Ersatzteilkatalog
Spare parts catalogue
Catalogue de pièces de rechange
Catálogue de repuestos
Каталог запасных частей

LIEBHERR

VORBEMERKUNGEN

Dieser Ersatzteilkatalog soll Ihnen die Ermittlung und Bestellung von Ersatzteilen für die Wartung bzw. Reparatur Ihres Liebherr-Kranes erleichtern.
Zum schnelleren Auffinden der Ersatzteile sind im Inhaltsverzeichnis die in Ihrem Kran verwendeten Baugruppen aufgeführt.

Inhaltsverzeichnis

Im Inhaltsverzeichnis verweist der Pfeil (➪) in der zweiten Textzeile der Baugruppenartikelnummer. auf die Artikel-Nr. hin.

Bild und Textseiten

Die Bild- und Textseiten für die Baugruppen und Einzelteile sind sortiert nach Unterwagen, Oberwagen und Ausleger. Ein Artikel kann aus einer oder mehreren Bild- und/oder Textseiten bestehen.

Verweise

- Ein Pfeil (→) in der Stückliste führt zu einer detaillierten Bild- und/oder Textseite des Artikels
- Befindet sich eine Positionsnummer in Klammern (x), handelt es sich um Einzelteile des vorangegangenen Artikels
- Schlauchleitungen (Unterwagen, Oberwagen, Ausleger) werden folgendermaßen dargestellt:

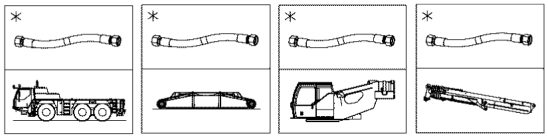

- Rohrleitungen (Unterwagen, Oberwagen, Ausleger) werden folgendermaßen dargestellt:

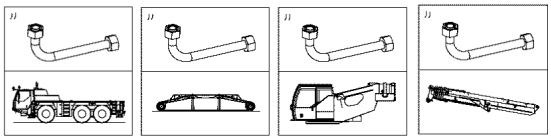

Fahrtrichtung

Der Pfeil (⇦/⇨) in der Abbildung verweist auf die Fahrtrichtung des Krans.

Numerischer Index

Der numerische Index ist sortiert nach Artikel-Nr. mit Hinweisen auf die Baugruppen-Nr. und Position-Nr.

Alphabetischer Index

Der alphabetische Index ist sortiert nach Bezeichnung mit Hinweisen auf Artikel-Nr., Position-Nr. und Baugruppen-Nr.
Für die sachliche Richtigkeit des Kataloges ist ausschließlich der deutsche Text maßgebend.

PRELIMINARY REMARKS

This spare parts catalogue should make it easier for you to identify and order spare parts for the maintenance and repair of your Liebherr crane.
In order to find the spare parts faster, the assemblies used in your crane are listed in the table of contents.

Table of contents

In the table of contents, the arrow (⇨) in the second text row of the assembly article no. refers to the article no.

Illustration and text pages

The illustration and text pages for the assemblies and individual parts are sorted according to chassis, superstructure and boom. An item can consist of one or multiple illustration and / or text pages.

References

- An arrow (→) in the parts list leads to a detailed image and / or text page of the item
- If there is a position number between parentheses (x), then it is an individual part of the previous item.
- Hoses (chassis, superstructure, boom) are shown as follows:

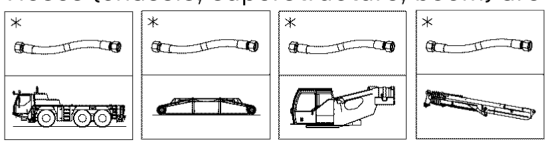

- Piping (chassis, superstructure, boom) is shown as follows:

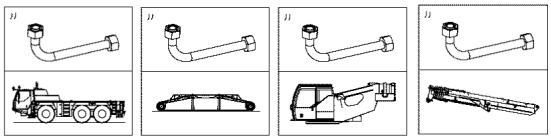

Travel direction

The arrow (⇦/⇨) in the illustration refers to the travel direction of the crane.

Numeric index

The numerical index is sorted according to the item no. with references to the assembly no. and the position no.

Alphabetic index

The alphabetic index is sorted according to the designation with references to the article no., position no. and assembly no.
For the factual accuracy of the catalogue, only the German text is applicable.

REMARQUES PREALABLES

Ce catalogue de pièces de rechange est conçu pour faciliter la sélection et la commande des pièces de rechange pour les opérations de maintenance et de réparation sur votre grue Liebherr.
Les groupes de composants utilisés sur votre grue sont énumérés dans la table des matières, pour en faciliter la recherche.

Table des matières

Dans la table des matières, la flèche (⇨), dans la deuxième ligne de texte de la référence des groupes de composants, renvoie à la référence de chaque article.

Pages d'illustrations et de texte

Les pages d'illustrations et de texte dédiées aux groupes de composants et différentes pièces sont triées selon le châssis, la partie tournante et la flèche. Un article peut être constitué d'une ou plusieurs pages d'illustrations et/ou de texte.

Renvois

- Une flèche (→) dans la nomenclature mène à une page d'illustrations et/ou de texte détaillée de l'article
- Un numéro de position entre parenthèses (x) correspond à différentes pièces de l'article précédent
- Les conduites flexibles (châssis, partie tournante, flèche) sont représentées de la manière suivante :

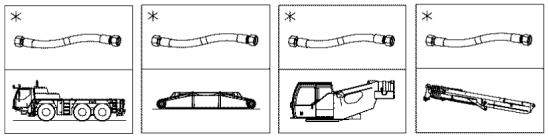

- Les conduites (châssis, partie tournante, flèche) sont représentées de la manière suivante :

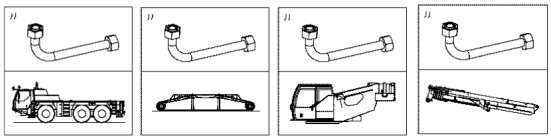

Sens de marche

La flèche (⇦/⇨) sur l'illustration renvoie au sens de marche de la grue.

Index numérique

L'index numérique est trié selon la référence article avec des indications sur le numéro de groupe de composants et le numéro de position.

Index alphabétique

L'index alphabétique est trié selon la désignation de l'article avec des indications sur la référence article, le numéro de position et le numéro de groupe de composants.
Seul le texte en langue allemande est déterminant pour la fiabilité du catalogue.

OBSERVACIONES PREVIAS

Este catálogo de piezas de repuesto debe servir para facilitarle la labor de encontrar y pedir las piezas de repuesto que necesita para el mantenimiento o la reparación de su grúa Liebherr.
Para que encuentre más rápido las piezas de repuesto, en el índice se enumeran los grupos constructivos usados en su grúa.

Índice

En el índice, la flecha (⇨) que hay en la segunda línea de texto del número de artículo del grupo constructivo se refiere al n.° de artículo.

Páginas de imagen y de texto

Las páginas de imagen y de texto para los grupos constructivos y las piezas individuales están clasificadas según el chasis inferior, la superestructura y la pluma. Un artículo puede constar de una o varias páginas de imagen y/o de texto.

Referencias

- Una flecha (→) en la lista de piezas conduce a una página de imagen y/o de texto detallada del artículo
- Si hay un número de posición entre paréntesis (x), se trata de piezas individuales del artículo precedente
- Las tuberías flexibles (chasis inferior, superestructura, pluma) se representan de la manera siguiente:

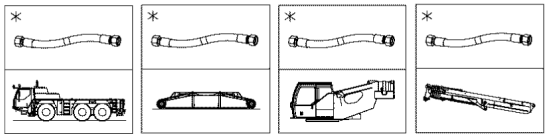

- Las tuberías rígidas (chasis inferior, superestructura, pluma) se representan de la manera siguiente:

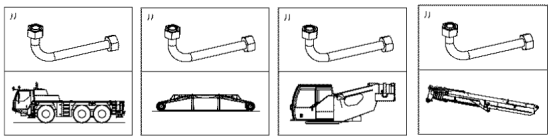

Dirección de marcha

La flecha (⇦/⇨) de la figura se refiere a la dirección de marcha de la grúa.

Índice numérico

El índice numérico está clasificado según el n.° de artículo, con alusiones al n.° de grupo constructivo y el n.° de posición.

Índice alfabético

El índice alfabético está clasificado según la denominación, con alusiones al n.° de artículo, el n.° de posición y el n.° de grupo constructivo.
La versión correcta determinante del catálogo es exclusivamente el texto en alemán.

ПРЕДВАРИТЕЛЬНЫЕ ЗАМЕЧАНИЯ

Этот каталог запасных частей поможет легче определить и заказать запасные части для техобслуживания или ремонта крана Liebherr.
Чтобы можно было быстрее найти запасные части, используемые в вашем кране конструктивные узлы, приведены в перечне.

Перечень

В содержании стрелка (⇨) во второй текстовой строке номера артикула конструктивного узла указывает на номер артикула.

Страницы с рисунками и текстами

Страницы с рисунками и описанием конструктивных узлов и отдельных частей рассортированы согласно их принадлежности ходовому устройству, поворотной платформе и стреле. Один артикул может включать одну или несколько страниц с рисунками и / или текстами.

Ссылки

- Стрелка (→) в спецификации ведёт к странице с подробным рисунком и / или описанием.
- Если номер позиции заключён в скобки (x), речь идёт об отдельных частях из предыдущего артикула.
- Шлангопроводы (ходовое устройство, поворотная платформа, стрела) представлены следующим образом:

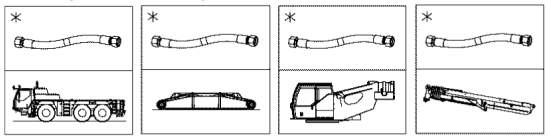

- Трубопроводы (ходовое устройство, поворотная платформа, стрела) представлены следующим образом:

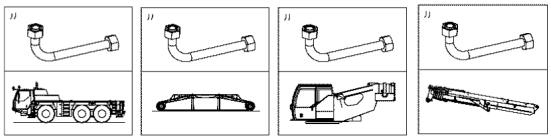

Направление движения

Стрелка (⇦/⇨) на рисунке указывает на направление движения крана.

Числовой индекс

Числовой индекс сортирует по номеру артикула с указанием номера конструктивного узла и позиции.

Алфавитный индекс

Алфавитный индекс сортирует по наименованию со указанием номера артикула, номера позиции и номера конструктивного узла.
Определяющим для правильности предметной классификации каталога является исключительно немецкий текст.

WIE BESTELLE ICH EIN ERSATZTEIL

Prüfen Sie zunächst, ob der Kran-Typ und die Werk-Nr. auf dem Typenschild Ihres Liebherr-Kranes mit dem Kran-Typ und der Werk-Nr. im Ersatzteilkatalog übereinstimmen.

Ihre Bestellung muss folgende Angaben enthalten:

anzugeben:	**zu ersehen:**	**Beispiel:**
Krantyp	Typenschild	LTM 1070-4.2
Werk-Nr.	Typenschild	060647
Bestellmenge	Ihr Bedarf	1 Stück
Artikel-Nr.	Bildseite/Textseite	938587501
Bezeichnung	Bildseite/Textseite	Seilwinde
Versandanschrift		
Versandart		

ACHTUNG:

Bei Aggregaten, für die auch Einzelteile bestellt werden können, weist der Pfeil (⇨) in der zweiten Textzeile der Bezeichnung auf die entsprechende Artikelnummer hin.

Bildseiten der Leitungssysteme (Hydraulik, Pneumatik, Elektrik) beinhalten nicht alle Aggregate.

Diese Aggregate sind auf den Bildseiten zu sehen, die die Einbaulage darstellen.

Für die Lieferung von Ersatzteilen gelten unsere Lieferungs- und Zahlungsbedingungen.

HOW DO I ORDER A SPARE PART

First check if the crane type and the plant no. on the data tag of your Liebherr crane comply with the crane type and plant number in the spare parts catalogue.

Your order must include the following data:

indicate:	**refer to:**	**Example:**
Crane type	Data tag	LTM 1070-4.2
Factory No.	Data tag	060647
Order amount	Your requirement	1 item
Article no.	Figure page / text page	938587501
Designation	Figure page / text page	Rope winch
Shipping address		
Shipping method		

NOTICE:

In the case of aggregates for which individual parts can also be ordered, the arrow (⇨) in the second line of text of the designation refers to the corresponding article number.

Figure pages for the hydraulic, pneumatic and electrical lines do not contain all aggregates.

These aggregates can be seen on the figure pages that represent the installation position.

For the delivery of the spare parts, our delivery and payment conditions apply.

COMMENT COMMANDER UNE PIECE DE RECHANGE

Commencer par vérifier si le type de grue et le numéro d'usine sur la plaque signalétique de votre grue Liebherr correspondent bien au type de grue et au numéro d'usine dans le catalogue des pièces de rechange.

Votre commande doit contenir les informations suivantes :

A indiquer :	**Information disponible :**	**Exemple :**
Type de grue	Plaque signalétique	LTM 1070-4.2
Numéro d'usine	Plaque signalétique	060647
Quantité commandée	Votre besoin	1 pce
Référence	Page d'illustrations / de texte	938587501
Désignation	Page d'illustrations / de texte	Treuil à câble
Adresse d'expédition		
Mode d'expédition		

ATTENTION :

Pour les groupes comportant des pièces pouvant être commandées séparément, la flèche (⇨), dans la deuxième ligne de texte de la désignation, indique la référence de l'article.

Les pages d'illustration des systèmes de conduites (hydraulique, pneumatique, électrique) ne détaillent pas tous les groupes disponibles.

Ces groupes sont détaillés sur les pages d'illustration représentant la position de montage.

La livraison des pièces de rechange est régie par nos conditions générales de vente.

CÓMO PEDIR UNA PIEZA DE REPUESTO

Compruebe primero si el modelo de grúa y el n.° de fábrica que hay en la placa de características de su grúa Liebherr coinciden con el modelo de grúa y el n.° de fábrica indicados en el catálogo de piezas de repuesto.

Su pedido debe contener los siguientes datos:

Qué indicar:	**Dónde consultarlo:**	**Ejemplo:**
Modelo de grúa	Placa de características	LTM 1070-4.2
N.° de fábrica	Placa de características	060647
Cantidad de pedido	Según su demanda	1 unidad
N.° de artículo	Página de imagen/Página de texto	938587501
Denominación	Página de imagen/Página de texto	Cabrestante
Dirección de envío		
Forma de envío		

ATENCIÓN:

En el caso de agregados para los que también se pueden pedir piezas individuales, la flecha (⇨) de la segunda línea de texto de la denominación alude al número de artículo correspondiente.

Las páginas de imagen de los sistemas de control (sistema hidráulico, sistema neumático, sistema eléctrico) no incluyen todos los agregados.

Estos agregados se pueden ver en las páginas de imagen que representan la posición de montaje.

Para el suministro de piezas de repuesto son válidas nuestras condiciones de envío y de pago.

КАК ЗАКАЗАТЬ ЗАПАСНУЮ ЧАСТЬ

Сначала проверьте, совпадает ли тип и заводской номер крана, указанные на заводской табличке данного крана Liebherr, с типом и заводским номером крана в каталоге запасных частей.

Ваш заказ должен содержать следующую информацию:

Следует указать:	**Следует смотреть:**	**Пример:**
Тип крана	Заводская табличка	LTM 1070-4.2
Заводской номер	Заводская табличка	060647
Объём заказа	По потребности	1 шт.
Номер артикула	Страницы с рисунками / страницы с описанием	938587501
Название	Страницы с рисунками / страницы с описанием	Канатная лебёдка
Адрес отправки		
Способ отправки		

ВНИМАНИЕ!

В агрегатах, для которых также можно заказать отдельные части, стрелка (⇨) во второй текстовой строке названия указывает на соответствующий номер артикула.

Страницы с рисунками модульного размера трубопроводов и каналов (гидравлических, пневматических, электрических) охватывают не все агрегаты.

Эти агрегаты можно найти на страницах с рисунками, представляющих монтажное положение.

На поставку запасных частей распространяются наши Условия поставки и оплаты.

Pos.	Item	Quantity	Description	Bezeichnung
4	917987508	1	CENTRAL SECTION CRAWLER COMPL. ⇨ ❑ 17	RAUPENMITTELTEIL KPL.
6	917076208	2	FLOOR SHEET COMPL. 2.4M ⇨ ❑ 59	BODENPLATTEN KPL.
8	917076308	1	CRAWLER TRACK CARRIER LEFT CPL ⇨ ❑ 61	RAUPENTRAEGER KPL.LI.
10	917076408	1	CRAWLER CARRIER RIGHT CPL ⇨ ❑ 95	RAUPENTRAEGER KPL.RE.
12	917076508	1	FIXING PARTS SLEWING RING ⇨ ❑ 134	BEFESTIGUNGSTEILE DREHVE
14	918588908	1	HYDRAULIC SUPPORT ⇨ ❑ 114	HYDRAULISCHE ABSTUETZUN
18	917076708	1	CATWALK CRAW.TRACK TRAVEL GEAR ⇨ ❑ 124	LAUFSTEG RAUPENFAHRWERK
20	917076808	1	MECHANICAL SUPPORT ⇨ ❑ 130	MECH.ZUSATZABSTUETZUNG
24	917077008	1	FIXAGE DU CONTREPOIDS CENTRAL ⇨ ❑ 133	ZENTRALBALLASTBEFESTIGUN
28	917077108	1	TOOL ⇨ ❑ 135	WERKZEUG
98	916959908	1	PERSONAL PROTECTION EQUIPMENT ⇨ ❑ 141	PERSOENLICHE SCHUTZAUSRU
102	917987408	1	SLEWING PLATFORM FRAME UNTERTEIL ⇨ ❑ 142	DREHBUEHNENRAHMEN
103	918861308	1	SLEWING PLATFORM FRAME ⇨ ❑ 181	DREHBUEHNENRAHMEN
104	918369608	1	TRANSPORT KEEPER DREHB. ⇨ ❑ 854	TRANSPORTABLAGE
106	917077708	1	PIN F. S AND D PIVOT SECTION UND SA- B ⇨ ❑ 198	BOLZEN S-ANLENKSTUECK
107	917077808	1	WINCH 1 ⇨ ❑ 200	WINDE 1
108	917077908	1	WINCH 2 ⇨ ❑ 220	WINDE 2
111	917078208	1	WINCH 4 LUFFING GEAR ⇨ ❑ 230	WINDE 4 EINZIEHWERK
119	917078908	1	ERECTING WINCH ⇨ ❑ 248	MONTAGEWINDE
121	918861408	1	DIESEL ENGINE CPL. ⇨ ❑ 266	DIESELMOTOR KPL.
122	919834908	1	DIESEL ENGINE PURCHASED PARTS ⇨ ❑ 332	DIESELMOTOR KAUFTEIL
124	919551008	1	MUFFLER UNIT ⇨ ❑ 437	SCHALLDAEMPFERANLAGE
125	919063308	1	AIR FILTER UNIT CPL. ⇨ ❑ 444	LUFTFILTERANLAGE KPL.
126	918981908	1	BATTERY STORAGE ⇨ ❑ 450	BATTERIELAGERUNG
127	919063408	1	UREA PLANT ⇨ ❑ 457	HARNSTOFFANLAGE
129	918810308	1	CONTROL STAND ⇨ ❑ 468	STEUERSTAND
130	915587308	1	STORAGE BOX ⇨ ❑ 477	ABLAGEKASTEN
131	917079908	1	TURNTABLE PANELLING ⇨ ❑ 479	DREHBUEHNENVERKLEIDUNG
132	918999008	1	SLEWING PLATFORM CATWALK ⇨ ❑ 481	LAUFSTEG DREHBUEHNE
133	919969608	1	EL.INSTRUMENTS F.CRANE DRIV.CA ⇨ ❑ 501	ELEKTRIK KRANFUEHRERKABIN

Pos.	Item	Quantity	Description	Bezeichnung
134	91000493	1	ADD HEATING SUPERSTRUCTURE LR1100 ⇨ ❑ 517	ZUSATZHEIZUNG OW
135	91000225	1	AIR CONDITIONING ⇨ ❑ 529	KLIMAANLAGE
136	919612508	1	SA FRAME ⇨ ❑ 536	SA-BOCK
137	917863208	1	TRANSPORT KEEPER SA-BOCK ⇨ ❑ 855	TRANSPORTABLAGE
138	917368808	2	MEASURING PLATE 3000 KN FA.TECSIS ⇨ ❑ 564	ZUGMESSLASCHE KPL.
139	917080508	1	ROLLER BEARING DREHBUEHNE ⇨ ❑ 565	ROLLENLAGERUNG
140	917080608	1	MOUNTING EQUIPMENT CRAWLER ⇨ ❑ 567	MONTAGEEINRICHTUNG RAUP
141	917473108	1	FUEL TANK CONTAINER UPPER CARR ⇨ ❑ 574	BRENNSTOFFBEHAELTER OW
142	91002846	1	FUEL FEED ⇨ ❑ 577	KRAFTSTOFFFOERDERUNG
143	918789208	1	FUEL TANK CPL. ⇨ ❑ 588	KRAFTSTOFFBEHAELTER KPL.
144	919140308	1	OIL RESERVOIR, COMPLETE ⇨ ❑ 592	OELBEHAELTER KPL.
147	919297008	1	CENT. LUBRIC. SYSTEM SUPERST. HAUPTT ⇨ ❑ 603	ZENTRALSCHMIERANLAGE OW
148	917081308	1	SLING GEAR ERECTION CRAWLER ⇨ ❑ 859	ANSCHLAGMITTEL MONTAGE
150	917517908	1	COUNTERWEIGHT FRAME ⇨ ❑ 860	AUFNAHME GEGENGEWICHTE
154	918531108	1	MIRROR ATTACHM.IN CRANE CABIN ⇨ ❑ 614	SPIEGELANBAU KRANFUEHRER
156	917081908	1	CHARGER F.BATTERY 110V ⇨ ❑ 615	BATTERIE LADEEINHEIT
158	91000492	1	CLIMA-HEATING INSTALLATION ⇨ ❑ 617	HEIZKLIMAGERAET EINBAU
159	919140408	1	SOUND DAMPING ⇨ ❑ 627	GERAEUSCHDAEMMUNG
161	917082108	1	INSCRIPTION PLATE DB-HAUPTTEIL ⇨ ❑ 864	BESCHILDERUNG DREHBUEHN
162	918107308	1	PLATING ALLGEMEIN ⇨ ❑ 868	ZUSATZBESCHILDERUNG
163	918862508	1	ELECTR. SYSTEM F.SLEWING PLATF ⇨ ❑ 651	ELEKTRIK DREHBUEHNE
164	91003879	1	CE UKCA ⇨ ❑ 870	ZUSATZBESCHILD.FABRIKDATE
165	919972908	1	SWITCHBOX MOUNTING PARTS ⇨ ❑ 674	EINBAUTEILE SCHALTSCHRAN
169	919768508	1	HYDRAULICS ⇨ ❑ 697	HYDRAULIK
170	917751408	1	ELECTR.FOR SLEWING GEAR BTT-E ⇨ ❑ 871	ELEKTRIK FUNKFERNSTEUER
171	919075408	1	CRANE DRIVER CAB ADDITION ⇨ ❑ 749	KRANFUEHRERKABINE ANBAU
172	919075508	1	CRANE OPERATOR CABIN PREASS 2 ⇨ ❑ 760	KRANFUEHRERKABINE VORM.2
173	919075308	1	CRANE OPERATOR CABIN PREASS 1 ⇨ ❑ 770	KRANFUEHRERKABINE VORM.1
175	918064308	1	SLIDING DOOR INSTALLATION SPF ⇨ ❑ 786	SCHIEBETUER EINBAU
177	919171108	1	COMPRESSED AIR SYSTEM LR11000 ⇨ ❑ 792	DRUCKLUFTANLAGE

Pos.	Item	Quantity	Description	Bezeichnung
178	919075608	1	PLATFORM CRANE CABIN ⇨ ❑ 799	PODEST KRANKABINE
180	919814408	1	HOSE LINES SUPERSTRUCTURE ⇨ ❑ 801	SCHLAUCHLEITUNGEN OBER
182	918791408	1	PIPELINES SUPERSTRUCTURE HAUPTTEIL ⇨ ❑ 806	ROHRLEITUNGEN OBERWAGE
185	919551708	1	ADDITIONAL SIGNAGE CALIFORNIA ⇨ ❑ 874	ZUSATZBESCHILD.CALIFORNIE
190	917084808	1	ROPE WITH ACCESSORIES 1 ⇨ ❑ 876	SEIL F.WINDE 1
191	917084908	1	ROPE WITH ACCESSORIES 2 ⇨ ❑ 879	SEIL F.WINDE 2
192	917085008	1	ROPES FOR WINCHES 3 ⇨ ❑ 880	SEIL F.WINDE 3
193	917085108	1	ROPE FOR WINCH 4 ⇨ ❑ 881	SEIL F.WINDE 4
195	917085408	1	ROPE FOR WINCH 6 ⇨ ❑ 882	SEIL F.WINDE 6
198	919466708	1	ROPE WITH ACCESSORIES ⇨ ❑ 883	SEIL MONTAGEWINDE M.ZUBEH
201	919388608	1	S PIVOT SECTION CPL. 10.5M ⇨ ❑ 884	S-ANLENKSTUECK KPL.
206	917190908	1	S INTERMEDIATE SECTION 3228.25 6M SPF ⇨ ❑ 932	S-ZWISCHENSTUECK
207	917333908	1	S INTERMEDIATE SECTION 3228.20 6M ⇨ ❑ 940	S-ZWISCHENSTUECK
210	917078708	2	S INTERMEDIATE SECTION 3228.20 12M ⇨ ❑ 944	S-ZWISCHENSTUECK
211	917078808	1	S INTERMEDIATE SECTION 3228.25 12M FL ⇨ ❑ 951	S-ZWISCHENSTUECK
212	917079208	1	S INTERMEDIATE SECTION 3228.25 12M ⇨ ❑ 964	S-ZWISCHENSTUECK
213	917571208	2	S INTERMEDIATE SECTION 3228.40 12M ⇨ ❑ 969	S-ZWISCHENSTUECK
214	919086008	3	S INTERMEDIATE SECTION 3228.50 12M ⇨ ❑ 974	S-ZWISCHENSTUECK
215	919219208	1	S INTERMEDIATE SECTION 3228.15LF 12M ⇨ ❑ 979	S-ZWISCHENSTUECK
216	917191008	1	SL REDUCING SECTION 6M ⇨ ❑ 986	SL-REDUZIERSTUECK
219	919550708	1	WINCH 6 ⇨ ❑ 992	WINDE 6
223	917083208	1	WINCH 3 ⇨ ❑ 1019	WINDE 3
244	91000228	1	AIR CON DRIVE UNIT PREPARATION ⇨ ❑ 810	VORB.ANTRIEBSAGG.KLIMAANL
246	918371308	1	AUXILIARY HYDR.CONNECTING LINE ⇨ ❑ 1040	ZUSATZHYDR.VERBINDUNGSLE
250	917083708	1	D PIVOT SECTION CPL. ⇨ ❑ 1043	D-ANLENKSTUECK KPL.
252	919591508	1	D HEAD SECTION CPL. ⇨ ❑ 1085	D-KOPFSTUECK KPL.
253	917368908	2	MEASURING PLATE 2500 KN FA.TECSIS ⇨ ❑ 1139	ZUGMESSLASCHE KPL.
254	917085308	1	D INTERMEDIATE SECTION 2825.25 6M ⇨ ❑ 1140	D-ZWISCHENSTUECK
256	917178608	1	D INTERMEDIATE SECTION 2825.20 12M ⇨ ❑ 1153	D-ZWISCHENSTUECK
257	917722108	1	SUPPLEMENTARY GUYING DEVICE DERRIC ⇨ ❑ 1163	ZUSATZABSPANNUNG

Pos.	Item	Quantity	Description	Bezeichnung
318	917229308	1	LOAD HOOK 25 E SPF	LASTHAKEN
(1)	12103547	1	SAFETY TRAP	SICHERUNGSFALLE
(6)	746604001	1	CYLINDRICAL ROLLER BEARING DIN 722 8	AXIALZYLINDERROLLENLAGER
321	919159508	1	AUX.HEATING UPPERC.AIRTOP ⇨ ❑ 824	ZUSATZHEIZUNG OW AIRTOP
322	919124208	1	SLEWING PLATF.CAMERA MONITOR ⇨ ❑ 830	KAMERAUEBERWACHUNG DRE
324	917229408	1	CAMERA CONTROL WINCH 3 ⇨ ❑ 1164	KAMERAUEBERWACHUNG WI
326	917229508	1	CAMERA MONITOR WINCH WINDE 5-6 ⇨ ❑ 1165	KAMERAUEBERWACHUNG WIN
334	919294008	1	ARGON FLOODLIGHT HEEL PIECE ⇨ ❑ 1168	A-SCHEINWERFER S-ANLENKS
345	918007408	1	PIN PULLING CYLINDER ⇨ ❑ 1172	BOLZENZIEHZYLINDER
346	918900508	1	SUSPENDED BALLAST ⇨ ❑ 1181	SCHWEBEBALLAST
347	919408908	1	UPPERCARRIAGE SUSP BALL BOLTS ⇨ ❑ 841	VERBOLZUNG DB-SCHWEBEBA
349	919837308	1	HYDRAULIC AGGREGATE ⇨ ❑ 1195	HYDRAULIKAGGREGAT
350	918938508	1	CENTERING STANDARD ⇨ ❑ 1200	ZENTRIERUNG STANDARD
360	916166208	1	CAR RADIO ⇨ ❑ 1201	AUTORADIO
362	917569308	1	CARRIER, MEAS. & WARN. DEVICE WW+F ⇨ ❑ 1203	TRAEGER MESS-U.WARNEINRI
370	919477008	1	AUX.HYDR. BALL. TRUCK V-FRAME ⇨ ❑ 845	ZUS.HYDR.BALLASTWAGEN V-
375	96057483	12	COUNTERWEIGHT CPL. 10T SPF ⇨ ❑ 1209	GEGENGEWICHT KPL.
376	96057483	30	COUNTERWEIGHT CPL. 10T SPF ⇨ ❑ 1209	GEGENGEWICHT KPL.
412	919787508	1	EL.COOLANT PREHEAT ⇨ ❑ 849	EL.KUEHLWASSERVORWAERM
413	919657408	1	COOLING WATER PRE-HEATING 110 V ⇨ ❑ 850	KUEHLWASSERVORWAERMUN
414	918470508	2	EXTERNAL FEED 110V/230V ⇨ ❑ 852	FREMDEINSPEISUNG
417	918462408	2	SIGN EXTERNAL SUPPLY 110V ⇨ ❑ 1211	BESCHILDERUNG FREMDEINSP
418	919326208	1	SLEWING PLATFORM EXTENSION ⇨ ❑ 1212	DREHBUEHNENVERLAENGER
425	919694608	1	STARTER AID 24V ⇨ ❑ 1216	STARTHILFE
450	917230408	1	SUPPLEMENTARY GUYING DEVICE LASC ⇨ ❑ 1217	ZUSATZABSPANNUNG
451	917230508	2	SUPPLEMENTARY GUYING DEVICE 1 ⇨ ❑ 1221	ZUSATZABSPANNUNG
456	917571308	1	MOUNTING AIDS ⇨ ❑ 1222	MONTAGEHILFSMITTEL
460	919219508	1	F-CONNECTING HEAD 8.25M ⇨ ❑ 1227	F-ANSCHLUSSKOPF
462	919219608	1	F-ASSEMBLY UNIT ⇨ ❑ 1242	F-MONTAGEEINHEIT
464	919219708	1	PIVOT SECTION ⇨ ❑ 1248	F-ANLENKSTUECK
466	919219808	1	F-GUYING ⇨ ❑ 1266	F-ABSPANNUNG

Pos.	Item	Quantity	Description	Bezeichnung
468	919220008	1	F-HEAD SECTION 6M 253T ⇨ ❑ 1270	F-KOPFSTUECK
470	919220108	1	F-INTERMEDIATE SECT. 2318.10 3M ⇨ ❑ 1301	F-ZWISCHENSTUECK
472	919220208	1	F-INTERMEDIATE SECT. 2318.10 6M ⇨ ❑ 1305	F-ZWISCHENSTUECK
474	919222708	1	F-INTERMEDIATE SECT. F2318.1012M ⇨ ❑ 1308	F-ZWISCHENSTUECK
476	919222808	1	ERECTION FRAME 9M ⇨ ❑ 1311	FA-BOCK
478	919222908	1	OVERRUN PROTECTION ⇨ ❑ 1321	F-RUECKHALTESICHERUNG
479	919395808	1	FIX TIP ALIGN TRESTLE ANCHOR 26.5M ⇨ ❑ 1323	FAB-ABSPANNUNG
480	919219108	2	MEASURING PLATE 1250 KN FA.TECSIS ⇨ ❑ 1326	ZUGMESSLASCHE KPL.
481	918923808	1	TILT SENSOR HOOK FLANGE ⇨ ❑ 1327	NEIGUNGSGEBER HAKENFLAS
498	918641208	1	PREPARATION CAMERA WINCH 3 ⇨ ❑ 1334	VORBEREITUNG KAMERA WIND
499	918641308	1	PREPARATION CAMERA WINCH 5/6 ⇨ ❑ 1335	VORBEREITUNG KAMERA WIND
557	918961008	2	TRANSPORT DEVICE ⇨ ❑ 1336	TRANSPORTEINRICHTUNG
558	919413108	1	MOUNTING AIDS ⇨ ❑ 1338	MONTAGEHILFSMITTEL
749	91003812	1	PLATING UKCA ⇨ ❑ 1339	ZUSATZBESCHILDERUNG

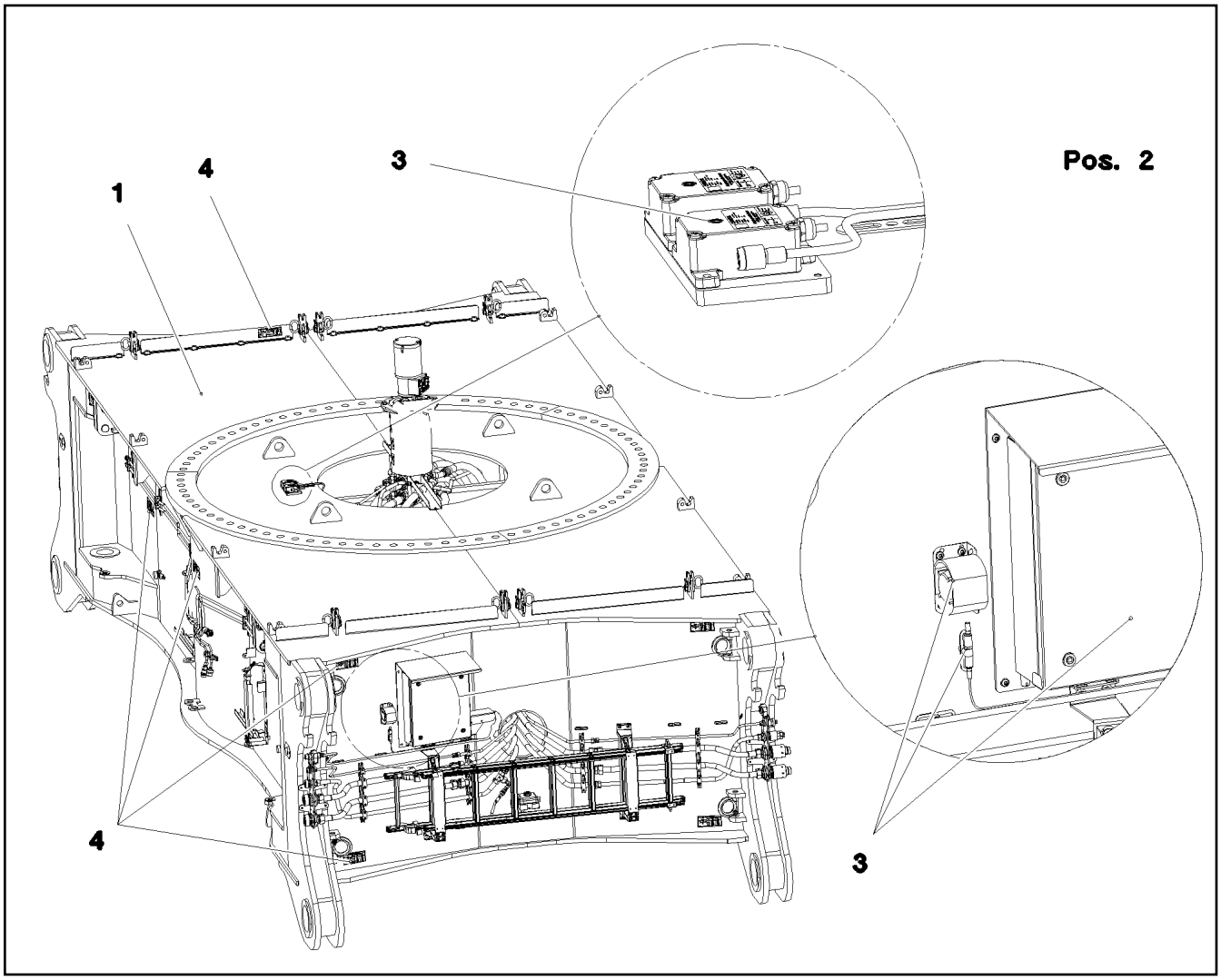

Pos.	Item	Quantity	Description	Bezeichnung
1	918005408	1	CENTRAL SECTION CRAWLER ⇨ ❑ 18	RAUPENMITTELTEIL
2	918129208	1	HYDRAULIC EQUIPM.CENTER PART ⇨ ❑ 29	HYDRAULIK MITTELTEIL
3	917361408	1	EL.CENTER PART ⇨ ❑ 46	ELEKTRIK MITTELTEIL
4	918216808	1	SIGNS MITTELTEIL ⇨ ❑ 57	BESCHILDERUNG

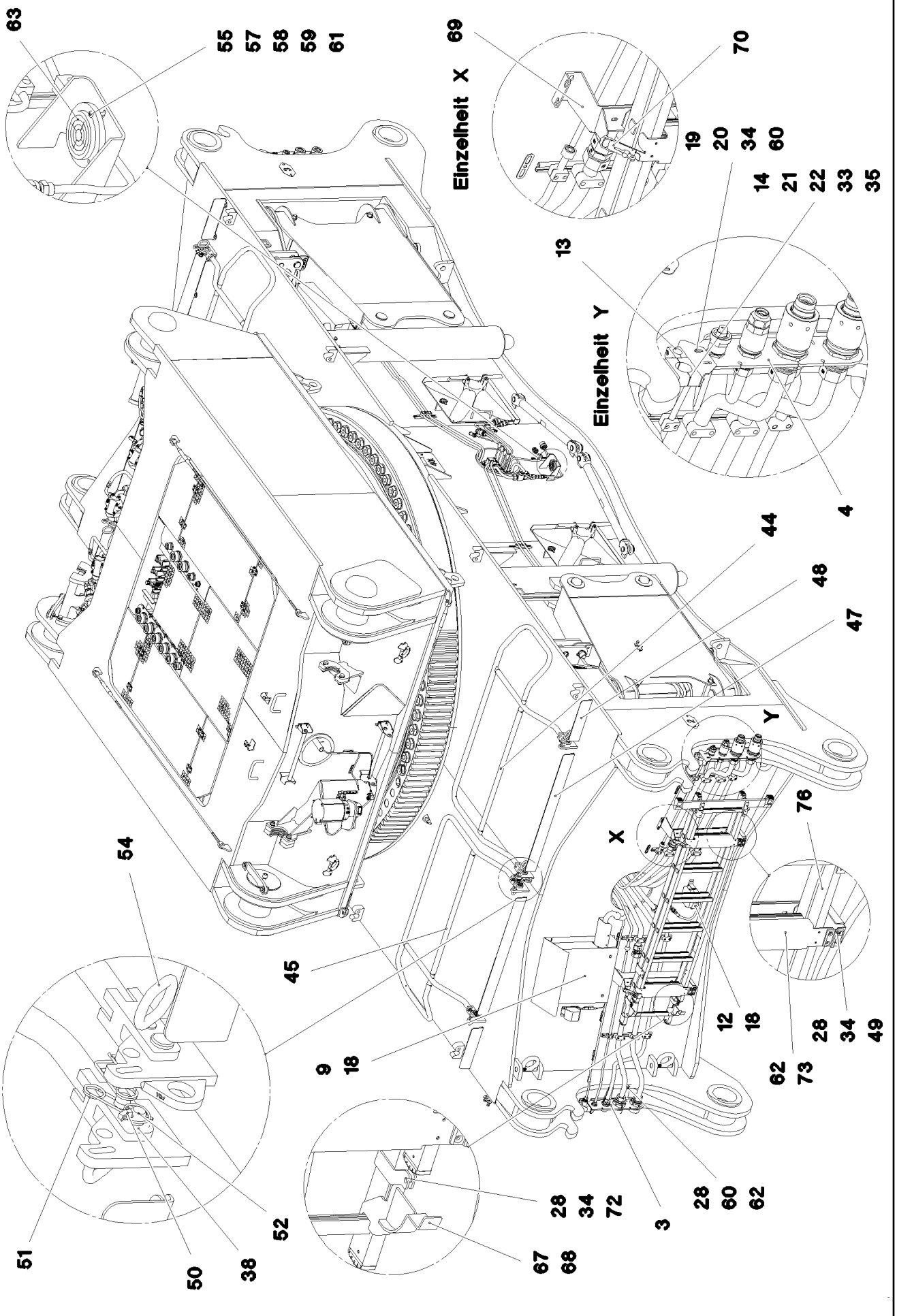

9.1.2023 081590 LIEBHERR	etk_en_de_098288 LR 11000 CENTRAL SECTION CRAWLER RAUPENMITTELTEIL	❑ 18 (1/5) 918005408

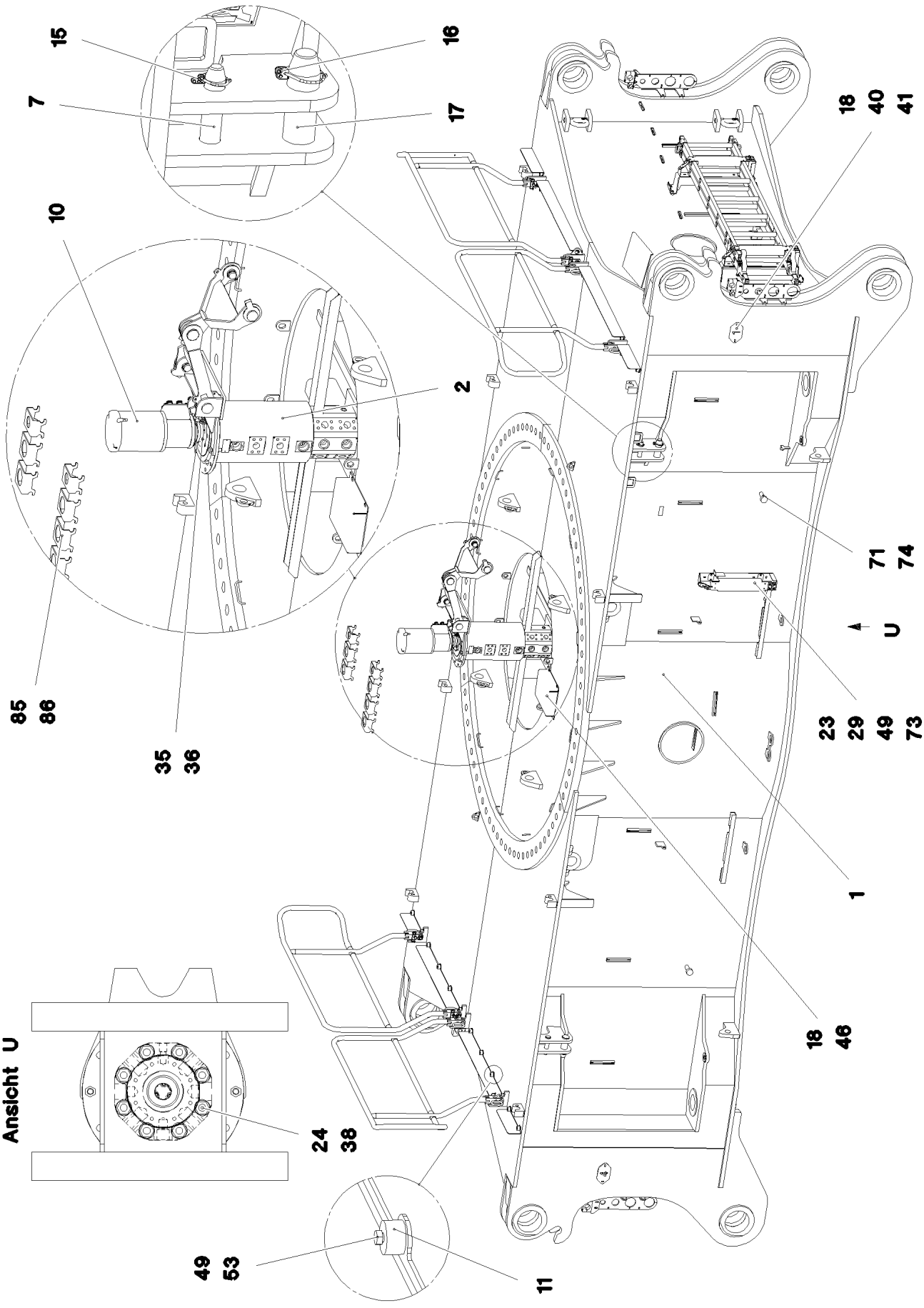
15
16
7
17
18
40
41
10
2
71
74
U
85
86
35
36
23
29
49
73
1
18
46
Ansicht U
24
38
49
53
11

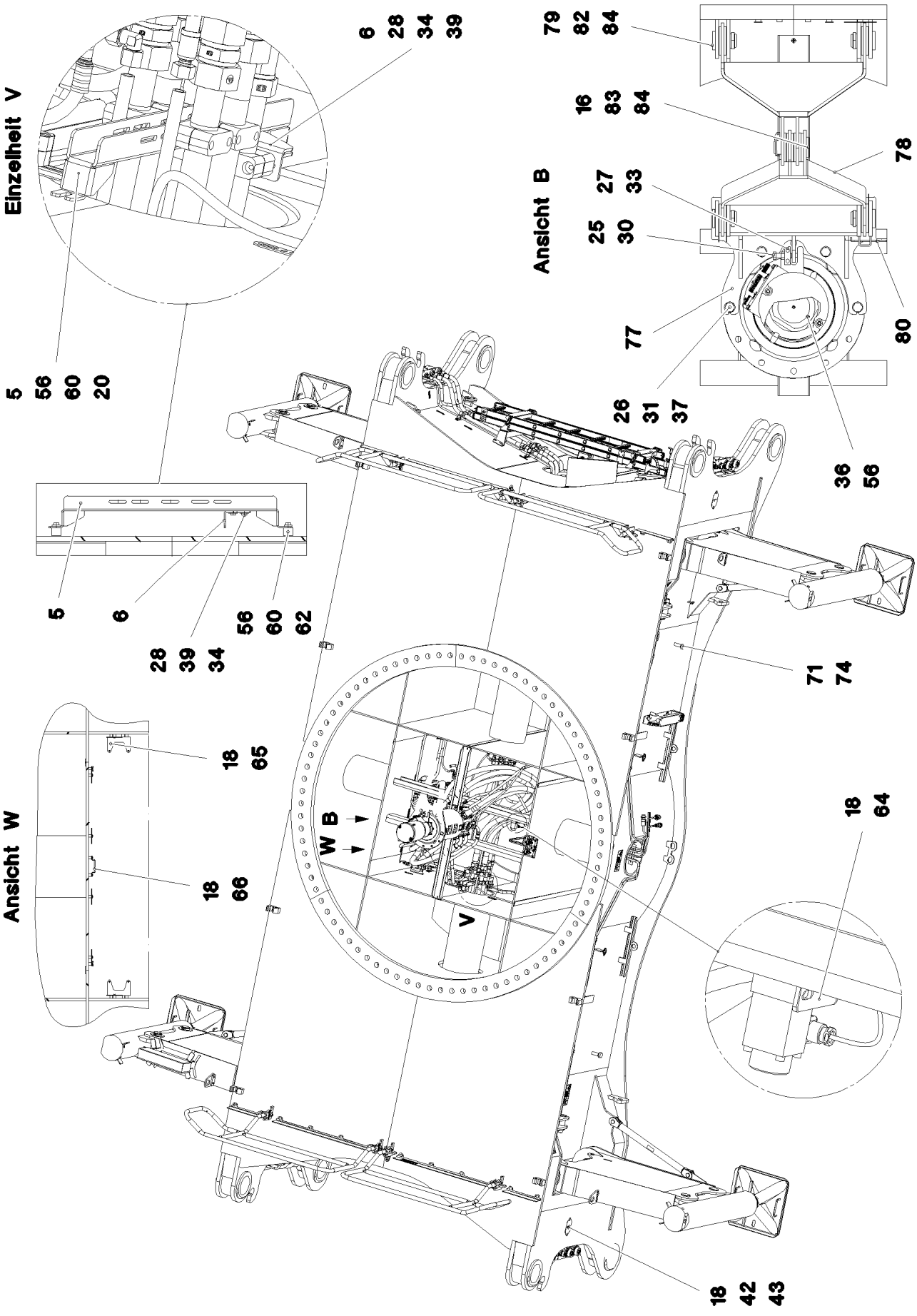

9.1.2023 081592 LIEBHERR	etk_en_de_098288 LR 11000 CENTRAL SECTION CRAWLER RAUPENMITTELTEIL	❑ 20 (3/5) 918005408

Pos.	Item	Quantity	Description	Bezeichnung
1	967849108	1	CENT.SECT.CRAWLER STEELWORK	RAUPENMITTELTEIL STAHLBAU
2	11212785	1	ROTARY FEED THROUGH SPF	DREHDURCHFUEHRUNG
(999)	11341968	1	SEALINGSET ROTARY TRANSMISSION	DS DREHDURCHFUEHRUNG
3	968001208	2	HOLDER FE//ZNNI8//CN//T0	HALTER
4	968001308	2	HOLDER FE//ZNNI8//CN//T0	HALTER
5	97031980	2	HOLDER 4X726X151 S315MC	HALTER
6	97031985	2	HOLDER 4X175X108 S315MC FE//ZNNI8//CN/	HALTER
7	97032091	4	PIN 45.0X153 35NICRMOV125 SPF	BOLZEN
9	968049308	1	PROTECTING SHEET CPL. FE//ZNNI8//CN//T	SCHUTZBLECH KPL.
10	968660508	1	SLIPRING UNIT INSTALLATION ⇨ ❑ 23	SCHLEIFRINGKOERPER EINBA
11	978787708	24	SLEEVE 33.0X19 FE//ZNNI8//CN//T0	HUELSE
12	978637208	2	PLATE DC01 FE//ZNNI8//CN//T0	BLECH
13	7005052	8	CLAMP-HALF DIN 3015-1 L 3 R 25 PP SW	KLEMMHAELFTE
14	602010108	8	CLAMP-HALF DIN 3015-1 L 6 R 44,5 PP SW	KLEMMHAELFTE
15	10875870	4	SAFETY PLUG W HINGE-LID 6X42X5,5X32 4	SICHERHEITSKLAPPSTECKER
16	10180884	5	SAFETY PLUG W HINGE-LID 8X62X7,5X53	SICHERHEITSKLAPPSTECKER
17	949088208	4	PIN 55.0X175 35NICRMOV125 GASN. SPF	BOLZEN
18	12102696	26	BUTTON HEAD SCREW AEHNL.ISO 7380-2	HALBRUNDKOPFSCHRAUBE
19	97046499	4	ANGLE 4X147X93 S315MC FE//ZNNI8//CN//T	WINKEL
20	10875486	8	BUTTON HEAD SCREW AEHNL.ISO 7380-2	HALBRUNDKOPFSCHRAUBE
21	12215338	8	SOCKET HEAD SCREW ISO 4762 M6X75 8.8	ZYLINDERSCHRAUBE
22	10876394	8	SOCKET HEAD SCREW DIN 912 M6X40 12.9	ZYLINDERSCHRAUBE
23	97082103	2	DISTANCE TUBE 25.0X74 S355J2H FE//ZNNI	DISTANZROHR
24	4065281	8	HEX SCREW ISO 4017 M20X45 8.8 FLZN SP	SECHSKANTSCHRAUBE
25	11645386	1	HEX SCREW ISO 4017 M12X45 8.8 FLZN SP	SECHSKANTSCHRAUBE
26	10875520	4	HEX SCREW ISO 4017 M16X50 8.8 FLZN SP	SECHSKANTSCHRAUBE
27	12216202	2	HEX SCREW ISO 4017 M6X50 8.8 480H SPF	SECHSKANTSCHRAUBE
28	10197831	28	HEX SCREW ISO 4017 M8X25 8.8 ZNNI-480	SECHSKANTSCHRAUBE
29	11651585	2	HEX SCREW ISO 4014 M8X70 8.8 480H SPF	SECHSKANTSCHRAUBE
30	10875616	1	HEX NUT ISO 4032 M12 8 FLZN SPF	SECHSKANTMUTTER
31	10875617	4	HEX NUT ISO 4032 M16 8 FLZN SPF	SECHSKANTMUTTER
33	12102692	18	HEX NUT DIN 985 M6 8 ZNNI-480H SPF	SECHSKANTMUTTER
34	10875614	20	HEX NUT DIN 985 M8 8 480H SPF	SECHSKANTMUTTER
35	10197771	18	WASHER ISO 7089 6 200HV ZNNI-480H SPF	SCHEIBE
36	12103465	4	WASHER ISO 7089 8 300HV ZNNI-480H SPF	SCHEIBE
37	10289806	8	WASHER ISO 7089 16 300HV FLZN SPF	SCHEIBE
38	10289808	16	WASHER ISO 7089 20 300HV FLZN SPF	SCHEIBE
40	97011112	1	PLATE DC01 FE//ZNNI8//CN//T0	BLECH
41	97011113	1	PLATE DC01 FE//ZNNI8//CN//T0	BLECH
42	97011114	1	PLATE DC01 FE//ZNNI8//CN//T0	BLECH
43	97011115	1	PLATE DC01 FE//ZNNI8//CN//T0	BLECH
44	968284908	2	GUARD RAILING T ZN O	GELAENDER
45	968372908	2	GUARD RAILING T ZN O	GELAENDER
46	97059377	1	PROTECTIVE HOOD 470X403 ALMG3 H114	SCHUTZHAUBE
47	97039864	4	FLOOR PLATE 4X143X1100 S315MC FE//ZN	FUSSBLECH
48	97039865	4	FLOOR PLATE 4X143X380 S315MC FE//ZNNI	FUSSBLECH
49	11140469	42	WASHER ISO 7093-1 8 200HV 480H SPF	SCHEIBE
50	10875869	8	SAFETY PLUG W HINGE-LID 5X29X4,7X25 4	SICHERHEITSKLAPPSTECKER
51	433102808	8	RETAINING SPRING 3X55 VERZ	SICHERUNGSFEDER
52	451222408	8	PIN DIN 1435 20X65X58 ST.50-2K VERZ	BOLZEN
53	11651612	32	HEX SCREW ISO 4017 M8X16 8.8 480H SPF	SECHSKANTSCHRAUBE
54	924713108	8	SOCKET PIN T ZN K	STECKBOLZEN
55	12220252	3	PAN-HEAD SCREW ISO 7045 M5X35 4.8 480	FLACHKOPFSCHRAUBE
56	11651767	17	HEX SCREW ISO 4017 M8X20 8.8 480H SPF	SECHSKANTSCHRAUBE
57	10875620	6	HEX NUT ISO 4032 M5 8 480H SPF	SECHSKANTMUTTER
58	10875612	3	HEX NUT DIN 985 M5 8 480H SPF	SECHSKANTMUTTER
59	10197808	6	WASHER ISO 7089 5 200HV ZNNI-480H	SCHEIBE
60	11840501	45	WASHER DIN 7349 8,4 200HV 480H SPF	SCHEIBE
61	10875643	6	WASHER ISO 7093-1 5 200HV 480H SPF	SCHEIBE

Pos.	Item	Quantity	Description	Bezeichnung
62	953873408	37	SLEEVE 25X20 11SMN37 FE//ZNNI8//CN//T0	HUELSE
63	714000808	1	SPIRIT LEVEL	LIBELLE
64	97019039	1	PLATE 168X177 S315MC FE//ZNNI8//CN//T0	BLECH
65	950430808	2	HOLDER S315MC FE//ZNNI8//CN//T0	HALTER
66	970771908	1	PLATE 3X146X80 DC01 FE//ZNNI8//CN//T0	BLECH
67	968841208	1	HOLDER T ZN O	HALTER
68	968841308	1	HOLDER T ZN O	HALTER
69	97052524	2	PLATE 4X999X366 S315MC FE//ZNNI8//CN//T	BLECH
70	885251508	1	PADLOCK ABUS-64TI/40 TITALIUM	VORHAENGESCHLOSS
71	11491889	12	WASHER ISO 7093-1 10 300HV FLZN SPF	SCHEIBE
72	97048030	2	PLATE 4X30X141 S315MC T ZN O	BLECH
73	969088908	3	HOLDER PRE-ASSEMBLY ⇨ ❑ 28	HALTER VORM.
74	726613008	4	MEGI BUFFER 50X20-M10X28	MEGIPUFFER
76	10870476	1	EXTENSION LADDER 7/8-420X2,16M ALU SP	SCHIEBELEITER
77	969483808	1	ACTUATOR WELDED	MITNEHMER SCHWK.
78	969483608	2	DRAWBAR WELDED	DEICHSEL SCHWK.
79	10875873	4	SPLIT PIN ISO 1234 8X63 ST 480H SPF	SPLINT
80	433101208	1	RETAINING SPRING 4X68 ISO 2081 FE/ZN8/	SICHERUNGSFEDER
82	451237208	4	PIN DIN 1435 40X60X50 S355J2C+C FE//ZN	BOLZEN
83	451436708	1	PIN DIN 1436 40X90X78 ST.50 GALV.VERZ	BOLZEN
84	970904808	10	PLATE 80X110 DC01 FE//ZNNI8//CN//T0	BLECH
85	97062057	5	PLATE 4X246X125 S315MC T ZN O	BLECH
86	97062109	2	PLATE 4X246X100 S315MC T ZN O	BLECH

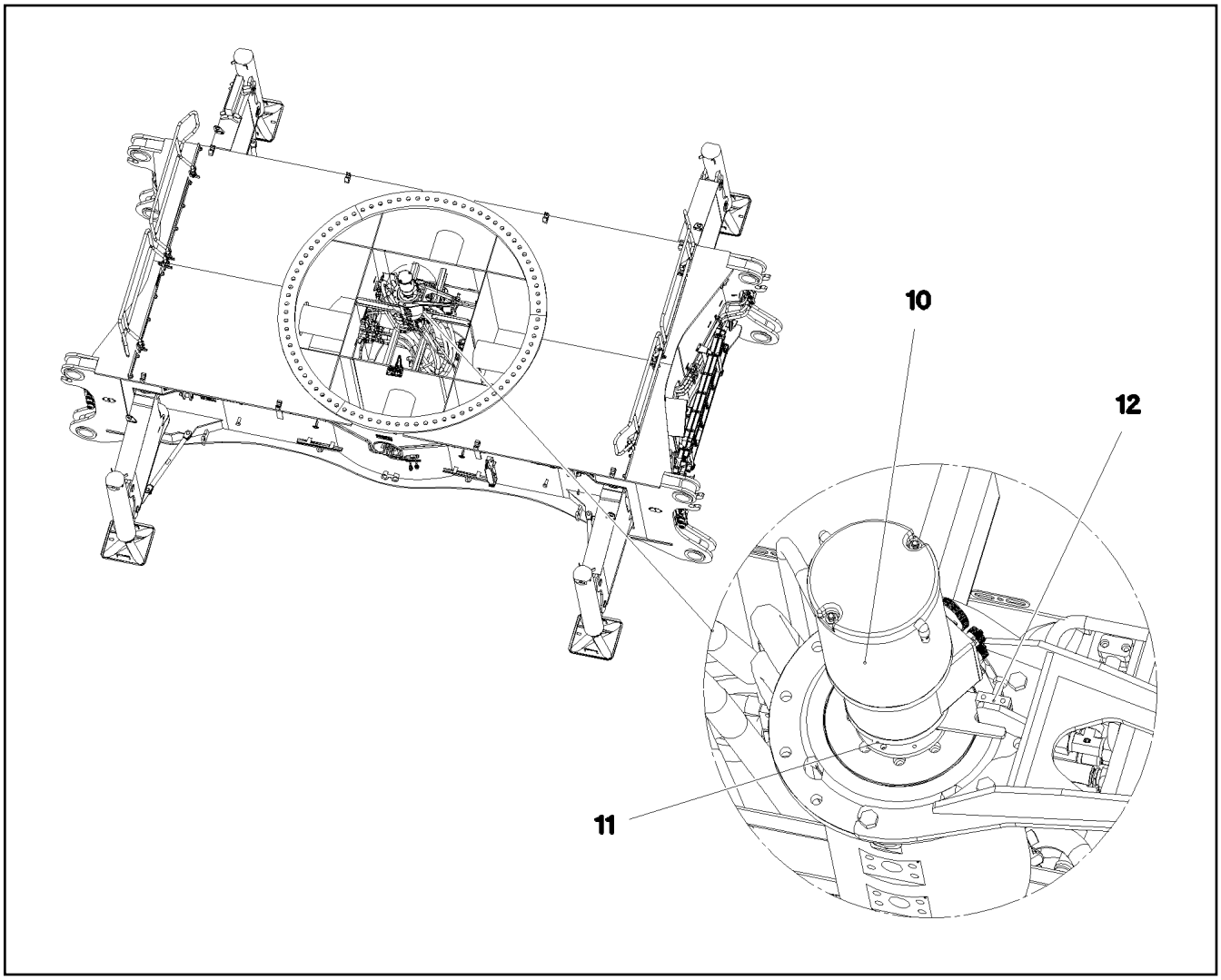

Pos.	Item	Quantity	Description	Bezeichnung
10	11601184	1	COLLECTING RING 70X16A/24V SPF ⇨ ❑ 24	SCHLEIFRINGUEBERTRAEGER
11	10802060	1	ROTARY ENCODER 360° LSB PL:E SPF	DREHGEBER
12	288176208	1	SHEET 15X30X50 PA6G	PLATTE

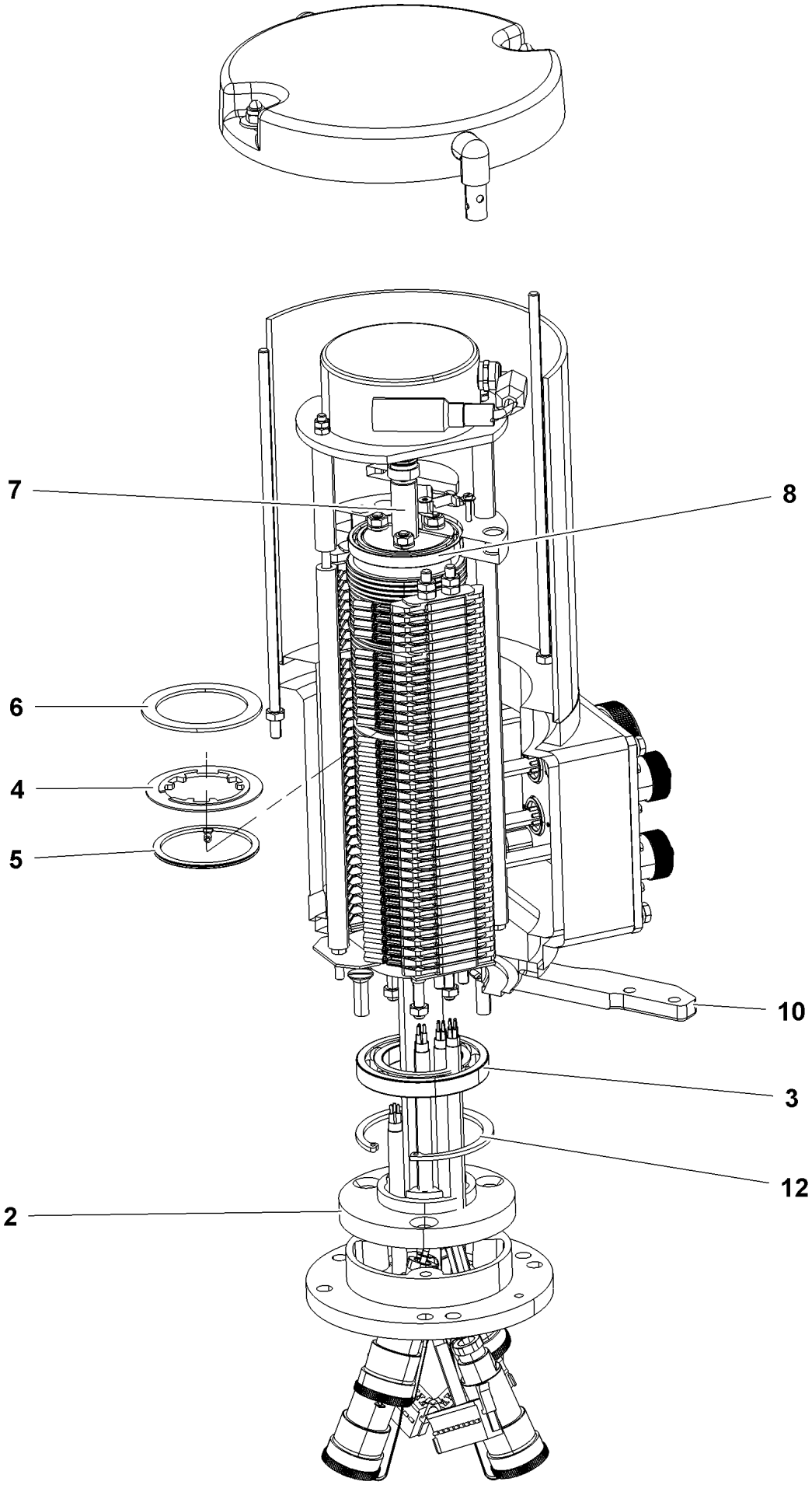
7
8
6
4
5
10
3
12
2

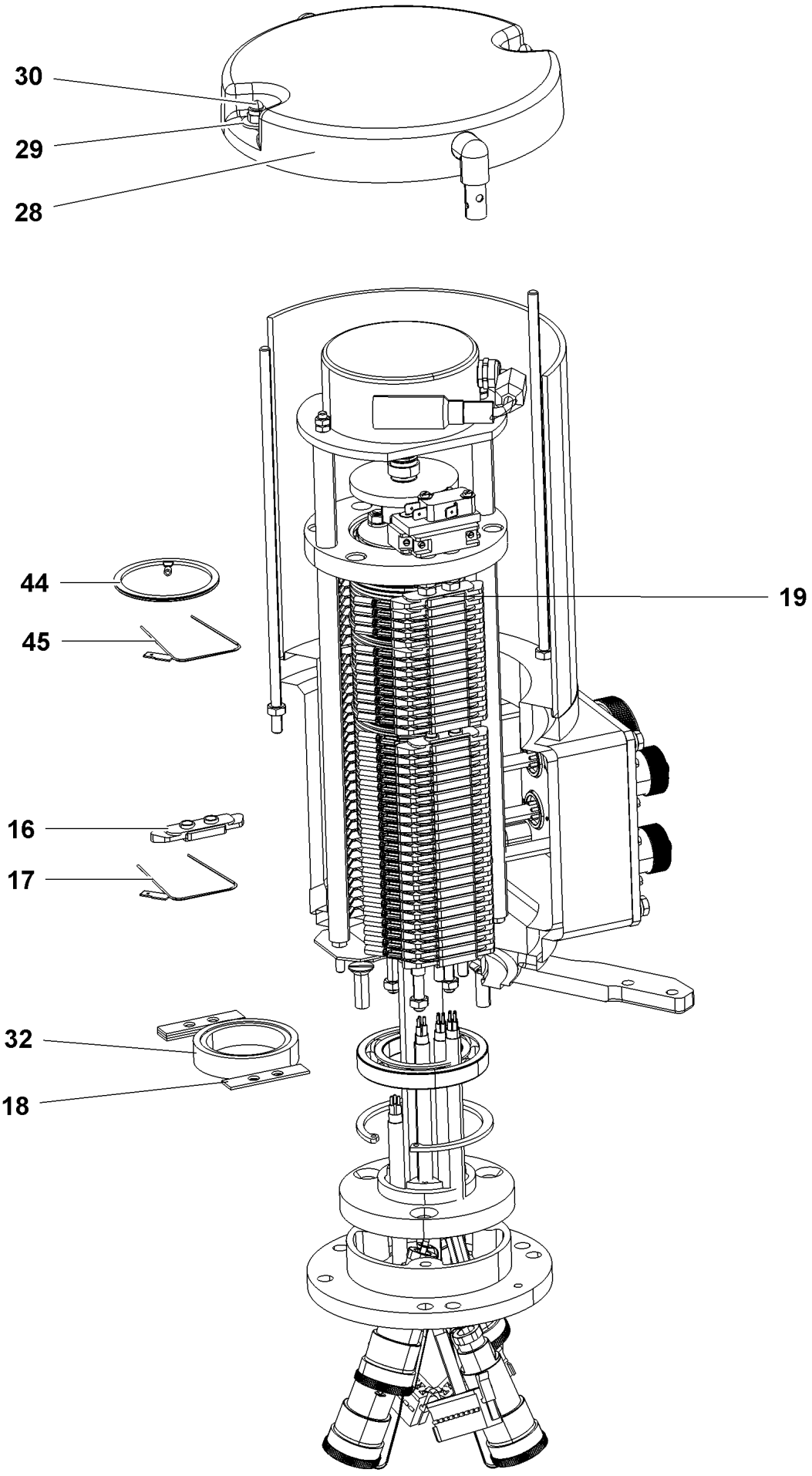
30
29
28
44
45
19
16
17
32
18

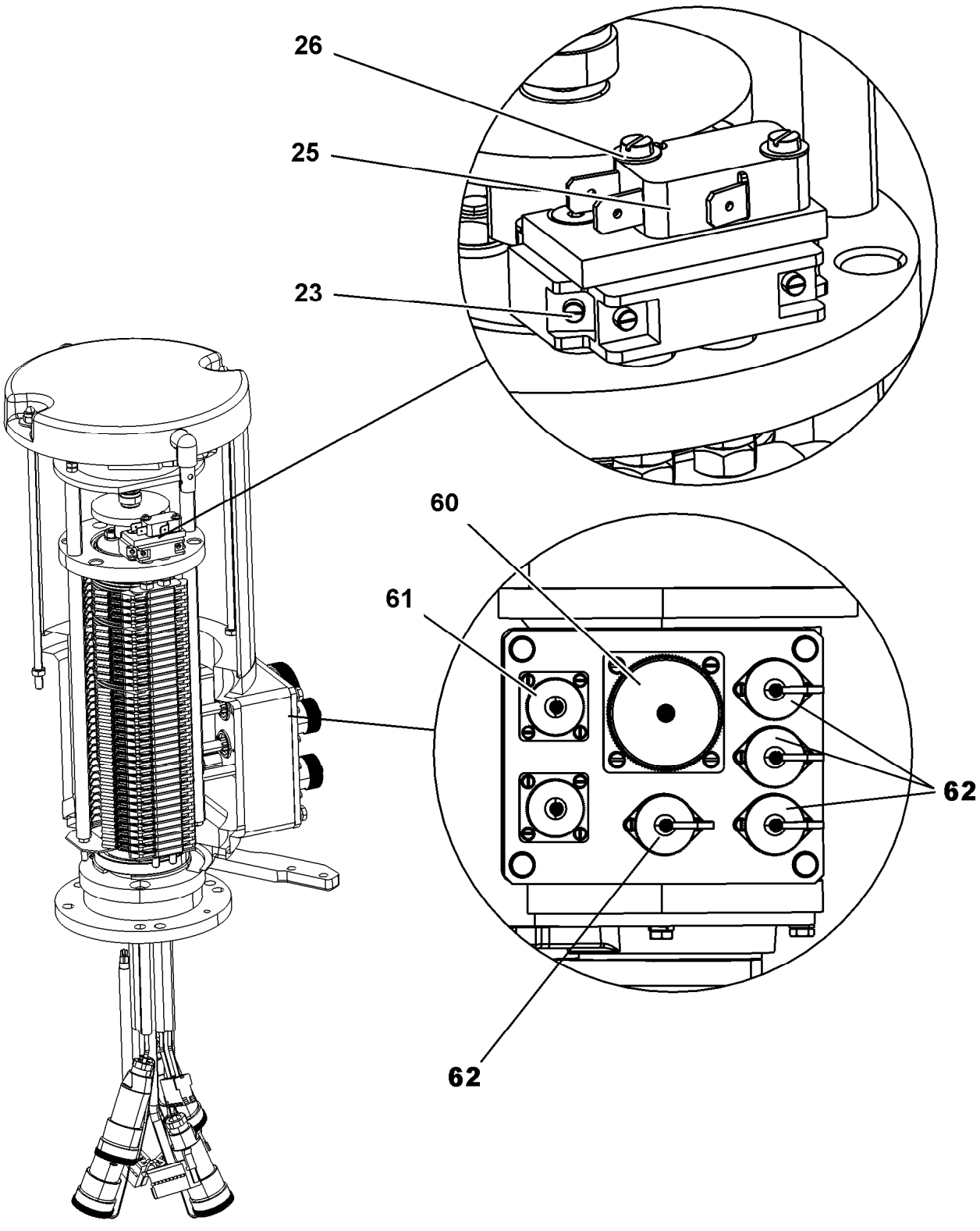
26
25
23
60
61
62
62

Pos.	Item	Quantity	Description	Bezeichnung
2	11007300	1	ADAPTER RING	ADAPTERRING
3	10114839	1	DEEP GROOVE BALL BEARING	RILLENKUGELLAGER
4	691041708	78	INSULATING RING	ISOLIERRING
5	10114843	46	SLIP RING 60X2 2,5²	SCHLEIFRING
6	10114850	7	SEPARATING RING	TRENNRING
7	691041808	1	COVER DISK 8X60	DECKSCHEIBE
8	10114838	1	DEEP GROOVE BALL BEARING 50X65X7	RILLENKUGELLAGER
10	11100949	1	BEARING MOUNT	LAGERAUFNAHME
12	428102408	1	RETAINING RINGS DIN 472 75X2,5	SICHERUNGSRING
16	691043108	74	CONTACT BOW HOLDER	SCHLEIFBUEGELHALTER
17	691041608	46	CONTACT BOW	SCHLEIFBUEGEL
18	10220448	4	EQUALIZER PLATE	AUSGLEICHSPLATTE
19	10359128	2	CONTACT BOW HOLDER	SCHLEIFBUEGELHALTER
23	570338308	1	PROTECTIVE MOTOR SWITCH	NOCKENSCHALTER
25	571486808	1	SNAP SWITCH	SCHNAPPSCHALTER
26	570824177	2	SPRING WASHER DIN 137 B 3 VERZ	FEDERSCHEIBE
28	11181887	1	HOOD COVER	HAUBENDECKEL
29	10540500	2	WASHER ISO 7093-1 6 200HV-A4	SCHEIBE
30	691035008	2	CAP NUT DIN 986 M6	HUTMUTTER
32	11181884	1	SPACER RING	ABSTANDSRING
44	11003223	24	SLIP RING MS60 VERGOLDET	SCHLEIFRING
45	11003224	24	CONTACT BOW CUBE2 VERGOLDET	SCHLEIFBUEGEL
60	692404508	1	APPLIANCE SOCKET 54-POL A240	GERAETESTECKDOSE
61	691815608	2	PIN BOX 4-POL	STIFTENDOSE
62	12103039	4	LEAD 0,5M	LEITUNG
63	12103776	1	LEAD	LEITUNG

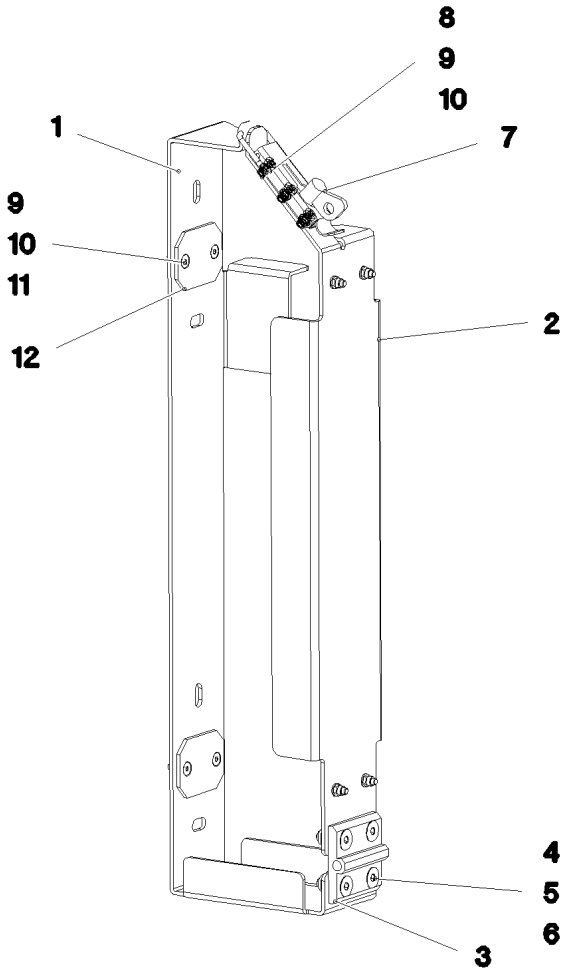

Pos.	Item	Quantity	Description	Bezeichnung
1	97052922	1	PLATE 3X829X165 DC01 FE//ZNNI8//CN//T0	BLECH
2	97052923	1	PLATE 3X581X162 DC01 FE//ZNNI8//CN//T0	BLECH
3	10872344	1	SCREW-ON HINGE 30X30X60/180° AISI 316	ANSCHRAUBSCHARNIER
4	10875553	4	COUNTERSUNK SCREW DIN 7991 M8X25 8	SENKSCHRAUBE
5	11140469	4	WASHER ISO 7093-1 8 200HV 480H SPF	SCHEIBE
6	10875614	4	HEX NUT DIN 985 M8 8 480H SPF	SECHSKANTMUTTER
7	704227608	1	LOCK PIECE FEDERBUEGEL SCHWARZ P	VERSCHLUSS
8	11658059	3	PAN-HEAD SCREW ISO 7045 M5X12 4.8 480	FLACHKOPFSCHRAUBE
9	10197808	11	WASHER ISO 7089 5 200HV ZNNI-480H	SCHEIBE
10	10875612	11	HEX NUT DIN 985 M5 8 480H SPF	SECHSKANTMUTTER
11	408606201	8	COUNTERSUNK SCREW DIN 7991 M5X16 A2	SENKSCHRAUBE
12	97056864	4	PROTECTING PLATE 60X45X3 PA6	SCHUTZPLATTE

Pos.	Item	Quantity	Description	Bezeichnung
4	969731708	1	HYDRAULIC EQUIPM.CENTER PART ⇨ ❑ 30	HYDRAULIK MITTELTEIL

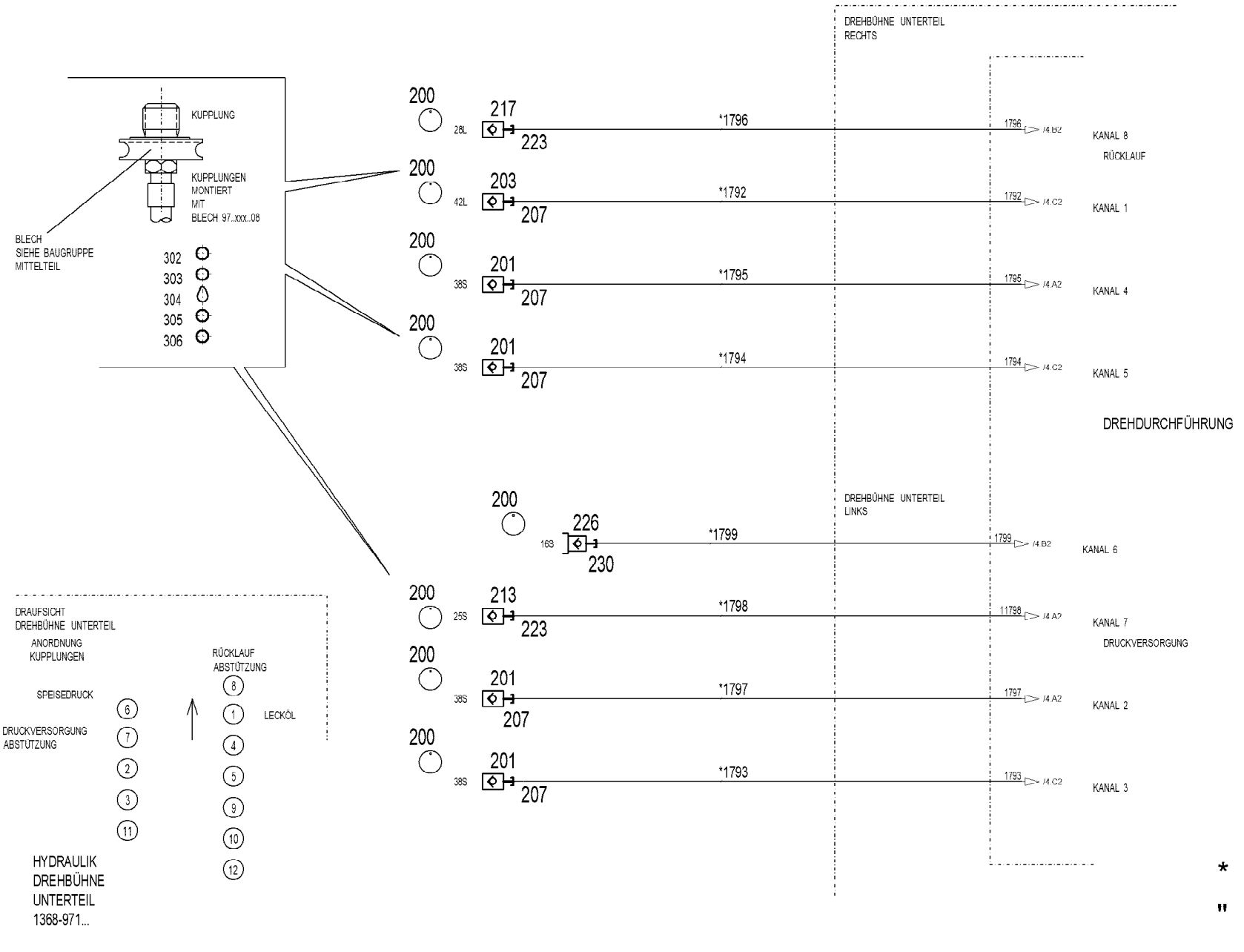
KUPPLUNG
KUPPLUNGEN
MONTIERT
MIT
BLECH 97..xxx..08
BLECH
SIEHE BAUGRUPPE
MITTELTEIL
302
303
304
305
306
DREHBÜHNE UNTERTEIL
RECHTS
200
28L
217
223
*1796
1796
/4.B2
KANAL 8
RÜCKLAUF
200
42L
203
207
*1792
1792
/4.C2
KANAL 1
200
38S
201
207
*1795
1795
/4.A2
KANAL 4
200
38S
201
207
*1794
1794
/4.C2
KANAL 5
DREHDURCHFÜHRUNG
DREHBÜHNE UNTERTEIL
LINKS
200
16S
226
230
*1799
1799
/4.B2
KANAL 6
200
25S
213
223
*1798
11798
/4.A2
KANAL 7
DRUCKVERSORGUNG
200
38S
201
207
*1797
1797
/4.A2
KANAL 2
200
38S
201
207
*1793
1793
/4.C2
KANAL 3
DRAUFSICHT
DREHBÜHNE UNTERTEIL
ANORDNUNG
KUPPLUNGEN
RÜCKLAUF
ABSTÜTZUNG
SPEISEDRUCK
LECKÖL
DRUCKVERSORGUNG
ABSTÜTZUNG
6
7
2
3
11
8
1
4
5
9
10
12
HYDRAULIK
DREHBÜHNE
UNTERTEIL
1368-971...
* Pos. 10
" Pos. 11

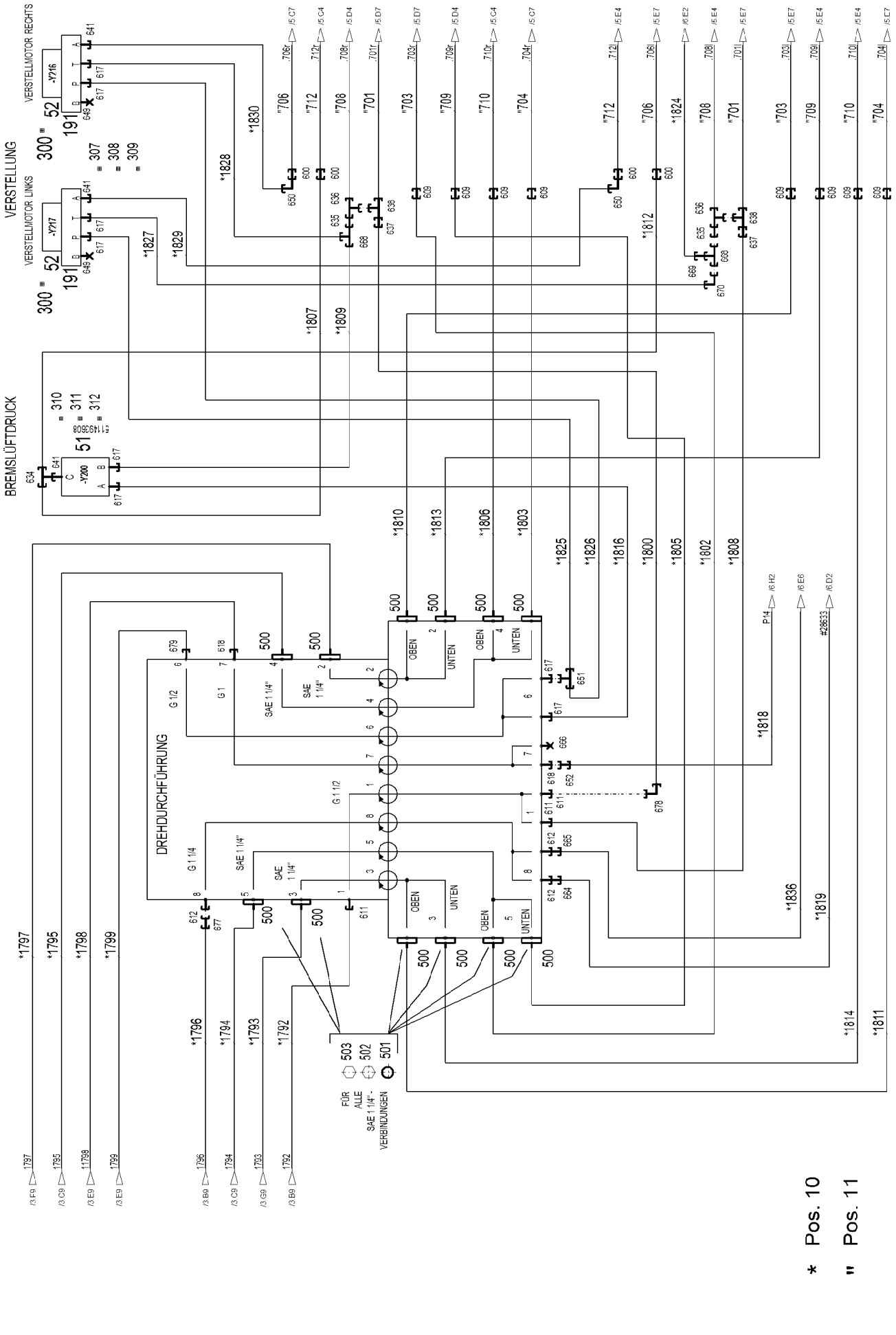
VERSTELLUNG
VERSTELLMOTOR LINKS
VERSTELLMOTOR RECHTS
BREMSLÜFTDRUCK
DREHDURCHFÜHRUNG
FÜR ALLE SAE 1 1/4" - VERBINDUNGEN
OBEN
UNTEN
SAE 1 1/4"
G 1/2
G 1
G 1 1/4
G 1 1/2
* Pos. 10
" Pos. 11

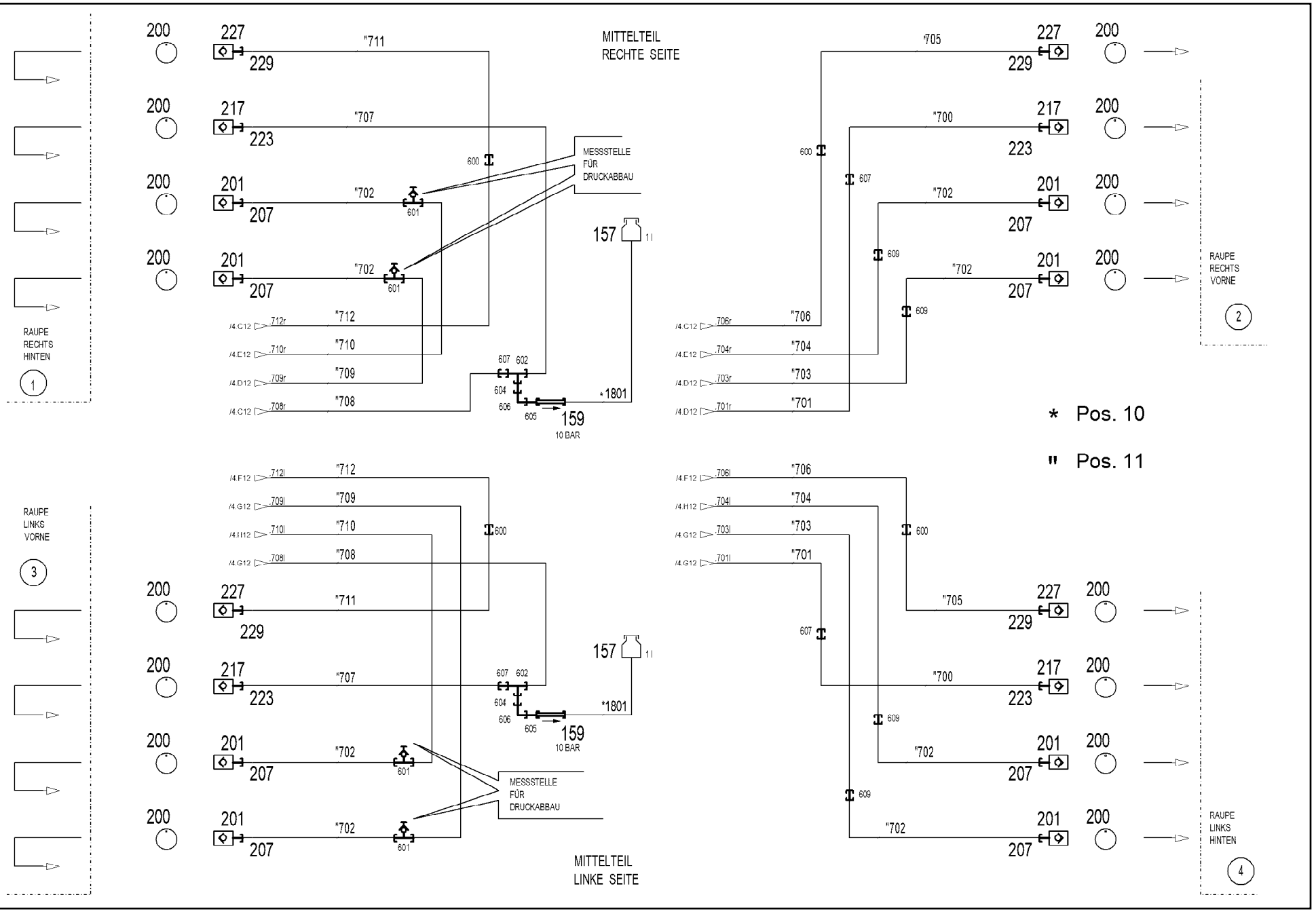
MITTELTEIL
RECHTE SEITE
MESSSTELLE
FÜR
DRUCKABBAU
10 BAR
RAUPE
RECHTS
HINTEN
RAUPE
RECHTS
VORNE
RAUPE
LINKS
VORNE
RAUPE
LINKS
HINTEN
MITTELTEIL
LINKE SEITE
* Pos. 10
" Pos. 11

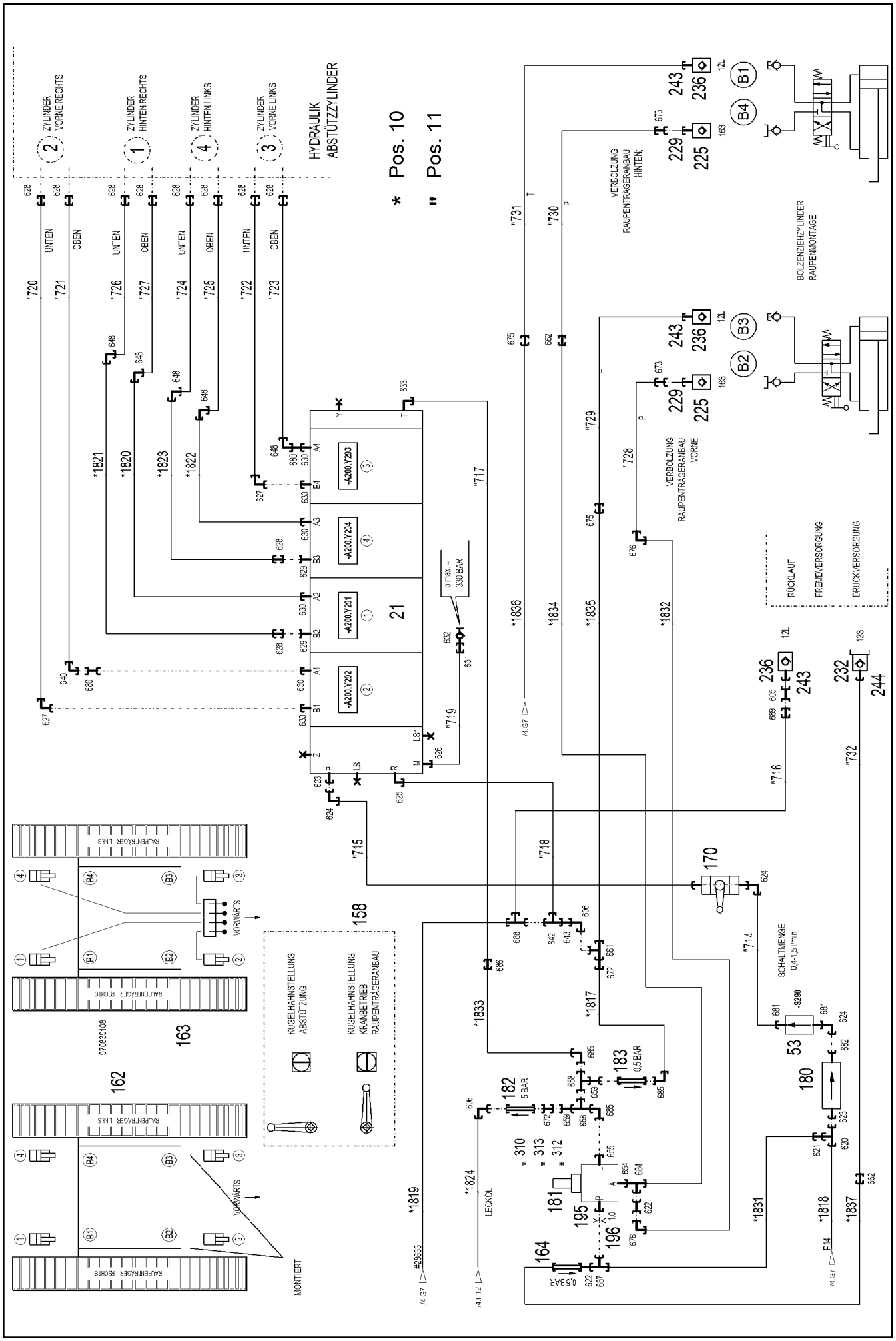

9.1.2023 082587	**etk_en_de_098288 LR 11000**	33 (4/7)
LIEBHERR	**HYDRAULIC EQUIPM.CENTER PART** **HYDRAULIK MITTELTEIL**	**969731708**

Pos.	Item	Quantity	Description	Bezeichnung
10	969731808	1	HOSE LINES CENTRE SECTION STUFE 4 ⇨ ❑ 37	SCHLAUCHLEITUNGEN MITTELT
11	969731908	1	PIPELINES CENTER PART ⇨ ❑ 39	ROHRLEITUNGEN MITTELTEIL
21	11600129	1	SLIDE VALVE BLOCK 400BAR SPF	WEGESCHIEBERBLOCK
(999)	10114429	1	SEAL KIT	DICHTSATZ
51	511493608	1	DIRECTIONAL CONTROL VALVE 3/2 320BA	WEGEVENTIL
(21)	571135508	1	MAGNET 24V	MAGNET
52	511633014	2	PRESSURE CONTROL VALVE pmax=20BAR	DRUCKREGELVENTIL
(1)	510738677	1	O-RING ARP 568 9,25X1,78 NBR90	O-RING
53	12100454	1	FLOW RATE INDICATOR	DURCHFLUSSANZEIGER
157	96028333	2	EXPANSION TANK CPL. ⇨ ❑ 41	AUSGLEICHSBEHAELTER KPL.
158	979260308	1	SIGN 100X70X1 AL-BL	SCHILD
159	511481508	2	NON-RETURN VALVE 250BAR 10BAR CR6-F	RUECKSCHLAGVENTIL
162	97062056	2	SIGN 100X100X1 AL-BL	SCHILD
163	970839108	1	SIGN	SCHILD
164	510412908	1	NON-RETURN VALVE 420BAR 0.5BAR CR6-F	RUECKSCHLAGVENTIL
170	510688008	1	BALL VALVE BKH20-S A3C	KUGELHAHN
180	10877386	1	PRESSURE FILTER STAHL VERZ.	DRUCKFILTER
181	511497508	1	PRESSURE RELIEF VALVE pv=200BAR pmax ⇨ ❑ 44	DRUCKMINDERVENTIL
182	10878517	1	NON-RETURN VALVE 250BAR CR6-FREI	RUECKSCHLAGVENTIL
183	510412408	1	NON-RETURN VALVE 400BAR 0.5BAR CR6-F	RUECKSCHLAGVENTIL
191	510633908	2	CONNECTING PLATE	ANSCHLUSSPLATTE
195	955919508	1	FITTING	VERSCHRAUBUNG
196	511057808	1	NOZZLE 1,0 M10X10 MS	DUESE
201	511512208	12	COUPLING SLEEVE B8 38-S	KUPPLUNGSMUFFE
203	10675113	1	COUPLING SLEEVE B8 42-L A3C	KUPPLUNGSMUFFE
207	10466917	13	HEX CAP NUT RD79X4 SPF	VERSCHLUSSMUTTER
213	510599608	1	COUPLING SLEEVE B6 25-S	KUPPLUNGSMUFFE
(2)	571076908	1	O-RING 32X3 FPM70	O-RING
(3)	571077008	1	SUPPORTING RING 32X37,2X1 PTFE	STUETZRING
(4)	571077108	1	O-RING 40X3 FPM70	O-RING
(5)	571077208	1	NUT M54 CR6-FREI	MUTTER
217	511501008	5	COUPLING SLEEVE B6 28-L	KUPPLUNGSMUFFE
223	10466916	6	HEX CAP NUT RD54X4 SPF	VERSCHLUSSMUTTER
225	511505908	2	COUPLING SLEEVE B3 16-S	KUPPLUNGSMUFFE
(1)	571081908	1	SHEET GASKET VITON	DICHTSCHEIBE
(2)	571082008	1	O-RING 20X2 FPM70	O-RING
(3)	571082108	1	O-RING 26X1,5 FPM70	O-RING
(4)	571082208	1	SUPPORTING RING 20X23,5X1 PTFE	STUETZRING
(5)	571082308	1	NUT CR6-FREI	MUTTER
226	511508608	1	COUPLING PLUG B3 16-S	KUPPLUNGSSTECKER
(1)	571082408	1	SHEET GASKET VITON	DICHTSCHEIBE
(2)	571082008	1	O-RING 20X2 FPM70	O-RING
(3)	571082208	1	SUPPORTING RING 20X23,5X1 PTFE	STUETZRING
227	511500508	4	COUPLING SLEEVE B3 15-L	KUPPLUNGSMUFFE
229	10466915	6	HEX CAP NUT RD36X3 SPF	VERSCHLUSSMUTTER
230	10466911	1	SCREW PLUG RD36X3 SPF	VERSCHLUSSSCHRAUBE
232	511501308	1	COUPLING PLUG B2 12-S	KUPPLUNGSSTECKER
(1)	571083008	1	SHEET GASKET VITON	DICHTSCHEIBE
(2)	571082608	1	O-RING 17X2 FPM70	O-RING
(3)	571082808	1	SUPPORTING RING 17,5X20,9X1 PTFE	STUETZRING
236	511505808	3	COUPLING SLEEVE B2 12-L	KUPPLUNGSMUFFE
(1)	571082508	1	SHEET GASKET 7,6X15,8X1 VITON	DICHTSCHEIBE
(2)	571082608	1	O-RING 17X2 FPM70	O-RING
(3)	571082708	1	O-RING 22X1,5 FPM70	O-RING
(4)	571082808	1	SUPPORTING RING 17,5X20,9X1 PTFE	STUETZRING
243	10466914	3	HEX CAP NUT RD32X3 SPF	VERSCHLUSSMUTTER

Pos.	Item	Quantity	Description	Bezeichnung
244	10466910	1	SCREW PLUG RD32X3 SPF	VERSCHLUSSSCHRAUBE
300	950430808	2	HOLDER S315MC FE//ZNNI8//CN//T0	HALTER
302	710107708	5	SEALING RING DIN 7603 A52X60X2,5 CU	DICHTRING
303	710107208	2	SEALING RING DIN 7603 A38X44X2 CU	DICHTRING
304	744010208	7	SNAP HOOK DIN 5299 C 60X6-120KG ST V	KARABINERHAKEN
305	12101869	7	KEY RING 25X1,5 ST FE/ZN8/CN	SCHLUESSELRING
306	710105908	1	SEALING RING DIN 7603 A27X32X2 CU	DICHTRING
307	11140465	4	SOCKET HEAD SCREW ISO 4762 M6X20 8.8	ZYLINDERSCHRAUBE
308	10197771	4	WASHER ISO 7089 6 200HV ZNNI-480H SPF	SCHEIBE
309	12102692	4	HEX NUT DIN 985 M6 8 ZNNI-480H SPF	SECHSKANTMUTTER
310	11690046	4	HEX SCREW ISO 4017 M8X45 8.8 480H SPF	SECHSKANTSCHRAUBE
311	10875614	2	HEX NUT DIN 985 M8 8 480H SPF	SECHSKANTMUTTER
312	12103465	6	WASHER ISO 7089 8 300HV ZNNI-480H SPF	SCHEIBE
313	10197769	2	HEX NUT DIN 985 M10 8 ZNNI-480H SPF	SECHSKANTMUTTER
500	510586608	24	FLANGE HALF SAE1 1/4-C62-M14 CR6-FREI	FLANSCHHAELFTE
501	510586708	12	O-RING ARP 568 37,69X3,53 NBR90	O-RING
502	10876373	36	SOCKET HEAD SCREW ISO 4762 M14X45 8	ZYLINDERSCHRAUBE
503	10878799	12	HEX SCREW ISO 4017 M14X45 8.8 FLZN SP	SECHSKANTSCHRAUBE
600	475030208	8	FITTING XGR18/15-L CR6-FREI	VERSCHRAUBUNG
601	475603408	4	TEST POINT FITTING GMA3 38S CR6-FREI	MESSANSCHLUSS
602	7407120	2	FITTING EL 28L CR6-FREI	VERSCHRAUBUNG
604	475435708	2	FITTING REDSDN28/12-L CR6-FREI	VERSCHRAUBUNG
605	470011308	3	FITTING SNV12-L CR6-FREI	VERSCHRAUBUNG
606	247117702	4	SWIVEL ELBOW EW 12L M18X1,5 CR6-FREI	WINKELSTUTZEN
607	475031308	4	FITTING XGR35/28-L CR6-FREI	VERSCHRAUBUNG
609	470033108	12	FITTING XG38-S CR6-FREI	VERSCHRAUBUNG
611	471034708	3	FITTING GE 42L G1 1/2 CR6-FREI	VERSCHRAUBUNG
612	471034508	3	FITTING XGE35-LR-ED CR6-FREI	VERSCHRAUBUNG
617	471031208	8	FITTING XGE18-LR-ED CR6-FREI	VERSCHRAUBUNG
618	471033608	2	FITTING XGE25-SR-ED CR6-FREI	VERSCHRAUBUNG
620	7407107	1	FITTING EL 20S CR6-FREI	VERSCHRAUBUNG
621	475434808	1	FITTING REDSD20/12-S CR6-FREI	VERSCHRAUBUNG
622	470010308	2	FITTING SNV12-S CR6-FREI	VERSCHRAUBUNG
623	471033408	2	FITTING XGE20-SR-ED CR6-FREI	VERSCHRAUBUNG
624	7407108	3	FITTING EW 20S M30X2 CR6-FREI	VERSCHRAUBUNG
625	473300208	1	FITTING WH 22L G3/4 CR6-FREI	VERSCHRAUBUNG
626	471032108	1	FITTING GE 6S G1/4A CR6-FREI	VERSCHRAUBUNG
627	7617460	2	FITTING EW 16S CR6-FREI	VERSCHRAUBUNG
628	470032708	10	FITTING XG16-S CR6-FREI	VERSCHRAUBUNG
629	471901908	2	FITTING EGE 16S G3/4 CR6-FREI	VERSCHRAUBUNG
630	471033108	6	FITTING XGE16-SR-ED3/4" CR6-FREI	VERSCHRAUBUNG
631	470031008	1	FITTING XG6-S CR6-FREI	VERSCHRAUBUNG
632	475601508	1	TEST POINT FITTING BMA3 6S CR6-FREI	MESSANSCHLUSS
633	473230508	1	FITTING RSWS10-LR-WD CR6-FREI	VERSCHRAUBUNG
634	472430408	1	FITTING ET 15L M22X1,5 CR6-FREI	VERSCHRAUBUNG
635	475431208	2	FITTING REDSD35/18-L CR6-FREI	VERSCHRAUBUNG
636	7407125	2	FITTING ET 35L CR6-FREI	VERSCHRAUBUNG
637	475031908	2	FITTING XGR42/35-L CR6-FREI	VERSCHRAUBUNG
638	482330814	2	FITTING ISO 8434 EL 35L CR6-FREI	VERSCHRAUBUNG
641	471031008	3	FITTING XGE15-LR-ED CR6-FREI	VERSCHRAUBUNG
642	470430708	1	FITTING T 22L CR6-FREI	VERSCHRAUBUNG
643	475436108	1	FITTING REDSD22/12-L CR6-FREI	VERSCHRAUBUNG
648	470232608	6	FITTING W 16S CR6-FREI	VERSCHRAUBUNG
649	477704208	2	STOP PLUG VSTI G1/2A CR6-FREI	STOPFEN
650	7615379	2	FITTING EW 15L CR6-FREE	VERSCHRAUBUNG
651	247108402	1	T CONNECTION PIECE ET 18L CR6-FREI	T-STUTZEN
652	475432308	1	FITTING REDSDN25/20-S CR6-FREI	VERSCHRAUBUNG
654	471032608	1	FITTING GE 12S G1/2A CR6-FREI	VERSCHRAUBUNG
655	7362091	1	FITTING ISO 8434-1 GE 10L G1/4A CR6-FREI	VERSCHRAUBUNG
658	472330208	2	FITTING EL 10L CR6-FREI	VERSCHRAUBUNG

Pos.	Item	Quantity	Description	Bezeichnung
659	470010108	2	FITTING SNV10-L CR6-FREI	VERSCHRAUBUNG
661	247105602	1	T CONNECTION PIECE ET 12L CR6-FREI	T-STUTZEN
662	470032508	2	FITTING XG12-S CR6-FREI	VERSCHRAUBUNG
664	475431508	1	FITTING REDSD35/22-L CR6-FREI	VERSCHRAUBUNG
665	7368007	1	FITTING RED 35/12L CR6-FREI	VERSCHRAUBUNG
666	477704608	1	STOP PLUG VSTI G1A CR6-FREI	STOPFEN
668	247128502	2	L NECK EL 18L CR6-FREI	L-STUTZEN
669	475436308	1	FITTING REDSD18/12-L CR6-FREI	VERSCHRAUBUNG
670	247108302	1	SWIVEL ELBOW EW 18L M26X1,5 CR6-FREI	WINKELSTUTZEN
672	475431408	2	FITTING REDSD12/10-L CR6-FREI	VERSCHRAUBUNG
673	475433308	2	FITTING REDSD16/12-S CR6-FREI	VERSCHRAUBUNG
675	470030408	2	FITTING XG12-L CR6-FREI	VERSCHRAUBUNG
676	470232408	2	FITTING XW12-S CR6-FREI	VERSCHRAUBUNG
677	475430408	1	FITTING REDSD35/28-L CR6-FREI	VERSCHRAUBUNG
678	482530814	1	FITTING ISO 8434 EW 42L CR6-FREI	VERSCHRAUBUNG
679	471033208	1	FITTING XGE16-SR-ED CR6-FREI	VERSCHRAUBUNG
680	470010808	2	FITTING SNV16-S CR6-FREI	VERSCHRAUBUNG
681	7410451	2	FITTING GE 20S G1/2A CR6-FREI	VERSCHRAUBUNG
682	471900708	1	FITTING EGESD20-SR-WD CR6-FREI	VERSCHRAUBUNG
(1)	726409108	1	O-RING 17X2,5 NBR90	O-RING
684	7617461	1	FITTING EL 12S CR6-FREI	VERSCHRAUBUNG
685	7403569	3	FITTING EW 10L M16X1,5 CR6-FREI	VERSCHRAUBUNG
686	470030308	1	FITTING XG10-L CR6-FREI	VERSCHRAUBUNG
687	482431414	1	FITTING ISO 8434 ET 12S CR6-FREI	VERSCHRAUBUNG
688	247138602	1	L NECK EL 22L CR6-FREI	L-STUTZEN
689	475030508	1	FITTING XGR22/12-L CR6-FREI	VERSCHRAUBUNG

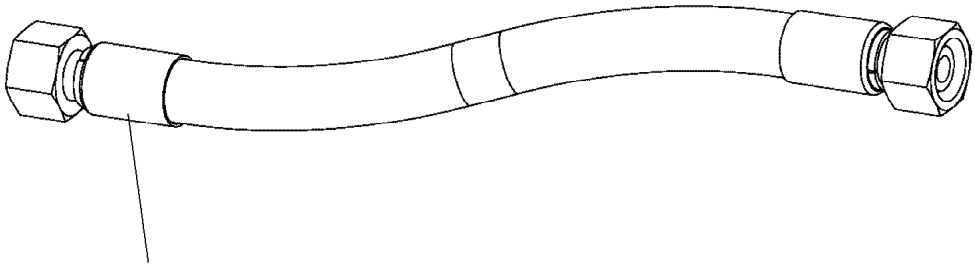

Schlauchnummer
Hose number
Numéro de flexible
Número de flexible
Номера шланга

Die Schlauchnummern auf den Schläuchen entsprechen den Positionen in der Schlauchliste.

The hose numbers from the hoses are in accordance with the items in the hose list.

Les numéros indiqués sur les flexibles correspondent aux repères de la nomenclature des flexibles.

Los números indicados en los flexibles corresponden a las posiciones de la lista de flexibles.

Нанесенные на шлангах номера соответствуют позициям в перечне.

Pos.	Item	Quantity	Description	Bezeichnung
1792	966683108	1	HOSE CPL. FLEXIT-1T24 38X1750	SCHLAUCH KPL.
1793	969743108	1	HOSE CPL. 6ST 38X2450	SCHLAUCH KPL.
1794	969963808	1	HOSE CPL. 6ST 38X1550	SCHLAUCH KPL.
1795	969743208	1	HOSE CPL. 6ST 38X2400	SCHLAUCH KPL.
1796	928040408	1	HOSE CPL. 1SN 25X1300	SCHLAUCH KPL.
1797	969963908	1	HOSE CPL. 6ST 38X1650	SCHLAUCH KPL.
1798	926413408	1	HOSE CPL. GH425-12 19X1360	SCHLAUCH KPL.
1799	922689608	1	HOSE CPL. 2TE 12X1100	SCHLAUCH KPL.
1800	967800608	1	HOSE CPL. FLEXIT-1T24 38X2150	SCHLAUCH KPL.
1801	968534808	2	HOSE CPL. 2TE 8X500	SCHLAUCH KPL.
1802	967801708	1	HOSE CPL. 4ST+ 31X2230	SCHLAUCH KPL.
1803	968009008	1	HOSE CPL. 4ST+ 31X2020	SCHLAUCH KPL.
1805	968137808	1	HOSE CPL. 4ST+ 31X2180	SCHLAUCH KPL.
1806	968142408	1	HOSE CPL. 4ST+ 31X2070	SCHLAUCH KPL.
1807	926289108	1	HOSE CPL. 2TE 12X1000	SCHLAUCH KPL.
1808	966056008	1	HOSE CPL. FLEXIT-1T24 38X2500	SCHLAUCH KPL.
1809	924506308	1	HOSE CPL. 2TE 16X1100	SCHLAUCH KPL.
1810	967801708	1	HOSE CPL. 4ST+ 31X2230	SCHLAUCH KPL.
1811	968142408	1	HOSE CPL. 4ST+ 31X2070	SCHLAUCH KPL.
1812	926606408	1	HOSE CPL. 2TE 12X1200	SCHLAUCH KPL.
1813	968137808	1	HOSE CPL. 4ST+ 31X2180	SCHLAUCH KPL.
1814	968009008	1	HOSE CPL. 4ST+ 31X2020	SCHLAUCH KPL.
1816	968149408	1	HOSE CPL. 2TE 16X1700	SCHLAUCH KPL.
1817	926122108	1	HOSE CPL. 1SC 8X300	SCHLAUCH KPL.
1818	969742908	1	HOSE CPL. GH425-10 16X2150	SCHLAUCH KPL.
1819	929316708	1	HOSE CPL. 2TE 20X2600	SCHLAUCH KPL.
1820	922929808	1	HOSE CPL. GH425-8 12X3300	SCHLAUCH KPL.
1821	962065408	1	HOSE CPL. GH425-8 12X3400	SCHLAUCH KPL.
1822	922929808	1	HOSE CPL. GH425-8 12X3300	SCHLAUCH KPL.
1823	962065408	1	HOSE CPL. GH425-8 12X3400	SCHLAUCH KPL.
1824	927679208	1	HOSE CPL. 2TE 10X1800	SCHLAUCH KPL.
1825	929716708	1	HOSE CPL. 2TE 16X1950	SCHLAUCH KPL.
1826	927641608	1	HOSE CPL. 2TE 16X2700	SCHLAUCH KPL.
1827	928015008	1	HOSE CPL. 2TE 16X900	SCHLAUCH KPL.
1828	926606908	1	HOSE CPL. 2TE 16X960	SCHLAUCH KPL.
1829	966732208	1	HOSE CPL. 2TE 12X1120	SCHLAUCH KPL.
1830	962533308	1	HOSE CPL. 2TE 12X960	SCHLAUCH KPL.
1831	928032808	1	HOSE CPL. 2SN 10X660	SCHLAUCH KPL.
1832	927677008	1	HOSE CPL. 2SN 10X1040	SCHLAUCH KPL.
1833	926098108	1	HOSE CPL. 1SC 8X500	SCHLAUCH KPL.
1834	962861308	1	HOSE CPL. 2SN 10X3100	SCHLAUCH KPL.
1835	926120008	1	HOSE CPL.	SCHLAUCH KPL.
1836	929648208	1	HOSE CPL. 2TE 10X2350	SCHLAUCH KPL.
1837	927671508	1	HOSE CPL. 2SN 10X1220	SCHLAUCH KPL.

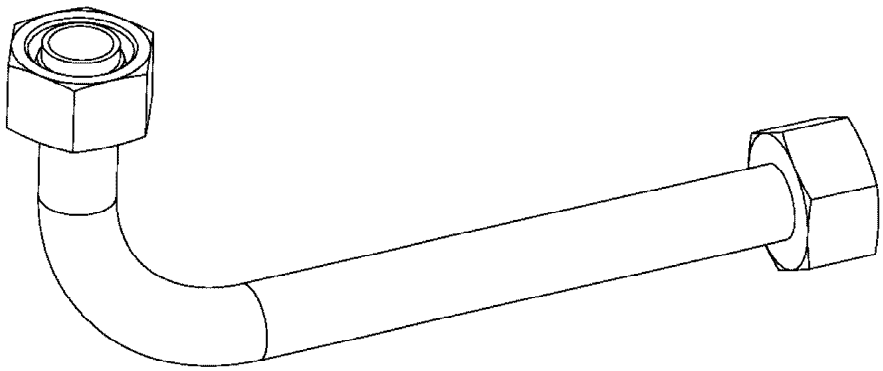

Die Positionsnummern der Rohre auf den Bildtafeln entsprechen den Positionen in der Rohrliste.

The pipe numbers from the illustrations are in accordance with the items in the pipe list.

Les numéros des tuyaux sur les illustrations correspondent aux repères de la nomenclature des tuyaux.

Los números de tubos en las ilustraciones corresponden a las posiciones de la lista de tubos.

Номера позиций труб на изображениях соответствуют позициям в перечне труб.

Pos.	Item	Quantity	Description	Bezeichnung
700	968191908	2	PIPE COMPL. 28X2X1499 28L - 28L	ROHR KPL.
701	968192008	2	PIPE COMPL. 35X2X -	ROHR KPL.
702	968192108	8	PIPE COMPL. 38X5X1261 MUTTER 38S/STA	ROHR KPL.
703	968192208	2	PIPE COMPL. 38X5X3494 MU.38S/STA./XG38	ROHR KPL.
704	968192308	2	PIPE COMPL. 38X5X3434 MU.38S/STA./XG38	ROHR KPL.
705	968192408	2	PIPE COMPL. 15X1,5X1395 15L - 15L	ROHR KPL.
706	968192508	2	PIPE COMPL. 18X3X3411 GR18/15L - GR18/	ROHR KPL.
707	968192608	2	PIPE COMPL. 28X2X1860 28L - 28L	ROHR KPL.
708	968192708	2	PIPE COMPL. 35X2X3027 35L - 35L	ROHR KPL.
709	968192808	2	PIPE COMPL. 38X5X3493 MU.38S/STA. - MU	ROHR KPL.
710	968192908	2	PIPE COMPL. 38X5X3433 MU.38S/STA. - MU	ROHR KPL.
711	968193008	2	PIPE COMPL. 15X1,5X1395 15L - 15L	ROHR KPL.
712	968193108	2	PIPE COMPL. 18X3X3412 GR18/15L - GR18/	ROHR KPL.
714	968193308	1	PIPE COMPL. 20X2,5X1119 20S - 20S	ROHR KPL.
715	968193408	1	PIPE COMPL. 20X2,5X366 20S - 20S	ROHR KPL.
716	968193508	1	PIPE COMPL. 22X2,5X1608,2 AL22 PR22-L -	ROHR KPL.
717	968193608	1	PIPE COMPL. 10X1,5X1022 G10L - 10L	ROHR KPL.
718	968193708	1	PIPE COMPL. 22X2,5X789 22L - 22L	ROHR KPL.
719	968193808	1	PIPE COMPL. 6X1X245 6S - G6S	ROHR KPL.
720	968193908	1	PIPE COMPL. 16X2X3110 16S - G16S	ROHR KPL.
721	968194008	1	PIPE COMPL. 16X2X3126 16S - G16S	ROHR KPL.
722	968194108	1	PIPE COMPL. 16X2X3054 16S - G16S	ROHR KPL.
723	968194208	1	PIPE COMPL. 16X2X3102 16S - G16S	ROHR KPL.
724	968194308	1	PIPE COMPL. 16X2X4037 16S - G16S	ROHR KPL.
725	968194408	1	PIPE COMPL. 16X2X4031 16S - G16S	ROHR KPL.
726	968194508	1	PIPE COMPL. 16X2X4003 16S - G16S	ROHR KPL.
727	968194608	1	PIPE COMPL. 16X2X3998 16S - G16S	ROHR KPL.
728	968530208	1	PIPE COMPL. 12X1,5X1508,8 AS12 PR12-S/L	ROHR KPL.
729	968530308	1	PIPE COMPL. 12X1,5X1526,1 AL12 PR12-S/L	ROHR KPL.
730	968530408	1	PIPE COMPL. 12X1,5X1244 12S - 12S	ROHR KPL.
731	968530508	1	PIPE COMPL. 12X1,5X1310 12L - 12L	ROHR KPL.
732	96044236	1	PIPE COMPL. 12X1,5X1266,2 XG12-S AS12 P	ROHR KPL.

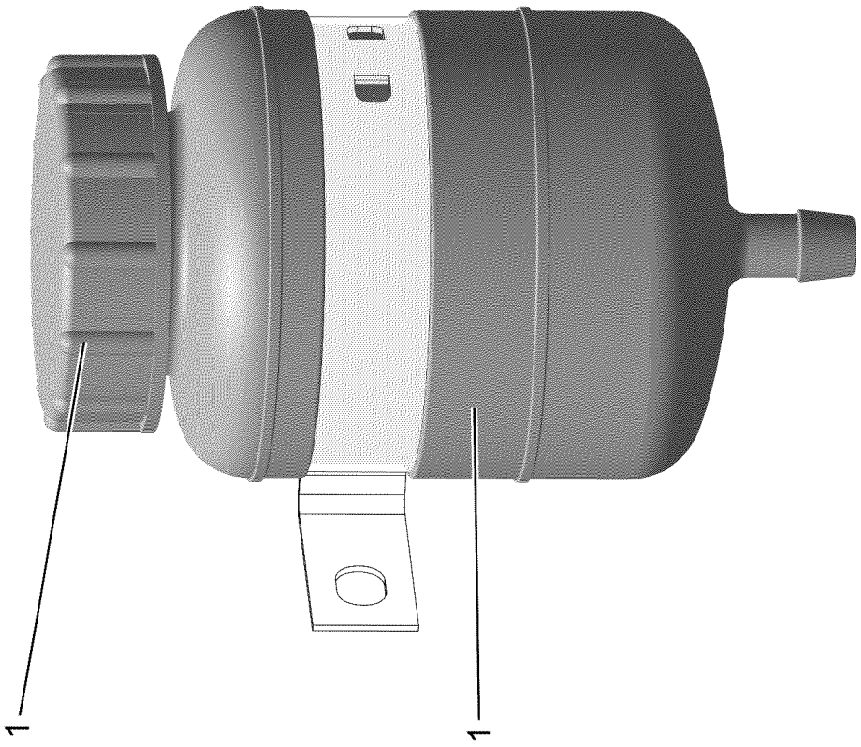
1
1

Pos.	Item	Quantity	Description	Bezeichnung
1	502806508	1	EQUALIZING RESERVOIR 1L ⇨ ❑ 43	AUSGLEICHSBEHAELTER
2	10878281	1	CONTAINER SCREW JOINT	BEHAELTERVERSCHRAUBUNG

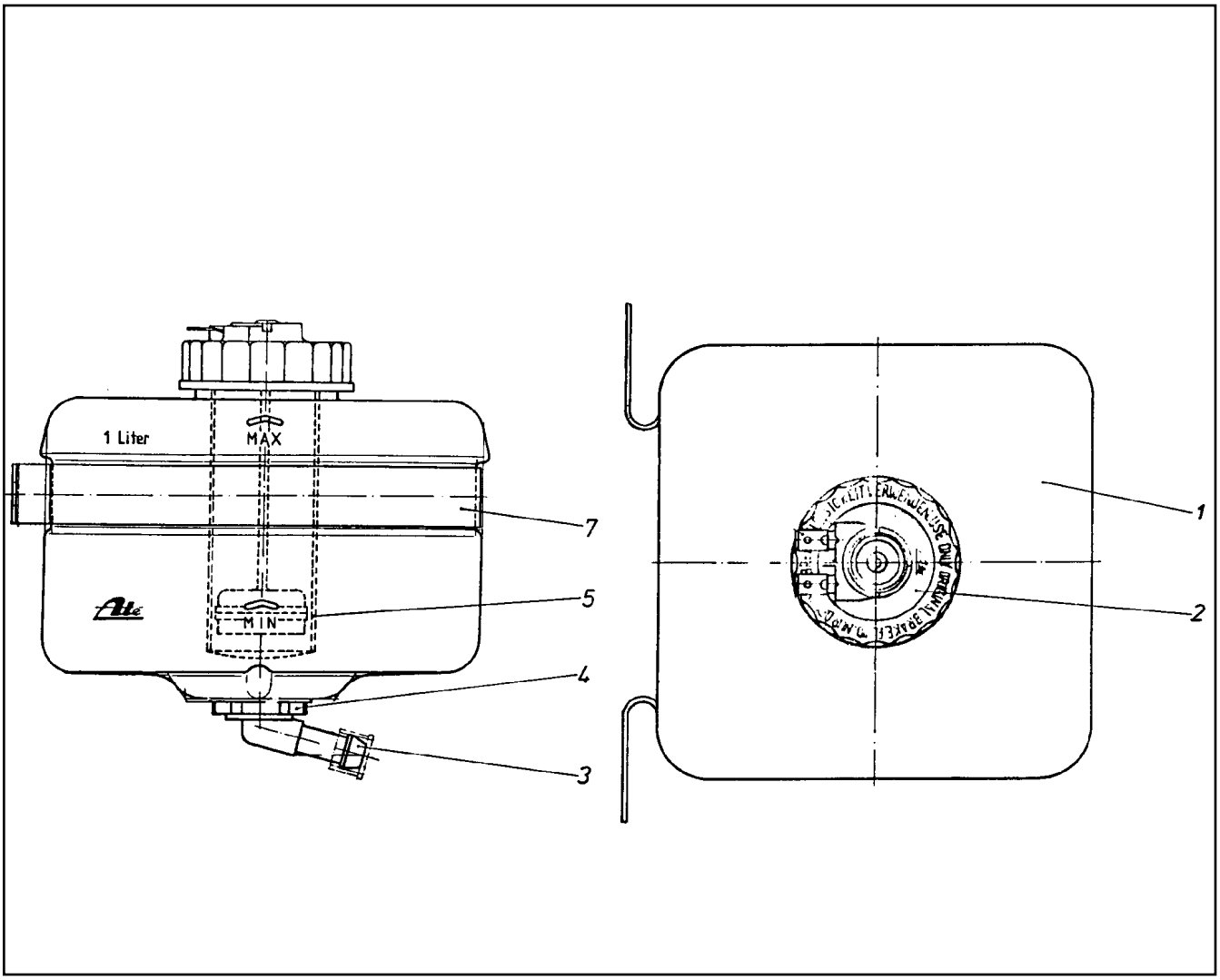

Pos.	Item	Quantity	Description	Bezeichnung
1	570065908	1	EQUALIZING RESERVOIR	AUSGLEICHSBEHAELTER
2	570066008	1	FITTING	VERSCHRAUBUNG
3	570066108	1	PIPE ELBOW	KNIESTUECK
4	570066208	1	CONTAINER PLUG	BEHAELTERSTOPFEN
5	570066308	1	SIEVE SLEEVE	SIEBHUELSE
7	570066408	1	FASTENING CLAMP	BEFESTIGUNGSSCHELLE

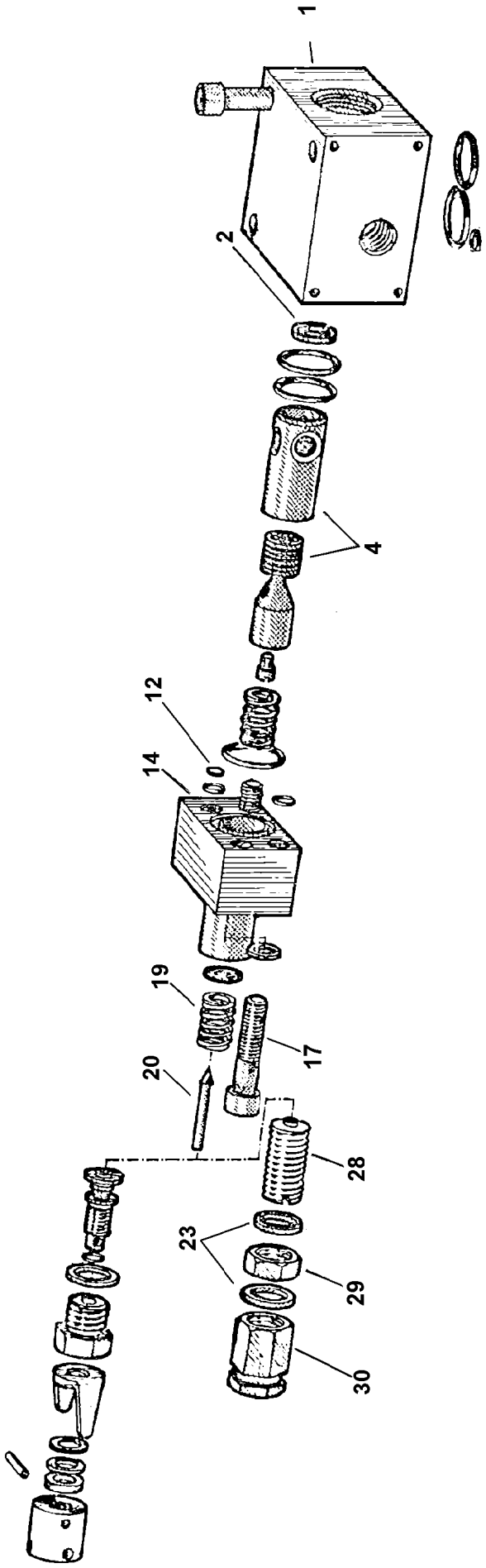
1
2
4
12
14
19
17
20
28
23
29
30

Pos.	Item	Quantity	Description	Bezeichnung
1	510713808	1	BLOCK	BLOCK
2	510713908	1	WASHER	SCHEIBE
4	510764908	1	PISTON	KOLBEN
12	510714108	1	WASHER	SCHEIBE
14	510714308	1	BLOCK	BLOCK
17	12208098	2	SOCKET HEAD SCREW ISO 4762 M8X30 8.8	ZYLINDERSCHRAUBE
19	510714508	1	COMPRESSION SPRING	DRUCKFEDER
20	510710408	1	VALVE CONE	VENTILKEGEL
22	500432508	2	SEALING RING DIN 7603 A 14X18X1,5 ST	DICHTRING
28	510779808	1	ADJUSTING SCREW	EINSTELLSCHRAUBE
29	510779908	1	NUT	MUTTER
30	510710608	1	CAP NUT	HUTMUTTER

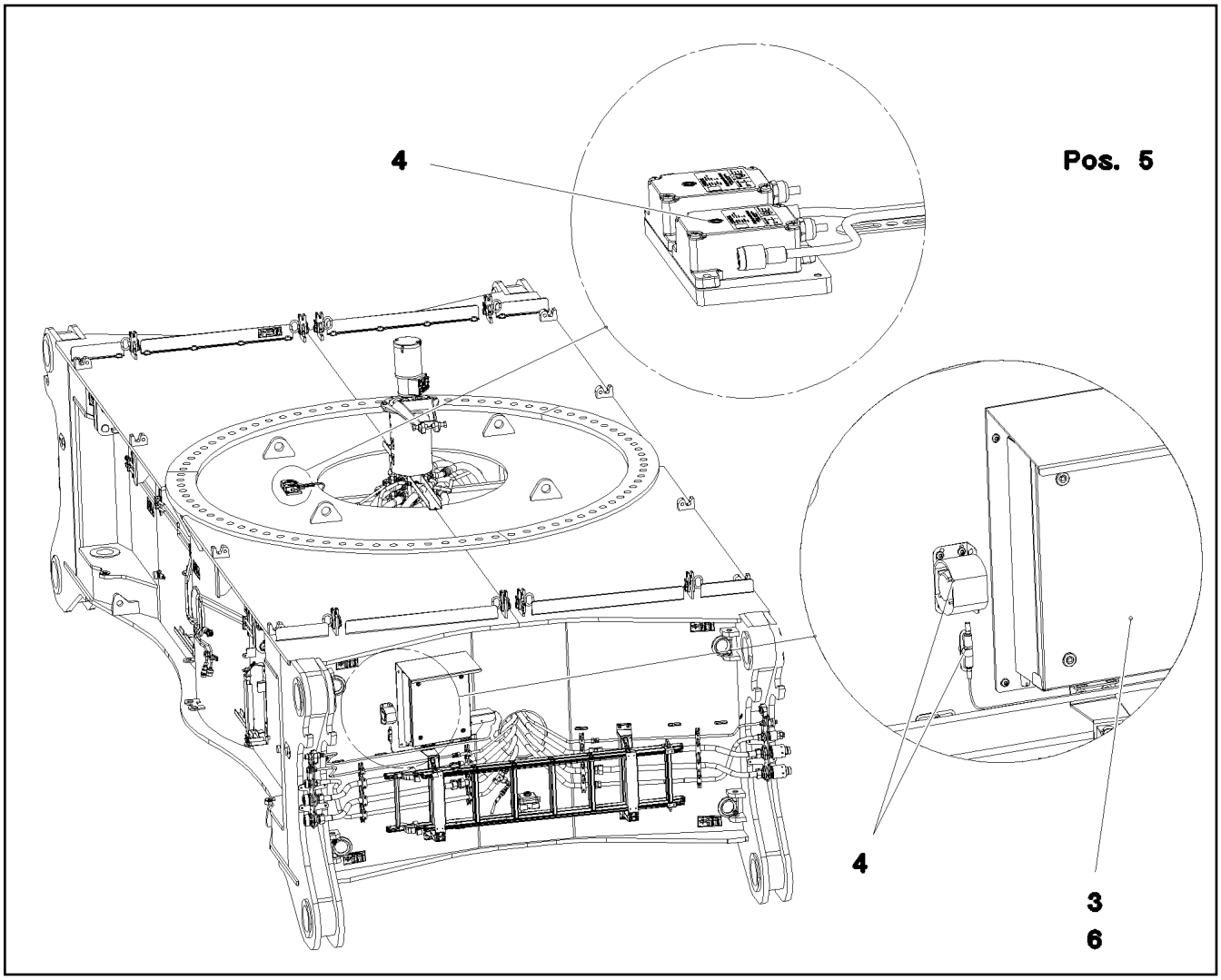

Pos.	Item	Quantity	Description	Bezeichnung
3	967907508	1	SWITCH BOX CPL. MITTEL TEIL ⇨ ❑ 47	SCHALTKASTEN KPL.
4	968270208	1	EL.ADD-ON SET-LIMIT SWITCHES + ⇨ ❑ 52	EL.GEBER U.ENDSCHALTER
5	967908108	1	CABLE LIST F.CENTER SECTION ⇨ ❑ 55	KABELLISTE MITTELSTUECK
6	967908308	1	SWITCH CABINET EXTENSION MITTEL TEIL ⇨ ❑ 56	SCHALTSCHRANK ANBAU

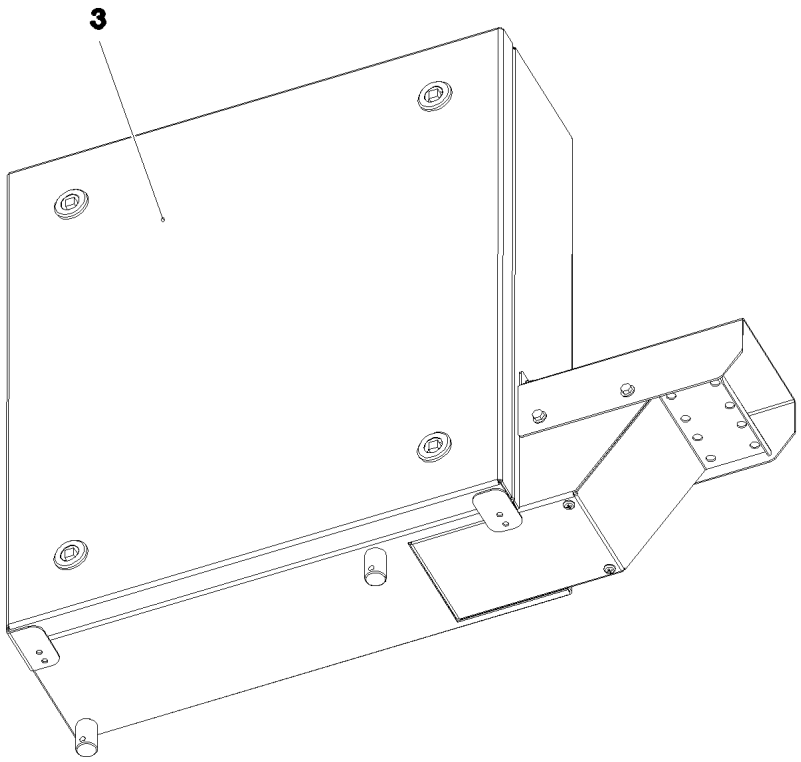

Pos. 4

Pos.	Item	Quantity	Description	Bezeichnung
3	967907608	1	SWITCH BOX COMPL. MITTEL TEIL ⇨ ❑ 48	SCHALTKASTEN VORM.
4	967907908	1	CABLES, BASIC CONSTRUCTION S200	DRAEHTE GRUNDAUFBAU
(2)	967908008	1	CABLES MOUNTING PLATES,PRE-ASS S20	DRAEHTE MONTAGETAFEL VO
(500)	923512208	24	CABLE MARKER	KABELMARKER
(501)	602323308	10	FLAT PLUG HOUSING 18-POL	FLACHSTECKERGEHAEUSE
(502)	602209708	1	ATTACHABLE SLEEVE HOUSING 2-POL	STECKHUELSENGEHAEUSE
(503)	602305908	1	FLAT PLUG HOUSING FASTIN-FASTON	FLACHSTECKERGEHAEUSE
(504)	602336008	5	PLUG SHELL 14-POL	STECKERGEHAEUSE
(505)	602325608	2	FLAT PLUG HOUSING JPT	FLACHSTECKERGEHAEUSE
(506)	964830208	1	CUSTOM CIRCUIT MODULE 2	BESTUECKUNGSMODUL 2
(507)	966929508	2	INSERTION MODULE 12POLIG	BESTUECKUNGSMODUL

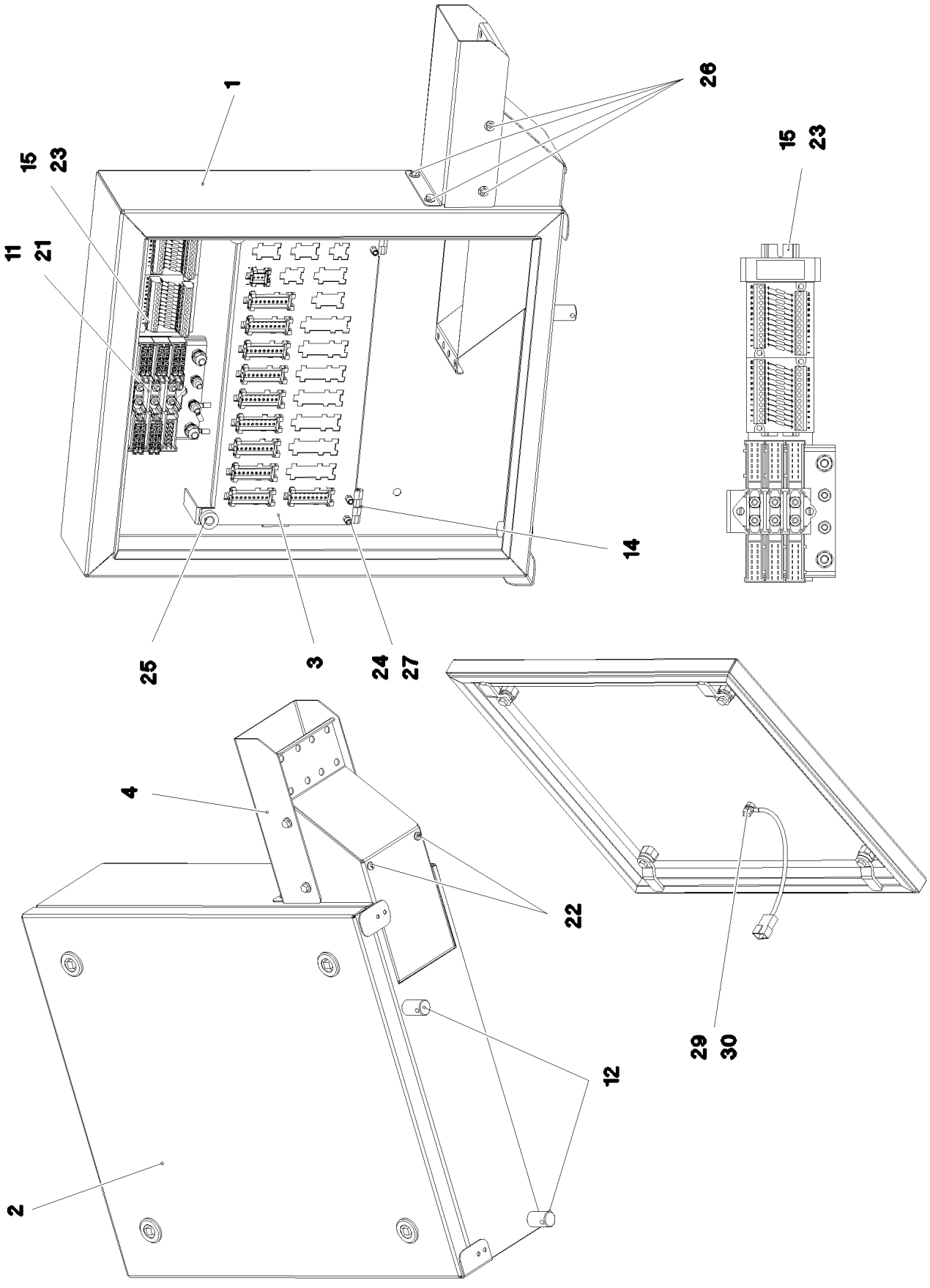

9.1.2023 080899	**etk_en_de_098288 LR 11000**	❑ 48 (1/2)
LIEBHERR	**SWITCH BOX COMPL.** **SCHALTKASTEN VORM.**	**967907608**

Pos.	Item	Quantity	Description	Bezeichnung
1	968070808	1	HOUSING WELDED SPF	GEHAEUSE SCHWK.
2	965690708	1	COVER COMPL. ⇨ ❑ 50	DECKEL KPL.
3	979533808	1	PLATE 1.5X370X190 DC01	BLECH
4	979533908	1	PLATE 1.5X221X229 DC01 FE//ZNNI8//CN//T	BLECH
11	926891108	1	GROUND RAIL ⇨ ❑ 51	VERTEILER MASSE
12	602501208	2	WATER DRAIN PLUG M12 PA6G SPF	ENTWAESSERUNGSSTOPFEN
14	704258208	2	HINGE 20X20X40/180° GD-ZN SW GEPULV	SCHARNIER
15	602106708	0.18	TOP HAT RAIL 35X27X7,3X1	HUTSCHIENE
21	10875564	2	SOCKET HEAD SCREW ISO 1207 M4X10 4.8	ZYLINDERSCHRAUBE
22	553168708	2	SHEET-METAL SCREW ISO 7049 ST4,8X13 S	BLECHSCHRAUBE
23	704232308	2	BLIND RIVET 4,0X10,5	BLINDNIET
24	10875550	8	COUNTERSUNK SCREW DIN 7991 M5X12 8	SENKSCHRAUBE
25	10449664	2	KNURLED SCREW M5X10 PA6	RAENDELSCHRAUBE
26	10875503	4	HEX SCREW EN 1665 M5X10 10.9 480H SPF	SECHSKANTSCHRAUBE
27	10042592	4	BLIND RIVET NUT M5 K=1,0-3,5 ST A2C	BLINDNIETMUTTER
29	10197764	2	HEX NUT ISO 4032 M6 10 ZNNI-480H SPF	SECHSKANTMUTTER
30	10197771	2	WASHER ISO 7089 6 200HV ZNNI-480H SPF	SCHEIBE

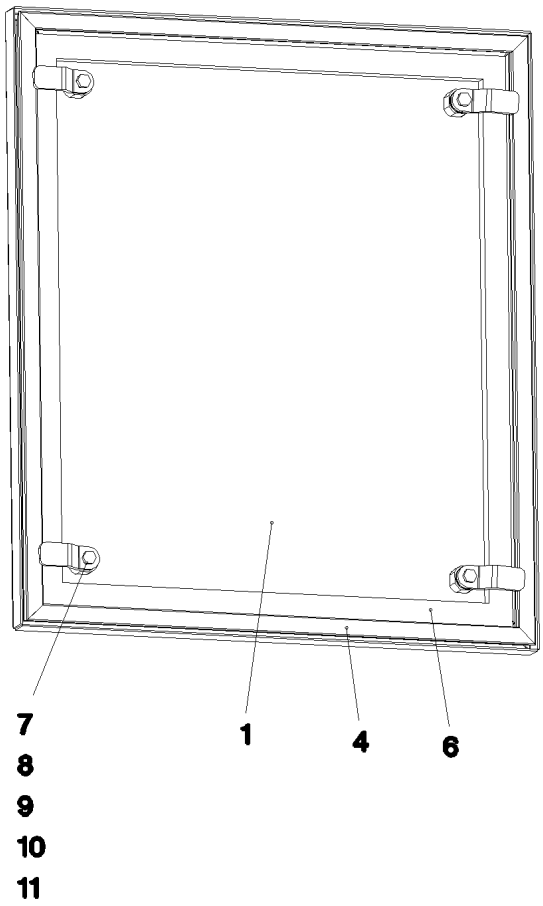

Pos.	Item	Quantity	Description	Bezeichnung
1	965718308	1	COVER GLUED	DECKEL GEKLEBT
4	979076508	1	SEALING PROFILE	ABDICHTPROFIL
6	262104308	1.7	CELL RUBBER 20X12 CR SCHWARZ	ZELLGUMMI
7	704253308	4	HOUSING GD-ZN SW GEPULVERT	GEHAEUSE
(1)	704253408	1	ACTUATION SPIKE GD-ZN SW GEPULVERT	BETAETIGUNGSDORN
8	704253408	4	ACTUATION SPIKE GD-ZN SW GEPULVERT	BETAETIGUNGSDORN
9	704256708	4	TONGUE	ZUNGE
10	704274808	4	O-RING 12X2 NBR70	O-RING
11	704274908	4	FLAT GASKET	FLACHDICHTUNG

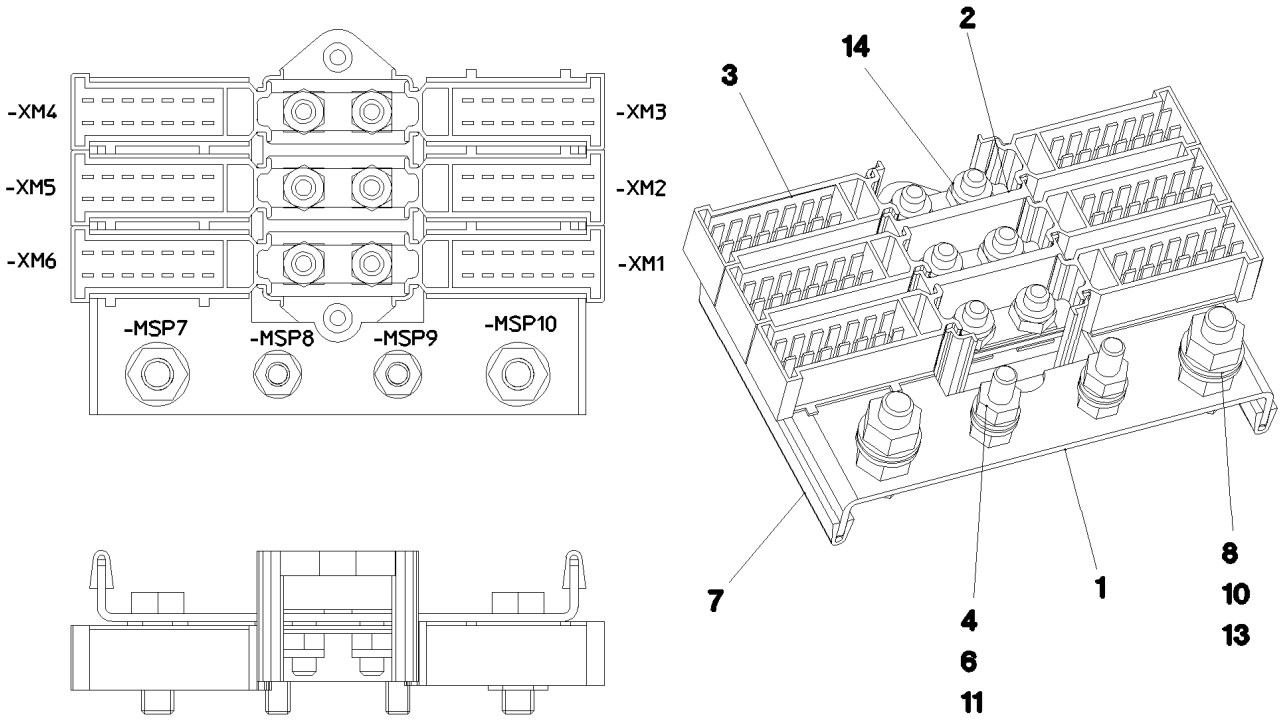

Pos. 12

Pos.	Item	Quantity	Description	Bezeichnung
1	97083880	1	PLATE 2X143X88 DC01 FE//ZNNI8//CN//T0	BLECH
2	602336408	1	CABLE CONNECTOR	KABELVERBINDER
3	602336508	6	PLUG SHELL 14-POL	STECKERGEHAEUSE
4	10197771	4	WASHER ISO 7089 6 200HV ZNNI-480H SPF	SCHEIBE
6	10197764	4	HEX NUT ISO 4032 M6 10 ZNNI-480H SPF	SECHSKANTMUTTER
7	262103908	0.16	EDGE PROTECTION 1-2X9,5X6,5	KANTENSCHUTZ
8	10197831	2	HEX SCREW ISO 4017 M8X25 8.8 ZNNI-480	SECHSKANTSCHRAUBE
10	10197760	4	HEX NUT ISO 4032 M8 10 ZNNI-480H SPF	SECHSKANTMUTTER
11	10197836	2	HEX SCREW ISO 4017 M6X25 8.8 ZNNI-480	SECHSKANTSCHRAUBE
12	602761408	10	NAME PLATE 20X8	BEZEICHNUNGSSCHILD
13	12103465	4	WASHER ISO 7089 8 300HV ZNNI-480H SPF	SCHEIBE
14	12102692	6	HEX NUT DIN 985 M6 8 ZNNI-480H SPF	SECHSKANTMUTTER

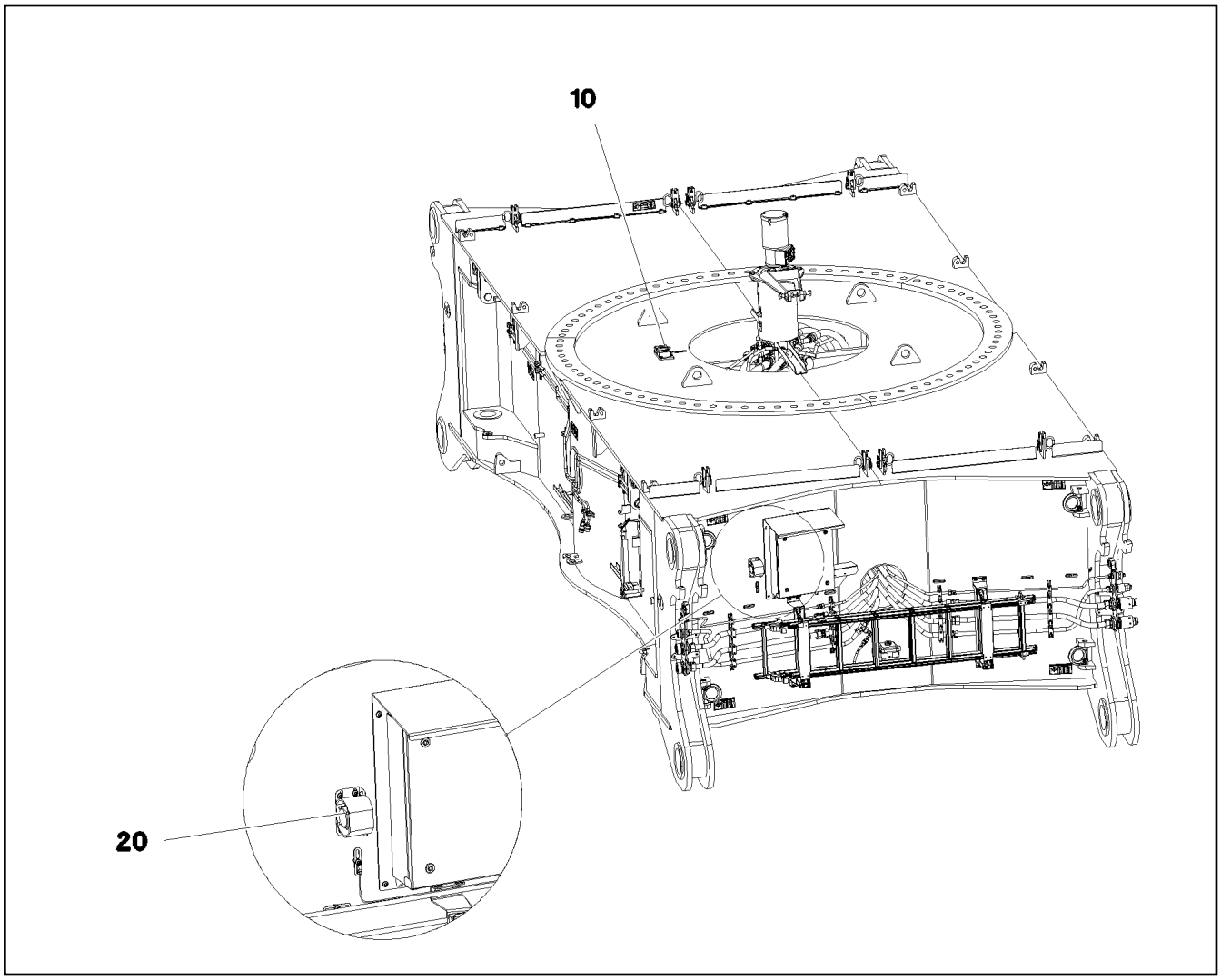

Pos.	Item	Quantity	Description	Bezeichnung
10	11001194	2	INCLINATION SENSOR +/-25° ALU SPF	NEIGUNGSGEBER
20	96026351	1	ACOUST. WARN. DISPLACEM. CRAWL H200 ⇨ ❑ 53	AKUST.WARNUNG VERFAHREN

Pos.	Item	Quantity	Description	Bezeichnung
10	96026395	1	CABLING H200 ⇨ ❑ 54	VERKABELUNG

Pos.	Item	Quantity	Description	Bezeichnung
206	11082606	0.26	INSULATING HOSE DN14X0,65 PUR SPF	ISOLIERSCHLAUCH
288	10429652	0.12	HEATSHRINK SLEEVING 12/2,5X2,0 POLYO	SCHRUMPFSCHLAUCH
305	10870540	0.38	ELECTR.CABLE 1,0	KFZ-LEITUNG
500	923512208	1	CABLE MARKER	KABELMARKER
501	10342518	1	SOCKET 2-POL	STECKDOSE
502	7368241	1	CONTACT LOCK 2-POL	KONTAKTVERRIEGELUNG
503	614009908	1	FALL-BACK GUARD 12-36V 82-107DBA	RUECKFAHRWARNUNG
504	634218501	1	CAPACITOR 4,7U 63V	KONDENSATOR
505	635052008	1	RESISTOR 5,6K 5% 3.75W SPF	WIDERSTAND DR
669	10100062	2	CONNECTOR PIN 0,75-2,0MM2 Cu Ni	STECKERSTIFT
698	602308208	2	WIRED END FERRULE DIN 46228-1 A4X8	ADERENDHUELSE
998	965622208	1	LETTERING WIRING HARNESS	BESCHRIFTUNG KABELBAUM

Pos.	Item	Quantity	Description	Bezeichnung
20	967908208	1	WIRING HARNESS W200	KABELSTRANG
30	968662908	1	DUMMY PLUG W200BSL	BLINDSTECKER
(97)	602710008	1	CABLE SLEEVE 3,0-7,0/3/0,6	KABELTUELLE
(305)	10870540	0.64	ELECTR.CABLE 1,0	KFZ-LEITUNG
(500)	923512208	1	CABLE MARKER	KABELMARKER
(501)	10443664	1	PLUG 19-POL A240	STECKER
(502)	740000808	0.2	KNOTTED-LINK CHAIN DIN 5686 1.8X25 ED	KNOTENKETTE
(503)	602425208	1	SCREW PLUG M32X1,5 MS	VERSCHLUSSSCHRAUBE
(504)	691812808	1	PROTECTING CAP MS A240	SCHUTZKAPPE
(505)	514599408	1	PAN-HEAD SCREW ISO 7045 M3X8 4.8 A2C	FLACHKOPFSCHRAUBE
(506)	420050108	1	WASHER ISO 7089 3 MS	SCHEIBE
(708)	10473048	6	CABLE SLEEVE 2,4-3,0/2,4/0,6 SILIKON	KABELTUELLE
(998)	965622208	1	LETTERING WIRING HARNESS	BESCHRIFTUNG KABELBAUM
40	968663008	1	DUMMY PLUG W200BSR	BLINDSTECKER
(305)	10870540	0.64	ELECTR.CABLE 1,0	KFZ-LEITUNG
(500)	923512208	1	CABLE MARKER	KABELMARKER
(501)	10443664	1	PLUG 19-POL A240	STECKER
(502)	740000808	0.2	KNOTTED-LINK CHAIN DIN 5686 1.8X25 ED	KNOTENKETTE
(503)	602425208	1	SCREW PLUG M32X1,5 MS	VERSCHLUSSSCHRAUBE
(504)	691812808	1	PROTECTING CAP MS A240	SCHUTZKAPPE
(505)	514599408	1	PAN-HEAD SCREW ISO 7045 M3X8 4.8 A2C	FLACHKOPFSCHRAUBE
(506)	420050108	1	WASHER ISO 7089 3 MS	SCHEIBE
(708)	10473048	8	CABLE SLEEVE 2,4-3,0/2,4/0,6 SILIKON	KABELTUELLE
(998)	965622208	1	LETTERING WIRING HARNESS	BESCHRIFTUNG KABELBAUM
50	969466308	1	WIRING HARNESS W291	KABELSTRANG

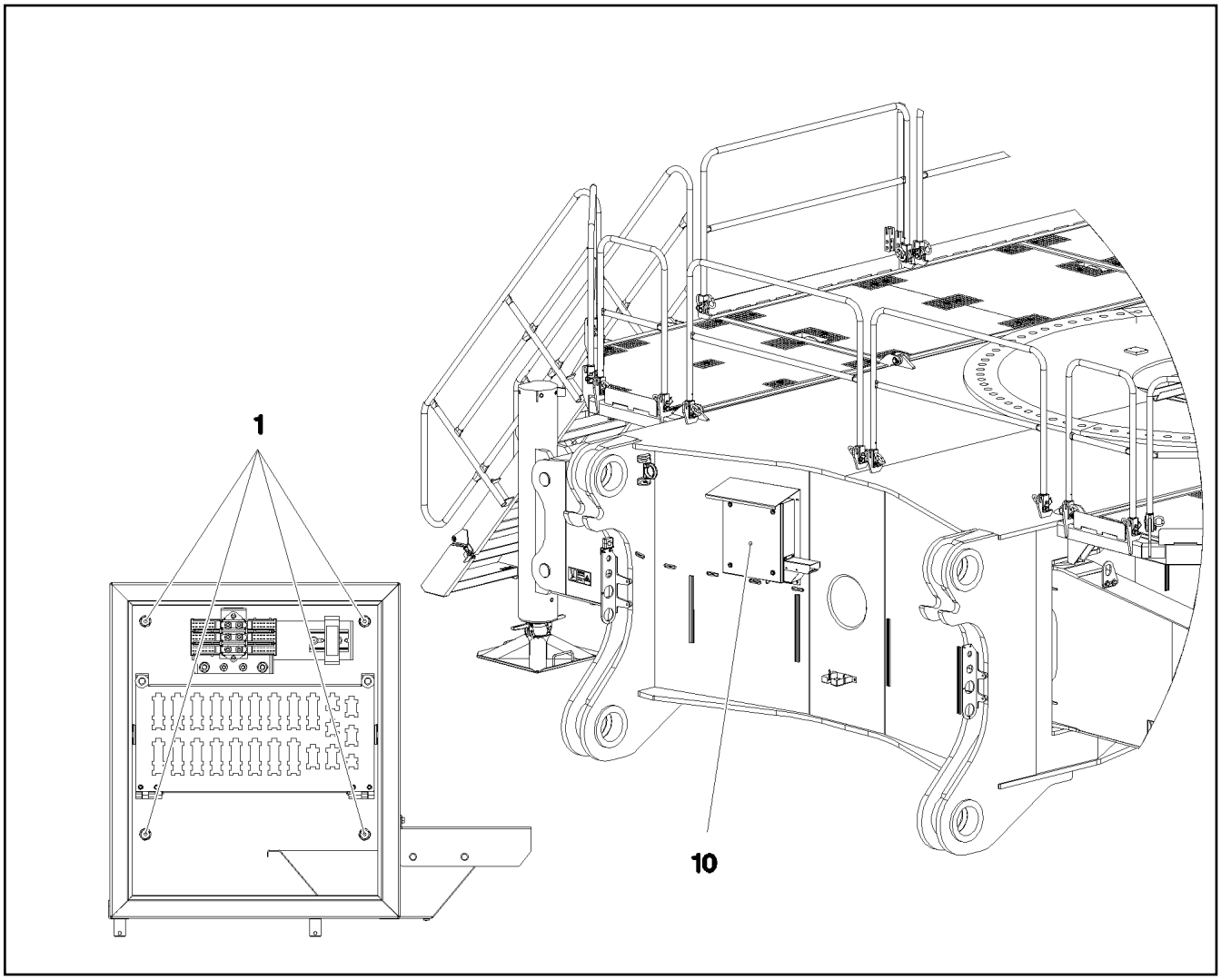

Pos.	Item	Quantity	Description	Bezeichnung
1	11656992	4	HEX SCREW EN 1665 M8X16 8.8 480H SPF	SECHSKANTSCHRAUBE

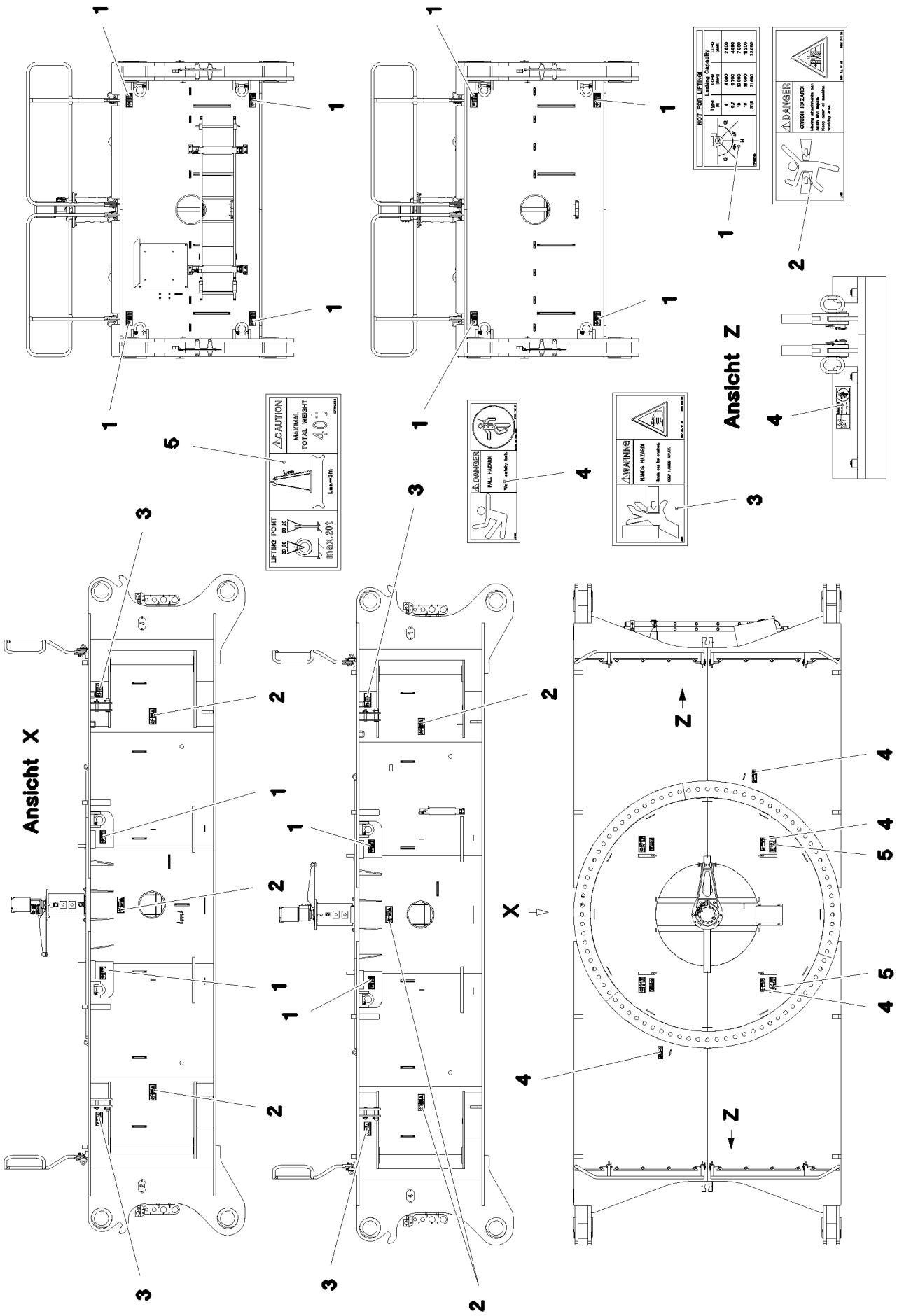

9.1.2023 083757	**etk_en_de_098288 LR 11000**	57 (1/2)
LIEBHERR	**SIGNS** **BESCHILDERUNG**	**918216808**

Pos.	Item	Quantity	Description	Bezeichnung
1	97036734	12	SIGN 188X78 KLEBEFOLIE SPF	SCHILD
2	978674108	6	SIGN 208X88 KLEBEFOLIE SPF	SCHILD
3	978674608	4	SIGN 208X88 KLEBEFOLIE SPF	SCHILD
4	978674808	8	SIGN 168X62 KLEBEFOLIE SPF	SCHILD
5	97067245	4	SIGN 208X88 KLEBEFOLIE SPF	SCHILD

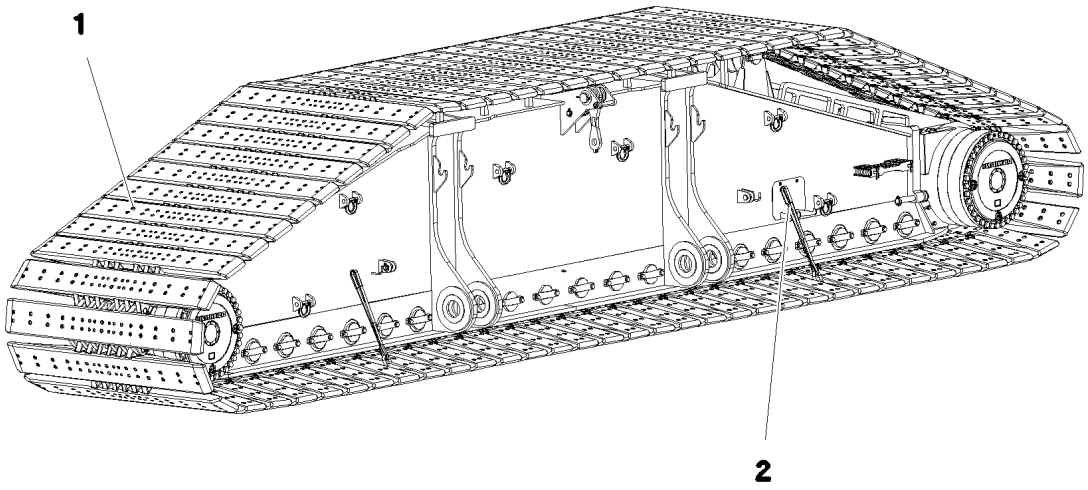

Pos.	Item	Quantity	Description	Bezeichnung
1	96006203	1	FLOOR PLATES PRE-ASS. 2.4M ⇨ ❑ 60	BODENPLATTEN VORM.
2	97031250	4	LASHING STRAP	ANHAENGEGURT
3	97009588	2	WEIGHT INFORMATION PLATE 2X200X100 D	GEWICHTSSCHILD

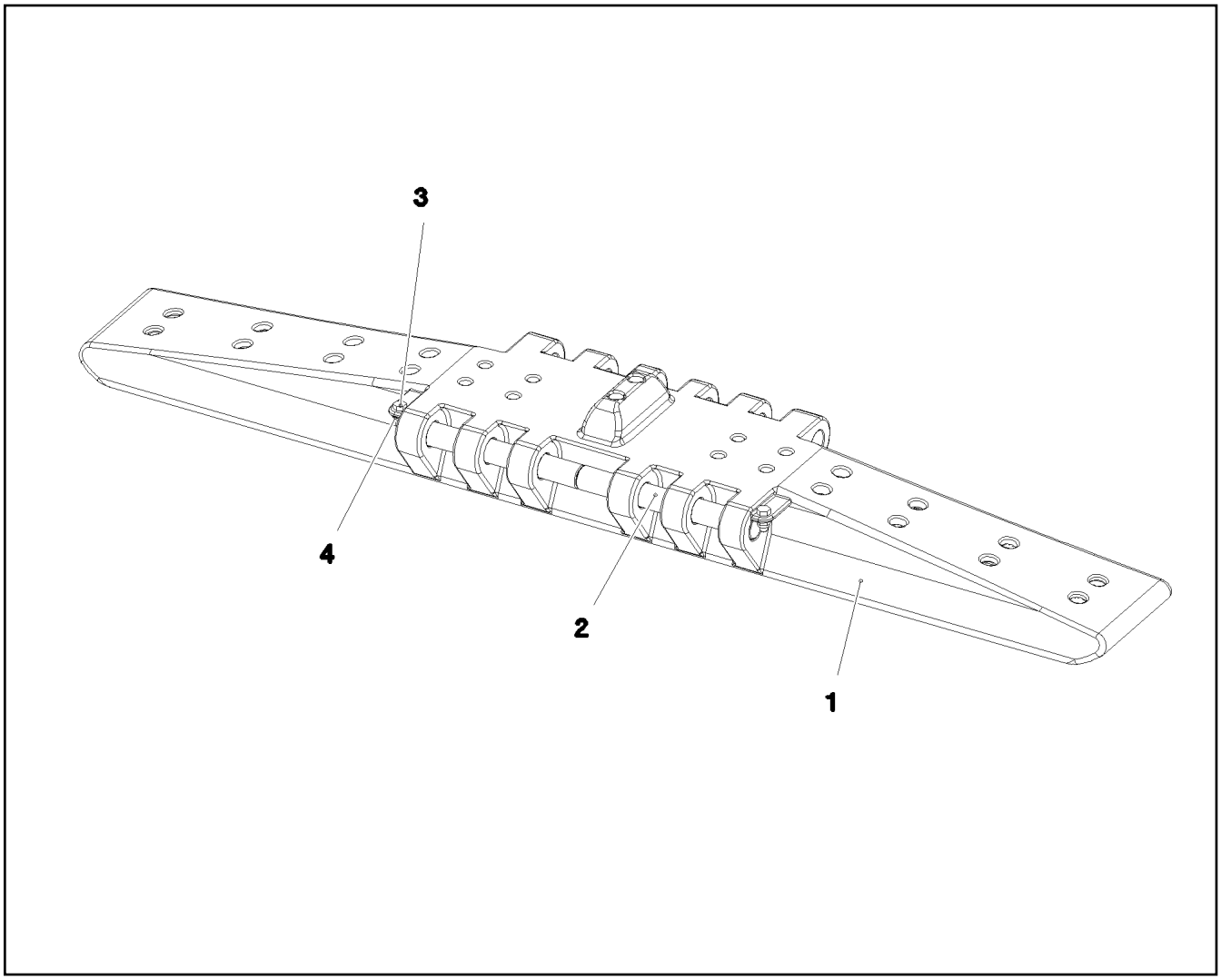

Pos.	Item	Quantity	Description	Bezeichnung
1	97053263	73	FLOOR PLATE 2.4M GS22NIMOCR56 SPF	BODENPLATTE
2	97034180	146	AXLE 50.0X407 42CRMO4+QT SPF	ACHSE
3	10875519	146	HEX SCREW ISO 4017 M16X40 8.8 FLZN SP	SECHSKANTSCHRAUBE
4	10875609	146	HEX NUT DIN 985 M16 8 FLZN SPF	SECHSKANTMUTTER

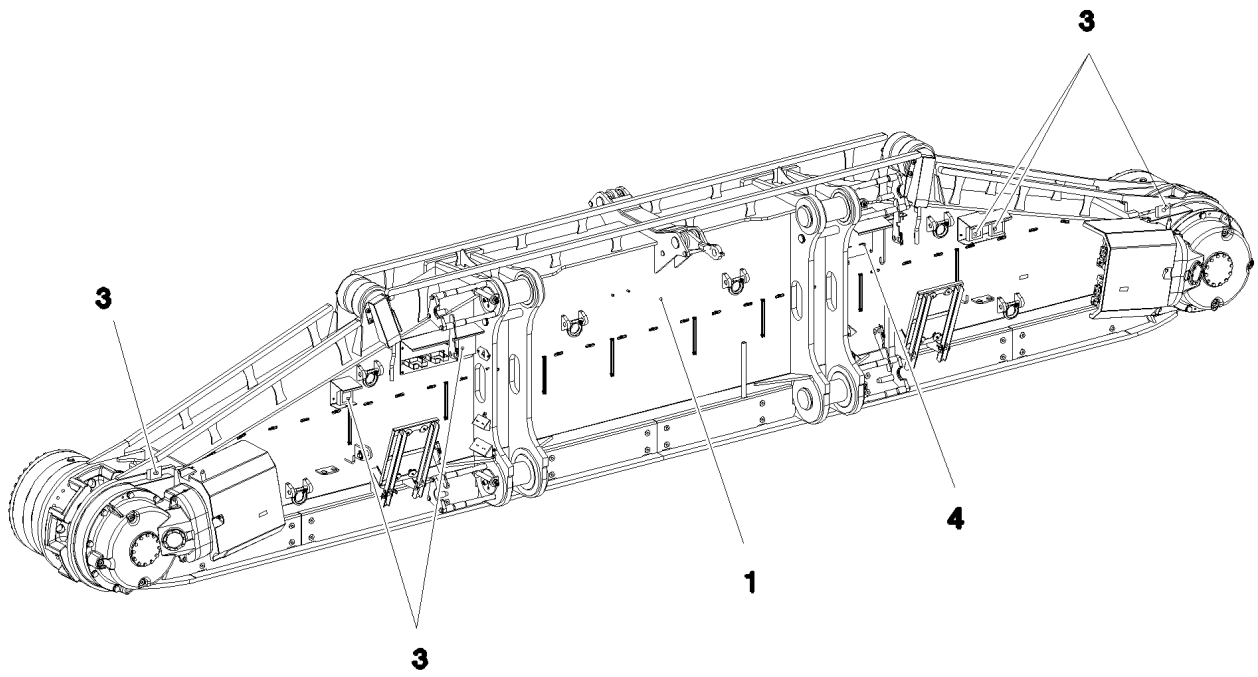

Pos. 2
Pos. 5

Pos.	Item	Quantity	Description	Bezeichnung
1	917291608	1	CRAWLER TRACK CARRIER, LEFT ⇨ ❑ 62	RAUPENTRAEGER LI.
2	917321008	1	CRAWLER TRACK HYDRAULIC LINKS ⇨ ❑ 74	HYDRAULIK RAUPE
3	917361508	1	ELECTR.CRAWLER SUPPORT LEFT ⇨ ❑ 79	ELEKTRIK RAUPENTRAEGER LI
4	917322008	1	CENTRA.LUBRICATION SYSTEM LEFT ⇨ ❑ 86	ZENTRALSCHMIERUNG RAUPE
5	917322108	1	SIGNS LI. ⇨ ❑ 93	BESCHILDERUNG

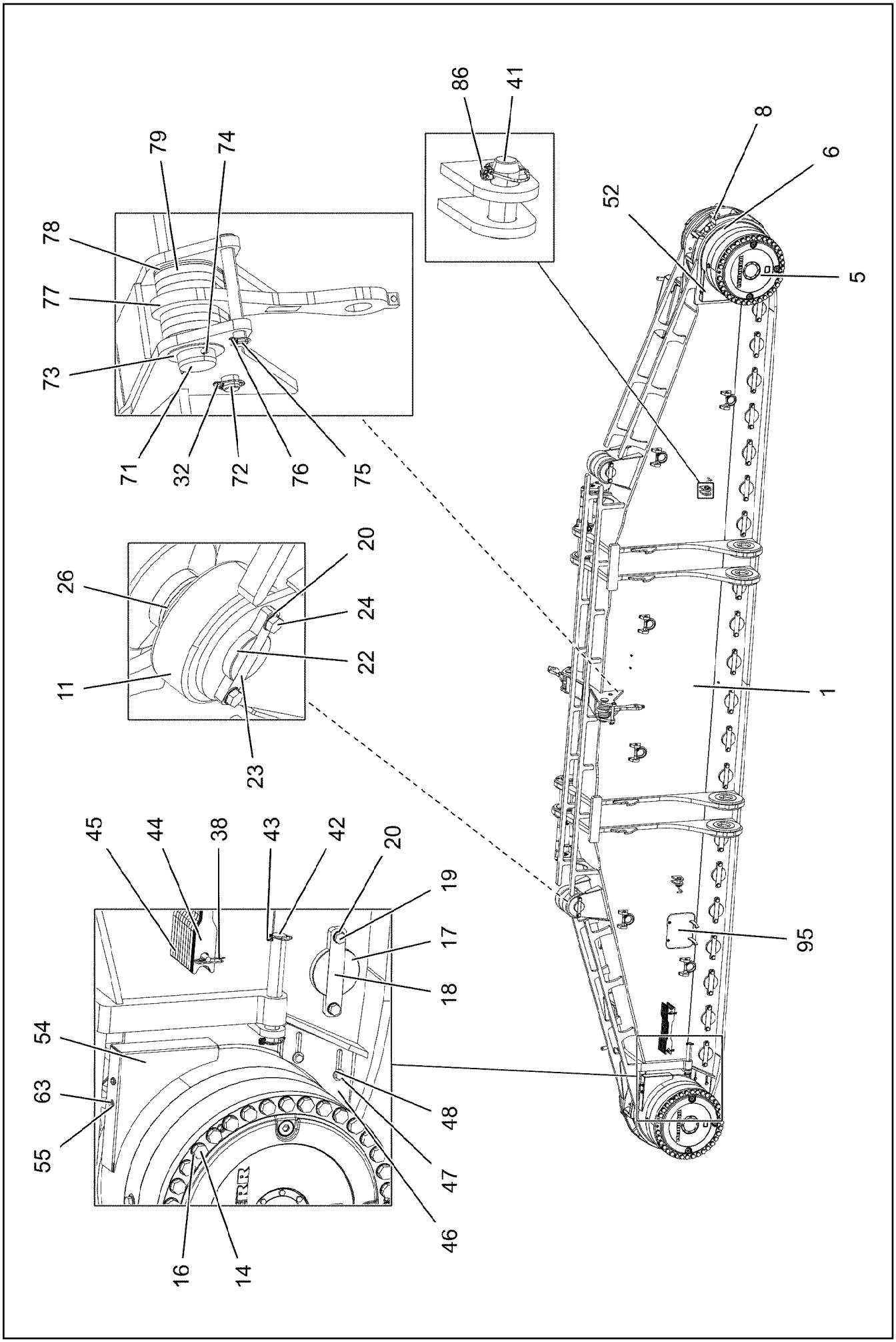
86
41
8
6
52
5
79
74
78
77
73
71
32
72
76
75
1
26
20
24
22
11
23
45
44
38
43
42
20
19
17
18
95
54
63
55
48
47
46
16
14

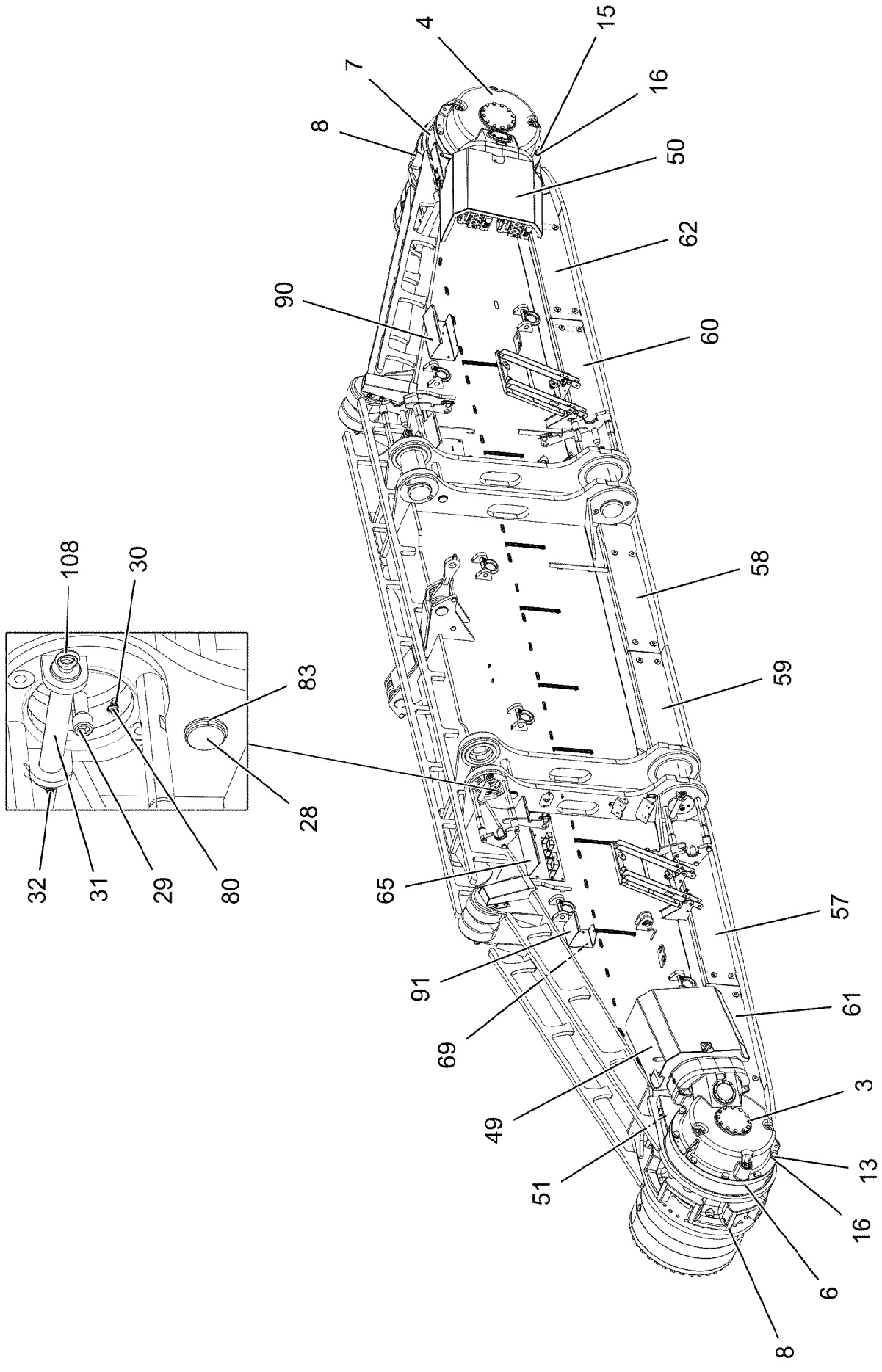
4
15
7
16
8
50
62
90
60
108
30
58
83
59
28
32
31
29
80
65
57
91
61
69
3
49
13
51
16
6
8

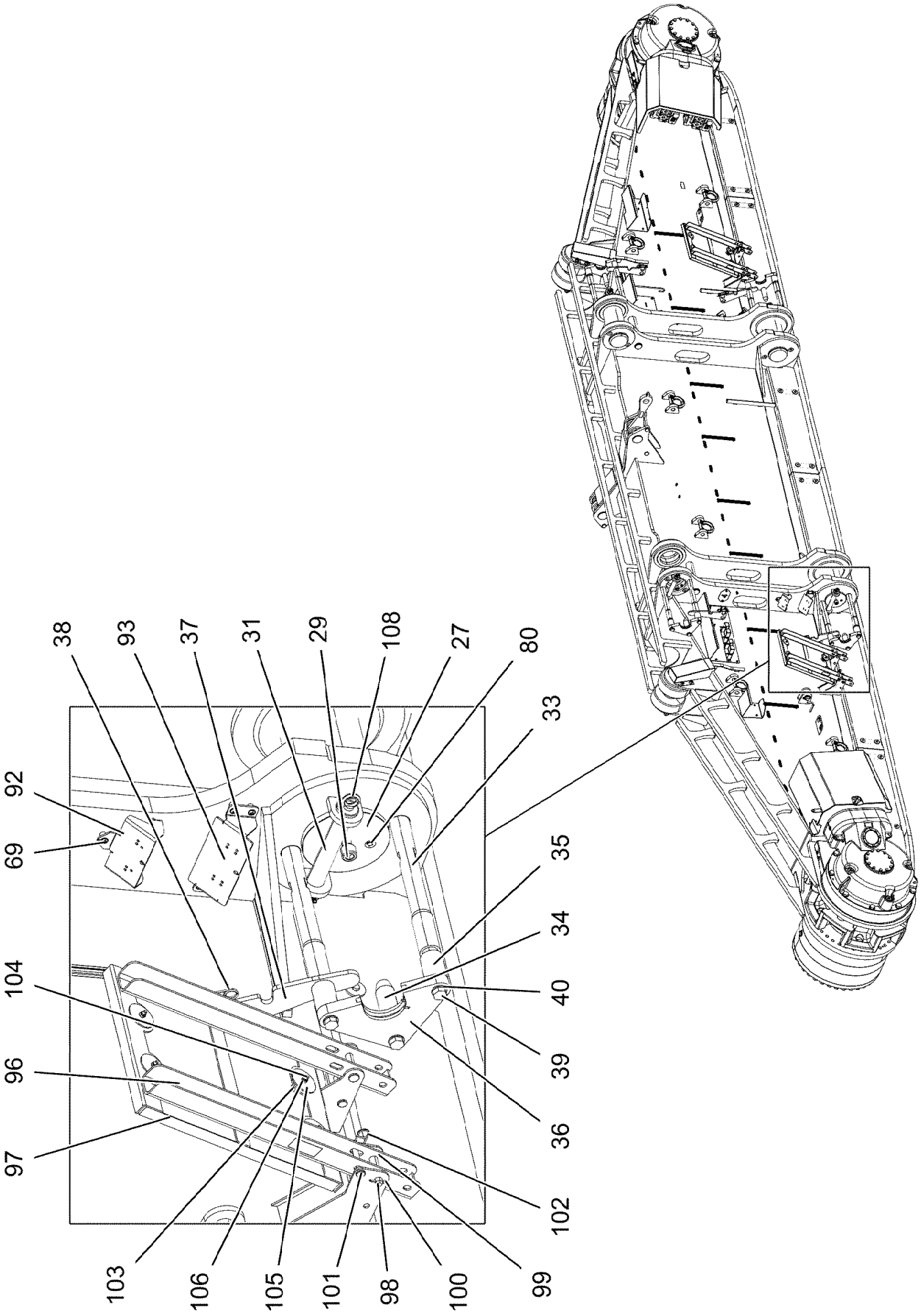
38
93
37
31
29
108
27
80
33
92
69
35
34
104
40
96
39
36
97
102
103
106
105
101
98
100
99

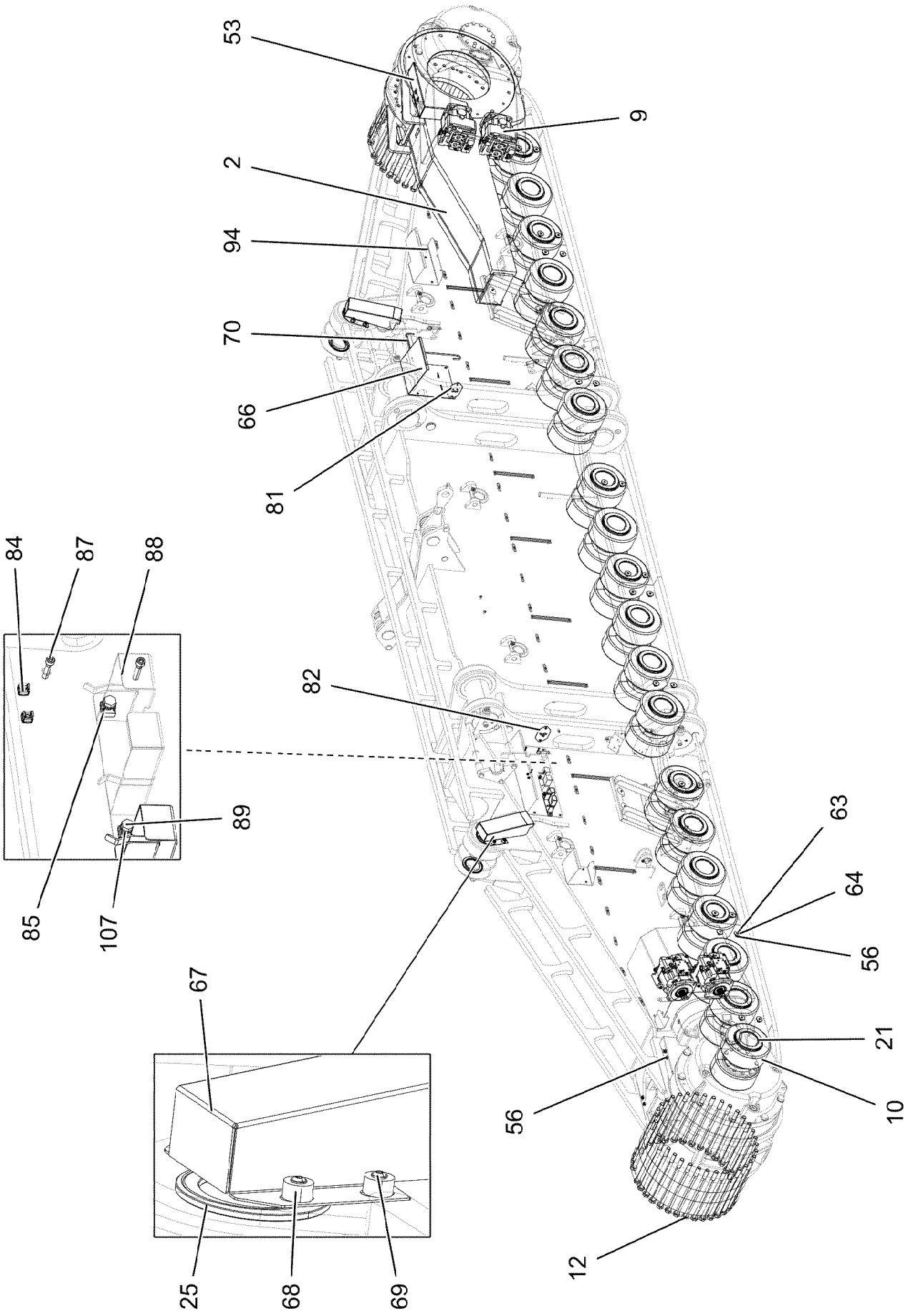

9.1.2023 170756 LIEBHERR	**etk_en_de_098288 LR 11000** **CRAWLER TRACK CARRIER, LEFT** **RAUPENTRAEGER LI.**	❑ 65 (4/6) **917291608**

Pos.	Item	Quantity	Description	Bezeichnung
1	967722108	1	CRAWLER TRACK CARRIER, LEFT	RAUPENTRAEGER LI.
2	967722208	1	SLIDING PIECE L STEEL CONSTR.	SCHIEBESTUECK STAHLBAU LI.
3	90029090	1	ANGULAR GEAR RAL 7043 ⇨ ❑ 68	WINKELGETRIEBE
4	90029091	1	ANGULAR GEAR RAL 7043 ⇨ ❑ 70	WINKELGETRIEBE
5	933878901	2	PLANETARY GEARBOX RAL 7037 ⇨ ❑ 72	PLANETENGETRIEBE
6	938576201	1	BEARING	LAGERUNG
7	938576001	1	BEARING	LAGERUNG
8	97033213	2	SPROCKET G22NIMOCR56 SPF	TURAS
9	10132387	4	HYDRAULIC ATTACHMENT MOTOR DMVA G ⇨ ❑ 73	HYDRAULIKANBAUMOTOR
10	967723908	40	ROLLER BODY HALF CPL.	ROLLENKOERPERHAELFTE KPL
11	925067508	4	ROLLER BODY HALF CPL.	ROLLENKOERPERHAELFTE KPL
12	406264008	35	HEX SCREW ISO 4014 M30X530 10.9 FLZN	SECHSKANTSCHRAUBE
13	406210708	8	HEX SCREW ISO 4014 M30X220 10.9 FLZN	SECHSKANTSCHRAUBE
14	10877647	35	HEX SCREW ISO 4014 M30X570 10.9 FLZN	SECHSKANTSCHRAUBE
15	406210808	8	HEX SCREW ISO 4014 M30X250 10.9 FLZN	SECHSKANTSCHRAUBE
16	4900000	86	WASHER EN 14399-6 30 300-370HV-ST FLZ	SCHEIBE
17	97026864	20	AXLE 180.0X530 35NICRMOV125 SPF	ACHSE
18	97026865	20	AXLE HOLDER 25X325X64 S960QL	ACHSHALTER
19	406605808	40	HEX SCREW ISO 4017 M24X60 10.9 FLZN SP	SECHSKANTSCHRAUBE
20	4600146	44	WASHER EN 14399-6 24 300-370HV FLZN SP	SCHEIBE
21	97026884	40	THRUST WASHER 15X220X220 S355MC FE//	ANLAUFSCHEIBE
22	97026885	2	AXLE 130.0X435 35NICRMOV125 SPF	ACHSE
23	97026925	2	AXLE HOLDER 25X250X49 S690QL	ACHSHALTER
24	4600785	4	HEX SCREW ISO 4017 M24X50 10.9 FLZN SP	SECHSKANTSCHRAUBE
25	703003508	4	THRUST WASHER X170 GZ-CUZN25AL5	ANLAUFSCHEIBE
26	974820408	2	PLATE 10X150X150 S355MC FE//ZNNI8//CN/	BLECH
27	97027729	4	PIN 220.0X505 35NICRMOV125 SPF	BOLZEN
28	97027730	2	PIN 75.0X440 35NICRMOV125 SPF	BOLZEN
29	10878835	4	SOCKET HEAD SCREW ISO 4762 M24X60 8	ZYLINDERSCHRAUBE
30	7743242	4	HYDRAULIC-TYPE LUBRICAT.NIPPLE DIN 71	KEGELSCHMIERNIPPEL
31	97000828	4	PIN 55.0X300 35NICRMOV125 SPF	BOLZEN
32	10180883	6	SAFETY PLUG W HINGE-LID 10X55X9,5X45	SICHERHEITSKLAPPSTECKER
33	97027746	8	THREADED PIN 50.0X540 35NICRMOV125	GEWINDEBOLZEN
34	97027747	4	THREADED PIN 45.0X150 S355J2+AR FE//ZN	GEWINDEBOLZEN
35	97027748	8	TUBE 54.0X75 S355J2H FE//ZNNI8//CN//T0	ROHR
36	97027749	4	PLATE 30X319X184 S690QL	BLECH
37	97027750	4	PLATE 12X385X122 S690QL	BLECH
38	433101208	6	RETAINING SPRING 4X68 ISO 2081 FE/ZN8/	SICHERUNGSFEDER
39	12224059	12	HEX SCREW ISO 4017 M20X65 8.8 FLZN SP	SECHSKANTSCHRAUBE
40	10289808	12	WASHER ISO 7089 20 300HV FLZN SPF	SCHEIBE
41	932226808	4	PIN RD40X105 35NICRMOV125 GASN. SPF	BOLZEN
42	97027785	2	PIN 50.0X400 S355J2C+C FE//ZNNI8//CN//T0	BOLZEN
43	10181899	4	SAFETY PLUG W HINGE-LID 12X75X11,5X6	SICHERHEITSKLAPPSTECKER
44	974782708	4	PLATE 5X602X80 S700MC	BLECH
45	974782608	9	PLATE 20X602X80 S690QL	BLECH
46	97027786	2	PLATE 20X409X270 S355J2+N	BLECH
47	10875803	4	HEX SCREW ISO 4017 M16X45 8.8 FLZN SP	SECHSKANTSCHRAUBE
48	4600021	4	WASHER DIN 7349 17 200HV FLZN SPF	SCHEIBE
49	968310608	1	COVER HOOD	ABDECKHAUBE
50	968310708	1	COVER HOOD	ABDECKHAUBE
51	97027787	1	PLATE 4X480X486 S315MC FE//ZNNI8//CN//T	BLECH
52	97027788	1	PLATE 4X480X486 S315MC FE//ZNNI8//CN//T	BLECH
53	97027789	1	PLATE 4X605X622 S315MC FE//ZNNI8//CN//T	BLECH
54	97027790	1	PLATE 4X530X562 S315MC FE//ZNNI8//CN//T	BLECH
55	11658580	8	WASHER DIN 7349 10,5 200HV-St FLZN SPF	SCHEIBE
56	413004408	32	CAGE NUT M10	KAEFIGMUTTER

Pos.	Item	Quantity	Description	Bezeichnung
57	97027791	1	PLATE 5X1815X335 S355MC	BLECH
58	97027792	1	PLATE 5X1415X334 S355MC	BLECH
59	97027793	1	PLATE 5X1415X334 S355MC	BLECH
60	97027794	1	PLATE 5X1815X335 S355MC	BLECH
61	97027795	1	PLATE 5X1451X335 S355MC	BLECH
62	97027796	1	PLATE 5X1449X335 S355MC	BLECH
63	11642358	32	HEX SCREW ISO 4017 M10X30 8.8 FLZN SP	SECHSKANTSCHRAUBE
64	953867308	24	WASHER S355MC FE//ZNNI8//CN//T0	SCHEIBE
65	968067808	1	PROTECTION GUARD FE//ZNNI8//CN//T0	SCHUTZBLECH
66	97004973	1	PROTECTION GUARD 4X350X718 S315MC	SCHUTZBLECH
67	97027803	2	PLATE 2.5X438X540 DC01 FE//ZNNI8//CN//T	BLECH
68	978787708	8	SLEEVE 33.0X19 FE//ZNNI8//CN//T0	HUELSE
69	12102696	47	BUTTON HEAD SCREW AEHNL.ISO 7380-2	HALBRUNDKOPFSCHRAUBE
70	978389708	1	GRIP 10.0X750 S235JRG2 FE//ZNNI8//CN//T0	GRIFF
71	946627708	2	PIN 100.0X275 35NICRMOV125 GASN. SPF	BOLZEN
72	97027804	2	PIN 45.0X265 35NICRMOV125 SPF	BOLZEN
73	953848908	2	WASHER RD135X3 DC01 FE//ZNNI8//CN//T0	SCHEIBE
74	12100685	2	SPLIT PIN ISO 1234 10X140 ST 480H SPF	SPLINT
75	453031808	2	PIN ISO 2341 B30X260X250 35NICRMOV125	BOLZEN
76	10180880	2	SAFETY PLUG W HINGE-LID 8X42X7,5X32	SICHERHEITSKLAPPSTECKER
77	968036608	2	BRACKET WITH BOARD 0.425 M	LASCHE MIT SCHILD
78	97027806	8	PLATE 5X369X143 S355MC FE//ZNNI8//CN//T	BLECH
79	97027807	12	PLATE 20X369X143 S355J2+N FE//ZNNI8//C	BLECH
80	779013008	4	PROTECTING CAP	SCHUTZKAPPE
81	97011114	1	PLATE DC01 FE//ZNNI8//CN//T0	BLECH
82	97011115	1	PLATE DC01 FE//ZNNI8//CN//T0	BLECH
83	4001447	4	RETAINING RINGS DIN 471 70X4 ZNPH R	SICHERUNGSRING
84	10875857	2	CAGE NUT M6 NIROSTA	KAEFIGMUTTER
85	413003208	4	CAGE NUT M8 A2/ST A2K	KAEFIGMUTTER
86	10180884	4	SAFETY PLUG W HINGE-LID 8X62X7,5X53	SICHERHEITSKLAPPSTECKER
87	11820284	4	SOCKET HEAD SCREW ISO 4762 M6X30 8.8	ZYLINDERSCHRAUBE
88	978637208	2	PLATE DC01 FE//ZNNI8//CN//T0	BLECH
89	11651767	4	HEX SCREW ISO 4017 M8X20 8.8 480H SPF	SECHSKANTSCHRAUBE
90	968310808	1	PROTECTION GUARD FE//ZNNI8//CN//T0	SCHUTZBLECH
91	97038929	1	PROTECTION GUARD 4X215X532 S315MC	SCHUTZBLECH
92	97041577	2	PLATE 4X335X136 S315MC FE//ZN20//C	BLECH
93	97041578	2	PLATE 4X398X116 S315MC FE//ZN20//C	BLECH
94	12207210	2	SOCKET HEAD SCREW ISO 4762 M5X30 8.8	ZYLINDERSCHRAUBE
95	968404208	1	COVER COMPL.	DECKEL KPL.
96	968495108	2	FRAME WELDED T ZN O	RAHMEN SCHWK.
97	10035309	2	GRIDIRON T583X450X30/2 S235JR T ZN K	GITTERROST-P
98	971625908	4	PIN 25.0X105 42CRMO4+QT GASN.	BOLZEN
99	10289807	16	WASHER ISO 7089 18 300HV FLZN SPF	SCHEIBE
100	12100681	4	SPLIT PIN ISO 1234 5X28 ST 480H SPF	SPLINT
101	453008808	4	PIN ISO 2341 B14X100X92 X20CR13	BOLZEN
102	433102808	4	RETAINING SPRING 3X55 VERZ	SICHERUNGSFEDER
103	10100621	8	DISH MOUNTING	TELLERBEFESTIGUNG
104	11651581	8	HEX SCREW ISO 4014 M8X50 8.8 480H SPF	SECHSKANTSCHRAUBE
105	941138108	8	WASHER DC01 FE//ZNNI8//CN//T0	SCHEIBE
106	10875614	8	HEX NUT DIN 985 M8 8 480H SPF	SECHSKANTMUTTER
107	420001014	4	WASHER ISO 7089 8 200HV-A4	SCHEIBE
108	402600208	4	RING BOLT DIN 580 M10X17 C15E A2K	RINGSCHRAUBE

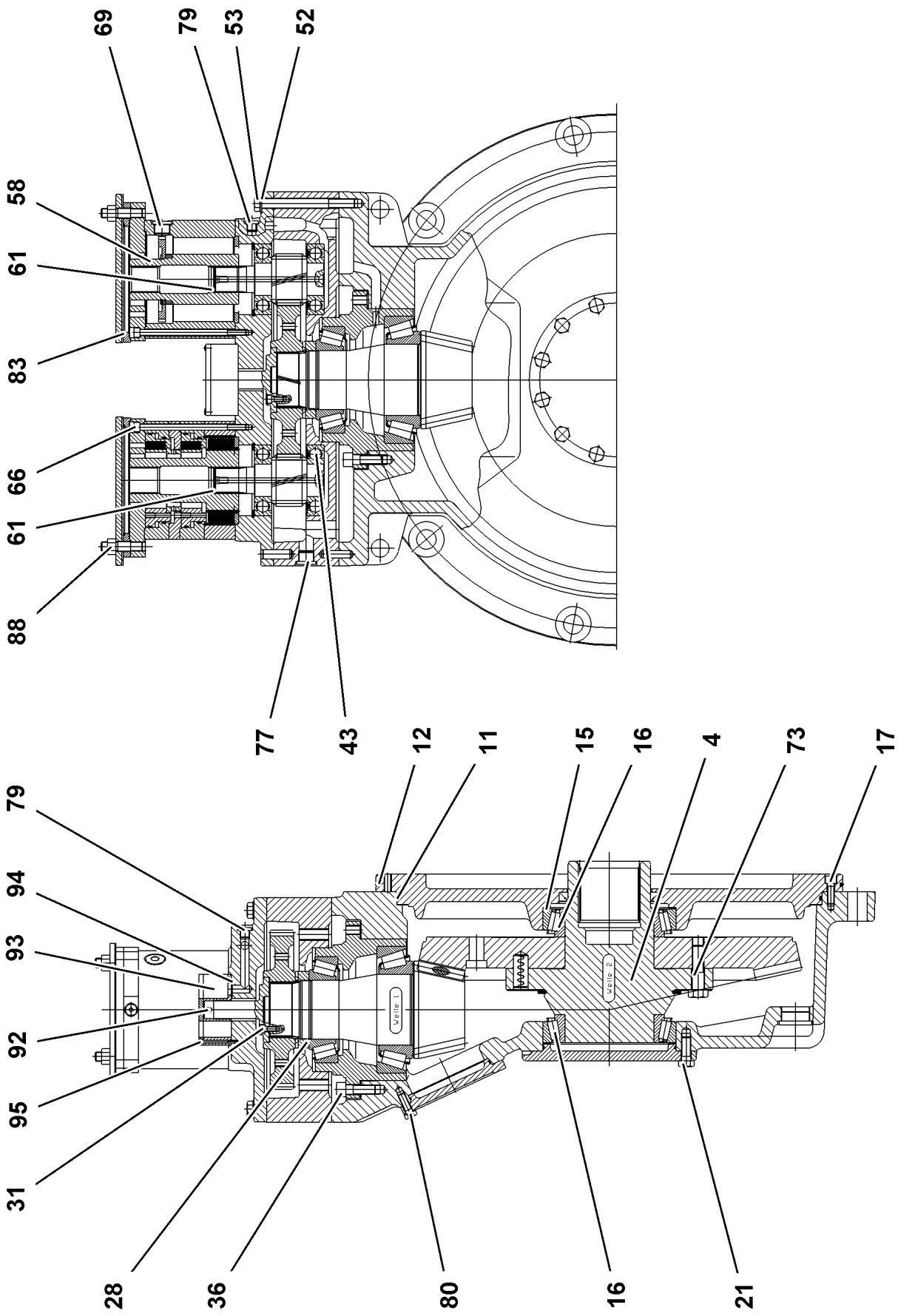
69
79
53
52
58
61
83
66
61
88
77
43
12
11
15
16
4
73
17
79
94
93
92
95
31
28
36
80
16
21
Welle 1
Welle 2

Pos.	Item	Quantity	Description	Bezeichnung
4	938846401	1	BEVEL GEAR HUB 4 42CrMo4+QT	KEGELRADNABE
11	761036003	1	O-RING 680X5 NBR 70	O-RING
12	726457501	1	O-RING 740X5 NBR 70	O-RING
16	746222501	2	TAPERED ROLLER BEARING DIN 720 320 3	KEGELROLLENLAGER
17	404311808	18	SOCKET HEAD SCREW ISO 4762 M12X35 10	ZYLINDERSCHRAUBE
21	4600577	12	HEX SCREW ISO 4017 M16X40 10.9 A3C SP	SECHSKANTSCHRAUBE
28	927612301	1	SLOTTED NUT M100X2X23 C45	NUTMUTTER
31	10875598	4	SOCKET HEAD SCREW ISO 4762 M8X20 8.8	ZYLINDERSCHRAUBE
36	10001077	12	SOCKET HEAD SCREW ISO 4762 M16X50 10	ZYLINDERSCHRAUBE
43	745173801	2	DEEP GROOVE BALL BEARING DIN 625 631	RILLENKUGELLAGER
52	4600601	16	HEX SCREW ISO 4014 M16X160 8.8 FLZN SP	SECHSKANTSCHRAUBE
53	420001901	16	WASHER ISO 7089 16 200HV A3C	SCHEIBE
61	428110201	2	RETAINING RINGS DIN 472 41X1,75	SICHERUNGSRING
66	4043016	24	SOCKET HEAD SCREW ISO 4762 M10X180 1	ZYLINDERSCHRAUBE
69	477511601	2	SCREW PLUG VSTI M27X2 CR6-FREI	VERSCHLUSSSCHRAUBE
73	10875599	4	SOCKET HEAD SCREW ISO 4762 M8X25 8.8	ZYLINDERSCHRAUBE
77	477511501	2	SCREW PLUG VSTI M26X1,5 CR6-FREI	VERSCHLUSSSCHRAUBE
79	477511301	8	SCREW PLUG VSTI M16X1,5 CR6-FREI	VERSCHLUSSSCHRAUBE
80	10299574	8	HEX SCREW ISO 4017 M12X35 10.9 FLZN SP	SECHSKANTSCHRAUBE
83	726453601	2	O-RING 175X3 NBR 70	O-RING
88	411505001	8	HEX NUT ISO 4032 M16 10 A3C SPF	SECHSKANTMUTTER
92	434006601	1	FITTING KEY DIN 6885 A8X7X12	PASSFEDER
93	510108201	1	PUMP	PUMPE
94	726454601	2	O-RING 23X2,5 NBR 70	O-RING
95	10181383	4	SOCKET HEAD SCREW ISO 4762 M5X55 10	ZYLINDERSCHRAUBE

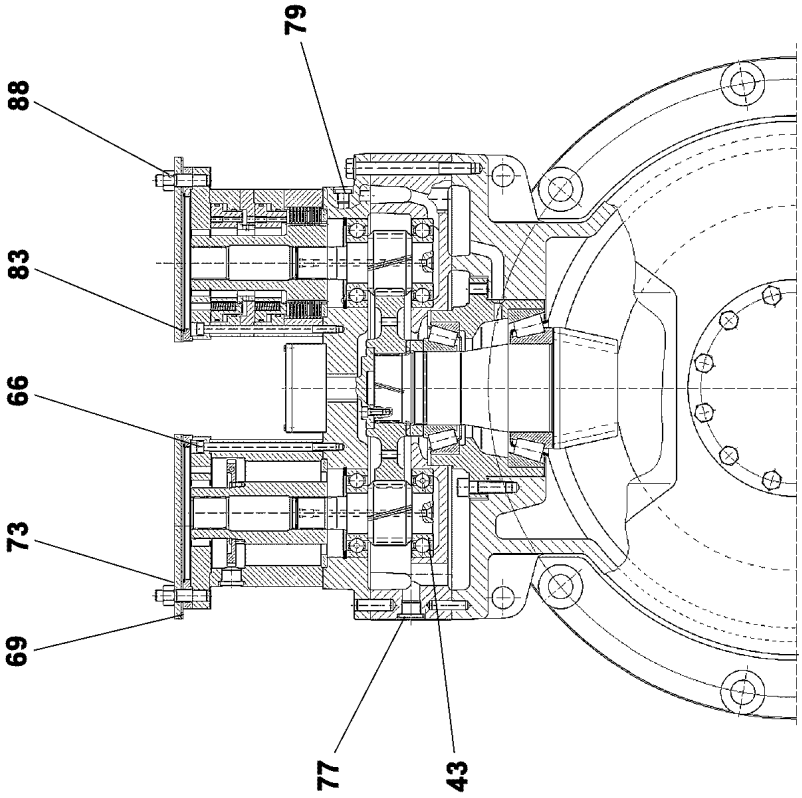
79
88
83
66
73
69
77
43

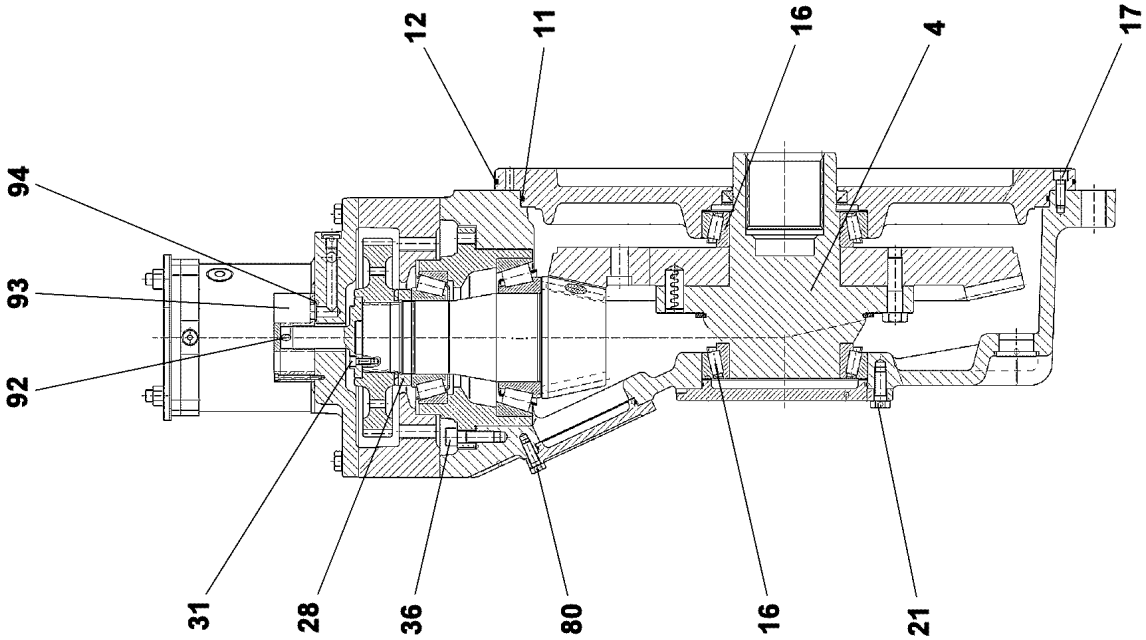
12
11
16
4
17
94
93
92
31
28
36
80
16
21

Pos.	Item	Quantity	Description	Bezeichnung
4	938846401	1	BEVEL GEAR HUB 4 42CrMo4+QT	KEGELRADNABE
11	761036003	1	O-RING 680X5 NBR 70	O-RING
12	726457501	1	O-RING 740X5 NBR 70	O-RING
16	746222501	2	TAPERED ROLLER BEARING DIN 720 320 3	KEGELROLLENLAGER
17	404311808	18	SOCKET HEAD SCREW ISO 4762 M12X35 10	ZYLINDERSCHRAUBE
21	4600577	12	HEX SCREW ISO 4017 M16X40 10.9 A3C SP	SECHSKANTSCHRAUBE
28	927612301	1	SLOTTED NUT M100X2X23 C45	NUTMUTTER
31	10875598	4	SOCKET HEAD SCREW ISO 4762 M8X20 8.8	ZYLINDERSCHRAUBE
36	10001077	12	SOCKET HEAD SCREW ISO 4762 M16X50 10	ZYLINDERSCHRAUBE
43	745173801	2	DEEP GROOVE BALL BEARING DIN 625 631	RILLENKUGELLAGER
52	4600601	16	HEX SCREW ISO 4014 M16X160 8.8 FLZN SP	SECHSKANTSCHRAUBE
53	10289806	16	WASHER ISO 7089 16 300HV FLZN SPF	SCHEIBE
61	428110201	2	RETAINING RINGS DIN 472 41X1,75	SICHERUNGSRING
66	4043016	24	SOCKET HEAD SCREW ISO 4762 M10X180 1	ZYLINDERSCHRAUBE
69	477511601	2	SCREW PLUG VSTI M27X2 CR6-FREI	VERSCHLUSSSCHRAUBE
73	10875599	4	SOCKET HEAD SCREW ISO 4762 M8X25 8.8	ZYLINDERSCHRAUBE
77	477511501	2	SCREW PLUG VSTI M26X1,5 CR6-FREI	VERSCHLUSSSCHRAUBE
79	477511301	4	SCREW PLUG VSTI M16X1,5 CR6-FREI	VERSCHLUSSSCHRAUBE
80	10299574	8	HEX SCREW ISO 4017 M12X35 10.9 FLZN SP	SECHSKANTSCHRAUBE
83	726453601	2	O-RING 175X3 NBR 70	O-RING
88	411505001	8	HEX NUT ISO 4032 M16 10 A3C SPF	SECHSKANTMUTTER
92	434006601	1	FITTING KEY DIN 6885 A8X7X12	PASSFEDER
93	510108201	1	PUMP	PUMPE
94	726454601	2	O-RING 23X2,5 NBR 70	O-RING
95	10181383	4	SOCKET HEAD SCREW ISO 4762 M5X55 10	ZYLINDERSCHRAUBE

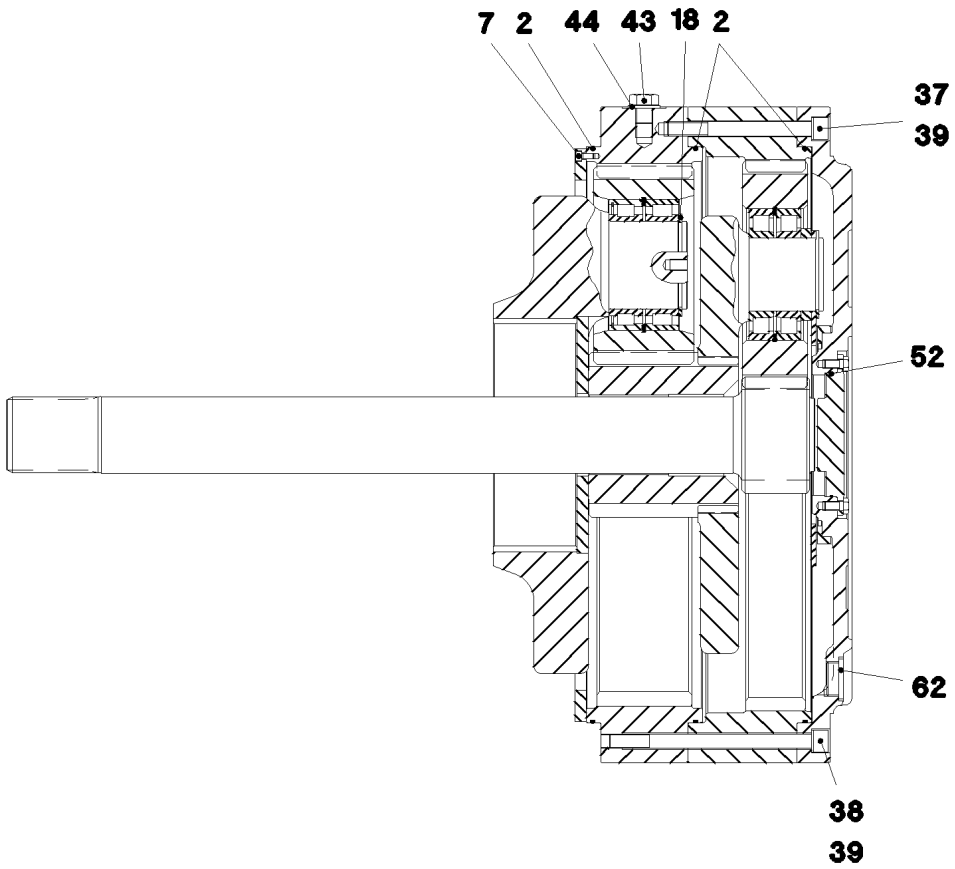

Pos.	Item	Quantity	Description	Bezeichnung
2	726457501	3	O-RING 740X5 NBR 70	O-RING
7	10875597	8	SOCKET HEAD SCREW ISO 4762 M8X16 8.8	ZYLINDERSCHRAUBE
18	12100651	5	RETAINING RINGS DIN 471 120X4 480H SPF	SICHERUNGSRING
37	12100210	1	SOCKET HEAD SCREW ISO 4762 M20X200 8	ZYLINDERSCHRAUBE
38	10197292	3	SOCKET HEAD SCREW ISO 4762 M20X280	ZYLINDERSCHRAUBE
39	423912001	4	LOCK WASHER VS 20 ZN8M+PASSIVIERUN	SICHERUNGSSCHEIBE
43	10026122	1	HEX SCREW ISO 4017 M24X25 10.9 FLZN	SECHSKANTSCHRAUBE
44	10289810	1	WASHER ISO 7089 24 300HV FLZN SPF	SCHEIBE
52	726204008	1	O-RING 160X3 NBR70	O-RING
62	477704808	3	STOP PLUG VSTIM42X2ED CR6-FREI	STOPFEN

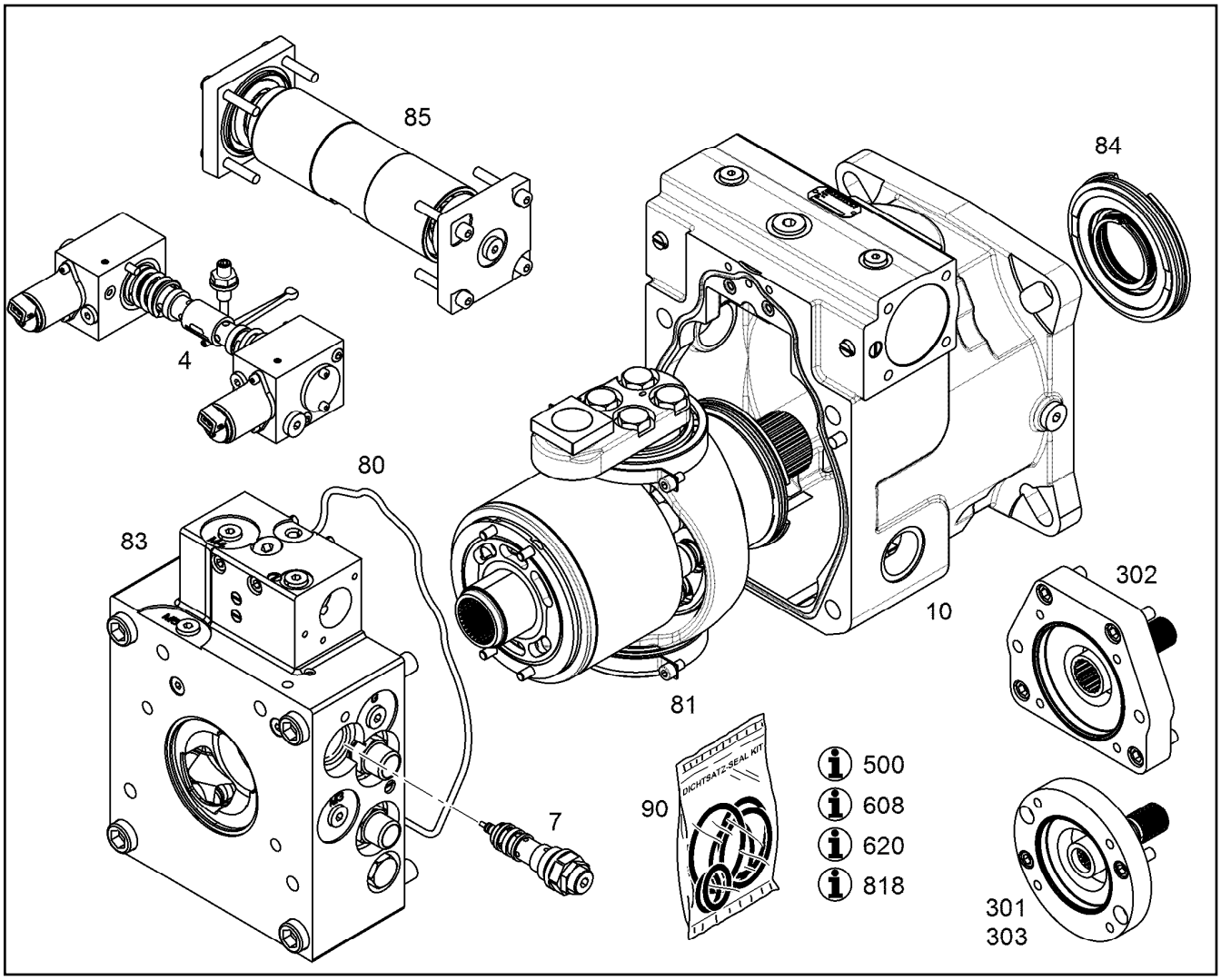

Pos.	Item	Quantity	Description	Bezeichnung
4	10150952	1	MODIFICAT.KIT REGULATION VALVE	UMBAUSATZ REGELVENTIL
7	12859365	1	SHUTTLE VALVE 420BAR	WECHSELVENTIL
31	7380648	1	O-RING ISO 3601-1 6,02X2,62 FKM 90 A	O-RING
32	10043293	2	SEALING RING WITH O-RING 14X7X1,9 PTF	MANTELRING MIT O-RING
39	10018976	4	SOCKET HEAD SCREW ISO 4762 M20X100	ZYLINDERSCHRAUBE
80	10126156	1	RK ADDITIONAL PARTS	RS ZUSATZTEILE
81	10140281	1	REPAIR KIT DRIVING MECHANISM	RS TRIEBWERK
83	10140298	1	REPAIR KIT CONNECTING PLATE	RS ANSCHLUSSPLATTE
84	10140202	1	REPAIR KIT LOCK RING	RS VERSCHLUSSRING
85	10134156	1	REGULATION REPAIR KIT	RS VERSTELLUNG
86	10135893	1	RK LIMIT STOP BOLT NG 215 (D)	RS ANSCHLAGSCHRAUBE
91	10150952	1	MODIFICAT.KIT REGULATION VALVE	UMBAUSATZ REGELVENTIL
999	10140302	1	SEAL KIT CPL.	DICHTSATZ KPL.

Pos.	Item	Quantity	Description	Bezeichnung
4	967787408	1	CRAWLER TRACK HYDRAULIC LINKS ⇨ ❑ 75	HYDRAULIK RAUPE

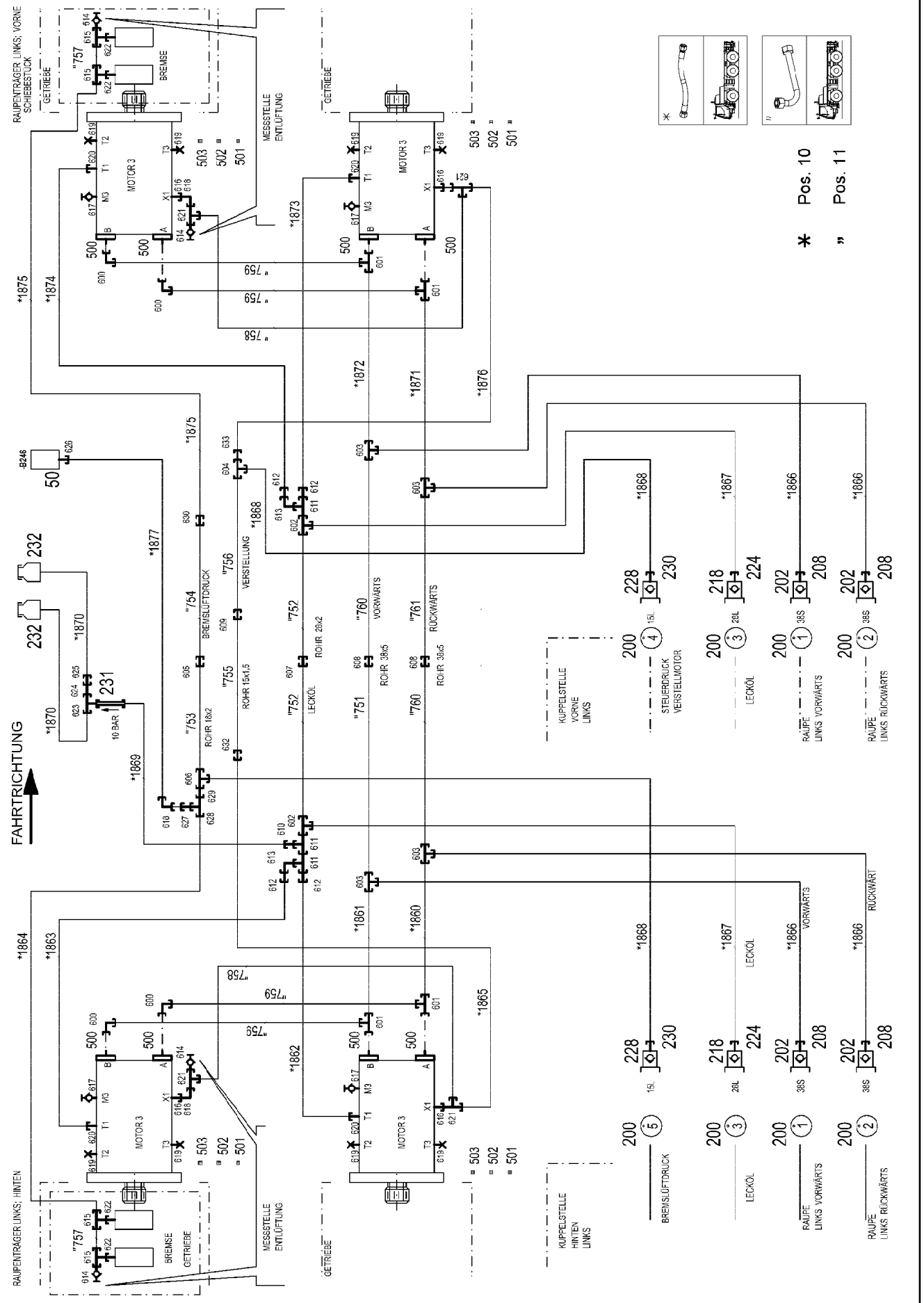
RAUPENTRÄGER LINKS; VORNE
SCHIEBESTÜCK
GETRIEBE
BREMSE
MESSSTELLE ENTLÜFTUNG
MOTOR 3
RAUPENTRÄGER LINKS; HINTEN
FAHRTRICHTUNG
10 BAR
BREMSDRUCK
VERSTELLUNG
ROHR 18x2
ROHR 15x1,5
ROHR 28x2
ROHR 38x5
LECKÖL
VORWÄRTS
RÜCKWÄRTS
KUPPELSTELLE VORNE LINKS
KUPPELSTELLE HINTEN LINKS
STEUERDRUCK VERSTELLMOTOR
BREMSLÜFTDRUCK
RAUPE LINKS VORWÄRTS
RAUPE LINKS RÜCKWÄRTS
Pos. 10
Pos. 11

Pos.	Item	Quantity	Description	Bezeichnung
10	967789708	1	HOSE LINES CRAWLER TRACK CARR. LINK ⇨ ❑ 77	SCHLAUCHLEITUNGEN RAUPEN
11	967789808	1	PIPELINES CRAWL.TRACK CARRIER LINKS ⇨ ❑ 78	ROHRLEITUNGEN RAUPENTR
50	10813738	1	PRESSURE SENSOR 0-400/400 BAR LSB PL:	DRUCKAUFNEHMER
202	511512308	4	COUPLING PLUG B8 38-S	KUPPLUNGSSTECKER
208	10466913	4	SCREW PLUG RD79X4 SPF	VERSCHLUSSSCHRAUBE
218	511501108	2	COUPLING PLUG B6 28-L	KUPPLUNGSSTECKER
224	10466912	2	SCREW PLUG RD54X4 SPF	VERSCHLUSSSCHRAUBE
228	511500408	2	COUPLING PLUG B3 15-L	KUPPLUNGSSTECKER
230	10466911	2	SCREW PLUG RD36X3 SPF	VERSCHLUSSSCHRAUBE
231	511481508	1	NON-RETURN VALVE 250BAR 10BAR CR6-F	RUECKSCHLAGVENTIL
232	96028333	2	EXPANSION TANK CPL. ⇨ ❑ 41	AUSGLEICHSBEHAELTER KPL.
500	510588208	16	FLANGE HALF SAE1 1/2-C62-M16 CR6-FREI	FLANSCHHAELFTE
501	510586708	8	O-RING ARP 568 37,69X3,53 NBR90	O-RING
502	10876373	24	SOCKET HEAD SCREW ISO 4762 M14X45 8	ZYLINDERSCHRAUBE
503	10878799	8	HEX SCREW ISO 4017 M14X45 8.8 FLZN SP	SECHSKANTSCHRAUBE
600	472531808	4	FITTING EWSD38-S CR6-FREI	VERSCHRAUBUNG
601	472331908	4	FITTING ELSD38-S CR6-FREI	VERSCHRAUBUNG
602	470430808	2	FITTING T 28L CR6-FREI	VERSCHRAUBUNG
603	470433008	4	FITTING XT38-S CR6-FREI	VERSCHRAUBUNG
604	470430508	1	FITTING XT15-L CR6-FREI	VERSCHRAUBUNG
605	470030608	1	FITTING XG18-L CR6-FREI	VERSCHRAUBUNG
606	475131308	1	FITTING XTR18/15/18-L CR6-FREI	VERSCHRAUBUNG
607	470030808	1	FITTING XG28-L CR6-FREI	VERSCHRAUBUNG
608	470033108	2	FITTING XG38-S CR6-FREI	VERSCHRAUBUNG
609	470030508	1	FITTING XG15-L CR6-FREI	VERSCHRAUBUNG
610	475435708	1	FITTING REDSDN28/12-L CR6-FREI	VERSCHRAUBUNG
611	7407120	3	FITTING EL 28L CR6-FREI	VERSCHRAUBUNG
612	475430508	4	FITTING REDSD28/22-L CR6-FREI	VERSCHRAUBUNG
613	7617494	2	FITTING EW 28L CR6-FREI	VERSCHRAUBUNG
614	510629008	4	TEST POINT FITTING VKA3 10LM16X1,5 CR6	MESSANSCHLUSS
615	482430314	4	FITTING ISO 8434 ET 10L M16X1,5 CR6-FRE	VERSCHRAUBUNG
616	471030508	4	FITTING GE 10L M14X1,5 CR6-FREI	VERSCHRAUBUNG
617	7406865	4	SCREW COUPLING EMA3 M14X1,5 CR6-FRE	SCHRAUBKUPPLUNG
618	7403569	3	FITTING EW 10L M16X1,5 CR6-FREI	VERSCHRAUBUNG
619	477705808	8	STOP PLUG VSTIM26X1,5ED CR6-FREI	STOPFEN
620	471031308	4	FITTING XGE22-LM-ED M26X1,5 CR6-FREI	VERSCHRAUBUNG
621	472330208	4	FITTING EL 10L CR6-FREI	VERSCHRAUBUNG
622	471039708	4	FITTING ISO 8434-1 GE 10L M12X1,5 CR6-F	VERSCHRAUBUNG
623	247105602	1	T CONNECTION PIECE ET 12L CR6-FREI	T-STUTZEN
624	470011308	1	FITTING SNV12-L CR6-FREI	VERSCHRAUBUNG
625	470030408	1	FITTING XG12-L CR6-FREI	VERSCHRAUBUNG
626	470700208	1	FITTING XGAI6-SR CR6-FREI	VERSCHRAUBUNG
627	475431408	1	FITTING REDSD12/10-L CR6-FREI	VERSCHRAUBUNG
628	247128602	1	L NECK EL 12L M18X1,5 CR6-FREI	L-STUTZEN
629	475436308	1	FITTING REDSD18/12-L CR6-FREI	VERSCHRAUBUNG
630	247030202	1	REDUCING SCREW GR 18/12L CR6-FREI	REDUZIERVERSCHRAUBUNG
632	475031608	1	FITTING XGR15/10-L CR6-FREI	VERSCHRAUBUNG
633	475430108	1	FITTING RED 15/10L CR6-FREI	VERSCHRAUBUNG

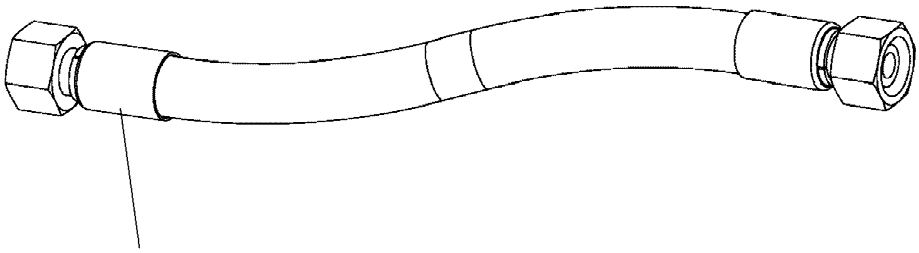

Schlauchnummer
Hose number
Numéro de flexible
Número de flexible
Номера шланга

Die Schlauchnummern auf den Schläuchen entsprechen den Positionen in der Schlauchliste.

The hose numbers from the hoses are in accordance with the items in the hose list.

Les numéros indiqués sur les flexibles correspondent aux repères de la nomenclature des flexibles.

Los números indicados en los flexibles corresponden a las posiciones de la lista de flexibles.

Нанесенные на шлангах номера соответствуют позициям в перечне.

Pos.	Item	Quantity	Description	Bezeichnung
1860	967801008	1	HOSE CPL. 4ST+ 31X1070	SCHLAUCH KPL.
1861	968149708	1	HOSE CPL. 4ST+ 31X1090	SCHLAUCH KPL.
1862	928040608	1	HOSE CPL. 2TE 20X1200	SCHLAUCH KPL.
1863	928874108	1	HOSE CPL. 2TE 20X1100	SCHLAUCH KPL.
1864	921620508	1	HOSE CPL. 1SC 8X1600	SCHLAUCH KPL.
1865	926094508	1	HOSE CPL. 1SC 8X1500	SCHLAUCH KPL.
1866	968150608	4	HOSE CPL. 4ST+ 31X1330	SCHLAUCH KPL.
1867	968150808	2	HOSE CPL. 2SN 25X1400	SCHLAUCH KPL.
1868	927693008	2	HOSE CPL. 2SN 12X1460	SCHLAUCH KPL.
1869	926465408	1	HOSE CPL. 2TE 10X1000	SCHLAUCH KPL.
1870	966182708	2	HOSE CPL. 2TE 10X700	SCHLAUCH KPL.
1871	968151608	1	HOSE CPL. 4ST+ 31X1410	SCHLAUCH KPL.
1872	967627408	1	HOSE CPL. 4ST+ 31X1430	SCHLAUCH KPL.
1873	926561808	1	HOSE CPL. 2TE 20X1650	SCHLAUCH KPL.
1874	968151708	1	HOSE CPL. 2SN 20X1460	SCHLAUCH KPL.
1875	921620608	1	HOSE CPL. 1SC 8X1900	SCHLAUCH KPL.
1876	926119208	1	HOSE CPL. 1SC 8X1800	SCHLAUCH KPL.
1877	968531608	1	HOSE CPL. 2TE 6X1500	SCHLAUCH KPL.

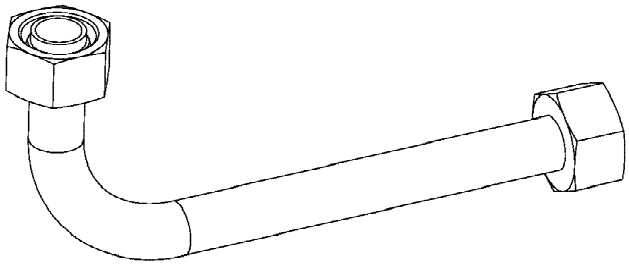

Die Positionsnummern der Rohre auf den Bildtafeln entsprechen den Positionen in der Rohrliste.

The pipe numbers from the illustrations are in accordance with the items in the pipe list.

Les numéros des tuyaux sur les illustrations correspondent aux repères de la nomenclature des tuyaux.

Los números de tubos en las ilustraciones corresponden a las posiciones de la lista de tubos.

Номера позиций труб на изображениях соответствуют позициям в перечне труб.

Pos.	Item	Quantity	Description	Bezeichnung
750	968182508	1	PIPE COMPL. 38X5X3260 MUTTER 38S/STA	ROHR KPL.
751	968182608	1	PIPE COMPL. 38X5X3123 MU.38S/STA./XG38	ROHR KPL.
752	968182708	2	PIPE COMPL. 28X2X3174 28L - 28L	ROHR KPL.
753	968182808	1	PIPE COMPL. 18X1,5X3100 18L - 18L	ROHR KPL.
754	968182908	1	PIPE COMPL. 18X1,5X3320 G18L - GR18/12L	ROHR KPL.
755	968183008	1	PIPE COMPL. 15X1,5X3325 GR15/10L - G15L	ROHR KPL.
756	968183108	1	PIPE COMPL. 15X1,5X3092 15L - 15L	ROHR KPL.
757	968183208	2	PIPE COMPL. 10X1,5X142 10L - 10L	ROHR KPL.
758	968183308	2	PIPE COMPL. 10X1,5X369 10L - 10L	ROHR KPL.
759	968183408	4	PIPE COMPL. 38X5X275 MUTTER 38S/STA	ROHR KPL.
760	968435508	1	PIPE COMPL. 38X5X3313 MU.38S/STA. - MU	ROHR KPL.
761	968435608	1	PIPE COMPL. 38X5X3176 MUTTER 38S/STA	ROHR KPL.

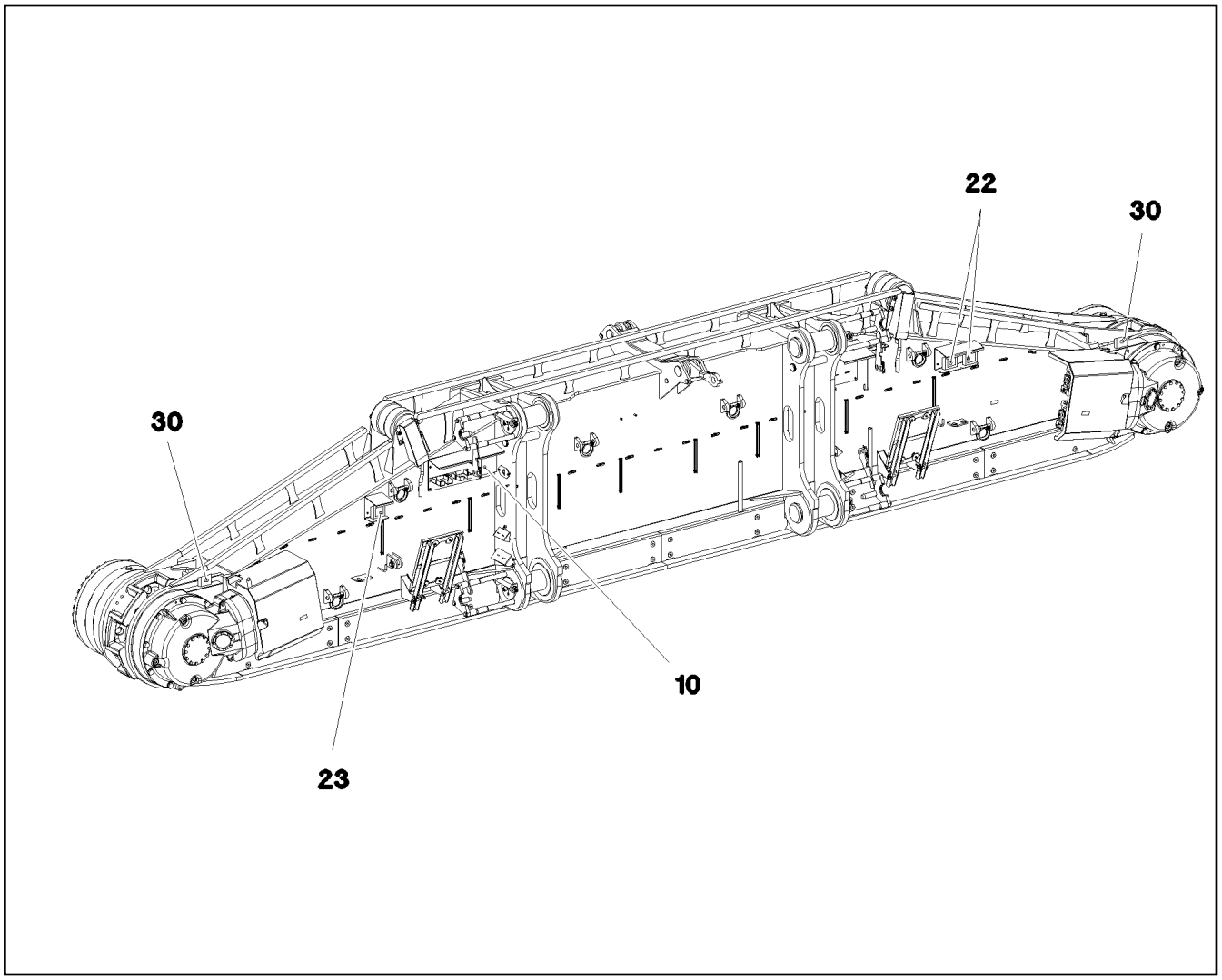

Pos.	Item	Quantity	Description	Bezeichnung
5	11003193	2	PROXIMITY SWITCH BERUEHRUNGSLOS 12	NAEHERUNGSSCHALTER
(1)	571817308	1	O-RING DIN 3771 23,6X2,9 NBR90SHORE	O-RING
10	967906508	1	TERMINAL BOX CPL. S240 4X FAHRAN. ⇨ ❑ 80	KLEMMKASTEN KPL.
22	12101892	2	LED WORKING HEAD LIGHT 26W 10,5-32V	LED ARBEITSSCHEINWERFER
23	12101891	1	LED WORKING HEAD LIGHT 12W 9-32V	LED ARBEITSSCHEINWERFER
30	968726908	1	EQUIPMENT CAMERA RAUPE LINKS ⇨ ❑ 83	AUSRUESTUNG KAMERA

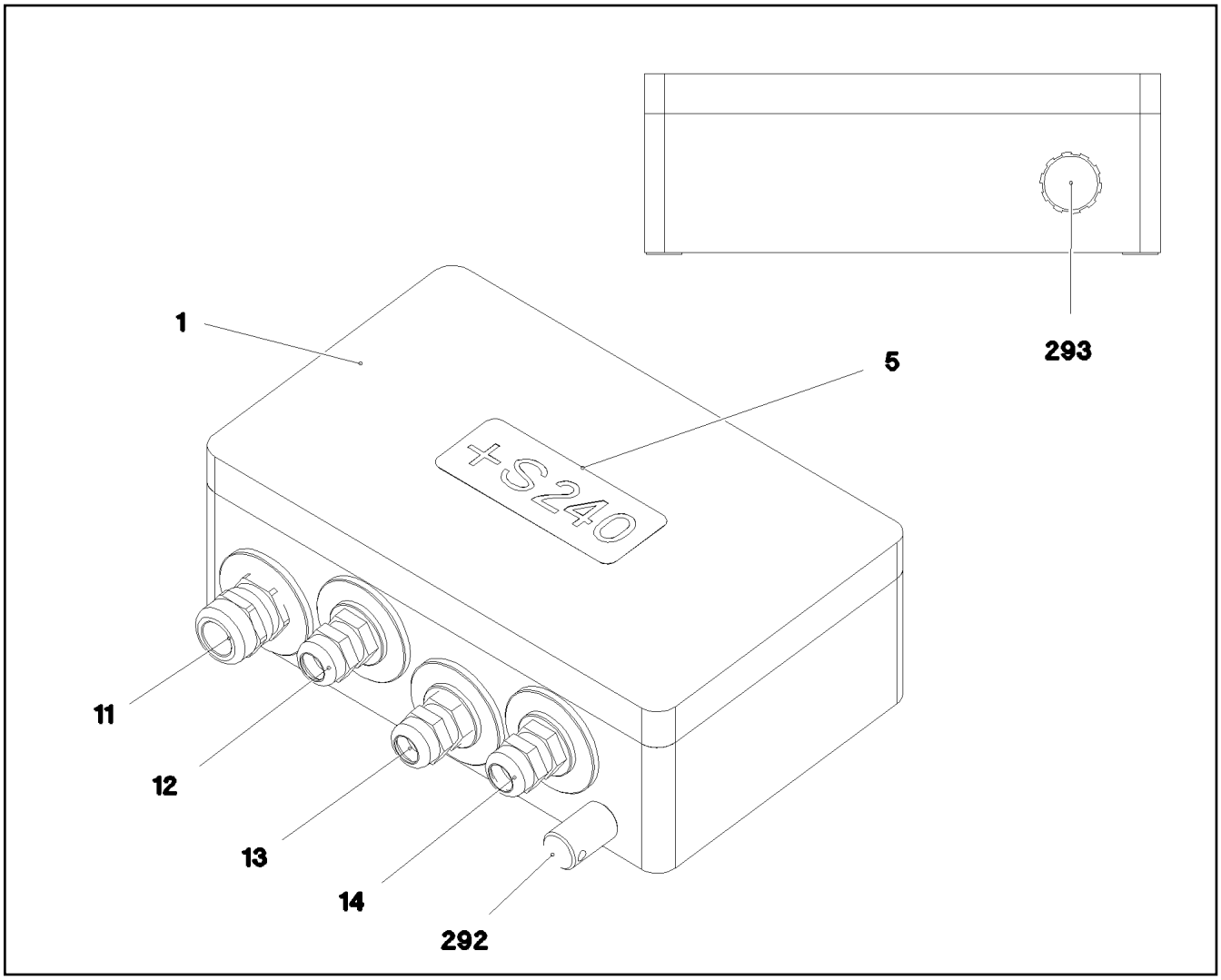

Pos.	Item	Quantity	Description	Bezeichnung
2	968274708	1	WIRES CPL. S240	DRAEHTE KPL.
4	97032642	1	EMPTY CASING 160X260X90X0 AL	LEERGEHAEUSE
5	977500808	1	SIGN S240 LEXAN	SCHILD
11	967971408	1	WIRING HARNESS W240 ⇨ ❑ 81	KABELSTRANG
12	967971508	1	WIRING HARNESS W241	KABELSTRANG
13	967971608	1	WIRING HARNESS W243	KABELSTRANG
14	967971708	1	WIRING HARNESS W245 ⇨ ❑ 82	KABELSTRANG
292	602501208	1	WATER DRAIN PLUG M12 PA6G SPF	ENTWAESSERUNGSSTOPFEN
293	10488662	1	VENTILATION SCREW POLYAMID	ENTLUEFTUNGSSCHRAUBE

Pos.	Item	Quantity	Description	Bezeichnung
125	602300308	18	CONTACT 0,5-1MM2	KONTAKT
294	11123168	0.15	HEATSHRINK SLEEVING 44,4/7,4X3,6 POL	SCHRUMPFSCHLAUCH
500	923512208	4	CABLE MARKER	KABELMARKER
501	602325508	2	HOUSING 6-POL	GEHAEUSE
502	10443660	1	PLUG 24-POL A240	STECKER
503	602300208	1	PLUG SHELL 18-POL	STECKERGEHAEUSE
504	602606708	1	REDUCTION M40X1,5/M25X1,5 MS	REDUKTION
505	602424308	2	CABLE GLAND M25X1,5X11-20 MS	KABELVERSCHRAUBUNG
506	602606608	1	REDUCTION M32X1,5/M25X1,5 MS	REDUKTION
507	12216224	1	PAN-HEAD SCREW ISO 7045 M3X6 4.8 480H	FLACHKOPFSCHRAUBE
508	420050108	1	WASHER ISO 7089 3 MS	SCHEIBE
509	692400008	1	DUST CAP METALL A240	STAUBKAPPE
708	10473048	18	CABLE SLEEVE 2,4-3,0/2,4/0,6 SILIKON	KABELTUELLE
998	965622208	2	LETTERING WIRING HARNESS	BESCHRIFTUNG KABELBAUM

Pos.	Item	Quantity	Description	Bezeichnung
5	11341599	6.37	LEAD 2 X 1,5	LEITUNG
6	11341599	6.12	LEAD 2 X 1,5	LEITUNG
7	10870348	4.83	LEAD 5 X 1	LEITUNG
8	680000008	1	COUPLING SOCKET 4-POLE SPF	KUPPLUNGSDOSE
87	602308008	2	WIRED END FERRULE DIN 46228 1,5X7 TIN	ADERENDHUELSE
114	602307808	3	WIRED END FERRULE DIN 46228-1 A0,5X5 E	ADERENDHUELSE
121	602300108	4	CONTACT 1-2,5MM2	KONTAKT
125	602300308	5	CONTACT 0,5-1MM2	KONTAKT
261	12104809	1	CABLE TIE 3,6X142-SCHWARZ PA66 SPF	KABELBINDER
500	923512208	6	CABLE MARKER	KABELMARKER
501	602300208	1	PLUG SHELL 18-POL	STECKERGEHAEUSE
502	692406708	1	PLUG DIN 72585 7-POL POLYBUTOLEN SPF	STECKER
503	10342517	1	PLUG SHELL 2 13A TH.PLAST SW	STECKERGEHAEUSE
504	10324830	1	CABLE PLUG 4-POL 90°	KABELSTECKER
505	602606708	1	REDUCTION M40X1,5/M25X1,5 MS	REDUKTION
506	602441101	1	CABLE GLAND M25X1,5X6-13 MS	KABELVERSCHRAUBUNG
507	10424962	1	INSERT 3X7 NBR	MEHRFACHDICHTEINSATZ
508	602441701	1	CABLE GLAND M16X1,5X4,5-10 POLYAMID	KABELVERSCHRAUBUNG
509	692406008	1	TERMINAL HOUSING DIN 72585 APD POLY	ENDGEHAEUSE
510	10036629	1	COUNTER NUT M20x1,5 PA6	GEGENMUTTER
511	10475314	1	REDUCER M20X1,5-M16X1,5 POLYAMID	REDUZIERUNG
512	12108376	1	HOUSING 68X68X53 PC	AUFBAUGEHAEUSE
513	10342519	1	CONTACT LOCK DT 2 POLIG	KONTAKTVERRIEGELUNG
647	602339508	5	SLEEVE CONTACT DIN 72585 0,5-1,5MM2	BUCHSENKONTAKT
670	10100063	2	PLUG BUSHING 0,75-2,0MM2 Cu	STECKERBUCHSE
821	605619908	5	SINGLE STRAND SEALING DIN 72585 10YE	EINZELADERABDICHTUNG
822	692405708	2	STOPPER PLUG DIN 72585 7 SPF	BLINDSTOPFEN
996	965622108	8	LETTERING WIRE	BESCHRIFTUNG ADER

Pos.	Item	Quantity	Description	Bezeichnung
3	968727008	1	CAMERA EQUIPMENT CRAWLER LINKS ⇨ ❑ 84	KAMERAANBAU RAUPE
12	11622197	2	CONNECTING CABLE 2X0,14+2X0,22-5M	VERBINDUNGSKABEL
50	614043608	2	CAMERA SPF	KAMERA
(1)	10025278	1	CABLE PLUG 7-POL	KABELSTECKER

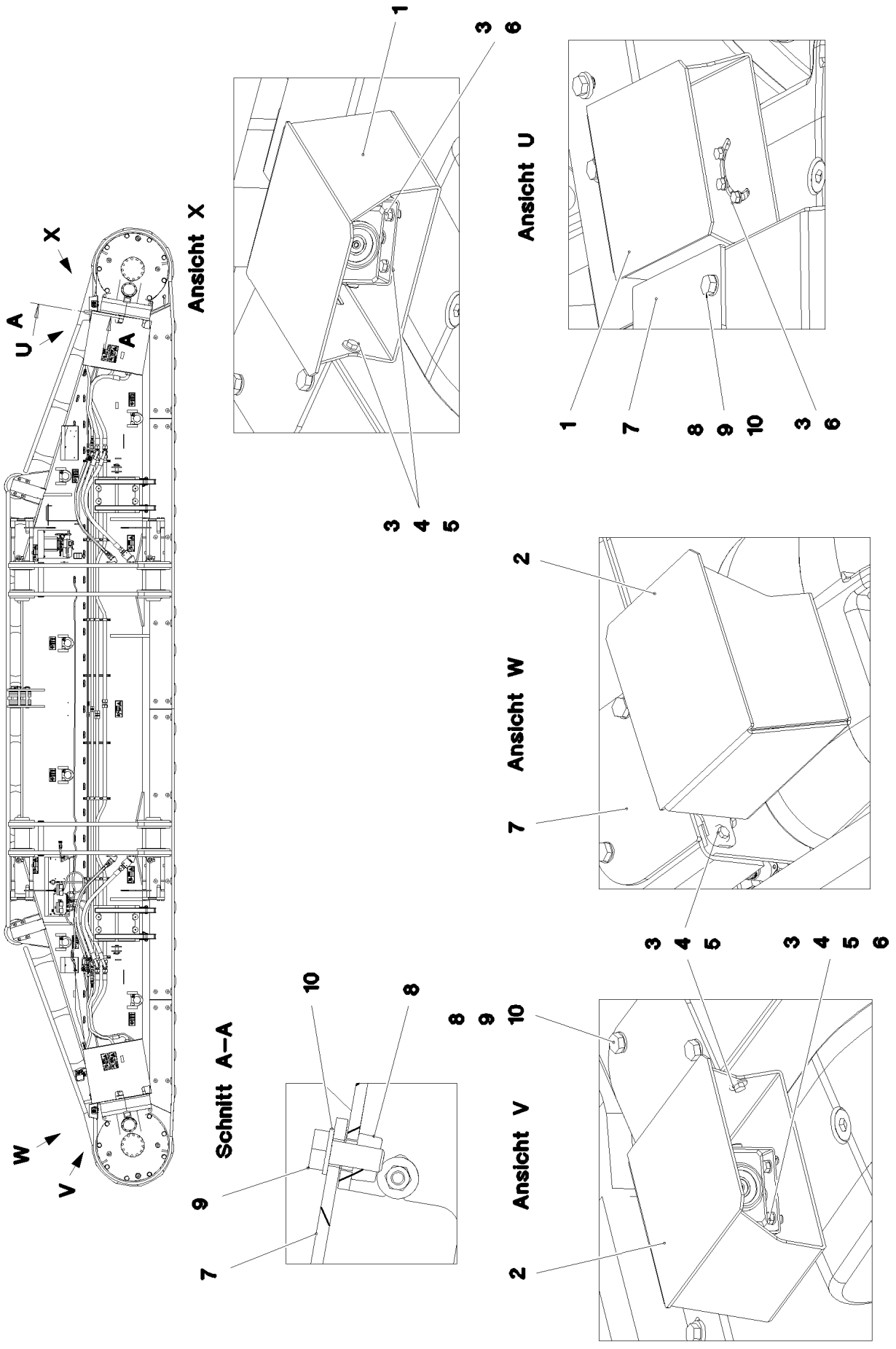
X
U
A
A
W
V
Ansicht X
1
3
6
3
4
5
Ansicht U
1
7
8
9
10
3
6
Ansicht W
2
7
3
4
5
Ansicht V
8
9
10
2
3
4
5
6
Schnitt A–A
10
8
9
7

Pos.	Item	Quantity	Description	Bezeichnung
1	97045905	1	PLATE 3X404X480 X5CRNI18-10	BLECH
2	97045909	1	PLATE 3X404X480 X5CRNI18-10	BLECH
3	11644899	10	HEX SCREW ISO 4017 M6X20 8.8 480H SPF	SECHSKANTSCHRAUBE
4	12102692	10	HEX NUT DIN 985 M6 8 ZNNI-480H SPF	SECHSKANTMUTTER
5	421801708	14	WASHER ISO 7093-1 6 200HV-A2	SCHEIBE
6	10197771	6	WASHER ISO 7089 6 200HV ZNNI-480H SPF	SCHEIBE
7	97048028	2	COVER 5X177X130 S355MC FE//ZNNI8//CN/	DECKEL
8	413004408	4	CAGE NUT M10	KAEFIGMUTTER
9	11631816	4	HEX SCREW ISO 4017 M10X25 8.8 FLZN SP	SECHSKANTSCHRAUBE
10	10289795	4	WASHER ISO 7089 10 300HV FLZN SPF	SCHEIBE

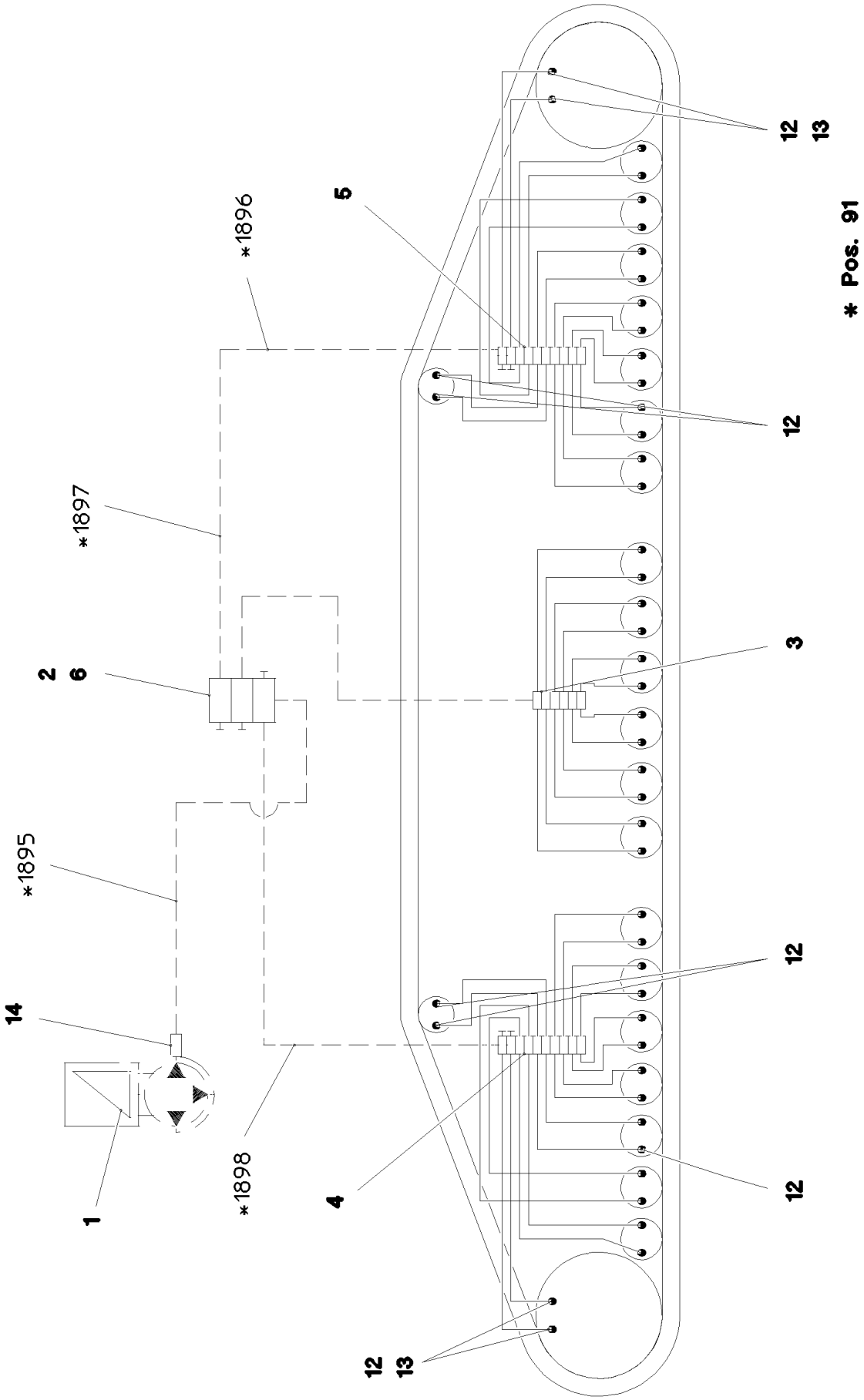

9.1.2023 081110	**etk_en_de_098288 LR 11000**	86 (1/2)
LIEBHERR	**CENTRA.LUBRICATION SYSTEM LEFT** **ZENTRALSCHMIERUNG RAUPE LI.**	**917322008**

Pos.	Item	Quantity	Description	Bezeichnung
1	11621396	1	ELECTRIC PUMP EP-1 ⇨ ❑ 88	ELEKTROPUMPE
2	11621291	1	DISTRIBUTION BLOCK SXE-2 3/3 ⇨ ❑ 89	VERTEILERKOMBINATION
3	11491831	1	DISTRIBUTION BLOCK MX-F 6/12 ⇨ ❑ 90	VERTEILERKOMBINATION
4	11491832	1	DISTRIBUTION BLOCK MX-F 10/18 ⇨ ❑ 91	VERTEILERKOMBINATION
5	11491833	1	DISTRIBUTION BLOCK MX-F 10/18 ⇨ ❑ 92	VERTEILERKOMBINATION
6	97045860	1	PLATE 4X75X121 S315MC FE//ZNNI8//CN//T	BLECH
7	12204614	6	SOCKET HEAD SCREW ISO 4762 M5X35 8.8	ZYLINDERSCHRAUBE
8	10875620	6	HEX NUT ISO 4032 M5 8 480H SPF	SECHSKANTMUTTER
9	10197808	6	WASHER ISO 7089 5 200HV ZNNI-480H	SCHEIBE
10	10875592	4	SOCKET HEAD SCREW ISO 4762 M6X45 8.8	ZYLINDERSCHRAUBE
11	10197771	4	WASHER ISO 7089 6 200HV ZNNI-480H SPF	SCHEIBE
12	774373808	48	FITTING WE 6LL M10x1	VERSCHRAUBUNG
13	774383208	4	CONNECTION PIECE M14X1,5/M10X1	ANSCHLUSSSTUECK
14	10874021	1	PASSAGE NIPPLE BLOCK	DURCHGANGSNIPPELBLOCK
15	10873149	70	POLYAMID PIPE DIN 73378 6X1,5 PA 12-HL	POLYAMIDROHR
16	774383508	15	TUBING COIL 9	ROHRWENDEL
91	968710508	1	HOSE LINES LUBRICATION LINKS	SCHLAUCHLEITUNGEN SCHMI
(1895)	968695908	1	HOSE CPL. 2SN 6X600	SCHLAUCH KPL.
(1896)	968697008	1	HOSE CPL. 2SN 6X1550	SCHLAUCH KPL.
(1897)	968697308	1	HOSE CPL. 2SN 6X2550	SCHLAUCH KPL.
(1898)	968697208	1	HOSE CPL. 2SN 6X5400	SCHLAUCH KPL.

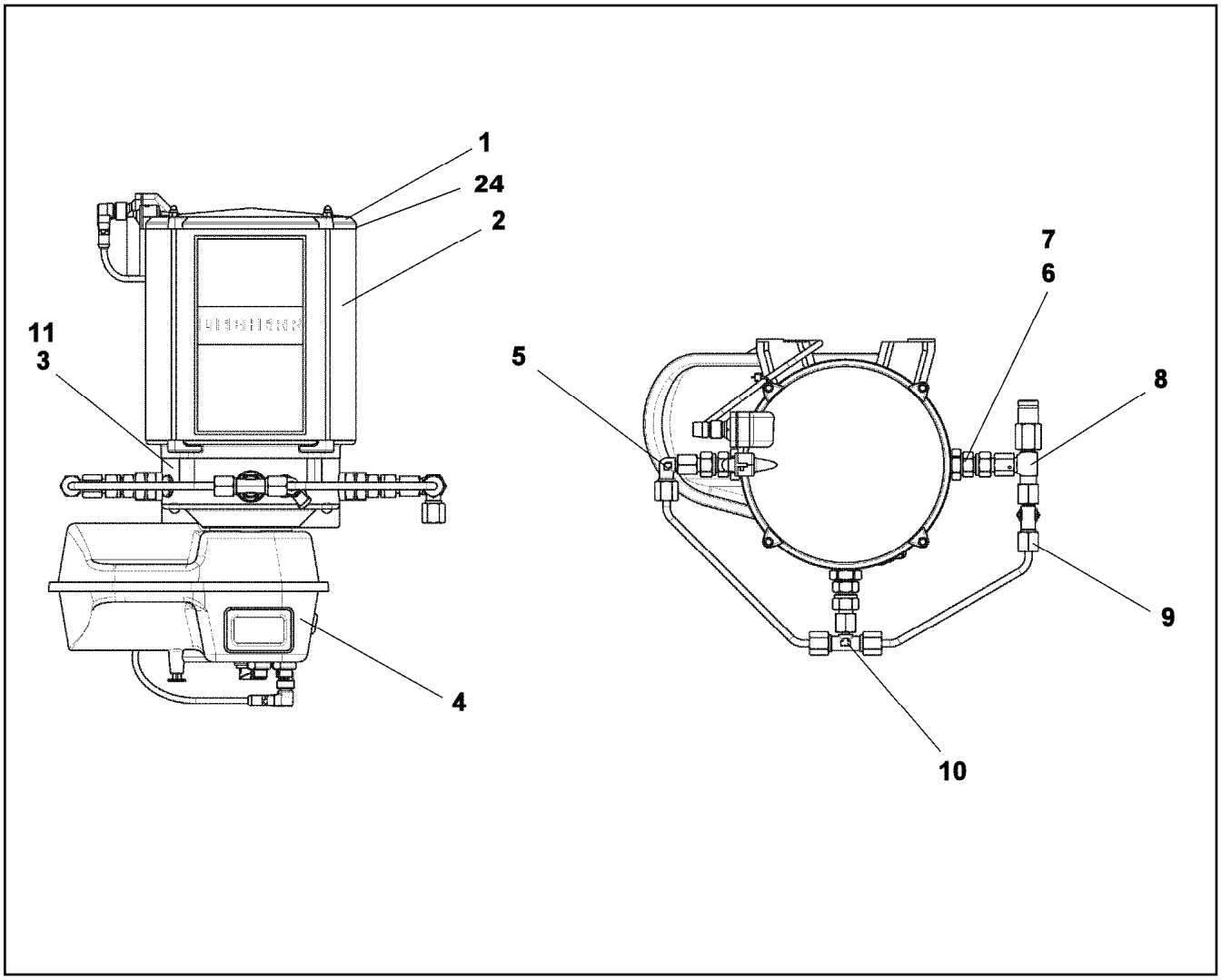

Pos.	Item	Quantity	Description	Bezeichnung
1	11644965	1	CONTAINER COVER	BEHAELTERABDECKKAPPE
2	571539308	1	CONTAINER	BEHAELTER
3	10014693	1	PUMP HOUSING	PUMPENGEHAEUSE
4	10818469	1	CONTROL GEAR	STEUERGERAET
5	11644971	1	FITTING	VERSCHRAUBUNG
6	11001770	1	PUMP ELEMENT	PUMPENELEMENT
7	11644973	1	REGULATING VALVE	EINSCHRAUBRUECKSCHLAGV
8	10040581	1	PRESSURE RELIEF VALVE	UEBERDRUCKVENTIL
9	11644975	1	L COUPLING	L-VERSCHRAUBUNG
10	774389308	1	T-COUPLING	T-VERSCHRAUBUNG
11	10355140	1	TRANSMISSION MOTOR 24V	GLEICHSTROMGETRIEBEMOTO
12	12103914	1	HYDRAULIC-TYPE LUBRICAT.NIPPLE DIN 71	KEGELSCHMIERNIPPEL
13	10014701	1	GREASE NIPPLE CAP	SCHMIERNIPPELKAPPE
24	7624285	1	O-RING 160X2,5	O-RING

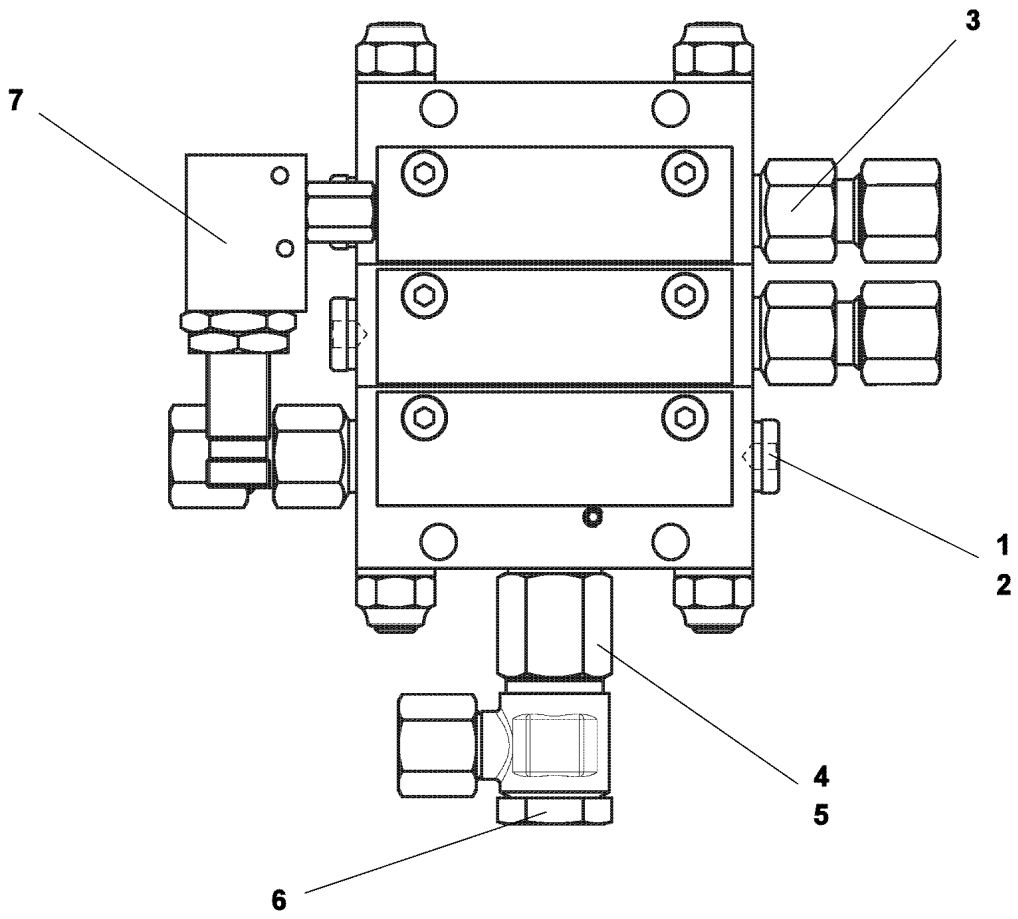

Pos.	Item	Quantity	Description	Bezeichnung
1	12101689	2	SCREW PLUG	VERSCHLUSSSCHRAUBE
2	12101688	2	SEALING RING	DICHTRING
3	10009606	2	VALVE GUIDE	AUSLASS
4	710102308	1	SEALING RING DIN 7603 A13X18X1,5 CU	DICHTRING
5	10009602	1	EXTENSION	VERLAENGERUNG
6	7412734	1	HINGED THREADED UNION WH 8L G1/4A C	SCHWENKVERSCHRAUBUNG
7	10013883	1	PROXIMITY SWITCH	NAEHERUNGSSCHALTER

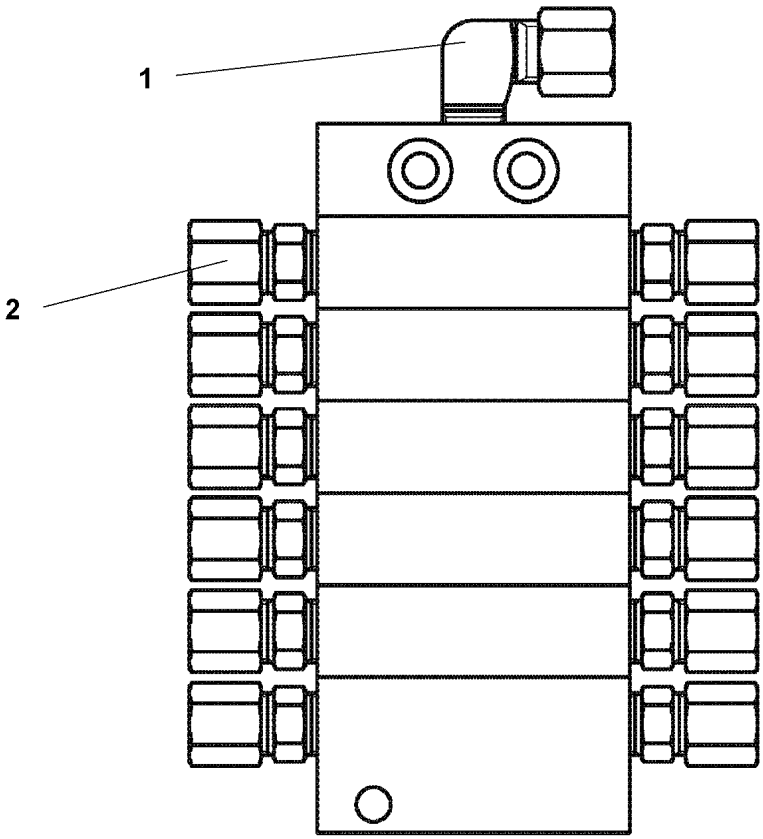

Pos.	Item	Quantity	Description	Bezeichnung
1	774373808	1	FITTING WE 6LL M10x1	VERSCHRAUBUNG
2	7622803	12	NON-RETURN VALVE	RUECKSCHLAGVENTIL

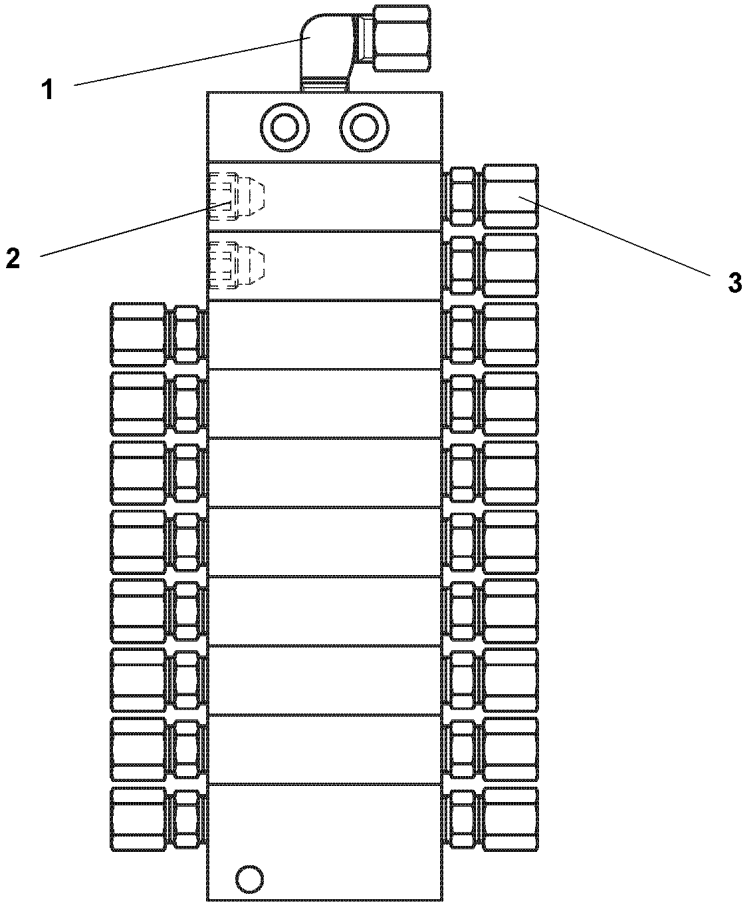

Pos.	Item	Quantity	Description	Bezeichnung
1	774373808	1	FITTING WE 6LL M10x1	VERSCHRAUBUNG
2	774378208	2	SCREW PLUG	VERSCHLUSSSCHRAUBE
3	7622803	18	NON-RETURN VALVE	RUECKSCHLAGVENTIL

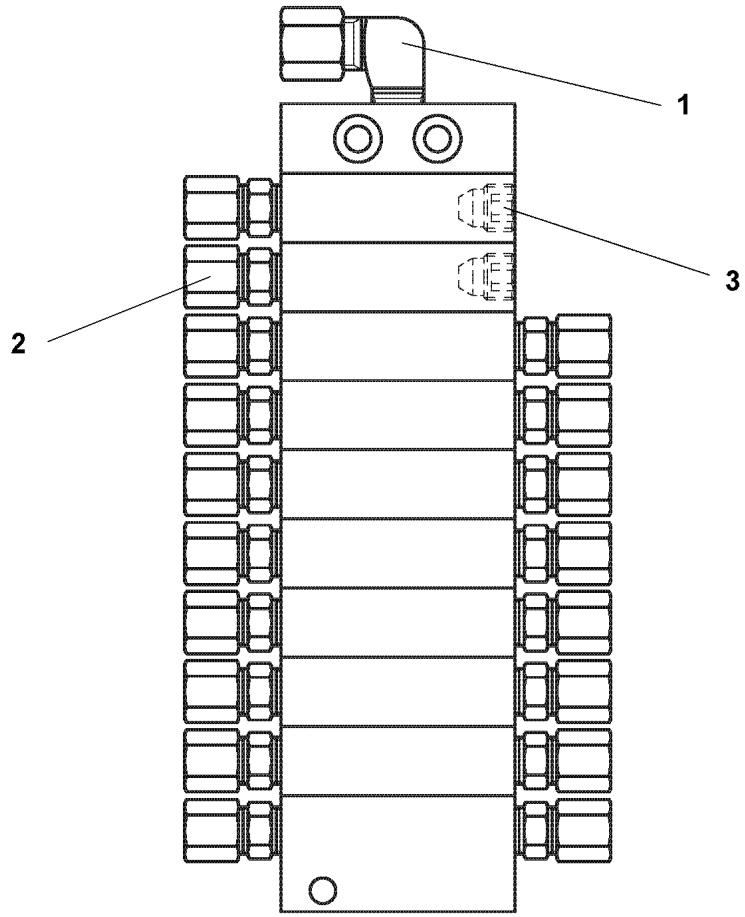

Pos.	Item	Quantity	Description	Bezeichnung
1	774373808	1	FITTING WE 6LL M10x1	VERSCHRAUBUNG
2	7622803	18	NON-RETURN VALVE	RUECKSCHLAGVENTIL
3	774378208	2	SCREW PLUG	VERSCHLUSSSCHRAUBE

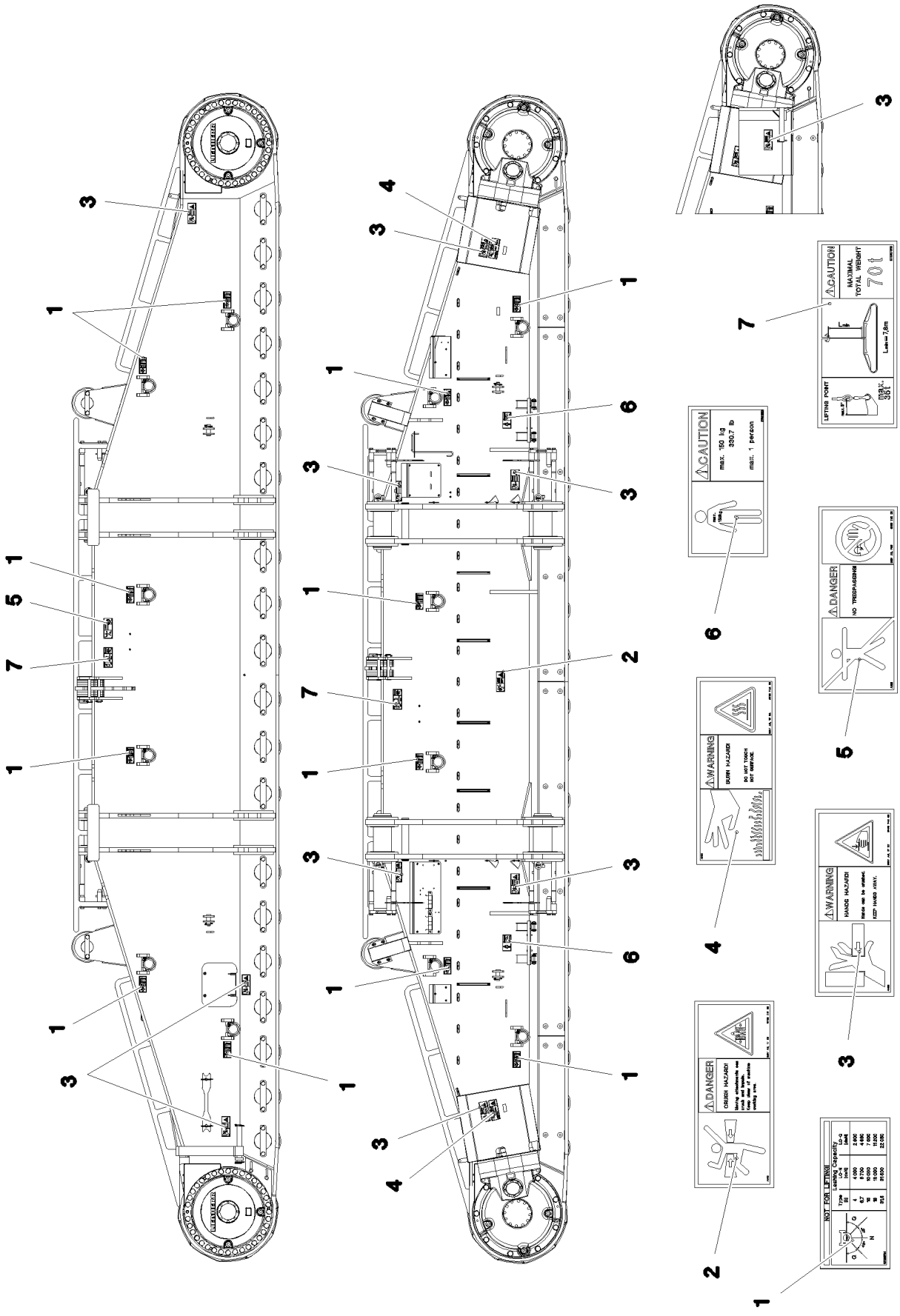
CAUTION
max. 150 kg
330,7 lb
max. 1 person
DANGER
NO TRESPASSING
WARNING
BURN HAZARD!
DO NOT TOUCH
HOT SURFACE
DANGER
CRUSH HAZARD!
WARNING
HANDS HAZARD!
CAUTION
MAXIMAL
TOTAL WEIGHT
70 t
Lmin=7,8m
LIFTING POINT
NOT FOR LIFTING

Pos.	Item	Quantity	Description	Bezeichnung
1	97036734	12	SIGN 188X78 KLEBEFOLIE SPF	SCHILD
2	978674108	1	SIGN 208X88 KLEBEFOLIE SPF	SCHILD
3	978674608	10	SIGN 208X88 KLEBEFOLIE SPF	SCHILD
4	978674408	2	SIGN 208X88 KLEBEFOLIE SPF	SCHILD
5	978674008	1	SIGN 208X88 KLEBEFOLIE SPF	SCHILD
6	97011690	2	SIGN 168X88 KLEBEFOLIE SPF	SCHILD
7	97067313	2	SIGN 208X88 KLEBEFOLIE SPF	SCHILD

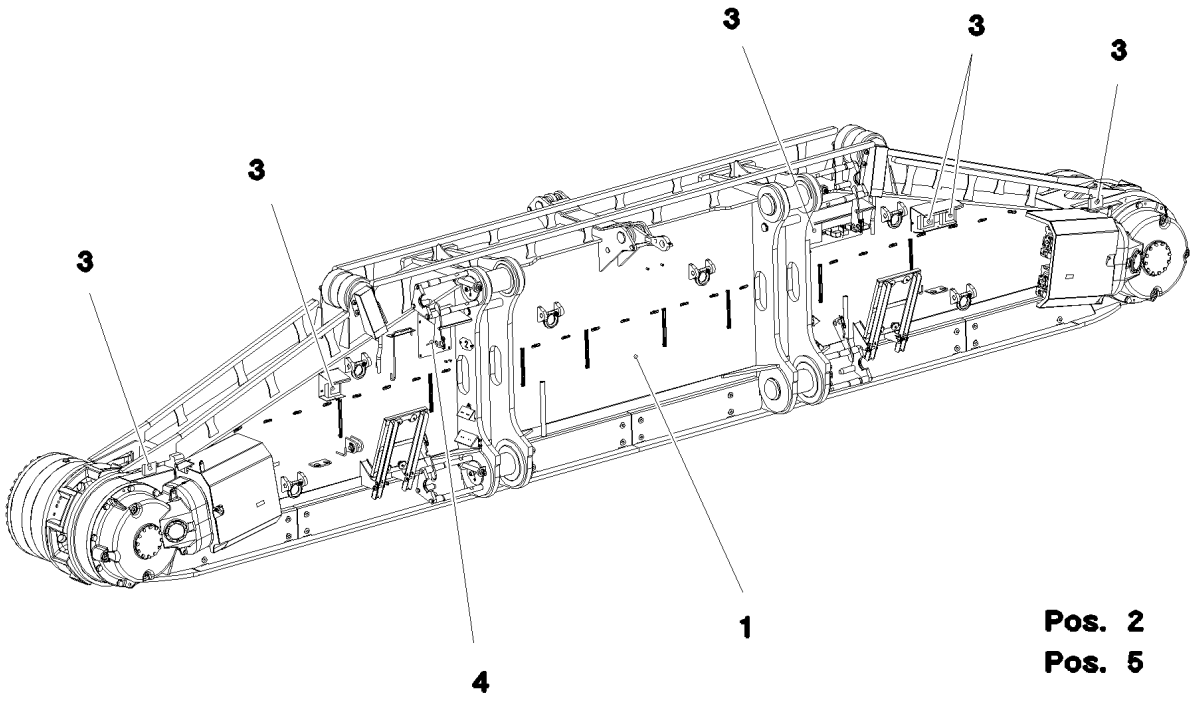

Pos.	Item	Quantity	Description	Bezeichnung
1	917291708	1	CRAWLER TRACK CARRIER, RIGHT ⇨ ❑ 96	RAUPENTRAEGER RE.
2	917321108	1	CRAWLER TRACK HYDRAULIC RECHTS ⇨ ❑ 101	HYDRAULIK RAUPE
3	917361608	1	ELECTR.CRAWLER SUPPORT RIGHT ⇨ ❑ 105	ELEKTRIK RAUPENTRAEGER R
4	917322208	1	CENTR.LUBRICATION SYSTEM RIGHT ⇨ ❑ 110	ZENTRALSCHMIERUNG RAUPE
5	917322308	1	SIGNS RE. ⇨ ❑ 112	BESCHILDERUNG

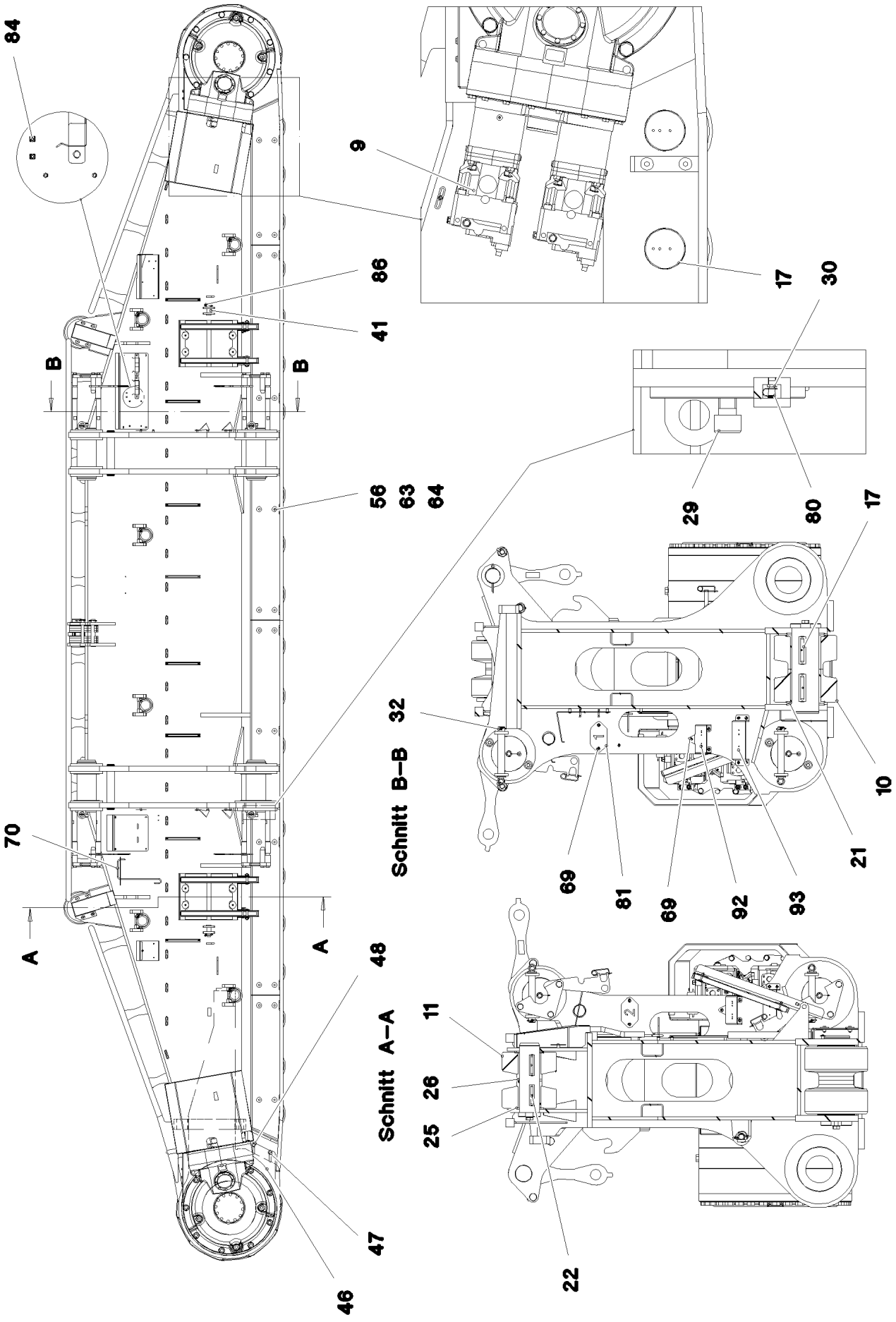

9.1.2023 081168	**etk_en_de_098288 LR 11000**	❑ 96 (1/5)
LIEBHERR	**CRAWLER TRACK CARRIER, RIGHT** **RAUPENTRAEGER RE.**	**917291708**

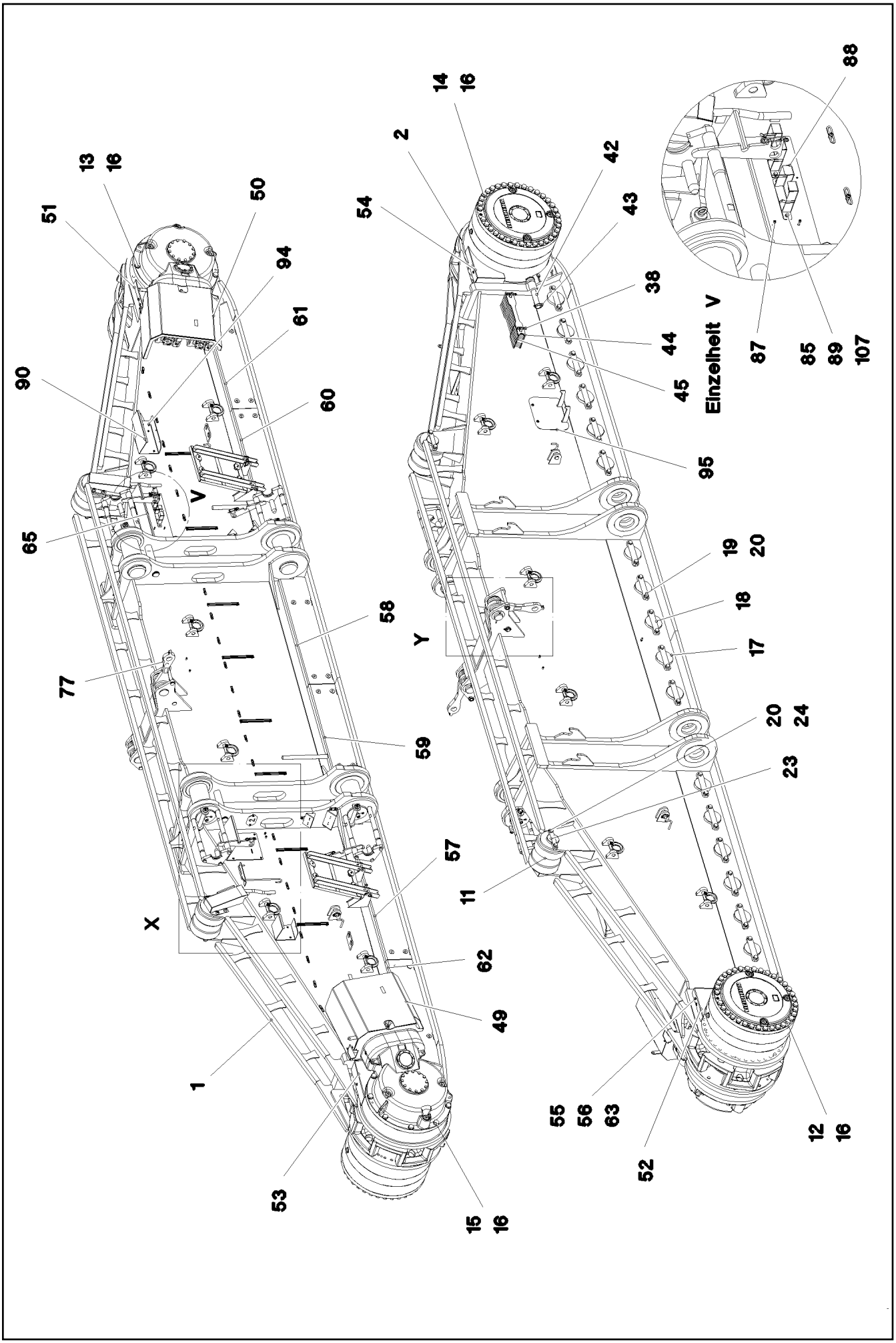

9.1.2023 081169 LIEBHERR	**etk_en_de_098288 LR 11000** **CRAWLER TRACK CARRIER, RIGHT** **RAUPENTRAEGER RE.**	❑ 97 (2/5) **917291708**

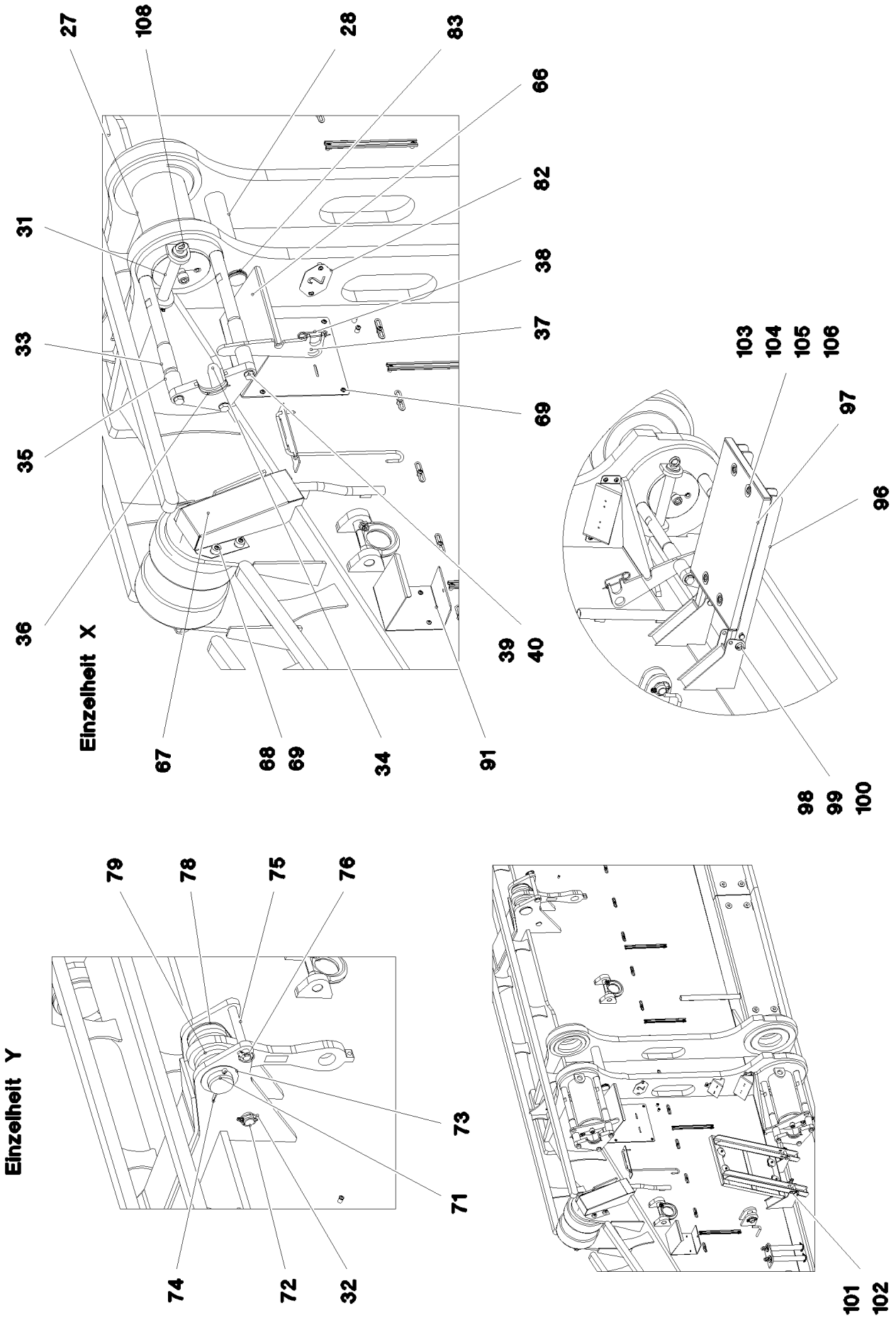

9.1.2023 081170 LIEBHERR	**etk_en_de_098288 LR 11000** **CRAWLER TRACK CARRIER, RIGHT** **RAUPENTRAEGER RE.**	❑ 98 (3/5) **917291708**

Pos.	Item	Quantity	Description	Bezeichnung
1	967775708	1	CRAWLER TRACK CARRIER, RIGHT	RAUPENTRAEGER RE.
2	967776008	1	SLIDING PIECE STEEL CONSTR. R	SCHIEBESTUECK STAHLBAU RE
3	90029090	1	ANGULAR GEAR RAL 7043 ⇨ ❑ 68	WINKELGETRIEBE
4	90029091	1	ANGULAR GEAR RAL 7043 ⇨ ❑ 70	WINKELGETRIEBE
5	933878901	2	PLANETARY GEARBOX RAL 7037 ⇨ ❑ 72	PLANETENGETRIEBE
6	938576201	1	BEARING	LAGERUNG
7	938576001	1	BEARING	LAGERUNG
8	97033213	2	SPROCKET G22NIMOCR56 SPF	TURAS
9	10132387	4	HYDRAULIC ATTACHMENT MOTOR DMVA G ⇨ ❑ 73	HYDRAULIKANBAUMOTOR
10	967723908	40	ROLLER BODY HALF CPL.	ROLLENKOERPERHAELFTE KPL
11	925067508	4	ROLLER BODY HALF CPL.	ROLLENKOERPERHAELFTE KPL
12	406264008	35	HEX SCREW ISO 4014 M30X530 10.9 FLZN	SECHSKANTSCHRAUBE
13	406210708	8	HEX SCREW ISO 4014 M30X220 10.9 FLZN	SECHSKANTSCHRAUBE
14	10877647	35	HEX SCREW ISO 4014 M30X570 10.9 FLZN	SECHSKANTSCHRAUBE
15	406210808	8	HEX SCREW ISO 4014 M30X250 10.9 FLZN	SECHSKANTSCHRAUBE
16	4900000	86	WASHER EN 14399-6 30 300-370HV-ST FLZ	SCHEIBE
17	97026864	20	AXLE 180.0X530 35NICRMOV125 SPF	ACHSE
18	97026865	20	AXLE HOLDER 25X325X64 S960QL	ACHSHALTER
19	406605808	40	HEX SCREW ISO 4017 M24X60 10.9 FLZN SP	SECHSKANTSCHRAUBE
20	4600146	44	WASHER EN 14399-6 24 300-370HV FLZN SP	SCHEIBE
21	97026884	40	THRUST WASHER 15X220X220 S355MC FE//	ANLAUFSCHEIBE
22	97026885	2	AXLE 130.0X435 35NICRMOV125 SPF	ACHSE
23	97026925	2	AXLE HOLDER 25X250X49 S690QL	ACHSHALTER
24	4600785	4	HEX SCREW ISO 4017 M24X50 10.9 FLZN SP	SECHSKANTSCHRAUBE
25	703003508	4	THRUST WASHER X170 GZ-CUZN25AL5	ANLAUFSCHEIBE
26	974820408	2	PLATE 10X150X150 S355MC FE//ZNNI8//CN/	BLECH
27	97027729	4	PIN 220.0X505 35NICRMOV125 SPF	BOLZEN
28	97027730	2	PIN 75.0X440 35NICRMOV125 SPF	BOLZEN
29	10878835	4	SOCKET HEAD SCREW ISO 4762 M24X60 8	ZYLINDERSCHRAUBE
30	7743242	4	HYDRAULIC-TYPE LUBRICAT.NIPPLE DIN 71	KEGELSCHMIERNIPPEL
31	97000828	4	PIN 55.0X300 35NICRMOV125 SPF	BOLZEN
32	10180883	6	SAFETY PLUG W HINGE-LID 10X55X9,5X45	SICHERHEITSKLAPPSTECKER
33	97027746	8	THREADED PIN 50.0X540 35NICRMOV125	GEWINDEBOLZEN
34	97027747	4	THREADED PIN 45.0X150 S355J2+AR FE//ZN	GEWINDEBOLZEN
35	97027748	8	TUBE 54.0X75 S355J2H FE//ZNNI8//CN//T0	ROHR
36	97027749	4	PLATE 30X319X184 S690QL	BLECH
37	97027750	4	PLATE 12X385X122 S690QL	BLECH
38	433101208	6	RETAINING SPRING 4X68 ISO 2081 FE/ZN8/	SICHERUNGSFEDER
39	12224059	12	HEX SCREW ISO 4017 M20X65 8.8 FLZN SP	SECHSKANTSCHRAUBE
40	10289808	12	WASHER ISO 7089 20 300HV FLZN SPF	SCHEIBE
41	932226808	4	PIN RD40X105 35NICRMOV125 GASN. SPF	BOLZEN
42	97027785	2	PIN 50.0X400 S355J2C+C FE//ZNNI8//CN//T0	BOLZEN
43	10181899	4	SAFETY PLUG W HINGE-LID 12X75X11,5X6	SICHERHEITSKLAPPSTECKER
44	974782708	4	PLATE 5X602X80 S700MC	BLECH
45	974782608	9	PLATE 20X602X80 S690QL	BLECH
46	97027786	2	PLATE 20X409X270 S355J2+N	BLECH
47	10875803	4	HEX SCREW ISO 4017 M16X45 8.8 FLZN SP	SECHSKANTSCHRAUBE
48	4600021	4	WASHER DIN 7349 17 200HV FLZN SPF	SCHEIBE
49	968310608	1	COVER HOOD	ABDECKHAUBE
50	968310708	1	COVER HOOD	ABDECKHAUBE
51	97027817	1	PLATE 4X480X486 S315MC FE//ZNNI8//CN//T	BLECH
52	97027818	1	PLATE 4X480X486 S315MC FE//ZNNI8//CN//T	BLECH
53	97027819	1	PLATE 4X605X622 S315MC FE//ZNNI8//CN//T	BLECH
54	97027820	1	PLATE 4X530X562 S315MC FE//ZNNI8//CN//T	BLECH
55	11658580	8	WASHER DIN 7349 10,5 200HV-St FLZN SPF	SCHEIBE
56	413004408	32	CAGE NUT M10	KAEFIGMUTTER

Pos.	Item	Quantity	Description	Bezeichnung
57	97027791	1	PLATE 5X1815X335 S355MC	BLECH
58	97027827	1	PLATE 5X1415X340 S355MC	BLECH
59	97027828	1	PLATE 5X1415X340 S355MC	BLECH
60	97027794	1	PLATE 5X1815X335 S355MC	BLECH
61	97032685	1	PLATE 5X1451X335 S355MC	BLECH
62	97032686	1	PLATE 5X1449X335 S355MC	BLECH
63	11642358	32	HEX SCREW ISO 4017 M10X30 8.8 FLZN SP	SECHSKANTSCHRAUBE
64	953867308	24	WASHER S355MC FE//ZNNI8//CN//T0	SCHEIBE
65	968067108	1	PROTECTION GUARD FE//ZNNI8//CN//T0	SCHUTZBLECH
66	97004973	1	PROTECTION GUARD 4X350X718 S315MC	SCHUTZBLECH
67	97027803	2	PLATE 2.5X438X540 DC01 FE//ZNNI8//CN//T	BLECH
68	978787708	8	SLEEVE 33.0X19 FE//ZNNI8//CN//T0	HUELSE
69	12102696	47	BUTTON HEAD SCREW AEHNL.ISO 7380-2	HALBRUNDKOPFSCHRAUBE
70	978389708	1	GRIP 10.0X750 S235JRG2 FE//ZNNI8//CN//T0	GRIFF
71	946627708	2	PIN 100.0X275 35NICRMOV125 GASN. SPF	BOLZEN
72	97027804	2	PIN 45.0X265 35NICRMOV125 SPF	BOLZEN
73	953848908	2	WASHER RD135X3 DC01 FE//ZNNI8//CN//T0	SCHEIBE
74	12100685	2	SPLIT PIN ISO 1234 10X140 ST 480H SPF	SPLINT
75	453031808	2	PIN ISO 2341 B30X260X250 35NICRMOV125	BOLZEN
76	10180880	2	SAFETY PLUG W HINGE-LID 8X42X7,5X32	SICHERHEITSKLAPPSTECKER
77	968036608	2	BRACKET WITH BOARD 0.425 M	LASCHE MIT SCHILD
78	97027806	8	PLATE 5X369X143 S355MC FE//ZNNI8//CN//T	BLECH
79	97027807	12	PLATE 20X369X143 S355J2+N FE//ZNNI8//C	BLECH
80	779013008	4	PROTECTING CAP	SCHUTZKAPPE
81	97011112	1	PLATE DC01 FE//ZNNI8//CN//T0	BLECH
82	97011113	1	PLATE DC01 FE//ZNNI8//CN//T0	BLECH
83	4001447	4	RETAINING RINGS DIN 471 70X4 ZNPH R	SICHERUNGSRING
84	10875857	2	CAGE NUT M6 NIROSTA	KAEFIGMUTTER
85	413003208	4	CAGE NUT M8 A2/ST A2K	KAEFIGMUTTER
86	10180884	4	SAFETY PLUG W HINGE-LID 8X62X7,5X53	SICHERHEITSKLAPPSTECKER
87	11820284	4	SOCKET HEAD SCREW ISO 4762 M6X30 8.8	ZYLINDERSCHRAUBE
88	978637208	2	PLATE DC01 FE//ZNNI8//CN//T0	BLECH
89	11651767	4	HEX SCREW ISO 4017 M8X20 8.8 480H SPF	SECHSKANTSCHRAUBE
90	968310808	1	PROTECTION GUARD FE//ZNNI8//CN//T0	SCHUTZBLECH
91	97038929	1	PROTECTION GUARD 4X215X532 S315MC	SCHUTZBLECH
92	97041577	2	PLATE 4X335X136 S315MC FE//ZN20//C	BLECH
93	97041578	2	PLATE 4X398X116 S315MC FE//ZN20//C	BLECH
94	12207210	2	SOCKET HEAD SCREW ISO 4762 M5X30 8.8	ZYLINDERSCHRAUBE
95	968404208	1	COVER COMPL.	DECKEL KPL.
96	968495108	2	FRAME WELDED T ZN O	RAHMEN SCHWK.
97	10035309	2	GRIDIRON T583X450X30/2 S235JR T ZN K	GITTERROST-P
98	971625908	4	PIN 25.0X105 42CRMO4+QT GASN.	BOLZEN
99	10289807	16	WASHER ISO 7089 18 300HV FLZN SPF	SCHEIBE
100	12100681	4	SPLIT PIN ISO 1234 5X28 ST 480H SPF	SPLINT
101	453008808	4	PIN ISO 2341 B14X100X92 X20CR13	BOLZEN
102	433102808	4	RETAINING SPRING 3X55 VERZ	SICHERUNGSFEDER
103	10100621	8	DISH MOUNTING	TELLERBEFESTIGUNG
104	11651581	8	HEX SCREW ISO 4014 M8X50 8.8 480H SPF	SECHSKANTSCHRAUBE
105	941138108	8	WASHER DC01 FE//ZNNI8//CN//T0	SCHEIBE
106	10875614	8	HEX NUT DIN 985 M8 8 480H SPF	SECHSKANTMUTTER
107	420001014	4	WASHER ISO 7089 8 200HV-A4	SCHEIBE
108	402600208	4	RING BOLT DIN 580 M10X17 C15E A2K	RINGSCHRAUBE

Pos.	Item	Quantity	Description	Bezeichnung
4	967787508	1	CRAWLER TRACK HYDRAULIC RECHTS ⇨ ❑ 102	HYDRAULIK RAUPE

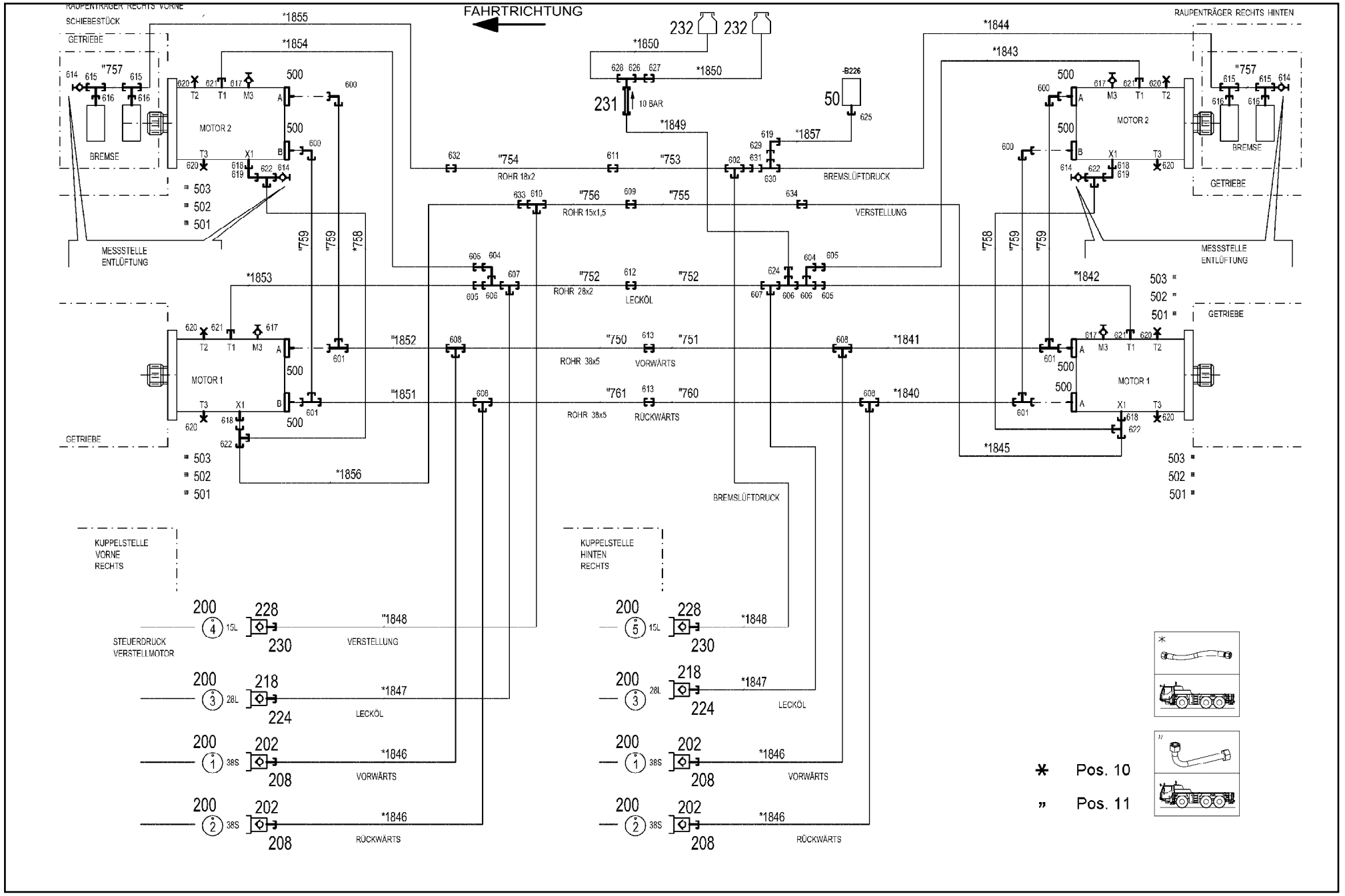
RAUPENTRÄGER RECHTS VORNE
SCHIEBESTÜCK
GETRIEBE
BREMSE
MESSSTELLE ENTLÜFTUNG
MOTOR 2
MOTOR 1
FAHRTRICHTUNG
RAUPENTRÄGER RECHTS HINTEN
ROHR 18x2
ROHR 15x1,5
ROHR 28x2
ROHR 38x5
VERSTELLUNG
LECKÖL
VORWÄRTS
RÜCKWÄRTS
BREMSLÜFTDRUCK
10 BAR
KUPPELSTELLE VORNE RECHTS
KUPPELSTELLE HINTEN RECHTS
STEUERDRUCK VERSTELLMOTOR
* Pos. 10
" Pos. 11

Pos.	Item	Quantity	Description	Bezeichnung
10	967789908	1	HOSE LINES CRAWLER TRACK CARR. REC ⇨ ❑ 104	SCHLAUCHLEITUNGEN RAUPEN
11	967789808	1	PIPELINES CRAWL.TRACK CARRIER LINKS ⇨ ❑ 78	ROHRLEITUNGEN RAUPENTR
50	10813738	1	PRESSURE SENSOR 0-400/400 BAR LSB PL:	DRUCKAUFNEHMER
202	511512308	4	COUPLING PLUG B8 38-S	KUPPLUNGSSTECKER
208	10466913	4	SCREW PLUG RD79X4 SPF	VERSCHLUSSSCHRAUBE
218	511501108	2	COUPLING PLUG B6 28-L	KUPPLUNGSSTECKER
224	10466912	2	SCREW PLUG RD54X4 SPF	VERSCHLUSSSCHRAUBE
228	511500408	2	COUPLING PLUG B3 15-L	KUPPLUNGSSTECKER
230	10466911	2	SCREW PLUG RD36X3 SPF	VERSCHLUSSSCHRAUBE
231	511481508	1	NON-RETURN VALVE 250BAR 10BAR CR6-F	RUECKSCHLAGVENTIL
232	96028333	2	EXPANSION TANK CPL. ⇨ ❑ 41	AUSGLEICHSBEHAELTER KPL.
500	510588208	16	FLANGE HALF SAE1 1/2-C62-M16 CR6-FREI	FLANSCHHAELFTE
501	510586708	8	O-RING ARP 568 37,69X3,53 NBR90	O-RING
502	10876373	24	SOCKET HEAD SCREW ISO 4762 M14X45 8	ZYLINDERSCHRAUBE
503	10878799	8	HEX SCREW ISO 4017 M14X45 8.8 FLZN SP	SECHSKANTSCHRAUBE
600	472531808	4	FITTING EWSD38-S CR6-FREI	VERSCHRAUBUNG
601	472331908	4	FITTING ELSD38-S CR6-FREI	VERSCHRAUBUNG
602	475131308	1	FITTING XTR18/15/18-L CR6-FREI	VERSCHRAUBUNG
604	7617494	2	FITTING EW 28L CR6-FREI	VERSCHRAUBUNG
605	475430508	4	FITTING REDSD28/22-L CR6-FREI	VERSCHRAUBUNG
606	7407120	3	FITTING EL 28L CR6-FREI	VERSCHRAUBUNG
607	470430808	2	FITTING T 28L CR6-FREI	VERSCHRAUBUNG
608	470433008	4	FITTING XT38-S CR6-FREI	VERSCHRAUBUNG
609	470030508	1	FITTING XG15-L CR6-FREI	VERSCHRAUBUNG
610	470430508	1	FITTING XT15-L CR6-FREI	VERSCHRAUBUNG
611	470030608	1	FITTING XG18-L CR6-FREI	VERSCHRAUBUNG
612	470030808	1	FITTING XG28-L CR6-FREI	VERSCHRAUBUNG
613	470033108	2	FITTING XG38-S CR6-FREI	VERSCHRAUBUNG
614	510629008	4	TEST POINT FITTING VKA3 10LM16X1,5 CR6	MESSANSCHLUSS
615	482430314	4	FITTING ISO 8434 ET 10L M16X1,5 CR6-FRE	VERSCHRAUBUNG
616	471039708	4	FITTING ISO 8434-1 GE 10L M12X1,5 CR6-F	VERSCHRAUBUNG
617	7406865	4	SCREW COUPLING EMA3 M14X1,5 CR6-FRE	SCHRAUBKUPPLUNG
618	471030508	4	FITTING GE 10L M14X1,5 CR6-FREI	VERSCHRAUBUNG
619	7403569	3	FITTING EW 10L M16X1,5 CR6-FREI	VERSCHRAUBUNG
620	477705808	8	STOP PLUG VSTIM26X1,5ED CR6-FREI	STOPFEN
621	471031308	4	FITTING XGE22-LM-ED M26X1,5 CR6-FREI	VERSCHRAUBUNG
622	472330208	4	FITTING EL 10L CR6-FREI	VERSCHRAUBUNG
624	475435708	1	FITTING REDSDN28/12-L CR6-FREI	VERSCHRAUBUNG
625	470700208	1	FITTING XGAI6-SR CR6-FREI	VERSCHRAUBUNG
626	470011308	1	FITTING SNV12-L CR6-FREI	VERSCHRAUBUNG
627	470030408	1	FITTING XG12-L CR6-FREI	VERSCHRAUBUNG
628	247105602	1	T CONNECTION PIECE ET 12L CR6-FREI	T-STUTZEN
629	475431408	1	FITTING REDSD12/10-L CR6-FREI	VERSCHRAUBUNG
630	247128602	1	L NECK EL 12L M18X1,5 CR6-FREI	L-STUTZEN
631	475436308	1	FITTING REDSD18/12-L CR6-FREI	VERSCHRAUBUNG
632	247030202	1	REDUCING SCREW GR 18/12L CR6-FREI	REDUZIERVERSCHRAUBUNG
633	475430108	1	FITTING RED 15/10L CR6-FREI	VERSCHRAUBUNG
634	475031608	1	FITTING XGR15/10-L CR6-FREI	VERSCHRAUBUNG

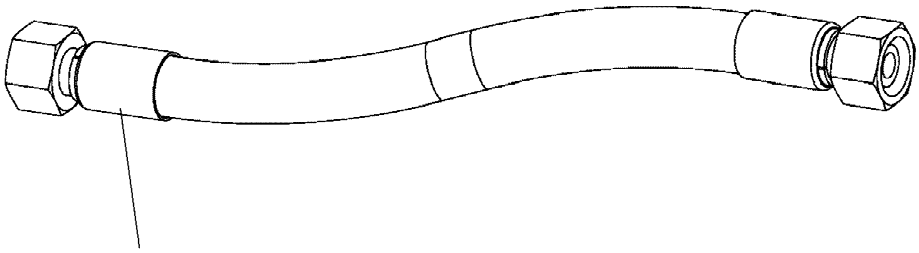

Schlauchnummer
Hose number
Numéro de flexible
Número de flexible
Номера шланга

Die Schlauchnummern auf den Schläuchen entsprechen den Positionen in der Schlauchliste.

The hose numbers from the hoses are in accordance with the items in the hose list.

Les numéros indiqués sur les flexibles correspondent aux repères de la nomenclature des flexibles.

Los números indicados en los flexibles corresponden a las posiciones de la lista de flexibles.

Нанесенные на шлангах номера соответствуют позициям в перечне.

Pos.	Item	Quantity	Description	Bezeichnung
1840	967801008	1	HOSE CPL. 4ST+ 31X1070	SCHLAUCH KPL.
1841	968149708	1	HOSE CPL. 4ST+ 31X1090	SCHLAUCH KPL.
1842	928040608	1	HOSE CPL. 2TE 20X1200	SCHLAUCH KPL.
1843	928874108	1	HOSE CPL. 2TE 20X1100	SCHLAUCH KPL.
1844	921620508	1	HOSE CPL. 1SC 8X1600	SCHLAUCH KPL.
1845	926094508	1	HOSE CPL. 1SC 8X1500	SCHLAUCH KPL.
1846	968150608	4	HOSE CPL. 4ST+ 31X1330	SCHLAUCH KPL.
1847	968150808	2	HOSE CPL. 2SN 25X1400	SCHLAUCH KPL.
1848	927693008	2	HOSE CPL. 2SN 12X1460	SCHLAUCH KPL.
1849	926465408	1	HOSE CPL. 2TE 10X1000	SCHLAUCH KPL.
1850	966182708	2	HOSE CPL. 2TE 10X700	SCHLAUCH KPL.
1851	968151608	1	HOSE CPL. 4ST+ 31X1410	SCHLAUCH KPL.
1852	967627408	1	HOSE CPL. 4ST+ 31X1430	SCHLAUCH KPL.
1853	926561808	1	HOSE CPL. 2TE 20X1650	SCHLAUCH KPL.
1854	966860008	1	HOSE CPL. 2TE 20X1460	SCHLAUCH KPL.
1855	921620608	1	HOSE CPL. 1SC 8X1900	SCHLAUCH KPL.
1856	926119208	1	HOSE CPL. 1SC 8X1800	SCHLAUCH KPL.
1857	968531608	1	HOSE CPL. 2TE 6X1500	SCHLAUCH KPL.

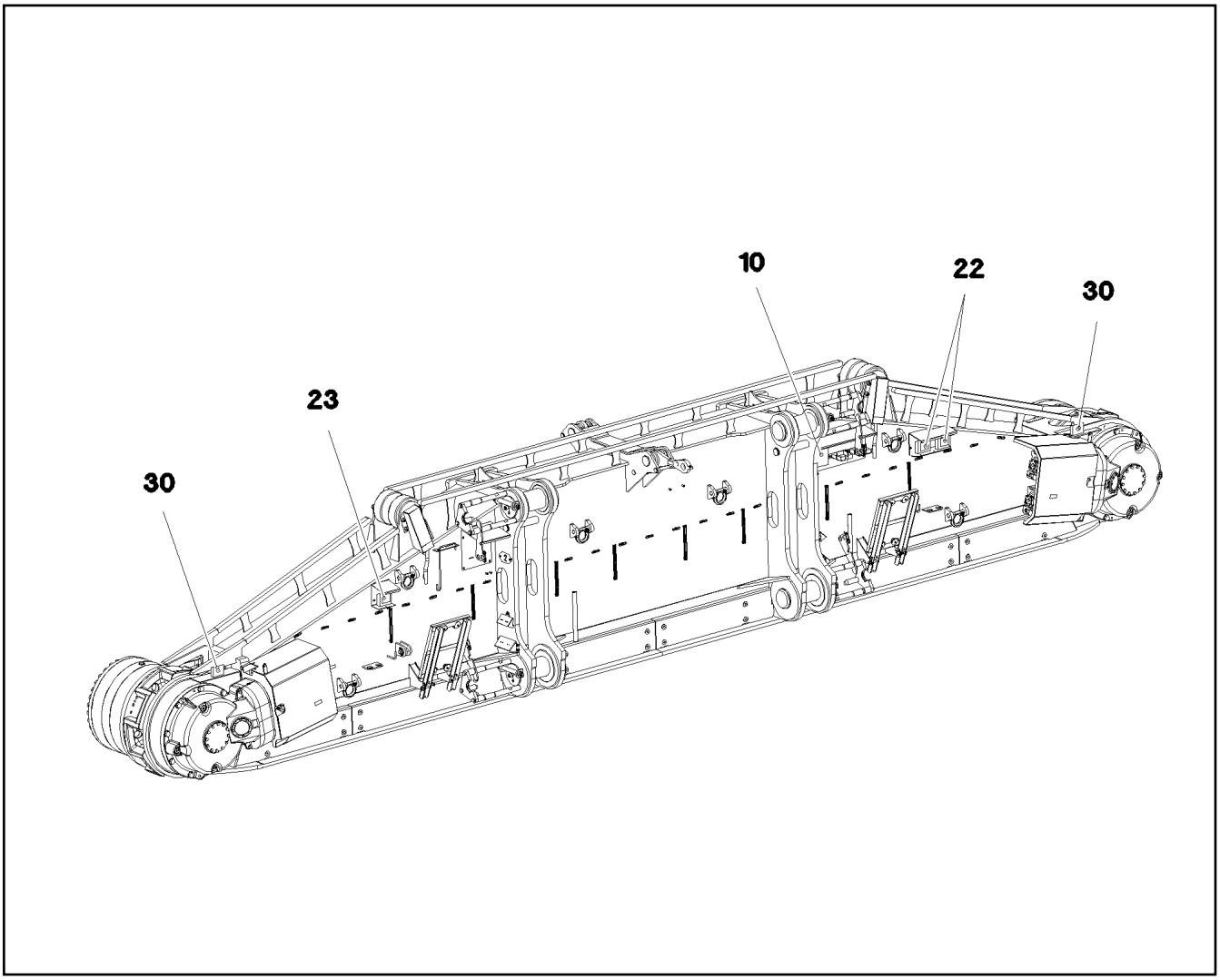

Pos.	Item	Quantity	Description	Bezeichnung
5	11003193	2	PROXIMITY SWITCH BERUEHRUNGSLOS 12	NAEHERUNGSSCHALTER
10	967906608	1	TERMINAL BOX CPL. S220 4X FAHRANT. ⇨ ❑ 106	KLEMMKASTEN KPL.
22	12101892	2	LED WORKING HEAD LIGHT 26W 10,5-32V	LED ARBEITSSCHEINWERFER
23	12101891	1	LED WORKING HEAD LIGHT 12W 9-32V	LED ARBEITSSCHEINWERFER
30	968668608	1	EQUIPMENT CAMERA RAUPE RECHTS ⇨ ❑ 107	AUSRUESTUNG KAMERA

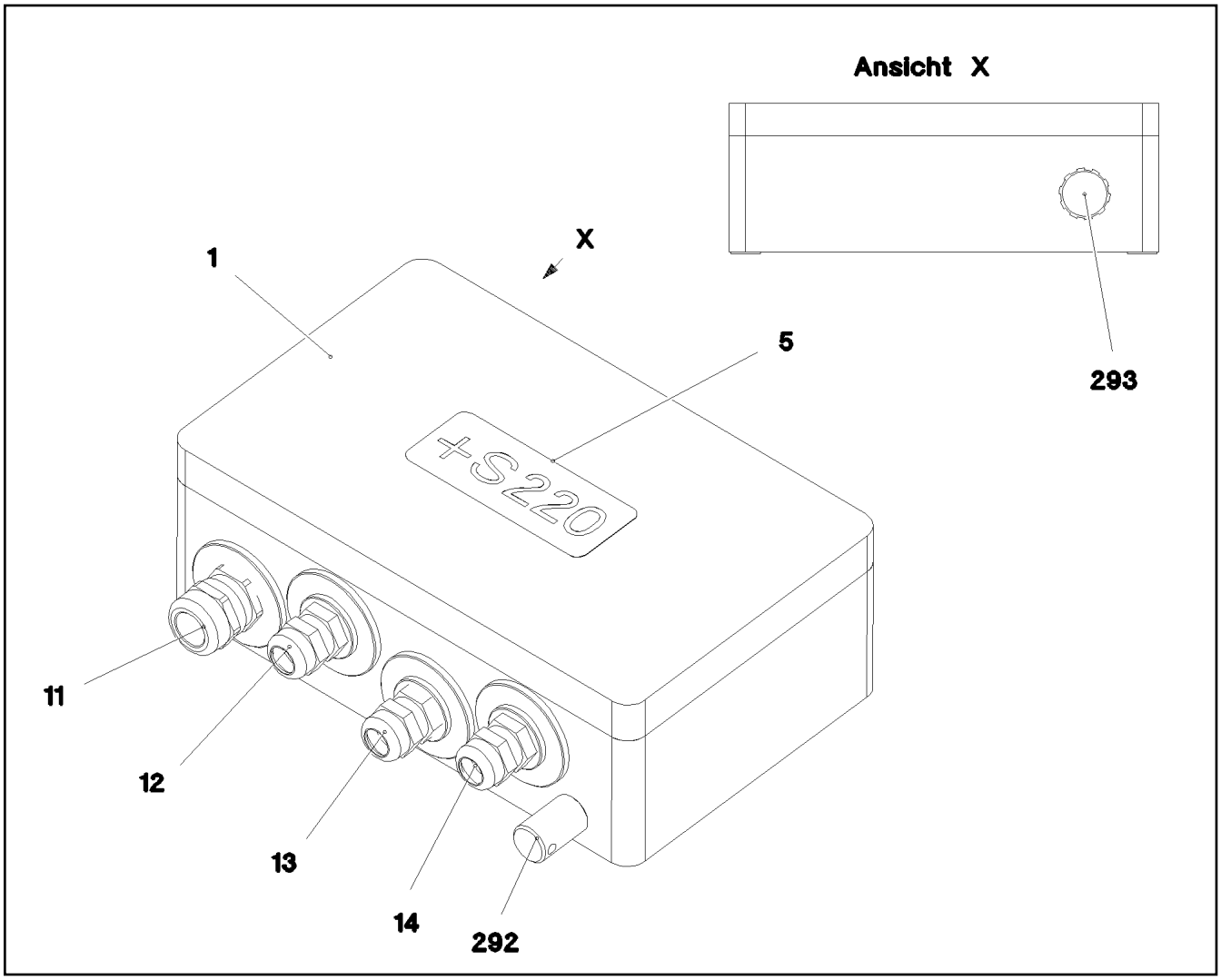

Pos.	Item	Quantity	Description	Bezeichnung
2	968275008	1	WIRES CPL. S220	DRAEHTE KPL.
4	97032642	1	EMPTY CASING 160X260X90X0 AL	LEERGEHAEUSE
5	977507008	1	SIGN S220 LEXAN	SCHILD
11	967971808	1	WIRING HARNESS W220	KABELSTRANG
12	967971908	1	WIRING HARNESS W221	KABELSTRANG
13	967972008	1	WIRING HARNESS W223	KABELSTRANG
14	967972108	1	WIRING HARNESS W225	KABELSTRANG
292	602501208	1	WATER DRAIN PLUG M12 PA6G SPF	ENTWAESSERUNGSSTOPFEN
293	10488662	1	VENTILATION SCREW POLYAMID	ENTLUEFTUNGSSCHRAUBE

Pos.	Item	Quantity	Description	Bezeichnung
3	968668808	1	CAMERA EQUIPMENT CRAWLER RECHTS ⇨ ❑ 108	KAMERAANBAU RAUPE
12	11622197	2	CONNECTING CABLE 2X0,14+2X0,22-5M	VERBINDUNGSKABEL
50	614043608	2	CAMERA SPF	KAMERA

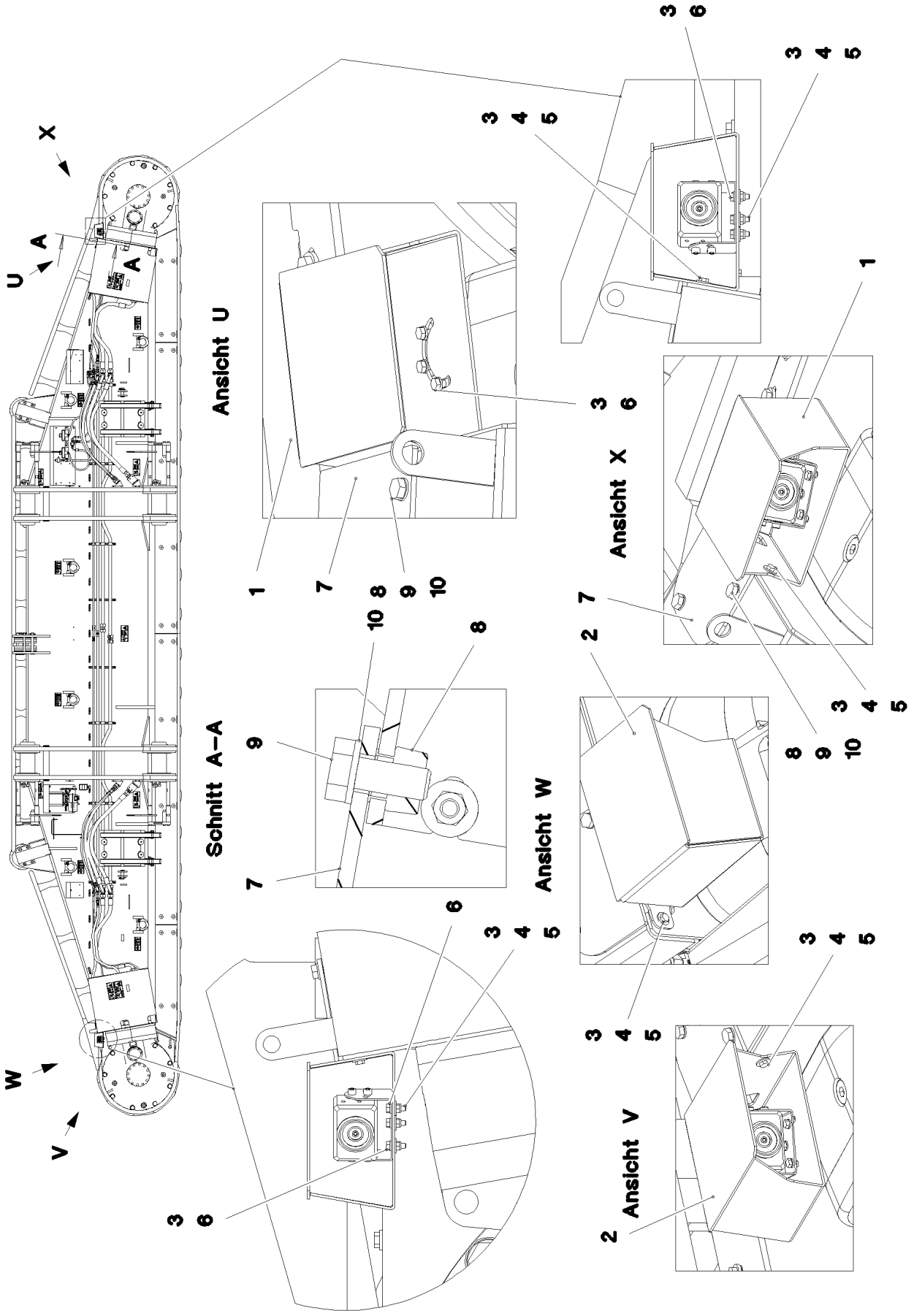
X
U
A
A
W
V
Ansicht U
Schnitt A–A
Ansicht X
Ansicht W
Ansicht V

Pos.	Item	Quantity	Description	Bezeichnung
1	97045905	1	PLATE 3X404X480 X5CRNI18-10	BLECH
2	97045909	1	PLATE 3X404X480 X5CRNI18-10	BLECH
3	11644899	10	HEX SCREW ISO 4017 M6X20 8.8 480H SPF	SECHSKANTSCHRAUBE
4	12102692	10	HEX NUT DIN 985 M6 8 ZNNI-480H SPF	SECHSKANTMUTTER
5	421801708	14	WASHER ISO 7093-1 6 200HV-A2	SCHEIBE
6	10197771	6	WASHER ISO 7089 6 200HV ZNNI-480H SPF	SCHEIBE
7	97048028	2	COVER 5X177X130 S355MC FE//ZNNI8//CN/	DECKEL
8	413004408	4	CAGE NUT M10	KAEFIGMUTTER
9	11631816	4	HEX SCREW ISO 4017 M10X25 8.8 FLZN SP	SECHSKANTSCHRAUBE
10	10289795	4	WASHER ISO 7089 10 300HV FLZN SPF	SCHEIBE

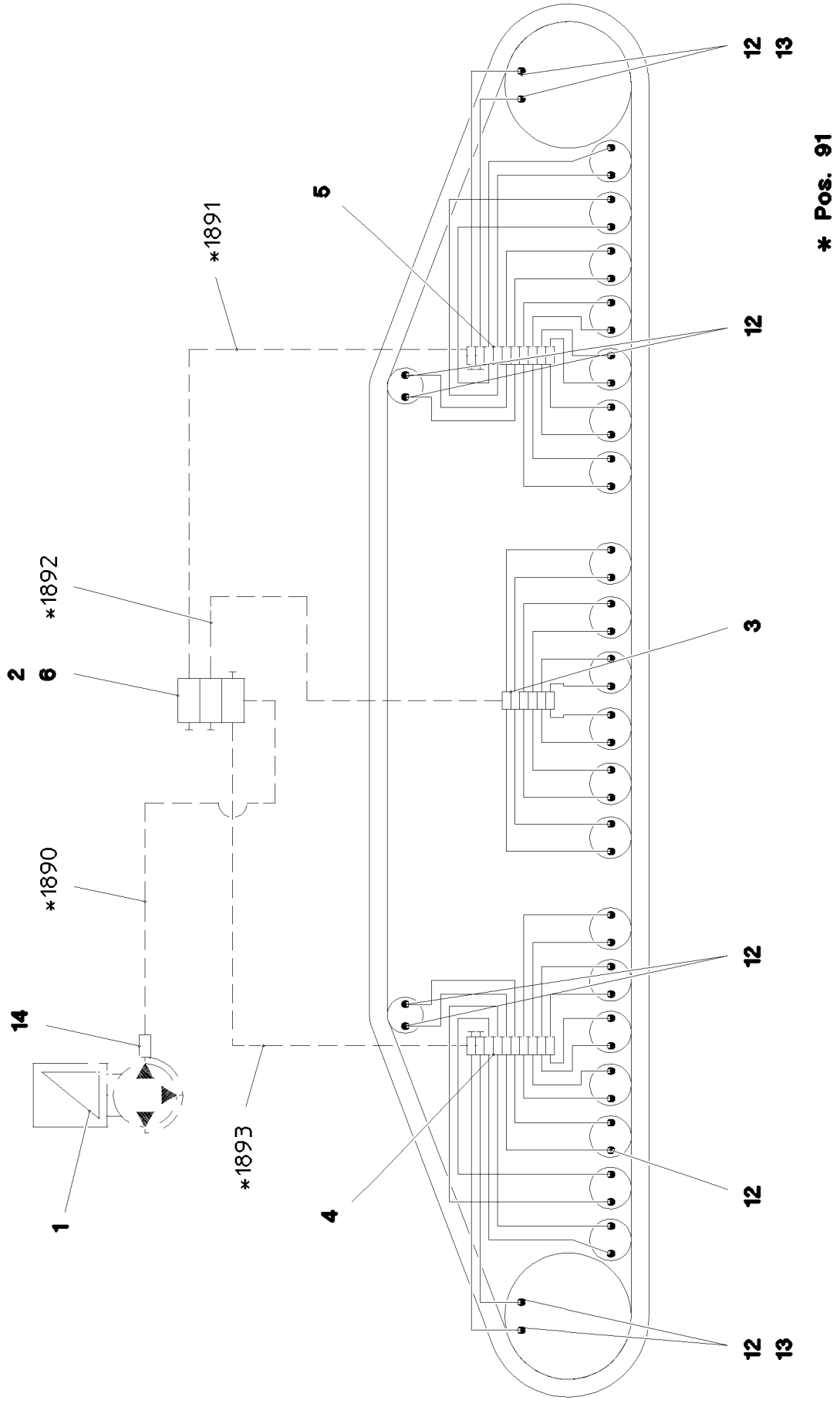
* Pos. 91
12
13
5
*1891
12
*1892
2
6
3
*1890
12
14
*1893
4
12
1
12
13

Pos.	Item	Quantity	Description	Bezeichnung
1	11621396	1	ELECTRIC PUMP EP-1 ⇨ ❑ 88	ELEKTROPUMPE
2	11621291	1	DISTRIBUTION BLOCK SXE-2 3/3 ⇨ ❑ 89	VERTEILERKOMBINATION
3	11491831	1	DISTRIBUTION BLOCK MX-F 6/12 ⇨ ❑ 90	VERTEILERKOMBINATION
4	11491832	1	DISTRIBUTION BLOCK MX-F 10/18 ⇨ ❑ 91	VERTEILERKOMBINATION
5	11491833	1	DISTRIBUTION BLOCK MX-F 10/18 ⇨ ❑ 92	VERTEILERKOMBINATION
6	97045860	1	PLATE 4X75X121 S315MC FE//ZNNI8//CN//T	BLECH
7	12204614	6	SOCKET HEAD SCREW ISO 4762 M5X35 8.8	ZYLINDERSCHRAUBE
8	10875620	6	HEX NUT ISO 4032 M5 8 480H SPF	SECHSKANTMUTTER
9	10197808	6	WASHER ISO 7089 5 200HV ZNNI-480H	SCHEIBE
10	10875592	4	SOCKET HEAD SCREW ISO 4762 M6X45 8.8	ZYLINDERSCHRAUBE
11	10197771	4	WASHER ISO 7089 6 200HV ZNNI-480H SPF	SCHEIBE
12	774373808	48	FITTING WE 6LL M10x1	VERSCHRAUBUNG
13	774383208	4	CONNECTION PIECE M14X1,5/M10X1	ANSCHLUSSSTUECK
14	10874021	1	PASSAGE NIPPLE BLOCK	DURCHGANGSNIPPELBLOCK
15	10873149	70	POLYAMID PIPE DIN 73378 6X1,5 PA 12-HL	POLYAMIDROHR
16	774383508	15	TUBING COIL 9	ROHRWENDEL
91	968710608	1	HOSE LINES CRAWLER TRACK CARR. REC	SCHLAUCHLEITUNGEN RAUPEN
(1890)	926559808	1	HOSE CPL. 2SN 6X350	SCHLAUCH KPL.
(1891)	968697008	1	HOSE CPL. 2SN 6X1550	SCHLAUCH KPL.
(1892)	968697108	1	HOSE CPL. 2SN 6X2150	SCHLAUCH KPL.
(1893)	968697208	1	HOSE CPL. 2SN 6X5400	SCHLAUCH KPL.

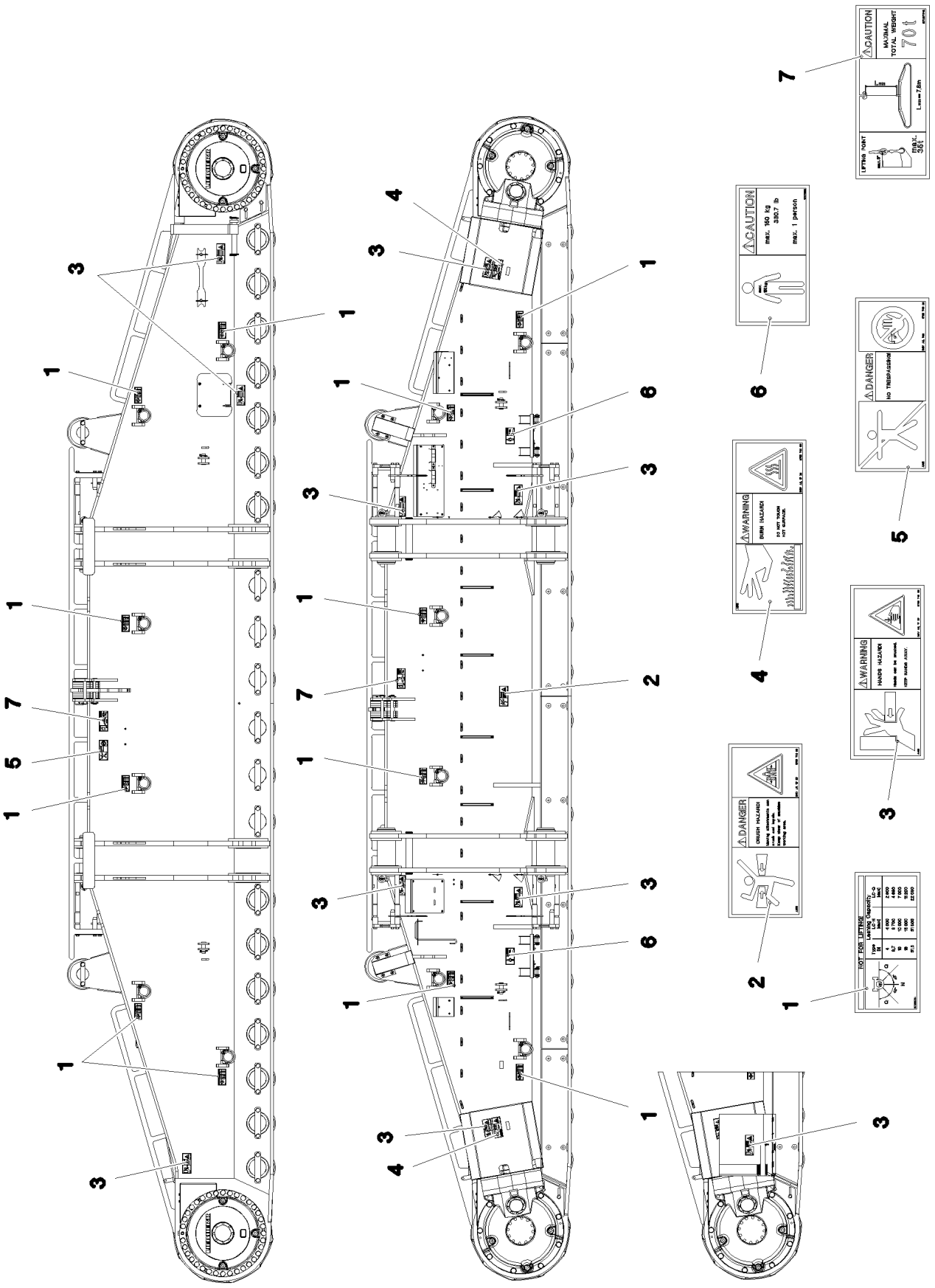
CAUTION
MAXIMAL TOTAL WEIGHT
70 t
LIFTING POINT
max. 35 t
CAUTION
max. 160 kg
330.7 lb
max. 1 person
DANGER
NO TRESPASSING
WARNING
BURN HAZARD
DO NOT TOUCH
NOT SURFACE
WARNING
HANDS HAZARD
DANGER
CRUSH HAZARD
NOT FOR LIFTING
Leading Capacity

Pos.	Item	Quantity	Description	Bezeichnung
1	97036734	12	SIGN 188X78 KLEBEFOLIE SPF	SCHILD
2	978674108	1	SIGN 208X88 KLEBEFOLIE SPF	SCHILD
3	978674608	10	SIGN 208X88 KLEBEFOLIE SPF	SCHILD
4	978674408	2	SIGN 208X88 KLEBEFOLIE SPF	SCHILD
5	978674008	1	SIGN 208X88 KLEBEFOLIE SPF	SCHILD
6	97011690	2	SIGN 168X88 KLEBEFOLIE SPF	SCHILD
7	97067313	2	SIGN 208X88 KLEBEFOLIE SPF	SCHILD

Pos.	Item	Quantity	Description	Bezeichnung
1	918589408	1	HYDRAULIC SUPPORT ⇨ ❑ 115	HYDRAULISCHE ABSTUETZUN
2	917321208	1	HYDRAULIC SUPPORT ⇨ ❑ 120	HYDRAULIK ABSTUETZUNG
3	967975008	1	SIGNS ⇨ ❑ 123	BESCHILDERUNG

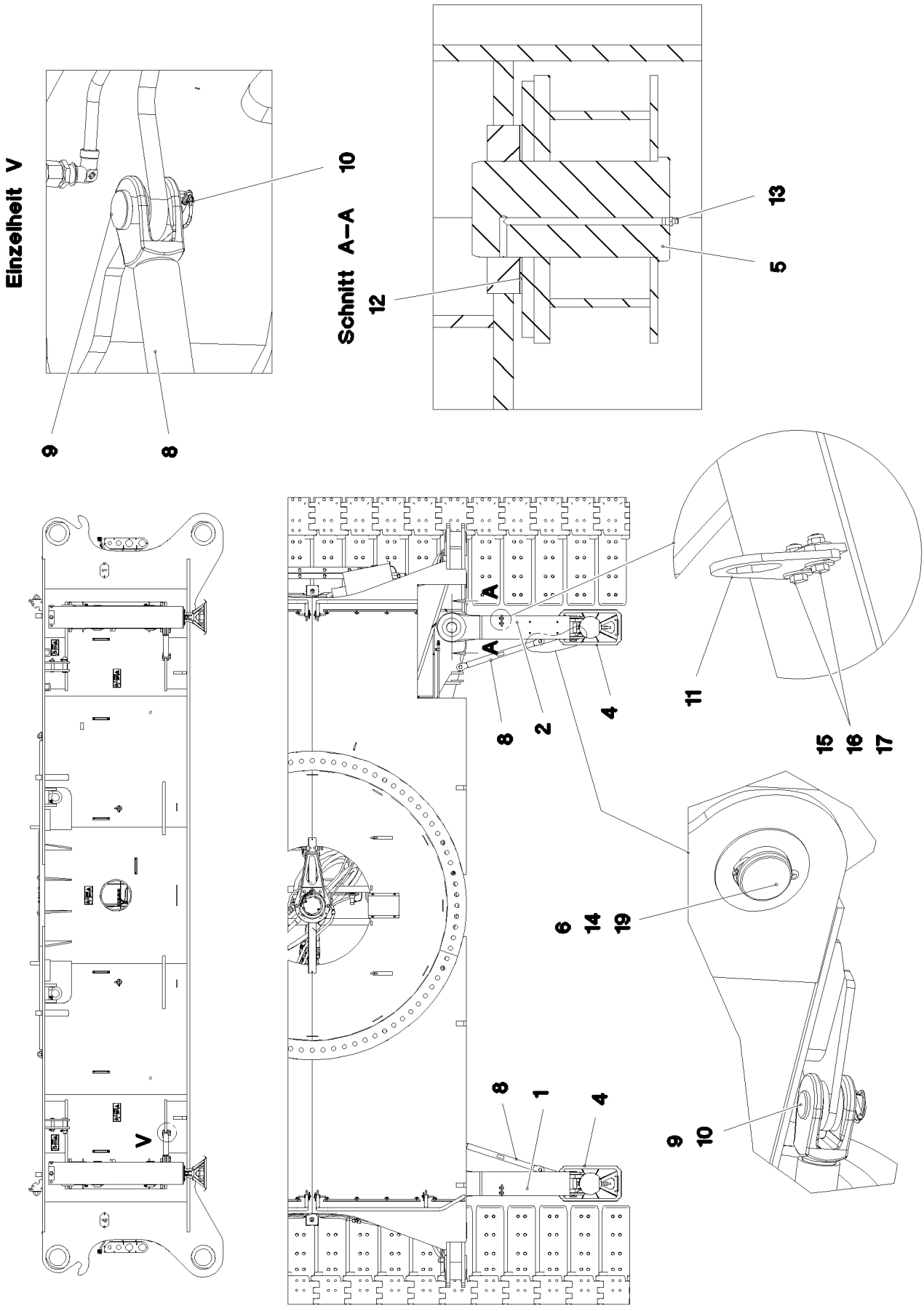
Einzelheit V
10
9
8
Schnitt A–A
13
5
12
A
A
8
2
4
11
15
16
17
6
14
19
V
8
1
4
9
10

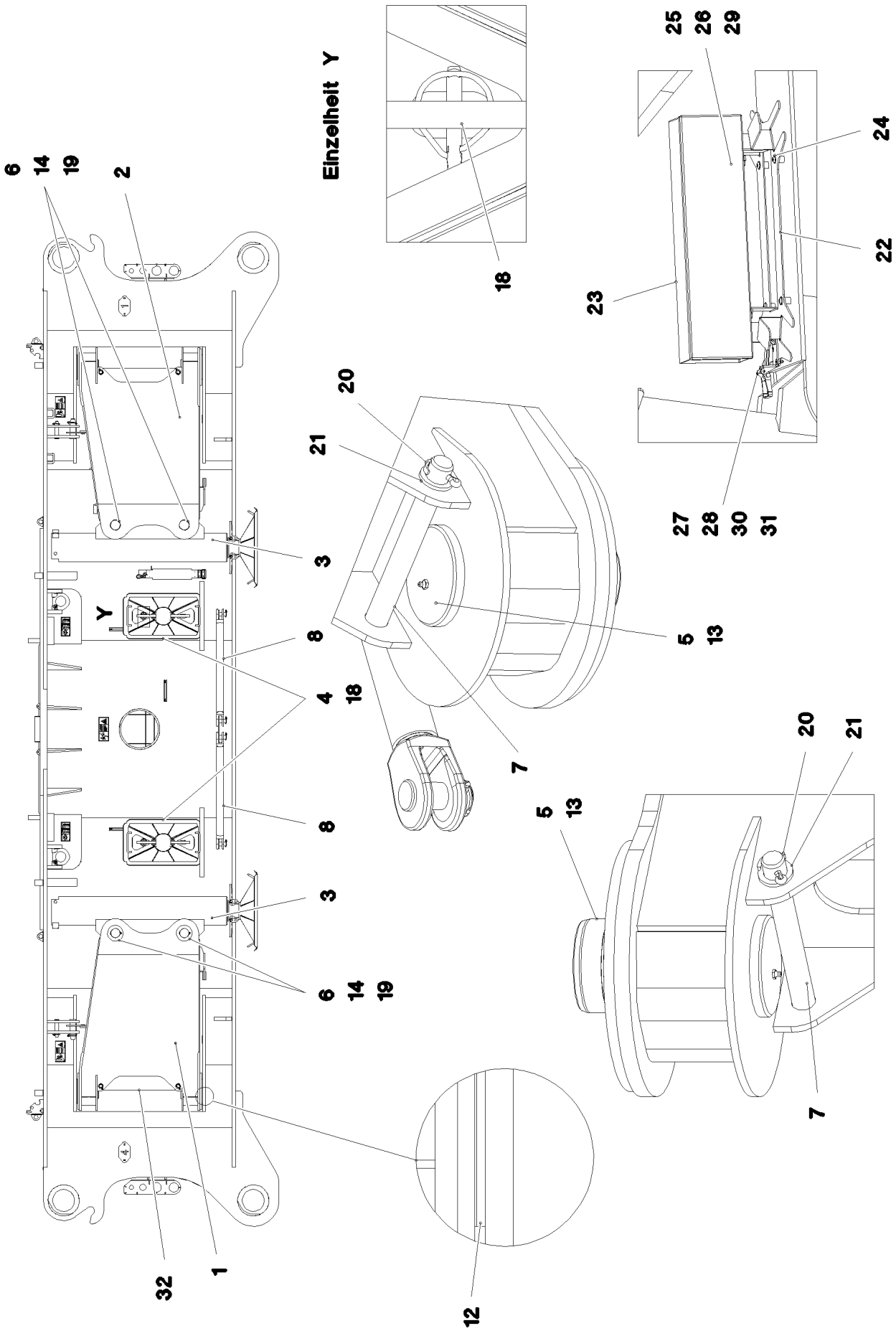
Einzelheit Y
Y
6
14
19
2
18
25
26
29
24
22
23
27
28
30
31
20
21
3
8
4
18
5
13
7
8
3
6
14
19
20
21
5
13
7
32
1
12

Pos.	Item	Quantity	Description	Bezeichnung
1	967849308	2	HYDR. SUPPORT WELDMENT LINKS	HYDRAULISCHE ABSTUETZUNG
2	967849408	2	HYDR. SUPPORT WELDMENT RECHTS	HYDRAULISCHE ABSTUETZUNG
3	512391108	4	SUPPORT CYLINDER 210/180-1160 SPF ⇨ ❑ 118	ABSTUETZZYLINDER
4	96016050	4	SUPPORT PLATE COMPL. ⇨ ❑ 119	ABSTUETZPLATTE KPL.
5	97030846	8	PIN 130.0X247 35NICRMOV125 SPF	BOLZEN
6	97030847	8	PIN 90.0X290 35NICRMOV125 SPF	BOLZEN
7	97042030	8	PIN 35.0X282 35NICRMOV125 GASN. SPF	BOLZEN
8	964581908	4	ROD ST.CONST.	STANGE SCHWK.
9	945611208	8	PIN 45.0X91 35NICRMOV125 GASN. SPF	BOLZEN
10	10180880	8	SAFETY PLUG W HINGE-LID 8X42X7,5X32	SICHERHEITSKLAPPSTECKER
11	97030848	4	LOCKING DEVICE 10X165X130 S355MC FE//	ARRETIERUNG
12	97031023	8	WASHER 210X121 GZ-CUZN25AL*	SCHEIBE
13	7743242	8	HYDRAULIC-TYPE LUBRICAT.NIPPLE DIN 71	KEGELSCHMIERNIPPEL
14	10180373	8	SPLIT PIN ISO 1234 8X100 St 480H SPF	SPLINT
15	11002727	8	HEX SCREW ISO 4017 M12X40 10.9 FLZN SP	SECHSKANTSCHRAUBE
16	10875607	8	HEX NUT DIN 985 M12 8 FLZN SPF	SECHSKANTMUTTER
17	11182717	16	WASHER ISO 7093-1 12 300HV FLZN SPF	SCHEIBE
18	10180882	4	SAFETY PLUG W HINGE-LID 12X55X10,5X4	SICHERHEITSKLAPPSTECKER
19	975208408	24	PLATE 4X138X138 S315MC FE//ZNNI8//CN//T	BLECH
20	10180368	8	SPLIT PIN ISO 1234 8X50 St 480H SPF	SPLINT
21	10875638	8	WASHER DIN 1441 31 ST FLZN SPF	SCHEIBE
22	97075181	1	PLATE 3X352X581 DC01 FE//ZNNI8//CN//T0	BLECH
23	604532708	1	HOUSING 140X540X100 SPF	GEHAEUSE
24	12102696	4	BUTTON HEAD SCREW AEHNL.ISO 7380-2	HALBRUNDKOPFSCHRAUBE
25	10197831	2	HEX SCREW ISO 4017 M8X25 8.8 ZNNI-480	SECHSKANTSCHRAUBE
26	11840501	4	WASHER DIN 7349 8,4 200HV 480H SPF	SCHEIBE
27	408604008	2	COUNTERSUNK SCREW DIN 7991 M5X16 8.	SENKSCHRAUBE
28	10875612	2	HEX NUT DIN 985 M5 8 480H SPF	SECHSKANTMUTTER
29	10197760	2	HEX NUT ISO 4032 M8 10 ZNNI-480H SPF	SECHSKANTMUTTER
30	10875643	2	WASHER ISO 7093-1 5 200HV 480H SPF	SCHEIBE
31	704218508	1	LOCK BEARING GUMMI	VERSCHLUSSLAGER
32	10449843	2	HOSE GUARD DN44-65 SGX50 PE	SCHLAUCHSCHUTZ

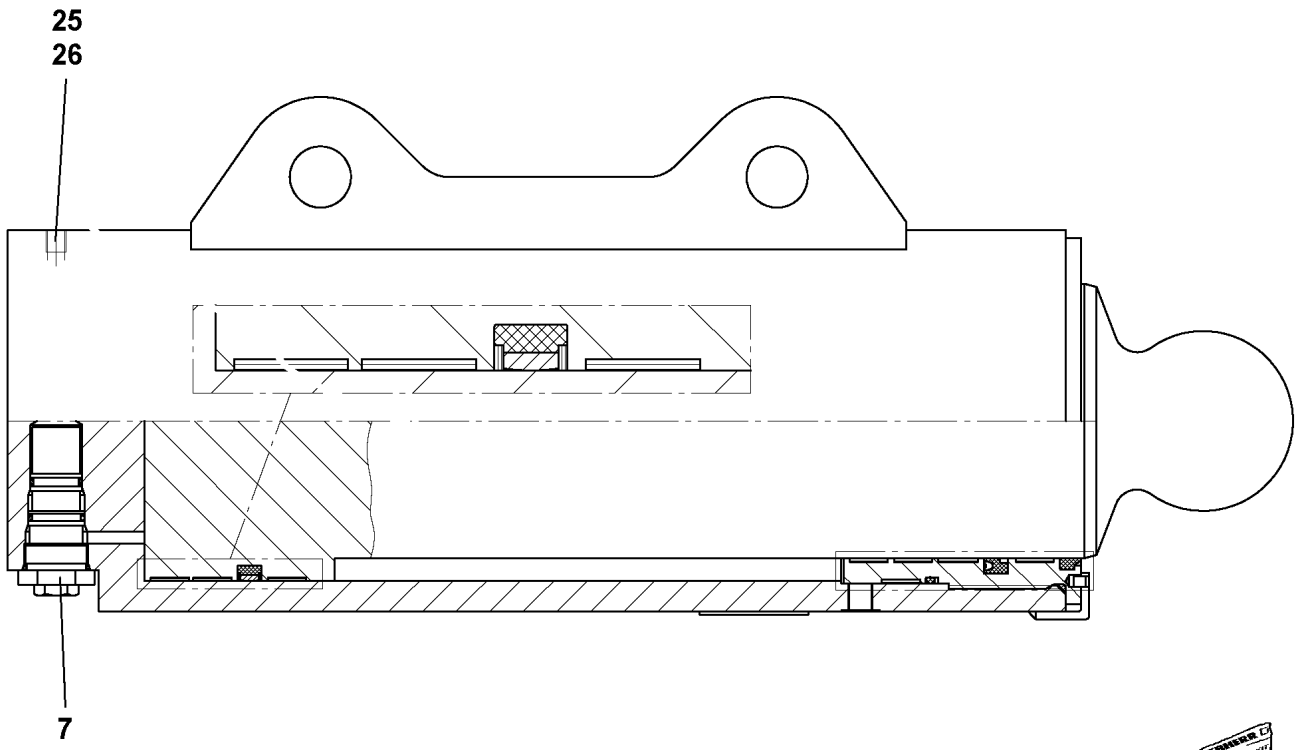

Pos. 999

Pos.	Item	Quantity	Description	Bezeichnung
7	10038262	1	BRAKE VALVE	BREMSVENTIL
(999)	10873610	1	SEAL KIT BRAKE VALVE	DS BREMSVENTIL
25	477704008	4	STOPPER PLUG VSTI1/4"ED CR6-FREI	BLINDSTOPFEN
26	477704108	2	STOP PLUG VSTI3/8"ED CR6-FREI	STOPFEN
999	571774008	1	SEAL KIT	DICHTSATZ

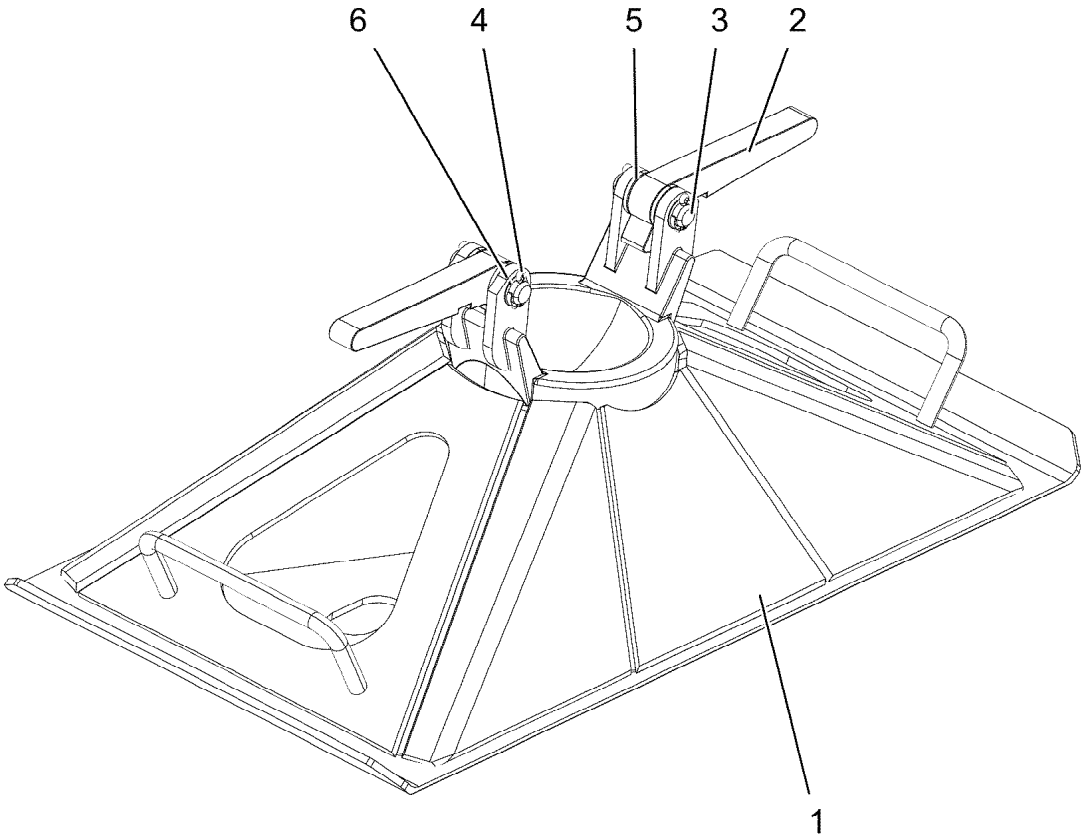

Pos.	Item	Quantity	Description	Bezeichnung
1	96016054	1	SUPPORT PLATE ST.CONST.	ABSTUETZPLATTE SCHWK.
2	945495808	2	LOCKING BAR 20X46X169 S355J2+N FE//ZN	RIEGEL
3	450019108	2	PIN ISO 2340 B16X60X50 ST.50K FE//ZN20//	BOLZEN
4	10180351	4	SPLIT PIN ISO 1234 4X25 St 480H SPF	SPLINT
5	10289806	4	WASHER ISO 7089 16 300HV FLZN SPF	SCHEIBE
6	501500908	4	SHIM RING DIN 988 16X22X0,5 ST2K50	PASSSCHEIBE

Pos.	Item	Quantity	Description	Bezeichnung
4	967787608	1	HYDRAULIC SUPPORT ⇨ ❑ 121	HYDRAULIK ABSTUETZUNG

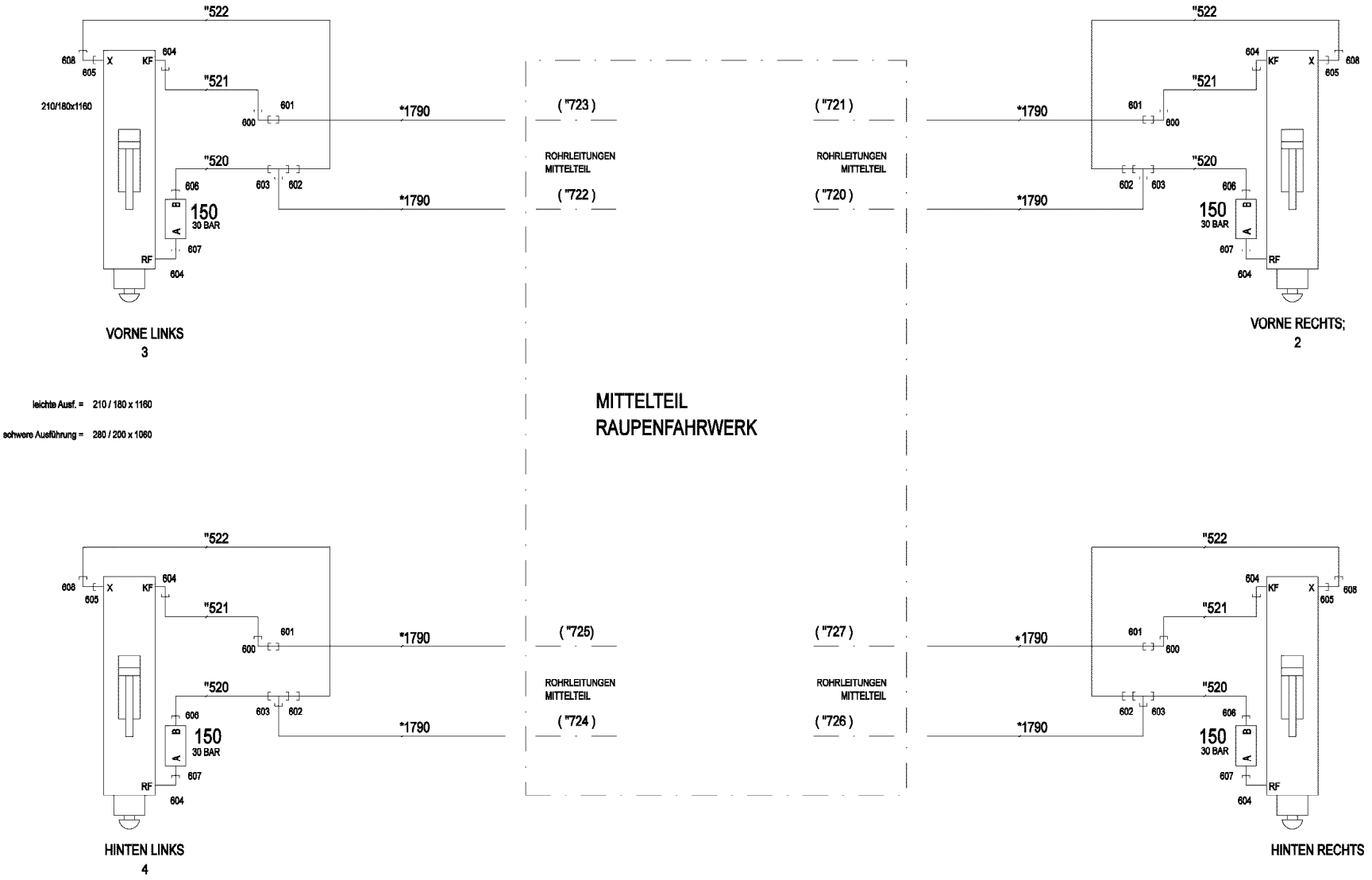
"522
608
605
X
KF
604
"521
601
600
210/180x1160
*1790
"520
603
602
606
150
30 BAR
A
B
607
RF
604
VORNE LINKS
3
leichte Ausf. = 210 / 180 x 1160
schwere Ausführung = 280 / 200 x 1060
("723")
("722")
ROHRLEITUNGEN
MITTELTEIL
MITTELTEIL
RAUPENFAHRWERK
("721")
("720")
VORNE RECHTS;
2
("725")
("724")
("727")
("726")
HINTEN LINKS
4
HINTEN RECHTS
* Pos. 10
" Pos. 11

Pos.	Item	Quantity	Description	Bezeichnung
10	967790108	1	HOSE LINES SUPPORTING RAM	SCHLAUCHLEITUNGEN ABSTUE
(1790)	923344608	8	HOSE CPL. GH425-8 12X1850	SCHLAUCH KPL.
11	967790208	1	PIPELINES SUPPORT CYLINDER	ROHRLEITUNGEN ABSTUETZZY
(520)	968204808	4	PIPE COMPL. 16X2X323 AS16 - AS16	ROHR KPL.
(521)	968204908	4	PIPE COMPL. 12X1,5X782 AS12 - AS12	ROHR KPL.
(522)	968205008	4	PIPE COMPL. 10X1,5X770 AS10 - AS10	ROHR KPL.
150	10878515	4	PRETENSIONING VALVE pv=30BAR pmax=3	VORSPANNVENTIL
600	7617354	4	FITTING EW 12S CR6-FREI	VERSCHRAUBUNG
601	475032508	4	FITTING XGR16/12-S CR6-FREI	VERSCHRAUBUNG
602	475433508	4	FITTING REDSD16/10-S CR6-FREI	VERSCHRAUBUNG
603	470432508	4	FITTING T 16S CR6-FREI	VERSCHRAUBUNG
604	476611508	8	FITTING RSWS12-SR-WD CR6-FREI	VERSCHRAUBUNG
605	471004514	4	FITTING ISO 8434 GE 10S G1/4 CR6-FREI	VERSCHRAUBUNG
606	471033208	4	FITTING XGE16-SR-ED CR6-FREI	VERSCHRAUBUNG
607	471901808	4	FITTING EGE 12S G1/2A CR6-FREI	VERSCHRAUBUNG
608	7617268	4	FITTING EW 10S CR6-FREI	VERSCHRAUBUNG

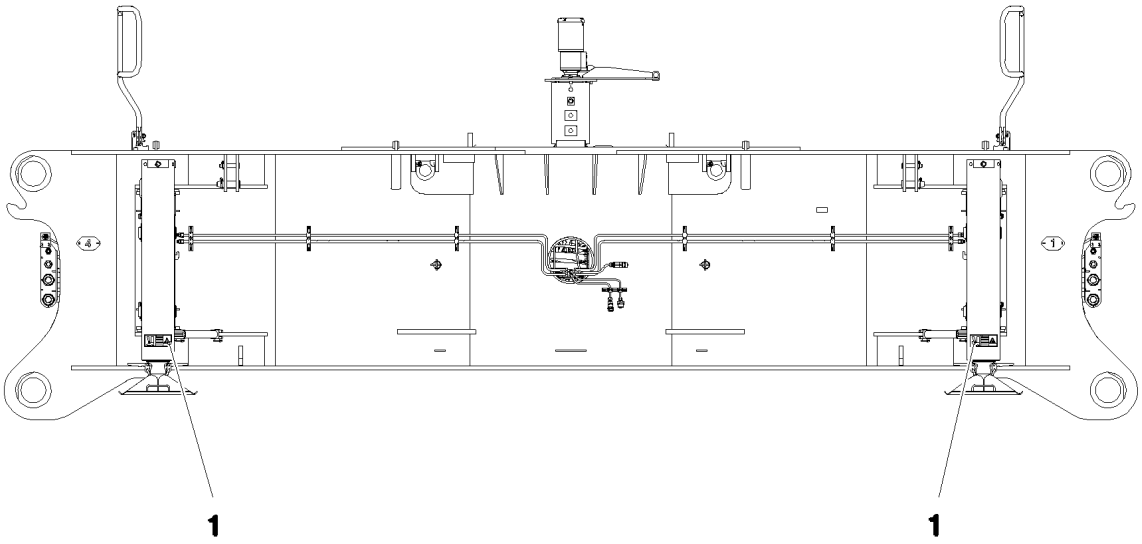

Pos.	Item	Quantity	Description	Bezeichnung
1	97016392	4	SIGN 208X88 KLEBEFOLIE SPF	SCHILD

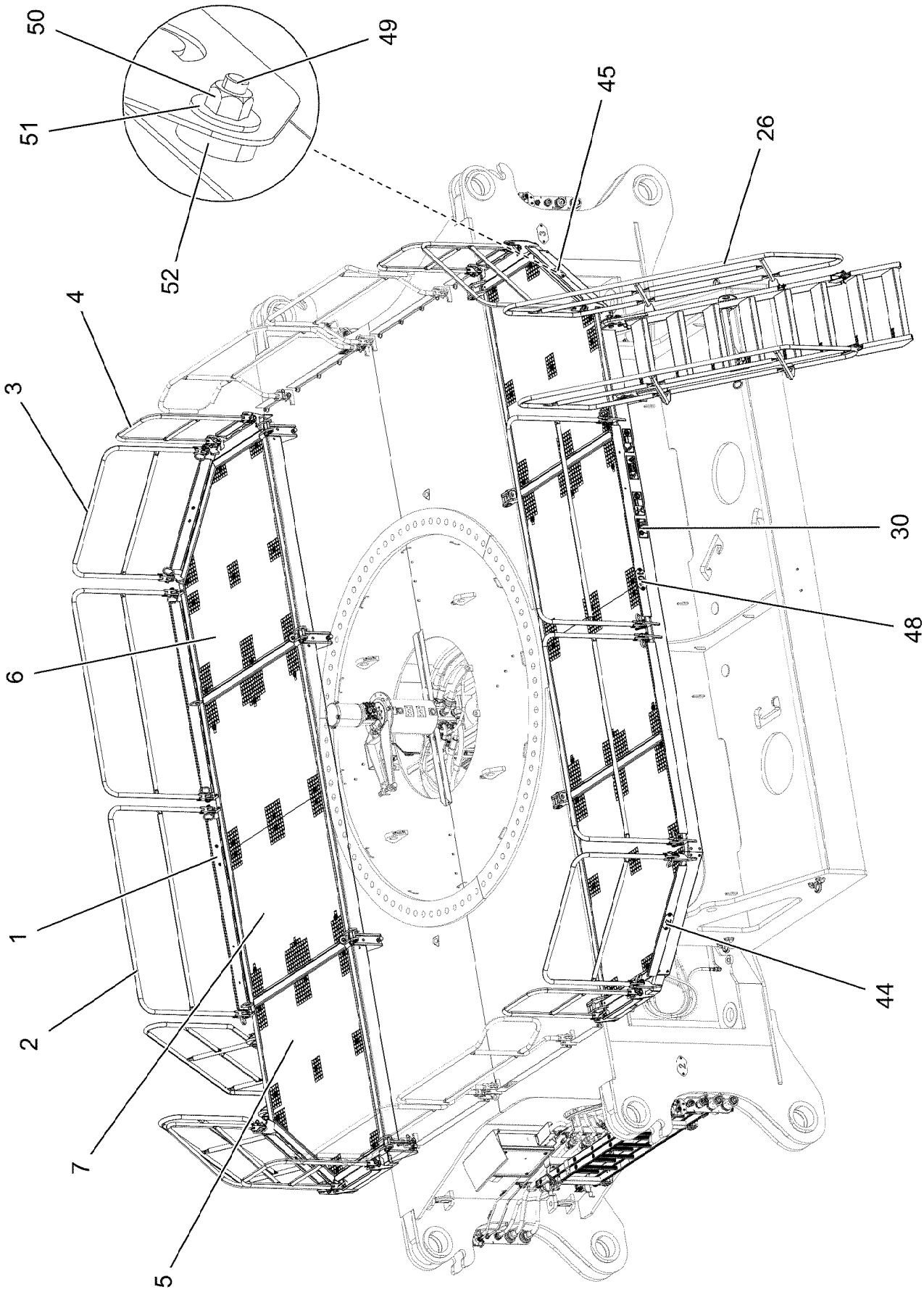
50
49
51
52
45
26
4
3
30
48
6
1
2
7
5
44

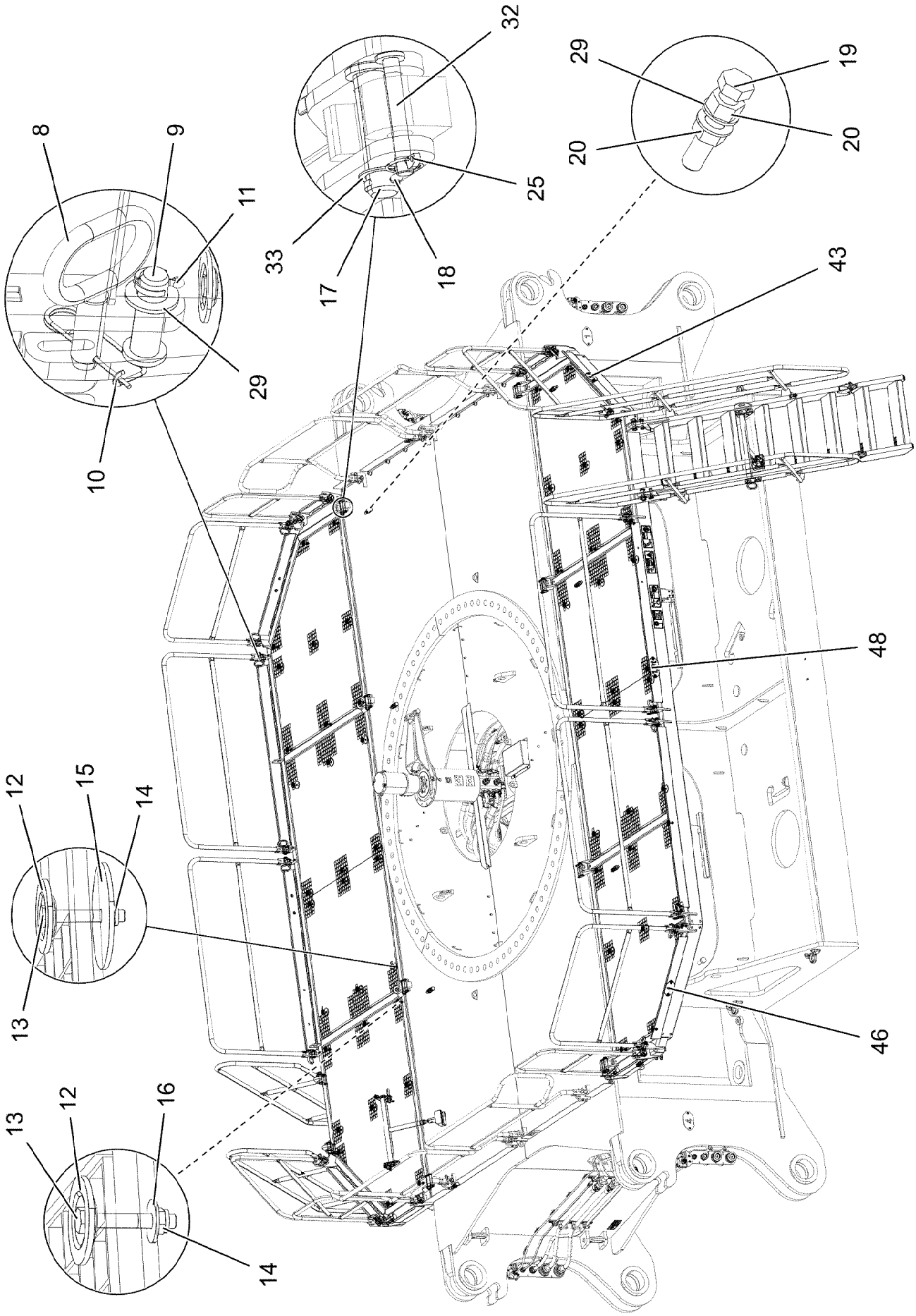
32
25
33
17
18
29
19
20
20
8
9
11
29
10
43
48
12
15
14
13
46
13
12
16
14

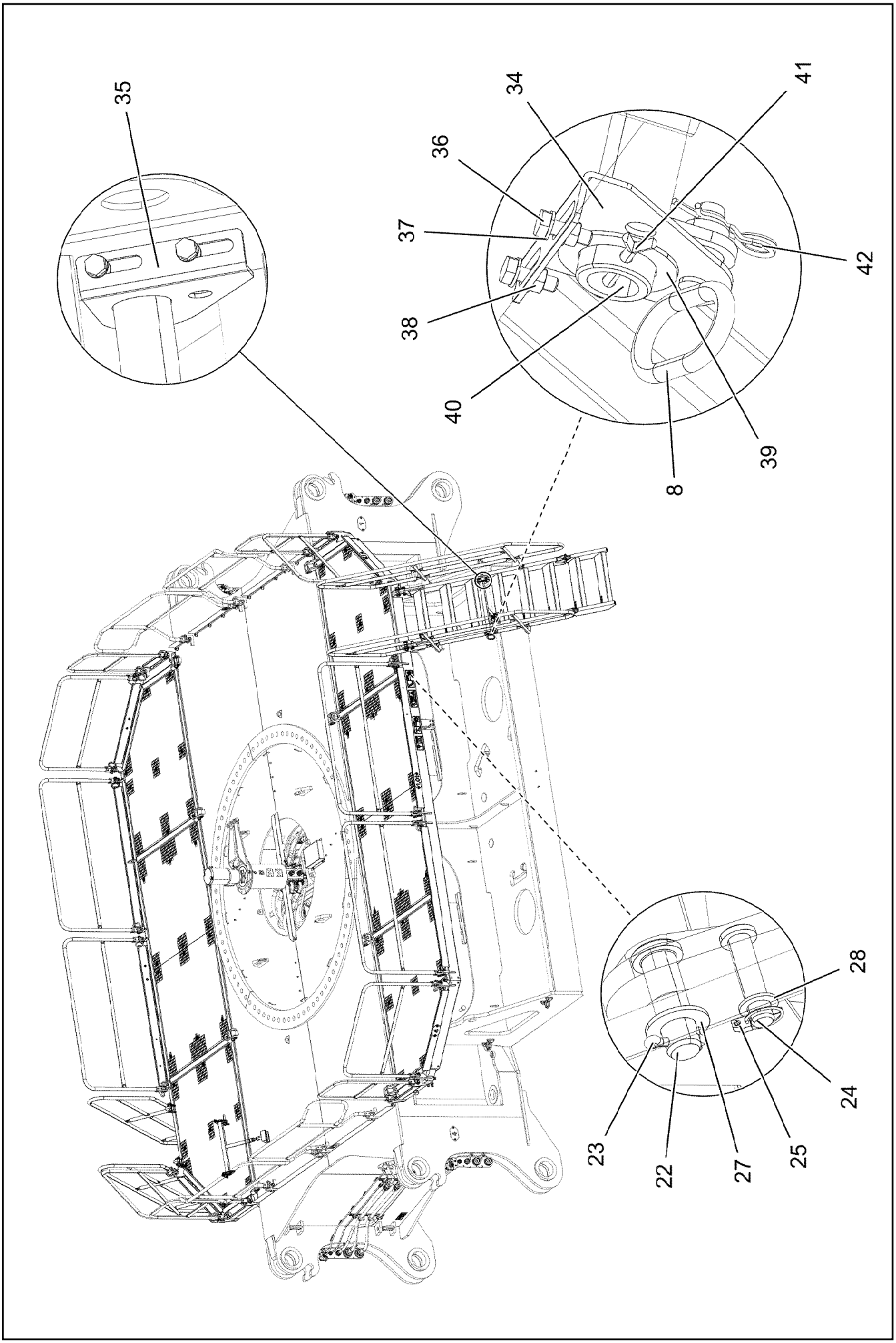
35
34
41
36
37
42
38
40
39
8
28
24
23
22
27
25

Pos.	Item	Quantity	Description	Bezeichnung
1	967931608	2	PIVOTING WALKWAY WELDED T ZN O	LAUFSTEG SCHWK.
2	967932508	4	GUARD RAILING T ZN O	GELAENDER
3	967932608	4	GUARD RAILING T ZN O	GELAENDER
4	967932708	4	GUARD RAILING T ZN O	GELAENDER
5	97030158	2	GRIDIRON RECHTS S235JR T ZN K SPF	GITTERROST-P
6	97030161	2	GRIDIRON LINKS S235JR T ZN K SPF	GITTERROST-P
7	97030162	4	GRIDIRON S235JR T ZN K SPF	GITTERROST-P
8	924713108	26	SOCKET PIN T ZN K	STECKBOLZEN
9	451222408	24	PIN DIN 1435 20X65X58 ST.50-2K VERZ	BOLZEN
10	433102808	24	RETAINING SPRING 3X55 VERZ	SICHERUNGSFEDER
11	10180359	24	SPLIT PIN ISO 1234 5X40 St 480H SPF	SPLINT
12	10100621	60	DISH MOUNTING	TELLERBEFESTIGUNG
13	11651581	60	HEX SCREW ISO 4014 M8X50 8.8 480H SPF	SECHSKANTSCHRAUBE
14	10875614	60	HEX NUT DIN 985 M8 8 480H SPF	SECHSKANTMUTTER
15	941138108	36	WASHER DC01 FE//ZNNI8//CN//T0	SCHEIBE
16	11140469	24	WASHER ISO 7093-1 8 200HV 480H SPF	SCHEIBE
17	10041260	8	PIN ISO 2341 B30X120X110 35NICRMOV125	BOLZEN
18	11968305	8	SPLIT PIN ISO 1234 6,3X45 ST 480H SPF	SPLINT
19	10179035	8	HEX SCREW ISO 4017 M20X100 8.8 FLZN SP	SECHSKANTSCHRAUBE
20	10425687	16	HEX NUT ISO 4032 M20 10 FLZN	SECHSKANTMUTTER
22	453032708	4	PIN ISO 2341 B30X95X85 35NICRMOV125	BOLZEN
23	10180368	4	SPLIT PIN ISO 1234 8X50 St 480H SPF	SPLINT
24	451422308	4	PIN DIN 1436 20X85X78 35NICRMOV125 GA	BOLZEN
25	10875869	12	SAFETY PLUG W HINGE-LID 5X29X4,7X25 4	SICHERHEITSKLAPPSTECKER
26	11210605	2	STAIR 8-881X3,336M STAHL SPF	TREPPE
27	10289811	4	WASHER ISO 7089 30 300HV FLZN SPF	SCHEIBE
28	11691327	4	WASHER ISO 7092 20 300HV FLZN SPF	SCHEIBE
29	10289808	42	WASHER ISO 7089 20 300HV FLZN SPF	SCHEIBE
30	968029408	1	SIGNS ⇨ ❑ 128	BESCHILDERUNG
32	97009831	8	PIN 30.0X120 S355J2+AR FE//ZNNI8//CN//T0	V BOLZEN
33	939460808	8	WASHER DC01 FE//ZNNI8//CN//T0	SCHEIBE
34	97045872	2	ANGLE LEFT 4X150X161 S315MC T ZN O	WINKEL LI.
35	97045873	2	ANGLE 4X150X161 S315MC T ZN O	WINKEL RE.
36	11642358	8	HEX SCREW ISO 4017 M10X30 8.8 FLZN SP	SECHSKANTSCHRAUBE
37	11002807	8	HEX NUT ISO 4032 M10 10 FLZN SPF	SECHSKANTMUTTER
38	10289795	16	WASHER ISO 7089 10 300HV FLZN SPF	SCHEIBE
39	953518308	8	WASHER RD80X3 DC01 FE//ZNNI8//CN//T0	SCHEIBE
40	968705508	2	SUPPORT ⇨ ❑ 129	STUETZE
41	10180371	4	SPLIT PIN ISO 1234 8X80 St 480H SPF	SPLINT
42	433206208	2	SPRING PLUG 4,5X4X78 A2K	FEDERSTECKER
43	97057111	1	PLATE 2X90X156 ALMG3 H111	BLECH
44	97057112	1	PLATE 2X90X156 ALMG3 H111	BLECH
45	97057113	1	PLATE 2X90X156 ALMG3 H111	BLECH
46	97057114	1	PLATE 2X90X156 ALMG3 H111	BLECH
48	97057169	2	PLATE 2X90X196 ALMG3 H111	BLECH
49	10299580	12	HEX SCREW ISO 4017 M8X30 10.9 480H SP	SECHSKANTSCHRAUBE
50	10814800	12	HEX NUT ISO 7042 M8 10 480H SPF	SECHSKANTMUTTER
51	11140469	24	WASHER ISO 7093-1 8 200HV 480H SPF	SCHEIBE
52	97045664	12	WASHER AEHNL.ISO 7093-1 8X27X8 300HV	SCHEIBE

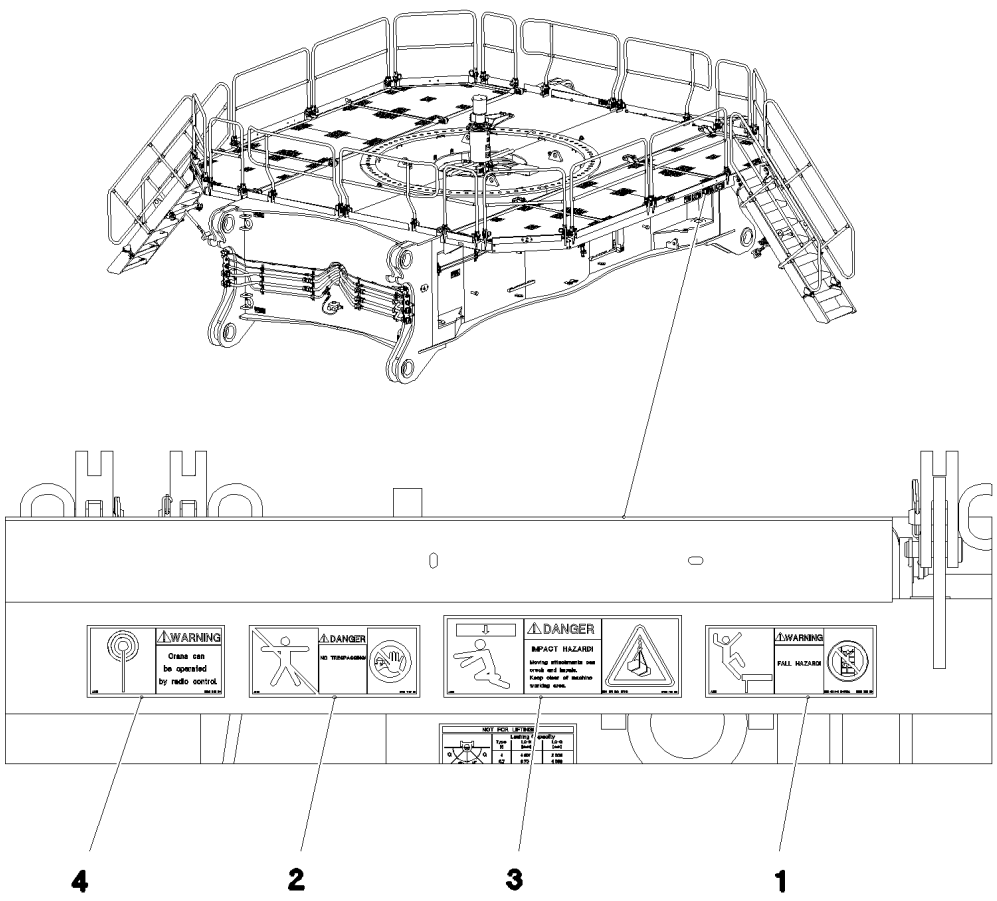

Pos.	Item	Quantity	Description	Bezeichnung
1	978675008	2	SIGN 208X88 KLEBEFOLIE SPF	SCHILD
2	978674008	2	SIGN 208X88 KLEBEFOLIE SPF	SCHILD
3	978673908	2	SIGN 208X88 KLEBEFOLIE SPF	SCHILD
4	978674308	2	SIGN 168X88 KLEBEFOLIE SPF	SCHILD

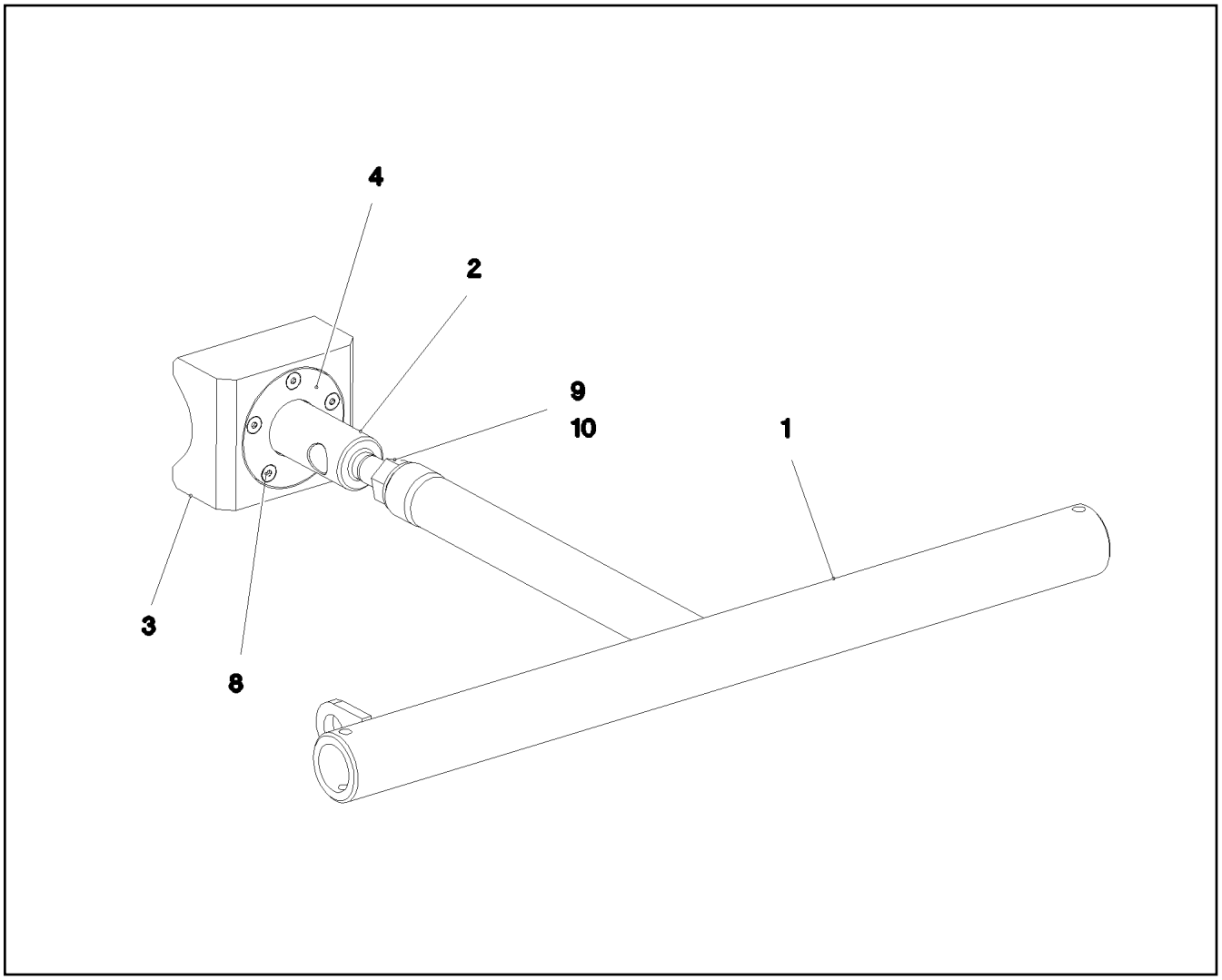

Pos.	Item	Quantity	Description	Bezeichnung
1	968705708	1	SUPPORT WELDED T ZN O	STUETZE SCHWK.
2	97045869	1	COMPRESSION ROD 55.0X228 35NICRMOV	DRUCKSTANGE
3	97045870	1	THRUST PIECE 100X60X120 PA6G	DRUCKSTUECK
4	97045871	1	BEARING COVER 6X88X88 S355MC FE//ZN	LAGERDECKEL
8	12100589	5	COUNTERSUNK SCREW AEHNL.ISO 10642	SENKSCHRAUBE
9	10875618	1	HEX NUT ISO 4032 M20 8 FLZN SPF	SECHSKANTMUTTER
10	10289808	1	WASHER ISO 7089 20 300HV FLZN SPF	SCHEIBE

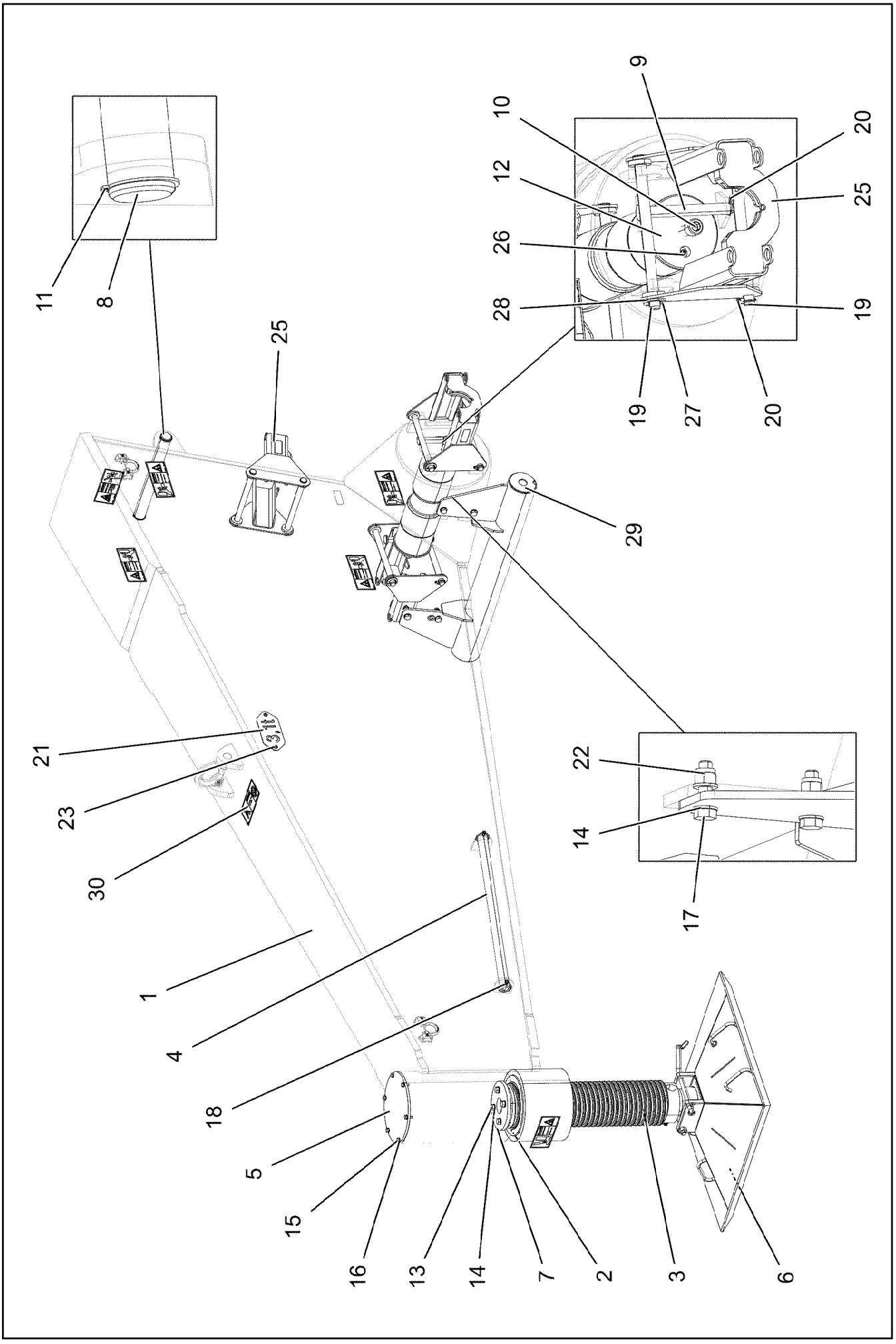
11
8
25
9
10
12
26
28
20
25
19
19
27
20
29
21
23
30
3,1t
22
14
17
1
4
18
5
15
16
13
14
7
2
3
6

Pos.	Item	Quantity	Description	Bezeichnung
1	967880708	2	MECHANIC ADDITIONAL SUPPORT	MECH.ZUSATZABSTUETZUNG S
2	97028821	2	THREADED BUSHING 270X230 GZ-CUZN25	GEWINDEBUCHSE
3	97028822	2	SPINDLE 220.0X941 35NICRMOV125 SPF	SPINDEL
4	97028823	2	ANGLE SCREWING-FITTING 42.4X900 S355J	DREHHEBEL
5	97028824	2	COVER 10X318X318 S355MC FE//ZNNI8//CN/	DECKEL
6	962009308	2	SUPPORT PLATE COMPL. ⇨ ❑ 132	ABSTUETZPLATTE KPL.
7	97028825	2	LIMIT STOP 15X218X218 S355MC FE//ZNNI8/	ANSCHLAG
8	974213008	2	PIN 55.0X520 35NICRMOV125 GASN. SPF	BOLZEN
9	451426808	4	PIN DIN 1436 25X220X212 35NICRMOV125	BOLZEN
10	404324508	4	SOCKET HEAD SCREW ISO 4762 M24X80 10	ZYLINDERSCHRAUBE
11	10875659	4	RETAINING RINGS DIN 471 50X2 480H SPF	SICHERUNGSRING
12	97028826	4	PIN 170.0X265 35NICRMOV125 SPF	BOLZEN
13	12214938	8	HEX SCREW ISO 4017 M16X35 8.8 FLZN SP	SECHSKANTSCHRAUBE
14	10289806	24	WASHER ISO 7089 16 300HV FLZN SPF	SCHEIBE
15	11631816	12	HEX SCREW ISO 4017 M10X25 8.8 FLZN SP	SECHSKANTSCHRAUBE
16	421100808	12	WASHER DIN 1440 10 ST VERZ	SCHEIBE
17	10875521	8	HEX SCREW ISO 4017 M16X60 8.8 FLZN SP	SECHSKANTSCHRAUBE
18	10180883	4	SAFETY PLUG W HINGE-LID 10X55X9,5X45	SICHERHEITSKLAPPSTECKER
19	97028905	4	PIN 30.0X346 35NICRMOV125 SPF	BOLZEN
20	10875869	6	SAFETY PLUG W HINGE-LID 5X29X4,7X25 4	SICHERHEITSKLAPPSTECKER
21	975974808	2	SIGN 2X228X100 DC01 FE//ZNNI8//CN//T0	SCHILD
22	10875859	8	HEX NUT ISO 7040 M16 8 FLZN SPF	SECHSKANTMUTTER
23	12102696	4	BUTTON HEAD SCREW AEHNL.ISO 7380-2	HALBRUNDKOPFSCHRAUBE
25	967882608	2	BOLT EXTRACTION ATTACHMENT	BOLZENZIEHEINRICHTUNG
26	7743242	4	HYDRAULIC-TYPE LUBRICAT.NIPPLE DIN 71	KEGELSCHMIERNIPPEL
27	10180363	2	SPLIT PIN ISO 1234 6,3X40 St 480H SPF	SPLINT
28	11081186	2	WASHER ISO 7089 27 300HV FLZN SPF	SCHEIBE
29	96058624	2	OUTRIGGER T ZN O	STUETZFUSS
30	967881308	2	SIGNS	BESCHILDERUNG
(1)	97016392	1	SIGN 208X88 KLEBEFOLIE SPF	SCHILD
(2)	978674608	4	SIGN 208X88 KLEBEFOLIE SPF	SCHILD
(3)	978674908	1	SIGN 208X88 KLEBEFOLIE SPF	SCHILD
(4)	978674108	1	SIGN 208X88 KLEBEFOLIE SPF	SCHILD

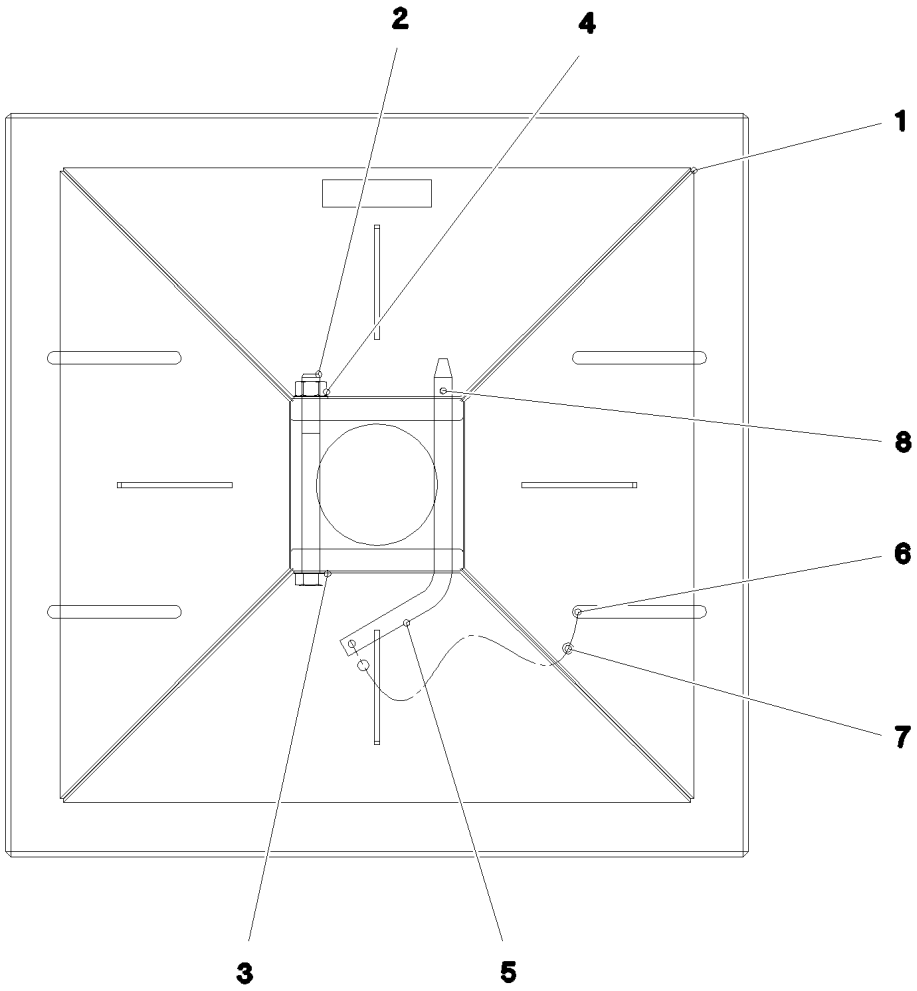

Pos.	Item	Quantity	Description	Bezeichnung
1	962010208	1	SUPPORT PLATE ST.CONST.	ABSTUETZPLATTE SCHWK.
2	10876534	1	HEX SCREW ISO 4014 M20X220 8.8 FLZN SP	SECHSKANTSCHRAUBE
3	10289808	2	WASHER ISO 7089 20 300HV FLZN SPF	SCHEIBE
4	10875618	1	HEX NUT ISO 4032 M20 8 FLZN SPF	SECHSKANTMUTTER
5	930358108	1	SOCKET PIN RD20X378 S355J2C+C FE//ZN	STECKBOLZEN
6	11170565	2	FERRULE 2 CU	PRESSKLEMME
7	11160431	0.3	ROPE 2 2,3KN EDELSTAHL	SEIL
8	433206208	1	SPRING PLUG 4,5X4X78 A2K	FEDERSTECKER

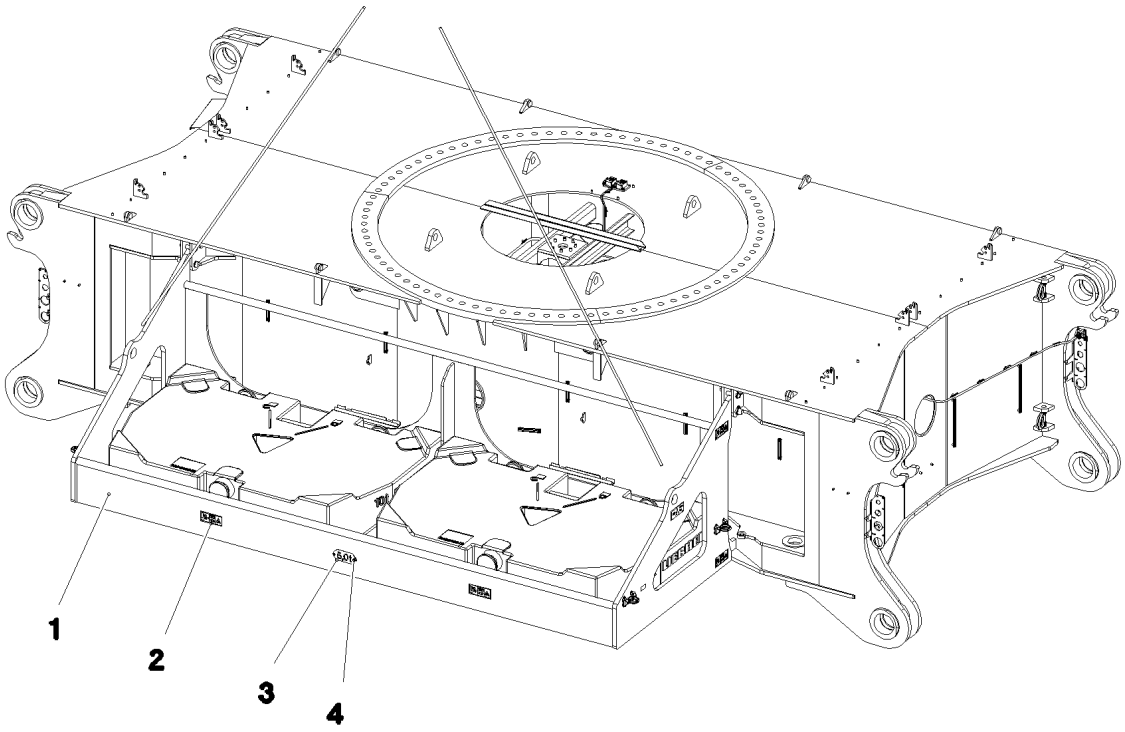

Pos.	Item	Quantity	Description	Bezeichnung
1	967843308	2	BRACKET WELDED CONST. 0	KONSOLE SCHWK.
2	968057608	1	SIGNS ZENTRALBALLAST	BESCHILDERUNG
(1)	978674608	12	SIGN 208X88 KLEBEFOLIE SPF	SCHILD
(2)	97033979	4	SIGN 208X88 KLEBEFOLIE SPF	SCHILD
3	97042994	2	WEIGHT INFORMATION PLATE 2X100X228 D	GEWICHTSSCHILD
4	12102696	4	BUTTON HEAD SCREW AEHNL.ISO 7380-2	HALBRUNDKOPFSCHRAUBE

Pos.	Item	Quantity	Description	Bezeichnung
1	97029695	84	EXPANSION BOLT M56X305 10.9 SPF	DEHNSCHRAUBE

Pos.	Item	Quantity	Description	Bezeichnung
1	96005686	1	MAIN TOOLS ⇨ ❑ 136	GRUNDWERKZEUG
2	96005694	1	ACCESSORIES ⇨ ❑ 137	ZUBEHOER
3	97155012	2	BRICK 400X200X200 PE500	KLOTZ
4	97096857	2	LEVER PLATE 15X1100X65 S960QL	HEBELBLECH
5	512335208	1	MOUNTING - PISTON W. PUMP SPF	MONTAGEZYLINDER
(1)	571369308	1	HAND PUMP ZPH1A/12	HANDPUMPE
(3)	790515308	1	QUICK COUPLING FEMALE	STECKKUPPLUNGSMUFFE
(4)	790515408	1	RAPID ACTION COUPLING	STECKKUPPLUNGSNIPPEL
6	96051604	2	ROLLER BEARING ⇨ ❑ 138	ROLLENLAGERUNG
7	963611208	1	HOOK ROD T ZN O	HAKENSTANGE
8	10284532	1	LEVER JACK 6,0T PULVERBESCHICHTET	HEBELZUG
9	96064786	1	PULLEY GAUGE LR 11000	SEILROLLENLEHRE
(1)	97160403	1	PULLEY GAUGE 1.5X145X35 X5CRNI18-10	SEILROLLENLEHRE
(2)	97160404	1	PULLEY GAUGE 1.5X145X35 X5CRNI18-10	SEILROLLENLEHRE
10	12100038	1	WEDGE SOCKET 27-29 GR.29/27 -40°C FE	KEILENDKLEMME
11	12100046	1	WEDGE SOCKET 32-33 GR.33/32 -40°C FE	KEILENDKLEMME
20	96064795	1	MANOMETER CPL. ⇨ ❑ 140	MANOMETER KPL.

Pos.	Item	Quantity	Description	Bezeichnung
1	790045408	1	ASSEMBLY TOOL BOX	MONTAGEWERKZEUGKASTEN
2	885251508	1	PADLOCK ABUS-64TI/40 TITALIUM	VORHAENGESCHLOSS
10	790007908	1	DOUBLE-HEADED SPANNER DIN 3110 VE	DOPPELMAULSCHLUESSEL
11	790003908	1	DOUBLE-HEADED SPANNER DIN 3110 46X5	DOPPELMAULSCHLUESSEL
12	885132208	1	SINGLE-END SPANNER DIN 894 55	EINMAULSCHLUESSEL
13	790004608	1	SINGLE-END SPANNER DIN 894 60	EINMAULSCHLUESSEL
14	790012608	1	DOUBLE RING SPANNER DIN 838	DOPPELRINGSCHLUESSEL
15	790023608	1	HEXAGON KEY DIN 911	INBUSSCHLUESSEL
16	790024908	1	SOCKET WRENCH GR.11/3	STECKSCHLUESSEL
17	885182808	1	ARTICULATED HOOK WRENCH 155/6	GELENKHAKENSCHLUESSEL
18	704271108	1	HOLLOW KEY	HOHLSCHLUESSEL
25	790030308	1	HAND HAMMER 500G	HANDHAMMER
26	790030108	1	HAND HAMMER DIN 1041 1500G	HANDHAMMER
27	885034108	1	SLEDGE HAMMER 5KG	VORSCHLAGHAMMER
30	790032008	1	SCREWDRIVER 3,5 CRV-VERNICKELT	SCHRAUBENDREHER
31	885200408	1	SCREWDRIVER 4,5	SCHRAUBENDREHER
32	790032308	1	SCREWDRIVER 5,5 CRV-VERNICKELT	SCHRAUBENDREHER
33	810035408	1	ANGLE SCREW DRIVER GR.3	WINKELSCHRAUBENDREHER
40	790031508	1	COMBI PLIERS DIN 5244 180	KOMBIZANGE
41	885268808	1	CIRCLIP PLIERS STRAIGHT A 3	SEEGERZANGE
45	790042008	1	HAND LEVER PRESS VERZ.	HANDHEBELPRESSE
50	790042908	1	REINFORCED RUBBER HOSE 300 RH-30 M1	GUMMIPANZERSCHLAUCH
51	510569608	1	PLUG SOCKET 0	STECKTUELLE
52	471031008	1	FITTING XGE15-LR-ED CR6-FREI	VERSCHRAUBUNG
55	10032297	1	OIL DRAINING HOSE COMPL. 20X1500	OELABLASSSCHLAUCH KPL.

Pos.	Item	Quantity	Description	Bezeichnung
1	789000308	1	FIRST AID KIST DIN 13164 260X170X80	VERBANDSKASTEN
2	12101159	1	FIRE EXTINGUISHER DIN EN 3	FEUERLOESCHER

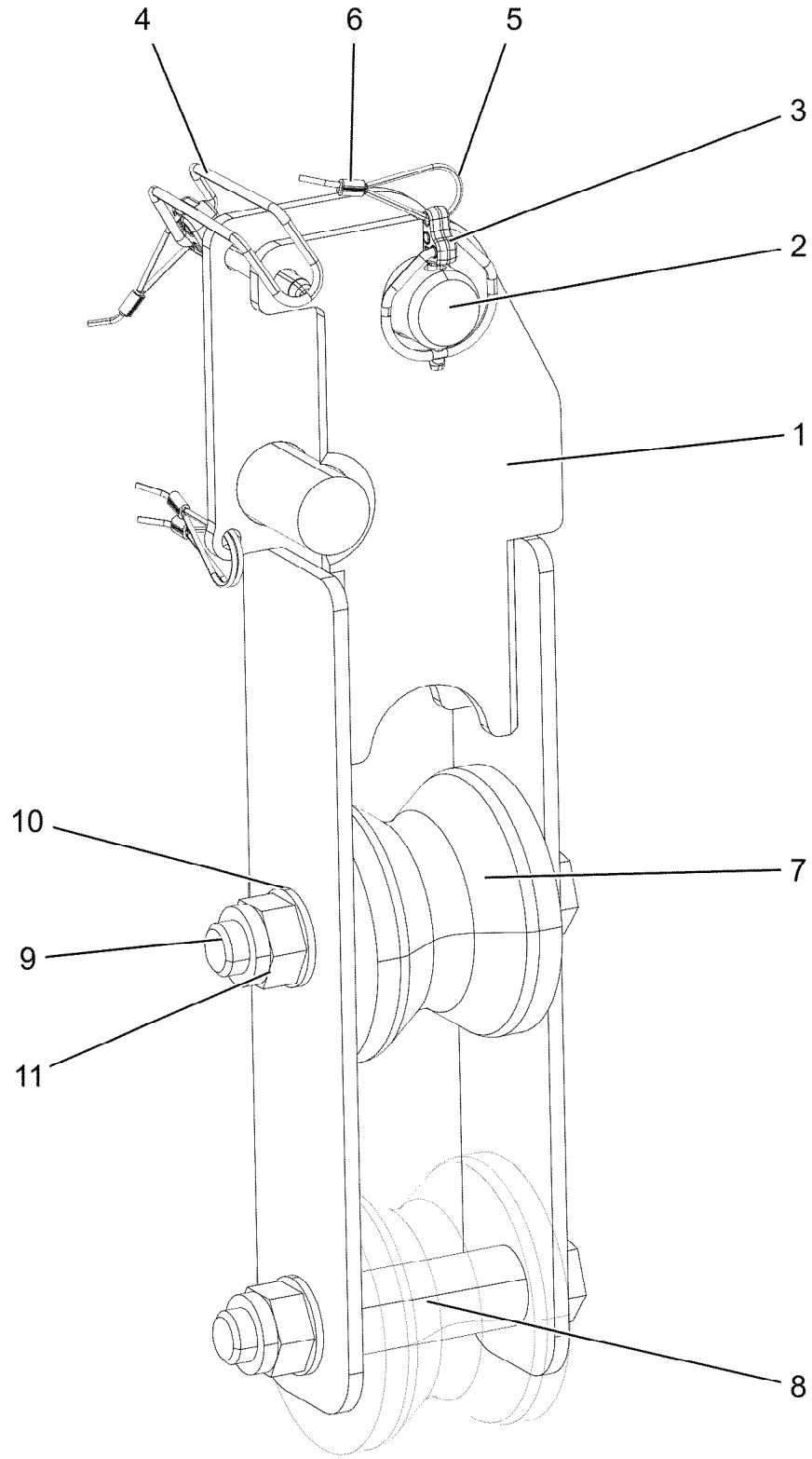
4
6
5
3
2
1
10
7
9
11
8

Pos.	Item	Quantity	Description	Bezeichnung
1	96051595	1	ROLLER BEARING WELDED FE//ZNNI8//CN/	ROLLENLAGERUNG SCHWK.
2	11210987	1	PIN ISO 2341 B30E8X65X55 35NICRMOV125	BOLZEN
3	10875870	1	SAFETY PLUG W HINGE-LID 6X42X5,5X32 4	SICHERHEITSKLAPPSTECKER
4	433201008	1	FORMCLIP AEHNL.DIN 11023 10X65 ST VER	FORMCLIP
5	11160431	0.8	ROPE 2 2,3KN EDELSTAHL	SEIL
6	11170565	4	FERRULE 2 CU	PRESSKLEMME
7	288155308	2	ROLLER RD100X78 PA6G	ROLLE
8	941609808	2	TUBE 30X4X80 E355+N VERZ	ROHR
9	10878585	2	HEX SCREW ISO 4014 M20X130 8.8 FLZN SP	SECHSKANTSCHRAUBE
10	10289808	4	WASHER ISO 7089 20 300HV FLZN SPF	SCHEIBE
11	10875610	2	HEX NUT DIN 985 M20 10 FLZN SPF	SECHSKANTMUTTER

Pos.	Item	Quantity	Description	Bezeichnung
1	750001108	1	PRESSURE GAUGE EN 837-1 0-60BAR NG6	MANOMETER
2	750001808	2	PRESSURE GAUGE 63	MANOMETER
3	470900808	3	PRESSURE GAUGE CONNECTION MAV G1	MANOMETERANSCHLUSS
(1)	10173722	1	EDGE SEALING RING CR6-FREI	DICHTKANTENRING
4	470901808	3	MEASURING HOSE DN2 1000	MESSSCHLAUCH
5	470901908	2	MEASURING HOSE DN5 2000	MESSSCHLAUCH

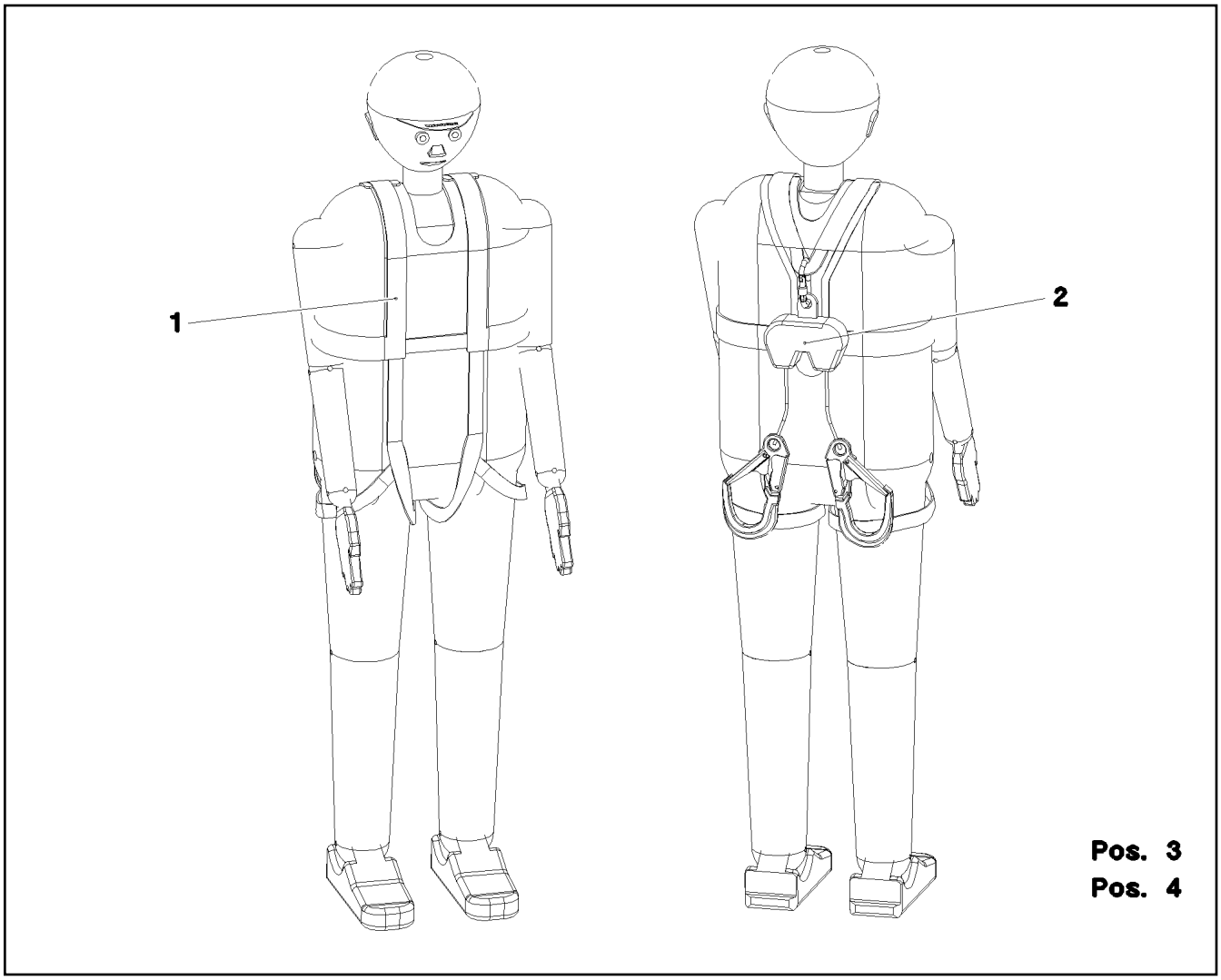

Pos.	Item	Quantity	Description	Bezeichnung
1	11007305	2	SAFETY HARNESS EN 361 IK G 2 BLH	AUFFANGGURT
(1)	11320720	1	BAG	BEUTEL
2	12107777	2	FALL PROTECTION EN 360 HWB 2 R DW LH	HOEHENSICHERUNGSGERAET
3	11007312	1	ROPE-DESCENDING+RESCUE EQUIP. EN 3	ABSEIL- UND RETTUNGSGERAE
4	12102869	1	CONNECTING DEVICE EN 358 45-IK30 B70 A	VERBINDUNGSMITTEL

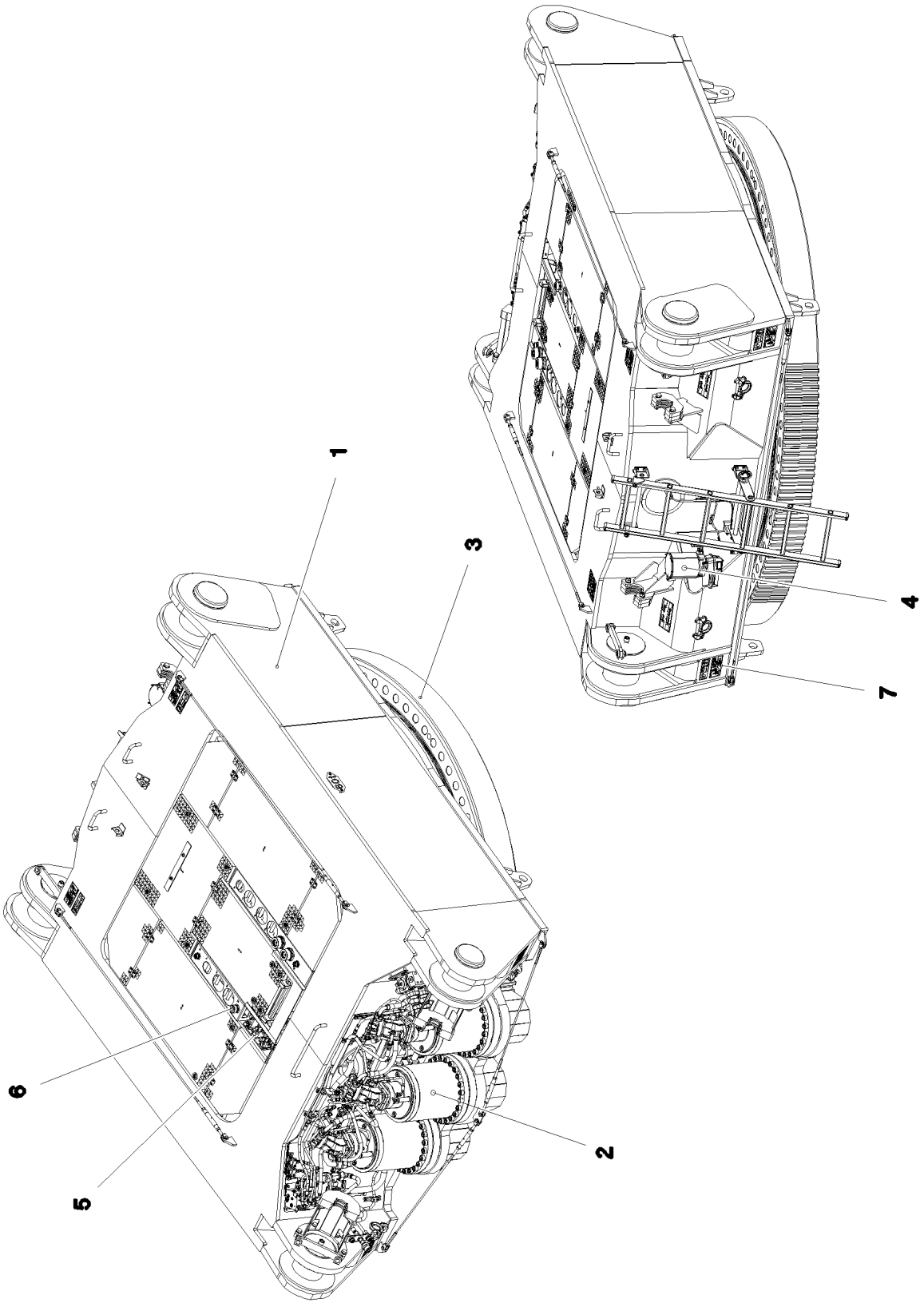
1
2
3
4
5
6
7

Pos.	Item	Quantity	Description	Bezeichnung
1	918011308	1	PREMOUNTED LOWER PART ⇨ ❑ 144	UNTERTEIL VORM.
2	918366908	1	SLEWING GEAR ⇨ ❑ 150	DREHWERK
3	917080408	1	ROLLER SLEWING RING ⇨ ❑ 157	ROLLENDREHVERBINDUNG
4	917081108	1	CENT. LUBRIC. SYSTEM SUPERST. RDV ⇨ ❑ 159	ZENTRALSCHMIERANLAGE OW
5	917459108	1	ELECTR. SYSTEM F.SLEWING PLATF UNTE	ELEKTRIK DREHBUEHNE
(10)	968287908	1	WIRING HARNESS W500U	KABELSTRANG
6	918129308	1	SLEWING PLATFORM HYDRAULICS UNTE ⇨ ❑ 165	HYDRAULIK DREHBUEHNE
7	969816108	1	SIGNS DB-UNTERTEIL	BESCHILDERUNG
(1)	97004046	6	SIGN 168X88X1 KLEBEFOLIE SPF	SCHILD
(2)	978674808	6	SIGN 168X62 KLEBEFOLIE SPF	SCHILD
(3)	97063303	4	SIGN 208X88 KLEBEFOLIE	SCHILD
(4)	97060968	4	SIGN 235X100 KLEBEFOLIE SPF	SCHILD

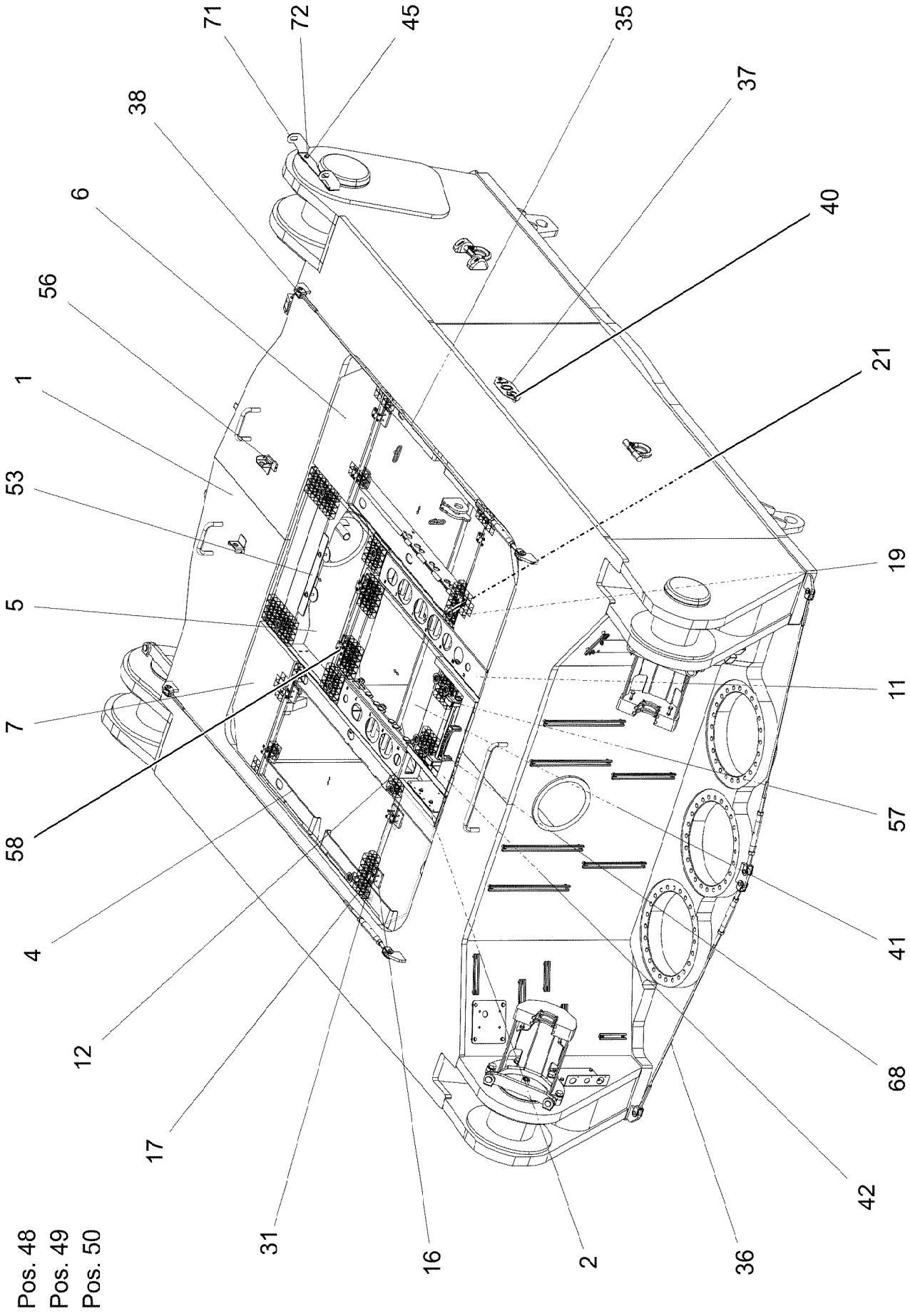
71
72
45
35
37
38
6
40
56
21
1
53
19
5
11
7
57
58
41
4
68
12
42
17
31
16
2
36
Pos. 48
Pos. 49
Pos. 50

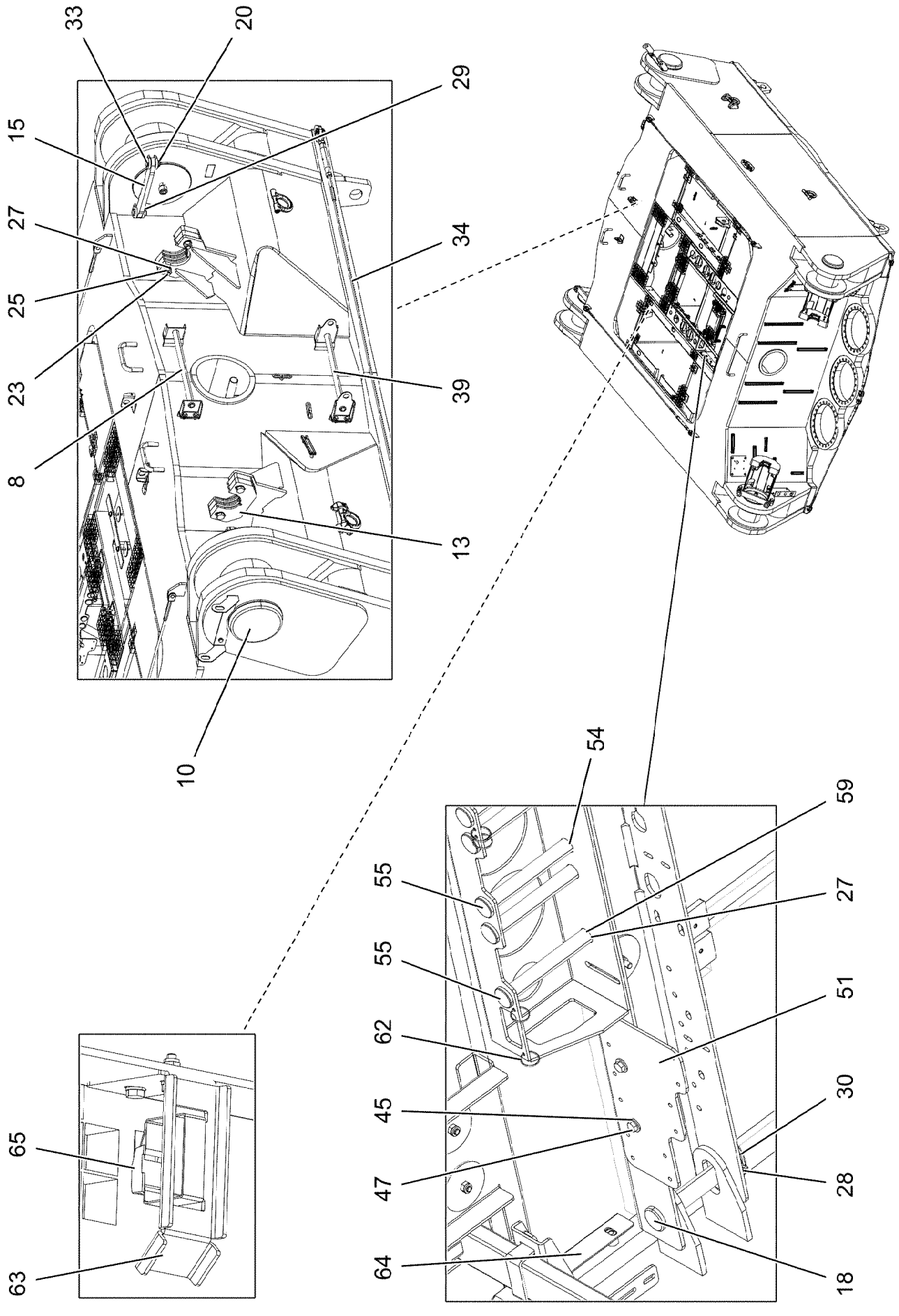

9.1.2023 081596 LIEBHERR	**etk_en_de_098288 LR 11000** **PREMOUNTED LOWER PART** **UNTERTEIL VORM.**	❑ 145 (2/5) **918011308**

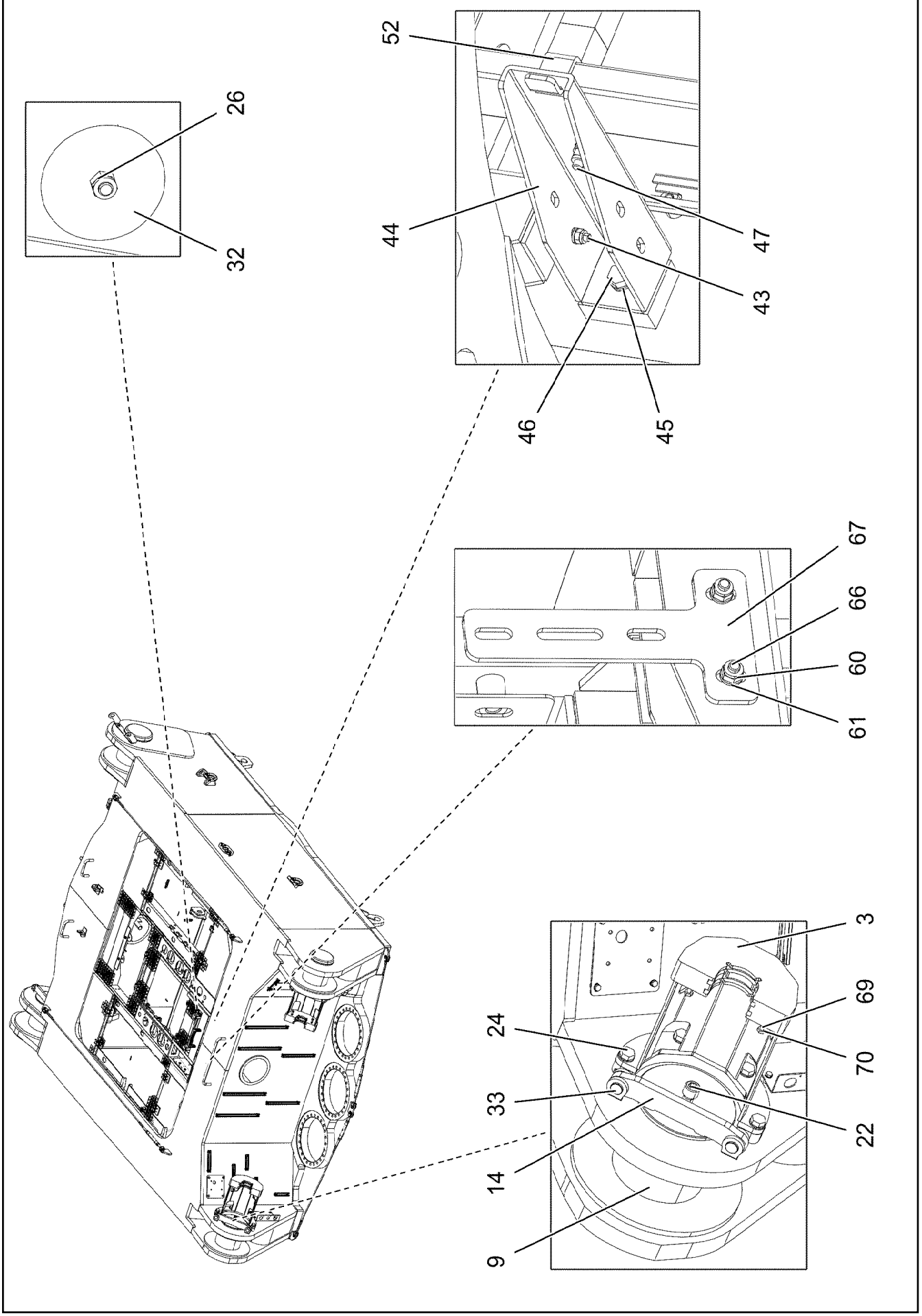
26
32
52
44
47
43
46
45
67
66
60
61
3
69
70
24
33
22
14
9

Pos.	Item	Quantity	Description	Bezeichnung
1	918011408	1	BASE PART	UNTERTEIL STAHLBAU BEARBEI
2	969513108	1	FRAME WELDED	RAHMEN SCHWK.
3	969508308	2	BRACKET WELDED CONST.	KONSOLE SCHWK.
4	97032506	2	GRIDIRON T621X1075X30/2 S235JR T ZN K	GITTERROST-P
5	97061863	1	GRIDIRON T730X830X30/2 S235JR T ZN K	GITTERROST-P
6	97032537	2	GRIDIRON T621X354X30/2 S235JR T ZN K	GITTERROST-P
7	97032551	2	GRIDIRON T621X354X30/2 S235JR T ZN K	GITTERROST-P
8	969658508	1	CLAMP WELDED CONST. T ZN O	HALTER SCHWK.
9	97032567	2	PIN 240.0X325 35NICRMOV125 SPF	BOLZEN
10	97032590	2	PIN 280.0X400 35NICRMOV125 SPF	BOLZEN
11	97062176	1	PLATE 4X1256X321 S315MC FE//ZNNI8//CN/	BLECH
12	97062177	1	PLATE 4X846X321 S315MC FE//ZNNI8//CN//T	BLECH
13	97032606	4	PLATE 30X250X135 S960QL	BLECH
14	97019870	2	PLATE 20X353X60 S960QL	BLECH
15	97032610	2	PLATE 20X373X60 S960QL	BLECH
16	97042535	20	THREADED PLATE 8X75X45 S355MC FE//ZN	GEWINDEPLATTE
17	704228108	10	HINGE 35X35X50/180° ST FE//ZN12//B	SCHARNIER
18	451226608	4	PIN DIN 1435 25X145X137 ST.50-2K VERZ	BOLZEN
19	10100621	11	DISH MOUNTING	TELLERBEFESTIGUNG
20	10875869	4	SAFETY PLUG W HINGE-LID 5X29X4,7X25 4	SICHERHEITSKLAPPSTECKER
21	10875570	9	SOCKET HEAD SCREW ISO 4762 M8X55 8.8	ZYLINDERSCHRAUBE
22	12225299	4	SOCKET HEAD SCREW ISO 4762 M24X50 8	ZYLINDERSCHRAUBE
23	10412379	4	HEX SCREW ISO 4014 M20X105 10.9 FLZN	SECHSKANTSCHRAUBE
24	4600199	8	HEX SCREW ISO 4017 M20X40 8.8 FLZN SP	SECHSKANTSCHRAUBE
25	10875618	4	HEX NUT ISO 4032 M20 8 FLZN SPF	SECHSKANTMUTTER
26	10875614	27	HEX NUT DIN 985 M8 8 480H SPF	SECHSKANTMUTTER
27	10289808	23	WASHER ISO 7089 20 300HV FLZN SPF	SCHEIBE
28	10179376	4	WASHER DIN 1441 26 -St FLZN SPF	SCHEIBE
29	10180359	4	SPLIT PIN ISO 1234 5X40 St 480H SPF	SPLINT
30	10875870	4	SAFETY PLUG W HINGE-LID 6X42X5,5X32 4	SICHERHEITSKLAPPSTECKER
31	10181421	40	COUNTERSUNK SCREW ISO 10642 M6X40	SENKSCHRAUBE
32	941138108	13	WASHER DC01 FE//ZNNI8//CN//T0	SCHEIBE
33	97019869	8	PIN 35.0X62 35NICRMOV125 GASN. SPF	BOLZEN
34	10652804	1	ROUND STRAND ROPE 10X2,95M STAHL VE	RUNDLITZENSEIL
35	10675387	2	ROUND STRAND ROPE 10X2,30M STAHL VE	RUNDLITZENSEIL
36	10652830	2	ROUND STRAND ROPE 10X1,4M STAHL VE	RUNDLITZENSEIL
37	97035684	1	WEIGHT INFORMATION PLATE 2X200X100 D	GEWICHTSSCHILD
38	10289805	20	WASHER ISO 7089 14 300HV FLZN SPF	SCHEIBE
39	969658608	1	CLAMP WELDED CONST. T ZN O	HALTER SCHWK.
40	12102696	2	BUTTON HEAD SCREW AEHNL.ISO 7380-2	HALBRUNDKOPFSCHRAUBE
41	97061865	1	GRIDIRON T930X505X30/3 S235JR T ZN K	GITTERROST-P
42	97061877	1	PLATE 4X501X1092 S315MC FE//ZNNI8//CN/	BLECH
43	726612208	2	MEGI BUFFER	MEGIPUFFER
44	97061979	4	PLATE 4X293X166 S315MC FE//ZNNI8//CN//T	BLECH
45	10289795	10	WASHER ISO 7089 10 300HV FLZN SPF	SCHEIBE
46	10197730	4	HEX SCREW ISO 4017 M10X20 8.8 ZNNI-480	SECHSKANTSCHRAUBE
47	10197831	14	HEX SCREW ISO 4017 M8X25 8.8 ZNNI-480	SECHSKANTSCHRAUBE
48	12103465	4	WASHER ISO 7089 8 300HV ZNNI-480H SPF	SCHEIBE
49	11140469	18	WASHER ISO 7093-1 8 200HV 480H SPF	SCHEIBE
50	968284308	1	MOUNTING PARTS BASE PART ⇨ ❑ 149	MONTAGETEILE UNTERTEIL
51	97062015	1	PLATE 4X162X270 S315MC FE//ZNNI8//CN//T	BLECH
52	977852108	4	PLATE 168X25 S315MC T ZN O	BLECH
53	97062481	1	PLATE 4X50X430 S315MC FE//ZNNI8//CN//T	BLECH
54	10180879	7	SAFETY PLUG W HINGE-LID 4X24X3,8X20	SICHERHEITSKLAPPSTECKER
55	453022108	14	PIN ISO 2341 B20X170X162 35NICRMOV125	BOLZEN
56	885252008	1	PADLOCK	VORHAENGESCHLOSS
57	11481815	1	SIMPLE LADDER 5-350X1,24M AL SPF	ANLEGELEITER
58	12206699	4	SOCKET HEAD SCREW ISO 4762 M8X45 8.8	ZYLINDERSCHRAUBE
59	12100681	7	SPLIT PIN ISO 1234 5X28 ST 480H SPF	SPLINT

Pos.	Item	Quantity	Description	Bezeichnung
60	12102692	6	HEX NUT DIN 985 M6 8 ZNNI-480H SPF	SECHSKANTMUTTER
61	10197771	10	WASHER ISO 7089 6 200HV ZNNI-480H SPF	SCHEIBE
62	12101869	13	KEY RING 25X1,5 ST FE/ZN8/CN	SCHLUESSELRING
63	97067197	1	PLATE 3X64X203 DC01 FE//ZNNI8//CN//T0	BLECH
64	97067198	1	PLATE 2X44X160 DC01 FE//ZNNI8//CN//T0	BLECH
65	10020519	1	LASHING STRAP 0,5MX18MM	ZURRGURT
66	11644899	4	HEX SCREW ISO 4017 M6X20 8.8 480H SPF	SECHSKANTSCHRAUBE
67	97067327	1	PLATE 4X80X152 S315MC FE//ZNNI8//CN//T	BLECH
68	966435308	1	GRIP PA6-30%GF SPF	GRIFF
69	10197760	4	HEX NUT ISO 4032 M8 10 ZNNI-480H SPF	SECHSKANTMUTTER
70	11642355	4	HEX SCREW ISO 4017 M10X50 8.8 FLZN SP	SECHSKANTSCHRAUBE
71	97141173	1	PLATE 4X534X135 S315MC FE//ZNNI8//CN//T	BLECH
72	11652470	2	HEX SCREW ISO 4017 M10X16 8.8 FLZN SP	SECHSKANTSCHRAUBE

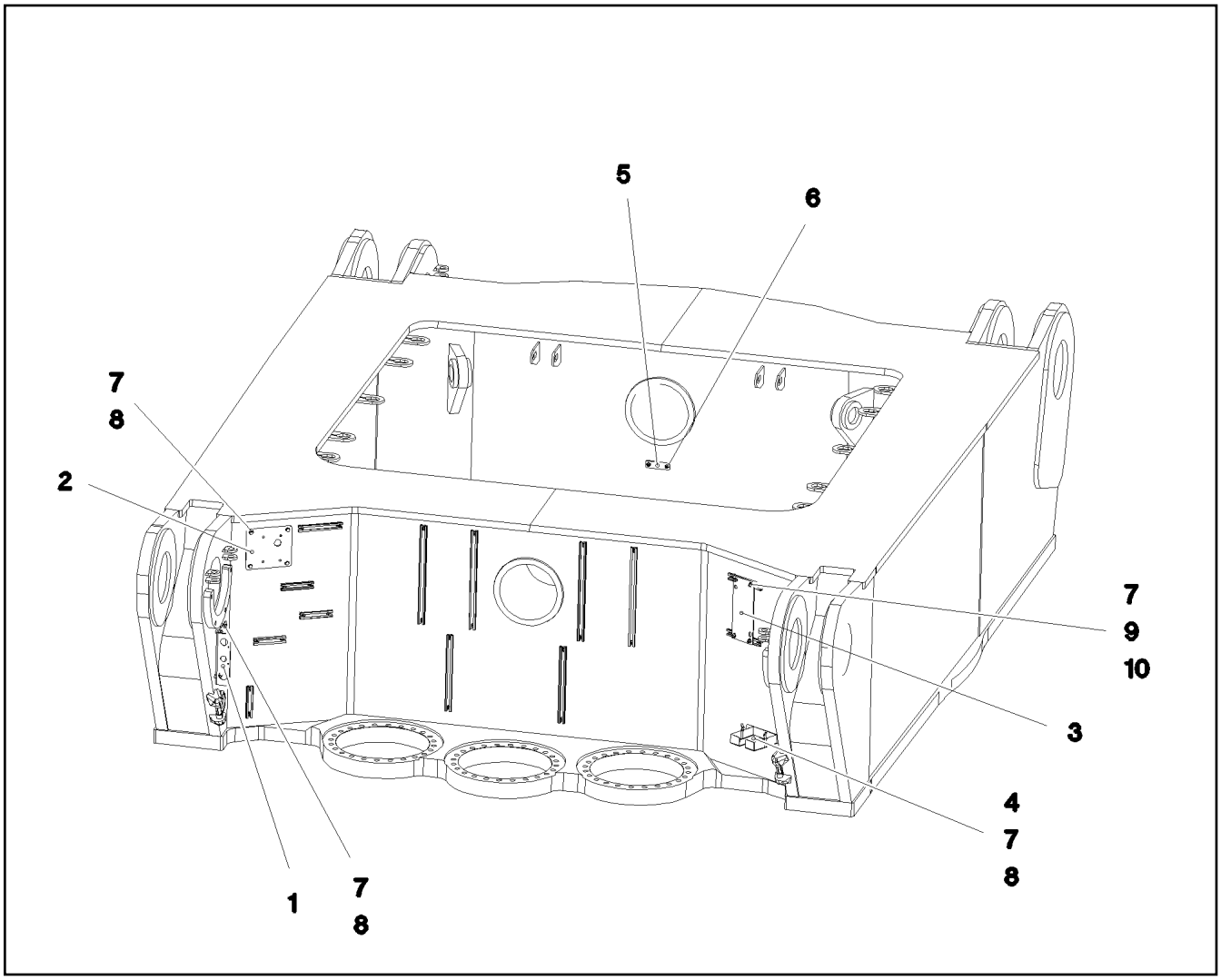

Pos.	Item	Quantity	Description	Bezeichnung
1	97038344	1	PLATE 3X209X230 DC01 FE//ZNNI8//CN//T0	BLECH
2	97038345	1	PLATE 180X200 S315MC FE//ZNNI8//CN//T0	BLECH
3	972028708	1	PLATE 280X120 S355MC FE//ZNNI8//CN//T0	BLECH
4	978637208	1	PLATE DC01 FE//ZNNI8//CN//T0	BLECH
5	953696908	1	PLATE S315MC FE//ZNNI8//CN//T0	BLECH
6	12102696	2	BUTTON HEAD SCREW AEHNL.ISO 7380-2	HALBRUNDKOPFSCHRAUBE
7	12103465	14	WASHER ISO 7089 8 300HV ZNNI-480H SPF	SCHEIBE
8	11690048	10	HEX SCREW ISO 4017 M8X12 8.8 480H SPF	SECHSKANTSCHRAUBE
9	409707008	4	HAMMER HEAD BOLT M8X20 8.8 480H SPF	HAMMERKOPFSCHRAUBE
10	11693875	4	HEX NUT ISO 4032 M8 8 480H SPF	SECHSKANTMUTTER

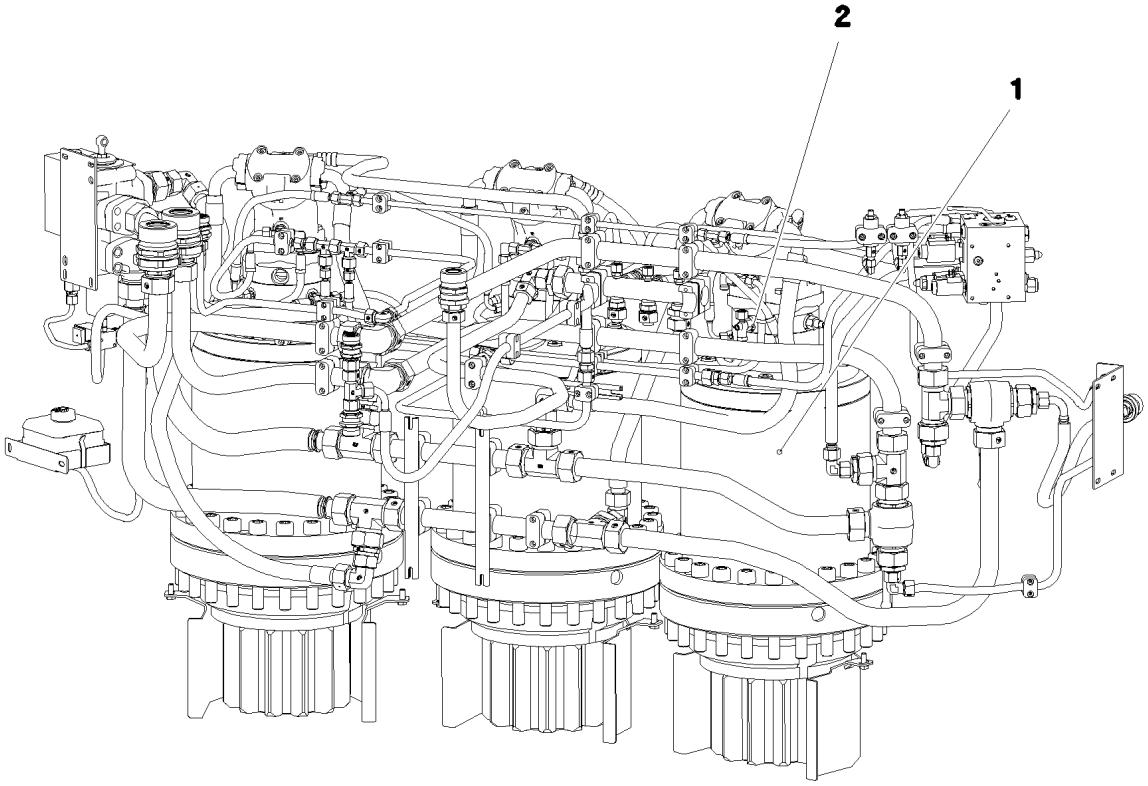

Pos.	Item	Quantity	Description	Bezeichnung
1	918367008	1	SLEWING GEAR ATTACHMENT ⇨ ❑ 151	DREHWERK ANBAU
2	917353608	1	ELECTR.FOR SLEWING GEAR ⇨ ❑ 156	ELEKTRIK DREHWERK

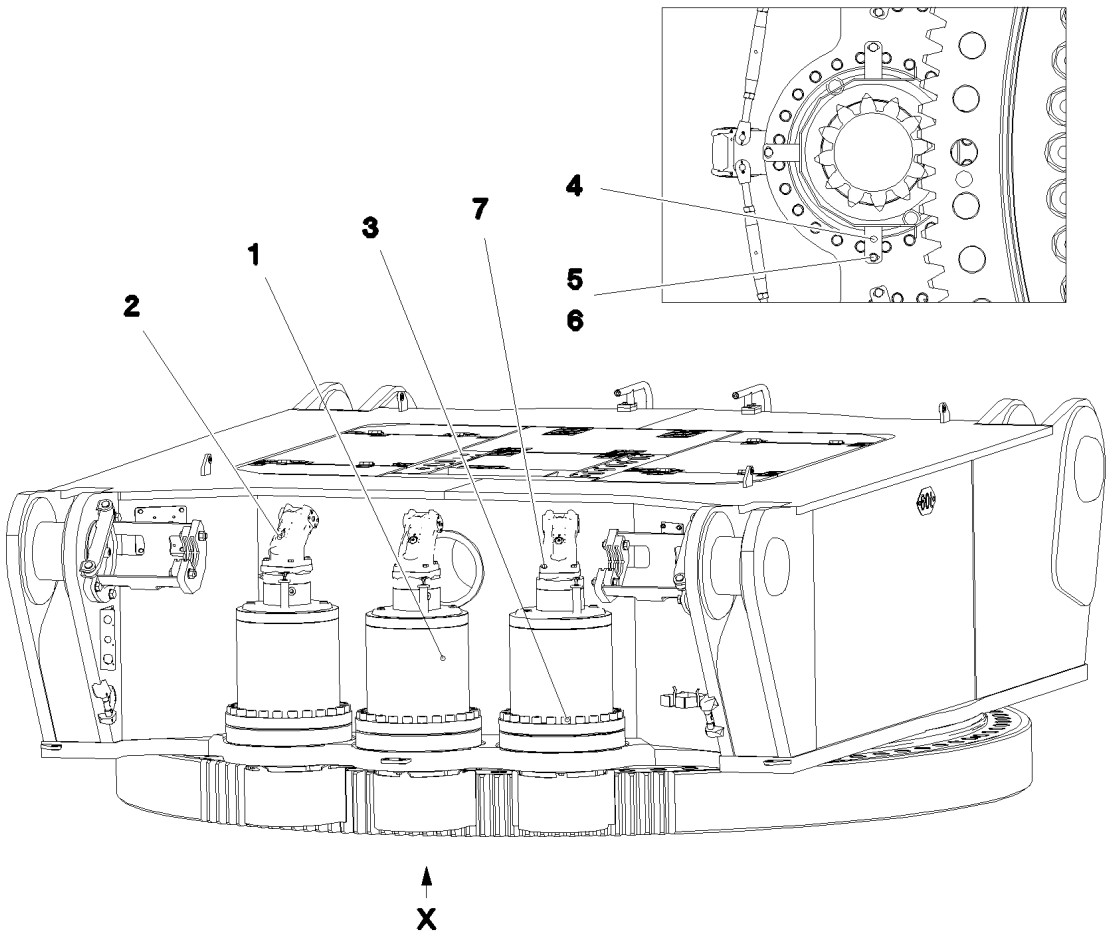

Pos.	Item	Quantity	Description	Bezeichnung
1	90211005	3	SLEWING GEAR DRIVE DAT 450/2467 LIEB ⇨ ❑ 152	DREHWERKANTRIEB
2	510235408	3	HYDRO MOTOR A2FM 56CM³/U SPF ⇨ ❑ 155	HYDROMOTOR
3	11342411	72	SOCKET HEAD SCREW ISO 4762 M24X160	ZYLINDERSCHRAUBE
4	976555708	3	PROTECTION GUARD 4X307X778 S315MC	SCHUTZBLECH
5	11631816	9	HEX SCREW ISO 4017 M10X25 8.8 FLZN SP	SECHSKANTSCHRAUBE
6	500917508	9	WASHER ISO 7089 10 200HV-A2	SCHEIBE
7	11645384	12	HEX SCREW ISO 4017 M12X40 8.8 FLZN SP	SECHSKANTSCHRAUBE

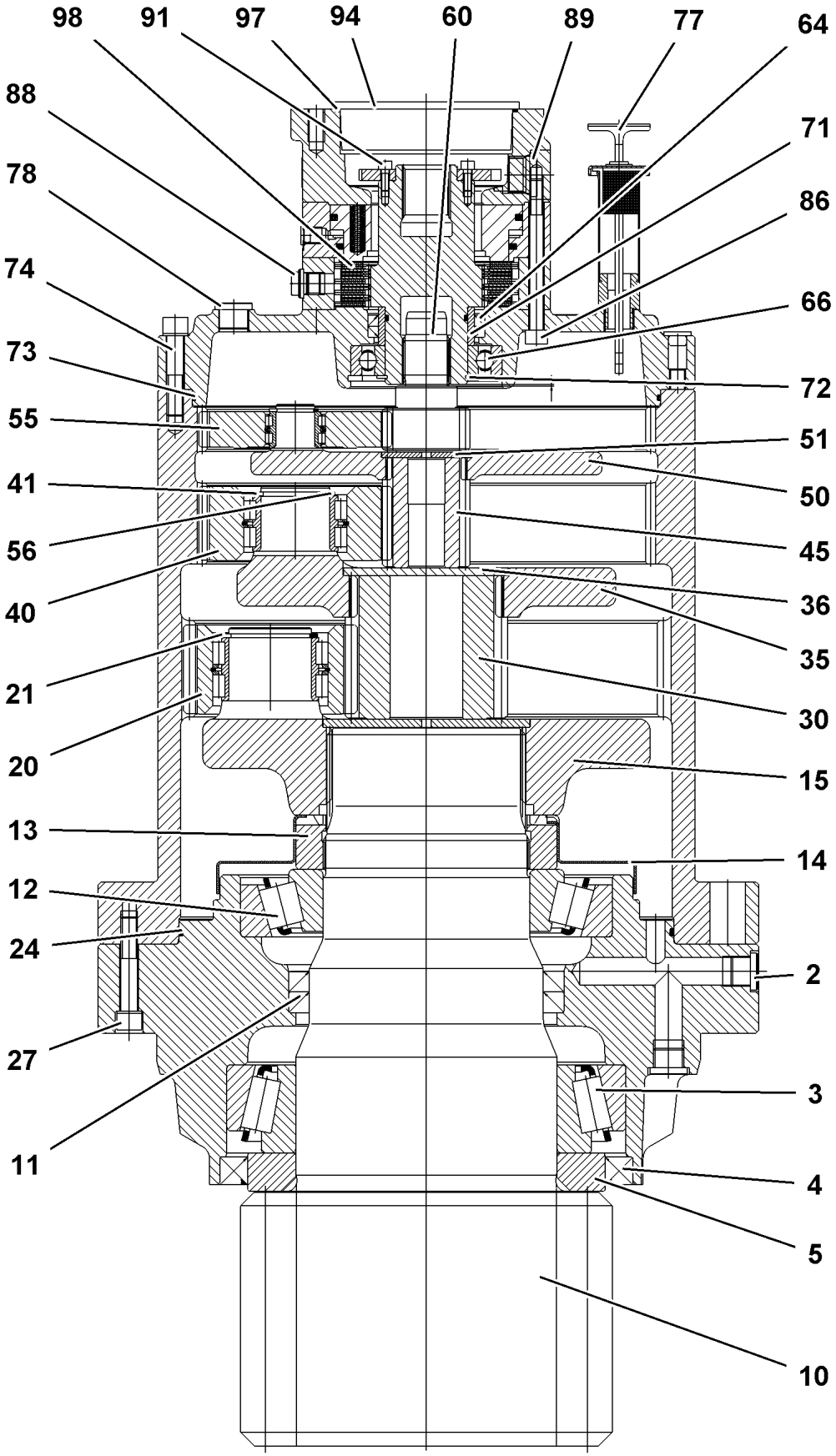
98
91
97
94
60
89
77
64
88
71
78
86
74
66
73
72
55
51
41
50
56
45
40
36
35
21
30
20
15
13
14
12
24
2
27
3
11
4
5
10

Pos.	Item	Quantity	Description	Bezeichnung
2	7361961	7	SCREW PLUG VSTI M22X1,5 CR6-FREI	VERSCHLUSSSCHRAUBE
3	746223701	1	TAPERED ROLLER BEARING DIN 720 320 3	KEGELROLLENLAGER
4	710063001	1	ROTARY SHAFT LIP SEAL DIN 3760 AS 260X	RADIALWELLENDICHTRING
5	927633301	1	WASHER C45	SCHEIBE
10	927633401	1	OUTPUT SHAFT 270 18CrNiMo7-6	ABTRIEBSWELLE
11	710034101	2	ROTARY SHAFT LIP SEAL DIN 3760 A 170X2	RADIALWELLENDICHTRING
12	746202601	1	TAPERED ROLLER BEARING DIN 720 302 3	KEGELROLLENLAGER
13	944311703	1	SLOTTED NUT M150X2X39,5 C45	NUTMUTTER
14	944313303	1	COVER PLATE	ABDECKBLECH
15	927633701	1	PLANETARY CARRIER 325 42CrMo4+QT	PLANETENTRAEGER
20	927633801	5	PLANET WHEEL Z=26	PLANETENRAD
21	428012201	5	RETAINING RINGS DIN 471 60X3	SICHERUNGSRING
24	761034103	1	O-RING 340X4 NBR 72	O-RING
27	4900093	8	LOCK WASHER VS 12 ZN8M+PASSIVIERUN	SICHERUNGSSCHEIBE
30	927635801	1	SUN WHEEL Z=24 18CrNiMo7-6	SONNENRAD
35	927635901	1	PLANETARY CARRIER 275 42CrMo4+QT	PLANETENTRAEGER
36	944228903	1	RETAINING DISK 120X6 42CrMo4	HALTESCHEIBE
40	927636201	3	PLANET WHEEL	PLANETENRAD
41	400085903	3	RETAINING RINGS DIN 471 50X3	SICHERUNGSRING
45	927636401	1	SUN WHEEL Z=15 18CrNiMo7-6	SONNENRAD
50	927636501	1	PLANETARY CARRIER 255 42CrMo4+QT	PLANETENTRAEGER
51	944102603	1	RETAINING DISK 65X6,5X4 42CrMo4	HALTESCHEIBE
55	927636601	3	PLANET WHEEL	PLANETENRAD
56	463000103	3	RETAINING RINGS DIN 471 28X2	SICHERUNGSRING
60	927636801	1	SUN WHEEL Z=15 18CrNiMo7-6	SONNENRAD
64	10174861	2	ROTARY SHAFT LIP SEAL DIN 3760 A 70X85	RADIALWELLENDICHTRING
66	745141201	1	DEEP GROOVE BALL BEARING DIN 625 621	RILLENKUGELLAGER
71	747404201	1	INNER RING 60X70X28	INNENRING
72	10171588	1	RETAINING RINGS DIN 471 60X2 FLZNNC-1	SICHERUNGSRING
73	761020303	1	O-RING 320X3 NBR70	O-RING
74	10876374	12	SOCKET HEAD SCREW ISO 4762 M12X60 8	ZYLINDERSCHRAUBE
75	4900093	12	LOCK WASHER VS 12 ZN8M+PASSIVIERUN	SICHERUNGSSCHEIBE
77	927554301	1	VENTILATION CONNECTING PIECE ⇨ ❑ 154	ENTLUEFTUNGSSTUTZEN
78	7361961	3	SCREW PLUG VSTI M22X1,5 CR6-FREI	VERSCHLUSSSCHRAUBE
86	10560807	12	SOCKET HEAD SCREW ISO 4762 M10X110 8	ZYLINDERSCHRAUBE
88	779016201	1	BLANKING PLUG GPN 300 F LD-PE	VERSCHLUSSSTOPFEN
89	7027307	2	SCREW PLUG VSTI M27X2 CR6-FREI	VERSCHLUSSSCHRAUBE
91	10875586	4	SOCKET HEAD SCREW ISO 4762 M6X16 8.8	ZYLINDERSCHRAUBE
94	7380055	4	TAPERED PLUG GPN 600 PE-LLD	KEGELVERSCHLUSS
97	726424601	1	O-RING 120X3 NBR 70	O-RING
98	90211081	1	BRAKE REPAIR KIT LIEBHERR-GRAU	BREMSE-REPARATURSATZ

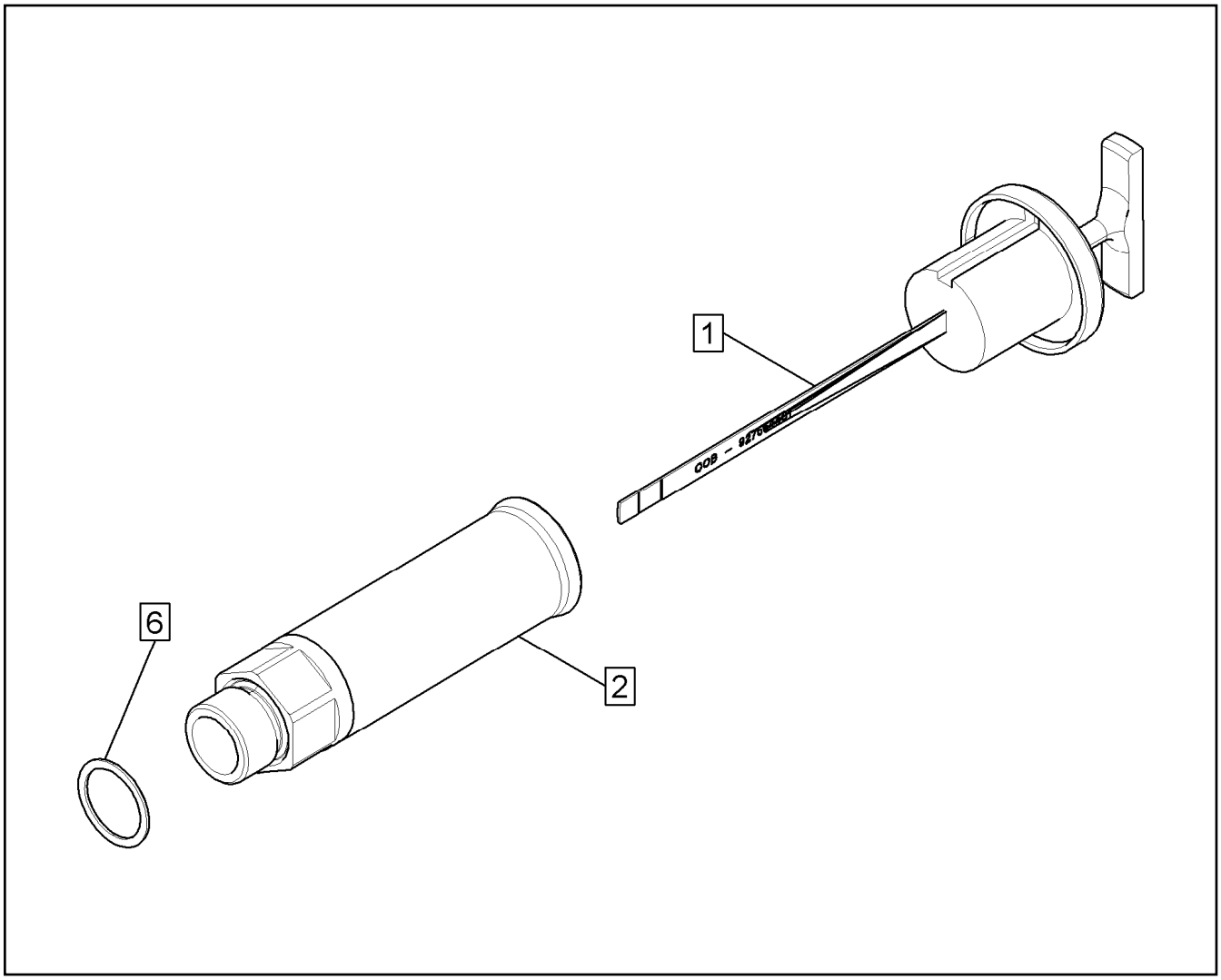

Pos.	Item	Quantity	Description	Bezeichnung
1	927554401	1	OIL DIPSTICK 1 1/8"	OELMESSSTAB
2	927501901	1	VENTILATION CONNECTING PIECE	ENTLUEFTUNGSSTUTZEN
6	761022503	1	SEALING RING 19,6X24,3X1,5 NBR 85 Shore	DICHTRING

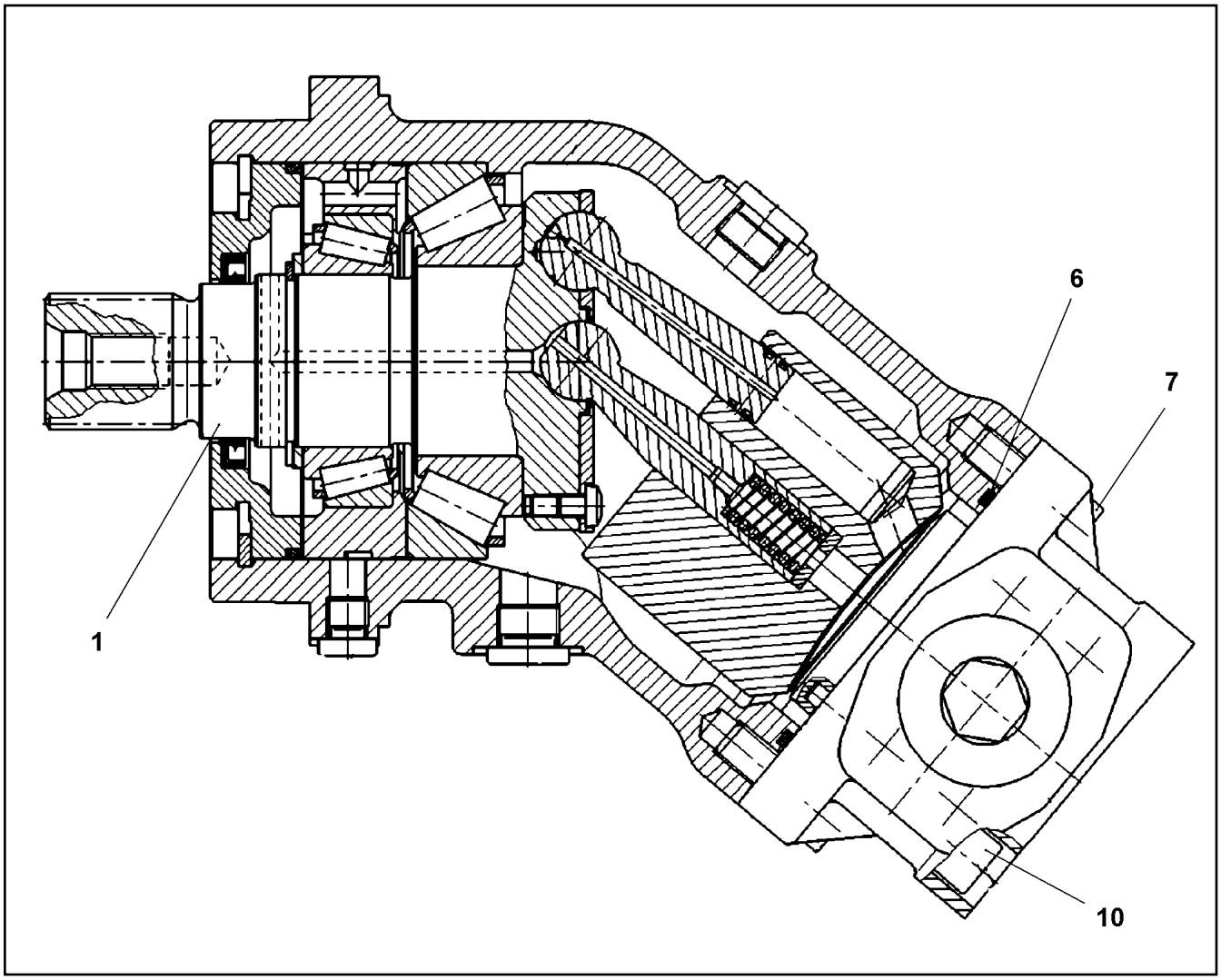

Pos.	Item	Quantity	Description	Bezeichnung
1	10650065	1	DRIVING GEAR	TRIEBWERK
(14)	570701808	1	ROTARY SHAFT LIP SEAL DIN 3760 AS 40X5	RADIALWELLENDICHTRING
(15)	7372303	1	O-RING 98,02X3,53 S-FPM 75	O-RING
6	10220707	1	O-RING 78,97X3,53 FKM 70	O-RING
7	10415162	2	SOCKET HEAD SCREW ISO 4762 M10X25 8	ZYLINDERSCHRAUBE
10	12208100	4	SOCKET HEAD SCREW ISO 4762 M10X60 8	ZYLINDERSCHRAUBE

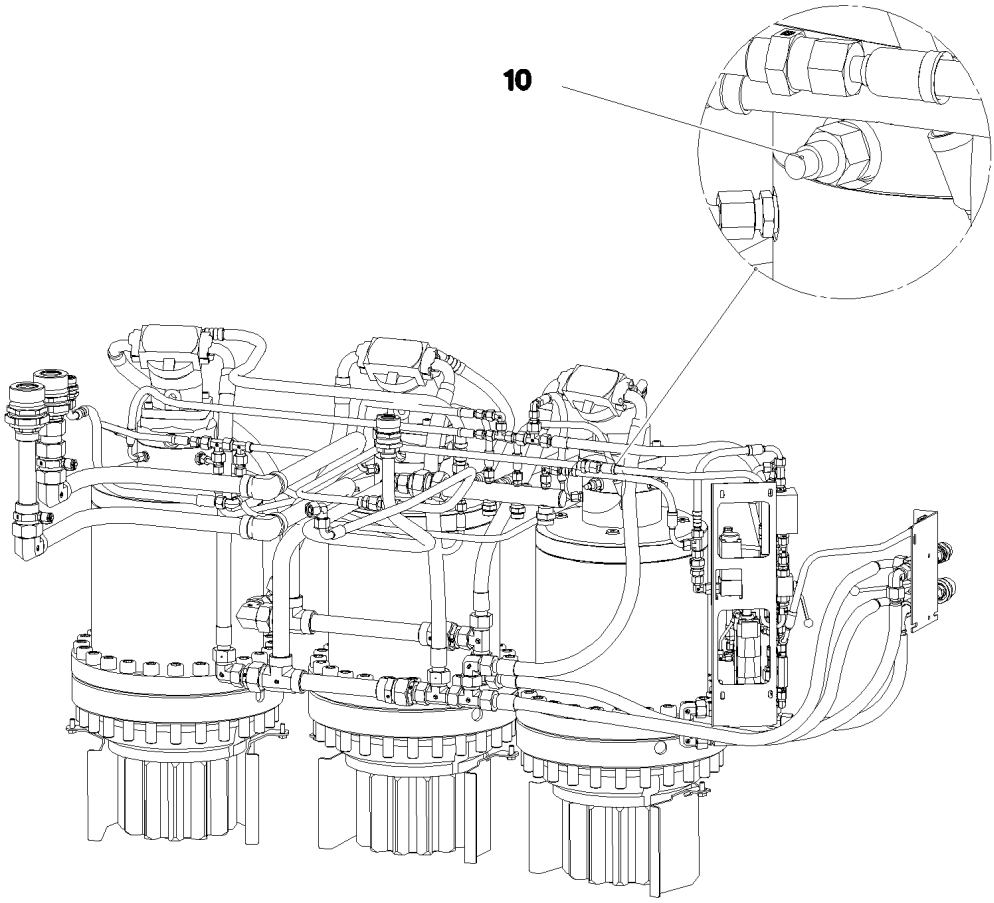

Pos.	Item	Quantity	Description	Bezeichnung
10	967891008	1	EL.ADD-ON SET-LIMIT SWITCHES +	EL.GEBER U.ENDSCHALTER
(1)	11003193	2	PROXIMITY SWITCH BERUEHRUNGSLOS 12	NAEHERUNGSSCHALTER

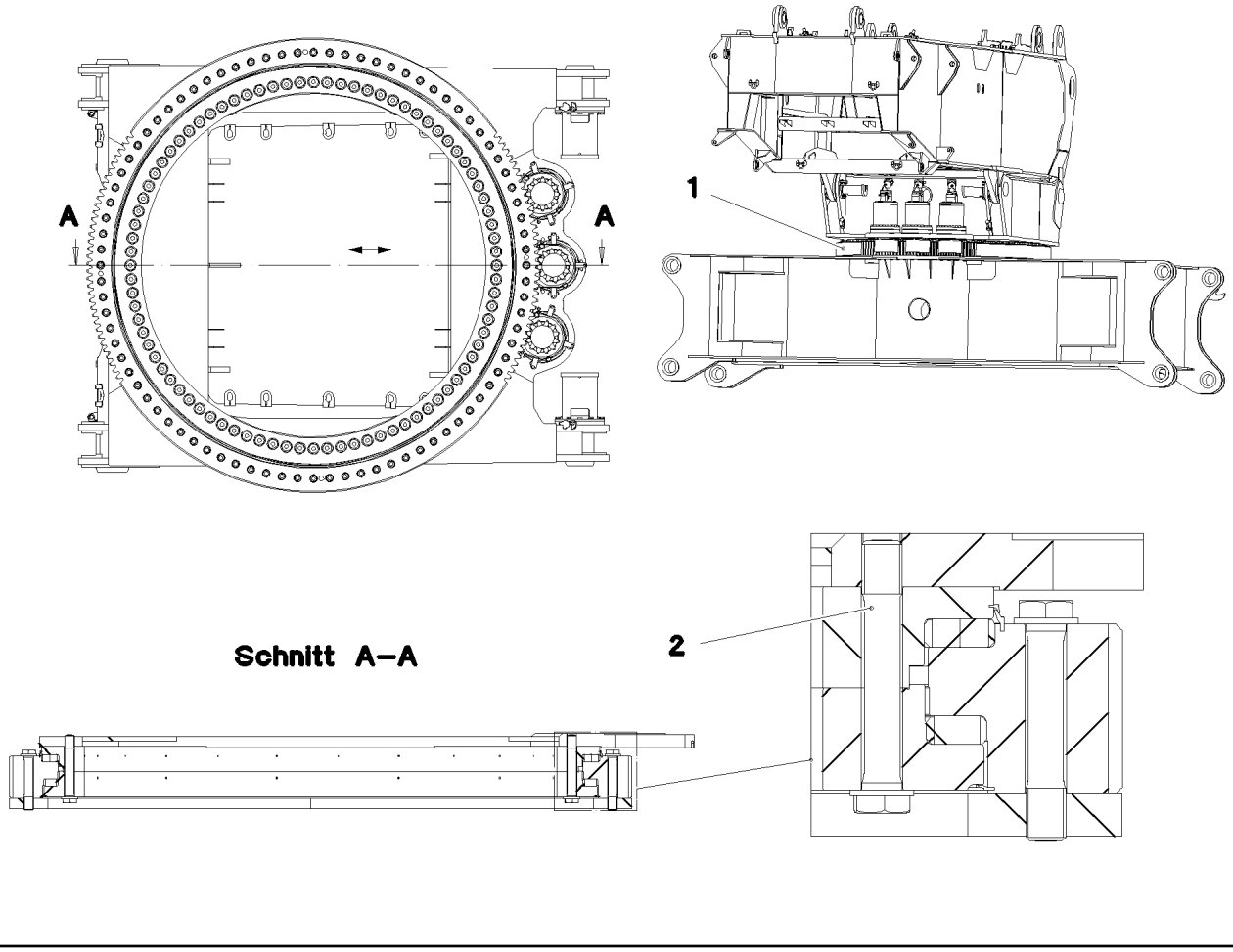

Pos.	Item	Quantity	Description	Bezeichnung
1	90025097	1	ROLLER SLEWING RING 2654-290 42CrNiMo ⇨ ❑ 158	ROLLENDREHVERBINDUNG
2	97029694	84	EXPANSION BOLT M56X350 10.9 SPF	DEHNSCHRAUBE

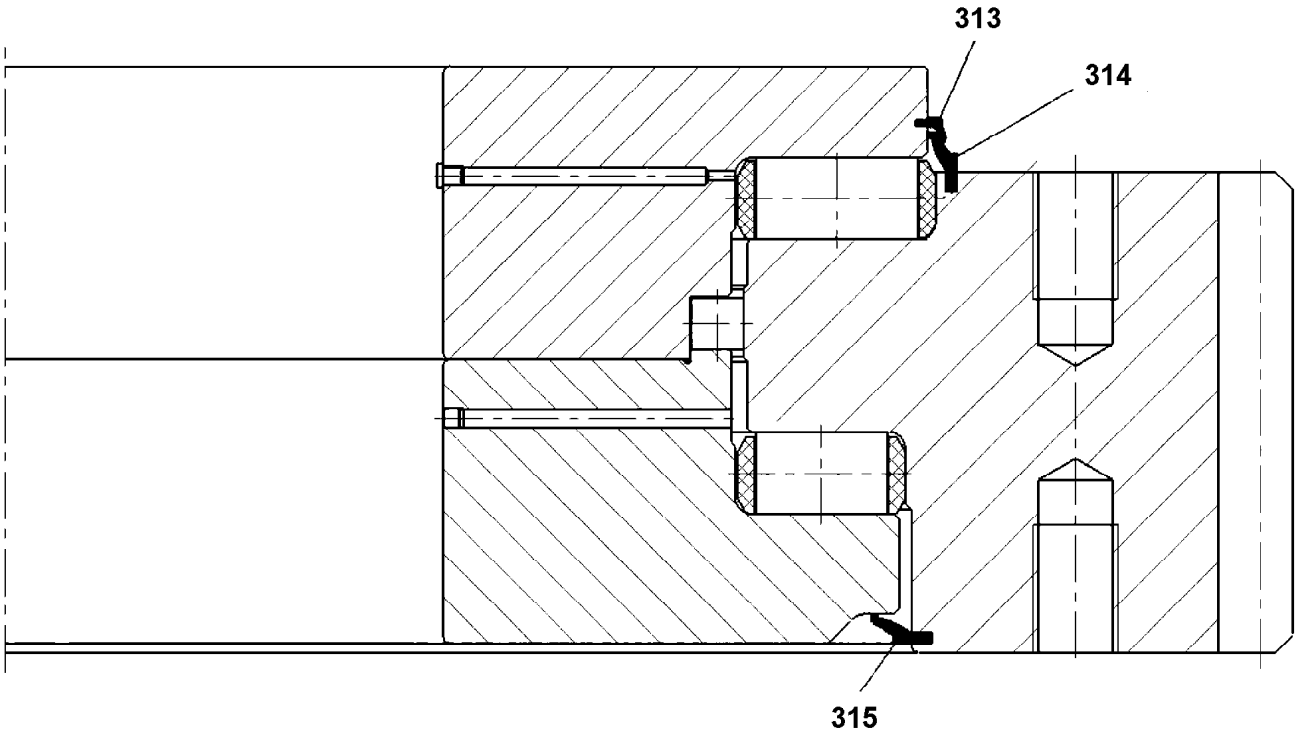

Pos.	Item	Quantity	Description	Bezeichnung
313	90001698	9.85	SEALING PROFILE	DICHTPROFIL
314	262182101	9.91	SEALING PROFILE	DICHTPROFIL
315	262182101	9.8	SEALING PROFILE	DICHTPROFIL

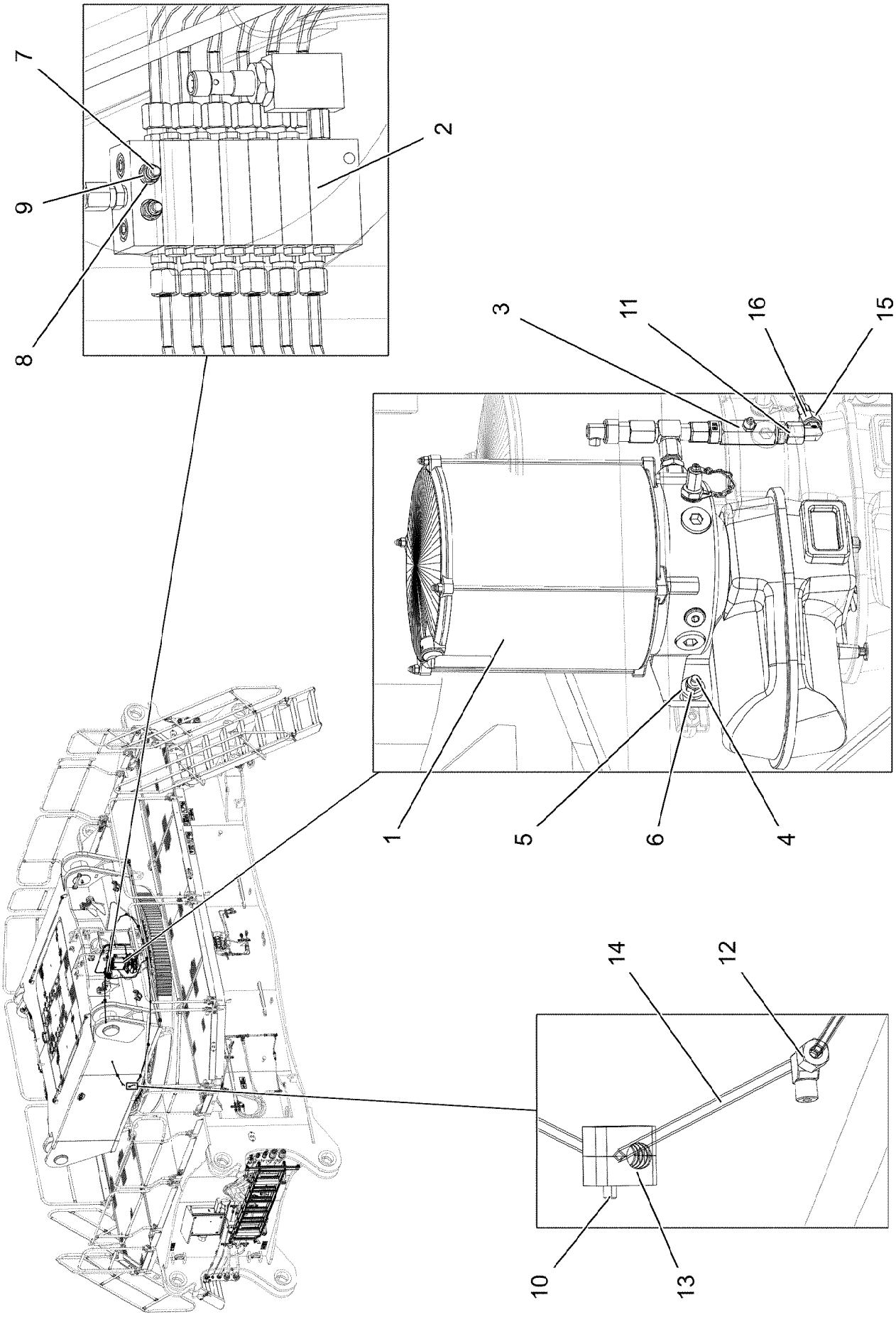
7
2
9
8
3
11
16
15
1
5
6
4
14
12
10
13

Pos.	Item	Quantity	Description	Bezeichnung
1	10871517	1	ELECTRIC PUMP EP-1 ⇨ ❑ 161	ELEKTROPUMPE
2	11210825	1	DISTRIBUTION BLOCK MX-F 6/12 ⇨ ❑ 163	VERTEILERKOMBINATION
3	774375108	1	PASSAGE NIPPLE BLOCK ⇨ ❑ 164	DURCHGANGSNIPPELBLOCK
4	409706808	2	HAMMER HEAD BOLT M8X30 8.8 480H SPF	HAMMERKOPFSCHRAUBE
5	11840501	2	WASHER DIN 7349 8,4 200HV 480H SPF	SCHEIBE
6	10875614	2	HEX NUT DIN 985 M8 8 480H SPF	SECHSKANTMUTTER
7	12203070	2	SOCKET HEAD SCREW ISO 4762 M5X40 8.8	ZYLINDERSCHRAUBE
8	10197808	2	WASHER ISO 7089 5 200HV ZNNI-480H	SCHEIBE
9	10875612	2	HEX NUT DIN 985 M5 8 480H SPF	SECHSKANTMUTTER
10	10875588	11	SOCKET HEAD SCREW ISO 4762 M6X25 8.8	ZYLINDERSCHRAUBE
11	472531508	1	FITTING EW 6S M14X1,5 CR6-FREI	VERSCHRAUBUNG
12	774373808	12	FITTING WE 6LL M10x1	VERSCHRAUBUNG
13	7365090	22	CLAMP-HALF DIN 3015-1 L 0 R 12 PP SW	KLEMMHAELFTE
14	10873149	37.5	POLYAMID PIPE DIN 73378 6X1,5 PA 12-HL	POLYAMIDROHR
15	477400108	1	BOX NUT DIN 3870 AS6 A3P	UEBERWURFMUTTER
16	477101408	1	PROFILE RING PR6-S/L A3P	PROFILRING

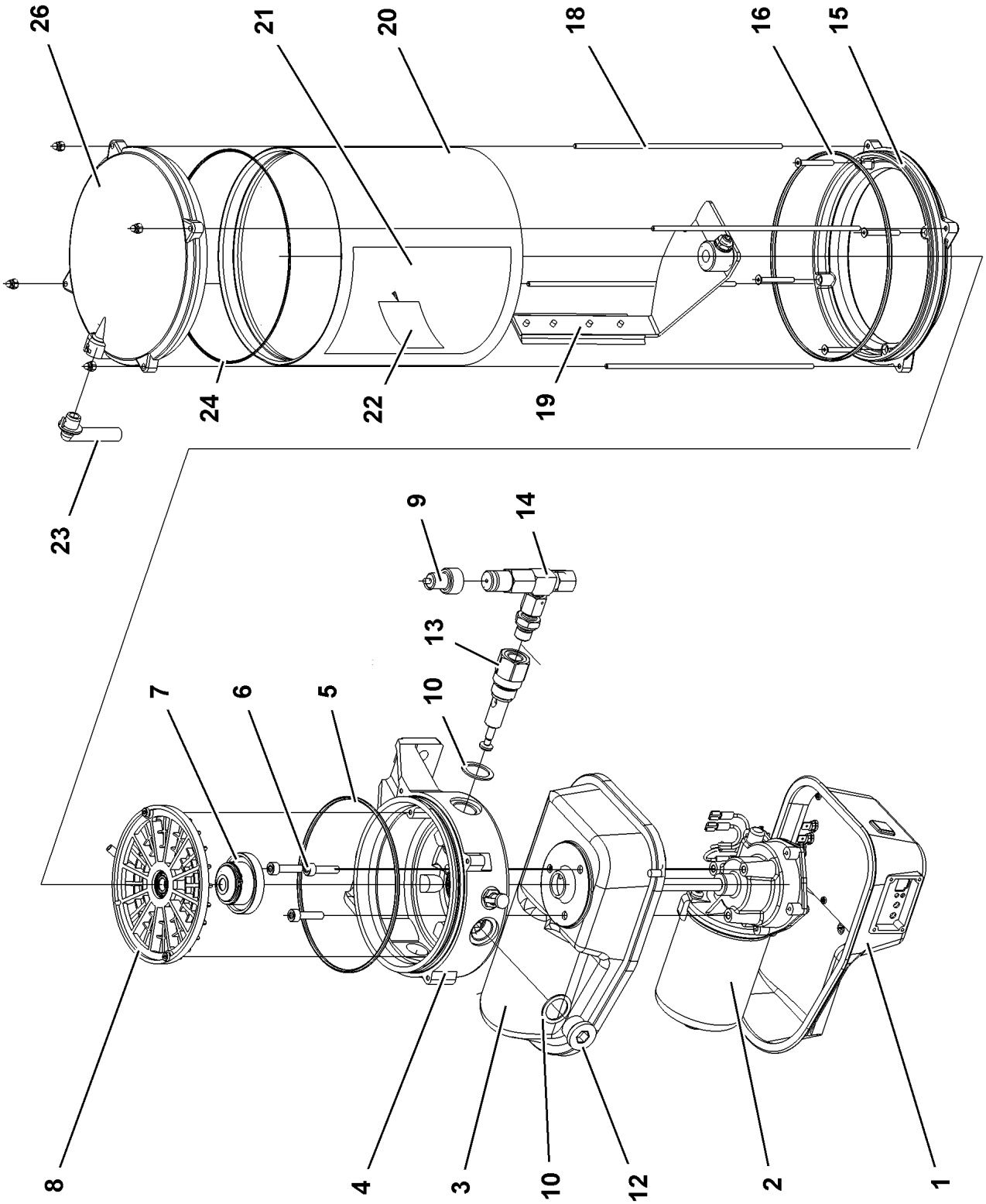
26
21
20
18
16
15
24
22
19
23
9
14
13
10
7
6
5
8
4
3
10
12
2
1

Pos.	Item	Quantity	Description	Bezeichnung
1	10493920	1	MOTOR HOUSING	MOTORGEHAEUSE
1	11110060	1	WINDOW	SICHTFENSTER
2	10355140	1	TRANSMISSION MOTOR 24V	GLEICHSTROMGETRIEBEMOTO
3	10014692	1	MOTOR HOUSING	MOTORGEHAEUSE
4	10014693	1	PUMP HOUSING	PUMPENGEHAEUSE
5	10425260	1	O-RING AEHNL.ISO 3601-1 140X3 HNBR 80	O-RING
6	10875588	3	SOCKET HEAD SCREW ISO 4762 M6X25 8.8	ZYLINDERSCHRAUBE
7	10014729	1	DRIVER	MITNEHMER
8	10014730	1	INTERMEDIATE RING	ZWISCHENRING
9	10429952	1	FAULT INDICATOR	STOERANZEIGE
10	10014697	3	SEALING RING 27X20X1,5 CU	DICHTRING
12	10878578	2	SCREW PLUG DIN 908 M22X1,5X18 ST 480H	VERSCHLUSSSCHRAUBE
13	10216340	1	PUMP ELEMENT	PUMPENELEMENT
14	571328408	1	PRESSURE RELIEF VALVE	UEBERDRUCKVENTIL
15	10014707	1	INTERMEDIATE FLANGE	ZWISCHENFLANSCH
16	726440001	1	O-RING 165X3 FKM 70	O-RING
18	10014715	4	PULL ROD	ZUGSTANGE
19	10014712	1	AGITATOR PADDLE	RUEHRFLUEGEL
20	571539308	1	CONTAINER	BEHAELTER
21	10441600	1	STICKER	AUFKLEBER
22	11494581	1	SIGN	SCHILD
23	10292724	1	VENTILATION TUBE	ENTLUEFTUNGSROHR
24	7624285	1	O-RING 160X2,5	O-RING
26	10813573	1	CONTAINER COVER	BEHAELTERABDECKKAPPE
45	10675463	1	FILLING CONNECTION	BEFUELLANSCHLUSS

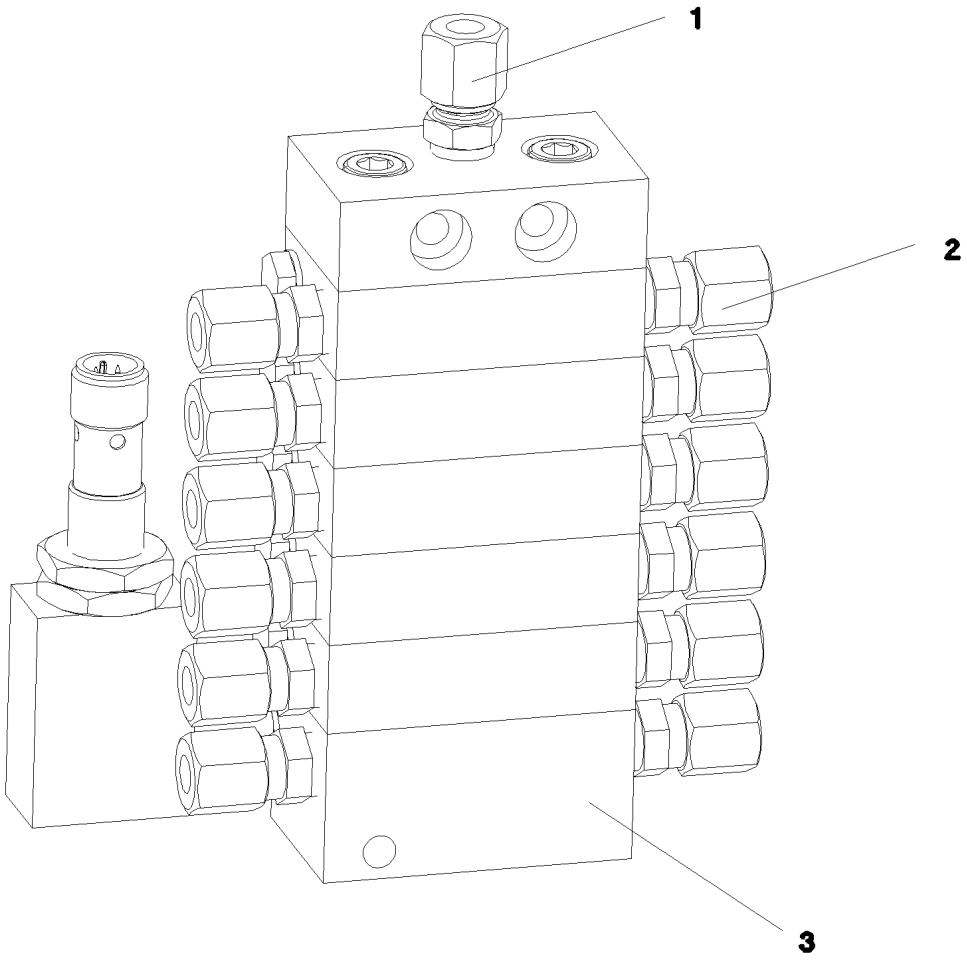

Pos.	Item	Quantity	Description	Bezeichnung
1	774376508	1	FITTING GE 6LL M10X1	VERSCHRAUBUNG
2	7622803	12	NON-RETURN VALVE	RUECKSCHLAGVENTIL
3	10097614	1	END ELEMENT	ENDELEMENT

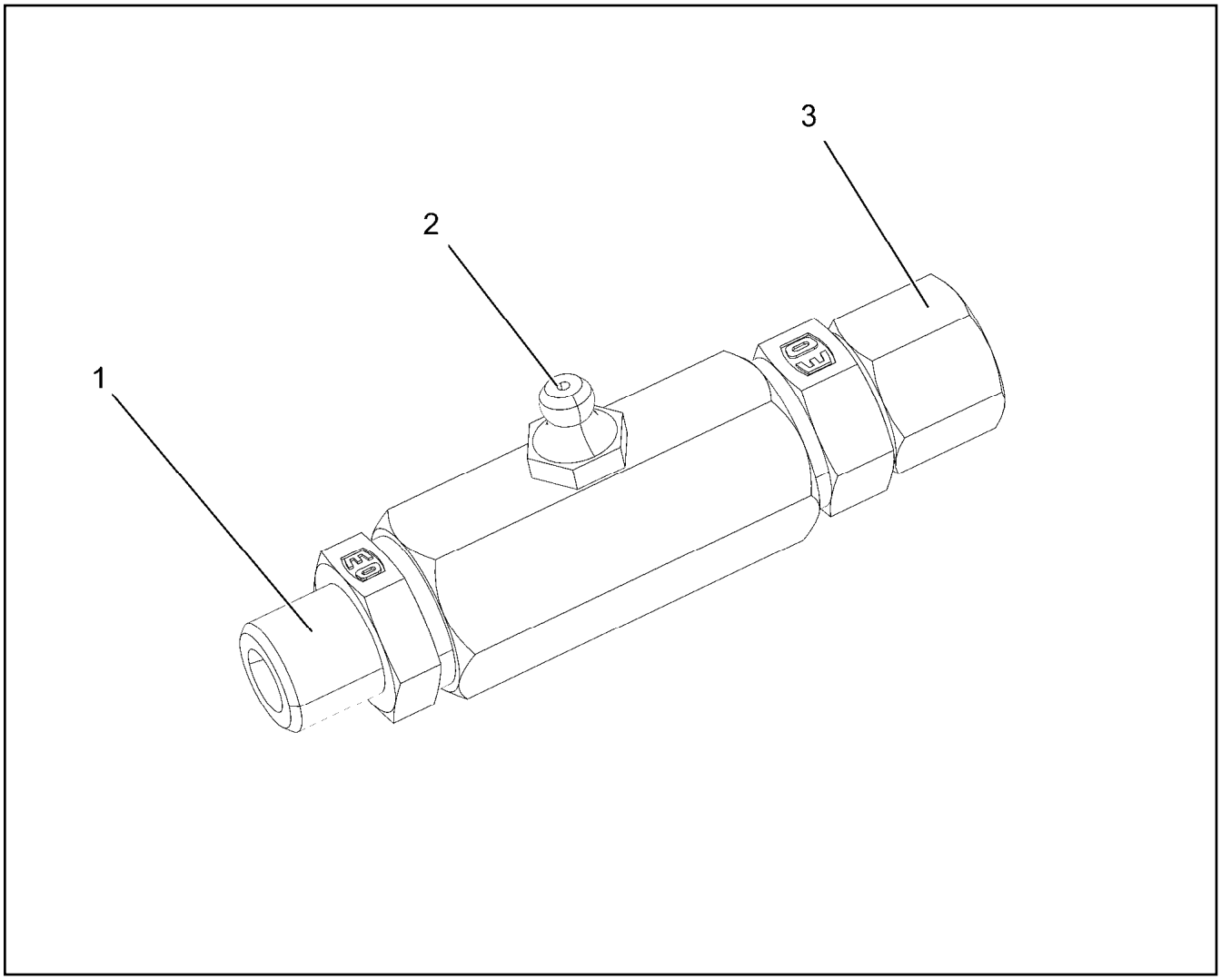

Pos.	Item	Quantity	Description	Bezeichnung
1	10014698	1	PIPE SOCKET R1/4"	ROHRSTUTZEN
2	571578608	1	HYDRAULIC-TYPE LUBRICAT.NIPPLE DIN 71	KEGELSCHMIERNIPPEL
3	11081053	1	FITTING	VERSCHRAUBUNG

Pos.	Item	Quantity	Description	Bezeichnung
4	969733008	1	ADDITIONAL HYDR.SLEWING PLATFO UNTE ⇨ ❑ 166	ZUSATZHYDRAULIK DREHBUE

BEFESTIGUNGSTEILE
SIEHE
BAUGRUPPE
HYDRAULIK
MITTELTEIL
1068-970.....

DREHDURCHFÜHRUNG

SCHLÄUCHE
SIEHE
BAUGRUPPE
SCHLAUCHLEITUNGEN -- UNTERTEIL
1368-091.....

ROHRE
SIEHE
BAUGRUPPE
ROHRLEITUNGEN; -- UNTERTEIL
1368-093.....

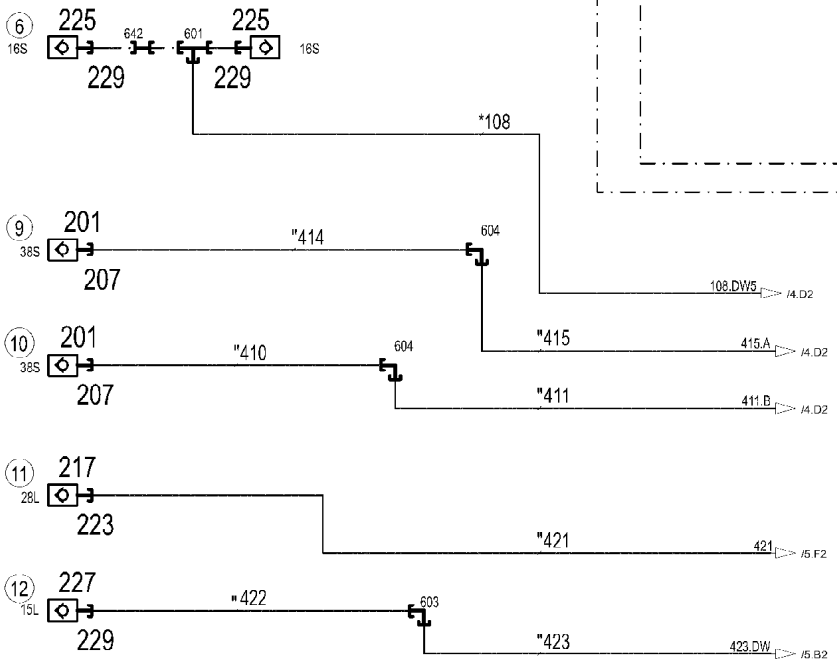

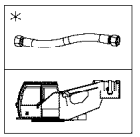

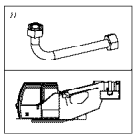

* Pos. 10

" Pos. 11

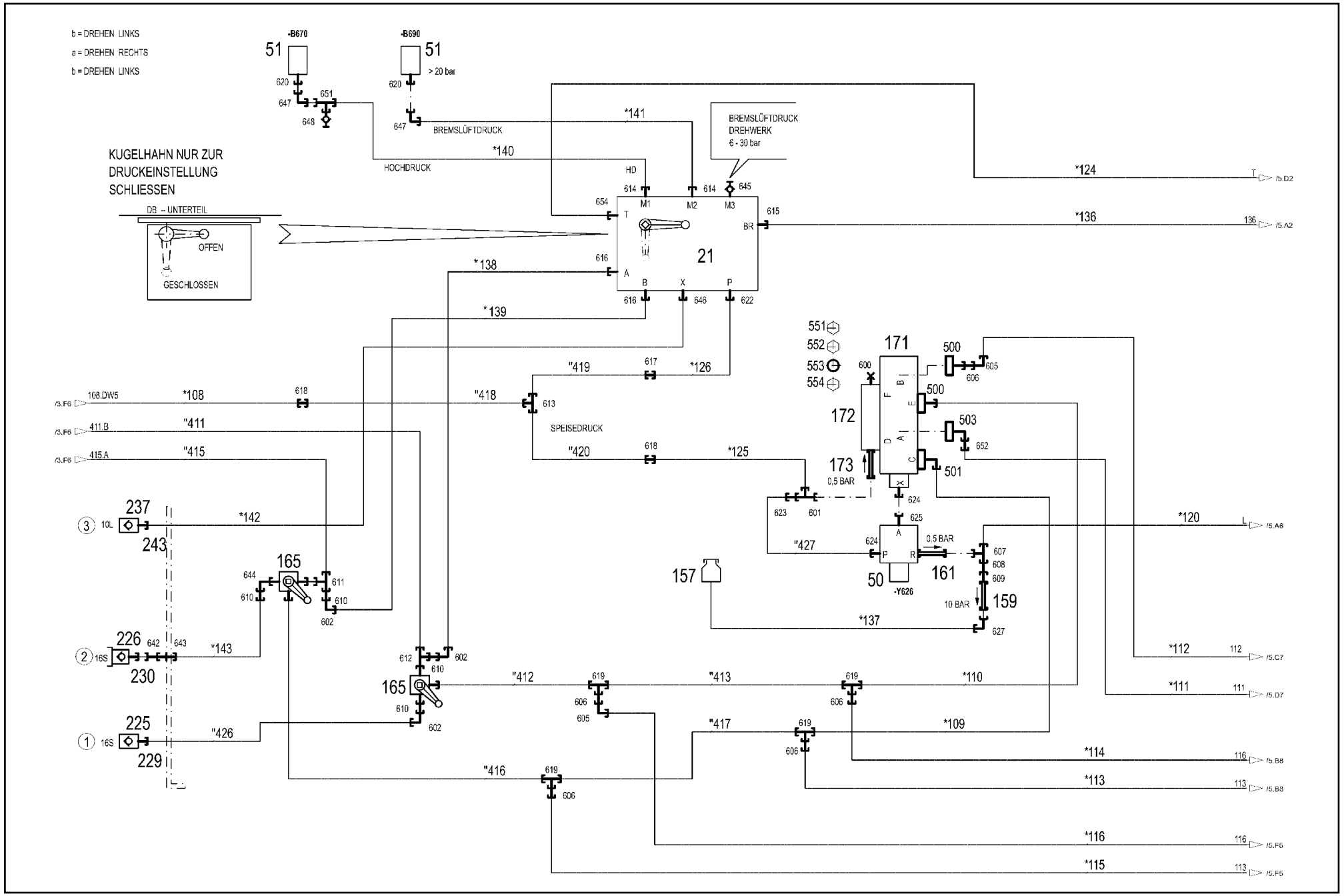
b = DREHEN LINKS
a = DREHEN RECHTS
b = DREHEN LINKS
-B670
-B690
51
> 20 bar
BREMSLÜFTDRUCK
HOCHDRUCK
*140
*141
BREMSLÜFTDRUCK
DREHWERK
6 - 30 bar
KUGELHAHN NUR ZUR
DRUCKEINSTELLUNG
SCHLIESSEN
DB - UNTERTEIL
OFFEN
GESCHLOSSEN
21
HD
M1
M2
M3
T
BR
A
B
X
P
*124
*136
*138
*139
*126
*419
*418
*420
*125
SPEISEDRUCK
*108
"411
"415
108.DW5
411.B
415.A
*142
*143
"426
"412
"413
"417
"416
*110
*109
*114
*113
*116
*115
*112
*111
*120
"427
*137
171
172
173
0,5 BAR
10 BAR
157
50
-Y626
161
159
165
237
243
226
230
225
229
10L
16S
*127
*121
*122
*123
*117
*118
*119
*128
*129
*130
*131
*132
*133
*134
*135
*144
*145
*146
*147
*148
*149
*150
*151
*152
*153
*154
*155
*156
*157
*158
*159
*160
*161
*162
*163
*164
*165
*166
*167
*168
*169
*170
*171
*172
*173
*174
*175
*176
*177
*178
*179
*180
*181
*182
*183
*184
*185
*186
*187
*188
*189
*190
*191
*192
*193
*194
*195
*196
*197
*198
*199
*200
*201
*202
*203
*204
*205
*206
*207
*208
*209
*210
*211
*212
*213
*214
*215
*216
*217
*218
*219
*220
*221
*222
*223
*224
*225
*226
*227
*228
*229
*230
*231
*232
*233
*234
*235
*236
*237
*238
*239
*240
*241
*242
*243
*244
*245
*246
*247
*248
*249
*250
*251
*252
*253
*254
*255
*256
*257
*258
*259
*260
*261
*262
*263
*264
*265
*266
*267
*268
*269
*270
*271
*272
*273
*274
*275
*276
*277
*278
*279
*280
*281
*282
*283
*284
*285
*286
*287
*288
*289
*290
*291
*292
*293
*294
*295
*296
*297
*298
*299
*300
*301
*302
*303
*304
*305
*306
*307
*308
*309
*310
*311
*312
*313
*314
*315
*316
*317
*318
*319
*320
*321
*322
*323
*324
*325
*326
*327
*328
*329
*330
*331
*332
*333
*334
*335
*336
*337
*338
*339
*340
*341
*342
*343
*344
*345
*346
*347
*348
*349
*350
*351
*352
*353
*354
*355
*356
*357
*358
*359
*360
*361
*362
*363
*364
*365
*366
*367
*368
*369
*370
*371
*372
*373
*374
*375
*376
*377
*378
*379
*380
*381
*382
*383
*384
*385
*386
*387
*388
*389
*390
*391
*392
*393
*394
*395
*396
*397
*398
*399
*400
*401
*402
*403
*404
*405
*406
*407
*408
*409
*410
*411
*412
*413
*414
*415
*416
*417
*418
*419
*420
*421
*422
*423
*424
*425
*426
*427
*428
*429
*430
*431
*432
*433
*434
*435
*436
*437
*438
*439
*440
*441
*442
*443
*444
*445
*446
*447
*448
*449
*450
*451
*452
*453
*454
*455
*456
*457
*458
*459
*460
*461
*462
*463
*464
*465
*466
*467
*468
*469
*470
*471
*472
*473
*474
*475
*476
*477
*478
*479
*480
*481
*482
*483
*484
*485
*486
*487
*488
*489
*490
*491
*492
*493
*494
*495
*496
*497
*498
*499
*500
*501
*502
*503
*504
*505
*506
*507
*508
*509
*510
*511
*512
*513
*514
*515
*516
*517
*518
*519
*520
*521
*522
*523
*524
*525
*526
*527
*528
*529
*530
*531
*532
*533
*534
*535
*536
*537
*538
*539
*540
*541
*542
*543
*544
*545
*546
*547
*548
*549
*550
*551
*552
*553
*554
*555
*556
*557
*558
*559
*560
*561
*562
*563
*564
*565
*566
*567
*568
*569
*570
*571
*572
*573
*574
*575
*576
*577
*578
*579
*580
*581
*582
*583
*584
*585
*586
*587
*588
*589
*590
*591
*592
*593
*594
*595
*596
*597
*598
*599
*600
*601
*602
*603
*604
*605
*606
*607
*608
*609
*610
*611
*612
*613
*614
*615
*616
*617
*618
*619
*620
*621
*622
*623
*624
*625
*626
*627
*628
*629
*630
*631
*632
*633
*634
*635
*636
*637
*638
*639
*640
*641
*642
*643
*644
*645
*646
*647
*648
*649
*650
*651
*652
*653
*654
*655
*656
*657
*658
*659
*660
*661
*662
*663
*664
*665
*666
*667
*668
*669
*670
*671
*672
*673
*674
*675
*676
*677
*678
*679
*680
*681
*682
*683
*684
*685
*686
*687
*688
*689
*690
*691
*692
*693
*694
*695
*696
*697
*698
*699
*700
*701
*702
*703
*704
*705
*706
*707
*708
*709
*710
*711
*712
*713
*714
*715
*716
*717
*718
*719
*720
*721
*722
*723
*724
*725
*726
*727
*728
*729
*730
*731
*732
*733
*734
*735
*736
*737
*738
*739
*740
*741
*742
*743
*744
*745
*746
*747
*748
*749
*750
*751
*752
*753
*754
*755
*756
*757
*758
*759
*760
*761
*762
*763
*764
*765
*766
*767
*768
*769
*770
*771
*772
*773
*774
*775
*776
*777
*778
*779
*780
*781
*782
*783
*784
*785
*786
*787
*788
*789
*790
*791
*792
*793
*794
*795
*796
*797
*798
*799
*800
*801
*802
*803
*804
*805
*806
*807
*808
*809
*810
*811
*812
*813
*814
*815
*816
*817
*818
*819
*820
*821
*822
*823
*824
*825
*826
*827
*828
*829
*830
*831
*832
*833
*834
*835
*836
*837
*838
*839
*840
*841
*842
*843
*844
*845
*846
*847
*848
*849
*850
*851
*852
*853
*854
*855
*856
*857
*858
*859
*860
*861
*862
*863
*864
*865
*866
*867
*868
*869
*870
*871
*872
*873
*874
*875
*876
*877
*878
*879
*880
*881
*882
*883
*884
*885
*886
*887
*888
*889
*890
*891
*892
*893
*894
*895
*896
*897
*898
*899
*900
*901
*902
*903
*904
*905
*906
*907
*908
*909
*910
*911
*912
*913
*914
*915
*916
*917
*918
*919
*920
*921
*922
*923
*924
*925
*926
*927
*928
*929
*930
*931
*932
*933
*934
*935
*936
*937
*938
*939
*940
*941
*942
*943
*944
*945
*946
*947
*948
*949
*950
*951
*952
*953
*954
*955
*956
*957
*958
*959
*960
*961
*962
*963
*964
*965
*966
*967
*968
*969
*970
*971
*972
*973
*974
*975
*976
*977
*978
*979
*980
*981
*982
*983
*984
*985
*986
*987
*988
*989
*990
*991
*992
*993
*994
*995
*996
*997
*998
*999
*1000
/3.F6
/5.D2
/5.A2
/5.A6
/5.C7
/5.D7
/5.B8
/5.F6
/5.F5

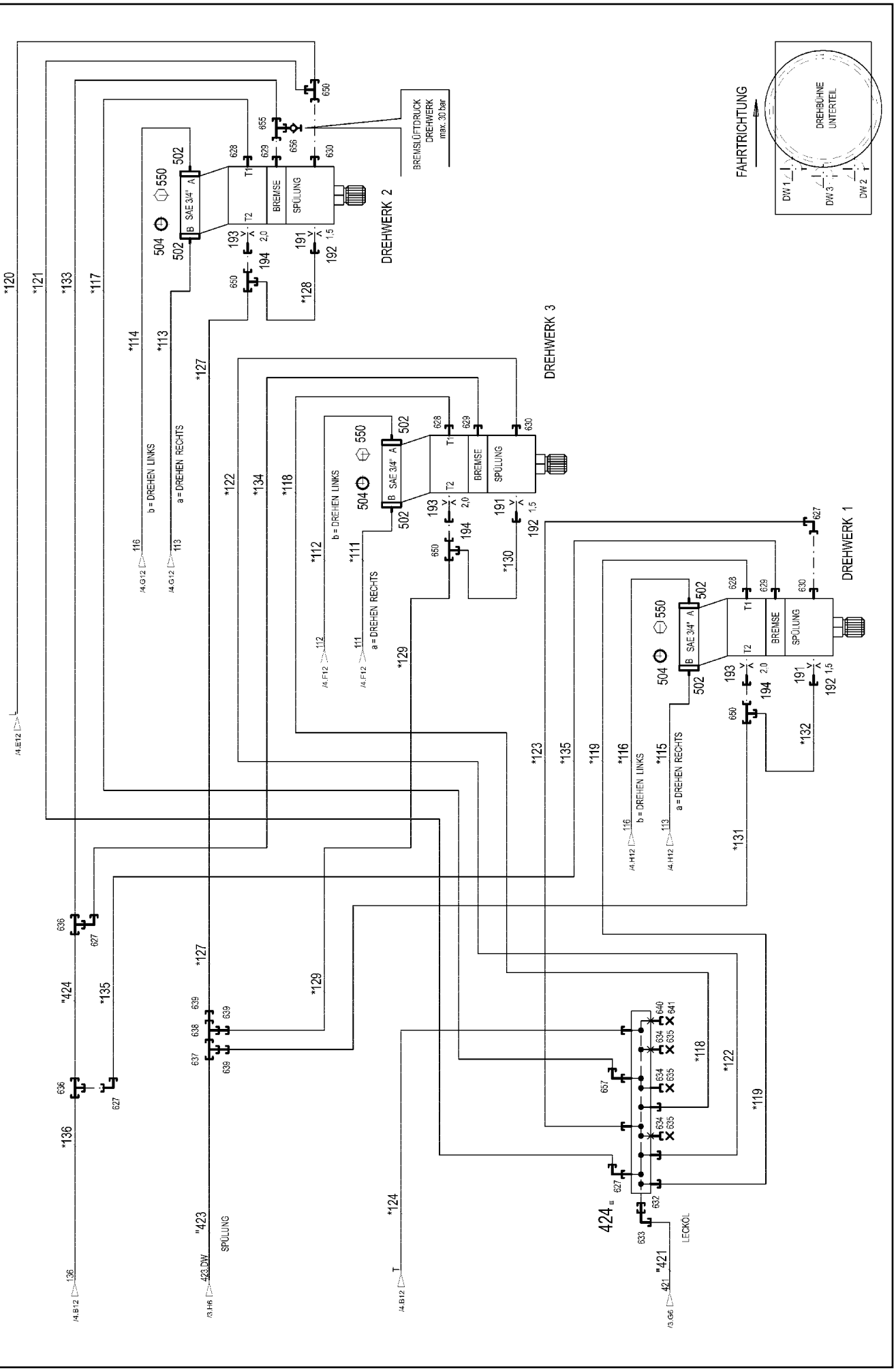
FAHRTRICHTUNG
DREHBÜHNE UNTERTEIL
DW 1
DW 2
DW 3
DREHWERK 1
DREHWERK 2
DREHWERK 3
BREMSLÜFTDRUCK DREHWERK max. 30 bar
SAE 3/4"
BREMSE
SPÜLUNG
b = DREHEN LINKS
a = DREHEN RECHTS
SPÜLUNG
LECKÖL

Pos.	Item	Quantity	Description	Bezeichnung
10	969732608	1	HOSE LINES DB UNTERTEIL ⇨ ❑ 171	SCHLAUCHLEITUNGEN
11	969732708	1	PIPELINES DB UNTERTEIL ⇨ ❑ 173	ROHRLEITUNGEN
21	11341035	1	CONTROL BLOCK 380BAR SPF ⇨ ❑ 174	STEUERBLOCK
50	511449808	1	DIRECTIONAL CONTROL VALVE 3/2 350BA ⇨ ❑ 177	WEGEVENTIL
51	10813738	2	PRESSURE SENSOR 0-400/400 BAR LSB PL:	DRUCKAUFNEHMER
157	96028333	1	EXPANSION TANK CPL. ⇨ ❑ 41	AUSGLEICHSBEHAELTER KPL.
159	511481508	1	NON-RETURN VALVE 250BAR 10BAR CR6-F	RUECKSCHLAGVENTIL
161	511311808	1	NON-RETURN VALVE 400BAR 0.5BAR CR6-F	RUECKSCHLAGVENTIL
165	511065008	2	BALL VALVE SK3 38-S-32 A3C SPF ⇨ ❑ 178	KUGELHAHN
171	510401908	1	REVERSING VALVE 350BAR ⇨ ❑ 179	UMSCHALTVENTIL
172	971663208	1	CONNECTION BLOCK	ANSCHLUSSBLOCK
173	511449708	1	NON-RETURN VALVE 420BAR CR6-FREI	RUECKSCHLAGVENTIL
191	511057508	3	NOZZLE 1,5 M8X8 MS	DUESE
192	937501408	3	SCREW FITTING ELEMENT XGE10-SM-EDX3	VERSCHRAUBUNGSKOERPER
193	511064608	3	NOZZLE 2,0 M12X12 MS	DUESE
194	978603608	3	UNION PIECE RETOUCH XGE12-LM-EDX32	VERSCHRAUBUNG NACHARBEI
201	511512208	2	COUPLING SLEEVE B8 38-S	KUPPLUNGSMUFFE
207	10466917	2	HEX CAP NUT RD79X4 SPF	VERSCHLUSSMUTTER
217	511501008	1	COUPLING SLEEVE B6 28-L	KUPPLUNGSMUFFE
223	10466916	1	HEX CAP NUT RD54X4 SPF	VERSCHLUSSMUTTER
225	511505908	3	COUPLING SLEEVE B3 16-S	KUPPLUNGSMUFFE
226	511508608	1	COUPLING PLUG B3 16-S	KUPPLUNGSSTECKER
227	511500508	1	COUPLING SLEEVE B3 15-L	KUPPLUNGSMUFFE
229	10466915	4	HEX CAP NUT RD36X3 SPF	VERSCHLUSSMUTTER
230	10466911	1	SCREW PLUG RD36X3 SPF	VERSCHLUSSSCHRAUBE
237	511508408	1	COUPLING SLEEVE B2 10-L	KUPPLUNGSMUFFE
243	10466914	1	HEX CAP NUT RD32X3 SPF	VERSCHLUSSMUTTER
300	744010208	5	SNAP HOOK DIN 5299 C 60X6-120KG ST V	KARABINERHAKEN
424	924176608	1	COLLECTING PIPE WELDED FE//ZN20//C	SAMMELROHR SCHWK.
500	511517808	2	FLANGE STUB PIPE AFG 38S G1 1/4 CR6-F	FLANSCHSTUTZEN
501	511517708	1	FLANGE STUB PIPE WFS 38S 1 1/4 CR6-FRE	FLANSCHSTUTZEN
(1)	510586708	1	O-RING ARP 568 37,69X3,53 NBR90	O-RING
502	510587508	12	FLANGE HALF SAE3/4-C62-M10 CR6-FREI	FLANSCHHAELFTE
503	474906608	1	SAE FLANGE CONNECTION WFS65/30-S C	SAE-FLANSCHVERBINDUNG
504	510587808	6	O-RING ARP 568 24,99X3,53 NBR90	O-RING
550	11690628	24	SOCKET HEAD SCREW ISO 4762 M10X40 8	ZYLINDERSCHRAUBE
551	10878799	2	HEX SCREW ISO 4017 M14X45 8.8 FLZN SP	SECHSKANTSCHRAUBE
552	10876373	14	SOCKET HEAD SCREW ISO 4762 M14X45 8	ZYLINDERSCHRAUBE
553	510586708	6	O-RING ARP 568 37,69X3,53 NBR90	O-RING
554	10878823	8	SOCKET HEAD SCREW ISO 4762 M14X80 8	ZYLINDERSCHRAUBE
600	477704608	1	STOP PLUG VSTI G1A CR6-FREI	STOPFEN
601	7407098	2	FITTING EL 16S CR6-FREI	VERSCHRAUBUNG
602	7617460	3	FITTING EW 16S CR6-FREI	VERSCHRAUBUNG
603	470230508	1	FITTING XW15-L CR6-FREI	VERSCHRAUBUNG
604	470233408	2	FITTING XW38-S CR6-FREI	VERSCHRAUBUNG
605	7407119	2	FITTING EW 25S CR6-FREI	VERSCHRAUBUNG
606	475434308	5	FITTING REDSDN38/25-S CR6-FREI	VERSCHRAUBUNG
607	482430314	1	FITTING ISO 8434 ET 10L M16X1,5 CR6-FRE	VERSCHRAUBUNG
608	470010108	1	FITTING SNV10-L CR6-FREI	VERSCHRAUBUNG
609	475431408	1	FITTING REDSD12/10-L CR6-FREI	VERSCHRAUBUNG
610	475434208	4	FITTING REDSD38/16-S CR6-FREI	VERSCHRAUBUNG
611	482431814	1	FITTING ISO 8434 ET 38S CR6-FREI	VERSCHRAUBUNG
612	472331908	1	FITTING ELSD38-S CR6-FREI	VERSCHRAUBUNG

Pos.	Item	Quantity	Description	Bezeichnung
613	470432508	1	FITTING T 16S CR6-FREI	VERSCHRAUBUNG
614	471004514	2	FITTING ISO 8434 GE 10S G1/4 CR6-FREI	VERSCHRAUBUNG
615	471030808	1	FITTING XGE12-LR-ED CR6-FREI	VERSCHRAUBUNG
616	471033208	2	FITTING XGE16-SR-ED CR6-FREI	VERSCHRAUBUNG
617	475032508	1	FITTING XGR16/12-S CR6-FREI	VERSCHRAUBUNG
618	470032708	2	FITTING XG16-S CR6-FREI	VERSCHRAUBUNG
619	470433008	4	FITTING XT38-S CR6-FREI	VERSCHRAUBUNG
620	470700208	2	FITTING XGAI6-SR CR6-FREI	VERSCHRAUBUNG
622	471032708	1	FITTING GE 12S G3/8A CR6-FREI	VERSCHRAUBUNG
623	475433508	1	FITTING REDSD16/10-S CR6-FREI	VERSCHRAUBUNG
624	7362091	2	FITTING ISO 8434-1 GE 10L G1/4A CR6-FREI	VERSCHRAUBUNG
625	471901108	1	FITTING EGESD10-LR-WD CR6-FREI	VERSCHRAUBUNG
627	247117702	5	SWIVEL ELBOW EW 12L M18X1,5 CR6-FREI	WINKELSTUTZEN
628	471037008	3	FITTING GE 18L M18X1,5 CR6-FREI	VERSCHRAUBUNG
629	471039708	3	FITTING ISO 8434-1 GE 10L M12X1,5 CR6-F	VERSCHRAUBUNG
630	471030708	3	FITTING ISO 8434-1 GE 12L M16X1,5 CR6-F ⇨ ❑ 180	VERSCHRAUBUNG
632	475031008	1	FITTING XGR42/28-L CR6-FREI	VERSCHRAUBUNG
633	7617494	1	FITTING EW 28L CR6-FREI	VERSCHRAUBUNG
634	477402608	3	BOX NUT DIN 3870 AL22 A3P	UEBERWURFMUTTER
635	477700208	3	FITTING BUZ 22L CR6-FREI	VERSCHRAUBUNG
636	470430408	2	FITTING T 12L CR6-FREI	VERSCHRAUBUNG
637	470430508	1	FITTING XT15-L CR6-FREI	VERSCHRAUBUNG
638	472300414	1	FITTING EL 15L CR6-FREI	VERSCHRAUBUNG
639	475431808	3	FITTING RED 15/12L CR6-FREI	VERSCHRAUBUNG
640	477401708	1	BOX NUT DIN 3870 AL28 A3P	UEBERWURFMUTTER
641	477700808	1	STOPPER BUZ 28L CR6-FREI	BUTZEN
642	470010808	2	FITTING SNV16-S CR6-FREI	VERSCHRAUBUNG
643	474032608	1	FITTING XSV16-S CR6-FREI	VERSCHRAUBUNG
644	472531808	1	FITTING EWSD38-S CR6-FREI	VERSCHRAUBUNG
645	475602608	1	TEST POINT FITTING EMA3 G1/4 CR6-FREI	MESSANSCHLUSS
646	471039608	1	FITTING XGE10-LR-ED3/8" CR6-FREI	VERSCHRAUBUNG
647	472531508	2	FITTING EW 6S M14X1,5 CR6-FREI	VERSCHRAUBUNG
648	475601508	1	TEST POINT FITTING BMA3 6S CR6-FREI	MESSANSCHLUSS
650	247128602	4	L NECK EL 12L M18X1,5 CR6-FREI	L-STUTZEN
651	472331208	1	FITTING EL 6S CR6-FREI	VERSCHRAUBUNG
652	475432708	1	FITTING REDSDN30/25-S CR6-FREI	VERSCHRAUBUNG
654	471034808	1	FITTING GE 12L G1/2 CR6-FREI	VERSCHRAUBUNG
655	472330208	1	FITTING EL 10L CR6-FREI	VERSCHRAUBUNG
656	510629008	1	TEST POINT FITTING VKA3 10LM16X1,5 CR6	MESSANSCHLUSS
657	247108302	1	SWIVEL ELBOW EW 18L M26X1,5 CR6-FREI	WINKELSTUTZEN
658	477704008	1	STOPPER PLUG VSTI1/4"ED CR6-FREI	BLINDSTOPFEN

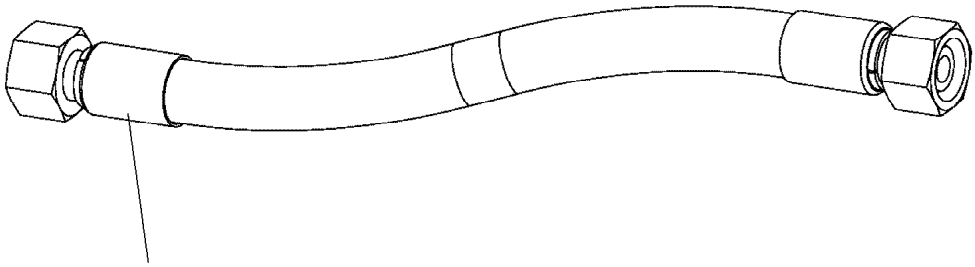

Schlauchnummer
Hose number
Numéro de flexible
Número de flexible
Номера шланга

Die Schlauchnummern auf den Schläuchen entsprechen den Positionen in der Schlauchliste.

The hose numbers from the hoses are in accordance with the items in the hose list.

Les numéros indiqués sur les flexibles correspondent aux repères de la nomenclature des flexibles.

Los números indicados en los flexibles corresponden a las posiciones de la lista de flexibles.

Нанесенные на шлангах номера соответствуют позициям в перечне.

Pos.	Item	Quantity	Description	Bezeichnung
108	927697708	1	HOSE CPL. 2TE 12X1300	SCHLAUCH KPL.
109	968151008	1	HOSE CPL. 4ST+ 31X710	SCHLAUCH KPL.
110	968351408	1	HOSE CPL. 4ST+ 31X630	SCHLAUCH KPL.
111	968534408	1	HOSE CPL. GH425-12 19X1550	SCHLAUCH KPL.
112	926712108	1	HOSE CPL. GH425-12 19X2000	SCHLAUCH KPL.
113	927105808	1	HOSE CPL. GH425-12 19X980	SCHLAUCH KPL.
114	962686408	1	HOSE CPL. GH425-12 19X400	SCHLAUCH KPL.
115	968534508	1	HOSE CPL. GH425-12 19X600	SCHLAUCH KPL.
116	965159108	1	HOSE CPL. GH425-12 19X740	SCHLAUCH KPL.
117	965799908	1	HOSE CPL. 2TE 16X1020	SCHLAUCH KPL.
118	926056908	1	HOSE CPL. 2TE 16X440	SCHLAUCH KPL.
119	928017208	1	HOSE CPL. 2TE 16X470	SCHLAUCH KPL.
120	921445908	1	HOSE CPL. 1SC 8X600	SCHLAUCH KPL.
121	968534608	1	HOSE CPL. 1SC 8X840	SCHLAUCH KPL.
122	926837208	1	HOSE CPL. 1SC 8X440	SCHLAUCH KPL.
123	966147208	1	HOSE CPL. 1SC 8X420	SCHLAUCH KPL.
124	928468308	1	HOSE CPL. 1SC 8X800	SCHLAUCH KPL.
125	968534708	1	HOSE CPL. 2TE 12X800	SCHLAUCH KPL.
126	928025108	1	HOSE CPL. 2TE 10X700	SCHLAUCH KPL.
127	963338108	1	HOSE CPL. 1SC 8X380	SCHLAUCH KPL.
128	962641908	1	HOSE CPL. 1SC 8X440	SCHLAUCH KPL.
129	965802108	1	HOSE CPL. 1SC 8X760	SCHLAUCH KPL.
130	966186308	1	HOSE CPL. 1SC 8X380	SCHLAUCH KPL.
131	961802908	1	HOSE CPL. 1SC 8X1000	SCHLAUCH KPL.
132	966186308	1	HOSE CPL. 1SC 8X380	SCHLAUCH KPL.
133	962068708	1	HOSE CPL. 2SN 8X400	SCHLAUCH KPL.
134	961918608	1	HOSE CPL. 2SN 8X520	SCHLAUCH KPL.
135	929612808	1	HOSE CPL. 2SN 8X280	SCHLAUCH KPL.
136	922909808	1	HOSE CPL. 2SN 8X560	SCHLAUCH KPL.
137	968534808	1	HOSE CPL. 2TE 8X500	SCHLAUCH KPL.
138	923583408	1	HOSE CPL. GH425-8 12X560	SCHLAUCH KPL.
139	922587308	1	HOSE CPL.	SCHLAUCH KPL.
140	968534908	1	HOSE CPL. 2SN 6X1200	SCHLAUCH KPL.
141	968535008	1	HOSE CPL. 2SN 6X1360	SCHLAUCH KPL.
142	926058208	1	HOSE CPL. 1SC 8X1000	SCHLAUCH KPL.
143	926850208	1	HOSE CPL. GH425-8 12X470	SCHLAUCH KPL.
144	968535108	1	HOSE CPL. HPC 4X1440	SCHLAUCH KPL.

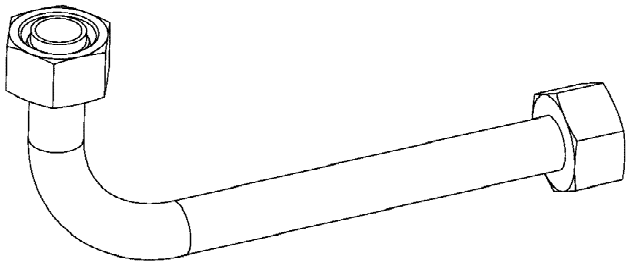

Die Positionsnummern der Rohre auf den Bildtafeln entsprechen den Positionen in der Rohrliste.

The pipe numbers from the illustrations are in accordance with the items in the pipe list.

Les numéros des tuyaux sur les illustrations correspondent aux repères de la nomenclature des tuyaux.

Los números de tubos en las ilustraciones corresponden a las posiciones de la lista de tubos.

Номера позиций труб на изображениях соответствуют позициям в перечне труб.

Pos.	Item	Quantity	Description	Bezeichnung
410	969756608	1	PIPE COMPL. 38X5X681 MUTTER 38S/STA	ROHR KPL.
411	968279908	1	PIPE COMPL. 38X5X1491 MUTTER 38S/STA	ROHR KPL.
412	968280008	1	PIPE COMPL. 38X5X703 MUTTER 38S/STA	ROHR KPL.
413	968280108	1	PIPE COMPL. 38X5X351 MUTTER 38S/STA	ROHR KPL.
414	969756708	1	PIPE COMPL. 38X5X1009 MUTTER 38S/STA	ROHR KPL.
415	968280308	1	PIPE COMPL. 38X5X1634 MUTTER 38S/STA	ROHR KPL.
416	968280408	1	PIPE COMPL. 38X5X1229 MUTTER 38S/STA	ROHR KPL.
417	968280508	1	PIPE COMPL. 38X5X431 MUTTER 38S/STA	ROHR KPL.
418	968280608	1	PIPE COMPL. 16X2X1006 G16S - 16S	ROHR KPL.
419	968280708	1	PIPE COMPL. 16X2X473 GR16/12S - 16S	ROHR KPL.
420	968280808	1	PIPE COMPL. 16X2X508 G16S - 16S	ROHR KPL.
421	969756808	1	PIPE COMPL. 28X2X1525 28L - 28L	ROHR KPL.
422	969756908	1	PIPE COMPL. 15X1,5X600 15L - 15L	ROHR KPL.
423	968281108	1	PIPE COMPL. 15X1,5X766 15L - 15L	ROHR KPL.
424	968281208	1	PIPE COMPL. 12X1,5X790 12L - 12L	ROHR KPL.
425	968281308	1	PIPE COMPL. 16X2X305 16S - 16S	ROHR KPL.
426	968281408	1	PIPE COMPL. 16X2X757 16S - 16S	ROHR KPL.
427	968281508	1	PIPE COMPL. 10X1,5X262 10S - 10L	ROHR KPL.

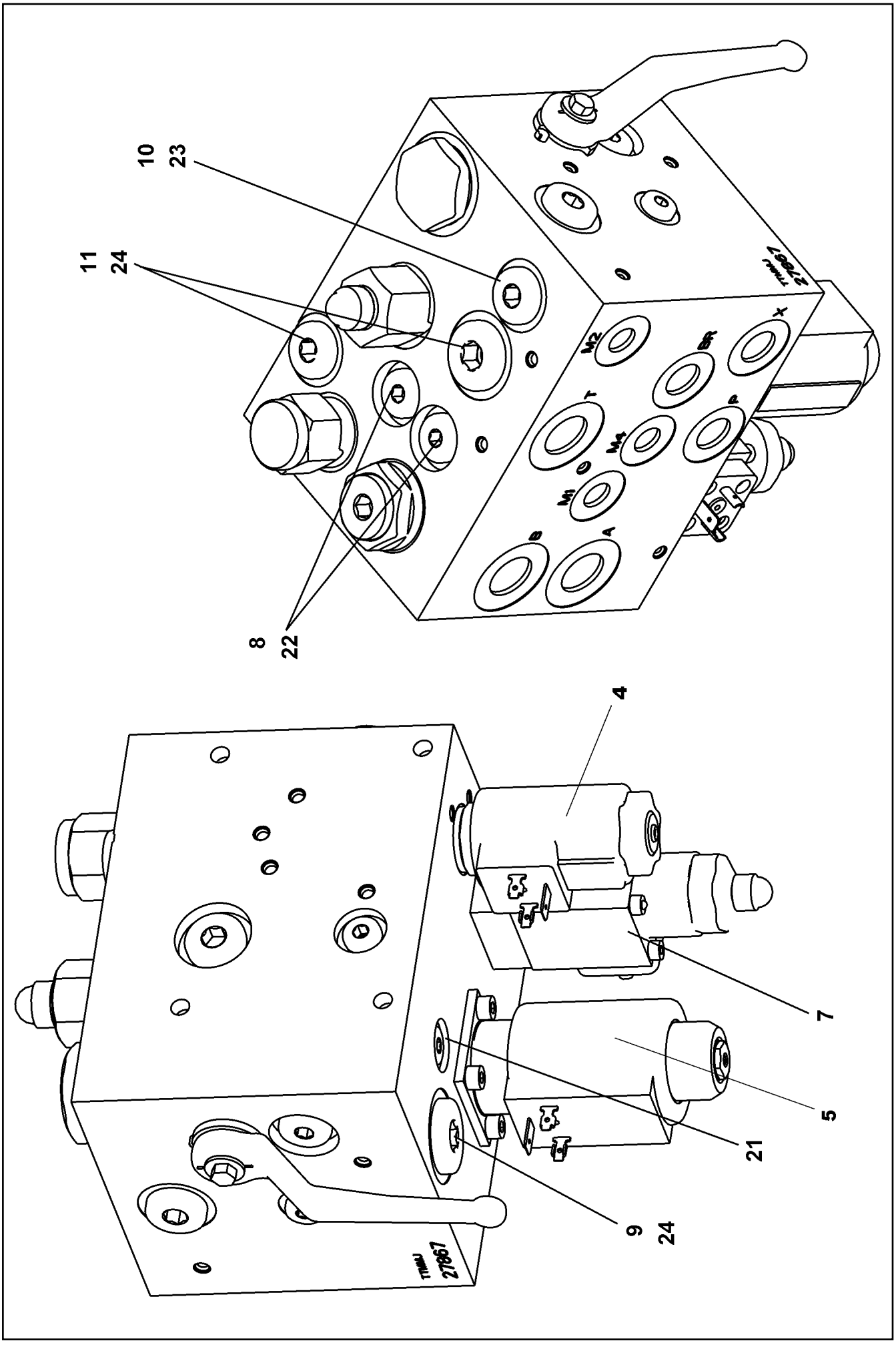

9.1.2023 009157	**etk_en_de_098288 LR 11000**	❑ 174 (1/2)
LIEBHERR	**CONTROL BLOCK** **STEUERBLOCK**	**11341035**

Pos.	Item	Quantity	Description	Bezeichnung
4	10876704	1	SOLENOID VALVE	MAGNETVENTIL
5	10876705	1	SOLENOID VALVE	MAGNETVENTIL
7	10489734	1	PRESSURE LIMITING VALVE ⇨ ❑ 176	DRUCKBEGRENZUNGSVENTIL
8	571529508	2	SHUTTLE VALVE 350BAR	WECHSELVENTIL
9	571535008	1	SHUTTLE VALVE	WECHSELVENTIL
10	570818008	1	NON-RETURN VALVE	RUECKSCHLAGVENTIL
11	570531308	1	NON-RETURN VALVE	RUECKSCHLAGVENTIL
21	510741508	5	STOP PLUG VSTI1/8"ED ST CR6-FREI	STOPFEN
22	477704008	4	STOPPER PLUG VSTI1/4"ED CR6-FREI	BLINDSTOPFEN
23	477704108	4	STOP PLUG VSTI3/8"ED CR6-FREI	STOPFEN
24	477704208	2	STOP PLUG VSTI G1/2A CR6-FREI	STOPFEN

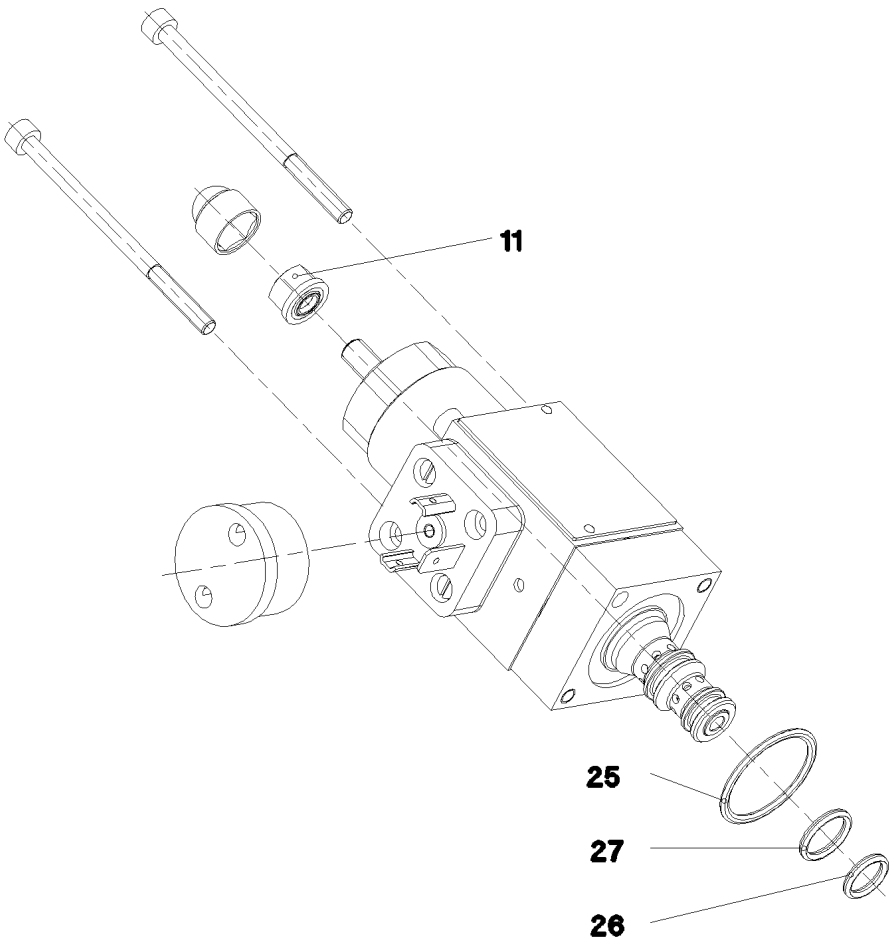

Pos.	Item	Quantity	Description	Bezeichnung
11	510753408	1	SEALING NUT M6	DICHTMUTTER
25	570652308	1	O-RING ARP 568 23,52X1,78 N903890SHOR	O-RING
26	510719008	1	O-RING ARP 568 9,25X1,78 NBR75	O-RING
27	510718108	1	O-RING ARP 568 10,82X1,78 NBR75	O-RING

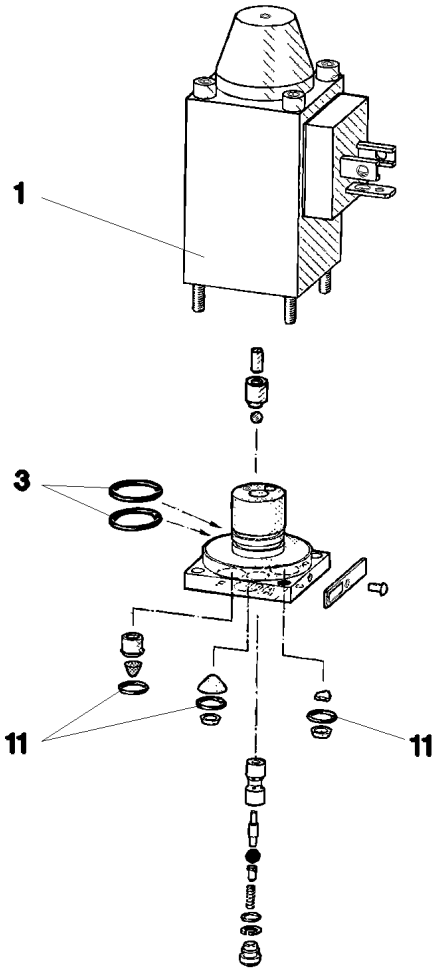

Pos.	Item	Quantity	Description	Bezeichnung
1	570633808	1	MAGNET 24V	MAGNET
3	570010108	2	O-RING 14X1,1 NBR70	O-RING
11	510712908	3	O-RING 6X1,5 NBR90	O-RING

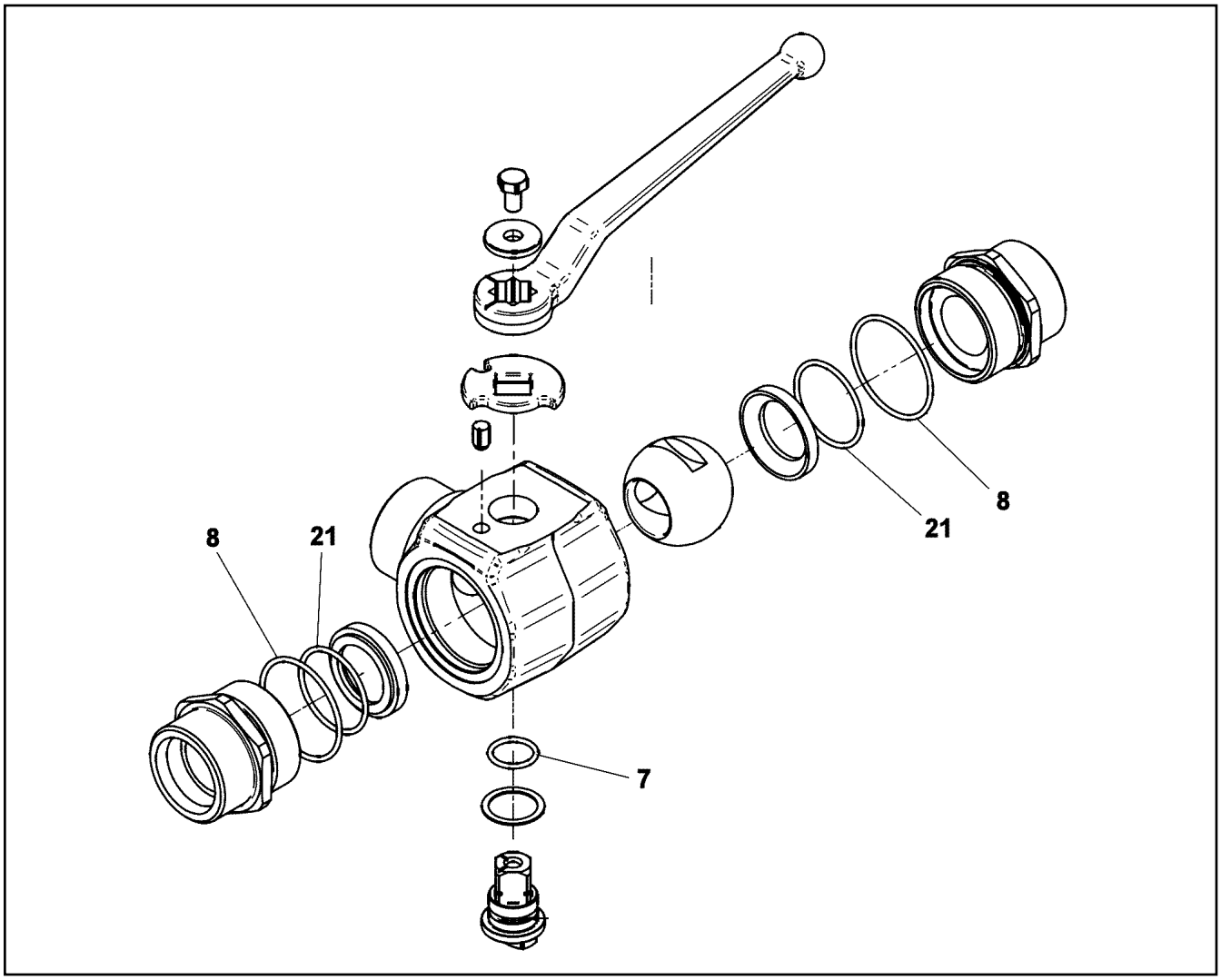

Pos.	Item	Quantity	Description	Bezeichnung
7	726407508	1	O-RING 20X2,5 NBR70	O-RING
8	7025208	2	O-RING 51X2,5 NBR 90	O-RING
21	7381760	2	O-RING ISO 3601-1 42,52X2,62 FKM 70 A,GN	O-RING

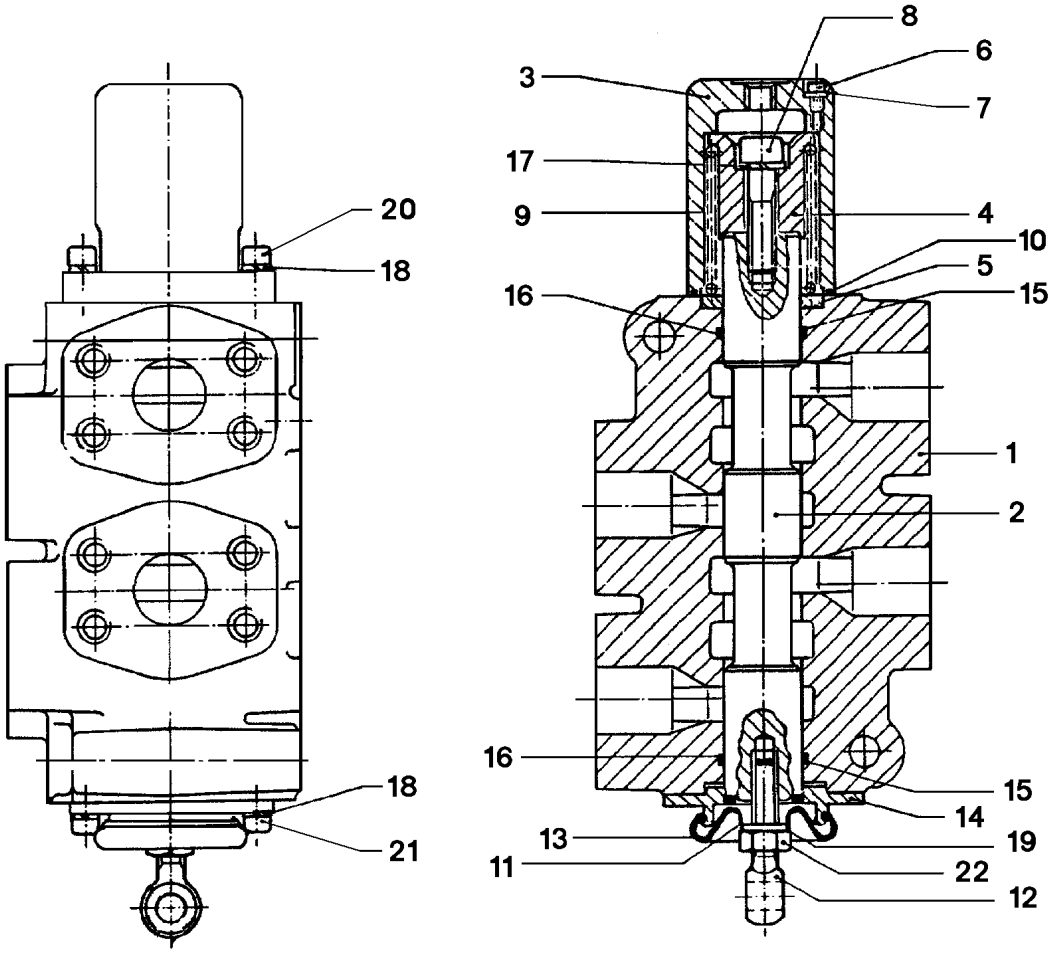

Pos.	Item	Quantity	Description	Bezeichnung
1	511051208	1	HOUSING	GEHAEUSE
2	511051308	1	PISTON	KOLBEN
3	511051408	1	COVER	DECKEL
4	511051508	1	HOLDER	HALTER
5	511051608	1	PACKING RING RETAINER	DICHTRINGHALTER
6	511051708	1	SOCKET HEAD SCREW	ZYLINDERSCHRAUBE
7	511051808	1	SEALING RING	DICHTRING
8	511051908	1	CAP BOLT	HUTSCHRAUBE
9	511052008	1	SPRING	FEDER
10	511052108	1	O-RING DIN 3771 55,25X2,62 NBR70	O-RING
11	511052208	1	SLEEVE	HUELSE
12	511052308	1	RING BOLT	RINGSCHRAUBE
13	511052408	1	CAP GUMMI	KAPPE
14	511052508	1	FLANGE	FLANSCH
15	511052608	2	BACK UP RING 109X220	BACKUP-RING
16	501204208	2	O-RING ARP 568 34,52X3,53 NBR70	O-RING
17	510731808	1	WASHER	SCHEIBE
18	510733208	4	LOCK WASHER	SICHERUNGSSCHEIBE
19	511052808	1	LOCK WASHER	SICHERUNGSSCHEIBE
20	511052908	2	SCREW	SCHRAUBE
21	510733308	2	CAPSCREW	KOPFSCHRAUBE
22	511053008	1	NUT	MUTTER

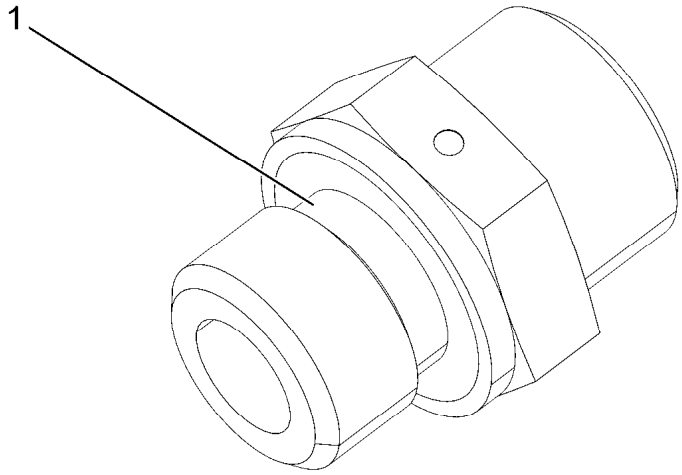

Pos.	Item	Quantity	Description	Bezeichnung
1	501243708	1	O-RING ARP 568 10,52X1,83 NBR90	O-RING

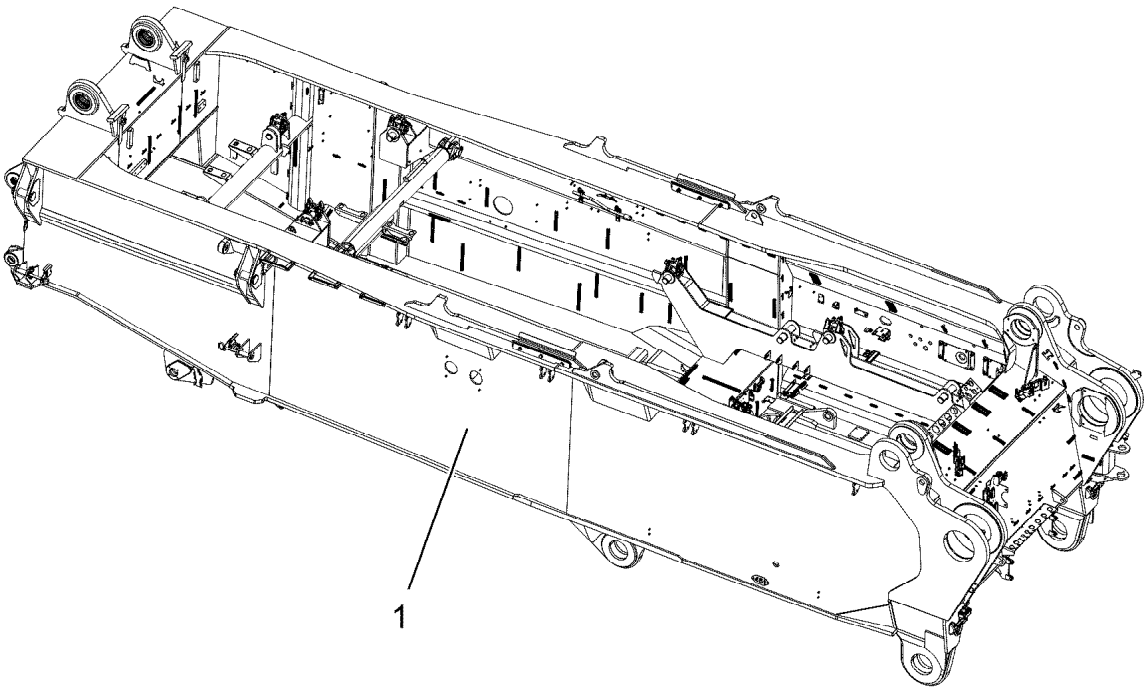

Pos.	Item	Quantity	Description	Bezeichnung
1	919082708	1	SLEWING PLATFORM CPL. ⇨ ❑ 182	DREHBUEHNE KPL.

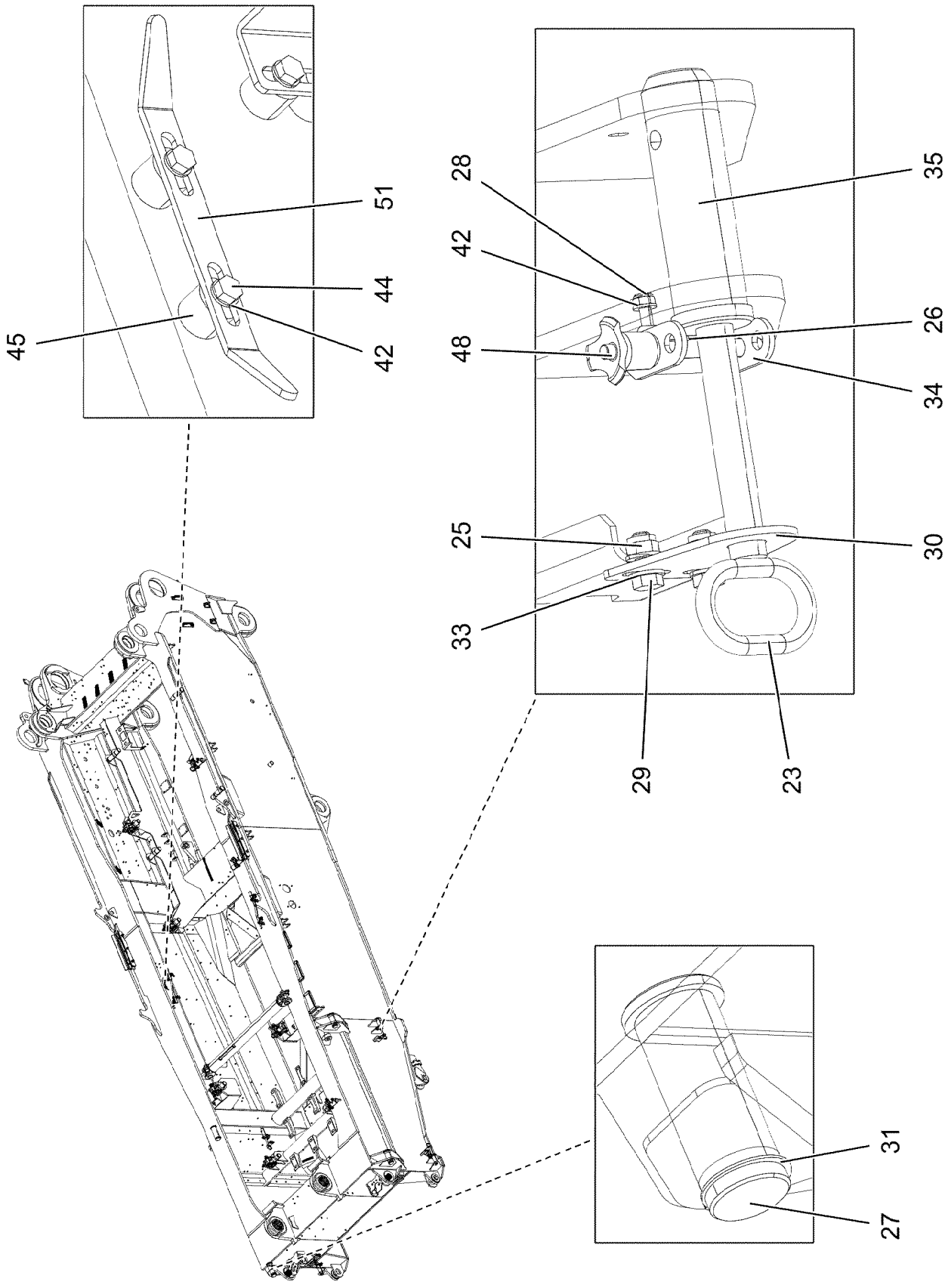
45
51
44
42
28
42
48
35
26
34
25
33
30
29
23
31
27

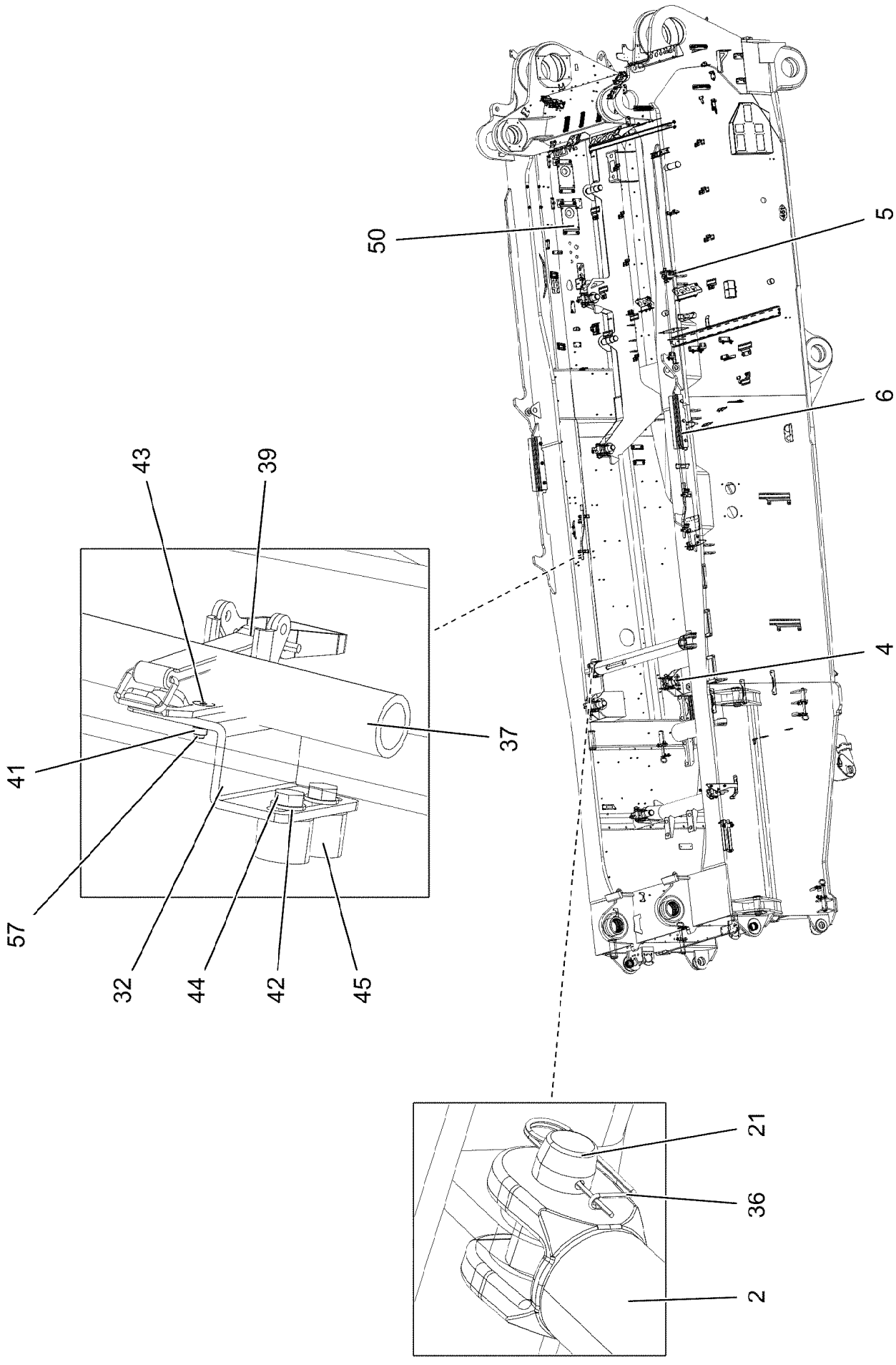
50
5
6
4
43
39
41
37
57
32
44
42
45
21
36
2

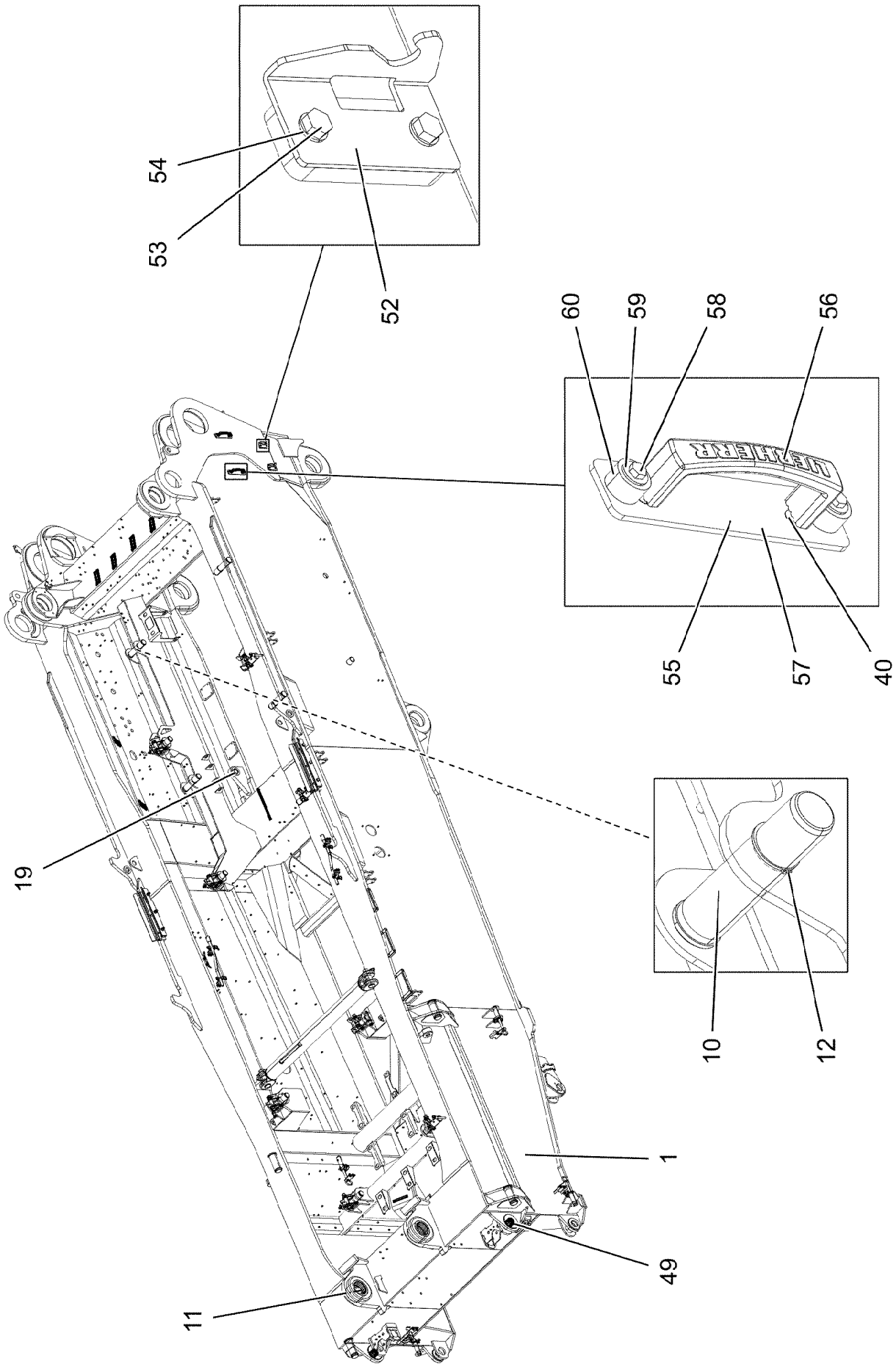

9.1.2023 007689 LIEBHERR	**etk_en_de_098288 LR 11000** **SLEWING PLATFORM CPL.** **DREHBUEHNE KPL.**	❑ 184 (3/6) **919082708**

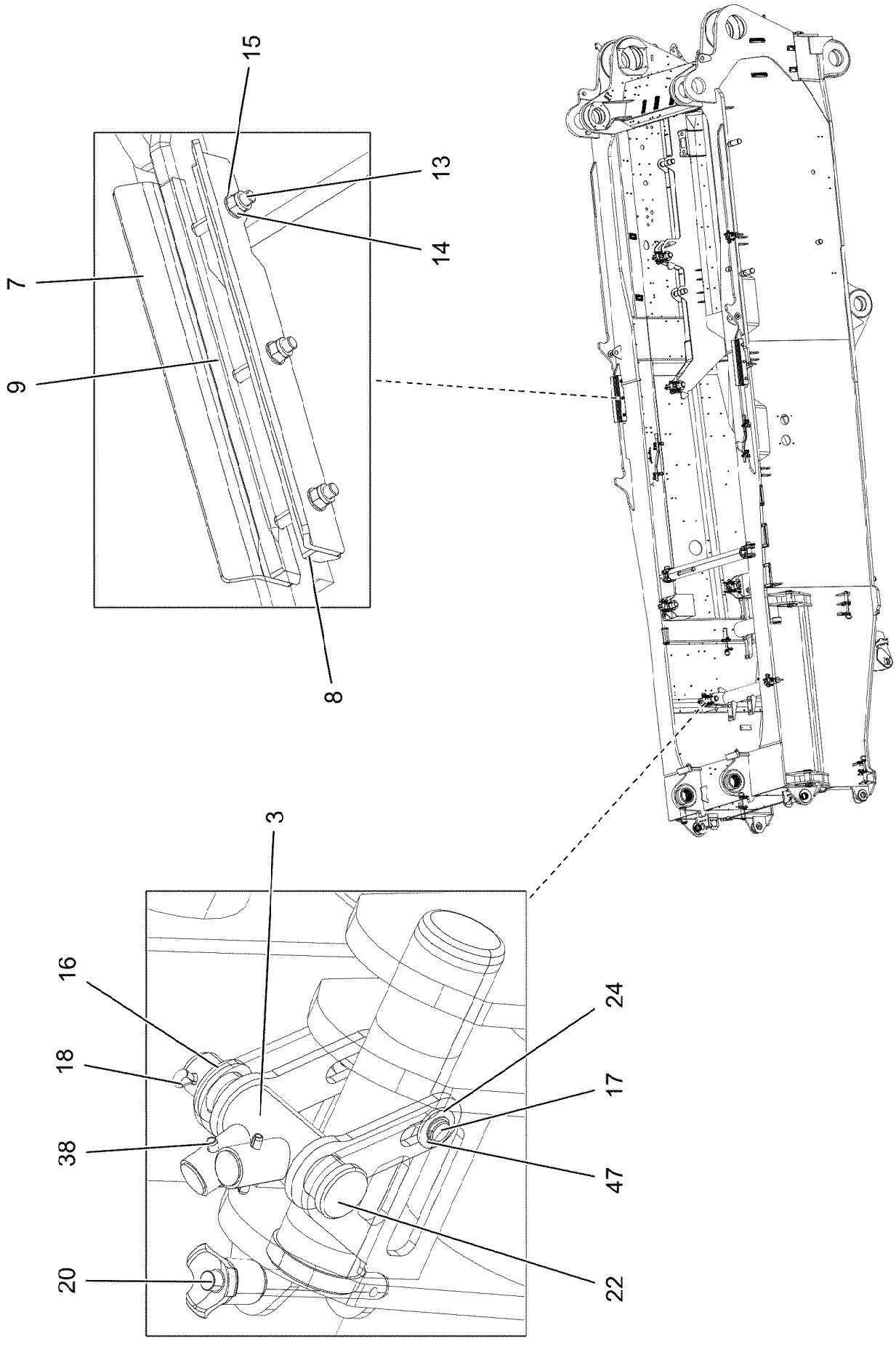
15
13
14
7
9
8
3
16
18
38
20
24
17
47
22

Pos.	Item	Quantity	Description	Bezeichnung
1	919082808	1	SUPERSTR.STEEL CONSTR.MACHINED	DREHBUEHNE STAHLBAU BEAR
2	968068408	1	ROD ST.CONST.	STANGE SCHWK.
3	968070108	8	LEVER	HEBEL
4	97033506	2	PIN 75.0X300 35NICRMOV125 SPF	BOLZEN
5	97033530	4	PIN 75.0X285 35NICRMOV125 SPF	BOLZEN
6	97033531	2	GUIDING SHEET 10X665X135 S355MC FE//	FUEHRUNGSBLECH
7	97033533	2	GUIDING SHEET 10X665X135 S355MC FE//	FUEHRUNGSBLECH
8	97033534	2	STRIP 25X665X60 S355J2+N FE//ZNNI8//CN/	LEISTE
9	97033535	2	STRIP 25X665X60 S355J2+N FE//ZNNI8//CN/	LEISTE
10	97033539	4	PIN 75.0X290 35NICRMOV125 SPF	BOLZEN
11	97033435	2	BUSHING GZ-CUZN25AL5	BUCHSE
12	4001447	4	RETAINING RINGS DIN 471 70X4 ZNPH R	SICHERUNGSRING
13	12230471	6	HEX SCREW ISO 4014 M20X150 8.8 FLZN SP	SECHSKANTSCHRAUBE
14	10875610	6	HEX NUT DIN 985 M20 10 FLZN SPF	SECHSKANTMUTTER
15	10289808	12	WASHER ISO 7089 20 300HV FLZN SPF	SCHEIBE
16	11910904	8	WASHER DIN 1441 37 -ST FLZN SPF	SCHEIBE
17	97059383	8	PIN 20.0X120 S355J2+AR FE//ZNNI8//CN//T0	BOLZEN
18	10875873	8	SPLIT PIN ISO 1234 8X63 ST 480H SPF	SPLINT
19	708002608	2	DU BUSHING 60X65X70	DU-BUCHSE
20	11320195	8	QUICK RELEASE PIN 20X191,2X120 NIROST	KUGELSPERRBOLZEN
21	949948308	2	PIN 80.0 X0 35NICRMOV125 GASN. SPF	BOLZEN
22	955998208	8	PIN 45X183 35NICRMOV125 GASN. SPF	BOLZEN
23	925561708	4	HANDLE GRIP WELDED FE//ZNNI8//CN//T0	GEWINDEGRIFF SCHWK.
24	10289807	16	WASHER ISO 7089 18 300HV FLZN SPF	SCHEIBE
25	10875607	8	HEX NUT DIN 985 M12 8 FLZN SPF	SECHSKANTMUTTER
26	11826527	8	HEX SCREW ISO 4017 M8X30 8.8 480H SPF	SECHSKANTSCHRAUBE
27	97035017	4	PIN 105.0X233 35NICRMOV125 SPF	BOLZEN
28	10875614	8	HEX NUT DIN 985 M8 8 480H SPF	SECHSKANTMUTTER
29	11631742	8	HEX SCREW ISO 4017 M12X30 8.8 FLZN SP	SECHSKANTSCHRAUBE
30	955051808	4	PLATE S700MC	BLECH
31	12100645	4	RETAINING RINGS DIN 471 85X3 480H SPF	SICHERUNGSRING
32	978682708	4	PLATE 4X119X70 S315MC FE//ZNNI8//CN//T	BLECH
33	10289804	16	WASHER ISO 7089 12 300HV FLZN SPF	SCHEIBE
34	97079607	4	LOCKING PLATE 4X132X80 S315MC FE//ZN	SICHERUNGSBLECH
35	97033846	4	LOCKING BOLT 55.0X175 35NICRMOV125	SICHERUNGSBOLZEN
36	433105008	2	RETAINING SPRING DIN 2194 6 A3C	SICHERUNGSFEDER
37	968497008	2	LEVER WELDED T ZN O	HEBEL SCHWK.
38	432008708	16	DOWEL PIN ISO 8752 8X50	SPANNSTIFT
39	704218508	4	LOCK BEARING GUMMI	VERSCHLUSSLAGER
40	408604008	8	COUNTERSUNK SCREW DIN 7991 M5X16 8.	SENKSCHRAUBE
41	10875612	8	HEX NUT DIN 985 M5 8 480H SPF	SECHSKANTMUTTER
42	12103465	26	WASHER ISO 7089 8 300HV ZNNI-480H SPF	SCHEIBE
43	10875643	8	WASHER ISO 7093-1 5 200HV 480H SPF	SCHEIBE
44	11651612	10	HEX SCREW ISO 4017 M8X16 8.8 480H SPF	SECHSKANTSCHRAUBE
45	953873408	10	SLEEVE 25X20 11SMN37 FE//ZNNI8//CN//T0	HUELSE
46	97050890	2	PIN 75.0X300 35NICRMOV125 SPF	BOLZEN
47	10171569	16	RETAINING RINGS DIN 471 18X1,2 FLZNNC	SICHERUNGSRING
48	11320193	4	QUICK RELEASE PIN 12X130,3X80 NIROST	KUGELSPERRBOLZEN
49	97125835	2	BUSHING	BUCHSE
50	96062971	1	ASSEMBLY PARTS F.SLEWING PLTF. ⇨ ❑ 188	MONTAGETEILE DREHBUEHNE
51	955002908	1	PLATE 4X20X247 S315MC FE//ZNNI8//CN//T	BLECH
52	97141196	2	PLATE 4X130X114 S315MC FE//ZNNI8//CN//T	BLECH
53	10875800	4	HEX SCREW ISO 4017 M10X18 8.8 FLZN SP	SECHSKANTSCHRAUBE
54	10289795	4	WASHER ISO 7089 10 300HV FLZN SPF	SCHEIBE
55	97054774	2	SCREW-ON PLATE 6X260X60 S355MC T ZN	ANSCHRAUBPLATTE
56	966435308	2	GRIP PA6-30%GF SPF	GRIFF
57	12220375	4	COUNTERSUNK SCREW ISO 10642 M8X20	SENKSCHRAUBE
58	11651767	4	HEX SCREW ISO 4017 M8X20 8.8 480H SPF	SECHSKANTSCHRAUBE
59	11140469	4	WASHER ISO 7093-1 8 200HV 480H SPF	SCHEIBE

Pos.	Item	Quantity	Description	Bezeichnung
60	978787708	4	SLEEVE 33.0X19 FE//ZNNI8//CN//T0	HUELSE

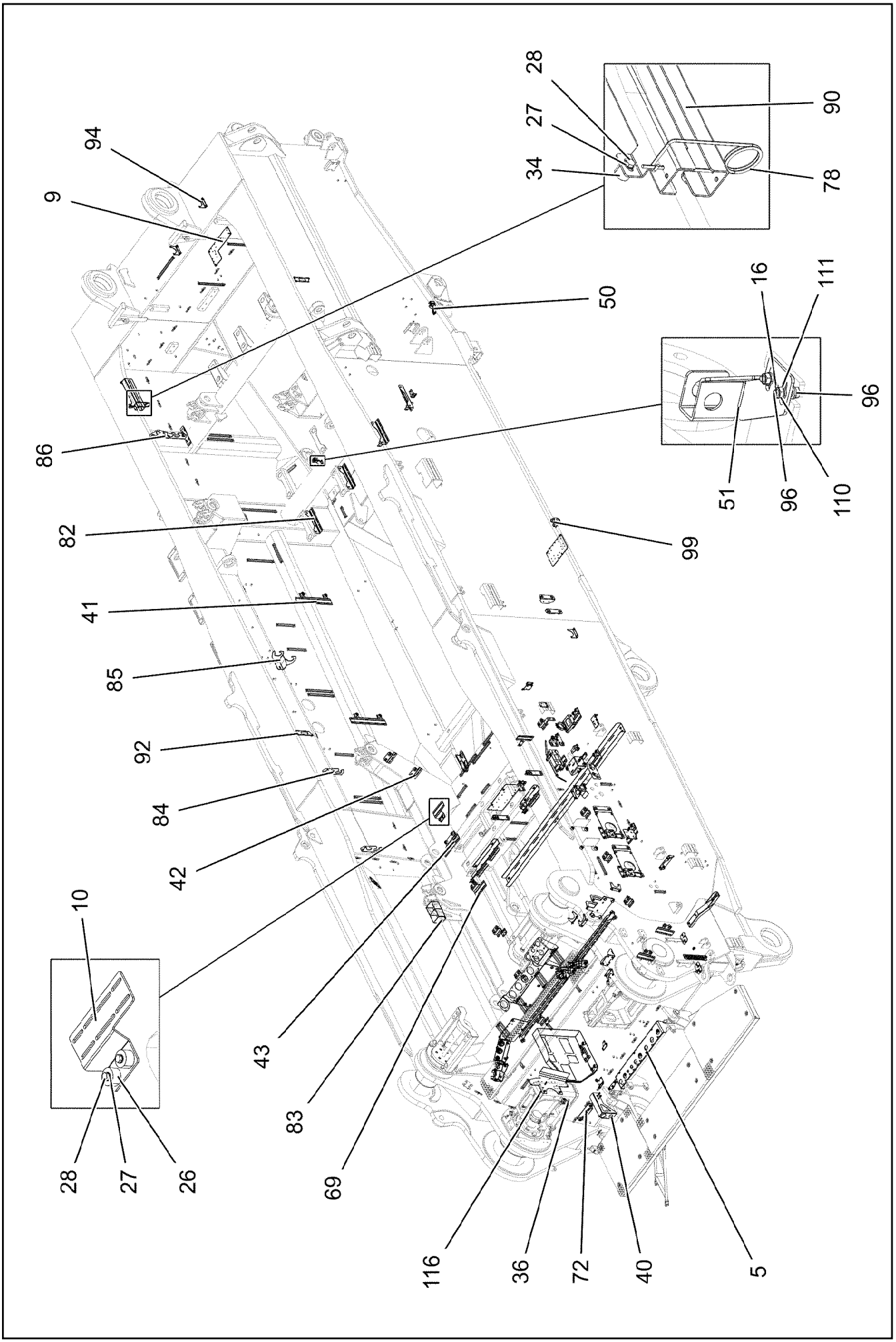
28
27
34
90
78
94
9
50
16
111
96
86
51
96
110
82
99
41
85
92
84
42
10
43
83
69
28
27
26
116
36
72
40
5

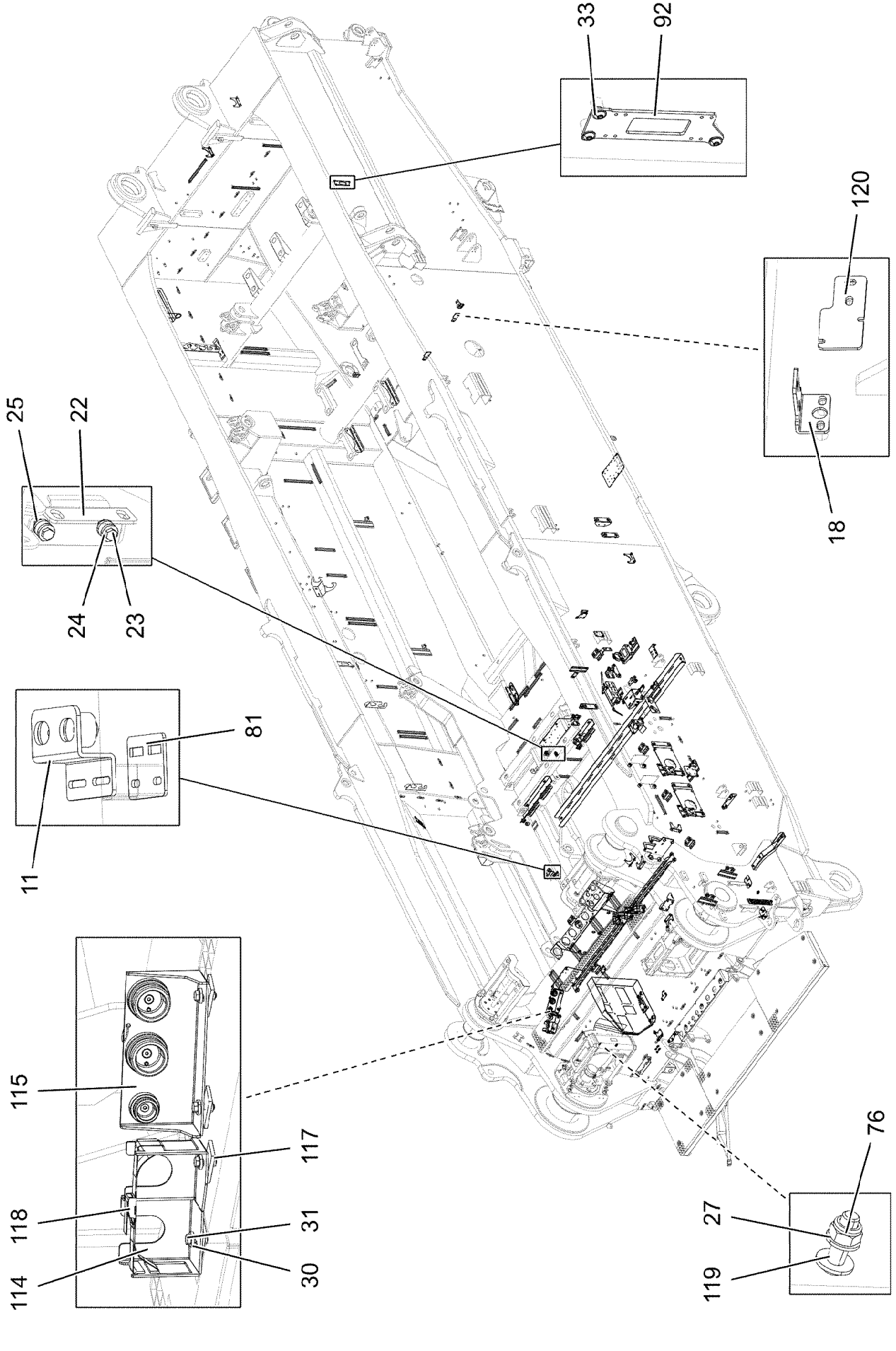
33
92
120
18
25
22
24
23
81
11
115
117
118
31
114
30
76
27
119

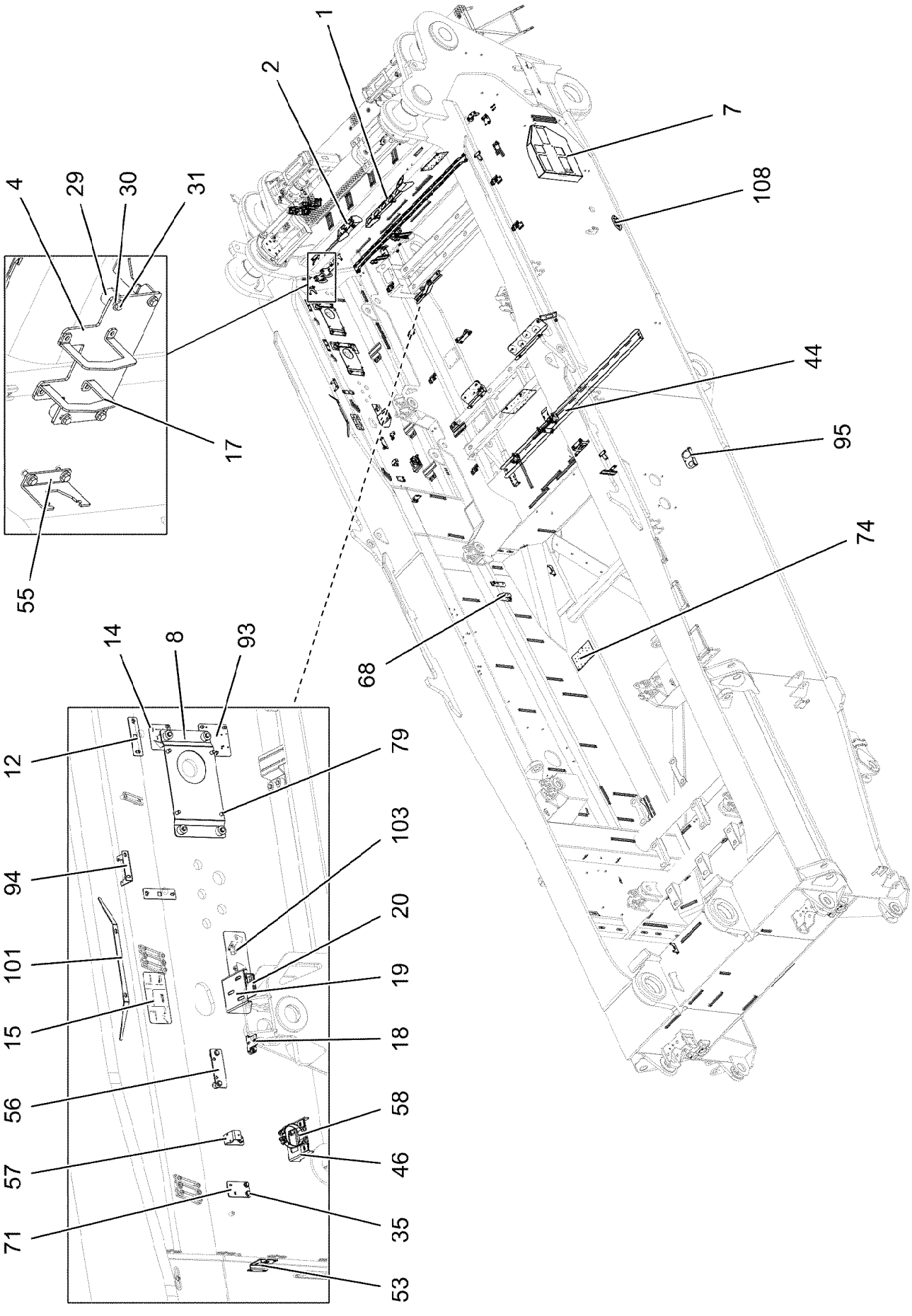

9.1.2023 172151 LIEBHERR	**etk_en_de_098288 LR 11000** **ASSEMBLY PARTS F.SLEWING PLTF.** **MONTAGETEILE DREHBUEHNE**	❑ 190 (3/7) **96062971**

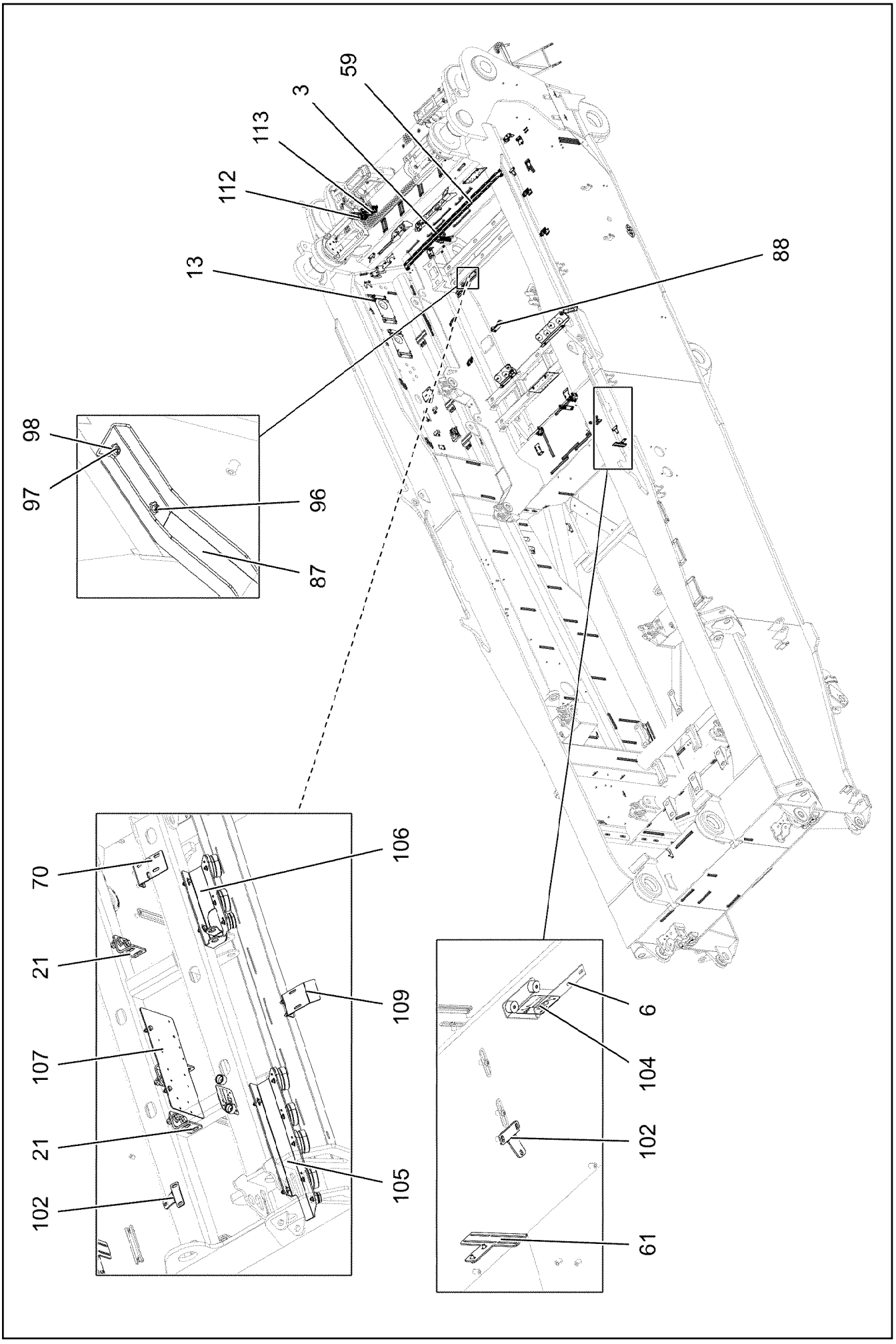
59
3
113
112
13
88
98
97
96
87
70
106
21
109
107
6
104
21
102
102
105
61

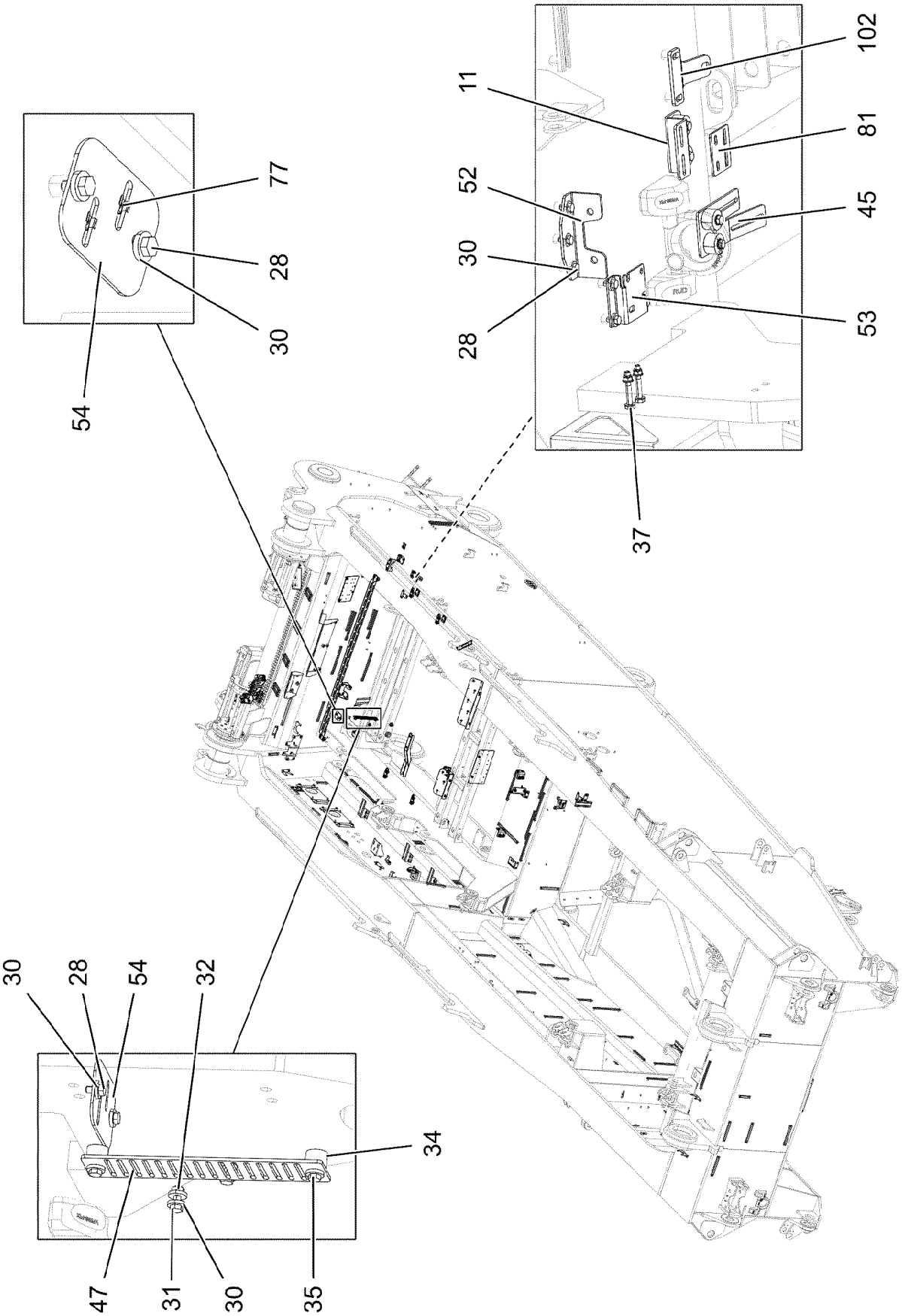

9.1.2023 172256 LIEBHERR	**etk_en_de_098288 LR 11000** **ASSEMBLY PARTS F.SLEWING PLTF.** **MONTAGETEILE DREHBUEHNE**	❑ 192 (5/7) **96062971**

Pos.	Item	Quantity	Description	Bezeichnung
1	97039460	1	PLATE 4X890X486 S315MC FE//ZNNI8//CN//T	BLECH
2	97039461	1	PLATE 4X306X497 S315MC FE//ZNNI8//CN//T	BLECH
3	97039462	1	PLATE 4X182X338 S315MC FE//ZNNI8//CN//T	BLECH
4	97039463	1	PLATE 5X215X290 S355MC FE//ZNNI8//CN//T	BLECH
5	97039464	1	PLATE 5X1069X253 S355MC FE//ZNNI8//CN/	BLECH
6	97053156	1	PLATE 3X251X182 DC01 FE//ZNNI8//CN//T0	BLECH
7	97085641	1	PLATE 3X750X768 S355MC	BLECH
8	97039467	2	PLATE 4X423X225 S315MC FE//ZNNI8//CN//T	BLECH
9	97054546	1	PLATE 4X205X400 S315MC FE//ZNNI8//CN//T	V BLECH
10	97039470	6	PLATE 4X156X190 S315MC FE//ZNNI8//CN//T	BLECH
11	97039471	7	PLATE 4X90X117 S315MC FE//ZNNI8//CN//T	BLECH
12	978041208	3	PLATE 3X150X40 DC01 FE//ZNNI8//CN//T0	BLECH
13	970320808	1	SIGN	SCHILD
14	970320008	1	SIGN	SCHILD
15	975716708	1	SIGN 100X200 AL-BL 1MM	SCHILD
16	431103708	2	CLOSE TOLERANCE GROOVED PIN ISO 874	PASSKERBSTIFT
17	970520308	2	PLATE 4x136x107 S315MC FE//ZNNI8//CN//T	BLECH
18	955152508	2	PLATE 4X60X103 S315MC FE//ZNNI8//CN//T	BLECH
19	977498608	1	PLATE 4X316X240 S315MC FE//ZNNI8//CN//T	BLECH
20	977984508	1	PLATE 3X70X135 S355MC FE//ZNNI8//CN//T	BLECH
21	954017708	2	PLATE 6X90X123 S355MC FE//ZNNI8//CN//T	BLECH
22	955101708	2	PLATE 6X128X166 S355MC	BLECH
23	11645384	8	HEX SCREW ISO 4017 M12X40 8.8 FLZN SP	SECHSKANTSCHRAUBE
24	10006370	16	WASHER DIN 7349 13 200HV FLZN SPF	SCHEIBE
25	10875616	8	HEX NUT ISO 4032 M12 8 FLZN SPF	SECHSKANTMUTTER
26	978787708	104	SLEEVE 33.0X19 FE//ZNNI8//CN//T0	HUELSE
27	12103465	123	WASHER ISO 7089 8 300HV ZNNI-480H SPF	SCHEIBE
28	11651612	123	HEX SCREW ISO 4017 M8X16 8.8 480H SPF	SECHSKANTSCHRAUBE
29	944367508	4	TUBE 31,8X2,6X24 S355J2H FE//ZNNI8//CN/	ROHR
30	11840501	66	WASHER DIN 7349 8,4 200HV 480H SPF	SCHEIBE
31	10197831	31	HEX SCREW ISO 4017 M8X25 8.8 ZNNI-480	SECHSKANTSCHRAUBE
32	11693875	4	HEX NUT ISO 4032 M8 8 480H SPF	SECHSKANTMUTTER
33	12102696	10	BUTTON HEAD SCREW AEHNL.ISO 7380-2	HALBRUNDKOPFSCHRAUBE
34	953873408	17	SLEEVE 25X20 11SMN37 FE//ZNNI8//CN//T0	HUELSE
35	11651767	15	HEX SCREW ISO 4017 M8X20 8.8 480H SPF	SECHSKANTSCHRAUBE
36	773933408	1	SHACKLE DIN 82101 1,6T NG1,6 ST VERZ	SCHAEKEL
37	11651582	2	HEX SCREW ISO 4014 M8X55 8.8 480H SPF	SECHSKANTSCHRAUBE
40	97077052	1	PLATE 3X245X344 S355MC FE//ZNNI8//CN//T	BLECH
41	97041357	2	PLATE 4X156X450 S315MC FE//ZNNI8//CN//T	BLECH
42	97041360	2	PLATE 4X105X153 S315MC FE//ZNNI8//CN//T	BLECH
43	97041363	1	PLATE 4X156X298 S315MC FE//ZNNI8//CN//T	BLECH
44	97041624	1	PLATE 4X2430X226 S315MC	BLECH
45	97041772	1	PLATE 4X189X75 S315MC FE//ZNNI8//CN//T	BLECH
46	97041855	1	PLATE 4X211X168 S315MC FE//ZNNI8//CN//T	BLECH
47	97042144	1	PLATE 4X285X60 S315MC FE//ZNNI8//CN//T	BLECH
48	97168238	1	RETAINING PLATE 4X781X799 S315MC FE//	HALTEBLECH
49	97168239	1	RETAINING PLATE 4X711X799 S315MC FE//	HALTEBLECH
50	97066285	1	PLATE 3X147X130 X5CRNI18-10	BLECH
51	97066286	1	PLATE 3X147X130 X5CRNI18-10	BLECH
52	956093308	1	PLATE 140X93 S315MC FE//ZNNI8//CN//T0	BLECH
53	970771908	2	PLATE 3X146X80 DC01 FE//ZNNI8//CN//T0	BLECH
54	97027105	2	PLATE 3X113X80 S355MC FE//ZNNI8//CN//T	BLECH
55	971276408	1	PLATE 115X97 S315MC FE//ZNNI8//CN//T0	BLECH
56	97010163	1	PLATE 4X150X50 S315MC FE//ZNNI8//CN//T	BLECH
57	971739608	1	PLATE 4X182X40 S315MC FE//ZNNI8//CN//T	BLECH
58	774284708	1	SWIVEL BOLT BRACKET CLAMP 81-84/82,5/	GELENKBANDKONSOLENSCHE
59	97042452	1	PLATE 4X1975X127 S315MC	BLECH
61	975472908	1	PLATE 4X200X155 S315MC FE//ZNNI8//CN//T	BLECH
68	97043105	2	PLATE 4X180X111 S315MC FE//ZNNI8//CN//T	BLECH
69	97042998	2	PLATE 4X158X190 S315MC FE//ZNNI8//CN//T	BLECH

Pos.	Item	Quantity	Description	Bezeichnung
70	97145457	1	PLATE 4X164X75 S315MC	BLECH
71	97043000	1	PLATE 4X60X100 S315MC FE//ZNNI8//CN//T	BLECH
72	97043001	1	PLATE 4X250X132 S315MC FE//ZNNI8//CN//T	BLECH
74	97043179	2	PLATE 4X305X185 S315MC FE//ZNNI8//CN//T	BLECH
76	10875614	14	HEX NUT DIN 985 M8 8 480H SPF	SECHSKANTMUTTER
77	413002708	2	CAGE NUT M6	KAEFIGMUTTER
78	433102508	1	RETAINING SPRING 5X122 ISO 2081 FE/ZN8/	SICHERUNGSFEDER
79	11651006	8	HEX SCREW ISO 4017 M12X20 8.8 FLZN SP	SECHSKANTSCHRAUBE
81	971447408	3	PLATE 70X60 DC01 FE//ZNNI8//CN//T0	BLECH
82	975471408	4	PLATE 3X300X115 DC01 FE//ZNNI8//CN//T0	BLECH
83	97044328	1	PLATE 3X415X506 DC01 FE//ZNNI8//CN//T0	BLECH
84	97044329	2	PLATE 4X230X158 S315MC FE//ZNNI8//CN//T	BLECH
85	97044330	1	PLATE 4X276X323 S315MC FE//ZNNI8//CN//T	BLECH
86	97044331	1	PLATE 4X505X231 S315MC FE//ZNNI8//CN//T	BLECH
87	97044371	1	PLATE 4X222X512 S315MC FE//ZNNI8//CN//T	BLECH
88	97044391	1	PLATE 4X98X246 S315MC FE//ZNNI8//CN//T	BLECH
90	97044803	1	PLATE 3X486X308 DC01 FE//ZNNI8//CN//T0	BLECH
92	955668108	3	PLATE 196X63 S315MC FE//ZNNI8//CN//T0	BLECH
93	970469208	1	PLATE 2X130X125 DC01 FE//ZNNI8//CN//T0	BLECH
94	970762808	7	PLATE S315MC FE//ZNNI8//CN//T0	BLECH
95	971290308	1	PLATE 4X155X220 S315MC FE//ZNNI8//CN//T	BLECH
96	11644899	8	HEX SCREW ISO 4017 M6X20 8.8 480H SPF	SECHSKANTSCHRAUBE
97	12102692	4	HEX NUT DIN 985 M6 8 ZNNI-480H SPF	SECHSKANTMUTTER
98	11693878	8	WASHER DIN 7349 6,4 200HV 480H SPF	SCHEIBE
99	971290108	1	PLATE 4X98X100 S315MC FE//ZNNI8//CN//T	BLECH
101	953741108	1	PLATE S315MC FE//ZNNI8//CN//T0	BLECH
102	952067308	2	HOLDER 5X90X93 S355MC FE//ZNNI8//CN//T	HALTER
103	97047102	1	SIGN 1X200X100 AL-BL	SCHILD
104	97047103	1	SIGN 1X100X100 AL-BL	SCHILD
105	968907308	1	PARK CONSOLE HOSES PRE-ASS. ⇨ ❑ 195	PARKKONSOLE SCHLAEUCHE
106	968907408	1	PARK CONSOLE HOSES PRE-ASS. ⇨ ❑ 196	PARKKONSOLE SCHLAEUCHE
107	97049016	1	PLATE 3X200X400 DC01 FE//ZNNI8//CN//T0	BLECH
108	975623908	1	SIGN 2X200X100 DC01 FE//ZNNI8//CN//T0	SCHILD
109	97049226	1	PLATE 3X80X174 DC01 FE//ZNNI8//CN//T0	BLECH
110	10197764	4	HEX NUT ISO 4032 M6 10 ZNNI-480H SPF	SECHSKANTMUTTER
111	10197771	8	WASHER ISO 7089 6 200HV ZNNI-480H SPF	SCHEIBE
112	97107290	1	PLATE 3X327X177 S355MC FE//ZNNI8//CN//T	BLECH
113	97058234	1	PLATE 3X182X352 S355MC T ZN O	BLECH
114	97058235	1	PLATE 3X342X177 S355MC T ZN O	BLECH
115	969483508	1	PARK CONSOLE HOSES PRE-ASS. ⇨ ❑ 197	PARKKONSOLE SCHLAEUCHE
116	97058237	1	PLATE 3X354X500 DC01 FE//ZNNI8//CN//T0	BLECH
117	602015908	8	WELD PLATE DIN 3015-3 Z-AP 3 W1	ANSCHWEISSPLATTE
118	10020519	3	LASHING STRAP 0,5MX18MM	ZURRGURT
119	10875486	2	BUTTON HEAD SCREW AEHNL.ISO 7380-2	HALBRUNDKOPFSCHRAUBE
120	956468908	2	PLATE 4X55X116 S315MC FE//ZNNI8//CN//T	BLECH

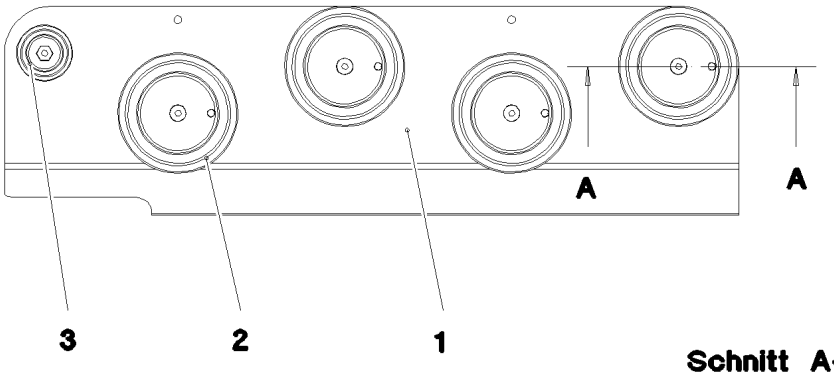

Schnitt A–A

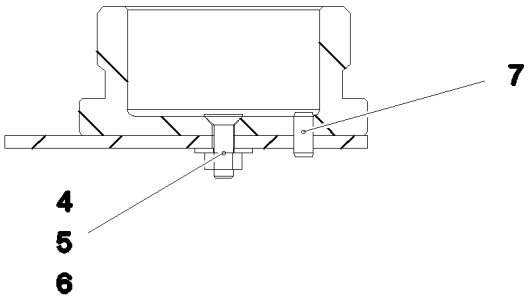

Pos.	Item	Quantity	Description	Bezeichnung
1	97049013	1	PLATE 4X550X220 S315MC T ZN O	BLECH
2	10466909	4	SCREW PLUG RD79X4 SPF	VERSCHLUSSSCHRAUBE
3	10466907	1	SCREW PLUG RD36X3 SPF	VERSCHLUSSSCHRAUBE
4	11113906	5	COUNTERSUNK SCREW DIN 7991 M6X20 A	SENKSCHRAUBE
5	421801708	5	WASHER ISO 7093-1 6 200HV-A2	SCHEIBE
6	10197764	5	HEX NUT ISO 4032 M6 10 ZNNI-480H SPF	SECHSKANTMUTTER
7	12100672	4	DOWEL PIN ISO 8752 6X14 480H SPF	SPANNSTIFT

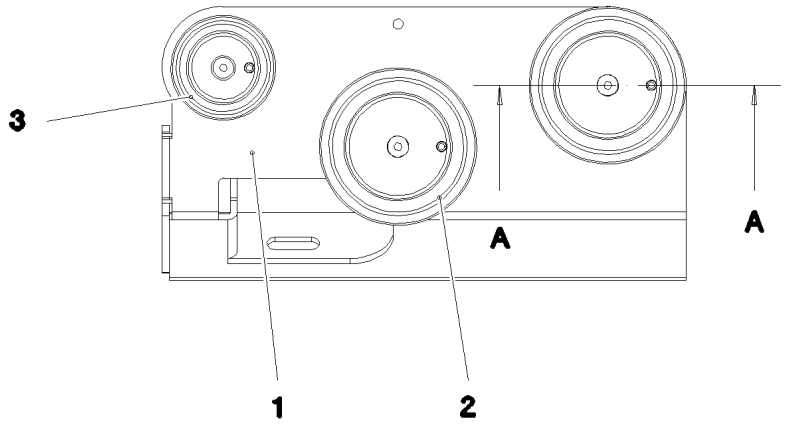

Schnitt A–A

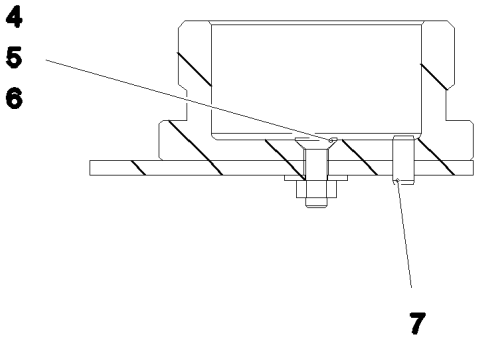

Pos.	Item	Quantity	Description	Bezeichnung
1	97049015	1	PLATE 4X220X368 S315MC T ZN O	BLECH
2	10466909	2	SCREW PLUG RD79X4 SPF	VERSCHLUSSSCHRAUBE
3	10466908	1	SCREW PLUG RD54X4 ALCUMGPB SPF	VERSCHLUSSSCHRAUBE
4	11113906	3	COUNTERSUNK SCREW DIN 7991 M6X20 A	SENKSCHRAUBE
5	421801708	3	WASHER ISO 7093-1 6 200HV-A2	SCHEIBE
6	10197764	3	HEX NUT ISO 4032 M6 10 ZNNI-480H SPF	SECHSKANTMUTTER
7	12100672	3	DOWEL PIN ISO 8752 6X14 480H SPF	SPANNSTIFT

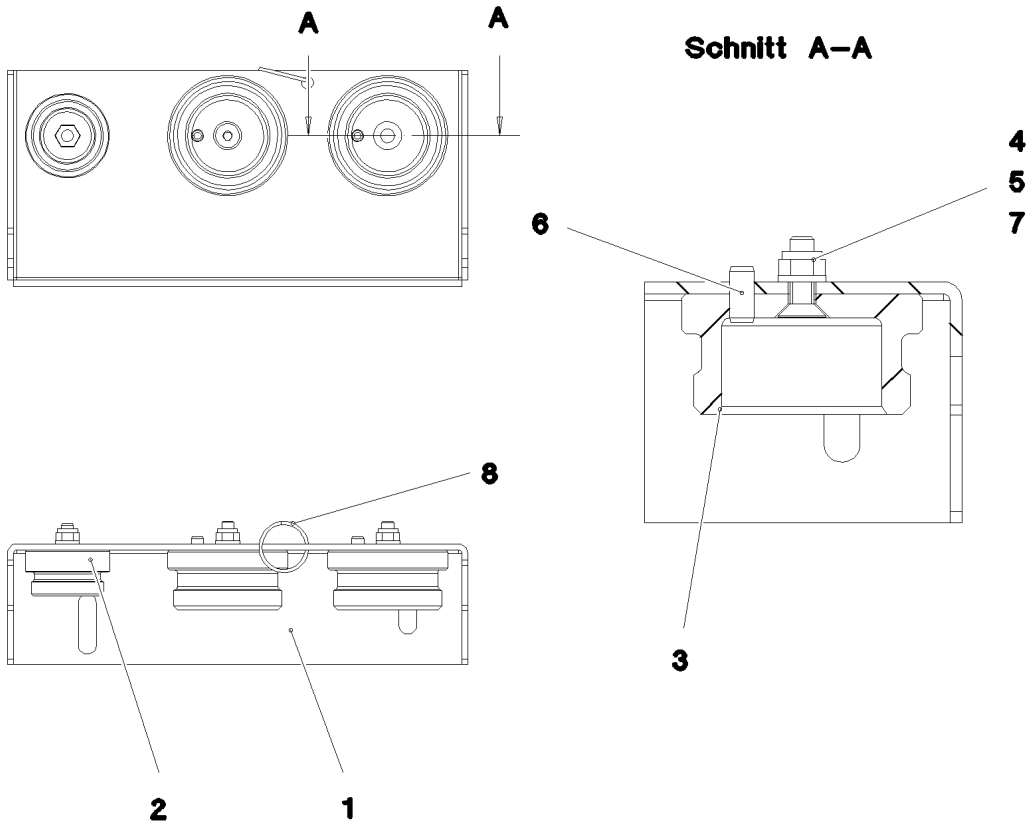

Pos.	Item	Quantity	Description	Bezeichnung
1	97058236	1	PLATE 3X340X162 DC01 T ZN O	BLECH
2	10466907	1	SCREW PLUG RD36X3 SPF	VERSCHLUSSSCHRAUBE
3	10466908	2	SCREW PLUG RD54X4 ALCUMGPB SPF	VERSCHLUSSSCHRAUBE
4	12100589	3	COUNTERSUNK SCREW AEHNL.ISO 10642	SENKSCHRAUBE
5	12102692	3	HEX NUT DIN 985 M6 8 ZNNI-480H SPF	SECHSKANTMUTTER
6	12100672	2	DOWEL PIN ISO 8752 6X14 480H SPF	SPANNSTIFT
7	10197771	3	WASHER ISO 7089 6 200HV ZNNI-480H SPF	SCHEIBE
8	12101869	1	KEY RING 25X1,5 ST FE/ZN8/CN	SCHLUESSELRING

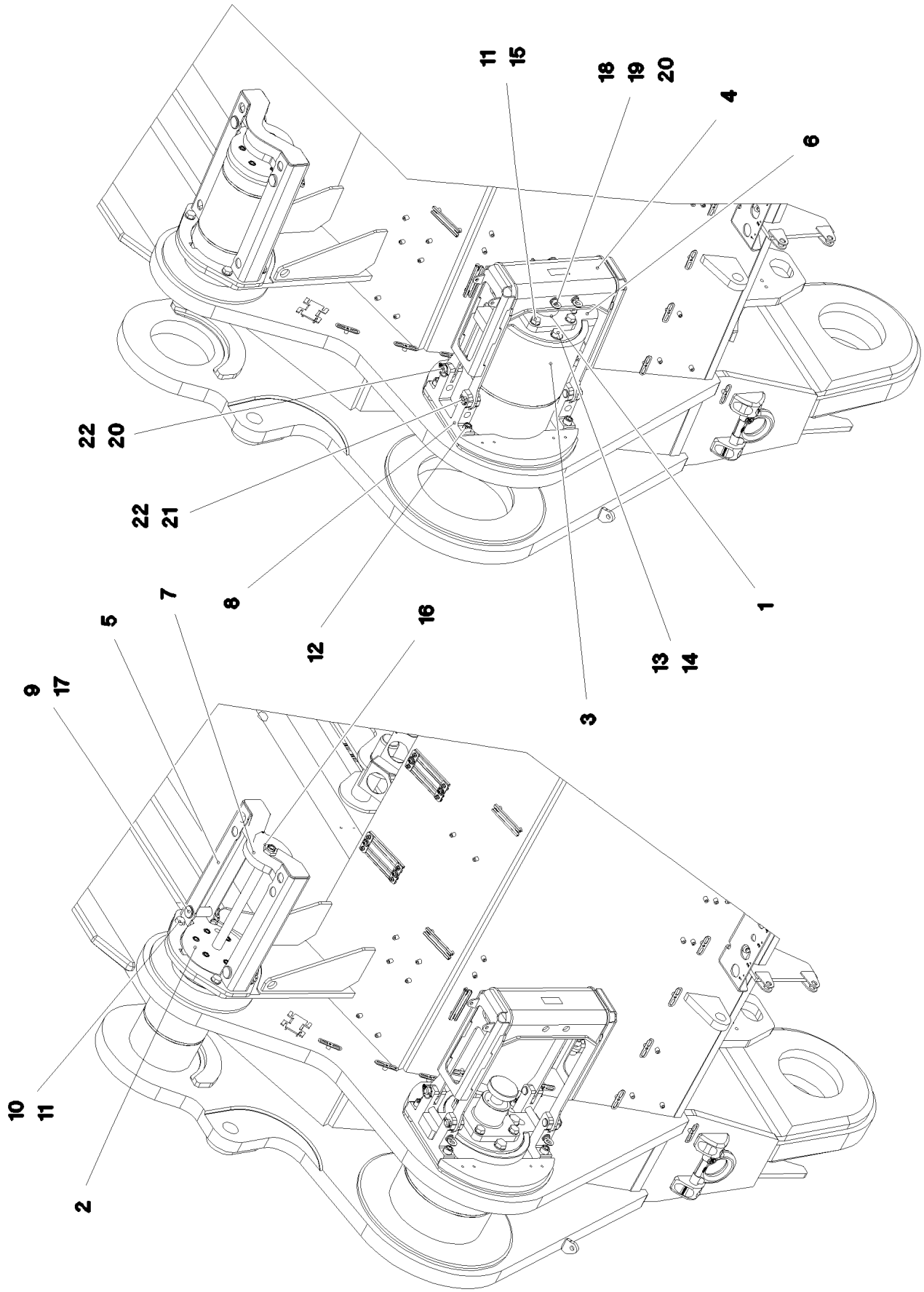

9.1.2023 081226 LIEBHERR	**etk_en_de_098288 LR 11000** **PIN F. S AND D PIVOT SECTION** **BOLZEN S-ANLENKSTUECK**	❑ 198 (1/2) **917077708**

Pos.	Item	Quantity	Description	Bezeichnung
1	11211230	2	PIN PULLING CYLINDER 90/45-400 SPF	BOLZENZIEHZYLINDER
(999)	11656880	1	SEAL KIT CYLINDER	DS ZYLINDER
2	11211233	2	HYDRO CYLINDER 80/35-396 SPF	HYDROZYLINDER
(999)	10874188	1	DS HYDRO CYLINDER	DS HYDROZYLINDER
3	97034131	2	PIN 390.0X540 35NICRMOV125 SPF	BOLZEN
4	968093308	2	BRACKET WELDED CONST.	KONSOLE SCHWK.
5	968093408	2	BRACKET WELDED CONST.	KONSOLE SCHWK.
6	97034140	2	AXLE GUARD PLATE 40X500X305 S960QL+	ACHSHALTERBLECH
7	97034143	2	PLATE 30X368X180 S960QL	BLECH
8	979358408	4	PLATE 50X175X300 S960QL+Z25	BLECH
9	97034144	4	PIN 45.0X123 35NICRMOV125 SPF	BOLZEN
10	4600199	8	HEX SCREW ISO 4017 M20X40 8.8 FLZN SP	SECHSKANTSCHRAUBE
11	10289808	16	WASHER ISO 7089 20 300HV FLZN SPF	SCHEIBE
12	10472864	8	SOCKET HEAD SCREW ISO 4762 M20X70 10	ZYLINDERSCHRAUBE
13	12224020	8	HEX SCREW ISO 4017 M24X60 8.8 FLZN SP	SECHSKANTSCHRAUBE
14	10289810	8	WASHER ISO 7089 24 300HV FLZN SPF	SCHEIBE
15	10875805	8	HEX SCREW ISO 4017 M20X50 8.8 FLZN SP	SECHSKANTSCHRAUBE
16	4635422	4	HEX NUT ISO 4035 M30 05 FLZN SPF	SECHSKANTMUTTER
17	10180884	4	SAFETY PLUG W HINGE-LID 8X62X7,5X53	SICHERHEITSKLAPPSTECKER
18	979358708	4	PIN 35.0X210 35NICRMOV125 SPF	BOLZEN
19	10181367	4	RING BOLT DIN 580 M8 C15E 480H SPF	RINGSCHRAUBE
20	10875870	8	SAFETY PLUG W HINGE-LID 6X42X5,5X32 4	SICHERHEITSKLAPPSTECKER
21	10180363	4	SPLIT PIN ISO 1234 6,3X40 St 480H SPF	SPLINT
22	979358808	8	PIN 35.0X70 35NICRMOV125 SPF	BOLZEN

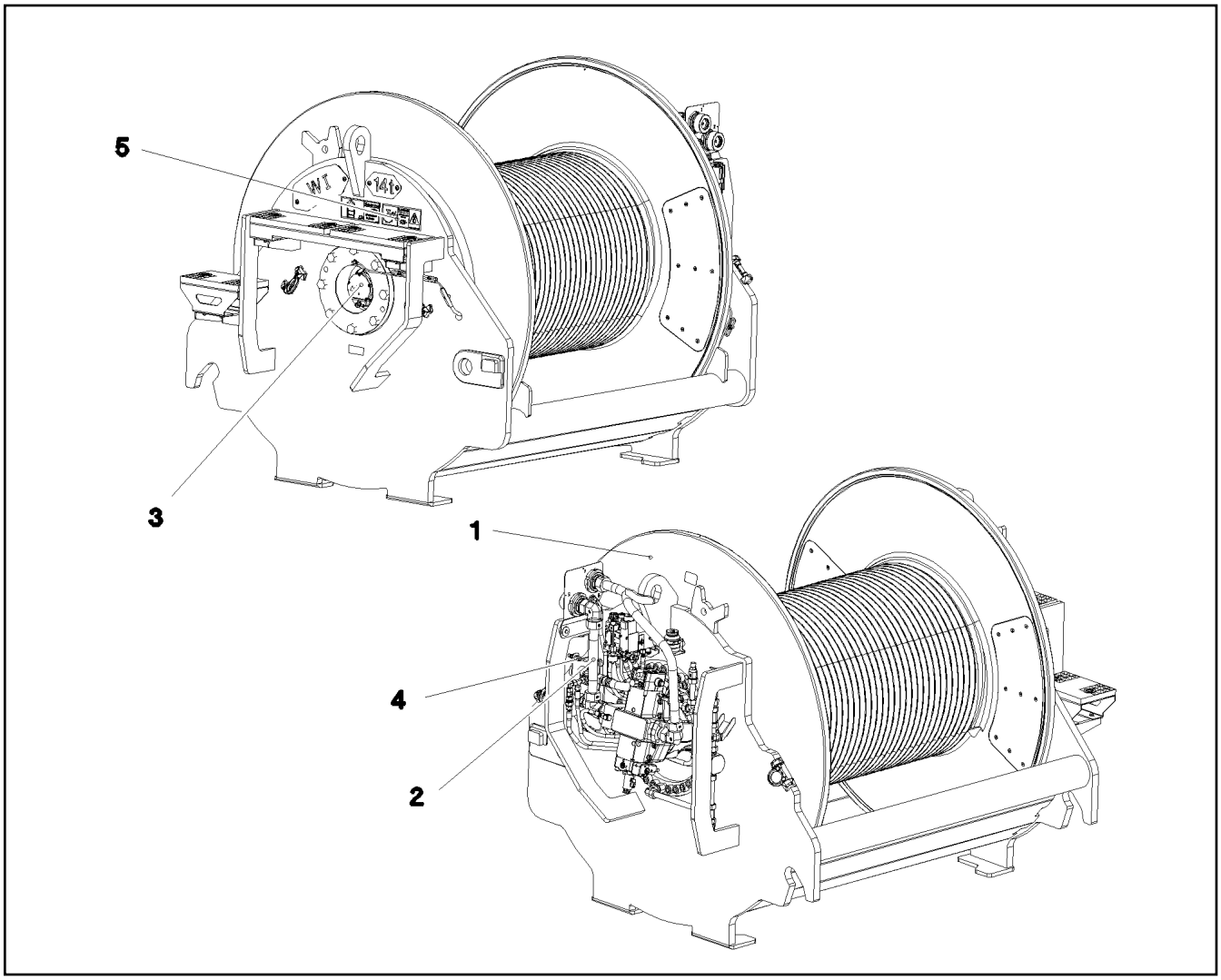

Pos.	Item	Quantity	Description	Bezeichnung
1	917438108	1	WINCH 1 PRE-ASSEMBLY ⇨ ❑ 201	WINDE 1 VORM.
2	917078008	1	ADDITIONAL HYDRAULICS WINCH 1 ⇨ ❑ 210	ZUSATZHYDRAULIK WINDE 1
3	917452308	1	ELECTRIC FOR WINCH 1 ⇨ ❑ 216	ELEKTRIK WINDE 1
4	917451408	1	CENTRAL GREASING WINDE 1-2 ⇨ ❑ 218	ZENTRALSCHMIERUNG
5	917472708	1	SIGNS WINDE 1 ⇨ ❑ 219	BESCHILDERUNG

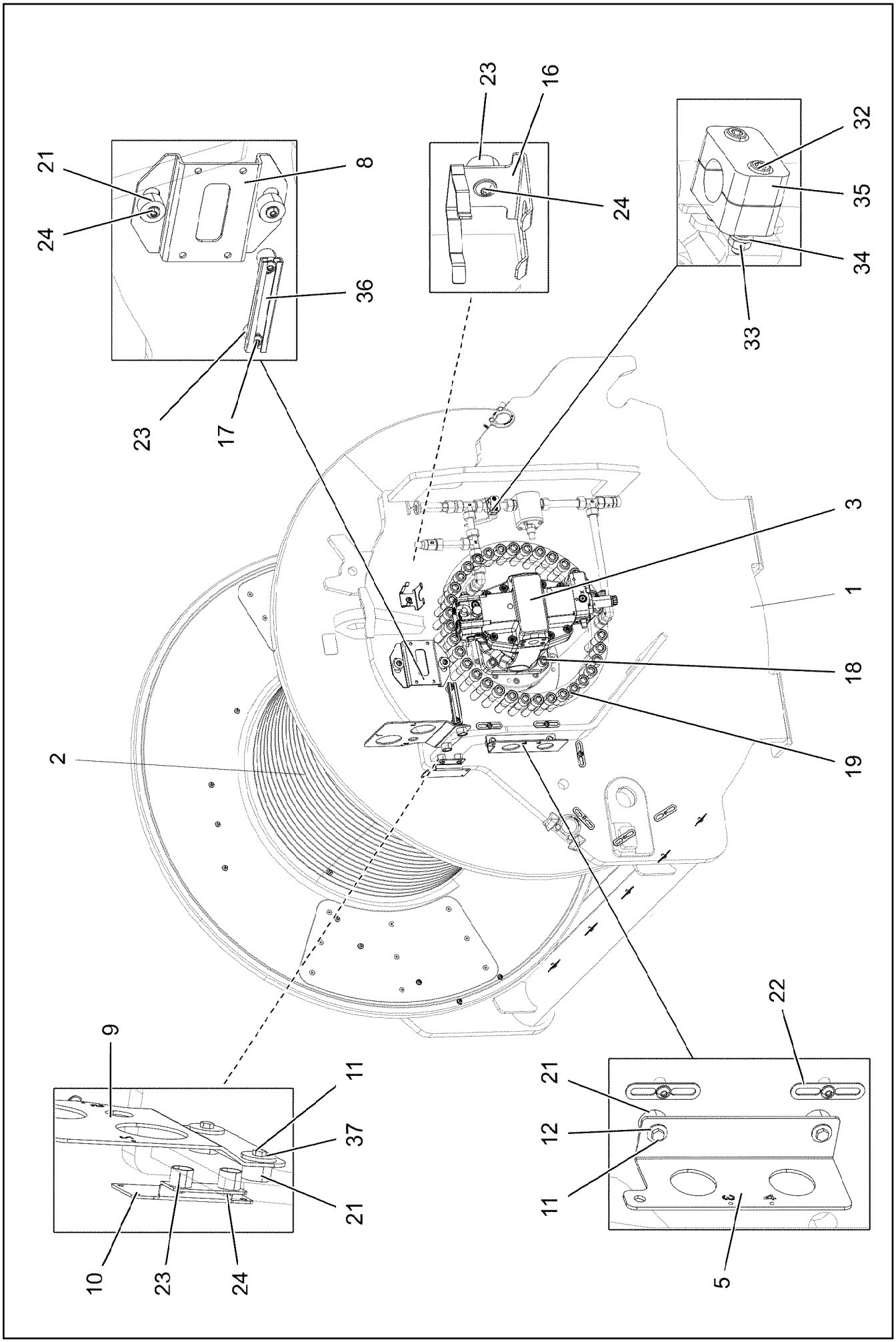

9.1.2023 081222 LIEBHERR	**etk_en_de_098288 LR 11000** **WINCH 1 PRE-ASSEMBLY** **WINDE 1 VORM.**	❑ 201 (1/3) **917438108**

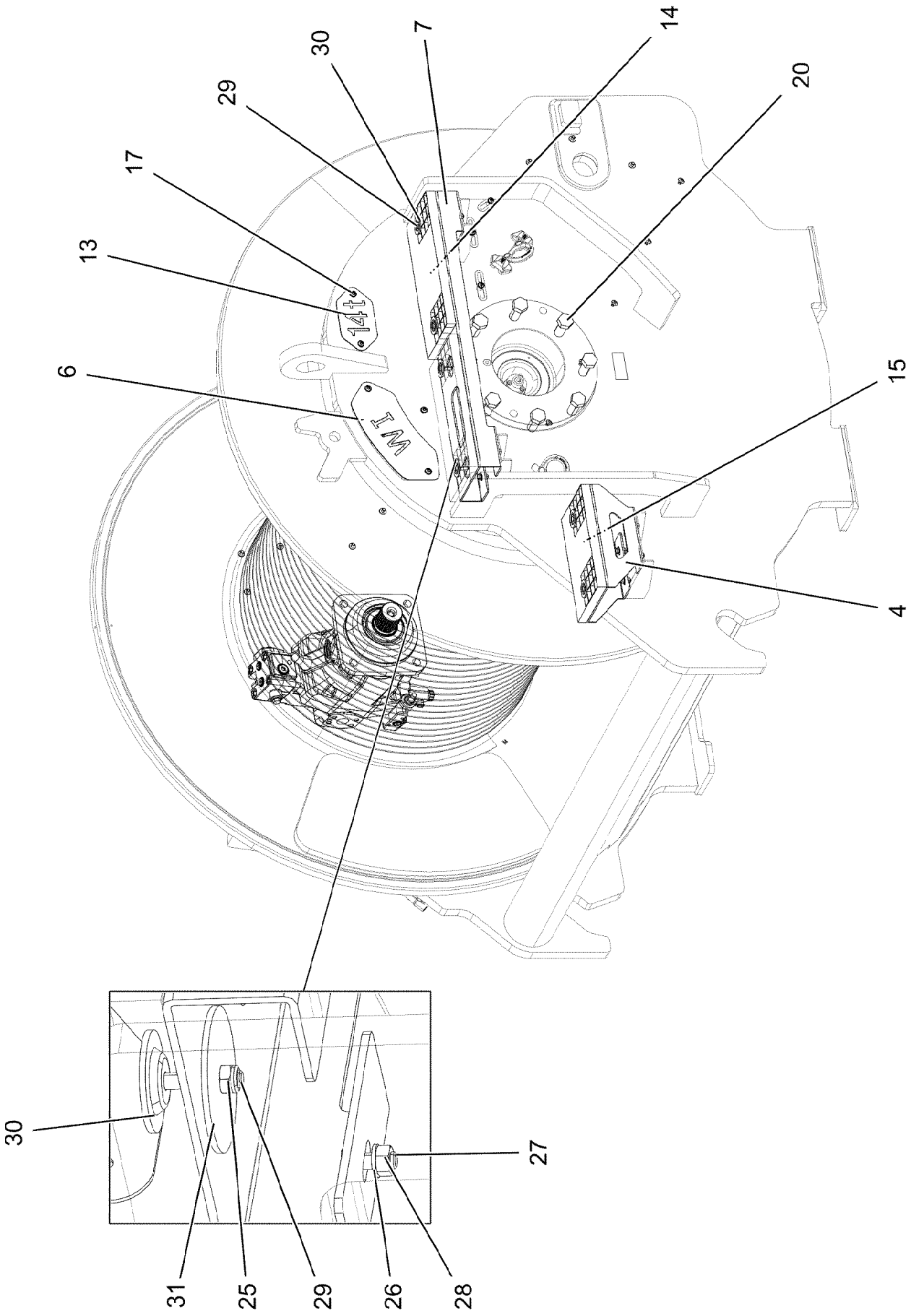

9.1.2023 067903 LIEBHERR	**etk_en_de_098288 LR 11000** **WINCH 1 PRE-ASSEMBLY** **WINDE 1 VORM.**	202 (2/3) **917438108**

Pos.	Item	Quantity	Description	Bezeichnung
1	968093208	1	WINCH BEARING	WINDENLAGERUNG SCHWK.
2	90023098	1	COMPACT ROPE WINCH KSW 700/1780 LIEB ⇨ ❑ 204	KOMPAKTSEILWINDE
3	11170708	1	VARIABLE DISPLACEMENT MOTOR A6VM 2 ⇨ ❑ 209	VERSTELLMOTOR
4	97034139	1	PLATE 4X523X310 S315MC FE//ZNNI8//CN//T	BLECH
5	97034141	1	PLATE 4X159X275 S315MC FE//ZNNI8//CN//T	BLECH
6	97034142	1	PLATE 2X214X295 DC01 FE//ZNNI8//CN//T0	BLECH
7	97034145	1	PLATE 4X830X422 S315MC FE//ZNNI8//CN//T	BLECH
8	97034146	1	PLATE 4X231X151 S315MC FE//ZNNI8//CN//T	BLECH
9	97034927	1	PLATE 4X302X219 S315MC FE//ZNNI8//CN//T	BLECH
10	97041125	1	PLATE 3X122X150 DC01 FE//ZNNI8//CN//T0	BLECH
11	11651612	4	HEX SCREW ISO 4017 M8X16 8.8 480H SPF	SECHSKANTSCHRAUBE
12	11140469	2	WASHER ISO 7093-1 8 200HV 480H SPF	SCHEIBE
13	97008421	1	PLATE 2X100X190 DC01 FE//ZNNI8//CN//T0	BLECH
14	725856108	2	GRIDIRON T400X200X25/2 S235JR T ZN K	GITTERROST-P
15	97034238	1	GRIDIRON T310X200X25/2 S235JR T ZN K	GITTERROST-P
16	97037694	1	PLATE 192X126 DC01 FE//ZNNI8//CN//T0	BLECH
17	12102696	23	BUTTON HEAD SCREW AEHNL.ISO 7380-2	HALBRUNDKOPFSCHRAUBE
18	12691230	4	SOCKET HEAD SCREW ISO 4762 M20X50 8	ZYLINDERSCHRAUBE
19	404324908	35	SOCKET HEAD SCREW ISO 4762 M24X110	ZYLINDERSCHRAUBE
20	406605808	8	HEX SCREW ISO 4017 M24X60 10.9 FLZN SP	SECHSKANTSCHRAUBE
21	978787708	6	SLEEVE 33.0X19 FE//ZNNI8//CN//T0	HUELSE
22	953650008	17	CABLE CLAMP DC01 FE//ZNNI8//CN//T0	KABELHALTER
23	953873408	5	SLEEVE 25X20 11SMN37 FE//ZNNI8//CN//T0	HUELSE
24	10875485	5	BUTTON HEAD SCREW AEHNL.ISO 7380-2	HALBRUNDKOPFSCHRAUBE
25	10875614	6	HEX NUT DIN 985 M8 8 480H SPF	SECHSKANTMUTTER
26	420060705	16	WASHER ISO 7089 8 200HV-A2	SCHEIBE
27	11651767	8	HEX SCREW ISO 4017 M8X20 8.8 480H SPF	SECHSKANTSCHRAUBE
28	4901732	8	HEX NUT ISO 4032 M8 A4-80	SECHSKANTMUTTER
29	10875537	6	HEX SCREW ISO 4017 M8X40 8.8 480H SPF	SECHSKANTSCHRAUBE
30	10100621	6	DISH MOUNTING	TELLERBEFESTIGUNG
31	941138108	6	WASHER DC01 FE//ZNNI8//CN//T0	SCHEIBE
32	10875592	2	SOCKET HEAD SCREW ISO 4762 M6X45 8.8	ZYLINDERSCHRAUBE
33	10197764	2	HEX NUT ISO 4032 M6 10 ZNNI-480H SPF	SECHSKANTMUTTER
34	10197771	2	WASHER ISO 7089 6 200HV ZNNI-480H SPF	SCHEIBE
35	602008508	2	CLAMP-HALF DIN 3015-1 L 3 R 22 PP SW	KLEMMHAELFTE
36	954117308	1	CARRIER RAIL X0	TRAGSCHIENE
37	944393808	2	LOCK WASHER RD40X4 S315MC FE//ZNNI8/	SICHERUNGSSCHEIBE

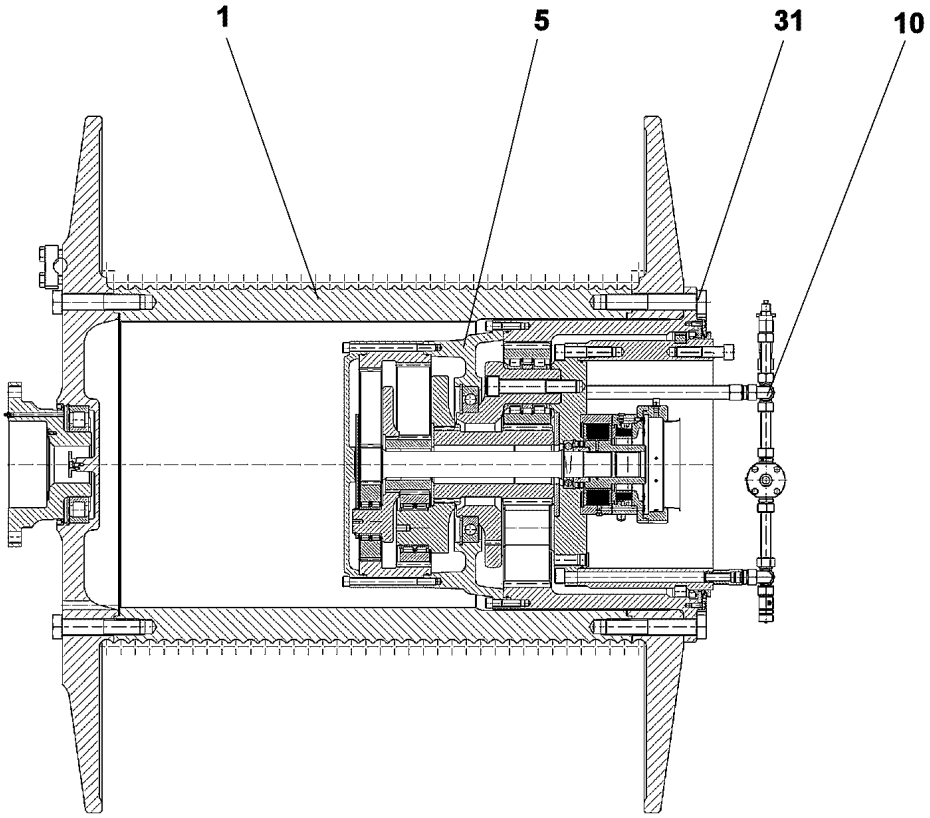

Pos.	Item	Quantity	Description	Bezeichnung
1	90024482	1	ROPE DRUM D=840 SEIL=32/11	SEILTROMMEL
(25)	90024799	1	DISTANCE PLATE 4X356X690 S355NC SPF	DISTANZBLECH
(26)	90024800	1	DISTANCE PLATE 4X342X690 SPF	DISTANZBLECH
(27)	90024801	2	DISTANCE PLATE 4X317X690 SPF	DISTANZBLECH
(28)	10181426	36	COUNTERSUNK SCREW DIN 7991 M8X20 10	SENKSCHRAUBE
5	90024489	1	PLANETARY GEARBOX ⇨ ❑ 205	PLANETENGETRIEBE
10	90024490	1	OIL-GAUGING INSTRUMENT ⇨ ❑ 208	OELMESSEINRICHTUNG
31	406220708	24	HEX SCREW ISO 4014 M36X210 10.9 BLANK	SECHSKANTSCHRAUBE

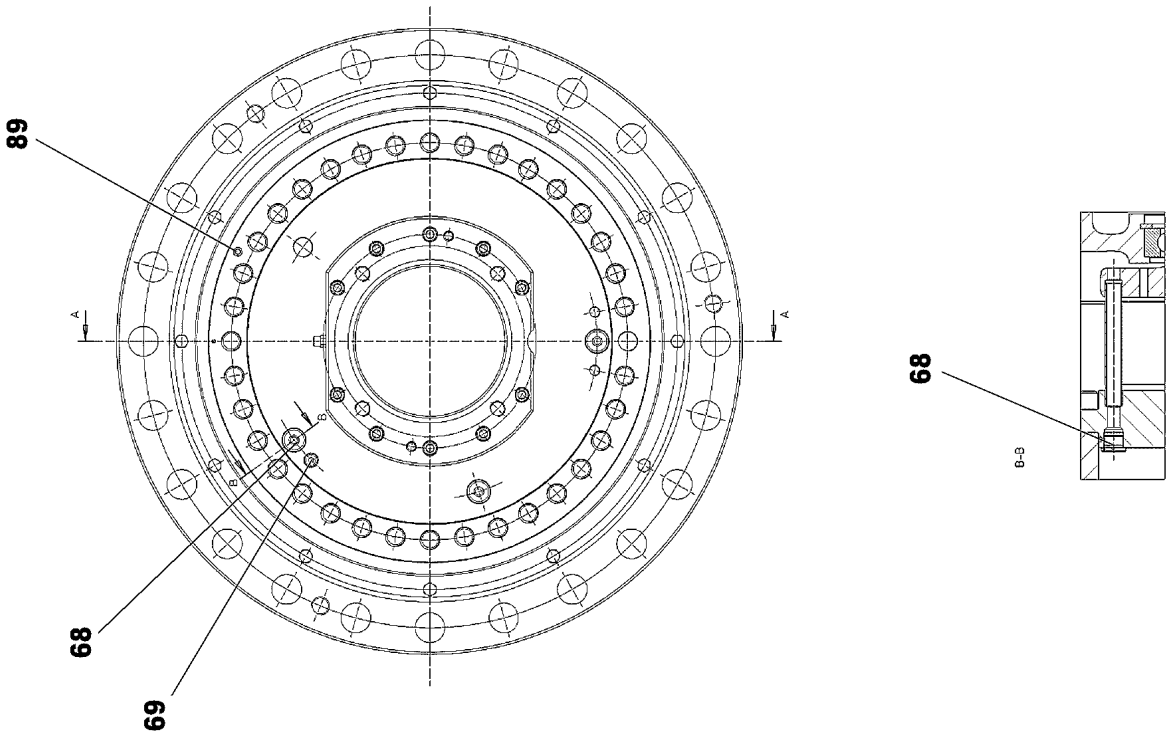
89
68
69
68
B–B

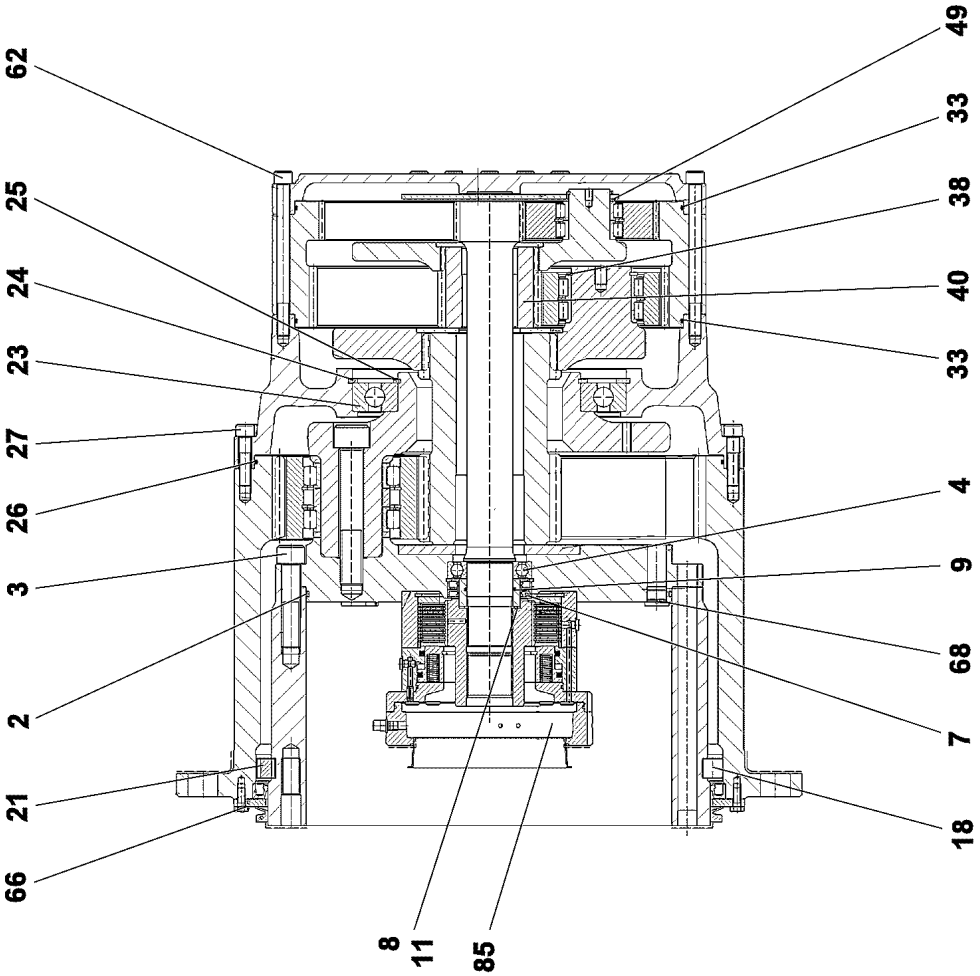
62
25
24
23
27
26
3
2
21
66
8
11
85
49
33
38
40
33
4
9
68
7
18

Pos.	Item	Quantity	Description	Bezeichnung
2	761061703	1	O-RING 470X5 NBR 70	O-RING
3	404324908	35	SOCKET HEAD SCREW ISO 4762 M24X110	ZYLINDERSCHRAUBE
4	745141201	1	DEEP GROOVE BALL BEARING DIN 625 621	RILLENKUGELLAGER
7	710027101	2	ROTARY SHAFT LIP SEAL DIN 3760 A 80X1	RADIALWELLENDICHTRING
8	968478401	1	SLEEVE 60X80X36,5 -20MnCr5	LAUFRING
9	726411301	1	O-RING 60X3 NBR 70	O-RING
11	10171588	1	RETAINING RINGS DIN 471 60X2 FLZNNC-1	SICHERUNGSRING
18	747004401	55	CYL.ROLLER DIN 5402-1 26X26	ZYLINDERROLLE
21	797028301	55	INTERMEDIATE PART	ZWISCHENSTUECK
23	10168662	1	DEEP GROOVE BALL BEARING DIN 625 16	RILLENKUGELLAGER
24	540187408	1	RETAINING RINGS DIN 472 360X6	SICHERUNGSRING
25	428006705	1	RETAINING RINGS DIN 471 240X5 ST	SICHERUNGSRING
26	761020803	1	O-RING 600X4 NBR 70	O-RING
27	4002918	36	SOCKET HEAD SCREW ISO 4762 M16X65 10	ZYLINDERSCHRAUBE
33	761032303	2	O-RING 480X4 NBR 70	O-RING
38	463000303	3	RETAINING RINGS DIN 471 80X4	SICHERUNGSRING
40	944441603	1	SUN WHEEL Z=24 18CrNiMo7-6	SONNENRAD
49	422007001	3	SUPPORTING WASHER DIN 988 55X68X3 S	STUETZSCHEIBE
62	501562308	36	SOCKET HEAD SCREW DIN 912 M16X200 1	ZYLINDERSCHRAUBE
66	10299578	12	HEX SCREW ISO 4017 M10X25 10.9 FLZN SP	SECHSKANTSCHRAUBE
68	477511501	3	SCREW PLUG VSTI M26X1,5 CR6-FREI	VERSCHLUSSSCHRAUBE
69	477704908	1	STOP PLUG VSTIM14X1,5ED CR6-FREI	STOPFEN
85	90024729	1	SPRING LOADED BRAKE ⇨ ❑ 207	FEDERDRUCKBREMSE
89	7743242	1	HYDRAULIC-TYPE LUBRICAT.NIPPLE DIN 71	KEGELSCHMIERNIPPEL

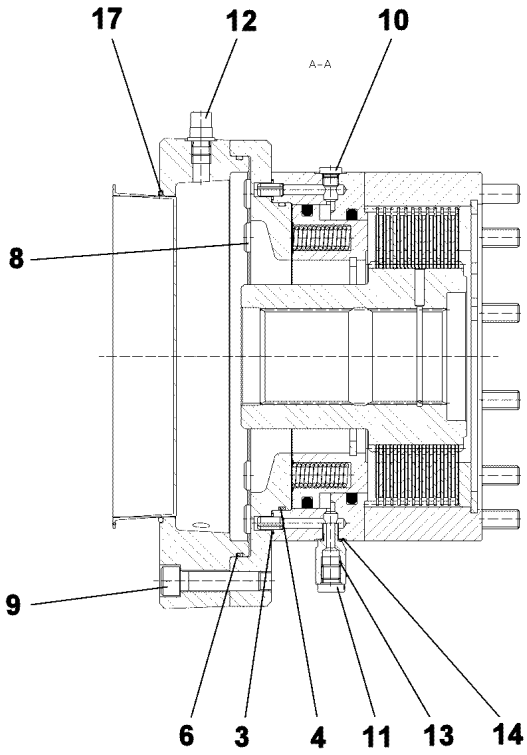

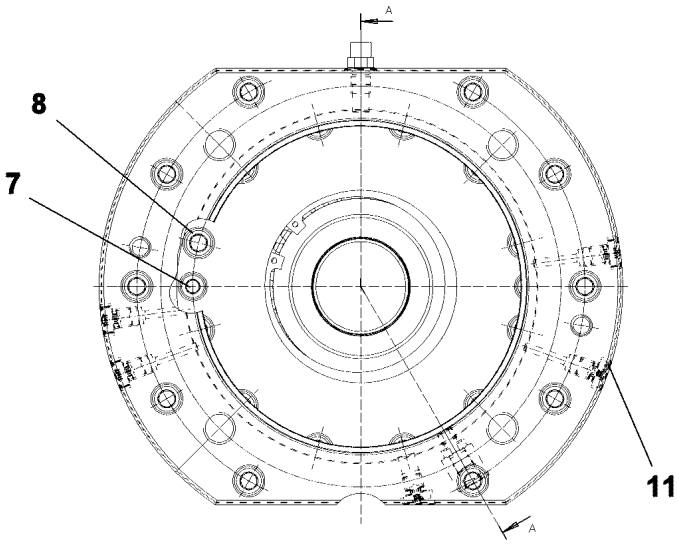

Pos.	Item	Quantity	Description	Bezeichnung
3	521196508	2	O-RING 9X1,5 NBR90	O-RING
4	726434401	1	O-RING 182X3 FKM 80	O-RING
6	10014136	1	O-RING 235X3 FKM 70	O-RING
7	4042020	2	SOCKET HEAD SCREW ISO 4762 M10X85 8.	ZYLINDERSCHRAUBE
8	11321151	12	SOCKET HEAD SCREW ISO 4762 M12X160	ZYLINDERSCHRAUBE
9	10012659	10	SOCKET HEAD SCREW ISO 4762 M12X50 10	ZYLINDERSCHRAUBE
10	477510501	4	SCREW PLUG VSTI M10X1 CR6-FREI	VERSCHLUSSSCHRAUBE
11	477704377	6	STOP PLUG VSTIM12X1,5ED A3P	STOPFEN
12	721114701	1	VENTILATION VALVE	ENTLUEFTUNGSVENTIL
13	932187701	1	THREADED CONNECTION PIECE	GEWINDEANSCHLUSSSTUTZE
14	726454401	1	O-RING 9X1,5 NBR 70	O-RING
17	726432901	1	O-RING 190X3 FKM 70	O-RING
18	10175736	1	SPRING LOADED BRAKE	FEDERDRUCKBREMSE
(1)	503199001	11	INTERNAL MULTI-DISC	INNENLAMELLE
(2)	761039003	12	OUTER MULTI-DISC	AUSSENLAMELLE

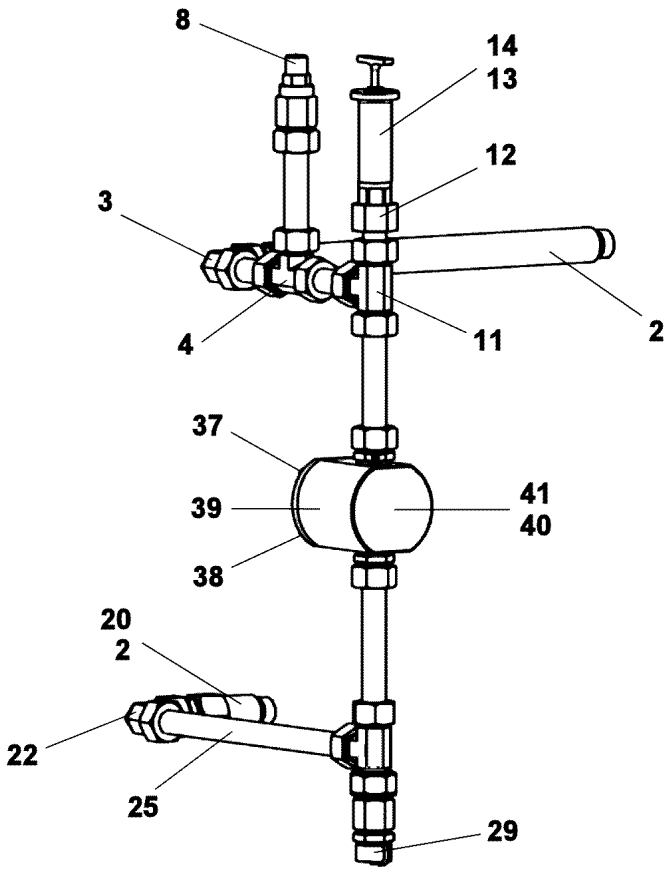

Pos.	Item	Quantity	Description	Bezeichnung
2	10664129	2	O-RING 23X2 NBR90	O-RING
3	472201108	1	FITTING EVW22-LM	VERSCHRAUBUNG
4	470400708	1	FITTING T 22L	VERSCHRAUBUNG
8	721108801	1	VENTILATION UNIT Steel CR6-FREI	BE- UND ENTLUEFTUNGSFILTE
11	470400708	1	FITTING T 22L	VERSCHRAUBUNG
12	927586201	1	CONNECTION STUB 11SMnPb30+C	ANSCHLUSSSTUTZEN
13	927501901	1	VENTILATION CONNECTING PIECE	ENTLUEFTUNGSSTUTZEN
14	761022503	1	SEALING RING 19,6X24,3X1,5 NBR 85 Shore	DICHTRING
20	927625201	1	CONNECTION STUB M26X1,5 11SMnPb30+	ANSCHLUSSSTUTZEN
22	472201108	1	FITTING EVW22-LM	VERSCHRAUBUNG
25	999834501	1	TUBE LN 80 401 22X1.5X325 St 37.4 NBK	ROHR
29	710105908	1	SEALING RING DIN 7603 A27X32X2 CU	DICHTRING
38	11651767	4	HEX SCREW ISO 4017 M8X20 8.8 480H SPF	SECHSKANTSCHRAUBE
39	477511501	1	SCREW PLUG VSTI M26X1,5 CR6-FREI	VERSCHLUSSSCHRAUBE
40	10168177	1	OIL LEVEL PROBE L=50 12/24V SPF	OELSTANDSSONDE
41	710104008	1	SEALING RING DIN 7603 A18X22X1,5 CU	DICHTRING

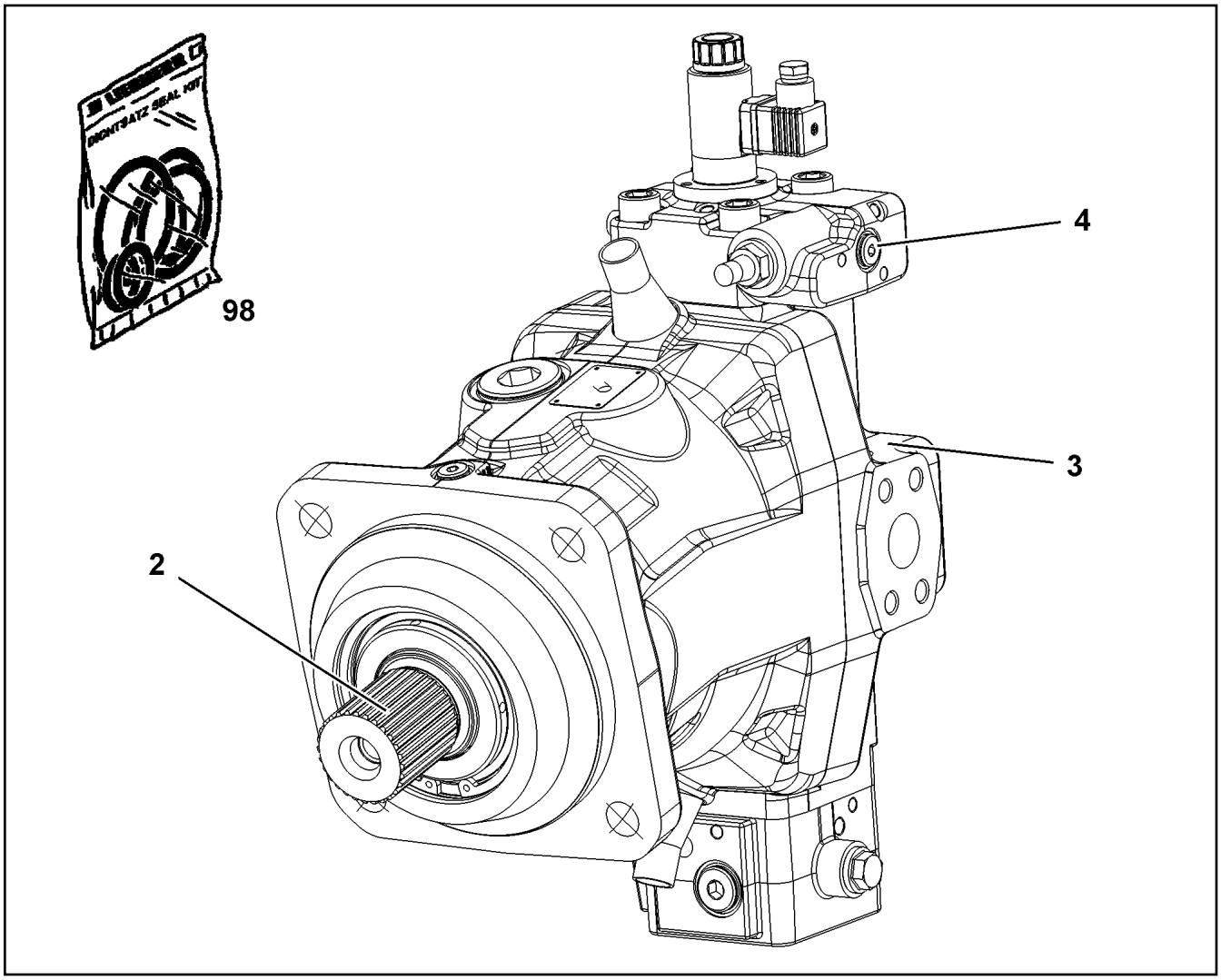

Pos.	Item	Quantity	Description	Bezeichnung
2	10871727	1	DRIVING GEAR	TRIEBWERK
(6)	7409755	1	TAPERED ROLLER BEARING	KEGELROLLENLAGER
3	10871731	1	CLOSING PLATE	ABSCHLUSSPLATTE
4	10871732	1	CONTROL ELEMENT	STEUERTEIL
(6)	11161919	1	PROPORTIONAL MAGNET	PROPORTIONALMAGNET
5	10871730	1	SEAL KIT VARIAB.DISPLAC.MOTOR	DS VERSTELLMOTOR

Pos.	Item	Quantity	Description	Bezeichnung
4	967787708	1	ADDITIONAL HYDRAULICS WINCH 1 ⇨ ❑ 211	ZUSATZHYDRAULIK WINDE 1

LIEBHERR

9.1.2023
081218

etk_en_de_098288 LR 11000

ADDITIONAL HYDRAULICS WINCH 1
ZUSATZHYDRAULIK WINDE 1

211 (1/2)

967787708

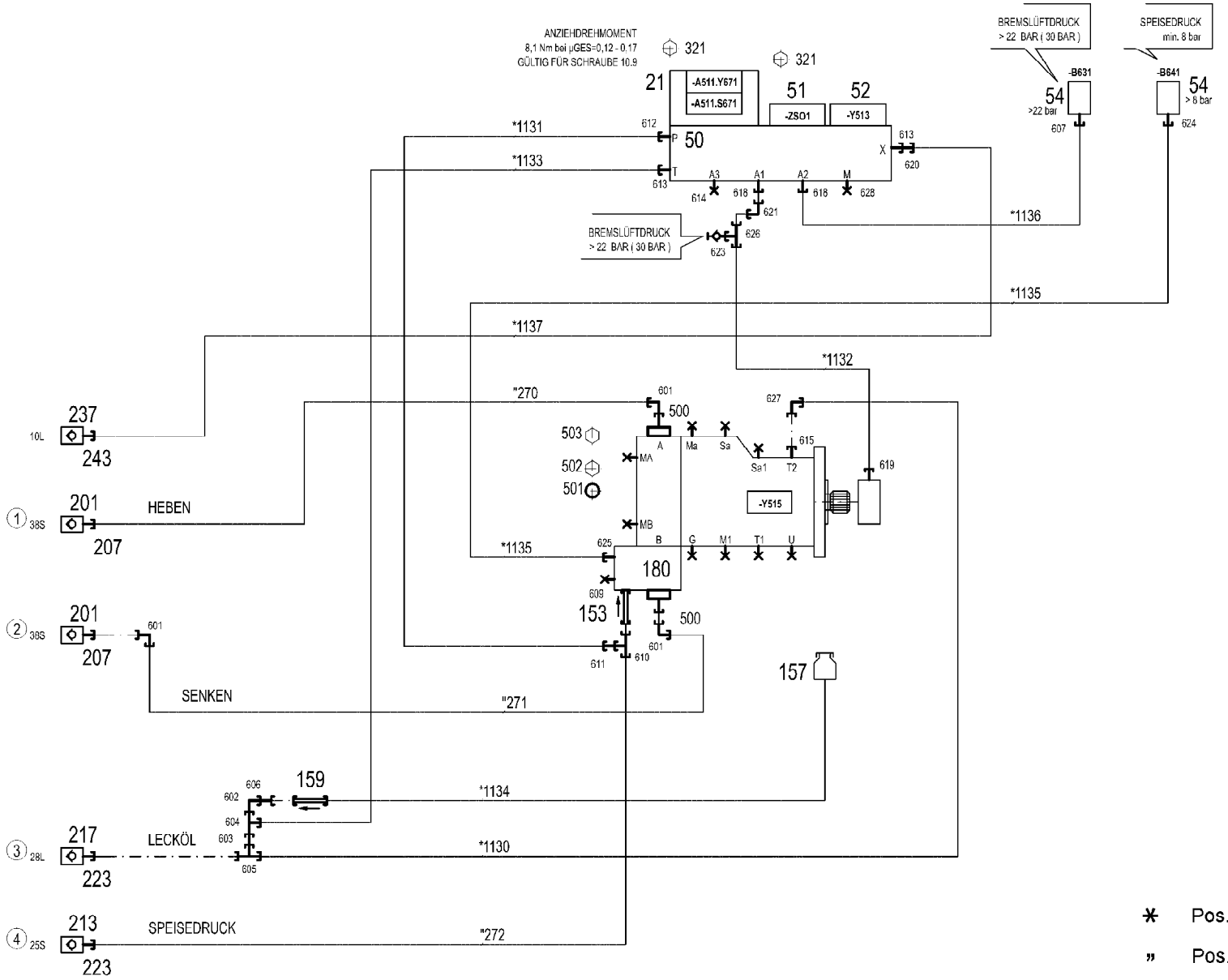

✱ Pos. 10

" Pos. 11

Pos.	Item	Quantity	Description	Bezeichnung
10	967790308	1	HOSE LINES WINCH 1 ⇨ ❑ 213	SCHLAUCHLEITUNGEN WINDE
11	967790408	1	PIPE LINES WINCH 1	ROHRLEITUNGEN WINDE 1
(270)	966895208	1	PIPE COMPL. 38X5X362 AS38 - AS38	ROHR KPL.
(271)	968378908	1	PIPE COMPL. 38X5X973 AS38 - AS38	ROHR KPL.
(272)	968379008	1	PIPE COMPL. 25X3X86 AS25 - AS25	ROHR KPL.
21	10652724	1	DIRECTIONAL CONTROL VALVE 4/2 NG6-3	WEGEVENTIL
(1)	10564740	1	MAGNET COIL	MAGNETSPULE
(2)	7027459	1	NUT	MUTTER
(999)	571840008	1	SEAL KIT	DICHTSATZ
50	11181960	1	CONTROL BLOCK 55BAR SPF ⇨ ❑ 214	STEUERBLOCK
51	511497514	1	BLANKING PLATE	BLINDPLATTE
52	11182924	1	DIRECTIONAL CONTROL VALVE 3/2-320BA ⇨ ❑ 215	WEGEVENTIL
54	10813738	2	PRESSURE SENSOR 0-400/400 BAR LSB PL:	DRUCKAUFNEHMER
153	510408708	1	NON-RETURN VALVE 420BAR 1BAR CR6-F	RUECKSCHLAGVENTIL
157	96028331	1	EXPANSION TANK CPL.	AUSGLEICHSBEHAELTER KPL.
(1)	502807308	1	EQUALIZING RESERVOIR 0,2L POLYETHY	AUSGLEICHSBEHAELTER
(2)	10878281	1	CONTAINER SCREW JOINT	BEHAELTERVERSCHRAUBUNG
159	511481508	1	NON-RETURN VALVE 250BAR 10BAR CR6-F	RUECKSCHLAGVENTIL
160	953368908	1	SCREW-ON CONNECTION	EINSCHRAUBSTUTZEN
161	511058508	1	NOZZLE 0,8 M8X8 MS	DUESE
180	11314710	1	CONNECTION FLANGE SAE 11/4"-6000PS	ANSCHLUSSFLANSCH
201	511512208	2	COUPLING SLEEVE B8 38-S	KUPPLUNGSMUFFE
207	12102190	2	HEX CAP NUT BGR.8 M 79X4 PA 6 SPF	VERSCHLUSSMUTTER
213	510599608	1	COUPLING SLEEVE B6 25-S	KUPPLUNGSMUFFE
217	511501008	1	COUPLING SLEEVE B6 28-L	KUPPLUNGSMUFFE
223	12102188	2	HEX CAP NUT BGR.6 M 54X4 PA 6 SPF	VERSCHLUSSMUTTER
237	511508408	1	COUPLING SLEEVE B2 10-L	KUPPLUNGSMUFFE
243	10466914	1	HEX CAP NUT RD32X3 SPF	VERSCHLUSSMUTTER
321	12223030	8	SOCKET HEAD SCREW ISO 4762 M5X30 10	ZYLINDERSCHRAUBE
500	511517808	4	FLANGE STUB PIPE AFG 38S G1 1/4 CR6-F	FLANSCHSTUTZEN
501	510586708	2	O-RING ARP 568 37,69X3,53 NBR90	O-RING
502	10876373	4	SOCKET HEAD SCREW ISO 4762 M14X45 8	ZYLINDERSCHRAUBE
503	4042273	4	SOCKET HEAD SCREW ISO 4762 M14X110 8	ZYLINDERSCHRAUBE
601	472531808	3	FITTING EWSD38-S CR6-FREI	VERSCHRAUBUNG
602	247117702	1	SWIVEL ELBOW EW 12L M18X1,5 CR6-FREI	WINKELSTUTZEN
603	475435708	1	FITTING REDSDN28/12-L CR6-FREI	VERSCHRAUBUNG
604	247128602	1	L NECK EL 12L M18X1,5 CR6-FREI	L-STUTZEN
605	7407120	1	FITTING EL 28L CR6-FREI	VERSCHRAUBUNG
606	470011308	1	FITTING SNV12-L CR6-FREI	VERSCHRAUBUNG
607	470700208	1	FITTING XGAI6-SR CR6-FREI	VERSCHRAUBUNG
609	477705208	1	STOP PLUG VSTIM33X2ED CR6-FREI	STOPFEN
610	7407118	1	FITTING EL 25S CR6-FREI	VERSCHRAUBUNG
611	475433608	1	FITTING REDSDN25/12-S CR6-FREI	VERSCHRAUBUNG
612	471031008	1	FITTING XGE15-LR-ED CR6-FREI	VERSCHRAUBUNG
613	471034808	2	FITTING GE 12L G1/2 CR6-FREI	VERSCHRAUBUNG
614	477704108	1	STOP PLUG VSTI3/8"ED CR6-FREI	STOPFEN
615	471031508	1	FITTING XGE28-LM-ED CR6-FREI	VERSCHRAUBUNG
618	471039608	2	FITTING XGE10-LR-ED3/8" CR6-FREI	VERSCHRAUBUNG
619	471039708	1	FITTING ISO 8434-1 GE 10L M12X1,5 CR6-F	VERSCHRAUBUNG
620	475431408	1	FITTING REDSD12/10-L CR6-FREI	VERSCHRAUBUNG
621	7403569	2	FITTING EW 10L M16X1,5 CR6-FREI	VERSCHRAUBUNG
623	510629008	2	TEST POINT FITTING VKA3 10LM16X1,5 CR6	MESSANSCHLUSS
624	470701614	1	FITTING AEHNL.ISO 8434 GAI 10L G1/4 CR6	VERSCHRAUBUNG
626	472330208	2	FITTING EL 10L CR6-FREI	VERSCHRAUBUNG
627	7617494	1	FITTING EW 28L CR6-FREI	VERSCHRAUBUNG
628	477704008	1	STOPPER PLUG VSTI1/4"ED CR6-FREI	BLINDSTOPFEN

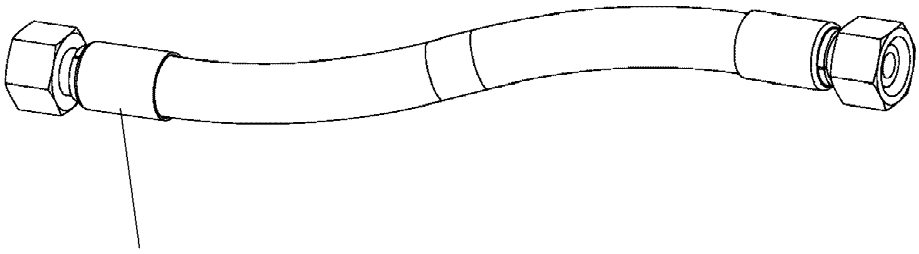

Schlauchnummer
Hose number
Numéro de flexible
Número de flexible
Номера шланга

Die Schlauchnummern auf den Schläuchen entsprechen den Positionen in der Schlauchliste.

The hose numbers from the hoses are in accordance with the items in the hose list.

Les numéros indiqués sur les flexibles correspondent aux repères de la nomenclature des flexibles.

Los números indicados en los flexibles corresponden a las posiciones de la lista de flexibles.

Нанесенные на шлангах номера соответствуют позициям в перечне.

Pos.	Item	Quantity	Description	Bezeichnung
1130	968585708	1	HOSE CPL. 1SN 25X280	SCHLAUCH KPL.
1131	967574308	1	HOSE CPL. 2SN 10X480	SCHLAUCH KPL.
1132	927706908	1	HOSE CPL. 2SN 8X760	SCHLAUCH KPL.
1133	920711308	1	HOSE CPL. 2TE 10X820	SCHLAUCH KPL.
1134	968585808	1	HOSE CPL. 2TE 10X1360	SCHLAUCH KPL.
1135	926455908	1	HOSE CPL. 1SC 8X800	SCHLAUCH KPL.
1136	963561108	1	HOSE CPL. 2SN 6X440	SCHLAUCH KPL.
1137	965159008	1	HOSE CPL. 2SN 8X640	SCHLAUCH KPL.

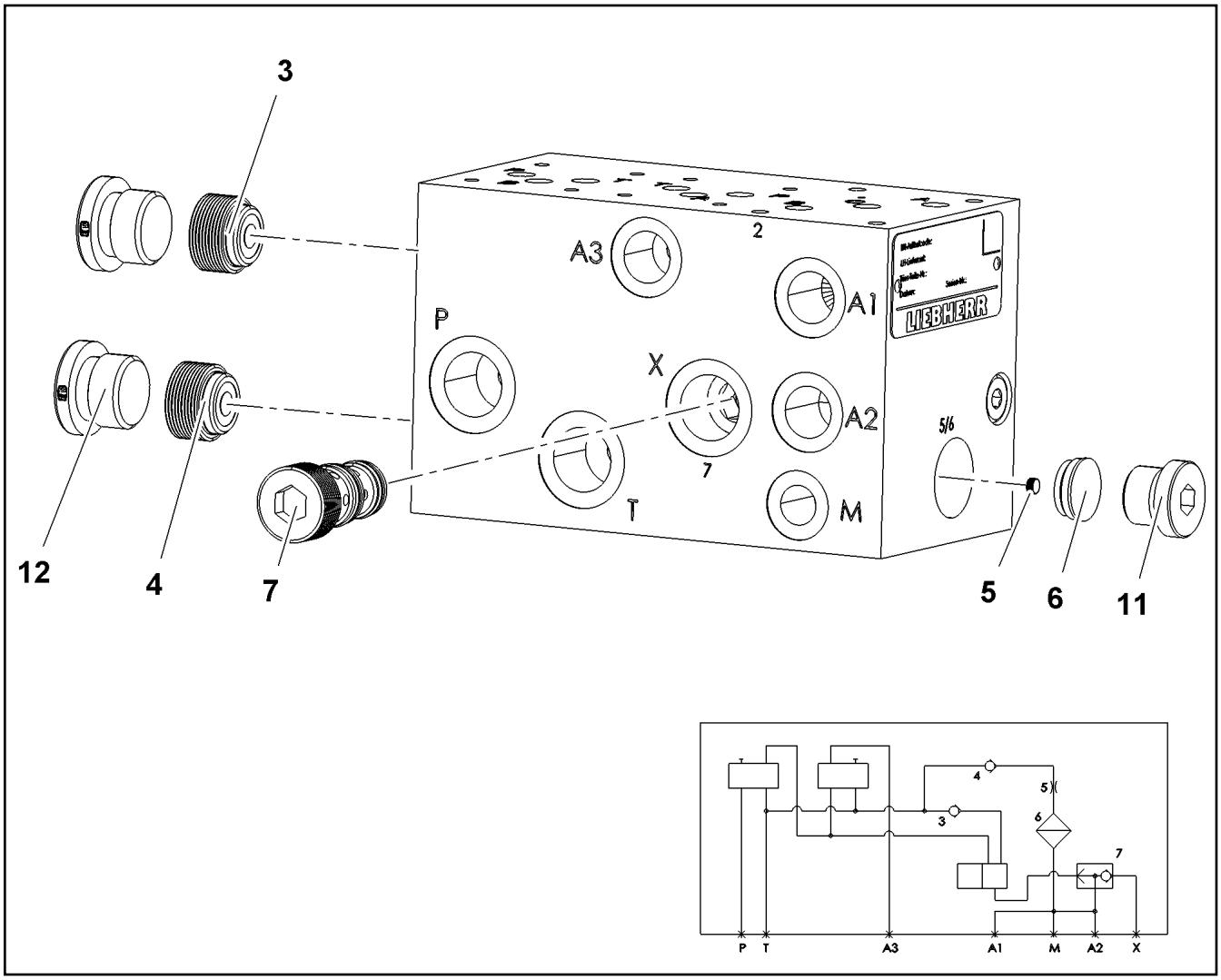

Pos.	Item	Quantity	Description	Bezeichnung
3	11482349	1	NON-RETURN VALVE	RUECKSCHLAGVENTIL
4	10872406	1	NON-RETURN VALVE	RUECKSCHLAGVENTIL
5	10872407	1	SCREW-IN BLIND	EINSCHRAUBBLENDE
6	10872409	1	FILTER	FILTER
7	10873614	1	SHUTTLE VALVE	WECHSELVENTIL
11	477704108	1	STOP PLUG VSTI3/8"ED CR6-FREI	STOPFEN
12	477704208	2	STOP PLUG VSTI G1/2A CR6-FREI	STOPFEN

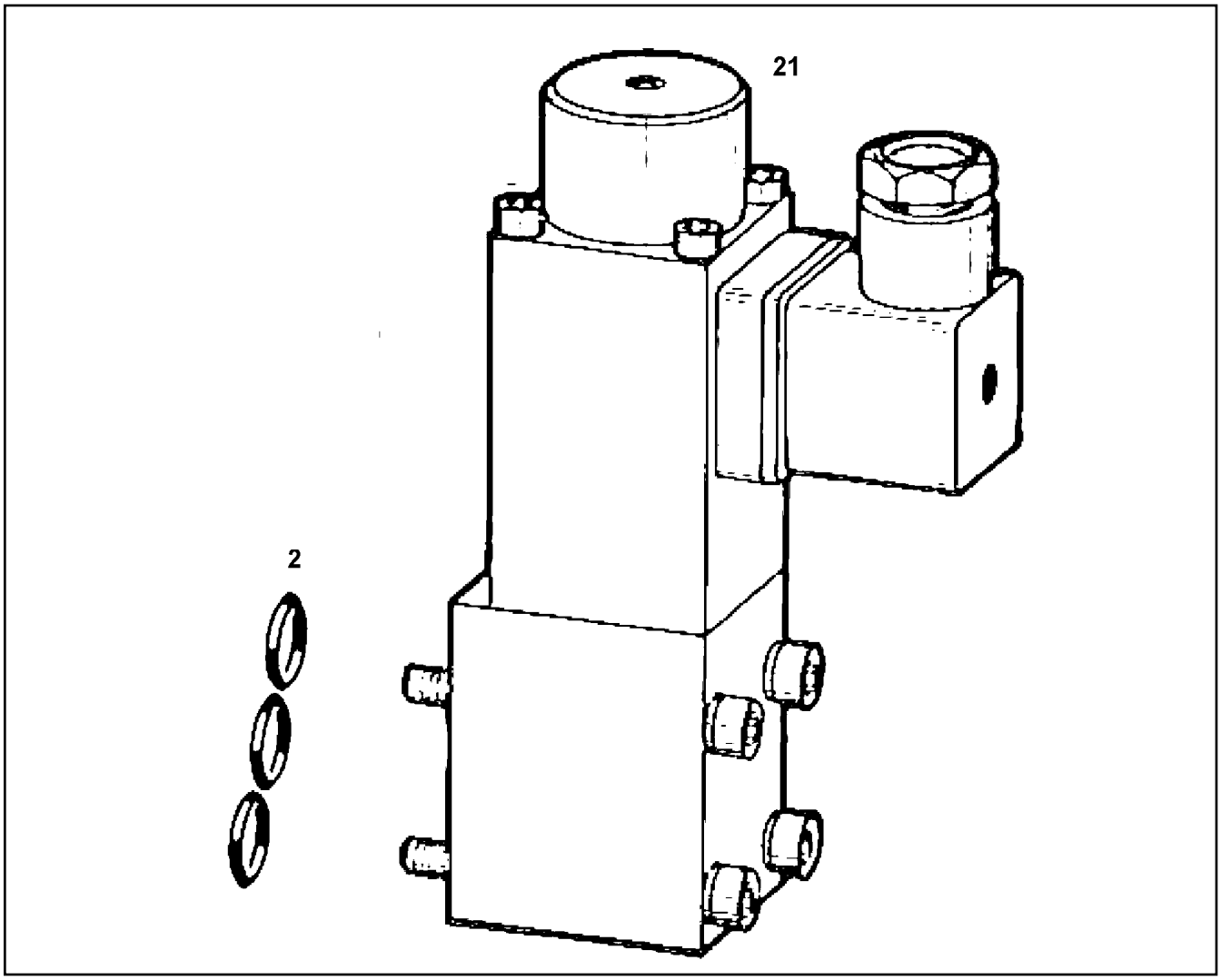

Pos.	Item	Quantity	Description	Bezeichnung
2	510790108	3	O-RING ARP 568 13,94X2,62 NBR90	O-RING
21	571135508	1	MAGNET 24V	MAGNET

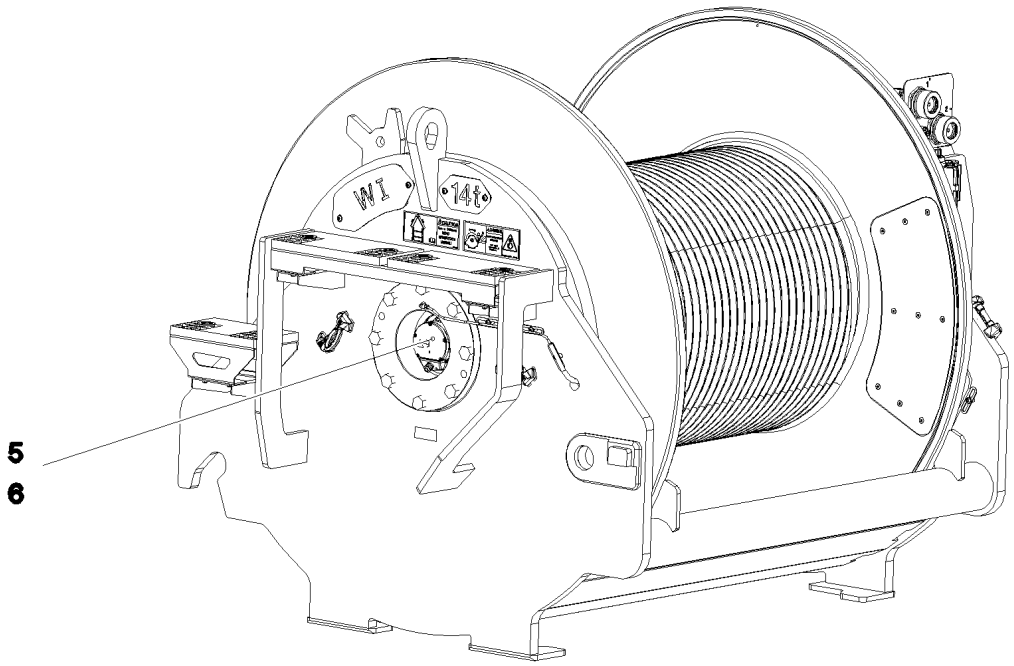

Pos.	Item	Quantity	Description	Bezeichnung
5	10802061	1	WINCH REVOLUTION TRANSDUCER 655360 ⇨ ❑ 217	WINDENDREHGEBER
6	606012608	1	DRIVE FLANGE EDELSTAHL	ANTRIEBSFLANSCH
10	11657360	3	HEX SCREW ISO 4017 M6X16 8.8 480H SPF	SECHSKANTSCHRAUBE
12	424000508	3	WASHER SPRING DIN 127 A 6 FST A2C	FEDERRING
20	968157608	1	WIRING HARNESS W521	KABELSTRANG

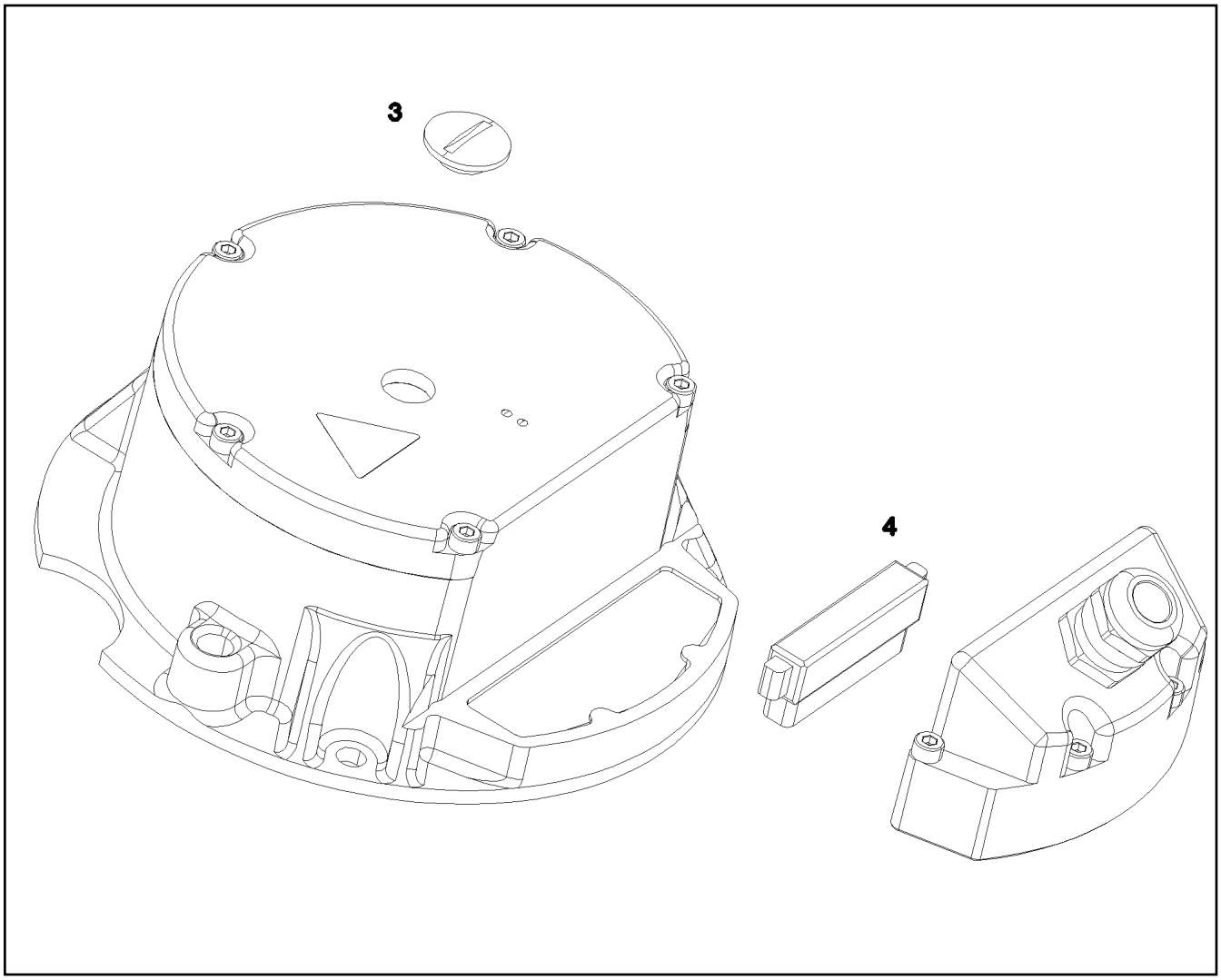

Pos.	Item	Quantity	Description	Bezeichnung
3	11690057	1	SCREW PLUG	VERSCHLUSSSCHRAUBE
4	11690056	1	PLUG 10-POLIG	STECKER
5	434000208	1	FITTING KEY DIN 6885 A 4X4X10	PASSFEDER

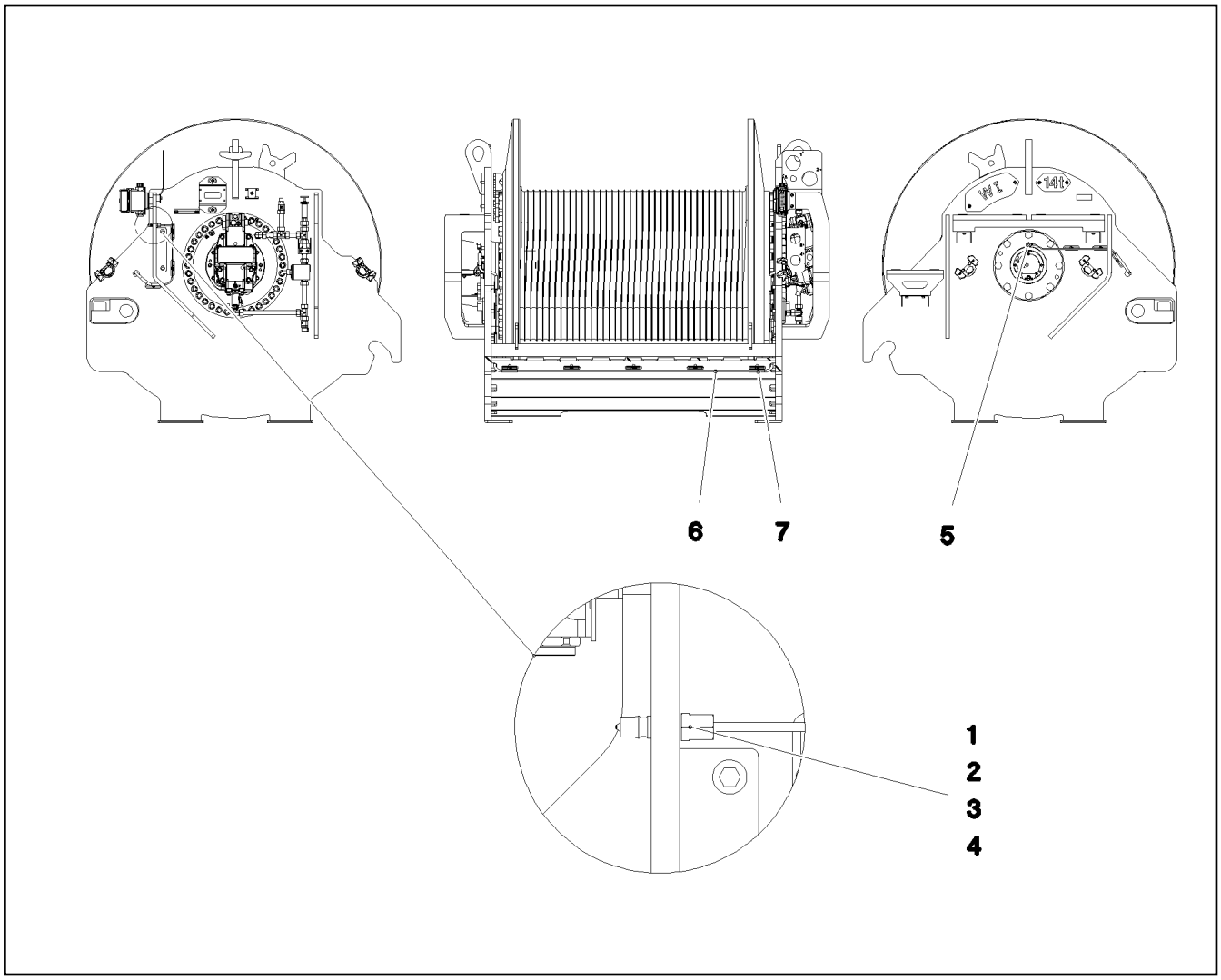

Pos.	Item	Quantity	Description	Bezeichnung
1	774372708	1	COUPLING PLUG	KUPPLUNGSSTECKER
2	471032108	1	FITTING GE 6S G1/4A CR6-FREI	VERSCHRAUBUNG
3	477400108	1	BOX NUT DIN 3870 AS6 A3P	UEBERWURFMUTTER
4	710102508	1	SEALING RING DIN 7603 A14X18X1,5 CU	DICHTRING
5	12101832	1	MALE CONNECTOR WSV 6 M10X1K MS	STECKANSCHLUSS
6	10873149	4.5	POLYAMID PIPE DIN 73378 6X1,5 PA 12-HL	POLYAMIDROHR
7	510510908	1	HYDRAULIC HOSE DIN EN 854 DN6-2TE	HYDRAULIKSCHLAUCH

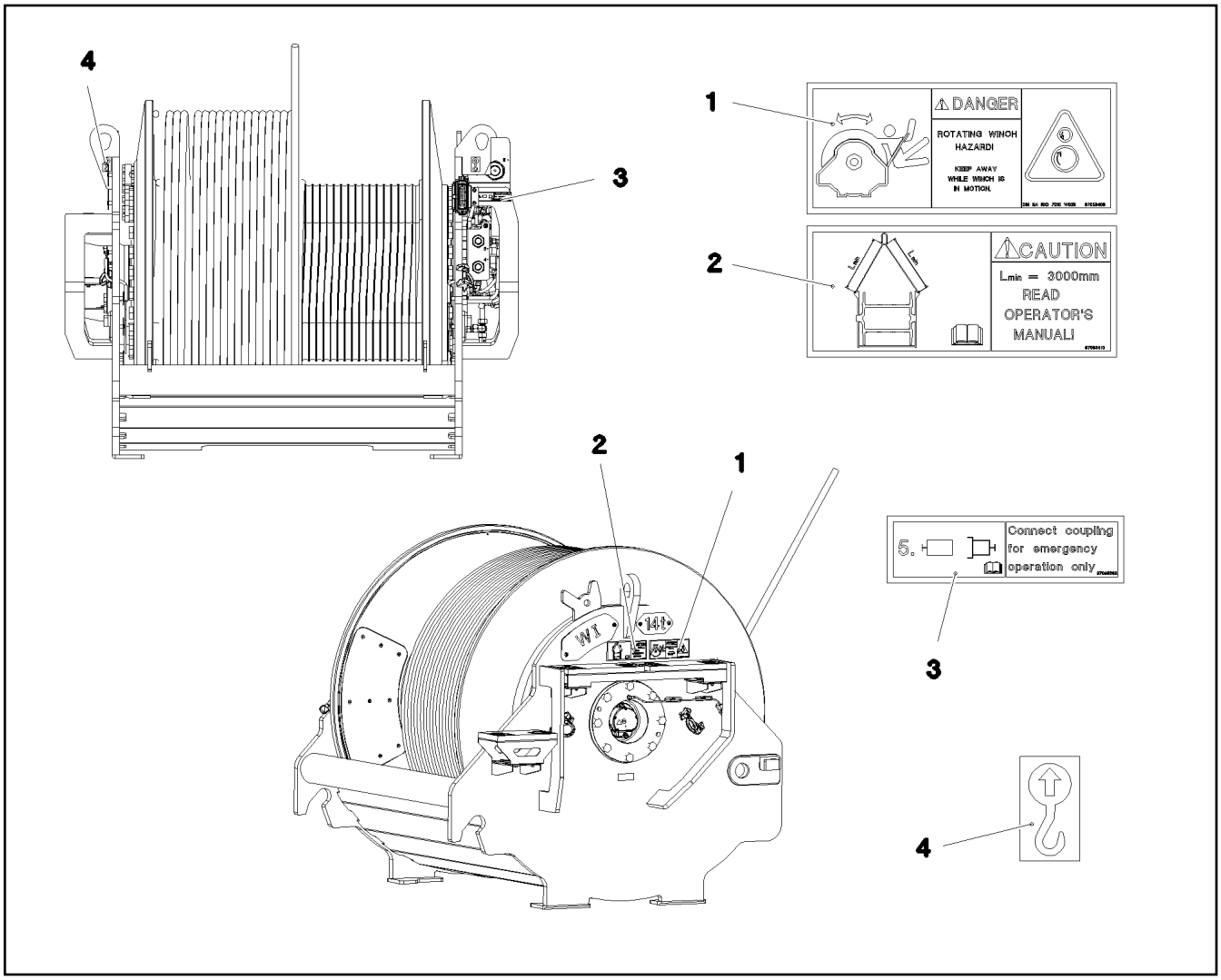

Pos.	Item	Quantity	Description	Bezeichnung
1	97053409	1	SIGN 208X88 KLEBEFOLIE	SCHILD
2	97053410	1	SIGN 208X88 KLEBEFOLIE	SCHILD
3	97095298	1	SIGN 159X45 KLEBEFOLIE	SCHILD
4	9402377	2	INFORMATION SIGN 70X40 SPF	HINWEISSCHILD

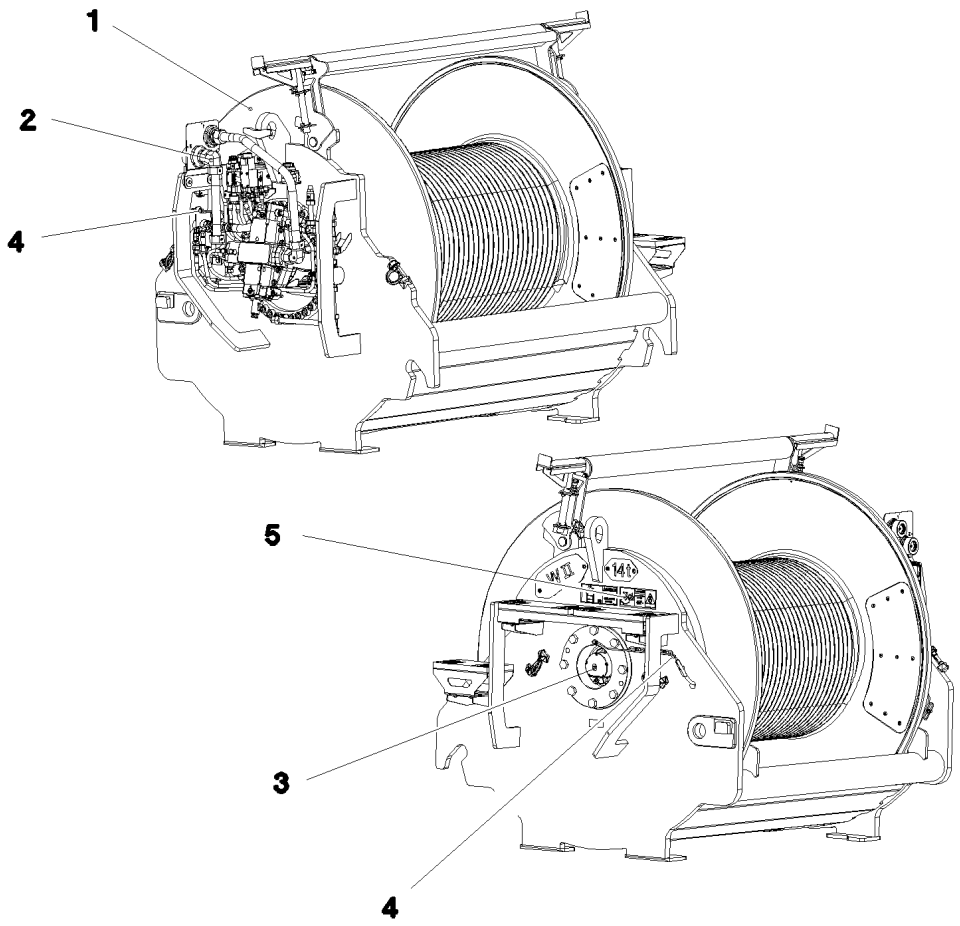

Pos.	Item	Quantity	Description	Bezeichnung
1	917454008	1	WINCH 2 PRE-ASS. ⇨ ❑ 221	WINDE 2 VORM.
2	917078108	1	ADDITIONAL HYDRAULICS WINCH ⇨ ❑ 225	ZUSATZHYDRAULIK WINDE 2
3	917452408	1	ELECTRIC FOR WINCH 2 ⇨ ❑ 229	ELEKTRIK WINDE 2
4	917451408	1	CENTRAL GREASING WINDE 1-2 ⇨ ❑ 218	ZENTRALSCHMIERUNG
5	917473708	1	SIGNS WINDE 2	BESCHILDERUNG
(1)	97053409	1	SIGN 208X88 KLEBEFOLIE	SCHILD
(2)	97053410	1	SIGN 208X88 KLEBEFOLIE	SCHILD
(3)	97095298	1	SIGN 159X45 KLEBEFOLIE	SCHILD
(4)	9402377	2	INFORMATION SIGN 70X40 SPF	HINWEISSCHILD

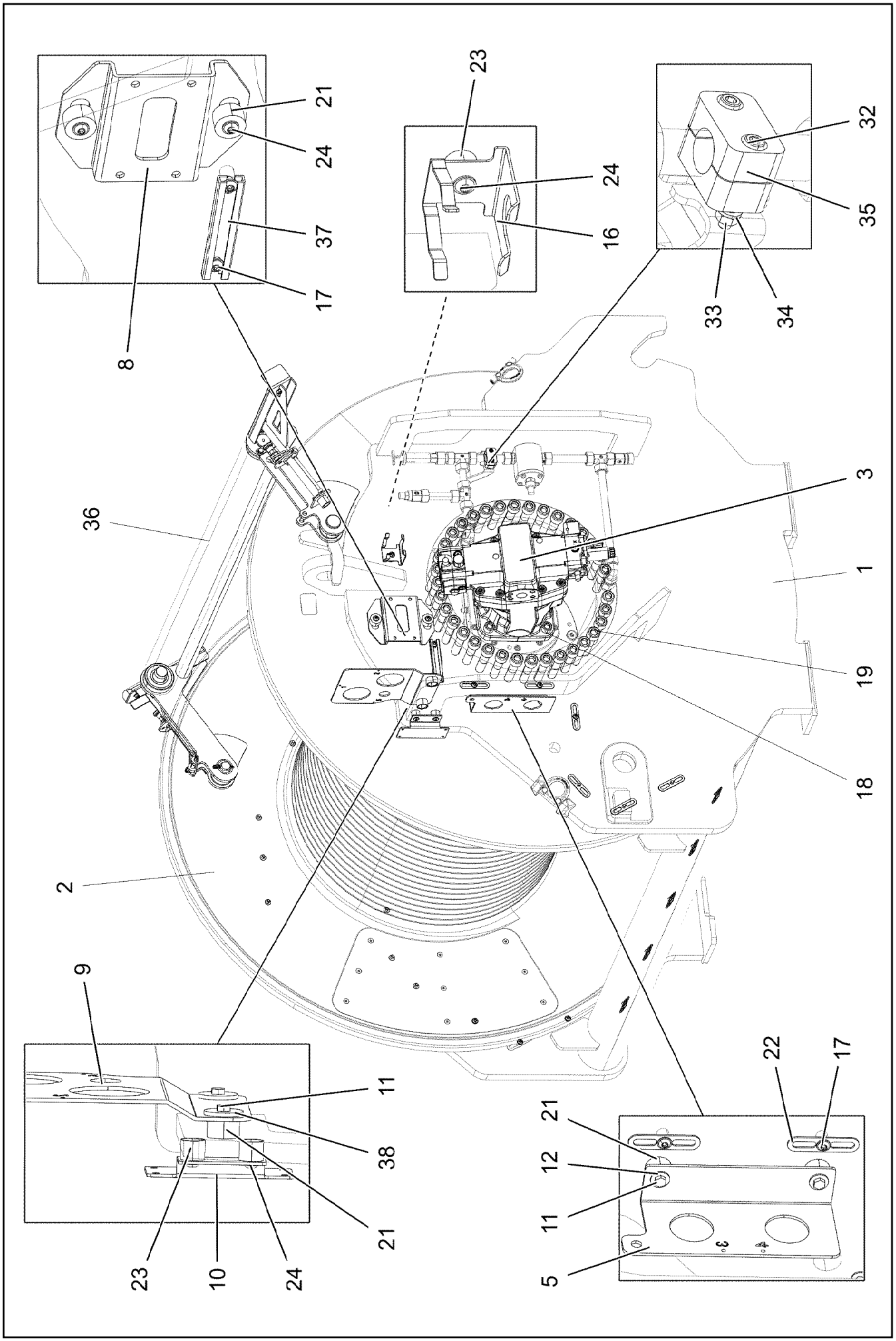

9.1.2023 081228 LIEBHERR	**etk_en_de_098288 LR 11000** **WINCH 2 PRE-ASS.** **WINDE 2 VORM.**	221 (1/3) **917454008**

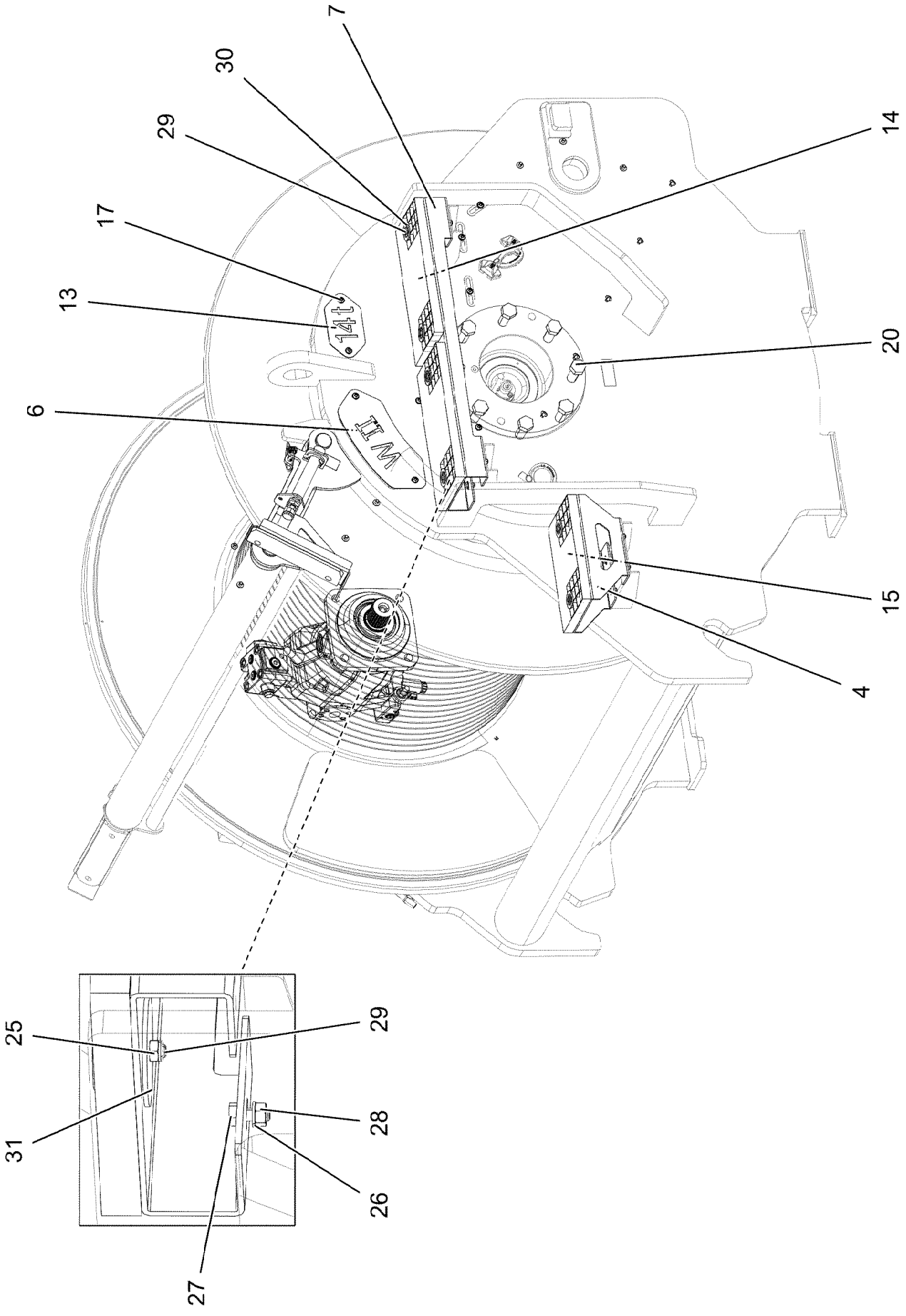

9.1.2023 067904 LIEBHERR	**etk_en_de_098288 LR 11000** **WINCH 2 PRE-ASS.** **WINDE 2 VORM.**	222 (2/3) **917454008**

Pos.	Item	Quantity	Description	Bezeichnung
1	968093208	1	WINCH BEARING	WINDENLAGERUNG SCHWK.
2	90023098	1	COMPACT ROPE WINCH KSW 700/1780 LIEB ⇨ ❑ 204	KOMPAKTSEILWINDE
3	11170708	1	VARIABLE DISPLACEMENT MOTOR A6VM 2 ⇨ ❑ 209	VERSTELLMOTOR
4	97034139	1	PLATE 4X523X310 S315MC FE//ZNNI8//CN//T	BLECH
5	97034141	1	PLATE 4X159X275 S315MC FE//ZNNI8//CN//T	BLECH
6	97035584	1	PLATE 2X214X295 DC01 FE//ZNNI8//CN//T0	BLECH
7	97034145	1	PLATE 4X830X422 S315MC FE//ZNNI8//CN//T	BLECH
8	97034146	1	PLATE 4X231X151 S315MC FE//ZNNI8//CN//T	BLECH
9	97034927	1	PLATE 4X302X219 S315MC FE//ZNNI8//CN//T	BLECH
10	97041125	1	PLATE 3X122X150 DC01 FE//ZNNI8//CN//T0	BLECH
11	11651612	4	HEX SCREW ISO 4017 M8X16 8.8 480H SPF	SECHSKANTSCHRAUBE
12	11140469	2	WASHER ISO 7093-1 8 200HV 480H SPF	SCHEIBE
13	97008421	1	PLATE 2X100X190 DC01 FE//ZNNI8//CN//T0	BLECH
14	725856108	2	GRIDIRON T400X200X25/2 S235JR T ZN K	GITTERROST-P
15	97034238	1	GRIDIRON T310X200X25/2 S235JR T ZN K	GITTERROST-P
16	97037694	1	PLATE 192X126 DC01 FE//ZNNI8//CN//T0	BLECH
17	12102696	23	BUTTON HEAD SCREW AEHNL.ISO 7380-2	HALBRUNDKOPFSCHRAUBE
18	12691230	4	SOCKET HEAD SCREW ISO 4762 M20X50 8	ZYLINDERSCHRAUBE
19	404324908	35	SOCKET HEAD SCREW ISO 4762 M24X110	ZYLINDERSCHRAUBE
20	406605808	8	HEX SCREW ISO 4017 M24X60 10.9 FLZN SP	SECHSKANTSCHRAUBE
21	978787708	6	SLEEVE 33.0X19 FE//ZNNI8//CN//T0	HUELSE
22	953650008	17	CABLE CLAMP DC01 FE//ZNNI8//CN//T0	KABELHALTER
23	953873408	3	SLEEVE 25X20 11SMN37 FE//ZNNI8//CN//T0	HUELSE
24	10875485	5	BUTTON HEAD SCREW AEHNL.ISO 7380-2	HALBRUNDKOPFSCHRAUBE
25	10875614	6	HEX NUT DIN 985 M8 8 480H SPF	SECHSKANTMUTTER
26	420060705	16	WASHER ISO 7089 8 200HV-A2	SCHEIBE
27	11651767	8	HEX SCREW ISO 4017 M8X20 8.8 480H SPF	SECHSKANTSCHRAUBE
28	4901732	8	HEX NUT ISO 4032 M8 A4-80	SECHSKANTMUTTER
29	10875537	6	HEX SCREW ISO 4017 M8X40 8.8 480H SPF	SECHSKANTSCHRAUBE
30	10100621	8	DISH MOUNTING	TELLERBEFESTIGUNG
31	941138108	6	WASHER DC01 FE//ZNNI8//CN//T0	SCHEIBE
32	10875592	2	SOCKET HEAD SCREW ISO 4762 M6X45 8.8	ZYLINDERSCHRAUBE
33	10197764	2	HEX NUT ISO 4032 M6 10 ZNNI-480H SPF	SECHSKANTMUTTER
34	10197771	2	WASHER ISO 7089 6 200HV ZNNI-480H SPF	SCHEIBE
35	602008508	2	CLAMP-HALF DIN 3015-1 L 3 R 22 PP SW	KLEMMHAELFTE
36	968161808	1	SAFETY ROLLER CPL. ⇨ ❑ 224	SCHUTZWALZE KPL.
37	954117308	1	CARRIER RAIL X0	TRAGSCHIENE
38	944393808	2	LOCK WASHER RD40X4 S315MC FE//ZNNI8/	SICHERUNGSSCHEIBE

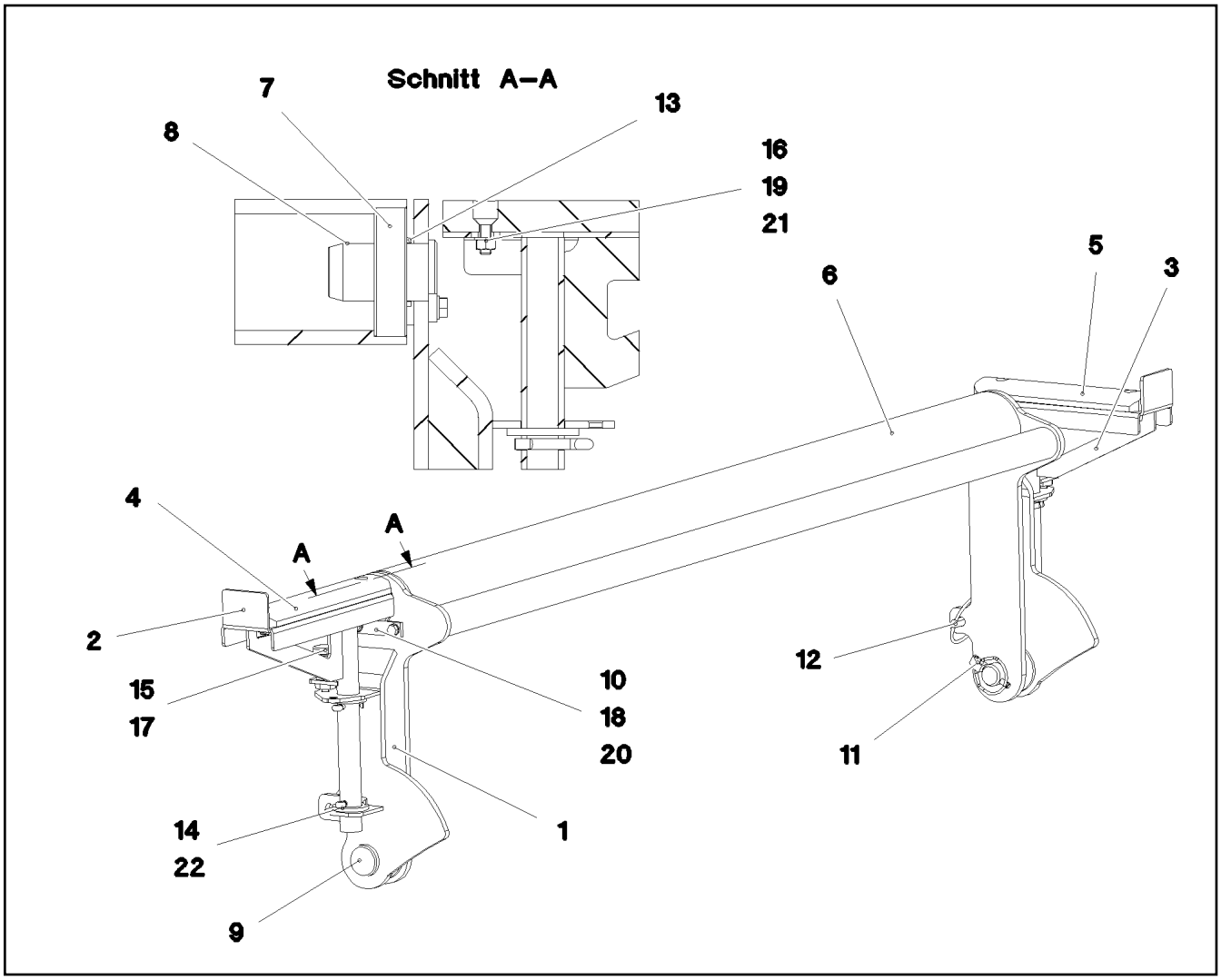

Pos.	Item	Quantity	Description	Bezeichnung
1	968161908	1	SAFETY ROLLER WELDED T ZN O	SCHUTZWALZE SCHWK.
2	968162008	1	BRACKET,RIGHT WELDED	KONSOLE SCHWK.RE.
3	968162108	1	BRACKET,LEFT WELDED	KONSOLE SCHWK.LI.
4	97035950	1	BEARING PLATE 22X60X310 PA6G	LAGERPLATTE
5	97036162	1	BEARING PLATE 22X60X270 PA6G	LAGERPLATTE
6	97036157	1	ROLLER 101.6X1535 S355J2H	WALZE
7	745168808	2	DEEP GROOVE BALL BEARING DIN 625 63	RILLENKUGELLAGER
8	970056908	2	PIN 45.0X76 35NICRMOV125 GASN. SPF	BOLZEN
9	453032008	2	PIN ISO 2341 B30X75X65 35NICRMOV125	BOLZEN
10	941324408	2	AXLE HOLDER 6.0 X0 S235JR FE//ZNNI8//C	ACHSHALTER
11	10180880	2	SAFETY PLUG W HINGE-LID 8X42X7,5X32	SICHERHEITSKLAPPSTECKER
12	10181899	1	SAFETY PLUG W HINGE-LID 12X75X11,5X6	SICHERHEITSKLAPPSTECKER
13	941540008	2	DISTANCE RING RD48X3 DC01 FE//ZNNI8//C	DISTANZRING
14	10180368	4	SPLIT PIN ISO 1234 8X50 St 480H SPF	SPLINT
15	704231608	2	STOP BOLT NIROSTA	RASTBOLZEN
16	10875553	4	COUNTERSUNK SCREW DIN 7991 M8X25 8	SENKSCHRAUBE
17	10179933	2	HEX NUT ISO 8675 M16X1,5 04 FLZN SPF	SECHSKANTMUTTER
18	12103465	4	WASHER ISO 7089 8 300HV ZNNI-480H SPF	SCHEIBE
19	420060705	4	WASHER ISO 7089 8 200HV-A2	SCHEIBE
20	11651612	4	HEX SCREW ISO 4017 M8X16 8.8 480H SPF	SECHSKANTSCHRAUBE
21	4901732	4	HEX NUT ISO 4032 M8 A4-80	SECHSKANTMUTTER
22	421102608	4	WASHER DIN 1440 32 ST VERZ	SCHEIBE

Pos.	Item	Quantity	Description	Bezeichnung
4	967787808	1	ADDITIONAL HYDRAULICS WINCH ⇨ ❑ 226	ZUSATZHYDRAULIK WINDE 2

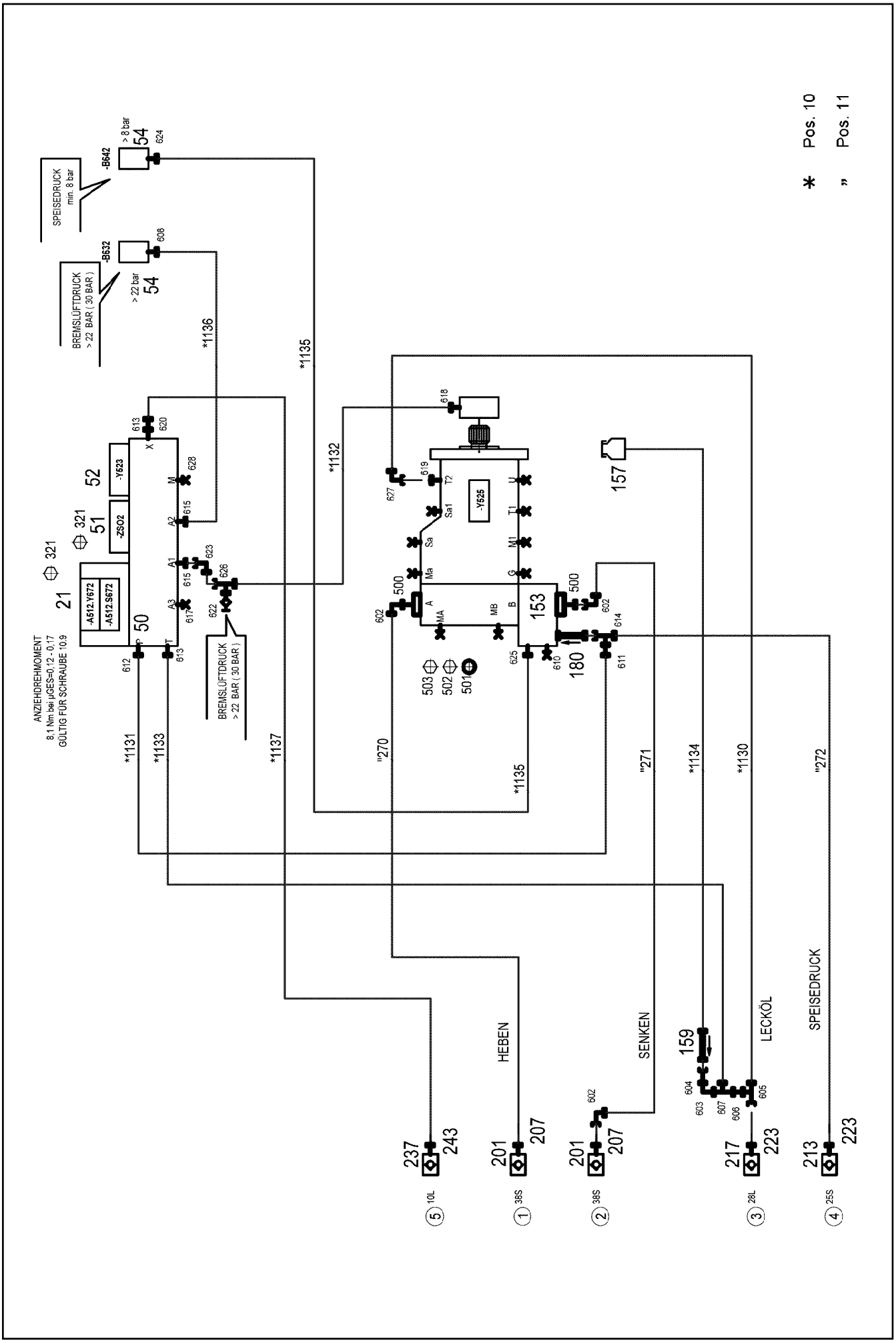

9.1.2023 081219 LIEBHERR	**etk_en_de_098288 LR 11000** **ADDITIONAL HYDRAULICS WINCH** **ZUSATZHYDRAULIK WINDE 2**	❑ 226 (1/2) **967787808**

Pos.	Item	Quantity	Description	Bezeichnung
10	967790508	1	HOSE LINES WINCH 2 ⇨ ❑ 228	SCHLAUCHLEITUNGEN WINDE
11	967790608	1	PIPE LINES WINCH 2	ROHRLEITUNGEN WINDE 2
(270)	966895208	1	PIPE COMPL. 38X5X362 AS38 - AS38	ROHR KPL.
(271)	968378908	1	PIPE COMPL. 38X5X973 AS38 - AS38	ROHR KPL.
(272)	968379008	1	PIPE COMPL. 25X3X86 AS25 - AS25	ROHR KPL.
21	10652724	1	DIRECTIONAL CONTROL VALVE 4/2 NG6-3	WEGEVENTIL
50	11181960	1	CONTROL BLOCK 55BAR SPF ⇨ ❑ 214	STEUERBLOCK
51	511497514	1	BLANKING PLATE	BLINDPLATTE
52	11182924	1	DIRECTIONAL CONTROL VALVE 3/2-320BA ⇨ ❑ 215	WEGEVENTIL
54	10813738	2	PRESSURE SENSOR 0-400/400 BAR LSB PL:	DRUCKAUFNEHMER
153	11314710	1	CONNECTION FLANGE SAE 11/4"-6000PS	ANSCHLUSSFLANSCH
157	96028331	1	EXPANSION TANK CPL.	AUSGLEICHSBEHAELTER KPL.
159	511481508	1	NON-RETURN VALVE 250BAR 10BAR CR6-F	RUECKSCHLAGVENTIL
160	953368908	1	SCREW-ON CONNECTION	EINSCHRAUBSTUTZEN
161	511058508	1	NOZZLE 0,8 M8X8 MS	DUESE
180	510408708	1	NON-RETURN VALVE 420BAR 1BAR CR6-F	RUECKSCHLAGVENTIL
201	511512208	2	COUPLING SLEEVE B8 38-S	KUPPLUNGSMUFFE
207	12102190	2	HEX CAP NUT BGR.8 M 79X4 PA 6 SPF	VERSCHLUSSMUTTER
213	510599608	1	COUPLING SLEEVE B6 25-S	KUPPLUNGSMUFFE
217	511501008	1	COUPLING SLEEVE B6 28-L	KUPPLUNGSMUFFE
223	12102188	2	HEX CAP NUT BGR.6 M 54X4 PA 6 SPF	VERSCHLUSSMUTTER
237	511508408	1	COUPLING SLEEVE B2 10-L	KUPPLUNGSMUFFE
243	10466914	1	HEX CAP NUT RD32X3 SPF	VERSCHLUSSMUTTER
321	12223030	8	SOCKET HEAD SCREW ISO 4762 M5X30 10	ZYLINDERSCHRAUBE
500	511517808	2	FLANGE STUB PIPE AFG 38S G1 1/4 CR6-F	FLANSCHSTUTZEN
501	510586708	2	O-RING ARP 568 37,69X3,53 NBR90	O-RING
502	10876373	4	SOCKET HEAD SCREW ISO 4762 M14X45 8	ZYLINDERSCHRAUBE
503	4042273	4	SOCKET HEAD SCREW ISO 4762 M14X110 8	ZYLINDERSCHRAUBE
602	472531808	3	FITTING EWSD38-S CR6-FREI	VERSCHRAUBUNG
603	247117702	1	SWIVEL ELBOW EW 12L M18X1,5 CR6-FREI	WINKELSTUTZEN
604	470011308	1	FITTING SNV12-L CR6-FREI	VERSCHRAUBUNG
605	7407120	1	FITTING EL 28L CR6-FREI	VERSCHRAUBUNG
606	475435708	1	FITTING REDSDN28/12-L CR6-FREI	VERSCHRAUBUNG
607	247128602	1	L NECK EL 12L M18X1,5 CR6-FREI	L-STUTZEN
608	470700208	1	FITTING XGAI6-SR CR6-FREI	VERSCHRAUBUNG
610	477705208	1	STOP PLUG VSTIM33X2ED CR6-FREI	STOPFEN
611	475433608	1	FITTING REDSDN25/12-S CR6-FREI	VERSCHRAUBUNG
612	471032608	1	FITTING GE 12S G1/2A CR6-FREI	VERSCHRAUBUNG
613	471034808	2	FITTING GE 12L G1/2 CR6-FREI	VERSCHRAUBUNG
614	7407118	1	FITTING EL 25S CR6-FREI	VERSCHRAUBUNG
615	471039608	2	FITTING XGE10-LR-ED3/8" CR6-FREI	VERSCHRAUBUNG
617	477704108	1	STOP PLUG VSTI3/8"ED CR6-FREI	STOPFEN
618	471039708	1	FITTING ISO 8434-1 GE 10L M12X1,5 CR6-F	VERSCHRAUBUNG
619	471031508	1	FITTING XGE28-LM-ED CR6-FREI	VERSCHRAUBUNG
620	475431408	1	FITTING REDSD12/10-L CR6-FREI	VERSCHRAUBUNG
622	510629008	2	TEST POINT FITTING VKA3 10LM16X1,5 CR6	MESSANSCHLUSS
623	7403569	1	FITTING EW 10L M16X1,5 CR6-FREI	VERSCHRAUBUNG
624	470701614	1	FITTING AEHNL.ISO 8434 GAI 10L G1/4 CR6	VERSCHRAUBUNG
626	472330208	2	FITTING EL 10L CR6-FREI	VERSCHRAUBUNG
627	7617494	1	FITTING EW 28L CR6-FREI	VERSCHRAUBUNG
628	477704008	1	STOPPER PLUG VSTI1/4"ED CR6-FREI	BLINDSTOPFEN

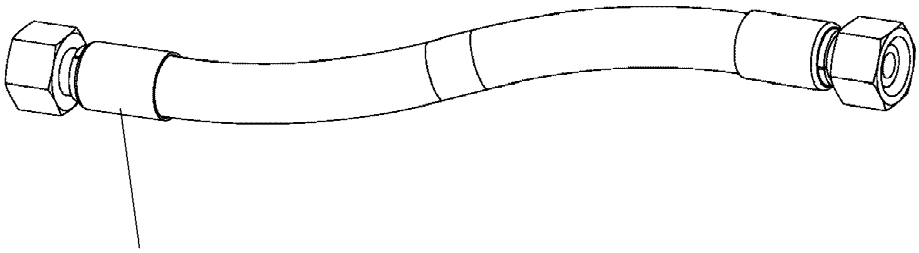

Schlauchnummer
Hose number
Numéro de flexible
Número de flexible
Номера шланга

Die Schlauchnummern auf den Schläuchen entsprechen den Positionen in der Schlauchliste.

The hose numbers from the hoses are in accordance with the items in the hose list.

Les numéros indiqués sur les flexibles correspondent aux repères de la nomenclature des flexibles.

Los números indicados en los flexibles corresponden a las posiciones de la lista de flexibles.

Нанесенные на шлангах номера соответствуют позициям в перечне.

Pos.	Item	Quantity	Description	Bezeichnung
1130	968585708	1	HOSE CPL. 1SN 25X280	SCHLAUCH KPL.
1131	967574308	1	HOSE CPL. 2SN 10X480	SCHLAUCH KPL.
1132	927706908	1	HOSE CPL. 2SN 8X760	SCHLAUCH KPL.
1133	920711308	1	HOSE CPL. 2TE 10X820	SCHLAUCH KPL.
1134	968585808	1	HOSE CPL. 2TE 10X1360	SCHLAUCH KPL.
1135	926455908	1	HOSE CPL. 1SC 8X800	SCHLAUCH KPL.
1136	963561108	1	HOSE CPL. 2SN 6X440	SCHLAUCH KPL.
1137	965159008	1	HOSE CPL. 2SN 8X640	SCHLAUCH KPL.

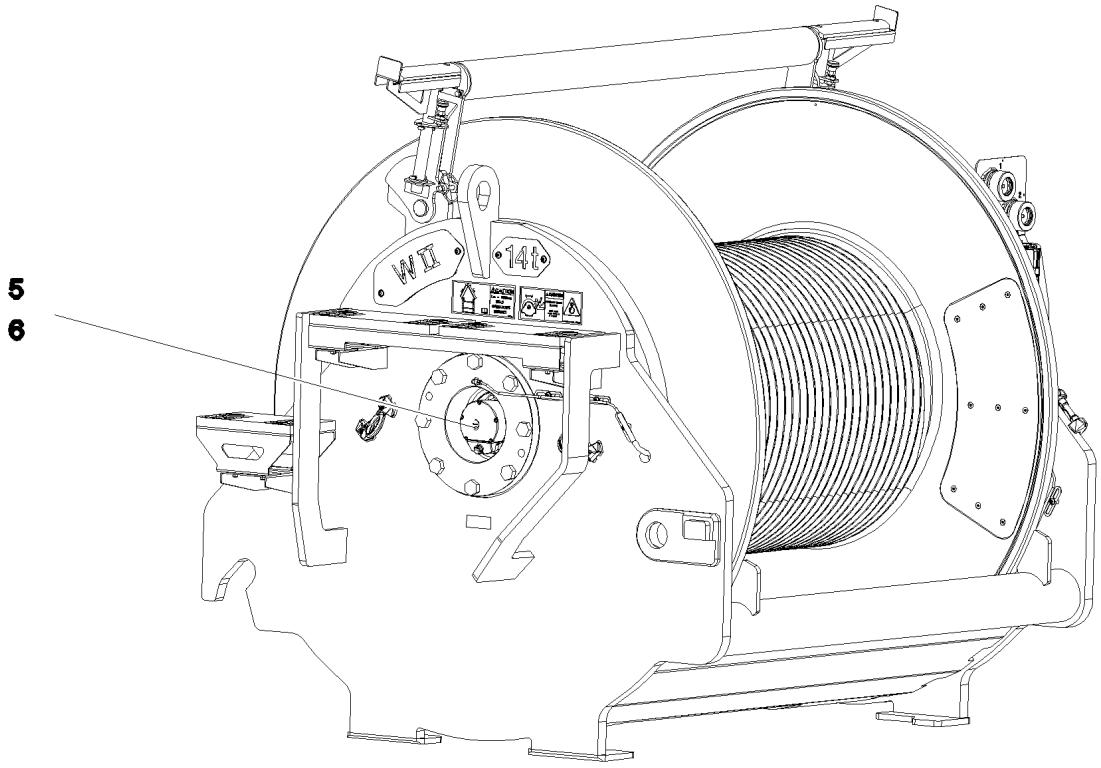

Pos.	Item	Quantity	Description	Bezeichnung
5	10802061	1	WINCH REVOLUTION TRANSDUCER 655360 ⇨ ❑ 217	WINDENDREHGEBER
6	606012608	1	DRIVE FLANGE EDELSTAHL	ANTRIEBSFLANSCH
10	11657360	3	HEX SCREW ISO 4017 M6X16 8.8 480H SPF	SECHSKANTSCHRAUBE
12	424000508	3	WASHER SPRING DIN 127 A 6 FST A2C	FEDERRING
20	968157708	1	WIRING HARNESS W522	KABELSTRANG

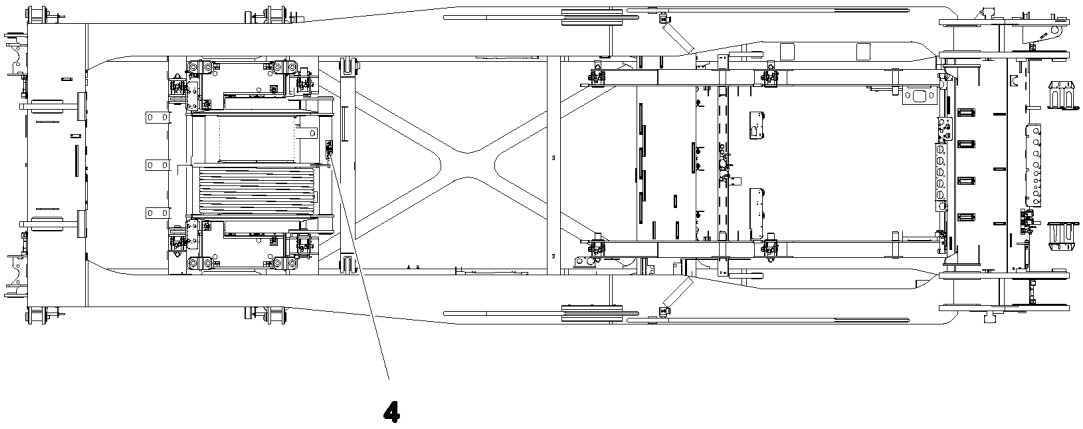

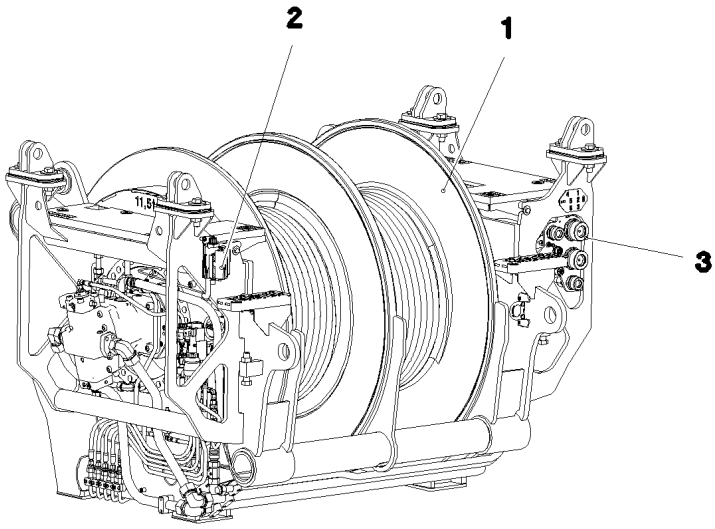

Pos.	Item	Quantity	Description	Bezeichnung
1	917451208	1	WINCH 4 PRE-ASSEMBLY ⇨ ❑ 231	WINDE 4 VORM.
2	917452608	1	ELECTRIC FOR WINCH 4 ⇨ ❑ 240	ELEKTRIK WINDE 4
3	917433408	1	ADDITIONAL HYDRAULICS WINCH 4 ⇨ ❑ 241	ZUSATZHYDRAULIK WINDE 4
4	917872108	1	SIGNS WINDE 4 ⇨ ❑ 247	BESCHILDERUNG

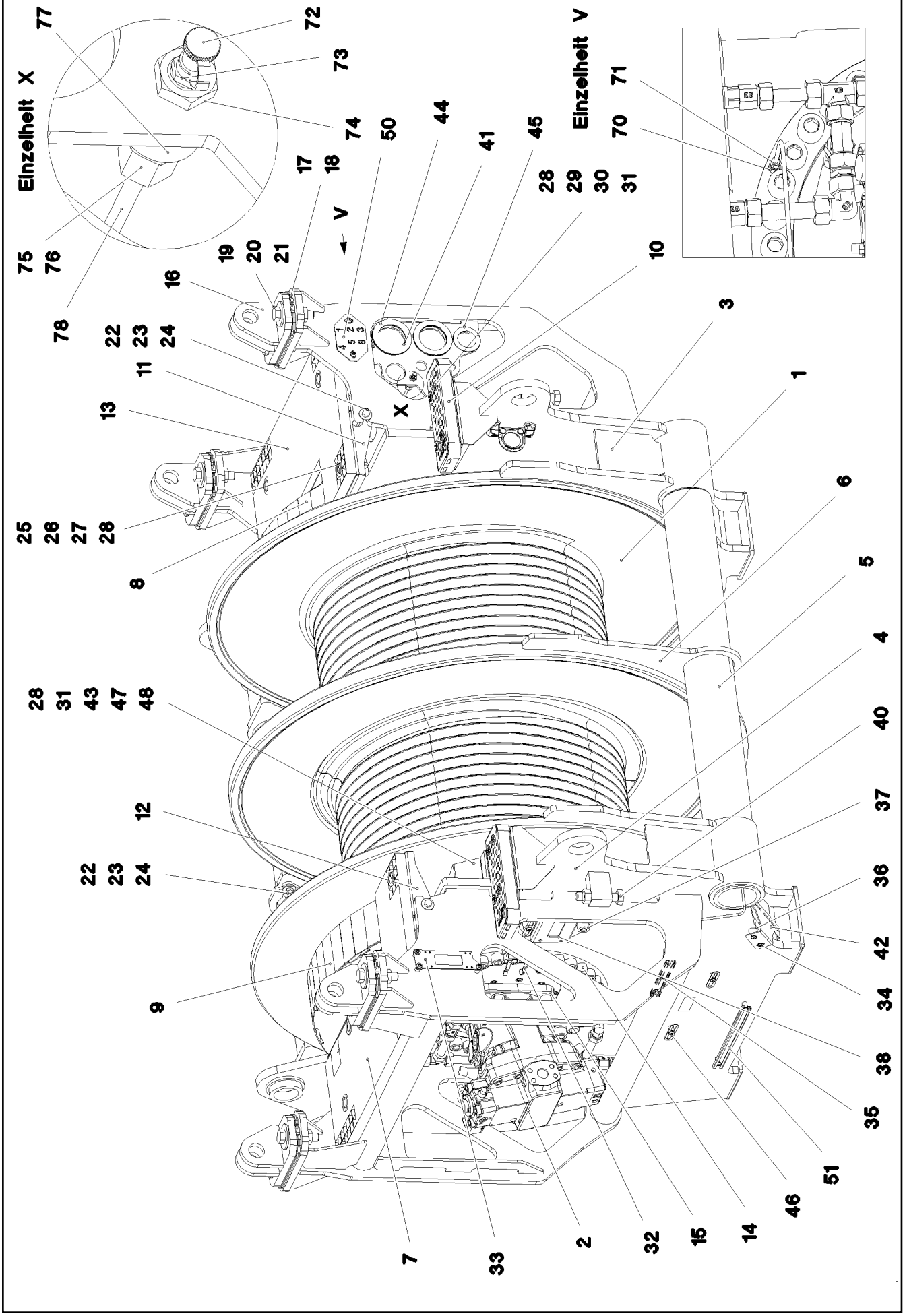

9.1.2023 081232 LIEBHERR	**etk_en_de_098288 LR 11000** **WINCH 4 PRE-ASSEMBLY** **WINDE 4 VORM.**	❑ 231 (1/3) **917451208**

Pos.	Item	Quantity	Description	Bezeichnung
1	90023101	1	COMPACT ROPE WINCH KSW 700/1782 LIEB ⇨ ❑ 234	KOMPAKTSEILWINDE
2	11212497	2	VARIABLE DISPLACEMENT MOTOR A6VM 2 ⇨ ❑ 239	VERSTELLMOTOR
3	968153608	1	SIDE PLATE WELDED CONSTR.RIGHT	SEITENSCHEIBE SCHWK.RE.
4	968153708	1	SIDE PLATE WELDED CONSTR. LEFT	SEITENSCHEIBE SCHWK.LI.
5	968153808	2	PIPE WELDED	ROHR SCHWK.
6	97035373	1	PLATE 15X1190X1630 S355MC RAL 7037 GR	BLECH
7	97035374	1	GRIDIRON T895X500X30/2 S235JR T ZN K	GITTERROST-P
8	968153908	1	PROTECTION PLATE WELDED FE//ZNNI8//C	SCHUTZBLECH SCHWK.
9	968154008	1	PROTECTION PLATE WELDED FE//ZNNI8//C	SCHUTZBLECH SCHWK.
10	978880308	2	TREAD 2X40X320X120 ALMG3 ELOXIERT SP	AUFSTIEGSTRITT
11	97035379	1	PLATE 4X1000X292 S315MC FE//ZNNI8//CN/	BLECH
12	97035380	1	PLATE 4X1000X291 S315MC FE//ZNNI8//CN/	BLECH
13	97035454	1	GRIDIRON T895X500X30/2 S235JR T ZN K	GITTERROST-P
14	10001470	70	SOCKET HEAD SCREW ISO 4762 M24X90 10	ZYLINDERSCHRAUBE
15	12691230	8	SOCKET HEAD SCREW ISO 4762 M20X50 8	ZYLINDERSCHRAUBE
16	967847308	4	BRACKET WELDED CONST.	KONSOLE SCHWK.
17	97035382	8	PLATE 4X140X245 S315MC FE//ZNNI8//CN//T	BLECH
18	97035383	4	PLATE 2X140X245 DC01 FE//ZNNI8//CN//T0	BLECH
19	12219339	8	HEX SCREW ISO 4017 M24X100 8.8 FLZN SP	SECHSKANTSCHRAUBE
20	10179463	16	WASHER ISO 7093-1 24 300HV FLZN SPF	SCHEIBE
21	10425688	10	HEX NUT ISO 4032 M24 10 FLZN SPF	SECHSKANTMUTTER
22	11645386	6	HEX SCREW ISO 4017 M12X45 8.8 FLZN SP	SECHSKANTSCHRAUBE
23	11182717	12	WASHER ISO 7093-1 12 300HV FLZN SPF	SCHEIBE
24	10875616	6	HEX NUT ISO 4032 M12 8 FLZN SPF	SECHSKANTMUTTER
25	11651582	8	HEX SCREW ISO 4014 M8X55 8.8 480H SPF	SECHSKANTSCHRAUBE
26	941138108	8	WASHER DC01 FE//ZNNI8//CN//T0	SCHEIBE
27	10100621	8	DISH MOUNTING	TELLERBEFESTIGUNG
28	11693875	17	HEX NUT ISO 4032 M8 8 480H SPF	SECHSKANTMUTTER
29	788901808	8	WASHER 8 -EDELSTAHL	SCHEIBE
30	12201384	8	COUNTERSUNK SCREW ISO 10642 M8X70	SENKSCHRAUBE
31	12103465	10	WASHER ISO 7089 8 300HV ZNNI-480H SPF	SCHEIBE
32	97037694	1	PLATE 192X126 DC01 FE//ZNNI8//CN//T0	BLECH
33	955668108	1	PLATE 196X63 S315MC FE//ZNNI8//CN//T0	BLECH
34	12102696	29	BUTTON HEAD SCREW AEHNL.ISO 7380-2	HALBRUNDKOPFSCHRAUBE
35	954128608	3	CARRIER RAIL X0	TRAGSCHIENE
36	953873408	4	SLEEVE 25X20 11SMN37 FE//ZNNI8//CN//T0	HUELSE
37	978787708	3	SLEEVE 33.0X19 FE//ZNNI8//CN//T0	HUELSE
38	97034146	1	PLATE 4X231X151 S315MC FE//ZNNI8//CN//T	BLECH
40	10179871	2	HEX SCREW ISO 4017 M24X120 8.8 FLZN SP	SECHSKANTSCHRAUBE
41	974968008	2	WASHER 5X120X120 S960QL	SCHEIBE
42	97040913	1	PLATE 3X245X141 DC01 FE//ZNNI8//CN//T0	BLECH
43	97041169	1	PLATE 3X144X278 DC01 FE//ZNNI8//CN//T0	BLECH
44	957018808	6	PLATE 2X114X114 DC01 FE//ZNNI8//CN//T0	BLECH
45	97027081	1	WASHER 3X80X80 S355MC FE//ZNNI8//CN//T	SCHEIBE
46	953650008	8	CABLE CLAMP DC01 FE//ZNNI8//CN//T0	KABELHALTER
47	11651767	1	HEX SCREW ISO 4017 M8X20 8.8 480H SPF	SECHSKANTSCHRAUBE
48	11491889	6	WASHER ISO 7093-1 10 300HV FLZN SPF	SCHEIBE
49	10197730	6	HEX SCREW ISO 4017 M10X20 8.8 ZNNI-480	SECHSKANTSCHRAUBE
50	97045106	1	PLATE 3X90X150 DC01 FE//ZNNI8//CN//T0	BLECH
51	954117508	2	CARRIER RAIL X0	TRAGSCHIENE
70	774373508	2	EXTENSION M10X1K/ M10X1	VERLAENGERUNG
71	774376508	2	FITTING GE 6LL M10X1	VERSCHRAUBUNG
72	779013008	2	PROTECTING CAP	SCHUTZKAPPE
73	7743242	2	HYDRAULIC-TYPE LUBRICAT.NIPPLE DIN 71	KEGELSCHMIERNIPPEL
74	977214908	2	FITTING XSV6-SX59	VERSCHRAUBUNG
75	477400108	2	BOX NUT DIN 3870 AS6 A3P	UEBERWURFMUTTER
76	477101408	2	PROFILE RING PR6-S/L A3P	PROFILRING
77	97020171	2	SLEEVE 25.0X15 35NICRMOV125	HUELSE

Pos.	Item	Quantity	Description	Bezeichnung
78	10873149	5	POLYAMID PIPE DIN 73378 6X1,5 PA 12-HL	POLYAMIDROHR

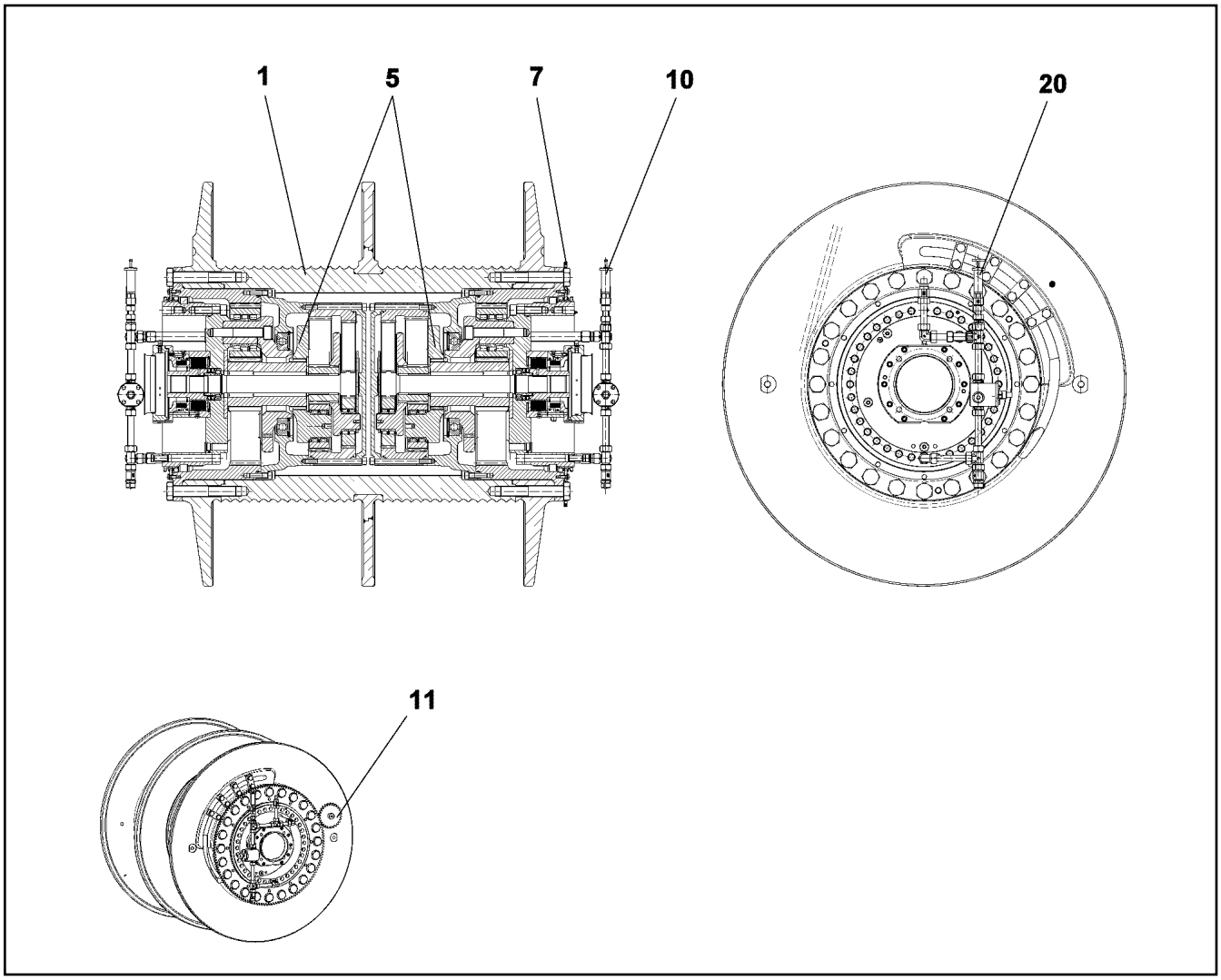

Pos.	Item	Quantity	Description	Bezeichnung
1	90200221	1	ROPE DRUM	SEILTROMMEL
5	90200276	2	PLANETARY GEARBOX ⇨ ❑ 235	PLANETENGETRIEBE
7	90200514	1	CROWN GEAR Z=142	ZAHNKRANZ
10	90200528	1	OIL-GAUGING INSTRUMENT ⇨ ❑ 237	OELMESSEINRICHTUNG
11	968913001	1	SPUR WHEEL	STIRNRAD
20	90200533	1	OIL-GAUGING INSTRUMENT ⇨ ❑ 238	OELMESSEINRICHTUNG

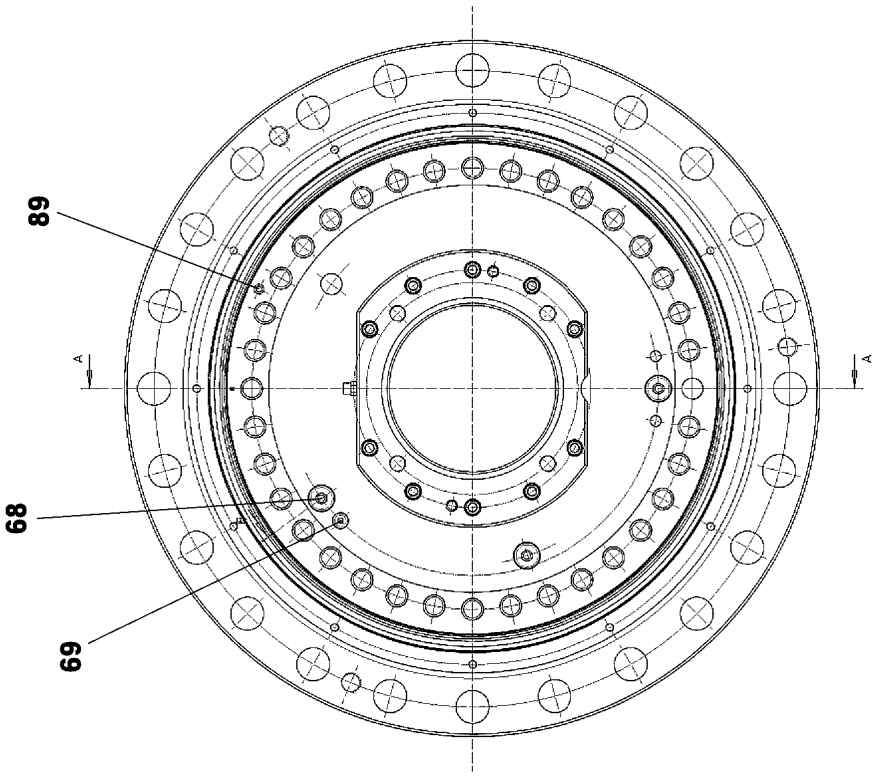
89
68
69
A
A

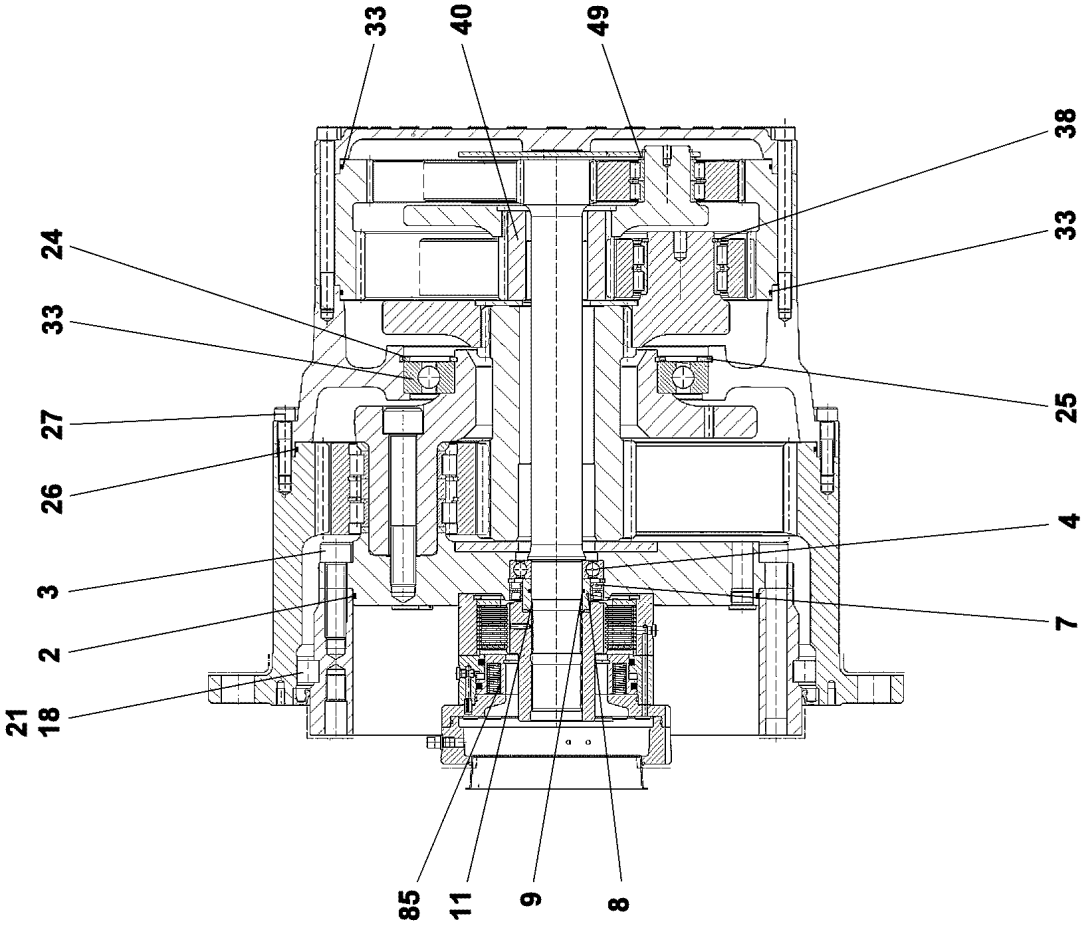
33
40
49
38
33
24
33
25
27
26
4
3
7
2
21
18
85
11
9
8

Pos.	Item	Quantity	Description	Bezeichnung
2	761061703	1	O-RING 470X5 NBR 70	O-RING
3	10001470	35	SOCKET HEAD SCREW ISO 4762 M24X90 10	ZYLINDERSCHRAUBE
4	745141201	1	DEEP GROOVE BALL BEARING DIN 625 621	RILLENKUGELLAGER
7	710027101	2	ROTARY SHAFT LIP SEAL DIN 3760 A 80X1	RADIALWELLENDICHTRING
8	968478401	1	SLEEVE 60X80X36,5 -20MnCr5	LAUFRING
9	726411301	1	O-RING 60X3 NBR 70	O-RING
11	10171588	1	RETAINING RINGS DIN 471 60X2 FLZNNC-1	SICHERUNGSRING
18	747004401	55	CYL.ROLLER DIN 5402-1 26X26	ZYLINDERROLLE
21	797028301	55	INTERMEDIATE PART	ZWISCHENSTUECK
23	10168662	1	DEEP GROOVE BALL BEARING DIN 625 16	RILLENKUGELLAGER
24	540187408	1	RETAINING RINGS DIN 472 360X6	SICHERUNGSRING
25	428006705	1	RETAINING RINGS DIN 471 240X5 ST	SICHERUNGSRING
26	761020803	1	O-RING 600X4 NBR 70	O-RING
27	4002918	36	SOCKET HEAD SCREW ISO 4762 M16X65 10	ZYLINDERSCHRAUBE
33	761032303	2	O-RING 480X4 NBR 70	O-RING
38	463000303	3	RETAINING RINGS DIN 471 80X4	SICHERUNGSRING
40	944441603	1	SUN WHEEL Z=24 18CrNiMo7-6	SONNENRAD
68	477705808	3	STOP PLUG VSTIM26X1,5ED CR6-FREI	STOPFEN
69	477704908	1	STOP PLUG VSTIM14X1,5ED CR6-FREI	STOPFEN
85	90024729	1	SPRING LOADED BRAKE ⇨ ❑ 207	FEDERDRUCKBREMSE
89	7743242	1	HYDRAULIC-TYPE LUBRICAT.NIPPLE DIN 71	KEGELSCHMIERNIPPEL

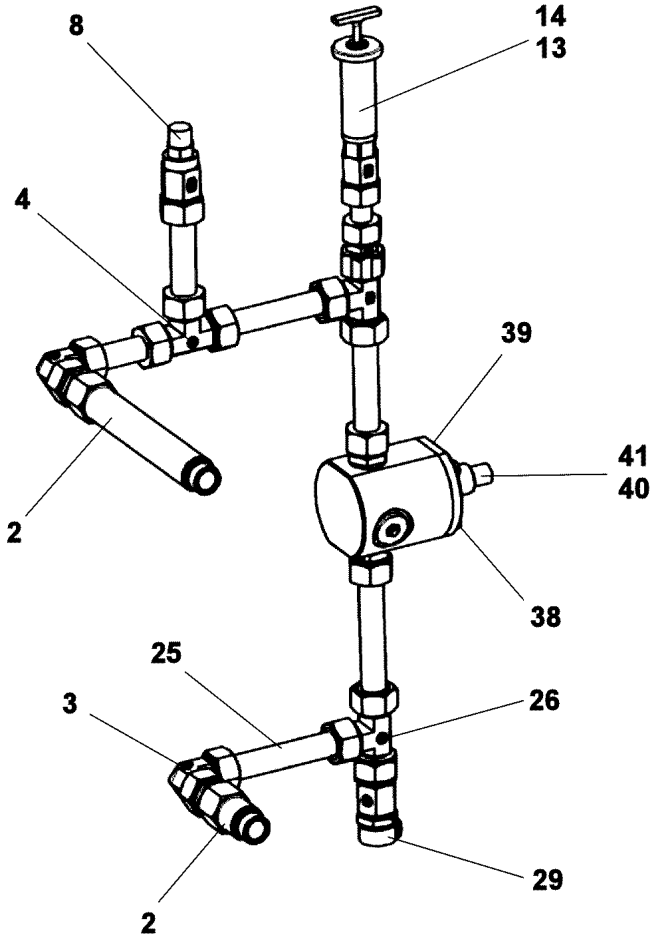

Pos.	Item	Quantity	Description	Bezeichnung
2	10664129	2	O-RING 23X2 NBR90	O-RING
4	470400708	1	FITTING T 22L	VERSCHRAUBUNG
8	721108801	1	VENTILATION UNIT Steel CR6-FREI	BE- UND ENTLUEFTUNGSFILTE
13	927501901	1	VENTILATION CONNECTING PIECE	ENTLUEFTUNGSSTUTZEN
14	761022503	1	SEALING RING 19,6X24,3X1,5 NBR 85 Shore	DICHTRING
29	710105908	1	SEALING RING DIN 7603 A27X32X2 CU	DICHTRING
38	11651767	4	HEX SCREW ISO 4017 M8X20 8.8 480H SPF	SECHSKANTSCHRAUBE
39	477511501	1	SCREW PLUG VSTI M26X1,5 CR6-FREI	VERSCHLUSSSCHRAUBE
40	10168177	1	OIL LEVEL PROBE L=50 12/24V SPF	OELSTANDSSONDE
41	710104008	1	SEALING RING DIN 7603 A18X22X1,5 CU	DICHTRING

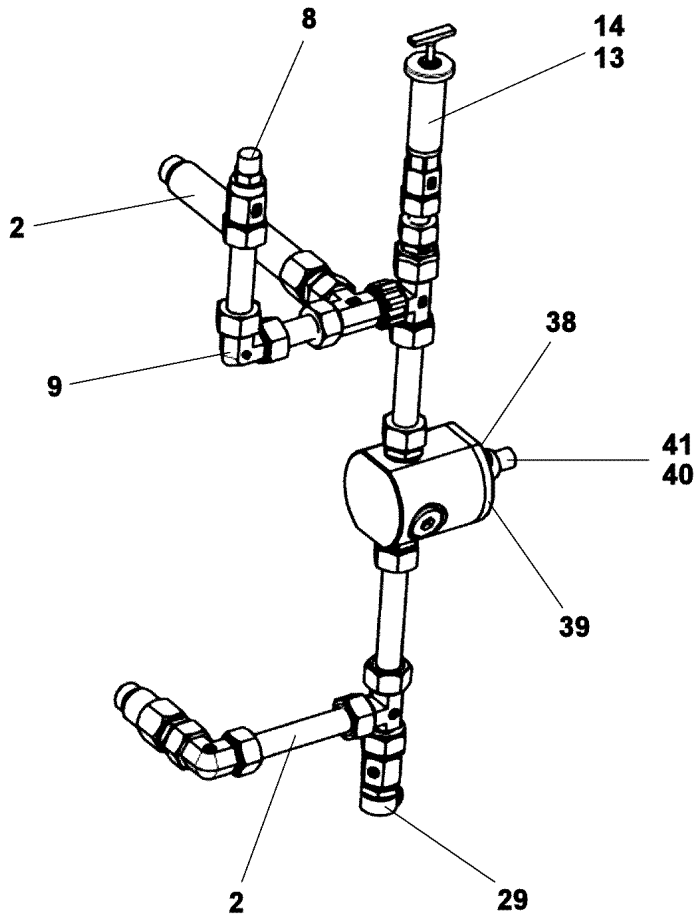

Pos.	Item	Quantity	Description	Bezeichnung
2	10664129	2	O-RING 23X2 NBR90	O-RING
8	721108801	1	VENTILATION UNIT Steel CR6-FREI	BE- UND ENTLUEFTUNGSFILTE
9	470200708	1	FITTING W22-L	VERSCHRAUBUNG
13	927501901	1	VENTILATION CONNECTING PIECE	ENTLUEFTUNGSSTUTZEN
14	761022503	1	SEALING RING 19,6X24,3X1,5 NBR 85 Shore	DICHTRING
29	710105908	1	SEALING RING DIN 7603 A27X32X2 CU	DICHTRING
38	11651767	4	HEX SCREW ISO 4017 M8X20 8.8 480H SPF	SECHSKANTSCHRAUBE
39	477511501	1	SCREW PLUG VSTI M26X1,5 CR6-FREI	VERSCHLUSSSCHRAUBE
40	10168177	1	OIL LEVEL PROBE L=50 12/24V SPF	OELSTANDSSONDE
41	710104008	1	SEALING RING DIN 7603 A18X22X1,5 CU	DICHTRING

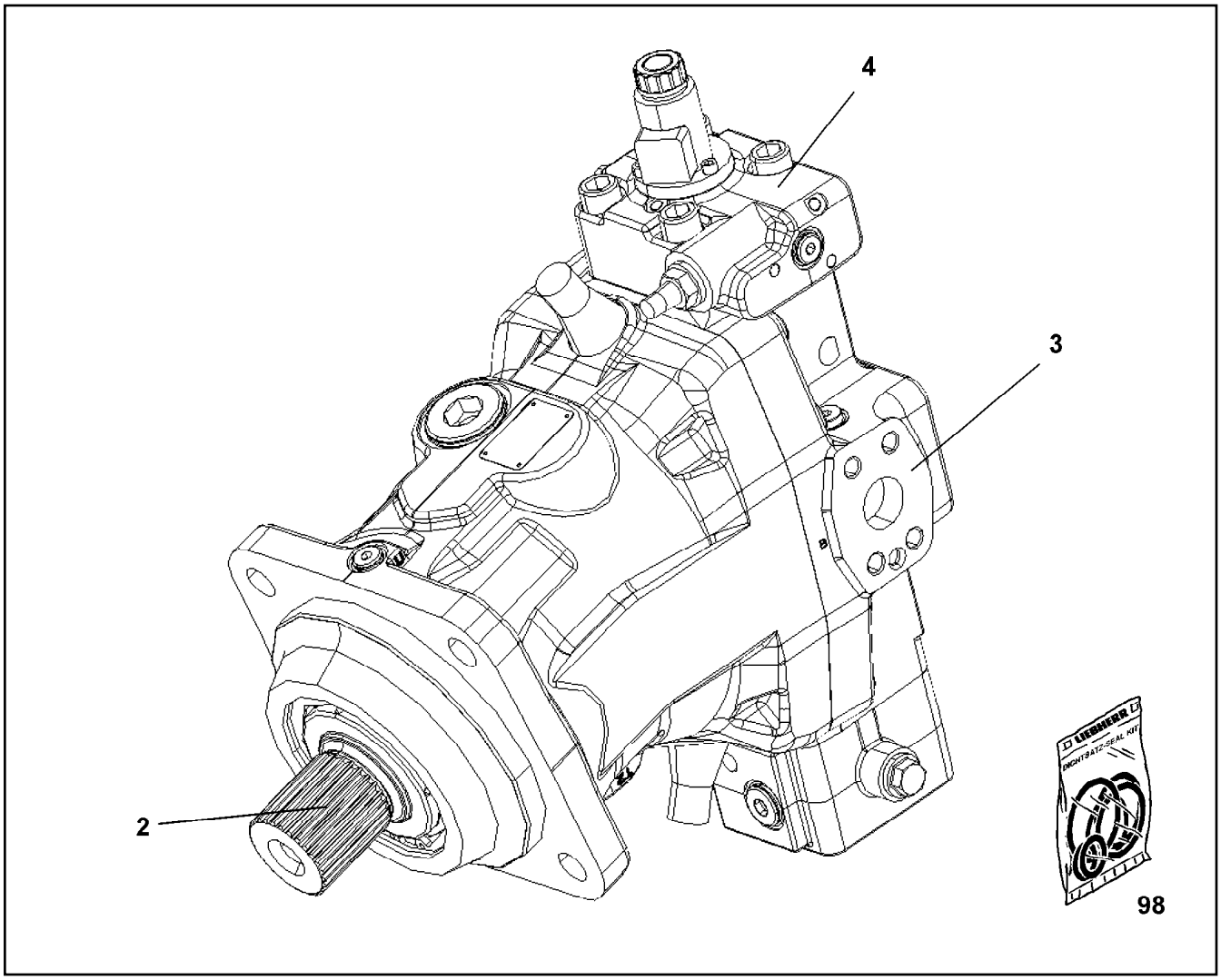

Pos.	Item	Quantity	Description	Bezeichnung
2	10871727	1	DRIVING GEAR	TRIEBWERK
3	10871729	1	CLOSING PLATE	ABSCHLUSSPLATTE
4	10871728	1	CONTROL ELEMENT	STEUERTEIL
98	10871730	1	SEAL KIT VARIAB.DISPLAC.MOTOR	DS VERSTELLMOTOR

Pos.	Item	Quantity	Description	Bezeichnung
5	10802061	1	WINCH REVOLUTION TRANSDUCER 655360 ⇨ ❑ 217	WINDENDREHGEBER
10	11657360	3	HEX SCREW ISO 4017 M6X16 8.8 480H SPF	SECHSKANTSCHRAUBE
12	424000508	3	WASHER SPRING DIN 127 A 6 FST A2C	FEDERRING
20	968157908	1	WIRING HARNESS W524	KABELSTRANG

Pos.	Item	Quantity	Description	Bezeichnung
4	968081908	1	ADDITIONAL HYDRAULICS WINCH 4 ⇨ ❑ 242	ZUSATZHYDRAULIK WINDE 4

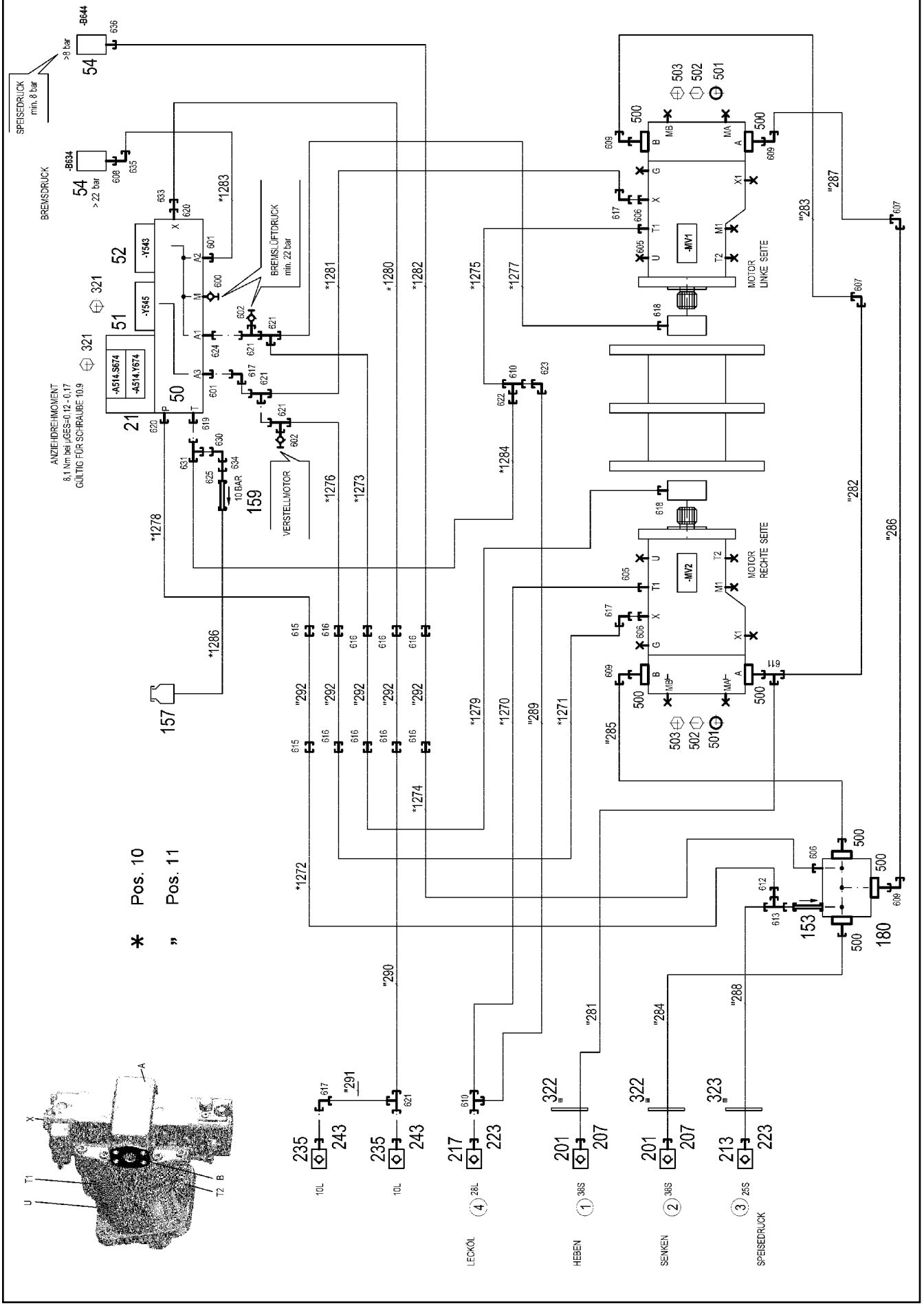

9.1.2023 081220 LIEBHERR	**etk_en_de_098288 LR 11000** **ADDITIONAL HYDRAULICS WINCH 4** **ZUSATZHYDRAULIK WINDE 4**	❑ 242 (1/3) **968081908**

Pos.	Item	Quantity	Description	Bezeichnung
10	968082008	1	HOSE LINES WINCH WINDE 4 ⇨ ❑ 245	SCHLAUCHLEITUNGEN WINDE
11	968082208	1	PIPELINE WINCH WINDE 4 ⇨ ❑ 246	ROHRLEITUNGEN WINDE
21	10652724	1	DIRECTIONAL CONTROL VALVE 4/2 NG6-3	WEGEVENTIL
50	11181960	1	CONTROL BLOCK 55BAR SPF ⇨ ❑ 214	STEUERBLOCK
51	10278566	1	PRESSURE CONTROL VALVE pv=16BAR pm	DRUCKREGELVENTIL
(30)	10493030	1	MAGNET COIL 24V	MAGNETSPULE
(999)	10493038	1	SEAL KIT PRESSURE CONTROL VALV	DS DRUCKREGELVENTIL
52	11182924	1	DIRECTIONAL CONTROL VALVE 3/2-320BA ⇨ ❑ 215	WEGEVENTIL
54	10813738	2	PRESSURE SENSOR 0-400/400 BAR LSB PL:	DRUCKAUFNEHMER
153	510408708	1	NON-RETURN VALVE 420BAR 1BAR CR6-F	RUECKSCHLAGVENTIL
157	96028331	1	EXPANSION TANK CPL.	AUSGLEICHSBEHAELTER KPL.
159	511481508	1	NON-RETURN VALVE 250BAR 10BAR CR6-F	RUECKSCHLAGVENTIL
160	953368908	1	SCREW-ON CONNECTION	EINSCHRAUBSTUTZEN
161	511058508	1	NOZZLE 0,8 M8X8 MS	DUESE
180	511062408	1	CONNECTION FLANGE 85X85X85	ANSCHLUSSFLANSCH
201	511512208	2	COUPLING SLEEVE B8 38-S	KUPPLUNGSMUFFE
207	12102190	2	HEX CAP NUT BGR.8 M 79X4 PA 6 SPF	VERSCHLUSSMUTTER
213	510599608	1	COUPLING SLEEVE B6 25-S	KUPPLUNGSMUFFE
217	511501008	1	COUPLING SLEEVE B6 28-L	KUPPLUNGSMUFFE
223	12102188	2	HEX CAP NUT BGR.6 M 54X4 PA 6 SPF	VERSCHLUSSMUTTER
235	511508408	2	COUPLING SLEEVE B2 10-L	KUPPLUNGSMUFFE
243	10466914	2	HEX CAP NUT RD32X3 SPF	VERSCHLUSSMUTTER
321	12223030	8	SOCKET HEAD SCREW ISO 4762 M5X30 10	ZYLINDERSCHRAUBE
322	957018808	4	PLATE 2X114X114 DC01 FE//ZNNI8//CN//T0	BLECH
323	97027081	2	WASHER 3X80X80 S355MC FE//ZNNI8//CN//T	SCHEIBE
500	511517808	7	FLANGE STUB PIPE AFG 38S G1 1/4 CR6-F	FLANSCHSTUTZEN
501	510586708	4	O-RING ARP 568 37,69X3,53 NBR90	O-RING
502	10876373	12	SOCKET HEAD SCREW ISO 4762 M14X45 8	ZYLINDERSCHRAUBE
503	10878799	4	HEX SCREW ISO 4017 M14X45 8.8 FLZN SP	SECHSKANTSCHRAUBE
600	475602608	1	TEST POINT FITTING EMA3 G1/4 CR6-FREI	MESSANSCHLUSS
601	471039608	2	FITTING XGE10-LR-ED3/8" CR6-FREI	VERSCHRAUBUNG
602	510629008	3	TEST POINT FITTING VKA3 10LM16X1,5 CR6	MESSANSCHLUSS
605	7615629	2	FITTING GE 28L M42X2 CR6-FREI	VERSCHRAUBUNG
606	471030508	2	FITTING GE 10L M14X1,5 CR6-FREI	VERSCHRAUBUNG
607	470233408	2	FITTING XW38-S CR6-FREI	VERSCHRAUBUNG
608	470700208	1	FITTING XGAI6-SR CR6-FREI	VERSCHRAUBUNG
609	472531808	4	FITTING EWSD38-S CR6-FREI	VERSCHRAUBUNG
610	7407120	2	FITTING EL 28L CR6-FREI	VERSCHRAUBUNG
611	472331908	1	FITTING ELSD38-S CR6-FREI	VERSCHRAUBUNG
612	475433608	1	FITTING REDSDN25/12-S CR6-FREI	VERSCHRAUBUNG
613	7407118	1	FITTING EL 25S CR6-FREI	VERSCHRAUBUNG
615	475031708	2	FITTING XGR15/12-L CR6-FREI	VERSCHRAUBUNG
616	475031608	8	FITTING XGR15/10-L CR6-FREI	VERSCHRAUBUNG
617	7403569	5	FITTING EW 10L M16X1,5 CR6-FREI	VERSCHRAUBUNG
618	471039708	2	FITTING ISO 8434-1 GE 10L M12X1,5 CR6-F	VERSCHRAUBUNG
619	471031208	1	FITTING XGE18-LR-ED CR6-FREI	VERSCHRAUBUNG
620	471034808	2	FITTING GE 12L G1/2 CR6-FREI	VERSCHRAUBUNG
621	472330208	6	FITTING EL 10L CR6-FREI	VERSCHRAUBUNG
622	475430908	1	FITTING REDSD28/18-L CR6-FREI	VERSCHRAUBUNG
623	470230808	1	FITTING W 28L CR6-FREI	VERSCHRAUBUNG
624	471904308	1	FITTING EGE 10L G3/8A CR6-FREI	VERSCHRAUBUNG
625	470011308	1	FITTING SNV12-L CR6-FREI	VERSCHRAUBUNG
630	247108302	1	SWIVEL ELBOW EW 18L M26X1,5 CR6-FREI	WINKELSTUTZEN
631	247128502	1	L NECK EL 18L CR6-FREI	L-STUTZEN
633	475431408	1	FITTING REDSD12/10-L CR6-FREI	VERSCHRAUBUNG
634	475436308	1	FITTING REDSD18/12-L CR6-FREI	VERSCHRAUBUNG

Pos.	Item	Quantity	Description	Bezeichnung
635	472531508	1	FITTING EW 6S M14X1,5 CR6-FREI	VERSCHRAUBUNG
636	470701614	1	FITTING AEHNL.ISO 8434 GAI 10L G1/4 CR6	VERSCHRAUBUNG

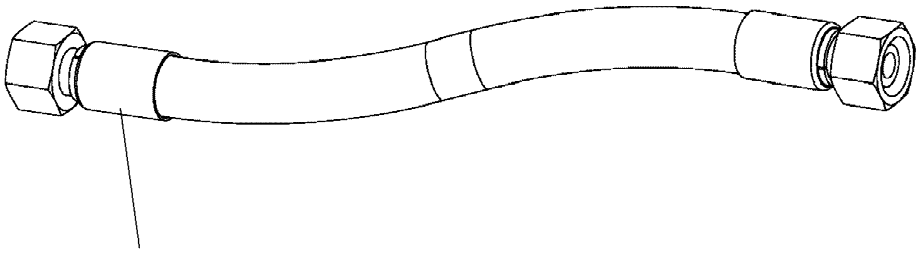

Schlauchnummer
Hose number
Numéro de flexible
Número de flexible
Номера шланга

Die Schlauchnummern auf den Schläuchen entsprechen den Positionen in der Schlauchliste.

The hose numbers from the hoses are in accordance with the items in the hose list.

Les numéros indiqués sur les flexibles correspondent aux repères de la nomenclature des flexibles.

Los números indicados en los flexibles corresponden a las posiciones de la lista de flexibles.

Нанесенные на шлангах номера соответствуют позициям в перечне.

Pos.	Item	Quantity	Description	Bezeichnung
1270	96003050	1	HOSE CPL.	SCHLAUCH KPL.
1271	926743408	1	HOSE CPL. 1SC 8X1020	SCHLAUCH KPL.
1272	965200208	1	HOSE CPL. 2TE 10X400	SCHLAUCH KPL.
1273	926122608	1	HOSE CPL. 1SC 8X1060	SCHLAUCH KPL.
1274	929757108	1	HOSE CPL. 1SC 8X200	SCHLAUCH KPL.
1275	96012877	1	HOSE CPL. 2SN 25X1020	SCHLAUCH KPL.
1276	926049208	1	HOSE CPL. 1SC 8X1040	SCHLAUCH KPL.
1277	926612308	1	HOSE CPL. 1SC 8X1100	SCHLAUCH KPL.
1278	927677508	1	HOSE CPL. 2TE 10X1150	SCHLAUCH KPL.
1279	927550308	1	HOSE CPL. 1SC 8X680	SCHLAUCH KPL.
1280	926359608	1	HOSE CPL. 1SC 8X1100	SCHLAUCH KPL.
1281	927550308	1	HOSE CPL. 1SC 8X680	SCHLAUCH KPL.
1282	966600408	1	HOSE CPL. 2SN 6X350	SCHLAUCH KPL.
1283	963560608	1	HOSE CPL. 2SN 6X520	SCHLAUCH KPL.
1284	928871308	1	HOSE CPL. 2TE 16X300	SCHLAUCH KPL.
1286	966182708	1	HOSE CPL. 2TE 10X700	SCHLAUCH KPL.

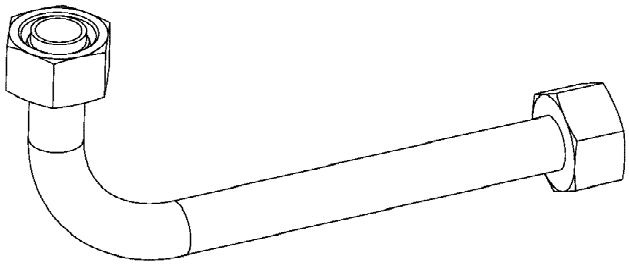

Die Positionsnummern der Rohre auf den Bildtafeln entsprechen den Positionen in der Rohrliste.

The pipe numbers from the illustrations are in accordance with the items in the pipe list.

Les numéros des tuyaux sur les illustrations correspondent aux repères de la nomenclature des tuyaux.

Los números de tubos en las ilustraciones corresponden a las posiciones de la lista de tubos.

Номера позиций труб на изображениях соответствуют позициям в перечне труб.

Pos.	Item	Quantity	Description	Bezeichnung
281	968379108	1	PIPE COMPL. 38X5X575 AS38 - AS38	ROHR KPL.
282	968379208	1	PIPE COMPL. 38X5X2468 AS38 - AS38	ROHR KPL.
283	968379308	1	PIPE COMPL. 38X5X719 AS38 - AS38	ROHR KPL.
284	968379408	1	PIPE COMPL. 38X5X1130 AS38 - AS38	ROHR KPL.
285	968379508	1	PIPE COMPL. 38X5X696 AS38 - AS38	ROHR KPL.
286	968379608	1	PIPE COMPL. 38X5X1854 AS38 - AS38	ROHR KPL.
287	968379708	1	PIPE COMPL. 38X5X1117 AS38 - AS38	ROHR KPL.
288	968379808	1	PIPE COMPL. 25X3X823 AS25 - AS25	ROHR KPL.
289	968379908	1	PIPE COMPL. 28X2X2493 AL28 - AL28	ROHR KPL.
290	968380008	1	PIPE COMPL. 10X1,5X1597 AL10 - AL10	ROHR KPL.
291	968380108	1	PIPE COMPL. 10X1,5X52 AL10 - AL10	ROHR KPL.
292	968380208	5	PIPE COMPL. 15X1,5X1831 AL15 - AL15	ROHR KPL.

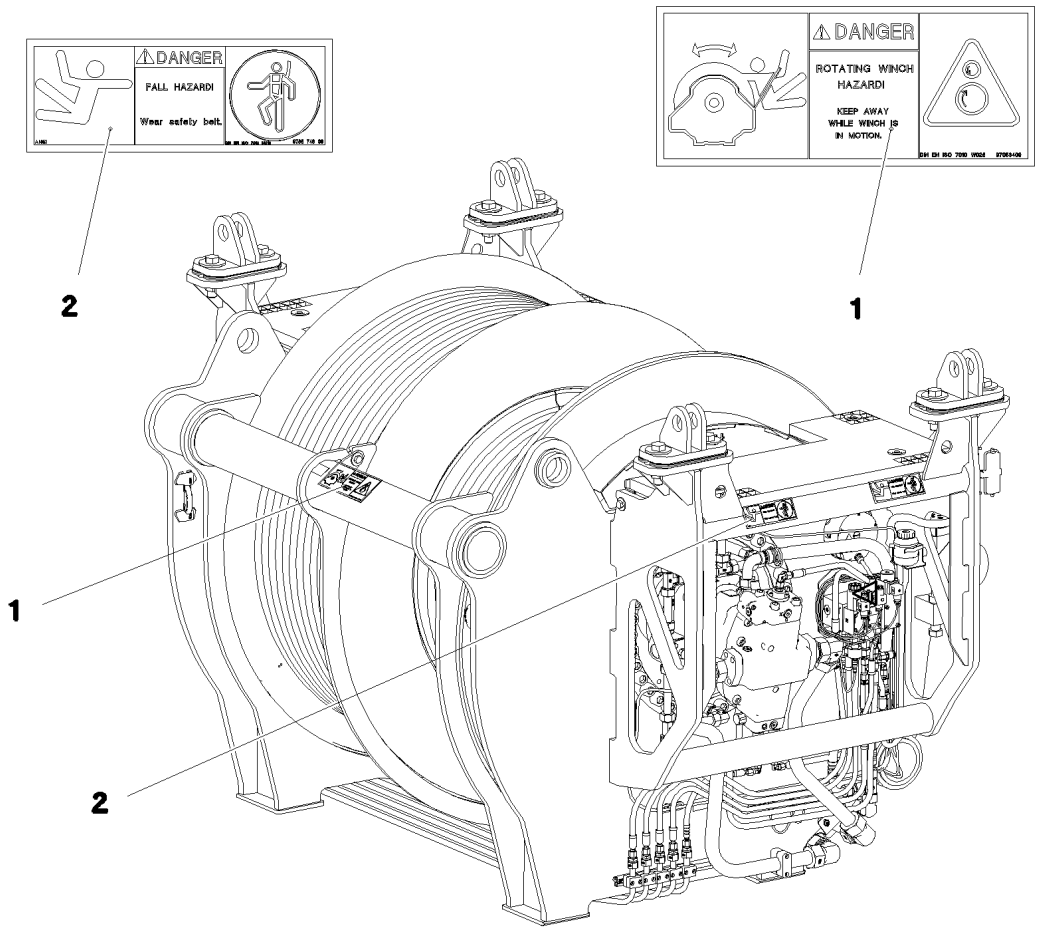

Pos.	Item	Quantity	Description	Bezeichnung
1	97053409	1	SIGN 208X88 KLEBEFOLIE	SCHILD
2	978674808	4	SIGN 168X62 KLEBEFOLIE SPF	SCHILD

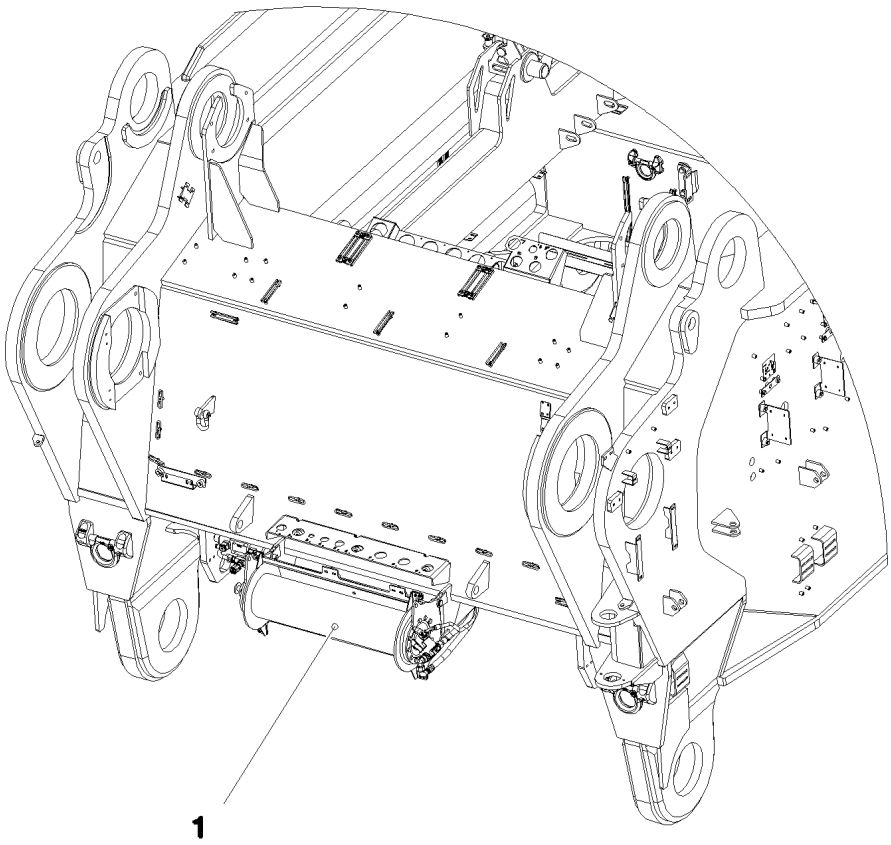

Pos.	Item	Quantity	Description	Bezeichnung
1	917645608	1	MOUNTING JACK/ERECTING WINCH ⇨ ❑ 249	MONTAGEWINDE VORM.
2	917079008	1	ADDNL. HYDR. F. ERECTING WINCH ⇨ ❑ 262	ZUSATZHYDRAULIK MONTAGE

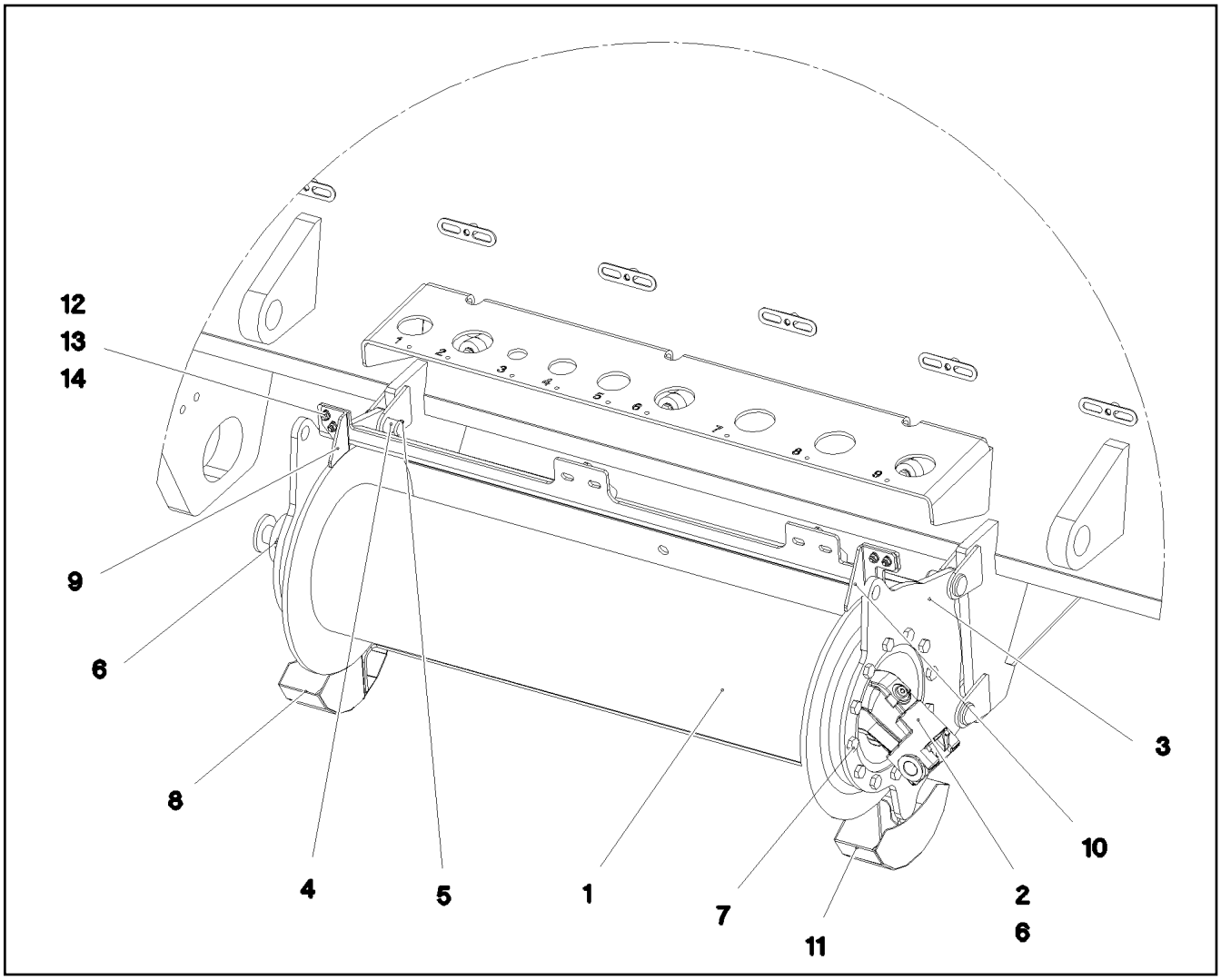

Pos.	Item	Quantity	Description	Bezeichnung
1	10802280	1	ROPE WINCH ZHP 4.13 SPF ⇨ ❑ 250	SEILWINDE
2	510230608	1	HYDRO MOTOR A2FM 16CM³/U SPF ⇨ ❑ 259	HYDROMOTOR
3	965444808	1	BEARING WELDED	LAGERUNG SCHWK.
4	451222208	4	PIN DIN 1435 20X45X38 ST.50 VERZ	BOLZEN
5	10180352	4	SPLIT PIN ISO 1234 4X32 St 480H SPF	SPLINT
6	10197831	10	HEX SCREW ISO 4017 M8X25 8.8 ZNNI-480	SECHSKANTSCHRAUBE
7	11631816	12	HEX SCREW ISO 4017 M10X25 8.8 FLZN SP	SECHSKANTSCHRAUBE
8	97050478	1	PLATE 2X242X221 DC01 FE//ZNNI8//CN//T0	BLECH
9	978587308	1	PLATE 4X85X60 S315MC FE//ZNNI8//CN//T0	BLECH
10	978587408	1	PLATE 4X97X77 S315MC FE//ZNNI8//CN//T0	BLECH
11	97050479	1	PLATE 2X242X221 DC01 FE//ZNNI8//CN//T0	BLECH
12	11644899	8	HEX SCREW ISO 4017 M6X20 8.8 480H SPF	SECHSKANTSCHRAUBE
13	10197771	16	WASHER ISO 7089 6 200HV ZNNI-480H SPF	SCHEIBE
14	10197764	8	HEX NUT ISO 4032 M6 10 ZNNI-480H SPF	SECHSKANTMUTTER

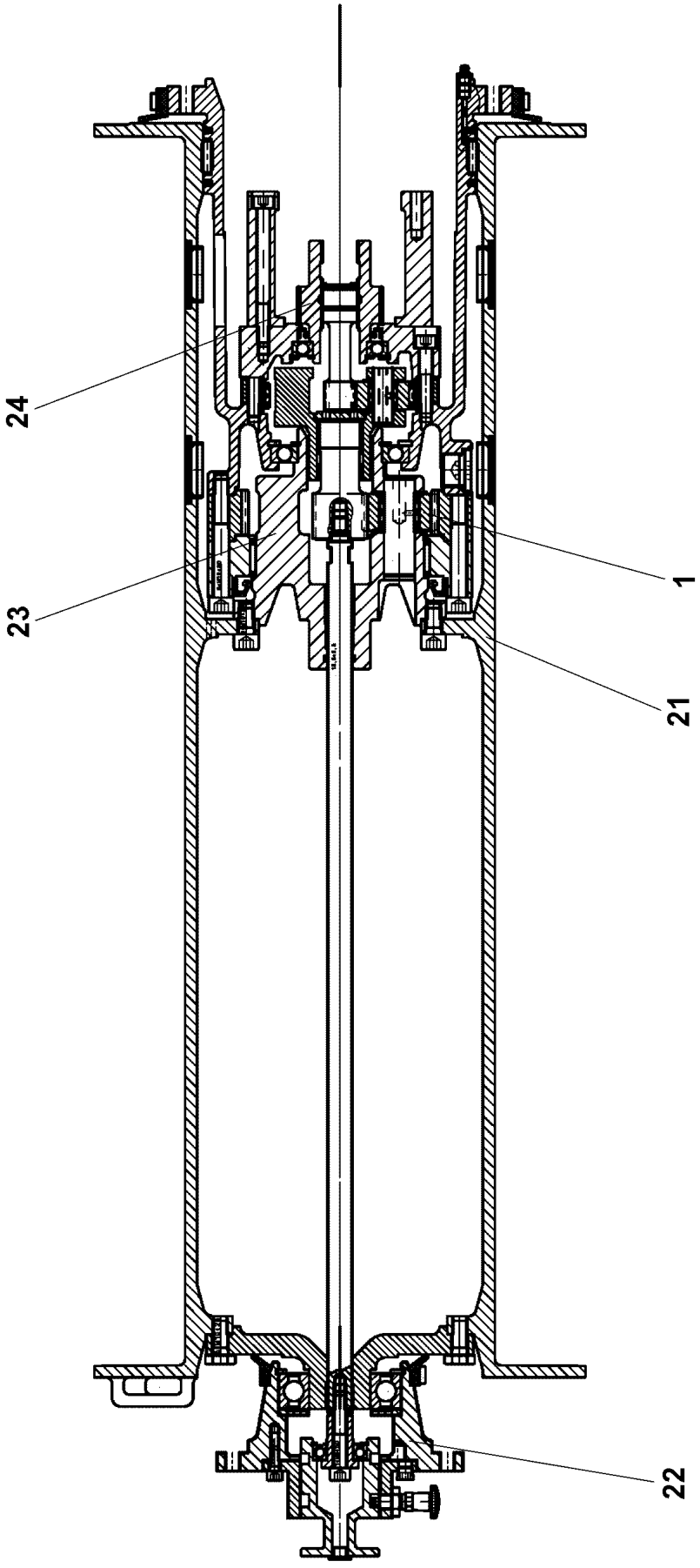
24
23
1
21
22

Pos.	Item	Quantity	Description	Bezeichnung
1	11005308	1	PLANETARY GEARBOX ⇨ ❑ 252	PLANETENGETRIEBE
21	11347396	1	ROPE DRUM ⇨ ❑ 253	SEILTROMMEL
22	11347399	1	FLANGE BEARING ⇨ ❑ 255	FLANSCHLAGER
23	540270414	1	POWER TAKE-OFF CPL ⇨ ❑ 257	ABTRIEB KPL
24	540270514	1	DRIVE UNIT CPL ⇨ ❑ 258	ANTRIEB KPL

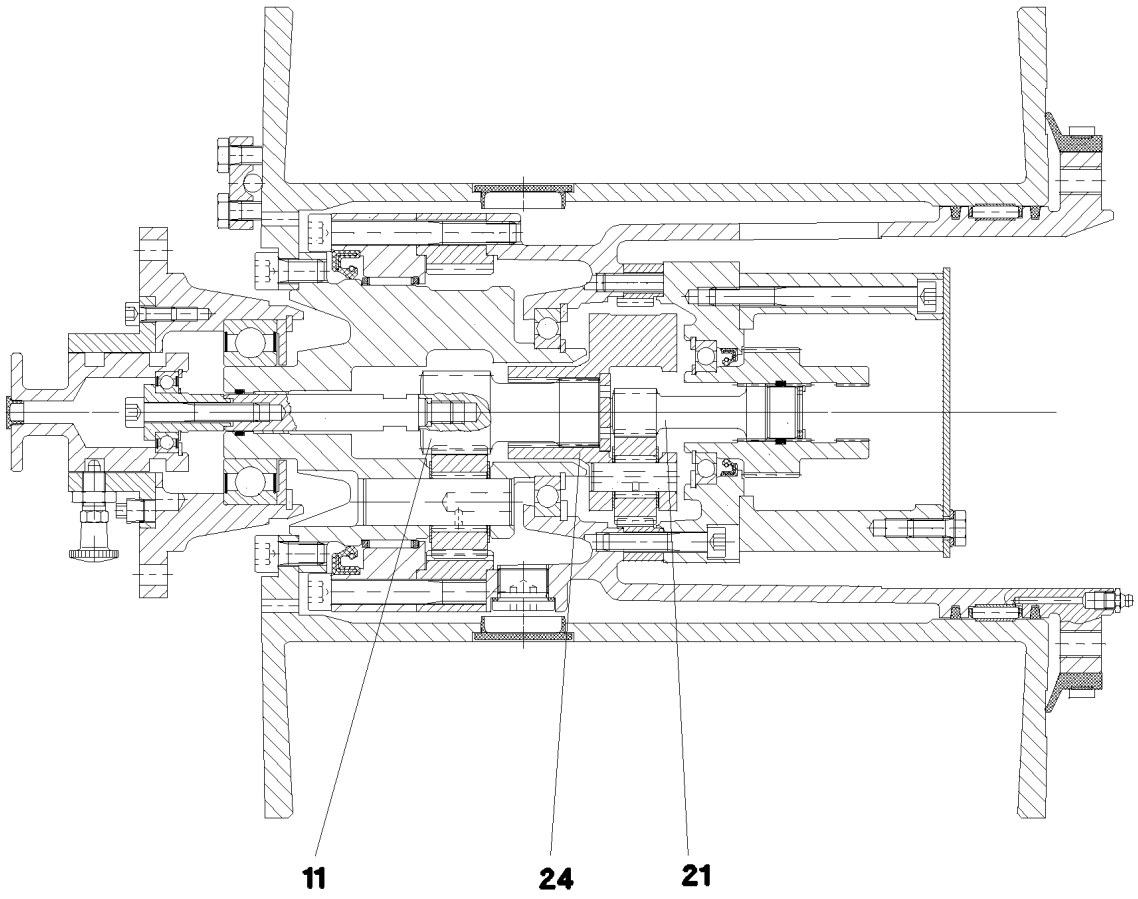

Pos.	Item	Quantity	Description	Bezeichnung
11	11005313	1	PLANETARY STAGE	PLANETENSTUFE
21	11005314	1	PLANETARY STAGE	PLANETENSTUFE
24	11005316	1	PLANETARY CARRIER	PLANETENTRAEGER

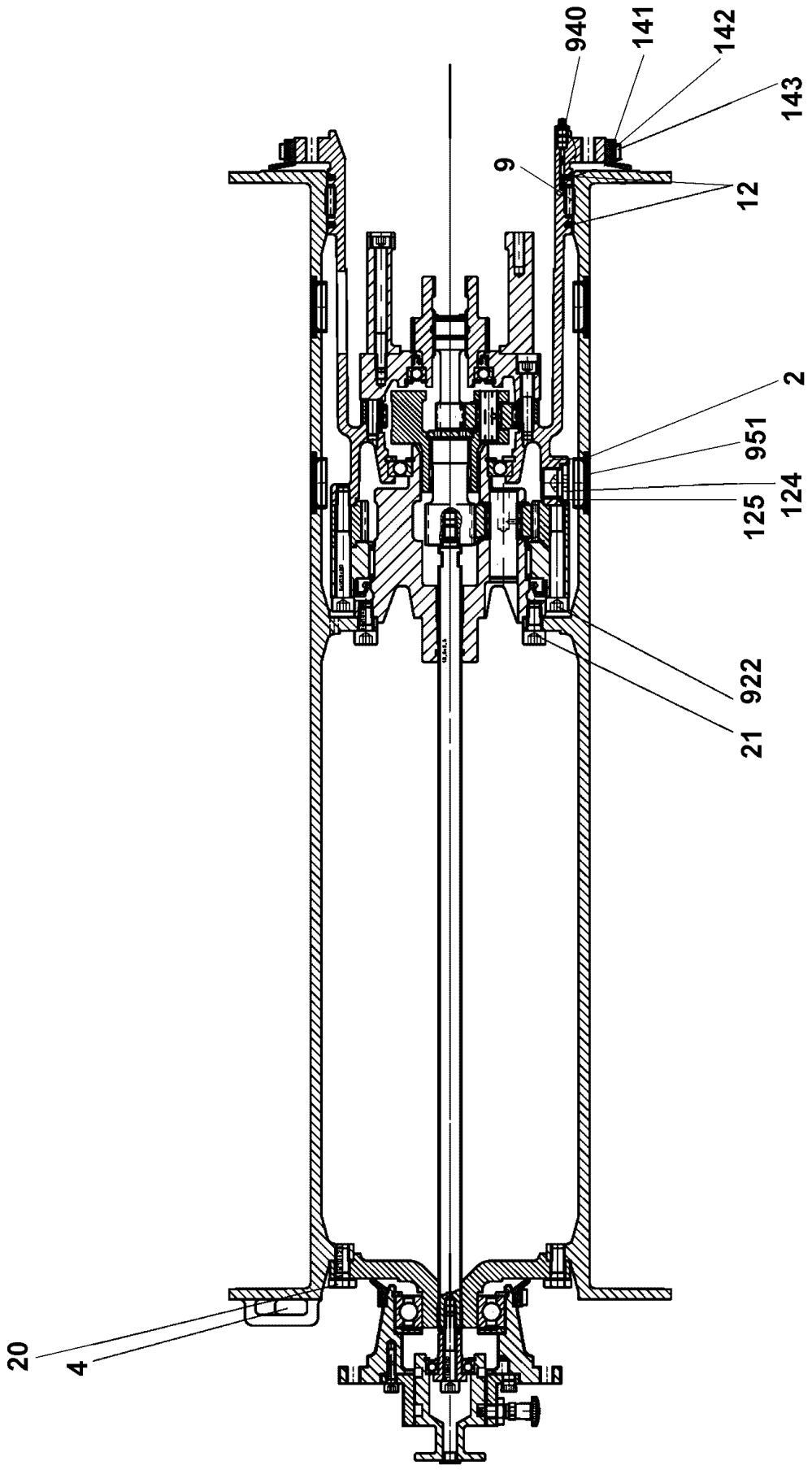
940
141
142
143
9
12
2
951
124
125
922
21
20
4

Pos.	Item	Quantity	Description	Bezeichnung
2	540271614	1	TERMINAL HOUSING	ENDGEHAEUSE
4	11450343	1	ROPE WEDGE	SEILKEIL
9	501532014	1	FLAT CAGE BEARING	FLACHKAEFIG
12	261100708	0.6	FELT STRIP DIN 5419 5X4	FILZSTREIFEN
20	11631816	6	HEX SCREW ISO 4017 M10X25 8.8 FLZN SP	SECHSKANTSCHRAUBE
21	12219296	8	SOCKET HEAD SCREW ISO 4762 M10X20 8	ZYLINDERSCHRAUBE
124	10878578	2	SCREW PLUG DIN 908 M22X1,5X18 ST 480H	VERSCHLUSSSCHRAUBE
125	540145208	2	SEALING RING DIN 7603 A22X27X1,5 ST	DICHTRING
141	501507014	0.7	PROFILE CORD	PROFILSCHNUR
142	501507214	0.8	FIXING BAND	BEF BAND
143	501507314	1	SLEEVE 8X0,4	HUELSE
922	4042195	6	SOCKET HEAD SCREW ISO 4762 M10X80 8.	ZYLINDERSCHRAUBE
940	510748108	1	GREASE NIPPLE DIN 71412 C M8X1	SCHMIERNIPPEL

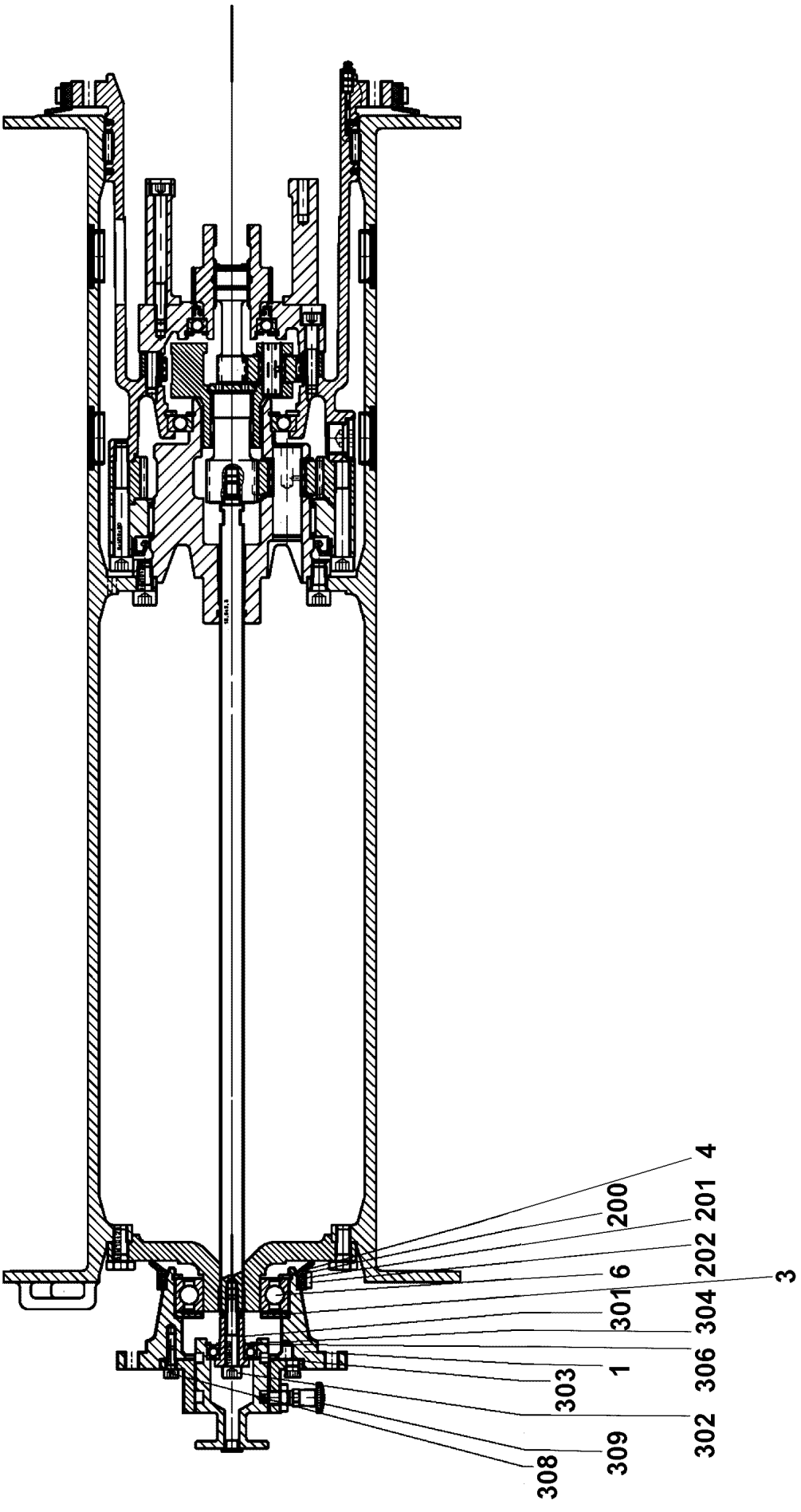
4
200
201
202
6
3
301
304
306
1
303
302
309
308

Pos.	Item	Quantity	Description	Bezeichnung
1	540271814	1	FLANGE	FLANSCH
3	540271914	1	WASHER	SCHEIBE
4	428102508	1	RETAINING RINGS DIN 472 80X2,5	SICHERUNGSRING
6	746170801	1	DEEP GROOVE BALL BEARING DIN 625 622	RILLENKUGELLAGER
200	501507014	0.3	PROFILE CORD	PROFILSCHNUR
201	501507214	0.4	FIXING BAND	BEF BAND
202	501507314	1	SLEEVE 8X0,4	HUELSE
301	570796608	1	BEARING BUSH	LAGERBUCHSE
302	10875601	1	SOCKET HEAD SCREW ISO 4762 M8X50 8.8	ZYLINDERSCHRAUBE
303	514507308	1	DEEP GROOVE BALL BEARING DIN 625 600	RILLENKUGELLAGER
304	10171568	1	RETAINING RINGS DIN 471 17X1 FLZNNC-1	SICHERUNGSRING
306	550296708	1	RETAINING RINGS DIN 472 35X1,5	SICHERUNGSRING
308	10875586	3	SOCKET HEAD SCREW ISO 4762 M6X16 8.8	ZYLINDERSCHRAUBE
309	570796908	1	STOP BOLT	RASTBOLZEN

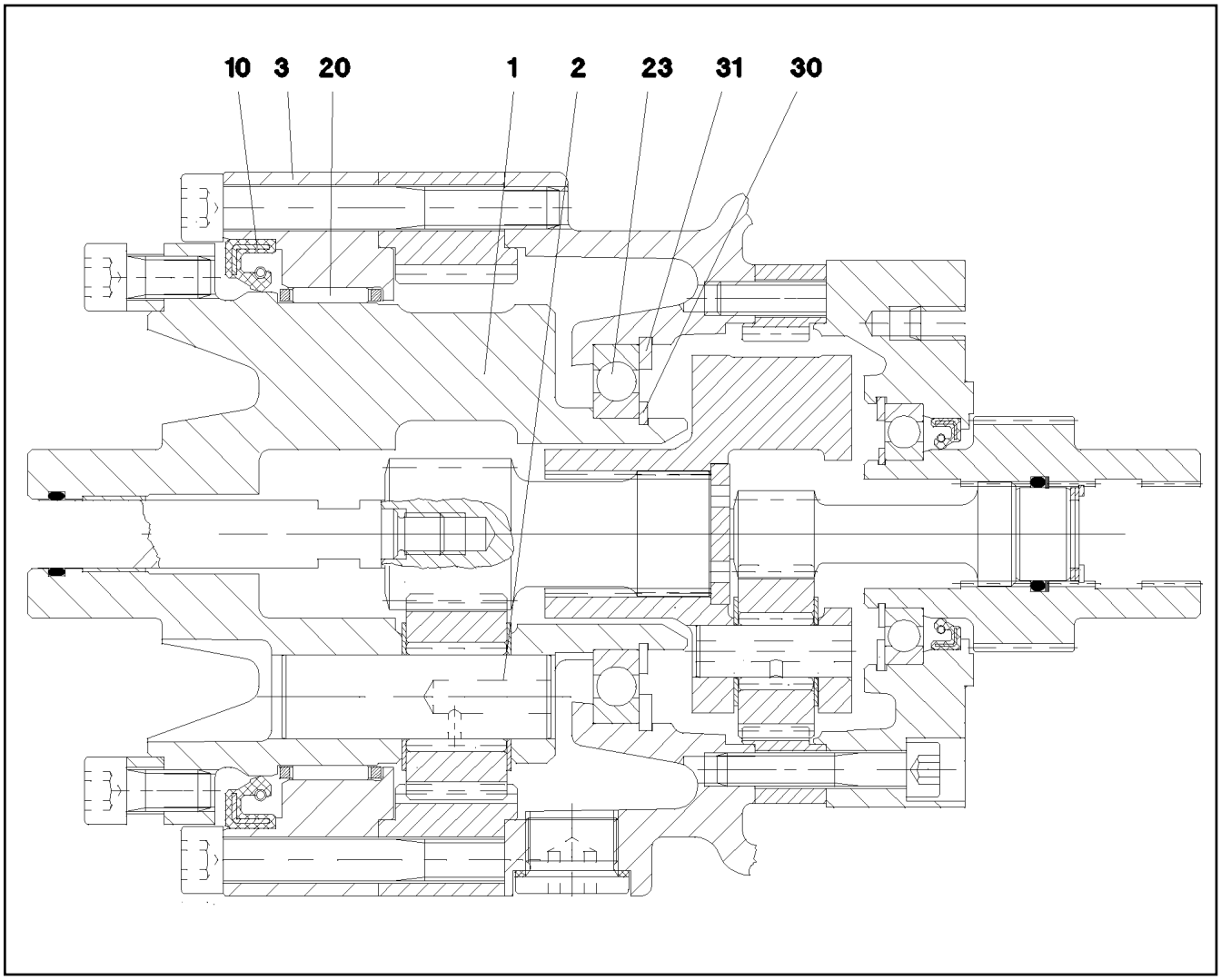

Pos.	Item	Quantity	Description	Bezeichnung
1	570795908	1	PLANETARY CARRIER	PLANETENTRAEGER
2	570795808	3	PLANETARY WHEEL AXLE	PLANETENACHSE
3	570796008	1	BEARING RING	LAGERRING
10	710031208	1	ROTARY SHAFT LIP SEAL DIN 3760 A 115X1	RADIALWELLENDICHTRING
20	570796108	1	NEEDLE GEAR RIM 110X117X24	NADELKRANZ
23	540511608	1	DEEP GROOVE BALL BEARING DIN 625 16	RILLENKUGELLAGER
30	10171587	1	RETAINING RINGS DIN 471 55X2 FLZNNC-1	SICHERUNGSRING
31	12100657	1	RETAINING RINGS DIN 472 90X3 480H SPF	SICHERUNGSRING

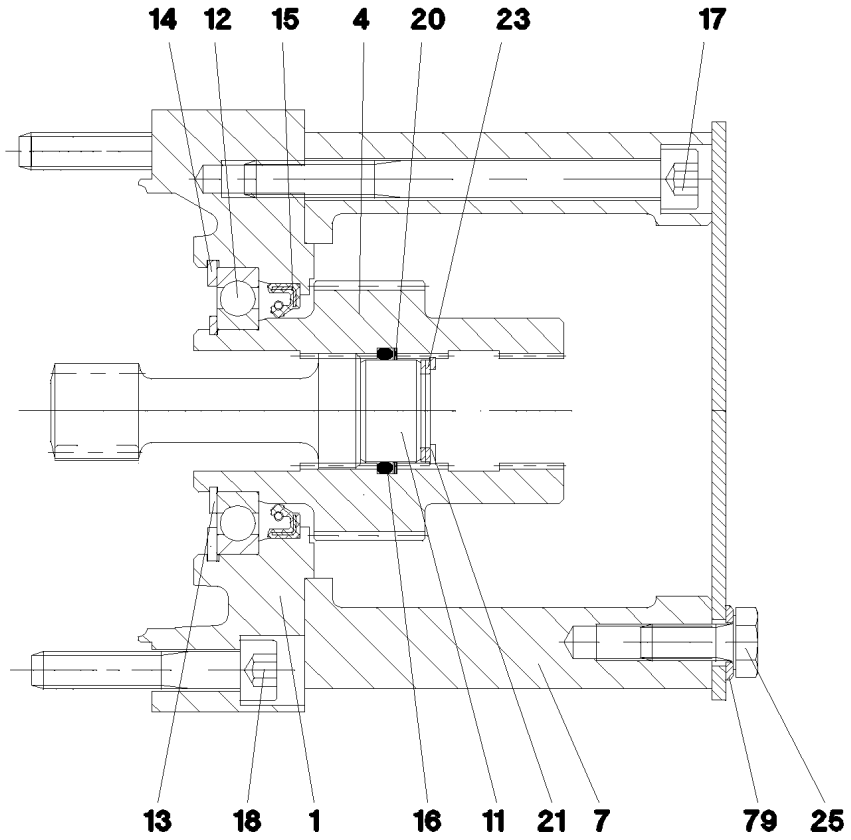

Pos.	Item	Quantity	Description	Bezeichnung
1	570796208	1	BRAKE FLANGE	BREMSFLANSCH
4	571727208	1	DRIVE SLEEVE	ANTRIEBSHUELSE
7	540273014	1	MOTOR FLANGE	MOTORFLANSCH
11	540184208	1	WASHER 13X22	SCHEIBE
12	745194708	1	DEEP GROOVE BALL BEARING DIN 625 160	RILLENKUGELLAGER
13	428002908	1	RETAINING RINGS DIN 471 35X1,5	SICHERUNGSRING
14	12100656	1	RETAINING RINGS DIN 472 62X2 480H SPF	SICHERUNGSRING
15	570151908	1	ROTARY SHAFT LIP SEAL DIN 3760 A 40X5	RADIALWELLENDICHTRING
16	540184308	1	O-RING 22,2X3 NBR70	O-RING
17	12213825	6	SOCKET HEAD SCREW ISO 4762 M8X90 8.8	ZYLINDERSCHRAUBE
18	12206699	6	SOCKET HEAD SCREW ISO 4762 M8X45 8.8	ZYLINDERSCHRAUBE
20	540184408	1	SPIRAL BACK-UP RING	SPIRALBACKRING
21	428100308	1	RETAINING RINGS DIN 472 23X1,2	SICHERUNGSRING
23	422014001	3	SHIM RING DIN 988 16X22X1	PASSSCHEIBE
25	11651767	4	HEX SCREW ISO 4017 M8X20 8.8 480H SPF	SECHSKANTSCHRAUBE
79	420001014	4	WASHER ISO 7089 8 200HV-A4	SCHEIBE

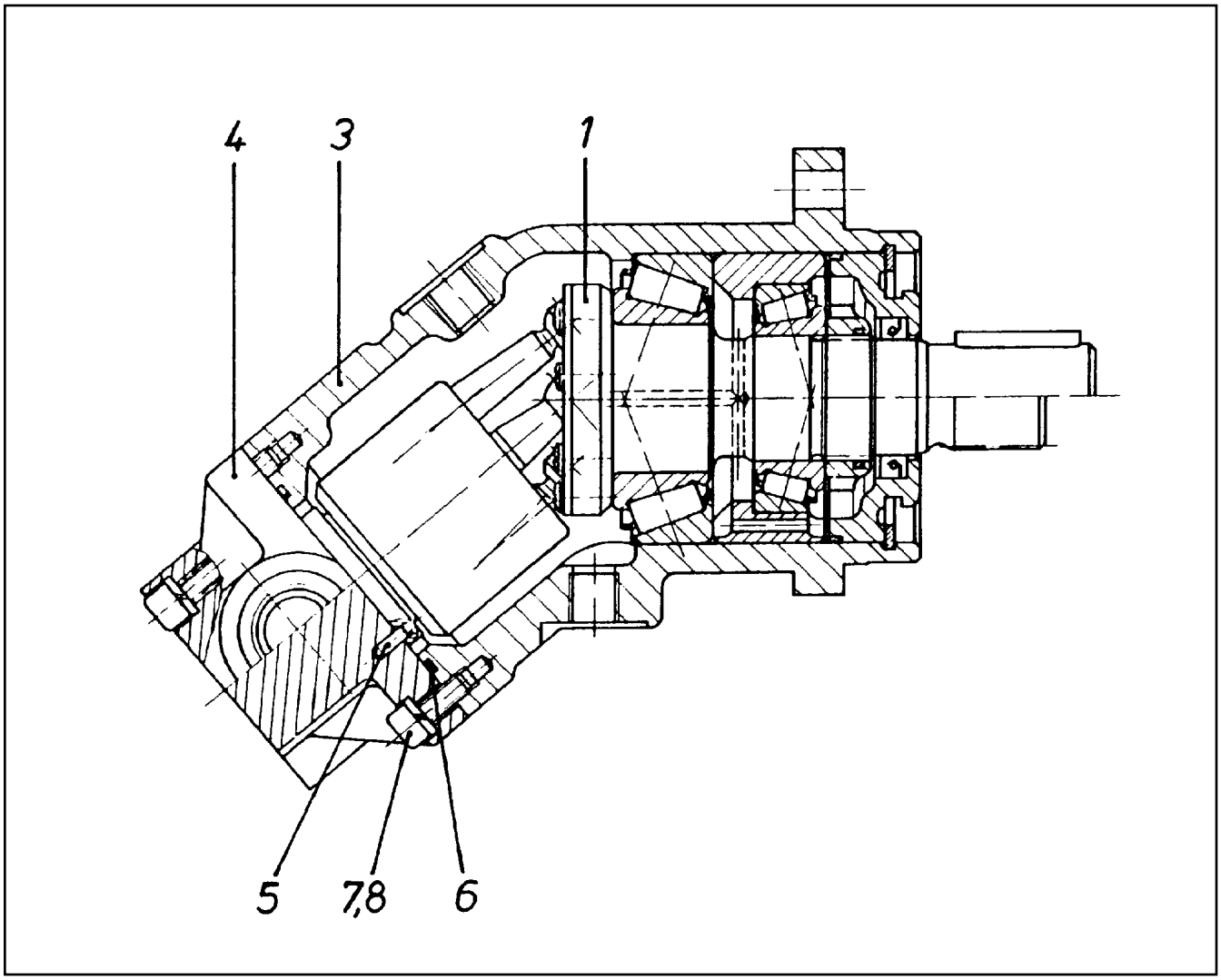

Pos.	Item	Quantity	Description	Bezeichnung
1	570112908	1	DRIVING GEAR ⇨ ❑ 260	TRIEBWERK
3	570113008	1	HOUSING	GEHAEUSE
4	7024283	1	CONNECTING PLATE	ANSCHLUSSPLATTE
5	570113208	1	PARALLEL PIN ISO 2338 3M6X10 ST	ZYLINDERSTIFT
6	726426508	1	O-RING ARP 568 52,07X2,62 NBR90	O-RING
7	10875586	6	SOCKET HEAD SCREW ISO 4762 M6X16 8.8	ZYLINDERSCHRAUBE
8	424100608	6	WASHER SPRING DIN 7980 6 FST VERZ	FEDERRING

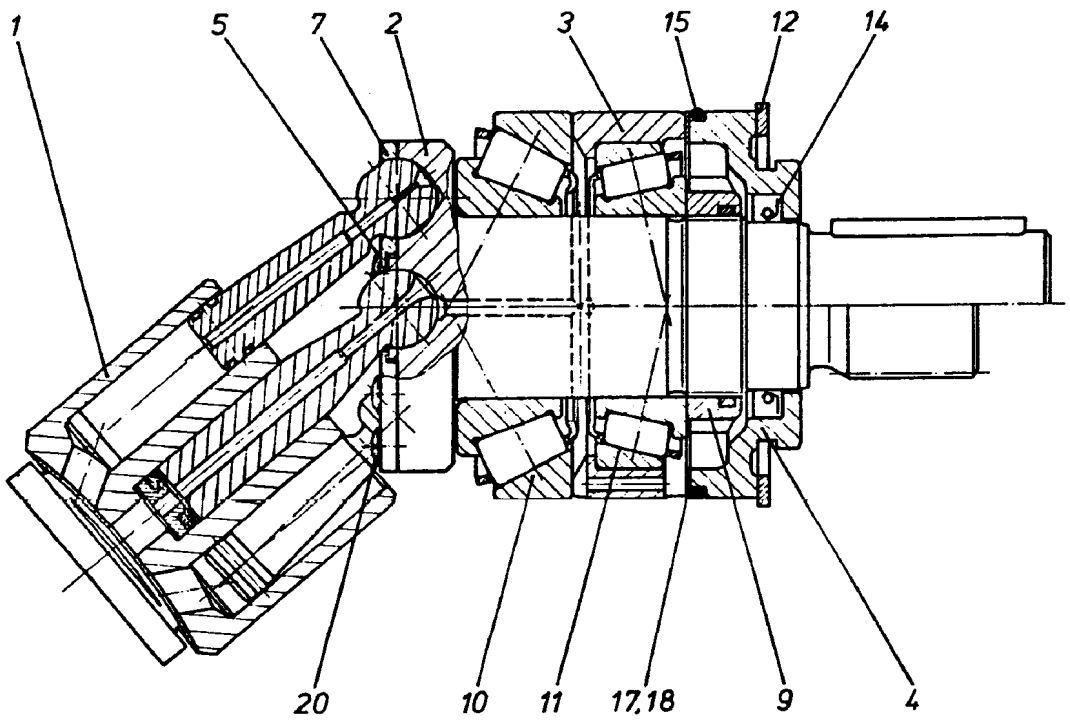

Pos.	Item	Quantity	Description	Bezeichnung
1	570113308	1	DRIVING GEAR ⇨ ❑ 261	TRIEBWERK
2	570113408	1	DRIVING SHAFT	TRIEBWELLE
3	570113508	1	BEARING RING	LAGERRING
4	7024263	1	CLOSING RING	VERSCHLUSSRING
5	7024264	1	WASHER	SCHEIBE
7	7024265	1	PULL-BACK PLATE	RUECKZUGPLATTE
9	570113908	1	SLOTTED NUT M30X1,5	NUTMUTTER
10	570114008	1	TAPERED ROLLER BEARING	KEGELROLLENLAGER
11	746224301	1	TAPERED ROLLER BEARING DIN 720 32006-	KEGELROLLENLAGER
12	428102208	1	RETAINING RINGS DIN 472 70X2,5	SICHERUNGSRING
14	570114108	1	SHAFT SEAL 28X40X6 NBR	WELLENDICHTRING
15	515705108	1	O-RING ARP 568 64,77X2,62 NBR70	O-RING
17	570114208	2	SHIM RING 58X70X0,1	PASSSCHEIBE
18	570114308	1	SHIM RING 58X70X0,3	PASSSCHEIBE
20	514599408	7	PAN-HEAD SCREW ISO 7045 M3X8 4.8 A2C	FLACHKOPFSCHRAUBE

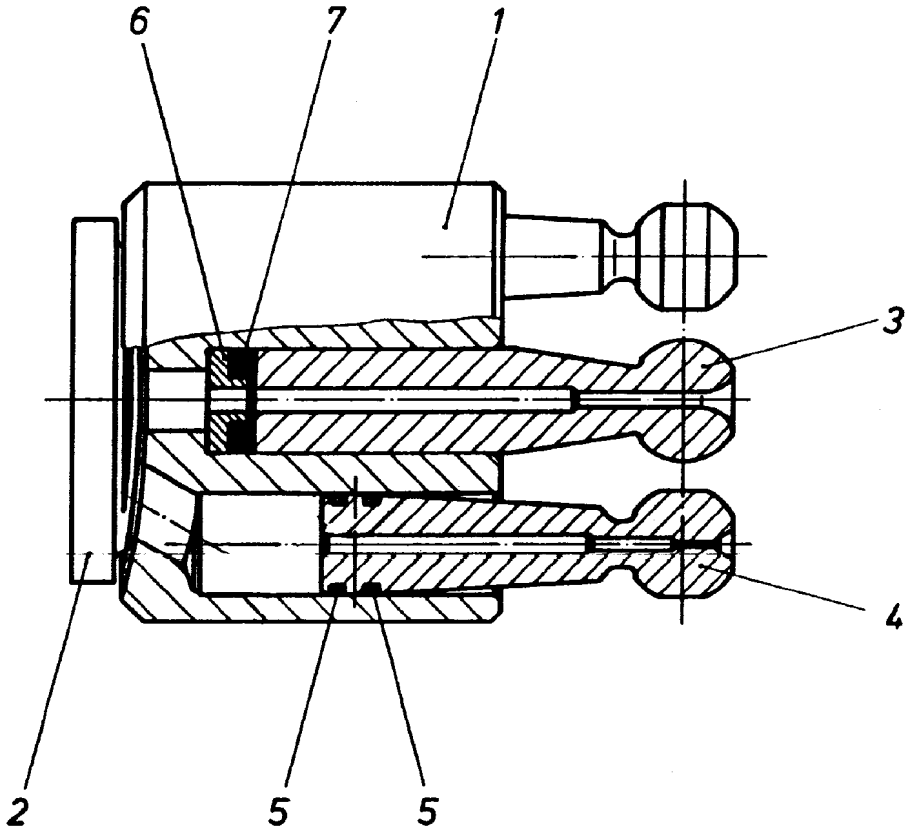

Pos.	Item	Quantity	Description	Bezeichnung
1	7024273	1	CYLINDER	ZYLINDER
2	570114508	1	CONTROL PLATE	STEUERPLATTE
3	570114608	1	CENTER STUD	MITTELZAPFEN
4	570114708	7	PISTON	KOLBEN
5	570114808	14	RING	RING
6	570114908	1	SPRING SUPPORT	FEDERTELLER
7	7024282	4	DISC SPRING	TELLERFEDER

Pos.	Item	Quantity	Description	Bezeichnung
4	967787908	1	ADDNL. HYDR. F. ERECTING WINCH ⇨ ❑ 263	ZUSATZHYDRAULIK MONTAGE

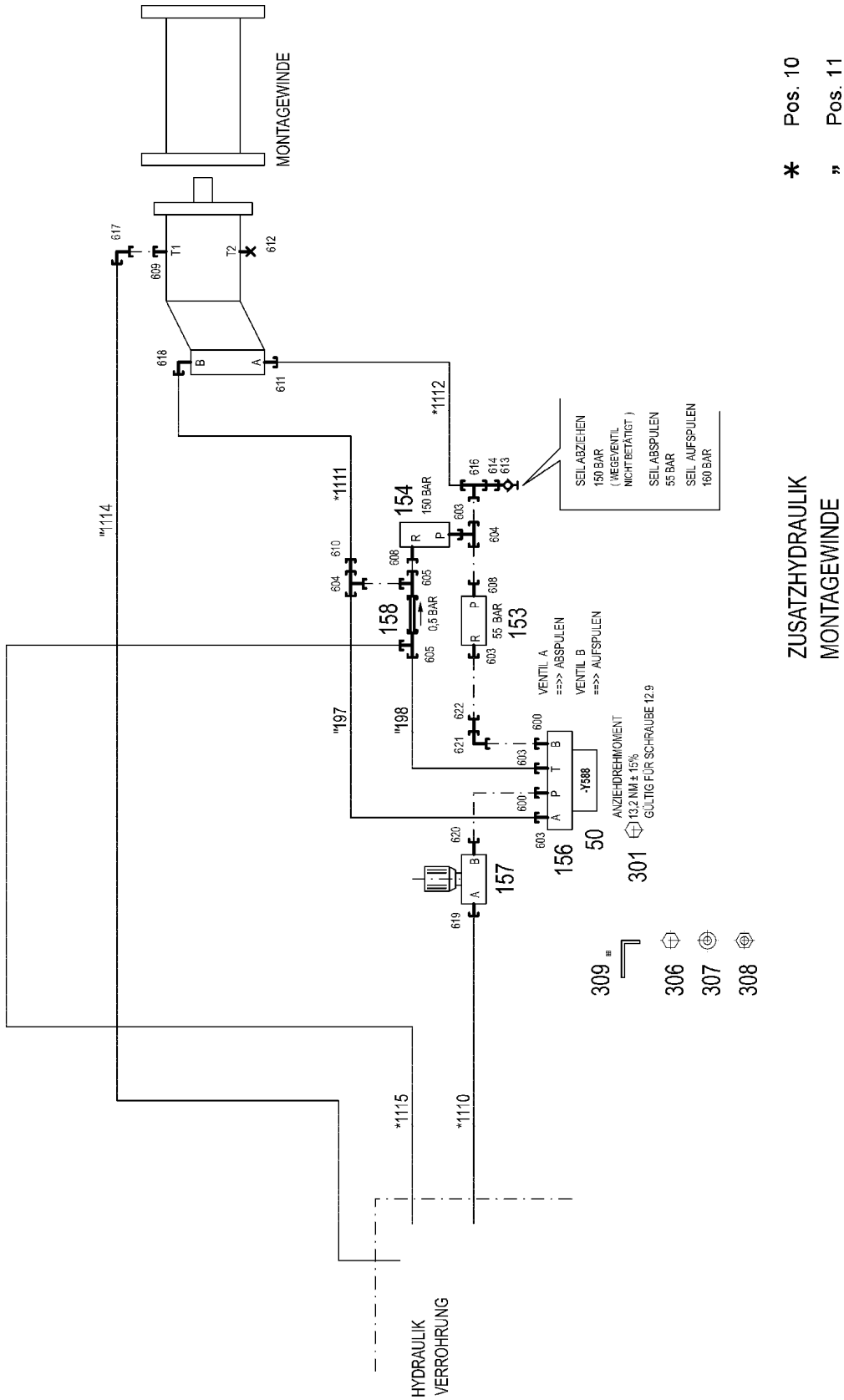
MONTAGEWINDE
HYDRAULIK VERROHRUNG
ZUSATZHYDRAULIK MONTAGEWINDE 1368-975.....
* Pos. 10
" Pos. 11
SEIL ABZIEHEN 150 BAR (WEGEVENTIL NICHT BETÄTIGT)
SEIL ABSPULEN 55 BAR
SEIL AUFSPULEN 160 BAR
VENTIL A ==>> ABSPULEN
VENTIL B ==>> AUFSPULEN
ANZIEHDREHMOMENT 13,2 NM ± 15% GÜLTIG FÜR SCHRAUBE 12.9
150 BAR
55 BAR
0,5 BAR
-Y588
154
153
158
156
157
50
301
309
306
307
308
*1112
*1111
*1114
*1115
*1110
"197
"198
T1
T2
609
612
617
618
611
616
614
613
603
604
610
608
605
622
621
600
620
619

Pos.	Item	Quantity	Description	Bezeichnung
10	967791308	1	HOSE LINES MOUNTING JACK	SCHLAUCHLEITUNGEN MONT
(1110)	969385108	1	HOSE CPL. 2SN 12X2300	SCHLAUCH KPL.
(1111)	967213408	1	HOSE CPL. 2SN 12X1500	SCHLAUCH KPL.
(1112)	927613508	1	HOSE CPL. 2SN 12X1300	SCHLAUCH KPL.
(1114)	921620608	1	HOSE CPL. 1SC 8X1900	SCHLAUCH KPL.
(1115)	926534008	1	HOSE CPL. 2TE 16X3800	SCHLAUCH KPL.
11	967791408	1	PIPELINES ERECTION WINCH	ROHRLEITUNGEN MONTAGEWI
(197)	968474208	1	PIPE COMPL. 18X1,5X260 18L - 18L	ROHR KPL.
(198)	968474308	1	PIPE COMPL. 18X1,5X222 18L - 18L	ROHR KPL.
50	10423938	1	DIRECTIONAL CONTROL VALVE 4/3 NG10-3 ⇨ ❑ 265	WEGEVENTIL
153	10112824	1	PRETENSIONING VALVE pv=55BAR pmax=5	VORSPANNVENTIL
154	511433308	1	PRESSURE LIMITING VALVE pmax=700BAR	DRUCKBEGRENZUNGSVENTIL
156	511058308	1	CONNECTING PLATE DP1-10/32-2	ANSCHLUSSPLATTE
157	511427708	1	RESTRICTOR VALVE 90L/MIN VERZ. SPF	DROSSELVENTIL
(999)	10678157	1	SEALING SET VALVE	DS VENTIL
158	511446908	1	NON-RETURN VALVE 400BAR 0.5BAR CR6-F	RUECKSCHLAGVENTIL
301	10876394	4	SOCKET HEAD SCREW DIN 912 M6X40 12.9	ZYLINDERSCHRAUBE
306	11657000	2	SOCKET HEAD SCREW ISO 4762 M10X45 8	ZYLINDERSCHRAUBE
307	10289795	2	WASHER ISO 7089 10 300HV FLZN SPF	SCHEIBE
308	12102695	2	HEX NUT ISO 4032 M10 8 ZNNI-480H SPF	SECHSKANTMUTTER
309	956093308	1	PLATE 140X93 S315MC FE//ZNNI8//CN//T0	BLECH
600	471033208	2	FITTING XGE16-SR-ED CR6-FREI	VERSCHRAUBUNG
603	471031208	4	FITTING XGE18-LR-ED CR6-FREI	VERSCHRAUBUNG
604	247108402	2	T CONNECTION PIECE ET 18L CR6-FREI	T-STUTZEN
605	247128502	2	L NECK EL 18L CR6-FREI	L-STUTZEN
608	471901308	2	FITTING EGE 18L G1/2A CR6-FREI	VERSCHRAUBUNG
609	471039708	1	FITTING ISO 8434-1 GE 10L M12X1,5 CR6-F	VERSCHRAUBUNG
610	475435608	1	FITTING RED 18/15L CR6-FREI SPF	VERSCHRAUBUNG
611	471033008	1	FITTING XGE16-SM-ED CR6-FREI	VERSCHRAUBUNG
612	477704308	1	STOP PLUG VSTI M12X1,5 CR6-FREI	STOPFEN
613	475601508	1	TEST POINT FITTING BMA3 6S CR6-FREI	MESSANSCHLUSS
614	475433108	1	FITTING REDSD16/6-S CR6-FREI	VERSCHRAUBUNG
616	482431514	1	FITTING ISO 8434 ET 16S CR6-FREI	VERSCHRAUBUNG
617	7403569	1	FITTING EW 10L M16X1,5 CR6-FREI	VERSCHRAUBUNG
618	476611408	1	FITTING RSWS16-SM-WD CR6-FREI	VERSCHRAUBUNG
619	471031008	1	FITTING XGE15-LR-ED CR6-FREI	VERSCHRAUBUNG
620	471900608	1	FITTING EGESD16-SR-WD CR6-FREI	VERSCHRAUBUNG
621	7617460	1	FITTING EW 16S CR6-FREI	VERSCHRAUBUNG
622	470010808	1	FITTING SNV16-S CR6-FREI	VERSCHRAUBUNG

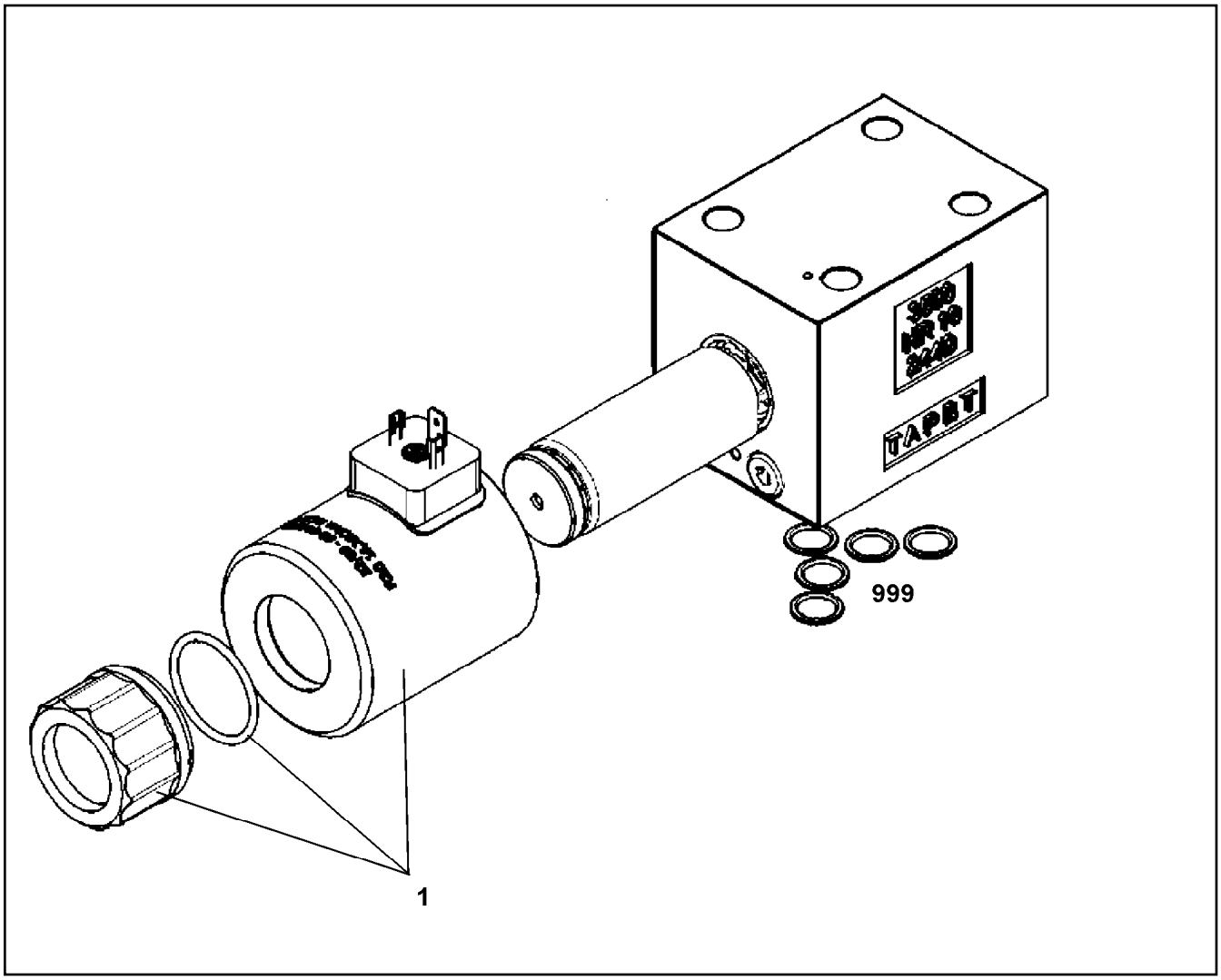

Pos.	Item	Quantity	Description	Bezeichnung
1	11005244	2	MAGNET COIL	MAGNETSPULE
999	10491129	1	SEAL KIT CONTROL BLOCK	DS STEUERBLOCK

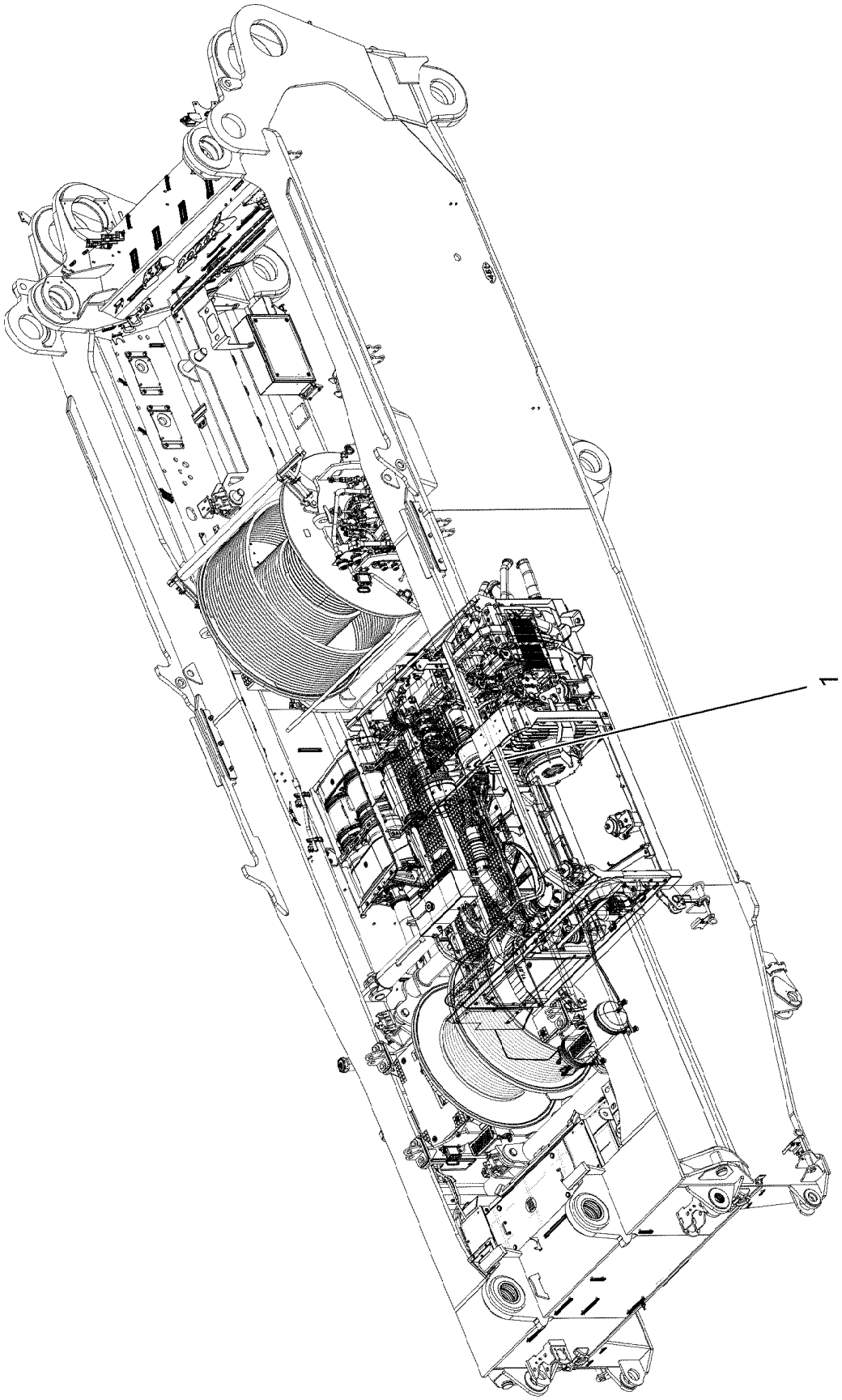
1

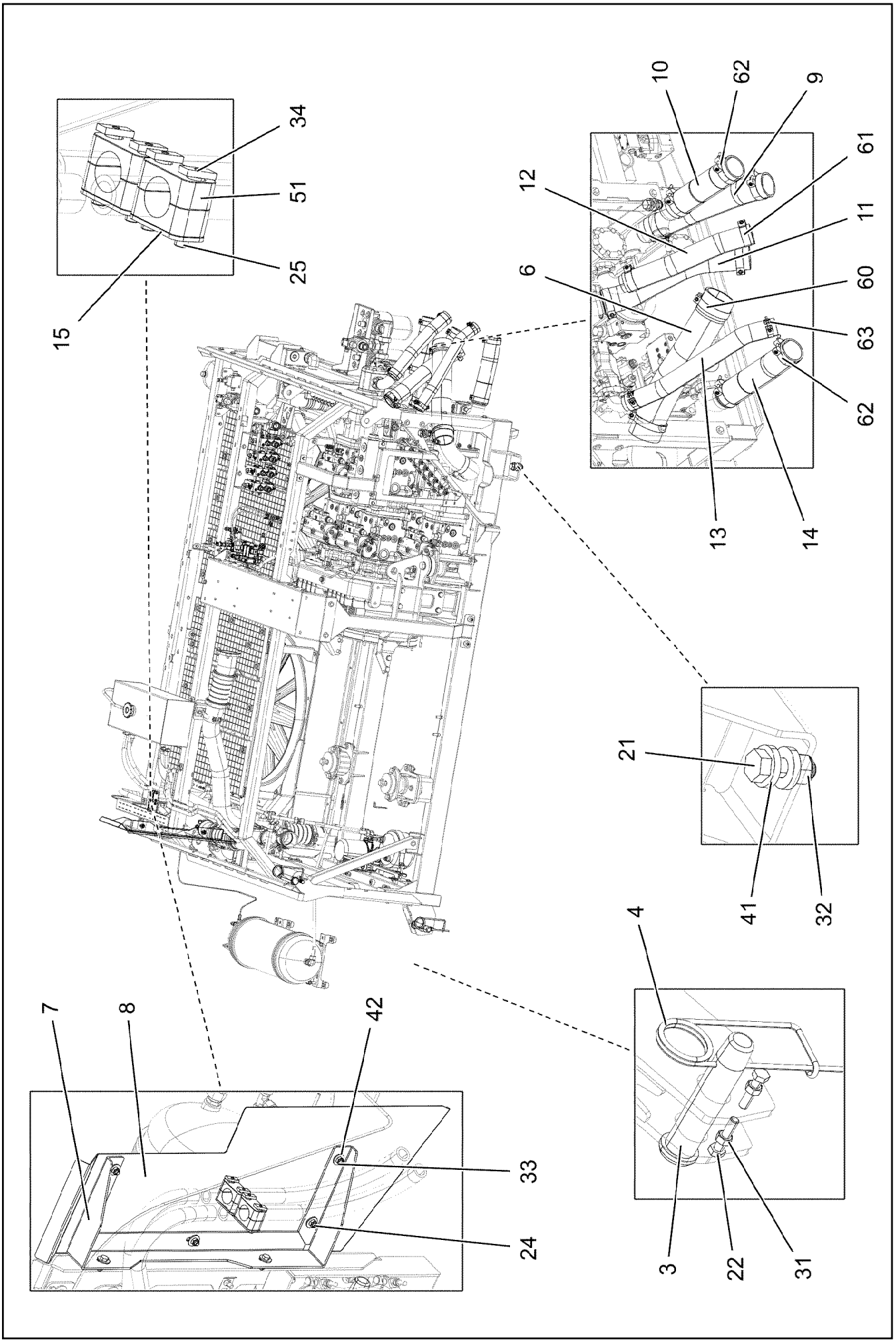
34
51
25
15
10
62
9
61
12
11
6
60
63
62
13
14
21
41
32
4
7
8
42
33
24
3
22
31

Pos.	Item	Quantity	Description	Bezeichnung
1	96032892	1	DIESEL ENGINE, PRE-ASSEMBLED ⇨ ❑ 269	DIESELMOTOR VORM.
3	935085908	2	PIN RD35X165 42CRMO4+QT	BOLZEN
4	433105008	2	RETAINING SPRING DIN 2194 6 A3C	SICHERUNGSFEDER
6	11491357	1	SUCTION HOSE 100X600 NBR	SAUGSCHLAUCH
7	97054740	1	PLATE 4X1046X98 S315MC	BLECH
8	97054741	1	PLATE 1.5X344X918 DC01	BLECH
9	12100136	1	SUCTION HOSE 76X500 NBR	SAUGSCHLAUCH
10	10877064	1	SUCTION HOSE 76X330 NBR	SAUGSCHLAUCH
11	10877637	1	SUCTION HOSE 76X550 NBR	SAUGSCHLAUCH
12	97049426	1	SUCTION HOSE 60X5.5X480 CR	SAUGSCHLAUCH
13	12100074	1	SUCTION HOSE 51X600 NBR	SAUGSCHLAUCH
14	97049427	1	SUCTION HOSE 76X5.5X380 CR	SAUGSCHLAUCH
15	7008583	2	LID PLATE DIN 3015-1 L-DP 4 W1-ZN	DECKPLATTE
21	10875806	2	HEX SCREW ISO 4017 M20X60 8.8 FLZN SP	SECHSKANTSCHRAUBE
22	11691682	4	HEX SCREW ISO 4017 M10X45 8.8 FLZN SP	SECHSKANTSCHRAUBE
24	10197831	7	HEX SCREW ISO 4017 M8X25 8.8 ZNNI-480	SECHSKANTSCHRAUBE
25	12203634	4	SOCKET HEAD SCREW ISO 4762 M6X50 8.8	ZYLINDERSCHRAUBE
31	12102695	4	HEX NUT ISO 4032 M10 8 ZNNI-480H SPF	SECHSKANTMUTTER
32	10875630	2	HEX NUT ISO 7040 M20 10 FE//ZnNi8//Cn//T0	SECHSKANTMUTTER
33	10875614	7	HEX NUT DIN 985 M8 8 480H SPF	SECHSKANTMUTTER
34	602018008	4	CARRIER RAIL NUT DIN 3015-1 L TM M6 W1	TRAGSCHIENENMUTTER
41	4600604	4	WASHER DIN 7349 21 100HV FLZN SPF	SCHEIBE
42	11140469	14	WASHER ISO 7093-1 8 200HV 480H SPF	SCHEIBE
51	602008908	4	CLAMP-HALF DIN 3015-1 L 4 R 30 PP SW	KLEMMHAELFTE
60	774211708	2	HOSE CLAMP 115/113-121/25 ST	SCHLAUCHSCHELLE
61	10652657	2	HOSE CLAMP 70/68-73/25 ST	SCHLAUCHSCHELLE
62	774227908	8	HOSE CLAMP 86-91X25 ST	SCHLAUCHSCHELLE
63	774282708	2	HOSE CLAMP 60-63X20 ST	SCHLAUCHSCHELLE

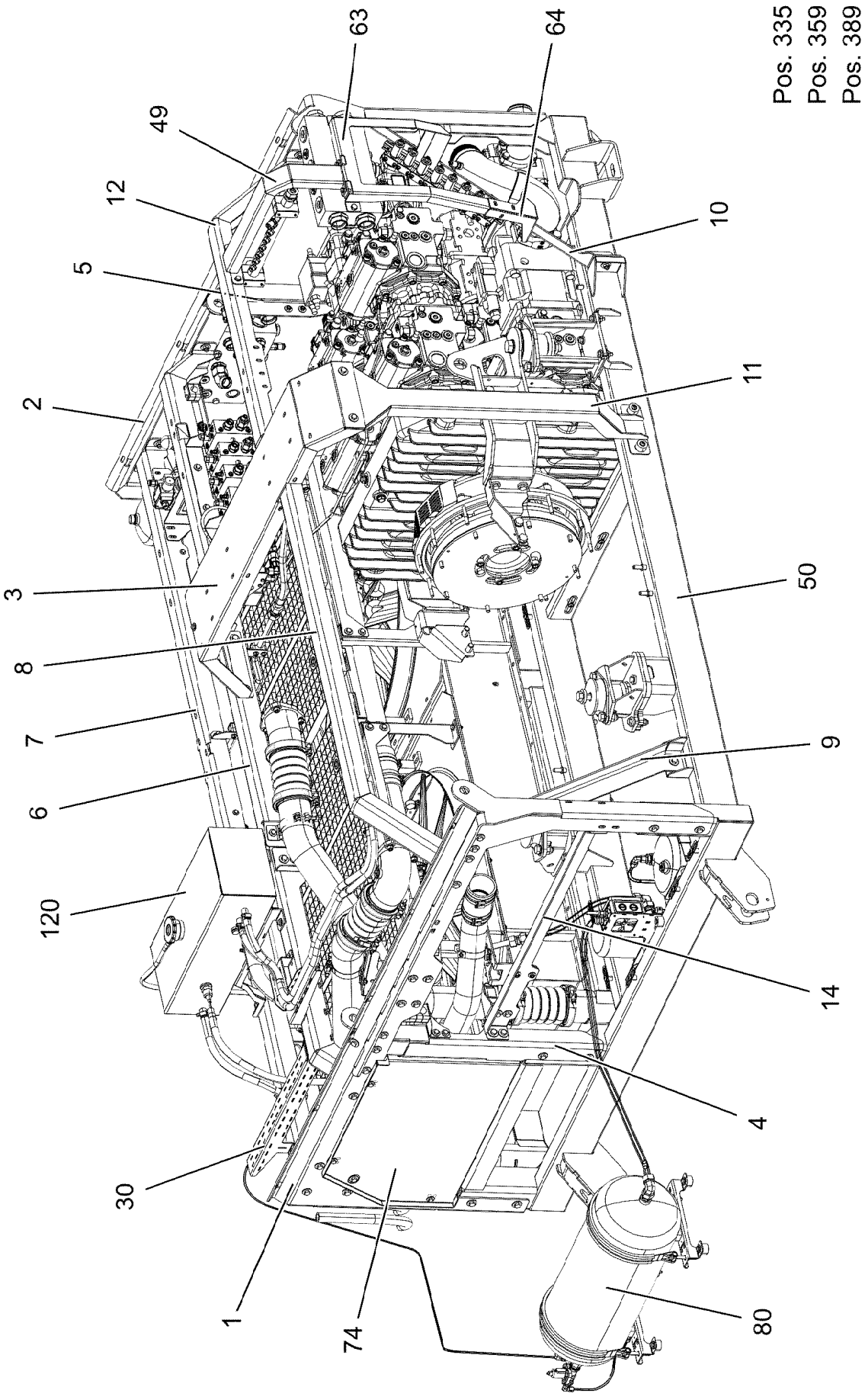
Pos. 335
Pos. 359
Pos. 389
63
64
49
12
10
5
11
2
50
3
8
9
7
6
120
14
4
30
1
74
80

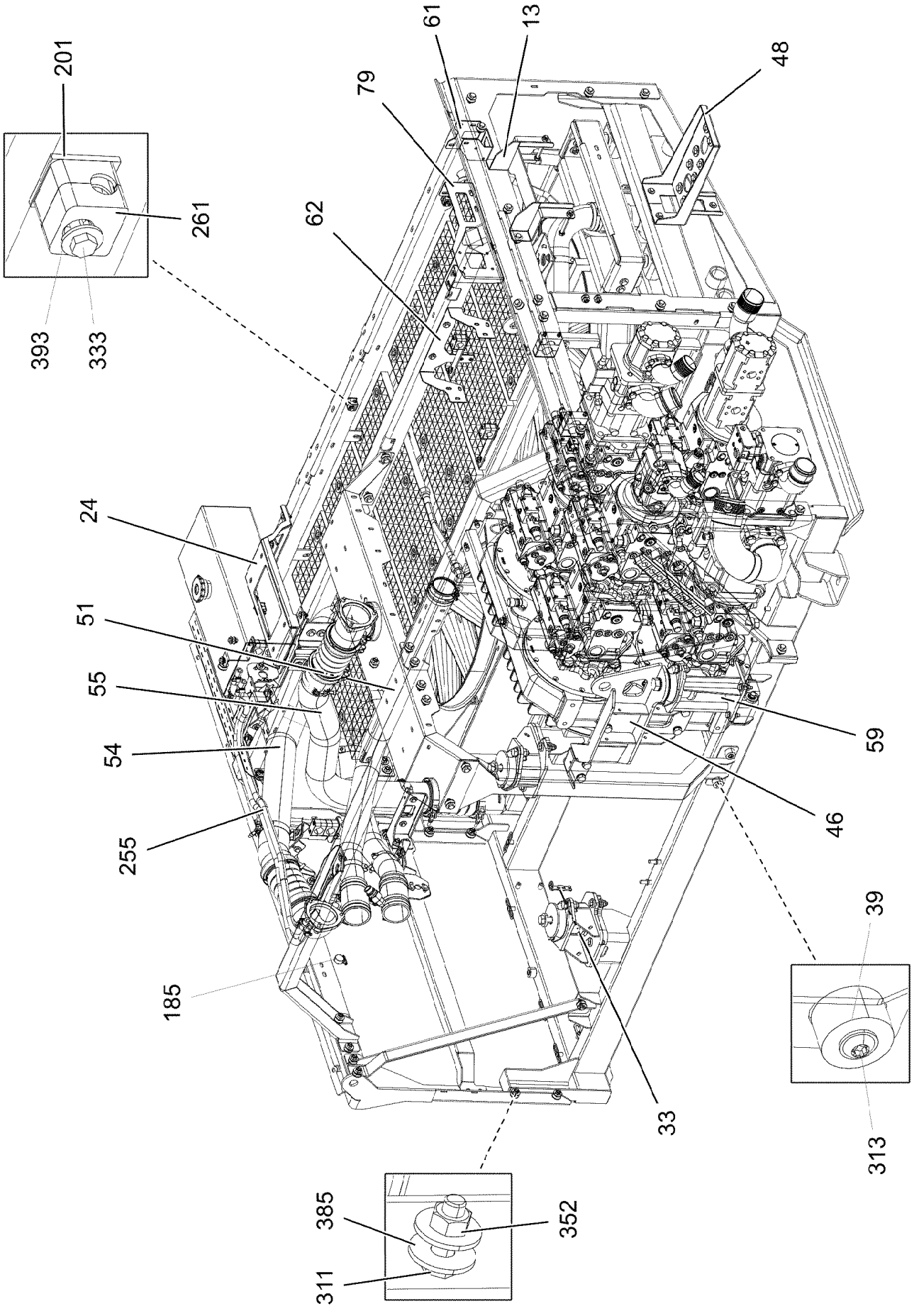
201
261
393
333
61
13
79
48
62
24
51
55
54
255
185
59
46
39
313
33
385
352
311

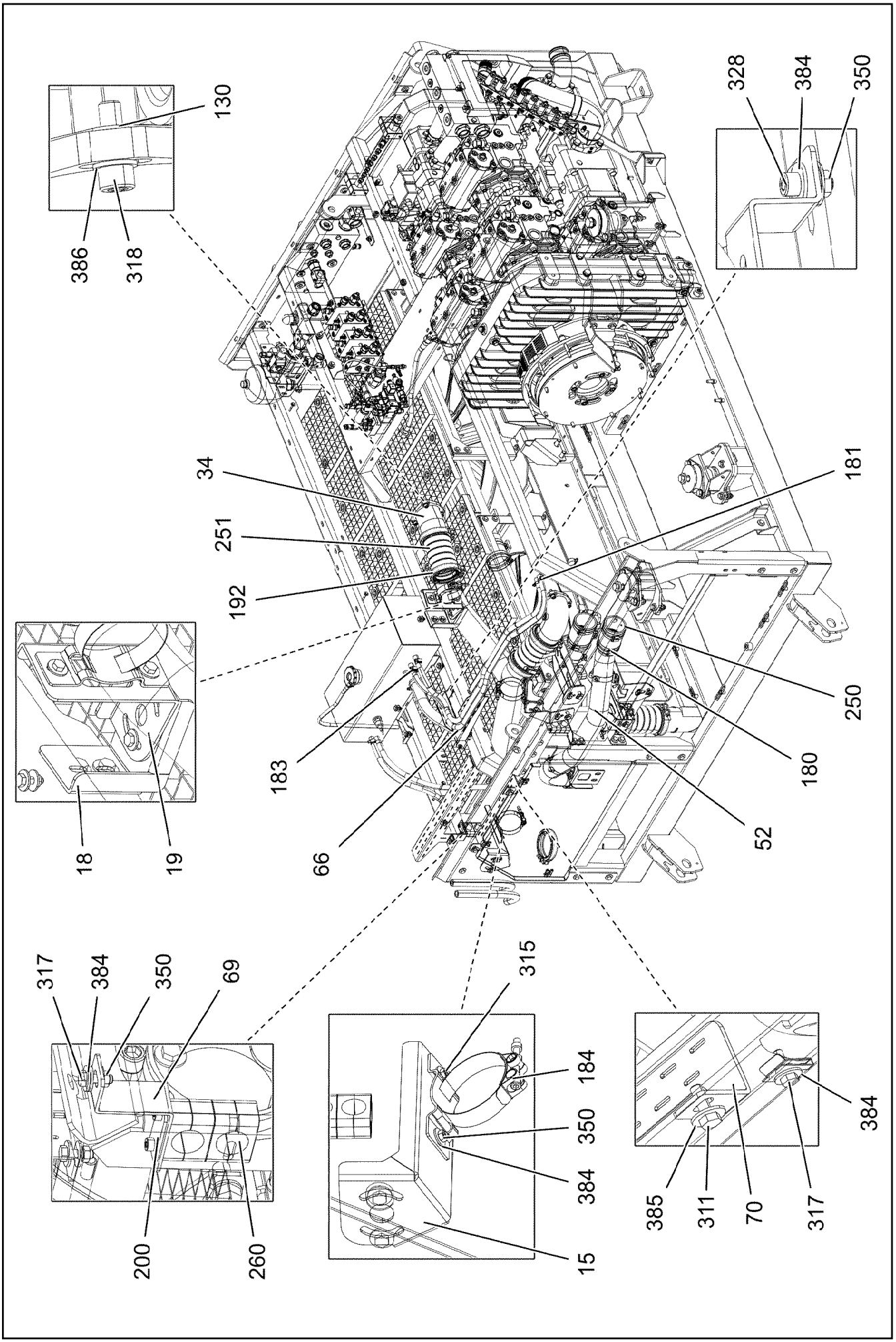
130
386
318
328
384
350
34
251
192
181
250
180
183
66
52
18
19
317
384
350
69
200
260
315
184
350
384
15
385
311
70
317
384

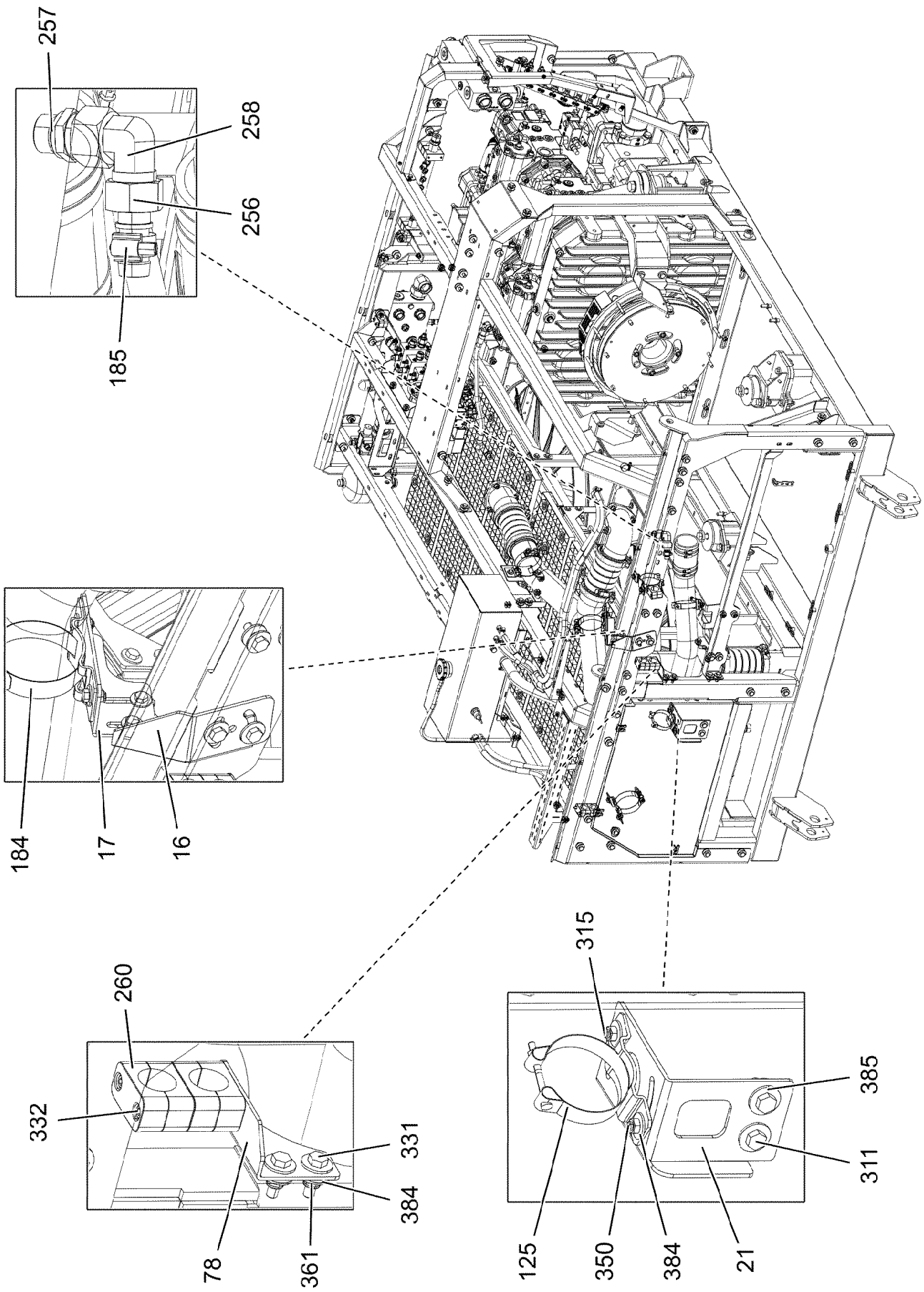
257
258
256
185
184
17
16
260
332
331
384
78
361
315
385
311
125
350
384
21

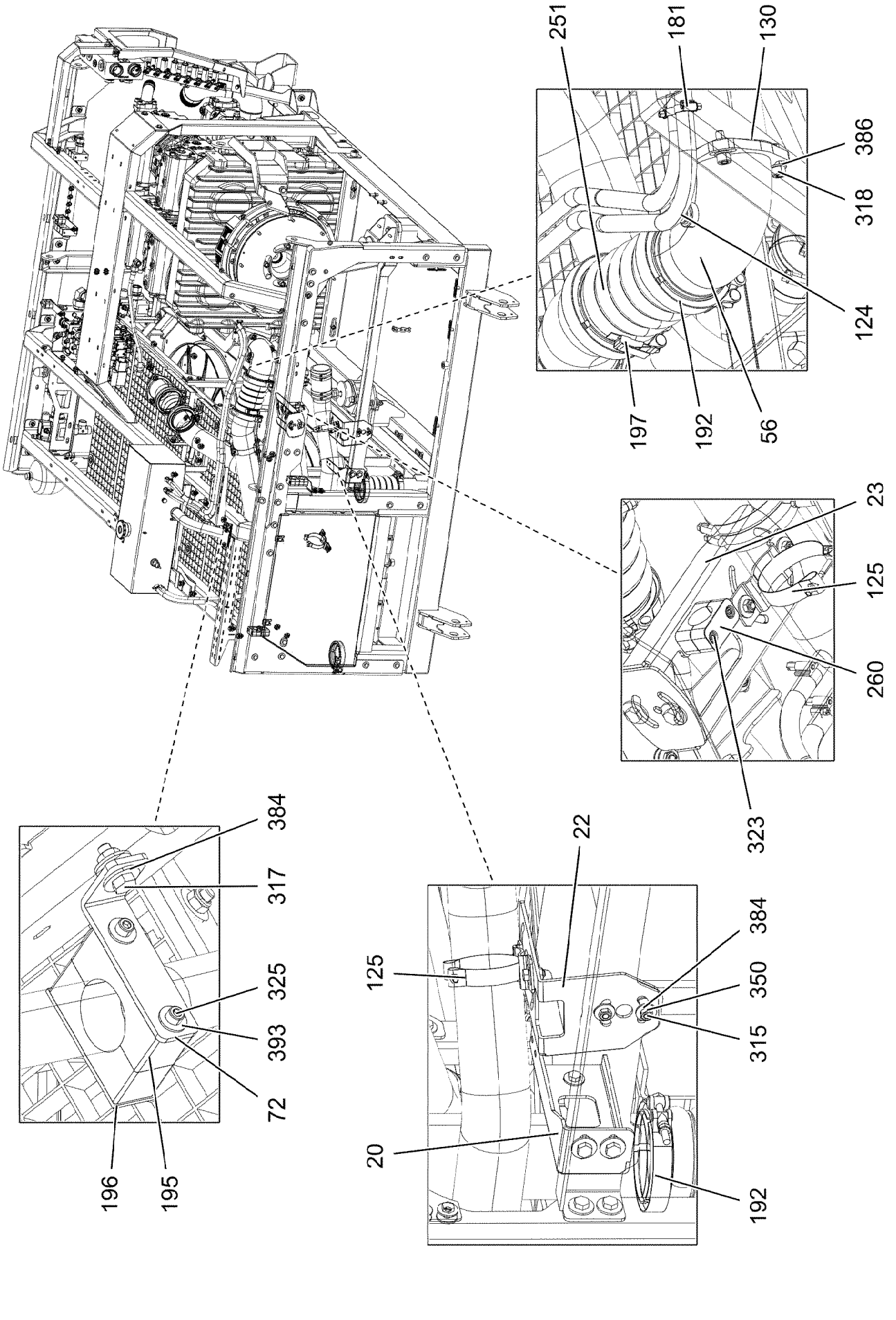
251
181
130
386
318
124
197
192
56
23
125
260
323
384
317
325
393
72
196
195
22
125
384
350
315
20
192

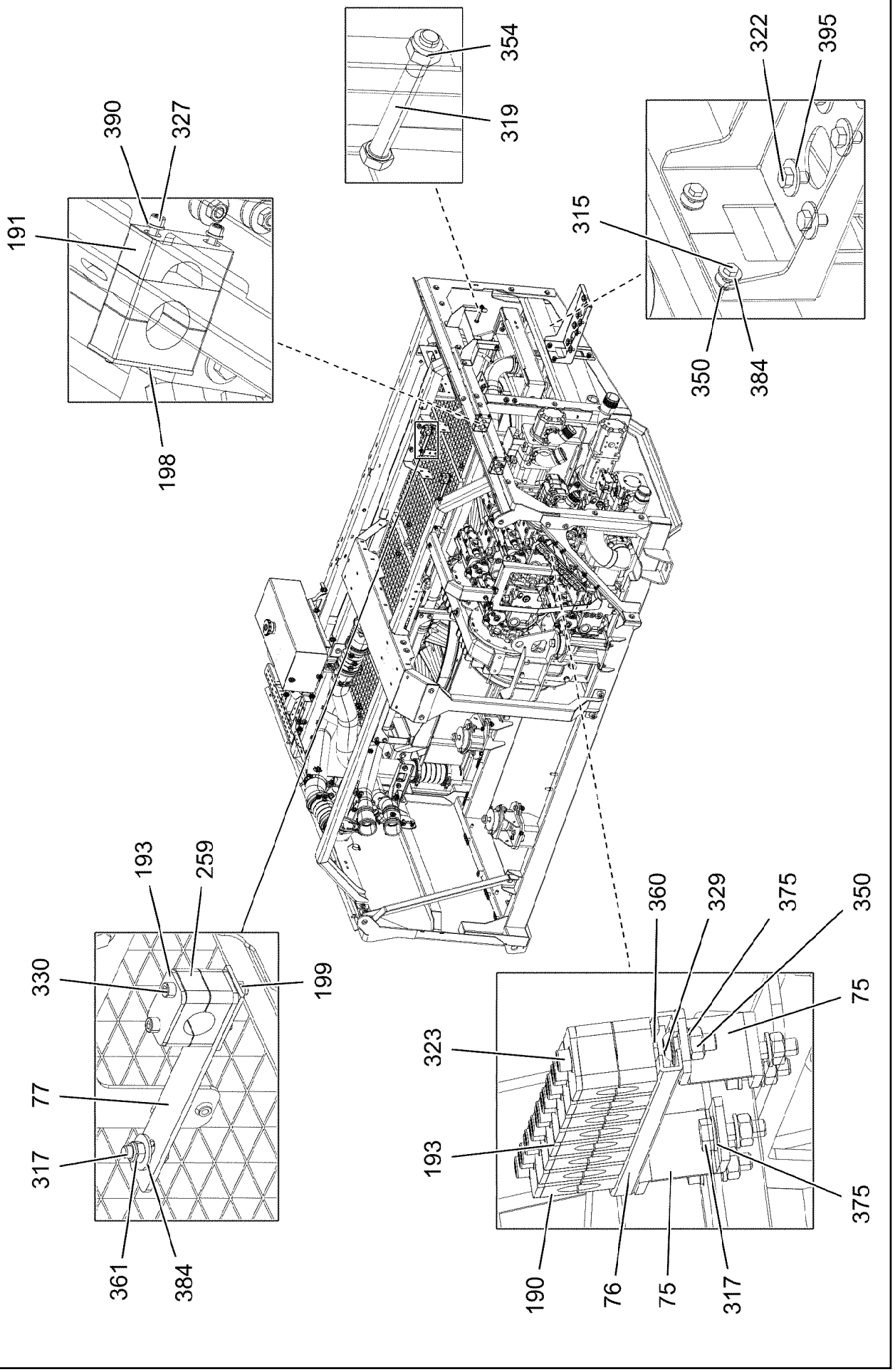
354
319
322
395
390
327
315
191
198
350
384
193
259
330
199
360
329
375
350
75
323
77
317
193
361
384
190
76
75
317
375

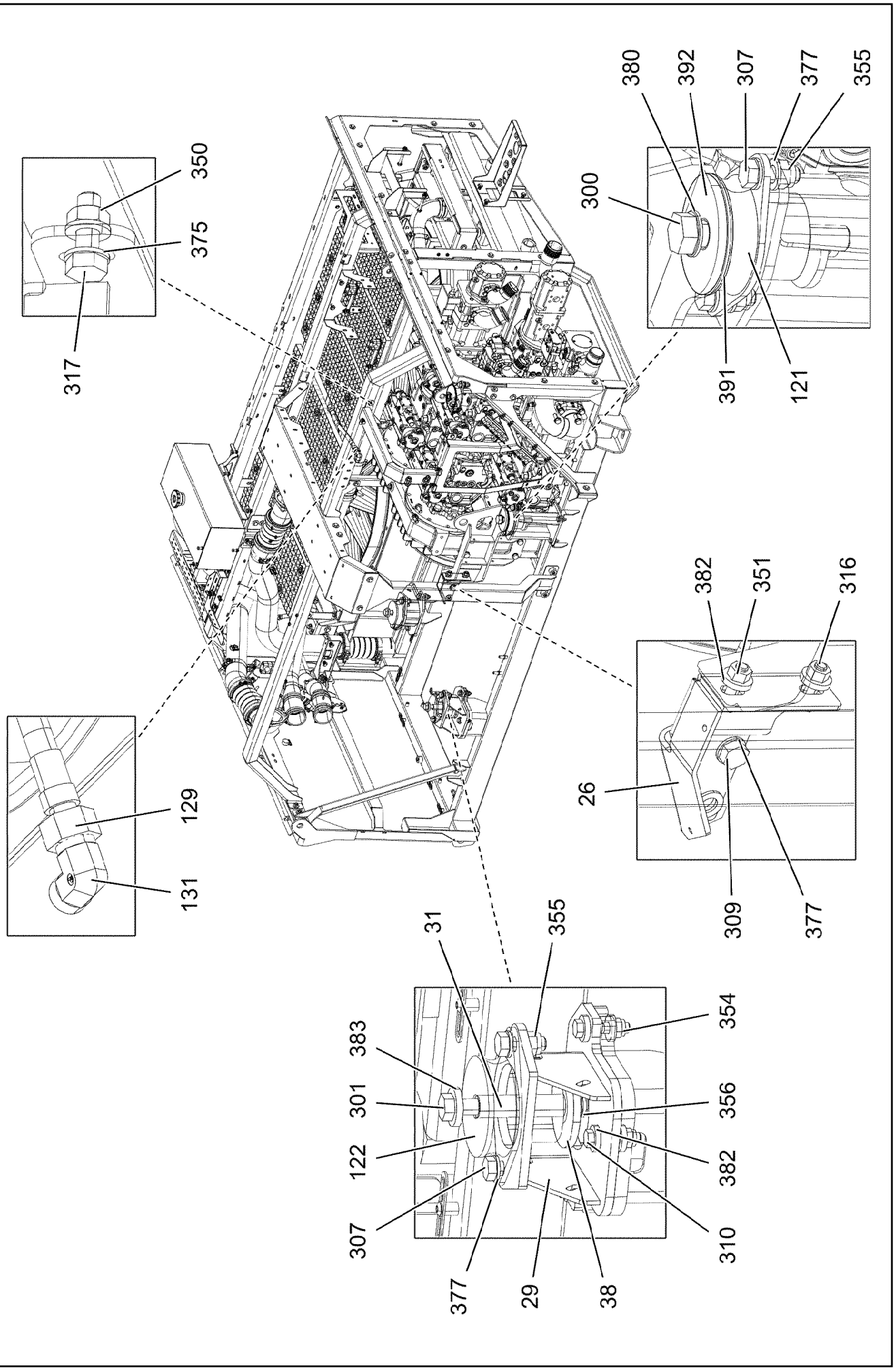
380
392
307
377
355
350
375
317
300
391
121
382
351
316
129
131
26
309
377
31
355
354
383
301
356
122
382
307
310
377
29
38

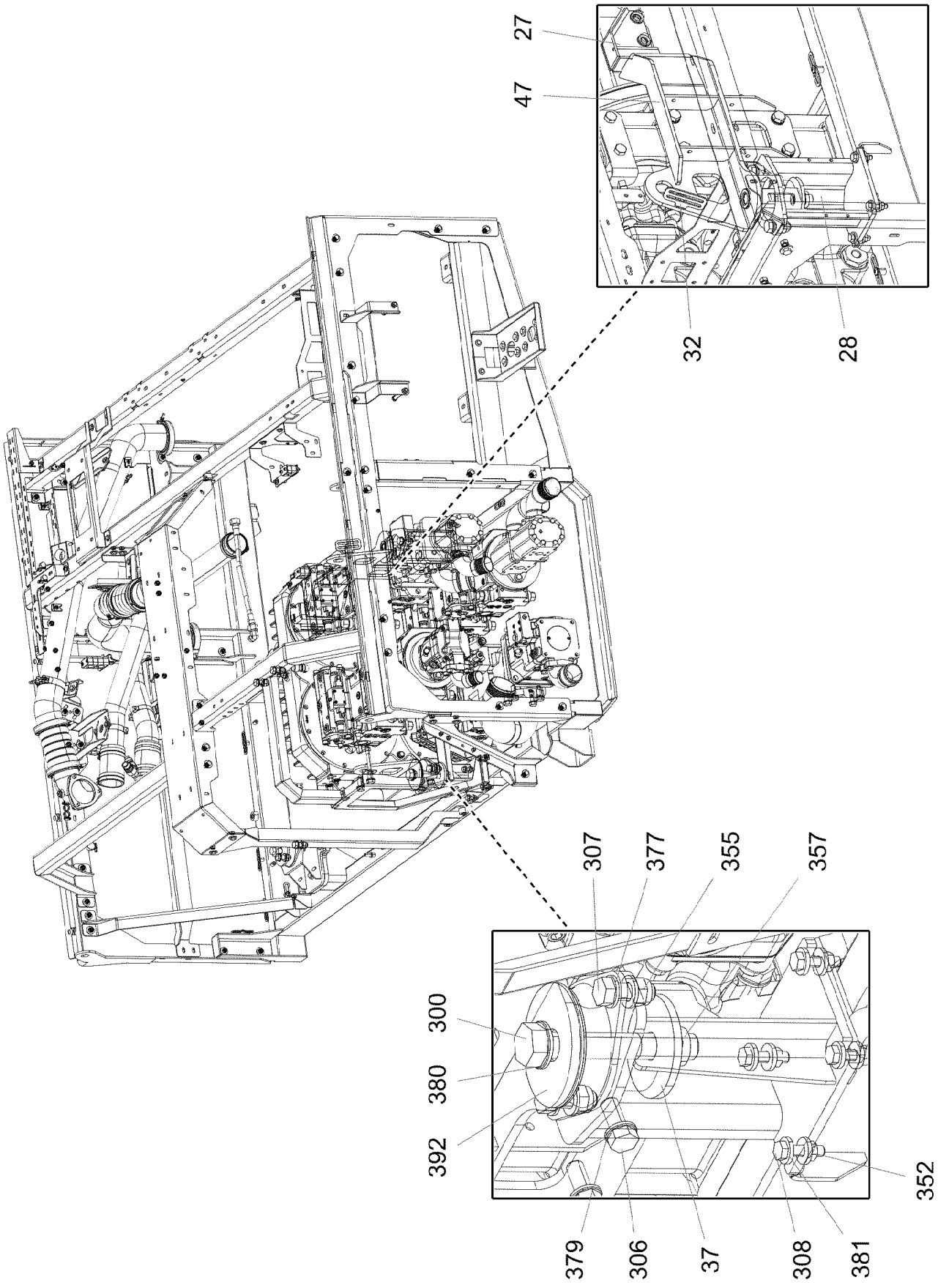
27
47
32
28
307
377
355
357
300
380
392
352
379
306
37
308
381

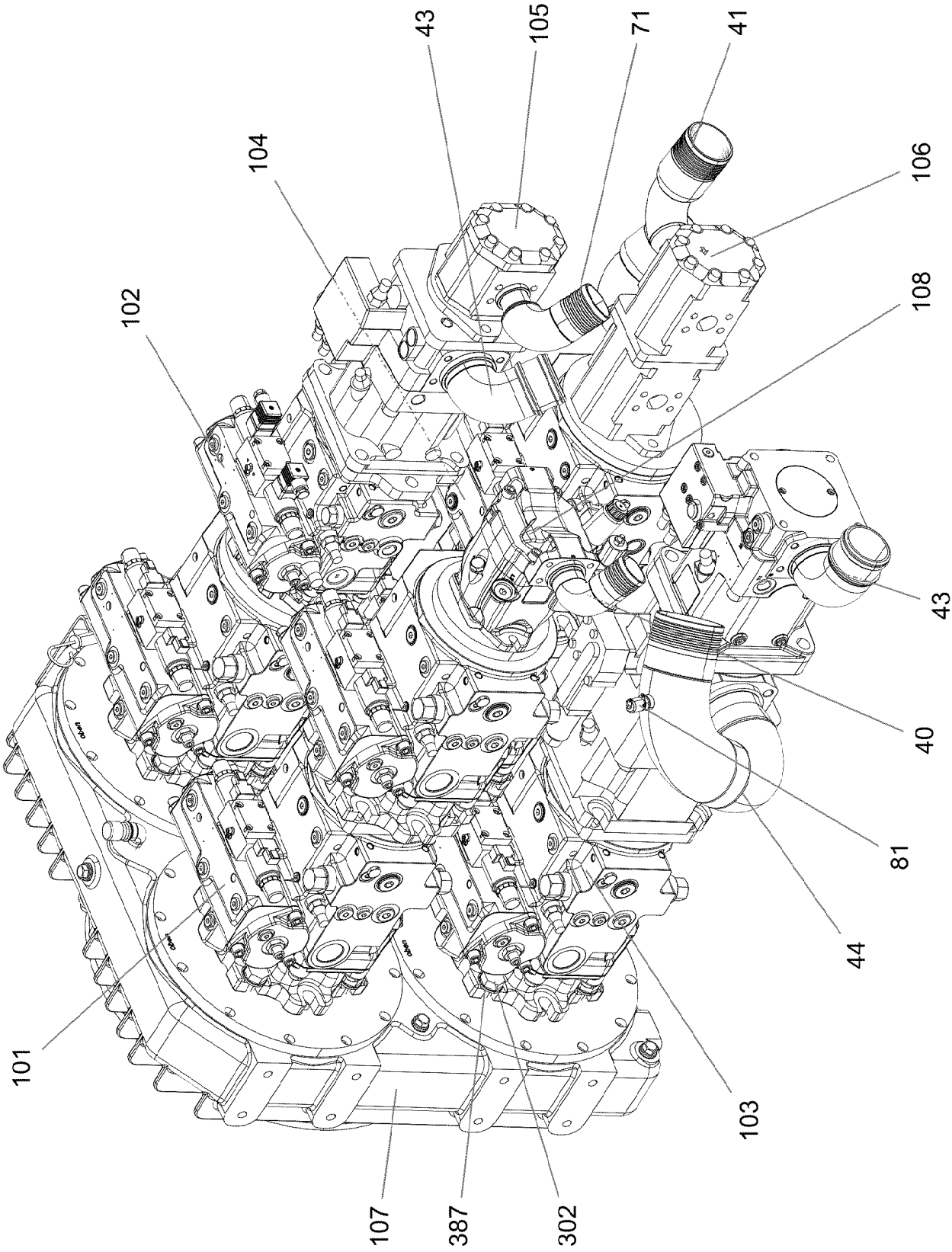
43
105
71
41
104
106
102
108
43
40
81
44
101
103
107
387
302

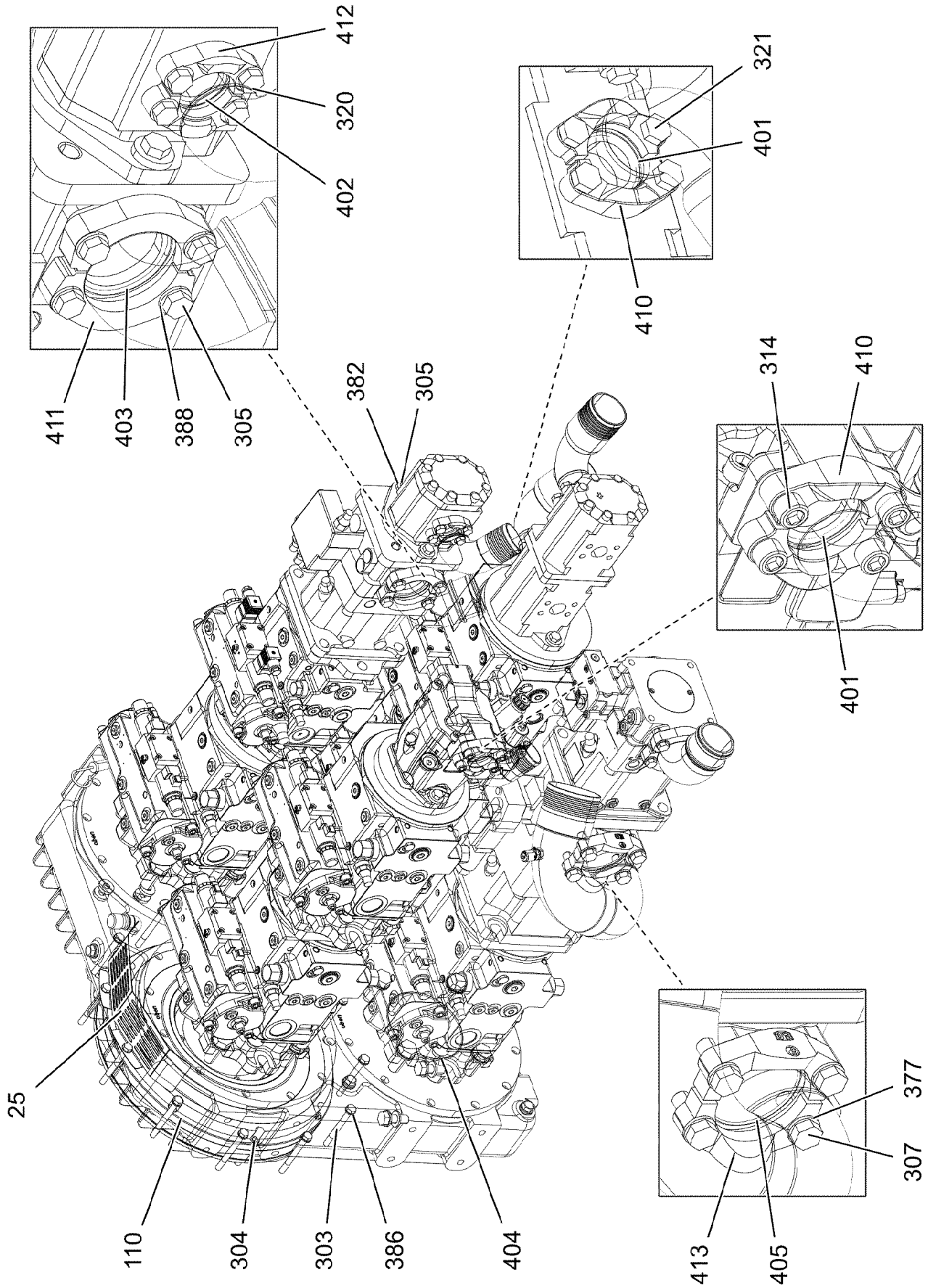
412
320
402
411
403
388
305
321
401
410
382
305
314
410
401
25
110
304
303
386
404
377
307
413
405

Pos.	Item	Quantity	Description	Bezeichnung
1	968243508	1	PLATE WELDED	BLECH SCHWK.
2	968243608	1	PLATE WELDED	BLECH SCHWK.
3	968243708	1	PLATE WELDED	BLECH SCHWK.
4	969340408	1	PLATE WELDED	BLECH SCHWK.
5	968243908	1	PLATE WELDED	BLECH SCHWK.
6	97116095	1	PLATE 5X3011X239 S355MC	BLECH
7	97116311	1	PLATE 5X2850X308 S355MC	BLECH
8	97037250	1	PLATE 5X1965X225 S355MC	BLECH
9	97037251	1	PLATE 5X884X134 S355MC	BLECH
10	97037252	1	PLATE 5X893X191 S355MC	BLECH
11	97037253	1	PLATE 4X1092X326 S315MC	BLECH
12	97116085	1	PLATE 5X1352X225 S355MC	BLECH
13	97037255	1	PLATE 4X366X300 S315MC	BLECH
14	97056133	1	PLATE 4X1225X155 S315MC	BLECH
15	97037259	1	PLATE 4X185X380 S315MC	BLECH
16	97056136	1	PLATE 4X188X190 S315MC FE//ZNNI8//CN//T	BLECH
17	97056173	1	PLATE 4X166X138 S315MC FE//ZNNI8//CN//T	BLECH
18	97037262	1	PLATE 4X113X221 S315MC FE//ZNNI8//CN//T	BLECH
19	97037263	1	PLATE 4X279X108 S315MC FE//ZNNI8//CN//T	BLECH
20	97056178	1	PLATE 4X312X159 S315MC FE//ZNNI8//CN//T	BLECH
21	97056228	1	PLATE 4X182X248 S315MC FE//ZNNI8//CN//T	BLECH
22	97056229	1	PLATE 4X290X207 S315MC FE//ZNNI8//CN//T	BLECH
23	97056244	1	PLATE 4X383X211 S315MC FE//ZNNI8//CN//T	BLECH
24	97037268	1	PLATE 4X647X384 S315MC	BLECH
25	976167508	1	PLATE 1X374X106 DC01 FE//ZNNI8//CN//T0	BLECH
26	97025532	1	PLATE 5X285X189 S355MC FE//ZNNI8//CN//T	BLECH
27	97025533	1	PLATE 5X299X209 S355MC FE//ZNNI8//CN//T	BLECH
28	927068308	1	BRACKET WELDED CONST.	KONSOLE SCHWK.
29	964913908	2	BRACKET WELDED CONST.	KONSOLE SCHWK.
30	97056274	1	PLATE 3X662X293 S355MC FE//ZNNI8//CN//T	BLECH
31	947811508	2	TUBE 25X3.2X100 S355J2H	ROHR
32	97030183	1	PLATE 3X88X96 DC01 FE//ZNNI8//CN//T0	BLECH
33	952859808	1	PLATE 103X20 S315MC FE//ZNNI8//CN//T0	BLECH
34	969373008	1	CHARGE AIR PIPE SPF	LADELUFTROHR
37	976179708	2	PLATE 8X96X96 S700MC FLZN	BLECH
38	976648308	2	PLATE 8X96X96 S700MC	BLECH
39	978787708	3	SLEEVE 33.0X19 FE//ZNNI8//CN//T0	HUELSE
40	12100314	1	INTAKE SAE1 1/2C61-90,H STAHL FE//ZNNI8/	SAUGSTUTZEN
41	12100316	2	INTAKE SAE1 1/2C61-90,H STAHL FE//ZNNI8/	SAUGSTUTZEN
43	972523608	2	SUCTION PIPE OIL SPF	SAUGROHR-OEL
44	968251708	1	INTAKE ST.CONST. FE//ZNNI8//CN//T0	SAUGSTUTZEN SCHWK.
46	968262608	1	BRACKET,RIGHT WELDED	KONSOLE SCHWK.RE.
47	968262708	1	BRACKET,LEFT WELDED	KONSOLE SCHWK.LI.
48	97037973	1	PLATE 4X546X397 S315MC	BLECH
49	97037974	1	PLATE 4X762X150 S315MC	BLECH
50	968189508	1	EQUIPMENT CARRIER WELDED	AGGREGATETRAEGER SCHWK.
51	97056345	1	WATER PIPE EDELSTAHL	WASSERROHR
52	97056364	1	WATER PIPE EDELSTAHL	WASSERROHR
54	969351408	1	CHARGE AIR PIPE SPF	LADELUFTROHR
55	969351908	1	CHARGE AIR PIPE SPF	LADELUFTROHR
56	969373708	1	CHARGE AIR PIPE SPF	LADELUFTROHR
59	968493308	1	BRACKET WELDED CONST. FE//ZNNI8//CN/	KONSOLE SCHWK.
61	97042634	1	PLATE 3X316X134 DC01 FE//ZNNI8//CN//T0	BLECH
62	97145636	1	PLATE 3X579X170 S355MC FE//ZNNI8//CN//T	BLECH
63	97042686	1	PLATE 4X561X633 S315MC	BLECH
64	97042687	1	PLATE 4X269X293 S315MC FE//ZNNI8//CN//T	BLECH
66	97064661	1	PLATE 3X318X358 DC01 FE//ZNNI8//CN//T0	BLECH
69	977984008	1	PLATE 3X185X40 S355MC FE//ZNNI8//CN//T	BLECH
70	97043505	1	PLATE 4X399X128 S315MC FE//ZNNI8//CN//T	BLECH
71	12100315	1	INTAKE SAE1 1/4C61-90,H STAHL FE//ZNNI8/	SAUGSTUTZEN

Pos.	Item	Quantity	Description	Bezeichnung
72	97050176	1	PLATE 4X143X30 S315MC FE//ZNNI8//CN//T	BLECH
74	969056608	1	SHEET CPL.	BLECH KPL.
(1)	97054634	1	PLATE 2.5X775X531 DC01	BLECH
(2)	726616708	4	MEGI BUFFER 18X7,5	MEGIPUFFER
(3)	10875648	8	WASHER ISO 7093-1 6 200HV 480H SPF	SCHEIBE
(4)	10197764	4	HEX NUT ISO 4032 M6 10 ZNNI-480H SPF	SECHSKANTMUTTER
(5)	409710908	2	CARRYING BOLT M8	STUETZSCHRAUBE
(6)	12103465	2	WASHER ISO 7089 8 300HV ZNNI-480H SPF	SCHEIBE
(7)	10875614	2	HEX NUT DIN 985 M8 8 480H SPF	SECHSKANTMUTTER
75	97063970	2	PLATE 4X126X30 S315MC FE//ZNNI8//CN//T	BLECH
76	970344808	1	CARRIER RAIL	TRAGSCHIENE
77	97055167	2	PLATE 4X185X30 S315MC FE//ZNNI8//CN//T	BLECH
78	97099648	1	PLATE 3X105X104 S355MC	BLECH
79	97116725	1	PLATE 3X518X258 S355MC FE//ZNNI8//CN//T	BLECH
80	96033379	1	FIXING PARTS COMPRESSED AIR ⇨ ❑ 283	BEFESTIGUNGSTEILE DRUCKL
81	7406865	1	SCREW COUPLING EMA3 M14X1,5 CR6-FRE	SCHRAUBKUPPLUNG
101	11212364	1	TWO-STAGE PUMP A4VG+A4VG+A11VO SP ⇨ ❑ 287	ZWEIFACHPUMPE
102	11212365	1	TRIPLE PUMP A4VG+A4VG+A11VO SPF ⇨ ❑ 292	DREIFACHPUMPE
103	11212366	1	TRIPLE PUMP A4VG+A11VLO+A11V SPF ⇨ ❑ 297	DREIFACHPUMPE
104	11212367	1	TWO-STAGE PUMP A4VG+A4VG SPF ⇨ ❑ 305	ZWEIFACHPUMPE
105	512125408	1	GEAR PUMP SNP3	ZAHNRADPUMPE
(999)	10476391	1	SEAL KIT	DICHTSATZ
106	10220483	1	TWO-STAGE PUMP PRR SPF	ZWEIFACHZAHNRADPUMPE
(999)	10476391	1	SEAL KIT	DICHTSATZ
107	11320826	1	PUMP DISTRIBUTION GEAR A 4325 ST ⇨ ❑ 316	PUMPENVERTEILERGETRIEBE
108	11314599	1	VARIABLE PUMP A10VO SPF ⇨ ❑ 318	VERSTELLPUMPE
110	10663384	1	COUPLING 3800NM/1900U/MIN NR 70SH	KUPPLUNG
120	96032897	1	RADIATOR, PRE-ASSEMBLED ⇨ ❑ 320	KUEHLER VORM.
121	550452508	2	VIBRATION DAMPER	SCHWINGUNGSDAEMPFER
122	550452608	2	VIBRATION DAMPER	SCHWINGUNGSDAEMPFER
124	477704408	1	STOP PLUG VSTIM16X1,5ED CR6-FREI	STOPFEN
125	10337339	3	SWIVEL BOLT BRACKET CLAMP 77-80/80/20	GELENKBANDKONSOLENSCHE
129	510501008	1	HOSE DN16 500	SCHLAUCH
130	9271963	2	SEAL 1,5X128X98X141 AFM 31	DICHTUNG
131	470230608	1	FITTING XW18-L CR6-FREI	VERSCHRAUBUNG
180	774218808	12	HOSE CLAMP 90/80-100/12 W3	SCHLAUCHSCHELLE
181	10872022	2	HOSE CLAMP DIN 3017-1 17/12-22/9 W3	SCHLAUCHSCHELLE
183	11118077	2	HOSE CLAMP 21/16-27/12 W3	SCHLAUCHSCHELLE
184	774222908	4	RETAINER CLIP 102-100 ST	SPANNSCHELLE
185	774208508	2	HOSE CLAMP 32/25-40/12 W3	SCHLAUCHSCHELLE
190	602008408	16	CLAMP-HALF DIN 3015-1 L 3 G 20 PP SW	KLEMMHAELFTE
191	602009108	6	CLAMP-HALF DIN 3015-1 L 5 R 35 PP SW	KLEMMHAELFTE
192	10127984	6	RETAINER CLIP 122,5/K1 St/Inox	SPANNSCHELLE
193	7005053	10	LID PLATE DIN 3015-1 L-DP 3 W1-ZN	DECKPLATTE
195	602010108	2	CLAMP-HALF DIN 3015-1 L 6 R 44,5 PP SW	KLEMMHAELFTE
196	11008020	1	WELD PLATE DIN 3015-1 L-AP-K 6 W1 ZNNI	ANSCHWEISSPLATTE
197	10020519	1	LASHING STRAP 0,5MX18MM	ZURRGURT
198	10802201	2	WELD PLATE DIN 3015-1 L-AP-K 5 W1 ZNNI	ANSCHWEISSPLATTE
199	10802203	2	WELD PLATE DIN 3015-1 L-AP-K 3 W1 ZNNI	ANSCHWEISSPLATTE
200	10802205	1	WELD PLATE DIN 3015-1 L-AP-K 4 W1 ZNNI	ANSCHWEISSPLATTE
201	11211987	2	WELD PLATE DIN 3015-1 L-AP-K 0 W1 ZNNI	ANSCHWEISSPLATTE
250	550632308	2	FORM HOSE DN80X140	FORMSCHLAUCH

Pos.	Item	Quantity	Description	Bezeichnung
251	10663848	2	CHARGE AIR CORRUGATED HOSE 94X185	LADELUFTWELLSCHLAUCH
255	96033645	1	HOSE LINES	SCHLAUCHLEITUNGEN
(1)	96033101	2	HOSE CPL. CONTI KWS 12X1500	SCHLAUCH KPL.
(3)	96014058	1	HOSE CPL. CONTI KWS 20X2500	SCHLAUCH KPL.
(4)	96046665	1	HOSE CPL. CONTI KWS 20X2000	SCHLAUCH KPL.
256	968652008	1	PIPE SOCKET CPL. NW-20	ROHRSTUTZEN KPL.
			⇨ ❑ 328	
257	11621782	1	FITTING ISO 8434-1 GE 22L M26X1,5 INOX	VERSCHRAUBUNG
258	10873827	1	FITTING EW 22L EDELSTAHL	VERSCHRAUBUNG
259	602008508	4	CLAMP-HALF DIN 3015-1 L 3 R 22 PP SW	KLEMMHAELFTE
260	602008908	10	CLAMP-HALF DIN 3015-1 L 4 R 30 PP SW	KLEMMHAELFTE
261	7365090	6	CLAMP-HALF DIN 3015-1 L 0 R 12 PP SW	KLEMMHAELFTE
300	12225207	2	HEX SCREW ISO 4014 M24X160 8.8 FLZN SP	SECHSKANTSCHRAUBE
301	406221408	2	HEX SCREW ISO 4014 M18X180 10.9 FLZN	SECHSKANTSCHRAUBE
302	406604008	16	HEX SCREW ISO 4017 M20X55 10.9 FLZN SP	SECHSKANTSCHRAUBE
303	11651143	12	HEX SCREW ISO 4014 M10X105 8.8 FLZN SP	SECHSKANTSCHRAUBE
304	10876374	8	SOCKET HEAD SCREW ISO 4762 M12X60 8	ZYLINDERSCHRAUBE
305	11642349	14	HEX SCREW ISO 4017 M12X35 8.8 FLZN SP	SECHSKANTSCHRAUBE
306	10875519	8	HEX SCREW ISO 4017 M16X40 8.8 FLZN SP	SECHSKANTSCHRAUBE
307	10875803	12	HEX SCREW ISO 4017 M16X45 8.8 FLZN SP	SECHSKANTSCHRAUBE
308	11626706	8	HEX SCREW ISO 4017 M10X40 8.8 FLZN SP	SECHSKANTSCHRAUBE
309	12214938	4	HEX SCREW ISO 4017 M16X35 8.8 FLZN SP	SECHSKANTSCHRAUBE
310	11658891	6	HEX SCREW ISO 4014 M12X55 8.8 FLZN SP	SECHSKANTSCHRAUBE
311	11642358	58	HEX SCREW ISO 4017 M10X30 8.8 FLZN SP	SECHSKANTSCHRAUBE
313	12102696	3	BUTTON HEAD SCREW AEHNL.ISO 7380-2	HALBRUNDKOPFSCHRAUBE
314	10875565	4	SOCKET HEAD SCREW ISO 4762 M12X40 8	ZYLINDERSCHRAUBE
315	11651767	25	HEX SCREW ISO 4017 M8X20 8.8 480H SPF	SECHSKANTSCHRAUBE
316	11645384	4	HEX SCREW ISO 4017 M12X40 8.8 FLZN SP	SECHSKANTSCHRAUBE
317	10197831	22	HEX SCREW ISO 4017 M8X25 8.8 ZNNI-480	SECHSKANTSCHRAUBE
318	10875571	6	SOCKET HEAD SCREW ISO 4762 M10X30 8	ZYLINDERSCHRAUBE
319	10875504	4	HEX SCREW ISO 4014 M12X100 8.8 FLZN SP	SECHSKANTSCHRAUBE
320	12100552	4	HEX SCREW UNC7/16X14X30MM 8.8 FLZN	SECHSKANTSCHRAUBE
321	10876375	8	SCREW AEHNL.ISO 4017 UNC1/2X13X1 1/4	SCHRAUBE
322	11651006	8	HEX SCREW ISO 4017 M12X20 8.8 FLZN SP	SECHSKANTSCHRAUBE
323	10875592	18	SOCKET HEAD SCREW ISO 4762 M6X45 8.8	ZYLINDERSCHRAUBE
325	12203635	2	SOCKET HEAD SCREW ISO 4762 M6X90 8.8	ZYLINDERSCHRAUBE
327	10181388	4	SOCKET HEAD SCREW ISO 4762 M6X100 8	ZYLINDERSCHRAUBE
328	10007677	2	SOCKET HEAD SCREW ISO 4762 M8X20 A2	ZYLINDERSCHRAUBE
329	408650608	2	BUTTON HEAD SCREW ISO 7380-2 M8X20 A	HALBRUNDKOPFSCHRAUBE
330	10876359	4	SOCKET HEAD SCREW ISO 4762 M6X55 8.8	ZYLINDERSCHRAUBE
331	11826527	2	HEX SCREW ISO 4017 M8X30 8.8 480H SPF	SECHSKANTSCHRAUBE
332	12216222	4	SOCKET HEAD SCREW ISO 4762 M6X85 8.8	ZYLINDERSCHRAUBE
333	12216183	3	HEX SCREW ISO 4014 M6X40 8.8 480H SPF	SECHSKANTSCHRAUBE
335	11820284	1	SOCKET HEAD SCREW ISO 4762 M6X30 8.8	ZYLINDERSCHRAUBE
350	11693875	44	HEX NUT ISO 4032 M8 8 480H SPF	SECHSKANTMUTTER
351	10875616	4	HEX NUT ISO 4032 M12 8 FLZN SPF	SECHSKANTMUTTER
352	12102695	66	HEX NUT ISO 4032 M10 8 ZNNI-480H SPF	SECHSKANTMUTTER
354	10875607	10	HEX NUT DIN 985 M12 8 FLZN SPF	SECHSKANTMUTTER
355	10875609	8	HEX NUT DIN 985 M16 8 FLZN SPF	SECHSKANTMUTTER
356	10179122	2	HEX NUT DIN 980 M18 10 FLZN SPF	SECHSKANTMUTTER
357	12226094	2	HEX NUT DIN 985 M24 10 FE//ZNNI8//CN//T0	SECHSKANTMUTTER
359	12100332	3	SHEET METAL NUT M8 480H SPF	BLECHMUTTER
360	602018008	16	CARRIER RAIL NUT DIN 3015-1 L TM M6 W1	TRAGSCHIENENMUTTER
361	10875614	6	HEX NUT DIN 985 M8 8 480H SPF	SECHSKANTMUTTER
375	420001014	18	WASHER ISO 7089 8 200HV-A4	SCHEIBE
377	10289806	24	WASHER ISO 7089 16 300HV FLZN SPF	SCHEIBE
379	4600242	8	WASHER EN 14399-6 16 300-370HV FLZN SP	SCHEIBE
380	4600146	2	WASHER EN 14399-6 24 300-370HV FLZN SP	SCHEIBE
381	11658580	16	WASHER DIN 7349 10,5 200HV-St FLZN SPF	SCHEIBE
382	10006370	26	WASHER DIN 7349 13 200HV FLZN SPF	SCHEIBE

Pos.	Item	Quantity	Description	Bezeichnung
383	421601008	2	WASHER DIN 7349 19 ST VERZ	SCHEIBE
384	11140469	83	WASHER ISO 7093-1 8 200HV 480H SPF	SCHEIBE
385	421802108	116	WASHER ISO 7093-1 10 A2	SCHEIBE
386	10289795	18	WASHER ISO 7089 10 300HV FLZN SPF	SCHEIBE
387	4600222	16	WASHER EN 14399-6 20 300-370HV FLZN SP	SCHEIBE
388	420050801	8	WASHER ISO 7089 12 MS	SCHEIBE
389	421801908	8	WASHER ISO 7093-1 12 200HV-A2	SCHEIBE
390	10197771	20	WASHER ISO 7089 6 200HV ZNNI-480H SPF	SCHEIBE
391	97043582	2	WASHER 2X115X115 DC01 FE//ZNNI8//CN//T	SCHEIBE
392	97043586	2	WASHER 4X115X115 S315MC FE//ZNNI8//C	SCHEIBE
393	10875648	5	WASHER ISO 7093-1 6 200HV 480H SPF	SCHEIBE
395	11182717	8	WASHER ISO 7093-1 12 300HV FLZN SPF	SCHEIBE
401	510587908	2	O-RING ARP 568 47,22X3,53 NBR90	O-RING
402	510586708	1	O-RING ARP 568 37,69X3,53 NBR90	O-RING
403	510598908	2	O-RING ARP 568 69,44X3,53 NBR70	O-RING
			⇨ ❑ 329	
404	518578108	4	O-RING 150X3 NBR70	O-RING
405	726408708	1	O-RING 85X3 NBR70	O-RING
410	511502608	6	SAE FLANGE SAE1 1/2-C61-M12	SAE-FLANSCH
(1)	510587908	1	O-RING ARP 568 47,22X3,53 NBR90	O-RING
411	11003246	4	FLANGE HALF SAE2 1/2-C61-M12 STAHL C	FLANSCHHAELFTE
412	511516208	2	SAE-FLANGE HALF SAE1 1/4-C61-M12 CR6	SAE-FLANSCHHAELFTE
			⇨ ❑ 331	
413	510599208	2	SAE-FLANGE HALF SAE3-C61-M16 CR6-FRE	SAE-FLANSCHHAELFTE

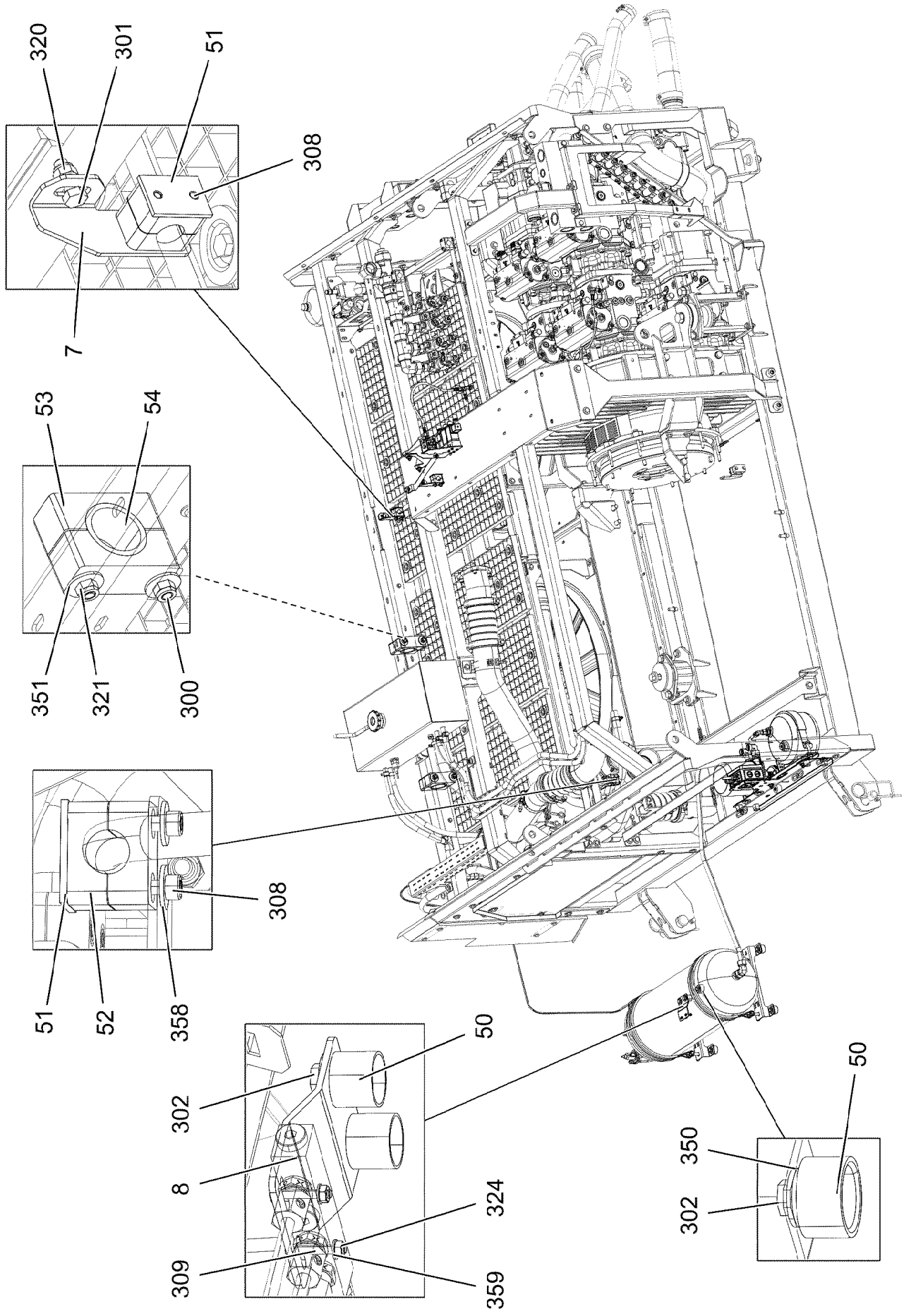
320
301
51
308
7
53
54
351
321
300
308
51
52
358
50
302
8
309
324
359
50
350
302

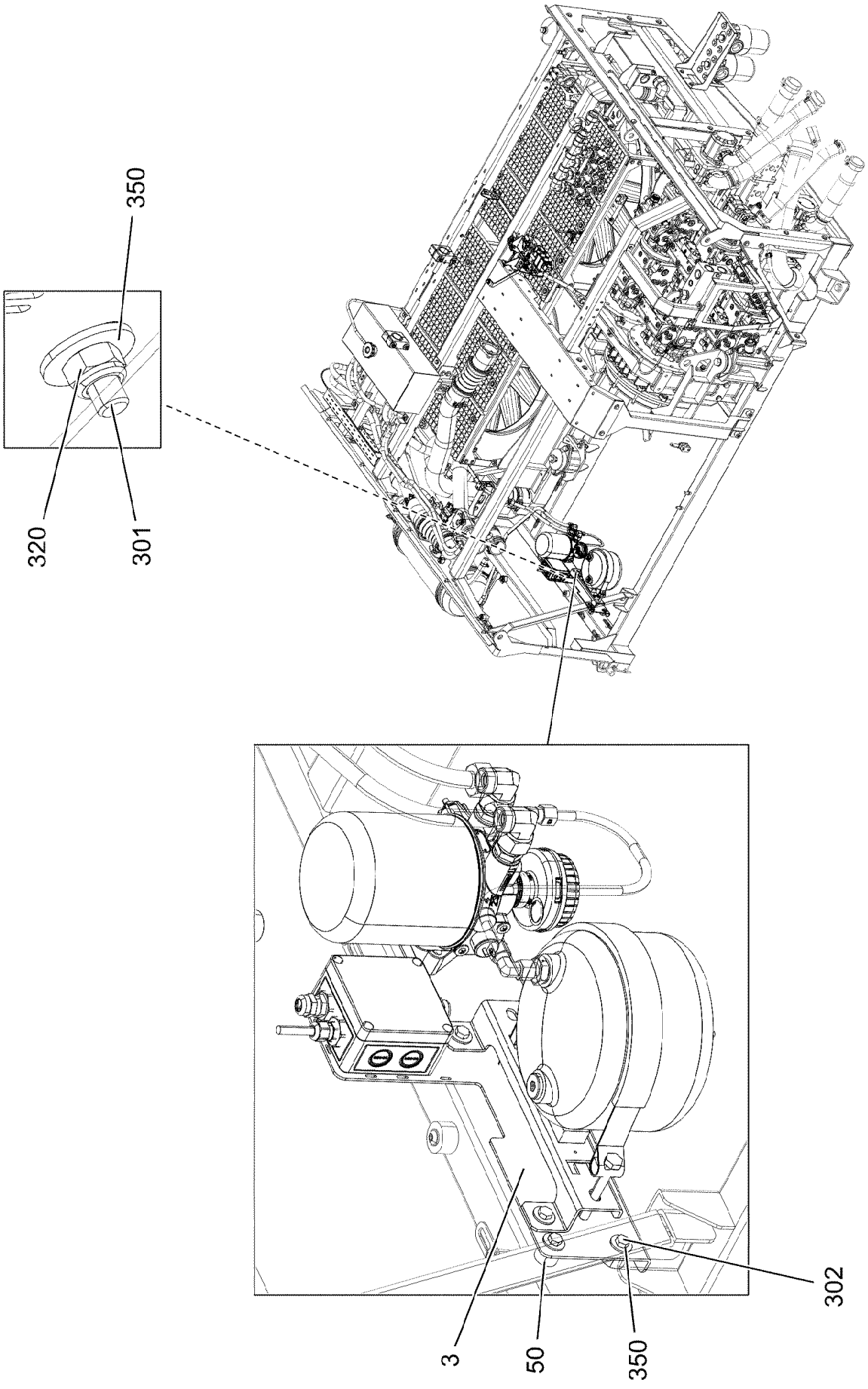
350
320
301
3
50
350
302

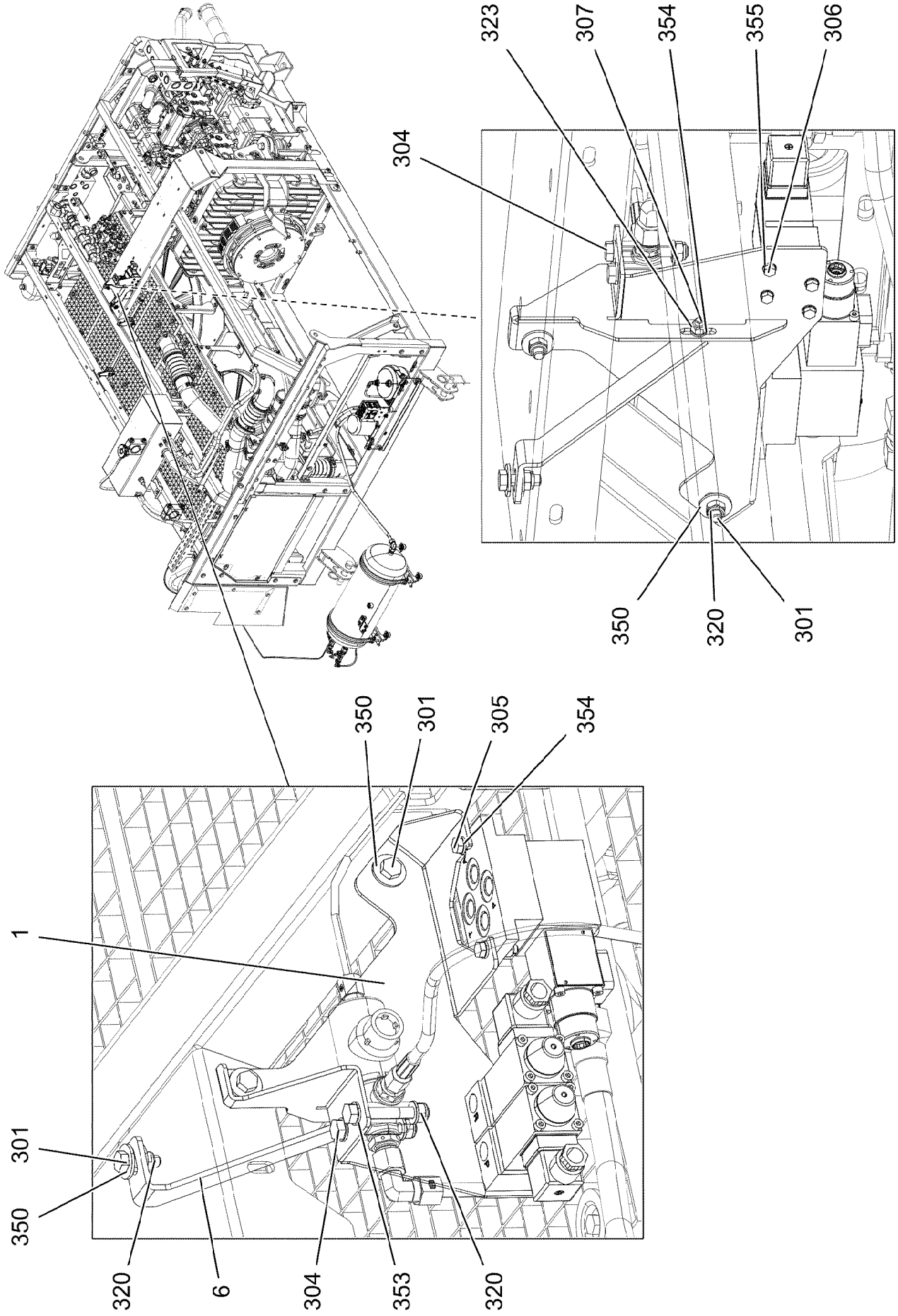
323
307
354
355
306
304
350
320
301
350
301
305
354
1
301
350
320
6
304
353
320

Pos.	Item	Quantity	Description	Bezeichnung
1	97043275	1	PLATE 3X436X319 DC01 FE//ZNNI8//CN//T0	BLECH
3	97042668	1	PLATE 3X600X300 DC01	BLECH
6	97046163	1	PLATE 4X231X53 S315MC FE//ZNNI8//CN//T	BLECH
7	97116435	2	PLATE 3X102X64 S355MC FE//ZNNI8//CN//T	BLECH
8	978311508	1	PLATE 3X97X70 S355MC FE//ZNNI8//CN//T0	BLECH
50	953873408	4	SLEEVE 25X20 11SMN37 FE//ZNNI8//CN//T0	HUELSE
51	602015208	3	WELD PLATE DIN 3015-1 L-AP-K 2 W1	ANSCHWEISSPLATTE
52	602002208	6	CLAMP-HALF DIN 3015-1 L 2 R 18 AL	KLEMMHAELFTE
53	10492888	4	CLAMP-HALF S 4 E 64 PP	KLEMMHAELFTE
54	10493065	2	ELASTOMER INSERT DIN 3015 53,4X65X45X	ELASTOMEREINSATZ
300	10875574	4	SOCKET HEAD SCREW ISO 4762 M12X100 8	ZYLINDERSCHRAUBE
301	10197831	7	HEX SCREW ISO 4017 M8X25 8.8 ZNNI-480	SECHSKANTSCHRAUBE
302	11651612	14	HEX SCREW ISO 4017 M8X16 8.8 480H SPF	SECHSKANTSCHRAUBE
304	11651582	2	HEX SCREW ISO 4014 M8X55 8.8 480H SPF	SECHSKANTSCHRAUBE
305	10197836	2	HEX SCREW ISO 4017 M6X25 8.8 ZNNI-480	SECHSKANTSCHRAUBE
306	4600871	4	HEX SCREW ISO 4017 M5X8 8.8 A2C	SECHSKANTSCHRAUBE
307	10026152	1	HEX SCREW ISO 4017 M6X20 10.9 480H SP	SECHSKANTSCHRAUBE
308	10875591	6	SOCKET HEAD SCREW ISO 4762 M6X40 8.8	ZYLINDERSCHRAUBE
309	12217761	2	PAN-HEAD SCREW ISO 7045 M4X25 4.8 480	FLACHKOPFSCHRAUBE
320	10875614	7	HEX NUT DIN 985 M8 8 480H SPF	SECHSKANTMUTTER
321	12218127	4	HEX NUT DIN 985 M12 10 FLZN SPF	SECHSKANTMUTTER
323	12102692	3	HEX NUT DIN 985 M6 8 ZNNI-480H SPF	SECHSKANTMUTTER
324	10875619	2	HEX NUT ISO 4032 M4 8 480H SPF	SECHSKANTMUTTER
350	11140469	20	WASHER ISO 7093-1 8 200HV 480H SPF	SCHEIBE
351	421801908	4	WASHER ISO 7093-1 12 200HV-A2	SCHEIBE
353	12103465	4	WASHER ISO 7089 8 300HV ZNNI-480H SPF	SCHEIBE
354	10197771	6	WASHER ISO 7089 6 200HV ZNNI-480H SPF	SCHEIBE
355	10410193	4	WASHER ISO 7089 5 -A2	SCHEIBE
358	10875648	6	WASHER ISO 7093-1 6 200HV 480H SPF	SCHEIBE
359	10875645	4	WASHER ISO 7089 4 200HV 480H SPF	SCHEIBE

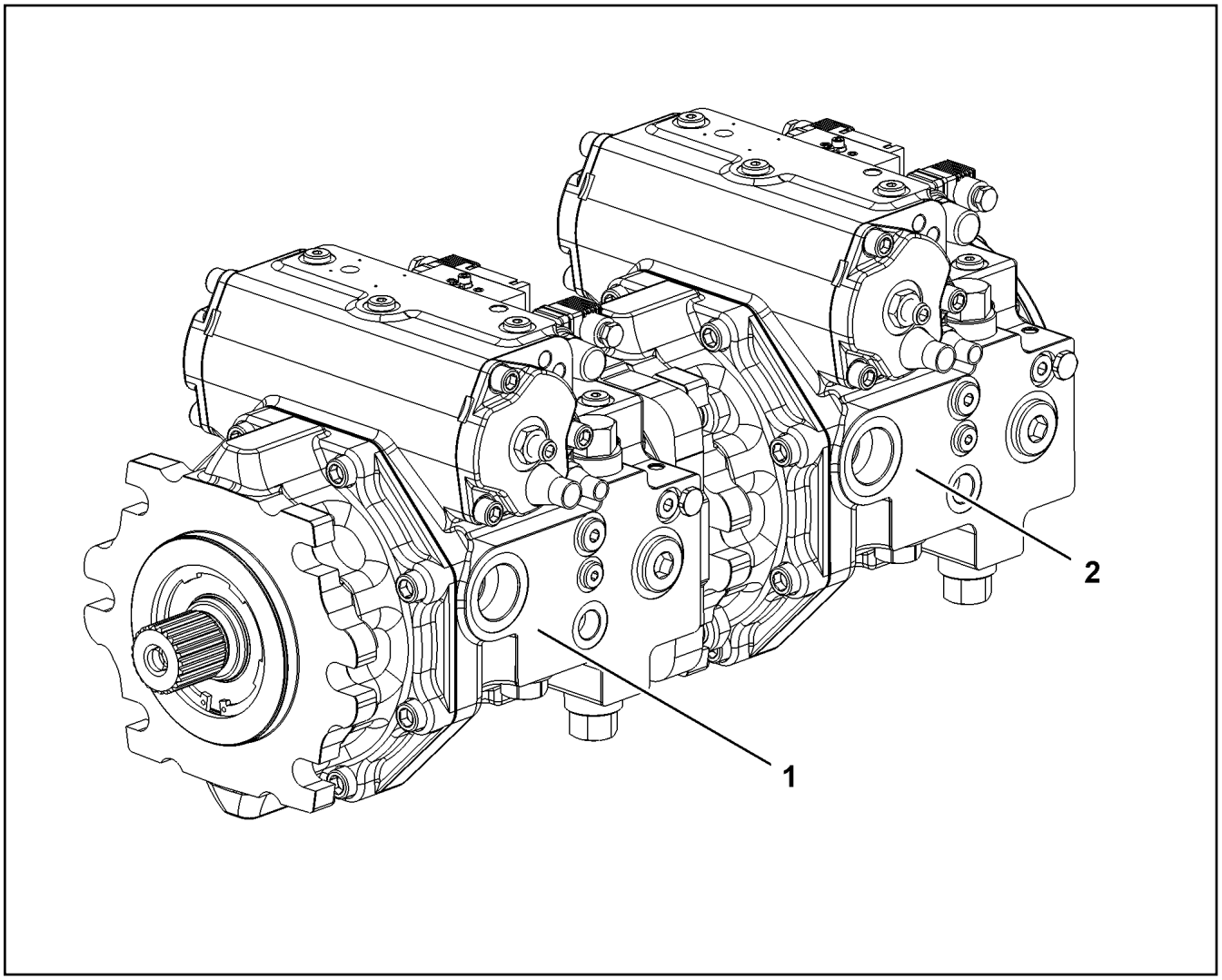

Pos.	Item	Quantity	Description	Bezeichnung
1	11212738	1	VARIABLE PUMP A4VG SPF ⇨ ❑ 288	VERSTELLPUMPE
2	11212739	1	VARIABLE PUMP A4VG SPF ⇨ ❑ 290	VERSTELLPUMPE

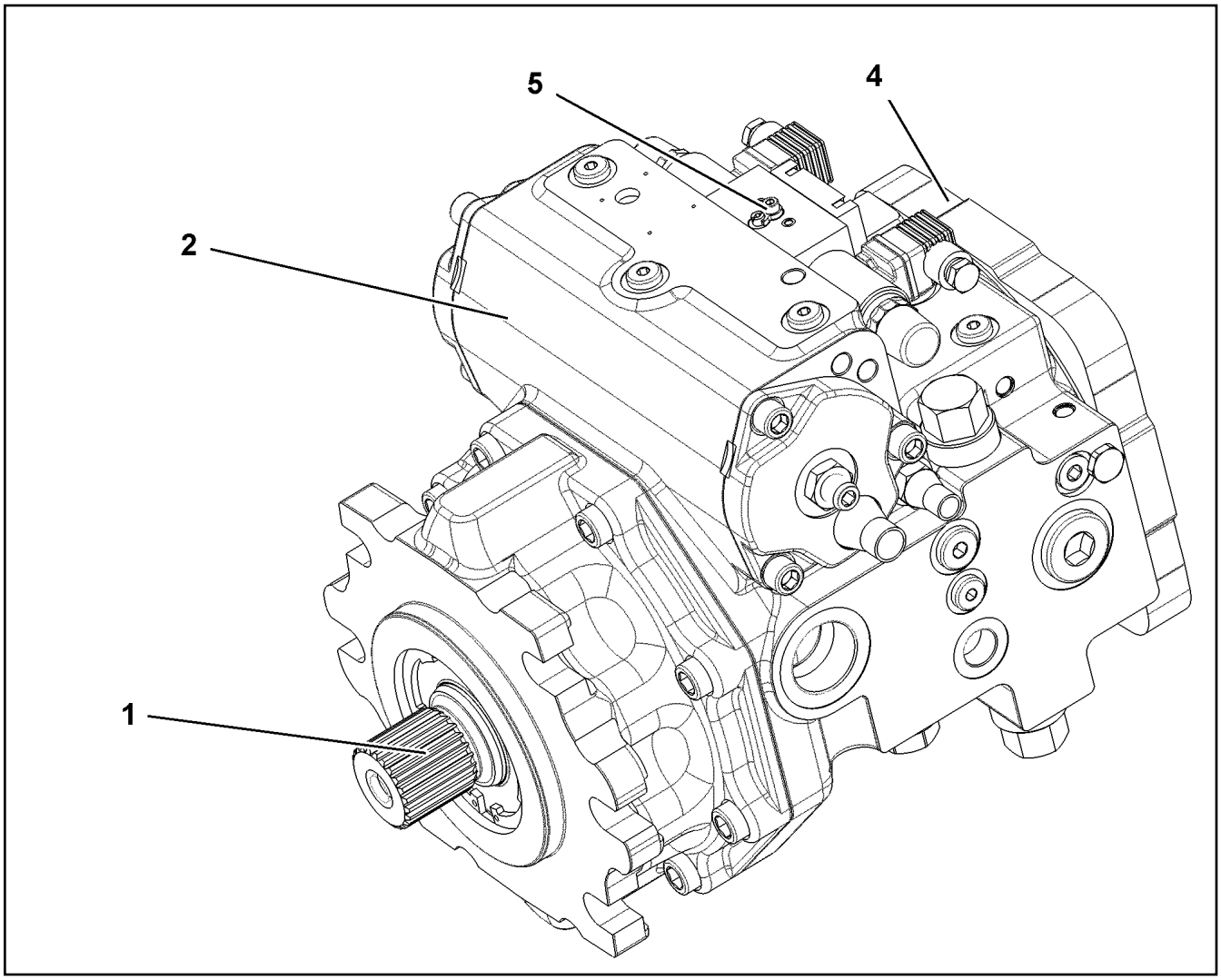

Pos.	Item	Quantity	Description	Bezeichnung
1	10873647	1	DRIVING GEAR	TRIEBWERK
(999)	10873896	1	RADIAL PACKING SET DRIVE SHAFT	DS TRIEBWELLE
2	10873649	1	ADJUSTMENT	VERSTELLUNG
4	10873651	1	PUMP SUPPORT	PUMPENTRAEGER
5	10873652	1	CONTROL UNIT ⇨ ❑ 289	ANSTEUERGERAET

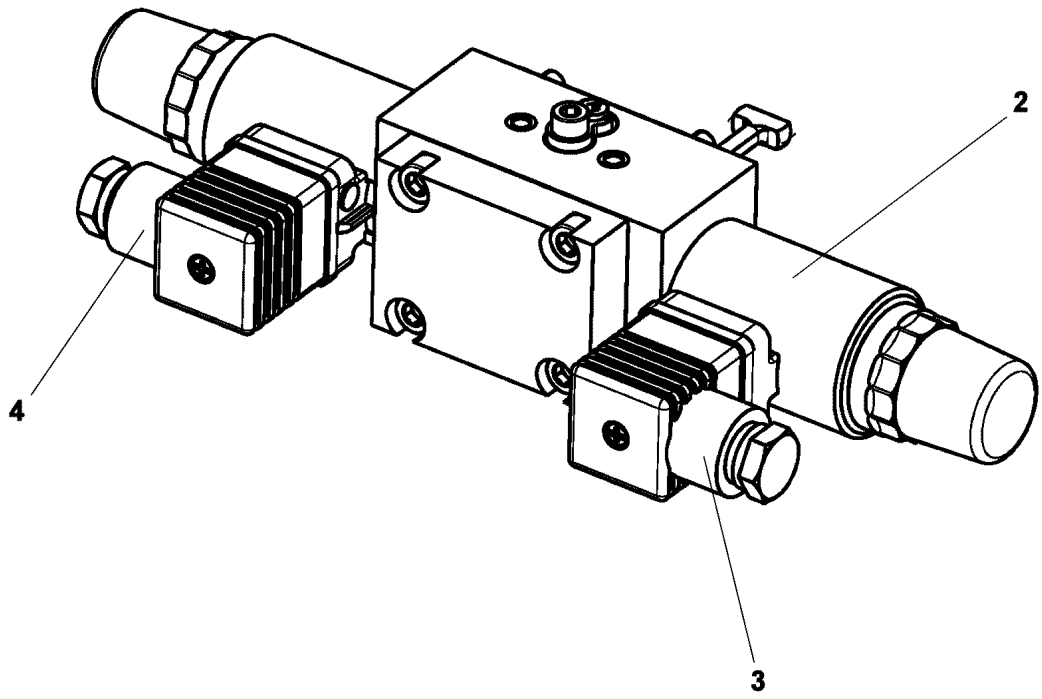

Pos.	Item	Quantity	Description	Bezeichnung
2	10471437	2	PROPORTIONAL MAGNET 24V	PROPORTIONALMAGNET
(1)	10663825	1	RETAINING NUT	BEFESTIGUNGSMUTTER
3	11450030	1	DIE PLUG	LEITUNGSDOSE
4	11450029	1	DIE PLUG	LEITUNGSDOSE

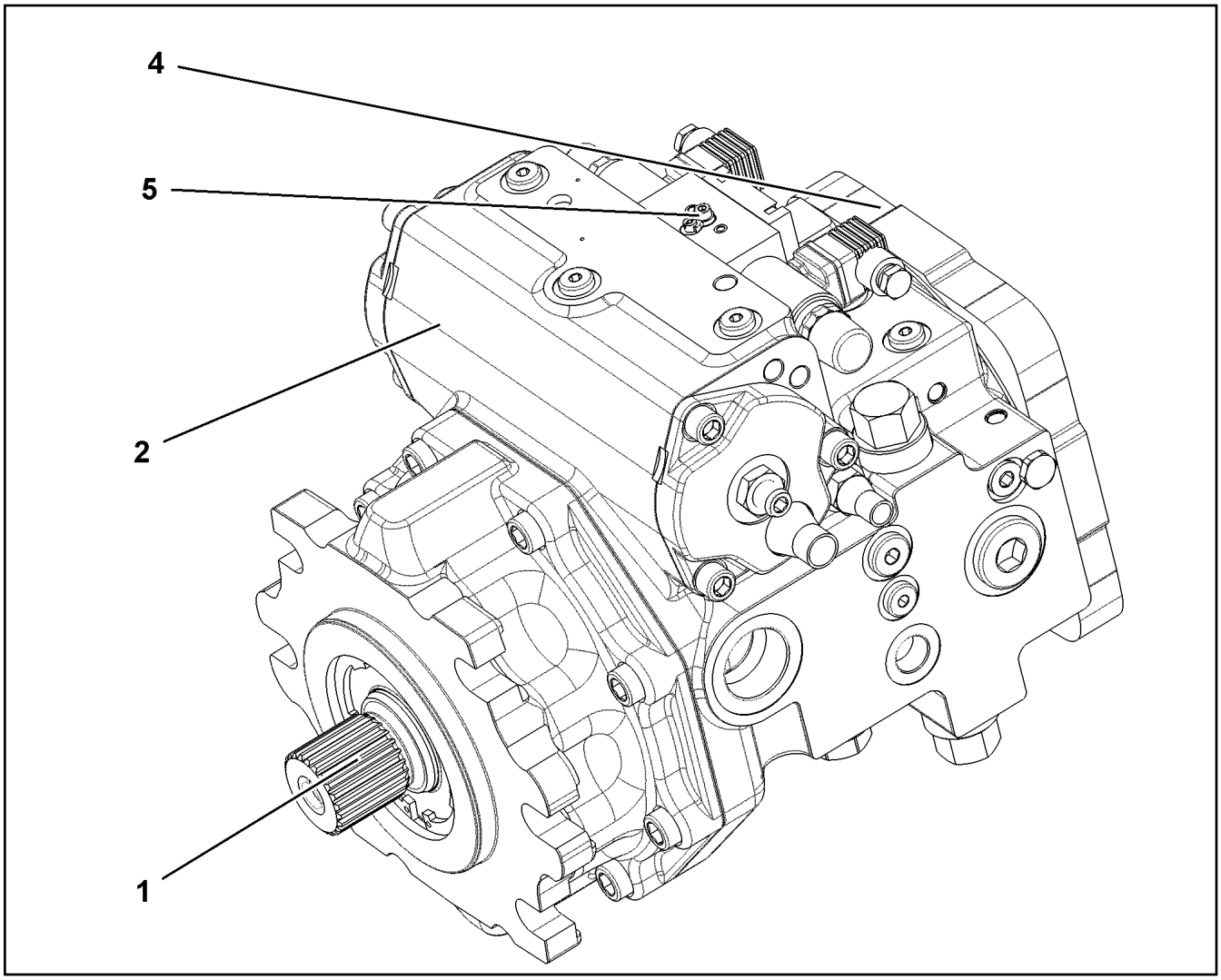

Pos.	Item	Quantity	Description	Bezeichnung
1	10873647	1	DRIVING GEAR	TRIEBWERK
2	10873649	1	ADJUSTMENT	VERSTELLUNG
4	10873653	1	PUMP SUPPORT ⇨ ❑ 291	PUMPENTRAEGER
5	10873652	1	CONTROL UNIT ⇨ ❑ 289	ANSTEUERGERAET

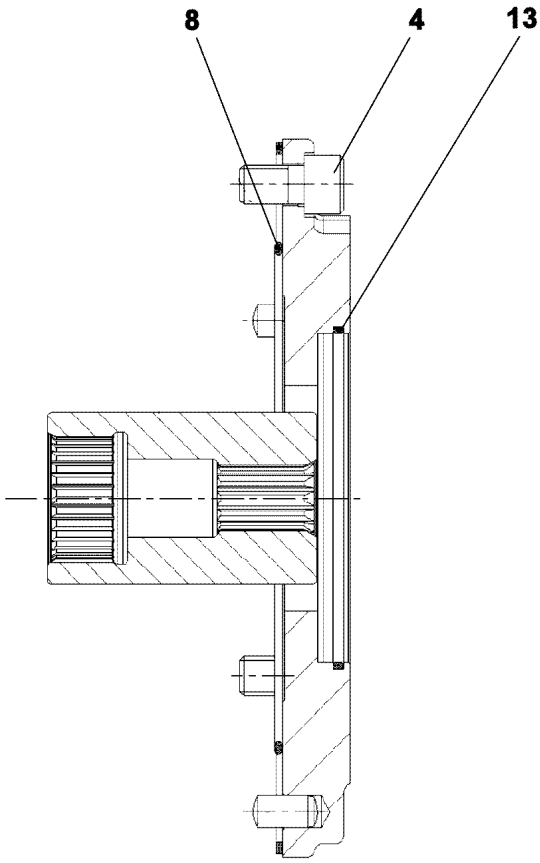

Pos.	Item	Quantity	Description	Bezeichnung
4	10875577	4	SOCKET HEAD SCREW ISO 4762 M12X20 8	ZYLINDERSCHRAUBE
8	518547908	1	O-RING 154X3 NBR70	O-RING
9	4635246	1	SNAP RING DIN 7993 38X2,5	SPRENGRING
13	11693498	1	O-RING 102X2,62	O-RING

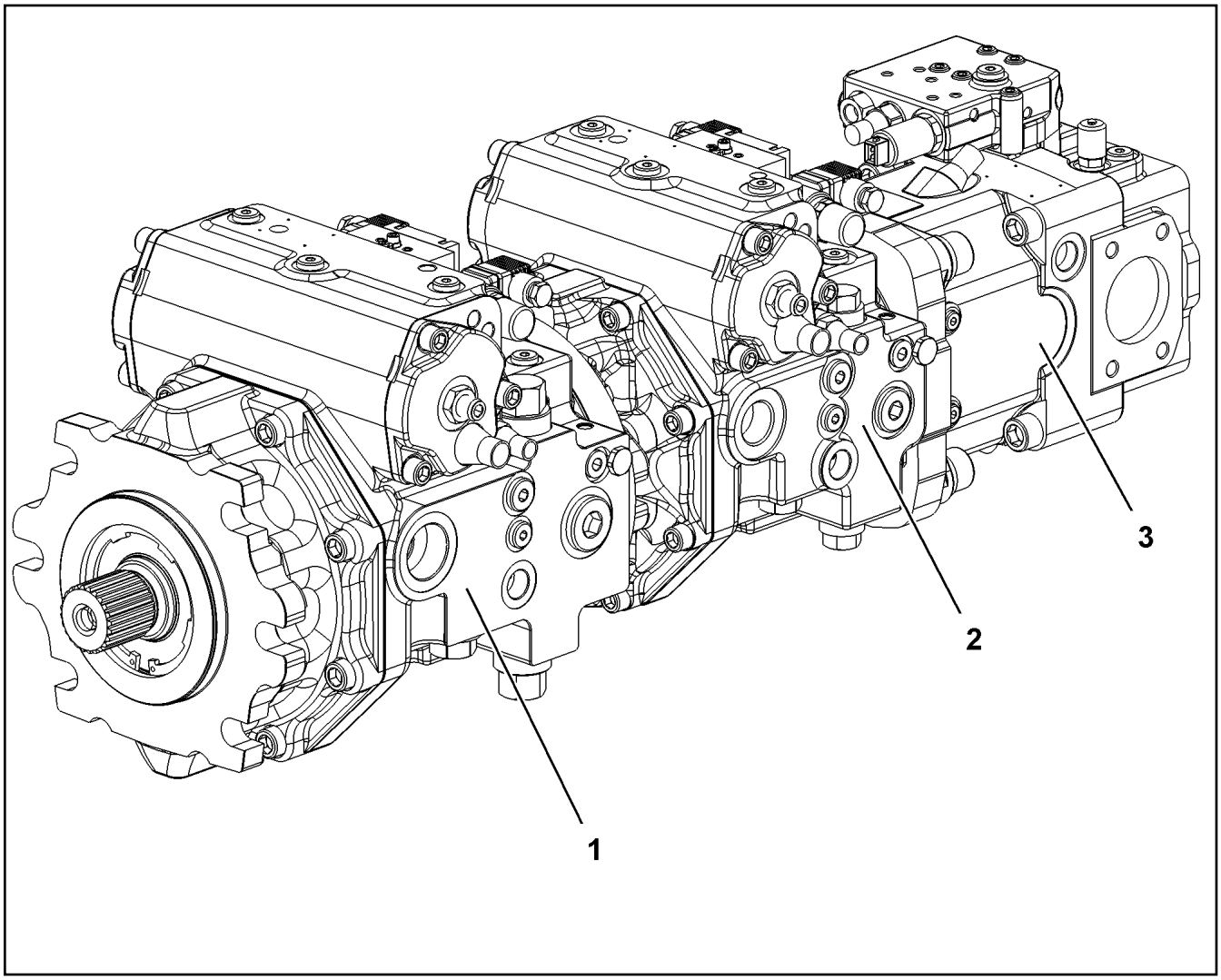

Pos.	Item	Quantity	Description	Bezeichnung
1	11212740	1	VARIABLE PUMP A4VG SPF ⇨ ❑ 293	VERSTELLPUMPE
2	11212741	1	VARIABLE PUMP A4VG SPF ⇨ ❑ 294	VERSTELLPUMPE
3	11212743	1	VARIABLE PUMP A11VO SPF ⇨ ❑ 296	VERSTELLPUMPE

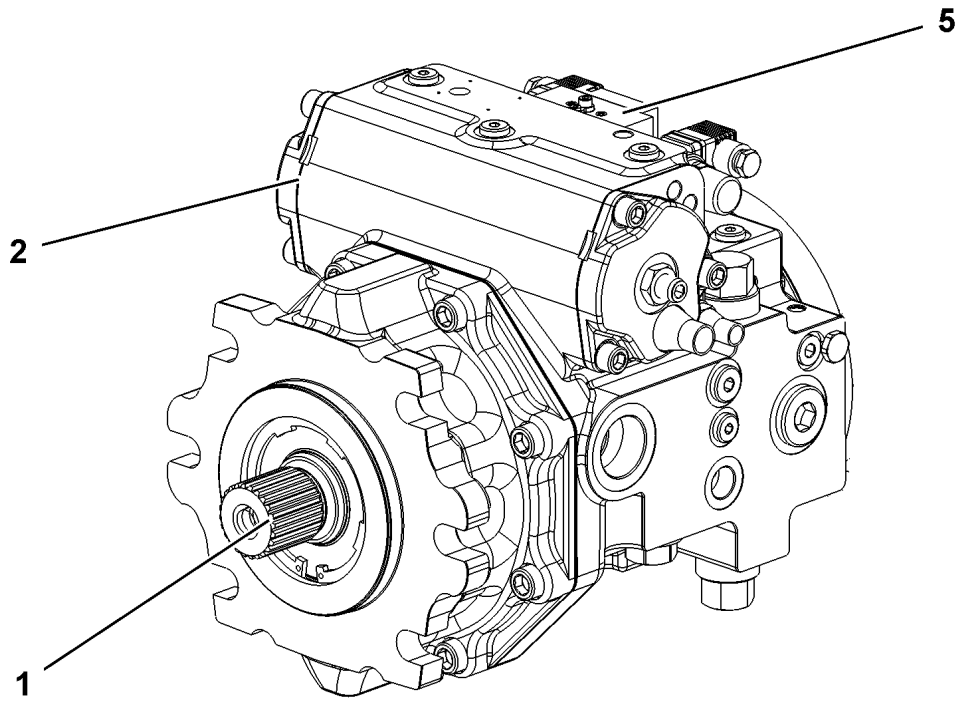

Pos.	Item	Quantity	Description	Bezeichnung
1	10873647	1	DRIVING GEAR	TRIEBWERK
2	10873649	1	ADJUSTMENT	VERSTELLUNG
5	10873652	1	CONTROL UNIT ⇨ ❑ 289	ANSTEUERGERAET

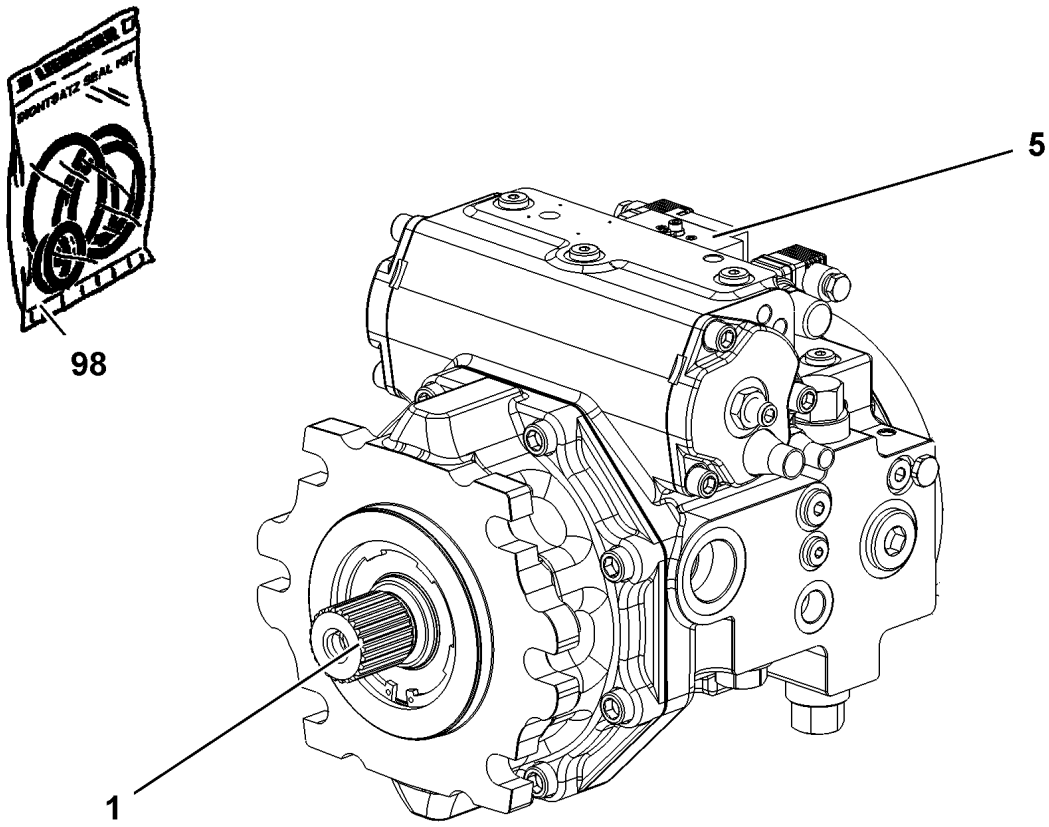

Pos.	Item	Quantity	Description	Bezeichnung
1	11690584	1	DRIVING GEAR	TRIEBWERK
(999)	11600280	1	SEAL KIT	DICHTSATZ
5	11690588	1	CONTROL UNIT ⇨ ❑ 295	ANSTEUERGERAET
98	11690589	1	SEAL KIT REGULATING VALVE	DS VERSTELLPUMPE

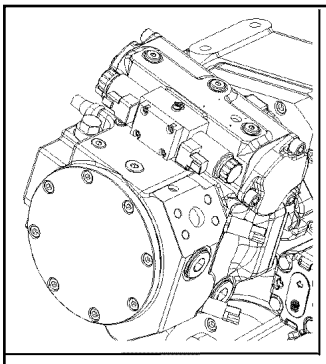

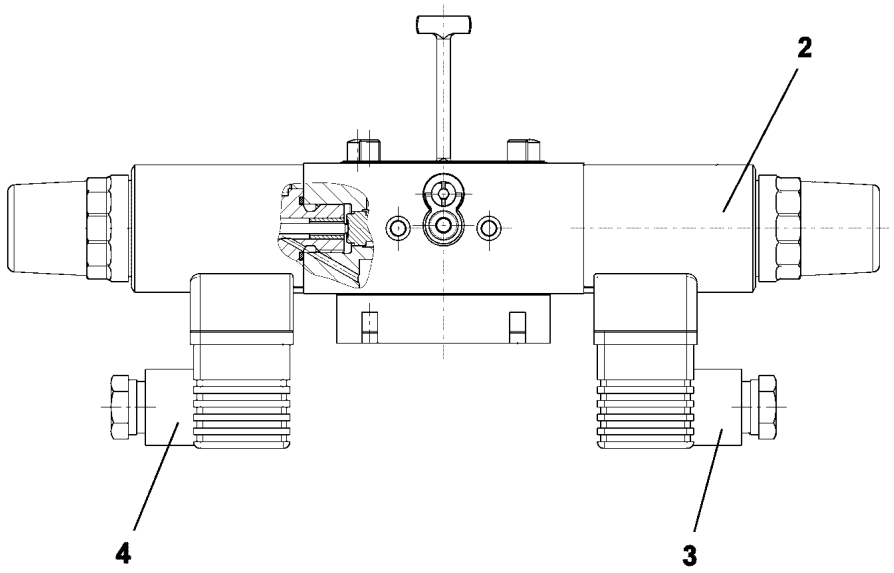

Pos.	Item	Quantity	Description	Bezeichnung
2	10471437	2	PROPORTIONAL MAGNET 24V	PROPORTIONALMAGNET
3	11450030	1	DIE PLUG	LEITUNGSDOSE
4	11450029	1	DIE PLUG	LEITUNGSDOSE

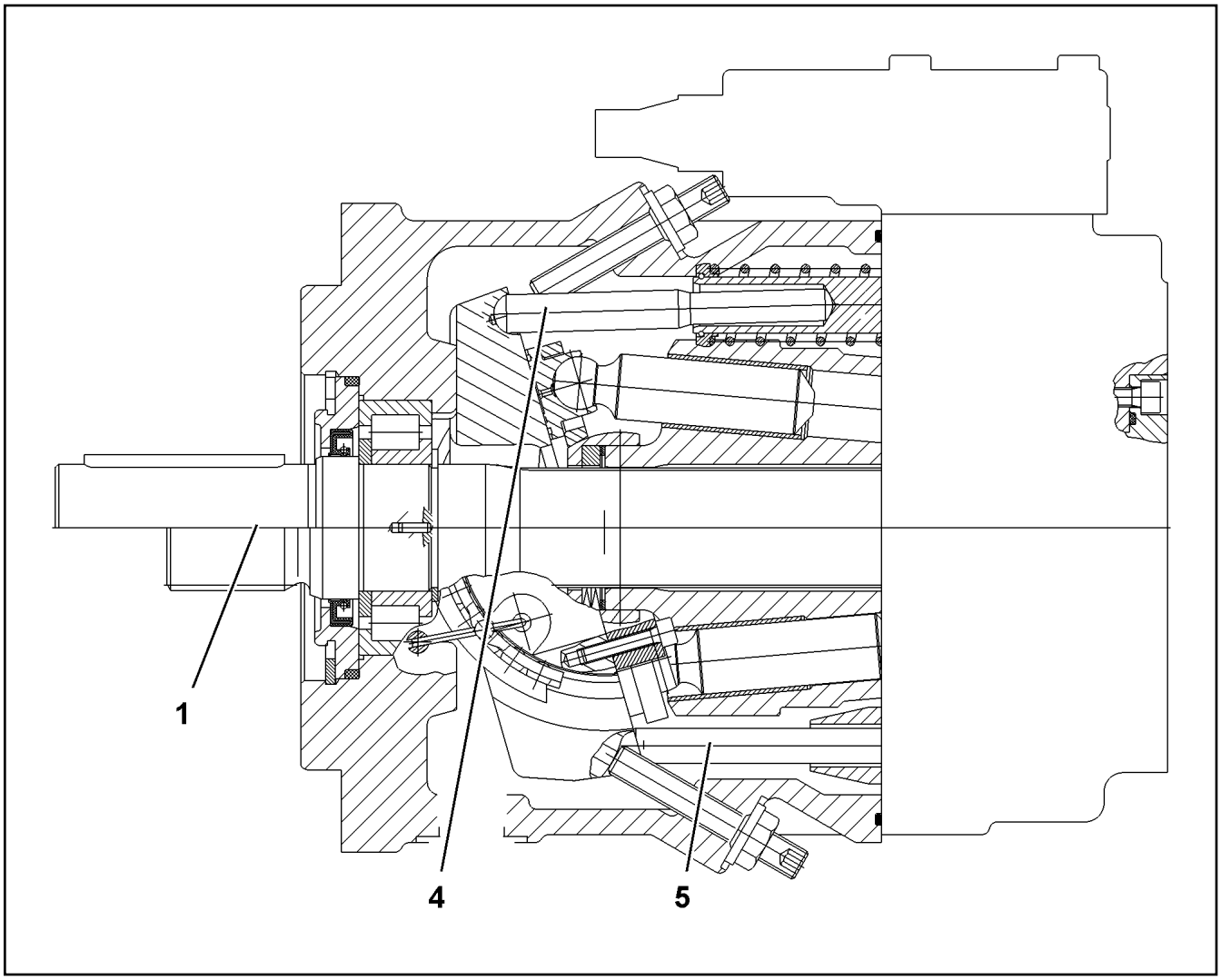

Pos.	Item	Quantity	Description	Bezeichnung
1	10443111	1	DRIVING GEAR	TRIEBWERK
(17)	7367367	4	WIRE	DRAHT
(31)	571900108	1	CYLINDRICAL ROLLER BEARING	ZYLINDERROLLENLAGER
(98)	10424726	1	SEAL KIT	DICHTSATZ
4	10412333	1	ADJUSTMENT	VERSTELLUNG
5	7023888	1	REGULATION HYDRAULIC	VERSTELLUNG HYDRAULISCH
999	11065858	1	SEAL KIT	DICHTSATZ

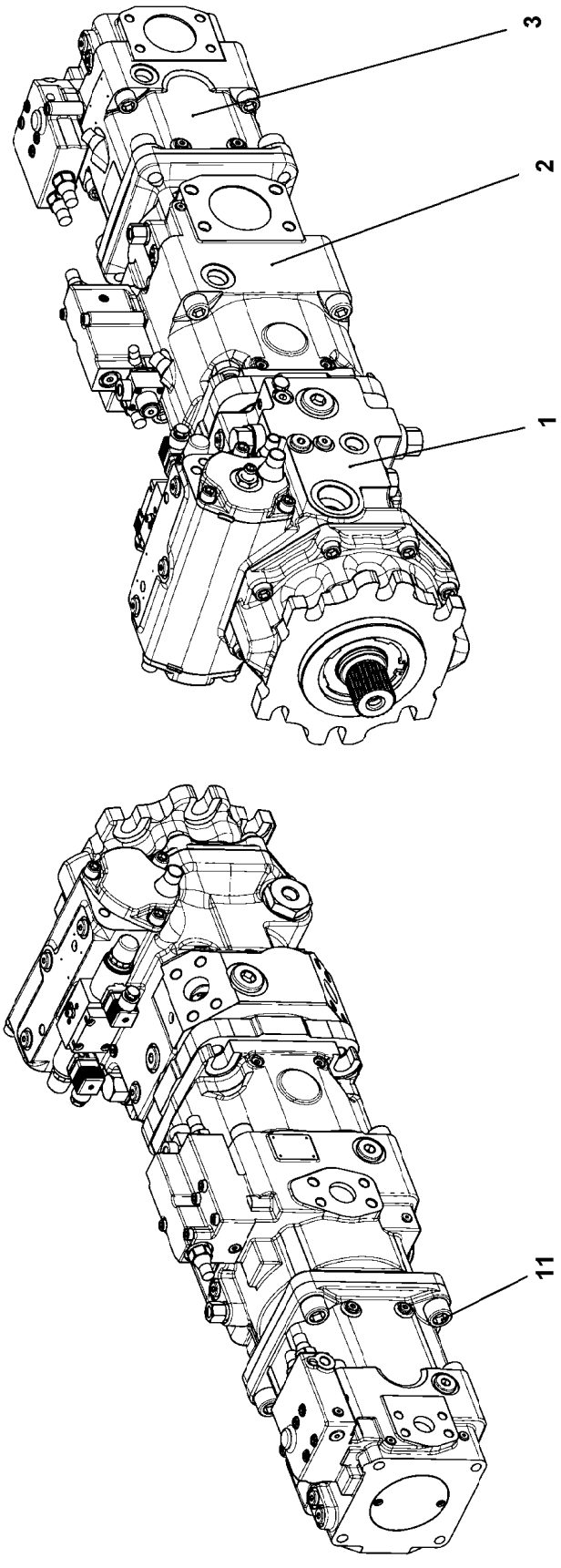
3
2
1
11

Pos.	Item	Quantity	Description	Bezeichnung
1	11212746	1	VARIABLE PUMP A4VG SPF ⇨ ❑ 299	VERSTELLPUMPE
2	11212747	1	VARIABLE PUMP A11VLO SPF ⇨ ❑ 300	VERSTELLPUMPE
3	11212748	1	VARIABLE PUMP A11VO SPF ⇨ ❑ 303	VERSTELLPUMPE
11	12692008	4	SOCKET HEAD SCREW ISO 4762 M20X40 8	ZYLINDERSCHRAUBE

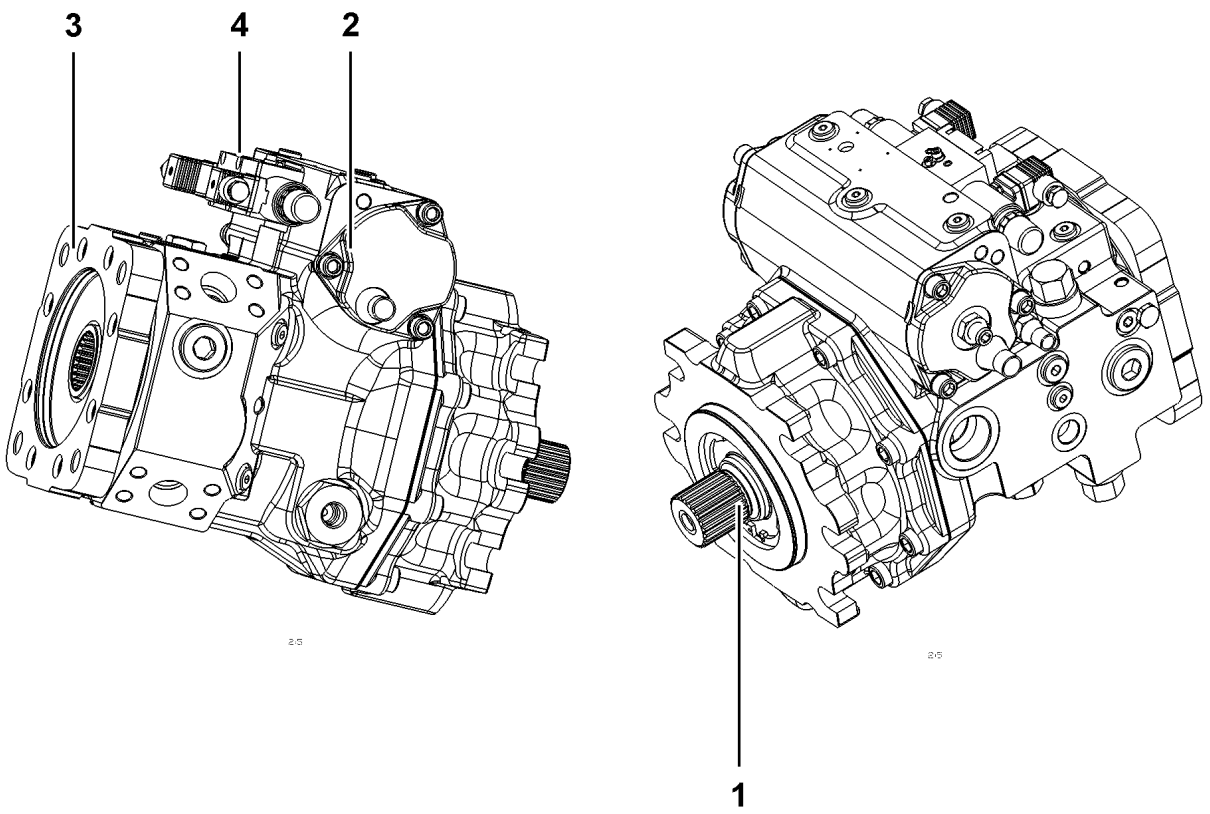

Pos.	Item	Quantity	Description	Bezeichnung
1	10873647	1	DRIVING GEAR	TRIEBWERK
2	10873649	1	ADJUSTMENT	VERSTELLUNG
4	10873651	1	PUMP SUPPORT	PUMPENTRAEGER
5	10873652	1	CONTROL UNIT	ANSTEUERGERAET
			⇨ ❑ 289	

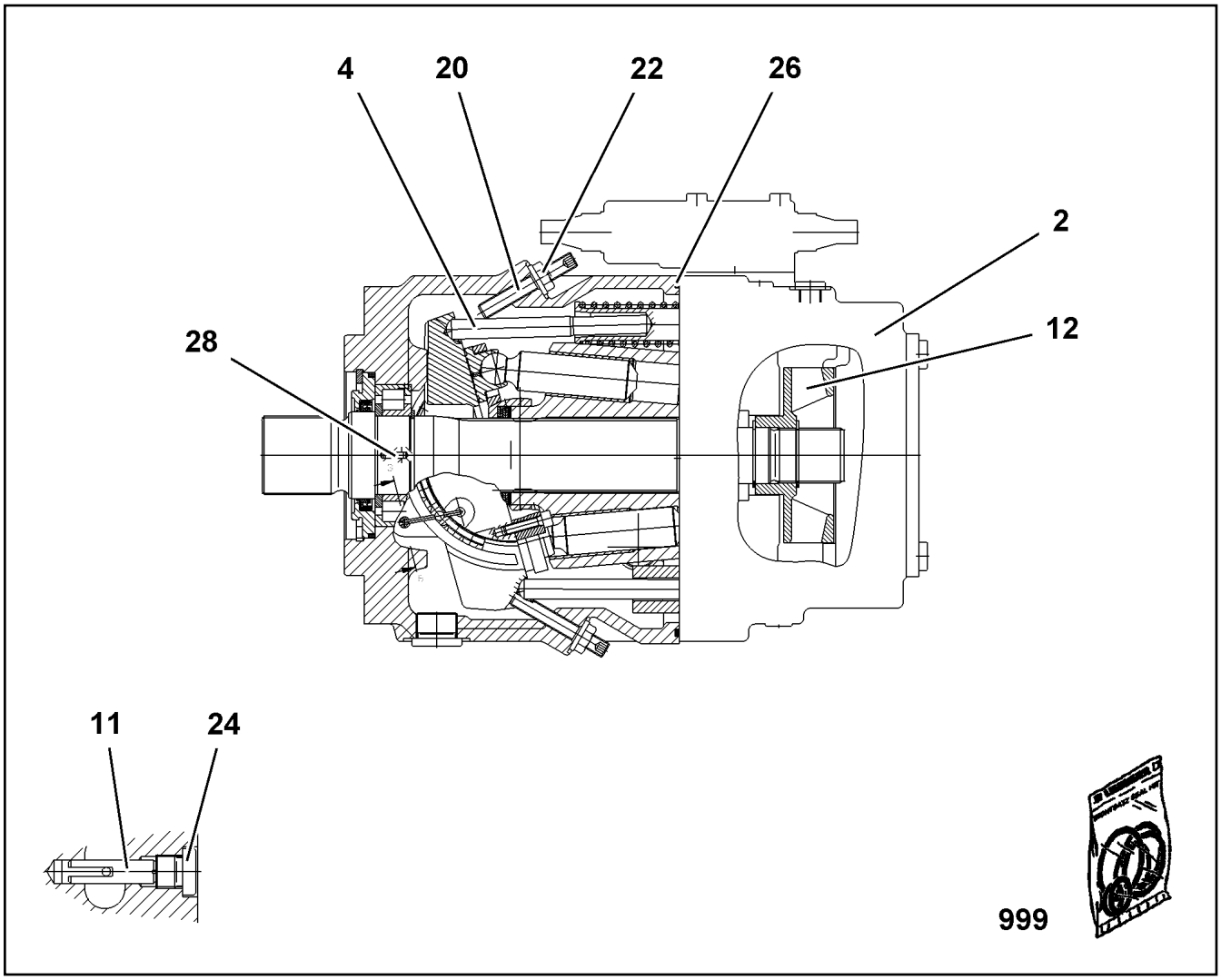

Pos.	Item	Quantity	Description	Bezeichnung
2	571907208	1	CONNECTING PLATE ⇨ ❑ 301	ANSCHLUSSPLATTE
4	10663056	1	ADJUSTMENT	VERSTELLUNG
11	10475198	4	PIVOT PIN	GELENKSTIFT
12	10342478	1	TRAVEL WHEEL	LAUFRAD
20	7623427	2	GRUB SCREW DIN 913 M10X68	GEWINDESTIFT
22	7361602	2	COLLAR NUT M10X1,5	BUNDMUTTER
24	7372626	4	SCREW PLUG M10X1	VERSCHLUSSSCHRAUBE
26	10342479	1	O-RING 209,14X3,53 NBR70	O-RING
28	10410651	2	DOWEL PIN 3X10	SPANNSTIFT
999	10492160	1	SEAL KIT	DICHTUNGSSATZ

Pos. 999

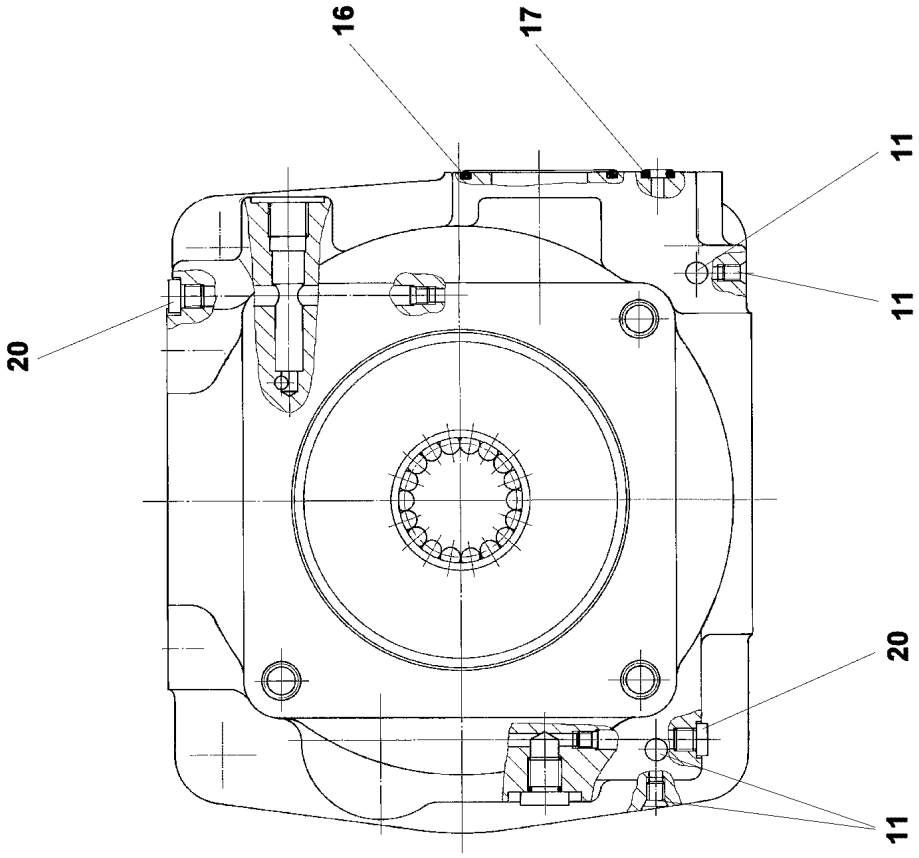

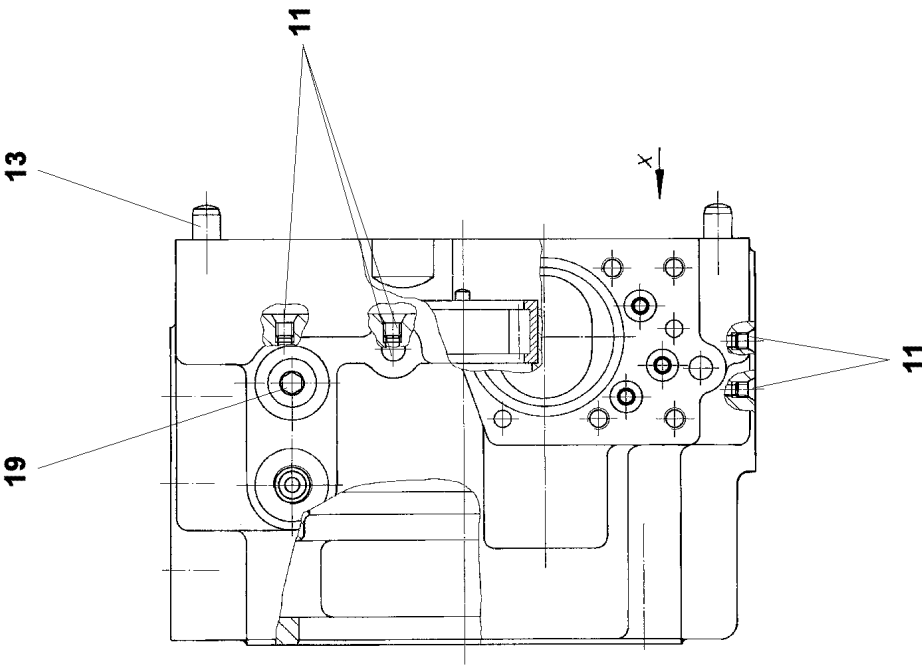

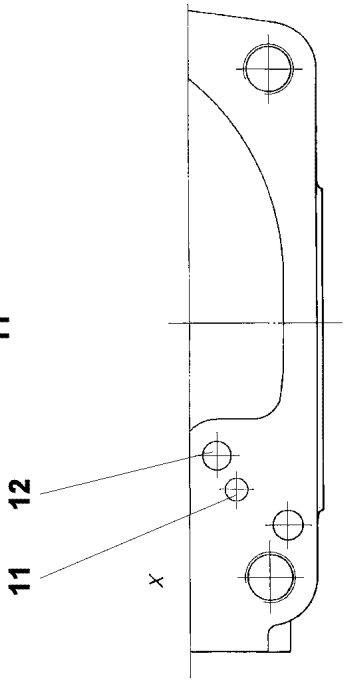

Pos.	Item	Quantity	Description	Bezeichnung
11	7022127	6	DOUBLE PLUG	DOPPELABREISSSTOPFEN
12	7012971	1	DOUBLE PLUG	DOPPELABREISSSTOPFEN
13	430706808	2	PARALLEL PIN DIN 6325 10M6X24	ZYLINDERSTIFT
16	570054708	1	O-RING ARP 568 50,47X2,62 NBR90	O-RING
17	10303270	3	EDGE SEALING RING	DICHTKANTENRING
19	11626246	2	SCREW PLUG DIN 908 M12X1,5 ST FLZN SP	VERSCHLUSSSCHRAUBE
20	7027497	2	SCREW PLUG M8X1	VERSCHLUSSSCHRAUBE
999	10872487	1	GASKET KIT INT.FLANGE	DS ANSCHLUSSPLATTE

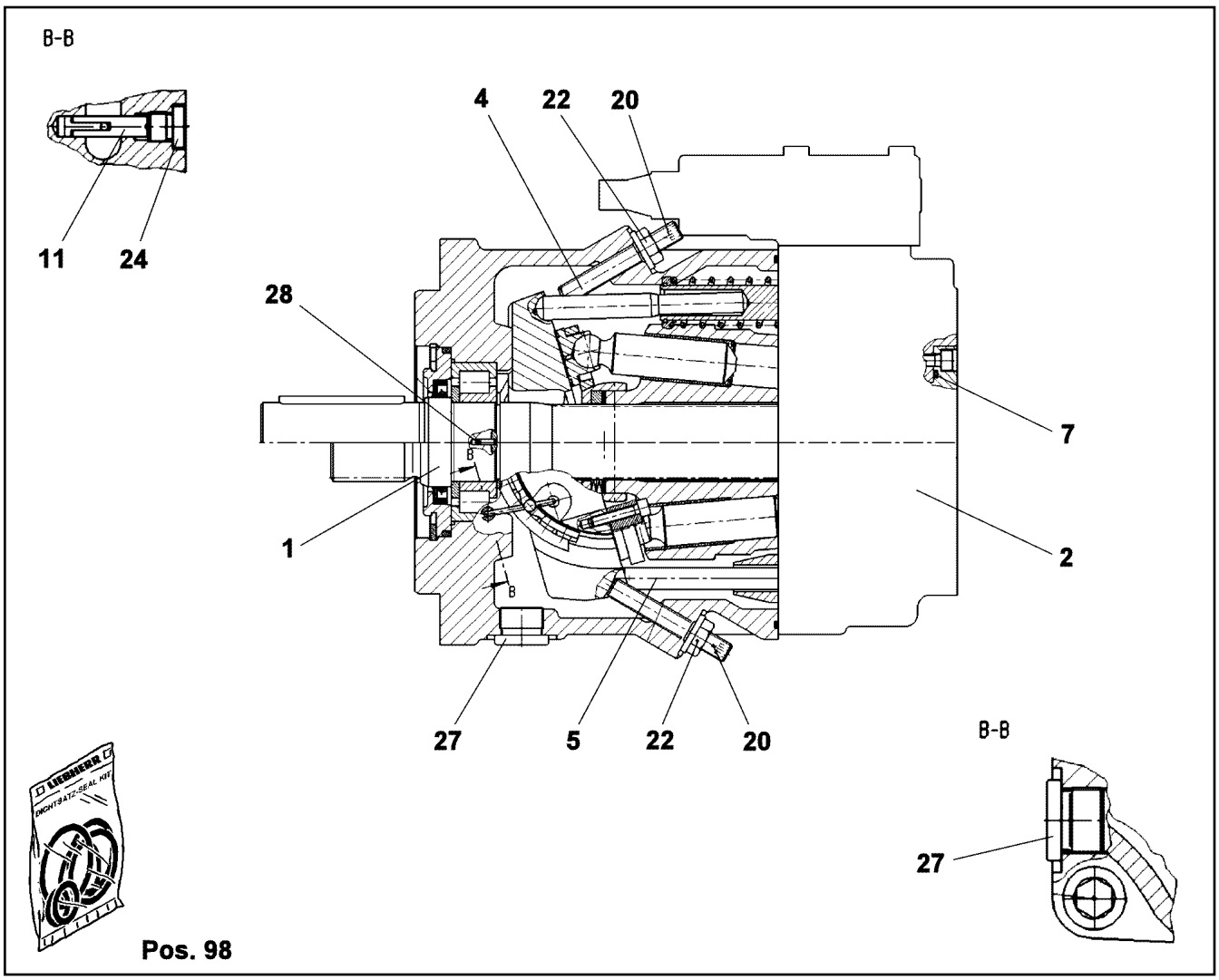

Pos.	Item	Quantity	Description	Bezeichnung
1	10443111	1	DRIVING GEAR	TRIEBWERK
2	10009378	1	CONNECTING PLATE ⇨ ❑ 304	ANSCHLUSSPLATTE
4	10412333	1	ADJUSTMENT	VERSTELLUNG
5	7023888	1	REGULATION HYDRAULIC	VERSTELLUNG HYDRAULISCH
7	7023645	1	COVER	DECKEL
(5)	514504208	1	O-RING ARP 568 66,34X2,62 NBR70	O-RING
11	10475198	4	PIVOT PIN	GELENKSTIFT
20	7623427	2	GRUB SCREW DIN 913 M10X68	GEWINDESTIFT
22	7361602	2	COLLAR NUT M10X1,5	BUNDMUTTER
24	7372626	4	SCREW PLUG M10X1	VERSCHLUSSSCHRAUBE
27	10000515	2	SCREW PLUG M22X1,5	VERSCHLUSSSCHRAUBE
28	10410651	1	DOWEL PIN 3X10	SPANNSTIFT
98	10412335	1	SEAL KIT REGULATING VALVE	DS VERSTELLPUMPE

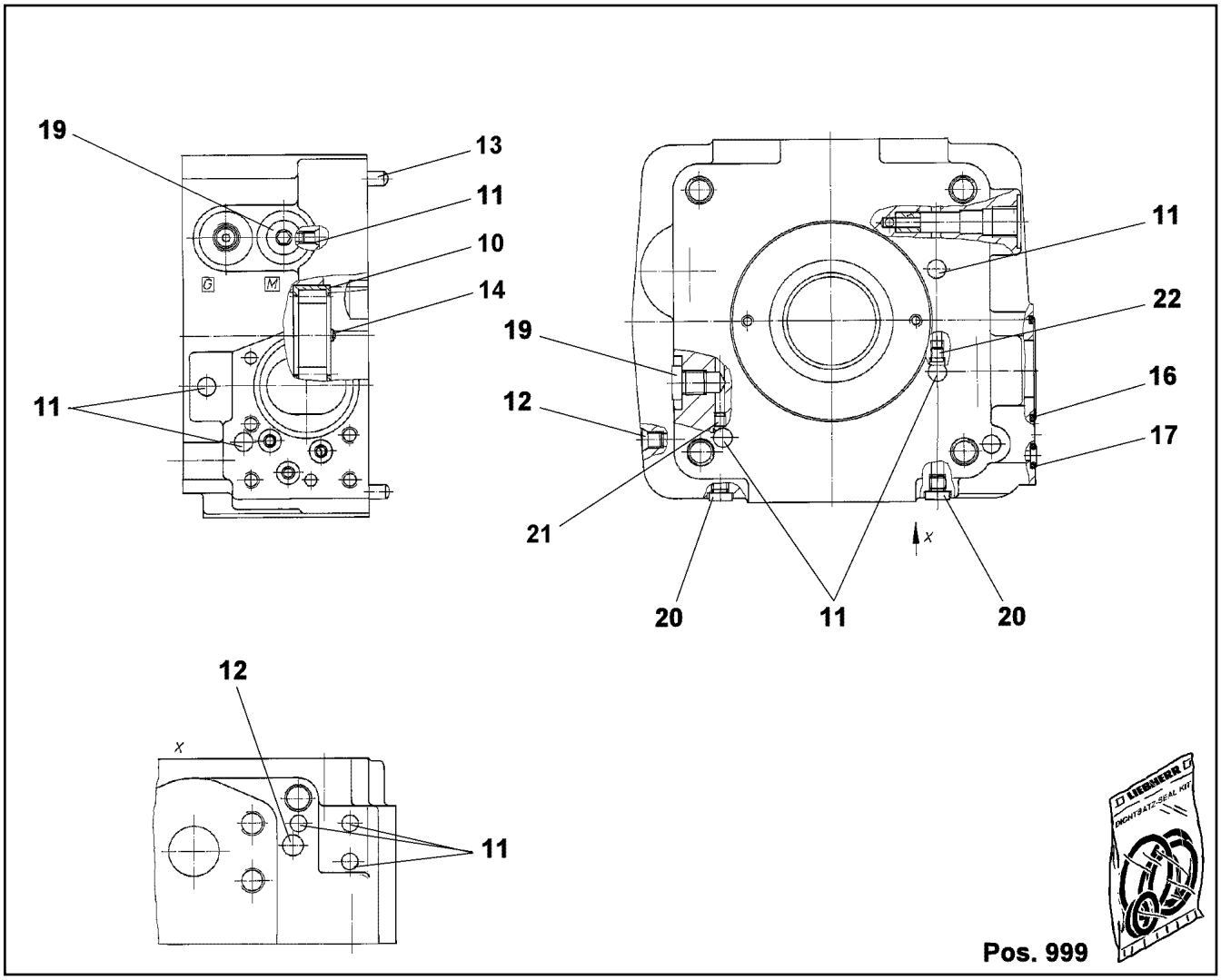

Pos.	Item	Quantity	Description	Bezeichnung
10	10280277	1	CYLINDRICAL ROLLER BEARING	ZYLINDERROLLENLAGER
11	7022127	5	DOUBLE PLUG	DOPPELABREISSSTOPFEN
12	7012971	1	DOUBLE PLUG	DOPPELABREISSSTOPFEN
13	10000797	2	PARALLEL PIN DIN 6325 8M6X20	ZYLINDERSTIFT
14	10289909	1	PARALLEL PIN	ZYLINDERSTIFT
16	514507808	1	O-RING ARP 568 45,69X2,62 NBR90	O-RING
17	10303270	3	EDGE SEALING RING	DICHTKANTENRING
19	477704308	2	STOP PLUG VSTI M12X1,5 CR6-FREI	STOPFEN
20	7027497	2	SCREW PLUG M8X1	VERSCHLUSSSCHRAUBE
21	7014258	1	NOZZLE	DUESE
22	714003614	1	RESTRICTOR 1,2mm	DROSSEL
999	10424773	1	SEAL KIT	DICHTSATZ

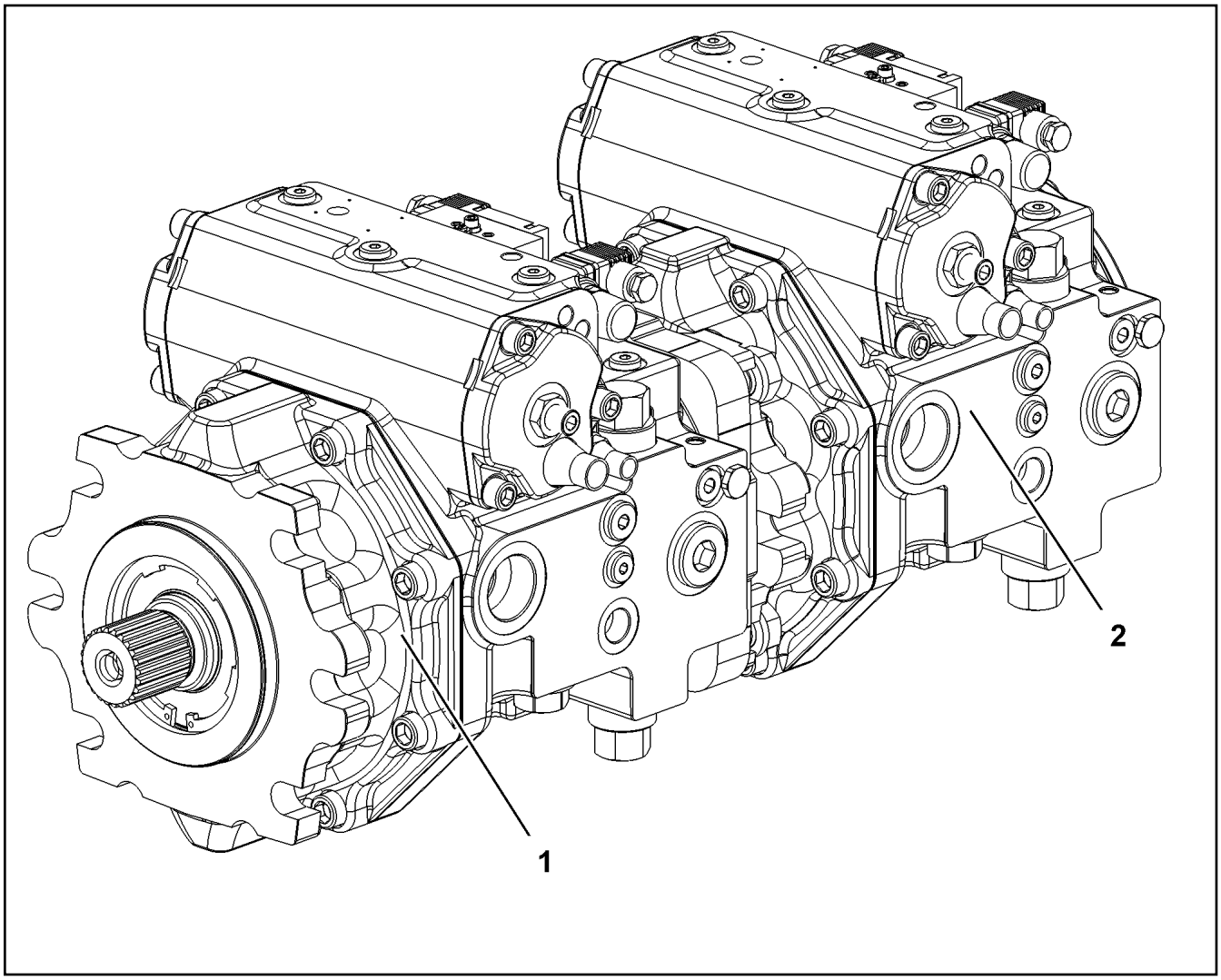

Pos.	Item	Quantity	Description	Bezeichnung
1	11212744	1	VARIABLE PUMP A4VG SPF ⇨ ❑ 306	VERSTELLPUMPE
2	11212745	1	VARIABLE PUMP A4VG SPF ⇨ ❑ 307	VERSTELLPUMPE

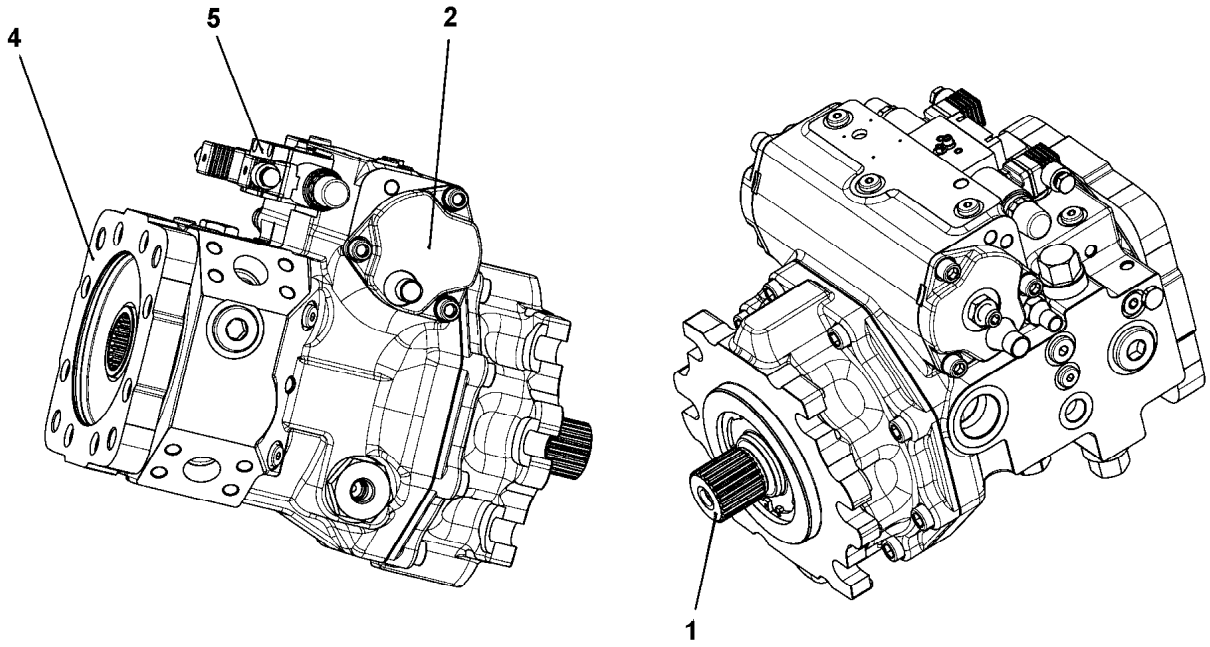

Pos.	Item	Quantity	Description	Bezeichnung
1	10873647	1	DRIVING GEAR	TRIEBWERK
2	10873649	1	ADJUSTMENT	VERSTELLUNG
4	10873651	1	PUMP SUPPORT	PUMPENTRAEGER
5	10873652	1	CONTROL UNIT	ANSTEUERGERAET
			⇨ ❑ 289	

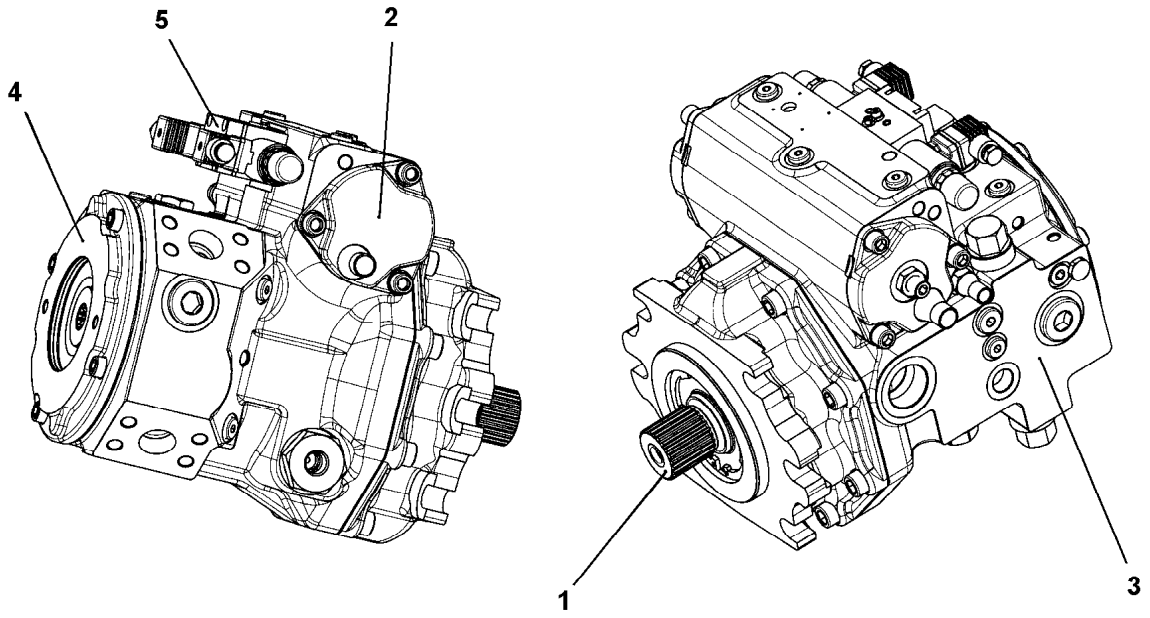

Pos. 98

Pos.	Item	Quantity	Description	Bezeichnung
1	10873889	1	DRIVING GEAR ⇨ ❑ 308	TRIEBWERK
2	10873890	1	ADJUSTMENT	VERSTELLUNG
3	10873891	1	PUMP HOUSING ⇨ ❑ 311	PUMPENGEHAEUSE
4	10873653	1	PUMP SUPPORT ⇨ ❑ 291	PUMPENTRAEGER
5	10873894	1	CONTROL UNIT ⇨ ❑ 312	ANSTEUERGERAET
98	10873895	1	SEAL KIT REGULATING VALVE	DS VERSTELLPUMPE

Pos.	Item	Quantity	Description	Bezeichnung
1	11267361	1	DRIVING SHAFT ⇨ ❑ 309	TRIEBWELLE
3	11219355	1	HYDRAULIC PARTS DRIVING GEAR ⇨ ❑ 310	TRIEBWERK HYDRAULIKTEIL
4	10873896	1	RADIAL PACKING SET DRIVE SHAFT	DS TRIEBWELLE

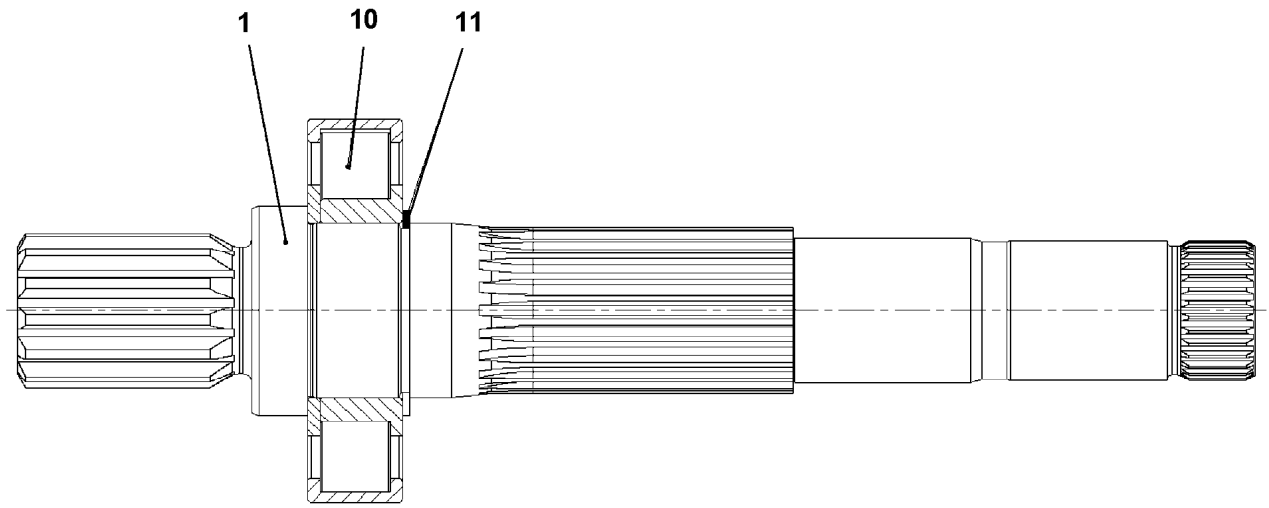

Pos.	Item	Quantity	Description	Bezeichnung
1	11267362	1	DRIVING SHAFT	TRIEBWELLE
10	11267363	1	CYL ROLLER BEARING	ZYL ROLLENLAGER
11	428101508	1	RETAINING RINGS DIN 472 50X2	SICHERUNGSRING

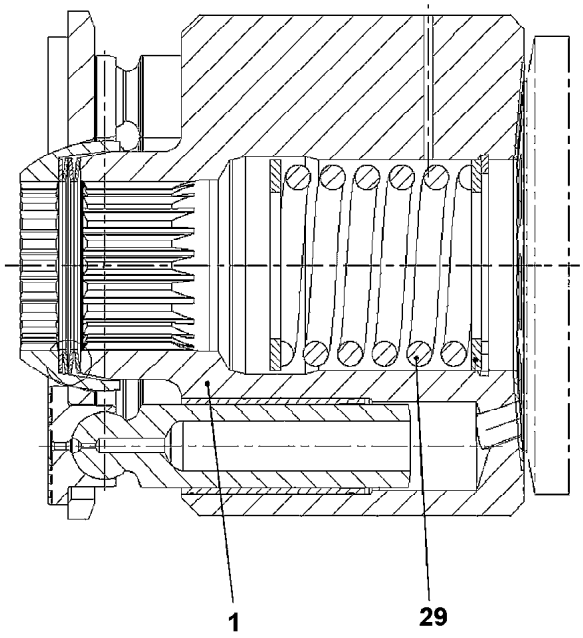

Pos.	Item	Quantity	Description	Bezeichnung
1	11267368	1	CYLINDER	ZYLINDER
29	11267369	1	COMPRESSION SPRING	DRUCKFEDER

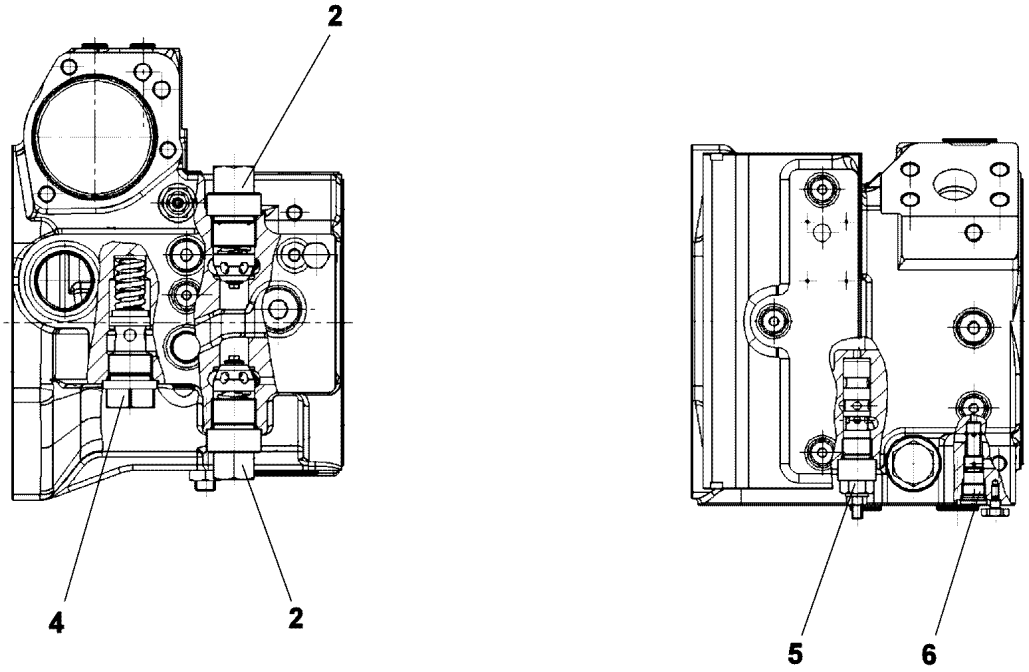

Pos.	Item	Quantity	Description	Bezeichnung
2	10593474	2	PRESSURE LIMITING VALVE pv=410BAR	DRUCKBEGRENZUNGSVENTIL
4	10873898	1	PRESSURE LIMITING VALVE	DRUCKBEGRENZUNGSVENTIL
5	11067304	1	SHUTDOWN VALVE	ABSCHALTVENTIL
6	11067305	1	SHUTTLE VALVE	WECHSELVENTIL

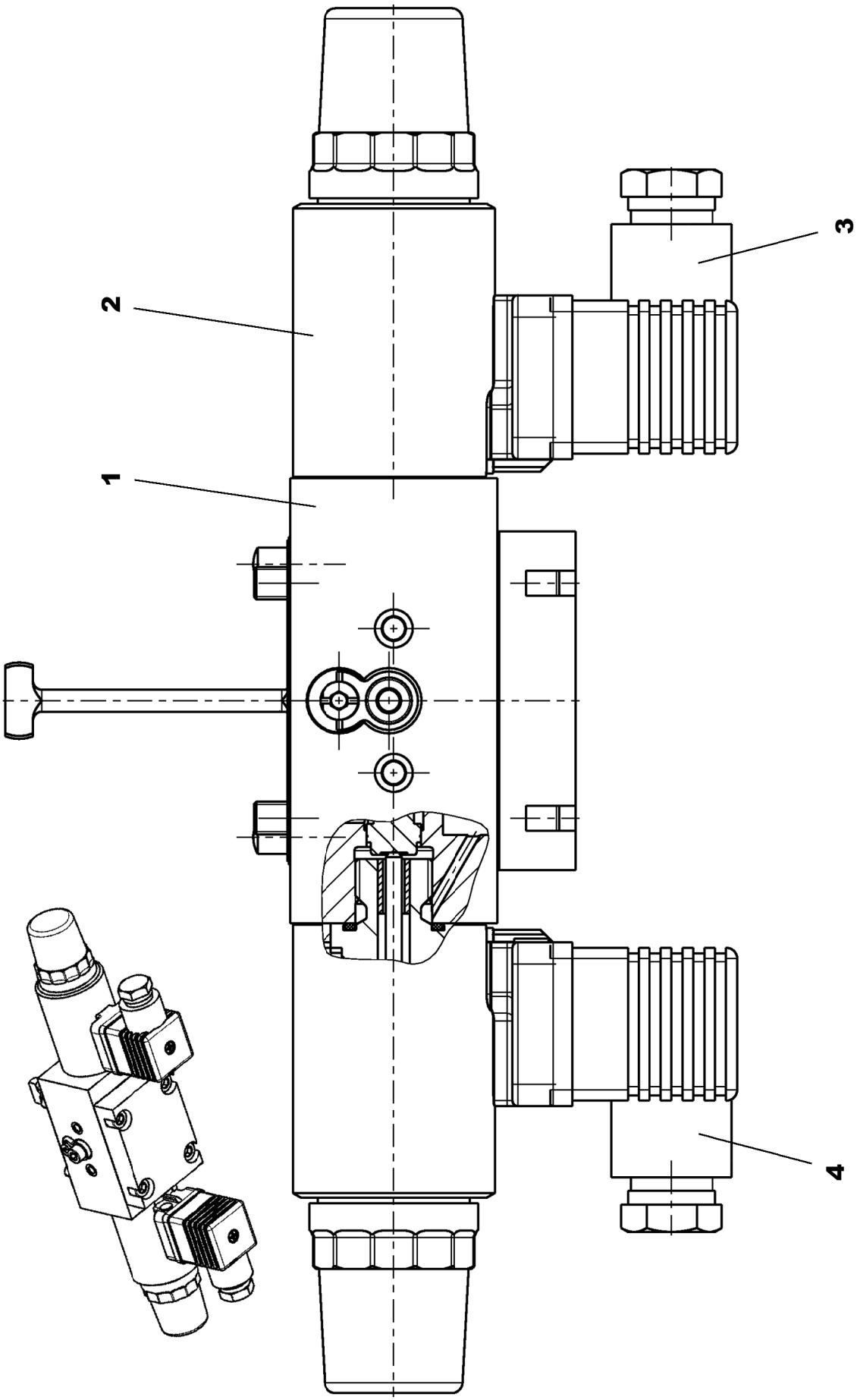
1
2
3
4

Pos.	Item	Quantity	Description	Bezeichnung
1	11267457	1	CONTROL UNIT ⇨ ❑ 314	ANSTEUERGERAET
2	10471437	2	PROPORTIONAL MAGNET 24V	PROPORTIONALMAGNET
3	11450030	1	DIE PLUG	LEITUNGSDOSE
4	11450029	1	DIE PLUG	LEITUNGSDOSE

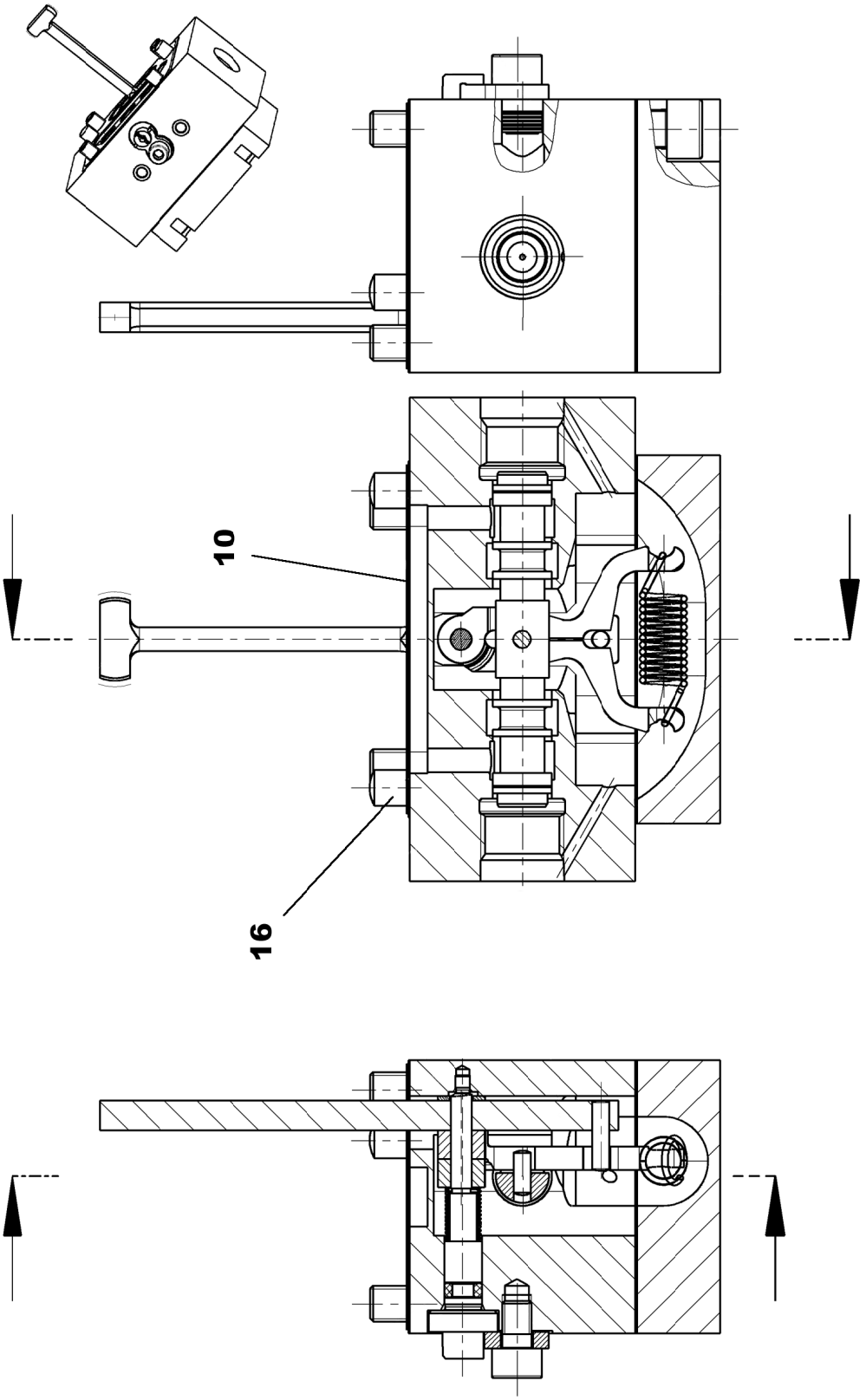
10
16

Pos.	Item	Quantity	Description	Bezeichnung
10	11267463	1	SEAL	DICHTUNG
16	11913166	2	PARALLEL PIN DIN EN ISO 8734 6M6X14	ZYLINDERSTIFT

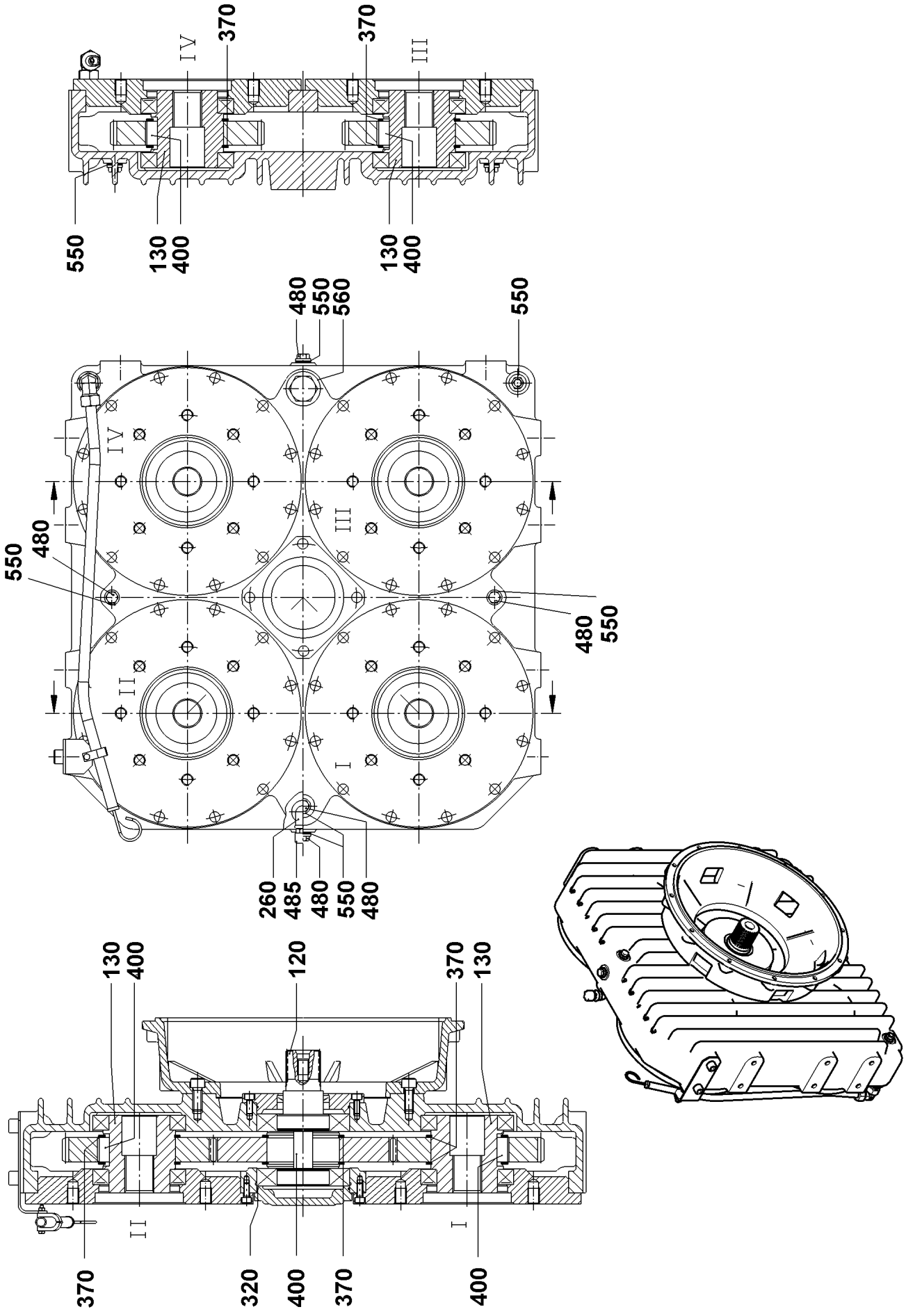
IV
370
370
III
550
130
400
130
400
480
550
560
550
480
550
480
550
IV
III
II
I
260
485
480
550
480
130
400
120
370
130
II
I
370
320
400
370
400

Pos.	Item	Quantity	Description	Bezeichnung
120	571828008	1	SPLINE SHAFT D125X234	ZAHNWELLE
130	10492558	4	PROFILE HOLLOW SHAFT D125/46X134	PROFILHOHLWELLE
170	10802891	1	OIL DIPSTICK	OELMESSSTAB
260	570151708	1	VENTILATION FILTER	ENTLUEFTUNGSFILTER
310	790403914	1	SEALING RING DIN 3760 A70X90X10 FKM	DICHTRING
320	790346914	2	O-RING DIN 3770 150X3	O-RING
370	485529714	10	RETAINING RINGS DIN 471 125X4	SICHERUNGSRING
400	571827408	10	FITTING KEY DIN 6885 B32X18X40	PASSFEDER
480	504006408	7	SCREW PLUG	VERSCHLUSSSCHRAUBE
485	693113814	1	VENTILATION FILTER	ENTLUEFTUNGSFILTER
550	790347214	9	SEALING RING DIN 7603 A48X55X2 CU	DICHTRING
560	790347214	1	SEALING RING DIN 7603 A48X55X2 CU	DICHTRING

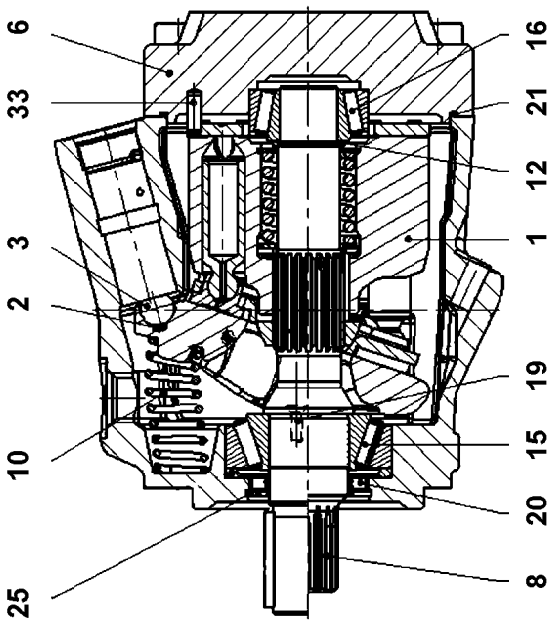
6
33
3
2
10
25
16
21
12
1
19
15
20
8

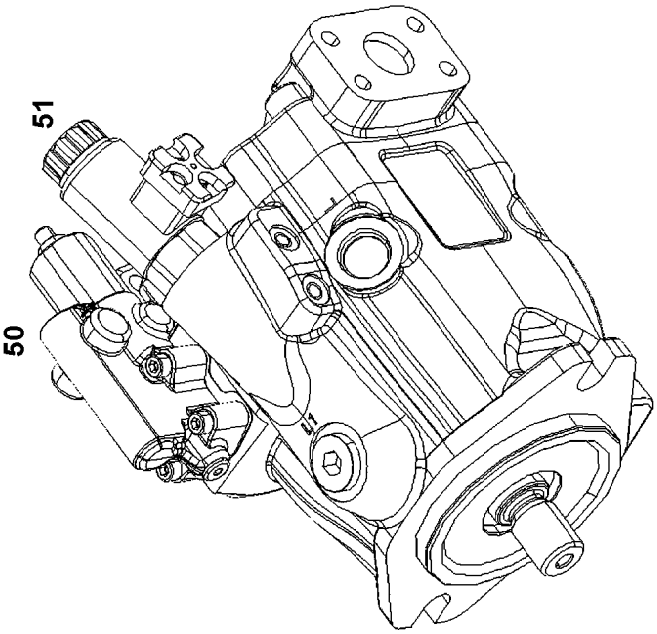
51
50

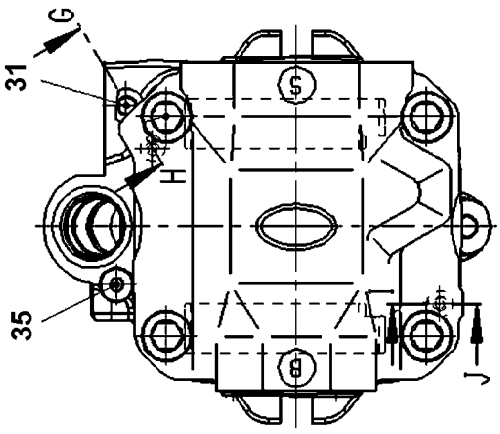
G
31
H
35
J

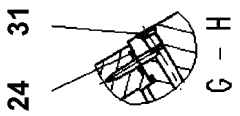
31
24
G – H

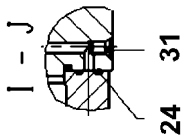
I – J
31
24

Pos.	Item	Quantity	Description	Bezeichnung
1	10871685	1	DRIVING GEAR	TRIEBWERK
2	11340583	1	COMPRESSION SPRING 0,6X5,1X4	DRUCKFEDER
3	11485426	1	LIMIT STOP	ANSCHLAG
6	10324854	1	CONNECTING PLATE	ANSCHLUSSPLATTE
8	10220345	1	DRIVE SHAFT	ANTRIEBSWELLE
10	10324859	1	SPRING	FEDER
12	7023472	1	ADJUSTING SHIM	ABSTIMMSCHEIBE
15	7408797	1	TAPERED ROLLER BEARING	KEGELROLLENLAGER
16	7408798	1	TAPERED ROLLER BEARING	KEGELROLLENLAGER
19	10355737	2	COUNTERSUNK SCREW	SENKSCHRAUBE
20	10220348	1	SHAFT SEAL 28X40X6 75V595	WELLENDICHTRING
21	10324867	1	O-RING 120X2,5 V80	O-RING
24	10001114	2	RECTANGULAR SECTION RING 7,65X1,68	RECHTECKRING
25	10220937	1	RETAINING RINGS AEHNL.DIN 984 40X1,75	SICHERUNGSRING
31	7022127	2	DOUBLE PLUG	DOPPELABREISSSTOPFEN
33	11840110	1	PARALLEL PIN 6X18 St	ZYLINDERSTIFT
35	10115237	1	SCREW PLUG M10X1	VERSCHLUSSSCHRAUBE
50	10871686	1	CONTROL VALVE	STEUERVENTIL
(2)	10297876	1	SEAL	DICHTUNG
(3)	4901159	4	SOCKET HEAD SCREW ISO 4762 M6X30 10.	ZYLINDERSCHRAUBE
51	10871687	1	CONTROL VALVE	STEUERVENTIL
(13)	10450134	1	PROTECTING CAP	SCHUTZKAPPE

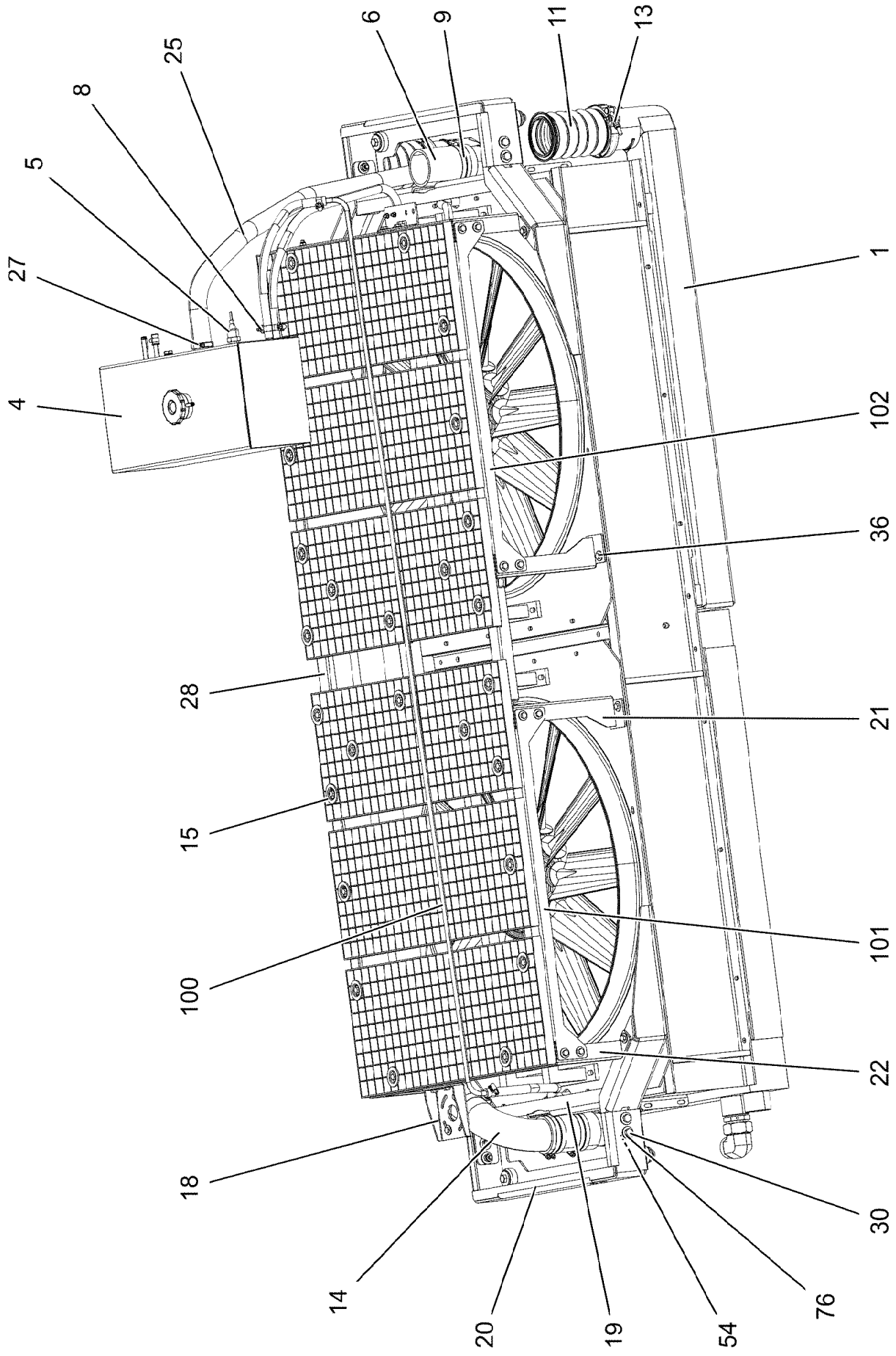
6
9
11
13
25
8
5
27
4
1
102
36
28
21
15
101
100
22
18
30
14
20
19
54
76

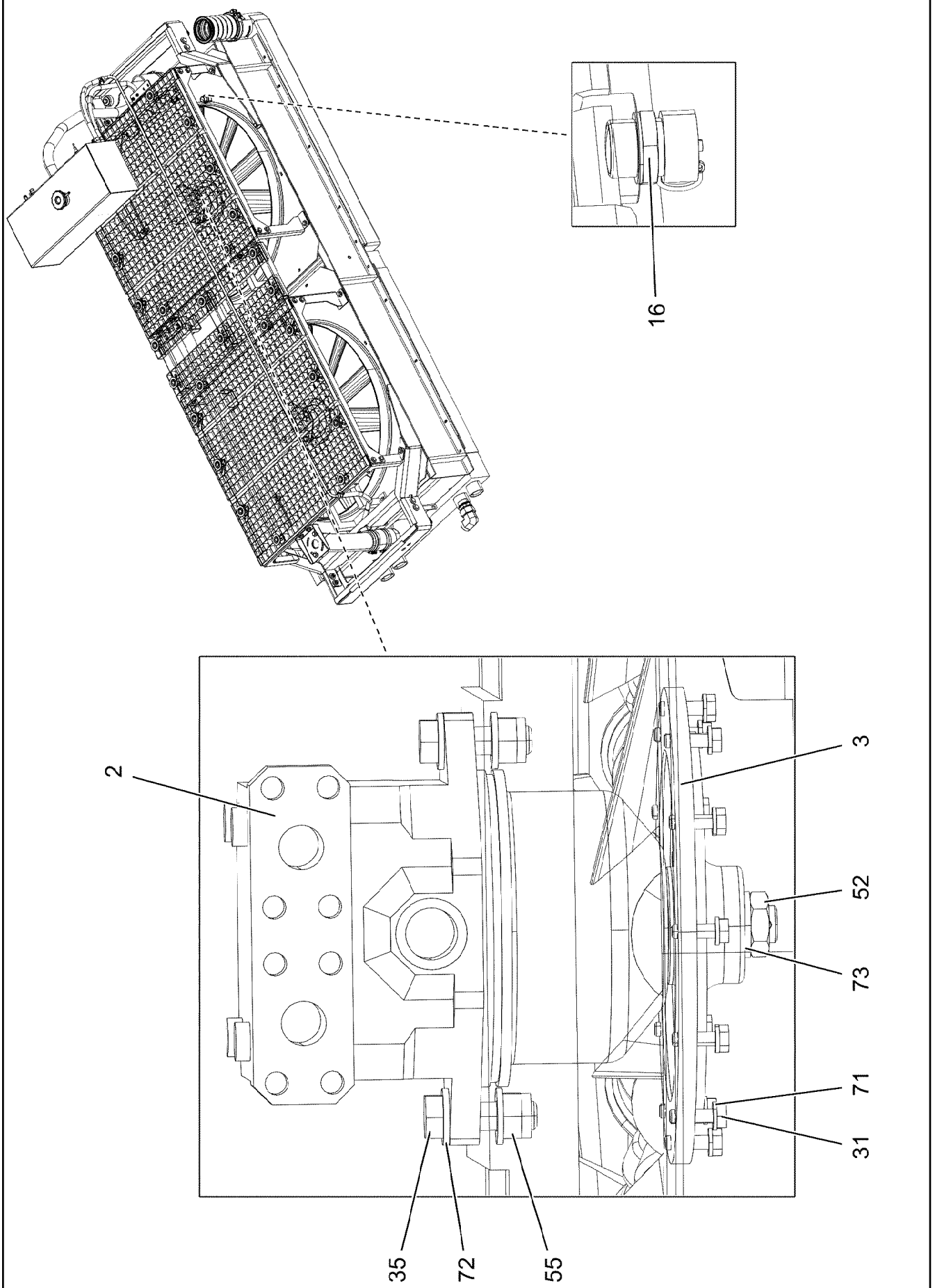
16
2
3
52
73
71
31
35
72
55

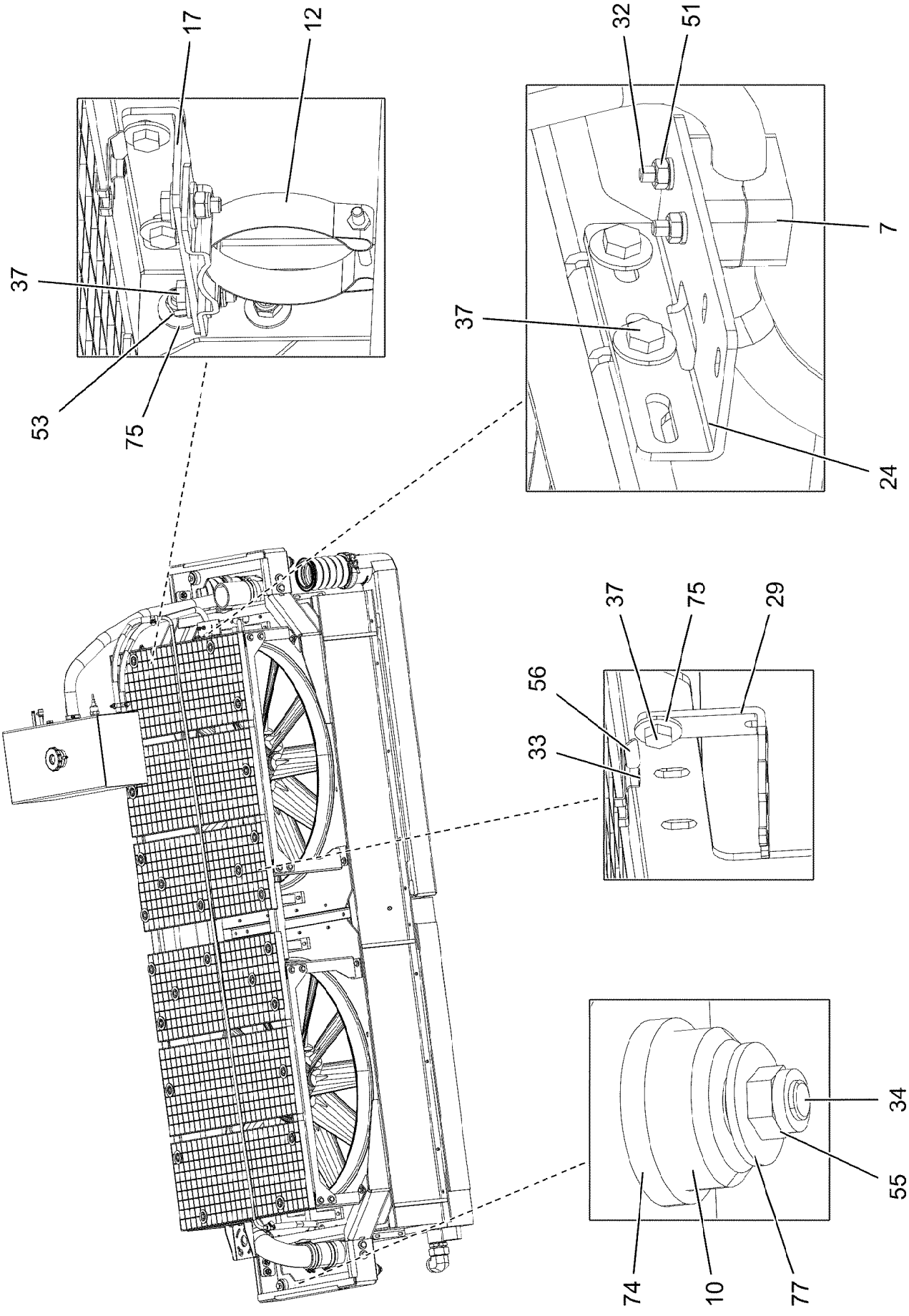
17
12
37
53
75
32
51
7
37
24
37
75
29
56
33
34
55
74
10
77

Pos.	Item	Quantity	Description	Bezeichnung
1	12100191	1	RADIATOR UNIT AL ⇨ ❑ 324	KUEHLERANLAGE
2	10228004	2	HYDRO MOTOR A10FE 28CM³/U SPF ⇨ ❑ 325	HYDROMOTOR
3	955451608	2	FAN HUB 203 G-ALSI9CU3	LUEFTERNABE
4	10675550	1	EQUALIZING RESERVOIR 27L/20,7L RAL 703 ⇨ ❑ 326	AUSGLEICHSBEHAELTER
5	10228143	1	LEVEL PROBE L=50 5 V SPF	NIVEAUSONDE
6	550632308	3	FORM HOSE DN80X140	FORMSCHLAUCH
7	602008408	10	CLAMP-HALF DIN 3015-1 L 3 G 20 PP SW	KLEMMHAELFTE
8	11118077	4	HOSE CLAMP 21/16-27/12 W3	SCHLAUCHSCHELLE
9	774218808	6	HOSE CLAMP 90/80-100/12 W3	SCHLAUCHSCHELLE
10	10097496	4	BEARING 13,5/48X12 GUMMI 64CR	LAGER
11	10663848	2	CHARGE AIR CORRUGATED HOSE 94X185	LADELUFTWELLSCHLAUCH
12	10337339	3	SWIVEL BOLT BRACKET CLAMP 77-80/80/20	GELENKBANDKONSOLENSCHE
13	10127984	2	RETAINER CLIP 122,5/K1 St/Inox	SPANNSCHELLE
14	97037228	1	WATER PIPE EDELSTAHL	WASSERROHR
15	10100621	26	DISH MOUNTING	TELLERBEFESTIGUNG
16	789011908	1	OIL DRAIN PLUG M26X1,5	OELABLASSSCHRAUBE
17	97037207	2	PLATE 4X140X82 S315MC FE//ZNNI8//CN//T	BLECH
18	97037209	1	PLATE 4X187X168 S315MC FE//ZNNI8//CN//T	BLECH
19	97037210	2	PLATE 5X759X204 S355MC	BLECH
20	968484708	2	PLATE WELDED	BLECH SCHWK.
21	97037212	2	PLATE 4X421X981 S315MC FE//ZNNI8//CN//T	BLECH
22	97037213	2	PLATE 4X942X308 S315MC FE//ZNNI8//CN//T	BLECH
24	97037215	1	PLATE 4X140X83 S315MC FE//ZNNI8//CN//T	BLECH
25	96033646	1	HOSE LINES	SCHLAUCHLEITUNGEN
(1)	96033661	1	HOSE CPL. CONTI KWS 32X1500	SCHLAUCH KPL.
(2)	96033662	1	HOSE CPL. CONTI KWS 12X460	SCHLAUCH KPL.
(3)	96033664	1	HOSE CPL. CONTI KWS 12X1240	SCHLAUCH KPL.
(4)	96033667	1	HOSE CPL. CONTI KWS 12X620	SCHLAUCH KPL.
27	550849508	2	HOSE CLAMP 41/35-50/12 W3	SCHLAUCHSCHELLE
28	97043395	3	PLATE 3X338X91 S355MC FE//ZNNI8//CN//T	BLECH
29	97044966	2	PLATE 4X138X20 S315MC FE//ZNNI8//CN//T	BLECH
30	11642358	8	HEX SCREW ISO 4017 M10X30 8.8 FLZN SP	SECHSKANTSCHRAUBE
31	11644899	24	HEX SCREW ISO 4017 M6X20 8.8 480H SPF	SECHSKANTSCHRAUBE
32	10875592	2	SOCKET HEAD SCREW ISO 4762 M6X45 8.8	ZYLINDERSCHRAUBE
33	11651579	26	HEX SCREW ISO 4014 M8X40 8.8 480H SPF	SECHSKANTSCHRAUBE
34	10875507	4	HEX SCREW ISO 4014 M12X75 8.8 FLZN SP	SECHSKANTSCHRAUBE
35	11645384	4	HEX SCREW ISO 4017 M12X40 8.8 FLZN SP	SECHSKANTSCHRAUBE
36	11826527	12	HEX SCREW ISO 4017 M8X30 8.8 480H SPF	SECHSKANTSCHRAUBE
37	10197831	40	HEX SCREW ISO 4017 M8X25 8.8 ZNNI-480	SECHSKANTSCHRAUBE
51	10197764	2	HEX NUT ISO 4032 M6 10 ZNNI-480H SPF	SECHSKANTMUTTER
52	12100243	2	HEX NUT AEHNL.ISO 4035 UNF5/8X18 GRA	SECHSKANTMUTTER
53	10875614	48	HEX NUT DIN 985 M8 8 480H SPF	SECHSKANTMUTTER
54	10197769	8	HEX NUT DIN 985 M10 8 ZNNI-480H SPF	SECHSKANTMUTTER
55	10875607	8	HEX NUT DIN 985 M12 8 FLZN SPF	SECHSKANTMUTTER
56	12100332	26	SHEET METAL NUT M8 480H SPF	BLECHMUTTER
71	10197771	36	WASHER ISO 7089 6 200HV ZNNI-480H SPF	SCHEIBE
72	10289804	8	WASHER ISO 7089 12 300HV FLZN SPF	SCHEIBE
73	11691326	2	WASHER ISO 7092 16 300HV FLZN SPF	SCHEIBE
74	12100263	4	WASHER DIN 7989-2 30 100HV-ST FLZN SP	SCHEIBE
75	11140469	104	WASHER ISO 7093-1 8 200HV 480H SPF	SCHEIBE
76	11491889	16	WASHER ISO 7093-1 10 300HV FLZN SPF	SCHEIBE
77	11182717	8	WASHER ISO 7093-1 12 300HV FLZN SPF	SCHEIBE
100	96033014	1	PIPELINES	ROHRLEITUNGEN
(10)	97115919	1	TUBE BENT 12.0X2353 X5CRNI18-10	ROHR GEBOGEN
101	97115821	2	PLATE 4X860X161 S315MC FE//ZNNI8//CN//T	BLECH
102	97115822	2	PLATE 4X860X161 S315MC FE//ZNNI8//CN//T	BLECH

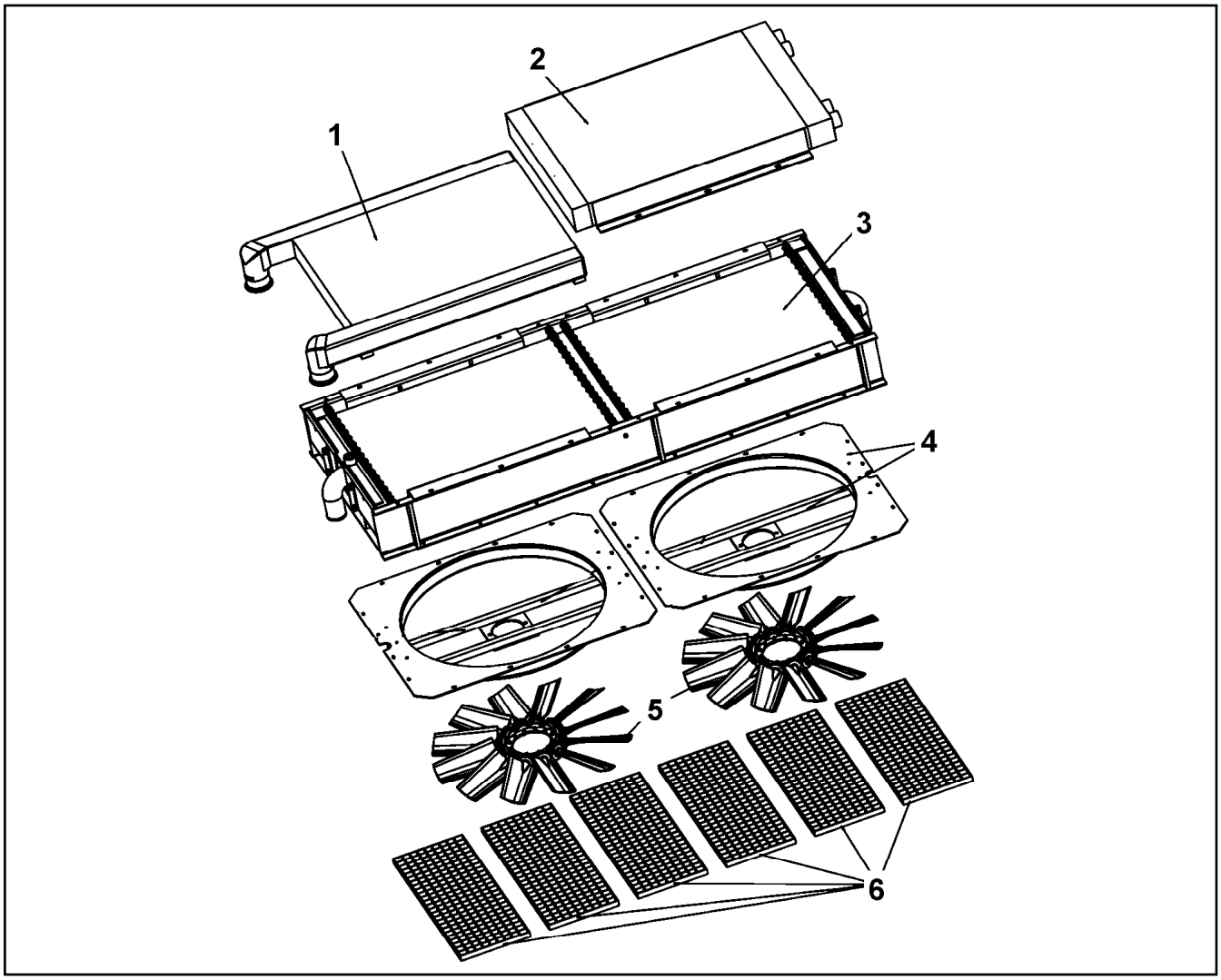

Pos.	Item	Quantity	Description	Bezeichnung
1	11005448	1	CHARGE AIR COOLER	LADELUFTKUEHLER
2	11005447	1	OIL COOLER	OELKUEHLER
3	10873302	1	WATER COOLER	WASSERKUEHLER
4	11005445	2	AERATOR	BELUEFTUNGSEINRICHTUNG
(1)	11005449	1	FAN COWL	LUEFTERHAUBE
(2)	11005450	1	MOTOR SEAT	MOTORAUFNAHME
5	10355573	2	FAN PAG	LUEFTER
6	10429935	6	GRATING 835X314X25/2 ALU	GITTERROST

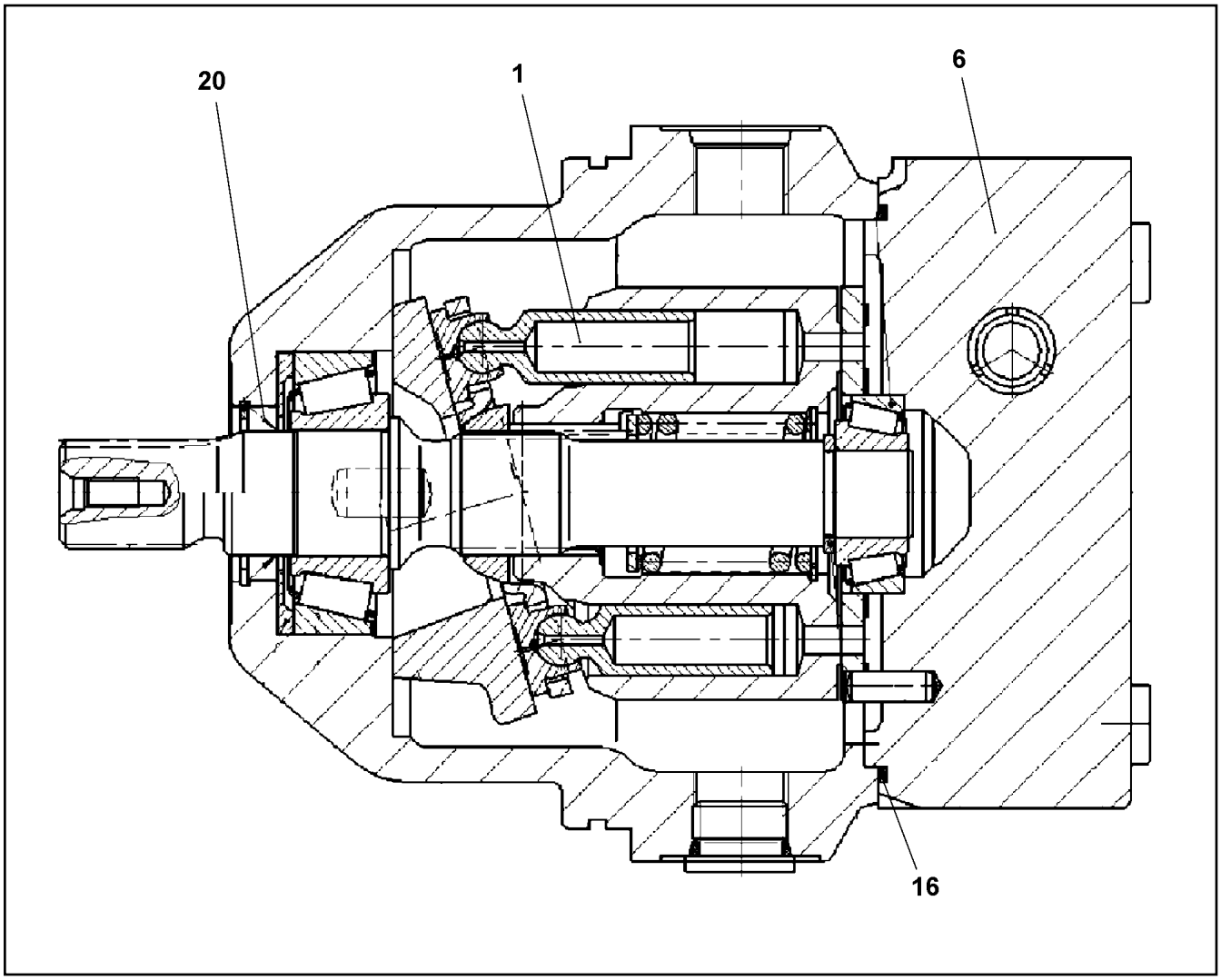

Pos.	Item	Quantity	Description	Bezeichnung
1	10008433	1	DRIVING GEAR	TRIEBWERK
6	10663801	1	CONNECTING PLATE	ANSCHLUSSPLATTE
20	10008419	1	SHAFT SEAL	WELLENDICHTRING
22	10008091	1	O-RING 110X2,5 V80	O-RING

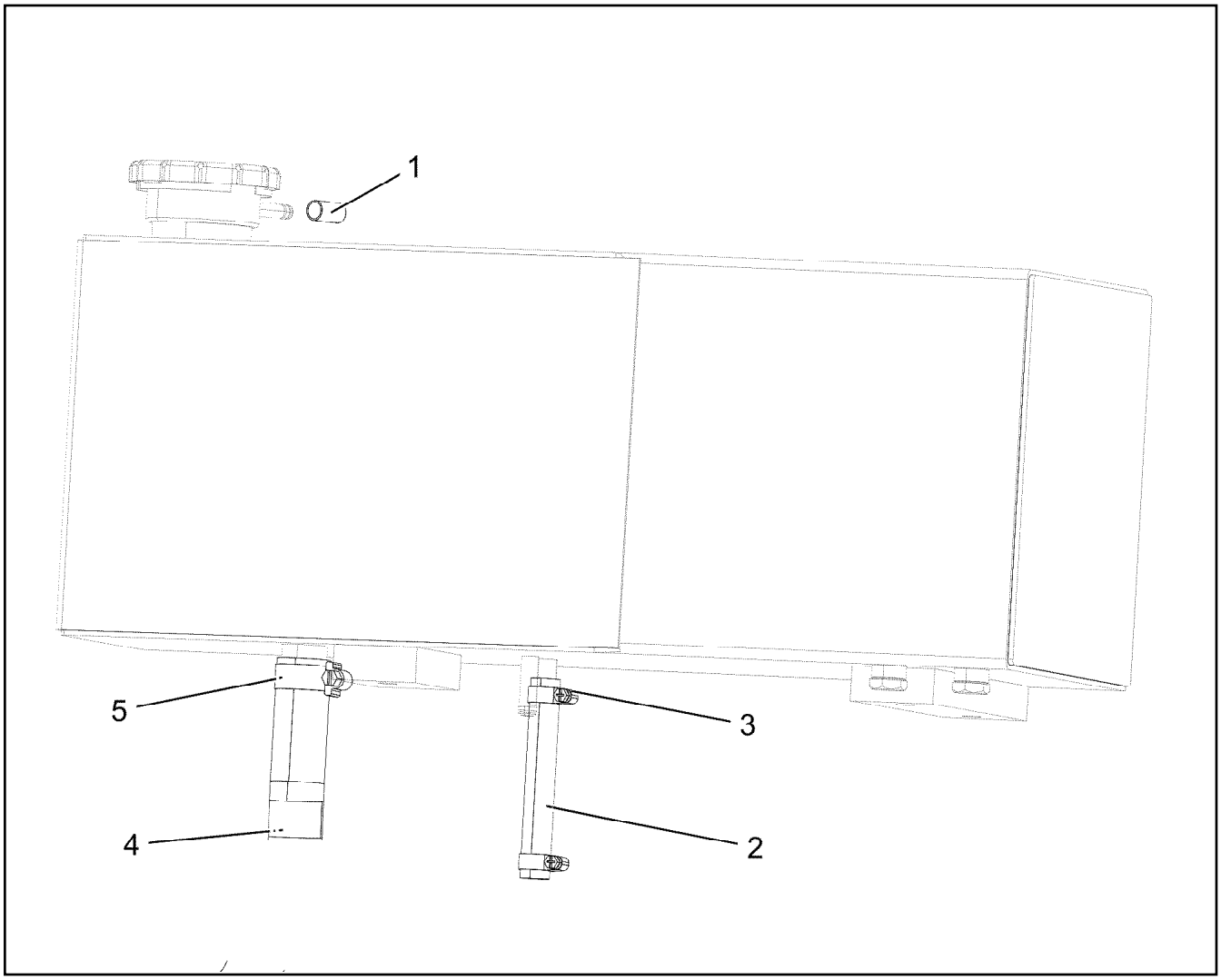

Pos.	Item	Quantity	Description	Bezeichnung
1	550607208	1	END COVER 60	VERSCHLUSSDECKEL
999	96004429	1	HOSES ⇨ ❑ 327	SCHLAEUCHE

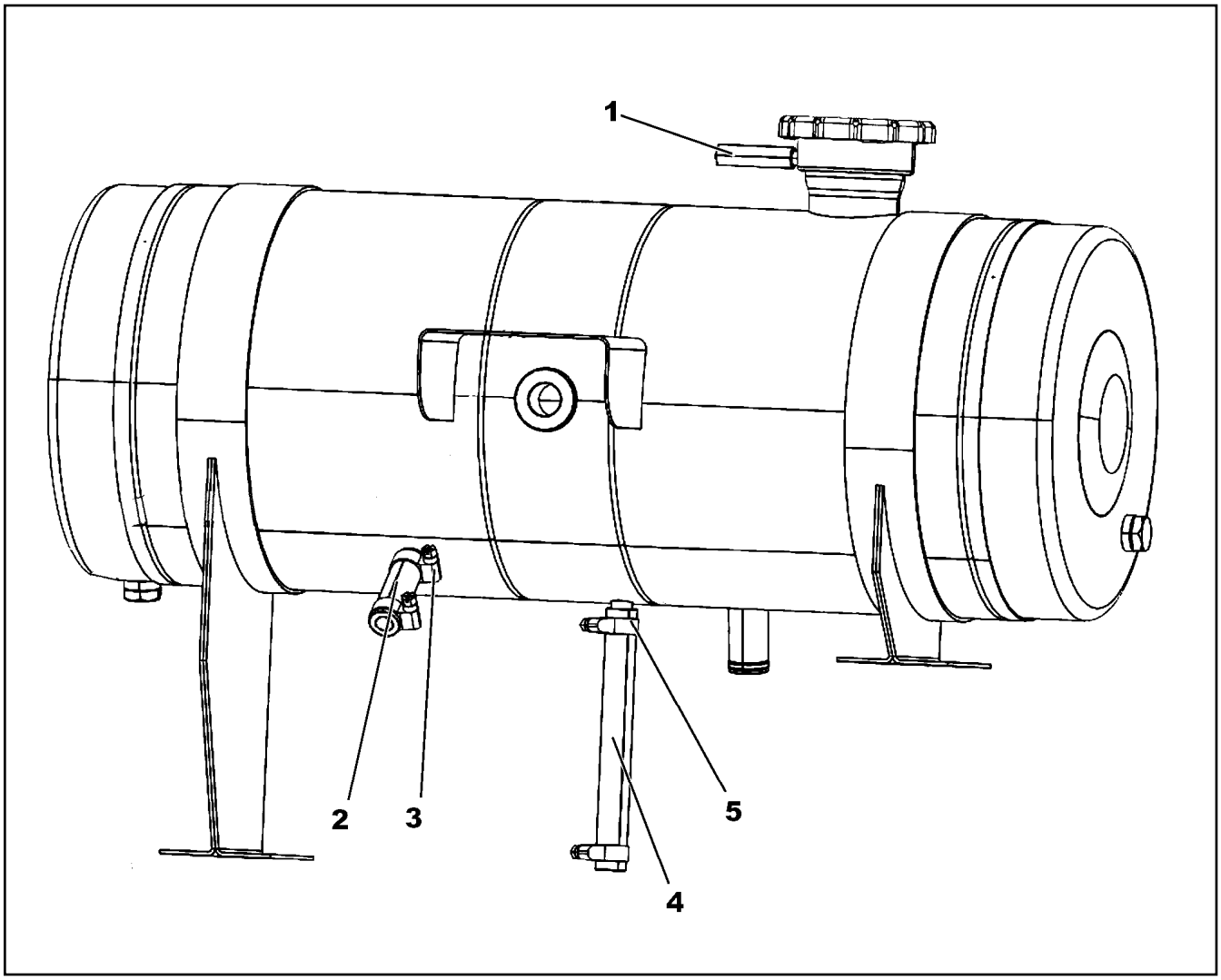

Pos.	Item	Quantity	Description	Bezeichnung
1	10873085	1	COOLING WATER HOSE DN8-CONTI-KWS	KUEHLWASSERSCHLAUCH
2	7363116	1	HOSE DIN 73411 DN10X3,5 EPDM	SCHLAUCH
3	4981029	2	HOSE CLAMP DIN 3017-2 17/16 - 18/12 W1-2	SCHLAUCHSCHELLE
4	4901428	1	HOSE DIN 73411 32X4 EPDM	SCHLAUCH
5	774208508	2	HOSE CLAMP 32/25-40/12 W3	SCHLAUCHSCHELLE

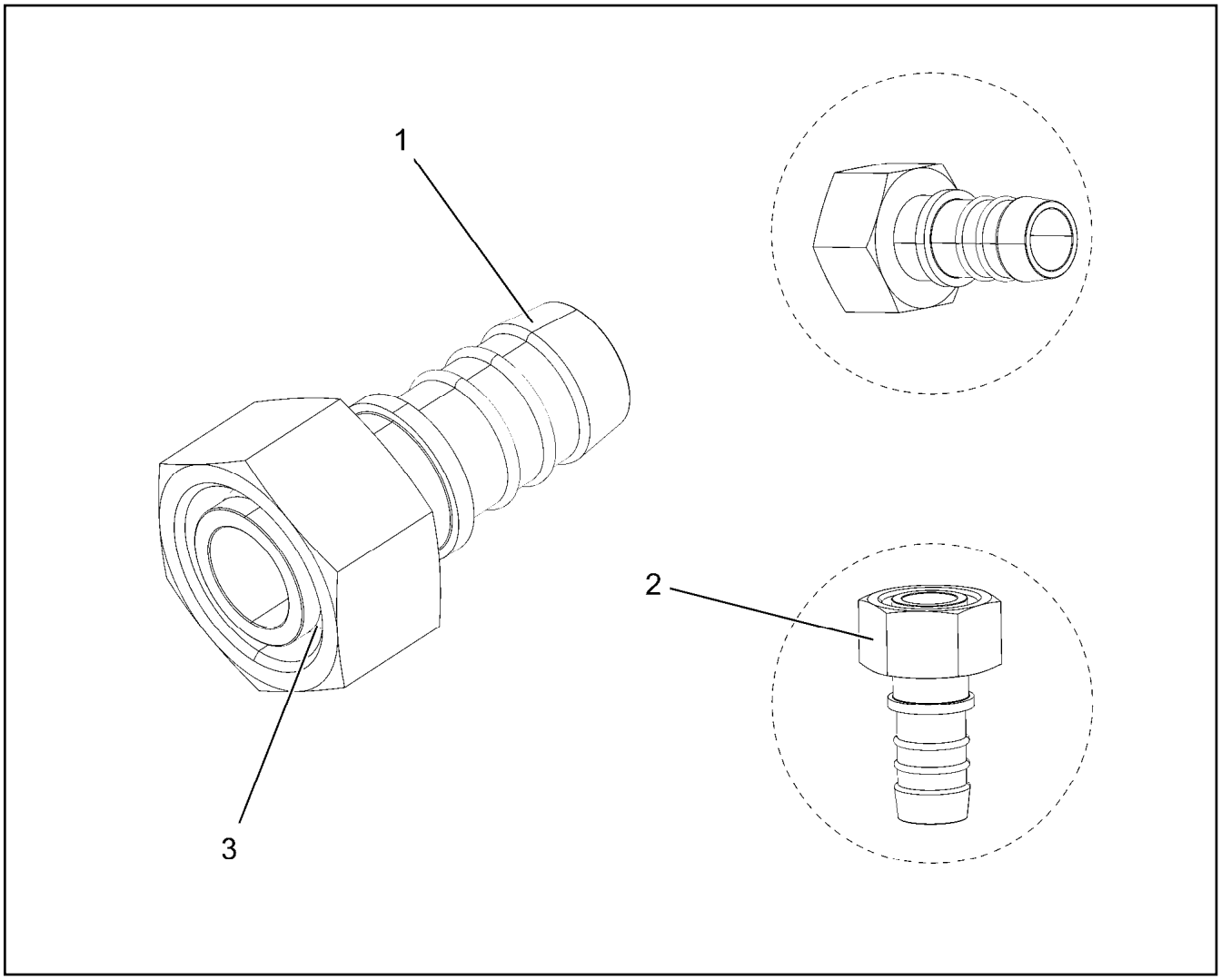

Pos.	Item	Quantity	Description	Bezeichnung
1	550601908	1	HOSE CONNECTION SAL20/22 EDELSTAHL	SCHLAUCHVERBINDUNG
2	477402608	1	BOX NUT DIN 3870 AL22 A3P	UEBERWURFMUTTER
3	477102808	1	PROFILE RING PR22-L A3P	PROFILRING

Pos. 3077

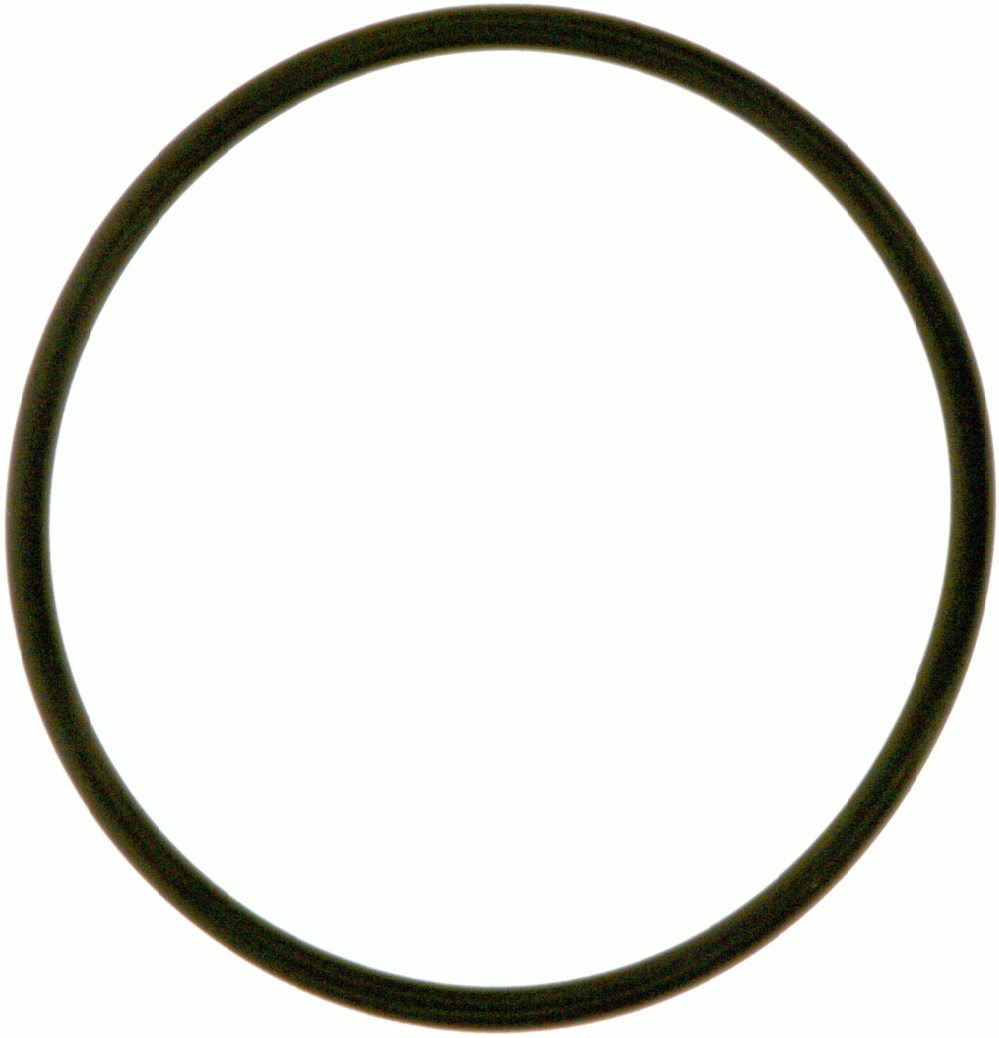

Abbildung ähnlich
Illustration similar
Illustration similaire

Pos.	Item	Quantity	Description	Bezeichnung
1	980288008	1	DOCUMENTATION	DOKUMENTATION

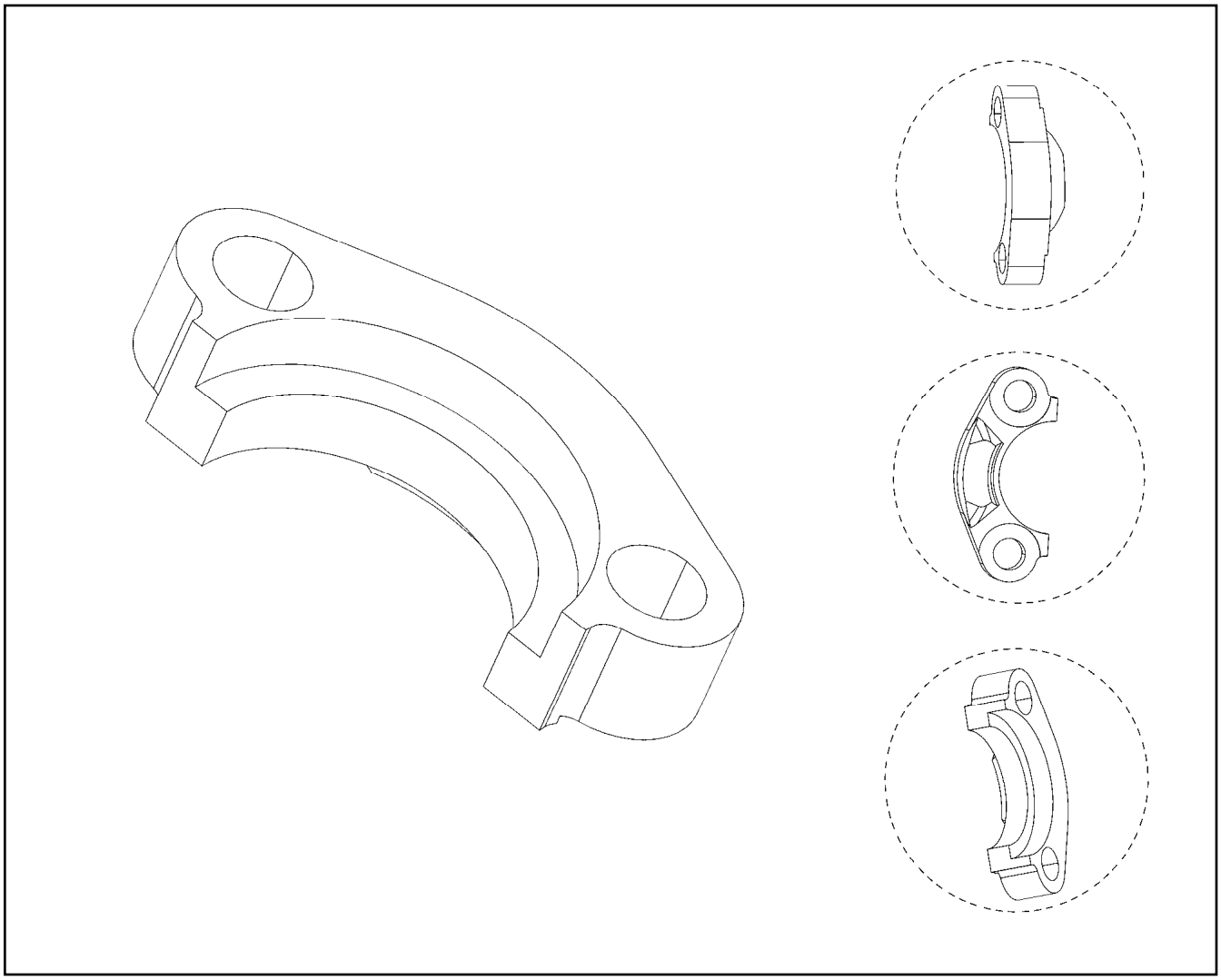

Pos.	Item	Quantity	Description	Bezeichnung
1	510586708	1	O-RING ARP 568 37,69X3,53 NBR90	O-RING

Pos.	Item	Quantity	Description	Bezeichnung
1	13455124	1	DIESEL ENGINE D9508 A7-05 ⇨ ❑ 333	DIESELMOTOR

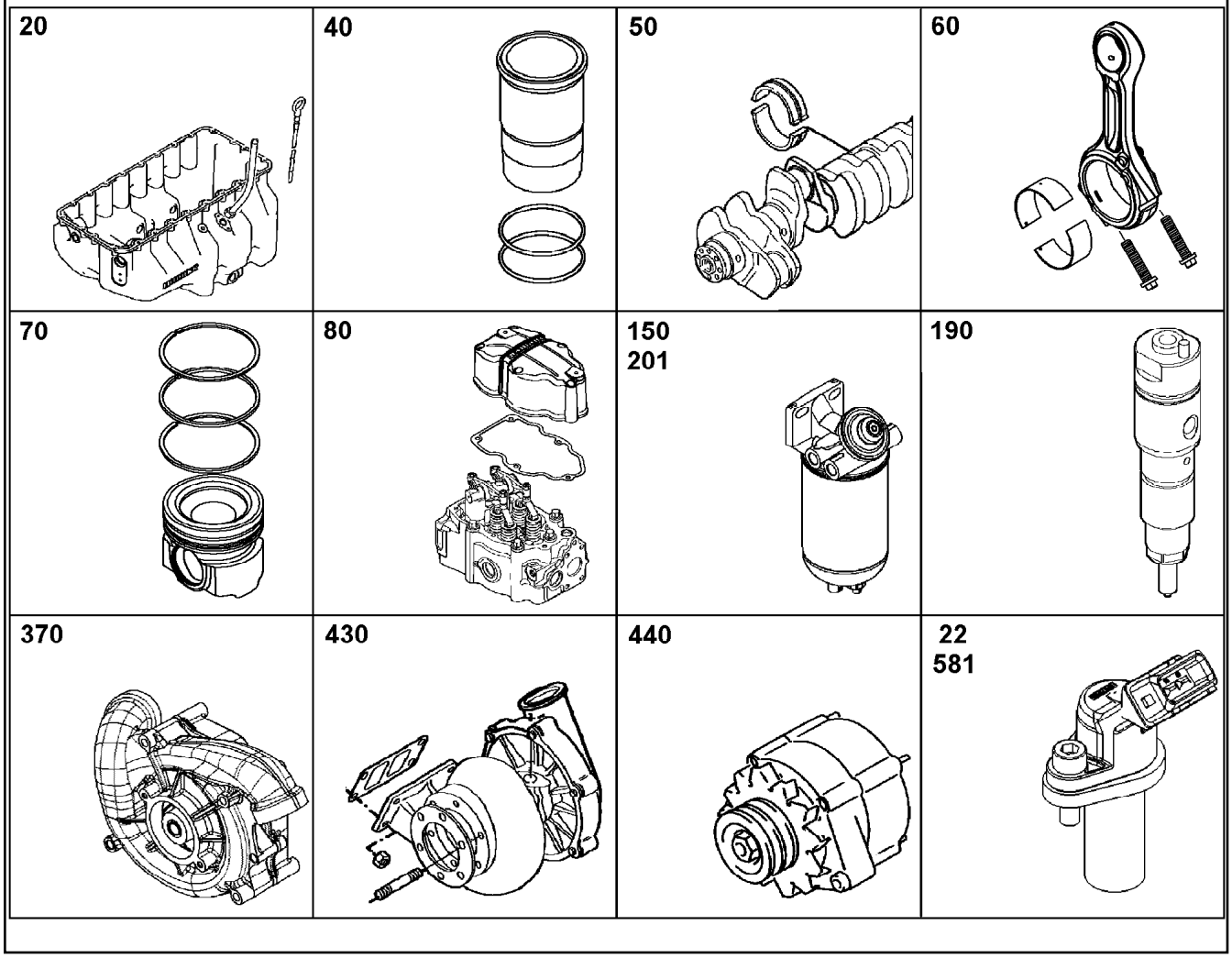

Pos.	Item	Quantity	Description	Bezeichnung
10	12405454	1	CRANKCASE CPL. WITH CYLINDER V-MOTO ⇨ ❑ 341	KURBELGEHAEUSE KPL. MIT ZY
12	9078462	1	POWER UNIT SUPPORT ATTACHMENT V-M ⇨ ❑ 344	AGGREGATETRAEGER ANBAU
14	10141769	1	FINAL CONTROL VALVE ⇨ ❑ 345	ENDREGELVENTIL
15	10142096	8	PISTON COOLING ⇨ ❑ 346	KOLBENKUEHLUNG
16	10141843	1	CRANKCASE BREATHER ASSEMBLY ⇨ ❑ 347	KURBELGEHAEUSEENTLUEFT.
17	10152926	1	LOCKING PIECES ⇨ ❑ 350	VERSCHLUSSTEILE
20	10134887	1	OIL SUMP WITH FASTENING V-MOTOR/D9 ⇨ ❑ 352	OELWANNE MIT BEFEST.
21	10137870	1	OIL DIPSTICK CPL. ⇨ ❑ 353	OELMESSSTAB KPL.
22	10135392	1	LEVEL SENSOR L=195 24V ⇨ ❑ 354	NIVEAUGEBER
50	10130808	1	CRANKSHAFT WITH GEAR V-MOTORXD950 ⇨ ❑ 355	KURBELWELLE MIT ZAHNRAD
51	10128540	1	CRANKSHAFT BEARINGS ⇨ ❑ 356	KURBELWELLENLAGERUNG
52	10141874	1	RK CRANKSHAFT SEAL D9500 A7	RS KURBELWELLENDICHTUNG
53	10147666	1	DRIVING PARTS ⇨ ❑ 357	ANTRIEBSTEILE M.SCHWINGU

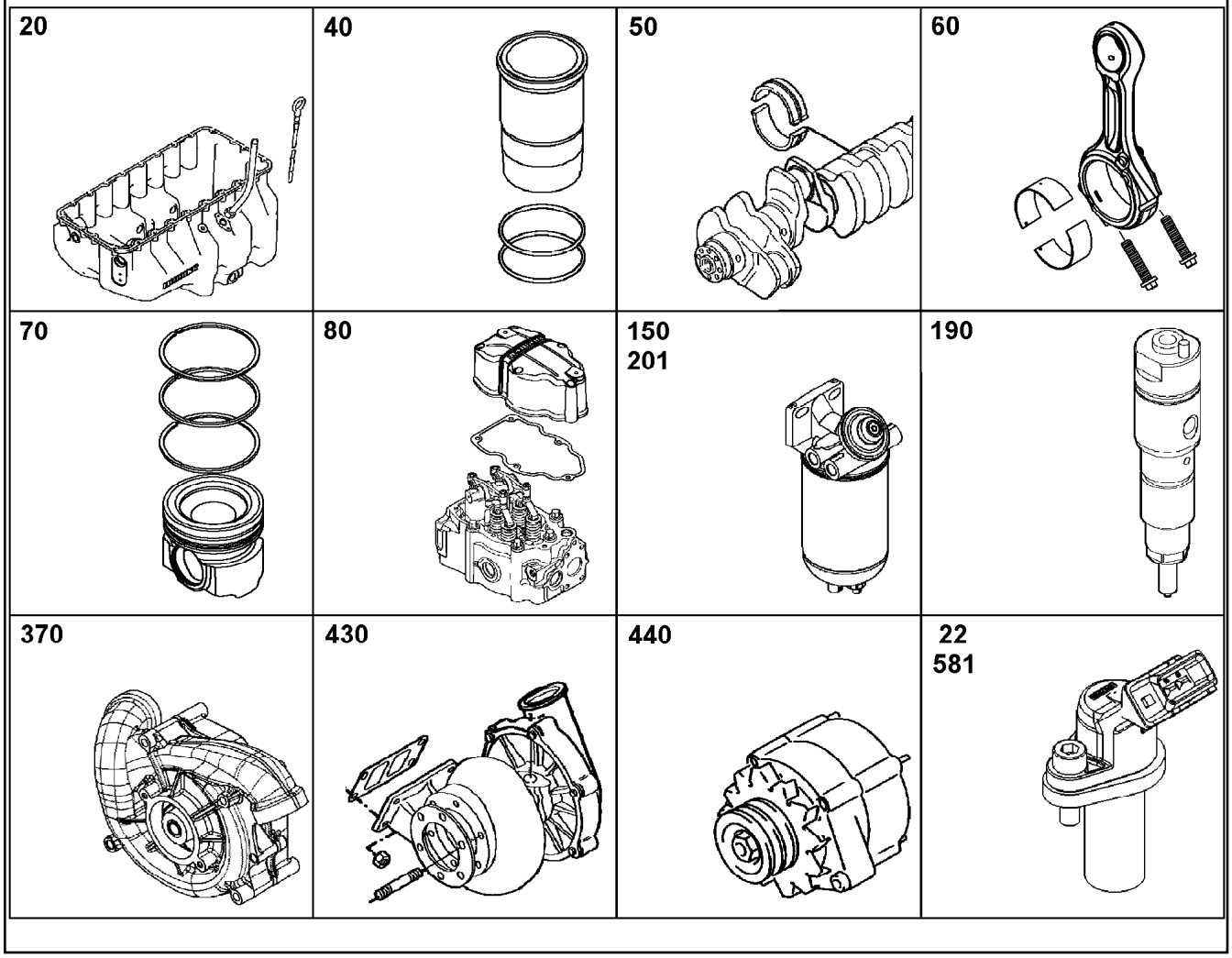

Pos.	Item	Quantity	Description	Bezeichnung
60	10116876	8	CONNECTING ROD ASSEMBLY V-MOTORX9 ⇨ ❑ 360	PLEUELSTANGE ANBAU
70	12403787	8	PISTON CPL. V-MOTORX128	KOLBEN KPL.
(1)	12403786	1	PISTON V-MOTORX128 42CrMo4+N	KOLBEN
(3)	10145869	1	KB-RING 128X119,1X3,5	KB-RING
(4)	11428101	1	PISTON RING MG 128X117,8X2,5 F14	M-RING
(5)	10145868	1	DSF RING 128X120,1X3,5	DSF-RING
(6)	10148692	1	PISTON BOLT 55X80X25 16MnCr5	KOLBENBOLZEN
(7)	10027648	2	SNAP RING 55X2 FSt	SPRENGRING
80	12402357	8	CYLINDER HEAD ASSEMBLY V-MOTOR	ZYLINDERKOPF ANBAU
81	10118060	8	ROCKER ARMS DEVICE CPL. NEIN ⇨ ❑ 361	KIPPHEBELWERK KPL.
82	10122645	5	CYLINDER HEAD COVER ASSEMBLY ⇨ ❑ 363	ZYLINDERKOPFDECKEL ANBAU
83	10122640	1	CYLINDER HEAD COVER ASSEMBLY ⇨ ❑ 364	ZYLINDERKOPFDECKEL ANBAU
84	10122646	1	CYLINDER HEAD COVER ASSEMBLY ⇨ ❑ 369	ZYLINDERKOPFDECKEL ANBAU
85	10122659	1	CYLINDER HEAD COVER ASSEMBLY ⇨ ❑ 370	ZYLINDERKOPFDECKEL ANBAU
100	10122940	1	CAMSHAFT CPL. V-MOTORXD9508 ⇨ ❑ 372	NOCKENWELLE KPL.
110	10116320	8	CONTROL PARTS ⇨ ❑ 373	STEUERUNGSTEILE
130	11365191	1	OIL MODULE ASSEMBLY	OELMODULANBAU

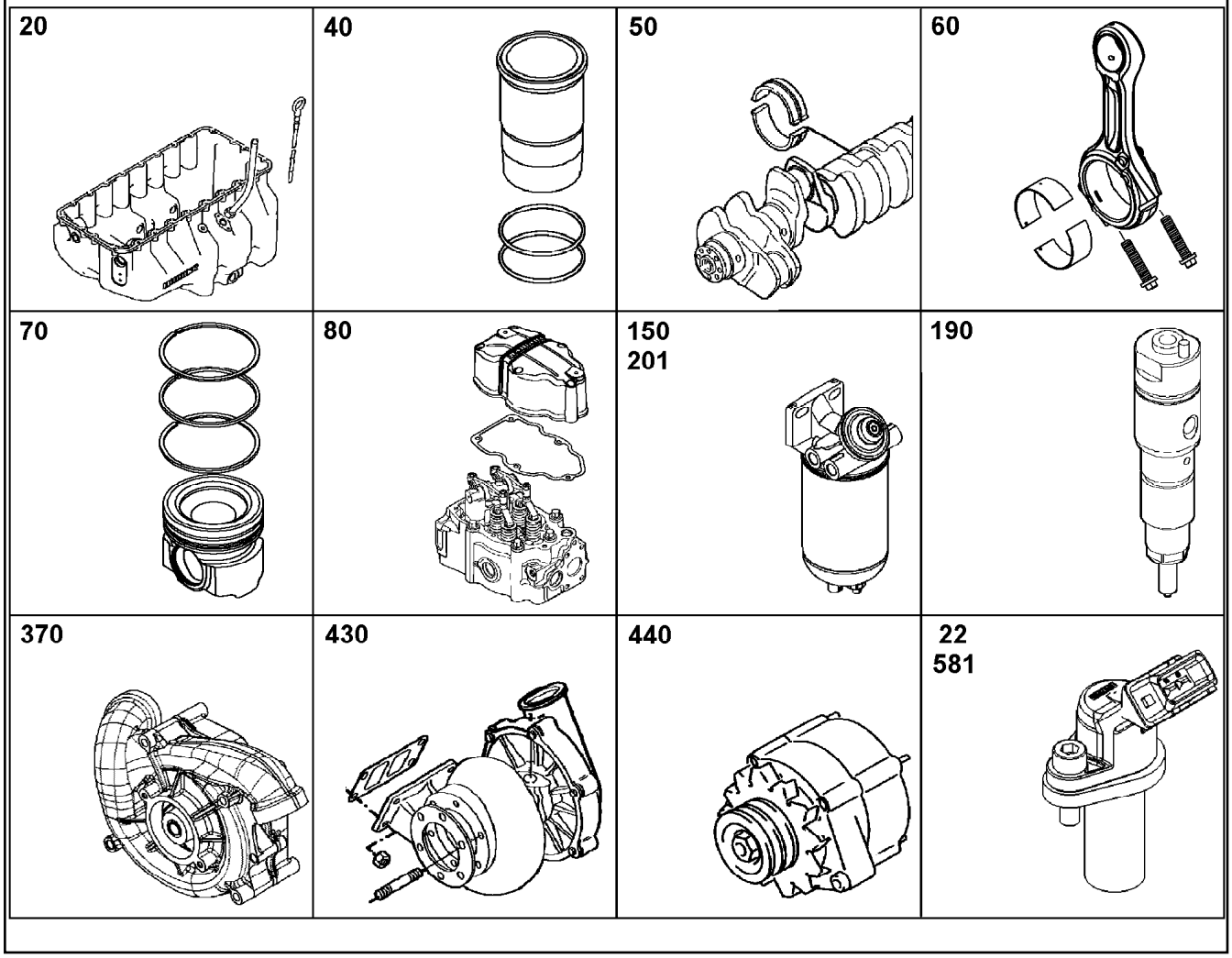

Pos.	Item	Quantity	Description	Bezeichnung
140	10116165	1	LUBE OIL PUMP WITH FASTENING B=24 ⇨ ❑ 374	SCHMIEROELPUMPE MIT BEFE
171	10150858	1	HIGH PRESSURE PUMP W.FASTENING V-M ⇨ ❑ 375	HOCHDRUCKPUMPE MIT BEFE
180	11363553	1	DRIVE FOR HIGH PRESSURE PUMP ⇨ ❑ 378	ANTRIEB FUER HOCHDRUCKPU
190	10152866	8	INJECTOR WITH FASTENING LI2.7-20-SF-1 ⇨ ❑ 380	INJEKTOR MIT BEFEST.
191	10139422	8	HIGH PRESSURE CONNECTOR LCRC-V 42 ⇨ ❑ 382	DRUCKROHRSTUTZEN
201	10126724	1	FUEL FINE-FILTER ASSEMBLY ⇨ ❑ 383	KRAFTSTOFF-FEINFILTERANBA
212	12474356	1	FUEL LINES ⇨ ❑ 387	KRAFTSTOFFLEITUNGEN
213	11420510	1	HIGH PRESSURE PIPE ASSEMBLY V-MOTO ⇨ ❑ 388	DRUCKLEITUNG ANBAU
214	10143726	1	LEAK OIL LINE ADD-ON ⇨ ❑ 389	LECKOELLEITUNG ANBAU
220	11408565	1	AIR INTAKE ASSEMBLY V-MOTORXD9508	LUFTANSAUGUNG ANBAU
(1)	10150607	1	AIR INTAKE PIPE LEFT V-MOTORXD9508	LUFTANSAUGROHR LINKS
(2)	10150606	1	AIR INTAKE PIPE RIGHT V-MOTORXD9508	LUFTANSAUGROHR RECHTS
(3)	10140994	1	CONNECTING LINE V-MOTORXD9508	VERBINDUNGSLEITUNG
(4)	7380773	1	O-RING ISO 3601-1 104,37X3,53 FKM 70	O-RING
(5)	10118991	1	SEAL FPM 42	DICHTUNG
(6)	12207561	8	HEX SCREW EN 1665 M10X100 10.9 FLZN	SECHSKANTSCHRAUBE
(7)	12211808	2	DOUBLE-ENDED STUD DIN 939 M10X45 10.9	STIFTSCHRAUBE

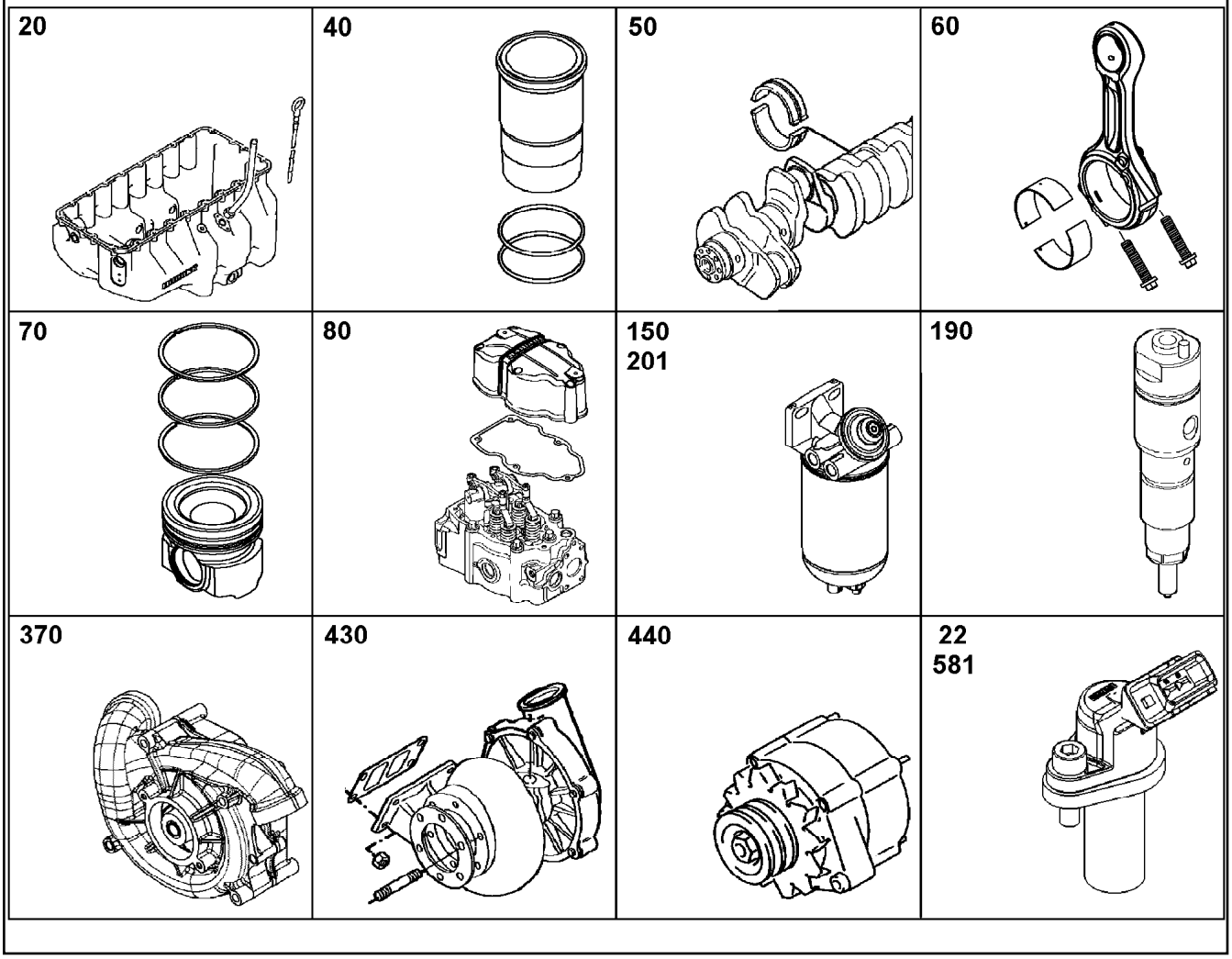

Pos.	Item	Quantity	Description	Bezeichnung
(8)	10299567	4	HEX SCREW EN 1665 M8X30 10.9 480H	SECHSKANTSCHRAUBE
(9)	12215460	1	HEX NUT EN 1661 M10 10 FLZN	SECHSKANTMUTTER
(10)	10299582	6	HEX SCREW EN 1665 M10X35 10.9 FLZN SP	SECHSKANTSCHRAUBE
(100)	10285708	1	GREASE NBU 30 1KG DOSE	FETT
221	10122793	1	INTAKE STACK ASSEMBLY V-MOTORXD95 ⇨ ❑ 390	ANSAUGSTUTZEN ANBAU
222	10154796	1	INTAKE STACK ASSEMBLY V-MOTORXD950 ⇨ ❑ 391	ANSAUGSTUTZEN ANBAU
230	10141830	1	CHARGE AIR LINE ASSEMBLY ⇨ ❑ 392	LADELUFTLEITUNG ANBAU
231	12421642	1	CONNECTING LINE ADD-ON V-MOTORXD9 ⇨ ❑ 393	VERBINDUNGSLEITUNG ANBAU
260	9078314	2	HEATING FLANGE ADD-ON ⇨ ❑ 394	HEIZFLANSCH ANBAU
330	10126103	1	INSTALLATION BRAKE COMPRESSOR 293 ⇨ ❑ 396	LUFTPRESSER ANBAU
334	10141807	1	ACCESSORIES AIR COMPRESSOR ⇨ ❑ 398	ANBAUTEILE LUFTPRESSER
337	10141838	1	LOCKING PIECES ⇨ ❑ 399	VERSCHLUSSTEILE
370	12490129	1	WATER PUMP WITH FASTENING V-MOTOR ⇨ ❑ 400	WASSERPUMPE MIT BEFEST.
372	11348849	1	INTERMEDIATE GEAR ASSEMBLY I=1.678 ⇨ ❑ 401	ZWISCHENRAD ANBAU
380	11353748	1	THERMOSTAT HOUSING ASSEMBLY ⇨ ❑ 402	THERMOSTATGEHAEUSE ANBA

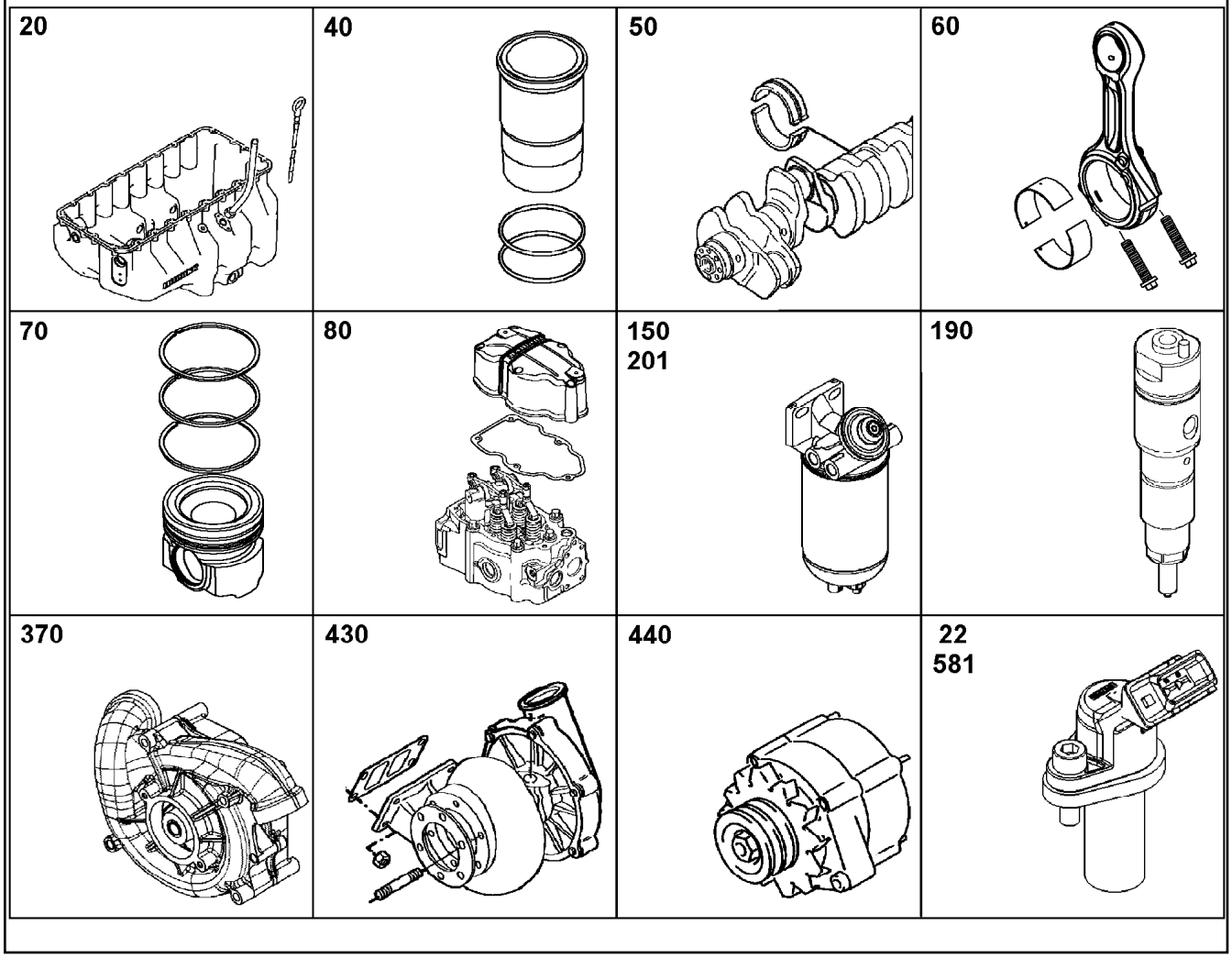

Pos.	Item	Quantity	Description	Bezeichnung
381	10147372	1	VENT TUBE ASSEMBLY ⇨ ❑ 405	ENTLUEFTUNGSLEITUNG ANBA
382	10143277	1	COOLANT PIPE BEND ADD-ON ⇨ ❑ 406	KUEHLMITTELKRUEMMER ANBA
385	10145044	2	CONNECTION F.WATER PIPE ⇨ ❑ 408	WASSERLEITUNGSANSCHLUE
386	10145193	1	COOLANT WATER CONNECTION ⇨ ❑ 409	KUEHLWASSERANSCHLUSS
387	10152906	1	COOLANT WATER CONNECTION ⇨ ❑ 410	KUEHLWASSERANSCHLUSS
389	10145195	1	COOLANT WATER CONNECTION ⇨ ❑ 411	KUEHLWASSERANSCHLUSS
410	10141356	1	EXHAUST PIPE ASSEMBLY V-MOTORXD950 ⇨ ❑ 412	ABGASROHR ANBAU
412	10141558	1	OUTLET MANIFOLD ADD-ON V-MOTORXD9 ⇨ ❑ 413	ABGASKRUEMMER ANBAU
430	10141720	1	EXHAUST TC MOUNTING HE400WG ⇨ ❑ 414	ATL-ANBAU
431	10141721	1	EXHAUST TC MOUNTING HE400WG ⇨ ❑ 415	ATL-ANBAU
432	12935969	1	EXHAUST NOZZLE ATTACHMENT V-MOTO	ABGASSTUTZEN ANBAU
(2)	10153459	1	EXHAUST NOZZLE V-MOTOR D9508	ABGASSTUTZEN
(3)	10153461	1	EXHAUST NOZZLE V-MOTOR D9508	ABGASSTUTZEN
(4)	10153461	1	EXHAUST NOZZLE V-MOTOR D9508	ABGASSTUTZEN
(5)	10152117	2	COMPENSATOR	KOMPENSATOR
(6)	12922626	1	EXHAUST FLAP	ABGASKLAPPE

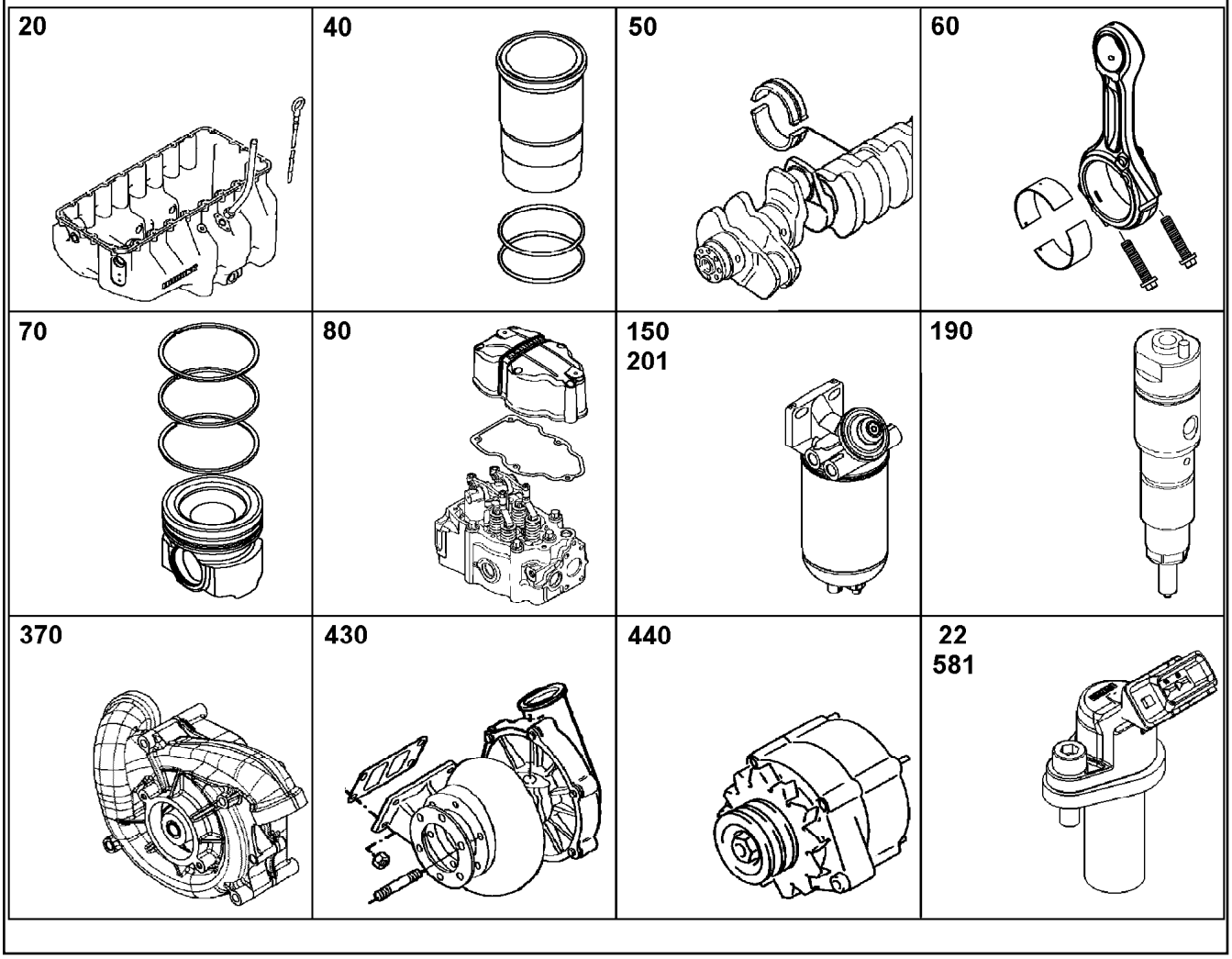

Pos.	Item	Quantity	Description	Bezeichnung
(7)	12922616	1	EXHAUST FLAP	ABGASKLAPPE
(8)	10132548	6	HEXALOBULAR HEAD SCREW M12X80 21C	SECHSRUNDSCHRAUBE
(9)	10132558	8	12-SIDED SCREW M10X30 X5NiCrTi26-1	ZWOELFKANTSCHRAUBE
(10)	10118146	16	12-SIDED SCREW M8X25 X5NiCrTi26-1	ZWOELFKANTSCHRAUBE
(11)	10133196	3	HEXALOBULAR HEAD SCREW M12X30 21C	SECHSRUNDSCHRAUBE
(12)	10121610	3	DISTANCE SLEEVE 10,5X20X19 21CrMoV5-7	DISTANZHUELSE
(13)	10494116	1	PROFIL CLAMP 163,0/K1	PROFILSCHELLE
(14)	11442761	1	HOLDER	HALTER
(15)	11442759	1	HOLDER	HALTER
(16)	11642358	3	HEX SCREW ISO 4017 M10X30 8.8 FLZN SP	SECHSKANTSCHRAUBE
(17)	11007668	3	HEXALOBULAR HEAD SCREW M10X145 X5N	SECHSRUNDSCHRAUBE
(18)	11691328	3	HEX SCREW ISO 4017 M10X35 8.8 FLZN SP	SECHSKANTSCHRAUBE
(19)	11656155	2	HEX SCREW EN 1665 M10X30 8.8 FLZN SPF	SECHSKANTSCHRAUBE
(20)	10128874	1	SCREW PLUG M14X1,5 X5CrNi18-10	VERSCHLUSSSCHRAUBE
(21)	10134945	2	SEAL METALOSEAL 1	DICHTUNG
(22)	10125978	1	SEAL XTREME PLUS	DICHTUNG
(23)	12450867	3	SEAL X5CrNi18-10	DICHTUNG
(24)	10118149	16	WASHER 8,4X16X1,6 -42CrMo4	SCHEIBE
(132)	10002552	1	COPPER PASTE MOTOREX 14 0.850KG DOS	KUPFERPASTE
436	10143790	1	REGULATION BOOST PRESSURE ⇨ ❑ 416	LADEDRUCKREGELUNG
440	10148088	1	GENERATOR, PRE-ASSEMBLED 4.32KW 24	GENERATOR VORM.
441	10146947	1	ALTERNATOR ASSEMBLY ⇨ ❑ 417	GENERATOR ANBAU
450	10120540	2	STARTER ASSEMBLY 8.4KW 24V ⇨ ❑ 419	STARTER ANBAU

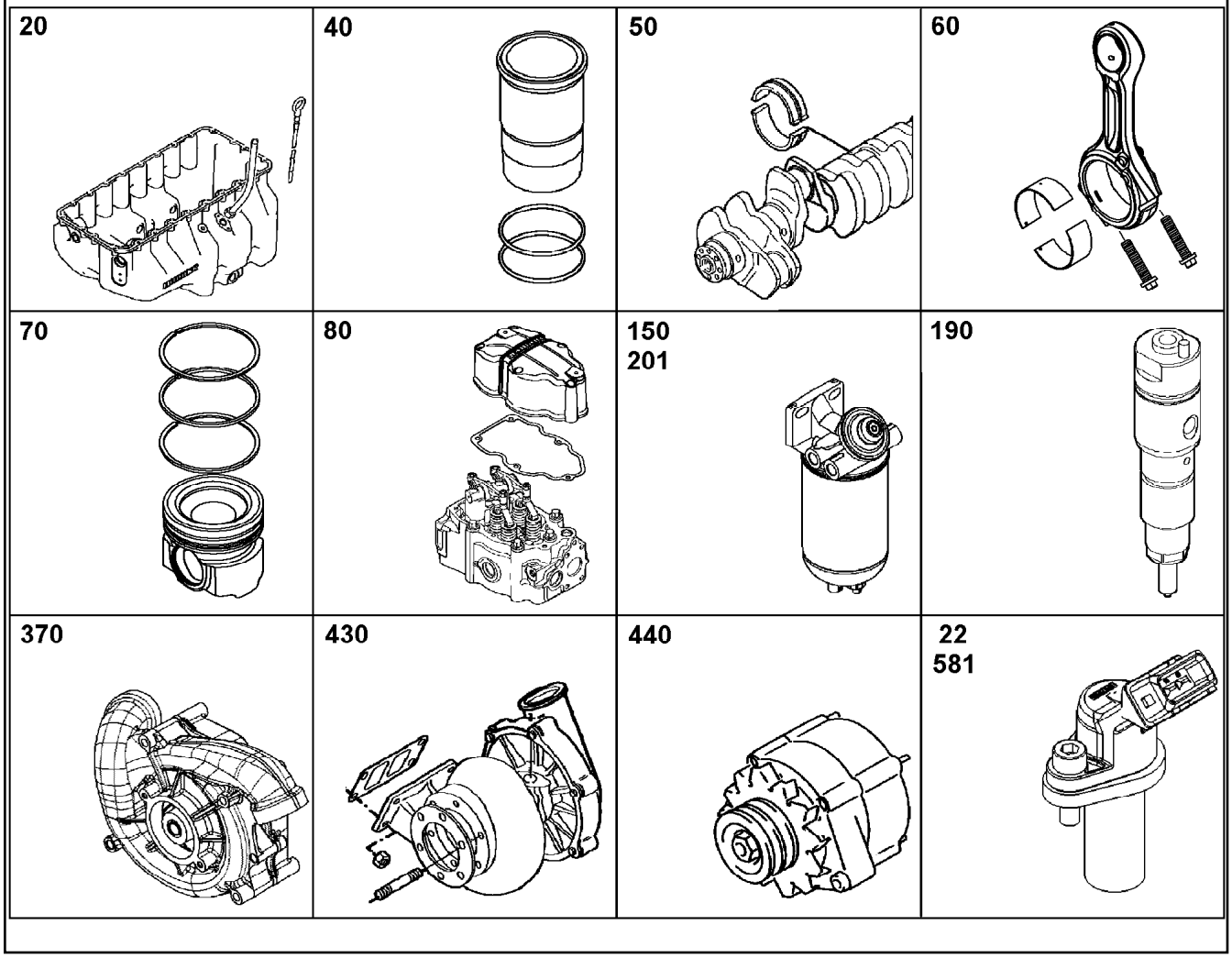

Pos.	Item	Quantity	Description	Bezeichnung
460	9079954	1	FASTENING PIECES ASSEMBLY ⇨ ❑ 421	BEFESTIGUNGSTEILE ANBAU
470	10144678	1	PROTECTION PLATE ASSEMBLY ⇨ ❑ 422	ABDECKPLATTE ANBAU
480	10126465	1	LIFTING DEVICE ⇨ ❑ 423	HEBEVORRICHTUNG
520	10129212	1	FLYWHEEL HOUSING ASSEMBLY SAE 1 ⇨ ❑ 424	SCHWUNGRADGEHAEUSE AN
521	9078467	1	CONTROL PLATE ASSEMBLY ⇨ ❑ 425	EINSTELLBLECH ANBAU
524	12973964	1	LOCKING PIECES	VERSCHLUSSTEILE
530	10120077	1	FLYWHEEL ASSEMBLY SAE 1X2,496 ⇨ ❑ 426	SCHWUNGRAD ANBAU
570	13470355	1	MOTOR CONTROL DEVICE ECU2	MOTORSTEUERGERAET
571	10141788	1	CONTROL BOX ANNEXE ⇨ ❑ 427	STEUERGERAET ANBAU
580	12416117	1	CABLE HARNESS MOUNTING ⇨ ❑ 429	KABELBAUM ANBAU
581	12410651	1	ENGINE CONTROL SENSORS D9508 A7 ⇨ ❑ 432	MOTORREGELUNGSENSORIK
650	10120393	1	LOCKING PIECES ⇨ ❑ 433	VERSCHLUSSTEILE
652	10126182	1	POWER TAKE-OFF ADD-ON ⇨ ❑ 434	NEBENABTRIEB ANBAU
939	10141899	1	SEAL KIT DIESEL ENGINE	DS DIESELMOTOR
972	13482449	1	TRANSPORT FOOT REAR	TRANSPORTFUSS HINTEN

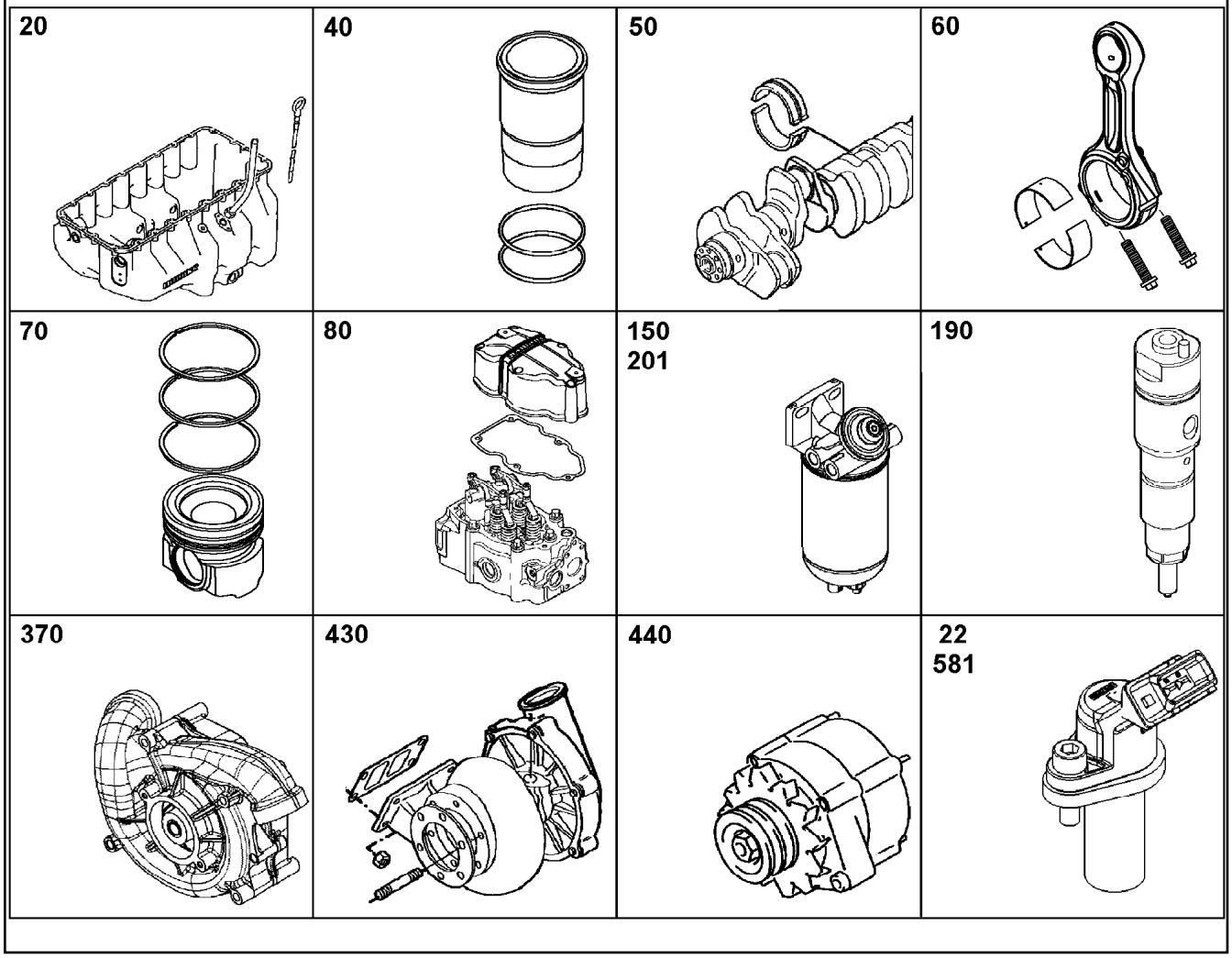

Pos.	Item	Quantity	Description	Bezeichnung
992	12416118	1	ENGINE ELECTRICS D9508 A7	MOTORELEKTRIK

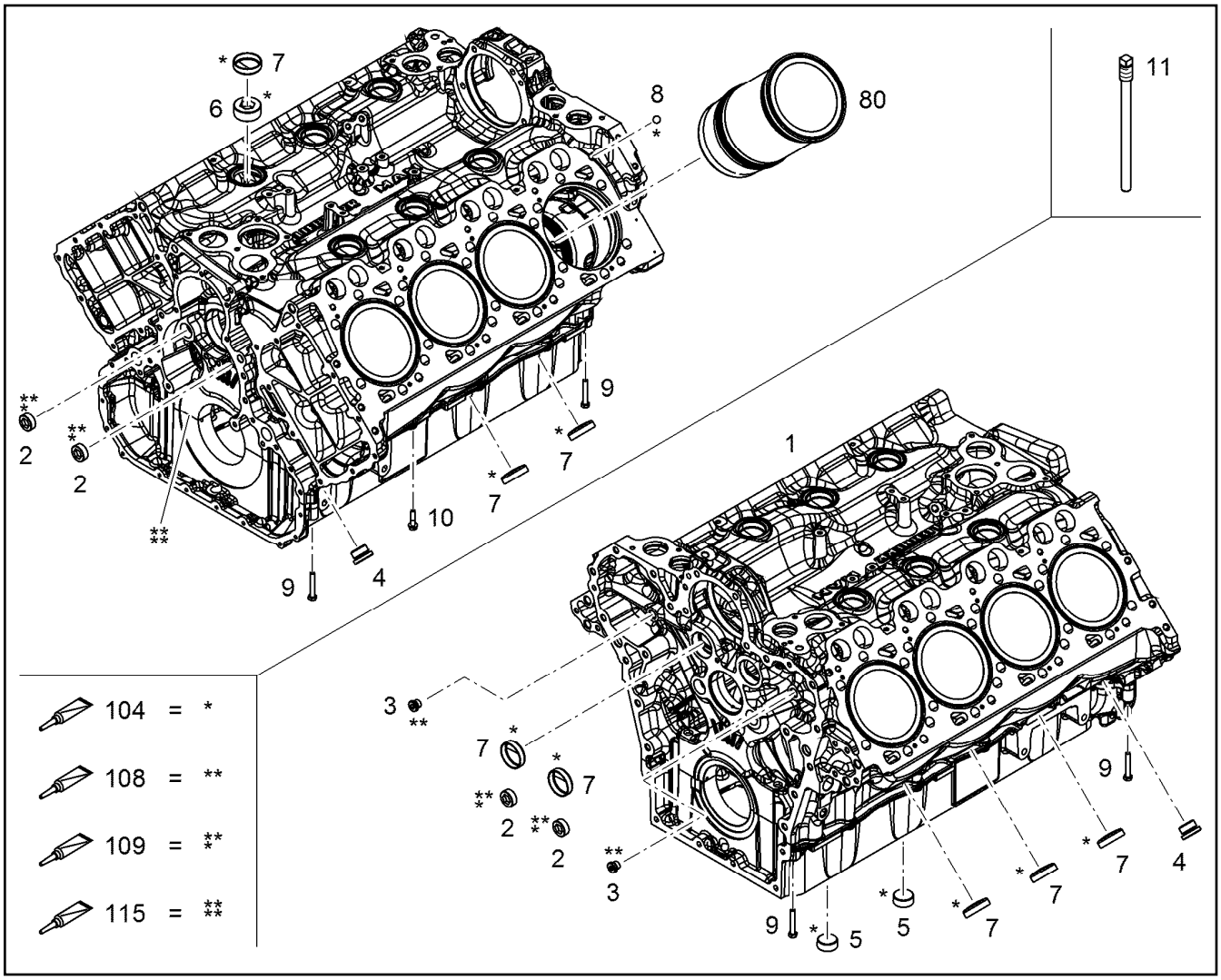

Pos.	Item	Quantity	Description	Bezeichnung
1	12405456	1	CRANKCASE PRE-ASSY. V-MOTORXD9508 ⇨ ❑ 342	KURBELGEHAEUSE VORM.
2	11354095	4	SCREW PLUG M30X1,5 11SMnPb30+C	VERSCHLUSSSCHRAUBE
3	7382203	2	SCREW PLUG VSTI M16X1,5	VERSCHLUSSSCHRAUBE
4	7382204	2	SCREW PLUG VSTI M30X1,5 St Rm>=500MP	VERSCHLUSSSCHRAUBE
5	4000461	2	SCREW PLUG DIN 906 M36X1,5 ST	VERSCHLUSSSCHRAUBE
6	10652552	6	SCREW PLUG DIN 906 M48X1,5 St	VERSCHLUSSSCHRAUBE
7	12209784	13	END COVER DIN 443 B 480H	VERSCHLUSSDECKEL
8	10036651	2	BALL DIN 5401-1 12,7 G20 X45Cr13	KUGEL
9	11647552	4	HEX SCREW ISO 4014 M8X50 10.9 480H SP	SECHSKANTSCHRAUBE
10	10299603	8	HEX SCREW EN 1665 M8X35 10.9 480H	SECHSKANTSCHRAUBE
11	10129075	1	SPECIAL TOOL	SPEZIALWERKZEUG
80	9078049	8	CYLINDER V-MOTORXD9508 ⇨ ❑ 343	ZYLINDER
104	8655032	1	GLUE 10ML FLASCHE -50/+175 °C	KLEBSTOFF
108	8622905	1	SEALANT 250ML TUBE -50/+150 °C	DICHTUNGSMITTEL
109	811205708	1	SCREW LOCKING FLASCHE 50ML 150°C	SCHRAUBENSICHERUNG
115	10354595	1	SURFACE SEALING 300ML KARTUSCHE BI	FLAECHENDICHTUNG

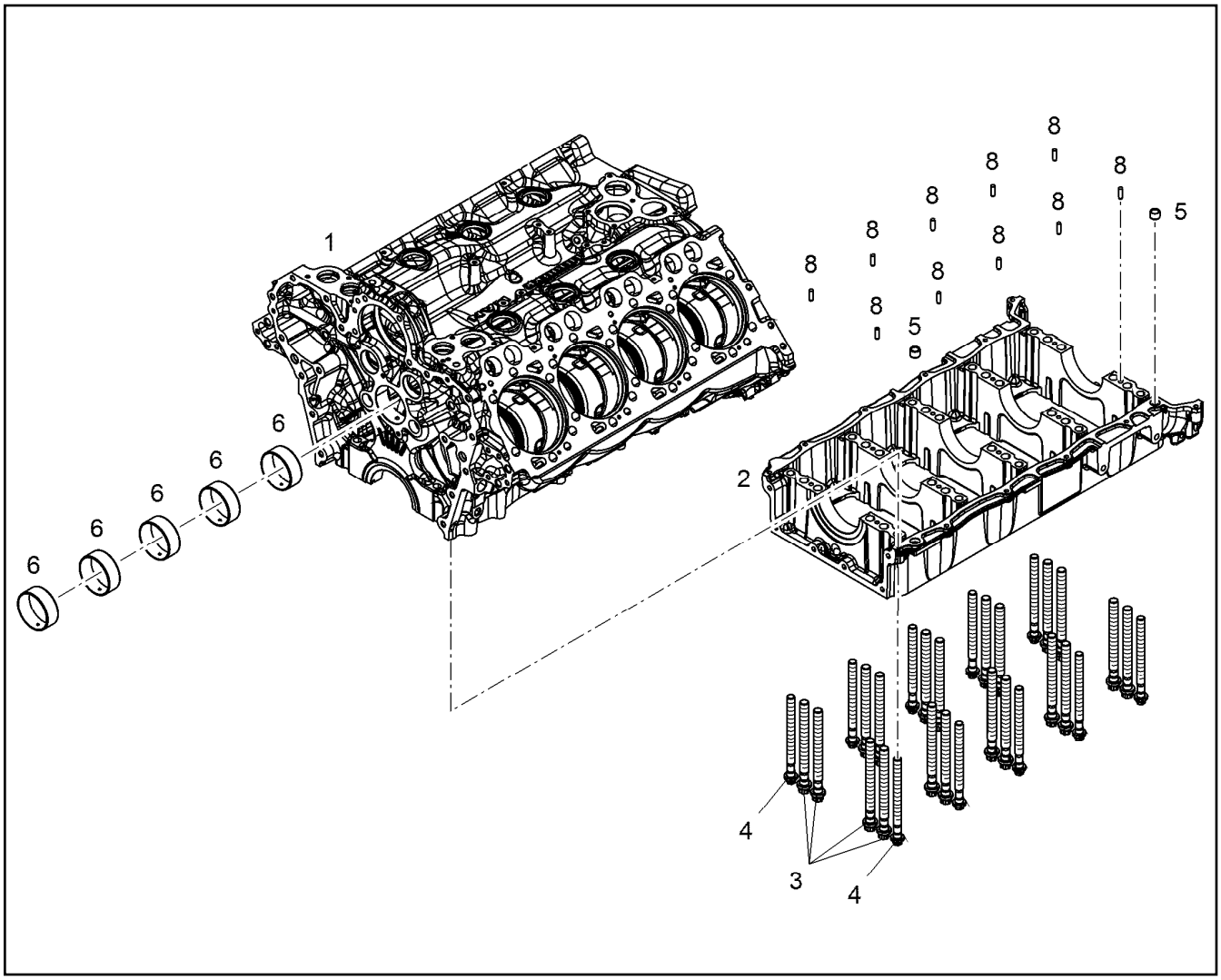

Pos.	Item	Quantity	Description	Bezeichnung
2	11386983	1	BEDPLATE ENGINE V-MOTORXD9508	KURBELGEHAEUSE UNTERTEIL
3	10154260	20	HEXALOBULAR HEAD SCREW M18X2X198	SECHSRUNDSCHRAUBE
4	9077749	10	HEXALOBULAR HEAD SCREW M16X1,5X19	SECHSRUNDSCHRAUBE
5	9178018	2	TIGHT FIT SLEEVE 15,5X20X15,25 S235JR	PASSHUELSE
6	10129215	5	CAMSHAFT BEARING 80,925X85,125X31 A-	NOCKENWELLENLAGER
8	4980995	10	PARALLEL PIN ISO 8734 8m6X26 St	ZYLINDERSTIFT

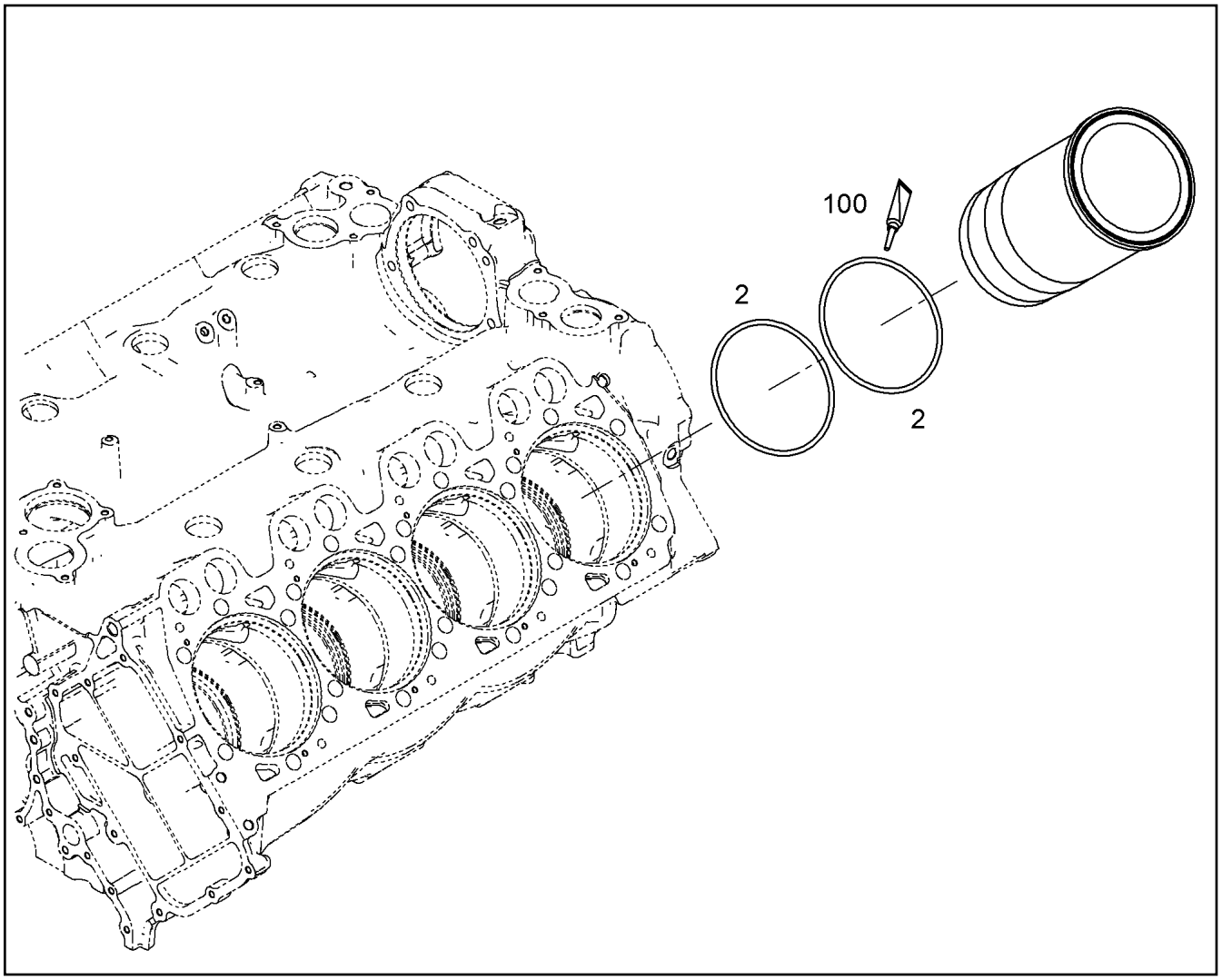

Pos.	Item	Quantity	Description	Bezeichnung
1	11406892	1	CYLINDER LINER V-MOTORXD9508/D9 E27	ZYLINDERLAUFBUCHSE
2	11656620	2	O-RING AEHNL.ISO 3601-1 150X4 FKM 75-60	O-RING
100	10285708	1	GREASE NBU 30 1KG DOSE	FETT
(10)	10282622	1	GREASE STABURAGS NBU 30 0.010KG	FETT

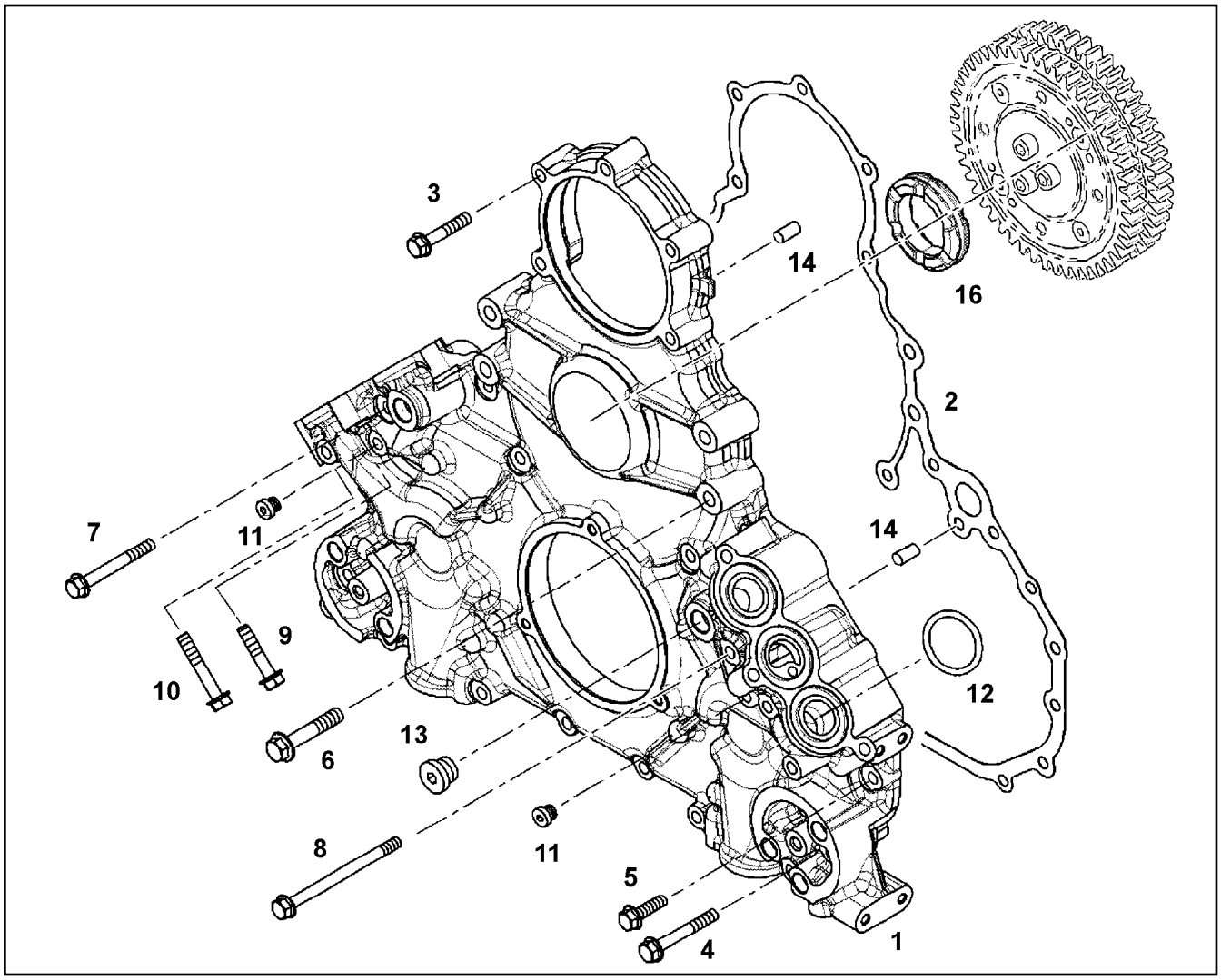

Pos.	Item	Quantity	Description	Bezeichnung
1	10119410	1	AGGREGATE SUPPORT PRE-ASS. V-MOT	AGGREGATETRAEGER VORM.
2	10133721	1	SEAL 0,33 METALOSEAL 1	DICHTUNG
3	10299605	9	HEX SCREW EN 1665 M8X45 10.9 480H	SECHSKANTSCHRAUBE
4	10299607	6	HEX SCREW EN 1665 M8X60 10.9 480H	SECHSKANTSCHRAUBE
5	10299567	4	HEX SCREW EN 1665 M8X30 10.9 480H	SECHSKANTSCHRAUBE
6	10299587	4	HEX SCREW EN 1665 M10X60 10.9 FLZN	SECHSKANTSCHRAUBE
7	10299608	3	HEX SCREW EN 1665 M8X70 10.9 480H	SECHSKANTSCHRAUBE
8	12210058	3	HEX SCREW EN 1665 M8X110 10.9 480H	SECHSKANTSCHRAUBE
9	10299604	2	HEX SCREW EN 1665 M8X40 10.9 480H	SECHSKANTSCHRAUBE
10	10299606	2	HEX SCREW EN 1665 M8X50 10.9 480H	SECHSKANTSCHRAUBE
11	7381638	2	SCREW PLUG VSTI M10X1	VERSCHLUSSSCHRAUBE
12	10294497	6	O-RING AEHNL.ISO 3601-1 38X4,5 FKM 70	O-RING
13	7380688	1	SCREW PLUG VSTI M18X1,5 CR6-FREI	VERSCHLUSSSCHRAUBE
14	4980853	2	PARALLEL PIN ISO 8734 8m6X22 St	ZYLINDERSTIFT
16	10119412	1	DAMPING ELEMENT 70 HNBR 1505	DAEMPFUNGSELEMENT

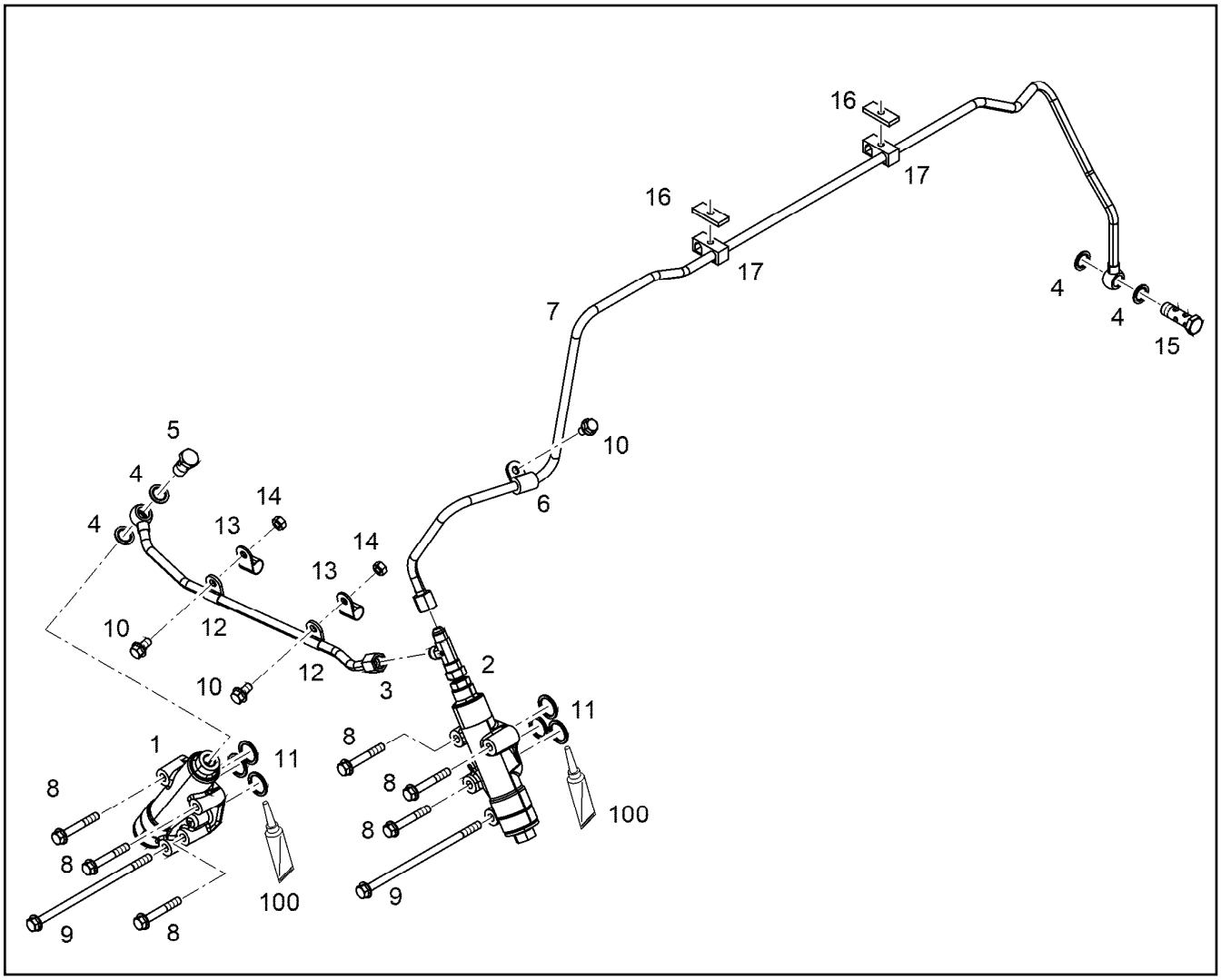

Pos.	Item	Quantity	Description	Bezeichnung
1	10132988	1	FINAL CONTROLE VALVE PRE-ASS.	ENDREGELVENTIL VORM.
2	10151463	1	FINAL CONTROLE VALVE PRE-ASS.	ENDREGELVENTIL VORM.
3	10136805	1	PIPELINE 10X1	ROHRLEITUNG
4	10011866	4	SEALING RING 14,7X22,00X1,5 FKM 80	DICHTRING
5	12210013	1	HOLLOW SCREW DIN 7643 10-3-M14X1,5 4	HOHLSCHRAUBE
6	7381628	1	CLAMP DIN 3016-1 10X20XD1 W1-2-MVQ	SCHELLE
7	10141770	1	LUBRICATING OIL LINE 10X1	SCHMIEROELLEITUNG
8	12210060	6	HEX SCREW EN 1665 M8X55 8.8 480H	SECHSKANTSCHRAUBE
9	12698193	2	HEX SCREW EN 1665 M8X175 8.8 480H	SECHSKANTSCHRAUBE
10	11656992	3	HEX SCREW EN 1665 M8X16 8.8 480H SPF	SECHSKANTSCHRAUBE
11	7380617	6	O-RING AEHNL.ISO 3601-1 21,3X2,4 FKM 80	O-RING
12	7381285	2	CLAMP DIN 3016-1 10X20XA1 W1-2	SCHELLE
13	10491040	2	CLAMP DIN 3016-1 15X20XA1 W1-2	SCHELLE
14	11820285	2	HEX NUT EN 1661 M8 8 480H SPF	SECHSKANTMUTTER
15	12210032	1	DOUBLE BANJO BOLT 6-M14X1,5 11SMnPb3	DOPPELHOHLSCHRAUBE
16	9073190	2	SUPPORT PLATE 40X16 S235JR	STUETZBLECH
17	7382215	2	PIPE CLAMP PP	ROHRSCHELLE
100	10285708	1	GREASE NBU 30 1KG DOSE	FETT

Pos.	Item	Quantity	Description	Bezeichnung
1	10142097	1	NOZZLE PRE-ASS.	SPRITZDUESE VORM.
3	10037101	1	HEX SCREW ISO 4017 M14X20 10.9 SPF	SECHSKANTSCHRAUBE
109	811205708	1	SCREW LOCKING FLASCHE 50ML 150°C	SCHRAUBENSICHERUNG

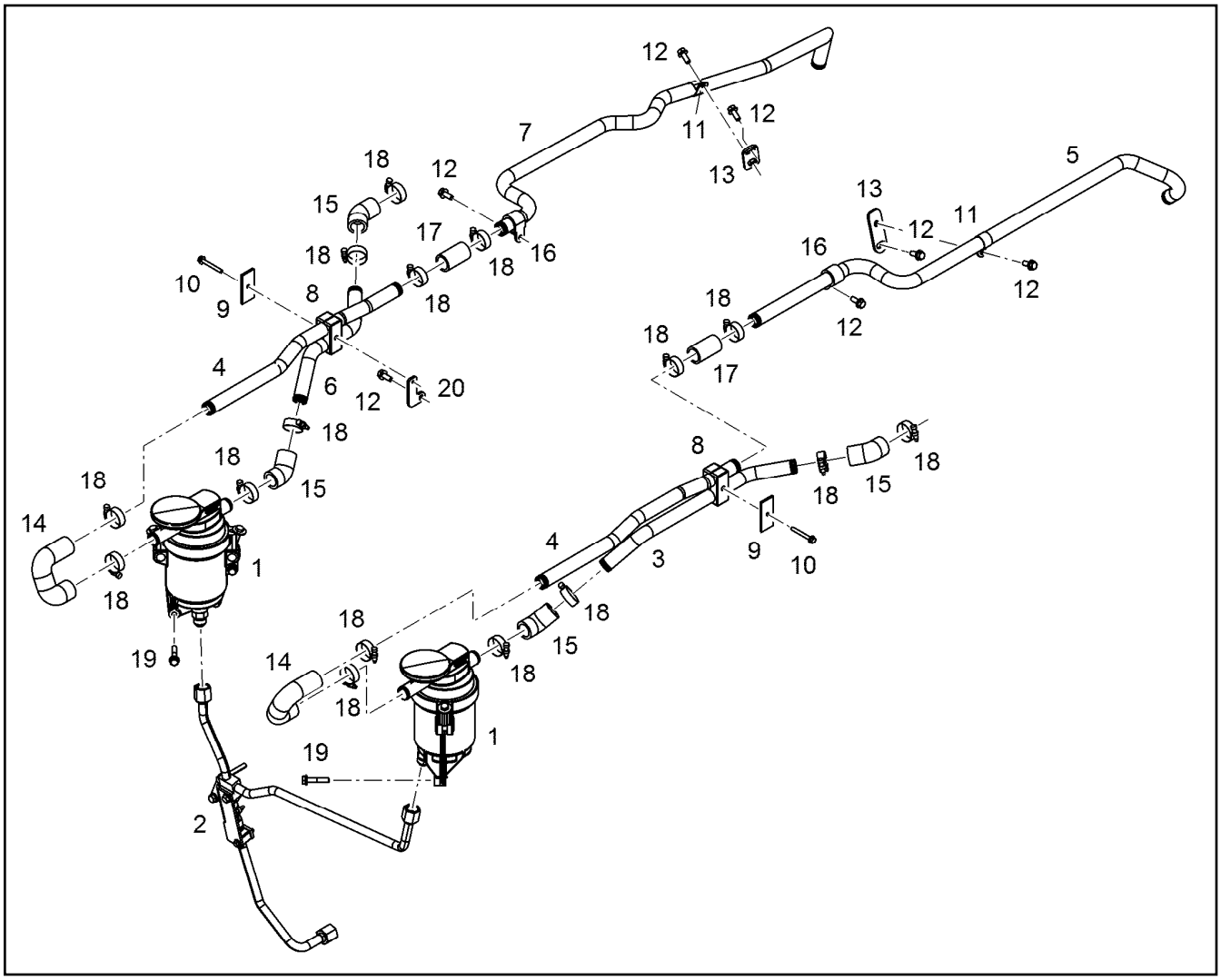

Pos.	Item	Quantity	Description	Bezeichnung
1	10125646	2	OIL SEPARATOR ASSEMBLY OEL ⇨ ❑ 348	OELABSCHEIDER ANBAU
2	10137051	1	HYDT.TUBE ASSEMBLY ⇨ ❑ 349	OELRUECKLAUFLEITUNG ANBA
2	12550671	1	HYDT.TUBE ASSEMBLY	OELRUECKLAUFLEITUNG ANBA
3	10141586	1	PIPELINE 25X3	ROHRLEITUNG
4	10150150	2	PIPELINE 25X1,5	ROHRLEITUNG
5	10141844	1	PIPELINE 25X3	ROHRLEITUNG
6	10150162	1	PIPELINE 25X3	ROHRLEITUNG
7	10154984	1	PIPELINE 25X1,5	ROHRLEITUNG
8	11068454	2	PIPE CLAMP 25 PP	ROHRSCHELLE
9	10116445	2	SUPPORT PLATE 65X30 S235JR	STUETZBLECH
10	12207550	2	HEX SCREW EN 1665 M6X50 8.8 480H	SECHSKANTSCHRAUBE
11	7381498	2	CLAMP DIN 3016-1 25X20XA1 W1-2	SCHELLE
12	11657219	7	HEX SCREW EN 1665 M8X20 8.8 480H SPF	SECHSKANTSCHRAUBE
13	10142970	2	HOLDER	HALTER
14	10132330	2	RUBBER CONNECTION	GUMMIMUFFE
15	9880511	4	RUBBER CONNECTION	GUMMIMUFFE
16	7381631	2	CLAMP DIN 3016-1 25X20XD1 W1-2-MVQ	SCHELLE
17	9271340	2	RUBBER CONNECTION 25X33X56L.	GUMMIMUFFE
18	774208508	16	HOSE CLAMP 32/25-40/12 W3	SCHLAUCHSCHELLE
19	11658660	6	HEX SCREW EN 1665 M8X40 8.8 480H SPF	SECHSKANTSCHRAUBE
20	10150139	1	HOLDER S235JR	HALTER

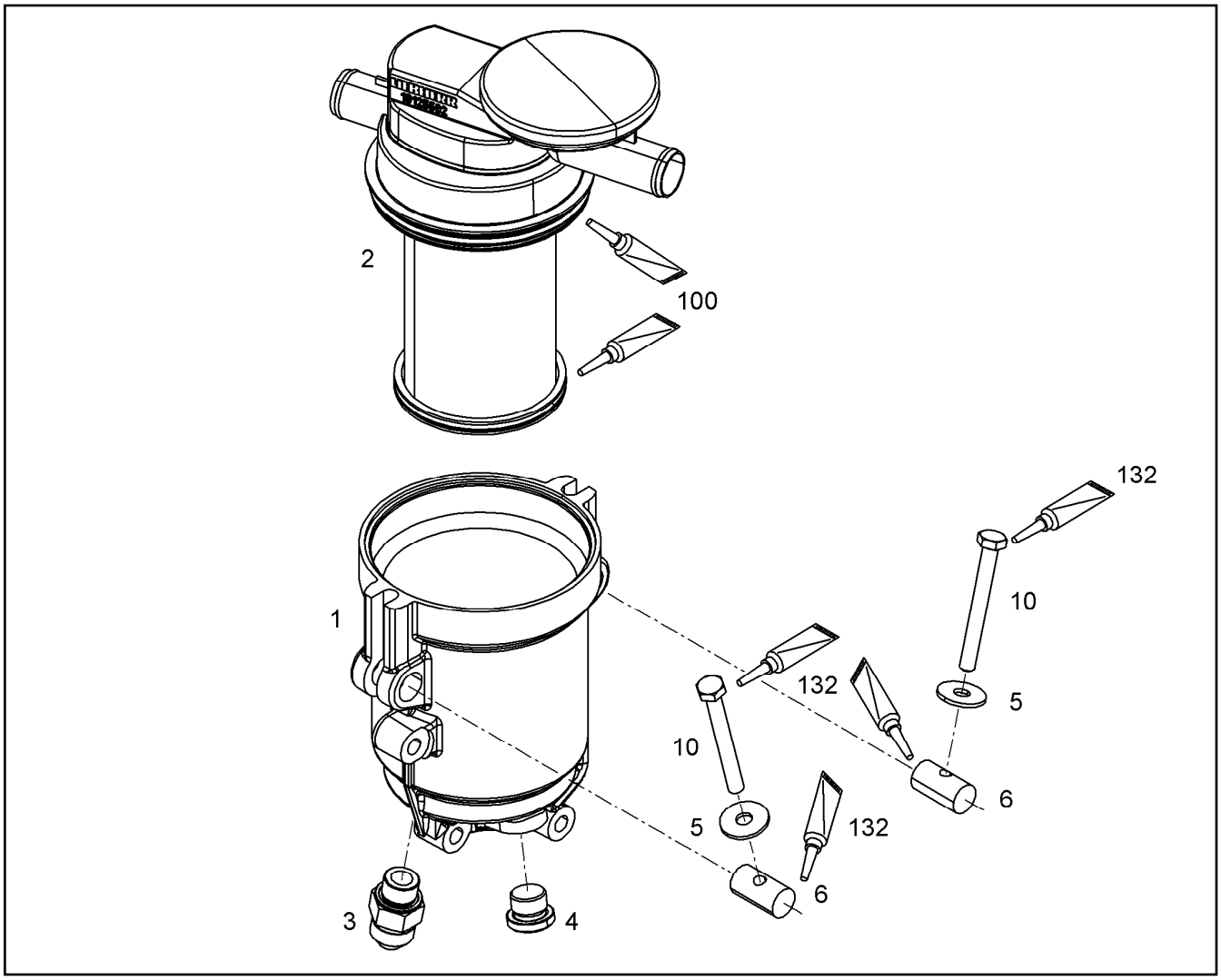

Pos.	Item	Quantity	Description	Bezeichnung
1	10136518	1	HOUSING	GEHAEUSE
2	12404268	1	OIL SEPARATOR OEL	OELABSCHEIDER
(1)	12403708	1	FILTER INSERT OELNEBEL4µm	FILTEREINSATZ
(2)	10125692	1	REGULATING VALVE	REGELVENTIL
3	10813942	1	FITTING GE 14,15,16 M18X CR6-FREI	VERSCHRAUBUNG
4	7380688	1	SCREW PLUG VSTI M18X1,5 CR6-FREI	VERSCHLUSSSCHRAUBE
5	11140469	2	WASHER ISO 7093-1 8 200HV 480H SPF	SCHEIBE
6	10136876	2	PIN 16X30X15 X5CrNi18-10	BOLZEN
10	12212107	2	HEX SCREW ISO 4017 M8X70 8.8 480H SPF	SECHSKANTSCHRAUBE
100	10285708	1	GREASE NBU 30 1KG DOSE	FETT
132	10002552	1	COPPER PASTE MOTOREX 14 0.850KG DOS	KUPFERPASTE

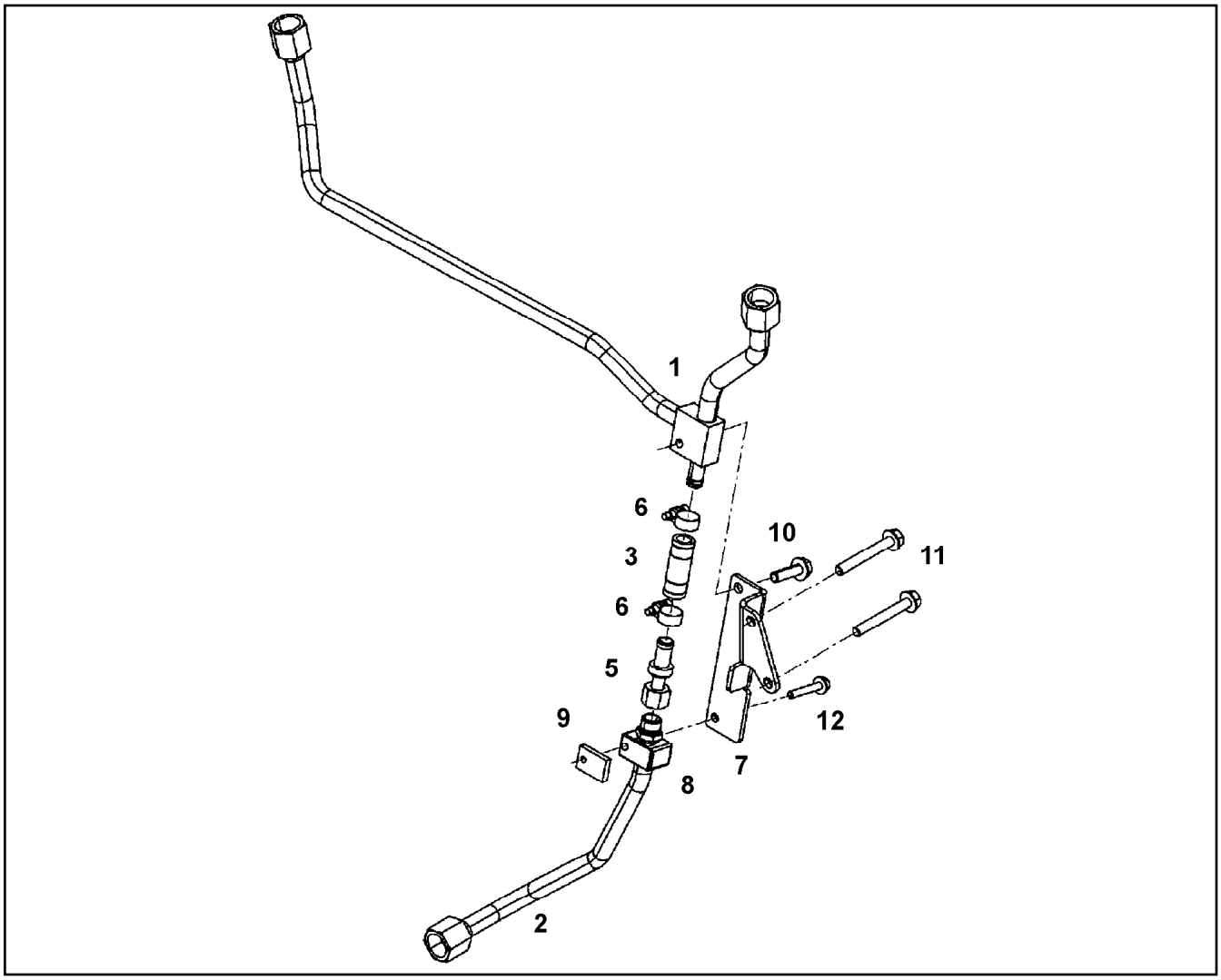

Pos.	Item	Quantity	Description	Bezeichnung
1	10137019	1	OIL RETURN PIPE	OELRUECKLAUFLEITUNG
2	10137053	1	OIL RETURN PIPE 15X1,5	OELRUECKLAUFLEITUNG
3	10132412	1	RUBBER CONNECTION 12X18X50	GUMMIMUFFE
5	10119971	1	NON-RETURN VALVE	RUECKSCHLAGVENTIL
6	4601105	2	CLAMP DIN 3017-1 16/12-20/9 W2-2	SCHELLE
7	10137052	1	CONSOLE S235JR	KONSOLE
8	7381432	1	PIPE CLAMP PP	ROHRSCHELLE
9	9274060	1	SUPPORT PLATE 30X20 S235JR	STUETZBLECH
10	11826563	1	HEX SCREW EN 1665 M8X30 8.8 480H	SECHSKANTSCHRAUBE
11	12210057	2	HEX SCREW EN 1665 M8X65 8.8 480H	SECHSKANTSCHRAUBE
12	12207587	1	HEX SCREW EN 1665 M6X40 8.8 480H	SECHSKANTSCHRAUBE

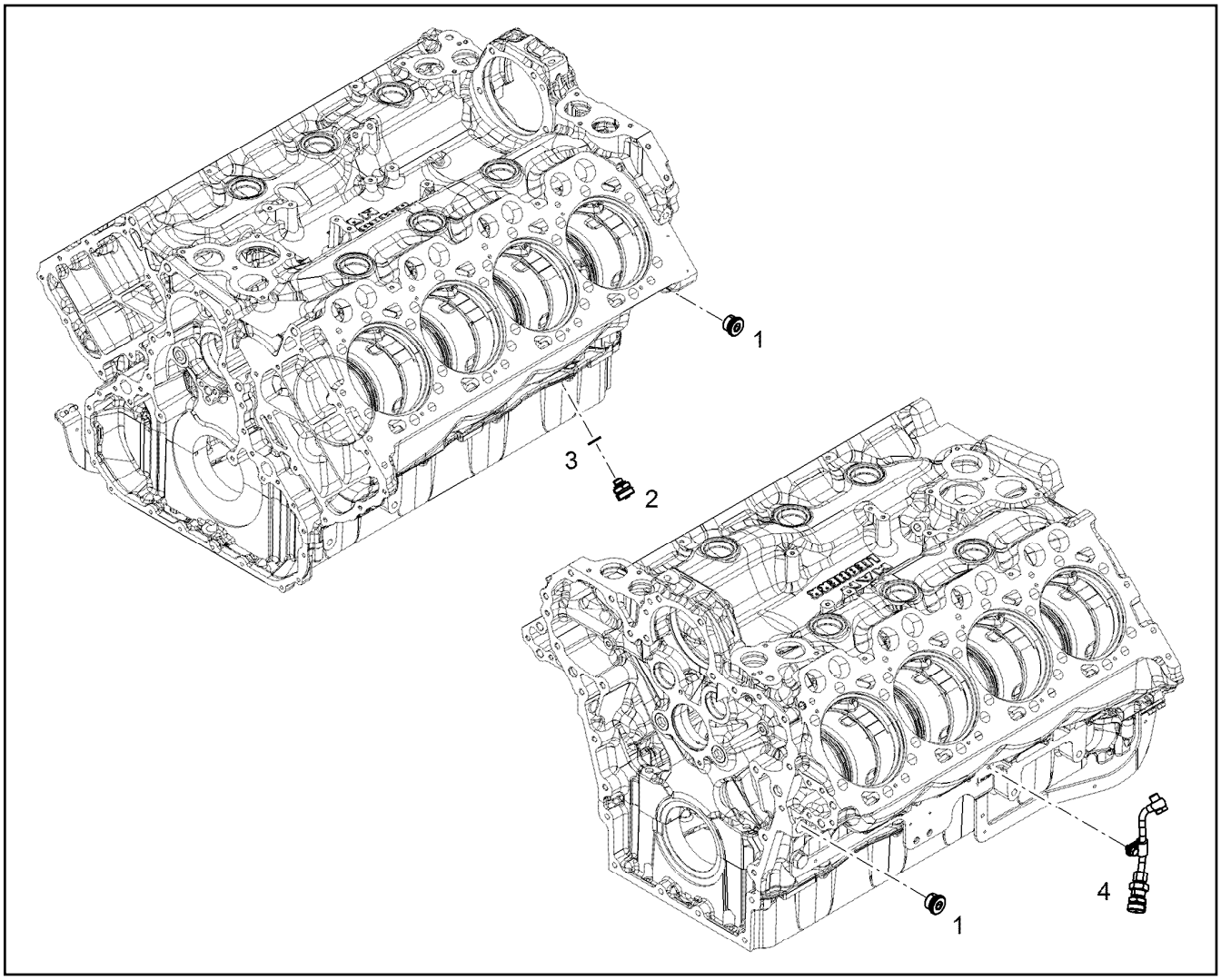

Pos.	Item	Quantity	Description	Bezeichnung
1	7381457	2	SCREW PLUG VSTI M26X1,5 CR6-FREI	VERSCHLUSSSCHRAUBE
2	10011832	1	VALVE	VENTIL
3	10011866	1	SEALING RING 14,7X22,00X1,5 FKM 80	DICHTRING
4	10118748	1	PIPELINE INSTALLATION	ROHRLEITUNG ANBAU
			⇨ ❑ 351	

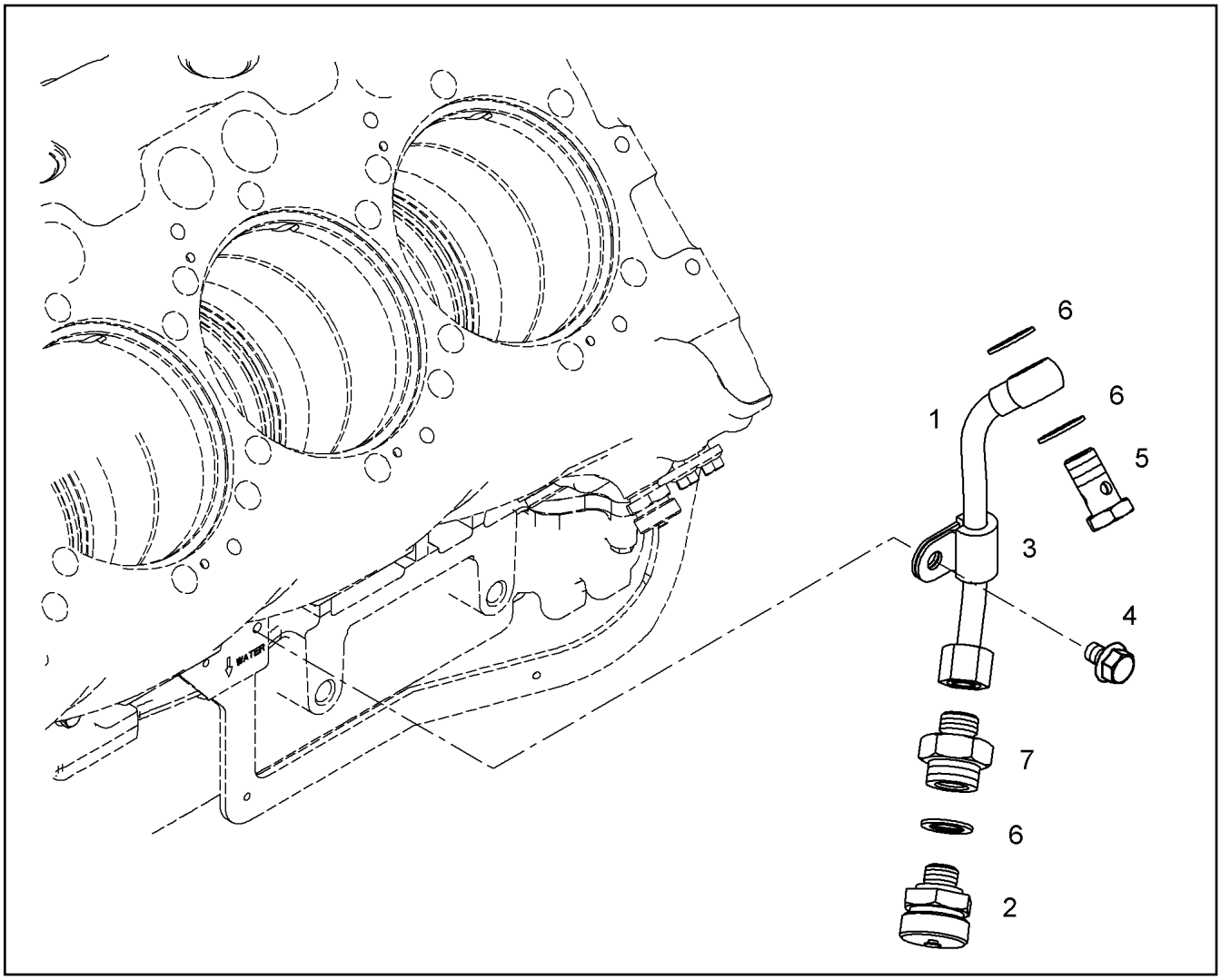

Pos.	Item	Quantity	Description	Bezeichnung
1	10118747	1	PIPELINE 10X1	ROHRLEITUNG
2	10011832	1	VALVE	VENTIL
3	7381628	1	CLAMP DIN 3016-1 10X20XD1 W1-2-MVQ	SCHELLE
4	11657219	1	HEX SCREW EN 1665 M8X20 8.8 480H SPF	SECHSKANTSCHRAUBE
5	12210013	1	HOLLOW SCREW DIN 7643 10-3-M14X1,5 4	HOHLSCHRAUBE
6	10011866	3	SEALING RING 14,7X22,00X1,5 FKM 80	DICHTRING
7	10119357	1	FITTING RI 8 M16x1.5 / M 11SMnPb30+C	VERSCHRAUBUNG

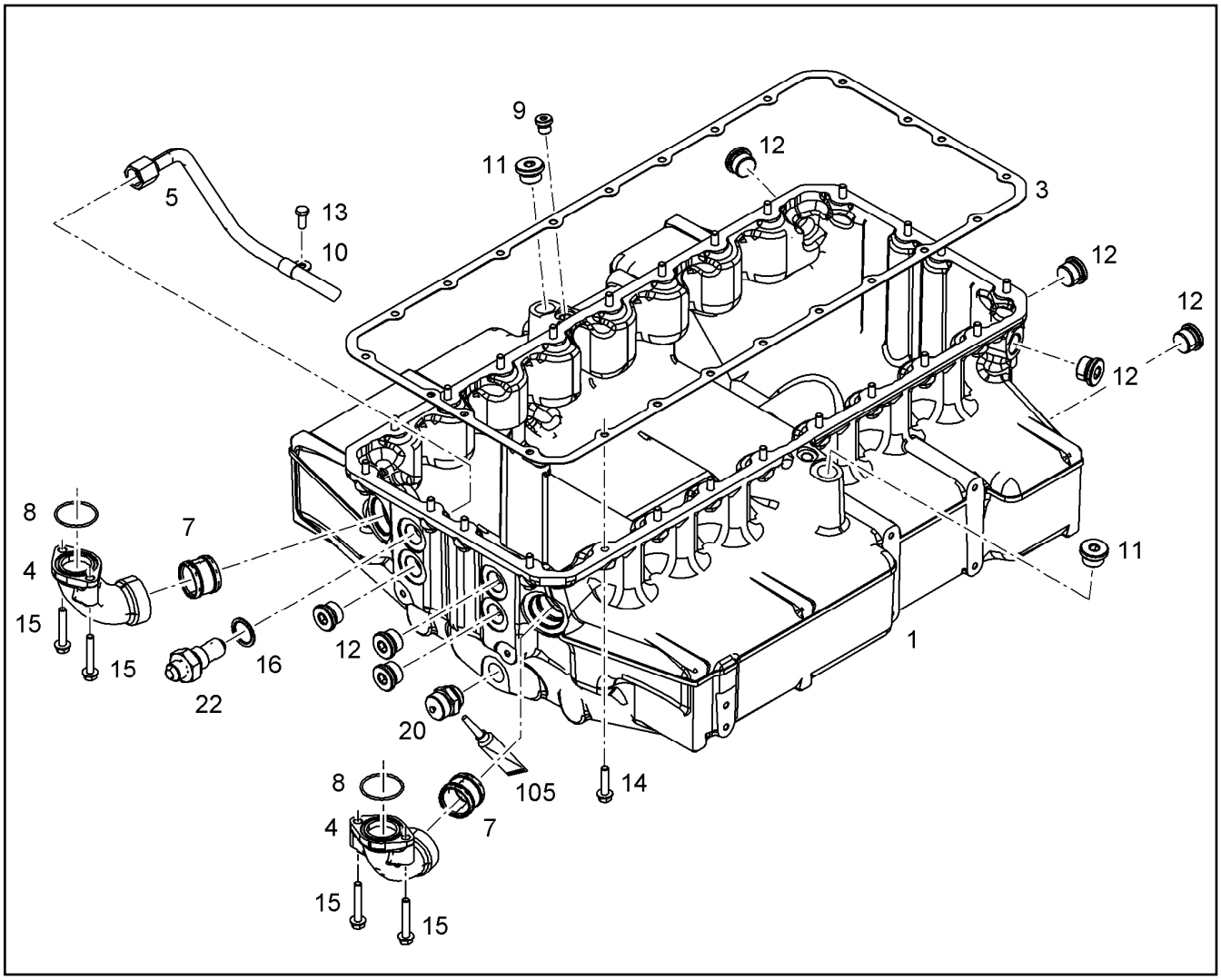

Pos.	Item	Quantity	Description	Bezeichnung
1	11364377	1	OIL SUMP PRE-ASS. V-MOTOR/D9508	OELWANNE VORM.
(1)	10134879	1	OIL SUMP V-MOTOR/D9508	OELWANNE
(2)	10134883	1	OIL LINE ASSEMBLY	OELLEITUNG ANBAU
(5)	10127927	1	OIL RETURN PIPE 15X1,5	OELRUECKLAUFLEITUNG
(9)	7380566	1	SCREW PLUG VSTI M14X1,5	VERSCHLUSSSCHRAUBE
(10)	10491040	1	CLAMP DIN 3016-1 15X20XA1 W1-2	SCHELLE
(11)	10041903	1	SCREW PLUG VSTI M24X1,5	VERSCHLUSSSCHRAUBE
(12)	7381457	7	SCREW PLUG VSTI M26X1,5 CR6-FREI	VERSCHLUSSSCHRAUBE
(13)	10030519	1	HEX SCREW DIN 6921 M8X20 8.8	SECHSKANTSCHRAUBE
(16)	10011870	1	SEALING RING 26,7X34,93X2 St/FPM1-80	DICHTRING
(20)	10032906	1	DRAIN VALVE	ABLASSVENTIL
(22)	10126587	1	FITTINGS 7/8-14 /M26X1,5 11SMnPb30+C	STUTZEN
(105)	811205708	1	SCREW LOCKING FLASCHE 50ML 150°C	SCHRAUBENSICHERUNG
3	10129839	1	SEAL 1X359,1X789,2 AFM 30	DICHTUNG
4	10153006	1	ELBOW	KRUEMMER
7	10354600	2	PLUG-IN PIPE DMR42X32 FKM 75	STECKROHR
8	12694375	2	O-RING AEHNL.ISO 3601-1 41,6X2,4 FKM 80	O-RING
14	10299603	24	HEX SCREW EN 1665 M8X35 10.9 480H	SECHSKANTSCHRAUBE
15	11691686	4	HEX SCREW EN 1665 M8X50 8.8 480H SPF	SECHSKANTSCHRAUBE

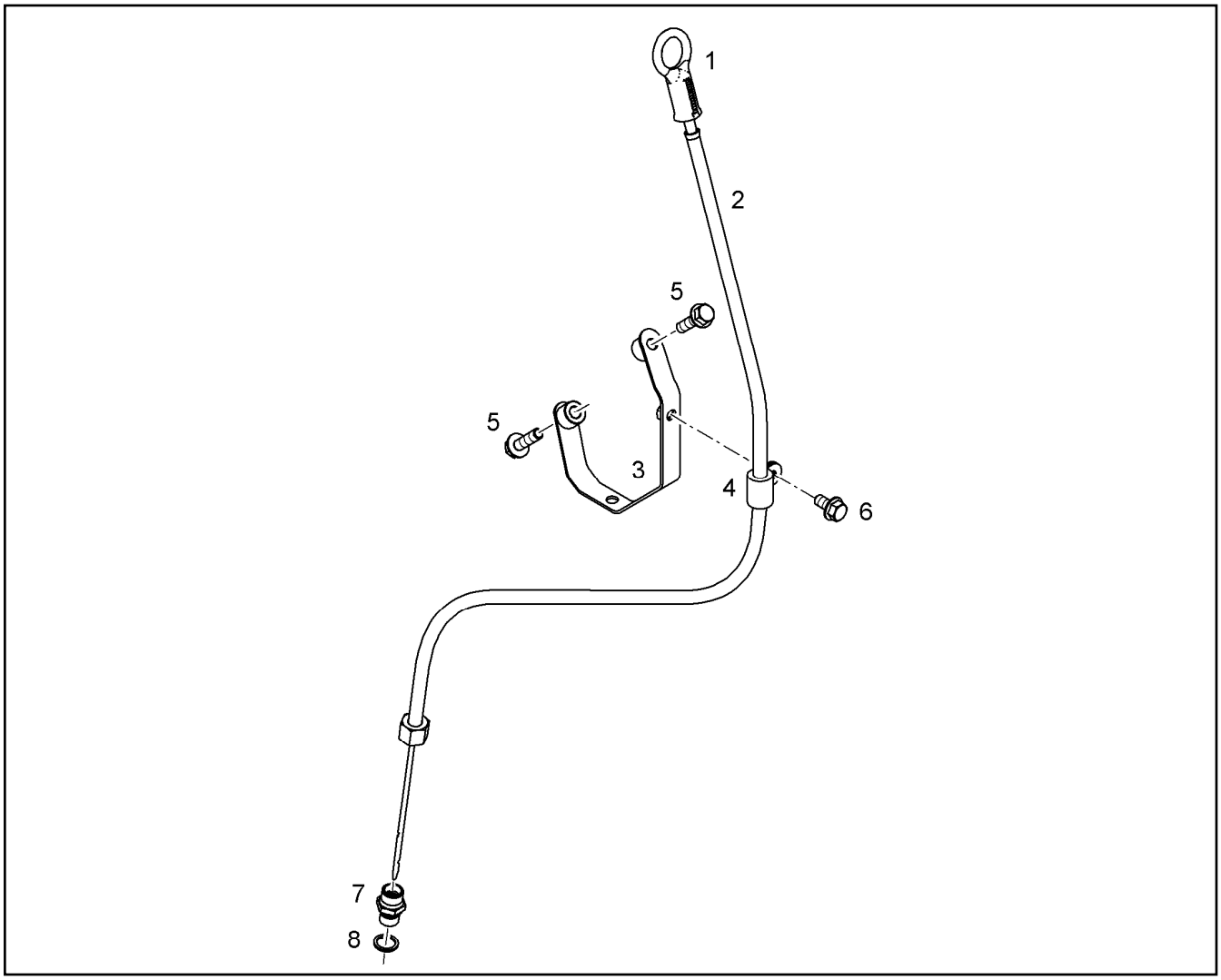

Pos.	Item	Quantity	Description	Bezeichnung
1	10120861	1	OIL DIPSTICK	OELMESSSTAB MIT RING
2	10137873	1	GUIDING PIPE	FUEHRUNGSROHR
3	9080695	1	SUPPORT STRUCTURE	ABSTUETZUNG
4	7381628	1	CLAMP DIN 3016-1 10X20XD1 W1-2-MVQ	SCHELLE
5	10299567	2	HEX SCREW EN 1665 M8X30 10.9 480H	SECHSKANTSCHRAUBE
6	11656992	1	HEX SCREW EN 1665 M8X16 8.8 480H SPF	SECHSKANTSCHRAUBE
7	9131612	1	FITTING GE-M / GE-R 8 M1 11SMnPb30+C	VERSCHRAUBUNG
8	710102508	1	SEALING RING DIN 7603 A14X18X1,5 CU	DICHTRING

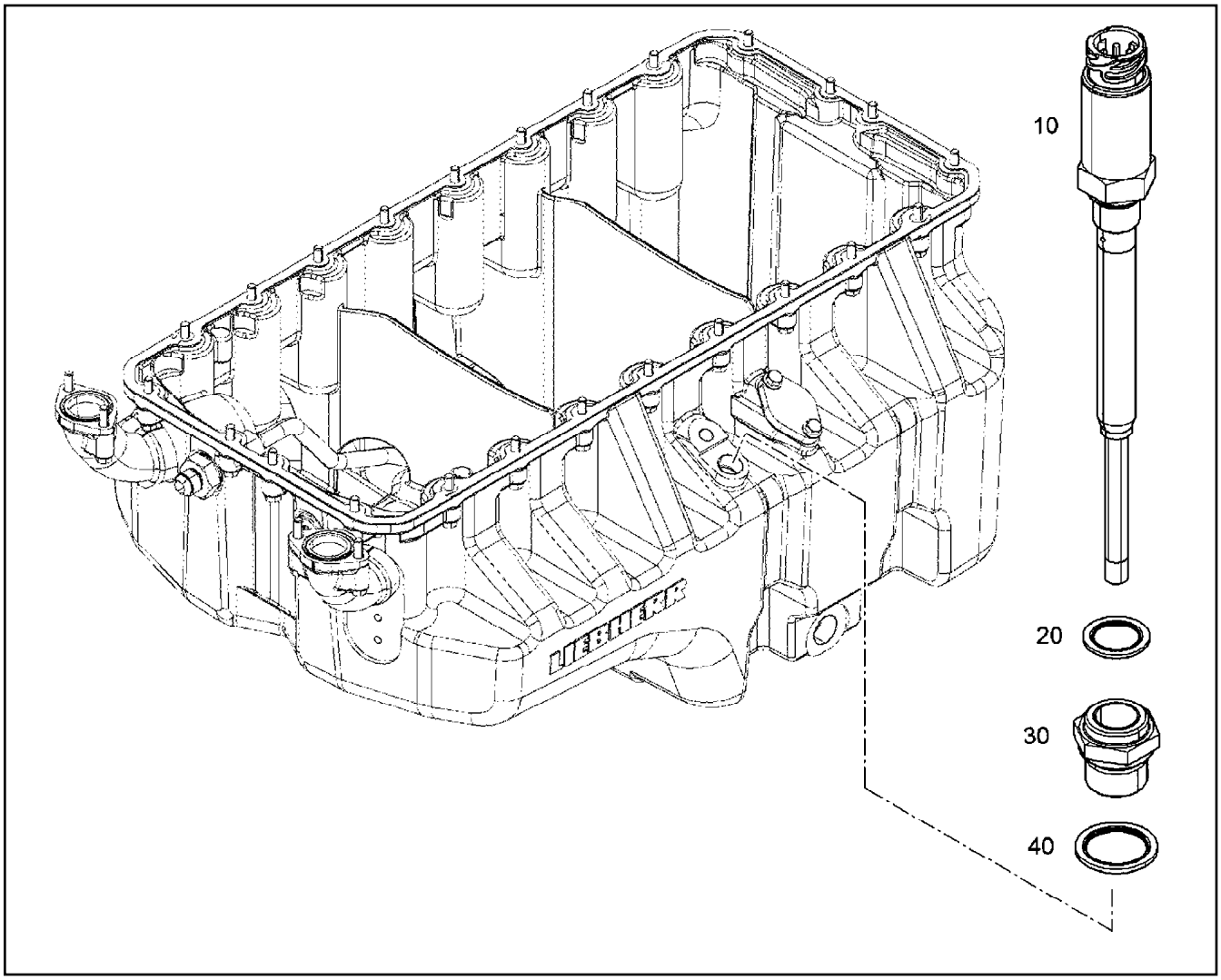

Pos.	Item	Quantity	Description	Bezeichnung
10	11088130	1	LEVEL SENSOR L=195 24V	NIVEAUGEBER
20	10011868	1	SEALING RING 18,7X26X1,5 St/FPM1-80	DICHTRING
40	10011842	1	SEALING RING 24,7X32X2 St/FPM1-80	DICHTRING

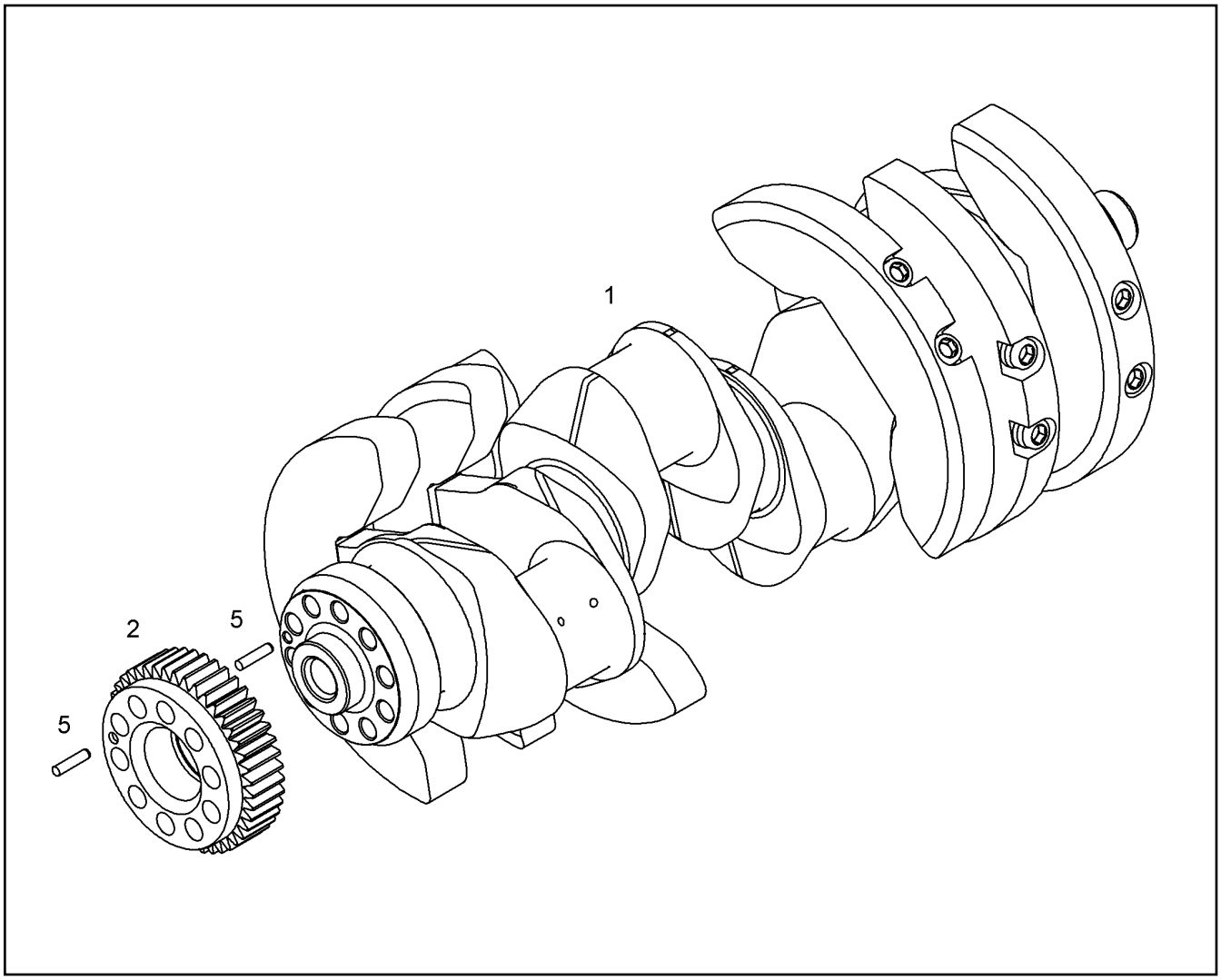

Pos.	Item	Quantity	Description	Bezeichnung
1	10128914	1	CRANKSHAFT PRE-ASSY. V-MOTORXD950	KURBELWELLE VORM.
2	10119847	1	GEARWHEEL PRE-ASS.	ZAHNRAD VORM.
5	10011783	2	SPIRAL DOWEL PIN 8X35 St	SPIRALSPANNSTIFT

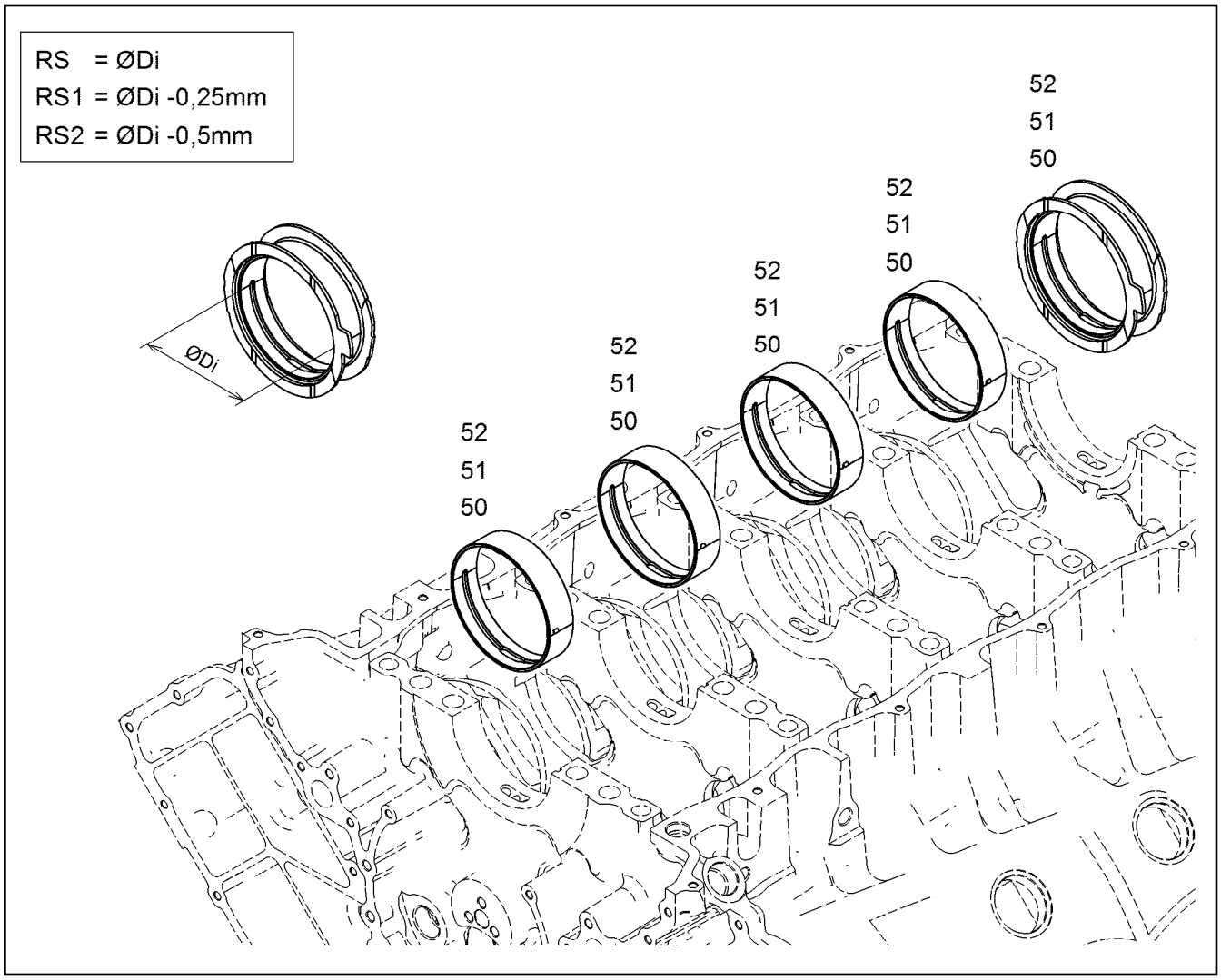

Pos.	Item	Quantity	Description	Bezeichnung
50	10128593	1	RS CRANKSHAFT BEARING KPL. D9508 GLY	RS KURBELWELLENLAGERUNG
51	10134576	1	RK1 MAIN BEARING CPL. D9508 GLYCO/MIB	RS1 KURBELWELLENLAGERU
52	10134577	1	RK2 MAIN BEARING CPL. D9508 GLYCO/MIB	RS2 KURBELWELLENLAGERU

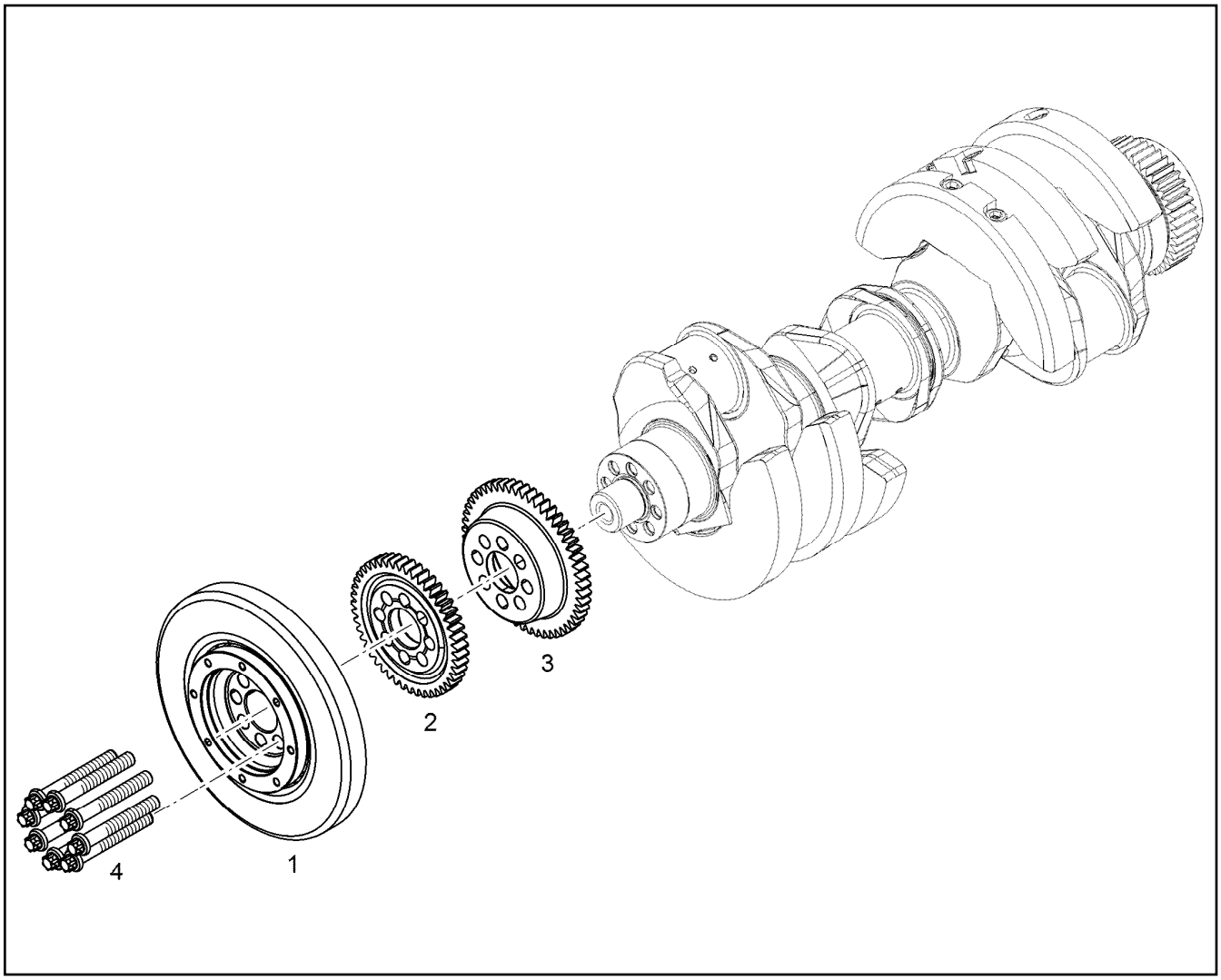

Pos.	Item	Quantity	Description	Bezeichnung
1	11367689	1	DRIVE PARTS W. DAMPER PRE-ASS. ⇨ ❑ 358	ANTRIEBSTEILE M. SCHWING.
2	11407185	1	GEAR WHEEL 3,5	ZAHNRAD
3	11408961	1	GEAR WHEEL 3,5	ZAHNRAD
4	9077282	8	HEXALOBULAR HEAD SCREW M16X1,5X11	SECHSRUNDSCHRAUBE

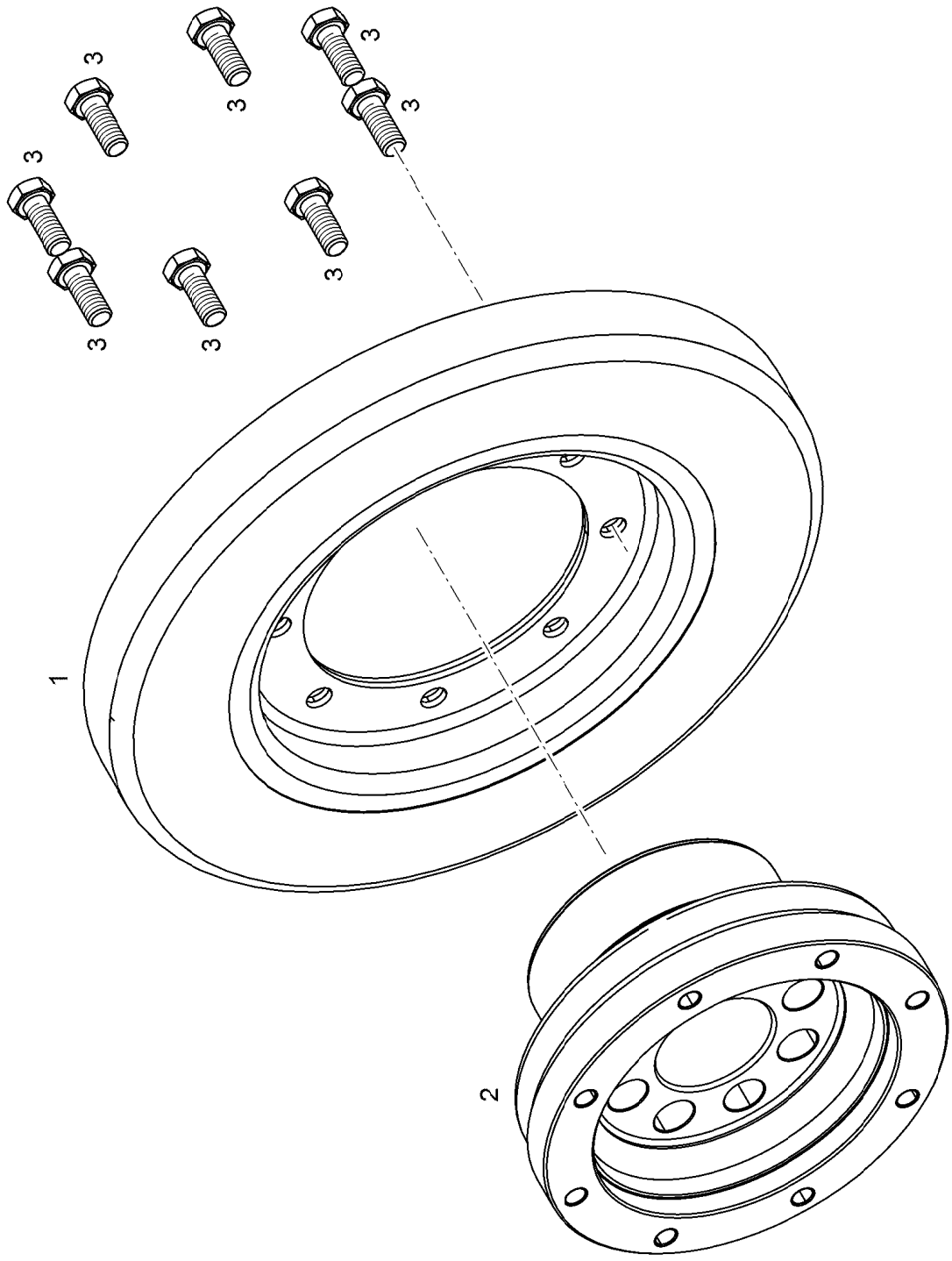
3
3
3
3
3
3
3
3
3
1
2

Pos.	Item	Quantity	Description	Bezeichnung
1	9077223	1	VISCOSE DAMPER ASK 3298	VISKOSEDAEMPFER
2	9077280	1	HUB	NABE
3	10299578	8	HEX SCREW ISO 4017 M10X25 10.9 FLZN SP	SECHSKANTSCHRAUBE

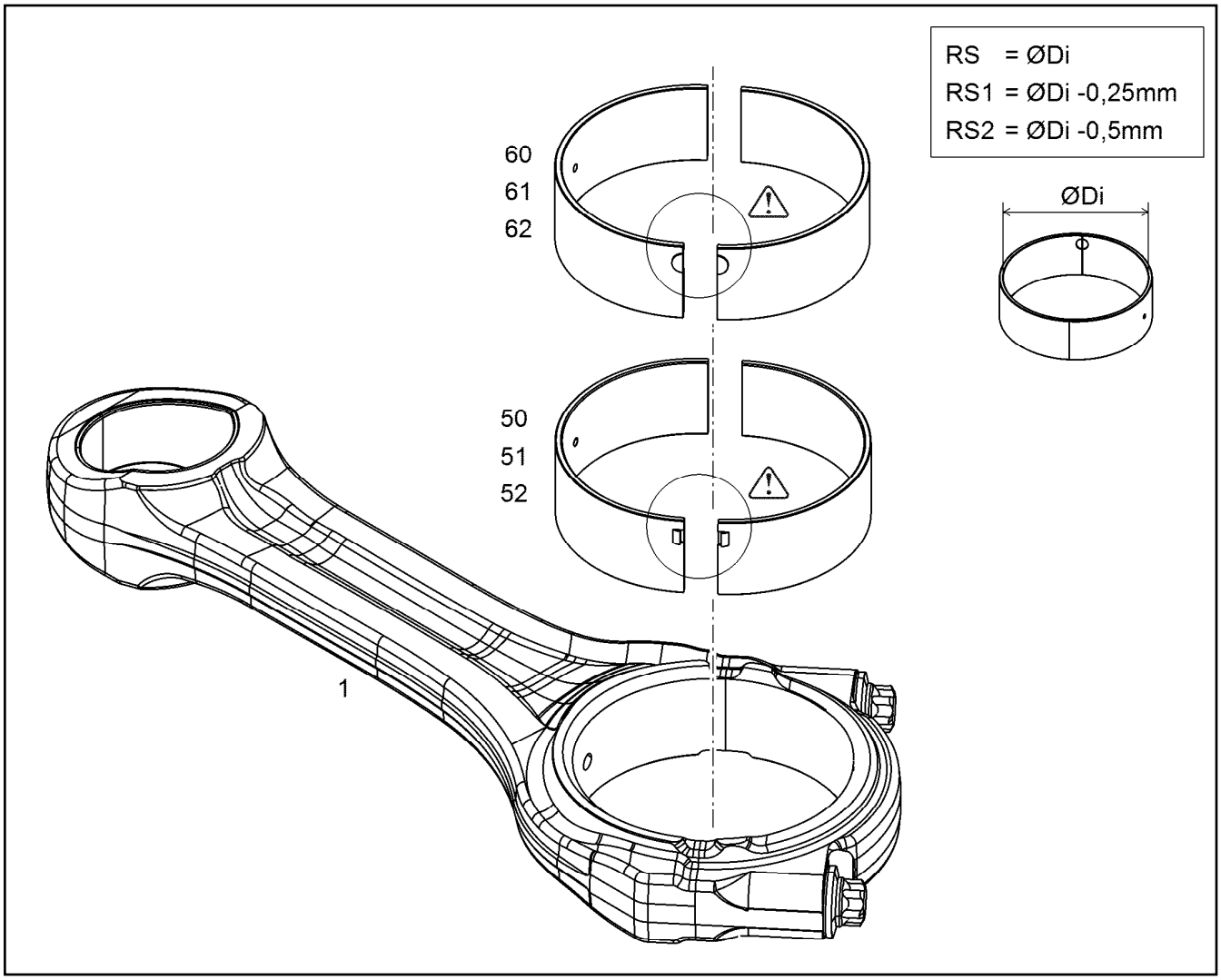

Pos.	Item	Quantity	Description	Bezeichnung
1	10116877	1	CONROD V-MOTORX96	PLEUELSTANGE
1	10116877	1	CONROD V-MOTORX96	PLEUELSTANGE
1	12446853	1	CONROD V-MOTORX96	PLEUELSTANGE
1	12446853	1	CONROD V-MOTORX96	PLEUELSTANGE
(1)	9077199	2	CONROD BOLT M14X1,5X65,5 10.9	PLEUELSCHRAUBE
(1)	12446854	1	CONROD V-MOTORX96	PLEUELSTANGE
(2)	12446830	2	CONROD BOLT M14X1,5X65,5 23MnB3 EN12	PLEUELSCHRAUBE
(3)	12450073	1	CONNECTING ROD BUSHING 54,475X59,109	PLEUELBUCHSE
50	12579693	1	RK BIG-END BEARING D9500	RS PLEUELLAGER
51	12580191	1	RK1 BIG-END BEARING D9500	RS1 PLEUELLAGER
52	12580192	1	RK2 BIG-END BEARING D9500	RS2 PLEUELLAGER
60	10122907	1	RK BIG-END BEARING D9500	RS PLEUELLAGER
61	10124739	1	RK1 BIG-END BEARING D9500	RS1 PLEUELLAGER
62	10124740	1	RK2 BIG-END BEARING D9500	RS2 PLEUELLAGER

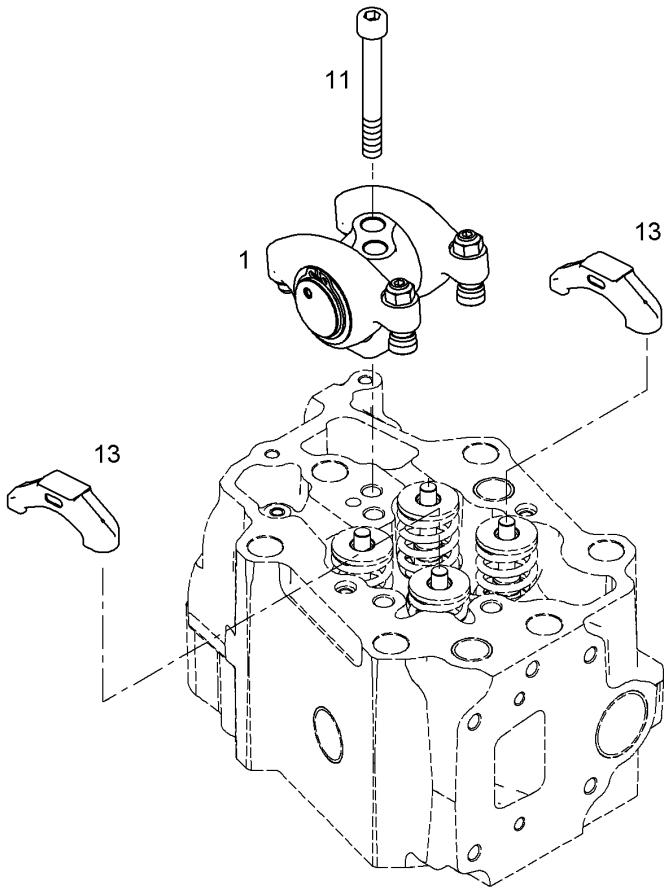

Pos.	Item	Quantity	Description	Bezeichnung
1	10122503	1	ROCKER ARM BRACKET PRE-ASS. ⇨ ❑ 362	KIPPHEBELBOCK VORM.
11	4043173	2	SOCKET HEAD SCREW ISO 4762 M12X80 1	ZYLINDERSCHRAUBE
13	10119695	2	VALVE BRIDGE	VENTILBRUECKE

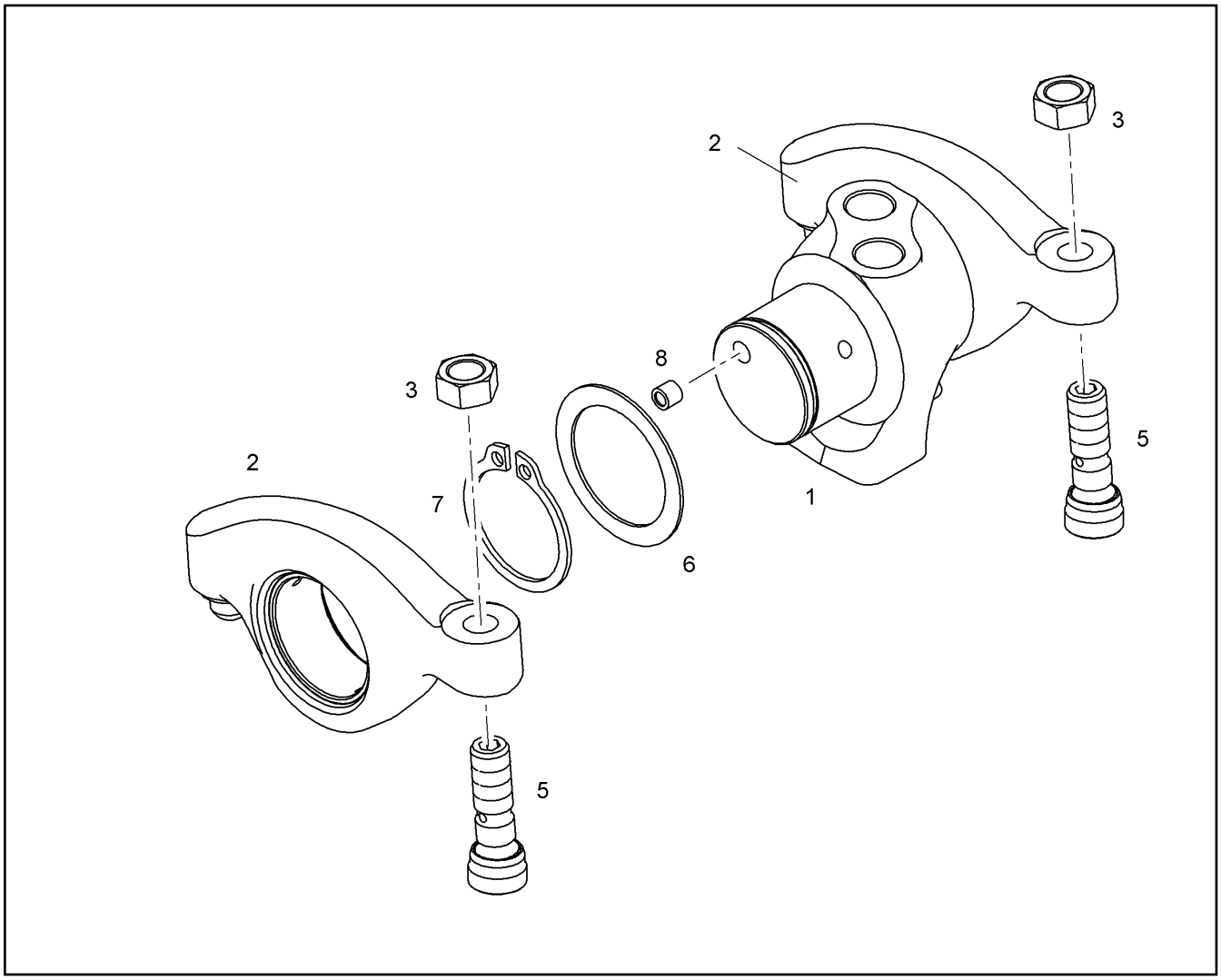

Pos.	Item	Quantity	Description	Bezeichnung
1	10122504	1	ROCKER ARM SUPPORT	KIPPHEBELBOCK
2	10119407	2	ROCKER ARM PRE-ASSY.	KIPPHEBEL VORM.
3	10012557	2	HEX NUT M10X1	SECHSKANTMUTTER
5	10012225	2	ADJUSTING SCREW M10X1	EINSTELLSCHRAUBE
6	9078522	2	WASHER 34X45X1	SCHEIBE
7	428011308	2	RETAINING RINGS DIN 471 340X6	SICHERUNGSRING
8	10036325	2	SEALING PLUG LK 950	DICHTSTOPFEN

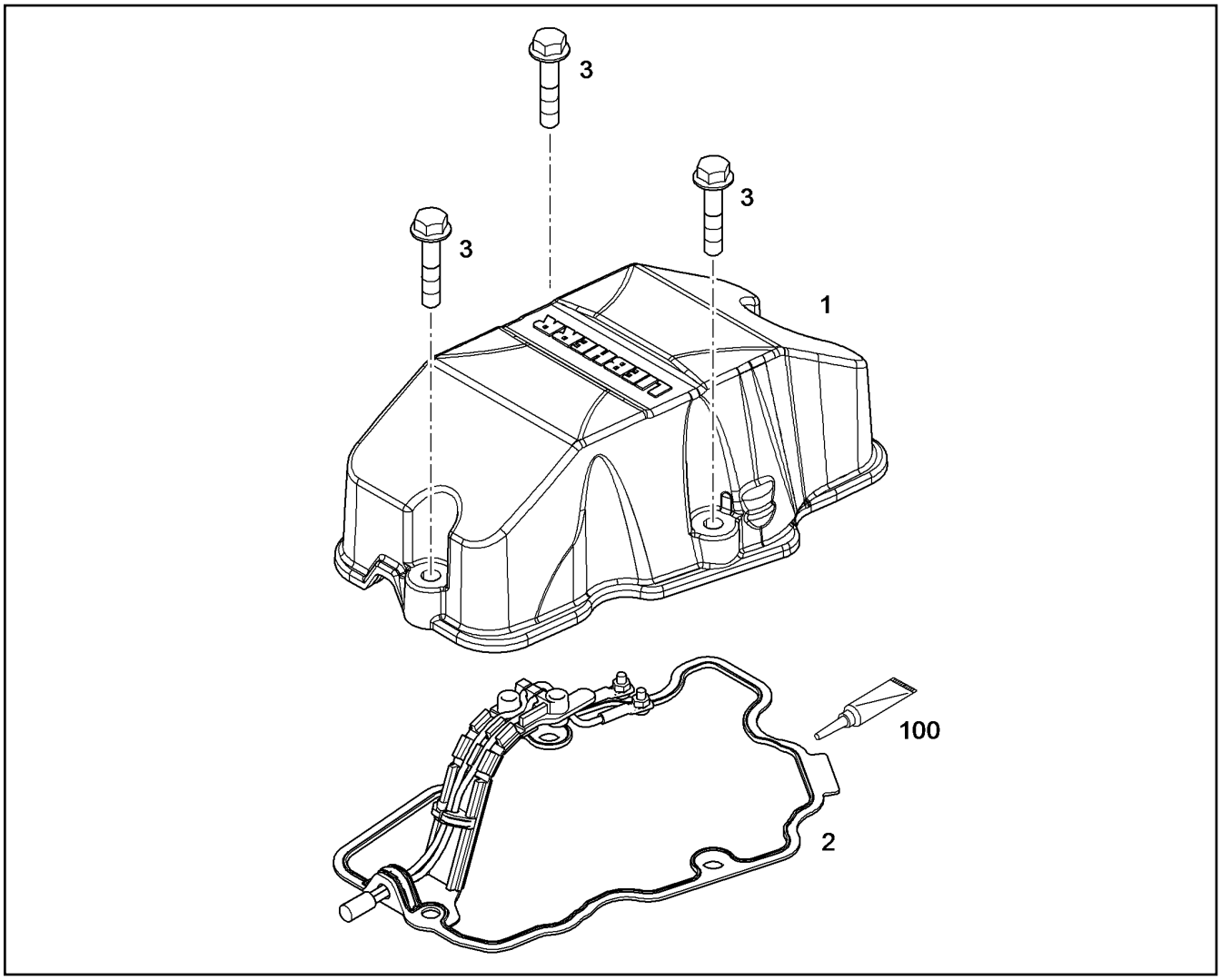

Pos.	Item	Quantity	Description	Bezeichnung
1	10122266	1	CYLINDER HEAD COVER	ZYLINDERKOPFDECKEL
1	12469626	1	CYLINDER HEAD COVER	ZYLINDERKOPFDECKEL
2	9079885	1	SEAL 1,5	DICHTUNG
3	11658660	3	HEX SCREW EN 1665 M8X40 8.8 480H SPF	SECHSKANTSCHRAUBE

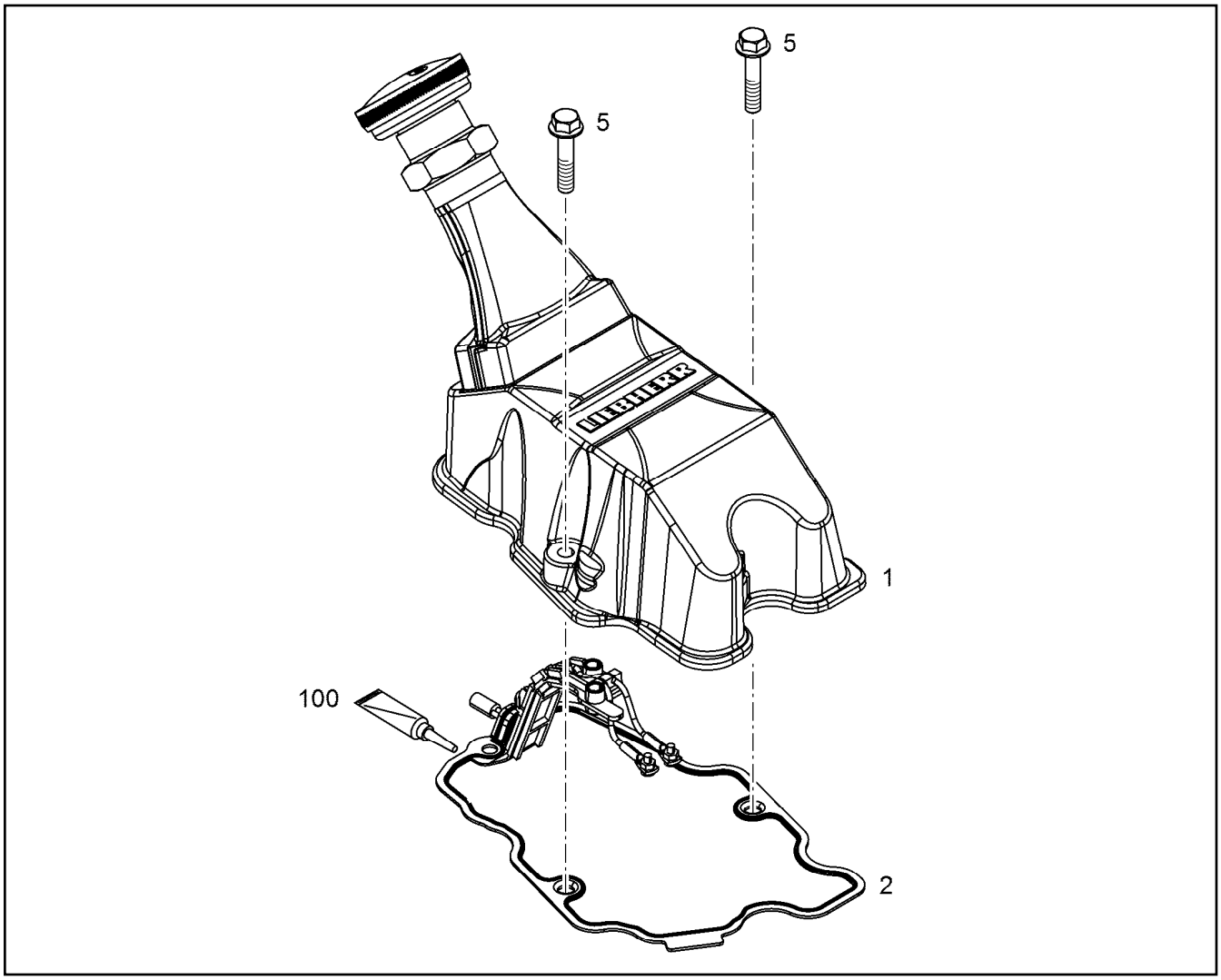

Pos.	Item	Quantity	Description	Bezeichnung
1	11364303	1	CYLINDER HEAD COVER PRE-ASS. ⇨ ❑ 365	ZYLINDERKOPFDECKEL VORM.
2	9079885	1	SEAL 1,5	DICHTUNG
5	11658660	3	HEX SCREW EN 1665 M8X40 8.8 480H SPF	SECHSKANTSCHRAUBE
5	11626067	2	HEX SCREW EN 1665 M8X80 8.8 480H	SECHSKANTSCHRAUBE
6	11658660	1	HEX SCREW EN 1665 M8X40 8.8 480H SPF	SECHSKANTSCHRAUBE
100	12697087	1	SURFACE SEALING 85ML KARTUSCHE -40/	FLAECHENDICHTUNG

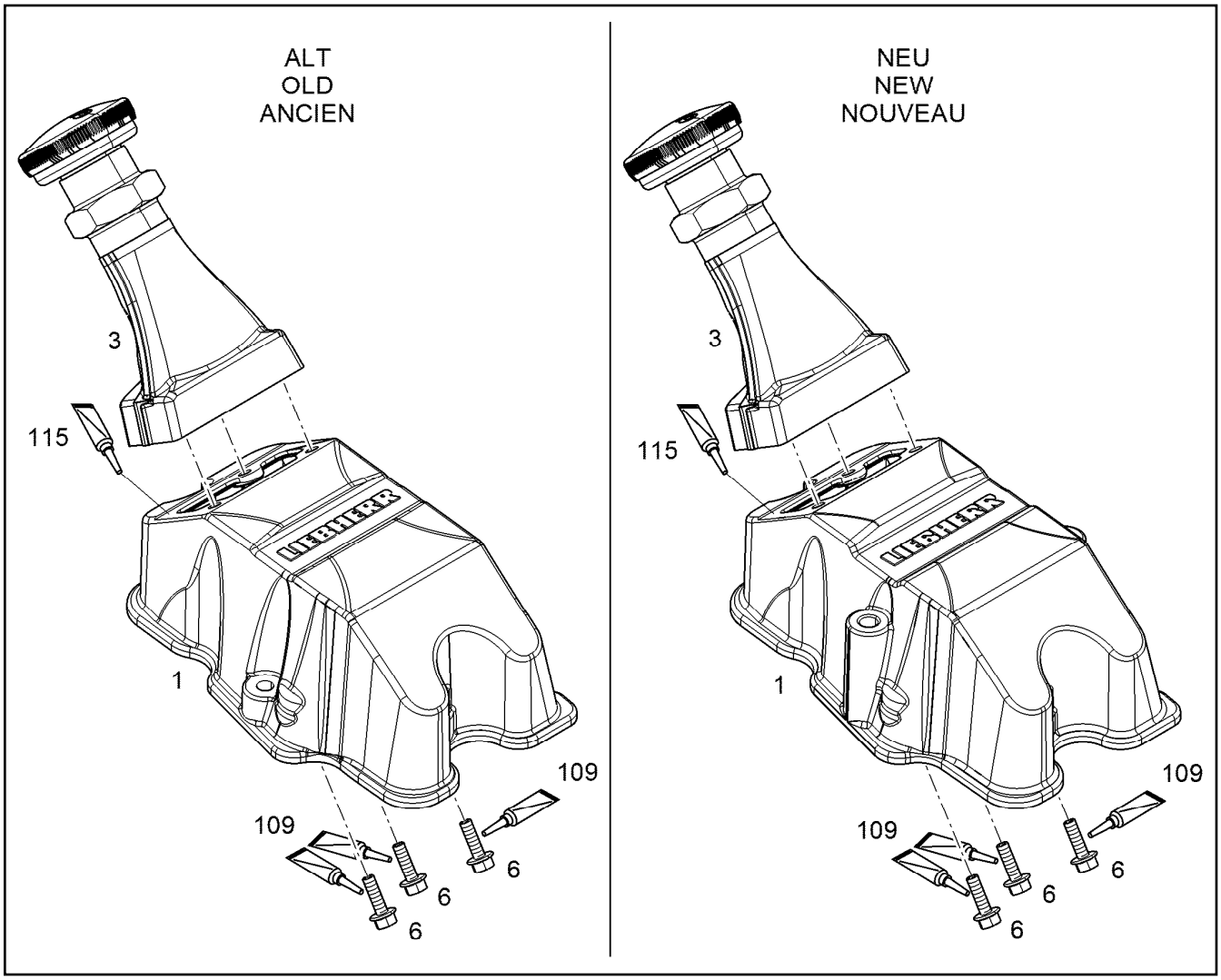

Pos.	Item	Quantity	Description	Bezeichnung
1	12580834	1	REPAIR KIT ⇨ ❑ 366	REPARATURSATZ
1	12469625	1	CYLINDER HEAD COVER	ZYLINDERKOPFDECKEL
3	10122632	1	OIL FILLER INLET ⇨ ❑ 367	OELEINFUELLUNG
6	12207548	3	HEX SCREW EN 1665 M6X20 8.8 480H SPF	SECHSKANTSCHRAUBE
109	811205708	1	SCREW LOCKING FLASCHE 50ML 150°C	SCHRAUBENSICHERUNG
115	10167395	1	SURFACE SEALING KARTUSCHE 300ML	FLAECHENDICHTUNG

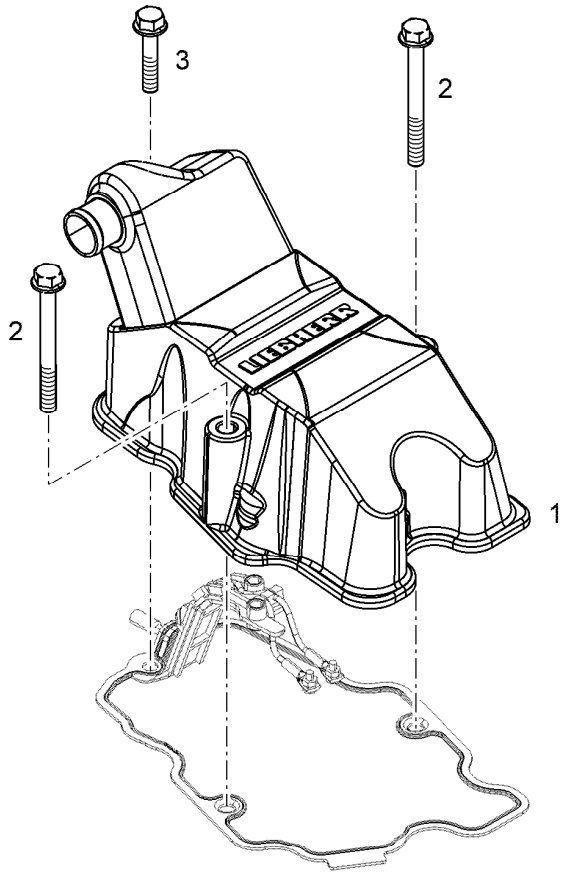

Pos.	Item	Quantity	Description	Bezeichnung
1	12469625	1	CYLINDER HEAD COVER	ZYLINDERKOPFDECKEL
2	11626067	2	HEX SCREW EN 1665 M8X80 8.8 480H	SECHSKANTSCHRAUBE
3	11658660	1	HEX SCREW EN 1665 M8X40 8.8 480H SPF	SECHSKANTSCHRAUBE

Pos.	Item	Quantity	Description	Bezeichnung
1	10122630	1	OIL FILLER INLET	OELEINFUELLUNG
2	10118839	1	OIL FILLER INLET ⇨ ❑ 368	OELEINFUELLUNG

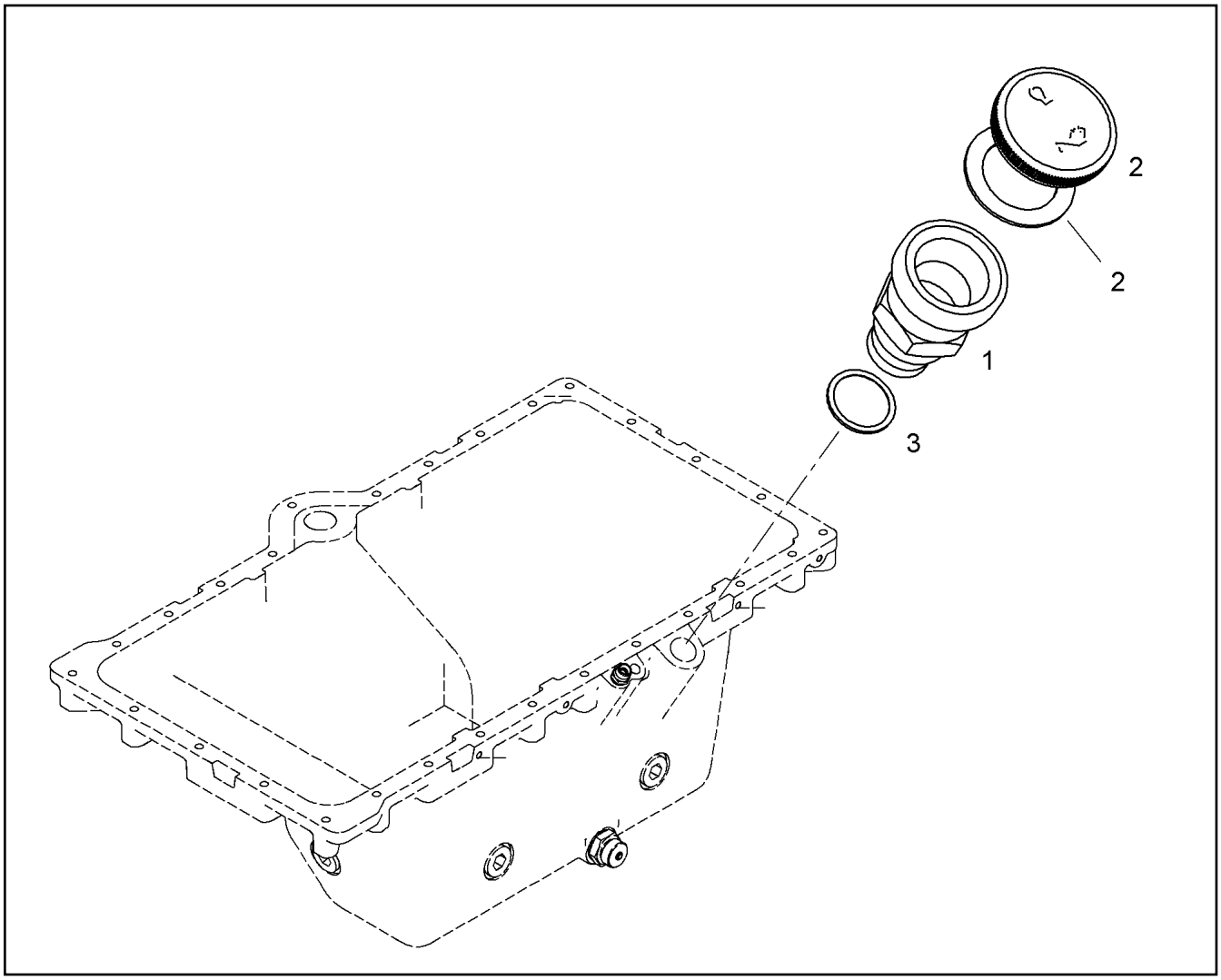

Pos.	Item	Quantity	Description	Bezeichnung
1	10118838	1	FILLER NECK CPL.	EINFUELLSTUTZEN KPL.
2	9144757	1	END COVER 60	VERSCHLUSSDECKEL
(3)	9144762	1	SEAL	DICHTUNG
3	10335629	1	PROFILE PACKING DIN 3869 33X29,7 FPM	PROFILDICHTRING

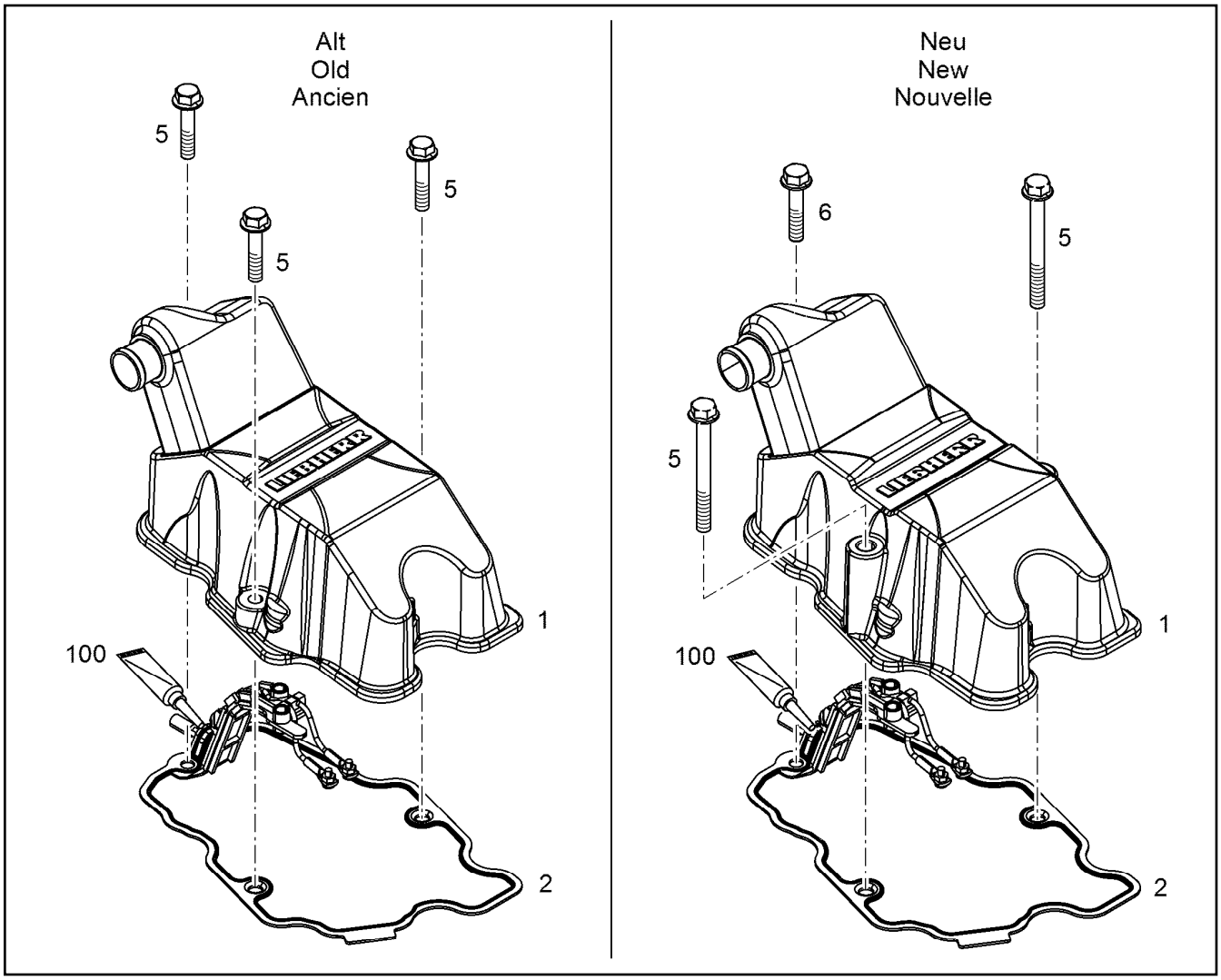

Pos.	Item	Quantity	Description	Bezeichnung
1	12580834	1	REPAIR KIT ⇨ ❑ 366	REPARATURSATZ
1	12562204	1	CYLINDER HEAD COVER PRE-ASS.	ZYLINDERKOPFDECKEL VORM.
2	9079885	1	SEAL 1,5	DICHTUNG
5	11658660	3	HEX SCREW EN 1665 M8X40 8.8 480H SPF	SECHSKANTSCHRAUBE
5	11626067	2	HEX SCREW EN 1665 M8X80 8.8 480H	SECHSKANTSCHRAUBE
6	11658660	1	HEX SCREW EN 1665 M8X40 8.8 480H SPF	SECHSKANTSCHRAUBE
100	12697087	1	SURFACE SEALING 85ML KARTUSCHE -40/	FLAECHENDICHTUNG

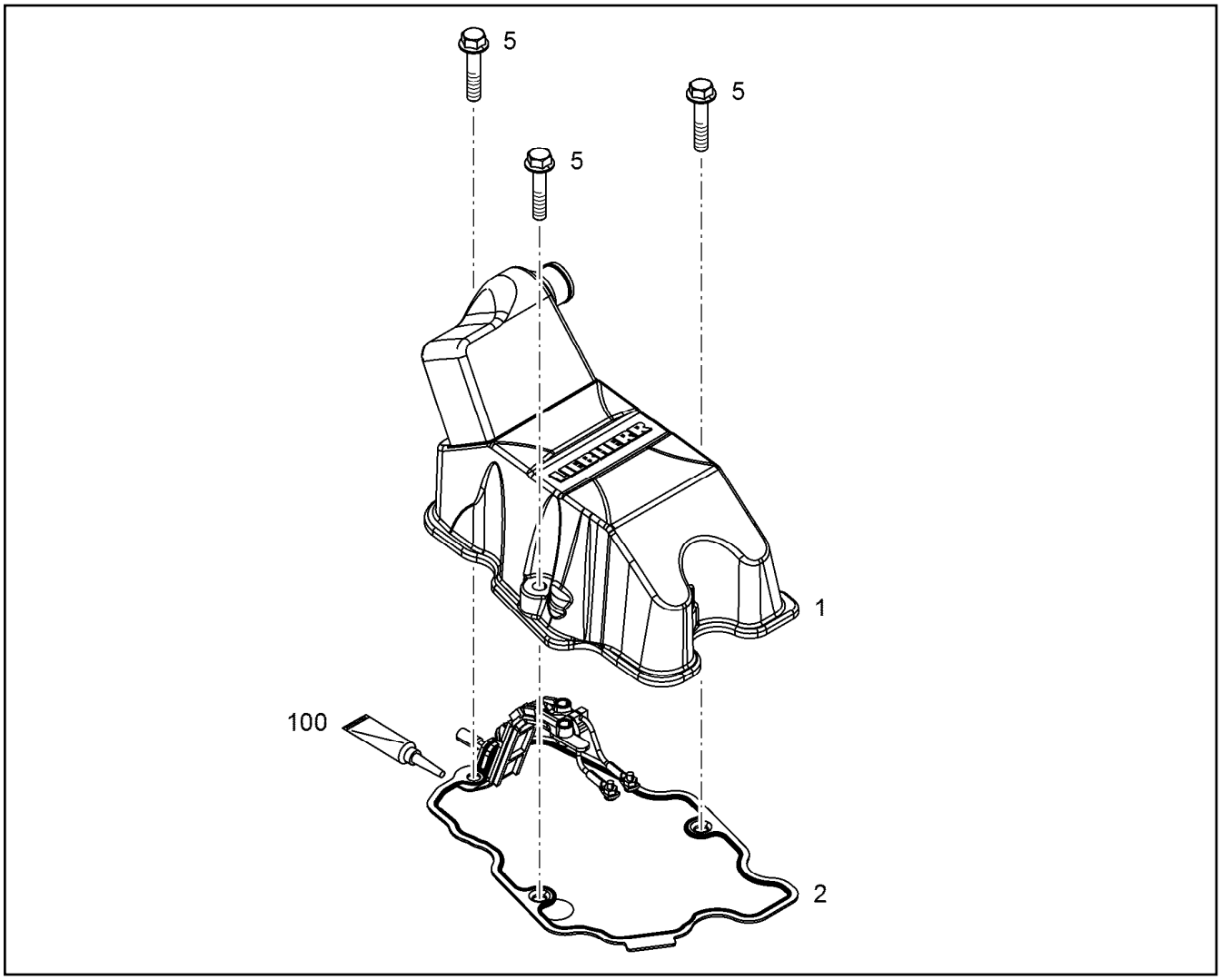

Pos.	Item	Quantity	Description	Bezeichnung
1	11364325	1	CYLINDER HEAD COVER PRE-ASS. ⇨ ❑ 371	ZYLINDERKOPFDECKEL VORM.
2	9079885	1	SEAL 1,5	DICHTUNG
5	11626067	2	HEX SCREW EN 1665 M8X80 8.8 480H	SECHSKANTSCHRAUBE
6	11658660	1	HEX SCREW EN 1665 M8X40 8.8 480H SPF	SECHSKANTSCHRAUBE
100	12697087	1	SURFACE SEALING 85ML KARTUSCHE -40/	FLAECHENDICHTUNG

-2016 14 0784
-2016 16 0779

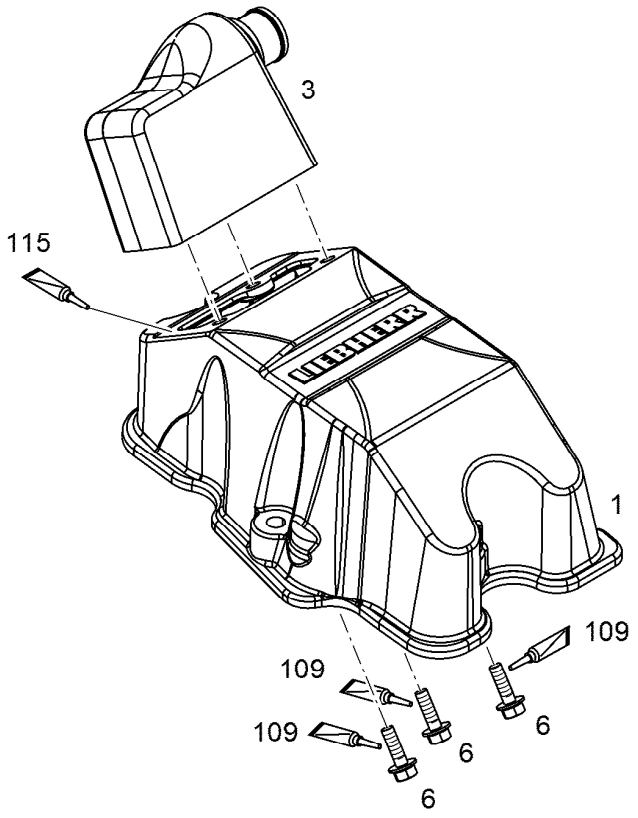

2016 14 0785-
2016 16 0780-

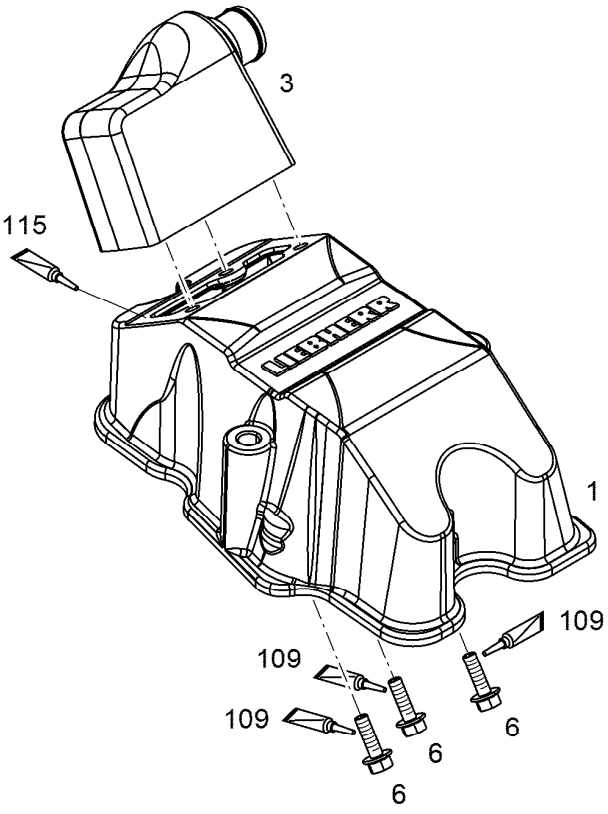

Pos.	Item	Quantity	Description	Bezeichnung
1	10122220	1	CYLINDER HEAD COVER	ZYLINDERKOPFDECKEL
1	12469625	1	CYLINDER HEAD COVER	ZYLINDERKOPFDECKEL
1	12580834	1	REPAIR KIT ⇨ ❑ 366	REPARATURSATZ
3	10122637	1	CONNECTION PIECE	ANSCHLUSSSTUECK
6	12207548	3	HEX SCREW EN 1665 M6X20 8.8 480H SPF	SECHSKANTSCHRAUBE
109	811205708	1	SCREW LOCKING FLASCHE 50ML 150°C	SCHRAUBENSICHERUNG
115	10167395	1	SURFACE SEALING KARTUSCHE 300ML	FLAECHENDICHTUNG

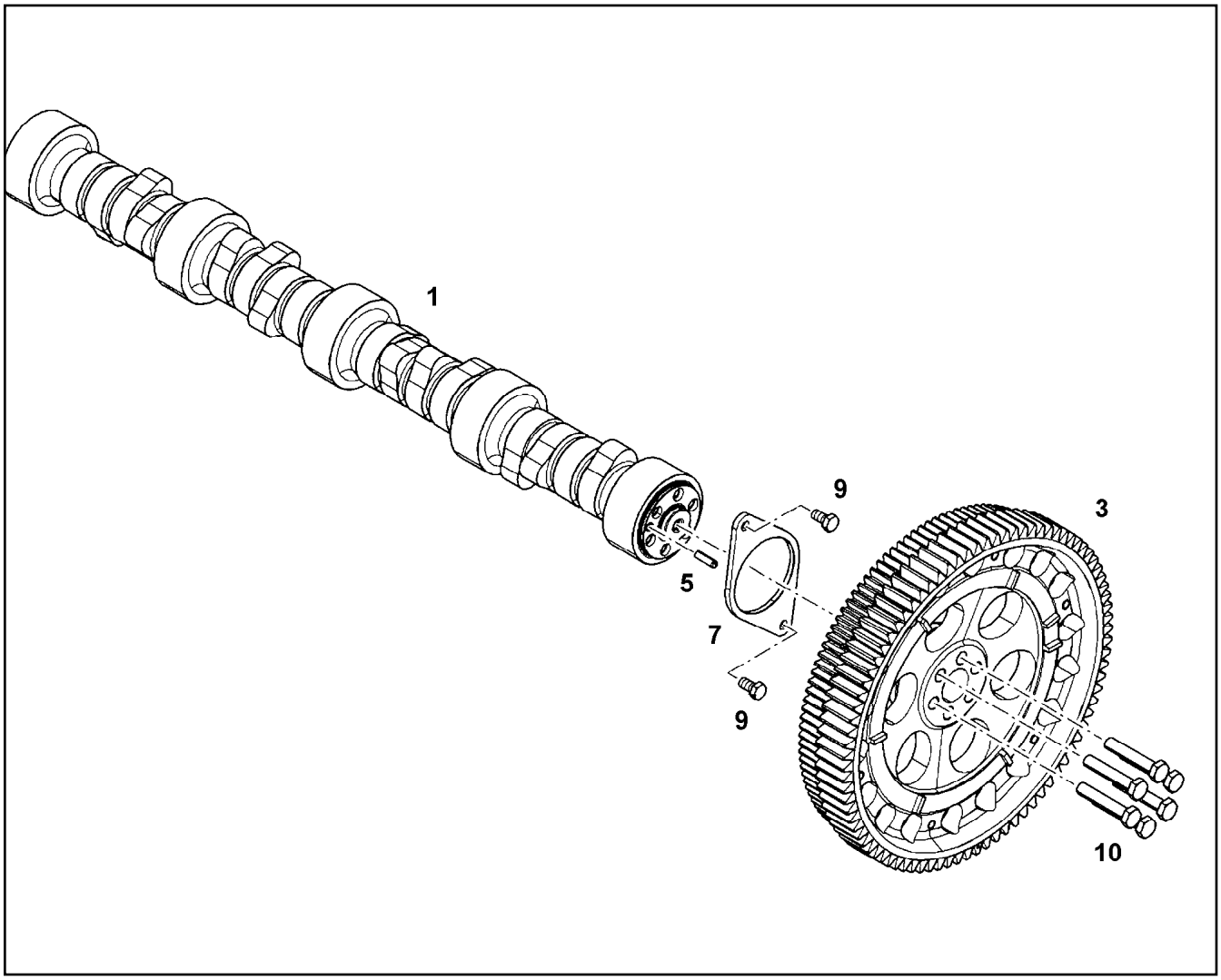

Pos.	Item	Quantity	Description	Bezeichnung
1	10116354	1	CAMSHAFT V-MOTORXD9508	NOCKENWELLE
1	10154280	1	CAMSHAFT V-MOTORXD9508 16MnCr5	NOCKENWELLE
3	10124591	1	GEARWHEEL PRE-ASS.	ZAHNRAD VORM.
5	4980736	1	PARALLEL PIN ISO 8734 6m6X22 St	ZYLINDERSTIFT
7	9078058	1	BEARING FLANGE S235JR	LAGERFLANSCH
9	11656992	2	HEX SCREW EN 1665 M8X16 8.8 480H SPF	SECHSKANTSCHRAUBE
10	10331856	6	HEX SCREW ISO 4017 M10X55 10.9 SPF	SECHSKANTSCHRAUBE

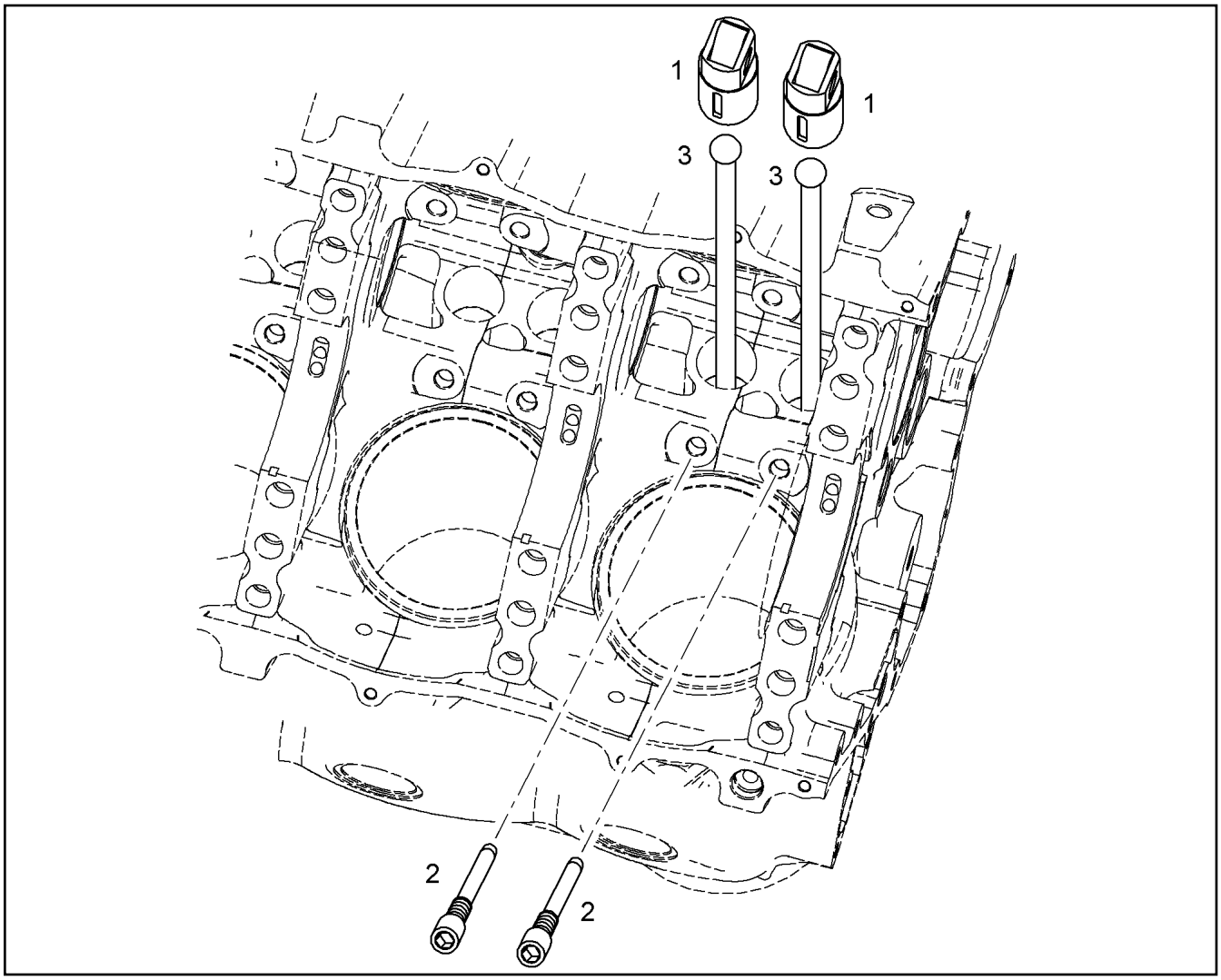

Pos.	Item	Quantity	Description	Bezeichnung
1	9078257	2	ROLLER TAPPET 39X76MM	ROLLENSTOESSEL
2	10125291	2	LOCKING SCREW M8X1X44 10.9	SICHERUNGSSCHRAUBE
3	9078259	2	TAPPET PUSH ROD	STOESSELSTANGE

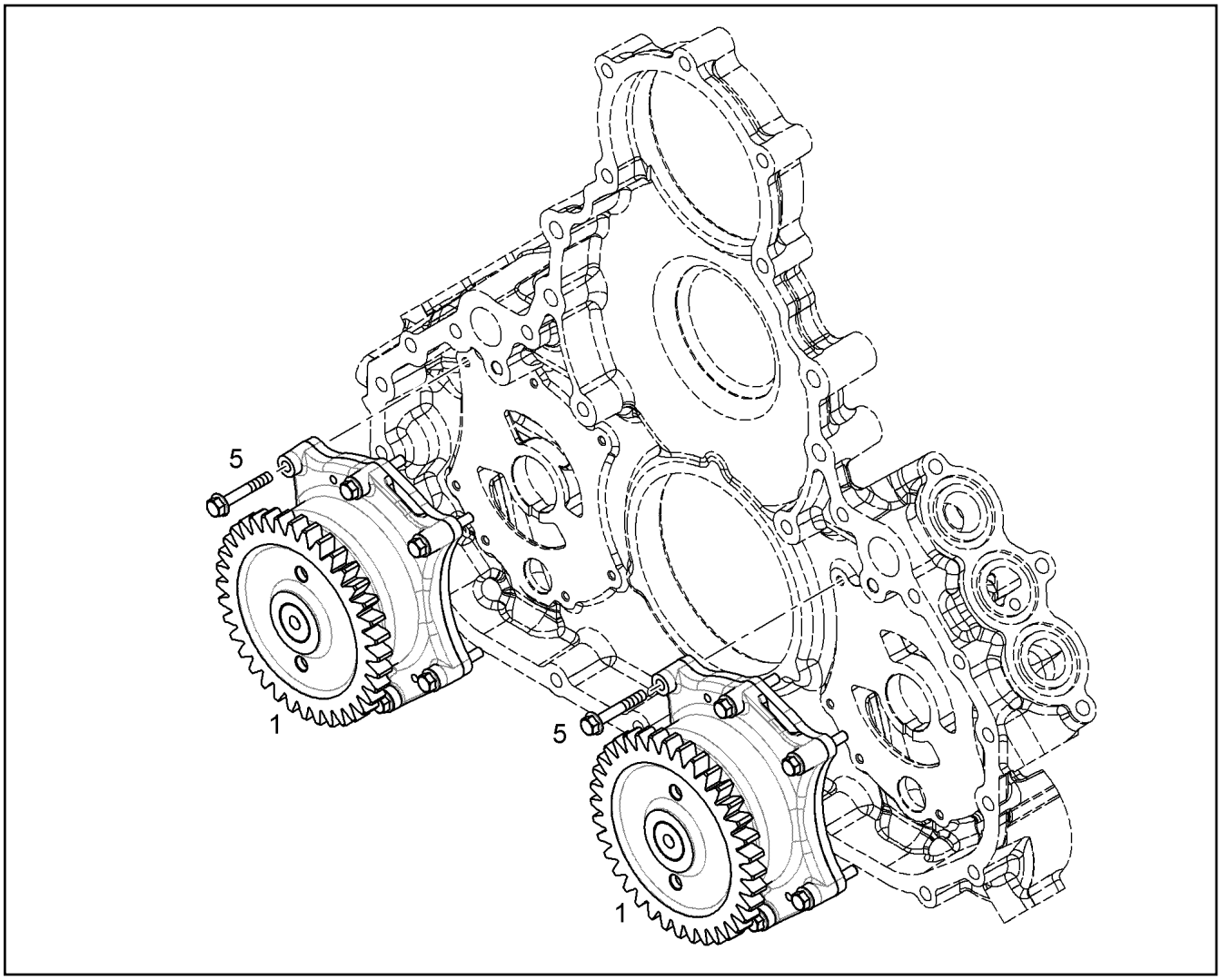

Pos.	Item	Quantity	Description	Bezeichnung
1	10116166	2	LUBE OIL PUMP PRE-ASSY. B=24	SCHMIEROELPUMPE VORM.
5	404339501	14	SOCKET HEAD SCREW ISO 4762 M6X40 10.	ZYLINDERSCHRAUBE

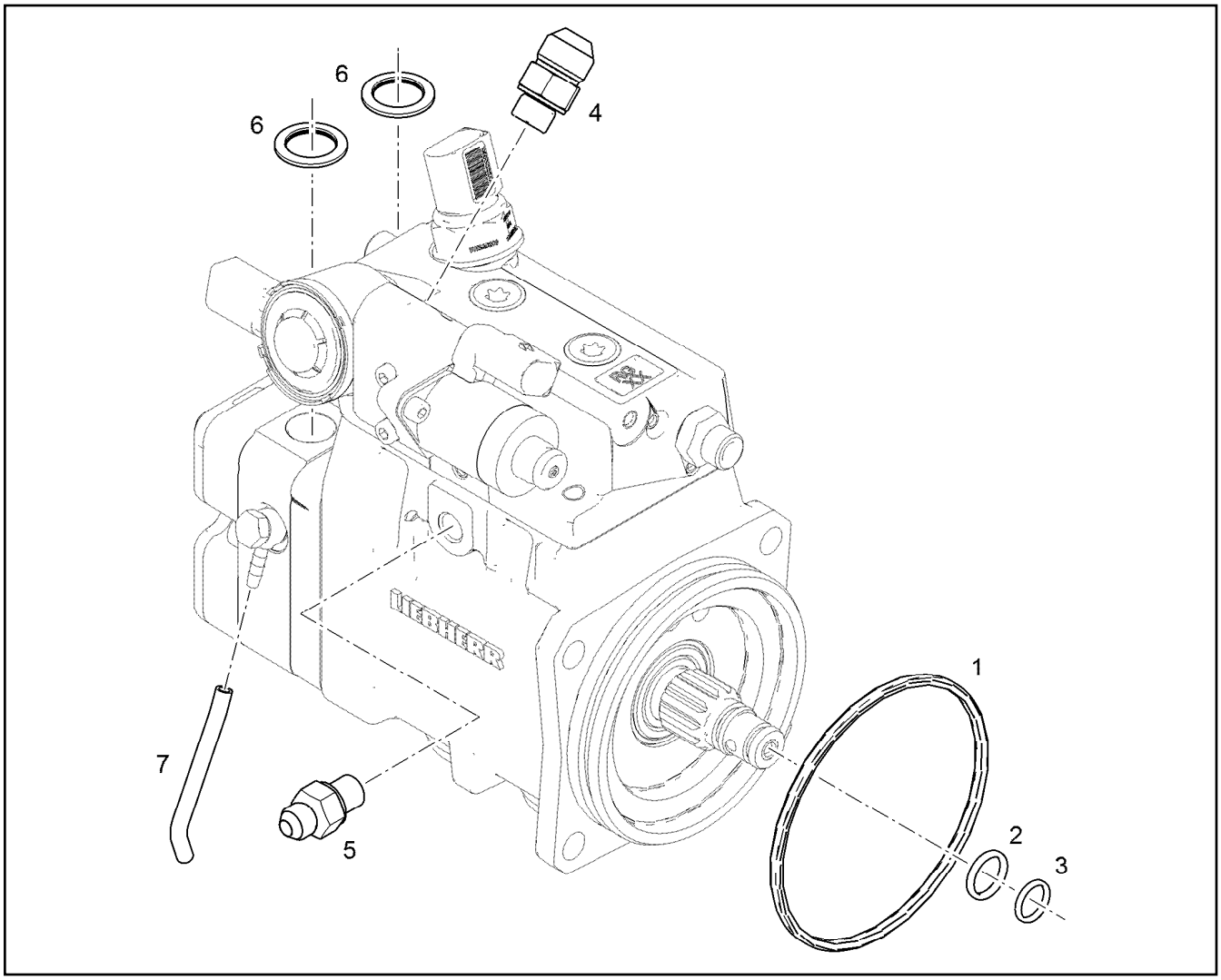

Pos.	Item	Quantity	Description	Bezeichnung
1	10146660	1	HIGH PRESSURE PUMP V-MOTORXD9508 A ⇨ ❑ 376	HOCHDRUCKPUMPE
2	10650720	4	SOCKET HEAD SCREW ISO 4762 M10X25 10	ZYLINDERSCHRAUBE

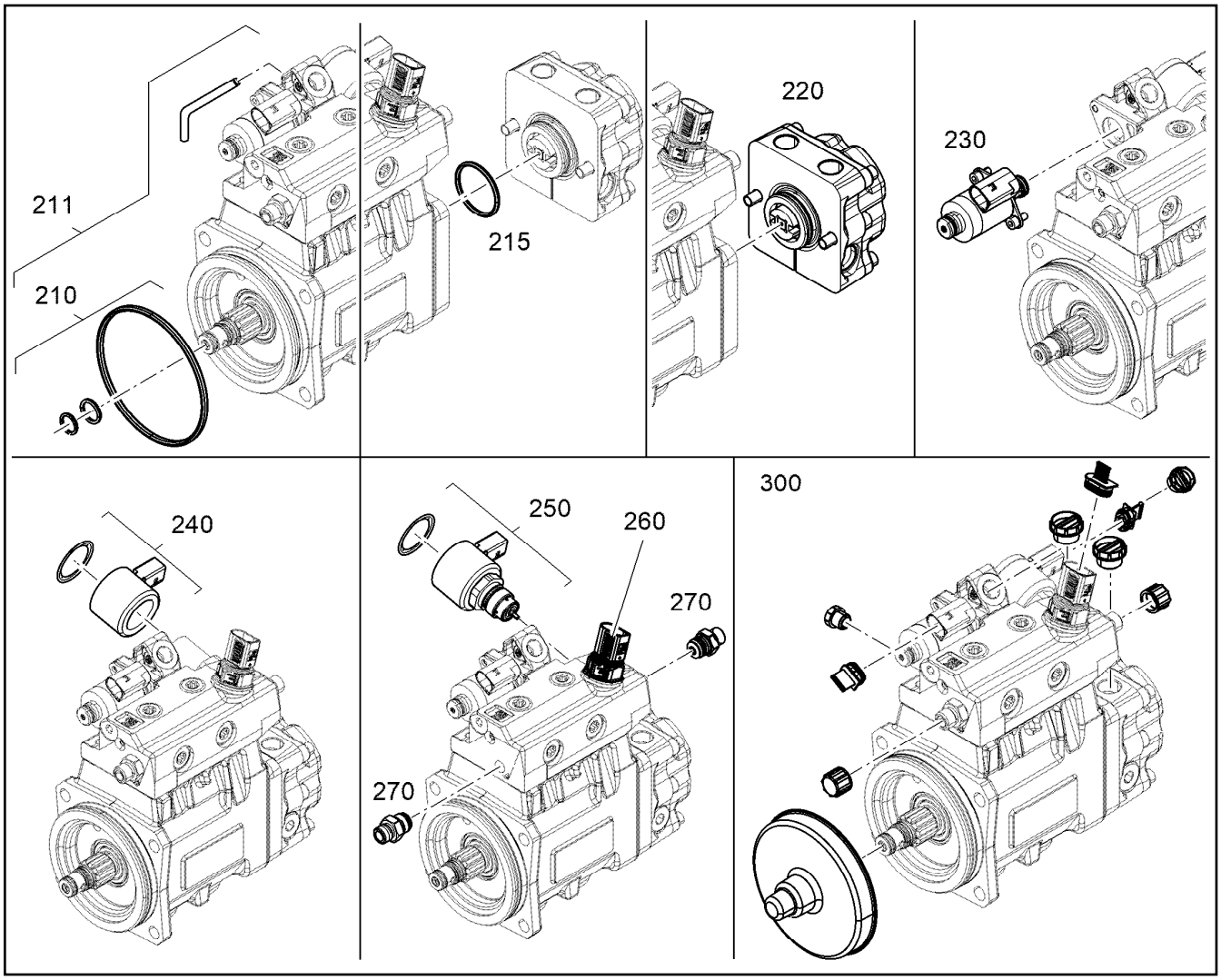

Pos.	Item	Quantity	Description	Bezeichnung
210	12417001	1	SEAL KIT HIGH PRESSURE PUMP	DS HOCHDRUCKPUMPE
211	12937883	1	SEAL KIT HIGH PRESSURE PUMP	DS HOCHDRUCKPUMPE
215	12424993	1	SEAL KIT PREFEEDING PUMP	DS VORFOERDERPUMPE
220	12923599	1	RK PRE-FEED PUMP	RS VORFOERDERPUMPE
230	12489814	1	RK VOLUME CONTROL VALVE	RS SAUGDROSSELVENTIL
240	12966286	1	REPAIR KIT VALVE	RS VENTIL
250	12917604	1	REPAIR KIT VALVE	RS VENTIL
260	12881001	1	RK HIGH PRESSURE SENSOR	RS HOCHDRUCKSENSOR
270	12932487	2	RK HIGH PRESSURE CONNECTING	RS HOCHDRUCKANSCHLUSS
300	12489819	1	COVERING CAPS - KIT ⇨ ❑ 377	ABDECKKAPPEN-KIT

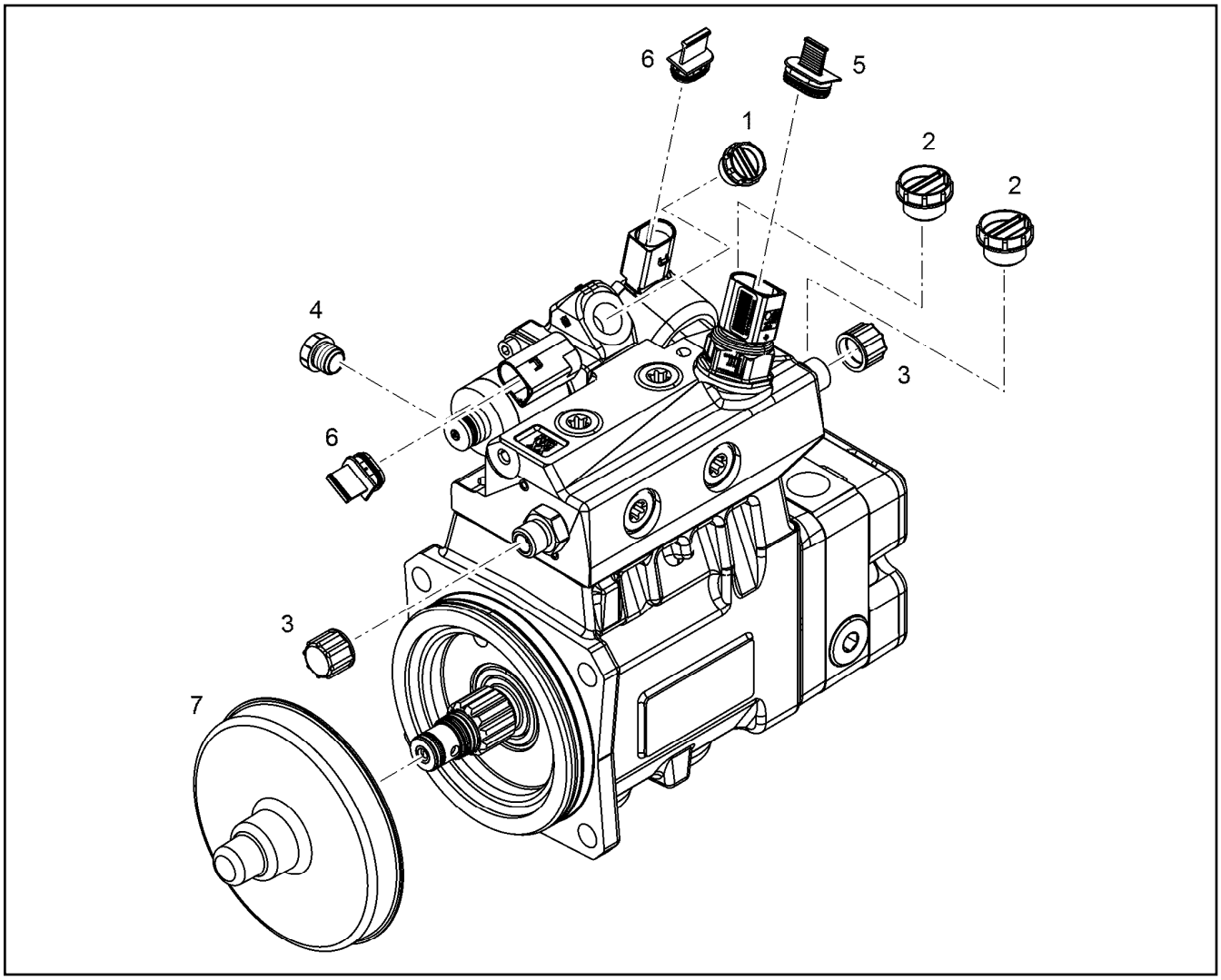

Pos.	Item	Quantity	Description	Bezeichnung
1	7011745	1	SCREW STOPPER GPN 700 M14X1,5 PE-HD	SCHRAUBSTOPFEN
2	10129392	2	COVER LID 700 M18X1,5 PA 6	ABDECKKAPPE
3	10021410	2	SCREW CAP GPN 800 M14X1,5	SCHRAUBKAPPE
4	7003652	1	SCREW STOPPER GPN 700 M12X1,5 PE-HD	SCHRAUBSTOPFEN
5	11698481	1	BLANKING PLUG GPN 360 PE-LLD	VERSCHLUSSSTOPFEN
6	11835061	2	BLANKING PLUG GPN 360 PE-LLD	VERSCHLUSSSTOPFEN
7	10129394	1	COVER LID PP	ABDECKKAPPE

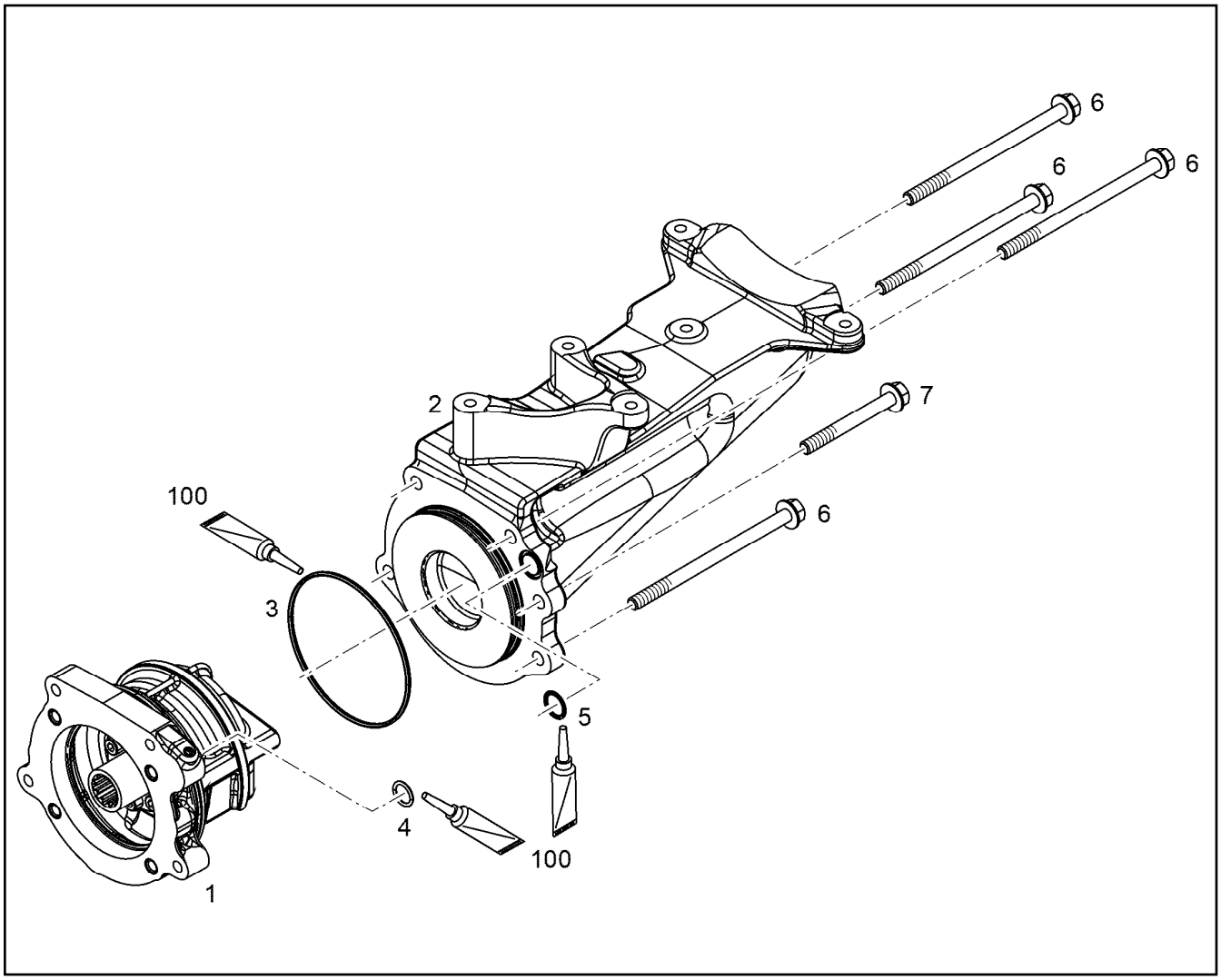

Pos.	Item	Quantity	Description	Bezeichnung
1	11368166	1	DRIVE FOR HPP PRE-ASS. ⇨ ❑ 379	ANTRIEB FUER HDP VORM.
2	10153480	1	RETAINER CPL.	HALTER KPL.
3	7380604	1	O-RING ISO 3601-1 117,07X3,53 FKM 70 A,G	O-RING
4	7380619	1	O-RING AEHNL.ISO 3601-1 15X2,5 FKM 80 A	O-RING
5	10003192	1	O-RING AEHNL.ISO 3601-1 18X2 FKM 80	O-RING
6	12207564	4	HEX SCREW EN 1665 M10X160 10.9 FLZN	SECHSKANTSCHRAUBE
7	10006131	1	HEX SCREW DIN 6921 M10X90 10.9	SECHSKANTSCHRAUBE
100	10285708	1	GREASE NBU 30 1KG DOSE	FETT

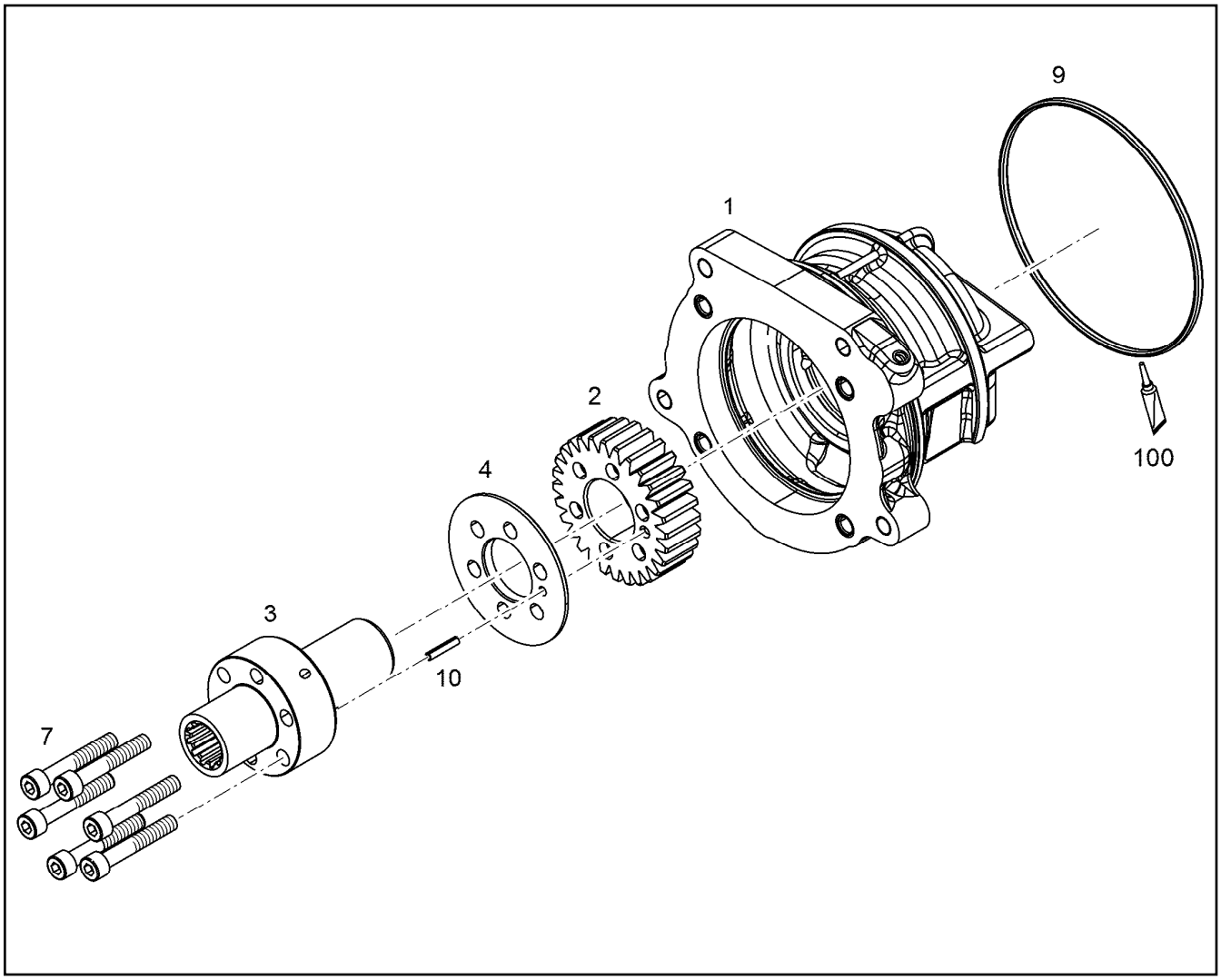

Pos.	Item	Quantity	Description	Bezeichnung
1	10152923	1	HOUSING PRE-ASSEMBLED	GEHAEUSE VORM.
2	10153967	1	GEAR WHEEL 2,6 20MnCr5	ZAHNRAD
3	10154041	1	DRIVE SHAFT Z=11 31CrMoV9	ANTRIEBSWELLE
4	10154306	1	THRUST WASHER 34X52X6	ANLAUFSCHEIBE
7	4002804	6	SOCKET HEAD SCREW ISO 4762 M8X50 10.	ZYLINDERSCHRAUBE
9	7006516	1	O-RING 125X3 FKM	O-RING
10	4320002	1	DOWEL PIN ISO 8750 4X20	SPANNSTIFT

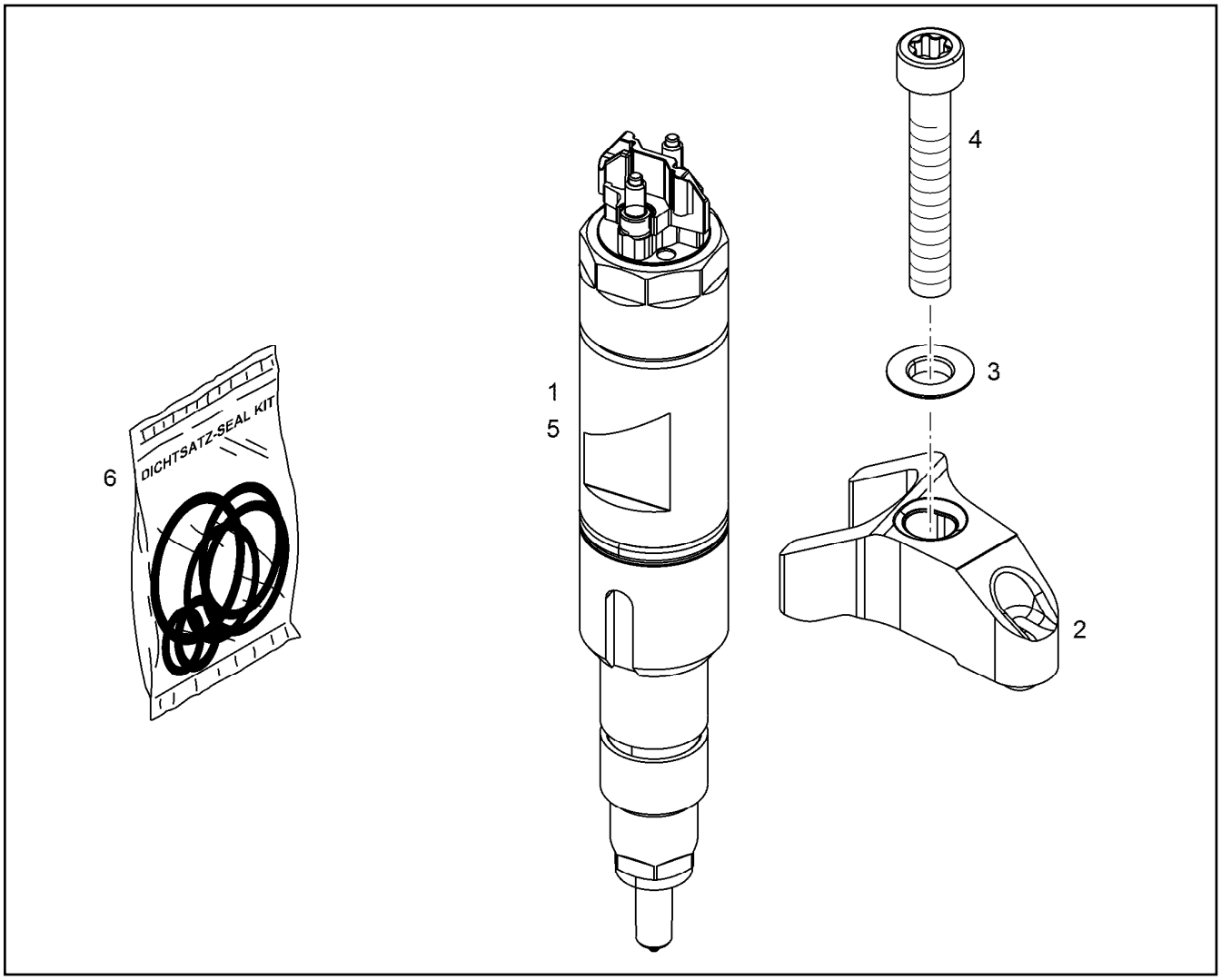

Pos.	Item	Quantity	Description	Bezeichnung
2	10129999	1	JAW SINT-D32	PRATZE
3	11622278	1	SPHERICAL WASHER DIN 6319 C 8,4X17X3	KUGELSCHEIBE
4	12219491	1	SOCKET HEAD SCREW ISO 14580 M8X80 1	ZYLINDERSCHRAUBE
5	10150877	1	RK INJECTOR LI2.7-20-SF-1000 SPF ⇨ ❑ 381	RS INJEKTOR
6	10152902	1	SEAL KIT INJECTOR	DS INJEKTOR

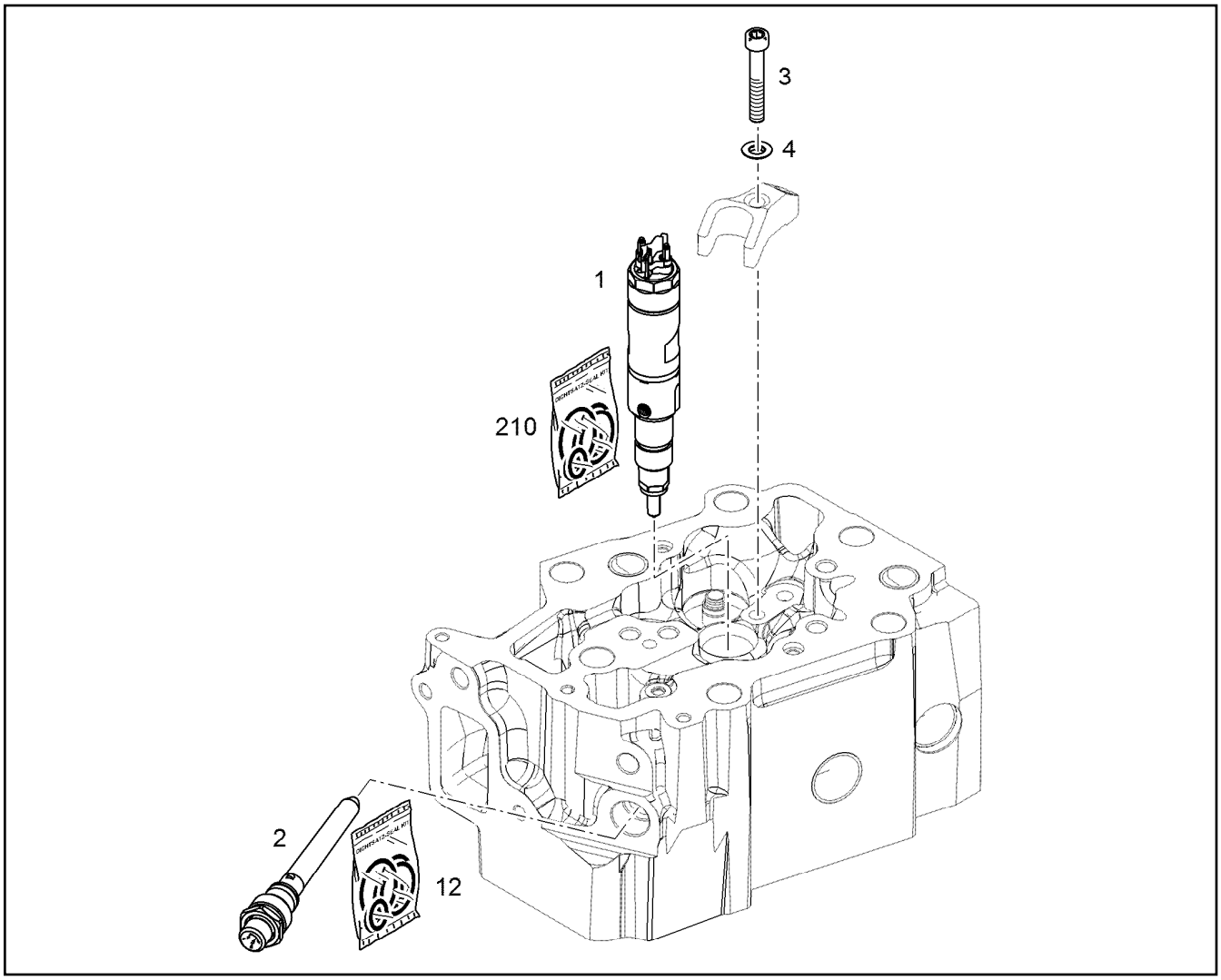

Pos.	Item	Quantity	Description	Bezeichnung
2	10139422	1	HIGH PRESSURE CONNECTOR LCRC-V 42 ⇨ ❑ 382	DRUCKROHRSTUTZEN
3	11082116	1	SOCKET HEAD SCREW ISO 14580 M8X50 1	ZYLINDERSCHRAUBE
4	11622278	1	SPHERICAL WASHER DIN 6319 C 8,4X17X3	KUGELSCHEIBE

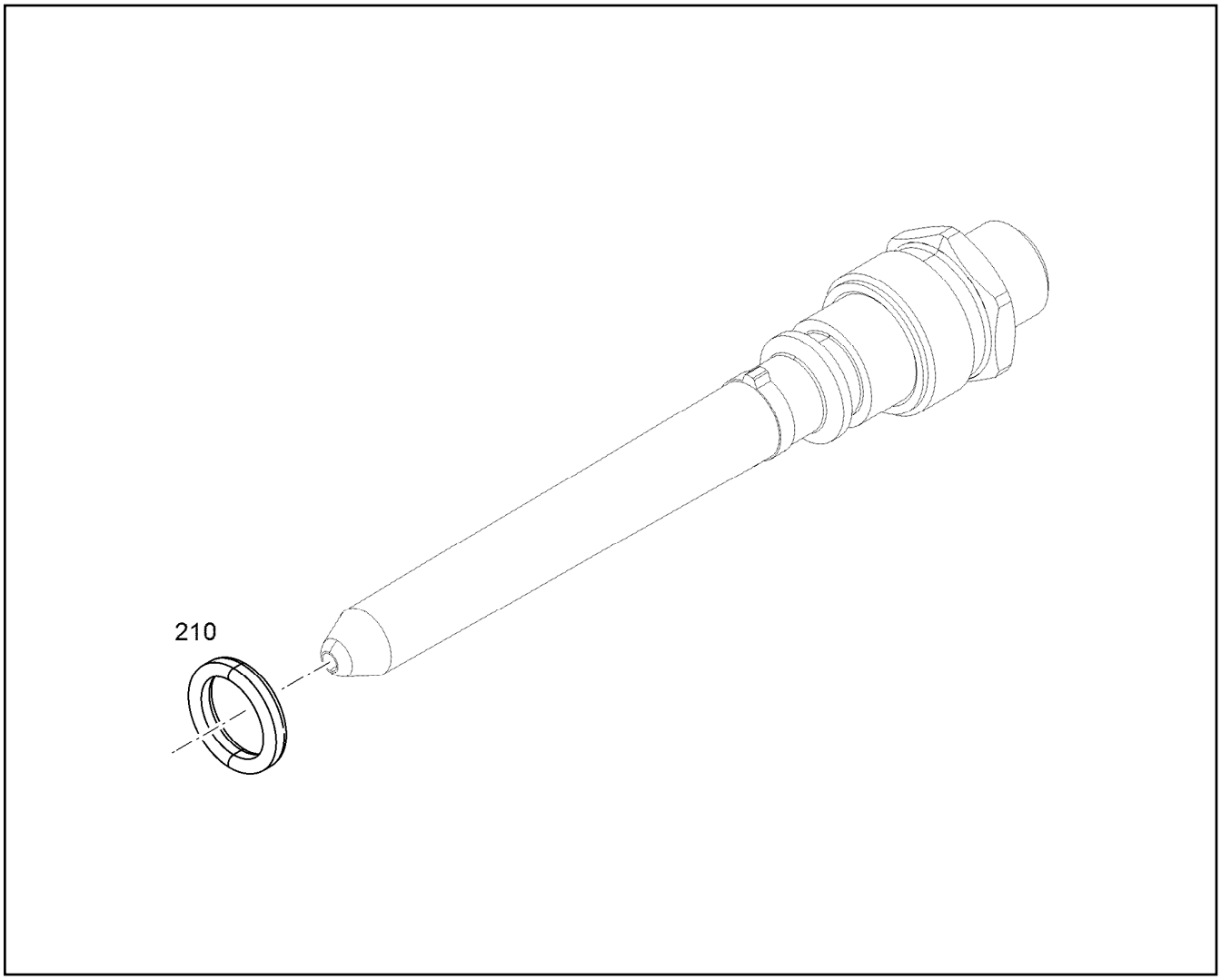

Pos.	Item	Quantity	Description	Bezeichnung
210	10145491	1	SEAL KIT HIGH PRESS.CONNECTOR	DS DRUCKROHRSTUTZEN

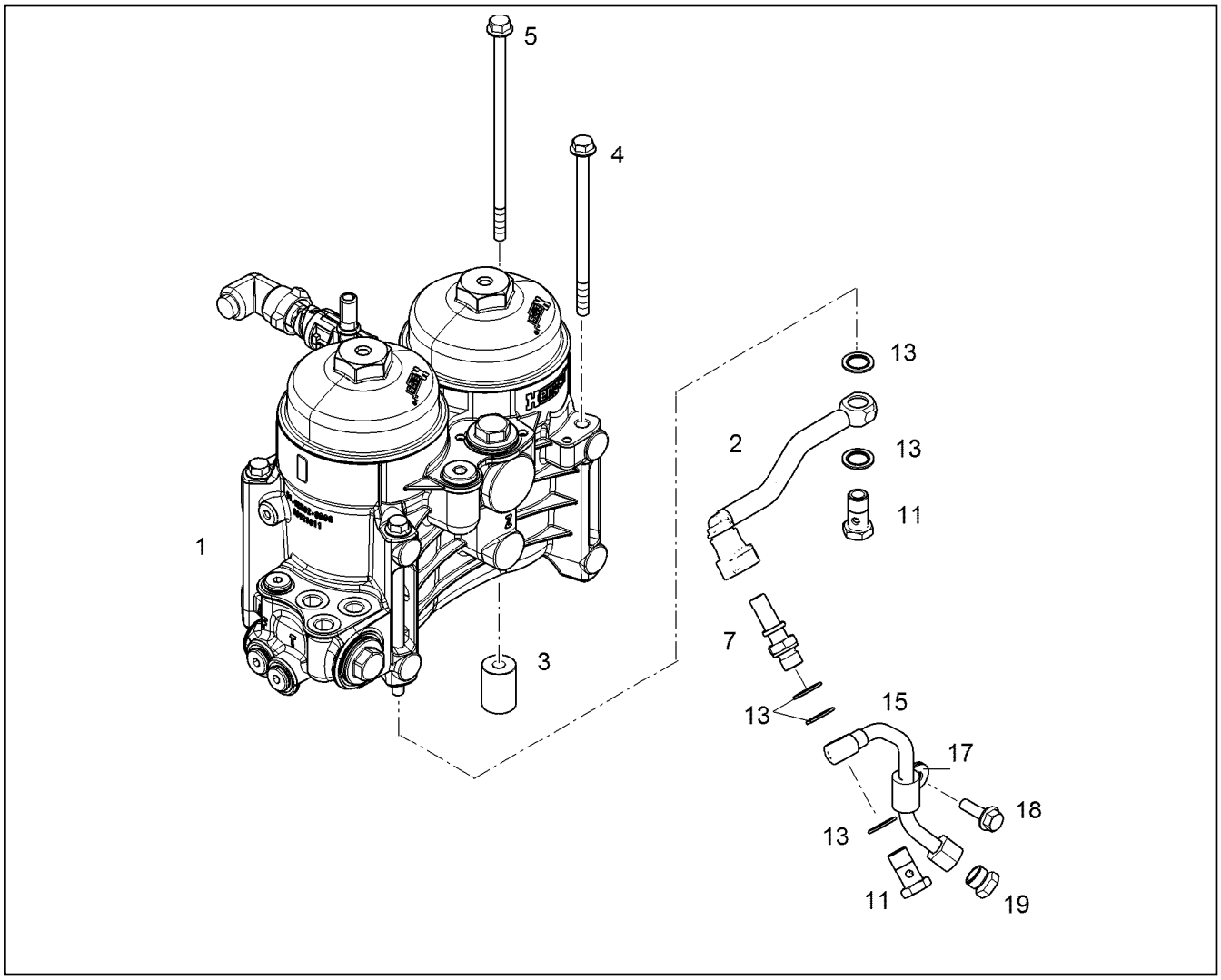

Pos.	Item	Quantity	Description	Bezeichnung
1	10127419	1	FUEL FILTER MODULE ⇨ ❑ 384	KRAFTSTOFFFILTERMODUL
2	10119000	1	FUEL LINE	KRAFTSTOFFLEITUNG
3	10115863	1	DISTANCE SLEEVE 24X34X9 11SMnPb30+C	DISTANZHUELSE
4	11826195	3	HEX SCREW EN 1665 M8X140 8.8 480H	SECHSKANTSCHRAUBE
5	12698193	1	HEX SCREW EN 1665 M8X175 8.8 480H	SECHSKANTSCHRAUBE
7	10037655	1	SCREW-ON CONNECTION DN 12 M14X1,5	EINSCHRAUBSTUTZEN
11	12210013	2	HOLLOW SCREW DIN 7643 10-3-M14X1,5 4	HOHLSCHRAUBE
13	10011866	5	SEALING RING 14,7X22,00X1,5 FKM 80	DICHTRING
15	10117635	1	PIPELINE 10X1	ROHRLEITUNG
17	7381628	1	CLAMP DIN 3016-1 10X20XD1 W1-2-MVQ	SCHELLE
18	11690637	1	HEX SCREW EN 1665 M8X25 8.8 480H SPF	SECHSKANTSCHRAUBE
19	10300881	1	FITTING ROV 10L M 16X1,5 CR6-FREI	VERSCHRAUBUNG

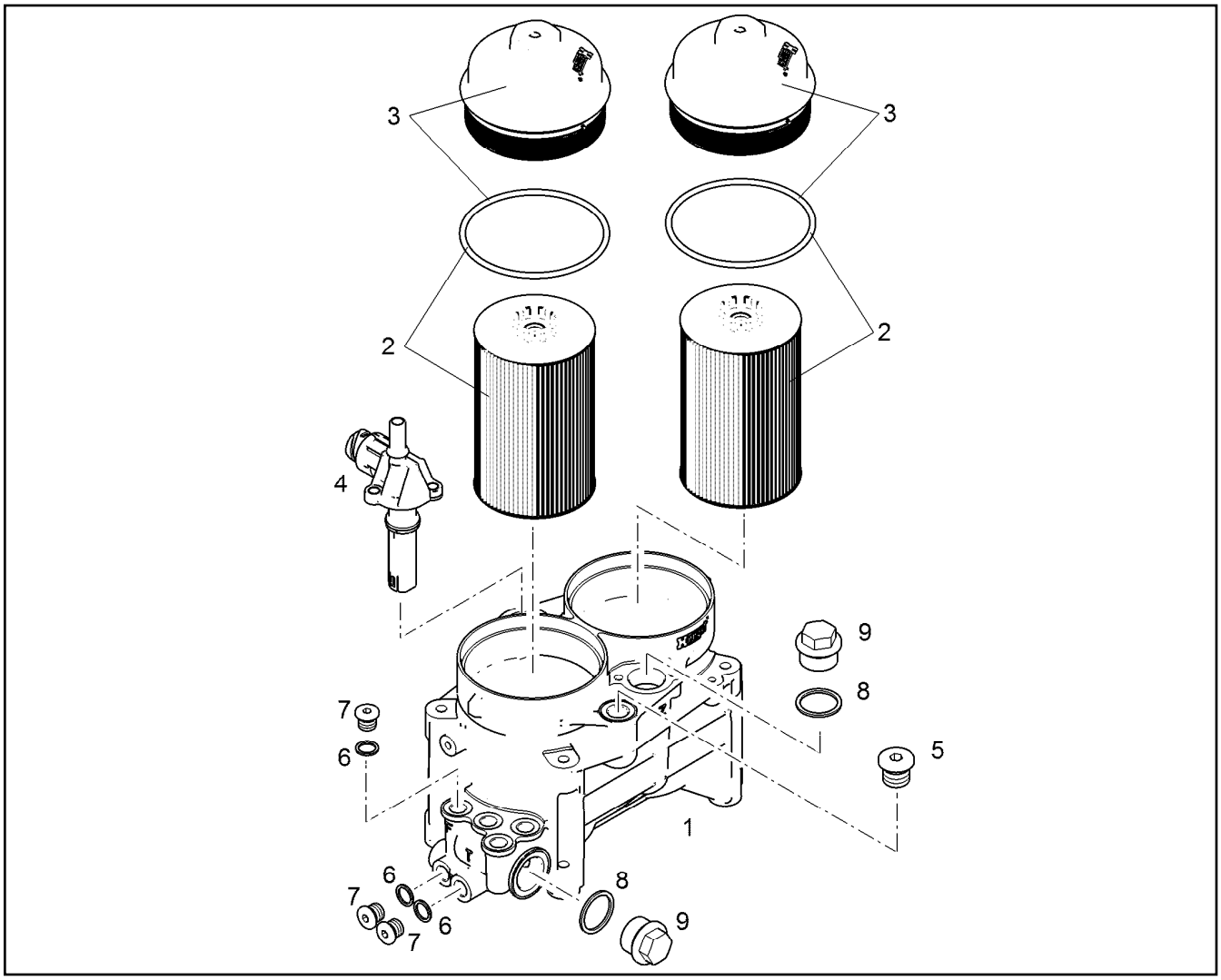

Pos.	Item	Quantity	Description	Bezeichnung
2	10289138	2	FUEL FILTER INSERT PRE-ASS. KRAFTST ⇨ ❑ 385	KRAFTSTOFFFILTEREINSATZ
3	10039124	2	COVER	DECKEL
4	10488927	1	FUEL HEATER 24V 0,6KW PA66, GF35	KRAFTSTOFFHEIZER
5	7380688	1	SCREW PLUG VSTI M18X1,5 CR6-FREI	VERSCHLUSSSCHRAUBE
6	4900262	3	SEALING RING DIN 7603 A14X20 CU	DICHTRING
7	11651084	3	SCREW PLUG DIN 908 M14X1,5 St FLZN SP	VERSCHLUSSSCHRAUBE
8	710106508	2	SEALING RING DIN 7603 A30X36X2 CU	DICHTRING
9	4078004	2	SCREW PLUG DIN 7604 C M30X1,5 ST	VERSCHLUSSSCHRAUBE

Pos. 105

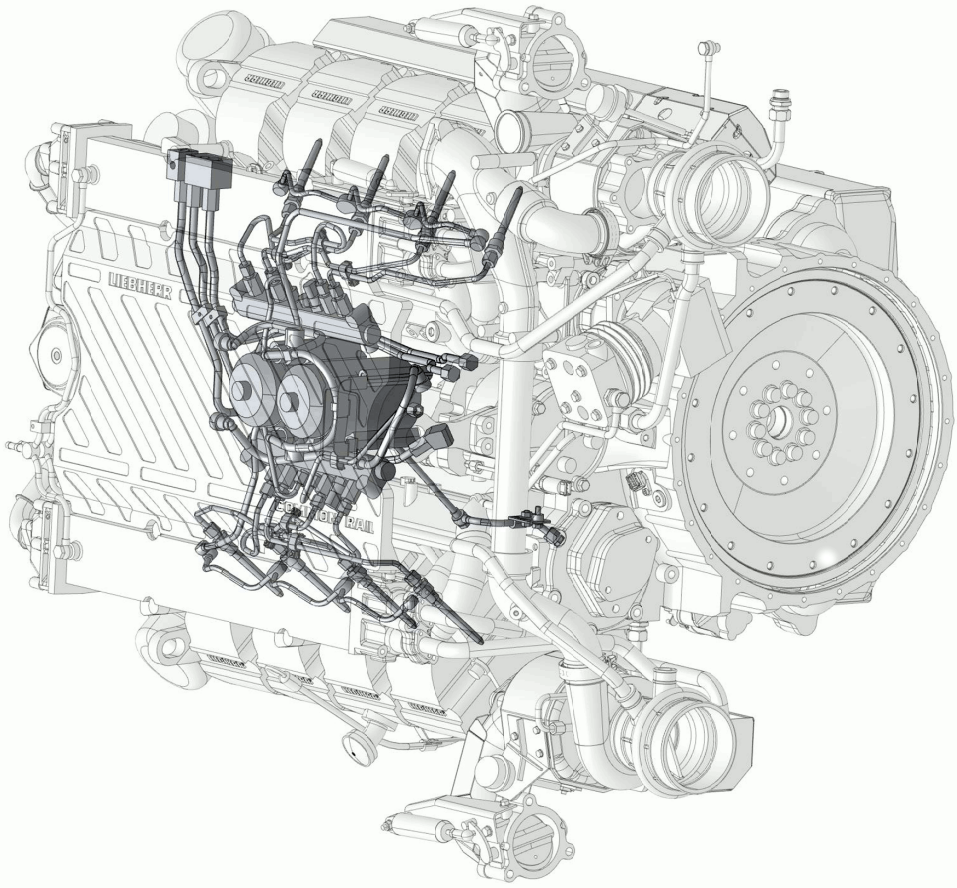

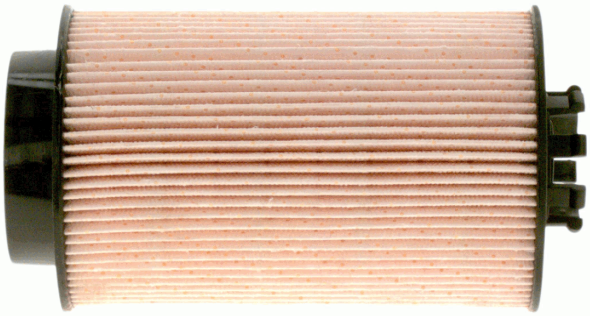

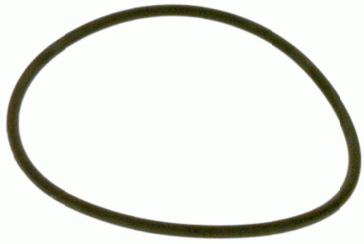

Abbildung ähnlich
Illustration similar
Illustration similaire

Pos.	Item	Quantity	Description	Bezeichnung
1	980288008	1	DOCUMENTATION	DOKUMENTATION

Pos.	Item	Quantity	Description	Bezeichnung
1	10142536	1	FUEL LINE 15	KRAFTSTOFFLEITUNG
2	12510513	1	FUEL LINE 15X1,5	KRAFTSTOFFLEITUNG
3	12506741	1	FUEL LINE	KRAFTSTOFFLEITUNG
4	10142539	1	FUEL LINE	KRAFTSTOFFLEITUNG
5	12581623	1	FUEL LINE 12X1	KRAFTSTOFFLEITUNG
6	10150165	1	FUEL LINE 15X1,5	KRAFTSTOFFLEITUNG
7	12995539	1	DISTRIBUTOR BLOCK PRE-ASS.	VERTEILERBLOCK VORM.
(1)	10142541	1	DISTRIBUTOR BLOCK Al Rm>150N/m	VERTEILERBLOCK
(2)	11002988	1	FITTING GE 12 M14X1,5/3/ INOX	VERSCHRAUBUNG
(3)	12696012	1	SCREW PLUG VSTI M14X1,5 EDELSTAHL	VERSCHLUSSSCHRAUBE
(4)	10011866	1	SEALING RING 14,7X22,00X1,5 FKM 80	DICHTRING
(5)	10132935	1	INTERMEDIATE PART 11SMnPb30+C	ZWISCHENSTUECK
(101)	040710450	1	LUBRICANT PASTE 100G TUBE	SCHMIERMITTEL-PASTE
8	10150164	1	HOLDER S235JR	HALTER
9	10011868	12	SEALING RING 18,7X26X1,5 St/FPM1-80	DICHTRING
10	10011867	4	SEALING RING 16,7X24,00X1,5 FKM 80	DICHTRING
11	10011866	1	SEALING RING 14,7X22,00X1,5 FKM 80	DICHTRING
12	10137419	1	REDUCING STUD GAI 8 M14X1,5/M1 11SMnP	REDUZIERSTUTZEN
13	11002988	1	FITTING GE 12 M14X1,5/3/ INOX	VERSCHRAUBUNG
14	12210015	4	HOLLOW SCREW DIN 7643 15-3-M18X1,5 4	HOHLSCHRAUBE
15	11002995	2	HOLLOW SCREW DIN 7643 12-3-M16X1,5 X5	HOHLSCHRAUBE
19	10356261	2	PIPE CLAMP 15X12 PP	ROHRSCHELLE
20	7381271	1	PIPE CLAMP 12X10 PP	ROHRSCHELLE
21	9073189	2	SUPPORT PLATE 40X16 S235JR	STUETZBLECH
22	9073190	2	SUPPORT PLATE 40X16 S235JR	STUETZBLECH
23	7382085	2	CLAMP DIN 3016-1 16X20XD1 W1-2-MVQ	SCHELLE
25	11657219	3	HEX SCREW EN 1665 M8X20 8.8 480H SPF	SECHSKANTSCHRAUBE
26	11690637	1	HEX SCREW EN 1665 M8X25 8.8 480H SPF	SECHSKANTSCHRAUBE
28	12207587	3	HEX SCREW EN 1665 M6X40 8.8 480H	SECHSKANTSCHRAUBE
29	12987460	2	HOLLOW SCREW 15-3-M18X1.5 11SMnPb3	HOHLSCHRAUBE
30	10118265	1	DISTANCE SLEEVE 9X20X22,7 S235JR	DISTANZHUELSE
31	11691686	1	HEX SCREW EN 1665 M8X50 8.8 480H SPF	SECHSKANTSCHRAUBE
32	12692129	1	BLANKING PLUG GPN 305	VERSCHLUSSSTOPFEN

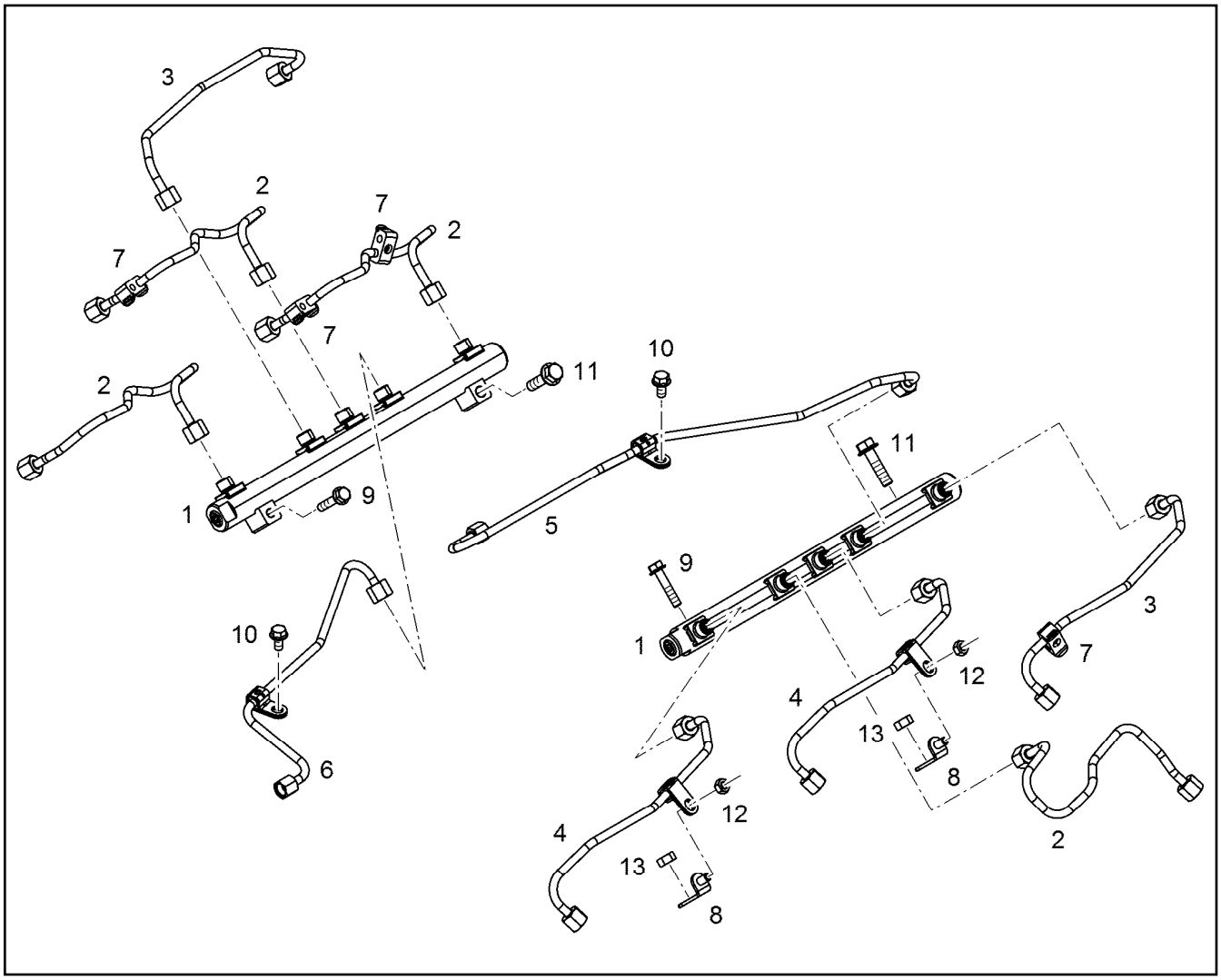

Pos.	Item	Quantity	Description	Bezeichnung
1	11444647	2	HIGH PRESSURE RAIL	DRUCKROHR RAIL
2	12933403	4	INJECTION LINE V-MOTORXD9508	EINSPRITZLEITUNG
3	12933404	2	INJECTION LINE V-MOTORXD9508	EINSPRITZLEITUNG
4	12933401	2	INJECTION LINE V-MOTORXD9508/D9	EINSPRITZLEITUNG
5	12933402	1	INJECTION LINE V-MOTORXD9508	EINSPRITZLEITUNG
6	12933405	1	INJECTION LINE V-MOTORXD9508	EINSPRITZLEITUNG
7	10140086	4	CLAMP 8	SCHELLE
8	11394101	2	HOLDER	HALTER
9	11658660	2	HEX SCREW EN 1665 M8X40 8.8 480H SPF	SECHSKANTSCHRAUBE
10	11656992	2	HEX SCREW EN 1665 M8X16 8.8 480H SPF	SECHSKANTSCHRAUBE
11	11656156	2	HEX SCREW EN 1665 M10X45 8.8 FLZN	SECHSKANTSCHRAUBE
12	11820285	2	HEX NUT EN 1661 M8 8 480H SPF	SECHSKANTMUTTER
13	12215460	2	HEX NUT EN 1661 M10 10 FLZN	SECHSKANTMUTTER

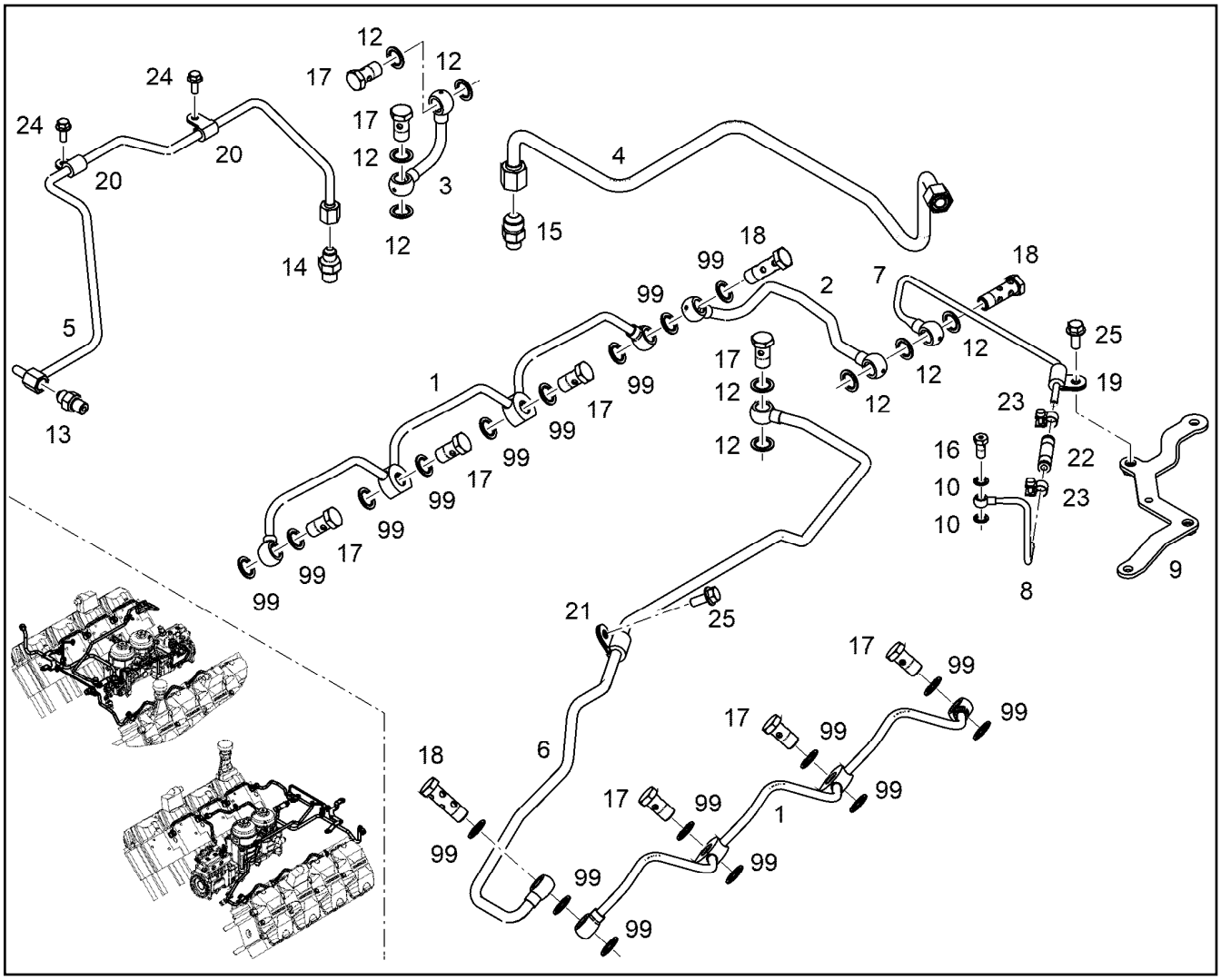

Pos.	Item	Quantity	Description	Bezeichnung
1	10129428	2	OVERFLOW-OIL LINE	LECKOELLEITUNG
2	10142544	1	OVERFLOW-OIL LINE 10	LECKOELLEITUNG
3	10151811	1	OVERFLOW-OIL LINE 10X2	LECKOELLEITUNG
4	10150166	1	OVERFLOW-OIL LINE 12X2	LECKOELLEITUNG
5	10143731	1	OVERFLOW-OIL LINE 8X2	LECKOELLEITUNG
6	12581642	1	FUEL RETURN PIPE 10X1	KRAFTSTOFFRUECKLAUFLEIT
7	10143799	1	OVERFLOW-OIL LINE 6X2	LECKOELLEITUNG
8	10143810	1	OVERFLOW-OIL LINE 6X2	LECKOELLEITUNG
9	10143838	1	HOLDER S235JR	HALTER
10	10011871	2	SEALING RING 8,7X14X1 St/FPM1-80	DICHTRING
12	10011866	9	SEALING RING 14,7X22,00X1,5 FKM 80	DICHTRING
13	10813935	1	FITTING GE 8 M12X1,5/1/2 CR6-FREI	VERSCHRAUBUNG
14	10430185	1	FITTING GE 8 M14X1,5/1/2 CR6-FREI	VERSCHRAUBUNG
15	10813939	1	FITTING GE 12 M14X1,5/3/ CR6-FREI	VERSCHRAUBUNG
16	10146787	1	HOLLOW SCREW 8-4-M8X1 St Rm>500N/m	HOHLSCHRAUBE
17	12210013	9	HOLLOW SCREW DIN 7643 10-3-M14X1,5 4	HOHLSCHRAUBE
18	12210032	3	DOUBLE BANJO BOLT 6-M14X1,5 11SMnPb3	DOPPELHOHLSCHRAUBE
19	7382088	1	CLAMP DIN 3016-1 6X20XD1 W1-2-MVQ	SCHELLE
20	7381771	2	CLAMP DIN 3016-1 8X15XD1 W1-2-MVQ	SCHELLE
21	7381628	1	CLAMP DIN 3016-1 10X20XD1 W1-2-MVQ	SCHELLE
22	10126119	1	RUBBER CONNECTION 06-12X45 Silicone	GUMMIMUFFE
23	12696398	2	HOSE CLAMP DIN 3017-2 12/11,5-12,5/9 W1	SCHLAUCHSCHELLE
24	11840297	2	HEX SCREW EN 1665 M6X16 8.8 480H SPF	SECHSKANTSCHRAUBE
25	11657219	2	HEX SCREW EN 1665 M8X20 8.8 480H SPF	SECHSKANTSCHRAUBE
99	13572069	1	REBUILDING KIT	UMBAUKIT
(1)	4900262	27	SEALING RING DIN 7603 A14X20 CU	DICHTRING

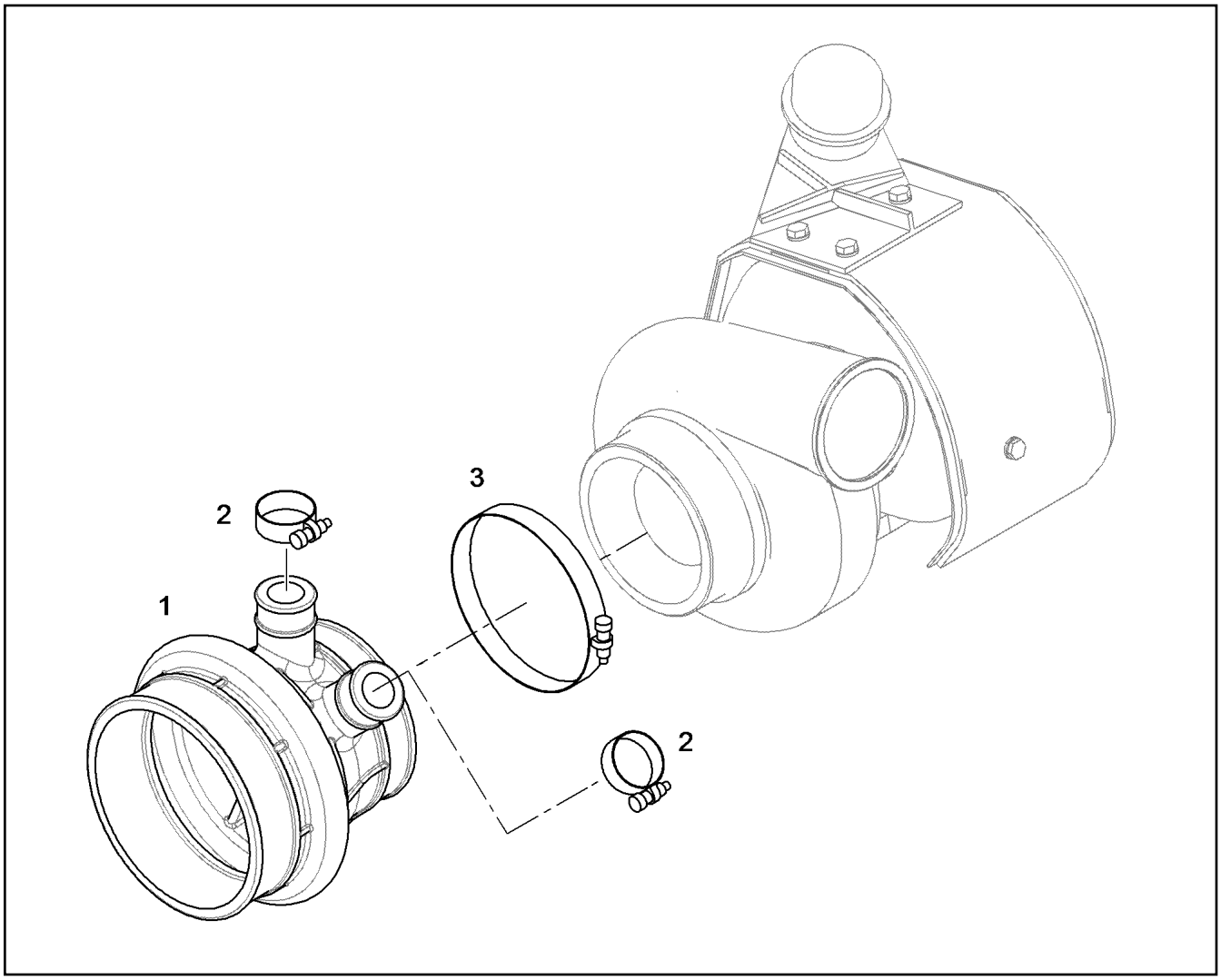

Pos.	Item	Quantity	Description	Bezeichnung
1	9078650	1	INTAKE STACK V-MOTORXD9500	ANSAUGSTUTZEN
2	774208508	2	HOSE CLAMP 32/25-40/12 W3	SCHLAUCHSCHELLE
3	4981178	1	HOSE CLAMP DIN 3017-2 115/113,5-116,5/ W	SCHLAUCHSCHELLE

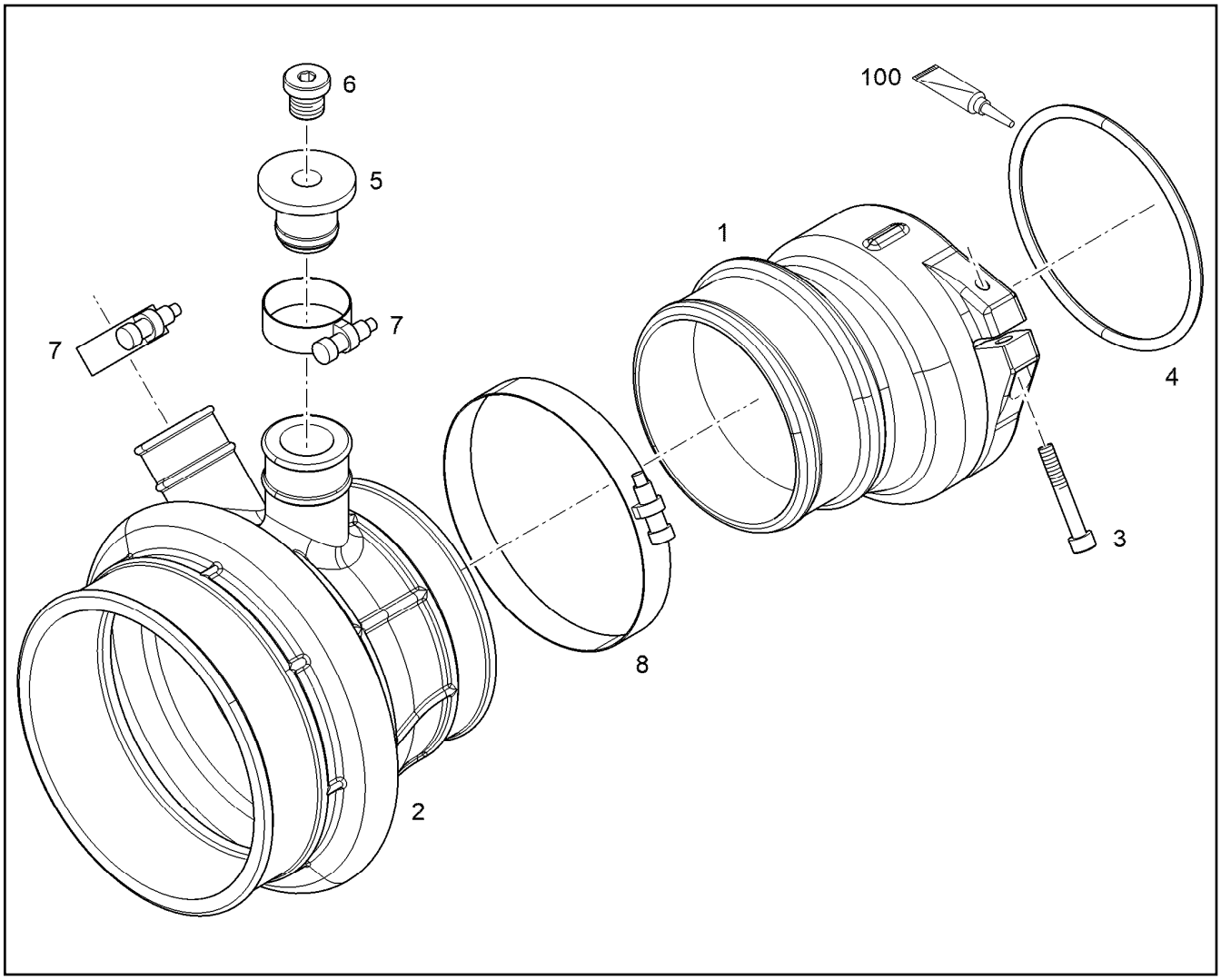

Pos.	Item	Quantity	Description	Bezeichnung
1	10137588	1	INTAKE STACK V-MOTORXD9508 SC	ANSAUGSTUTZEN
2	9078650	1	INTAKE STACK V-MOTORXD9500	ANSAUGSTUTZEN
3	10875591	1	SOCKET HEAD SCREW ISO 4762 M6X40 8.8	ZYLINDERSCHRAUBE
4	11008055	1	O-RING AEHNL.ISO 3601-1 100X5 FKM 70	O-RING
5	10145118	1	STOP PLUG	STOPFEN
6	7380566	1	SCREW PLUG VSTI M14X1,5	VERSCHLUSSSCHRAUBE
7	774208508	2	HOSE CLAMP 32/25-40/12 W3	SCHLAUCHSCHELLE
8	4981178	1	HOSE CLAMP DIN 3017-2 115/113,5-116,5/ W	SCHLAUCHSCHELLE
100	10285708	1	GREASE NBU 30 1KG DOSE	FETT

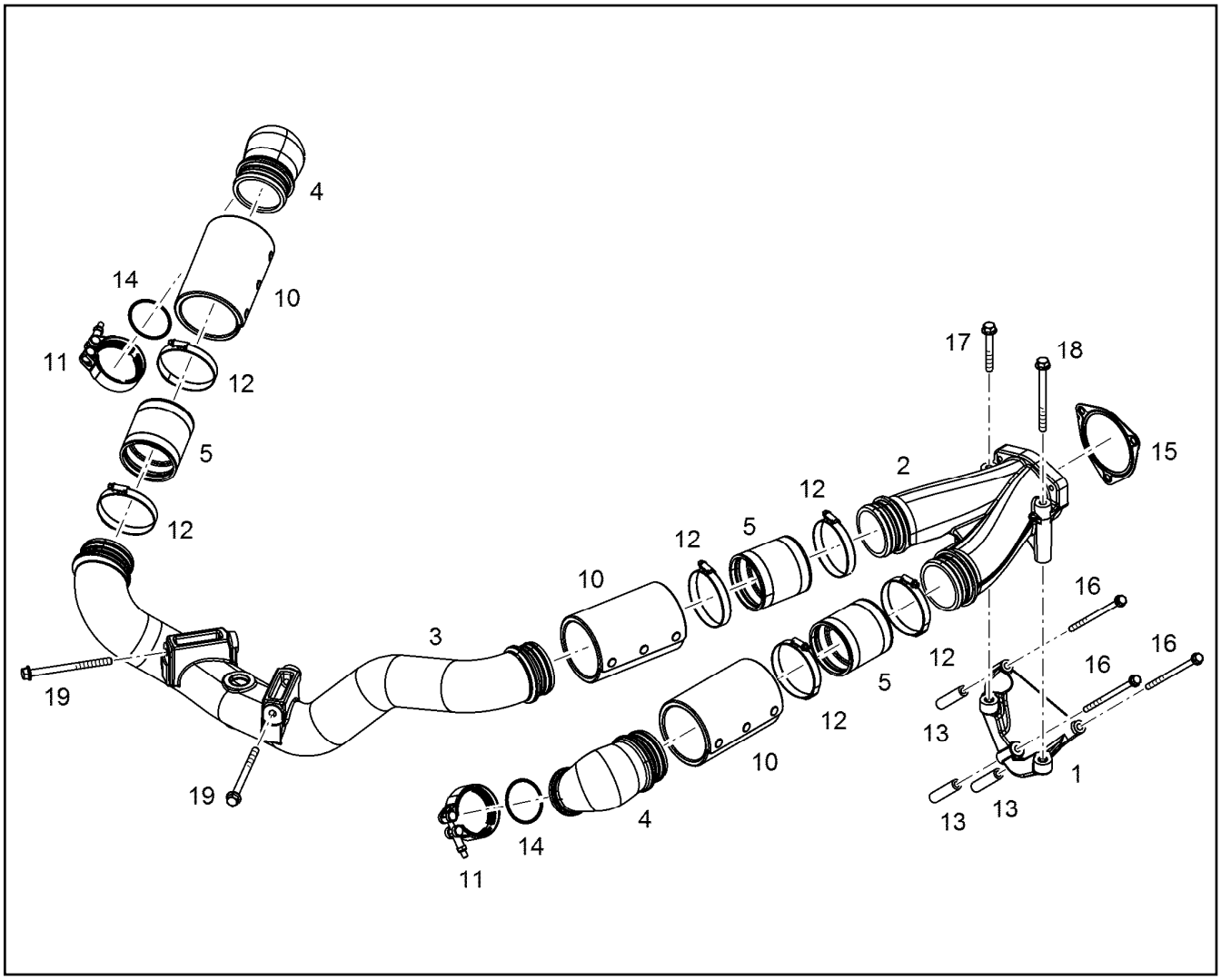

Pos.	Item	Quantity	Description	Bezeichnung
1	10138162	1	RETAINER CPL.	HALTER KPL.
2	10132799	1	CHARGE AIR PIPE	LADELUFTROHR
3	10143702	1	CHARGE AIR PIPE PRE-ASS.	LADELUFTROHR VORM.
4	10134998	2	CHARGE AIR ELBOW	LADELUFTKRUEMMER
5	10139107	3	RUBBER CONNECTION Silicone	GUMMIMUFFE
10	10135528	3	HEAT PROTECTION	HITZESCHUTZ
11	10124798	2	RETAINER CLIP 77/K1 St/Inox	SPANNSCHELLE
12	11212022	6	HOSE CLAMP 77-95/12 W3	SCHLAUCHSCHELLE
13	10136023	3	DISTANCE SLEEVE 9X16X70 S235JR	DISTANZHUELSE
13	9887737	3	DISTANCE SLEEVE 9X15X30 ETG 100	DISTANZHUELSE
14	7380970	2	O-RING AEHNL.ISO 3601-1 63,17X2,62 FKM	O-RING
16	12693597	3	HEX SCREW EN 1665 M8X150 10.9 480H	SECHSKANTSCHRAUBE
17	11656160	1	HEX SCREW EN 1665 M10X80 8.8 FLZN	SECHSKANTSCHRAUBE
18	12207559	1	HEX SCREW EN 1665 M10X120 8.8 FLZN	SECHSKANTSCHRAUBE
19	11823511	2	HEX SCREW EN 1665 M10X140 8.8 FLZN	SECHSKANTSCHRAUBE
20	10135730	2	DISTANCE SLEEVE 11X21X12 42CrMo4	DISTANZHUELSE

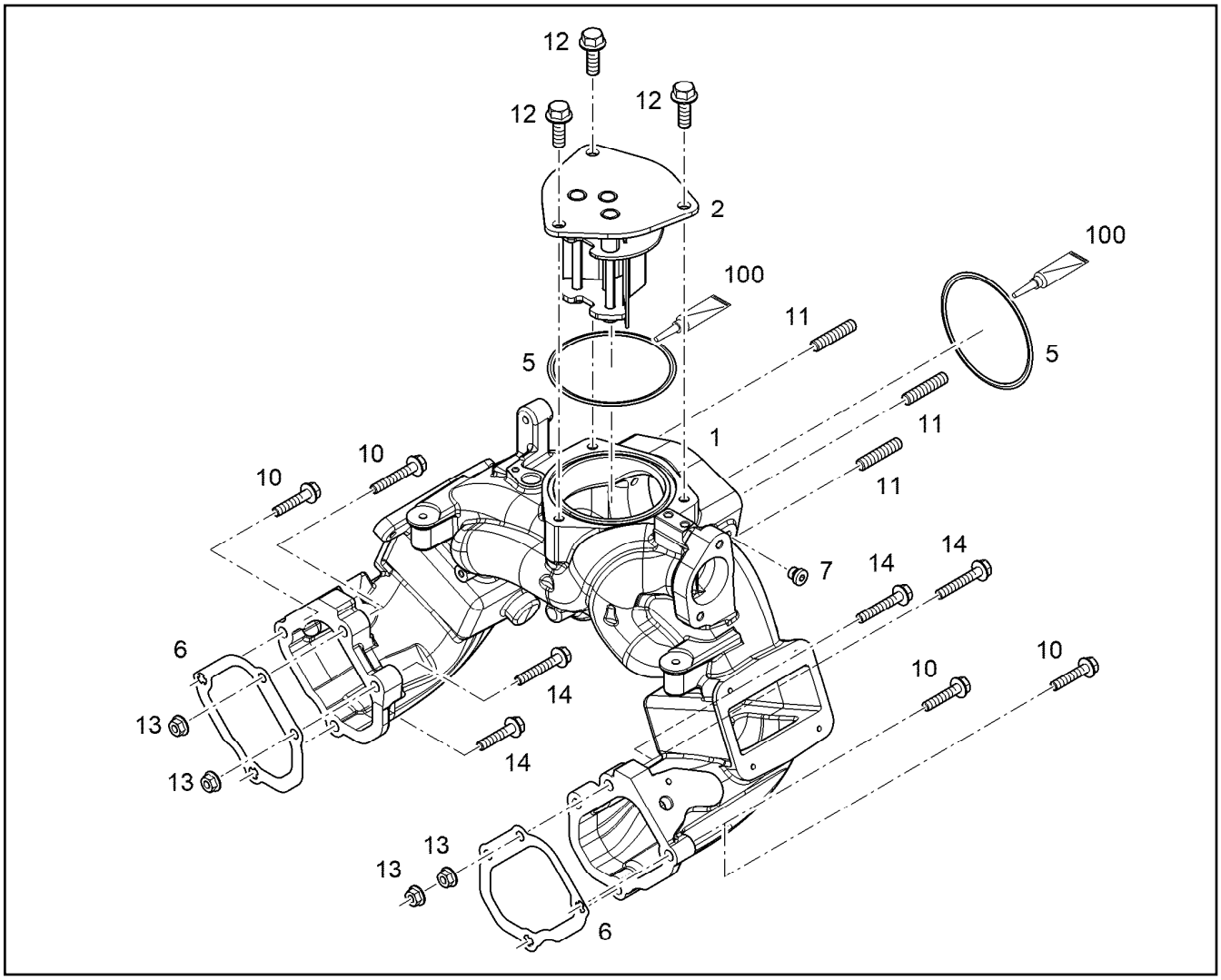

Pos.	Item	Quantity	Description	Bezeichnung
1	12421640	1	CONNECTING LINE V-MOTORXD9508 EN AC	VERBINDUNGSLEITUNG
2	10133649	1	SPACER PIECE	DISTANZSTUECK
5	7380773	2	O-RING ISO 3601-1 104,37X3,53 FKM 70	O-RING
6	10119342	2	SEAL MatriCS	DICHTUNG
7	7381638	1	SCREW PLUG VSTI M10X1	VERSCHLUSSSCHRAUBE
10	11658660	4	HEX SCREW EN 1665 M8X40 8.8 480H SPF	SECHSKANTSCHRAUBE
11	12210038	3	DOUBLE-ENDED STUD DIN 939 M10X35 8.8	STIFTSCHRAUBE
11	10179459	3	DOUBLE-ENDED STUD DIN 835 M10X30 8.8	STIFTSCHRAUBE
12	11656155	3	HEX SCREW EN 1665 M10X30 8.8 FLZN SPF	SECHSKANTSCHRAUBE
13	11820285	4	HEX NUT EN 1661 M8 8 480H SPF	SECHSKANTMUTTER
14	11691686	4	HEX SCREW EN 1665 M8X50 8.8 480H SPF	SECHSKANTSCHRAUBE
100	10285708	1	GREASE NBU 30 1KG DOSE	FETT

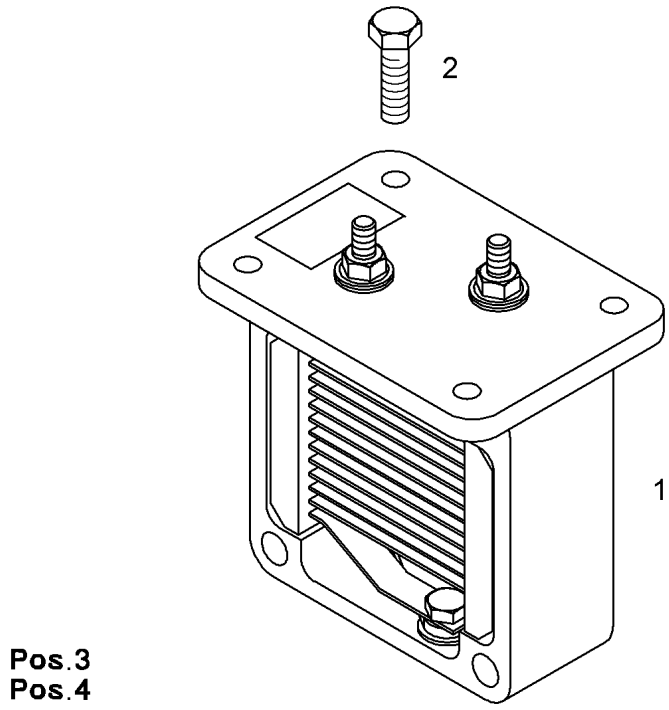

Pos.	Item	Quantity	Description	Bezeichnung
1	13701882	1	HEATING FLANGE COMPLETE 24V 1,9KW ⇨ ❑ 395	HEIZFLANSCH KOMPLETT
2	12207548	4	HEX SCREW EN 1665 M6X20 8.8 480H SPF	SECHSKANTSCHRAUBE
3	10003366	1	RIBBED HEX NUT M6 10	SECHSKANTRIPPENMUTTER
4	12826252	1	EARTH CONNECTION PLATE Cu	MASSEVERBINDUNGSBLECH

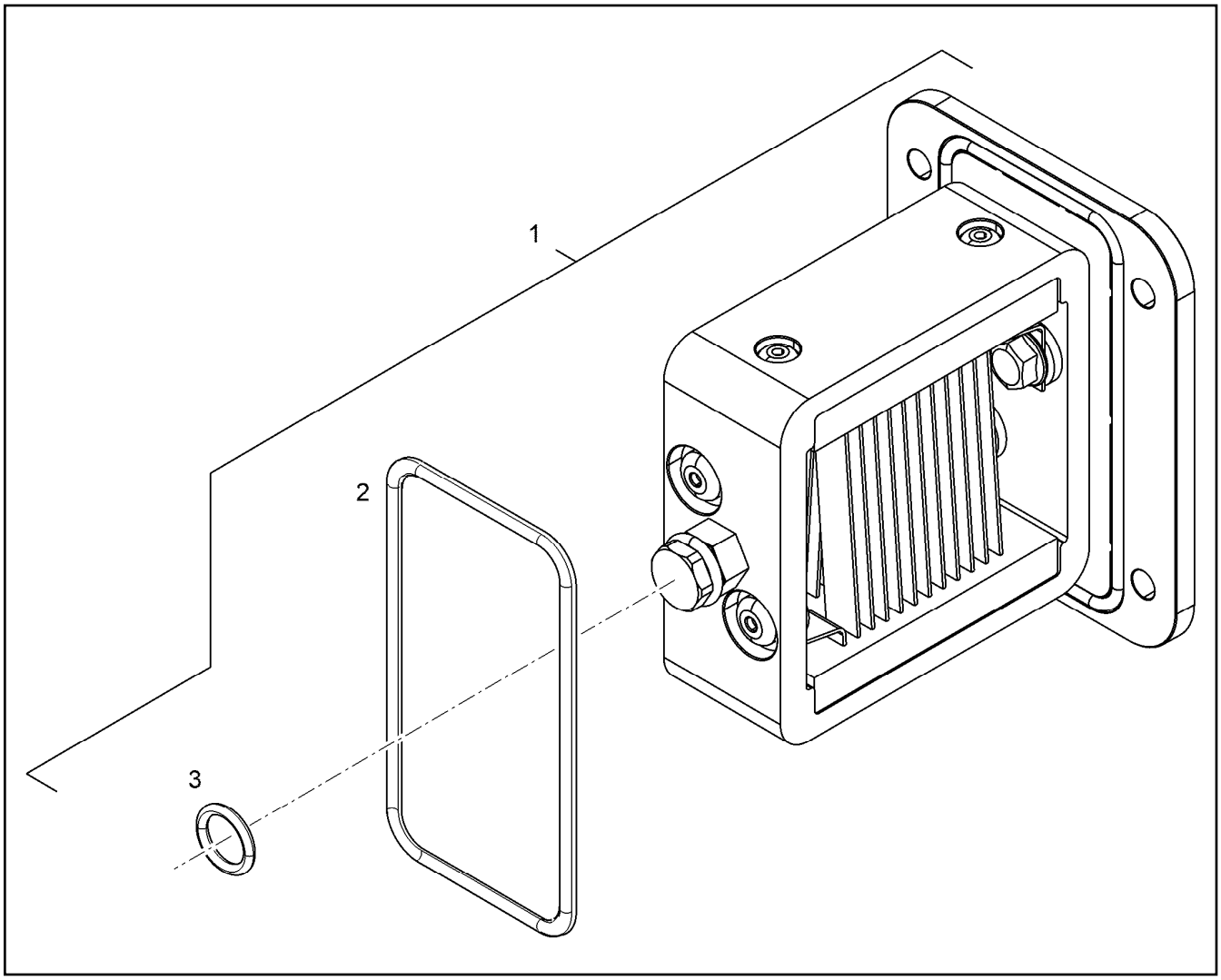

Pos.	Item	Quantity	Description	Bezeichnung
1	12856186	1	HEATING FLANGE 24V 1,9KW	HEIZFLANSCH
2	13711602	1	O-RING 94,5X3 VMQ 70	O-RING
3	7380935	1	O-RING ISO 3601-1 12,37X2,62 FKM 90	O-RING

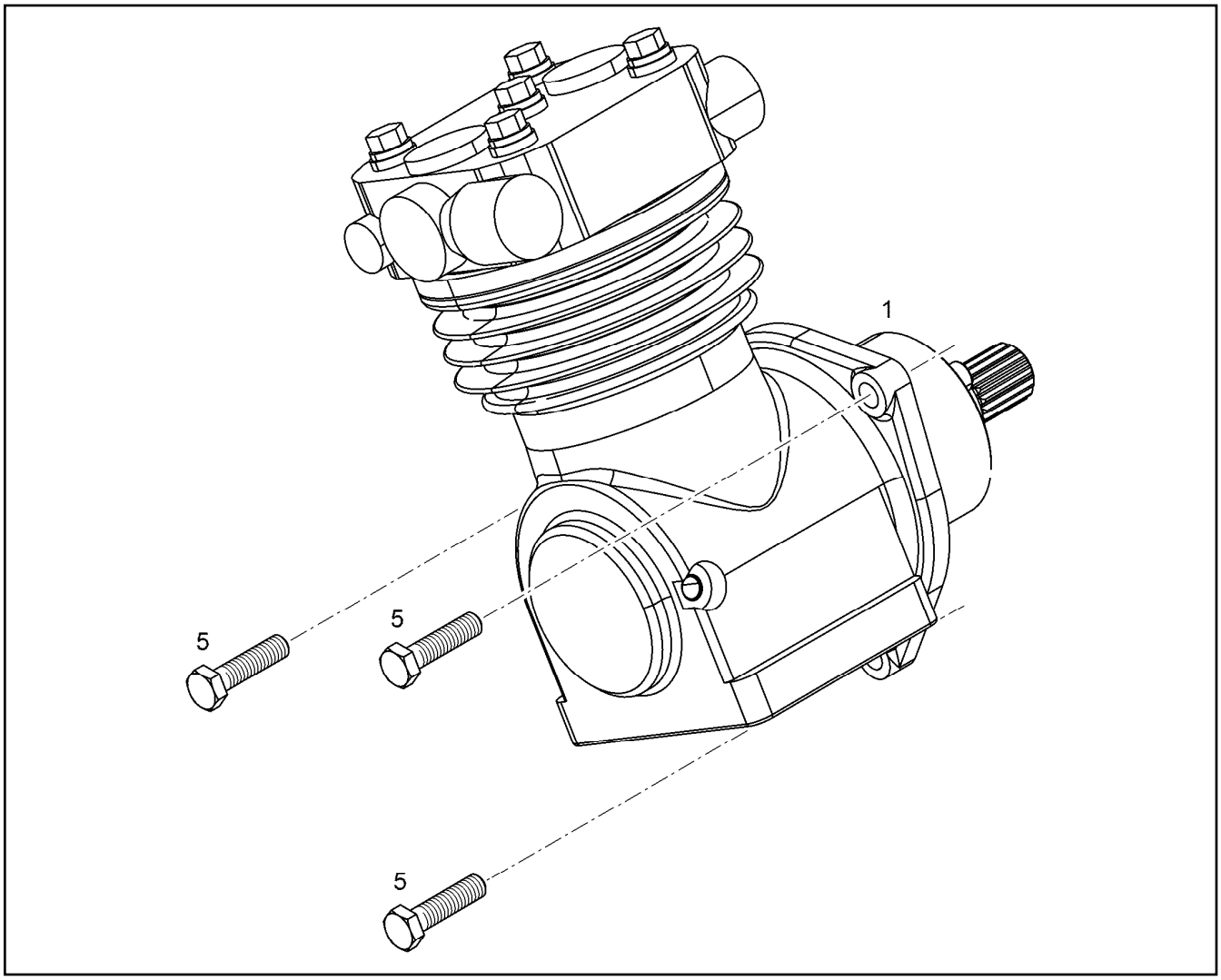

Pos.	Item	Quantity	Description	Bezeichnung
1	11364209	1	AIR COMPRESSOR PRE-ASSY. 293CM3 ⇨ ❑ 397	LUFTPRESSER VORM.
5	11002713	1	HEX SCREW ISO 4017 M10X40 10.9 FLZN SP	SECHSKANTSCHRAUBE

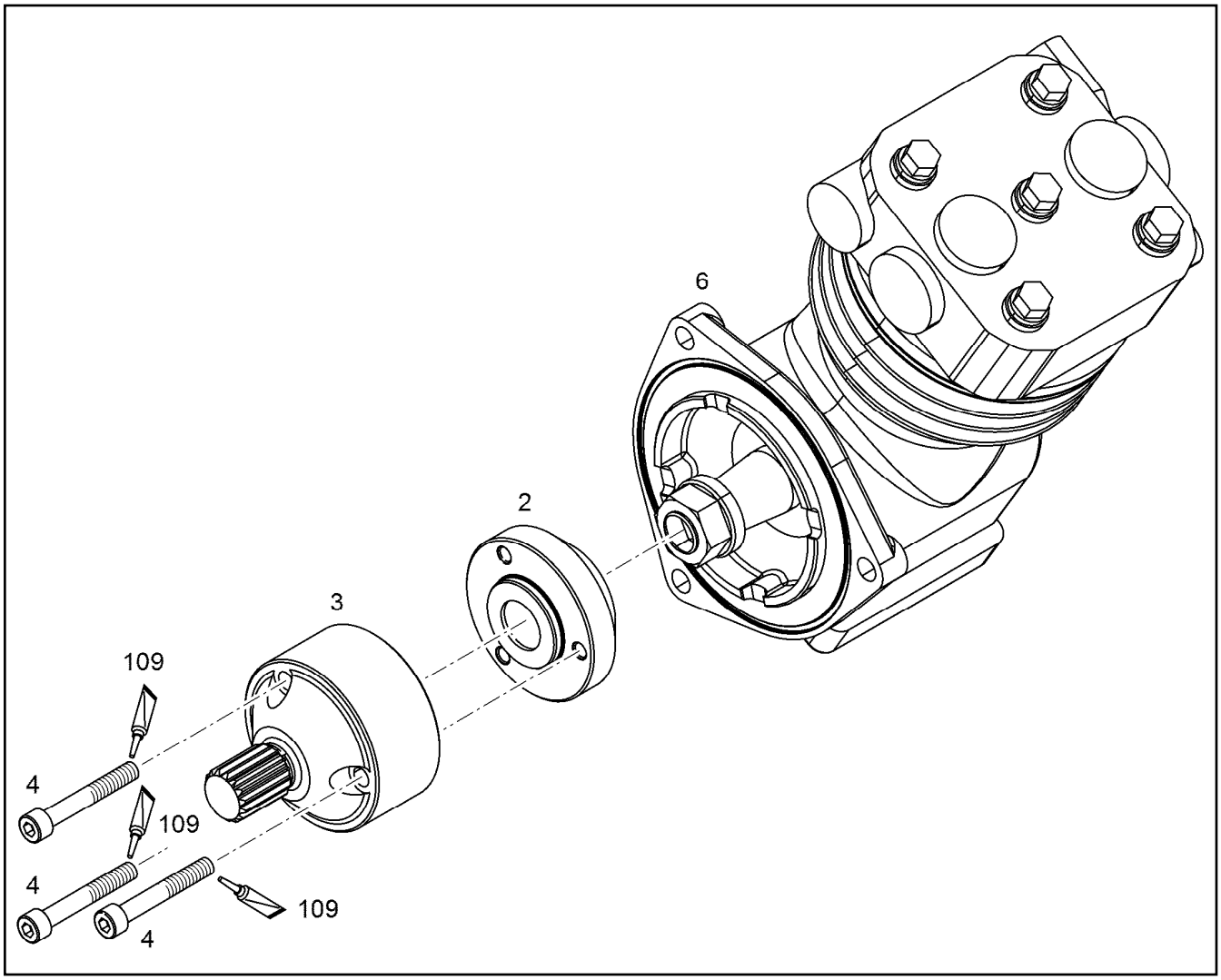

Pos.	Item	Quantity	Description	Bezeichnung
2	10117098	1	CONNECTION PIECE NA2 42CrMo4	ANSCHLUSSSTUECK
3	10126190	1	CONNECTION FLANGE	ANSCHLUSSFLANSCH
4	4980273	3	SOCKET HEAD SCREW ISO 4762 M8X55 10.	ZYLINDERSCHRAUBE
6	12558470	1	AIR COMPRESSOR 293CM3	LUFTPRESSER
109	811205708	1	SCREW LOCKING FLASCHE 50ML 150°C	SCHRAUBENSICHERUNG

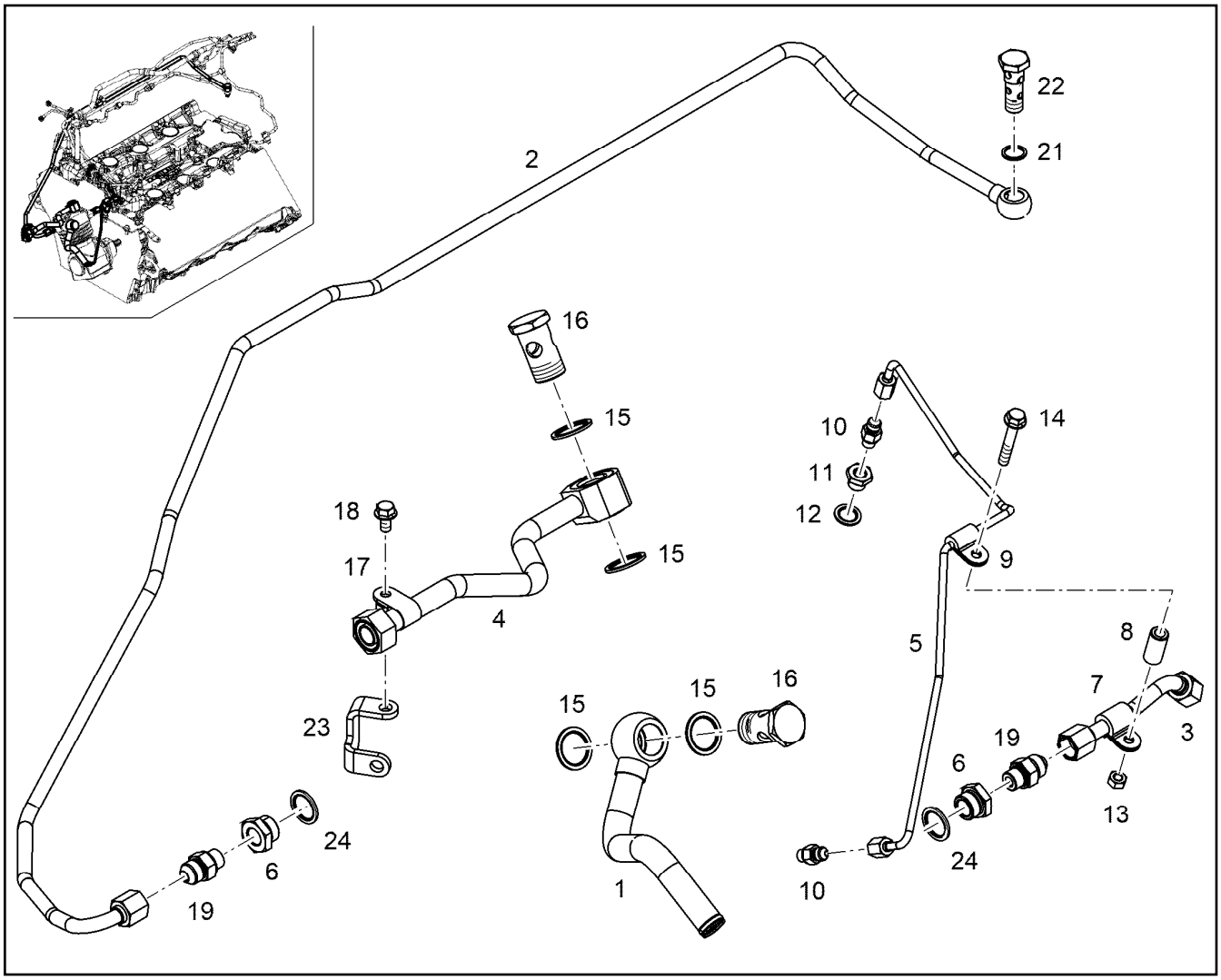

Pos.	Item	Quantity	Description	Bezeichnung
1	11385773	1	PIPELINE 22X1,5	ROHRLEITUNG
2	10141810	1	COOLING WATER LINE 12X2	KUEHLWASSERLEITUNG
3	10141808	1	COOLING WATER LINE 12X2	KUEHLWASSERLEITUNG
4	10135714	1	PIPELINE 18X1,5	ROHRLEITUNG
5	10143362	1	LUBRICATING OIL LINE 6X1	SCHMIEROELLEITUNG
6	7381363	2	FITTING RI M22X1,5/M16X CR6-FREI	VERSCHRAUBUNG
7	7381629	2	CLAMP DIN 3016-1 12X20XD1 W1-2-MVQ	SCHELLE
8	9269048	1	DISTANCE SLEEVE 9X15X30,7	DISTANZHUELSE
9	7382088	1	CLAMP DIN 3016-1 6X20XD1 W1-2-MVQ	SCHELLE
10	10813933	2	FITTING GE 6 M10X1,0/7/1 CR6-FREI	VERSCHRAUBUNG
11	9270340	1	REDUCING STUD RI 9 M10x1 / M14 ETG 100	REDUZIERSTUTZEN
12	10011866	1	SEALING RING 14,7X22,00X1,5 FKM 80	DICHTRING
13	4000381	2	HEX NUT ISO 4032 M8 10 A2C SPF	SECHSKANTMUTTER
14	11691686	1	HEX SCREW EN 1665 M8X50 8.8 480H SPF	SECHSKANTSCHRAUBE
15	10011870	4	SEALING RING 26,7X34,93X2 St/FPM1-80	DICHTRING
16	12210017	2	HOLLOW SCREW DIN 7643 22-3-M26X1,5 4	HOHLSCHRAUBE
17	10802186	1	CLAMP DIN 3016-1 18X20XA1 W1-2	SCHELLE
18	11656992	1	HEX SCREW EN 1665 M8X16 8.8 480H SPF	SECHSKANTSCHRAUBE
19	10813940	2	FITTING GE 12 M16X1,5/3/ CR6-FREI	VERSCHRAUBUNG
21	710103408	1	SEALING RING DIN 7603 A16X20X1,5 CU	DICHTRING
22	10132193	1	HOLLOW SCREW 14X4X12 11SMnPb30+C	HOHLSCHRAUBE
23	10146200	1	HOLDER	HALTER
24	10011869	2	SEALING RING 22,7X30X2 St/FPM1-80	DICHTRING

Pos.	Item	Quantity	Description	Bezeichnung
2	11656154	4	HEX SCREW EN 1665 M10X25 8.8 FLZN SPF	SECHSKANTSCHRAUBE
115	10354595	1	SURFACE SEALING 300ML KARTUSCHE BI	FLAECHENDICHTUNG

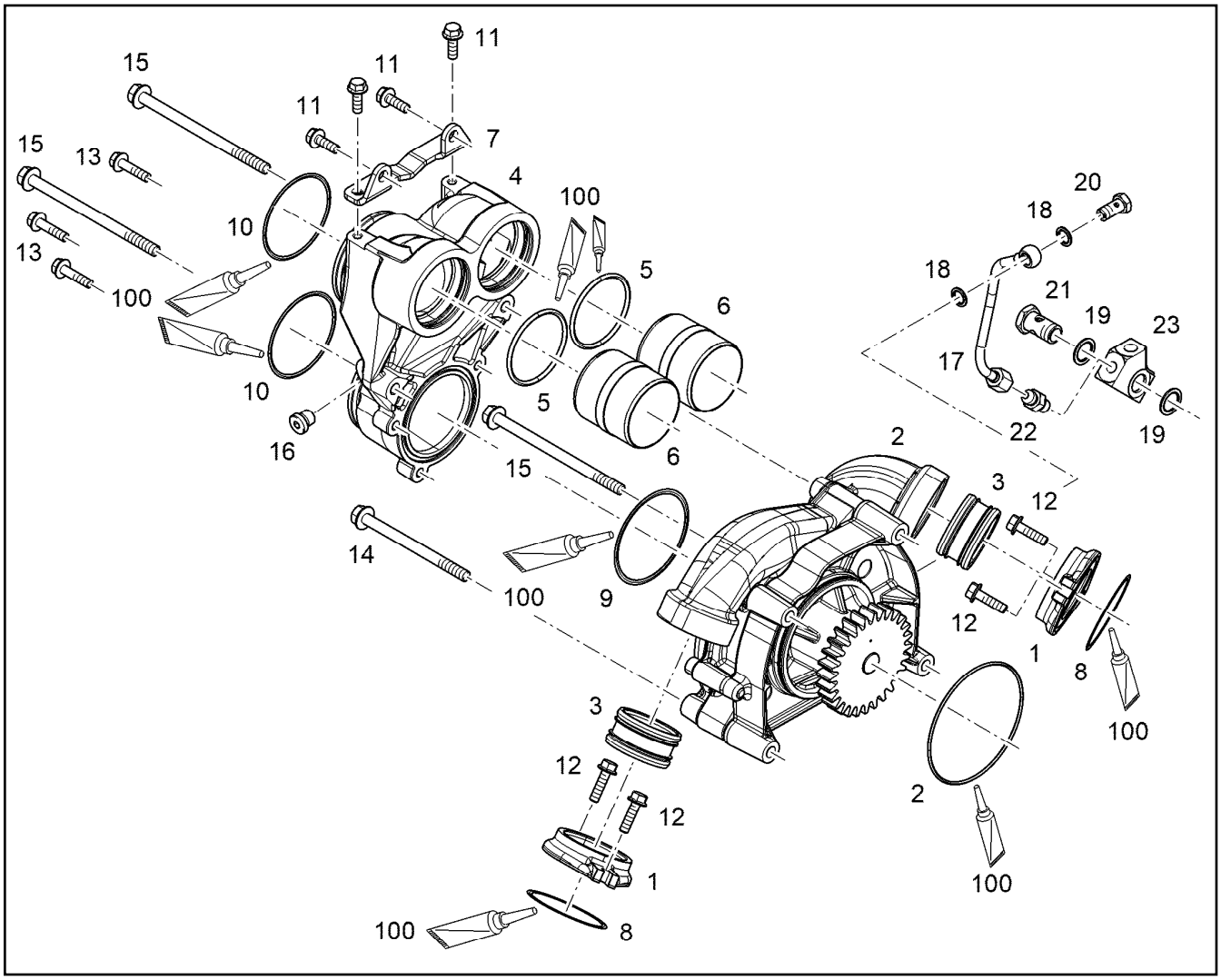

Pos.	Item	Quantity	Description	Bezeichnung
1	10144876	2	INTERMEDIATE FLANGE	ZWISCHENFLANSCH
2	10138461	1	WATER PUMP, PRE-ASSEMBLED V-MOTOR	WASSERPUMPE VORM.
3	10354601	2	PLUG-IN PIPE DNR61X32 70 EPDM 1202	STECKROHR
4	10134298	1	COOLANT PIPE BEND	KUEHLMITTELKRUEMMER
5	10040387	2	O-RING AEHNL.ISO 3601-1 67,5X4 FKM 70	O-RING
6	10140662	2	PLUG-IN PIPE S235JR	STECKROHR
7	10125597	1	HOLDER S235JR	HALTER
8	7264455	2	O-RING ISO 3601-1 74,00X3,00 NBR,70 SH	O-RING
9	10040386	1	O-RING AEHNL.ISO 3601-1 90X3 FKM 70	O-RING
10	7380598	2	O-RING ISO 3601-1 82,22X2,62 FKM 70 A,BK	O-RING
11	11690637	4	HEX SCREW EN 1665 M8X25 8.8 480H SPF	SECHSKANTSCHRAUBE
12	11826563	4	HEX SCREW EN 1665 M8X30 8.8 480H	SECHSKANTSCHRAUBE
13	11827987	3	HEX SCREW EN 1665 M8X35 8.8 480H	SECHSKANTSCHRAUBE
14	12210062	1	HEX SCREW EN 1665 M10X130 10.9 FLZN	SECHSKANTSCHRAUBE
15	12207564	3	HEX SCREW EN 1665 M10X160 10.9 FLZN	SECHSKANTSCHRAUBE
16	7380566	1	SCREW PLUG VSTI M14X1,5	VERSCHLUSSSCHRAUBE
17	12423608	1	LUBRICATING OIL LINE 8X1	SCHMIEROELLEITUNG
18	10011865	2	SEALING RING 12,7X18,00X1,5 FKM 80	DICHTRING
19	10011868	2	SEALING RING 18,7X26X1,5 St/FPM1-80	DICHTRING
20	12210024	1	HOLLOW SCREW DIN 7643 8-3-M12X1,5 480	HOHLSCHRAUBE
21	12210015	1	HOLLOW SCREW DIN 7643 15-3-M18X1,5 4	HOHLSCHRAUBE
22	10813935	1	FITTING GE 8 M12X1,5/1/2 CR6-FREI	VERSCHRAUBUNG
23	12423293	1	CONNECTION PIECE EN AC-Al Si1	ANSCHLUSSSTUECK
24	10425261	1	O-RING AEHNL.ISO 3601-1 115X2,5 FKM 80	O-RING
100	10285708	1	GREASE NBU 30 1KG DOSE	FETT

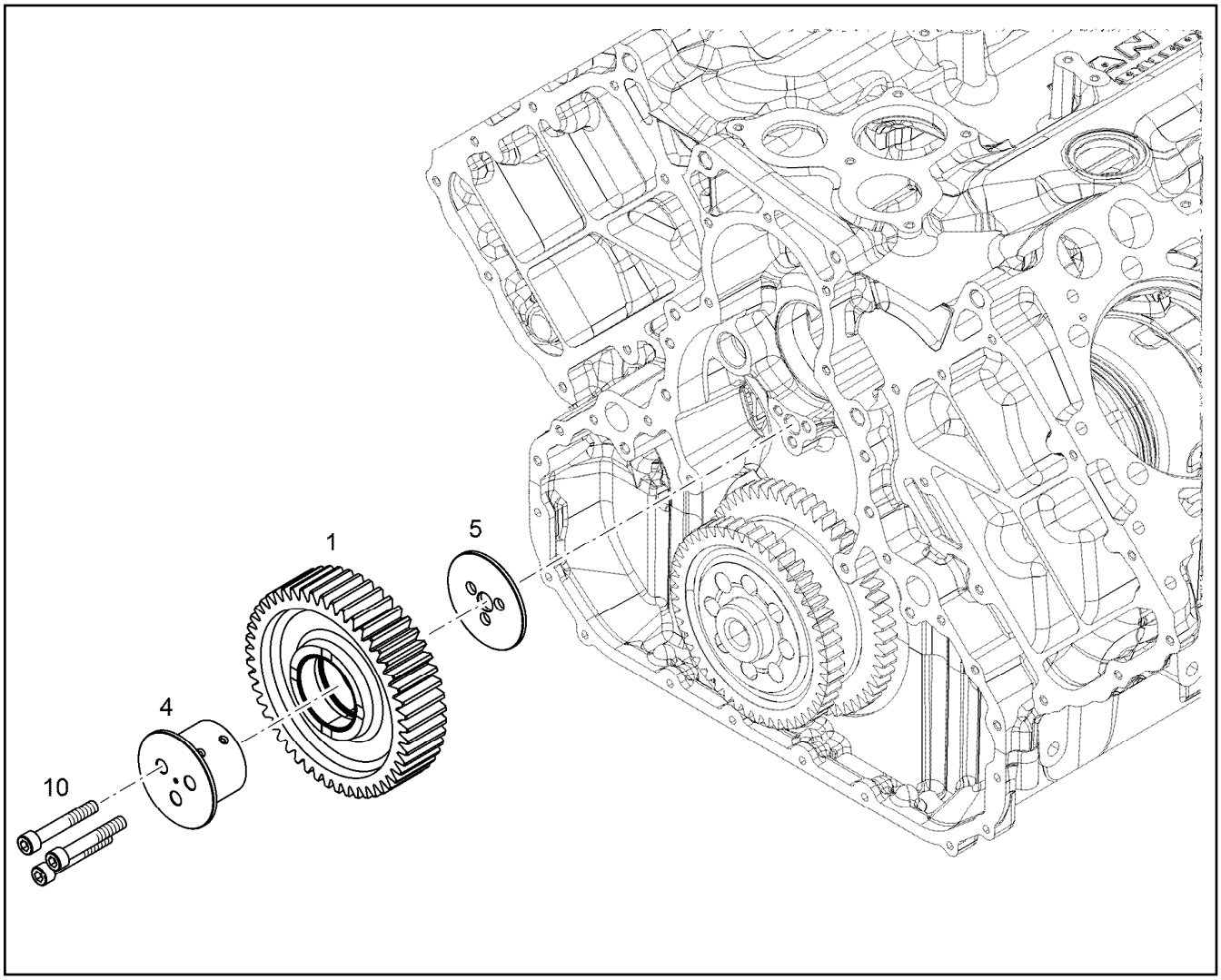

Pos.	Item	Quantity	Description	Bezeichnung
1	11348855	1	INTERMEDIATE GEAR PRE-ASSY. Z=49 m=	ZWISCHENRAD VORM.
4	9078590	1	INTERMEDIATE WHEEL AXLE 31CrMoV9	ZWISCHENRADACHSE
5	9078591	1	THRUST WASHER 16X82X4 -C45K	ANLAUFSCHEIBE
10	4981088	3	SOCKET HEAD SCREW ISO 4762 M10X65 1	ZYLINDERSCHRAUBE

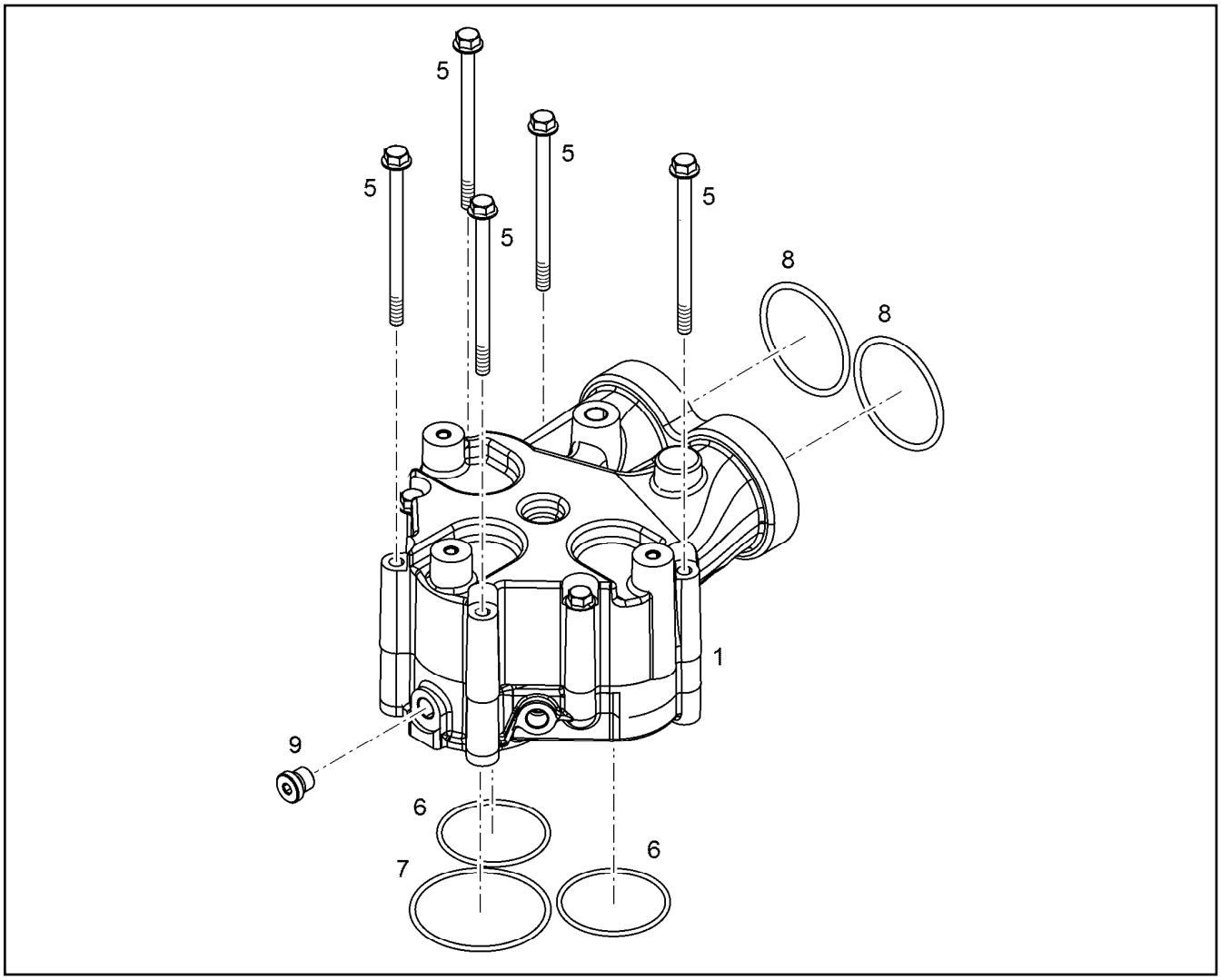

Pos.	Item	Quantity	Description	Bezeichnung
1	11349206	1	THERMOSTAT HOUSING PRE-ASS. ⇨ ❑ 403	THERMOSTATGEHAEUSE VORM
5	12207553	5	HEX SCREW EN 1665 M8X120 8.8 480H	SECHSKANTSCHRAUBE
6	10037224	2	O-RING AEHNL.ISO 3601-1 63X3 FKM 75	O-RING
7	726433701	1	O-RING 78X3 FKM 70	O-RING
8	10040387	2	O-RING AEHNL.ISO 3601-1 67,5X4 FKM 70	O-RING
9	7380566	1	SCREW PLUG VSTI M14X1,5	VERSCHLUSSSCHRAUBE

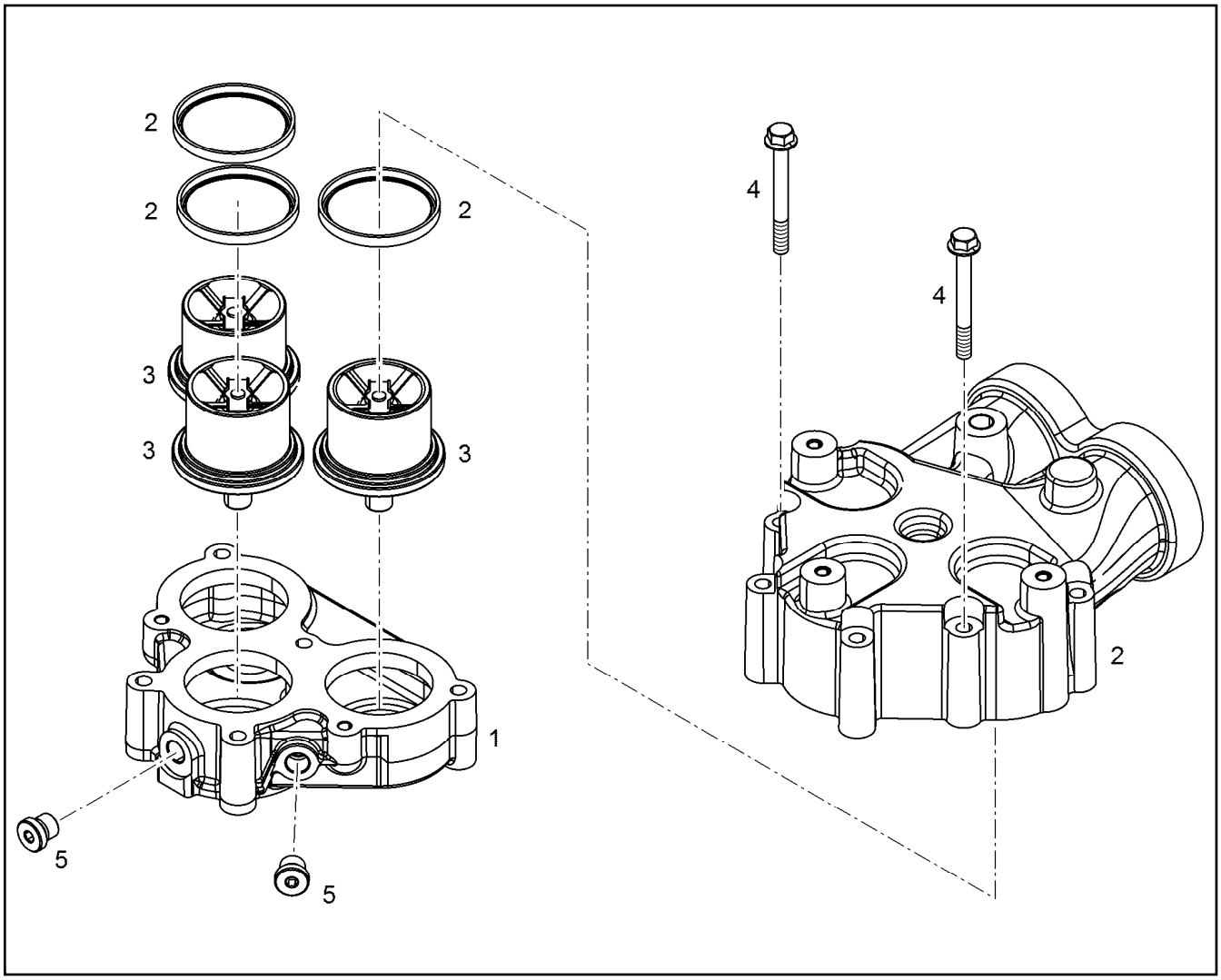

Pos.	Item	Quantity	Description	Bezeichnung
1	10154033	1	THERMOSTAT HOUSING	THERMOSTATGEHAEUSE
2	10140511	1	THERMOSTAT HOUSING PRE-ASS. ⇨ ❑ 404	THERMOSTATGEHAEUSE VORM
3	10117576	3	THERMOSTAT 82°C BIS92°C	THERMOSTAT
4	10299609	2	HEX SCREW EN 1665 M8X75 10.9 480H	SECHSKANTSCHRAUBE

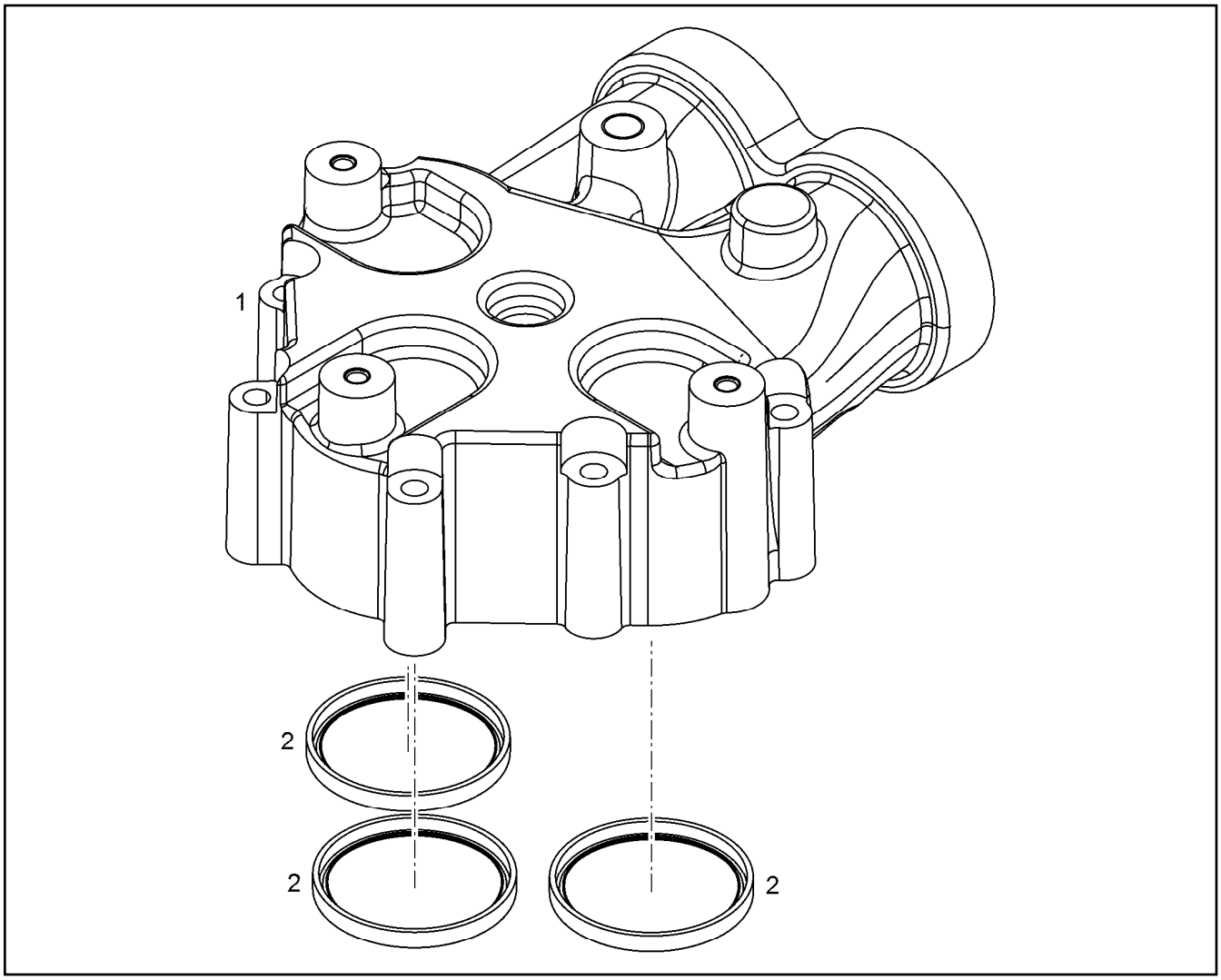

Pos.	Item	Quantity	Description	Bezeichnung
2	10043255	3	SEALING RING 4,95X6,35X67,59 Inox/Teflon	DICHTRING

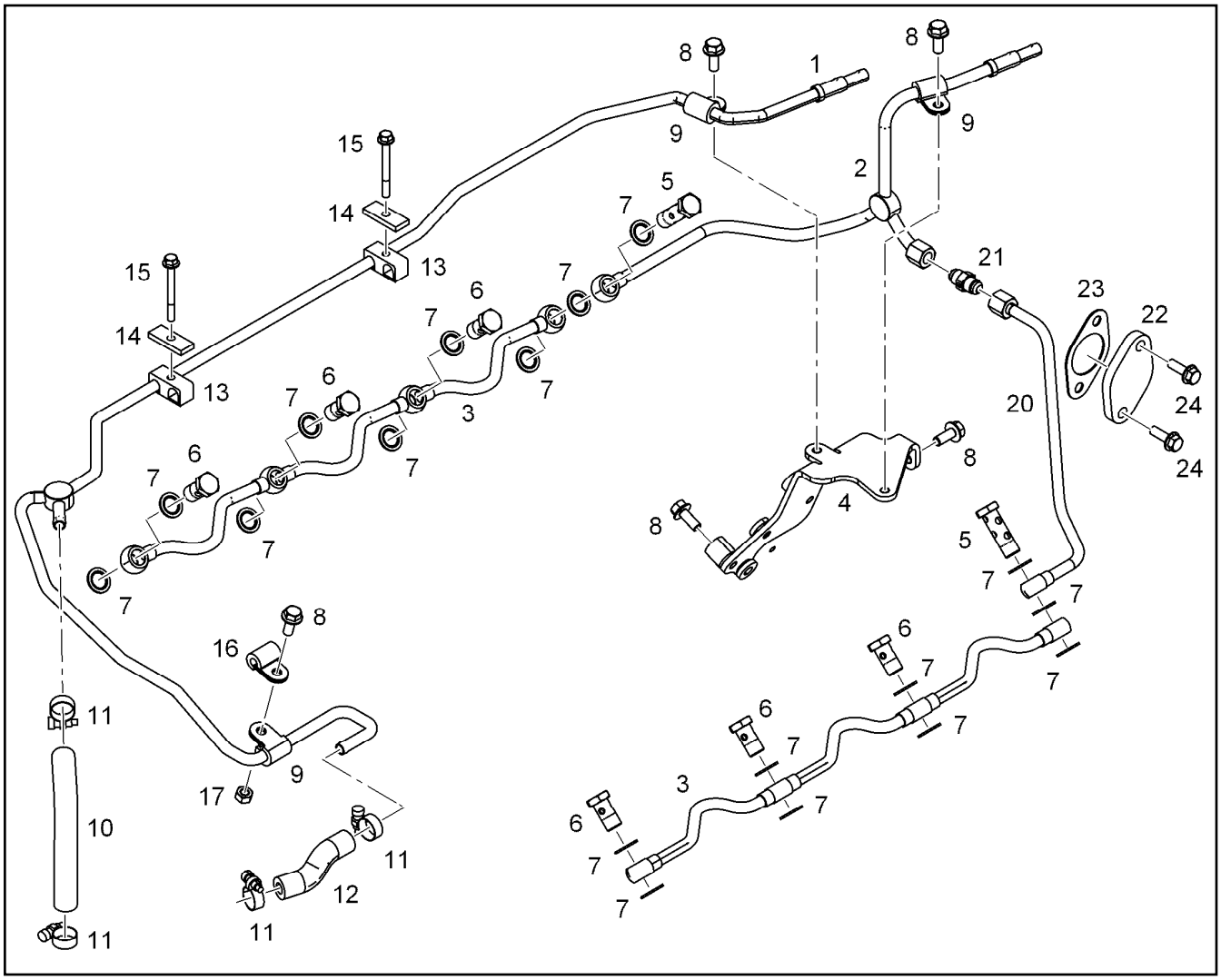

Pos.	Item	Quantity	Description	Bezeichnung
1	10141762	1	VENTILATION LINE	ENTLUEFTUNGSLEITUNG
2	10147358	1	VENTILATION LINE	ENTLUEFTUNGSLEITUNG
3	10120020	2	VENTILATION LINE	ENTLUEFTUNGSLEITUNG
4	10136484	1	HOLDER	HALTER
5	12210032	2	DOUBLE BANJO BOLT 6-M14X1,5 11SMnPb3	DOPPELHOHLSCHRAUBE
6	12210013	6	HOLLOW SCREW DIN 7643 10-3-M14X1,5 4	HOHLSCHRAUBE
7	10011866	18	SEALING RING 14,7X22,00X1,5 FKM 80	DICHTRING
8	11657219	5	HEX SCREW EN 1665 M8X20 8.8 480H SPF	SECHSKANTSCHRAUBE
9	7381628	3	CLAMP DIN 3016-1 10X20XD1 W1-2-MVQ	SCHELLE
10	11490457	0.165	HOSE DN20 VMQ GRUEN TO	SCHLAUCH
11	11118077	4	HOSE CLAMP 21/16-27/12 W3	SCHLAUCHSCHELLE
12	11490457	0.08	HOSE DN20 VMQ GRUEN TO	SCHLAUCH
13	7381271	2	PIPE CLAMP 12X10 PP	ROHRSCHELLE
14	9073190	2	SUPPORT PLATE 40X16 S235JR	STUETZBLECH
15	12207551	2	HEX SCREW EN 1665 M6X60 8.8 480H	SECHSKANTSCHRAUBE
16	7382090	1	CLAMP DIN 3016-1 8X20XD1 W1-2-MVQ	SCHELLE
17	11820285	1	HEX NUT EN 1661 M8 8 480H SPF	SECHSKANTMUTTER
20	10147374	1	PIPELINE 10X1	ROHRLEITUNG
21	11643351	1	FITTING GE 10 9/16-18/9/ CR6-FREI	VERSCHRAUBUNG
22	10147460	1	COVER S235JR	DECKEL
23	11646707	1	SEAL DIN 71511 1,5X42X68 AFM 30	DICHTUNG
24	11690637	2	HEX SCREW EN 1665 M8X25 8.8 480H SPF	SECHSKANTSCHRAUBE

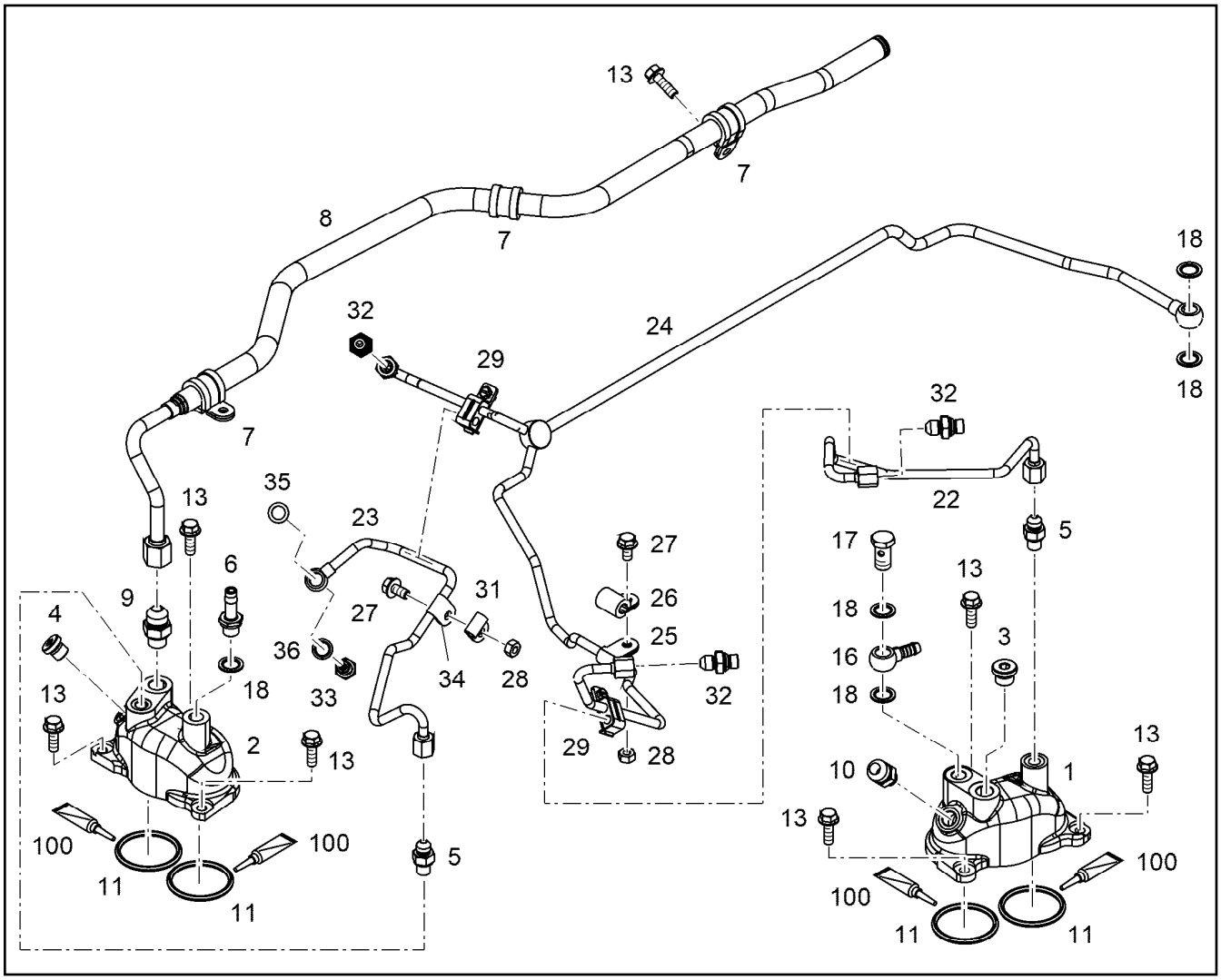

Pos.	Item	Quantity	Description	Bezeichnung
1	10140730	1	COOLANT PIPE BEND	KUEHLMITTELKRUEMMER
2	10140731	1	COOLANT PIPE BEND	KUEHLMITTELKRUEMMER
3	7382203	1	SCREW PLUG VSTI M16X1,5	VERSCHLUSSSCHRAUBE
4	7380566	1	SCREW PLUG VSTI M14X1,5	VERSCHLUSSSCHRAUBE
5	10813935	2	FITTING GE 8 M12X1,5/1/2 CR6-FREI	VERSCHRAUBUNG
6	4981033	1	HOSE UNION DIN 74304 M14X1,5 XSSTB	SCHLAUCHSTUTZEN
7	7362665	3	CLAMP DIN 3016-1 20X20XD1 W1-2-CR	SCHELLE
8	10154613	1	COOLING WATER LINE	KUEHLWASSERLEITUNG
9	10813940	1	FITTING GE 12 M16X1,5/3/ CR6-FREI	VERSCHRAUBUNG
10	10813939	1	FITTING GE 12 M14X1,5/3/ CR6-FREI	VERSCHRAUBUNG
11	10038573	4	O-RING AEHNL.ISO 3601-1 51X5 FKM 70	O-RING
13	11690637	7	HEX SCREW EN 1665 M8X25 8.8 480H SPF	SECHSKANTSCHRAUBE
16	7381456	1	FITTING AEHNL.DIN 7622 8 CR6-FREI	VERSCHRAUBUNG
17	12210013	1	HOLLOW SCREW DIN 7643 10-3-M14X1,5 4	HOHLSCHRAUBE
18	10011866	5	SEALING RING 14,7X22,00X1,5 FKM 80	DICHTRING
22	10143589	1	COOLING WATER LINE 8X1	KUEHLWASSERLEITUNG
23	10146256	1	COOLING WATER LINE 8X1	KUEHLWASSERLEITUNG
24	10143587	1	COOLING WATER LINE	KUEHLWASSERLEITUNG
25	7382090	1	CLAMP DIN 3016-1 8X20XD1 W1-2-MVQ	SCHELLE
26	7381628	1	CLAMP DIN 3016-1 10X20XD1 W1-2-MVQ	SCHELLE
27	11656992	2	HEX SCREW EN 1665 M8X16 8.8 480H SPF	SECHSKANTSCHRAUBE
28	11820285	2	HEX NUT EN 1661 M8 8 480H SPF	SECHSKANTMUTTER
29	10449894	2	PIPE CLAMP 8	ROHRSCHELLE
31	7381285	1	CLAMP DIN 3016-1 10X20XA1 W1-2	SCHELLE
32	10801399	3	FITTING GE 8 M12X1,5/1/2 CR6-FREI	VERSCHRAUBUNG
33	12210012	1	HOLLOW SCREW DIN 7643 8-3-S-M12X1,5 4	HOHLSCHRAUBE

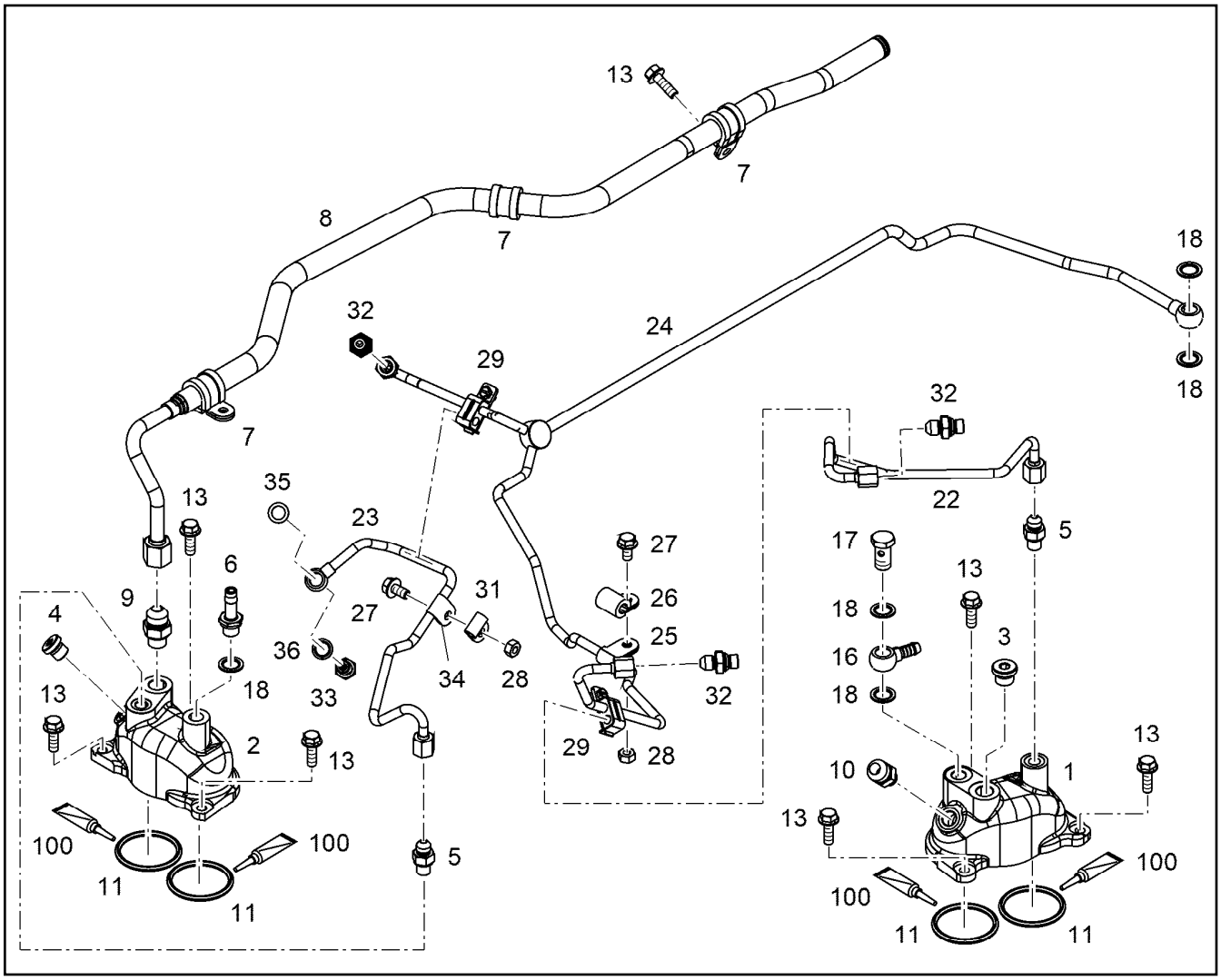

Pos.	Item	Quantity	Description	Bezeichnung
34	11493699	1	CLAMP DIN 3016-1 8X20XA1 W1-2	SCHELLE
35	7101007	1	SEALING RING DIN 7603 A12X18 CU	DICHTRING
36	10011865	1	SEALING RING 12,7X18,00X1,5 FKM 80	DICHTRING

Pos.	Item	Quantity	Description	Bezeichnung
1	10124886	1	CONNECTING ELBOW	ANSCHLUSSKRUEMMER
3	7382203	2	SCREW PLUG VSTI M16X1,5	VERSCHLUSSSCHRAUBE
17	10122295	1	RETAINER CLIP 97/K1 St/Inox	SPANNSCHELLE

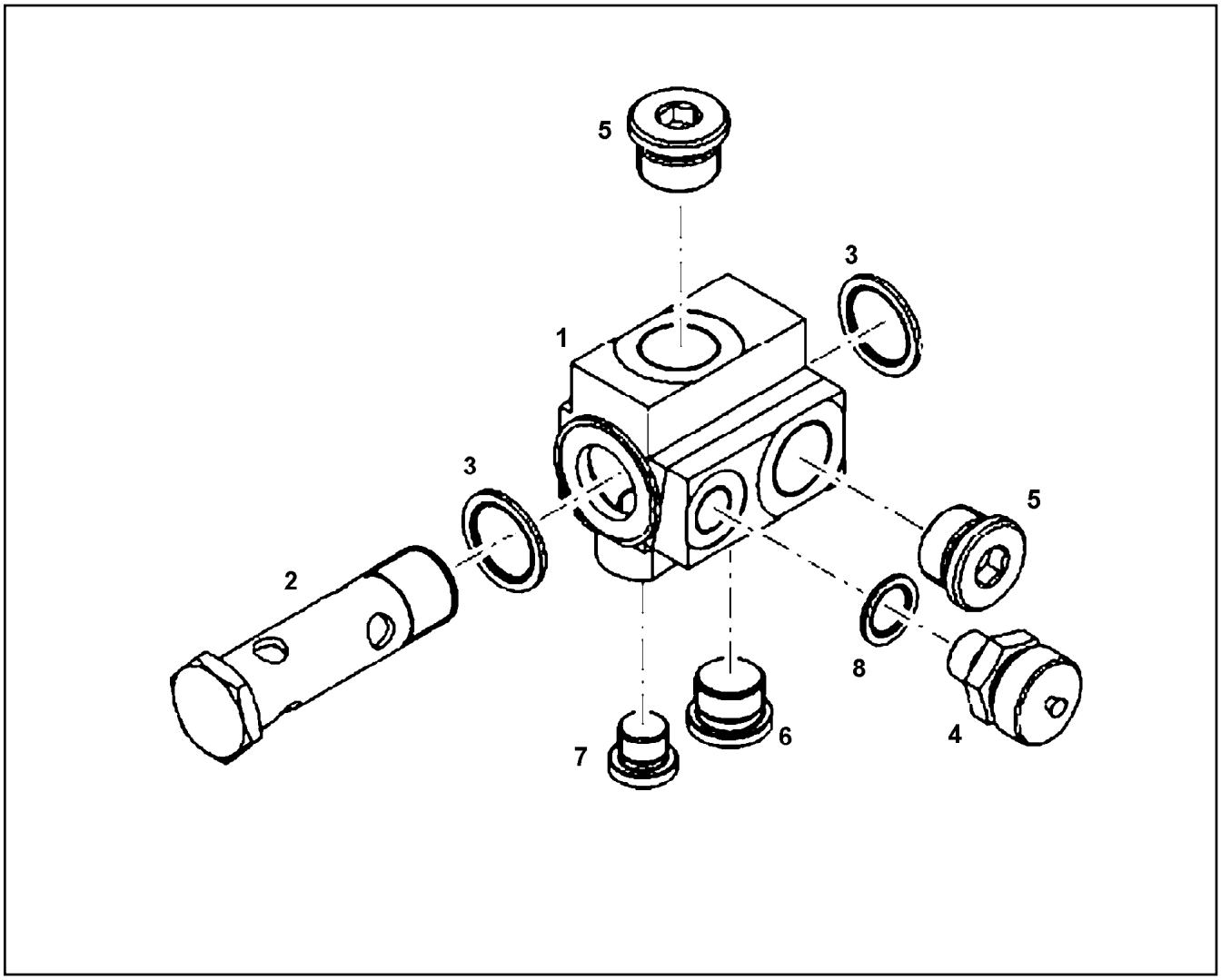

Pos.	Item	Quantity	Description	Bezeichnung
1	10145189	1	CONNECTION PIECE	ANSCHLUSSSTUECK
2	10145191	1	HOLLOW SCREW 26X3X93	HOHLSCHRAUBE
3	10011870	2	SEALING RING 26,7X34,93X2 St/FPM1-80	DICHTRING
4	10138988	1	VALVE M16X1,5	VENTIL
5	7381457	2	SCREW PLUG VSTI M26X1,5 CR6-FREI	VERSCHLUSSSCHRAUBE
6	7380177	1	SCREW PLUG VSTI M22X1,5 CR6-FREI	VERSCHLUSSSCHRAUBE
7	7382203	1	SCREW PLUG VSTI M16X1,5	VERSCHLUSSSCHRAUBE
8	10011867	1	SEALING RING 16,7X24,00X1,5 FKM 80	DICHTRING

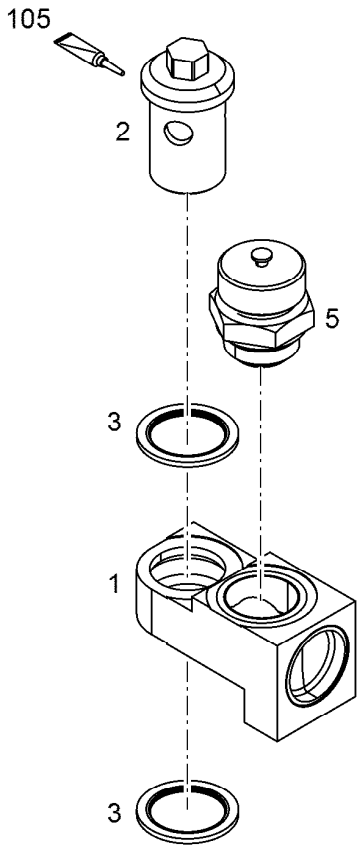

Pos.	Item	Quantity	Description	Bezeichnung
1	11365540	1	CONNECTING PIECE PRE-ASS.	ANSCHLUSSSTUECK VORM.
2	10152907	1	HOLLOW SCREW 20X3XM26X1,5	HOHLSCHRAUBE
3	10011870	2	SEALING RING 26,7X34,93X2 St/FPM1-80	DICHTRING
5	10032906	1	DRAIN VALVE	ABLASSVENTIL

Pos.	Item	Quantity	Description	Bezeichnung
1	10145190	1	CONNECTION PIECE	ANSCHLUSSSTUECK
2	12210016	1	HOLLOW SCREW DIN 7643 28-3-M30X1,5 C	HOHLSCHRAUBE
3	10113731	2	SEALING RING 30,7X39X2 St/FPM1-80	DICHTRING
4	7381457	1	SCREW PLUG VSTI M26X1,5 CR6-FREI	VERSCHLUSSSCHRAUBE
5	7380177	1	SCREW PLUG VSTI M22X1,5 CR6-FREI	VERSCHLUSSSCHRAUBE

Pos.	Item	Quantity	Description	Bezeichnung
1	10141354	1	EXHAUST PIPE RIGHT V-MOTORXD9508	ABGASROHR RECHTS
(1)	10141351	1	EXHAUST PIPE V-MOTORXD9508	ABGASROHR
(2)	9078308	4	SEAL 1,22 METALOSEAL	DICHTUNG
(3)	10120331	1	HEAT INSULATION PLATE DC01+ZE25/25	WAERMESCHUTZBLECH
(4)	10120330	1	HEAT INSULATION PLATE DC01+ZE25/25	WAERMESCHUTZBLECH
(5)	10012550	7	HEXALOBULAR HEAD SCREW M10X95 X5N	SECHSRUNDSCHRAUBE
(5)	10012550	12	HEXALOBULAR HEAD SCREW M10X95 X5N	SECHSRUNDSCHRAUBE
(6)	10030346	5	HEXALOBULAR HEAD SCREW M10X55 X5N	SECHSRUNDSCHRAUBE
(6)	9074977	5	DISTANCE SLEEVE 11X21X40 42CrMo4+N	DISTANZHUELSE
(7)	10336200	8	HEX SCREW DIN 6921 M8X25 X6NiCrTiMoV	SECHSKANTSCHRAUBE
(8)	9132577	8	DISTANCE SLEEVE 8,5X18X10 11SMnPb30	DISTANZHUELSE
2	10141355	1	EXHAUST PIPE LEFT V-MOTORXD9508	ABGASROHR LINKS
(1)	11354228	1	EXHAUST PIPE V-MOTORXD9508 EN-GJS-Si	ABGASROHR
(2)	9078308	4	SEAL 1,22 METALOSEAL	DICHTUNG
(3)	10120333	1	HEAT INSULATION PLATE DC01+ZE25/25	WAERMESCHUTZBLECH
(4)	10120332	1	HEAT INSULATION PLATE DC01+ZE25/25	WAERMESCHUTZBLECH
(5)	10012550	7	HEXALOBULAR HEAD SCREW M10X95 X5N	SECHSRUNDSCHRAUBE
(5)	10012550	12	HEXALOBULAR HEAD SCREW M10X95 X5N	SECHSRUNDSCHRAUBE
(6)	10030346	5	HEXALOBULAR HEAD SCREW M10X55 X5N	SECHSRUNDSCHRAUBE
(6)	9074977	5	DISTANCE SLEEVE 11X21X40 42CrMo4+N	DISTANZHUELSE
(7)	10336200	8	HEX SCREW DIN 6921 M8X25 X6NiCrTiMoV	SECHSKANTSCHRAUBE
(8)	9132577	8	DISTANCE SLEEVE 8,5X18X10 11SMnPb30	DISTANZHUELSE

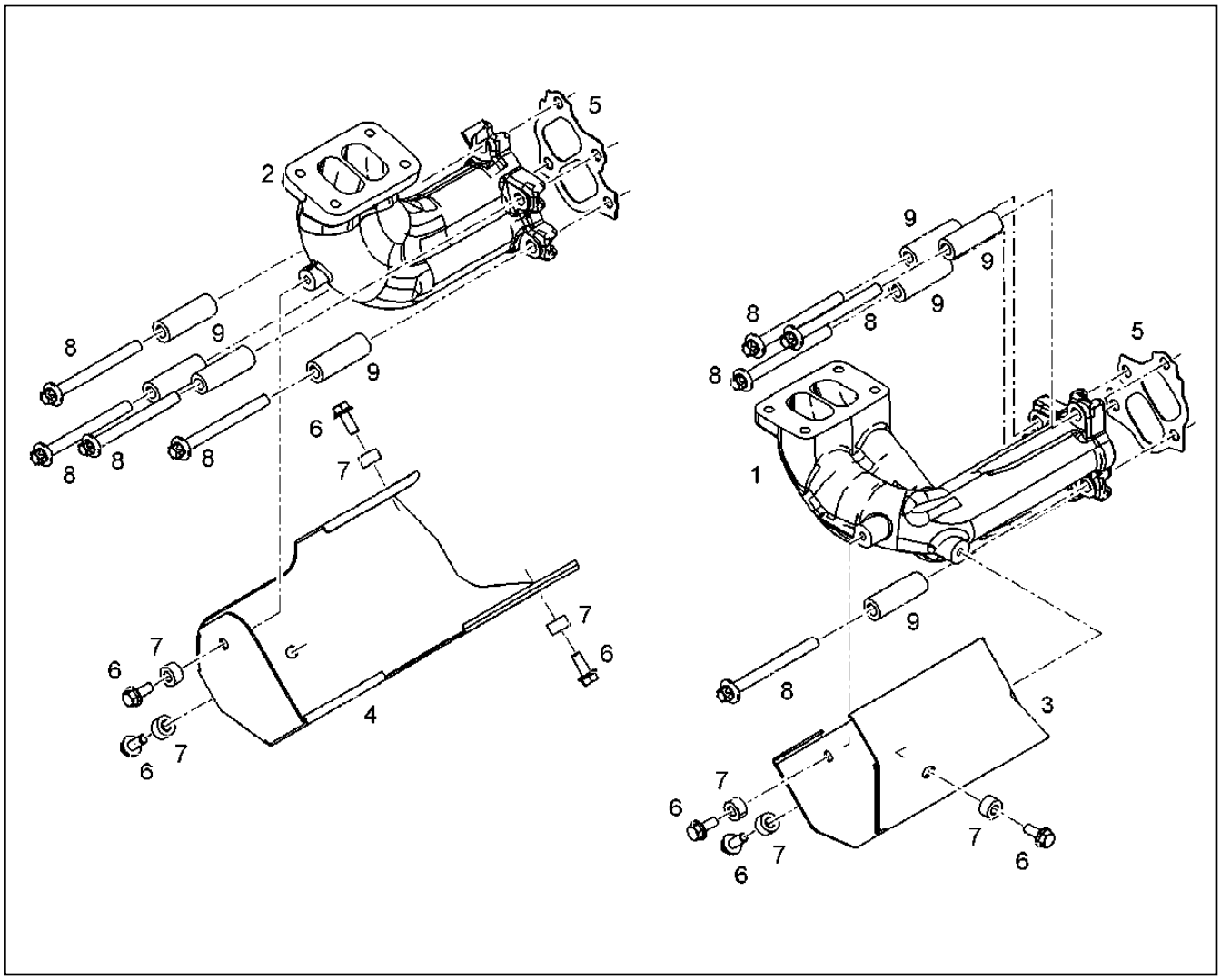

Pos.	Item	Quantity	Description	Bezeichnung
1	10147866	1	EXHAUST MANIFOLD RIGHT V-MOTORXD9	ABGASKRUEMMER RECHTS
2	10153467	1	EXHAUST MANIFOLD LEFT V-MOTOR D950	ABGASKRUEMMER LINKS
3	10141563	1	HEAT INSULATION PLATE DC01+ZE25/25	WAERMESCHUTZBLECH
4	10141564	1	HEAT INSULATION PLATE DC01+ZE25/25	WAERMESCHUTZBLECH
5	10119343	2	SEAL	DICHTUNG
5	10149152	8	SEAL METALOSEAL 1	DICHTUNG
6	11068155	7	HEX SCREW DIN 6921 M8X20 X6NiCrTiMoV	SECHSKANTSCHRAUBE
7	9132577	7	DISTANCE SLEEVE 8,5X18X10 11SMnPb30	DISTANZHUELSE
8	12422674	8	HEXALOBULAR HEAD SCREW M10X103 NiC	SECHSRUNDSCHRAUBE
9	10147172	8	DISTANCE SLEEVE 11,0X20X59 X6CrNiMoT	DISTANZHUELSE

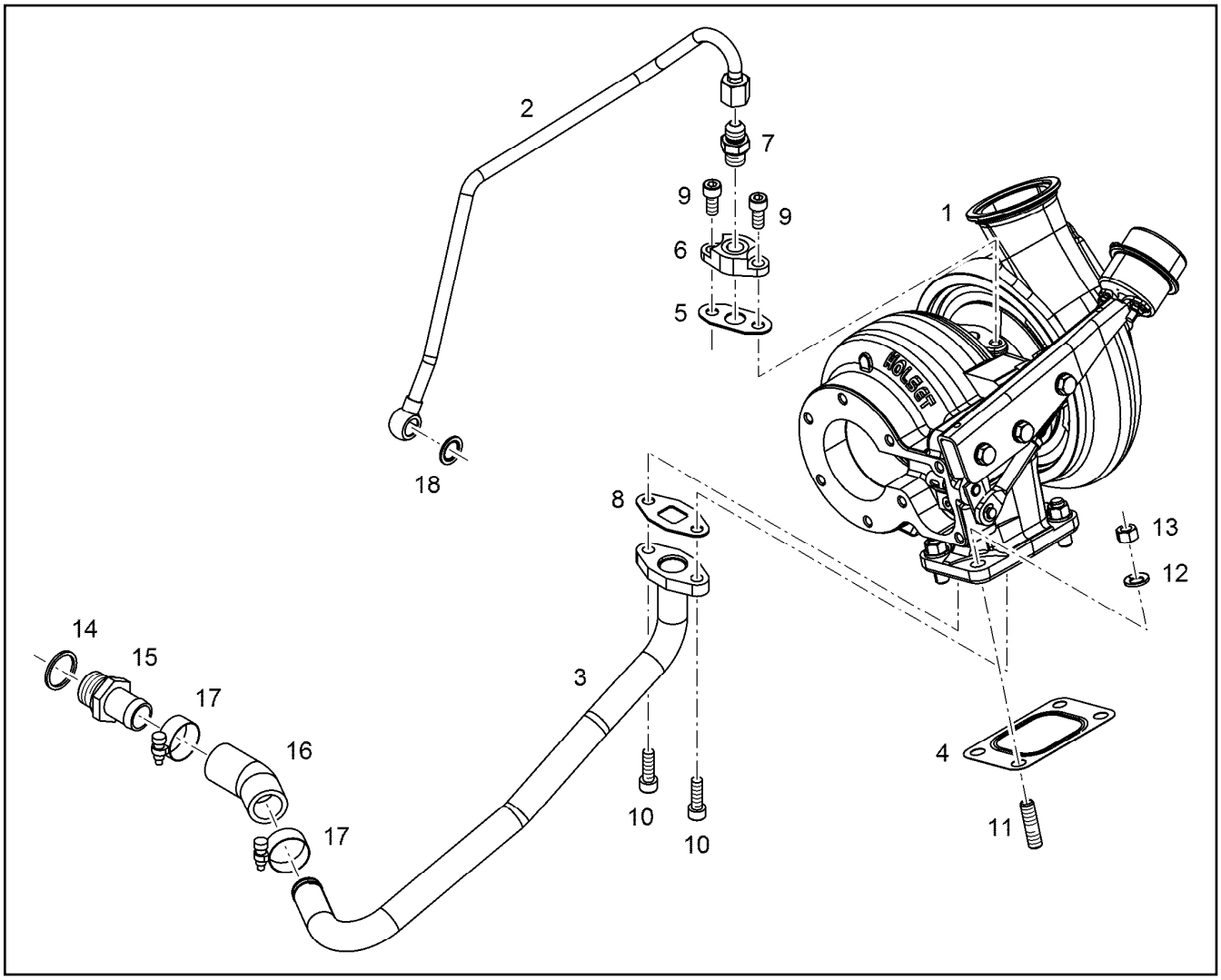

Pos.	Item	Quantity	Description	Bezeichnung
1	10134988	1	EXHAUST GAS TURBOCHARGER HE400WG	ABGASTURBOLADER
2	10135232	1	LUBRICATING OIL LINE 10X1	SCHMIEROELLEITUNG
3	10135221	1	OIL RETURN PIPE 22X1,5	OELRUECKLAUFLEITUNG
4	10125739	1	SEAL X15CrNiSi20-	DICHTUNG
5	10132331	1	SEAL AFM 32/2	DICHTUNG
6	11422653	1	FLANGE S235JR	FLANSCH
7	10813936	1	FITTING GE 10 M14X1,5/9/ CR6-FREI	VERSCHRAUBUNG
8	10115623	1	SEAL	DICHTUNG
9	11690797	2	SOCKET HEAD SCREW ISO 4762 M8X18 8.8	ZYLINDERSCHRAUBE
9	10663523	2	SOCKET HEAD SCREW ISO 4762 M8X20 10	ZYLINDERSCHRAUBE
10	10468332	2	SOCKET HEAD SCREW ISO 4762 M8X25 10	ZYLINDERSCHRAUBE
11	4981172	4	DOUBLE-ENDED STUD DIN 939 M10X25 X6N	STIFTSCHRAUBE
12	9076638	4	WASHER 10,5X18,5X2	SCHEIBE
13	10120639	4	NUT M10X1,5 X6NiCrTiMoVB	MUTTER
14	10011870	1	SEALING RING 26,7X34,93X2 St/FPM1-80	DICHTRING
15	9140351	1	HOSE NIPPLE CE-0, H54	SCHLAUCHNIPPEL
16	10123540	1	RUBBER CONNECTION Silicone	GUMMIMUFFE
17	774215008	2	HOSE CLAMP 26/20-32/12 W3	SCHLAUCHSCHELLE
18	10011866	1	SEALING RING 14,7X22,00X1,5 FKM 80	DICHTRING

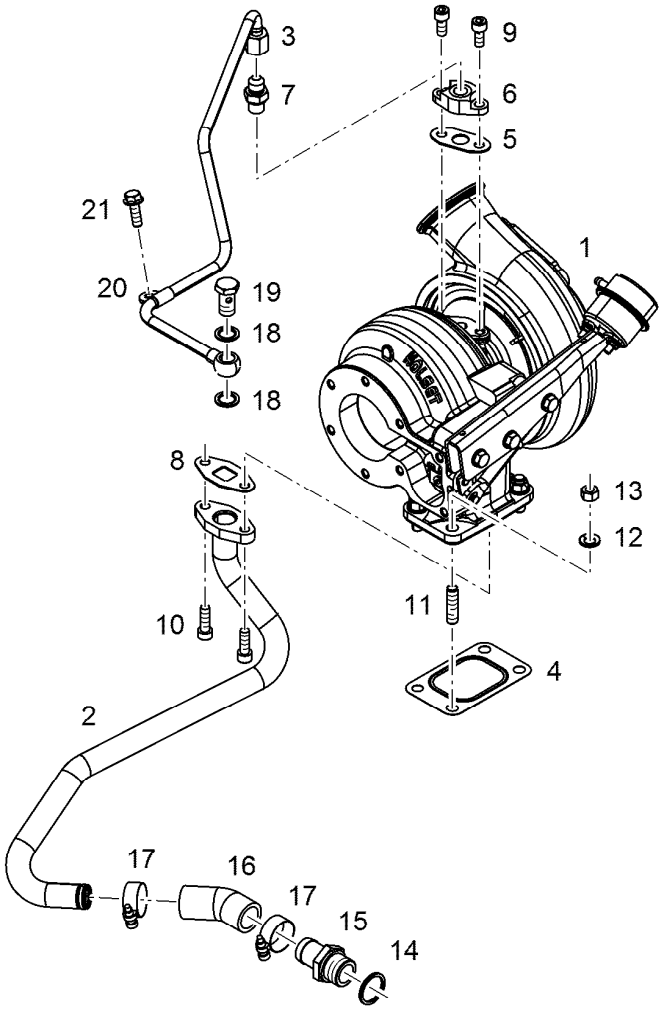

Pos.	Item	Quantity	Description	Bezeichnung
1	10134989	1	EXHAUST GAS TURBOCHARGER HE400WG	ABGASTURBOLADER
2	10135023	1	OIL RETURN PIPE 22X1,5	OELRUECKLAUFLEITUNG
3	10135310	1	LUBRICATING OIL LINE 10X1	SCHMIEROELLEITUNG
4	10125739	1	SEAL X15CrNiSi20-	DICHTUNG
5	10132331	1	SEAL AFM 32/2	DICHTUNG
6	11422653	1	FLANGE S235JR	FLANSCH
7	10813936	1	FITTING GE 10 M14X1,5/9/ CR6-FREI	VERSCHRAUBUNG
8	10115623	1	SEAL	DICHTUNG
9	11690797	2	SOCKET HEAD SCREW ISO 4762 M8X18 8.8	ZYLINDERSCHRAUBE
9	10663523	2	SOCKET HEAD SCREW ISO 4762 M8X20 10	ZYLINDERSCHRAUBE
10	10468332	2	SOCKET HEAD SCREW ISO 4762 M8X25 10	ZYLINDERSCHRAUBE
11	4981172	4	DOUBLE-ENDED STUD DIN 939 M10X25 X6N	STIFTSCHRAUBE
12	9076638	4	WASHER 10,5X18,5X2	SCHEIBE
13	10120639	4	NUT M10X1,5 X6NiCrTiMoVB	MUTTER
14	10011870	1	SEALING RING 26,7X34,93X2 St/FPM1-80	DICHTRING
15	9140351	1	HOSE NIPPLE CE-0, H54	SCHLAUCHNIPPEL
16	10123540	1	RUBBER CONNECTION Silicone	GUMMIMUFFE
17	774215008	2	HOSE CLAMP 26/20-32/12 W3	SCHLAUCHSCHELLE
18	10011866	2	SEALING RING 14,7X22,00X1,5 FKM 80	DICHTRING
19	12210013	1	HOLLOW SCREW DIN 7643 10-3-M14X1,5 4	HOHLSCHRAUBE
20	7381285	1	CLAMP DIN 3016-1 10X20XA1 W1-2	SCHELLE
21	11690637	1	HEX SCREW EN 1665 M8X25 8.8 480H SPF	SECHSKANTSCHRAUBE

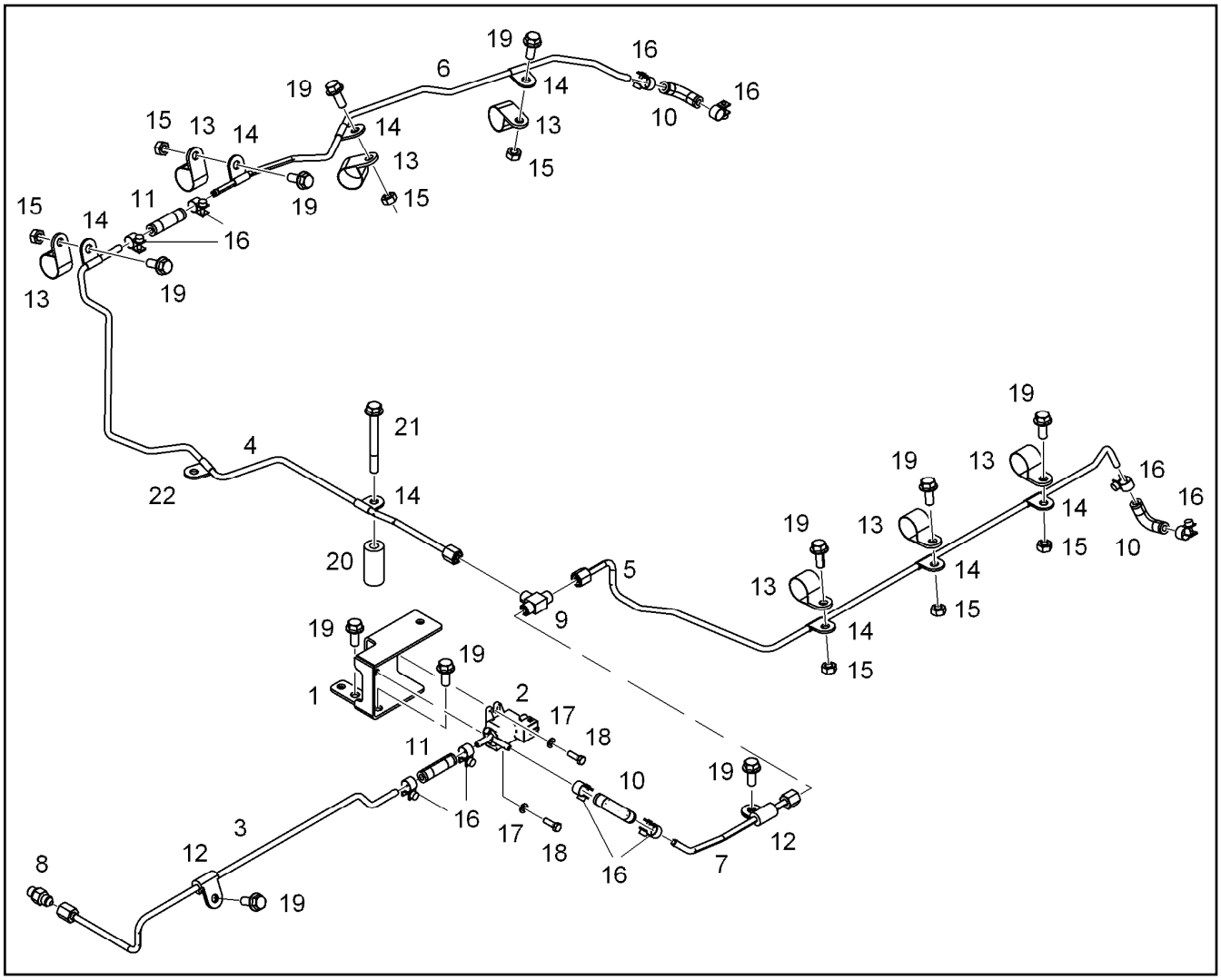

Pos.	Item	Quantity	Description	Bezeichnung
1	10143793	1	HOLDER S235JR	HALTER
2	10149191	1	CYCLE VALVE 3.4BAR 8L/MIN 6m	TAKTVENTIL
3	10143791	1	PIPELINE 6X2	ROHRLEITUNG
4	10141729	1	PIPELINE 6X2	ROHRLEITUNG
5	10141730	1	PIPELINE 6X2	ROHRLEITUNG
6	10141735	1	PIPELINE 6X2	ROHRLEITUNG
7	10143792	1	PIPELINE 6X2	ROHRLEITUNG
8	10813933	1	FITTING GE 6 M10X1,0/7/1 CR6-FREI	VERSCHRAUBUNG
9	7362170	1	FITTING ISO 8434-1 T 6L M12X1,5 CR6-FREI	VERSCHRAUBUNG
10	10128228	3	RUBBER CONNECTION Silicone	GUMMIMUFFE
11	10126119	2	RUBBER CONNECTION 06-12X45 Silicone	GUMMIMUFFE
12	7382088	2	CLAMP DIN 3016-1 6X20XD1 W1-2-MVQ	SCHELLE
13	7381498	7	CLAMP DIN 3016-1 25X20XA1 W1-2	SCHELLE
14	11000593	8	CLAMP DIN 3016-1 6X20XA1 W4	SCHELLE
15	4000380	7	HEX NUT ISO 4032 M8 10	SECHSKANTMUTTER
16	11005281	10	HOSE CLAMP DIN 3017-2 12/11,5-12,5/9 W1-	SCHLAUCHSCHELLE
17	10197808	2	WASHER ISO 7089 5 200HV ZNNI-480H	SCHEIBE
18	11647548	2	HEX SCREW ISO 4017 M5X16 8.8 480H SPF	SECHSKANTSCHRAUBE
19	11657219	11	HEX SCREW EN 1665 M8X20 8.8 480H SPF	SECHSKANTSCHRAUBE
20	10126912	1	DISTANCE SLEEVE 9X20X43 11SMnPb30+C	DISTANZHUELSE
21	10299609	1	HEX SCREW EN 1665 M8X75 10.9 480H	SECHSKANTSCHRAUBE
22	11652756	1	CLAMP DIN 3016-1 6X19XA1 W4	SCHELLE

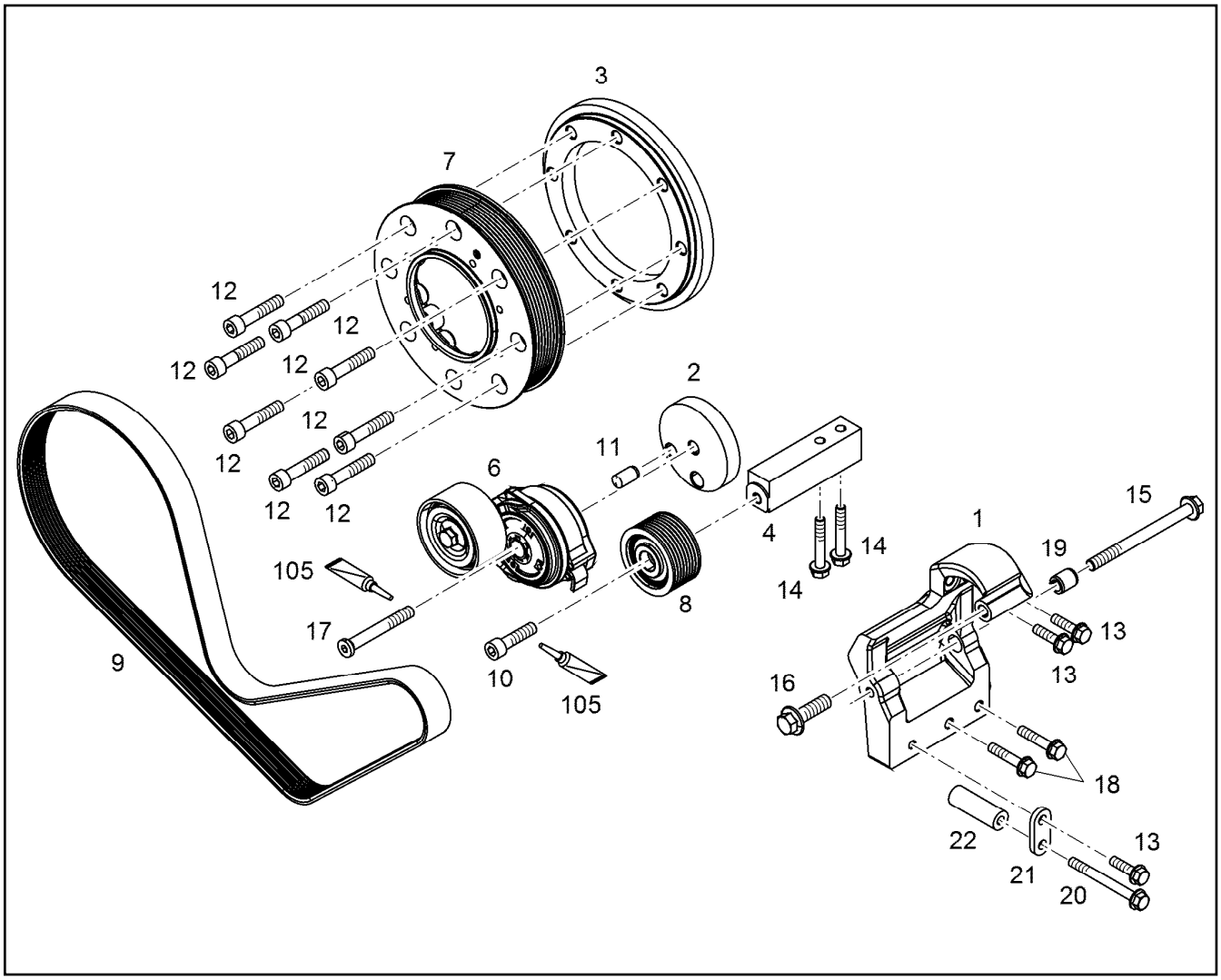

Pos.	Item	Quantity	Description	Bezeichnung
1	10146949	1	CONSOLE	KONSOLE
2	10147564	1	INTERMEDIATE PART	ZWISCHENSTUECK
3	10147565	1	INTERMEDIATE PART S355J0	ZWISCHENSTUECK
4	10147606	1	CONSOLE St Rm>=270MP	KONSOLE
6	12500149	1	RK IDLER PULLEY ⇨ ❑ 418	RS SPANNROLLE
6	12418349	1	FASTENING DEVICE 39NM/28°	SPANNVORRICHTUNG
7	9077281	1	BELT PULLEY	RIEMENSCHEIBE
8	10139425	1	DEFLECTION PULLEY	UMLENKROLLE
9	10147677	1	V-RIPPED BELT 8XPKX1329 EPDM	KEILRIPPENRIEMEN
10	10299659	1	SOCKET HEAD SCREW ISO 4762 M10X40 10	ZYLINDERSCHRAUBE
11	4980365	1	PARALLEL PIN ISO 8734 12m6X24 St	ZYLINDERSTIFT
12	10299571	8	SOCKET HEAD SCREW ISO 4762 M10X50 10	ZYLINDERSCHRAUBE
13	11826563	3	HEX SCREW EN 1665 M8X30 8.8 480H	SECHSKANTSCHRAUBE
14	11691686	2	HEX SCREW EN 1665 M8X50 8.8 480H SPF	SECHSKANTSCHRAUBE
15	12207559	1	HEX SCREW EN 1665 M10X120 8.8 FLZN	SECHSKANTSCHRAUBE
16	10875423	1	HEX SCREW EN 1665 M12X40 8.8 FLZN SPF	SECHSKANTSCHRAUBE
17	12500149	1	RK IDLER PULLEY ⇨ ❑ 418	RS SPANNROLLE
17	12225262	1	SOCKET HEAD SCREW ISO 4762 M10X75 8	ZYLINDERSCHRAUBE
18	11658660	2	HEX SCREW EN 1665 M8X40 8.8 480H SPF	SECHSKANTSCHRAUBE
19	10145395	1	BUSHING 10,5X16X19 11SMnPb30+C	BUCHSE
20	11626067	1	HEX SCREW EN 1665 M8X80 8.8 480H	SECHSKANTSCHRAUBE
21	11431609	1	CONSOLE S235JR	KONSOLE
22	11439715	1	DISTANCE SLEEVE 8,4X18X54,3 S235JR	DISTANZHUELSE
105	811205708	1	SCREW LOCKING FLASCHE 50ML 150°C	SCHRAUBENSICHERUNG

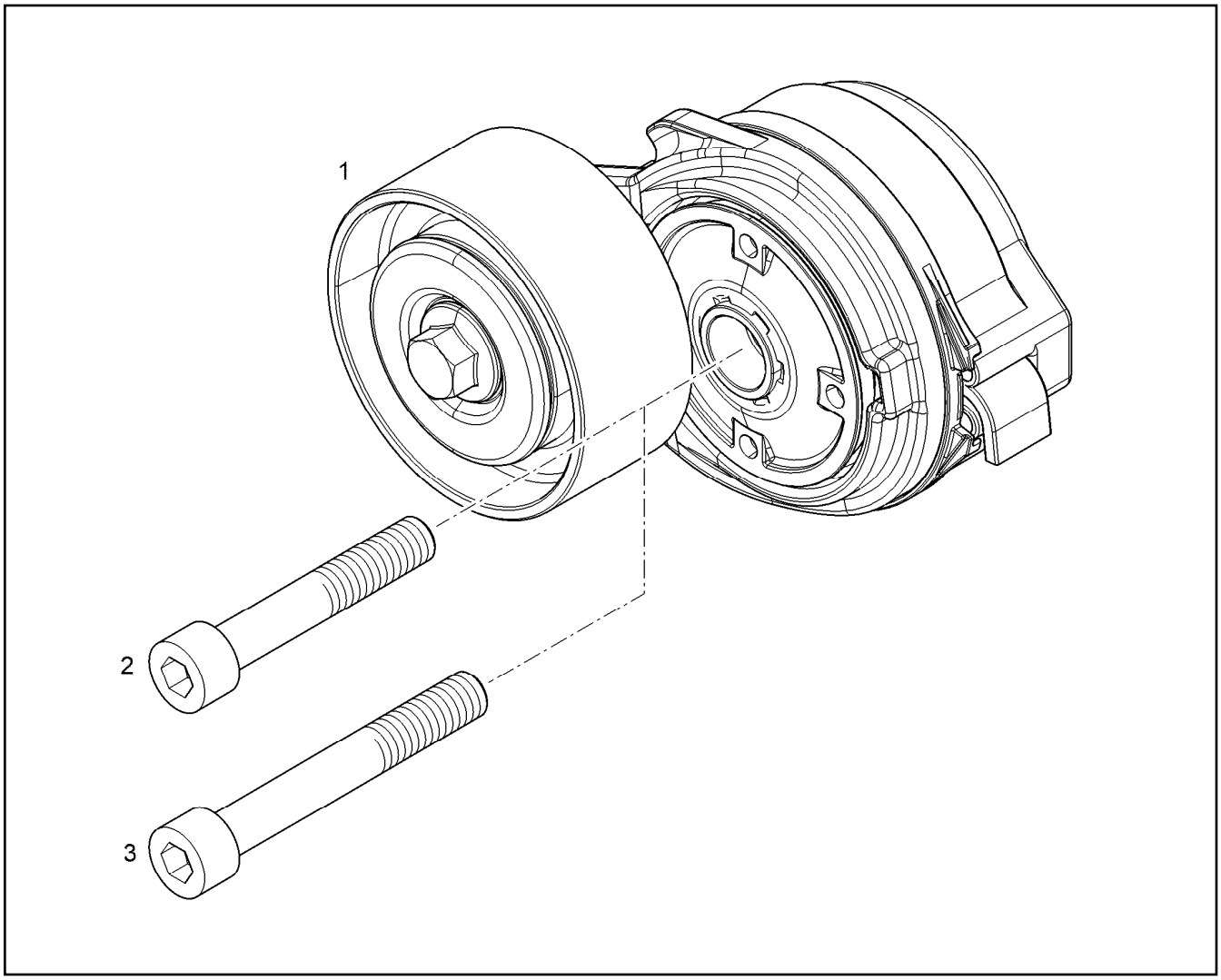

Pos.	Item	Quantity	Description	Bezeichnung
1	12418349	1	FASTENING DEVICE 39NM/28°	SPANNVORRICHTUNG
2	11320346	1	SOCKET HEAD SCREW ISO 4762 M10X60 10	ZYLINDERSCHRAUBE
3	11320355	1	SOCKET HEAD SCREW ISO 4762 M10X75 10	ZYLINDERSCHRAUBE

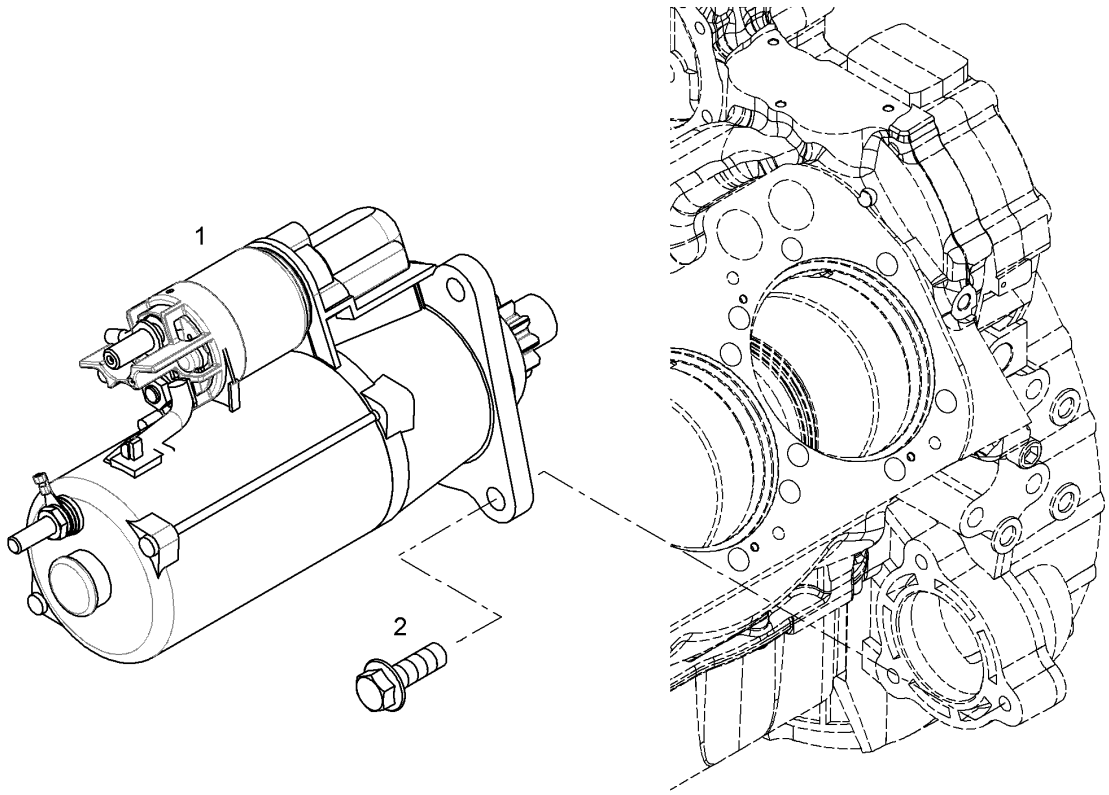

Pos.	Item	Quantity	Description	Bezeichnung
1	10120541	1	STARTER 8.4KW 24V ⇨ ❑ 420	STARTER
2	10299566	3	HEX SCREW EN 1665 M12X35 10.9 FLZN SP	SECHSKANTSCHRAUBE

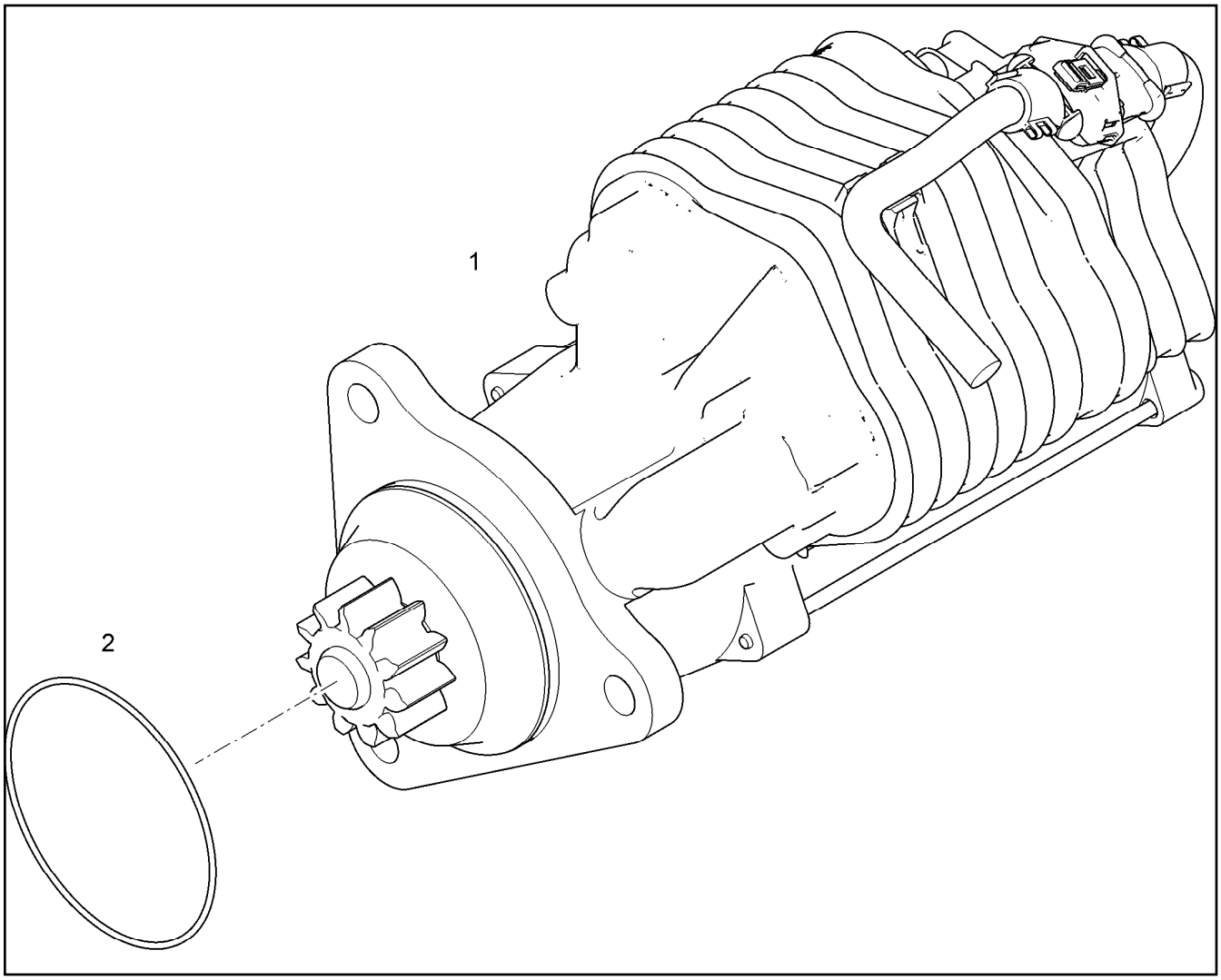

Pos.	Item	Quantity	Description	Bezeichnung
1	10120542	1	STARTER 8.4KW 24V	STARTER
2	10218370	1	O-RING 85X2 HNBR 70	O-RING

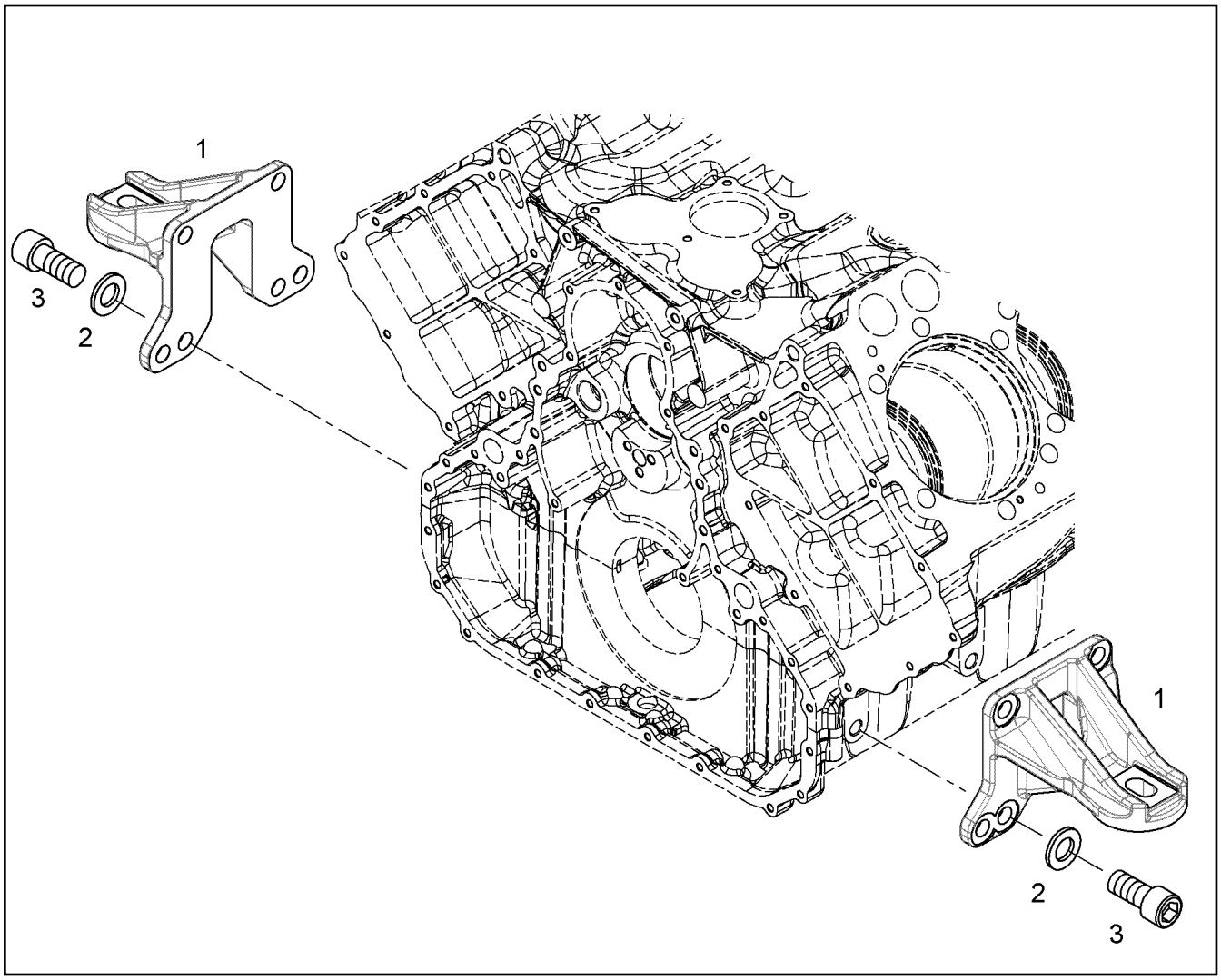

Pos.	Item	Quantity	Description	Bezeichnung
1	9079604	2	FASTENING PIECE	BEFESTIGUNGSTEIL
2	12210036	8	WASHER ISO 7089 16 200HV FLZN	SCHEIBE
3	10001464	8	SOCKET HEAD SCREW ISO 4762 M16X35 10	ZYLINDERSCHRAUBE

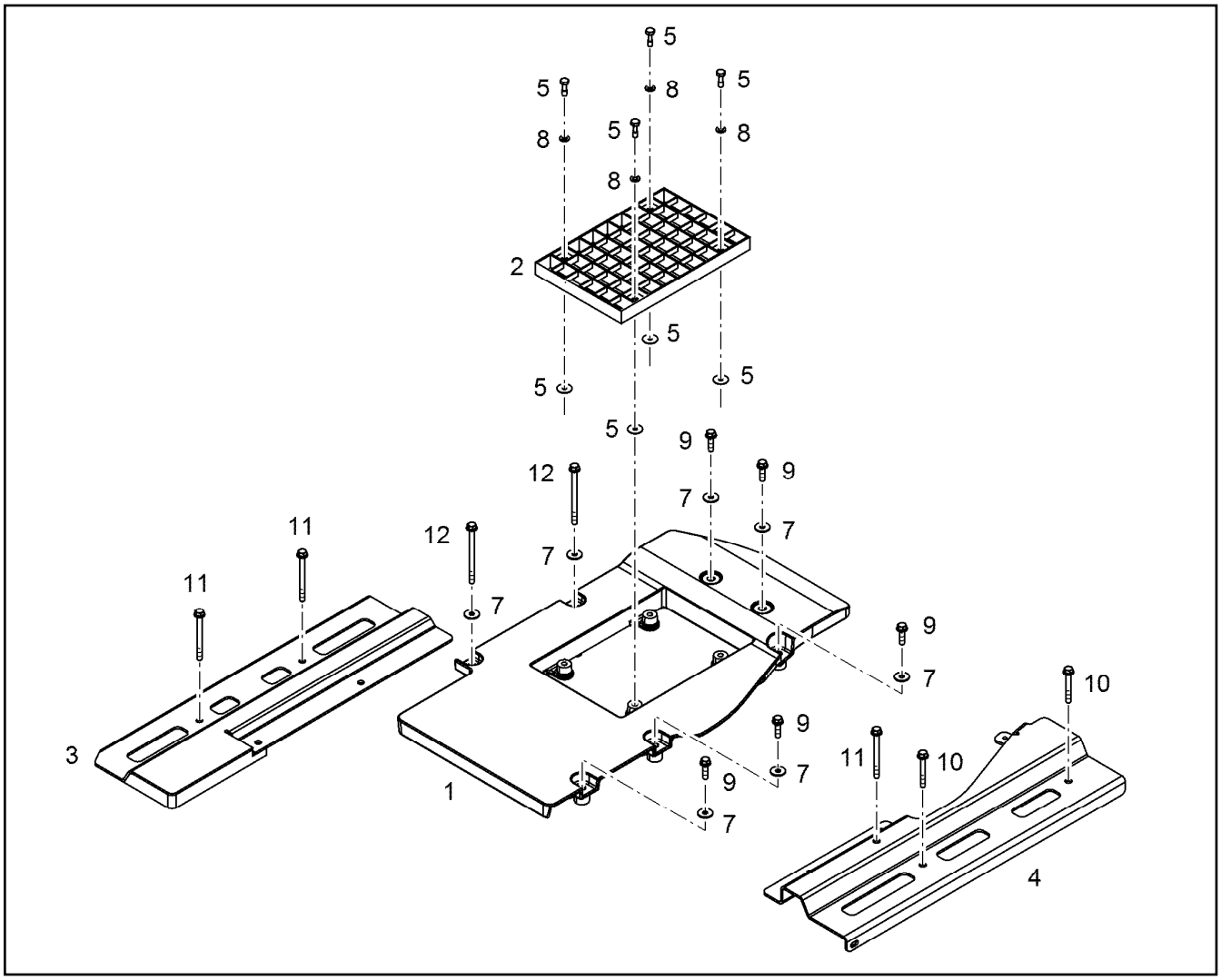

Pos.	Item	Quantity	Description	Bezeichnung
1	10144873	1	COVER PLATE PRE-ASS.	ABDECKPLATTE VORM.
2	10144874	1	SHEET	PLATTE
3	10144869	1	CONSOLE S235JR	KONSOLE
4	10144870	1	CONSOLE S235JR	KONSOLE
5	11600928	4	COMBI SCREW M8X25 A2	KOMBISCHRAUBE
7	11140469	7	WASHER ISO 7093-1 8 200HV 480H SPF	SCHEIBE
8	11651374	4	WASHER ISO 7089 8 200HV 480H-B SPF	SCHEIBE
9	11826563	5	HEX SCREW EN 1665 M8X30 8.8 480H	SECHSKANTSCHRAUBE
10	11691685	2	HEX SCREW EN 1665 M8X60 8.8 480H	SECHSKANTSCHRAUBE
11	10876385	3	HEX SCREW EN 1665 M8X90 8.8 480H SPF	SECHSKANTSCHRAUBE
12	12210061	2	HEX SCREW EN 1665 M8X110 8.8 480H	SECHSKANTSCHRAUBE

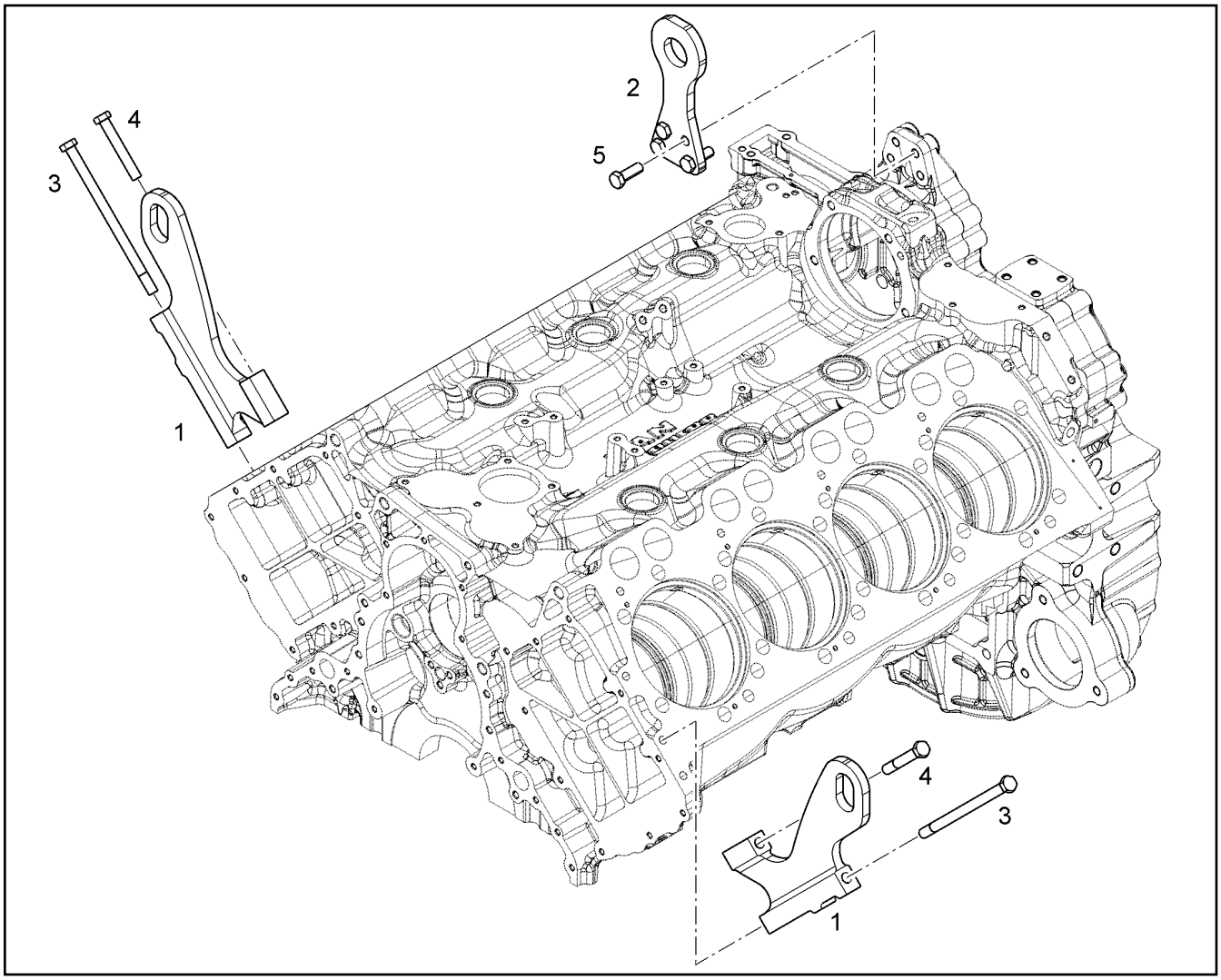

Pos.	Item	Quantity	Description	Bezeichnung
1	10126466	2	LIFTING HOOK S355J0	HEBEHAKEN
2	9079977	1	LIFTING HOOK S355J0	HEBEHAKEN
3	10299657	2	HEX SCREW ISO 4014 M12X200 10.9 FLZN	SECHSKANTSCHRAUBE
4	9230171	2	HEX SCREW ISO 4014 M12X80 10.9 FLZN SP	SECHSKANTSCHRAUBE
5	10299574	4	HEX SCREW ISO 4017 M12X35 10.9 FLZN SP	SECHSKANTSCHRAUBE

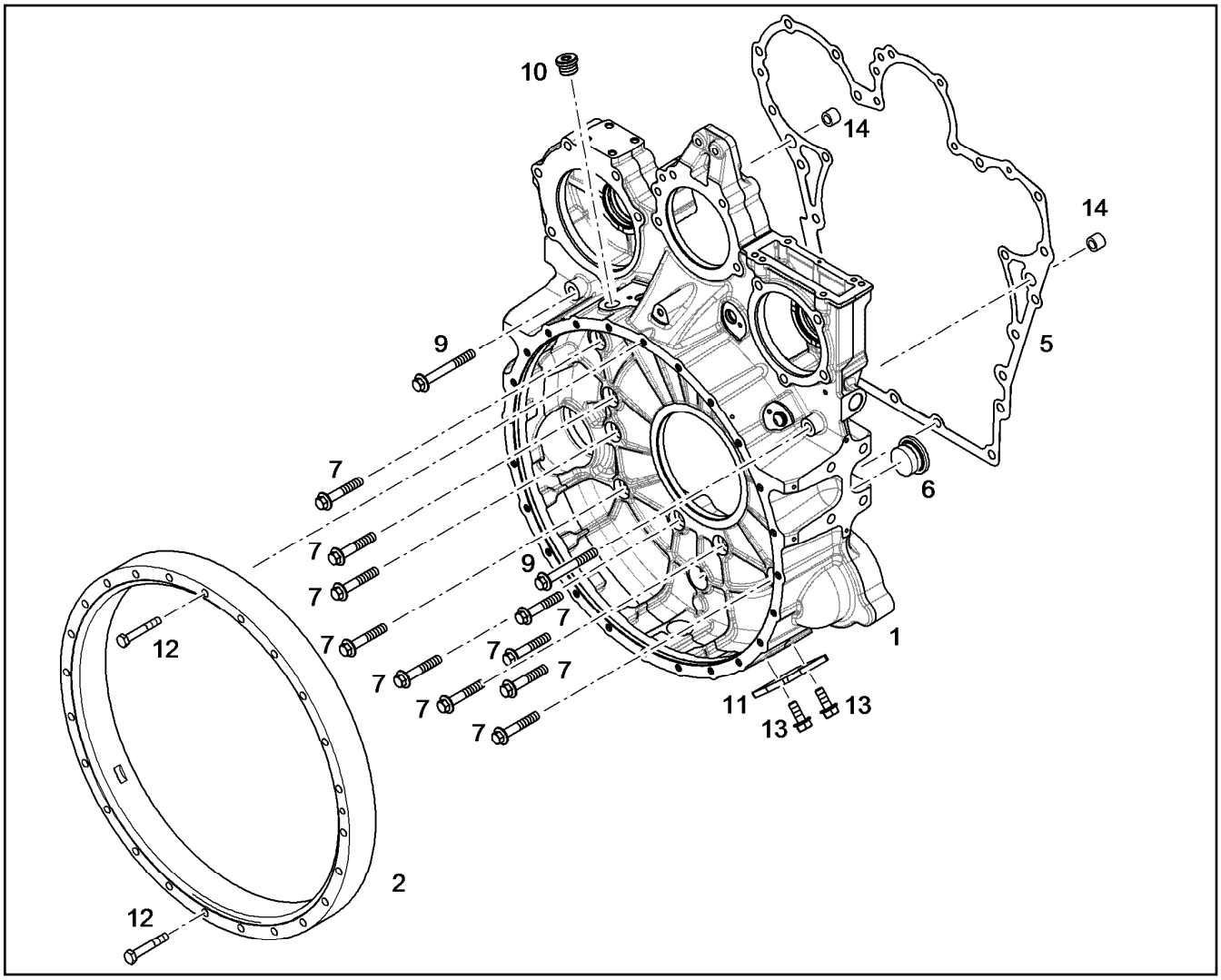

Pos.	Item	Quantity	Description	Bezeichnung
2	10129236	1	INTERMEDIATE RING	ZWISCHENRING
5	10133722	1	SEAL 0,33 METALOSEAL 1	DICHTUNG
6	7382202	1	SCREW PLUG VSTI M38X1,5 CR6-FREI	VERSCHLUSSSCHRAUBE
7	10299568	10	HEX SCREW EN 1665 M12X70 10.9 FLZN	SECHSKANTSCHRAUBE
9	10299598	2	HEX SCREW EN 1665 M12X100 10.9 FLZN	SECHSKANTSCHRAUBE
10	7380177	1	SCREW PLUG VSTI M22X1,5 CR6-FREI	VERSCHLUSSSCHRAUBE
11	9080502	1	COVER S235JR	DECKEL
12	11642367	2	HEX SCREW ISO 4014 M10X65 8.8 FLZN SP	SECHSKANTSCHRAUBE
13	11657219	2	HEX SCREW EN 1665 M8X20 8.8 480H SPF	SECHSKANTSCHRAUBE
14	10123103	2	TIGHT FIT SLEEVE 12X20X15,5 100Cr6	PASSHUELSE

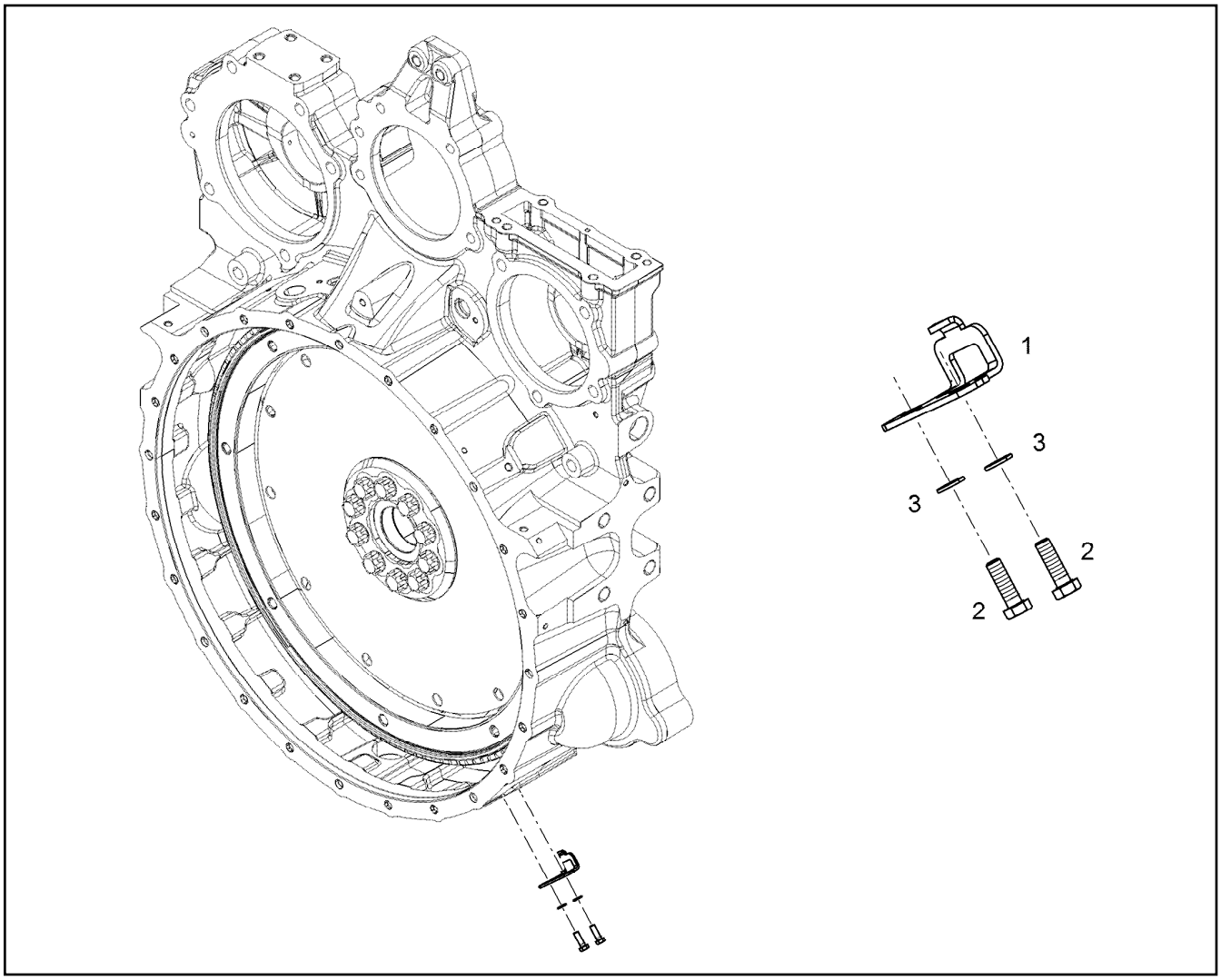

Pos.	Item	Quantity	Description	Bezeichnung
1	9078622	1	ADJUSTING PLATE S235JR	EINSTELLBLECH
2	11647548	2	HEX SCREW ISO 4017 M5X16 8.8 480H SPF	SECHSKANTSCHRAUBE
3	10197808	2	WASHER ISO 7089 5 200HV ZNNI-480H	SCHEIBE

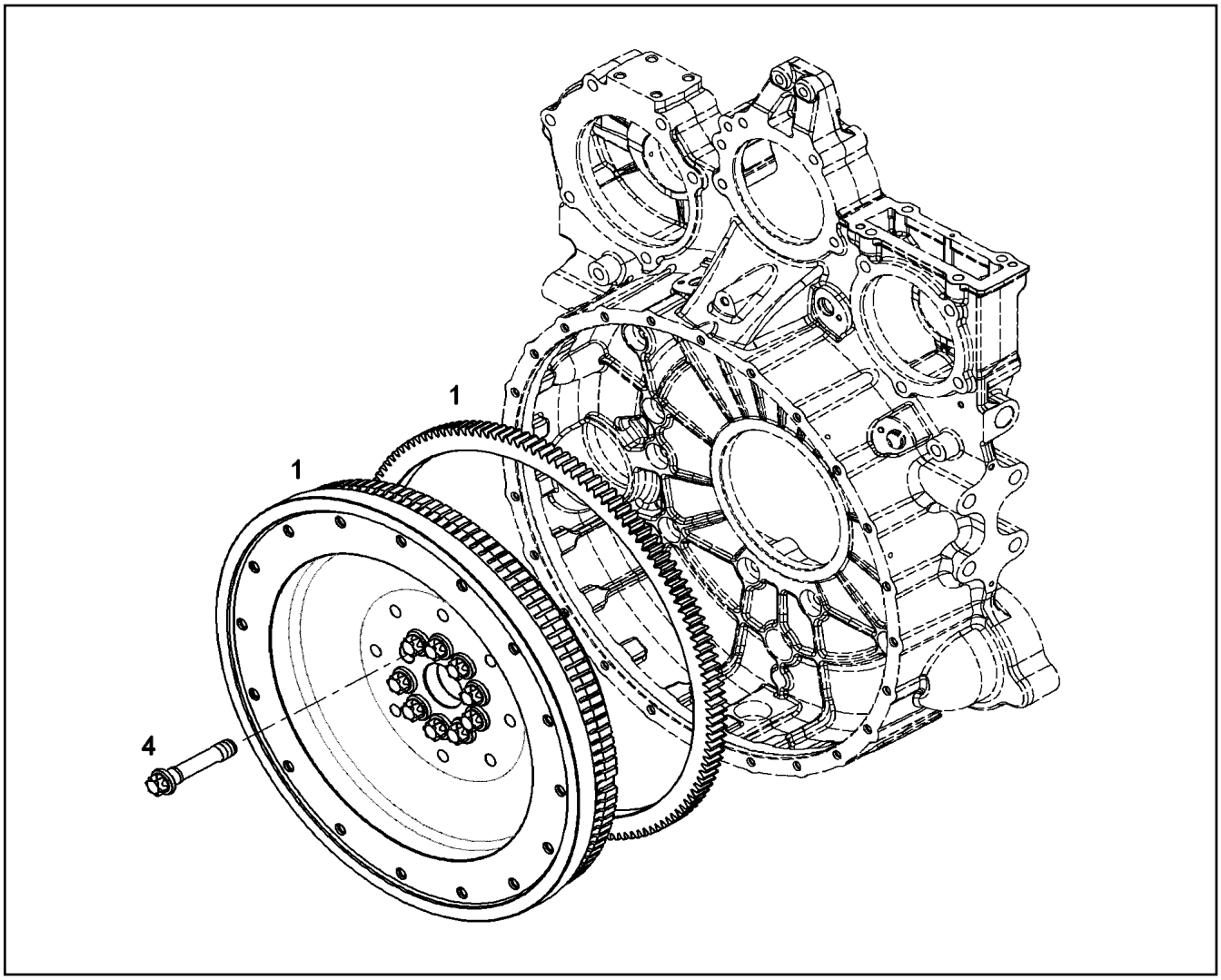

Pos.	Item	Quantity	Description	Bezeichnung
1	10120078	1	FLYWHEEL PRE-ASS. SAE 1X2,496	SCHWUNGRAD VORM.
(3)	9080734	1	CROWN GEAR C45	ZAHNKRANZ
4	9079517	10	HEXALOBULAR HEAD SCREW M18X1,5X90	SECHSRUNDSCHRAUBE

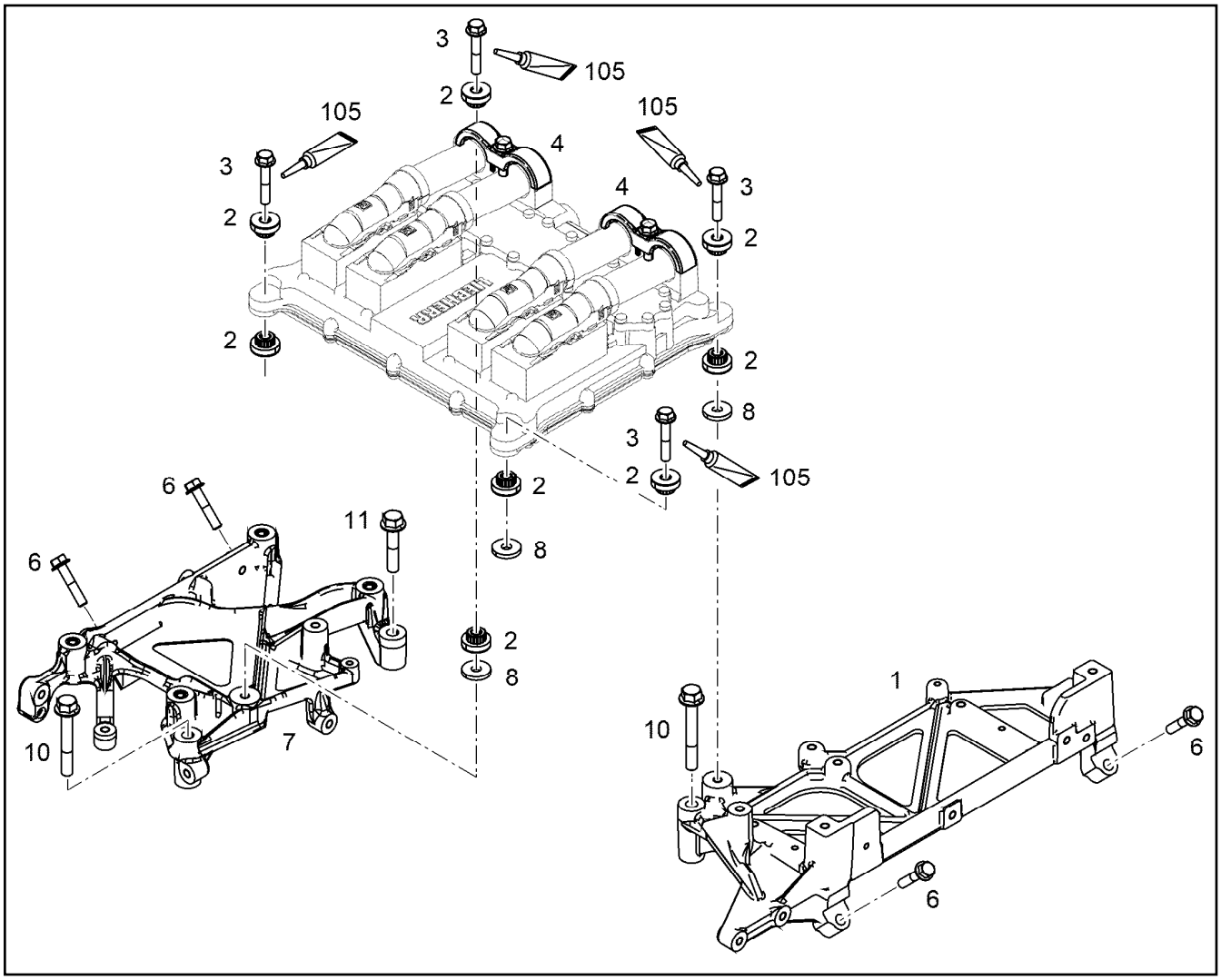

Pos.	Item	Quantity	Description	Bezeichnung
1	10141758	1	CONSOLE EN AC-Al Si1	KONSOLE
2	10116274	8	RUBBER BUFFER 8,3/26X7,2 30 VMQ 21577	GUMMIPUFFER
3	11690426	4	HEX SCREW EN 1665 M8X45 8.8 480H SPF	SECHSKANTSCHRAUBE
4	10144098	2	FASTENING CLAMP 34X34 ⇨ ❑ 428	BEFESTIGUNGSSCHELLE
6	11658660	4	HEX SCREW EN 1665 M8X40 8.8 480H SPF	SECHSKANTSCHRAUBE
7	10144442	1	CONSOLE PRE-ASS.	KONSOLE VORM.
8	10137059	3	DISTANCE SLEEVE 9X26X4	DISTANZHUELSE
10	11656159	2	HEX SCREW EN 1665 M10X70 8.8 FLZN	SECHSKANTSCHRAUBE
11	11626073	1	HEX SCREW EN 1665 M10X50 8.8 FLZN	SECHSKANTSCHRAUBE
105	811205708	1	SCREW LOCKING FLASCHE 50ML 150°C	SCHRAUBENSICHERUNG

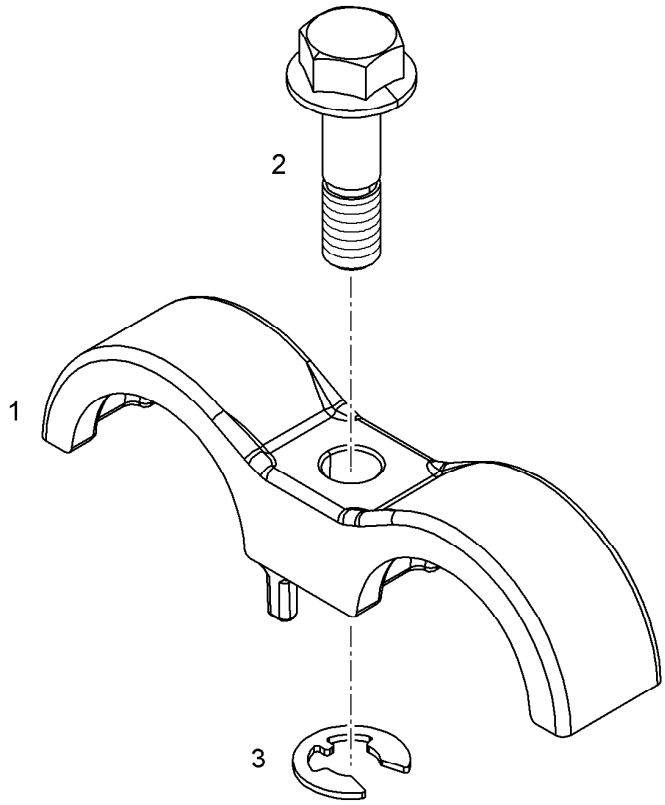

Pos.	Item	Quantity	Description	Bezeichnung
1	10123304	1	FASTENING CLAMP 34 EN AC-AlSi10	BEFESTIGUNGSSCHELLE
2	13541106	1	SCREW M8X30 St Rm>=800MP	SCHRAUBE
3	12210037	1	LOCK WASHER DIN 6799 7X0,9 480H	SICHERUNGSSCHEIBE

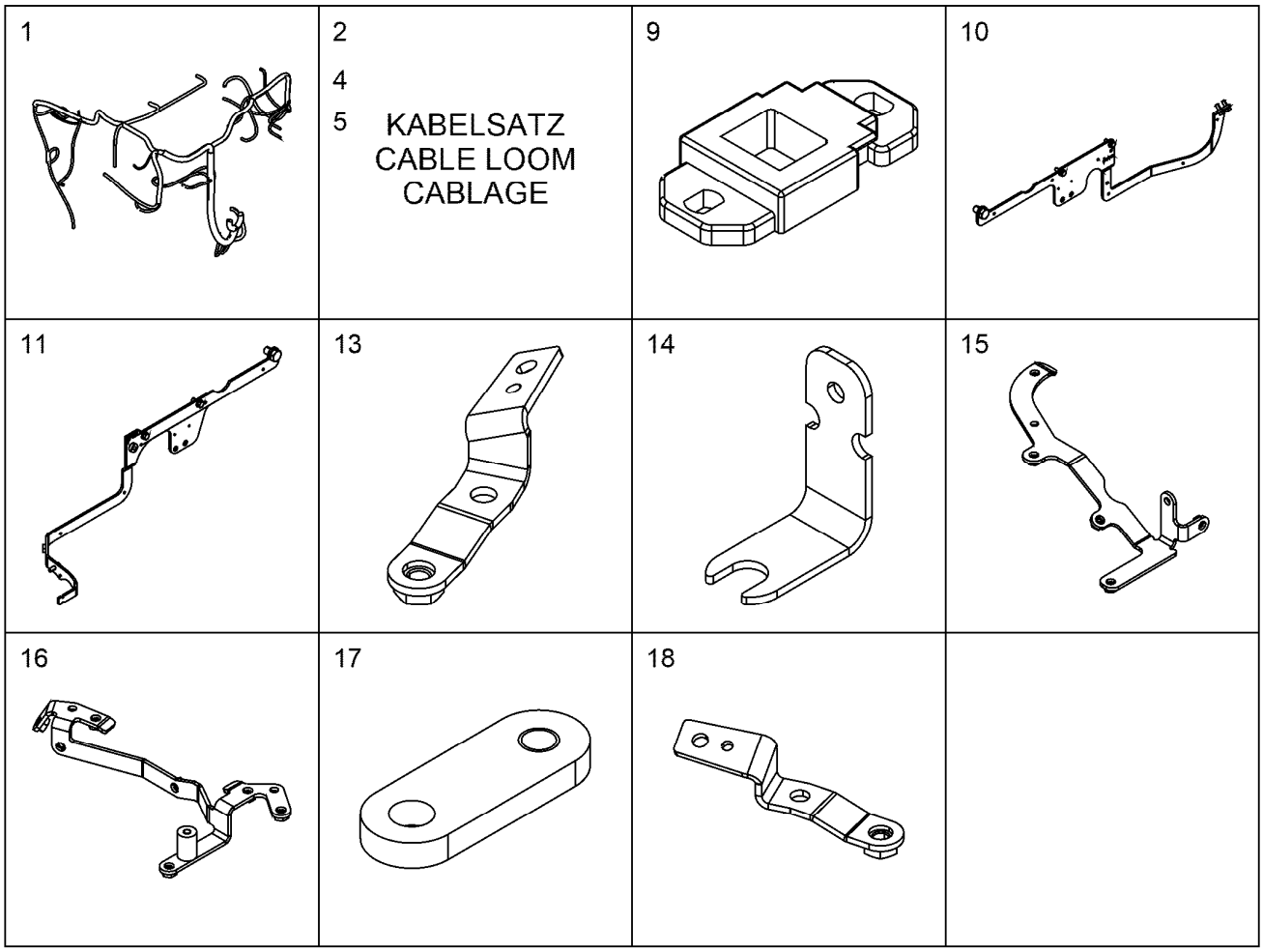

Pos.	Item	Quantity	Description	Bezeichnung
1	12410650	1	CABLE HARNESS W700	KABELBAUM
2	10441308	1	CABLE LOOM WL710	KABELSATZ
4	11100081	2	CABLE LOOM WL720	KABELSATZ
5	10144701	1	CABLE LOOM WL713	KABELSATZ
9	11007215	3	HOLDER PA 66 HB SCH	HALTER
10	10119353	1	BRACKET ADD-ON	KONSOLE ANBAU
(1)	10129490	1	HOLDER	HALTER
(2)	11657219	4	HEX SCREW EN 1665 M8X20 8.8 480H SPF	SECHSKANTSCHRAUBE
(3)	12207569	1	HEX SCREW EN 1665 M16X30 8.8 FLZN	SECHSKANTSCHRAUBE
11	10150446	1	BRACKET ADD-ON ⇨ ❑ 431	KONSOLE ANBAU
13	12473968	1	HOLDER S235JR	HALTER
14	11358957	1	HOLDER S235JR	HALTER
15	10152388	1	HOLDER S235JR	HALTER
16	10152389	1	HOLDER S235JR	HALTER
17	11366371	1	HOLDER S235JR	HALTER
18	12400363	1	CONSOLE	KONSOLE
20	10137330	1	PLATE S235JR	BLECH
31	7381771	5	CLAMP DIN 3016-1 8X15XD1 W1-2-MVQ	SCHELLE
32	7381770	1	CLAMP DIN 3016-1 10X15XD1 W1-2-MVQ	SCHELLE
33	7382087	4	CLAMP DIN 3016-1 12X15XD1 W1-2-MVQ	SCHELLE
34	7381294	8	CLAMP DIN 3016-1 16X15XD1 W1-2-MVQ	SCHELLE
36	7382088	1	CLAMP DIN 3016-1 6X20XD1 W1-2-MVQ	SCHELLE
37	7382090	10	CLAMP DIN 3016-1 8X20XD1 W1-2-MVQ	SCHELLE
38	7381628	2	CLAMP DIN 3016-1 10X20XD1 W1-2-MVQ	SCHELLE
39	7381629	3	CLAMP DIN 3016-1 12X20XD1 W1-2-MVQ	SCHELLE

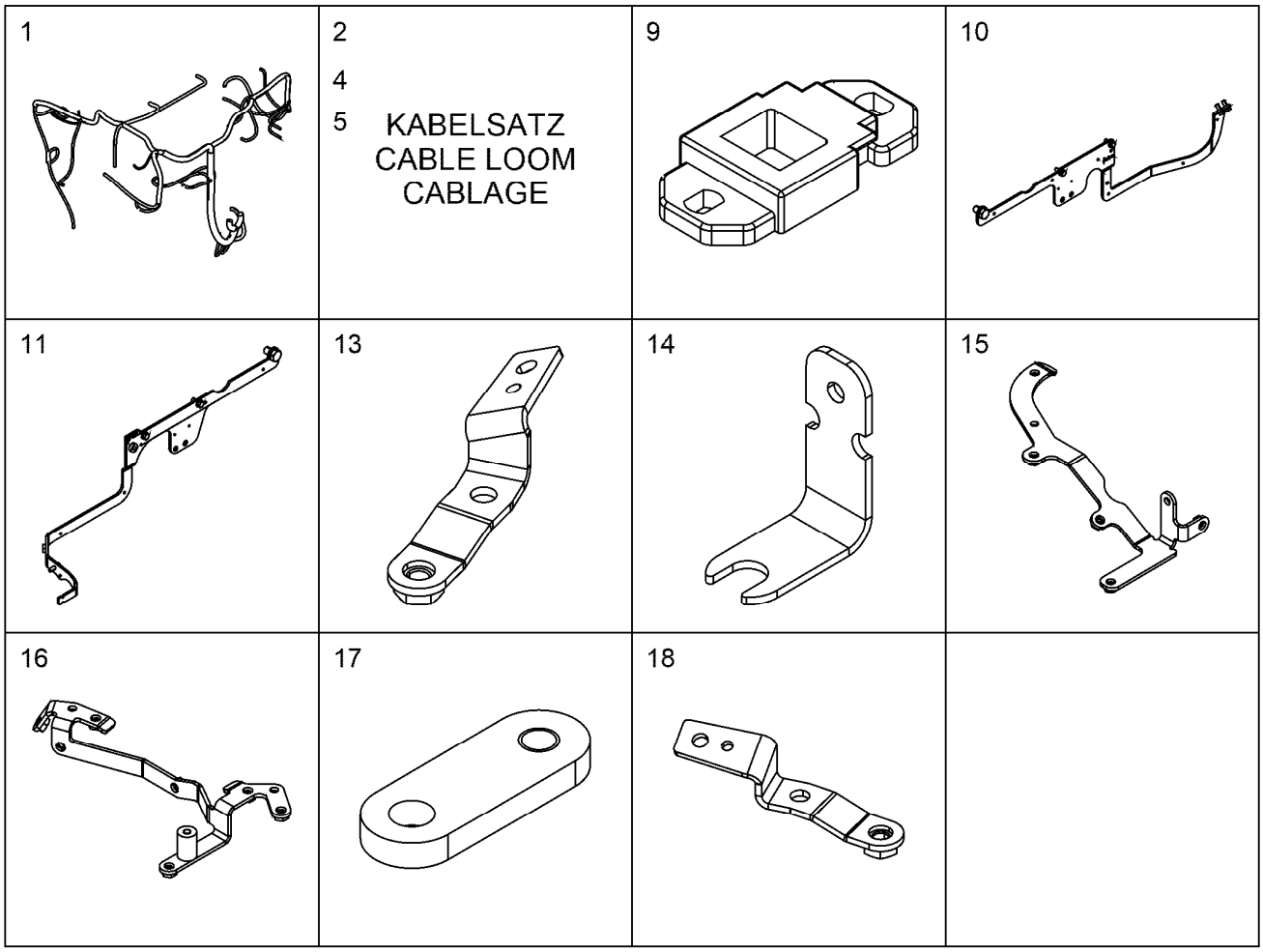

Pos.	Item	Quantity	Description	Bezeichnung
40	7382085	3	CLAMP DIN 3016-1 16X20XD1 W1-2-MVQ	SCHELLE
41	7381635	3	CLAMP DIN 3016-1 18X20XD1 W1-2-MVQ	SCHELLE
42	7381630	6	CLAMP DIN 3016-1 22X20XD1 W1-2-MVQ	SCHELLE
52	12207546	6	HEX SCREW EN 1665 M5X10 8.8 480H	SECHSKANTSCHRAUBE
54	11840297	15	HEX SCREW EN 1665 M6X16 8.8 480H SPF	SECHSKANTSCHRAUBE
60	11656992	26	HEX SCREW EN 1665 M8X16 8.8 480H SPF	SECHSKANTSCHRAUBE
62	11690637	1	HEX SCREW EN 1665 M8X25 8.8 480H SPF	SECHSKANTSCHRAUBE
63	11826563	1	HEX SCREW EN 1665 M8X30 8.8 480H	SECHSKANTSCHRAUBE
68	11656153	2	HEX SCREW EN 1665 M10X20 8.8 FLZN SPF	SECHSKANTSCHRAUBE
97	11691013	3	CABLE TIE 4,6X200-SW/GR PA66HS	KABELBINDER
99	10874588	7	CABLE TIE 4,8X292-SCHWARZ PA66 SPF	KABELBINDER
103	10123876	2	RUBBER RING X16	GUMMIRING
113	9074404	1	DISTANCE SLEEVE 8,5X15X22 ETG 100	DISTANZHUELSE

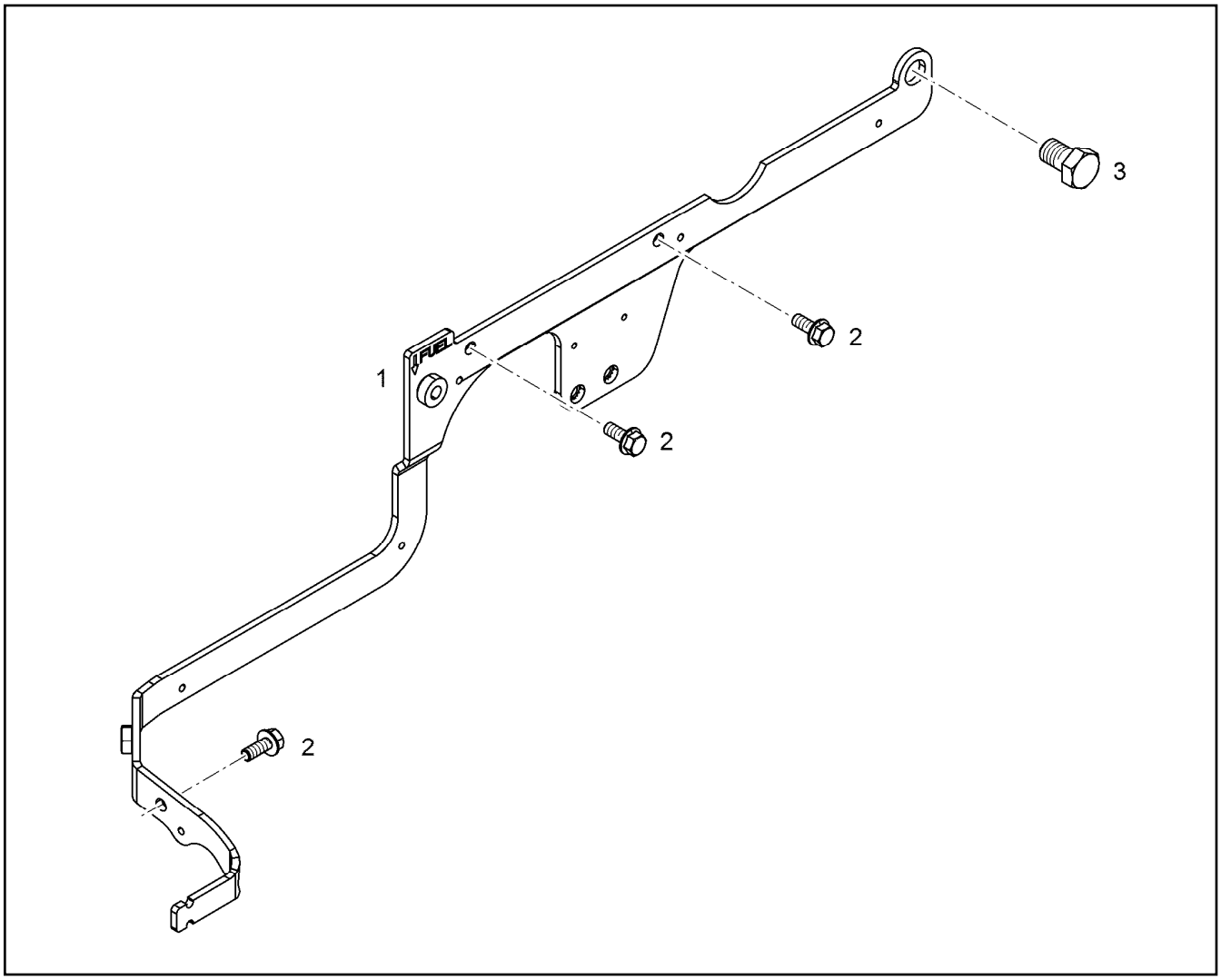

Pos.	Item	Quantity	Description	Bezeichnung
1	10147594	1	HOLDER S235JR	HALTER
2	11657219	3	HEX SCREW EN 1665 M8X20 8.8 480H SPF	SECHSKANTSCHRAUBE
3	12207569	1	HEX SCREW EN 1665 M16X30 8.8 FLZN	SECHSKANTSCHRAUBE

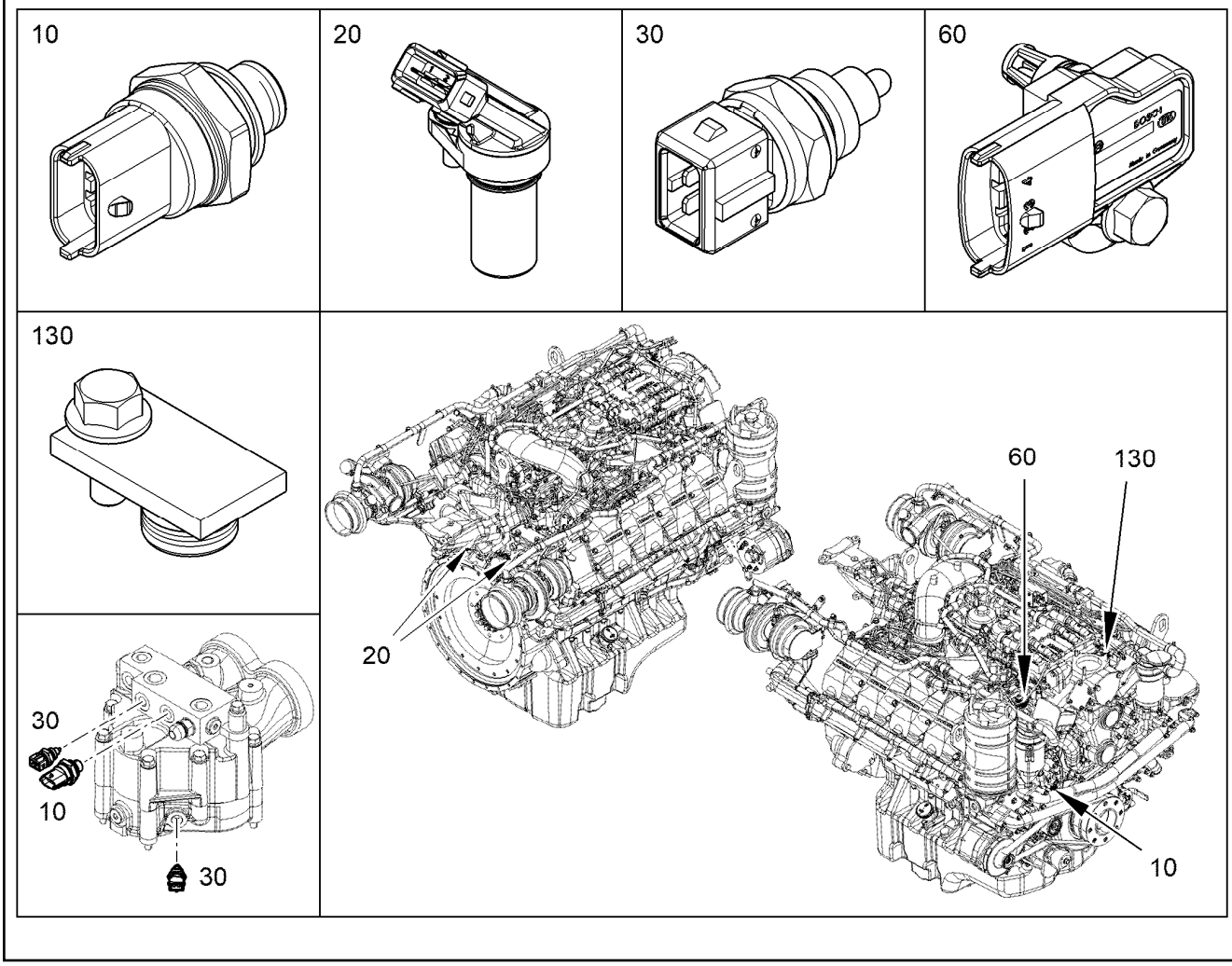

Pos.	Item	Quantity	Description	Bezeichnung
10	12422246	2	PRESSURE TRANSMITTER CPL. 0-12 BAR	DRUCKGEBER KPL.
(1)	12433525	1	PRESSURE TRANSMITTER 0-12 BAR	DRUCKGEBER
(2)	10011866	1	SEALING RING 14,7X22,00X1,5 FKM 80	DICHTRING
20	12544505	2	ROTATIONAL SPEED SENSOR CPL. 10-1000	DREHZAHLGEBER KPL.
(1)	13736146	1	ROTATIONAL SPEED SENSOR 10-10000HZ	DREHZAHLGEBER
(2)	7381103	1	O-RING ISO 3601-1 17,17X1,78 FKM 70 A,GN	O-RING
(3)	10875586	1	SOCKET HEAD SCREW ISO 4762 M6X16 8.8	ZYLINDERSCHRAUBE
(100)	10285708	1	GREASE NBU 30 1KG DOSE	FETT
30	13410342	2	TEMPERATURE PROBE CPL. -40°C BIS +15	TEMPERATURFUEHLER KPL.
60	13574068	1	PRESSURE/TEMP.SENSOR COMPLET -40°C	DRUCK-/TEMPERATUR SENSOR
(1)	13474740	1	PRESSURE/TEMPERATURE SENSOR -40°C	DRUCK-/TEMPERATUR SENSO
(2)	12207548	1	HEX SCREW EN 1665 M6X20 8.8 480H SPF	SECHSKANTSCHRAUBE
130	10148371	1	LOCKING PIECES	VERSCHLUSSTEILE
(1)	10148372	1	COVER Al Rm>200N/m	DECKEL
(2)	10128678	1	O-RING 12X2 FKM 70 MoS2	O-RING
(3)	11840297	1	HEX SCREW EN 1665 M6X16 8.8 480H SPF	SECHSKANTSCHRAUBE
(100)	10285708	1	GREASE NBU 30 1KG DOSE	FETT

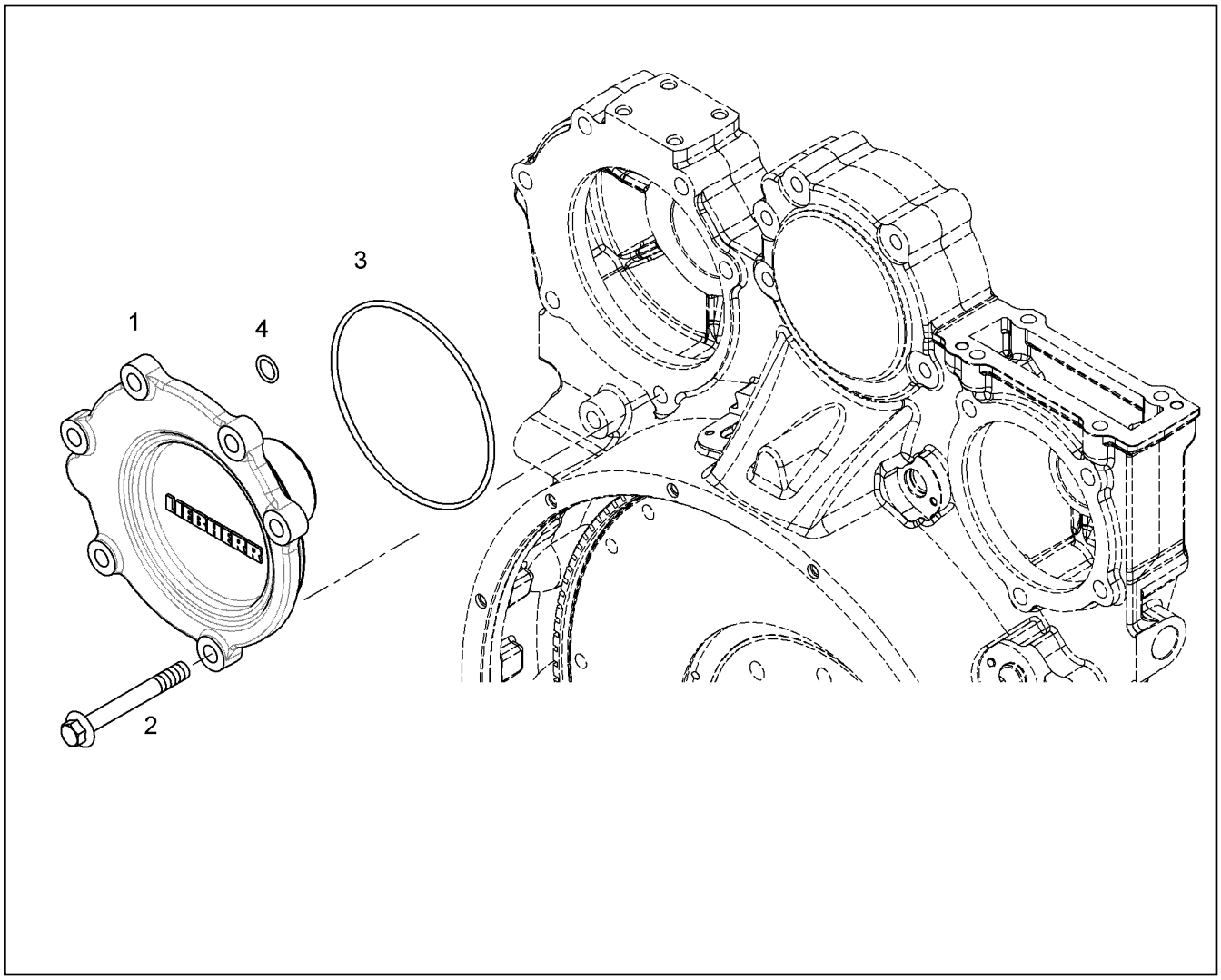

Pos.	Item	Quantity	Description	Bezeichnung
2	10299598	6	HEX SCREW EN 1665 M12X100 10.9 FLZN	SECHSKANTSCHRAUBE
3	570807108	1	O-RING ARP 568 145,64X3,53 NBR70	O-RING
4	7380619	1	O-RING AEHNL.ISO 3601-1 15X2,5 FKM 80 A	O-RING

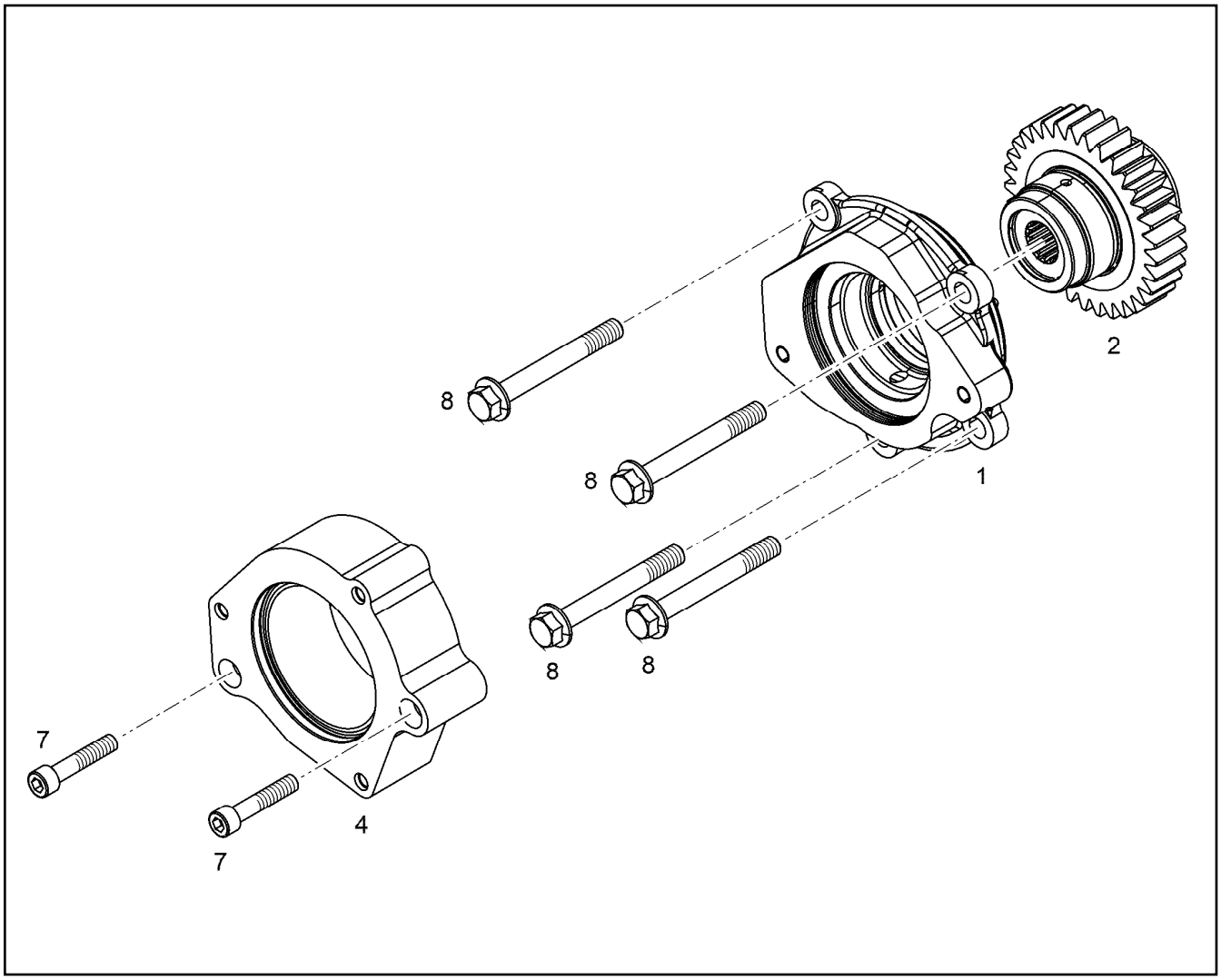

Pos.	Item	Quantity	Description	Bezeichnung
1	11366388	1	AUXILIARY DRIVE PRE-ASS. ⇨ ❑ 435	NEBENABTRIEB VORM.
2	11369506	1	GEARWHEEL PRE-ASS.	ZAHNRAD VORM.
4	10126124	1	CONNECTING PLATE AlMgSi08	ANSCHLUSSPLATTE
7	4980973	2	SOCKET HEAD SCREW ISO 4762 M10X50 1	ZYLINDERSCHRAUBE
8	10299598	4	HEX SCREW EN 1665 M12X100 10.9 FLZN	SECHSKANTSCHRAUBE

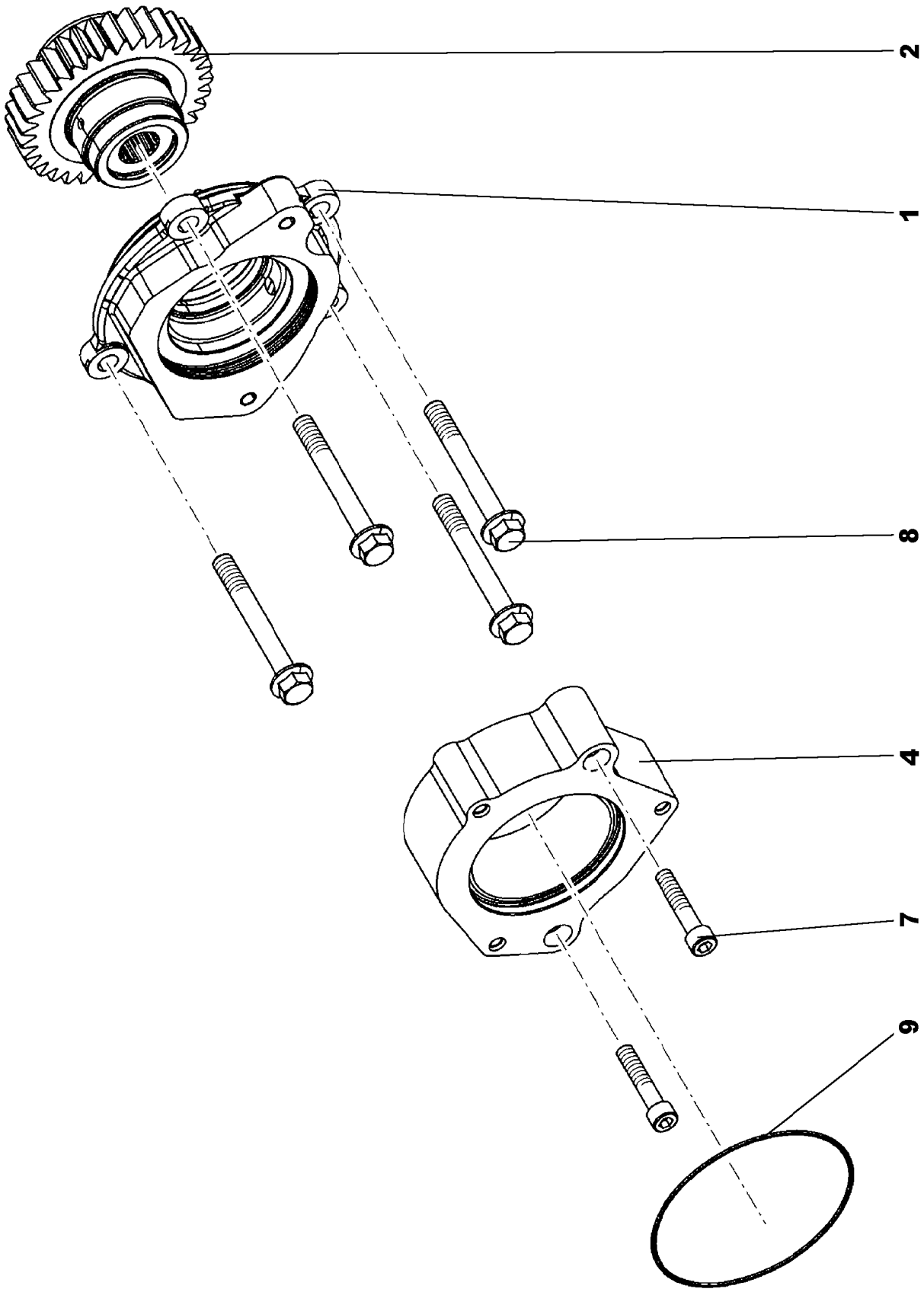

9.1.2023 009927	**etk_en_de_098288 LR 11000**	❑ 435 (1/2)
LIEBHERR	**AUXILIARY DRIVE PRE-ASS.** **NEBENABTRIEB VORM.**	**11366388**

Pos.	Item	Quantity	Description	Bezeichnung
1	10126181	1	BEARING HOUSING, PRE-ASSEMBLED	LAGERGEHAEUSE VORM.
5	7380604	1	O-RING ISO 3601-1 117,07X3,53 FKM 70 A,G	O-RING
6	7380401	1	O-RING AEHNL.ISO 3601-1 101,2X3,53 NBR	O-RING
100	10285708	1	GREASE NBU 30 1KG DOSE	FETT

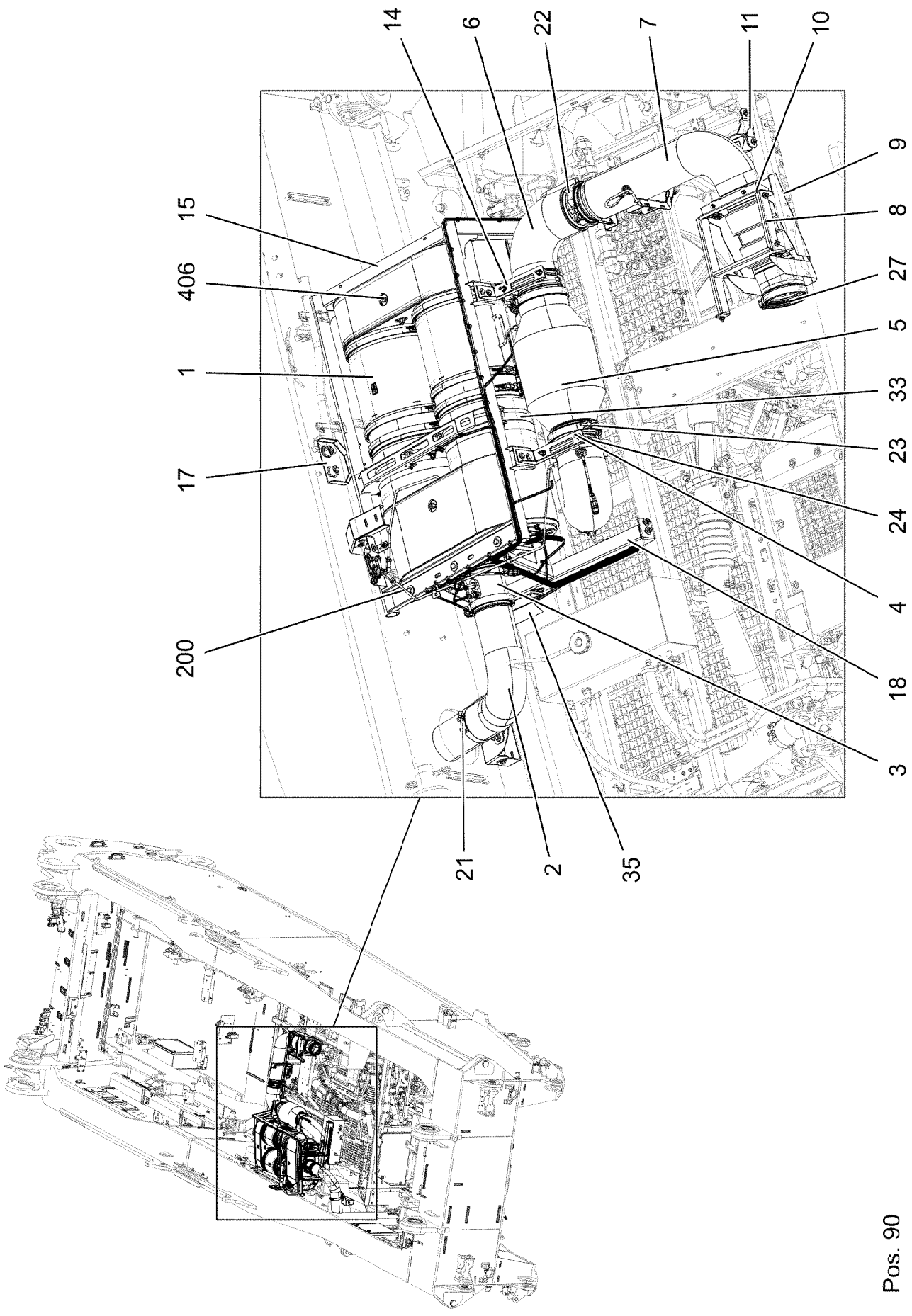

Pos. 90

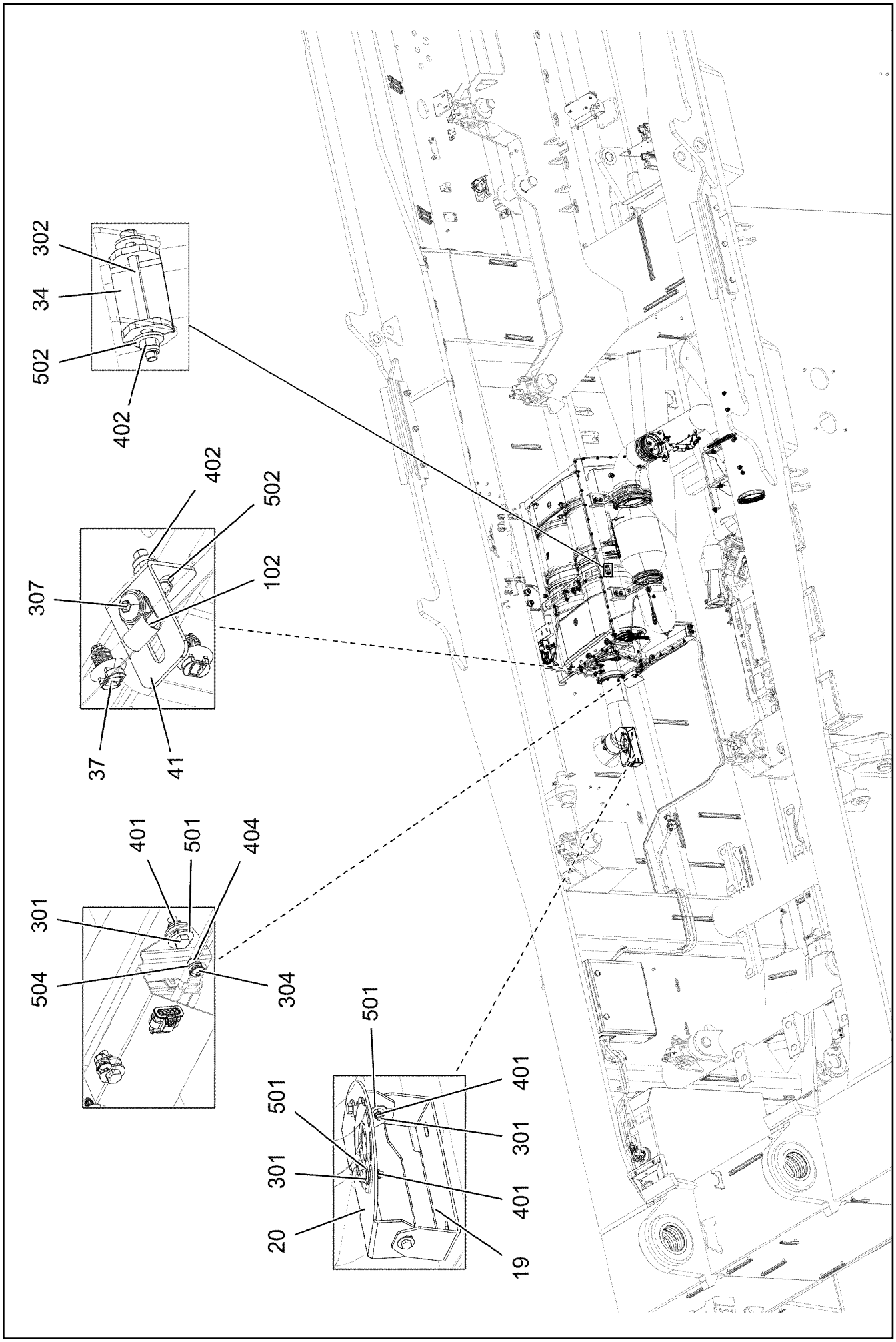

9.1.2023 170736 LIEBHERR	**etk_en_de_098288 LR 11000** **MUFFLER UNIT** **SCHALLDAEMPFERANLAGE**	❑ 438 (2/6) **919551008**

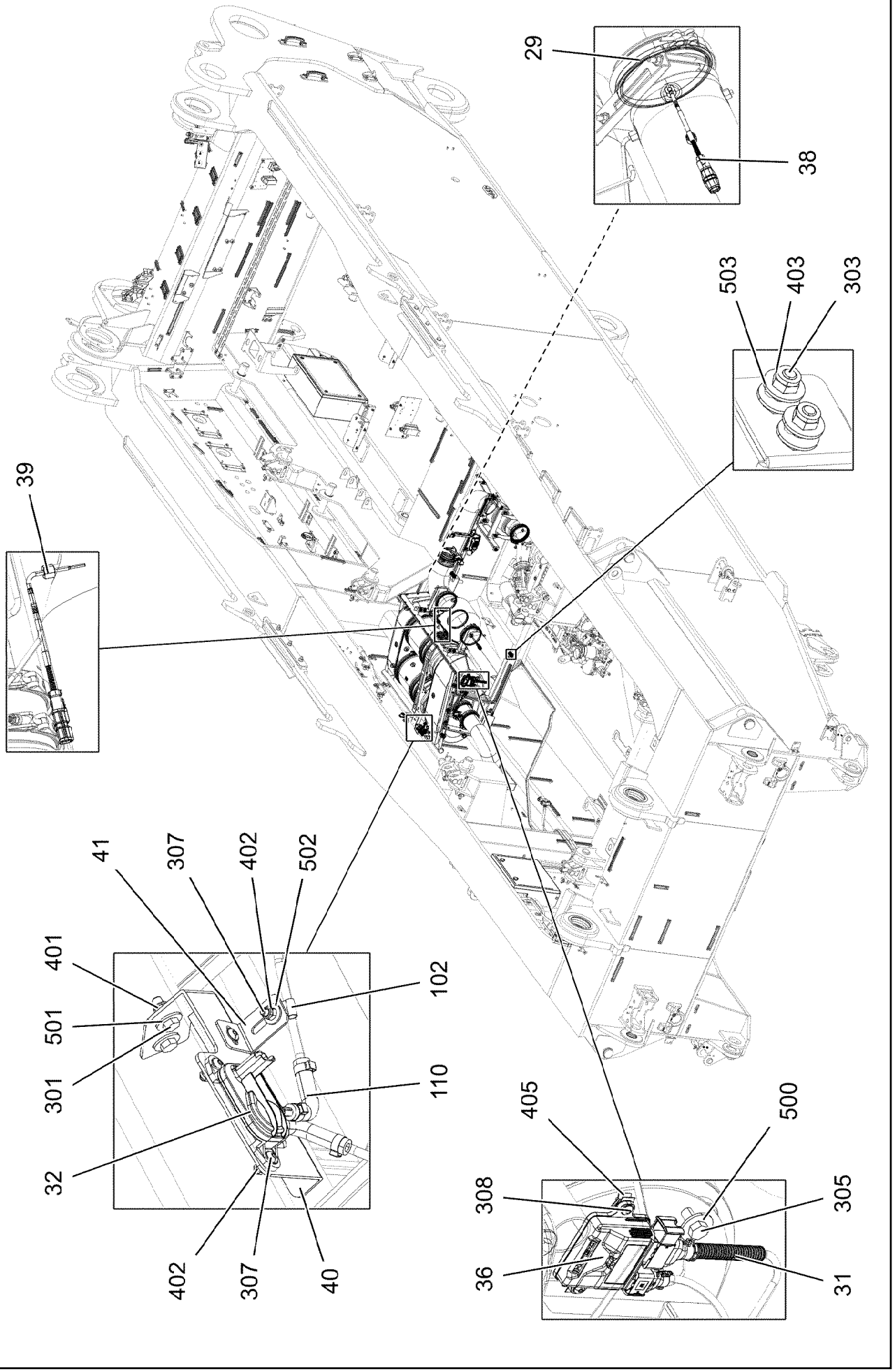

9.1.2023 170737 LIEBHERR	**etk_en_de_098288 LR 11000** **MUFFLER UNIT** **SCHALLDAEMPFERANLAGE**	439 (3/6) **919551008**

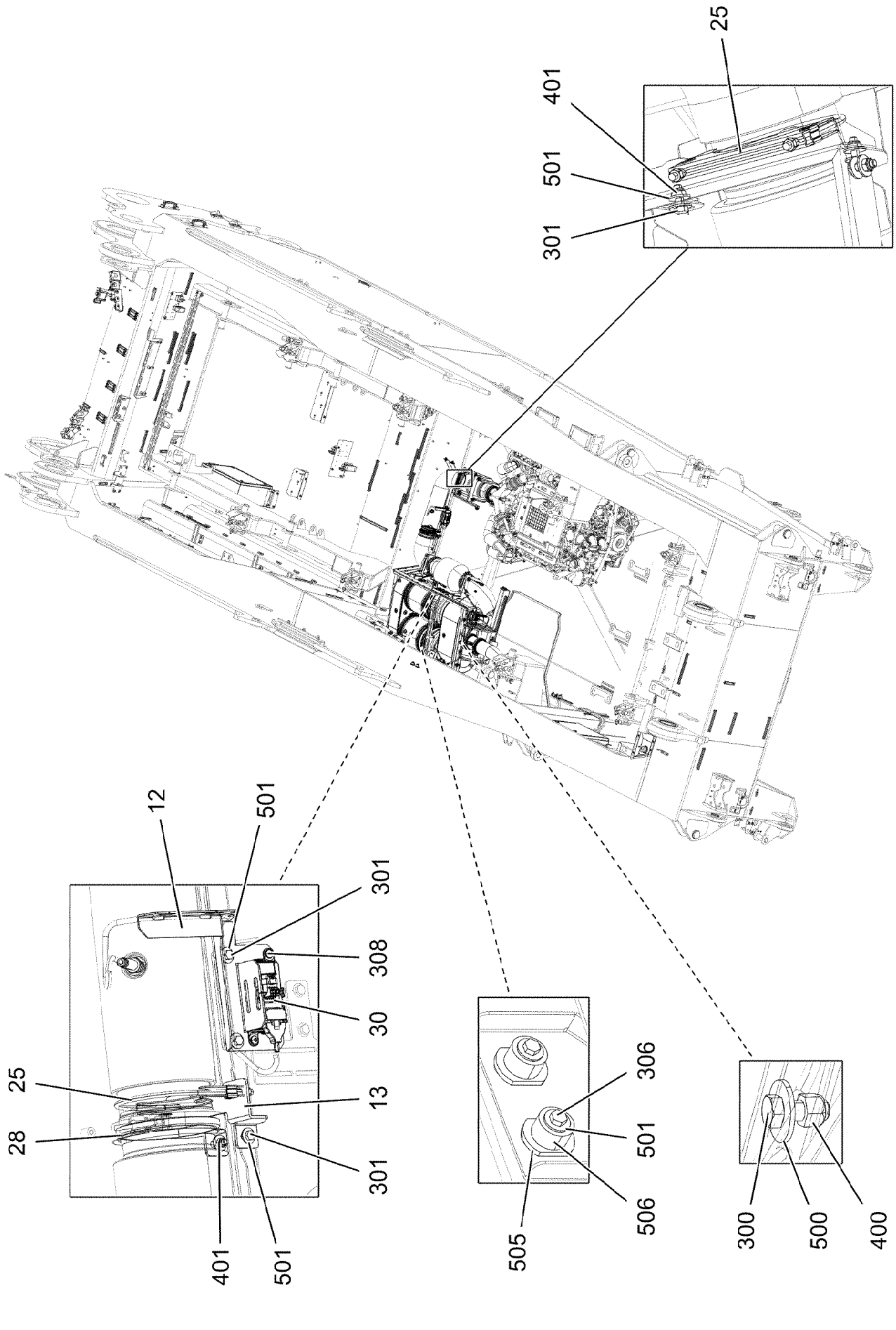
25
401
501
301
12
501
301
308
30
25
13
28
301
401
501
306
501
505
506
300
500
400

Pos.	Item	Quantity	Description	Bezeichnung
1	11382590	1	SCRFILTER ASSEMBLY SCRFILTER GEN 2 ⇨ ❑ 443	SCRFILTER-BAUGRUPPE
2	96033550	1	EXHAUST PIPE EDELSTAHL SPF	ABGASROHR
3	12898859	1	SENSOR PIPE	SENSORROHR
4	13402645	1	EXHAUST MIXING PIPE SCRFILTER GEN 2	ABGASMISCHROHR
5	12888569	1	DIESEL OXIDATION CATALYST	DIESELOXIDATIONSKATALYSA
6	96033551	1	EXHAUST PIPE EDELSTAHL SPF	ABGASROHR
7	96033552	1	EXHAUST PIPE EDELSTAHL SPF	ABGASROHR
8	97029647	1	HOLDER 3X1216X95 DC01 FE//ZNNI8//CN//T	HALTER
9	97116317	1	HEAT PROTECTION SHEET 1.5X417X691 X5	HITZESCHUTZBLECH
10	97055153	1	PLATE 3X323X92 DC01 FE//ZNNI8//CN//T0	BLECH
11	97055160	1	PLATE 4X190X1100 S315MC	BLECH
12	97057616	1	PLATE 2.5X290X346 DC01 FE//ZNNI8//CN//T	BLECH
13	97116318	1	PLATE 4X196X115 S315MC FE//ZNNI8//CN//T	BLECH
14	97116321	2	HOLDER 3X335X78 S355MC FE//ZNNI8//CN/	HALTER
15	96033375	1	BUILD-IN FRAME WELDMENT	EINBAURAHMEN SCHWK.
17	97116319	1	HOLDER 3X211X205 S355MC FE//ZNNI8//CN/	HALTER
18	96033376	1	FRAME PART WELDED	RAHMENTEIL SCHWK.
19	97028437	1	HOLDER 4X414X107 S315MC FE//ZNNI8//CN/	HALTER
20	97055311	1	PLATE 4X368X204 S315MC FE//ZNNI8//CN//T	BLECH
21	11140381	1	RETAINER CLIP 135-142/140/25 ST	SPANNSCHELLE
22	10494116	3	PROFIL CLAMP 163,0/K1	PROFILSCHELLE
23	10494117	3	PROFIL CLAMP 191,6/K1	PROFILSCHELLE
24	11963743	2	BOW-TYPE CLAMP 158 X5CRNI18-10	BUEGELSCHELLE
25	10802988	2	BOW-TYPE CLAMP 139,7X184 1.4301	BUEGELSCHELLE
27	10125978	1	SEAL XTREME PLUS	DICHTUNG
28	10802682	1	SEALING RING 140X155X13	DICHTRING
29	10144102	3	SEAL 13X168,6X184,4	DICHTUNG
30	12412141	2	GAS SENSOR GEN 2.8 NICHT LACKIEREN	GASSENSOR
31	10144038	1	GAS SENSOR NICHT LACKIEREN	GASSENSOR
32	10127114	1	DIFFERENTIAL PRESSURE SENSOR 0-0,3	DIFFERENZDRUCKSENSOR
33	12102925	2	HINGE PIN CLAMP 332X1022X30/A2 EDELS	GELENKBOLZENSCHELLE
34	97093827	4	PLATE 4X30X82 X5CRNI18-10	BLECH
35	97019775	1	PLATE 1X235X172 DC01 FE//ZNNI8//CN//T0	BLECH
36	10144039	1	SENSOR CONTROL DEVICE NICHT LACKIE	SENSORSTEUERGERAET
37	11691035	37	CABLE TIE 4,6X200-SCHWARZ PA66HS SPF	KABELBINDER
38	11349182	2	TEMPERATURE SENSOR -40°C BIS+800°C	TEMPERATURSENSOR
39	12889334	1	TEMPERATURE SENSOR -40°C BIS +600°C	TEMPERATURSENSOR
40	97139825	1	PLATE 3X291X119 S355MC FE//ZNNI8//CN//T	BLECH
41	97139673	3	PLATE 2X30X78 X5CRNI18-10	BLECH
90	861203005	1	MOUNTING SPRAY 400ML	MONTAGESPRAY
102	10876636	3	PIPE CLAMP DIN3016 8X15XRS1-A1 W5 ROS	ROHRSCHELLE
110	96046407	2	FORM HOSE	FORMSCHLAUCH
200	96050864	1	PIPELINES	ROHRLEITUNGEN
(1)	96050865	1	PIPE COMPL.	ROHR KPL.
(2)	96050866	1	PIPE COMPL.	ROHR KPL.
300	406527908	3	HEX SCREW ISO 4017 M12X30 A2-70	SECHSKANTSCHRAUBE
301	10197831	27	HEX SCREW ISO 4017 M8X25 8.8 ZNNI-480	SECHSKANTSCHRAUBE
302	10539468	4	SOCKET HEAD SCREW ISO 4762 M6X75 A4	ZYLINDERSCHRAUBE
303	11631816	6	HEX SCREW ISO 4017 M10X25 8.8 FLZN SP	SECHSKANTSCHRAUBE
304	10875488	3	BUTTON HEAD SCREW ISO 7380-2 M6X12 0	HALBRUNDKOPFSCHRAUBE
305	4901823	8	HEX SCREW ISO 4017 M12X25 A4-80	SECHSKANTSCHRAUBE
306	11651767	2	HEX SCREW ISO 4017 M8X20 8.8 480H SPF	SECHSKANTSCHRAUBE
307	10412852	8	BUTTON HEAD SCREW AEHNL.ISO 7380-2	HALBRUNDKOPFSCHRAUBE
308	10412851	4	BUTTON HEAD SCREW AEHNL.ISO 7380-2	HALBRUNDKOPFSCHRAUBE
400	11626393	3	HEX NUT AEHNL.ISO 7042 M12 A4	SECHSKANTMUTTER
401	10875614	27	HEX NUT DIN 985 M8 8 480H SPF	SECHSKANTMUTTER
402	11004444	12	HEX NUT AEHNL.ISO 7040 M6 A2-70	SECHSKANTMUTTER
403	10197769	6	HEX NUT DIN 985 M10 8 ZNNI-480H SPF	SECHSKANTMUTTER
404	12102692	5	HEX NUT DIN 985 M6 8 ZNNI-480H SPF	SECHSKANTMUTTER

Pos.	Item	Quantity	Description	Bezeichnung
405	10470643	2	SHEET METAL NUT M6 X5CRNI	BLECHMUTTER
406	10816958	9	FITTING BUZ 8 M14X1,5 INOX	VERSCHRAUBUNG
500	10540512	14	WASHER ISO 7093-1 12 200HV-A4	SCHEIBE
501	11140469	56	WASHER ISO 7093-1 8 200HV 480H SPF	SCHEIBE
502	10540500	16	WASHER ISO 7093-1 6 200HV-A4	SCHEIBE
503	11491889	12	WASHER ISO 7093-1 10 300HV FLZN SPF	SCHEIBE
504	10197771	5	WASHER ISO 7089 6 200HV ZNNI-480H SPF	SCHEIBE
505	974803608	2	WASHER 5X38X48 S700MC FLZN SPF	SCHEIBE
506	978787708	2	SLEEVE 33.0X19 FE//ZNNI8//CN//T0	HUELSE

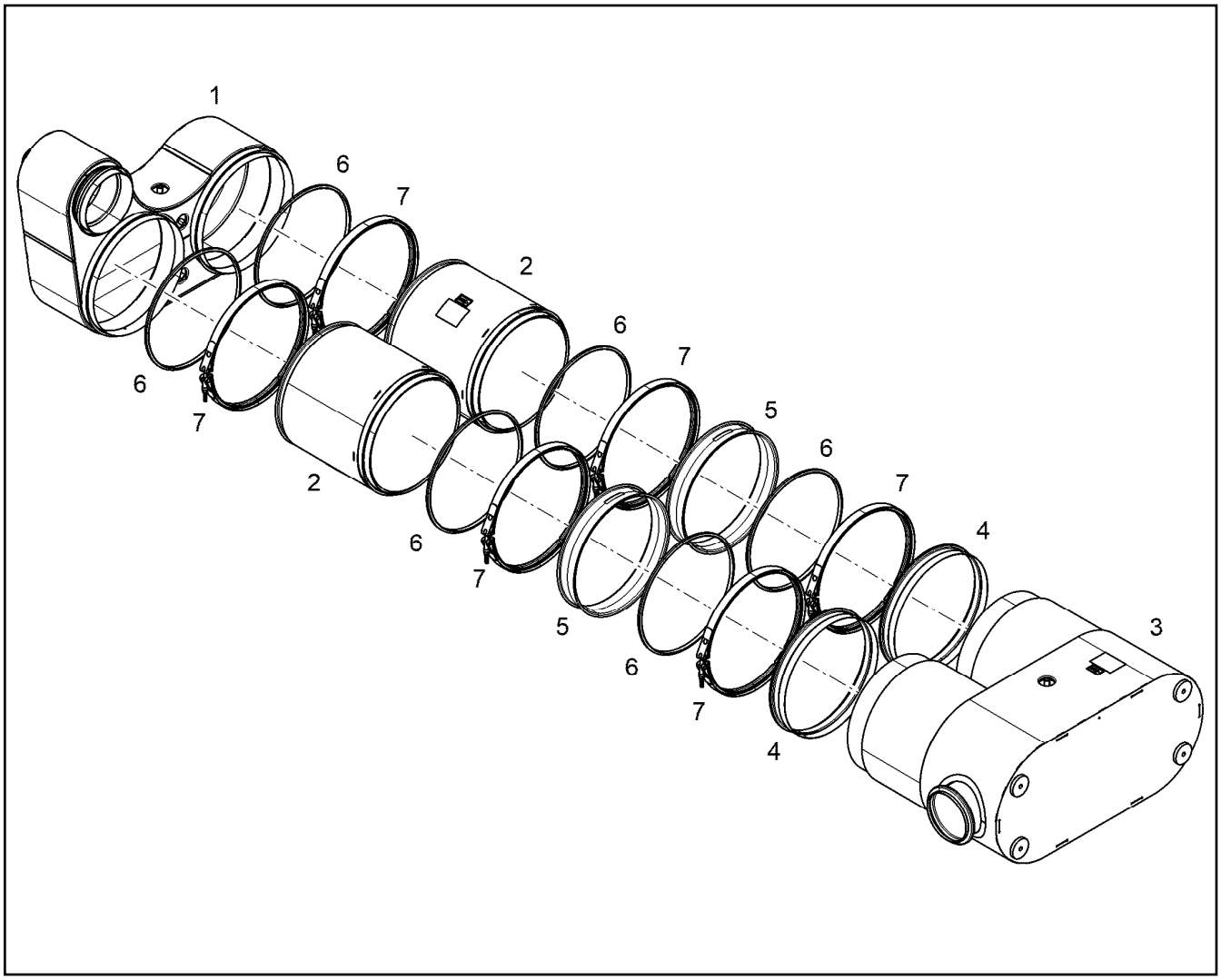

Pos.	Item	Quantity	Description	Bezeichnung
1	11387711	2	FILTER MODULE SCRFILTER GEN 2X	FILTERMODUL
2	12569713	6	PROFIL CLAMP 324/K1	PROFILSCHELLE
3	12569715	6	SEAL	DICHTUNG
4	12569870	1	OUTLET MODULE SCRFILTER GEN 2	AUSLASSMODUL
5	12569881	2	CONNECTION PIECE	ANSCHLUSSSTUECK
6	12569884	2	CONNECTION PIPE	ANSCHLUSSROHR
7	11382568	1	INLET MODULE SCRFILTER GEN 2	EINLASSMODUL

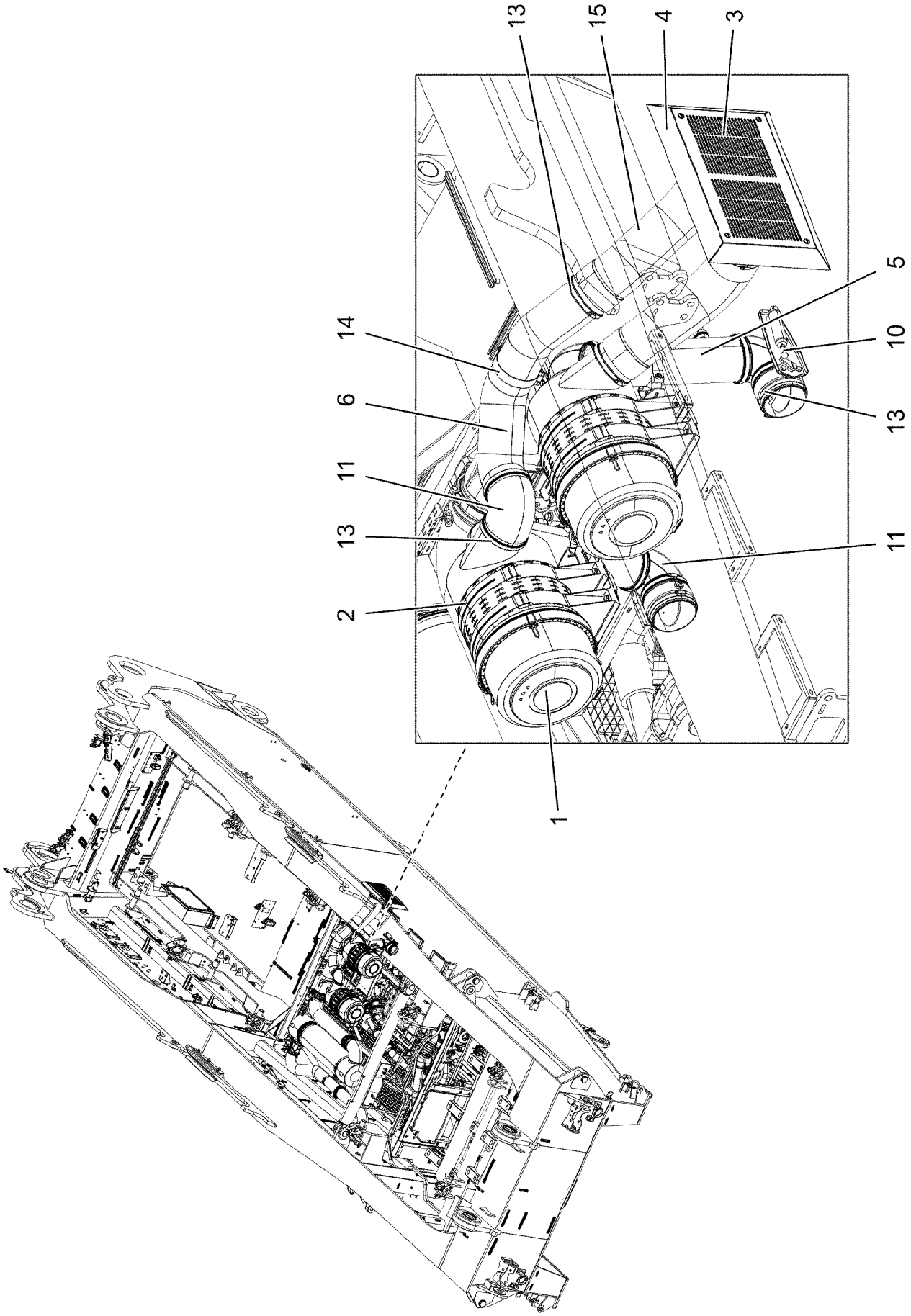
13
15
4
3
5
14
10
6
13
11
13
11
2
1

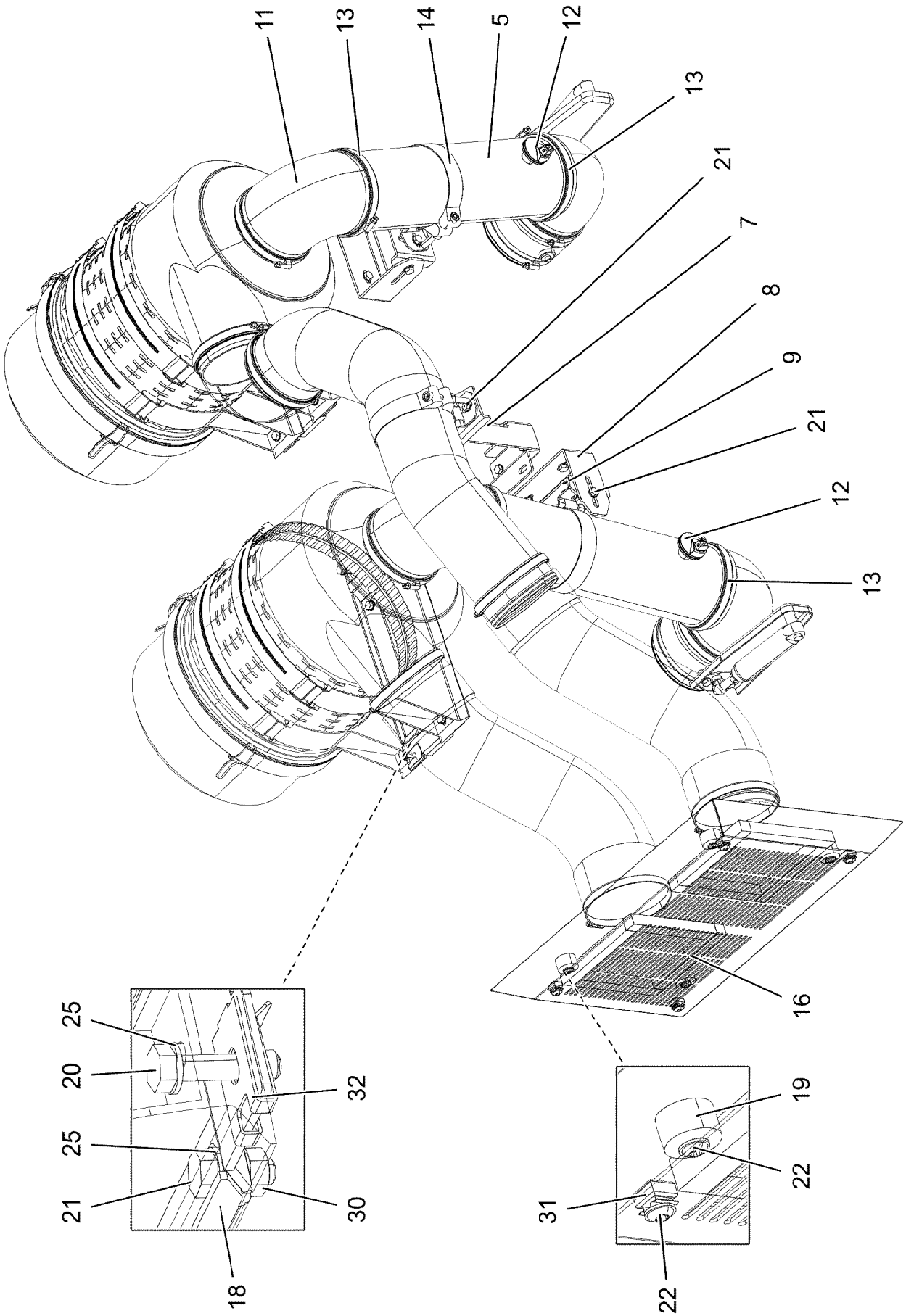

9.1.2023 004917 LIEBHERR	**etk_en_de_098288 LR 11000** **AIR FILTER UNIT CPL.** **LUFTFILTERANLAGE KPL.**	❑ 445 (2/3) **919063308**

Pos.	Item	Quantity	Description	Bezeichnung
1	551710208	2	AIR FILTER ⇨ ❑ 447	LUFTFILTER
2	551710308	4	HOLDER	HALTER
3	968194808	1	SCOOP WELDED STAHL SPF	LUFTHUTZE SCHWK.
4	97115487	1	AIR SCOOP 2X642X427 DC01 FE//ZNNI8//CN/	LUFTHUTZE
5	968184008	2	AIR SUCTION PIPE STAHL SPF	LUFTANSAUGROHR
6	97036138	1	AIR SUCTION PIPE STAHL SPF	LUFTANSAUGROHR
7	97123691	1	PLATE 4X431X240 S315MC FE//ZNNI8//CN//T	BLECH
8	97036379	2	PLATE 4X425X97 S315MC FE//ZNNI8//CN//T	BLECH
9	97036380	2	PLATE 4X249X80 S315MC FE//ZNNI8//CN//T	BLECH
10	551706808	2	THROTTLE FLAP 130	DROSSELKLAPPE
(1)	5700086	1	COMPRESSED-AIR CYLINDER KS 3012	DRUCKLUFTZYLINDER
11	10099969	5	ELBOW 90° DI=130 GUMMI	KRUEMMER
12	11101017	2	MAINTENANCE SWITCH 0,05 BAR	WARTUNGSSCHALTER
13	774209908	16	HOSE CLAMP 140/130-150/12 W3	SCHLAUCHSCHELLE
14	10023266	3	SWIVEL BOLT BRACKET CLAMP 128-136/13	GELENKBANDKONSOLENSCHE
15	10291933	2	RAW AIR HOSE 130X660 TPE	ROHLUFTSCHLAUCH
16	10425409	1.5	INSULATING MATERIAL 20X20X2000 PUR	DAEMMSTOFF
18	97045411	2	PLATE 3X407X167 S355MC FE//ZNNI8//CN//T	BLECH
19	978787708	4	SLEEVE 33.0X19 FE//ZNNI8//CN//T0	HUELSE
20	11692827	8	HEX SCREW ISO 4017 M8X35 8.8 480H SPF	SECHSKANTSCHRAUBE
21	11651767	24	HEX SCREW ISO 4017 M8X20 8.8 480H SPF	SECHSKANTSCHRAUBE
22	10875485	8	BUTTON HEAD SCREW AEHNL.ISO 7380-2	HALBRUNDKOPFSCHRAUBE
25	420060705	56	WASHER ISO 7089 8 200HV-A2	SCHEIBE
30	10197760	24	HEX NUT ISO 4032 M8 10 ZNNI-480H SPF	SECHSKANTMUTTER
31	10875858	4	CAGE NUT M8 A2/ST A2K	KAEFIGMUTTER
32	12100332	8	SHEET METAL NUT M8 480H SPF	BLECHMUTTER

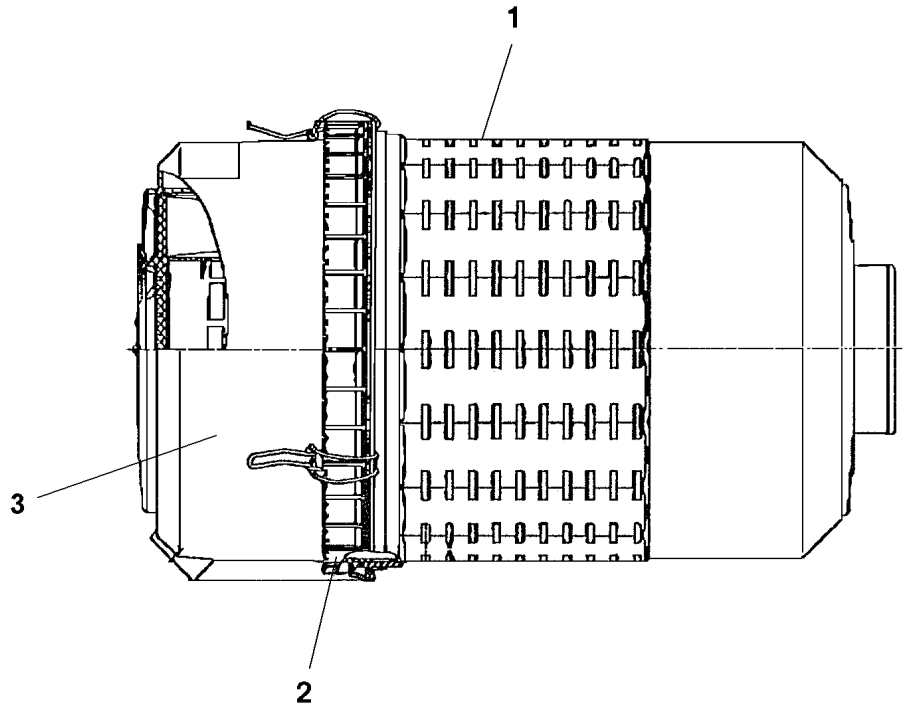

Pos.	Item	Quantity	Description	Bezeichnung
1	571558808	1	FILTER INSERT 21m³/min3µm ⇨ ❑ 448	FILTEREINSATZ
2	571575608	1	LOCK PIECE	VERSCHLUSS
3	10450521	1	COVER	DECKEL

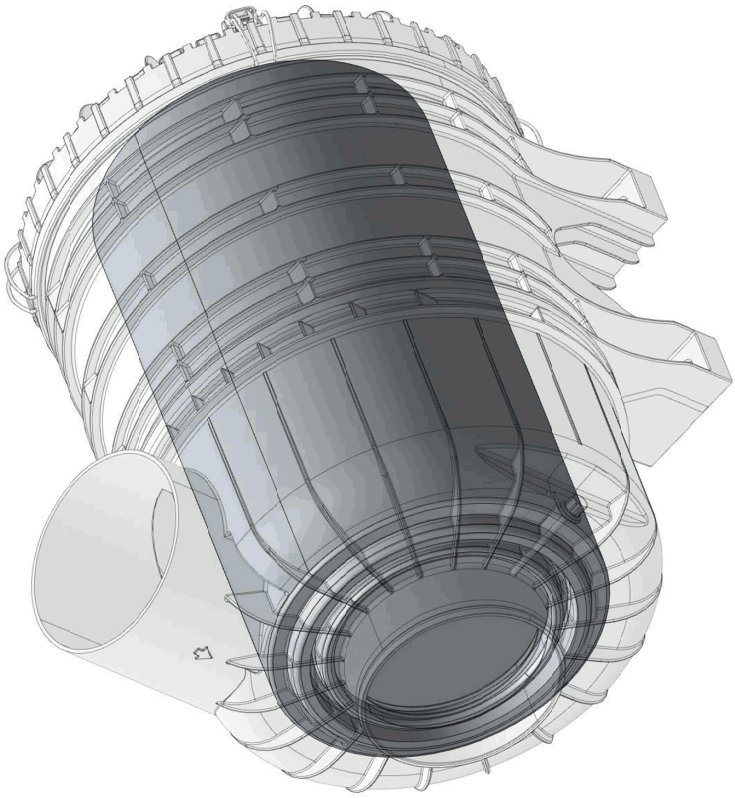

Pos. 209

Abbildung ähnlich
Illustration similar
Illustration similaire

Pos.	Item	Quantity	Description	Bezeichnung
1	980288008	1	DOCUMENTATION	DOKUMENTATION

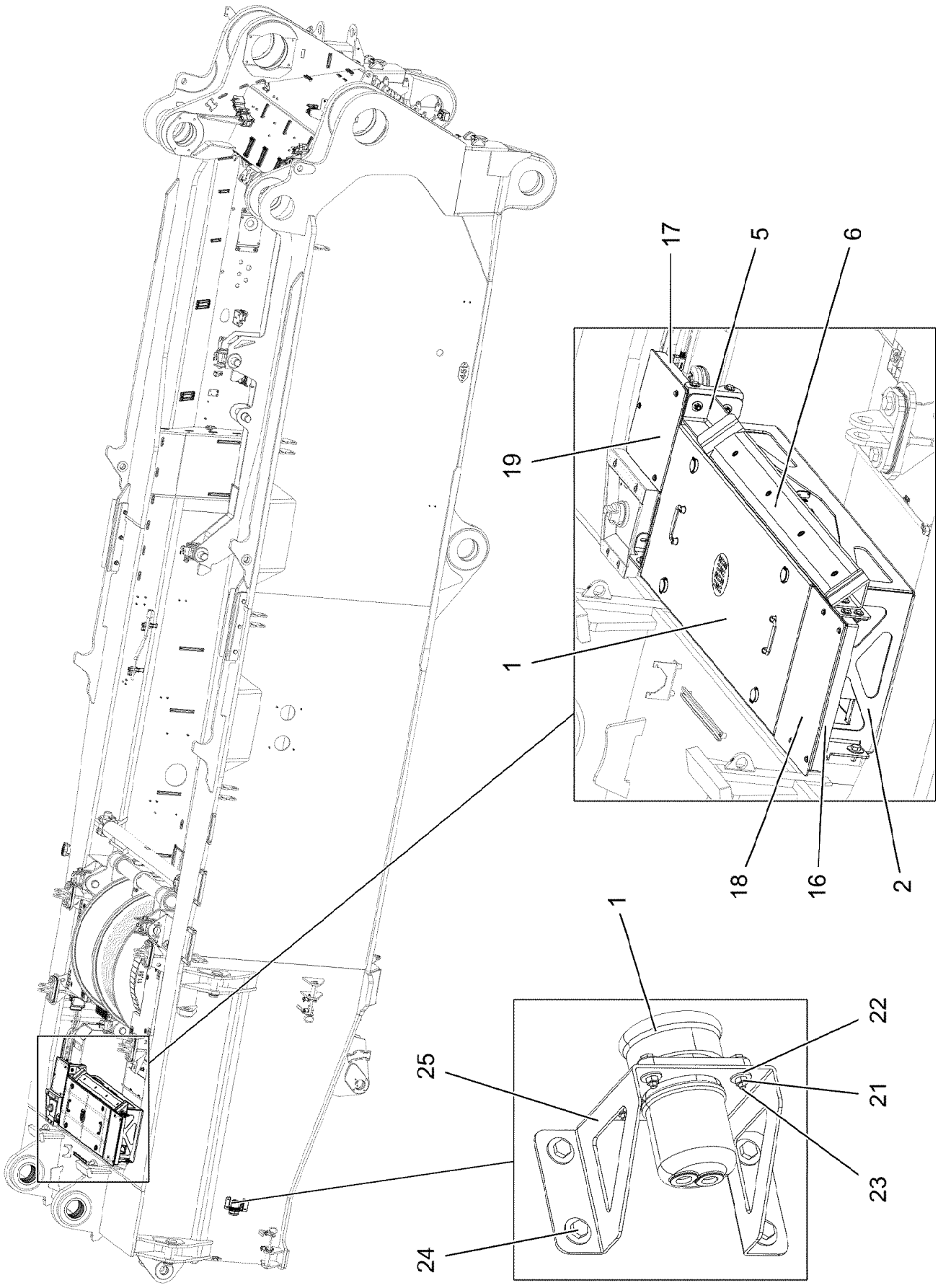

9.1.2023 004188 LIEBHERR	**etk_en_de_098288 LR 11000** **BATTERY STORAGE** **BATTERIELAGERUNG**	❑ 450 (1/3) **918981908**

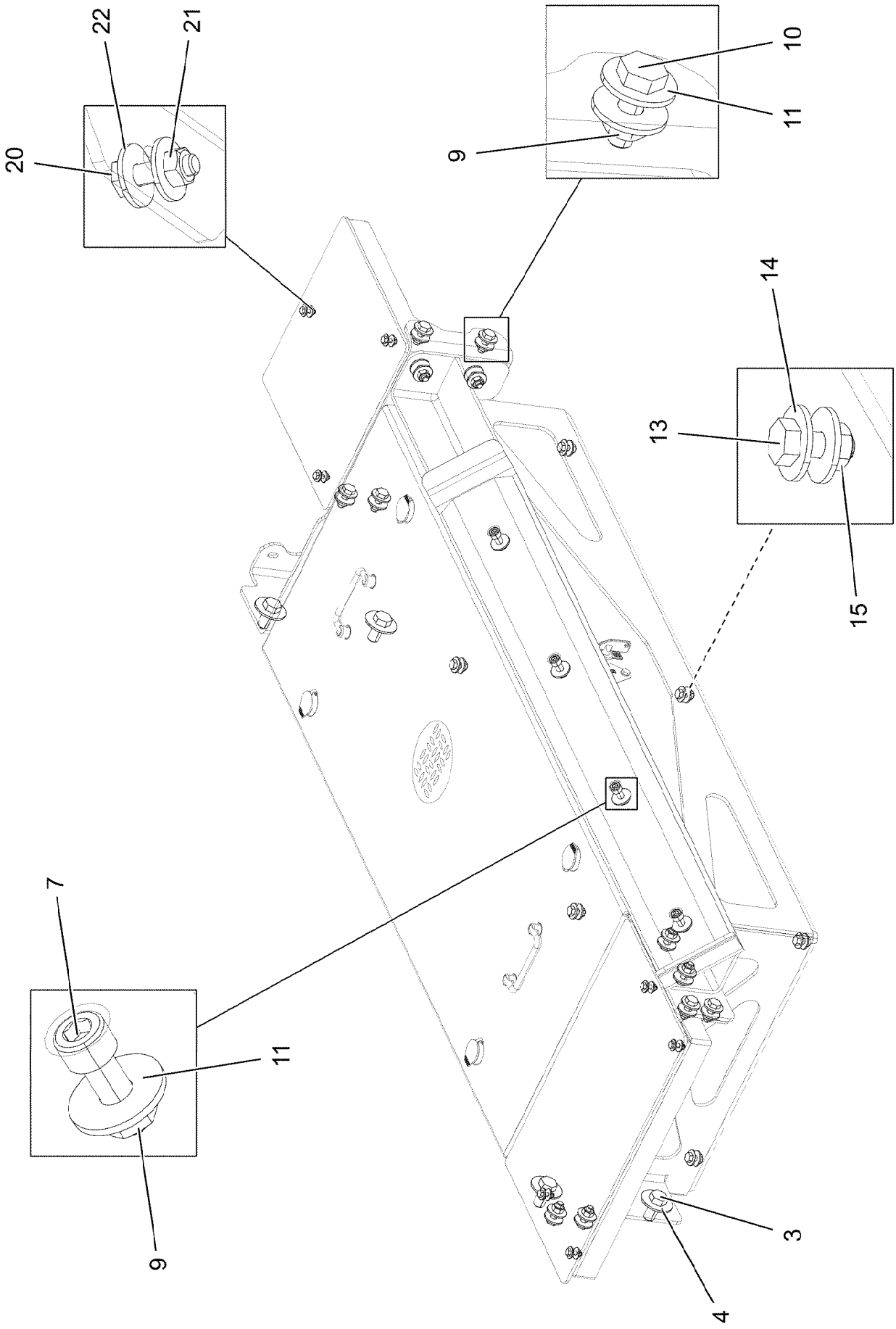
22
21
20
10
11
9
14
13
15
7
11
9
3
4

Pos.	Item	Quantity	Description	Bezeichnung
1	96032910	1	BATTERY BOX, PRE-ASSEMBLED ⇨ ❑ 453	BATTERIEKASTEN VORM.
2	97035262	1	CONSOLE 6X889X1863 S355MC	KONSOLE
3	12214938	4	HEX SCREW ISO 4017 M16X35 8.8 FLZN SP	SECHSKANTSCHRAUBE
4	10455191	4	WASHER ISO 7093-1 16 200HV-A2	SCHEIBE
5	968169508	1	PLATE WELDED	BLECH SCHWK.
6	97035722	1	SLIDE RAIL PA6G	GLEITLEISTE
7	10875571	4	SOCKET HEAD SCREW ISO 4762 M10X30 8	ZYLINDERSCHRAUBE
9	12102695	16	HEX NUT ISO 4032 M10 8 ZNNI-480H SPF	SECHSKANTMUTTER
10	11642358	12	HEX SCREW ISO 4017 M10X30 8.8 FLZN SP	SECHSKANTSCHRAUBE
11	11491889	28	WASHER ISO 7093-1 10 300HV FLZN SPF	SCHEIBE
13	11651767	6	HEX SCREW ISO 4017 M8X20 8.8 480H SPF	SECHSKANTSCHRAUBE
14	11140469	16	WASHER ISO 7093-1 8 200HV 480H SPF	SCHEIBE
15	11693875	6	HEX NUT ISO 4032 M8 8 480H SPF	SECHSKANTMUTTER
16	97035729	1	PLATE 4X148X819 S315MC FE//ZNNI8//CN//T	BLECH
17	97035730	1	PLATE 4X221X890 S315MC FE//ZNNI8//CN//T	BLECH
18	97035731	1	CHEQUER PLATE FOOTBOARD 5X292X485	TRITTBLECH
19	97035732	1	CHEQUER PLATE FOOTBOARD 5X315X325	TRITTBLECH
20	11644899	7	HEX SCREW ISO 4017 M6X20 8.8 480H SPF	SECHSKANTSCHRAUBE
21	10197764	11	HEX NUT ISO 4032 M6 10 ZNNI-480H SPF	SECHSKANTMUTTER
22	10875648	22	WASHER ISO 7093-1 6 200HV 480H SPF	SCHEIBE
23	10197836	4	HEX SCREW ISO 4017 M6X25 8.8 ZNNI-480	SECHSKANTSCHRAUBE
24	11690048	4	HEX SCREW ISO 4017 M8X12 8.8 480H SPF	SECHSKANTSCHRAUBE
25	97035738	1	PLATE 3X158X365 DC01 FE//ZNNI8//CN//T0	BLECH

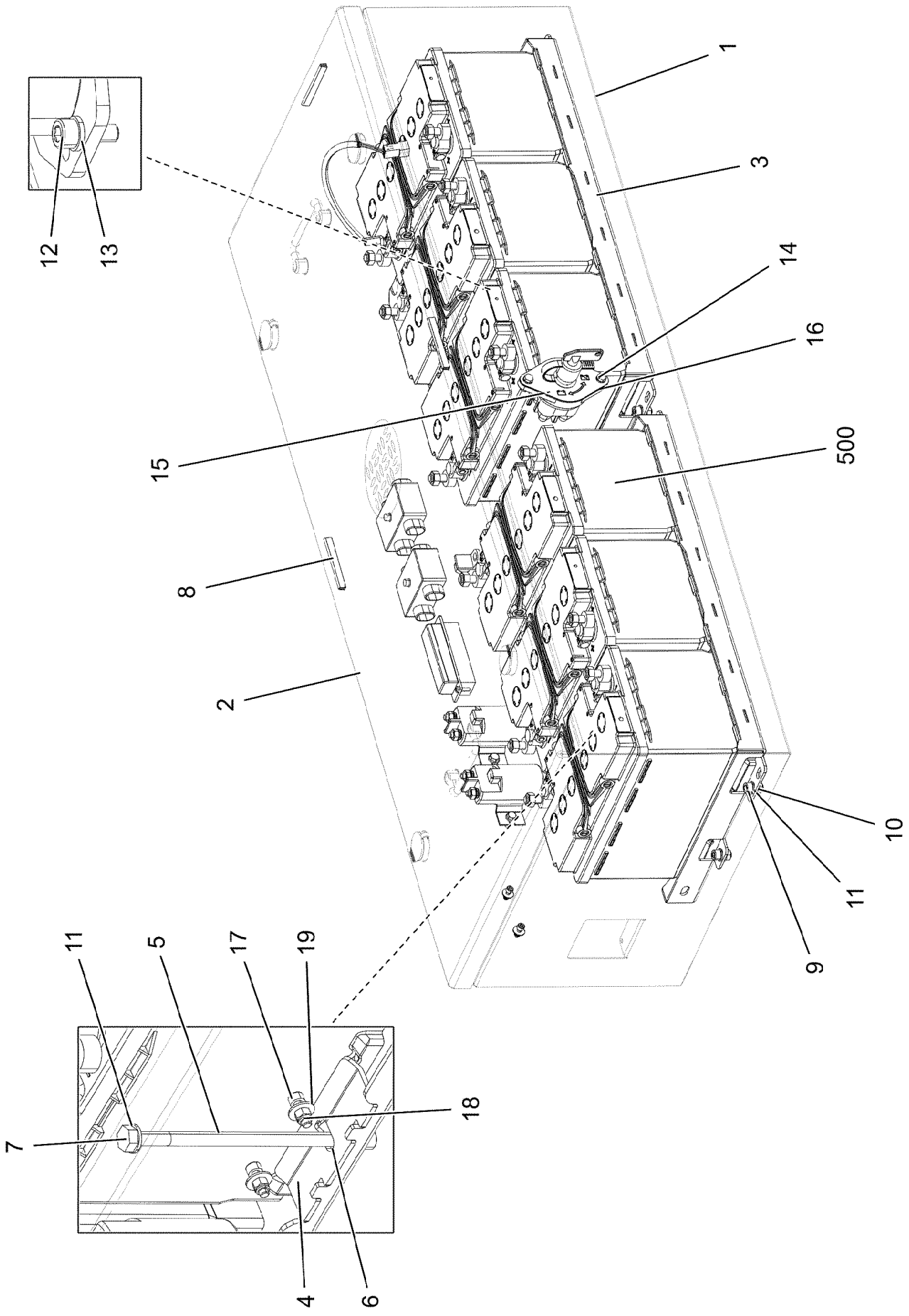
1
3
14
16
15
500
8
2
10
11
9
12
13
11
5
17
19
18
7
4
6

Pos.	Item	Quantity	Description	Bezeichnung
1	968132308	1	BATTERY BOX ST.CONST. SPF	BATTERIEKASTEN SCHWK.
2	968132408	1	COVER PRE-ASSY.	DECKEL VORM.
(1)	968132508	1	COVER WELDED	DECKEL SCHWK.
(6)	704256608	4	HOUSING GD-ZN SW GEPULVERT	GEHAEUSE
(7)	704254808	4	DUST CAP POLYETHYLEN SCHWARZ	STAUBKAPPE
(8)	704253408	4	ACTUATION SPIKE GD-ZN SW GEPULVERT	BETAETIGUNGSDORN
(9)	704254008	4	TONGUE	ZUNGE
(10)	704274808	4	O-RING 12X2 NBR70	O-RING
(11)	10870376	2	POIGNEE 118X18X43	KLAPPGRIFF
(12)	420005414	4	WASHER AEHNL.ISO 7089 10 PA6.6	SCHEIBE
3	967473008	2	FRAME WELDED SPF	RAHMEN SCHWK.
4	97022950	6	PLATE 3X38X100 S355MC FE//ZNNI8//CN//T	BLECH
5	97036294	6	TUBE 15.0X124 E235+N	ROHR
6	11113939	6	LOCK WASHER DIN 6799 6X0,7 A4	SICHERUNGSSCHEIBE
7	12203658	6	HEX SCREW ISO 4014 M8X150 8.8 480H SP	SECHSKANTSCHRAUBE
8	262103908	3.5	EDGE PROTECTION 1-2X9,5X6,5	KANTENSCHUTZ
9	10875597	8	SOCKET HEAD SCREW ISO 4762 M8X16 8.8	ZYLINDERSCHRAUBE
10	11693875	8	HEX NUT ISO 4032 M8 8 480H SPF	SECHSKANTMUTTER
11	12103465	28	WASHER ISO 7089 8 300HV ZNNI-480H SPF	SCHEIBE
12	10875586	2	SOCKET HEAD SCREW ISO 4762 M6X16 8.8	ZYLINDERSCHRAUBE
13	10197771	6	WASHER ISO 7089 6 200HV ZNNI-480H SPF	SCHEIBE
14	11644899	2	HEX SCREW ISO 4017 M6X20 8.8 480H SPF	SECHSKANTSCHRAUBE
15	97068322	1	SIGN ALU	SCHILD
16	10197764	2	HEX NUT ISO 4032 M6 10 ZNNI-480H SPF	SECHSKANTMUTTER
17	240046502	2	SOCKET HEAD SCREW ISO 4762 M5X16 8.8	ZYLINDERSCHRAUBE
18	10876400	2	HEX NUT ISO 7040 M5 8 480H SPF	SECHSKANTMUTTER
19	10875643	2	WASHER ISO 7093-1 5 200HV 480H SPF	SCHEIBE
500	96032891	1	ELECTRIC FOR BATTERY BOX ⇨ ❑ 455	ELEKTRIK BATTERIEKASTEN

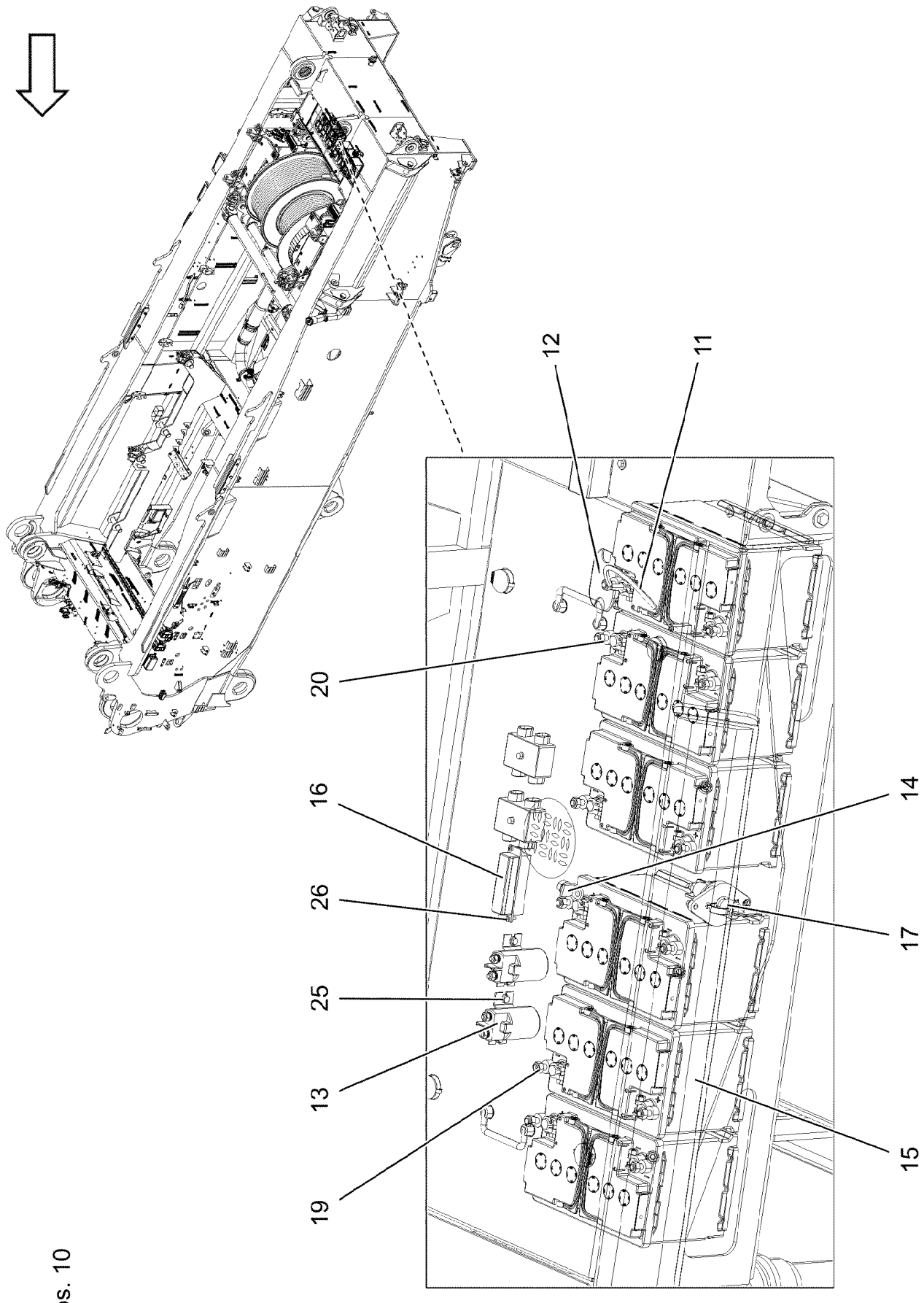

Pos. 10

Pos.	Item	Quantity	Description	Bezeichnung
10	969239008	1	WIRING LIST BATTERY BOX	KABELLISTE BATTERIEKASTEN
(1)	969239108	1	LEAD W591	LEITUNG
(2)	96003404	1	LEAD W592	LEITUNG
(3)	969799708	1	LEAD W594	LEITUNG
(4)	969799808	1	LEAD W595	LEITUNG
(5)	969799608	1	LEAD W593	LEITUNG
(6)	969769008	1	LEAD W597	LEITUNG
(7)	96000499	1	LEAD W591A	LEITUNG
11	10800266	1	TEMPERATURE SENSOR -50/+125°C SPF	TEMPERATURFUEHLER
12	10871125	1	CUTOFF RELAY 24V	TRENNSCHALTRELAIS
13	630105308	2	RELAY 24V/1S SPF	RELAIS
14	10872525	7	ELBOW CONNECTION KISSLINGRELAIS	WINKELANSCHLUSS
15	10664800	6	BATTERY 12V 70AH	BATTERIE
16	604501608	1	FUSE BOX SMALL 6-POL, LEER	SICHERUNGSDOSE
17	10871010	1	BATTERY ISOLATING SWITCH PAGF SCHW	BATTERIETRENNSCHALTER
(1)	10024214	1	SWITCH LEVER	SCHALTHEBEL
19	613206608	6	BATTERY TERMINAL CLAMP 15,9MM² VERZI	BATTERIEKLEMME
20	613206508	6	BATTERY TERMINAL CLAMP 17,5MM² VERZI	BATTERIEKLEMME
25	11840297	4	HEX SCREW EN 1665 M6X16 8.8 480H SPF	SECHSKANTSCHRAUBE
26	12216226	4	PAN-HEAD SCREW ISO 7045 M4X16 4.8 480	FLACHKOPFSCHRAUBE

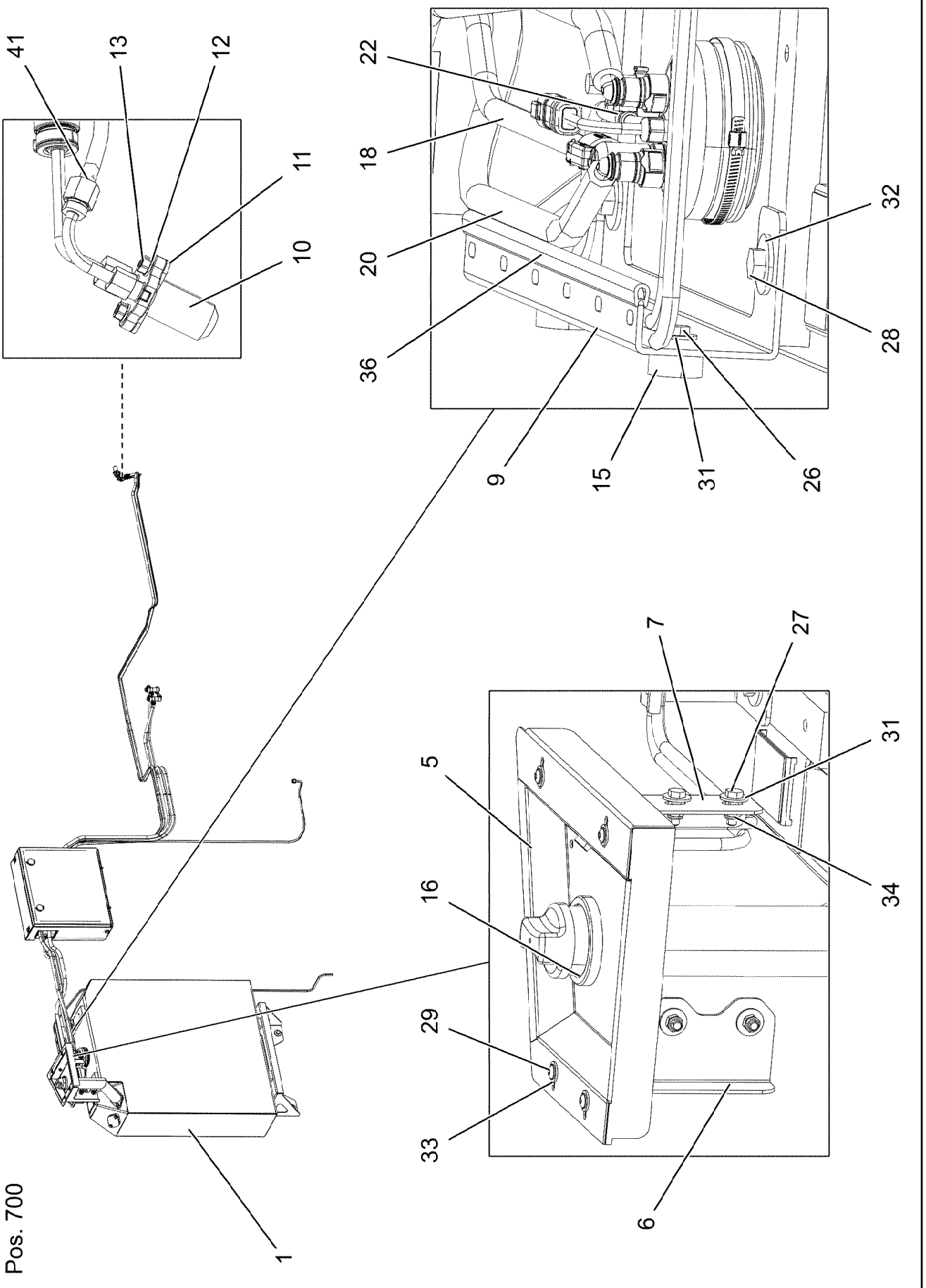
41
13
12
11
10
22
18
20
36
32
28
9
15
31
26
7
27
5
31
16
34
29
33
6
1
Pos. 700

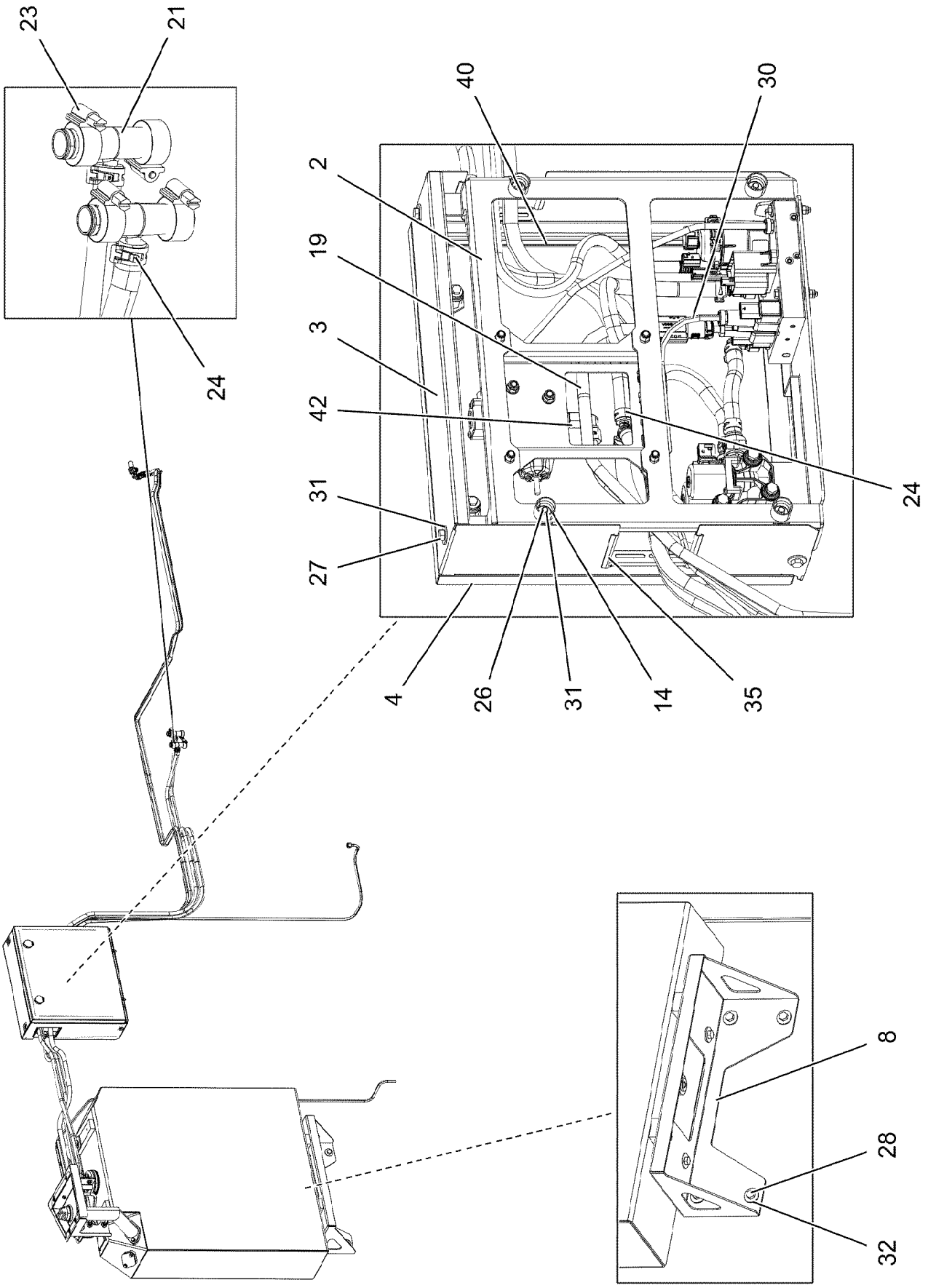
23
21
24
40
30
2
19
3
42
31
27
24
4
26
31
14
35
8
28
32

Pos.	Item	Quantity	Description	Bezeichnung
1	968866808	1	UREA TANK, PRE-MOUNTING ⇨ ❑ 460	HARNSTOFFTANK VORM.
2	96004209	1	PUMP PRE-ASS. ⇨ ❑ 462	PUMPE VORM.
3	96004207	1	COVER ST. CONST.	ABDECKUNG SCHWK.
4	96004224	1	COVER COMPL. ⇨ ❑ 466	DECKEL KPL.
5	968166608	1	TRAY EDELSTAHL	WANNE SCHWK.
6	967998108	1	SHEET CPL. FE//ZNNI8//CN//T0	BLECH KPL.
7	967998208	1	SHEET CPL. FE//ZNNI8//CN//T0	BLECH KPL.
8	97048229	1	CONSOLE 4X976X466 S315MC FE//ZNNI8//C	KONSOLE
9	97048236	1	PLATE 4X490X206 S315MC FE//ZNNI8//CN//T	BLECH
10	10144093	1	DEF INJECTOR SCR ONLY ⇨ ❑ 467	REDUKTIONSMITTELINJEKTOR
11	10144861	1	SEAL	DICHTUNG
12	10410193	2	WASHER ISO 7089 5 -A2	SCHEIBE
13	10878117	2	HEX NUT ISO 4032 M5 TI2-WS8	SECHSKANTMUTTER
14	953873408	4	SLEEVE 25X20 11SMN37 FE//ZNNI8//CN//T0	HUELSE
15	978787708	2	SLEEVE 33.0X19 FE//ZNNI8//CN//T0	HUELSE
16	7381568	1	O-RING 59,69X5,33 FKM 70	O-RING
18	10144280	1	DEF SUCTION LINE 4X1500 EPDM	REDUKTIONSMITTEL-SAUGLEIT
19	10144301	1	DEF PRESSURE LINE 2X5000 PA	REDUKTIONSMITTEL-DRUCKLE
20	96033152	1	HOSE LINES	SCHLAUCHLEITUNGEN HARNST
(2310)	969962508	1	HOSE CPL. CONTI KWS 10X3800	SCHLAUCH KPL.
(2311)	969962608	1	HOSE CPL. CONTI KWS 10X1400	SCHLAUCH KPL.
(2316)	96014033	1	HOSE CPL. CONTI KWS 10X2500	SCHLAUCH KPL.
(2333)	96022601	1	HOSE CPL. KUNSTSTOFF 8X3000	SCHLAUCH KPL.
(2334)	96013923	1	HOSE CPL. KUNSTSTOFF 8X1500	SCHLAUCH KPL.
21	11626529	2	TEE REDUCER 20X10 L=80	T-REDUZIERSTUECK
22	10872024	3	HOSE CLAMP DIN 3017-1 12/8-16/9 W3	SCHLAUCHSCHELLE
23	774208508	4	HOSE CLAMP 32/25-40/12 W3	SCHLAUCHSCHELLE
24	11162002	4	HOSE CLAMP 19/17,8-20,2/12 51CrV4 CR6-F	SCHLAUCHSCHELLE
26	11651612	6	HEX SCREW ISO 4017 M8X16 8.8 480H SPF	SECHSKANTSCHRAUBE
27	10197831	8	HEX SCREW ISO 4017 M8X25 8.8 ZNNI-480	SECHSKANTSCHRAUBE
28	11658892	10	HEX SCREW ISO 4017 M12X25 8.8 FLZN SP	SECHSKANTSCHRAUBE
29	10412852	4	BUTTON HEAD SCREW AEHNL.ISO 7380-2	HALBRUNDKOPFSCHRAUBE
30	96033156	1	UREA SYSTEM AIR LINE	LUFTLEITUNGEN HARNSTOFFA
(2332)	96019832	1	PLASTIC PIPE COMPLETE	KUNSTSTOFFROHR KPL.
31	11140469	18	WASHER ISO 7093-1 8 200HV 480H SPF	SCHEIBE
32	421801908	10	WASHER ISO 7093-1 12 200HV-A2	SCHEIBE
33	10875648	4	WASHER ISO 7093-1 6 200HV 480H SPF	SCHEIBE
34	10875614	4	HEX NUT DIN 985 M8 8 480H SPF	SECHSKANTMUTTER
35	262103908	0.5	EDGE PROTECTION 1-2X9,5X6,5	KANTENSCHUTZ
36	262104008	0.5	EDGE PROTECTION 1-4X14,5X10	KANTENSCHUTZ
40	262101308	1.4	CLAMP FITTING 1-3X21X9,3 ZELLGUMMI	KLEMMBAND
41	10871759	1	PLUG-IN SLEEVE E8-6 EDELSTAHL	EINSTECKHUELSE
42	7403569	1	FITTING EW 10L M16X1,5 CR6-FREI	VERSCHRAUBUNG
700	96008041	1	SIGNS HARNSTOFFANLAGE	BESCHILDERUNG
(1)	97037383	1	SIGN 120X80 KLEBEFOLIE SPF	SCHILD

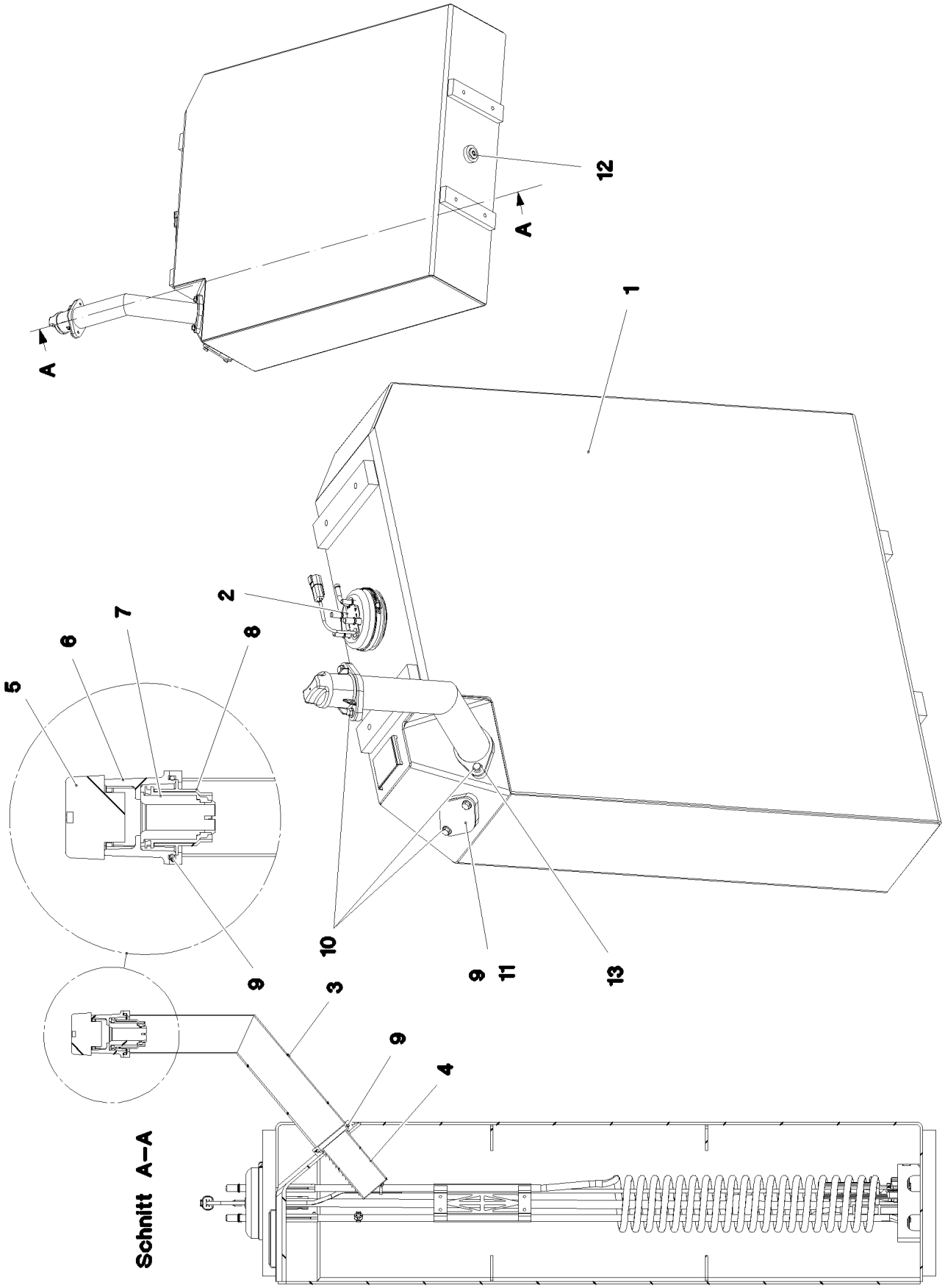

9.1.2023 081627	**etk_en_de_098288 LR 11000**	460 (1/2)
LIEBHERR	**UREA TANK, PRE-MOUNTING** **HARNSTOFFTANK VORM.**	**968866808**

Pos.	Item	Quantity	Description	Bezeichnung
1	11455117	1	UREA TANK	HARNSTOFFTANK
2	12503121	1	SUCTION MODUL L=981,5 24V NICHT LACK	ENTNAHMEMODUL
3	968868108	1	FILLER STUB PIPE WELDED EDELSTAHL	EINFUELLSTUTZEN SCHWK.
4	97050024	1	SLEEVE EDELSTAHL	HUELSE
5	11101351	1	LOCKABLE TANK CAP 40	TANKVERSCHLUSS
6	11101353	1	FILLER NECK GR.40 ALU	EINFUELLSTUTZEN
7	11101354	1	MAGNET ADAPTER 40 KUNSTSTOFF	MAGNETADAPTER
8	97024394	1	SLEEVE EDELSTAHL	HUELSE
9	726421608	3	O-RING ARP 568 56,74X3,53 NBR70	O-RING
10	11656991	4	HEX SCREW EN 1665 M8X12 8.8 480H SPF	SECHSKANTSCHRAUBE
11	11456171	1	STOP PLUG X2CrNi18-9	STOPFEN
12	11213236	1	SCREW PLUG VSTI M26X1,5 EDELSTAHL	VERSCHLUSSSCHRAUBE
13	11656992	2	HEX SCREW EN 1665 M8X16 8.8 480H SPF	SECHSKANTSCHRAUBE

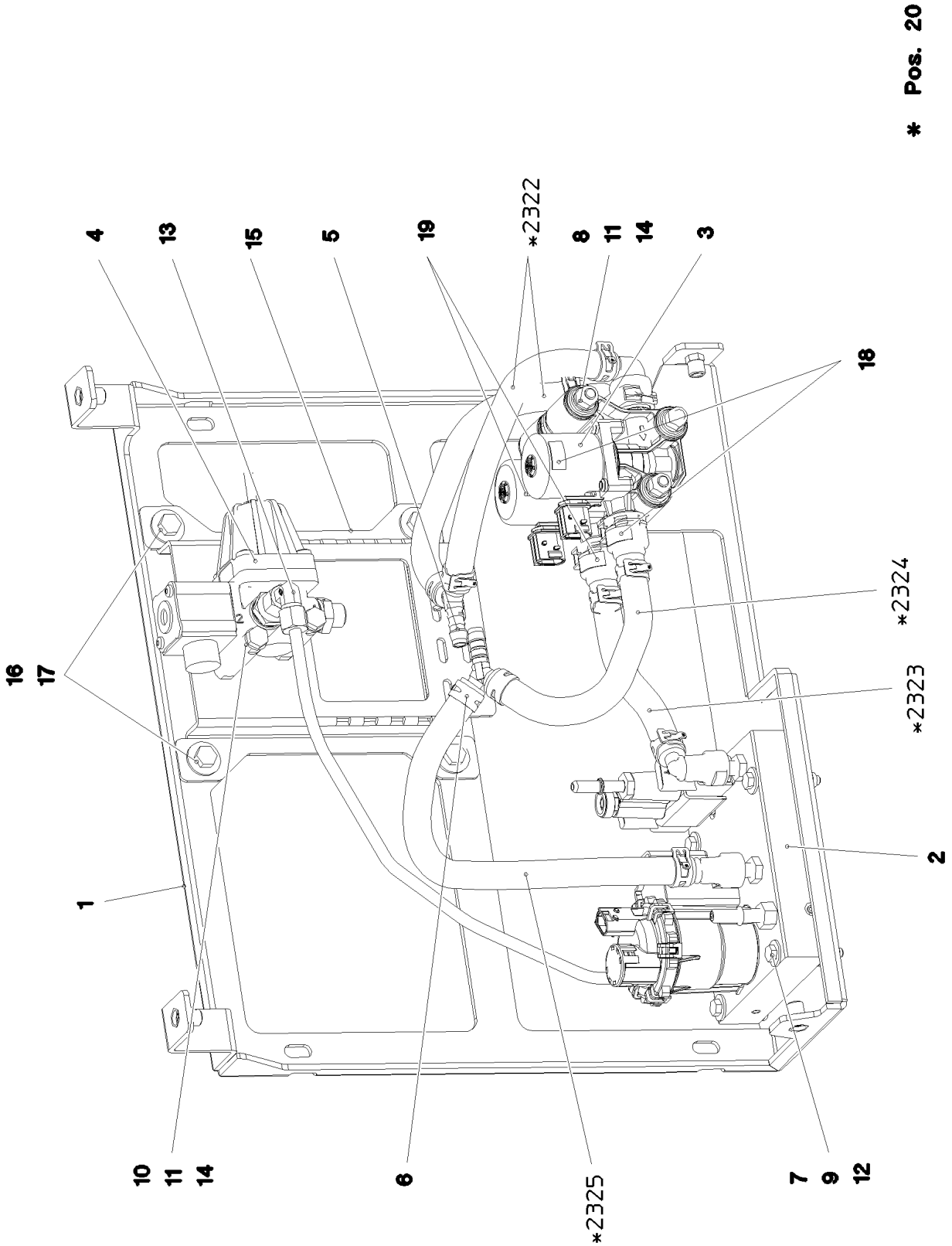
* Pos. 20
4
13
15
5
19
*2322
8
11
14
3
18
16
17
*2324
*2323
1
2
10
11
14
6
*2325
7
9
12

Pos.	Item	Quantity	Description	Bezeichnung
1	96004205	1	BRACKET WELDED CONST. SPF	KONSOLE SCHWK.
2	11373478	1	DEF PUMP ADBLUE STUFE 4 ⇨ ❑ 464	REDUKTIONSMITTELPUMPE
3	11082158	2	WATER VALVE NW12X2,5 NICHT LACKIERE	WASSERVENTIL
4	969904608	1	PRESSURE RELIEF VALVE PRE-ASS. ⇨ ❑ 465	DRUCKBEGRENZUNGSVENTIL
5	10801609	2	HOSE CONNECTION SOCKET YS PA66-GF3	SCHLAUCHVERBINDUNGSSTUT
6	11162002	4	HOSE CLAMP 19/17,8-20,2/12 51CrV4 CR6-F	SCHLAUCHSCHELLE
7	10875512	4	HEX SCREW ISO 4014 M6X50 8.8 480H SPF	SECHSKANTSCHRAUBE
8	12217239	3	HEX SCREW ISO 4014 M8X110 8.8 480H SP	SECHSKANTSCHRAUBE
9	10875648	12	WASHER ISO 7093-1 6 200HV 480H SPF	SCHEIBE
10	12216193	2	HEX SCREW ISO 4014 M8X75 8.8 480H SPF	SECHSKANTSCHRAUBE
11	12103465	10	WASHER ISO 7089 8 300HV ZNNI-480H SPF	SCHEIBE
12	11656734	4	HEX NUT ISO 7040 M6 8 480H SPF	SECHSKANTMUTTER
13	247021802	1	SWIVEL ELBOW EW 8L CR6-FREI	WINKELSTUTZEN
14	11656731	5	HEX NUT ISO 7040 M8 8 480H SPF	SECHSKANTMUTTER
15	97057649	1	PLATE 3X234X229 S355MC FE//ZNNI8//CN//T	BLECH
16	10197831	4	HEX SCREW ISO 4017 M8X25 8.8 ZNNI-480	SECHSKANTSCHRAUBE
17	11140469	4	WASHER ISO 7093-1 8 200HV 480H SPF	SCHEIBE
18	97064219	2	SIGN 20X10 KLEBEFOLIE SPF	SCHILD
19	97064220	2	SIGN 20X10 KLEBEFOLIE SPF	SCHILD
20	969319108	1	HOSE LINES STUFE 4	SCHLAUCHLEITUNGEN HARNST
(2322)	969383708	2	HOSE CPL. CONTI KWS 10X300	SCHLAUCH KPL.
(2323)	969384308	1	HOSE CPL. CONTI KWS 10X160	SCHLAUCH KPL.
(2324)	969962708	1	HOSE CPL. CONTI KWS 10X200	SCHLAUCH KPL.
(2325)	969962808	1	HOSE CPL. CONTI KWS 10X340	SCHLAUCH KPL.
30	969319208	1	UREA SYSTEM AIR LINE STUFE 4	LUFTLEITUNGEN HARNSTOFFA

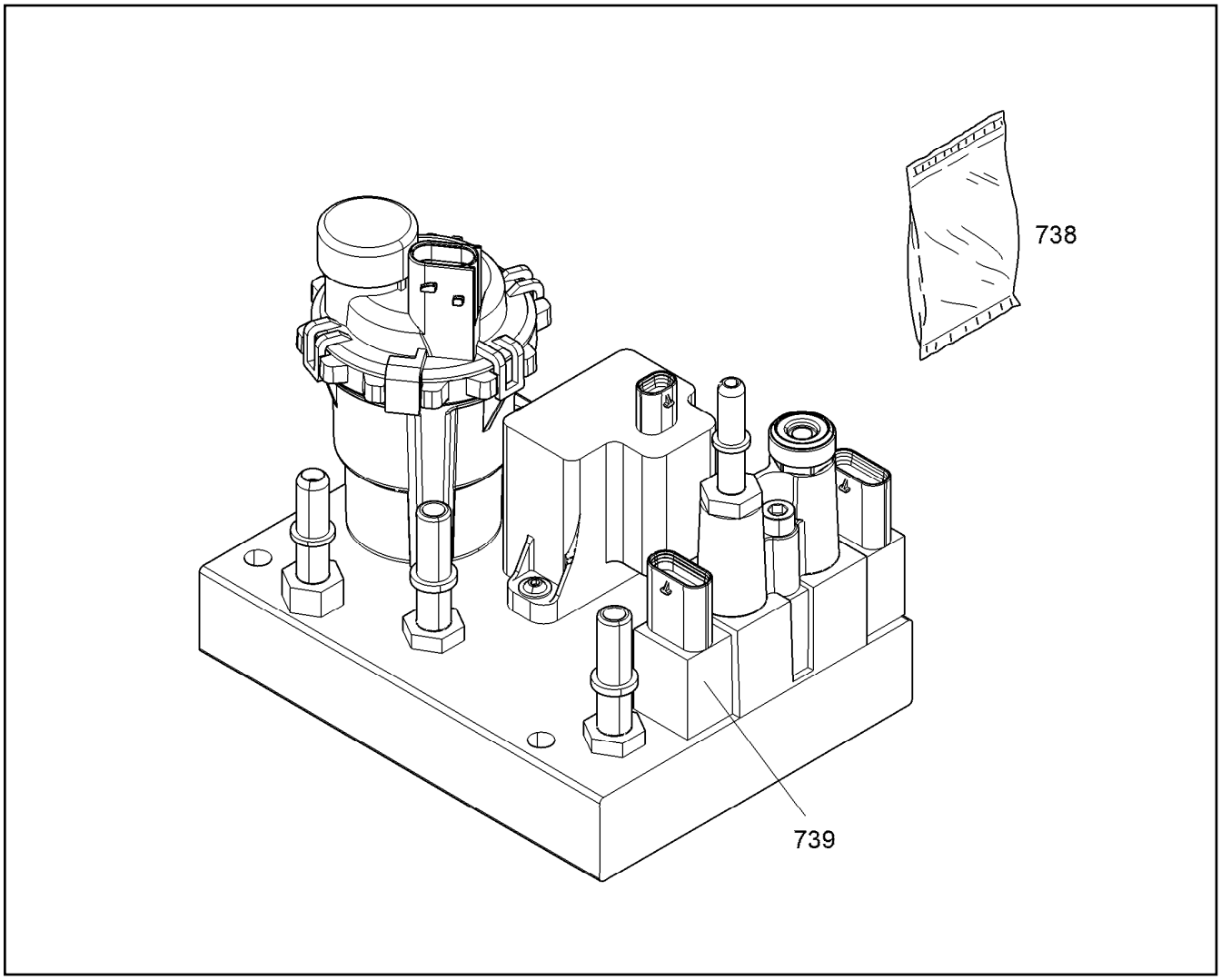

Pos.	Item	Quantity	Description	Bezeichnung
738	12466377	1	PROTECTIVE COVER NICHT LACKIEREN	SCHUTZDECKEL
739	12414685	1	PRESSURE/TEMPERATURE SENSOR NICH	DRUCK-/TEMPERATUR SENSO

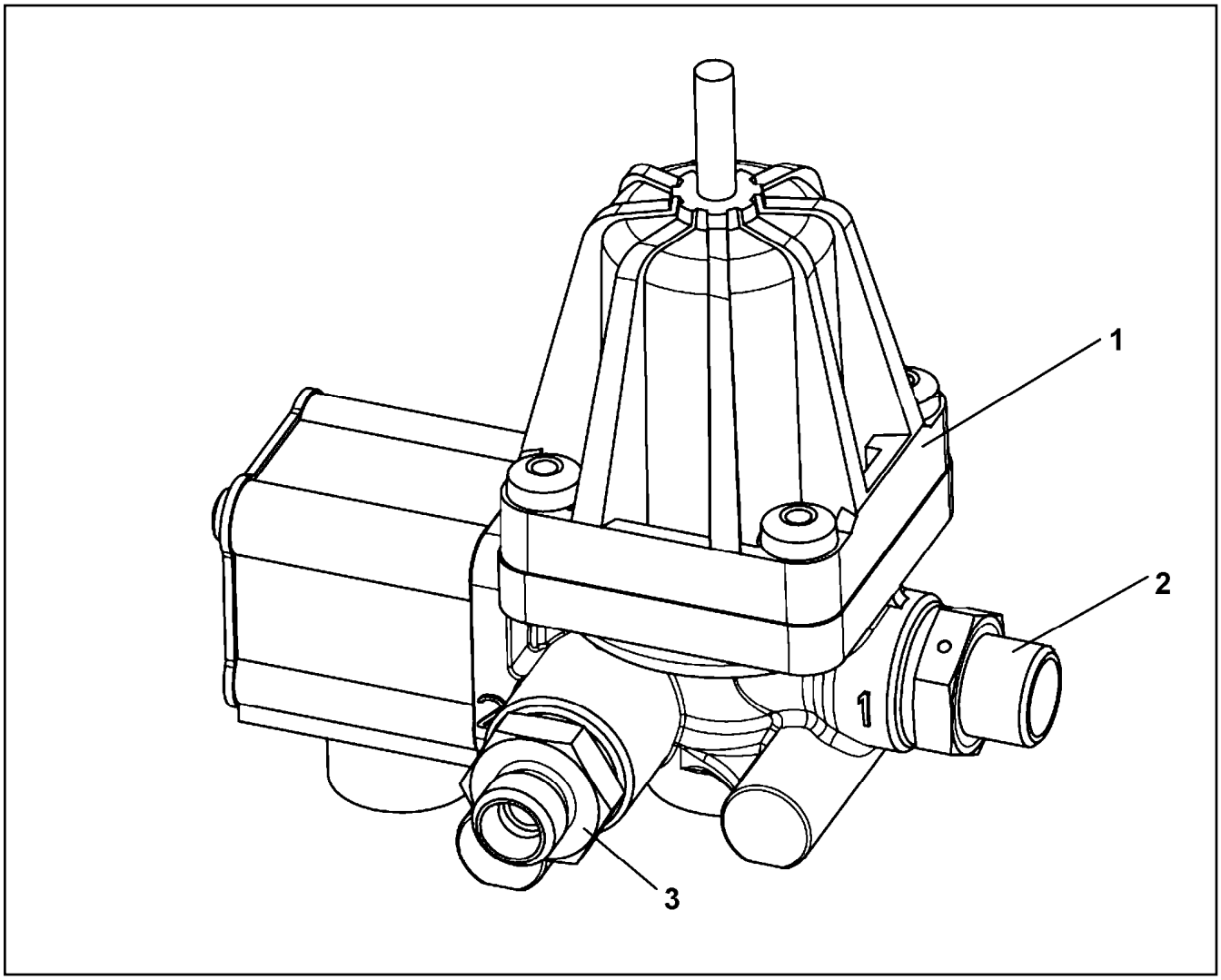

Pos.	Item	Quantity	Description	Bezeichnung
1	10872307	1	PRESSURE LIMITING VALVE 13BAR M16X1,	DRUCKBEGRENZUNGSVENTIL
2	7021521	1	FITTING GE 10L M16X1,5 CR6-FREI	VERSCHRAUBUNG
3	10872598	1	FITTING GEO 8L M16X1,5 CR6-FREI	VERSCHRAUBUNG

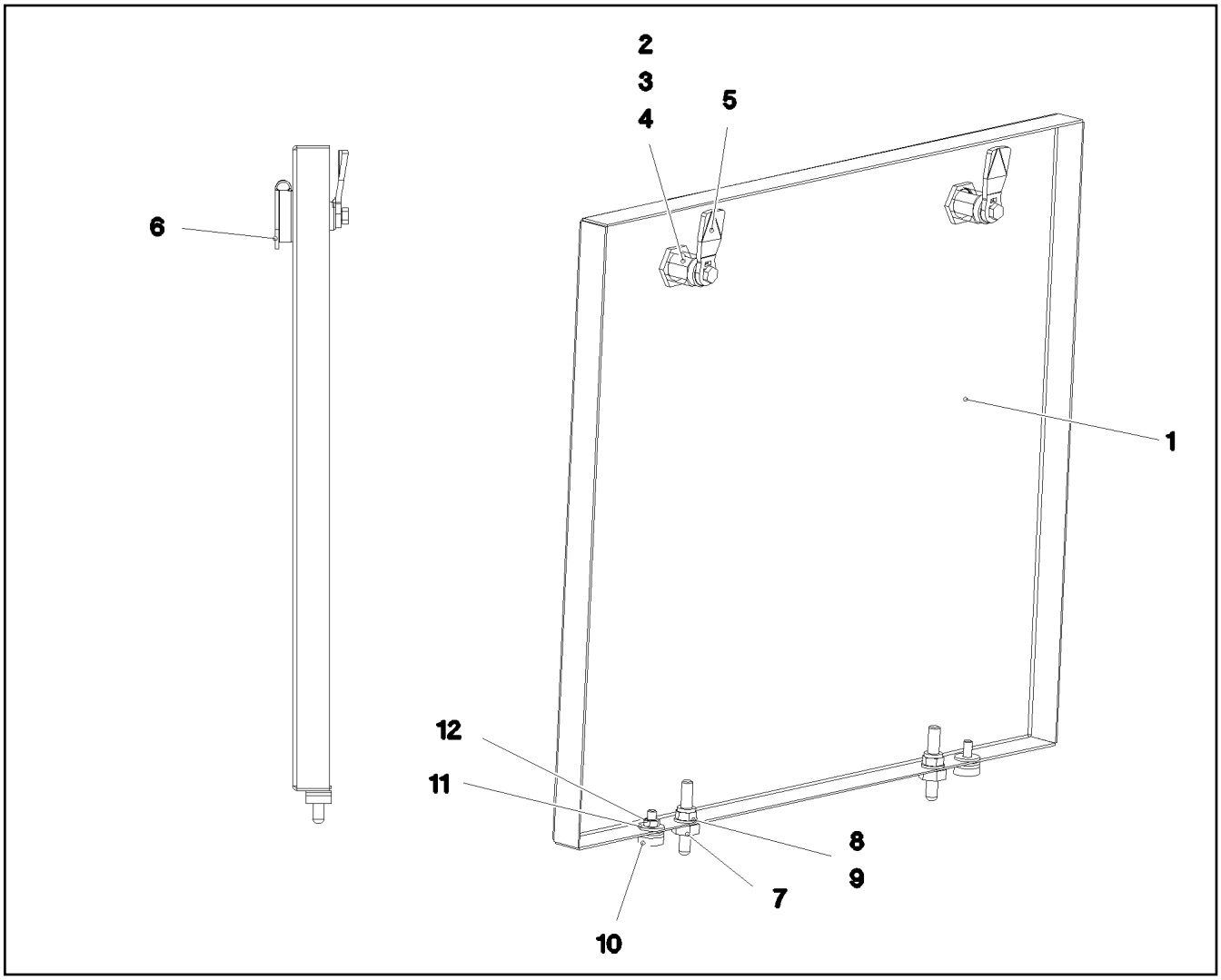

Pos.	Item	Quantity	Description	Bezeichnung
1	97072760	1	PLATE 1.5X542X497 DC01	BLECH
2	704256608	2	HOUSING GD-ZN SW GEPULVERT	GEHAEUSE
3	704253408	2	ACTUATION SPIKE GD-ZN SW GEPULVERT	BETAETIGUNGSDORN
4	704274808	2	O-RING 12X2 NBR70	O-RING
5	704259008	2	TONGUE 45X19 STAHL VERZ	ZUNGE
6	704254808	2	DUST CAP POLYETHYLEN SCHWARZ	STAUBKAPPE
7	409710908	2	CARRYING BOLT M8	STUETZSCHRAUBE
8	12103465	2	WASHER ISO 7089 8 300HV ZNNI-480H SPF	SCHEIBE
9	10875614	2	HEX NUT DIN 985 M8 8 480H SPF	SECHSKANTMUTTER
10	726616708	2	MEGI BUFFER 18X7,5	MEGIPUFFER
11	10875648	4	WASHER ISO 7093-1 6 200HV 480H SPF	SCHEIBE
12	10197764	2	HEX NUT ISO 4032 M6 10 ZNNI-480H SPF	SECHSKANTMUTTER

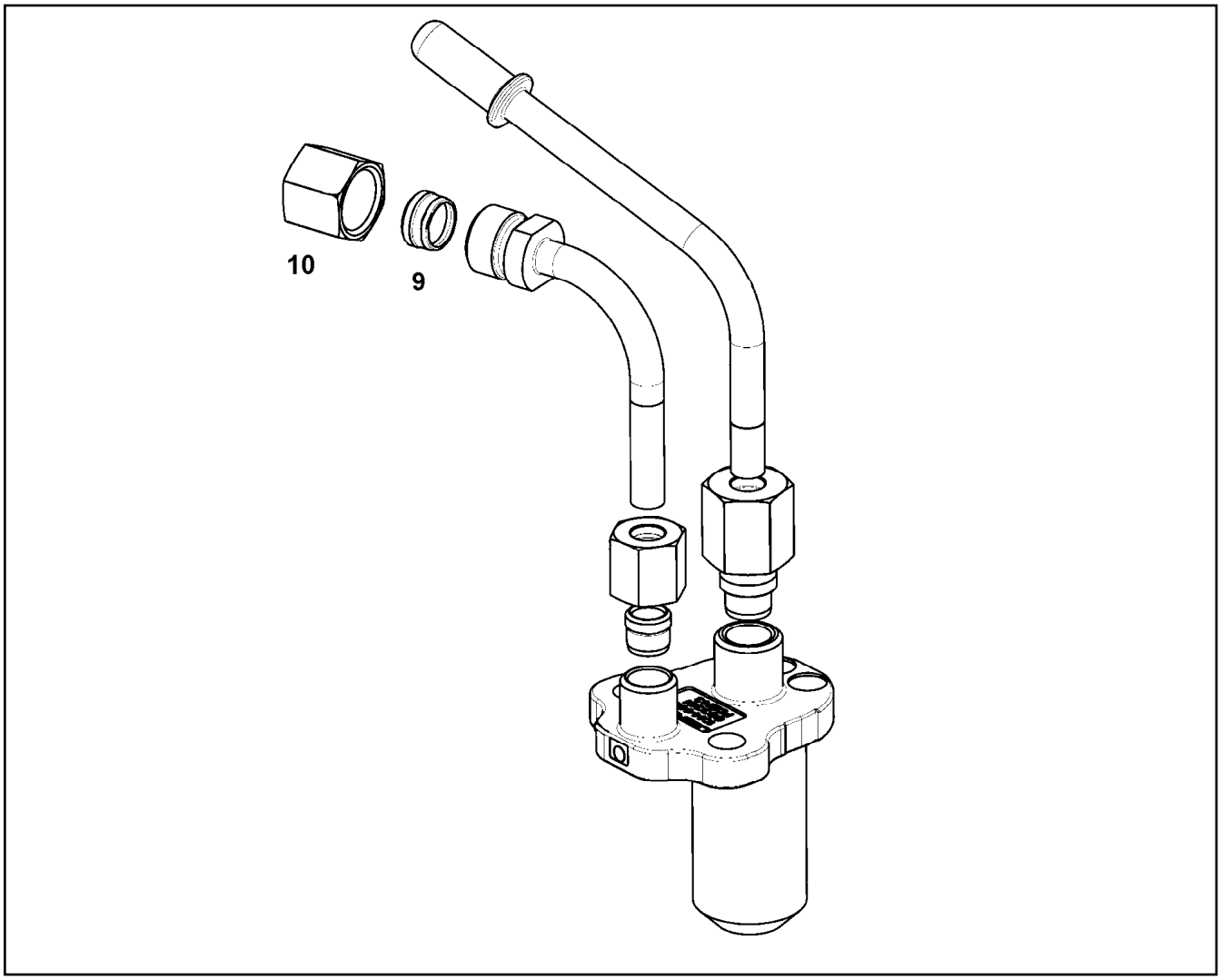

Pos.	Item	Quantity	Description	Bezeichnung
9	11355067	1	CLAMPING RING	KLEMMRING
10	11355720	1	BOX NUT UEMLL08 Inox	UEBERWURFMUTTER

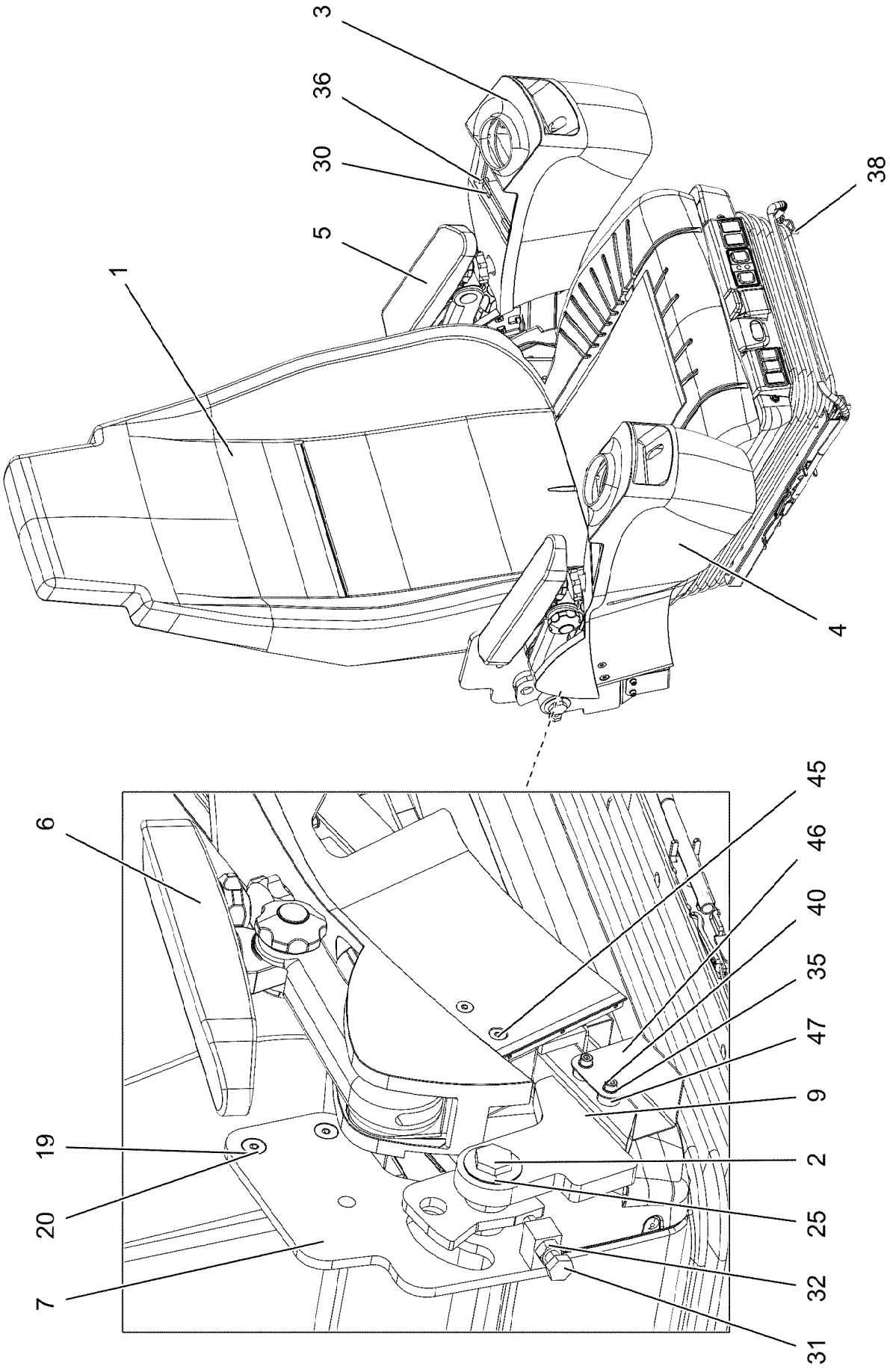
3
36
30
5
1
38
4
6
45
46
40
35
47
9
19
2
20
25
7
32
31

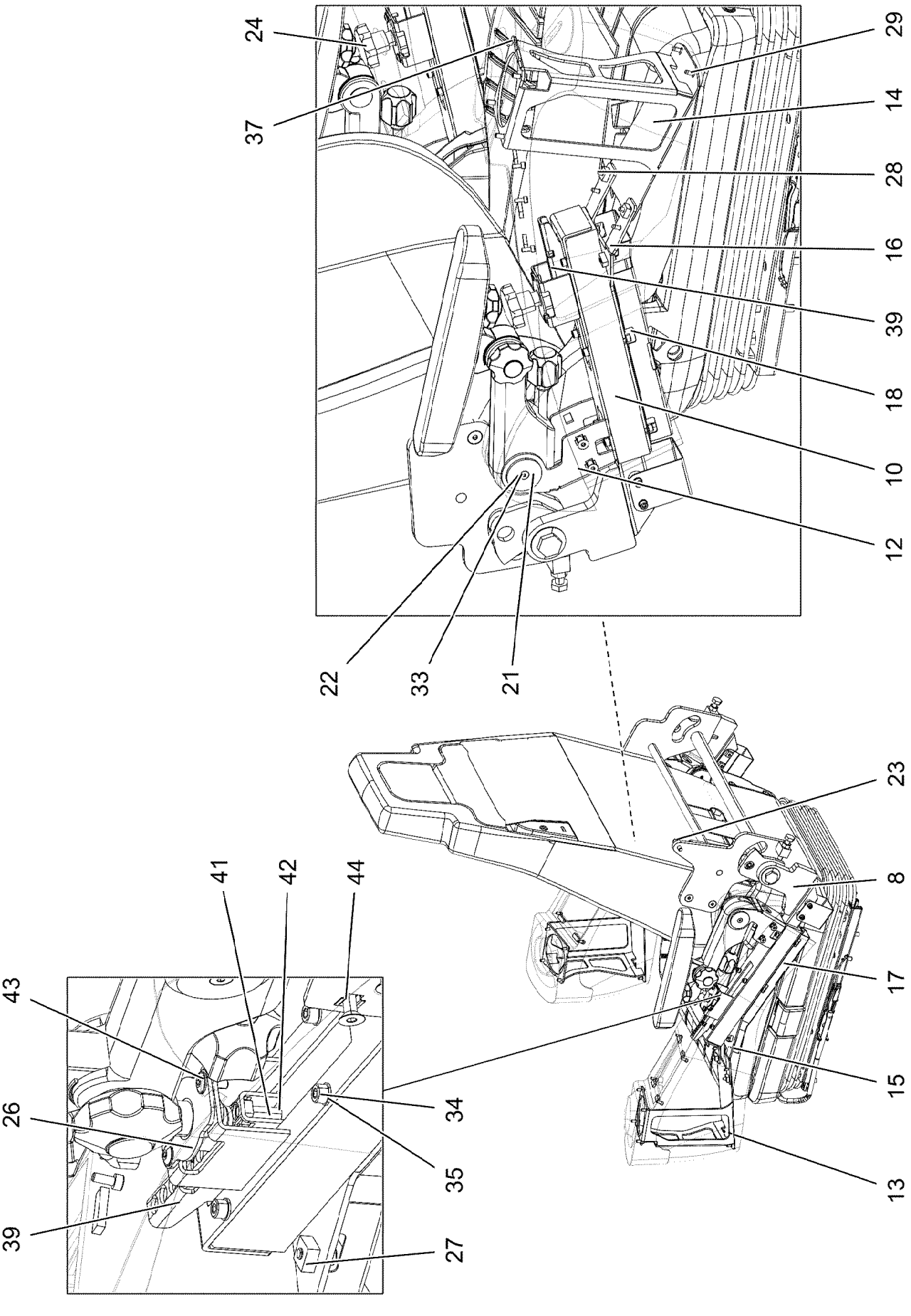
24
37
29
14
28
16
39
18
10
12
22
33
21
23
8
17
15
13
41
42
44
43
26
39
34
35
27

Pos.	Item	Quantity	Description	Bezeichnung
1	10877138	1	OPERATOR SEAT 1030/880NTS ⇨ ❑ 471	FAHRERSITZ
2	97096918	2	THREADED PIN 20X53X78 C45 FE//ZNNI8//C	GEWINDEBOLZEN
3	967588308	1	BRACKET LEFT SPF	KONSOLE LINKS
4	967588408	1	BRACKET RIGHT SPF	KONSOLE RECHTS
5	96032222	1	REWORK ARMREST LEFT ⇨ ❑ 473	NACHARBEIT ARMLEHNE LI.
6	96032223	1	REWORK ARMREST RIGHT ⇨ ❑ 475	NACHARBEIT ARMLEHNE RE.
7	96021362	1	BRACKET WELDED CONST. FE//ZNNI8//CN/	KONSOLE SCHWK.
8	96021363	1	BRACKET,LEFT WELDED FE//ZNNI8//CN//T0	KONSOLE SCHWK.LI.
9	96021365	1	BRACKET,RIGHT WELDED FE//ZNNI8//CN//T	KONSOLE SCHWK.RE.
10	977430408	2	GUIDE 306X48X37 ENAW6060-T66	FUEHRUNG
12	964843708	2	BRACKET WELDED CONST. RAL 9005 SPF	KONSOLE SCHWK.
13	964843808	1	BRACKET,LEFT WELDED RAL 9005 SPF	KONSOLE SCHWK.LI.
14	964843908	1	BRACKET,RIGHT WELDED RAL 9005 SPF	KONSOLE SCHWK.RE.
15	977444008	1	PLATE 3X366X104 DC01 RAL 9005 SPF	BLECH
16	977444108	1	PLATE 3X366X104 DC01 RAL 9005 SPF	BLECH
17	977444308	1	PLATE 1X285X126 DC01 RAL 9005 SPF	BLECH
18	977444408	1	PLATE 1X285X126 DC01 RAL 9005 SPF	BLECH
19	971805708	4	TUBE 15.0 X24 S355J2C+C FE//ZNNI8//CN//T	ROHR
20	12102051	4	THREAD FORM SCREW DIN 7500 M8X45 A2	GEWINDEFORMSCHRAUBE
21	971974108	4	PLATE 40X40 DC01 FE//ZNNI8//CN//T0	BLECH
22	971974208	2	PLATE 3X26X26 DC01 FE//ZNNI8//CN//T0	BLECH
23	591067008	1	GAS SPRING 19X60-550N	GASFEDER
24	10443625	2	STAR HANDLE SCREW	STERNGRIFFSCHRAUBE
25	720801908	4	DISC SPRING DIN 2093 40X20,4X1	TELLERFEDER
26	964984108	2	SHIM FE//ZNNI8//CN//T0	AUSGLEICHSBLECH
27	10455281	6	CAGE NUT M5 ST	KAEFIGMUTTER
28	10875474	6	BUTTON HEAD SCREW ISO 7380-2 M5X16 0	HALBRUNDKOPFSCHRAUBE
29	10019040	8	TALLOW-DROP SCREW K4X12 ST A3K	LINSENKOPFSCHRAUBE
30	262103108	0.064	SPONGE RUBBER 20X4 MOOSGUMMI	MOOSGUMMI
31	11642355	2	HEX SCREW ISO 4017 M10X50 8.8 FLZN SP	SECHSKANTSCHRAUBE
32	12102695	2	HEX NUT ISO 4032 M10 8 ZNNI-480H SPF	SECHSKANTMUTTER
33	408603508	4	COUNTERSUNK SCREW DIN 7991 M5,0X10,	SENKSCHRAUBE
34	11690042	24	SOCKET HEAD SCREW ISO 4762 M5X12 8.8	ZYLINDERSCHRAUBE
35	10197808	28	WASHER ISO 7089 5 200HV ZNNI-480H	SCHEIBE
36	11691539	8	SOCKET HEAD SCREW ISO 4762 M4X10 8.8	ZYLINDERSCHRAUBE
37	11140402	8	HEX SCREW ISO 4017 M5X12 8.8 480H SPF	SECHSKANTSCHRAUBE
38	10875559	6	SOCKET HEAD SCREW DIN 6912 M8X16 08	ZYLINDERSCHRAUBE
39	967257808	2	PLATE WELDED FE//ZNNI8//CN//T0	BLECH SCHWK.
40	12216217	4	SOCKET HEAD SCREW ISO 4762 M5X50 8.8	ZYLINDERSCHRAUBE
41	12225935	4	SOCKET HEAD SCREW ISO 4762 M6X22 10	ZYLINDERSCHRAUBE
42	10197771	4	WASHER ISO 7089 6 200HV ZNNI-480H SPF	SCHEIBE
43	11835043	2	BUTTON HEAD SCREW ISO 7380-2 M4X12 0	HALBRUNDKOPFSCHRAUBE
44	413002708	4	CAGE NUT M6	KAEFIGMUTTER
45	12100589	4	COUNTERSUNK SCREW AEHNL.ISO 10642	SENKSCHRAUBE
46	965021508	2	COVER PLATE PRE-ASS.	ABDECKBLECH VORM.
47	97002990	4	BUSHING 16X12 1.4301	BUCHSE

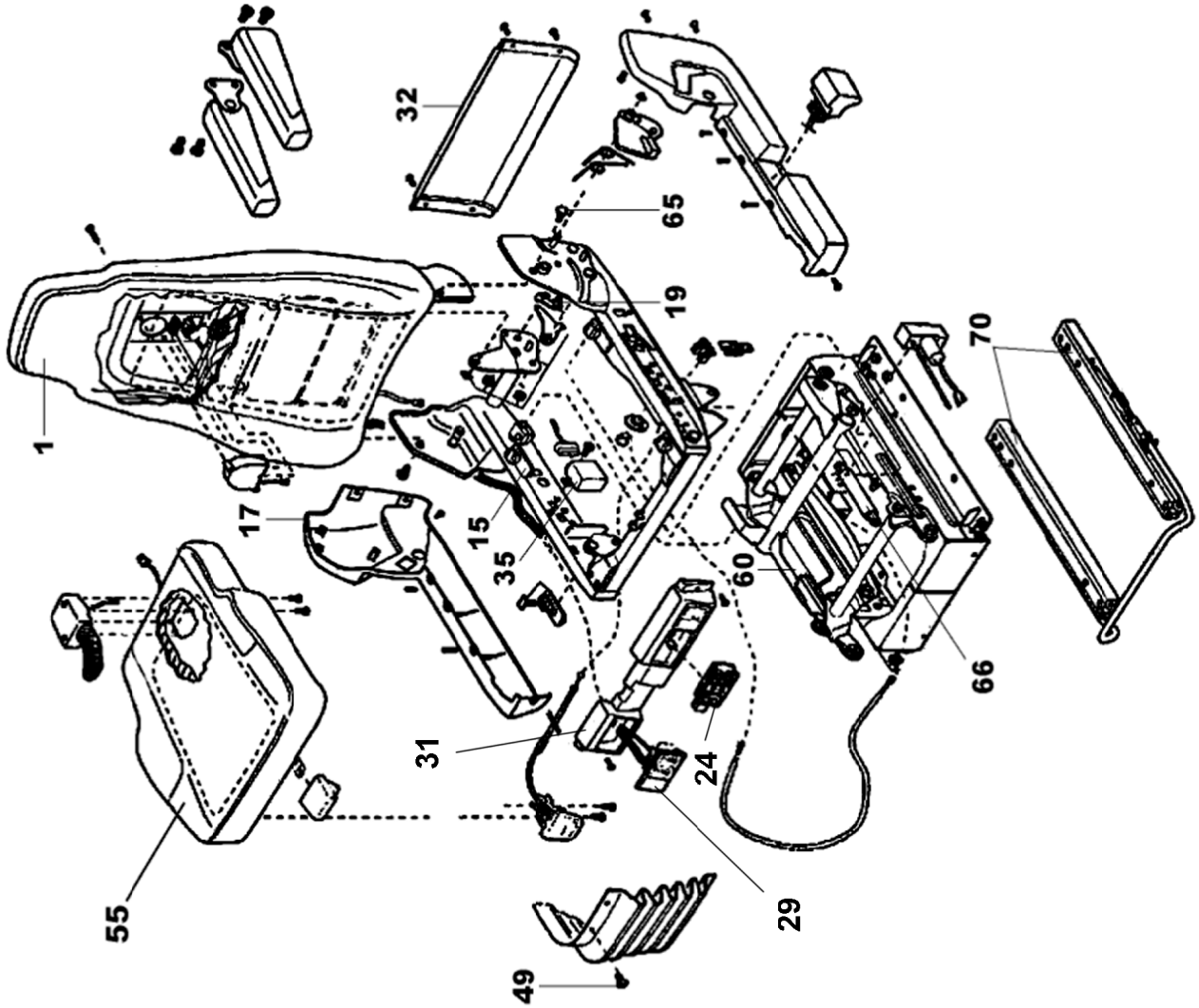
32
65
19
70
1
17
15
35
60
66
31
24
29
55
49

Pos.	Item	Quantity	Description	Bezeichnung
1	10663466	1	BACK PART	RUECKENTEIL
(1)	12100617	1	COVERING	BEZUG
(11)	10650386	1	FAN	LUEFTER
(13)	10650387	1	HEATING ELEMENT	HEIZELEMENT
15	10455144	1	SLIDE BLOCK CPL.	GLEITKLOTZ KPL.
17	11005170	1	COVER	ABDECKUNG
19	10492347	1	LOCKING PIECE	RASTE
24	11979975	1	SWITCH	SCHALTER
28	12102116	1	FIXED BOOM RAISING DEVICE	HOEHENVERSTELLUNG
29	11979976	1	VALVE	VENTIL
31	11979998	1	COVER	ABDECKUNG
32	11171270	1	COVER	ABDECKUNG
33	11171271	1	PUSH BUTTON	DRUCKTASTER
35	10650399	1	ELECTRONICS UNIT	ELEKTRONIKEINHEIT
49	10650403	1	MOUNTING PARTS	BEFESTIGUNGSMATERIAL
55	12100570	1	SEAT CPL.	SITZTEIL KPL.
(1)	12100619	1	COVERING	BEZUG
(2)	12103434	1	GRIP	GRIFF
(59)	12100177	1	FAN	LUEFTER
60	11171274	1	SUBSTRUCTURE	UNTERBAU
65	11171275	1	MOUNTING PARTS	BEFESTIGUNGSMATERIAL
66	10650488	1	ABSORBER	DAEMPFER
70	10650489	1	RAIL PAIR	SCHIENENPAAR
(71)	11171276	1	BRACKET	BUEGEL
85	10650490	1	AIR COMPRESSOR	LUFTPRESSER

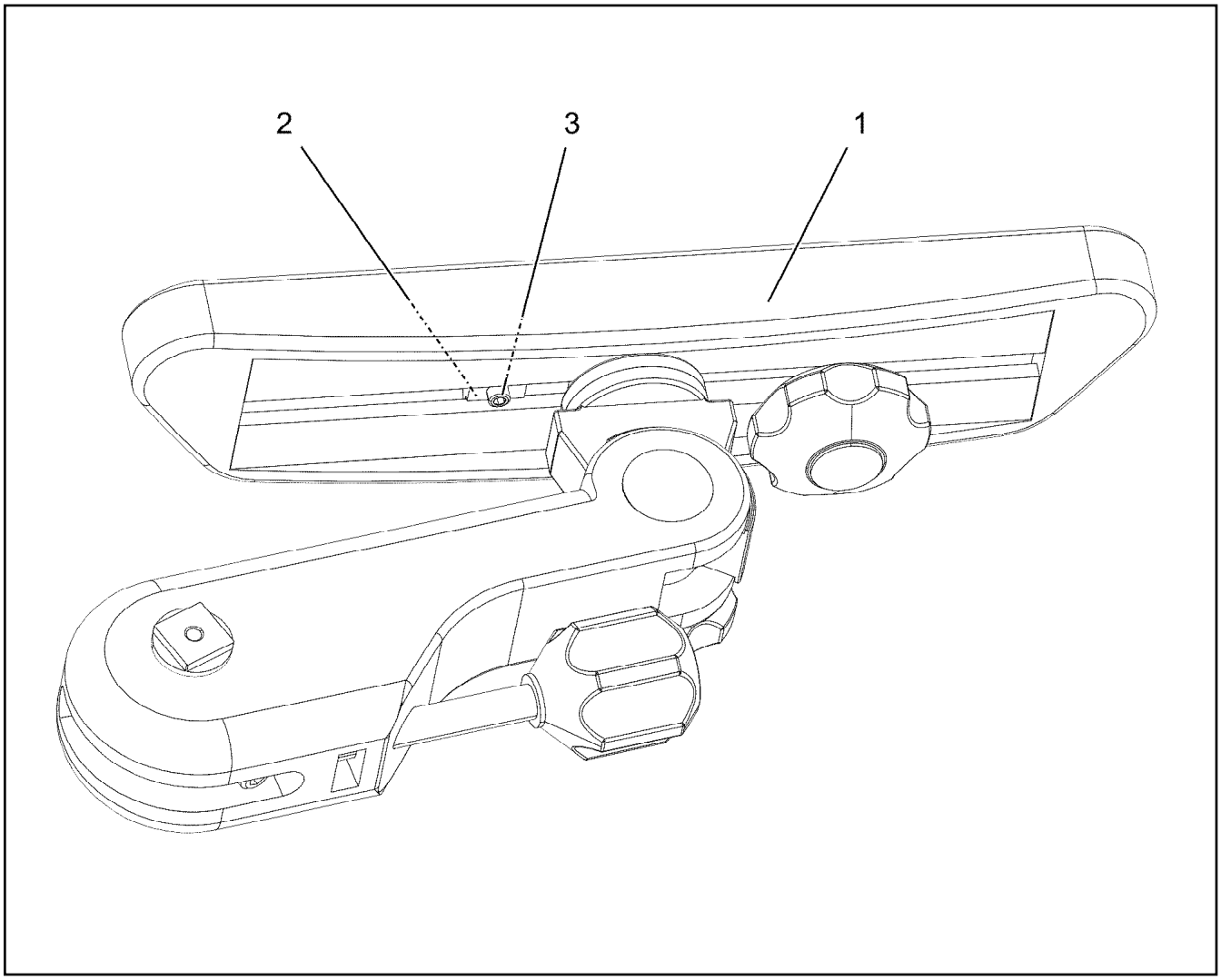

Pos.	Item	Quantity	Description	Bezeichnung
1	962282208	1	ARM REST LEFT ⇨ ❑ 474	ARMLEHNE LINKS
2	10878951	1	NUT M6X8	MUTTER
3	12100613	1	GRUB SCREW ISO 4026 M6X10 45H 480H SP	GEWINDESTIFT

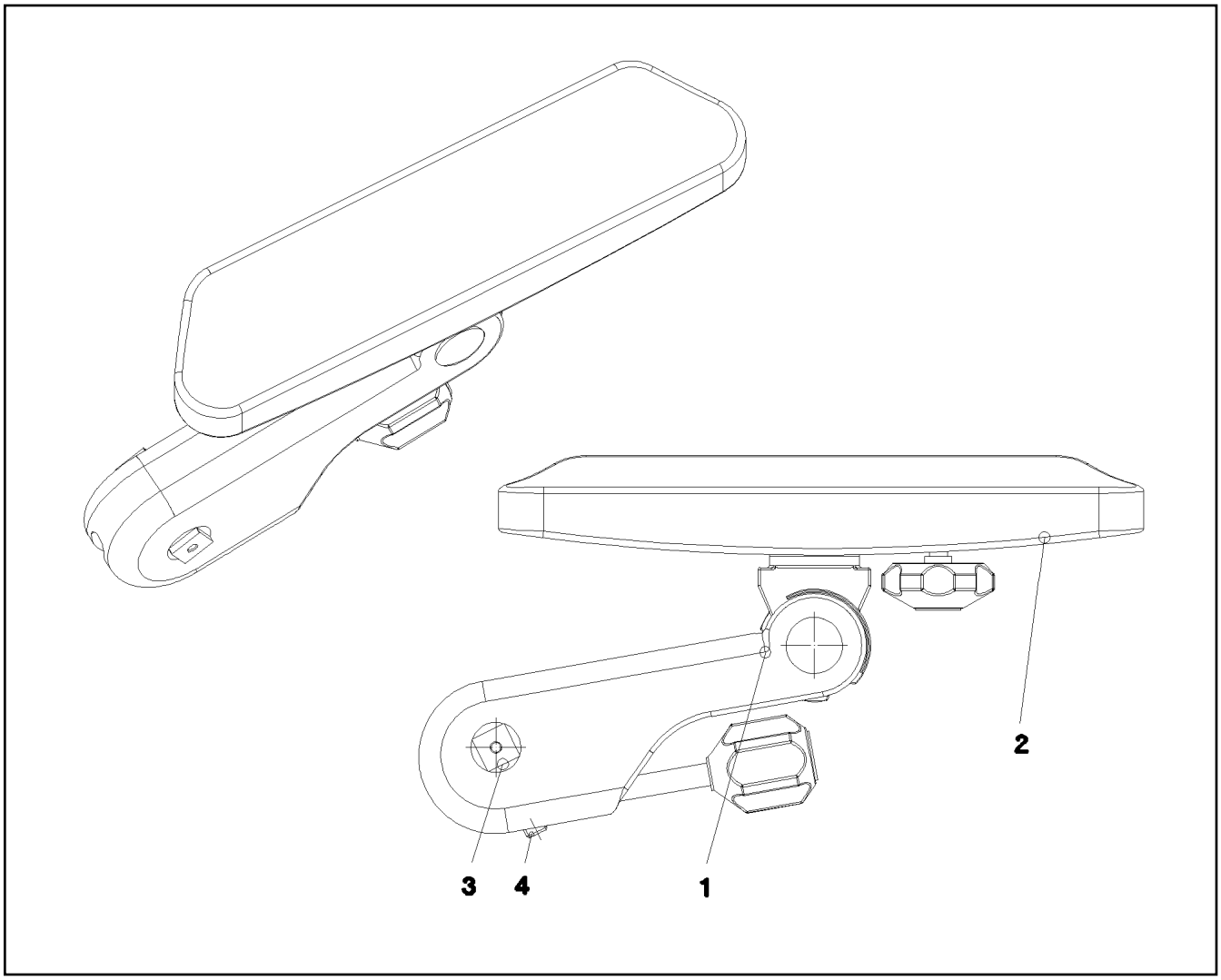

Pos.	Item	Quantity	Description	Bezeichnung
1	774119708	1	ARM REST 310ERGO	ARMLEHNE
2	971636608	1	ARM REST SUPPORT	ARMLEHNENAUFLAGE
3	971973608	1	PIN 25.0X52 S355J2G3C+C FE//ZNNI8//CN//T	BOLZEN
4	10179470	1	GRUB SCREW ISO 4026 M10X40 45H FLZN	GEWINDESTIFT

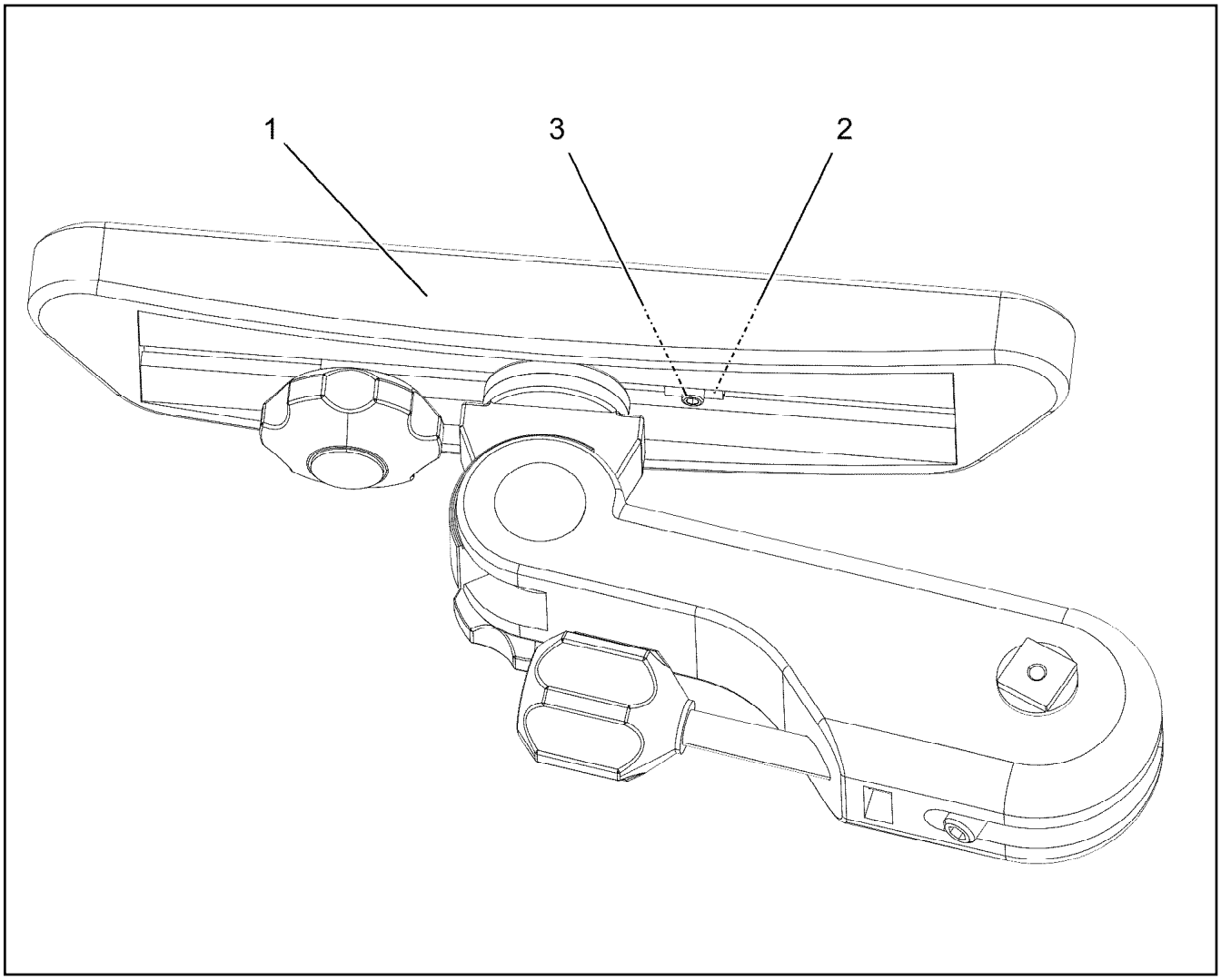

Pos.	Item	Quantity	Description	Bezeichnung
1	962282308	1	ARM REST RIGHT ⇨ ❑ 476	ARMLEHNE RECHTS
2	10878951	1	NUT M6X8	MUTTER
3	12100613	1	GRUB SCREW ISO 4026 M6X10 45H 480H SP	GEWINDESTIFT

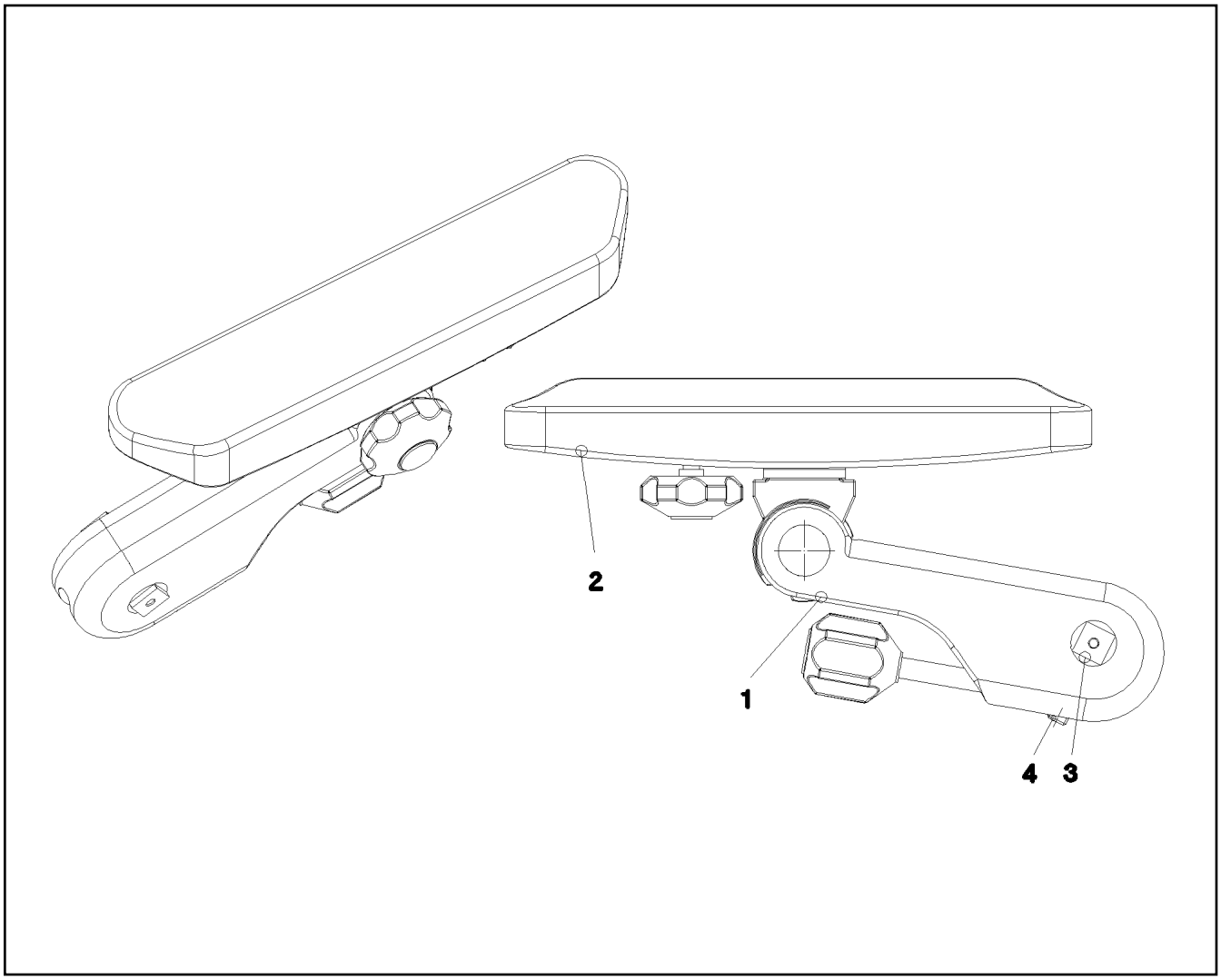

Pos.	Item	Quantity	Description	Bezeichnung
1	774119808	1	ARM REST 310ERGO	ARMLEHNE
2	971636608	1	ARM REST SUPPORT	ARMLEHNENAUFLAGE
3	971973608	1	PIN 25.0X52 S355J2G3C+C FE//ZNNI8//CN//T	BOLZEN
4	10179470	1	GRUB SCREW ISO 4026 M10X40 45H FLZN	GEWINDESTIFT
100	12100707	1	NUT	RAENDELMUTTER

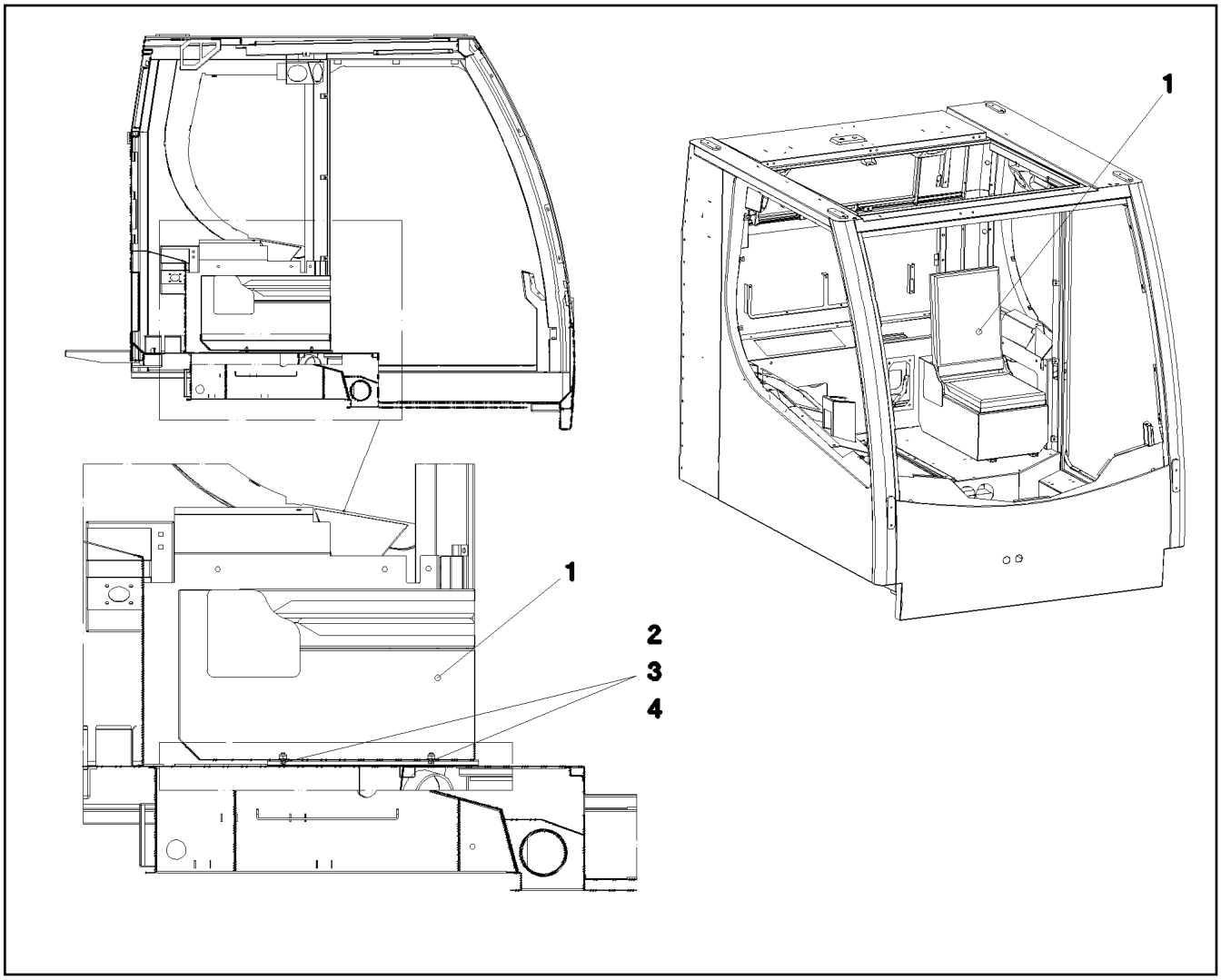

Pos.	Item	Quantity	Description	Bezeichnung
1	964862608	1	SEAT RAL 7016 PULVERB. ⇨ ❑ 478	SITZ
2	409706908	4	HAMMER HEAD BOLT M8X15 8.8 480H SPF	HAMMERKOPFSCHRAUBE
3	10875614	4	HEX NUT DIN 985 M8 8 480H SPF	SECHSKANTMUTTER
4	12103465	4	WASHER ISO 7089 8 300HV ZNNI-480H SPF	SCHEIBE

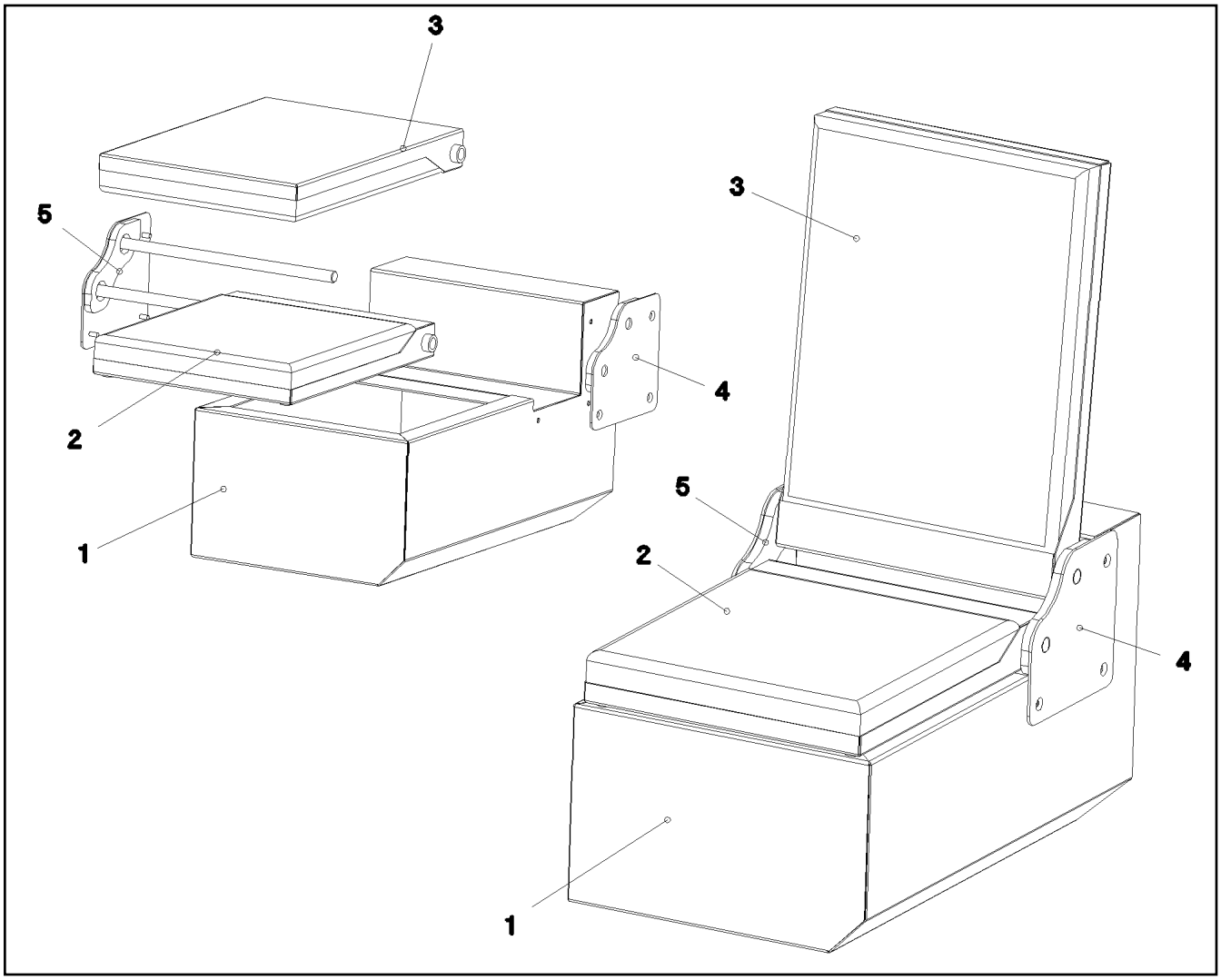

Pos.	Item	Quantity	Description	Bezeichnung
1	977555308	1	SEAT BRACKET	SITZKONSOLE
2	977555708	1	SEAT	SITZ
3	977555808	1	CHAIR BACK	LEHNE
4	977556508	1	BRACKET LEFT	KONSOLE LINKS
5	977556708	1	BRACKET RIGHT	KONSOLE RECHTS

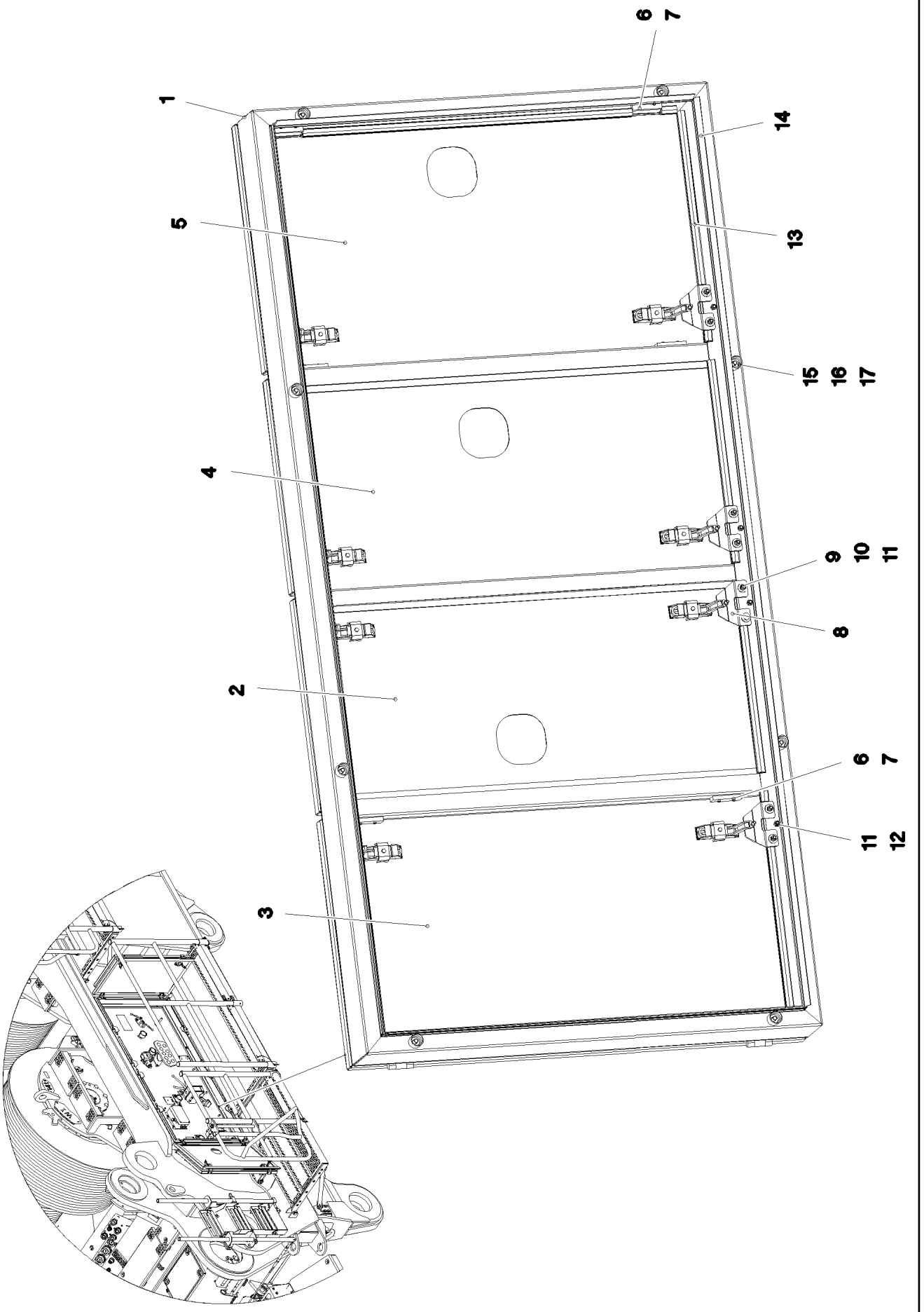
1
2
3
4
5
6
7
8
9
10
11
12
13
14
15
16
17

Pos.	Item	Quantity	Description	Bezeichnung
1	968213308	1	FRAME WELDED	RAHMEN SCHWK.
2	968213508	1	DOOR COMPL.	TUER VORM.
(1)	97036486	1	PLATE 2X546X1049 DC01	BLECH
(2)	704228108	2	HINGE 35X35X50/180° ST FE//ZN12//B	SCHARNIER
(3)	953695308	2	THREADED PLATE 8.0 X0 S235JR FE//ZNNI8/	GEWINDEPLATTE
(4)	10875551	4	COUNTERSUNK SCREW DIN 7991 M6X16 8	SENKSCHRAUBE
(5)	11450420	2	LEVER FASTENER	HEBELVERSCHLUSS
3	968213608	1	DOOR COMPL.	TUER VORM.
(1)	97036487	1	PLATE 2X623X1049 DC01	BLECH
(2)	704228108	2	HINGE 35X35X50/180° ST FE//ZN12//B	SCHARNIER
(3)	953695308	2	THREADED PLATE 8.0 X0 S235JR FE//ZNNI8/	GEWINDEPLATTE
(4)	10875551	4	COUNTERSUNK SCREW DIN 7991 M6X16 8	SENKSCHRAUBE
(5)	11450420	2	LEVER FASTENER	HEBELVERSCHLUSS
(6)	262105108	0.8	FOAM RUBBER BAND 15X5	ZELLGUMMIBAND
4	968213708	1	DOOR COMPL.	TUER VORM.
(1)	97036488	1	PLATE 2X552X1049 DC01	BLECH
(2)	704228108	2	HINGE 35X35X50/180° ST FE//ZN12//B	SCHARNIER
(3)	953695308	2	THREADED PLATE 8.0 X0 S235JR FE//ZNNI8/	GEWINDEPLATTE
(4)	10875551	4	COUNTERSUNK SCREW DIN 7991 M6X16 8	SENKSCHRAUBE
(5)	11450420	2	LEVER FASTENER	HEBELVERSCHLUSS
(6)	262105108	0.8	FOAM RUBBER BAND 15X5	ZELLGUMMIBAND
5	968213808	1	DOOR COMPL.	TUER VORM.
(1)	97036489	1	PLATE 2X623X1049 DC01	BLECH
(2)	704228108	2	HINGE 35X35X50/180° ST FE//ZN12//B	SCHARNIER
(3)	953695308	2	THREADED PLATE 8.0 X0 S235JR FE//ZNNI8/	GEWINDEPLATTE
(4)	10875551	4	COUNTERSUNK SCREW DIN 7991 M6X16 8	SENKSCHRAUBE
(5)	11450420	2	LEVER FASTENER	HEBELVERSCHLUSS
(6)	262105108	0.8	FOAM RUBBER BAND 15X5	ZELLGUMMIBAND
6	953695308	8	THREADED PLATE 8.0 X0 S235JR FE//ZNNI8/	GEWINDEPLATTE
7	10875551	16	COUNTERSUNK SCREW DIN 7991 M6X16 8	SENKSCHRAUBE
8	954113708	8	PLATE 4X90X67 S315MC FE//ZNNI8//CN//T0	BLECH
9	11644899	16	HEX SCREW ISO 4017 M6X20 8.8 480H SPF	SECHSKANTSCHRAUBE
10	10875648	32	WASHER ISO 7093-1 6 200HV 480H SPF	SCHEIBE
11	10197764	32	HEX NUT ISO 4032 M6 10 ZNNI-480H SPF	SECHSKANTMUTTER
12	726616708	8	MEGI BUFFER 18X7,5	MEGIPUFFER
13	591507808	4	SEALING PROFILE 1-4X14,5X10	DICHTPROFIL
14	262105308	5.2	EDGE PROTECTION 1-2,5X33X8,7	KANTENSCHUTZ
15	953873408	8	SLEEVE 25X20 11SMN37 FE//ZNNI8//CN//T0	HUELSE
16	12216205	8	HEX SCREW ISO 4017 M8X18 8.8 480H SPF	SECHSKANTSCHRAUBE
17	11840501	8	WASHER DIN 7349 8,4 200HV 480H SPF	SCHEIBE

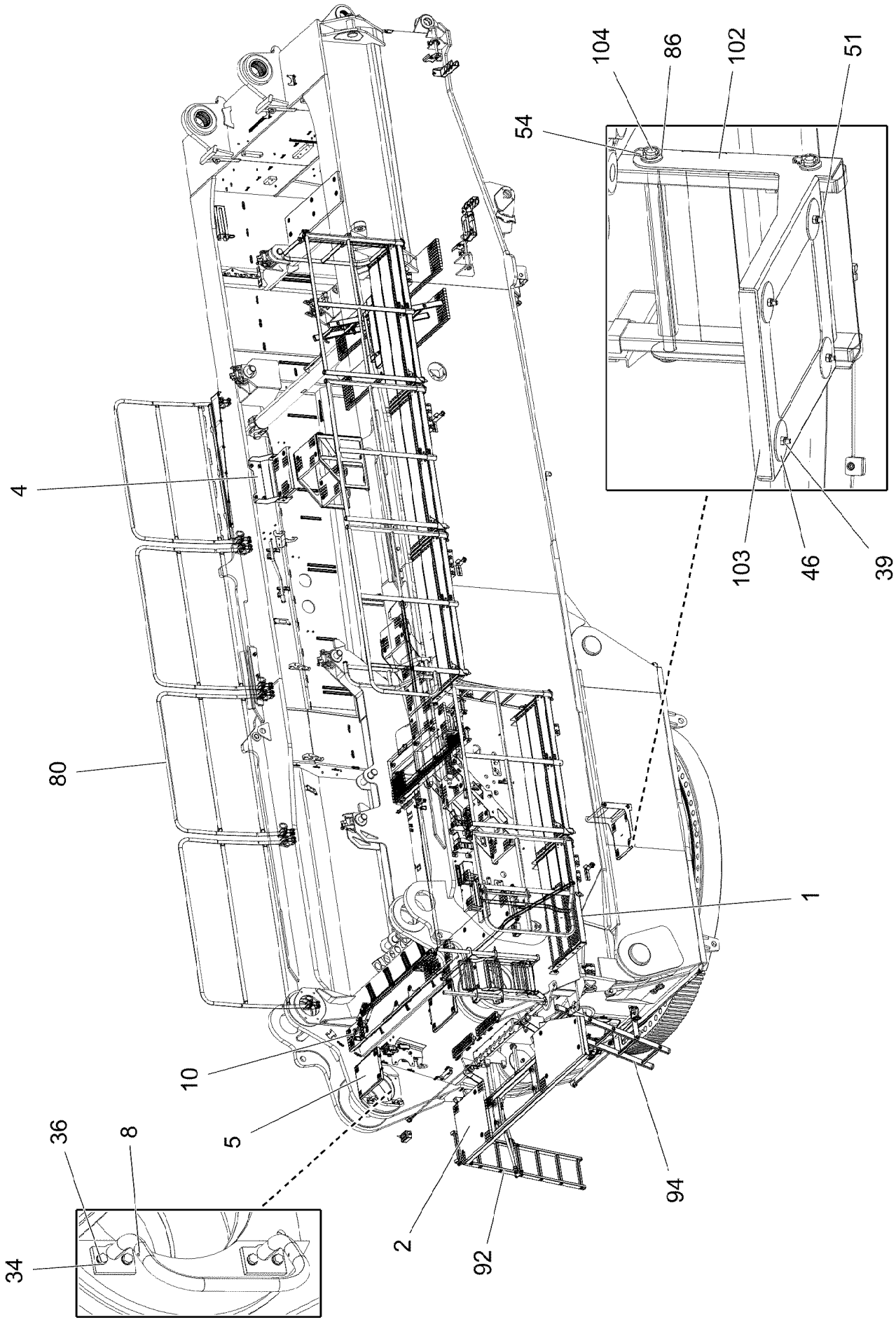
104
86
102
51
54
4
80
1
10
5
36
8
34
2
92
94
103
46
39

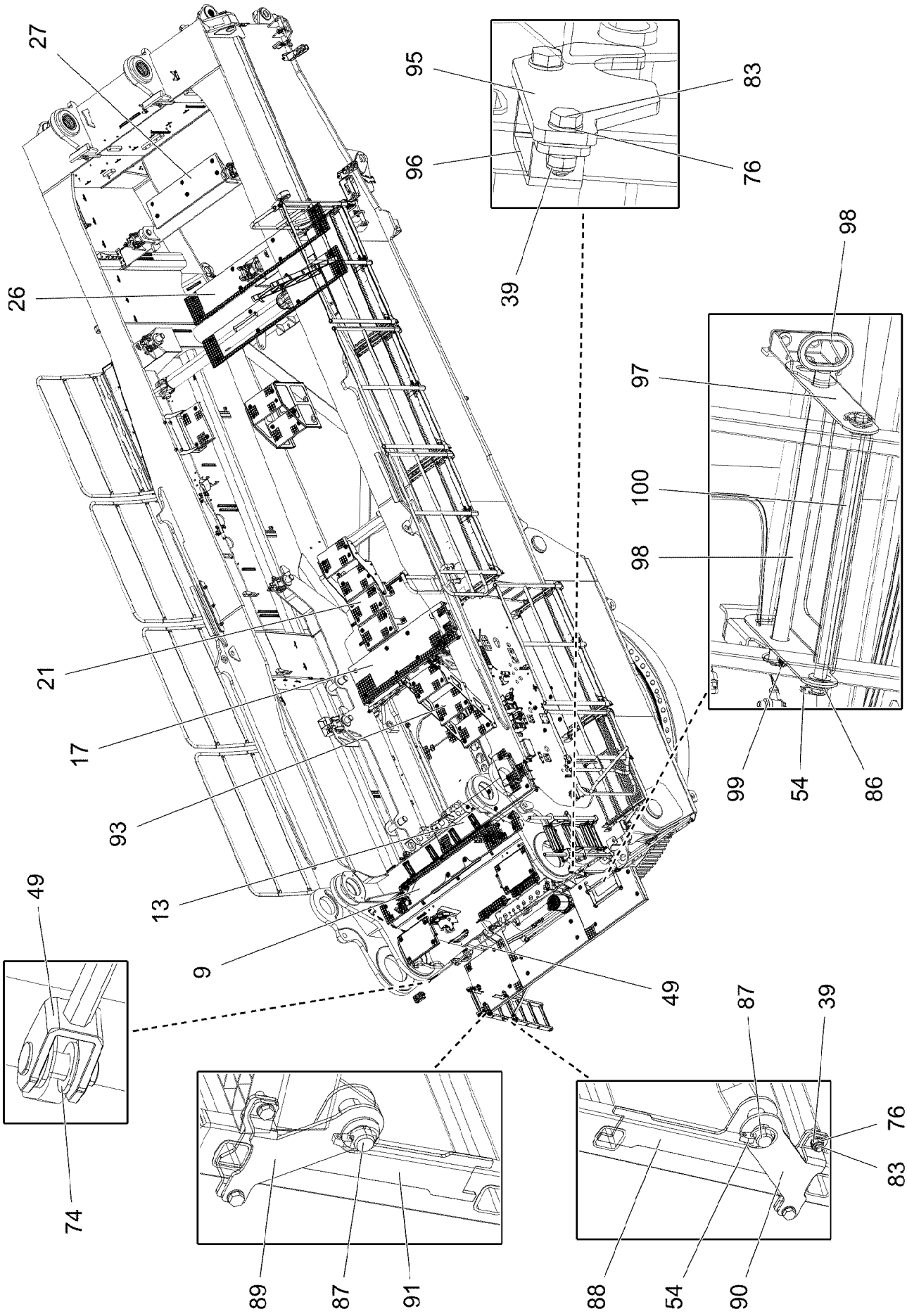

9.1.2023 004191 LIEBHERR	**etk_en_de_098288 LR 11000** **SLEWING PLATFORM CATWALK** **LAUFSTEG DREHBUEHNE**	❑ 482 (2/8) **918999008**

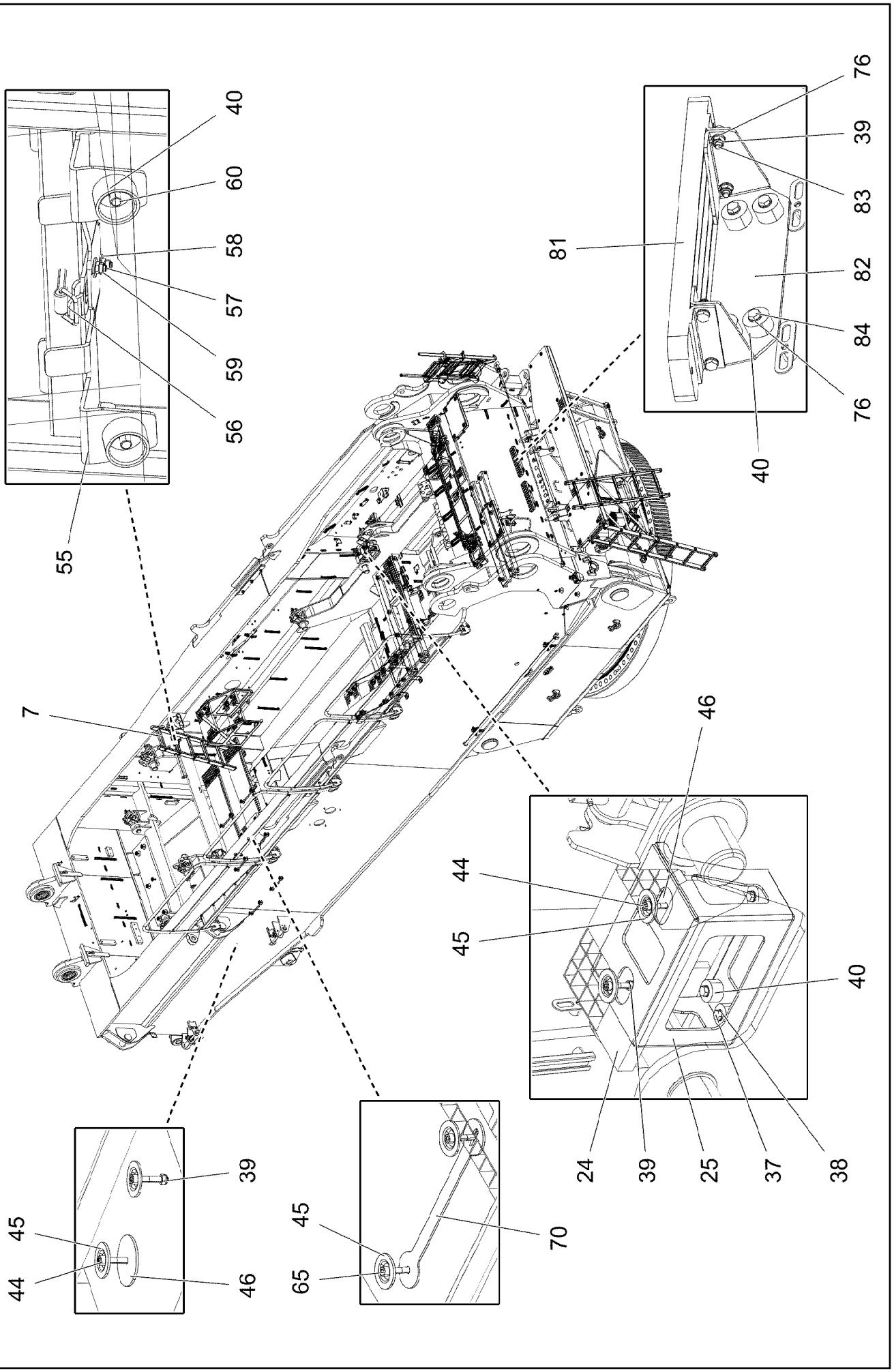

9.1.2023 004192	**etk_en_de_098288 LR 11000**	483 (3/8)
LIEBHERR	**SLEWING PLATFORM CATWALK** **LAUFSTEG DREHBUEHNE**	**918999008**

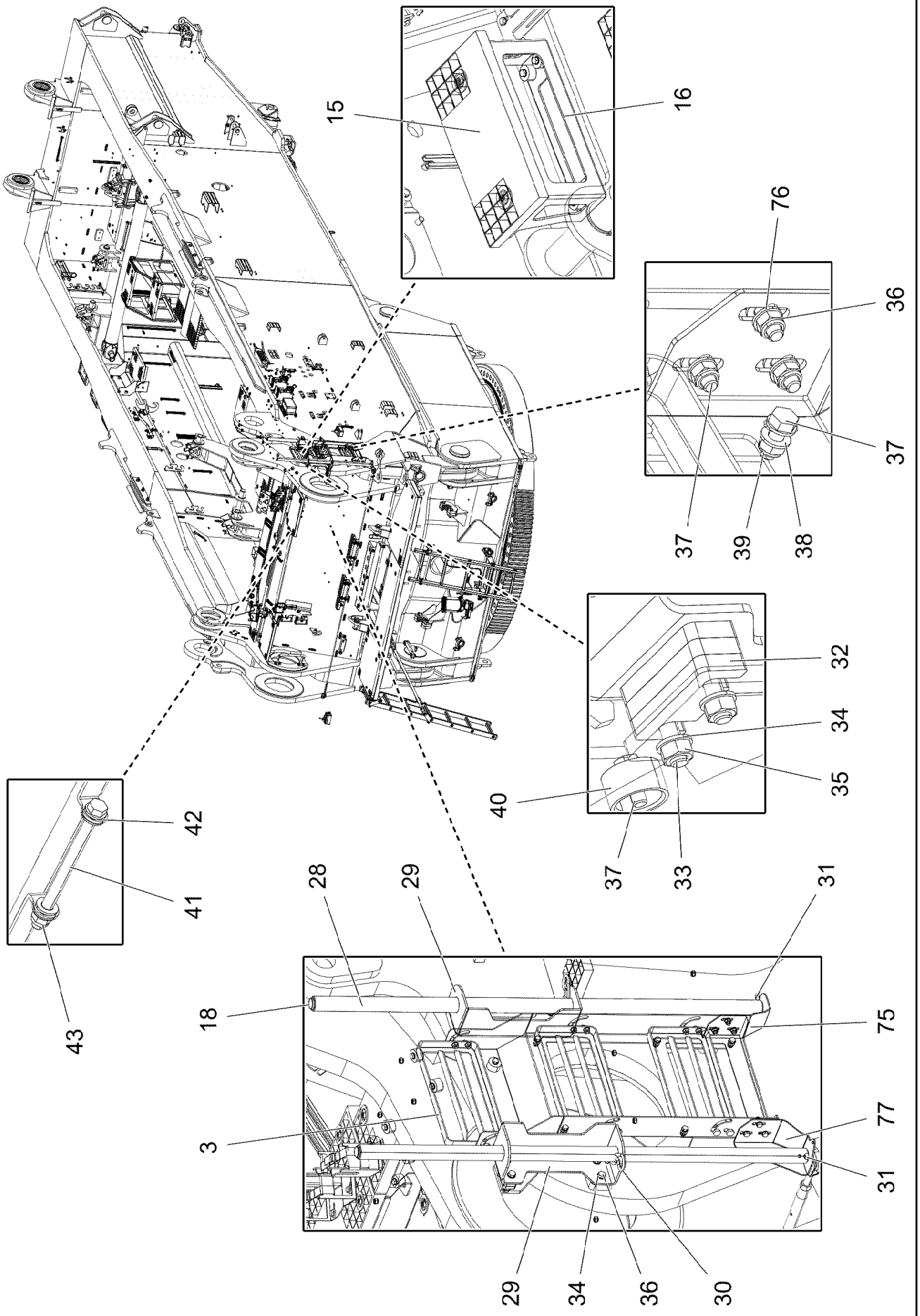
15
16
76
36
37
37
39
38
32
34
35
40
37
33
42
41
43
28
29
31
18
75
3
77
31
29
34
36
30

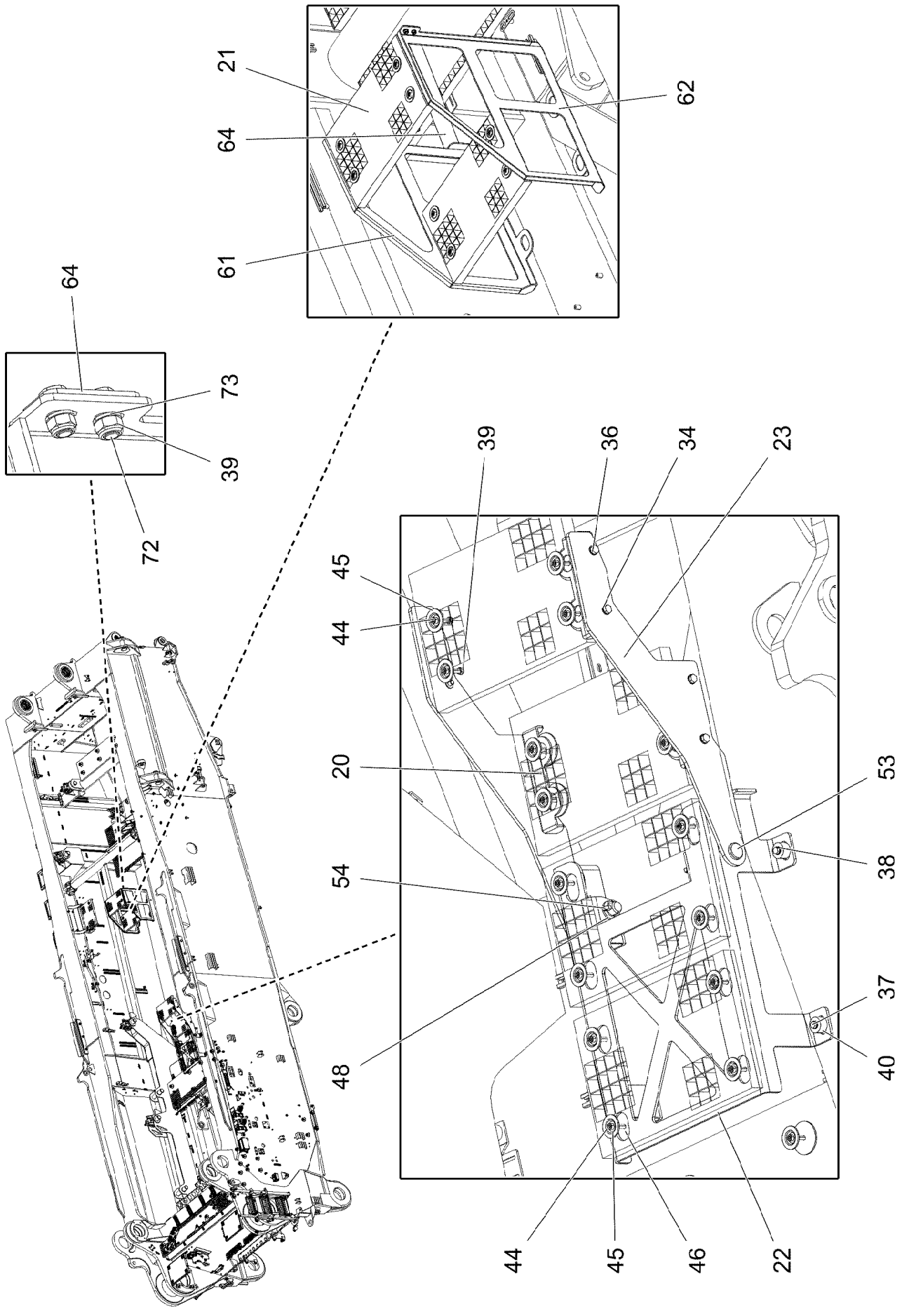
21
64
61
62
64
73
39
72
39
36
34
23
45
44
20
54
48
53
38
37
40
44
45
46
22

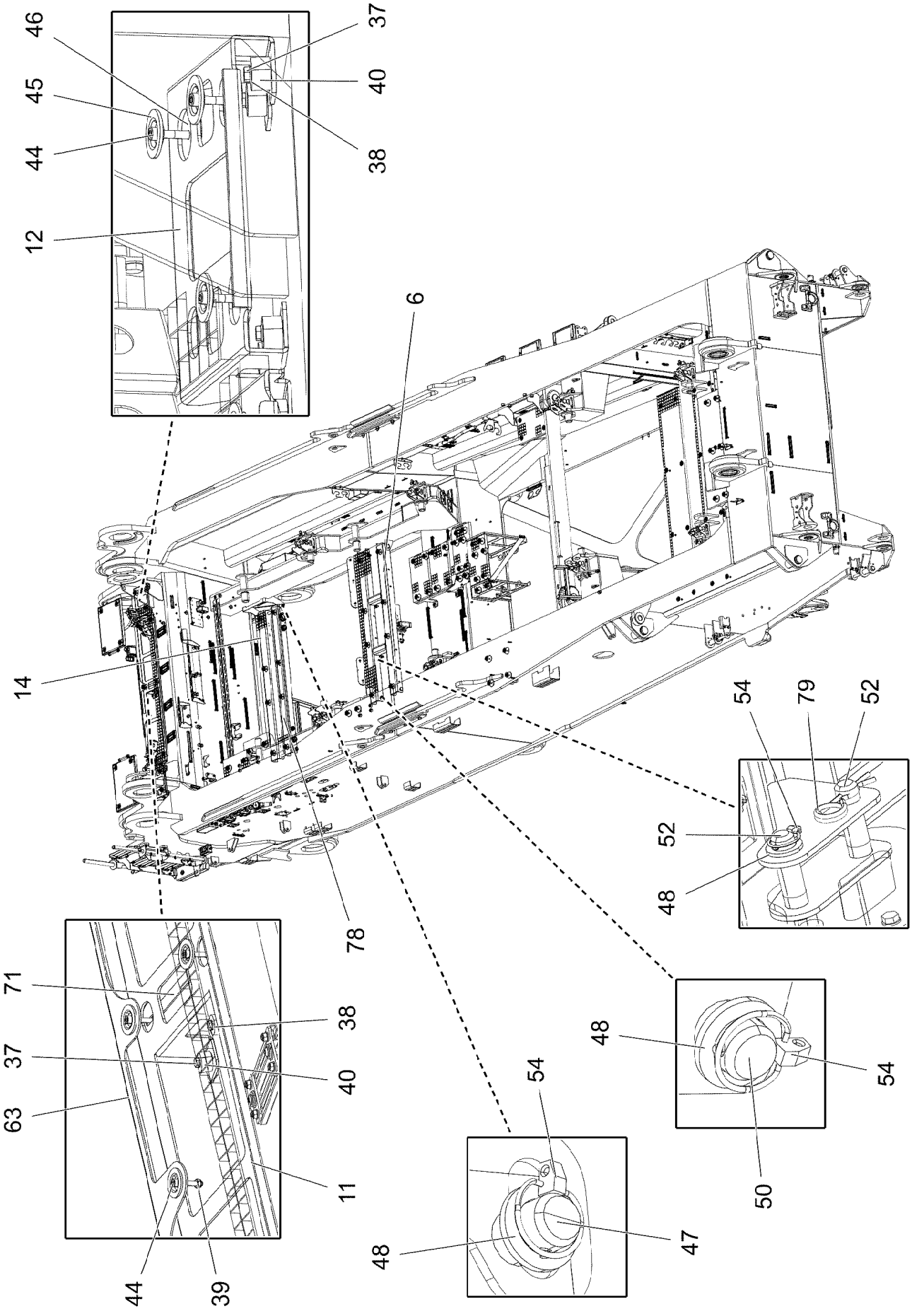

9.1.2023 004195	**etk_en_de_098288 LR 11000**	❑ 486 (6/8)
LIEBHERR	**SLEWING PLATFORM CATWALK** **LAUFSTEG DREHBUEHNE**	**918999008**

Pos.	Item	Quantity	Description	Bezeichnung
1	968283208	1	CATWALK SUPERSTR.LEFT ⇨ ❑ 489	LAUFSTEG DREHBUEHNE LINK
2	968309908	1	PLATFORM COMPL. ⇨ ❑ 492	PODEST KPL.
3	968287308	1	ACCESS LADDER PRE-ASS. ⇨ ❑ 494	AUFSTIEG VORM.
4	96020149	1	TREAD ⇨ ❑ 495	TRITT
5	968287208	2	FOLDING LADDER PRE-ASS. ⇨ ❑ 496	KLAPPTRITT VORM.
6	968287608	1	FRAME WELDED T ZN O	RAHMEN SCHWK.
7	97038378	1	LADDER 5-352X1.48M AL SPF	EINHAENGELEITER
8	968287108	1	HANDLE WELD.CONST. T ZN O	GRIFF SCHWK.
9	725860508	1	GRIDIRON T1625X300X30/2 S235JR T ZN K	GITTERROST-P
10	979396408	2	GRIDIRON T350X240X30/2 S235JR T ZN K	GITTERROST-P
11	97109412	1	RETAINING PLATE 4X1855X337 S315MC T Z	HALTEBLECH
12	97038385	2	PLATE 4X582X268 S315MC T ZN O	BLECH
13	725864908	1	GRIDIRON T1560X350X30/3 S235JR T ZN K	GITTERROST-P
14	97038690	1	PLATE 5X1620X259 S355MC T ZN O	BLECH
15	725856108	2	GRIDIRON T400X200X25/2 S235JR T ZN K	GITTERROST-P
16	97038383	1	PLATE 4X687X417 S315MC T ZN O	BLECH
17	97008527	1	GRIDIRON T1620X483X30/3 S235JR T ZN K	GITTERROST-P
18	10678377	2	MULTI-PLATE PLUG 28MM PE-LLD	LAMELLENSTOPFEN
20	97038381	4	PLATE 4X287X113 S315MC T ZN O	BLECH
21	725806408	6	GRIDIRON T483X300X30/2 S235JR T ZN K	GITTERROST-P
22	97038379	1	PLATE 6X938X995 S355MC T ZN O	BLECH
23	97038377	2	PLATE 8X310X725 S355MC T ZN O	BLECH
24	97034238	1	GRIDIRON T310X200X25/2 S235JR T ZN K	GITTERROST-P
25	97038376	1	PLATE 4X567X417 S315MC T ZN O	BLECH
26	97038380	2	GRIDIRON T2350X350X30/2 S235JR T ZN K	GITTERROST-P
27	97004677	1	GRIDIRON T1210X340X30/2 S235JR VERZ	GITTERROST-P
28	97038372	2	HANDRAIL 38.0X1200 S355J2H T ZN O	HANDLAUF
29	97038370	2	HANDRAIL 5X509X210 S355MC T ZN O	HANDLAUF
30	433206608	2	SPRING PLUG B 7 VERZ	FEDERSTECKER
31	10875873	2	SPLIT PIN ISO 1234 8X63 ST 480H SPF	SPLINT
32	97038371	3	DISTANCE PLATE 10X80X30 S355MC T ZN	DISTANZBLECH
33	11626719	2	HEX SCREW ISO 4014 M10X60 8.8 FLZN SP	SECHSKANTSCHRAUBE
34	10289795	30	WASHER ISO 7089 10 300HV FLZN SPF	SCHEIBE
35	12102695	10	HEX NUT ISO 4032 M10 8 ZNNI-480H SPF	SECHSKANTMUTTER
36	11631816	18	HEX SCREW ISO 4017 M10X25 8.8 FLZN SP	SECHSKANTSCHRAUBE
37	502618908	40	HEX SCREW ISO 4017 M8X22 8.8	SECHSKANTSCHRAUBE
38	420001014	41	WASHER ISO 7089 8 200HV-A4	SCHEIBE
39	10875614	110	HEX NUT DIN 985 M8 8 480H SPF	SECHSKANTMUTTER
40	978787708	42	SLEEVE 33.0X19 FE//ZNNI8//CN//T0	HUELSE
41	12224027	2	HEX SCREW ISO 4014 M12X170 8.8 FLZN SP	SECHSKANTSCHRAUBE
42	4901782	8	WASHER ISO 7089 12 200HV-A4	SCHEIBE
43	10875607	2	HEX NUT DIN 985 M12 8 FLZN SPF	SECHSKANTMUTTER
44	12206699	65	SOCKET HEAD SCREW ISO 4762 M8X45 8.8	ZYLINDERSCHRAUBE
45	10100621	85	DISH MOUNTING	TELLERBEFESTIGUNG
46	941138108	63	WASHER DC01 FE//ZNNI8//CN//T0	SCHEIBE
47	97022886	2	PIN 25.0X418 S355J2G3C+C FE//ZNNI8//CN/	BOLZEN
48	10179376	12	WASHER DIN 1441 26 -St FLZN SPF	SCHEIBE
49	10675401	1	ROUND STRAND ROPE 10X3,13M STAHL VE	RUNDLITZENSEIL
50	451227408	4	PIN DIN 1435 25X160X152 ST.50 VERZ	BOLZEN
51	10875538	4	HEX SCREW ISO 4017 M8X50 8.8 480H SPF	SECHSKANTSCHRAUBE
52	451226808	4	PIN DIN 1435 25X90X80 42CRMO4V GASN.	BOLZEN
53	97019987	2	PIN 35.0X147 35NICRMOV125 SPF	BOLZEN
54	10875869	22	SAFETY PLUG W HINGE-LID 5X29X4,7X25 4	SICHERHEITSKLAPPSTECKER
55	97038387	1	PLATE 3X180X316 DC01 T ZN O	BLECH
56	704218508	1	LOCK BEARING GUMMI	VERSCHLUSSLAGER

Pos.	Item	Quantity	Description	Bezeichnung
57	408604008	2	COUNTERSUNK SCREW DIN 7991 M5X16 8.	SENKSCHRAUBE
58	10875643	2	WASHER ISO 7093-1 5 200HV 480H SPF	SCHEIBE
59	10875612	2	HEX NUT DIN 985 M5 8 480H SPF	SECHSKANTMUTTER
60	10875485	2	BUTTON HEAD SCREW AEHNL.ISO 7380-2	HALBRUNDKOPFSCHRAUBE
61	97038903	1	PLATE 4X660X728 S315MC T ZN O	BLECH
62	97038904	1	PLATE 4X688X660 S315MC T ZN O	BLECH
63	97124909	1	PLATE 3X840X156 DC01 T ZN O	BLECH
64	97038906	1	PLATE 4X526X563 S315MC T ZN O	BLECH
65	10875601	16	SOCKET HEAD SCREW ISO 4762 M8X50 8.8	ZYLINDERSCHRAUBE
70	97109372	8	MOUNTING PLATE 3X306X50 S355MC FE//	MONTAGEBLECH
71	97109371	3	MOUNTING PLATE 3X284X60 S355MC FE//	MONTAGEBLECH
72	10299666	4	HEX SCREW ISO 4017 M8X20 10.9 480H SP	SECHSKANTSCHRAUBE
73	10299679	8	WASHER ISO 7092 8 200HV 480H SPF	SCHEIBE
74	10289805	4	WASHER ISO 7089 14 300HV FLZN SPF	SCHEIBE
75	97043400	1	PLATE 3X253X221 S355MC T ZN O	BLECH
76	12103465	64	WASHER ISO 7089 8 300HV ZNNI-480H SPF	SCHEIBE
77	97047682	1	PLATE 3X221X252 S355MC T ZN O	BLECH
78	968904008	1	CARRIER PRE-ASSEMBLED ⇨ ❑ 497	TRAEGER VORM.
79	433206308	2	SPRING PLUG 5 VERZ	FEDERSTECKER
80	969259908	1	SLEWING PLATFORM CATWALK ⇨ ❑ 498	LAUFSTEG DREHBUEHNE REC
81	725814808	2	GRATING 452X100X25/2 S235JR T ZN K SPF	GITTERROST
82	97056529	2	PLATE 4X524X138 S315MC T ZN O	BLECH
83	10197831	20	HEX SCREW ISO 4017 M8X25 8.8 ZNNI-480	SECHSKANTSCHRAUBE
84	11651612	12	HEX SCREW ISO 4017 M8X16 8.8 480H SPF	SECHSKANTSCHRAUBE
86	10289808	12	WASHER ISO 7089 20 300HV FLZN SPF	SCHEIBE
87	451223108	4	PIN DIN 1435 20X60X50 ST.50-2K VERZ	BOLZEN
88	97046776	2	PLATE 4X270X155 S315MC T ZN O	BLECH
89	97046777	2	PLATE 4X123X137 S315MC T ZN O	BLECH
90	97046778	2	PLATE 4X137X123 S315MC T ZN O	BLECH
91	97047091	2	PLATE 4X270X155 S315MC T ZN O	BLECH
92	97038369	1	LADDER 7-352X1.78M AL SPF	EINHAENGELEITER
93	969540008	1	STAIR COMPLETE ⇨ ❑ 500	TREPPE KPL.
94	11481748	1	SIMPLE LADDER EN 131 5-420X1,37M AL SP	ANLEGELEITER
95	97062931	2	PLATE 6X66X134 S355MC FE//ZNNI8//CN//T	BLECH
96	974601208	2	PLATE 4X141X25 S315MC FE//ZNNI8//CN//T	BLECH
97	97062932	1	PLATE 4X566X345 S315MC FE//ZNNI8//CN//T	BLECH
98	969790108	1	PIN WELDED FE//ZNNI8//CN//T0	BOLZEN SCHWK.
99	10180880	1	SAFETY PLUG W HINGE-LID 8X42X7,5X32	SICHERHEITSKLAPPSTECKER
100	452549308	1	PIN ISO 2340 B20X480X464 42CRMO4+QT	BOLZEN
102	97068647	1	PLATE 4X842X1028 S315MC FE//ZNNI8//CN/	BLECH
103	97068701	1	GRIDIRON T355X400X30/2 S235JR SPF	GITTERROST-P
104	452550908	2	PIN ISO 2340 B20X400X387 ST FE//ZN20//C	BOLZEN

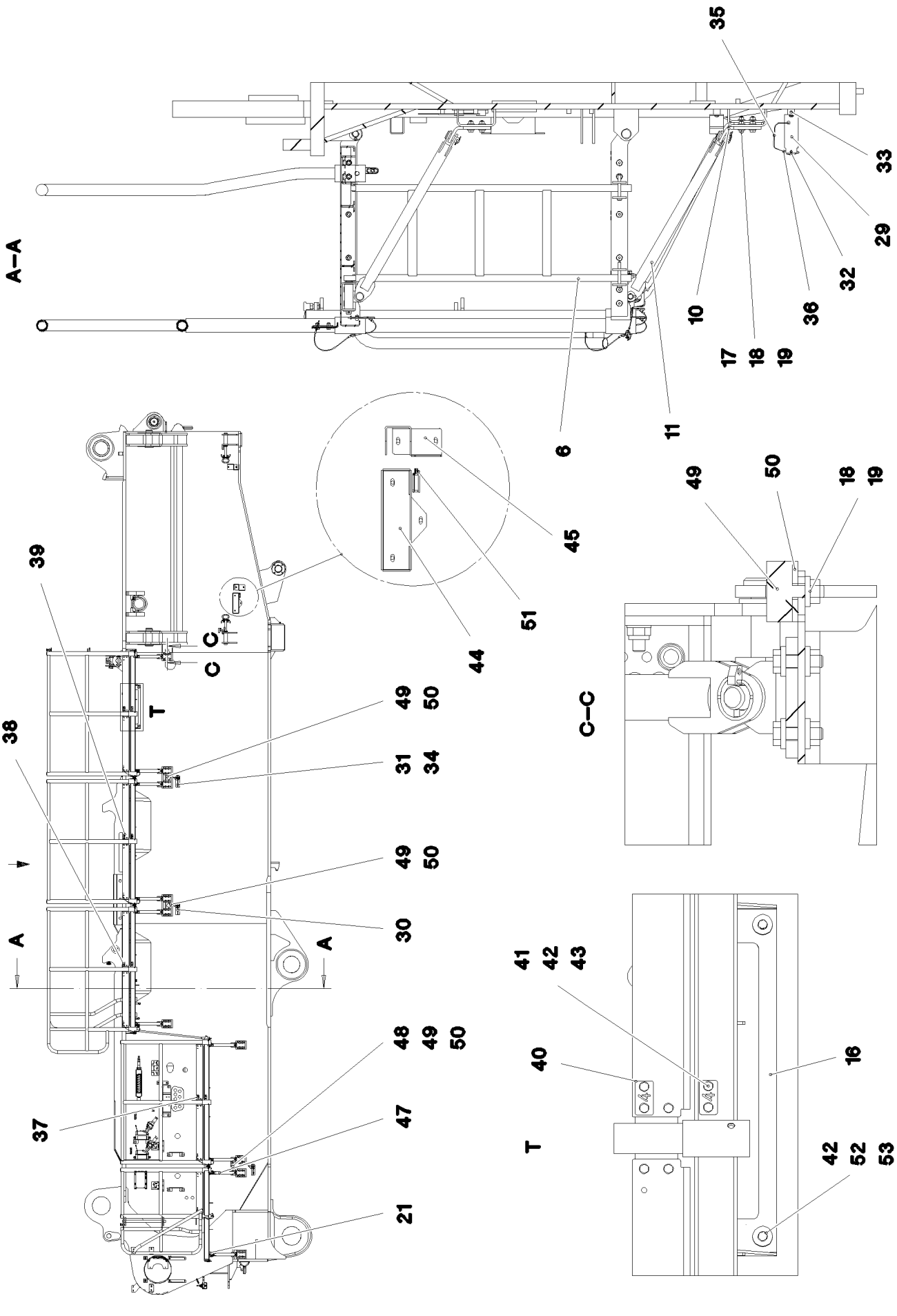

9.1.2023 081265 LIEBHERR	**etk_en_de_098288 LR 11000** **CATWALK SUPERSTR.LEFT** **LAUFSTEG DREHBUEHNE LINKS**	489 (1/3) **968283208**

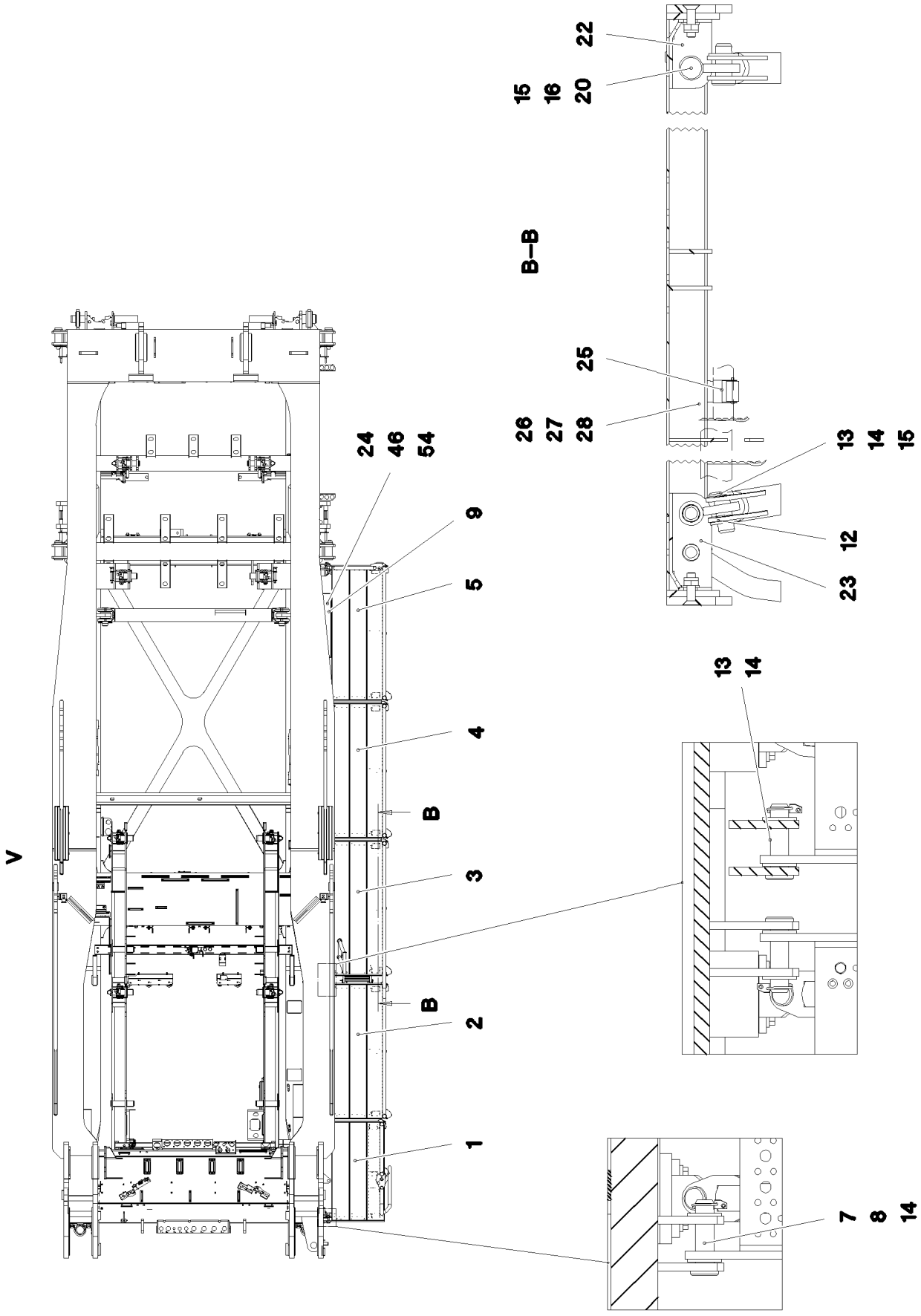

9.1.2023 081266 LIEBHERR	**etk_en_de_098288 LR 11000** **CATWALK SUPERSTR.LEFT** **LAUFSTEG DREHBUEHNE LINKS**	❑ 490 (2/3) **968283208**

Pos.	Item	Quantity	Description	Bezeichnung
1	11450151	1	PEDESTAL 50X650X1240 ALMG3 ELOXIERT	PODEST
(1)	12108221	1	HANDRAIL CPL.	HANDLAUF KPL.
2	11450152	1	PEDESTAL 50X650X1675 ALMG3 ELOXIERT	PODEST
(1)	12108222	1	HANDRAIL CPL.	HANDLAUF KPL.
3	11450153	1	PEDESTAL 50X650X1675 ALMG3 ELOXIERT	PODEST
(1)	12108223	1	HANDRAIL CPL.	HANDLAUF KPL.
4	11450155	1	PEDESTAL 50X650X1675 ALMG3 ELOXIERT	PODEST
(1)	12108208	1	HANDRAIL CPL.	HANDLAUF KPL.
5	11450156	1	PEDESTAL 50X650X1675 ALMG3 ELOXIERT	PODEST
(1)	12108225	1	HANDRAIL CPL.	HANDLAUF KPL.
6	968301308	1	LADDER WELDED T ZN O	LEITER SCHWK.
7	453022308	7	PIN ISO 2341 B24X91X82 35NICRMOV125	BOLZEN
8	10289810	29	WASHER ISO 7089 24 300HV FLZN SPF	SCHEIBE
9	97094873	1	PLATE 4X861X201 S315MC	BLECH
10	978308608	10	PLATE 10X100X178 S355MC FE//ZNNI8//CN/	BLECH
11	965309108	9	SUPPORT WELDED T ZN O	STUETZE SCHWK.
12	97066575	10	CONSOLE 1.0580	KONSOLE
13	451222208	20	PIN DIN 1435 20X45X38 ST.50 VERZ	BOLZEN
14	10875869	37	SAFETY PLUG W HINGE-LID 5X29X4,7X25 4	SICHERHEITSKLAPPSTECKER
15	10289808	20	WASHER ISO 7089 20 300HV FLZN SPF	SCHEIBE
16	97094874	1	PLATE 4X982X174 S315MC	BLECH
17	11691328	40	HEX SCREW ISO 4017 M10X35 8.8 FLZN SP	SECHSKANTSCHRAUBE
18	11658580	84	WASHER DIN 7349 10,5 200HV-St FLZN SPF	SCHEIBE
19	12102695	44	HEX NUT ISO 4032 M10 8 ZNNI-480H SPF	SECHSKANTMUTTER
20	453020908	10	PIN ISO 2341 B20X115X107 ST.50-2K VERZ	BOLZEN
21	97038738	2	PLATE 4X260X174 S315MC T ZN O	BLECH
22	978308508	7	PLATE 4X190X174 S315MC T ZN O	BLECH
23	978308408	2	PLATE 4X190X209 S315MC T ZN O	BLECH
24	10875553	4	COUNTERSUNK SCREW DIN 7991 M8X25 8	SENKSCHRAUBE
25	10324834	1	EQUIPMENT MOUNTING 35 FEDERSTAHL	GERAETEHALTER
26	12216198	2	HEX SCREW ISO 4017 M4X12 8.8 480H SPF	SECHSKANTSCHRAUBE
27	10875642	2	WASHER ISO 7093-1 4 200HV 480H SPF	SCHEIBE
28	10875611	2	HEX NUT DIN 985 M4 8 480H SPF	SECHSKANTMUTTER
29	97038739	1	PLATE 4X258X50 S315MC FE//ZNNI8//CN//T	BLECH
30	97038740	1	PLATE 4X272X50 S315MC FE//ZNNI8//CN//T	BLECH
31	97038741	1	PLATE 4X334X50 S315MC FE//ZNNI8//CN//T	BLECH
32	10180880	3	SAFETY PLUG W HINGE-LID 8X42X7,5X32	SICHERHEITSKLAPPSTECKER
33	953873408	15	SLEEVE 25X20 11SMN37 FE//ZNNI8//CN//T0	HUELSE
34	10875485	15	BUTTON HEAD SCREW AEHNL.ISO 7380-2	HALBRUNDKOPFSCHRAUBE
35	11160431	0.5	ROPE 2 2,3KN EDELSTAHL	SEIL
36	11170565	6	FERRULE 2 CU	PRESSKLEMME
37	97038742	2	SIGN 2X56X30 X5CRNI18-10	SCHILD
38	97038743	2	SIGN 2X56X30 X5CRNI18-10	SCHILD
39	97038744	2	SIGN 2X56X30 X5CRNI18-10	SCHILD
40	97038745	2	SIGN 2X56X30 X5CRNI18-10	SCHILD
41	11651767	12	HEX SCREW ISO 4017 M8X20 8.8 480H SPF	SECHSKANTSCHRAUBE
42	12103465	28	WASHER ISO 7089 8 300HV ZNNI-480H SPF	SCHEIBE
43	11693875	12	HEX NUT ISO 4032 M8 8 480H SPF	SECHSKANTMUTTER
44	97038746	1	PLATE 4X566X374 S315MC FE//ZNNI8//CN//T	BLECH
45	97038747	2	PLATE 4X218X429 S315MC FE//ZNNI8//CN//T	BLECH
46	11840501	4	WASHER DIN 7349 8,4 200HV 480H SPF	SCHEIBE
47	968184608	1	SUPPORT WELDED T ZN O	STUETZE SCHWK.
48	97041768	1	PLATE 3X50X234 DC01 FE//ZNNI8//CN//T0	BLECH
49	726613008	4	MEGI BUFFER 50X20-M10X28	MEGIPUFFER
50	953867308	4	WASHER S355MC FE//ZNNI8//CN//T0	SCHEIBE
51	433201608	1	PIPE FOLDING PLUG 10X45 VERZ	ROHRKLAPPSTECKER
52	11651612	4	HEX SCREW ISO 4017 M8X16 8.8 480H SPF	SECHSKANTSCHRAUBE
53	978787708	4	SLEEVE 33.0X19 FE//ZNNI8//CN//T0	HUELSE
54	10876076	4	HEX NUT DIN 985 M8 10 480H SPF	SECHSKANTMUTTER

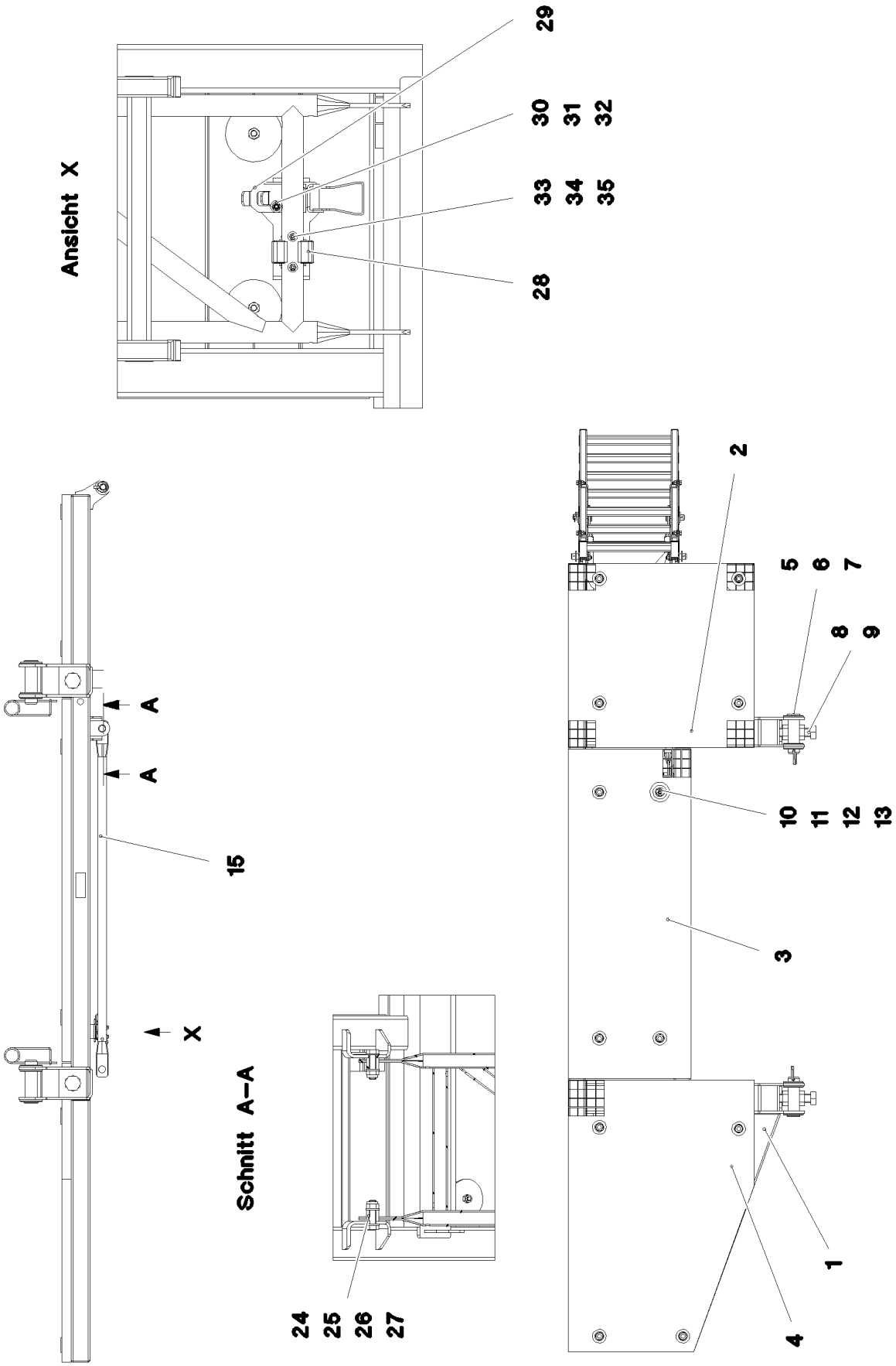

9.1.2023 081270 LIEBHERR	**etk_en_de_098288 LR 11000** **PLATFORM COMPL.** **PODEST KPL.**	492 (1/2) **968309908**

Pos.	Item	Quantity	Description	Bezeichnung
1	968291108	1	PLATFORM ST.CONST. T ZN O	PODEST SCHWK.
2	725868408	1	GRIDIRON T660X655X30/2 S235JR T ZN K	GITTERROST-P
3	979523108	1	GRIDIRON T1170X436X30/3 S235JR T ZN K	GITTERROST-P
4	97038368	1	GRIDIRON T965X660X30/2 S235JR T ZN K	GITTERROST-P
5	975686908	2	PIN 45.0X140 35NICRMOV125 GASN. SPF	BOLZEN
6	10289855	6	WASHER ISO 7089 39 300HV FLZN	SCHEIBE
7	433100908	2	RETAINING SPRING 4,5X98 ISO 2081 FE/ZN	SICHERUNGSFEDER
8	10878610	2	HEX SCREW ISO 4017 M30X130 8.8 FLZN SP	SECHSKANTSCHRAUBE
9	10425689	4	HEX NUT ISO 4032 M30 10 FLZN SPF	SECHSKANTMUTTER
10	10100621	12	DISH MOUNTING	TELLERBEFESTIGUNG
11	11651581	12	HEX SCREW ISO 4014 M8X50 8.8 480H SPF	SECHSKANTSCHRAUBE
12	941138108	12	WASHER DC01 FE//ZNNI8//CN//T0	SCHEIBE
13	10875614	12	HEX NUT DIN 985 M8 8 480H SPF	SECHSKANTMUTTER
15	968754808	1	FRAME WELDED T ZN O	RAHMEN SCHWK.
24	11645386	2	HEX SCREW ISO 4017 M12X45 8.8 FLZN SP	SECHSKANTSCHRAUBE
25	10289804	4	WASHER ISO 7089 12 300HV FLZN SPF	SCHEIBE
26	10875607	2	HEX NUT DIN 985 M12 8 FLZN SPF	SECHSKANTMUTTER
27	943142708	2	TUBE 21,3X4X20 S355J2H FE//ZNNI8//CN//T	ROHR
28	10324834	1	EQUIPMENT MOUNTING 35 FEDERSTAHL	GERAETEHALTER
29	704218508	1	LOCK BEARING GUMMI	VERSCHLUSSLAGER
30	408604008	2	COUNTERSUNK SCREW DIN 7991 M5X16 8.	SENKSCHRAUBE
31	10875643	2	WASHER ISO 7093-1 5 200HV 480H SPF	SCHEIBE
32	10875612	2	HEX NUT DIN 985 M5 8 480H SPF	SECHSKANTMUTTER
33	12216198	2	HEX SCREW ISO 4017 M4X12 8.8 480H SPF	SECHSKANTSCHRAUBE
34	10875642	2	WASHER ISO 7093-1 4 200HV 480H SPF	SCHEIBE
35	10875611	2	HEX NUT DIN 985 M4 8 480H SPF	SECHSKANTMUTTER

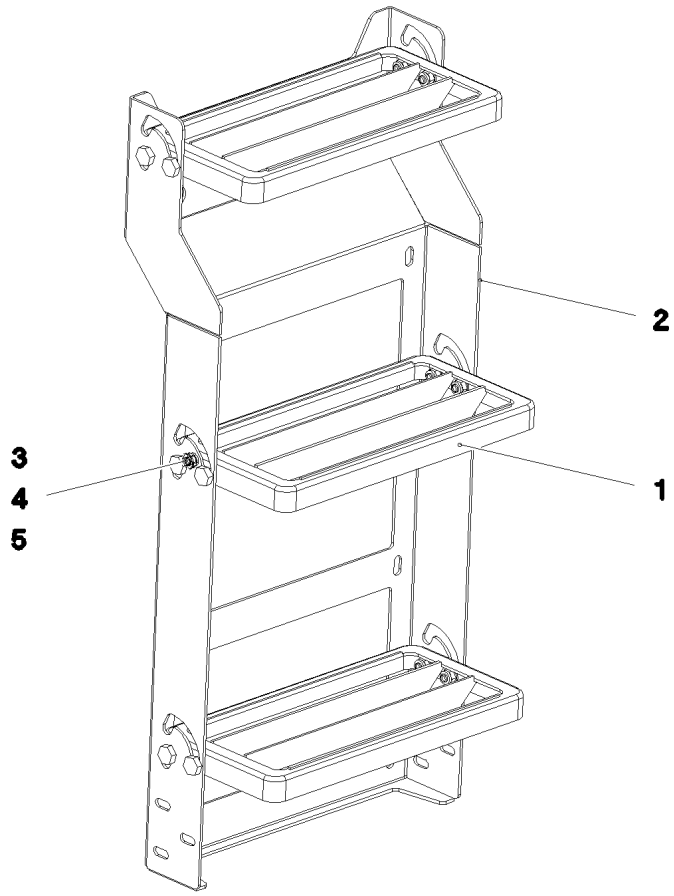

Pos.	Item	Quantity	Description	Bezeichnung
1	788905808	3	UNIVERSAL PERFORMANCE 30X160X340	UNIVERSALAUFTRITT
2	97038390	1	PLATE 3X609X869 S355MC T ZN O	BLECH
3	409831208	12	SCREW M8X20 VERZ	SCHRAUBE
4	12103465	12	WASHER ISO 7089 8 300HV ZNNI-480H SPF	SCHEIBE
5	10875614	12	HEX NUT DIN 985 M8 8 480H SPF	SECHSKANTMUTTER

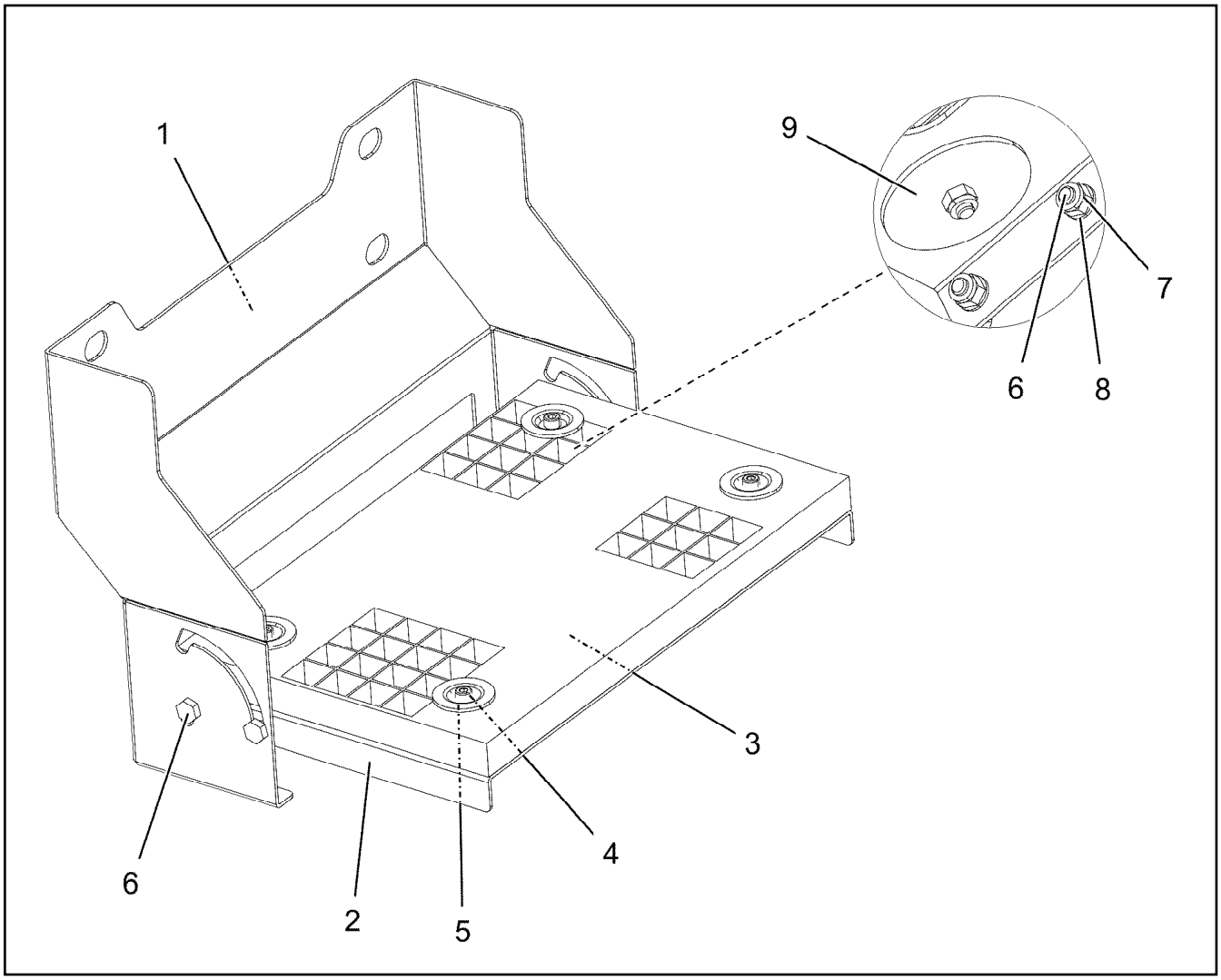

Pos.	Item	Quantity	Description	Bezeichnung
1	97095102	1	PLATE 3X884X399 S355MC T ZN O	BLECH
2	97095103	1	PLATE 3X539X300 S355MC T ZN O	BLECH
3	725806408	1	GRIDIRON T483X300X30/2 S235JR T ZN K	GITTERROST-P
4	12206699	4	SOCKET HEAD SCREW ISO 4762 M8X45 8.8	ZYLINDERSCHRAUBE
5	10100621	4	DISH MOUNTING	TELLERBEFESTIGUNG
6	409831208	4	SCREW M8X20 VERZ	SCHRAUBE
7	10875614	8	HEX NUT DIN 985 M8 8 480H SPF	SECHSKANTMUTTER
8	12103465	4	WASHER ISO 7089 8 300HV ZNNI-480H SPF	SCHEIBE
9	941138108	4	WASHER DC01 FE//ZNNI8//CN//T0	SCHEIBE

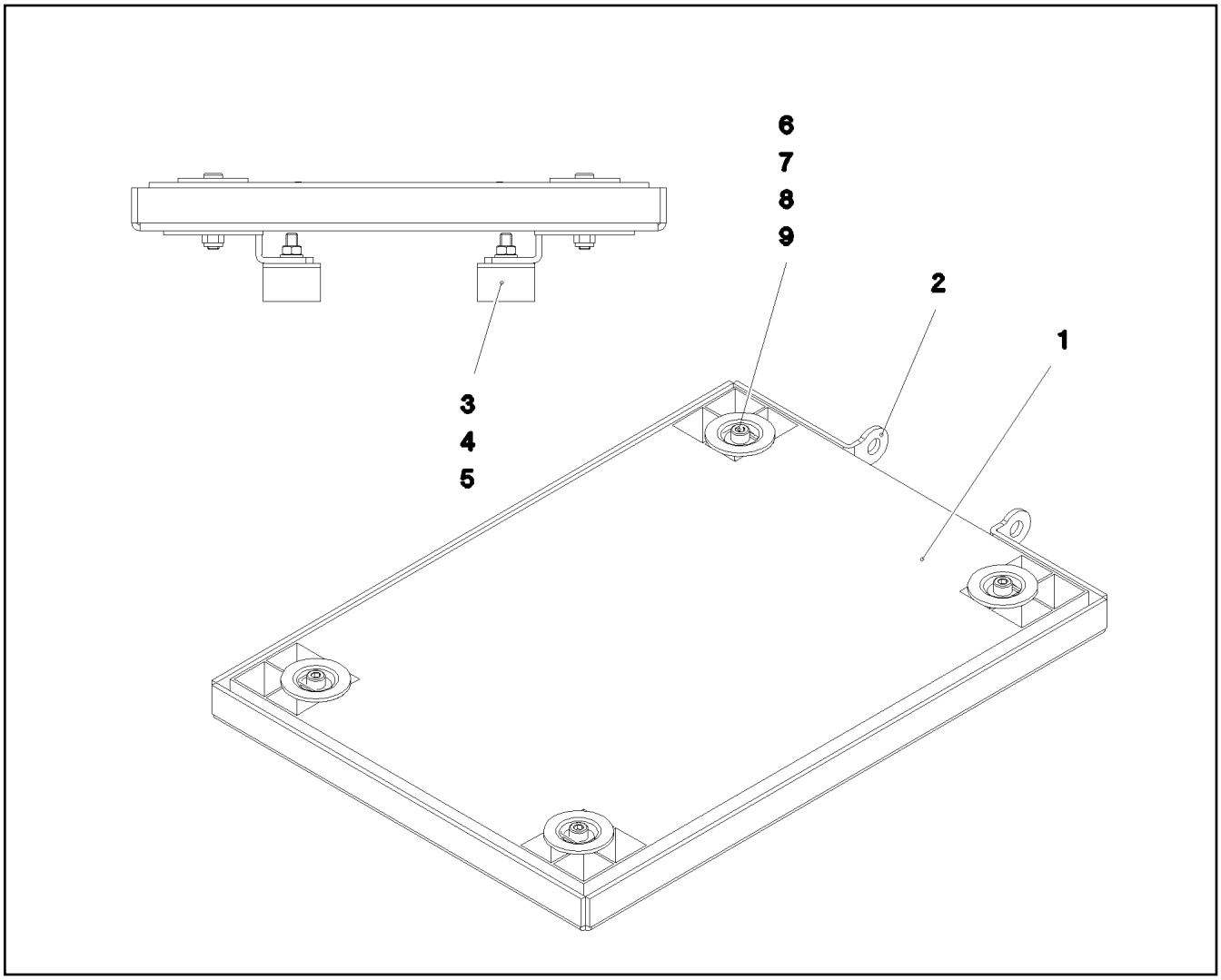

Pos.	Item	Quantity	Description	Bezeichnung
1	725801308	1	GRIDIRON T500X350X30/2 S235JR T ZN K	GITTERROST-P
2	97038389	1	PLATE 4X571X421 S315MC T ZN O	BLECH
3	726612708	2	MEGI BUFFER	MEGIPUFFER
4	11693875	2	HEX NUT ISO 4032 M8 8 480H SPF	SECHSKANTMUTTER
5	12103465	2	WASHER ISO 7089 8 300HV ZNNI-480H SPF	SCHEIBE
6	12206699	4	SOCKET HEAD SCREW ISO 4762 M8X45 8.8	ZYLINDERSCHRAUBE
7	941138108	4	WASHER DC01 FE//ZNNI8//CN//T0	SCHEIBE
8	10875614	4	HEX NUT DIN 985 M8 8 480H SPF	SECHSKANTMUTTER
9	10100621	4	DISH MOUNTING	TELLERBEFESTIGUNG

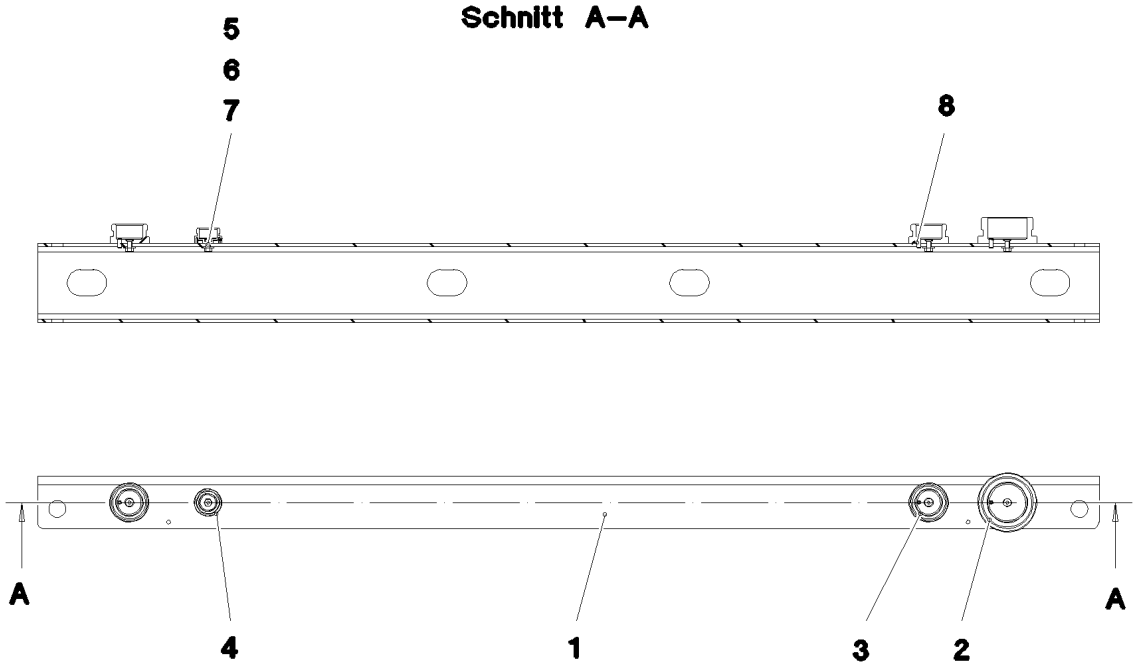

Pos.	Item	Quantity	Description	Bezeichnung
1	97038690	1	PLATE 5X1620X259 S355MC T ZN O	BLECH
2	10466909	1	SCREW PLUG RD79X4 SPF	VERSCHLUSSSCHRAUBE
3	10466908	2	SCREW PLUG RD54X4 ALCUMGPB SPF	VERSCHLUSSSCHRAUBE
4	10466907	1	SCREW PLUG RD36X3 SPF	VERSCHLUSSSCHRAUBE
5	11113906	4	COUNTERSUNK SCREW DIN 7991 M6X20 A	SENKSCHRAUBE
6	421801708	4	WASHER ISO 7093-1 6 200HV-A2	SCHEIBE
7	10197764	4	HEX NUT ISO 4032 M6 10 ZNNI-480H SPF	SECHSKANTMUTTER
8	12100672	3	DOWEL PIN ISO 8752 6X14 480H SPF	SPANNSTIFT

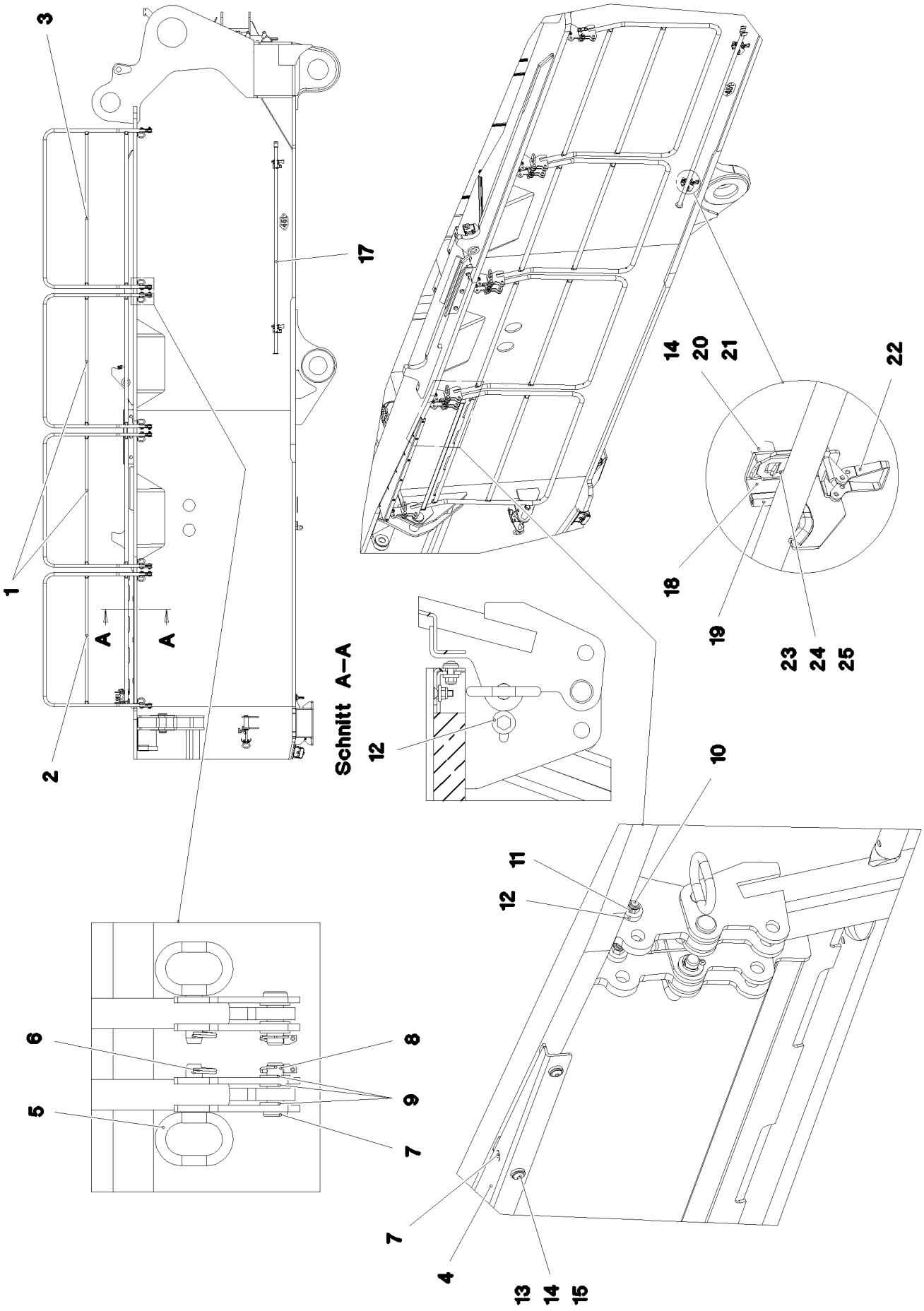

9.1.2023 081347 LIEBHERR	**etk_en_de_098288 LR 11000** **SLEWING PLATFORM CATWALK** **LAUFSTEG DREHBUEHNE RECHTS**	❑ 498 (1/2) **969259908**

Pos.	Item	Quantity	Description	Bezeichnung
1	969260908	2	HAND RAIL WELDED STRUCTURE T ZN O	GELAENDER SCHWK.
2	969261008	1	HAND RAIL WELDED STRUCTURE T ZN O	GELAENDER SCHWK.
3	969261108	1	HAND RAIL WELDED STRUCTURE T ZN O	GELAENDER SCHWK.
4	97054602	1	PLATE 4X1533X198 S315MC	BLECH
5	924713108	8	SOCKET PIN T ZN K	STECKBOLZEN
6	433102808	8	RETAINING SPRING 3X55 VERZ	SICHERUNGSFEDER
7	451223108	8	PIN DIN 1435 20X60X50 ST.50-2K VERZ	BOLZEN
8	10875869	8	SAFETY PLUG W HINGE-LID 5X29X4,7X25 4	SICHERHEITSKLAPPSTECKER
9	10289808	24	WASHER ISO 7089 20 300HV FLZN SPF	SCHEIBE
10	11642355	8	HEX SCREW ISO 4017 M10X50 8.8 FLZN SP	SECHSKANTSCHRAUBE
11	10875629	8	HEX NUT ISO 7040 M10 8 FLZN SPF	SECHSKANTMUTTER
12	978015708	16	DISTANCE SLEEVE 30X10 X20CR13	DISTANZHUELSE
13	10301319	6	BUTTON HEAD SCREW ISO 7380-2 M8X25 A	HALBRUNDKOPFSCHRAUBE
14	11840501	21	WASHER DIN 7349 8,4 200HV 480H SPF	SCHEIBE
15	10876076	11	HEX NUT DIN 985 M8 10 480H SPF	SECHSKANTMUTTER
16	10875553	5	COUNTERSUNK SCREW DIN 7991 M8X25 8	SENKSCHRAUBE
17	10871515	1	HAND RAIL 2572 ELOXIERT SPF	GRIFFSTANGE
18	97055291	2	PLATE 4X100X218 S315MC FE//ZNNI8//CN//T	BLECH
19	262104008	0.25	EDGE PROTECTION 1-4X14,5X10	KANTENSCHUTZ
20	953873408	4	SLEEVE 25X20 11SMN37 FE//ZNNI8//CN//T0	HUELSE
21	11651612	4	HEX SCREW ISO 4017 M8X16 8.8 480H SPF	SECHSKANTSCHRAUBE
22	704218508	2	LOCK BEARING GUMMI	VERSCHLUSSLAGER
23	408604008	4	COUNTERSUNK SCREW DIN 7991 M5X16 8.	SENKSCHRAUBE
24	10875643	4	WASHER ISO 7093-1 5 200HV 480H SPF	SCHEIBE
25	10875612	4	HEX NUT DIN 985 M5 8 480H SPF	SECHSKANTMUTTER

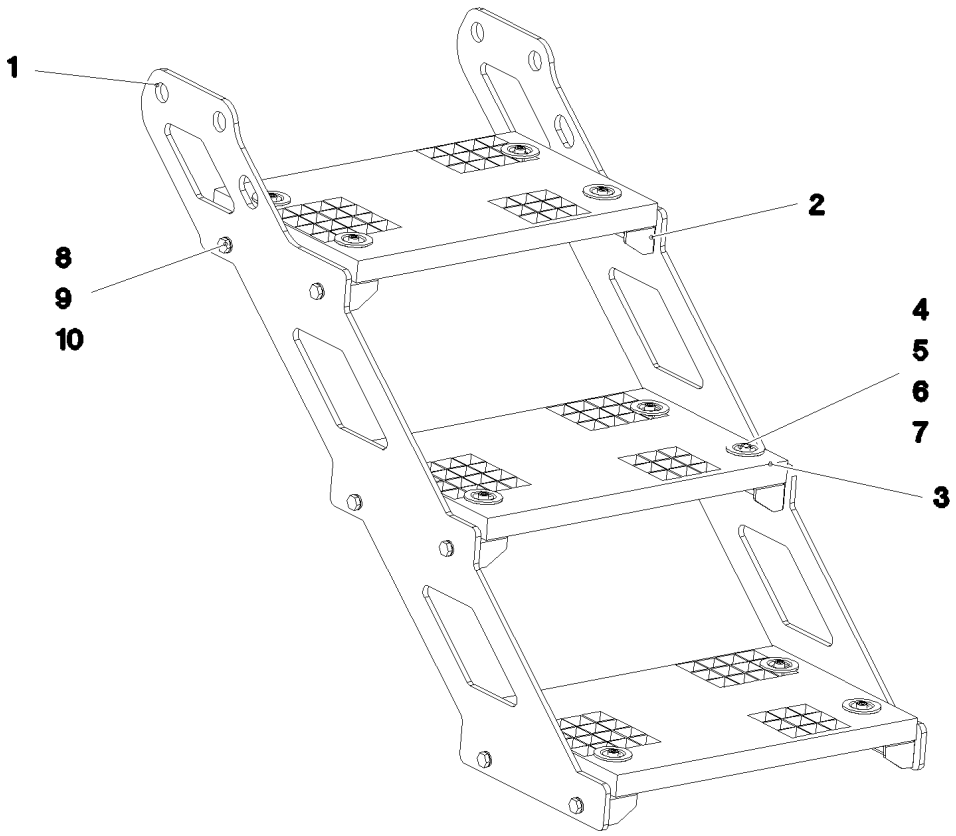

Pos.	Item	Quantity	Description	Bezeichnung
1	97059463	2	PLATE 8X1039X705 S355MC T ZN O	BLECH
2	97059464	6	PLATE 4X348X113 S315MC T ZN K	BLECH
3	725806408	3	GRIDIRON T483X300X30/2 S235JR T ZN K	GITTERROST-P
4	12206699	12	SOCKET HEAD SCREW ISO 4762 M8X45 8.8	ZYLINDERSCHRAUBE
5	10100621	12	DISH MOUNTING	TELLERBEFESTIGUNG
6	941138108	12	WASHER DC01 FE//ZNNI8//CN//T0	SCHEIBE
7	10875614	12	HEX NUT DIN 985 M8 8 480H SPF	SECHSKANTMUTTER
8	11631816	12	HEX SCREW ISO 4017 M10X25 8.8 FLZN SP	SECHSKANTSCHRAUBE
9	10289795	24	WASHER ISO 7089 10 300HV FLZN SPF	SCHEIBE
10	12102695	12	HEX NUT ISO 4032 M10 8 ZNNI-480H SPF	SECHSKANTMUTTER

Pos.	Item	Quantity	Description	Bezeichnung
6	96061087	1	CABLE LIST DRIVER'S CABIN ⇨ ❑ 502	KABELLISTE KRANFUEHRERK
7	96061088	1	ELECTRIC ADD-ON PARTS CABIN ⇨ ❑ 508	ELEKTRIK ANBAUTEILE KABINE

Pos.	Item	Quantity	Description	Bezeichnung
10	96061089	1	WIRING HARNESS W300 ⇨ ❑ 503	KABELSTRANG
11	967925908	1	WIRING HARNESS W301	KABELSTRANG
12	967926008	1	WIRING HARNESS W302	KABELSTRANG
13	967926108	1	WIRING HARNESS W305	KABELSTRANG
15	96033370	1	WIRES CPL. A309 ⇨ ❑ 505	DRAEHTE KPL.
16	96021228	1	WIRING HARNESS W310 ⇨ ❑ 506	KABELSTRANG
17	96019612	1	WIRING HARNESS W360 ⇨ ❑ 507	KABELSTRANG
50	553186908	1	CABLE HARNESS 3300MM	KABELBAUM
(1)	10492113	1	PLUG 2	STECKER
(2)	10491808	1	PLUG 12-POL	STECKER

Pos.	Item	Quantity	Description	Bezeichnung
5	12100215	3.9	DATA LINE 3 X 1 FEP SPF	DATENLEITUNG
6	680000008	1	COUPLING SOCKET 4-POLE SPF	KUPPLUNGSDOSE
7	680001408	1	COUPLING SOCKET 4-POL SPF	KUPPLUNGSDOSE
9	11620017	6.33	LEAD 2 X 1	LEITUNG
11	11620017	5.13	LEAD 2 X 1	LEITUNG
17	11840113	0.16	BUS LINE 2 X 0,5	BUSLEITUNG
18	11840113	4.83	BUS LINE 2 X 0,5	BUSLEITUNG
19	11840113	4.83	BUS LINE 2 X 0,5	BUSLEITUNG
34	602217908	3	CABLE LUG DIN 46237 M6/1-2,5mm²	KABELSCHUH
72	602203408	5	RECEPTACLE 6,3X1-2,5 MESSING VERZINN	STECKHUELSE
86	602307708	8	WIRED END FERRULE DIN 46228-1 A1X5 V	ADERENDHUELSE
95	6202444	2	PIN CONTACT 0,75-1,5MM2	STIFTKONTAKT
96	6202434	2	SLEEVE CONTACT 0,75-1,5MM2	BUCHSENKONTAKT
121	602300108	27	CONTACT 1-2,5MM2	KONTAKT
125	602300308	158	CONTACT 0,5-1MM2	KONTAKT
134	602303308	4	RECEPTACLE FOR TABS 6,3X0,5-1,5	FLACHSTECKHUELSE
202	11082602	23.18	INSULATING HOSE DN6X0,5 PUR SPF	ISOLIERSCHLAUCH
203	11082603	3.55	INSULATING HOSE DN8X0,65 PUR SPF	ISOLIERSCHLAUCH
204	11082604	1.66	INSULATING HOSE DN10X0,65 PUR SPF	ISOLIERSCHLAUCH
205	11082605	6.18	INSULATING HOSE DN12X0,65 PUR SPF	ISOLIERSCHLAUCH
206	11082606	0.73	INSULATING HOSE DN14X0,65 PUR SPF	ISOLIERSCHLAUCH
223	11124205	1.03	CABLE CONDUIT DN16X0,6 PUR SPF	KABELSCHLAUCH
225	11124208	0.63	CABLE CONDUIT DN25X0,6 PUR SPF	KABELSCHLAUCH
226	11124209	0.83	CABLE CONDUIT DN30X0,6 PUR SPF	KABELSCHLAUCH
227	11124210	1.73	CABLE CONDUIT DN35X0,6 PUR SPF	KABELSCHLAUCH
229	11124212	0.8	CABLE CONDUIT DN50X0,6 PUR SPF	KABELSCHLAUCH
298	10441166	0.1	HEATSHRINK SLEEVING 11,6/2,5X2,29 POLY	SCHRUMPFSCHLAUCH
305	10870540	474.35	ELECTR.CABLE 1,0	KFZ-LEITUNG
309	10870542	22.33	ELECTR.CABLE 2,5	KFZ-LEITUNG
344	10870538	38.36	ELECTR.CABLE 0,5	KFZ-LEITUNG
345	10870539	24.3	ELECTR.CABLE 0,75	KFZ-LEITUNG
500	923512208	54	CABLE MARKER	KABELMARKER
501	602300208	10	PLUG SHELL 18-POL	STECKERGEHAEUSE
502	602331808	2	PLUG SHELL 2-POLE 9,5A	STECKERGEHAEUSE
503	605251808	1	PLUG BODY 2-POL	STECKERKOERPER
504	605210608	4	APPLIANCE SOCKET DIN 43650 2-POLE SP	GERAETESTECKDOSE
505	10870602	1	PLUG SHELL 2-POL 13A TH.PLAST SW	STECKERGEHAEUSE
506	602319808	1	ATTACHABLE SLEEVE HOUSING VALEO	STECKHUELSENGEHAEUSE
507	10424622	3	BUSHING HOUSING 2-POL 5A	BUCHSENGEHAEUSE
508	12268718	1	BUSHING HOUSING 3-POL NATUR	BUCHSENGEHAEUSE
509	602325508	7	HOUSING 6-POL	GEHAEUSE
510	602301408	1	HOUSING 8-POL	GEHAEUSE
511	602300508	1	HOUSING 8-POL	GEHAEUSE
512	602331308	1	HOUSING 4-POL	GEHAEUSE
513	5603876	2	LINE CONNECTOR	LEITUNGSVERBINDER
514	602300608	1	HOUSING 8-POL	GEHAEUSE
515	602209708	4	ATTACHABLE SLEEVE HOUSING 2-POL	STECKHUELSENGEHAEUSE
516	10342517	1	PLUG SHELL 2 13A TH.PLAST SW	STECKERGEHAEUSE
517	10875280	1	BUSHING HOUSING 8-POL 5A	BUCHSENGEHAEUSE
518	602336008	4	PLUG SHELL 14-POL	STECKERGEHAEUSE
519	605215208	1	PLUG SOCKET BODY 2-POL	STECKDOSENKOERPER
520	604532908	2	TERMINAL HOUSING	ENDGEHAEUSE
521	605215608	1	CLAMP SURE-SEAL	KLAMMER
522	10870604	1	COVER LID DT-LC01 PA66	ABDECKKAPPE
523	10342519	2	CONTACT LOCK DT 2 POLIG	KONTAKTVERRIEGELUNG
524	617000608	1	FERRITE KLAPPBAR	FERRIT
611	602332108	4	SLEEVE CONTACT 0,3-0,89MM2	BUCHSENKONTAKT
670	10100063	4	PLUG BUSHING 0,75-2,0MM2 Cu	STECKERBUCHSE
690	10335820	6	SLEEVE CONTACT 0,2-0,5MM2	BUCHSENKONTAKT
708	10473048	2	CABLE SLEEVE 2,4-3,0/2,4/0,6 SILIKON	KABELTUELLE

Pos.	Item	Quantity	Description	Bezeichnung
754	10813644	2	SLEEVE CONTACT 0,5-0,75MM2 CuNiSi	BUCHSENKONTAKT
758	11080881	14	RECEPTACLE 6,3X0,5-1,0 VERZINNT	STECKHUELSE
793	10873194	6	SLEEVE CONTACT 0,5-0,75MM2	BUCHSENKONTAKT
813	605619708	4	SINGLE STRAND SEALING 2	EINZELADERABDICHTUNG
828	10424625	8	SINGLE STRAND SEALING 1,4-2,1MM VMQ	EINZELADERABDICHTUNG
836	10813642	1	STOPPER PLUG MCON 1,23,55MM VMQ 60	BLINDSTOPFEN
996	965622108	20	LETTERING WIRE	BESCHRIFTUNG ADER
2238	10875281	6	SLEEVE CONTACT 0,5MM2	BUCHSENKONTAKT
2258	10877343	56	SLEEVE CONTACT 0,5-1MM2	BUCHSENKONTAKT
2267	6001703	2	DOUBLE SPRING CONTACT 0,5-1,0MM2	DOPPELFEDERKONTAKT
2998	96014807	2	MACHINING CAN- STUETZP	BEARBEITUNG

Pos.	Item	Quantity	Description	Bezeichnung
2	96035204	1	WIRES PRE-ASS. A309	DRAEHTE VORM.
226	11124209	0.53	CABLE CONDUIT DN30X0,6 PUR SPF	KABELSCHLAUCH
227	11124210	2.1	CABLE CONDUIT DN35X0,6 PUR SPF	KABELSCHLAUCH
500	923512208	49	CABLE MARKER	KABELMARKER
501	11067930	1	PLUG SHELL 18-POL	STECKERGEHAEUSE
502	602300208	9	PLUG SHELL 18-POL	STECKERGEHAEUSE
503	10024744	1	FEMALE PLUG 15-POLE	BUCHSENSTECKER
504	602336008	1	PLUG SHELL 14-POL	STECKERGEHAEUSE
505	602322708	1	FEMALE PLUG 25-POLE	BUCHSENSTECKER
506	602305908	1	FLAT PLUG HOUSING FASTIN-FASTON	FLACHSTECKERGEHAEUSE
507	602325508	2	HOUSING 6-POL	GEHAEUSE
508	602337008	30	CONNECTOR PLUG A AX	ANSCHLUSSSTECKER
509	602225608	1	MASTER PLUG 6-POL	ZENTRALSTECKER
510	602225508	1	MASTER PLUG 4-POL	ZENTRALSTECKER
511	602334108	4	SCREW M3X34 ST	SCHRAUBE
512	10493611	1	PLUG SHELL SUB-D METALL	STECKERGEHAEUSE
513	10493612	1	PLUG SHELL SUB-D METALL	STECKERGEHAEUSE

Pos.	Item	Quantity	Description	Bezeichnung
5	680000308	1	COUPLING SOCKET 4-POLE 90° SPF	KUPPLUNGSDOSE
6	11341599	0.66	LEAD 2 X 1,5	LEITUNG
7	680001408	1	COUPLING SOCKET 4-POL SPF	KUPPLUNGSDOSE
8	11341599	0.56	LEAD 2 X 1,5	LEITUNG
9	11840113	3.52	BUS LINE 2 X 0,5	BUSLEITUNG
10	10875121	1	DOUBLE SOCKET 2-POL	DOPPELSTECKDOSE
11	11341599	0.55	LEAD 2 X 1,5	LEITUNG
62	602320508	5	RECEPTACLE FOR TABS 0,5-1,5MM2	FLACHSTECKHUELSE
67	602203108	2	RECEPTACLE 2,8X0,3-1,5 VERZ	STECKHUELSE
72	602203408	2	RECEPTACLE 6,3X1-2,5 MESSING VERZINN	STECKHUELSE
88	602308108	1	WIRED END FERRULE DIN 46228-1 A2,5X6 V	ADERENDHUELSE
120	602323208	6	FLAT PLUG 1,0-2,5MM2	FLACHSTECKER
121	602300108	19	CONTACT 1-2,5MM2	KONTAKT
124	602323508	2	FLAT PLUG 2,8X0,5-1 SN	FLACHSTECKER
125	602300308	147	CONTACT 0,5-1MM2	KONTAKT
134	602303308	8	RECEPTACLE FOR TABS 6,3X0,5-1,5	FLACHSTECKHUELSE
201	11082601	1.63	INSULATING HOSE DN4X0,5 PUR SPF	ISOLIERSCHLAUCH
202	11082602	10.34	INSULATING HOSE DN6X0,5 PUR SPF	ISOLIERSCHLAUCH
203	11082603	3.06	INSULATING HOSE DN8X0,65 PUR SPF	ISOLIERSCHLAUCH
204	11082604	2.66	INSULATING HOSE DN10X0,65 PUR SPF	ISOLIERSCHLAUCH
226	11124209	1.03	CABLE CONDUIT DN30X0,6 PUR SPF	KABELSCHLAUCH
228	11124211	2.3	CABLE CONDUIT DN40X0,6 PUR SPF	KABELSCHLAUCH
261	12104809	30	CABLE TIE 3,6X142-SCHWARZ PA66 SPF	KABELBINDER
287	10429651	0.03	HEATSHRINK SLEEVING 6/1,4X1,35 POLYO	SCHRUMPFSCHLAUCH
305	10870540	384.21	ELECTR.CABLE 1,0	KFZ-LEITUNG
307	10870541	6.6	ELECTR.CABLE 1,5	KFZ-LEITUNG
309	10870542	25.2	ELECTR.CABLE 2,5	KFZ-LEITUNG
344	10870538	17.45	ELECTR.CABLE 0,5	KFZ-LEITUNG
500	923512208	41	CABLE MARKER	KABELMARKER
501	602300208	7	PLUG SHELL 18-POL	STECKERGEHAEUSE
502	11118242	1	BUSHING HOUSING 1-POL	BUCHSENGEHAEUSE
503	602331308	6	HOUSING 4-POL	GEHAEUSE
504	10301148	1	PLUG 9-POL PVC	STECKER
505	602335908	5	PLUG SHELL 4-POL	STECKERGEHAEUSE
506	602209708	2	ATTACHABLE SLEEVE HOUSING 2-POL	STECKHUELSENGEHAEUSE
507	602331808	2	PLUG SHELL 2-POLE 9,5A	STECKERGEHAEUSE
508	602337008	1	CONNECTOR PLUG A AX	ANSCHLUSSSTECKER
509	5603876	1	LINE CONNECTOR	LEITUNGSVERBINDER
510	10099864	3	HOUSING 18-POL	GEHAEUSE
511	602338208	3	SECURING PIN FOR JPT PLUG	SICHERUNGSSTIFT
512	602325508	1	HOUSING 6-POL	GEHAEUSE
513	10870602	2	PLUG SHELL 2-POL 13A TH.PLAST SW	STECKERGEHAEUSE
514	10342519	2	CONTACT LOCK DT 2 POLIG	KONTAKTVERRIEGELUNG
515	617000608	1	FERRITE KLAPPBAR	FERRIT
516	10870604	2	COVER LID DT-LC01 PA66	ABDECKKAPPE
611	602332108	4	SLEEVE CONTACT 0,3-0,89MM2	BUCHSENKONTAKT
669	10100062	2	CONNECTOR PIN 0,75-2,0MM2 Cu Ni	STECKERSTIFT
670	10100063	4	PLUG BUSHING 0,75-2,0MM2 Cu	STECKERBUCHSE
689	10335819	4	PIN CONTACT 0,2-0,5MM2	STIFTKONTAKT
690	10335820	3	SLEEVE CONTACT 0,2-0,5MM2	BUCHSENKONTAKT
703	602225914	2	RECEPTACLE 4,8X1,5	STECKHUELSE
715	10300944	2	PIN CONTACT 0,5-1MM2MM2 Cu	STIFTKONTAKT
758	11080881	6	RECEPTACLE 6,3X0,5-1,0 VERZINNT	STECKHUELSE
823	7368253	5	STOPPER PLUG DEUTSCH GROESSE	BLINDSTOPFEN
996	965622108	6	LETTERING WIRE	BESCHRIFTUNG ADER
998	965622208	2	LETTERING WIRING HARNESS	BESCHRIFTUNG KABELBAUM
2267	6001703	1	DOUBLE SPRING CONTACT 0,5-1,0MM2	DOPPELFEDERKONTAKT

Pos.	Item	Quantity	Description	Bezeichnung
5	10428545	4.98	LEAD 25 X 0,34 TPE-U	LEITUNG
7	10428544	4.975	LEAD 15 X 0,34 TPE-U	LEITUNG
8	10428544	4.975	LEAD 15 X 0,34 TPE-U	LEITUNG
9	10428545	5.38	LEAD 25 X 0,34 TPE-U	LEITUNG
11	10428544	5.375	LEAD 15 X 0,34 TPE-U	LEITUNG
12	10428544	5.375	LEAD 15 X 0,34 TPE-U	LEITUNG
13	10428545	5.78	LEAD 25 X 0,34 TPE-U	LEITUNG
15	10428544	5.775	LEAD 15 X 0,34 TPE-U	LEITUNG
16	10428544	5.775	LEAD 15 X 0,34 TPE-U	LEITUNG
124	602323508	6	FLAT PLUG 2,8X0,5-1 SN	FLACHSTECKER
125	602300308	6	CONTACT 0,5-1MM2	KONTAKT
201	11082601	5.05	INSULATING HOSE DN4X0,5 PUR SPF	ISOLIERSCHLAUCH
228	11124211	1.6	CABLE CONDUIT DN40X0,6 PUR SPF	KABELSCHLAUCH
261	12104809	10	CABLE TIE 3,6X142-SCHWARZ PA66 SPF	KABELBINDER
269	12104810	20	CABLE TIE 3,6X203-SCHWARZ PA66 SPF	KABELBINDER
287	10429651	0.2	HEATSHRINK SLEEVING 6/1,4X1,35 POLYO	SCHRUMPFSCHLAUCH
344	10870538	5.05	ELECTR.CABLE 0,5	KFZ-LEITUNG
371	11840113	0.25	BUS LINE 2 X 0,5	BUSLEITUNG
372	11840113	0.25	BUS LINE 2 X 0,5	BUSLEITUNG
373	11840113	0.25	BUS LINE 2 X 0,5	BUSLEITUNG
374	11840113	0.46	BUS LINE 2 X 0,5	BUSLEITUNG
375	11840113	0.46	BUS LINE 2 X 0,5	BUSLEITUNG
376	12102759	1	PATCH CABLE 4X2XAWG27/7-5M	PATCHKABEL
377	10771060	1	PATCH CABLE 8-5M	PATCHKABEL
378	10771060	1	PATCH CABLE 8-5M	PATCHKABEL
379	10771060	1	PATCH CABLE 8-5M	PATCHKABEL
381	11840113	0.2	BUS LINE 2 X 0,5	BUSLEITUNG
382	11840113	0.2	BUS LINE 2 X 0,5	BUSLEITUNG
500	923512208	38	CABLE MARKER	KABELMARKER
501	602300208	12	PLUG SHELL 18-POL	STECKERGEHAEUSE
502	602322708	3	FEMALE PLUG 25-POLE	BUCHSENSTECKER
503	10024744	6	FEMALE PLUG 15-POLE	BUCHSENSTECKER
504	602331308	3	HOUSING 4-POL	GEHAEUSE
505	602335908	3	PLUG SHELL 4-POL	STECKERGEHAEUSE
506	10664626	3	PLUG SHELL SUB-D METALL	STECKERGEHAEUSE
507	12219257	6	PAN-HEAD SCREW ISO 7045 M3X10 4.8 480	FLACHKOPFSCHRAUBE
508	10355182	6	PLUG SHELL D-SUB METALL	STECKERGEHAEUSE
509	635050808	2	RESISTOR 121R 1% 0.6W SPF	WIDERSTAND
615	602322808	165	CRIMPING CONTACT 0,2-0,56MM2 SPF	CRIMPKONTAKT
690	10335820	164	SLEEVE CONTACT 0,2-0,5MM2	BUCHSENKONTAKT
995	965617208	18	SHIELDING TIED BACK	ABSCHIRMUNG ZURUECKGEB
996	965622108	18	LETTERING WIRE	BESCHRIFTUNG ADER
998	965622208	1	LETTERING WIRING HARNESS	BESCHRIFTUNG KABELBAUM
2267	6001703	1	DOUBLE SPRING CONTACT 0,5-1,0MM2	DOPPELFEDERKONTAKT

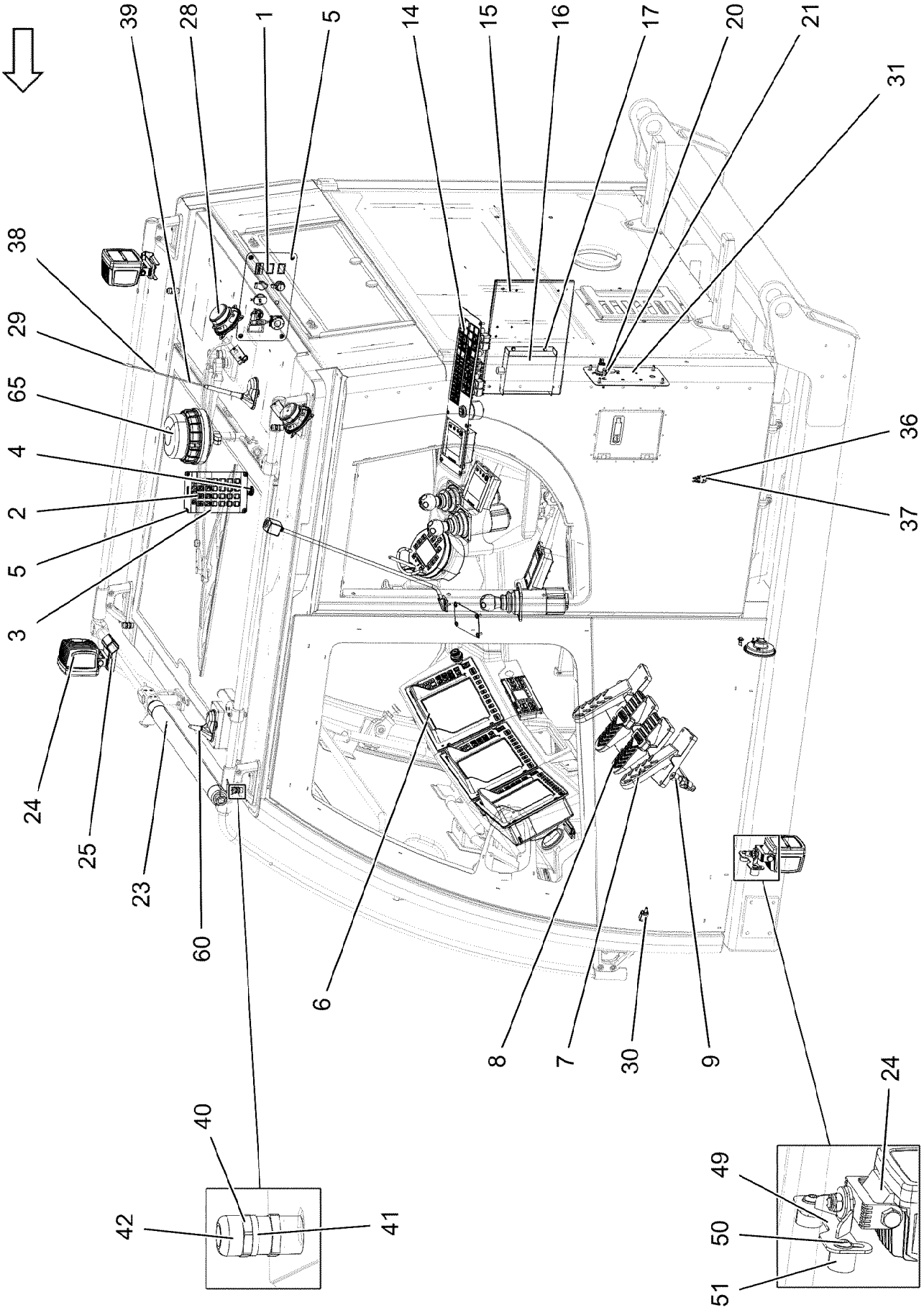
39
28
1
5
14
15
16
17
20
21
31
38
29
65
4
2
5
3
36
37
24
25
23
60
6
8
7
30
9
24
40
49
50
51
42
41

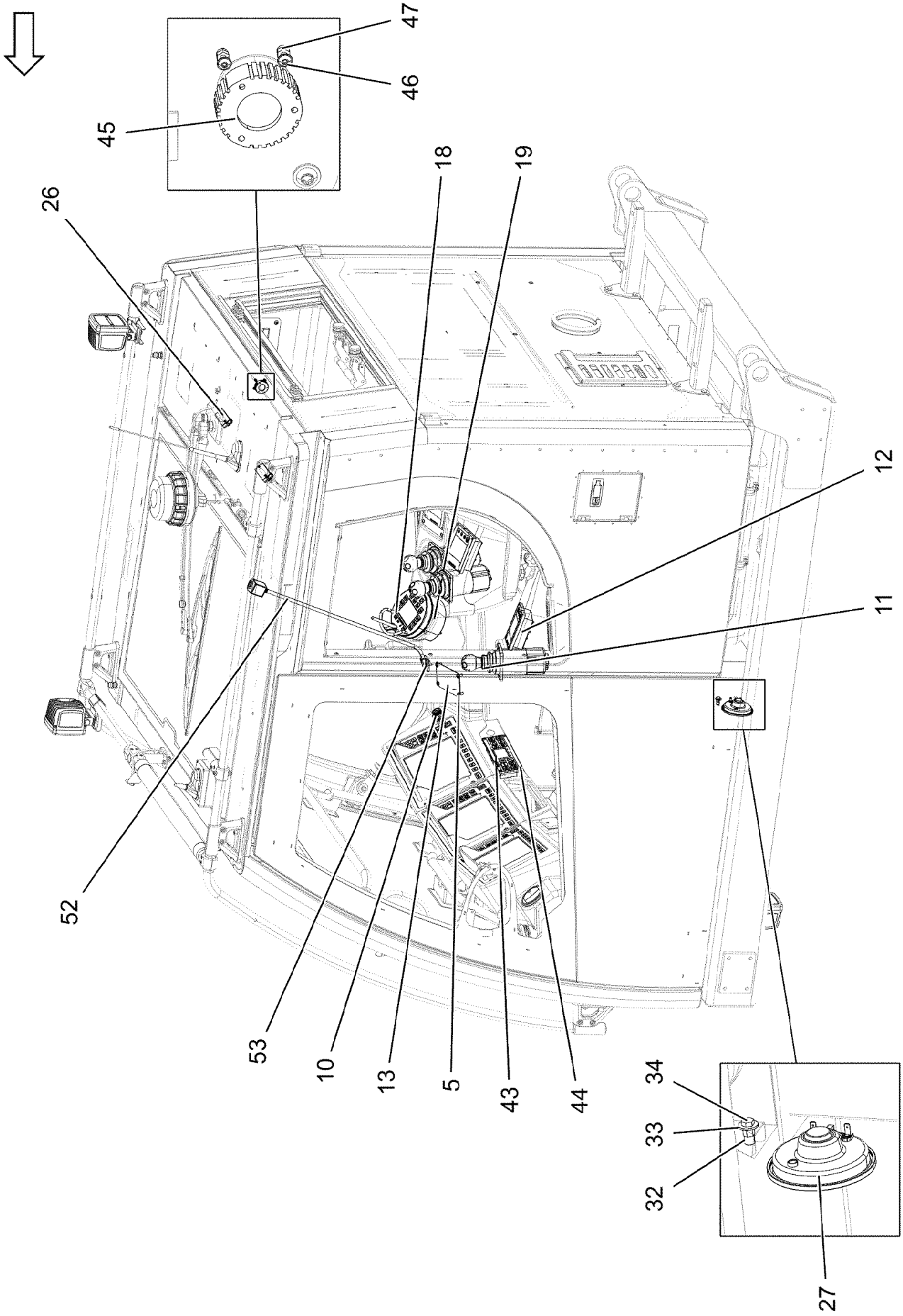
47
46
45
18
19
26
12
11
52
53
10
13
5
43
44
34
33
32
27

Pos.	Item	Quantity	Description	Bezeichnung
1	96022603	1	PLATE PRE-ASS.	BLECH VORM.
2	10652910	1	KEYBOARD UNIT SPF	TASTATUREINHEIT
3	97113691	1	MARKING STRIP	EINLEGESTREIFEN
4	968075908	1	EMERGENCY CUT-OFF CRANE DRIVER	NOTAUS KRANFUEHRERKABIN
(2)	606144108	1	EMERGENCY STOP BUTTON	NOT-AUS TASTE
(3)	11214100	1	TOUCH CONTACT TRANSMITTER 2OE	TASTKONTAKTGEBER
5	10875468	12	BUTTON HEAD SCREW AEHNL.ISO 7380-2	HALBRUNDKOPFSCHRAUBE
6	96033140	3	LICCON CONSOLE LSB-BSE LCD5C-A PROG	LICCON MONITOR LSB-BSE
(80)	10886525	1	LICCON CONSOLE LCD5C-A LSB-BSE	LICCON MONITOR LCD5C-A
(980)	10288121	1	NAME PLATE 70X40 POLYESTER SPF	BEZEICHNUNGSSCHILD
7	10297309	2	PEDAL TRANSDUCER 20° SPF	PEDALGEBER
8	10297310	2	FOOT ROCKER SPF	FUSSWIPPE
9	96023875	1	FOOT SWITCH CPL.	FUSSTASTER KPL.
(10)	96023876	1	WIRING HARNESS W346	KABELSTRANG
10	10429058	1	CIGARETTE LIGHTER	ZIGARETTENANZUENDER
11	10343693	3	JOYSTICK LSB-AMS SPF ⇨ ❑ 512	MEISTERSCHALTER
12	96052297	2	KEYBOARD UNIT LSB-TE PROG.	TASTATUREINHEIT
(80)	12101942	1	KEYBOARD UNIT LSB-TE-B SPF	TASTATUREINHEIT
(980)	10288121	1	NAME PLATE 70X40 POLYESTER SPF	BEZEICHNUNGSSCHILD
13	97062336	1	COVER PLATE 1.5X80X122 DC01 RAL 9005	ABDECKBLECH
14	96053633	1	DASHBOARD, PRE-ASSEMBLED RIGHT ⇨ ❑ 513	ARMATURENBRETT VORM.RE.
15	97038727	1	PLATE 1.5X389X269 DC01 FE//ZNNI8//CN//T	BLECH
16	614020508	1	VOLTAGE REGULATOR 24V 12V 320W 24A	SPANNUNGSREGLER
17	10875503	4	HEX SCREW EN 1665 M5X10 10.9 480H SPF	SECHSKANTSCHRAUBE
18	96033227	1	BTT PROGRAMMED BTTC	BTT PROGRAMMIERT
(1)	11160970	1	REMOTE CONTROL TRANSMITTER SPF	FERNSTEUERSENDER
(2)	10288121	1	NAME PLATE 70X40 POLYESTER SPF	BEZEICHNUNGSSCHILD
(3)	11007853	1	LABELS 10X90 POLYESTER	ETIKETTEN
19	10412777	1	CHARGING UNIT BTT SPF	LADEEINHEIT
20	10449516	3	PRECISION RESISTOR -40/+125°C SPF	MESSWIDERSTAND
21	10875633	2	HEX NUT ISO 8675 M12X1,0 04 480H SPF	SECHSKANTMUTTER
23	10340105	1	WARNING LIGHT 14W 13-36V SPF ⇨ ❑ 515	WARNLEUCHTE
24	11212679	3	WORKING HEAD LIGHT 35W 9-32V	ARBEITSCHEINWERFER
25	977674308	2	PLATE 2X227X73 X5CRNI18-10	BLECH
26	10342854	4	INTERNAL LIGHT 6W 24V WEISS SPF	INNENLEUCHTE
27	614003108	1	HORN 24V	HORN
28	10489011	2	LOUDSPEAKER 2,77V 86DBA	LAUTSPRECHER
29	12107816	1	ANTENNA AKTIV	ANTENNE
(1)	12108590	1	ANTENNA ROD AKTIV	ANTENNENSTAB
30	606020708	1	DOOR CONTACT SWITCH	TUERKONTAKTSCHALTER
31	964931408	1	PREMOUNTED PLUG SOCKET ⇨ ❑ 516	STECKDOSEN VORM.
32	10042593	1	BLIND RIVET NUT M6 K=1,5-3,5 ST CR6-FRE	BLINDNIETMUTTER
33	10875648	1	WASHER ISO 7093-1 6 200HV 480H SPF	SCHEIBE
34	11657360	1	HEX SCREW ISO 4017 M6X16 8.8 480H SPF	SECHSKANTSCHRAUBE
36	11080088	1	THERMAL SWITCH BERUEHRUNGSLOS	THERMOSCHALTER
37	710103008	1	SEALING RING DIN 7603 A14X20X1,5 CU	DICHTRING
38	12107824	1	ANTENNA CABLE 1X0,34-5M	ANTENNENKABEL
39	12104641	1	ANTENNA CABLE 1X0,34-5M	ANTENNENKABEL
40	502923708	4	COMPRESSION RING	DRUCKRING
41	502923877	4	O-RING 14X2,5 NBR70	O-RING
42	10428532	4	CABLE GLAND M16X1,5X4-11 MS VERNICK	KABELVERSCHRAUBUNG
43	10874785	1	KEYBOARD UNIT SPF	TASTATUREINHEIT
44	10278600	4	BUTTON HEAD SCREW ISO 7380-1 M4X16 0	HALBRUNDKOPFSCHRAUBE
45	10331026	1	COVER	DECKEL
46	10875482	12	BUTTON HEAD SCREW ISO 7380-2 M3X10 0	HALBRUNDKOPFSCHRAUBE
47	10876399	4	HEX NUT DIN 985 M3 8 480H SPF	SECHSKANTMUTTER

Pos.	Item	Quantity	Description	Bezeichnung
49	974698908	1	PLATE 3X70X135 DC01 FE//ZNNI8//CN//T0	BLECH
50	12102696	2	BUTTON HEAD SCREW AEHNL.ISO 7380-2	HALBRUNDKOPFSCHRAUBE
51	953873408	2	SLEEVE 25X20 11SMN37 FE//ZNNI8//CN//T0	HUELSE
52	969499208	1	LIGHTING LESELEUCHTE	BELEUCHTUNG
(1)	969499508	1	CABLING E303	VERKABELUNG
53	10876381	2	SHEET-METAL SCREW ISO 7049 ST4,2X16 4	BLECHSCHRAUBE
60	96016888	1	ANTENNA CPL. BTT	ANTENNE KPL.
(10)	96016889	1	LEAD W601	LEITUNG
65	10878659	1	MARKER LIGHT 30W 10-32V	KENNLEUCHTE

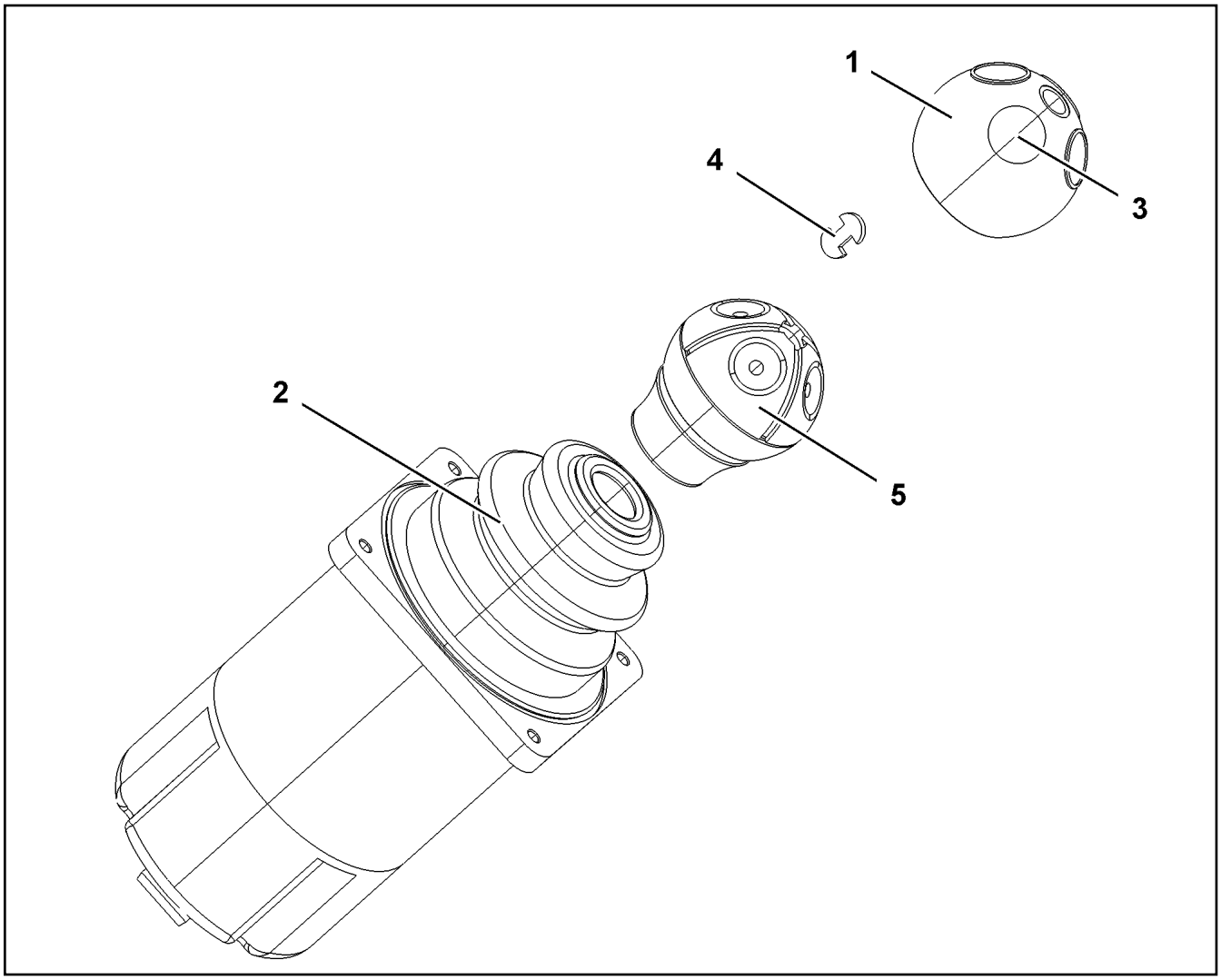

Pos.	Item	Quantity	Description	Bezeichnung
1	571824708	1	HANDLE CAP	GRIFFKAPPE
2	571912308	1	RUBBER BELLOWS	FALTENBALG
3	10335596	4	MICRO SWITCH	MIKROSCHALTER
4	10678848	2	CIRCLIP FUER GRIFFKAPPE	SICHERUNGSCLIP
5	10873517	1	SPARE PARTS SET GRIFF	ERSATZTEILSATZ

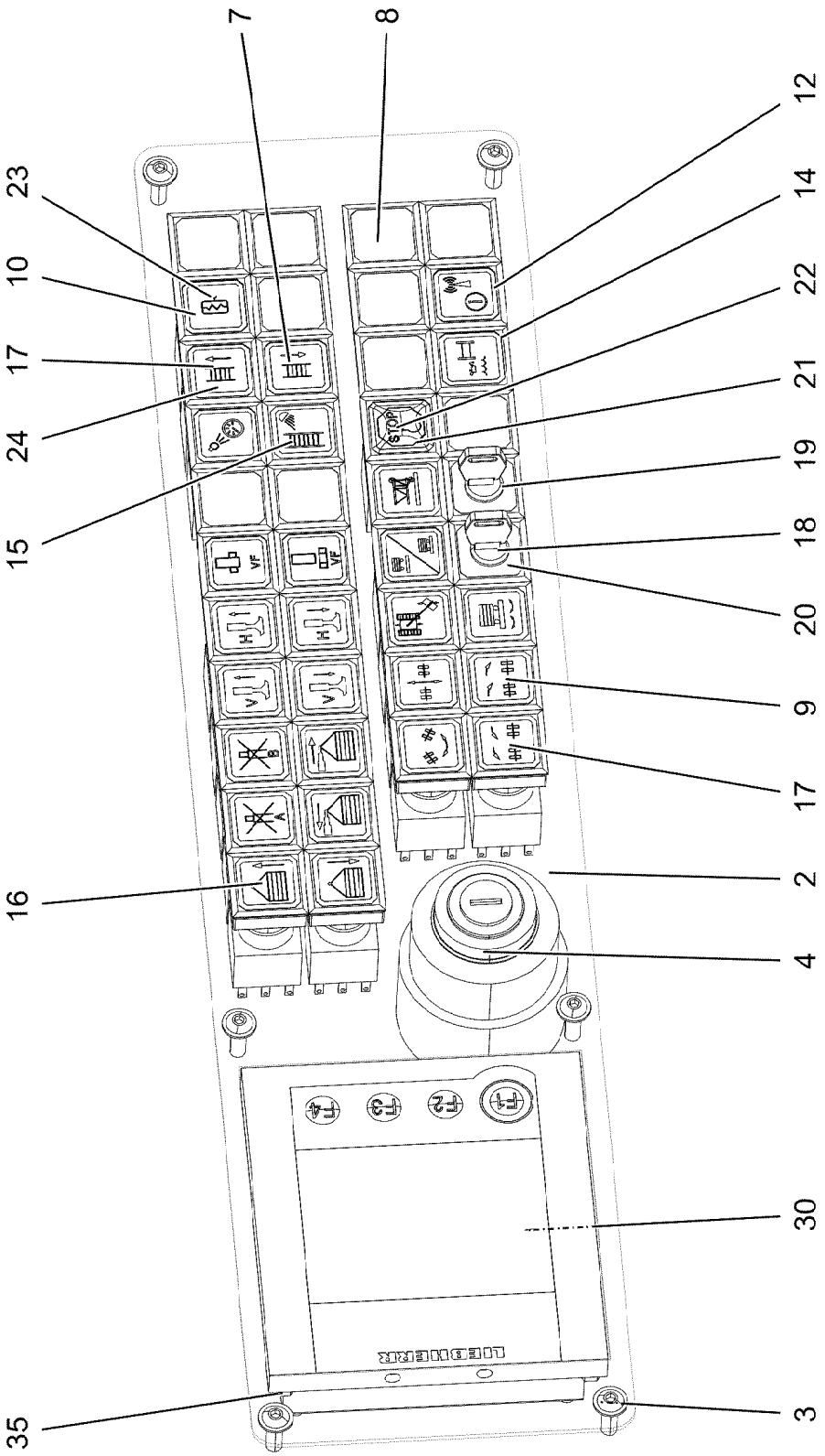

9.1.2023 170311 LIEBHERR	**etk_en_de_098288 LR 11000** **DASHBOARD, PRE-ASSEMBLED RIGHT** **ARMATURENBRETT VORM.RE.**	❑ 513 (1/2) **96053633**

Pos.	Item	Quantity	Description	Bezeichnung
2	969741108	1	OPERATING PANEL RAL 7016 SPF	BEDIENKONSOLE
3	10875474	6	BUTTON HEAD SCREW ISO 7380-2 M5X16 0	HALBRUNDKOPFSCHRAUBE
4	10335557	1	IGNITION STARTER SWITCH 3S SPF	ZUENDSTARTSCHALTER
7	606143508	15	INDICATOR LAMP	LEUCHTMELDER
8	606144008	10	KEYPAD BUTTON	TASTE
9	606143908	17	PUSH-BUTTON CAP FLACH GELB	TASTERKAPPE
10	606144708	3	LUMINOUS SWITCH CONTACT SENDER 2	LEUCHTSCHALTKONTAKTGEBE
12	606144408	10	PUSH-BUTTON CAP FLACH KLAR	TASTERKAPPE
14	606143008	24	PUSH BUTTON	DRUCKTASTE
15	606143108	1	PUSH-BUTTON CAP FLACH ROT	TASTERKAPPE
16	606144608	10	TOUCH CONTACT TRANSMITTER 2OE+2S	TASTKONTAKTGEBER
17	607008708	14	LIGHT BULB 1,2W 30V	GLUEHLAMPE
18	602042208	2	RETAINING NUT M16X1	BEFESTIGUNGSMUTTER
19	606143308	2	ROTARY LOCK 1W	DREHSCHLOSS
(1)	10873434	1	KEY	SCHLUESSEL
20	606143408	2	TOUCH CONTACT TRANSMITTER 1OE+1S	TASTKONTAKTGEBER
21	606144508	2	LAMP SOCKET	LAMPENFASSUNG
22	606144308	1	SPHERICAL CAP	KALOTTE
23	607011708	3	LIGHT BULB 1,2W 48V	GLUEHLAMPE
24	606143708	12	LUMINOUS PUSH BUTTON CONTACTOR 2	LEUCHTTASTKONTAKTGEBER
30	96052297	1	KEYBOARD UNIT LSB-TE PROG.	TASTATUREINHEIT
35	406500214	4	HEX SCREW ISO 4017 M4X8 8.8 A2C	SECHSKANTSCHRAUBE

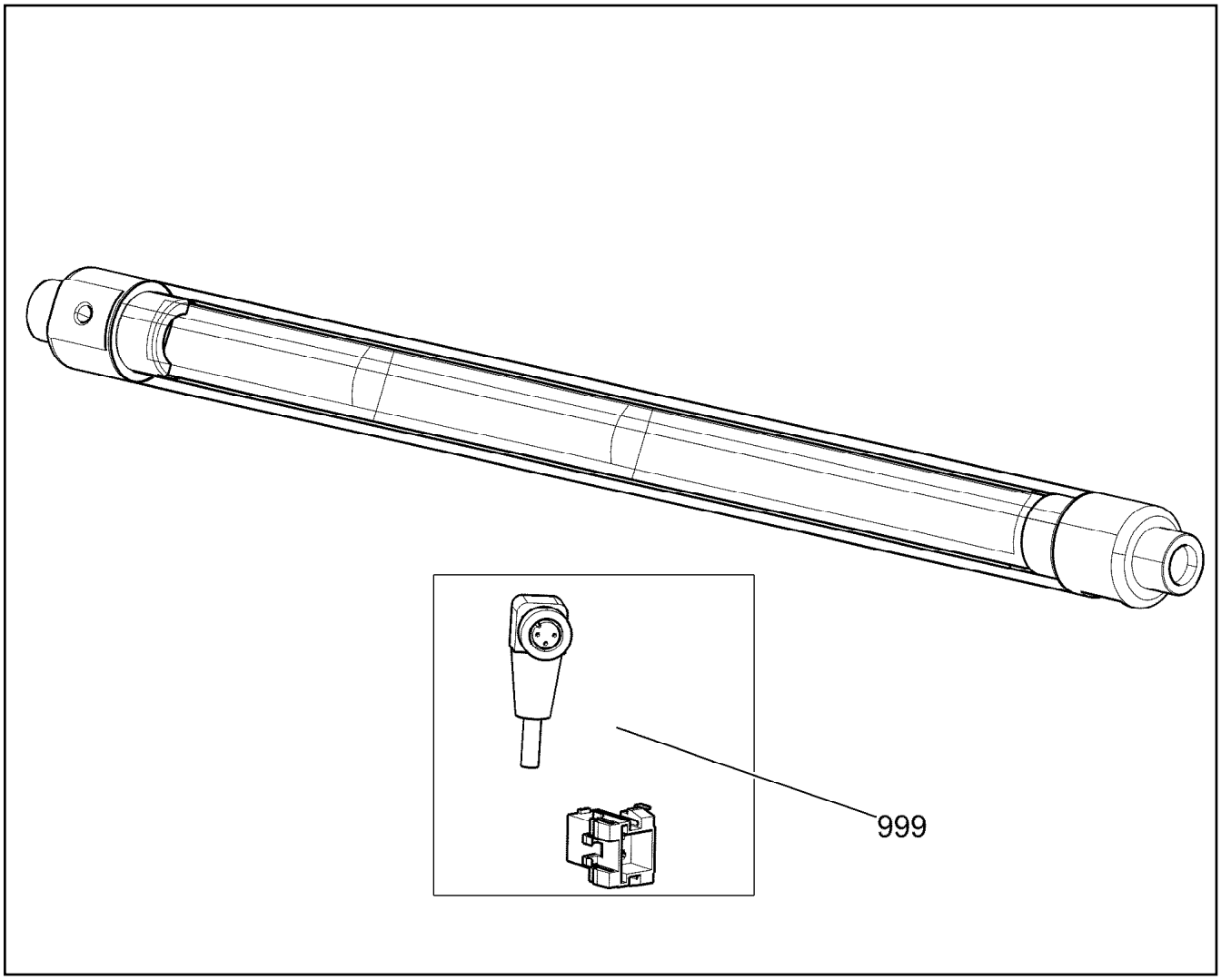

Pos.	Item	Quantity	Description	Bezeichnung
999	967363808	1	RK CABLE LOOM	RS KABELSATZ

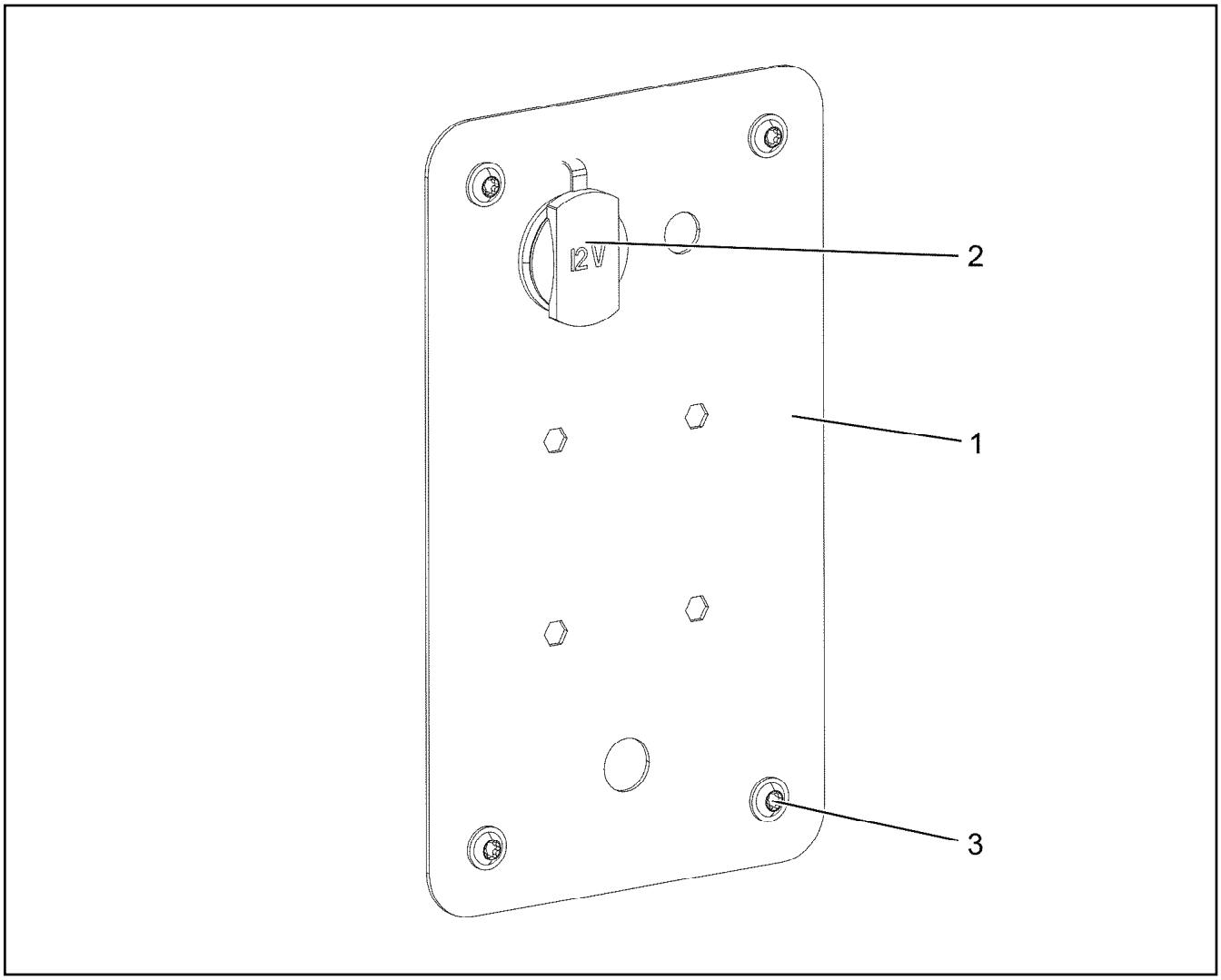

Pos.	Item	Quantity	Description	Bezeichnung
1	977593708	1	PLATE 1.5X240X140 DC01 RAL 7037 LACKI	BLECH
2	10429057	1	SOCKET	STECKDOSE
3	10875468	4	BUTTON HEAD SCREW AEHNL.ISO 7380-2	HALBRUNDKOPFSCHRAUBE

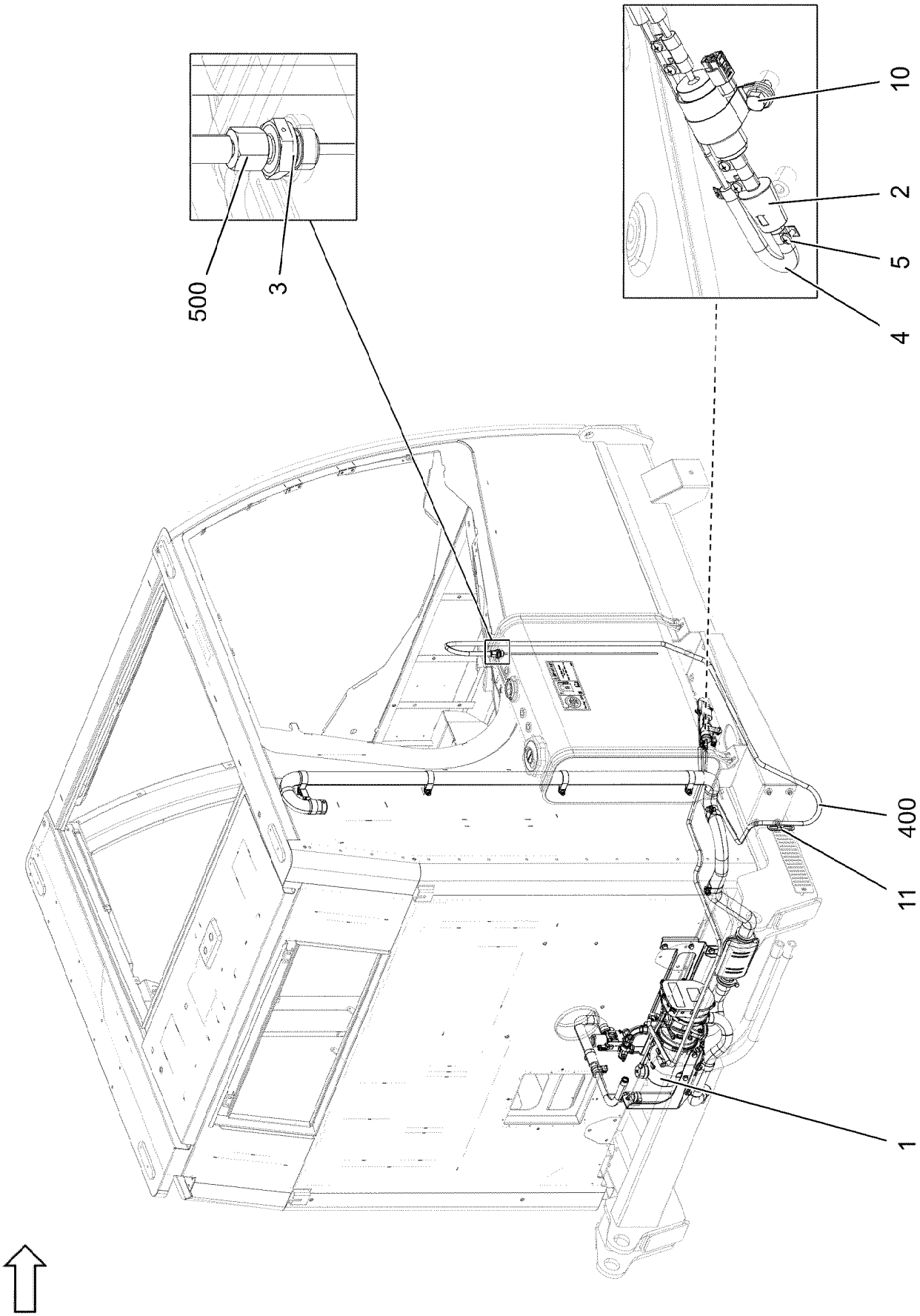
500
3
10
2
5
4
400
11
1

Pos.	Item	Quantity	Description	Bezeichnung
1	96060644	1	ADDITIONAL HEATING CABINE ⇨ ❑ 519	ZUSATZHEIZUNG KABINE
2	11110051	1	DOSING PUMP DP42.4 HD ⇨ ❑ 525	DOSIERPUMPE
3	471039308	1	FITTING GE 8L M18X1,5 CR6-FREI	VERSCHRAUBUNG
4	11081453	1	FORM HOSE 4,5	FORMSCHLAUCH
5	553102308	3	HOSE CLAMP 10/9,5-10,5/9 EDELSTAHL	SCHLAUCHSCHELLE
10	11656992	1	HEX SCREW EN 1665 M8X16 8.8 480H SPF	SECHSKANTSCHRAUBE
11	953650008	1	CABLE CLAMP DC01 FE//ZNNI8//CN//T0	KABELHALTER
400	96060979	1	HOSE LINES	SCHLAUCHLEITUNGEN
(2860)	96025166	1	HOSE CPL.	SCHLAUCH KPL.
(2868)	96013907	1	HOSE CPL. CONTI KWS 6X1500	SCHLAUCH KPL.
(2869)	96052075	1	HOSE CPL. CONTI-KWS 6X2550	SCHLAUCH KPL.
500	96060980	1	PLASTIC PIPELINES	KUNSTSTOFFROHRLEITUNGEN
(1110)	96052074	1	PLASTIC PIPE COMPLETE	KUNSTSTOFFROHR KPL.
(1111)	96051744	1	PLASTIC PIPE COMPLETE	KUNSTSTOFFROHR KPL.

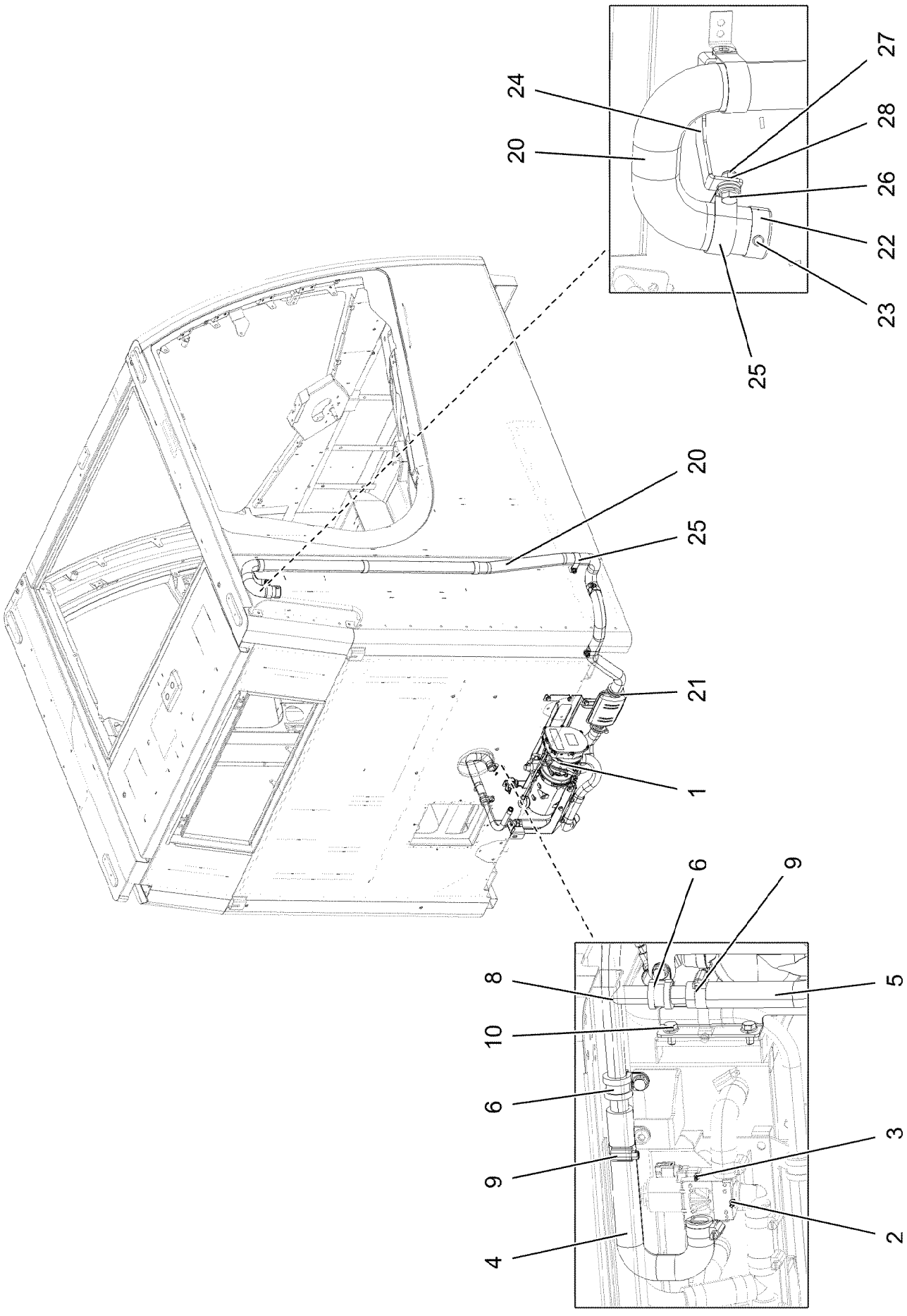
24
20
27
28
26
22
23
25
20
25
21
1
6
9
8
10
6
9
4
5
3
2

Pos.	Item	Quantity	Description	Bezeichnung
1	96060643	1	ADDNL.HEATING, PRE-ASSEMBLED ⇨ ❑ 521	ZUSATZHEIZUNG VORM.
2	10343003	1	SOLENOID VALVE	MAGNETVENTIL
3	10875795	2	TALLOW-DROP SCREW 4X10 10.9 P3E	LINSENKOPFSCHRAUBE
4	97111507	1	FORM HOSE DN20 X4.5 B SPF	FORMSCHLAUCH
5	97138005	1	FORM HOSE DN20 X4.5 B SPF	FORMSCHLAUCH
6	7362665	2	CLAMP DIN 3016-1 20X20XD1 W1-2-CR	SCHELLE
8	12104519	1	TEE 20X20 L=260 X5CRNI18-10	T-STUECK
9	11118077	4	HOSE CLAMP 21/16-27/12 W3	SCHLAUCHSCHELLE
10	11656992	6	HEX SCREW EN 1665 M8X16 8.8 480H SPF	SECHSKANTSCHRAUBE
20	553054108	2.4	EXHAUST PIPE 38/FLEXIBEL	ABGASROHR
21	553054208	1	TERMINAL CLIP 40,5/39-42	KLEMMSCHELLE
22	553174108	1	END CAP 42,3	ENDKAPPE
23	11645856	1	BLIND RIVET 4,8X15,1 ALU	BLINDNIET
24	97155899	1	HOLDER 3X154X70 DC01 FE//ZNNI8//CN//T0	HALTER
25	774221708	7	PIPE CLAMP 43/20	ROHRSCHELLE
26	11657219	4	HEX SCREW EN 1665 M8X20 8.8 480H SPF	SECHSKANTSCHRAUBE
27	10875614	4	HEX NUT DIN 985 M8 8 480H SPF	SECHSKANTMUTTER
28	12103465	4	WASHER ISO 7089 8 300HV ZNNI-480H SPF	SCHEIBE

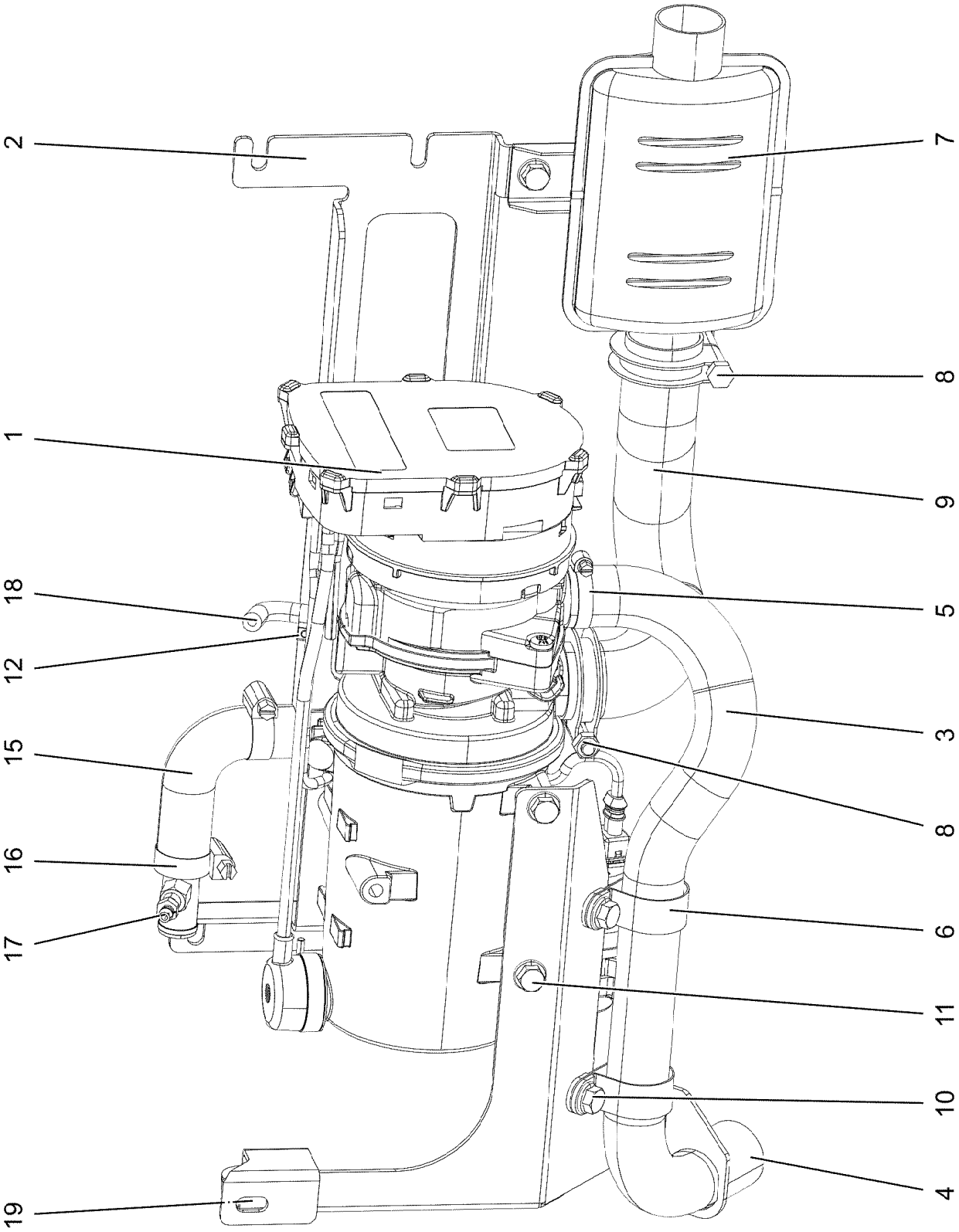
2
7
1
8
18
9
12
5
15
3
8
16
6
17
11
10
4
19

Pos.	Item	Quantity	Description	Bezeichnung
1	10876576	1	WATER HEATING SYSTEM 24V ⇨ ❑ 523	WASSERHEIZGERAET
2	97059064	1	PLATE 3X550X192 S355MC FE//ZNNI8//CN//T	BLECH
3	553159408	0.55	TUBE 30/FLEXIBEL PAK	ROHR
4	553181108	1	END CAP 34	ENDKAPPE
5	774208508	1	HOSE CLAMP 32/25-40/12 W3	SCHLAUCHSCHELLE
6	774225008	1	PIPE CLAMP 33/20	ROHRSCHELLE
7	553187208	1	EXHAUST MUFFLER 116/55X150	ABGASSCHALLDAEMPFER
8	553054208	2	TERMINAL CLIP 40,5/39-42	KLEMMSCHELLE
9	553054108	0.3	EXHAUST PIPE 38/FLEXIBEL	ABGASROHR
10	11656992	3	HEX SCREW EN 1665 M8X16 8.8 480H SPF	SECHSKANTSCHRAUBE
11	11656991	5	HEX SCREW EN 1665 M8X12 8.8 480H SPF	SECHSKANTSCHRAUBE
12	553102308	1	HOSE CLAMP 10/9,5-10,5/9 EDELSTAHL	SCHLAUCHSCHELLE
15	97107767	1	FORM HOSE DN20 X4.5 B SPF	FORMSCHLAUCH
16	11118077	2	HOSE CLAMP 21/16-27/12 W3	SCHLAUCHSCHELLE
17	11622218	1	VENTILATION VALVE	ENTLUEFTUNGSVENTIL
18	10815777	1	FUEL HOSE DN4,5	KRAFTSTOFFSCHLAUCH
19	97155176	1	PLATE 3X304X344 S355MC FE//ZNNI8//CN//T	BLECH

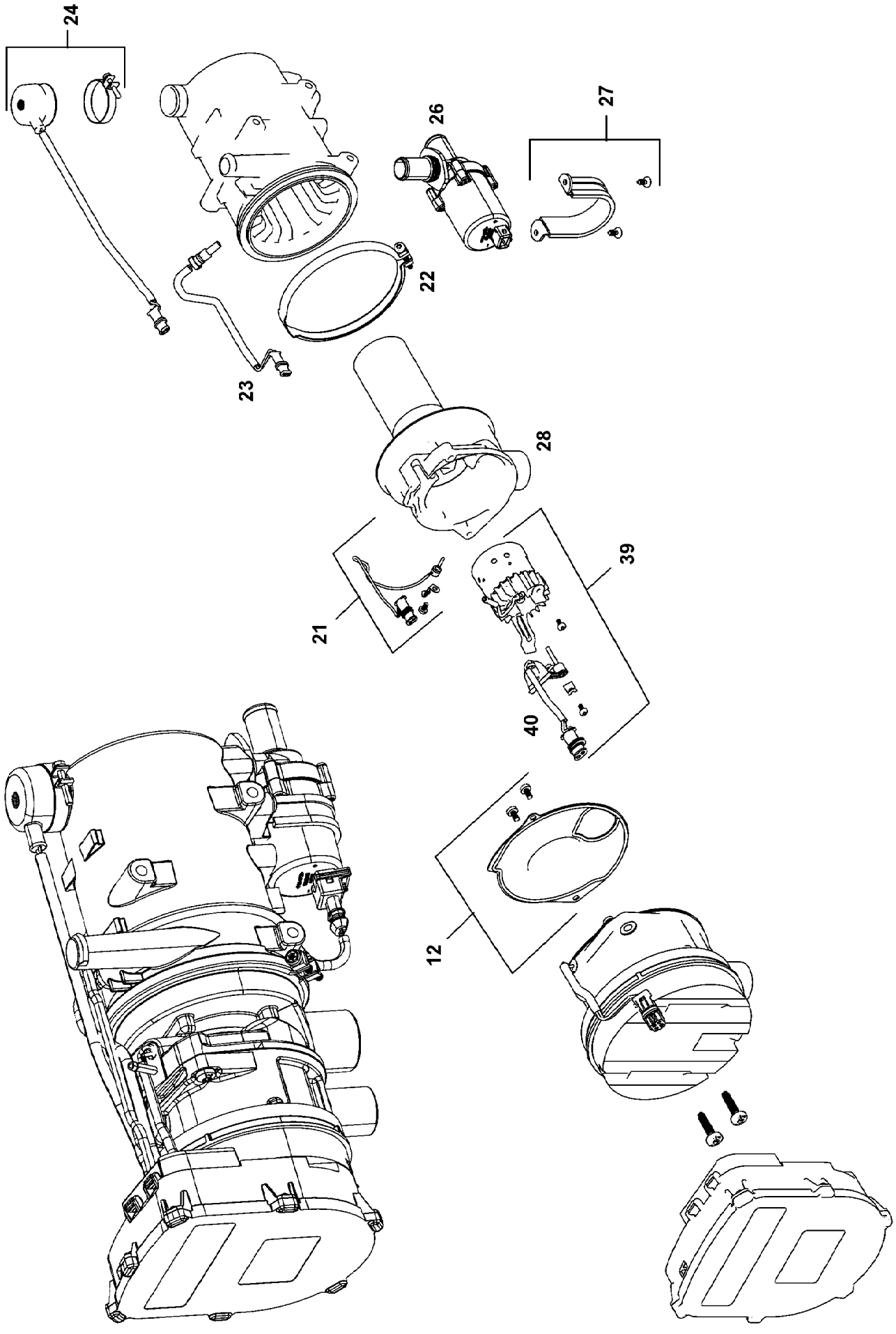

9.1.2023 099982	**etk_en_de_098288 LR 11000**	❑ 523 (1/2)
LIEBHERR	**WATER HEATING SYSTEM** **WASSERHEIZGERAET**	**10876576**

Pos.	Item	Quantity	Description	Bezeichnung
12	11826653	1	SEAL	DICHTUNG
21	11826650	1	TEMPERATURE SENSOR	TEMPERATURSENSOR
22	12222896	1	RETAINER CLIP 129	SPANNSCHELLE
23	10290126	1	TEMPERATURE SENSOR	TEMPERATURFUEHLER
24	10290127	1	OVERHEAT PROTECTION	UEBERHITZUNGSSCHUTZ
26	11622224	1	CIRCULATING PUMP	UMWAELZPUMPE
27	11826654	1	MOUNTING PARTS	MONTAGETEILE
28	11826647	1	TORCH TIP	BRENNERKOPF
39	11826648	1	BURNER 24V	BRENNER
40	11826649	1	PENCIL-TYPE GLOW PLUG	GLUEHSTIFT
999	96004475	1	REPAIR KIT WATER HEATING DEV	RS WASSERHEIZGERAET
(3)	11826653	1	SEAL	DICHTUNG
(4)	11826650	1	TEMPERATURE SENSOR	TEMPERATURSENSOR
(5)	10290126	1	TEMPERATURE SENSOR	TEMPERATURFUEHLER
(6)	10290127	1	OVERHEAT PROTECTION	UEBERHITZUNGSSCHUTZ
(7)	11622224	1	CIRCULATING PUMP	UMWAELZPUMPE
(8)	11826647	1	TORCH TIP	BRENNERKOPF
(9)	11826648	1	BURNER 24V	BRENNER
(10)	11826649	1	PENCIL-TYPE GLOW PLUG	GLUEHSTIFT

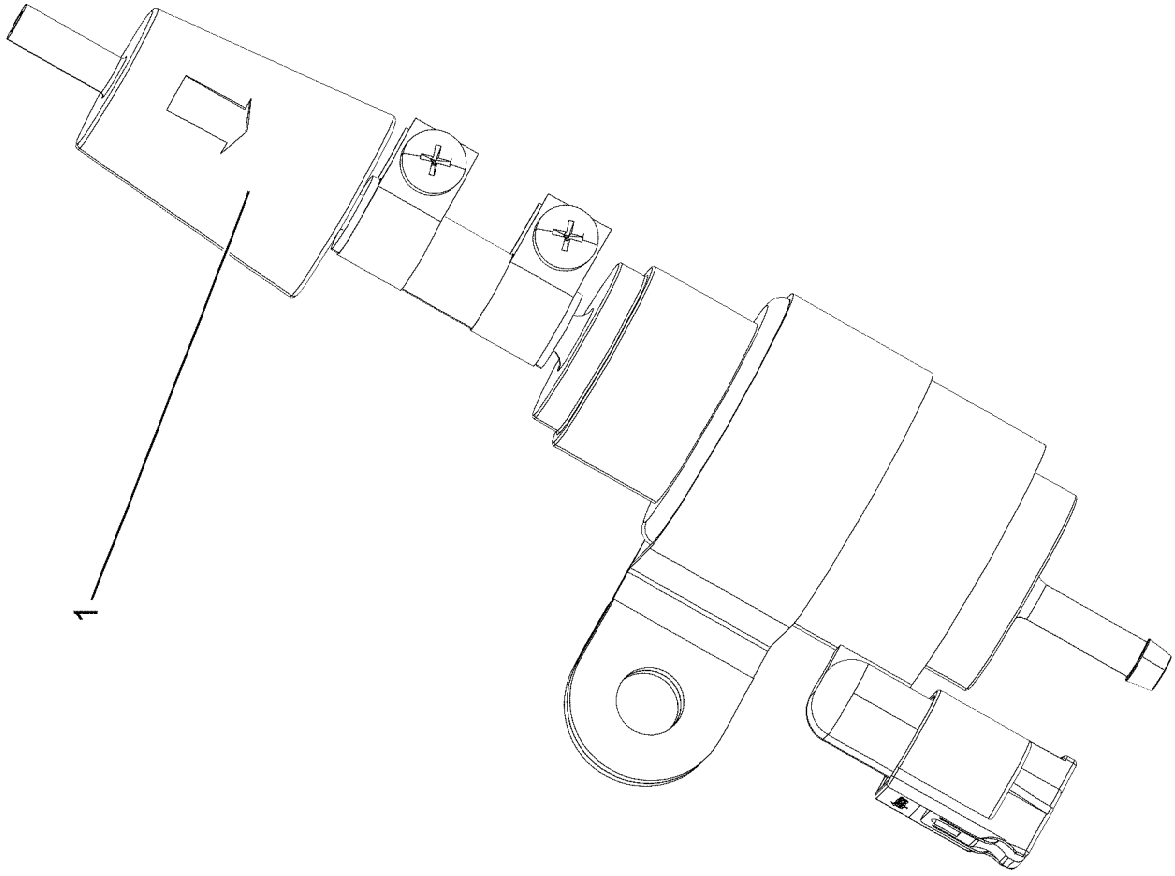
1

Pos.	Item	Quantity	Description	Bezeichnung
1	553174008	1	FUEL FILTER ⇨ ❑ 527	KRAFTSTOFFFILTER

Pos. 102

Abbildung ähnlich
Illustration similar
Illustration similaire

Pos.	Item	Quantity	Description	Bezeichnung
1000	980288008	1	DOCUMENTATION	DOKUMENTATION

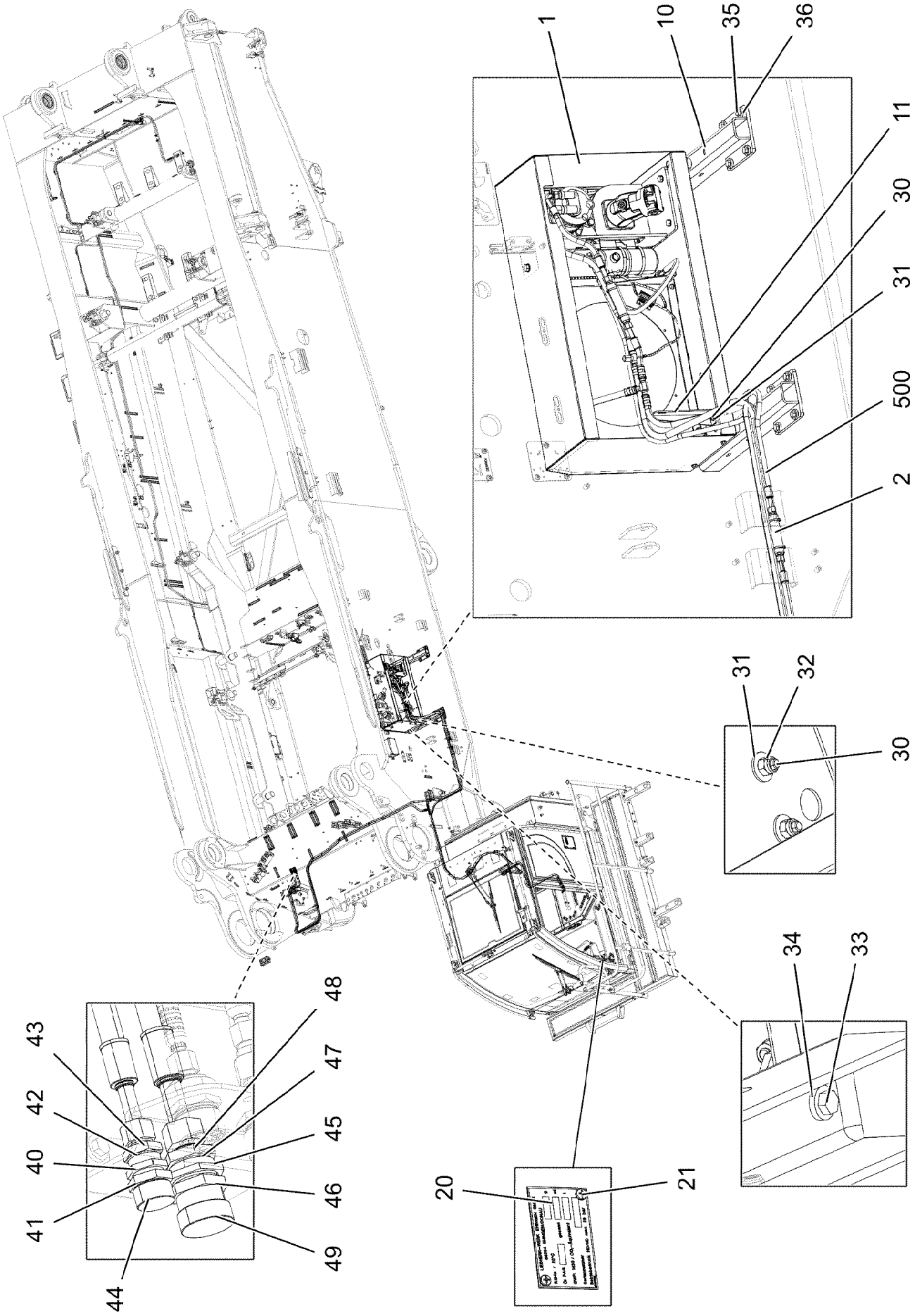
1
10
35
36
11
30
31
500
2
31
32
30
34
33
48
43
47
42
45
40
46
41
49
44
20
21

Pos.	Item	Quantity	Description	Bezeichnung
1	10451181	1	LIQUEFIER ⇨ ❑ 531	VERFLUESSIGEREINHEIT
2	10872233	2	NON-RETURN VALVE 3/4-16 UNF	RUECKSCHLAGVENTIL
10	968340908	2	BRACKET WELDED CONST.	KONSOLE SCHWK.
11	968574108	1	CLAMP WELDED CONST. FE//ZNNI8//CN//T0	HALTER SCHWK.
20	976955508	1	SIGN 75X45 ALUMINIUM	SCHILD
21	10875793	2	SHEET-METAL SCREW ISO 7049 ST4,2X9,5	BLECHSCHRAUBE
30	11140465	2	SOCKET HEAD SCREW ISO 4762 M6X20 8.8	ZYLINDERSCHRAUBE
31	10875648	4	WASHER ISO 7093-1 6 200HV 480H SPF	SCHEIBE
32	11656734	2	HEX NUT ISO 7040 M6 8 480H SPF	SECHSKANTMUTTER
33	12216205	4	HEX SCREW ISO 4017 M8X18 8.8 480H SPF	SECHSKANTSCHRAUBE
34	11840501	4	WASHER DIN 7349 8,4 200HV 480H SPF	SCHEIBE
35	11631742	8	HEX SCREW ISO 4017 M12X30 8.8 FLZN SP	SECHSKANTSCHRAUBE
36	10006370	8	WASHER DIN 7349 13 200HV FLZN SPF	SCHEIBE
40	10030100	1	COUPLING HALF	KUPPLUNGSHAELFTE
41	7408709	1	NUT	MUTTER
42	10030109	1	O-RING 17X1, 8	O-RING
43	7411830	1	ADAPTOR	ADAPTER
44	10030115	1	PROTECTING CAP	SCHUTZKAPPE
45	10030101	1	COUPLING HALF	KUPPLUNGSHAELFTE
46	10032342	1	NUT 1 7/16"-16 UNF	MUTTER
47	10030112	1	O-RING 27X1,8	O-RING
48	10030106	1	ADAPTOR 7/8 - 1 1/4"	ADAPTER
49	10030118	1	PROTECTING CAP	SCHUTZKAPPE
100	7020440	2.4	REFRIGERANT 12KG FLASCHE R134A	KAELTEMITTEL
101	11211803	0.24	COLD MACHINE OIL WAECO PAG 46 0,25L D	KAELTEMASCHINENOEL
500	96060447	1	HOSE LINES AIR CONDITIONING ⇨ ❑ 535	SCHLAUCHLEITUNGEN KLIMAA

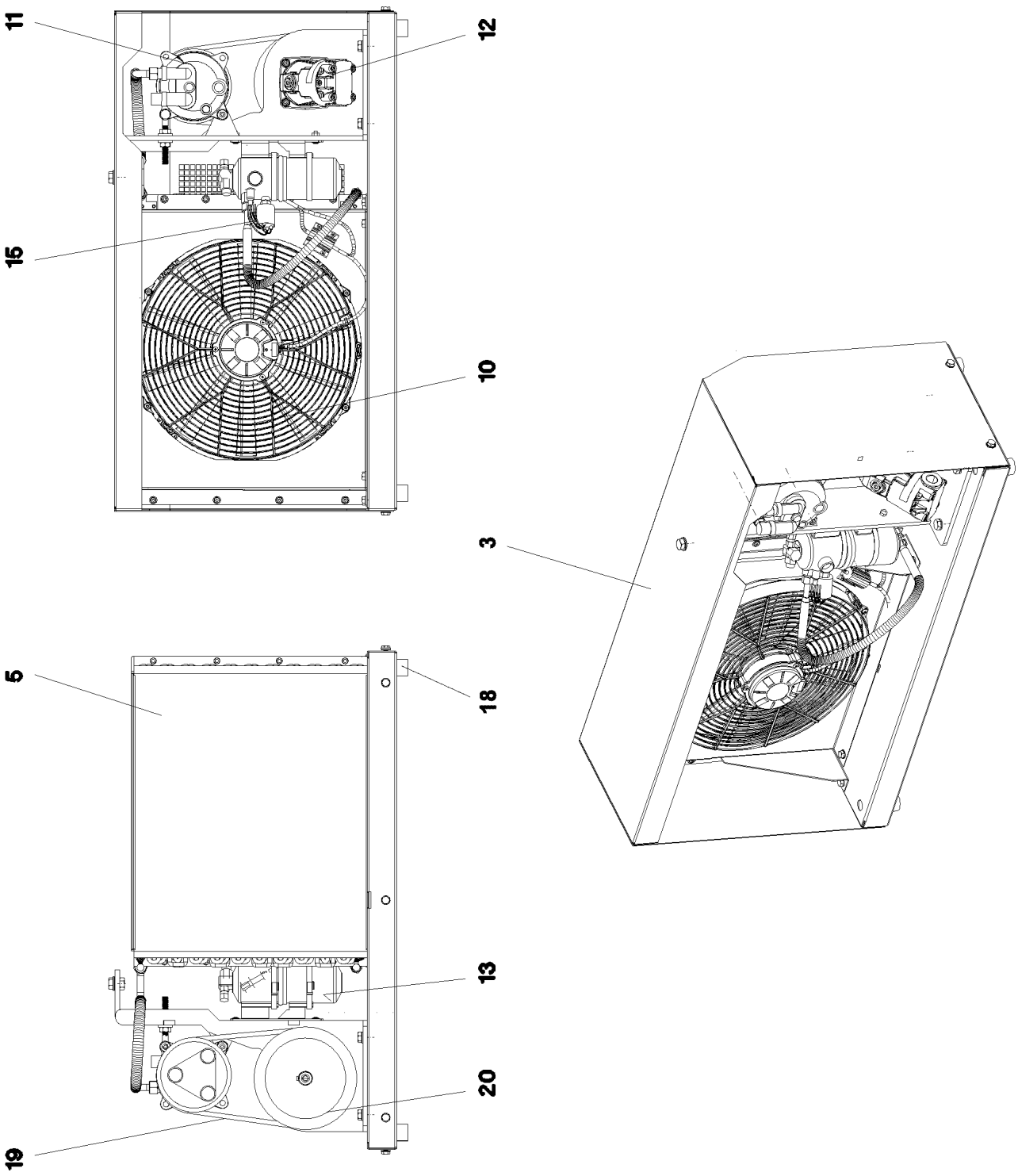
11
12
15
10
3
5
18
13
20
19

Pos.	Item	Quantity	Description	Bezeichnung
3	10875014	1	COVER HOOD	ABDECKHAUBE
5	11341145	1	CAPACITOR	KONDENSATOR
10	10410572	1	BLOWER	GEBLAESE
11	553037908	1	COMPRESSOR ⇨ ❑ 533	KOMPRESSOR
12	571368908	1	HYDRO MOTOR A2FM 16CM³/U	HYDROMOTOR
(1)	570114108	1	SHAFT SEAL 28X40X6 NBR	WELLENDICHTRING
13	571489008	1	DRYER	TROCKNER
(1)	10015404	1	BLANKING PLUG	VERSCHLUSSSTOPFEN
15	571547108	1	PRESSURE SWITCH	DRUCKSCHALTER
17	553086208	1	RIGGING SCREW	SPANNSCHRAUBE
18	10296431	4	RUBBER BUFFER	GUMMIPUFFER
19	11160643	1	V-BELT	KEILRIEMEN
20	571558708	1	BELT PULLEY	RIEMENSCHEIBE
29	10178881	1	HEX SCREW ISO 4017 M10X130 8.8 FLZN SP	SECHSKANTSCHRAUBE
30	10289795	11	WASHER ISO 7089 10 300HV FLZN SPF	SCHEIBE
31	11658580	2	WASHER DIN 7349 10,5 200HV-St FLZN SPF	SCHEIBE
32	11002807	5	HEX NUT ISO 4032 M10 10 FLZN SPF	SECHSKANTMUTTER

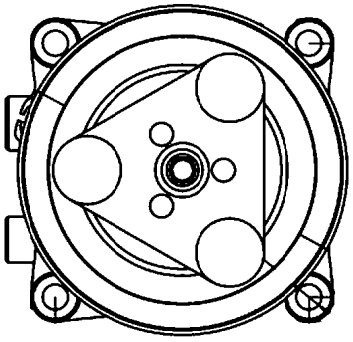

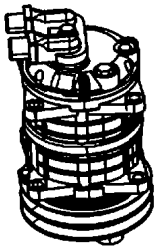

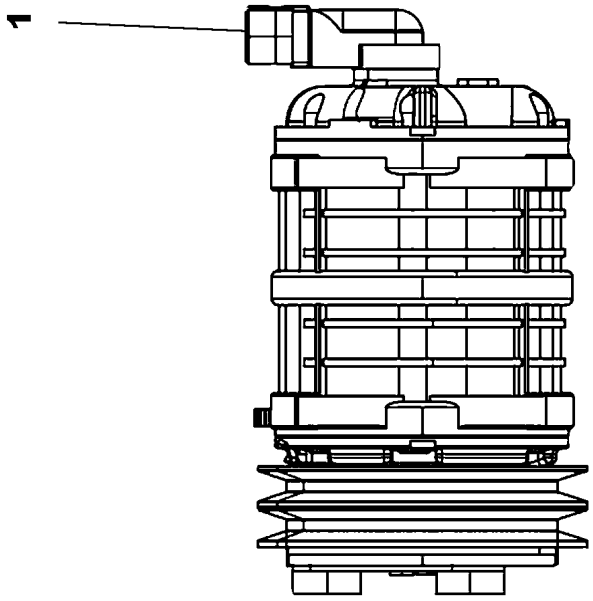
1

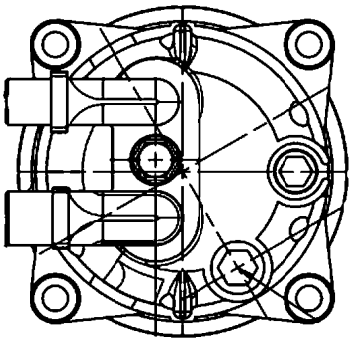

Pos.	Item	Quantity	Description	Bezeichnung
1	13634723	1	CONNECTION PIECE	ANSCHLUSSSTUECK

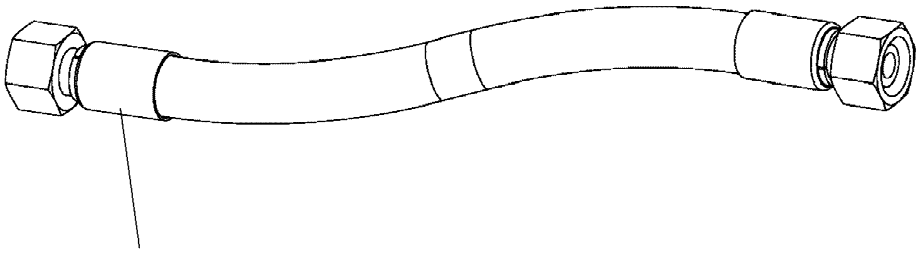

Schlauchnummer
Hose number
Numéro de flexible
Número de flexible
Номера шланга

Die Schlauchnummern auf den Schläuchen entsprechen den Positionen in der Schlauchliste.

The hose numbers from the hoses are in accordance with the items in the hose list.

Les numéros indiqués sur les flexibles correspondent aux repères de la nomenclature des flexibles.

Los números indicados en los flexibles corresponden a las posiciones de la lista de flexibles.

Нанесенные на шлангах номера соответствуют позициям в перечне.

Pos.	Item	Quantity	Description	Bezeichnung
2000	96060760	1	HOSE CPL. GH001 8X6900	SCHLAUCH KPL.
2001	96060682	1	HOSE CPL. GH001 13X4200	SCHLAUCH KPL.
2010	96060755	1	HOSE CPL. GH001 10X270	SCHLAUCH KPL.
2011	96060757	1	HOSE CPL. GH001 10X200	SCHLAUCH KPL.
2012	96060759	1	HOSE CPL. GH001 10X600	SCHLAUCH KPL.
2014	96060688	1	HOSE CPL. GH001 13X2400	SCHLAUCH KPL.
2015	96060694	1	HOSE CPL. GH001 13X500	SCHLAUCH KPL.
2110	96060749	1	HOSE CPL. GH001 10X5400	SCHLAUCH KPL.
2111	96060753	1	HOSE CPL. GH001 10X1000	SCHLAUCH KPL.
2112	96060698	1	HOSE CPL. GH001 13X4400	SCHLAUCH KPL.

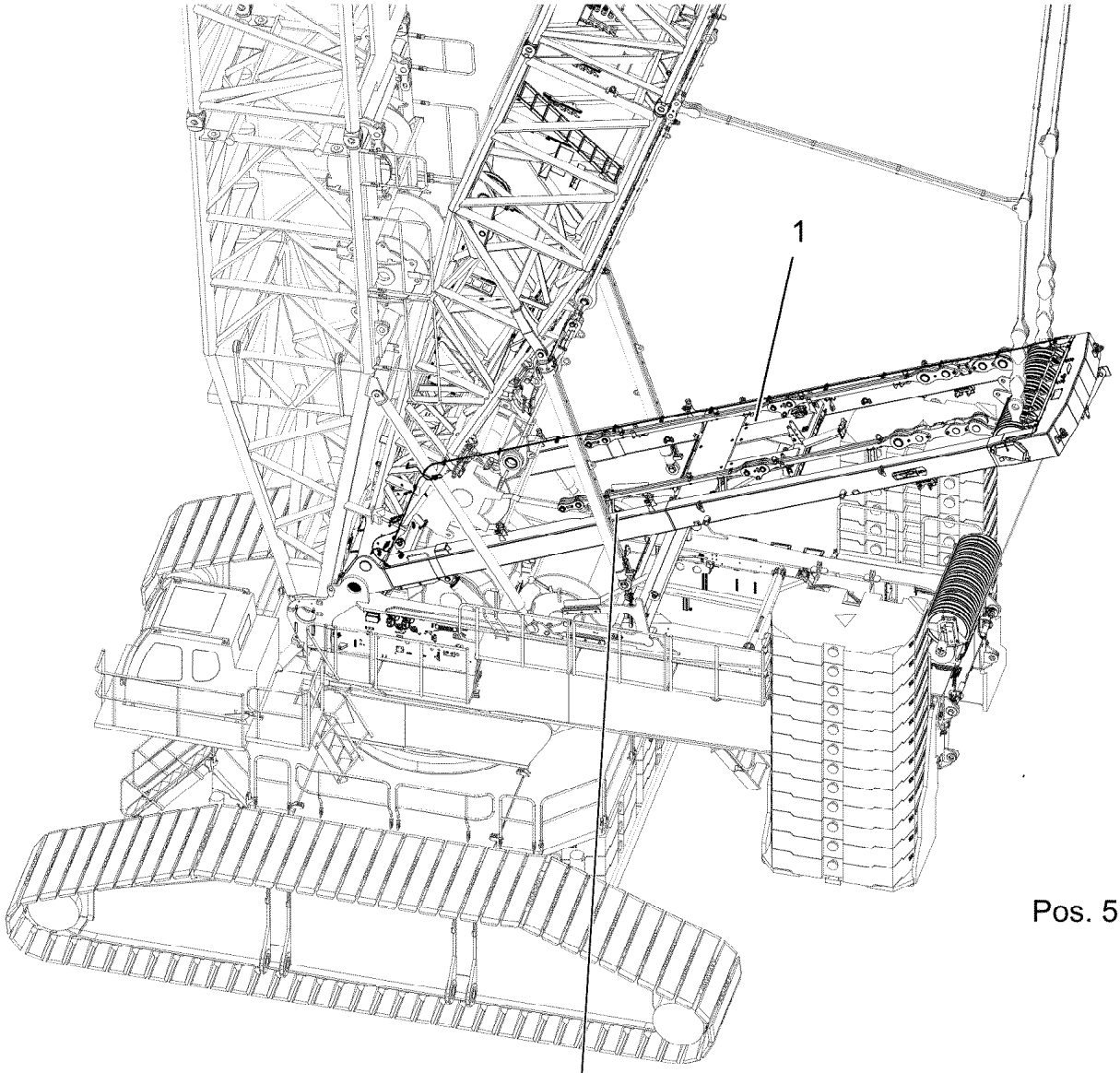
1
Pos. 5

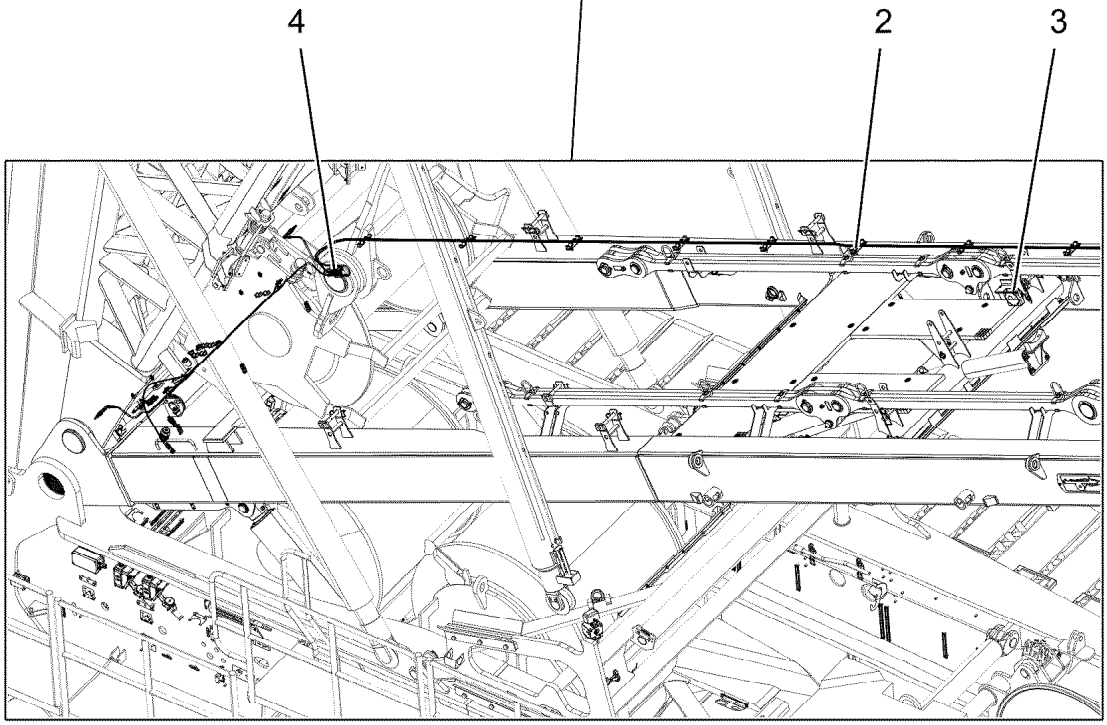
4
2
3

Pos.	Item	Quantity	Description	Bezeichnung
1	919627908	1	SA FRAME PRE-ASS. ⇨ ❑ 538	SA-BOCK VORM.
2	917597908	1	ADDITIONAL HYDRAULICS, SA RAM ⇨ ❑ 551	ZUSATZHYDRAULIK SA-BOCK
3	917476108	1	ELECTRIC FOR SA - FRAME ⇨ ❑ 556	ELEKTRIK SA-BOCK
4	917691308	1	CENTRAL GREASING SA-BOCK ⇨ ❑ 559	ZENTRALSCHMIERUNG
5	917475908	1	SIGNS SA-BOCK ⇨ ❑ 562	BESCHILDERUNG

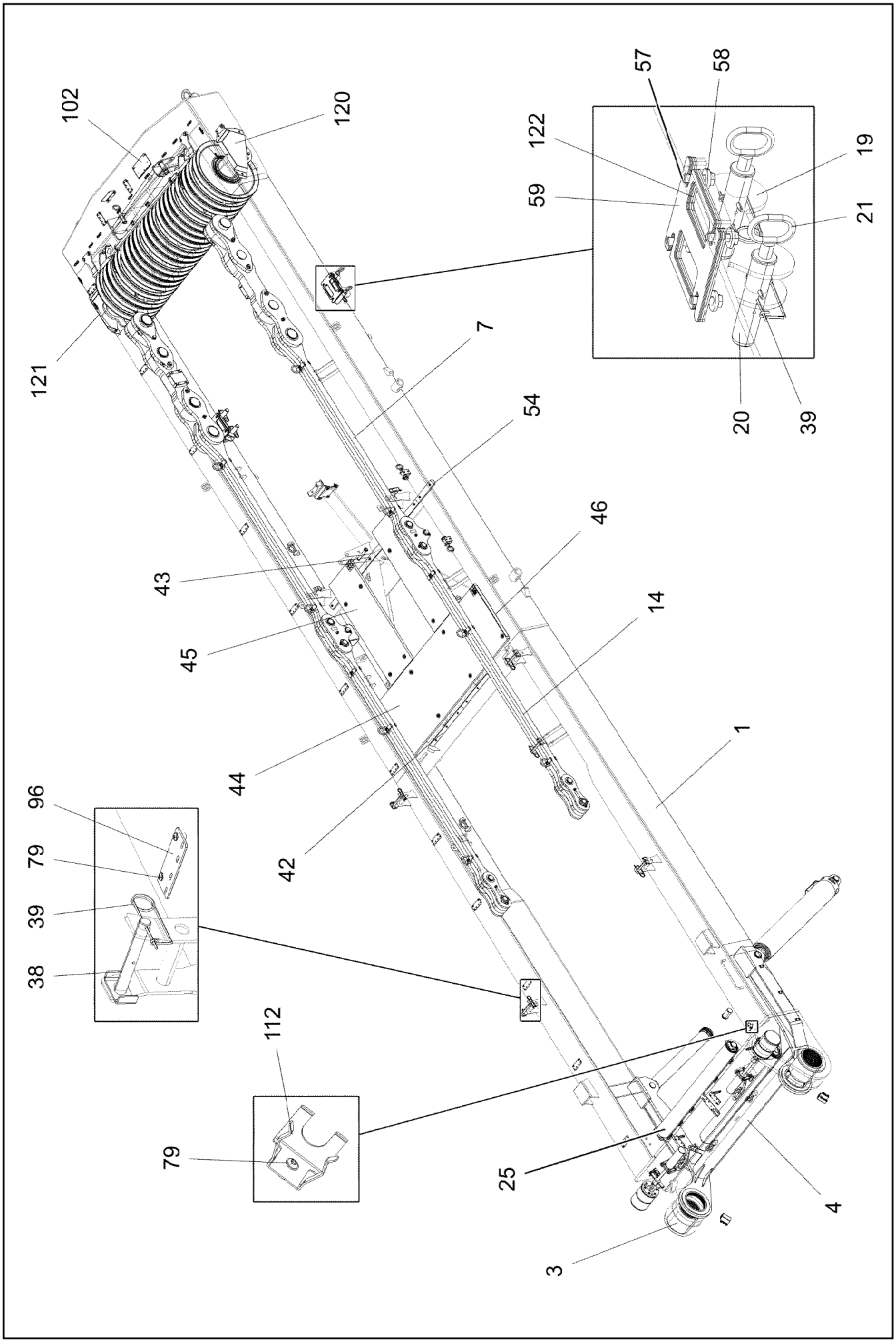

9.1.2023 007225 LIEBHERR	**etk_en_de_098288 LR 11000** **SA FRAME PRE-ASS.** **SA-BOCK VORM.**	538 (1/7) **919627908**

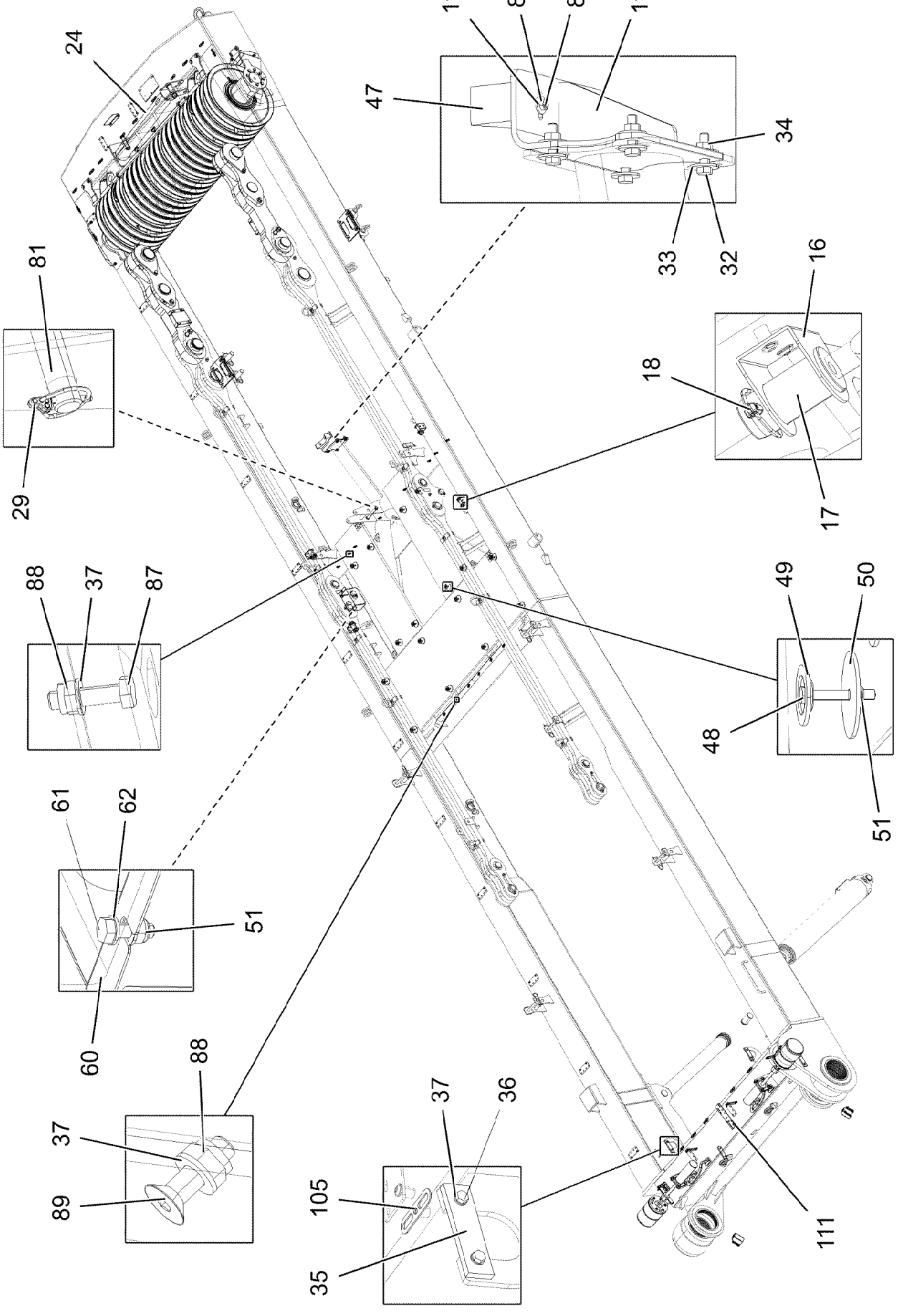

9.1.2023 007226 LIEBHERR	**etk_en_de_098288 LR 11000** **SA FRAME PRE-ASS.** **SA-BOCK VORM.**	539 (2/7) **919627908**

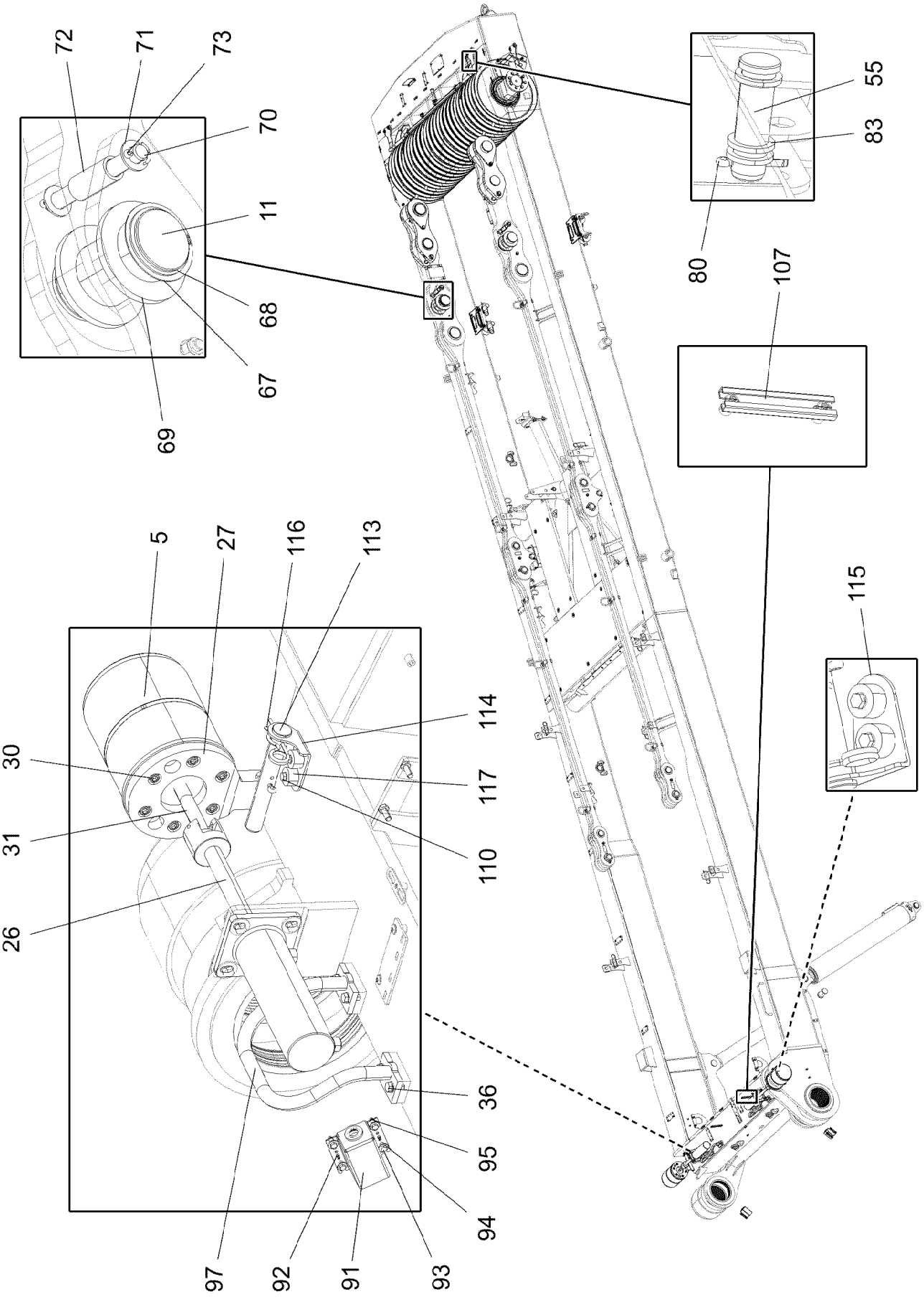

9.1.2023 007227 LIEBHERR	**etk_en_de_098288 LR 11000** **SA FRAME PRE-ASS.** **SA-BOCK VORM.**	❑ 540 (3/7) **919627908**

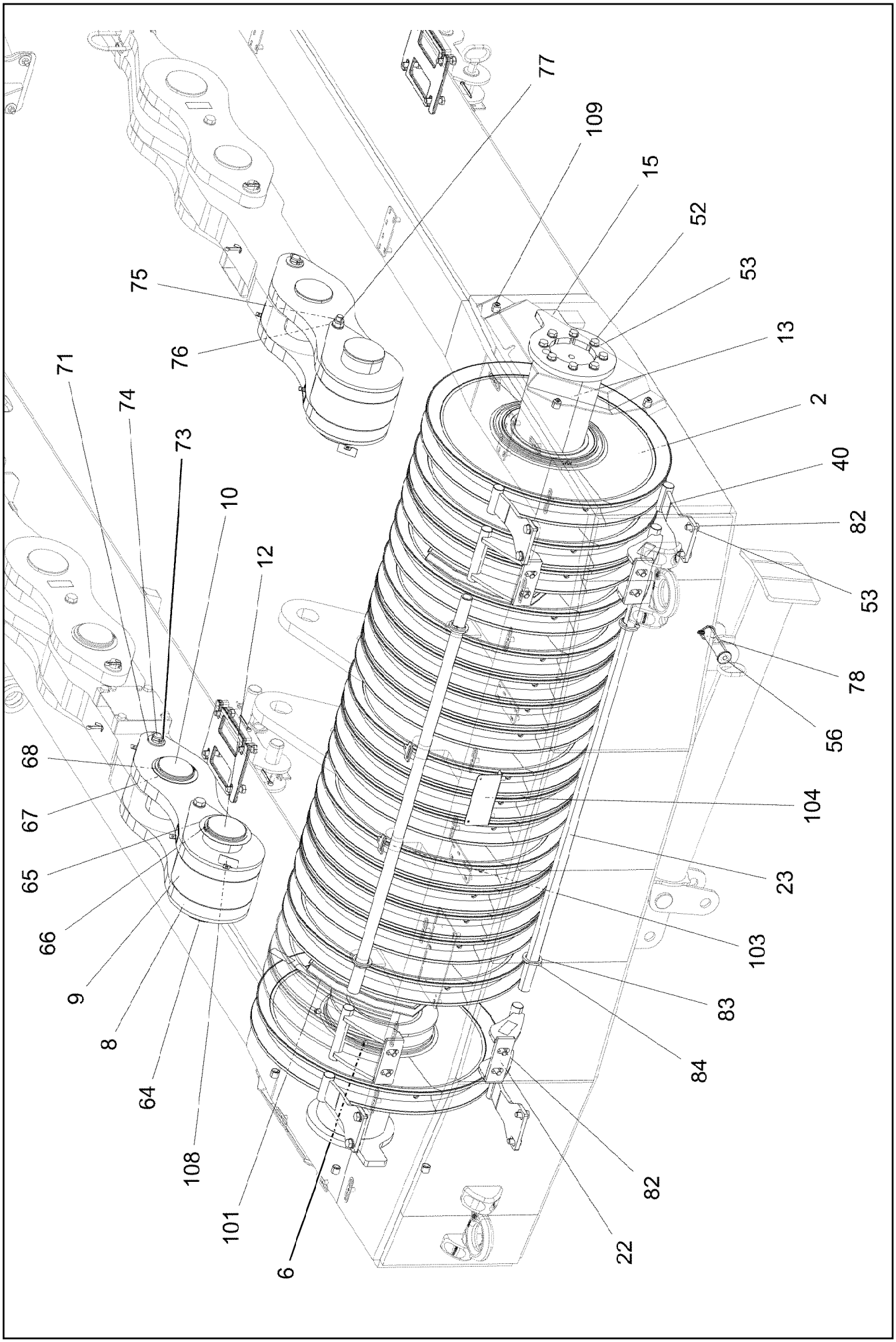

9.1.2023 007228 LIEBHERR	**etk_en_de_098288 LR 11000** **SA FRAME PRE-ASS.** **SA-BOCK VORM.**	❑ 541 (4/7) **919627908**

Pos.	Item	Quantity	Description	Bezeichnung
1	917479408	1	SA FRAME STAHLBAU	SA-BOCK
2	967066008	19	ROPE PULLEY CPL.	SEILROLLE KPL.
(1)	97016429	1	ROPE PULLEY 300X780X84 S355J2G3 SPF	SEILROLLE
(2)	746509408	1	ROLLER BEARING 220X300X95	WAELZLAGER
(3)	428010708	2	RETAINING RINGS DIN 471 300X5	SICHERUNGSRING
(4)	7743242	1	HYDRAULIC-TYPE LUBRICAT.NIPPLE DIN 71	KEGELSCHMIERNIPPEL
3	97028302	2	BUSHING 270X240X273 GZ-CUZN25AL5	BUCHSE
4	96048466	1	SA FRAME ERECTING DEVICE ⇨ ❑ 545	SA-BOCK AUFSTELLVORRICHT
5	97028303	2	PIN 220.0X255 35NICRMOV125 SPF	BOLZEN
6	967845508	4	DRAW SHACKLE 0.7M	ZUGLASCHE KPL.
(1)	967845608	1	DRAW CONNECTING LINK 0.7M	ZUGLASCHE SCHWK.
(2)	97028304	1	BUSHING 240X220X60 GZ-CUZN25AL5	BUCHSE
(3)	97139634	2	PLATE ASSEMBLY SCHILD BG SPF	SCHILD BAUGRUPPE
7	967846208	2	PULL ROD 3.3M ⇨ ❑ 546	ZUGSTANGE KPL.
8	967846608	4	PULL TAB WITH SIGN 0.4M	ZUGLASCHE M.SCHILD
9	97028312	2	PLATE 100X370X260 S355J2+N FE//ZNNI8//C	BLECH
10	97028313	2	PIN 120.0X210 35NICRMOV125 SPF	BOLZEN
11	97028314	2	PIN 120.0X240 35NICRMOV125 SPF	BOLZEN
12	97028315	2	PIN 130.0X316 35NICRMOV125 SPF	BOLZEN
13	97028321	1	AXLE 240.0X2870 35NICRMOV125	ACHSE
14	967981008	2	PULL ROD 3.525M ⇨ ❑ 549	ZUGSTANGE KPL.
15	97028335	2	AXLE HOLDER 20X362X275 S960QL	ACHSHALTER
16	97032135	4	PLATE 3X90X224 DC01 FE//ZNNI8//CN//T0	BLECH
17	97028337	4	PIN 50.0X100 35NICRMOV125 SPF	BOLZEN
18	10180883	4	SAFETY PLUG W HINGE-LID 10X55X9,5X45	SICHERHEITSKLAPPSTECKER
19	967847408	2	BRACKET WELDED CONST.	KONSOLE SCHWK.
20	97028340	4	PIN 50.0X203 35NICRMOV125 SPF	BOLZEN
21	921079508	9	HANDLE WELD.CONST. FE//ZNNI8//CN//T0	GRIFF SCHWK.
22	967847508	4	ROPE GUARD WELDED	SEILSCHUTZ SCHWK.
23	97028344	2	TUBE 38.0X1483 S355J2H T ZN O	ROHR
24	967847608	1	SUPPORT WELDED	STUETZE SCHWK.
25	12105882	2	CARRYING ROLLER 159/14,2/80X1575 SPF	TRAGROLLE
26	11211231	2	PIN PULLING CYLINDER 75/30-210 SPF	BOLZENZIEHZYLINDER
(999)	11171149	1	SEAL KIT CYLINDER	DS ZYLINDER
27	97031582	2	PLATE 30X266X206 S960QL	BLECH
29	10875870	1	SAFETY PLUG W HINGE-LID 6X42X5,5X32 4	SICHERHEITSKLAPPSTECKER
30	12201263	12	SOCKET HEAD SCREW ISO 4762 M12X30 8	ZYLINDERSCHRAUBE
31	11342411	2	SOCKET HEAD SCREW ISO 4762 M24X160	ZYLINDERSCHRAUBE
32	11645386	12	HEX SCREW ISO 4017 M12X45 8.8 FLZN SP	SECHSKANTSCHRAUBE
33	11182717	24	WASHER ISO 7093-1 12 300HV FLZN SPF	SCHEIBE
34	10875616	12	HEX NUT ISO 4032 M12 8 FLZN SPF	SECHSKANTMUTTER
35	934787908	4	AXLE HOLDER 10X150X40 S355MC FE//ZNNI	ACHSHALTER
36	11631816	16	HEX SCREW ISO 4017 M10X25 8.8 FLZN SP	SECHSKANTSCHRAUBE
37	10289795	30	WASHER ISO 7089 10 300HV FLZN SPF	SCHEIBE
38	962580308	8	CONNECTING PIN WELDED FE//ZNNI8//CN/	ABSTECKBOLZEN SCHWK.
39	433100908	12	RETAINING SPRING 4,5X98 ISO 2081 FE/ZN	SICHERUNGSFEDER
40	967988908	4	ROPE GUARD WELDED	SEILSCHUTZ SCHWK.
42	937200508	2	STRIP X0 PA6G	LEISTE
43	97031587	1	STRIP PA6G	LEISTE
44	97031588	1	GRIDIRON T2300X750X30/3 S235JR T ZN K	GITTERROST-P
45	725801008	2	GRIDIRON T1375X483X30/2 S235JR T ZN K	GITTERROST-P
46	97003872	2	PLATE 4X122X700 S315MC FE//ZNNI8//CN//T	BLECH
47	288157308	1	SUPPORT 50X70X190 PA6G	AUFLAGE
48	11651582	16	HEX SCREW ISO 4014 M8X55 8.8 480H SPF	SECHSKANTSCHRAUBE
49	10100621	16	DISH MOUNTING	TELLERBEFESTIGUNG
50	941138108	16	WASHER DC01 FE//ZNNI8//CN//T0	SCHEIBE
51	10875614	18	HEX NUT DIN 985 M8 8 480H SPF	SECHSKANTMUTTER

Pos.	Item	Quantity	Description	Bezeichnung
52	10875519	16	HEX SCREW ISO 4017 M16X40 8.8 FLZN SP	SECHSKANTSCHRAUBE
53	10289806	34	WASHER ISO 7089 16 300HV FLZN SPF	SCHEIBE
54	97033387	2	STRIP PA6G	LEISTE
55	97013907	1	PIN 55.0X165 35NICRMOV125 GASN. SPF	BOLZEN
56	97033388	1	PIN 45.0 X150 35NICRMOV125 SPF	BOLZEN
57	12100283	8	HEX SCREW ISO 4017 M16X50 8.8 FLZN SP	SECHSKANTSCHRAUBE
58	4600021	8	WASHER DIN 7349 17 200HV FLZN SPF	SCHEIBE
59	97031590	6	PLATE 2X212X265 DC01 FE//ZNNI8//CN//T0	BLECH
60	972908808	1	HOOD 411X555 DC01 FE//ZNNI8//CN//T0	HAUBE
61	10197831	2	HEX SCREW ISO 4017 M8X25 8.8 ZNNI-480	SECHSKANTSCHRAUBE
62	12103465	12	WASHER ISO 7089 8 300HV ZNNI-480H SPF	SCHEIBE
64	97031613	4	PLATE 12X260X370 S355MC FE//ZNNI8//CN/	BLECH
65	947923908	2	WASHER 1X165X165 DC01 FE//ZNNI8//CN//T	SCHEIBE
66	428007508	2	RETAINING RINGS DIN 471 125X4	SICHERUNGSRING
67	97031614	4	WASHER 2X145X145 DC01+ZE FE//ZNNI8//C	SCHEIBE
68	12100650	4	RETAINING RINGS DIN 471 115X4 480H SPF	SICHERUNGSRING
69	97031615	4	WASHER 15X185X185 S355MC FE//ZNNI8//C	SCHEIBE
70	452541408	2	PIN ISO 2340 B30X255X240 35NICRMOV125	BOLZEN
71	10289811	8	WASHER ISO 7089 30 300HV FLZN SPF	SCHEIBE
72	97007320	4	TUBE 44.5X100 S355J2H FE//ZNNI8//CN//T0	ROHR
73	10180368	10	SPLIT PIN ISO 1234 8X50 St 480H SPF	SPLINT
74	948902708	2	PIN 30.0X228 S355J2C+C FE//ZNNI8//CN//T0	BOLZEN
75	12207974	2	HEX SCREW ISO 4014 M20X250 8.8 FLZN SP	SECHSKANTSCHRAUBE
76	10289808	4	WASHER ISO 7089 20 300HV FLZN SPF	SCHEIBE
77	10875610	2	HEX NUT DIN 985 M20 10 FLZN SPF	SECHSKANTMUTTER
78	10180880	1	SAFETY PLUG W HINGE-LID 8X42X7,5X32	SICHERHEITSKLAPPSTECKER
79	12102696	39	BUTTON HEAD SCREW AEHNL.ISO 7380-2	HALBRUNDKOPFSCHRAUBE
80	10180374	1	SPLIT PIN ISO 1234 10X71 St 480H SPF	SPLINT
81	977597408	1	PIN 35.0X187 35NICRMOV125 GASN. SPF	BOLZEN
82	4902326	16	HEX SCREW ISO 4017 M16X30 8.8 FLZN SP	SECHSKANTSCHRAUBE
83	10875636	7	WASHER DIN 1440 45 ST FLZN SPF	SCHEIBE
84	10875873	8	SPLIT PIN ISO 1234 8X63 ST 480H SPF	SPLINT
85	11838360	2	COUNTERSUNK SCREW ISO 10642 M8X35	SENKSCHRAUBE
86	11693875	2	HEX NUT ISO 4032 M8 8 480H SPF	SECHSKANTMUTTER
87	11626706	8	HEX SCREW ISO 4017 M10X40 8.8 FLZN SP	SECHSKANTSCHRAUBE
88	10197769	14	HEX NUT DIN 985 M10 8 ZNNI-480H SPF	SECHSKANTMUTTER
89	10875807	6	COUNTERSUNK SCREW DIN 7991 M10X35 8	SENKSCHRAUBE
91	923569408	2	HOLDER X12CRNIS188	HALTER
92	432003708	4	DOWEL PIN ISO 8752 5X16	SPANNSTIFT
93	11644899	8	HEX SCREW ISO 4017 M6X20 8.8 480H SPF	SECHSKANTSCHRAUBE
94	10875648	16	WASHER ISO 7093-1 6 200HV 480H SPF	SCHEIBE
95	12102692	8	HEX NUT DIN 985 M6 8 ZNNI-480H SPF	SECHSKANTMUTTER
96	978120408	17	HOLDING PLATE 4X155X60 S315MC FE//ZN	HALTEPLATTE
97	968448208	2	HANDLE WELD.CONST. T ZN O	GRIFF SCHWK.
101	968525808	2	CABLE BRACKET	KABELKONSOLE
(1)	97042676	1	PLATE 1.5X414X230 DC01	BLECH
(2)	97042677	1	PLATE 1.5X426X303 DC01	BLECH
(3)	971585008	2	SLEEVE 20.0X25 S355J2+AR RAL 7016,SD	HUELSE
(4)	11626706	2	HEX SCREW ISO 4017 M10X40 8.8 FLZN SP	SECHSKANTSCHRAUBE
(5)	10289795	4	WASHER ISO 7089 10 300HV FLZN SPF	SCHEIBE
(6)	12102695	2	HEX NUT ISO 4032 M10 8 ZNNI-480H SPF	SECHSKANTMUTTER
102	971552108	1	PLATE 3X280X154 DC01 FE//ZNNI8//CN//T0	BLECH
103	975614108	2	PLATE 4X60X50 S315MC FE//ZNNI8//CN//T0	BLECH
104	978107708	1	HOLDING ANGLE 2X190X112 DC01 FE//ZNNI	HALTEWINKEL
105	953650008	18	CABLE CLAMP DC01 FE//ZNNI8//CN//T0	KABELHALTER
107	954117308	3	CARRIER RAIL X0	TRAGSCHIENE
108	970717308	8	PLATE DC01 FE//ZNNI8//CN//T0	BLECH
109	953873408	10	SLEEVE 25X20 11SMN37 FE//ZNNI8//CN//T0	HUELSE
110	11651612	8	HEX SCREW ISO 4017 M8X16 8.8 480H SPF	SECHSKANTSCHRAUBE
111	97043135	1	PLATE 4X70X297 S315MC FE//ZNNI8//CN//T	BLECH

Pos.	Item	Quantity	Description	Bezeichnung
112	97037694	1	PLATE 192X126 DC01 FE//ZNNI8//CN//T0	BLECH
113	97049469	2	PIN 35.0X228 35NICRMOV125 SPF	BOLZEN
114	97049470	1	PLATE 4X89X151 S315MC FE//ZNNI8//CN//T	BLECH
115	97049471	1	PLATE 4X151X89 S315MC FE//ZNNI8//CN//T	BLECH
116	433206408	2	SPRING PLUG 6 ZINC COATED	FEDERSTECKER
117	978787708	4	SLEEVE 33.0X19 FE//ZNNI8//CN//T0	HUELSE
118	968918708	1	BRACKET WELDED CONST.	KONSOLE SCHWK.
119	10540510	2	WASHER ISO 7093-1 8 200HV-A4	SCHEIBE
120	97057773	1	PROTECTION GUARD 4X732X363 S315MC T	SCHUTZBLECH
121	97057774	1	PROTECTION GUARD 4X732X363 S315MC T	SCHUTZBLECH
122	97148705	4	PLATE 4X265X212 S315MC FE//ZNNI8//CN//T	BLECH

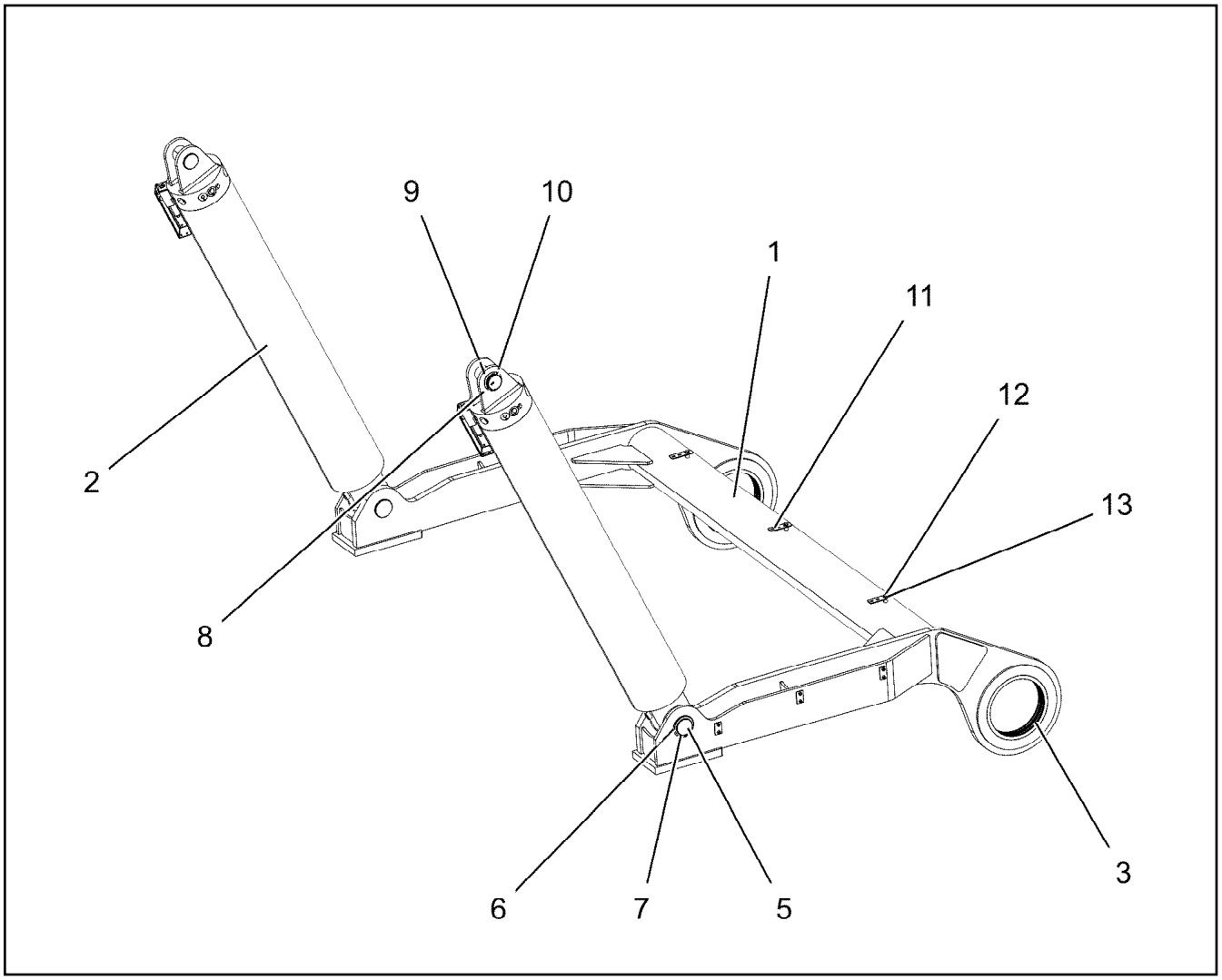

Pos.	Item	Quantity	Description	Bezeichnung
1	967922608	1	ERECTION EQUIPMENT WELDMENT	AUFSTELLVORRICHTUNG SCH
2	12102945	2	HYDRO CYLINDER 150/130-2420 SPF	HYDROZYLINDER
(25)	12105536	1	NON-RETURN VALVE	RUECKSCHLAGVENTIL
3	97029978	2	BUSHING 270X240X48 GZ-CUZN25AL5	BUCHSE
5	97043085	2	PIN 75.0X178 35NICRMOV125 SPF	BOLZEN
6	97010784	2	WASHER 1X90X90 DC01 FE//ZNNI8//CN//T0	SCHEIBE
7	12100251	2	RETAINING RINGS DIN 471 70X2,5 480H SP	SICHERUNGSRING
8	978499208	2	PIN 65.0X129 35NICRMOV125 SPF	BOLZEN
9	530063108	2	SUPPORTING WASHER DIN 988 S 60X75X3	STUETZSCHEIBE
10	10875661	2	RETAINING RINGS DIN 471 60X3 480H SPF	SICHERUNGSRING
11	975651908	3	PLATE 3X30X95 S355MC FE//ZNNI8//CN//T0	BLECH
12	11651612	3	HEX SCREW ISO 4017 M8X16 8.8 480H SPF	SECHSKANTSCHRAUBE
13	12103465	3	WASHER ISO 7089 8 300HV ZNNI-480H SPF	SCHEIBE

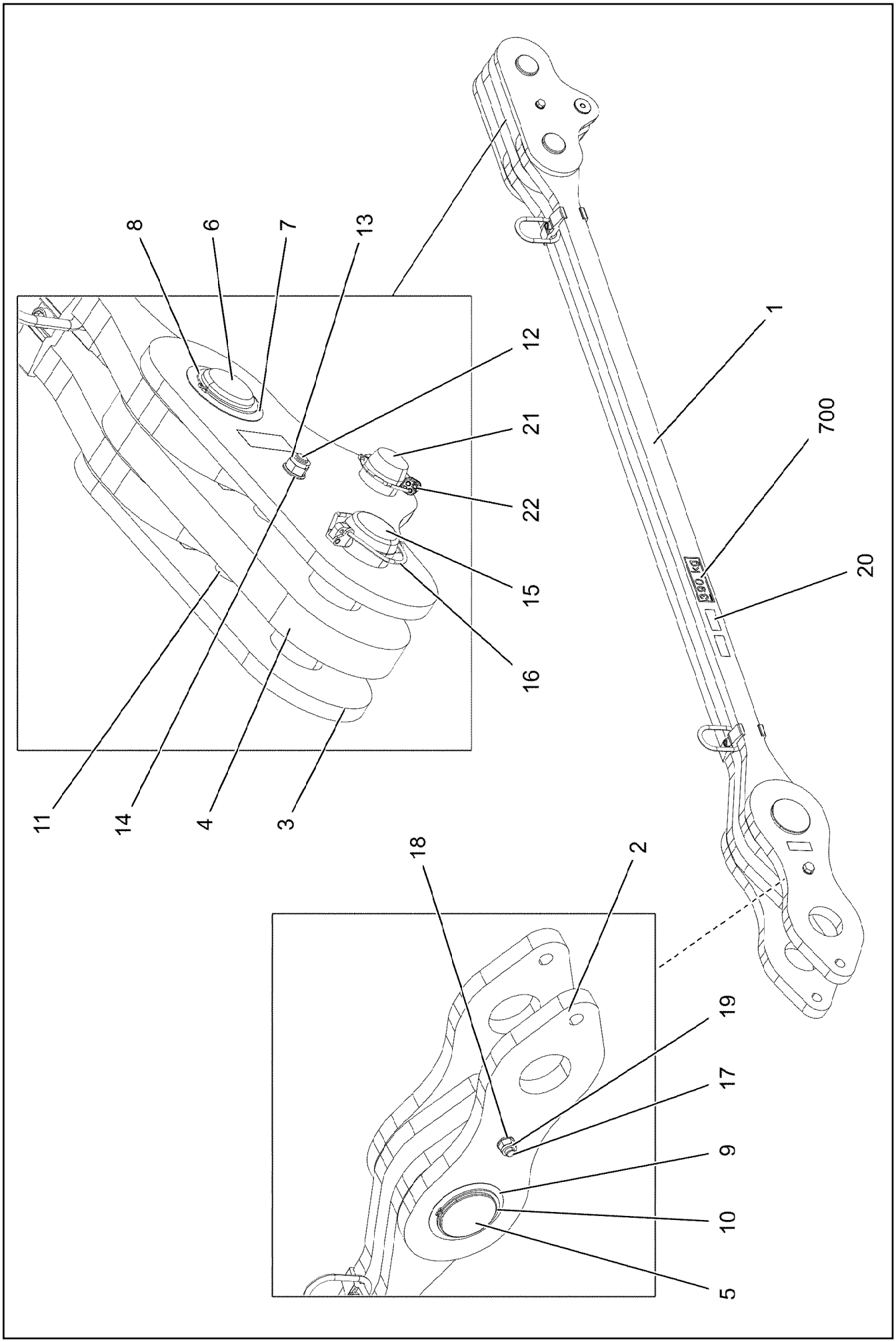

9.1.2023 081284	**etk_en_de_098288 LR 11000**	546 (1/2)
LIEBHERR	**PULL ROD** **ZUGSTANGE KPL.**	**967846208**

Pos.	Item	Quantity	Description	Bezeichnung
1	967846508	1	DRAWBAR PRE-ASS 2.6M ⇨ ❑ 548	ZUGSTANGE VORM.
2	967846608	2	PULL TAB WITH SIGN 0.4M	ZUGLASCHE M.SCHILD
3	968839008	2	BRACKET WITH BOARD 0.30M	LASCHE MIT SCHILD
4	968838908	1	BRACKET WITH BOARD 0.30M	LASCHE MIT SCHILD
5	97028311	1	PIN 130.0X239 35NICRMOV125 SPF	BOLZEN
6	97026767	1	PIN 75.0X200 35NICRMOV125 SPF	BOLZEN
7	953621508	1	PLATE 1X105X105 DC01 FE//ZNNI8//CN//T0	BLECH
8	12100251	1	RETAINING RINGS DIN 471 70X2,5 480H SP	SICHERUNGSRING
9	947923908	1	WASHER 1X165X165 DC01 FE//ZNNI8//CN//T	SCHEIBE
10	428007508	1	RETAINING RINGS DIN 471 125X4	SICHERUNGSRING
11	949987108	2	TUBE 33,7X8X45 S355J2H FE//ZNNI8//CN//T	ROHR
12	12224045	1	HEX SCREW ISO 4014 M16X200 8.8 FLZN SP	SECHSKANTSCHRAUBE
13	10875609	1	HEX NUT DIN 985 M16 8 FLZN SPF	SECHSKANTMUTTER
14	10289806	2	WASHER ISO 7089 16 300HV FLZN SPF	SCHEIBE
15	97026766	1	PIN 75.0X220 35NICRMOV125 SPF	BOLZEN
16	10180878	1	SAFETY PLUG W HINGE-LID 17X100X15,5X	SICHERHEITSKLAPPSTECKER
17	12207974	1	HEX SCREW ISO 4014 M20X250 8.8 FLZN SP	SECHSKANTSCHRAUBE
18	10289808	2	WASHER ISO 7089 20 300HV FLZN SPF	SCHEIBE
19	10875610	1	HEX NUT DIN 985 M20 10 FLZN SPF	SECHSKANTMUTTER
20	97139634	2	PLATE ASSEMBLY SCHILD BG SPF	SCHILD BAUGRUPPE
21	953552708	1	PIN 55.0X207 35NICRMOV125 GASN. SPF	BOLZEN
22	10180884	1	SAFETY PLUG W HINGE-LID 8X62X7,5X53	SICHERHEITSKLAPPSTECKER
700	969066208	1	SIGNS	BESCHILDERUNG
(1)	97052223	1	SIGN 390 KG KLEBEFOLIE SPF	SCHILD

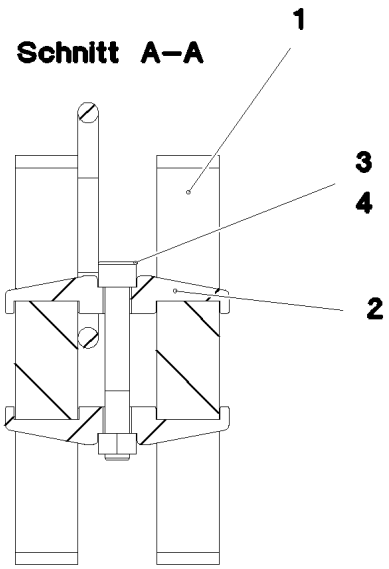

Pos.	Item	Quantity	Description	Bezeichnung
1	97028309	2	PULL ROD 40X3001X264 S960QL+Z25 SPF	ZUGSTANGE
2	97028373	4	CLAMP 40X142X24 S960QL+Z25	KLAMMER
3	12224056	2	SOCKET HEAD SCREW ISO 4762 M16X110 8	ZYLINDERSCHRAUBE
4	10875617	2	HEX NUT ISO 4032 M16 8 FLZN SPF	SECHSKANTMUTTER
5	973567608	1	PLATE IDENTIFICATION NUMBER IDENT-N	SCHILD IDENTNR.
6	10871568	2	OVAL LOAD RING 11X60X120 GK 10 SPF	OVALRING

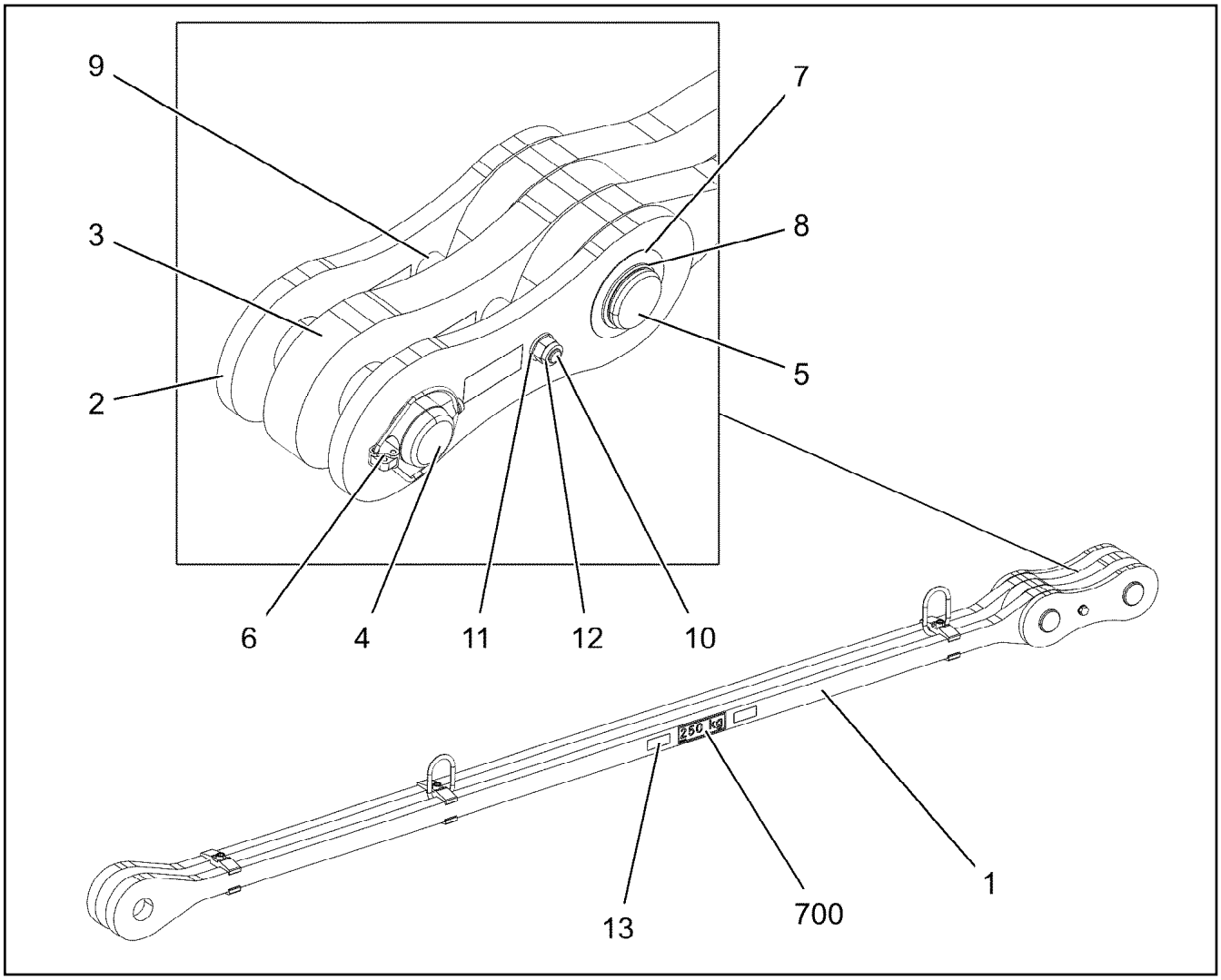

Pos.	Item	Quantity	Description	Bezeichnung
1	967981108	1	DRAWBAR PRE-ASS 3.225M ⇨ ❑ 550	ZUGSTANGE VORM.
2	967744108	2	BRACKET WITH BOARD 0.30M	LASCHE MIT SCHILD
3	967744208	1	BRACKET WITH BOARD 0.30M	LASCHE MIT SCHILD
4	97027114	1	PIN 70.0X220 35NICRMOV125 SPF	BOLZEN
5	97027115	1	PIN 70.0X203 35NICRMOV125 SPF	BOLZEN
6	10180878	1	SAFETY PLUG W HINGE-LID 17X100X15,5X	SICHERHEITSKLAPPSTECKER
7	943399108	1	WASHER 1X100X100 X5CRNI18-10	SCHEIBE
8	12100643	1	RETAINING RINGS DIN 471 65X2,5 480H SP	SICHERUNGSRING
9	949987108	2	TUBE 33,7X8X45 S355J2H FE//ZNNI8//CN//T	ROHR
10	12224045	1	HEX SCREW ISO 4014 M16X200 8.8 FLZN SP	SECHSKANTSCHRAUBE
11	10289806	2	WASHER ISO 7089 16 300HV FLZN SPF	SCHEIBE
12	10875609	1	HEX NUT DIN 985 M16 8 FLZN SPF	SECHSKANTMUTTER
13	97139634	2	PLATE ASSEMBLY SCHILD BG SPF	SCHILD BAUGRUPPE
700	969063908	1	SIGNS	BESCHILDERUNG
(1)	97052197	1	SIGN 170X55 KLEBEFOLIE SPF	SCHILD

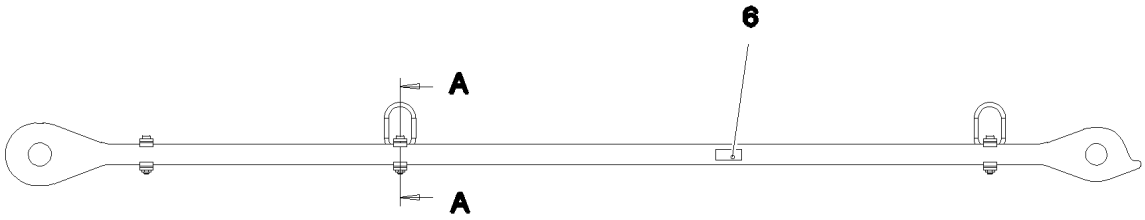

Schnitt A–A

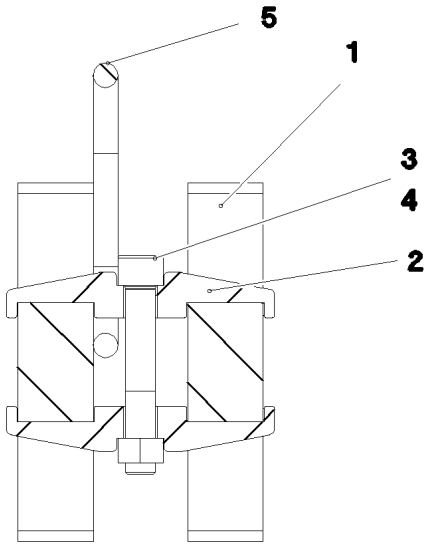

Pos.	Item	Quantity	Description	Bezeichnung
1	97031413	2	PULL ROD 40X3474X194 S960QL+Z25 SPF	ZUGSTANGE
2	97028373	6	CLAMP 40X142X24 S960QL+Z25	KLAMMER
3	12691483	3	SOCKET HEAD SCREW ISO 4762 M16X100 8	ZYLINDERSCHRAUBE
4	10875617	3	HEX NUT ISO 4032 M16 8 FLZN SPF	SECHSKANTMUTTER
5	10871568	2	OVAL LOAD RING 11X60X120 GK 10 SPF	OVALRING
6	973567608	1	PLATE IDENTIFICATION NUMBER IDENT-N	SCHILD IDENTNR.

Pos.	Item	Quantity	Description	Bezeichnung
4	968513208	1	ADDITIONAL HYDRAULICS, SA RAM ⇨ ❑ 552	ZUSATZHYDRAULIK SA-BOCK

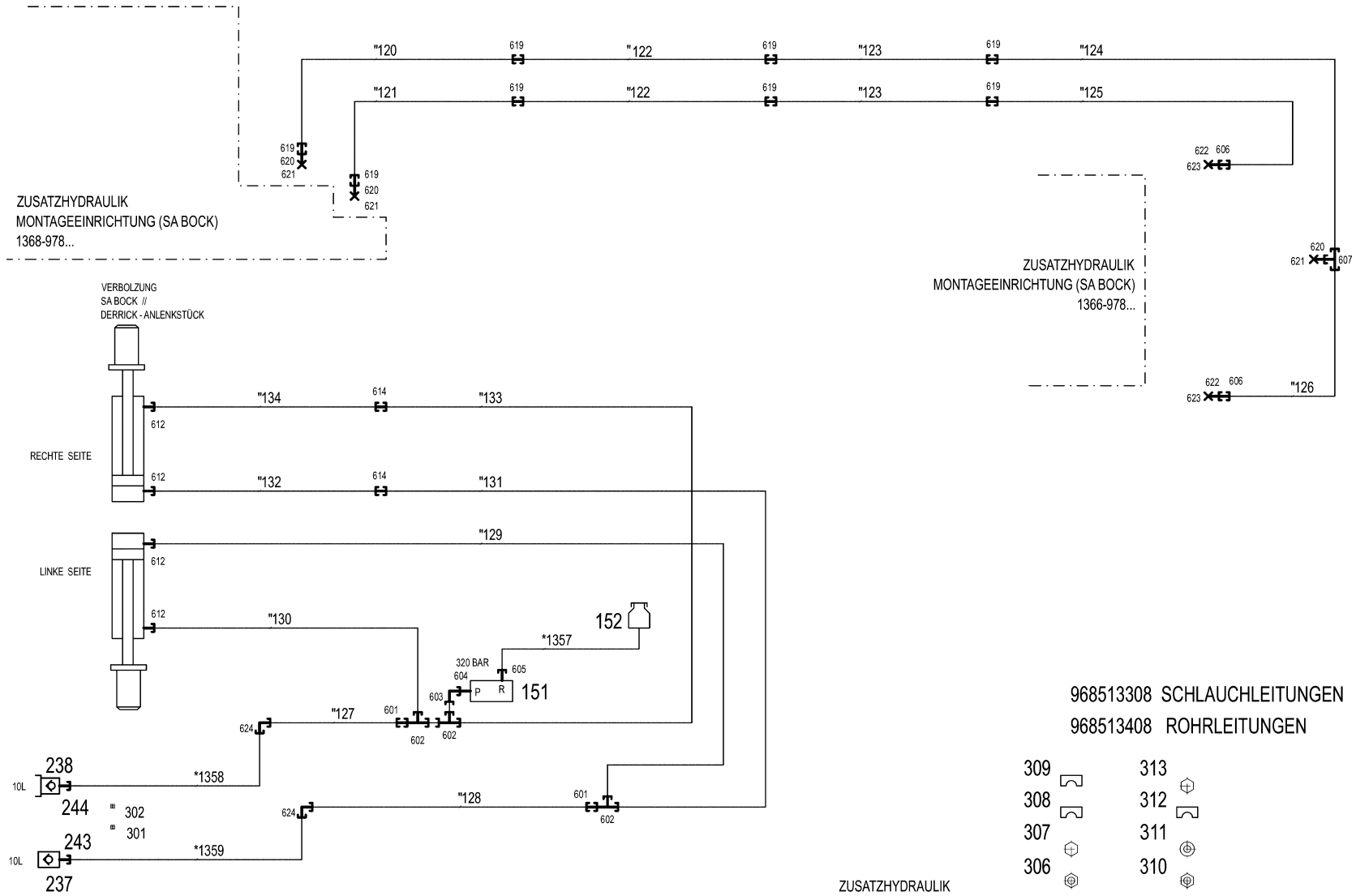
"120
"121
"122
"123
"124
"125
"126
619
620
621
622
623
606
607
ZUSATZHYDRAULIK
MONTAGEEINRICHTUNG (SA BOCK)
1368-978...
ZUSATZHYDRAULIK
MONTAGEEINRICHTUNG (SA BOCK)
1366-978...
VERBOLZUNG
SA BOCK //
DERRICK - ANLENKSTÜCK
RECHTE SEITE
LINKE SEITE
"134
"133
"132
"131
"129
"130
"127
"128
612
614
601
602
603
604
605
624
152
*1357
320 BAR
P
R
151
238
10L
*1358
244
302
301
243
*1359
237
968513308 SCHLAUCHLEITUNGEN
968513408 ROHRLEITUNGEN
309
308
307
306
313
312
311
310
ZUSATZHYDRAULIK
SA BOCK
1368-978...
* Pos. 10
" Pos. 11

Pos.	Item	Quantity	Description	Bezeichnung
10	968513308	1	HOSE LINES SA-BOCK VERB.	SCHLAUCHLEITUNGEN
(1357)	926551108	1	HOSE CPL. 2TE 10X600	SCHLAUCH KPL.
(1358)	968601508	1	HOSE CPL. 2SN 8X740	SCHLAUCH KPL.
(1359)	968601508	1	HOSE CPL. 2SN 8X740	SCHLAUCH KPL.
(1360)	922909008	1	HOSE CPL. HPC 4X3100	SCHLAUCH KPL.
11	968513408	1	PIPELINES ⇨ ❑ 554	ROHRLEITUNGEN
151	511433908	1	PRESSURE LIMITING VALVE pmax=700BAR ⇨ ❑ 555	DRUCKBEGRENZUNGSVENTIL
152	96028331	1	EXPANSION TANK CPL.	AUSGLEICHSBEHAELTER KPL.
237	511508408	1	COUPLING SLEEVE B2 10-L	KUPPLUNGSMUFFE
238	511508308	1	COUPLING PLUG B2 10-L	KUPPLUNGSSTECKER
243	10466914	1	HEX CAP NUT RD32X3 SPF	VERSCHLUSSMUTTER
244	10466910	1	SCREW PLUG RD32X3 SPF	VERSCHLUSSSCHRAUBE
301	12101869	1	KEY RING 25X1,5 ST FE/ZN8/CN	SCHLUESSELRING
302	10099553	2	SEALING RING DIN 7603 A24X30 CU	DICHTRING
306	602018008	12	CARRIER RAIL NUT DIN 3015-1 L TM M6 W1	TRAGSCHIENENMUTTER
307	11820284	20	SOCKET HEAD SCREW ISO 4762 M6X30 8.8	ZYLINDERSCHRAUBE
308	602007108	12	CLAMP-HALF DIN 3015-1 L 1 R 10 PP SW	KLEMMHAELFTE
309	602007408	8	CLAMP-HALF DIN 3015-1 L 1 R 12 PP SW	KLEMMHAELFTE
310	10197764	74	HEX NUT ISO 4032 M6 10 ZNNI-480H SPF	SECHSKANTMUTTER
311	10875648	74	WASHER ISO 7093-1 6 200HV 480H SPF	SCHEIBE
312	602008908	66	CLAMP-HALF DIN 3015-1 L 4 R 30 PP SW	KLEMMHAELFTE
313	12202784	66	SOCKET HEAD SCREW ISO 4762 M6X60 8.8	ZYLINDERSCHRAUBE
601	475031508	2	FITTING GR 12/10L M18X1, CR6-FREI	VERSCHRAUBUNG
602	472330208	3	FITTING EL 10L CR6-FREI	VERSCHRAUBUNG
603	7403569	1	FITTING EW 10L M16X1,5 CR6-FREI	VERSCHRAUBUNG
604	471904308	1	FITTING EGE 10L G3/8A CR6-FREI	VERSCHRAUBUNG
605	471030808	1	FITTING XGE12-LR-ED CR6-FREI	VERSCHRAUBUNG
606	475033708	2	FITTING XGR30/16-S CR6-FREI	VERSCHRAUBUNG
607	470432908	1	FITTING T 30S CR6-FREI	VERSCHRAUBUNG
612	471039608	4	FITTING XGE10-LR-ED3/8" CR6-FREI	VERSCHRAUBUNG
614	470030308	2	FITTING XG10-L CR6-FREI	VERSCHRAUBUNG
619	470033008	8	FITTING XG30-S CR6-FREI	VERSCHRAUBUNG
620	477400908	3	BOX NUT DIN 3870 AS30 A3C	UEBERWURFMUTTER
621	477701608	3	FITTING BUZ 30S CR6-FREI	VERSCHRAUBUNG
622	477400608	2	BOX NUT DIN 3870 AS16 A3P	UEBERWURFMUTTER
623	477701108	2	FITTING BUZ 16S CR6-FREI	VERSCHRAUBUNG
624	470230408	2	FITTING XW12-L CR6-FREI	VERSCHRAUBUNG

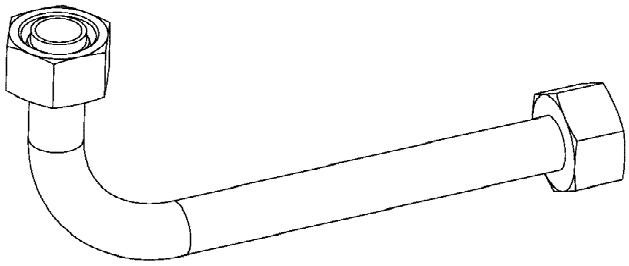

Die Positionsnummern der Rohre auf den Bildtafeln entsprechen den Positionen in der Rohrliste.

The pipe numbers from the illustrations are in accordance with the items in the pipe list.

Les numéros des tuyaux sur les illustrations correspondent aux repères de la nomenclature des tuyaux.

Los números de tubos en las ilustraciones corresponden a las posiciones de la lista de tubos.

Номера позиций труб на изображениях соответствуют позициям в перечне труб.

Pos.	Item	Quantity	Description	Bezeichnung
120	968486508	1	PIPE COMPL. 30X4X4854 30S - 30S	ROHR KPL.
121	968486608	1	PIPE COMPL. 30X4X4862 30S - 30S	ROHR KPL.
122	968486708	2	PIPE COMPL. 30X4X3990 G30S - G30S	ROHR KPL.
123	968486808	2	PIPE COMPL. 30X4X3755 30S - 30S	ROHR KPL.
124	968486908	1	PIPE COMPL. 30X4X2561 G30S - 30S	ROHR KPL.
125	968487008	1	PIPE COMPL. 30X4X3179 GR30/16S - G30S	ROHR KPL.
126	968487108	1	PIPE COMPL. 30X4X1155 GR30/16S - 30S	ROHR KPL.
127	968487608	1	PIPE COMPL. 12X1,5X1336 12L - 12L	ROHR KPL.
128	968487708	1	PIPE COMPL. 12X1,5X1323 12L - 12L	ROHR KPL.
129	968487808	1	PIPE COMPL. 10X1,5X376 10L - 10L	ROHR KPL.
130	968487908	1	PIPE COMPL. 10X1,5X223 10L - 10L	ROHR KPL.
131	968488008	1	PIPE COMPL. 10X1,5X1618 10L - G10L	ROHR KPL.
132	968488108	1	PIPE COMPL. 10X1,5X1808 10L - 10L	ROHR KPL.
133	968488208	1	PIPE COMPL. 10X1,5X1645 10L - G10L	ROHR KPL.
134	968488308	1	PIPE COMPL. 10X1,5X1493 10L - 10L	ROHR KPL.

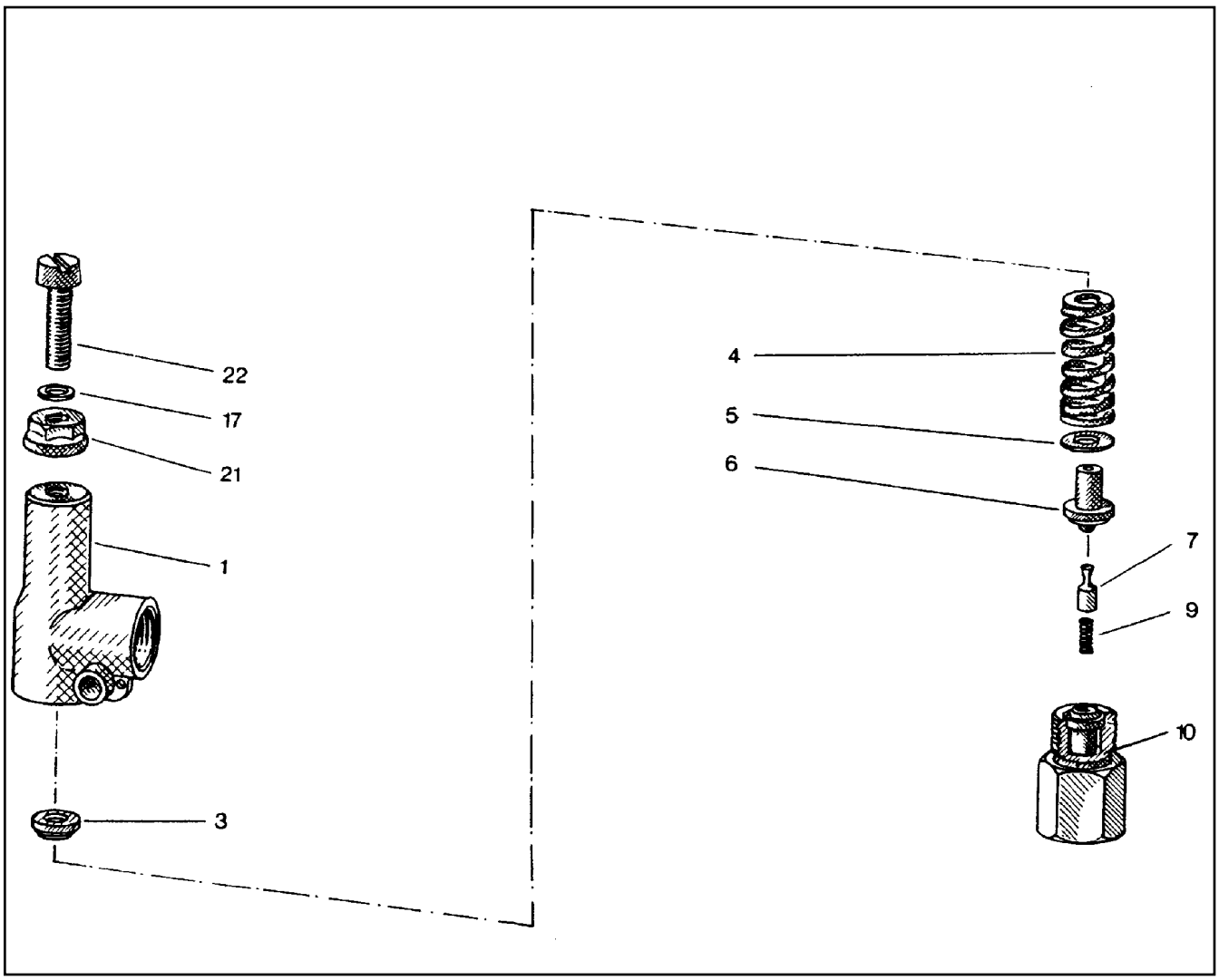

Pos.	Item	Quantity	Description	Bezeichnung
1	570063108	1	HOUSING	GEHAEUSE
3	510797008	1	SPRING SUPPORT	FEDERTELLER
4	511015108	1	COMPRESSION SPRING	DRUCKFEDER
5	510797208	1	WASHER	SCHEIBE
6	510797308	1	SPRING-LOADED PIN	FEDERBOLZEN
7	510797408	1	DAMPING PISTON	DAEMPFUNGSKOLBEN
9	510797508	1	COMPRESSION SPRING	DRUCKFEDER
10	570063208	1	VALVE SEAT	VENTILSITZ
17	511015508	2	SHIM	AUSGLEICHSCHEIBE
21	510741708	1	SEALING NUT M8	DICHTMUTTER
22	510797708	1	SOCKET HEAD SCREW DIN 84 M8X35 5.8	ZYLINDERSCHRAUBE

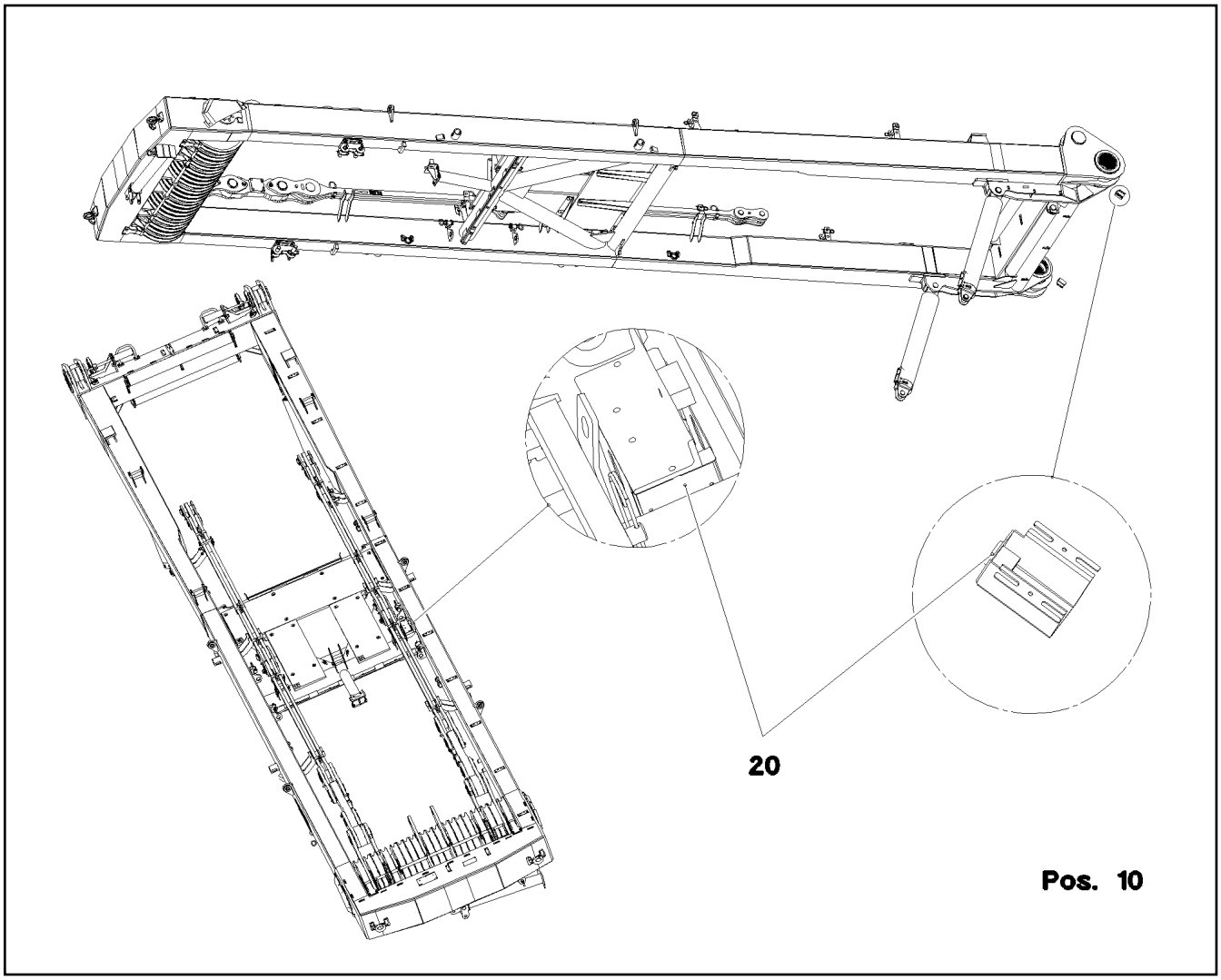

Pos.	Item	Quantity	Description	Bezeichnung
10	968241408	1	TERMINAL BOX WINCH PRE-ASSY.W. S209 ⇨ ❑ 557	KLEMMKASTEN SA-BOCK VORM
20	968241508	1	SENSOR ASSEMBLY SA-BOCK ⇨ ❑ 558	GEBERANBAU

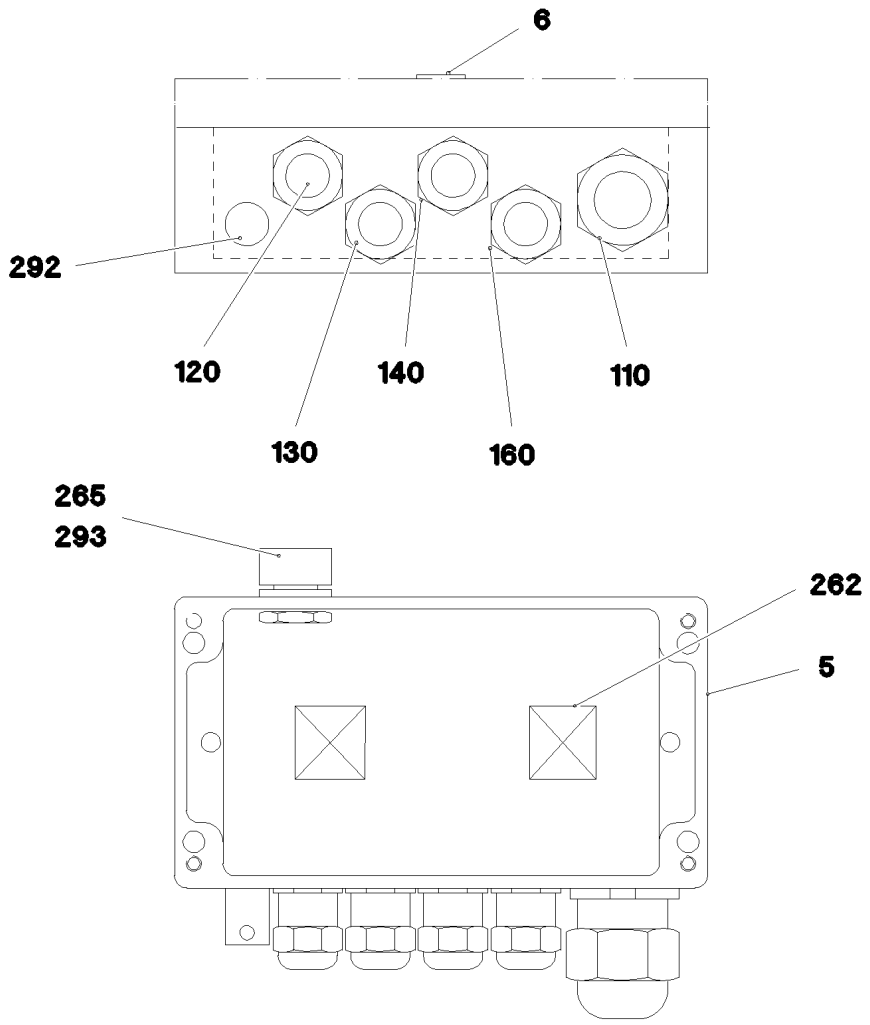

Pos.	Item	Quantity	Description	Bezeichnung
1	968340308	1	WIRES TERMINAL BOX CPL. S2090	DRAEHTE KLEMMKASTEN KPL.
5	97039577	1	EMPTY CASING 120X220X80X0 AL	LEERGEHAEUSE
6	97039553	1	SIGN 35X15 LEXEDGE II	SCHILD
110	968339508	1	LEAD W2090	LEITUNG
120	968339608	1	LEAD W2091	LEITUNG
130	968339708	1	LEAD W2092	LEITUNG
140	968339808	1	LEAD W2093	LEITUNG
160	968340008	1	LEAD W2095	LEITUNG
262	10870511	2	CABLE CLIP HOLDER 28X28-NATUR PA6.6	KABELBINDERHALTER
292	602501208	1	WATER DRAIN PLUG M12 PA6G SPF	ENTWAESSERUNGSSTOPFEN
293	10488662	1	VENTILATION SCREW POLYAMID	ENTLUEFTUNGSSCHRAUBE

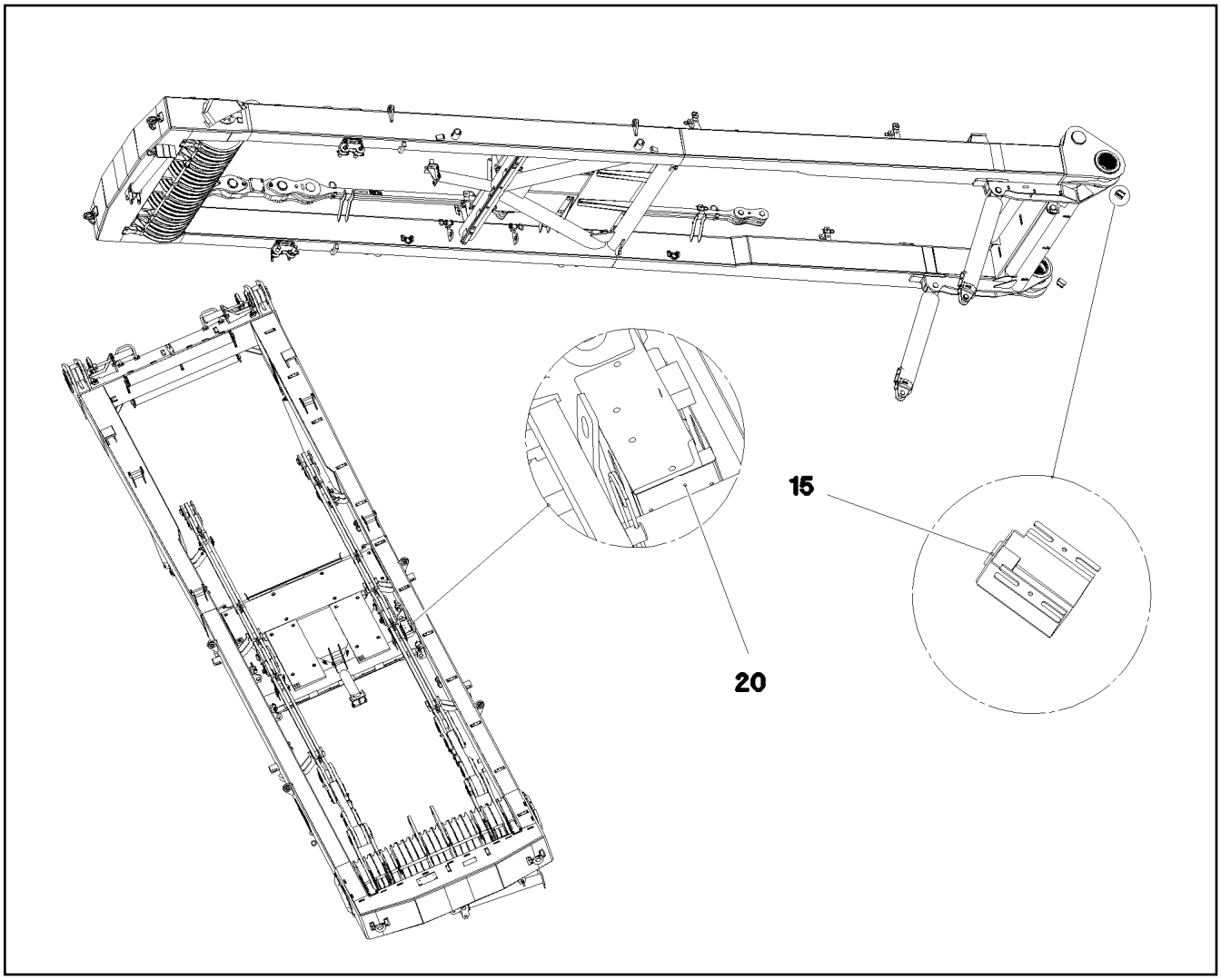

Pos.	Item	Quantity	Description	Bezeichnung
15	10354584	2	INDUCTIVE SENSOR BERUEHRUNGSLOS	INDUKTIVSENSOR
20	10802057	1	ANGLE TRANSMITTER 360° LSB PL:D SPF	WINKELGEBER

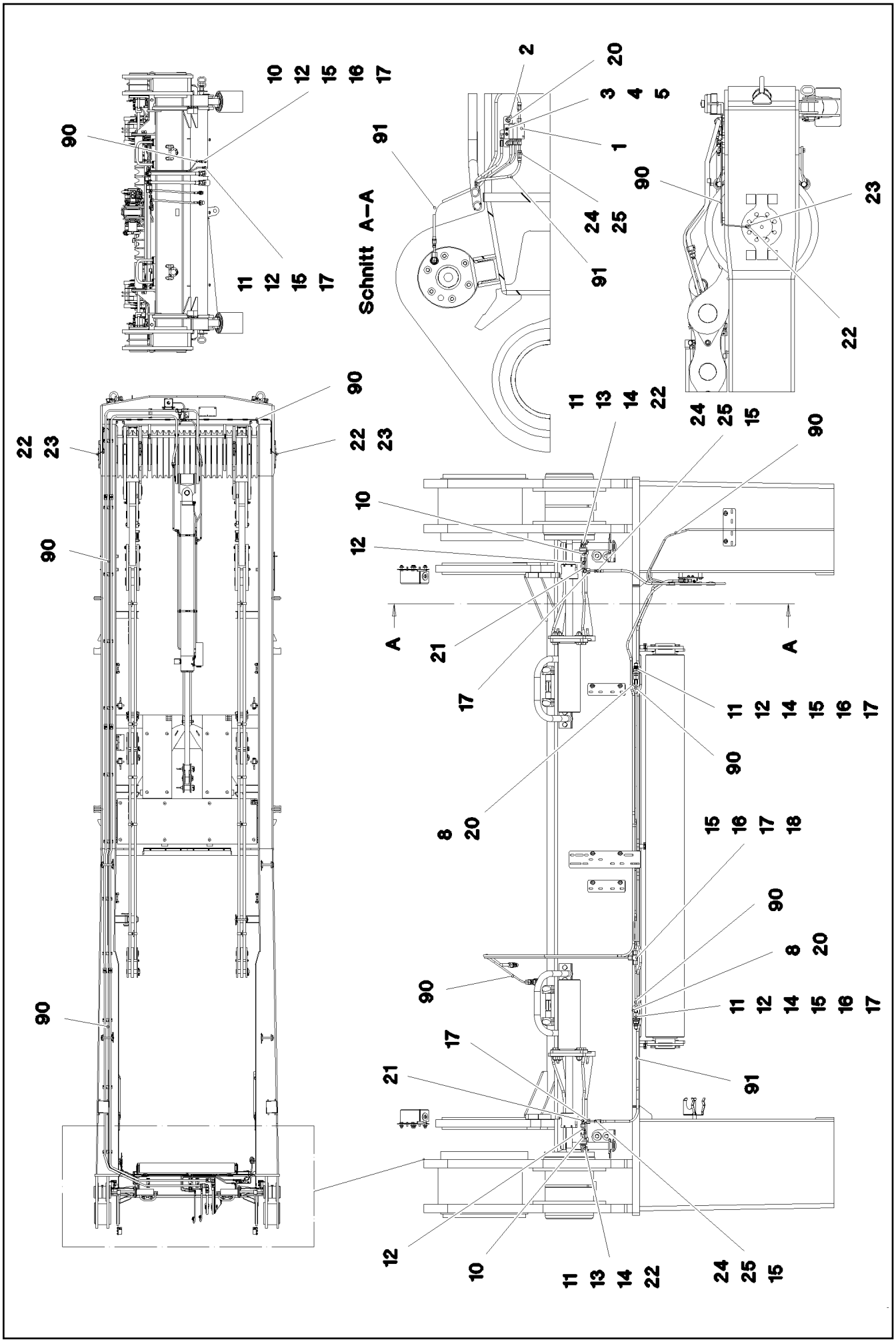

9.1.2023 081280	**etk_en_de_098288 LR 11000**	559 (1/2)
LIEBHERR	**CENTRAL GREASING** **ZENTRALSCHMIERUNG**	**917691308**

Pos.	Item	Quantity	Description	Bezeichnung
1	11621498	1	DISTRIBUTION BLOCK MX-F 3/4 ⇨ ❑ 561	VERTEILERKOMBINATION
2	953696908	1	PLATE S315MC FE//ZNNI8//CN//T0	BLECH
3	12204614	2	SOCKET HEAD SCREW ISO 4762 M5X35 8.8	ZYLINDERSCHRAUBE
4	10197808	2	WASHER ISO 7089 5 200HV ZNNI-480H	SCHEIBE
5	10875620	2	HEX NUT ISO 4032 M5 8 480H SPF	SECHSKANTMUTTER
8	970350108	2	PLATE 4x73x30 S315MC FE//ZNNI8//CN//T0	BLECH
10	774372608	3	COUPLING SLEEVE	KUPPLUNGSMUFFE
11	774372708	5	COUPLING PLUG	KUPPLUNGSSTECKER
12	471032108	6	FITTING GE 6S G1/4A CR6-FREI	VERSCHRAUBUNG
13	774375008	2	DOUBLE NIPPLE R1/4"-M10X1	DOPPELNIPPEL
14	710102508	4	SEALING RING DIN 7603 A14X18X1,5 CU	DICHTRING
15	477101408	9	PROFILE RING PR6-S/L A3P	PROFILRING
16	772002208	6	PLUG-IN SLEEVE E6-4	EINSTECKHUELSE
17	477400108	9	BOX NUT DIN 3870 AS6 A3P	UEBERWURFMUTTER
18	470430008	1	FITTING XT6-S CR6-FREI	VERSCHRAUBUNG
20	12102696	4	BUTTON HEAD SCREW AEHNL.ISO 7380-2	HALBRUNDKOPFSCHRAUBE
21	472531508	2	FITTING EW 6S M14X1,5 CR6-FREI	VERSCHRAUBUNG
22	774373508	4	EXTENSION M10X1K/ M10X1	VERLAENGERUNG
23	12101832	2	MALE CONNECTOR WSV 6 M10X1K MS	STECKANSCHLUSS
24	774371808	4	HOSE UNION BE6-0 STAHL	SCHLAUCHSTUTZEN
25	774376008	4	SCREW SLEEVE 0	SCHRAUBHUELSE
90	10873149	32	POLYAMID PIPE DIN 73378 6X1,5 PA 12-HL	POLYAMIDROHR
91	774376108	3.5	HIGH PRESSURE HOSE DN4-PD PA/PU RAL	HOCHDRUCKSCHLAUCH

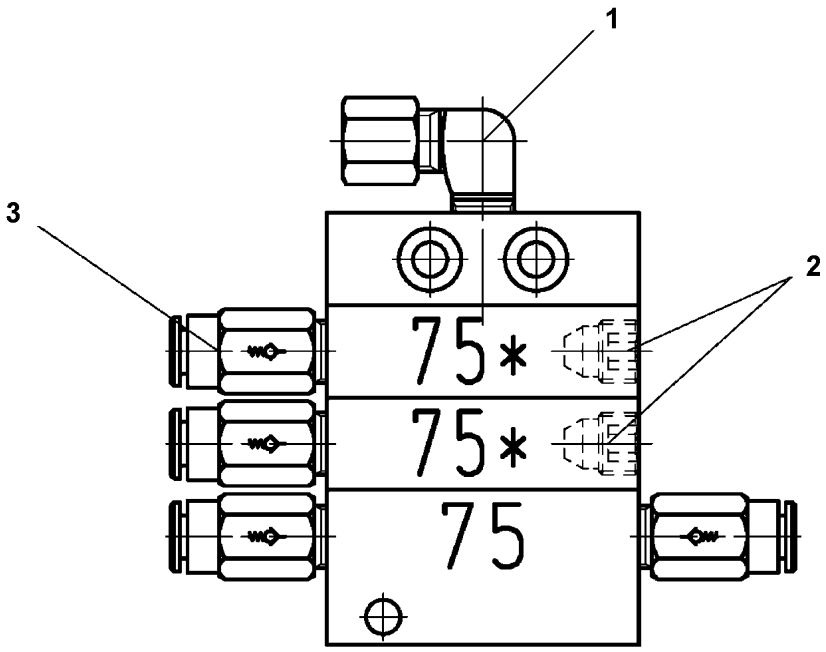

Pos.	Item	Quantity	Description	Bezeichnung
1	774373808	1	FITTING WE 6LL M10x1	VERSCHRAUBUNG
2	774378208	2	SCREW PLUG	VERSCHLUSSSCHRAUBE
3	11007219	4	NON-RETURN VALVE	RUECKSCHLAGVENTIL

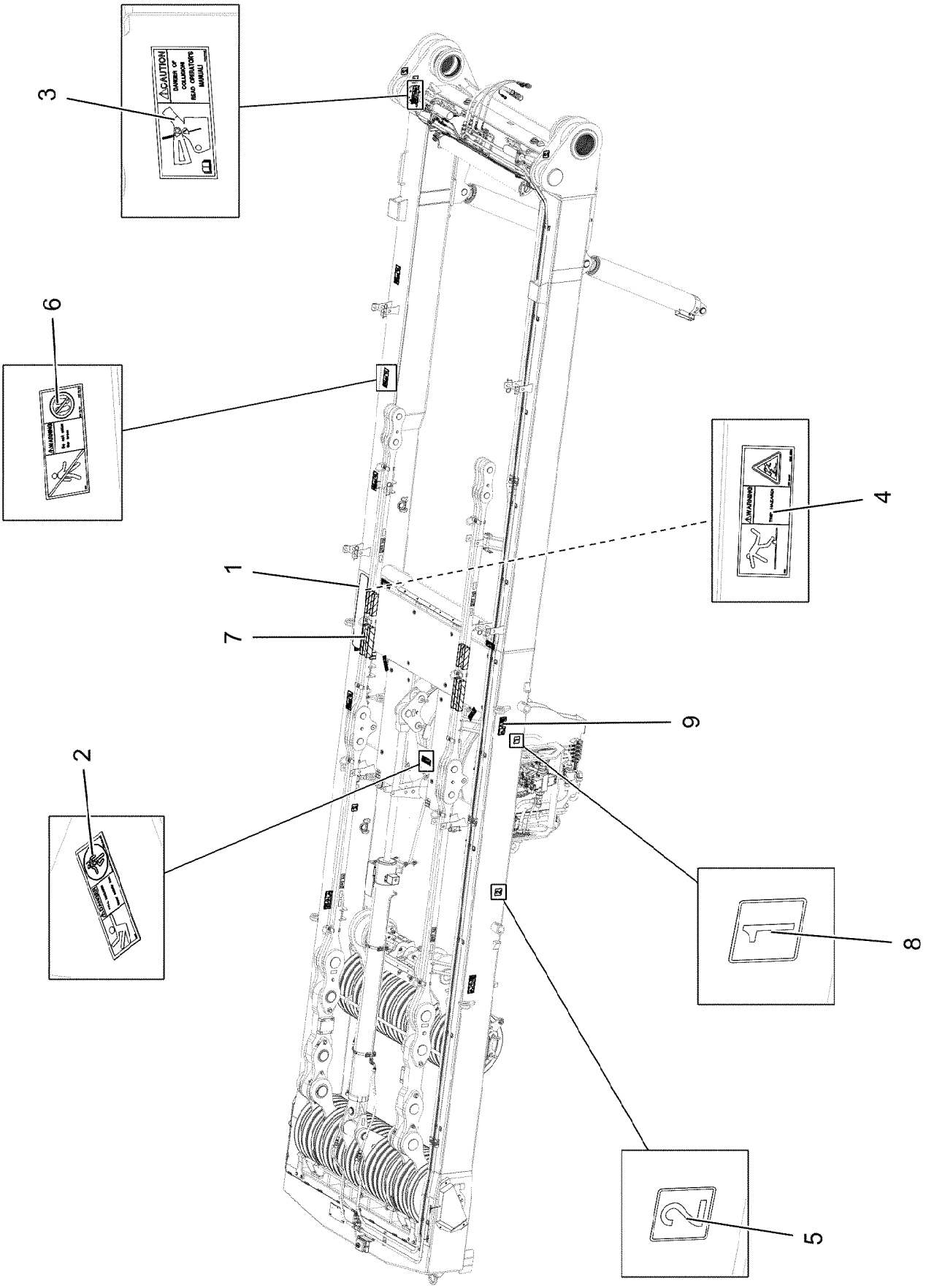
3
6
4
1
7
9
2
8
5

Pos.	Item	Quantity	Description	Bezeichnung
1	97032094	1	ANTI-SLIP SURFACE 1.6X152X850 3M TYP4	ANTIRUTSCHBELAG
2	978674808	5	SIGN 168X62 KLEBEFOLIE SPF	SCHILD
3	97033982	1	SIGN 208X88 KLEBEFOLIE SPF	SCHILD
4	97039753	1	SIGN 208X88 KLEBEFOLIE SPF	SCHILD
5	974150508	5	SIGN 1X80X80 KLEBEFOLIE SPF	SCHILD
6	978674908	4	SIGN 208X88 KLEBEFOLIE SPF	SCHILD
7	11067611	0.5	WARNING DESIGNATION DIN 48844-01 LAMI	WARNMARKIERUNG
8	974150408	2	SIGN 1X80X80 KLEBEFOLIE SPF	SCHILD
9	97157856	4	ADHESIVE SIGN 208X88 KLEBEFOLIE	KLEBESCHILD

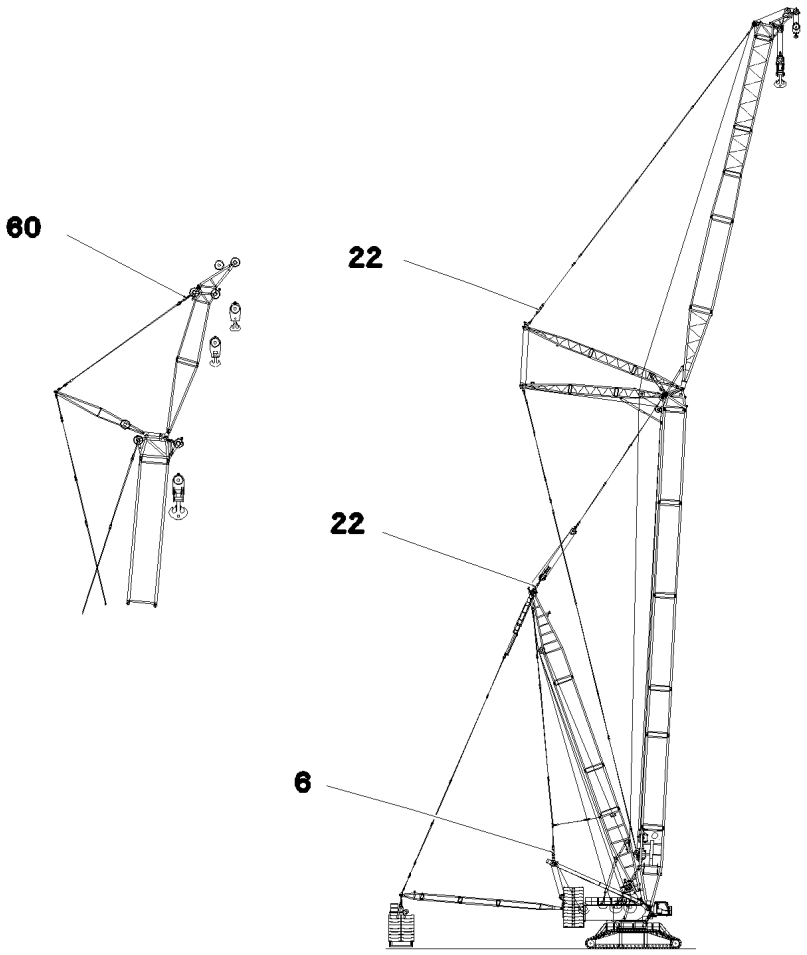

Pos.	Item	Quantity	Description	Bezeichnung
6	11210073	1	TENSION DYNAMOMETER 0-3000KN SPF	ZUGMESSLASCHE

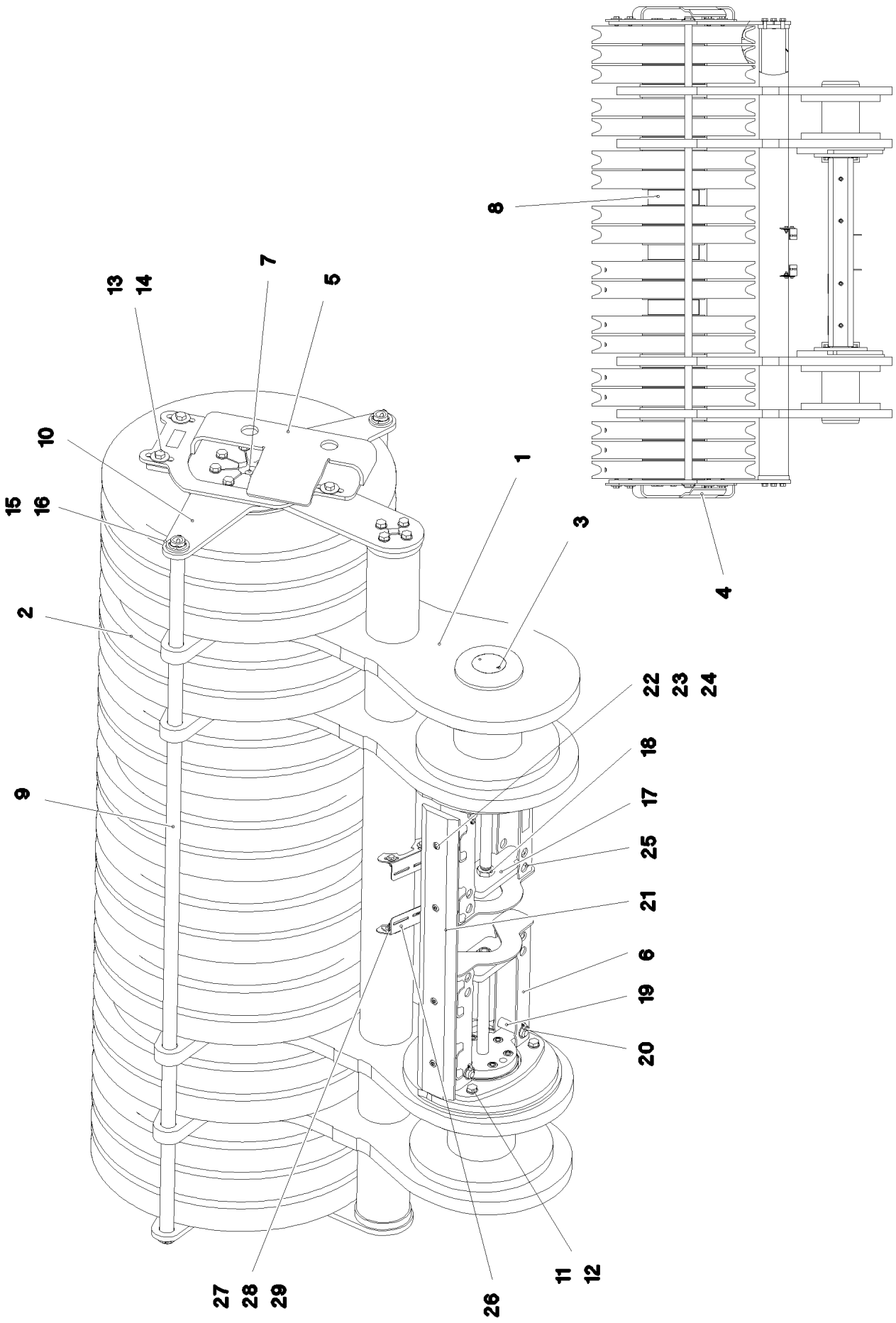

9.1.2023 081290 LIEBHERR	**etk_en_de_098288 LR 11000** **ROLLER BEARING** **ROLLENLAGERUNG**	❑ 565 (1/2) **917080508**

Pos.	Item	Quantity	Description	Bezeichnung
1	967812208	1	ROLLER BEARING WELDED	ROLLENLAGERUNG SCHWK.
2	967066008	18	ROPE PULLEY CPL.	SEILROLLE KPL.
3	11211232	2	HYDRO CYLINDER 70/30-260 SPF	HYDROZYLINDER
(999)	11656881	1	SEAL KIT CYLINDER	DS ZYLINDER
4	967826108	1	PLATE RIGHT WELDMENT	BLECH SCHWK.RECHTS
5	967826208	1	PLATE LEFT WELDMENT	BLECH SCHWK.LINKS
6	967826308	1	BRACKET WELDED CONST.	KONSOLE SCHWK.
7	97028117	1	AXLE 240.0X2178 35NICRMOV125 SPF	ACHSE
8	97028118	3	DISTANCE TUBE 244.5X78 S355J2H FE//ZN	DISTANZROHR
9	97028120	2	TUBE 38.0X2251 S355J2H T ZN O	ROHR
10	97028121	2	PLATE 15X796X806 S690QL	BLECH
11	12100310	32	HEX SCREW ISO 4017 M16X40 8.8 FLZN SP	SECHSKANTSCHRAUBE
12	10289806	32	WASHER ISO 7089 16 300HV FLZN SPF	SCHEIBE
13	12214938	8	HEX SCREW ISO 4017 M16X35 8.8 FLZN SP	SECHSKANTSCHRAUBE
14	4600021	8	WASHER DIN 7349 17 200HV FLZN SPF	SCHEIBE
15	10875873	4	SPLIT PIN ISO 1234 8X63 ST 480H SPF	SPLINT
16	10875636	4	WASHER DIN 1440 45 ST FLZN SPF	SCHEIBE
17	97028122	2	PLATE 20X292X100 S690QL	BLECH
18	10179975	4	HEX NUT ISO 4035 M27 05 FLZN SPF	SECHSKANTMUTTER
19	451226808	4	PIN DIN 1435 25X90X80 42CRMO4V GASN.	BOLZEN
20	10875869	4	SAFETY PLUG W HINGE-LID 5X29X4,7X25 4	SICHERHEITSKLAPPSTECKER
21	97029559	1	BEARING PLATE PA6G	LAGERPLATTE
22	10875571	4	SOCKET HEAD SCREW ISO 4762 M10X30 8	ZYLINDERSCHRAUBE
23	11491889	4	WASHER ISO 7093-1 10 300HV FLZN SPF	SCHEIBE
24	12102695	4	HEX NUT ISO 4032 M10 8 ZNNI-480H SPF	SECHSKANTMUTTER
25	968559408	1	BRACKET WELDED CONST.	KONSOLE SCHWK.
26	97043269	2	PLATE 3X92X132 S355MC FE//ZNNI8//CN//T	BLECH
27	10197831	4	HEX SCREW ISO 4017 M8X25 8.8 ZNNI-480	SECHSKANTSCHRAUBE
28	11140469	8	WASHER ISO 7093-1 8 200HV 480H SPF	SCHEIBE
29	10875614	4	HEX NUT DIN 985 M8 8 480H SPF	SECHSKANTMUTTER

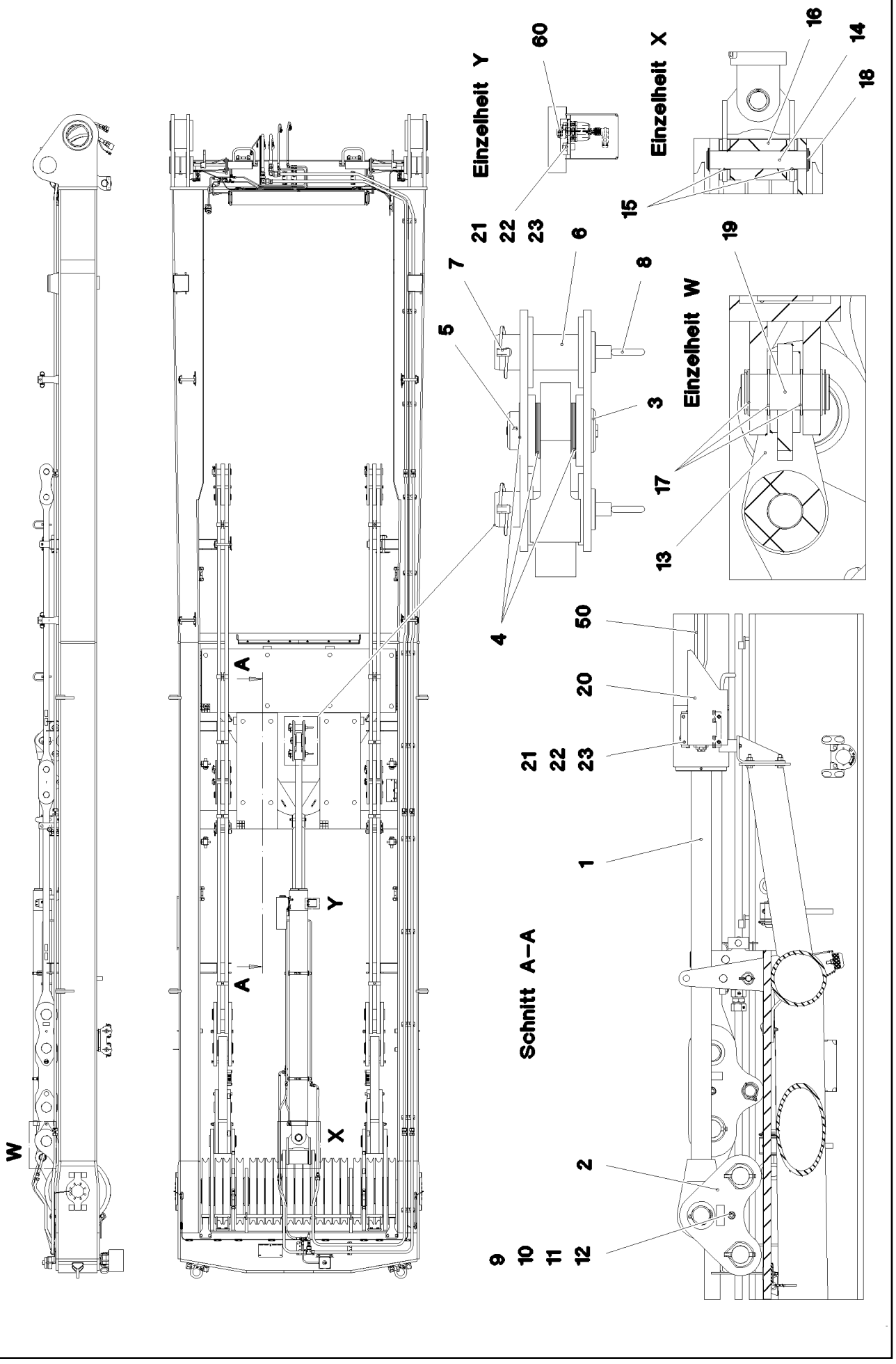

9.1.2023 081292	**etk_en_de_098288 LR 11000**	❑ 567 (1/2)
LIEBHERR	**MOUNTING EQUIPMENT CRAWLER** **MONTAGEEINRICHTUNG RAUPE**	**917080608**

Pos.	Item	Quantity	Description	Bezeichnung
1	11211234	1	DRAW CYLINDER 180/80-2500 SPF ⇨ ❑ 569	ZUGZYLINDER
2	968232808	2	PLATE WELDED	BLECH SCHWK.
3	954444708	1	PIN RD75X165 35NICRMOV125 GASN.	BOLZEN
4	949635408	9	WASHER RD110X2 DC01 FE//ZNNI8//CN//T0	SCHEIBE
5	10180373	1	SPLIT PIN ISO 1234 8X100 St 480H SPF	SPLINT
6	97000073	2	PIN 80.0X200 35NICRMOV125 SPF	BOLZEN
7	10180878	2	SAFETY PLUG W HINGE-LID 17X100X15,5X	SICHERHEITSKLAPPSTECKER
8	921079508	2	HANDLE WELD.CONST. FE//ZNNI8//CN//T0	GRIFF SCHWK.
9	4000437	1	HEX SCREW ISO 4014 M16X170 8.8 FLZN SP	SECHSKANTSCHRAUBE
10	940107008	1	TUBE 22X2,5X110 E235+N VERZ	ROHR
11	10289806	2	WASHER ISO 7089 16 300HV FLZN SPF	SCHEIBE
12	10875617	1	HEX NUT ISO 4032 M16 8 FLZN SPF	SECHSKANTMUTTER
13	968233108	1	CROSS CONNECTING LINK WELDED	KREUZLASCHE SCHWK.
14	97036912	1	PIN 75.0X408 35NICRMOV125 SPF	BOLZEN
15	708010208	2	DU BUSHING	DU-BUCHSE
16	97036913	1	ROLLER RD160X220 PA6G	ROLLE
17	12100040	6	SUPPORTING WASHER DIN 988 S 70X90X3	STUETZSCHEIBE
18	12100251	4	RETAINING RINGS DIN 471 70X2,5 480H SP	SICHERUNGSRING
19	975824908	1	PIN 75.0X175 35NICRMOV125 SPF	BOLZEN
20	979700108	1	PLATE 2.5X375X475 DC01 FE//ZNNI8//CN//T	BLECH
21	10875597	8	SOCKET HEAD SCREW ISO 4762 M8X16 8.8	ZYLINDERSCHRAUBE
22	12103465	8	WASHER ISO 7089 8 300HV ZNNI-480H SPF	SCHEIBE
23	11693875	8	HEX NUT ISO 4032 M8 8 480H SPF	SECHSKANTMUTTER
24	97050926	1	HOOD 348X291 DC01 FE//ZNNI8//CN//T0	HAUBE
25	12102696	4	BUTTON HEAD SCREW AEHNL.ISO 7380-2	HALBRUNDKOPFSCHRAUBE
50	917080708	1	ADDNL.HYDR.ERECTION DEVICE ⇨ ❑ 570	ZUSATZHYDR.MONTAGEEINRIC
60	968235208	1	ELECTRIC MONTAGE ZYLINDER	ELEKTRIK
(15)	10875197	1	INDUCTIVE SENSOR BERUEHRUNGSLOS	INDUKTIVSENSOR

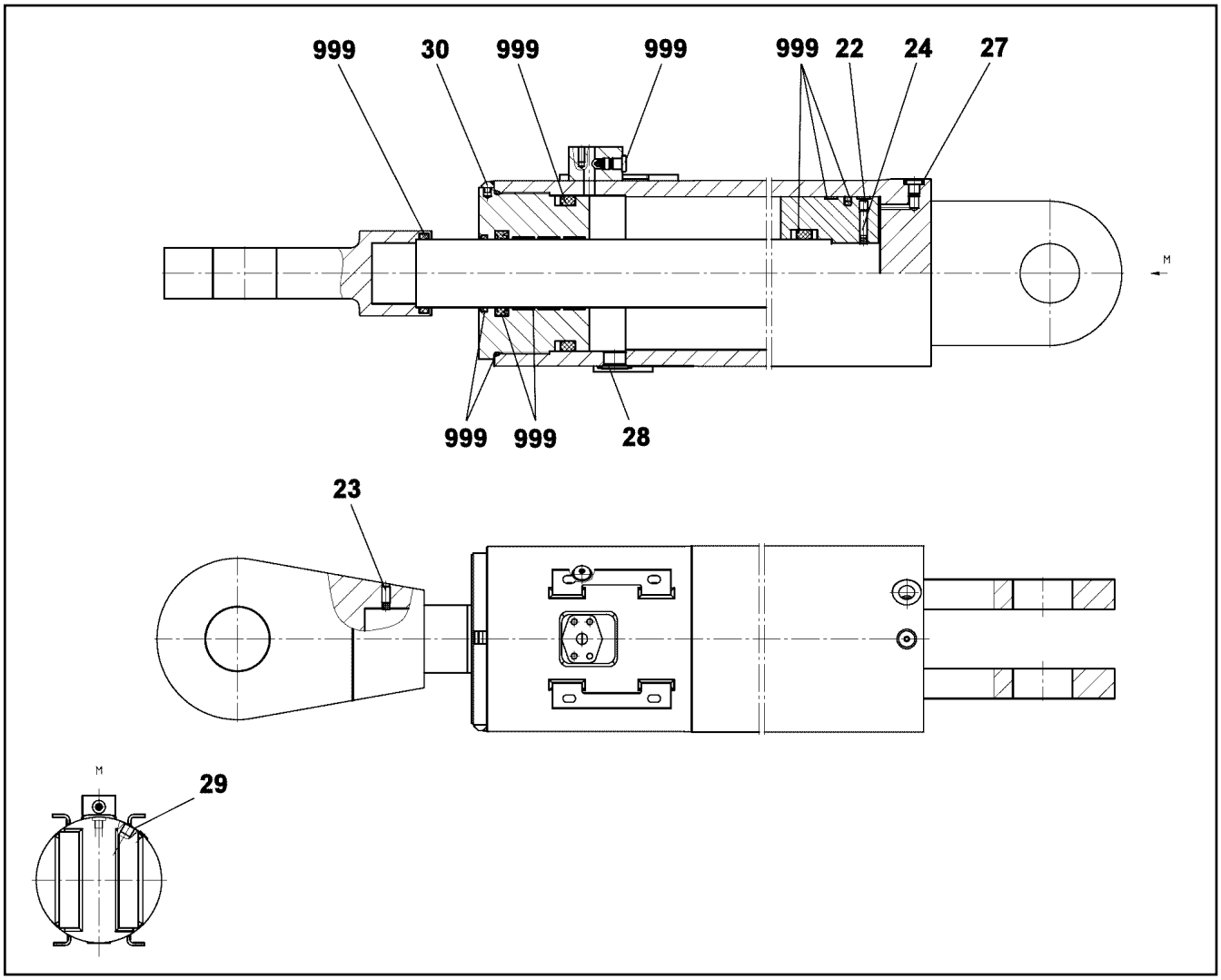

Pos.	Item	Quantity	Description	Bezeichnung
22	12240952	2	GRUB SCREW ISO 4026 M10X12 45H FLZN	GEWINDESTIFT
23	404402508	1	GRUB SCREW DIN 913 M10X20 45H VERZ	GEWINDESTIFT
24	430606308	2	PARALLEL PIN ISO 2338 8M6X32 ST	ZYLINDERSTIFT
27	477704077	2	STOP PLUG VSTI1/4"ED A3P	STOPFEN
28	477705608	1	STOP PLUG VSTIM27X2ED CR6-FREI	STOPFEN
29	477704208	1	STOP PLUG VSTI G1/2A CR6-FREI	STOPFEN
30	11645754	2	CAMS	NOCKEN
999	10874928	1	SEAL KIT PULL CYLINDER	DS ZUGZYLINDER

Pos.	Item	Quantity	Description	Bezeichnung
4	967788008	1	ADDNL.HYDR.ERECTION DEVICE ⇨ ❑ 571	ZUSATZHYDR.MONTAGEEINRIC

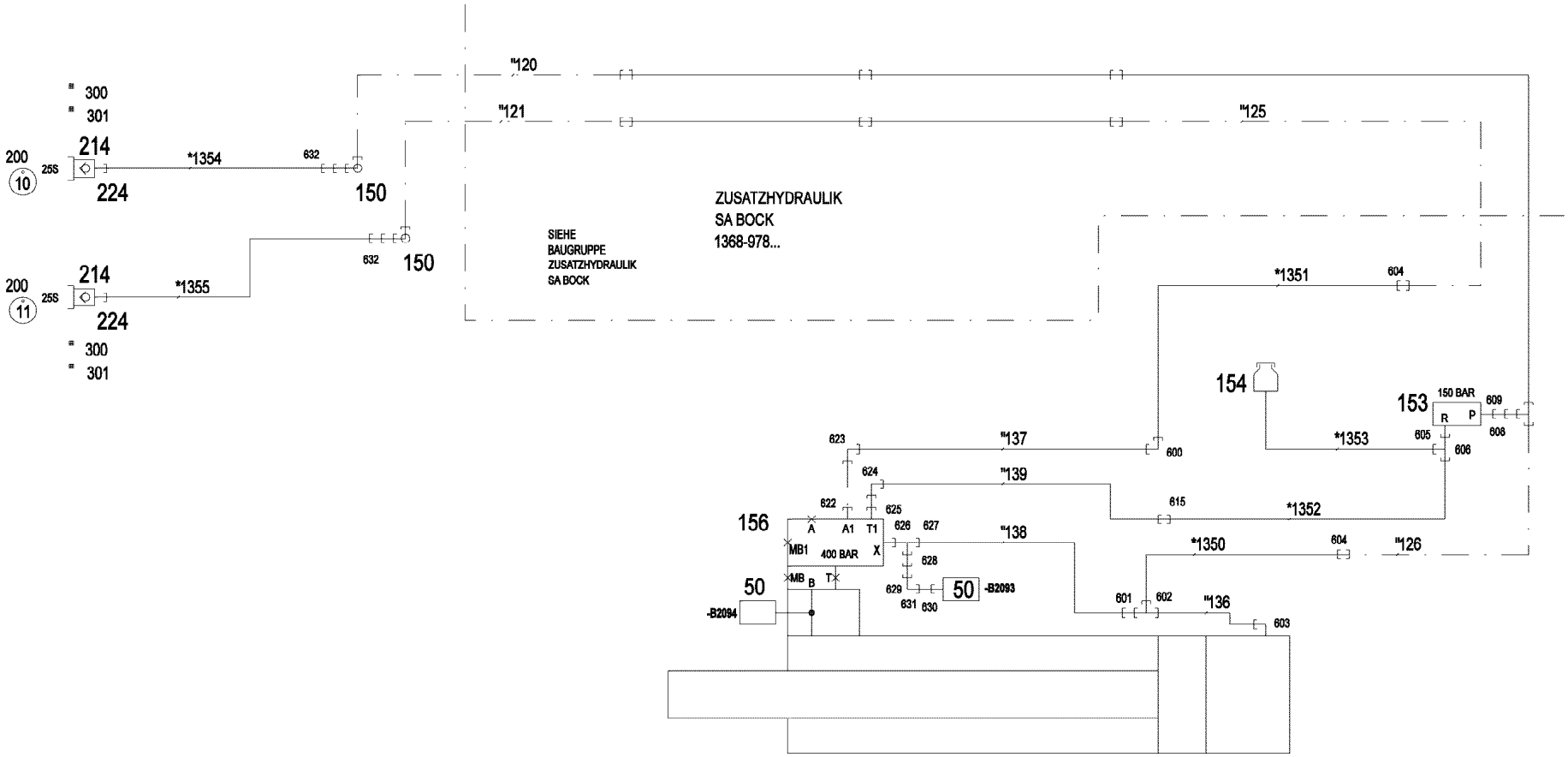
*120
*121
*125
ZUSATZHYDRAULIK
SA BOCK
1368-978...
SIEHE
BAUGRUPPE
ZUSATZHYDRAULIK
SA BOCK
300
301
214
224
200
10
25S
*1354
632
150
632
150
214
224
200
11
25S
*1355
300
301
*1351
604
154
153
150 BAR
R
P
609
608
605
606
*1353
623
*137
600
624
*139
615
*1352
622
625
156
A
A1
T1
626
627
*138
MB1
400 BAR
X
628
*1350
604
*126
MB
B
T
50
-B2094
629
631
630
50
-B2093
601
602
*136
603
303
314
309
308
312
304
305
311
310
313
306
307

* Pos. 10

" Pos. 11

Pos.	Item	Quantity	Description	Bezeichnung
10	967791508	1	HOSE LINES MOUNTING INSTAL.	SCHLAUCHLEITUNGEN MONT
(1350)	962064608	1	HOSE CPL. GH425-8 12X1280	SCHLAUCH KPL.
(1351)	925655908	1	HOSE CPL. GH425-8 12X1080	SCHLAUCH KPL.
(1352)	968601308	1	HOSE CPL. 2SN 10X2250	SCHLAUCH KPL.
(1353)	929629208	1	HOSE CPL. 2TE 10X470	SCHLAUCH KPL.
(1354)	922124508	1	HOSE CPL. GH425-12 19X720	SCHLAUCH KPL.
(1355)	964770608	1	HOSE CPL. GH425-12 19X820	SCHLAUCH KPL.
11	967791608	1	PIPELINES MOUNTING DEVICE	ROHRLEITUNGEN MONTAGEEIN
(136)	968487208	1	PIPE COMPL. 16X2X604 16S - 16S	ROHR KPL.
(137)	968487308	1	PIPE COMPL. 16X2X2519 16S - 16S	ROHR KPL.
(138)	968487408	1	PIPE COMPL. 10X1,5X1804 10S - 10S	ROHR KPL.
(139)	968487508	1	PIPE COMPL. 12X1,5X2149 12L - G12L	ROHR KPL.
50	10813738	2	PRESSURE SENSOR 0-400/400 BAR LSB PL:	DRUCKAUFNEHMER
150	10027795	2	SWIVEL SCREW JOINT DG103 30S CF SPF	DREHVERSCHRAUBUNG
153	511417708	1	PRESSURE LIMITING VALVE pmax=700BAR ⇨ ❑ 573	DRUCKBEGRENZUNGSVENTIL
154	96028333	1	EXPANSION TANK CPL. ⇨ ❑ 41	AUSGLEICHSBEHAELTER KPL.
156	10870586	1	LOWERING BRAKE VALVE 420BAR SPF	SENKBREMSVENTIL
214	510599708	2	COUPLING PLUG B6 25-S	KUPPLUNGSSTECKER
224	10466912	2	SCREW PLUG RD54X4 SPF	VERSCHLUSSSCHRAUBE
300	710107208	2	SEALING RING DIN 7603 A38X44X2 CU	DICHTRING
301	12101869	2	KEY RING 25X1,5 ST FE/ZN8/CN	SCHLUESSELRING
303	774229908	2	HOSE CLAMP 217-225 ST	SCHLAUCHSCHELLE
304	774215708	4	CONSOLE	KONSOLE
305	11693875	8	HEX NUT ISO 4032 M8 8 480H SPF	SECHSKANTMUTTER
306	954117308	4	CARRIER RAIL X0	TRAGSCHIENE
307	602018008	8	CARRIER RAIL NUT DIN 3015-1 L TM M6 W1	TRAGSCHIENENMUTTER
308	7365090	2	CLAMP-HALF DIN 3015-1 L 0 R 12 PP SW	KLEMMHAELFTE
309	7362946	6	CLAMP-HALF DIN 3015-1 L 2 R 16 PP SW	KLEMMHAELFTE
310	11140465	2	SOCKET HEAD SCREW ISO 4762 M6X20 8.8	ZYLINDERSCHRAUBE
311	10875588	6	SOCKET HEAD SCREW ISO 4762 M6X25 8.8	ZYLINDERSCHRAUBE
312	602008908	40	CLAMP-HALF DIN 3015-1 L 4 R 30 PP SW	KLEMMHAELFTE
313	10875590	40	SOCKET HEAD SCREW ISO 4762 M6X35 8.8	ZYLINDERSCHRAUBE
314	12102696	8	BUTTON HEAD SCREW AEHNL.ISO 7380-2	HALBRUNDKOPFSCHRAUBE
600	470232608	1	FITTING W 16S CR6-FREI	VERSCHRAUBUNG
601	475433508	1	FITTING REDSD16/10-S CR6-FREI	VERSCHRAUBUNG
602	470432508	1	FITTING T 16S CR6-FREI	VERSCHRAUBUNG
603	473231208	1	FITTING RSWS16-SR-WD CR6-FREI	VERSCHRAUBUNG
604	475033708	2	FITTING XGR30/16-S CR6-FREI	VERSCHRAUBUNG
605	471034808	1	FITTING GE 12L G1/2 CR6-FREI	VERSCHRAUBUNG
606	247128602	1	L NECK EL 12L M18X1,5 CR6-FREI	L-STUTZEN
608	475434008	1	FITTING REDSDN30/12-S CR6-FREI	VERSCHRAUBUNG
609	471901808	1	FITTING EGE 12S G1/2A CR6-FREI	VERSCHRAUBUNG
615	470030408	1	FITTING XG12-L CR6-FREI	VERSCHRAUBUNG
622	471033208	1	FITTING XGE16-SR-ED CR6-FREI	VERSCHRAUBUNG
623	7617460	1	FITTING EW 16S CR6-FREI	VERSCHRAUBUNG
624	247117702	1	SWIVEL ELBOW EW 12L M18X1,5 CR6-FREI	WINKELSTUTZEN
625	471035308	1	FITTING XGE12-LR-ED1/4" CR6-FREI	VERSCHRAUBUNG
626	471004514	1	FITTING ISO 8434 GE 10S G1/4 CR6-FREI	VERSCHRAUBUNG
627	7367776	1	FITTING EL 10S CR6-FREI	VERSCHRAUBUNG
628	475432008	1	FITTING REDSDN10/6-S CR6-FREI	VERSCHRAUBUNG
629	472531508	1	FITTING EW 6S M14X1,5 CR6-FREI	VERSCHRAUBUNG
630	470700208	1	FITTING XGAI6-SR CR6-FREI	VERSCHRAUBUNG
631	470011508	1	FITTING SNV6-S CR6-FREI	VERSCHRAUBUNG
632	475432708	2	FITTING REDSDN30/25-S CR6-FREI	VERSCHRAUBUNG

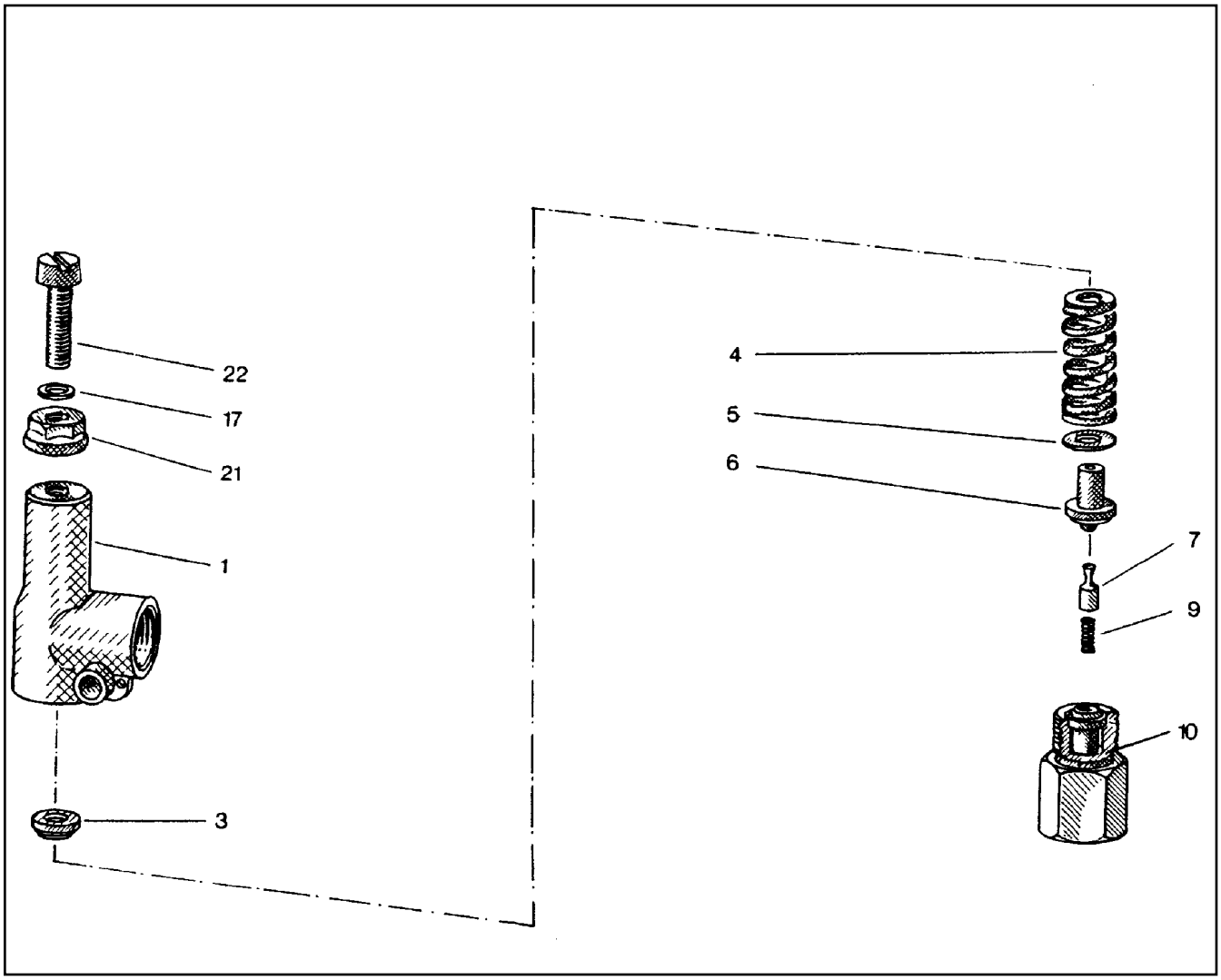

Pos.	Item	Quantity	Description	Bezeichnung
1	510796908	1	HOUSING	GEHAEUSE
3	510797008	1	SPRING SUPPORT	FEDERTELLER
4	511015108	1	COMPRESSION SPRING	DRUCKFEDER
5	510797208	1	WASHER	SCHEIBE
6	510797308	1	SPRING-LOADED PIN	FEDERBOLZEN
7	510797408	1	DAMPING PISTON	DAEMPFUNGSKOLBEN
9	510797508	1	COMPRESSION SPRING	DRUCKFEDER
10	510797608	1	VALVE SEAT	VENTILSITZ
17	510783208	1	SHIM	AUSGLEICHSCHEIBE
21	510741708	1	SEALING NUT M8	DICHTMUTTER
22	510797708	1	SOCKET HEAD SCREW DIN 84 M8X35 5.8	ZYLINDERSCHRAUBE

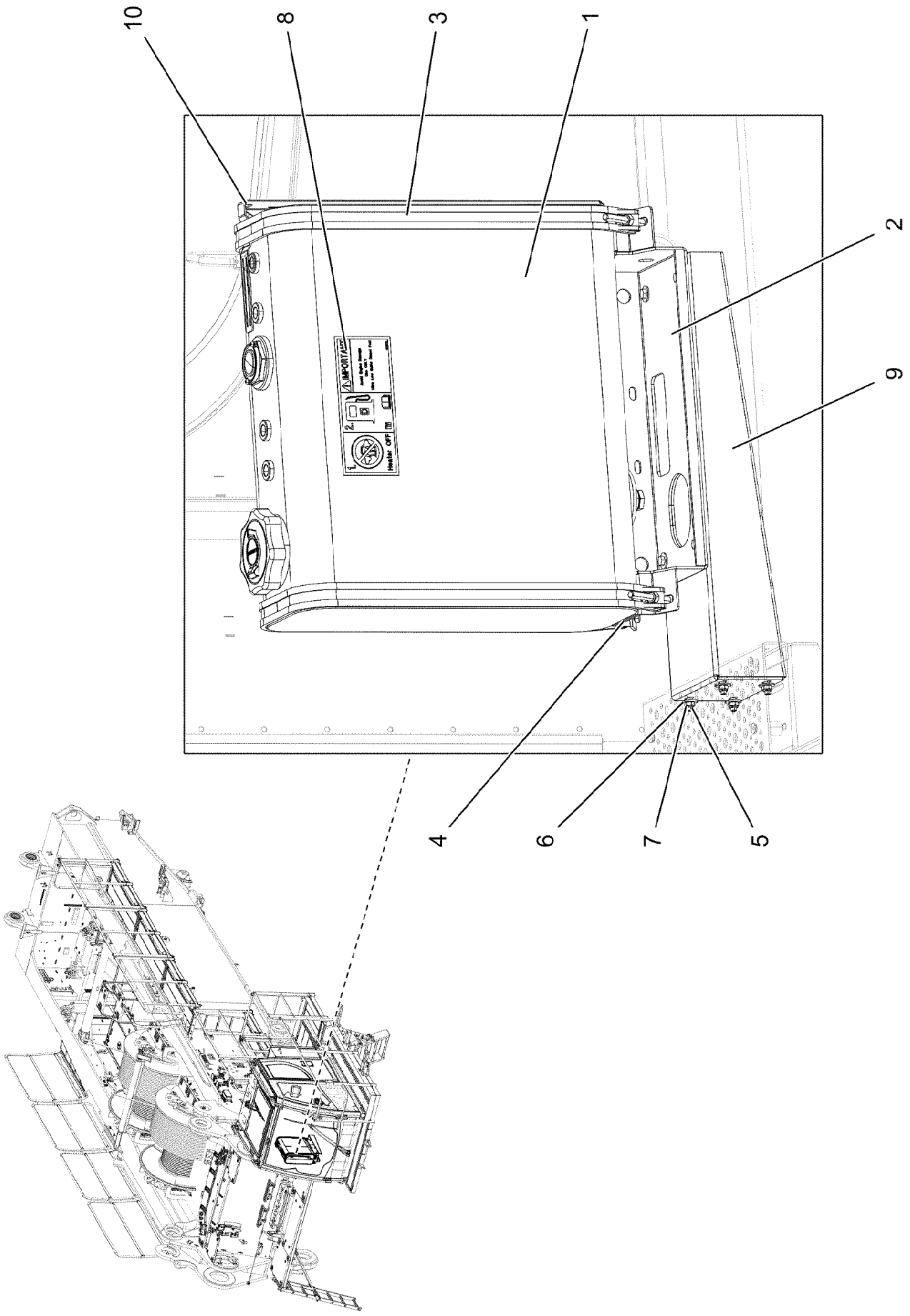
10
8
3
1
2
9
4
6
7
5

Pos.	Item	Quantity	Description	Bezeichnung
1	965527508	1	FUEL TANK CONTAINER PRE-ASS. DWB202 ⇨ ❑ 576	BRENNSTOFFBEHAELTER VO
2	979240708	1	PLATE 4X788X356 S315MC	BLECH
3	10335947	2	SWIVEL BOLT CLAMPING BAND X1285X30/A	GELENKBOLZENSPANNBAND
4	262001308	0.2	SEALING STRIP 40X4 NBR/SBR 65	DICHTSTREIFEN
5	10197831	8	HEX SCREW ISO 4017 M8X25 8.8 ZNNI-480	SECHSKANTSCHRAUBE
6	11140469	16	WASHER ISO 7093-1 8 200HV 480H SPF	SCHEIBE
7	10875614	8	HEX NUT DIN 985 M8 8 480H SPF	SECHSKANTMUTTER
8	97016304	1	SIGN 208X88 KLEBEFOLIE SPF	SCHILD
9	97031165	1	PLATE 4X745X443 S315MC	BLECH
10	97126567	1	PLATE 2X850X91 DC01 FE//ZNNI8//CN//T0	BLECH

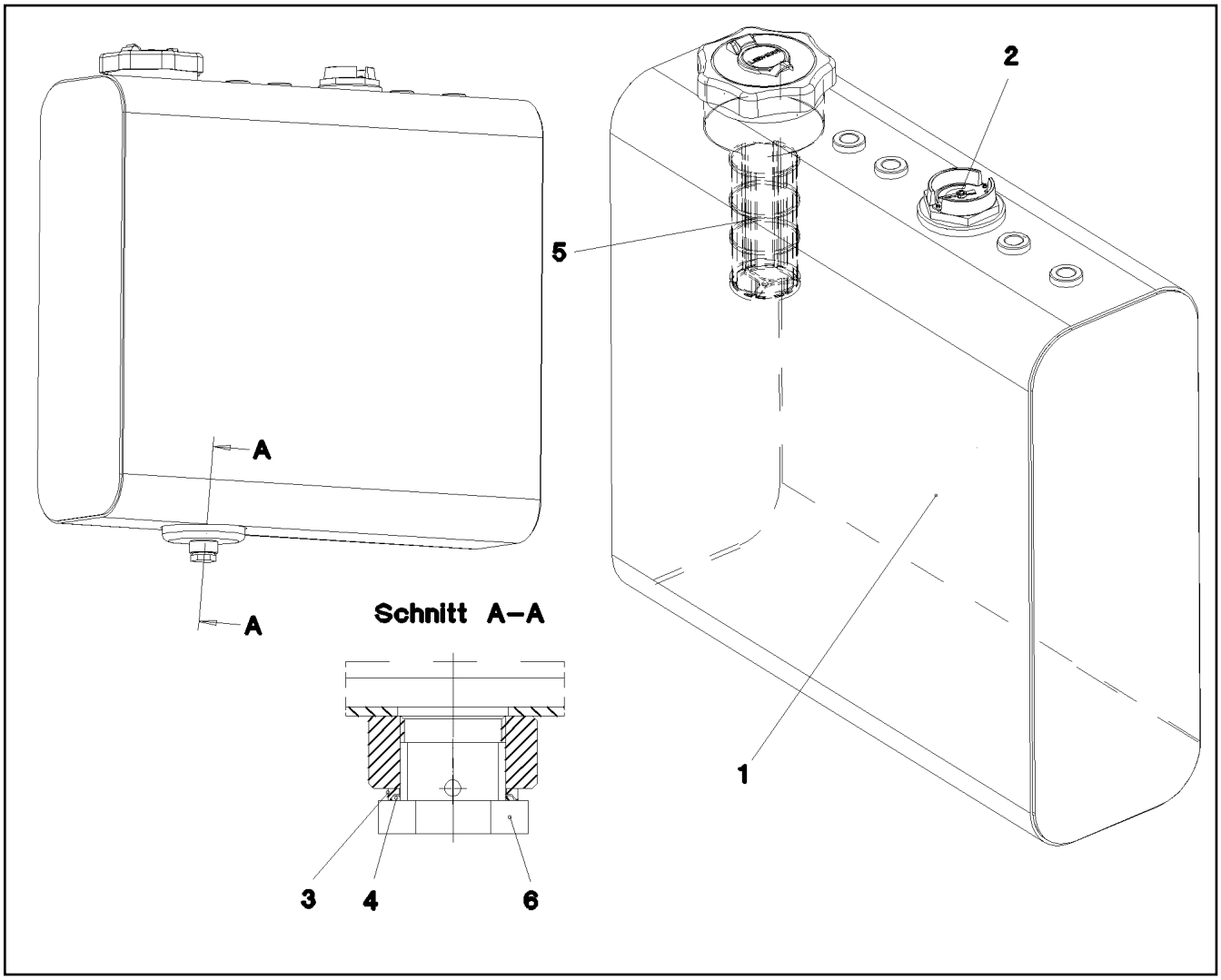

Pos.	Item	Quantity	Description	Bezeichnung
1	965527808	1	FUEL CONTAINER WC. 57L/55L SPF	BRENNSTOFFBEHAELTER SCH
2	789016008	1	LEVEL SENSOR L=450	NIVEAUGEBER
3	502932508	1	COMPRESSION RING DR/R22X27	DRUCKRING
4	502932908	1	O-RING 20,3X2,4 NBR70	O-RING
5	10112750	1	BASKET FILTER B80/200	KORBFILTER
6	502940108	1	HOLLOW SCREW DIN 74305 22-1-M22X1,5 4	HOHLSCHRAUBE

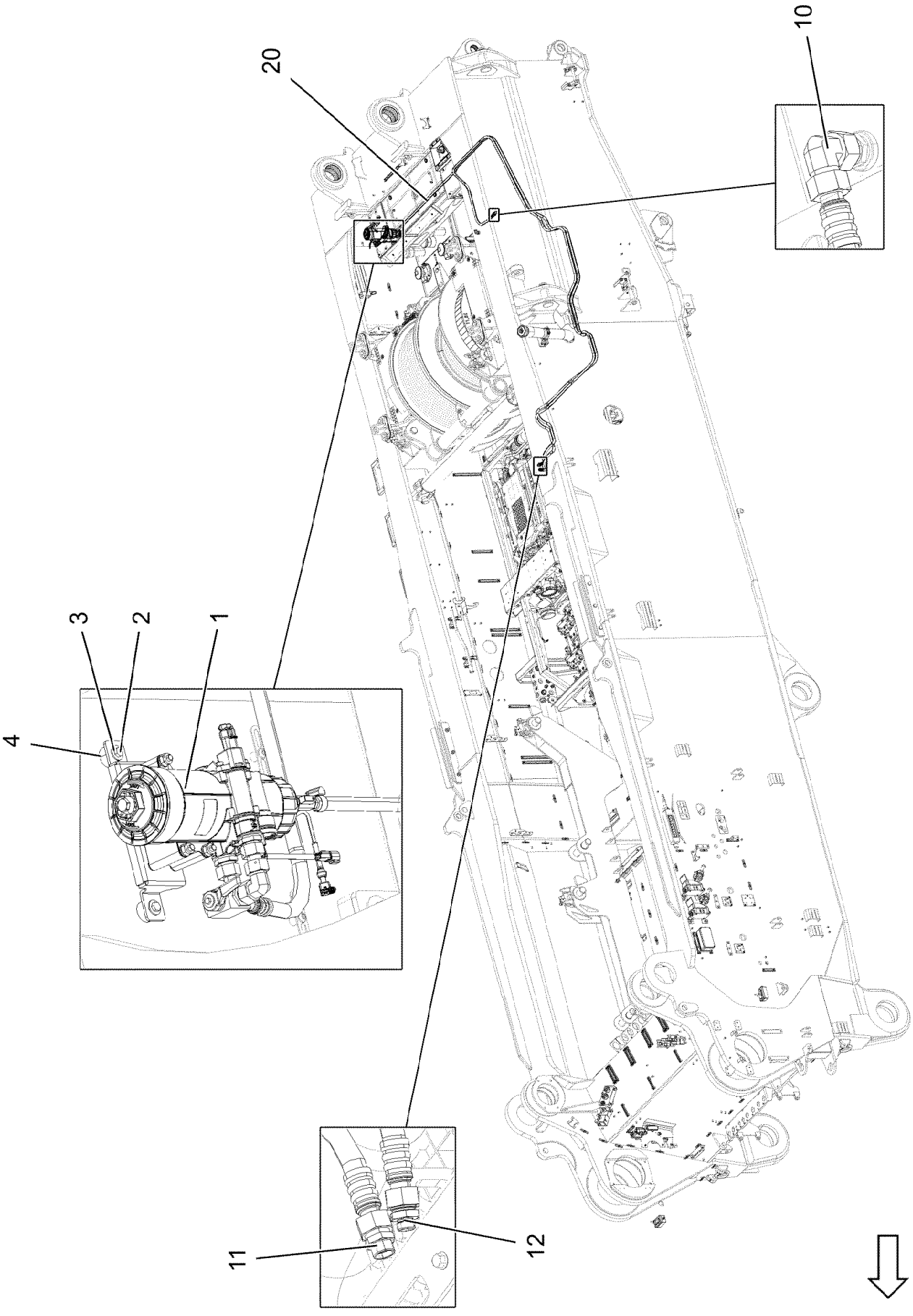
10
20
3
2
1
4
11
12

Pos.	Item	Quantity	Description	Bezeichnung
1	96066595	1	PREMOUNTED FUEL FILTER ⇨ ❑ 579	KRAFTSTOFFFILTER VORM.
2	11651767	2	HEX SCREW ISO 4017 M8X20 8.8 480H SPF	SECHSKANTSCHRAUBE
3	11140469	2	WASHER ISO 7093-1 8 200HV 480H SPF	SCHEIBE
4	978787708	2	SLEEVE 33.0X19 FE//ZNNI8//CN//T0	HUELSE
10	247108302	2	SWIVEL ELBOW EW 18L M26X1,5 CR6-FREI	WINKELSTUTZEN
11	475030208	1	FITTING XGR18/15-L CR6-FREI	VERSCHRAUBUNG
12	247030202	1	REDUCING SCREW GR 18/12L CR6-FREI	REDUZIERVERSCHRAUBUNG
20	96033819	1	HOSE LINES FUEL	SCHLAUCHLEITUNGEN KRAFT
(2390)	929749808	1	HOSE CPL. 2TE 16X7300	SCHLAUCH KPL.
(2391)	968695708	1	HOSE CPL. 2TE 16X7900	SCHLAUCH KPL.
(2392)	926121308	1	HOSE CPL. 2TE 16X1900	SCHLAUCH KPL.

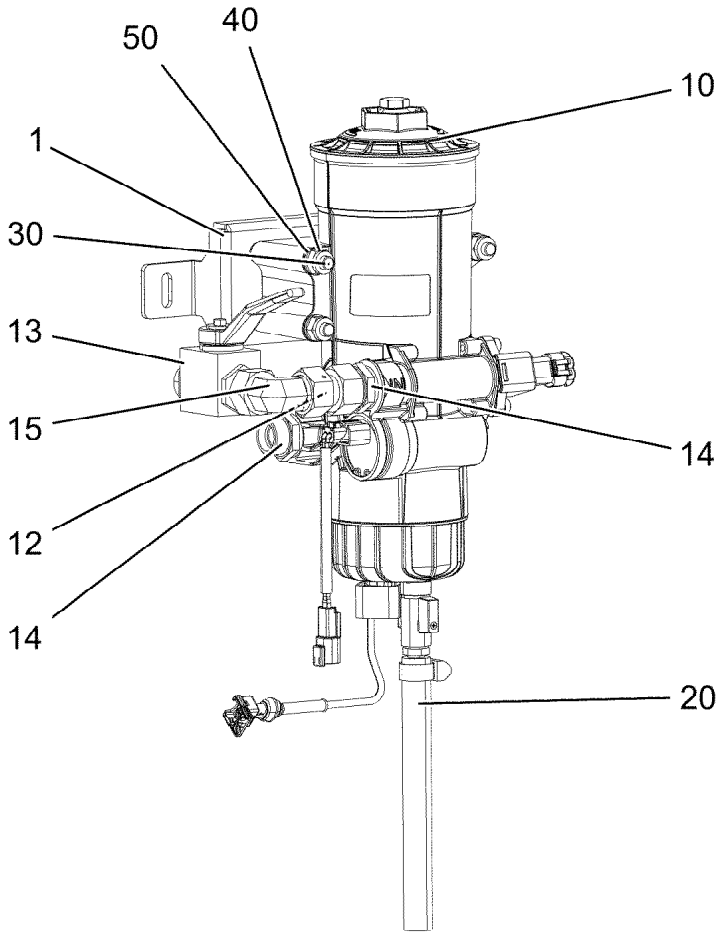

Pos.	Item	Quantity	Description	Bezeichnung
1	97111661	1	PLATE 4X359X103 S315MC FE//ZNNI8//CN//T	BLECH
10	12106874	1	FUEL FILTER ⇨ ❑ 580	KRAFTSTOFFFILTER
12	470010408	1	FITTING GZ 18L CR6-FREI	VERSCHRAUBUNG
13	510693008	1	BALL VALVE DN16-18L STAHL ⇨ ❑ 587	KUGELHAHN
14	471037508	2	FITTING XGE18-LR-ED3/4" CR6-FREI	VERSCHRAUBUNG
(1)	726407908	1	O-RING 16X2 NBR70	O-RING
15	247108302	1	SWIVEL ELBOW EW 18L M26X1,5 CR6-FREI	WINKELSTUTZEN
20	96029950	1	HOSE LINES	SCHLAUCHLEITUNGEN
(2393)	96029949	1	HOSE CPL. CONTI KWS 12X200	SCHLAUCH KPL.
30	12222984	3	HEX SCREW ISO 4014 M10X95 8.8 FLZN SP	SECHSKANTSCHRAUBE
40	10197769	3	HEX NUT DIN 985 M10 8 ZNNI-480H SPF	SECHSKANTMUTTER
50	10289795	6	WASHER ISO 7089 10 300HV FLZN SPF	SCHEIBE

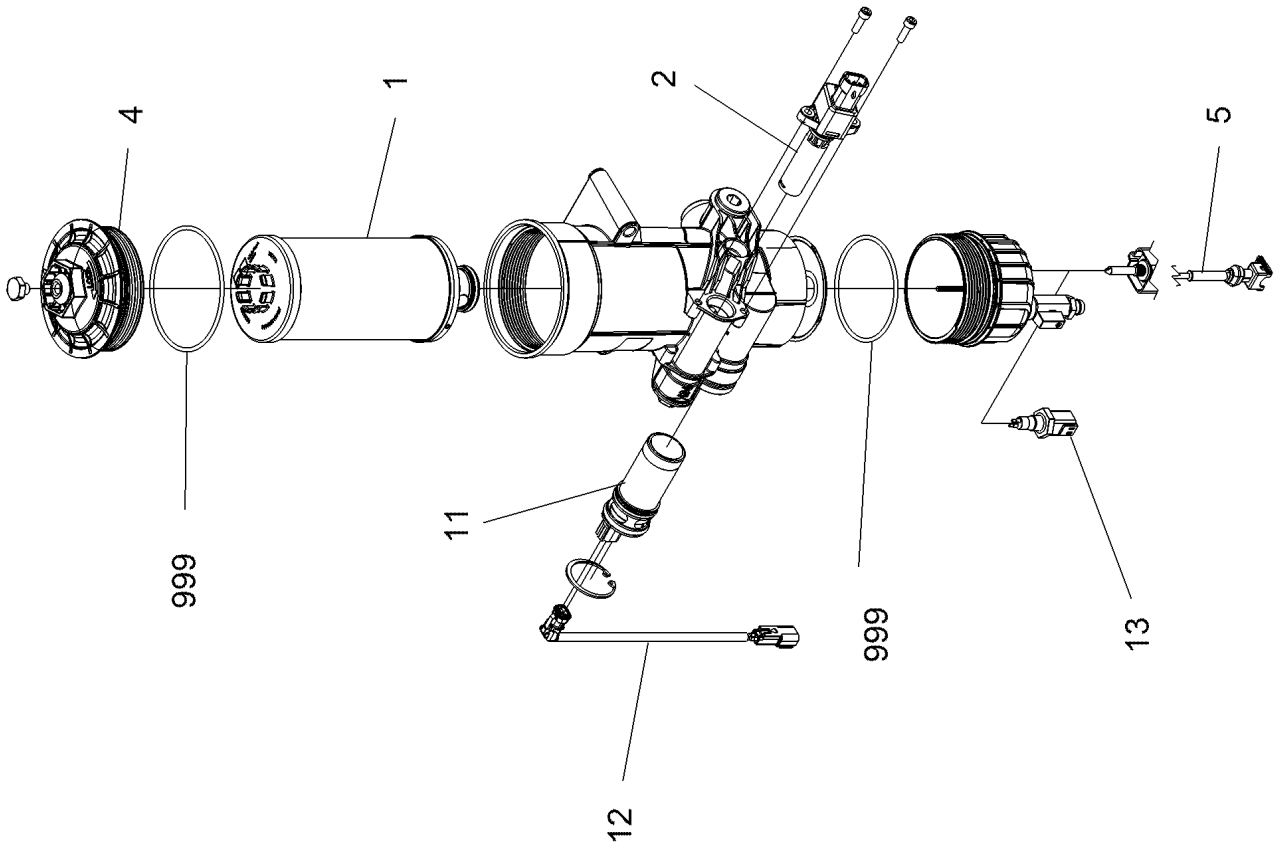
4
1
2
5
999
11
999
13
12

Pos.	Item	Quantity	Description	Bezeichnung
1	10149977	1	FUEL FILTER ELEMENT KRAFTSTOFF 7µm ⇨ ❑ 582	KRAFTSTOFFFILTEREINSATZ
2	11381100	1	FUEL HEATER 24V 0,25KW	KRAFTSTOFFHEIZER
4	11368890	1	COVER	DECKEL
5	11370365	1	WATER SENSOR 5V	WASSERSONDE
11	12107190	1	FUEL PUMP	KRAFTSTOFFPUMPE KPL.
12	12107191	1	LEAD	LEITUNG
13	12101984	1	WATER SENSOR	WASSERSONDE
999	12101886	1	SEAL KIT ⇨ ❑ 584	DICHTSATZ

Pos. 138

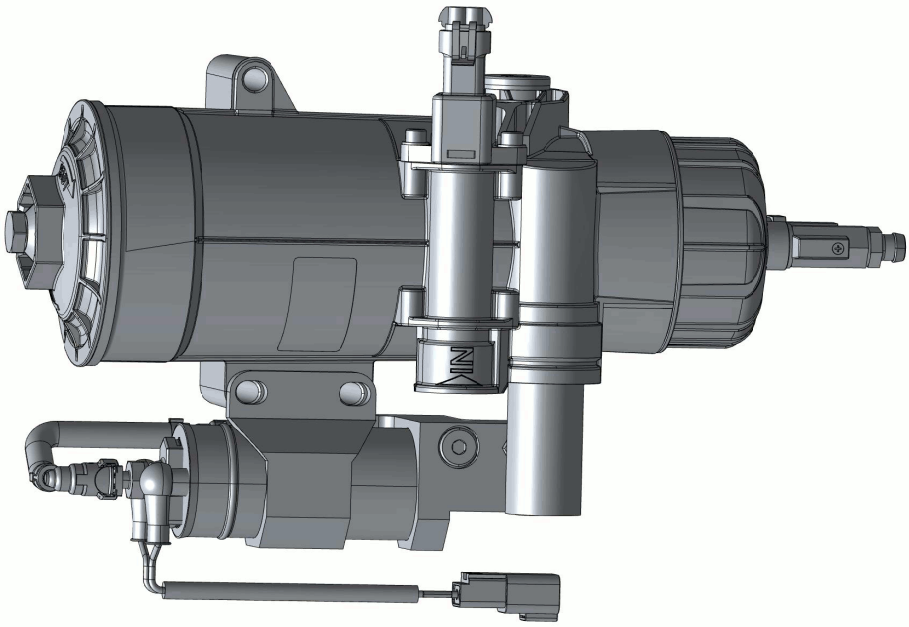

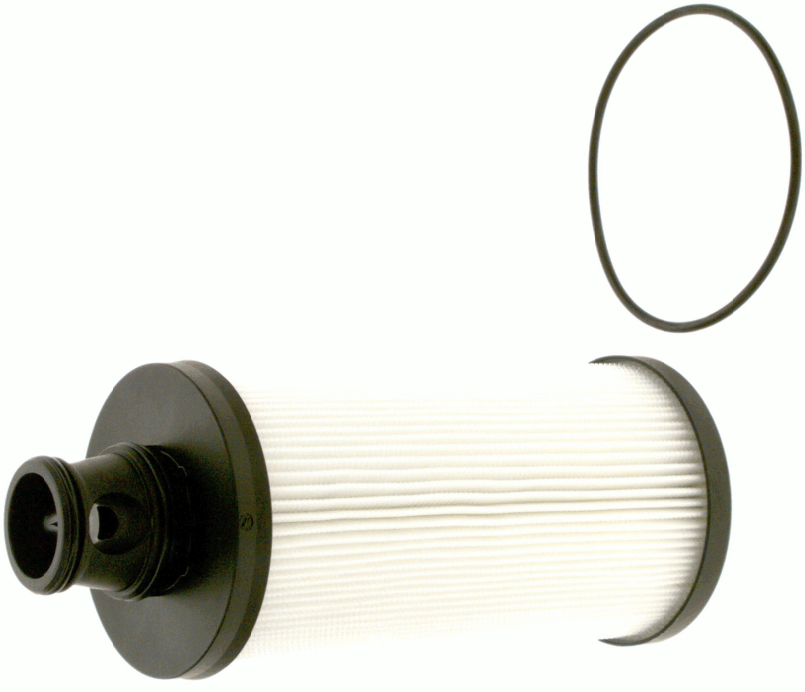

Abbildung ähnlich
Illustration similar
Illustration similaire

Pos.	Item	Quantity	Description	Bezeichnung
1	980288008	1	DOCUMENTATION	DOKUMENTATION

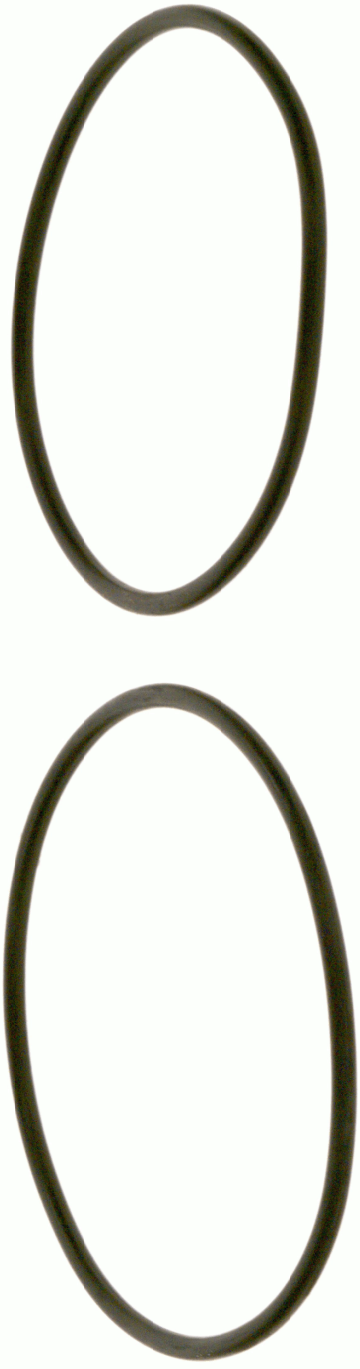

Pos. 3116

Abbildung ähnlich
Illustration similar
Illustration similaire

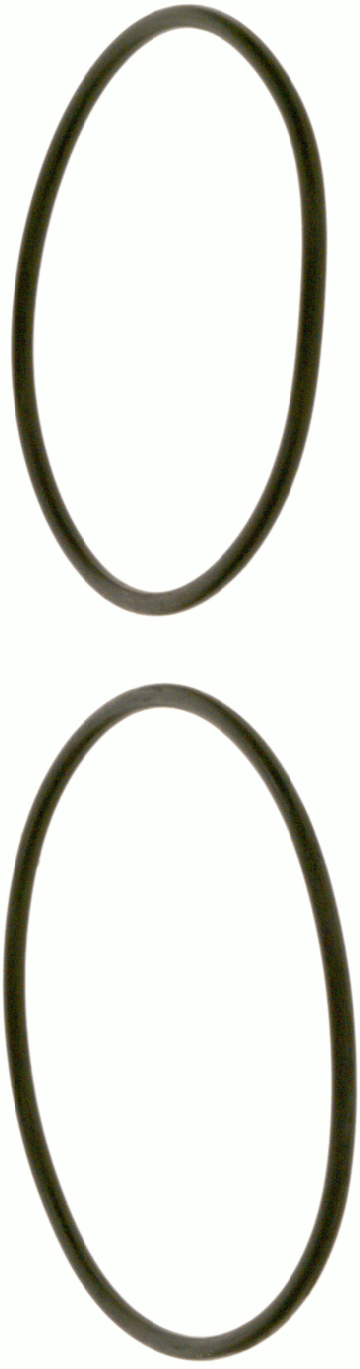

Pos. 3138

Abbildung ähnlich
Illustration similar
Illustration similaire

Pos.	Item	Quantity	Description	Bezeichnung
1	980288008	1	DOCUMENTATION	DOKUMENTATION

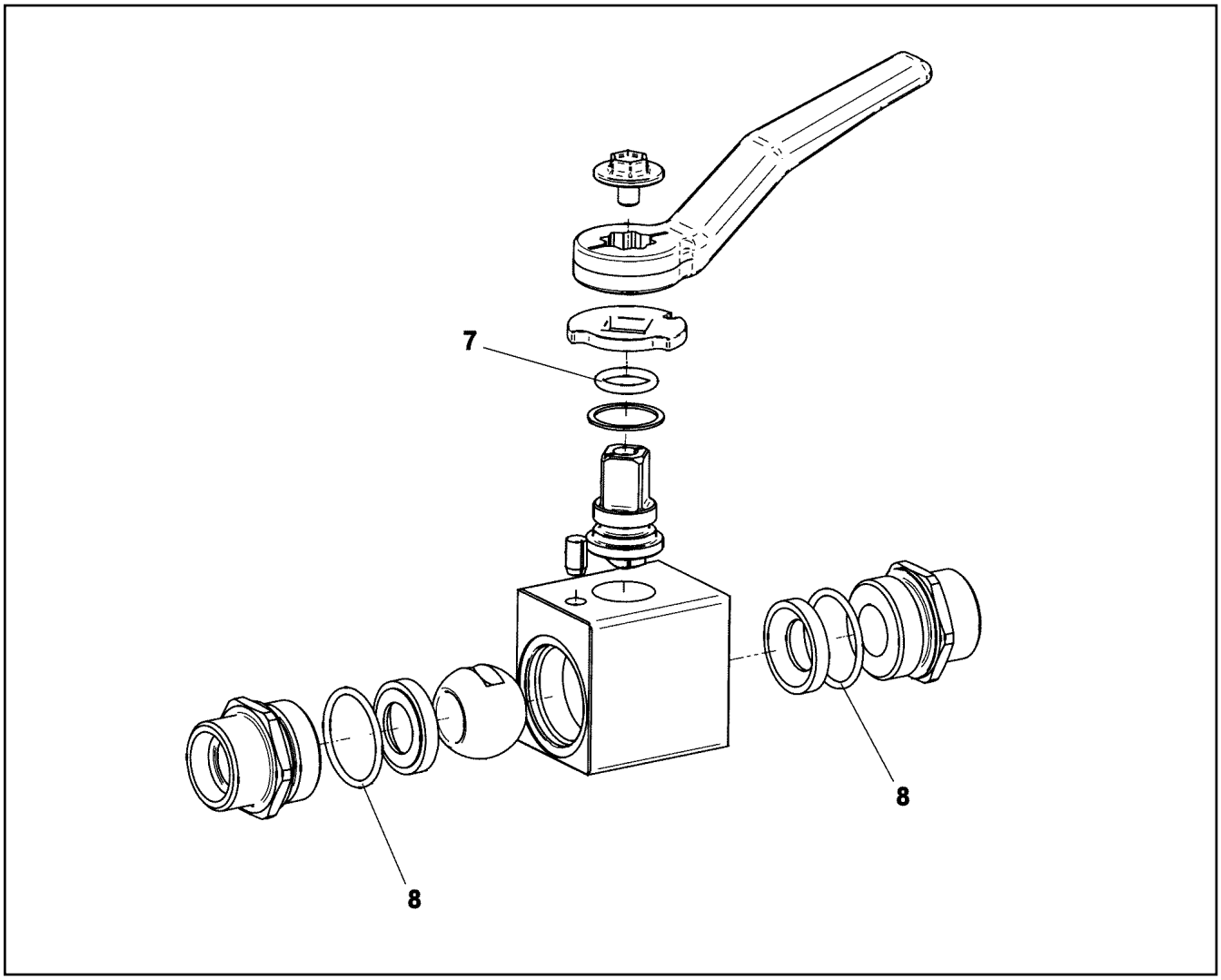

Pos.	Item	Quantity	Description	Bezeichnung
7	570078008	1	O-RING 13X2,5 NBR90	O-RING
8	726425308	2	O-RING 25X2 NBR90	O-RING

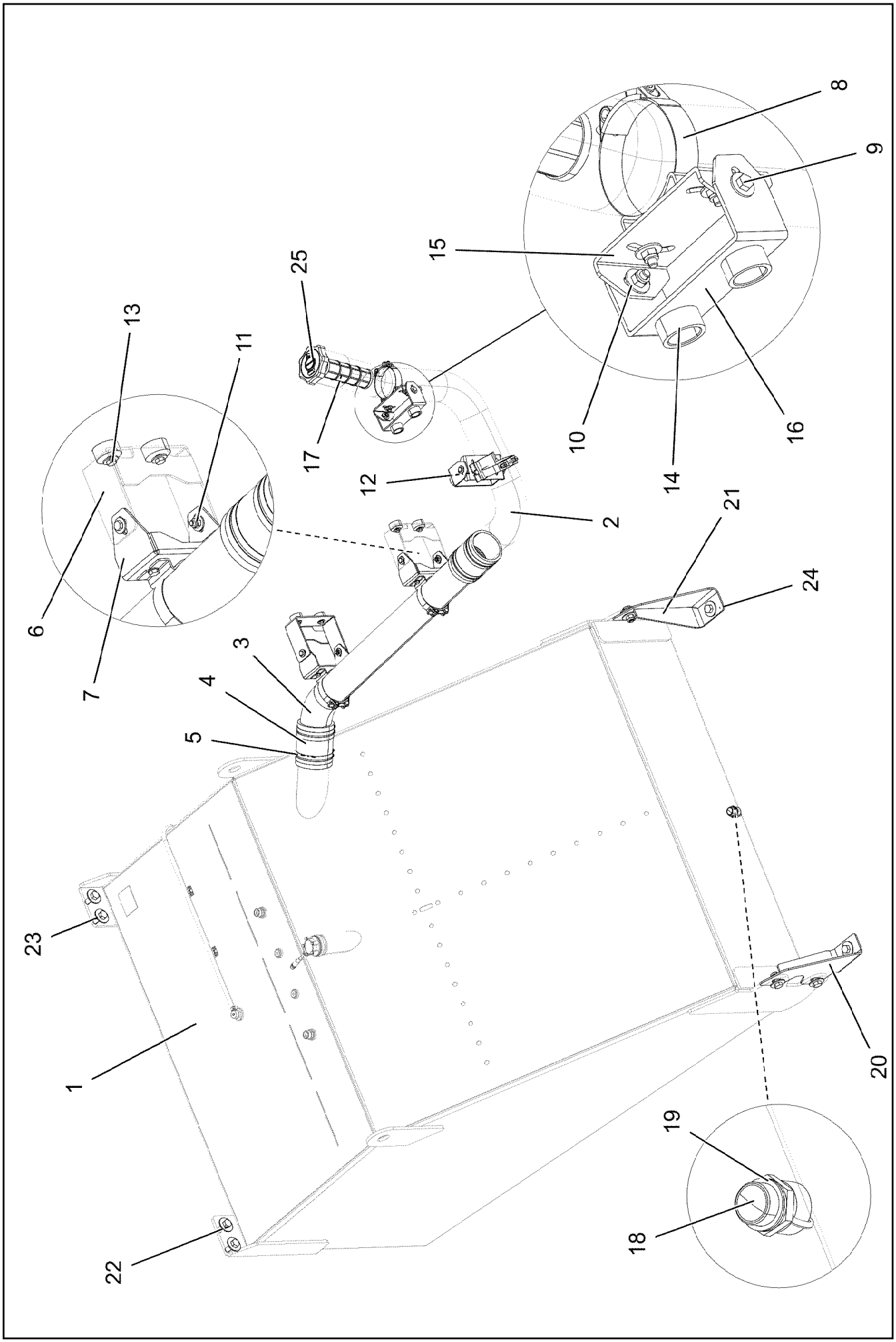

9.1.2023 096203 LIEBHERR	**etk_en_de_098288 LR 11000** **FUEL TANK CPL.** **KRAFTSTOFFBEHAELTER KPL.**	❑ 588 (1/2) **918789208**

Pos.	Item	Quantity	Description	Bezeichnung
1	967967608	1	FUEL TANK, PRE-ASSEMBLED ⇨ ❑ 590	KRAFTSTOFFBEHAELTER VO
2	96020215	1	PIPE WELDED ALUMINIUM SPF	ROHR SCHWK.
3	97031162	1	TUBE ALUMINIUM SPF	ROHR
4	978089308	2	FUEL HOSE	KRAFTSTOFFSCHLAUCH
5	550849408	8	HOSE CLAMP 110/100-120/12 W3	SCHLAUCHSCHELLE
6	97031163	2	PLATE 4X429X126 S315MC FE//ZNNI8//CN//T	BLECH
7	979806308	2	PLATE 4X337X113 S315MC FE//ZNNI8//CN//T	BLECH
8	774223708	4	HOSE CLAMP 100-104 ST	SCHLAUCHSCHELLE
9	10197831	16	HEX SCREW ISO 4017 M8X25 8.8 ZNNI-480	SECHSKANTSCHRAUBE
10	11140469	32	WASHER ISO 7093-1 8 200HV 480H SPF	SCHEIBE
11	10875614	16	HEX NUT DIN 985 M8 8 480H SPF	SECHSKANTMUTTER
12	12103465	8	WASHER ISO 7089 8 300HV ZNNI-480H SPF	SCHEIBE
13	11651612	8	HEX SCREW ISO 4017 M8X16 8.8 480H SPF	SECHSKANTSCHRAUBE
14	971622408	8	SLEEVE 40.0X19 S355J2+AR FE//ZNNI8//CN/	HUELSE
15	97006879	2	PLATE 4X219X80 S315MC FE//ZNNI8//CN//T	BLECH
16	97031164	2	PLATE 4X323X60 S315MC FE//ZNNI8//CN//T	BLECH
17	10112750	1	BASKET FILTER B80/200	KORBFILTER
18	789011908	1	OIL DRAIN PLUG M26X1,5	OELABLASSSCHRAUBE
19	710106008	1	SEALING RING DIN 7603 A26X32X2 CU	DICHTRING
20	97031166	1	PLATE 5X379X375 S700MC	BLECH
21	97031167	1	PLATE 5X379X375 S700MC	BLECH
22	10875519	10	HEX SCREW ISO 4017 M16X40 8.8 FLZN SP	SECHSKANTSCHRAUBE
23	10455191	16	WASHER ISO 7093-1 16 200HV-A2	SCHEIBE
24	10875609	6	HEX NUT DIN 985 M16 8 FLZN SPF	SECHSKANTMUTTER
25	10410112	1	LOCKABLE TANK CAP 80	TANKVERSCHLUSS

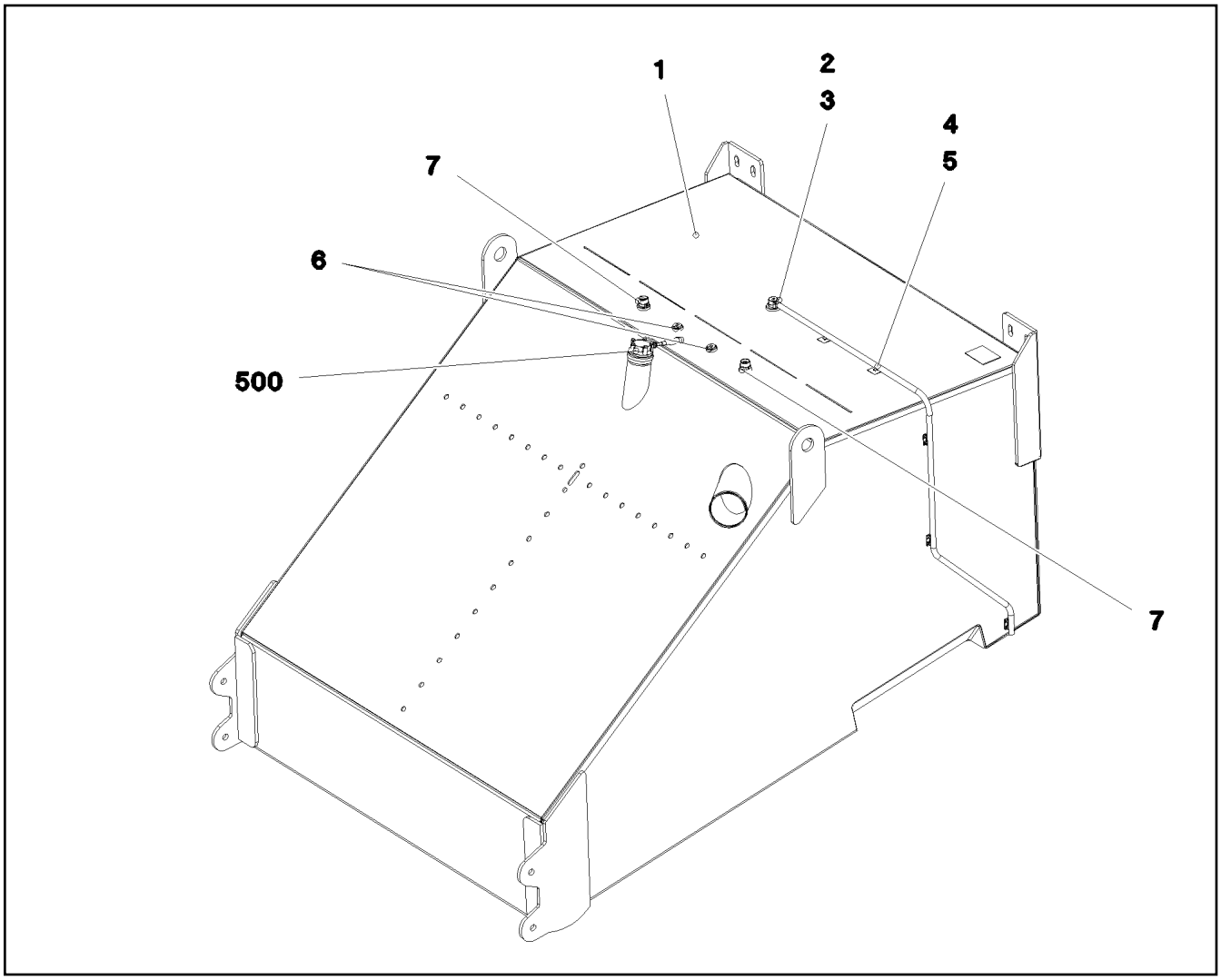

Pos.	Item	Quantity	Description	Bezeichnung
1	967966708	1	FUEL TANK WELDED CONSTR. ALMG3 SPF	KRAFTSTOFFBEHAELTER SCH
2	10097910	1	VENTILATION VALVE	ENTLUEFTUNGSVENTIL
3	10872024	1	HOSE CLAMP DIN 3017-1 12/8-16/9 W3	SCHLAUCHSCHELLE
4	10343527	2	HYDRAULIC HOSE DIN EN 857 DN8-1SC 1S	HYDRAULIKSCHLAUCH
5	10870511	5	CABLE CLIP HOLDER 28X28-NATUR PA6.6	KABELBINDERHALTER
6	477705108	2	STOP PLUG VSTIM18X1,5ED CR6-FREI	STOPFEN
7	471031108	2	FITTING GE 18L M22X1,5 CR6-FREI	VERSCHRAUBUNG
500	967930608	1	ELECTR.F.FUEL TANK ⇨ ❑ 591	ELEKTRIK KRAFTSTOFFBEHAEL

Pos.	Item	Quantity	Description	Bezeichnung
5	789015108	1	TANK SENSOR L=1000 24V SPF	TANKSENSOR
(5)	10346938	1	FLANGE SEAL	FLANSCHDICHTUNG
10	12219811	5	HEX SCREW ISO 4017 M5X35 8.8 480H SPF	SECHSKANTSCHRAUBE
15	10197808	5	WASHER ISO 7089 5 200HV ZNNI-480H	SCHEIBE

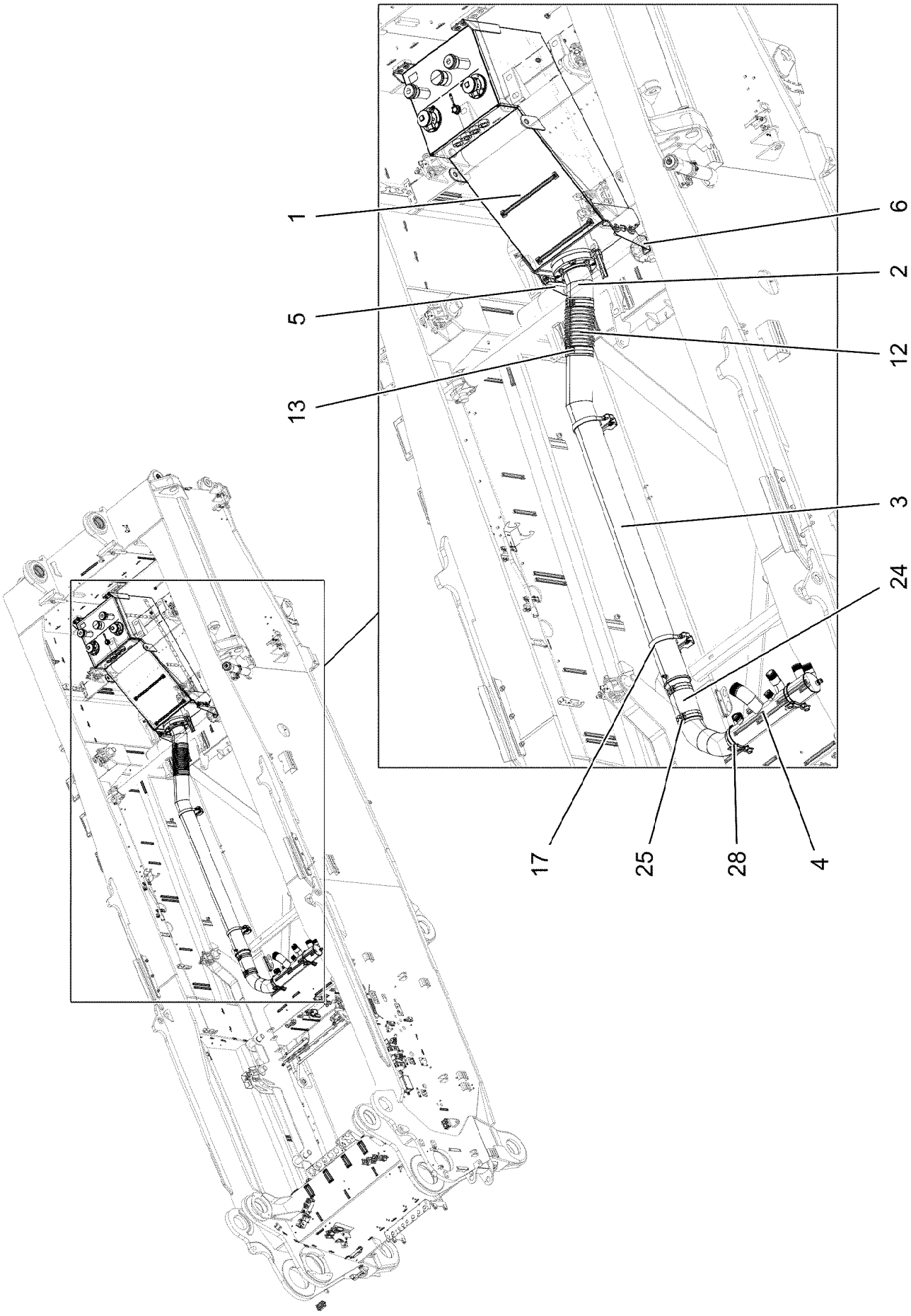
1
5
13
6
2
12
3
24
17
25
28
4

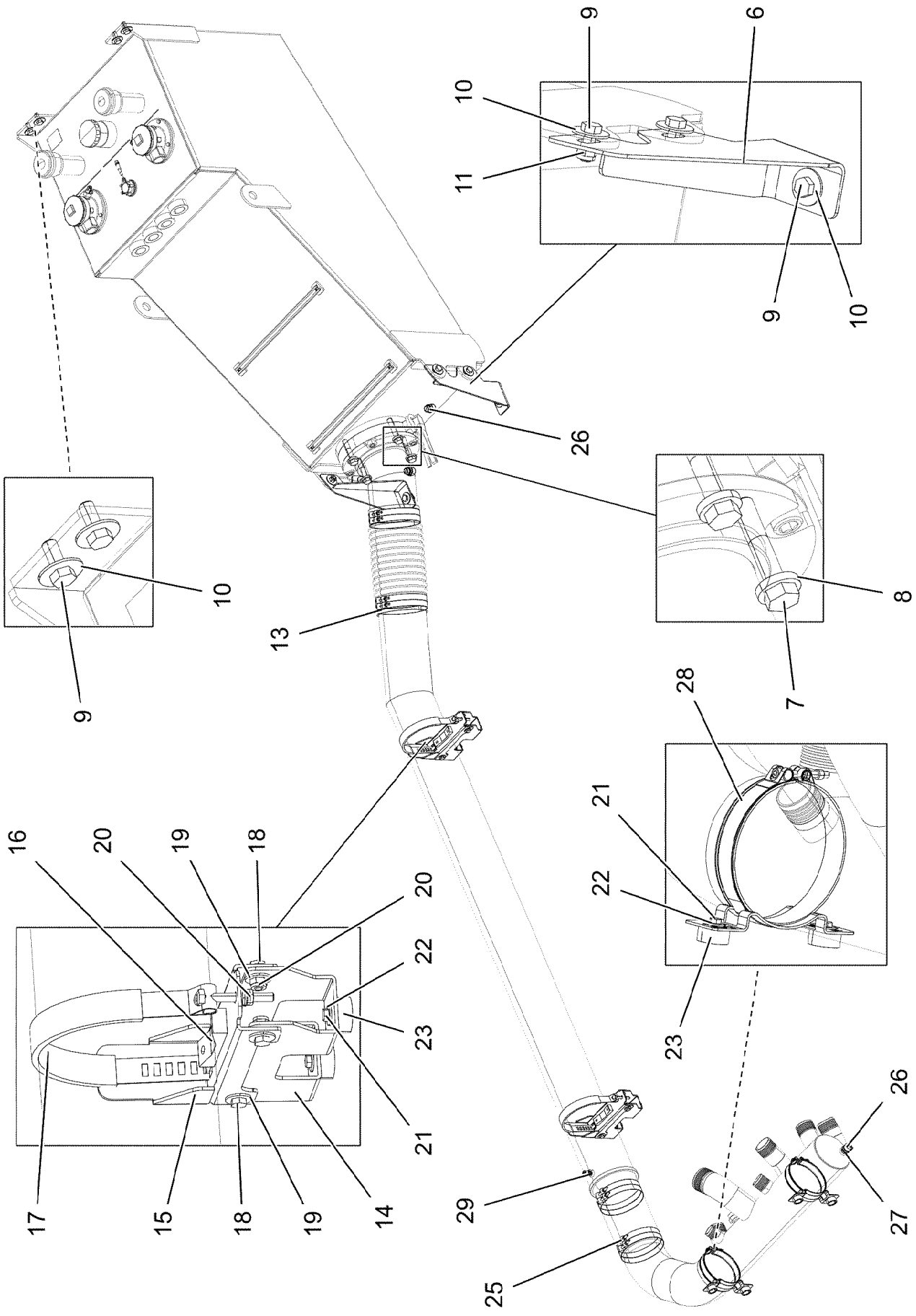

9.1.2023 004197 LIEBHERR	**etk_en_de_098288 LR 11000** **OIL RESERVOIR, COMPLETE** **OELBEHAELTER KPL.**	❑ 593 (2/3) **919140308**

Pos.	Item	Quantity	Description	Bezeichnung
1	967968208	1	OIL TANK PRE-ASS. ⇨ ❑ 595	OELBEHAELTER VORM.
2	967968308	1	SUCTION PIPE WELDED ALUMINIUM SPF	ANSAUGROHR SCHWK.
3	967968408	1	SUCTION PIPE OIL WELDM. ALUMINIUM SP	SAUGROHR-OEL SCHWK.
4	96032534	1	SUCTION PIPE WELDED FE/ZN20/CN/T2	ANSAUGROHR SCHWK.
5	97031170	1	PLATE 5X464X460 S700MC	BLECH
6	97031171	1	PLATE 5X464X460 S700MC	BLECH
7	10412379	4	HEX SCREW ISO 4014 M20X105 10.9 FLZN	SECHSKANTSCHRAUBE
8	4600604	4	WASHER DIN 7349 21 100HV FLZN SPF	SCHEIBE
9	10875519	10	HEX SCREW ISO 4017 M16X40 8.8 FLZN SP	SECHSKANTSCHRAUBE
10	10455191	16	WASHER ISO 7093-1 16 200HV-A2	SCHEIBE
11	10875609	6	HEX NUT DIN 985 M16 8 FLZN SPF	SECHSKANTMUTTER
12	774235608	1	SUCTION HOSE X0 SPF	SAUGSCHLAUCH
13	10296652	4	HOSE CLAMP 210/208-216/25 EDELSTAHL	SCHLAUCHSCHELLE
14	97031172	2	PLATE 4X250X268 S315MC FE//ZNNI8//CN//T	BLECH
15	978179508	2	PLATE 4X386X169 S315MC FE//ZNNI8//CN//T	BLECH
16	774215508	2	PIPE SUPPORT	ROHRUNTERLAGE
17	571546808	2	TIGHTENING STRAP	SPANNBAND
18	11631816	8	HEX SCREW ISO 4017 M10X25 8.8 FLZN SP	SECHSKANTSCHRAUBE
19	421802108	18	WASHER ISO 7093-1 10 A2	SCHEIBE
20	10197769	10	HEX NUT DIN 985 M10 8 ZNNI-480H SPF	SECHSKANTMUTTER
21	11651612	8	HEX SCREW ISO 4017 M8X16 8.8 480H SPF	SECHSKANTSCHRAUBE
22	11140469	8	WASHER ISO 7093-1 8 200HV 480H SPF	SCHEIBE
23	971622408	8	SLEEVE 40.0X19 S355J2+AR FE//ZNNI8//CN/	HUELSE
24	510569908	1	SUCTION HOSE DN170X300 NBR60	SAUGSCHLAUCH
25	774224908	4	HOSE CLAMP 185-193X25 ST	SCHLAUCHSCHELLE
26	789011908	3	OIL DRAIN PLUG M26X1,5	OELABLASSSCHRAUBE
27	710106008	3	SEALING RING DIN 7603 A26X32X2 CU	DICHTRING
28	10336873	2	SWIVEL BOLT BRACKET CLAMP 172-180/17	GELENKBANDKONSOLENSCHE
29	7406865	1	SCREW COUPLING EMA3 M14X1,5 CR6-FRE	SCHRAUBKUPPLUNG

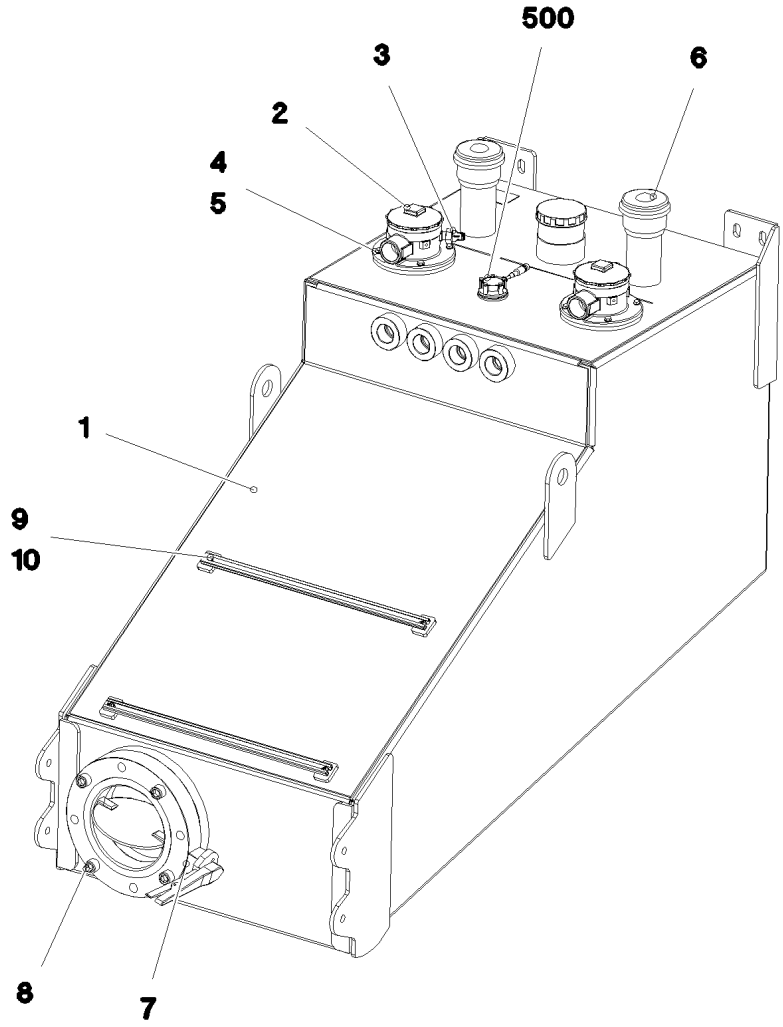

Pos.	Item	Quantity	Description	Bezeichnung
1	967967108	1	OIL TANK ST.CONST. ALMG3 SPF	OELBEHAELTER SCHWK.
2	10871356	2	RETURN FILTER 400L/MIN ⇨ ❑ 596	RUECKLAUFFILTER
3	11341359	2	CLOGGING INDICATOR	VERSCHMUTZUNGSANZEIGE
4	10197831	8	HEX SCREW ISO 4017 M8X25 8.8 ZNNI-480	SECHSKANTSCHRAUBE
5	420001014	8	WASHER ISO 7089 8 200HV-A4	SCHEIBE
6	510667308	2	AERATION FILTER	BELUEFTUNGSFILTER
(1)	510671808	1	FILTER INSERT 1m³/min 10µm	FILTEREINSATZ
7	11491257	1	SHUT OFF DEVICE DN200-FLANSCH SPF	ABSPERRORGAN
8	12691987	4	SOCKET HEAD SCREW ISO 4762 M20X80 8	ZYLINDERSCHRAUBE
9	97018042	2	CARRIER RAIL C28/11X620 T ZN O	TRAGSCHIENE
10	12102696	4	BUTTON HEAD SCREW AEHNL.ISO 7380-2	HALBRUNDKOPFSCHRAUBE
500	968015308	1	ELECTRIC HYDRAULIC TANK	ELEKTRIK HYDRAULIKBEHAEL
(5)	11213670	1	TANK SENSOR L=850 24V	TANKSENSOR
(10)	12219811	5	HEX SCREW ISO 4017 M5X35 8.8 480H SPF	SECHSKANTSCHRAUBE
(15)	10197808	5	WASHER ISO 7089 5 200HV ZNNI-480H	SCHEIBE

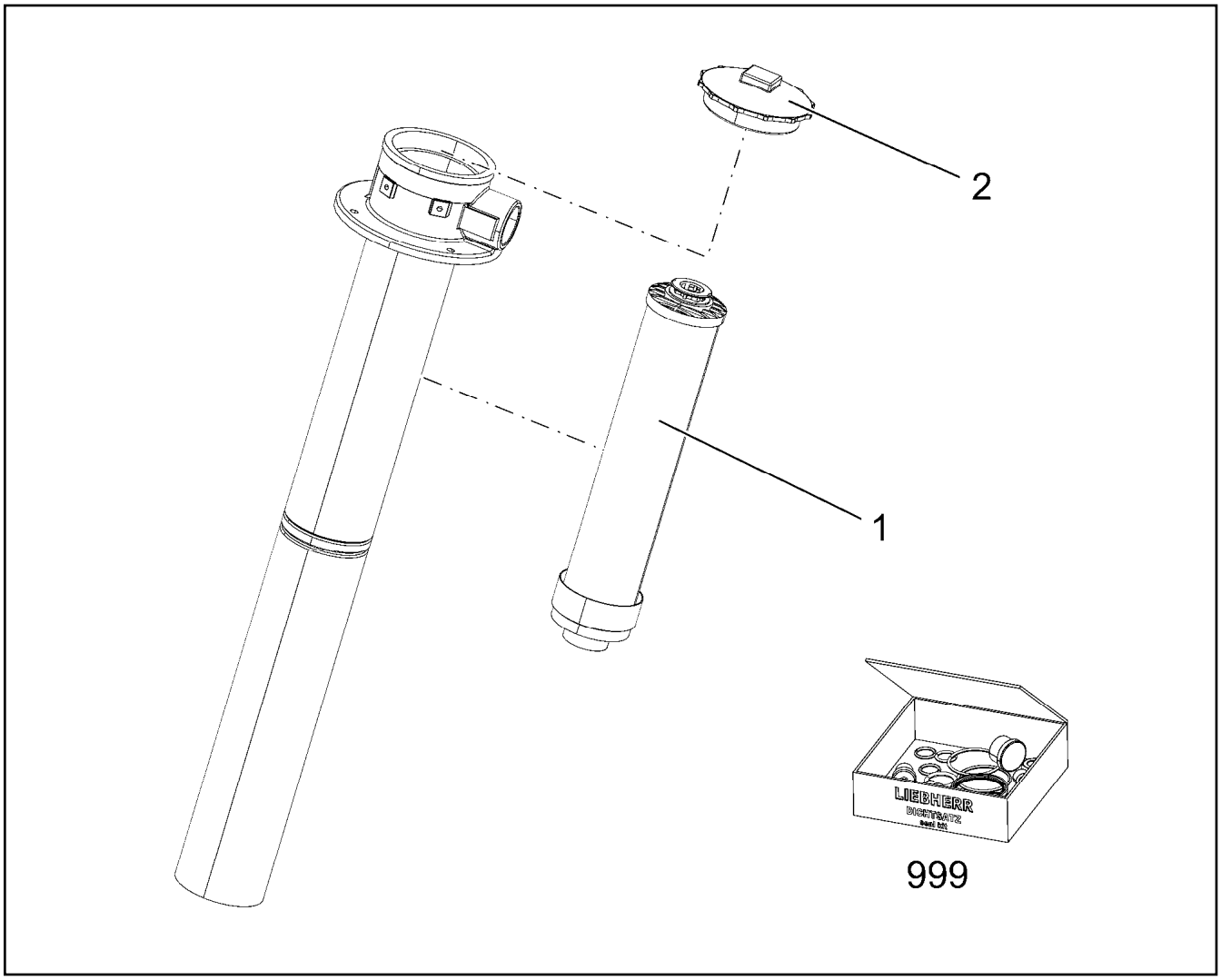

Pos.	Item	Quantity	Description	Bezeichnung
1	11068050	1	FILTER ELEMENT OEL 8µm ⇨ ❑ 597	FILTERELEMENT
2	11600977	1	COVER ⇨ ❑ 598	DECKEL
999	11341871	1	SEAL KIT RETURN FILTER ⇨ ❑ 601	DS RUECKLAUFFILTER

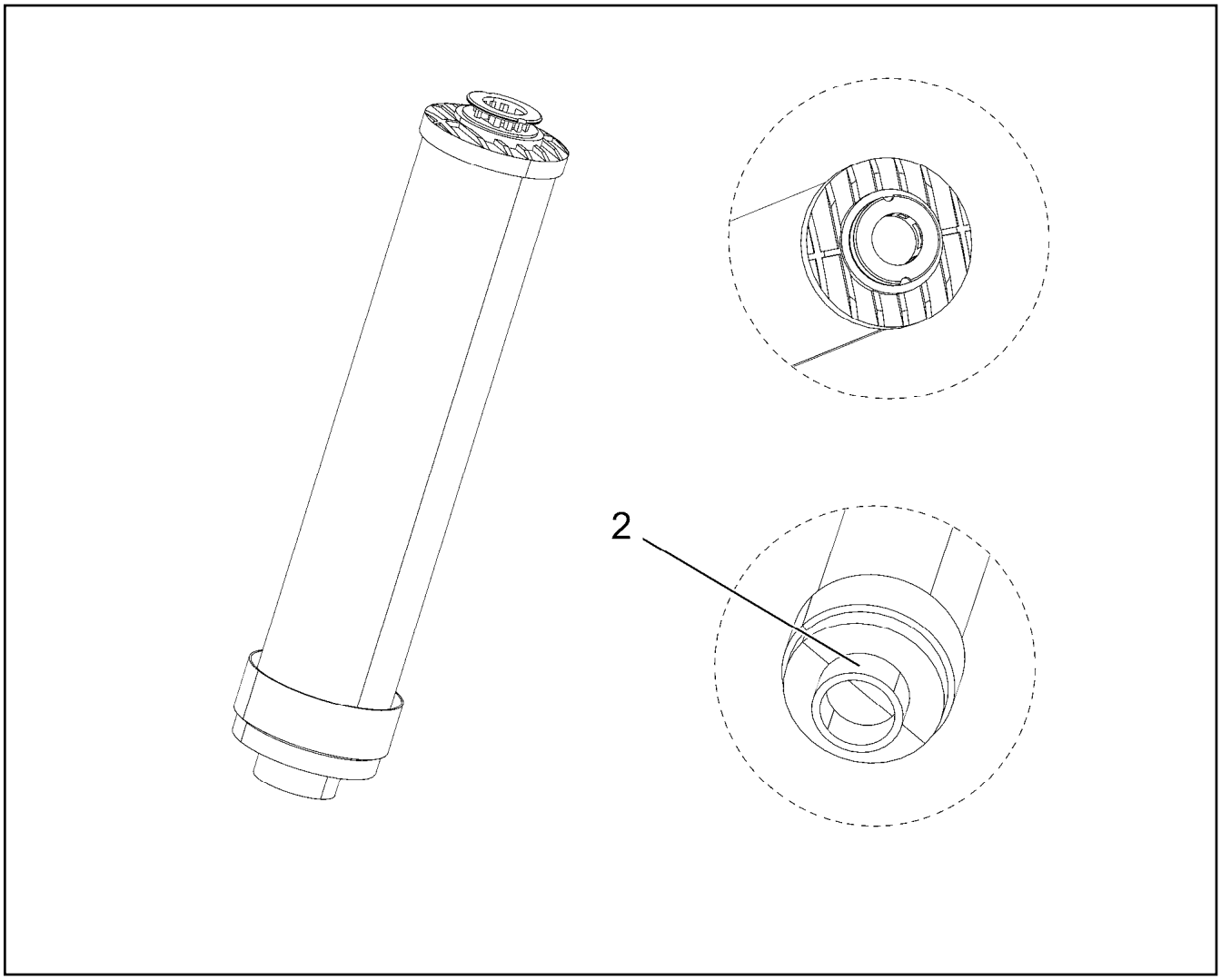

Pos.	Item	Quantity	Description	Bezeichnung
2	570296608	1	O-RING ARP 568 44,04X3,53 NBR90	O-RING
1000	980288008	1	DOCUMENTATION	DOKUMENTATION

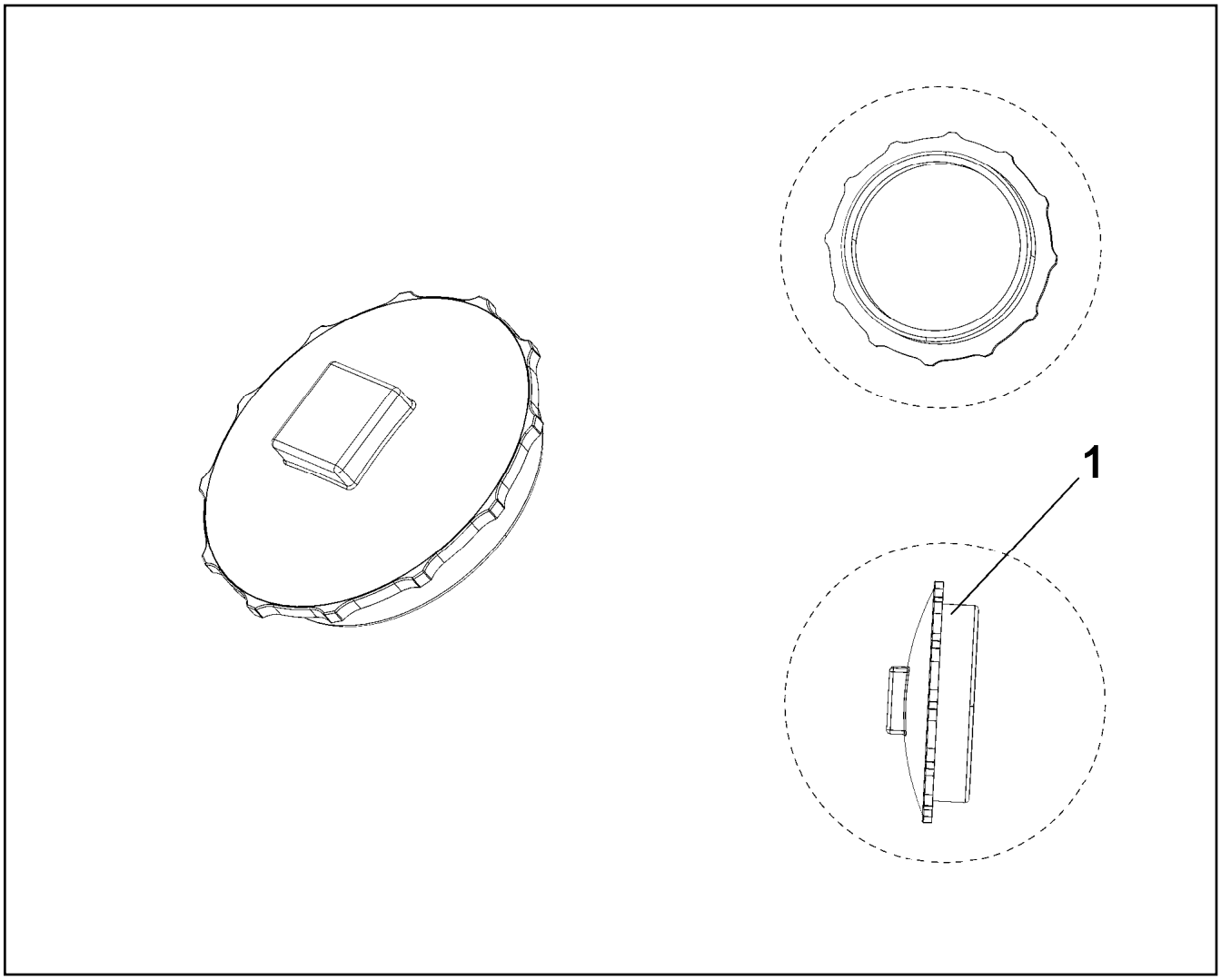

Pos.	Item	Quantity	Description	Bezeichnung
1	514615408	1	O-RING ARP 568 110,72X3,53 NBR70 ⇨ ❑ 599	O-RING

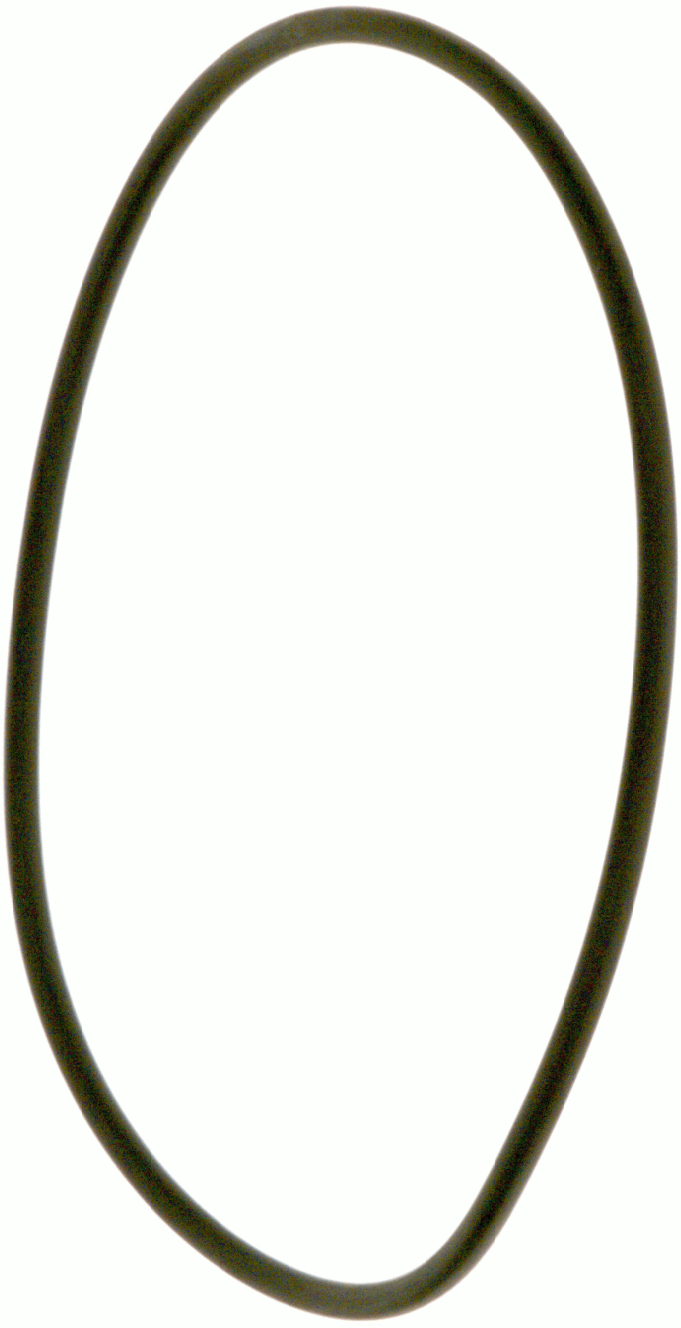

Pos. 3075

Abbildung ähnlich
Illustration similar
Illustration similaire

Pos.	Item	Quantity	Description	Bezeichnung
1	980288008	1	DOCUMENTATION	DOKUMENTATION

Pos. 3006

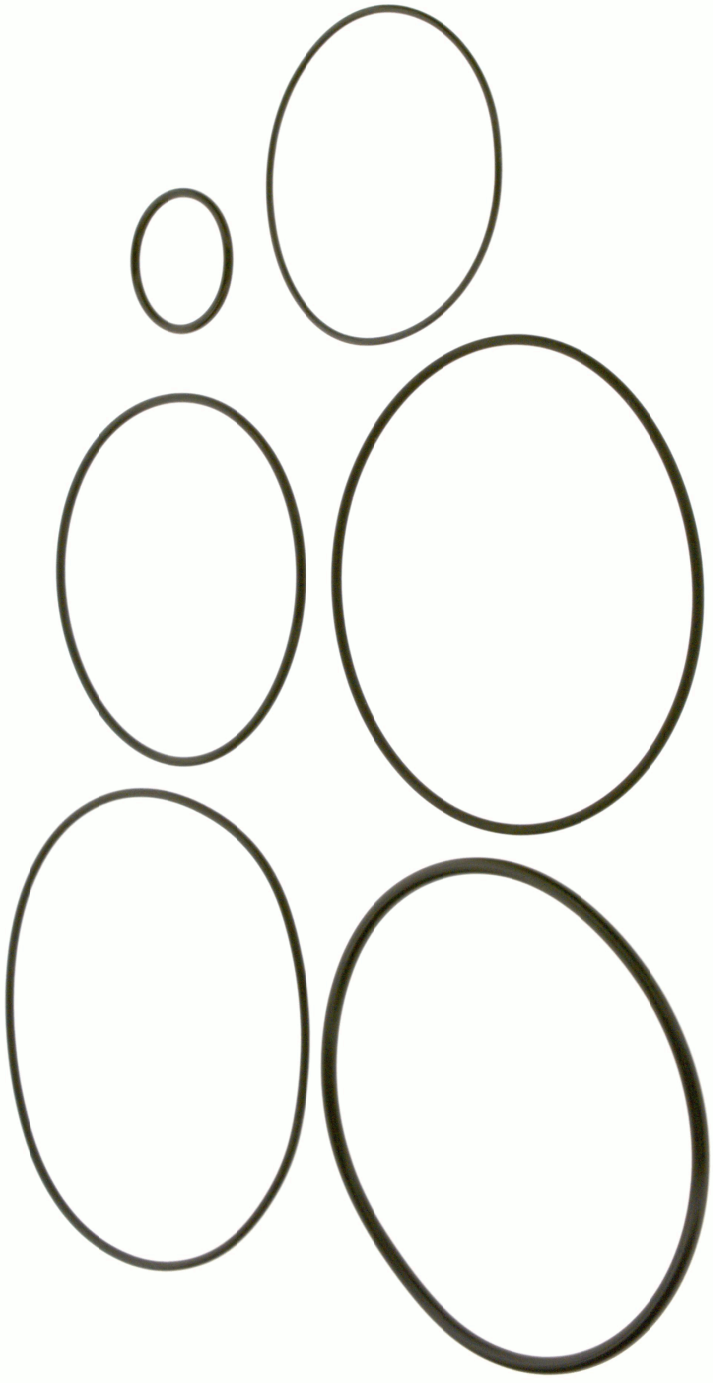

Abbildung ähnlich
Illustration similar
Illustration similaire

Pos.	Item	Quantity	Description	Bezeichnung
1	980288008	1	DOCUMENTATION	DOKUMENTATION

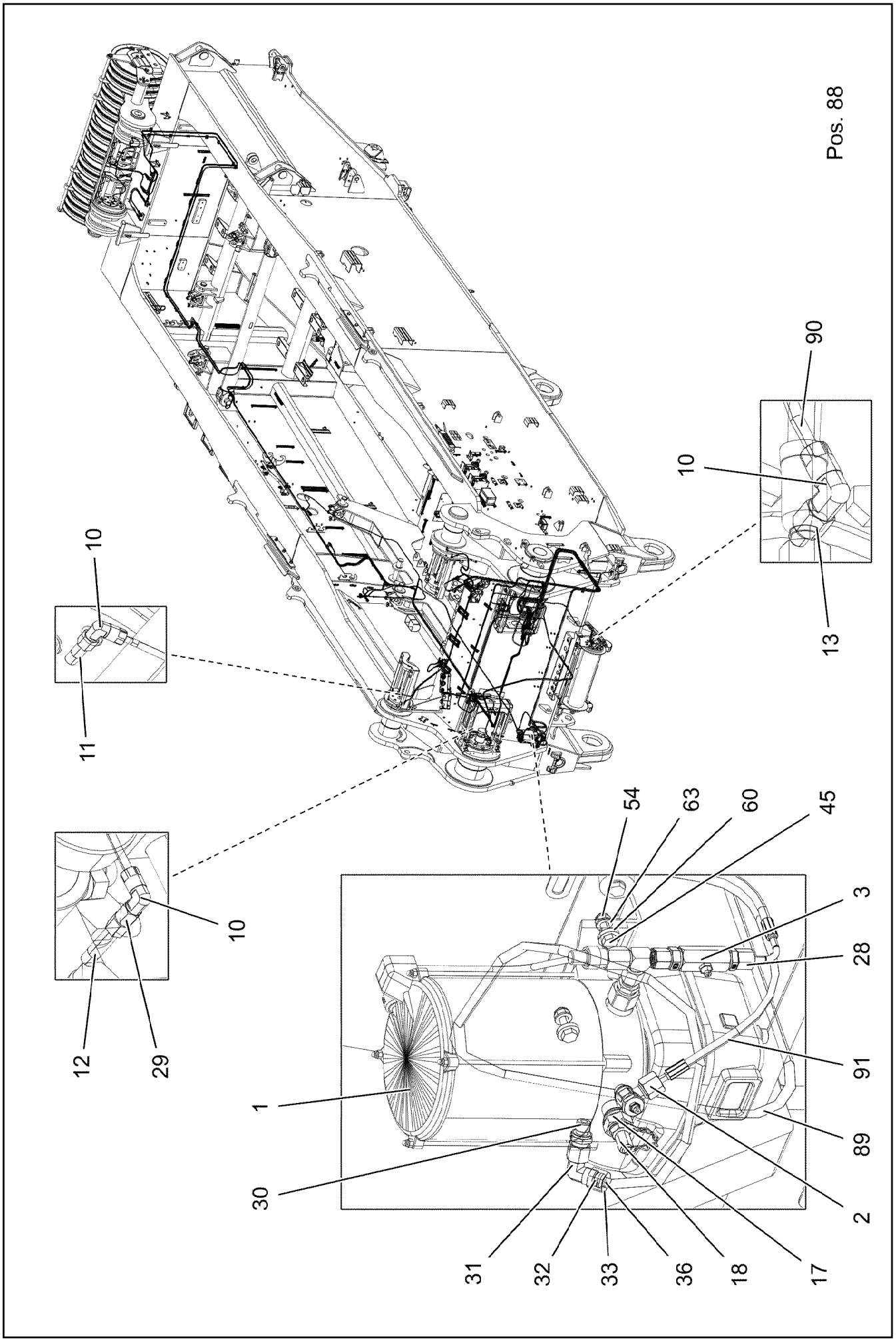
Pos. 88
90
10
13
10
11
10
12
29
54
63
60
45
3
28
91
89
2
1
30
31
32
33
36
18
17

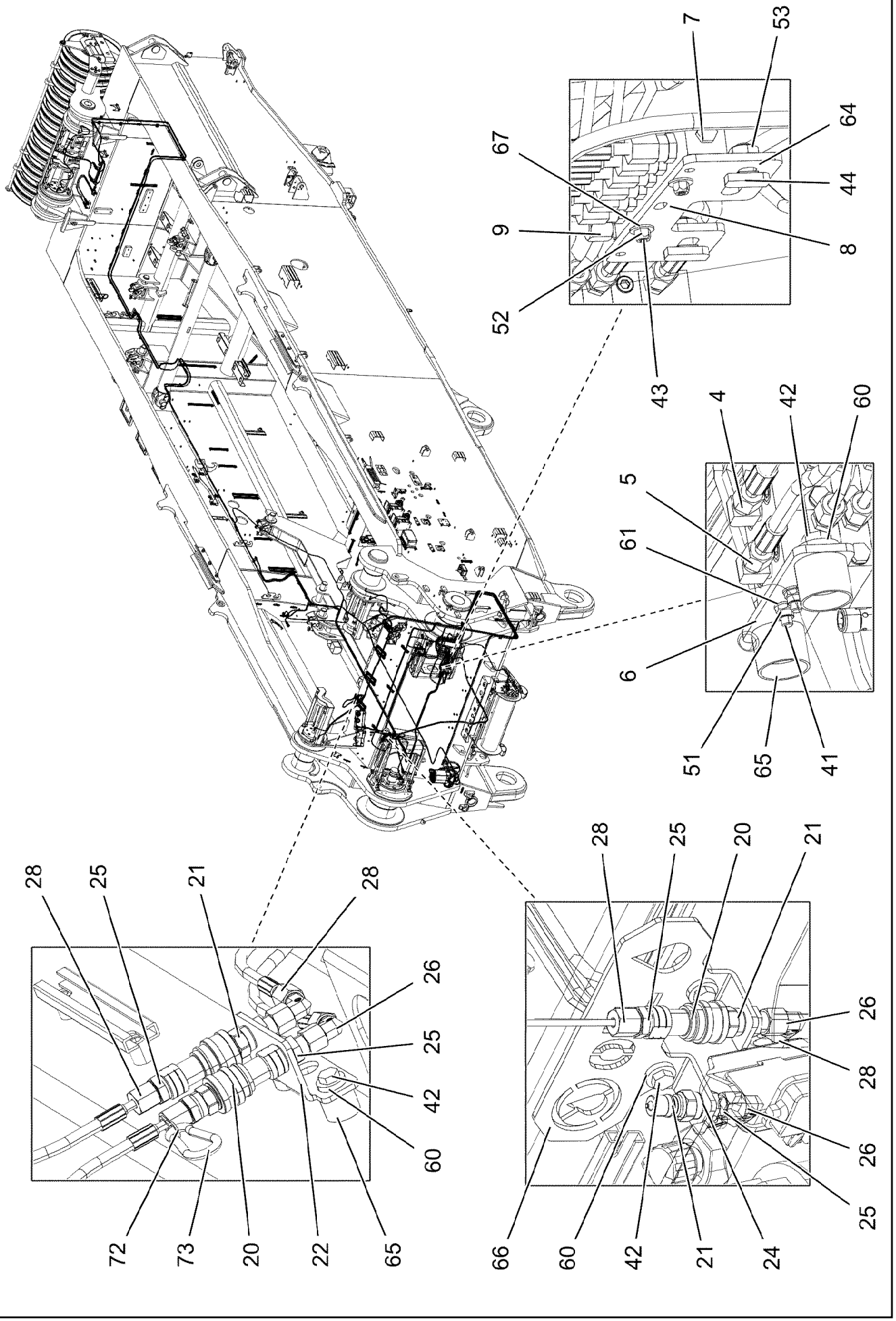
7
53
64
67
44
9
8
52
43
4
42
60
5
61
6
51
65
41
28
25
20
21
26
28
26
25
42
60
72
73
20
22
65
66
60
42
21
24

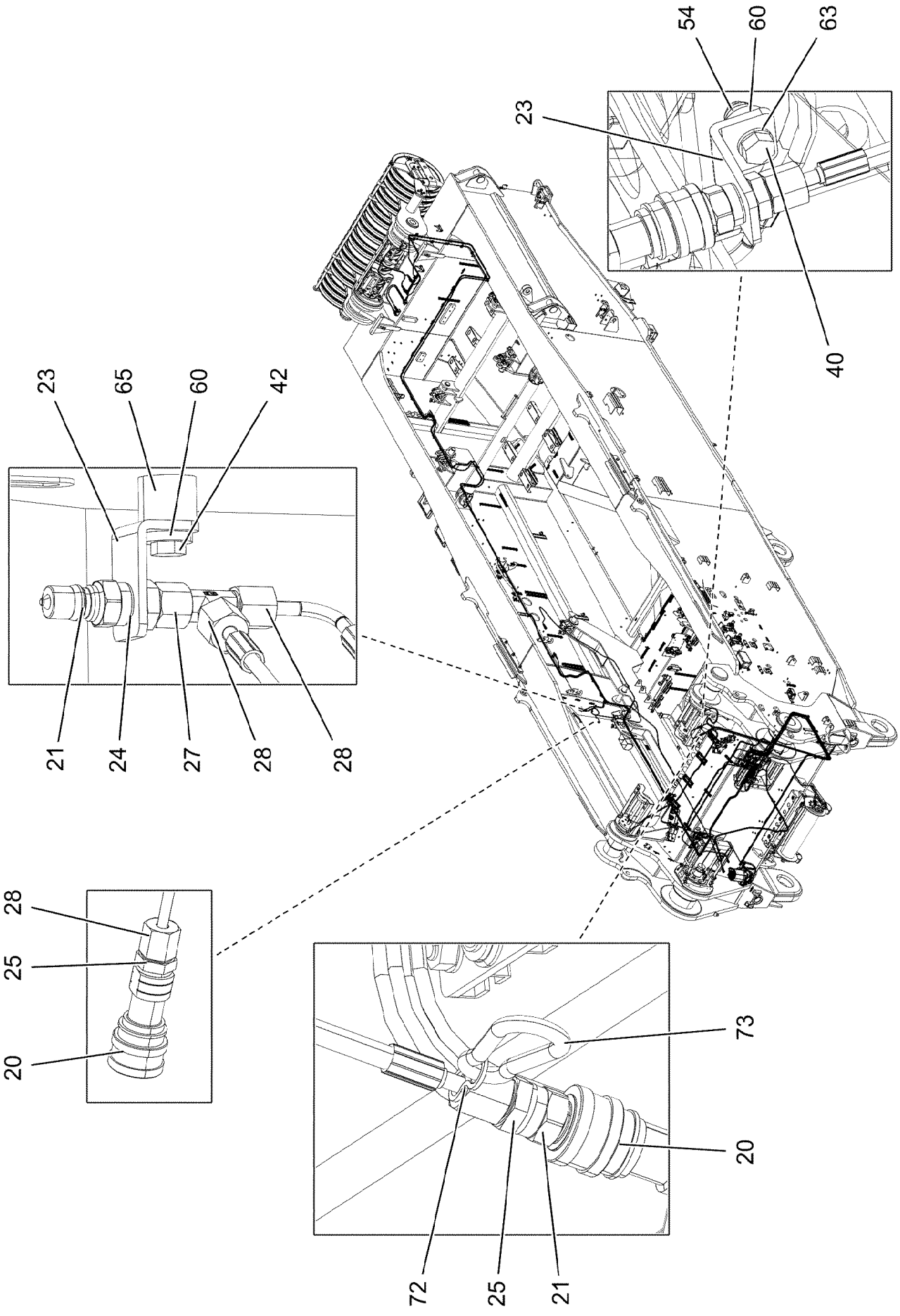
54
60
63
23
40
23
65
60
42
21
24
27
28
28
28
25
20
73
20
72
25
21

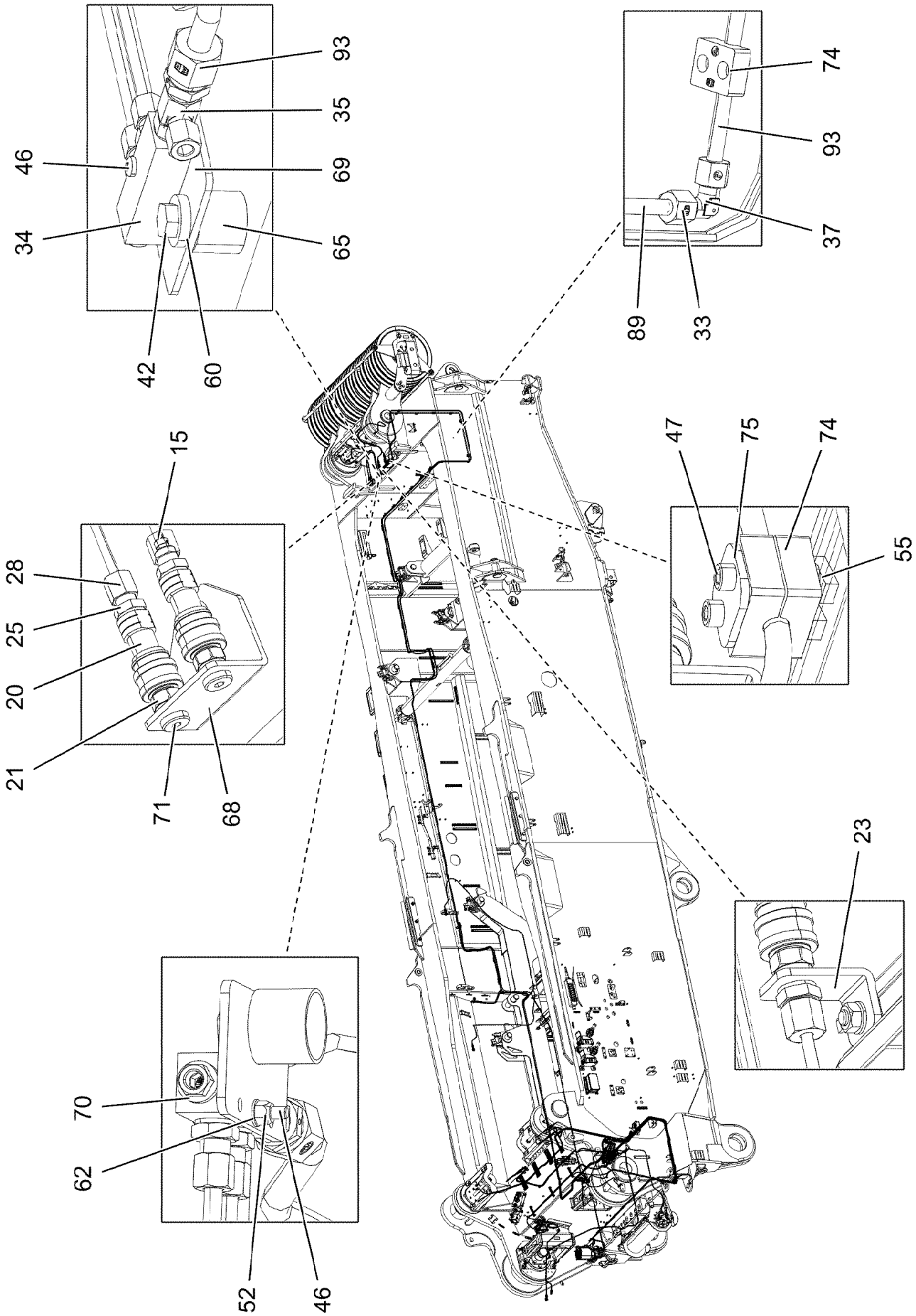
93
35
46
69
34
65
42
60
74
93
37
89
33
15
28
25
20
21
71
68
47
75
74
55
23
70
62
52
46

Pos.	Item	Quantity	Description	Bezeichnung
1	10425291	1	ELECTRIC PUMP ⇨ ❑ 609	ELEKTROPUMPE
2	774372808	1	PUMP RETURN FLOW	PUMPENRUECKLAUF
3	774375108	1	PASSAGE NIPPLE BLOCK ⇨ ❑ 164	DURCHGANGSNIPPELBLOCK
4	11621502	1	DISTRIBUTION BLOCK MX-F 4/7 ⇨ ❑ 611	VERTEILERKOMBINATION
5	11621501	1	DISTRIBUTION BLOCK MX-F 7/10 ⇨ ❑ 612	VERTEILERKOMBINATION
6	953696908	1	PLATE S315MC FE//ZNNI8//CN//T0	BLECH
7	774380308	1	RETURN STRIP	RUECKLAUFLEISTE
8	971510808	1	PLATE 4X150X50 S315MC FE//ZNNI8//CN//T	BLECH
9	774373808	1	FITTING WE 6LL M10x1	VERSCHRAUBUNG
10	12101832	11	MALE CONNECTOR WSV 6 M10X1K MS	STECKANSCHLUSS
11	774373508	6	EXTENSION M10X1K/ M10X1	VERLAENGERUNG
12	10045006	2	EXTENSION	VERLAENGERUNG
13	774374508	1	EXTENSION M8X1	VERLAENGERUNG
15	477101408	28	PROFILE RING PR6-S/L A3P	PROFILRING
17	774386508	1	REDUCER R1/4"- M20X1,5	REDUZIERUNG
18	10675463	1	FILLING CONNECTION	BEFUELLANSCHLUSS
20	774372608	13	COUPLING SLEEVE	KUPPLUNGSMUFFE
21	774372708	15	COUPLING PLUG	KUPPLUNGSSTECKER
22	970350208	1	PLATE 4X110X80 S315MC FE//ZNNI8//CN//T	BLECH
23	970350108	5	PLATE 4x73x30 S315MC FE//ZNNI8//CN//T0	BLECH
24	710102308	14	SEALING RING DIN 7603 A13X18X1,5 CU	DICHTRING
25	471032108	26	FITTING GE 6S G1/4A CR6-FREI	VERSCHRAUBUNG
26	472531508	6	FITTING EW 6S M14X1,5 CR6-FREI	VERSCHRAUBUNG
27	472331208	1	FITTING EL 6S CR6-FREI	VERSCHRAUBUNG
28	477400108	28	BOX NUT DIN 3870 AS6 A3P	UEBERWURFMUTTER
29	774373408	2	EXTENSION M10X1K/ M10X1	VERLAENGERUNG
30	7362091	1	FITTING ISO 8434-1 GE 10L G1/4A CR6-FREI	VERSCHRAUBUNG
31	7403569	1	FITTING EW 10L M16X1,5 CR6-FREI	VERSCHRAUBUNG
32	477100308	2	PROFILE RING PR10-S/L A3P	PROFILRING
33	477401508	2	BOX NUT DIN 3870 AL10 A3P	UEBERWURFMUTTER
34	11001556	1	RETURN STRIP 2-FACH STAHL A3C	RUECKLAUFLEISTE
35	471902008	1	FITTING EGESD6-LM-WD CR6-FREI	VERSCHRAUBUNG
36	774387808	2	PLUG-IN SLEEVE	EINSTECKHUELSE
37	470230308	1	FITTING XW10-L CR6-FREI	VERSCHRAUBUNG
40	10197831	1	HEX SCREW ISO 4017 M8X25 8.8 ZNNI-480	SECHSKANTSCHRAUBE
41	10181507	2	SOCKET HEAD SCREW ISO 4762 M5X70 10	ZYLINDERSCHRAUBE
42	11651767	12	HEX SCREW ISO 4017 M8X20 8.8 480H SPF	SECHSKANTSCHRAUBE
43	10875815	2	SOCKET HEAD SCREW ISO 4762 M4X30 8.8	ZYLINDERSCHRAUBE
44	409706908	4	HAMMER HEAD BOLT M8X15 8.8 480H SPF	HAMMERKOPFSCHRAUBE
45	11826527	2	HEX SCREW ISO 4017 M8X30 8.8 480H SPF	SECHSKANTSCHRAUBE
46	12692000	1	PAN-HEAD SCREW ISO 7045 M4X30 4.8 480	FLACHKOPFSCHRAUBE
47	10875590	18	SOCKET HEAD SCREW ISO 4762 M6X35 8.8	ZYLINDERSCHRAUBE
51	10875612	2	HEX NUT DIN 985 M5 8 480H SPF	SECHSKANTMUTTER
52	10875611	3	HEX NUT DIN 985 M4 8 480H SPF	SECHSKANTMUTTER
53	11693875	4	HEX NUT ISO 4032 M8 8 480H SPF	SECHSKANTMUTTER
54	10875614	3	HEX NUT DIN 985 M8 8 480H SPF	SECHSKANTMUTTER
55	602018008	18	CARRIER RAIL NUT DIN 3015-1 L TM M6 W1	TRAGSCHIENENMUTTER
60	11840501	15	WASHER DIN 7349 8,4 200HV 480H SPF	SCHEIBE
61	10197808	2	WASHER ISO 7089 5 200HV ZNNI-480H	SCHEIBE
62	10875645	3	WASHER ISO 7089 4 200HV 480H SPF	SCHEIBE
63	12103465	5	WASHER ISO 7089 8 300HV ZNNI-480H SPF	SCHEIBE
64	11140469	2	WASHER ISO 7093-1 8 200HV 480H SPF	SCHEIBE
65	953873408	12	SLEEVE 25X20 11SMN37 FE//ZNNI8//CN//T0	HUELSE
66	97053636	2	PLATE 4X210X143 S315MC FE//ZNNI8//CN//T	BLECH
67	10875642	2	WASHER ISO 7093-1 4 200HV 480H SPF	SCHEIBE
68	97085363	1	PLATE 4X120X80 S315MC FE//ZNNI8//CN//T	BLECH

Pos.	Item	Quantity	Description	Bezeichnung
69	977335508	1	PLATE 3X70X45 S355MC FE//ZNNI8//CN//T0	BLECH
70	4600319	1	SCREW PLUG DIN 908 M10X1 ST A3C	VERSCHLUSSSCHRAUBE
71	477704008	2	STOPPER PLUG VSTI1/4"ED CR6-FREI	BLINDSTOPFEN
72	710104208	2	SEALING RING DIN 7603 A20X24X1,5 CU	DICHTRING
73	744010208	2	SNAP HOOK DIN 5299 C 60X6-120KG ST V	KARABINERHAKEN
74	602007108	18	CLAMP-HALF DIN 3015-1 L 1 R 10 PP SW	KLEMMHAELFTE
75	5005199	9	LID PLATE DIN 3015-1 L-DP 1 W1-ZN	DECKPLATTE
88	774383508	5	TUBING COIL 9	ROHRWENDEL
89	774387708	16	POLYAMID PIPE DIN 73378 10X1,5 PA12 H	POLYAMIDROHR
90	10873149	91	POLYAMID PIPE DIN 73378 6X1,5 PA 12-HL	POLYAMIDROHR
91	96041770	1	HOSE LINES LUBRICATION DREH- BUEHNE ⇨ ❑ 613	SCHLAUCHLEITUNGEN SCHMI
93	96038820	1	PIPELINES	ROHRLEITUNGEN
(830)	96038811	1	PIPE COMPL. 10X1,5X1023,9 PR10-S/L AL10	ROHR KPL.
(831)	96038816	1	PIPE COMPL. 10X1,5X1620,5 XGR10/6-L PR	ROHR KPL.

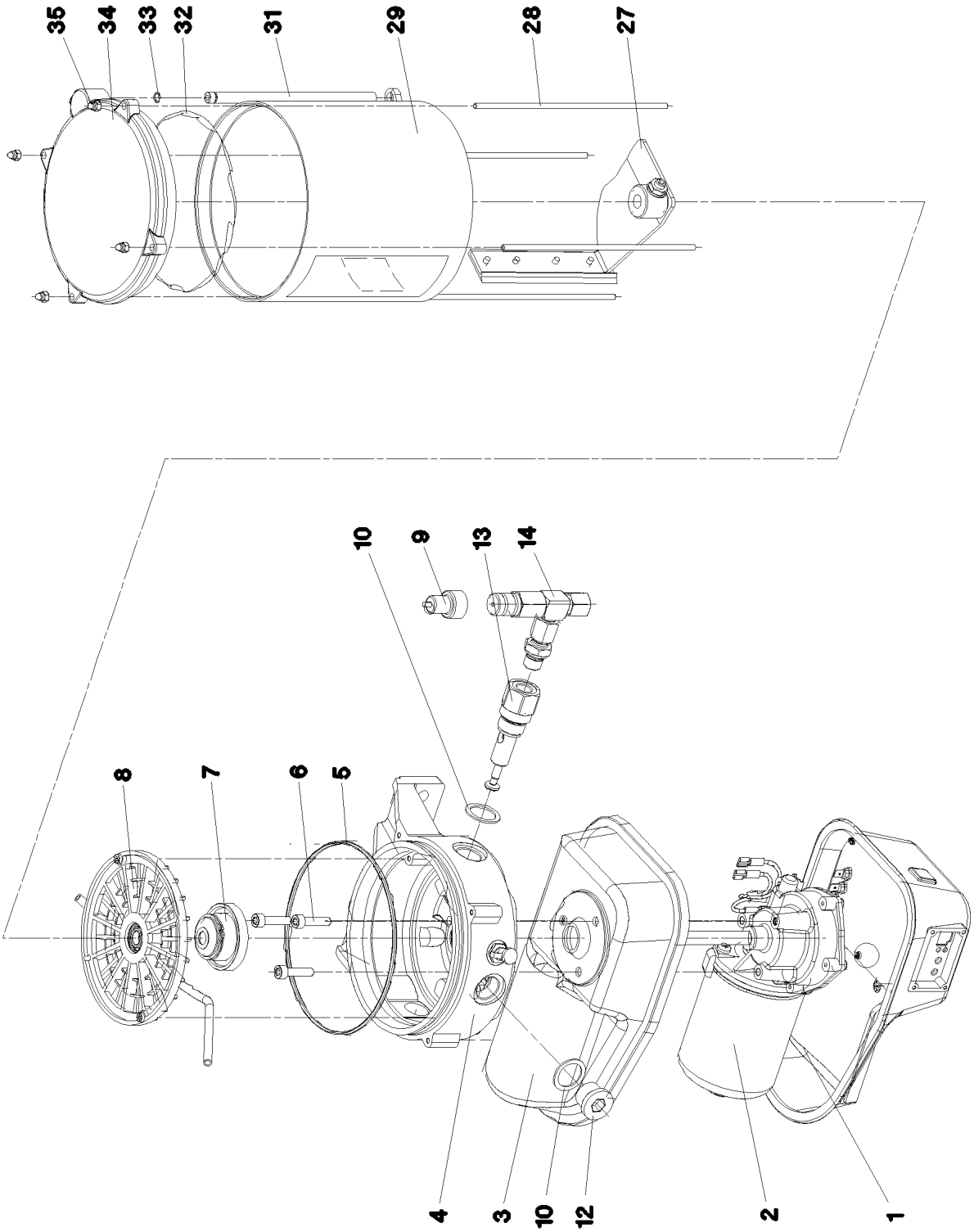
35
34
33
32
31
29
28
27
10
9
13
14
8
7
6
5
4
3
10
12
2
1

Pos.	Item	Quantity	Description	Bezeichnung
1	10493920	1	MOTOR HOUSING	MOTORGEHAEUSE
2	10355140	1	TRANSMISSION MOTOR 24V	GLEICHSTROMGETRIEBEMOTO
3	10014692	1	MOTOR HOUSING	MOTORGEHAEUSE
4	10014693	1	PUMP HOUSING	PUMPENGEHAEUSE
5	570163708	1	O-RING 140X3 NBR70	O-RING
6	10875588	3	SOCKET HEAD SCREW ISO 4762 M6X25 8.8	ZYLINDERSCHRAUBE
7	10014729	1	DRIVER	MITNEHMER
8	10014730	1	INTERMEDIATE RING	ZWISCHENRING
9	10429952	1	FAULT INDICATOR	STOERANZEIGE
10	10014697	3	SEALING RING 27X20X1,5 CU	DICHTRING
12	12218194	2	SCREW PLUG DIN 908 M20X1,5 St FLZN SP	VERSCHLUSSSCHRAUBE
13	10216340	1	PUMP ELEMENT	PUMPENELEMENT
14	571328408	1	PRESSURE RELIEF VALVE	UEBERDRUCKVENTIL
27	10664141	1	AGITATOR PADDLE	RUEHRFLUEGEL
28	10099209	4	PULL ROD	ZUGSTANGE
29	10038271	1	CONTAINER	BEHAELTER
30	967421808	1	STICKER BEHAELTER 2,5KG	AUFKLEBER
(1)	10663909	1	STICKER	AUFKLEBER
(2)	11494432	1	SIGN	SCHILD
(3)	11494581	1	SIGN	SCHILD
32	10099208	1	O-RING 133,07X1,78 NBR 70	O-RING
33	570690608	1	O-RING 6X1 NBR90	O-RING
34	11212502	1	CONTAINER COVER 2,5KG	BEHAELTERABDECKKAPPE
(1)	10099208	1	O-RING 133,07X1,78 NBR 70	O-RING
(2)	10292724	1	VENTILATION TUBE	ENTLUEFTUNGSROHR
35	4002886	4	CAP NUT DIN 986 M4 A2-70	HUTMUTTER

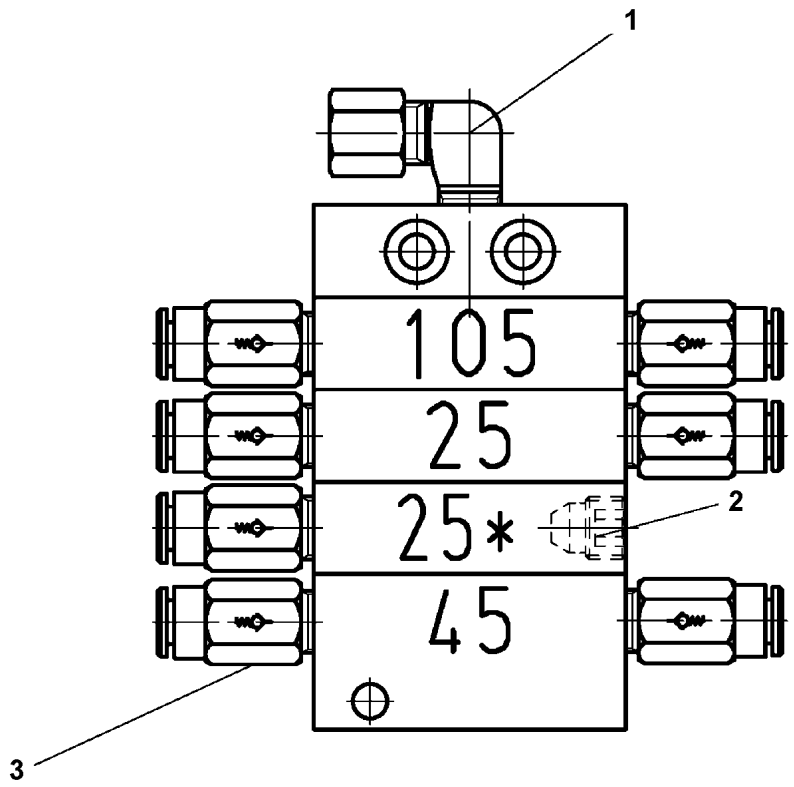

Pos.	Item	Quantity	Description	Bezeichnung
1	774373808	1	FITTING WE 6LL M10x1	VERSCHRAUBUNG
2	774378208	1	SCREW PLUG	VERSCHLUSSSCHRAUBE
3	11007219	7	NON-RETURN VALVE	RUECKSCHLAGVENTIL

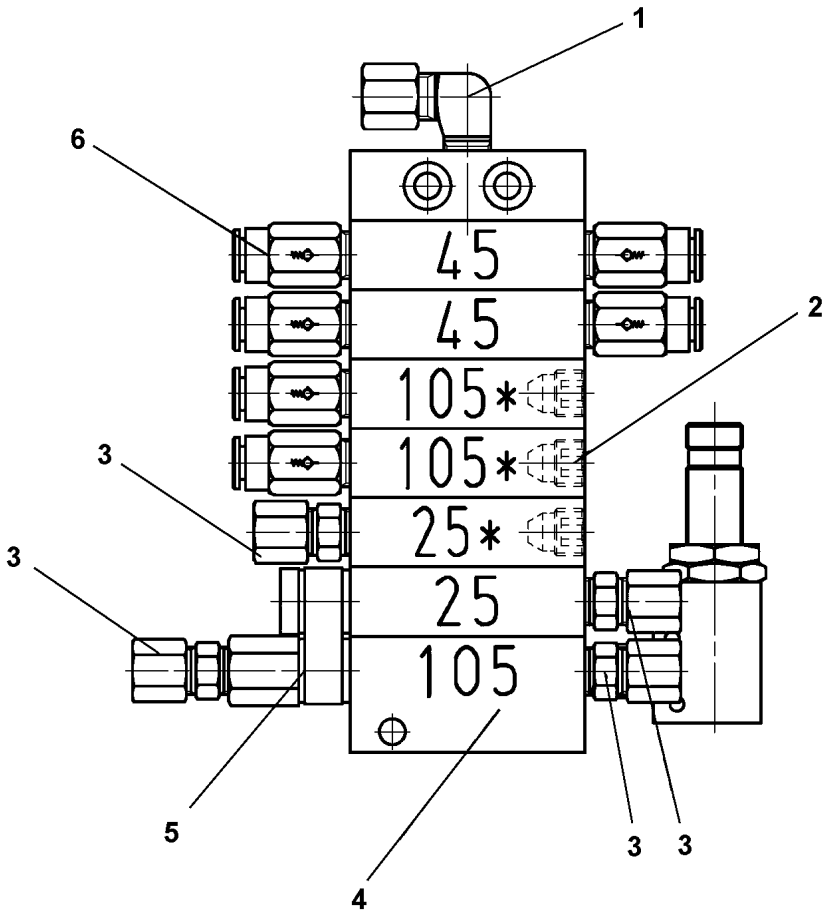

Pos.	Item	Quantity	Description	Bezeichnung
1	774373808	1	FITTING WE 6LL M10x1	VERSCHRAUBUNG
2	774378208	3	SCREW PLUG	VERSCHLUSSSCHRAUBE
3	7622803	4	NON-RETURN VALVE	RUECKSCHLAGVENTIL
4	10097614	1	END ELEMENT	ENDELEMENT
5	7622804	1	DISTRIBUTOR BRIDGE WITH OUTLET	VERTEILERBRUECKE M.AUSLAS
6	11007219	6	NON-RETURN VALVE	RUECKSCHLAGVENTIL

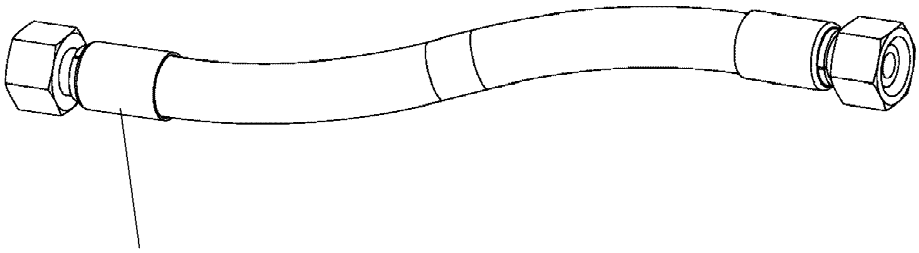

Schlauchnummer
Hose number
Numéro de flexible
Número de flexible
Номера шланга

Die Schlauchnummern auf den Schläuchen entsprechen den Positionen in der Schlauchliste.

The hose numbers from the hoses are in accordance with the items in the hose list.

Les numéros indiqués sur les flexibles correspondent aux repères de la nomenclature des flexibles.

Los números indicados en los flexibles corresponden a las posiciones de la lista de flexibles.

Нанесенные на шлангах номера соответствуют позициям в перечне.

Pos.	Item	Quantity	Description	Bezeichnung
460	962065808	1	HOSE CPL. HPC 4X6200	SCHLAUCH KPL.
461	968698708	1	HOSE CPL. HPC 4X1600	SCHLAUCH KPL.
462	965567808	1	HOSE CPL. HPC 4X5700	SCHLAUCH KPL.
463	920983508	1	HOSE CPL. HPC 4X4900	SCHLAUCH KPL.
464	968698908	1	HOSE CPL. HPC 4X1600	SCHLAUCH KPL.
465	928861808	1	HOSE CPL. HPC 4X2800	SCHLAUCH KPL.
466	929321108	1	HOSE CPL. HPC 4X2500	SCHLAUCH KPL.
467	929324308	1	HOSE CPL. HPC 4X5500	SCHLAUCH KPL.
468	963927308	1	HOSE CPL. HPC 4X4600	SCHLAUCH KPL.
469	929728208	1	HOSE CPL. HPC 4X500	SCHLAUCH KPL.
470	928769208	1	HOSE CPL. HPC 4X2150	SCHLAUCH KPL.
471	928861508	2	HOSE CPL. HPC 4X400	SCHLAUCH KPL.
472	928887708	1	HOSE CPL. HPC 4X3600	SCHLAUCH KPL.
473	928885008	1	HOSE CPL. HPC 4X5600	SCHLAUCH KPL.

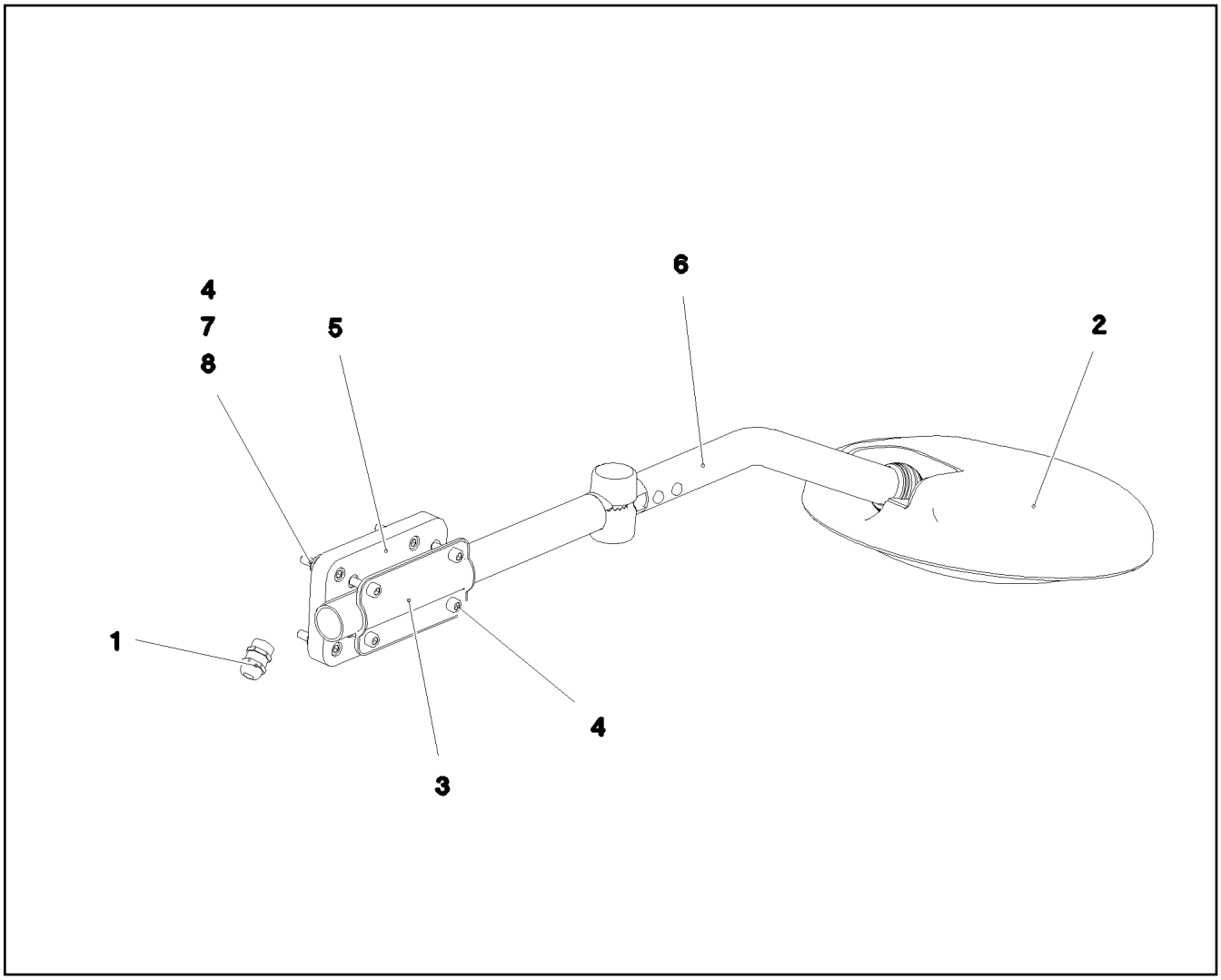

Pos.	Item	Quantity	Description	Bezeichnung
1	10334039	1	CABLE GLAND M16X1,5/9 MS	KABELVERSCHRAUBUNG
2	10336285	1	FRONT MIRROR 259	FRONTSPIEGEL
3	10336327	1	SHEET BRACKET 62X117 ST	BLECHKLEMME
4	11820284	8	SOCKET HEAD SCREW ISO 4762 M6X30 8.8	ZYLINDERSCHRAUBE
5	975573808	1	RETAINER 150X86X15 PA6G SCHWARZ	AUFNAHME
6	97088147	1	TUBE 28.0X590 E235+N RAL 9005	ROHR
7	10197764	4	HEX NUT ISO 4032 M6 10 ZNNI-480H SPF	SECHSKANTMUTTER
8	421801708	4	WASHER ISO 7093-1 6 200HV-A2	SCHEIBE

Pos.	Item	Quantity	Description	Bezeichnung
2	613301908	1	CHARGER 110V 24V8A SPF	LADEGERAET
(1)	10299987	1	TEMPERATURE SENSOR	TEMPERATURFUEHLER
3	967919108	1	EL.CHARGER F.BATTERY	ELEKTRIK BATTERIELADEGER
(10)	967919208	1	WIRING HARNESS W620	KABELSTRANG
4	964837908	1	ADD-ON PARTS LADEGERAET ⇨ ❑ 616	ANBAUTEILE
5	97060078	1	SIGN 35X15 LEXEDGE II	SCHILD

Pos.	Item	Quantity	Description	Bezeichnung
21	12102694	4	SERRATED LOCK WASHER DIN 6798 A 6.4	FAECHERSCHEIBE
22	10197764	8	HEX NUT ISO 4032 M6 10 ZNNI-480H SPF	SECHSKANTMUTTER
23	10197771	12	WASHER ISO 7089 6 200HV ZNNI-480H SPF	SCHEIBE
24	10197836	4	HEX SCREW ISO 4017 M6X25 8.8 ZNNI-480	SECHSKANTSCHRAUBE
31	10876387	1	HEX SCREW M5X16 10.9 480H SPF	SECHSKANTSCHRAUBE
32	425220808	1	SERRATED LOCK WASHER DIN 6798 J 5.3	FAECHERSCHEIBE
33	10197808	2	WASHER ISO 7089 5 200HV ZNNI-480H	SCHEIBE
34	10875620	2	HEX NUT ISO 4032 M5 8 480H SPF	SECHSKANTMUTTER

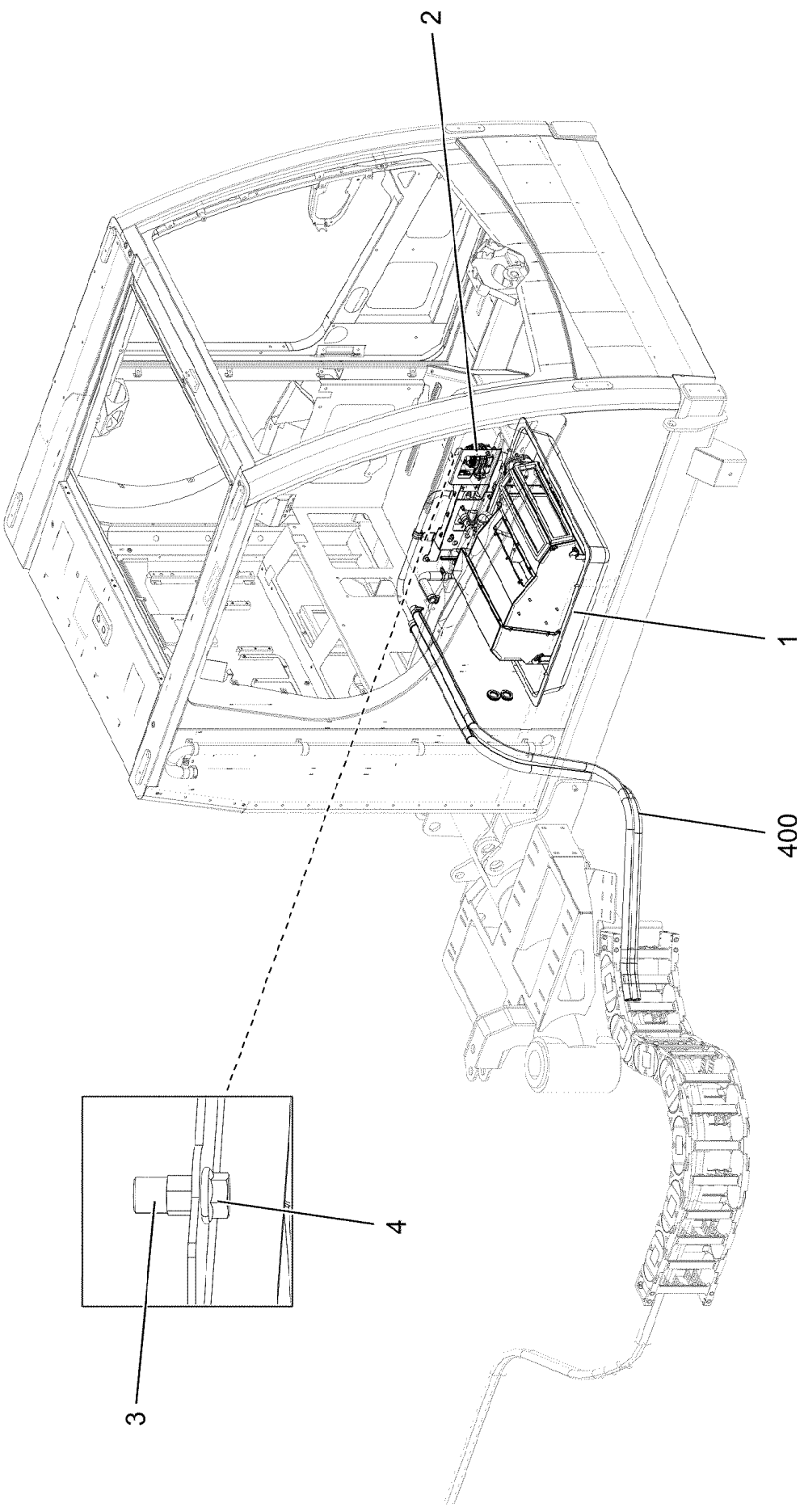
2
1
400
4
3

Pos.	Item	Quantity	Description	Bezeichnung
1	96060497	1	CLIMA-HEATING INSTALLATION ⇨ ❑ 619	HEIZKLIMAGERAET EINBAU
2	96060604	1	VALVE PLATE, PRE-ASSEMBLED ⇨ ❑ 625	VENTILPLATTE VORM.
3	10042593	5	BLIND RIVET NUT M6 K=1,5-3,5 ST CR6-FRE	BLINDNIETMUTTER
4	11840297	5	HEX SCREW EN 1665 M6X16 8.8 480H SPF	SECHSKANTSCHRAUBE
400	96060774	1	HOSE LINES	SCHLAUCHLEITUNGEN
(2240)	96060775	1	HOSE CPL. CONTI-KWS 20X15000	SCHLAUCH KPL.
(2241)	96060775	1	HOSE CPL. CONTI-KWS 20X15000	SCHLAUCH KPL.

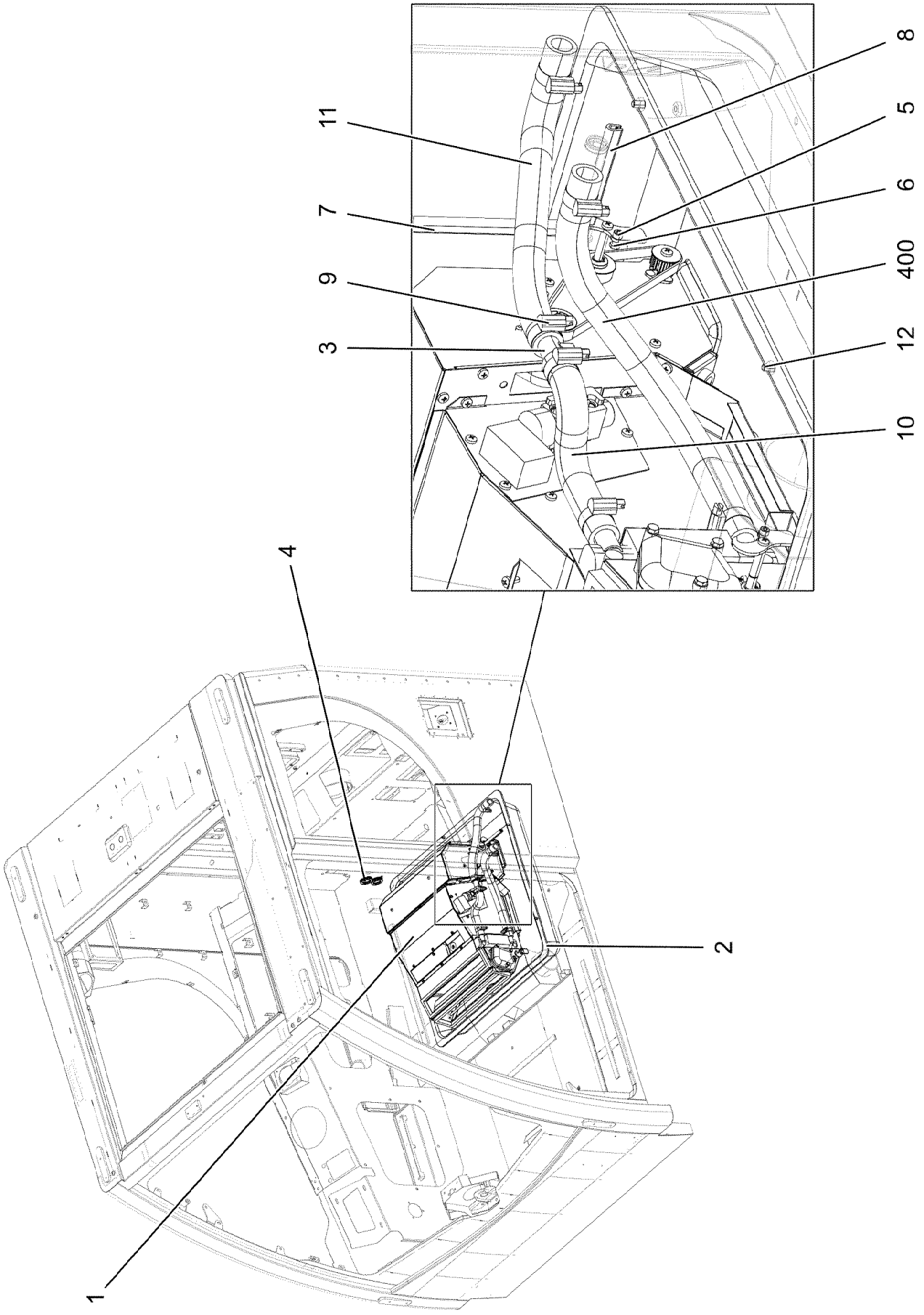
11
7
9
3
8
5
6
400
12
10
4
2
1

Pos.	Item	Quantity	Description	Bezeichnung
1	10228112	1	AIR CONDITIONING UNIT 24V ⇨ ❑ 621	HEIZKLIMAGERAET
2	977358208	1	COVER ABS SPF	DECKEL
3	97042155	1	PIPE SOCKET GSCK45	ROHRSTUTZEN
4	553027808	2	DIAPHRAGM SOCKET 29/37/44	MEMBRANTUELLE
5	11690042	2	SOCKET HEAD SCREW ISO 4762 M5X12 8.8	ZYLINDERSCHRAUBE
6	511001708	2	HEX NUT ISO 4035 M5 04	SECHSKANTMUTTER
7	262104008	0.16	EDGE PROTECTION 1-4X14,5X10	KANTENSCHUTZ
8	262104008	0.105	EDGE PROTECTION 1-4X14,5X10	KANTENSCHUTZ
9	11118077	4	HOSE CLAMP 21/16-27/12 W3	SCHLAUCHSCHELLE
10	97134042	1	FORM HOSE DN20 X4.5 B SPF	FORMSCHLAUCH
11	97151028	1	FORM HOSE DN20 X4.5 B SPF	FORMSCHLAUCH
12	10875468	5	BUTTON HEAD SCREW AEHNL.ISO 7380-2	HALBRUNDKOPFSCHRAUBE
400	96060598	1	HOSE LINES	SCHLAUCHLEITUNGEN
(2832)	96030743	1	HOSE CPL. CONTI KWS 20X500	SCHLAUCH KPL.

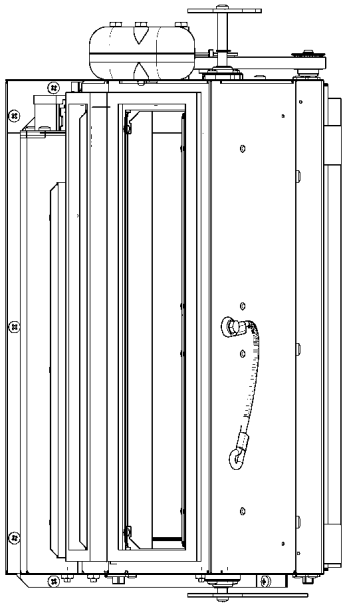

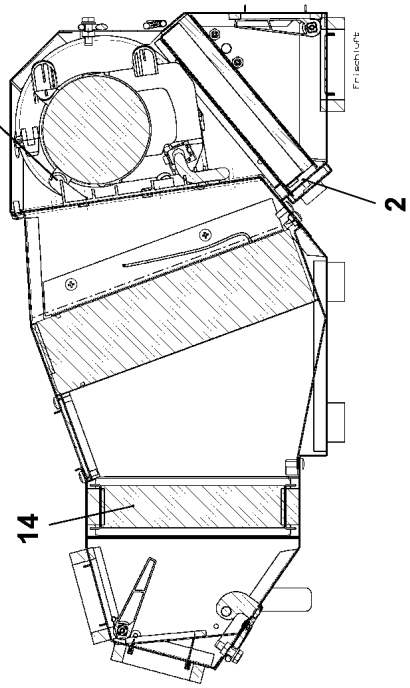
900
2
14

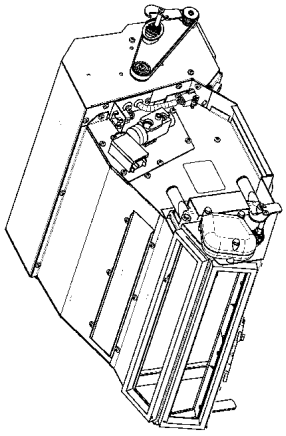

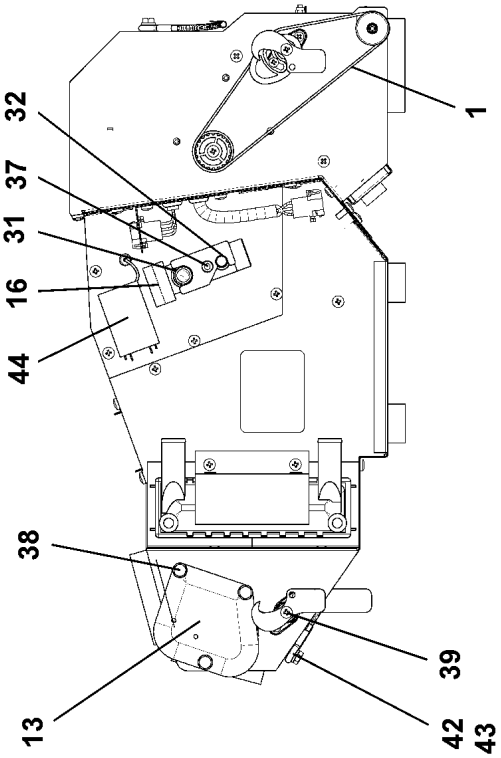
32
37
31
16
44
38
13
39
42
43
1

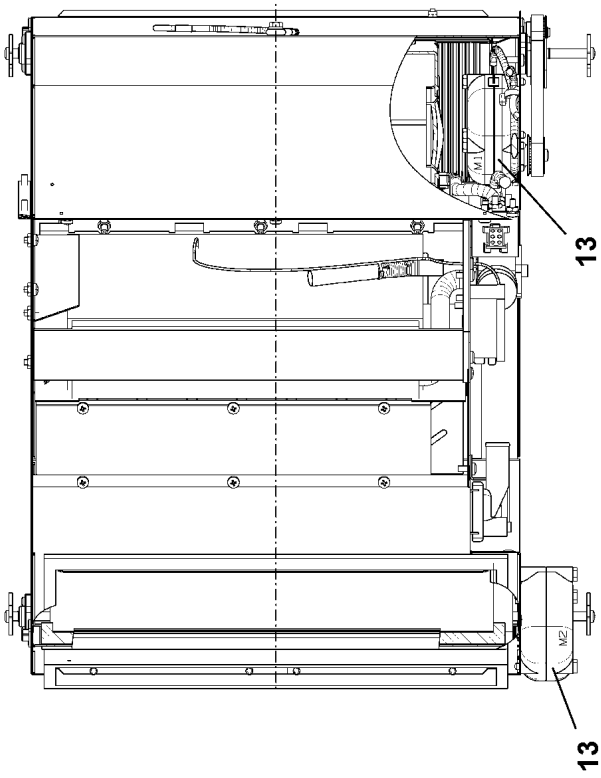
13
13

Pos.	Item	Quantity	Description	Bezeichnung
1	11211480	1	TOOTHED BELT 12T5X445	ZAHNRIEMEN
2	11083438	1	FILTER ⇨ ❑ 623	FILTER
13	10287301	2	SERVOMOTOR 0,0024KW24V SPF	STELLMOTOR
14	10801858	1	HEAT EXCHANGER ALU	WAERMETAUSCHER
15	10874825	1	EVAPORATOR	VERDAMPFER
16	7622478	1	VALVE	VENTIL
31	515710608	1	O-RING ARP 568 14X1,78 NBR90	O-RING
32	510760408	1	O-RING ARP 568 10,82X1,78 NBR90	O-RING
37	12203070	2	SOCKET HEAD SCREW ISO 4762 M5X40 8.8	ZYLINDERSCHRAUBE
38	12203634	3	SOCKET HEAD SCREW ISO 4762 M6X50 8.8	ZYLINDERSCHRAUBE
39	12219804	4	PAN-HEAD SCREW ISO 7045 M4X10 4.8 480	FLACHKOPFSCHRAUBE
42	11644899	1	HEX SCREW ISO 4017 M6X20 8.8 480H SPF	SECHSKANTSCHRAUBE
43	10197771	2	WASHER ISO 7089 6 200HV ZNNI-480H SPF	SCHEIBE
44	571867708	1	THERMOSTAT	THERMOSTAT
61	591064608	1	COVER	DECKEL
900	10330586	1	BLOWER	GEBLAESE

Pos. 212

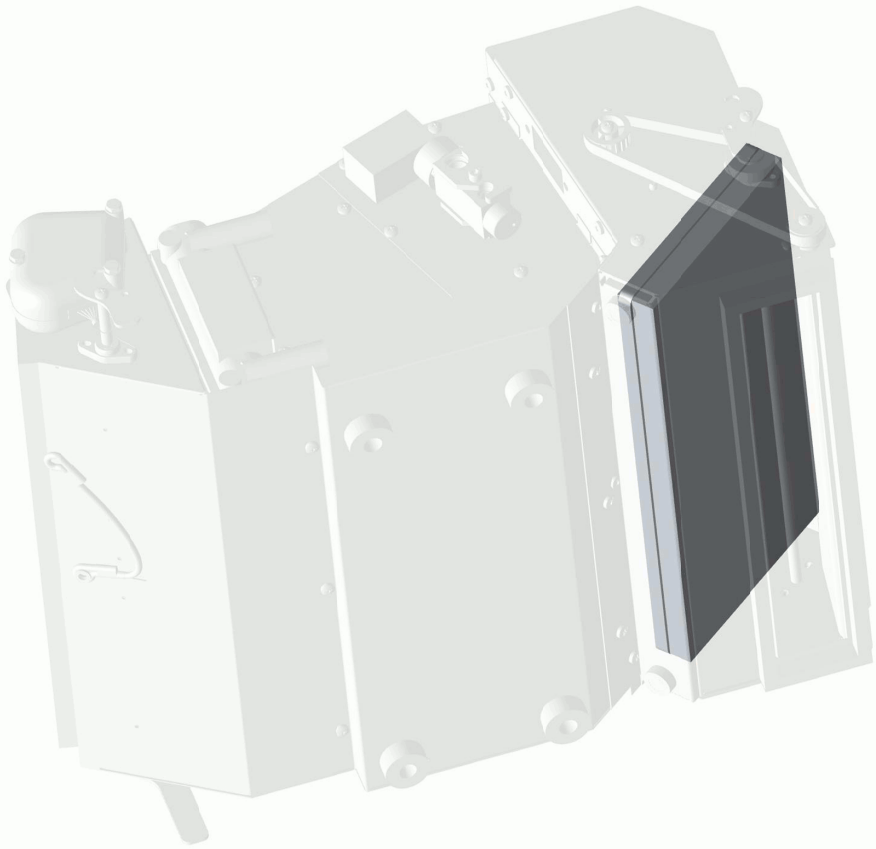

Abbildung ähnlich
Illustration similar
Illustration similaire

Pos.	Item	Quantity	Description	Bezeichnung
1	980288008	1	DOCUMENTATION	DOKUMENTATION

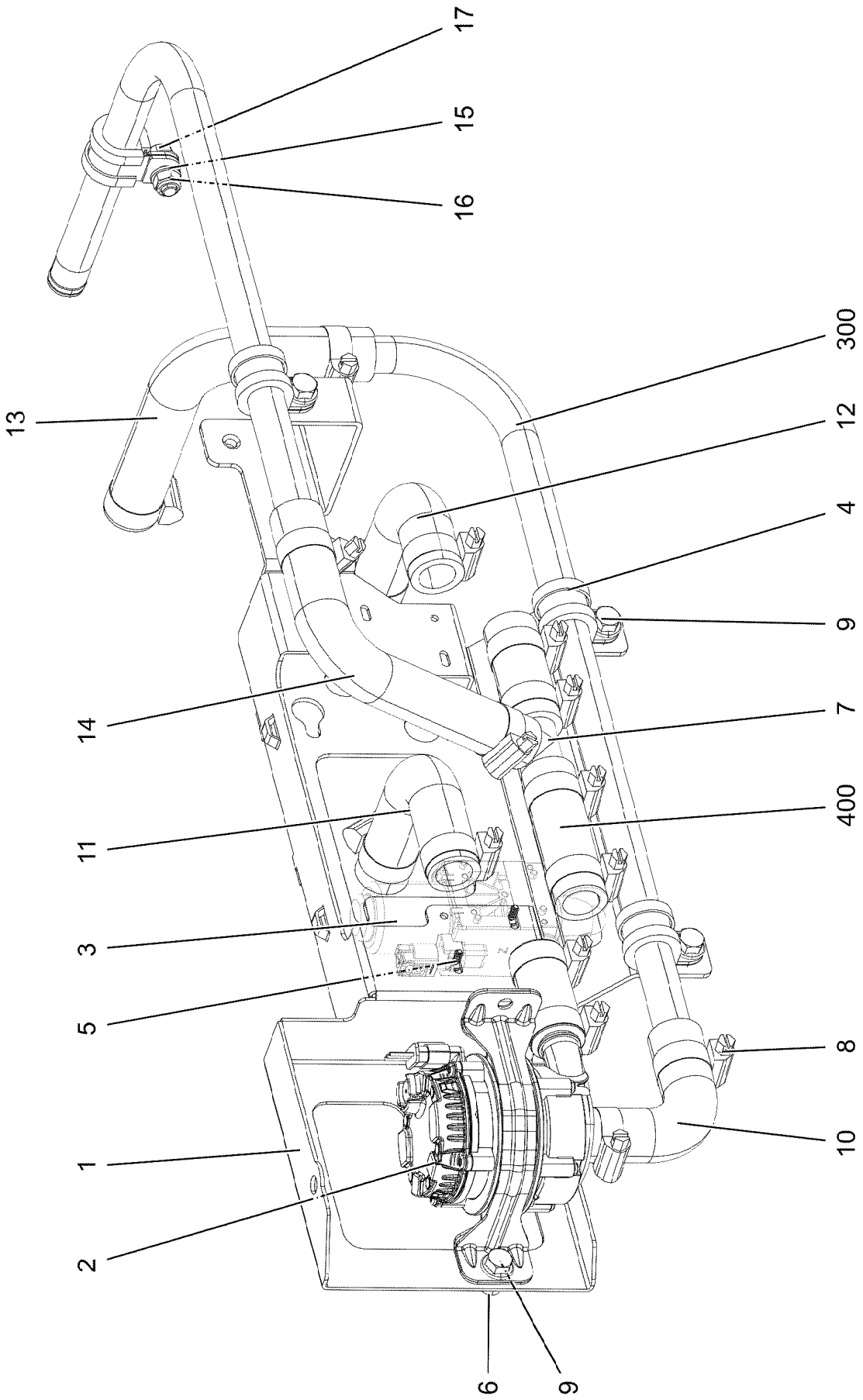

9.1.2023 172171 LIEBHERR	**etk_en_de_098288 LR 11000** **VALVE PLATE, PRE-ASSEMBLED** **VENTILPLATTE VORM.**	625 (1/2) **96060604**

Pos.	Item	Quantity	Description	Bezeichnung
1	96060606	1	BRACKET WELDED CONST. FE//ZNNI8//CN/	KONSOLE SCHWK.
2	12105399	1	CIRCULATING PUMP	UMWAELZPUMPE
3	10343003	1	SOLENOID VALVE	MAGNETVENTIL
4	7362665	4	CLAMP DIN 3016-1 20X20XD1 W1-2-CR	SCHELLE
5	10875795	2	TALLOW-DROP SCREW 4X10 10.9 P3E	LINSENKOPFSCHRAUBE
6	10455153	2	BLIND RIVET NUT M8 K=1,0-3,0 EDELSTAHL	BLINDNIETMUTTER
7	10872612	1	TEE 20X20 L=90	T-STUECK
8	11118077	8	HOSE CLAMP 21/16-27/12 W3	SCHLAUCHSCHELLE
9	11656992	5	HEX SCREW EN 1665 M8X16 8.8 480H SPF	SECHSKANTSCHRAUBE
10	97133944	1	FORM HOSE DN20 X4.5 B SPF	FORMSCHLAUCH
11	97138005	1	FORM HOSE DN20 X4.5 B SPF	FORMSCHLAUCH
12	97138005	1	FORM HOSE DN20 X4.5 B SPF	FORMSCHLAUCH
13	97138005	1	FORM HOSE DN20 X4.5 B SPF	FORMSCHLAUCH
14	97138005	1	FORM HOSE DN20 X4.5 B SPF	FORMSCHLAUCH
15	12103465	1	WASHER ISO 7089 8 300HV ZNNI-480H SPF	SCHEIBE
16	10875614	1	HEX NUT DIN 985 M8 8 480H SPF	SECHSKANTMUTTER
17	11657219	1	HEX SCREW EN 1665 M8X20 8.8 480H SPF	SECHSKANTSCHRAUBE
300	96060633	1	PIPELINES	ROHRLEITUNGEN
(150)	96060641	1	PIPE COMPL. 20X1,5X594,2 sicke20x1.5 - sick	ROHR KPL.
(151)	96060656	1	PIPE COMPL. 20X1,5X584,2 sicke20x1.5 - sick	ROHR KPL.
400	96060605	1	HOSE LINES	SCHLAUCHLEITUNGEN
(2800)	96063229	1	HOSE CPL. CONTI-KWS 20X90	SCHLAUCH KPL.
(2801)	96063228	1	HOSE CPL. CONTI-KWS 20X70	SCHLAUCH KPL.
(2802)	96032893	1	HOSE CPL. CONTI KWS 20X60	SCHLAUCH KPL.

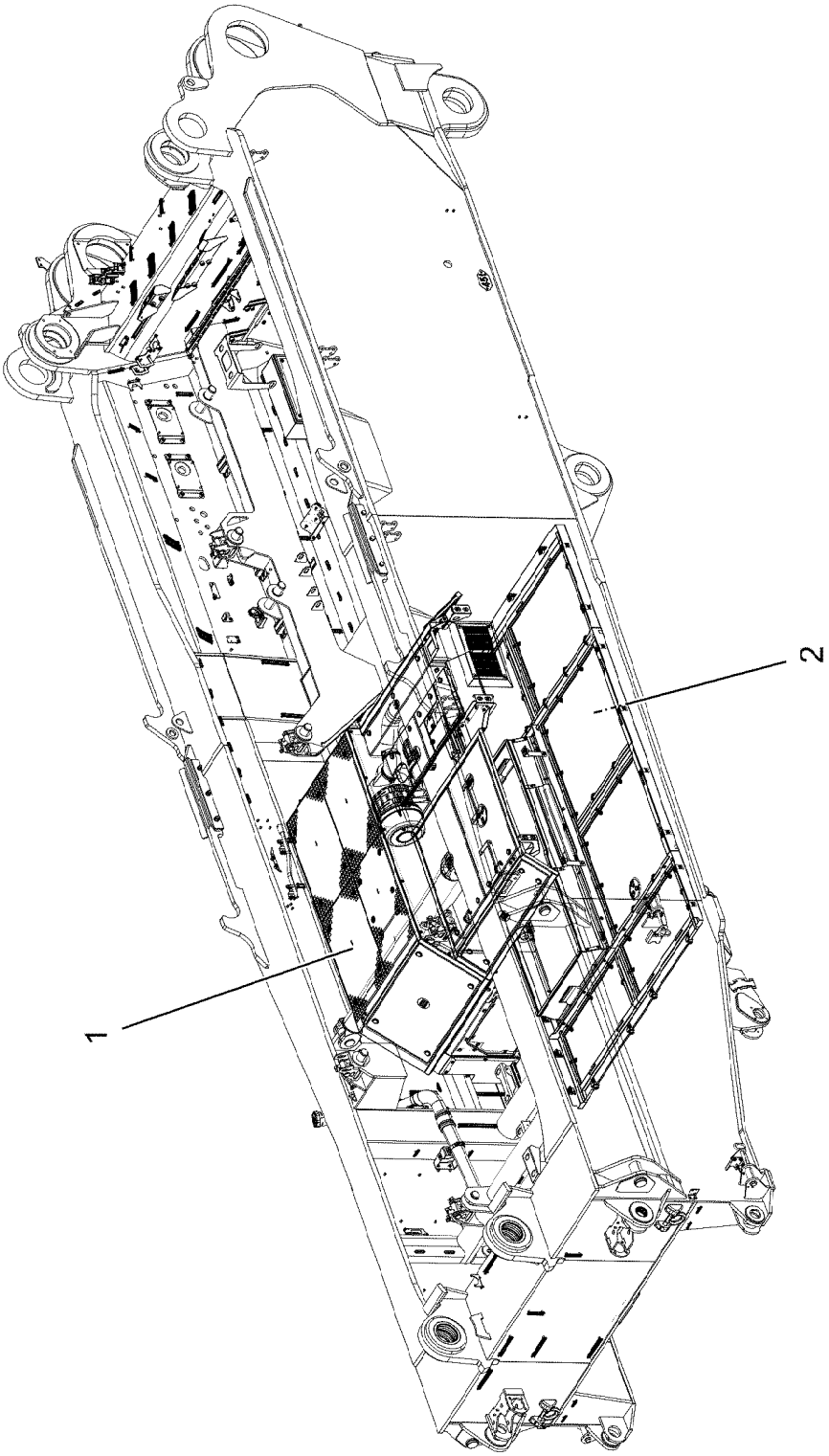
1
2

Pos.	Item	Quantity	Description	Bezeichnung
1	96034154	1	SOUND DAMPING ABOVE ⇨ ❑ 629	GERAEUSCHDAEMMUNG OBEN
2	969443908	1	SOUND DAMPING DOWN ⇨ ❑ 644	GERAEUSCHDAEMMUNG UNTE

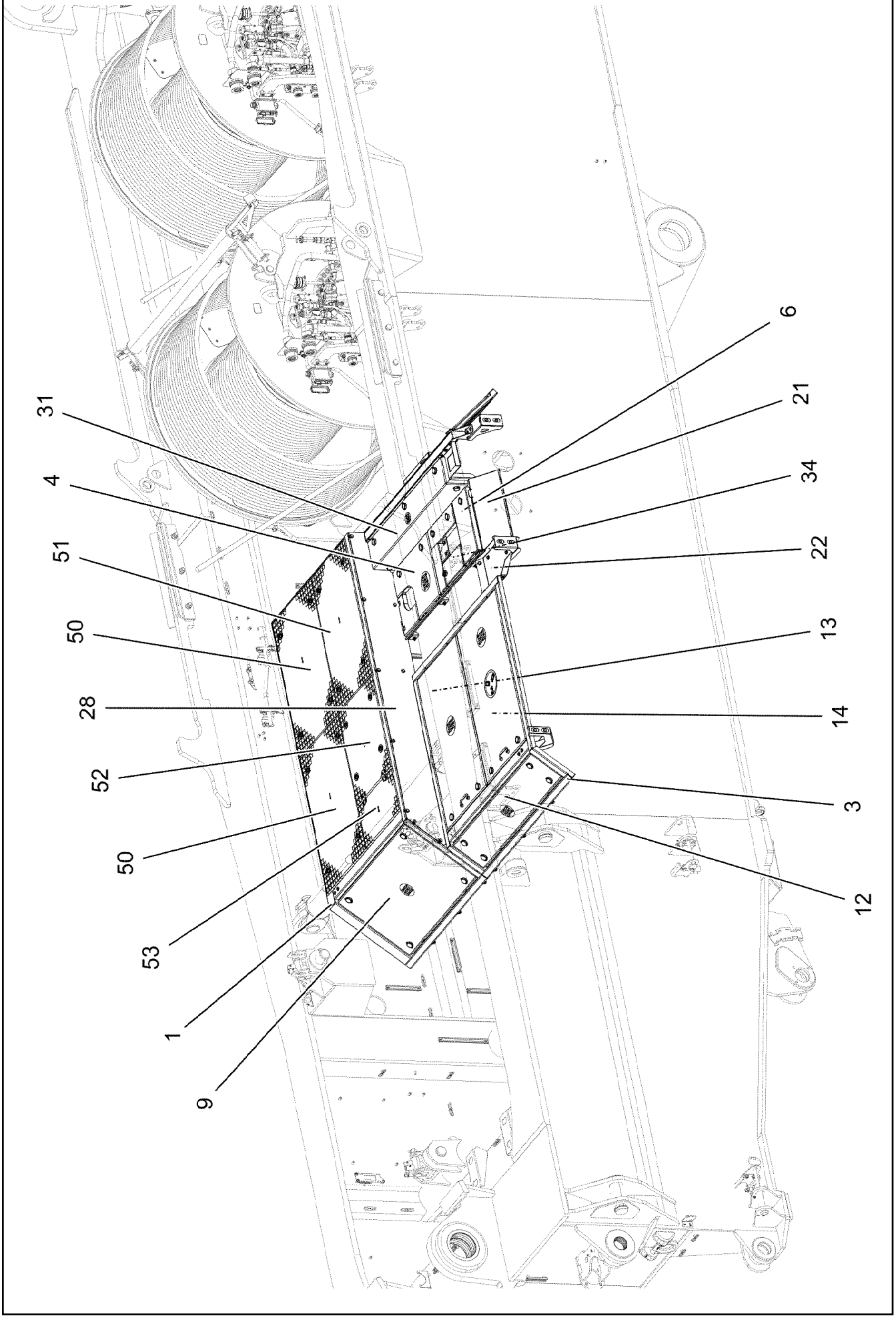
6
21
34
22
13
14
3
12
31
4
51
50
28
52
50
53
1
9

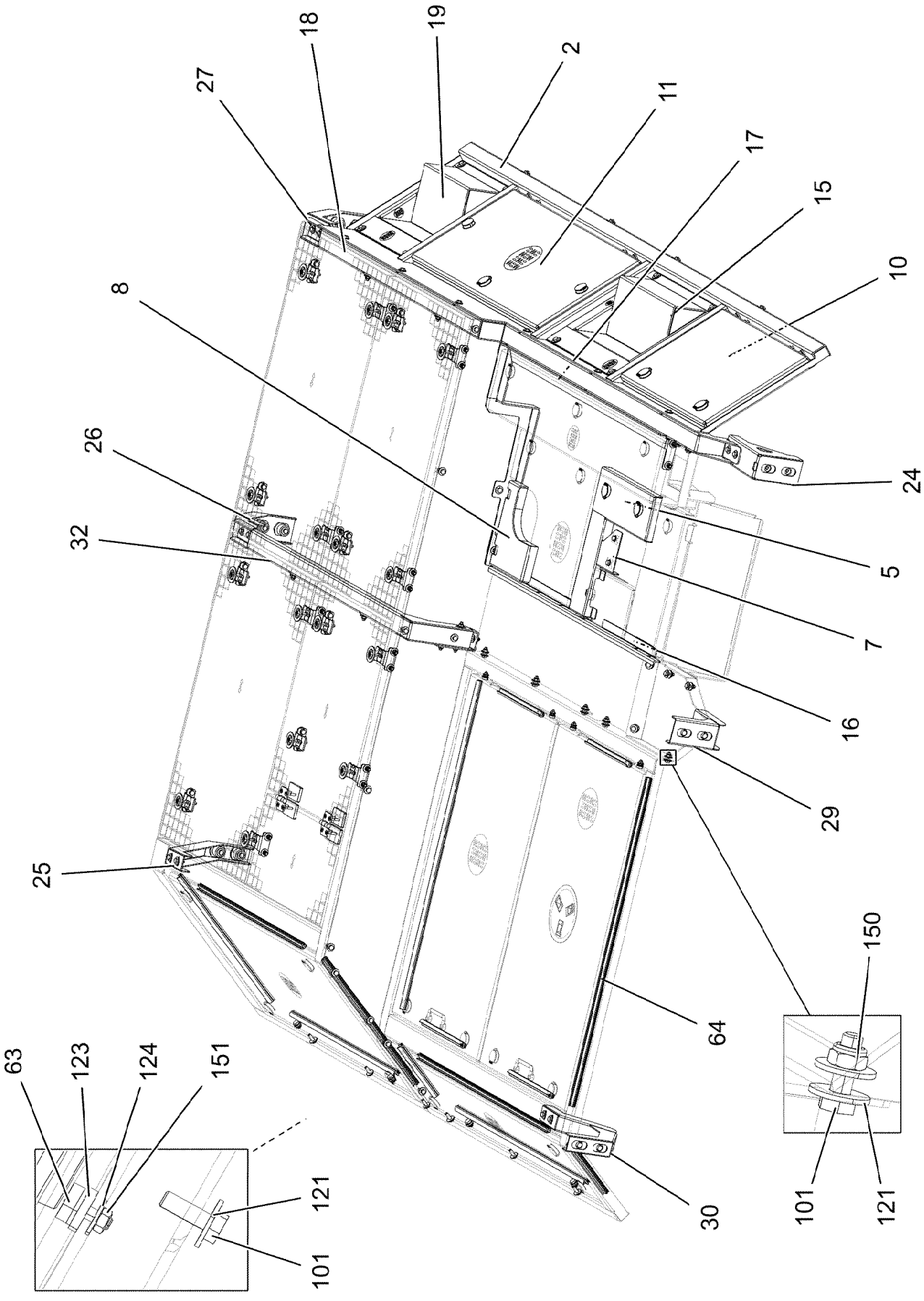

9.1.2023 004922 LIEBHERR	**etk_en_de_098288 LR 11000** **SOUND DAMPING ABOVE** **GERAEUSCHDAEMMUNG OBEN**	630 (2/5) **96034154**

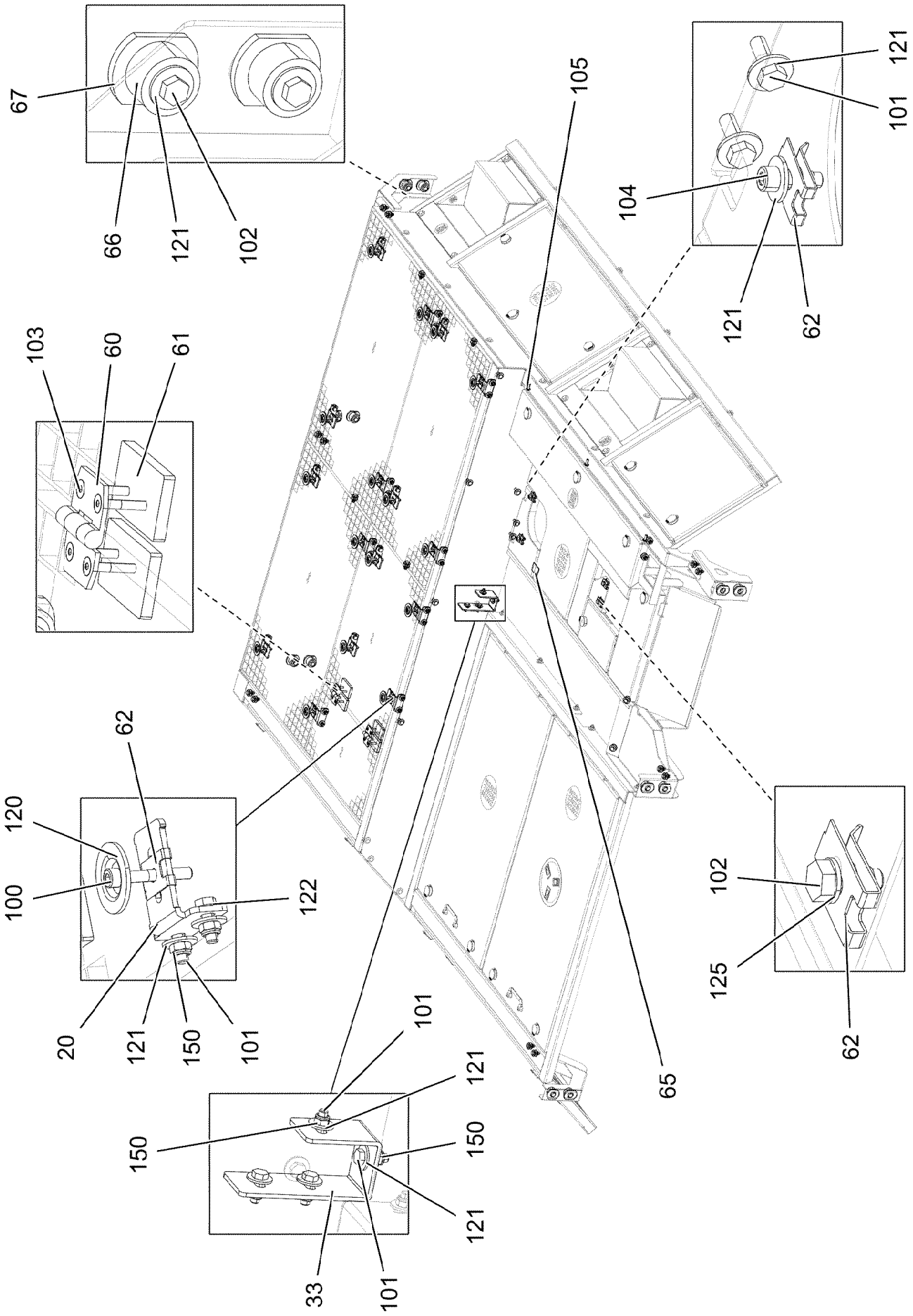

9.1.2023 004923 LIEBHERR	**etk_en_de_098288 LR 11000** **SOUND DAMPING ABOVE** **GERAEUSCHDAEMMUNG OBEN**	❑ 631 (3/5) **96034154**

Pos.	Item	Quantity	Description	Bezeichnung
1	96034162	1	FRAME WELDED	RAHMEN SCHWK.
2	969052608	1	FRAME WELDED	RAHMEN SCHWK.
3	968308608	1	FRAME WELDED	RAHMEN SCHWK.
4	969118108	1	COVER COMPL. ⇨ ❑ 634	DECKEL KPL.
5	96038209	1	COVER COMPL. ⇨ ❑ 635	DECKEL KPL.
6	96038293	1	COVER COMPL. ⇨ ❑ 637	DECKEL KPL.
7	97123083	1	PLATE 2.5X241X209 ALMG3 H111 SPF	BLECH
8	968309208	1	COVER WELDED SPF	DECKEL SCHWK.
9	968316908	1	COVER COMPL.	DECKEL KPL.
(1)	97039028	1	PLATE 5X1117X627 ALMG3 H114	BLECH
(2)	704256608	4	HOUSING GD-ZN SW GEPULVERT	GEHAEUSE
(3)	704253408	4	ACTUATION SPIKE GD-ZN SW GEPULVERT	BETAETIGUNGSDORN
(4)	704254808	4	DUST CAP POLYETHYLEN SCHWARZ	STAUBKAPPE
(5)	704256708	4	TONGUE	ZUNGE
(6)	704274808	4	O-RING 12X2 NBR70	O-RING
10	969054708	1	COVER COMPL. ⇨ ❑ 639	DECKEL KPL.
11	969056008	1	COVER COMPL. ⇨ ❑ 640	DECKEL KPL.
12	968318108	1	COVER COMPL.	DECKEL KPL.
(1)	97039051	1	PLATE 5X1310X325 ALMG3 H114	BLECH
(2)	704256608	4	HOUSING GD-ZN SW GEPULVERT	GEHAEUSE
(3)	704253408	4	ACTUATION SPIKE GD-ZN SW GEPULVERT	BETAETIGUNGSDORN
(4)	704254808	4	DUST CAP POLYETHYLEN SCHWARZ	STAUBKAPPE
(5)	704256708	4	TONGUE	ZUNGE
(6)	704274808	4	O-RING 12X2 NBR70	O-RING
13	969427208	1	COVER COMPL. ⇨ ❑ 641	DECKEL KPL.
14	969427308	1	COVER COMPL. ⇨ ❑ 642	DECKEL KPL.
15	96000486	1	WELDMENT STEP	STUFE SCHWK.
16	969132808	1	FRAME WELDED FE//ZNNI8//CN//T0	RAHMEN SCHWK.
17	969133708	1	FRAME WELDED	RAHMEN SCHWK.
18	968318908	1	FRAME WELDED	RAHMEN SCHWK.
19	969061008	1	WELDMENT STEP	STUFE SCHWK.
20	97038532	16	PLATE 4X70X99 S315MC FE//ZNNI8//CN//T0	BLECH
21	969135408	1	PLATE WELDED	BLECH SCHWK.
22	97039044	1	PLATE 4X438X327 S315MC FE//ZNNI8//CN//T	BLECH
24	97039082	1	PLATE 3X363X377 DC01	BLECH
25	97039083	1	PLATE 3X627X291 DC01 FE//ZNNI8//CN//T0	BLECH
26	97117586	1	PLATE 3X441X317 DC01 FE//ZNNI8//CN//T0	BLECH
27	97117592	1	PLATE 3X491X320 DC01 FE//ZNNI8//CN//T0	BLECH
28	97039154	1	PLATE 4X2205X262 S315MC	BLECH
29	97041631	1	PLATE 3X200X323 DC01 FE//ZNNI8//CN//T0	BLECH
30	97041632	1	PLATE 3X328X593 DC01 FE//ZNNI8//CN//T0	BLECH
31	969130008	1	COVER COMPL.	DECKEL KPL.
(1)	97053136	1	PLATE 5X1191X410 ALMG3 H114	BLECH
(8)	704253308	5	HOUSING GD-ZN SW GEPULVERT	GEHAEUSE
(9)	704253408	5	ACTUATION SPIKE GD-ZN SW GEPULVERT	BETAETIGUNGSDORN
(10)	704254808	5	DUST CAP POLYETHYLEN SCHWARZ	STAUBKAPPE
(11)	704256208	5	TONGUE	ZUNGE
(12)	704274808	5	O-RING 12X2 NBR70	O-RING
32	97065612	1	PLATE 4X476X1496 S315MC	BLECH
33	97065613	1	PLATE 4X251X50 S315MC FE//ZNNI8//CN//T	BLECH
34	96044249	1	COVER COMPL. ⇨ ❑ 643	DECKEL KPL.
50	97117739	2	GRIDIRON T950X600X30/3 S235JR T ZN K	GITTERROST-P

Pos.	Item	Quantity	Description	Bezeichnung
51	97117740	1	GRIDIRON T950X520X30/3 S235JR T ZN K	GITTERROST-P
52	97117741	1	GRIDIRON T650X520X30/3 S235JR T ZN K	GITTERROST-P
53	97117742	1	GRIDIRON T285X520X30/3 S235JR T ZN K	GITTERROST-P
60	704228108	2	HINGE 35X35X50/180° ST FE//ZN12//B	SCHARNIER
61	97042535	4	THREADED PLATE 8X75X45 S355MC FE//ZN	GEWINDEPLATTE
62	12100332	20	SHEET METAL NUT M8 480H SPF	BLECHMUTTER
63	726616708	12	MEGI BUFFER 18X7,5	MEGIPUFFER
64	591507808	15	SEALING PROFILE 1-4X14,5X10	DICHTPROFIL
65	262201608	0.05	STRIPE 32X1,5 PERBUNAN65	STREIFEN
66	978787708	12	SLEEVE 33.0X19 FE//ZNNI8//CN//T0	HUELSE
67	974803608	12	WASHER 5X38X48 S700MC FLZN SPF	SCHEIBE
100	10875570	16	SOCKET HEAD SCREW ISO 4762 M8X55 8.8	ZYLINDERSCHRAUBE
101	10197831	105	HEX SCREW ISO 4017 M8X25 8.8 ZNNI-480	SECHSKANTSCHRAUBE
102	11651767	14	HEX SCREW ISO 4017 M8X20 8.8 480H SPF	SECHSKANTSCHRAUBE
103	10181421	8	COUNTERSUNK SCREW ISO 10642 M6X40	SENKSCHRAUBE
104	10875599	2	SOCKET HEAD SCREW ISO 4762 M8X25 8.8	ZYLINDERSCHRAUBE
105	10875471	3	BUTTON HEAD SCREW AEHNL.ISO 7380-2	HALBRUNDKOPFSCHRAUBE
120	10100621	16	DISH MOUNTING	TELLERBEFESTIGUNG
121	11140469	154	WASHER ISO 7093-1 8 200HV 480H SPF	SCHEIBE
122	12103465	32	WASHER ISO 7089 8 300HV ZNNI-480H SPF	SCHEIBE
123	11840501	8	WASHER DIN 7349 8,4 200HV 480H SPF	SCHEIBE
124	10875648	16	WASHER ISO 7093-1 6 200HV 480H SPF	SCHEIBE
125	420060705	2	WASHER ISO 7089 8 200HV-A2	SCHEIBE
150	10875614	60	HEX NUT DIN 985 M8 8 480H SPF	SECHSKANTMUTTER
151	10197764	12	HEX NUT ISO 4032 M6 10 ZNNI-480H SPF	SECHSKANTMUTTER

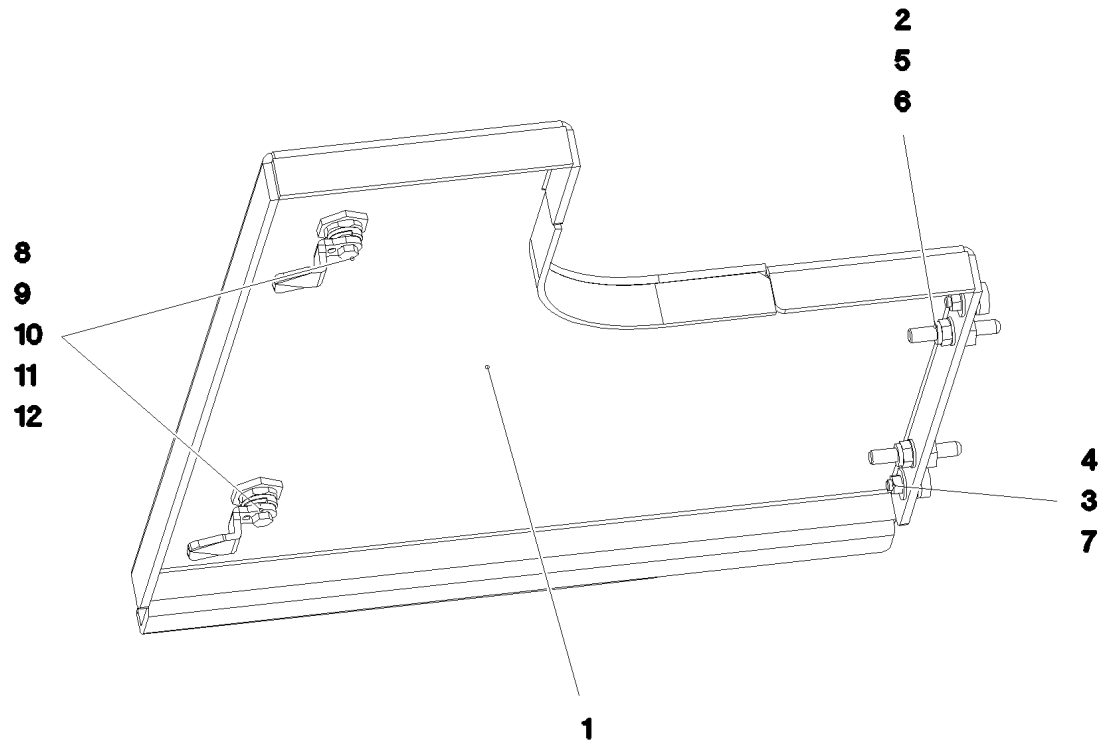

Pos.	Item	Quantity	Description	Bezeichnung
1	969118408	1	COVER WELDED	DECKEL SCHWK.
2	409710908	2	CARRYING BOLT M8	STUETZSCHRAUBE
3	726616708	2	MEGI BUFFER 18X7,5	MEGIPUFFER
4	10197764	2	HEX NUT ISO 4032 M6 10 ZNNI-480H SPF	SECHSKANTMUTTER
5	10875614	2	HEX NUT DIN 985 M8 8 480H SPF	SECHSKANTMUTTER
6	12103465	2	WASHER ISO 7089 8 300HV ZNNI-480H SPF	SCHEIBE
7	10875648	4	WASHER ISO 7093-1 6 200HV 480H SPF	SCHEIBE
8	704256608	2	HOUSING GD-ZN SW GEPULVERT	GEHAEUSE
9	704253408	2	ACTUATION SPIKE GD-ZN SW GEPULVERT	BETAETIGUNGSDORN
10	704254808	2	DUST CAP POLYETHYLEN SCHWARZ	STAUBKAPPE
11	704253808	2	TONGUE	ZUNGE
12	704274808	2	O-RING 12X2 NBR70	O-RING

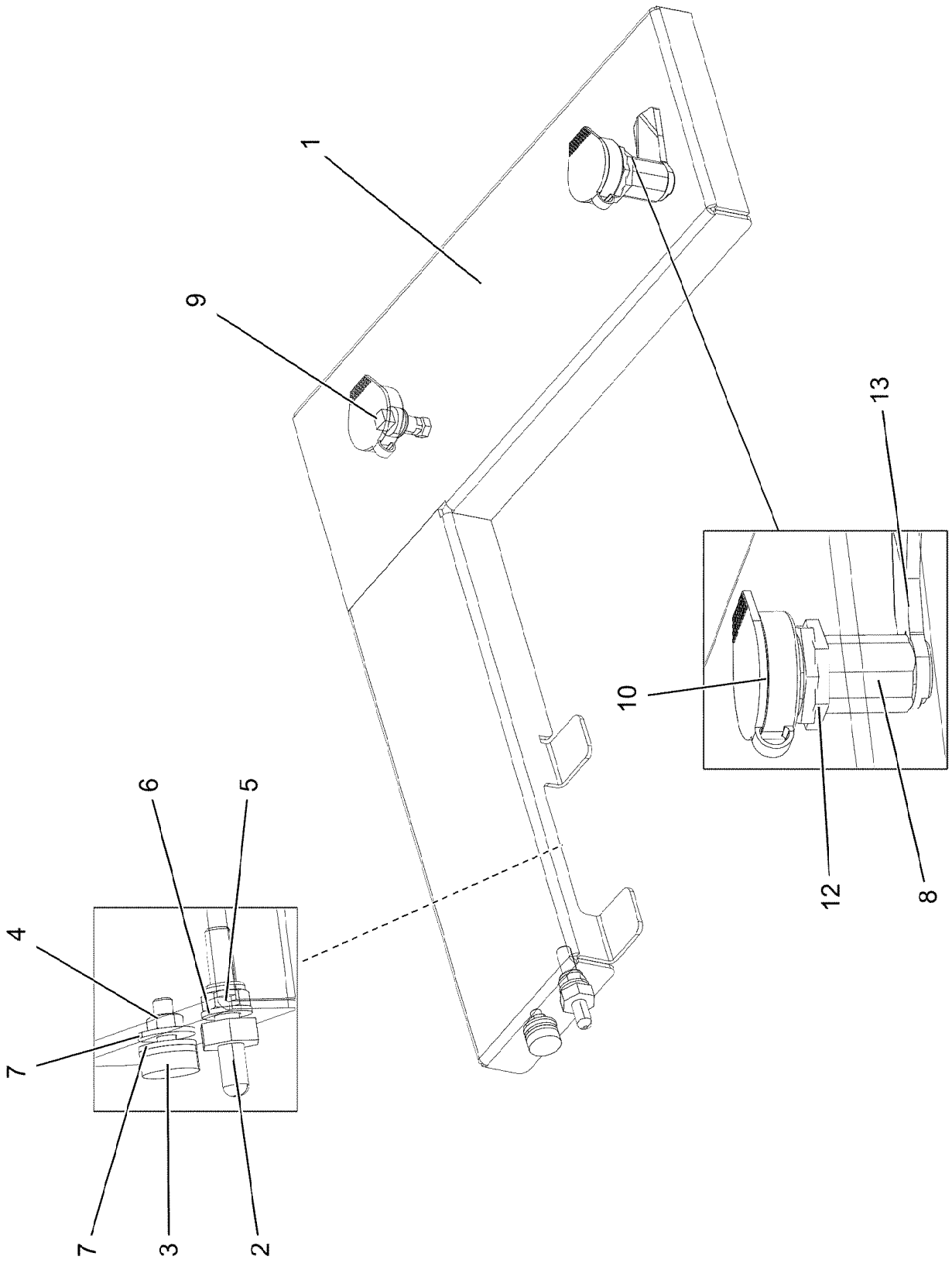

9.1.2023 004924 LIEBHERR	**etk_en_de_098288 LR 11000** **COVER COMPL.** **DECKEL KPL.**	635 (1/2) **96038209**

Pos.	Item	Quantity	Description	Bezeichnung
1	97122916	1	PLATE 2.5X866X193 ALMG3 H111 SPF	BLECH
2	409710908	1	CARRYING BOLT M8	STUETZSCHRAUBE
3	726616708	1	MEGI BUFFER 18X7,5	MEGIPUFFER
4	10197764	1	HEX NUT ISO 4032 M6 10 ZNNI-480H SPF	SECHSKANTMUTTER
5	10875614	1	HEX NUT DIN 985 M8 8 480H SPF	SECHSKANTMUTTER
6	12103465	1	WASHER ISO 7089 8 300HV ZNNI-480H SPF	SCHEIBE
7	10875648	2	WASHER ISO 7093-1 6 200HV 480H SPF	SCHEIBE
8	704274708	2	HOUSING GD-ZN SW GEPULVERT	GEHAEUSE
9	704253408	2	ACTUATION SPIKE GD-ZN SW GEPULVERT	BETAETIGUNGSDORN
10	704254808	2	DUST CAP POLYETHYLEN SCHWARZ	STAUBKAPPE
12	704274808	2	O-RING 12X2 NBR70	O-RING
13	704253508	2	TONGUE	ZUNGE

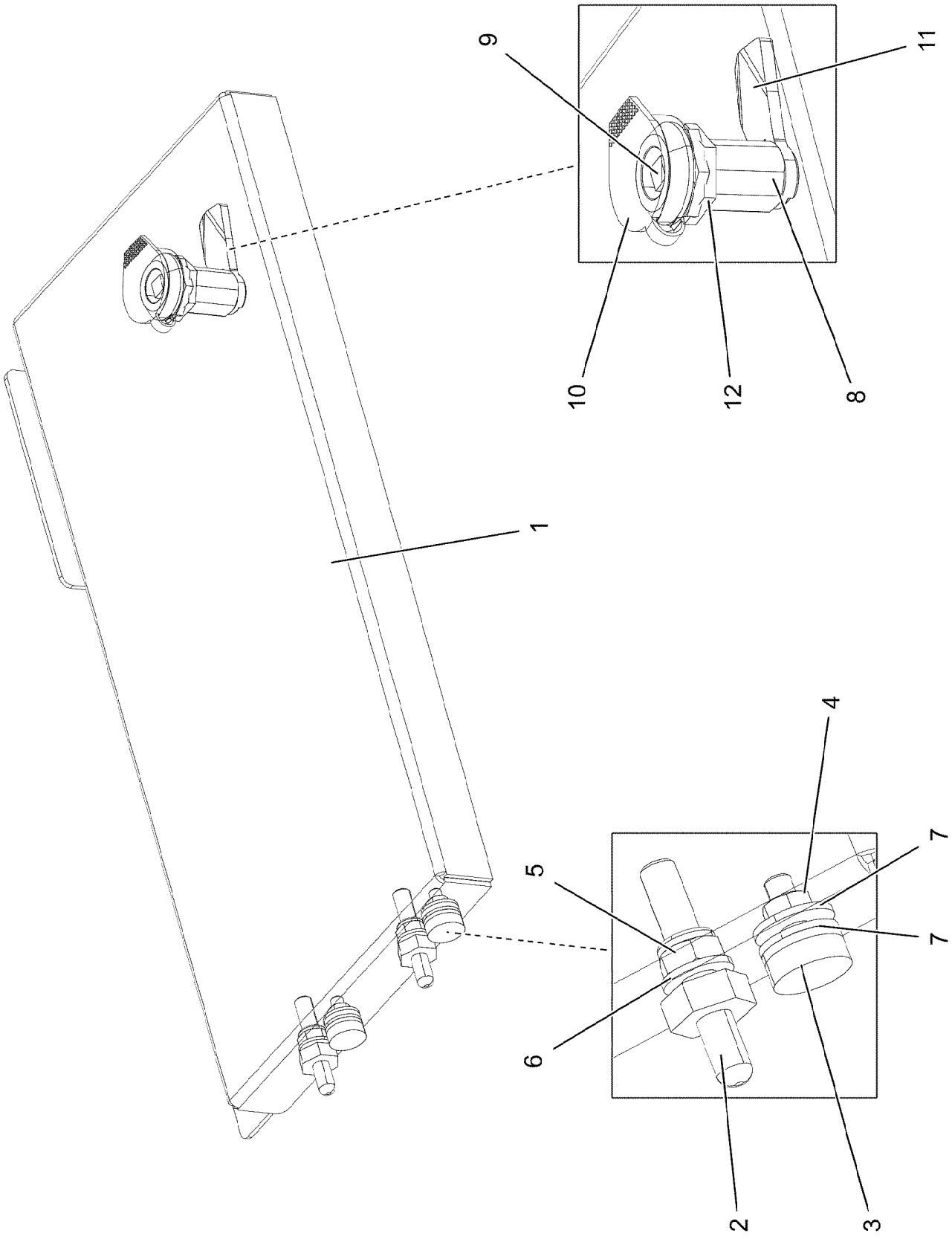

9.1.2023 004925 LIEBHERR	**etk_en_de_098288 LR 11000** **COVER COMPL.** **DECKEL KPL.**	637 (1/2) **96038293**

Pos.	Item	Quantity	Description	Bezeichnung
1	97122976	1	PLATE 2.5X499X292 ALMG3 H111 SPF	BLECH
2	409710908	2	CARRYING BOLT M8	STUETZSCHRAUBE
3	726616708	2	MEGI BUFFER 18X7,5	MEGIPUFFER
4	10197764	2	HEX NUT ISO 4032 M6 10 ZNNI-480H SPF	SECHSKANTMUTTER
5	10875614	2	HEX NUT DIN 985 M8 8 480H SPF	SECHSKANTMUTTER
6	12103465	2	WASHER ISO 7089 8 300HV ZNNI-480H SPF	SCHEIBE
7	10875648	4	WASHER ISO 7093-1 6 200HV 480H SPF	SCHEIBE
8	704274708	1	HOUSING GD-ZN SW GEPULVERT	GEHAEUSE
9	704253408	1	ACTUATION SPIKE GD-ZN SW GEPULVERT	BETAETIGUNGSDORN
10	704254808	1	DUST CAP POLYETHYLEN SCHWARZ	STAUBKAPPE
11	704253508	1	TONGUE	ZUNGE
12	704274808	1	O-RING 12X2 NBR70	O-RING

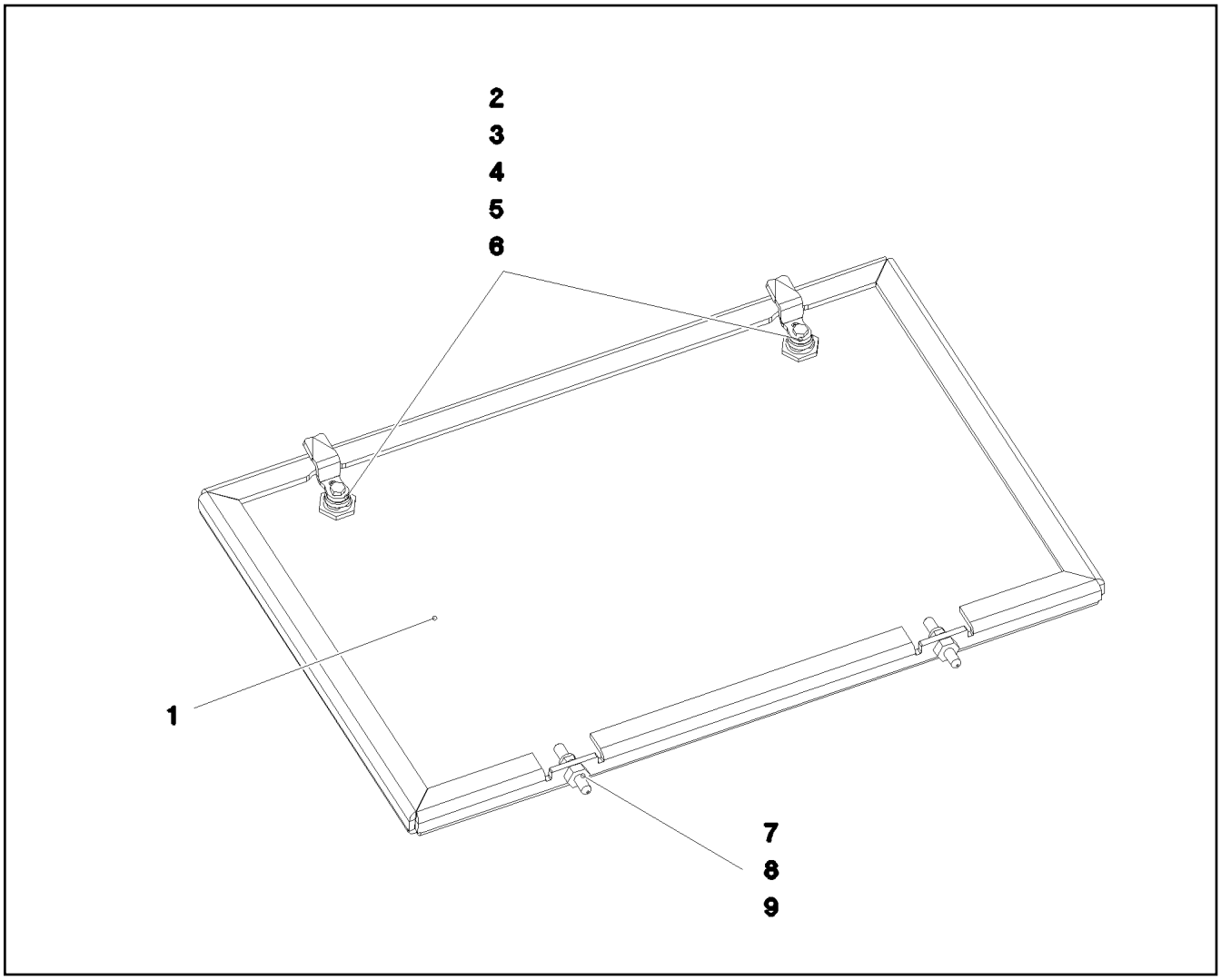

Pos.	Item	Quantity	Description	Bezeichnung
1	97052001	1	PLATE 5X661X451 ALMG3 H114	BLECH
2	704253308	2	HOUSING GD-ZN SW GEPULVERT	GEHAEUSE
3	704253408	2	ACTUATION SPIKE GD-ZN SW GEPULVERT	BETAETIGUNGSDORN
4	704254808	2	DUST CAP POLYETHYLEN SCHWARZ	STAUBKAPPE
5	704256208	2	TONGUE	ZUNGE
6	704274808	2	O-RING 12X2 NBR70	O-RING
7	409710908	2	CARRYING BOLT M8	STUETZSCHRAUBE
8	10875614	2	HEX NUT DIN 985 M8 8 480H SPF	SECHSKANTMUTTER
9	12103465	2	WASHER ISO 7089 8 300HV ZNNI-480H SPF	SCHEIBE

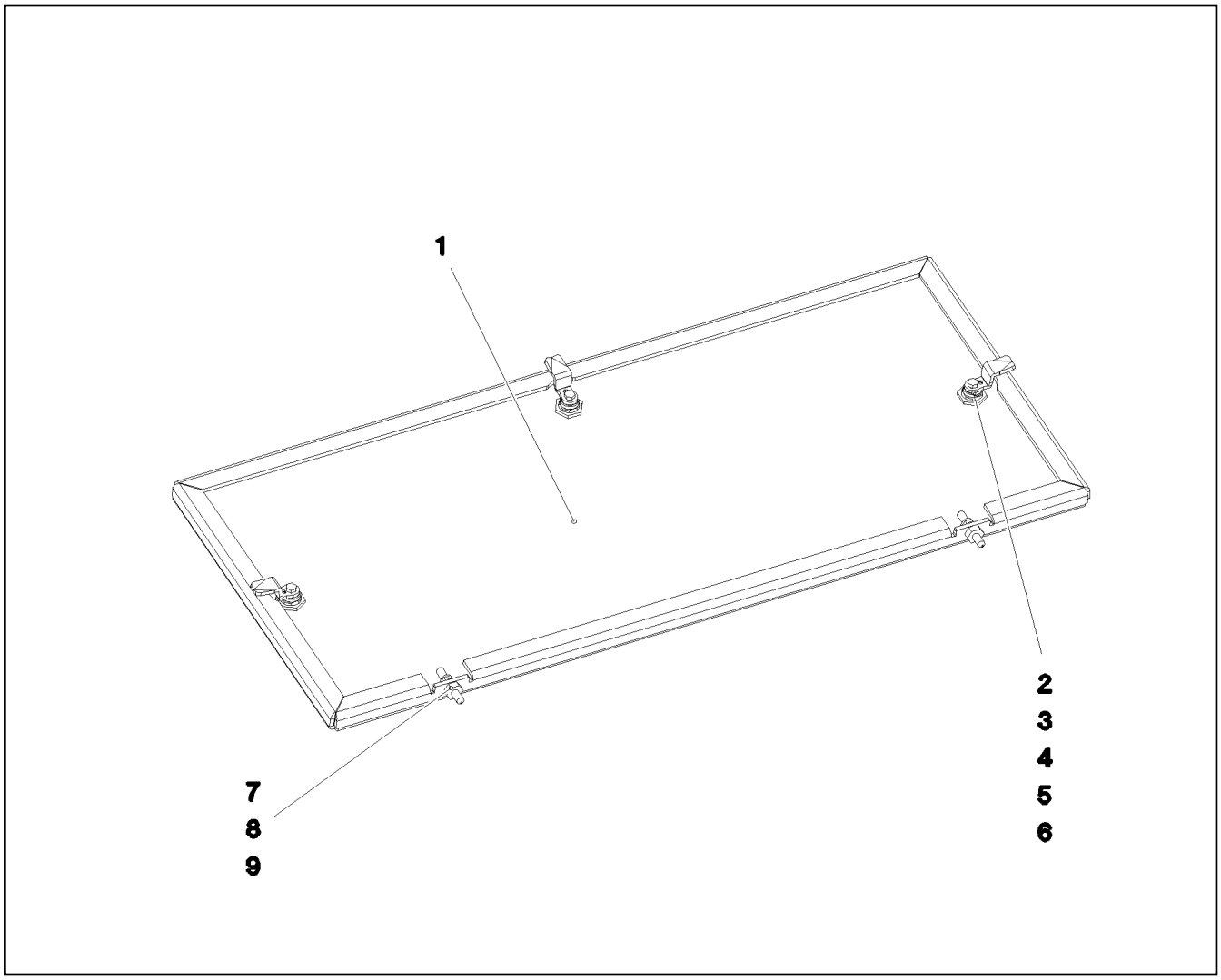

Pos.	Item	Quantity	Description	Bezeichnung
1	97052023	1	PLATE 5X953X451 ALMG3 H114	BLECH
2	704253308	3	HOUSING GD-ZN SW GEPULVERT	GEHAEUSE
3	704253408	3	ACTUATION SPIKE GD-ZN SW GEPULVERT	BETAETIGUNGSDORN
4	704254808	3	DUST CAP POLYETHYLEN SCHWARZ	STAUBKAPPE
5	704256208	3	TONGUE	ZUNGE
6	704274808	3	O-RING 12X2 NBR70	O-RING
7	409710908	2	CARRYING BOLT M8	STUETZSCHRAUBE
8	10875614	2	HEX NUT DIN 985 M8 8 480H SPF	SECHSKANTMUTTER
9	12103465	2	WASHER ISO 7089 8 300HV ZNNI-480H SPF	SCHEIBE

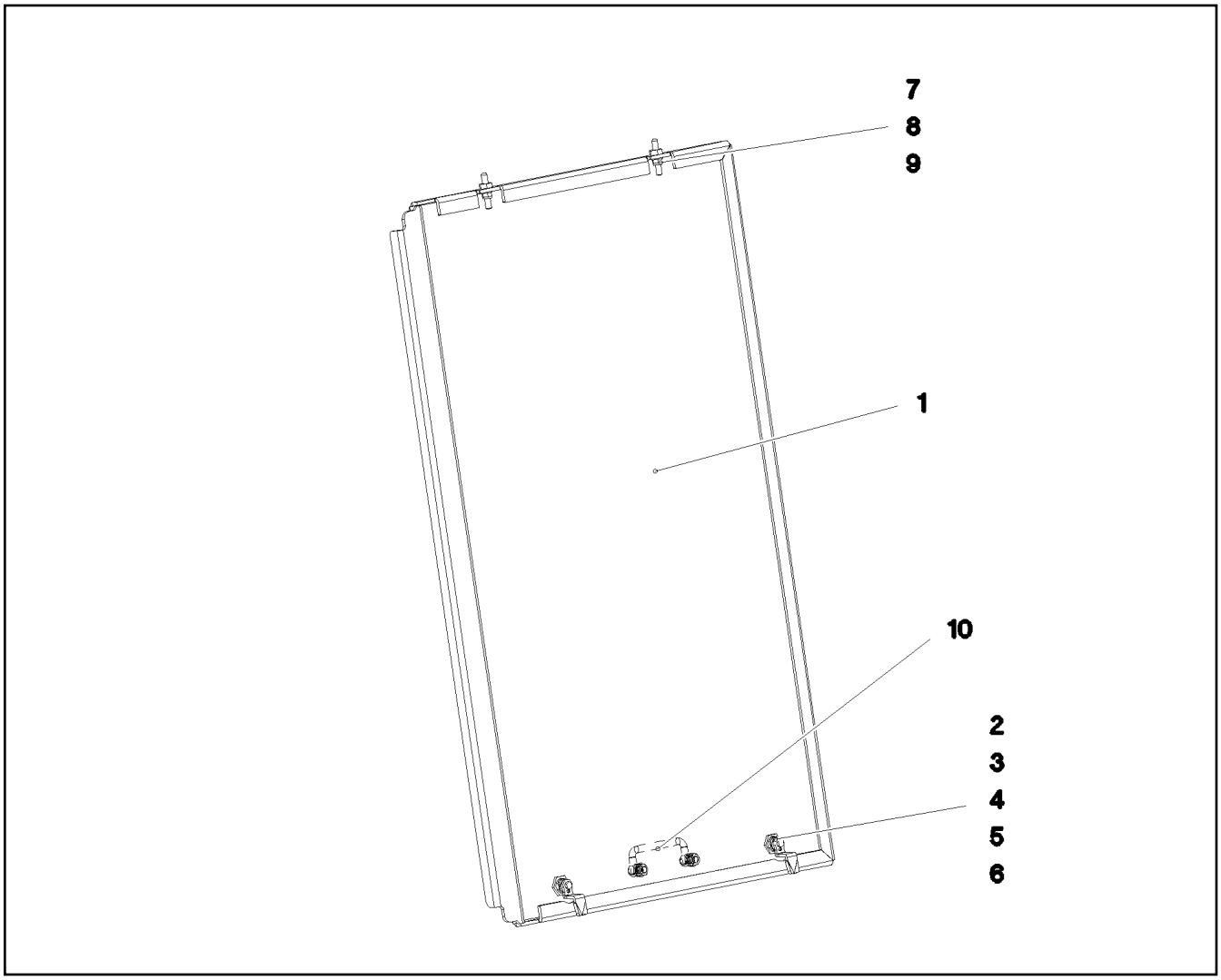

Pos.	Item	Quantity	Description	Bezeichnung
1	97057321	1	PLATE 5X1131X717 ALMG3 H114	BLECH
2	704253308	2	HOUSING GD-ZN SW GEPULVERT	GEHAEUSE
3	704253408	2	ACTUATION SPIKE GD-ZN SW GEPULVERT	BETAETIGUNGSDORN
4	704254808	2	DUST CAP POLYETHYLEN SCHWARZ	STAUBKAPPE
5	704255308	2	TONGUE	ZUNGE
6	704274808	2	O-RING 12X2 NBR70	O-RING
7	409710908	2	CARRYING BOLT M8	STUETZSCHRAUBE
8	10875614	2	HEX NUT DIN 985 M8 8 480H SPF	SECHSKANTMUTTER
9	12103465	2	WASHER ISO 7089 8 300HV ZNNI-480H SPF	SCHEIBE
10	10222677	1	POIGNEE 118X18X43	KLAPPGRIFF

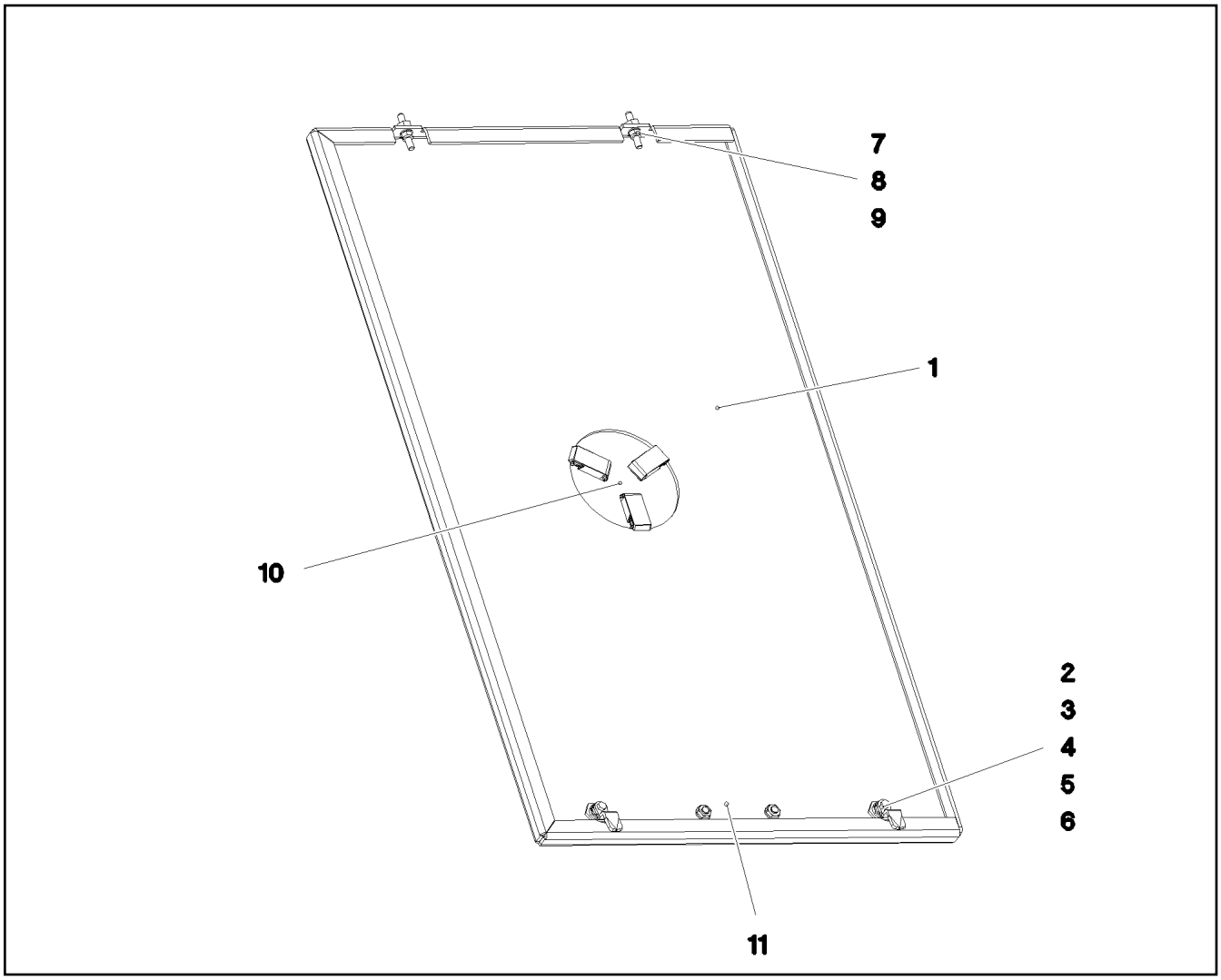

Pos.	Item	Quantity	Description	Bezeichnung
1	97057322	1	PLATE 5X1131X657 ALMG3 H114	BLECH
2	704253308	2	HOUSING GD-ZN SW GEPULVERT	GEHAEUSE
3	704253408	2	ACTUATION SPIKE GD-ZN SW GEPULVERT	BETAETIGUNGSDORN
4	704254808	2	DUST CAP POLYETHYLEN SCHWARZ	STAUBKAPPE
5	704255308	2	TONGUE	ZUNGE
6	704274808	2	O-RING 12X2 NBR70	O-RING
7	409710908	2	CARRYING BOLT M8	STUETZSCHRAUBE
8	10875614	2	HEX NUT DIN 985 M8 8 480H SPF	SECHSKANTMUTTER
9	12103465	2	WASHER ISO 7089 8 300HV ZNNI-480H SPF	SCHEIBE
10	963949708	1	COVER COMPL.	DECKEL KPL.
(1)	974792608	1	PLATE 1X176X176 X5CRNI18-10	BLECH
(2)	10296157	3	SNAP LOCK ABS	SCHNAPPVERSCHLUSS
11	10222677	1	POIGNEE 118X18X43	KLAPPGRIFF

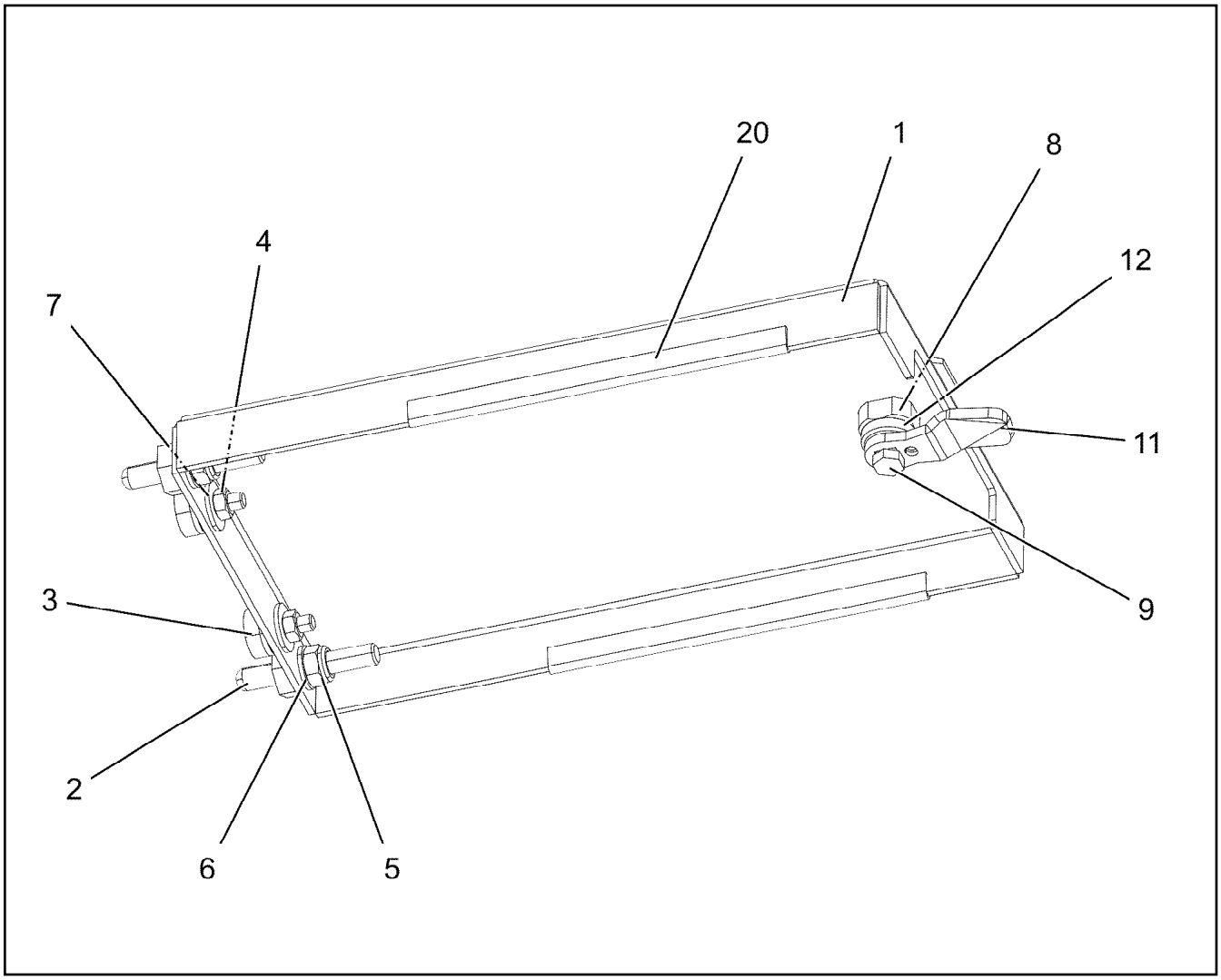

Pos.	Item	Quantity	Description	Bezeichnung
1	97130205	1	PLATE 2.5X197X313 ALMG3 H111 SPF	BLECH
2	409710908	2	CARRYING BOLT M8	STUETZSCHRAUBE
3	726616708	2	MEGI BUFFER 18X7,5	MEGIPUFFER
4	10197764	2	HEX NUT ISO 4032 M6 10 ZNNI-480H SPF	SECHSKANTMUTTER
5	10875614	2	HEX NUT DIN 985 M8 8 480H SPF	SECHSKANTMUTTER
6	12103465	2	WASHER ISO 7089 8 300HV ZNNI-480H SPF	SCHEIBE
7	10875648	4	WASHER ISO 7093-1 6 200HV 480H SPF	SCHEIBE
8	704253308	1	HOUSING GD-ZN SW GEPULVERT	GEHAEUSE
9	704253408	1	ACTUATION SPIKE GD-ZN SW GEPULVERT	BETAETIGUNGSDORN
11	704253508	1	TONGUE	ZUNGE
12	704274808	1	O-RING 12X2 NBR70	O-RING
20	262103908	0.3	EDGE PROTECTION 1-2X9,5X6,5	KANTENSCHUTZ

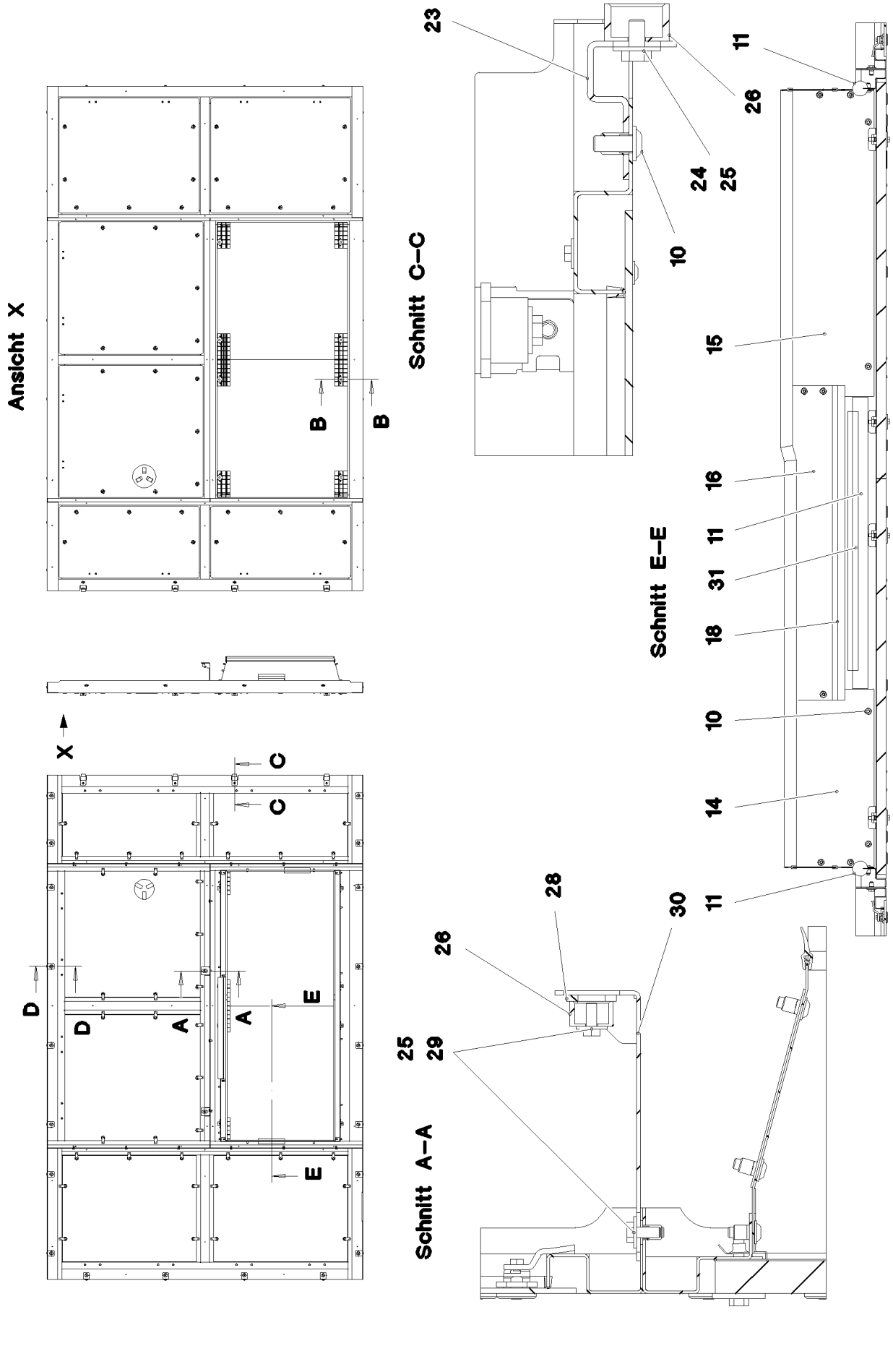

9.1.2023 081662	**etk_en_de_098288 LR 11000**	644 (1/3)
LIEBHERR	**SOUND DAMPING DOWN** **GERAEUSCHDAEMMUNG UNTEN**	**969443908**

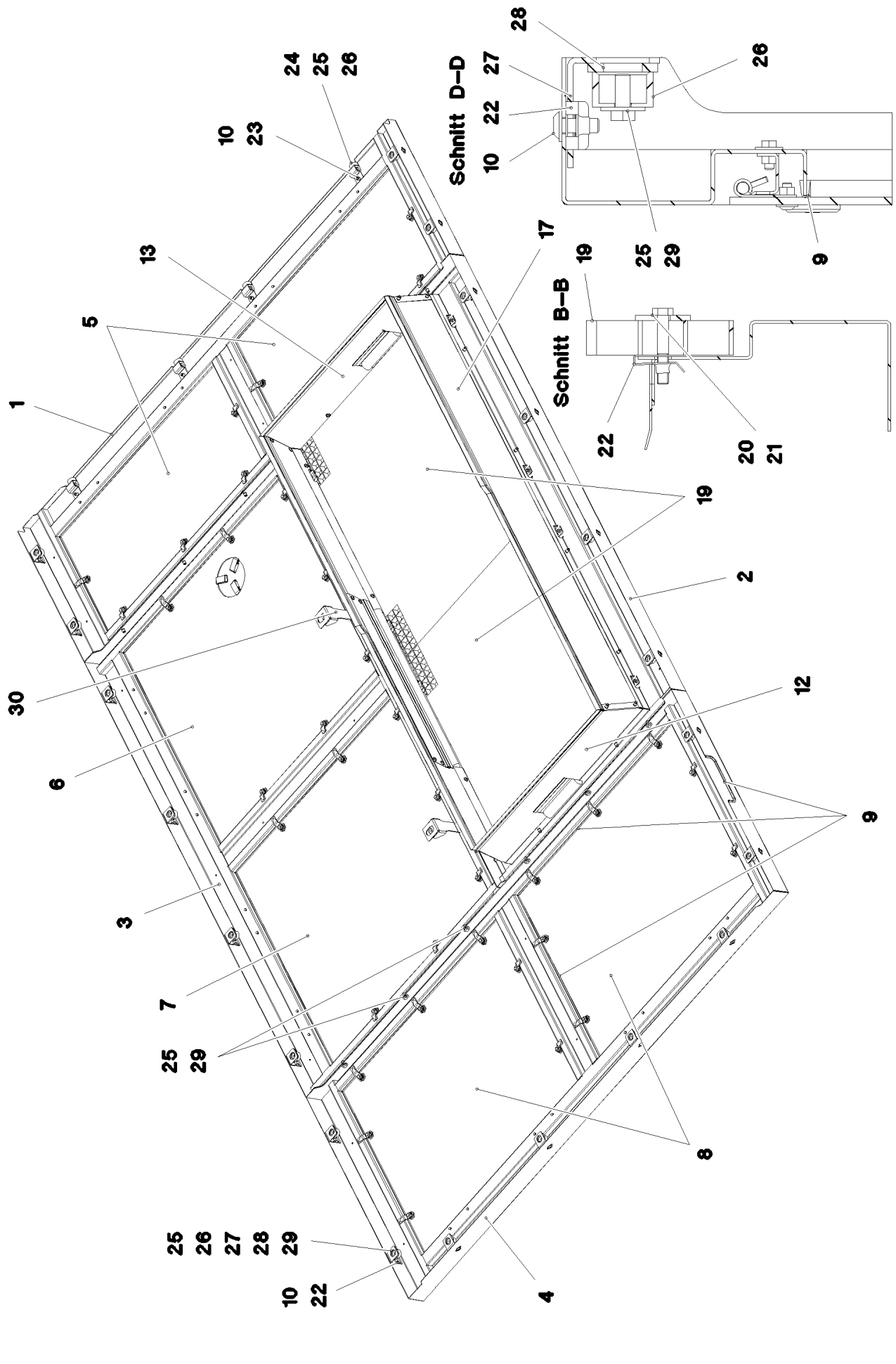

9.1.2023 081663	**etk_en_de_098288 LR 11000**	645 (2/3)
LIEBHERR	**SOUND DAMPING DOWN** **GERAEUSCHDAEMMUNG UNTEN**	**969443908**

Pos.	Item	Quantity	Description	Bezeichnung
1	969448508	1	FRAME WELDED	RAHMEN SCHWK.
2	969456308	1	FRAME WELDED	RAHMEN SCHWK.
3	969465808	1	FRAME WELDED	RAHMEN SCHWK.
4	969466508	1	FRAME WELDED	RAHMEN SCHWK.
5	968255808	2	COVER PRE-ASSY. ⇨ ❑ 647	DECKEL VORM.
6	968255908	1	COVER PRE-ASSY. ⇨ ❑ 648	DECKEL VORM.
7	968256008	1	COVER PRE-ASSY. ⇨ ❑ 649	DECKEL VORM.
8	968256108	2	COVER PRE-ASSY. ⇨ ❑ 650	DECKEL VORM.
9	262103908	22	EDGE PROTECTION 1-2X9,5X6,5	KANTENSCHUTZ
10	10875471	48	BUTTON HEAD SCREW AEHNL.ISO 7380-2	HALBRUNDKOPFSCHRAUBE
11	7014524	2	CLAMPING PROFILE 40X1M PUR-HAUT	KLEMMPROFIL
12	969470408	1	SHEET CPL. FE//ZNNI8//CN//T0	BLECH KPL.
13	969470608	1	SHEET CPL. FE//ZNNI8//CN//T0	BLECH KPL.
14	969471708	1	SHEET CPL. FE//ZNNI8//CN//T0	BLECH KPL.
15	969472008	1	SHEET CPL. FE//ZNNI8//CN//T0	BLECH KPL.
16	97076122	1	PLATE 1.5X830X102 DC01 FE//ZNNI8//CN//T	BLECH
17	97058088	1	PLATE 1.5X205X2048 DC01	BLECH
18	262105308	6.5	EDGE PROTECTION 1-2,5X33X8,7	KANTENSCHUTZ
19	97037619	2	GRIDIRON T1045X993X25/3 ALU SPF	GITTERROST-P
20	11651581	8	HEX SCREW ISO 4014 M8X50 8.8 480H SPF	SECHSKANTSCHRAUBE
21	940116008	8	WASHER 4X40X40 S315MC FE//ZNNI8//CN//T	SCHEIBE
22	12100332	28	SHEET METAL NUT M8 480H SPF	BLECHMUTTER
23	967978608	4	PLATE PRE-ASS.	BLECH VORM.
24	11651612	4	HEX SCREW ISO 4017 M8X16 8.8 480H SPF	SECHSKANTSCHRAUBE
25	11140469	42	WASHER ISO 7093-1 8 200HV 480H SPF	SCHEIBE
26	978787708	26	SLEEVE 33.0X19 FE//ZNNI8//CN//T0	HUELSE
27	97038145	20	PLATE 3X44X105 DC01 FE//ZNNI8//CN//T0	BLECH
28	974803608	22	WASHER 5X38X48 S700MC FLZN SPF	SCHEIBE
29	11651767	38	HEX SCREW ISO 4017 M8X20 8.8 480H SPF	SECHSKANTSCHRAUBE
30	97058017	2	PLATE 3X265X136 S355MC FE//ZNNI8//CN//T	BLECH
31	10425409	1	INSULATING MATERIAL 20X20X2000 PUR	DAEMMSTOFF

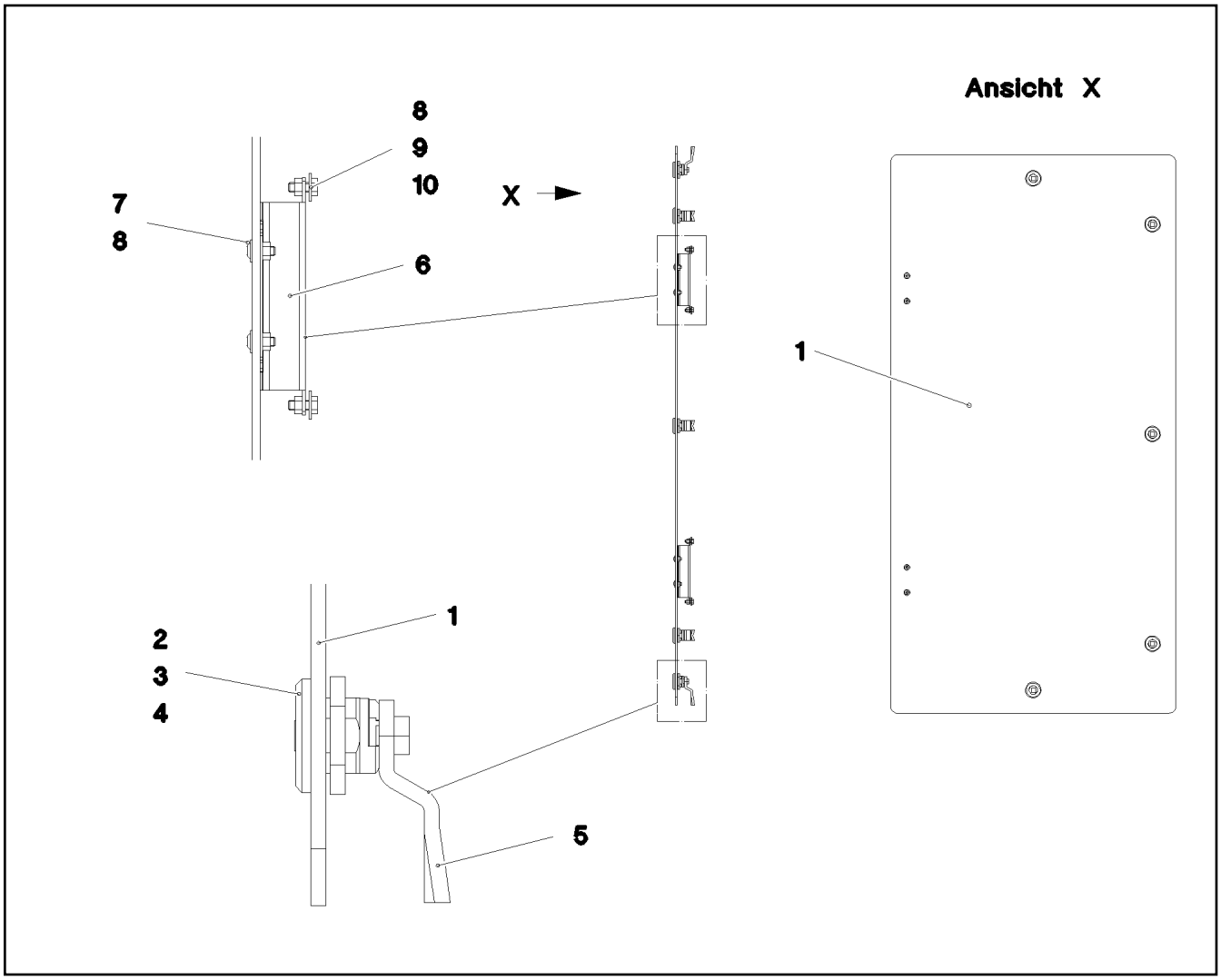

Pos.	Item	Quantity	Description	Bezeichnung
1	97037615	1	FLOOR COVERING ALUCOBOND	BODENVERKLEIDUNG
2	704253308	5	HOUSING GD-ZN SW GEPULVERT	GEHAEUSE
3	704253408	5	ACTUATION SPIKE GD-ZN SW GEPULVERT	BETAETIGUNGSDORN
4	704274808	5	O-RING 12X2 NBR70	O-RING
5	570799108	5	TONGUE	ZUNGE
6	704261908	2	HINGE 19X28,5X126/118° ST	SCHARNIER
7	10174481	4	BUTTON HEAD SCREW AEHNL.ISO 7380 M	HALBRUNDKOPFSCHRAUBE
8	10875620	8	HEX NUT ISO 4032 M5 8 480H SPF	SECHSKANTMUTTER
9	11140402	4	HEX SCREW ISO 4017 M5X12 8.8 480H SPF	SECHSKANTSCHRAUBE
10	10875643	4	WASHER ISO 7093-1 5 200HV 480H SPF	SCHEIBE

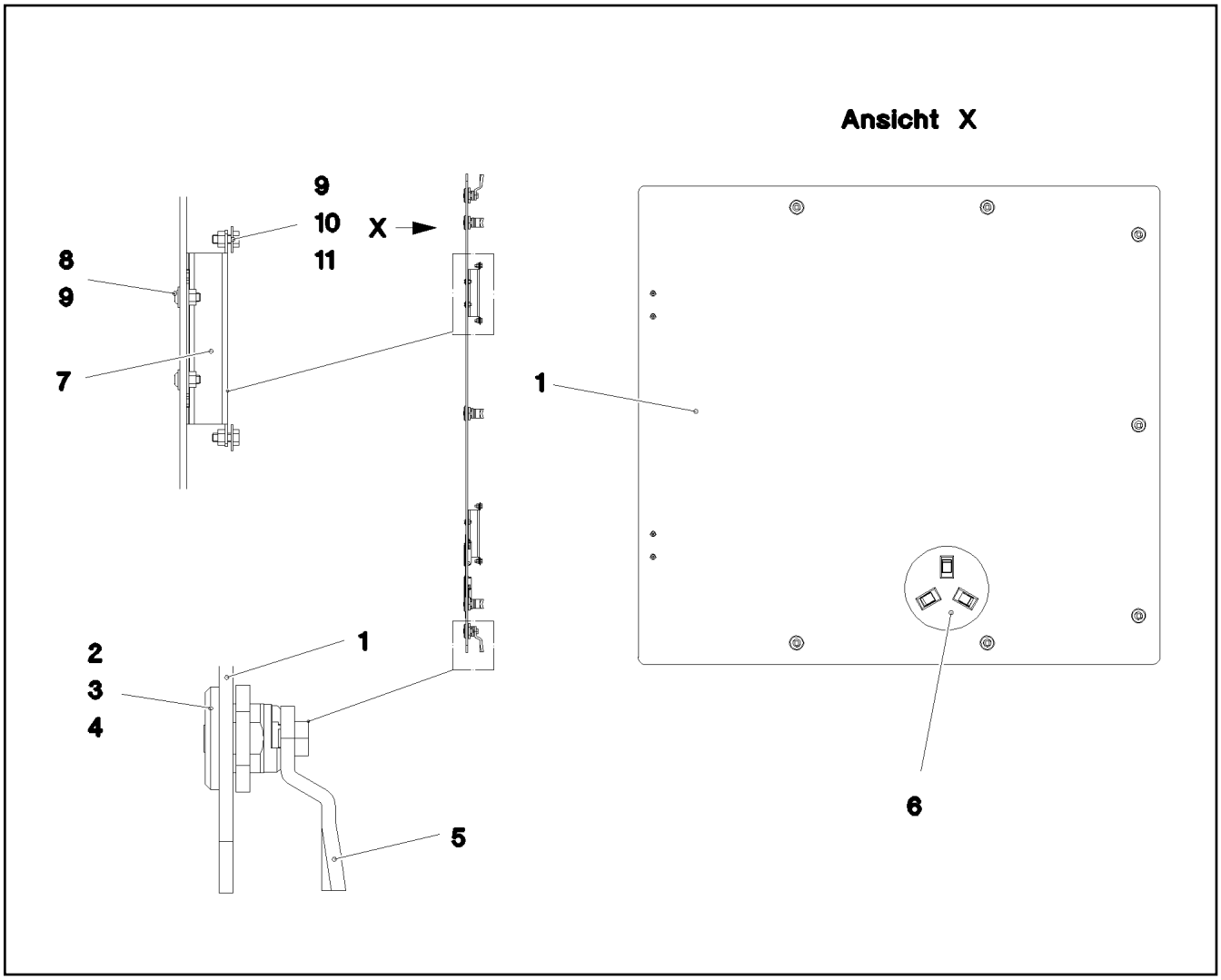

Pos.	Item	Quantity	Description	Bezeichnung
1	97037616	1	FLOOR COVERING ALUCOBOND	BODENVERKLEIDUNG
2	704253308	7	HOUSING GD-ZN SW GEPULVERT	GEHAEUSE
3	704253408	7	ACTUATION SPIKE GD-ZN SW GEPULVERT	BETAETIGUNGSDORN
4	704274808	7	O-RING 12X2 NBR70	O-RING
5	570799108	7	TONGUE	ZUNGE
6	963949708	1	COVER COMPL.	DECKEL KPL.
7	704261908	2	HINGE 19X28,5X126/118° ST	SCHARNIER
8	10174481	4	BUTTON HEAD SCREW AEHNL.ISO 7380 M	HALBRUNDKOPFSCHRAUBE
9	10875620	8	HEX NUT ISO 4032 M5 8 480H SPF	SECHSKANTMUTTER
10	11140402	4	HEX SCREW ISO 4017 M5X12 8.8 480H SPF	SECHSKANTSCHRAUBE
11	10875643	4	WASHER ISO 7093-1 5 200HV 480H SPF	SCHEIBE

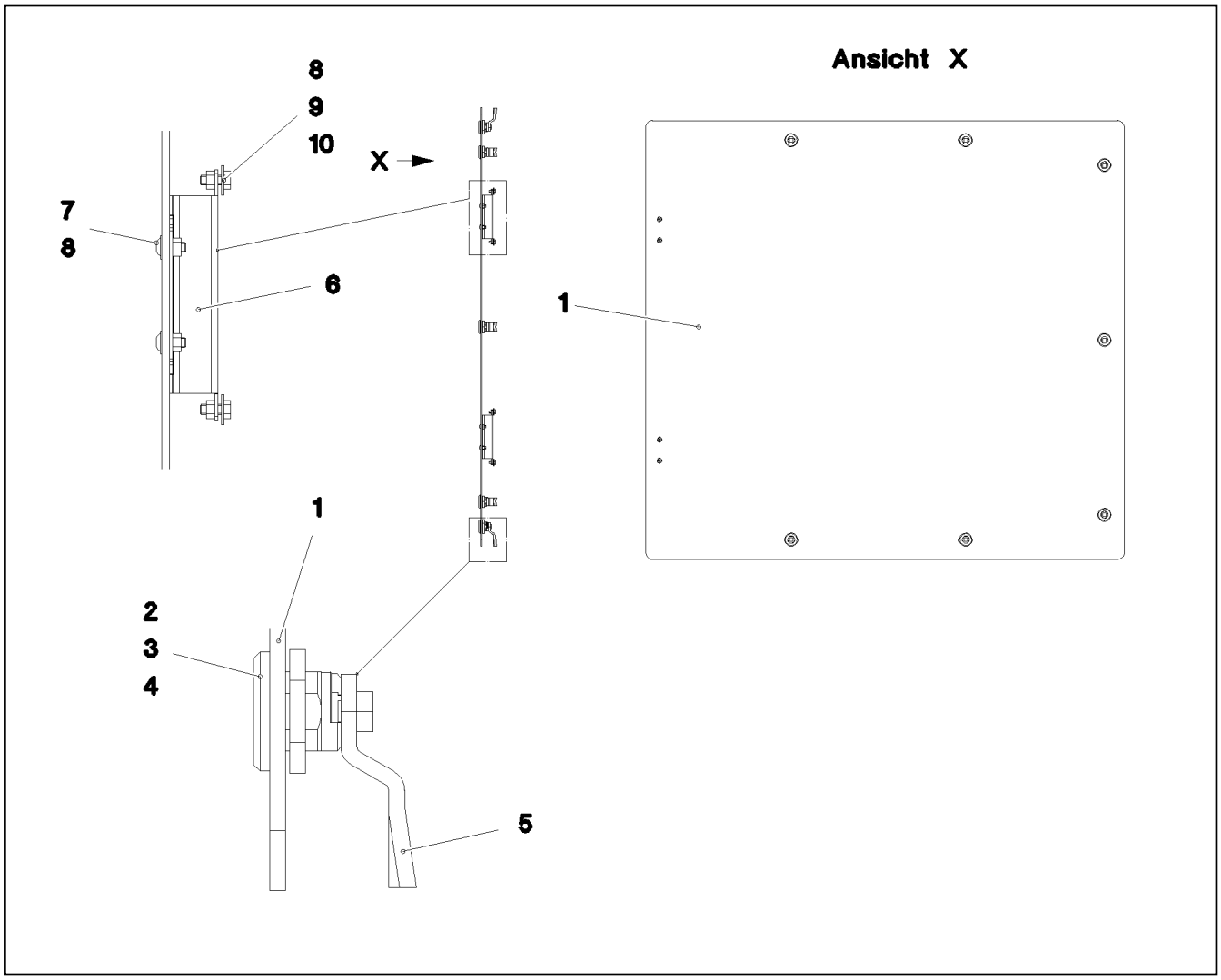

Pos.	Item	Quantity	Description	Bezeichnung
1	97037617	1	FLOOR COVERING ALUCOBOND	BODENVERKLEIDUNG
2	704253308	7	HOUSING GD-ZN SW GEPULVERT	GEHAEUSE
3	704253408	7	ACTUATION SPIKE GD-ZN SW GEPULVERT	BETAETIGUNGSDORN
4	704274808	7	O-RING 12X2 NBR70	O-RING
5	570799108	7	TONGUE	ZUNGE
6	704261908	2	HINGE 19X28,5X126/118° ST	SCHARNIER
7	10174481	4	BUTTON HEAD SCREW AEHNL.ISO 7380 M	HALBRUNDKOPFSCHRAUBE
8	10875620	8	HEX NUT ISO 4032 M5 8 480H SPF	SECHSKANTMUTTER
9	11140402	4	HEX SCREW ISO 4017 M5X12 8.8 480H SPF	SECHSKANTSCHRAUBE
10	10875643	4	WASHER ISO 7093-1 5 200HV 480H SPF	SCHEIBE

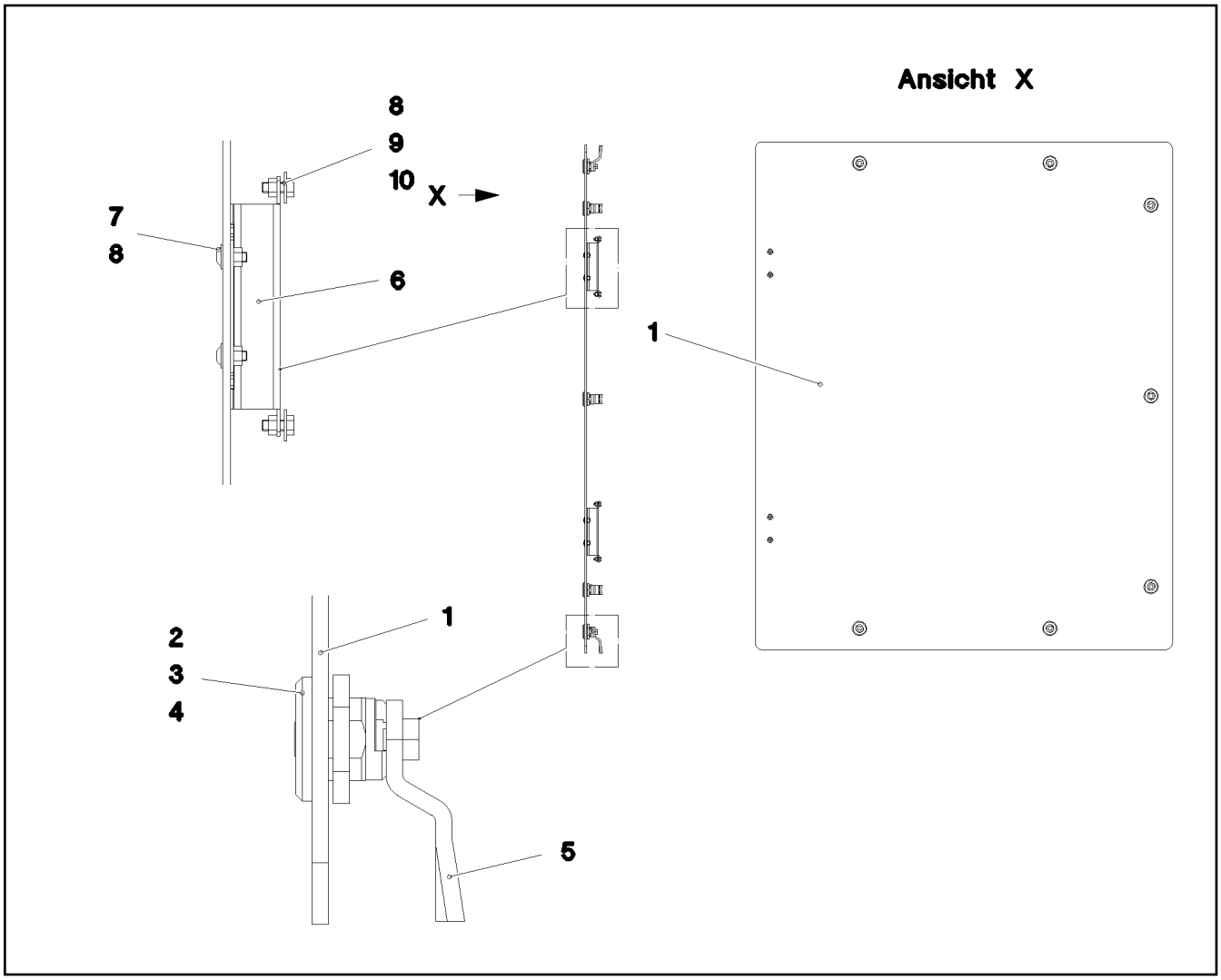

Pos.	Item	Quantity	Description	Bezeichnung
1	97037618	1	FLOOR COVERING ALUCOBOND	BODENVERKLEIDUNG
2	704253308	7	HOUSING GD-ZN SW GEPULVERT	GEHAEUSE
3	704253408	7	ACTUATION SPIKE GD-ZN SW GEPULVERT	BETAETIGUNGSDORN
4	704274808	7	O-RING 12X2 NBR70	O-RING
5	570799108	7	TONGUE	ZUNGE
6	704261908	2	HINGE 19X28,5X126/118° ST	SCHARNIER
7	10174481	4	BUTTON HEAD SCREW AEHNL.ISO 7380 M	HALBRUNDKOPFSCHRAUBE
8	10875620	8	HEX NUT ISO 4032 M5 8 480H SPF	SECHSKANTMUTTER
9	11140402	4	HEX SCREW ISO 4017 M5X12 8.8 480H SPF	SECHSKANTSCHRAUBE
10	10875643	4	WASHER ISO 7093-1 5 200HV 480H SPF	SCHEIBE

Pos.	Item	Quantity	Description	Bezeichnung
8	968030208	1	LIMIT SWITCH AND SENSOR GENERA ⇨ ❑ 652	ENDSCHALTER U.GEBER ALLG
9	969299208	1	SLEWING GEAR WARN SIGNAL	DREHWERK
(100)	969418008	1	CABLING H510	VERKABELUNG
10	96033468	1	ELECTRIC F. AGGREGATE ⇨ ❑ 653	ELEKTRIK AGGREGAT
20	969245308	1	TERMINAL BOX ELECTRICS SP VERTEILER ⇨ ❑ 659	ELEKTRIK KLEMMKASTEN DB
25	96033469	1	CABLE LIST SLEWING PLATFORM ⇨ ❑ 661	KABELLISTE DREHBUEHNE
45	968681408	1	CONTR: PANEL PINNING A570 ⇨ ❑ 672	BEDIENPULT VERBOLZUNG
50	96033470	1	ELECTRIC ADD-ON PARTS DB ⇨ ❑ 673	ELEKTRIK ANBAUTEILE

Pos.	Item	Quantity	Description	Bezeichnung
2	967202008	1	INDUCTIVE TRANSMITTER BW MONTIERT	INDUKTIVGEBER
(1)	10354584	2	INDUCTIVE SENSOR BERUEHRUNGSLOS	INDUKTIVSENSOR
10	10424276	1	TEMPERATURE SENSOR -30°C BIS +130°C	TEMPERATURFUEHLER

Pos.	Item	Quantity	Description	Bezeichnung
11	10123876	1	RUBBER RING X16	GUMMIRING
12	10123877	1	RUBBER RING X19	GUMMIRING
15	96033472	1	WIRING HARNESS W501 ⇨ ❑ 654	KABELSTRANG
16	96033855	1	WIRING HARNESS W555 ⇨ ❑ 657	KABELSTRANG
18	968400908	1	WIRING HARNESS W589	KABELSTRANG
19	968401008	1	WIRING HARNESS W588	KABELSTRANG
20	969244008	1	WIRING HARNESS W587	KABELSTRANG

Pos.	Item	Quantity	Description	Bezeichnung
5	10678492	1	COUPLING SOCKET 4-POL SPF	KUPPLUNGSDOSE
6	10678492	1	COUPLING SOCKET 4-POL SPF	KUPPLUNGSDOSE
7	10678492	1	COUPLING SOCKET 4-POL SPF	KUPPLUNGSDOSE
8	10678492	1	COUPLING SOCKET 4-POL SPF	KUPPLUNGSDOSE
9	10678492	1	COUPLING SOCKET 4-POL SPF	KUPPLUNGSDOSE
10	10678492	1	COUPLING SOCKET 4-POL SPF	KUPPLUNGSDOSE
11	600365808	7.08	LEAD 4 G 1,5	LEITUNG
12	11840113	12.82	BUS LINE 2 X 0,5	BUSLEITUNG
13	10678492	1	COUPLING SOCKET 4-POL SPF	KUPPLUNGSDOSE
14	12100217	12.82	DATA LINE 2 X 1 FEP SPF	DATENLEITUNG
15	10678492	1	COUPLING SOCKET 4-POL SPF	KUPPLUNGSDOSE
16	12100214	12.82	DATA LINE 2 X 2,5 FEP SPF	DATENLEITUNG
17	12100214	12.82	DATA LINE 2 X 2,5 FEP SPF	DATENLEITUNG
18	12100214	12.82	DATA LINE 2 X 2,5 FEP SPF	DATENLEITUNG
19	12100217	12.82	DATA LINE 2 X 1 FEP SPF	DATENLEITUNG
23	602215808	3	PIN TYPE CABLE SOCKET 1,8/1MM²	STIFTKABELSCHUH
43	602207008	1	CABLE LUG M5/10MM²	KABELSCHUH
44	602218808	1	CABLE LUG DIN 46234 5/16mm²	KABELSCHUH
55	602311508	1	CABLE LUG DIN 46234 M6/10mm²	KABELSCHUH
56	602311308	1	CABLE LUG DIN 46234 M10/16mm²	KABELSCHUH
72	602203408	6	RECEPTACLE 6,3X1-2,5 MESSING VERZINN	STECKHUELSE
86	602307708	38	WIRED END FERRULE DIN 46228-1 A1X5 V	ADERENDHUELSE
95	6202444	6	PIN CONTACT 0,75-1,5MM2	STIFTKONTAKT
96	6202434	5	SLEEVE CONTACT 0,75-1,5MM2	BUCHSENKONTAKT
98	10872032	3	CABLE SLEEVE 12,0-3,0/12/1,4	KABELTUELLE
106	602301708	4	CABLE LUG DIN 46234 M8/16-25MM² VERZI	KABELSCHUH
111	602205808	8	CABLE LUG M6/16,8-26,7MM²	KABELSCHUH
112	602218408	4	CABLE LUG M4/0,25-1,5MM² VERZINNT	KABELSCHUH
115	602301608	4	CABLE LUG DIN 46234 M10/25mm²	KABELSCHUH
120	602323208	9	FLAT PLUG 1,0-2,5MM2	FLACHSTECKER
121	602300108	25	CONTACT 1-2,5MM2	KONTAKT
124	602323508	32	FLAT PLUG 2,8X0,5-1 SN	FLACHSTECKER
125	602300308	93	CONTACT 0,5-1MM2	KONTAKT
202	11082602	23.66	INSULATING HOSE DN6X0,5 PUR SPF	ISOLIERSCHLAUCH
203	11082603	20.29	INSULATING HOSE DN8X0,65 PUR SPF	ISOLIERSCHLAUCH
204	11082604	1.76	INSULATING HOSE DN10X0,65 PUR SPF	ISOLIERSCHLAUCH
205	11082605	5.11	INSULATING HOSE DN12X0,65 PUR SPF	ISOLIERSCHLAUCH
206	11082606	1.99	INSULATING HOSE DN14X0,65 PUR SPF	ISOLIERSCHLAUCH
208	11082608	0.85	INSULATING HOSE DN18X0,85 PUR SPF	ISOLIERSCHLAUCH
209	11082609	0.9	INSULATING HOSE DN20X0,85 PUR SPF	ISOLIERSCHLAUCH
212	10324905	1.15	PROTECTIVE HOSE 40MM AL-PET FOLIE	SCHUTZSCHLAUCH
224	11124207	0.83	CABLE CONDUIT DN20X0,6 PUR SPF	KABELSCHLAUCH
225	11124208	2.89	CABLE CONDUIT DN25X0,6 PUR SPF	KABELSCHLAUCH
226	11124209	8.59	CABLE CONDUIT DN30X0,6 PUR SPF	KABELSCHLAUCH
227	11124210	1.03	CABLE CONDUIT DN35X0,6 PUR SPF	KABELSCHLAUCH
228	11124211	1.33	CABLE CONDUIT DN40X0,6 PUR SPF	KABELSCHLAUCH
229	11124212	9.86	CABLE CONDUIT DN50X0,6 PUR SPF	KABELSCHLAUCH
261	12104809	10	CABLE TIE 3,6X142-SCHWARZ PA66 SPF	KABELBINDER
287	10429651	0.03	HEATSHRINK SLEEVING 6/1,4X1,35 POLYO	SCHRUMPFSCHLAUCH
305	10870540	1308.89	ELECTR.CABLE 1,0	KFZ-LEITUNG
307	10870541	8.4	ELECTR.CABLE 1,5	KFZ-LEITUNG
309	10870542	104.05	ELECTR.CABLE 2,5	KFZ-LEITUNG
325	12102636	32.7	ELECTR.CABLE 25	KFZ-LEITUNG
327	12102633	1	ELECTR.CABLE 16	KFZ-LEITUNG
330	12102635	0.95	ELECTR.CABLE 25	KFZ-LEITUNG
371	12100215	3.72	DATA LINE 3 X 1 FEP SPF	DATENLEITUNG
372	12100217	13.82	DATA LINE 2 X 1 FEP SPF	DATENLEITUNG
373	12100217	12.82	DATA LINE 2 X 1 FEP SPF	DATENLEITUNG
375	12100215	12.82	DATA LINE 3 X 1 FEP SPF	DATENLEITUNG
376	12100215	12.82	DATA LINE 3 X 1 FEP SPF	DATENLEITUNG

Pos.	Item	Quantity	Description	Bezeichnung
377	12100217	3.72	DATA LINE 2 X 1 FEP SPF	DATENLEITUNG
378	11840113	12.82	BUS LINE 2 X 0,5	BUSLEITUNG
379	11840113	12.82	BUS LINE 2 X 0,5	BUSLEITUNG
381	12100215	12.82	DATA LINE 3 X 1 FEP SPF	DATENLEITUNG
384	12100217	12.82	DATA LINE 2 X 1 FEP SPF	DATENLEITUNG
385	12100216	12.82	DATA LINE 2 X 1,5 FEP SPF	DATENLEITUNG
386	12100217	12.82	DATA LINE 2 X 1 FEP SPF	DATENLEITUNG
387	12100215	12.82	DATA LINE 3 X 1 FEP SPF	DATENLEITUNG
388	12100217	12.82	DATA LINE 2 X 1 FEP SPF	DATENLEITUNG
389	12100217	12.82	DATA LINE 2 X 1 FEP SPF	DATENLEITUNG
390	12100217	12.82	DATA LINE 2 X 1 FEP SPF	DATENLEITUNG
391	12100217	12.82	DATA LINE 2 X 1 FEP SPF	DATENLEITUNG
393	12100215	12.82	DATA LINE 3 X 1 FEP SPF	DATENLEITUNG
500	923512208	72	CABLE MARKER	KABELMARKER
501	602323308	3	FLAT PLUG HOUSING 18-POL	FLACHSTECKERGEHAEUSE
502	602300208	10	PLUG SHELL 18-POL	STECKERGEHAEUSE
503	10678453	1	PLUG SHELL 62-POL PBT-GF20 GRAU	STECKERGEHAEUSE
504	10678458	2	PROTECTING CAP MCP BUCHSENGEHAE	SCHUTZKAPPE
505	10678452	1	PLUG SHELL 62-POL PBT-GF20 SCH	STECKERGEHAEUSE
506	602325608	2	FLAT PLUG HOUSING JPT	FLACHSTECKERGEHAEUSE
507	602325508	2	HOUSING 6-POL	GEHAEUSE
508	10412433	1	PLUG SHELL 12-POL 13A TH.PLAST SW	STECKERGEHAEUSE
509	10216772	1	CONTACT LOCK DT 12 POLIG TH.PLAST G	KONTAKTVERRIEGELUNG
510	602336008	1	PLUG SHELL 14-POL	STECKERGEHAEUSE
511	605007908	19	APPLIANCE SOCKET 3-POL	GERAETESTECKDOSE
512	927996308	1	PLUG	STECKER
513	692406308	2	PLUG DIN 72585 4-POL POLYBUTOLEN SPF	STECKER
514	10412431	1	PLUG SHELL 6-POL 13A TH.PLAST SW	STECKERGEHAEUSE
515	7368248	1	CONTACT LOCK DT-STECKER 6-POL	KONTAKTVERRIEGELUNG
516	605251608	2	PLUG SOCKET BODY 4-POLE AL	STECKDOSENKOERPER
517	10047001	1	PLUG 8-POL	STECKER
518	10046999	1	PLUG 8-POL	STECKER
519	602209708	1	ATTACHABLE SLEEVE HOUSING 2-POL	STECKHUELSENGEHAEUSE
520	6001790	3	SOCKET HOUSING 2-POL	STECKDOSENGEHAEUSE
521	605212708	1	PLUG SOCKET BODY 3-POL	STECKDOSENKOERPER
522	10342518	2	SOCKET 2-POL	STECKDOSE
523	602208608	1	ATTACHABLE SLEEVE HOUSING FASTIN-F	STECKHUELSENGEHAEUSE
524	10047000	1	PLUG 8-POL	STECKER
525	692406008	2	TERMINAL HOUSING DIN 72585 APD POLY	ENDGEHAEUSE
526	10874331	3	PROTECTING CAP JPT	SCHUTZKAPPE
527	610701108	2	PROTECTING CAP	SCHUTZKAPPE
528	605215508	3	CLAMP SURE-SEAL	KLAMMER
529	605212808	3	MOULDING 317-1397-000 SUR	FORMTEIL
530	7368241	1	CONTACT LOCK 2-POL	KONTAKTVERRIEGELUNG
531	10041876	2	HOLDER DT/DTM	HALTER
532	10353004	1	DUMMY PLUG DT 2 POLIG PA GRAU	BLINDSTECKER
533	10429638	1	PLUG SHELL 2-POL 13A TH.PLAST SW	STECKERGEHAEUSE
534	10874464	1	FUSE BOX SMALL 2-POLIG PA	SICHERUNGSDOSE
535	12103501	1	FUSE 30A 32V	SICHERUNG
536	604501408	2	FUSE BOX SMALL	SICHERUNGSDOSE
537	604003108	2	FUSE STRIP 50A	SICHERUNGSSTREIFEN
538	604002908	2	FUSE STRIP 100A	SICHERUNGSSTREIFEN
617	602329108	6	CONTACT 0,5-1MM2	KONTAKT
643	602339408	5	SLEEVE CONTACT DIN 72585 0,5-1MM2 SP	BUCHSENKONTAKT
669	10100062	2	CONNECTOR PIN 0,75-2,0MM2 Cu Ni	STECKERSTIFT
670	10100063	16	PLUG BUSHING 0,75-2,0MM2 Cu	STECKERBUCHSE
690	10335820	30	SLEEVE CONTACT 0,2-0,5MM2	BUCHSENKONTAKT
698	602308208	1	WIRED END FERRULE DIN 46228-1 A4X8	ADERENDHUELSE
709	10872033	16	CABLE SLEEVE 16,0-4,0/16/1,78	KABELTUELLE
724	10493493	6	SLEEVE CONTACT 1,0-2,5MM2 CuNiSi	BUCHSENKONTAKT

Pos.	Item	Quantity	Description	Bezeichnung
726	10493495	69	SLEEVE CONTACT 0,5-1,0MM2 CuNiSi	BUCHSENKONTAKT
727	10493496	2	SLEEVE CONTACT 1,0-1,5MM2 CuNiSi	BUCHSENKONTAKT
753	10800631	4	SLEEVE CONTACT 0,5-1,0MM2 CuNiSi	BUCHSENKONTAKT
758	11080881	6	RECEPTACLE 6,3X0,5-1,0 VERZINNT	STECKHUELSE
801	602330508	6	SINGLE STRAND SEALING 2,2-3,0MM	EINZELADERABDICHTUNG
802	602330808	10	SINGLE STRAND SEALING 1,2-2,1MM BLAU	EINZELADERABDICHTUNG
806	602331108	41	STOPPER PLUG 3,6MM SILIKON WEIS	BLINDSTOPFEN
807	602329208	2	STOPPER PLUG AMP JPT-SERIE NA	BLINDSTOPFEN
813	605619708	19	SINGLE STRAND SEALING 2	EINZELADERABDICHTUNG
816	605619808	5	SINGLE STRAND SEALING DIN 72585 15BL	EINZELADERABDICHTUNG
817	692405808	3	STOPPER PLUG DIN 72585 4 SPF	BLINDSTOPFEN
823	7368253	3	STOPPER PLUG DEUTSCH GROESSE	BLINDSTOPFEN
830	10014387	71	SINGEL SEAL 1,0-1,5MM2	EINZELDICHTUNG
842	10800046	1	STOPPER PLUG DEUTSCH-STECKER	BLINDSTOPFEN
996	965622108	156	LETTERING WIRE	BESCHRIFTUNG ADER
998	965622208	1	LETTERING WIRING HARNESS	BESCHRIFTUNG KABELBAUM

Pos.	Item	Quantity	Description	Bezeichnung
5	12100216	20.4	DATA LINE 2 X 1,5 FEP SPF	DATENLEITUNG
6	12100217	20.4	DATA LINE 2 X 1 FEP SPF	DATENLEITUNG
7	12100215	20.4	DATA LINE 3 X 1 FEP SPF	DATENLEITUNG
8	12100217	20.4	DATA LINE 2 X 1 FEP SPF	DATENLEITUNG
9	12100217	20.4	DATA LINE 2 X 1 FEP SPF	DATENLEITUNG
10	12100217	14.7	DATA LINE 2 X 1 FEP SPF	DATENLEITUNG
11	12100217	14.18	DATA LINE 2 X 1 FEP SPF	DATENLEITUNG
12	12100217	16.1	DATA LINE 2 X 1 FEP SPF	DATENLEITUNG
121	602300108	6	CONTACT 1-2,5MM2	KONTAKT
125	602300308	32	CONTACT 0,5-1MM2	KONTAKT
202	11082602	2.87	INSULATING HOSE DN6X0,5 PUR SPF	ISOLIERSCHLAUCH
203	11082603	4.98	INSULATING HOSE DN8X0,65 PUR SPF	ISOLIERSCHLAUCH
205	11082605	0.48	INSULATING HOSE DN12X0,65 PUR SPF	ISOLIERSCHLAUCH
211	11118396	5	PROTECTIVE HOSE 30MM AL-PET FOLIE	SCHUTZSCHLAUCH
224	11124207	3.33	CABLE CONDUIT DN20X0,6 PUR SPF	KABELSCHLAUCH
225	11124208	11.82	CABLE CONDUIT DN25X0,6 PUR SPF	KABELSCHLAUCH
226	11124209	8.6	CABLE CONDUIT DN30X0,6 PUR SPF	KABELSCHLAUCH
261	12104809	1	CABLE TIE 3,6X142-SCHWARZ PA66 SPF	KABELBINDER
281	11005148	4.35	INSULATING HOSE DN6X0,6 GLASSEIDE SI	ISOLIERSCHLAUCH
284	11005151	1.62	INSULATING HOSE DN12X0,8 GLASSEIDE SI	ISOLIERSCHLAUCH
290	10441164	0.4	HEATSHRINK SLEEVING 7,6/1,7X1,52 POLY	SCHRUMPFSCHLAUCH
298	10441166	0.4	HEATSHRINK SLEEVING 11,6/2,5X2,29 POLY	SCHRUMPFSCHLAUCH
305	10870540	201.5	ELECTR.CABLE 1,0	KFZ-LEITUNG
307	10870541	5.6	ELECTR.CABLE 1,5	KFZ-LEITUNG
345	10870539	132.25	ELECTR.CABLE 0,75	KFZ-LEITUNG
370	11840113	19.28	BUS LINE 2 X 0,5	BUSLEITUNG
371	11840113	0.17	BUS LINE 2 X 0,5	BUSLEITUNG
372	11840113	14.66	BUS LINE 2 X 0,5	BUSLEITUNG
373	11840113	0.17	BUS LINE 2 X 0,5	BUSLEITUNG
374	11840113	4.01	BUS LINE 2 X 0,5	BUSLEITUNG
375	11840113	0.17	BUS LINE 2 X 0,5	BUSLEITUNG
376	11840113	4.11	BUS LINE 2 X 0,5	BUSLEITUNG
377	11840113	0.17	BUS LINE 2 X 0,5	BUSLEITUNG
378	11840113	0.21	BUS LINE 2 X 0,5	BUSLEITUNG
381	12100217	15.2	DATA LINE 2 X 1 FEP SPF	DATENLEITUNG
382	12100215	15.2	DATA LINE 3 X 1 FEP SPF	DATENLEITUNG
500	923512208	23	CABLE MARKER	KABELMARKER
501	602325508	1	HOUSING 6-POL	GEHAEUSE
502	602300208	3	PLUG SHELL 18-POL	STECKERGEHAEUSE
503	11060619	2	BUSHING HOUSING 2-POL 20A	BUCHSENGEHAEUSE
504	10342517	2	PLUG SHELL 2 13A TH.PLAST SW	STECKERGEHAEUSE
505	692406308	1	PLUG DIN 72585 4-POL POLYBUTOLEN SPF	STECKER
506	11342208	1	BUSHING HOUSING 2-POL BL	BUCHSENGEHAEUSE
507	11342255	1	PLUG 2-POL SW	STECKER
508	11342259	1	PLUG 4-POL VIOLETT	STECKER
509	11342257	1	PLUG 4-POL SW	STECKER
510	10342518	3	SOCKET 2-POL	STECKDOSE
511	6001790	1	SOCKET HOUSING 2-POL	STECKDOSENGEHAEUSE
512	11000394	1	PLUG SHELL HP PBT-GF15	STECKERGEHAEUSE
513	10813633	2	PLUG SHELL MCON MCP1,2 PA 66, GF30	STECKERGEHAEUSE
514	11341840	1	BUSHING HOUSING 4-POL PBT SCHWARZ	BUCHSENGEHAEUSE
515	6003248	1	PLUG 4-POL 13A	STECKER
516	7368246	1	CONTACT LOCK DT-STECKDOSE 4-P	KONTAKTVERRIEGELUNG
517	6003168	1	PLUG 3-POL	STECKER
518	10874331	1	PROTECTING CAP JPT	SCHUTZKAPPE
519	7368241	2	CONTACT LOCK 2-POL	KONTAKTVERRIEGELUNG
520	11491349	1	PROTECTING CAP 180°	SCHUTZKAPPE
521	6205242	1	CONTACT LOCK DT-STECKER 3-POL	KONTAKTVERRIEGELUNG
522	6205239	1	SOCKET 3-POL	STECKDOSE
523	12693951	1	CONTACT LOCK 2-POL PBT GF30	KONTAKTVERRIEGELUNG

Pos.	Item	Quantity	Description	Bezeichnung
524	10342519	2	CONTACT LOCK DT 2 POLIG	KONTAKTVERRIEGELUNG
525	11060618	3	PROTECTING CAP 180°	SCHUTZKAPPE
526	692406008	1	TERMINAL HOUSING DIN 72585 APD POLY	ENDGEHAEUSE
643	602339408	2	SLEEVE CONTACT DIN 72585 0,5-1MM2 SP	BUCHSENKONTAKT
670	10100063	4	PLUG BUSHING 0,75-2,0MM2 Cu	STECKERBUCHSE
698	602308208	4	WIRED END FERRULE DIN 46228-1 A4X8	ADERENDHUELSE
717	10300946	6	SLEEVE CONTACT 0,50-1MM2MM2 Cu	BUCHSENKONTAKT
726	10493495	4	SLEEVE CONTACT 0,5-1,0MM2 CuNiSi	BUCHSENKONTAKT
727	10493496	2	SLEEVE CONTACT 1,0-1,5MM2 CuNiSi	BUCHSENKONTAKT
740	7369458	6	PIN CONTACT 0,5-1,0MM2 CU	STIFTKONTAKT
754	10813644	9	SLEEVE CONTACT 0,5-0,75MM2 CuNiSi	BUCHSENKONTAKT
761	7624353	2	PLUG BUSHING 0,5-1,0MM2	STECKERBUCHSE
788	11342253	9	SLEEVE CONTACT 0,75-1,0MM2 SILBER	BUCHSENKONTAKT
789	11622989	4	SLEEVE CONTACT 0,5-1,0MM2 CuNiSi	BUCHSENKONTAKT
802	602330808	6	SINGLE STRAND SEALING 1,2-2,1MM BLAU	EINZELADERABDICHTUNG
816	605619808	2	SINGLE STRAND SEALING DIN 72585 15BL	EINZELADERABDICHTUNG
817	692405808	2	STOPPER PLUG DIN 72585 4 SPF	BLINDSTOPFEN
823	7368253	1	STOPPER PLUG DEUTSCH GROESSE	BLINDSTOPFEN
828	10424625	9	SINGLE STRAND SEALING 1,4-2,1MM VMQ	EINZELADERABDICHTUNG
830	10014387	6	SINGEL SEAL 1,0-1,5MM2	EINZELDICHTUNG
836	10813642	1	STOPPER PLUG MCON 1,23,55MM VMQ 60	BLINDSTOPFEN
844	10870403	1	STOPPER PLUG 3,9-4,1MM SILIKON-KAUT	BLINDSTOPFEN
845	10870402	9	SINGEL SEAL MLK 1,2 ELA SILIKON-KAUT	EINZELDICHTUNG
996	965622108	56	LETTERING WIRE	BESCHRIFTUNG ADER
998	965622208	2	LETTERING WIRING HARNESS	BESCHRIFTUNG KABELBAUM
2253	11000401	3	PLUG BUSHING 0,75-1,0MM2 CuNuSi	STECKERBUCHSE
2998	96014807	8	MACHINING CAN- STUETZP	BEARBEITUNG

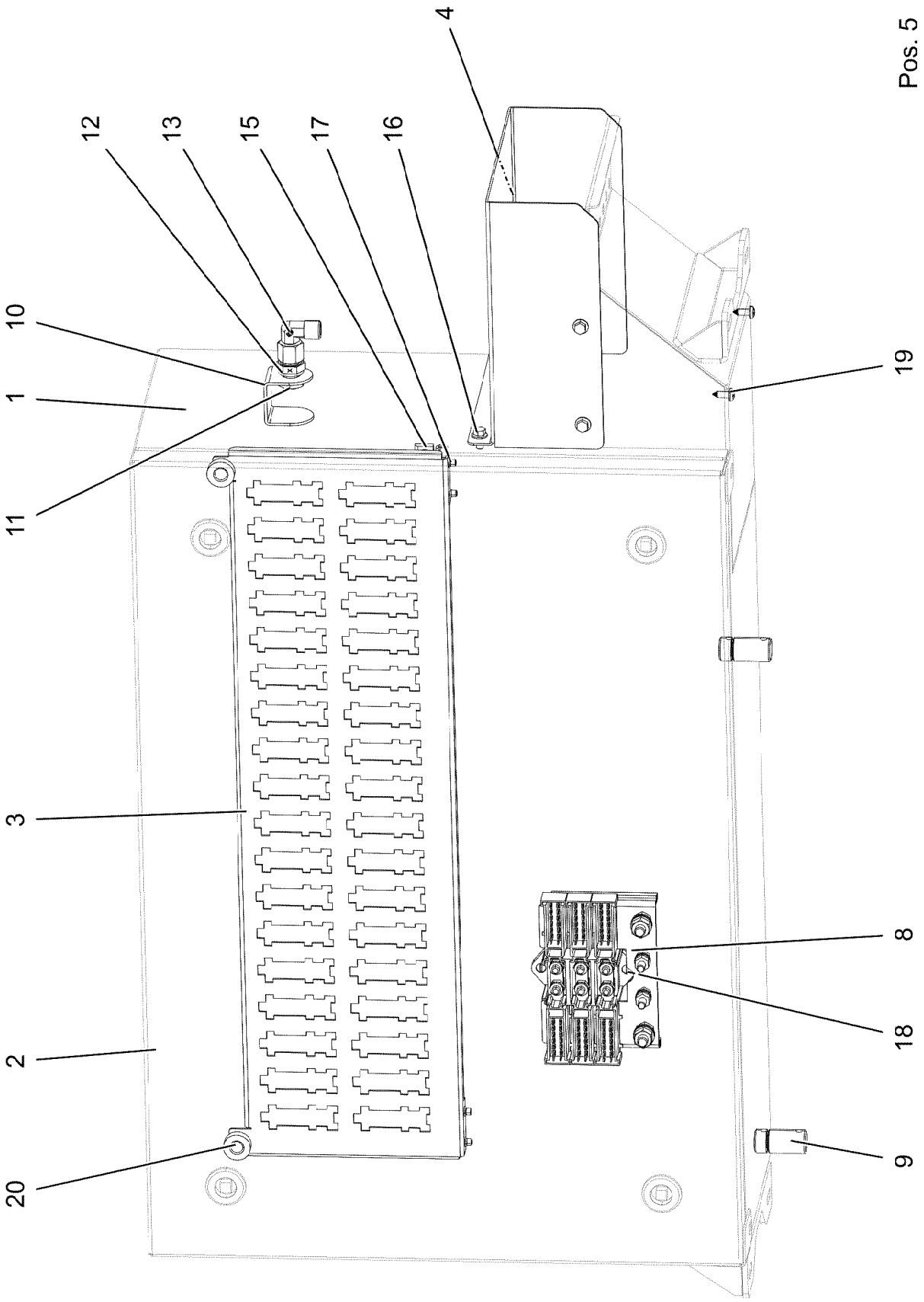
Pos. 5
4
12
13
15
17
16
10
1
11
19
3
2
20
8
18
9

Pos.	Item	Quantity	Description	Bezeichnung
1	968610608	1	HOUSING WELDED RAL 7037 SPF	GEHAEUSE SCHWK.
2	968595308	1	COVER COMPL.	DECKEL KPL.
(1)	968595408	1	COVER GLUED	DECKEL GEKLEBT
(2)	97044073	1	SEALING PROFILE	ABDICHTPROFIL
(3)	262104308	1.78	CELL RUBBER 20X12 CR SCHWARZ	ZELLGUMMI
(4)	704253308	4	HOUSING GD-ZN SW GEPULVERT	GEHAEUSE
(5)	704253408	4	ACTUATION SPIKE GD-ZN SW GEPULVERT	BETAETIGUNGSDORN
(6)	704256708	4	TONGUE	ZUNGE
(7)	704274808	4	O-RING 12X2 NBR70	O-RING
(8)	704274908	4	FLAT GASKET	FLACHDICHTUNG
3	97044106	1	PLUG PLATE 1.5X591X195 DC01 FE//ZNNI8/	STECKERBLECH
4	97044194	1	HOOD 1.5X217X351 DC01 RAL 7037 SPF	HAUBE
5	969778008	1	WIRES CPL. S510	DRAEHTE KPL.
8	926891108	1	GROUND RAIL ⇨ ❑ 51	VERTEILER MASSE
9	602501208	2	WATER DRAIN PLUG M12 PA6G SPF	ENTWAESSERUNGSSTOPFEN
10	976606608	1	PLATE 2X98X32 ALMG3 H111 RAL 7037 SPF	BLECH
11	410150008	1	UNION NUT DIN 431 G1/4 14H A2K	ROHRMUTTER
12	945569108	1	SCREW-ON CONNECTION X0	EINSCHRAUBSTUTZEN
13	472531508	1	FITTING EW 6S M14X1,5 CR6-FREI	VERSCHRAUBUNG
15	704258208	2	HINGE 20X20X40/180° GD-ZN SW GEPULV	SCHARNIER
16	10875503	4	HEX SCREW EN 1665 M5X10 10.9 480H SPF	SECHSKANTSCHRAUBE
17	10875550	8	COUNTERSUNK SCREW DIN 7991 M5X12 8	SENKSCHRAUBE
18	10875564	2	SOCKET HEAD SCREW ISO 1207 M4X10 4.8	ZYLINDERSCHRAUBE
19	553168708	2	SHEET-METAL SCREW ISO 7049 ST4,8X13 S	BLECHSCHRAUBE
20	10449664	2	KNURLED SCREW M5X10 PA6	RAENDELSCHRAUBE

Pos.	Item	Quantity	Description	Bezeichnung
3	968547308	1	LEAD W571A	LEITUNG
4	968547408	1	LEAD W572A	LEITUNG
5	96033473	1	WIRING HARNESS W500 ⇨ ❑ 662	KABELSTRANG
6	968444308	1	LEAD W511	LEITUNG
7	968444408	1	LEAD W512	LEITUNG
8	968444508	1	LEAD W514	LEITUNG
9	968444608	1	LEAD W545	LEITUNG
10	969338908	1	LEAD W330	LEITUNG
11	968417008	1	LEAD W331	LEITUNG
12	968417108	1	LEAD W332	LEITUNG
13	969339008	1	LEAD W333	LEITUNG
14	969339108	1	LEAD W334	LEITUNG
15	968417408	1	LEAD W335	LEITUNG
16	96035430	1	LEAD W540 ⇨ ❑ 665	LEITUNG
17	969671908	1	LEAD W560	LEITUNG
18	968417708	1	LEAD W571	LEITUNG
19	968417808	1	LEAD W572	LEITUNG
20	968417908	1	LEAD W390	LEITUNG
23	96039940	1	LEAD W541 ⇨ ❑ 666	LEITUNG
25	969739408	1	LEAD W336	LEITUNG
26	968346708	1	LEAD W337	LEITUNG
28	968346808	1	LEAD W338	LEITUNG
29	968346908	1	LEAD W339	LEITUNG
30	968416708	1	LEAD W340	LEITUNG
31	968346208	1	DUMMY PLUG X1910BS ⇨ ❑ 667	BLINDSTECKER
32	968624708	1	LEAD W580	LEITUNG
33	968654808	1	LEAD W540A	LEITUNG
37	96051766	1	DUMMY PLUG X540BS ⇨ ❑ 668	BLINDSTECKER
40	968709008	1	ANTENNA CPL. ⇨ ❑ 669	ANTENNE KPL.

Pos.	Item	Quantity	Description	Bezeichnung
5	10678491	1	COUPLING SOCKET 4-POL SPF	KUPPLUNGSDOSE
6	10678491	1	COUPLING SOCKET 4-POL SPF	KUPPLUNGSDOSE
7	10678491	1	COUPLING SOCKET 4-POL SPF	KUPPLUNGSDOSE
8	680001708	1	COUPLING SOCKET 4-POL GERADE PVC SP	KUPPLUNGSDOSE
9	680001708	1	COUPLING SOCKET 4-POL GERADE PVC SP	KUPPLUNGSDOSE
10	12100217	17.5	DATA LINE 2 X 1 FEP SPF	DATENLEITUNG
11	11620017	6.63	LEAD 2 X 1	LEITUNG
12	11620017	7.13	LEAD 2 X 1	LEITUNG
17	680000808	1	COUPLING SOCKET 4-POLE 90° SPF	KUPPLUNGSDOSE
18	680001308	1	COUPLING SOCKET 4-POL SPF	KUPPLUNGSDOSE
19	680000408	1	COUPLING SOCKET 4-POL SPF	KUPPLUNGSDOSE
86	602307708	60	WIRED END FERRULE DIN 46228-1 A1X5 V	ADERENDHUELSE
88	602308108	4	WIRED END FERRULE DIN 46228-1 A2,5X6 V	ADERENDHUELSE
95	6202444	1	PIN CONTACT 0,75-1,5MM2	STIFTKONTAKT
96	6202434	1	SLEEVE CONTACT 0,75-1,5MM2	BUCHSENKONTAKT
101	602217208	1	CABLE LUG M10/2,5mm²	KABELSCHUH
114	602307808	3	WIRED END FERRULE DIN 46228-1 A0,5X5 E	ADERENDHUELSE
121	602300108	22	CONTACT 1-2,5MM2	KONTAKT
125	602300308	129	CONTACT 0,5-1MM2	KONTAKT
202	11082602	26.75	INSULATING HOSE DN6X0,5 PUR SPF	ISOLIERSCHLAUCH
203	11082603	3.75	INSULATING HOSE DN8X0,65 PUR SPF	ISOLIERSCHLAUCH
204	11082604	15.65	INSULATING HOSE DN10X0,65 PUR SPF	ISOLIERSCHLAUCH
206	11082606	1.53	INSULATING HOSE DN14X0,65 PUR SPF	ISOLIERSCHLAUCH
223	11124205	11.44	CABLE CONDUIT DN16X0,6 PUR SPF	KABELSCHLAUCH
224	11124207	1.03	CABLE CONDUIT DN20X0,6 PUR SPF	KABELSCHLAUCH
225	11124208	15.98	CABLE CONDUIT DN25X0,6 PUR SPF	KABELSCHLAUCH
226	11124209	2.43	CABLE CONDUIT DN30X0,6 PUR SPF	KABELSCHLAUCH
227	11124210	3.36	CABLE CONDUIT DN35X0,6 PUR SPF	KABELSCHLAUCH
229	11124212	2.03	CABLE CONDUIT DN50X0,6 PUR SPF	KABELSCHLAUCH
230	11124213	1.6	CABLE CONDUIT DN60X0,6 PUR SPF	KABELSCHLAUCH
261	12104809	2	CABLE TIE 3,6X142-SCHWARZ PA66 SPF	KABELBINDER
287	10429651	0.21	HEATSHRINK SLEEVING 6/1,4X1,35 POLYO	SCHRUMPFSCHLAUCH
294	11123168	0.3	HEATSHRINK SLEEVING 44,4/7,4X3,6 POL	SCHRUMPFSCHLAUCH
305	10870540	684.84	ELECTR.CABLE 1,0	KFZ-LEITUNG
307	10870541	10.3	ELECTR.CABLE 1,5	KFZ-LEITUNG
309	10870542	34.8	ELECTR.CABLE 2,5	KFZ-LEITUNG
371	11620017	8.25	LEAD 2 X 1	LEITUNG
372	11620017	8.25	LEAD 2 X 1	LEITUNG
374	680001408	1	COUPLING SOCKET 4-POL SPF	KUPPLUNGSDOSE
375	10678491	1	COUPLING SOCKET 4-POL SPF	KUPPLUNGSDOSE
376	10678491	1	COUPLING SOCKET 4-POL SPF	KUPPLUNGSDOSE
377	10678491	1	COUPLING SOCKET 4-POL SPF	KUPPLUNGSDOSE
378	680001408	1	COUPLING SOCKET 4-POL SPF	KUPPLUNGSDOSE
381	680001308	1	COUPLING SOCKET 4-POL SPF	KUPPLUNGSDOSE
382	680000408	1	COUPLING SOCKET 4-POL SPF	KUPPLUNGSDOSE
383	680001308	1	COUPLING SOCKET 4-POL SPF	KUPPLUNGSDOSE
384	680000408	1	COUPLING SOCKET 4-POL SPF	KUPPLUNGSDOSE
413	11620017	9.83	LEAD 2 X 1	LEITUNG
414	11620017	0.86	LEAD 2 X 1	LEITUNG
415	11620017	12.93	LEAD 2 X 1	LEITUNG
419	11620017	18.93	LEAD 2 X 1	LEITUNG
421	11620017	8.85	LEAD 2 X 1	LEITUNG
423	11620017	17.23	LEAD 2 X 1	LEITUNG
424	11620017	0.76	LEAD 2 X 1	LEITUNG
425	10877916	10.83	LEAD 3 X 0,75	LEITUNG
500	923512208	94	CABLE MARKER	KABELMARKER
501	602300208	10	PLUG SHELL 18-POL	STECKERGEHAEUSE
502	962196208	1	CONNECTOR FOR FUEL HEATING	STECKER FUER DIESELHEIZUN
503	6003168	1	PLUG 3-POL	STECKER
504	602336008	4	PLUG SHELL 14-POL	STECKERGEHAEUSE

Pos.	Item	Quantity	Description	Bezeichnung
505	605007908	14	APPLIANCE SOCKET 3-POL	GERAETESTECKDOSE
506	605210608	16	APPLIANCE SOCKET DIN 43650 2-POLE SP	GERAETESTECKDOSE
507	604526508	3	BUSHING SUPPORT 6-POL 16A	BUCHSENTRAEGER
508	10870602	7	PLUG SHELL 2-POL 13A TH.PLAST SW	STECKERGEHAEUSE
509	602209708	2	ATTACHABLE SLEEVE HOUSING 2-POL	STECKHUELSENGEHAEUSE
510	10342517	3	PLUG SHELL 2 13A TH.PLAST SW	STECKERGEHAEUSE
511	692406708	1	PLUG DIN 72585 7-POL POLYBUTOLEN SPF	STECKER
512	927996308	1	PLUG	STECKER
513	605613908	1	PLUG BODY 4-POL	STECKERKOERPER
514	10443665	2	WALL OUTLET 19-POL A240 SPF	WANDSTECKDOSE
515	602325508	1	HOUSING 6-POL	GEHAEUSE
516	6004195	1	PLUG SHELL 2-POL	STECKERGEHAEUSE
517	10015704	1	CABLE PLUG 4-POL	KABELSTECKER
518	10342518	1	SOCKET 2-POL	STECKDOSE
519	604526608	2	PIN CARRIER 6-POL 16A	STIFTTRAEGER
520	10443664	2	PLUG 19-POL A240	STECKER
521	605212808	1	MOULDING 317-1397-000 SUR	FORMTEIL
522	605215508	1	CLAMP SURE-SEAL	KLAMMER
523	10342519	10	CONTACT LOCK DT 2 POLIG	KONTAKTVERRIEGELUNG
524	7368241	1	CONTACT LOCK 2-POL	KONTAKTVERRIEGELUNG
525	605252214	1	CONTACT LOCK 3-POL	KONTAKTVERRIEGELUNG
526	692406008	1	TERMINAL HOUSING DIN 72585 APD POLY	ENDGEHAEUSE
527	10870604	7	COVER LID DT-LC01 PA66	ABDECKKAPPE
528	927868908	1	TERMINAL BOX LIGHTING ⇨ ❑ 664	KLEMMKASTEN BELEUCHTUNG
529	602606608	2	REDUCTION M32X1,5/M25X1,5 MS	REDUKTION
530	602424308	2	CABLE GLAND M25X1,5X11-20 MS	KABELVERSCHRAUBUNG
531	604508508	3	SEALING PLUG M 1-K	VERSCHLUSSKAPPE
532	604508608	3	PLUG 6-POL	STECKER
533	604505508	2	CABLE SOCKET M11-Z	KABELDOSE
534	604512108	2	SEALING PLUG M1-D	VERSCHLUSSKAPPE
535	602704808	5	CABLE SLEEVE 4-6	KABELTUELLE
536	691812908	2	PROTECTING CAP MS A240	SCHUTZKAPPE
537	11647373	1	PROTECTING CAP JPT 2 POL	SCHUTZKAPPE
538	602339208	4	PROTECTING CAP M12	SCHUTZKAPPE
539	602425208	2	SCREW PLUG M32X1,5 MS	VERSCHLUSSSCHRAUBE
540	740000808	0.6	KNOTTED-LINK CHAIN DIN 5686 1.8X25 ED	KNOTENKETTE
541	514599408	2	PAN-HEAD SCREW ISO 7045 M3X8 4.8 A2C	FLACHKOPFSCHRAUBE
542	691812808	2	PROTECTING CAP MS A240	SCHUTZKAPPE
628	604519208	4	PIN CONTACT 0,75-1MM2	STIFTKONTAKT
629	604519308	7	SLEEVE CONTACT 0,75-1,0MM2	BUCHSENKONTAKT
647	602339508	5	SLEEVE CONTACT DIN 72585 0,5-1,5MM2	BUCHSENKONTAKT
657	10101685	4	WIRED END FERRULE DIN 46228-T4 1X8 P	ADERENDHUELSE
669	10100062	2	CONNECTOR PIN 0,75-2,0MM2 Cu Ni	STECKERSTIFT
670	10100063	22	PLUG BUSHING 0,75-2,0MM2 Cu	STECKERBUCHSE
690	10335820	7	SLEEVE CONTACT 0,2-0,5MM2	BUCHSENKONTAKT
698	602308208	3	WIRED END FERRULE DIN 46228-1 A4X8	ADERENDHUELSE
708	10473048	44	CABLE SLEEVE 2,4-3,0/2,4/0,6 SILIKON	KABELTUELLE
758	11080881	4	RECEPTACLE 6,3X0,5-1,0 VERZINNT	STECKHUELSE
802	602330808	2	SINGLE STRAND SEALING 1,2-2,1MM BLAU	EINZELADERABDICHTUNG
811	692404908	2	STOPPER PLUG	BLINDSTOPFEN
812	604518908	24	STOPPER PLUG BAUREIHE_M1	BLINDSTOPFEN
813	605619708	30	SINGLE STRAND SEALING 2	EINZELADERABDICHTUNG
821	605619908	5	SINGLE STRAND SEALING DIN 72585 10YE	EINZELADERABDICHTUNG
822	692405708	2	STOPPER PLUG DIN 72585 7 SPF	BLINDSTOPFEN
823	7368253	1	STOPPER PLUG DEUTSCH GROESSE	BLINDSTOPFEN
996	965622108	36	LETTERING WIRE	BESCHRIFTUNG ADER
998	965622208	1	LETTERING WIRING HARNESS	BESCHRIFTUNG KABELBAUM
2223	11622890	2	FLAT PLUG 0,5-1,0MM2	FLACHSTECKER
2267	6001703	4	DOUBLE SPRING CONTACT 0,5-1,0MM2	DOPPELFEDERKONTAKT

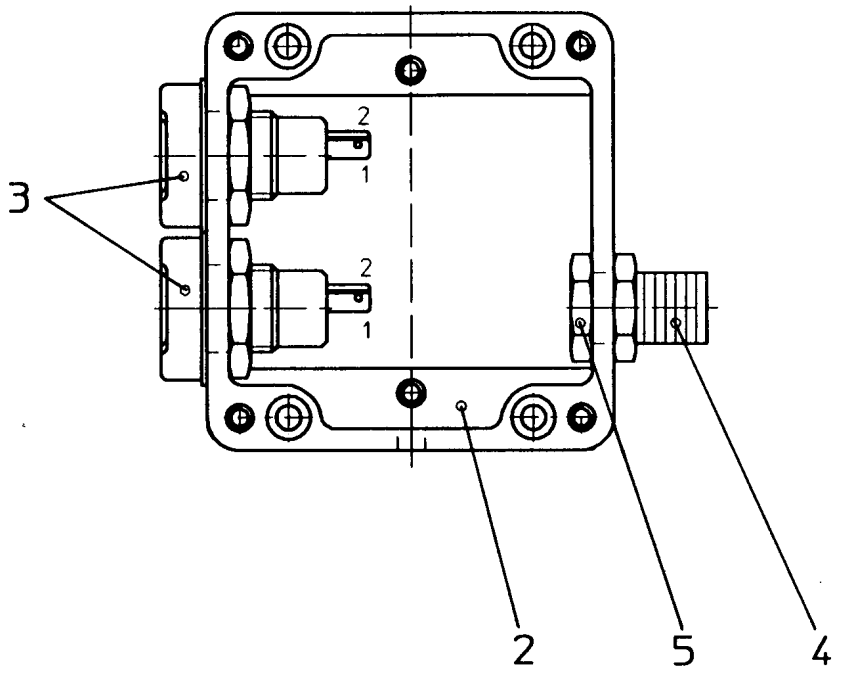

Pos.	Item	Quantity	Description	Bezeichnung
2	949825008	1	EMPTY CASING POLYESTER	LEERGEHAEUSE
3	605203908	2	BUILT-IN SOCKET 2-POL	EINBAUSTECKDOSE
4	602440008	1	HOSE CLAMP THREADED UNION SSV9.1-0	SCHLAUCHSCHELLENVERSCH
5	602501908	1	COUNTER NUT PG9 MS	GEGENMUTTER

Pos.	Item	Quantity	Description	Bezeichnung
5	600461008	11.54	CONTROL LEAD 61 X 0,75	STEUERLEITUNG
500	923512208	2	CABLE MARKER	KABELMARKER
501	11060125	1	MALE INSERT 64-POL 16A POLYCARBONAT	STIFTEINSATZ
502	11060122	1	FEMALE INSERT 64-POL 16A POLYCARBO	BUCHSENEINSATZ
503	10871289	5	GUIDE BUSHING CODIERUNG HAN E/ STAIN	FUEHRUNGSBUCHSE
504	605618608	1	SOCKET SHELL HAN 24B	TUELLENGEHAEUSE
505	10871288	3	GUIDE PIN CODIERUNG HAN E/ STAINLESS	FUEHRUNGSSTIFT
506	602606608	2	REDUCTION M32X1,5/M25X1,5 MS	REDUKTION
507	602424308	2	CABLE GLAND M25X1,5X11-20 MS	KABELVERSCHRAUBUNG
508	97039811	1	SIGN 35X15 LEXEDGE II	SCHILD
509	97039187	1	SIGN 35X15 LEXEDGE II	SCHILD
510	602425208	1	SCREW PLUG M32X1,5 MS	VERSCHLUSSSCHRAUBE
511	605618408	1	BS HOUSING HAN 24B	SOCKELGEHAEUSE
776	10113736	61	CONTACT BUSHING 0,75MM2	KONTAKTBUCHSE
777	10113737	61	CONTACT PIN 0,75MM2	KONTAKTSTIFT
998	965622208	2	LETTERING WIRING HARNESS	BESCHRIFTUNG KABELBAUM

Pos.	Item	Quantity	Description	Bezeichnung
5	10878316	21.97	BUS LINE 2X2+3X3 X0,5+1,0 SPF	BUSLEITUNG
126	605620114	4	SLEEVE CONTACT 0.5MM2	BUCHSENKONTAKT
127	605601801	6	CONTACT BUSHING 1MM2	KONTAKTBUCHSE
130	605601701	10	CONTACT PIN 1MM2	KONTAKTSTIFT
139	605619814	4	PIN CONTACT 0.5QMM2	STIFTKONTAKT
289	10301529	0.1	HEATSHRINK SLEEVING 8-1,6 PE	SCHRUMPFSCHLAUCH
305	10870540	0.64	ELECTR.CABLE 1,0	KFZ-LEITUNG
500	923512208	3	CABLE MARKER	KABELMARKER
501	604564214	2	CONTACT INSERT 10-POL 16A	KONTAKTEINSATZ
502	604564314	1	CONTACT INSERT 10 16A	KONTAKTEINSATZ
503	10036809	1	SOCKET SHELL HAN 6B	TUELLENGEHAEUSE
504	10871288	9	GUIDE PIN CODIERUNG HAN E/ STAINLESS	FUEHRUNGSSTIFT
505	97039812	1	SIGN 35X15 LEXEDGE II	SCHILD
506	10871289	7	GUIDE BUSHING CODIERUNG HAN E/ STAIN	FUEHRUNGSBUCHSE
507	602424308	2	CABLE GLAND M25X1,5X11-20 MS	KABELVERSCHRAUBUNG
508	602606608	1	REDUCTION M32X1,5/M25X1,5 MS	REDUKTION
509	97025382	3	SIGN 35X15 LEXEDGE II	SCHILD
510	602613208	1	EXTENSION M20X1,5/M25X1,5 MS	ERWEITERUNG
511	602425008	4	SCREW PLUG 15 M20X 1,5 MS	VERSCHLUSSSCHRAUBE
512	693157214	2	BS HOUSING HAN 6 B	SOCKELGEHAEUSE
513	97039946	2	SIGN 35X15 LEXEDGE II	SCHILD
514	10876395	1	SOCKET HEAD SCREW ISO 4762 M4X12 8.8	ZYLINDERSCHRAUBE
515	10875645	2	WASHER ISO 7089 4 200HV 480H SPF	SCHEIBE
516	10875611	1	HEX NUT DIN 985 M4 8 480H SPF	SECHSKANTMUTTER
517	635051508	2	RESISTOR 500R 0.1% 3W SPF	WIDERSTAND
518	740000808	0.3	KNOTTED-LINK CHAIN DIN 5686 1.8X25 ED	KNOTENKETTE
519	693156414	1	SOCKET SHELL HAN 6 B	TUELLENGEHAEUSE
998	965622208	2	LETTERING WIRING HARNESS	BESCHRIFTUNG KABELBAUM

Pos.	Item	Quantity	Description	Bezeichnung
5	12108369	0.64	LEAD 2 0,5	LEITUNG
130	605601701	1	CONTACT PIN 1MM2	KONTAKTSTIFT
131	637005601	5	CONTACT PIN 1,5MM2	KONTAKTSTIFT
345	10870539	0.64	ELECTR.CABLE 0,75	KFZ-LEITUNG
500	923512208	2	CABLE MARKER	KABELMARKER
501	11060125	2	MALE INSERT 64-POL 16A POLYCARBONAT	STIFTEINSATZ
502	97039674	1	SIGN 35X15 LEXEDGE II	SCHILD
503	97039946	2	SIGN 35X15 LEXEDGE II	SCHILD
504	10488662	2	VENTILATION SCREW POLYAMID	ENTLUEFTUNGSSCHRAUBE
505	602606408	2	REDUCTION M25X1,5/M20X1,5 MS	REDUKTION
506	10871288	3	GUIDE PIN CODIERUNG HAN E/ STAINLESS	FUEHRUNGSSTIFT
507	605618508	2	BS HOUSING HAN 24B	SOCKELGEHAEUSE
508	10871289	5	GUIDE BUSHING CODIERUNG HAN E/ STAIN	FUEHRUNGSBUCHSE
509	11341849	2	AERATION NOZZLE M25	BELUEFTUNGSSTUTZEN
510	602424108	2	CABLE GLAND M16X1,5X4-11 MS	KABELVERSCHRAUBUNG
511	602606308	2	REDUCTION M25X1,5/M16X1,5 MS	REDUKTION
512	97039676	1	SIGN 35X15 LEXEDGE II	SCHILD
998	965622208	1	LETTERING WIRING HARNESS	BESCHRIFTUNG KABELBAUM

Pos.	Item	Quantity	Description	Bezeichnung
131	637005601	7	CONTACT PIN 1,5MM2	KONTAKTSTIFT
345	10870539	1.44	ELECTR.CABLE 0,75	KFZ-LEITUNG
500	923512208	1	CABLE MARKER	KABELMARKER
501	11060125	1	MALE INSERT 64-POL 16A POLYCARBONAT	STIFTEINSATZ
502	12216226	1	PAN-HEAD SCREW ISO 7045 M4X16 4.8 480	FLACHKOPFSCHRAUBE
503	425220708	1	SERRATED LOCK WASHER DIN 6798 J 4.3	FAECHERSCHEIBE
504	10875619	1	HEX NUT ISO 4032 M4 8 480H SPF	SECHSKANTMUTTER
505	740000808	0.3	KNOTTED-LINK CHAIN DIN 5686 1.8X25 ED	KNOTENKETTE
506	97039187	2	SIGN 35X15 LEXEDGE II	SCHILD
507	97039946	2	SIGN 35X15 LEXEDGE II	SCHILD
508	10875645	3	WASHER ISO 7089 4 200HV 480H SPF	SCHEIBE
509	10871288	4	GUIDE PIN CODIERUNG HAN E/ STAINLESS	FUEHRUNGSSTIFT
510	605618608	1	SOCKET SHELL HAN 24B	TUELLENGEHAEUSE
511	10871289	4	GUIDE BUSHING CODIERUNG HAN E/ STAIN	FUEHRUNGSBUCHSE
512	602425208	1	SCREW PLUG M32X1,5 MS	VERSCHLUSSSCHRAUBE
513	602425108	2	SCREW PLUG M25X1,5 MS	VERSCHLUSSSCHRAUBE
514	605618508	1	BS HOUSING HAN 24B	SOCKELGEHAEUSE
777	10113737	4	CONTACT PIN 0,75MM2	KONTAKTSTIFT

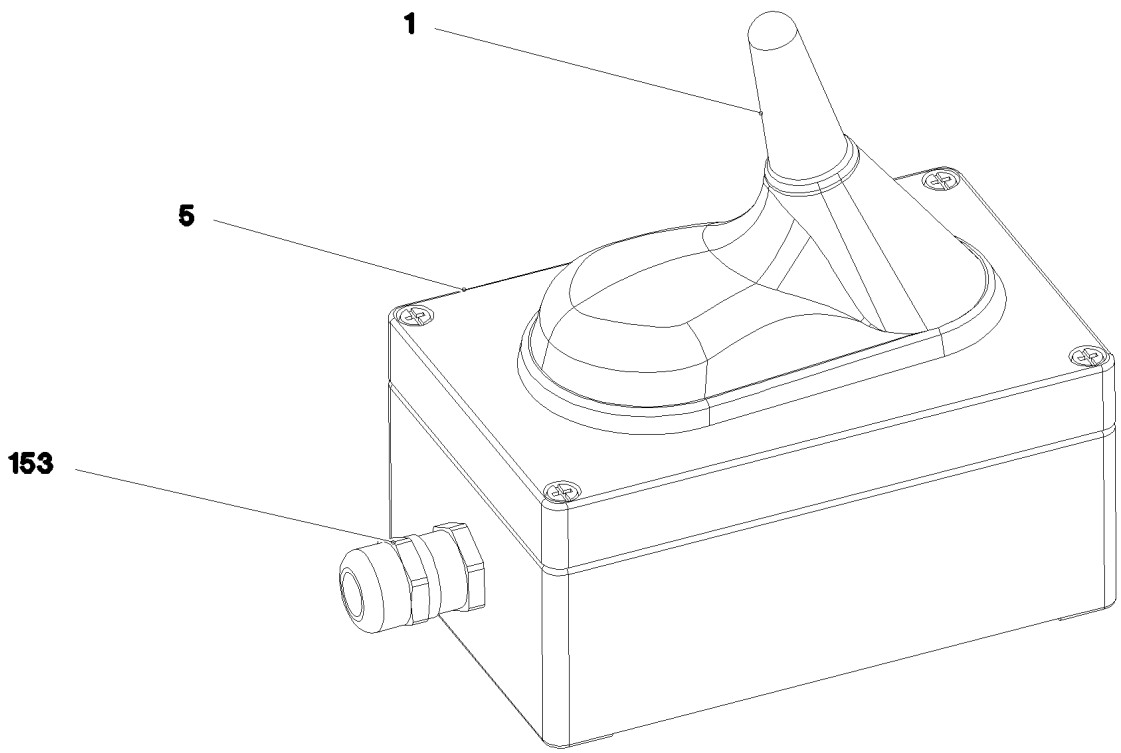

Pos.	Item	Quantity	Description	Bezeichnung
1	968418008	1	WIRING HARNESS W602 ⇨ ❑ 670	KABELSTRANG
5	979204408	1	EMPTY CASING 80.0X0 AL	LEERGEHAEUSE
153	602424108	1	CABLE GLAND M16X1,5X4-11 MS	KABELVERSCHRAUBUNG

Pos.	Item	Quantity	Description	Bezeichnung
5	10650233	1	ANTENNA ⇨ ❑ 671	ANTENNE
293	10491248	8.5	CORRUGATED PIPE DN12 PA 6	WELLROHR
500	923512208	2	CABLE MARKER	KABELMARKER
501	605664101	1	MALE INSERT 4-POLX2+SM 10A	STIFTEINSATZ
502	10036809	1	SOCKET SHELL HAN 6B	TUELLENGEHAEUSE
503	13110370	1	HINGED FRAME HAN 6B	GELENKRAHMEN
504	10675505	2	CONTACT PIN 0,14-5,5MM2	KONTAKTSTIFT
505	602606508	1	REDUCTION M32X1,5/M20X1,5 MS	REDUKTION
506	97039816	1	SIGN 35X15 LEXEDGE II	SCHILD
507	602606208	1	REDUCTION M20X1,5/M16X1,5 MS	REDUKTION
508	602424108	1	CABLE GLAND M16X1,5X4-11 MS	KABELVERSCHRAUBUNG
733	10675380	1	PIN CONTACT 1,5MM2	STIFTKONTAKT
998	965622208	2	LETTERING WIRING HARNESS	BESCHRIFTUNG KABELBAUM

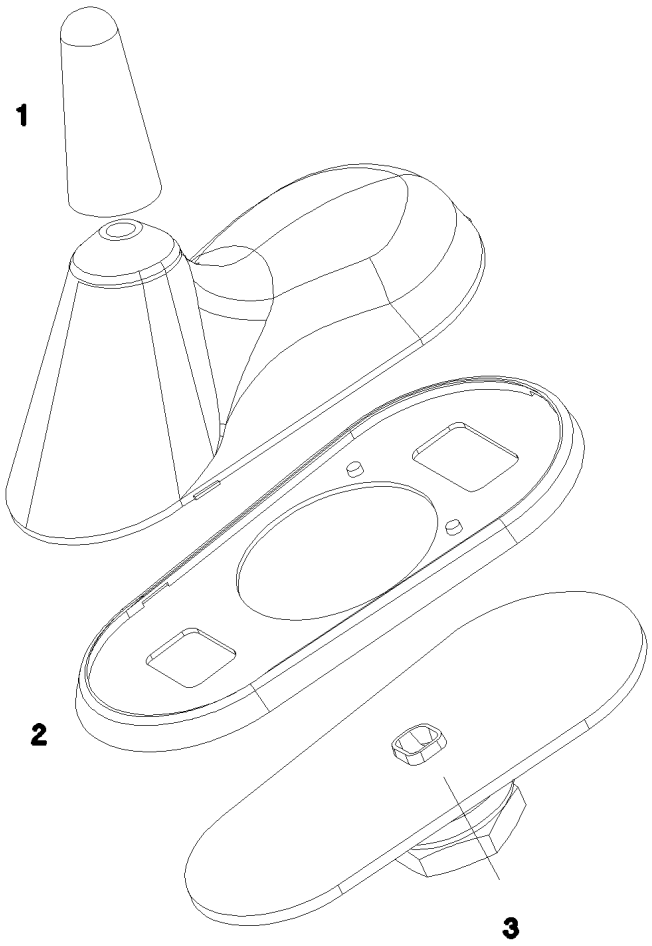

Pos.	Item	Quantity	Description	Bezeichnung
1	10815004	1	ANTENNA ROD	ANTENNENSTAB
2	10815005	1	SEAL	DICHTUNG
3	10815006	1	SLEEVE /-40° PE-H 30	HUELSE
4	11692299	1	CONNECTING CABLE 4M	VERBINDUNGSKABEL

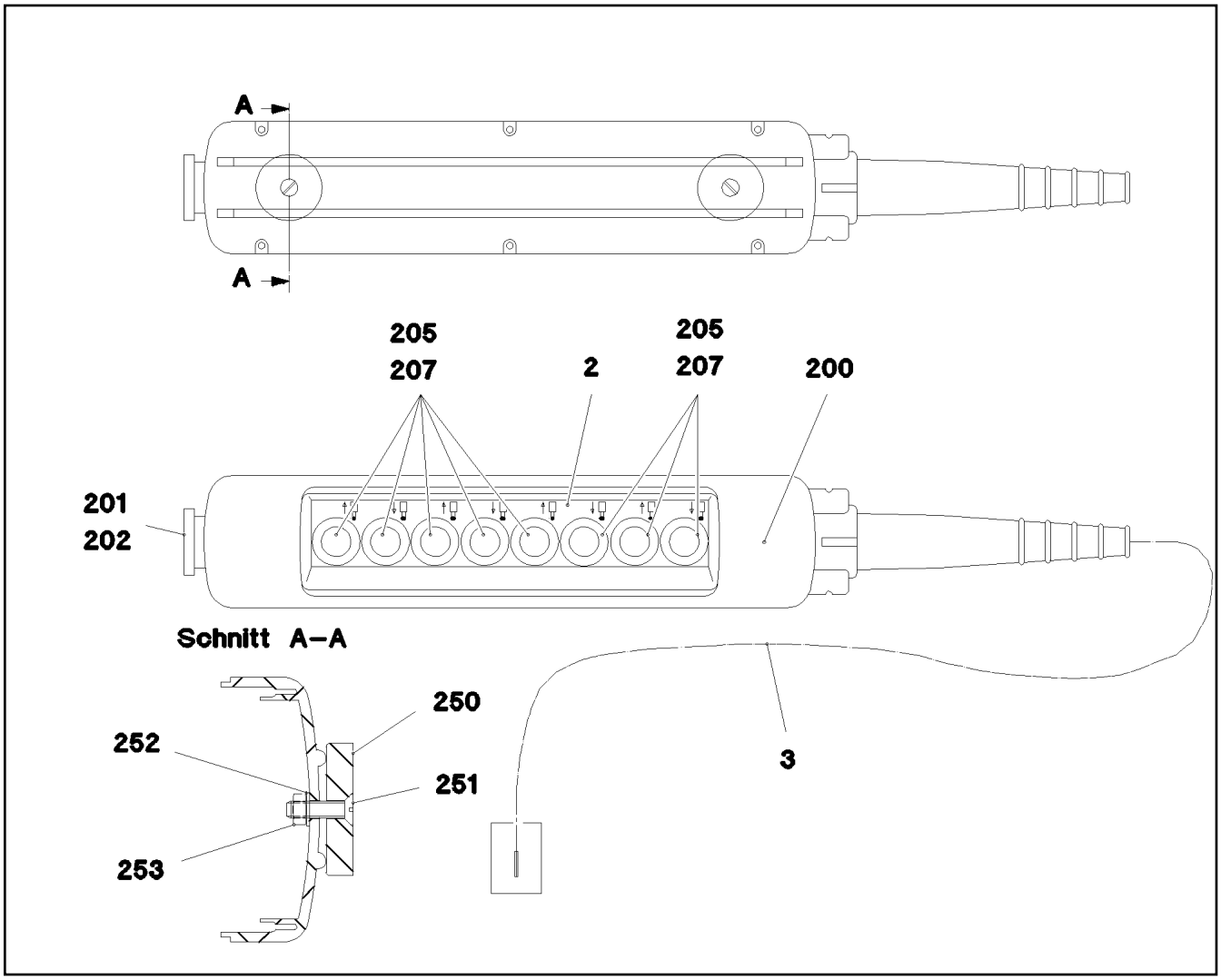

Pos.	Item	Quantity	Description	Bezeichnung
2	97045547	1	SIGN A570 ALU	SCHILD
3	968681508	1	LEAD W570	LEITUNG
200	606653708	1	EMPTY CASING 560X370X70	LEERGEHAEUSE
201	606661408	1	AUXILIARY SWITCH BLOCK 1OE	HILFSSCHALTERBLOCK
202	606652608	1	MUSHROOM PUSH-BUTTON	PILZTASTE
205	606652508	8	FRONT ELEMENT	FRONTELEMENT
207	10028932	8	AUXILIARY SWITCH BLOCK 1OE+2S	HILFSSCHALTERBLOCK
250	617000108	2	PERMANENT MAGNET 90N	DAUERMAGNET
251	400603508	2	COUNTERSUNK SCREW ISO 2010 M5X18 M	SENKSCHRAUBE
252	10875643	6	WASHER ISO 7093-1 5 200HV 480H SPF	SCHEIBE
253	10875612	2	HEX NUT DIN 985 M5 8 480H SPF	SECHSKANTMUTTER

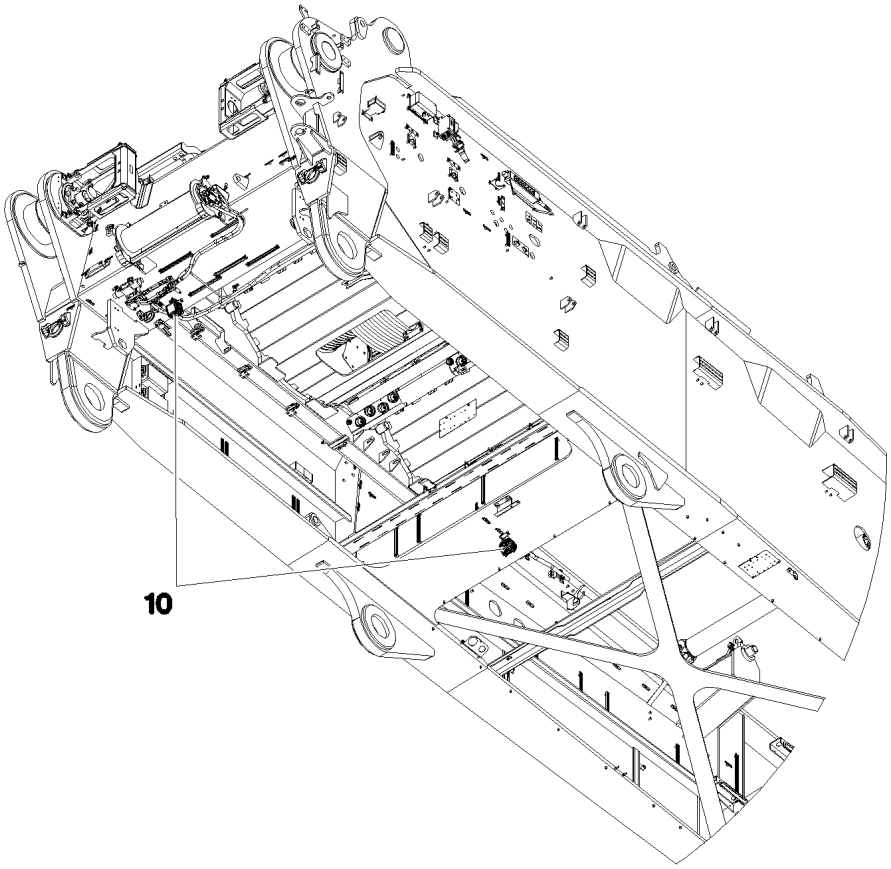

Pos.	Item	Quantity	Description	Bezeichnung
10	11212679	2	WORKING HEAD LIGHT 35W 9-32V	ARBEITSCHEINWERFER

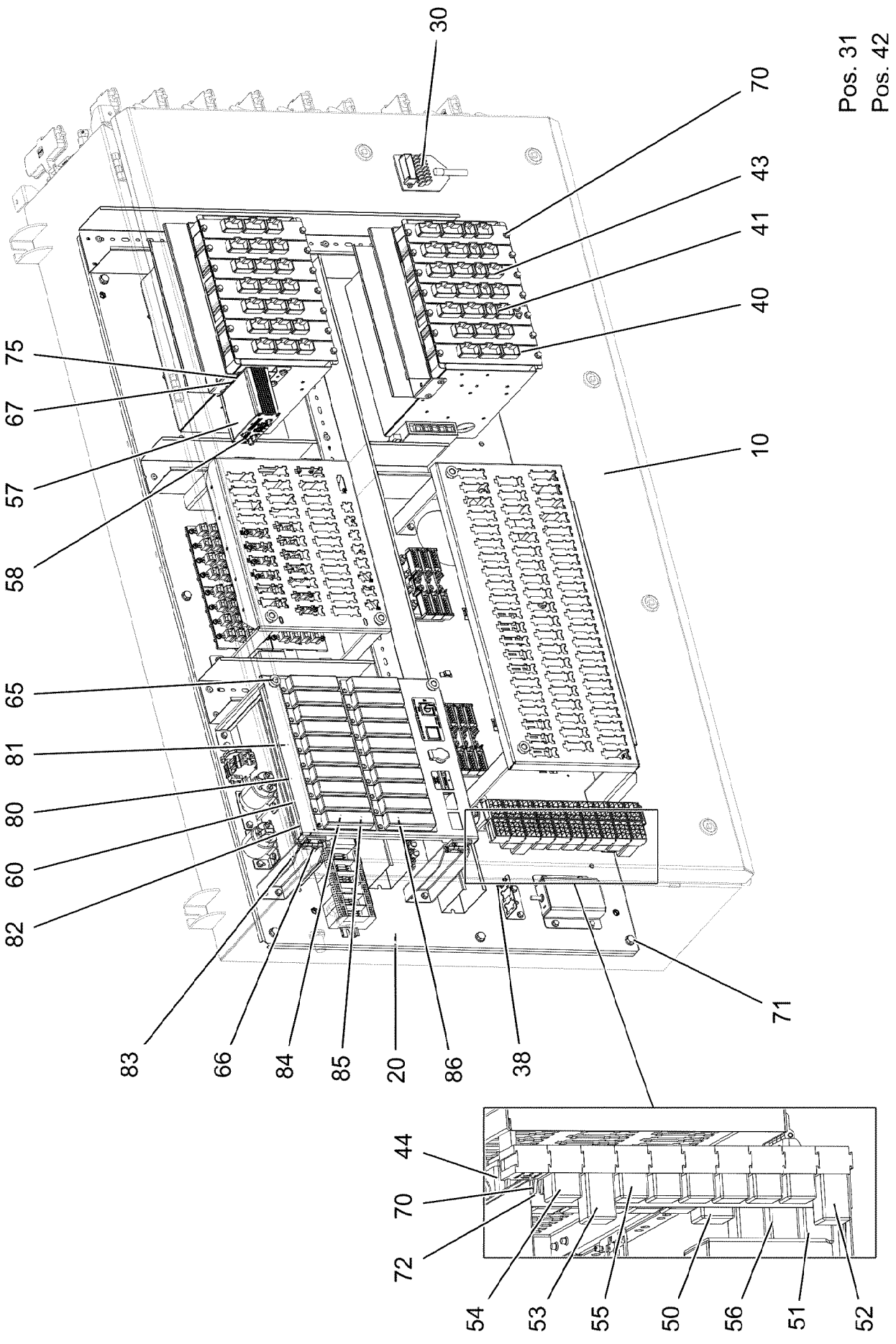

9.1.2023 172577	**etk_en_de_098288 LR 11000**	674 (1/2)
LIEBHERR	**SWITCHBOX MOUNTING PARTS** **EINBAUTEILE SCHALTSCHRANK**	**919972908**

Pos.	Item	Quantity	Description	Bezeichnung
10	967917908	1	SWITCH CABINET ⇨ ❑ 676	SCHALTSCHRANK MECH.
20	96033320	1	ASSEMBLY PARTS MOUNTING PANEL ⇨ ❑ 685	AUFBAUTEILE MONTAGETAFEL
30	96061067	1	CABLING MOUNTING PLATE S800 ⇨ ❑ 695	VERKABELUNG MONTAGETAFE
31	969736708	1	ANTENNA CABLE KPL. +S800	ANTENNENKABEL
(429)	10675778	1	ANTENNA CABLE 7X48-2,0M	ANTENNENKABEL
(500)	923512208	2	CABLE MARKER	KABELMARKER
(501)	605664201	1	FEMALE INSERT 4-POLX2+SM 10A	BUCHSENEINSATZ
(502)	10675506	2	CONTACT BUSHING 0,14-5,5MM2	KONTAKTBUCHSE
(503)	13110775	1	HINGED FRAME HAN 6B	GELENKRAHMEN
(734)	10675381	1	SLEEVE CONTACT 1,5MM2	BUCHSENKONTAKT
(998)	965622208	2	LETTERING WIRING HARNESS	BESCHRIFTUNG KABELBAUM
38	602093514	2	LOCKING SET SUB-D 4-40UNC 8m	VERRIEGELUNGSSATZ
40	968253608	9	UNIVERSAL INPUT-OUTPUT MODULE LSB- ⇨ ❑ 681	UNIVERSAL EIN-AUSGANGSMO
41	968252908	1	BTB PROGRAMMED ⇨ ❑ 683	BTB PROGRAMMIERT
42	10472995	1	CONNECTING LINE 7X0,25-10,068M PUR	VERBINDUNGSLEITUNG
43	96061724	4	BTB PROGRAMMED LSB-BTB-A0	BTB PROGRAMMIERT
(100)	12105988	1	REMOTE CONTROL APPARATUS LSB-BTB-A	FERNSTEUEREMPFAENGER
(300)	10288121	1	NAME PLATE 70X40 POLYESTER SPF	BEZEICHNUNGSSCHILD
(301)	11007853	1	LABELS 10X90 POLYESTER	ETIKETTEN
44	97017074	1	PLATE 1.5X399X35 DC01 FE//ZNNI8//CN//T0	BLECH
50	11082105	1	ELECTRONIC RELAY 24V 30A	ELEKTRONISCHES RELAIS
51	660306508	1	DIODE SUBASSEMBLY SPF	DIODENBAUSTEIN
52	10876716	1	TIME RELAY 10 H 24V	ZEITRELAIS
53	10877999	1	TIME RELAY 60S 24V	ZEITRELAIS
54	630105108	10	RELAY 24V/1S 26X26X24MM SPF	RELAIS
55	630105408	2	RELAY 24V/1W 26X26X24MM SPF	RELAIS
56	10440553	3	DIODE SUBASSEMBLY PBTP-GF20 SPF	DIODENBAUSTEIN
57	12104396	1	GSM MODULE 4G	GSM-MODUL
58	10284444	1	SIM-CARD	SIM-KARTE
60	968486208	1	LOCKING PLATE ⇨ ❑ 696	SICHERUNGSBLECH
65	10449664	2	KNURLED SCREW M5X10 PA6	RAENDELSCHRAUBE
66	10875550	4	COUNTERSUNK SCREW DIN 7991 M5X12 8	SENKSCHRAUBE
67	408311208	4	PAN-HEAD SCREW ISO 7045 M2,5X12 4.8 A2	FLACHKOPFSCHRAUBE
70	10875503	43	HEX SCREW EN 1665 M5X10 10.9 480H SPF	SECHSKANTSCHRAUBE
71	11657219	9	HEX SCREW EN 1665 M8X20 8.8 480H SPF	SECHSKANTSCHRAUBE
72	10875620	10	HEX NUT ISO 4032 M5 8 480H SPF	SECHSKANTMUTTER
75	425100408	4	TOOTH LOCK WASHER DIN 6797 A 2,7	ZAHNSCHEIBE
80	602735508	97	INSERTION BRIDGE	EINLEGEBRUECKE
81	604006908	26	FLAT FUSE LINK 5A 32	FLACHSICHERUNGSEINSATZ
82	604007008	29	FLAT FUSE LINK 7,5A	FLACHSICHERUNGSEINSATZ
83	604007108	29	FLAT FUSE LINK 10A 32	FLACHSICHERUNGSEINSATZ
84	604007208	11	FLAT FUSE LINK 15A	FLACHSICHERUNGSEINSATZ
85	604007308	2	FLAT FUSE LINK 20A	FLACHSICHERUNGSEINSATZ
86	604007708	12	FLAT FUSE LINK 3A	FLACHSICHERUNGSEINSATZ

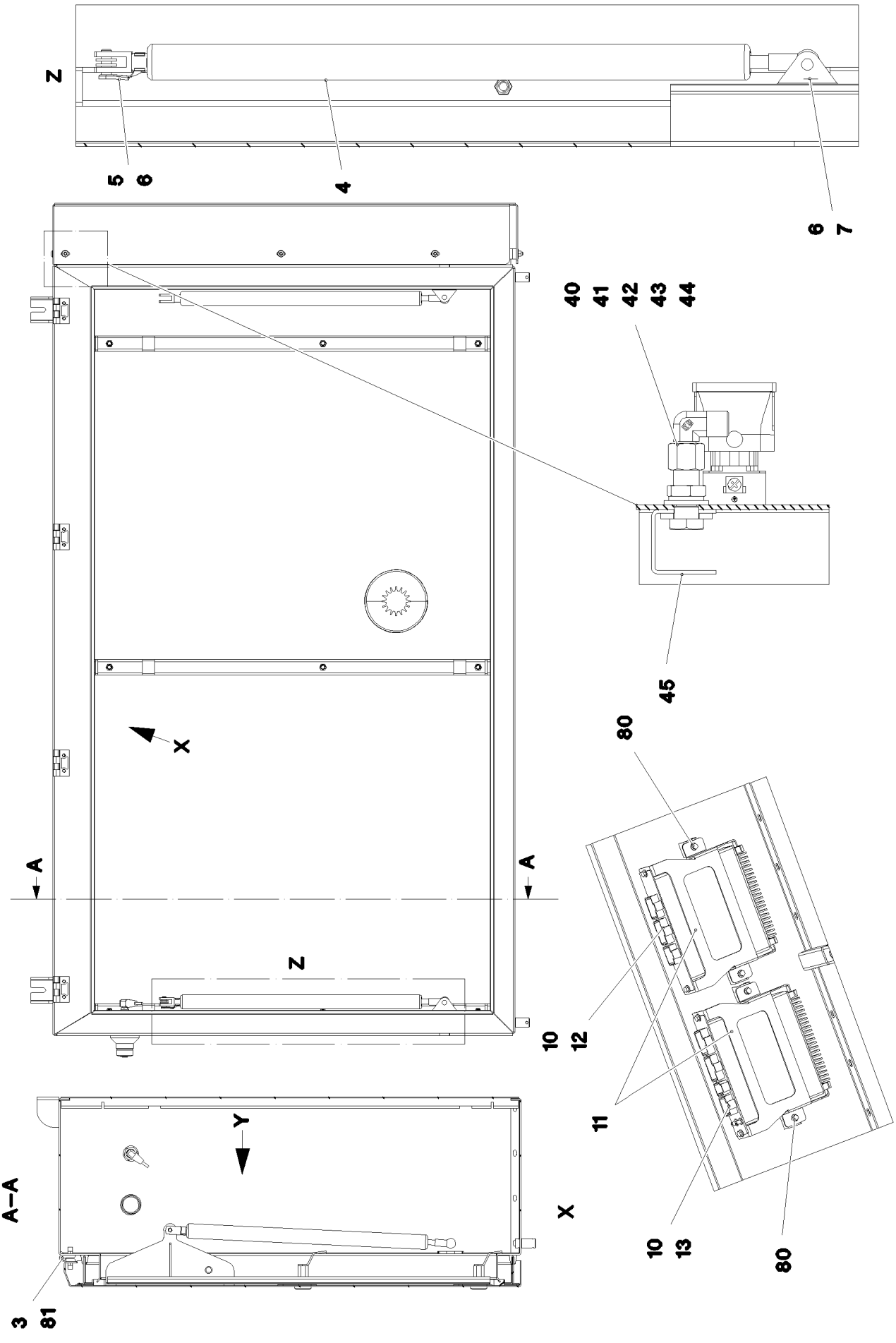

9.1.2023 081325	**etk_en_de_098288 LR 11000**	❑ 676 (1/4)
LIEBHERR	**SWITCH CABINET** **SCHALTSCHRANK MECH.**	**967917908**

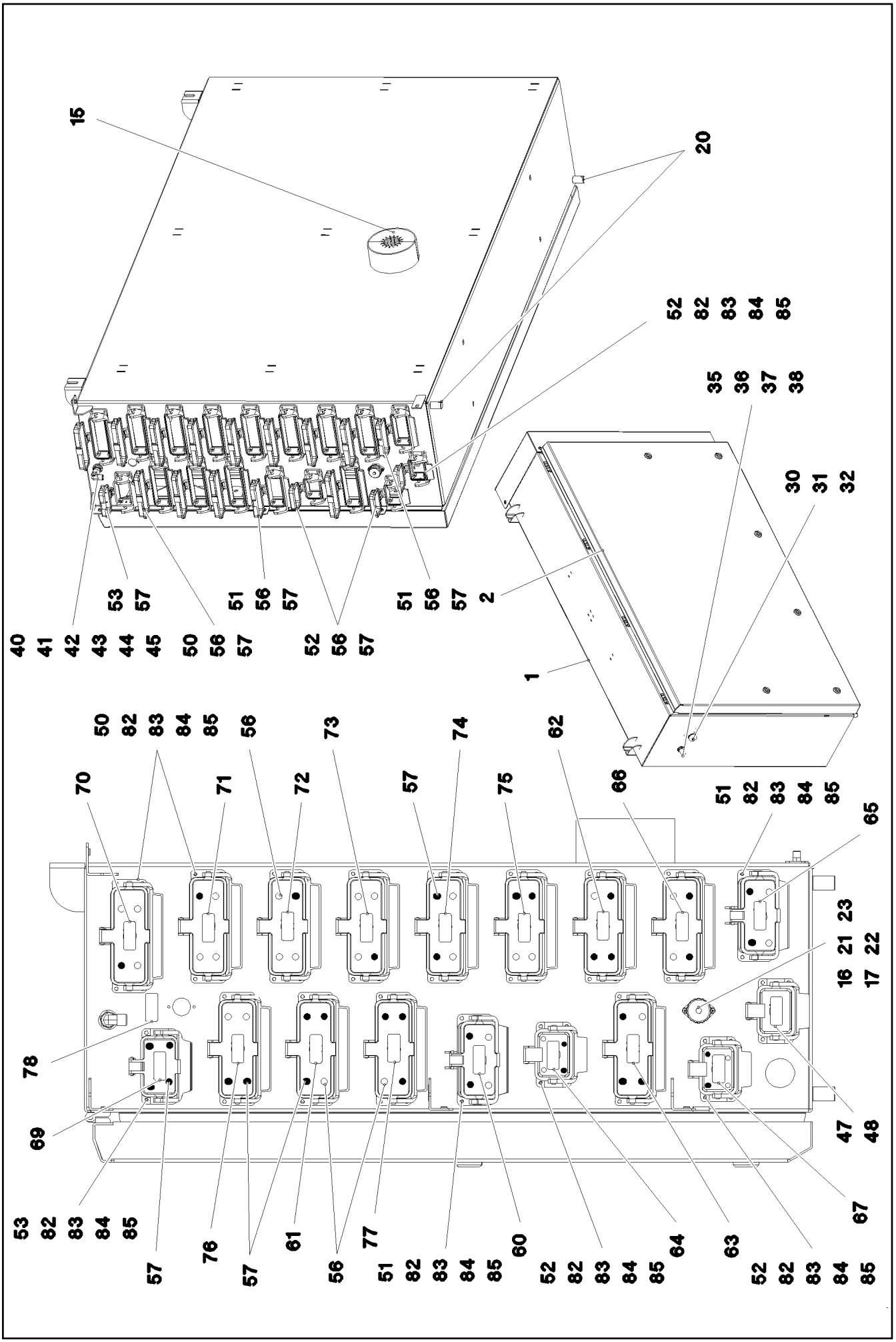

9.1.2023 081326	**etk_en_de_098288 LR 11000**	677 (2/4)
LIEBHERR	**SWITCH CABINET** **SCHALTSCHRANK MECH.**	**967917908**

Pos.	Item	Quantity	Description	Bezeichnung
1	968076008	1	SWITCH CABINET WELDED RAL 7037 SPF	SCHALTSCHRANK SCHWK.
2	969408008	1	COVER COMPL. ⇨ ❑ 680	DECKEL KPL.
3	10871177	4	SCREW-ON HINGE 25X25X50/180° AISI 316	ANSCHRAUBSCHARNIER
4	10871548	2	GAS SPRING 28.0X400-300N	GASFEDER
5	725111808	2	ES PIN 8X16 FE/ZN8/CN/T2	ES BOLZEN
6	12103465	8	WASHER ISO 7089 8 300HV ZNNI-480H SPF	SCHEIBE
7	10875614	2	HEX NUT DIN 985 M8 8 480H SPF	SECHSKANTMUTTER
10	262109108	0.72	CELL RUBBER 10X8	ZELLGUMMI
11	97034220	2	HOLDER 2X229X286 DC01 FE//ZNNI8//CN//T	HALTER
12	968253608	1	UNIVERSAL INPUT-OUTPUT MODULE LSB- ⇨ ❑ 681	UNIVERSAL EIN-AUSGANGSMO
13	968252908	1	BTB PROGRAMMED ⇨ ❑ 683	BTB PROGRAMMIERT
15	977510208	2	SEAL 0 PE	DICHTUNG
16	604508108	1	TIN M1	DOSE
17	604512108	1	SEALING PLUG M1-D	VERSCHLUSSKAPPE
20	602501208	2	WATER DRAIN PLUG M12 PA6G SPF	ENTWAESSERUNGSSTOPFEN
21	408400701	2	PAN-HEAD SCREW ISO 7045 M3X16 4.8 A2	FLACHKOPFSCHRAUBE
22	420050108	2	WASHER ISO 7089 3 MS	SCHEIBE
23	10005173	2	HEX NUT ISO 4032 M3 A4-70	SECHSKANTMUTTER
30	11211286	1	EMERGENCY STOP BUTTON	NOT-AUS TASTE
31	11211275	1	CONTACT RELAY 1OE	KONTAKTGEBER
32	632126901	1	MODULE HOLDER	MODULHALTER
35	10354584	1	INDUCTIVE SENSOR BERUEHRUNGSLOS	INDUKTIVSENSOR
36	591063508	1	WASHER	SCHEIBE
37	710207408	1	WASHER 20,2X25X3XA GUMMI	SCHEIBE
38	530609208	1	WASHER DIN 433 19 140HV A3C	SCHEIBE
40	472531508	1	FITTING EW 6S M14X1,5 CR6-FREI	VERSCHRAUBUNG
41	471032108	1	FITTING GE 6S G1/4A CR6-FREI	VERSCHRAUBUNG
42	10289804	1	WASHER ISO 7089 12 300HV FLZN SPF	SCHEIBE
43	421101308	1	WASHER DIN 1440 14 ST VERZ	SCHEIBE
44	410150008	1	UNION NUT DIN 431 G1/4 14H A2K	ROHRMUTTER
45	976606608	1	PLATE 2X98X32 ALMG3 H111 RAL 7037 SPF	BLECH
46	11060128	2	TRANSPONDER SPF	TRANSPONDER
47	602425208	1	SCREW PLUG M32X1,5 MS	VERSCHLUSSSCHRAUBE
48	602504408	1	HEX NUT M32X1,5 MS	SECHSKANTMUTTER
50	10873528	12	ADD-ON HOUSING HAN 24B	ANBAUGEHAEUSE
51	10873527	2	ADD-ON HOUSING HAN 16B	ANBAUGEHAEUSE
52	10873525	3	ADD-ON HOUSING HAN 6B	ANBAUGEHAEUSE
53	10873526	1	ADD-ON HOUSING HAN 10B	ANBAUGEHAEUSE
56	10871289	32	GUIDE BUSHING CODIERUNG HAN E/ STAIN	FUEHRUNGSBUCHSE
57	10871288	36	GUIDE PIN CODIERUNG HAN E/ STAINLESS	FUEHRUNGSSTIFT
60	97039713	1	SIGN 35X15 LEXEDGE II	SCHILD
61	97039827	1	SIGN 35X15 LEXEDGE II	SCHILD
62	97039810	1	SIGN 35X15 LEXEDGE II	SCHILD
63	97039811	1	SIGN 35X15 LEXEDGE II	SCHILD
64	97039812	1	SIGN 35X15 LEXEDGE II	SCHILD
65	97039813	1	SIGN 35X15 LEXEDGE II	SCHILD
66	97039814	1	SIGN 35X15 LEXEDGE II	SCHILD
67	97039815	1	SIGN 35X15 LEXEDGE II	SCHILD
68	97039816	1	SIGN 35X15 LEXEDGE II	SCHILD
69	97039817	1	SIGN 35X15 LEXEDGE II	SCHILD
70	977539608	1	SIGN 35X15 LEXEDGE II	SCHILD
71	977539508	1	SIGN -X864	SCHILD
72	977539408	1	SIGN -X865	SCHILD
73	977540208	1	SIGN -X866	SCHILD
74	977540308	1	SIGN -X867	SCHILD
75	977540408	1	SIGN 35X15 LEXEDGE II	SCHILD
76	979653308	1	SIGN 35X15 LEXEDGE II	SCHILD

Pos.	Item	Quantity	Description	Bezeichnung
77	97005403	1	SIGN 35X15 LEXEDGE II	SCHILD
78	97039821	1	SIGN 35X15 LEXEDGE II	SCHILD
80	10875503	8	HEX SCREW EN 1665 M5X10 10.9 480H SPF	SECHSKANTSCHRAUBE
81	11113906	16	COUNTERSUNK SCREW DIN 7991 M6X20 A	SENKSCHRAUBE
82	12216226	72	PAN-HEAD SCREW ISO 7045 M4X16 4.8 480	FLACHKOPFSCHRAUBE
83	10875611	72	HEX NUT DIN 985 M4 8 480H SPF	SECHSKANTMUTTER
84	425100708	72	TOOTH LOCK WASHER DIN 6797 A 4,3	ZAHNSCHEIBE
85	10875645	72	WASHER ISO 7089 4 200HV 480H SPF	SCHEIBE

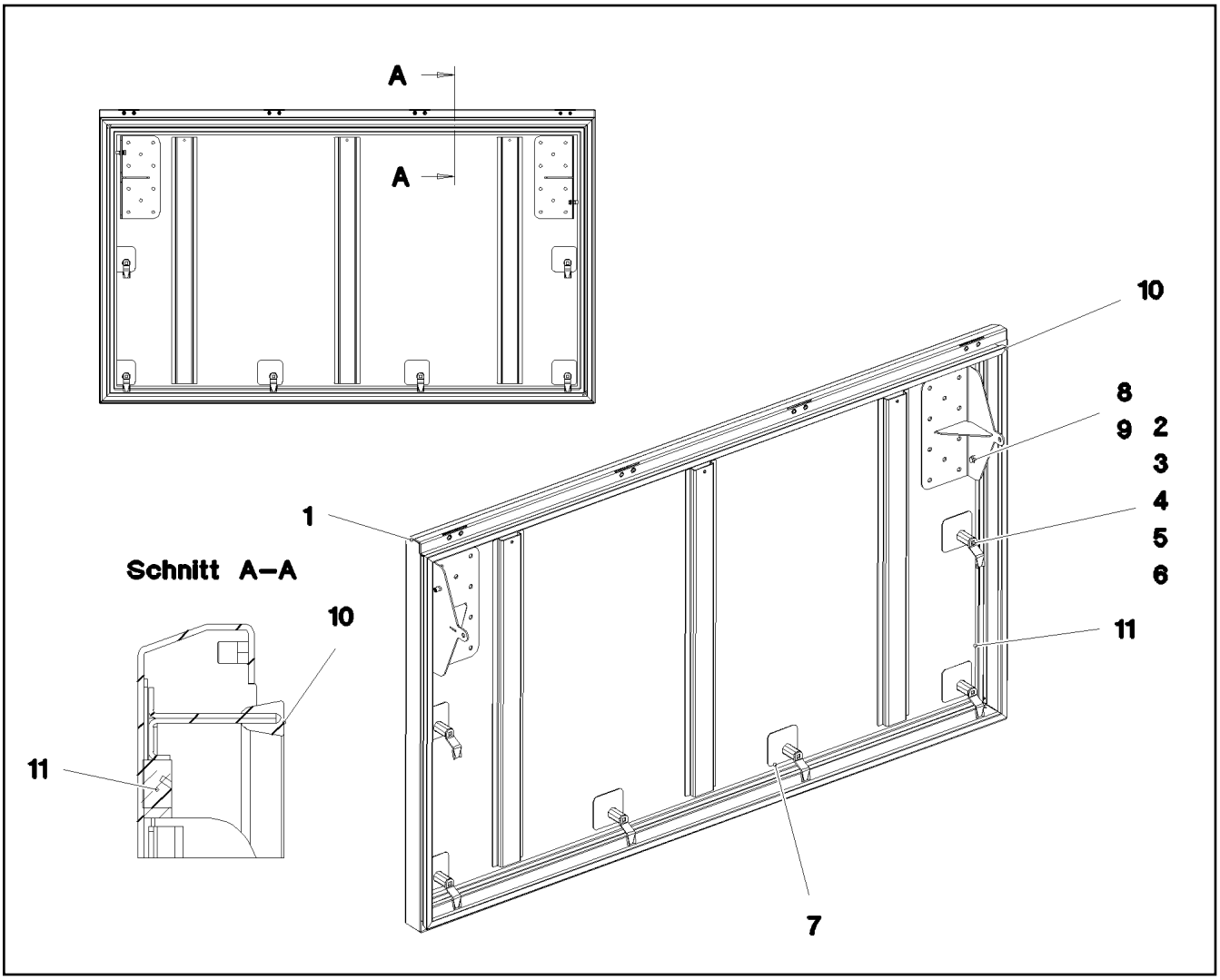

Pos.	Item	Quantity	Description	Bezeichnung
1	969398108	1	COVER GLUED	DECKEL GEKLEBT
2	704253408	6	ACTUATION SPIKE GD-ZN SW GEPULVERT	BETAETIGUNGSDORN
3	704274708	6	HOUSING GD-ZN SW GEPULVERT	GEHAEUSE
4	704255308	6	TONGUE	ZUNGE
5	704274908	6	FLAT GASKET	FLACHDICHTUNG
6	704274808	6	O-RING 12X2 NBR70	O-RING
7	977177808	6	PLATE 1.5X75X75 DC01 SPF	BLECH
8	10197771	4	WASHER ISO 7089 6 200HV ZNNI-480H SPF	SCHEIBE
9	11840297	2	HEX SCREW EN 1665 M6X16 8.8 480H SPF	SECHSKANTSCHRAUBE
10	977505708	1	SEALING PROFILE 0 GUMMI 55°	ABDICHTPROFIL
11	262104308	4.7	CELL RUBBER 20X12 CR SCHWARZ	ZELLGUMMI

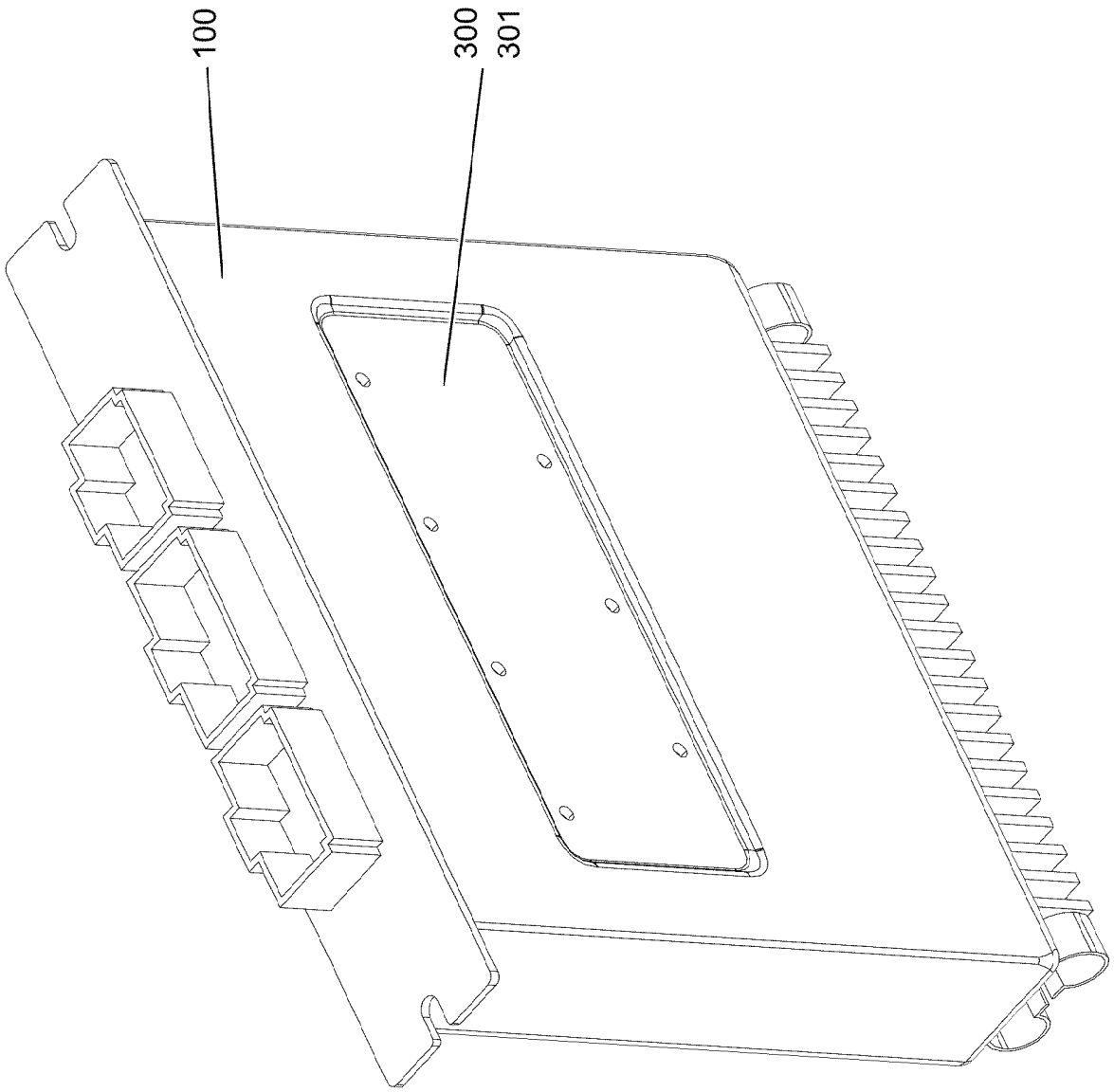
100
300
301

Pos.	Item	Quantity	Description	Bezeichnung
100	11213706	1	INPUT/OUTPUT MODULE LSB-UEA-A SPF	EIN-/AUSGANGSMODUL
300	10288121	1	NAME PLATE 70X40 POLYESTER SPF	BEZEICHNUNGSSCHILD
301	11007853	1	LABELS 10X90 POLYESTER	ETIKETTEN

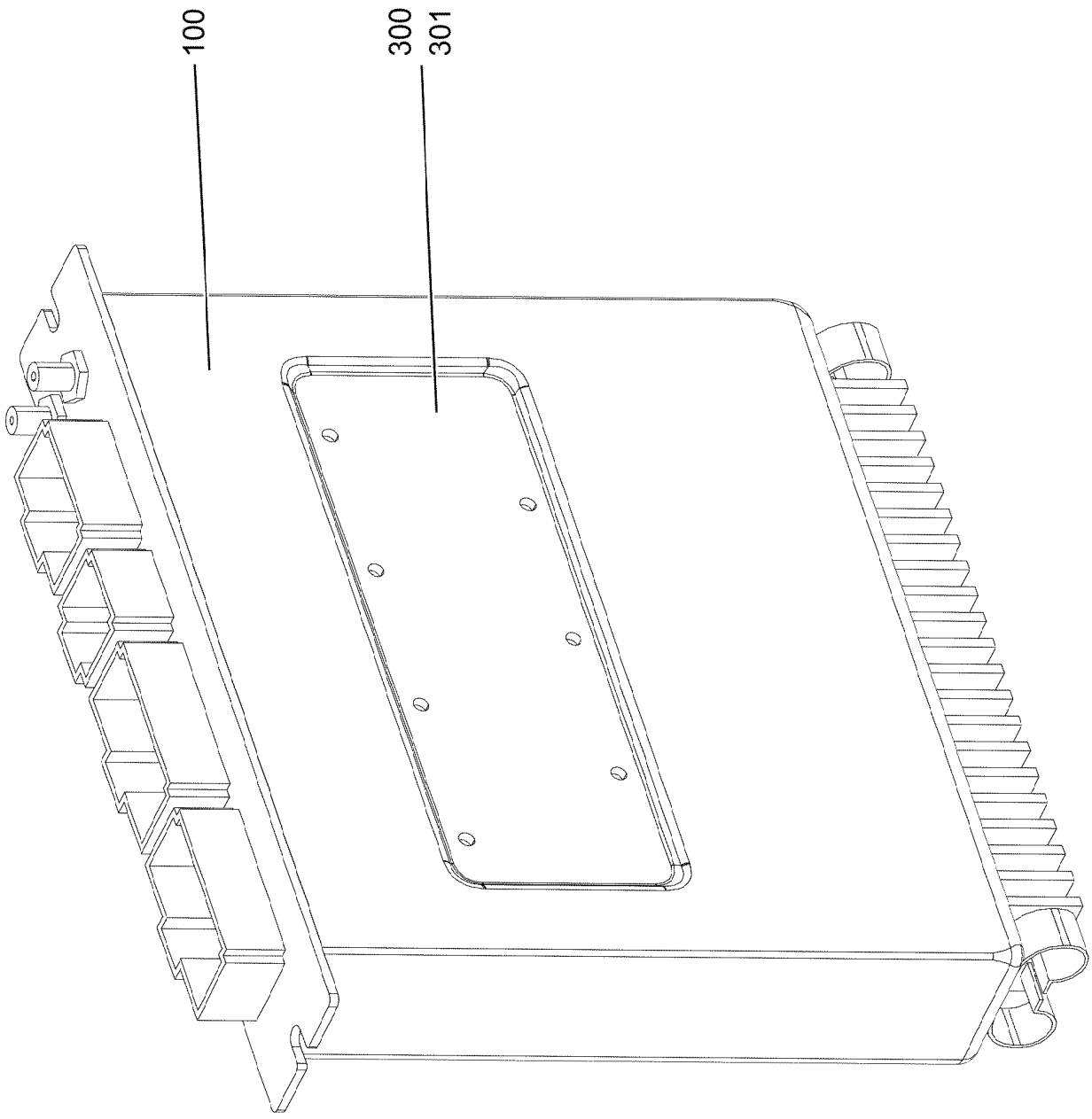
100
300
301

Pos.	Item	Quantity	Description	Bezeichnung
100	11212256	1	REMOTE CONTROL APPARATUS LSB-BTB-	FERNSTEUEREMPFAENGER
300	10288121	1	NAME PLATE 70X40 POLYESTER SPF	BEZEICHNUNGSSCHILD
301	11007853	1	LABELS 10X90 POLYESTER	ETIKETTEN

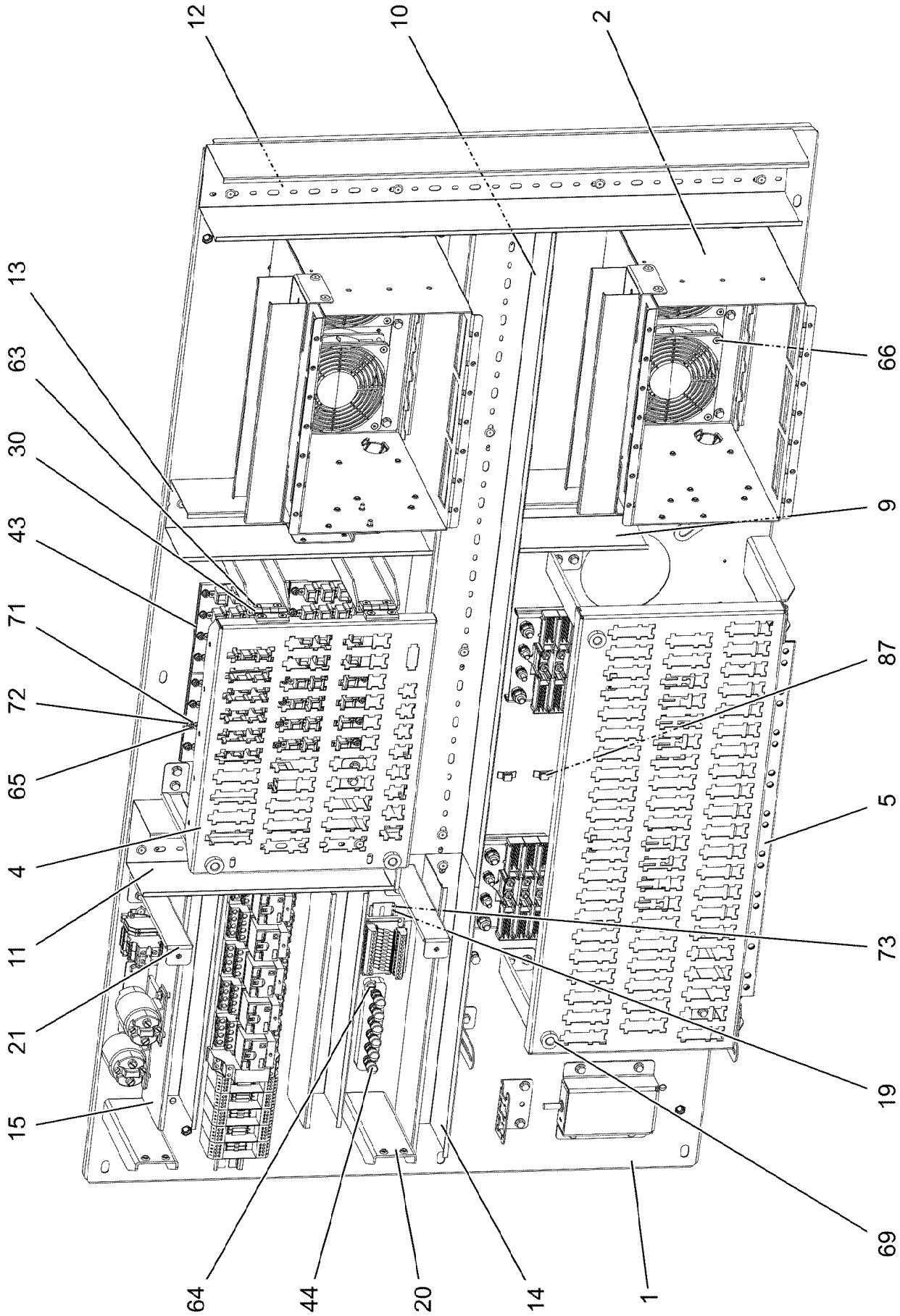
12
10
2
13
63
30
43
71
72
65
4
11
21
15
66
9
87
5
73
19
69
64
44
20
14
1

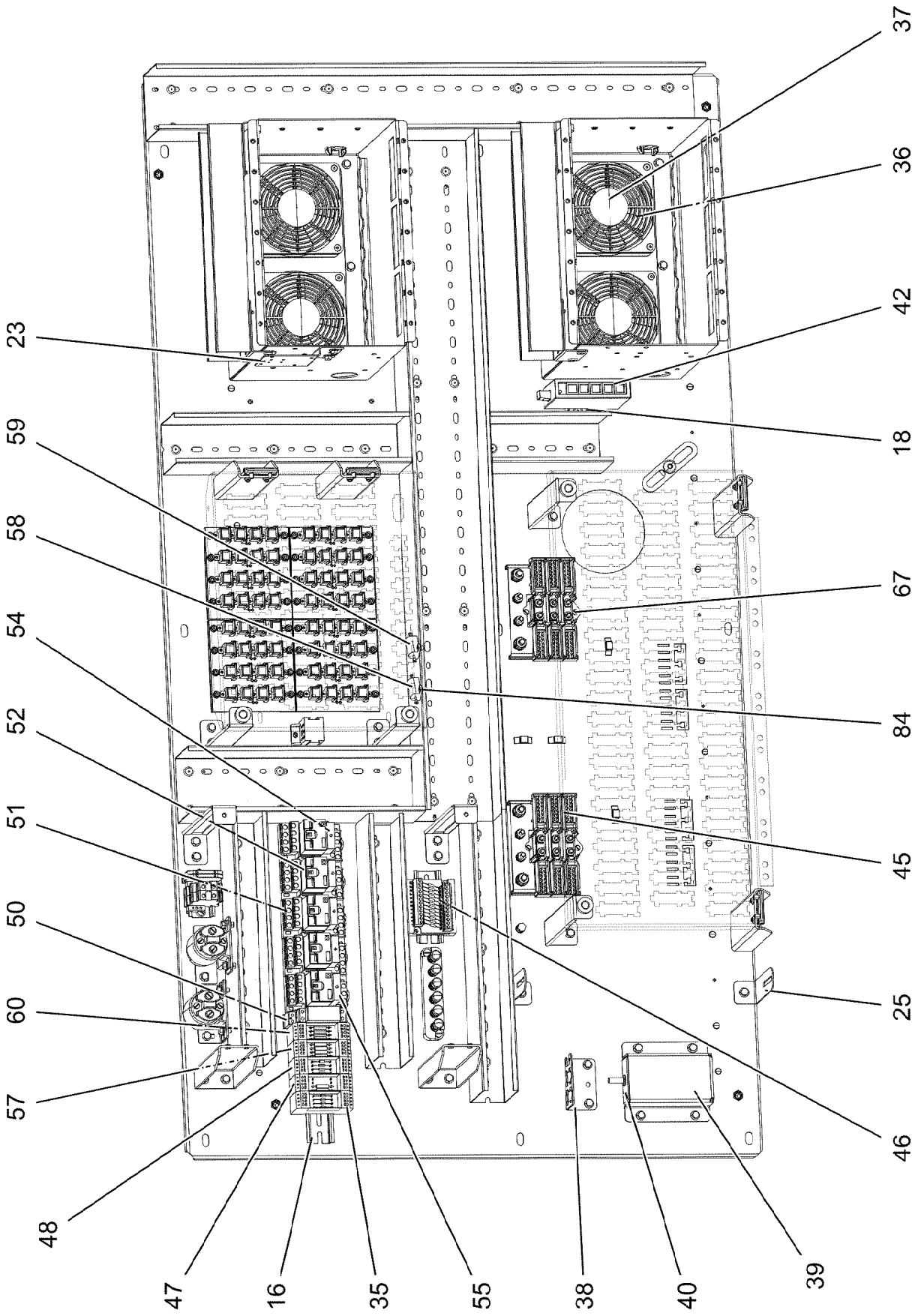
37
36
42
23
18
59
58
67
54
84
52
45
51
25
50
46
60
57
48
47
16
35
55
38
40
39

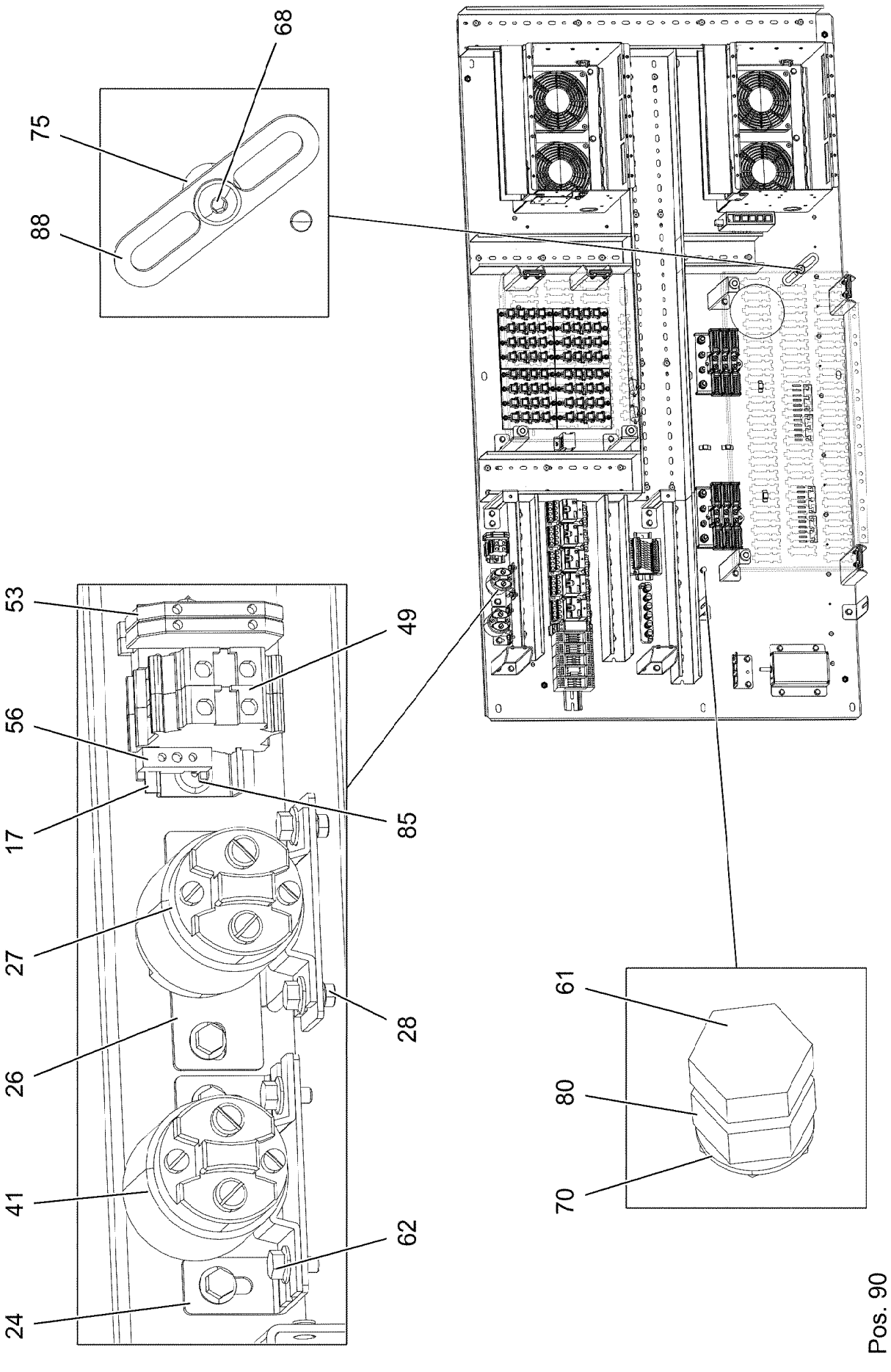
68
75
88
53
49
56
85
17
27
28
26
41
62
24
61
80
70
Pos. 90

Pos.	Item	Quantity	Description	Bezeichnung
1	968095708	1	PREMOUNT ERECTING PANEL PRE-AS	MONTAGETAFEL VORM.
(1)	97038930	1	MOUNTING PANEL 1.5X1442X778 DC01 FE//	MONTAGETAFEL
(2)	97038931	2	STIFFENING 4X1320X36 S315MC FE//ZNNI8/	VERSTEIFUNG
(3)	413006208	32	BLIND RIVET NUT M4 K=1,0-3,0	BLINDNIETMUTTER
(4)	10042593	1	BLIND RIVET NUT M6 K=1,5-3,5 ST CR6-FRE	BLINDNIETMUTTER
(5)	12100289	6	BLIND RIVET NUT M8 K=1,8-5 480H SPF	BLINDNIETMUTTER
(8)	12226095	40	WASHER 4 -ST 480H SPF	SCHEIBE
(9)	704207608	40	MANDRIL RIVET 4X10,3	DORNNIET
2	968095808	2	PRE-ASSEMBLY MOUNTING UNIT ⇨ ❑ 690	MONTAGEEINHEIT VORM.
4	97041338	1	PLUG PLATE 1.5X366X363 DC01 FE//ZNNI8/	STECKERBLECH
5	97041641	1	PLUG PLATE 1.5X645X357 DC01 FE//ZNNI8/	STECKERBLECH
9	638109201	0.16	WIRING DUCT 80X60/2000 HARD-PVC	VERDRAHTUNGSKANAL
10	601414208	0.895	CABLE CHANNEL 80X100/2000	KABELKANAL
11	601413908	0.31	CABLE CHANNEL 80X80/2000	KABELKANAL
12	601413908	0.725	CABLE CHANNEL 80X80/2000	KABELKANAL
13	638109201	0.31	WIRING DUCT 80X60/2000 HARD-PVC	VERDRAHTUNGSKANAL
14	638109101	0.37	WIRING DUCT 80X40/2000 HARD-PVC	VERDRAHTUNGSKANAL
15	638109101	0.62	WIRING DUCT 80X40/2000 HARD-PVC	VERDRAHTUNGSKANAL
16	602106708	0.42	TOP HAT RAIL 35X27X7,3X1	HUTSCHIENE
17	602106708	0.06	TOP HAT RAIL 35X27X7,3X1	HUTSCHIENE
18	602106708	0.05	TOP HAT RAIL 35X27X7,3X1	HUTSCHIENE
19	602106708	0.095	TOP HAT RAIL 35X27X7,3X1	HUTSCHIENE
20	97015064	6	PLATE 2.5X182X99 DC01 FE//ZNNI8//CN//T0	BLECH
21	97041875	6	ANGLE 1.5X54X251 DC01 FE//ZNNI8//CN//T0	WINKEL
23	97025882	1	PLATE 1.5X114X70 DC01 FE//ZNNI8//CN//T0	BLECH
24	97034205	1	PLATE 2X68X76 DC01 FE//ZNNI8//CN//T0	BLECH
25	97042124	2	PLATE 1.5X30X137 DC01 FE//ZNNI8//CN//T0	BLECH
26	97097974	1	PLATE 2X76X108 X5CRNI18-10	BLECH
27	10877283	1	PERFORMANCE RELAY	LEISTUNGSRELAIS
28	10875612	2	HEX NUT DIN 985 M5 8 480H SPF	SECHSKANTMUTTER
30	704258208	4	HINGE 20X20X40/180° GD-ZN SW GEPULV	SCHARNIER
35	929578308	2	VARIABLE CIRCUIT ⇨ ❑ 691	VARIATIONSBAUSTEIN VORM.
36	963398008	4	PREMOUNT.AXIAL FLOW FAN UPPER ⇨ ❑ 692	AXIALLUEFTER VORM.OBEN
37	10222686	4	GUARD PA	SCHUTZGITTER
38	977490808	1	PLATE 1.5X79X67 DC01 FE//ZNNI8//CN//T0	BLECH
39	976536208	1	PLATE 2X162X142 ALMG3 H111	BLECH
40	10340438	1	DATALOGGER LDL2 DIGITAL SPF	DATENLOGGER
41	11656191	1	PERFORMANCE RELAY 75A	LEISTUNGSRELAIS
42	10651470	1	ETHERNET SWITCH -40/+70°C	ETHERNET SWITCH
43	10027448	4	CURRENT SOURCE LSB SPF	STROMQUELLE
44	922648308	1	TERMINAL BOARD PRE-ASS. ⇨ ❑ 693	KLEMMBRETT VORM.
45	926891108	2	GROUND RAIL ⇨ ❑ 51	VERTEILER MASSE
46	966929508	1	INSERTION MODULE 12POLIG	BESTUECKUNGSMODUL
47	967539808	1	INSERTION MODULE	BESTUECKUNGSMODUL
48	964591108	1	INSERTION MODULE ⇨ ❑ 694	BESTUECKUNGSMODUL
49	636107901	2	TERMINAL/CLAMP	KLEMME
50	630117508	1	LATCHING RELAY 24V 16A	STROMSTOSSRELAIS
51	10871147	5	CONNECTOR BASE	STECKSOCKEL
52	10871146	5	PERFORMANCE RELAY 24V 15A	LEISTUNGSRELAIS
53	602761608	2	TERMINAL MARKER 0,2-2,5MM²	MESSERTRENNKLEMME
54	10871546	1	TIME RELAY 0,1S-10D24V	ZEITRELAIS
55	10871150	4	DIODE	DIODE
56	602110108	2	END HOLDER	ENDHALTER
57	969337008	1	INSERTION MODULE	BESTUECKUNGSMODUL

Pos.	Item	Quantity	Description	Bezeichnung
(1)	602792308	1	INSERTION MODULE	BESTUECKUNGSMODUL
(6)	691210608	4	CAPACITOR 100N 10%250V	KONDENSATOR
58	635017008	1	RESISTOR 47R 1% 25W	WIDERSTAND
59	635052808	1	RESISTOR 20R 1% 25W	WIDERSTAND
60	968329408	1	INSERTION MODULE	BESTUECKUNGSMODUL
61	11644899	1	HEX SCREW ISO 4017 M6X20 8.8 480H SPF	SECHSKANTSCHRAUBE
62	10875503	55	HEX SCREW EN 1665 M5X10 10.9 480H SPF	SECHSKANTSCHRAUBE
63	10875550	16	COUNTERSUNK SCREW DIN 7991 M5X12 8	SENKSCHRAUBE
64	11656605	2	PAN-HEAD SCREW ISO 7045 M5X20 4.8 480	FLACHKOPFSCHRAUBE
65	10876395	32	SOCKET HEAD SCREW ISO 4762 M4X12 8.8	ZYLINDERSCHRAUBE
66	10876388	16	COUNTERSUNK SCREW DIN 7991 M4X35 8	SENKSCHRAUBE
67	10875564	4	SOCKET HEAD SCREW ISO 1207 M4X10 4.8	ZYLINDERSCHRAUBE
68	12100574	1	BUTTON HEAD SCREW ISO 7380-2 M8X30 0	HALBRUNDKOPFSCHRAUBE
69	10449664	4	KNURLED SCREW M5X10 PA6	RAENDELSCHRAUBE
70	12102694	1	SERRATED LOCK WASHER DIN 6798 A 6.4	FAECHERSCHEIBE
71	425220708	32	SERRATED LOCK WASHER DIN 6798 J 4.3	FAECHERSCHEIBE
72	10875645	32	WASHER ISO 7089 4 200HV 480H SPF	SCHEIBE
73	10875483	2	BUTTON HEAD SCREW ISO 7380-2 M5X10 0	HALBRUNDKOPFSCHRAUBE
75	941530008	1	SLEEVE RD20X15 S355J2+AR FE//ZNNI8//C	HUELSE
80	10197764	1	HEX NUT ISO 4032 M6 10 ZNNI-480H SPF	SECHSKANTMUTTER
84	704212708	4	BLIND RIVET 3,2X4,3-5,9	BLINDNIET
85	704232308	47	BLIND RIVET 4,0X10,5	BLINDNIET
87	11492315	10	CABLE CLIP HOLDER 8,1X-SCHWARZ PA66	KABELBINDERHALTER
88	953650008	1	CABLE CLAMP DC01 FE//ZNNI8//CN//T0	KABELHALTER
90	262103908	0.5	EDGE PROTECTION 1-2X9,5X6,5	KANTENSCHUTZ

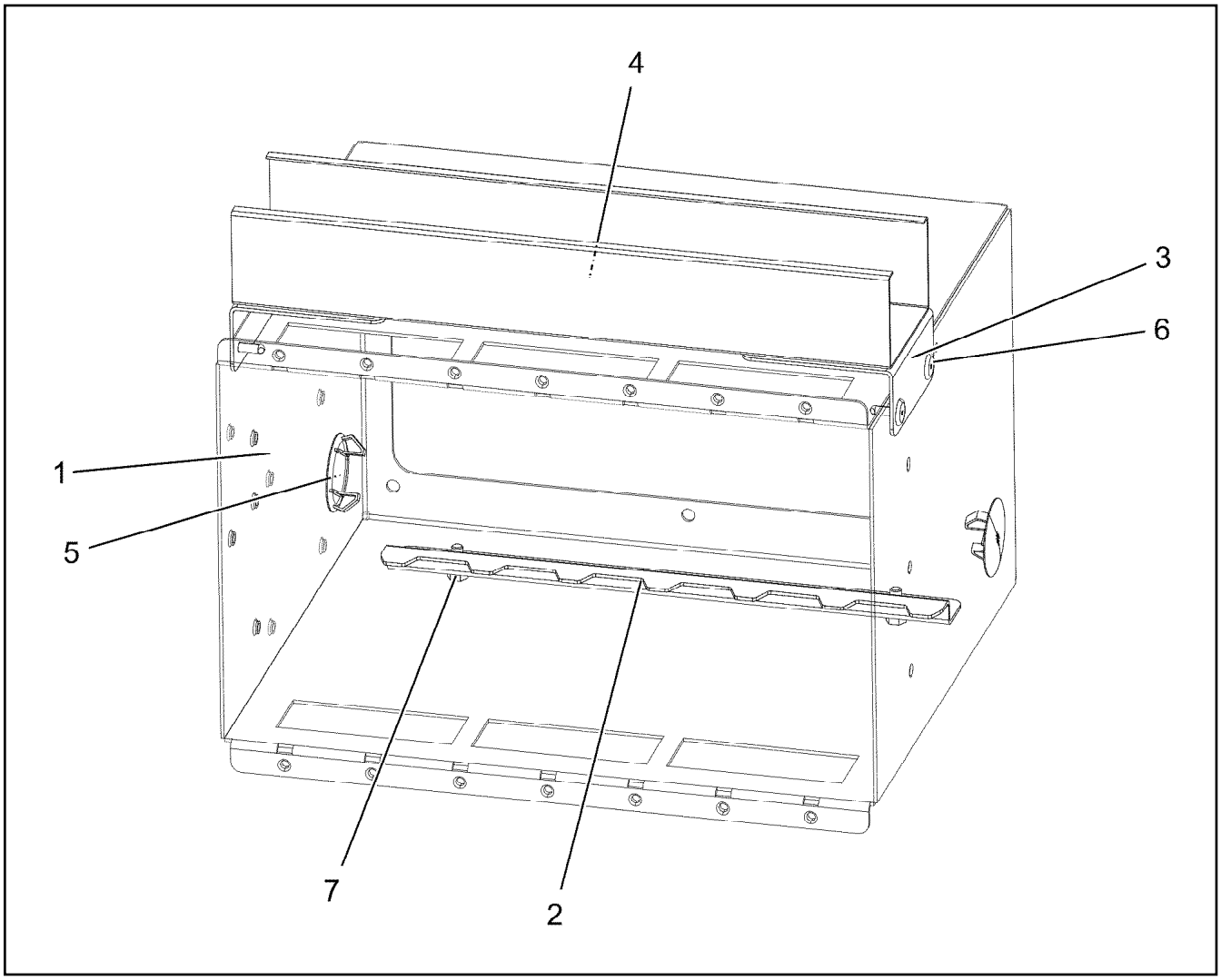

Pos.	Item	Quantity	Description	Bezeichnung
1	97034203	1	PLATE 1.5X779X694 DC01 FE//ZNNI8//CN//T	BLECH
2	979294908	1	PLATE 1.5X256X53 DC01 FE//ZNNI8//CN//T0	BLECH
3	978842708	2	PLATE 1.5X70X100 DC01 FE//ZNNI8//CN//T0	BLECH
4	601406408	0.3	CABLE CHANNEL 40X60/2000	KABELKANAL
5	591570908	2	COVER LID POLYSTIC27-33 ABS	ABDECKKAPPE
6	704232308	6	BLIND RIVET 4,0X10,5	BLINDNIET
7	10875503	2	HEX SCREW EN 1665 M5X10 10.9 480H SPF	SECHSKANTSCHRAUBE

Pos.	Item	Quantity	Description	Bezeichnung
1	602792308	1	INSERTION MODULE	BESTUECKUNGSMODUL
3	660033108	4	DIODE 1N4007 DO-41 SPF	DIODE

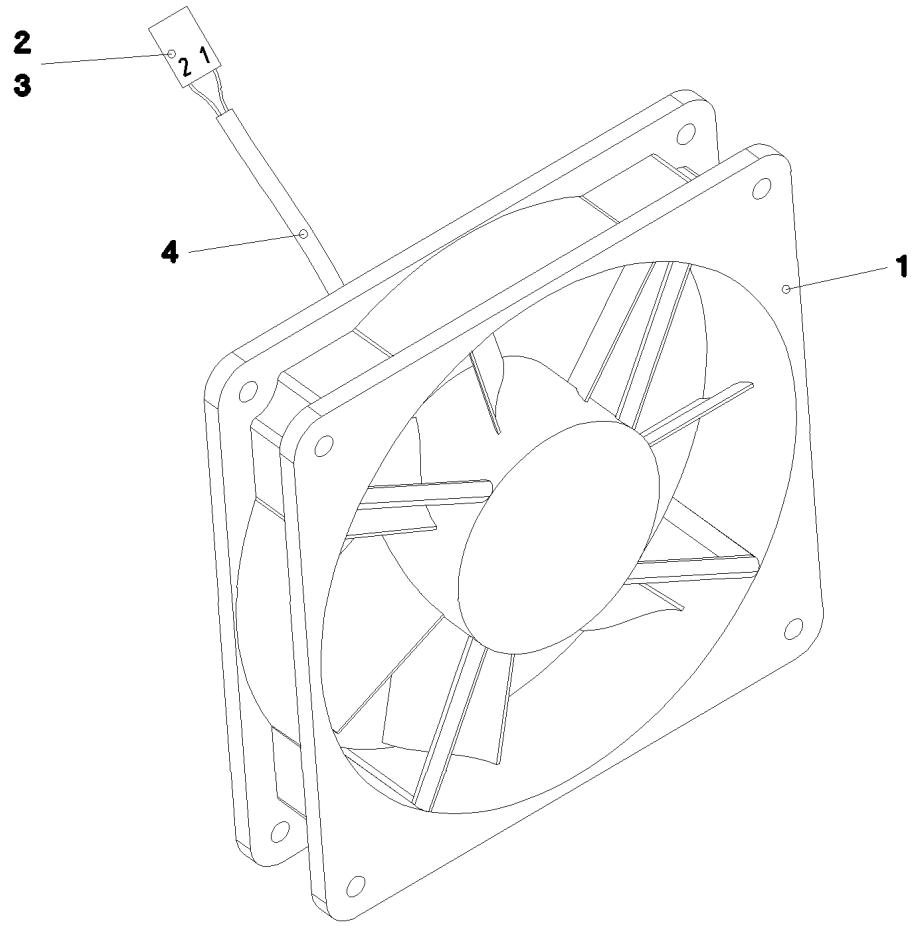

Pos.	Item	Quantity	Description	Bezeichnung
1	10222682	1	AXIAL FAN 24V	AXIALLUEFTER
2	602304808	2	FLAT PLUG	FLACHSTECKER
3	602305908	1	FLAT PLUG HOUSING FASTIN-FASTON	FLACHSTECKERGEHAEUSE
4	11082601	0.28	INSULATING HOSE DN4X0,5 PUR SPF	ISOLIERSCHLAUCH

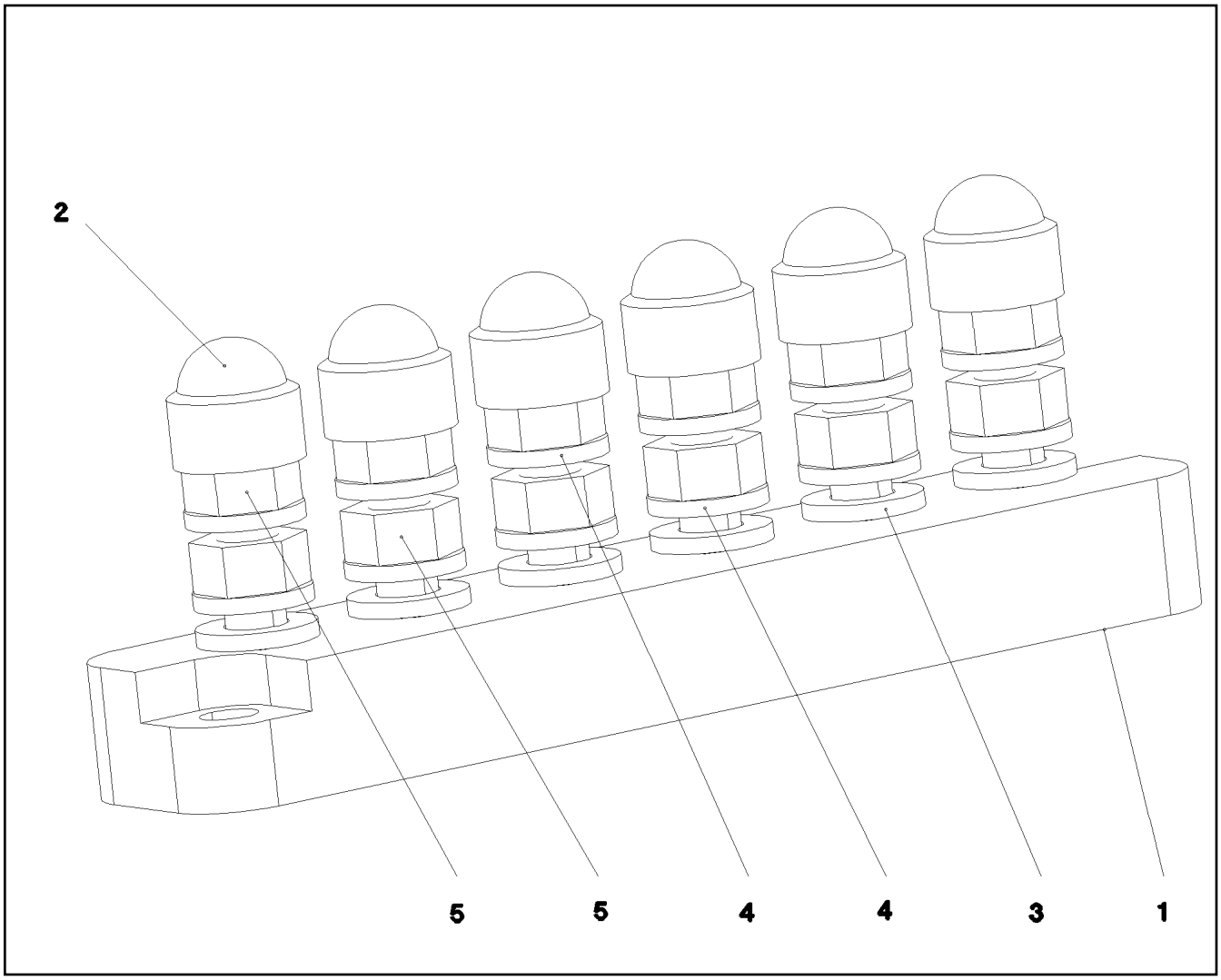

Pos.	Item	Quantity	Description	Bezeichnung
1	604412408	1	CLAMPING BOARD 6XM6	KLEMMBRETT
2	779020108	6	PROTECTING CAP SW10	SCHUTZKAPPE
3	10197771	6	WASHER ISO 7089 6 200HV ZNNI-480H SPF	SCHEIBE
4	12102694	12	SERRATED LOCK WASHER DIN 6798 A 6.4	FAECHERSCHEIBE
5	10197764	12	HEX NUT ISO 4032 M6 10 ZNNI-480H SPF	SECHSKANTMUTTER

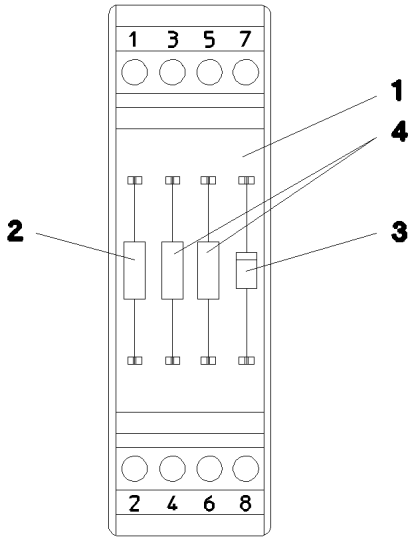

Pos.	Item	Quantity	Description	Bezeichnung
1	602792308	1	INSERTION MODULE	BESTUECKUNGSMODUL
2	635058508	1	RESISTOR 1K 5% 3W SPF	WIDERSTAND
3	660033108	1	DIODE 1N4007 DO-41 SPF	DIODE
4	635051508	2	RESISTOR 500R 0.1% 3W SPF	WIDERSTAND

Pos.	Item	Quantity	Description	Bezeichnung
2	96061068	1	CABLES MOUNTING PANEL CPL. S800	DRAEHTE MONTAGETAFEL KPL
10	910506108	1	TEST ADAPTER	PRUEFADAPTER
11	660024508	1	ADAPTOR 18-POL SPF	ADAPTER
261	12104809	1	CABLE TIE 3,6X142-SCHWARZ PA66 SPF	KABELBINDER
267	12104810	1	CABLE TIE 3,6X203-SCHWARZ PA66 SPF	KABELBINDER
268	12104811	1	CABLE TIE 2,5X99-SCHWARZ PA66 SPF	KABELBINDER

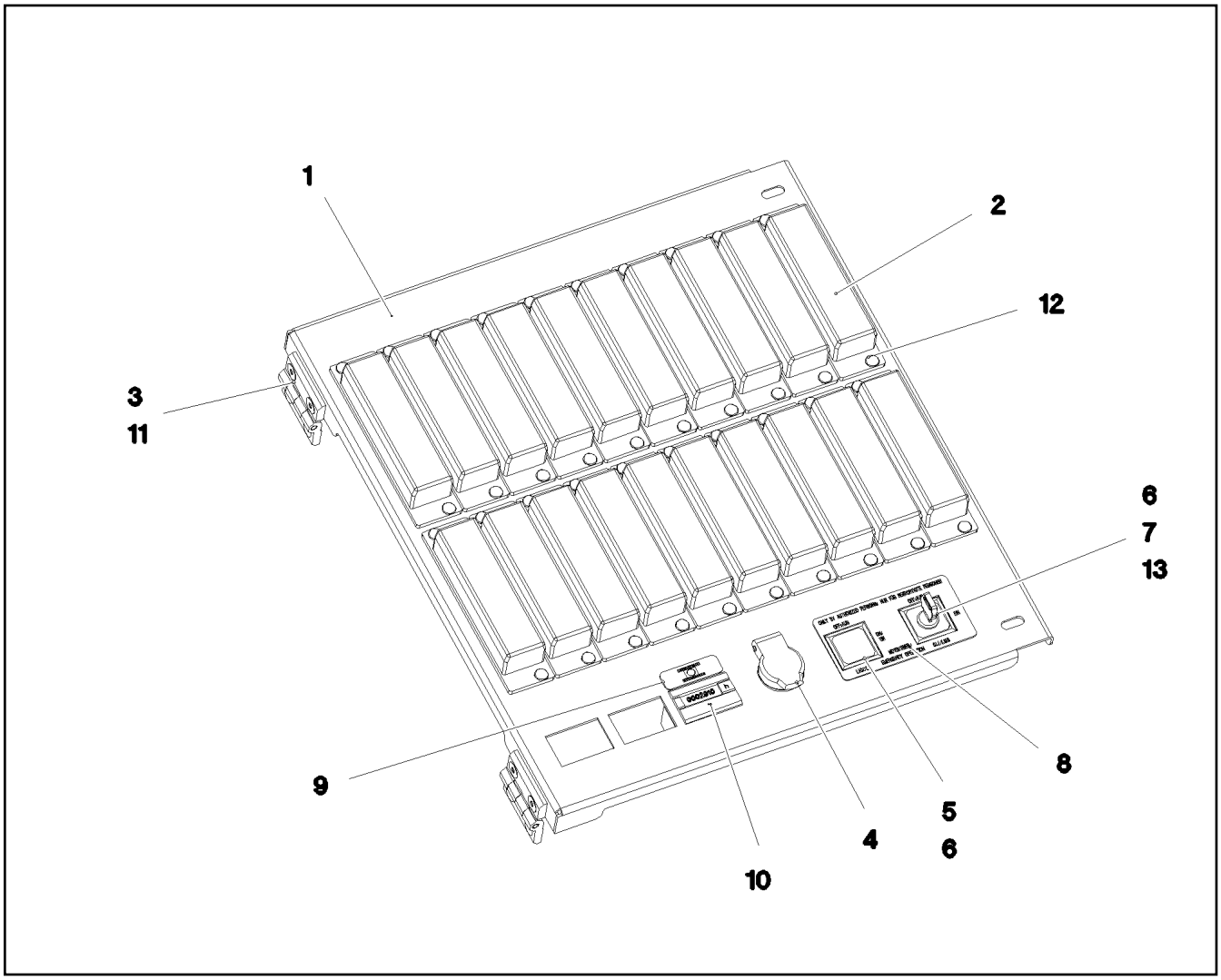

Pos.	Item	Quantity	Description	Bezeichnung
1	97041946	1	PLATE 1.5X395X345 DC01 FE//ZNNI8//CN//T	BLECH
2	604501608	20	FUSE BOX SMALL 6-POL, LEER	SICHERUNGSDOSE
3	704258208	2	HINGE 20X20X40/180° GD-ZN SW GEPULV	SCHARNIER
4	605203908	1	BUILT-IN SOCKET 2-POL	EINBAUSTECKDOSE
5	606143508	1	INDICATOR LAMP	LEUCHTMELDER
6	606144008	1	KEYPAD BUTTON	TASTE
7	606144908	1	TURNLOCK ACTUATOR 1W	DREHSCHLOSSBETAETIGER
(1)	10873434	1	KEY	SCHLUESSEL
8	97093653	1	SIGN 85X45X1 ALUMINIUM	SCHILD
9	97041962	1	SIGN 36X12.5 LEXEDGE II	SCHILD
10	691798508	1	OPERATING HOURS COUNTER STUNDEN	BETRIEBSSTUNDENZAEHLER
11	10875550	4	COUNTERSUNK SCREW DIN 7991 M5X12 8	SENKSCHRAUBE
12	704207608	40	MANDRIL RIVET 4X10,3	DORNNIET
13	606144608	1	TOUCH CONTACT TRANSMITTER 2OE+2S	TASTKONTAKTGEBER

Pos.	Item	Quantity	Description	Bezeichnung
4	96052492	1	HYDRAULICS ⇨ ❑ 698	HYDRAULIK

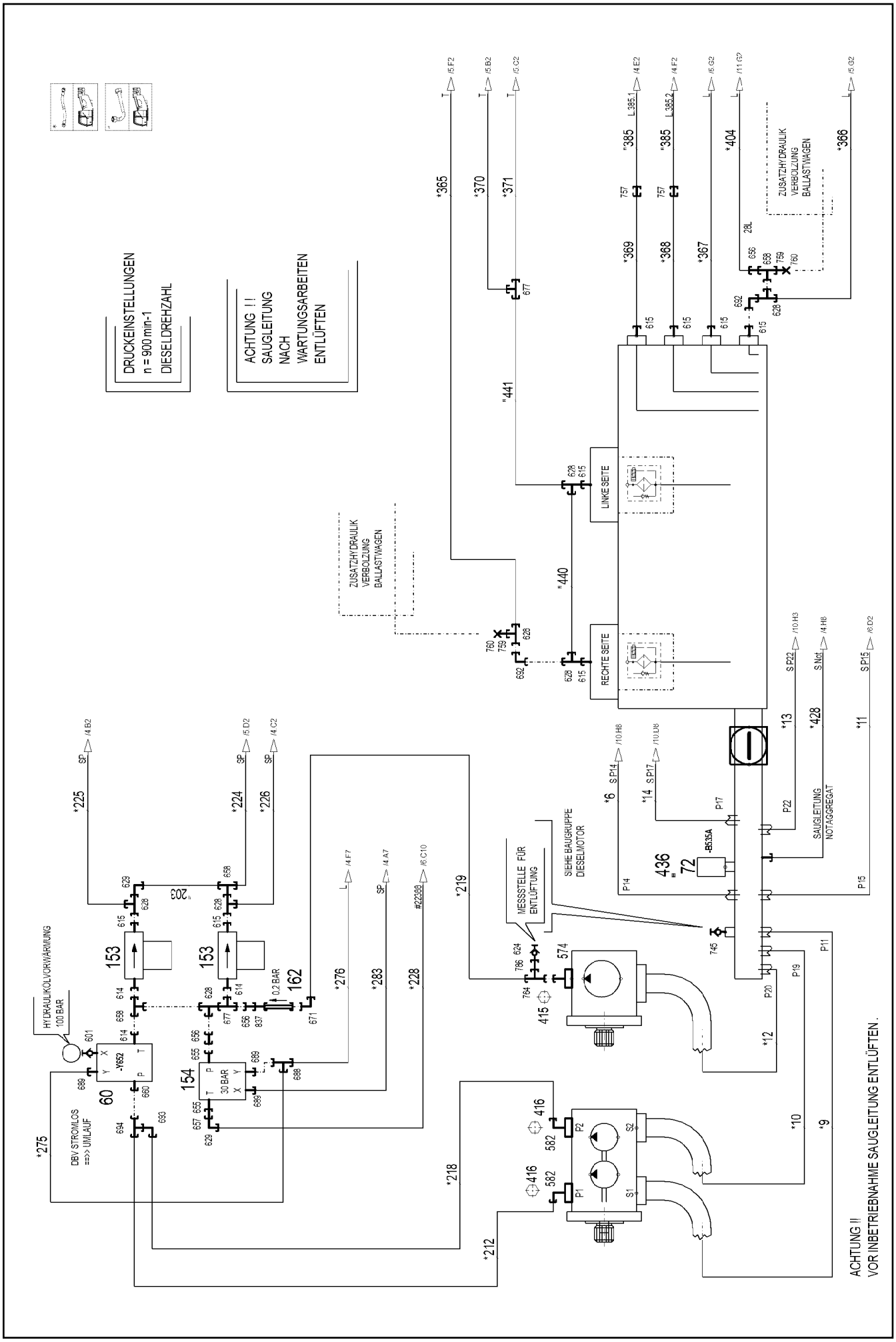
DRUCKEINSTELLUNGEN
n = 900 min-1
DIESELDREHZAHL
ACHTUNG ! !
SAUGLEITUNG
NACH
WARTUNGSARBEITEN
ENTLÜFTEN
ZUSATZHYDRAULIK
VERBOLZUNG
BALLASTWAGEN
LINKE SEITE
RECHTE SEITE
SIEHE BAUGRUPPE
DIESELMOTOR
MESSSTELLE FÜR
ENTLÜFTUNG
SAUGLEITUNG
NOTAGGREGAT
HYDRAULIKÖLVORWÄRMUNG
100 BAR
DBV STROMLOS
==>> UMLAUF
30 BAR
0,2 BAR
ACHTUNG !!
VOR INBETRIEBNAHME SAUGLEITUNG ENTLÜFTEN.

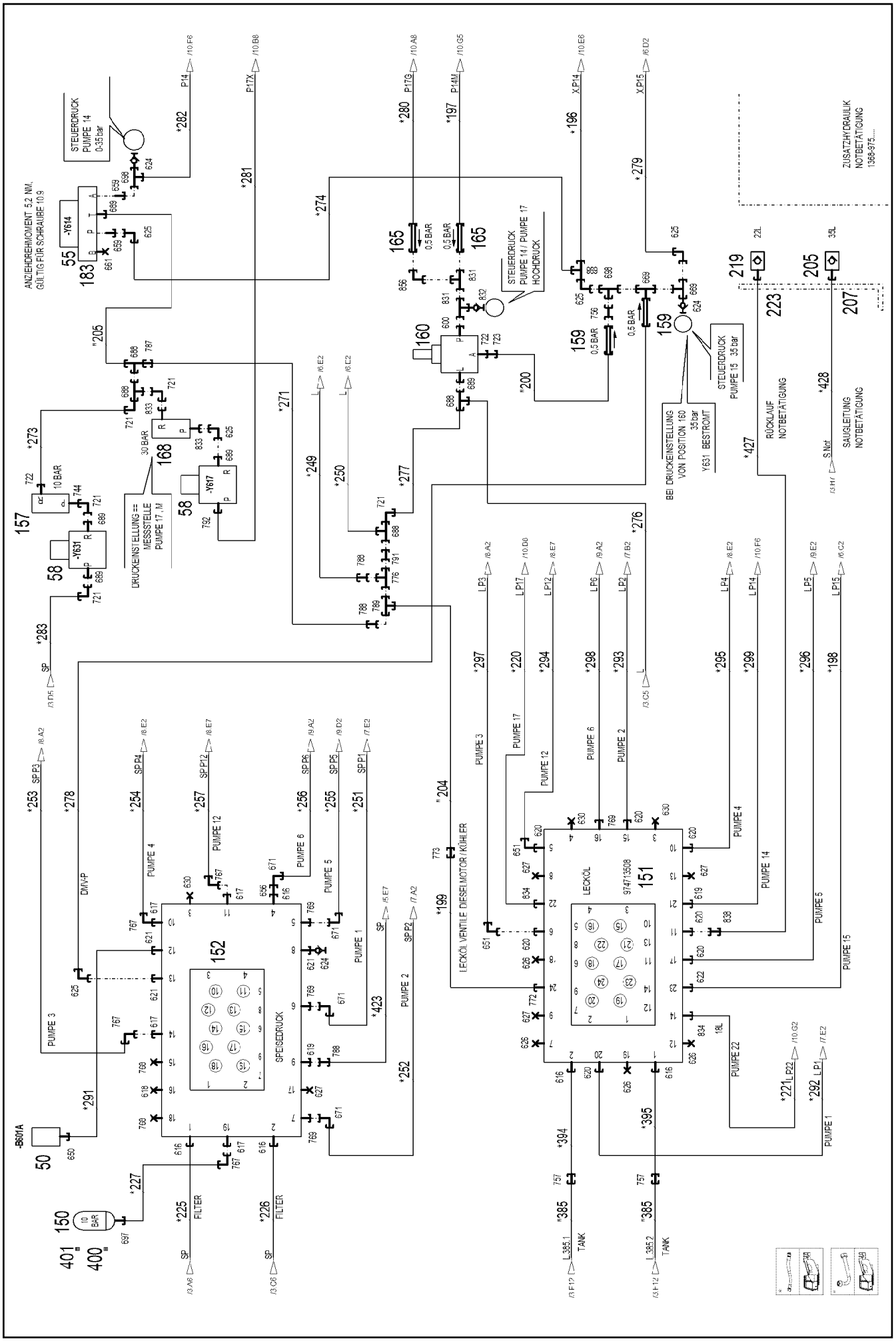

9.1.2023 170740	**etk_en_de_098288 LR 11000**	699 (2/25)
LIEBHERR	**HYDRAULICS** **HYDRAULIK**	**96052492**

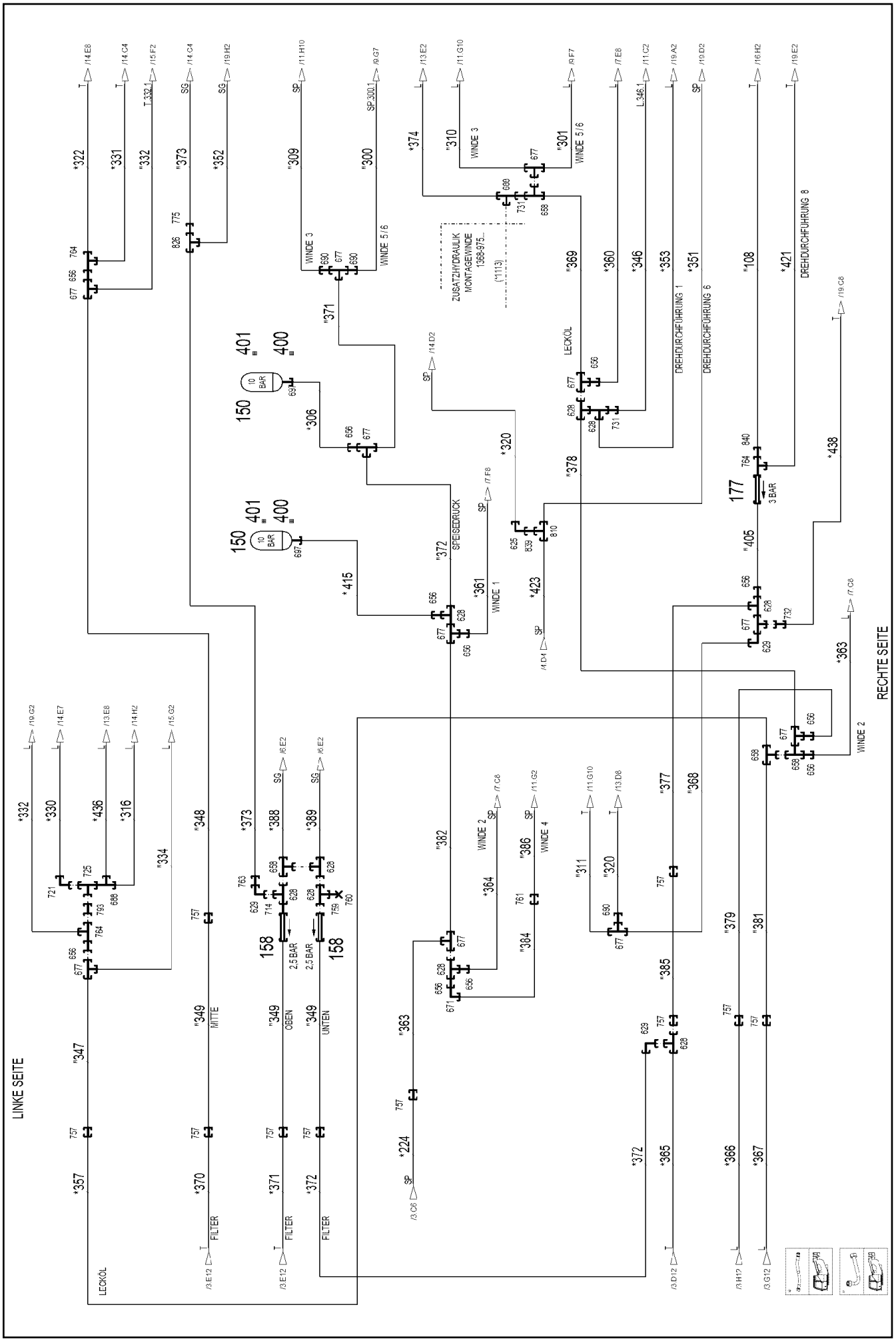
LINKE SEITE
RECHTE SEITE
LECKÖL
FILTER
MITTE
OBEN
UNTEN
2,5 BAR
3 BAR
WINDE 1
WINDE 2
WINDE 3
WINDE 4
WINDE 5/6
SPEISEDRUCK
DREHDURCHFÜHRUNG 1
DREHDURCHFÜHRUNG 6
DREHDURCHFÜHRUNG 8
ZUSATZHYDRAULIK
MONTAGEWINDE
1368-975...
(*1113)

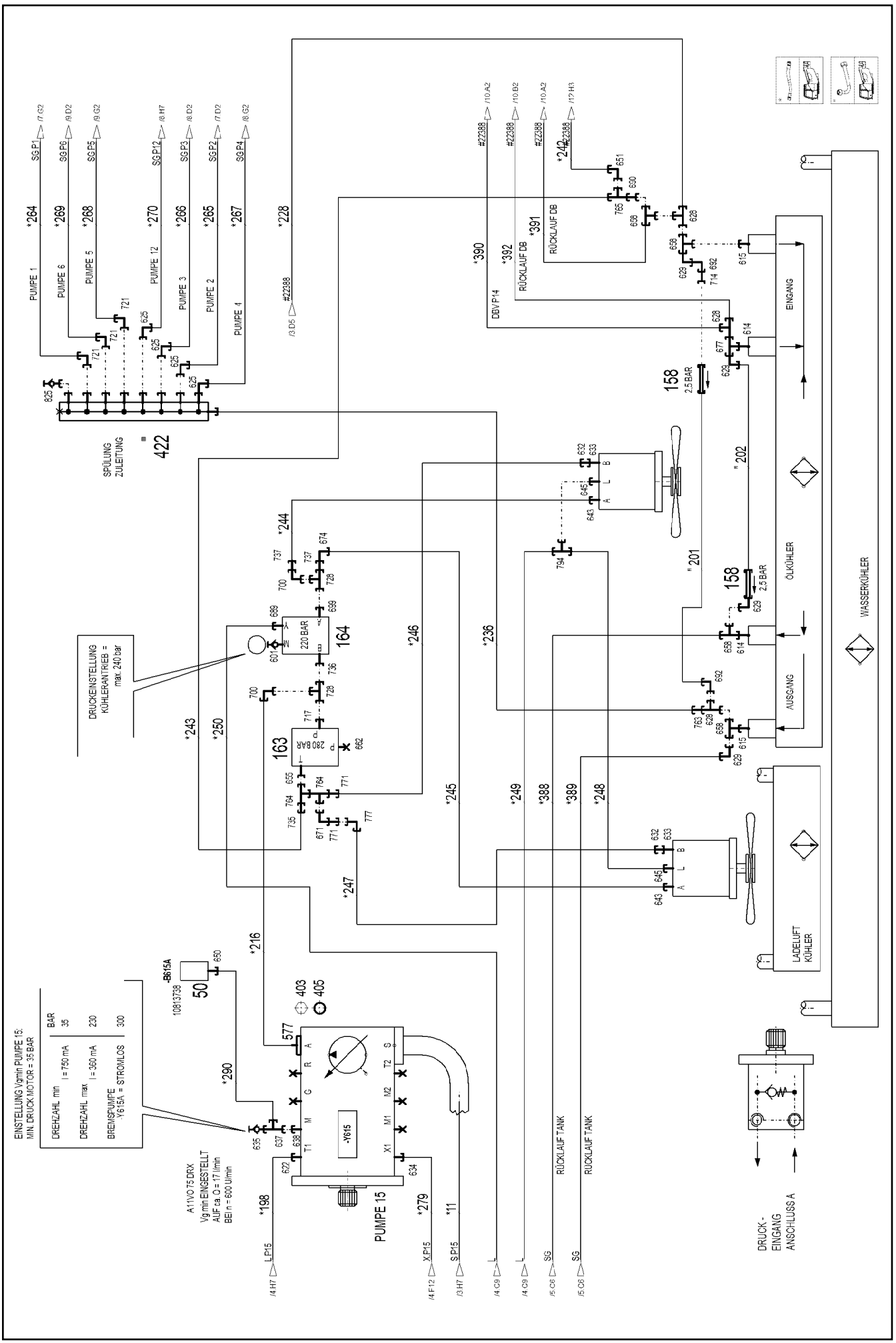

9.1.2023 170742	**etk_en_de_098288 LR 11000**	701 (4/25)
LIEBHERR	**HYDRAULICS** **HYDRAULIK**	**96052492**

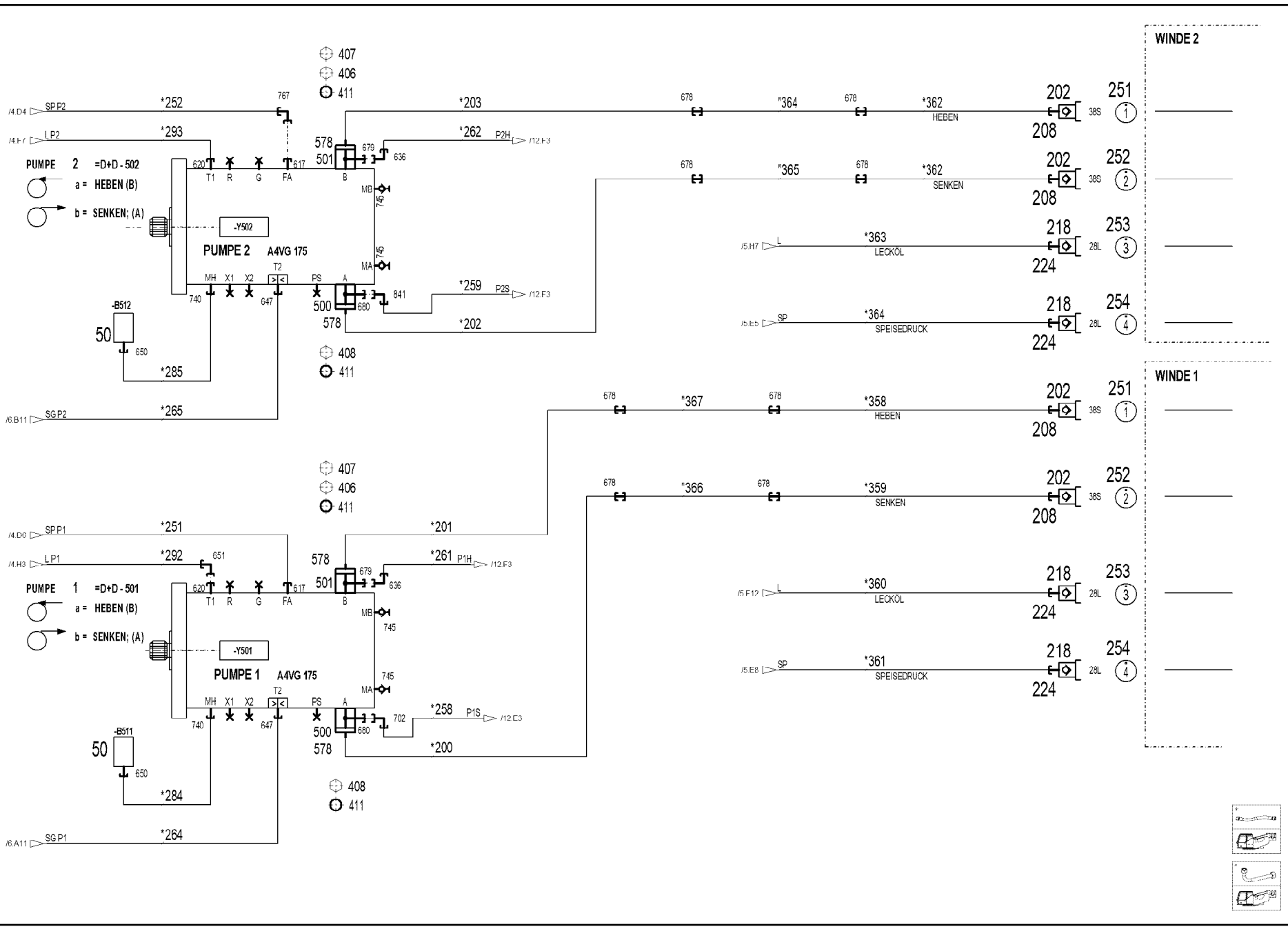
WINDE 2
WINDE 1
PUMPE 2 =D+D - 502
a = HEBEN (B)
b = SENKEN; (A)
-Y502
PUMPE 2 A4VG 175
-B512
PUMPE 1 =D+D - 501
a = HEBEN (B)
b = SENKEN; (A)
-Y501
PUMPE 1 A4VG 175
-B511
SP P2
L P2
SG P2
SP P1
L P1
SG P1
P2H
P2S
P1H
P1S
HEBEN
SENKEN
LECKÖL
SPEISEDRUCK

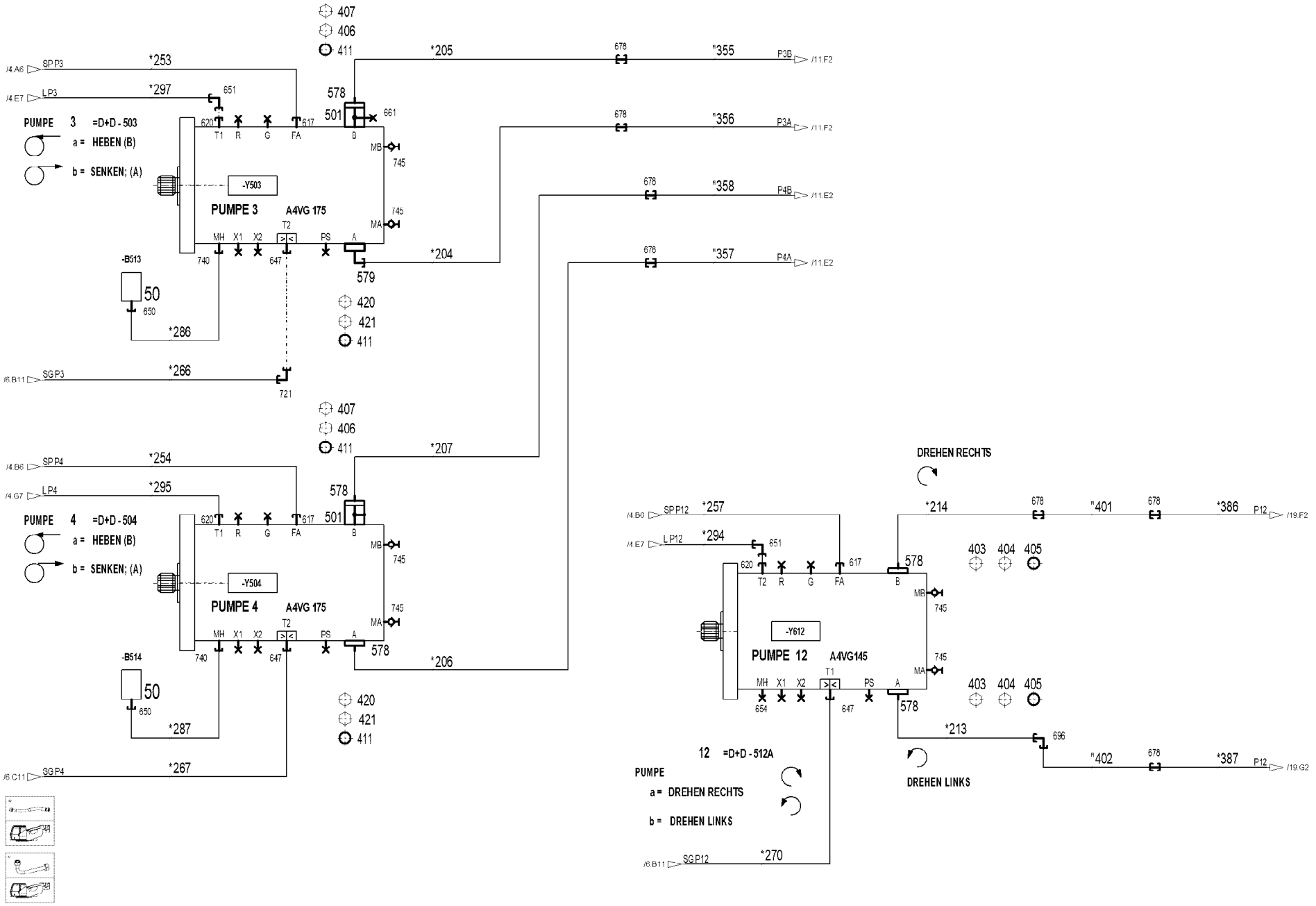
PUMPE 3 =D+D - 503
a = HEBEN (B)
b = SENKEN; (A)
-Y503
PUMPE 3 A4VG 175
PUMPE 4 =D+D - 504
a = HEBEN (B)
b = SENKEN; (A)
-Y504
PUMPE 4 A4VG 175
PUMPE 12 =D+D - 512A
a = DREHEN RECHTS
b = DREHEN LINKS
-Y612
PUMPE 12 A4VG145
DREHEN RECHTS
DREHEN LINKS
-B513
-B514
/4.A6 SP.P3
/4.E7 LP3
/6.B11 SG.P3
/4.B6 SP.P4
/4.G7 LP4
/6.C11 SG.P4
/4.B6 SP.P12
/4.E7 LP12
/6.B11 SG.P12
/11.F2
/11.E2
/19.F2
/19.G2

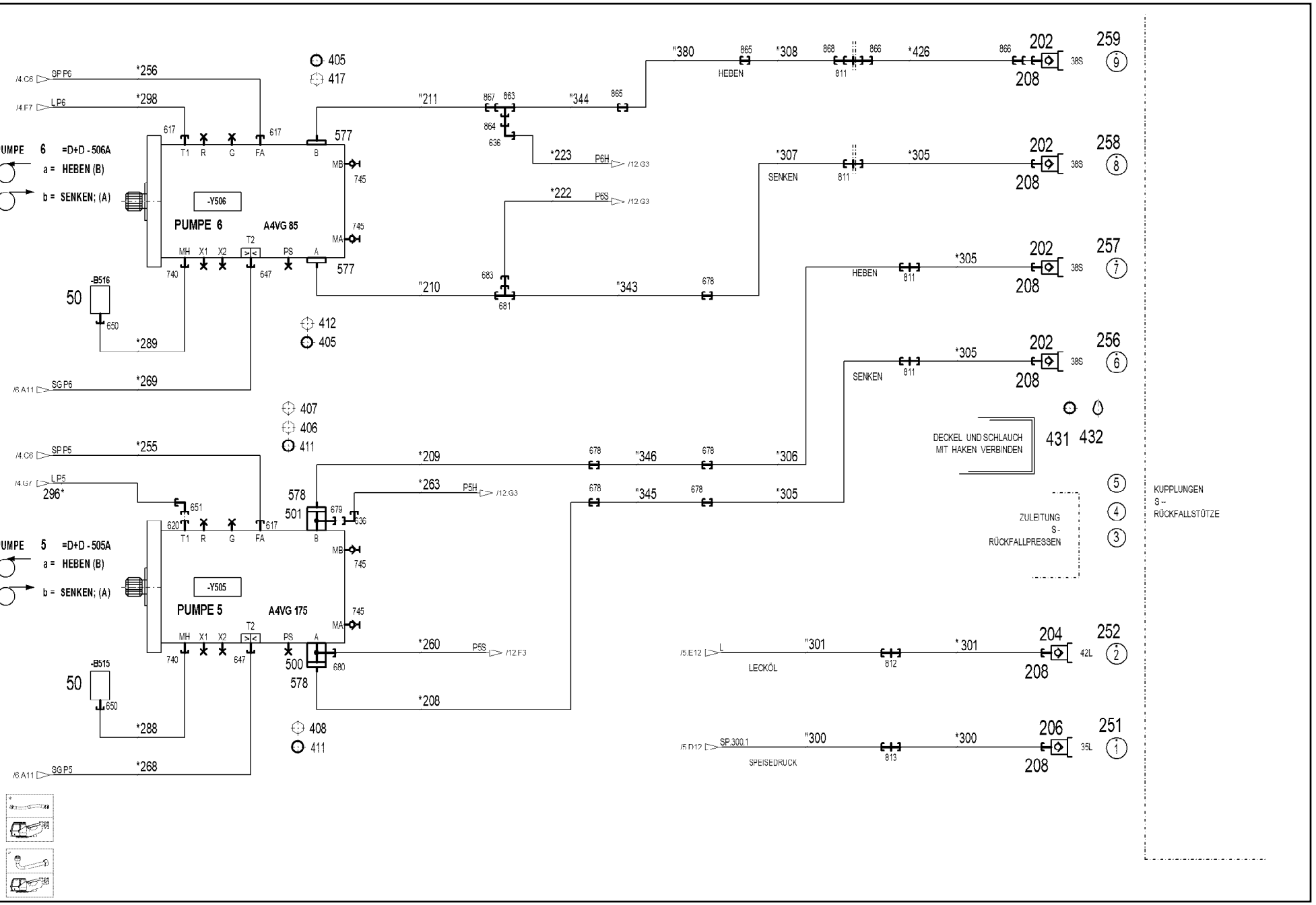
PUMPE 6 =D+D - 506A
a = HEBEN (B)
b = SENKEN; (A)
-Y506
PUMPE 6 A4VG 85
PUMPE 5 =D+D - 505A
a = HEBEN (B)
b = SENKEN; (A)
-Y505
PUMPE 5 A4VG 175
-B516
-B515
HEBEN
SENKEN
DECKEL UND SCHLAUCH MIT HAKEN VERBINDEN
ZULEITUNG S- RÜCKFALLPRESSEN
LECKÖL
SPEISEDRUCK
KUPPLUNGEN
S--
RÜCKFALLSTÜTZE

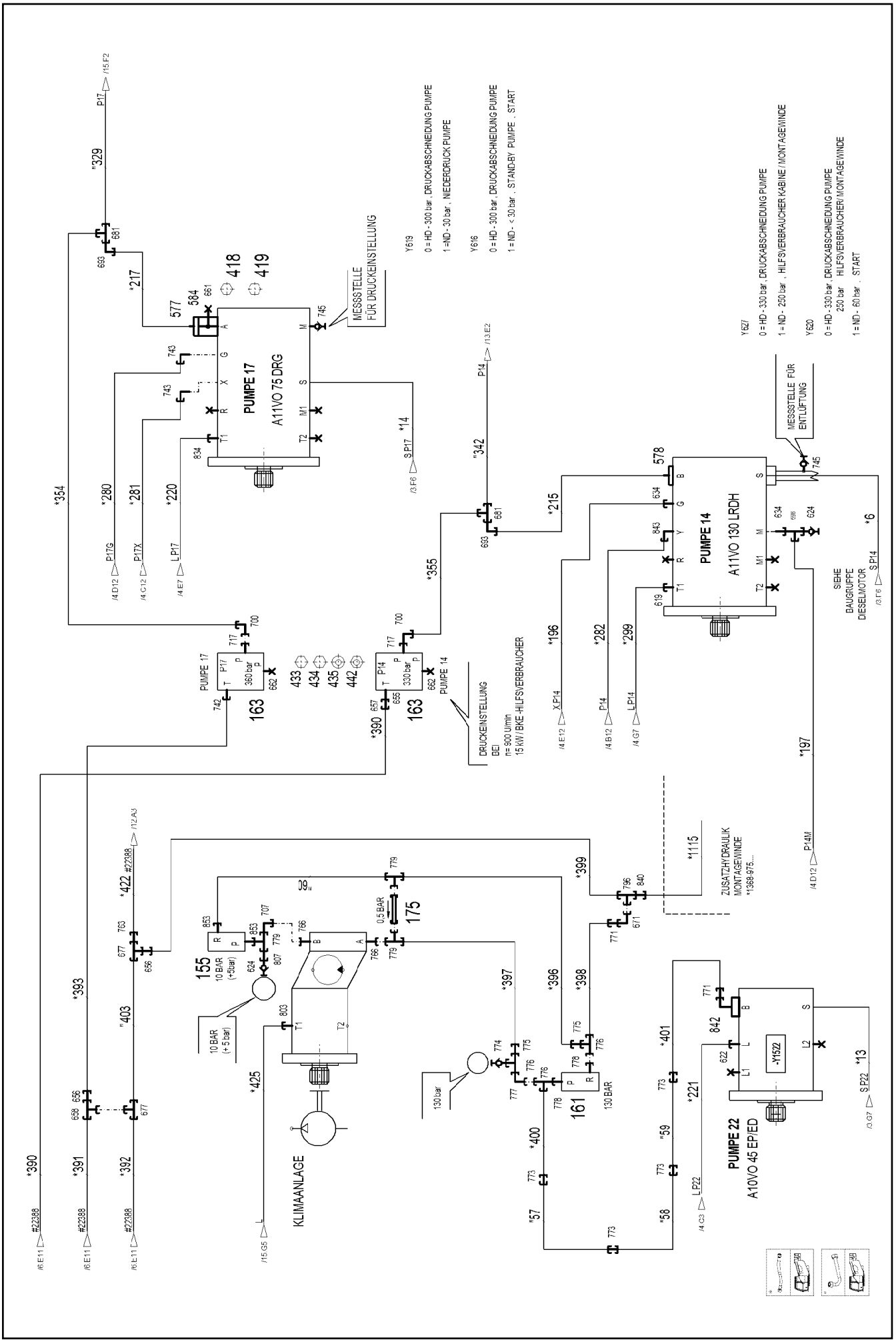
PUMPE 17
A11VO 75 DRG
PUMPE 14
A11VO 130 LRDH
PUMPE 22
A10VO 45 EP/ED
KLIMAANLAGE
MESSSTELLE FÜR DRUCKEINSTELLUNG
MESSSTELLE FÜR ENTLÜFTUNG
DRUCKEINSTELLUNG BEI n= 900 U/min 15 kW / BKE-HILFSVERBRAUCHER
ZUSATZHYDRAULIK MONTAGEWINDE *11388-975...
SIEHE BAUGRUPPE DIESELMOTOR
Y619 0 = HD - 300 bar , DRUCKABSCHNEIDUNG PUMPE 1 = ND - 30 bar , NIEDERDRUCK PUMPE
Y616 0 = HD - 300 bar , DRUCKABSCHNEIDUNG PUMPE 1 = ND - < 30 bar , STAND-BY PUMPE , START
Y627 0 = HD - 330 bar , DRUCKABSCHNEIDUNG PUMPE 1 = ND - 250 bar , HILFSVERBRAUCHER KABINE / MONTAGEWINDE
Y620 0 = HD - 330 bar , DRUCKABSCHNEIDUNG PUMPE 250 bar HILFSVERBRAUCHER / MONTAGEWINDE 1 = ND - 60 bar , START
-Y1522
10 BAR (+5 bar)
0,5 BAR
130 BAR
130 bar

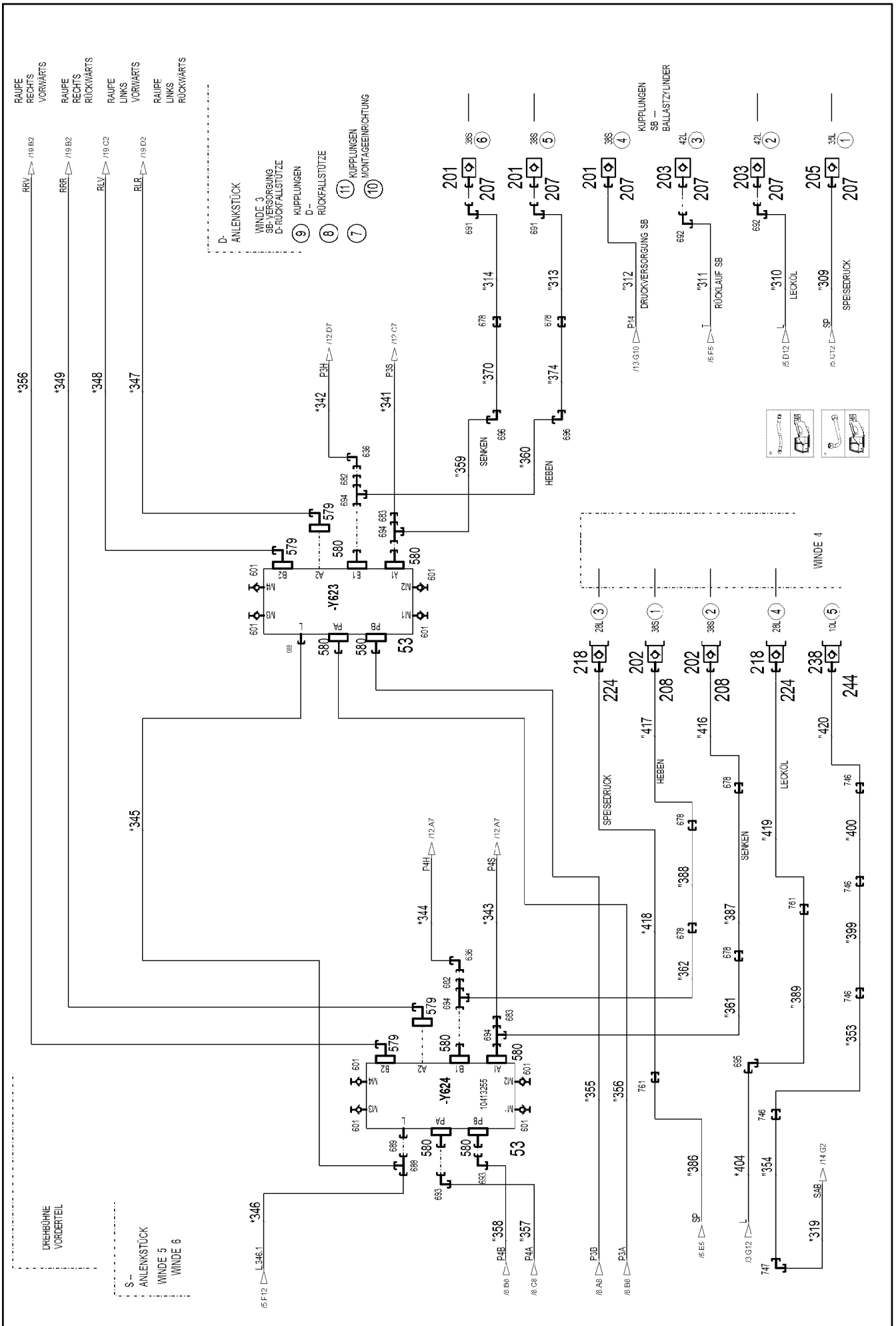

9.1.2023 170747	**etk_en_de_098288 LR 11000**	706 (9/25)
LIEBHERR	**HYDRAULICS** **HYDRAULIK**	**96052492**

LIEBHERR

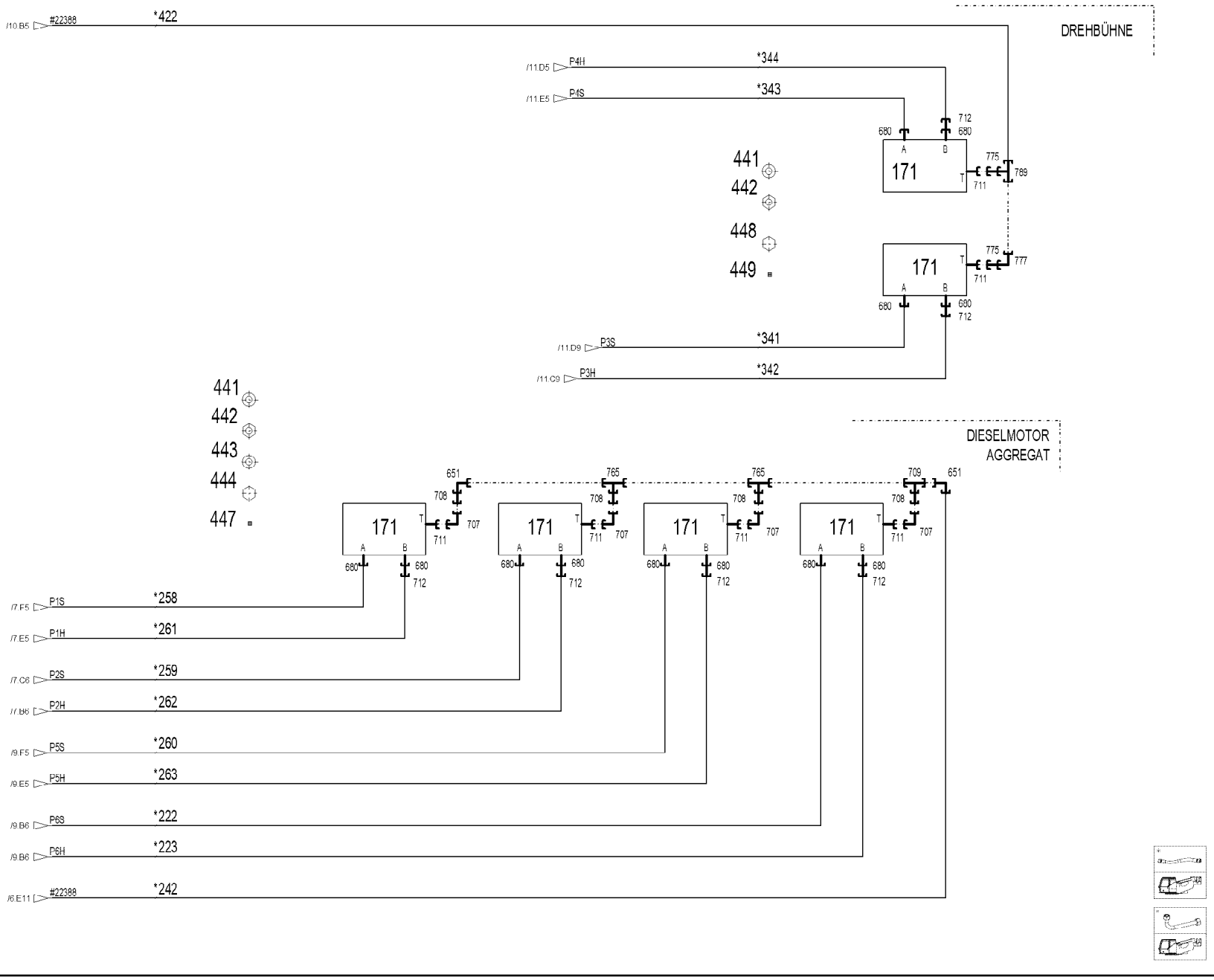
DREHBÜHNE
DIESELMOTOR
AGGREGAT
/10.B5 #22388 *422
/11.D5 P4H *344
/11.E5 P4S *343
/11.D9 P3S *341
/11.C9 P3H *342
/7.F5 P1S *258
/7.E5 P1H *261
/7.C6 P2S *259
/7.B6 P2H *262
/9.F5 P5S *260
/9.E5 P5H *263
/9.B6 P6S *222
/9.B6 P6H *223
/6.E11 #22388 *242
441
442
443
444
447
448
449
171
680
712
711
707
708
651
765
709
775
789
777

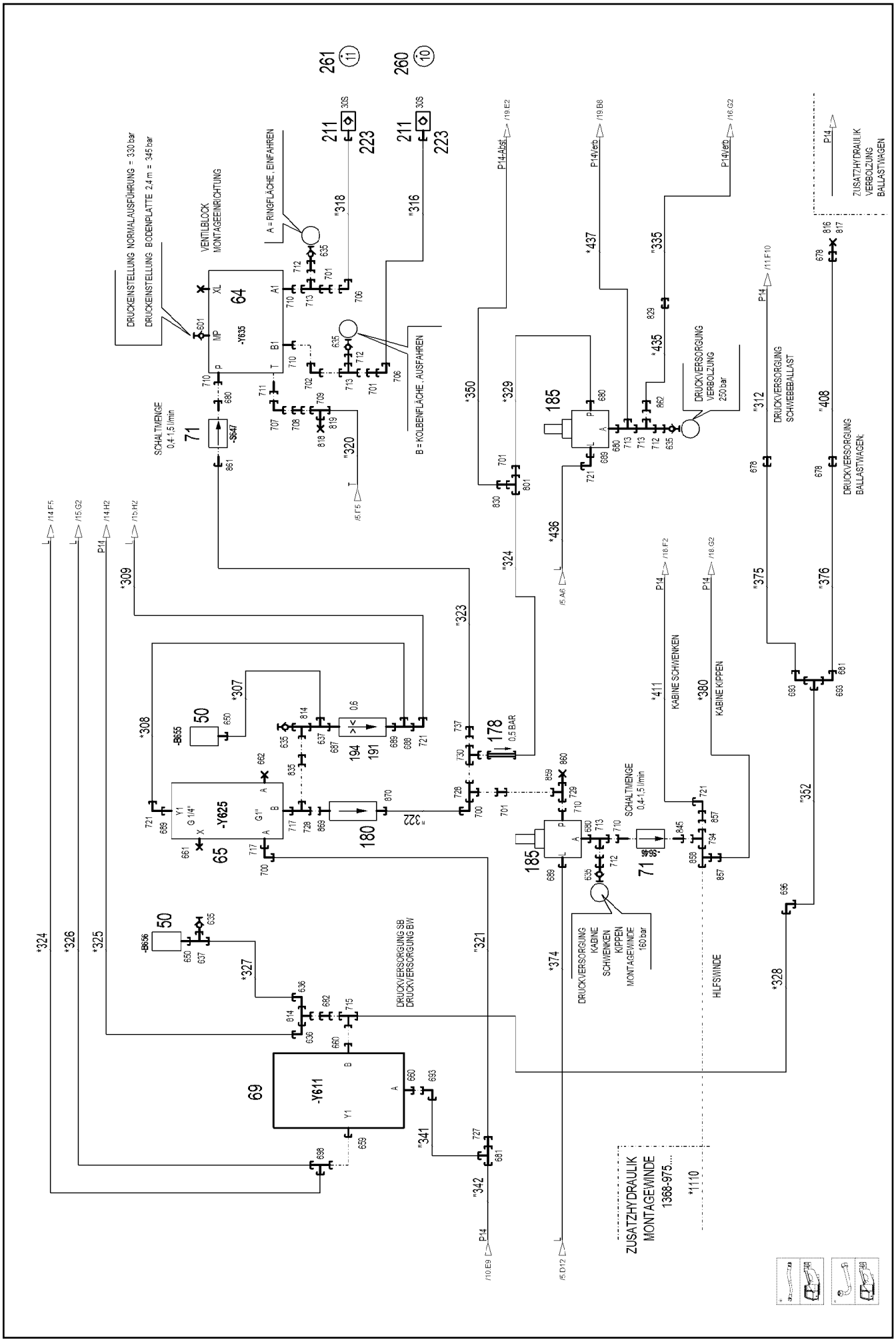
DRUCKEINSTELLUNG NORMALAUSFÜHRUNG = 330 bar
DRUCKEINSTELLUNG BODENPLATTE 2,4 m = 345 bar
VENTILBLOCK MONTAGEEINRICHTUNG
A = RINGFLÄCHE, EINFAHREN
B = KOLBENFLÄCHE, AUSFAHREN
SCHALTMENGE 0,4-1,5 l/min
DRUCKVERSORGUNG VERBOLZUNG 250 bar
DRUCKVERSORGUNG SCHWEBEBALLAST
DRUCKVERSORGUNG BALLASTWAGEN
ZUSATZHYDRAULIK VERBOLZUNG BALLASTWAGEN
KABINE SCHWENKEN
KABINE KIPPEN
DRUCKVERSORGUNG SB DRUCKVERSORGUNG BW
DRUCKVERSORGUNG KABINE SCHWENKEN KIPPEN MONTAGEWINDE 160 bar
HILFSWINDE
ZUSATZHYDRAULIK MONTAGEWINDE 1368-975...
0,5 BAR

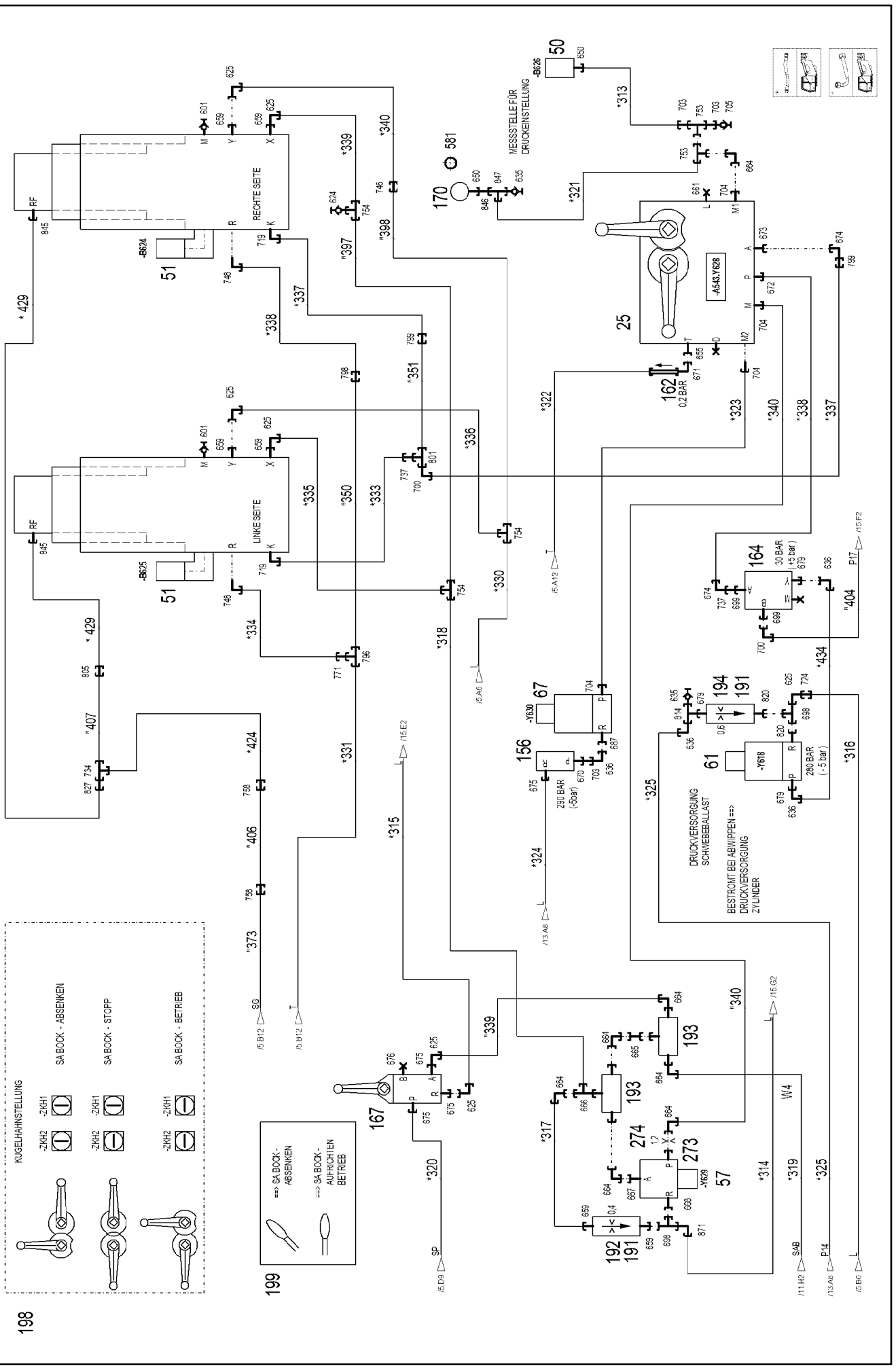
RECHTE SEITE
LINKE SEITE
MESSSTELLE FÜR DRUCKEINSTELLUNG
DRUCKVERSORGUNG SCHWEBEBALLAST
BESTROMT BEI ABWIPPEN ==> DRUCKVERSORGUNG ZYLINDER
KUGELHAHNSTELLUNG
SA BOCK - ABSENKEN
SA BOCK - STOPP
SA BOCK - BETRIEB
==> SA BOCK - ABSENKEN
==> SA BOCK - AUFRICHTEN BETRIEB

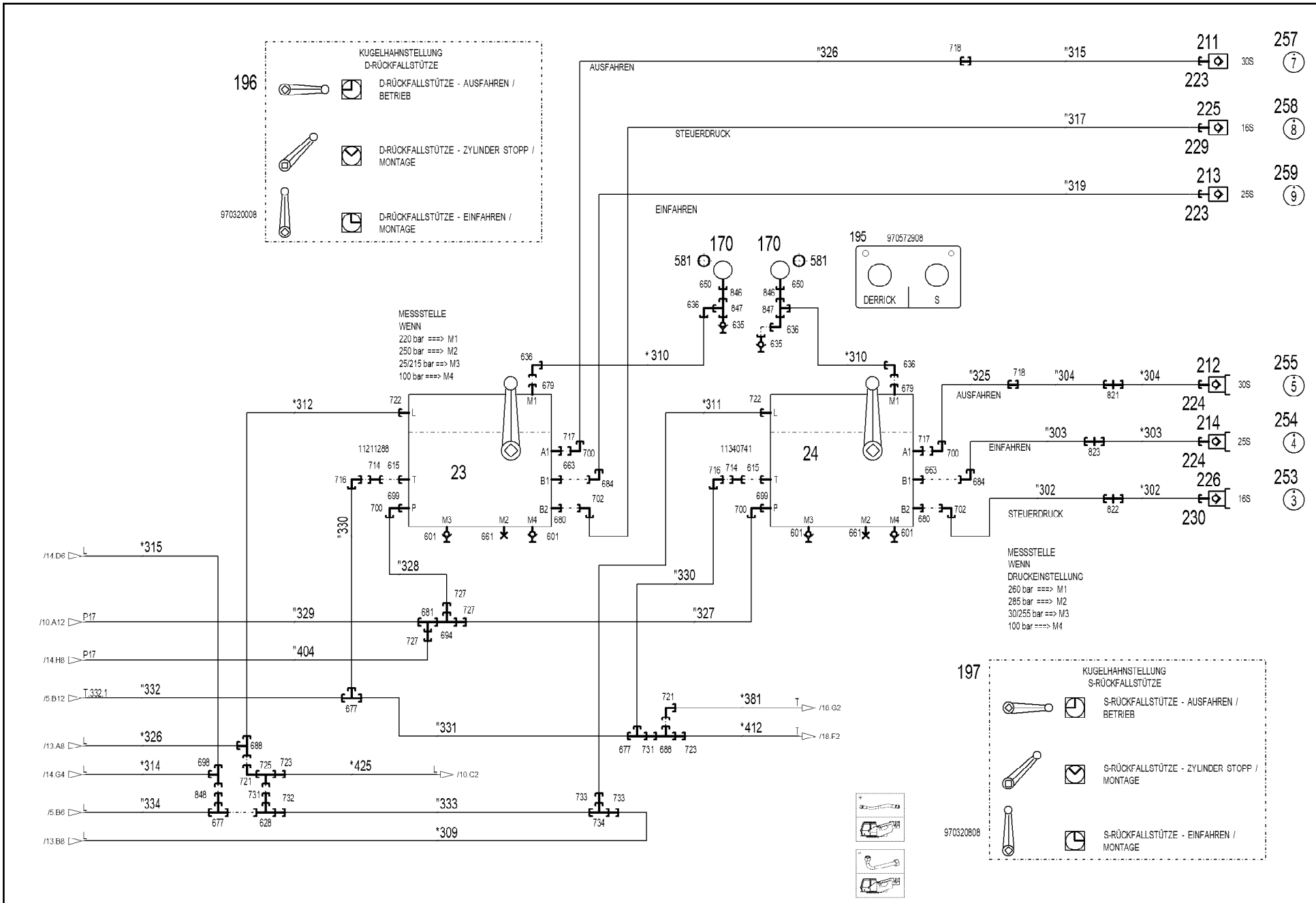
196
KUGELHAHNSTELLUNG
D-RÜCKFALLSTÜTZE
D-RÜCKFALLSTÜTZE - AUSFAHREN / BETRIEB
D-RÜCKFALLSTÜTZE - ZYLINDER STOPP / MONTAGE
970320008
D-RÜCKFALLSTÜTZE - EINFAHREN / MONTAGE
AUSFAHREN
STEUERDRUCK
EINFAHREN
195
970572908
DERRICK
S
MESSSTELLE
WENN
220 bar ===> M1
250 bar ===> M2
25/215 bar ===> M3
100 bar ===> M4
MESSSTELLE
WENN
DRUCKEINSTELLUNG
260 bar ===> M1
285 bar ===> M2
30/255 bar ===> M3
100 bar ===> M4
23
24
11211288
11340741
197
KUGELHAHNSTELLUNG
S-RÜCKFALLSTÜTZE
S-RÜCKFALLSTÜTZE - AUSFAHREN / BETRIEB
S-RÜCKFALLSTÜTZE - ZYLINDER STOPP / MONTAGE
970320808
S-RÜCKFALLSTÜTZE - EINFAHREN / MONTAGE

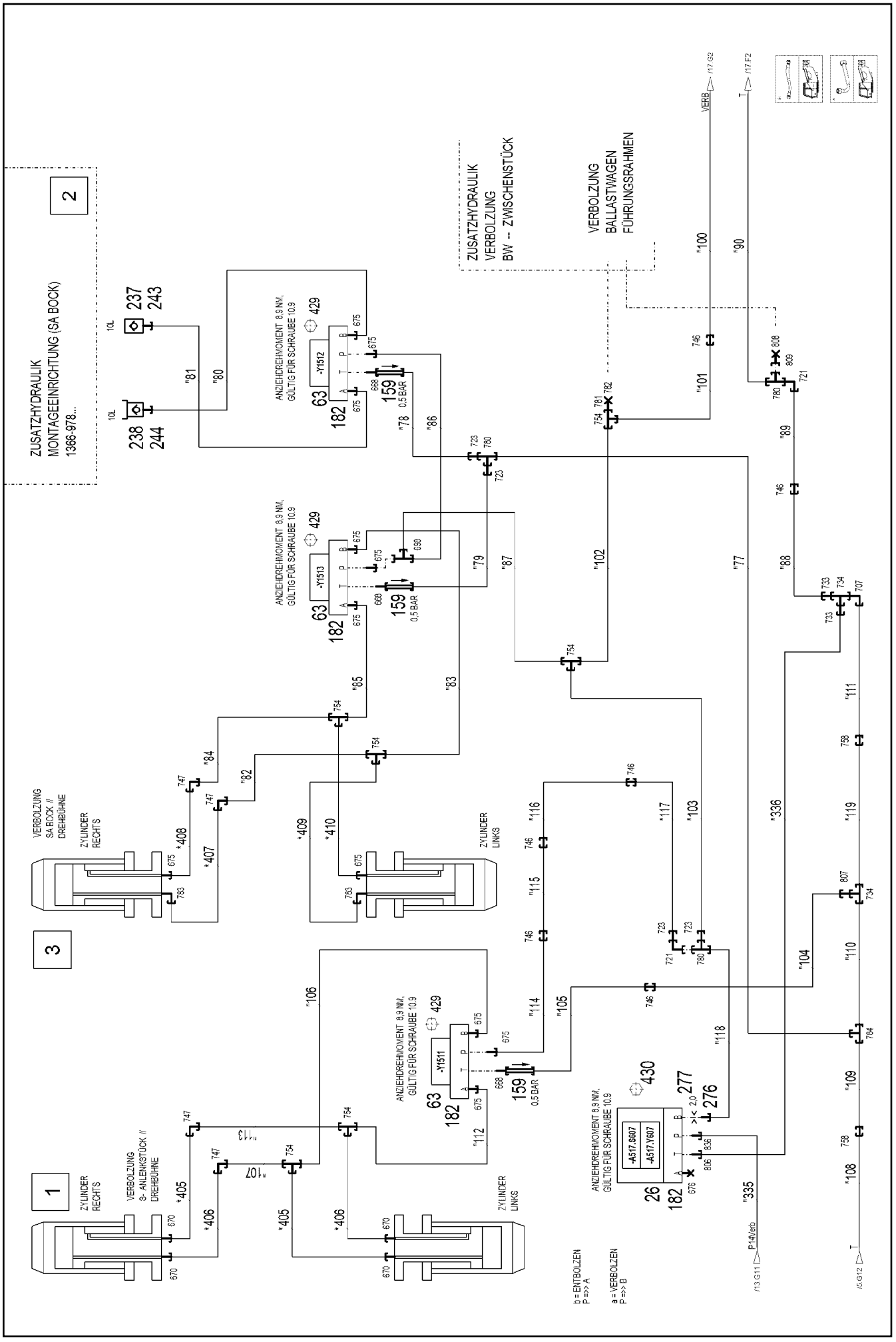

9.1.2023 170752	**etk_en_de_098288 LR 11000**	711 (14/25)
LIEBHERR	**HYDRAULICS** **HYDRAULIK**	**96052492**

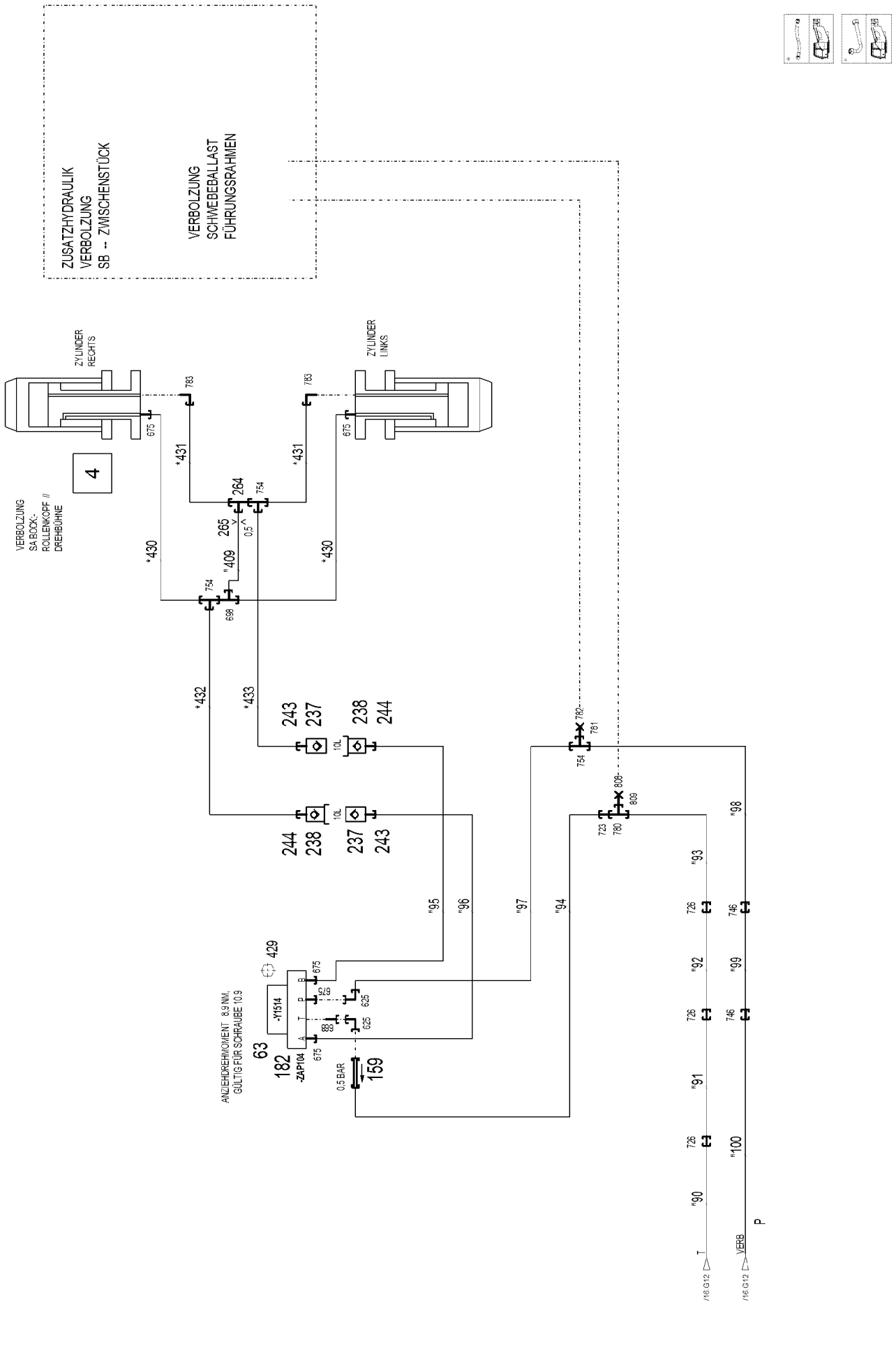
ZUSATZHYDRAULIK
VERBOLZUNG
SB -- ZWISCHENSTÜCK
VERBOLZUNG
SCHWEBEBALLAST
FÜHRUNGSRAHMEN
ZYLINDER RECHTS
ZYLINDER LINKS
VERBOLZUNG SA BOCK:- ROLLENKOPF // DREHBÜHNE
4
783
675
*431
264
754
265
0,5
"409
*430
698
*432
*433
243
237
238
244
10L
782
781
808
809
723
780
"95
"96
"97
"94
"98
"93
"92
"99
"91
"100
"90
726
746
429
-Y1514
-ZAP104
63
182
159
0,5 BAR
ANZIEHDREHMOMENT 8,9 NM, GÜLTIG FÜR SCHRAUBE 10.9
/18 G12
T
VERB
P

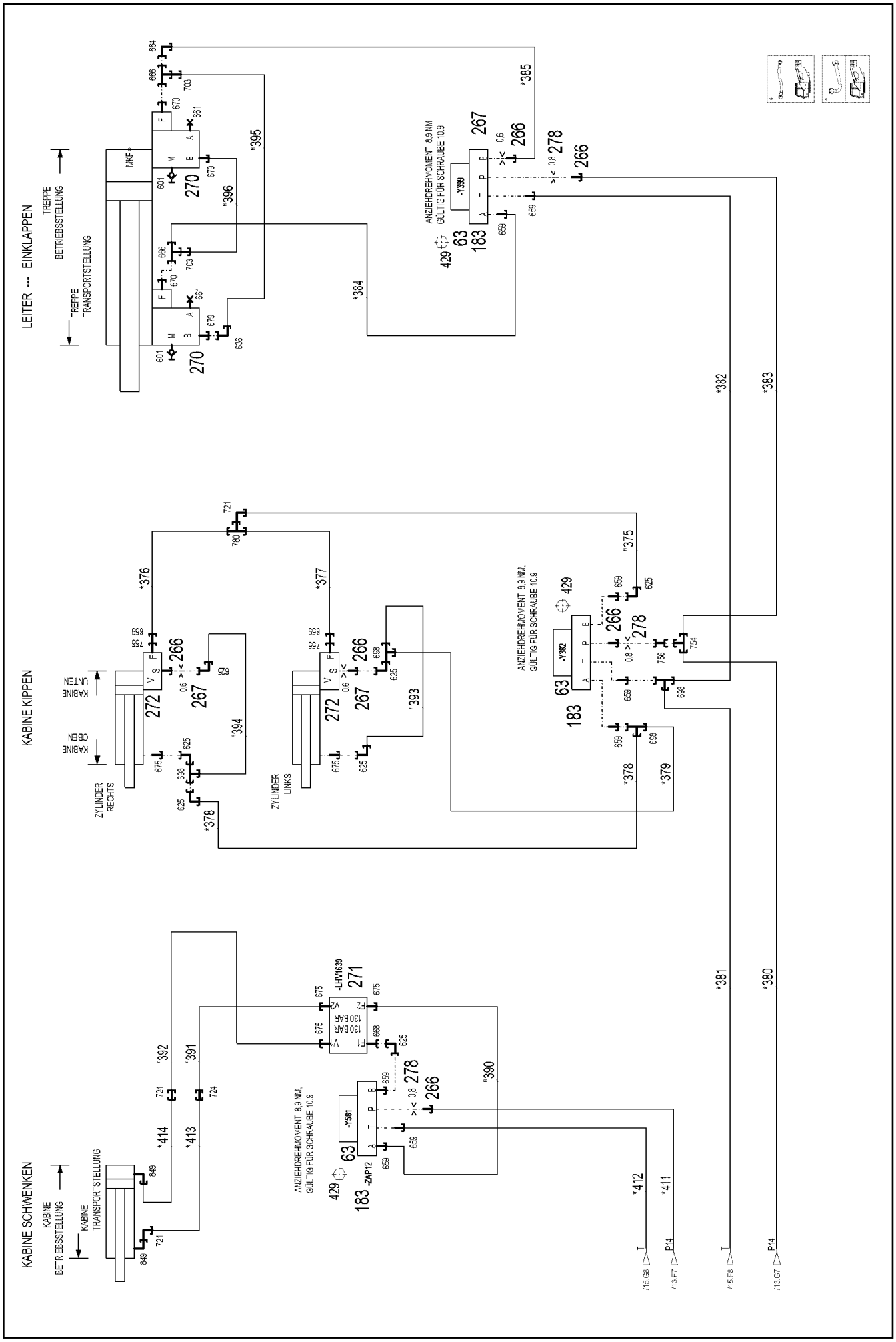

9.1.2023 170754 LIEBHERR	**etk_en_de_098288 LR 11000** **HYDRAULICS** **HYDRAULIK**	❑ 713 (16/25) **96052492**

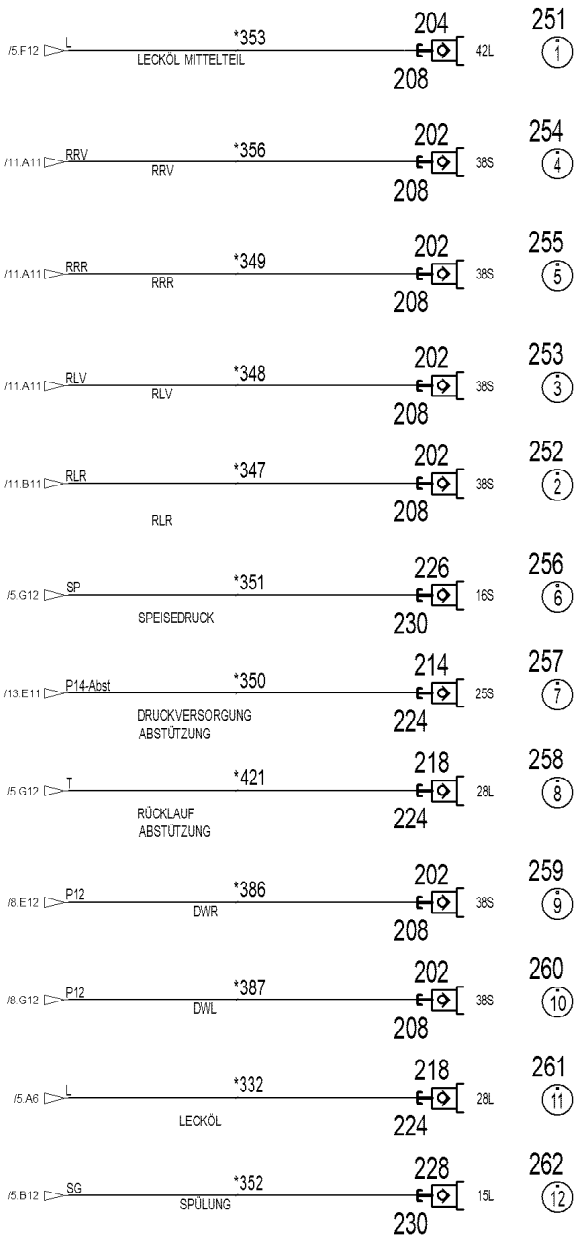
/5.F12 L *353 204 42L 208 251 1
LECKÖL MITTELTEIL
/11.A11 RRV *356 202 38S 208 254 4
RRV
/11.A11 RRR *349 202 38S 208 255 5
RRR
/11.A11 RLV *348 202 38S 208 253 3
RLV
/11.B11 RLR *347 202 38S 208 252 2
RLR
/5.G12 SP *351 226 16S 230 256 6
SPEISEDRUCK
/13.E11 P14-Abst *350 214 25S 224 257 7
DRUCKVERSORGUNG
ABSTÜTZUNG
/5.G12 T *421 218 28L 224 258 8
RÜCKLAUF
ABSTÜTZUNG
/8.E12 P12 *386 202 38S 208 259 9
DWR
/8.G12 P12 *387 202 38S 208 260 10
DWL
/5.A6 L *332 218 28L 224 261 11
LECKÖL
/5.B12 SG *352 228 15L 230 262 12
SPÜLUNG
DREHBÜHNE
UNTERTEIL
DREHDURCHFÜHRUNG
MITTELTEIL
DREHBÜHNE
UNTERTEIL
DREHWERK
/13.F11 P14Verb *437 225 16S 229
/5.H10 T *438 221 18L 223
FREMDVERSORGUNG
MITTELTEIL
RAUPENFAHRWERK

Pos.	Item	Quantity	Description	Bezeichnung
23	11211288	1	CONTROL BLOCK 320BAR SPF ⇨ ❑ 723	STEUERBLOCK
24	11340741	1	CONTROL BLOCK 320BAR SPF ⇨ ❑ 727	STEUERBLOCK
25	11314761	1	CONTROL BLOCK 350BAR SPF ⇨ ❑ 728	STEUERBLOCK
26	10877688	1	DIRECTIONAL CONTROL VALVE 4/2 NG6-3	WEGEVENTIL
50	10813738	11	PRESSURE SENSOR 0-400/400 BAR LSB PL:	DRUCKAUFNEHMER
51	10816185	2	PRESSURE SENSOR 0-400/400 BAR LSB PL:	DRUCKAUFNEHMER
53	10413255	2	CHANGE-OVER BLOCK SPF ⇨ ❑ 731	UMSCHALTBLOCK
55	10342823	1	PRESSURE CONTROL VALVE SPF ⇨ ❑ 733	DRUCKREGELVENTIL
57	511444408	1	DIRECTIONAL CONTROL VALVE 3/2 350BA ⇨ ❑ 734	WEGEVENTIL
58	511320108	2	DIRECTIONAL CONTROL VALVE 2/2 350BA	WEGEVENTIL
(1)	570633808	1	MAGNET 24V	MAGNET
(999)	10802253	1	SEAL KIT DIRECTIONAL VALVE	DS WEGEVENTIL
60	10356406	1	PRESSURE LIMITING VALVE pv=100BAR pm ⇨ ❑ 735	DRUCKBEGRENZUNGSVENTIL
61	511494308	1	DIRECTIONAL CONTROL VALVE 2/2 350BA ⇨ ❑ 737	WEGEVENTIL
63	511302208	7	DIRECTIONAL CONTROL VALVE 4/3 NG6-3 ⇨ ❑ 738	WEGEVENTIL
64	511308608	1	PROPORTIONAL VALVE 340BAR ⇨ ❑ 739	PROPORTIONALVENTIL
65	10493159	1	DIRECTIONAL SEAT VALVE 350BAR SPF ⇨ ❑ 744	WEGESITZVENTIL
67	511444508	1	DIRECTIONAL CONTROL VALVE 2/2 350BA ⇨ ❑ 745	WEGEVENTIL
69	10675694	1	DIRECTIONAL SEAT VALVE 350BAR	WEGESITZVENTIL
(1)	10663094	1	MAGNET 24V	MAGNET
(2)	11005227	1	SEAL KIT	DICHTSATZ
71	12100454	2	FLOW RATE INDICATOR	DURCHFLUSSANZEIGER
72	691183108	1	TEMPERATURE SENSOR -30/+130°C SPF	TEMPERATURGEBER
150	510642508	3	DIAPHRAGM ACCUMULATOR 2L 10BAR	MEMBRANSPEICHER
(998)	10650501	1	REPAIR KIT	REPARATURSATZ
151	974713508	1	CONNECTION STRIP CR6-FREI	ANSCHLUSSLEISTE
152	974713608	1	CONNECTION STRIP CR6-FREI	ANSCHLUSSLEISTE
153	510671508	2	PRESSURE FILTER	DRUCKFILTER
(1)	10037623	1	FILTER INSERT OEL 10µm	FILTEREINSATZ
(3)	10101384	1	RS PRESSURE FILTER DF...330FG 1.0	RS DRUCKFILTER
(4)	571356108	1	CLOGGING INDICATOR	VERSCHMUTZUNGSANZEIGE
154	511485208	1	PRESSURE LIMITING VALVE pmax=350BAR	DRUCKBEGRENZUNGSVENTIL
(997)	10493014	1	SEAL KIT LIMIT VALVE	DS DRUCKBEGRENZUNGSVEN
(998)	10684171	1	SEAL KIT CARTRIDGE	DICHTSATZ
(999)	10684172	1	SEALING KIT	DS VORSTEUERVENTIL
155	511429108	1	PRESSURE LIMITING VALVE pmax=700BAR	DRUCKBEGRENZUNGSVENTIL
156	10025582	1	PRESSURE LIMITING VALVE pv=155BA pm	DRUCKBEGRENZUNGSVENTIL
157	511417608	1	PRESSURE LIMITING VALVE pmax=700BAR ⇨ ❑ 746	DRUCKBEGRENZUNGSVENTIL
158	511435108	4	NON-RETURN VALVE 250BAR 2.5BAR CR6-F	RUECKSCHLAGVENTIL
159	510412408	6	NON-RETURN VALVE 400BAR 0.5BAR CR6-F	RUECKSCHLAGVENTIL
160	510438508	1	PRESSURE RELIEF VALVE pv=30BAR pmax ⇨ ❑ 747	DRUCKMINDERVENTIL
161	511423508	1	PRESSURE LIMITING VALVE pmax=700BAR	DRUCKBEGRENZUNGSVENTIL
162	511476908	2	NON-RETURN VALVE 250BAR 0.2BAR CR6-F	RUECKSCHLAGVENTIL
163	510468708	3	PRESSURE LIMITING VALVE pv=400BAR pm	DRUCKBEGRENZUNGSVENTIL
(999)	10025194	1	SEAL KIT HOUSING	DS GEHAEUSE
164	511485308	2	PRESSURE CONTROL VALVE pmax=350BA	DRUCKREGELVENTIL

Pos.	Item	Quantity	Description	Bezeichnung
(997)	10684172	1	SEALING KIT	DS VORSTEUERVENTIL
(998)	10684171	1	SEAL KIT CARTRIDGE	DICHTSATZ
(999)	12104733	1	SEAL KIT	DICHTSATZ
165	510412908	2	NON-RETURN VALVE 420BAR 0.5BAR CR6-F	RUECKSCHLAGVENTIL
167	511322508	1	DIRECTIONAL CTRL. VALVE 4/2 400BAR SP	WEGESCHIEBER
(8)	511043808	1	MANUAL ACTUATION	HANDBETAETIGUNG
168	11211759	1	PRESSURE LIMITING VALVE pv=30BAR pm	DRUCKBEGRENZUNGSVENTIL
170	750002408	3	PRESSURE GAUGE 63	MANOMETER
171	12102722	6	SCAVENGING BLOCK 420BAR SPF	SPUELBLOCK
175	511446908	1	NON-RETURN VALVE 400BAR 0.5BAR CR6-F	RUECKSCHLAGVENTIL
177	11485448	1	NON-RETURN VALVE 250BAR CR6-FREI SP	RUECKSCHLAGVENTIL
178	510409808	1	NON-RETURN VALVE 420BAR 0.5BAR CR6-F	RUECKSCHLAGVENTIL
180	10877386	1	PRESSURE FILTER STAHL VERZ.	DRUCKFILTER
182	510629508	5	CONNECTING PLATE	ANSCHLUSSPLATTE
183	510631808	4	CONNECTING PLATE	ANSCHLUSSPLATTE
185	511497508	2	PRESSURE RELIEF VALVE pv=200BAR pmax ⇨ ❑ 44	DRUCKMINDERVENTIL
191	510671108	3	FILTER CARTRIDGE 0,005m³/min 25µm	FILTERPATRONE
192	511048708	1	NOZZLE 0,4 M5X9 CUZN39PB3	DUESE
193	511491914	2	SHUTTLE VALVE 500BAR CR6-FREI	WECHSELVENTIL
194	510746008	2	NOZZLE 0,6 M5X9 CUZN39PB3	DUESE
195	970572908	1	SIGN	SCHILD
196	970320008	1	SIGN	SCHILD
197	970320808	1	SIGN	SCHILD
198	975716708	1	SIGN 100X200 AL-BL 1MM	SCHILD
199	972202808	1	SIGN	SCHILD
201	511512208	3	COUPLING SLEEVE B8 38-S	KUPPLUNGSMUFFE
202	511512308	16	COUPLING PLUG B8 38-S	KUPPLUNGSSTECKER
203	10675113	2	COUPLING SLEEVE B8 42-L A3C	KUPPLUNGSMUFFE
204	10675114	2	COUPLING PLUG B8 42-L A3C	KUPPLUNGSSTECKER
205	511518408	2	COUPLING SLEEVE B8 35-L	KUPPLUNGSMUFFE
206	511518508	1	COUPLING PLUG B8 35-L	KUPPLUNGSSTECKER
207	10466917	7	HEX CAP NUT RD79X4 SPF	VERSCHLUSSMUTTER
208	10466913	19	SCREW PLUG RD79X4 SPF	VERSCHLUSSSCHRAUBE
211	511510708	3	COUPLING SLEEVE B6 30-S	KUPPLUNGSMUFFE
(2)	571076908	1	O-RING 32X3 FPM70	O-RING
(3)	571077008	1	SUPPORTING RING 32X37,2X1 PTFE	STUETZRING
(4)	571077108	1	O-RING 40X3 FPM70	O-RING
(5)	571077208	1	NUT M54 CR6-FREI	MUTTER
212	511510808	1	COUPLING PLUG B6 30-S	KUPPLUNGSSTECKER
(1)	571077308	1	SHEET GASKET	DICHTSCHEIBE
(2)	571076908	1	O-RING 32X3 FPM70	O-RING
(3)	571077008	1	SUPPORTING RING 32X37,2X1 PTFE	STUETZRING
(4)	571077408	1	O-RING 24X3 FPM70	O-RING
213	510599608	1	COUPLING SLEEVE B6 25-S	KUPPLUNGSMUFFE
214	510599708	2	COUPLING PLUG B6 25-S	KUPPLUNGSSTECKER
218	511501108	8	COUPLING PLUG B6 28-L	KUPPLUNGSSTECKER
219	511508208	1	COUPLING SLEEVE B6 22-L	KUPPLUNGSMUFFE
221	511500608	1	COUPLING SLEEVE B6 18-L	KUPPLUNGSMUFFE
(2)	571076908	1	O-RING 32X3 FPM70	O-RING
(3)	571077008	1	SUPPORTING RING 32X37,2X1 PTFE	STUETZRING
(4)	571077108	1	O-RING 40X3 FPM70	O-RING
(5)	571077208	1	NUT M54 CR6-FREI	MUTTER
223	10466916	6	HEX CAP NUT RD54X4 SPF	VERSCHLUSSMUTTER
224	10466912	11	SCREW PLUG RD54X4 SPF	VERSCHLUSSSCHRAUBE
225	511505908	2	COUPLING SLEEVE B3 16-S	KUPPLUNGSMUFFE
226	511508608	2	COUPLING PLUG B3 16-S	KUPPLUNGSSTECKER
228	511500408	1	COUPLING PLUG B3 15-L	KUPPLUNGSSTECKER
229	10466915	2	HEX CAP NUT RD36X3 SPF	VERSCHLUSSMUTTER
230	10466911	3	SCREW PLUG RD36X3 SPF	VERSCHLUSSSCHRAUBE

Pos.	Item	Quantity	Description	Bezeichnung
237	511508408	3	COUPLING SLEEVE B2 10-L	KUPPLUNGSMUFFE
238	511508308	4	COUPLING PLUG B2 10-L	KUPPLUNGSSTECKER
243	10466914	3	HEX CAP NUT RD32X3 SPF	VERSCHLUSSMUTTER
244	10466910	4	SCREW PLUG RD32X3 SPF	VERSCHLUSSSCHRAUBE
251	97044171	4	TRAILER 25X25 ALMG3 H111 BEZ.1	ANHAENGER
252	97044172	4	TRAILER 25X25 ALMG3 H111 BEZ.2	ANHAENGER
253	97044210	4	TRAILER 25X25 ALMG3 H111 BEZ.3	ANHAENGER
254	97044211	4	TRAILER 25X25 ALMG3 H111 BEZ.4	ANHAENGER
255	97044212	2	TRAILER 2X25X25 ALMG3 H111 BEZ.5	ANHAENGER
256	97044213	2	TRAILER 2X25X25 ALMG3 H111 BEZ.6	ANHAENGER
257	97044214	3	TRAILER 2X25X25 ALMG3 H111 BEZ.7	ANHAENGER
258	97044215	3	TRAILER 2X25X25 ALMG3 H111 BEZ.8	ANHAENGER
259	97044216	3	TRAILER 2X25X25 ALMG3 H111 BEZ.9	ANHAENGER
260	97044217	2	TRAILER 2X25X25 ALMG3 H111 BEZ.10	ANHAENGER
261	97044218	2	TRAILER 2X25X25 ALMG3 H111 BEZ.11	ANHAENGER
262	97044219	1	TRAILER 2X25X25 ALMG3 H111 BEZ.12	ANHAENGER
264	953600608	1	CONNECTING LUG EL 10LX51	VERBINDUNGSSTUTZEN
265	511062908	1	NOZZLE 0,5 M10X10 MS	DUESE
266	947906708	6	SCREW-ON CONNECTION	EINSCHRAUBSTUTZEN
267	570818808	3	NOZZLE 0,6 M8X8 10.9	DUESE
270	10342074	2	LOAD HOLDING VALVE 400BAR SPF	LASTHALTEVENTIL
(1)	10874777	1	HOLLOW SCREW A3C	HOHLSCHRAUBE
(2)	10874778	1	SEALING RING	DICHTRING
271	511471608	1	LOAD HOLDING VALVE pv=130BAR	LASTHALTEVENTIL
(2)	570941408	2	SCREW	SCHRAUBE
(7)	11002678	2	LOAD RETAINING VLV ELEMENT,CPL	LASTHALTEVENTILEINSATZ
(26)	510797508	2	COMPRESSION SPRING	DRUCKFEDER
272	10218310	2	LOAD HOLDING VALVE 400BAR SPF ⇨ ❑ 748	LASTHALTEVENTIL
273	948390108	1	SCREW-ON CONNECTION	EINSCHRAUBSTUTZEN
274	511056808	1	NOZZLE 1,2 M8X8 MS	DUESE
276	971265308	1	UNION PIECE RETOUCH	VERSCHRAUBUNG NACHARBEI
277	511062608	1	NOZZLE 2,0 M10X10 ST	DUESE
278	511058508	3	NOZZLE 0,8 M8X8 MS	DUESE
400	774215708	3	CONSOLE	KONSOLE
401	774211908	3	HOSE CLAMP 158-166 ST	SCHLAUCHSCHELLE
403	11834794	10	SOCKET HEAD SCREW ISO 4762 M12X45 8	ZYLINDERSCHRAUBE
404	11645386	2	HEX SCREW ISO 4017 M12X45 8.8 FLZN SP	SECHSKANTSCHRAUBE
405	510587008	6	O-RING ARP 568 32,92X3,53 NBR90	O-RING
406	10878822	15	SOCKET HEAD SCREW ISO 4762 M14X70 8	ZYLINDERSCHRAUBE
407	12225301	5	HEX SCREW ISO 4014 M14X70 8.8 FLZN SP	SECHSKANTSCHRAUBE
408	10878816	12	SOCKET HEAD SCREW ISO 4762 M14X100 8	ZYLINDERSCHRAUBE
411	510586708	20	O-RING ARP 568 37,69X3,53 NBR90	O-RING
412	7004640	4	HEX SCREW ISO 4014 M12X75 10.9 FLZN SP	SECHSKANTSCHRAUBE
415	409752408	4	SOCKET HEAD SCREW ISO 4762 UNC3/8X	ZYLINDERSCHRAUBE
416	12100552	8	HEX SCREW UNC7/16X14X30MM 8.8 FLZN	SECHSKANTSCHRAUBE
417	11658890	4	HEX SCREW ISO 4014 M12X65 8.8 FLZN SP	SECHSKANTSCHRAUBE
418	10876374	3	SOCKET HEAD SCREW ISO 4762 M12X60 8	ZYLINDERSCHRAUBE
419	10875506	1	HEX SCREW ISO 4014 M12X60 8.8 FLZN SP	SECHSKANTSCHRAUBE
420	10878799	2	HEX SCREW ISO 4017 M14X45 8.8 FLZN SP	SECHSKANTSCHRAUBE
421	10876373	6	SOCKET HEAD SCREW ISO 4762 M14X45 8	ZYLINDERSCHRAUBE
422	927892208	1	COLLECTING PIPE	SAMMELROHR
429	10181382	24	SOCKET HEAD SCREW ISO 4762 M5X50 10	ZYLINDERSCHRAUBE
430	12225950	4	SOCKET HEAD SCREW ISO 4762 M5X45 10	ZYLINDERSCHRAUBE
431	12101869	6	KEY RING 25X1,5 ST FE/ZN8/CN	SCHLUESSELRING
432	744010208	6	SNAP HOOK DIN 5299 C 60X6-120KG ST V	KARABINERHAKEN
433	12100208	2	HEX SCREW ISO 4014 M8X160 8.8 480H SP	SECHSKANTSCHRAUBE
434	10875799	2	HEX SCREW ISO 4014 M8X170 8.8 480H SP	SECHSKANTSCHRAUBE
435	421861405	4	WASHER ISO 7093-1 8 200HV-A2	SCHEIBE
436	570116908	1	FLAT SEALING RING 14X19,5X1,5	FLACHDICHTRING

Pos.	Item	Quantity	Description	Bezeichnung
441	11140469	9	WASHER ISO 7093-1 8 200HV 480H SPF	SCHEIBE
442	11693875	13	HEX NUT ISO 4032 M8 8 480H SPF	SECHSKANTMUTTER
443	11840501	3	WASHER DIN 7349 8,4 200HV 480H SPF	SCHEIBE
444	953097108	3	THREADED ROD M8X350 5.8 A2C	GEWINDESTANGE
447	97145330	9	STRAIGHT TUBE 12.0X36 X5CRNI18-10	ROHR GERADE
448	12213821	3	SOCKET HEAD SCREW ISO 4762 M8X130 8	ZYLINDERSCHRAUBE
449	97145329	3	STRAIGHT TUBE 12.0X16 X5CRNI18-10	ROHR GERADE
500	11320616	3	SAE INTERMEDIATE FLANGE SAE1 1/4COD	SAE-ZWISCHENFLANSCH
501	511519208	5	SAE INTERMEDIATE FLANGE 1 1/4" CR6-F	SAE-ZWISCHENFLANSCH
574	510713214	1	FITTING AEHNL.ISO 8434;ISO 6 GFS 28L S	VERSCHRAUBUNG
(1)	510587008	1	O-RING ARP 568 32,92X3,53 NBR90	O-RING
577	510586908	8	FLANGE HALF SAE1-C62-M12 CR6-FREI	FLANSCHHAELFTE
578	510586608	24	FLANGE HALF SAE1 1/4-C62-M14 CR6-FREI	FLANSCHHAELFTE
579	511517708	5	FLANGE STUB PIPE WFS 38S 1 1/4 CR6-FRE	FLANSCHSTUTZEN
580	511517808	8	FLANGE STUB PIPE AFG 38S G1 1/4 CR6-F	FLANSCHSTUTZEN
581	10173722	3	EDGE SEALING RING CR6-FREI	DICHTKANTENRING
582	474907308	2	SAE FLANGE CONNECTION WFS 38S 1 1/4	SAE-FLANSCHVERBINDUNG
(1)	510586708	1	O-RING ARP 568 37,69X3,53 NBR90	O-RING
584	511517208	1	SAE INTERMEDIATE FLANGE SAE 1XCODE	SAE-ZWISCHENFLANSCH
(1)	510587008	1	O-RING ARP 568 32,92X3,53 NBR90	O-RING
600	471032608	1	FITTING GE 12S G1/2A CR6-FREI	VERSCHRAUBUNG
601	475602608	19	TEST POINT FITTING EMA3 G1/4 CR6-FREI	MESSANSCHLUSS
614	471903608	5	FITTING EGE 42L G1 1/2 CR6-FREI	VERSCHRAUBUNG
615	471034708	12	FITTING GE 42L G1 1/2 CR6-FREI	VERSCHRAUBUNG
616	471031908	5	FITTING XGE42-LM-ED CR6-FREI	VERSCHRAUBUNG
617	471031508	12	FITTING XGE28-LM-ED CR6-FREI	VERSCHRAUBUNG
618	477704508	1	STOP PLUG VSTIM22X1,5ED CR6-FREI	STOPFEN
619	471031308	3	FITTING XGE22-LM-ED M26X1,5 CR6-FREI	VERSCHRAUBUNG
620	471031808	13	FITTING XGE35-LM-ED CR6-FREI	VERSCHRAUBUNG
621	471039808	3	FITTING GE 10L M22X1,5 CR6-FREI	VERSCHRAUBUNG
622	471031108	3	FITTING GE 18L M22X1,5 CR6-FREI	VERSCHRAUBUNG
624	510629008	7	TEST POINT FITTING VKA3 10LM16X1,5 CR6	MESSANSCHLUSS
625	7403569	26	FITTING EW 10L M16X1,5 CR6-FREI	VERSCHRAUBUNG
626	477704808	4	STOP PLUG VSTIM42X2ED CR6-FREI	STOPFEN
627	477705808	4	STOP PLUG VSTIM26X1,5ED CR6-FREI	STOPFEN
628	7367986	20	FITTING EL 42L CR6-FREI	VERSCHRAUBUNG
629	482530814	9	FITTING ISO 8434 EW 42L CR6-FREI	VERSCHRAUBUNG
630	477705708	3	STOP PLUG VSTIM48X2ED CR6-FREI	STOPFEN
632	475033008	2	FITTING XGR25/20-S CR6-FREI	VERSCHRAUBUNG
633	471903208	2	FITTING EGESD20-SM-WD CR6-FREI	VERSCHRAUBUNG
634	471030508	3	FITTING GE 10L M14X1,5 CR6-FREI	VERSCHRAUBUNG
635	475601508	11	TEST POINT FITTING BMA3 6S CR6-FREI	MESSANSCHLUSS
636	472531508	17	FITTING EW 6S M14X1,5 CR6-FREI	VERSCHRAUBUNG
637	472331208	3	FITTING EL 6S CR6-FREI	VERSCHRAUBUNG
638	471030208	1	FITTING XGE6-SM-ED CR6-FREI	VERSCHRAUBUNG
643	471033308	2	FITTING XGE20-SM-ED CR6-FREI	VERSCHRAUBUNG
645	471030908	2	FITTING GE 15L M18X1,5 CR6-FREI	VERSCHRAUBUNG
647	471039908	7	FITTING GE 12L M22X1,5 CR6-FREI	VERSCHRAUBUNG
650	470700208	14	FITTING XGAI6-SR CR6-FREI	VERSCHRAUBUNG
651	482530914	9	FITTING ISO 8434 EW 35L M45X2 CR6-FREI	VERSCHRAUBUNG
654	477704308	1	STOP PLUG VSTI M12X1,5 CR6-FREI	STOPFEN
655	471901508	5	FITTING EGESD28-LR-WD CR6-FREI	VERSCHRAUBUNG
656	475431308	17	FITTING RED 42/28L CR6-FREI	VERSCHRAUBUNG
657	475031008	2	FITTING XGR42/28-L CR6-FREI	VERSCHRAUBUNG
658	482431114	12	FITTING ISO 8434 ET 42L CR6-FREI	VERSCHRAUBUNG
659	7362091	19	FITTING ISO 8434-1 GE 10L G1/4A CR6-FREI	VERSCHRAUBUNG
660	471034408	3	FITTING XGEV38-SR-WD CR6-FREI	VERSCHRAUBUNG
661	477704008	9	STOPPER PLUG VSTI1/4"ED CR6-FREI	BLINDSTOPFEN
662	477704608	4	STOP PLUG VSTI G1A CR6-FREI	STOPFEN
663	471033608	2	FITTING XGE25-SR-ED CR6-FREI	VERSCHRAUBUNG

Pos.	Item	Quantity	Description	Bezeichnung
664	7617268	8	FITTING EW 10S CR6-FREI	VERSCHRAUBUNG
665	470010208	1	FITTING SNV10-S CR6-FREI	VERSCHRAUBUNG
666	7367776	3	FITTING EL 10S CR6-FREI	VERSCHRAUBUNG
667	471900408	1	FITTING EGE 10S G3/8 CR6-FREI	VERSCHRAUBUNG
668	471904308	6	FITTING EGE 10L G3/8A CR6-FREI	VERSCHRAUBUNG
669	482430314	2	FITTING ISO 8434 ET 10L M16X1,5 CR6-FRE	VERSCHRAUBUNG
670	471032808	7	FITTING ISO 8434-1 GE 10S G3/8A CR6-FRE	VERSCHRAUBUNG
671	7617494	9	FITTING EW 28L CR6-FREI	VERSCHRAUBUNG
672	471033408	1	FITTING XGE20-SR-ED CR6-FREI	VERSCHRAUBUNG
673	471900708	1	FITTING EGESD20-SR-WD CR6-FREI	VERSCHRAUBUNG
674	7407108	3	FITTING EW 20S M30X2 CR6-FREI	VERSCHRAUBUNG
675	471039608	25	FITTING XGE10-LR-ED3/8" CR6-FREI	VERSCHRAUBUNG
676	477704108	2	STOP PLUG VSTI3/8"ED CR6-FREI	STOPFEN
677	470431408	19	FITTING T 42L CR6-FREI	VERSCHRAUBUNG
678	470033108	29	FITTING XG38-S CR6-FREI	VERSCHRAUBUNG
679	471032108	10	FITTING GE 6S G1/4A CR6-FREI	VERSCHRAUBUNG
680	471033208	21	FITTING XGE16-SR-ED CR6-FREI	VERSCHRAUBUNG
681	470433008	6	FITTING XT38-S CR6-FREI	VERSCHRAUBUNG
682	475408108	3	FITTING REDSD38/6-S CR6-FREI	VERSCHRAUBUNG
683	475434208	3	FITTING REDSD38/16-S CR6-FREI	VERSCHRAUBUNG
684	7407119	2	FITTING EW 25S CR6-FREI	VERSCHRAUBUNG
687	471900308	2	FITTING EGESD6-SR-WD CR6-FREI	VERSCHRAUBUNG
688	247128602	11	L NECK EL 12L M18X1,5 CR6-FREI	L-STUTZEN
689	471035308	15	FITTING XGE12-LR-ED1/4" CR6-FREI	VERSCHRAUBUNG
690	475436708	4	FITTING RED 42/35L CR6-FREI	VERSCHRAUBUNG
691	10467292	2	FITTING EV38S M52X2 CR6-FREI	VERSCHRAUBUNG
692	10651363	6	FITTING EV 42L M52X2 CR6-FREI	VERSCHRAUBUNG
693	472531808	8	FITTING EWSD38-S CR6-FREI	VERSCHRAUBUNG
694	472331908	6	FITTING ELSD38-S CR6-FREI	VERSCHRAUBUNG
695	470230808	1	FITTING W 28L CR6-FREI	VERSCHRAUBUNG
696	470233408	4	FITTING XW38-S CR6-FREI	VERSCHRAUBUNG
697	7410441	3	FITTING GE 28L G3/4A CR6-FREI	VERSCHRAUBUNG
698	472330208	14	FITTING EL 10L CR6-FREI	VERSCHRAUBUNG
699	471033808	5	FITTING XGEV30-SR-WD CR6-FREI	VERSCHRAUBUNG
700	482531614	12	FITTING ISO 8434 EW 30S CR6-FREI	VERSCHRAUBUNG
701	475432508	4	FITTING REDSDN30/16-S CR6-FREI	VERSCHRAUBUNG
702	7617460	4	FITTING EW 16S CR6-FREI	VERSCHRAUBUNG
703	475432008	5	FITTING REDSDN10/6-S CR6-FREI	VERSCHRAUBUNG
704	471004514	4	FITTING ISO 8434 GE 10S G1/4 CR6-FREI	VERSCHRAUBUNG
705	5607617	1	GAUGE CONNECTION DKO 10S M18X1,5 C	MESSSTUTZEN
706	470233008	2	FITTING XW30-S CR6-FREI	VERSCHRAUBUNG
707	247108302	7	SWIVEL ELBOW EW 18L M26X1,5 CR6-FREI	WINKELSTUTZEN
708	475431208	5	FITTING REDSD35/18-L CR6-FREI	VERSCHRAUBUNG
709	470431508	2	FITTING T 35L CR6-FREI	VERSCHRAUBUNG
710	471900608	5	FITTING EGESD16-SR-WD CR6-FREI	VERSCHRAUBUNG
711	471901308	7	FITTING EGE 18L G1/2A CR6-FREI	VERSCHRAUBUNG
712	475433108	10	FITTING REDSD16/6-S CR6-FREI	VERSCHRAUBUNG
713	7407098	5	FITTING EL 16S CR6-FREI	VERSCHRAUBUNG
714	470011408	4	FITTING SNV42-L CR6-FREI	VERSCHRAUBUNG
715	482431814	1	FITTING ISO 8434 ET 38S CR6-FREI	VERSCHRAUBUNG
716	470231408	2	FITTING W 42L CR6-FREI	VERSCHRAUBUNG
717	11002216	7	FITTING GE 30S G1 A CR6-FREI	VERSCHRAUBUNG
718	470033008	2	FITTING XG30-S CR6-FREI	VERSCHRAUBUNG
719	473231408	2	FITTING RSWS20-SR-WD CR6-FREI	VERSCHRAUBUNG
(1)	7619656	1	SEALING RING KDS27X 27,3X38	DICHTRING
721	247117702	20	SWIVEL ELBOW EW 12L M18X1,5 CR6-FREI	WINKELSTUTZEN
722	471034808	4	FITTING GE 12L G1/2 CR6-FREI	VERSCHRAUBUNG
723	475431408	8	FITTING REDSD12/10-L CR6-FREI	VERSCHRAUBUNG
724	475031508	3	FITTING GR 12/10L M18X1, CR6-FREI	VERSCHRAUBUNG
725	247105602	2	T CONNECTION PIECE ET 12L CR6-FREI	T-STUTZEN

Pos.	Item	Quantity	Description	Bezeichnung
726	470030408	3	FITTING XG12-L CR6-FREI	VERSCHRAUBUNG
727	475435308	4	FITTING REDSDN38/30-S CR6-FREI	VERSCHRAUBUNG
728	482331814	4	FITTING ISO 8434 EL 30S CR6-FREI	VERSCHRAUBUNG
729	482431514	1	FITTING ISO 8434 ET 16S CR6-FREI	VERSCHRAUBUNG
730	472431808	1	FITTING ET 30S CR6-FREI	VERSCHRAUBUNG
731	475407208	4	FITTING REDSDN42/12-L CR6-FREI	VERSCHRAUBUNG
732	475431708	2	FITTING RED 42/18L CR6-FREI	VERSCHRAUBUNG
733	475436308	4	FITTING REDSD18/12-L CR6-FREI	VERSCHRAUBUNG
734	470430608	4	FITTING T 18L CR6-FREI	VERSCHRAUBUNG
735	475031308	1	FITTING XGR35/28-L CR6-FREI	VERSCHRAUBUNG
736	471900908	1	FITTING EGESD30-SR-WD CR6-FREI	VERSCHRAUBUNG
737	475432608	5	FITTING REDSD30/20-S CR6-FREI	VERSCHRAUBUNG
740	471032208	6	FITTING XGE8-SM-ED CR6-FREI	VERSCHRAUBUNG
742	471031608	1	FITTING GE 28L G1 CR6-FREI	VERSCHRAUBUNG
743	12106168	2	FITTING WHK 8S M14X1,5 CR6-FREI	VERSCHRAUBUNG
744	471903808	1	FITTING EGE 12L G1/2 CR6-FREI	VERSCHRAUBUNG
745	7406865	17	SCREW COUPLING EMA3 M14X1,5 CR6-FRE	SCHRAUBKUPPLUNG
746	470030308	13	FITTING XG10-L CR6-FREI	VERSCHRAUBUNG
747	470230308	5	FITTING XW10-L CR6-FREI	VERSCHRAUBUNG
748	473300208	2	FITTING WH 22L G3/4 CR6-FREI	VERSCHRAUBUNG
753	482431314	2	FITTING ISO 8434 ET 10S CR6-FREI	VERSCHRAUBUNG
754	470430308	13	FITTING XT10-L CR6-FREI	VERSCHRAUBUNG
755	475500408	2	FITTING RI G1/2AXG1/4 CR6-FREI	VERSCHRAUBUNG
756	470010108	2	FITTING SNV10-L CR6-FREI	VERSCHRAUBUNG
757	470030908	14	FITTING XG42-L CR6-FREI	VERSCHRAUBUNG
758	470030608	4	FITTING XG18-L CR6-FREI	VERSCHRAUBUNG
759	477401908	3	BOX NUT DIN 3870 AL42 A3P	UEBERWURFMUTTER
760	477700908	3	BLANKING PLUG ISO 8434-1 PL 42L CR6-F	VERSCHLUSSSTOPFEN
761	470030808	3	FITTING XG28-L CR6-FREI	VERSCHRAUBUNG
763	475431608	3	FITTING RED 42/22L CR6-FREI	VERSCHRAUBUNG
764	7407120	6	FITTING EL 28L CR6-FREI	VERSCHRAUBUNG
765	482330814	3	FITTING ISO 8434 EL 35L CR6-FREI	VERSCHRAUBUNG
766	471902308	2	FITTING EGESD18-LM-WD CR6-FREI	VERSCHRAUBUNG
767	10410772	5	FITTING EV 28L CR6-FREI	VERSCHRAUBUNG
768	477705208	2	STOP PLUG VSTIM33X2ED CR6-FREI	STOPFEN
769	7615629	4	FITTING GE 28L M42X2 CR6-FREI	VERSCHRAUBUNG
771	475430508	5	FITTING REDSD28/22-L CR6-FREI	VERSCHRAUBUNG
772	10036896	1	FITTING GE 22L M22X1,5 CR6-FREI	VERSCHRAUBUNG
773	470030708	5	FITTING XG22L CR6-FREI	VERSCHRAUBUNG
774	475603008	1	TEST POINT FITTING VKA3 22L CR6-FREI	MESSANSCHLUSS
775	475436008	5	FITTING REDSD22/18-L CR6-FREI	VERSCHRAUBUNG
776	247138602	4	L NECK EL 22L CR6-FREI	L-STUTZEN
777	472530608	3	FITTING EWSD22-L CR6-FREI	VERSCHRAUBUNG
778	471031408	2	FITTING XGE22-LR-ED CR6-FREI	VERSCHRAUBUNG
779	247108402	3	T CONNECTION PIECE ET 18L CR6-FREI	T-STUTZEN
780	470430408	5	FITTING T 12L CR6-FREI	VERSCHRAUBUNG
781	477401508	2	BOX NUT DIN 3870 AL10 A3P	UEBERWURFMUTTER
782	477700408	2	BLANKING PLUG ISO 8434-1 PL 10L/S CR6-F	VERSCHLUSSSTOPFEN
783	473231008	4	FITTING RSWS10-SR-WD CR6-FREI	VERSCHRAUBUNG
784	475132008	1	FITTING XTR18/12/18-L CR6-FREI	VERSCHRAUBUNG
786	475435408	1	FITTING REDSDN28/10-L CR6-FREI	VERSCHRAUBUNG
787	475031708	1	FITTING XGR15/12-L CR6-FREI	VERSCHRAUBUNG
788	475435508	3	FITTING REDSD22/15-L CR6-FREI	VERSCHRAUBUNG
789	470430708	2	FITTING T 22L CR6-FREI	VERSCHRAUBUNG
791	475436108	1	FITTING REDSD22/12-L CR6-FREI	VERSCHRAUBUNG
792	471032308	1	FITTING XGE8-SR-ED CR6-FREI	VERSCHRAUBUNG
793	475435708	1	FITTING REDSDN28/12-L CR6-FREI	VERSCHRAUBUNG
794	472430408	2	FITTING ET 15L M22X1,5 CR6-FREI	VERSCHRAUBUNG
796	470430808	2	FITTING T 28L CR6-FREI	VERSCHRAUBUNG
798	475031808	1	FITTING XGR28/22-L CR6-FREI	VERSCHRAUBUNG

Pos.	Item	Quantity	Description	Bezeichnung
799	475034008	2	FITTING XGR30/20-S CR6-FREI	VERSCHRAUBUNG
801	470432908	2	FITTING T 30S CR6-FREI	VERSCHRAUBUNG
803	471039708	1	FITTING ISO 8434-1 GE 10L M12X1,5 CR6-F	VERSCHRAUBUNG
805	475030208	1	FITTING XGR18/15-L CR6-FREI	VERSCHRAUBUNG
806	471030808	1	FITTING XGE12-LR-ED CR6-FREI	VERSCHRAUBUNG
807	475430308	2	FITTING REDSD18/10-L CR6-FREI	VERSCHRAUBUNG
808	477700508	2	BLANKING PLUG ISO 8434-1 PL 12L/S CR6-F	VERSCHLUSSSTOPFEN
809	477401608	2	BOX NUT DIN 3870 AL12 A3C	UEBERWURFMUTTER
810	470430508	1	FITTING XT15-L CR6-FREI	VERSCHRAUBUNG
811	474033008	4	FITTING XSV38-S CR6-FREI	VERSCHRAUBUNG
812	474031408	1	FITTING XSV42-L CR6-FREI	VERSCHRAUBUNG
813	474001108	1	FITTING XSV35-L CR6-FREI	VERSCHRAUBUNG
814	472431208	3	FITTING ET 6S CR6-FREI	VERSCHRAUBUNG
816	477701808	1	FITTING BUZ 38S CR6-FREI	VERSCHRAUBUNG
817	477401008	1	BOX NUT DIN 3870 AS38	UEBERWURFMUTTER
818	477700708	1	FITTING BUZ 35L CR6-FREI	VERSCHRAUBUNG
819	477401808	1	BOX NUT DIN 3870 AL35 A3C	UEBERWURFMUTTER
820	471901108	2	FITTING EGESD10-LR-WD CR6-FREI	VERSCHRAUBUNG
821	474032908	1	FITTING XSV30-S CR6-FREI	VERSCHRAUBUNG
822	474032608	1	FITTING XSV16-S CR6-FREI	VERSCHRAUBUNG
823	474032808	1	FITTING SV 25S CR6-FREI	VERSCHRAUBUNG
825	7409918	1	GAUGE CONNECTION VKA3 12LM18X1,5 C	MESSSTUTZEN
826	475133408	1	FITTING TR 22/15/22L CR6-FREI	VERSCHRAUBUNG
827	475435608	1	FITTING RED 18/15L CR6-FREI SPF	VERSCHRAUBUNG
829	470032508	1	FITTING XG12-S CR6-FREI	VERSCHRAUBUNG
830	475432708	1	FITTING REDSDN30/25-S CR6-FREI	VERSCHRAUBUNG
831	7617461	2	FITTING EL 12S CR6-FREI	VERSCHRAUBUNG
832	7409922	1	GAUGE CONNECTION 12S M20X1,5 CR6-F	MESSSTUTZEN
833	471901208	2	FITTING EGESD12-LR-WD CR6-FREI	VERSCHRAUBUNG
834	476607808	3	FITTING XGE18-LM-ED M26X1,5 CR6-FREI	VERSCHRAUBUNG
835	475434108	1	FITTING REDSDN30/6-S CR6-FREI	VERSCHRAUBUNG
836	471032708	1	FITTING GE 12S G3/8A CR6-FREI	VERSCHRAUBUNG
837	470010608	1	FITTING SNV28-L CR6-FREI	VERSCHRAUBUNG
838	475431508	1	FITTING REDSD35/22-L CR6-FREI	VERSCHRAUBUNG
839	475430108	1	FITTING RED 15/10L CR6-FREI	VERSCHRAUBUNG
840	475430908	2	FITTING REDSD28/18-L CR6-FREI	VERSCHRAUBUNG
841	10410770	1	FITTING EV16S CR6-FREI	VERSCHRAUBUNG
842	474907608	1	SAE FLANGE CONNECTION WFS 28L 1 CR6	SAE-FLANSCHVERBINDUNG
(1)	510587008	1	O-RING ARP 568 32,92X3,53 NBR90	O-RING
843	476610208	1	FITTING RSWS10-LM-WD CR6-FREI	VERSCHRAUBUNG
845	471031008	3	FITTING XGE15-LR-ED CR6-FREI	VERSCHRAUBUNG
846	470011508	3	FITTING SNV6-S CR6-FREI	VERSCHRAUBUNG
847	470430008	3	FITTING XT6-S CR6-FREI	VERSCHRAUBUNG
848	485438414	1	FITTING ISO 8434 RED 42/10L CR6-FREI	VERSCHRAUBUNG
849	476611708	2	FITTING RSWS12-LM-WD M18X1,5 A3P	VERSCHRAUBUNG
853	471037508	2	FITTING XGE18-LR-ED3/4" CR6-FREI	VERSCHRAUBUNG
856	7617354	1	FITTING EW 12S CR6-FREI	VERSCHRAUBUNG
857	475431808	2	FITTING RED 15/12L CR6-FREI	VERSCHRAUBUNG
858	472300414	1	FITTING EL 15L CR6-FREI	VERSCHRAUBUNG
859	477400608	1	BOX NUT DIN 3870 AS16 A3P	UEBERWURFMUTTER
860	477701108	1	FITTING BUZ 16S CR6-FREI	VERSCHRAUBUNG
861	7410451	1	FITTING GE 20S G1/2A CR6-FREI	VERSCHRAUBUNG
862	475433308	1	FITTING REDSD16/12-S CR6-FREI	VERSCHRAUBUNG
863	470432708	1	FITTING XT25-S CR6-FREI	VERSCHRAUBUNG
864	475433708	1	FITTING REDSDN25/6-S CR6-FREI	VERSCHRAUBUNG
865	470032908	2	FITTING XG25-S CR6-FREI	VERSCHRAUBUNG
866	475435008	2	FITTING REDSDN38/20-S CR6-FREI	VERSCHRAUBUNG
867	475432308	1	FITTING REDSDN25/20-S CR6-FREI	VERSCHRAUBUNG
868	475434308	1	FITTING REDSDN38/25-S CR6-FREI	VERSCHRAUBUNG
869	11823327	1	FITTING EGE 30S G3/4A CR6-FREI	VERSCHRAUBUNG

Pos.	Item	Quantity	Description	Bezeichnung
870	10877614	1	FITTING GE 30S G3/4 A CR6-FREI	VERSCHRAUBUNG
871	7027665	1	FITTING EV 10L M16X1,5 CR6-FREI	VERSCHRAUBUNG

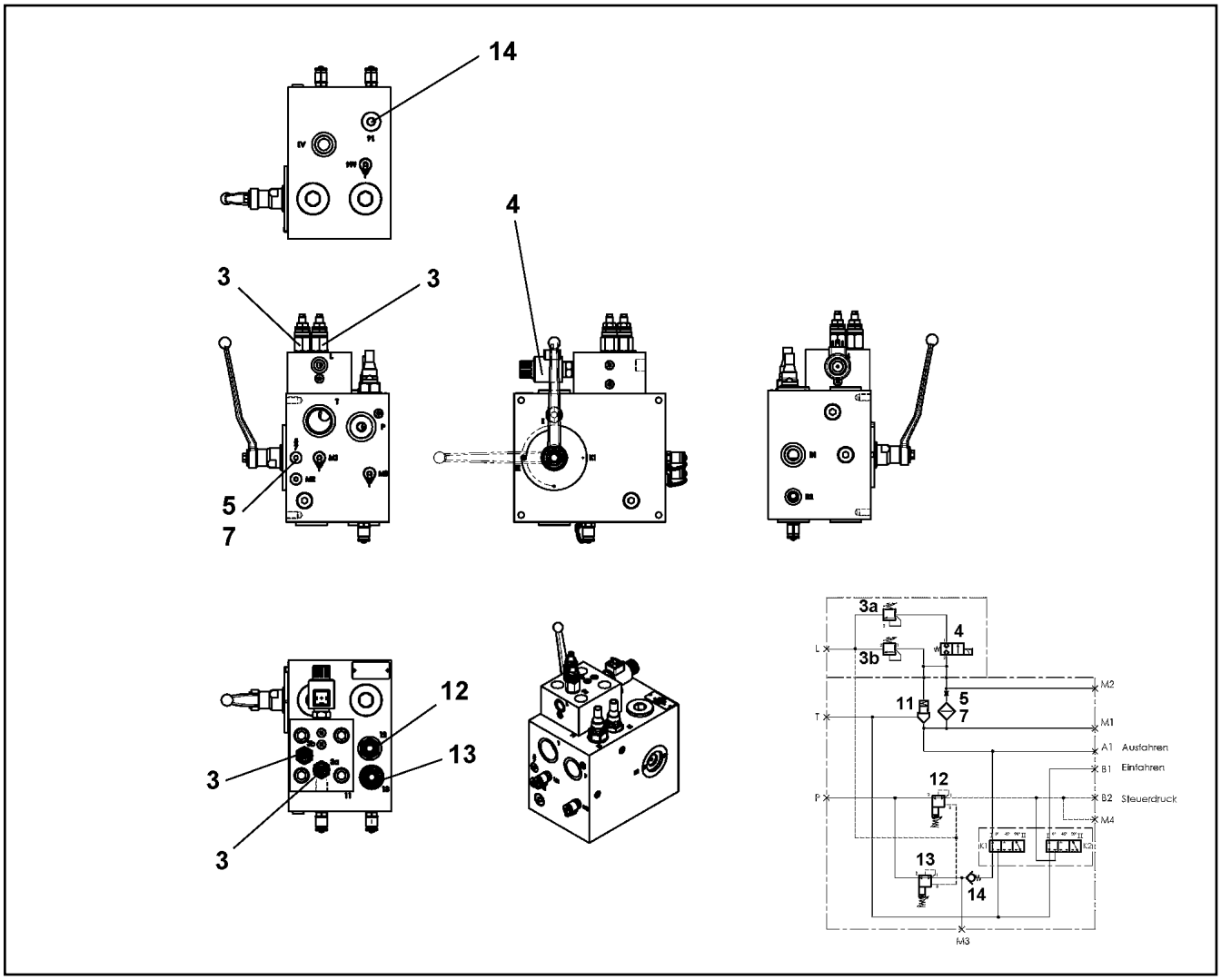

Pos.	Item	Quantity	Description	Bezeichnung
3	11450338	2	PRESSURE LIMITING VALVE ⇨ ❑ 724	DRUCKBEGRENZUNGSVENTIL
4	11210615	1	DIRECTIONAL SEAT VALVE 2/2	WEGESITZVENTIL
(12)	11004321	1	MAGNET COIL 24V	MAGNETSPULE
(999)	11481333	1	SEAL KIT DIRECTIONAL VALVE	DS WEGEVENTIL
5	10800672	1	SCREW-IN BLIND	EINSCHRAUBBLENDE
7	11210617	1	FILTER	FILTER
11	11450339	1	DIRECTIONAL CONTROL VALVE	WEGEVENTIL
(999)	11481332	1	SEAL KIT DIRECTIONAL VALVE	DS WEGEVENTIL
12	12105529	1	PRESSURE REDUCTION VALVE	DRUCKREDUZIERVENTIL
13	12108631	1	PRESSURE REDUCTION VALVE	DRUCKREDUZIERVENTIL
14	5612465	1	NON-RETURN VALVE	RUECKSCHLAGVENTIL
32	477704708	1	STOP PLUG VSTI G3/4A CR6-FREI	STOPFEN
33	477704008	2	STOPPER PLUG VSTI1/4"ED CR6-FREI	BLINDSTOPFEN
34	747000608	2	BALL DIN 5401 10	KUGEL
52	726405908	4	O-RING DIN 3771 44X3 NBR70	O-RING
53	726410008	4	O-RING 35X2,5 NBR70	O-RING
54	726426708	2	O-RING 58X3 NBR70 ⇨ ❑ 725	O-RING

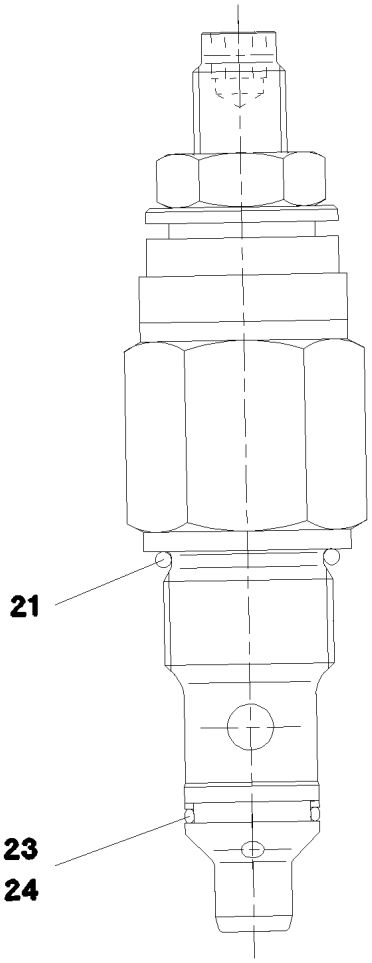

Pos.	Item	Quantity	Description	Bezeichnung
21	11004432	1	O-RING 19,4X2,1	O-RING
23	7369571	1	O-RING	O-RING
24	11004440	1	SUPPORTING RING PTSM	STUETZRING
999	11007353	1	SEAL KIT LIMIT VALVE	DS DRUCKBEGRENZUNGSVEN

Pos. 3115

Abbildung ähnlich
Illustration similar
Illustration similaire

Pos.	Item	Quantity	Description	Bezeichnung
1	980288008	1	DOCUMENTATION	DOKUMENTATION

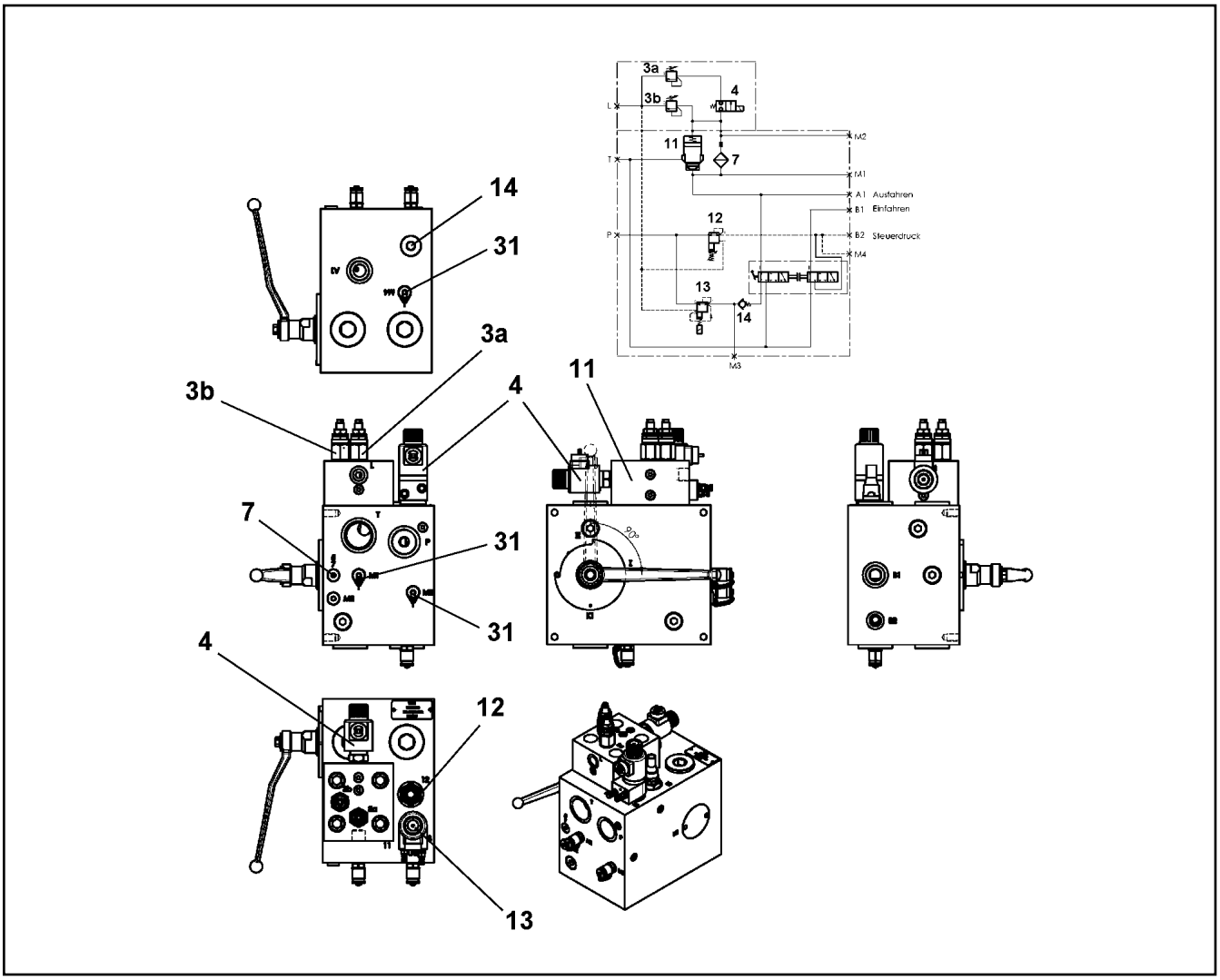

Pos.	Item	Quantity	Description	Bezeichnung
3	11450338	2	PRESSURE LIMITING VALVE ⇨ ❑ 724	DRUCKBEGRENZUNGSVENTIL
4	11210615	1	DIRECTIONAL SEAT VALVE 2/2	WEGESITZVENTIL
7	11210617	1	FILTER	FILTER
11	11450339	1	DIRECTIONAL CONTROL VALVE	WEGEVENTIL
12	12105529	1	PRESSURE REDUCTION VALVE	DRUCKREDUZIERVENTIL
13	12108633	1	PRESSURE REDUCTION VALVE	DRUCKREDUZIERVENTIL
14	5612465	1	NON-RETURN VALVE	RUECKSCHLAGVENTIL
31	11004397	3	TEST POINT FITTING R1/4	MESSANSCHLUSS
32	477704708	1	STOP PLUG VSTI G3/4A CR6-FREI	STOPFEN
33	477704077	2	STOP PLUG VSTI1/4"ED A3P	STOPFEN
43	404363008	4	SOCKET HEAD SCREW ISO 4762 M16X50 12	ZYLINDERSCHRAUBE
52	726405908	4	O-RING DIN 3771 44X3 NBR70	O-RING
53	726410008	4	O-RING 35X2,5 NBR70	O-RING
54	726426708	2	O-RING 58X3 NBR70 ⇨ ❑ 725	O-RING

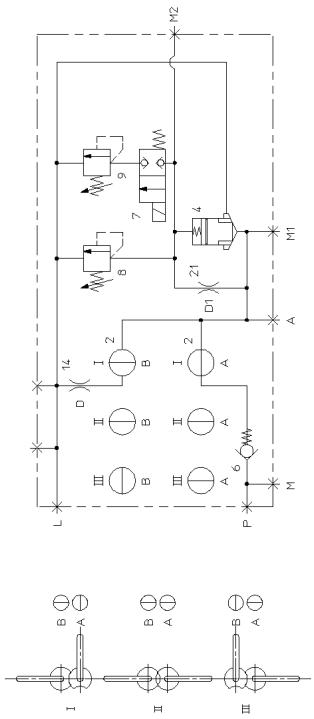

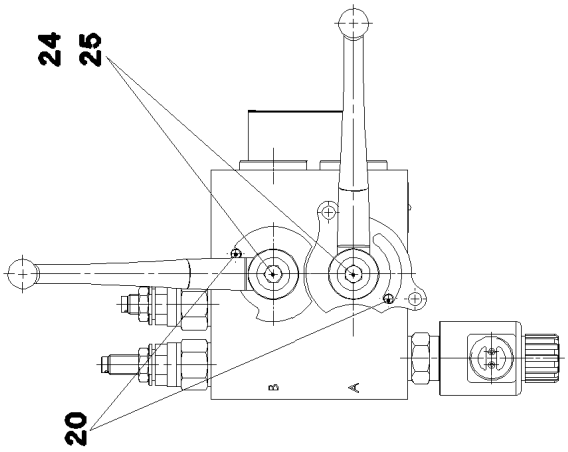

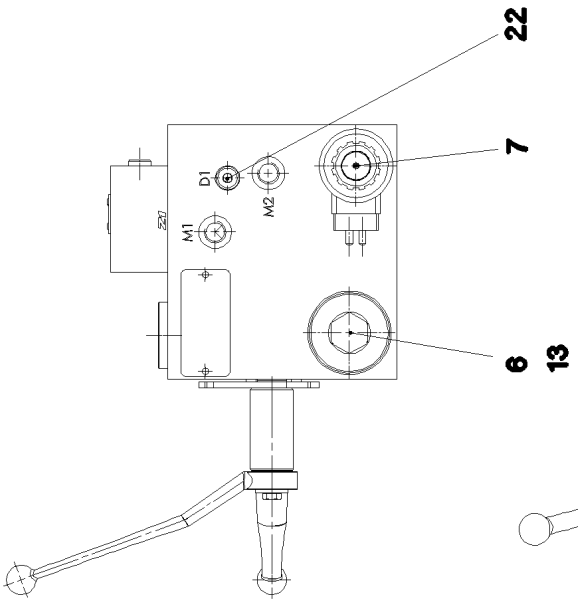

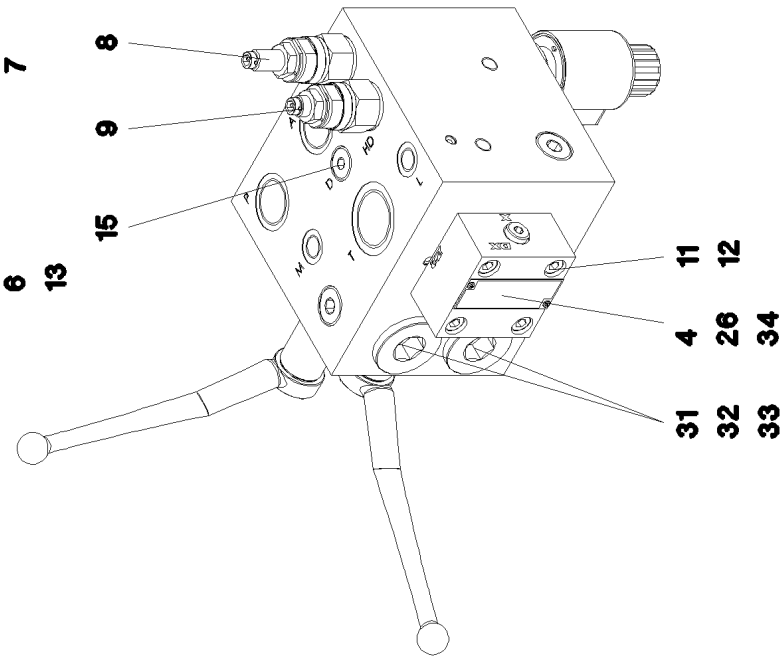

9.1.2023 079966 LIEBHERR	**etk_en_de_098288 LR 11000** **CONTROL BLOCK** **STEUERBLOCK**	728 (1/2) **11314761**

Pos.	Item	Quantity	Description	Bezeichnung
4	11341847	1	DIRECTIONAL CONTROL VALVE 2/2 NG16	WEGEVENTIL
6	10451048	1	NON-RETURN VALVE	RUECKSCHLAGVENTIL
7	10451049	1	DIRECTIONAL CONTROL VALVE 2/2 ⇨ ❑ 730	WEGEVENTIL
8	571691008	1	PRESSURE LIMITING VALVE	DRUCKBEGRENZUNGSVENTIL
(21)	726424108	2	O-RING 19X2,5 NBR70	O-RING
(22)	726406508	1	O-RING 10X2 NBR70	O-RING
9	10451060	1	PRESSURE LIMITING VALVE 100BAR	DRUCKBEGRENZUNGSVENTIL
11	240192002	4	SOCKET HEAD SCREW ISO 4762 M8X35 12.	ZYLINDERSCHRAUBE
12	424100708	4	WASHER SPRING DIN 7980 8 FST VERZ	FEDERRING
13	10285724	1	SCREW PLUG VSTI M42X2 CR6-FREI	VERSCHLUSSSCHRAUBE
15	477510101	1	SCREW PLUG VSTI M14X1,5 CR6-FREI	VERSCHLUSSSCHRAUBE
20	514534908	2	PARALLEL PIN ISO 2338 6M6X16 ST	ZYLINDERSTIFT
22	477510501	1	SCREW PLUG VSTI M10X1 CR6-FREI	VERSCHLUSSSCHRAUBE
24	10181340	2	HEX SCREW ISO 4017 M6X60 8.8 480H SPF	SECHSKANTSCHRAUBE
25	10875640	2	WASHER DIN 440 6,6 -ST 480H SPF	SCHEIBE
26	11009443	1	SUPPORTING RING 16,9X12,9X1	STUETZRING
31	530073208	2	O-RING 29X3 NBR70	O-RING
32	726430608	2	O-RING 24X2 NBR70	O-RING
33	10800684	4	SUPPORTING RING PTFE	STUETZRING
34	11004257	1	FLANGE SEAL	FLANSCHDICHTUNG

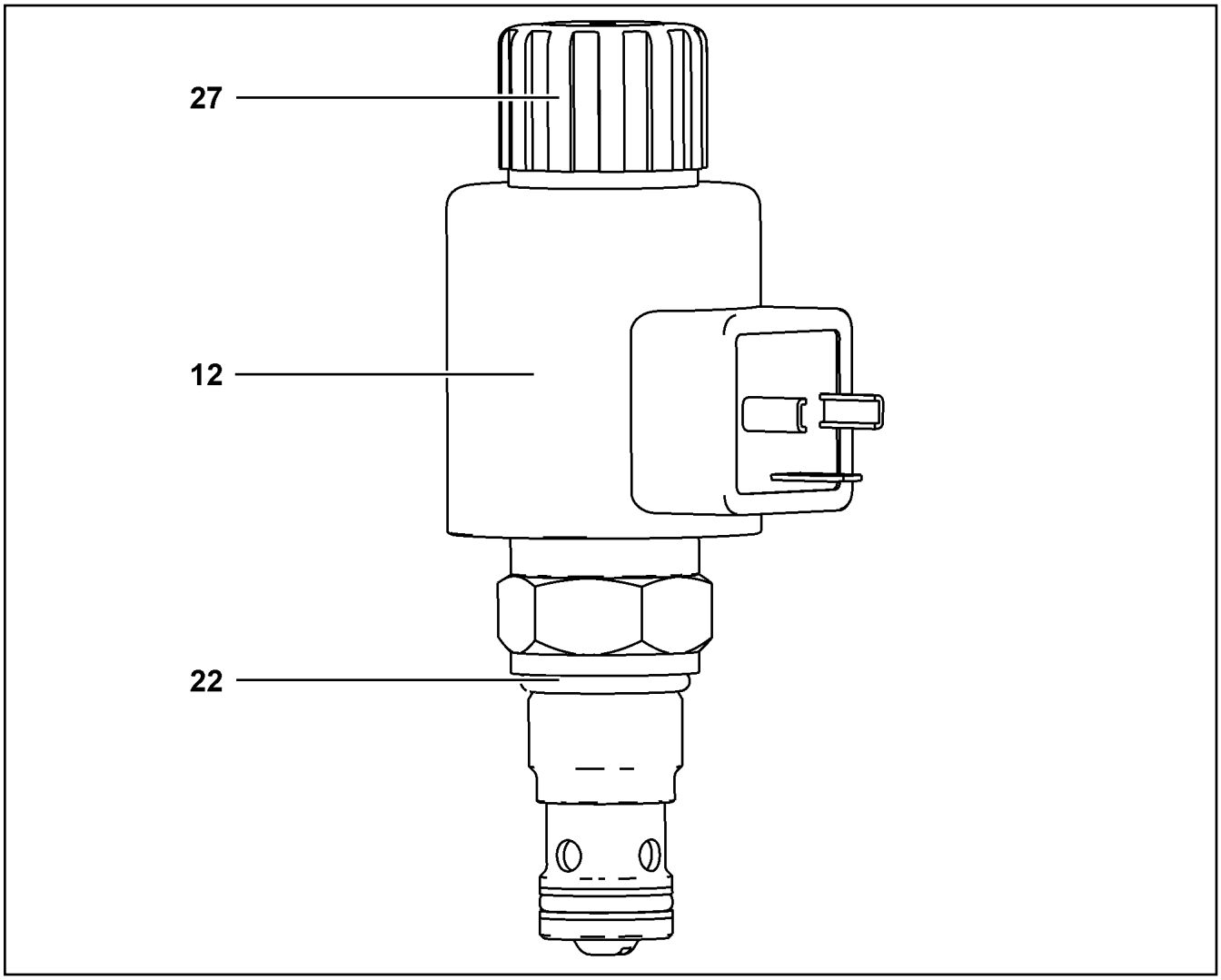

Pos.	Item	Quantity	Description	Bezeichnung
12	11004321	1	MAGNET COIL 24V	MAGNETSPULE
22	7380196	1	O-RING AEHNL.ISO 3601-1 19,3X2,4 NBR 90	O-RING
27	11004443	1	BOX NUT	UEBERWURFMUTTER

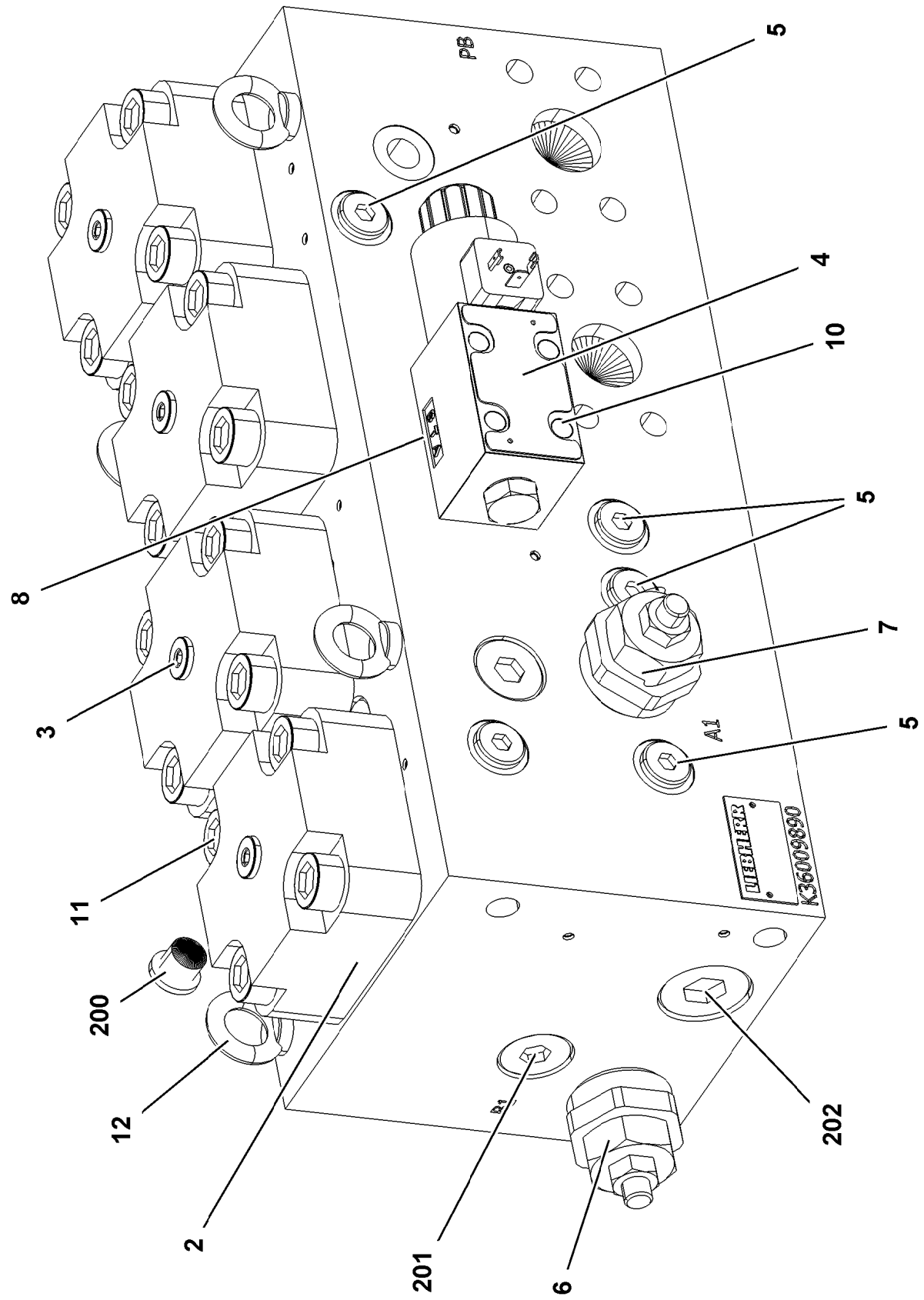

9.1.2023 079021	**etk_en_de_098288 LR 11000**	❑ 731 (1/2)
LIEBHERR	**CHANGE-OVER BLOCK** **UMSCHALTBLOCK**	**10413255**

Pos.	Item	Quantity	Description	Bezeichnung
2	10813731	4	BUILT-IN VALVE 350BAR 900L/MIN	EINBAUVENTIL
3	11110124	4	COVER	DECKEL
4	11110125	1	DIRECTIONAL CONTROL VALVE	WEGEVENTIL
(1)	10291306	1	MAGNET 28V	MAGNET
(1)	10872859	1	MAGNET COIL 28V	MAGNETSPULE
5	570964908	6	NON-RETURN VALVE	RUECKSCHLAGVENTIL
6	11110126	1	PRESSURELIMITINGVALVECARTRIDGE	DRUCKBEGRENZUNGSVENTIL
7	12102910	1	PRESSURELIMITINGVALVECARTRIDGE	DRUCKBEGRENZUNGSVENTIL
8	10815350	2	PLUG-IN NOZZLE 1,5	EINSTECKDUESE
10	12223030	4	SOCKET HEAD SCREW ISO 4762 M5X30 10	ZYLINDERSCHRAUBE
11	404317208	16	SOCKET HEAD SCREW ISO 4762 M16X55 10	ZYLINDERSCHRAUBE
12	10181367	4	RING BOLT DIN 580 M8 C15E 480H SPF	RINGSCHRAUBE
200	477704008	4	STOPPER PLUG VSTI1/4"ED CR6-FREI	BLINDSTOPFEN
201	477704708	2	STOP PLUG VSTI G3/4A CR6-FREI	STOPFEN
202	477704608	2	STOP PLUG VSTI G1A CR6-FREI	STOPFEN

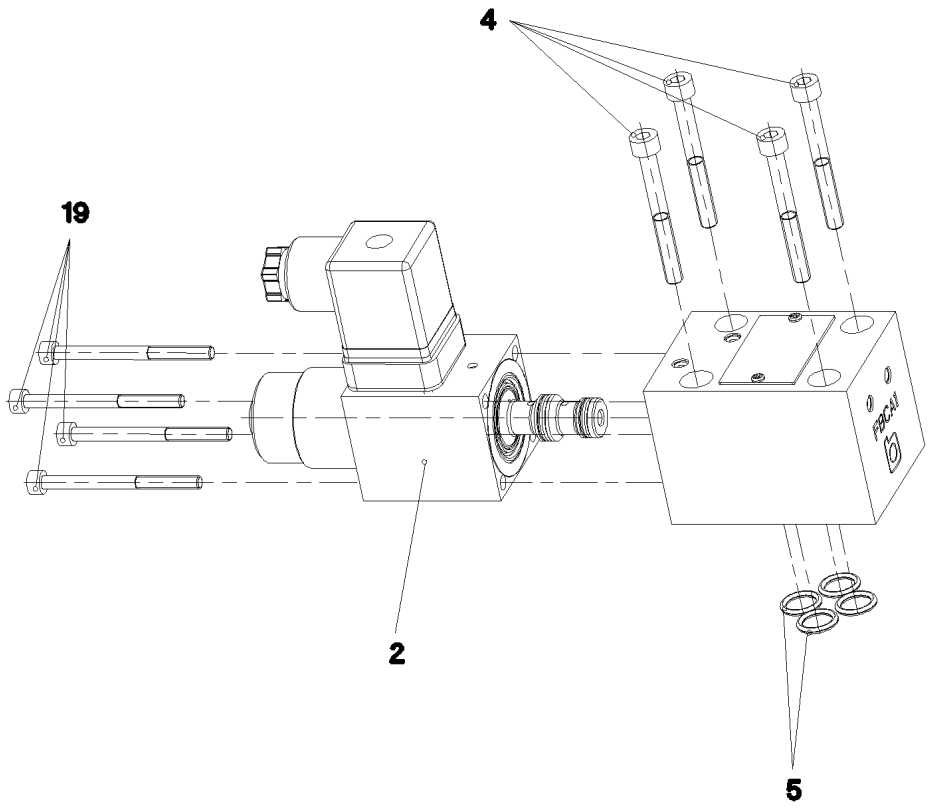

Pos.	Item	Quantity	Description	Bezeichnung
2	10650092	1	MAGNET 24V	MAGNET
4	404361208	4	SOCKET HEAD SCREW ISO 4762 M5X45 12.	ZYLINDERSCHRAUBE
5	7380574	4	O-RING ISO 3601-1 9,25X1,78 FKM 90 A	O-RING
19	4901531	4	SOCKET HEAD SCREW ISO 4762 M4X50 8.8	ZYLINDERSCHRAUBE

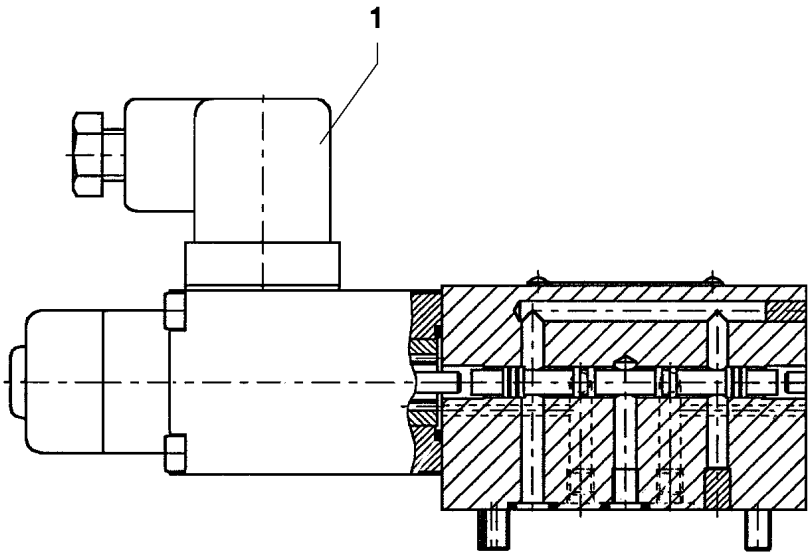

Pos.	Item	Quantity	Description	Bezeichnung
1	570827808	1	MAGNET 24V	MAGNET

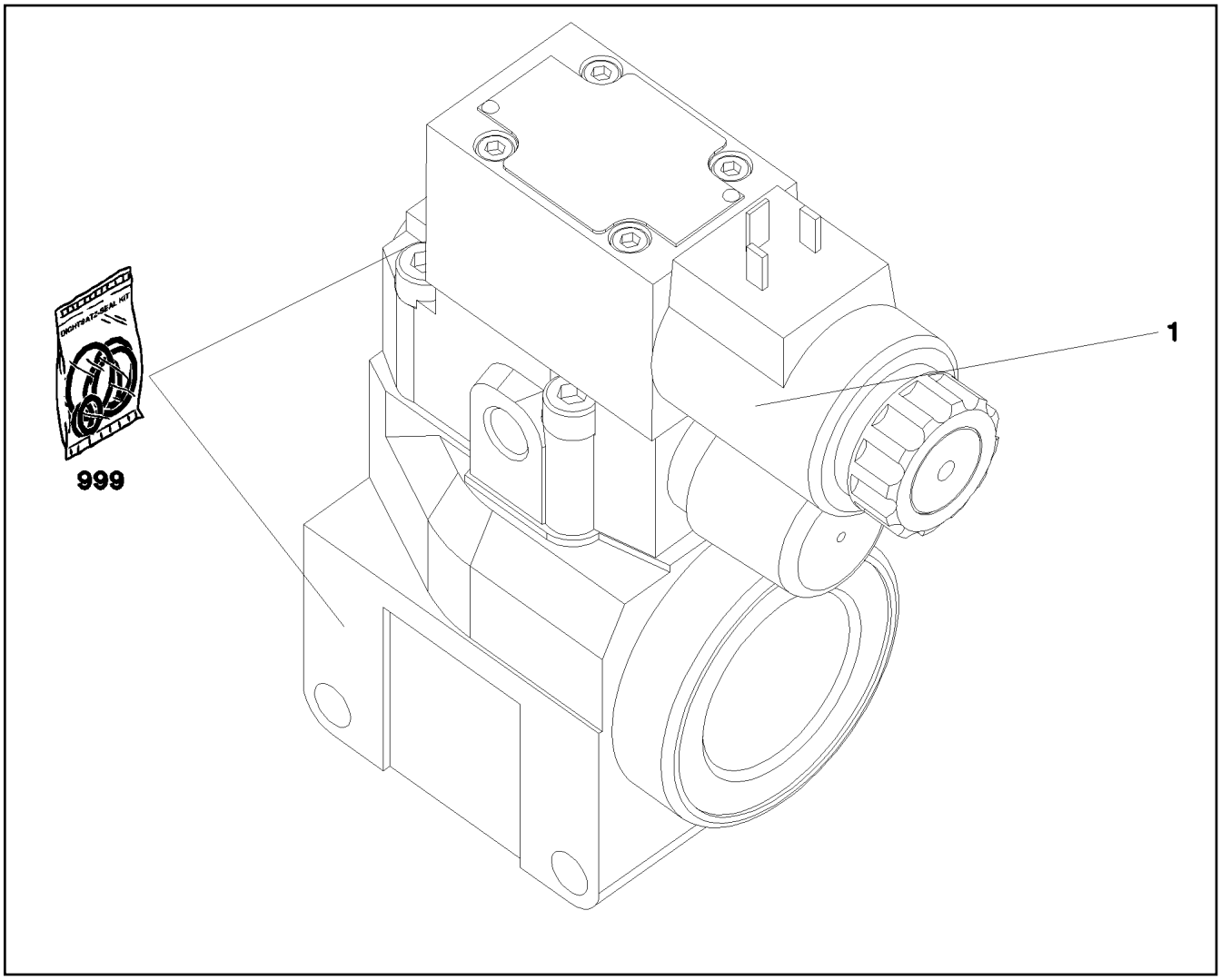

Pos.	Item	Quantity	Description	Bezeichnung
1	11005327	1	DIRECTIONAL CONTROL VALVE ⇨ ❑ 736	WEGEVENTIL
999	11005330	1	SEAL KIT LIMIT VALVE	DS DRUCKBEGRENZUNGSVEN

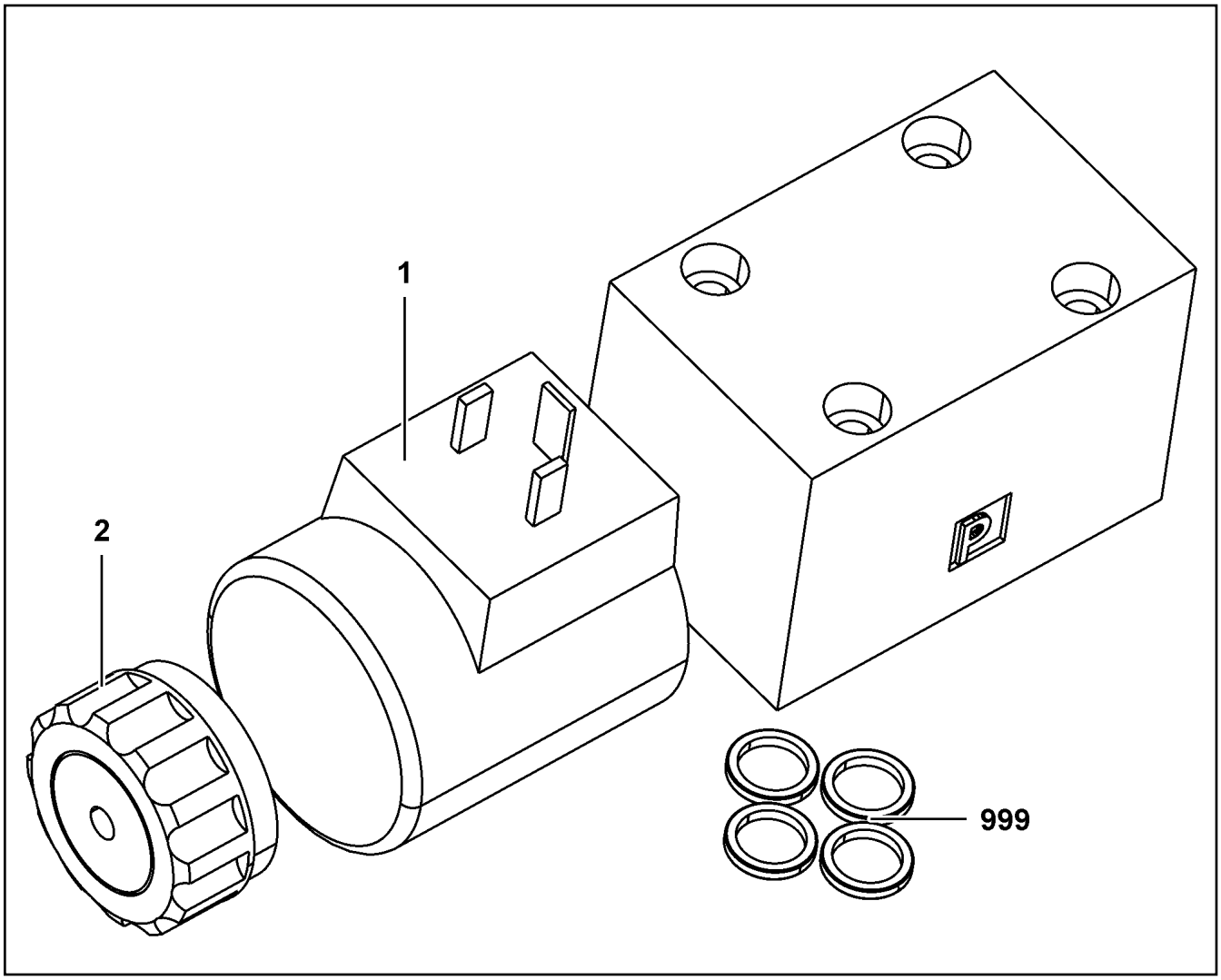

Pos.	Item	Quantity	Description	Bezeichnung
1	10564740	1	MAGNET COIL	MAGNETSPULE
2	7027459	1	NUT	MUTTER
999	571840008	1	SEAL KIT	DICHTSATZ

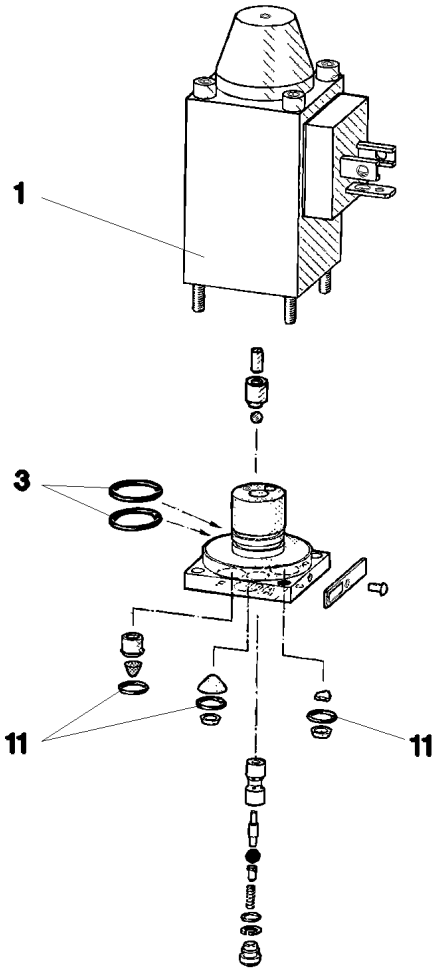

Pos.	Item	Quantity	Description	Bezeichnung
1	570633808	1	MAGNET 24V	MAGNET
3	570010108	2	O-RING 14X1,1 NBR70	O-RING
11	510712908	3	O-RING 6X1,5 NBR90	O-RING

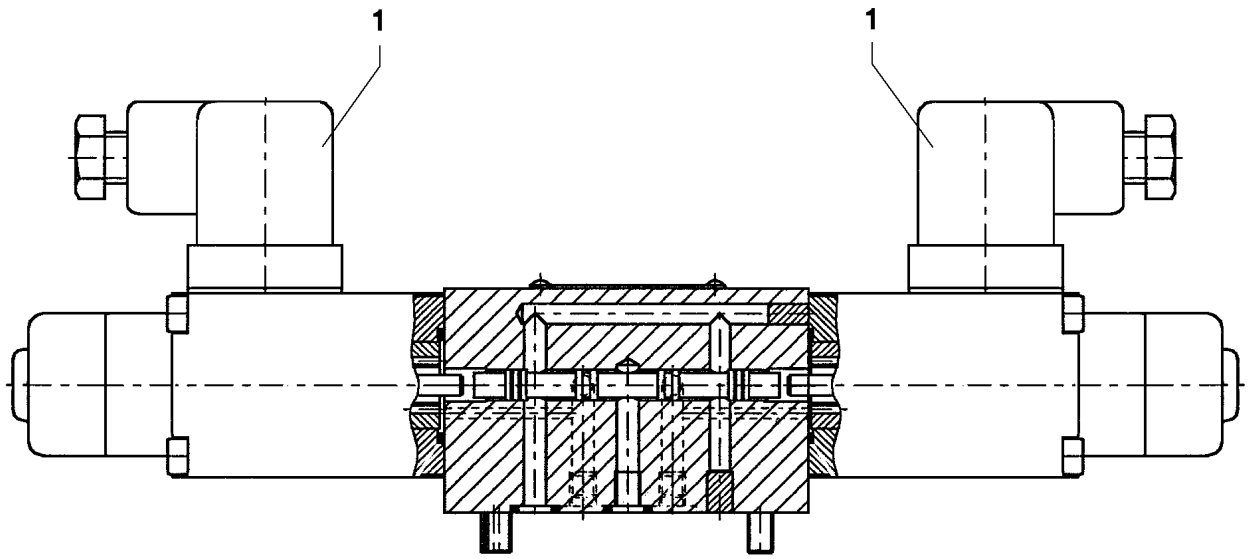

Pos.	Item	Quantity	Description	Bezeichnung
1	10564740	2	MAGNET COIL	MAGNETSPULE
2	7027459	2	NUT	MUTTER
999	7411445	1	SEAL KIT	DICHTUNGSSATZ

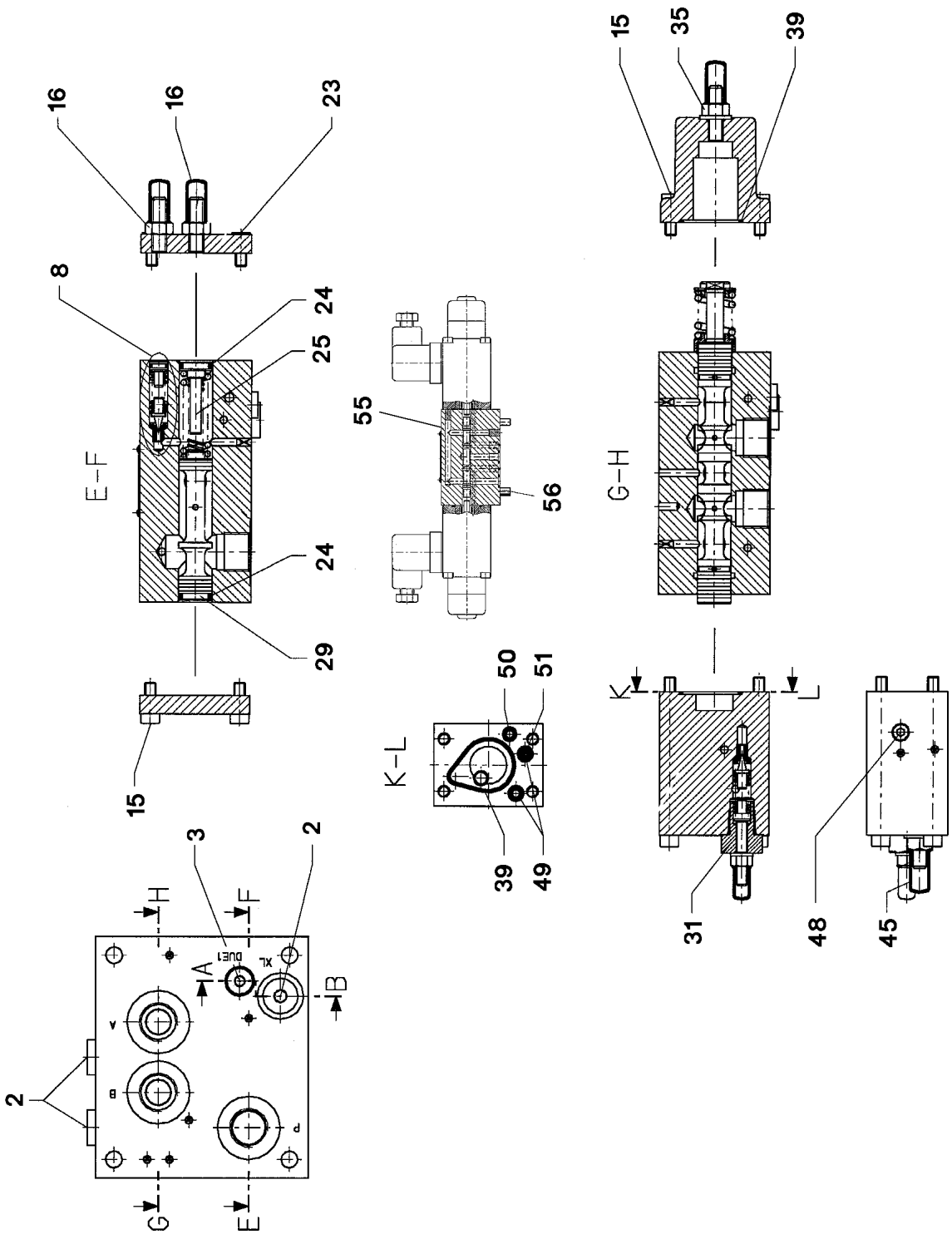
16
16
23
8
24
25
E-F
24
29
15
55
56
K-L
50
51
39
49
15
35
39
G-H
K
L
31
48
45
3
2
H
F
A
B
2
G
E

Pos.	Item	Quantity	Description	Bezeichnung
2	477704008	3	STOPPER PLUG VSTI1/4"ED CR6-FREI	BLINDSTOPFEN
3	510741508	1	STOP PLUG VSTI1/8"ED ST CR6-FREI	STOPFEN
8	571529608	1	PRESSURE VALVE ⇨ ❑ 741	DRUCKVENTIL
15	510746608	8	SOCKET HEAD SCREW ISO 4762 M6X16 12.	ZYLINDERSCHRAUBE
16	571561008	2	CHECK SCREW	STELLSCHRAUBE
23	4002601	4	SOCKET HEAD SCREW ISO 4762 M6X12 12.	ZYLINDERSCHRAUBE
24	510746108	2	O-RING ARP 568 12,37X2,62 NBR90	O-RING
25	570690308	1	SPACER PIECE	DISTANZSTUECK
29	510745708	1	LIMIT STOP	ANSCHLAG
31	571130108	1	PRESSURE LIMITING VALVE ⇨ ❑ 742	DRUCKBEGRENZUNGSVENTIL
35	571814108	1	CHECK SCREW	STELLSCHRAUBE
39	510747808	2	O-RING ARP 568 29,87X1,78 NBR90	O-RING
45	571903708	1	CHECK SCREW	STELLSCHRAUBE
48	571903808	1	NON-RETURN VALVE	RUECKSCHLAGVENTIL
49	726426608	2	O-RING ISO 3601-1 5,28X1,78 NBR 70	O-RING
50	513119208	1	O-RING ARP 568 4,47X1,78 NBR90	O-RING
51	571903908	1	NOZZLE 1,2 M4	DUESE
55	571362608	1	PILOT VALVE ⇨ ❑ 743	VORSTEUERVENTIL
56	404361208	4	SOCKET HEAD SCREW ISO 4762 M5X45 12.	ZYLINDERSCHRAUBE

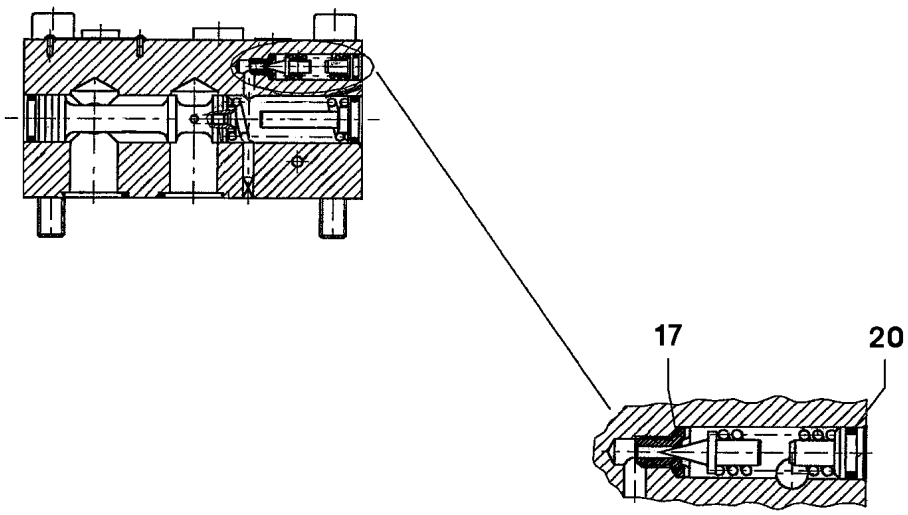

Pos.	Item	Quantity	Description	Bezeichnung
17	570690608	1	O-RING 6X1 NBR90	O-RING
20	726419608	1	O-RING ARP 568-NBR70 6,07X1,78 NBR70	O-RING

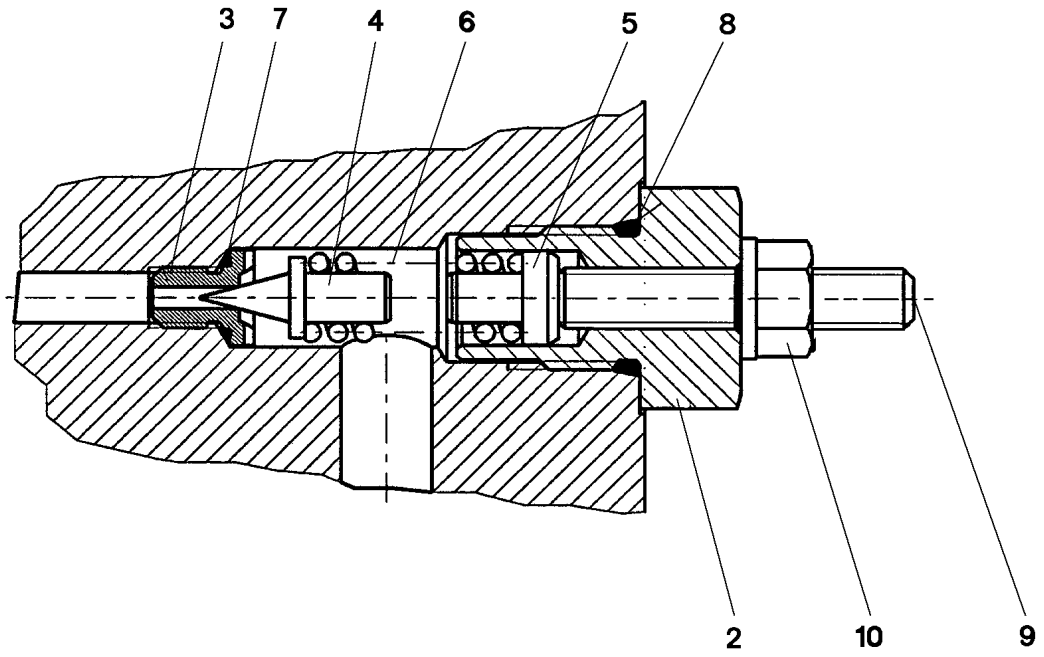

Pos.	Item	Quantity	Description	Bezeichnung
2	571130308	1	SLEEVE	HUELSE
3	570647508	1	VALVE SEAT	VENTILSITZ
4	510792108	1	TAPER	KEGEL
5	571130408	1	SPACER PIECE	DISTANZSTUECK
6	510735908	1	COMPRESSION SPRING 1,9X6,9X21,5	DRUCKFEDER
7	570690608	1	O-RING 6X1 NBR90	O-RING
8	571130508	1	O-RING ARP 568 11,89X1,98 N903890SHOR	O-RING
9	12106077	1	GRUB SCREW ISO 4026 M6X35 45H 480H SP	GEWINDESTIFT
10	510753408	1	SEALING NUT M6	DICHTMUTTER

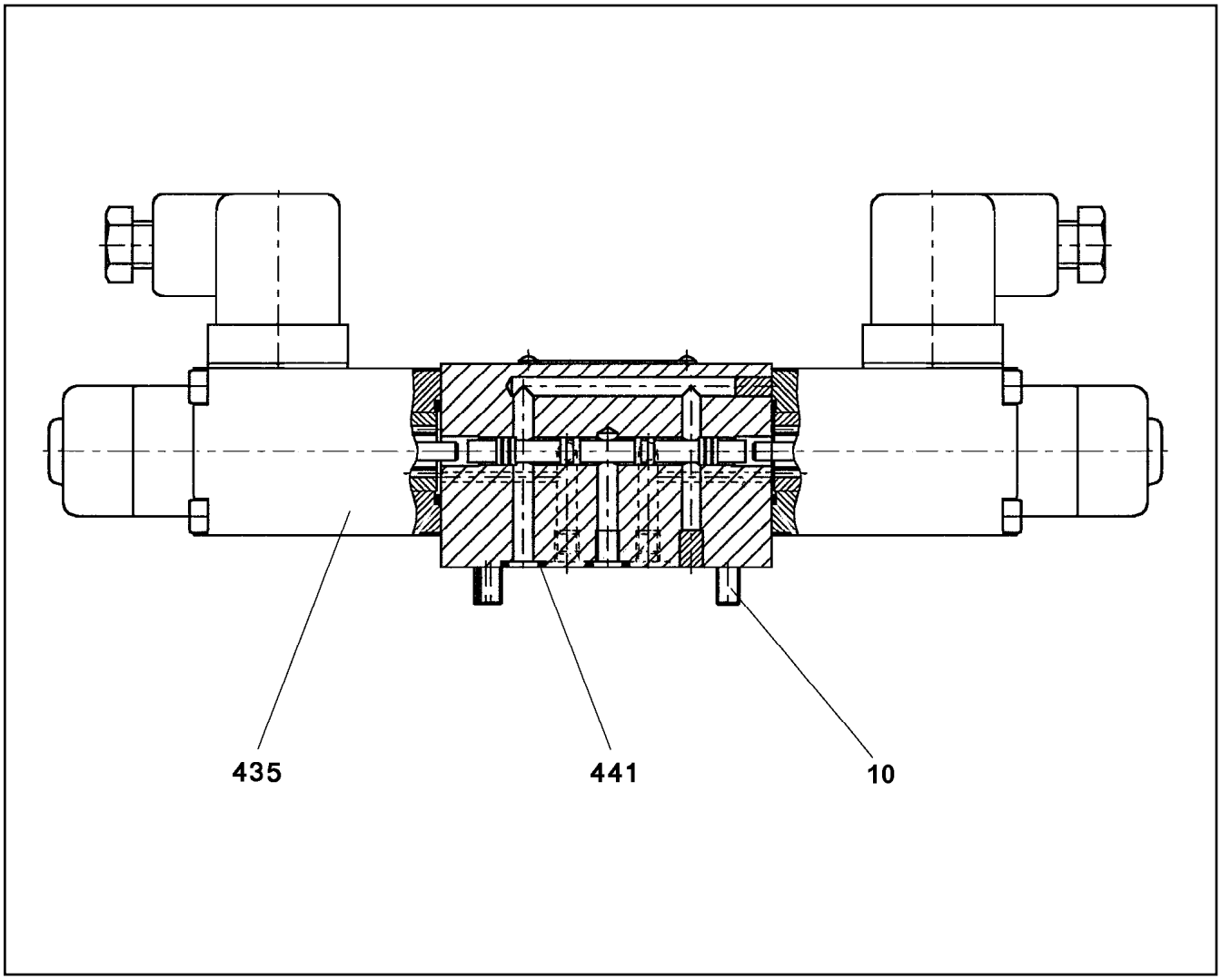

Pos.	Item	Quantity	Description	Bezeichnung
10	404361208	4	SOCKET HEAD SCREW ISO 4762 M5X45 12.	ZYLINDERSCHRAUBE
435	571910108	2	MAGNET COIL 24V	MAGNETSPULE
441	510738408	4	O-RING ARP 568 6,07X1,78 NBR90	O-RING
479	240213102	8	SOCKET HEAD SCREW ISO 4762 M4X55 8.8	ZYLINDERSCHRAUBE

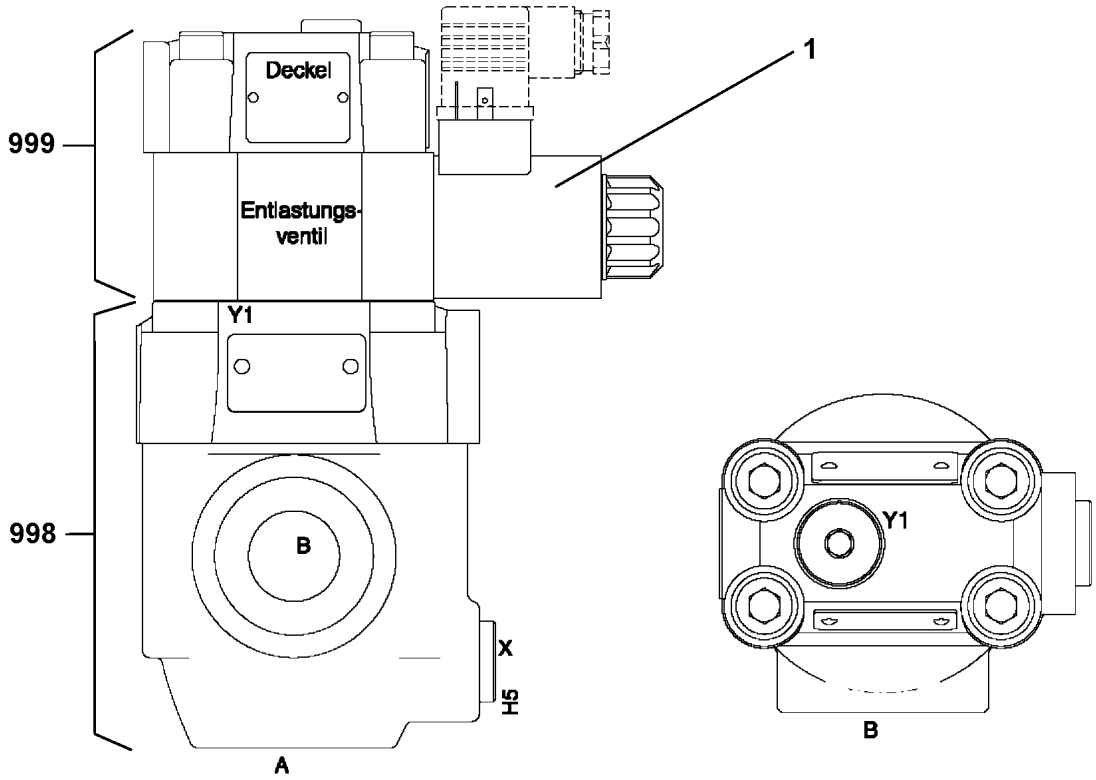

Pos.	Item	Quantity	Description	Bezeichnung
1	10663094	1	MAGNET 24V	MAGNET
998	11003535	1	SEAL KIT	DICHTSATZ
999	11003536	1	SEALING SET VALVE	DS VENTIL

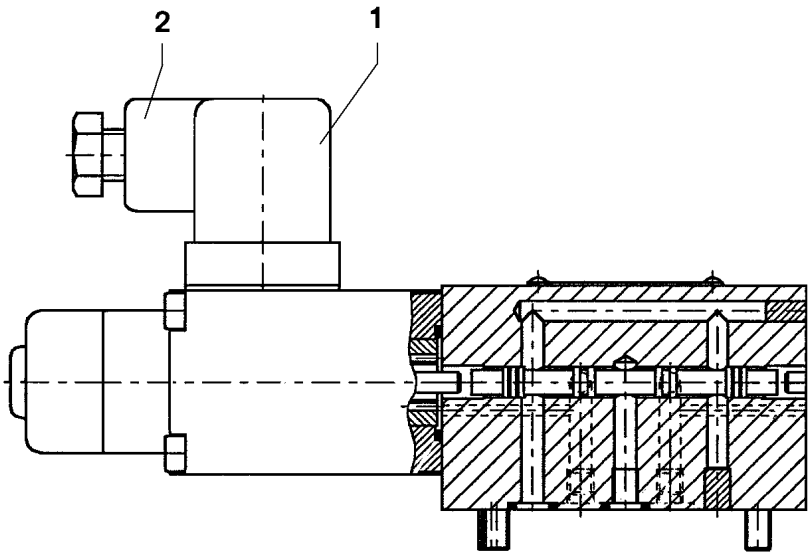

Pos.	Item	Quantity	Description	Bezeichnung
1	570633808	1	MAGNET 24V	MAGNET
2	605006608	1	DEVICE PLUG DIN 43650 4-POLE	GERAETESTECKER
999	10802253	1	SEAL KIT DIRECTIONAL VALVE	DS WEGEVENTIL

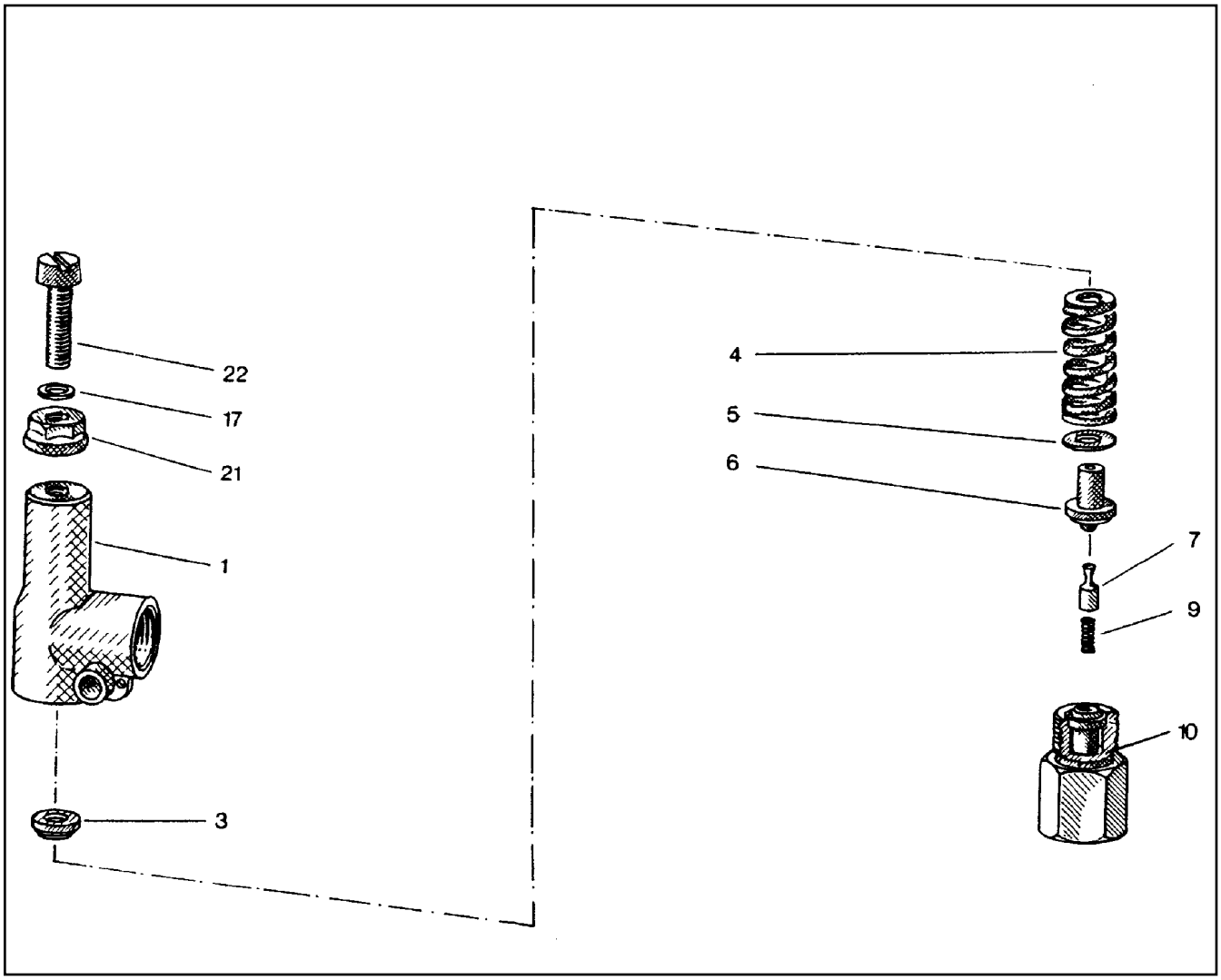

Pos.	Item	Quantity	Description	Bezeichnung
1	510796908	1	HOUSING	GEHAEUSE
3	510797008	1	SPRING SUPPORT	FEDERTELLER
4	510797108	1	COMPRESSION SPRING	DRUCKFEDER
5	510797208	1	WASHER	SCHEIBE
6	510797308	1	SPRING-LOADED PIN	FEDERBOLZEN
7	510797408	1	DAMPING PISTON	DAEMPFUNGSKOLBEN
9	510797508	1	COMPRESSION SPRING	DRUCKFEDER
10	510797608	1	VALVE SEAT	VENTILSITZ
17	510783208	1	SHIM	AUSGLEICHSCHEIBE
21	510741708	1	SEALING NUT M8	DICHTMUTTER
22	510797708	1	SOCKET HEAD SCREW DIN 84 M8X35 5.8	ZYLINDERSCHRAUBE

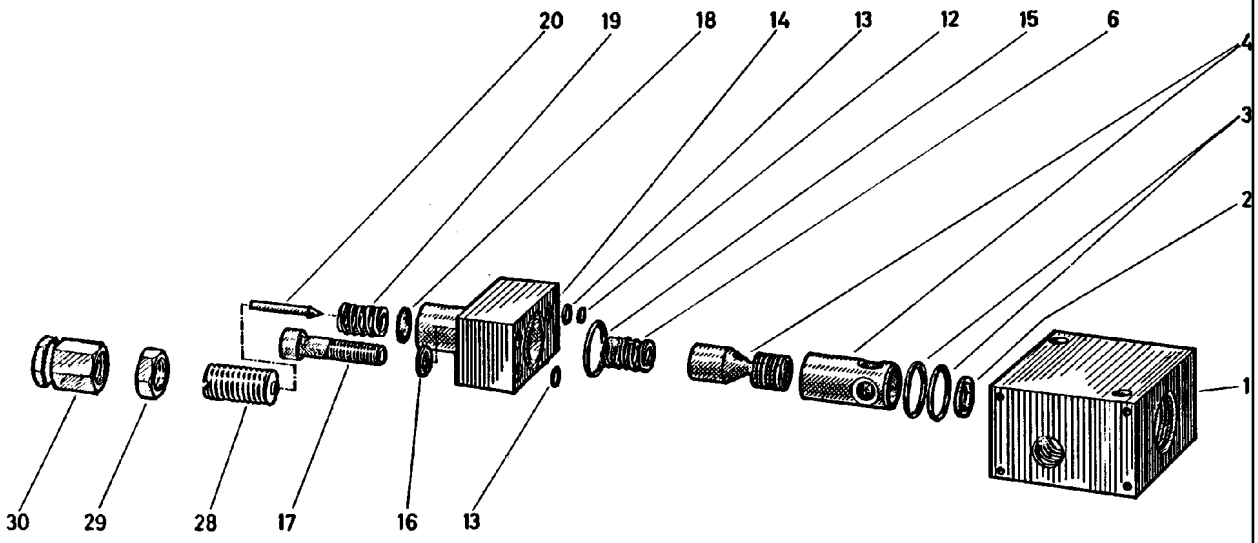

Pos.	Item	Quantity	Description	Bezeichnung
1	510713808	1	BLOCK	BLOCK
2	510713908	1	WASHER	SCHEIBE
3	510710108	2	O-RING ARP 568 17,12X2,62 NBR90	O-RING
4	510713708	1	PISTON	KOLBEN
6	510714008	1	COMPRESSION SPRING	DRUCKFEDER
12	510714108	1	WASHER	SCHEIBE
13	510714208	2	O-RING ARP 568 4,47X1,78 NBR70	O-RING
14	510714308	1	BLOCK	BLOCK
15	510710108	1	O-RING ARP 568 17,12X2,62 NBR90	O-RING
16	11659025	2	WASHER SPRING DIN 127 B 8 FLZN SPF	FEDERRING
17	11691424	2	SOCKET HEAD SCREW ISO 4762 M8X35 8.8	ZYLINDERSCHRAUBE
18	510714408	1	COLLAR WASHER	BUNDSCHEIBE
19	510714508	1	COMPRESSION SPRING	DRUCKFEDER
20	510710408	1	VALVE CONE	VENTILKEGEL
28	510779808	1	ADJUSTING SCREW	EINSTELLSCHRAUBE
29	510779908	1	NUT	MUTTER
30	510710608	1	CAP NUT	HUTMUTTER

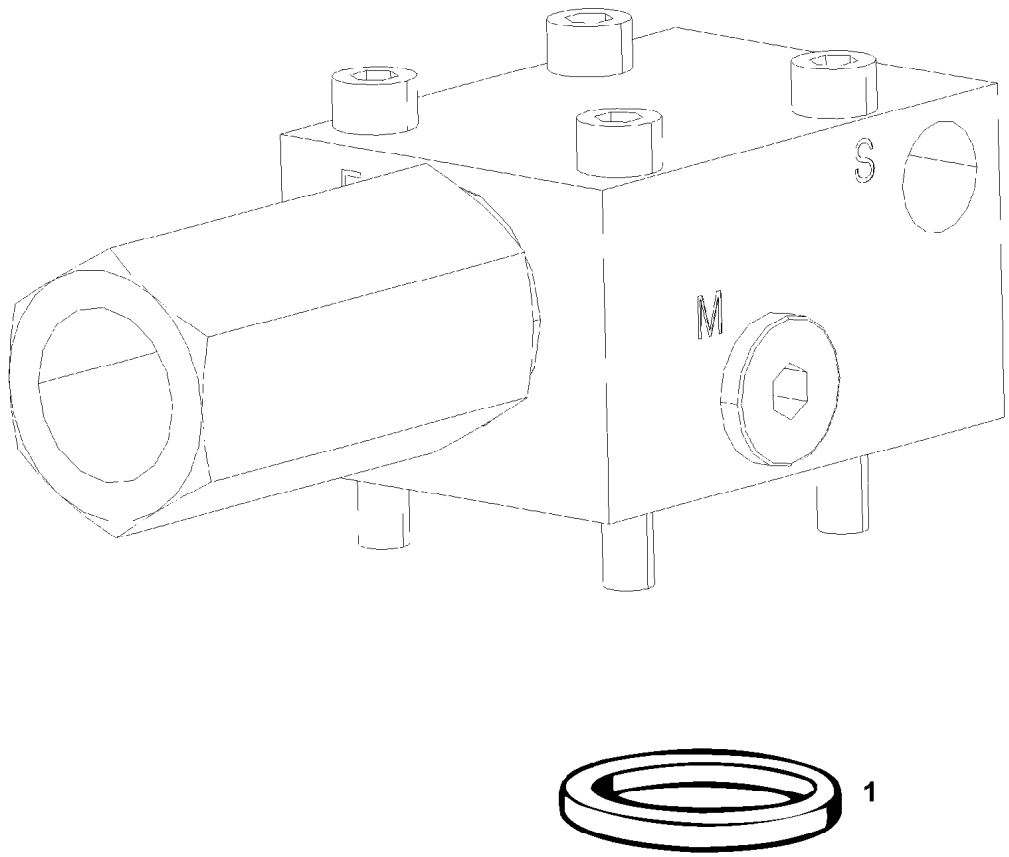

Pos.	Item	Quantity	Description	Bezeichnung
1	510746108	1	O-RING ARP 568 12,37X2,62 NBR90	O-RING

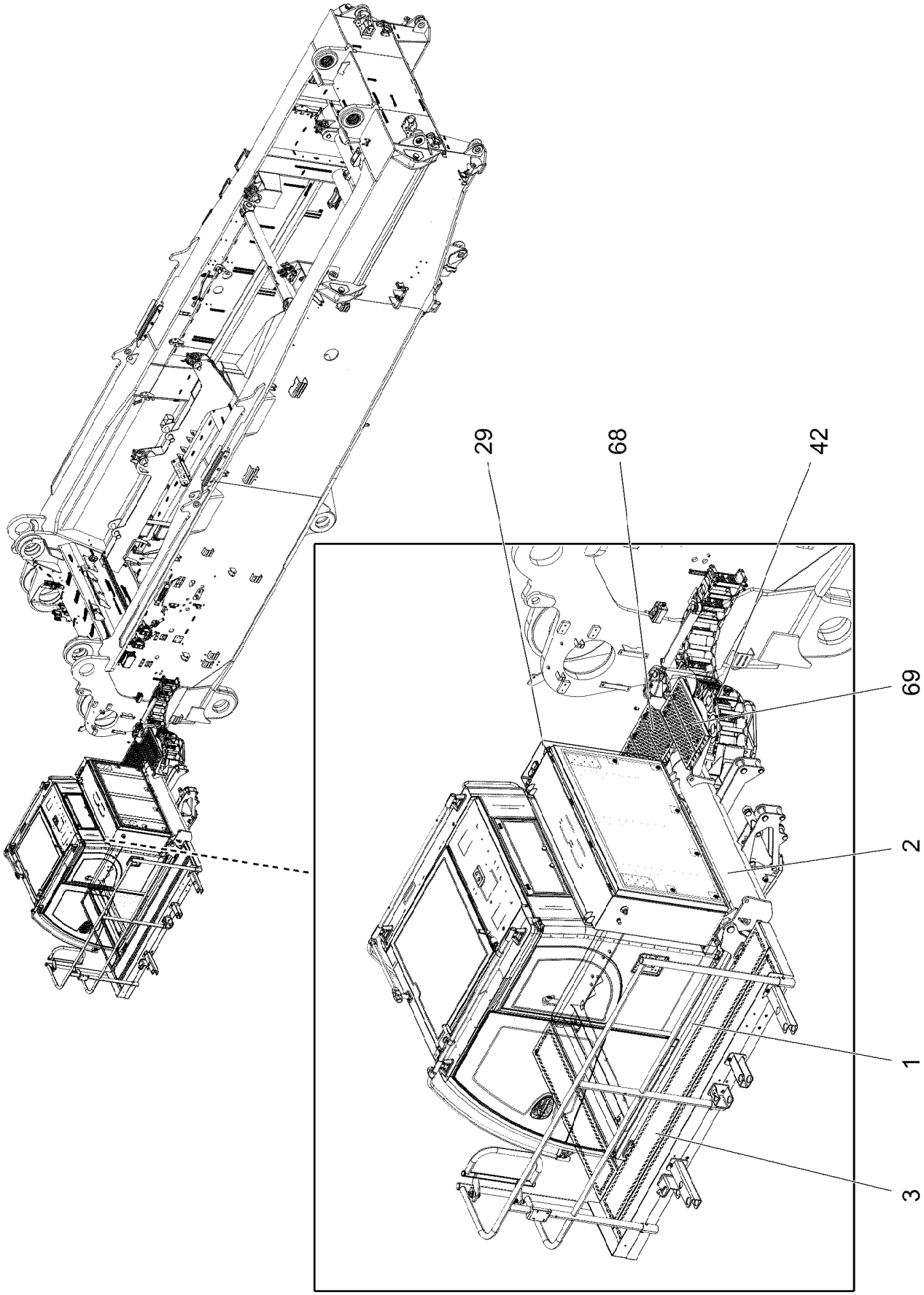
29
68
42
69
2
1
3

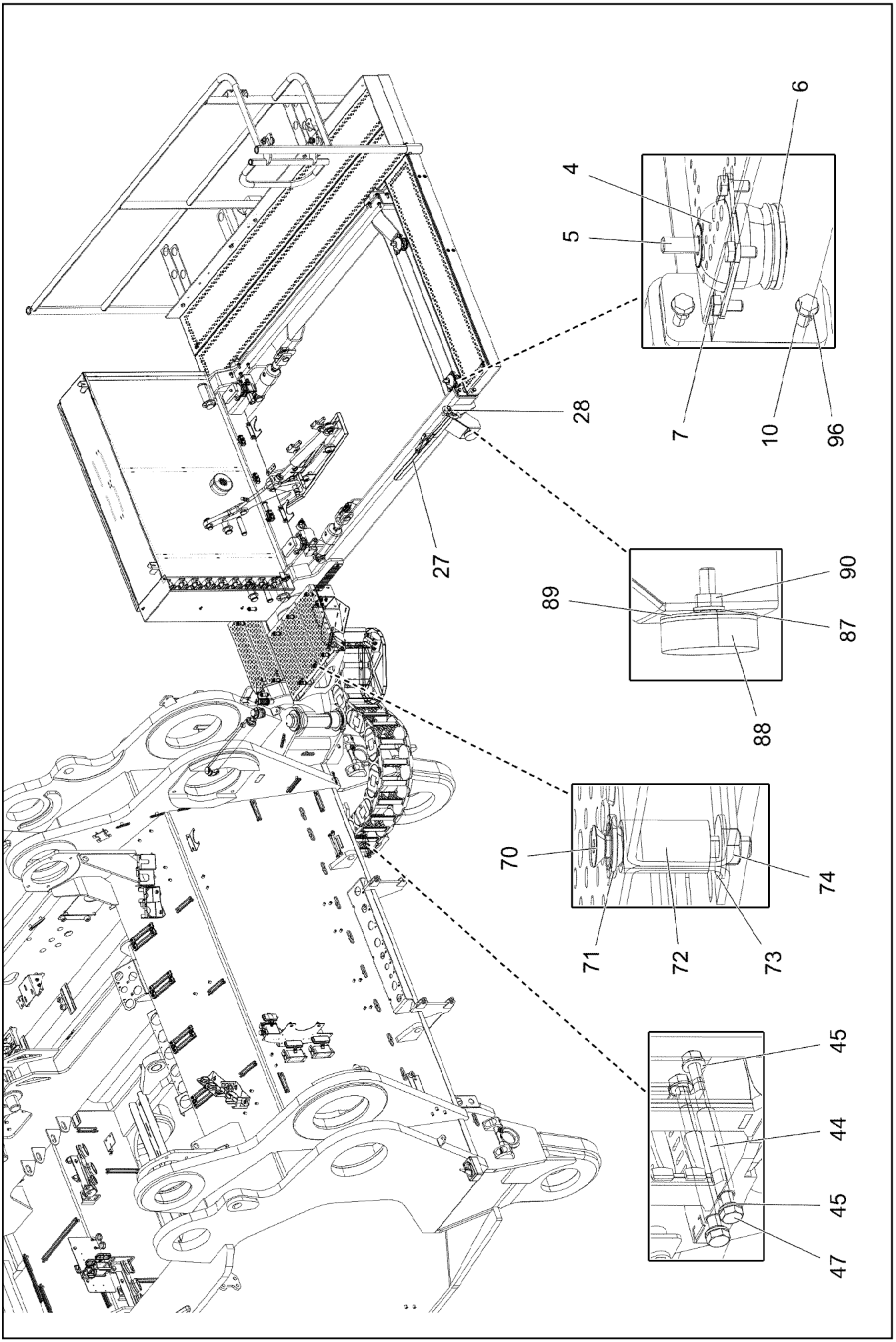
6
4
5
7
10
96
28
27
90
89
87
88
70
74
71
72
73
45
44
45
47

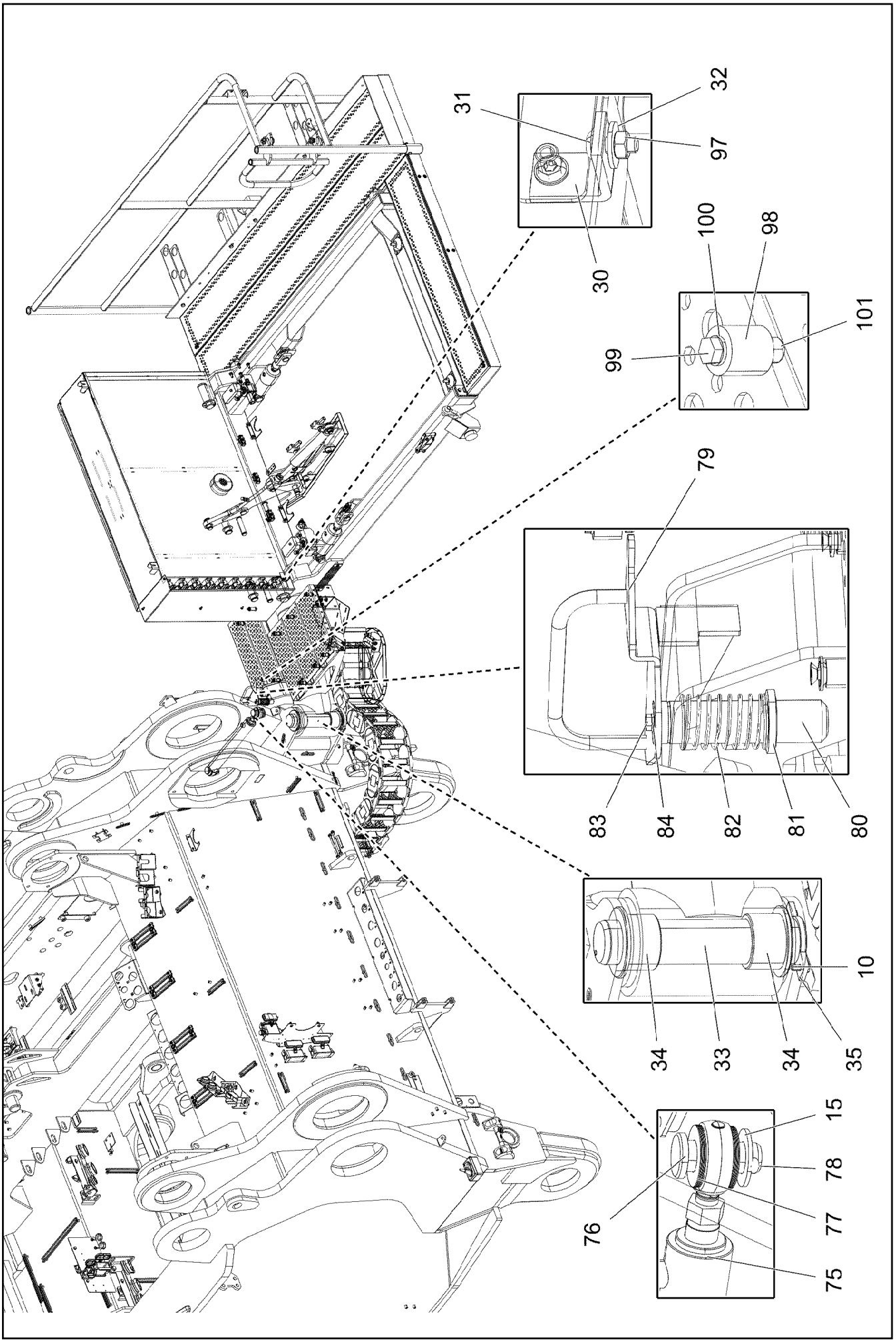
31
32
97
30
100
98
99
101
79
83
84
82
81
80
10
34
33
34
35
15
78
77
76
75

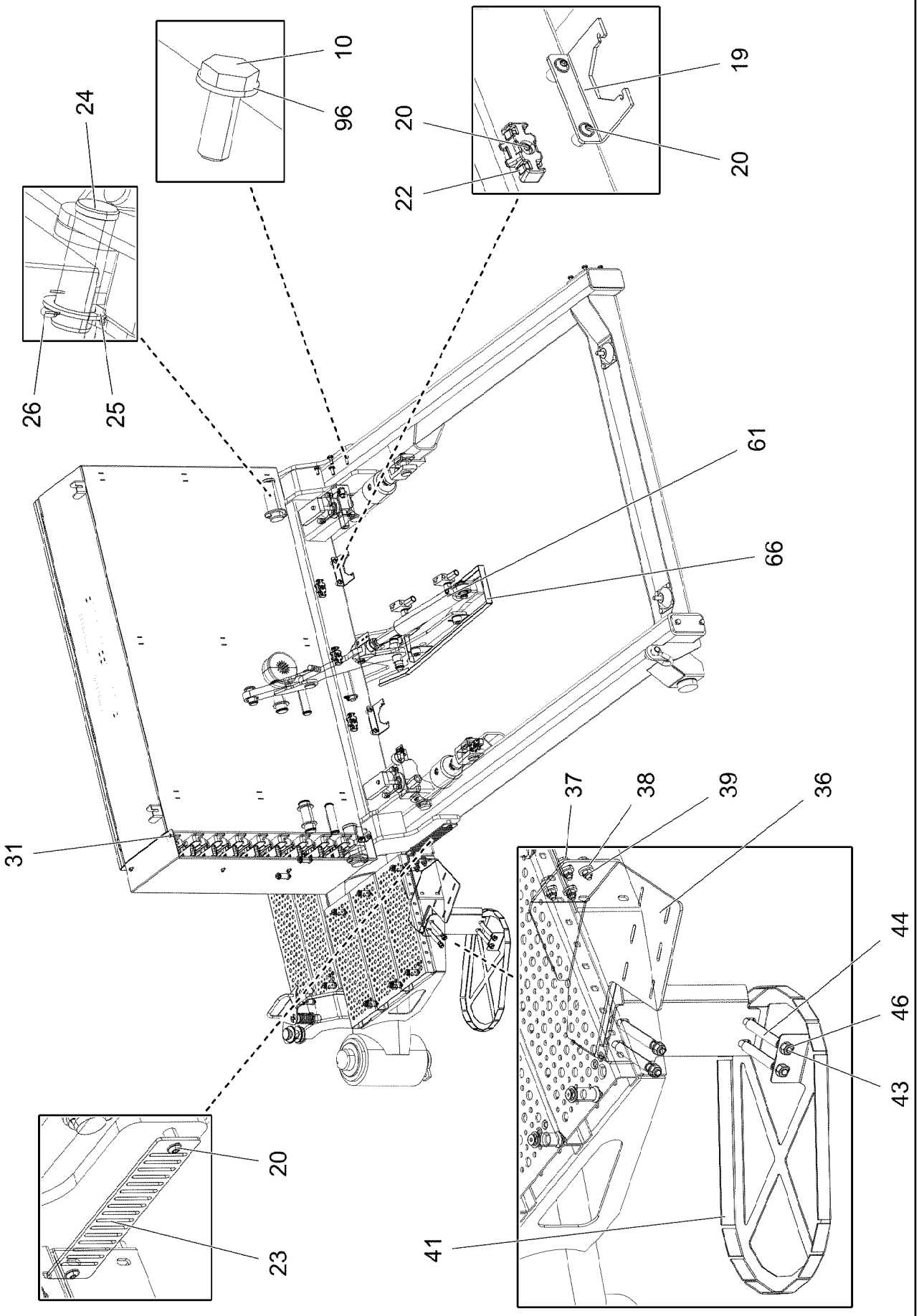
10
96
24
20
19
20
22
26
25
61
66
31
37
38
39
36
44
46
43
41
20
23

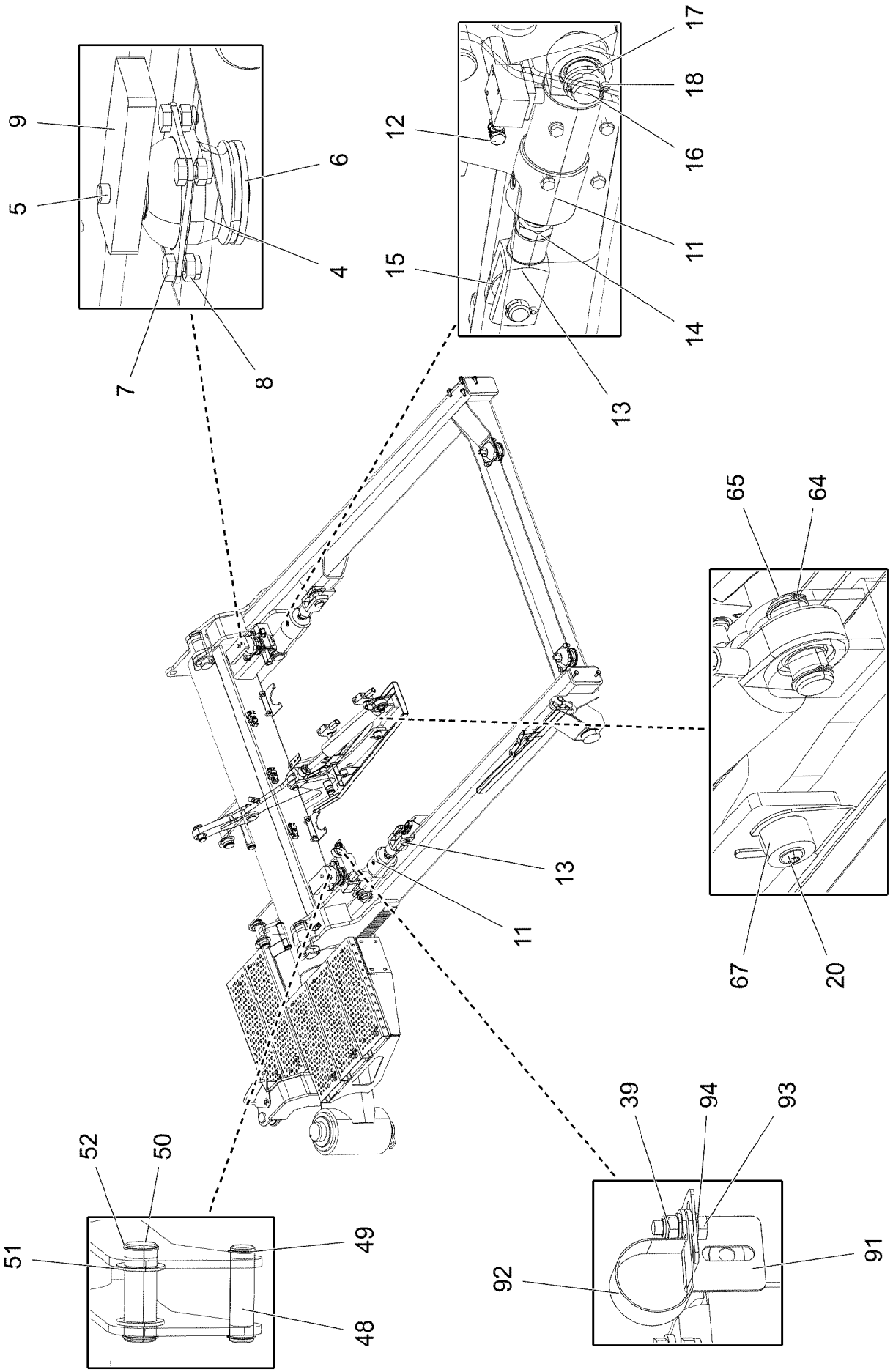
9
5
6
4
7
8
12
17
18
16
11
15
14
13
65
64
67
20
13
11
52
50
51
49
48
39
94
93
92
91

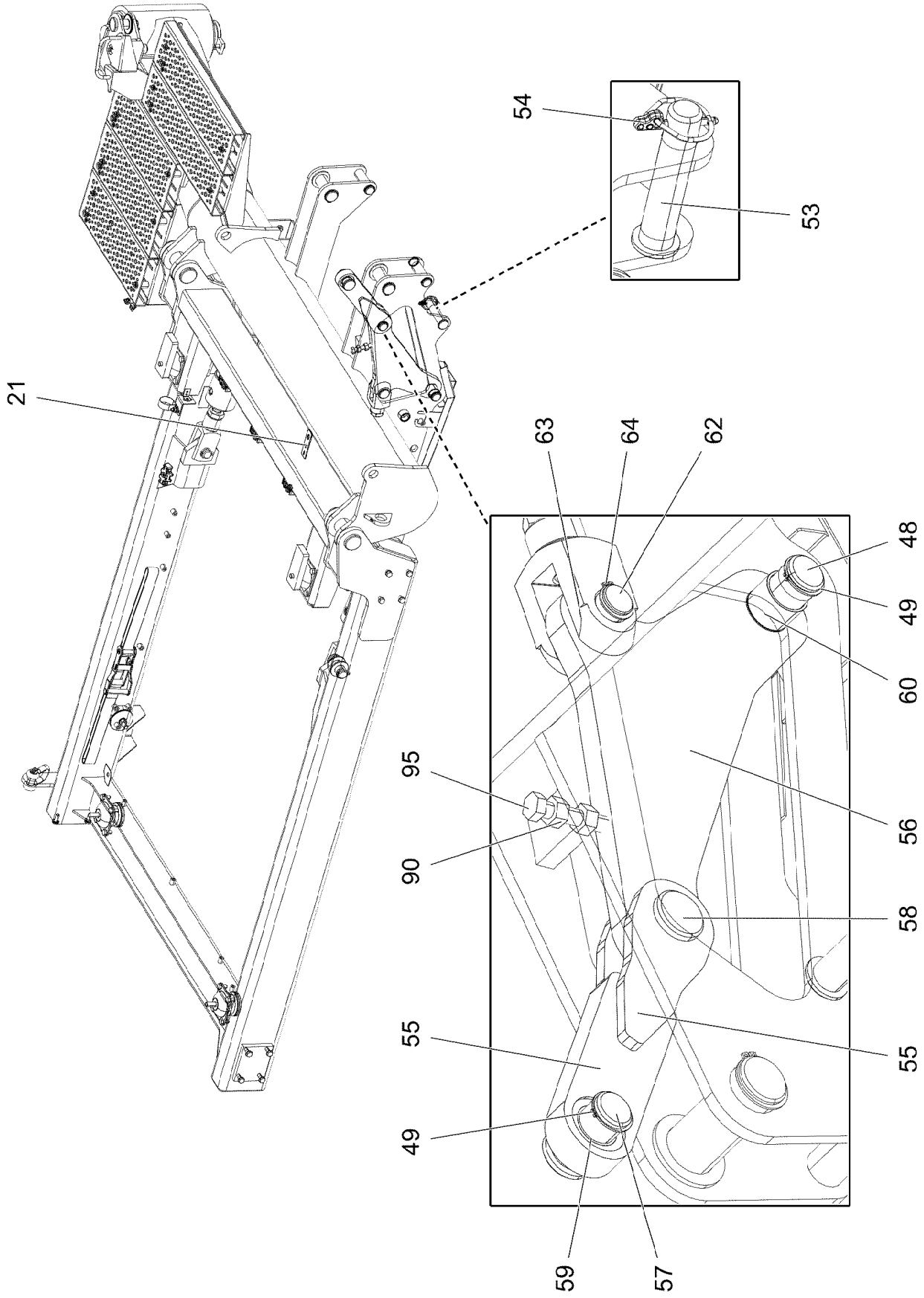
54
53
21
63
64
62
48
49
60
95
56
90
58
55
55
49
59
57

Pos.	Item	Quantity	Description	Bezeichnung
1	968221808	1	FRAME WELDED	RAHMEN SCHWK.
2	968176508	1	SWIVEL ARM WELDED	SCHWENKARM SCHWK.
3	11450543	1	PEDESTAL 2541X1195X2670,5 ALUMINIUM E	PODEST
(1)	12108224	1	HANDRAIL CPL.	HANDLAUF KPL.
4	10291989	4	CONICAL MOUNT 70NR11	KONUSLAGER
5	10878788	4	HEX SCREW ISO 4014 M14X100 8.8 FLZN SP	SECHSKANTSCHRAUBE
6	10875905	4	LIMIT STOP RING 16,5X75X5 ST FLZN SPF	ANSCHLAGSCHEIBE
7	11002753	16	HEX SCREW ISO 4017 M10X20 10.9 FLZN SP	SECHSKANTSCHRAUBE
8	10197769	8	HEX NUT DIN 985 M10 8 ZNNI-480H SPF	SECHSKANTMUTTER
9	97023353	2	THREADED PLATE 20X150X60 S355J2+N FE	GEWINDEPLATTE
10	11631816	12	HEX SCREW ISO 4017 M10X25 8.8 FLZN SP	SECHSKANTSCHRAUBE
11	10326323	2	HYDRO CYLINDER 75/30-100 SPF ⇨ ❑ 757	HYDROZYLINDER
12	473230608	2	FITTING RSWS6-SR-WD CR6-FREI	VERSCHRAUBUNG
13	725101005	2	FORKED LINK DIN 71751 A 30X60 VERZ	GABELGELENK
14	4635422	2	HEX NUT ISO 4035 M30 05 FLZN SPF	SECHSKANTMUTTER
15	10289811	6	WASHER ISO 7089 30 300HV FLZN SPF	SCHEIBE
16	933558708	2	PIN 50.0X100 35NICRMOV125 SPF	BOLZEN
17	10179377	2	WASHER DIN 1441 41 St FLZN SPF	SCHEIBE
18	10875873	2	SPLIT PIN ISO 1234 8X63 ST 480H SPF	SPLINT
19	971276408	2	PLATE 115X97 S315MC FE//ZNNI8//CN//T0	BLECH
20	12102696	13	BUTTON HEAD SCREW AEHNL.ISO 7380-2	HALBRUNDKOPFSCHRAUBE
21	975651908	1	PLATE 3X30X95 S355MC FE//ZNNI8//CN//T0	BLECH
22	10872676	3	CABLE CLIP HOLDER 46X70-SCHWARZ PA	KABELBINDERHALTER
23	97042144	1	PLATE 4X285X60 S315MC FE//ZNNI8//CN//T	BLECH
24	939249808	2	PIN 55.0X158 35NICRMOV125 GASN. SPF	BOLZEN
25	949582708	2	WASHER RD80X5 S355MC FE//ZNNI8//CN//T	SCHEIBE
26	10180375	2	SPLIT PIN ISO 1234 10X80 St 480H SPF	SPLINT
27	779034708	1	LASHING STRAP EN 12195-2 6MX35MM	ZURRGURT
28	773933408	1	SHACKLE DIN 82101 1,6T NG1,6 ST VERZ	SCHAEKEL
29	97039103	1	HOOD 2X477X1130 ALMG3 H111 RAL 7037	HAUBE
30	950596908	1	ANGLE 4X57X20 S315MC FE//ZNNI8//CN//T0	WINKEL
31	10412851	6	BUTTON HEAD SCREW AEHNL.ISO 7380-2	HALBRUNDKOPFSCHRAUBE
32	421801708	2	WASHER ISO 7093-1 6 200HV-A2	SCHEIBE
33	955629908	1	PIN RD80X365 35NICRMOV125	BOLZEN
34	704334608	2	BUSHING 80X100X70 GZ-CUZN25AL5	BUCHSE
35	941846108	1	PLATE 10X39X150 S355MC FE//ZNNI8//CN//T	BLECH
36	97044984	1	PLATE 4X524X607 S315MC	BLECH
37	11826527	4	HEX SCREW ISO 4017 M8X30 8.8 480H SPF	SECHSKANTSCHRAUBE
38	11840501	8	WASHER DIN 7349 8,4 200HV 480H SPF	SCHEIBE
39	10876076	5	HEX NUT DIN 985 M8 10 480H SPF	SECHSKANTMUTTER
41	97046156	1	PLATE 2X490X381 X5CRNI18-10	BLECH
42	11450435	1	CABLE CHAIN 200X80X1443 SPF	ENERGIEFUEHRUNGSKETTE
43	10299624	4	HEX SCREW ISO 4014 M10X130 10.9 FLZN	SECHSKANTSCHRAUBE
44	97044765	8	TUBE 15.0X84 E235+N	ROHR
45	420001114	16	WASHER ISO 7089 10 200HV-A4	SCHEIBE
46	12102695	8	HEX NUT ISO 4032 M10 8 ZNNI-480H SPF	SECHSKANTMUTTER
47	12213408	4	HEX SCREW ISO 4014 M10X160 8.8 FLZN SP	SECHSKANTSCHRAUBE
48	97038811	3	PIN 35.0X120 35NICRMOV125 SPF	BOLZEN
49	12100639	9	RETAINING RINGS DIN 471 30X1,5 480H SP	SICHERUNGSRING
50	949653808	2	PIN 45.0 X122 35NICRMOV125	BOLZEN
51	979761208	4	WASHER 4X60X60 S315MC FE//ZNNI8//CN//T	SCHEIBE
52	10875657	4	RETAINING RINGS DIN 471 40X1,75 480H SP	SICHERUNGSRING
53	97053157	1	PIN 35.0 X131 35NICRMOV125 SPF	BOLZEN
54	10875870	1	SAFETY PLUG W HINGE-LID 6X42X5,5X32 4	SICHERHEITSKLAPPSTECKER
55	968309808	1	CONNECTING LINK WELDED	LASCHE SCHWK.
56	97038870	1	PLATE 20X420X189 S355J2+N	BLECH
57	97039807	1	PIN 45.0X66 35NICRMOV125 SPF	BOLZEN
58	976637308	1	PIN 45.0X64 35NICRMOV125 GASN. SPF	BOLZEN
59	10488513	3	FRICTION BEARING 30X34X20 IGLIDUR Q	GLEITLAGER

Pos.	Item	Quantity	Description	Bezeichnung
60	978041408	2	TUBE 35.0X25 E235+N	ROHR
61	10471144	1	HYDRO CYLINDER 50/28-210 SPF	HYDROZYLINDER
(999)	10491695	1	DS HYDRO CYLINDER	DS HYDROZYLINDER
62	97023431	1	PIN 35.0X75 35NICRMOV125 GASN. SPF	BOLZEN
63	708003508	1	DU BUSHING	DU-BUCHSE
64	10875656	3	RETAINING RINGS DIN 471 25X1,2 480H SP	SICHERUNGSRING
65	97038823	1	PIN 30.0X65 35NICRMOV125 SPF	BOLZEN
66	97046155	1	PLATE 2X832X202 X5CRNI18-10	BLECH
67	978787708	4	SLEEVE 33.0X19 FE//ZNNI8//CN//T0	HUELSE
68	979405208	3	ENTRANCE SPF	AUFTRITT
69	11450714	2	ENTRANCE 600X155X40 ALUMINIUM ELOXI	AUFTRITT
70	11066654	20	COUNTERSUNK SCREW ISO 10642 M8X60	SENKSCHRAUBE
71	788901808	20	WASHER 8 -EDELSTAHL	SCHEIBE
72	978859508	20	TUBE 20.0 X33 X5CRNI18-10	ROHR
73	11140469	20	WASHER ISO 7093-1 8 200HV 480H SPF	SCHEIBE
74	11693875	20	HEX NUT ISO 4032 M8 8 480H SPF	SECHSKANTMUTTER
75	512349708	1	TILT CYLINDER 55/32-400 SPF ⇨ ❑ 758	KIPPZYLINDER
76	453032008	2	PIN ISO 2341 B30X75X65 35NICRMOV125	BOLZEN
77	970212608	20	DISTANCE WASHER 1x60x60 DC01+ZE	DISTANZSCHEIBE
78	10180368	2	SPLIT PIN ISO 1234 8X50 St 480H SPF	SPLINT
79	969314008	1	PLATE WELDED T ZN O	BLECH SCHWK.
80	97055646	1	PIN 35.0X123 35NICRMOV125 SPF	BOLZEN
81	10875638	1	WASHER DIN 1441 31 ST FLZN SPF	SCHEIBE
82	500414708	1	COMPRESSION SPRING	DRUCKFEDER
83	11657360	1	HEX SCREW ISO 4017 M6X16 8.8 480H SPF	SECHSKANTSCHRAUBE
84	10197771	1	WASHER ISO 7089 6 200HV ZNNI-480H SPF	SCHEIBE
87	10289804	1	WASHER ISO 7089 12 300HV FLZN SPF	SCHEIBE
88	726611308	1	MEGI BUFFER	MEGIPUFFER
89	978025708	1	PLATE 2X75X75 DC01 FE//ZNNI8//CN//T0	BLECH
90	10875616	3	HEX NUT ISO 4032 M12 8 FLZN SPF	SECHSKANTMUTTER
91	956449508	1	PLATE 2X45X91 DC01 FE//ZNNI8//CN//T0	BLECH
92	774221708	1	PIPE CLAMP 43/20	ROHRSCHELLE
93	10197831	1	HEX SCREW ISO 4017 M8X25 8.8 ZNNI-480	SECHSKANTSCHRAUBE
94	12103465	2	WASHER ISO 7089 8 300HV ZNNI-480H SPF	SCHEIBE
95	11823611	1	HEX SCREW ISO 4017 M12X60 8.8 FLZN SP	SECHSKANTSCHRAUBE
96	10289795	10	WASHER ISO 7089 10 300HV FLZN SPF	SCHEIBE
97	10197764	2	HEX NUT ISO 4032 M6 10 ZNNI-480H SPF	SECHSKANTMUTTER
98	943950608	1	ROUND RD20X20 S355J2+AR	RUND
99	10875511	1	HEX SCREW ISO 4014 M6X30 8.8 480H SPF	SECHSKANTSCHRAUBE
100	10197771	1	WASHER ISO 7089 6 200HV ZNNI-480H SPF	SCHEIBE
101	12102692	1	HEX NUT DIN 985 M6 8 ZNNI-480H SPF	SECHSKANTMUTTER

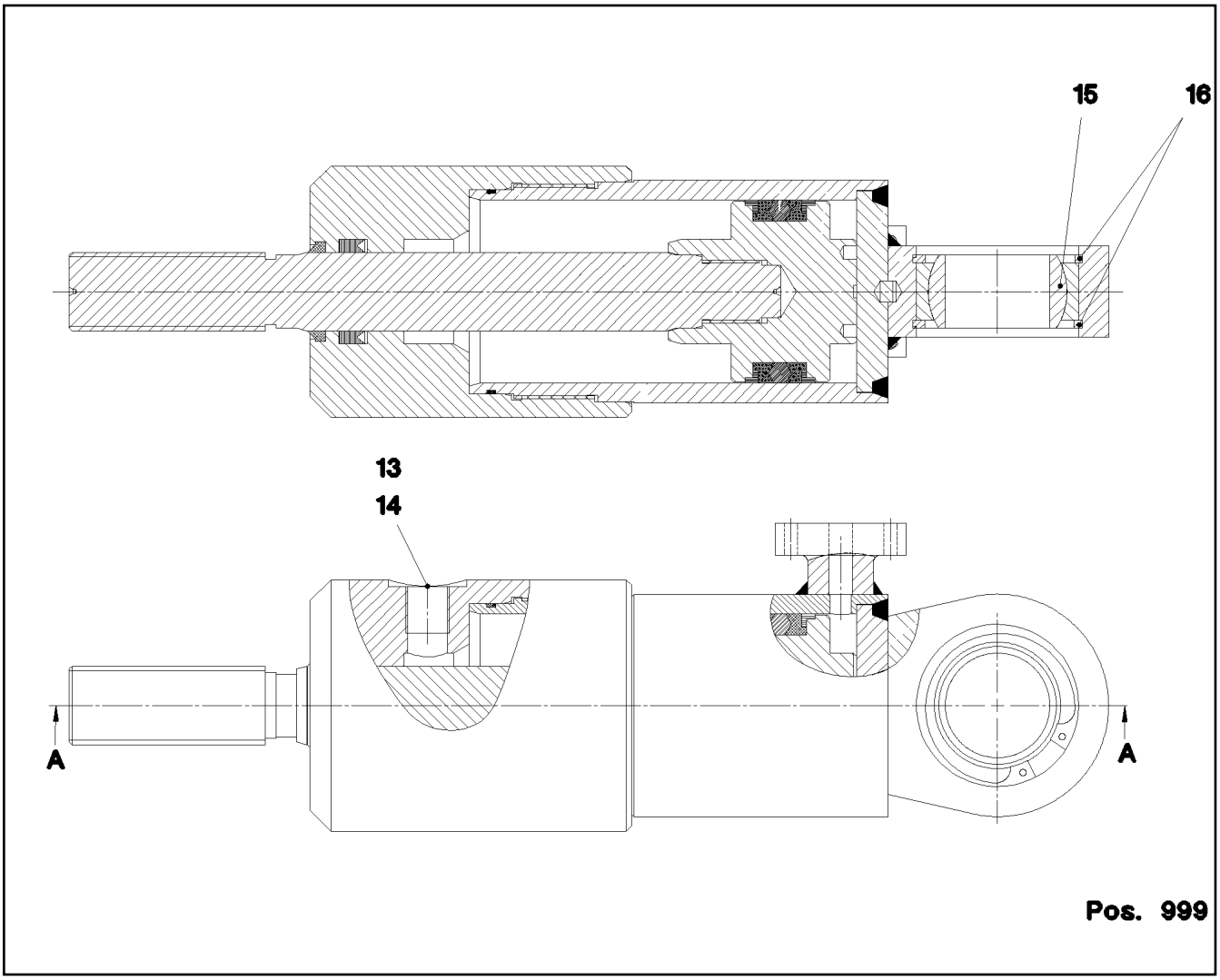

Pos.	Item	Quantity	Description	Bezeichnung
13	404140208	1	SCREW PLUG DIN 910 G3/8X19X21MM ST	VERSCHLUSSSCHRAUBE
14	710103808	1	SEALING RING DIN 7603 A17X21X1,5 CU	DICHTRING
15	746911608	1	SPHERICAL BEARING 40	GELENKLAGER
16	12100656	2	RETAINING RINGS DIN 472 62X2 480H SPF	SICHERUNGSRING
999	10815162	1	DS HYDRO CYLINDER	DS HYDROZYLINDER

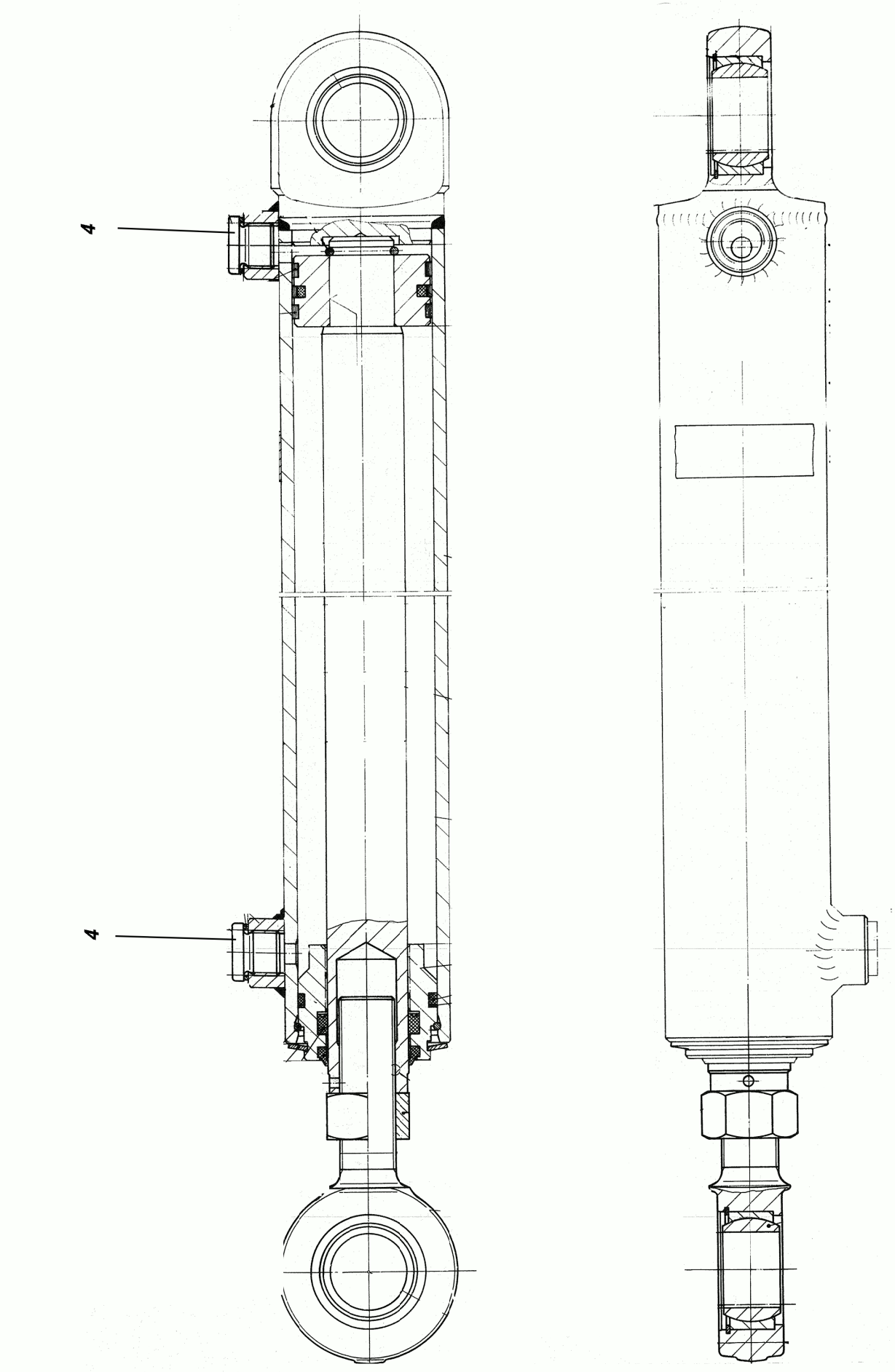
4
4

Pos.	Item	Quantity	Description	Bezeichnung
4	12217487	2	SCREW PLUG DIN 908 M18X1,5 St FLZN	VERSCHLUSSSCHRAUBE
6	4242017	2	RING DIN 70951 47X1,6	RING
9	571505208	2	SPHERICAL BEARING 30	GELENKLAGER
999	10663439	1	DS HYDRO CYLINDER	DS HYDROZYLINDER

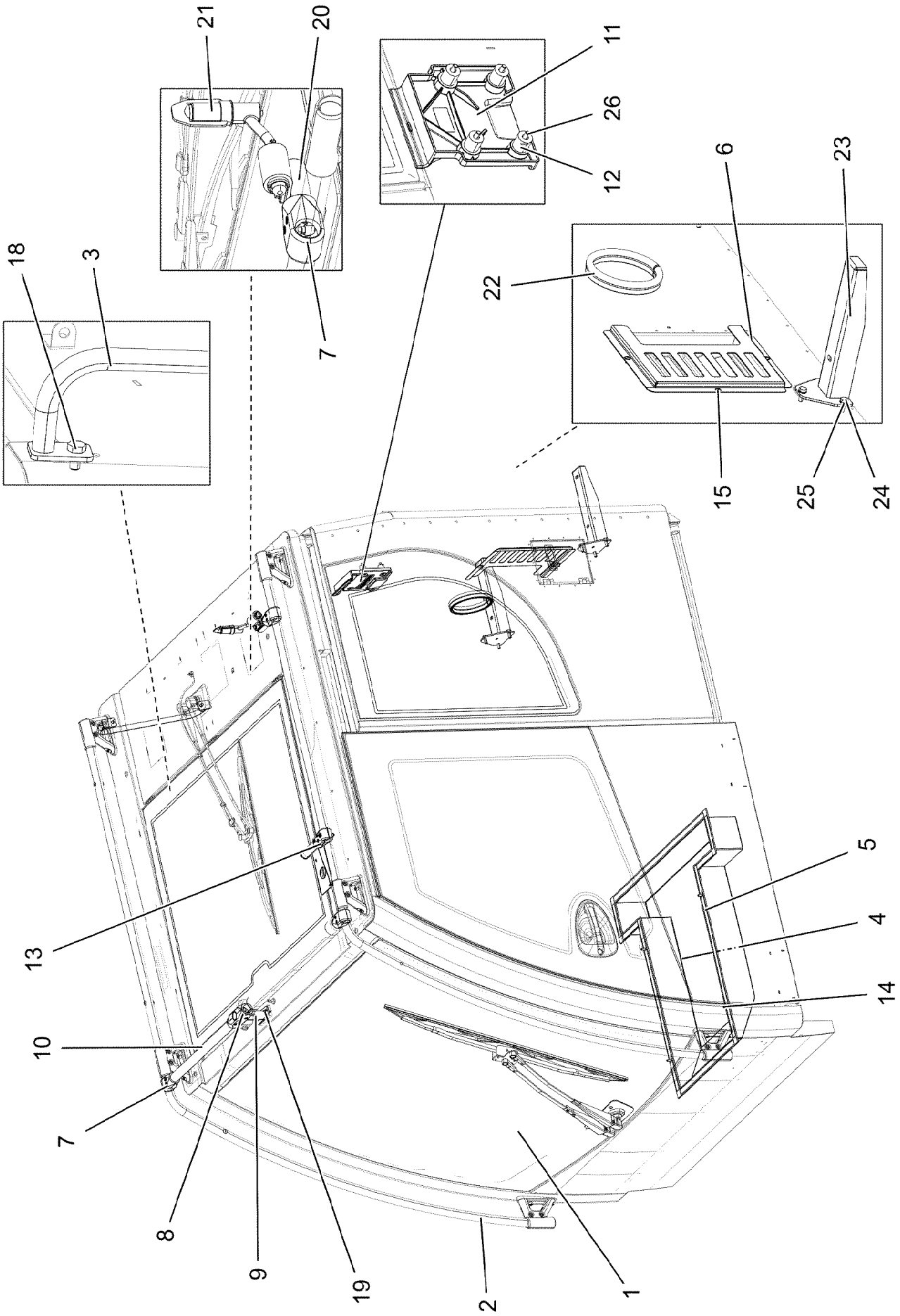
21
20
11
26
12
18
3
7
6
23
22
15
25
24
13
5
4
14
10
7
8
9
19
2
1

Pos.	Item	Quantity	Description	Bezeichnung
1	969752608	1	WINDOW ASSEMBLY SPF ⇨ ❑ 762	SCHEIBEN EINBAU
2	969848908	1	RELING ⇨ ❑ 769	RELING
3	965419308	1	HAND GRIP WELDED SCHWARZ LACKIERT	HALTEGRIFF SCHWK.
4	977579608	1	COVER 1.5X954X977 DC01 RAL 7016,SDGL	DECKEL
5	262107814	3.1	CELL RUBBER 25X4 NEOPRENE	ZELLGUMMI
6	97059137	1	PLATE 1.5X261X328 DC01 RAL 7016,SDGL,G	BLECH
7	10285701	3	TEE 30 G-ALMG TROWALPOLIERT	T-STUECK
(1)	10875588	2	SOCKET HEAD SCREW ISO 4762 M6X25 8.8	ZYLINDERSCHRAUBE
8	10440990	1	CROSS PIECE 30 G-ALMG TROWALPOLIER	KREUZSTUECK
9	964873308	1	CLAMP WELDED CONST.	HALTER SCHWK.
10	976788108	1	TUBE 30.0X495 X5CRNI18-10	ROHR
11	978913308	1	HOLDER 161X160X35 PAGF30 SPF	HALTER
12	704271308	4	DISTANCE SLEEVE 8,5X20X20 PA66 SCHW	DISTANZHUELSE
13	96016705	1	ADD-ON PARTS ANTENNA	ANBAUTEILE ANTENNE
(1)	96016707	1	CLAMP WELDED CONST. GLASPERLENGE	HALTER SCHWK.
(2)	979489508	1	HOLDER 40X80X40 G-ALMG3	HALTER
(3)	10678377	1	MULTI-PLATE PLUG 28MM PE-LLD	LAMELLENSTOPFEN
14	10875468	4	BUTTON HEAD SCREW AEHNL.ISO 7380-2	HALBRUNDKOPFSCHRAUBE
15	10875483	3	BUTTON HEAD SCREW ISO 7380-2 M5X10 0	HALBRUNDKOPFSCHRAUBE
18	11651612	2	HEX SCREW ISO 4017 M8X16 8.8 480H SPF	SECHSKANTSCHRAUBE
19	11840297	2	HEX SCREW EN 1665 M6X16 8.8 480H SPF	SECHSKANTSCHRAUBE
20	97070803	1	AXLE 30.0X82 S355J2C+C FE//ZNNI8//CN//T	ACHSE
21	591070408	1	HOLDER	HALTER
22	11002218	0.426	CLAMPING PROFILE 1,5-4X25X13 EPDM	KLEMMPROFIL
23	965470908	2	CARRIER	TRAEGER SCHWK.
24	502618908	6	HEX SCREW ISO 4017 M8X22 8.8	SECHSKANTSCHRAUBE
25	12103465	6	WASHER ISO 7089 8 300HV ZNNI-480H SPF	SCHEIBE
26	10875590	4	SOCKET HEAD SCREW ISO 4762 M6X35 8.8	ZYLINDERSCHRAUBE

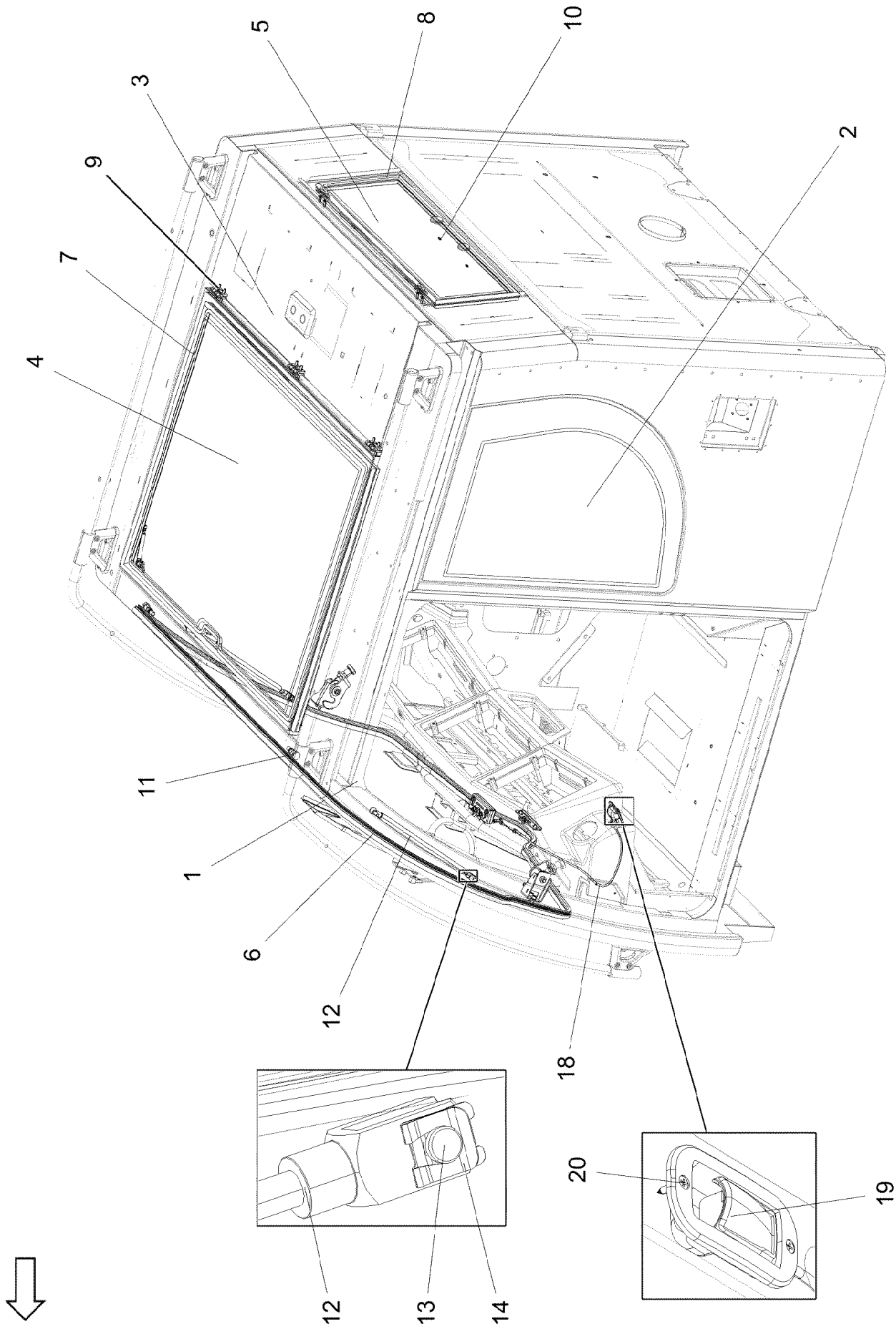
1
2
3
4
5
6
7
8
9
10
11
12
12
13
14
18
19
20

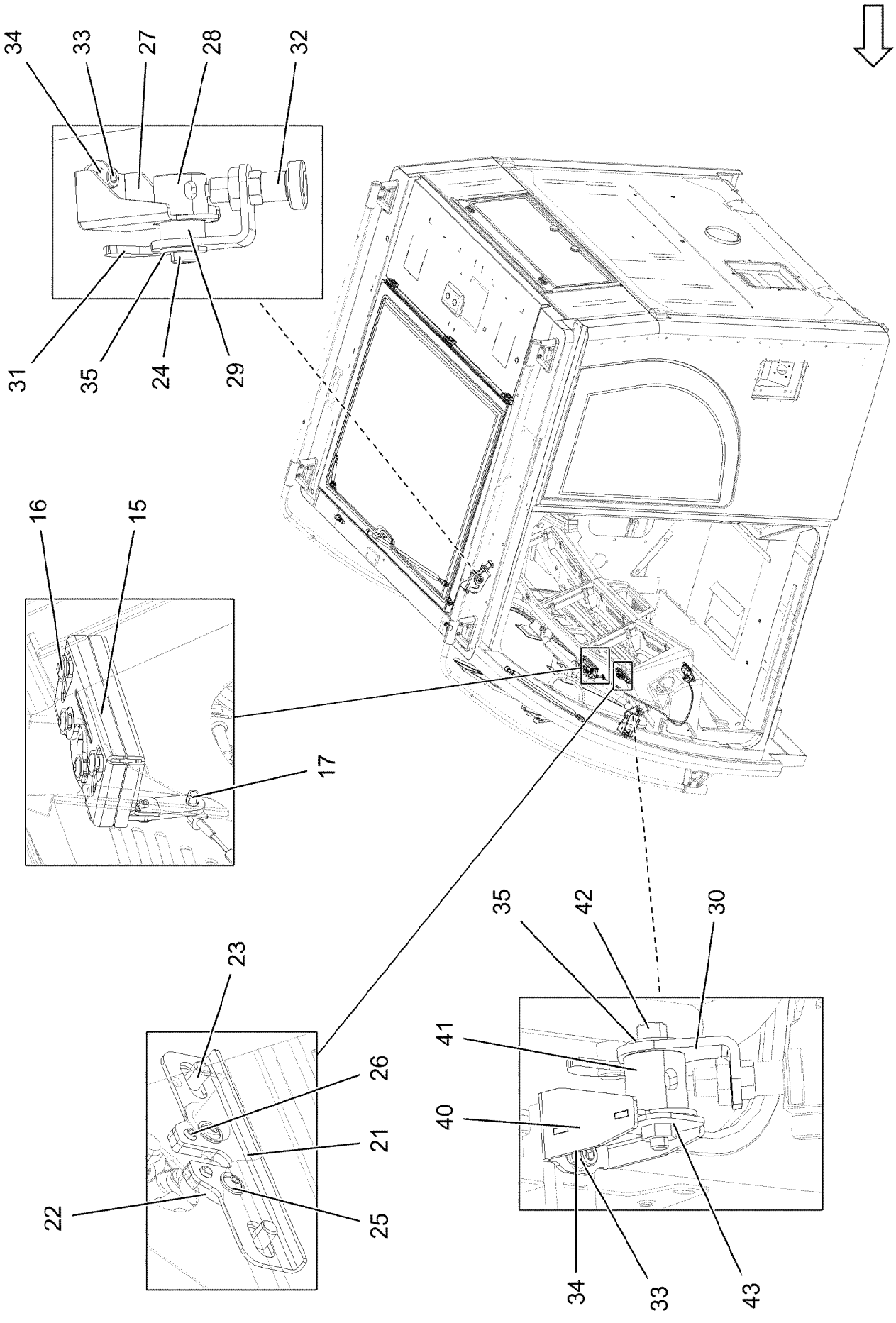

9.1.2023 088201 LIEBHERR	**etk_en_de_098288 LR 11000** **WINDOW ASSEMBLY** **SCHEIBEN EINBAU**	❑ 763 (2/3) **969752608**

Pos.	Item	Quantity	Description	Bezeichnung
1	96000684	1	FRONT WINDOW CPL. ⇨ ❑ 765	FRONTSCHEIBE KPL.
2	976837908	1	SIDE WINDOW LEFT 4X603.5X844 ESG-GLA	SEITENSCHEIBE LI.
3	976837808	1	SIDE WINDOW RIGHT 4X1063X1377 ESG-G	SEITENSCHEIBE RE.
4	964560908	1	ROOF WINDOW PRE-ASS. ⇨ ❑ 767	DACHSCHEIBE VORM.
5	964561008	1	REAR WINDOW PRE-ASS. SPF ⇨ ❑ 768	HECKSCHEIBE VORM.
6	97079716	1	SEAL 25X14X4475 EPDM	DICHTUNG
7	97058285	1	SEAL 25X1091X850 EPDM	DICHTUNG
8	97058307	1	SEAL 25X776X276 EPDM	DICHTUNG
9	12100589	10	COUNTERSUNK SCREW AEHNL.ISO 10642	SENKSCHRAUBE
10	432003408	2	DOWEL PIN ISO 8752 5X12	SPANNSTIFT
11	97066834	2	THREADED PIN 16X28X52 6KT ST37K FE//	GEWINDEBOLZEN
12	10873806	2	GAS SPRING 19.0X301-525.0N ST	GASFEDER
13	10872333	2	PIN 8X19,5X16,5 11SMNPB30+C BLAU VERZ	BOLZEN
14	704271208	2	SAFETY DEVICE 8X0,94	SL-SICHERUNG
15	10873798	1	LOCK WITH FALLING LATCH RECHTS	DREHFALLENSCHLOSS
16	10429632	4	BUTTON HEAD SCREW ISO 7380-2 M6X20 0	HALBRUNDKOPFSCHRAUBE
17	11066618	1	CLIP	CLIP
18	10873799	1	BOWDEN PULL SYSTEM L=700 EDELSTAHL	BOWDENZUG
19	10873797	1	INSIDE HANDLE 96,2X49,2X43,3 ALUMINIU	INNENGRIFF
20	10876382	2	SHEET-METAL SCREW ISO 7050 ST3,5X16 4	BLECHSCHRAUBE
21	97069157	1	PLATE 2X124X42 DC01 FE//ZNNI8//CN//T0	BLECH
22	97024783	1	PLATE 4X52X32 S315MC FE//ZNNI8//CN//T0	BLECH
23	12102696	2	BUTTON HEAD SCREW AEHNL.ISO 7380-2	HALBRUNDKOPFSCHRAUBE
24	10353699	1	SOCKET HEAD SCREW DIN 6912 M10X35 A	ZYLINDERSCHRAUBE
25	11697855	2	BUTTON HEAD SCREW ISO 7380-2 M5X8 0	HALBRUNDKOPFSCHRAUBE
26	10875881	2	DOWEL PIN ISO 8752 6X10 ST 480H SPF	SPANNSTIFT
27	97074748	1	PLATE 3X127X120 DC01 RAL 9005,M,GT SP	BLECH
28	97073059	1	AXLE 34X29 X5CRNI18-10	ACHSE
29	97073785	1	BUSHING 29X17 X5CRNI18-10	BUCHSE
30	97073053	1	LEVER LEFT 5X122X71 X5CRNI18-10 GLAS	HEBEL LINKS
31	97073052	1	LEVER RIGHT 5X140X65 X5CRNI18-10 GLAS	HEBEL RECHTS
32	704231608	2	STOP BOLT NIROSTA	RASTBOLZEN
33	10875597	4	SOCKET HEAD SCREW ISO 4762 M8X16 8.8	ZYLINDERSCHRAUBE
34	12103465	4	WASHER ISO 7089 8 300HV ZNNI-480H SPF	SCHEIBE
35	421802108	2	WASHER ISO 7093-1 10 A2	SCHEIBE
36	10815283	1	ACTIVATOR 250ML DOSE	AKTIVATOR
37	811203308	1	ADHESIVE 600ML FC-BEUTEL	KLEBER
38	811203108	1	TOOLING AGENT KANISTER-5L 5/35°C	ABGLAETTMITTEL
39	870004108	1	ACTIVATOR 1000ML	AKTIVATOR
40	96013390	1	HOLDER RAL 9005,M,GT SPF	HALTER
41	97086837	1	AXLE 34X42 X5CRNI18-10	ACHSE
42	10353703	1	SOCKET HEAD SCREW ISO 4762 M10X55 A2	ZYLINDERSCHRAUBE
43	96012698	1	PLATE WELDED RAL 9005,M,GT SPF	BLECH SCHWK.

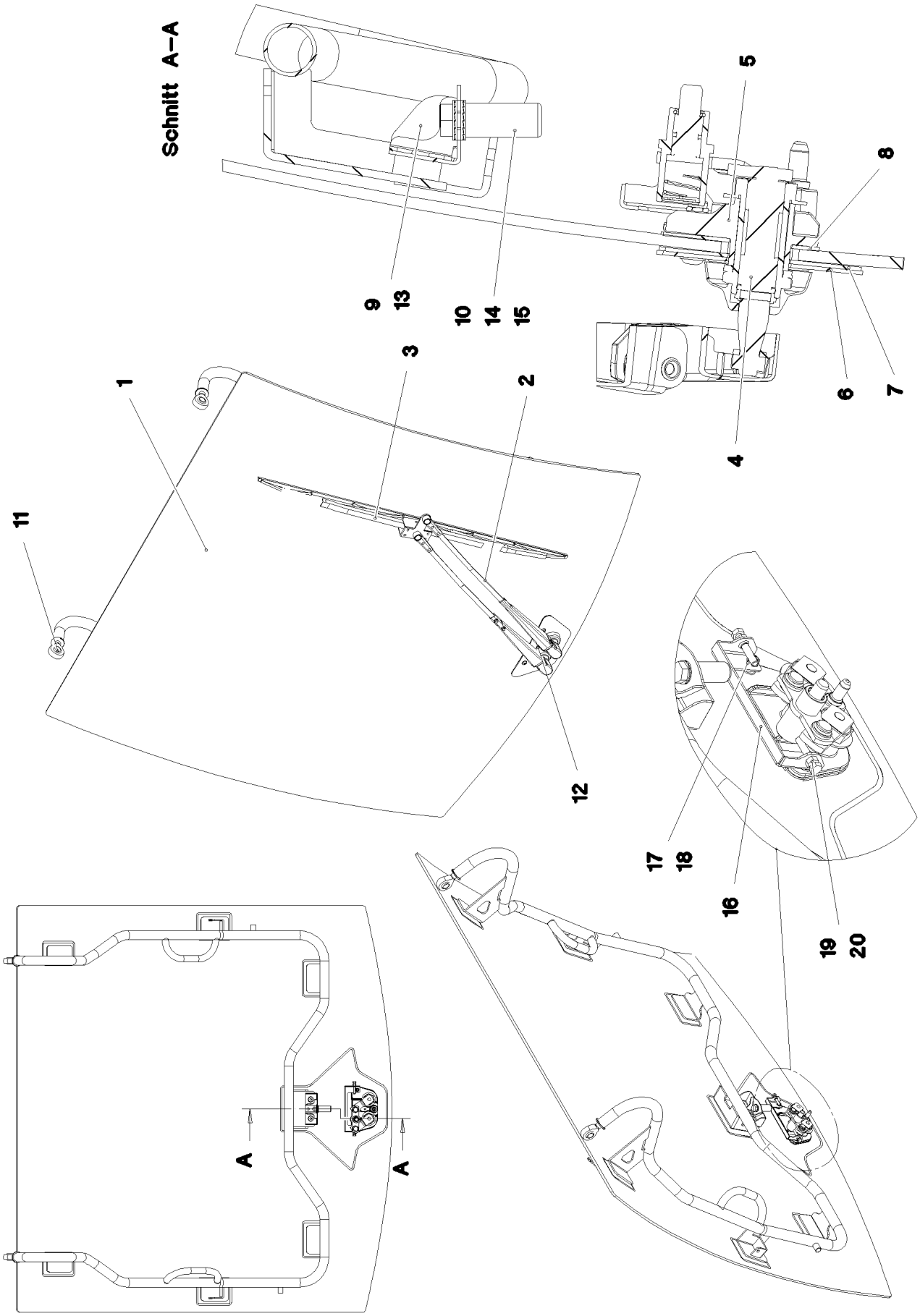

9.1.2023 087998 LIEBHERR	**etk_en_de_098288 LR 11000** **FRONT WINDOW CPL.** **FRONTSCHEIBE KPL.**	❑ 765 (1/2) **96000684**

Pos.	Item	Quantity	Description	Bezeichnung
1	96001465	1	FRONT WINDOW GLUED SPF	FRONTSCHEIBE GEKLEBT
2	10874311	1	WIPER ARM 700MM	WISCHERARM
3	10291148	1	WIPER BLADE 900MM	WISCHERBLATT
4	10874927	1	WIPER BEARING ST	WISCHLAGER
5	97052119	1	BEARING WIPERS UNIT 50X146X82	LAGER FRONTWISCHANLAGE
6	97005289	1	PLATE 2X227X109 DC01 FE//ZNNI8//CN//T0	BLECH
7	97005290	1	SEAL 2X225X107 EPDM	DICHTUNG
8	97005291	1	SEAL 2X148X84 EPDM	DICHTUNG
9	96007783	1	PLATE WELDED RAL 9005,M,GT SPF	BLECH SCHWK.
10	97067325	1	THREADED BUSHING 17.8X40 PA6G SCHW	GEWINDEBUCHSE
11	10035717	2	PIVOT HEAD DIN ISO 12240-4 M16 D=16	GELENKKOPF
12	10412852	2	BUTTON HEAD SCREW AEHNL.ISO 7380-2	HALBRUNDKOPFSCHRAUBE
13	10353737	2	BUTTON HEAD SCREW ISO 7380-2 M8X10 A	HALBRUNDKOPFSCHRAUBE
14	7015814	2	WEDGE LOCK WASHER NORD-LOCK 10SP	KEILSICHERUNGSSCHEIBE
15	11642358	1	HEX SCREW ISO 4017 M10X30 8.8 FLZN SP	SECHSKANTSCHRAUBE
16	97090942	1	PLATE 2X180X58 DC01 RAL 9005,M,GT SPF	BLECH
17	10410198	2	BUTTON HEAD SCREW ISO 7380-2 M6X30 A	HALBRUNDKOPFSCHRAUBE
18	411903008	2	HEX NUT DIN 985 M6 A2-70	SECHSKANTMUTTER
19	12216946	2	HEX SCREW ISO 4017 M6X35 8.8 480H SPF	SECHSKANTSCHRAUBE
20	10299668	2	HEX NUT ISO 4032 M6 10 480H SPF	SECHSKANTMUTTER

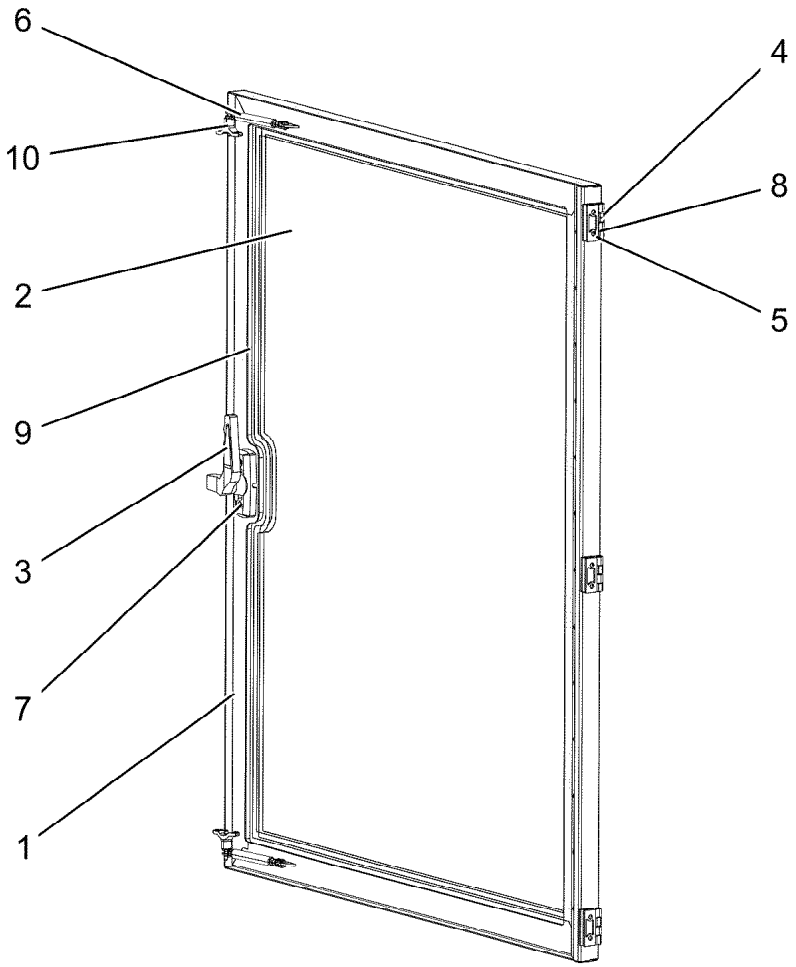

Pos.	Item	Quantity	Description	Bezeichnung
1	964698008	1	FRAME WELDED RAL 9005,M,GT SPF	RAHMEN SCHWK.
2	976838008	1	ROOF WINDOW SPF	DACHSCHEIBE
3	591066808	1	HANDLE	HANDGRIFF
4	10871177	3	SCREW-ON HINGE 25X25X50/180° AISI 316	ANSCHRAUBSCHARNIER
5	10042593	6	BLIND RIVET NUT M6 K=1,5-3,5 ST CR6-FRE	BLINDNIETMUTTER
6	10412871	2	GAS SPRING 12X50-130N	GASFEDER
7	10875563	2	SOCKET HEAD SCREW DIN 7984 M6X12 08	ZYLINDERSCHRAUBE
8	12100589	6	COUNTERSUNK SCREW AEHNL.ISO 10642	SENKSCHRAUBE
9	262109108	3.7	CELL RUBBER 10X8	ZELLGUMMI
10	12103691	2	QUICK RELEASE PIN 4X55,5X10 NIROSTA	KUGELSPERRBOLZEN

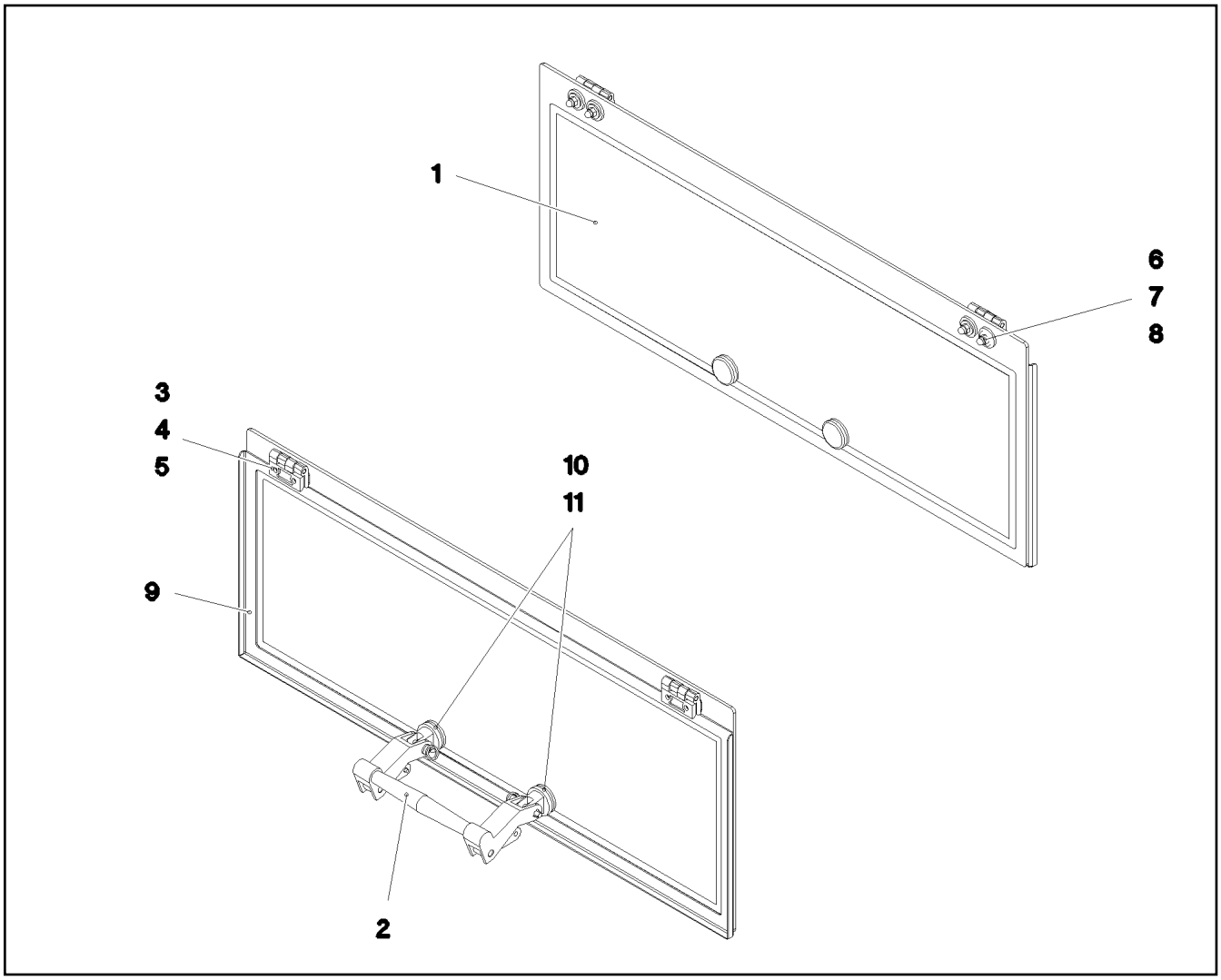

Pos.	Item	Quantity	Description	Bezeichnung
1	976838108	1	REAR WINDOW ESG-GLAS SPF	HECKSCHEIBE
2	10292023	1	HINGED HANDLE KUNSTSTOFF	AUSSTELLGRIFF
3	10871177	2	SCREW-ON HINGE 25X25X50/180° AISI 316	ANSCHRAUBSCHARNIER
4	975221608	2	SHEET 50X20X2 PE	PLATTE
5	12100589	4	COUNTERSUNK SCREW AEHNL.ISO 10642	SENKSCHRAUBE
6	288183108	6	WASHER RD25X6 PA6G SCHWARZ	SCHEIBE
7	10875648	6	WASHER ISO 7093-1 6 200HV 480H SPF	SCHEIBE
8	10219361	6	CAP NUT DIN 1587 M6 A2-70	HUTMUTTER
9	977722108	1	PLATE 1.5X801X289 DC01 RAL 9005,M,GT	BLECH
10	11481788	2	WASHER 13X34X3 GUMMI	SCHEIBE
11	10875524	2	HEX SCREW ISO 4017 M5X20 8.8 480H SPF	SECHSKANTSCHRAUBE

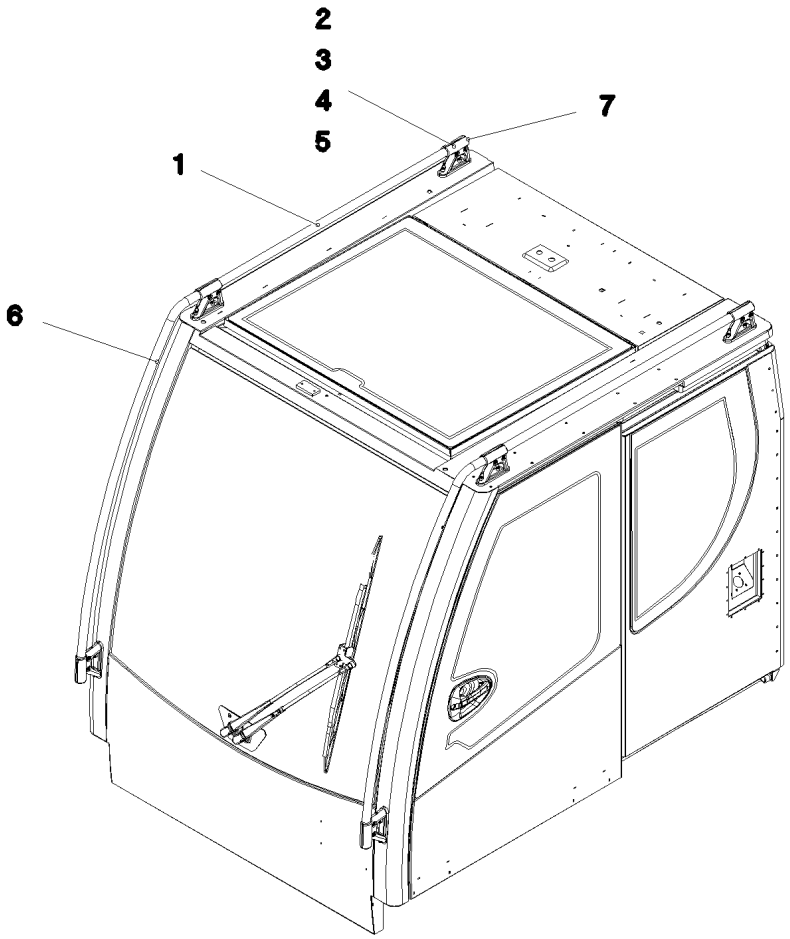

Pos.	Item	Quantity	Description	Bezeichnung
1	977046608	2	TUBE 30.0X2863 X5CRNI18-10 GEBUERSTE	ROHR
2	975218608	6	HOLDER 1.4308	HALTER
3	975384508	6	HOLDER 1.4308	HALTER
4	10007205	24	SOCKET HEAD SCREW ISO 4762 M8X25 A2	ZYLINDERSCHRAUBE
5	411903108	12	HEX NUT DIN 985 M8 A2-70	SECHSKANTMUTTER
6	10678375	6	STOP PLUG D10,7 LD-PE	STOPFEN
7	10678377	2	MULTI-PLATE PLUG 28MM PE-LLD	LAMELLENSTOPFEN

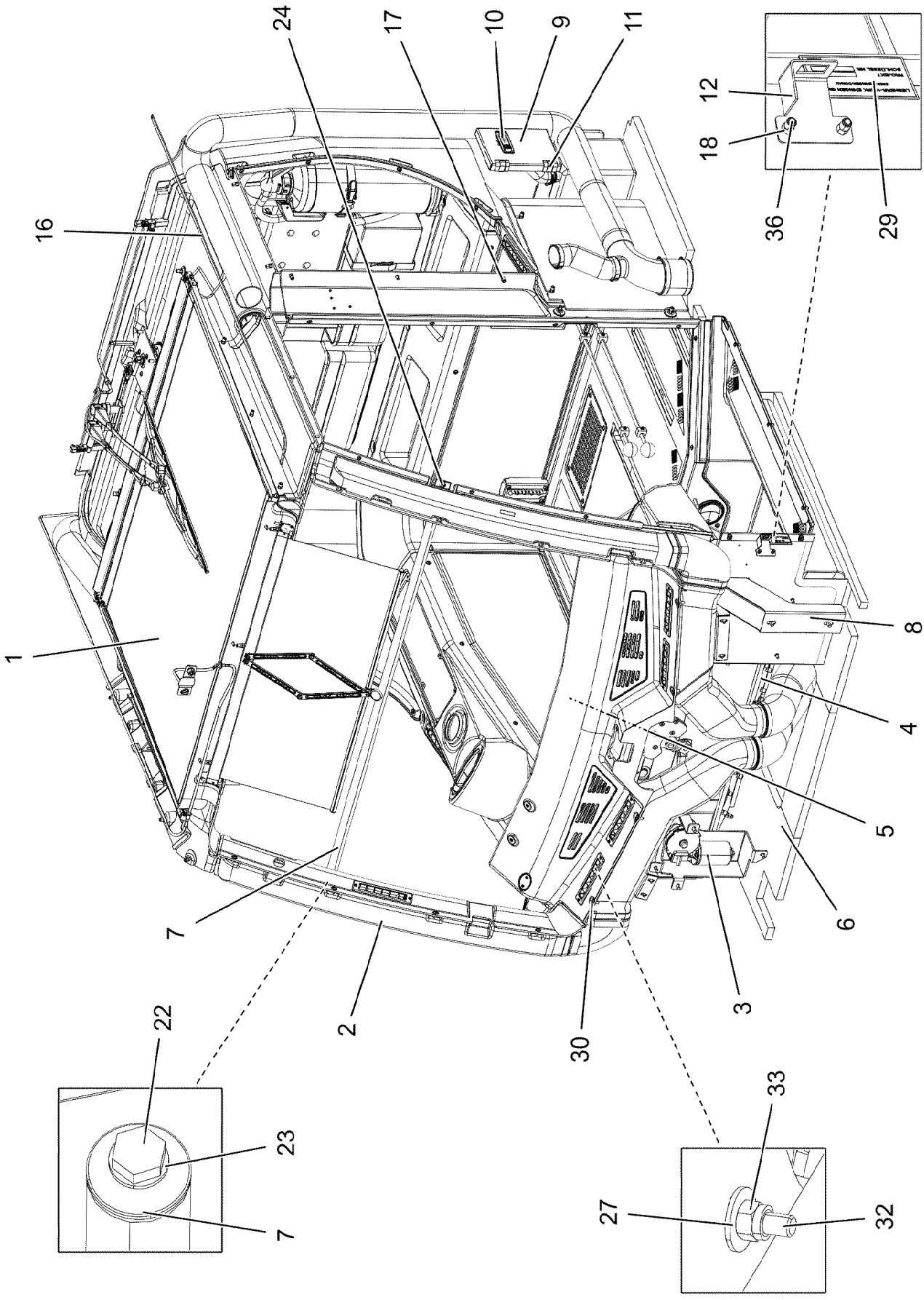
24
17
10
9
11
12
18
36
29
16
1
8
4
5
6
7
2
3
30
22
23
7
33
27
32

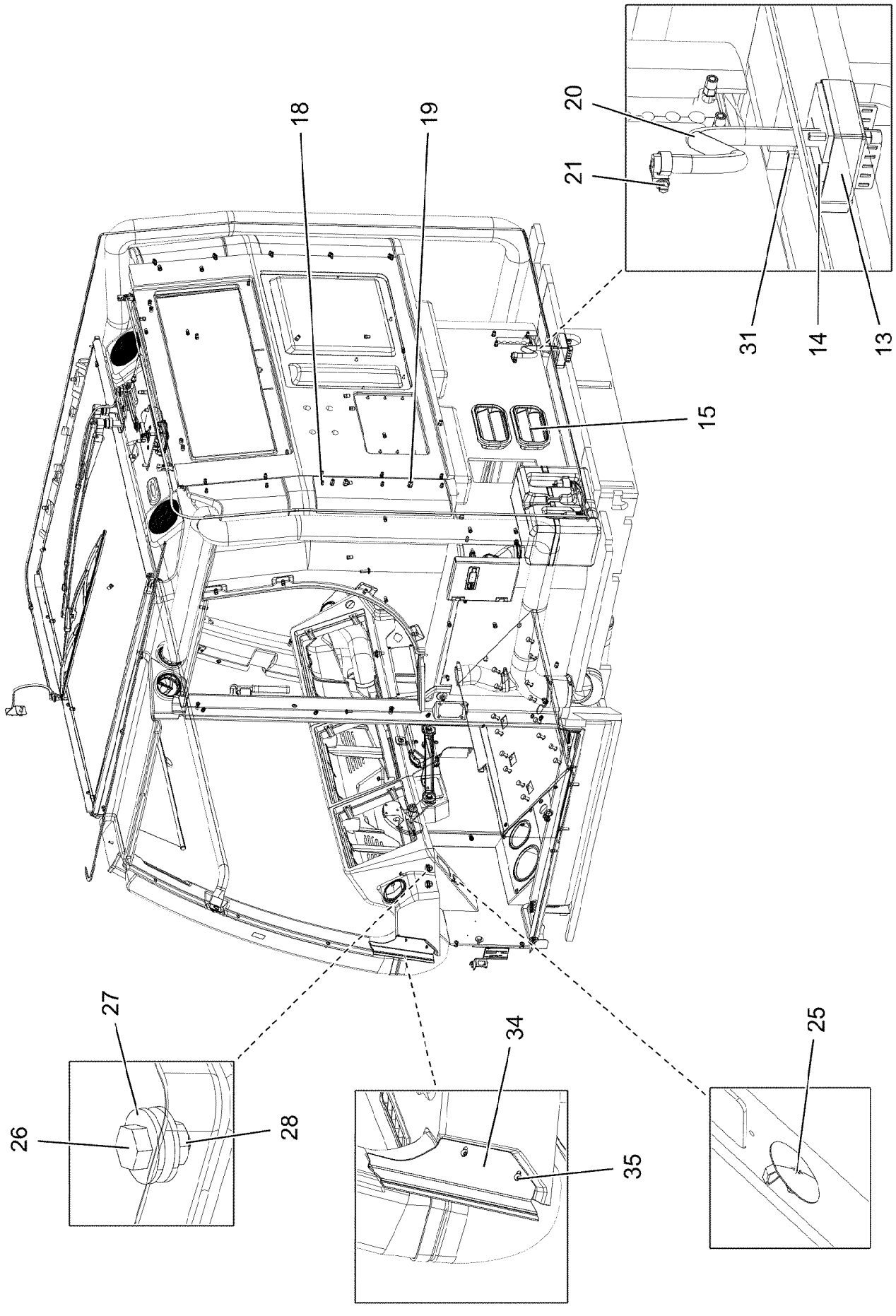
18
19
20
21
31
14
13
15
27
26
28
34
35
25

Pos.	Item	Quantity	Description	Bezeichnung
1	96028393	1	INTERNAL PANELLING INSTALLATIO ⇨ ❑ 773	INNENVERKLEIDUNG EINBAU
2	969752708	1	AIR DUCT ⇨ ❑ 778	LUFTFUEHRUNG
3	96000697	1	WIPERS INSTALLATION ⇨ ❑ 780	WISCHANLAGE EINBAU
4	964720408	1	PEDAL CANTILEVER INSTALLATION ⇨ ❑ 782	PEDALTRAEGER EINBAU
5	969520208	1	MONITOR CONSOLE ⇨ ❑ 784	MONITORKONSOLE
6	969526408	1	INSULANT FLOOR PLATE ⇨ ❑ 785	DAEMMUNG BODENBLECH
7	96002537	1	PIPE WELDED RAL 9005,M,GT SPF	ROHR SCHWK.
8	97075026	1	PLATE 2X824X485 DC01 RAL 7016,SDGL,GT	BLECH
9	977207008	1	PLATE 2X196X238 DC01 RAL 7016,SDGL,GT	BLECH
10	11450420	1	LEVER FASTENER	HEBELVERSCHLUSS
11	704259808	2	HINGE 27X32X42/180° GD-ZN SW GEPULV	SCHARNIER
12	977512608	1	PLATE 1.5X75X75 DC01 RAL 7016,SDGL,GT	BLECH
13	976077208	2	PLATE 2X103X117 DC01	BLECH
14	976193208	1	SEAL 78X64 30	DICHTUNG
15	10292000	2	VENTILATION	ENTLUEFTUNG
16	979515108	1	PLATE 3X80X1392 ALMG3 H111	BLECH
17	10042593	69	BLIND RIVET NUT M6 K=1,5-3,5 ST CR6-FRE	BLINDNIETMUTTER
18	10042592	27	BLIND RIVET NUT M5 K=1,0-3,5 ST A2C	BLINDNIETMUTTER
19	12100289	5	BLIND RIVET NUT M8 K=1,8-5 480H SPF	BLINDNIETMUTTER
20	10343527	0.45	HYDRAULIC HOSE DIN EN 857 DN8-1SC 1S	HYDRAULIKSCHLAUCH
21	10872022	1	HOSE CLAMP DIN 3017-1 17/12-22/9 W3	SCHLAUCHSCHELLE
22	11690048	1	HEX SCREW ISO 4017 M8X12 8.8 480H SPF	SECHSKANTSCHRAUBE
23	12103465	1	WASHER ISO 7089 8 300HV ZNNI-480H SPF	SCHEIBE
24	10429635	1	BUTTON HEAD SCREW ISO 7380-2 M8X16	HALBRUNDKOPFSCHRAUBE
25	591570908	1	COVER LID POLYSTIC27-33 ABS	ABDECKKAPPE
26	11651612	4	HEX SCREW ISO 4017 M8X16 8.8 480H SPF	SECHSKANTSCHRAUBE
27	11140469	7	WASHER ISO 7093-1 8 200HV 480H SPF	SCHEIBE
28	11693875	2	HEX NUT ISO 4032 M8 8 480H SPF	SECHSKANTMUTTER
29	97038433	1	SIGN 1X75X45 ALUMINIUM	SCHILD
30	10875468	4	BUTTON HEAD SCREW AEHNL.ISO 7380-2	HALBRUNDKOPFSCHRAUBE
31	10875592	2	SOCKET HEAD SCREW ISO 4762 M6X45 8.8	ZYLINDERSCHRAUBE
32	10875486	2	BUTTON HEAD SCREW AEHNL.ISO 7380-2	HALBRUNDKOPFSCHRAUBE
33	11656731	1	HEX NUT ISO 7040 M8 8 480H SPF	SECHSKANTMUTTER
34	97093685	1	PLATE 1.5X208X84 DC01 RAL 9005,M,GT SP	BLECH
35	10875017	2	BUTTON HEAD SCREW ISO 7380-1 M4X10 0	HALBRUNDKOPFSCHRAUBE
36	10875474	2	BUTTON HEAD SCREW ISO 7380-2 M5X16 0	HALBRUNDKOPFSCHRAUBE

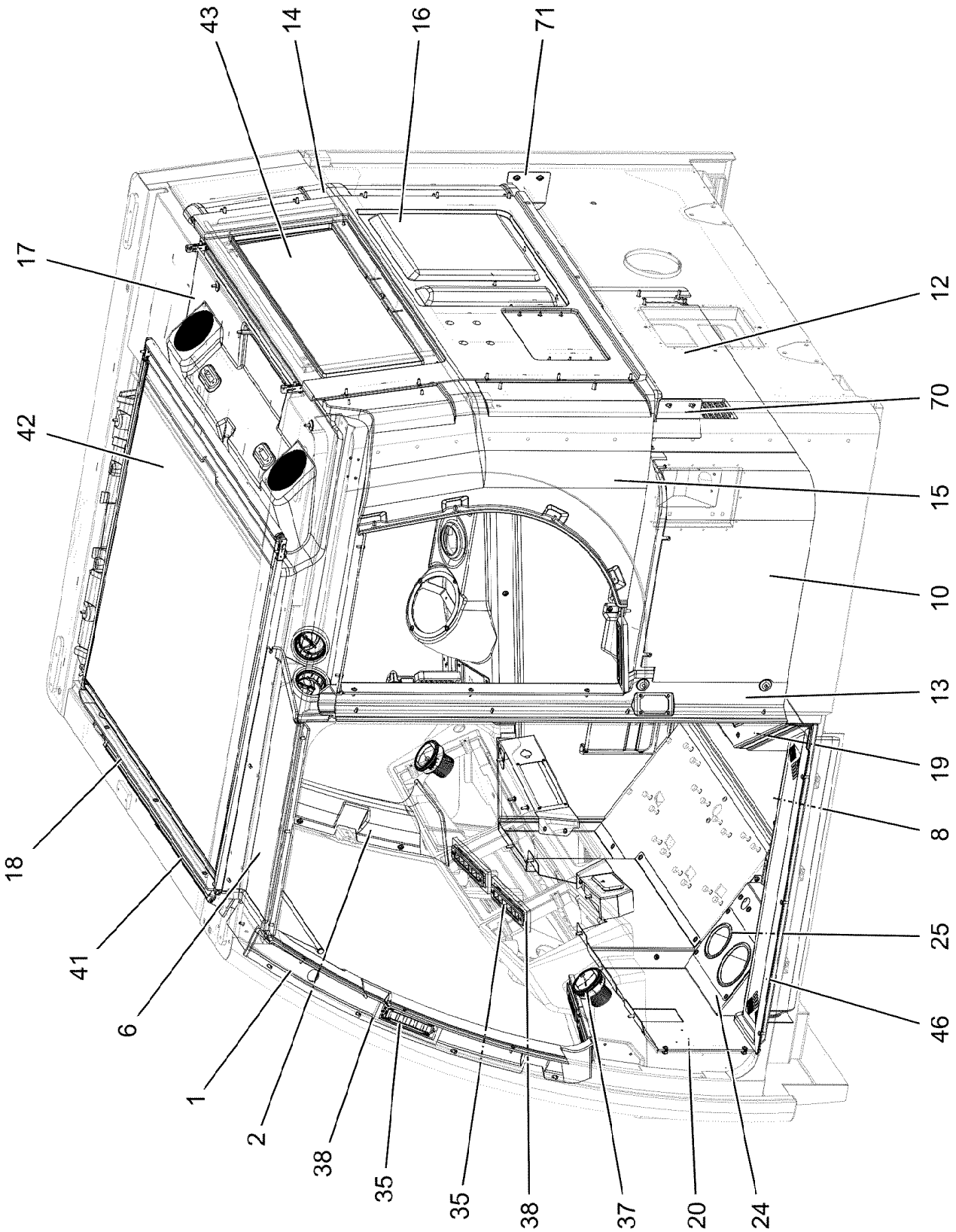
43
14
16
71
17
12
42
70
15
10
13
19
18
8
41
25
6
46
1
2
38
35
35
38
37
20
24

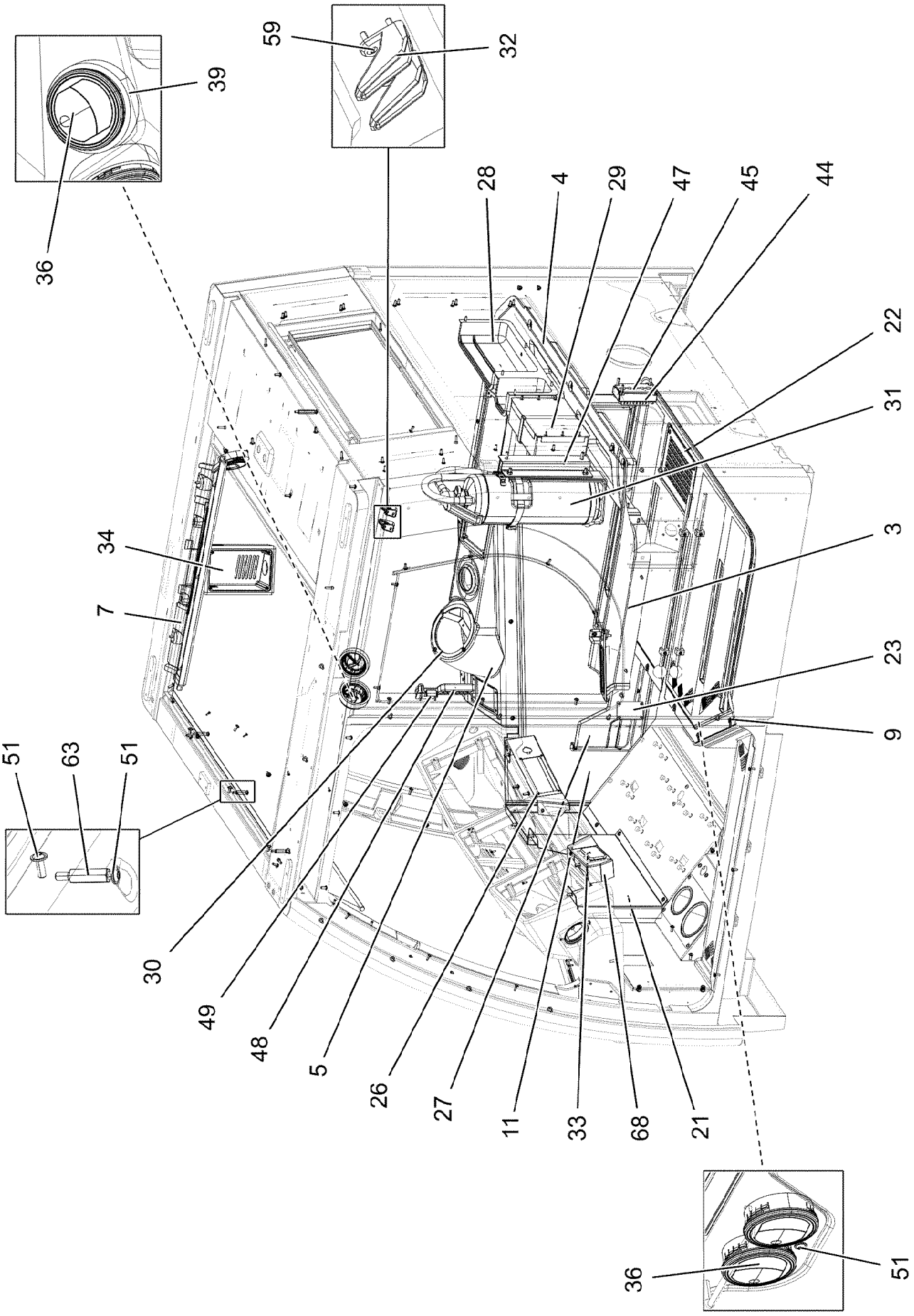

9.1.2023 098965 LIEBHERR	**etk_en_de_098288 LR 11000** **INTERNAL PANELLING INSTALLATIO** **INNENVERKLEIDUNG EINBAU**	❑ 774 (2/5) **96028393**

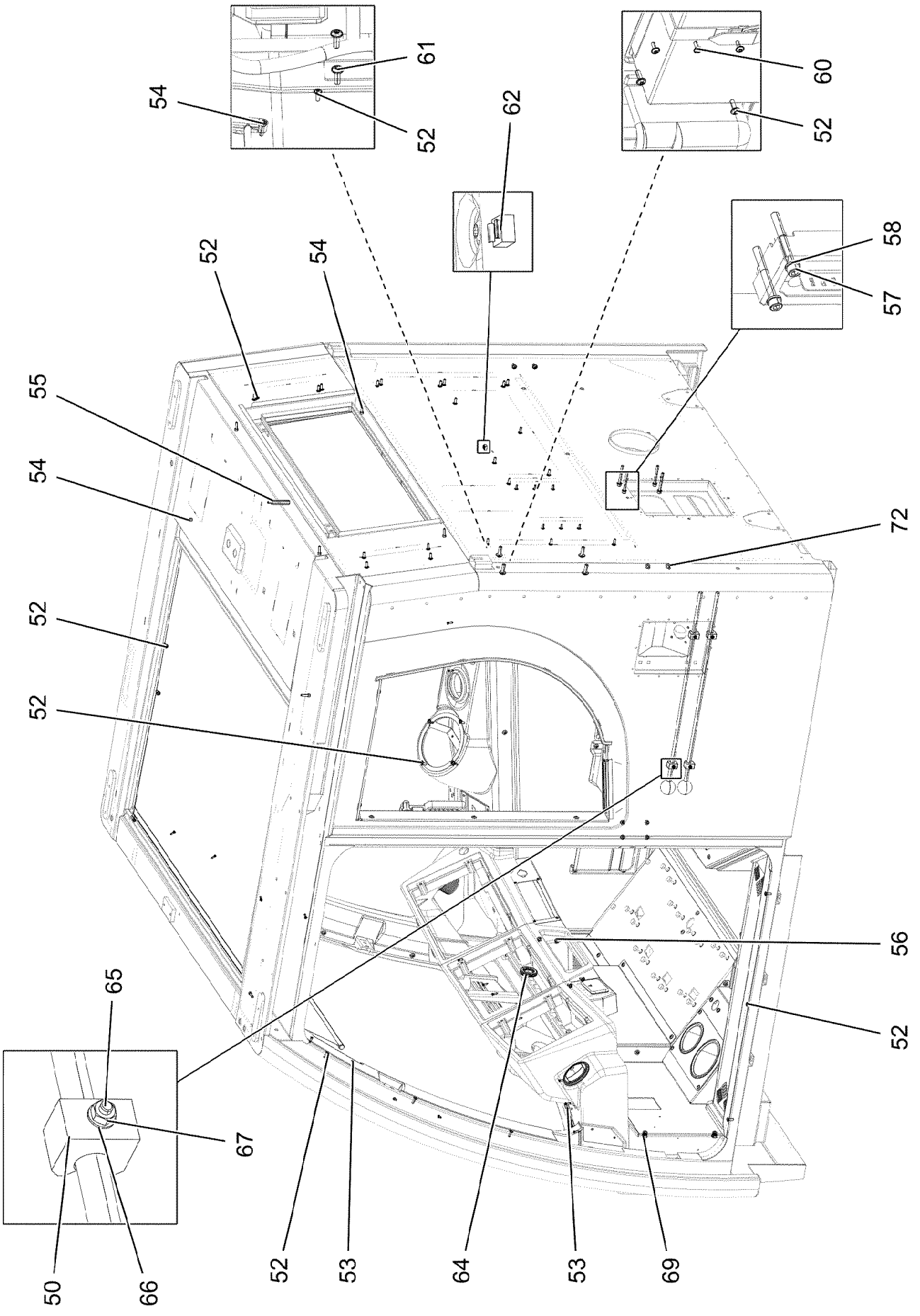
61
54
52
62
60
52
58
57
52
54
55
54
72
52
52
56
52
65
67
50
66
52
53
64
53
69

Pos.	Item	Quantity	Description	Bezeichnung
1	96002634	1	A COLUMN CLADDING LEFT 136X450X975	VERKLEIDUNG A-SAEULE LI.
2	97068305	1	A COLUMN CLADDING RIGHT 161X438X958	VERKLEIDUNG A-SAEULE RE.
3	976989008	1	PANELLING REST SPF	VERKLEIDUNG ABLAGE
4	976989108	1	PANELLING REST SPF	VERKLEIDUNG ABLAGE
5	97058597	1	COVERING 229X1119X268 ABS-TPU SPF	VERKLEIDUNG
6	97059025	1	PANELLING,STRUT LEFT 214X678X74 ABS-	VERKLEIDUNG HOLM LI.
7	977145208	1	SMALL HILL COVERING SPF	VERKLEIDUNG HOLM RE.
8	977145308	1	FLOOR MAT 1214X894X209 PU-SCHAUM SP	BODENMATTE
9	977145408	1	FLOOR MAT 1188X829X28 PU-SCHAUM SP	BODENMATTE
10	976982408	1	COVERING LEFT BOTTOM	VERKLEIDUNG UNTEN LINKS
11	976982508	1	COVERING RIGHT BOTTOM 15X1408X592	VERKLEIDUNG UNTEN RECHTS
12	976982608	1	COVERING	VERKLEIDUNG
13	976982708	1	PANELLING,LEFT SPF	VERKLEIDUNG LI.
14	977080408	1	PANELLING ABOVE RIGHT	VERKLEIDUNG OBEN RECHTS
15	977080608	1	PANELLING,LEFT	VERKLEIDUNG LI.
16	977080708	1	CLADDING REAR PANEL 0X1006X844	VERKLEIDUNG RUECKWAND
17	977104008	1	PANELLING ROOF SPF	VERKLEIDUNG DACH
18	97068388	1	PANELLING ROLLER BLIND 166X1417X127	VERKLEIDUNG ROLLO
19	964944108	1	SHUTTER WELDED RAL 7016 SPF	BLENDE SCHWK.
20	97078505	1	PLATE 2X515X476 DC01 RAL 7016,SDGL,GT	BLECH
21	976832908	1	PLATE 1.5X812X326 DC01 RAL 7016 SPF	BLECH
22	977224608	1	PLATE 3X280X170 DC01 RAL 7016 SPF	BLECH
23	978667508	1	PLATE 1.5X85X54 DC01	BLECH
24	966817308	1	HOLDER PRE-ASSEMBLY	HALTER VORM.
25	262103908	0.6	EDGE PROTECTION 1-2X9,5X6,5	KANTENSCHUTZ
26	96025226	1	CLAMP WELDED CONST. RAL 9005,M,GT SP	HALTER SCHWK.
27	97058595	1	REST 35X410X195 ABS-TPU SPF	ABLAGE
28	740300008	1	POCKET KUNSTSTOFF	TASCHE
29	704221308	1	HOLDER 260X170X19X1,5 ALMG3	HALTER
30	969503108	1	CLAMP WELDED CONST. RAL 9005,SDGL,G	HALTER SCHWK.
31	890101408	1	HOLDER	HALTER
32	591050108	2	COAT HOOK	GARDEROBENHAKEN
33	10291997	1	ASH TRAY KUNSTSTOFF	ASCHENBECHER
34	975850708	1	HOUSING PLIXXOPOL R* SPF	GEHAEUSE
35	10292013	10	ROLLING NOZZLE	WALZENDUESE
36	10876453	7	OUTLET JET D=83 PA	AUSSTROEMDUESE
37	10874899	2	OUTLET JET D=83 PA	AUSSTROEMDUESE
38	972561308	10	SEALING FRAME 10X60X 185 PUR-SCHAUM	DICHTRAHMEN
39	972561508	3	SEALING FRAME RD92X20 DI=80 PUR-SCH	DICHTRAHMEN
41	10874097	1	BLIND 878X315	ROLLO
42	11007849	1	BLIND	ROLLO
43	11007848	1	BLIND	ROLLO
44	976094108	1	PLATE 1.5X174X114 DC01 RAL 7037 SPF	BLECH
45	976094308	1	SEAL 120X60X 30 SCHWARZ	DICHTUNG
46	977616408	1	PLATE 1.5X872X70 X5CRNI18-10 GLASPERL	BLECH
47	968861108	1	CLAMP WELDED CONST. RAL 7016,SDGL,G	HALTER SCHWK.
48	885042208	1	EMERGENCY HAMMER	NOTHAMMER
49	885042308	1	FASTENER	HALTERUNG
50	602116008	4	LATCH CLAMP	RIEGELKLEMME
51	10875468	111	BUTTON HEAD SCREW AEHNL.ISO 7380-2	HALBRUNDKOPFSCHRAUBE
52	10875474	34	BUTTON HEAD SCREW ISO 7380-2 M5X16 0	HALBRUNDKOPFSCHRAUBE
53	10876382	20	SHEET-METAL SCREW ISO 7050 ST3,5X16 4	BLECHSCHRAUBE
54	10875583	8	SOCKET HEAD SCREW ISO 4762 M5X20 8.8	ZYLINDERSCHRAUBE
55	10875447	1	DISTANCE STUD M6X50 STAHL 480H SPF	ABSTANDSBOLZEN
56	10875483	8	BUTTON HEAD SCREW ISO 7380-2 M5X10 0	HALBRUNDKOPFSCHRAUBE
57	10876359	4	SOCKET HEAD SCREW ISO 4762 M6X55 8.8	ZYLINDERSCHRAUBE
58	10197771	4	WASHER ISO 7089 6 200HV ZNNI-480H SPF	SCHEIBE
59	12219805	8	PAN-HEAD SCREW ISO 7045 M4X14 4.8 480	FLACHKOPFSCHRAUBE
60	11835043	6	BUTTON HEAD SCREW ISO 7380-2 M4X12 0	HALBRUNDKOPFSCHRAUBE
61	10875486	4	BUTTON HEAD SCREW AEHNL.ISO 7380-2	HALBRUNDKOPFSCHRAUBE

Pos.	Item	Quantity	Description	Bezeichnung
62	413002808	1	CAGE NUT M6	KAEFIGMUTTER
63	11001955	3	DISTANCE STUD M6X30 ST VERZ	ABSTANDSBOLZEN
64	553027808	1	DIAPHRAGM SOCKET 29/37/44	MEMBRANTUELLE
65	10876395	4	SOCKET HEAD SCREW ISO 4762 M4X12 8.8	ZYLINDERSCHRAUBE
66	10875645	4	WASHER ISO 7089 4 200HV 480H SPF	SCHEIBE
67	10875619	4	HEX NUT ISO 4032 M4 8 480H SPF	SECHSKANTMUTTER
68	96028419	1	CLAMP WELDED CONST. RAL 9005,M,GT SP	HALTER SCHWK.
69	413003008	2	CAGE NUT M6	KAEFIGMUTTER
70	97154070	1	PLATE 2X101X137 DC01 FE//ZNNI8//CN//T0	BLECH
71	97154071	1	PLATE 2X131X126 DC01 FE//ZNNI8//CN//T0	BLECH
72	10874884	4	BUTTON HEAD SCREW ISO 7380-2 M6X12 0	HALBRUNDKOPFSCHRAUBE

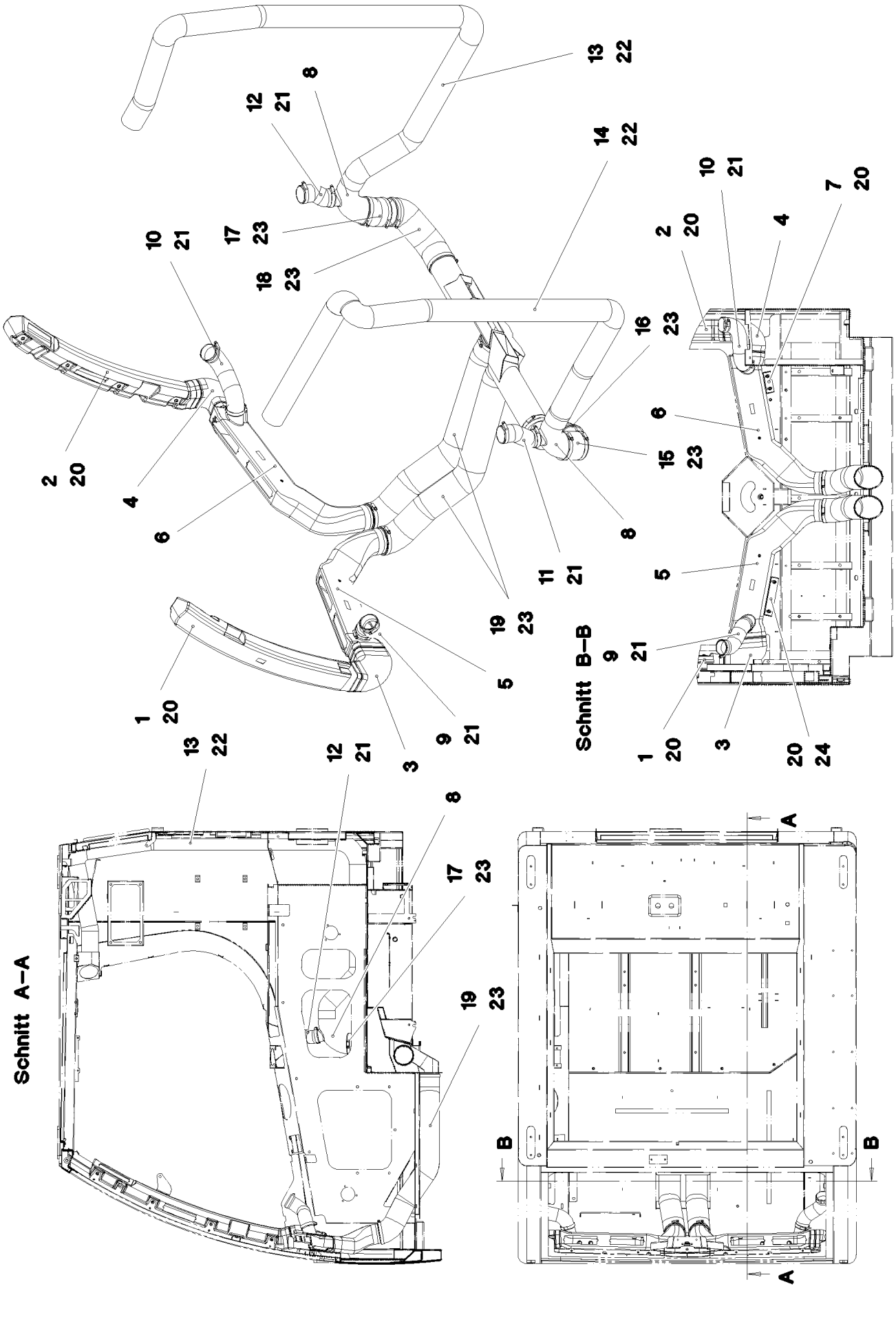

9.1.2023 087993	**etk_en_de_098288 LR 11000**	❑ 778 (1/2)
LIEBHERR	**AIR DUCT** **LUFTFUEHRUNG**	**969752708**

Pos.	Item	Quantity	Description	Bezeichnung
1	96002215	1	AIR GUIDE L 76X405X910 PP SPF	LUFTFUEHRUNG LI.
2	96002216	1	AIR GUIDE R 84X404X924 PP SPF	LUFTFUEHRUNG RE.
3	97069153	1	AIR GUIDE L 95X158X190 PVC SPF	LUFTFUEHRUNG LI.
4	97069154	1	AIR GUIDE R 108X155X188 PVC SPF	LUFTFUEHRUNG RE.
5	96002217	1	AIR GUIDE L 155X578X381 PP SPF	LUFTFUEHRUNG LI.
6	96002218	1	AIR GUIDE R 155X596X385 PP SPF	LUFTFUEHRUNG RE.
7	97069151	1	PLATE 2X144X79 DC01 FE//ZNNI8//CN//T0	BLECH
8	977176508	2	AIR DUCT PP SPF	LUFTFUEHRUNG
9	10425588	0.21	WARM AIR HOSE PAK	WARMLUFTSCHLAUCH
10	10425588	0.25	WARM AIR HOSE PAK	WARMLUFTSCHLAUCH
11	10425588	0.18	WARM AIR HOSE PAK	WARMLUFTSCHLAUCH
12	10425588	0.12	WARM AIR HOSE PAK	WARMLUFTSCHLAUCH
13	553181208	1.7	HEATING HOSE 70/PRIMAFLEX	HEIZUNGSSCHLAUCH
14	553181208	1.9	HEATING HOSE 70/PRIMAFLEX	HEIZUNGSSCHLAUCH
15	553018208	0.16	HEATING HOSE 89	HEIZUNGSSCHLAUCH
16	553018208	0.3	HEATING HOSE 89	HEIZUNGSSCHLAUCH
17	553018208	0.13	HEATING HOSE 89	HEIZUNGSSCHLAUCH
18	553018208	0.26	HEATING HOSE 89	HEIZUNGSSCHLAUCH
19	553018208	1.62	HEATING HOSE 89	HEIZUNGSSCHLAUCH
20	10813359	16	BUTTON HEAD SCREW AEHNL.ISO 7380-2	HALBRUNDKOPFSCHRAUBE
21	550838008	8	HOSE CLAMP 50/40-60/12 W3	SCHLAUCHSCHELLE
22	11000902	4	WIRE HOSE CLAMP 70-75	DRAHTSCHLAUCHKLEMME
23	774218808	12	HOSE CLAMP 90/80-100/12 W3	SCHLAUCHSCHELLE
24	97078061	1	PLATE 2X214X79 DC01 FE//ZNNI8//CN//T0	BLECH

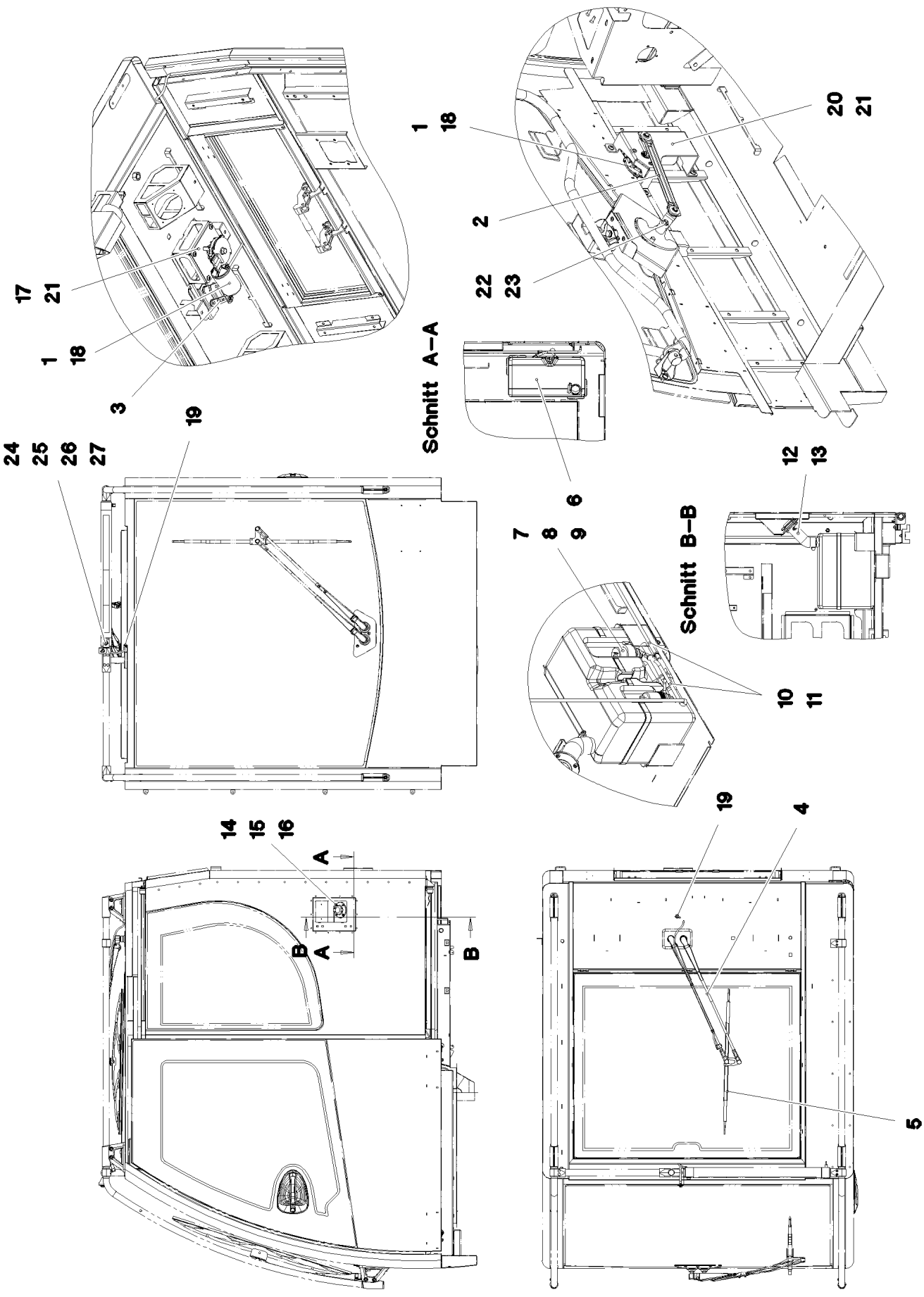
17
21
1
18
3
19
24
25
26
27
1
18
2
22
23
20
21
Schnitt A–A
7
8
9
6
10
11
Schnitt B–B
12
13
14
15
16
A
B
A
B
19
4
5

Pos.	Item	Quantity	Description	Bezeichnung
1	10292021	2	WIPER MOTOR 55NM 24V SPF	WISCHERMOTOR
2	10874163	1	WIPER FRAME	WISCHERGESTAENGE
3	10412879	1	WIPER FRAME 10	WISCHERGESTAENGE
4	10292014	1	WIPER ARM 650MM	WISCHERARM
5	10292016	1	WIPER BLADE 700	WISCHERBLATT
6	10036977	1	WATER BASIN 8L KUNSTSTOFF	WASSERBEHAELTER
7	10036974	1	ADAPTOR KUNSTSTOFF	ADAPTER
8	591055408	1	PUMP MP41 SPF	PUMPE
9	591055508	1	SPOUT 6,5/6,5/2 GUMMI	TUELLE
10	11000710	10	WATER HOSE DN4-RAUCLAIR-E PVC TRAN	WASSERSCHLAUCH
11	591055608	2	NON-RETURN VALVE	RUECKSCHLAGVENTIL
12	10878445	2	HOSE CLAMP 45/30-45/9 W3	SCHLAUCHSCHELLE
13	977437608	1	TUBE EPDM	ROHR
14	977437808	1	FLANGE POM	FLANSCH
15	726421208	1	O-RING 42X3 NBR90	O-RING
16	240046502	4	SOCKET HEAD SCREW ISO 4762 M5X16 8.8	ZYLINDERSCHRAUBE
17	976958808	1	PLATE 3X151X136 S355MC FE//ZNNI8//CN//T	BLECH
18	10875468	6	BUTTON HEAD SCREW AEHNL.ISO 7380-2	HALBRUNDKOPFSCHRAUBE
19	591051008	2	SWIVEL ELBOW	WINKELSTUTZEN
20	97071523	1	PLATE 4X373X430 S315MC FE//ZNNI8//CN//T	BLECH
21	10875485	8	BUTTON HEAD SCREW AEHNL.ISO 7380-2	HALBRUNDKOPFSCHRAUBE
22	10197769	1	HEX NUT DIN 985 M10 8 ZNNI-480H SPF	SECHSKANTMUTTER
23	421802108	1	WASHER ISO 7093-1 10 A2	SCHEIBE
24	97079531	1	PLATE 1.5X104X50 X5CRNI18-10 GLASPERL	BLECH
25	10815496	1	NOZZLE SET PA	DUESENSATZ
26	404293213	1	SOCKET HEAD SCREW ISO 4762 M10X20 A2	ZYLINDERSCHRAUBE
27	420001114	1	WASHER ISO 7089 10 200HV-A4	SCHEIBE

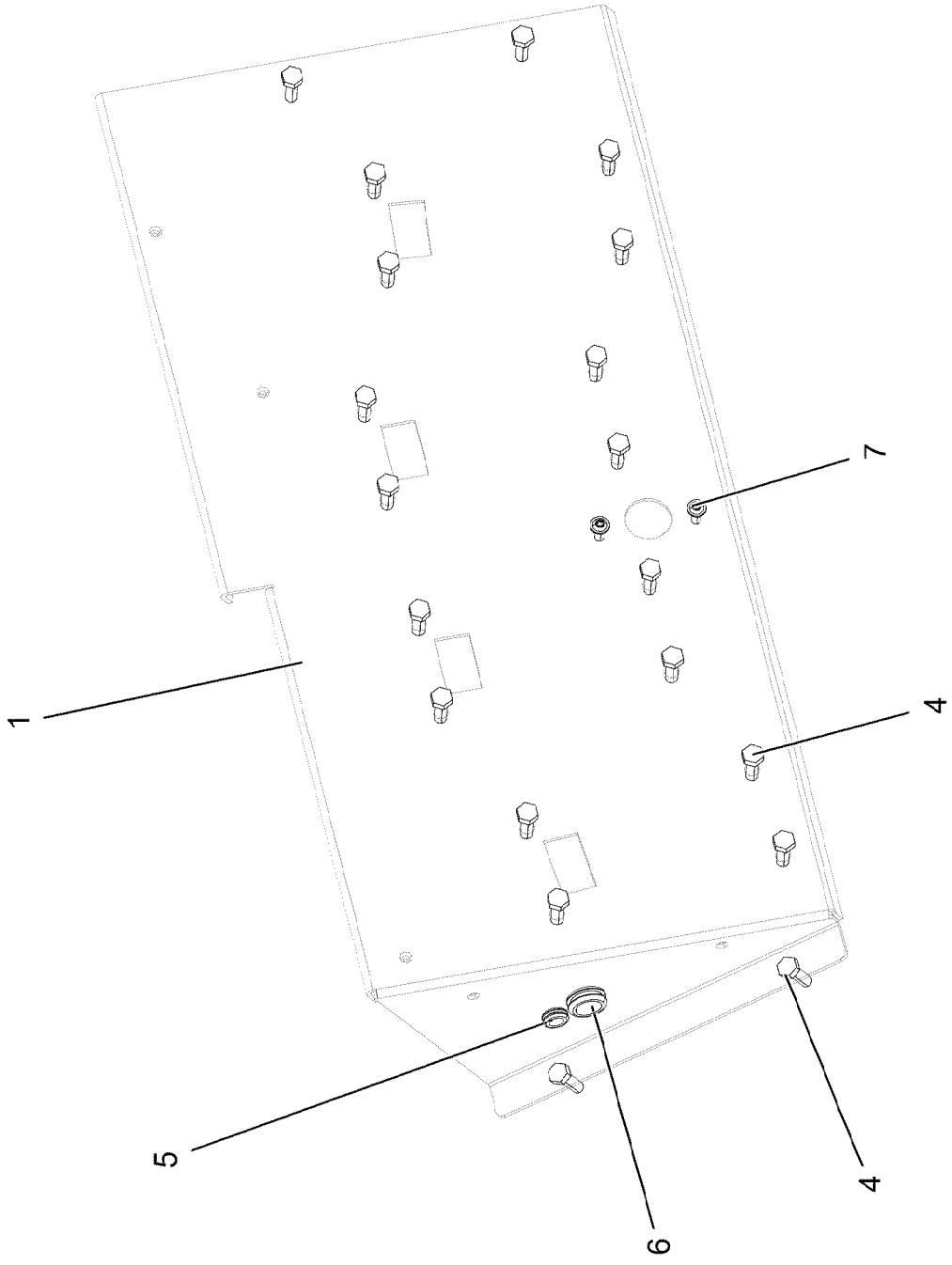
1
7
4
5
6
4

Pos.	Item	Quantity	Description	Bezeichnung
1	977179308	1	PLATE 3X892X382 S355MC RAL 9005,M,GT	BLECH
4	10197831	20	HEX SCREW ISO 4017 M8X25 8.8 ZNNI-480	SECHSKANTSCHRAUBE
5	602701308	1	GROMMET 10/12/17,5 PVC BK	DURCHFUEHRUNGSTUELLE
6	10410873	1	GROMMET 18/22/27 TPE	DURCHFUEHRUNGSTUELLE
7	10875468	2	BUTTON HEAD SCREW AEHNL.ISO 7380-2	HALBRUNDKOPFSCHRAUBE

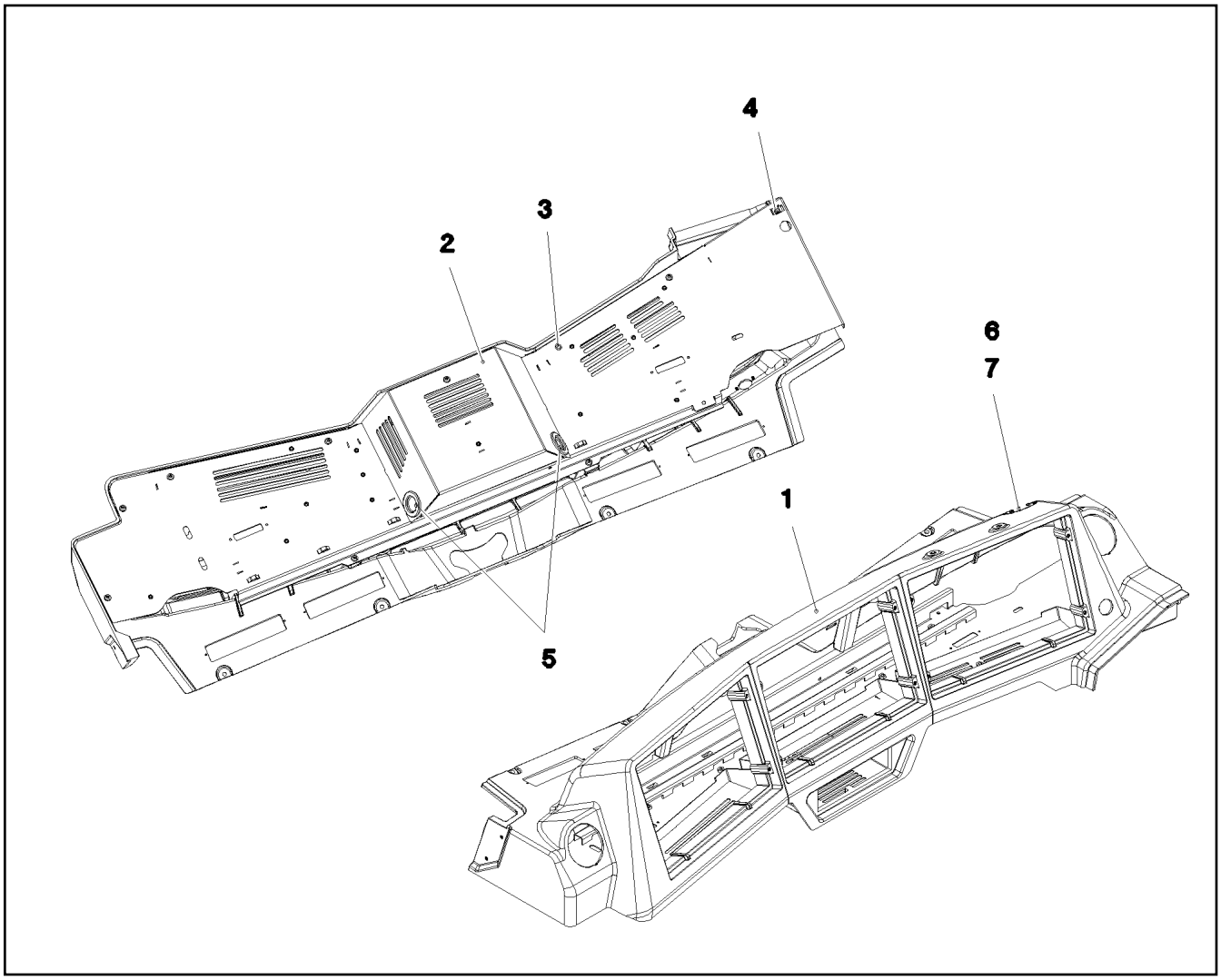

Pos.	Item	Quantity	Description	Bezeichnung
1	969503008	1	MONITOR CONSOLE 448X1418X351 PUR SP	MONITORKONSOLE
2	96002479	1	COVER ST. CONST. RAL 7016,SDGL,GT SP	ABDECKUNG SCHWK.
3	10875483	10	BUTTON HEAD SCREW ISO 7380-2 M5X10 0	HALBRUNDKOPFSCHRAUBE
4	413003108	1	CAGE NUT M8	KAEFIGMUTTER
5	553027808	2	DIAPHRAGM SOCKET 29/37/44	MEMBRANTUELLE
6	97079164	1	PLATE 1.5X55X30 DC01 RAL 9005,M,GT SPF	BLECH
7	10875795	2	TALLOW-DROP SCREW 4X10 10.9 P3E	LINSENKOPFSCHRAUBE

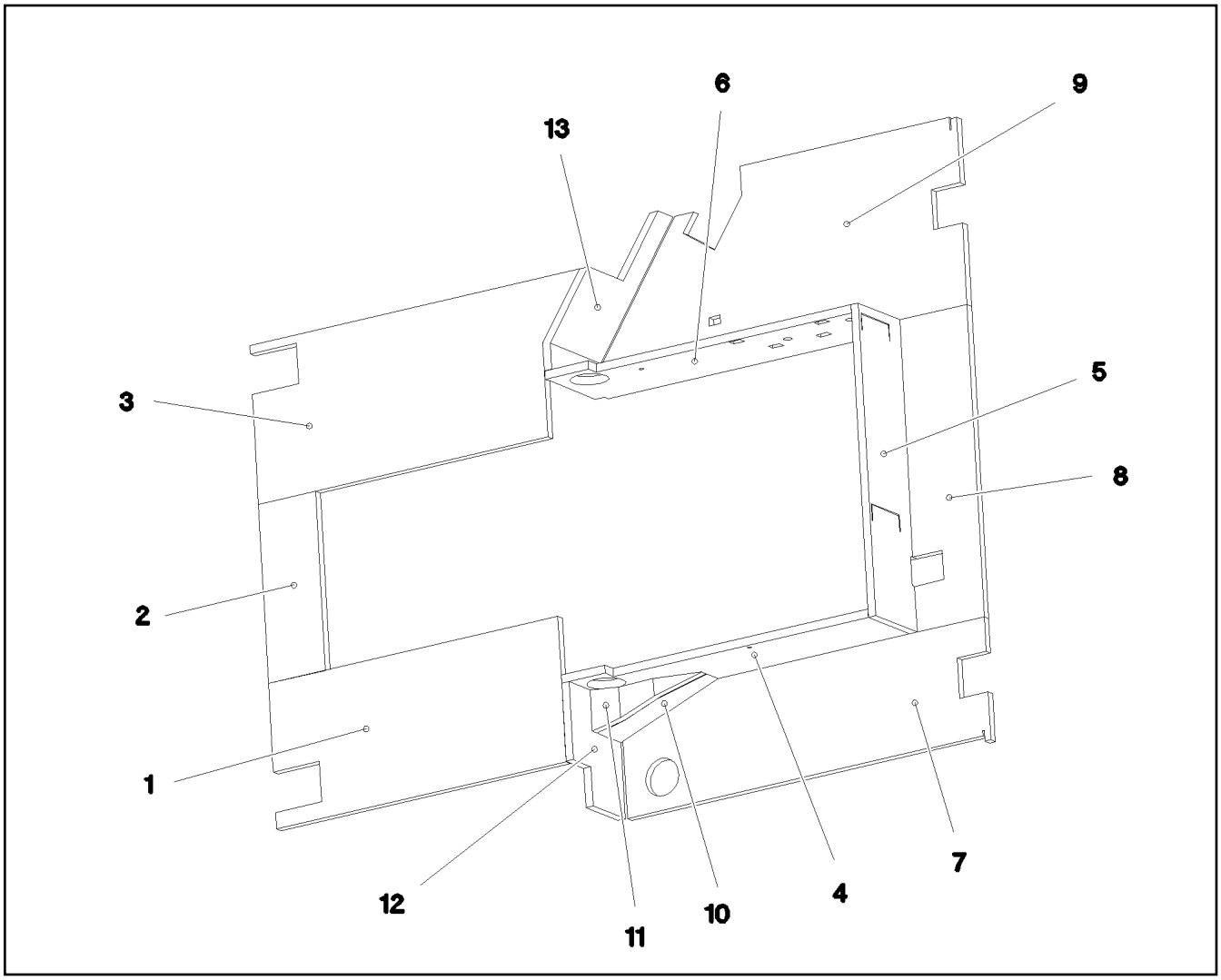

Pos.	Item	Quantity	Description	Bezeichnung
1	977658108	1	INSULATING MAT 20X348X786 ZP30S/DF35	DAEMMMATTE
2	977658208	1	INSULATING MAT 20X135X429 ZP30S/DF35	DAEMMMATTE
3	977658308	1	INSULATING MAT 20X380X894 ZP30S/DF35	DAEMMMATTE
4	977658408	1	INSULATING MAT 20X229X810 TP30S/DF35	DAEMMMATTE
5	977658508	1	INSULATING MAT 20X747X195 TP30S/DF35	DAEMMMATTE
6	97059170	1	INSULATING MAT 20X810X229 TP30S/DF35	DAEMMMATTE
7	977658708	1	INSULATING MAT 20X281X986 TP30S/DF35	DAEMMMATTE
8	977658808	1	INSULATING MAT 20X182X747 TP30S/DF35	DAEMMMATTE
9	977658908	1	INSULATING MAT 20X451X986 TP30S/DF35	DAEMMMATTE
10	977659008	1	INSULATING MAT 20X123X288 TP30S/DF35	DAEMMMATTE
11	977659108	1	INSULATING MAT 20X180X66 TP30S/DF35	DAEMMMATTE
12	977659208	1	INSULATING MAT 20X204X280 TP30S/DF35	DAEMMMATTE
13	977659308	1	INSULATING MAT 20X216X365 TP30S/DF35	DAEMMMATTE

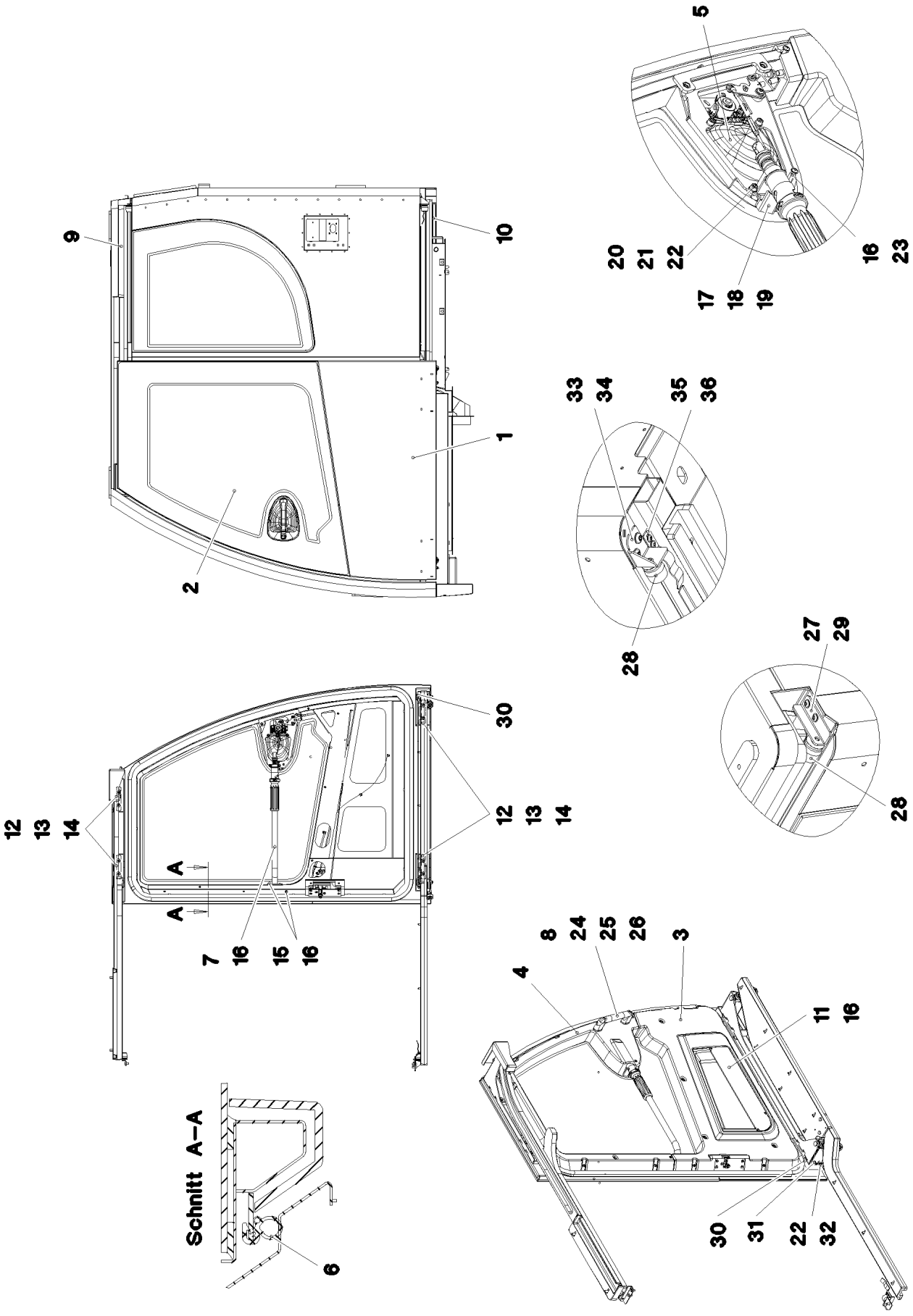
5
20
21
22
17
18
19
16
23
9
10
1
2
33
34
35
36
28
27
29
28
30
12
13
14
12
13
14
A
A
7
16
15
16
8
24
25
26
3
4
11
16
30
31
22
32
Schnitt A–A
6

Pos.	Item	Quantity	Description	Bezeichnung
2	976885108	1	DOOR PANE ESG-GLAS SPF	TUERSCHEIBE
3	976873008	1	COVERING ABS-TPU SPF	VERKLEIDUNG
4	976873408	1	COVERING ABS-TPU SPF	VERKLEIDUNG
5	968080908	1	CLOSING DEVICE SCHIEBETUER ⇨ ❑ 788	SCHLIESSANLAGE
6	10300600	4.5	CLAMPING PROFILE 2X13,5X20 EPDM/MOO	KLEMMPROFIL
7	964570508	1	PIPE WELDED RAL 7016 SPF	ROHR SCHWK.
8	10443309	1	HANDGRIP 215X25X59,2X169	HALTEGRIFF
9	964588408	1	GUIDE PRE-ASS. OBEN ⇨ ❑ 790	FUEHRUNG VORM.
10	964588308	1	GUIDE PRE-ASS. ⇨ ❑ 791	FUEHRUNG VORM.
11	976861208	1	PLATE 1.5X500X111 DC01 RAL 7016 SPF	BLECH
12	976861108	4	PLATE 5X110X20 S355MC FE//ZNNI8//CN//T	BLECH
13	11644899	8	HEX SCREW ISO 4017 M6X20 8.8 480H SPF	SECHSKANTSCHRAUBE
14	10875648	8	WASHER ISO 7093-1 6 200HV 480H SPF	SCHEIBE
15	10042592	23	BLIND RIVET NUT M5 K=1,0-3,5 ST A2C	BLINDNIETMUTTER
16	10875474	27	BUTTON HEAD SCREW ISO 7380-2 M5X16 0	HALBRUNDKOPFSCHRAUBE
17	97138447	1	PLATE 1.5X35X71 DC01 RAL 9005,M,GT SPF	BLECH
18	11690040	1	SOCKET HEAD SCREW ISO 4762 M5X10 8.8	ZYLINDERSCHRAUBE
19	10197808	1	WASHER ISO 7089 5 200HV ZNNI-480H	SCHEIBE
20	977332608	1	PLATE 1.5X131X10 DC01 FE//ZNNI8//CN//T0	BLECH
21	11690044	2	SOCKET HEAD SCREW ISO 4762 M6X12 8.8	ZYLINDERSCHRAUBE
22	10197771	3	WASHER ISO 7089 6 200HV ZNNI-480H SPF	SCHEIBE
23	660044708	1	DISTANCE STUD M5X30	ABSTANDSBOLZEN
24	12100289	2	BLIND RIVET NUT M8 K=1,8-5 480H SPF	BLINDNIETMUTTER
25	10875570	2	SOCKET HEAD SCREW ISO 4762 M8X55 8.8	ZYLINDERSCHRAUBE
26	12103465	2	WASHER ISO 7089 8 300HV ZNNI-480H SPF	SCHEIBE
27	965291708	1	PLATE WELDED RAL 7016,SDGL,GT SPF	BLECH SCHWK.
28	10472890	2	RUBBER BUFFER 32X32XM6 ELASTOMER	GUMMIPUFFER
29	10875468	2	BUTTON HEAD SCREW AEHNL.ISO 7380-2	HALBRUNDKOPFSCHRAUBE
30	404400508	2	GRUB SCREW DIN 913 M6X25 45H VERZ	GEWINDESTIFT
31	12100279	1	COUNTERSUNK SCREW ISO 10642 M6X30	SENKSCHRAUBE
32	12216946	1	HEX SCREW ISO 4017 M6X35 8.8 480H SPF	SECHSKANTSCHRAUBE
33	97060667	1	PLATE 3X78X86 DC01 RAL 7016,SDGL,GT	BLECH
34	10875485	2	BUTTON HEAD SCREW AEHNL.ISO 7380-2	HALBRUNDKOPFSCHRAUBE
35	978486708	1	SPRING 2X125X19 X10CRNI18-8	FEDER
36	10875483	2	BUTTON HEAD SCREW ISO 7380-2 M5X10 0	HALBRUNDKOPFSCHRAUBE
37	811205108	1	ADHESIVE CLEANER 250ML	HAFTREINIGER
38	811203308	1	ADHESIVE 600ML FC-BEUTEL	KLEBER
39	811203108	1	TOOLING AGENT KANISTER-5L 5/35°C	ABGLAETTMITTEL

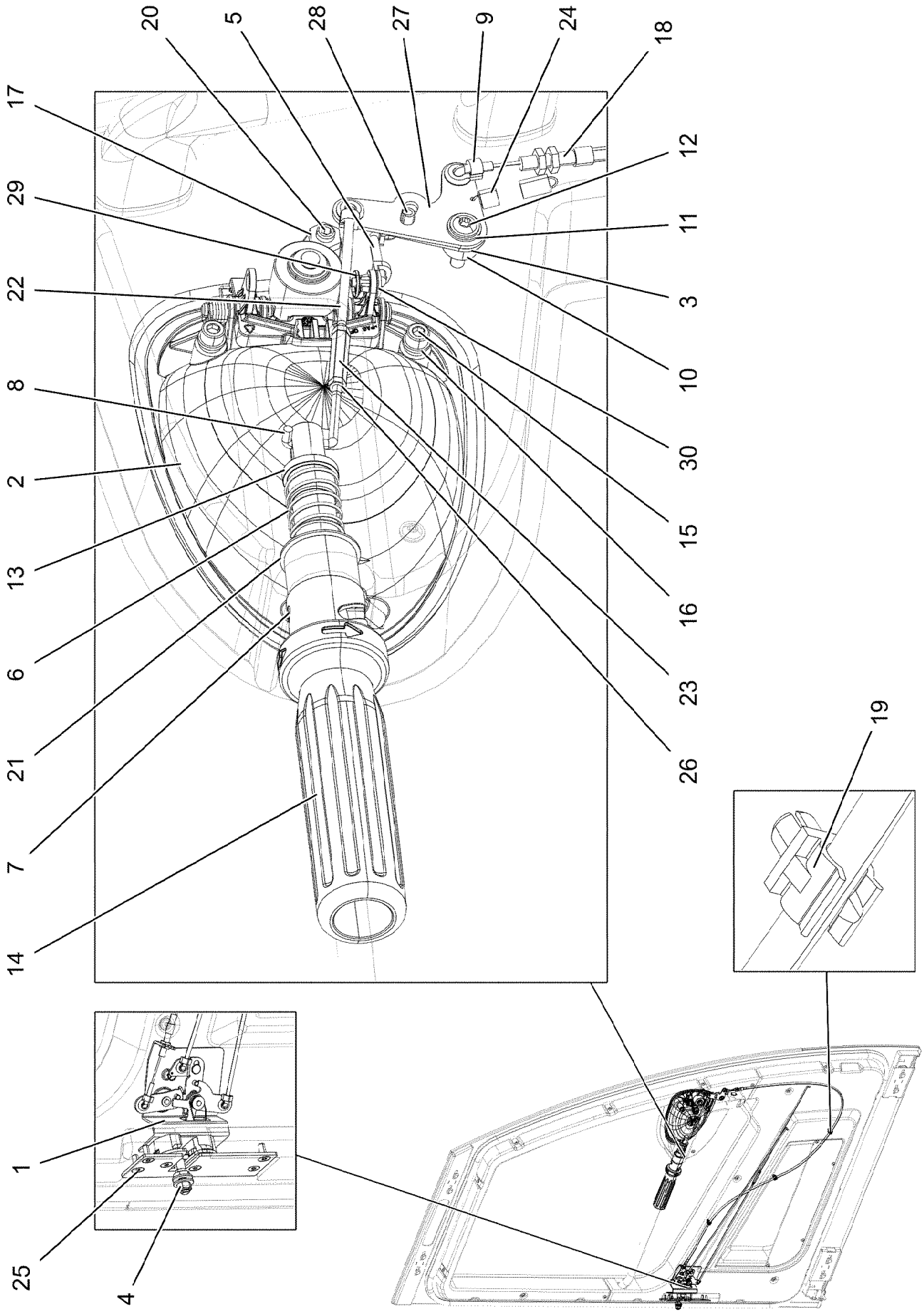

9.1.2023 075734 LIEBHERR	**etk_en_de_098288 LR 11000** **CLOSING DEVICE** **SCHLIESSANLAGE**	❑ 788 (1/2) **968080908**

Pos.	Item	Quantity	Description	Bezeichnung
1	11006392	1	LOCK WITH FALLING LATCH LINKS	DREHFALLENSCHLOSS
(14)	704279708	3	BAR LINKAGE CLIP	GESTAENGECLIP
2	11007272	1	OUTSIDE HANDLE ZUG	AUSSENGRIFF
3	976866008	1	PLATE 2X20X54 DC01 FE//ZNNI8//CN//T0	BLECH
4	11005988	1	CLOSING PIN	SCHLIESSBOLZEN
5	976866208	1	LINKAGE 4.0X62 ST	GESTAENGE
6	560019208	1	COMPRESSION SPRING	DRUCKFEDER
7	430604708	1	PARALLEL PIN ISO 2338 6M6X32 ST	ZYLINDERSTIFT
8	976866508	1	LINKAGE 4.0X78 ST	GESTAENGE
9	704279708	2	BAR LINKAGE CLIP	GESTAENGECLIP
10	97002990	1	BUSHING 16X12 1.4301	BUCHSE
11	10875643	1	WASHER ISO 7093-1 5 200HV 480H SPF	SCHEIBE
12	10412853	1	BUTTON HEAD SCREW AEHNL.ISO 7380-2	HALBRUNDKOPFSCHRAUBE
13	976872208	1	DAMPERS 24.6X120 PA6	SCHIEBER
14	976872408	1	SLEEVE 48X204 PA6	HUELSE
15	11690044	3	SOCKET HEAD SCREW ISO 4762 M6X12 8.8	ZYLINDERSCHRAUBE
16	10197771	3	WASHER ISO 7089 6 200HV ZNNI-480H SPF	SCHEIBE
17	410120308	2	HEX NUT ISO 4035 M8 04 A2C	SECHSKANTMUTTER
18	10424581	1	BOWDEN PULL SYSTEM L=1300 FWK	BOWDENZUG
19	704280508	3	CABLE CLAMP POLYAMID	LEITUNGSHALTER
20	10288794	1	THRUST PIECE	DRUCKSTUECK
21	591058908	1	WASHER	SCHEIBE
22	977724408	1	LINKAGE 4.0X106 ST	GESTAENGE
23	602017808	1	DISTANCE STUD M4X30 VERZ	ABSTANDSBOLZEN
24	10443769	2	TENSION SPRING 0,8X8X26,5 EN10270-3	ZUGFEDER
25	10875551	4	COUNTERSUNK SCREW DIN 7991 M6X16 8	SENKSCHRAUBE
26	10875619	2	HEX NUT ISO 4032 M4 8 480H SPF	SECHSKANTMUTTER
27	977874608	1	PLATE 2X67X47 X5CRNI18-10	BLECH
28	432003408	1	DOWEL PIN ISO 8752 5X12	SPANNSTIFT
29	704259608	1	RAPID FIXING	SCHNELLBEFESTIGER
30	704280008	1	BAR LINKAGE CLIP D 4,0MM T 3,0MM PA6	GESTAENGECLIP

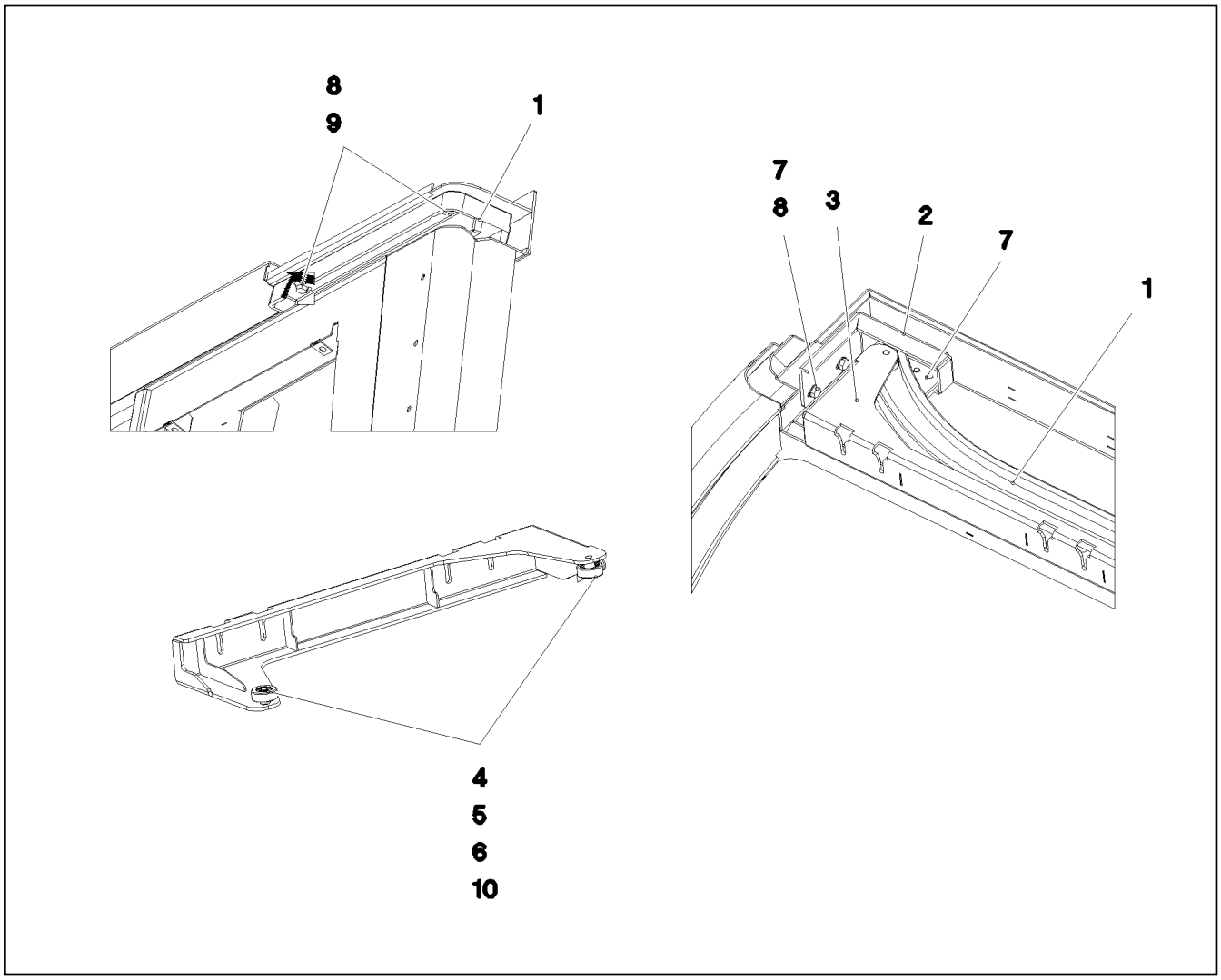

Pos.	Item	Quantity	Description	Bezeichnung
1	977183108	1	GUIDE 45X1319X189 ALZN10SI8MG	FUEHRUNG
2	977392908	1	PLATE RAL 7016, SDGL, GT 4X293X96 S31	BLECH
3	964580308	1	CLAMP WELDED CONST. RAL 7016, SDGL,	HALTER SCHWK.
4	745129501	2	DEEP GROOVE BALL BEARING DIN 625 S6	RILLENKUGELLAGER
5	978100308	2	ROLLER 30X11 X20CR13	ROLLE
6	10450160	2	RETAINING RINGS DIN 471 8X0,8 EDELST	SICHERUNGSRING
7	11651612	4	HEX SCREW ISO 4017 M8X16 8.8 480H SPF	SECHSKANTSCHRAUBE
8	12103465	4	WASHER ISO 7089 8 300HV ZNNI-480H SPF	SCHEIBE
9	502618908	2	HEX SCREW ISO 4017 M8X22 8.8	SECHSKANTSCHRAUBE
10	12100655	2	RETAINING RINGS DIN 472 22X1 480H SPF	SICHERUNGSRING

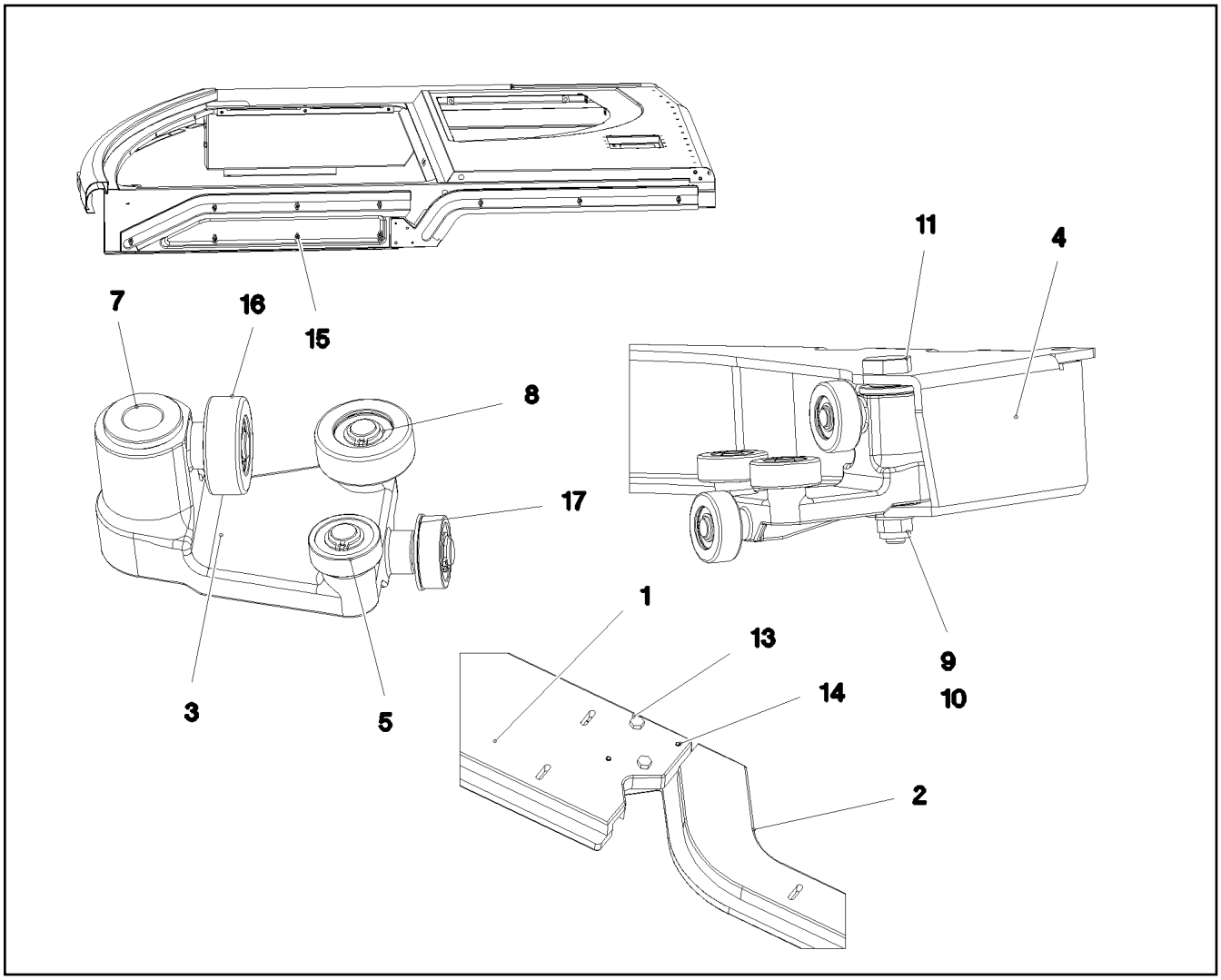

Pos.	Item	Quantity	Description	Bezeichnung
1	977183308	1	GUIDE 32X897X173 ALZN10SI8MG	FUEHRUNG
2	977279408	1	GUIDE 30X930X173 ALZN10SI8MG	FUEHRUNG
3	964788008	2	SLEIGH CPL.	SCHLITTEN KPL.
4	964604608	1	CLAMP WELDED CONST. RAL 7016,SDGL,G	HALTER SCHWK.
5	745129501	8	DEEP GROOVE BALL BEARING DIN 625 S6	RILLENKUGELLAGER
7	10424489	4	FLANGE SLEEVE 18X12X12 SINT A50	BUNDLAGER
8	10450160	8	RETAINING RINGS DIN 471 8X0,8 EDELST	SICHERUNGSRING
9	12103465	2	WASHER ISO 7089 8 300HV ZNNI-480H SPF	SCHEIBE
10	10875614	2	HEX NUT DIN 985 M8 8 480H SPF	SECHSKANTMUTTER
11	976888308	2	PIN 19X78 X8CRNI18-9	BOLZEN
13	11826527	2	HEX SCREW ISO 4017 M8X30 8.8 480H SPF	SECHSKANTSCHRAUBE
14	11140469	2	WASHER ISO 7093-1 8 200HV 480H SPF	SCHEIBE
15	10412852	10	BUTTON HEAD SCREW AEHNL.ISO 7380-2	HALBRUNDKOPFSCHRAUBE
16	978100308	8	ROLLER 30X11 X20CR13	ROLLE
17	12100655	8	RETAINING RINGS DIN 472 22X1 480H SPF	SICHERUNGSRING

Pos.	Item	Quantity	Description	Bezeichnung
4	96033157	1	COMPRESSED AIR SYSTEM ⇨ ❑ 793	DRUCKLUFTANLAGE

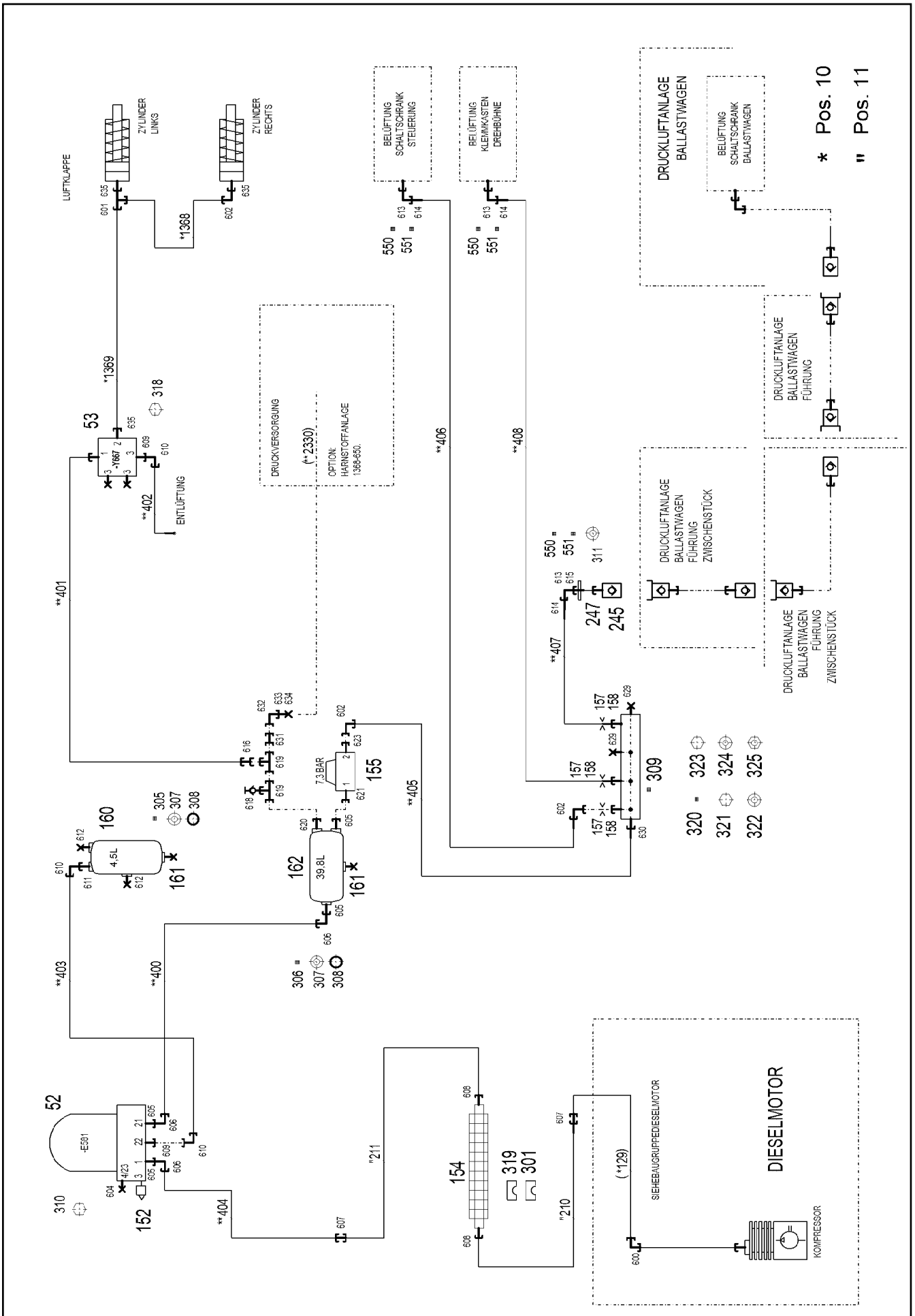

9.1.2023 004198	**etk_en_de_098288 LR 11000**	793 (1/3)
LIEBHERR	**COMPRESSED AIR SYSTEM** **DRUCKLUFTANLAGE**	**96033157**

Pos.	Item	Quantity	Description	Bezeichnung
10	96033158	1	HOSE LINES AIR FLAP STUFE 4 OW	SCHLAUCHLEITUNGEN LUFTK
(1368)	921262008	1	HOSE CPL. TFS 5X430	SCHLAUCH KPL.
(1369)	968600408	1	HOSE CPL. TFS 5X1460	SCHLAUCH KPL.
11	96033160	1	PIPELINES	ROHRLEITUNGEN
(210)	96034548	1	PIPE COMPL. 18X1,5X1000,5 PR18-L AL18 -	ROHR KPL.
(211)	96034550	1	PIPE COMPL. 18X1,5X1238,9 AL18 PR18-L -	ROHR KPL.
52	502657308	1	AIR DRYER ⇨ ❑ 796	LUFTTROCKNER
53	10664416	1	DIRECTIONAL CONTROL VALVE 16BAR 3/	WEGEVENTIL
152	502661608	1	SILENCER	GERAEUSCHDAEMPFER
154	10493045	1	RIBBED TUBE ALU	RIPPENROHR
155	502662808	1	OVERFLOW VALVE 13BAR M22X1,5	UEBERSTROEMVENTIL
157	510754308	3	NOZZLE 0,4 M5X6 MS	DUESE
158	971265208	3	FITTING XGE6-LM-EDX0	VERSCHRAUBUNG
160	502987108	1	AIR TANK DIN 74281 4,5L 15,5BAR ST RAL 9	LUFTBEHAELTER
161	502921908	2	WATER DRAIN VALVE 22BAR M22X1,5	ENTWAESSERUNGSVENTIL
162	502655808	1	AIR TANK 39,8L 10BAR ST RAL 9005 SCHW	LUFTBEHAELTER
245	511506208	1	CLOSING NIPPLE SP-006-0 VERZ	VERSCHLUSSNIPPEL
247	511506608	1	DUST CAP	STAUBKAPPE
301	10492888	4	CLAMP-HALF S 4 E 64 PP	KLEMMHAELFTE
305	774211308	1	TIGHTENING STRAP 206/206/30 ST	SPANNBAND
306	774210508	2	TIGHTENING STRAP 240-280/260/30 ST	SPANNBAND
307	502932508	8	COMPRESSION RING DR/R22X27	DRUCKRING
308	502932908	8	O-RING 20,3X2,4 NBR70	O-RING
309	774383708	1	DISTRIBUTION STRIP	VERTEILERLEISTE
310	12216237	3	HEX SCREW ISO 8676 M12X1,5X25 8.8 FLZ	SECHSKANTSCHRAUBE
311	710106008	1	SEALING RING DIN 7603 A26X32X2 CU	DICHTRING
318	10875538	2	HEX SCREW ISO 4017 M8X50 8.8 480H SPF	SECHSKANTSCHRAUBE
319	10493065	2	ELASTOMER INSERT DIN 3015 53,4X65X45X	ELASTOMEREINSATZ
320	978311508	1	PLATE 3X97X70 S355MC FE//ZNNI8//CN//T0	BLECH
321	406506808	2	HEX SCREW ISO 4017 M8X16 8.8 A2C	SECHSKANTSCHRAUBE
322	11140469	2	WASHER ISO 7093-1 8 200HV 480H SPF	SCHEIBE
323	10875815	2	SOCKET HEAD SCREW ISO 4762 M4X30 8.8	ZYLINDERSCHRAUBE
324	10875642	4	WASHER ISO 7093-1 4 200HV 480H SPF	SCHEIBE
325	10875611	2	HEX NUT DIN 985 M4 8 480H SPF	SECHSKANTMUTTER
550	477101408	3	PROFILE RING PR6-S/L A3P	PROFILRING
551	772002208	3	PLUG-IN SLEEVE E6-4	EINSTECKHUELSE
600	470230608	1	FITTING XW18-L CR6-FREI	VERSCHRAUBUNG
601	472032308	1	FITTING ELSD6-L CR6-FREI	VERSCHRAUBUNG
602	247021702	3	SWIVEL ELBOW EW 6L CR6-FREI	WINKELSTUTZEN
604	477704308	1	STOP PLUG VSTI M12X1,5 CR6-FREI	STOPFEN
605	471031108	4	FITTING GE 18L M22X1,5 CR6-FREI	VERSCHRAUBUNG
606	247108302	3	SWIVEL ELBOW EW 18L M26X1,5 CR6-FREI	WINKELSTUTZEN
607	470030608	2	FITTING XG18-L CR6-FREI	VERSCHRAUBUNG
608	10815662	2	FITTING GE 18L M22X1,5 ST CR6-FREI	VERSCHRAUBUNG
609	471039708	2	FITTING ISO 8434-1 GE 10L M12X1,5 CR6-F	VERSCHRAUBUNG
610	7403569	3	FITTING EW 10L M16X1,5 CR6-FREI	VERSCHRAUBUNG
611	471039808	1	FITTING GE 10L M22X1,5 CR6-FREI	VERSCHRAUBUNG
612	477704508	2	STOP PLUG VSTIM22X1,5ED CR6-FREI	STOPFEN
613	472531508	3	FITTING EW 6S M14X1,5 CR6-FREI	VERSCHRAUBUNG
614	477400108	3	BOX NUT DIN 3870 AS6 A3P	UEBERWURFMUTTER
615	471032108	1	FITTING GE 6S G1/4A CR6-FREI	VERSCHRAUBUNG
616	475430208	1	FITTING REDSDN12/6-L CR6-FREI	VERSCHRAUBUNG
618	475600908	1	TEST CONNECTION PL-RA 12L A3P	PRUEFANSCHLUSS
619	247128602	2	L NECK EL 12L M18X1,5 CR6-FREI	L-STUTZEN
620	471039908	1	FITTING GE 12L M22X1,5 CR6-FREI	VERSCHRAUBUNG
621	471902308	1	FITTING EGESD18-LM-WD CR6-FREI	VERSCHRAUBUNG
623	502946108	1	FITTING GE 6L M22X1,5 CR6-FREI	VERSCHRAUBUNG
629	477705508	2	STOPPER PLUG VSTIM10X1ED CR6-FREI	BLINDSTOPFEN
630	471030108	1	FITTING XGE6-LM-ED CR6-FREI	VERSCHRAUBUNG

Pos.	Item	Quantity	Description	Bezeichnung
631	475431408	1	FITTING REDSD12/10-L CR6-FREI	VERSCHRAUBUNG
632	7027665	1	FITTING EV 10L M16X1,5 CR6-FREI	VERSCHRAUBUNG
633	477401508	1	BOX NUT DIN 3870 AL10 A3P	UEBERWURFMUTTER
634	477700408	1	BLANKING PLUG ISO 8434-1 PL 10L/S CR6-F	VERSCHLUSSSTOPFEN
635	12204762	3	FITTING GE 6L M12X1,5 CR6-FREI	VERSCHRAUBUNG

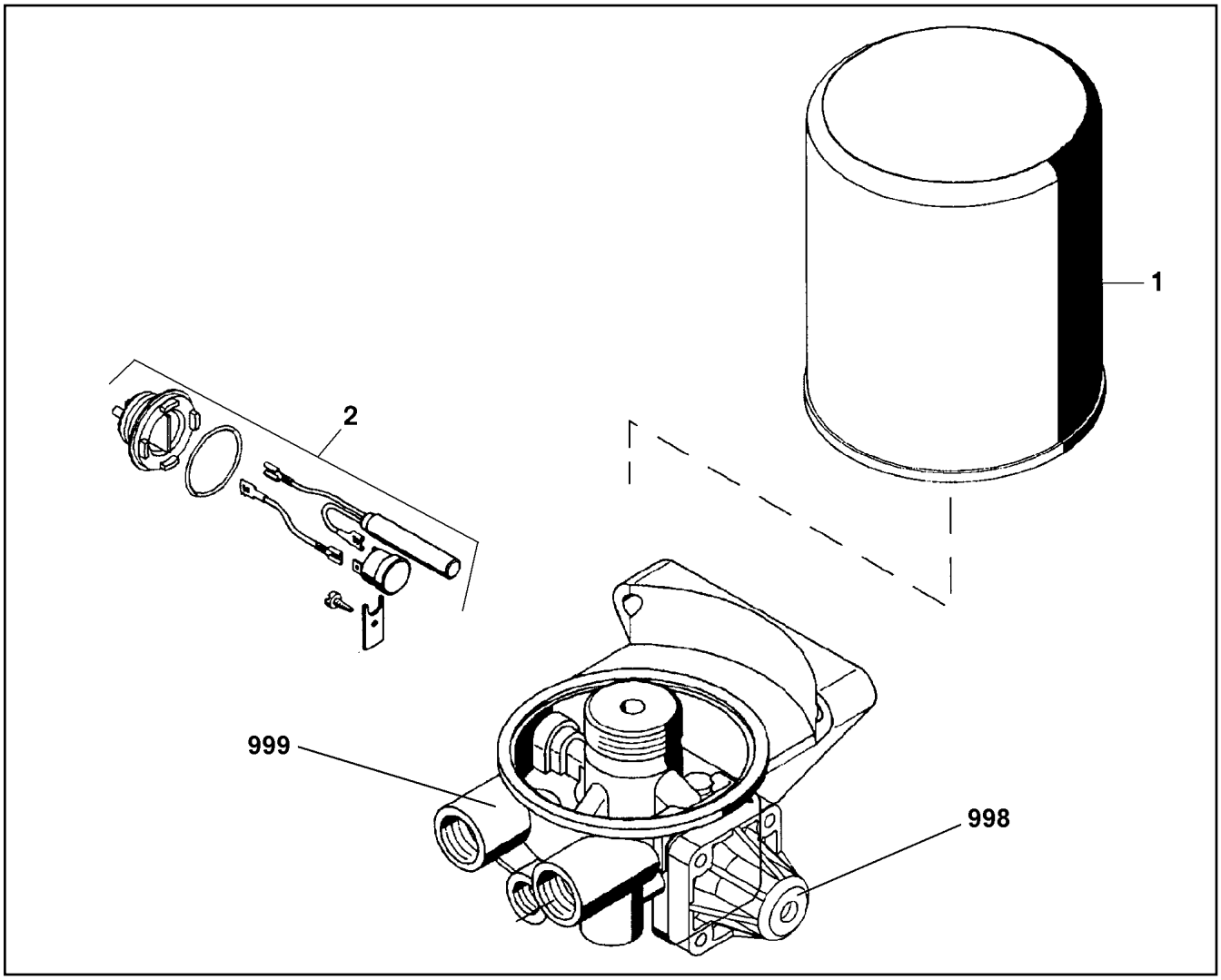

Pos.	Item	Quantity	Description	Bezeichnung
1	571352308	1	CARTRIDGE ⇨ ❑ 797	KARTUSCHE
2	502651408	1	HEATING	HEIZUNG
998	11003089	1	REPAIR SET PRESSURE GOVERNOR	RS DRUCKREGLER
999	11003094	1	REPAIR KIT	REPARATURSATZ

Abbildung ähnlich
Illustration similar
Illustration similaire

Pos. 201

Pos.	Item	Quantity	Description	Bezeichnung
1000	980288008	1	DOCUMENTATION	DOKUMENTATION

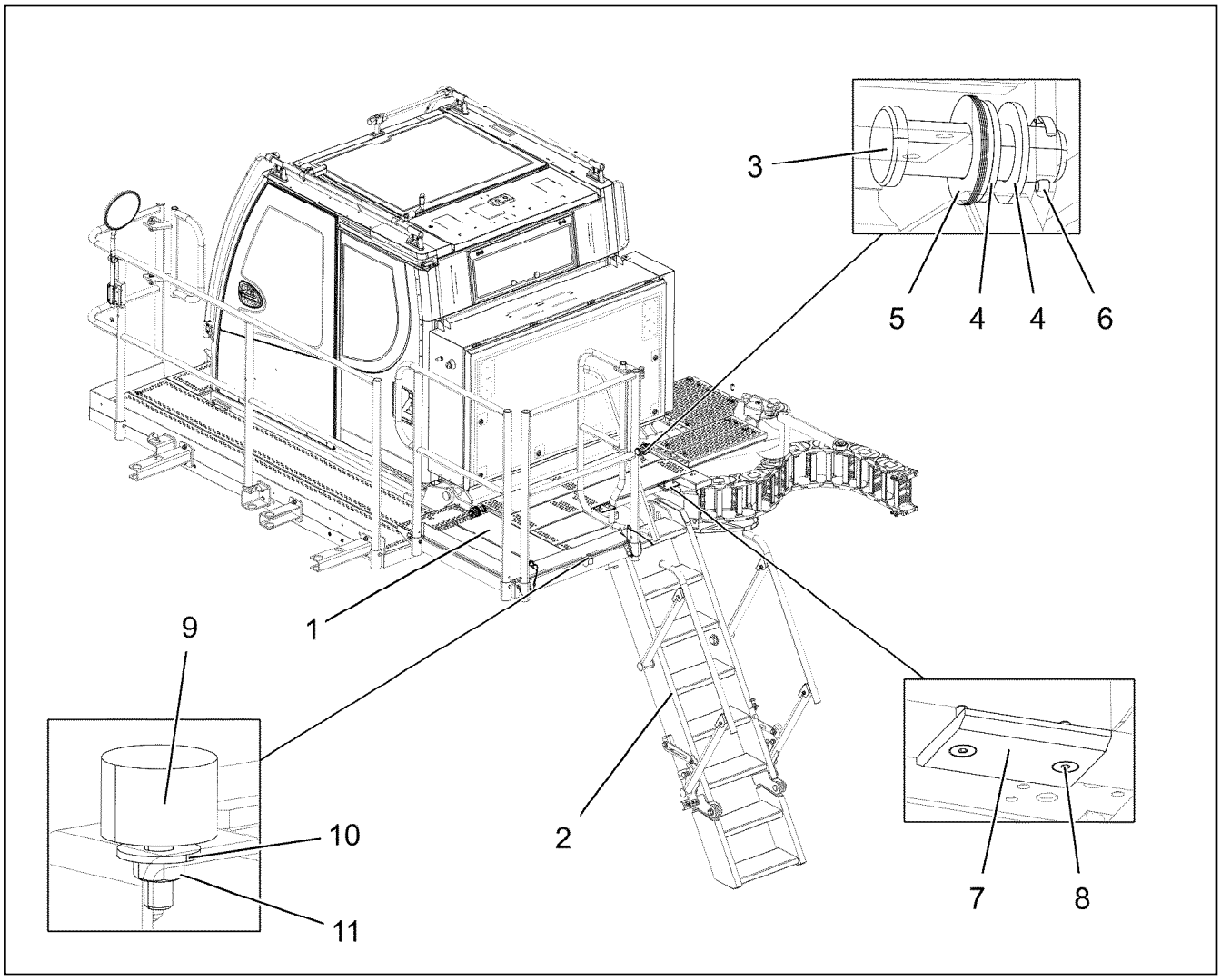

Pos.	Item	Quantity	Description	Bezeichnung
1	10872055	1	PEDESTAL 1877X1305X1173 ALUMINIUM E	PODEST
(1)	12108219	1	HANDRAIL CPL.	HANDLAUF KPL.
2	968397108	1	LADDER COMPL. ⇨ ❑ 800	LEITER KPL.
3	453032708	2	PIN ISO 2341 B30X95X85 35NICRMOV125	BOLZEN
4	10289811	7	WASHER ISO 7089 30 300HV FLZN SPF	SCHEIBE
5	970212608	9	DISTANCE WASHER 1x60x60 DC01+ZE	DISTANZSCHEIBE
6	10180364	2	SPLIT PIN ISO 1234 6,3X50 St 480H SPF	SPLINT
7	97040393	2	SLIDE PLATE 10X100X80 PA6G	GLEITPLATTE
8	408605708	4	COUNTERSUNK SCREW DIN 7991 M8X30 A	SENKSCHRAUBE
9	726612208	1	MEGI BUFFER	MEGIPUFFER
10	10540500	1	WASHER ISO 7093-1 6 200HV-A4	SCHEIBE
11	10197764	1	HEX NUT ISO 4032 M6 10 ZNNI-480H SPF	SECHSKANTMUTTER

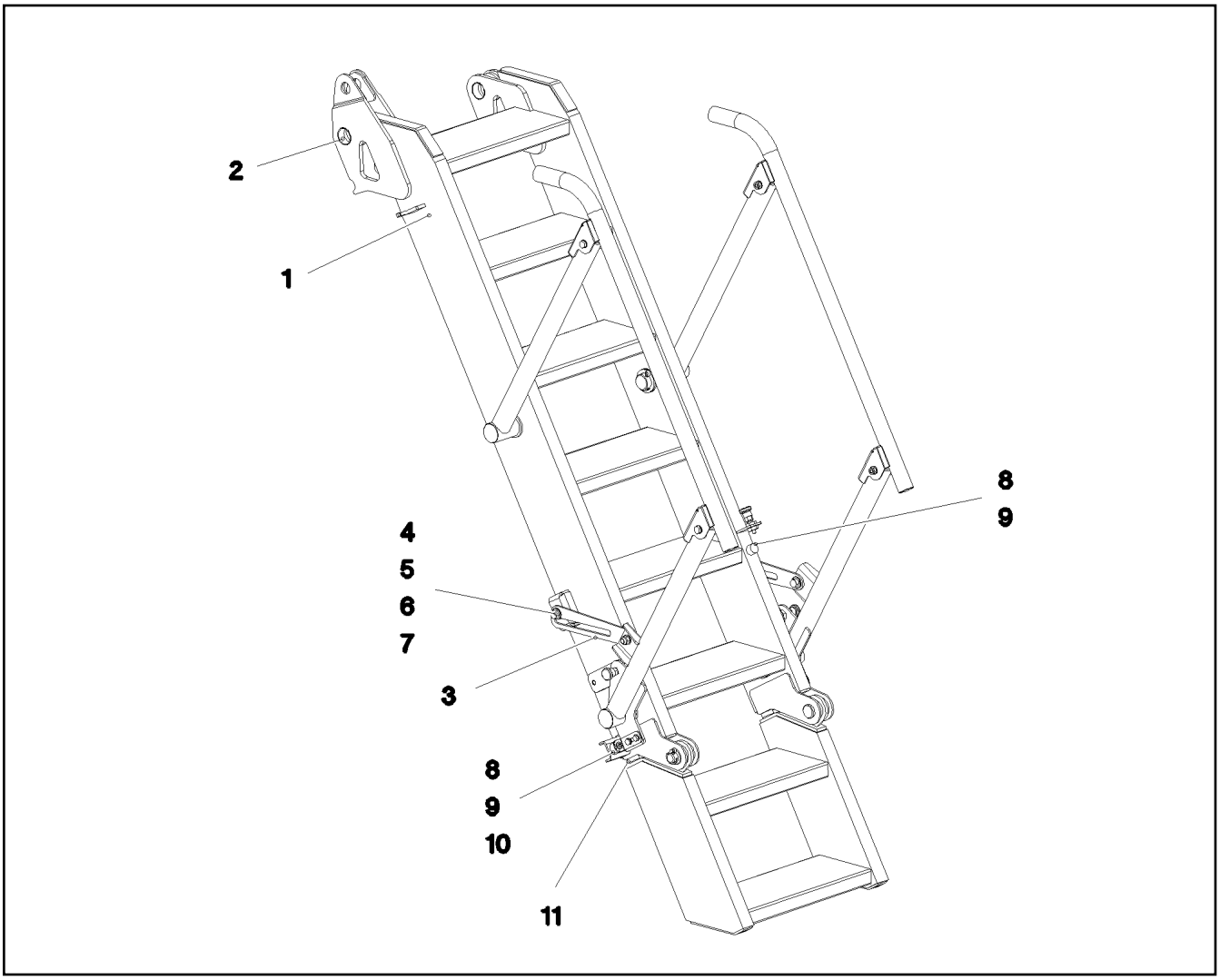

Pos.	Item	Quantity	Description	Bezeichnung
1	11450713	1	STAIR 8-711X2,370M ALUMINIUM ELOXIERT	TREPPE
2	708004008	4	DU BUSHING	DU-BUCHSE
3	97040330	2	PLATE 5X58X290 X5CRNI18-10 T ZN O	BLECH
4	976430808	4	PIN WITH HEAD 25X46 X5CRNI18-10	BOLZEN MIT KOPF
5	10410161	8	WASHER ISO 7089 16 -A2	SCHEIBE
6	10410178	4	WASHER ISO 7089 12 200HV-A2	SCHEIBE
7	411903308	4	HEX NUT DIN 985 M12 A2-70	SECHSKANTMUTTER
8	726612208	3	MEGI BUFFER	MEGIPUFFER
9	10540500	3	WASHER ISO 7093-1 6 200HV-A4	SCHEIBE
10	411530301	2	HEX NUT ISO 4032 M6 A2-70	SECHSKANTMUTTER
11	726616208	2	MEGI BUFFER 30X17-M8 NR 60SHORE A	MEGIPUFFER

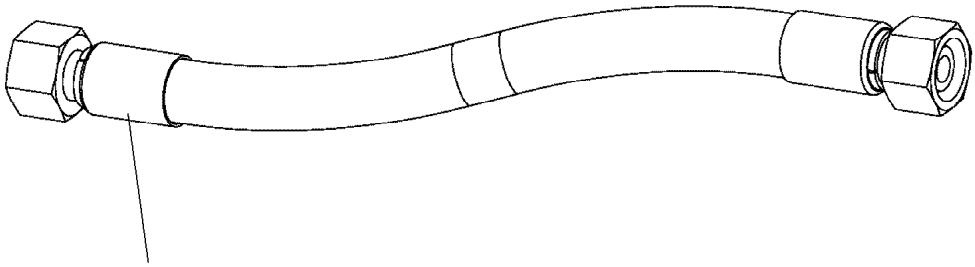

Schlauchnummer
Hose number
Numéro de flexible
Número de flexible
Номера шланга

Die Schlauchnummern auf den Schläuchen entsprechen den Positionen in der Schlauchliste.

The hose numbers from the hoses are in accordance with the items in the hose list.

Les numéros indiqués sur les flexibles correspondent aux repères de la nomenclature des flexibles.

Los números indicados en los flexibles corresponden a las posiciones de la lista de flexibles.

Нанесенные на шлангах номера соответствуют позициям в перечне.

Pos.	Item	Quantity	Description	Bezeichnung
196	920984908	1	HOSE CPL. 2SN 8X2000	SCHLAUCH KPL.
197	920605708	1	HOSE CPL. 2SN 6X2100	SCHLAUCH KPL.
198	927294008	1	HOSE CPL. 2TE 16X740	SCHLAUCH KPL.
199	926046308	1	HOSE CPL. 2TE 20X390	SCHLAUCH KPL.
200	966866108	1	HOSE CPL. 6ST 38X960	SCHLAUCH KPL.
201	966866108	1	HOSE CPL. 6ST 38X960	SCHLAUCH KPL.
202	968695808	1	HOSE CPL. 6ST 38X980	SCHLAUCH KPL.
203	968144908	1	HOSE CPL. 6ST 38X760	SCHLAUCH KPL.
204	968532108	1	HOSE CPL. 6ST 38X1170	SCHLAUCH KPL.
205	968536708	1	HOSE CPL. 6ST 38X1140	SCHLAUCH KPL.
206	968568808	1	HOSE CPL. 6ST 38X1080	SCHLAUCH KPL.
207	968569008	1	HOSE CPL.	SCHLAUCH KPL.
208	968569008	1	HOSE CPL.	SCHLAUCH KPL.
209	968570008	1	HOSE CPL.	SCHLAUCH KPL.
210	968583308	1	HOSE CPL. F6000 31X740	SCHLAUCH KPL.
211	96022577	1	HOSE CPL. GH425-10 16X740	SCHLAUCH KPL.
212	924476008	1	HOSE CPL. GH506 31X700	SCHLAUCH KPL.
213	968584008	1	HOSE CPL. 6ST 38X1180	SCHLAUCH KPL.
214	968584308	1	HOSE CPL. 6ST 38X700	SCHLAUCH KPL.
215	968584408	1	HOSE CPL. F6000 31X2080	SCHLAUCH KPL.
216	968584808	1	HOSE CPL. GH425-16 25X680	SCHLAUCH KPL.
217	929351208	1	HOSE CPL. GH506 31X1800	SCHLAUCH KPL.
218	968597008	1	HOSE CPL. GH506 31X680	SCHLAUCH KPL.
219	968845908	1	HOSE CPL. 1SN 25X480	SCHLAUCH KPL.
220	965799908	1	HOSE CPL. 2TE 16X1020	SCHLAUCH KPL.
221	926095208	1	HOSE CPL. 2TE 16X360	SCHLAUCH KPL.
222	968598708	1	HOSE CPL. GH425-8 12X1180	SCHLAUCH KPL.
223	968599008	1	HOSE CPL. 2SN 6X1120	SCHLAUCH KPL.
224	926485608	1	HOSE CPL. FLEXIT-1T24 38X640	SCHLAUCH KPL.
225	966056408	1	HOSE CPL. FLEXIT-1T24 38X940	SCHLAUCH KPL.
226	968598608	1	HOSE CPL. FLEXIT-1T24 38X1160	SCHLAUCH KPL.
227	920892708	1	HOSE CPL.	SCHLAUCH KPL.
228	966681908	1	HOSE CPL. FLEXIT-1T24 38X720	SCHLAUCH KPL.
236	968695208	1	HOSE CPL. 2TE 20X1500	SCHLAUCH KPL.
242	968599308	1	HOSE CPL. 1SN 32X840	SCHLAUCH KPL.
243	965197608	1	HOSE CPL. 1SN 32X800	SCHLAUCH KPL.
244	922217808	1	HOSE CPL. GH425-10 16X440	SCHLAUCH KPL.
245	921876008	1	HOSE CPL.	SCHLAUCH KPL.
246	928042808	1	HOSE CPL. 2TE 20X980	SCHLAUCH KPL.
247	968609908	1	HOSE CPL. 2TE 20X2150	SCHLAUCH KPL.
248	926847608	1	HOSE CPL.	SCHLAUCH KPL.
249	96000557	1	HOSE CPL. 2TE 12X740	SCHLAUCH KPL.
250	927640708	1	HOSE CPL.	SCHLAUCH KPL.
251	967622308	1	HOSE CPL. 1SN 25X1100	SCHLAUCH KPL.
252	926385808	1	HOSE CPL. 1SN 25X1200	SCHLAUCH KPL.
253	929757908	1	HOSE CPL. 1SN 25X1200	SCHLAUCH KPL.
254	926970408	1	HOSE CPL. 1SN 25X2000	SCHLAUCH KPL.
255	968140808	1	HOSE CPL. 1SN 25X840	SCHLAUCH KPL.
256	968695008	1	HOSE CPL. 1SN 25X460	SCHLAUCH KPL.
257	962641208	1	HOSE CPL. 1SN 25X1700	SCHLAUCH KPL.
258	926053108	1	HOSE CPL. GH425-8 12X1000	SCHLAUCH KPL.
259	929753808	1	HOSE CPL. GH425-8 12X720	SCHLAUCH KPL.
260	922885208	1	HOSE CPL.	SCHLAUCH KPL.
261	968568308	1	HOSE CPL. 2SN 6X960	SCHLAUCH KPL.
262	964685508	1	HOSE CPL. 2SN 6X740	SCHLAUCH KPL.
263	962479208	1	HOSE CPL. 2SN 6X460	SCHLAUCH KPL.
264	961802908	1	HOSE CPL. 1SC 8X1000	SCHLAUCH KPL.
265	927671808	1	HOSE CPL. 1SC 8X1700	SCHLAUCH KPL.
266	965800508	1	HOSE CPL. 1SC 8X1360	SCHLAUCH KPL.
267	965429308	1	HOSE CPL. 1SC 8X1600	SCHLAUCH KPL.

Pos.	Item	Quantity	Description	Bezeichnung
268	963466308	1	HOSE CPL. 1SC 8X940	SCHLAUCH KPL.
269	922734908	1	HOSE CPL. 1SC 8X980	SCHLAUCH KPL.
270	927671808	1	HOSE CPL. 1SC 8X1700	SCHLAUCH KPL.
271	926711608	1	HOSE CPL. 2TE 12X760	SCHLAUCH KPL.
273	926149708	1	HOSE CPL. 2TE 10X300	SCHLAUCH KPL.
274	965194608	1	HOSE CPL. 2SN 8X1400	SCHLAUCH KPL.
275	926095408	1	HOSE CPL. 2TE 10X400	SCHLAUCH KPL.
276	926067808	1	HOSE CPL. 2TE 10X1000	SCHLAUCH KPL.
277	927640708	1	HOSE CPL.	SCHLAUCH KPL.
278	927640008	1	HOSE CPL. 2SN 8X300	SCHLAUCH KPL.
279	968608408	1	HOSE CPL. 2SN 8X1200	SCHLAUCH KPL.
280	964326708	1	HOSE CPL. 2SN 6X2150	SCHLAUCH KPL.
281	964326508	1	HOSE CPL. 2SN 6X2000	SCHLAUCH KPL.
282	928041308	1	HOSE CPL. 2SN 8X1500	SCHLAUCH KPL.
283	921767008	1	HOSE CPL. 2SN 10X1650	SCHLAUCH KPL.
284	968351008	1	HOSE CPL. 2SN 6X300	SCHLAUCH KPL.
285	969634308	1	HOSE CPL. 2SN 6X640	SCHLAUCH KPL.
286	96000558	1	HOSE CPL.	SCHLAUCH KPL.
287	96000559	1	HOSE CPL. 2SN 6X560	SCHLAUCH KPL.
288	968696508	1	HOSE CPL. 2SN 6X1300	SCHLAUCH KPL.
289	96000567	1	HOSE CPL.	SCHLAUCH KPL.
290	920995808	1	HOSE CPL.	SCHLAUCH KPL.
291	96000568	1	HOSE CPL.	SCHLAUCH KPL.
292	968695508	1	HOSE CPL. 1SN 32X640	SCHLAUCH KPL.
293	922645708	1	HOSE CPL. 1SN 32X520	SCHLAUCH KPL.
294	96000569	1	HOSE CPL. 1SN 32X1550	SCHLAUCH KPL.
295	962066108	1	HOSE CPL. 1SN 32X760	SCHLAUCH KPL.
296	968695608	1	HOSE CPL. 1SN 32X940	SCHLAUCH KPL.
297	961922808	1	HOSE CPL. 1SN 32X1400	SCHLAUCH KPL.
298	968144708	1	HOSE CPL. 1SN 25X700	SCHLAUCH KPL.
299	963710408	1	HOSE CPL. 2TE 20X780	SCHLAUCH KPL.
300	926455708	1	HOSE CPL. 1SN 32X1700	SCHLAUCH KPL.
301	967690408	1	HOSE CPL.	SCHLAUCH KPL.
302	928762608	1	HOSE CPL. 2SN 12X1850	SCHLAUCH KPL.
303	968568108	1	HOSE CPL. 2SN 20X1750	SCHLAUCH KPL.
304	961890708	1	HOSE CPL. GH425-16 25X1800	SCHLAUCH KPL.
305	967798608	3	HOSE CPL.	SCHLAUCH KPL.
306	927607208	1	HOSE CPL. 1SN 25X500	SCHLAUCH KPL.
307	964478208	1	HOSE CPL. 2SN 6X820	SCHLAUCH KPL.
308	966735908	1	HOSE CPL. 2TE 10X440	SCHLAUCH KPL.
309	926042908	1	HOSE CPL. 2TE 10X700	SCHLAUCH KPL.
310	968568308	2	HOSE CPL. 2SN 6X960	SCHLAUCH KPL.
311	926042908	1	HOSE CPL. 2TE 10X700	SCHLAUCH KPL.
312	967686908	1	HOSE CPL. 2TE 10X620	SCHLAUCH KPL.
313	920903208	1	HOSE CPL. 2SN 6X900	SCHLAUCH KPL.
314	926096908	1	HOSE CPL. 1SC 8X400	SCHLAUCH KPL.
315	927377208	1	HOSE CPL. 1SC 8X160	SCHLAUCH KPL.
316	963704808	1	HOSE CPL.	SCHLAUCH KPL.
317	968568408	1	HOSE CPL. 1SC 8X370	SCHLAUCH KPL.
318	961719608	1	HOSE CPL. 2SN 8X1500	SCHLAUCH KPL.
319	926554208	1	HOSE CPL. 2SN 8X1300	SCHLAUCH KPL.
320	926119108	1	HOSE CPL. 1SC 8X1600	SCHLAUCH KPL.
321	968696908	1	HOSE CPL. 2SN 6X470	SCHLAUCH KPL.
322	968568708	1	HOSE CPL. 2TE 25X1300	SCHLAUCH KPL.
323	964614308	1	HOSE CPL. 2SN 6X700	SCHLAUCH KPL.
324	926965608	1	HOSE CPL. 1SC 8X580	SCHLAUCH KPL.
325	962639608	1	HOSE CPL. 2SN 6X520	SCHLAUCH KPL.
326	968568908	1	HOSE CPL. 1SC 8X640	SCHLAUCH KPL.
327	920984208	1	HOSE CPL. 2SN 6X540	SCHLAUCH KPL.
328	968583208	1	HOSE CPL. 6ST 38X960	SCHLAUCH KPL.

Pos.	Item	Quantity	Description	Bezeichnung
329	926443808	1	HOSE CPL. GH425-8 12X1400	SCHLAUCH KPL.
330	963698108	1	HOSE CPL. 1SC 8X960	SCHLAUCH KPL.
331	968569108	1	HOSE CPL. 2TE 25X1000	SCHLAUCH KPL.
332	968569208	1	HOSE CPL. 1SN 25X1950	SCHLAUCH KPL.
333	921849508	1	HOSE CPL. GH425-10 16X620	SCHLAUCH KPL.
334	926557608	1	HOSE CPL. 2TE 20X620	SCHLAUCH KPL.
335	965156808	1	HOSE CPL. 2SN 8X920	SCHLAUCH KPL.
336	926743308	1	HOSE CPL. 1SC 8X960	SCHLAUCH KPL.
337	922099808	1	HOSE CPL. GH425-10 16X700	SCHLAUCH KPL.
338	929392208	1	HOSE CPL. 2TE 20X620	SCHLAUCH KPL.
339	968569308	1	HOSE CPL. 2SN 8X1140	SCHLAUCH KPL.
340	928016008	1	HOSE CPL. 1SC 8X1220	SCHLAUCH KPL.
341	965561408	1	HOSE CPL.	SCHLAUCH KPL.
342	966733508	1	HOSE CPL. 2SN 6X440	SCHLAUCH KPL.
343	928396708	1	HOSE CPL. GH425-8 12X1060	SCHLAUCH KPL.
344	968569408	1	HOSE CPL. 2SN 6X1160	SCHLAUCH KPL.
345	926367008	1	HOSE CPL. 2TE 10X700	SCHLAUCH KPL.
346	926070508	1	HOSE CPL.	SCHLAUCH KPL.
347	96000576	1	HOSE CPL. 6ST 38X1550	SCHLAUCH KPL.
348	968569508	1	HOSE CPL. 6ST 38X1400	SCHLAUCH KPL.
349	968569708	1	HOSE CPL. 6ST 38X1340	SCHLAUCH KPL.
350	968569808	1	HOSE CPL. GH425-12 19X1240	SCHLAUCH KPL.
351	965565808	1	HOSE CPL. 2TE 12X1750	SCHLAUCH KPL.
352	929316908	1	HOSE CPL. 2TE 12X2900	SCHLAUCH KPL.
353	964687508	1	HOSE CPL. FLEXIT-1T24 38X2100	SCHLAUCH KPL.
354	968569908	1	HOSE CPL. GH506 31X760	SCHLAUCH KPL.
355	968357708	1	HOSE CPL. F6000 31X840	SCHLAUCH KPL.
356	968355308	1	HOSE CPL. 6ST 38X1500	SCHLAUCH KPL.
357	968580108	1	HOSE CPL. FLEXIT-1T24 38X2300	SCHLAUCH KPL.
358	969636908	1	HOSE CPL.	SCHLAUCH KPL.
359	969637008	1	HOSE CPL. 6ST 38X1300	SCHLAUCH KPL.
360	922912408	1	HOSE CPL. 1SN 25X1500	SCHLAUCH KPL.
361	920730808	1	HOSE CPL. 1SN 25X1480	SCHLAUCH KPL.
362	969637108	2	HOSE CPL.	SCHLAUCH KPL.
363	926432508	1	HOSE CPL. 1SN 25X1500	SCHLAUCH KPL.
364	928879908	1	HOSE CPL. 1SN 25X1320	SCHLAUCH KPL.
365	968583108	1	HOSE CPL. FLEXIT-1T24 38X2500	SCHLAUCH KPL.
366	968580608	1	HOSE CPL. FLEXIT-1T24 38X2450	SCHLAUCH KPL.
367	968580508	1	HOSE CPL. FLEXIT-1T24 38X2500	SCHLAUCH KPL.
368	966853008	1	HOSE CPL. FLEXIT-1T24 38X2750	SCHLAUCH KPL.
369	968580708	1	HOSE CPL. FLEXIT-1T24 38X2650	SCHLAUCH KPL.
370	966854008	1	HOSE CPL. FLEXIT-1T24 38X2100	SCHLAUCH KPL.
371	965947108	1	HOSE CPL. FLEXIT-1T24 38X2050	SCHLAUCH KPL.
372	968580808	1	HOSE CPL. FLEXIT-1T24 38X3200	SCHLAUCH KPL.
373	929322208	1	HOSE CPL. 2TE 20X5000	SCHLAUCH KPL.
374	929312208	1	HOSE CPL.	SCHLAUCH KPL.
375	927449608	1	HOSE CPL. 2SN 8X230	SCHLAUCH KPL.
376	922690408	1	HOSE CPL. 2SN 8X480	SCHLAUCH KPL.
377	966862908	1	HOSE CPL. 2SN 8X460	SCHLAUCH KPL.
378	928006008	1	HOSE CPL. 2SN 8X400	SCHLAUCH KPL.
379	928036308	1	HOSE CPL. 2SN 8X940	SCHLAUCH KPL.
380	929208908	1	HOSE CPL. 2SN 8X3500	SCHLAUCH KPL.
381	968581008	1	HOSE CPL. 2SN 8X4400	SCHLAUCH KPL.
382	927550208	1	HOSE CPL. 1SC 8X880	SCHLAUCH KPL.
383	928027908	1	HOSE CPL. 2SN 8X560	SCHLAUCH KPL.
384	968581108	1	HOSE CPL. 2SN 8X390	SCHLAUCH KPL.
385	921252408	1	HOSE CPL. 2SN 8X600	SCHLAUCH KPL.
386	968581208	1	HOSE CPL. 6ST 38X1340	SCHLAUCH KPL.
387	966964808	1	HOSE CPL. 6ST 38X1120	SCHLAUCH KPL.
388	968581308	1	HOSE CPL.	SCHLAUCH KPL.

Pos.	Item	Quantity	Description	Bezeichnung
389	968581408	1	HOSE CPL. FLEXIT-1T24 38X820	SCHLAUCH KPL.
390	968581508	1	HOSE CPL. FLEXIT-1T24 38X1100	SCHLAUCH KPL.
391	968581608	1	HOSE CPL.	SCHLAUCH KPL.
392	966056408	1	HOSE CPL. FLEXIT-1T24 38X940	SCHLAUCH KPL.
393	966388208	1	HOSE CPL. 1SN 25X720	SCHLAUCH KPL.
394	968581708	1	HOSE CPL. FLEXIT-1T24 38X1320	SCHLAUCH KPL.
395	966854108	1	HOSE CPL. FLEXIT-1T24 38X1240	SCHLAUCH KPL.
396	968581808	1	HOSE CPL. 2TE 16X430	SCHLAUCH KPL.
397	968581908	1	HOSE CPL. 2SN 16X360	SCHLAUCH KPL.
398	929622508	1	HOSE CPL. 2TE 20X380	SCHLAUCH KPL.
399	968582008	1	HOSE CPL. 1SN 25X1440	SCHLAUCH KPL.
400	963702608	1	HOSE CPL. 2SN 20X700	SCHLAUCH KPL.
401	968582108	1	HOSE CPL. 2SN 20X600	SCHLAUCH KPL.
402	96020353	1	HOSE CPL. CONTI KWS 55X2200	SCHLAUCH KPL.
403	96014004	1	HOSE CPL. CONTI KWS 55X300	SCHLAUCH KPL.
404	922681508	1	HOSE CPL.	SCHLAUCH KPL.
405	965200708	2	HOSE CPL. 2SN 8X780	SCHLAUCH KPL.
406	920975008	2	HOSE CPL. 2SN 8X700	SCHLAUCH KPL.
407	928870608	1	HOSE CPL. 2SN 8X480	SCHLAUCH KPL.
408	965860108	1	HOSE CPL. 2SN 8X460	SCHLAUCH KPL.
409	928864808	1	HOSE CPL. 2SN 8X560	SCHLAUCH KPL.
410	968582208	1	HOSE CPL. 2SN 8X480	SCHLAUCH KPL.
411	929625708	1	HOSE CPL. 2SN 8X1000	SCHLAUCH KPL.
412	965475408	1	HOSE CPL. 1SC 8X740	SCHLAUCH KPL.
413	968582308	1	HOSE CPL. 2SN 8X600	SCHLAUCH KPL.
414	968582408	1	HOSE CPL. 2SN 8X180	SCHLAUCH KPL.
415	968582508	1	HOSE CPL.	SCHLAUCH KPL.
416	968582608	1	HOSE CPL.	SCHLAUCH KPL.
417	966733608	1	HOSE CPL. 6ST 38X1270	SCHLAUCH KPL.
418	926095708	1	HOSE CPL. 1SN 25X860	SCHLAUCH KPL.
419	962761808	1	HOSE CPL. 1SN 25X1550	SCHLAUCH KPL.
420	961717608	1	HOSE CPL. 2SN 8X1300	SCHLAUCH KPL.
421	927281408	1	HOSE CPL. 1SN 25X960	SCHLAUCH KPL.
422	964776308	1	HOSE CPL. 2TE 20X640	SCHLAUCH KPL.
423	926561708	1	HOSE CPL. 2TE 12X3100	SCHLAUCH KPL.
424	968582708	1	HOSE CPL. 2SN 16X1420	SCHLAUCH KPL.
425	926058408	1	HOSE CPL. 1SC 8X2400	SCHLAUCH KPL.
426	924134808	1	HOSE CPL. GH425-10 16X1650	SCHLAUCH KPL.
427	968582808	1	HOSE CPL. 2TE 20X860	SCHLAUCH KPL.
428	96034482	1	HOSE CPL. 1SN 32X720	SCHLAUCH KPL.
429	927619308	2	HOSE CPL. 2SN 12X1700	SCHLAUCH KPL.
430	965472808	2	HOSE CPL. 2SN 8X580	SCHLAUCH KPL.
431	968357808	2	HOSE CPL. 2SN 8X400	SCHLAUCH KPL.
432	963462208	1	HOSE CPL. 2SN 8X680	SCHLAUCH KPL.
433	967804108	1	HOSE CPL. 2SN 8X620	SCHLAUCH KPL.
434	924927608	1	HOSE CPL. 2SN 6X600	SCHLAUCH KPL.
435	927617608	1	HOSE CPL. 2SN 10X400	SCHLAUCH KPL.
436	926097308	1	HOSE CPL. 2TE 10X640	SCHLAUCH KPL.
437	96009866	1	HOSE CPL. 2SN 12X6400	SCHLAUCH KPL.
438	964094308	1	HOSE CPL. 2TE 16X3400	SCHLAUCH KPL.

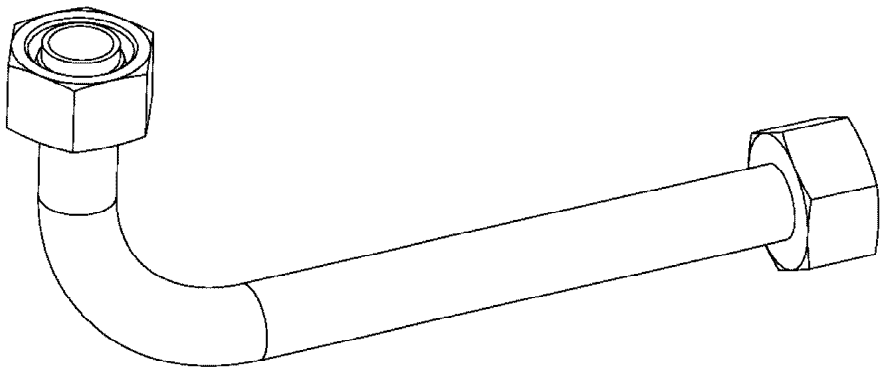

Die Positionsnummern der Rohre auf den Bildtafeln entsprechen den Positionen in der Rohrliste.

The pipe numbers from the illustrations are in accordance with the items in the pipe list.

Les numéros des tuyaux sur les illustrations correspondent aux repères de la nomenclature des tuyaux.

Los números de tubos en las ilustraciones corresponden a las posiciones de la lista de tubos.

Номера позиций труб на изображениях соответствуют позициям в перечне труб.

Pos.	Item	Quantity	Description	Bezeichnung
57	968578708	1	PIPE COMPL. 22X2,5X1532 22L - G22L	ROHR KPL.
58	968578808	1	PIPE COMPL. 22X2,5X848 G22L - G22L	ROHR KPL.
59	968578908	1	PIPE COMPL. 22X2,5X1428 22L - G22L	ROHR KPL.
60	968579008	1	PIPE COMPL. 18X1,5X173 18L - 50MM ABS./	ROHR KPL.
75	968632108	1	PIPE COMPL. 10X1,5X3625 10L - G10L	ROHR KPL.
76	968632208	1	PIPE COMPL. 10X1,5X3794 10L - G10L	ROHR KPL.
77	968632308	1	PIPE COMPL. 12X1,5X606 12L - 12L	ROHR KPL.
78	968632408	1	PIPE COMPL. 10X1,5X208 10L - 10L	ROHR KPL.
79	968632508	1	PIPE COMPL. 10X1,5X531 10L - 10L	ROHR KPL.
80	968632608	1	PIPE COMPL. 10X1,5X1197 10L - 10L	ROHR KPL.
81	968632708	1	PIPE COMPL. 10X1,5X1486 10L - 10L	ROHR KPL.
82	968632808	1	PIPE COMPL. 10X1,5X1669 G10L - 10L	ROHR KPL.
83	968632908	1	PIPE COMPL. 10X1,5X699 10L - 10L	ROHR KPL.
84	968633008	1	PIPE COMPL. 10X1,5X1691 10L - G10L	ROHR KPL.
85	968633108	1	PIPE COMPL. 10X1,5X581 10L - 10L	ROHR KPL.
86	968633208	1	PIPE COMPL. 10X1,5X436 10L - 10L	ROHR KPL.
87	968633308	1	PIPE COMPL. 10X1,5X1605 10L - 10L	ROHR KPL.
88	968633408	1	PIPE COMPL. 12X1,5X908 12L - G12L	ROHR KPL.
89	968633508	1	PIPE COMPL. 12X1,5X1850 12L - 12L	ROHR KPL.
90	968633608	1	PIPE COMPL. 12X1,5X1897 12L - 12L	ROHR KPL.
91	969648208	1	PIPE COMPL. 12X1,5X3000 G12L - G12L	ROHR KPL.
92	969648308	1	PIPE COMPL. 12X1,5X2537 12L - 12L	ROHR KPL.
93	968633908	1	PIPE COMPL. 12X1,5X2046 G12L - 12L	ROHR KPL.
94	968634008	1	PIPE COMPL. 10X1,5X797 10L - 10L	ROHR KPL.
95	968634108	1	PIPE COMPL. 10X1,5X368 10L - 10L	ROHR KPL.
96	968634208	1	PIPE COMPL. 10X1,5X542 10L - 10L	ROHR KPL.
97	968634308	1	PIPE COMPL. 10X1,5X985 10L - 10L	ROHR KPL.
98	968634508	1	PIPE COMPL. 10X1,5X2003 10L - G10L	ROHR KPL.
99	969648408	1	PIPE COMPL. 10X1,5X2560 10L - 10L	ROHR KPL.
100	969648508	1	PIPE COMPL. 10X1,5X3034 G10L - G10L	ROHR KPL.
101	968634808	1	PIPE COMPL. 10X1,5X1908 10L - 10L	ROHR KPL.
102	968634908	1	PIPE COMPL. 10X1,5X2522 10L - 10L	ROHR KPL.
103	968635008	1	PIPE COMPL. 10X1,5X309 10L - 10L	ROHR KPL.
104	968635108	1	PIPE COMPL. 10X1,5X1763 10L - 10L	ROHR KPL.
105	968635208	1	PIPE COMPL. 10X1,5X905 10L - G10L	ROHR KPL.
106	968635308	1	PIPE COMPL. 10X1,5X286 10L - 10L	ROHR KPL.
107	968635408	1	PIPE COMPL. 10X1,5X2183 10L - 10L	ROHR KPL.
108	968579108	1	PIPE COMPL. 18X1,5X1432 18L - 18L	ROHR KPL.
109	968579208	1	PIPE COMPL. 18X1,5X1481 G18L - 18L	ROHR KPL.
110	968579308	1	PIPE COMPL. 18X1,5X654 18L - 18L	ROHR KPL.
111	968579408	1	PIPE COMPL. 18X1,5X1021 18L - 18L	ROHR KPL.
112	968635508	1	PIPE COMPL. 10X1,5X286 10L - 10L	ROHR KPL.
113	968635608	1	PIPE COMPL. 10X1,5X2021 10L - 10L	ROHR KPL.
114	968635708	1	PIPE COMPL. 10X1,5X947 10L - G10L	ROHR KPL.
115	968635808	1	PIPE COMPL. 10X1,5X1515 10L - 10L	ROHR KPL.
116	968635908	1	PIPE COMPL. 10X1,5X662 G10L - G10L	ROHR KPL.
117	968636008	1	PIPE COMPL. 10X1,5X1086 10L - 10L	ROHR KPL.
118	968636108	1	PIPE COMPL. 12X1,5X458 12L - 12L	ROHR KPL.
119	968636208	1	PIPE COMPL. 18X1,5X670 G18L - 18L	ROHR KPL.
200	968425208	1	PIPE COMPL. 10X1,5X127 10L - 10L	ROHR KPL.
201	968425308	1	PIPE COMPL. 42X3X381 42L - 42L	ROHR KPL.
202	968425408	1	PIPE COMPL. 42X3X330 42L - 42L	ROHR KPL.
203	968425508	1	PIPE COMPL. 42X3X112 42L - 42L	ROHR KPL.
204	969648608	1	PIPE COMPL. 22X2,5X1132 22L - G22L	ROHR KPL.
205	969843008	1	PIPE COMPL. 12X1,5X279 12L - 12L	ROHR KPL.
300	968425608	1	PIPE COMPL. 35X2X1141 35L - 35L	ROHR KPL.
301	968425708	1	PIPE COMPL. 42X3X1123 42L - 42L	ROHR KPL.
302	968425808	1	PIPE COMPL. 16X2X3357 16S - 16S	ROHR KPL.
303	968425908	1	PIPE COMPL. 25X3X3081 25S - 25S	ROHR KPL.
304	968426008	1	PIPE COMPL. 30X4X1830 30S - G30S	ROHR KPL.

Pos.	Item	Quantity	Description	Bezeichnung
305	968426108	1	PIPE COMPL. 38X5X3602 MUTTER 38S/STA	ROHR KPL.
306	968426208	1	PIPE COMPL. 38X5X3248 MUTTER 38S/STA	ROHR KPL.
307	968426308	1	PIPE COMPL. 38X5X3317 MUTTER 38S/STA	ROHR KPL.
308	96020343	1	PIPE COMPL. 25X3X2550,3 -	ROHR KPL.
309	968426508	1	PIPE COMPL. 35X2X882 35L - 35L	ROHR KPL.
310	968426608	1	PIPE COMPL. 42X3X881 42L - 42L	ROHR KPL.
311	968426708	1	PIPE COMPL. 42X3X569 42L - 42L	ROHR KPL.
312	968426808	1	PIPE COMPL. 38X5X1970 MU.38S/STA. - MU	ROHR KPL.
313	968426908	1	PIPE COMPL. 38X5X2066 MU.38S/STA. - MU	ROHR KPL.
314	968427008	1	PIPE COMPL. 38X5X1155 MU.38S/STA. - MU	ROHR KPL.
315	968427108	1	PIPE COMPL. 30X4X1847 30S - G30S	ROHR KPL.
316	968427208	1	PIPE COMPL. 30X4X1181 30S - 30S	ROHR KPL.
317	968427308	1	PIPE COMPL. 16X2X3103 16S - 16S	ROHR KPL.
318	968427408	1	PIPE COMPL. 30X4X1501 30S - 30S	ROHR KPL.
319	968427508	1	PIPE COMPL. 25X3X3307 25S - 25S	ROHR KPL.
320	968427608	1	PIPE COMPL. 35X2X512 35L - 35L	ROHR KPL.
321	968427708	1	PIPE COMPL. 30X4X3263 30S - 30S	ROHR KPL.
322	968427808	1	PIPE COMPL. 30X4X587 30S - 30S	ROHR KPL.
323	969774408	1	PIPE COMPL. 20X2,5X485 20S - 20S	ROHR KPL.
324	968428008	1	PIPE COMPL. 30X4X1685 30S - 30S	ROHR KPL.
325	968428108	1	PIPE COMPL. 30X4X1674 30S - 30S	ROHR KPL.
326	968428208	1	PIPE COMPL. 30X4X1769 30S - 30S	ROHR KPL.
327	968428308	1	PIPE COMPL. 30X4X714 30S - 30S	ROHR KPL.
328	968428408	1	PIPE COMPL. 30X4X230 30S - 30S	ROHR KPL.
329	968428508	1	PIPE COMPL. 38X5X2956,4 AS38 38X1,5 Walf	ROHR KPL.
330	968428608	2	PIPE COMPL. 42X3X279 42L - 42L	ROHR KPL.
331	968428708	1	PIPE COMPL. 42X3X445 42L - 42L	ROHR KPL.
332	968428808	1	PIPE COMPL. 42X3X1697 42L - 42L	ROHR KPL.
333	968428908	1	PIPE COMPL. 18X1,5X895 18L - GR18/12L	ROHR KPL.
334	968429008	1	PIPE COMPL. 42X3X1405 42L - 42L	ROHR KPL.
335	968429108	1	PIPE COMPL. 12X1,5X1913 12S - G12S	ROHR KPL.
336	968429208	1	PIPE COMPL. 12X1,5X607 12L - 12L	ROHR KPL.
337	968429308	1	PIPE COMPL. 30X4X1936 GR30/20S - 30S	ROHR KPL.
338	968429408	1	PIPE COMPL. 20X2,5X668 20S - 20S	ROHR KPL.
339	968429508	1	PIPE COMPL. 10X1,5X532 10S - 10L	ROHR KPL.
340	968429608	1	PIPE COMPL. 10X1,5X854 10S - 10S	ROHR KPL.
341	968429708	1	PIPE COMPL. 38X5X667 MUTTER 38S/STA	ROHR KPL.
342	968429808	1	PIPE COMPL. 38X5X1448 MUTTER 38S/STA	ROHR KPL.
343	968429908	1	PIPE COMPL. 38X5X3525 MU.38S/STA. - MU	ROHR KPL.
344	96020344	1	PIPE COMPL. 25X3X2332,2 -	ROHR KPL.
345	968430108	1	PIPE COMPL. 38X5X3647 MU.38S/STA./XG38	ROHR KPL.
346	968430208	1	PIPE COMPL. 38X5X3890 MU.38S/STA./XG38	ROHR KPL.
347	968430308	1	PIPE COMPL. 42X3X857 42L - G42L	ROHR KPL.
348	968430408	1	PIPE COMPL. 42X3X2769 42L - G42L	ROHR KPL.
349	968430508	3	PIPE COMPL. 42X3X1631 G42L - 42L	ROHR KPL.
350	968430608	1	PIPE COMPL. 28X2X2258 GR28/22L - 28L	ROHR KPL.
351	968430708	1	PIPE COMPL. 30X4X2239 GR30/20S - 30S	ROHR KPL.
352	968430908	1	PIPE COMPL. 38X5X2900 MU.38S/STA. - MU	ROHR KPL.
353	968431008	1	PIPE COMPL. 10X1,5X2467 10L - G10L	ROHR KPL.
354	968431108	1	PIPE COMPL. 10X1,5X2212 G10L - 10L	ROHR KPL.
355	968431208	1	PIPE COMPL. 38X5X1485 MU.38S/STA./XG38	ROHR KPL.
356	968431308	1	PIPE COMPL. 38X5X1841 MU.38S/STA./XG38	ROHR KPL.
357	968431408	1	PIPE COMPL. 38X5X993 MU.38S/STA./XG38	ROHR KPL.
358	968431508	1	PIPE COMPL. 38X5X948 MU.38S/STA./XG38	ROHR KPL.
359	968431608	1	PIPE COMPL. 38X5X2295 MUTTER 38S/STA	ROHR KPL.
360	968431708	1	PIPE COMPL. 38X5X2129 MUTTER 38S/STA	ROHR KPL.
361	968431808	1	PIPE COMPL. 38X5X4001 MUTTER 38S/STA	ROHR KPL.
362	968431908	1	PIPE COMPL. 38X5X3663 MUTTER 38S/STA	ROHR KPL.
363	968432008	1	PIPE COMPL. 42X3X1395 42L - G42L	ROHR KPL.
364	968432208	1	PIPE COMPL. 38X5X959 MU.38S/STA./XG38	ROHR KPL.

Pos.	Item	Quantity	Description	Bezeichnung
365	968432308	1	PIPE COMPL. 38X5X787 MU.38S/STA./XG38	ROHR KPL.
366	968432408	1	PIPE COMPL. 38X5X1467 MU.38S/STA./XG38	ROHR KPL.
367	968432508	1	PIPE COMPL. 38X5X1236 MU.38S/STA./XG38	ROHR KPL.
368	968432608	1	PIPE COMPL. 42X3X4113 42L - 42L	ROHR KPL.
369	968432708	1	PIPE COMPL. 42X3X3871 42L - 42L	ROHR KPL.
370	968432808	1	PIPE COMPL. 38X5X4016 MUTTER 38S/STA	ROHR KPL.
371	968432908	1	PIPE COMPL. 42X3X489 42L - 42L	ROHR KPL.
372	968433008	1	PIPE COMPL. 42X3X2579 42L - 42L	ROHR KPL.
373	968433108	1	PIPE COMPL. 18X1,5X3484 G18L - 18L	ROHR KPL.
374	968433208	1	PIPE COMPL. 38X5X2757 MUTTER 38S/STA	ROHR KPL.
375	968433308	1	PIPE COMPL. 38X5X3013 MUTTER 38S/STA	ROHR KPL.
376	968433408	1	PIPE COMPL. 38X5X3927 MU.38S/STA. - MU	ROHR KPL.
377	968433508	1	PIPE COMPL. 42X3X2667 42L - 42L	ROHR KPL.
378	968433608	1	PIPE COMPL. 42X3X817 42L - 42L	ROHR KPL.
379	968433708	1	PIPE COMPL. 42X3X3284 42L - 42L	ROHR KPL.
380	96020351	1	PIPE COMPL. 25X3X2000 -	ROHR KPL.
381	968433908	1	PIPE COMPL. 42X3X3266 42L - G42L	ROHR KPL.
382	968434008	1	PIPE COMPL. 42X3X697 42L - 42L	ROHR KPL.
384	968434208	1	PIPE COMPL. 28X2X2194 28L - G28L	ROHR KPL.
385	968434308	3	PIPE COMPL. 42X3X1892 G42L - G42L	ROHR KPL.
386	968434408	1	PIPE COMPL. 28X2X -	ROHR KPL.
387	968434508	1	PIPE COMPL. 38X5X -	ROHR KPL.
388	968434608	1	PIPE COMPL. 38X5X -	ROHR KPL.
389	968434708	1	PIPE COMPL. 28X2X -	ROHR KPL.
390	968471808	1	PIPE COMPL. 10X1,5X115 10L - 10L	ROHR KPL.
391	968471908	1	PIPE COMPL. 10X1,5X415 G10L - 10L	ROHR KPL.
392	968472008	1	PIPE COMPL. 10X1,5X499 10L - G10L	ROHR KPL.
393	968472108	1	PIPE COMPL. 10X1,5X248 10L - 10L	ROHR KPL.
394	968472208	1	PIPE COMPL. 10X1,5X300 10L - 10L	ROHR KPL.
395	968552908	1	PIPE COMPL. 6X1X445 6S - 6S	ROHR KPL.
396	968553008	1	PIPE COMPL. 6X1X221 6S - 6S	ROHR KPL.
397	968553108	1	PIPE COMPL. 10X1,5X2095 10L - G10L	ROHR KPL.
398	968553208	1	PIPE COMPL. 10X1,5X2073 10L - G10L	ROHR KPL.
399	968553308	1	PIPE COMPL. 10X1,5X2805 10L - 10L	ROHR KPL.
400	968553408	1	PIPE COMPL. 10X1,5X2020 G10L - G10L	ROHR KPL.
401	968553508	1	PIPE COMPL. 38X5X1134 MU.38S/STA./XG38	ROHR KPL.
402	968553608	1	PIPE COMPL. 38X5X1128 MU.38S/STA./XG38	ROHR KPL.
403	968553708	1	PIPE COMPL. 42X3X1555 42L - 42L	ROHR KPL.
404	968553808	1	PIPE COMPL. 30X4X1526 30S - 30S	ROHR KPL.
405	968553908	1	PIPE COMPL. 28X2X1190 28L - 28L	ROHR KPL.
406	968554008	1	PIPE COMPL. 18X1,5X741 G18L - 18L	ROHR KPL.
407	968554108	1	PIPE COMPL. 18X1,5X1783 GR18/15L - 18L	ROHR KPL.
408	968554208	1	PIPE COMPL. 38X5X1603 MU.38S/STA./XG38	ROHR KPL.
409	968578608	1	PIPE COMPL. 10X1,5X160 10L - 10L	ROHR KPL.
440	968434808	1	PIPE COMPL. 42X3X440 42L - 42L	ROHR KPL.
441	968434908	1	PIPE COMPL. 42X3X1663 42L - 42L	ROHR KPL.

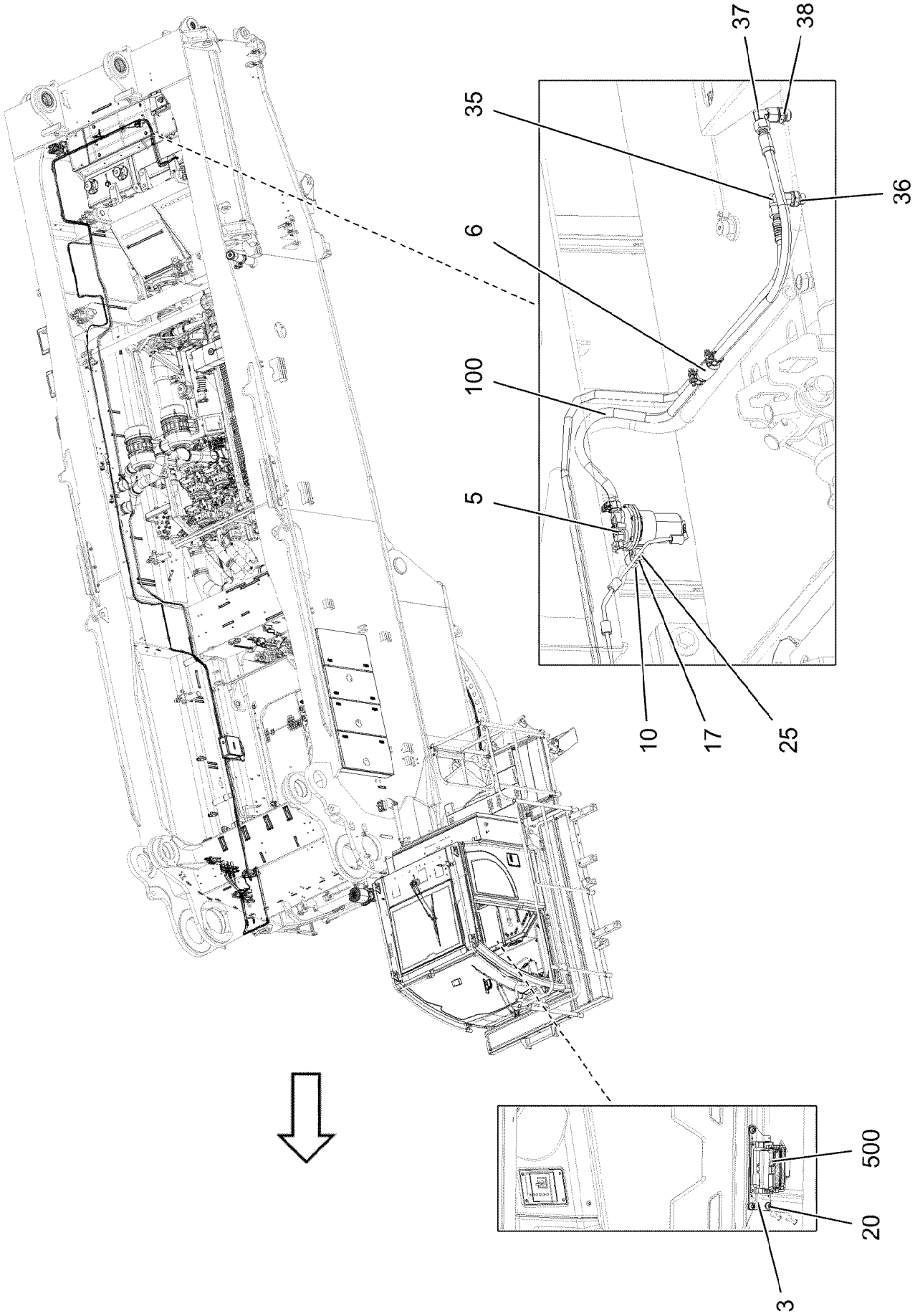
37
38
35
36
6
100
5
10
17
25
500
20
3

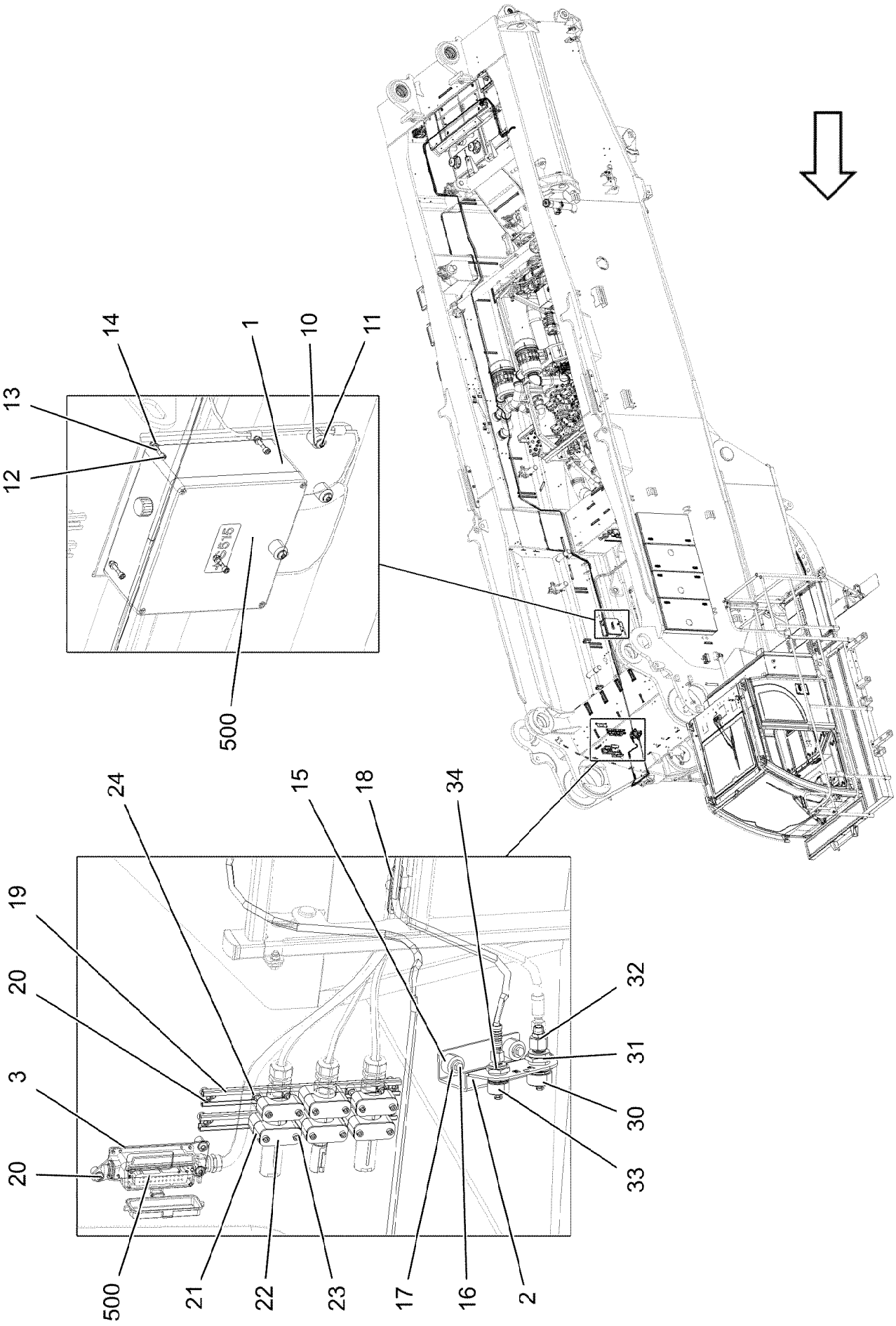
14
1
10
11
13
12
500
24
15
18
34
19
20
3
20
32
31
30
33
500
21
22
23
17
16
2

Pos.	Item	Quantity	Description	Bezeichnung
1	97097175	1	PLATE 4X293X439 S315MC EN13858 FE/FL	BLECH
2	97096058	1	PLATE 4X165X205 S315MC FE//ZNNI8//CN//T	BLECH
3	955668108	2	PLATE 196X63 S315MC FE//ZNNI8//CN//T0	BLECH
5	12103436	1	DELIVERY PUMP	KRAFTSTOFFFOERDERPUMPE
6	12105157	1	FUEL FILTER	KRAFTSTOFFFILTER
10	953873408	5	SLEEVE 25X20 11SMN37 FE//ZNNI8//CN//T0	HUELSE
11	10875485	3	BUTTON HEAD SCREW AEHNL.ISO 7380-2	HALBRUNDKOPFSCHRAUBE
12	10875590	4	SOCKET HEAD SCREW ISO 4762 M6X35 8.8	ZYLINDERSCHRAUBE
13	10197771	4	WASHER ISO 7089 6 200HV ZNNI-480H SPF	SCHEIBE
14	12102692	4	HEX NUT DIN 985 M6 8 ZNNI-480H SPF	SECHSKANTMUTTER
15	978787708	2	SLEEVE 33.0X19 FE//ZNNI8//CN//T0	HUELSE
16	11651767	2	HEX SCREW ISO 4017 M8X20 8.8 480H SPF	SECHSKANTSCHRAUBE
17	11840501	4	WASHER DIN 7349 8,4 200HV 480H SPF	SCHEIBE
18	953650008	3	CABLE CLAMP DC01 FE//ZNNI8//CN//T0	KABELHALTER
19	954117508	2	CARRIER RAIL X0	TRAGSCHIENE
20	12102696	13	BUTTON HEAD SCREW AEHNL.ISO 7380-2	HALBRUNDKOPFSCHRAUBE
21	602009208	12	CLAMP-HALF DIN 3015-1 L 5 R 38 PP SW	KLEMMHAELFTE
22	5005219	6	LID PLATE DIN 3015-1 L-DP 5 W1-ZN	DECKPLATTE
23	10876360	12	SOCKET HEAD SCREW ISO 4762 M6X65 8.8	ZYLINDERSCHRAUBE
24	602018008	12	CARRIER RAIL NUT DIN 3015-1 L TM M6 W1	TRAGSCHIENENMUTTER
25	11651612	2	HEX SCREW ISO 4017 M8X16 8.8 480H SPF	SECHSKANTSCHRAUBE
30	10466915	1	HEX CAP NUT RD36X3 SPF	VERSCHLUSSMUTTER
31	511500508	1	COUPLING SLEEVE B3 15-L	KUPPLUNGSMUFFE
32	475430108	1	FITTING RED 15/10L CR6-FREI	VERSCHRAUBUNG
33	10466914	1	HEX CAP NUT RD32X3 SPF	VERSCHLUSSMUTTER
34	511508408	1	COUPLING SLEEVE B2 10-L	KUPPLUNGSMUFFE
35	7403569	1	FITTING EW 10L M16X1,5 CR6-FREI	VERSCHRAUBUNG
36	471039508	1	FITTING XGE10-LM-ED M18X1,5 CR6-FREI	VERSCHRAUBUNG
37	247117702	1	SWIVEL ELBOW EW 12L M18X1,5 CR6-FREI	WINKELSTUTZEN
38	471039408	1	FITTING XGE12-LM-ED M18X1,5 CR6-FREI	VERSCHRAUBUNG
(1)	501243708	1	O-RING ARP 568 10,52X1,83 NBR90	O-RING
100	96060390	1	HOSE LINES FUEL	SCHLAUCHLEITUNGEN KRAFT
(2395)	96060400	1	HOSE CPL. 2TE 8X550	SCHLAUCH KPL.
(2396)	96060402	1	HOSE CPL. 2TE 8X470	SCHLAUCH KPL.
(2397)	96061591	1	HOSE CPL. 2TE 8X16000	SCHLAUCH KPL.
(2398)	96060401	1	HOSE CPL. 2TE 6X16000	SCHLAUCH KPL.
500	91000224	1	ELECTRIC POWERPACK ⇨ ❑ 813	ELEKTRIK POWER PACK

Pos.	Item	Quantity	Description	Bezeichnung
10	96064270	1	ELECTRICAL POWER PACK CABIN ⇨ ❑ 814	ELEKTRIK POWER PACK KABIN
20	96059324	1	ELECTRIC POWERPACK ⇨ ❑ 815	ELEKTRIK POWER PACK

Pos.	Item	Quantity	Description	Bezeichnung
10	968854208	1	LEAD W352	LEITUNG

Pos.	Item	Quantity	Description	Bezeichnung
10	96059325	1	TERMINAL BOX S515 ⇨ ❑ 816	KLEMMKASTEN
20	96059326	1	CABLE LIST ⇨ ❑ 820	KABELLISTE

Pos. 2
Pos. 7
Pos. 8

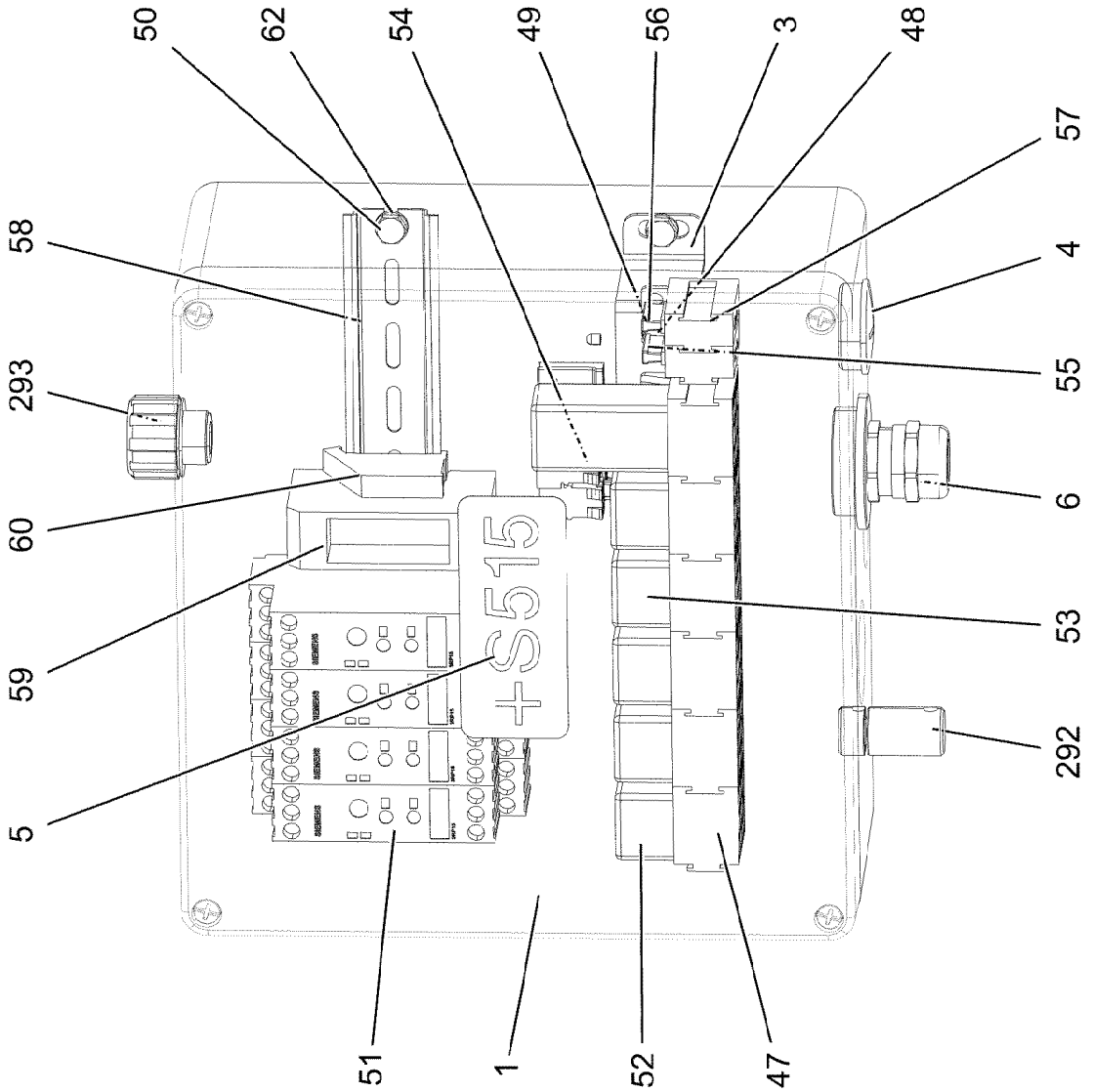

Pos.	Item	Quantity	Description	Bezeichnung
1	97048070	1	EMPTY CASING 255X250X121 POLYESTER	LEERGEHAEUSE
2	96060217	1	WIRES CPL. S515 ⇨ ❑ 818	DRAEHTE KPL.
3	97048072	1	PLATE 2X328X30 DC01 FE//ZNNI8//CN//T0	BLECH
4	602425208	1	SCREW PLUG M32X1,5 MS	VERSCHLUSSSCHRAUBE
5	97049810	1	SIGN 95X40 LEXEDGE II	SCHILD
6	96059328	1	WIRING HARNESS W500PP ⇨ ❑ 819	KABELSTRANG
7	96021495	1	LEAD W644	LEITUNG
8	96021496	1	LEAD W645	LEITUNG
47	630122908	6	PLUG BASE 9-POLE	RELAISSTECKSOCKEL
48	11140402	4	HEX SCREW ISO 4017 M5X12 8.8 480H SPF	SECHSKANTSCHRAUBE
49	10875612	4	HEX NUT DIN 985 M5 8 480H SPF	SECHSKANTMUTTER
50	12240970	4	HEX SCREW ISO 4017 M6X8 8.8 480H SPF	SECHSKANTSCHRAUBE
51	12075176	4	TIME RELAY 0,05S ... 100H 1	ZEITRELAIS
52	630105408	3	RELAY 24V/1W 26X26X24MM SPF	RELAIS
53	630105108	2	RELAY 24V/1S 26X26X24MM SPF	RELAIS
54	10440553	1	DIODE SUBASSEMBLY PBTP-GF20 SPF	DIODENBAUSTEIN
55	604006908	1	FLAT FUSE LINK 5A 32	FLACHSICHERUNGSEINSATZ
56	604007708	1	FLAT FUSE LINK 3A	FLACHSICHERUNGSEINSATZ
57	604501708	2	ATTACHABLE SLEEVE HOUSING	STECKHUELSENGEHAEUSE
58	602106708	0.24	TOP HAT RAIL 35X27X7,3X1	HUTSCHIENE
59	928962008	1	CUSTOM CIRCUIT MODULE 5	BESTUECKUNGSMODUL 5
60	602794608	2	END ANGLE	ENDWINKEL
62	10197771	4	WASHER ISO 7089 6 200HV ZNNI-480H SPF	SCHEIBE
292	602501208	1	WATER DRAIN PLUG M12 PA6G SPF	ENTWAESSERUNGSSTOPFEN
293	10488662	1	VENTILATION SCREW POLYAMID	ENTLUEFTUNGSSCHRAUBE

Pos.	Item	Quantity	Description	Bezeichnung
2	96060218	1	WIRES PRE-ASS. S515	DRAEHTE VORM.
261	12104809	40	CABLE TIE 3,6X142-SCHWARZ PA66 SPF	KABELBINDER
500	923512208	20	CABLE MARKER	KABELMARKER
501	6201570	1	PLUG SHELL 1-POL	STECKERGEHAEUSE
502	602335908	3	PLUG SHELL 4-POL	STECKERGEHAEUSE
503	602323308	3	FLAT PLUG HOUSING 18-POL	FLACHSTECKERGEHAEUSE

Pos.	Item	Quantity	Description	Bezeichnung
5	11491066	5.8	LEAD 25 G 1,5	LEITUNG
6	11620017	12.28	LEAD 2 X 1	LEITUNG
72	602203408	1	RECEPTACLE 6,3X1-2,5 MESSING VERZINN	STECKHUELSE
121	602300108	18	CONTACT 1-2,5MM2	KONTAKT
125	602300308	2	CONTACT 0,5-1MM2	KONTAKT
128	605602301	24	CONTACT BUSHING 1,5MM2	KONTAKTBUCHSE
134	602303308	2	RECEPTACLE FOR TABS 6,3X0,5-1,5	FLACHSTECKHUELSE
227	11124210	0.36	CABLE CONDUIT DN35X0,6 PUR SPF	KABELSCHLAUCH
271	10874588	1	CABLE TIE 4,8X292-SCHWARZ PA66 SPF	KABELBINDER
500	923512208	6	CABLE MARKER	KABELMARKER
501	605609514	1	FEMALE INSERT 24-POL+PE 16A	BUCHSENEINSATZ
502	602300208	1	PLUG SHELL 18-POL	STECKERGEHAEUSE
503	602209608	1	ATTACHABLE SLEEVE HOUSING FASTIN-F	STECKHUELSENGEHAEUSE
504	602331308	2	HOUSING 4-POL	GEHAEUSE
505	602441208	1	HOSE UNION JOINT 0 MS	SCHLAUCHVERSCHRAUBUNG
506	10871288	2	GUIDE PIN CODIERUNG HAN E/ STAINLESS	FUEHRUNGSSTIFT
507	10871289	2	GUIDE BUSHING CODIERUNG HAN E/ STAIN	FUEHRUNGSBUCHSE
508	11921782	1	PRESSURE COMPENSATION ELEMENT PA	DRUCKAUSGLEICHSELEMENT
509	602607208	1	REDUCTION M16X1,5/M12X1,5 MS	REDUKTION
510	602606308	1	REDUCTION M25X1,5/M16X1,5 MS	REDUKTION
511	605618508	1	BS HOUSING HAN 24B	SOCKELGEHAEUSE
512	11341849	1	AERATION NOZZLE M25	BELUEFTUNGSSTUTZEN
513	602424308	1	CABLE GLAND M25X1,5X11-20 MS	KABELVERSCHRAUBUNG
998	965622208	1	LETTERING WIRING HARNESS	BESCHRIFTUNG KABELBAUM

Pos.	Item	Quantity	Description	Bezeichnung
10	96059329	1	LEAD W647 ⇨ ❑ 821	LEITUNG
20	96059330	1	LEAD W648 ⇨ ❑ 822	LEITUNG
30	96059331	1	LEAD W657 ⇨ ❑ 823	LEITUNG

Pos.	Item	Quantity	Description	Bezeichnung
223	11124205	15.3	CABLE CONDUIT DN16X0,6 PUR SPF	KABELSCHLAUCH
500	923512208	2	CABLE MARKER	KABELMARKER
501	10872340	1	HIGH CURRENT BUSHING 1-POL	HOCHSTROMBUCHSE
502	10872338	1	PROTECTING CAP HOCHSTROMBUCHSE	SCHUTZKAPPE
709	10872033	1	CABLE SLEEVE 16,0-4,0/16/1,78	KABELTUELLE
996	965622108	2	LETTERING WIRE	BESCHRIFTUNG ADER
998	965622208	2	LETTERING WIRING HARNESS	BESCHRIFTUNG KABELBAUM
2021	10193073	1	TUBULAR CABLE PLUG M10/35MM²	ROHRKABELSCHUH
2816	12103999	15.74	ELECTR.CABLE 35	KFZ-LEITUNG

Pos.	Item	Quantity	Description	Bezeichnung
223	11124205	0.78	CABLE CONDUIT DN16X0,6 PUR SPF	KABELSCHLAUCH
334	600235808	0.89	LEAD 35 -40°C +80°C	LEITUNG
500	923512208	2	CABLE MARKER	KABELMARKER
501	10872343	1	HIGH CURRENT PLUG 1-POL	HOCHSTROMSTECKER
502	10872339	1	PROTECTING CAP HOCHSTROMBUCHSE	SCHUTZKAPPE
709	10872033	1	CABLE SLEEVE 16,0-4,0/16/1,78	KABELTUELLE
996	965622108	2	LETTERING WIRE	BESCHRIFTUNG ADER
998	965622208	2	LETTERING WIRING HARNESS	BESCHRIFTUNG KABELBAUM
2020	10193113	1	TUBULAR CABLE PLUG M12/35MM² Cu GA	ROHRKABELSCHUH

Pos.	Item	Quantity	Description	Bezeichnung
223	11124205	0.7	CABLE CONDUIT DN16X0,6 PUR SPF	KABELSCHLAUCH
334	600235808	0.81	LEAD 35 -40°C +80°C	LEITUNG
500	923512208	2	CABLE MARKER	KABELMARKER
501	10030699	1	HIGH CURRENT PLUG 1-POL	HOCHSTROMSTECKER
502	10872339	1	PROTECTING CAP HOCHSTROMBUCHSE	SCHUTZKAPPE
709	10872033	1	CABLE SLEEVE 16,0-4,0/16/1,78	KABELTUELLE
996	965622108	2	LETTERING WIRE	BESCHRIFTUNG ADER
998	965622208	2	LETTERING WIRING HARNESS	BESCHRIFTUNG KABELBAUM
2020	10193113	1	TUBULAR CABLE PLUG M12/35MM² Cu GA	ROHRKABELSCHUH

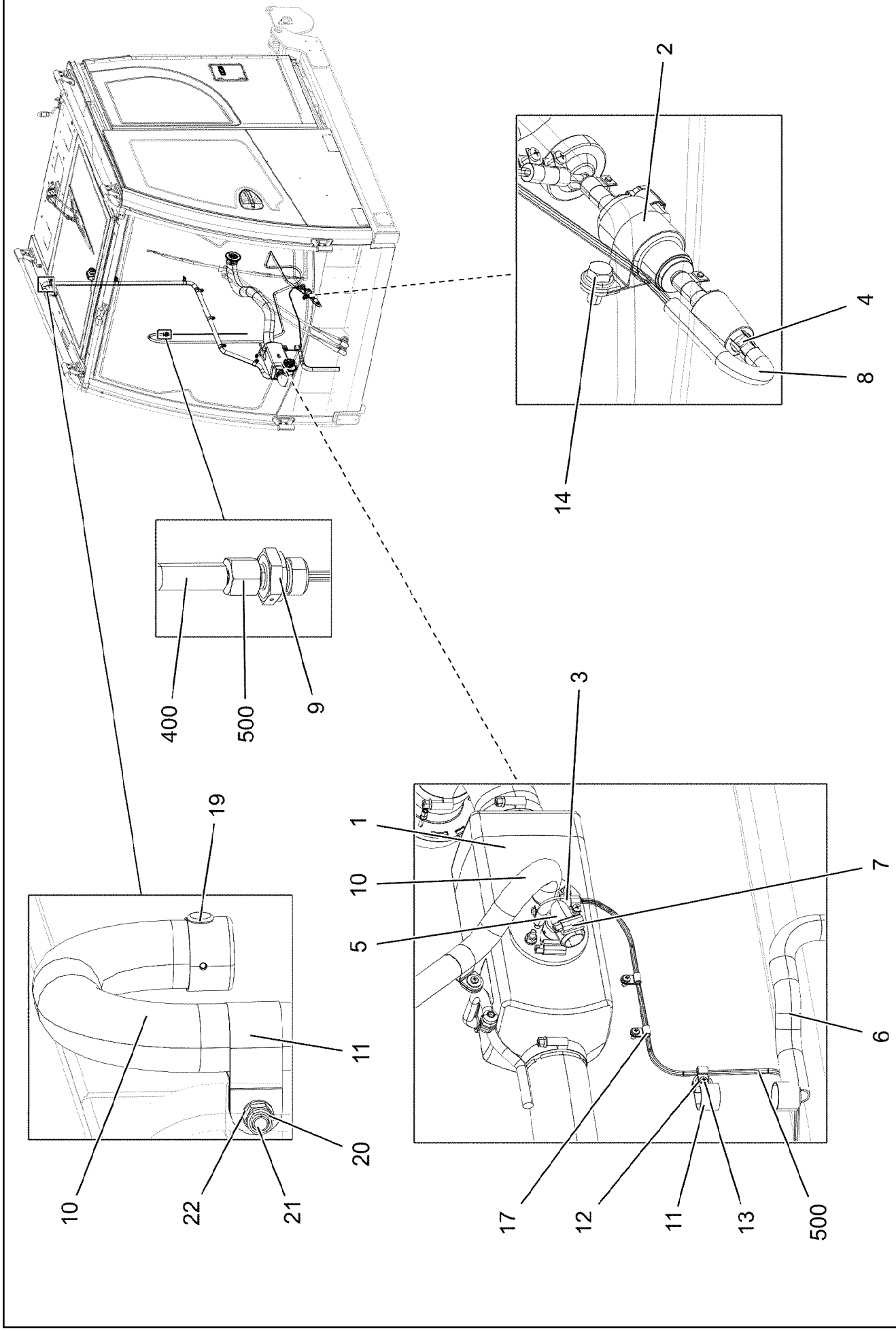

9.1.2023 006145 LIEBHERR	**etk_en_de_098288 LR 11000** **AUX.HEATING UPPERC.AIRTOP** **ZUSATZHEIZUNG OW AIRTOP**	824 (1/2) **919159508**

Pos.	Item	Quantity	Description	Bezeichnung
1	96047948	1	ATTACH PART AUXILIARY HEATER ⇨ ❑ 826	ANBAUTEILE ZUSATZHEIZUNG
2	10876025	1	DOSING PUMP	DOSIERPUMPE
(1)	553174008	1	FUEL FILTER ⇨ ❑ 527	KRAFTSTOFFFILTER
3	10815777	2	FUEL HOSE DN4,5	KRAFTSTOFFSCHLAUCH
4	553102308	6	HOSE CLAMP 10/9,5-10,5/9 EDELSTAHL	SCHLAUCHSCHELLE
5	553193308	1	ELBOW 26X2 90°	KRUEMMER
6	553189008	0.5	TUBE 22/FLEXIBEL PAK	ROHR
7	11118077	2	HOSE CLAMP 21/16-27/12 W3	SCHLAUCHSCHELLE
8	11081453	1	FORM HOSE 4,5	FORMSCHLAUCH
9	471039308	1	FITTING GE 8L M18X1,5 CR6-FREI	VERSCHRAUBUNG
10	553058108	2.5	EXHAUST PIPE 22	ABGASROHR
11	553057208	8	PIPE CLAMP 25X15XD1	ROHRSCHELLE
12	10875643	5	WASHER ISO 7093-1 5 200HV 480H SPF	SCHEIBE
13	4002017	7	SHEET-METAL SCREW ISO 7049 ST4,2X13X	BLECHSCHRAUBE
14	11656992	1	HEX SCREW EN 1665 M8X16 8.8 480H SPF	SECHSKANTSCHRAUBE
15	10872676	1	CABLE CLIP HOLDER 46X70-SCHWARZ PA	KABELBINDERHALTER
16	12102696	1	BUTTON HEAD SCREW AEHNL.ISO 7380-2	HALBRUNDKOPFSCHRAUBE
17	11160966	3	PIPE CLAMP 4,8 PA 6.6 SCHWARZ	ROHRSCHELLE
19	11645856	1	BLIND RIVET 4,8X15,1 ALU	BLINDNIET
20	11656734	3	HEX NUT ISO 7040 M6 8 480H SPF	SECHSKANTMUTTER
21	12105855	3	HEX SCREW EN 1665 M6X25 8.8 ZNNI-480H	SECHSKANTSCHRAUBE
22	10197771	3	WASHER ISO 7089 6 200HV ZNNI-480H SPF	SCHEIBE
400	96048268	1	HOSE LINES	SCHLAUCHLEITUNGEN
(2298)	96072247	1	HOSE CPL. CONTI-KWS 6X650	SCHLAUCH KPL.
(2299)	96032082	1	HOSE CPL. CONTI KWS 6X2700	SCHLAUCH KPL.
500	96048273	1	PLASTIC PIPELINES	KUNSTSTOFFROHRLEITUNGEN
(1115)	96052020	1	PLASTIC PIPE COMPLETE	KUNSTSTOFFROHR KPL.
(1116)	96028622	1	PLASTIC PIPE COMPLETE	KUNSTSTOFFROHR KPL.

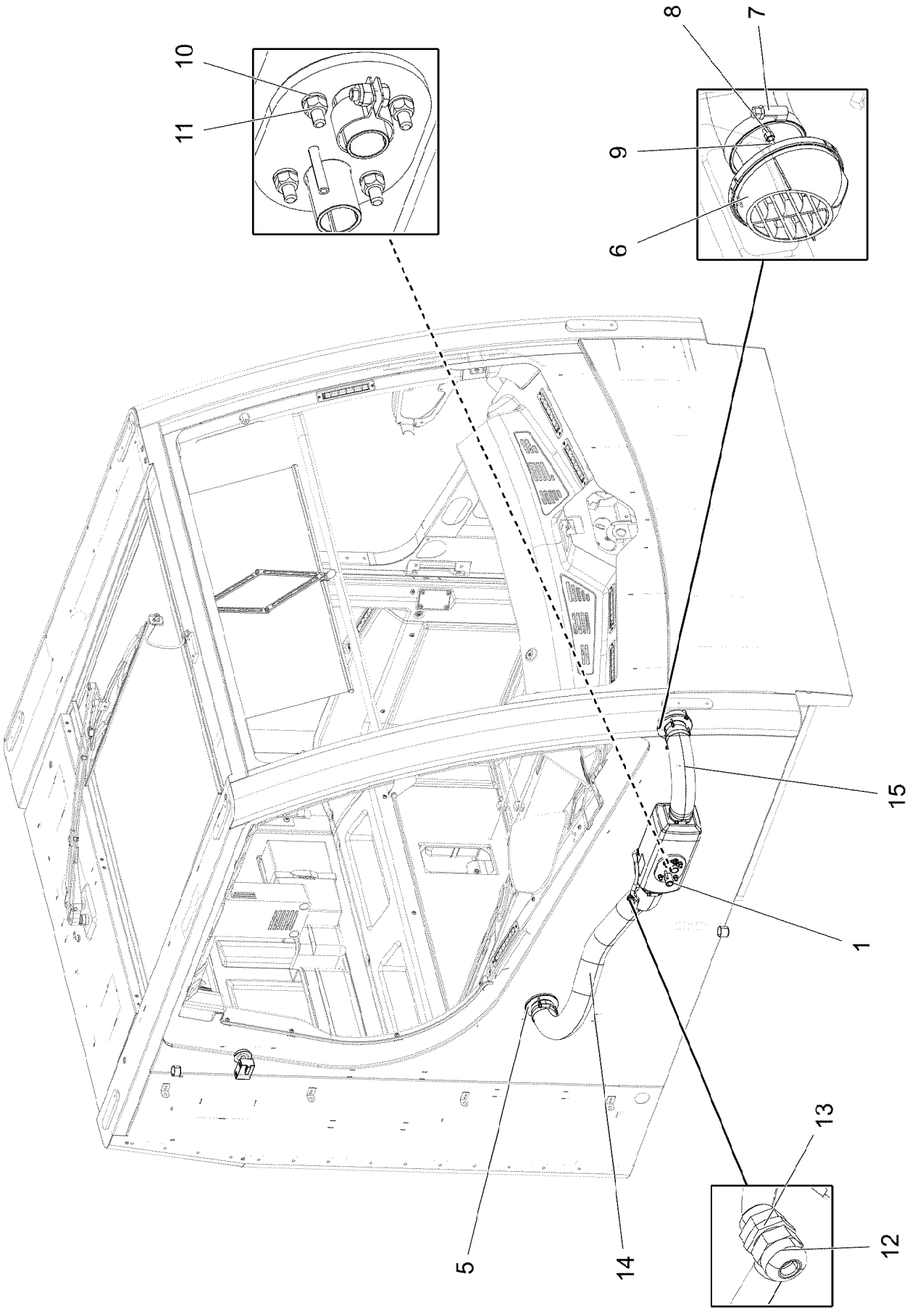

9.1.2023 006048 LIEBHERR	**etk_en_de_098288 LR 11000** **ATTACH PART AUXILIARY HEATER** **ANBAUTEILE ZUSATZHEIZUNG**	826 (1/2) **96047948**

Pos.	Item	Quantity	Description	Bezeichnung
1	10876024	1	AIR HEATER 24V ⇨ ❑ 828	LUFTHEIZGERAET
5	553190208	1	OUTLET NOZZLE DA 60MM	AUSSTROEMER
6	553190408	1	OUTLET NOZZLE D1A=59 /D2A=97 PA66 SC	AUSSTROEMER
7	774208008	4	HOSE CLAMP 60/50-70/12 W3	SCHLAUCHSCHELLE
8	413006208	6	BLIND RIVET NUT M4 K=1,0-3,0	BLINDNIETMUTTER
9	12219805	6	PAN-HEAD SCREW ISO 7045 M4X14 4.8 480	FLACHKOPFSCHRAUBE
10	10197771	4	WASHER ISO 7089 6 200HV ZNNI-480H SPF	SCHEIBE
11	12102692	4	HEX NUT DIN 985 M6 8 ZNNI-480H SPF	SECHSKANTMUTTER
12	602424008	1	CABLE GLAND M12X1,5X2-8 MS	KABELVERSCHRAUBUNG
13	602501708	1	COUNTER NUT PG7 MS	GEGENMUTTER
14	553190008	0.9	WARM AIR HOSE 60/FLEXIBEL PAK	WARMLUFTSCHLAUCH
15	553190008	0.3	WARM AIR HOSE 60/FLEXIBEL PAK	WARMLUFTSCHLAUCH

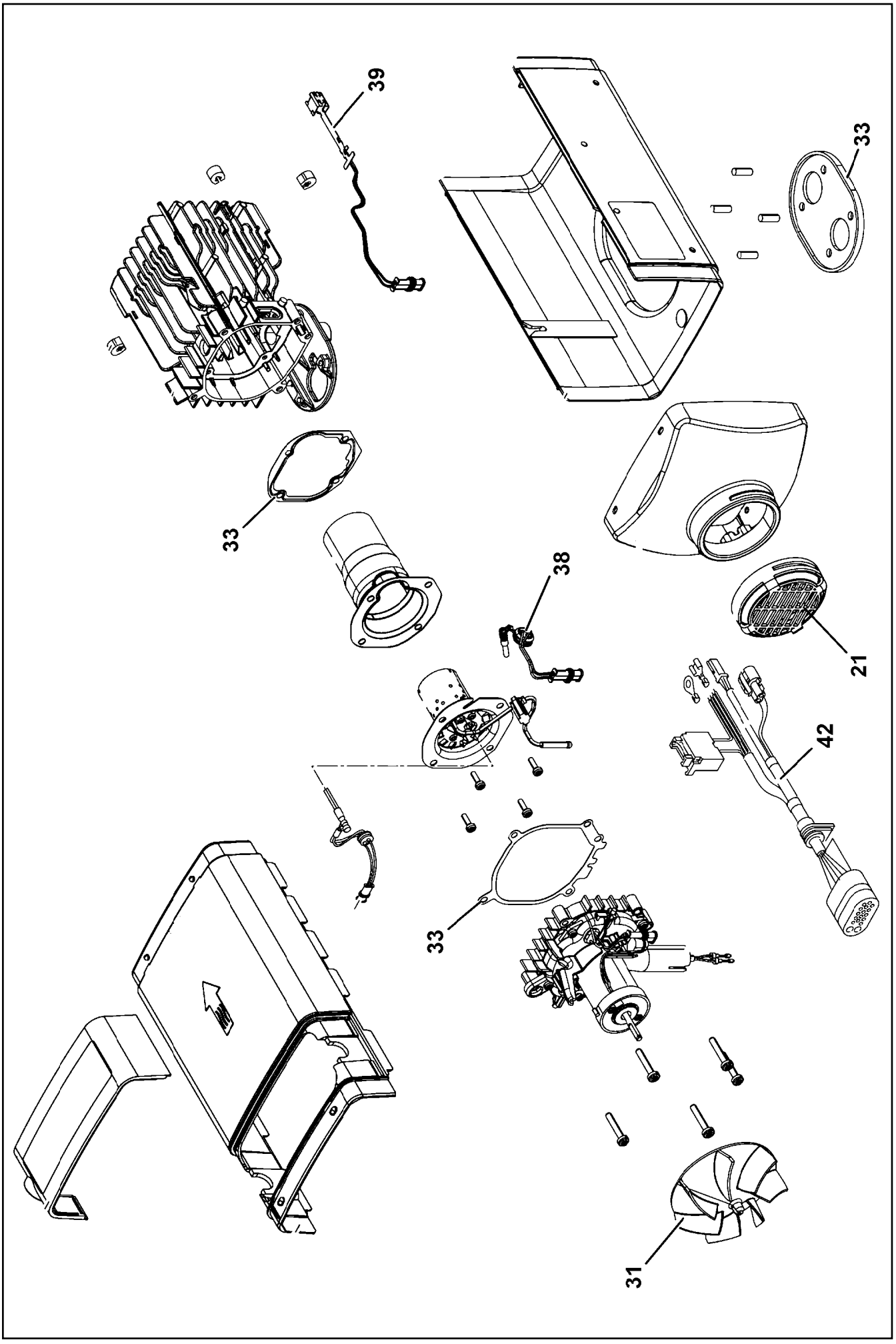

9.1.2023 001742	**etk_en_de_098288 LR 11000**	828 (1/2)
LIEBHERR	**AIR HEATER** **LUFTHEIZGERAET**	**10876024**

Pos.	Item	Quantity	Description	Bezeichnung
21	12100194	1	GRID	GITTER
31	11102040	1	FAN	LUEFTER
33	11102045	1	SEAL KIT	DICHTSATZ
38	11102044	1	PENCIL-TYPE GLOW PLUG 24V	GLUEHSTIFT
39	11102043	1	TEMPERATURE SENSOR	TEMPERATURFUEHLER
42	12100872	1	CABLE HARNESS AT2000ST	KABELBAUM

Pos.	Item	Quantity	Description	Bezeichnung
10	96035790	1	EQUIPMENT CAMERA SLEW COLUMN ⇨ ❑ 831	AUSRUESTUNG KAMERA DRE
20	96029469	1	EQUIPMENT CAMERA CAB ⇨ ❑ 839	AUSRUESTUNG KAMERA KABIN

Pos.	Item	Quantity	Description	Bezeichnung
3	967956208	1	CAMERA INSTALLATION SLEW PLATF ⇨ ❑ 832	KAMERAANBAU DREHBUEHNE
10	10332640	2	CONTROL BOX MB618A SPF	STEUERBOX
11	11600521	1	CABLE 8X0,14-9,5M	KABEL
12	614037508	1	CABLE 3M	KABEL
13	614041808	1	CABLE 9M	KABEL
14	11622195	2	CONNECTING CABLE 2X0,14+2X0,22-15	VERBINDUNGSKABEL
15	11622194	2	CONNECTING CABLE 2X0,14+2X0,22-13	VERBINDUNGSKABEL
16	614037608	1	CABLE 12M	KABEL
18	11492304	4	CABLE 2X0,14+2X0,22-7M	KABEL
20	11622193	1	CONNECTING CABLE 2X0,14+2X0,22-6M	VERBINDUNGSKABEL
21	11622198	1	CONNECTING CABLE 2X0,14+2X0,22-3M	VERBINDUNGSKABEL
31	11492807	4	CONNECTING CABLE 2X0,14+2X0,22-3M	VERBINDUNGSKABEL
38	614045108	2	CAMERA SPF	KAMERA
(1)	10025278	1	CABLE PLUG 7-POL	KABELSTECKER
39	614043608	4	CAMERA SPF	KAMERA
40	10097079	1	CAMERA SPF	KAMERA
41	12101891	5	LED WORKING HEAD LIGHT 12W 9-32V	LED ARBEITSSCHEINWERFER
60	12101060	1	VIDEO DISTRIBUTOR MV5201-1	VIDEOVERTEILER
61	10874732	1	CABLE 6X0,6-9M	KABEL
62	10874733	2	CABLE 7M	KABEL
70	11490468	1	LETTERING FILM 40X30 GRUEN	BESCHRIFTUNGSFOLIE
72	11490471	1	LETTERING FILM 40X30 ROT	BESCHRIFTUNGSFOLIE
74	11490473	1	LETTERING FILM 40X30 GELB	BESCHRIFTUNGSFOLIE

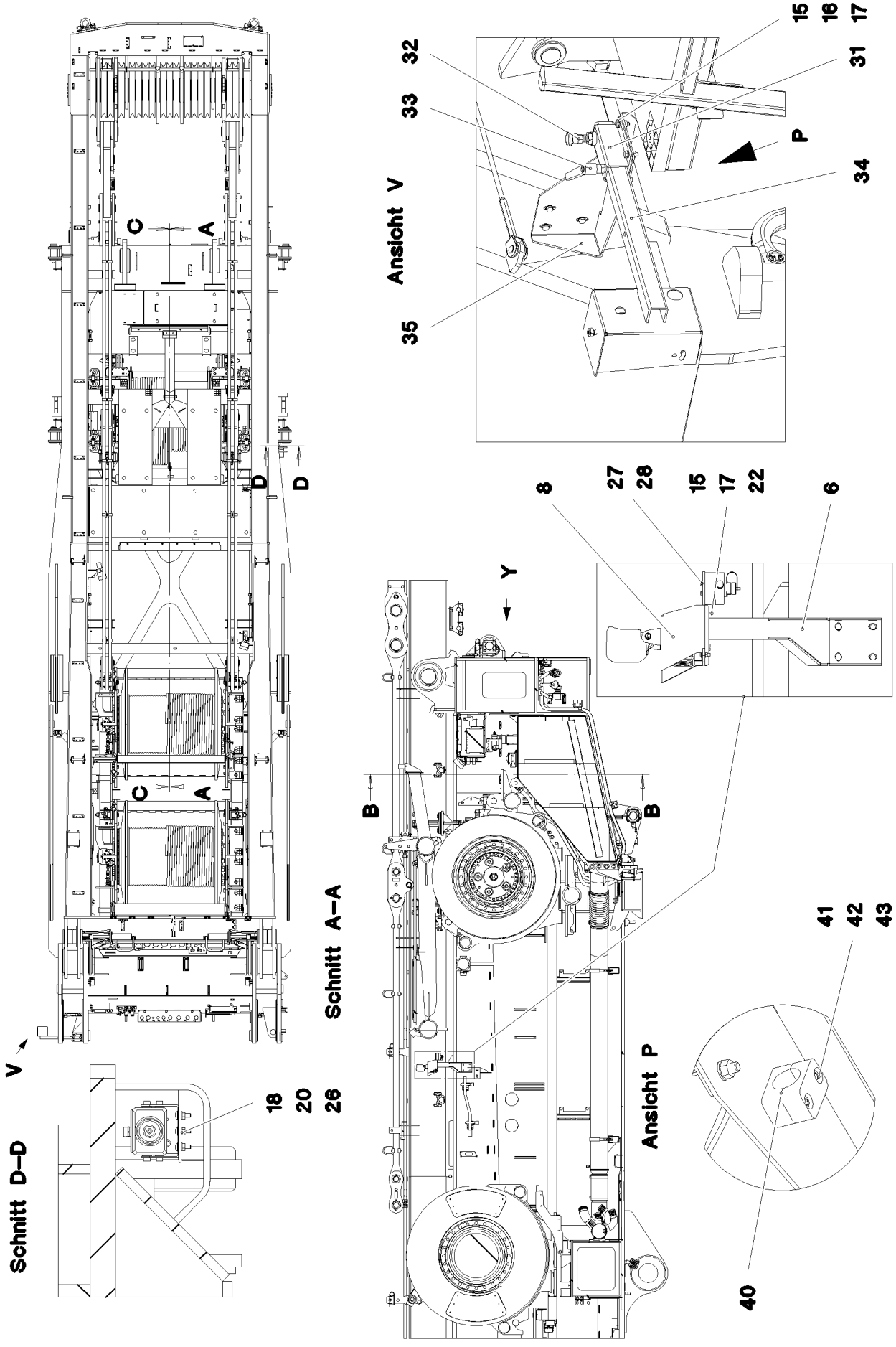

9.1.2023 081339	**etk_en_de_098288 LR 11000**	❑ 832 (1/3)
LIEBHERR	**CAMERA INSTALLATION SLEW PLATF** **KAMERAANBAU DREHBUEHNE**	**967956208**

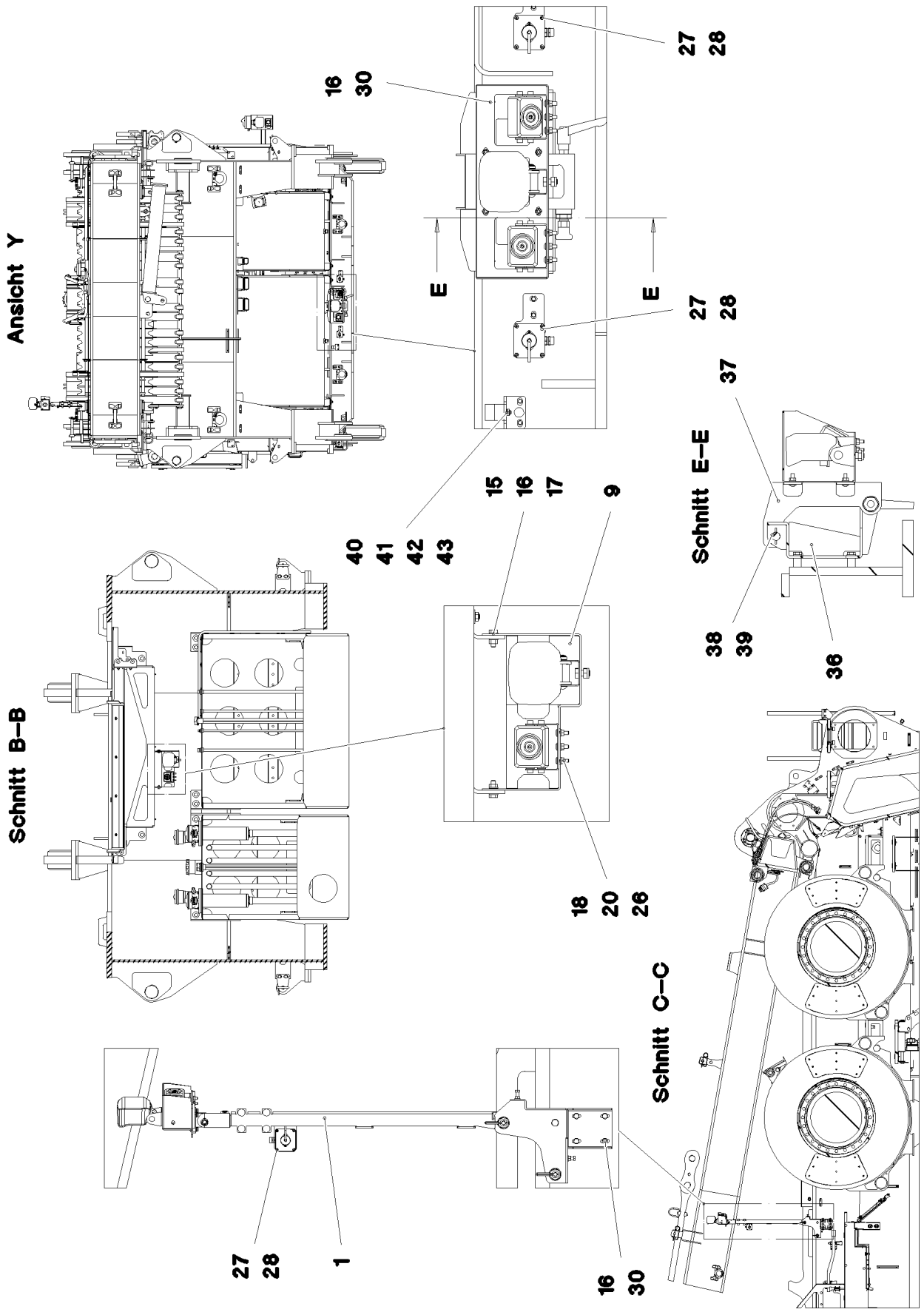
Ansicht Y
16
30
27
28
E
E
27
28
40
41
42
43
15
16
17
9
Schnitt E–E
37
38
39
36
Schnitt B–B
18
20
26
Schnitt C–C
27
28
1
16
30

Pos.	Item	Quantity	Description	Bezeichnung
1	968646208	1	CAMERA HOLDER, PREMOUNTING ⇨ ❑ 835	KAMERAHALTER VORM.
6	968184708	1	CLAMP	STATIV SCHWK.
8	97038291	1	PLATE 2X248X327 X5CRNI18-10	BLECH
9	97036153	1	PLATE 3X278X620 X5CRNI18-10	BLECH
15	406590105	9	HEX SCREW ISO 4017 M8X25 A2-70	SECHSKANTSCHRAUBE
16	420060705	32	WASHER ISO 7089 8 200HV-A2	SCHEIBE
17	510737408	9	HEX NUT ISO 4032 M8 A2-70	SECHSKANTMUTTER
18	10412852	19	BUTTON HEAD SCREW AEHNL.ISO 7380-2	HALBRUNDKOPFSCHRAUBE
20	411530301	19	HEX NUT ISO 4032 M6 A2-70	SECHSKANTMUTTER
22	12103465	2	WASHER ISO 7089 8 300HV ZNNI-480H SPF	SCHEIBE
26	420060201	19	WASHER ISO 7089 6 200HV-A2	SCHEIBE
27	11690047	12	HEX SCREW ISO 4017 M4X10 8.8 480H SPF	SECHSKANTSCHRAUBE
28	11161084	12	WASHER DIN 7349 4 -A4	SCHEIBE
30	10299649	15	HEX SCREW ISO 4017 M8X16 10.9 480H SP	SECHSKANTSCHRAUBE
31	965669108	1	GUIDE ⇨ ❑ 837	FUEHRUNG
32	704231608	1	STOP BOLT NIROSTA	RASTBOLZEN
33	10024803	1	CLAMPING LEVER NIROSTA	KLEMMHEBEL
34	968484808	1	CAMERA MOUNT WELDED STRUCTURE	KAMERAHALTERUNG SCHWK.
35	97041883	1	PLATE 4X517X506 X5CRNI18-10	BLECH
36	97074779	1	PLATE 4X369X458 X5CRNI18-10	BLECH
37	96005701	1	CAMERA HOLDER, PREMOUNTING ⇨ ❑ 838	KAMERAHALTER VORM.
38	97067272	1	AXLE 18.0X190 S355J2C+C FE//ZNNI8//CN//T	ACHSE
39	433003608	2	SPLIT PIN ISO 1234 3,2X25 ST A3C	SPLINT
40	7005052	4	CLAMP-HALF DIN 3015-1 L 3 R 25 PP SW	KLEMMHAELFTE
41	10875591	4	SOCKET HEAD SCREW ISO 4762 M6X40 8.8	ZYLINDERSCHRAUBE
42	10197771	4	WASHER ISO 7089 6 200HV ZNNI-480H SPF	SCHEIBE
43	10197764	4	HEX NUT ISO 4032 M6 10 ZNNI-480H SPF	SECHSKANTMUTTER

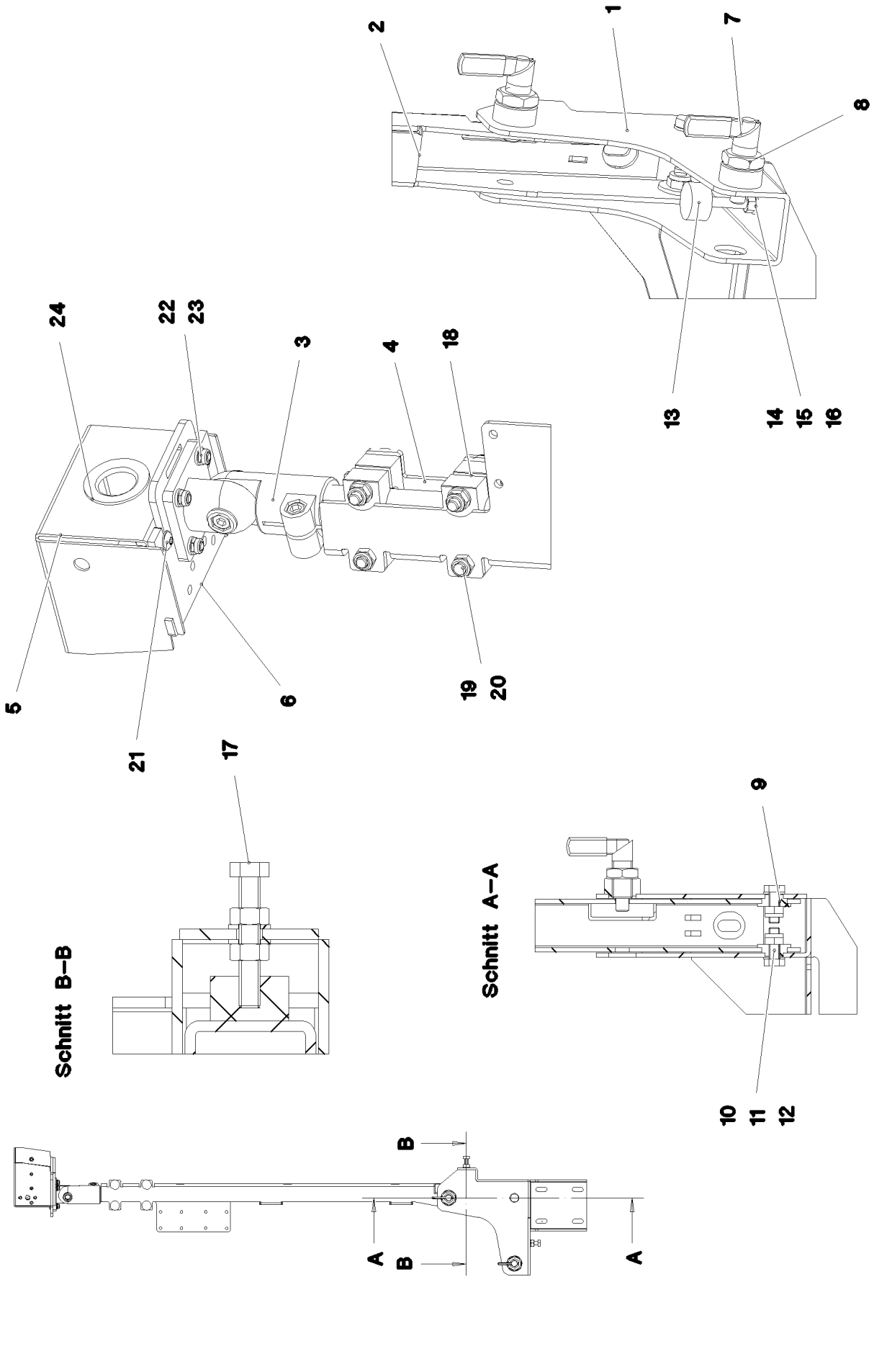

9.1.2023 081341 LIEBHERR	**etk_en_de_098288 LR 11000** **CAMERA HOLDER, PREMOUNTING** **KAMERAHALTER VORM.**	835 (1/2) **968646208**

Pos.	Item	Quantity	Description	Bezeichnung
1	968646308	1	CAMERA SUPPORT WELDMENT	KAMERAHALTER SCHWK.
2	97044911	1	PLATE 4X227X937 X5CRNI18-10	BLECH
3	11002980	1	JOINER AL	VERBINDER
4	97008319	1	TUBE 30.0X255 X5CRNI18-10	ROHR
5	97008317	1	PLATE 2X291X200 X5CRNI18-10	BLECH
6	97008318	1	PLATE 5X110X122 X5CRNI18-10	BLECH
7	10010025	2	SNAP-IN LOCK NIROSTA	RASTRIEGEL
8	10285016	2	HEX NUT ISO 8675 M20X1,5 A2-035	SECHSKANTMUTTER
9	973461608	2	SPACER BUSHING PA6G	DISTANZBUCHSE
10	406527608	2	HEX SCREW ISO 4017 M10X30 A2-70	SECHSKANTSCHRAUBE
11	500917508	2	WASHER ISO 7089 10 200HV-A2	SCHEIBE
12	411903208	2	HEX NUT DIN 985 M10 A2-70	SECHSKANTMUTTER
13	10030440	2	MEGI BUFFER 30X17 M8 75°SHORE	MEGIPUFFER
14	10181537	1	HEX SCREW ISO 4017 M8X75 8.8 480H SPF	SECHSKANTSCHRAUBE
15	420050601	6	WASHER ISO 7089 8 MS	SCHEIBE
16	10197760	4	HEX NUT ISO 4032 M8 10 ZNNI-480H SPF	SECHSKANTMUTTER
17	10875538	1	HEX SCREW ISO 4017 M8X50 8.8 480H SPF	SECHSKANTSCHRAUBE
18	976873708	2	CLAMPING PIECE PA6G+OEL	KLEMMSTUECK
19	10181375	4	CUP HEAD SQUARE NECK BOLT DIN 603 M8	FLACHRUNDSCHRAUBE
20	411903108	4	HEX NUT DIN 985 M8 A2-70	SECHSKANTMUTTER
21	10412852	6	BUTTON HEAD SCREW AEHNL.ISO 7380-2	HALBRUNDKOPFSCHRAUBE
22	10197771	4	WASHER ISO 7089 6 200HV ZNNI-480H SPF	SCHEIBE
23	411903008	4	HEX NUT DIN 985 M6 A2-70	SECHSKANTMUTTER
24	262103908	0.05	EDGE PROTECTION 1-2X9,5X6,5	KANTENSCHUTZ

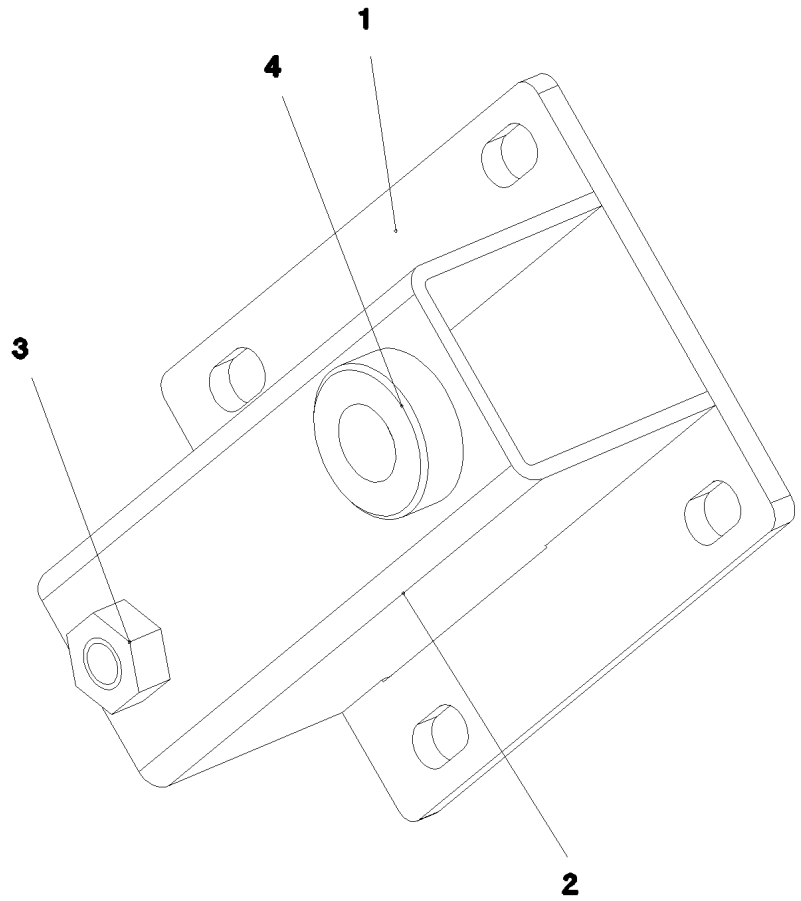

Pos.	Item	Quantity	Description	Bezeichnung
1	978979808	1	PLATE 5X95X137 X5CRNI18-10	BLECH
2	978979908	1	PLATE 3X137X140 X5CRNI18-10	BLECH
3	510748608	1	HEX NUT ISO 4032 M10 A2-70	SECHSKANTMUTTER
4	973632808	1	THREADED BUSHING	GEWINDEBUCHSE

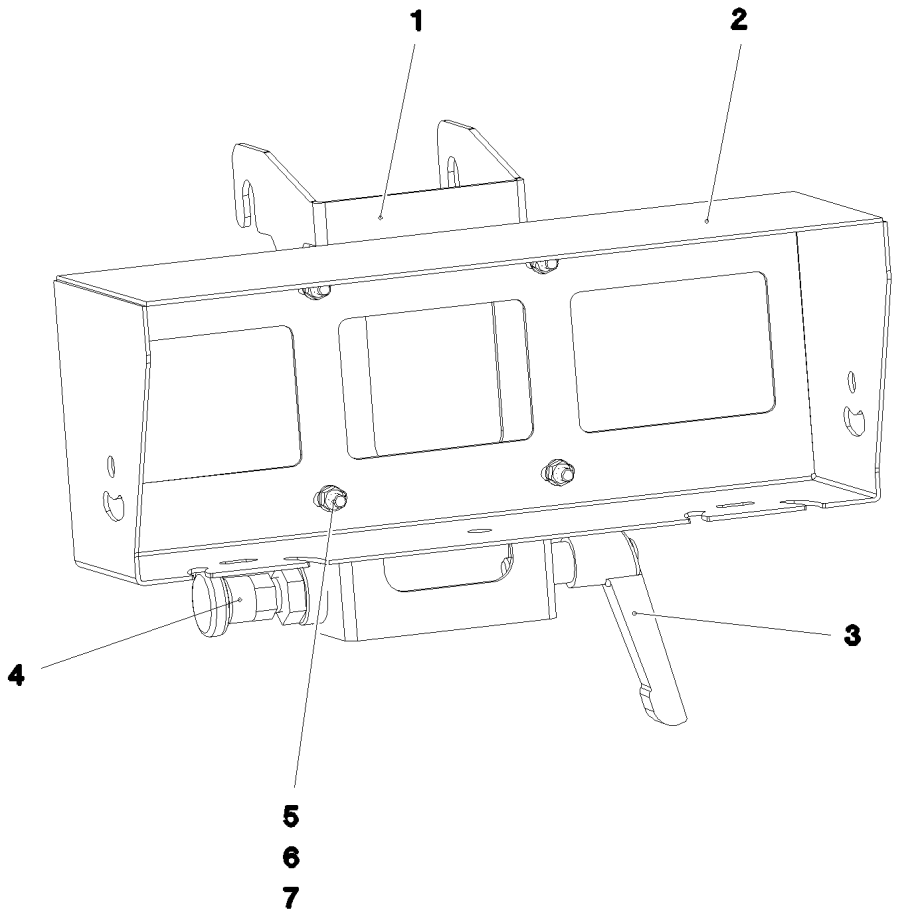

Pos.	Item	Quantity	Description	Bezeichnung
1	96005702	1	CAMERA SUPPORT WELDMENT	KAMERAHALTER SCHWK.
2	97067271	1	CAMERA COVER 2X619X394 X5CRNI18-10	KAMERAHAUBE
3	10024803	1	CLAMPING LEVER NIROSTA	KLEMMHEBEL
4	704231608	1	STOP BOLT NIROSTA	RASTBOLZEN
5	10412852	4	BUTTON HEAD SCREW AEHNL.ISO 7380-2	HALBRUNDKOPFSCHRAUBE
6	420060201	4	WASHER ISO 7089 6 200HV-A2	SCHEIBE
7	411530301	4	HEX NUT ISO 4032 M6 A2-70	SECHSKANTMUTTER

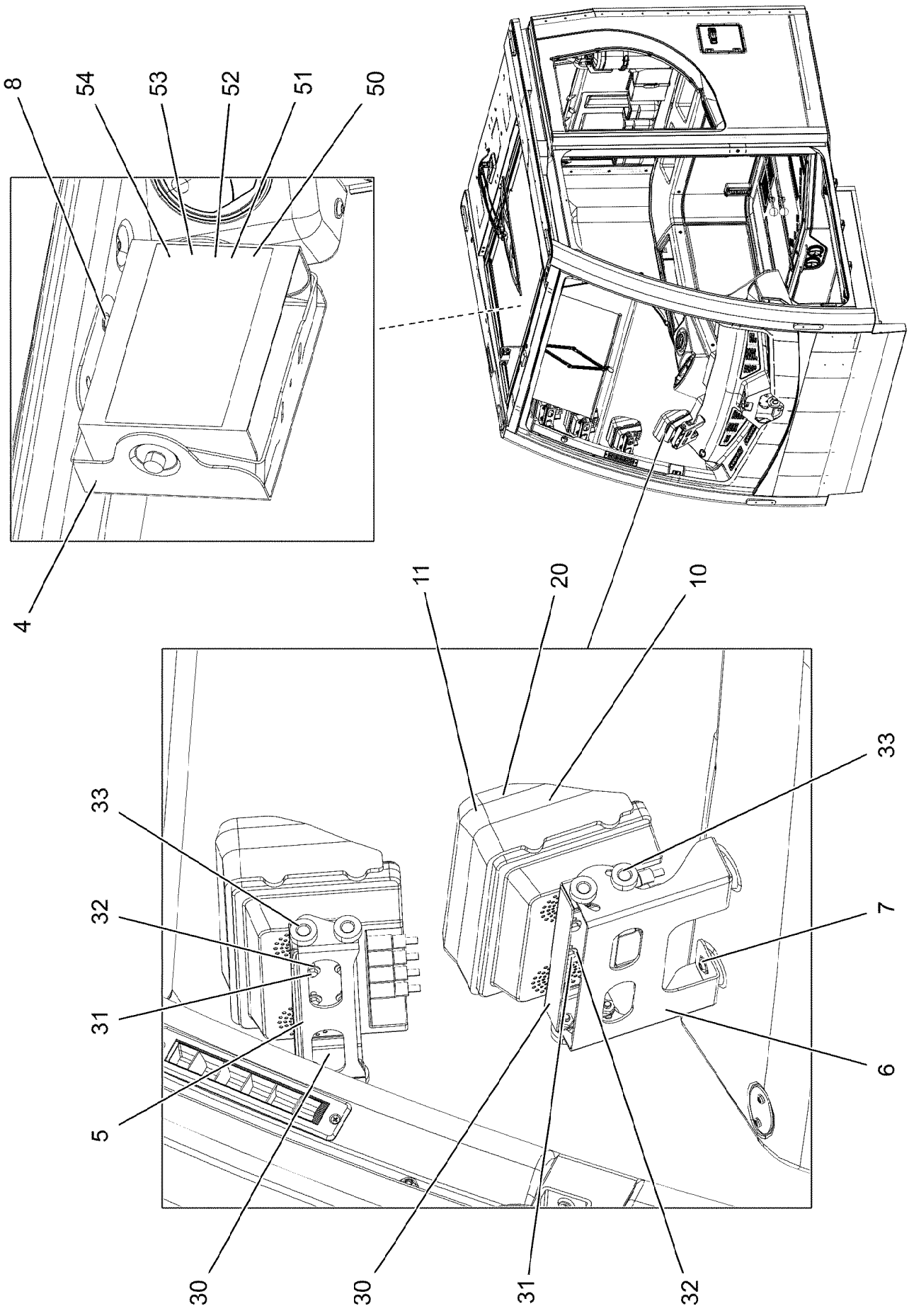
8
54
53
52
51
50
4
11
20
10
33
32
31
5
30
33
7
6
30
31
32

Pos.	Item	Quantity	Description	Bezeichnung
4	97039804	1	PLATE 2X290X188 DC01 RAL 7021,SDGL,GT	BLECH
5	977342608	3	PLATE 2X291X190 DC01 RAL 7016 SPF	BLECH
6	97111845	1	MONITOR CONSOLE 2X272X156 DC01 RAL	MONITORKONSOLE
7	10875468	8	BUTTON HEAD SCREW AEHNL.ISO 7380-2	HALBRUNDKOPFSCHRAUBE
8	10875483	4	BUTTON HEAD SCREW ISO 7380-2 M5X10 0	HALBRUNDKOPFSCHRAUBE
10	10454782	4	DISPLAY TFT 7" 800X480 SPF	DISPLAY
11	10454783	4	CONNECTION CABLE	ANSCHLUSSKABEL
20	11482076	1	CONNECTING CABLE 8X0,14-4,5M	VERBINDUNGSKABEL
30	965185908	4	ADAPTOR RAL 9005,M,GT SPF	ADAPTER
31	406500214	16	HEX SCREW ISO 4017 M4X8 8.8 A2C	SECHSKANTSCHRAUBE
32	10875642	16	WASHER ISO 7093-1 4 200HV 480H SPF	SCHEIBE
33	10449664	16	KNURLED SCREW M5X10 PA6	RAENDELSCHRAUBE
50	10874687	1	OPERATING UNIT	BEDIENEINHEIT
51	11492305	1	CONNECTING CABLE 6X0,6-1,5M	VERBINDUNGSKABEL
52	10552752	1	CABLE 3M	KABEL
53	11320215	1	CABLE 1,5M	KABEL
54	10871167	1	CONNECTING CABLE 3M	VERBINDUNGSKABEL

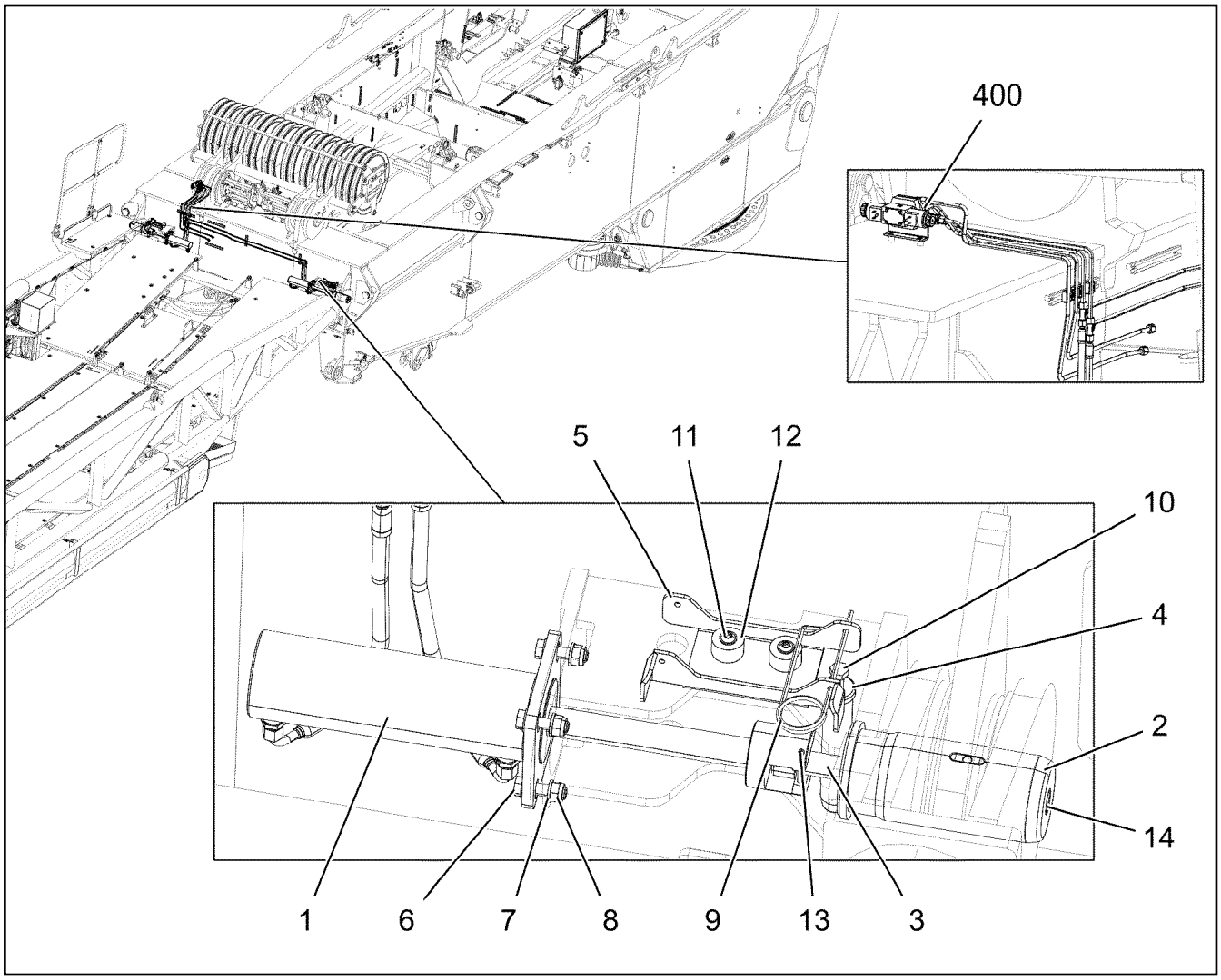

Pos.	Item	Quantity	Description	Bezeichnung
1	11211231	2	PIN PULLING CYLINDER 75/30-210 SPF	BOLZENZIEHZYLINDER
2	97125851	2	PIN 100.0X210 35NICRMOV125 GASN. SPF	BOLZEN
3	404324508	2	SOCKET HEAD SCREW ISO 4762 M24X80 10	ZYLINDERSCHRAUBE
4	97049539	2	PIN 35.0X178 35NICRMOV125 SPF	BOLZEN
5	97129878	2	PLATE 4X271X170 S315MC FE//ZNNI8//CN//T	BLECH
6	11645386	8	HEX SCREW ISO 4017 M12X45 8.8 FLZN SP	SECHSKANTSCHRAUBE
7	10289804	16	WASHER ISO 7089 12 300HV FLZN SPF	SCHEIBE
8	10875607	8	HEX NUT DIN 985 M12 8 FLZN SPF	SECHSKANTMUTTER
9	433100908	2	RETAINING SPRING 4,5X98 ISO 2081 FE/ZN	SICHERUNGSFEDER
10	11691328	2	HEX SCREW ISO 4017 M10X35 8.8 FLZN SP	SECHSKANTSCHRAUBE
11	10875485	4	BUTTON HEAD SCREW AEHNL.ISO 7380-2	HALBRUNDKOPFSCHRAUBE
12	978787708	4	SLEEVE 33.0X19 FE//ZNNI8//CN//T0	HUELSE
13	432006801	4	DOWEL PIN ISO 8752 6X55 St 480H SPF	SPANNSTIFT
14	7743242	2	HYDRAULIC-TYPE LUBRICAT.NIPPLE DIN 71	KEGELSCHMIERNIPPEL
400	917626808	1	ADDITIONAL HYDRAULIC BOLTING SB ZWIS ⇨ ❑ 842	ZUSATZHYDRAULIK VERBOLZ

Pos.	Item	Quantity	Description	Bezeichnung
4	968562908	1	ADDITIONAL HYDRAULIC BOLTING SB ⇨ ❑ 843	ZUSATZHYDRAULIK VERBOLZ

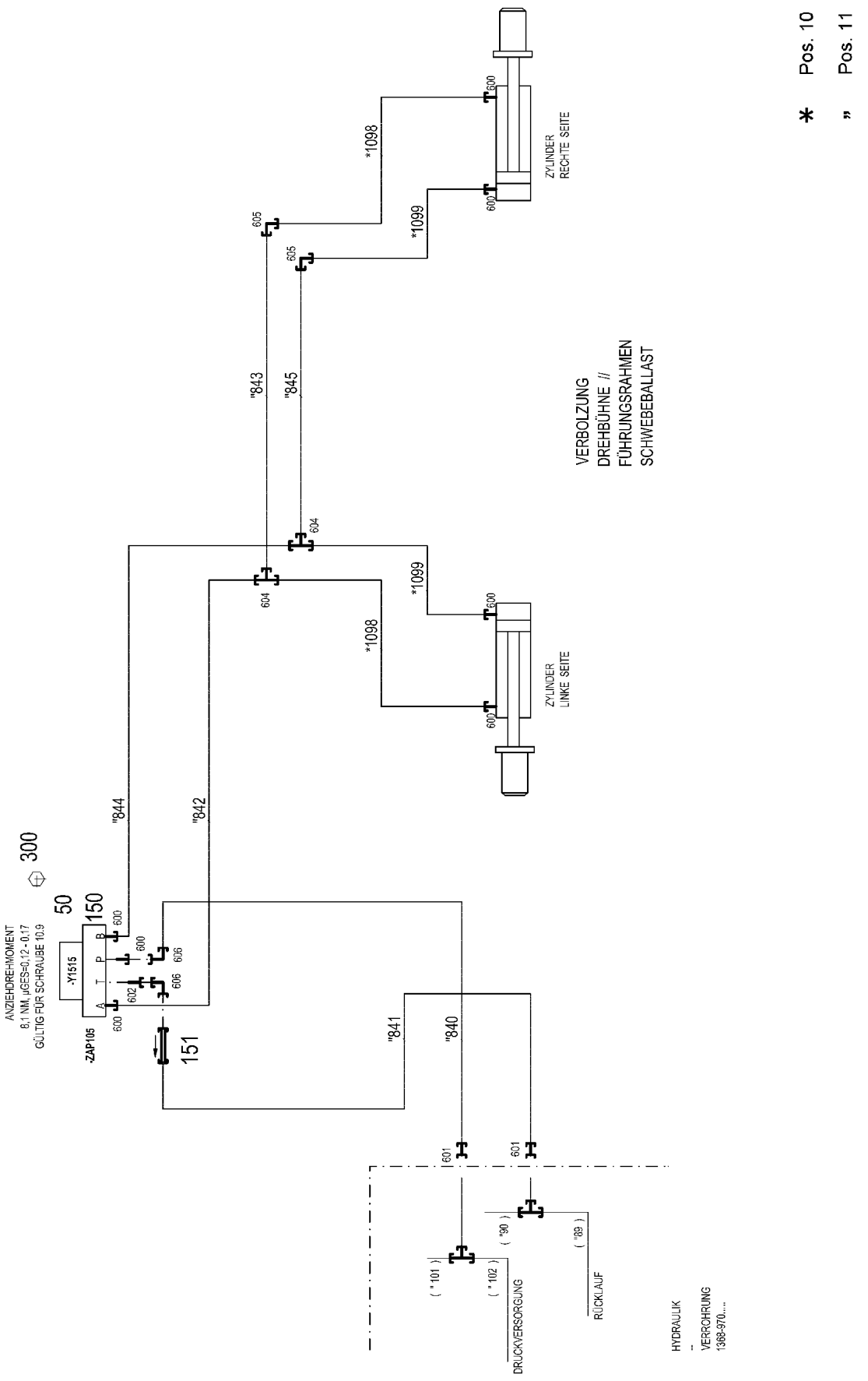
* Pos. 10
" Pos. 11
VERBOLZUNG
DREHBÜHNE //
FÜHRUNGSRAHMEN
SCHWEBEBALLAST
ZYLINDER
RECHTE SEITE
ZYLINDER
LINKE SEITE
*1098
*1099
"843
"845
"844
"842
"841
"840
300
50
150
151
-Y1515
-ZAP105
ANZIEHDREHMOMENT
8,1 NM, µGES=0,12 - 0,17
GÜLTIG FÜR SCHRAUBE 10.9
600
601
602
604
605
606
("101)
("102)
("90)
("89)
DRUCKVERSORGUNG
RÜCKLAUF
HYDRAULIK
--
VERROHRUNG
1368-970....

Pos.	Item	Quantity	Description	Bezeichnung
10	968563108	1	HOSE LINES ADD HYDR VERBOLZUNG SB	SCHLAUCHLEITUNGEN ZUSATZ
(1098)	928006008	2	HOSE CPL. 2SN 8X400	SCHLAUCH KPL.
(1099)	968601108	2	HOSE CPL. 2SN 8X340	SCHLAUCH KPL.
11	968563208	1	PIPELINES VERBOLZUNG SB	ROHRLEITUNGEN
(840)	968636308	1	PIPE COMPL. 10X1,5X1245 10L - 10L	ROHR KPL.
(841)	968636408	1	PIPE COMPL. 10X1,5X1097 10L - 10L	ROHR KPL.
(842)	968636508	1	PIPE COMPL. 10X1,5X681 10L - 10L	ROHR KPL.
(843)	968636608	1	PIPE COMPL. 10X1,5X1650 10L - 10L	ROHR KPL.
(844)	968636708	1	PIPE COMPL. 10X1,5X816 10L - 10L	ROHR KPL.
(845)	968636808	1	PIPE COMPL. 10X1,5X1570 10L - 10L	ROHR KPL.
50	511302208	1	DIRECTIONAL CONTROL VALVE 4/3 NG6-3 ⇨ ❑ 738	WEGEVENTIL
150	510629508	1	CONNECTING PLATE	ANSCHLUSSPLATTE
151	510412408	1	NON-RETURN VALVE 400BAR 0.5BAR CR6-F	RUECKSCHLAGVENTIL
300	10181382	4	SOCKET HEAD SCREW ISO 4762 M5X50 10	ZYLINDERSCHRAUBE
600	471039608	7	FITTING XGE10-LR-ED3/8" CR6-FREI	VERSCHRAUBUNG
601	475431408	2	FITTING REDSD12/10-L CR6-FREI	VERSCHRAUBUNG
602	471904308	1	FITTING EGE 10L G3/8A CR6-FREI	VERSCHRAUBUNG
604	470430308	2	FITTING XT10-L CR6-FREI	VERSCHRAUBUNG
605	470230308	2	FITTING XW10-L CR6-FREI	VERSCHRAUBUNG
606	7403569	2	FITTING EW 10L M16X1,5 CR6-FREI	VERSCHRAUBUNG

Pos.	Item	Quantity	Description	Bezeichnung
1	97054460	1	PLATE 4X203X246 S315MC FE//ZNNI8//CN//T	BLECH
2	97054461	1	PLATE 4X166X343 S315MC FE//ZNNI8//CN//T	BLECH
3	97054480	1	PLATE 4X246X368 S315MC FE//ZNNI8//CN//T	BLECH
4	978787708	6	SLEEVE 33.0X19 FE//ZNNI8//CN//T0	HUELSE
5	11651767	6	HEX SCREW ISO 4017 M8X20 8.8 480H SPF	SECHSKANTSCHRAUBE
6	11840501	12	WASHER DIN 7349 8,4 200HV 480H SPF	SCHEIBE
7	10875614	3	HEX NUT DIN 985 M8 8 480H SPF	SECHSKANTMUTTER
8	10197831	3	HEX SCREW ISO 4017 M8X25 8.8 ZNNI-480	SECHSKANTSCHRAUBE
400	919477208	1	ADDITIONAL HYDRAULIC BOLTING BW ⇨ ❑ 846	ZUSATZHYDRAULIK VERBOLZ

Pos.	Item	Quantity	Description	Bezeichnung
4	96043277	1	AUX.HY.ROT.PLAT-BAL.CON/BAL.TR ⇨ ❑ 847	ZUS.HYDR.VERBINDUNG DB-BV

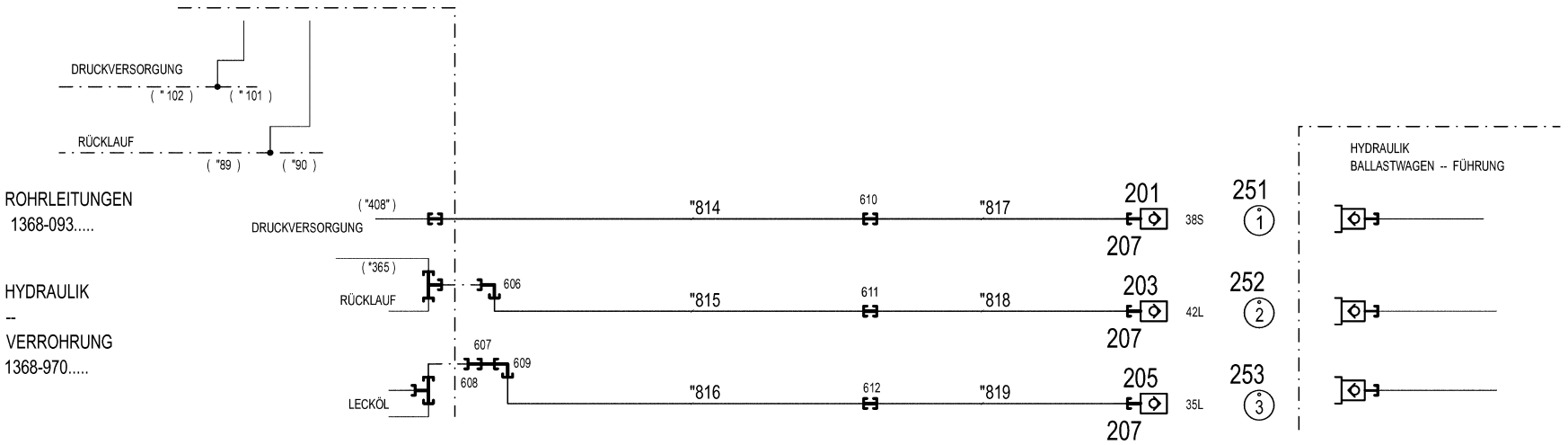
DRUCKVERSORGUNG
("102)
("101)
RÜCKLAUF
("89)
("90)
ROHRLEITUNGEN
1368-093.....
HYDRAULIK
--
VERROHRUNG
1368-970.....
("408")
DRUCKVERSORGUNG
("365)
RÜCKLAUF
LECKÖL
606
607
608
609
610
611
612
"814
"815
"816
"817
"818
"819
201
207
203
207
205
207
38S
42L
35L
251
252
253
HYDRAULIK
BALLASTWAGEN -- FÜHRUNG

" Pos. 11

Pos.	Item	Quantity	Description	Bezeichnung
11	96043278	1	PIPELINES VERB. DB- BV/BW	ROHRLEITUNGEN
(814)	968654308	1	PIPE COMPL. 38X5X855 MUTTER 38S/STA	ROHR KPL.
(815)	968654408	1	PIPE COMPL. 42X3X1971 42L - 42L	ROHR KPL.
(816)	968654508	1	PIPE COMPL. 35X2X1793 35L - 35L	ROHR KPL.
(817)	969465908	1	PIPE COMPL. 38X5X3336 MU.38S/STA. - MU	ROHR KPL.
(818)	969466008	1	PIPE COMPL. 42X3X3437 G42L - 42L	ROHR KPL.
(819)	969466108	1	PIPE COMPL. 35X2X3372 35L - G35L	ROHR KPL.
201	511512208	1	COUPLING SLEEVE B8 38-S	KUPPLUNGSMUFFE
203	10675113	1	COUPLING SLEEVE B8 42-L A3C	KUPPLUNGSMUFFE
205	511518408	1	COUPLING SLEEVE B8 35-L	KUPPLUNGSMUFFE
207	10466917	3	HEX CAP NUT RD79X4 SPF	VERSCHLUSSMUTTER
251	97044171	1	TRAILER 25X25 ALMG3 H111 BEZ.1	ANHAENGER
252	97044172	1	TRAILER 25X25 ALMG3 H111 BEZ.2	ANHAENGER
253	97044210	1	TRAILER 25X25 ALMG3 H111 BEZ.3	ANHAENGER
606	482530814	1	FITTING ISO 8434 EW 42L CR6-FREI	VERSCHRAUBUNG
607	491100814	1	FITTING AEHNL.ISO 8434 GZ 35L CR6-FREI	VERSCHRAUBUNG
608	475436708	1	FITTING RED 42/35L CR6-FREI	VERSCHRAUBUNG
609	470231108	1	FITTING W 35L CR6-FREI	VERSCHRAUBUNG
610	470033108	1	FITTING XG38-S CR6-FREI	VERSCHRAUBUNG
611	470030908	1	FITTING XG42-L CR6-FREI	VERSCHRAUBUNG
612	470033208	1	FITTING XG35-L CR6-FREI	VERSCHRAUBUNG

Pos.	Item	Quantity	Description	Bezeichnung
10	96054684	1	LEAD W681N	LEITUNG

Pos. 50

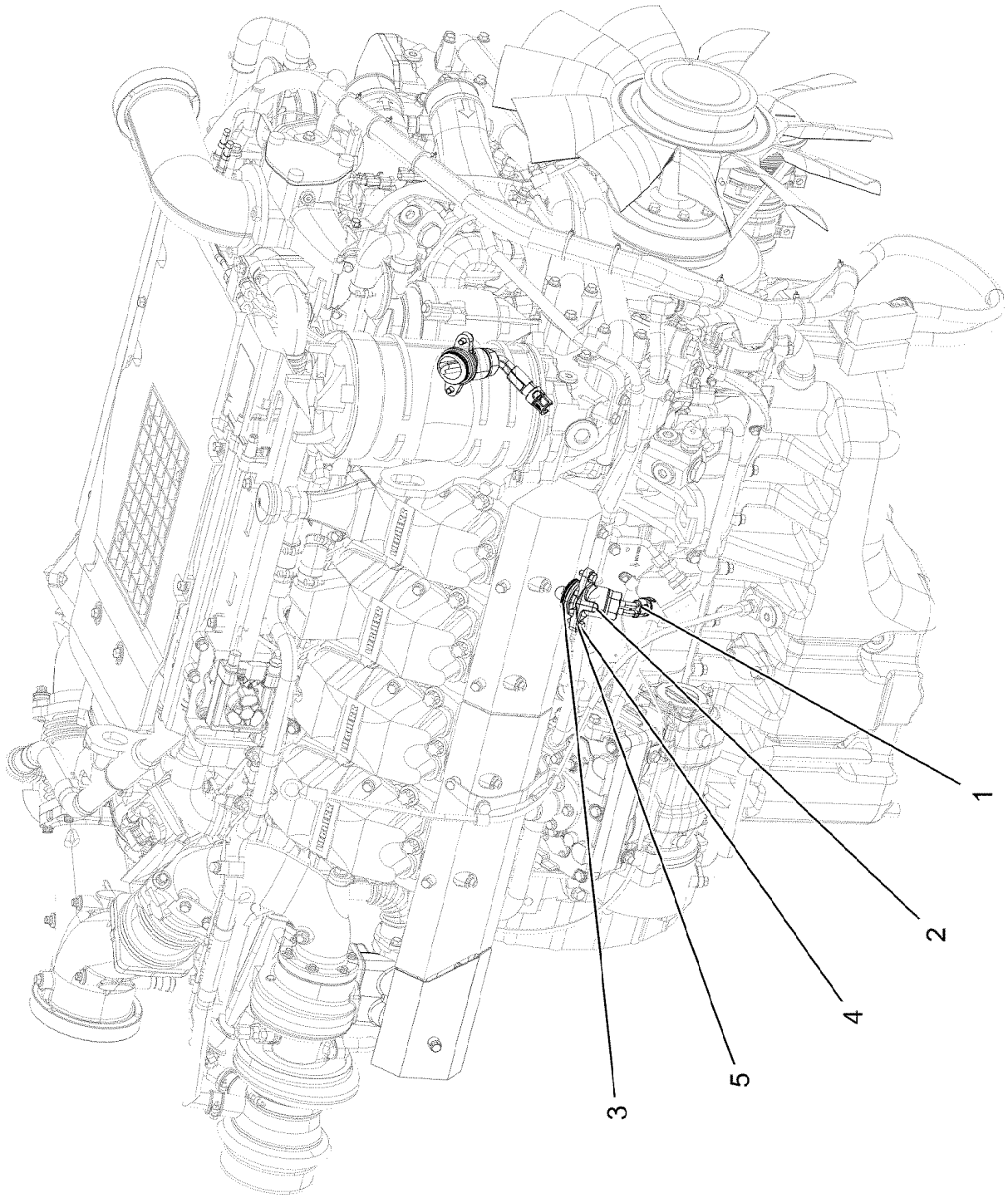

Pos.	Item	Quantity	Description	Bezeichnung
1	12103149	2	PRE-HEATING INSTALLATION 115V 1KW	VORWAERMGERAET
2	10121250	2	ADAPTER PIECE M38X1,5	ADAPTERTEIL
3	10443229	2	O-RING 43X3,5 FKM 70	O-RING
4	11651767	4	HEX SCREW ISO 4017 M8X20 8.8 480H SPF	SECHSKANTSCHRAUBE
5	12103465	4	WASHER ISO 7089 8 300HV ZNNI-480H SPF	SCHEIBE
50	811201314	0.2	SEALING COMPOUND TUBE 50ML -55/150°	DICHTUNGSMASSE

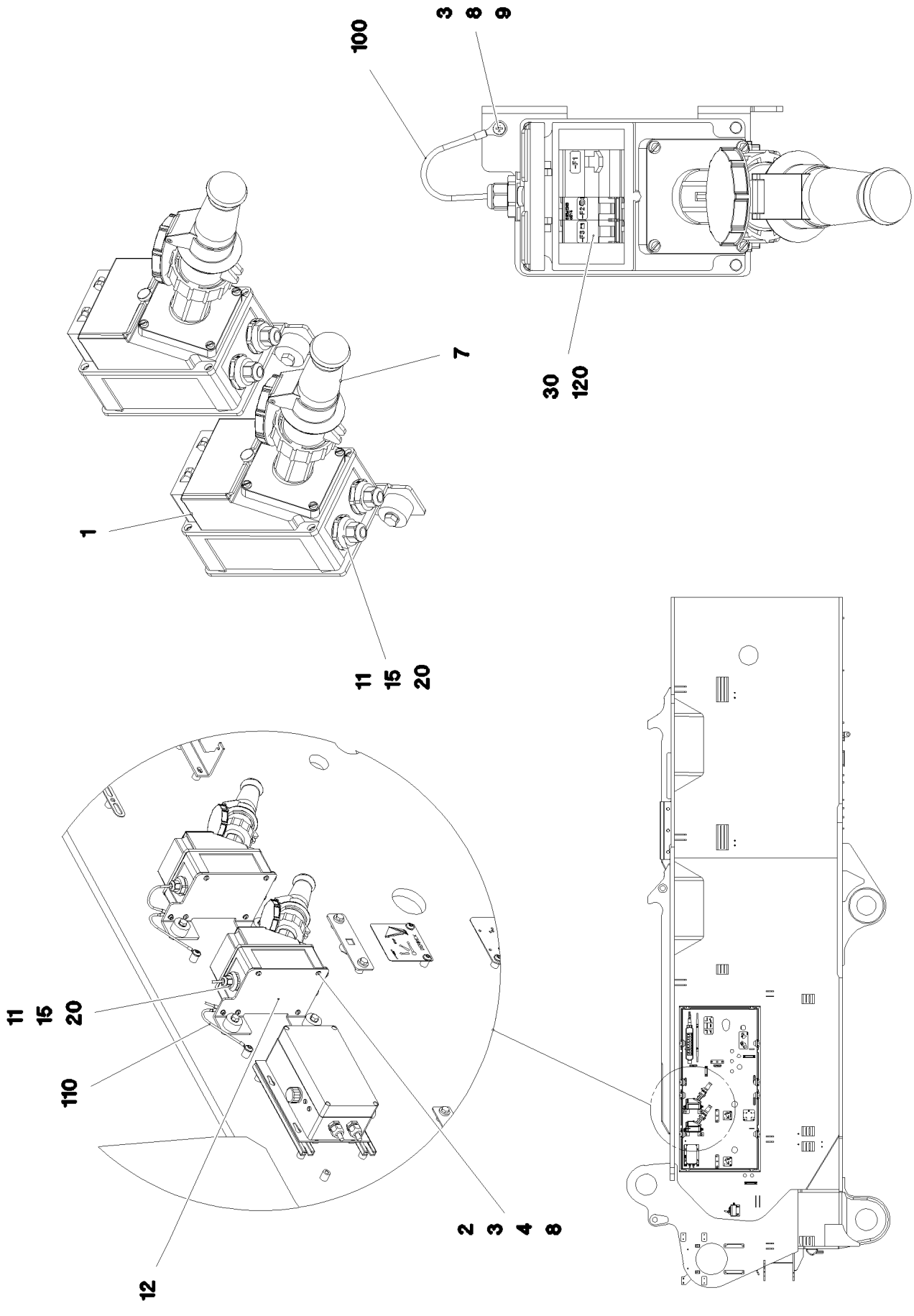
100
3
8
9
7
30
120
1
11
15
20
11
15
20
110
12
2
3
4
8

Pos.	Item	Quantity	Description	Bezeichnung
1	605215708	1	SOCKET COMBINATION 3-POL	STECKDOSENKOMBINATION
2	10197808	4	WASHER ISO 7089 5 200HV ZNNI-480H	SCHEIBE
3	425220808	6	SERRATED LOCK WASHER DIN 6798 J 5.3	FAECHERSCHEIBE
4	10875582	4	SOCKET HEAD SCREW ISO 4762 M5X18 8.8	ZYLINDERSCHRAUBE
7	605012708	1	COUPLING SOCKET 3-POL GERADE	KUPPLUNGSDOSE
8	10875620	5	HEX NUT ISO 4032 M5 8 480H SPF	SECHSKANTMUTTER
9	10875582	1	SOCKET HEAD SCREW ISO 4762 M5X18 8.8	ZYLINDERSCHRAUBE
11	602441701	3	CABLE GLAND M16X1,5X4,5-10 POLYAMID	KABELVERSCHRAUBUNG
12	97042215	1	PLATE 4X173X230 S315MC FE//ZNNI8//CN//T	BLECH
15	10044648	3	REDUCER M25X1,5 M16X1,5 POLYAMID	REDUZIERUNG
20	10042696	3	COUNTER NUT M25X1,5 POLYAMIDE	GEGENMUTTER
30	11006827	1	CABLE PROTECTION SWITCH 16A 440VAC	LEITUNGSSCHUTZSCHALTER
100	965751108	1	LEAD W693	LEITUNG
110	966947408	1	LEAD W694	LEITUNG
120	967919708	1	CABLING A581	VERKABELUNG

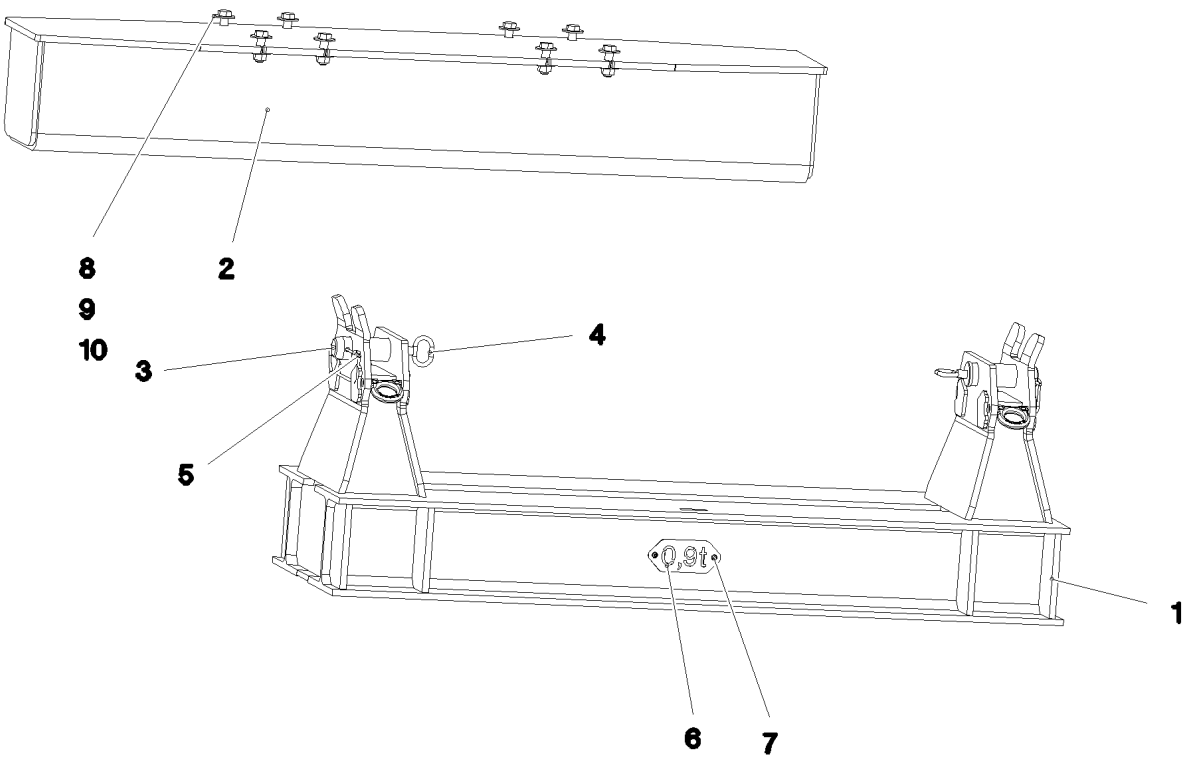

Pos.	Item	Quantity	Description	Bezeichnung
1	969045808	1	TRANSPORT SUPPORT WELDED CONST	TRANSPORTABLAGE SCHWK.
2	96006845	1	BRACKET WELDED CONST.	KONSOLE SCHWK.
3	970591808	2	PIN 75.0x220 35NICRMOV125 GASN. SPF	BOLZEN
4	921079508	2	HANDLE WELD.CONST. FE//ZNNI8//CN//T0	GRIFF SCHWK.
5	433105208	2	RETAINING SPRING X0 VERZ.	SICHERUNGSFEDER
6	974149708	1	PLATE 228X100 DC01 FE//ZNNI8//CN//T0	BLECH
7	12102696	2	BUTTON HEAD SCREW AEHNL.ISO 7380-2	HALBRUNDKOPFSCHRAUBE
8	4901595	8	HEX SCREW ISO 4017 M24X80 10.9 FLZN SP	SECHSKANTSCHRAUBE
9	954706208	16	PLATE RD64X4 S315MC FE//ZNNI8//CN//T0	BLECH
10	10425688	8	HEX NUT ISO 4032 M24 10 FLZN SPF	SECHSKANTMUTTER

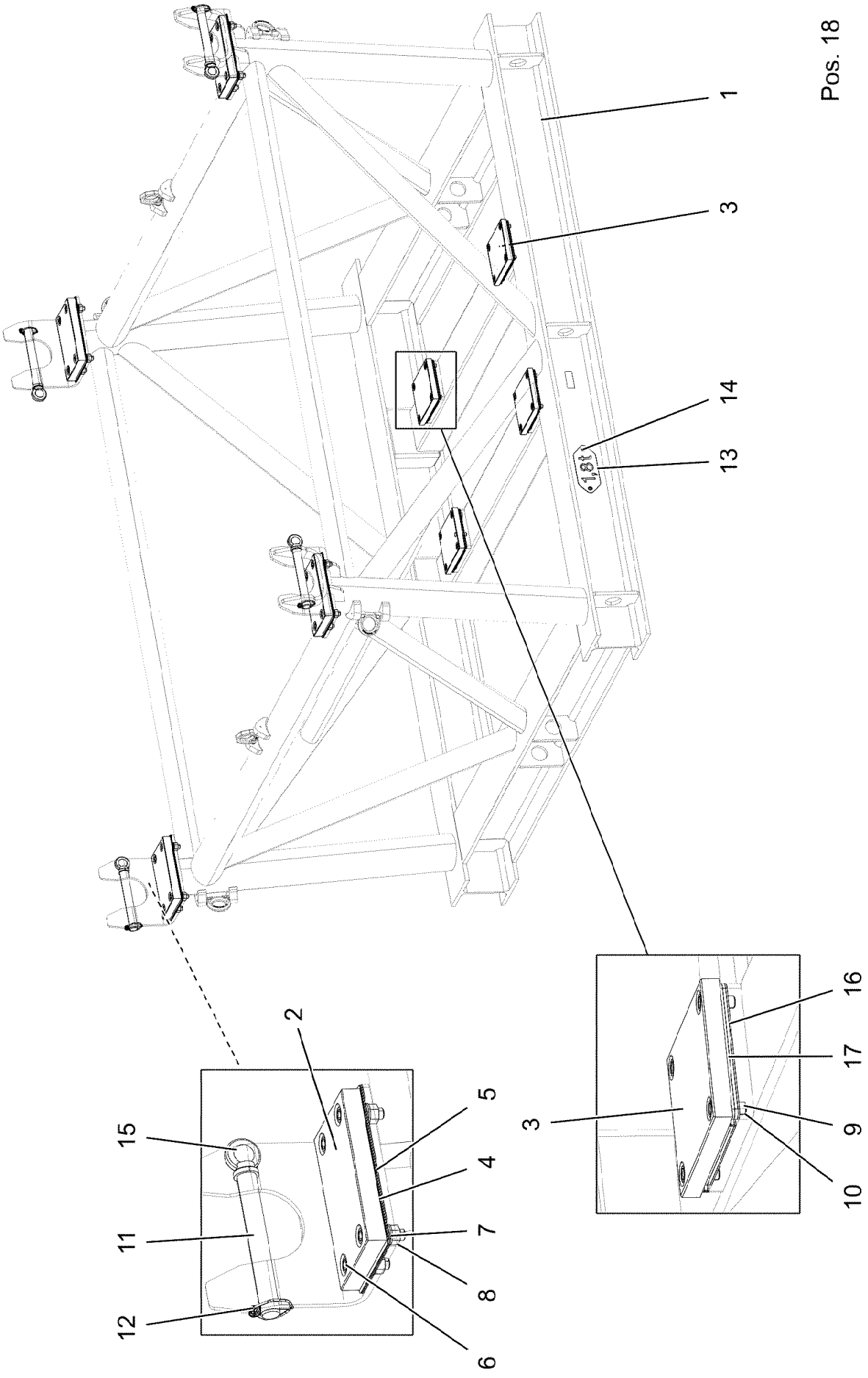

9.1.2023 080671	**etk_en_de_098288 LR 11000**	855 (1/2)
LIEBHERR	**TRANSPORT KEEPER** **TRANSPORTABLAGE**	**917863208**

Pos.	Item	Quantity	Description	Bezeichnung
1	969164008	1	TRANSPORT SUPPORT WELDED CONST SA	TRANSPORTABLAGE SCHWK.
2	97055133	4	BEARING PLATE PA6G	LAGERPLATTE
3	97055134	4	BEARING PLATE 240X195X25 PA6G	LAGERPLATTE
4	97055135	4	PLATE 196X316 DC01 FE//ZNNI8//CN//T0	BLECH
5	97055136	8	PLATE 196X316 DC01 FE//ZNNI8//CN//T0	BLECH
6	12691466	16	SOCKET HEAD SCREW ISO 4762 M20X60 8	ZYLINDERSCHRAUBE
7	4902174	32	WASHER ISO 7089 20 200HV-A4	SCHEIBE
8	10875618	16	HEX NUT ISO 4032 M20 8 FLZN SPF	SECHSKANTMUTTER
9	12223047	16	SOCKET HEAD SCREW ISO 4762 M16X30 8	ZYLINDERSCHRAUBE
10	10878827	16	SOCKET HEAD SCREW ISO 4762 M16X20 8	ZYLINDERSCHRAUBE
11	97058632	4	PIN 45.0X285 35NICRMOV125 SPF	BOLZEN
12	10180884	4	SAFETY PLUG W HINGE-LID 8X62X7,5X53	SICHERHEITSKLAPPSTECKER
13	974067008	1	PLATE 2X228X100 DC01 FE//ZNNI8//CN//T0	BLECH
14	12102696	2	BUTTON HEAD SCREW AEHNL.ISO 7380-2	HALBRUNDKOPFSCHRAUBE
15	402600508	4	RING BOLT DIN 580 M16X27 C15E A2K	RINGSCHRAUBE
16	97058645	4	PLATE 2X235X190 DC01 FE//ZNNI8//CN//T0	BLECH
17	97058646	8	PLATE 4X235X190 S315MC FE//ZNNI8//CN//T	BLECH
18	96060139	1	SIGNS	BESCHILDERUNG
			⇨ ❑ 857	

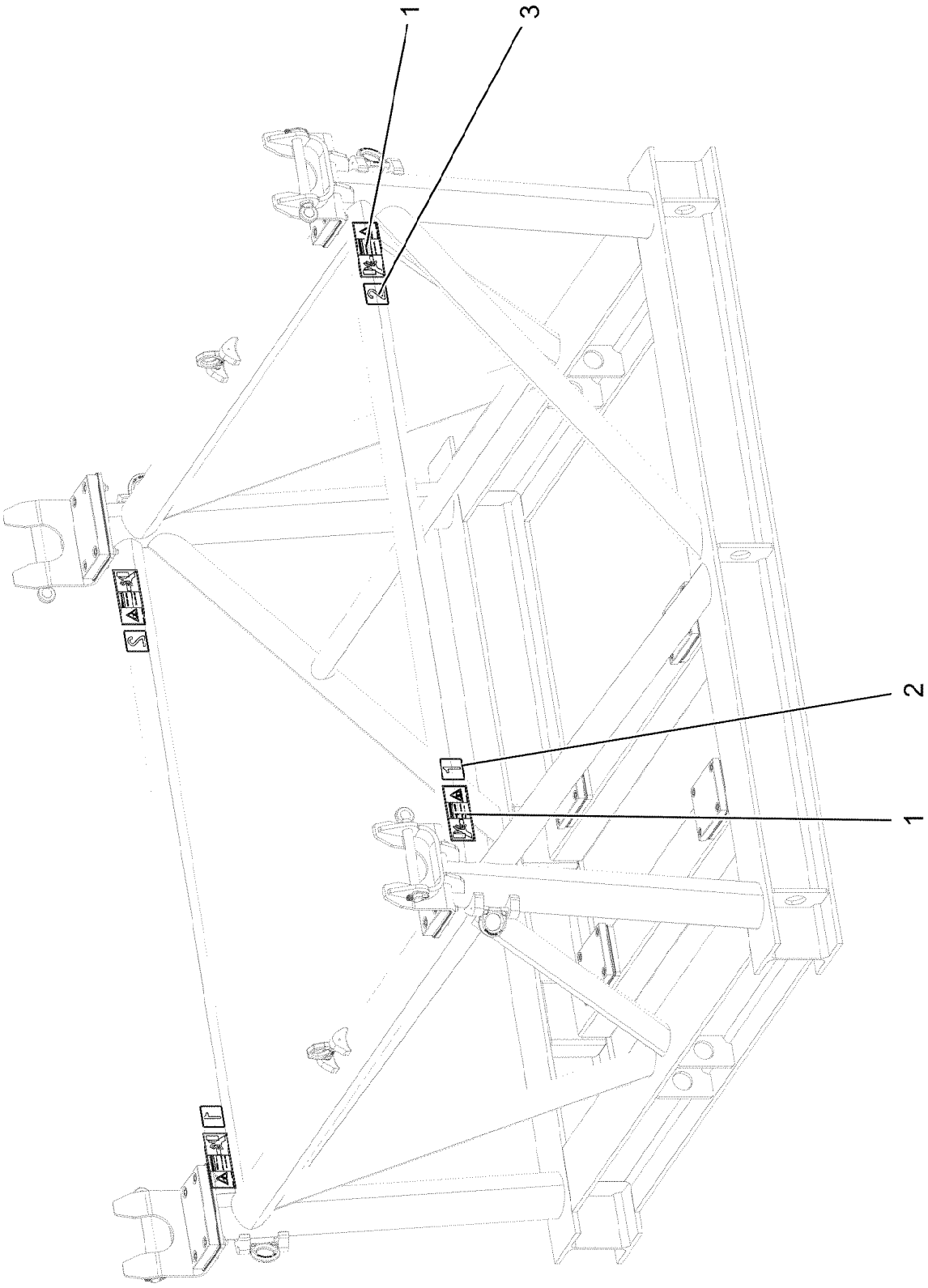
1
3
2
1

Pos.	Item	Quantity	Description	Bezeichnung
1	978674608	4	SIGN 208X88 KLEBEFOLIE SPF	SCHILD
2	974150408	2	SIGN 1X80X80 KLEBEFOLIE SPF	SCHILD
3	974150508	2	SIGN 1X80X80 KLEBEFOLIE SPF	SCHILD

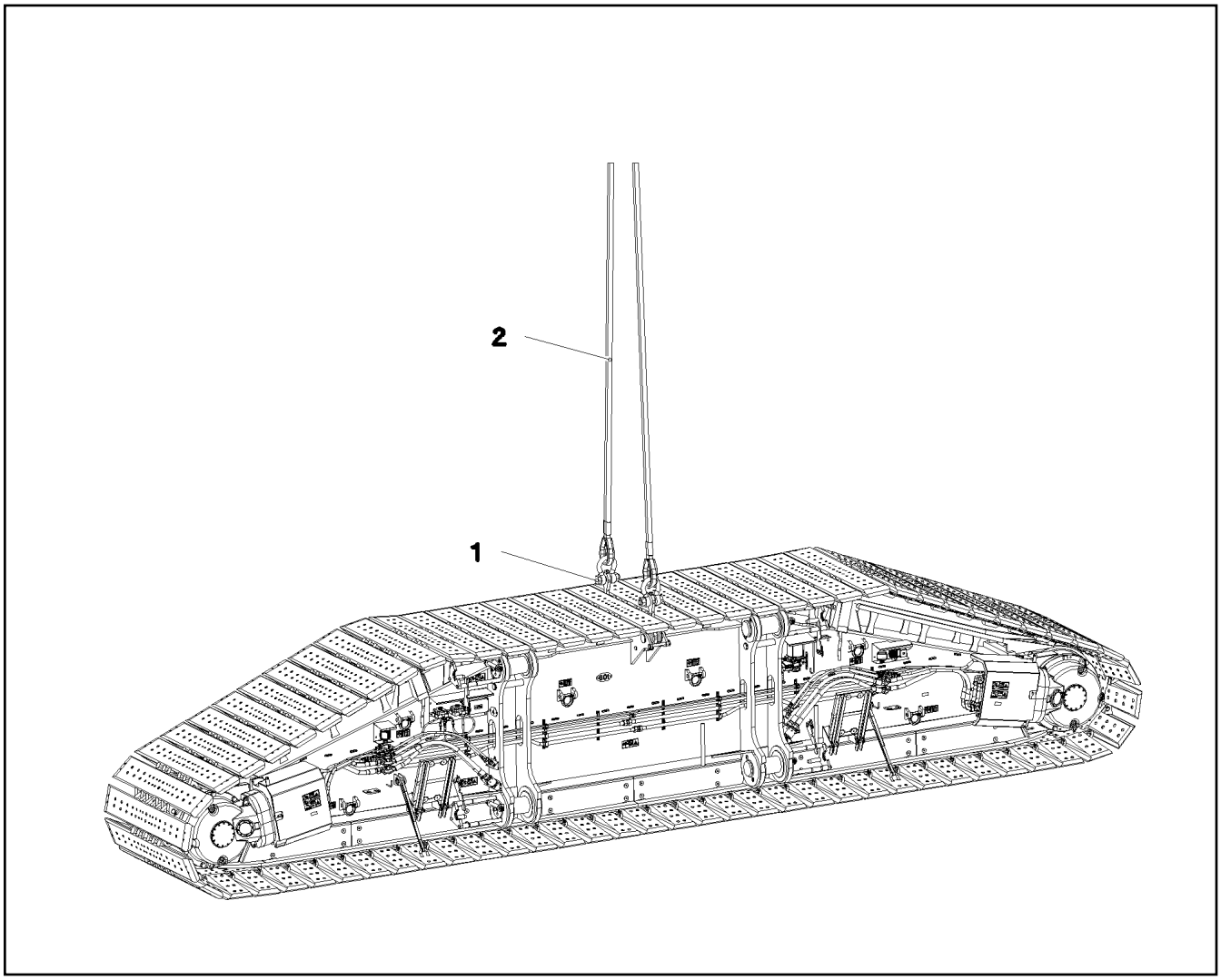

Pos.	Item	Quantity	Description	Bezeichnung
1	773930708	2	SHACKLE 35T VERZ SPF	SCHAEKEL
2	11646113	2	ROPE SLING EN 13414 35T-7.8M VERZINKT	ANSCHLAGSEIL

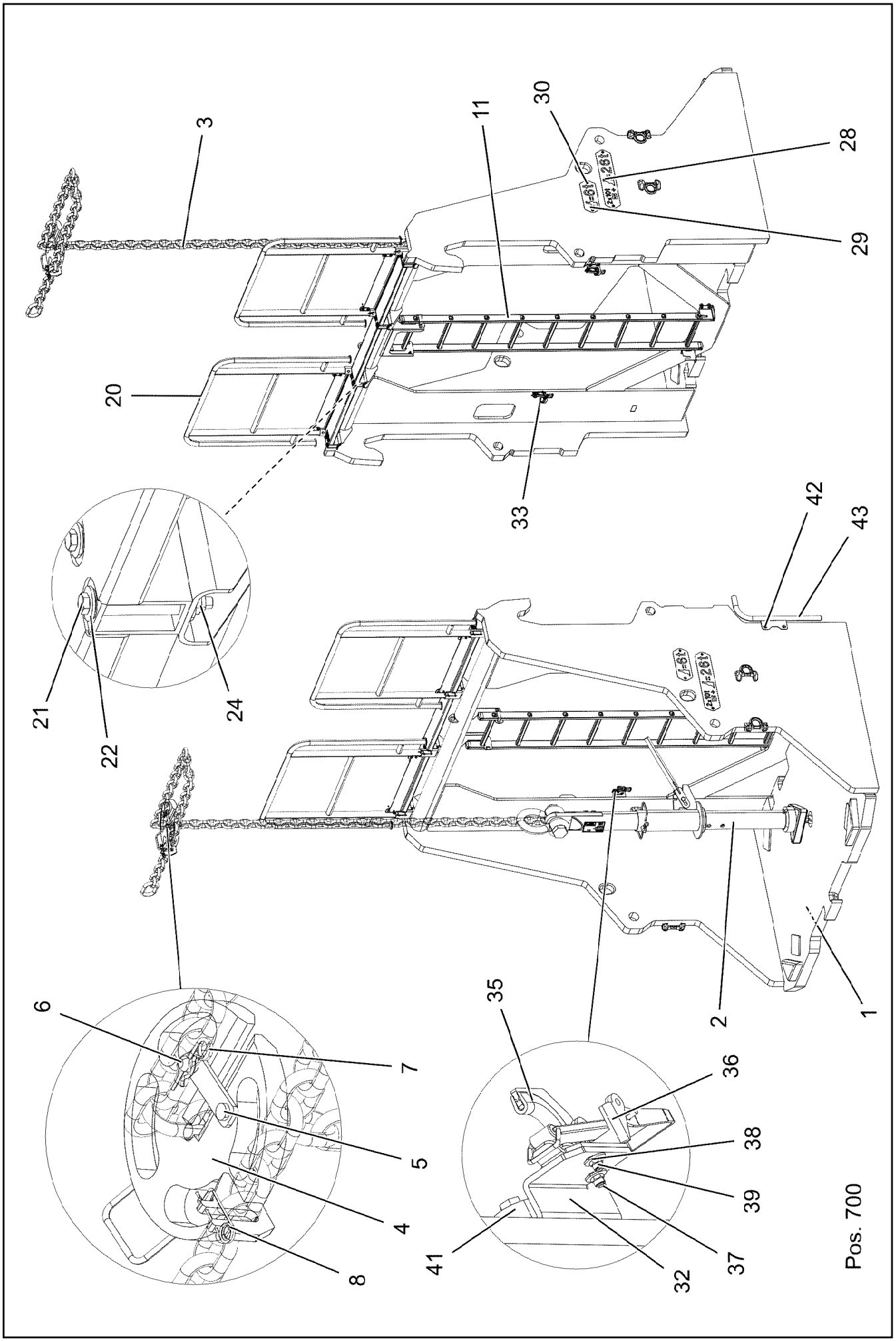
3
11
30
28
29
20
33
42
43
21
22
24
1
2
6
7
5
4
8
35
36
38
39
37
32
41
Pos. 700

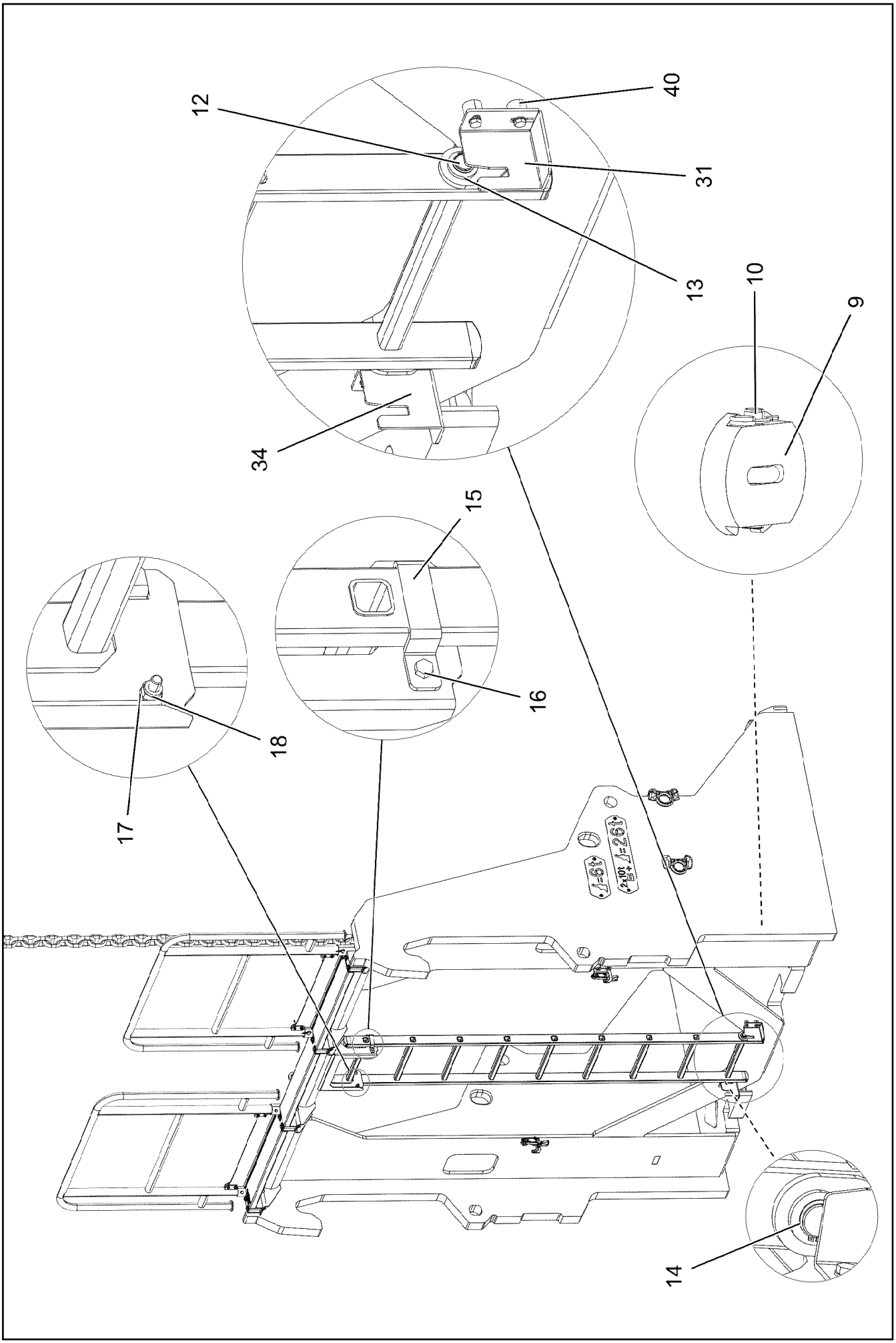

9.1.2023 083756	**etk_en_de_098288 LR 11000**	861 (2/3)
LIEBHERR	**COUNTERWEIGHT FRAME** **AUFNAHME GEGENGEWICHTE**	**917517908**

Pos.	Item	Quantity	Description	Bezeichnung
1	96002209	2	BRACKET WELDED CONST.	KONSOLE SCHWK.
2	965575208	1	CENTRING COMPLETE LOZ-25T SPF ⇨ ❑ 863	ZENTRIERUNG KPL.
3	12108352	2	CHAIN SUSPENSION DIN EN 818-2 15T-8.19	KETTENGEHAENGE
4	963253908	2	PLATE CPL. SPF	PLATTE KPL.
5	963249908	2	FUSE FE//ZNNI8//CN//T0	SICHERUNG
6	974145908	2	THREADED PIN 25.0X50 42CRMO4+QT GA	GEWINDEBOLZEN
7	433206408	4	SPRING PLUG 6 ZINC COATED	FEDERSTECKER
8	433101208	2	RETAINING SPRING 4X68 ISO 2081 FE/ZN8/	SICHERUNGSFEDER
9	972205608	2	HOLDING PLATE 45X169X180 S690QL	HALTEPLATTE
10	972205708	2	PIN 35.0X165 35NICRMOV125 GASN. SPF	BOLZEN
11	11481400	2	SIMPLE LADDER EN 131 9-420X2,49M AL SP	ANLEGELEITER
12	979610808	2	PIN 25.0X465 S355J2G3C+C FE//ZNNI8//CN/	BOLZEN
13	10179337	4	WASHER DIN 1440 26 -St FLZN SPF	SCHEIBE
14	10875656	4	RETAINING RINGS DIN 471 25X1,2 480H SP	SICHERUNGSRING
15	977852108	4	PLATE 168X25 S315MC T ZN O	BLECH
16	11826527	4	HEX SCREW ISO 4017 M8X30 8.8 480H SPF	SECHSKANTSCHRAUBE
17	12103465	22	WASHER ISO 7089 8 300HV ZNNI-480H SPF	SCHEIBE
18	10875614	4	HEX NUT DIN 985 M8 8 480H SPF	SECHSKANTMUTTER
20	11644883	2	PEDESTAL 1193X2820X165 ALUMINIUM ELO	PODEST
(1)	12108210	1	HANDRAIL CPL.	HANDLAUF KPL.
21	12218490	16	HEX SCREW ISO 4014 M10X110 8.8 FLZN SP	SECHSKANTSCHRAUBE
22	11491889	32	WASHER ISO 7093-1 10 300HV FLZN SPF	SCHEIBE
24	10875605	16	HEX NUT DIN 985 M10 10 FLZN SPF	SECHSKANTMUTTER
28	97032391	4	WEIGHT INFORMATION PLATE 2X530X120 D	GEWICHTSSCHILD
29	97037631	4	WEIGHT INFORMATION PLATE 2X290X120 D	GEWICHTSSCHILD
30	12102696	16	BUTTON HEAD SCREW AEHNL.ISO 7380-2	HALBRUNDKOPFSCHRAUBE
31	97050741	2	PLATE 4X138X143 S315MC FE//ZNNI8//CN//T	BLECH
32	97050744	2	PLATE 4X143X100 S315MC FE//ZNNI8//CN//T	BLECH
33	97050745	2	PLATE 4X143X100 S315MC FE//ZNNI8//CN//T	BLECH
34	97050746	2	PLATE 4X138X143 S315MC FE//ZNNI8//CN//T	BLECH
35	262104008	0.26	EDGE PROTECTION 1-4X14,5X10	KANTENSCHUTZ
36	704218508	4	LOCK BEARING GUMMI	VERSCHLUSSLAGER
37	408604008	8	COUNTERSUNK SCREW DIN 7991 M5X16 8.	SENKSCHRAUBE
38	10875643	8	WASHER ISO 7093-1 5 200HV 480H SPF	SCHEIBE
39	10875612	8	HEX NUT DIN 985 M5 8 480H SPF	SECHSKANTMUTTER
40	953873408	10	SLEEVE 25X20 11SMN37 FE//ZNNI8//CN//T0	HUELSE
41	978787708	8	SLEEVE 33.0X19 FE//ZNNI8//CN//T0	HUELSE
42	11651612	18	HEX SCREW ISO 4017 M8X16 8.8 480H SPF	SECHSKANTSCHRAUBE
43	96010191	1	FLASHING ST. CONST. FE//ZNNI8//CN//T0	ABWEISER SCHWK.
700	968054508	1	SIGNS	BESCHILDERUNG
(1)	978674808	2	SIGN 168X62 KLEBEFOLIE SPF	SCHILD
(3)	97011904	2	ANTI-SLIP SURFACE 1.6X400X102 3M TYP4	ANTIRUTSCHBELAG
(4)	97094948	6	WEIGHT INFORMATION PLATE 170X50 KLE	GEWICHTSSCHILD
(5)	9402377	14	INFORMATION SIGN 70X40 SPF	HINWEISSCHILD
(6)	97008756	2	SIGN 208X88 KLEBEFOLIE SPF	SCHILD
(7)	97008755	2	SIGN 208X88 KLEBEFOLIE SPF	SCHILD

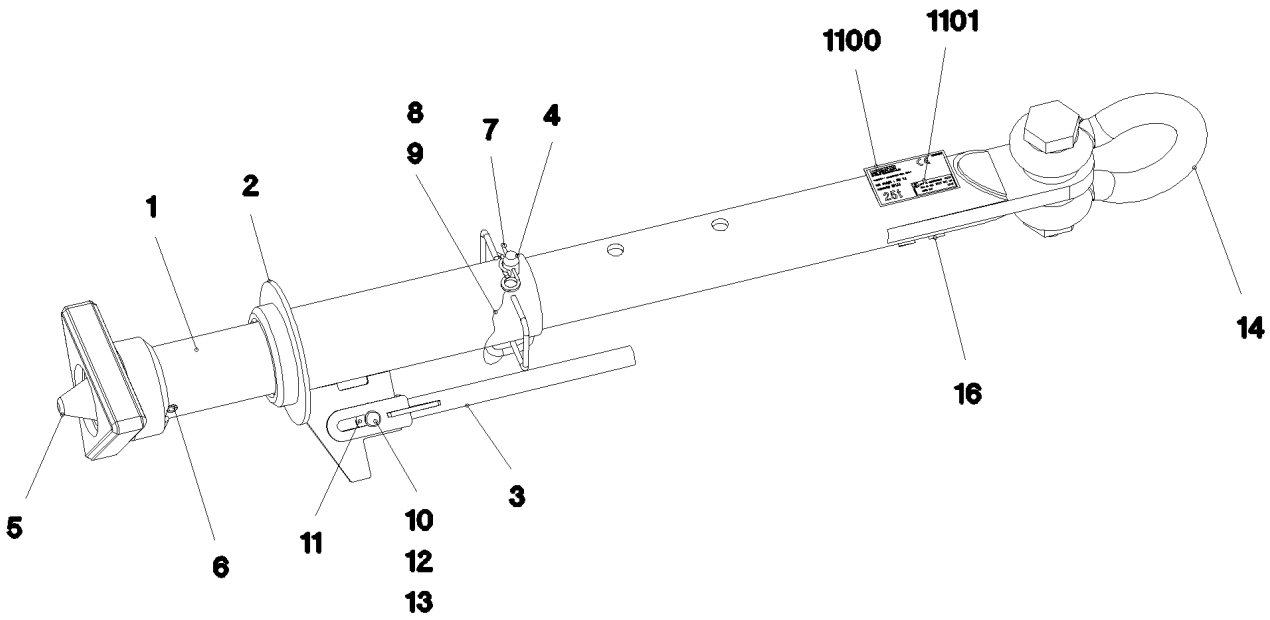

Pos. 1110

Pos.	Item	Quantity	Description	Bezeichnung
1	965575408	1	PIPE WELDED RAL 9005 SPF	ROHR SCHWK.
2	965577308	1	GUIDE WELDED T ZN O	FUEHRUNG SCHWK.
3	963011708	1	LEVER WELDED T ZN O	HEBEL SCHWK.
4	925056608	1	COTTER PIN CPL. FE//ZNNI8//CN//T0	STECKBOLZEN KPL.
5	965575508	1	CENTRING DEVICE WELDMENT T ZN O	ZENTRIERUNG SCHWK.
6	432013108	1	DOWEL PIN ISO 8752 21X140	SPANNSTIFT
7	433206408	1	SPRING PLUG 6 ZINC COATED	FEDERSTECKER
8	11160431	0.3	ROPE 2 2,3KN EDELSTAHL	SEIL
9	11170565	2	FERRULE 2 CU	PRESSKLEMME
10	451222208	1	PIN DIN 1435 20X45X38 ST.50 VERZ	BOLZEN
11	4600328	2	WASHER ISO 7093-1 20 300HV FLZN SPF	SCHEIBE
12	10289808	1	WASHER ISO 7089 20 300HV FLZN SPF	SCHEIBE
13	10180359	1	SPLIT PIN ISO 1234 5X40 St 480H SPF	SPLINT
14	773938308	1	SHACKLE 42,5T VERZ SPF	SCHAEKEL
16	973567608	1	PLATE IDENTIFICATION NUMBER IDENT-N	SCHILD IDENTNR.
1100	97064029	1	SIGN 160X100 KLEBEFOLIE SPF	SCHILD
1101	97067621	1	INFORMATION SIGN BAUJ S-NR ART-NR K	HINWEISSCHILD

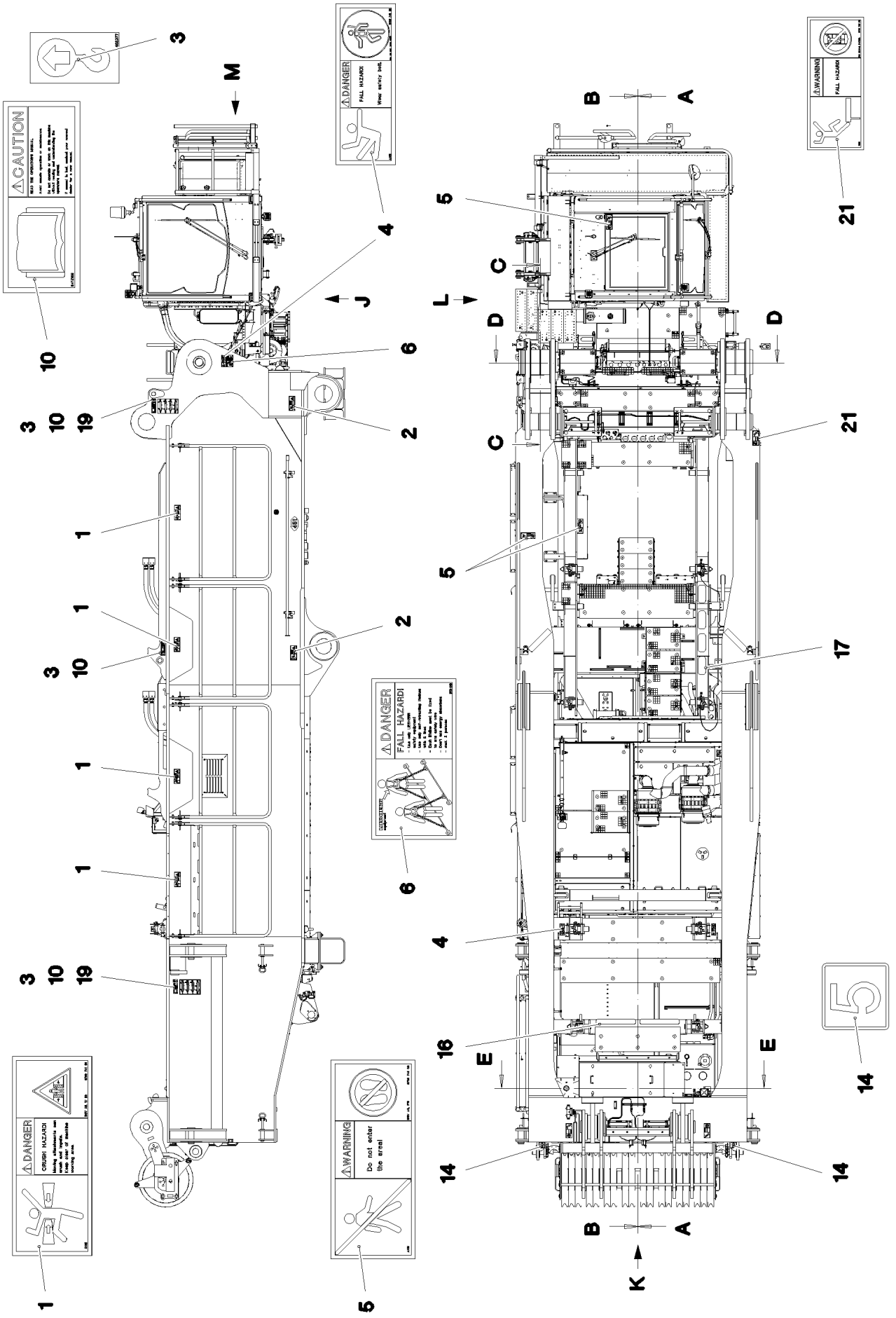

9.1.2023 080871	**etk_en_de_098288 LR 11000**	❑ 864 (1/4)
LIEBHERR	**INSCRIPTION PLATE** **BESCHILDERUNG DREHBUEHNE**	**917082108**

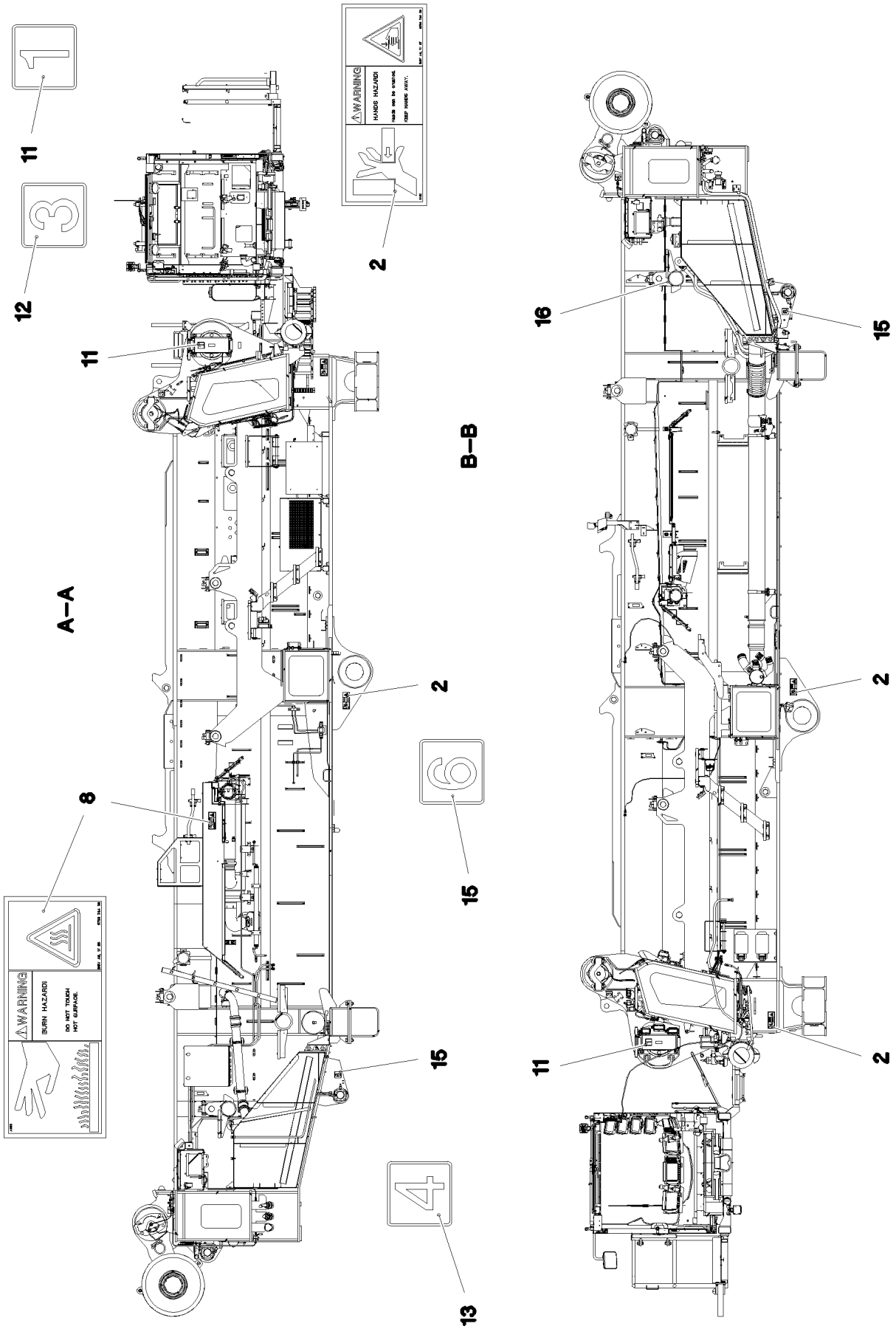

9.1.2023 080872	**etk_en_de_098288 LR 11000**	865 (2/4)
LIEBHERR	**INSCRIPTION PLATE** **BESCHILDERUNG DREHBUEHNE**	**917082108**

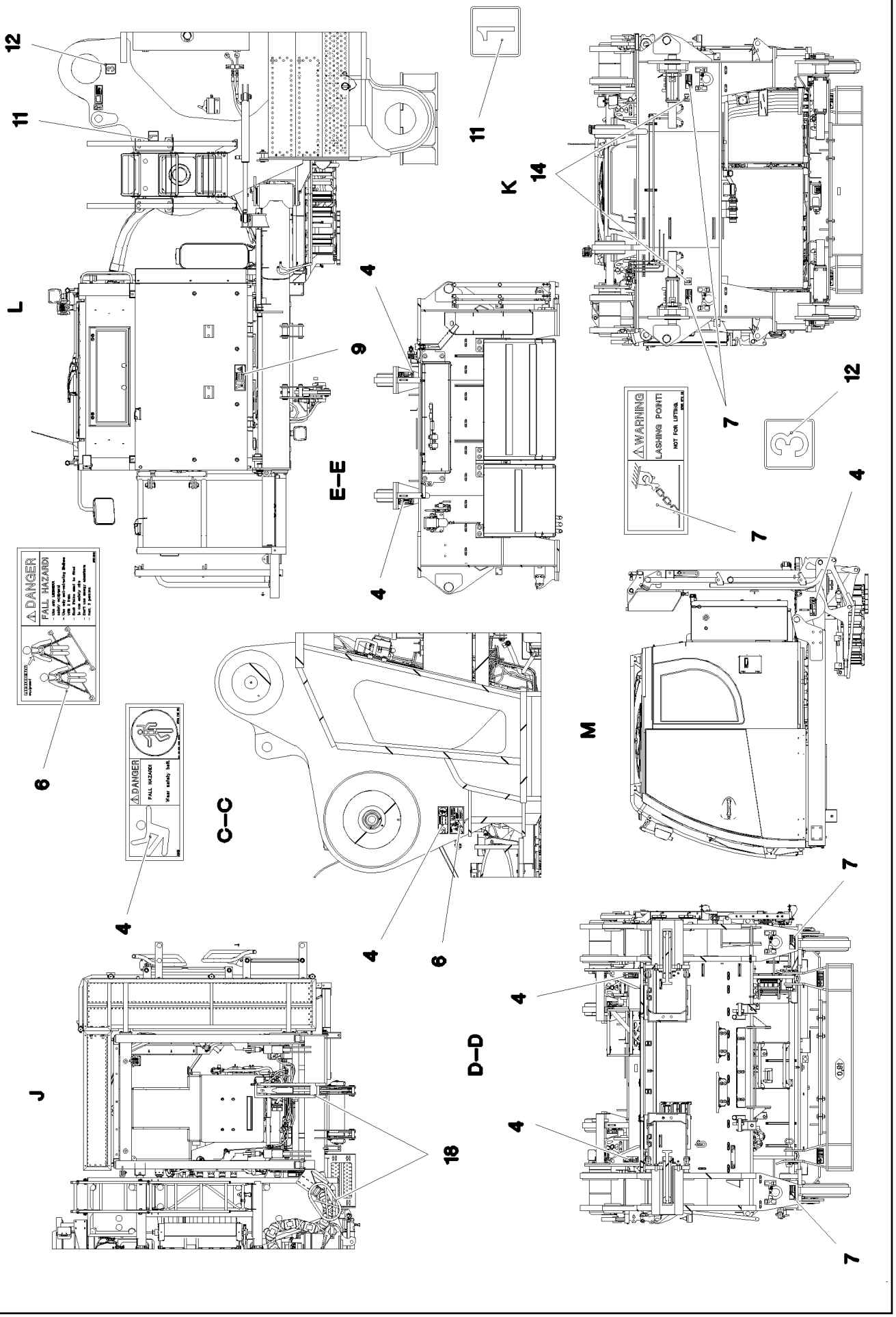
12
11
L
11
K
14
4
9
E–E
4
7
12
WARNING
LASHING POINT!
NOT FOR LIFTING
7
4
DANGER
FALL HAZARD
6
C–C
M
DANGER
FALL HAZARD
4
4
6
7
4
D–D
4
7
J
18

Pos.	Item	Quantity	Description	Bezeichnung
1	978674108	4	SIGN 208X88 KLEBEFOLIE SPF	SCHILD
2	978674608	8	SIGN 208X88 KLEBEFOLIE SPF	SCHILD
3	9402377	6	INFORMATION SIGN 70X40 SPF	HINWEISSCHILD
4	978674808	9	SIGN 168X62 KLEBEFOLIE SPF	SCHILD
5	978674908	3	SIGN 208X88 KLEBEFOLIE SPF	SCHILD
6	97004046	2	SIGN 168X88X1 KLEBEFOLIE SPF	SCHILD
7	978687408	4	SIGN 158X68 KLEBEFOLIE SPF	SCHILD
8	978674408	2	SIGN 208X88 KLEBEFOLIE SPF	SCHILD
9	97016392	1	SIGN 208X88 KLEBEFOLIE SPF	SCHILD
10	9412158	6	CAUTION DECAL ACCID.PREVENTION 60X	WARNSCHILD UNFALLVERHUET
11	974150408	3	SIGN 1X80X80 KLEBEFOLIE SPF	SCHILD
12	974150608	3	SIGN 1X80X80 KLEBEFOLIE SPF	SCHILD
13	974150708	2	SIGN 1X80X80 KLEBEFOLIE SPF	SCHILD
14	97056676	4	SIGN 1X80X80 KLEBEFOLIE SPF	SCHILD
15	97056677	2	SIGN 1X80X80 KLEBEFOLIE SPF	SCHILD
16	97039850	2	ANTI-SLIP SURFACE 1.6X560X102 3M TYP4	ANTIRUTSCHBELAG
17	973424408	4	ANTI-SLIP SURFACE 255X110 3M TYP 4	ANTIRUTSCHBELAG
18	11067611	0.5	WARNING DESIGNATION DIN 48844-01 LAMI	WARNMARKIERUNG
19	97060792	4	SIGN 210X297 KLEBEFOLIE SPF	SCHILD
20	970879708	2	ANTI-SLIP SURFACE 1.6X150X1000 3M TYP	ANTIRUTSCHBELAG
21	978675008	3	SIGN 208X88 KLEBEFOLIE SPF	SCHILD

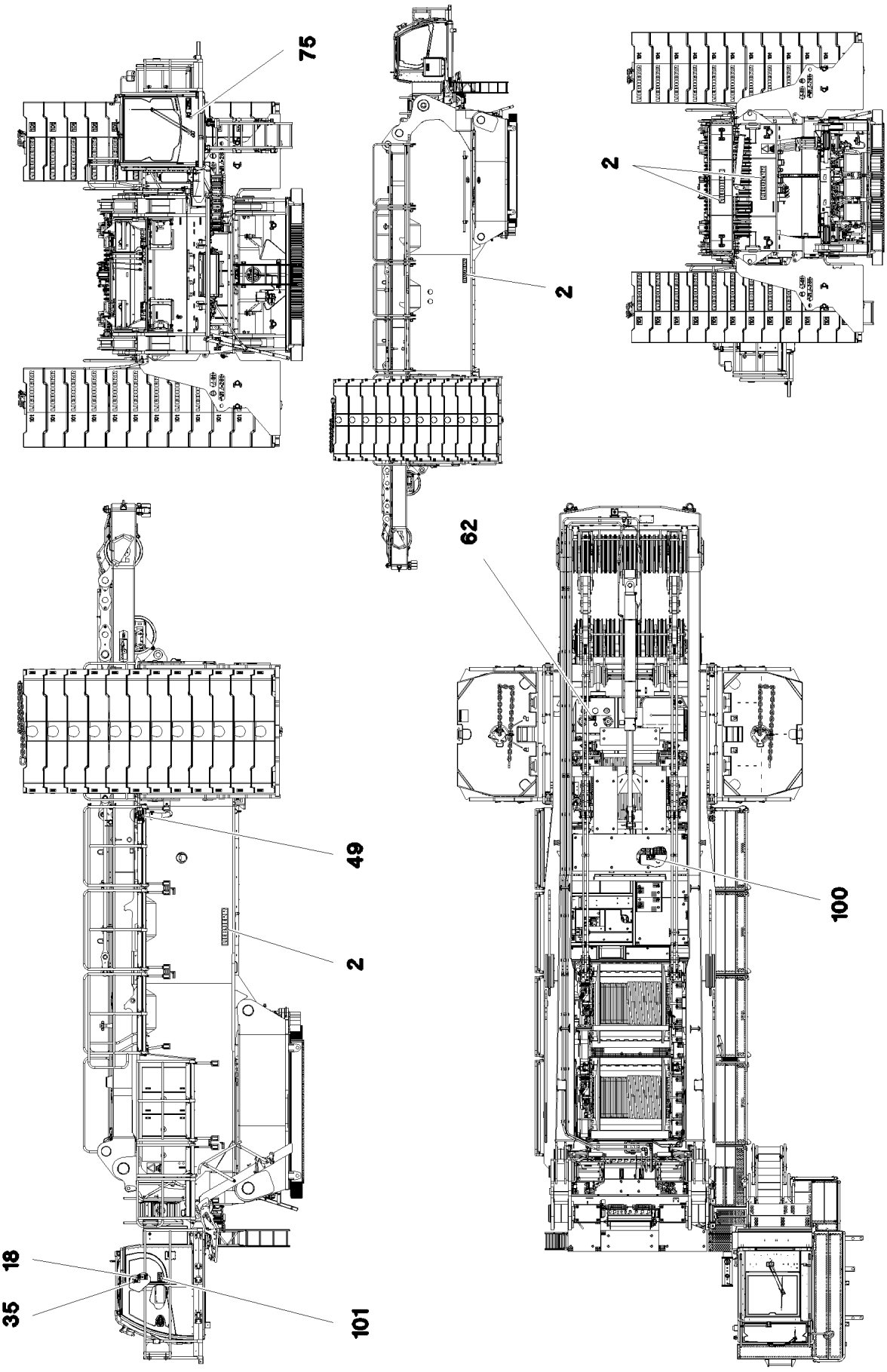
75
2
2
62
49
2
100
18
35
101

Pos.	Item	Quantity	Description	Bezeichnung
2	971749908	4	SIGN	SCHILD
18	97037952	1	SIGN 168X88 KLEBEFOLIE SPF	SCHILD
35	9412158	1	CAUTION DECAL ACCID.PREVENTION 60X	WARNSCHILD UNFALLVERHUET
49	97016304	1	SIGN 208X88 KLEBEFOLIE SPF	SCHILD
62	979383308	1	SIGN 168X88 KLEBEFOLIE SPF	SCHILD
75	971693908	1	SIGN 112DBA/100X90 KLEBEFOLIE SPF	SCHILD
100	97060689	1	SIGN 168X88 KLEBEFOLIE SPF	SCHILD
101	97009799	1	SIGN 168X88 KLEBEFOLIE SPF	SCHILD
200	704207708	4	MANDRIL RIVET 4X15	DORNNIET

Pos.	Item	Quantity	Description	Bezeichnung
1	97160615	1	SIGN 6X107X237 G-ALSI12	SCHILD

Pos.	Item	Quantity	Description	Bezeichnung
1	10454762	1	REMOTE CONTROL TRANSMITTER LSB-BT ⇨ ❑ 872	FERNSTEUERSENDER
2	10475436	1	BELT CARRIER SYSTEM ⇨ ❑ 873	GURTTRAGESYSTEM

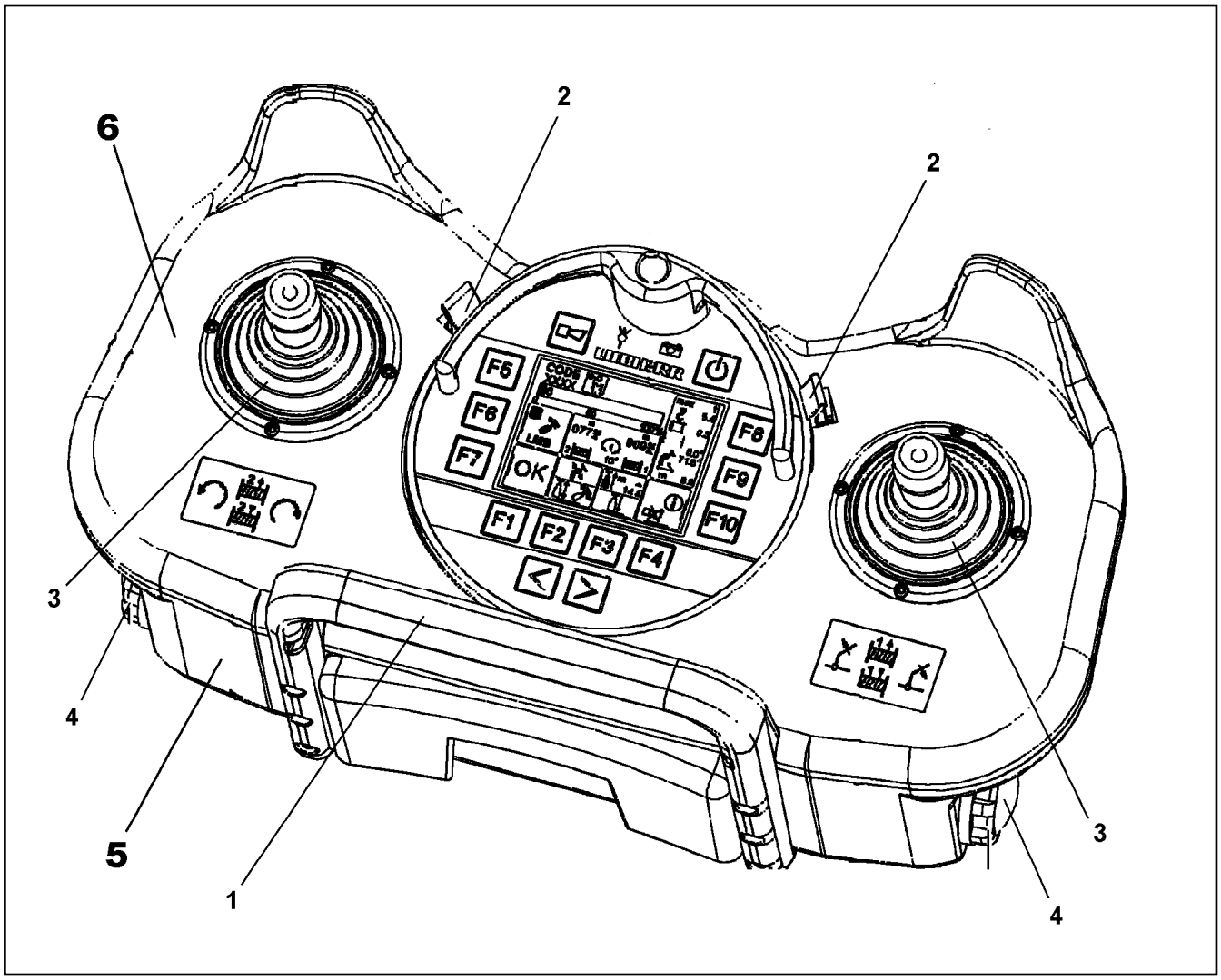

Pos.	Item	Quantity	Description	Bezeichnung
1	10815196	1	HOLDING BRACKET	HALTEBUEGEL
2	11002524	2	CIRCLIP	SICHERUNGSCLIP
3	11124040	2	RUBBER BELLOWS	FALTENBALG
4	10873512	2	BATTERY HOLDER	BATTERIEHALTER
5	10878706	1	KIT SPARE PARTS HOUSING	RS GEHAEUSE
6	11490326	1	KIT SPARE PARTS HOUSING	RS GEHAEUSE
7	12106049	2	HAND CONTROL TRANSDUCER	HANDSTEUERGEBER
8	12106427	6	SCREW	SCHRAUBE

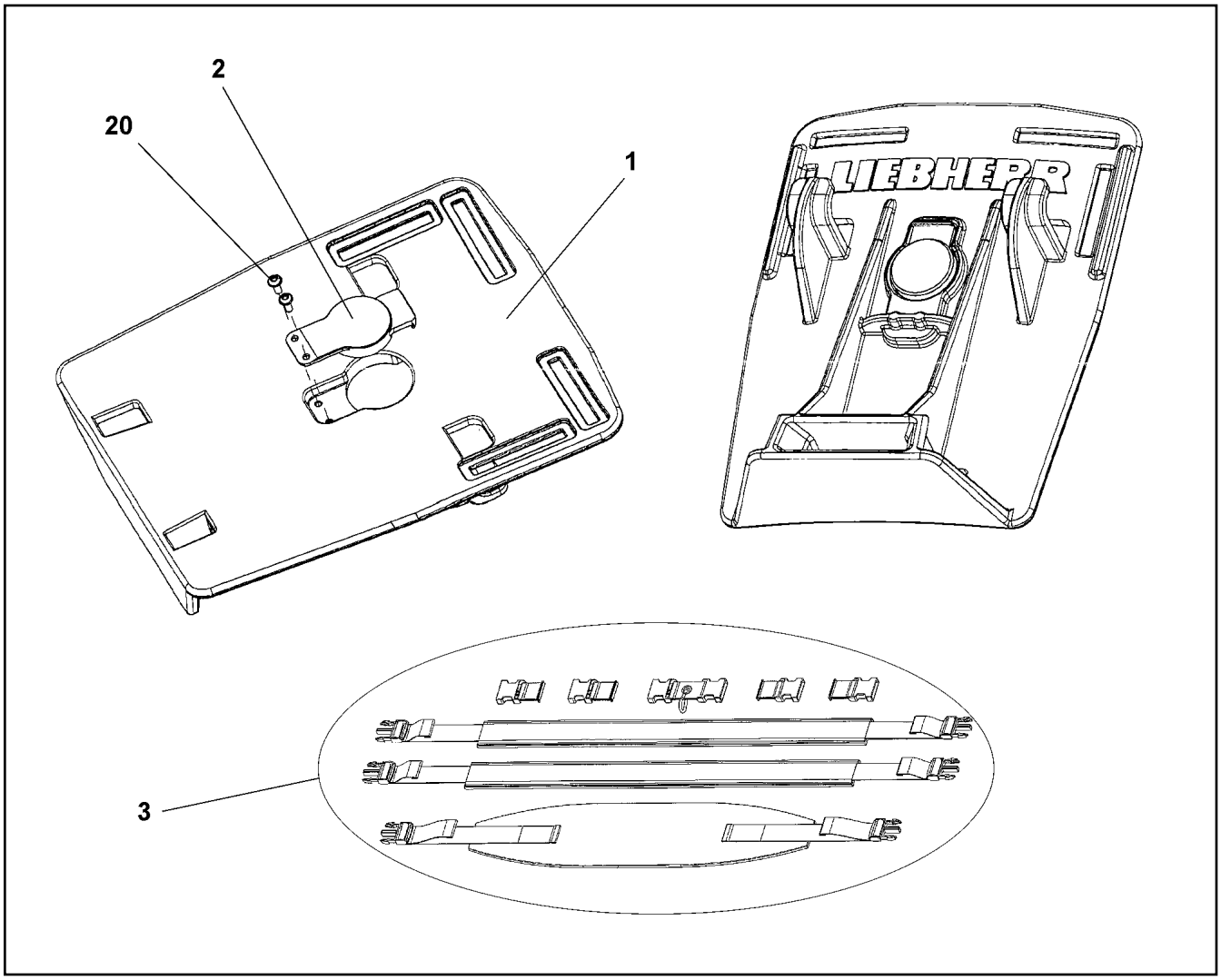

Pos.	Item	Quantity	Description	Bezeichnung
1	11214405	1	BASE PLATE	GRUNDPLATTE
2	11006668	1	CATCHING LEVER	RASTHEBEL
3	11659765	1	TRAVEL BELT	TRAGERIEMEN
20	11006669	2	SCREW	SCHRAUBE

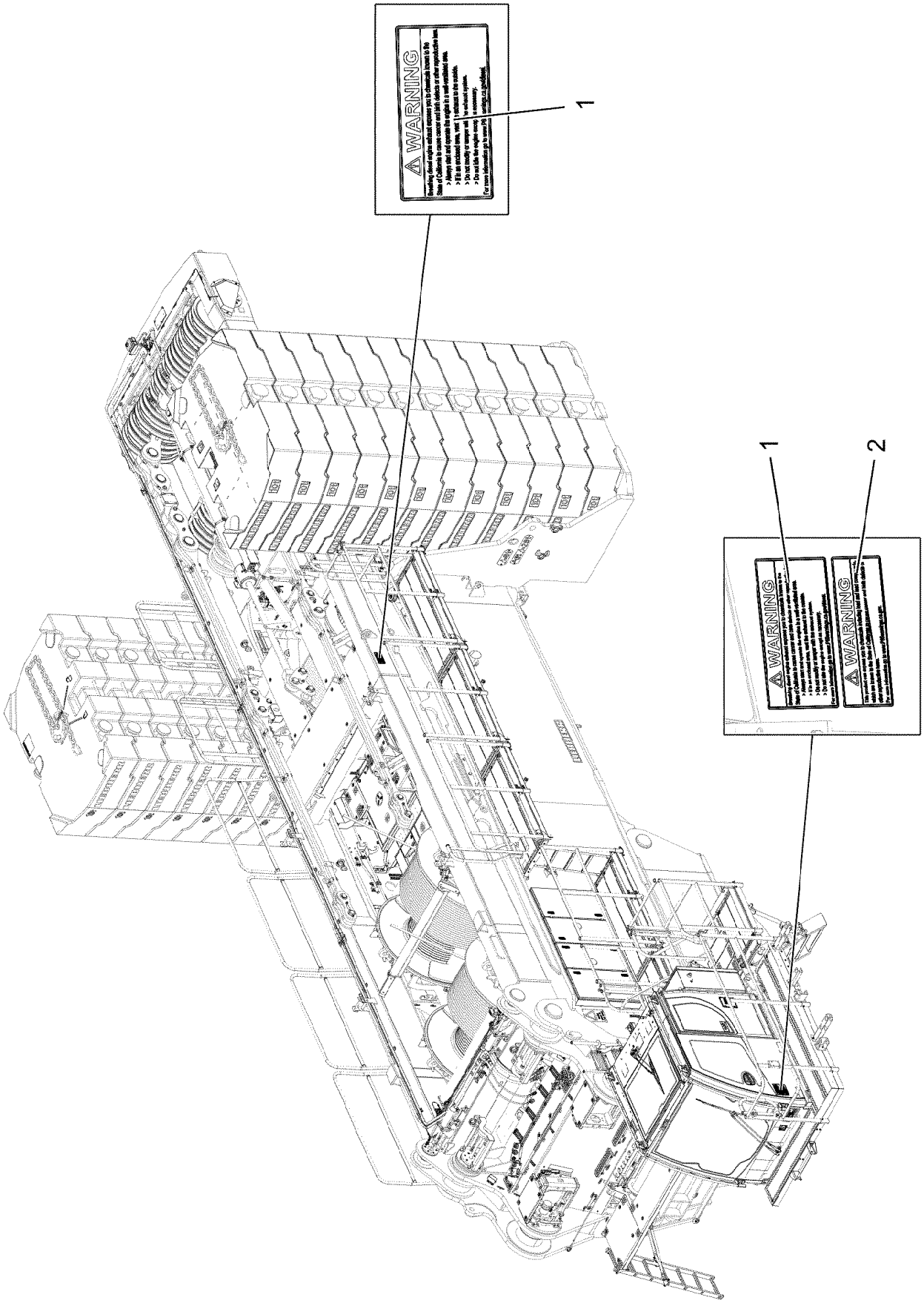

9.1.2023 008482 LIEBHERR	**etk_en_de_098288 LR 11000** **ADDITIONAL SIGNAGE CALIFORNIA** **ZUSATZBESCHILD.CALIFORNIEN**	❑ 874 (1/2) **919551708**

Pos.	Item	Quantity	Description	Bezeichnung
1	11952500	2	SIGN 100X184X0,1 KLEBEFOLIE SPF	SCHILD
2	13187353	1	SIGN 70X184X0,1 KLEBEFOLIE	SCHILD

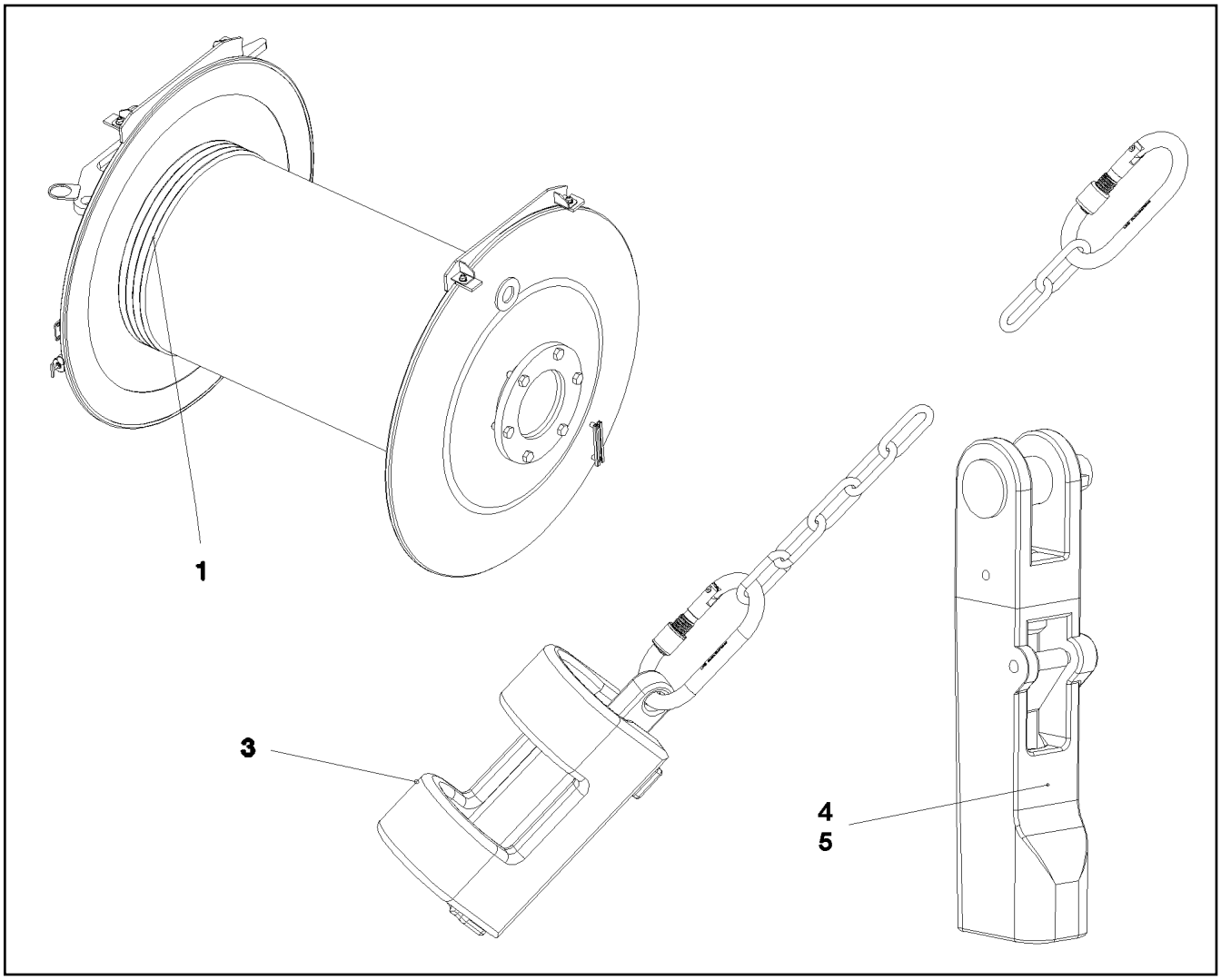

Pos.	Item	Quantity	Description	Bezeichnung
1	11314899	1	HOIST ROPE 32X1450M -40°C SPF	HUBSEIL
3	962563908	1	HOIST LIM.SWITCH PLUMMET CPL ⇨ ❑ 877	HUBENDSCHALTER GEWICHT K
4	773940508	1	POUCH SOCKET 30-32 SPF	TASCHENSCHLOSS
(1)	571817208	1	SAFETY PLUG W HINGE-LID	SICHERHEITSKLAPPSTECKER
(2)	12105954	1	COLLER BOLT	BUNDBOLZEN
5	11481877	1	POUCH SOCKET LR 32 SPF ⇨ ❑ 878	TASCHENSCHLOSS

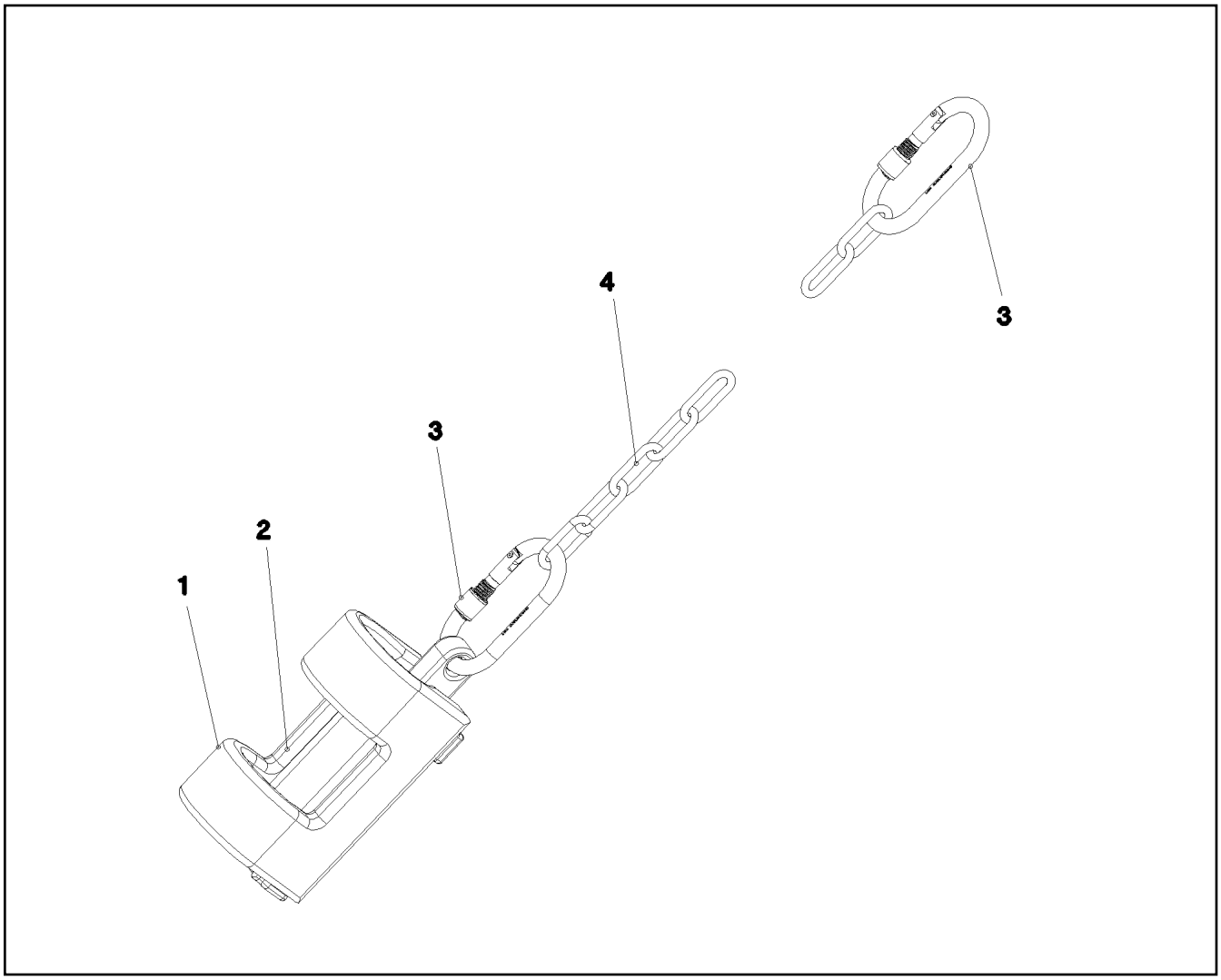

Pos.	Item	Quantity	Description	Bezeichnung
1	388283208	1	WEIGHT 43X72X245 EN-GJS400-18 FE//ZN20	GEWICHT
2	388283108	1	WEIGHT EN-GJS400-18 FE//ZN20//B	GEWICHT
3	10473040	2	SCREW CARABINER OVAL 130X12-2000 S35	SCHRAUBKARABINER
4	10663970	2	CHAIN DIN 763 7X49 0.3t ST35 VERZ	KETTE

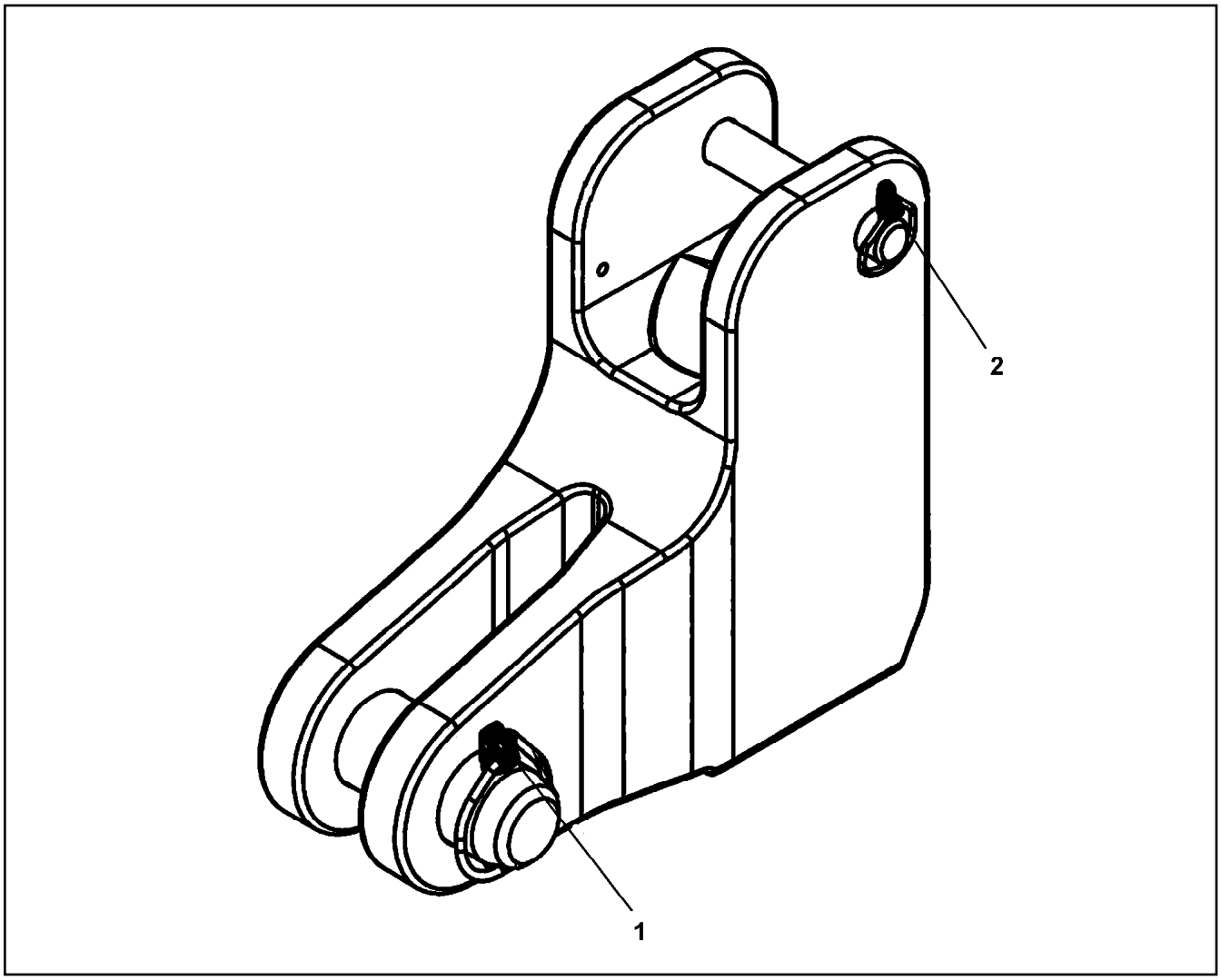

Pos.	Item	Quantity	Description	Bezeichnung
1	10180883	1	SAFETY PLUG W HINGE-LID 10X55X9,5X45	SICHERHEITSKLAPPSTECKER
2	10180879	1	SAFETY PLUG W HINGE-LID 4X24X3,8X20	SICHERHEITSKLAPPSTECKER

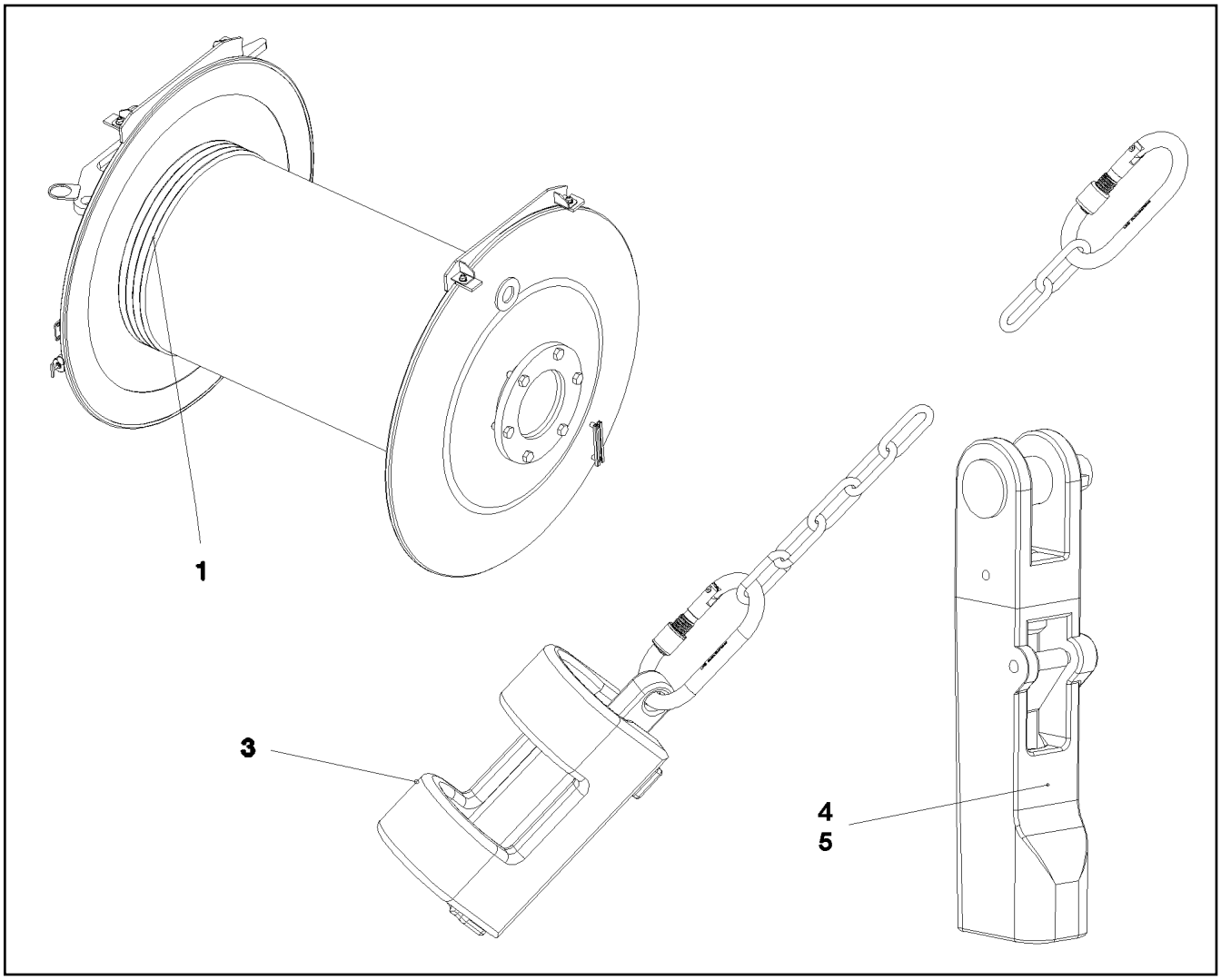

Pos.	Item	Quantity	Description	Bezeichnung
1	11314899	1	HOIST ROPE 32X1450M -40°C SPF	HUBSEIL
3	962563908	1	HOIST LIM.SWITCH PLUMMET CPL ⇨ ❑ 877	HUBENDSCHALTER GEWICHT K
4	773940508	1	POUCH SOCKET 30-32 SPF	TASCHENSCHLOSS
5	11481877	1	POUCH SOCKET LR 32 SPF ⇨ ❑ 878	TASCHENSCHLOSS

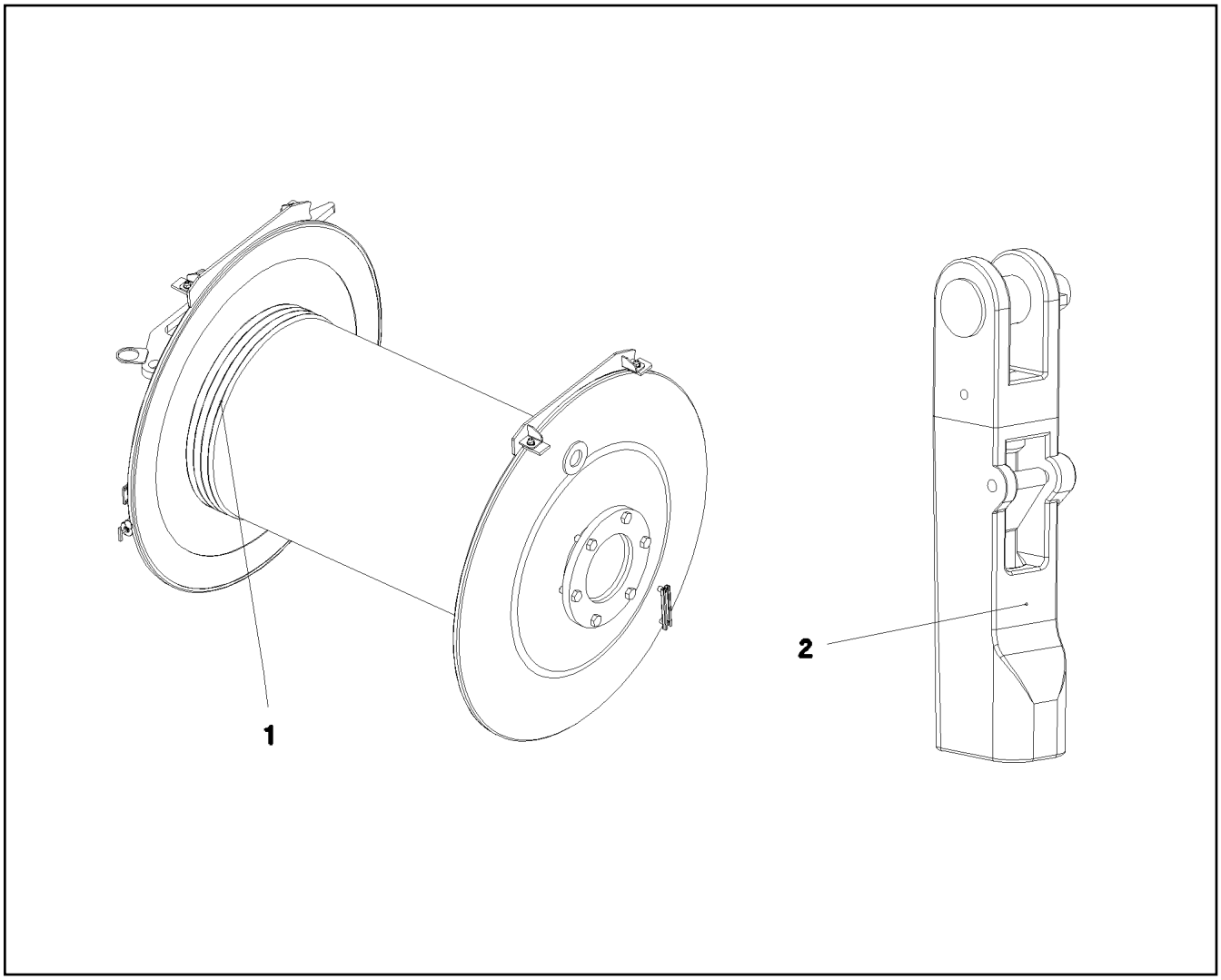

Pos.	Item	Quantity	Description	Bezeichnung
1	11211360	1	ROPE 32X1450M SPF	SEIL
2	773940508	1	POUCH SOCKET 30-32 SPF	TASCHENSCHLOSS

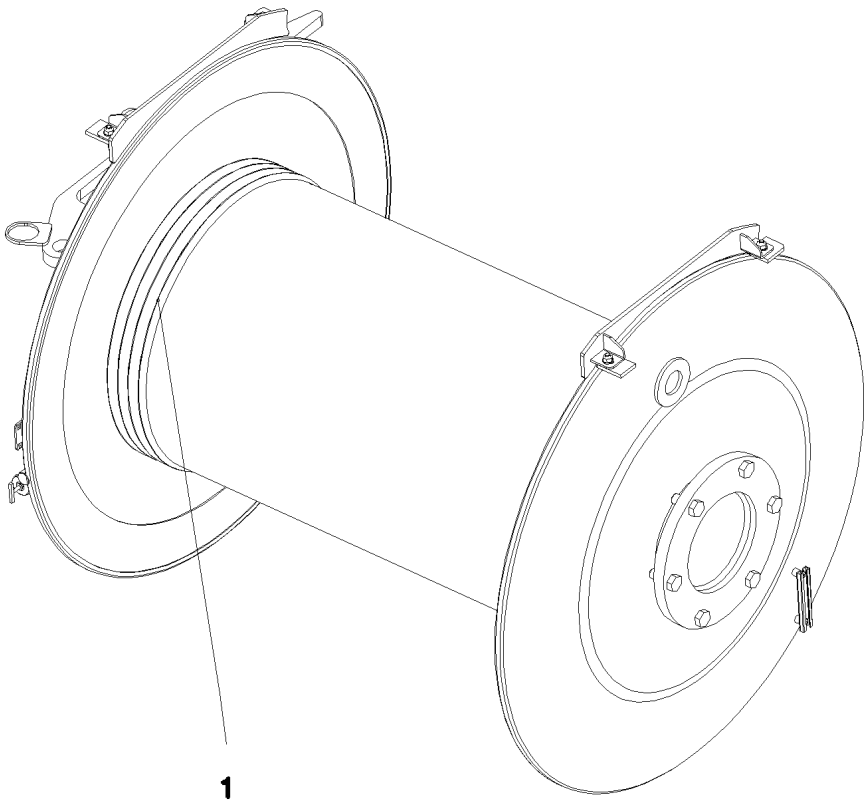

Pos.	Item	Quantity	Description	Bezeichnung
1	11211362	1	ROPE 32X890M -40°C SPF	SEIL

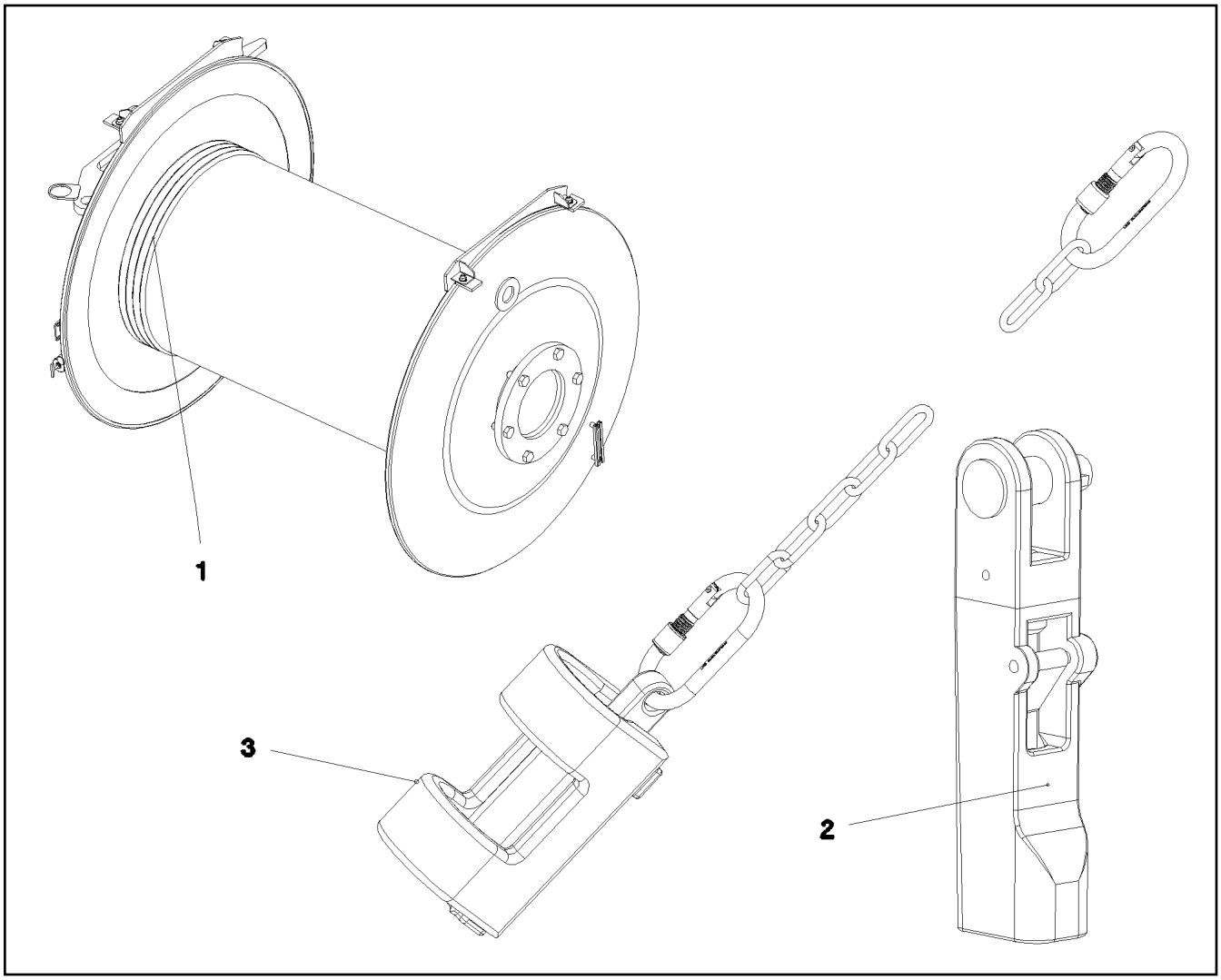

Pos.	Item	Quantity	Description	Bezeichnung
1	11314901	1	HOIST ROPE 28X600M -40°C SPF	HUBSEIL
2	773940508	1	POUCH SOCKET 30-32 SPF	TASCHENSCHLOSS
3	962563908	1	HOIST LIM.SWITCH PLUMMET CPL ⇨ ❑ 877	HUBENDSCHALTER GEWICHT K

Pos.	Item	Quantity	Description	Bezeichnung
1	12102031	1	ROPE 8X400M -40°C VERZ. SPF	SEIL
2	10332161	2	CONNECTING ELEMENT SPF	VERBINDUNGSGLIED
3	773947308	1	TWIST COMPENSATOR 2t SPF	DRALLFAENGER
4	740002608	2	UNIVERSAL CONNECTING LINK CW6 SPF	UNIVERSALVERBINDUNGSGLIE

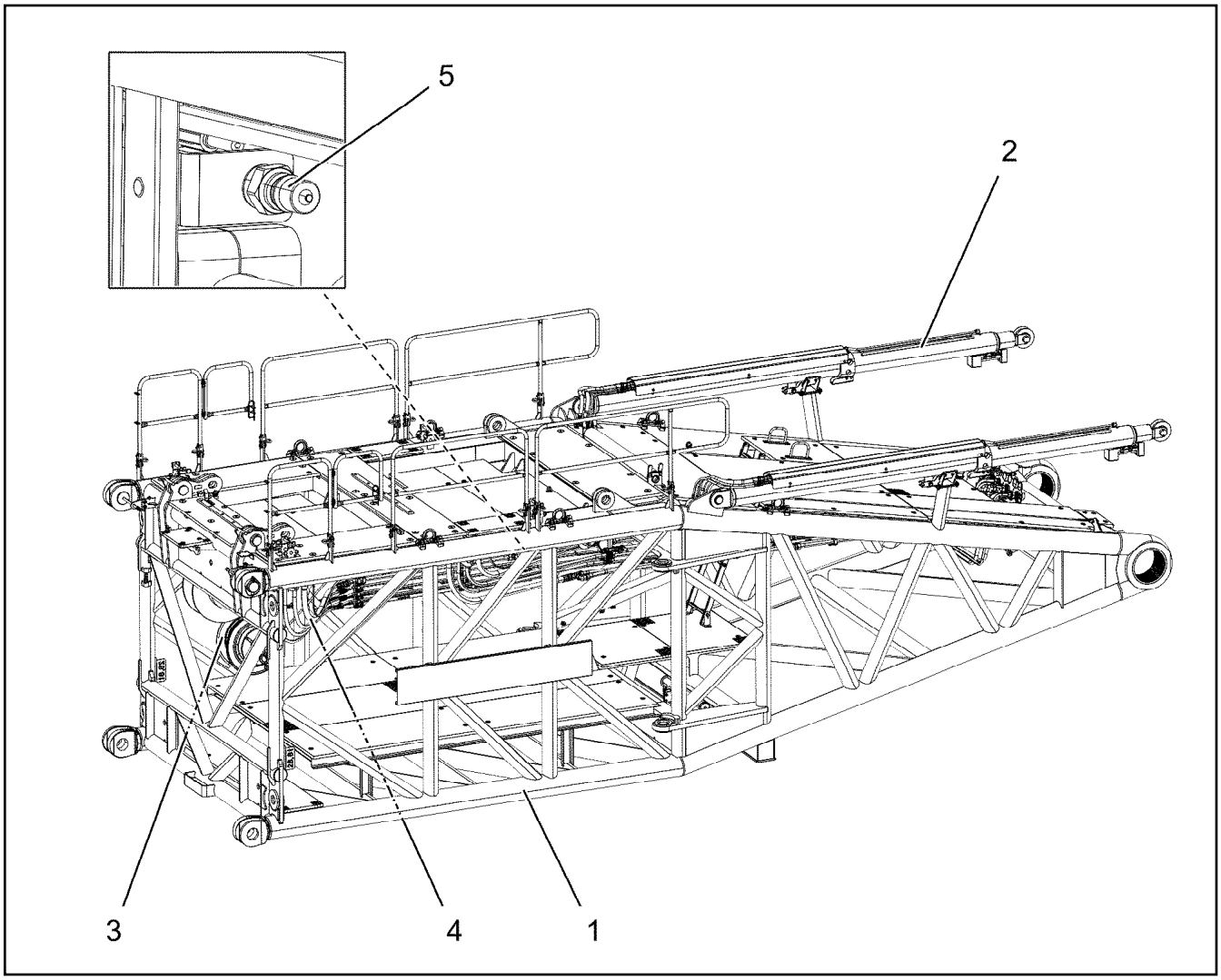

Pos.	Item	Quantity	Description	Bezeichnung
1	919304308	1	S PIVOT SECTION PRE-ASS. 10.5M ⇨ ❑ 885	S-ANLENKSTUECK VORM.
2	919391108	1	S OVERRUN PROTECTION ⇨ ❑ 899	S-RUECKHALTESICHERUNG
3	919301108	1	ELECTRIC FOR S-PIVOT SECTION ⇨ ❑ 903	ELEKTRIK S-ANLENKSTUECK
4	919551208	1	ADDITIONAL HYDR.S PIVOT SECTI. ⇨ ❑ 919	ZUSATZHYDRAULIK S-ANLENK
5	917692108	1	CENTRAL GREASING S-ANLENKSTUECK ⇨ ❑ 930	ZENTRALSCHMIERUNG

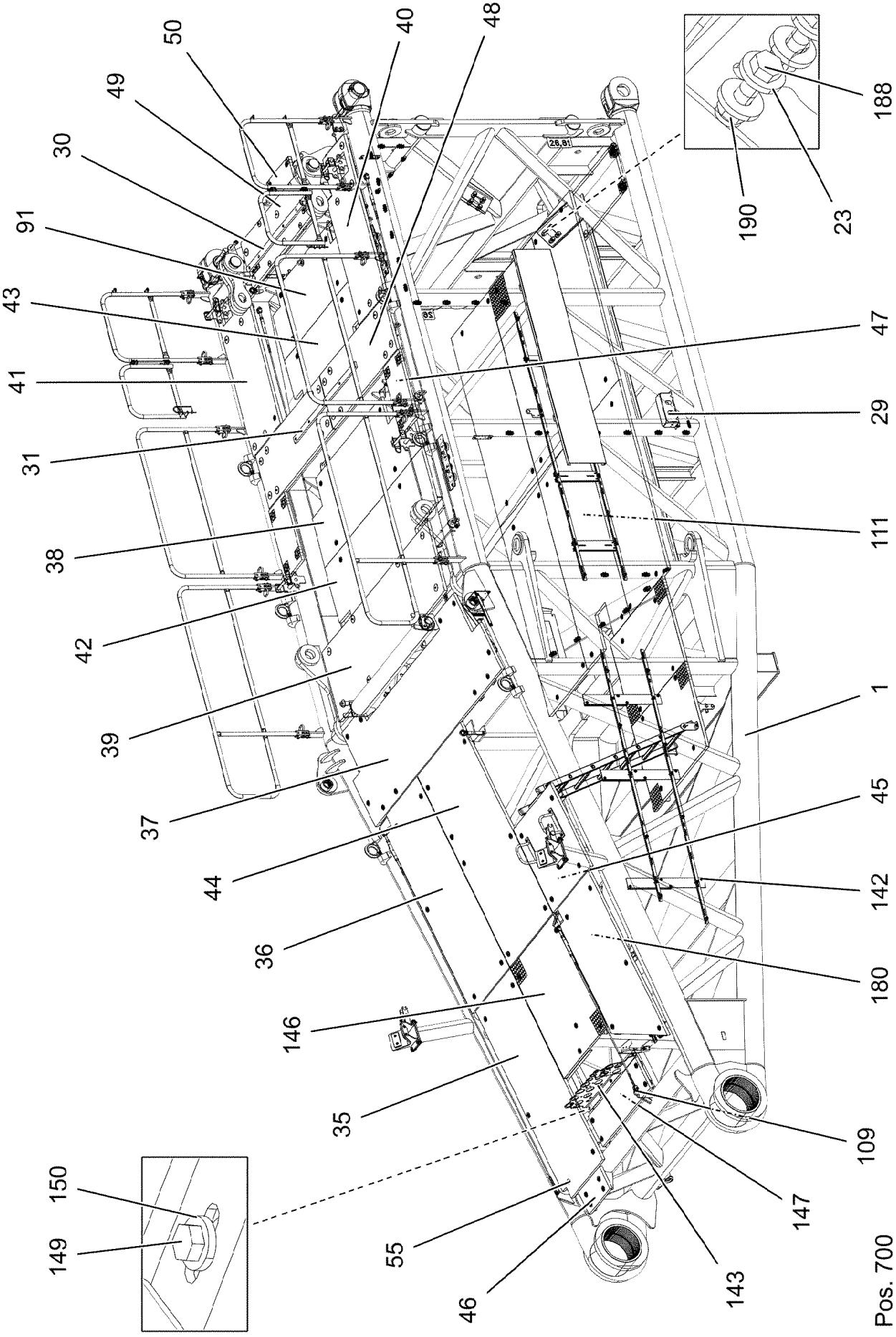

9.1.2023 002450	**etk_en_de_098288 LR 11000**	885 (1/10)
LIEBHERR	**S PIVOT SECTION PRE-ASS.** **S-ANLENKSTUECK VORM.**	**919304308**

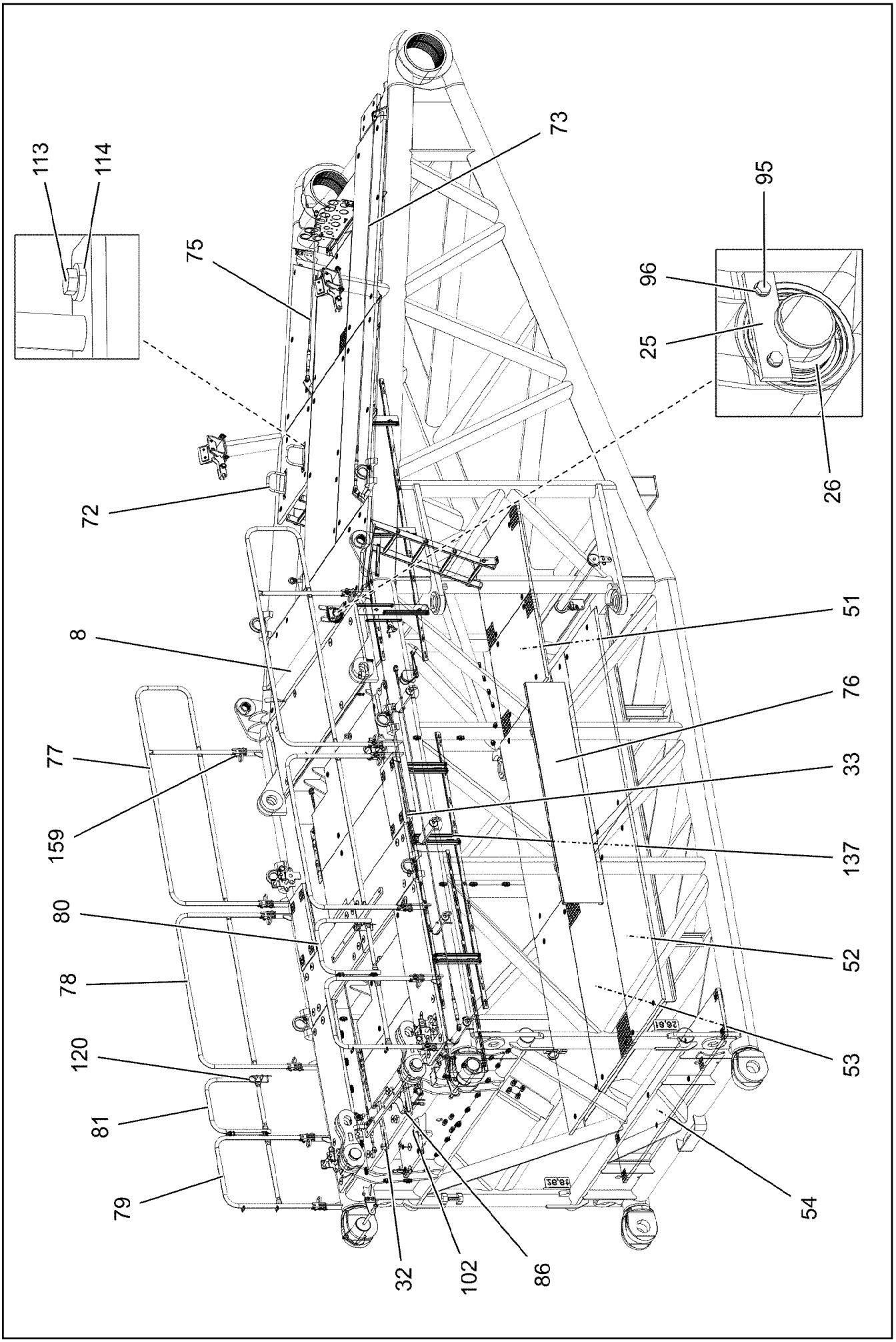

9.1.2023 002451 LIEBHERR	**etk_en_de_098288 LR 11000** **S PIVOT SECTION PRE-ASS.** **S-ANLENKSTUECK VORM.**	886 (2/10) **919304308**

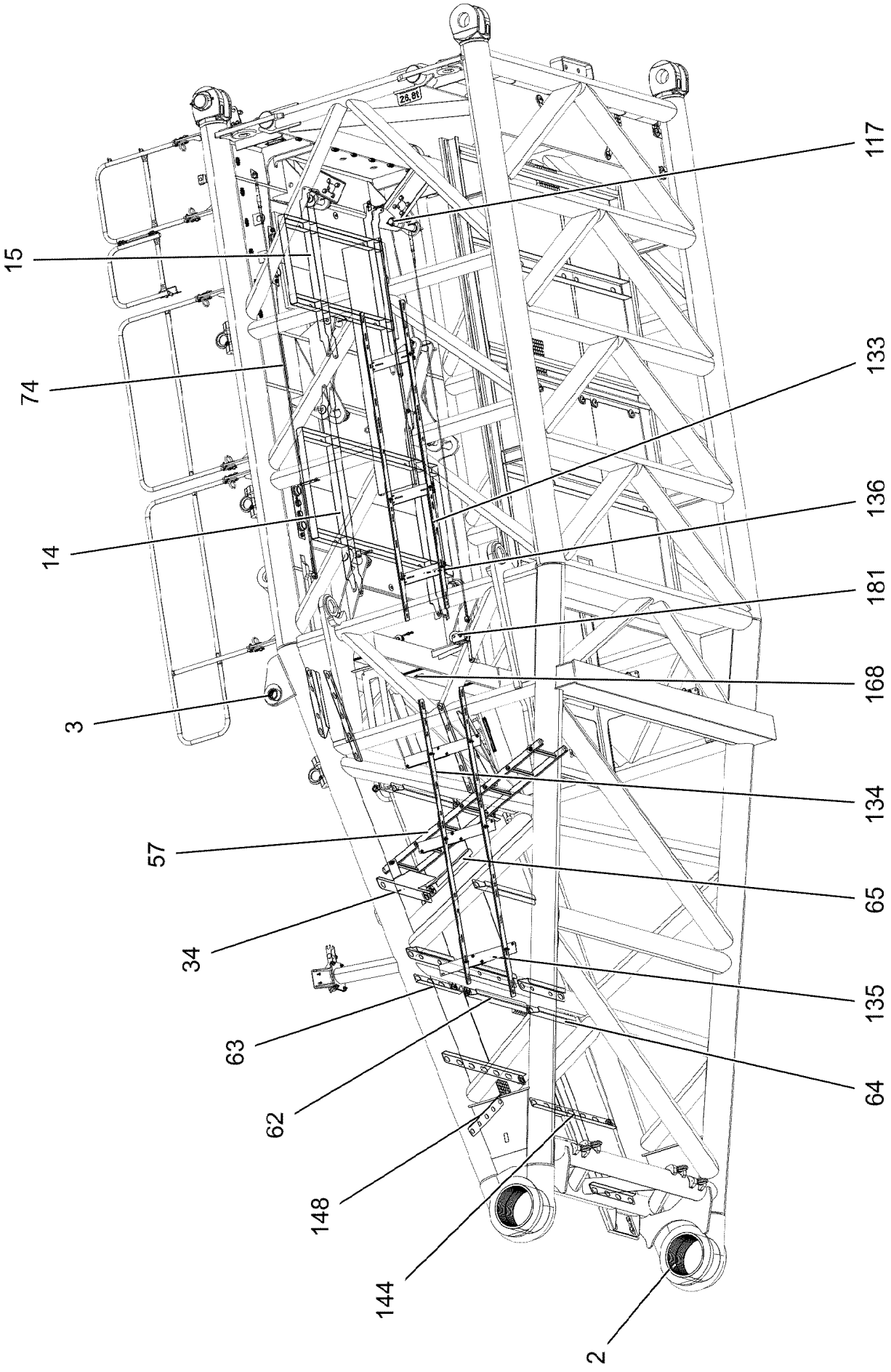

9.1.2023 002452 LIEBHERR	**etk_en_de_098288 LR 11000** **S PIVOT SECTION PRE-ASS.** **S-ANLENKSTUECK VORM.**	❑ 887 (3/10) **919304308**

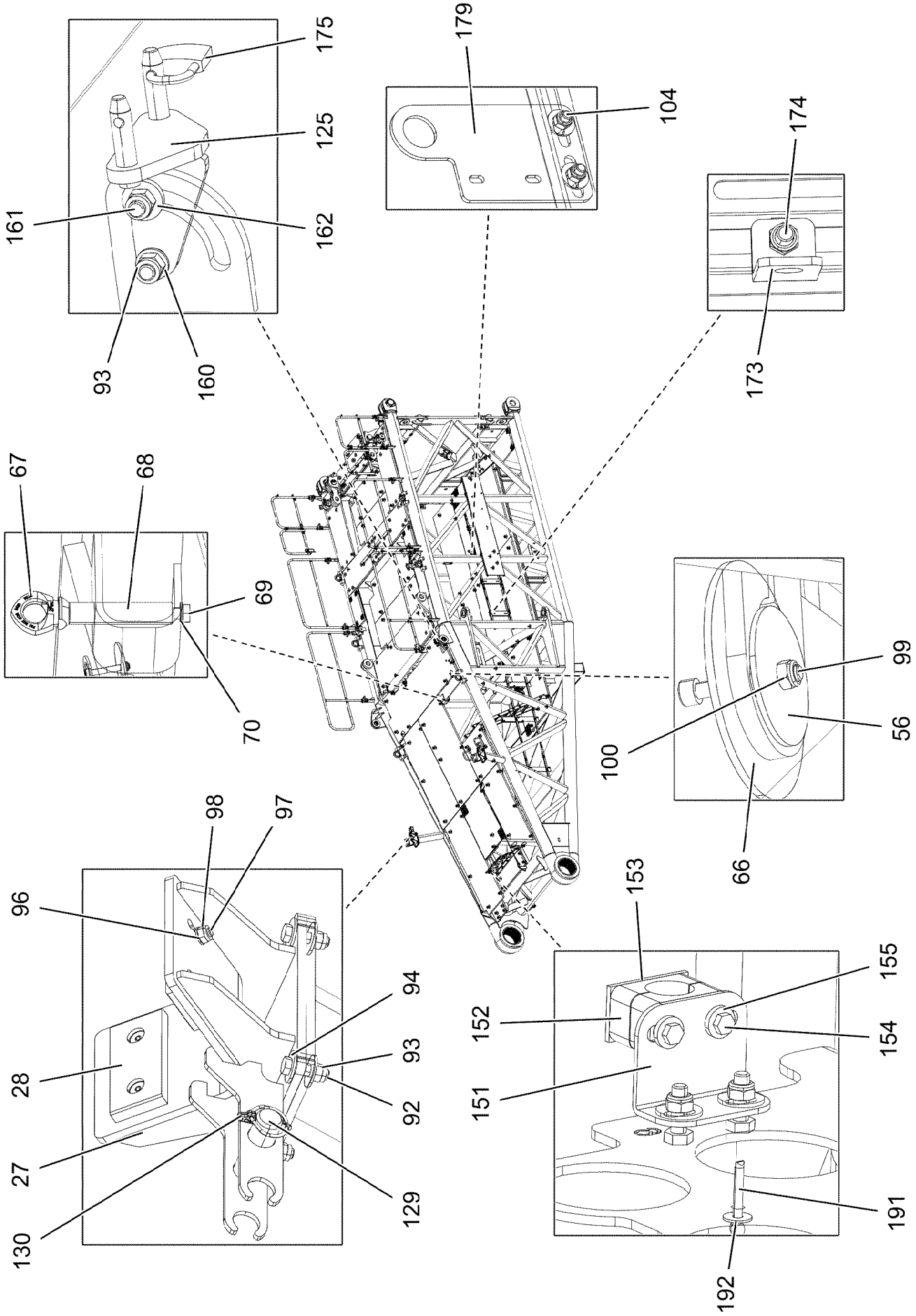

9.1.2023 002453 LIEBHERR	**etk_en_de_098288 LR 11000** **S PIVOT SECTION PRE-ASS.** **S-ANLENKSTUECK VORM.**	888 (4/10) **919304308**

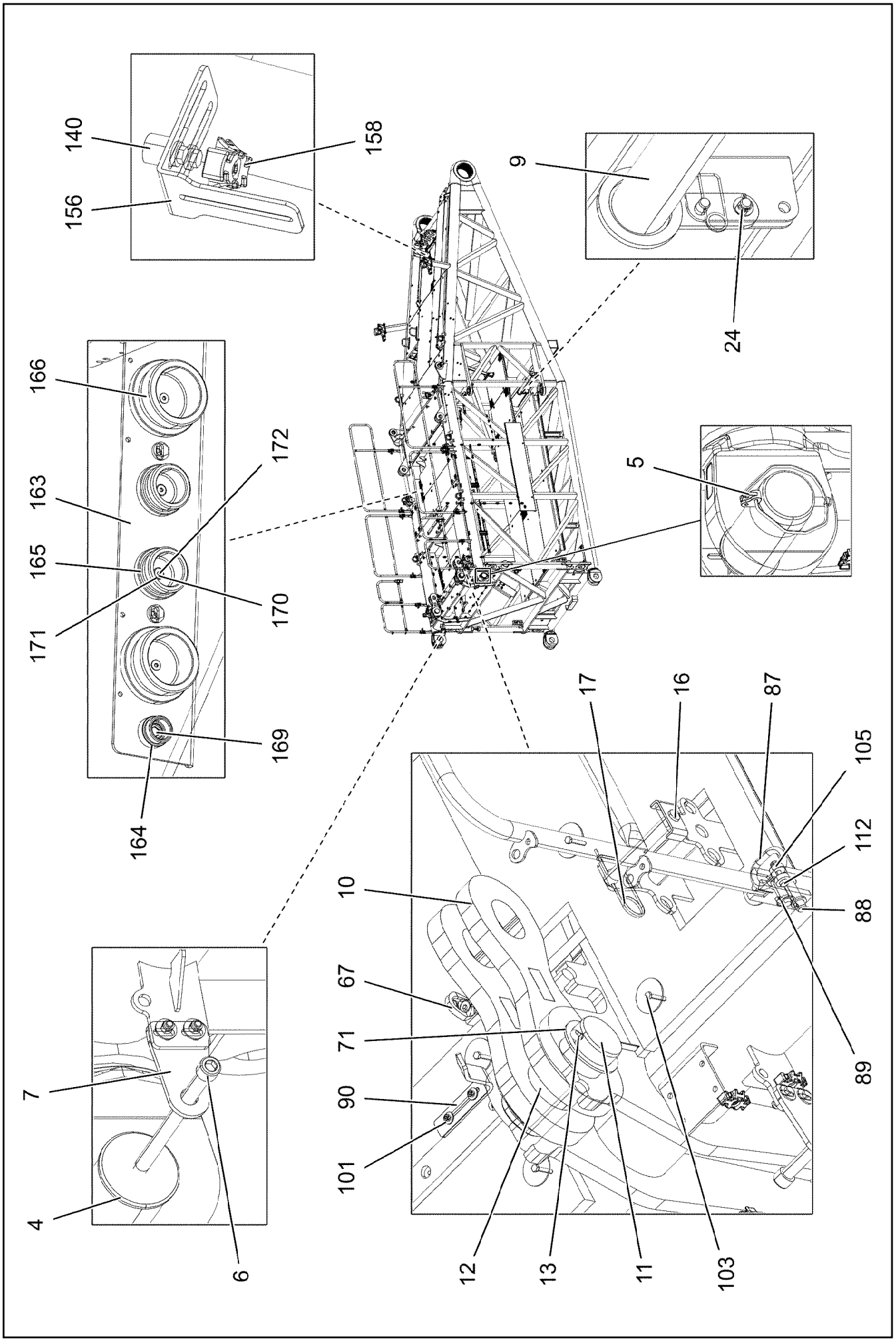

9.1.2023 002454 LIEBHERR	**etk_en_de_098288 LR 11000** **S PIVOT SECTION PRE-ASS.** **S-ANLENKSTUECK VORM.**	889 (5/10) **919304308**

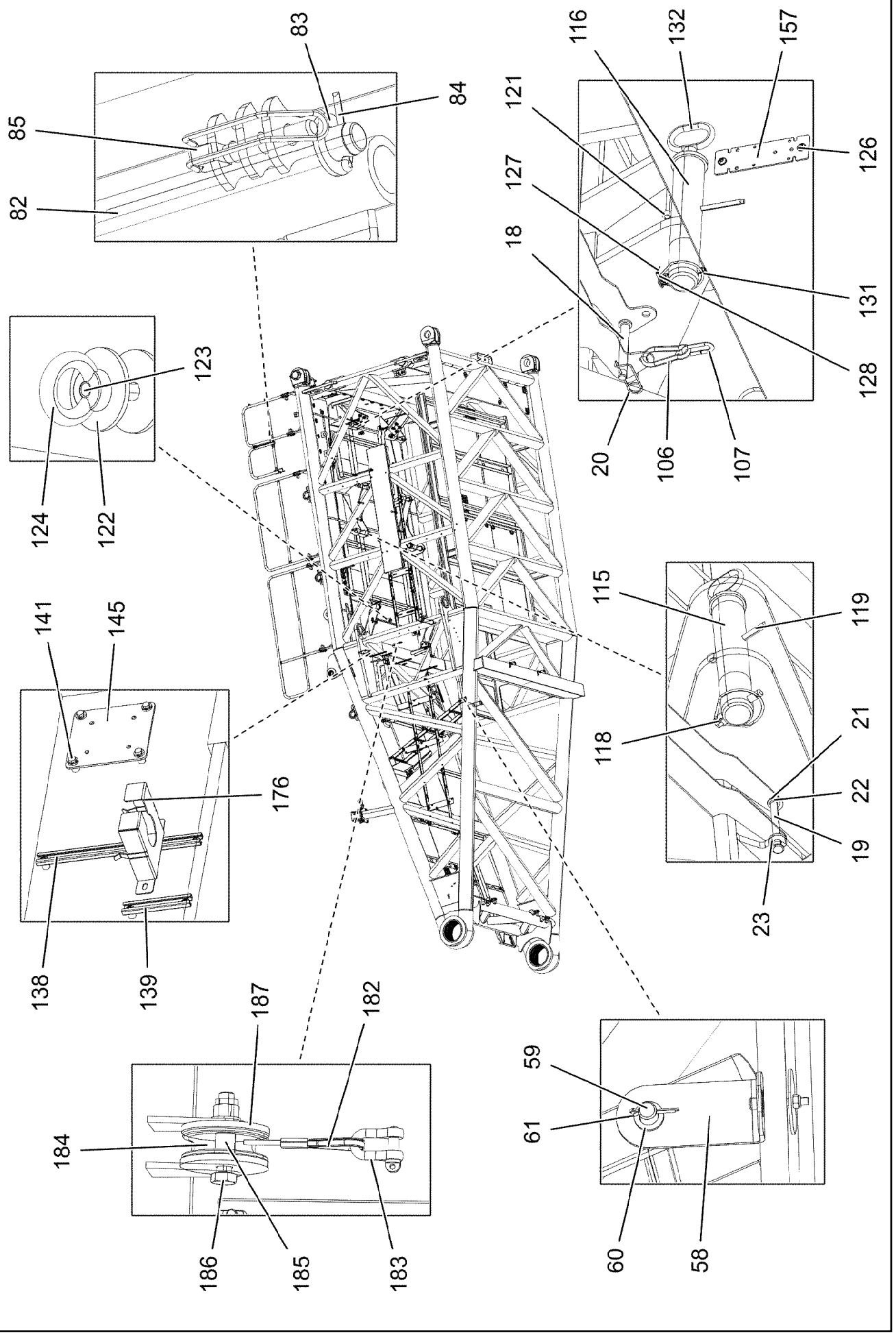

9.1.2023 002455	**etk_en_de_098288 LR 11000**	❑ 890 (6/10)
LIEBHERR	**S PIVOT SECTION PRE-ASS.** **S-ANLENKSTUECK VORM.**	**919304308**

Pos.	Item	Quantity	Description	Bezeichnung
1	96036366	1	S PIVOT SECTION, WELD.CONSTR. 10.5M	S-ANLENKSTUECK SCHWK.
2	97028102	2	BUSHING 400X360X266 GZ-CUZN25AL5 SP	BUCHSE
3	97035739	2	BUSHING 60X100X100 GZ-CUZN25AL5	BUCHSE
4	97028894	2	PIN 140.0X291 35NICRMOV125 GASN. SPF	BOLZEN
5	10878577	2	SAFETY PLUG W HINGE-LID 20X175X20X1	SICHERHEITSKLAPPSTECKER
6	10878755	2	SOCKET HEAD SCREW ISO 4762 M24X400	ZYLINDERSCHRAUBE
7	972636908	2	PLATE 10X175X104 S700MC FE/FLZN10/NC	BLECH
8	12105882	1	CARRYING ROLLER 159/14,2/80X1575 SPF	TRAGROLLE
9	928830208	1	SAFETY ROLLER CPL. ⇨ ❑ 895	SCHUTZWALZE KPL.
10	968247008	4	BRACKET WITH BOARD	LASCHE MIT SCHILD
11	932377308	2	PIN RD100X235 35NICRMOV125	BOLZEN
12	97031403	2	SLEEVE 114.3X50 S355J2H FE//ZNNI8//CN//T	HUELSE
13	10180383	2	SPLIT PIN ISO 1234 13X160 St 480H SPF	SPLINT
14	967976008	1	PIVOTING WALKWAY WELDED	LAUFSTEG SCHWK.
15	967976108	1	PIVOTING WALKWAY WELDED	LAUFSTEG SCHWK.
16	962580308	4	CONNECTING PIN WELDED FE//ZNNI8//CN/	ABSTECKBOLZEN SCHWK.
17	433100908	4	RETAINING SPRING 4,5X98 ISO 2081 FE/ZN	SICHERUNGSFEDER
18	453008508	4	PIN ISO 2341 B16X135X129 ST.50-2K VERZ	BOLZEN
19	453008308	4	PIN ISO 2341 B16X162X157 30CRNIMO8 SP	BOLZEN
20	433102808	6	RETAINING SPRING 3X55 VERZ	SICHERUNGSFEDER
21	10180351	6	SPLIT PIN ISO 1234 4X25 St 480H SPF	SPLINT
22	11691326	6	WASHER ISO 7092 16 300HV FLZN SPF	SCHEIBE
23	4600021	20	WASHER DIN 7349 17 200HV FLZN SPF	SCHEIBE
24	451241208	4	PIN DIN 1435 16X40X35 ST.50K VERZ	BOLZEN
25	934787908	2	AXLE HOLDER 10X150X40 S355MC FE//ZNNI	ACHSHALTER
26	952198708	2	RING RD100X5 S355MC FE//ZNNI8//CN//T0	RING
27	967997608	2	SUPPORT WELDED	AUFLAGE SCHWK.
28	283030708	4	BEARING PLATE	LAGERPLATTE
29	97080863	1	HOOD 601X338 DC01 FE//ZNNI8//CN//T0	HAUBE
30	976661208	1	SUPPORT 1400X60 PA6G	AUFLAGE
31	971111308	4	SUPPORT PA6G	AUFLAGE
32	971111408	6	SUPPORT PA6G	AUFLAGE
33	97031390	38	SUPPORT PA6G	AUFLAGE
34	97031391	1	PLATE 4X323X860 S315MC	BLECH
35	97031392	1	GRIDIRON T2070X800X30/2 S235JR T ZN K	GITTERROST-P
36	97031393	1	GRIDIRON T2070X860X30/2 S235JR T ZN K	GITTERROST-P
37	97031394	1	GRIDIRON T2940X920X30/2 S235JR T ZN K	GITTERROST-P
38	97031395	1	GRIDIRON T2240X810X30/3 S235JR T ZN K	GITTERROST-P
39	97031396	1	GRIDIRON T2440X730X30/2 S235JR T ZN K	GITTERROST-P
40	97031397	1	GRIDIRON T1680X600X30/2 S235JR T ZN K	GITTERROST-P
41	97031398	1	GRIDIRON T1680X630X30/2 S235JR T ZN K	GITTERROST-P
42	97031399	1	GRIDIRON T2240X810X30/3 S235JR T ZN K	GITTERROST-P
43	97031400	1	GRIDIRON T1800X650X30/2 S235JR T ZN K	GITTERROST-P
44	97028386	1	GRIDIRON T2070X1000X30/2 S235JR T ZN K	GITTERROST-P
45	725838308	1	GRIDIRON T900X867X30/2 S235JR T ZN K	GITTERROST-P
46	10035308	1	GRIDIRON T483X240X30/2 S235JR T ZN K	GITTERROST-P
47	10035262	2	GRIDIRON T720X360X30/2 S235JR T ZN K	GITTERROST-P
48	725870108	2	GRIDIRON T1485X560X30/2 S235JR T ZN K	GITTERROST-P
49	725865108	1	GRIDIRON T1540X483X30/3 S235JR T ZN K	GITTERROST-P
50	725801308	1	GRIDIRON T500X350X30/2 S235JR T ZN K	GITTERROST-P
51	725858708	2	GRIDIRON T1220X900X30/2 S235JR T ZN K	GITTERROST-P
52	725860608	4	GRIDIRON T2000X876X30/2 S235JR T ZN K	GITTERROST-P
53	10036840	1	GRIDIRON T2000X1000X30/2 S235JR T ZN K	GITTERROST-P
54	725808808	1	GRIDIRON T3000X483X30/3 S235JR T ZN K	GITTERROST-SP
55	10100621	111	DISH MOUNTING	TELLERBEFESTIGUNG
56	941138108	184	WASHER DC01 FE//ZNNI8//CN//T0	SCHEIBE
57	11481667	1	SIMPLE LADDER EN 131 7-420X1,93M AL SP	ANLEGELEITER
58	97021238	2	ANGLE 5X70X199 S355MC	WINKEL
59	450023208	2	PIN ISO 2340 B20X500X485 ST.50K FE//ZN20	BOLZEN

Pos.	Item	Quantity	Description	Bezeichnung
60	10875637	16	WASHER DIN 1441 21 ST FLZN SPF	SCHEIBE
61	10180359	16	SPLIT PIN ISO 1234 5X40 St 480H SPF	SPLINT
62	978810808	4	PLATE 4X960X202 S315MC FE//ZNNI8//CN//T	BLECH
63	97003872	3	PLATE 4X122X700 S315MC FE//ZNNI8//CN//T	BLECH
64	979554608	5	PLATE 4X684X481 S315MC FE//ZNNI8//CN//T	BLECH
65	978931408	1	PLATE 4X1130X202 S315MC FE//ZNNI8//CN/	BLECH
66	955702308	2	WASHER RD120X4 S315MC FE//ZNNI8//CN/	SCHEIBE
67	12108588	3	RING BOLT M16X24,0 INOX	RINGSCHRAUBE
68	97028770	1	ROUND STEEL 45.0X160 35NICRMOV125 GA	RUNDSTAHL
69	10875519	1	HEX SCREW ISO 4017 M16X40 8.8 FLZN SP	SECHSKANTSCHRAUBE
70	10289806	1	WASHER ISO 7089 16 300HV FLZN SPF	SCHEIBE
71	97024427	2	WASHER 5X130X130 S355MC FE//ZNNI8//C	SCHEIBE
72	962729508	2	HANDLE WELD.CONST.	GRIFF SCHWK.
73	10665364	1	ROUND STRAND ROPE 10X3,90M STAHL VE	RUNDLITZENSEIL
74	10652820	2	ROUND STRAND ROPE 10X3,7M STAHL VE	RUNDLITZENSEIL
75	10652814	1	ROUND STRAND ROPE 10X1,75M STAHL VE	RUNDLITZENSEIL
76	973200408	2	PLATE ALMG3 H111	BLECH
77	967980708	2	HAND RAIL WELDED STRUCTURE T ZN O	GELAENDER SCHWK.
78	967980808	2	HAND RAIL WELDED STRUCTURE T ZN O	GELAENDER SCHWK.
79	967980908	2	HAND RAIL WELDED STRUCTURE T ZN O	GELAENDER SCHWK.
80	967070508	1	HAND RAIL WELDED STRUCTURE T ZN O	GELAENDER SCHWK.
81	967311308	1	HAND RAIL WELDED STRUCTURE T ZN O	GELAENDER SCHWK.
82	978501408	2	PIN 18.0X400 S355J2C+C FE//ZNNI8//CN//T0	BOLZEN
83	10289807	6	WASHER ISO 7089 18 300HV FLZN SPF	SCHEIBE
84	10180352	4	SPLIT PIN ISO 1234 4X32 St 480H SPF	SPLINT
85	433200908	4	FORMCLIP 10X55 VERZ	FORMCLIP
86	97017499	4	WASHER 3X54X54 X5CRNI18-10	SCHEIBE
87	924713108	12	SOCKET PIN T ZN K	STECKBOLZEN
88	451222408	12	PIN DIN 1435 20X65X58 ST.50-2K VERZ	BOLZEN
89	10875869	12	SAFETY PLUG W HINGE-LID 5X29X4,7X25 4	SICHERHEITSKLAPPSTECKER
90	970833608	2	PLATE 8X276X40 S355MC FE//ZNNI8//CN//T	BLECH
91	97036099	1	GRIDIRON T1800X650X30/2 S235JR T ZN K	GITTERROST-P
92	11645386	14	HEX SCREW ISO 4017 M12X45 8.8 FLZN SP	SECHSKANTSCHRAUBE
93	11840127	17	HEX NUT ISO 7040 M12 8 FLZN SPF	SECHSKANTMUTTER
94	11182717	24	WASHER ISO 7093-1 12 300HV FLZN SPF	SCHEIBE
95	11631816	4	HEX SCREW ISO 4017 M10X25 8.8 FLZN SP	SECHSKANTSCHRAUBE
96	10289795	12	WASHER ISO 7089 10 300HV FLZN SPF	SCHEIBE
97	10875807	8	COUNTERSUNK SCREW DIN 7991 M10X35 8	SENKSCHRAUBE
98	10197769	13	HEX NUT DIN 985 M10 8 ZNNI-480H SPF	SECHSKANTMUTTER
99	10875570	141	SOCKET HEAD SCREW ISO 4762 M8X55 8.8	ZYLINDERSCHRAUBE
100	10875614	202	HEX NUT DIN 985 M8 8 480H SPF	SECHSKANTMUTTER
101	11140469	102	WASHER ISO 7093-1 8 200HV 480H SPF	SCHEIBE
102	12203167	2	SOCKET HEAD SCREW ISO 4762 M8X80 8.8	ZYLINDERSCHRAUBE
103	11690046	50	HEX SCREW ISO 4017 M8X45 8.8 480H SPF	SECHSKANTSCHRAUBE
104	10197831	19	HEX SCREW ISO 4017 M8X25 8.8 ZNNI-480	SECHSKANTSCHRAUBE
105	978015708	24	DISTANCE SLEEVE 30X10 X20CR13	DISTANZHUELSE
106	744010408	4	SNAP HOOK DIN 5299 C 100X10-350KG ST V	KARABINERHAKEN
107	10663970	2	CHAIN DIN 763 7X49 0.3t ST35 VERZ	KETTE
109	10289805	16	WASHER ISO 7089 14 300HV FLZN SPF	SCHEIBE
111	97035894	1	GRIDIRON T2000X1000X30/2 S235JR T ZN K	GITTERROST-P
112	11642355	12	HEX SCREW ISO 4017 M10X50 8.8 FLZN SP	SECHSKANTSCHRAUBE
113	11651583	4	HEX SCREW ISO 4014 M8X60 8.8 480H SPF	SECHSKANTSCHRAUBE
114	11840501	32	WASHER DIN 7349 8,4 200HV 480H SPF	SCHEIBE
115	97037473	4	PIN 80.0X370 35NICRMOV125 SPF	BOLZEN
116	97037484	3	PIN 70.0X310 35NICRMOV125 SPF	BOLZEN
117	97037519	1	PIN 70.0X385 35NICRMOV125 SPF	BOLZEN
118	10180878	4	SAFETY PLUG W HINGE-LID 17X100X15,5X	SICHERHEITSKLAPPSTECKER
119	10180381	4	SPLIT PIN ISO 1234 13X125 St 480H SPF	SPLINT
120	433105008	2	RETAINING SPRING DIN 2194 6 A3C	SICHERUNGSFEDER
121	12100685	4	SPLIT PIN ISO 1234 10X140 ST 480H SPF	SPLINT

Pos.	Item	Quantity	Description	Bezeichnung
122	97009767	4	WASHER 60X60 S315MC FE//ZN20//C	SCHEIBE
123	11840136	2	HEX SCREW ISO 4017 M12X50 8.8 FLZN	SECHSKANTSCHRAUBE
124	10179302	2	RING NUT DIN 582 M12 C15E FLZN SPF	RINGMUTTER
125	968410408	2	MOUNTING WELDED WARNEINRICHTUNG	AUFNAHME SCHWK.
126	12102696	60	BUTTON HEAD SCREW AEHNL.ISO 7380-2	HALBRUNDKOPFSCHRAUBE
127	11160431	12	ROPE 2 2,3KN EDELSTAHL	SEIL
128	11170565	24	FERRULE 2 CU	PRESSKLEMME
129	453032708	2	PIN ISO 2341 B30X95X85 35NICRMOV125	BOLZEN
130	10180880	2	SAFETY PLUG W HINGE-LID 8X42X7,5X32	SICHERHEITSKLAPPSTECKER
131	10181899	4	SAFETY PLUG W HINGE-LID 12X75X11,5X6	SICHERHEITSKLAPPSTECKER
132	921079508	8	HANDLE WELD.CONST. FE//ZNNI8//CN//T0	GRIFF SCHWK.
133	978155008	3	PLATE 2834X53 S315MC	BLECH
134	978653108	1	PLATE 2600X53 S315MC	BLECH
135	975589508	3	PLATE 800X100 S315MC RAL 1007	BLECH
136	975744708	3	PLATE 4X450X100 S315MC RAL 1007	BLECH
137	970344808	12	CARRIER RAIL	TRAGSCHIENE
138	954117508	5	CARRIER RAIL X0	TRAGSCHIENE
139	954117308	1	CARRIER RAIL X0	TRAGSCHIENE
140	953873408	56	SLEEVE 25X20 11SMN37 FE//ZNNI8//CN//T0	HUELSE
141	12216205	22	HEX SCREW ISO 4017 M8X18 8.8 480H SPF	SECHSKANTSCHRAUBE
142	12100221	24	BUTTON HEAD SCREW ISO 7380-2 M8X40	HALBRUNDKOPFSCHRAUBE
143	97039643	1	PLATE 5X1169X356 S355MC FE//ZNNI8//CN/	BLECH
144	97019834	2	PLATE 4X127X1320 S315MC	BLECH
145	97039738	1	PLATE 4X167X165 S315MC FE//ZNNI8//CN//T	BLECH
146	725855708	1	GRIDIRON T1200X1000X30/2 S235JR T ZN K	GITTERROST-P
147	97039690	1	GRIDIRON T1100X330X30/2 S235JR T ZN K	GITTERROST-P
148	945048208	3	PLATE 4X103X900 S315MC FE//ZNNI8//CN//T	BLECH
149	11691328	5	HEX SCREW ISO 4017 M10X35 8.8 FLZN SP	SECHSKANTSCHRAUBE
150	11658580	10	WASHER DIN 7349 10,5 200HV-St FLZN SPF	SCHEIBE
151	954061908	1	PLATE 3X70X87 DC01 FE//ZNNI8//CN//T0	BLECH
152	7005052	4	CLAMP-HALF DIN 3015-1 L 3 R 25 PP SW	KLEMMHAELFTE
153	10802203	2	WELD PLATE DIN 3015-1 L-AP-K 3 W1 ZNNI	ANSCHWEISSPLATTE
154	12216909	4	HEX SCREW ISO 4014 M6X45 8.8 480H SPF	SECHSKANTSCHRAUBE
155	11693878	4	WASHER DIN 7349 6,4 200HV 480H SPF	SCHEIBE
156	97033256	1	ANGLE 4X234X60 S315MC FE//ZNNI8//CN//T	WINKEL
157	971562708	3	PLATE 3X190X60 DC01 FE//ZNNI8//CN//T0	BLECH
158	10872676	42	CABLE CLIP HOLDER 46X70-SCHWARZ PA	KABELBINDERHALTER
159	10875629	12	HEX NUT ISO 7040 M10 8 FLZN SPF	SECHSKANTMUTTER
160	10289804	7	WASHER ISO 7089 12 300HV FLZN SPF	SCHEIBE
161	11651578	2	HEX SCREW ISO 4014 M12X50 8.8 FLZN SP	SECHSKANTSCHRAUBE
162	10006370	2	WASHER DIN 7349 13 200HV FLZN SPF	SCHEIBE
163	97047924	2	PLATE 4X540X119 S315MC FE//ZNNI8//CN//T	BLECH
164	10466906	3	SCREW PLUG RD32X3 SPF	VERSCHLUSSSCHRAUBE
165	10466908	4	SCREW PLUG RD54X4 ALCUMGPB SPF	VERSCHLUSSSCHRAUBE
166	10466909	4	SCREW PLUG RD79X4 SPF	VERSCHLUSSSCHRAUBE
168	97046716	1	PLATE 4X107X70 S315MC FE//ZNNI8//CN//T	BLECH
169	11657360	3	HEX SCREW ISO 4017 M6X16 8.8 480H SPF	SECHSKANTSCHRAUBE
170	12100589	8	COUNTERSUNK SCREW AEHNL.ISO 10642	SENKSCHRAUBE
171	12102692	11	HEX NUT DIN 985 M6 8 ZNNI-480H SPF	SECHSKANTMUTTER
172	10876162	8	DOWEL PIN ISO 8752 6X20 480H SPF	SPANNSTIFT
173	970350108	2	PLATE 4x73x30 S315MC FE//ZNNI8//CN//T0	BLECH
174	409706608	2	HAMMER HEAD BOLT M8X25 8.8 480H SPF	HAMMERKOPFSCHRAUBE
175	885251508	2	PADLOCK ABUS-64TI/40 TITALIUM	VORHAENGESCHLOSS
176	978637208	1	PLATE DC01 FE//ZNNI8//CN//T0	BLECH
179	97051398	1	PLATE 4X170X90 S315MC FE//ZNNI8//CN//T	BLECH
180	97056563	1	GRIDIRON T1780X800X30/2 S235JR T ZN K	GITTERROST-P
181	540001808	1	ROPE WINCH TYP 351 ⇨ ❑ 896	SEILWINDE
182	773324408	1	AUXILIARY ROPE DIN 3055 4X4,5M	HILFSSEIL
183	773933508	1	SHACKLE DIN 82101 0,25T NG0,25 ST VERZ	SCHAEKEL

Pos.	Item	Quantity	Description	Bezeichnung
184	283096108	1	ROLLER RD68X20 PA6G	ROLLE
185	971857508	1	TUBE 16.0X22 E235+N	ROHR
186	11658890	1	HEX SCREW ISO 4014 M12X65 8.8 FLZN SP	SECHSKANTSCHRAUBE
187	979930908	2	PLATE 70X70 S355MC FE//ZNNI8//CN//T0	BLECH
188	12224015	8	HEX SCREW ISO 4014 M16X65 8.8 FLZN SP	SECHSKANTSCHRAUBE
190	10875859	8	HEX NUT ISO 7040 M16 8 FLZN SPF	SECHSKANTMUTTER
191	12100681	4	SPLIT PIN ISO 1234 5X28 ST 480H SPF	SPLINT
192	10875643	4	WASHER ISO 7093-1 5 200HV 480H SPF	SCHEIBE
700	968311308	1	SIGNS S-ANLENKSTUECK ⇨ ❑ 897	BESCHILDERUNG

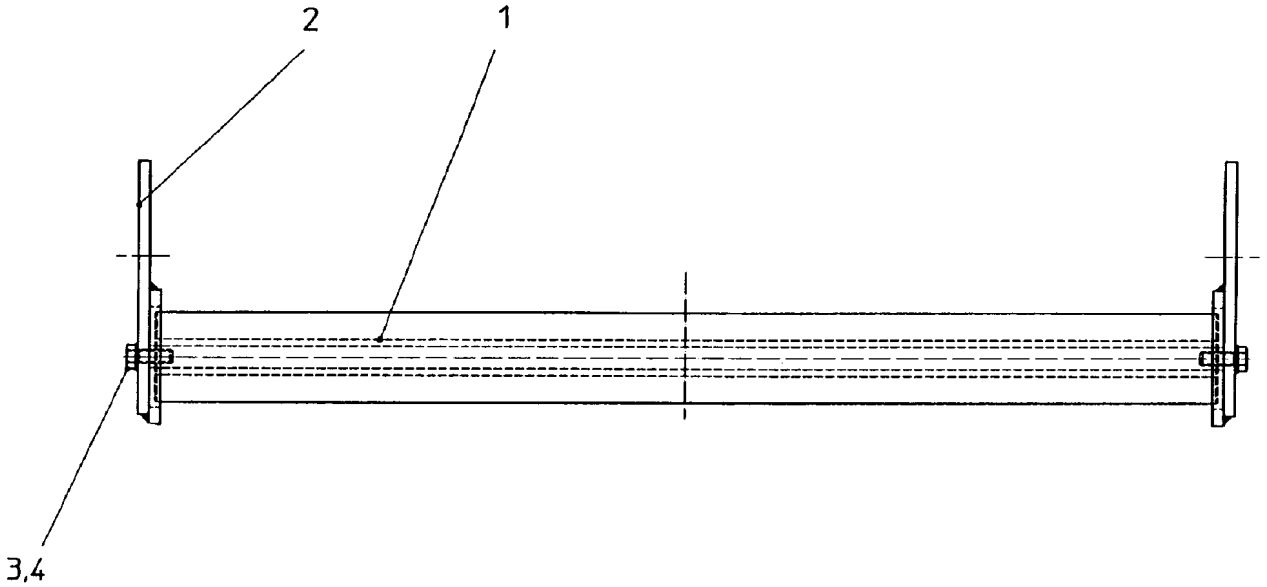

Pos.	Item	Quantity	Description	Bezeichnung
1	749010208	1	CARRYING ROLLER 80/5/20X950 GALV.VER	TRAGROLLE
2	928830408	2	BRACKET CPL.	LASCHE KPL.
3	11642349	2	HEX SCREW ISO 4017 M12X35 8.8 FLZN SP	SECHSKANTSCHRAUBE
4	12227180	2	WASHER SPRING DIN 127 B 12 FLZN SPF	FEDERRING

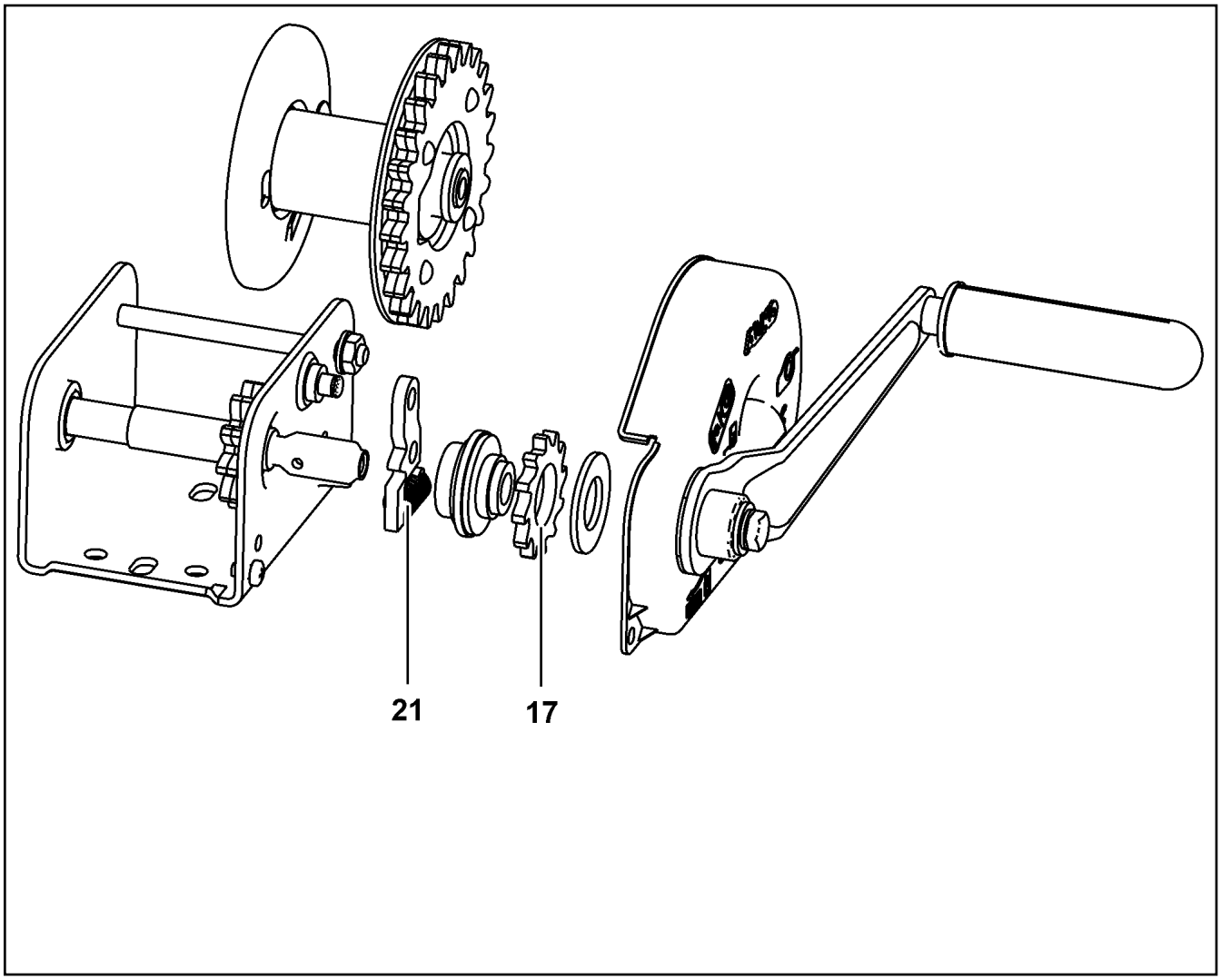

Pos.	Item	Quantity	Description	Bezeichnung
17	10802362	1	BLOCKING WHEEL	SPERRRAD
21	10802364	1	DETENT PAWL	SPERRKLINKE
22	12103365	1	CRANK	KURBEL

LIEBHERR

SIGNS
BESCHILDERUNG

etk_en_de_098288 LR 11000

96831308

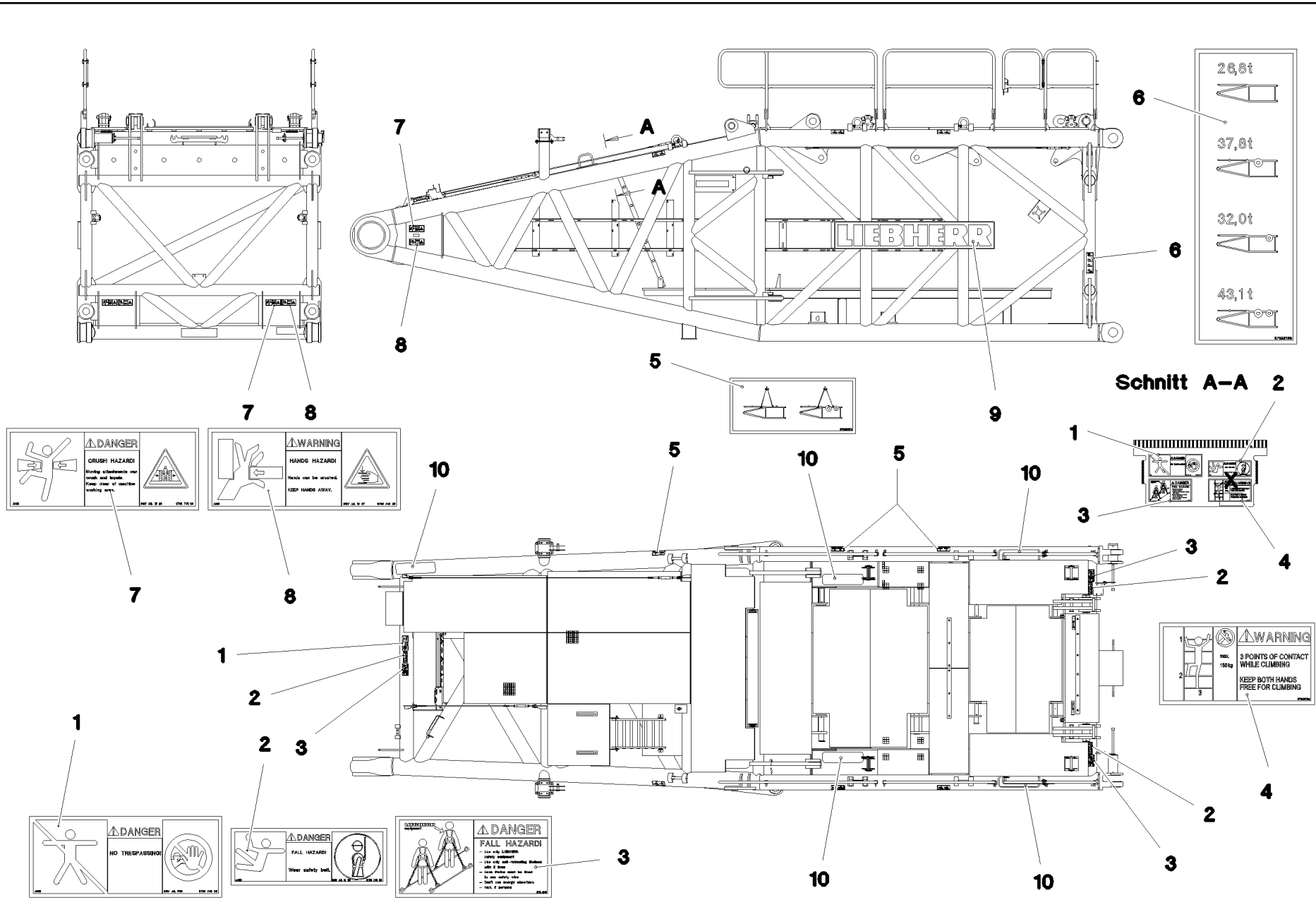

Pos.	Item	Quantity	Description	Bezeichnung
1	978674008	2	SIGN 208X88 KLEBEFOLIE SPF	SCHILD
2	978674808	4	SIGN 168X62 KLEBEFOLIE SPF	SCHILD
3	97004046	4	SIGN 168X88X1 KLEBEFOLIE SPF	SCHILD
4	97036732	1	SIGN 168X88 KLEBEFOLIE SPF	SCHILD
5	97038976	6	SIGN 178X78 KLEBEFOLIE SPF	SCHILD
6	97033195	2	SIGN 100X290 KLEBEFOLIE SPF	SCHILD
7	978674108	4	SIGN 208X88 KLEBEFOLIE SPF	SCHILD
8	978674608	4	SIGN 208X88 KLEBEFOLIE SPF	SCHILD
9	973179308	2	SIGN 375X2250 FOLIE	SCHILD
10	97018451	5	ANTI-SLIP SURFACE 1.6X152X570 3M TYP4	ANTIRUTSCHBELAG

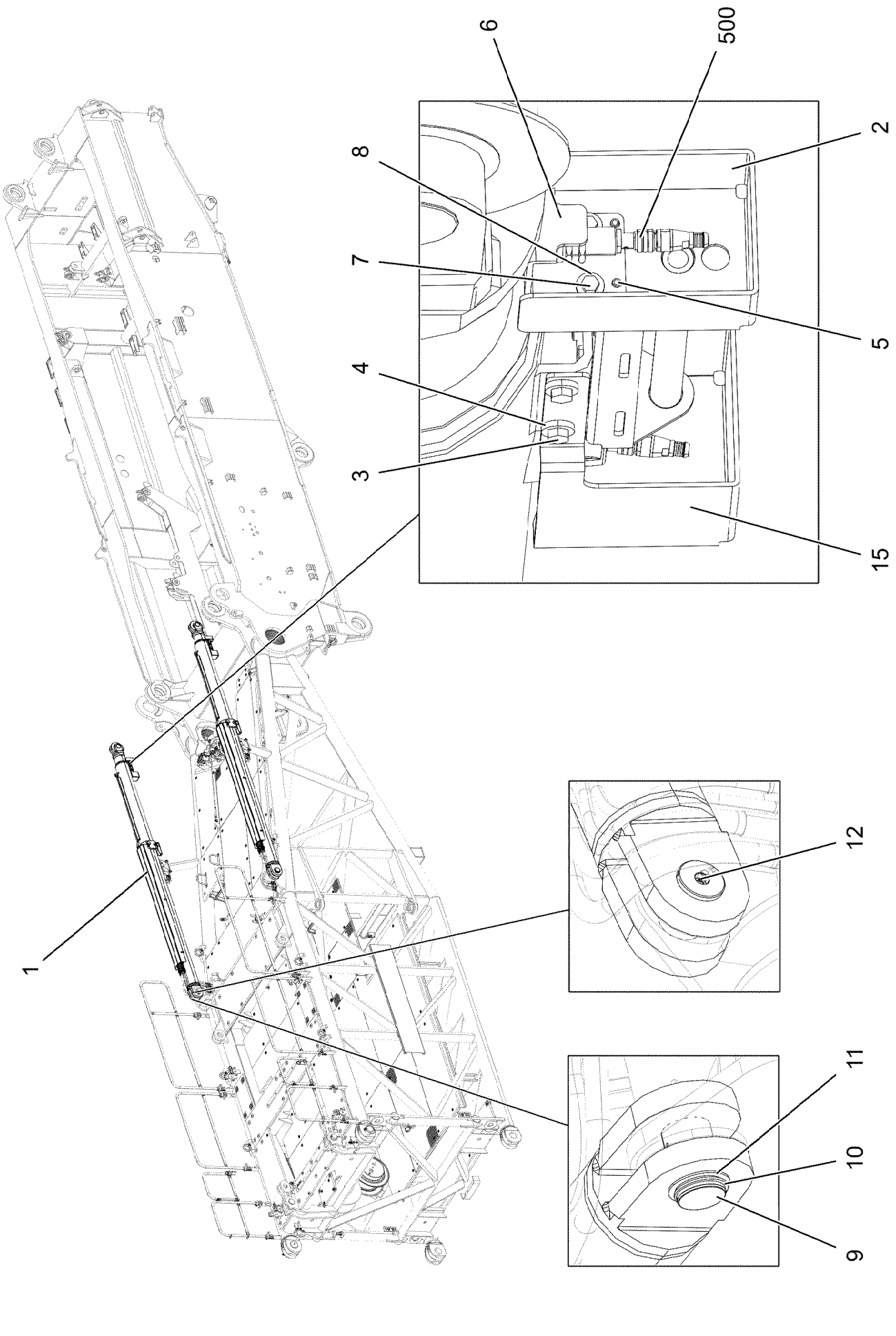
6
500
2
8
7
5
4
3
15
1
12
11
10
9

Pos.	Item	Quantity	Description	Bezeichnung
1	12101591	2	TILT-BACK SUPPORT 180/150-1000 SPF ⇨ ❑ 901	RUECKFALLSTUETZE
2	968178708	2	BRACKET WELDED CONST. FE//ZNNI8//CN/	KONSOLE SCHWK.
3	11651612	16	HEX SCREW ISO 4017 M8X16 8.8 480H SPF	SECHSKANTSCHRAUBE
4	11840501	16	WASHER DIN 7349 8,4 200HV 480H SPF	SCHEIBE
5	10876162	8	DOWEL PIN ISO 8752 6X20 480H SPF	SPANNSTIFT
6	968262408	2	HOLDER	HALTER
7	11644899	4	HEX SCREW ISO 4017 M6X20 8.8 480H SPF	SECHSKANTSCHRAUBE
8	10875648	4	WASHER ISO 7093-1 6 200HV 480H SPF	SCHEIBE
9	97136439	2	PIN 85.0X176 35NICRMOV125 GASN. SPF	BOLZEN
10	12100688	2	RETAINING RINGS DIN 471 80X4 480H SPF	SICHERUNGSRING
11	422005501	2	SUPPORTING WASHER DIN 988 80X100X3,5	STUETZSCHEIBE
12	7743242	2	HYDRAULIC-TYPE LUBRICAT.NIPPLE DIN 71	KEGELSCHMIERNIPPEL
15	97059478	2	PLATE 3X366X391 DC01 FE//ZNNI8//CN//T0	BLECH
500	968182008	1	EL.EQUIPMENT SAFETY RETAINER	ELEKTRIK S-RUECKHALTESIC
(151)	10354584	2	INDUCTIVE SENSOR BERUEHRUNGSLOS	INDUKTIVSENSOR
(152)	10875197	4	INDUCTIVE SENSOR BERUEHRUNGSLOS	INDUKTIVSENSOR

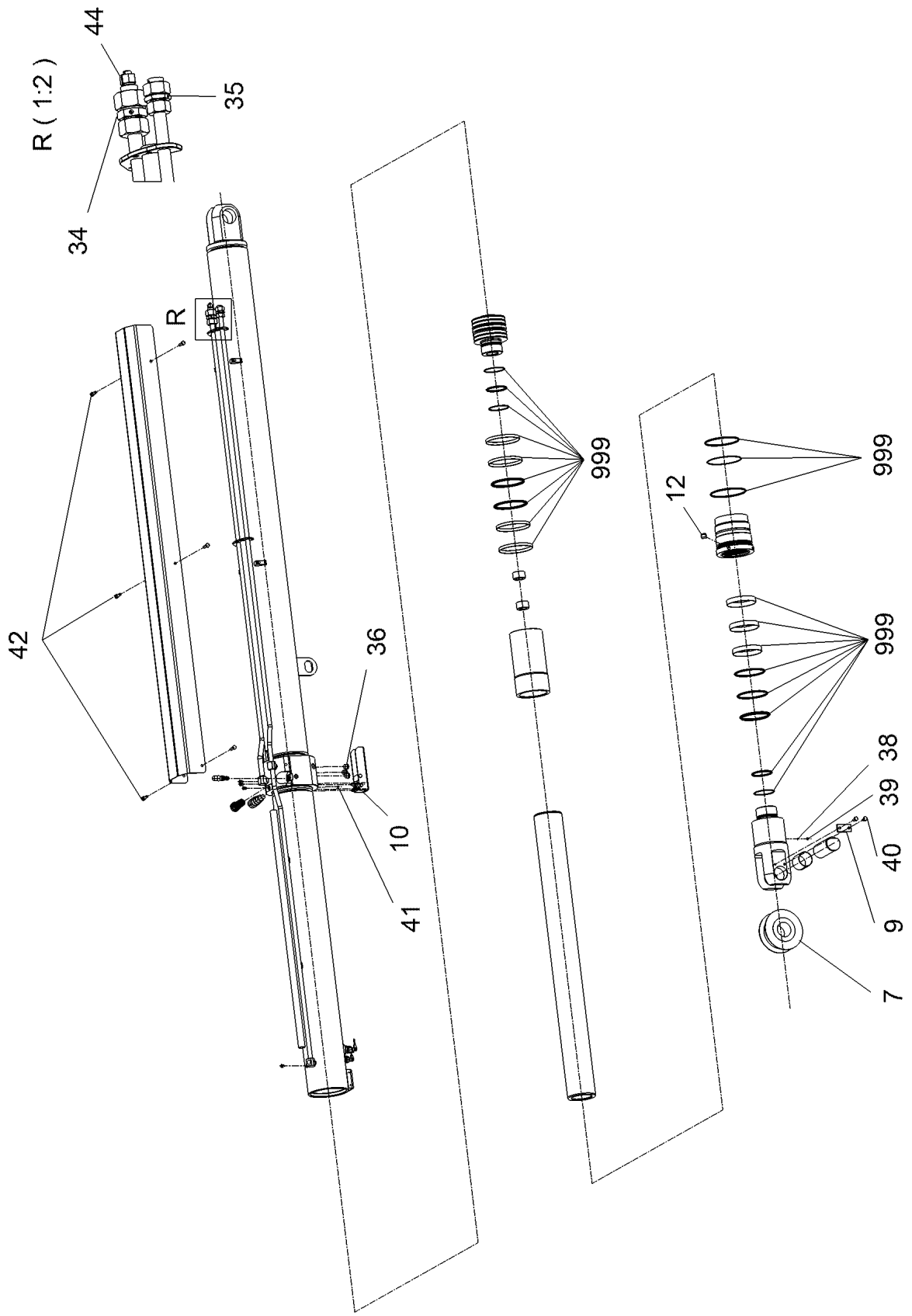

9.1.2023 001540	**etk_en_de_098288 LR 11000**	901 (1/2)
LIEBHERR	**TILT-BACK SUPPORT** **RUECKFALLSTUETZE**	**12101591**

Pos.	Item	Quantity	Description	Bezeichnung
7	10876496	1	ROLLER 220-80/80	ROLLE
9	11494544	1	AXLE HOLDER	ACHSHALTER
10	12104031	1	NON-RETURN VALVE	RUECKSCHLAGVENTIL
12	11341708	1	CAM	NOCKE
34	475002908	1	FITTING GR30/25-S	VERSCHRAUBUNG
35	475001808	1	FITTING GR28/22-L	VERSCHRAUBUNG
36	10179469	4	SCREW PLUG DIN 910 M24X1,5 St FLZN SP	VERSCHLUSSSCHRAUBE
38	747000408	1	BALL DIN 5401 8	KUGEL
39	12240952	1	GRUB SCREW ISO 4026 M10X12 45H FLZN	GEWINDESTIFT
40	11658892	2	HEX SCREW ISO 4017 M12X25 8.8 FLZN SP	SECHSKANTSCHRAUBE
41	12100620	1	GRUB SCREW DIN 914 M8X10 45H 480H SP	GEWINDESTIFT
42	11645384	6	HEX SCREW ISO 4017 M12X40 8.8 FLZN SP	SECHSKANTSCHRAUBE
44	470002508	1	FITTING G12-S	VERSCHRAUBUNG
999	12104478	1	DS RELAPSE SUPPORT	DS RUECKFALLSTUETZE

Pos.	Item	Quantity	Description	Bezeichnung
5	96028886	1	CABLE DRUM COMPL. N1911 ⇨ ❑ 904	LEITUNGSTROMMEL KPL.
6	96036183	1	CABLE DRUM COMPL. N1912 ⇨ ❑ 905	LEITUNGSTROMMEL KPL.
10	96036187	1	TERMINAL BOX CPL. S1910 ⇨ ❑ 908	KLEMMKASTEN KPL.
15	967923008	1	SENSOR ASSEMBLY	GEBERANBAU
(1)	10802057	2	ANGLE TRANSMITTER 360° LSB PL:D SPF	WINKELGEBER
20	96038419	1	ADD-ON INCLINATION TRANSMITTER ⇨ ❑ 918	NEIGUNGSGEBER ANBAU
30	969211908	1	DUMMY PLUG X1980BS	BLINDSTECKER

Pos.	Item	Quantity	Description	Bezeichnung
1	96028887	1	LEAD W1911A-1	LEITUNG
151	10813237	1	CABLE DRUM 150M SPF	KABELTROMMEL
(5)	10467392	1	STRAIN	SPERRE
(12)	10046941	1	HANDLE	HANDGRIFF
170	10815125	1	WALL OUTLET 43-POL	WANDSTECKDOSE
171	10815121	1	FLANGE SEAL GR.28	FLANSCHDICHTUNG
172	692405308	1	DUST CAP 1 3/4-18NS METALL	STAUBKAPPE
173	10877630	1	TERMINAL HOUSING CA AL NIP 2K PUR	ENDGEHAEUSE
200	10875696	1	CABLE GLAND M32X1,5X15-25 MS	KABELVERSCHRAUBUNG
266	10876399	4	HEX NUT DIN 985 M3 8 480H SPF	SECHSKANTMUTTER
267	420050108	9	WASHER ISO 7089 3 MS	SCHEIBE
268	408400801	4	PAN-HEAD SCREW ISO 7045 M3X20 4.8 A2	FLACHKOPFSCHRAUBE
423	602501308	1	VENTILATION SCREW G1/2"X30 POLYAMID	ENTLUEFTUNGSSCHRAUBE
430	602606808	1	REDUCTION M40X1,5/M32X1,5 MS	REDUKTION

Pos.	Item	Quantity	Description	Bezeichnung
1	96036184	1	LEAD W1912A ⇨ ❑ 906	LEITUNG
2	616024908	1	CABLE DRUM 165M SPF ⇨ ❑ 907	KABELTROMMEL
10	10476382	1	CABLE SOCKET M1	KABELDOSE
11	604512108	1	SEALING PLUG M1-D	VERSCHLUSSKAPPE
12	602424108	2	CABLE GLAND M16X1,5X4-11 MS	KABELVERSCHRAUBUNG
13	602606208	1	REDUCTION M20X1,5/M16X1,5 MS	REDUKTION
14	602606308	1	REDUCTION M25X1,5/M16X1,5 MS	REDUKTION
423	602501308	1	VENTILATION SCREW G1/2"X30 POLYAMID	ENTLUEFTUNGSSCHRAUBE

Pos.	Item	Quantity	Description	Bezeichnung
5	12101215	170.06	CONTROL LEAD 7 X 1 SPF	STEUERLEITUNG
500	923512208	2	CABLE MARKER	KABELMARKER
501	604526608	1	PIN CARRIER 6-POL 16A	STIFTTRAEGER
502	604526508	1	BUSHING SUPPORT 6-POL 16A	BUCHSENTRAEGER
503	10874632	3	RETAINING STRAP 0.05T-1.1M POLYEST.PE	HALTEGURT
504	602708008	3	CABLE SOCK 8 420	KABELSTRUMPF
505	10290559	3	SNAP HOOK 120X11 VERZ	KARABINERHAKEN
506	602606208	1	REDUCTION M20X1,5/M16X1,5 MS	REDUKTION
507	10476383	1	PLUG M1	STECKER
508	602424108	1	CABLE GLAND M16X1,5X4-11 MS	KABELVERSCHRAUBUNG
509	604508508	1	SEALING PLUG M 1-K	VERSCHLUSSKAPPE
628	604519208	7	PIN CONTACT 0,75-1MM2	STIFTKONTAKT
629	604519308	7	SLEEVE CONTACT 0,75-1,0MM2	BUCHSENKONTAKT
998	965622208	2	LETTERING WIRING HARNESS	BESCHRIFTUNG KABELBAUM

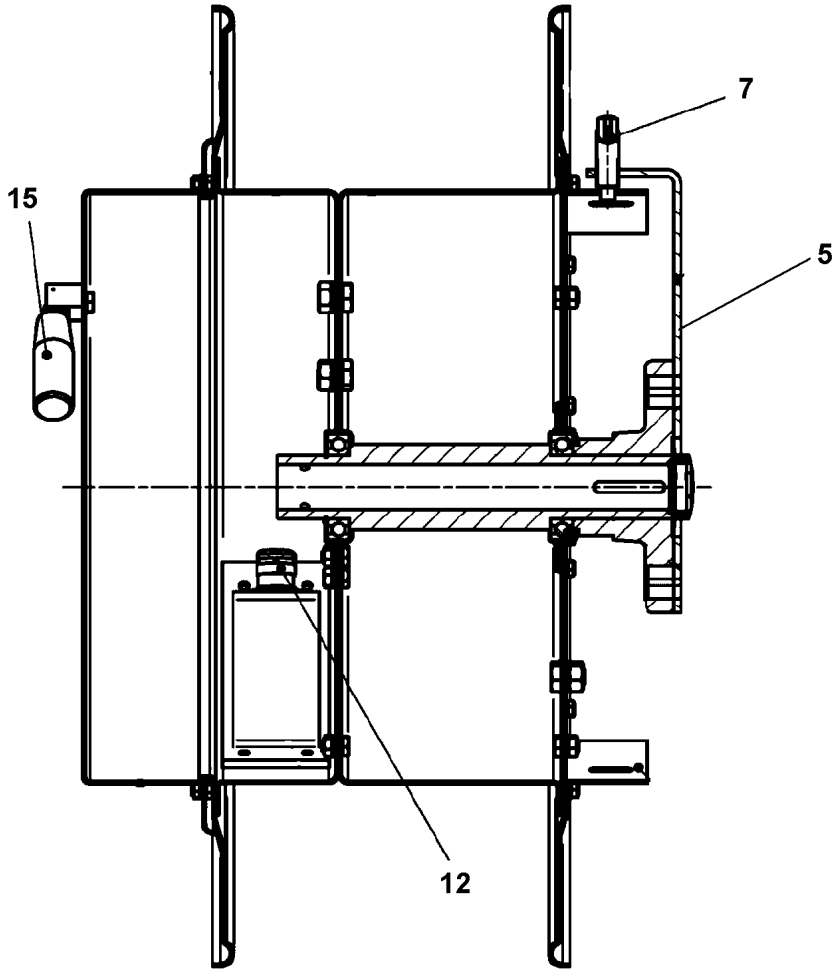

Pos.	Item	Quantity	Description	Bezeichnung
5	11002352	1	ARM	ARM
7	10467392	1	STRAIN	SPERRE
12	602425808	1	CABLE GLAND M25X1,5X12-15 MS	KABELVERSCHRAUBUNG
15	10046941	1	HANDLE	HANDGRIFF

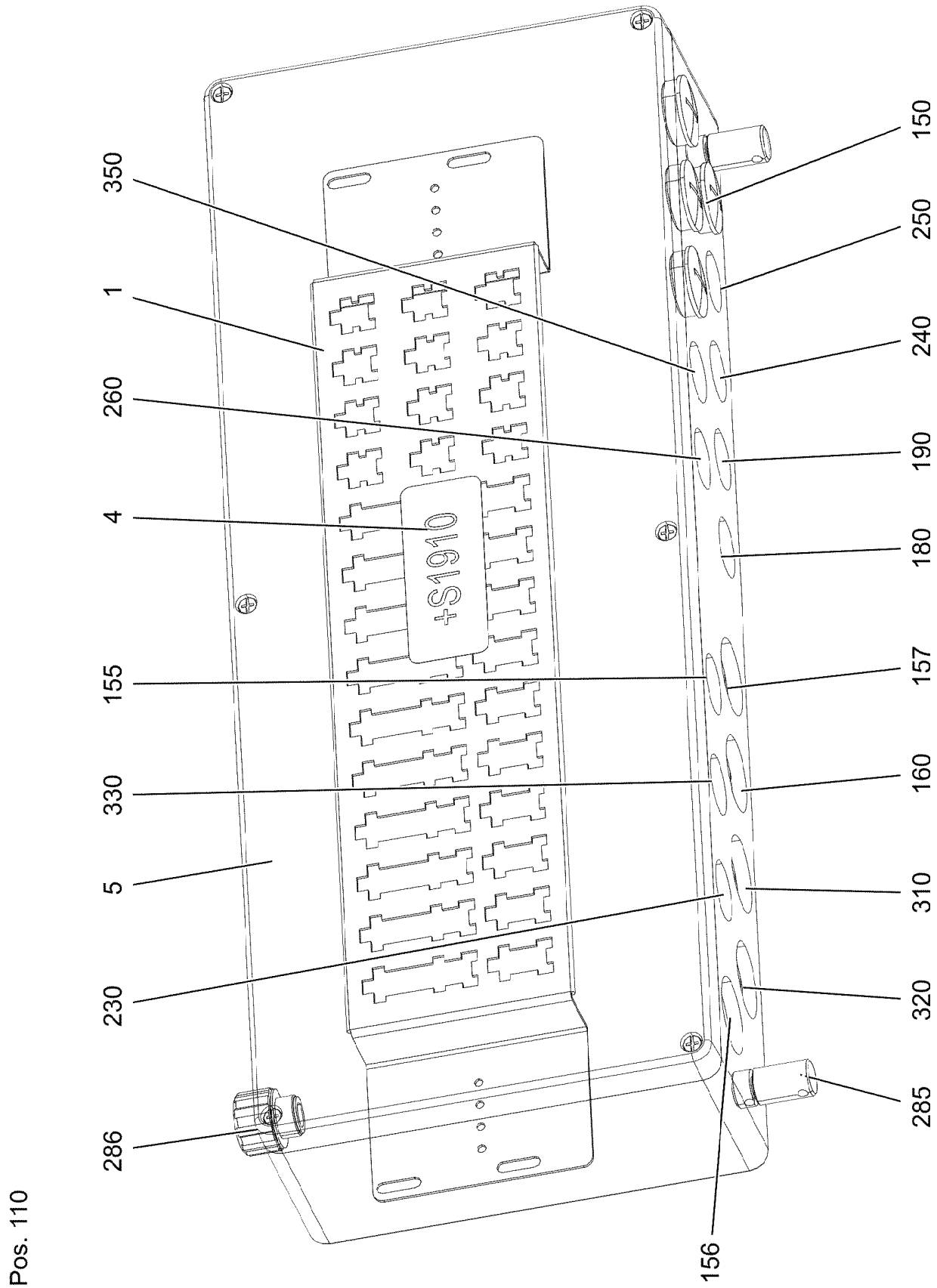

Pos. 110

9.1.2023 002456 LIEBHERR	**etk_en_de_098288 LR 11000** **TERMINAL BOX CPL.** **KLEMMKASTEN KPL.**	❑ 908 (1/2) **96036187**

Pos.	Item	Quantity	Description	Bezeichnung
1	97041020	1	PLUG PLATE 1.5X640X129 DC01 FE//ZNNI8/	STECKERBLECH
4	97010005	1	SIGN S1910 ALU	SCHILD
5	97113630	1	EMPTY CASING 230.0X0 AL	LEERGEHAEUSE
110	96036194	1	WIRES TERMINAL BOX CPL. S1910 ⇨ ❑ 910	DRAEHTE KLEMMKASTEN KPL.
150	602425208	4	SCREW PLUG M32X1,5 MS	VERSCHLUSSSCHRAUBE
155	96036188	1	LEAD W1912 ⇨ ❑ 912	LEITUNG
156	968347908	1	LEAD W1911	LEITUNG
157	96036240	1	LEAD W1910 ⇨ ❑ 913	LEITUNG
160	968361908	1	LEAD W1909	LEITUNG
170	968340208	1	LEAD W1917	LEITUNG
180	968578508	1	LEAD W1917A	LEITUNG
190	968347708	1	LEAD W1918A	LEITUNG
200	968579908	1	LEAD W1918	LEITUNG
230	96040591	1	LEAD W1921 ⇨ ❑ 914	LEITUNG
240	969532708	1	LEAD W1927	LEITUNG
250	969532608	1	LEAD W1928	LEITUNG
260	968360508	1	LEAD W1923	LEITUNG
285	602501208	2	WATER DRAIN PLUG M12 PA6G SPF	ENTWAESSERUNGSSTOPFEN
286	10488662	1	VENTILATION SCREW POLYAMID	ENTLUEFTUNGSSCHRAUBE
310	968546008	1	LEAD W1916 ⇨ ❑ 915	LEITUNG
320	968546108	1	LEAD W1915 ⇨ ❑ 916	LEITUNG
330	968548608	1	LEAD W1913A	LEITUNG
350	96038229	1	LEAD W1995-B ⇨ ❑ 917	LEITUNG

Pos.	Item	Quantity	Description	Bezeichnung
2	96037447	1	WIRE TERMINAL BOX PRE-ASS. S1910 ⇨ ❑ 911	DRAEHTE KLEMMKASTEN VO
500	923512208	30	CABLE MARKER	KABELMARKER
501	602323308	9	FLAT PLUG HOUSING 18-POL	FLACHSTECKERGEHAEUSE
502	10021571	10	PLUG SHELL 8-POL	STECKERGEHAEUSE
503	602335908	10	PLUG SHELL 4-POL	STECKERGEHAEUSE

Pos.	Item	Quantity	Description	Bezeichnung
34	602217908	2	CABLE LUG DIN 46237 M6/1-2,5mm²	KABELSCHUH
120	602323208	21	FLAT PLUG 1,0-2,5MM2	FLACHSTECKER
124	602323508	220	FLAT PLUG 2,8X0,5-1 SN	FLACHSTECKER
305	10870540	45.81	ELECTR.CABLE 1,0	KFZ-LEITUNG
998	965622208	1	LETTERING WIRING HARNESS	BESCHRIFTUNG KABELBAUM

Pos.	Item	Quantity	Description	Bezeichnung
5	12101215	5.53	CONTROL LEAD 7 X 1 SPF	STEUERLEITUNG
125	602300308	7	CONTACT 0,5-1MM2	KONTAKT
500	923512208	2	CABLE MARKER	KABELMARKER
501	602301408	1	HOUSING 8-POL	GEHAEUSE
502	604526508	1	BUSHING SUPPORT 6-POL 16A	BUCHSENTRAEGER
503	602424208	2	CABLE GLAND M20X1,5X5-14 MS	KABELVERSCHRAUBUNG
504	602606508	1	REDUCTION M32X1,5/M20X1,5 MS	REDUKTION
505	10476383	1	PLUG M1	STECKER
506	604508508	1	SEALING PLUG M 1-K	VERSCHLUSSKAPPE
628	604519208	1	PIN CONTACT 0,75-1MM2	STIFTKONTAKT
629	604519308	6	SLEEVE CONTACT 0,75-1,0MM2	BUCHSENKONTAKT

Pos.	Item	Quantity	Description	Bezeichnung
5	600461008	6.37	CONTROL LEAD 61 X 0,75	STEUERLEITUNG
121	602300108	2	CONTACT 1-2,5MM2	KONTAKT
125	602300308	53	CONTACT 0,5-1MM2	KONTAKT
500	923512208	6	CABLE MARKER	KABELMARKER
501	11060125	1	MALE INSERT 64-POL 16A POLYCARBONAT	STIFTEINSATZ
502	602300208	2	PLUG SHELL 18-POL	STECKERGEHAEUSE
503	602301408	3	HOUSING 8-POL	GEHAEUSE
504	602424308	2	CABLE GLAND M25X1,5X11-20 MS	KABELVERSCHRAUBUNG
505	10871288	2	GUIDE PIN CODIERUNG HAN E/ STAINLESS	FUEHRUNGSSTIFT
506	97039674	1	SIGN 35X15 LEXEDGE II	SCHILD
507	10871289	2	GUIDE BUSHING CODIERUNG HAN E/ STAIN	FUEHRUNGSBUCHSE
508	602606708	1	REDUCTION M40X1,5/M25X1,5 MS	REDUKTION
509	10488662	1	VENTILATION SCREW POLYAMID	ENTLUEFTUNGSSCHRAUBE
510	602606408	1	REDUCTION M25X1,5/M20X1,5 MS	REDUKTION
511	605618508	1	BS HOUSING HAN 24B	SOCKELGEHAEUSE
512	11341849	1	AERATION NOZZLE M25	BELUEFTUNGSSTUTZEN
777	10113737	61	CONTACT PIN 0,75MM2	KONTAKTSTIFT
998	965622208	2	LETTERING WIRING HARNESS	BESCHRIFTUNG KABELBAUM

Pos.	Item	Quantity	Description	Bezeichnung
5	600230408	5.18	CONTROL LEAD 4 X 1,5 SPF	STEUERLEITUNG
6	600230408	5.18	CONTROL LEAD 4 X 1,5 SPF	STEUERLEITUNG
95	6202444	2	PIN CONTACT 0,75-1,5MM2	STIFTKONTAKT
96	6202434	4	SLEEVE CONTACT 0,75-1,5MM2	BUCHSENKONTAKT
121	602300108	8	CONTACT 1-2,5MM2	KONTAKT
500	923512208	3	CABLE MARKER	KABELMARKER
501	602301408	1	HOUSING 8-POL	GEHAEUSE
502	605251608	2	PLUG SOCKET BODY 4-POLE AL	STECKDOSENKOERPER
503	602441201	1	CABLE GLAND M32X1,5X7-15 MS	KABELVERSCHRAUBUNG
504	693161214	1	SEAL	DICHTUNG
505	605212808	2	MOULDING 317-1397-000 SUR	FORMTEIL
506	6202909	2	CLAMP	KLAMMER
811	692404908	2	STOPPER PLUG	BLINDSTOPFEN
996	965622108	8	LETTERING WIRE	BESCHRIFTUNG ADER
998	965622208	2	LETTERING WIRING HARNESS	BESCHRIFTUNG KABELBAUM

Pos.	Item	Quantity	Description	Bezeichnung
5	11491064	9.02	LEAD 25 G 1	LEITUNG
121	602300108	1	CONTACT 1-2,5MM2	KONTAKT
125	602300308	23	CONTACT 0,5-1MM2	KONTAKT
127	605601801	23	CONTACT BUSHING 1MM2	KONTAKTBUCHSE
129	605615714	1	SLEEVE CONTACT 2.5MM2	BUCHSENKONTAKT
500	923512208	3	CABLE MARKER	KABELMARKER
501	605609514	1	FEMALE INSERT 24-POL+PE 16A	BUCHSENEINSATZ
502	602300208	1	PLUG SHELL 18-POL	STECKERGEHAEUSE
503	602301408	1	HOUSING 8-POL	GEHAEUSE
504	10871289	4	GUIDE BUSHING CODIERUNG HAN E/ STAIN	FUEHRUNGSBUCHSE
505	10871288	4	GUIDE PIN CODIERUNG HAN E/ STAINLESS	FUEHRUNGSSTIFT
506	605617608	1	SOCKET SHELL HAN 24B	TUELLENGEHAEUSE
507	10488662	1	VENTILATION SCREW POLYAMID	ENTLUEFTUNGSSCHRAUBE
508	602606408	1	REDUCTION M25X1,5/M20X1,5 MS	REDUKTION
509	605618508	1	BS HOUSING HAN 24B	SOCKELGEHAEUSE
510	97029882	1	WATER DRAIN PLUG PA6G	ENTWAESSERUNGSSTOPFEN
511	602424308	2	CABLE GLAND M25X1,5X11-20 MS	KABELVERSCHRAUBUNG
512	602606708	1	REDUCTION M40X1,5/M25X1,5 MS	REDUKTION
998	965622208	2	LETTERING WIRING HARNESS	BESCHRIFTUNG KABELBAUM

Pos.	Item	Quantity	Description	Bezeichnung
5	11491064	4.72	LEAD 25 G 1	LEITUNG
121	602300108	1	CONTACT 1-2,5MM2	KONTAKT
125	602300308	23	CONTACT 0,5-1MM2	KONTAKT
127	605601801	23	CONTACT BUSHING 1MM2	KONTAKTBUCHSE
129	605615714	1	SLEEVE CONTACT 2.5MM2	BUCHSENKONTAKT
500	923512208	3	CABLE MARKER	KABELMARKER
501	605609514	1	FEMALE INSERT 24-POL+PE 16A	BUCHSENEINSATZ
502	602300208	1	PLUG SHELL 18-POL	STECKERGEHAEUSE
503	602301408	1	HOUSING 8-POL	GEHAEUSE
504	10488662	1	VENTILATION SCREW POLYAMID	ENTLUEFTUNGSSCHRAUBE
505	602606408	1	REDUCTION M25X1,5/M20X1,5 MS	REDUKTION
506	10871289	4	GUIDE BUSHING CODIERUNG HAN E/ STAIN	FUEHRUNGSBUCHSE
507	605618508	1	BS HOUSING HAN 24B	SOCKELGEHAEUSE
508	10871288	4	GUIDE PIN CODIERUNG HAN E/ STAINLESS	FUEHRUNGSSTIFT
509	97029882	1	WATER DRAIN PLUG PA6G	ENTWAESSERUNGSSTOPFEN
510	605617608	1	SOCKET SHELL HAN 24B	TUELLENGEHAEUSE
511	602424308	2	CABLE GLAND M25X1,5X11-20 MS	KABELVERSCHRAUBUNG
512	602606708	1	REDUCTION M40X1,5/M25X1,5 MS	REDUKTION
998	965622208	2	LETTERING WIRING HARNESS	BESCHRIFTUNG KABELBAUM

Pos.	Item	Quantity	Description	Bezeichnung
5	680001708	1	COUPLING SOCKET 4-POL GERADE PVC SP	KUPPLUNGSDOSE
500	923512208	2	CABLE MARKER	KABELMARKER
501	602301408	1	HOUSING 8-POL	GEHAEUSE
502	602606508	1	REDUCTION M32X1,5/M20X1,5 MS	REDUKTION
503	602424008	1	CABLE GLAND M12X1,5X2-8 MS	KABELVERSCHRAUBUNG
504	602606108	1	REDUCTION M20X1,5/M12X1,5 MS	REDUKTION
505	602339208	1	PROTECTING CAP M12	SCHUTZKAPPE
690	10335820	4	SLEEVE CONTACT 0,2-0,5MM2	BUCHSENKONTAKT
998	965622208	2	LETTERING WIRING HARNESS	BESCHRIFTUNG KABELBAUM

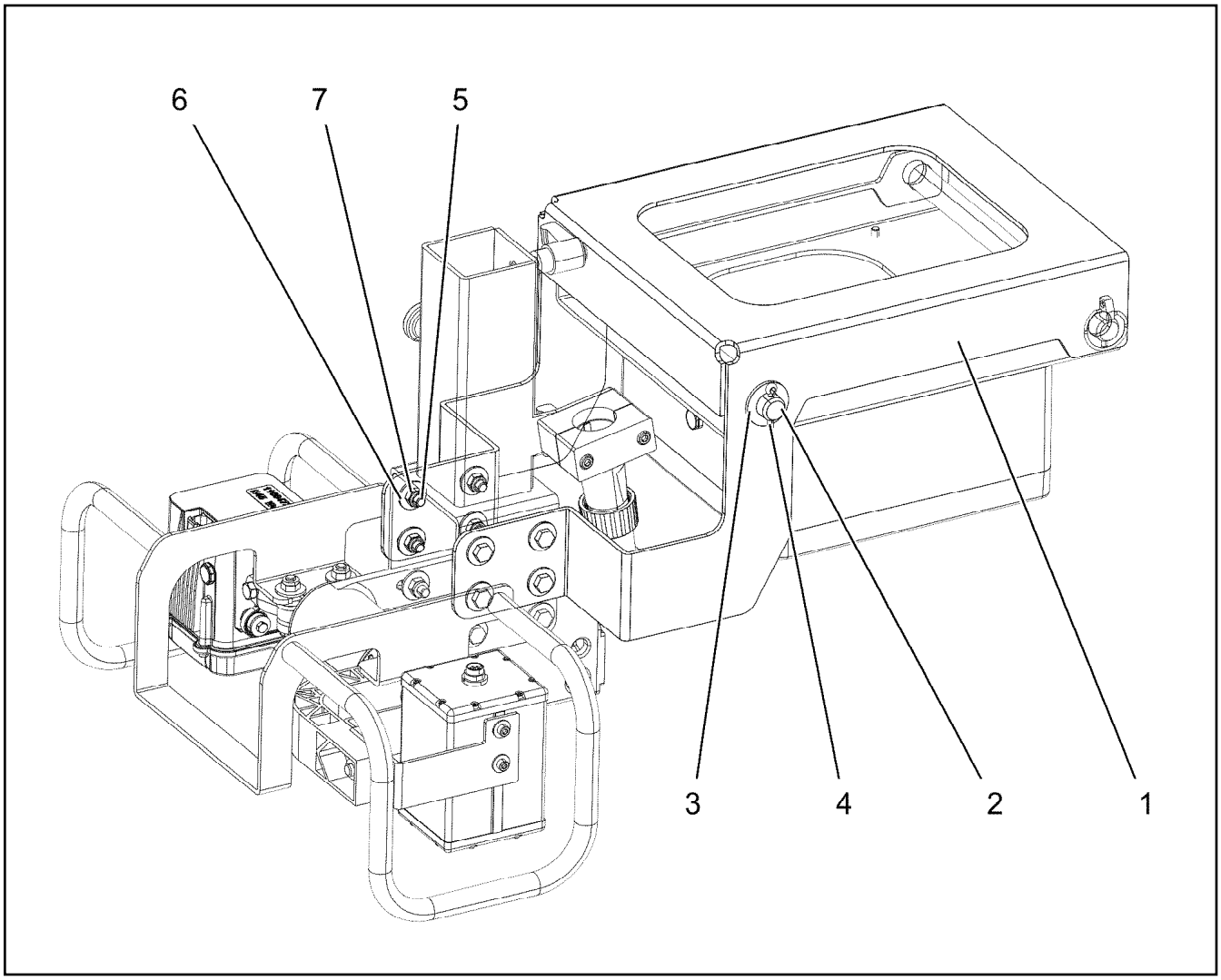

Pos.	Item	Quantity	Description	Bezeichnung
1	97123216	1	PLATE 4X635X756 S315MC FE//ZNNI8//CN//T	BLECH
2	450023708	1	PIN ISO 2340 B20X330X315 ST.50K FE//ZN20	BOLZEN
3	10289808	2	WASHER ISO 7089 20 300HV FLZN SPF	SCHEIBE
4	12100681	2	SPLIT PIN ISO 1234 5X28 ST 480H SPF	SPLINT
5	10197831	8	HEX SCREW ISO 4017 M8X25 8.8 ZNNI-480	SECHSKANTSCHRAUBE
6	11140469	16	WASHER ISO 7093-1 8 200HV 480H SPF	SCHEIBE
7	10875614	8	HEX NUT DIN 985 M8 8 480H SPF	SECHSKANTMUTTER

Pos.	Item	Quantity	Description	Bezeichnung
4	96047486	1	ADDITIONAL HYDR.S PIVOT SECTI. ⇨ ❑ 920	ZUSATZHYDRAULIK S-ANLENK

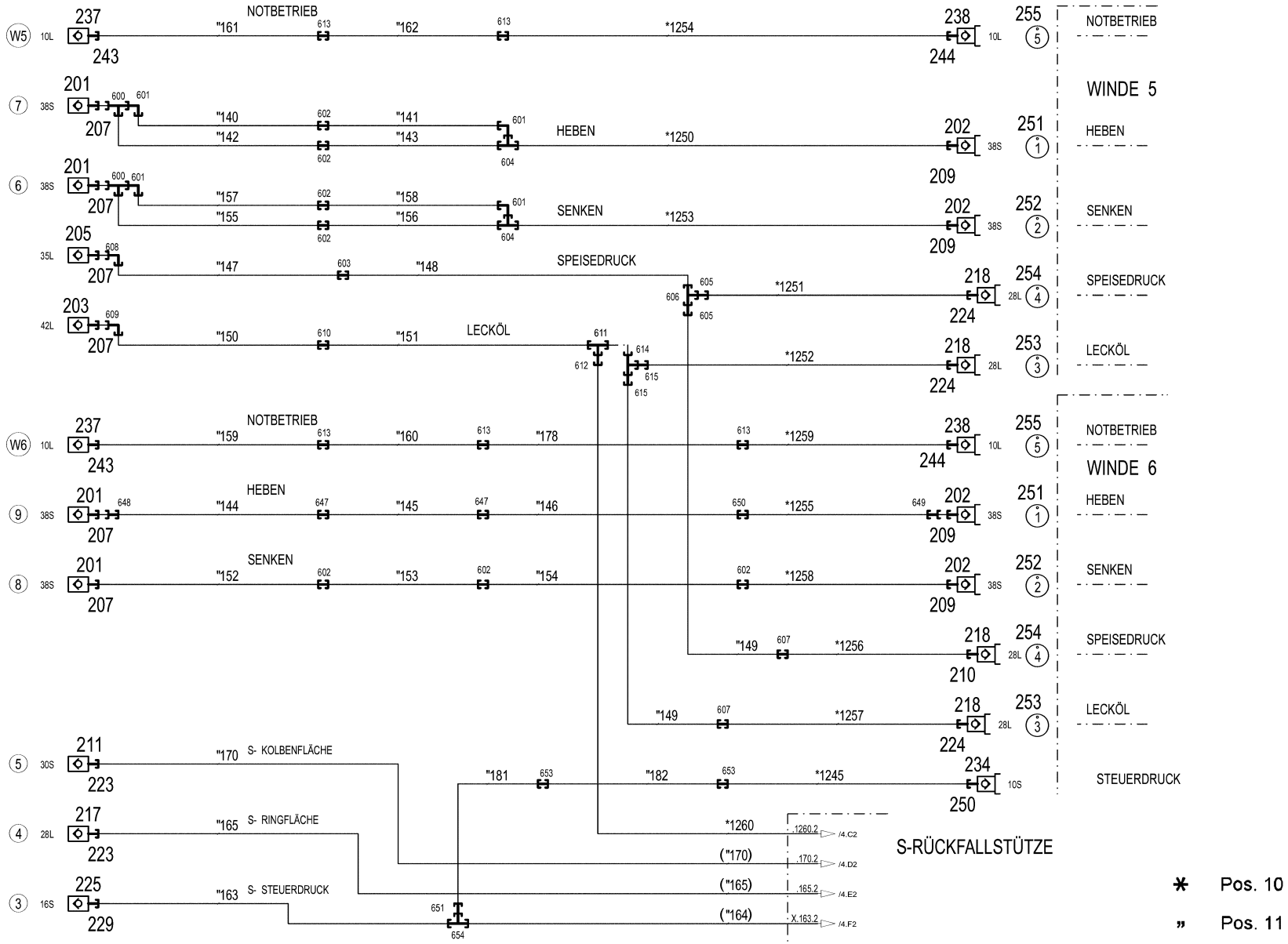
NOTBETRIEB
HEBEN
SENKEN
SPEISEDRUCK
LECKÖL
WINDE 5
WINDE 6
S-RÜCKFALLSTÜTZE
S- KOLBENFLÄCHE
S- RINGFLÄCHE
S- STEUERDRUCK
STEUERDRUCK
* Pos. 10
" Pos. 11

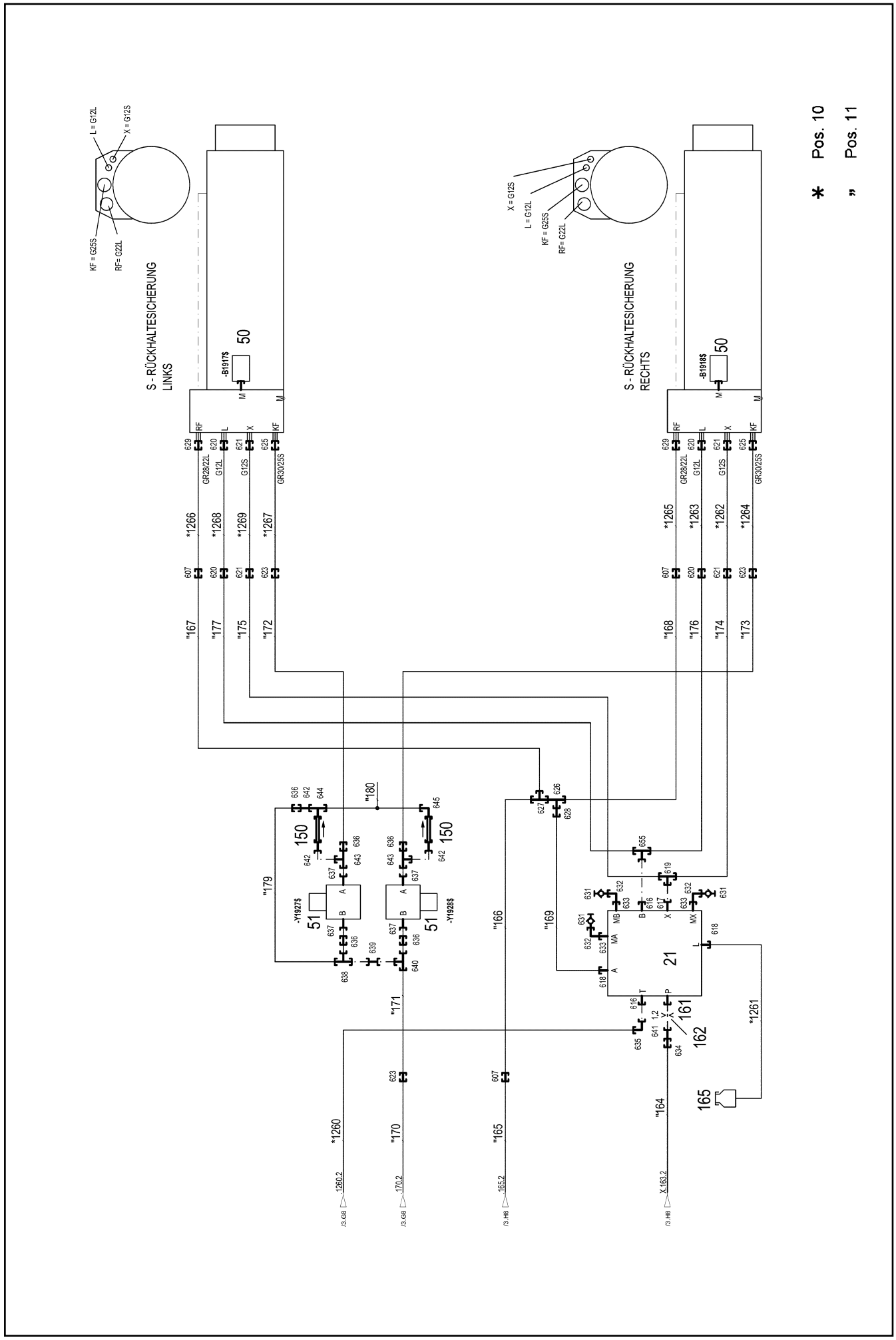

9.1.2023 068192 LIEBHERR	**etk_en_de_098288 LR 11000** **ADDITIONAL HYDR.S PIVOT SECTI.** **ZUSATZHYDRAULIK S-ANLENKSTUECK**	❑ 921 (2/4) **96047486**

Pos.	Item	Quantity	Description	Bezeichnung
10	96047488	1	HOSE LINES S-ANLENKSTUECK ⇨ ❑ 924	SCHLAUCHLEITUNGEN
11	96047515	1	PIPELINES S PIVOT SECTION ⇨ ❑ 926	ROHRLEITUNGEN S-ANLENKS
21	11347373	1	CONTROL BLOCK 200BAR SPF ⇨ ❑ 928	STEUERBLOCK
50	10816185	2	PRESSURE SENSOR 0-400/400 BAR LSB PL:	DRUCKAUFNEHMER
51	511465508	2	DIRECTIONAL CONTROL VALVE 2/2 320BA	WEGEVENTIL
(1)	571135508	1	MAGNET 24V	MAGNET
150	510412108	2	NON-RETURN VALVE 400BAR 0.5BAR CR6-F	RUECKSCHLAGVENTIL
161	949864108	1	SCREW-ON CONNECTION	EINSCHRAUBSTUTZEN
162	511059808	1	NOZZLE 1,2 M10X10 MS	DUESE
165	96028333	1	EXPANSION TANK CPL. ⇨ ❑ 41	AUSGLEICHSBEHAELTER KPL.
201	511512208	4	COUPLING SLEEVE B8 38-S	KUPPLUNGSMUFFE
202	511512308	4	COUPLING PLUG B8 38-S	KUPPLUNGSSTECKER
203	10675113	1	COUPLING SLEEVE B8 42-L A3C	KUPPLUNGSMUFFE
205	511518408	1	COUPLING SLEEVE B8 35-L	KUPPLUNGSMUFFE
207	10466917	6	HEX CAP NUT RD79X4 SPF	VERSCHLUSSMUTTER
209	10466909	4	SCREW PLUG RD79X4 SPF	VERSCHLUSSSCHRAUBE
210	10466908	1	SCREW PLUG RD54X4 ALCUMGPB SPF	VERSCHLUSSSCHRAUBE
211	511510708	1	COUPLING SLEEVE B6 30-S	KUPPLUNGSMUFFE
217	511501008	1	COUPLING SLEEVE B6 28-L	KUPPLUNGSMUFFE
218	511501108	4	COUPLING PLUG B6 28-L	KUPPLUNGSSTECKER
223	10466916	2	HEX CAP NUT RD54X4 SPF	VERSCHLUSSMUTTER
224	10466912	3	SCREW PLUG RD54X4 SPF	VERSCHLUSSSCHRAUBE
225	511505908	1	COUPLING SLEEVE B3 16-S	KUPPLUNGSMUFFE
229	10466915	1	HEX CAP NUT RD36X3 SPF	VERSCHLUSSMUTTER
234	511515508	1	COUPLING PLUG B2 10-S	KUPPLUNGSSTECKER
237	511508408	2	COUPLING SLEEVE B2 10-L	KUPPLUNGSMUFFE
238	511508308	2	COUPLING PLUG B2 10-L	KUPPLUNGSSTECKER
243	10466914	2	HEX CAP NUT RD32X3 SPF	VERSCHLUSSMUTTER
244	10466910	2	SCREW PLUG RD32X3 SPF	VERSCHLUSSSCHRAUBE
250	10466906	1	SCREW PLUG RD32X3 SPF	VERSCHLUSSSCHRAUBE
251	97044171	2	TRAILER 25X25 ALMG3 H111 BEZ.1	ANHAENGER
252	97044172	2	TRAILER 25X25 ALMG3 H111 BEZ.2	ANHAENGER
253	97044210	2	TRAILER 25X25 ALMG3 H111 BEZ.3	ANHAENGER
254	97044211	2	TRAILER 25X25 ALMG3 H111 BEZ.4	ANHAENGER
255	97044212	2	TRAILER 2X25X25 ALMG3 H111 BEZ.5	ANHAENGER
600	472331908	2	FITTING ELSD38-S CR6-FREI	VERSCHRAUBUNG
601	472531808	4	FITTING EWSD38-S CR6-FREI	VERSCHRAUBUNG
602	470033108	7	FITTING XG38-S CR6-FREI	VERSCHRAUBUNG
603	470033208	1	FITTING XG35-L CR6-FREI	VERSCHRAUBUNG
604	470433008	2	FITTING XT38-S CR6-FREI	VERSCHRAUBUNG
605	475430408	2	FITTING REDSD35/28-L CR6-FREI	VERSCHRAUBUNG
606	470431508	1	FITTING T 35L CR6-FREI	VERSCHRAUBUNG
607	470030808	5	FITTING XG28-L CR6-FREI	VERSCHRAUBUNG
608	482530914	1	FITTING ISO 8434 EW 35L M45X2 CR6-FREI	VERSCHRAUBUNG
609	482530814	1	FITTING ISO 8434 EW 42L CR6-FREI	VERSCHRAUBUNG
610	470030908	1	FITTING XG42-L CR6-FREI	VERSCHRAUBUNG
611	470431408	1	FITTING T 42L CR6-FREI	VERSCHRAUBUNG
612	475407208	1	FITTING REDSDN42/12-L CR6-FREI	VERSCHRAUBUNG
613	470030308	5	FITTING XG10-L CR6-FREI	VERSCHRAUBUNG
614	7367986	1	FITTING EL 42L CR6-FREI	VERSCHRAUBUNG
615	475431308	2	FITTING RED 42/28L CR6-FREI	VERSCHRAUBUNG
616	471030808	2	FITTING XGE12-LR-ED CR6-FREI	VERSCHRAUBUNG
617	471900508	1	FITTING EGE 12S G3/8A CR6-FREI	VERSCHRAUBUNG
618	471039608	2	FITTING XGE10-LR-ED3/8" CR6-FREI	VERSCHRAUBUNG
619	470432308	1	FITTING XT12-S CR6-FREI	VERSCHRAUBUNG
620	470030408	4	FITTING XG12-L CR6-FREI	VERSCHRAUBUNG

Pos.	Item	Quantity	Description	Bezeichnung
621	470032508	4	FITTING XG12-S CR6-FREI	VERSCHRAUBUNG
623	470033008	3	FITTING XG30-S CR6-FREI	VERSCHRAUBUNG
625	475032908	2	FITTING GR 30/25S CR6-FREI	VERSCHRAUBUNG
626	7407120	1	FITTING EL 28L CR6-FREI	VERSCHRAUBUNG
627	470430808	1	FITTING T 28L CR6-FREI	VERSCHRAUBUNG
628	475435408	1	FITTING REDSDN28/10-L CR6-FREI	VERSCHRAUBUNG
629	475031808	2	FITTING XGR28/22-L CR6-FREI	VERSCHRAUBUNG
631	475601508	3	TEST POINT FITTING BMA3 6S CR6-FREI	MESSANSCHLUSS
632	472531508	3	FITTING EW 6S M14X1,5 CR6-FREI	VERSCHRAUBUNG
633	471032108	3	FITTING GE 6S G1/4A CR6-FREI	VERSCHRAUBUNG
634	475032508	1	FITTING XGR16/12-S CR6-FREI	VERSCHRAUBUNG
635	247117702	1	SWIVEL ELBOW EW 12L M18X1,5 CR6-FREI	WINKELSTUTZEN
636	475034008	5	FITTING XGR30/20-S CR6-FREI	VERSCHRAUBUNG
637	471904508	4	FITTING EGESD20-SR1/2 CR6-FREI	VERSCHRAUBUNG
638	472431808	1	FITTING ET 30S CR6-FREI	VERSCHRAUBUNG
639	470011108	1	FITTING SNV30-S CR6-FREI	VERSCHRAUBUNG
640	482331814	1	FITTING ISO 8434 EL 30S CR6-FREI	VERSCHRAUBUNG
641	470010308	1	FITTING SNV12-S CR6-FREI	VERSCHRAUBUNG
642	470010508	3	FITTING SNV20-S CR6-FREI	VERSCHRAUBUNG
643	7407107	2	FITTING EL 20S CR6-FREI	VERSCHRAUBUNG
644	482431614	1	FITTING ISO 8434 ET 20S CR6-FREI	VERSCHRAUBUNG
645	7407108	1	FITTING EW 20S M30X2 CR6-FREI	VERSCHRAUBUNG
647	470032908	2	FITTING XG25-S CR6-FREI	VERSCHRAUBUNG
648	475434308	1	FITTING REDSDN38/25-S CR6-FREI	VERSCHRAUBUNG
649	475435008	1	FITTING REDSDN38/20-S CR6-FREI	VERSCHRAUBUNG
650	475033008	1	FITTING XGR25/20-S CR6-FREI	VERSCHRAUBUNG
651	475433508	1	FITTING REDSD16/10-S CR6-FREI	VERSCHRAUBUNG
653	470032408	2	FITTING XG10-S CR6-FREI	VERSCHRAUBUNG
654	470432508	1	FITTING T 16S CR6-FREI	VERSCHRAUBUNG
655	247105602	1	T CONNECTION PIECE ET 12L CR6-FREI	T-STUTZEN

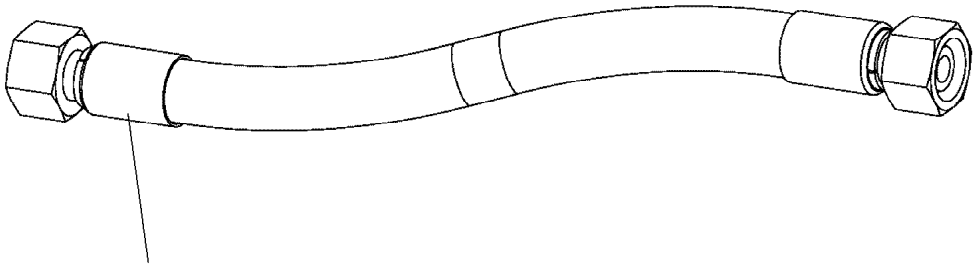

Schlauchnummer
Hose number
Numéro de flexible
Número de flexible
Номера шланга

Die Schlauchnummern auf den Schläuchen entsprechen den Positionen in der Schlauchliste.

The hose numbers from the hoses are in accordance with the items in the hose list.

Les numéros indiqués sur les flexibles correspondent aux repères de la nomenclature des flexibles.

Los números indicados en los flexibles corresponden a las posiciones de la lista de flexibles.

Нанесенные на шлангах номера соответствуют позициям в перечне.

Pos.	Item	Quantity	Description	Bezeichnung
1245	96037141	1	HOSE CPL. 2SN 8X2150	SCHLAUCH KPL.
1247	968842408	1	HOSE CPL. HPC 4X8500	SCHLAUCH KPL.
1248	968698808	1	HOSE CPL. HPC 4X6100	SCHLAUCH KPL.
1249	927067808	1	HOSE CPL. HPC 4X2300	SCHLAUCH KPL.
1250	968532408	1	HOSE CPL. 6ST 38X2300	SCHLAUCH KPL.
1251	928040808	1	HOSE CPL. 2SN 25X2650	SCHLAUCH KPL.
1252	968532308	1	HOSE CPL. 2SN 25X2500	SCHLAUCH KPL.
1253	968532408	1	HOSE CPL. 6ST 38X2300	SCHLAUCH KPL.
1254	929379308	1	HOSE CPL. 2SN 8X3100	SCHLAUCH KPL.
1255	924875608	1	HOSE CPL. GH425-10 16X1900	SCHLAUCH KPL.
1256	929921108	1	HOSE CPL. 2SN 25X2000	SCHLAUCH KPL.
1257	929963108	1	HOSE CPL. 2SN 25X1900	SCHLAUCH KPL.
1258	966963608	1	HOSE CPL.	SCHLAUCH KPL.
1259	967222108	1	HOSE CPL. 2SN 8X1700	SCHLAUCH KPL.
1260	968002508	1	HOSE CPL. 1SC 8X1750	SCHLAUCH KPL.
1261	966378608	1	HOSE CPL. 2TE 8X800	SCHLAUCH KPL.
1262	963861608	1	HOSE CPL. 2SN 10X720	SCHLAUCH KPL.
1263	968006208	1	HOSE CPL. 2SN 10X740	SCHLAUCH KPL.
1264	963927608	1	HOSE CPL. GH506-16 25X840	SCHLAUCH KPL.
1265	968605708	1	HOSE CPL. 2SN 25X940	SCHLAUCH KPL.
1266	967769308	1	HOSE CPL. 2SN 25X700	SCHLAUCH KPL.
1267	963699008	1	HOSE CPL. GH506-16 25X810	SCHLAUCH KPL.
1268	963922908	1	HOSE CPL. 2SN 10X880	SCHLAUCH KPL.
1269	927685308	1	HOSE CPL. 2SN 10X960	SCHLAUCH KPL.

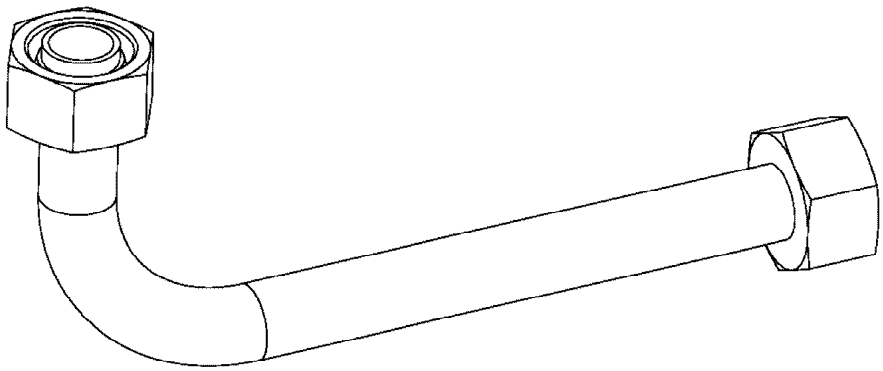

Die Positionsnummern der Rohre auf den Bildtafeln entsprechen den Positionen in der Rohrliste.

The pipe numbers from the illustrations are in accordance with the items in the pipe list.

Les numéros des tuyaux sur les illustrations correspondent aux repères de la nomenclature des tuyaux.

Los números de tubos en las ilustraciones corresponden a las posiciones de la lista de tubos.

Номера позиций труб на изображениях соответствуют позициям в перечне труб.

Pos.	Item	Quantity	Description	Bezeichnung
140	968324708	1	PIPE COMPL. 38X5X3469 MU.38S/STA. - MU	ROHR KPL.
141	968324808	1	PIPE COMPL. 38X5X2432 MUTTER 38S/STA	ROHR KPL.
142	968324908	1	PIPE COMPL. 38X5X3725 MU.38S/STA. - MU	ROHR KPL.
143	968325008	1	PIPE COMPL. 38X5X2333 MUTTER 38S/STA	ROHR KPL.
144	96020384	1	PIPE COMPL. 25X3X3885,4 -	ROHR KPL.
145	96020385	1	PIPE COMPL. 25X3X3186,3 -	ROHR KPL.
146	96020387	1	PIPE COMPL. 25X3X2028,6 -	ROHR KPL.
147	968325408	1	PIPE COMPL. 35X2X3145 35L - G35L	ROHR KPL.
148	968325508	1	PIPE COMPL. 35X2X1940 35L - 35L	ROHR KPL.
149	968325608	2	PIPE COMPL. 28X2X3015,9 XG28-L AL28 P	ROHR KPL.
150	968325708	1	PIPE COMPL. 42X3X2968 42L - G42L	ROHR KPL.
151	968325808	1	PIPE COMPL. 42X3X1949 42L - 42L	ROHR KPL.
152	968325908	1	PIPE COMPL. 38X5X3658 MU.38S/STA. - MU	ROHR KPL.
153	968326008	1	PIPE COMPL. 38X5X3079 MUTTER 38S/STA	ROHR KPL.
154	968326108	1	PIPE COMPL. 38X5X1960 MU.38S/STA./XG38	ROHR KPL.
155	968326208	1	PIPE COMPL. 38X5X3149 MU.38S/STA. - MU	ROHR KPL.
156	968326308	1	PIPE COMPL. 38X5X2155 MUTTER 38S/STA	ROHR KPL.
157	968326408	1	PIPE COMPL. 38X5X3134 MU.38S/STA. - MU	ROHR KPL.
158	968326508	1	PIPE COMPL. 38X5X2014 MUTTER 38S/STA	ROHR KPL.
159	968326608	1	PIPE COMPL. 10X1,5X3668 10L - 10L	ROHR KPL.
160	96047509	1	PIPE COMPL. 10X1,5X -	ROHR KPL.
161	968326808	1	PIPE COMPL. 10X1,5X3385 10L - 10L	ROHR KPL.
162	968326908	1	PIPE COMPL. 10X1,5X1487 G10L - G10L	ROHR KPL.
163	968327008	1	PIPE COMPL. 16X2X3133 16S - 16S	ROHR KPL.
164	96047510	1	PIPE COMPL. 16X2X -	ROHR KPL.
165	968327208	1	PIPE COMPL. 28X2X2976 28L - G28L	ROHR KPL.
166	968327308	1	PIPE COMPL. 28X2X3032 28L - 28L	ROHR KPL.
167	968327408	1	PIPE COMPL. 28X2X3299 28L - G28L	ROHR KPL.
168	968327508	1	PIPE COMPL. 28X2X370 28L - G28L	ROHR KPL.
169	968327608	1	PIPE COMPL. 10X1,5X569 10L - 10L	ROHR KPL.
170	968327708	1	PIPE COMPL. 30X4X3246 30S - G30S	ROHR KPL.
171	968327808	1	PIPE COMPL. 30X4X2506 30S - 30S	ROHR KPL.
172	968327908	1	PIPE COMPL. 30X4X3416 30S - G30S	ROHR KPL.
173	968328008	1	PIPE COMPL. 30X4X380 30S - G30S	ROHR KPL.
174	968328108	1	PIPE COMPL. 12X1,5X892 12S - G12S	ROHR KPL.
175	968328208	1	PIPE COMPL. 12X1,5X3078 12S - G12S	ROHR KPL.
176	968328308	1	PIPE COMPL. 12X1,5X828 12L - G12L	ROHR KPL.
177	968328408	1	PIPE COMPL. 12X1,5X3217 12L - G12L	ROHR KPL.
178	968595808	1	PIPE COMPL. 10X1,5X2259 G10L - 10L	ROHR KPL.
179	969555408	1	PIPE COMPL. 30X4X638 30S - 30S	ROHR KPL.
180	969555508	1	PIPE COMPL. 20X2,5X90 20S - 20S	ROHR KPL.
181	96047512	1	PIPE COMPL. 10X1,5X -	ROHR KPL.
182	96047513	1	PIPE COMPL. 10X1,5X -	ROHR KPL.

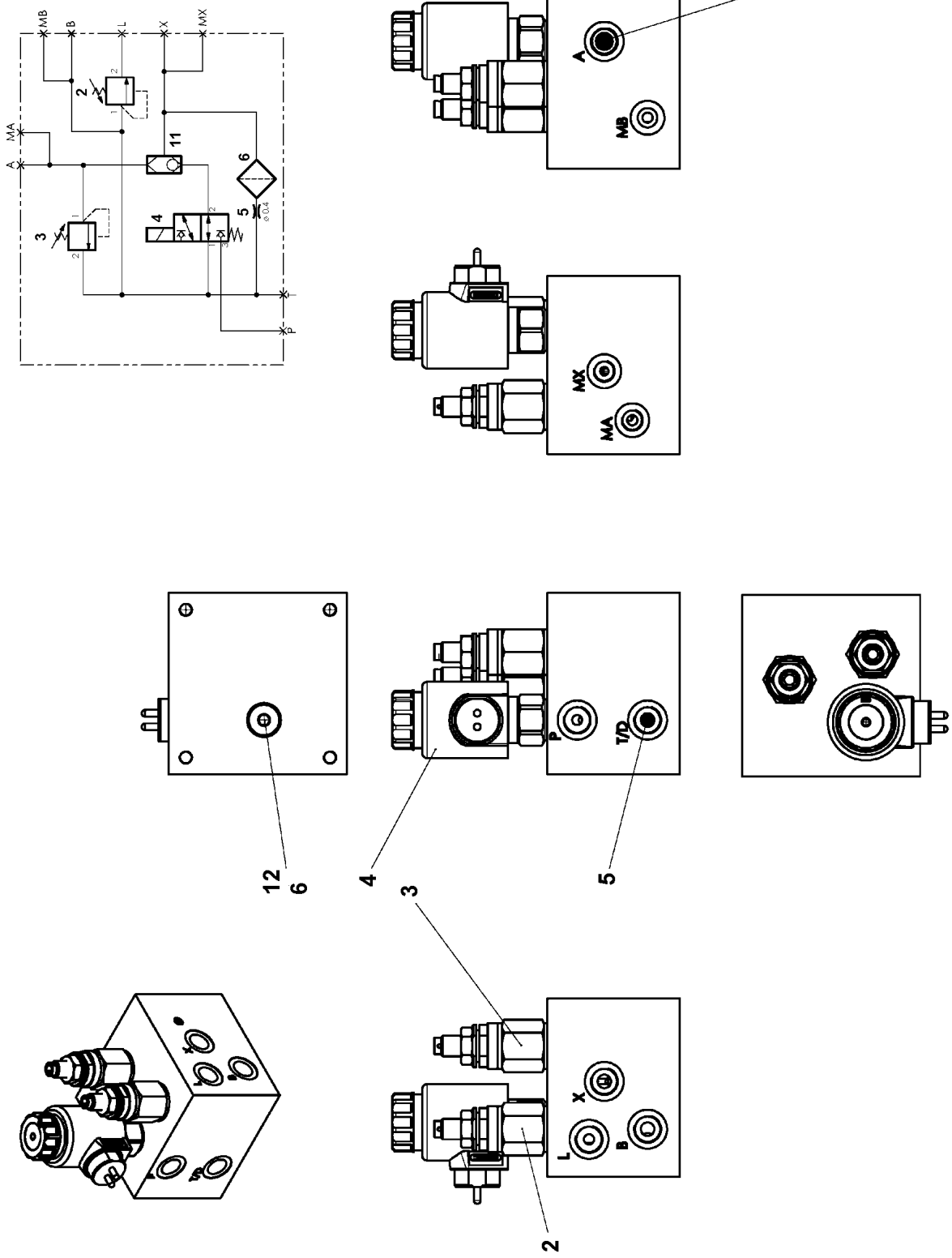
MB
B
L
X
MX
MA
A
P
2
3
4
5
6
11
12
MB
A
MX
MA
P
T/D
X
L
B

Pos.	Item	Quantity	Description	Bezeichnung
2	11482388	1	PRESSURE LIMITING VALVE	DRUCKBEGRENZUNGSVENTIL
3	11170511	1	PRESSURE LIMITING VALVE pmax=200BAR	DRUCKBEGRENZUNGSVENTIL
4	11482390	1	DIRECTIONAL SEAT VALVE	WEGESITZVENTIL
5	11482392	1	SCREW-IN BLIND	EINSCHRAUBBLENDE
6	11482393	1	FILTER	FILTER
11	11482394	1	SHUTTLE VALVE	WECHSELVENTIL
12	477704908	1	STOP PLUG VSTIM14X1,5ED CR6-FREI	STOPFEN

Pos.	Item	Quantity	Description	Bezeichnung
1	11621500	1	DISTRIBUTION BLOCK MX-F 3/4 ⇨ ❑ 931	VERTEILERKOMBINATION
2	12102343	2	MALE CONNECTOR WSV 6 M10X1K MS	STECKANSCHLUSS
3	774373408	2	EXTENSION M10X1K/ M10X1	VERLAENGERUNG
4	774372608	3	COUPLING SLEEVE	KUPPLUNGSMUFFE
5	774372708	3	COUPLING PLUG	KUPPLUNGSSTECKER
6	471032108	6	FITTING GE 6S G1/4A CR6-FREI	VERSCHRAUBUNG
7	477400108	7	BOX NUT DIN 3870 AS6 A3P	UEBERWURFMUTTER
8	710102508	4	SEALING RING DIN 7603 A14X18X1,5 CU	DICHTRING
9	472331208	1	FITTING EL 6S CR6-FREI	VERSCHRAUBUNG
10	10873149	30	POLYAMID PIPE DIN 73378 6X1,5 PA 12-HL	POLYAMIDROHR
11	477101408	2	PROFILE RING PR6-S/L A3P	PROFILRING
12	772002208	2	PLUG-IN SLEEVE E6-4	EINSTECKHUELSE
13	970350108	2	PLATE 4x73x30 S315MC FE//ZNNI8//CN//T0	BLECH

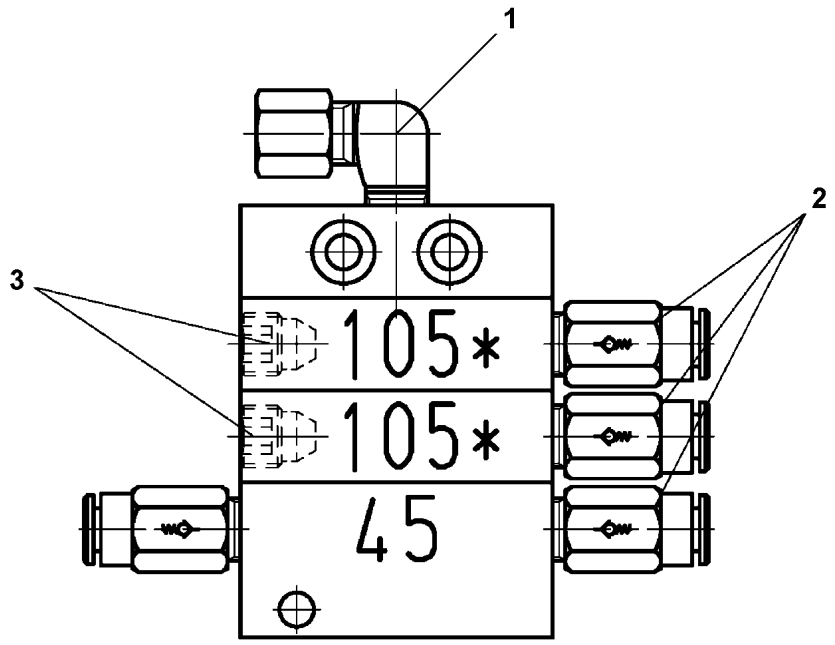

Pos.	Item	Quantity	Description	Bezeichnung
1	774373808	1	FITTING WE 6LL M10x1	VERSCHRAUBUNG
2	11007219	4	NON-RETURN VALVE	RUECKSCHLAGVENTIL
3	774378208	2	SCREW PLUG	VERSCHLUSSSCHRAUBE

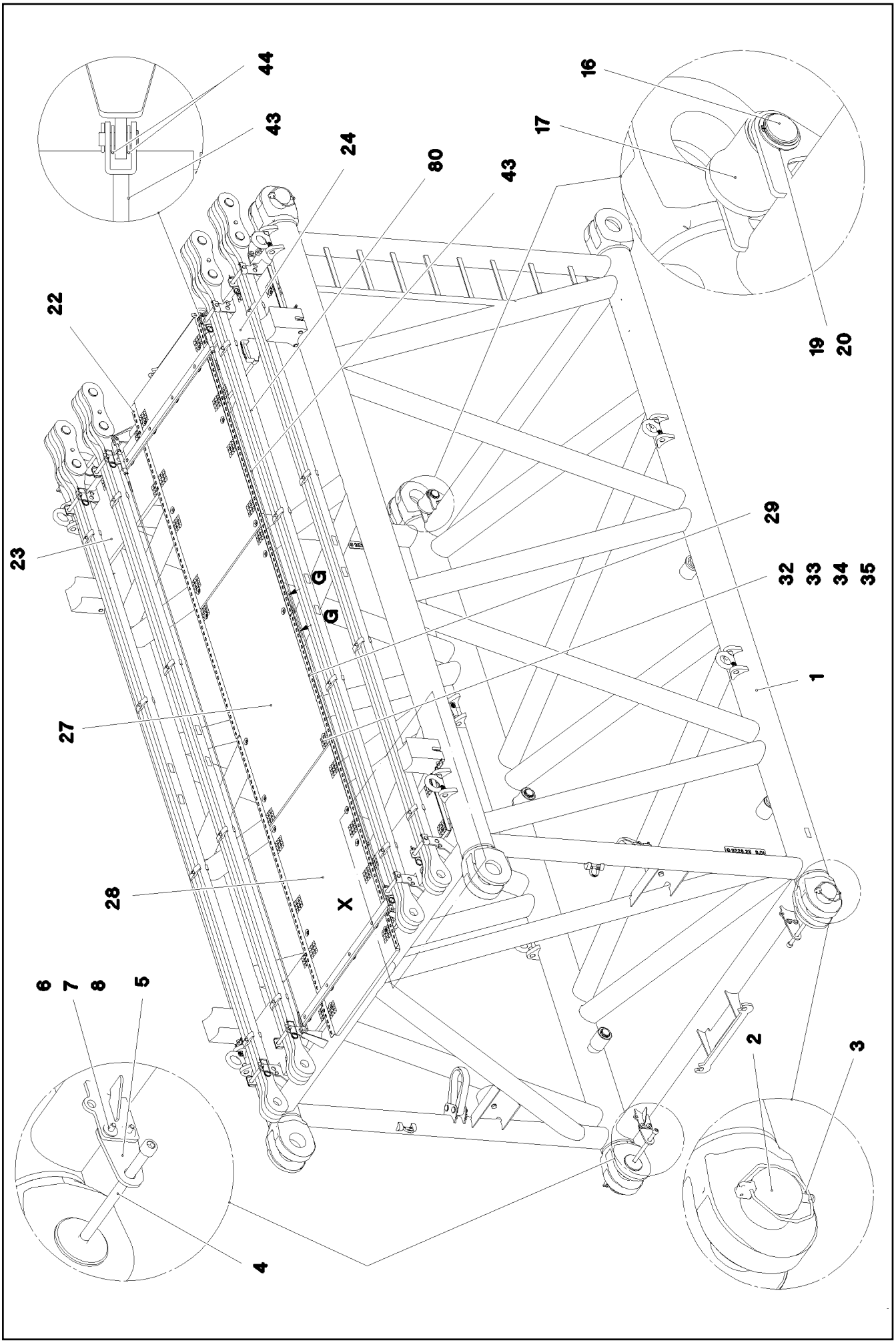

9.1.2023 078662	**etk_en_de_098288 LR 11000**	❑ 932 (1/4)
LIEBHERR	**S INTERMEDIATE SECTION** **S-ZWISCHENSTUECK**	**917190908**

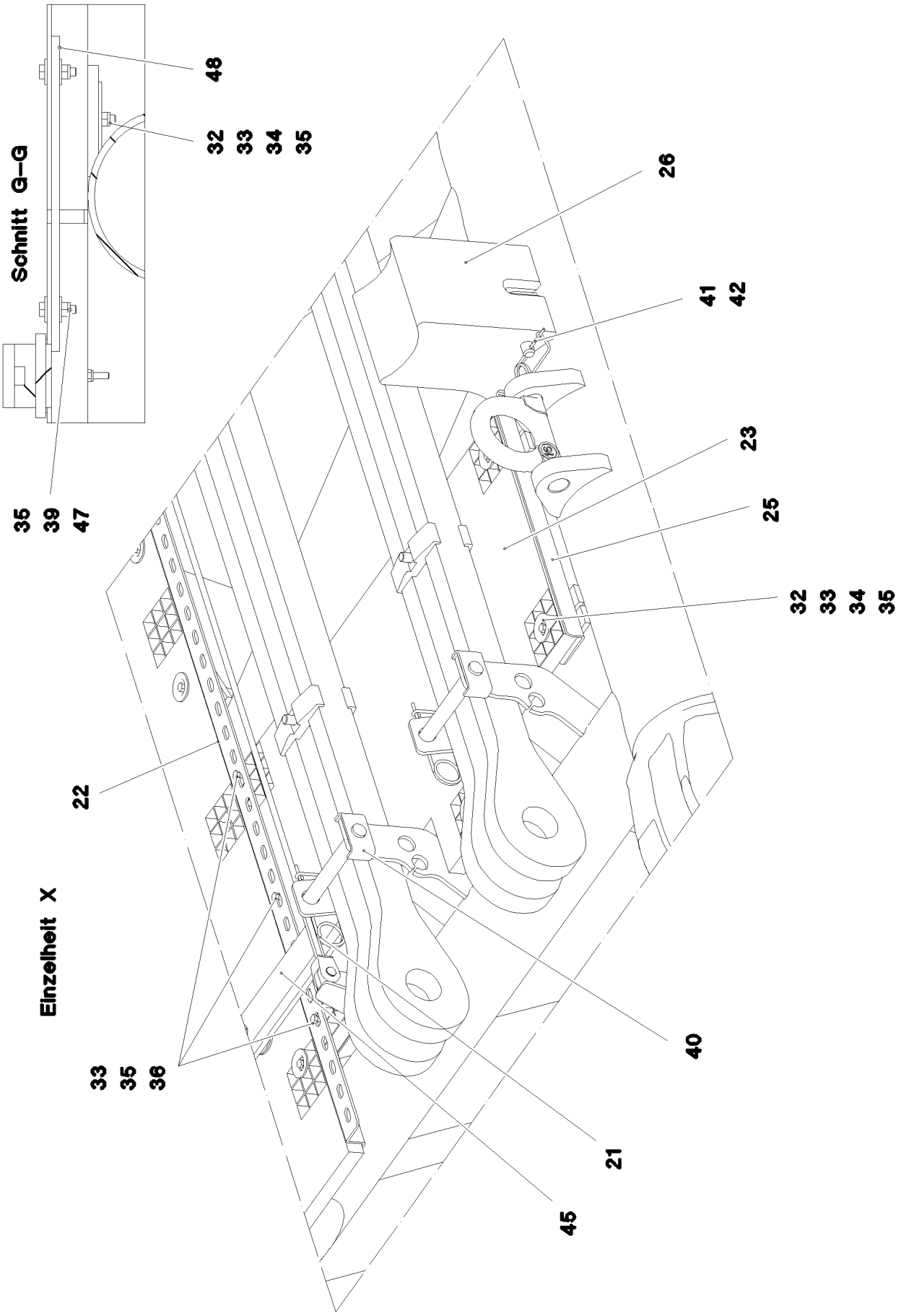
Schnitt G–G
48
32
33
34
35
35
39
47
Einzelheit X
26
41
42
23
25
32
33
34
35
22
33
35
36
40
21
45

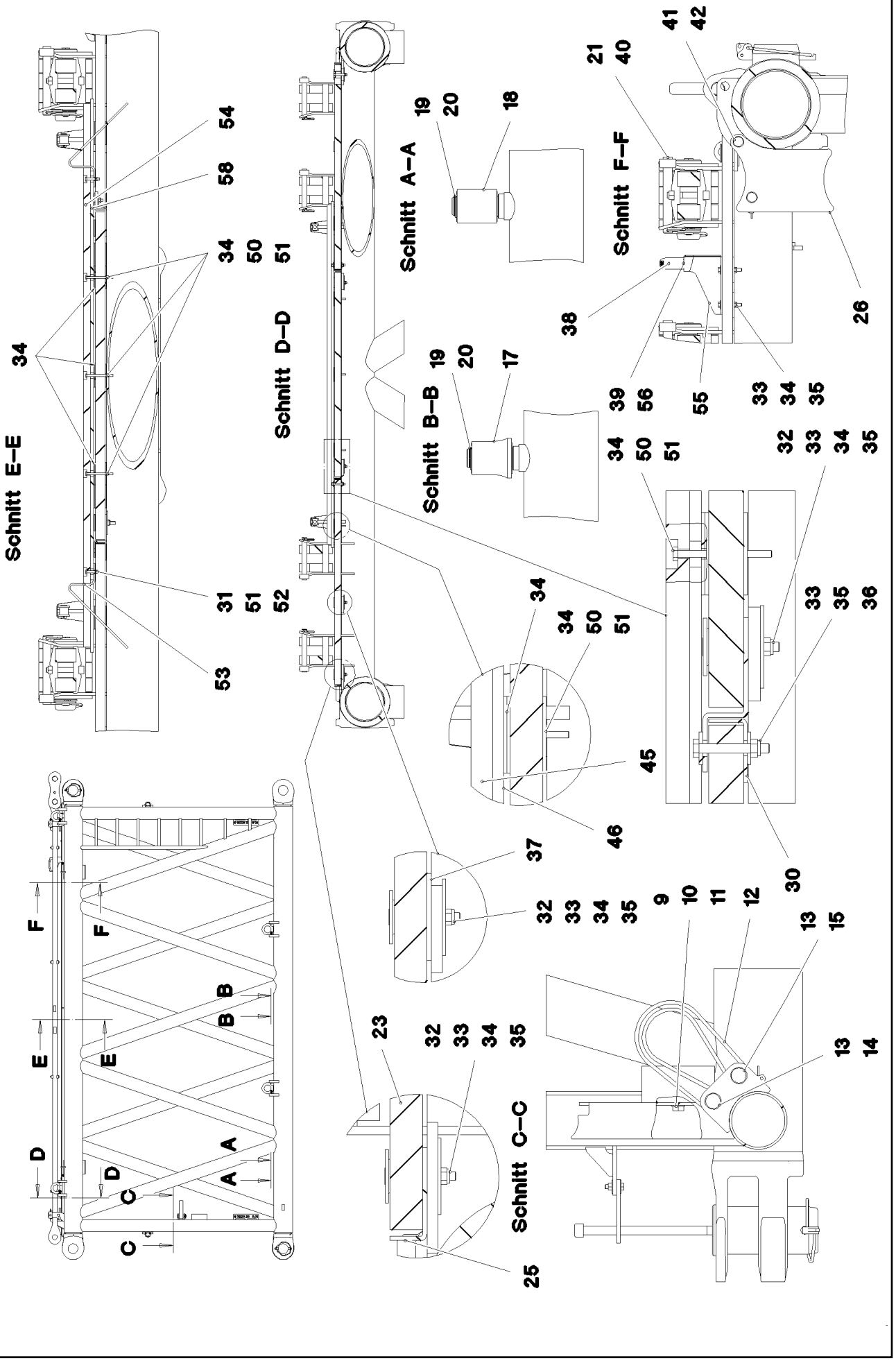
Schnitt E–E
Schnitt D–D
Schnitt A–A
Schnitt B–B
Schnitt F–F
Schnitt C–C
A
B
C
D
E
F

Pos.	Item	Quantity	Description	Bezeichnung
1	968015408	1	S INTERMED.SECTION WELD.CONSTR 322	S-ZWISCHENSTUECK SCHWK.
2	97028894	4	PIN 140.0X291 35NICRMOV125 GASN. SPF	BOLZEN
3	10878577	4	SAFETY PLUG W HINGE-LID 20X175X20X1	SICHERHEITSKLAPPSTECKER
4	10878755	4	SOCKET HEAD SCREW ISO 4762 M24X400	ZYLINDERSCHRAUBE
5	972636908	4	PLATE 10X175X104 S700MC FE/FLZN10/NC	BLECH
6	11645386	8	HEX SCREW ISO 4017 M12X45 8.8 FLZN SP	SECHSKANTSCHRAUBE
7	11182717	16	WASHER ISO 7093-1 12 300HV FLZN SPF	SCHEIBE
8	10875616	8	HEX NUT ISO 4032 M12 8 FLZN SPF	SECHSKANTMUTTER
9	10282698	2	RUBBER-METAL STOP BUFFER 200X100-M	MEGI-ANSCHLAGPUFFER
10	10289808	2	WASHER ISO 7089 20 300HV FLZN SPF	SCHEIBE
11	12224041	2	HEX SCREW ISO 4017 M20X25 8.8 FLZN SP	SECHSKANTSCHRAUBE
12	10285626	2	ROUND SLING DIN EN 1492-2 3T-0,75M PO	RUNDSCHLINGE
13	451430808	4	PIN DIN 1436 30X105X97 35NICRMOV125 GA	BOLZEN
14	10180364	2	SPLIT PIN ISO 1234 6,3X50 St 480H SPF	SPLINT
15	10875870	2	SAFETY PLUG W HINGE-LID 6X42X5,5X32 4	SICHERHEITSKLAPPSTECKER
16	976649908	2	PIN 65.0X187 35NICRMOV125 SPF	BOLZEN
17	976650008	4	ROLLER PA6G	ROLLE
18	976650108	2	ROLLER	ROLLE
19	10875660	8	RETAINING RINGS DIN 471 60X2 480H SPF	SICHERUNGSRING
20	978499508	8	WASHER 3X75X75 DC01 FE//ZNNI8//CN//T0	SCHEIBE
21	433100908	8	RETAINING SPRING 4,5X98 ISO 2081 FE/ZN	SICHERUNGSFEDER
22	97028898	2	PLATE 4X2970X161 S315MC FE//ZNNI8//CN/	BLECH
23	97028900	2	GRIDIRON T1000X575X30/2 S235JR T ZN K	GITTERROST-P
24	97028903	2	GRIDIRON T1000X575X30/2 S235JR T ZN K	GITTERROST-P
25	97028904	4	PLATE 4X480X112 S315MC FE//ZNNI8//CN//T	BLECH
26	97031402	4	BEARING BLOCK 282X214X180 PA6G	LAGERKLOTZ
27	97030223	1	GRIDIRON T1000X1930X30/2 S235JR T ZN K	GITTERROST-P
28	975136308	2	GRIDIRON T1000X1860X30/2 S235JR T ZN K	GITTERROST-P
29	97030350	2	PLATE 4X2667X160 S315MC FE//ZNNI8//CN/	BLECH
30	97031853	4	PLATE 3X82X580 DC01 FE//ZNNI8//CN//T0	BLECH
31	12216183	2	HEX SCREW ISO 4014 M6X40 8.8 480H SPF	SECHSKANTSCHRAUBE
32	10100621	30	DISH MOUNTING	TELLERBEFESTIGUNG
33	12216207	44	HEX SCREW ISO 4017 M8X60 8.8 480H SPF	SECHSKANTSCHRAUBE
34	941138108	71	WASHER DC01 FE//ZNNI8//CN//T0	SCHEIBE
35	10875614	48	HEX NUT DIN 985 M8 8 480H SPF	SECHSKANTMUTTER
36	420600301	24	WASHER ISO 7094 8 100 HV-ST VERZ	SCHEIBE
37	973099408	4	PLATE 4X80X80 S315MC FE//ZNNI8//CN//T0	BLECH
38	966435308	1	GRIP PA6-30%GF SPF	GRIFF
39	11140469	12	WASHER ISO 7093-1 8 200HV 480H SPF	SCHEIBE
40	962580308	8	CONNECTING PIN WELDED FE//ZNNI8//CN/	ABSTECKBOLZEN SCHWK.
41	453021308	8	PIN ISO 2341 B20X200X192 42CRMO4 GASN	BOLZEN
42	433101208	8	RETAINING SPRING 4X68 ISO 2081 FE/ZN8/	SICHERUNGSFEDER
43	10652826	2	ROUND STRAND ROPE 10X5,3M STAHL VE	RUNDLITZENSEIL
44	10289805	8	WASHER ISO 7089 14 300HV FLZN SPF	SCHEIBE
45	97031881	2	SUPPORT 60X1660 PA6G	AUFLAGE
46	97031843	2	PLATE 10X1690X60 S355MC	BLECH
47	11826527	4	HEX SCREW ISO 4017 M8X30 8.8 480H SPF	SECHSKANTSCHRAUBE
48	955404808	2	PLATE 8X300X50 S355MC FE//ZNNI8//CN//T	BLECH
50	490129703	13	HEX SCREW ISO 4017 M6X80 8.8 A2C	SECHSKANTSCHRAUBE
51	12102692	15	HEX NUT DIN 985 M6 8 ZNNI-480H SPF	SECHSKANTMUTTER
52	10875648	2	WASHER ISO 7093-1 6 200HV 480H SPF	SCHEIBE
53	956442808	2	PLATE 5X393X60 S355MC FE//ZNNI8//CN//T	BLECH
54	974143908	1	SUPPORT 60X1270 PA6G	AUFLAGE
55	97032006	1	PLATE 3X390X260 S355MC FE//ZNNI8//CN//T	BLECH
56	11651767	2	HEX SCREW ISO 4017 M8X20 8.8 480H SPF	SECHSKANTSCHRAUBE
58	974144008	1	PLATE 10X1250X80 S355MC	BLECH
80	967746908	2	ROD CPL. 6M ⇨ ❑ 936	STANGE KPL.
700	968012308	1	SIGNS S-ZW.ST.LR11000 ⇨ ❑ 938	BESCHILDERUNG

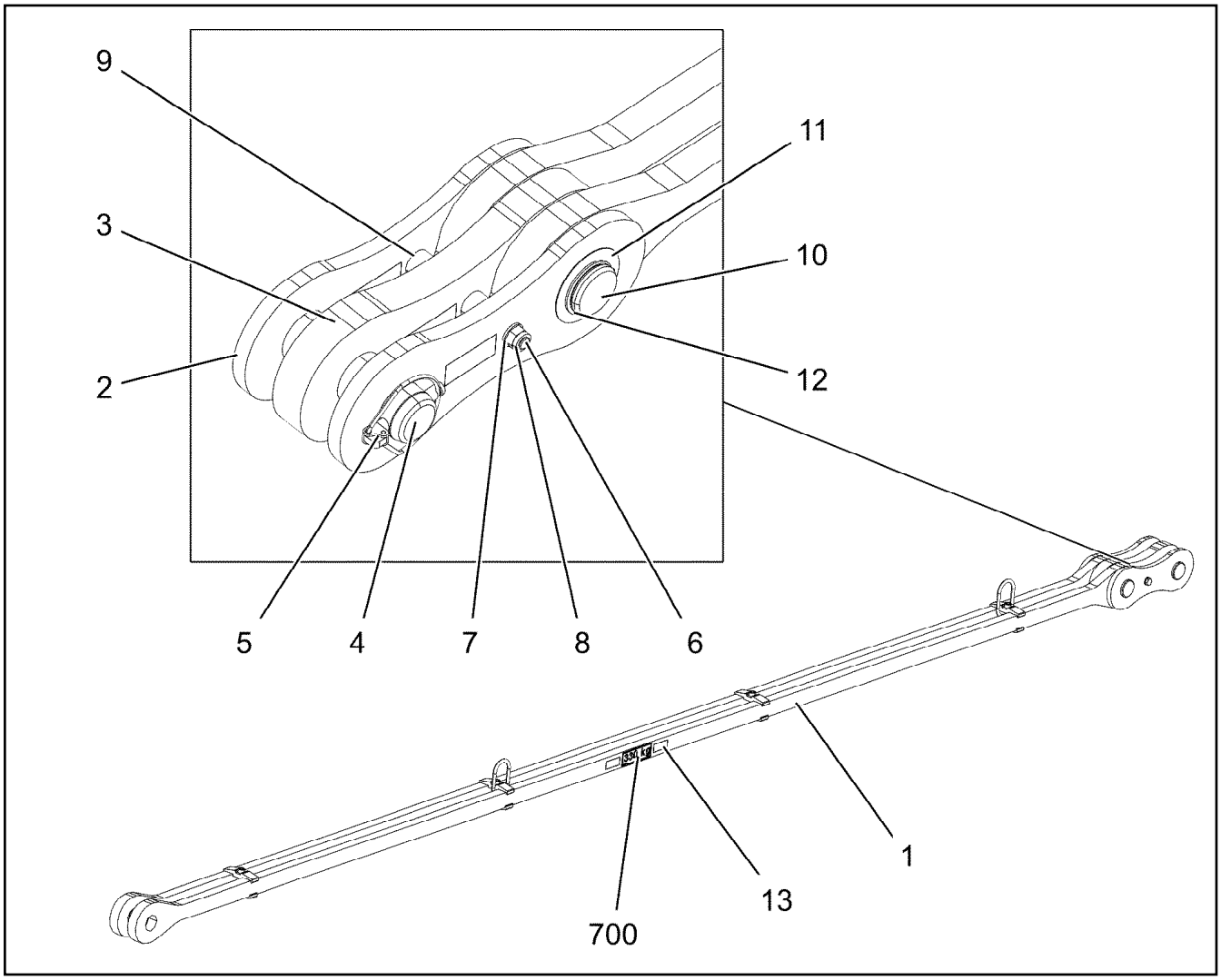

Pos.	Item	Quantity	Description	Bezeichnung
1	967747008	1	ROD 5.7M ⇨ ❑ 937	STANGE VORM.
2	967744108	2	BRACKET WITH BOARD 0.30M	LASCHE MIT SCHILD
3	967744208	1	BRACKET WITH BOARD 0.30M	LASCHE MIT SCHILD
4	97027114	1	PIN 70.0X220 35NICRMOV125 SPF	BOLZEN
5	10180878	1	SAFETY PLUG W HINGE-LID 17X100X15,5X	SICHERHEITSKLAPPSTECKER
6	12224045	1	HEX SCREW ISO 4014 M16X200 8.8 FLZN SP	SECHSKANTSCHRAUBE
7	10289806	2	WASHER ISO 7089 16 300HV FLZN SPF	SCHEIBE
8	10875609	1	HEX NUT DIN 985 M16 8 FLZN SPF	SECHSKANTMUTTER
9	949987108	2	TUBE 33,7X8X45 S355J2H FE//ZNNI8//CN//T	ROHR
10	97027115	1	PIN 70.0X203 35NICRMOV125 SPF	BOLZEN
11	943399108	1	WASHER 1X100X100 X5CRNI18-10	SCHEIBE
12	12100643	1	RETAINING RINGS DIN 471 65X2,5 480H SP	SICHERUNGSRING
13	97139634	2	PLATE ASSEMBLY SCHILD BG SPF	SCHILD BAUGRUPPE
700	969057908	1	SIGNS 6M	BESCHILDERUNG
(1)	97049955	1	SIGN 170X55 KLEBEFOLIE SPF	SCHILD

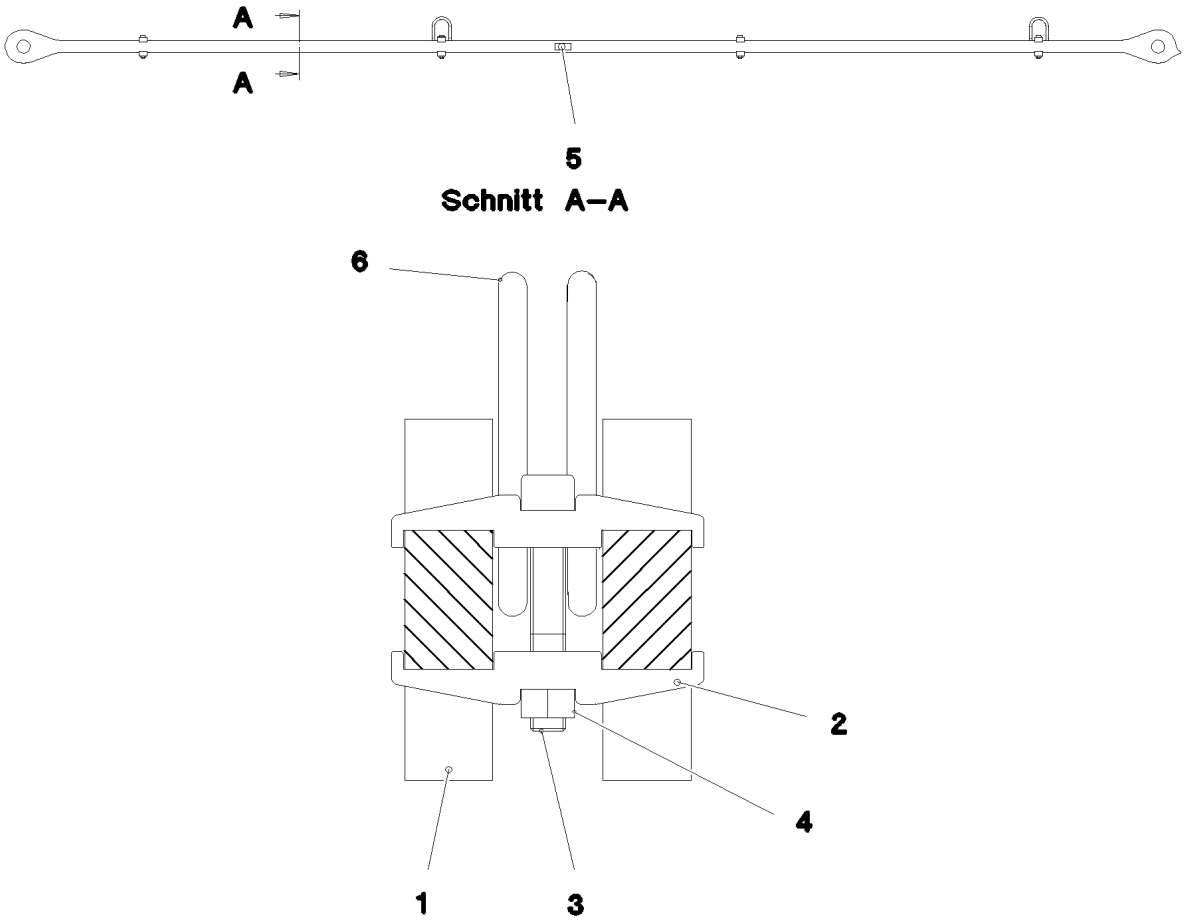

Pos.	Item	Quantity	Description	Bezeichnung
1	97027174	2	PLATE 40X5922X168 S960QL+Z25	BLECH
2	97028373	8	CLAMP 40X142X24 S960QL+Z25	KLAMMER
3	12691483	4	SOCKET HEAD SCREW ISO 4762 M16X100 8	ZYLINDERSCHRAUBE
4	10875617	4	HEX NUT ISO 4032 M16 8 FLZN SPF	SECHSKANTMUTTER
5	973567608	1	PLATE IDENTIFICATION NUMBER IDENT-N	SCHILD IDENTNR.
6	10871568	2	OVAL LOAD RING 11X60X120 GK 10 SPF	OVALRING

LIEBHERR

9.1.2023
078672

SIGNS
BESCHILDERUNG

etk_en_de_098288 LR 11000

938 (1/2)

96801230 8

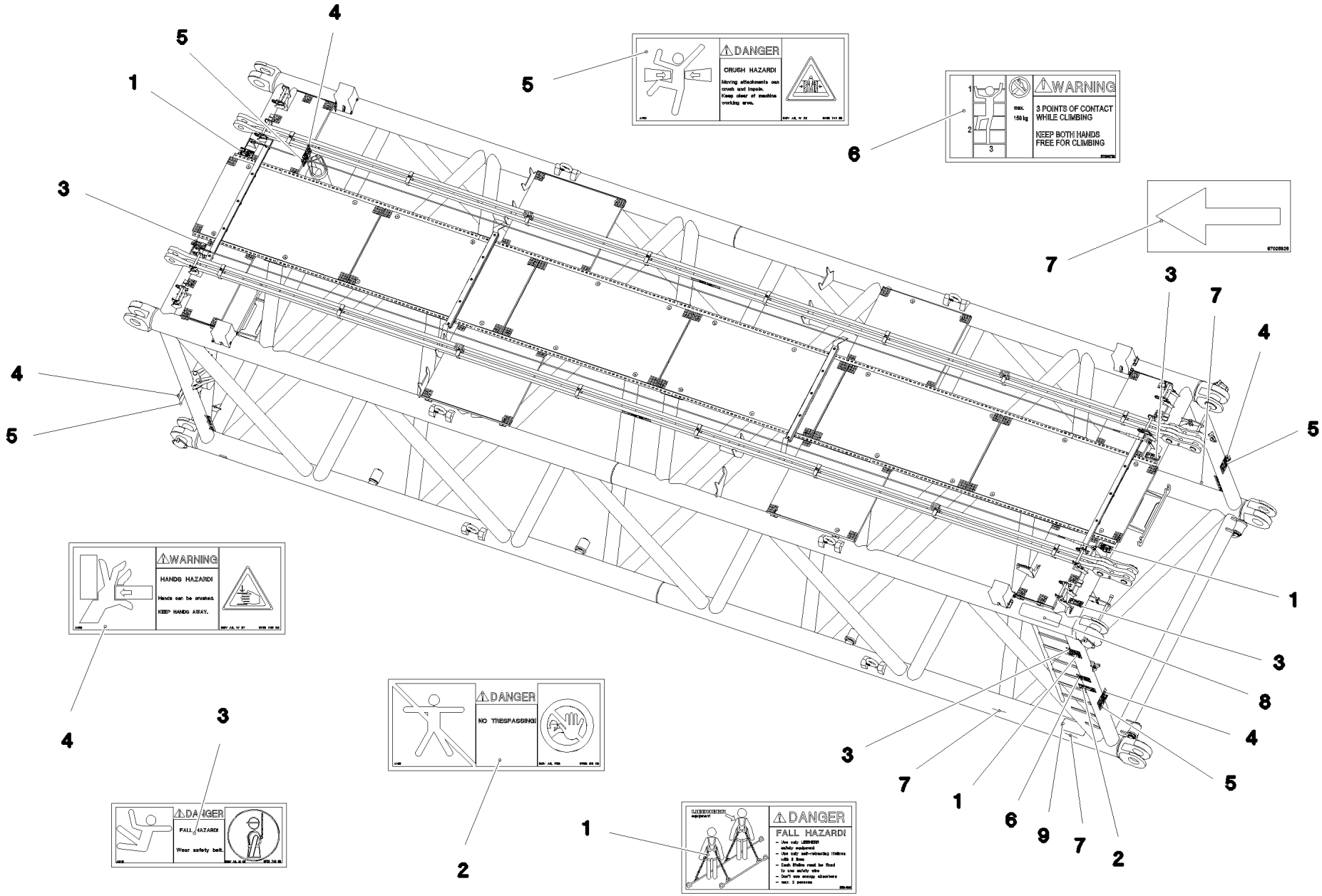

Pos.	Item	Quantity	Description	Bezeichnung
1	97004046	3	SIGN 168X88X1 KLEBEFOLIE SPF	SCHILD
2	978674008	1	SIGN 208X88 KLEBEFOLIE SPF	SCHILD
3	978674808	4	SIGN 168X62 KLEBEFOLIE SPF	SCHILD
4	978674608	4	SIGN 208X88 KLEBEFOLIE SPF	SCHILD
5	978674108	4	SIGN 208X88 KLEBEFOLIE SPF	SCHILD
6	97036732	1	SIGN 168X88 KLEBEFOLIE SPF	SCHILD
7	97025926	4	SIGN 138X69 KLEBEFOLIE SPF	SCHILD
8	970879408	1	ANTI-SLIP SURFACE 1.6X150X500 3M TYP4	ANTIRUTSCHBELAG
9	972859408	1	ANTI-SLIP SURFACE 1.6X150X300 3M TYP4	ANTIRUTSCHBELAG

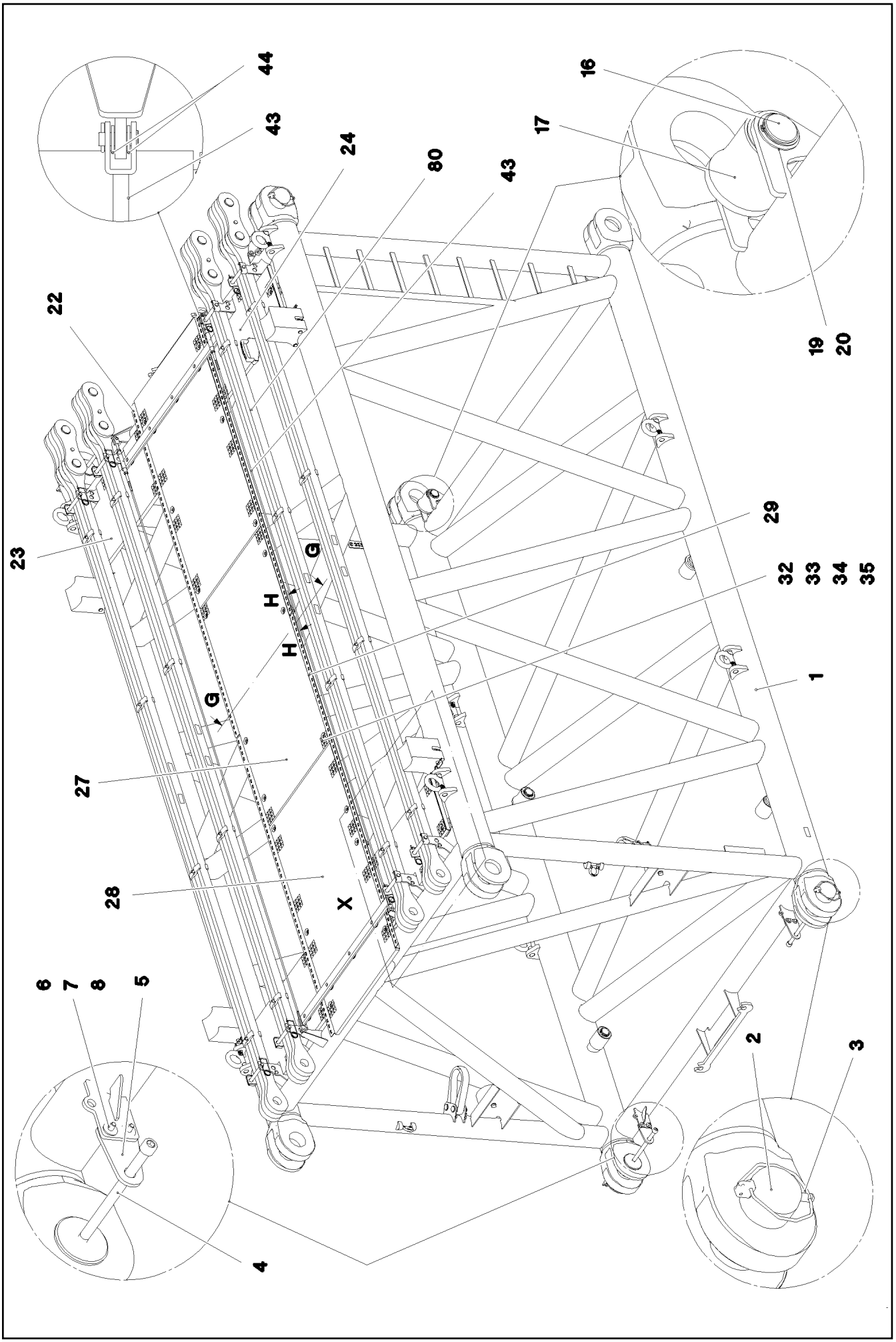

9.1.2023 078665 LIEBHERR	**etk_en_de_098288 LR 11000** **S INTERMEDIATE SECTION** **S-ZWISCHENSTUECK**	❑ 940 (1/4) **917333908**

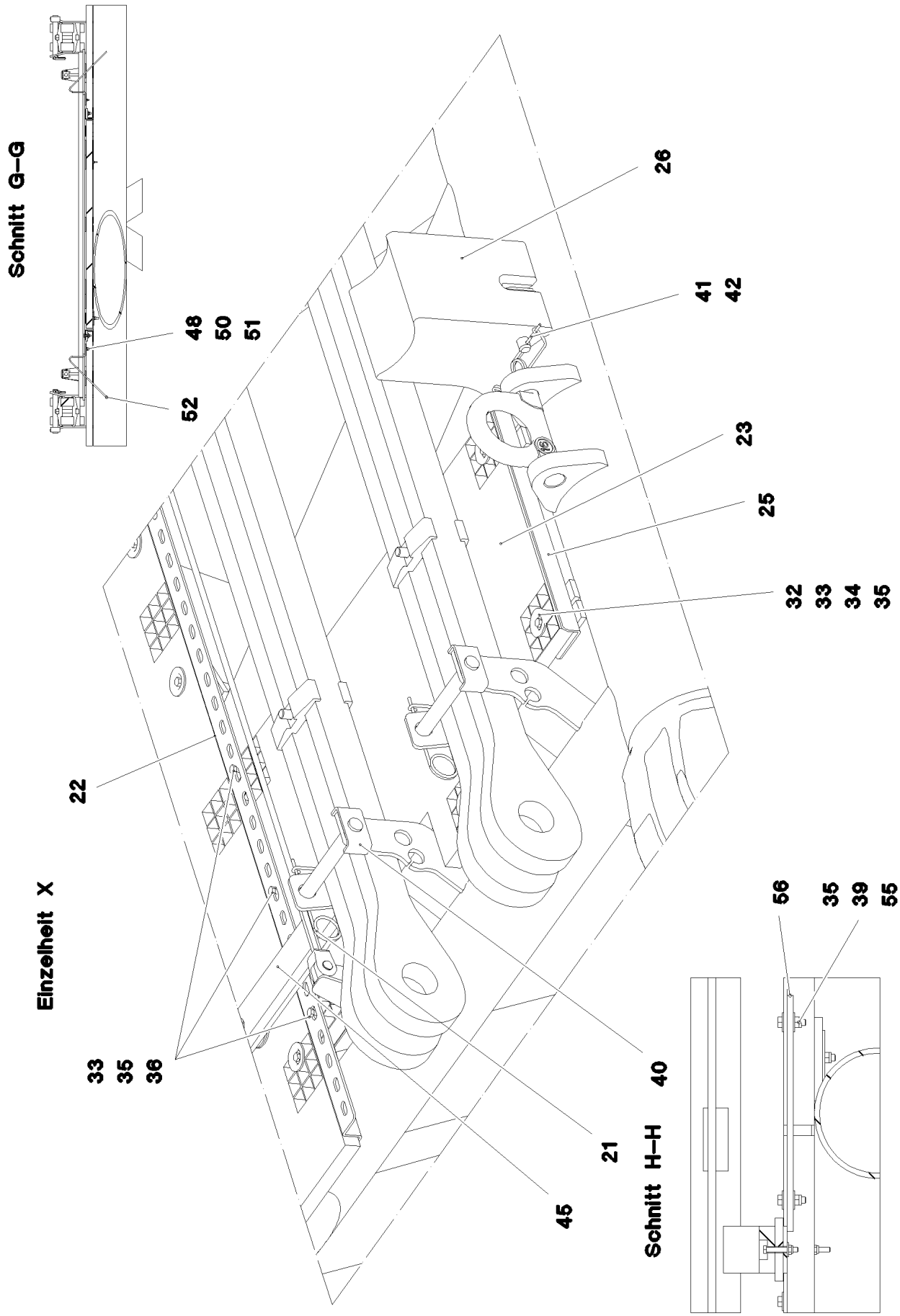
Schnitt G–G
48
50
51
52
26
41
42
23
25
32
33
34
35
22
Einzelheit X
33
35
36
40
21
45
Schnitt H–H
56
35
39
55

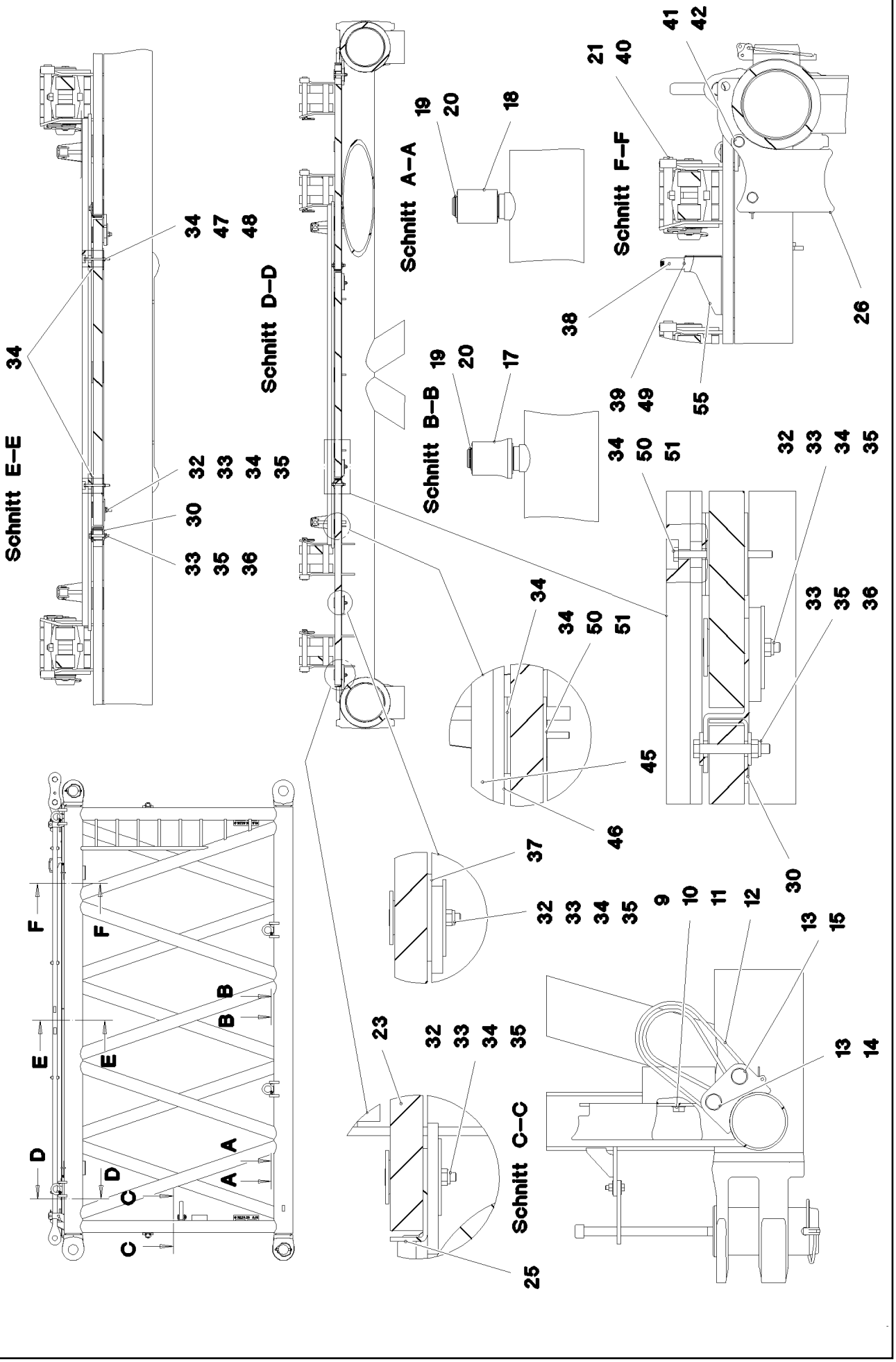
Schnitt A–A
Schnitt B–B
Schnitt C–C
Schnitt D–D
Schnitt E–E
Schnitt F–F

Pos.	Item	Quantity	Description	Bezeichnung
1	968044708	1	S INTERMED.SECTION WELD.CONSTR 322	S-ZWISCHENSTUECK SCHWK.
2	97028894	4	PIN 140.0X291 35NICRMOV125 GASN. SPF	BOLZEN
3	10878577	4	SAFETY PLUG W HINGE-LID 20X175X20X1	SICHERHEITSKLAPPSTECKER
4	10878755	4	SOCKET HEAD SCREW ISO 4762 M24X400	ZYLINDERSCHRAUBE
5	972636908	4	PLATE 10X175X104 S700MC FE/FLZN10/NC	BLECH
6	11645386	8	HEX SCREW ISO 4017 M12X45 8.8 FLZN SP	SECHSKANTSCHRAUBE
7	11182717	16	WASHER ISO 7093-1 12 300HV FLZN SPF	SCHEIBE
8	10875616	8	HEX NUT ISO 4032 M12 8 FLZN SPF	SECHSKANTMUTTER
9	10282698	2	RUBBER-METAL STOP BUFFER 200X100-M	MEGI-ANSCHLAGPUFFER
10	10289808	2	WASHER ISO 7089 20 300HV FLZN SPF	SCHEIBE
11	12224041	2	HEX SCREW ISO 4017 M20X25 8.8 FLZN SP	SECHSKANTSCHRAUBE
12	10285626	2	ROUND SLING DIN EN 1492-2 3T-0,75M PO	RUNDSCHLINGE
13	451430808	4	PIN DIN 1436 30X105X97 35NICRMOV125 GA	BOLZEN
14	10180364	2	SPLIT PIN ISO 1234 6,3X50 St 480H SPF	SPLINT
15	10875870	2	SAFETY PLUG W HINGE-LID 6X42X5,5X32 4	SICHERHEITSKLAPPSTECKER
16	976649908	2	PIN 65.0X187 35NICRMOV125 SPF	BOLZEN
17	976650008	4	ROLLER PA6G	ROLLE
18	976650108	2	ROLLER	ROLLE
19	10875660	8	RETAINING RINGS DIN 471 60X2 480H SPF	SICHERUNGSRING
20	978499508	8	WASHER 3X75X75 DC01 FE//ZNNI8//CN//T0	SCHEIBE
21	433100908	8	RETAINING SPRING 4,5X98 ISO 2081 FE/ZN	SICHERUNGSFEDER
22	97028898	2	PLATE 4X2970X161 S315MC FE//ZNNI8//CN/	BLECH
23	97028900	2	GRIDIRON T1000X575X30/2 S235JR T ZN K	GITTERROST-P
24	97028903	2	GRIDIRON T1000X575X30/2 S235JR T ZN K	GITTERROST-P
25	97028904	4	PLATE 4X480X112 S315MC FE//ZNNI8//CN//T	BLECH
26	97031402	4	BEARING BLOCK 282X214X180 PA6G	LAGERKLOTZ
27	97030223	1	GRIDIRON T1000X1930X30/2 S235JR T ZN K	GITTERROST-P
28	975136308	2	GRIDIRON T1000X1860X30/2 S235JR T ZN K	GITTERROST-P
29	97030350	2	PLATE 4X2667X160 S315MC FE//ZNNI8//CN/	BLECH
30	97031853	4	PLATE 3X82X580 DC01 FE//ZNNI8//CN//T0	BLECH
31	97032006	1	PLATE 3X390X260 S355MC FE//ZNNI8//CN//T	BLECH
32	10100621	30	DISH MOUNTING	TELLERBEFESTIGUNG
33	12216207	44	HEX SCREW ISO 4017 M8X60 8.8 480H SPF	SECHSKANTSCHRAUBE
34	941138108	71	WASHER DC01 FE//ZNNI8//CN//T0	SCHEIBE
35	10875614	49	HEX NUT DIN 985 M8 8 480H SPF	SECHSKANTMUTTER
36	420600301	25	WASHER ISO 7094 8 100 HV-ST VERZ	SCHEIBE
37	973099408	4	PLATE 4X80X80 S315MC FE//ZNNI8//CN//T0	BLECH
38	966435308	1	GRIP PA6-30%GF SPF	GRIFF
39	11140469	12	WASHER ISO 7093-1 8 200HV 480H SPF	SCHEIBE
40	962580308	8	CONNECTING PIN WELDED FE//ZNNI8//CN/	ABSTECKBOLZEN SCHWK.
41	453021308	8	PIN ISO 2341 B20X200X192 42CRMO4 GASN	BOLZEN
42	433101208	8	RETAINING SPRING 4X68 ISO 2081 FE/ZN8/	SICHERUNGSFEDER
43	10652826	2	ROUND STRAND ROPE 10X5,3M STAHL VE	RUNDLITZENSEIL
44	10289805	8	WASHER ISO 7089 14 300HV FLZN SPF	SCHEIBE
45	97031881	2	SUPPORT 60X1660 PA6G	AUFLAGE
46	97031843	2	PLATE 10X1690X60 S355MC	BLECH
47	490129703	13	HEX SCREW ISO 4017 M6X80 8.8 A2C	SECHSKANTSCHRAUBE
48	12102692	15	HEX NUT DIN 985 M6 8 ZNNI-480H SPF	SECHSKANTMUTTER
49	11651767	2	HEX SCREW ISO 4017 M8X20 8.8 480H SPF	SECHSKANTSCHRAUBE
50	12216183	2	HEX SCREW ISO 4014 M6X40 8.8 480H SPF	SECHSKANTSCHRAUBE
51	10875648	2	WASHER ISO 7093-1 6 200HV 480H SPF	SCHEIBE
52	956442808	2	PLATE 5X393X60 S355MC FE//ZNNI8//CN//T	BLECH
53	974143908	1	SUPPORT 60X1270 PA6G	AUFLAGE
54	974144008	1	PLATE 10X1250X80 S355MC	BLECH
55	11826527	4	HEX SCREW ISO 4017 M8X30 8.8 480H SPF	SECHSKANTSCHRAUBE
56	955404808	2	PLATE 8X300X50 S355MC FE//ZNNI8//CN//T	BLECH
80	967746908	2	ROD CPL. 6M ⇨ ❑ 936	STANGE KPL.
700	968012308	1	SIGNS S-ZW.ST.LR11000 ⇨ ❑ 938	BESCHILDERUNG

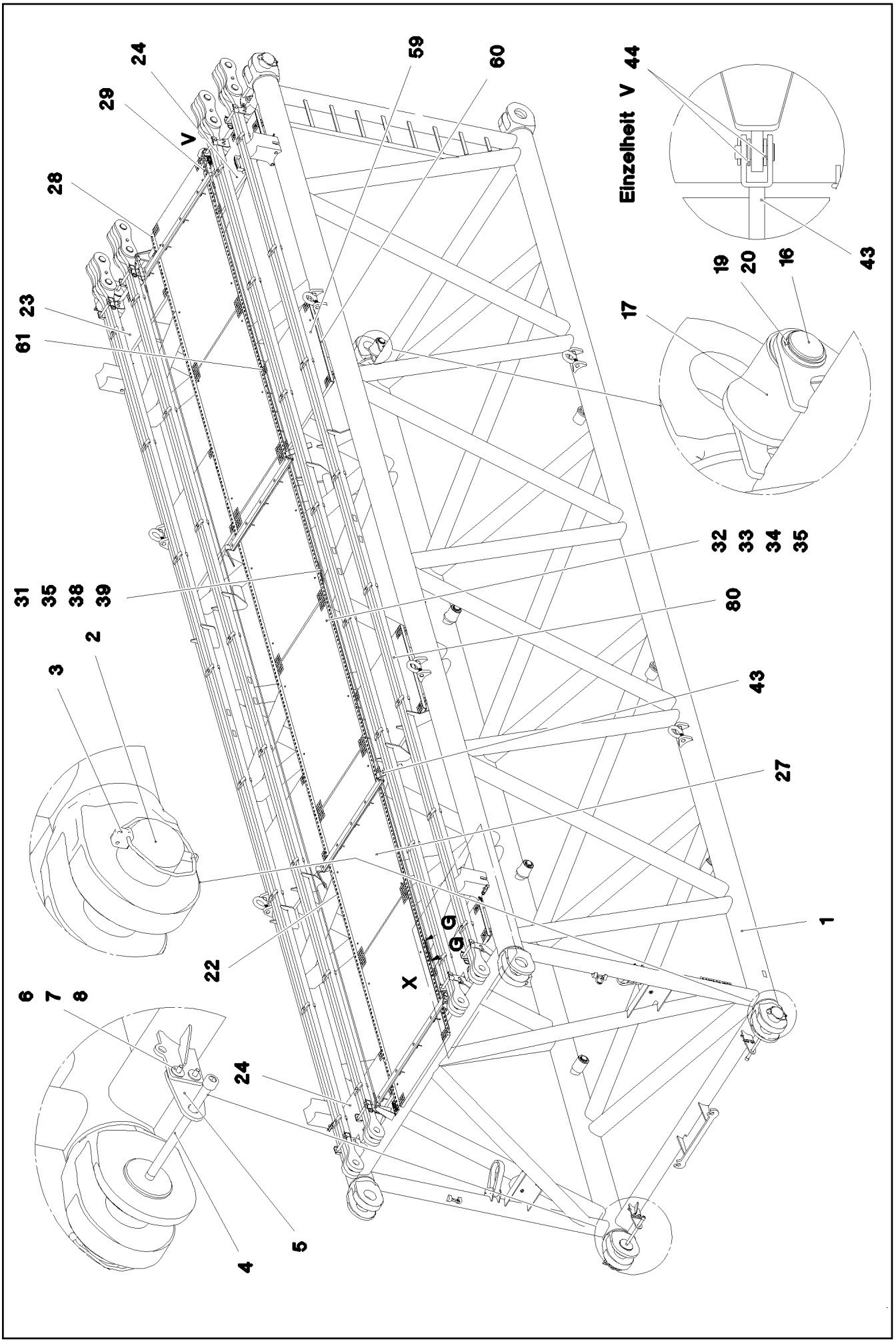

9.1.2023 078691 LIEBHERR	**etk_en_de_098288 LR 11000** **S INTERMEDIATE SECTION** **S-ZWISCHENSTUECK**	❑ 944 (1/5) **917078708**

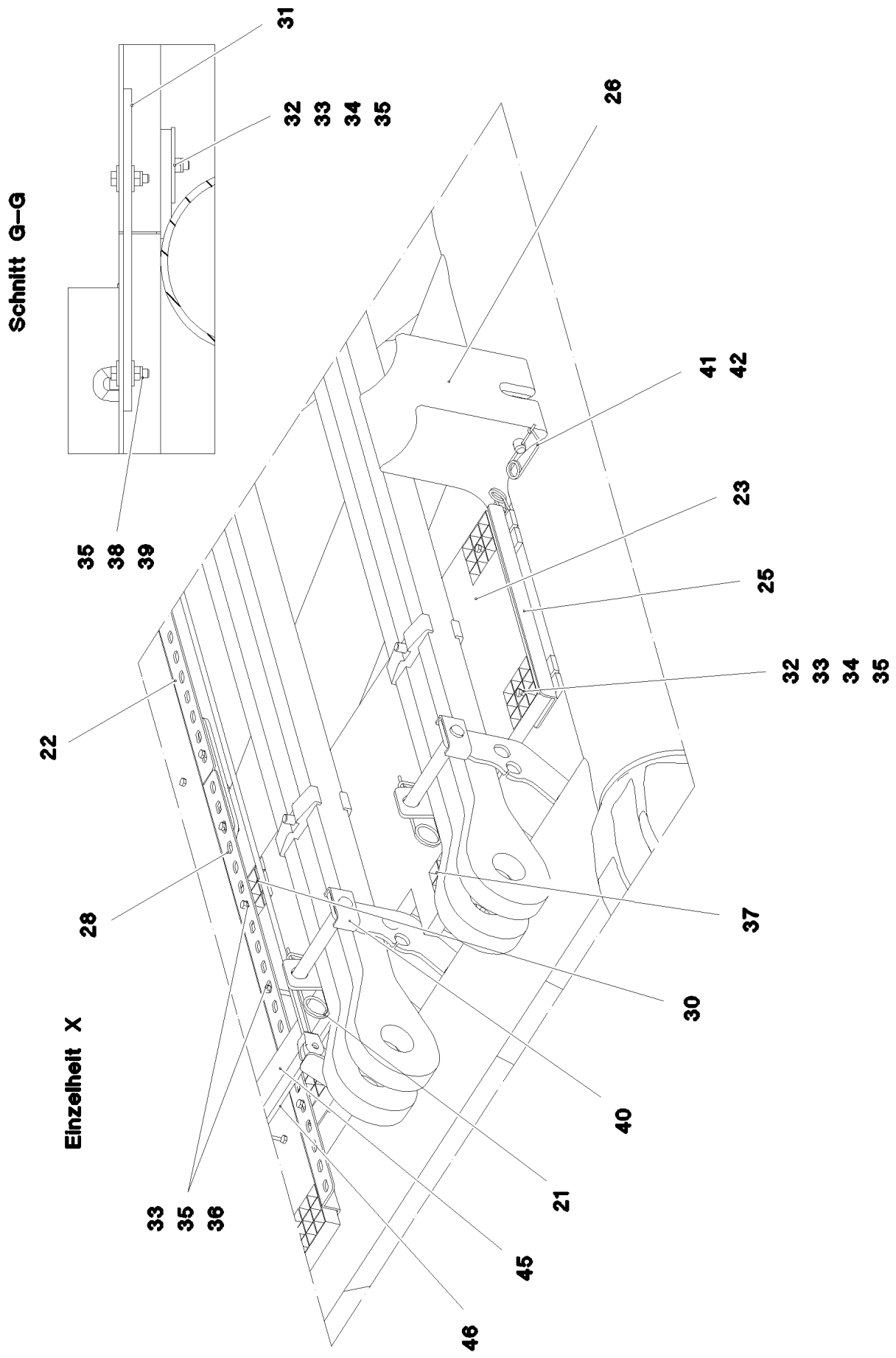
Schnitt G–G
Einzelheit X
31
32 33 34 35
35 38 39
26
41 42
23
25
32 33 34 35
22
28
37
30
40
21
33 35 36
45
46

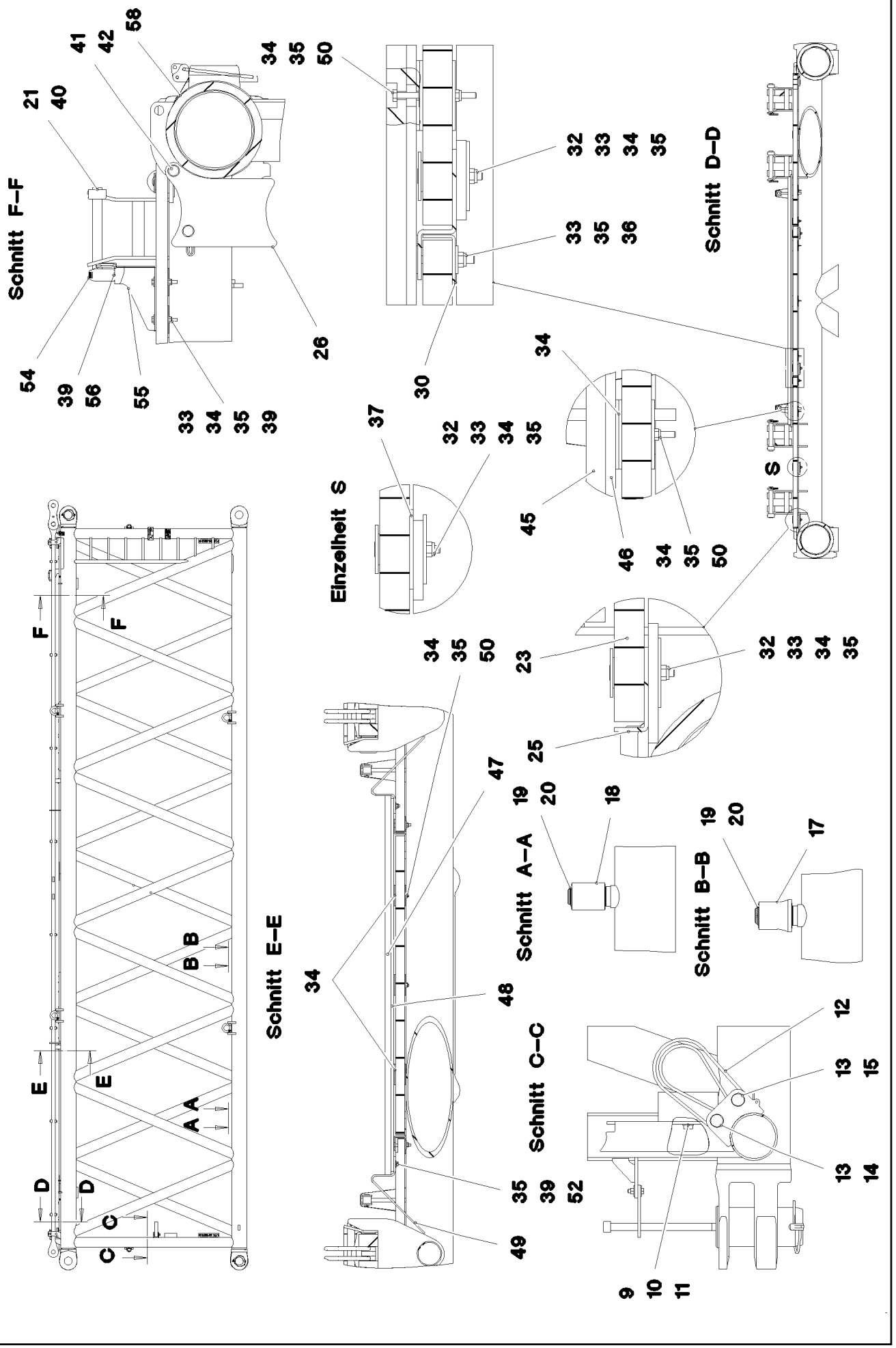
Schnitt F–F
Schnitt D–D
Einzelheit S
Schnitt E–E
Schnitt A–A
Schnitt B–B
Schnitt C–C
S

Pos.	Item	Quantity	Description	Bezeichnung
1	968033808	1	S INTERMED.SECTION WELD.CONSTR 3228	S-ZWISCHENSTUECK SCHWK.
2	97028894	4	PIN 140.0X291 35NICRMOV125 GASN. SPF	BOLZEN
3	10878577	4	SAFETY PLUG W HINGE-LID 20X175X20X1	SICHERHEITSKLAPPSTECKER
4	10878755	4	SOCKET HEAD SCREW ISO 4762 M24X400	ZYLINDERSCHRAUBE
5	972636908	4	PLATE 10X175X104 S700MC FE/FLZN10/NC	BLECH
6	11645386	8	HEX SCREW ISO 4017 M12X45 8.8 FLZN SP	SECHSKANTSCHRAUBE
7	11182717	16	WASHER ISO 7093-1 12 300HV FLZN SPF	SCHEIBE
8	10875616	8	HEX NUT ISO 4032 M12 8 FLZN SPF	SECHSKANTMUTTER
9	10282698	2	RUBBER-METAL STOP BUFFER 200X100-M	MEGI-ANSCHLAGPUFFER
10	10289808	2	WASHER ISO 7089 20 300HV FLZN SPF	SCHEIBE
11	12224041	2	HEX SCREW ISO 4017 M20X25 8.8 FLZN SP	SECHSKANTSCHRAUBE
12	10285626	2	ROUND SLING DIN EN 1492-2 3T-0,75M PO	RUNDSCHLINGE
13	451430808	4	PIN DIN 1436 30X105X97 35NICRMOV125 GA	BOLZEN
14	10180364	2	SPLIT PIN ISO 1234 6,3X50 St 480H SPF	SPLINT
15	10875870	2	SAFETY PLUG W HINGE-LID 6X42X5,5X32 4	SICHERHEITSKLAPPSTECKER
16	976649908	2	PIN 65.0X187 35NICRMOV125 SPF	BOLZEN
17	976650008	6	ROLLER PA6G	ROLLE
18	976650108	2	ROLLER	ROLLE
19	10875660	10	RETAINING RINGS DIN 471 60X2 480H SPF	SICHERUNGSRING
20	978499508	10	WASHER 3X75X75 DC01 FE//ZNNI8//CN//T0	SCHEIBE
21	433100908	8	RETAINING SPRING 4,5X98 ISO 2081 FE/ZN	SICHERUNGSFEDER
22	97028899	8	PLATE 4X2490X161 S315MC FE//ZNNI8//CN/	BLECH
23	97028900	2	GRIDIRON T1000X575X30/2 S235JR T ZN K	GITTERROST-P
24	97028903	2	GRIDIRON T1000X575X30/2 S235JR T ZN K	GITTERROST-P
25	97028904	4	PLATE 4X480X112 S315MC FE//ZNNI8//CN//T	BLECH
26	97031402	4	BEARING BLOCK 282X214X180 PA6G	LAGERKLOTZ
27	97030223	6	GRIDIRON T1000X1930X30/2 S235JR T ZN K	GITTERROST-P
28	97031844	2	PLATE 4X1055X161 S315MC FE//ZNNI8//CN/	BLECH
29	97031845	2	PLATE 4X605X161 S315MC FE//ZNNI8//CN//T	BLECH
30	97031853	4	PLATE 3X82X580 DC01 FE//ZNNI8//CN//T0	BLECH
31	955404808	5	PLATE 8X300X50 S355MC FE//ZNNI8//CN//T	BLECH
32	10100621	44	DISH MOUNTING	TELLERBEFESTIGUNG
33	12216207	77	HEX SCREW ISO 4017 M8X60 8.8 480H SPF	SECHSKANTSCHRAUBE
34	941138108	94	WASHER DC01 FE//ZNNI8//CN//T0	SCHEIBE
35	10875614	99	HEX NUT DIN 985 M8 8 480H SPF	SECHSKANTMUTTER
36	420600301	62	WASHER ISO 7094 8 100 HV-ST VERZ	SCHEIBE
37	973099408	4	PLATE 4X80X80 S315MC FE//ZNNI8//CN//T0	BLECH
38	11826527	2	HEX SCREW ISO 4017 M8X30 8.8 480H SPF	SECHSKANTSCHRAUBE
39	11140469	12	WASHER ISO 7093-1 8 200HV 480H SPF	SCHEIBE
40	962580308	8	CONNECTING PIN WELDED FE//ZNNI8//CN/	ABSTECKBOLZEN SCHWK.
41	453021308	8	PIN ISO 2341 B20X200X192 42CRMO4 GASN	BOLZEN
42	433101208	8	RETAINING SPRING 4X68 ISO 2081 FE/ZN8/	SICHERUNGSFEDER
43	10652829	2	ROUND STRAND ROPE 10X11,3M STAHL VE	RUNDLITZENSEIL
44	10289805	8	WASHER ISO 7089 14 300HV FLZN SPF	SCHEIBE
45	97031881	2	SUPPORT 60X1660 PA6G	AUFLAGE
46	97031843	2	PLATE 10X1690X60 S355MC	BLECH
47	974143908	2	SUPPORT 60X1270 PA6G	AUFLAGE
48	974144008	2	PLATE 10X1250X80 S355MC	BLECH
49	956442808	4	PLATE 5X393X60 S355MC FE//ZNNI8//CN//T	BLECH
50	11651585	16	HEX SCREW ISO 4014 M8X70 8.8 480H SPF	SECHSKANTSCHRAUBE
52	11651579	4	HEX SCREW ISO 4014 M8X40 8.8 480H SPF	SECHSKANTSCHRAUBE
54	966435308	1	GRIP PA6-30%GF SPF	GRIFF
55	97032006	1	PLATE 3X390X260 S355MC FE//ZNNI8//CN//T	BLECH
56	11651767	2	HEX SCREW ISO 4017 M8X20 8.8 480H SPF	SECHSKANTSCHRAUBE
59	97009794	4	GRIDIRON T1000X1100X30/2 S235JR VERZ	GITTERROST-P
60	97033351	4	PLATE 4X1110X122 S315MC FE//ZNNI8//CN/	BLECH
61	97033352	4	PLATE 3X82X1110 DC01 FE//ZNNI8//CN//T0	BLECH
80	967743808	2	ROD CPL. 12 M	STANGE KPL.
			⇨ ❑ 949	

Pos.	Item	Quantity	Description	Bezeichnung
700	968012308	1	SIGNS S-ZW.ST.LR11000 ⇨ ❑ 938	BESCHILDERUNG

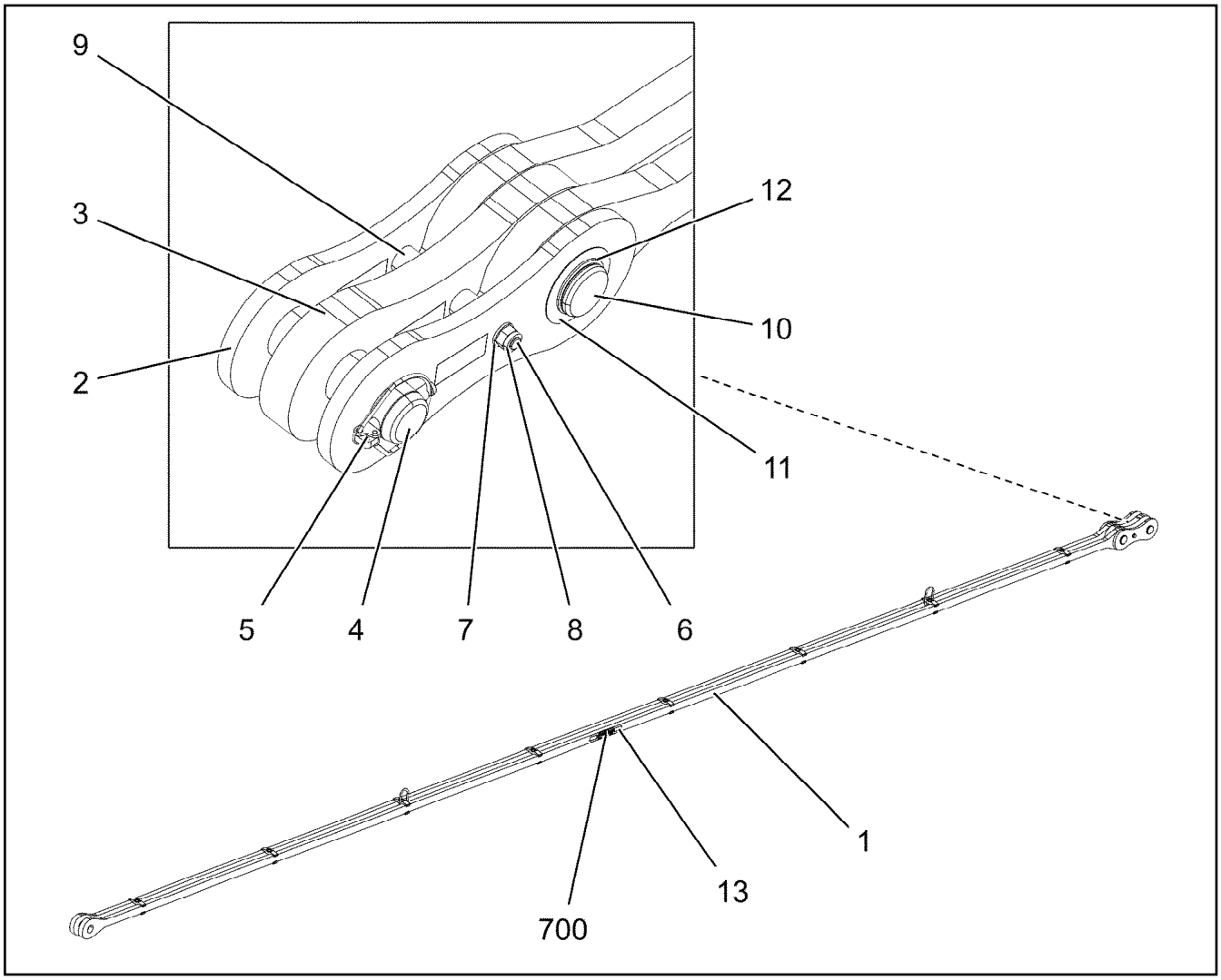

Pos.	Item	Quantity	Description	Bezeichnung
1	967744008	1	ROD 11.7M ⇨ ❑ 950	STANGE VORM.
2	967744108	2	BRACKET WITH BOARD 0.30M	LASCHE MIT SCHILD
3	967744208	1	BRACKET WITH BOARD 0.30M	LASCHE MIT SCHILD
4	97027114	1	PIN 70.0X220 35NICRMOV125 SPF	BOLZEN
5	10180878	1	SAFETY PLUG W HINGE-LID 17X100X15,5X	SICHERHEITSKLAPPSTECKER
6	12224045	1	HEX SCREW ISO 4014 M16X200 8.8 FLZN SP	SECHSKANTSCHRAUBE
7	10289806	2	WASHER ISO 7089 16 300HV FLZN SPF	SCHEIBE
8	10875609	1	HEX NUT DIN 985 M16 8 FLZN SPF	SECHSKANTMUTTER
9	949987108	2	TUBE 33,7X8X45 S355J2H FE//ZNNI8//CN//T	ROHR
10	97027115	1	PIN 70.0X203 35NICRMOV125 SPF	BOLZEN
11	943399108	1	WASHER 1X100X100 X5CRNI18-10	SCHEIBE
12	12100643	1	RETAINING RINGS DIN 471 65X2,5 480H SP	SICHERUNGSRING
13	97139634	2	PLATE ASSEMBLY SCHILD BG SPF	SCHILD BAUGRUPPE
700	969060708	1	SIGNS	BESCHILDERUNG
(1)	97049945	1	SIGN 170X55 KLEBEFOLIE SPF	SCHILD

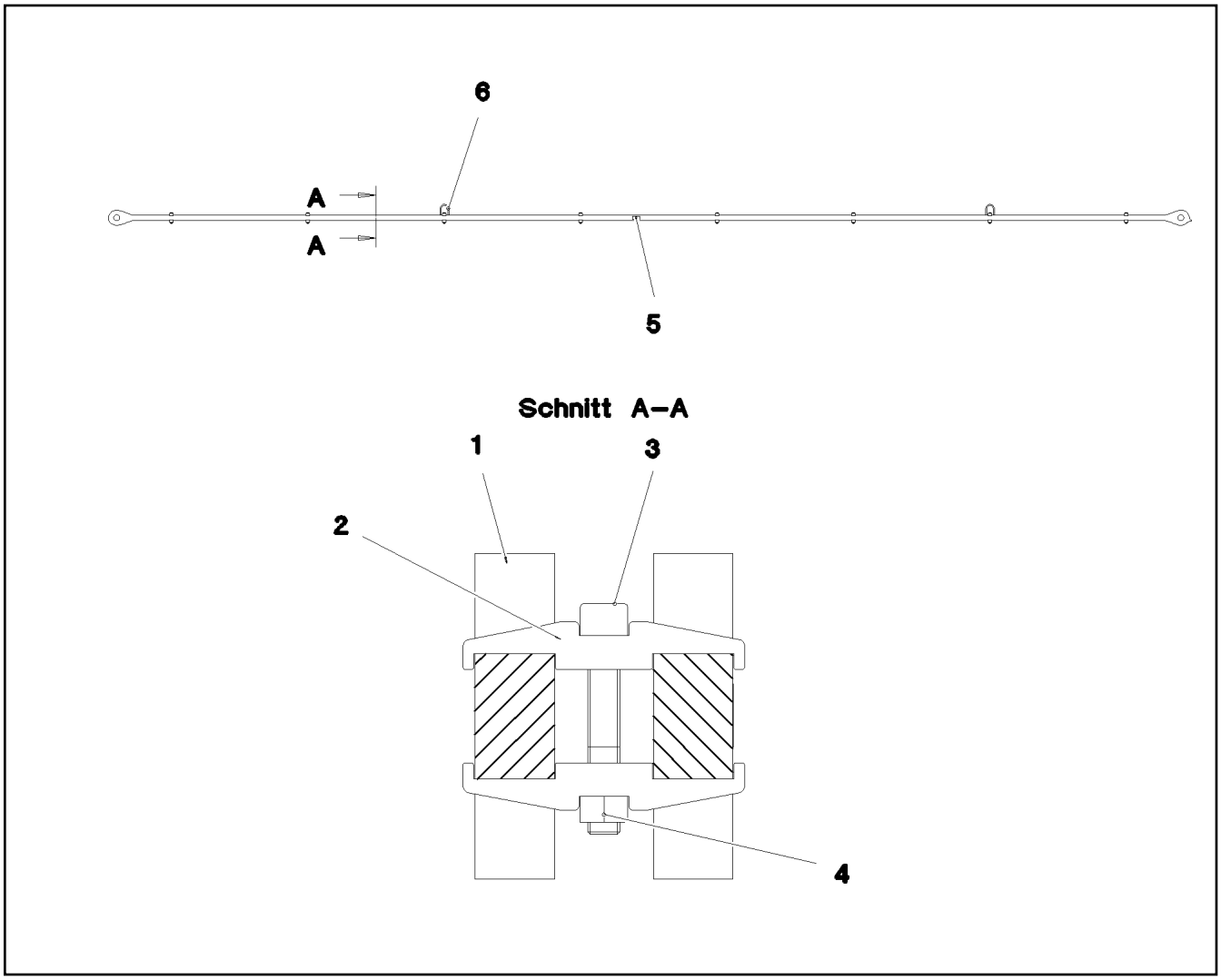

Pos.	Item	Quantity	Description	Bezeichnung
1	97027116	2	PULL ROD 40X11923X168 S960QL+Z25 SPF	ZUGSTANGE
2	97028373	16	CLAMP 40X142X24 S960QL+Z25	KLAMMER
3	12691483	8	SOCKET HEAD SCREW ISO 4762 M16X100 8	ZYLINDERSCHRAUBE
4	10875617	8	HEX NUT ISO 4032 M16 8 FLZN SPF	SECHSKANTMUTTER
5	973567608	1	PLATE IDENTIFICATION NUMBER IDENT-N	SCHILD IDENTNR.
6	10871568	2	OVAL LOAD RING 11X60X120 GK 10 SPF	OVALRING

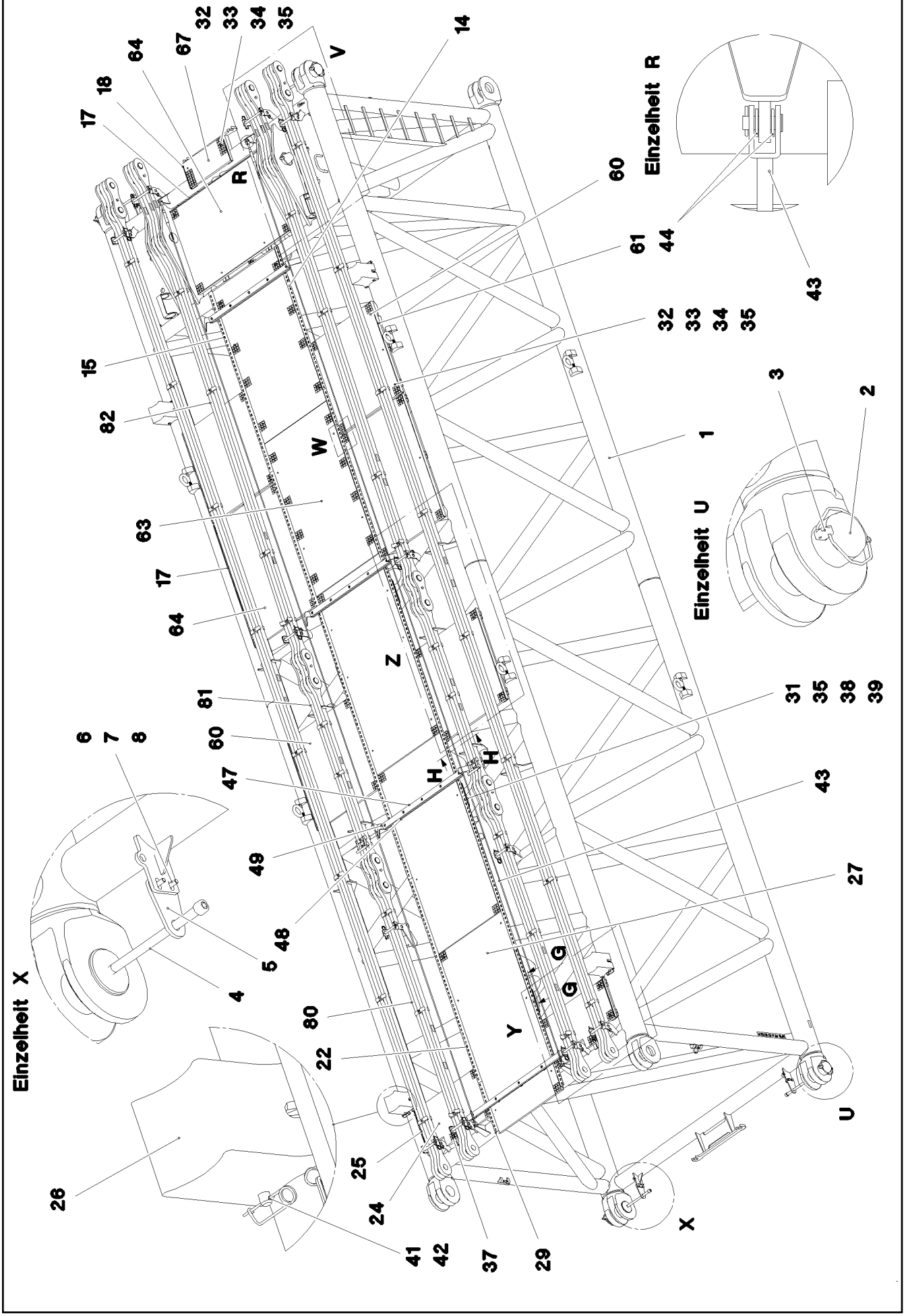

9.1.2023 078684	**etk_en_de_098288 LR 11000**	❑ 951 (1/5)
LIEBHERR	**S INTERMEDIATE SECTION** **S-ZWISCHENSTUECK**	**917078808**

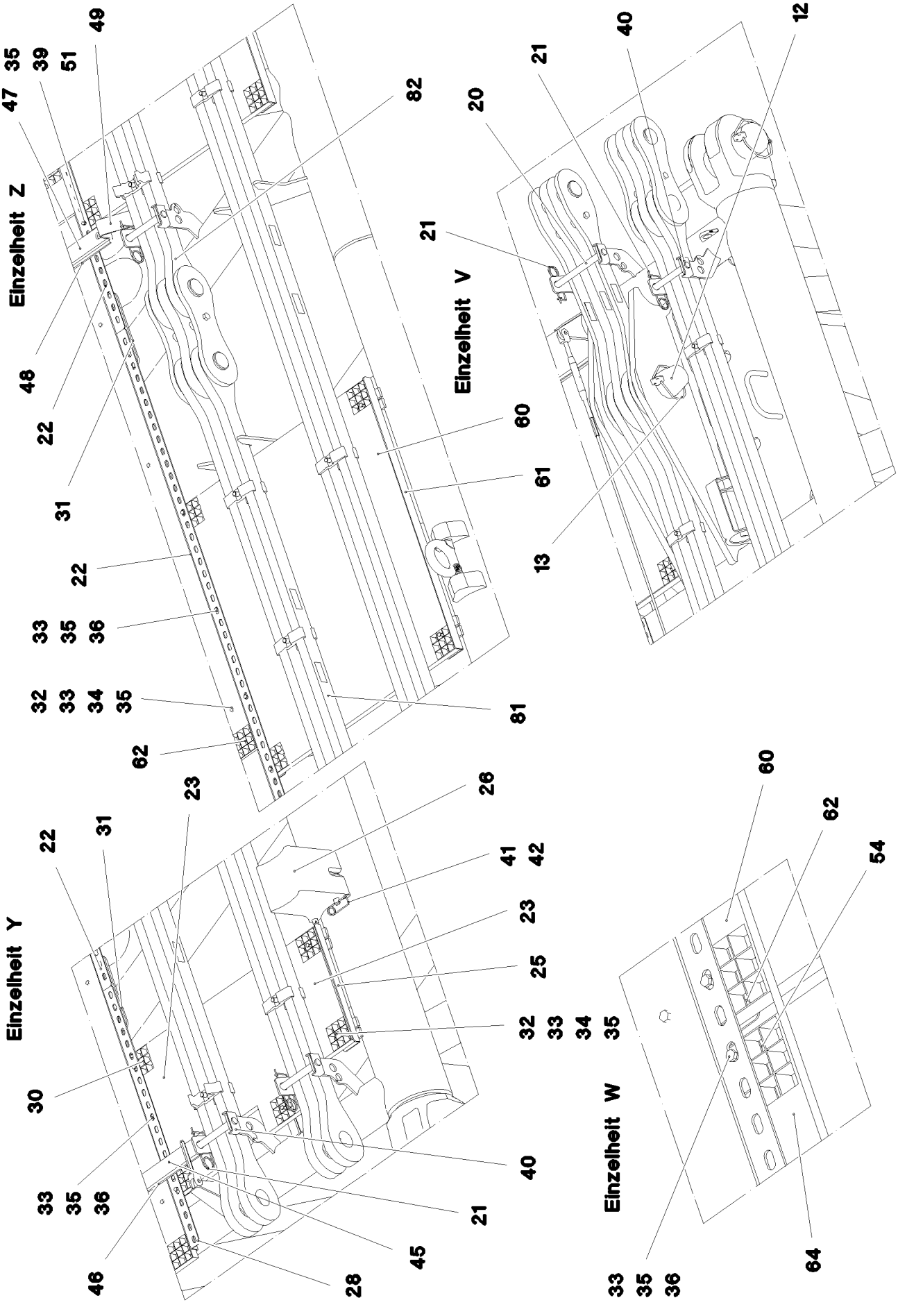

9.1.2023 078685 LIEBHERR	etk_en_de_098288 LR 11000 S INTERMEDIATE SECTION S-ZWISCHENSTUECK	952 (2/5) 917078808

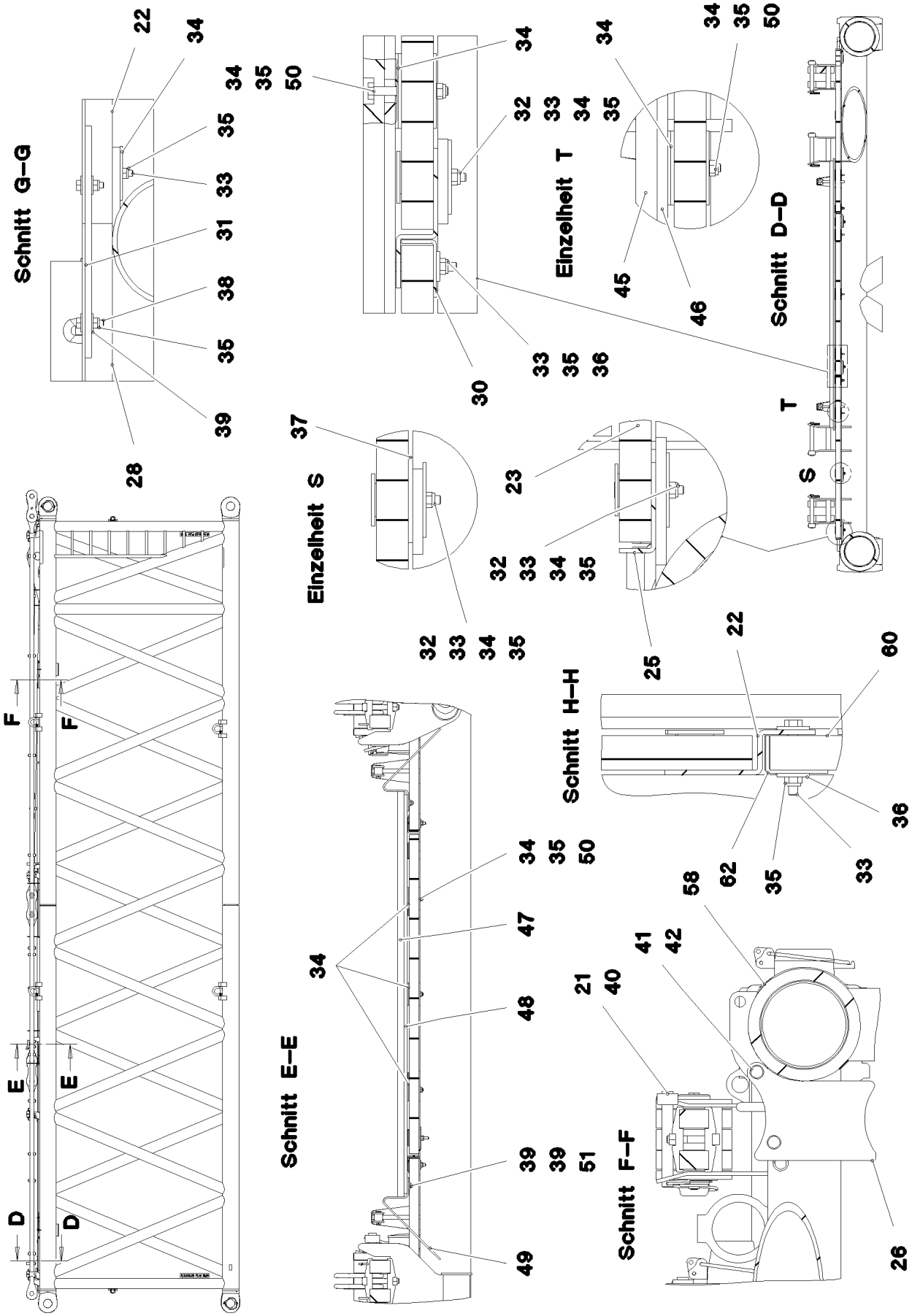
Schnitt G–G
Einzelheit T
Schnitt D–D
Einzelheit S
Schnitt H–H
Schnitt E–E
Schnitt F–F
F
E
D
T
S

Pos.	Item	Quantity	Description	Bezeichnung
1	968110808	1	S INTERMED.SECTION WELD.CONSTR 3228	S-ZWISCHENSTUECK SCHWK.
2	97028894	4	PIN 140.0X291 35NICRMOV125 GASN. SPF	BOLZEN
3	10878577	4	SAFETY PLUG W HINGE-LID 20X175X20X1	SICHERHEITSKLAPPSTECKER
4	10878755	4	SOCKET HEAD SCREW ISO 4762 M24X400	ZYLINDERSCHRAUBE
5	972636908	4	PLATE 10X175X104 S700MC FE/FLZN10/NC	BLECH
6	11645386	8	HEX SCREW ISO 4017 M12X45 8.8 FLZN SP	SECHSKANTSCHRAUBE
7	11182717	16	WASHER ISO 7093-1 12 300HV FLZN SPF	SCHEIBE
8	10875616	8	HEX NUT ISO 4032 M12 8 FLZN SPF	SECHSKANTMUTTER
12	97036292	2	PIN 120.0X377 35NICRMOV125 SPF	BOLZEN
13	12100250	2	SAFETY PLUG W HINGE-LID 20X150X20X1	SICHERHEITSKLAPPSTECKER
14	97036296	1	PLATE 4X1750X161 S315MC FE//ZNNI8//CN/	BLECH
15	97036297	1	PLATE 4X2200X161 S315MC FE//ZNNI8//CN/	BLECH
17	97036299	4	PLATE 4X1500X122 S315MC FE//ZNNI8//CN/	BLECH
18	97036300	2	PLATE 4X310X112 S315MC FE//ZNNI8//CN//T	BLECH
20	968190708	2	CONNECTING PIN WELDED FE//ZNNI8//CN/	ABSTECKBOLZEN SCHWK.
21	433100908	12	RETAINING SPRING 4,5X98 ISO 2081 FE/ZN	SICHERUNGSFEDER
22	97028899	6	PLATE 4X2490X161 S315MC FE//ZNNI8//CN/	BLECH
23	97028900	1	GRIDIRON T1000X575X30/2 S235JR T ZN K	GITTERROST-P
24	97028903	1	GRIDIRON T1000X575X30/2 S235JR T ZN K	GITTERROST-P
25	97028904	2	PLATE 4X480X112 S315MC FE//ZNNI8//CN//T	BLECH
26	97031402	4	BEARING BLOCK 282X214X180 PA6G	LAGERKLOTZ
27	97001584	3	GRIDIRON T1000X2180X30/2 S235JR SPF	GITTERROST-P
28	97031844	1	PLATE 4X1055X161 S315MC FE//ZNNI8//CN/	BLECH
29	97031845	1	PLATE 4X605X161 S315MC FE//ZNNI8//CN//T	BLECH
30	97031853	2	PLATE 3X82X580 DC01 FE//ZNNI8//CN//T0	BLECH
31	955404808	5	PLATE 8X300X50 S355MC FE//ZNNI8//CN//T	BLECH
32	10100621	46	DISH MOUNTING	TELLERBEFESTIGUNG
33	12216207	76	HEX SCREW ISO 4017 M8X60 8.8 480H SPF	SECHSKANTSCHRAUBE
34	941138108	88	WASHER DC01 FE//ZNNI8//CN//T0	SCHEIBE
35	10875614	106	HEX NUT DIN 985 M8 8 480H SPF	SECHSKANTMUTTER
36	420600301	60	WASHER ISO 7094 8 100 HV-ST VERZ	SCHEIBE
37	973099408	2	PLATE 4X80X80 S315MC FE//ZNNI8//CN//T0	BLECH
38	11826527	10	HEX SCREW ISO 4017 M8X30 8.8 480H SPF	SECHSKANTSCHRAUBE
39	11140469	26	WASHER ISO 7093-1 8 200HV 480H SPF	SCHEIBE
40	962580308	10	CONNECTING PIN WELDED FE//ZNNI8//CN/	ABSTECKBOLZEN SCHWK.
41	453021308	8	PIN ISO 2341 B20X200X192 42CRMO4 GASN	BOLZEN
42	433101208	8	RETAINING SPRING 4X68 ISO 2081 FE/ZN8/	SICHERUNGSFEDER
43	10652829	2	ROUND STRAND ROPE 10X11,3M STAHL VE	RUNDLITZENSEIL
44	10289805	8	WASHER ISO 7089 14 300HV FLZN SPF	SCHEIBE
45	97031881	1	SUPPORT 60X1660 PA6G	AUFLAGE
46	97031843	1	PLATE 10X1690X60 S355MC	BLECH
47	974143908	3	SUPPORT 60X1270 PA6G	AUFLAGE
48	974144008	3	PLATE 10X1250X80 S355MC	BLECH
49	956442808	6	PLATE 5X393X60 S355MC FE//ZNNI8//CN//T	BLECH
50	11651585	14	HEX SCREW ISO 4014 M8X70 8.8 480H SPF	SECHSKANTSCHRAUBE
52	11651579	6	HEX SCREW ISO 4014 M8X40 8.8 480H SPF	SECHSKANTSCHRAUBE
54	97038281	2	PLATE 3X1500X82 DC01 FE//ZNNI8//CN//T0	BLECH
60	97009794	4	GRIDIRON T1000X1100X30/2 S235JR VERZ	GITTERROST-P
61	97033351	4	PLATE 4X1110X122 S315MC FE//ZNNI8//CN/	BLECH
62	97033352	4	PLATE 3X82X1110 DC01 FE//ZNNI8//CN//T0	BLECH
63	975136308	2	GRIDIRON T1000X1860X30/2 S235JR T ZN K	GITTERROST-P
64	97012280	3	GRIDIRON T1000X1490X30/2 S235JR T ZN K	GITTERROST-P
67	725857508	1	GRIDIRON T640X300X30/2 S235JR T ZN K	GITTERROST-P
80	967897608	2	PULL ROD 3.5M ⇨ ❑ 956	ZUGSTANGE KPL.
81	968190108	2	PULL ROD 2.5M ⇨ ❑ 958	ZUGSTANGE KPL.
82	968190208	2	PULL ROD 6.005M ⇨ ❑ 960	ZUGSTANGE KPL.

Pos.	Item	Quantity	Description	Bezeichnung
700	969425308	1	SIGNS S-ZW.FLMLR11000 ⇨ ❑ 962	BESCHILDERUNG

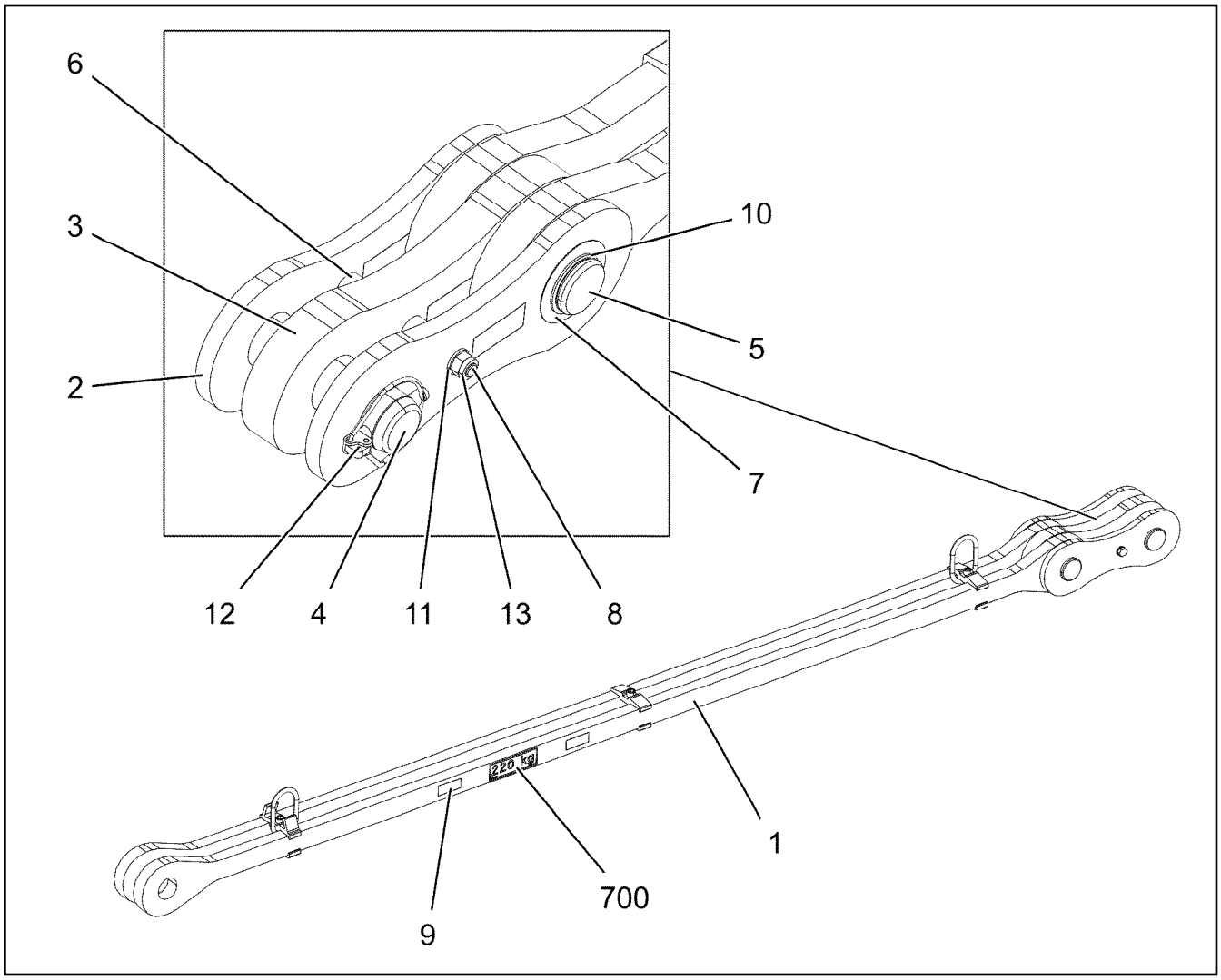

Pos.	Item	Quantity	Description	Bezeichnung
1	967950808	1	DRAWBAR PRE-ASS 3.2M ⇨ ❑ 957	ZUGSTANGE VORM.
2	967744108	2	BRACKET WITH BOARD 0.30M	LASCHE MIT SCHILD
3	967744208	1	BRACKET WITH BOARD 0.30M	LASCHE MIT SCHILD
4	97027114	1	PIN 70.0X220 35NICRMOV125 SPF	BOLZEN
5	97027115	1	PIN 70.0X203 35NICRMOV125 SPF	BOLZEN
6	949987108	2	TUBE 33,7X8X45 S355J2H FE//ZNNI8//CN//T	ROHR
7	943399108	1	WASHER 1X100X100 X5CRNI18-10	SCHEIBE
8	12224045	1	HEX SCREW ISO 4014 M16X200 8.8 FLZN SP	SECHSKANTSCHRAUBE
9	97139634	2	PLATE ASSEMBLY SCHILD BG SPF	SCHILD BAUGRUPPE
10	12100643	1	RETAINING RINGS DIN 471 65X2,5 480H SP	SICHERUNGSRING
11	10289806	2	WASHER ISO 7089 16 300HV FLZN SPF	SCHEIBE
12	10180878	1	SAFETY PLUG W HINGE-LID 17X100X15,5X	SICHERHEITSKLAPPSTECKER
13	10875609	1	HEX NUT DIN 985 M16 8 FLZN SPF	SECHSKANTMUTTER
700	969068608	1	SIGNS	BESCHILDERUNG
(1)	97052256	1	SIGN 170X55 KLEBEFOLIE SPF	SCHILD

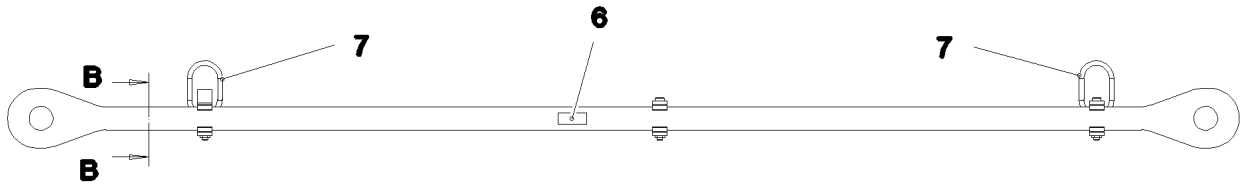

Schnitt B–B

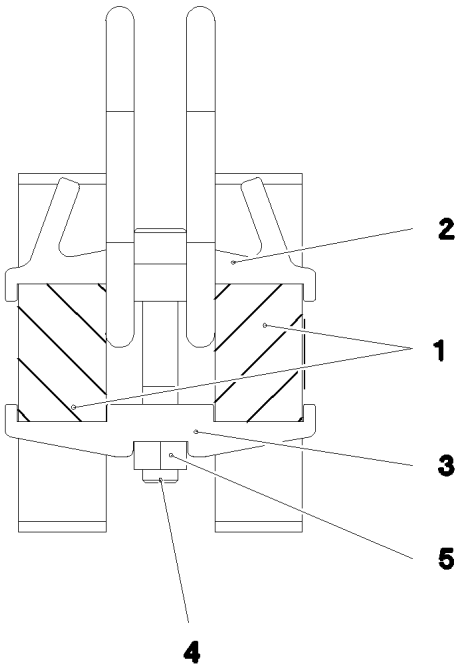

Pos.	Item	Quantity	Description	Bezeichnung
1	97030595	2	PULL ROD 40X3397X168 S960QL+Z25 SPF	ZUGSTANGE
2	97030592	1	CLAMP 40X142X57 S960QL+Z25	KLAMMER
3	97028373	5	CLAMP 40X142X24 S960QL+Z25	KLAMMER
4	12691483	3	SOCKET HEAD SCREW ISO 4762 M16X100 8	ZYLINDERSCHRAUBE
5	10875617	3	HEX NUT ISO 4032 M16 8 FLZN SPF	SECHSKANTMUTTER
6	973567608	1	PLATE IDENTIFICATION NUMBER IDENT-N	SCHILD IDENTNR.
7	10871568	2	OVAL LOAD RING 11X60X120 GK 10 SPF	OVALRING

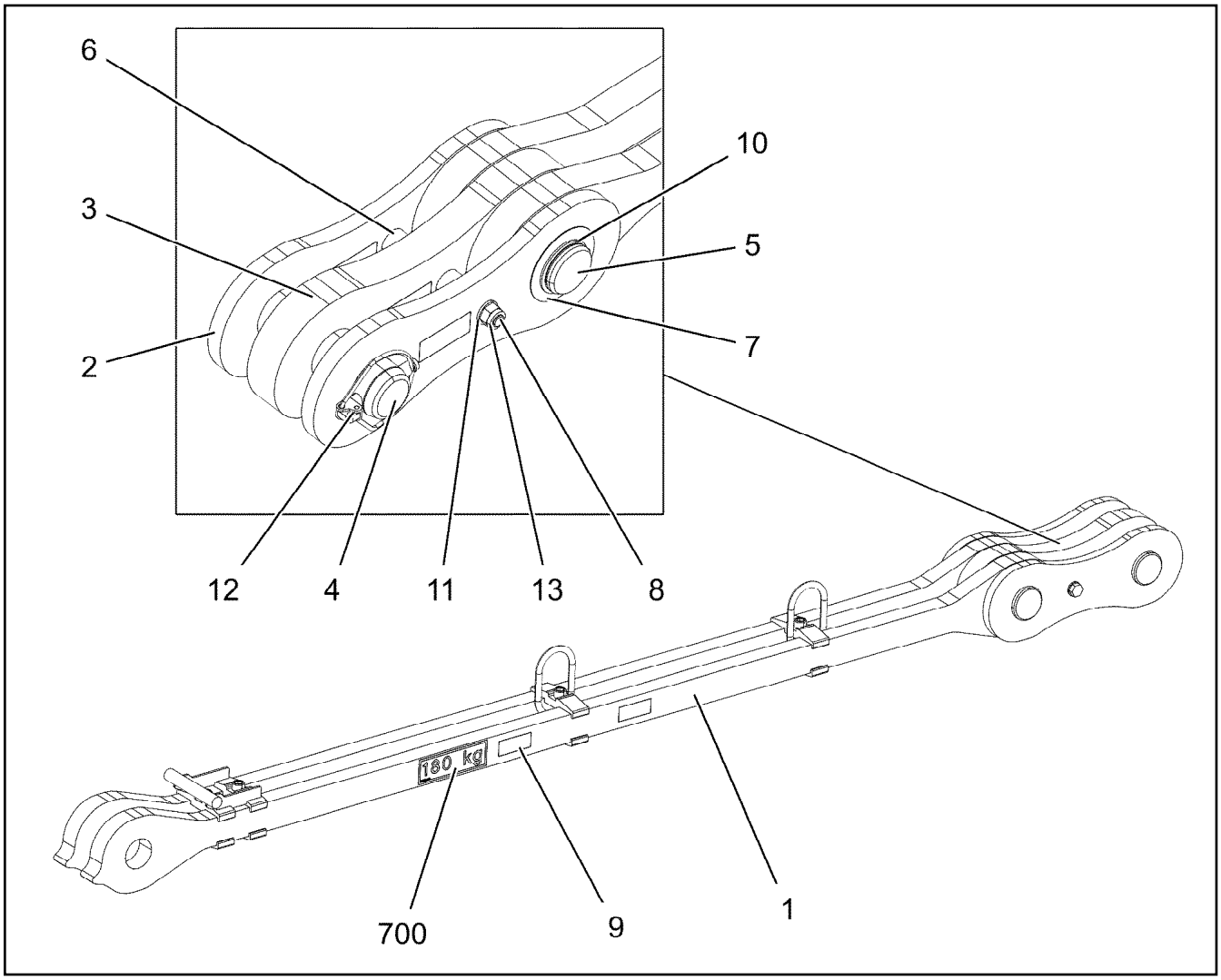

Pos.	Item	Quantity	Description	Bezeichnung
1	968214108	1	DRAWBAR PRE-ASS 2.2M ⇨ ❑ 959	ZUGSTANGE VORM.
2	967744108	2	BRACKET WITH BOARD 0.30M	LASCHE MIT SCHILD
3	967744208	1	BRACKET WITH BOARD 0.30M	LASCHE MIT SCHILD
4	97027114	1	PIN 70.0X220 35NICRMOV125 SPF	BOLZEN
5	97027115	1	PIN 70.0X203 35NICRMOV125 SPF	BOLZEN
6	949987108	2	TUBE 33,7X8X45 S355J2H FE//ZNNI8//CN//T	ROHR
7	943399108	1	WASHER 1X100X100 X5CRNI18-10	SCHEIBE
8	12224045	1	HEX SCREW ISO 4014 M16X200 8.8 FLZN SP	SECHSKANTSCHRAUBE
9	97139634	2	PLATE ASSEMBLY SCHILD BG SPF	SCHILD BAUGRUPPE
10	12100643	1	RETAINING RINGS DIN 471 65X2,5 480H SP	SICHERUNGSRING
11	10289806	2	WASHER ISO 7089 16 300HV FLZN SPF	SCHEIBE
12	10180878	1	SAFETY PLUG W HINGE-LID 17X100X15,5X	SICHERHEITSKLAPPSTECKER
13	10875609	1	HEX NUT DIN 985 M16 8 FLZN SPF	SECHSKANTMUTTER
700	969086008	1	SIGNS 2.5M	BESCHILDERUNG
(1)	97052499	1	SIGN 170X55 KLEBEFOLIE SPF	SCHILD

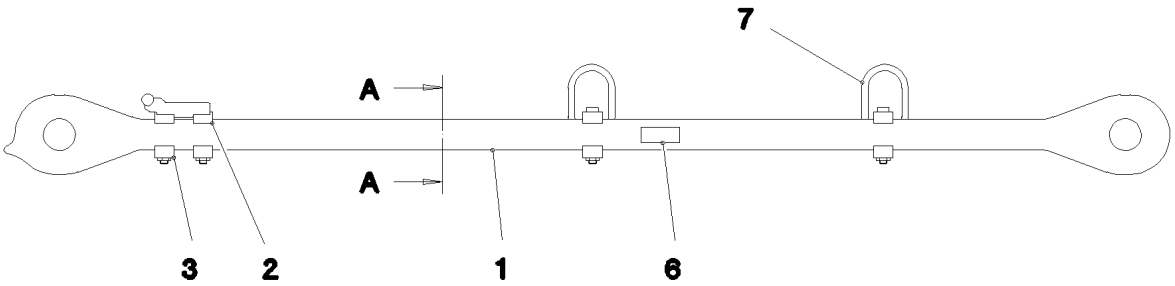

Schnitt A–A

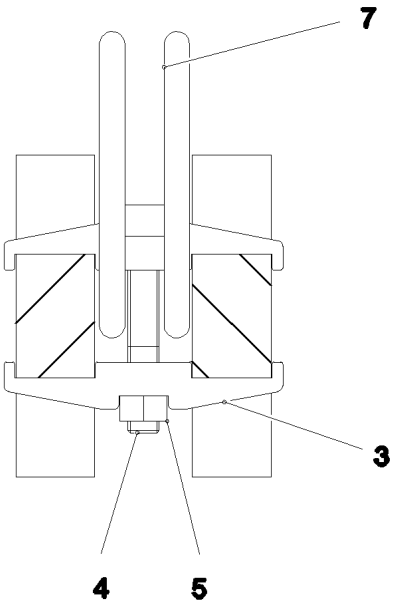

Pos.	Item	Quantity	Description	Bezeichnung
1	97038215	2	PULL ROD 40X2438X168 S960QL+Z25 SPF	ZUGSTANGE
2	967960008	1	REST WELDED	ABLAGE SCHWK.
3	97028373	6	CLAMP 40X142X24 S960QL+Z25	KLAMMER
4	12691483	4	SOCKET HEAD SCREW ISO 4762 M16X100 8	ZYLINDERSCHRAUBE
5	10875617	4	HEX NUT ISO 4032 M16 8 FLZN SPF	SECHSKANTMUTTER
6	973567608	1	PLATE IDENTIFICATION NUMBER IDENT-N	SCHILD IDENTNR.
7	10871568	2	OVAL LOAD RING 11X60X120 GK 10 SPF	OVALRING

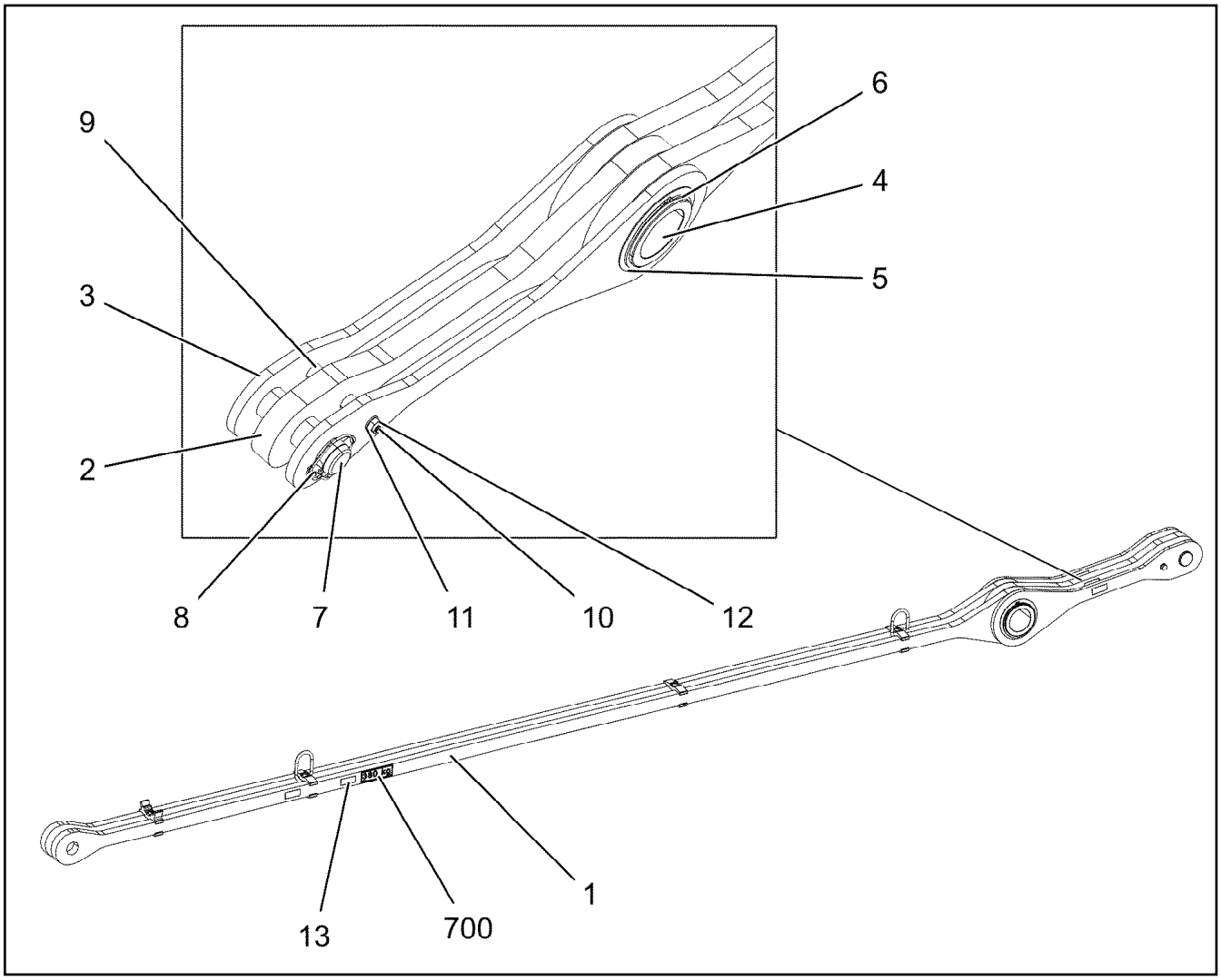

Pos.	Item	Quantity	Description	Bezeichnung
1	968217108	1	DRAWBAR PRE-ASS 5.1M ⇨ ❑ 961	ZUGSTANGE VORM.
2	968217208	1	TIE ROD WITH SIGN 0.905M	ZUGSTANGE M.SCHILD
3	968217508	2	TIE ROD WITH SIGN 0.905M	ZUGSTANGE M.SCHILD
4	97036556	1	TUBULAR BOLT 170.0X207 35NICRMOV125	ROHRBOLZEN
5	971780208	2	WASHER 2X199X199 DC01 FE//ZNNI8//CN//T	SCHEIBE
6	428008508	2	RETAINING RINGS DIN 471 160X4	SICHERUNGSRING
7	97027114	1	PIN 70.0X220 35NICRMOV125 SPF	BOLZEN
8	10180878	1	SAFETY PLUG W HINGE-LID 17X100X15,5X	SICHERHEITSKLAPPSTECKER
9	949987108	2	TUBE 33,7X8X45 S355J2H FE//ZNNI8//CN//T	ROHR
10	12224045	1	HEX SCREW ISO 4014 M16X200 8.8 FLZN SP	SECHSKANTSCHRAUBE
11	10289806	2	WASHER ISO 7089 16 300HV FLZN SPF	SCHEIBE
12	10875609	1	HEX NUT DIN 985 M16 8 FLZN SPF	SECHSKANTMUTTER
13	97139634	2	PLATE ASSEMBLY SCHILD BG SPF	SCHILD BAUGRUPPE
700	969092108	1	SIGNS 6.005M	BESCHILDERUNG
(1)	97052635	1	SIGN 170X55 KLEBEFOLIE SPF	SCHILD

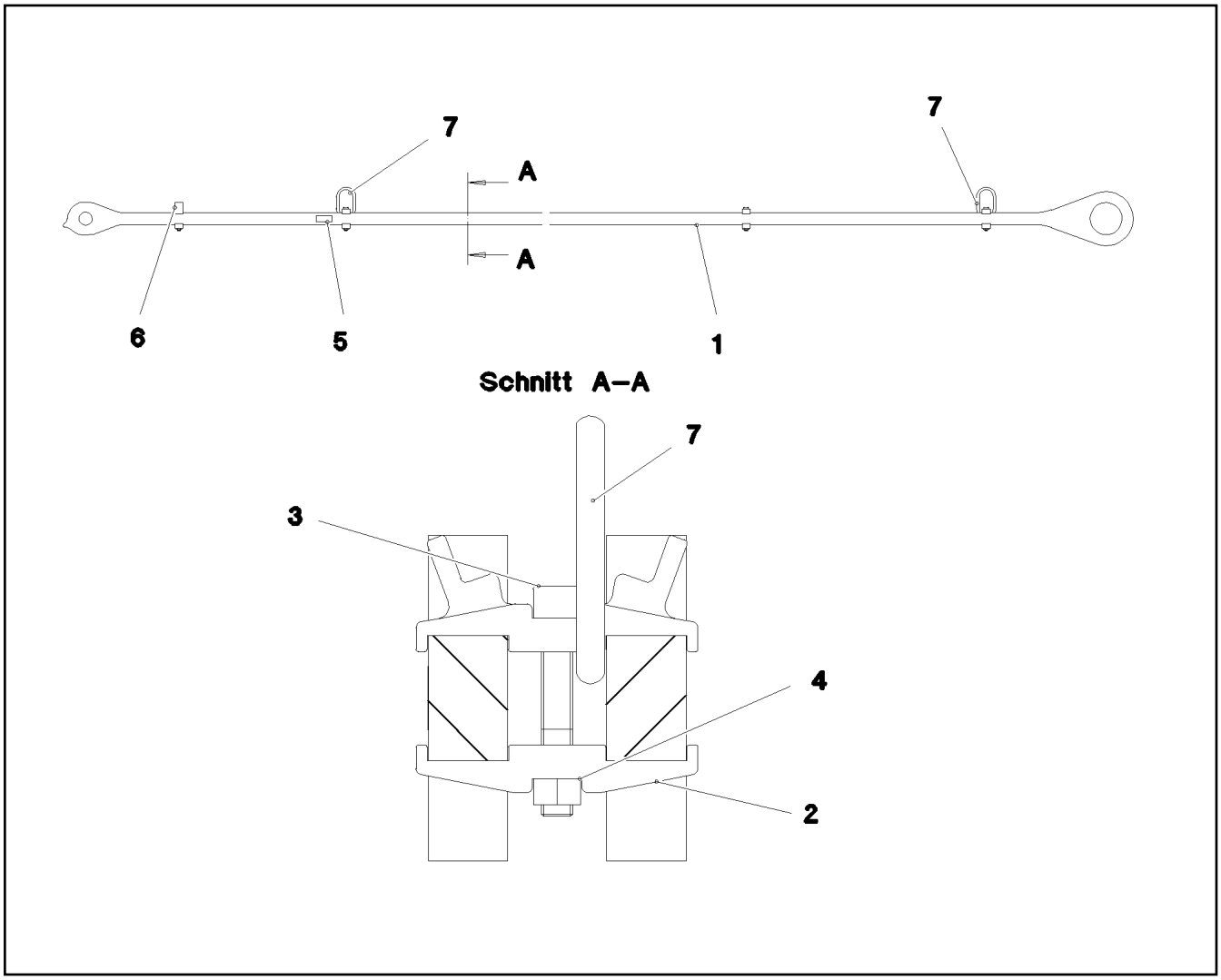

Pos.	Item	Quantity	Description	Bezeichnung
1	97036582	2	PULL ROD 40X5339X274 S960QL+Z25 SPF	ZUGSTANGE
2	97028373	7	CLAMP 40X142X24 S960QL+Z25	KLAMMER
3	12691483	4	SOCKET HEAD SCREW ISO 4762 M16X100 8	ZYLINDERSCHRAUBE
4	10875617	4	HEX NUT ISO 4032 M16 8 FLZN SPF	SECHSKANTMUTTER
5	973567608	1	PLATE IDENTIFICATION NUMBER IDENT-N	SCHILD IDENTNR.
6	97030724	1	CLAMP 40X142X58 S960QL+Z25	KLAMMER
7	10871568	2	OVAL LOAD RING 11X60X120 GK 10 SPF	OVALRING

LIEBHERR

9.1.2023
081345

etk_en_de_098288 LR 11000

SIGNS
BESCHILDERUNG

962 (1/2)

96942530 8

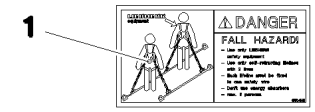

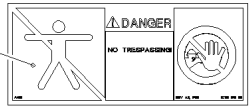

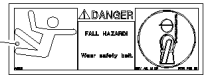

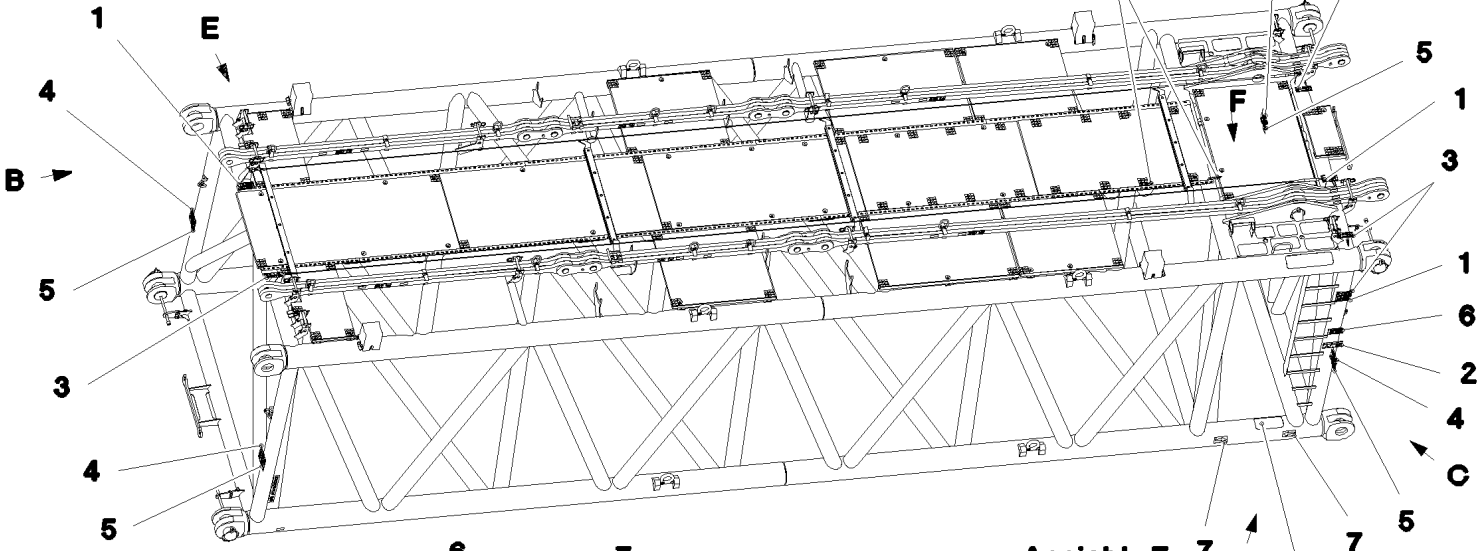

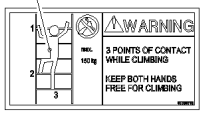

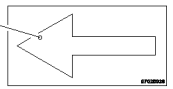

Ansicht A

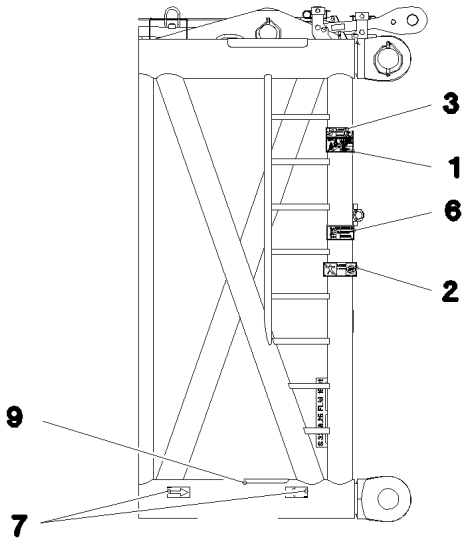

Ansicht D

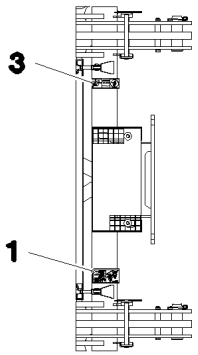

Ansicht B

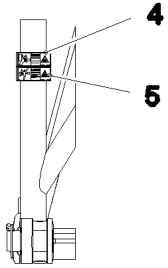

Ansicht C

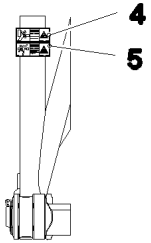

Ansicht E

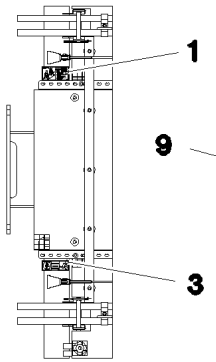

Ansicht F

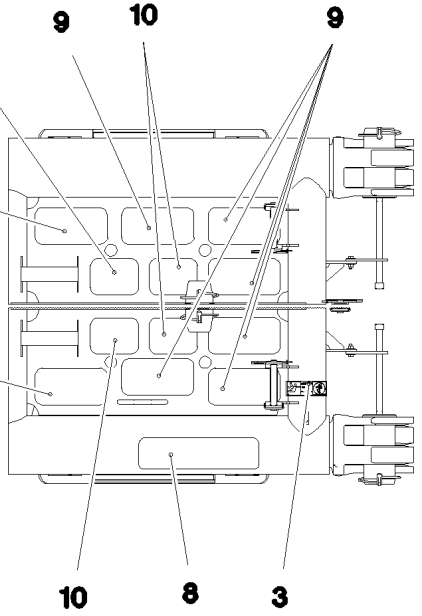

Pos.	Item	Quantity	Description	Bezeichnung
1	97004046	3	SIGN 168X88X1 KLEBEFOLIE SPF	SCHILD
2	978674008	1	SIGN 208X88 KLEBEFOLIE SPF	SCHILD
3	978674808	4	SIGN 168X62 KLEBEFOLIE SPF	SCHILD
4	978674608	4	SIGN 208X88 KLEBEFOLIE SPF	SCHILD
5	978674108	4	SIGN 208X88 KLEBEFOLIE SPF	SCHILD
6	97036732	1	SIGN 168X88 KLEBEFOLIE SPF	SCHILD
7	97025926	4	SIGN 138X69 KLEBEFOLIE SPF	SCHILD
8	970879408	1	ANTI-SLIP SURFACE 1.6X150X500 3M TYP4	ANTIRUTSCHBELAG
9	972859408	9	ANTI-SLIP SURFACE 1.6X150X300 3M TYP4	ANTIRUTSCHBELAG
10	97013912	4	ANTI-SLIP SURFACE 1.6X150X200 3M TYP4	ANTIRUTSCHBELAG

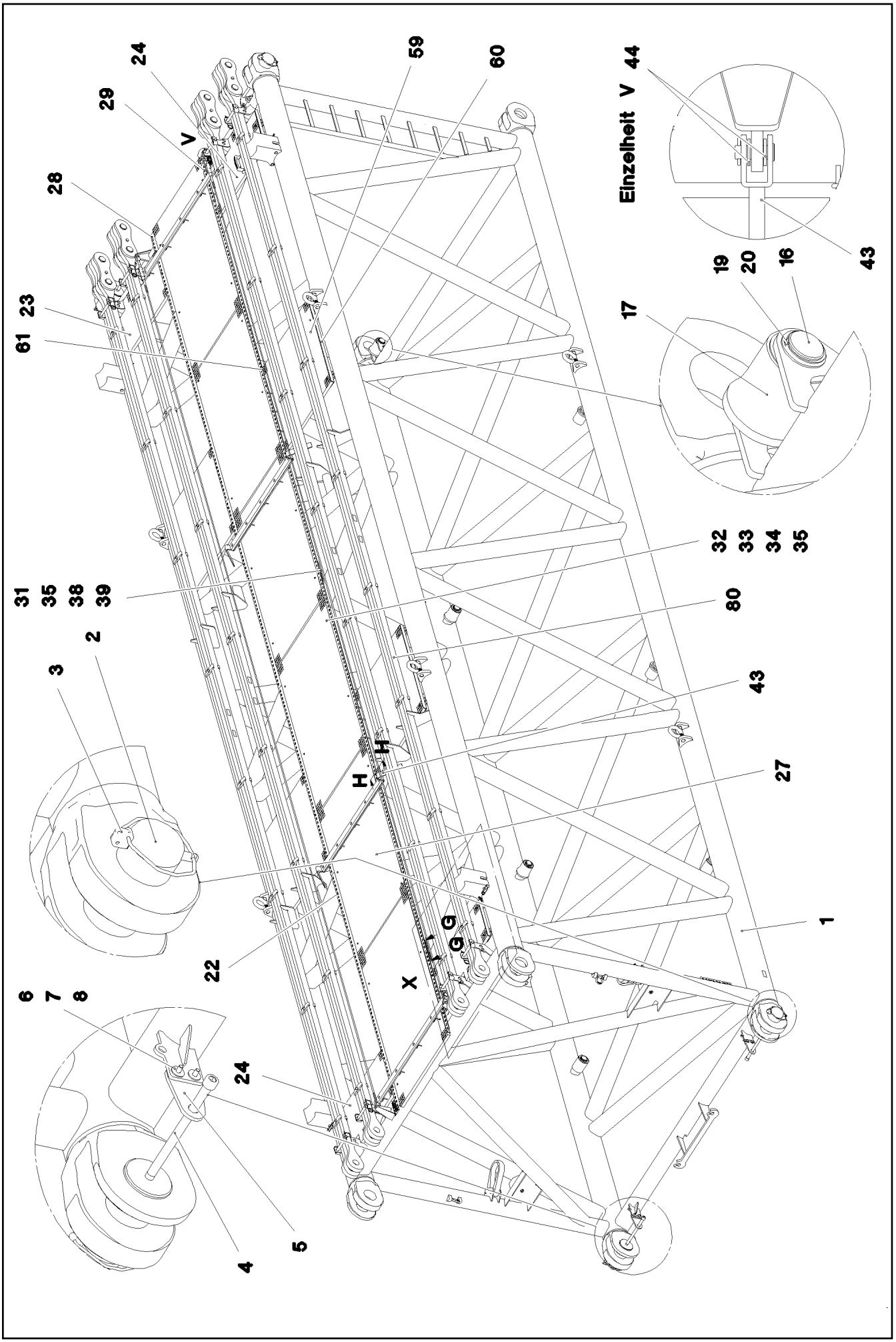

9.1.2023 078701 LIEBHERR	**etk_en_de_098288 LR 11000** **S INTERMEDIATE SECTION** **S-ZWISCHENSTUECK**	❑ 964 (1/5) **917079208**

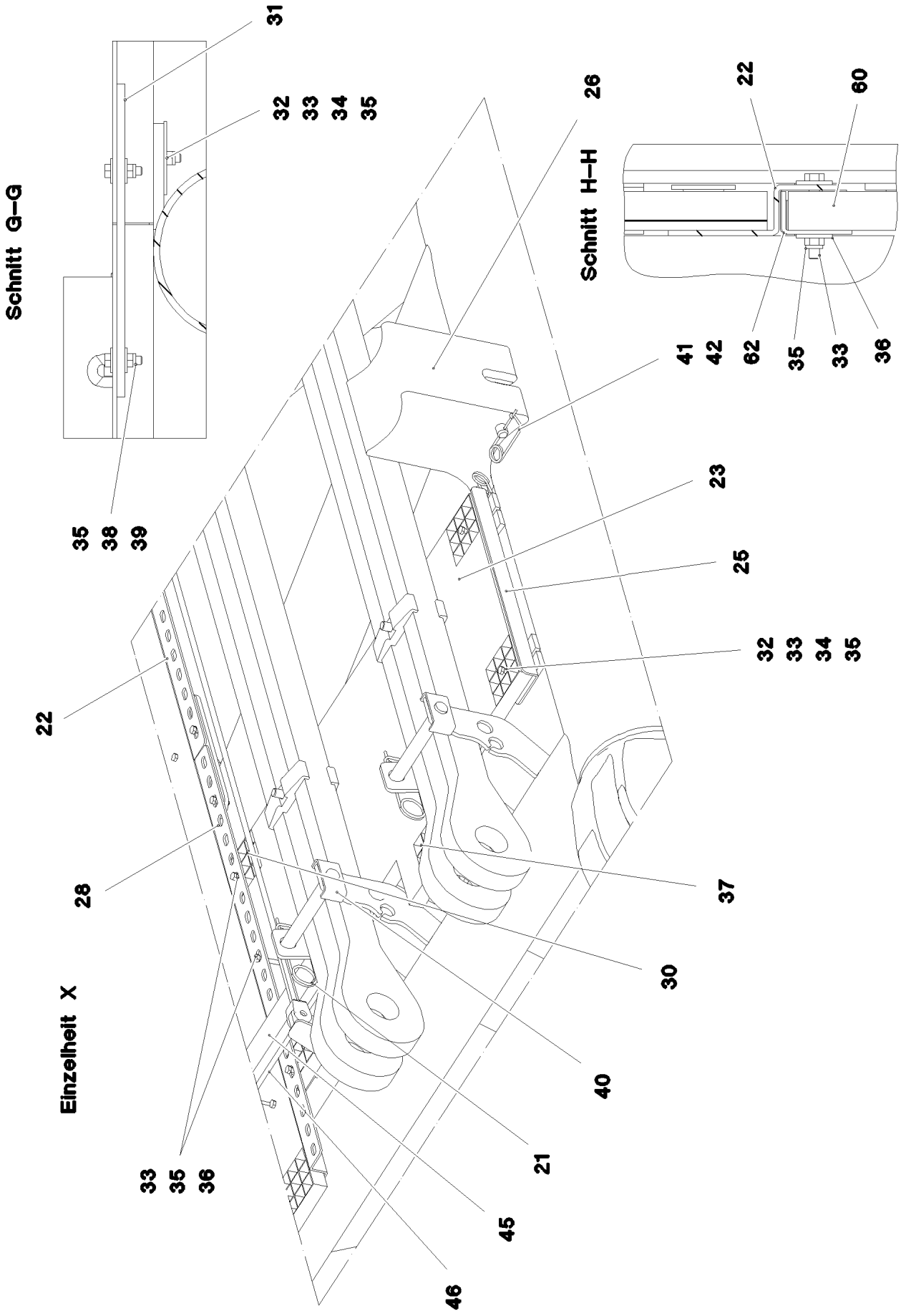
Schnitt G–G
Schnitt H–H
Einzelheit X
31
32 33 34 35
35 38 39
26
22 60
41 42 62 35 33 36
23
25
32 33 34 35
22
28
37
30
40
21
33 35 36
45
46

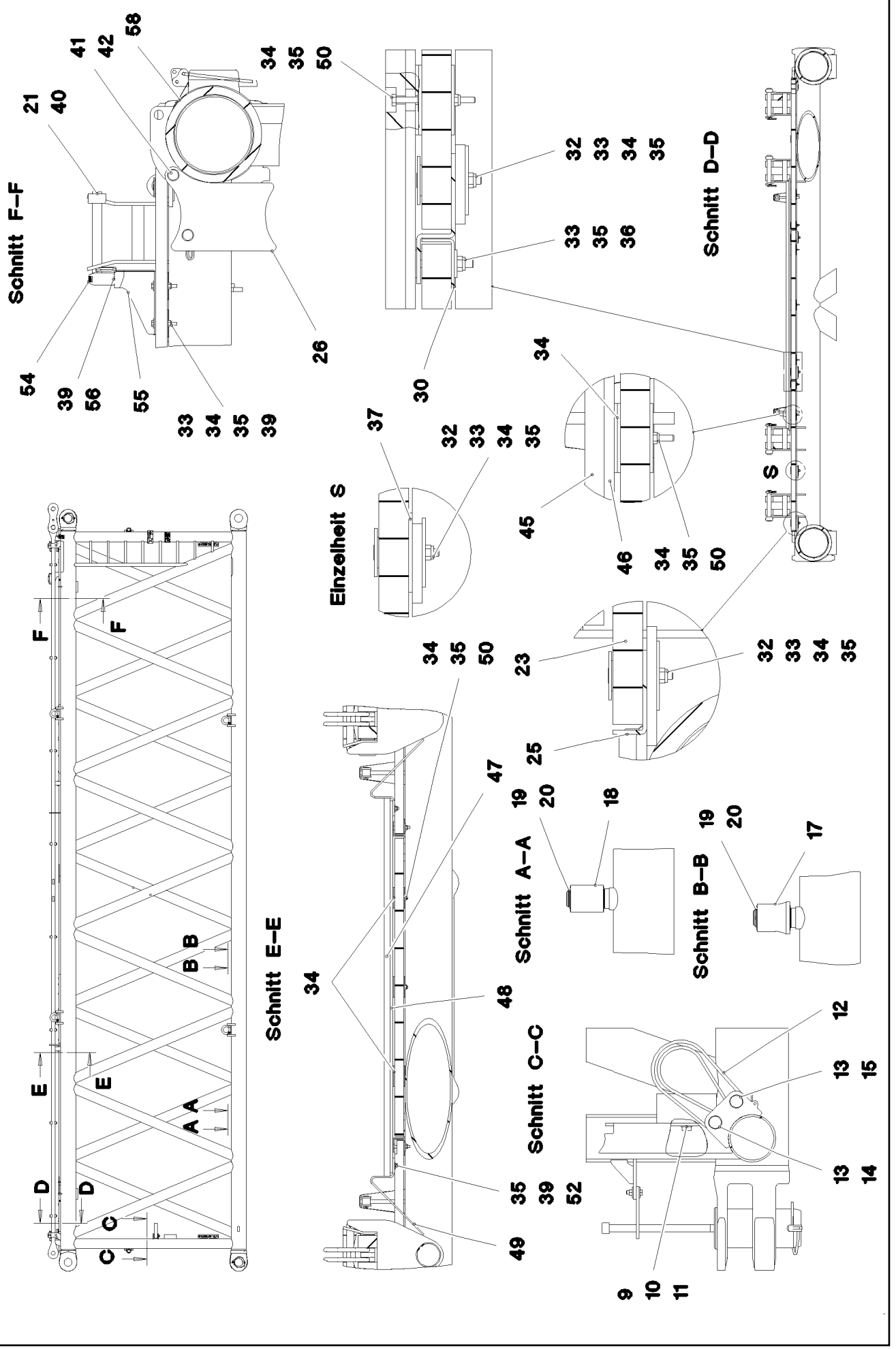
Schnitt F–F
Schnitt D–D
Einzelheit S
Schnitt E–E
Schnitt A–A
Schnitt B–B
Schnitt C–C
S

Pos.	Item	Quantity	Description	Bezeichnung
1	967686308	1	S INTERMED.SECTION WELD.CONSTR 3228	S-ZWISCHENSTUECK SCHWK.
2	97028894	4	PIN 140.0X291 35NICRMOV125 GASN. SPF	BOLZEN
3	10878577	4	SAFETY PLUG W HINGE-LID 20X175X20X1	SICHERHEITSKLAPPSTECKER
4	10878755	4	SOCKET HEAD SCREW ISO 4762 M24X400	ZYLINDERSCHRAUBE
5	972636908	4	PLATE 10X175X104 S700MC FE/FLZN10/NC	BLECH
6	11645386	8	HEX SCREW ISO 4017 M12X45 8.8 FLZN SP	SECHSKANTSCHRAUBE
7	11182717	16	WASHER ISO 7093-1 12 300HV FLZN SPF	SCHEIBE
8	10875616	8	HEX NUT ISO 4032 M12 8 FLZN SPF	SECHSKANTMUTTER
9	10282698	2	RUBBER-METAL STOP BUFFER 200X100-M	MEGI-ANSCHLAGPUFFER
10	10289808	2	WASHER ISO 7089 20 300HV FLZN SPF	SCHEIBE
11	12224041	2	HEX SCREW ISO 4017 M20X25 8.8 FLZN SP	SECHSKANTSCHRAUBE
12	10285626	2	ROUND SLING DIN EN 1492-2 3T-0,75M PO	RUNDSCHLINGE
13	451430808	4	PIN DIN 1436 30X105X97 35NICRMOV125 GA	BOLZEN
14	10180364	2	SPLIT PIN ISO 1234 6,3X50 St 480H SPF	SPLINT
15	10875870	2	SAFETY PLUG W HINGE-LID 6X42X5,5X32 4	SICHERHEITSKLAPPSTECKER
16	976649908	2	PIN 65.0X187 35NICRMOV125 SPF	BOLZEN
17	976650008	6	ROLLER PA6G	ROLLE
18	976650108	2	ROLLER	ROLLE
19	10875660	10	RETAINING RINGS DIN 471 60X2 480H SPF	SICHERUNGSRING
20	978499508	10	WASHER 3X75X75 DC01 FE//ZNNI8//CN//T0	SCHEIBE
21	433100908	8	RETAINING SPRING 4,5X98 ISO 2081 FE/ZN	SICHERUNGSFEDER
22	97028899	8	PLATE 4X2490X161 S315MC FE//ZNNI8//CN/	BLECH
23	97028900	2	GRIDIRON T1000X575X30/2 S235JR T ZN K	GITTERROST-P
24	97028903	2	GRIDIRON T1000X575X30/2 S235JR T ZN K	GITTERROST-P
25	97028904	4	PLATE 4X480X112 S315MC FE//ZNNI8//CN//T	BLECH
26	97031402	4	BEARING BLOCK 282X214X180 PA6G	LAGERKLOTZ
27	97030223	6	GRIDIRON T1000X1930X30/2 S235JR T ZN K	GITTERROST-P
28	97031844	2	PLATE 4X1055X161 S315MC FE//ZNNI8//CN/	BLECH
29	97031845	2	PLATE 4X605X161 S315MC FE//ZNNI8//CN//T	BLECH
30	97031853	4	PLATE 3X82X580 DC01 FE//ZNNI8//CN//T0	BLECH
31	955404808	5	PLATE 8X300X50 S355MC FE//ZNNI8//CN//T	BLECH
32	10100621	44	DISH MOUNTING	TELLERBEFESTIGUNG
33	12216207	78	HEX SCREW ISO 4017 M8X60 8.8 480H SPF	SECHSKANTSCHRAUBE
34	941138108	94	WASHER DC01 FE//ZNNI8//CN//T0	SCHEIBE
35	10875614	108	HEX NUT DIN 985 M8 8 480H SPF	SECHSKANTMUTTER
36	420600301	64	WASHER ISO 7094 8 100 HV-ST VERZ	SCHEIBE
37	973099408	4	PLATE 4X80X80 S315MC FE//ZNNI8//CN//T0	BLECH
38	11826527	10	HEX SCREW ISO 4017 M8X30 8.8 480H SPF	SECHSKANTSCHRAUBE
39	11140469	28	WASHER ISO 7093-1 8 200HV 480H SPF	SCHEIBE
40	962580308	8	CONNECTING PIN WELDED FE//ZNNI8//CN/	ABSTECKBOLZEN SCHWK.
41	453021308	8	PIN ISO 2341 B20X200X192 42CRMO4 GASN	BOLZEN
42	433101208	8	RETAINING SPRING 4X68 ISO 2081 FE/ZN8/	SICHERUNGSFEDER
43	10652829	2	ROUND STRAND ROPE 10X11,3M STAHL VE	RUNDLITZENSEIL
44	10289805	8	WASHER ISO 7089 14 300HV FLZN SPF	SCHEIBE
45	97031881	2	SUPPORT 60X1660 PA6G	AUFLAGE
46	97031843	2	PLATE 10X1690X60 S355MC	BLECH
47	974143908	2	SUPPORT 60X1270 PA6G	AUFLAGE
48	974144008	2	PLATE 10X1250X80 S355MC	BLECH
49	956442808	4	PLATE 5X393X60 S355MC FE//ZNNI8//CN//T	BLECH
50	11651585	16	HEX SCREW ISO 4014 M8X70 8.8 480H SPF	SECHSKANTSCHRAUBE
52	11651579	4	HEX SCREW ISO 4014 M8X40 8.8 480H SPF	SECHSKANTSCHRAUBE
54	966435308	1	GRIP PA6-30%GF SPF	GRIFF
55	97032006	1	PLATE 3X390X260 S355MC FE//ZNNI8//CN//T	BLECH
56	11651767	2	HEX SCREW ISO 4017 M8X20 8.8 480H SPF	SECHSKANTSCHRAUBE
60	97009794	4	GRIDIRON T1000X1100X30/2 S235JR VERZ	GITTERROST-P
61	97033351	4	PLATE 4X1110X122 S315MC FE//ZNNI8//CN/	BLECH
62	97033352	4	PLATE 3X82X1110 DC01 FE//ZNNI8//CN//T0	BLECH
80	967743808	2	ROD CPL. 12 M	STANGE KPL.
			⇨ ❑ 949	

Pos.	Item	Quantity	Description	Bezeichnung
700	968012308	1	SIGNS S-ZW.ST.LR11000 ⇨ ❑ 938	BESCHILDERUNG

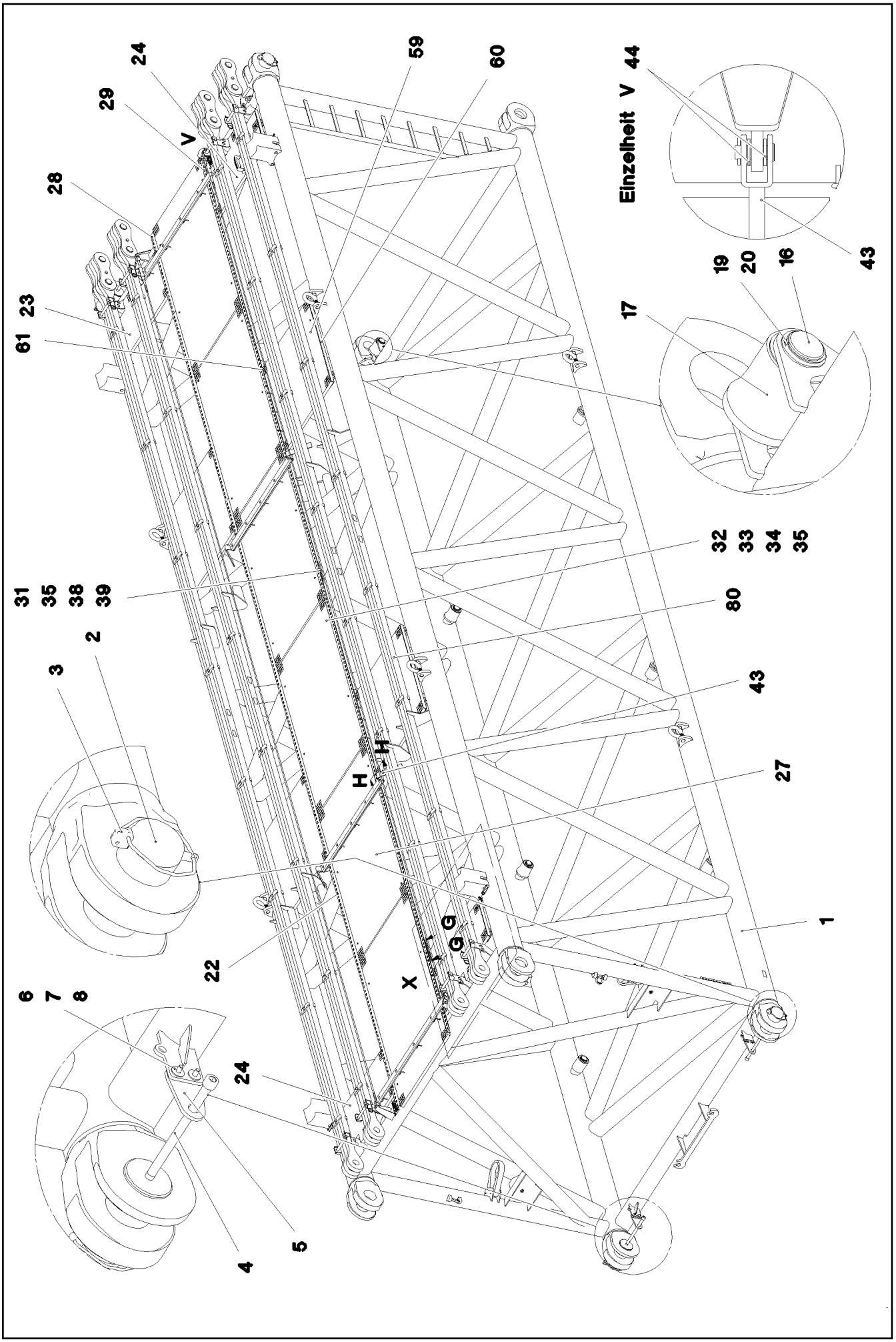

9.1.2023 078704 LIEBHERR	**etk_en_de_098288 LR 11000** **S INTERMEDIATE SECTION** **S-ZWISCHENSTUECK**	❑ 969 (1/5) **917571208**

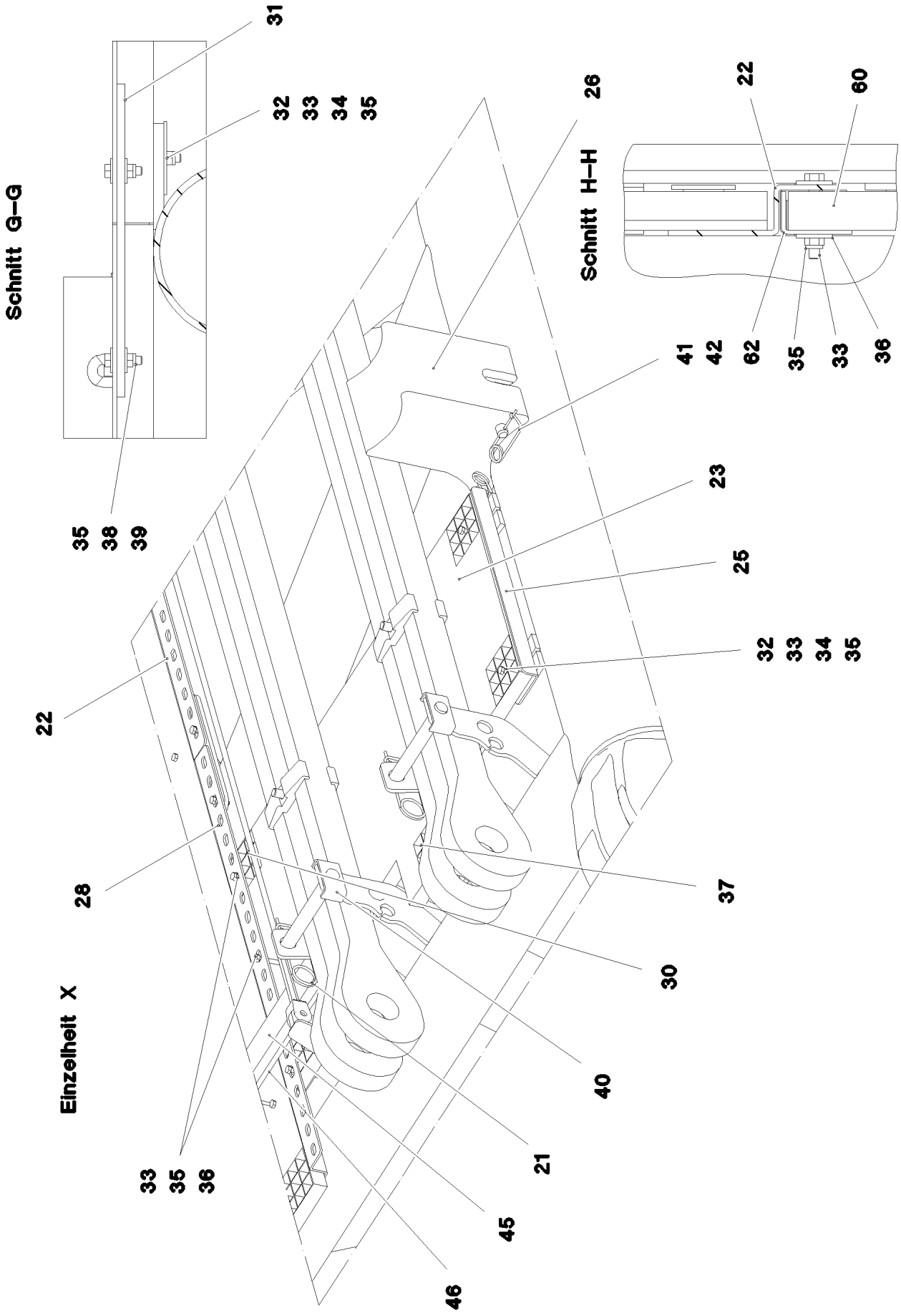
Schnitt G–G
Schnitt H–H
Einzelheit X
31
32 33 34 35
35 38 39
26
22 60
41 42 62 35 33 36
23
25
32 33 34 35
22
28
37
30
40
21
33 35 36
45
46

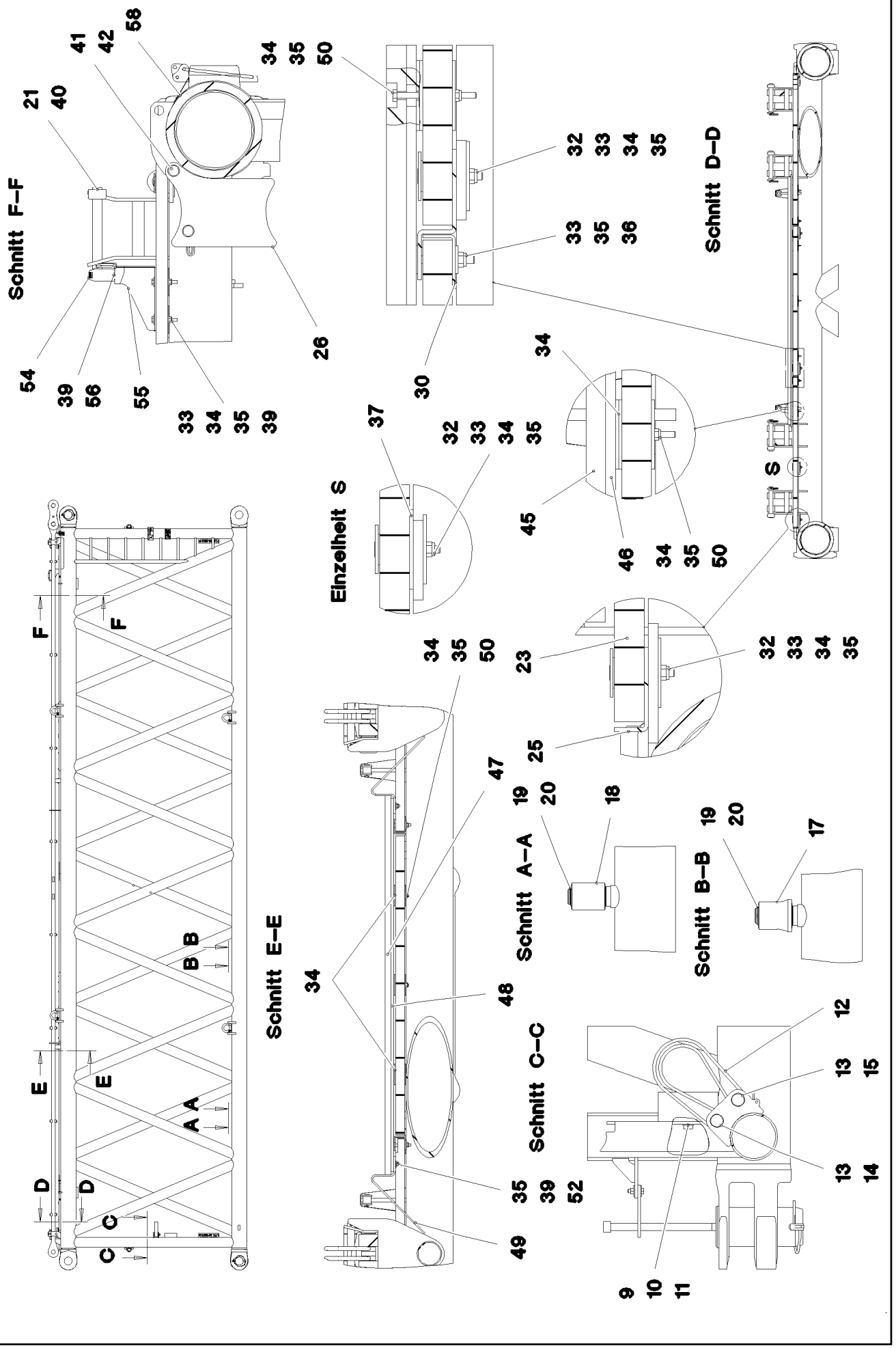
Schnitt F–F
Schnitt D–D
Einzelheit S
Schnitt E–E
Schnitt A–A
Schnitt B–B
Schnitt C–C
S

Pos.	Item	Quantity	Description	Bezeichnung
1	968464208	1	S INTERMED.SECTION WELD.CONSTR 3228	S-ZWISCHENSTUECK SCHWK.
2	97028894	4	PIN 140.0X291 35NICRMOV125 GASN. SPF	BOLZEN
3	10878577	4	SAFETY PLUG W HINGE-LID 20X175X20X1	SICHERHEITSKLAPPSTECKER
4	10878755	4	SOCKET HEAD SCREW ISO 4762 M24X400	ZYLINDERSCHRAUBE
5	97041731	4	PLATE 10X104X185 S700MC	BLECH
6	11645386	8	HEX SCREW ISO 4017 M12X45 8.8 FLZN SP	SECHSKANTSCHRAUBE
7	11182717	16	WASHER ISO 7093-1 12 300HV FLZN SPF	SCHEIBE
8	10875616	8	HEX NUT ISO 4032 M12 8 FLZN SPF	SECHSKANTMUTTER
9	10282698	2	RUBBER-METAL STOP BUFFER 200X100-M	MEGI-ANSCHLAGPUFFER
10	10289808	2	WASHER ISO 7089 20 300HV FLZN SPF	SCHEIBE
11	12224041	2	HEX SCREW ISO 4017 M20X25 8.8 FLZN SP	SECHSKANTSCHRAUBE
12	10285626	2	ROUND SLING DIN EN 1492-2 3T-0,75M PO	RUNDSCHLINGE
13	451430808	4	PIN DIN 1436 30X105X97 35NICRMOV125 GA	BOLZEN
14	10180364	2	SPLIT PIN ISO 1234 6,3X50 St 480H SPF	SPLINT
15	10875870	2	SAFETY PLUG W HINGE-LID 6X42X5,5X32 4	SICHERHEITSKLAPPSTECKER
16	976649908	2	PIN 65.0X187 35NICRMOV125 SPF	BOLZEN
17	976650008	6	ROLLER PA6G	ROLLE
18	976650108	2	ROLLER	ROLLE
19	10875660	10	RETAINING RINGS DIN 471 60X2 480H SPF	SICHERUNGSRING
20	978499508	10	WASHER 3X75X75 DC01 FE//ZNNI8//CN//T0	SCHEIBE
21	433100908	8	RETAINING SPRING 4,5X98 ISO 2081 FE/ZN	SICHERUNGSFEDER
22	97028899	8	PLATE 4X2490X161 S315MC FE//ZNNI8//CN/	BLECH
23	97028900	2	GRIDIRON T1000X575X30/2 S235JR T ZN K	GITTERROST-P
24	97028903	2	GRIDIRON T1000X575X30/2 S235JR T ZN K	GITTERROST-P
25	97028904	4	PLATE 4X480X112 S315MC FE//ZNNI8//CN//T	BLECH
26	97031402	4	BEARING BLOCK 282X214X180 PA6G	LAGERKLOTZ
27	97030223	6	GRIDIRON T1000X1930X30/2 S235JR T ZN K	GITTERROST-P
28	97031844	2	PLATE 4X1055X161 S315MC FE//ZNNI8//CN/	BLECH
29	97031845	2	PLATE 4X605X161 S315MC FE//ZNNI8//CN//T	BLECH
30	97031853	4	PLATE 3X82X580 DC01 FE//ZNNI8//CN//T0	BLECH
31	955404808	5	PLATE 8X300X50 S355MC FE//ZNNI8//CN//T	BLECH
32	10100621	44	DISH MOUNTING	TELLERBEFESTIGUNG
33	12216207	78	HEX SCREW ISO 4017 M8X60 8.8 480H SPF	SECHSKANTSCHRAUBE
34	941138108	94	WASHER DC01 FE//ZNNI8//CN//T0	SCHEIBE
35	10875614	104	HEX NUT DIN 985 M8 8 480H SPF	SECHSKANTMUTTER
36	420600301	64	WASHER ISO 7094 8 100 HV-ST VERZ	SCHEIBE
37	973099408	4	PLATE 4X80X80 S315MC FE//ZNNI8//CN//T0	BLECH
38	11826527	10	HEX SCREW ISO 4017 M8X30 8.8 480H SPF	SECHSKANTSCHRAUBE
39	11140469	24	WASHER ISO 7093-1 8 200HV 480H SPF	SCHEIBE
40	962580308	8	CONNECTING PIN WELDED FE//ZNNI8//CN/	ABSTECKBOLZEN SCHWK.
41	453021308	8	PIN ISO 2341 B20X200X192 42CRMO4 GASN	BOLZEN
42	433101208	8	RETAINING SPRING 4X68 ISO 2081 FE/ZN8/	SICHERUNGSFEDER
43	10652829	2	ROUND STRAND ROPE 10X11,3M STAHL VE	RUNDLITZENSEIL
44	10289805	8	WASHER ISO 7089 14 300HV FLZN SPF	SCHEIBE
45	97031881	2	SUPPORT 60X1660 PA6G	AUFLAGE
46	97031843	2	PLATE 10X1690X60 S355MC	BLECH
47	974143908	2	SUPPORT 60X1270 PA6G	AUFLAGE
48	974144008	2	PLATE 10X1250X80 S355MC	BLECH
49	956442808	4	PLATE 5X393X60 S355MC FE//ZNNI8//CN//T	BLECH
50	11651585	16	HEX SCREW ISO 4014 M8X70 8.8 480H SPF	SECHSKANTSCHRAUBE
51	12102692	4	HEX NUT DIN 985 M6 8 ZNNI-480H SPF	SECHSKANTMUTTER
52	12216183	4	HEX SCREW ISO 4014 M6X40 8.8 480H SPF	SECHSKANTSCHRAUBE
53	10875648	8	WASHER ISO 7093-1 6 200HV 480H SPF	SCHEIBE
54	966435308	1	GRIP PA6-30%GF SPF	GRIFF
55	97032006	1	PLATE 3X390X260 S355MC FE//ZNNI8//CN//T	BLECH
56	11651767	2	HEX SCREW ISO 4017 M8X20 8.8 480H SPF	SECHSKANTSCHRAUBE
60	97009794	4	GRIDIRON T1000X1100X30/2 S235JR VERZ	GITTERROST-P
61	97033351	4	PLATE 4X1110X122 S315MC FE//ZNNI8//CN/	BLECH
62	97033352	4	PLATE 3X82X1110 DC01 FE//ZNNI8//CN//T0	BLECH

Pos.	Item	Quantity	Description	Bezeichnung
80	967743808	2	ROD CPL. 12 M ⇨ ❑ 949	STANGE KPL.
700	968012308	1	SIGNS S-ZW.ST.LR11000 ⇨ ❑ 938	BESCHILDERUNG

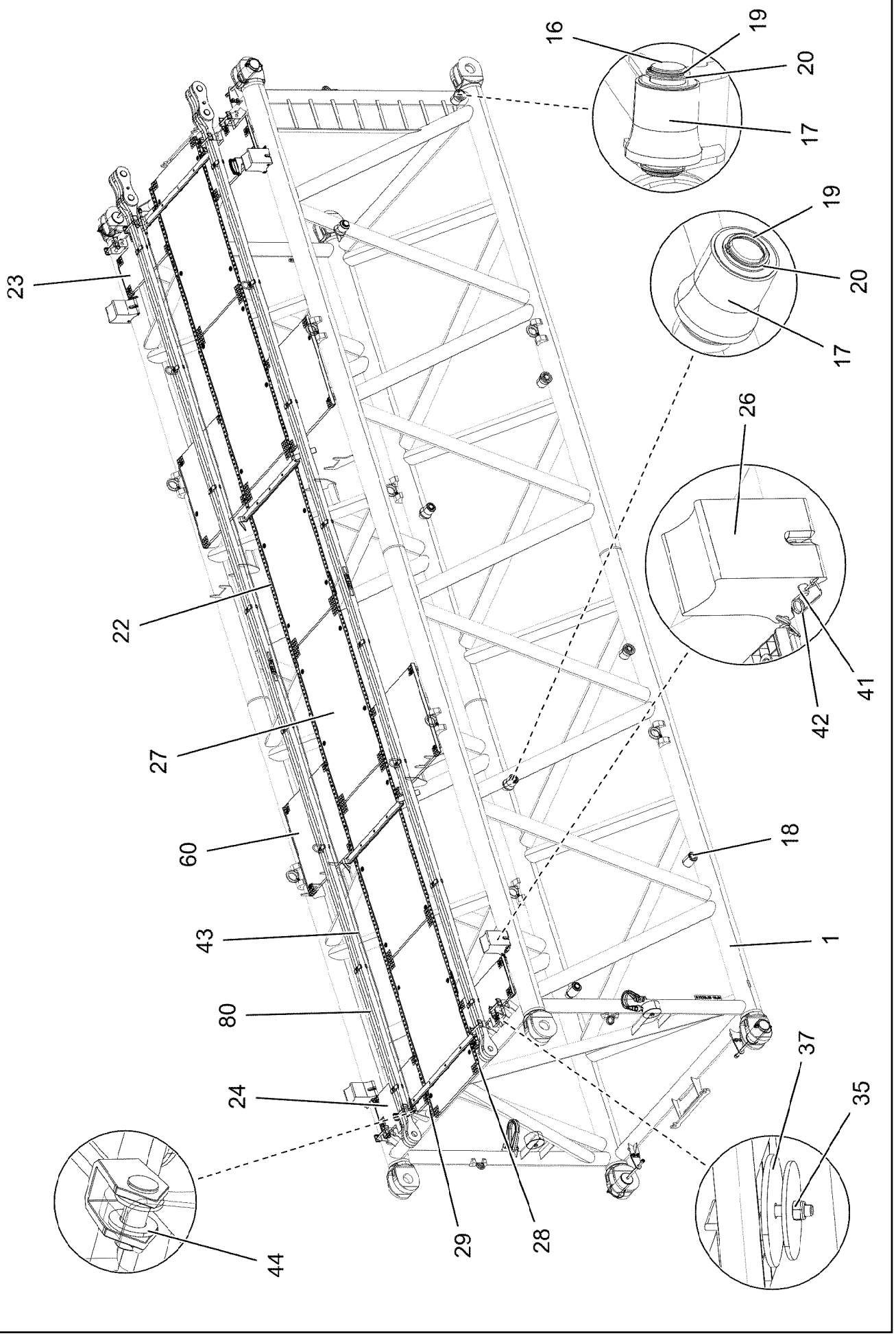

9.1.2023 002107	**etk_en_de_098288 LR 11000**	974 (1/5)
LIEBHERR	**S INTERMEDIATE SECTION** **S-ZWISCHENSTUECK**	**919086008**

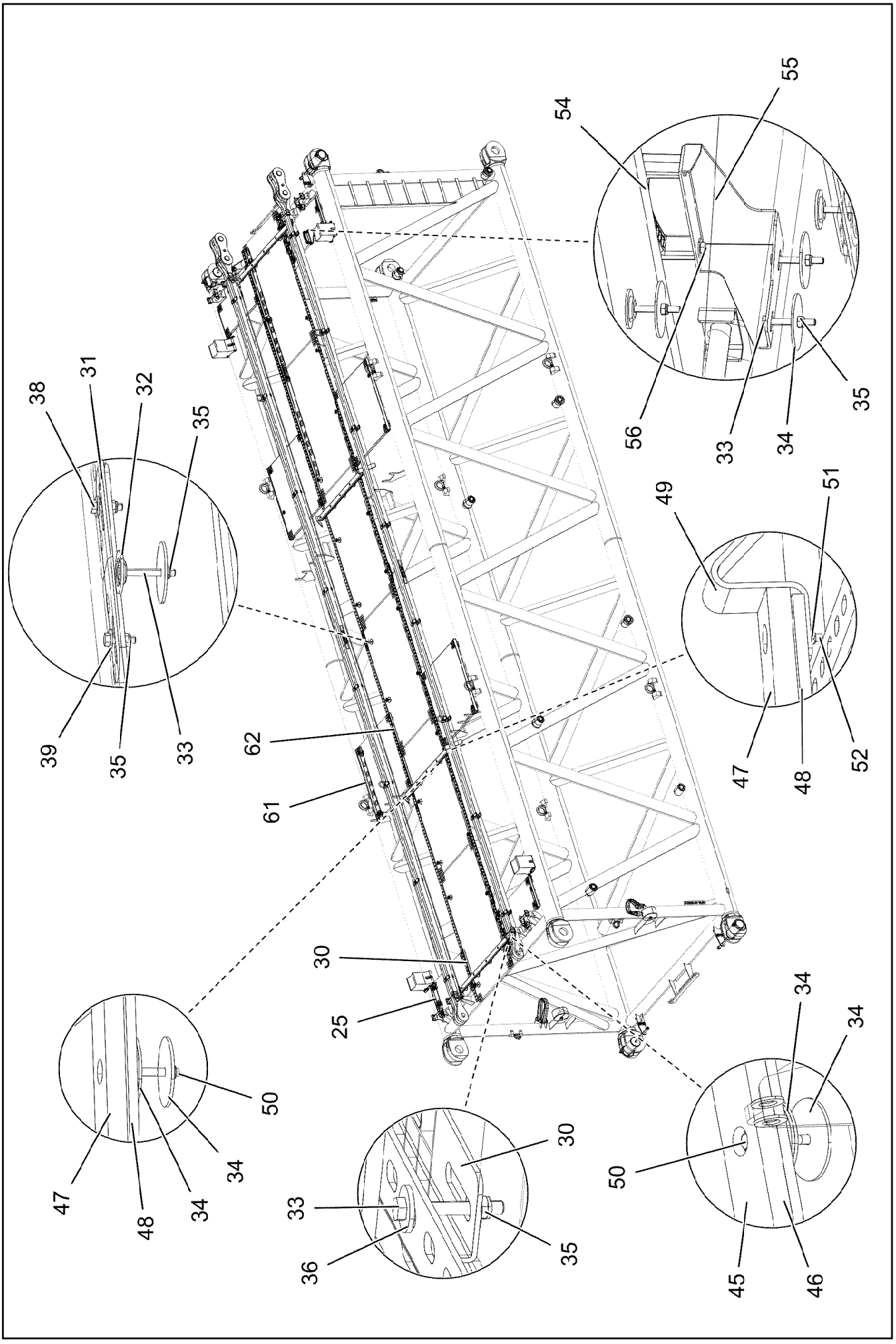

9.1.2023 002108	**etk_en_de_098288 LR 11000**	❑ 975 (2/5)
LIEBHERR	**S INTERMEDIATE SECTION** **S-ZWISCHENSTUECK**	**919086008**

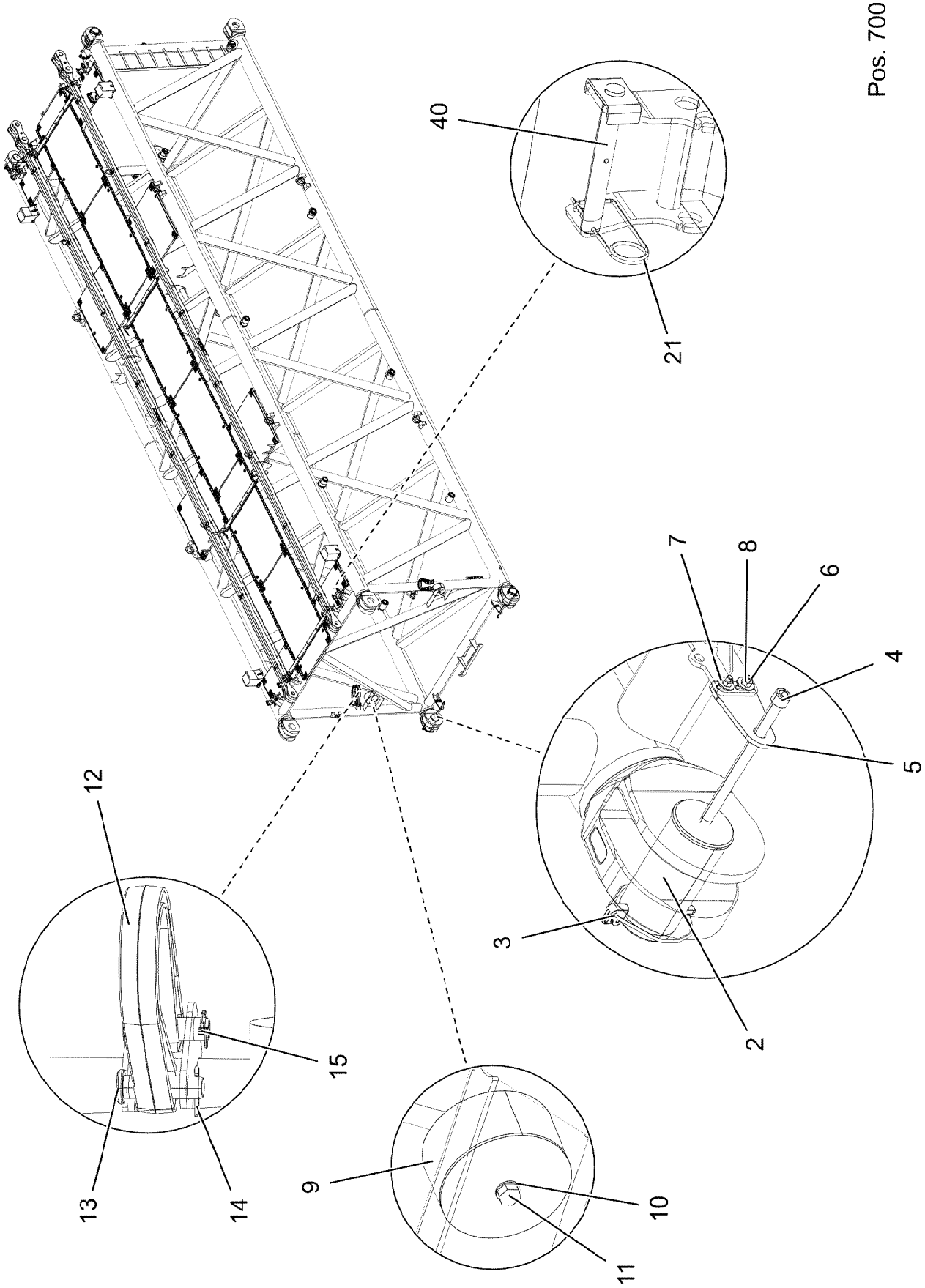
Pos. 700
40
21
7
8
6
4
5
3
2
12
15
13
14
9
10
11

Pos.	Item	Quantity	Description	Bezeichnung
1	96028725	1	S INTERMED.SECTION WELD.CONSTR 3228	S-ZWISCHENSTUECK SCHWK.
2	97028894	4	PIN 140.0X291 35NICRMOV125 GASN. SPF	BOLZEN
3	10878577	4	SAFETY PLUG W HINGE-LID 20X175X20X1	SICHERHEITSKLAPPSTECKER
4	10878755	4	SOCKET HEAD SCREW ISO 4762 M24X400	ZYLINDERSCHRAUBE
5	97041731	4	PLATE 10X104X185 S700MC	BLECH
6	11645386	8	HEX SCREW ISO 4017 M12X45 8.8 FLZN SP	SECHSKANTSCHRAUBE
7	11182717	16	WASHER ISO 7093-1 12 300HV FLZN SPF	SCHEIBE
8	10875616	8	HEX NUT ISO 4032 M12 8 FLZN SPF	SECHSKANTMUTTER
9	10282698	2	RUBBER-METAL STOP BUFFER 200X100-M	MEGI-ANSCHLAGPUFFER
10	10289808	2	WASHER ISO 7089 20 300HV FLZN SPF	SCHEIBE
11	12224041	2	HEX SCREW ISO 4017 M20X25 8.8 FLZN SP	SECHSKANTSCHRAUBE
12	10285626	2	ROUND SLING DIN EN 1492-2 3T-0,75M PO	RUNDSCHLINGE
13	451430808	4	PIN DIN 1436 30X105X97 35NICRMOV125 GA	BOLZEN
14	10180364	2	SPLIT PIN ISO 1234 6,3X50 St 480H SPF	SPLINT
15	10875870	2	SAFETY PLUG W HINGE-LID 6X42X5,5X32 4	SICHERHEITSKLAPPSTECKER
16	976649908	2	PIN 65.0X187 35NICRMOV125 SPF	BOLZEN
17	976650008	6	ROLLER PA6G	ROLLE
18	976650108	2	ROLLER	ROLLE
19	10875660	10	RETAINING RINGS DIN 471 60X2 480H SPF	SICHERUNGSRING
20	978499508	10	WASHER 3X75X75 DC01 FE//ZNNI8//CN//T0	SCHEIBE
21	433100908	8	RETAINING SPRING 4,5X98 ISO 2081 FE/ZN	SICHERUNGSFEDER
22	97028899	8	PLATE 4X2490X161 S315MC FE//ZNNI8//CN/	BLECH
23	97028900	2	GRIDIRON T1000X575X30/2 S235JR T ZN K	GITTERROST-P
24	97028903	2	GRIDIRON T1000X575X30/2 S235JR T ZN K	GITTERROST-P
25	97028904	4	PLATE 4X480X112 S315MC FE//ZNNI8//CN//T	BLECH
26	97031402	4	BEARING BLOCK 282X214X180 PA6G	LAGERKLOTZ
27	97030223	6	GRIDIRON T1000X1930X30/2 S235JR T ZN K	GITTERROST-P
28	97031844	2	PLATE 4X1055X161 S315MC FE//ZNNI8//CN/	BLECH
29	97031845	2	PLATE 4X605X161 S315MC FE//ZNNI8//CN//T	BLECH
30	97031853	4	PLATE 3X82X580 DC01 FE//ZNNI8//CN//T0	BLECH
31	955404808	5	PLATE 8X300X50 S355MC FE//ZNNI8//CN//T	BLECH
32	10100621	44	DISH MOUNTING	TELLERBEFESTIGUNG
33	12216207	78	HEX SCREW ISO 4017 M8X60 8.8 480H SPF	SECHSKANTSCHRAUBE
34	941138108	94	WASHER DC01 FE//ZNNI8//CN//T0	SCHEIBE
35	10875614	104	HEX NUT DIN 985 M8 8 480H SPF	SECHSKANTMUTTER
36	420600301	64	WASHER ISO 7094 8 100 HV-ST VERZ	SCHEIBE
37	973099408	4	PLATE 4X80X80 S315MC FE//ZNNI8//CN//T0	BLECH
38	11826527	10	HEX SCREW ISO 4017 M8X30 8.8 480H SPF	SECHSKANTSCHRAUBE
39	11140469	24	WASHER ISO 7093-1 8 200HV 480H SPF	SCHEIBE
40	962580308	8	CONNECTING PIN WELDED FE//ZNNI8//CN/	ABSTECKBOLZEN SCHWK.
41	453021308	8	PIN ISO 2341 B20X200X192 42CRMO4 GASN	BOLZEN
42	433101208	8	RETAINING SPRING 4X68 ISO 2081 FE/ZN8/	SICHERUNGSFEDER
43	10652829	2	ROUND STRAND ROPE 10X11,3M STAHL VE	RUNDLITZENSEIL
44	10289805	8	WASHER ISO 7089 14 300HV FLZN SPF	SCHEIBE
45	97031881	2	SUPPORT 60X1660 PA6G	AUFLAGE
46	97031843	2	PLATE 10X1690X60 S355MC	BLECH
47	974143908	2	SUPPORT 60X1270 PA6G	AUFLAGE
48	974144008	2	PLATE 10X1250X80 S355MC	BLECH
49	956442808	4	PLATE 5X393X60 S355MC FE//ZNNI8//CN//T	BLECH
50	11651585	16	HEX SCREW ISO 4014 M8X70 8.8 480H SPF	SECHSKANTSCHRAUBE
51	12102692	4	HEX NUT DIN 985 M6 8 ZNNI-480H SPF	SECHSKANTMUTTER
52	12216183	4	HEX SCREW ISO 4014 M6X40 8.8 480H SPF	SECHSKANTSCHRAUBE
53	10875648	8	WASHER ISO 7093-1 6 200HV 480H SPF	SCHEIBE
54	966435308	1	GRIP PA6-30%GF SPF	GRIFF
55	97032006	1	PLATE 3X390X260 S355MC FE//ZNNI8//CN//T	BLECH
56	11651767	2	HEX SCREW ISO 4017 M8X20 8.8 480H SPF	SECHSKANTSCHRAUBE
60	97009794	4	GRIDIRON T1000X1100X30/2 S235JR VERZ	GITTERROST-P
61	97033351	4	PLATE 4X1110X122 S315MC FE//ZNNI8//CN/	BLECH
62	97033352	4	PLATE 3X82X1110 DC01 FE//ZNNI8//CN//T0	BLECH

Pos.	Item	Quantity	Description	Bezeichnung
80	967743808	2	ROD CPL. 12 M ⇨ ❑ 949	STANGE KPL.
700	968012308	1	SIGNS S-ZW.ST.LR11000 ⇨ ❑ 938	BESCHILDERUNG

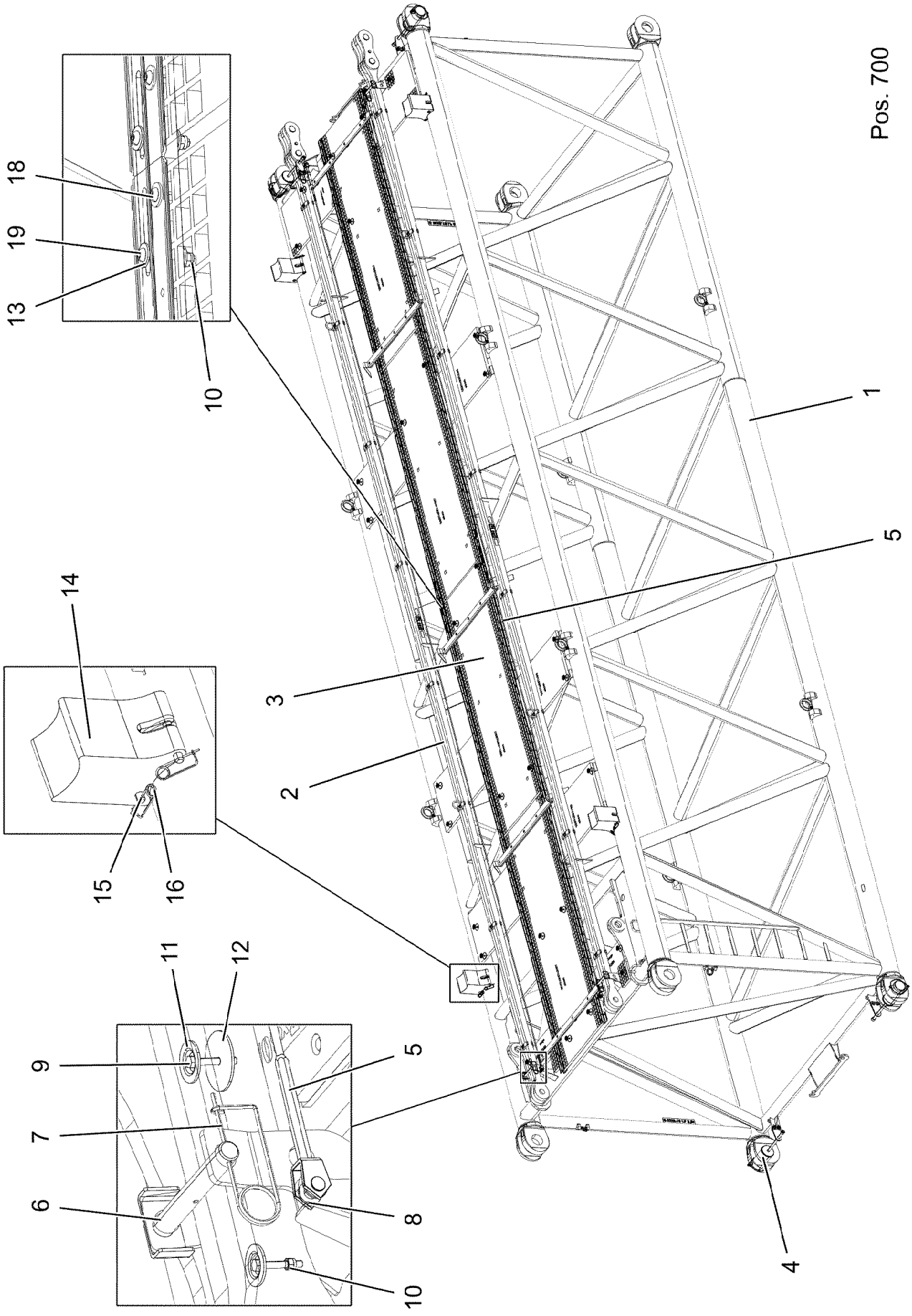

9.1.2023 004199	**etk_en_de_098288 LR 11000**	979 (1/2)
LIEBHERR	**S INTERMEDIATE SECTION** **S-ZWISCHENSTUECK**	**919219208**

Pos.	Item	Quantity	Description	Bezeichnung
1	96035554	1	S INTERMED.SECTION WELD.CONSTR 3228	S-ZWISCHENSTUECK SCHWK.
2	967743808	2	ROD CPL. 12 M ⇨ ❑ 949	STANGE KPL.
3	96037300	1	GRIDIRON PRE-ASS. ⇨ ❑ 981	GITTERROST VORM.
4	96039781	4	PIN PRE-ASS. ⇨ ❑ 984	BOLZEN VORM.
5	10652829	2	ROUND STRAND ROPE 10X11,3M STAHL VE	RUNDLITZENSEIL
6	962580308	4	CONNECTING PIN WELDED FE//ZNNI8//CN/	ABSTECKBOLZEN SCHWK.
7	433100908	4	RETAINING SPRING 4,5X98 ISO 2081 FE/ZN	SICHERUNGSFEDER
8	10289805	8	WASHER ISO 7089 14 300HV FLZN SPF	SCHEIBE
9	11651582	33	HEX SCREW ISO 4014 M8X55 8.8 480H SPF	SECHSKANTSCHRAUBE
10	11656731	41	HEX NUT ISO 7040 M8 8 480H SPF	SECHSKANTMUTTER
11	10100621	33	DISH MOUNTING	TELLERBEFESTIGUNG
12	941138108	33	WASHER DC01 FE//ZNNI8//CN//T0	SCHEIBE
13	11140469	16	WASHER ISO 7093-1 8 200HV 480H SPF	SCHEIBE
14	97031402	4	BEARING BLOCK 282X214X180 PA6G	LAGERKLOTZ
15	453021308	8	PIN ISO 2341 B20X200X192 42CRMO4 GASN	BOLZEN
16	433101208	8	RETAINING SPRING 4X68 ISO 2081 FE/ZN8/	SICHERUNGSFEDER
18	97092588	2	CONNECTING PIECE ALZNMGCU1.5 SPF	VERBINDUNGSSTUECK
19	10876825	8	BUTTON HEAD SCREW ISO 7380-1 M8X55 0	HALBRUNDKOPFSCHRAUBE
700	96037322	1	SIGNS ⇨ ❑ 985	BESCHILDERUNG

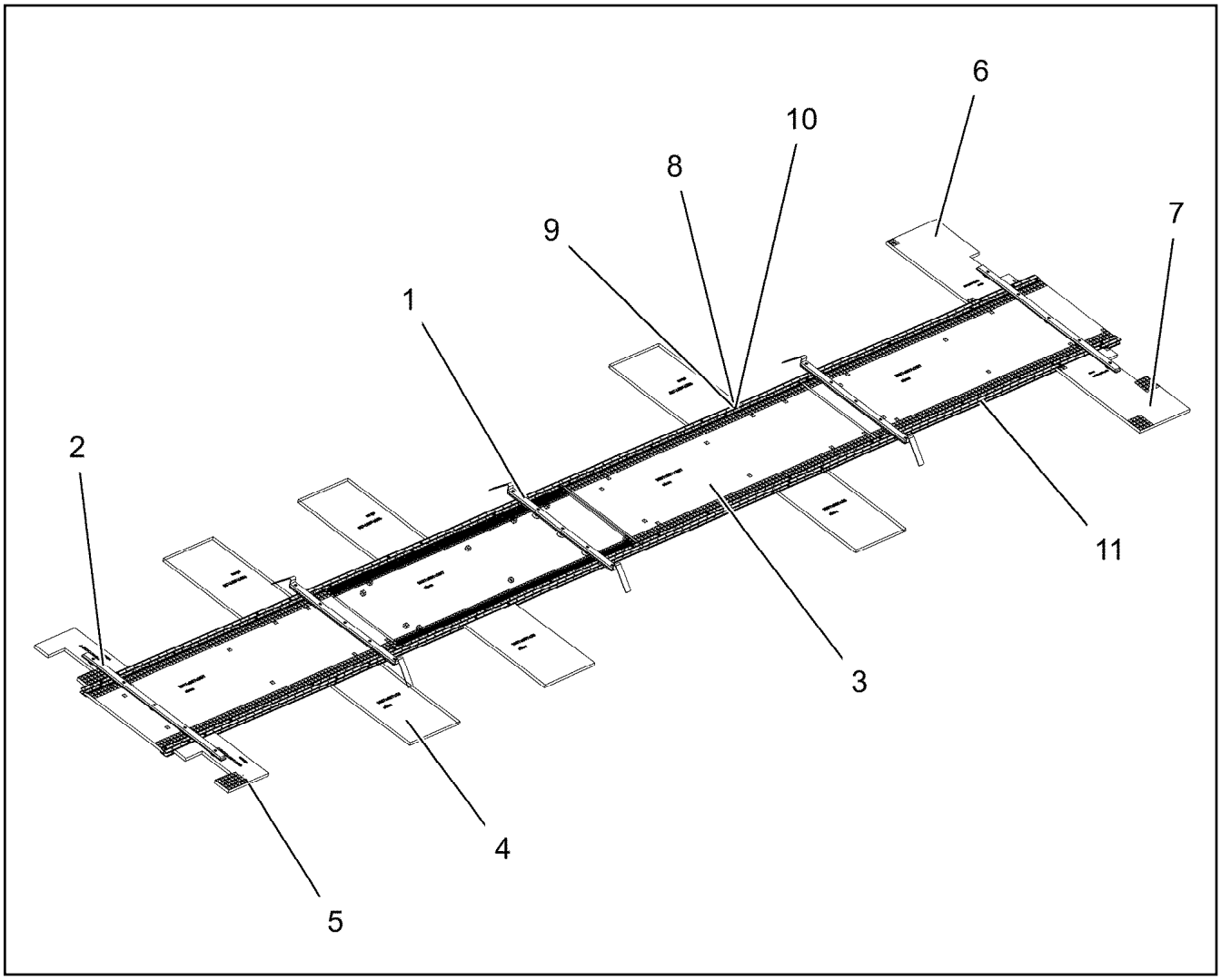

Pos.	Item	Quantity	Description	Bezeichnung
1	96037301	3	ROPE GUARD ⇨ ❑ 982	SEILSCHUTZ
2	96037306	2	ROPE GUARD ⇨ ❑ 983	SEILSCHUTZ
3	97121983	4	GRATING DIN 24537-3 2887X967X30/7 GFK B	GITTERROST
4	97065734	6	GRATING DIN 24537-3 1007X607X30/7 GFK B	GITTERROST
5	97121995	2	GRATING DIN 24537-3 687X487 X30/7 GFK B	GITTERROST
6	97121996	1	GRATING DIN 24537-3 1047X607X30/7 GFK B	GITTERROST
7	97122006	1	GRATING DIN 24537-3 1047X607X30/7 GFK B	GITTERROST
8	10876825	63	BUTTON HEAD SCREW ISO 7380-1 M8X55 0	HALBRUNDKOPFSCHRAUBE
9	11140469	106	WASHER ISO 7093-1 8 200HV 480H SPF	SCHEIBE
10	11656731	63	HEX NUT ISO 7040 M8 8 480H SPF	SECHSKANTMUTTER
11	97095273	4	ALU PROFILE DIN EN 755-2 84-3-5820 ALMG	ALUPROFIL

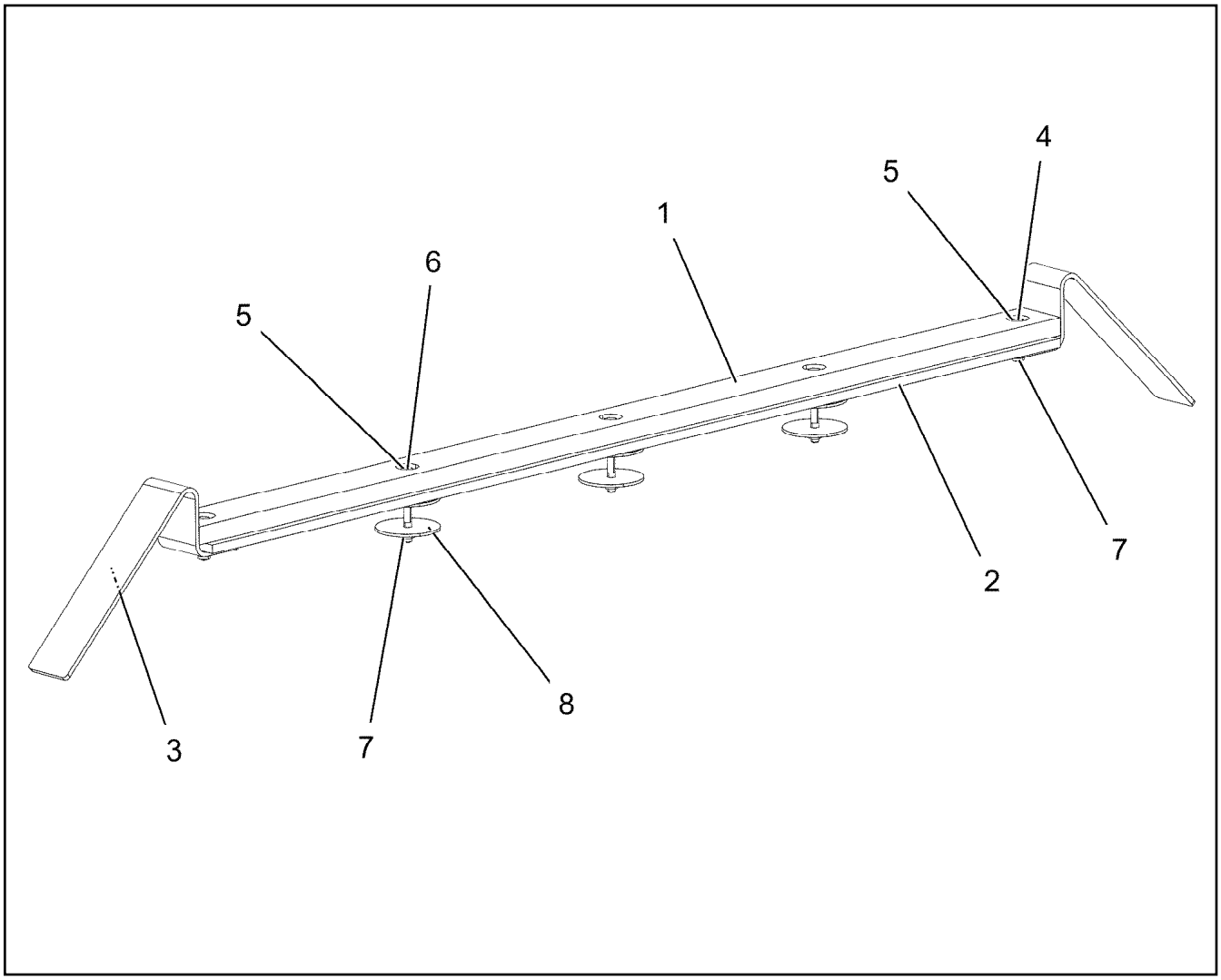

Pos.	Item	Quantity	Description	Bezeichnung
1	974143908	1	SUPPORT 60X1270 PA6G	AUFLAGE
2	974144008	1	PLATE 10X1250X80 S355MC	BLECH
3	956442808	2	PLATE 5X393X60 S355MC FE//ZNNI8//CN//T	BLECH
4	11651579	2	HEX SCREW ISO 4014 M8X40 8.8 480H SPF	SECHSKANTSCHRAUBE
5	11140469	7	WASHER ISO 7093-1 8 200HV 480H SPF	SCHEIBE
6	12216193	3	HEX SCREW ISO 4014 M8X75 8.8 480H SPF	SECHSKANTSCHRAUBE
7	11656731	5	HEX NUT ISO 7040 M8 8 480H SPF	SECHSKANTMUTTER
8	941138108	9	WASHER DC01 FE//ZNNI8//CN//T0	SCHEIBE

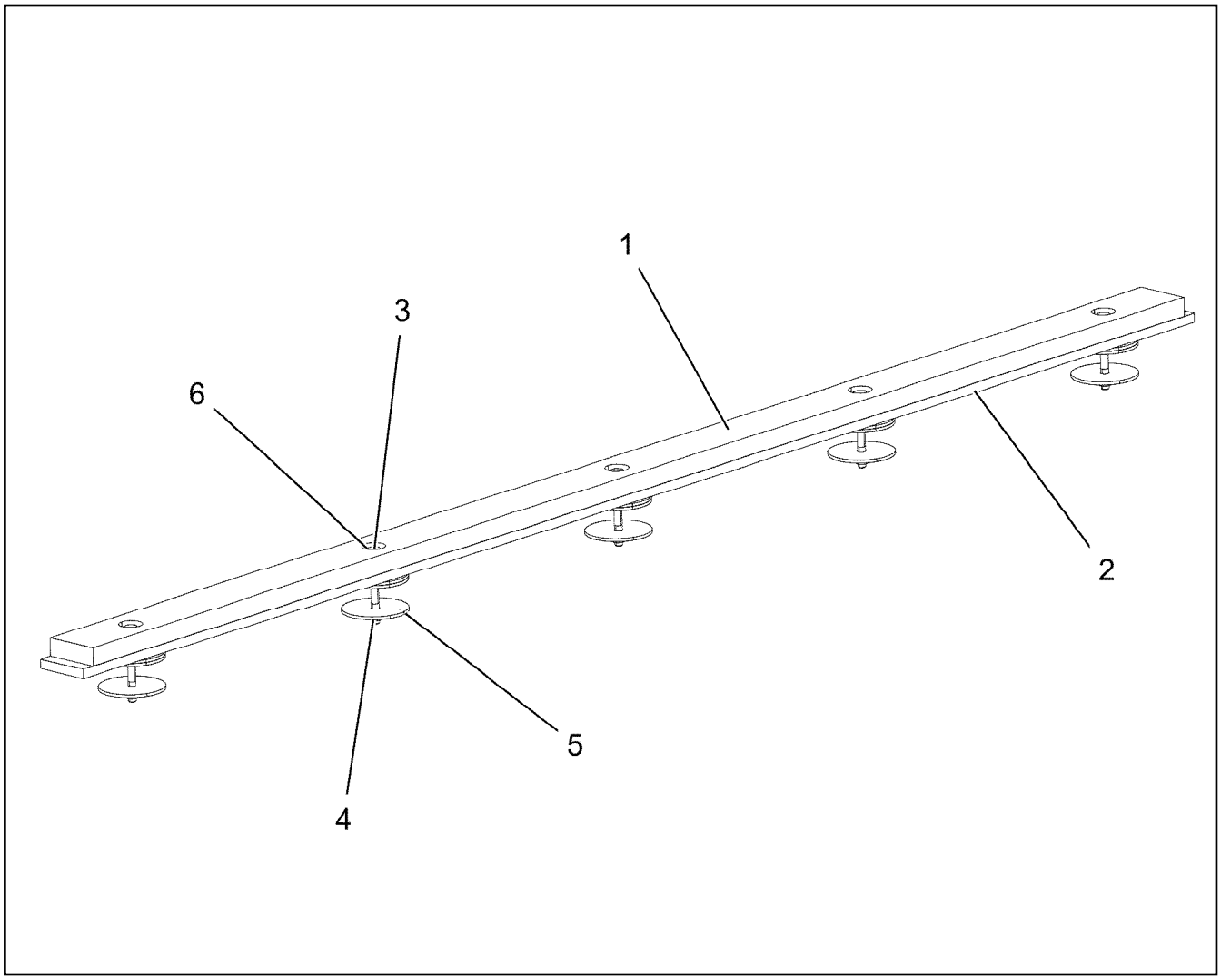

Pos.	Item	Quantity	Description	Bezeichnung
1	97031881	1	SUPPORT 60X1660 PA6G	AUFLAGE
2	97031843	1	PLATE 10X1690X60 S355MC	BLECH
3	12216193	5	HEX SCREW ISO 4014 M8X75 8.8 480H SPF	SECHSKANTSCHRAUBE
4	11656731	5	HEX NUT ISO 7040 M8 8 480H SPF	SECHSKANTMUTTER
5	941138108	15	WASHER DC01 FE//ZNNI8//CN//T0	SCHEIBE
6	11140469	5	WASHER ISO 7093-1 8 200HV 480H SPF	SCHEIBE

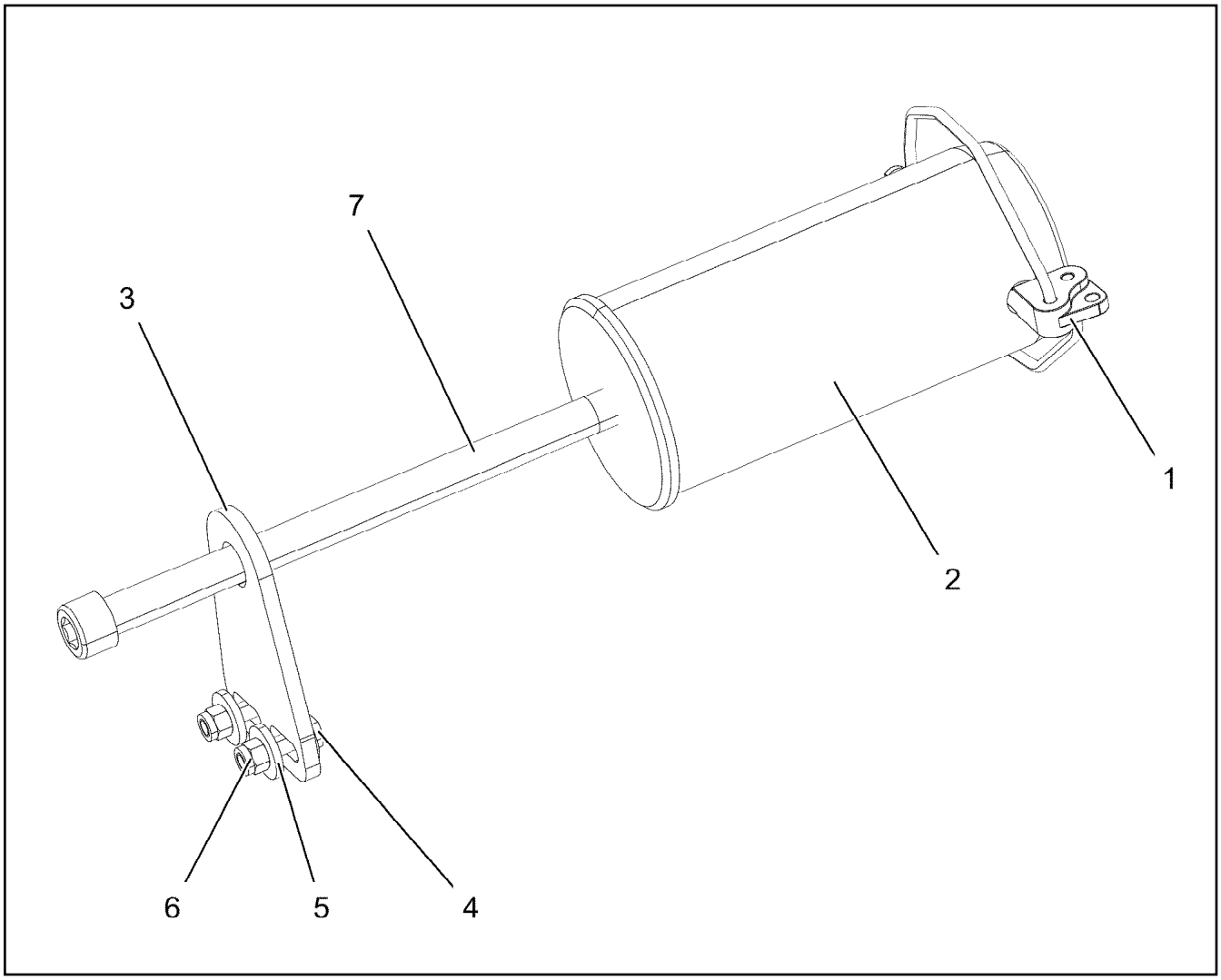

Pos.	Item	Quantity	Description	Bezeichnung
1	10878577	1	SAFETY PLUG W HINGE-LID 20X175X20X1	SICHERHEITSKLAPPSTECKER
2	97028894	1	PIN 140.0X291 35NICRMOV125 GASN. SPF	BOLZEN
3	972636908	1	PLATE 10X175X104 S700MC FE/FLZN10/NC	BLECH
4	11645386	2	HEX SCREW ISO 4017 M12X45 8.8 FLZN SP	SECHSKANTSCHRAUBE
5	10179356	4	WASHER DIN 6340 13 FLZN SPF	SCHEIBE
6	11840127	2	HEX NUT ISO 7040 M12 8 FLZN SPF	SECHSKANTMUTTER
7	10878755	1	SOCKET HEAD SCREW ISO 4762 M24X400	ZYLINDERSCHRAUBE

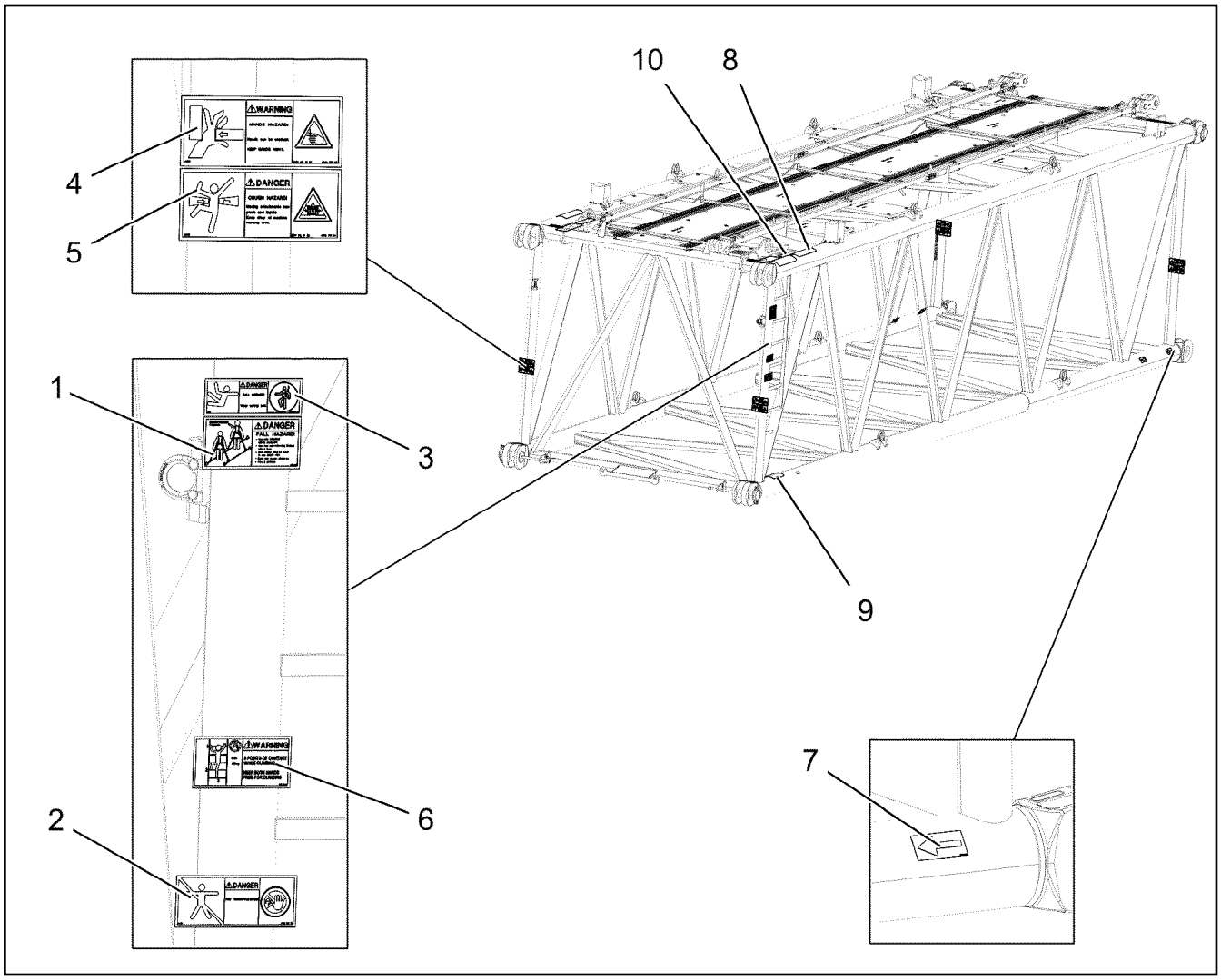

Pos.	Item	Quantity	Description	Bezeichnung
1	97004046	3	SIGN 168X88X1 KLEBEFOLIE SPF	SCHILD
2	978674008	1	SIGN 208X88 KLEBEFOLIE SPF	SCHILD
3	978674808	4	SIGN 168X62 KLEBEFOLIE SPF	SCHILD
4	978674608	4	SIGN 208X88 KLEBEFOLIE SPF	SCHILD
5	978674108	4	SIGN 208X88 KLEBEFOLIE SPF	SCHILD
6	97036732	1	SIGN 168X88 KLEBEFOLIE SPF	SCHILD
7	97025926	4	SIGN 138X69 KLEBEFOLIE SPF	SCHILD
8	970879408	5	ANTI-SLIP SURFACE 1.6X150X500 3M TYP4	ANTIRUTSCHBELAG
9	972859408	1	ANTI-SLIP SURFACE 1.6X150X300 3M TYP4	ANTIRUTSCHBELAG
10	97011904	2	ANTI-SLIP SURFACE 1.6X400X102 3M TYP4	ANTIRUTSCHBELAG

LIEBHERR

9.1.2023
078717

etk_en_de_098288 LR 11000

SL REDUCING SECTION
SL-REDUZIERSTUECK

986 (1/4)

917191008

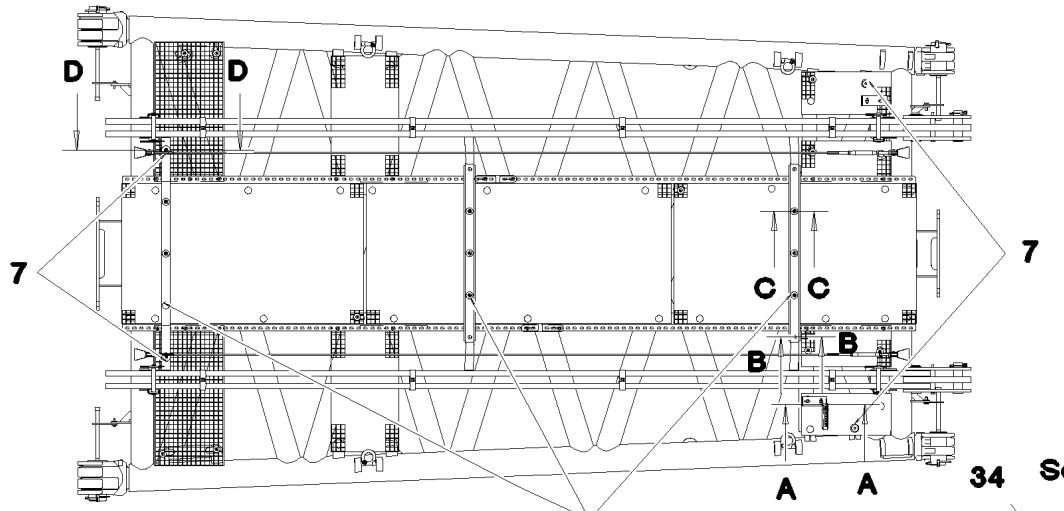

Schnitt B–B

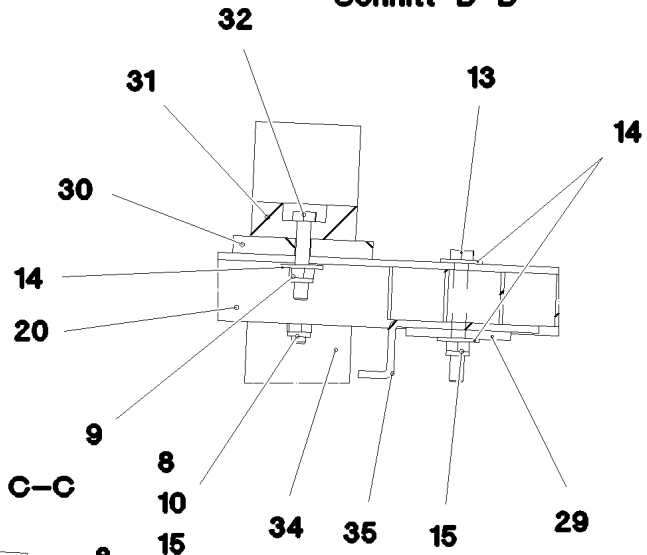

Schnitt C–C

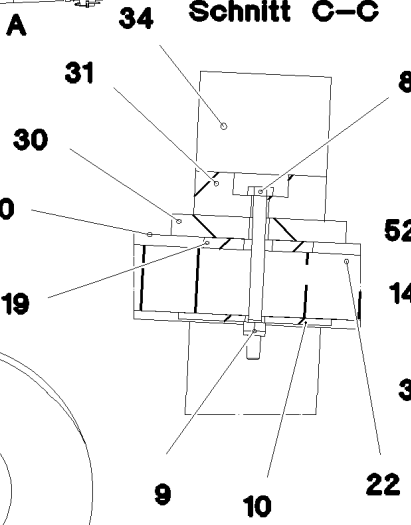

Schnitt A–A

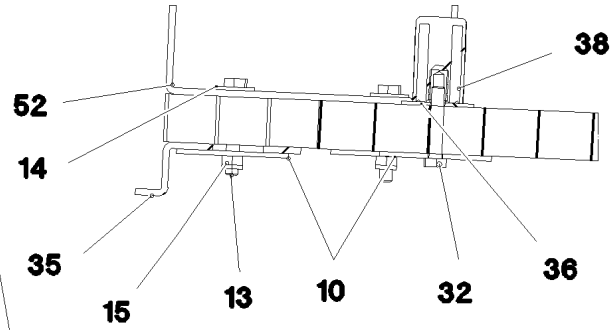

Schnitt D–D

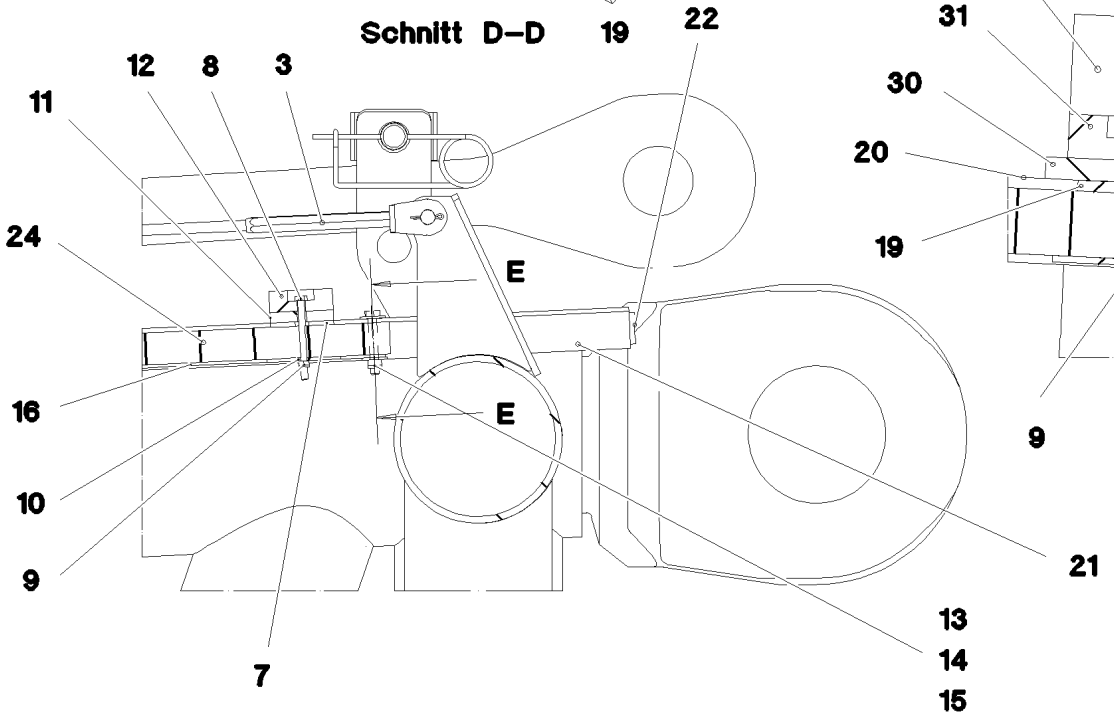

Schnitt E–E

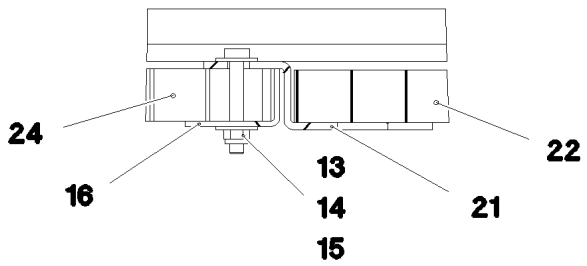

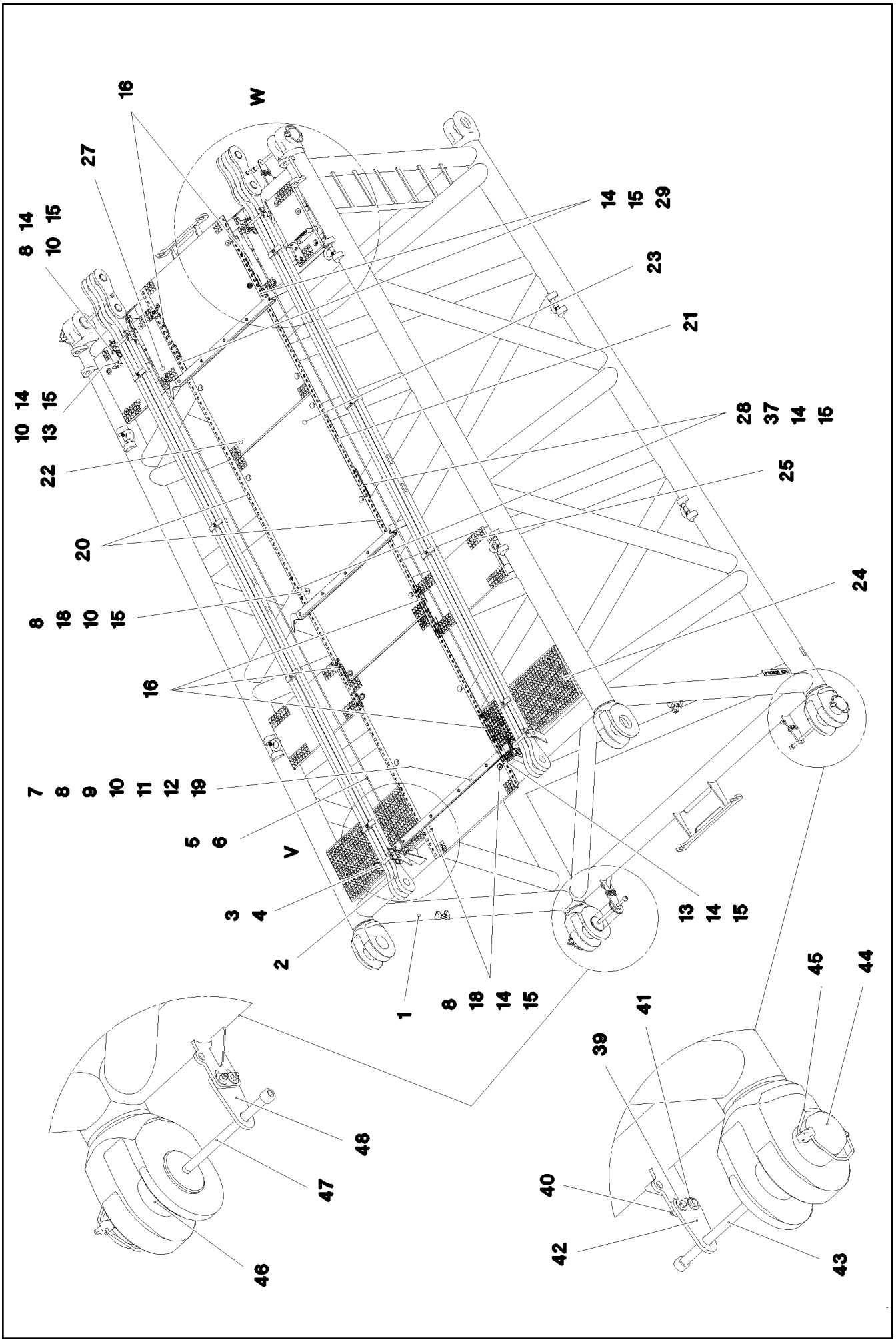

9.1.2023 078718	**etk_en_de_098288 LR 11000**	987 (2/4)
LIEBHERR	**SL REDUCING SECTION** **SL-REDUZIERSTUECK**	**917191008**

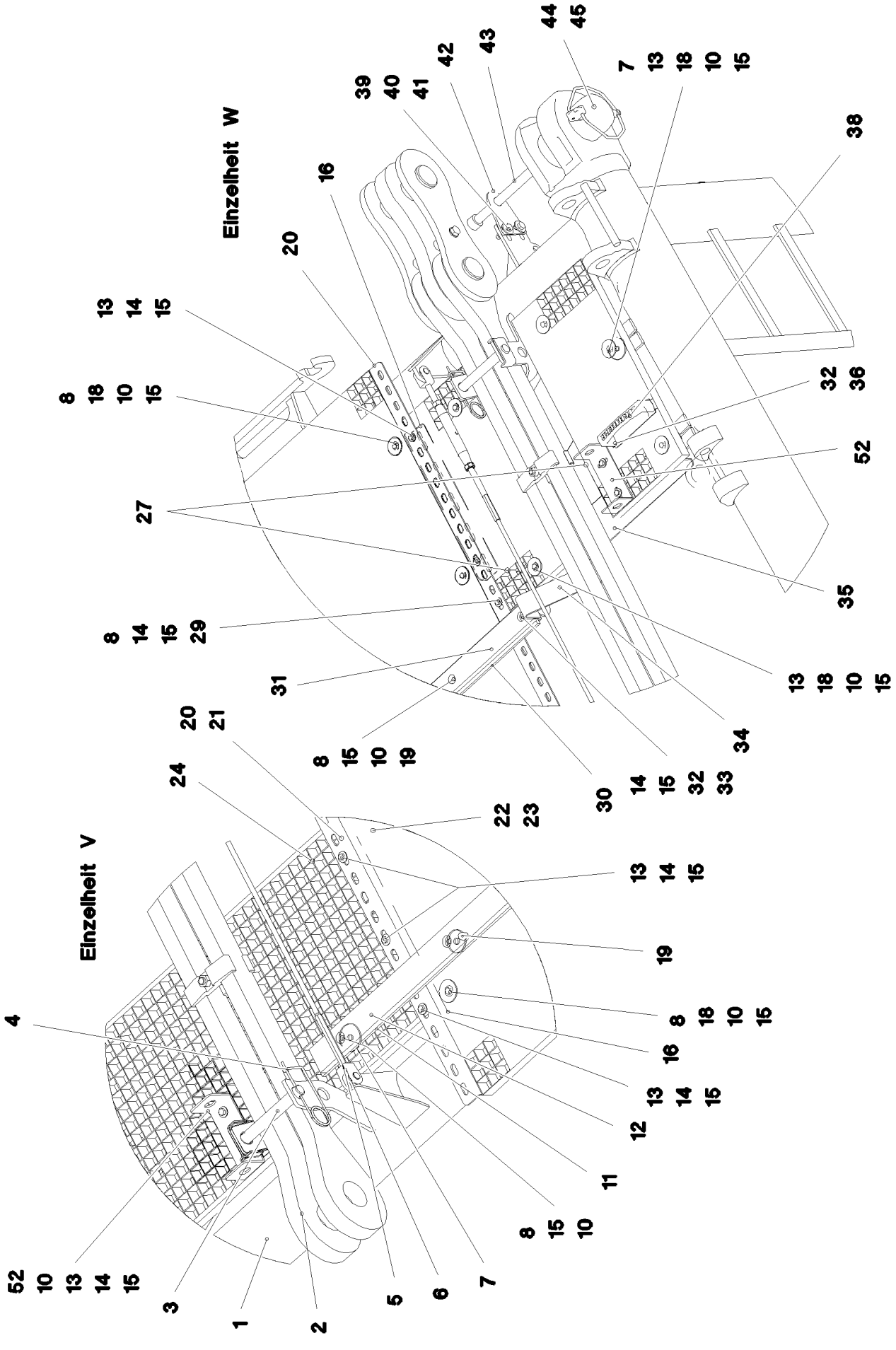

9.1.2023 078719 LIEBHERR	etk_en_de_098288 LR 11000 SL REDUCING SECTION SL-REDUZIERSTUECK	988 (3/4) 917191008

Pos.	Item	Quantity	Description	Bezeichnung
1	967967408	1	LI INTERMEDIATE SECTION 6M	SL-REDUZIERSTUECK SCHWK.
2	967746908	2	ROD CPL. 6M ⇨ ❑ 936	STANGE KPL.
3	962580308	4	CONNECTING PIN WELDED FE//ZNNI8//CN/	ABSTECKBOLZEN SCHWK.
4	433100908	4	RETAINING SPRING 4,5X98 ISO 2081 FE/ZN	SICHERUNGSFEDER
5	10652826	2	ROUND STRAND ROPE 10X5,3M STAHL VE	RUNDLITZENSEIL
6	10289805	8	WASHER ISO 7089 14 300HV FLZN SPF	SCHEIBE
7	97009767	4	WASHER 60X60 S315MC FE//ZN20//C	SCHEIBE
8	12212107	19	HEX SCREW ISO 4017 M8X70 8.8 480H SPF	SECHSKANTSCHRAUBE
10	941138108	57	WASHER DC01 FE//ZNNI8//CN//T0	SCHEIBE
11	97031843	1	PLATE 10X1690X60 S355MC	BLECH
12	97031881	1	SUPPORT 60X1660 PA6G	AUFLAGE
13	11651582	52	HEX SCREW ISO 4014 M8X55 8.8 480H SPF	SECHSKANTSCHRAUBE
14	11140469	50	WASHER ISO 7093-1 8 200HV 480H SPF	SCHEIBE
15	10875614	78	HEX NUT DIN 985 M8 8 480H SPF	SECHSKANTMUTTER
16	97033924	6	PLATE 3X480X81 S355MC FE//ZNNI8//CN//T	BLECH
18	10100621	36	DISH MOUNTING	TELLERBEFESTIGUNG
19	953867308	9	WASHER S355MC FE//ZNNI8//CN//T0	SCHEIBE
20	97028898	2	PLATE 4X2970X161 S315MC FE//ZNNI8//CN/	BLECH
21	97030350	2	PLATE 4X2667X160 S315MC FE//ZNNI8//CN/	BLECH
22	979318708	2	GRIDIRON T1000X1730X30/2 S235JR SPF	GITTERROST-P
23	97001584	1	GRIDIRON T1000X2180X30/2 S235JR SPF	GITTERROST-P
24	725800608	2	GRIDIRON T1000X500X30/2 S235JR T ZN K	GITTERROST-P
25	725802408	2	GRIDIRON T900X483X30/2 S235JR T ZN K	GITTERROST-P
27	725857508	4	GRIDIRON T640X300X30/2 S235JR T ZN K	GITTERROST-P
28	955404808	2	PLATE 8X300X50 S355MC FE//ZNNI8//CN//T	BLECH
29	941009708	2	WASHER RD60X5 S355MC FE//ZNNI8//CN//T	SCHEIBE
30	974144008	2	PLATE 10X1250X80 S355MC	BLECH
31	974143908	2	SUPPORT 60X1270 PA6G	AUFLAGE
32	11690046	10	HEX SCREW ISO 4017 M8X45 8.8 480H SPF	SECHSKANTSCHRAUBE
34	956442808	4	PLATE 5X393X60 S355MC FE//ZNNI8//CN//T	BLECH
35	97031338	2	Z-PROFILE 4X760X126 S315MC FE//ZNNI8//C	Z-PROFIL
36	97006045	1	PLATE ALMG3 H111	BLECH
38	966435308	1	GRIP PA6-30%GF SPF	GRIFF
39	11645386	8	HEX SCREW ISO 4017 M12X45 8.8 FLZN SP	SECHSKANTSCHRAUBE
40	11840127	8	HEX NUT ISO 7040 M12 8 FLZN SPF	SECHSKANTMUTTER
41	11182717	16	WASHER ISO 7093-1 12 300HV FLZN SPF	SCHEIBE
42	955051808	2	PLATE S700MC	BLECH
43	12100098	2	SOCKET HEAD SCREW ISO 4762 M24X280 8	ZYLINDERSCHRAUBE
44	976499408	2	PIN 120.0X0 35NICRMOV125 GASN. SPF	BOLZEN
45	10878577	4	SAFETY PLUG W HINGE-LID 20X175X20X1	SICHERHEITSKLAPPSTECKER
46	97028894	2	PIN 140.0X291 35NICRMOV125 GASN. SPF	BOLZEN
47	10878755	2	SOCKET HEAD SCREW ISO 4762 M24X400	ZYLINDERSCHRAUBE
48	972636908	2	PLATE 10X175X104 S700MC FE/FLZN10/NC	BLECH
52	97053543	4	PLATE 4X70X306 S315MC FE//ZNNI8//CN//T	BLECH
700	968688008	1	SIGNS SL-REDU. ⇨ ❑ 990	BESCHILDERUNG

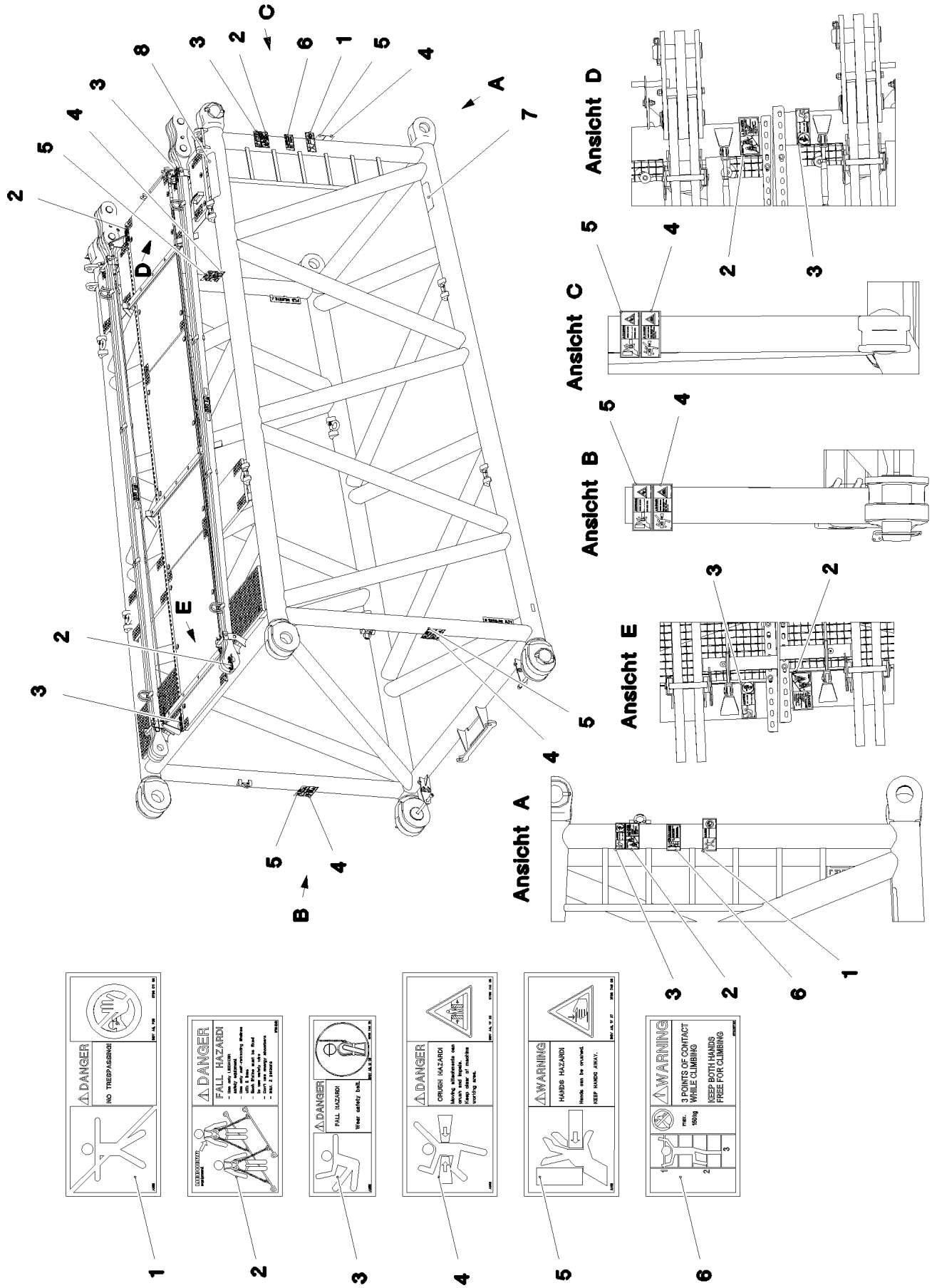
Ansicht A
Ansicht B
Ansicht C
Ansicht D
Ansicht E
DANGER
NO TRESPASSING!
FALL HAZARD!
Wear safety belt.
CRUSH HAZARD!
WARNING
HANDS HAZARD!
Hands can be crushed.
KEEP HANDS AWAY.
3 POINTS OF CONTACT WHILE CLIMBING
KEEP BOTH HANDS FREE FOR CLIMBING

Pos.	Item	Quantity	Description	Bezeichnung
1	978674008	1	SIGN 208X88 KLEBEFOLIE SPF	SCHILD
2	97004046	3	SIGN 168X88X1 KLEBEFOLIE SPF	SCHILD
3	978674808	3	SIGN 168X62 KLEBEFOLIE SPF	SCHILD
4	978674108	4	SIGN 208X88 KLEBEFOLIE SPF	SCHILD
5	978674608	4	SIGN 208X88 KLEBEFOLIE SPF	SCHILD
6	97036732	1	SIGN 168X88 KLEBEFOLIE SPF	SCHILD
7	972859408	1	ANTI-SLIP SURFACE 1.6X150X300 3M TYP4	ANTIRUTSCHBELAG
8	970879408	1	ANTI-SLIP SURFACE 1.6X150X500 3M TYP4	ANTIRUTSCHBELAG

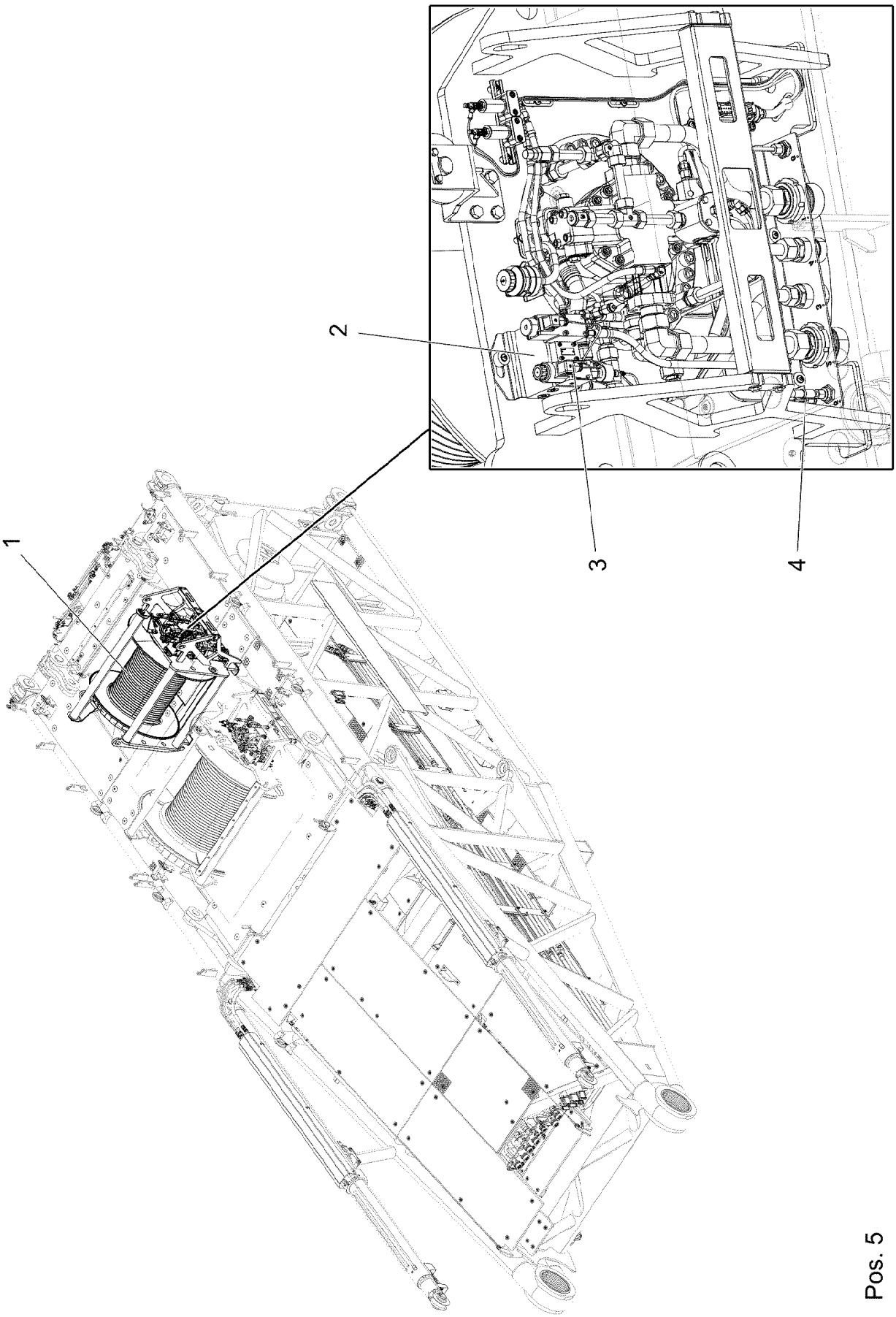

Pos. 5

Pos.	Item	Quantity	Description	Bezeichnung
1	917473608	1	WINCH 6 PRE-ASSEMBLY ⇨ ❑ 994	WINDE 6 VORM.
2	919551108	1	AUX.HYDRAULIC WINCH 6 ⇨ ❑ 1011	ZUSATZHYDRAULIK WINDE 6
3	917452808	1	ELECTRIC FOR WINCH 6 ⇨ ❑ 1016	ELEKTRIK WINDE 6
4	917481408	1	CENTRAL GREASING ⇨ ❑ 1017	ZENTRALSCHMIERUNG
5	917481708	1	SIGN WINCH 6 ⇨ ❑ 1018	BESCHILDERUNG WINDE 6

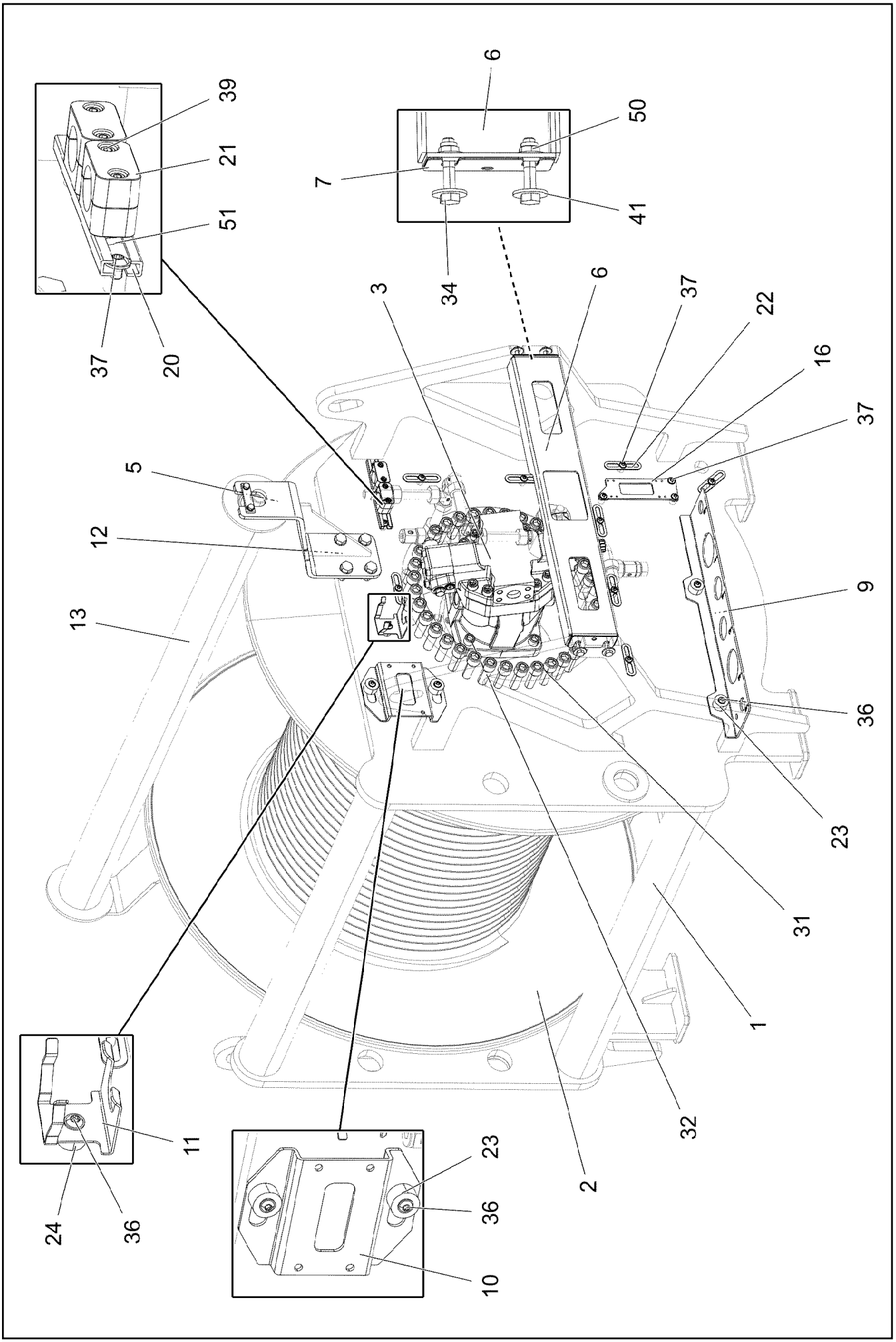

9.1.2023 078772 LIEBHERR	**etk_en_de_098288 LR 11000** **WINCH 6 PRE-ASSEMBLY** **WINDE 6 VORM.**	994 (1/3) **917473608**

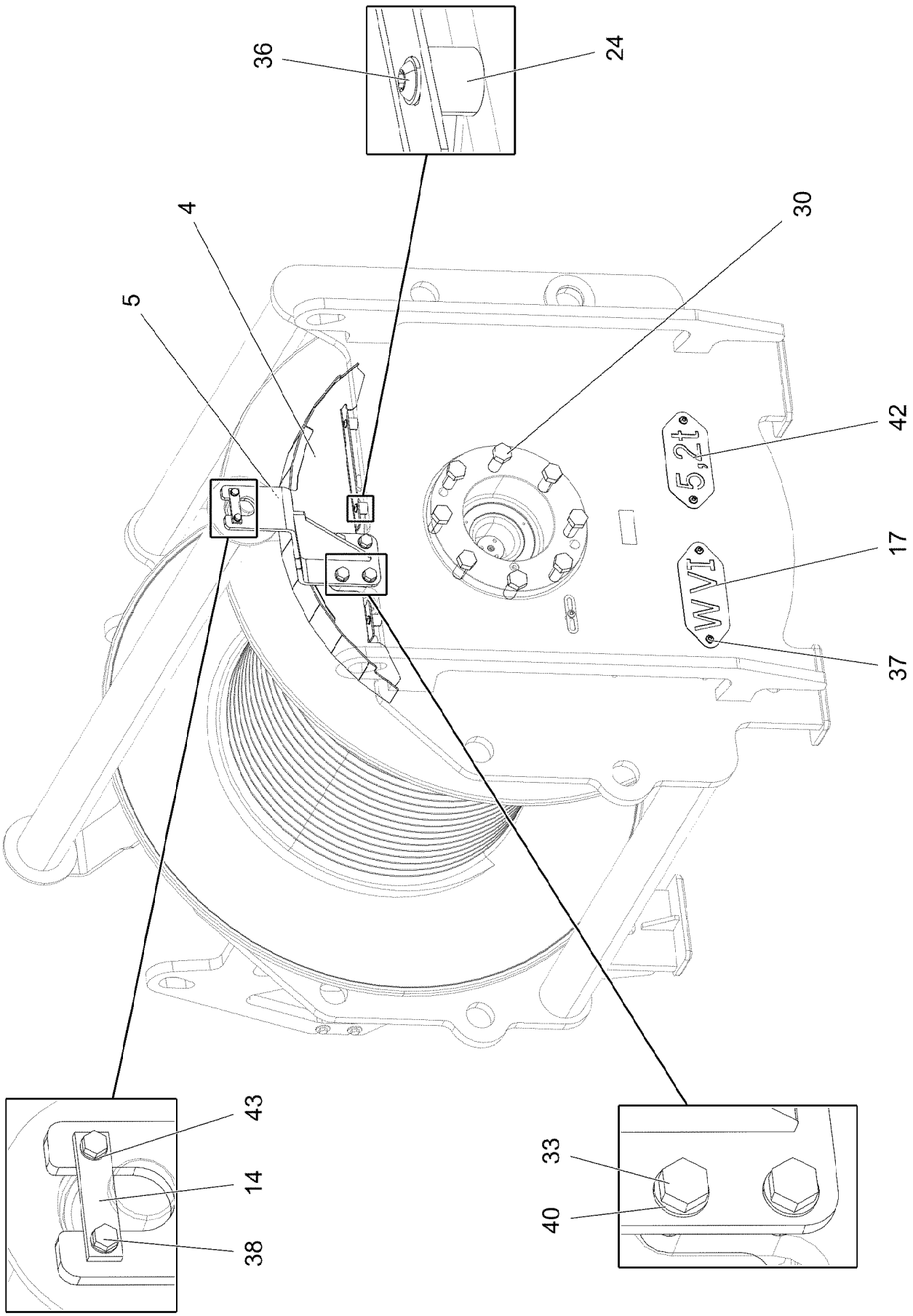
36
24
4
30
5
42
5,2t
17
WVI
37
43
14
38
33
40

Pos.	Item	Quantity	Description	Bezeichnung
1	968224208	1	WINCH BEARING	WINDENLAGERUNG SCHWK.
2	90024769	1	COMPACT ROPE WINCH KSW 550/1785 LIEB ⇨ ❑ 997	KOMPAKTSEILWINDE
3	11212498	1	VARIABLE DISPLACEMENT MOTOR A6VM 1 ⇨ ❑ 1006	VERSTELLMOTOR
4	968258508	1	HAND QUARD WELDED FE//ZNNI8//CN//T0	HANDSCHUTZ SCHWK.
5	968258708	2	CLAMP WELDED CONST. FE//ZNNI8//CN//T0	HALTER SCHWK.
6	97036796	1	PLATE 4X873X196 S315MC FE//ZNNI8//CN//T	BLECH
7	97037679	4	PLATE 1X110X45 DC01 FE//ZNNI8//CN//T0	BLECH
9	97135364	1	PLATE 4X630X168 S315MC	BLECH
10	97034146	1	PLATE 4X231X151 S315MC FE//ZNNI8//CN//T	BLECH
11	97037694	1	PLATE 192X126 DC01 FE//ZNNI8//CN//T0	BLECH
12	970398708	2	PLATE 1x120x100 DC01 FE//ZNNI8//CN//T0	BLECH
13	12105866	1	CARRYING ROLLER 101,6/14,2/40X15 SPF	TRAGROLLE
14	941324408	2	AXLE HOLDER 6.0 X0 S235JR FE//ZNNI8//C	ACHSHALTER
16	955668108	1	PLATE 196X63 S315MC FE//ZNNI8//CN//T0	BLECH
17	97004379	1	PLATE 2X250X100 DC01 FE//ZNNI8//CN//T0	BLECH
20	954128608	1	CARRIER RAIL X0	TRAGSCHIENE
21	602008908	4	CLAMP-HALF DIN 3015-1 L 4 R 30 PP SW	KLEMMHAELFTE
22	953650008	16	CABLE CLAMP DC01 FE//ZNNI8//CN//T0	KABELHALTER
23	978787708	4	SLEEVE 33.0X19 FE//ZNNI8//CN//T0	HUELSE
24	953873408	4	SLEEVE 25X20 11SMN37 FE//ZNNI8//CN//T0	HUELSE
30	406605808	8	HEX SCREW ISO 4017 M24X60 10.9 FLZN SP	SECHSKANTSCHRAUBE
31	10299569	33	SOCKET HEAD SCREW ISO 4762 M20X60 10	ZYLINDERSCHRAUBE
32	12230467	4	SOCKET HEAD SCREW ISO 4762 M16X50 8	ZYLINDERSCHRAUBE
33	10875519	8	HEX SCREW ISO 4017 M16X40 8.8 FLZN SP	SECHSKANTSCHRAUBE
34	11631860	4	HEX SCREW ISO 4014 M10X50 8.8 FLZN SP	SECHSKANTSCHRAUBE
36	10875485	8	BUTTON HEAD SCREW AEHNL.ISO 7380-2	HALBRUNDKOPFSCHRAUBE
37	12102696	25	BUTTON HEAD SCREW AEHNL.ISO 7380-2	HALBRUNDKOPFSCHRAUBE
38	11651612	4	HEX SCREW ISO 4017 M8X16 8.8 480H SPF	SECHSKANTSCHRAUBE
39	10875591	4	SOCKET HEAD SCREW ISO 4762 M6X40 8.8	ZYLINDERSCHRAUBE
40	10289806	8	WASHER ISO 7089 16 300HV FLZN SPF	SCHEIBE
41	11491889	8	WASHER ISO 7093-1 10 300HV FLZN SPF	SCHEIBE
42	974141808	1	PLATE 2X228X100 DC01 FE//ZNNI8//CN//T0	BLECH
43	12103465	4	WASHER ISO 7089 8 300HV ZNNI-480H SPF	SCHEIBE
50	4635148	4	HEX NUT ISO 7042 M10 8 A3C	SECHSKANTMUTTER
51	602018008	4	CARRIER RAIL NUT DIN 3015-1 L TM M6 W1	TRAGSCHIENENMUTTER

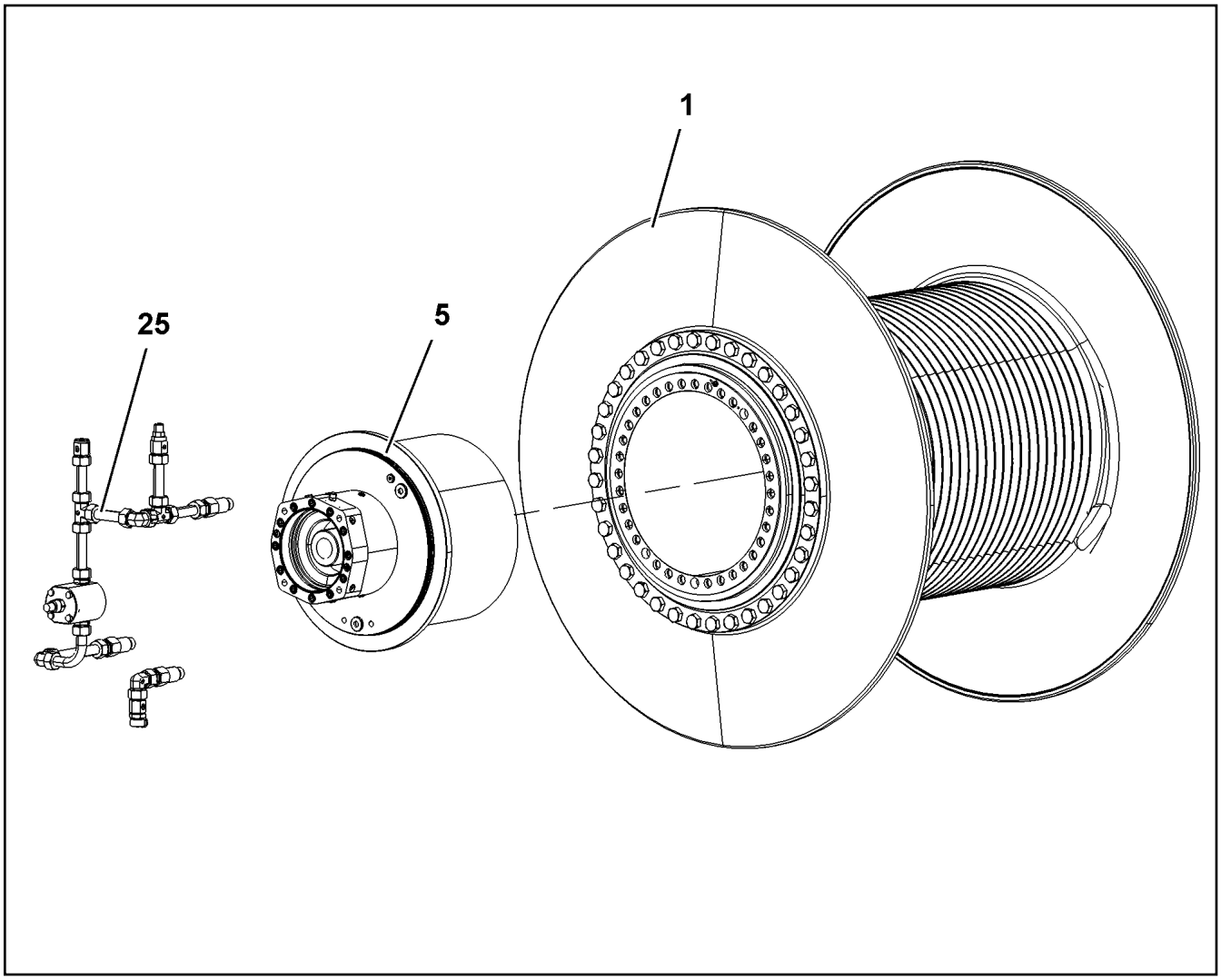

Pos.	Item	Quantity	Description	Bezeichnung
1	90200131	1	ROPE DRUM ⇨ ❑ 998	SEILTROMMEL
5	90200134	1	PLANETARY GEARBOX ⇨ ❑ 1000	PLANETENGETRIEBE
25	90200135	1	OIL-GAUGING INSTRUMENT ⇨ ❑ 1004	OELMESSEINRICHTUNG

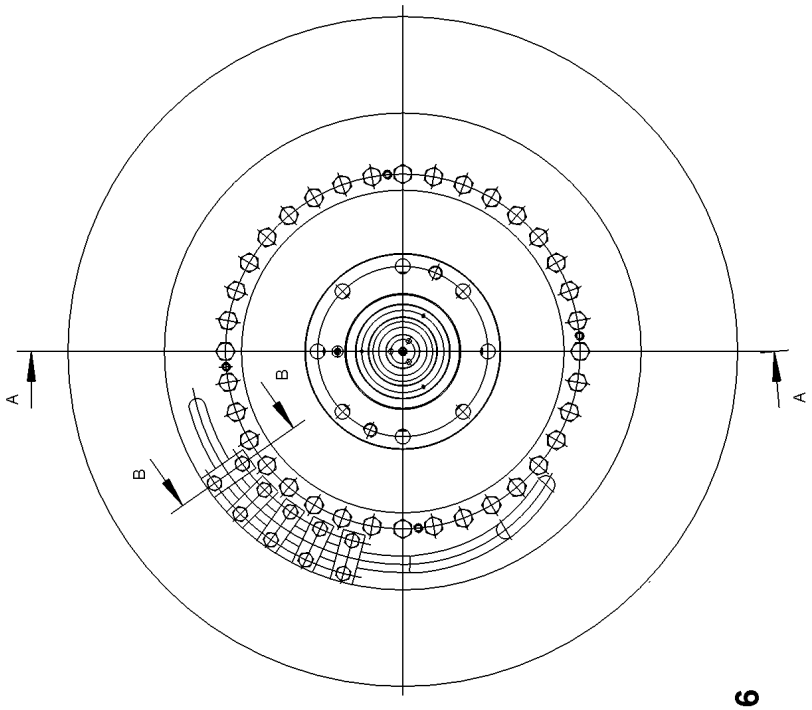
A
A
B
B

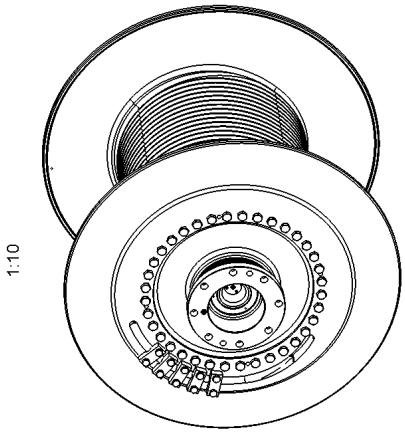
1:10

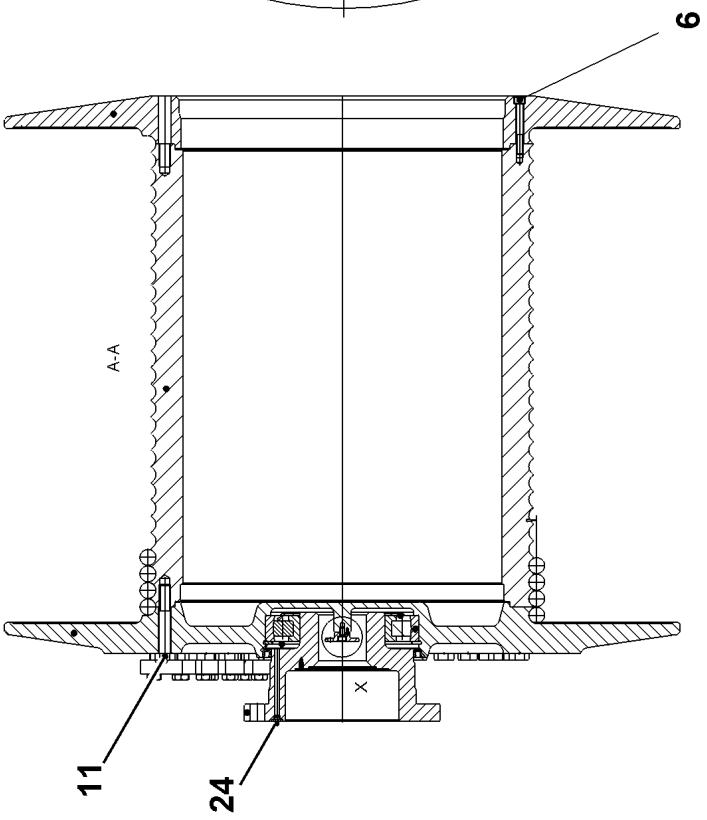
6
A-A
X
11
24

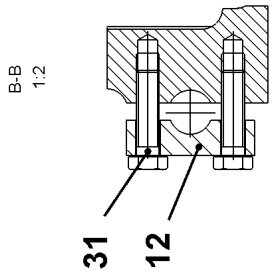
B-B
1:2
31
12

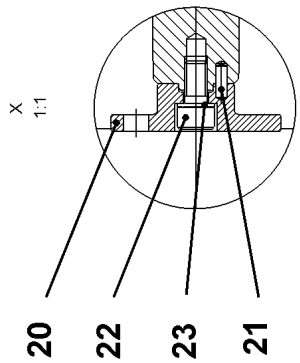
X
1:1
20
22
23
21

Pos.	Item	Quantity	Description	Bezeichnung
6	10663388	4	SOCKET HEAD SCREW ISO 4762 M12X90 10	ZYLINDERSCHRAUBE
11	11691323	36	HEX SCREW ISO 4014 M20X120 10.9 FLZN	SECHSKANTSCHRAUBE
12	969537601	5	CLAMPING PIECE 25X40X90	KLEMMSTUECK
20	927675901	1	DRIVER	MITNEHMER
21	431100201	1	CORE PIN DIN 1472 4X12	KERBSTIFT
22	10875597	1	SOCKET HEAD SCREW ISO 4762 M8X16 8.8	ZYLINDERSCHRAUBE
23	423910801	1	LOCK WASHER VS 8 ZN8M+PASSIVIERUNG	SICHERUNGSSCHEIBE
24	7743242	1	HYDRAULIC-TYPE LUBRICAT.NIPPLE DIN 71	KEGELSCHMIERNIPPEL
31	10875521	10	HEX SCREW ISO 4017 M16X60 8.8 FLZN SP	SECHSKANTSCHRAUBE

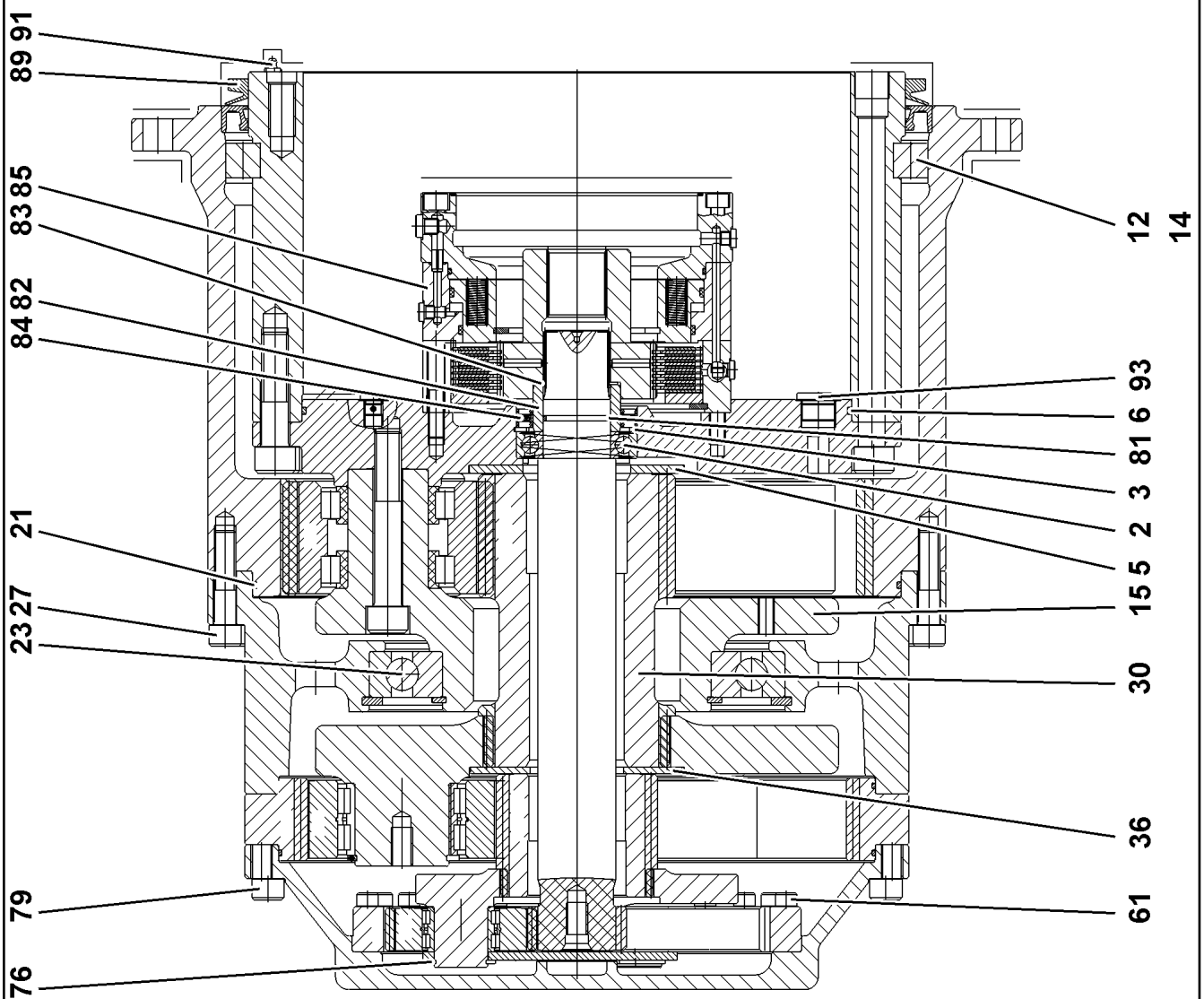

9.1.2023 099814	**etk_en_de_098288 LR 11000**	1000 (1/2)
LIEBHERR	**PLANETARY GEARBOX** **PLANETENGETRIEBE**	**90200134**

Pos.	Item	Quantity	Description	Bezeichnung
2	745159201	1	DEEP GROOVE BALL BEARING DIN 625 62	RILLENKUGELLAGER
3	10171632	1	RETAINING RINGS DIN 472 90X3 FLZNNC-1	SICHERUNGSRING
5	944324703	1	RETAINING DISK 160X80X6 42CrMo4+QT	HALTESCHEIBE
6	530084808	1	O-RING 380X4 NBR70	O-RING
12	747004401	46	CYL.ROLLER DIN 5402-1 26X26	ZYLINDERROLLE
14	797028301	46	INTERMEDIATE PART	ZWISCHENSTUECK
15	932126801	1	PLANETARY CARRIER 390 42CrMo4	PLANETENTRAEGER
21	726443401	2	O-RING 460X4 NBR 70	O-RING
23	570713908	1	DEEP GROOVE BALL BEARING DIN 625 16	RILLENKUGELLAGER
27	4902329	16	SOCKET HEAD SCREW ISO 4762 M16X70 10	ZYLINDERSCHRAUBE
30	932127301	1	SUN WHEEL Z=24 18CrNiMo7-6	SONNENRAD
36	944338603	1	RETAINING DISK 70X159X5 -42CrMo4+QT	HALTESCHEIBE
61	404309408	24	SOCKET HEAD SCREW ISO 4762 M10X45 10	ZYLINDERSCHRAUBE
76	400208003	3	RETAINING RINGS DIN 471 40X2,5	SICHERUNGSRING
79	4902030	24	SOCKET HEAD SCREW ISO 4762 M16X90 10	ZYLINDERSCHRAUBE
81	726430508	1	O-RING 45X3 NBR90	O-RING
82	927585501	1	SLEEVE 50X65X34,8 -16MnCr5+TH	LAUFRING
83	10171585	1	RETAINING RINGS DIN 471 50X2 FLZNNC-1	SICHERUNGSRING
84	710061801	1	ROTARY SHAFT LIP SEAL BAB 65X90X7 N	RADIALWELLENDICHTRING
85	90200207	1	SPRING LOADED BRAKE ⇨ ❑ 1002	FEDERDRUCKBREMSE
89	710909501	1	V-RING 500 NBR,60 SHORE	V-RING
91	7743242	1	HYDRAULIC-TYPE LUBRICAT.NIPPLE DIN 71	KEGELSCHMIERNIPPEL
93	477511501	1	SCREW PLUG VSTI M26X1,5 CR6-FREI	VERSCHLUSSSCHRAUBE

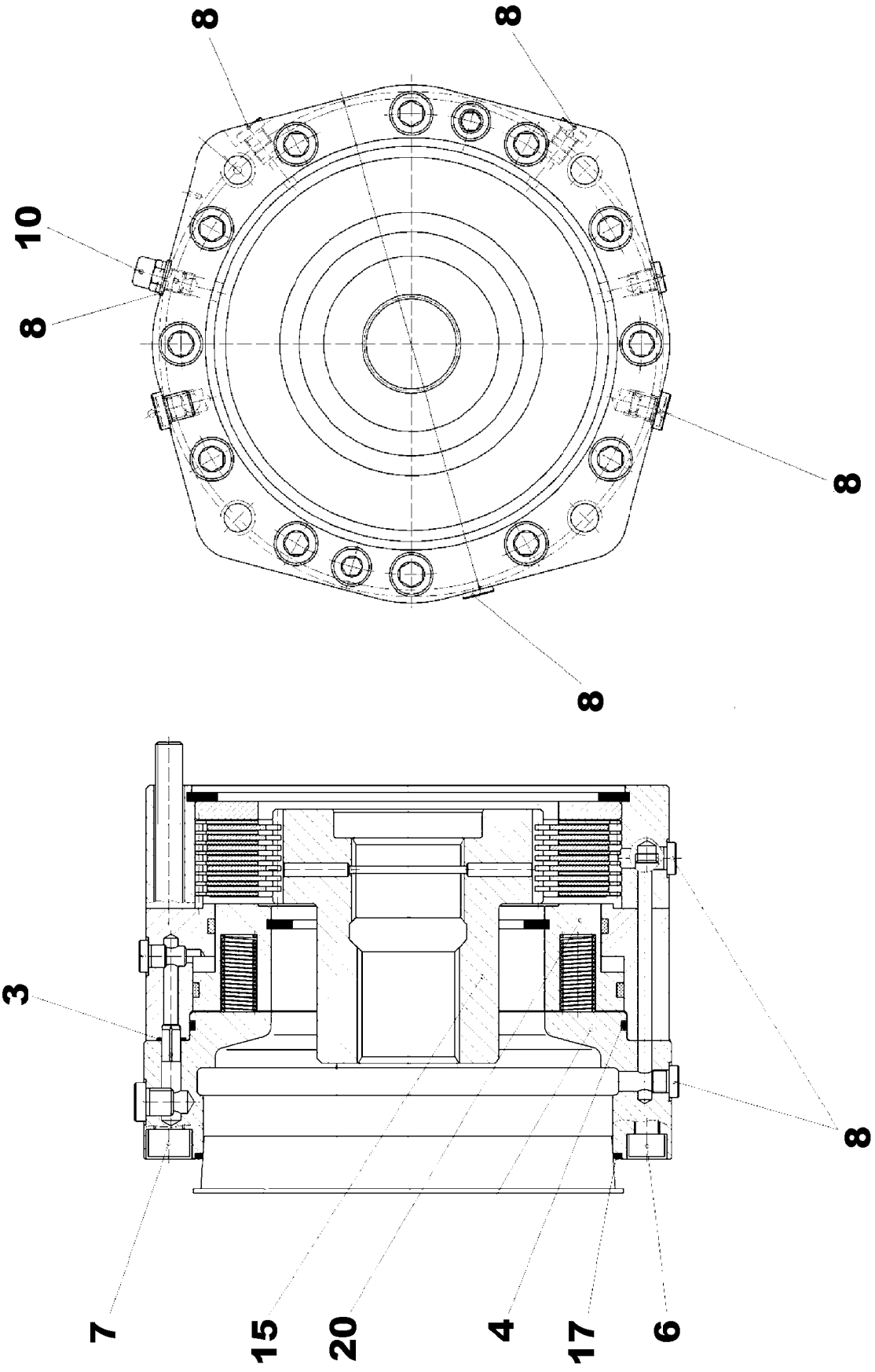

9.1.2023 001263	**etk_en_de_098288 LR 11000**	1002 (1/2)
LIEBHERR	**SPRING LOADED BRAKE** **FEDERDRUCKBREMSE**	**90200207**

Pos.	Item	Quantity	Description	Bezeichnung
3	521196508	2	O-RING 9X1,5 NBR90	O-RING
4	726434401	1	O-RING 182X3 FKM 80	O-RING
6	12208101	2	SOCKET HEAD SCREW ISO 4762 M10X120 8	ZYLINDERSCHRAUBE
7	404313701	12	SOCKET HEAD SCREW ISO 4762 M12X170 1	ZYLINDERSCHRAUBE
8	477510501	8	SCREW PLUG VSTI M10X1 CR6-FREI	VERSCHLUSSSCHRAUBE
10	721113601	1	VENTILATION VALVE ST VERZ	ENTLUEFTUNGSVENTIL
15	927603401	1	MULTI-DISC CARRIER 119	LAMELLENTRAEGER
17	726431401	1	O-RING 174X3 FKM 70	O-RING
20	502041701	1	SPRING LOADED BRAKE	FEDERDRUCKBREMSE
(5)	571468008	8	OUTER MULTI-DISC	AUSSENLAMELLE
(6)	502046408	7	INTERNAL MULTI-DISC	INNENLAMELLE
(7)	502045808	22	COMPRESSION SPRING	DRUCKFEDER
(8)	502045908	22	COMPRESSION SPRING	DRUCKFEDER
(10)	11450336	1	SEAL KIT 170X180,65X4,2	DICHTSATZ
(11)	11450337	1	SEAL KIT	DICHTSATZ
(16)	521196508	6	O-RING 9X1,5 NBR90	O-RING

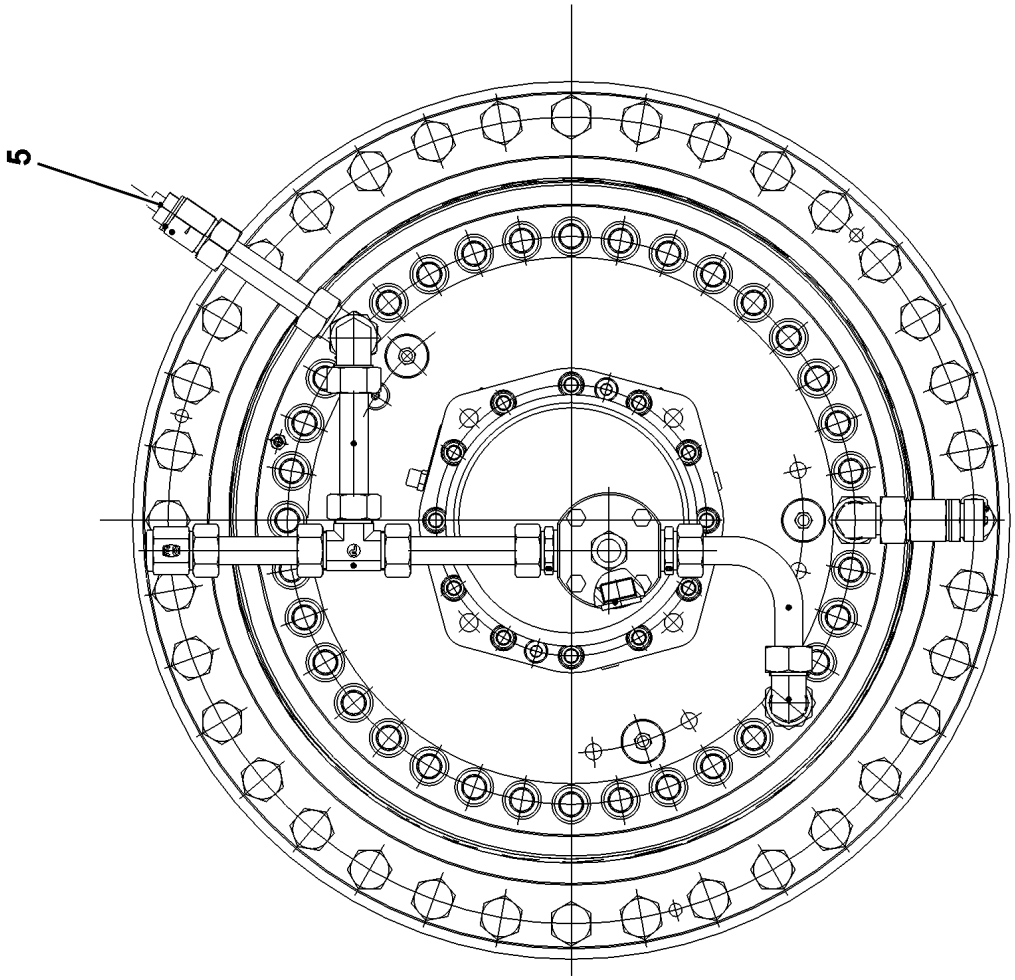
5

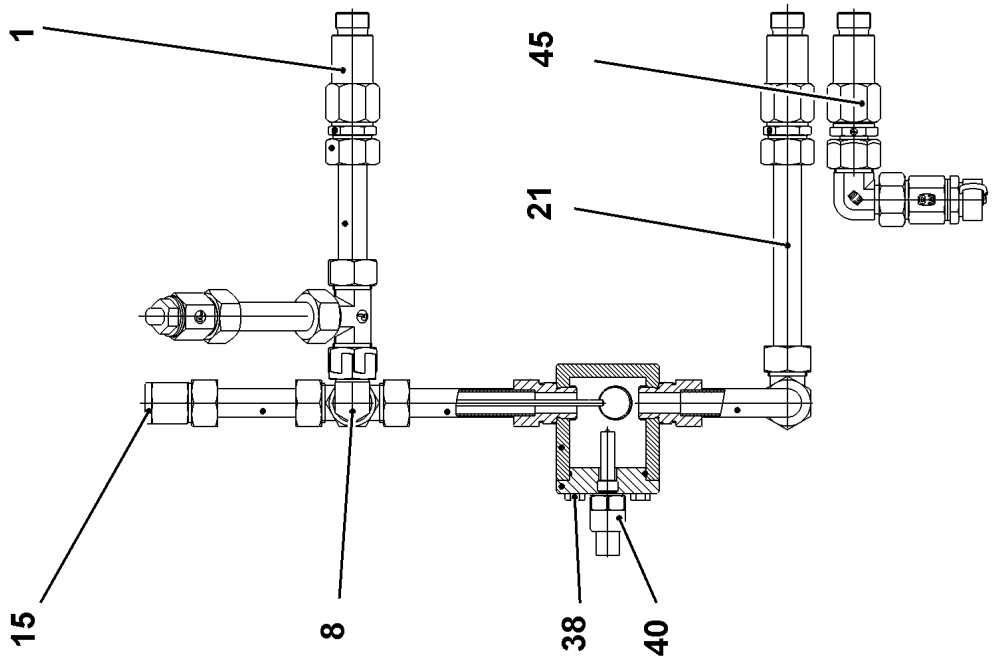
1
45
21
15
8
38
40

Pos.	Item	Quantity	Description	Bezeichnung
1	927625201	2	CONNECTION STUB M26X1,5 11SMnPb30+	ANSCHLUSSSTUTZEN
5	10007446	1	VENTILATION VALVE 0,15-0,2BAR	ENTLUEFTUNGSVENTIL
8	247126202	1	SWIVEL ELBOW EW 22L CR6-FREI	WINKELSTUTZEN
15	931916701	1	OIL DIPSTICK	OELMESSSTAB
21	999832101	1	TUBE LN 80 401 22X1.5X172 E235+N	ROHR
38	11651767	4	HEX SCREW ISO 4017 M8X20 8.8 480H SPF	SECHSKANTSCHRAUBE
40	10168177	1	OIL LEVEL PROBE L=50 12/24V SPF	OELSTANDSSONDE
45	90200614	1	OIL DRAINAGE	OELABLASS

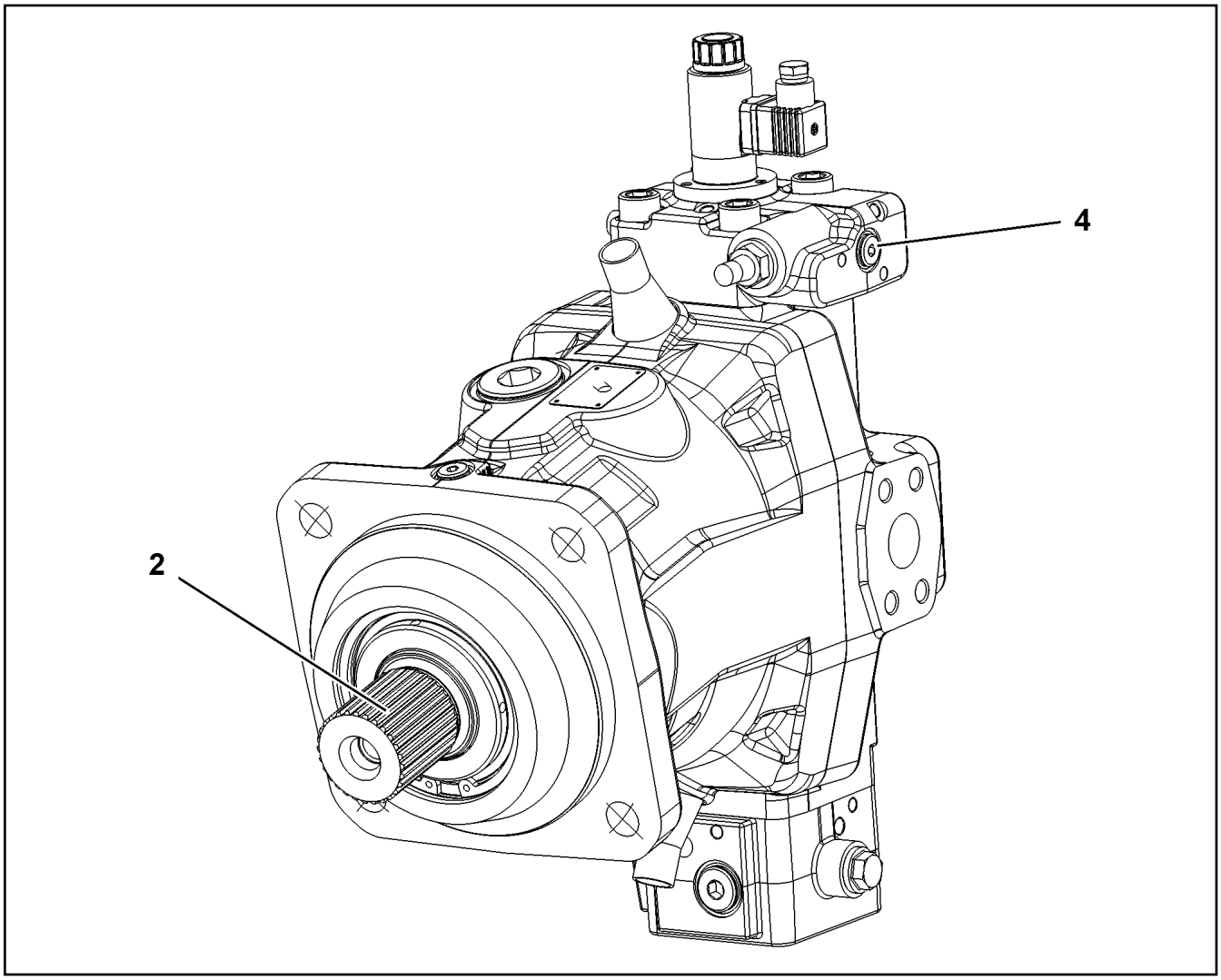

Pos.	Item	Quantity	Description	Bezeichnung
2	11161916	1	DRIVING GEAR ⇨ ❑ 1007	TRIEBWERK
4	11161917	1	CONTROL ELEMENT ⇨ ❑ 1009	STEUERTEIL

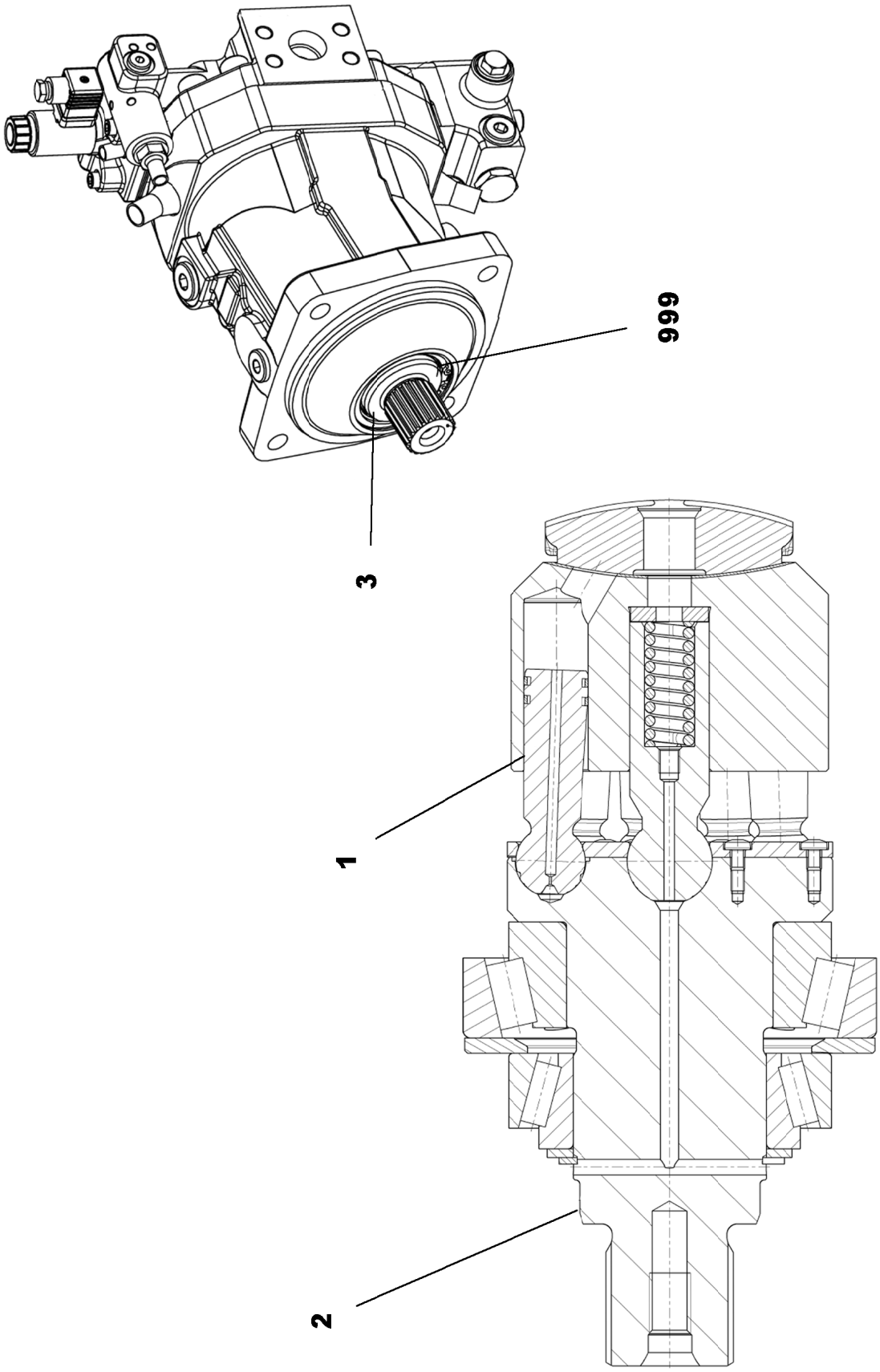
999
3
1
2

Pos.	Item	Quantity	Description	Bezeichnung
1	11066826	1	DRIVING GEAR	TRIEBWERK
2	12104581	1	DRIVING SHAFT	TRIEBWELLE
3	7008986	1	RADIAL SEAL 70X90X7	RADIALDICHTRING
999	11066825	1	SEAL KIT	DICHTSATZ

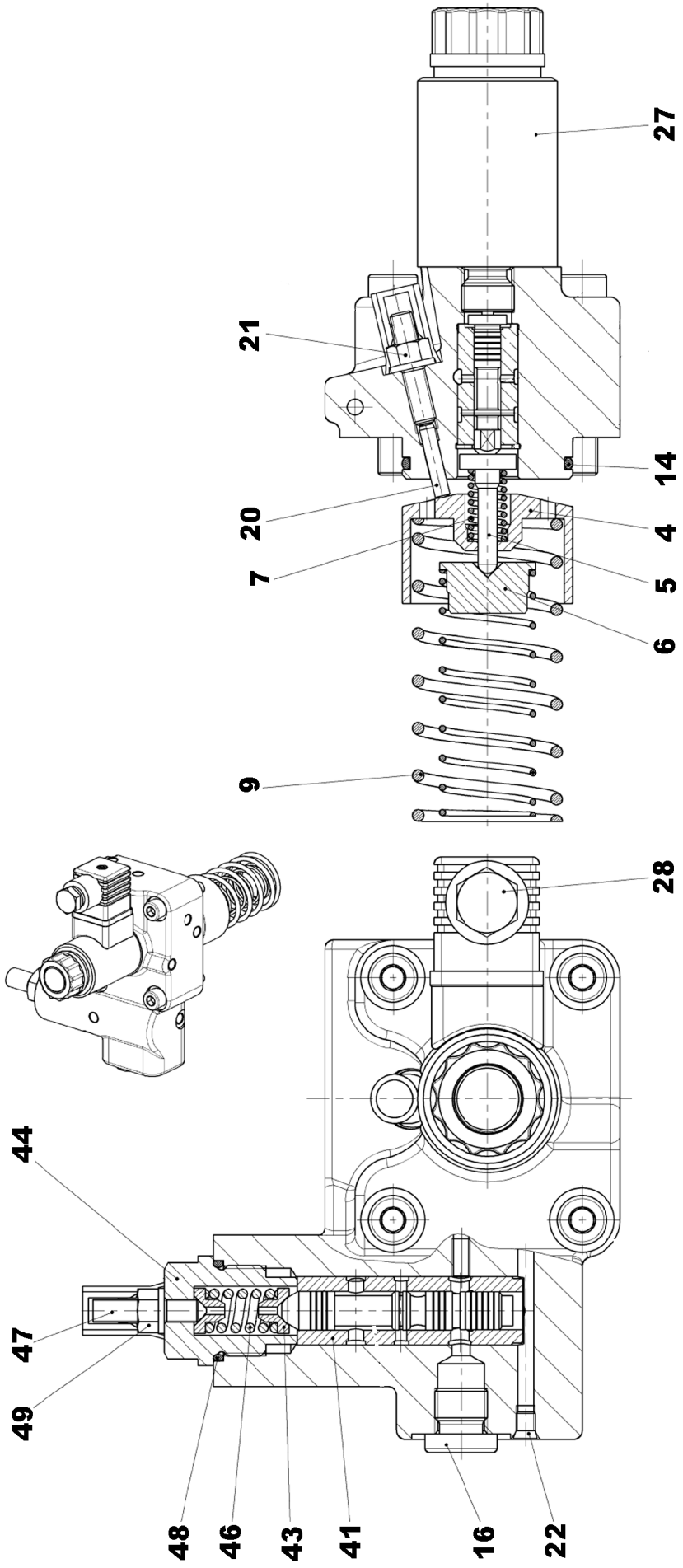
27
21
14
20
4
7
5
6
9
28
44
47
49
48
46
43
41
16
22

Pos.	Item	Quantity	Description	Bezeichnung
4	7022128	1	ADJUSTING BUSHING	EINSTELLBUCHSE
5	7414494	1	SPRING SUPPORT	FEDERTELLER
6	571115308	1	SPRING SUPPORT	FEDERTELLER
7	10217532	1	COMPRESSION SPRING	DRUCKFEDER
9	571115508	1	COMPRESSION SPRING	DRUCKFEDER
14	10097960	1	O-RING 39,34X2,62 FKM 70	O-RING
16	7414500	1	SCREW PLUG M14X1,5	VERSCHLUSSSCHRAUBE
20	4601499	1	PARALLEL PIN DIN 6325 4m6X20	ZYLINDERSTIFT
21	514591708	1	COLLAR NUT M6	BUNDMUTTER
22	5616114	1	DOUBLE PLUG	DOPPELABREISSSTOPFEN
27	11161919	1	PROPORTIONAL MAGNET	PROPORTIONALMAGNET
(1)	10332420	1	NUT	RAENDELMUTTER
28	11450030	1	DIE PLUG	LEITUNGSDOSE
41	5009648	1	CONTROL BUSHING	STEUERBUCHSE
43	7027055	1	SPRING SUPPORT	FEDERTELLER
44	7027056	1	SCREW PLUG	VERSCHLUSSSCHRAUBE
46	7027053	1	COMPRESSION SPRING	DRUCKFEDER
47	10488035	1	GRUB SCREW	GEWINDESTIFT
48	10332172	1	O-RING	O-RING
49	7027052	1	SEAL-LOCK-SHOULDER NUT M6X0,5	SEAL-LOCK-BUNDMUTTER

Pos.	Item	Quantity	Description	Bezeichnung
4	96047485	1	AUX.HYDRAULIC WINCH 6 ⇨ ❑ 1012	ZUSATZHYDRAULIK WINDE 6

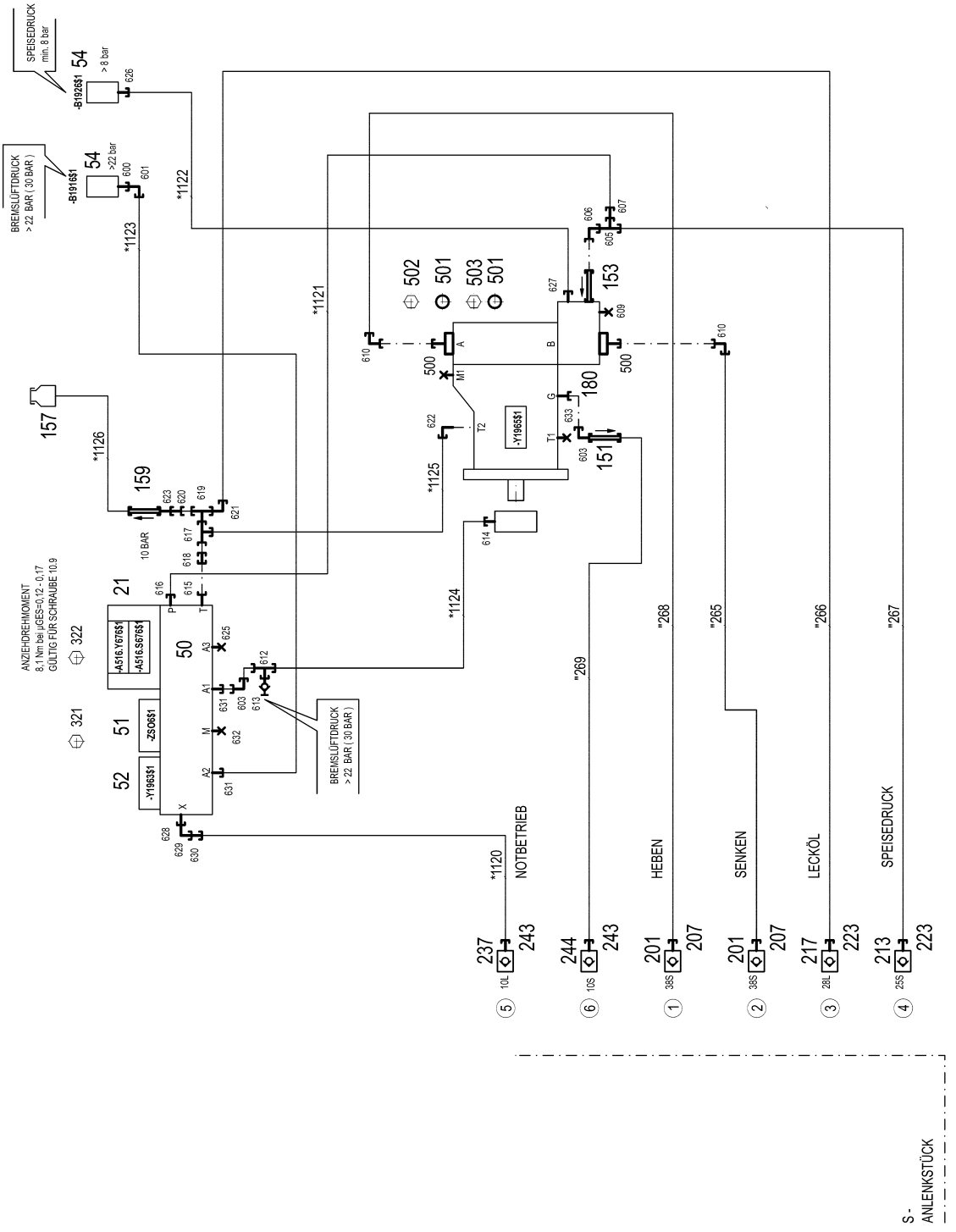

9.1.2023 068171	**etk_en_de_098288 LR 11000**	1012 (1/3)
LIEBHERR	**AUX.HYDRAULIC WINCH 6** **ZUSATZHYDRAULIK WINDE 6**	**96047485**

Pos.	Item	Quantity	Description	Bezeichnung
10	96047487	1	HOSE LINES WINCH 6 ⇨ ❑ 1015	SCHLAUCHLEITUNGEN WINDE
11	96047516	1	PIPELINE WINCH 6	ROHRLEITUNGEN WINDE 6
(265)	966894308	1	PIPE COMPL. 38X5X476 AS38 - AS38	ROHR KPL.
(266)	966894408	1	PIPE COMPL. 28X2X618 AL28 - AL28	ROHR KPL.
(267)	966895008	1	PIPE COMPL. 25X3X480 AS25 - AS25	ROHR KPL.
(268)	966895108	1	PIPE COMPL. 38X5X511 AS38 - AS38	ROHR KPL.
(269)	96047514	1	PIPE COMPL. 10X1,5X -	ROHR KPL.
21	10652724	1	DIRECTIONAL CONTROL VALVE 4/2 NG6-3	WEGEVENTIL
50	11181960	1	CONTROL BLOCK 55BAR SPF ⇨ ❑ 214	STEUERBLOCK
51	511497514	1	BLANKING PLATE	BLINDPLATTE
52	11182924	1	DIRECTIONAL CONTROL VALVE 3/2-320BA ⇨ ❑ 215	WEGEVENTIL
54	10813738	2	PRESSURE SENSOR 0-400/400 BAR LSB PL:	DRUCKAUFNEHMER
151	510412408	1	NON-RETURN VALVE 400BAR 0.5BAR CR6-F	RUECKSCHLAGVENTIL
153	510408708	1	NON-RETURN VALVE 420BAR 1BAR CR6-F	RUECKSCHLAGVENTIL
157	96028331	1	EXPANSION TANK CPL.	AUSGLEICHSBEHAELTER KPL.
159	511481508	1	NON-RETURN VALVE 250BAR 10BAR CR6-F	RUECKSCHLAGVENTIL
160	953368908	1	SCREW-ON CONNECTION	EINSCHRAUBSTUTZEN
161	511058508	1	NOZZLE 0,8 M8X8 MS	DUESE
180	11314710	1	CONNECTION FLANGE SAE 11/4"-6000PS	ANSCHLUSSFLANSCH
201	511512208	2	COUPLING SLEEVE B8 38-S	KUPPLUNGSMUFFE
207	12102190	2	HEX CAP NUT BGR.8 M 79X4 PA 6 SPF	VERSCHLUSSMUTTER
213	510599608	1	COUPLING SLEEVE B6 25-S	KUPPLUNGSMUFFE
217	511501008	1	COUPLING SLEEVE B6 28-L	KUPPLUNGSMUFFE
223	12102188	2	HEX CAP NUT BGR.6 M 54X4 PA 6 SPF	VERSCHLUSSMUTTER
237	511508408	1	COUPLING SLEEVE B2 10-L	KUPPLUNGSMUFFE
243	10466914	2	HEX CAP NUT RD32X3 SPF	VERSCHLUSSMUTTER
244	511515408	1	COUPLING SLEEVE B2 10-S	KUPPLUNGSMUFFE
321	12223030	4	SOCKET HEAD SCREW ISO 4762 M5X30 10	ZYLINDERSCHRAUBE
322	4600552	4	SOCKET HEAD SCREW ISO 4762 M5X50 10.	ZYLINDERSCHRAUBE
500	511517808	2	FLANGE STUB PIPE AFG 38S G1 1/4 CR6-F	FLANSCHSTUTZEN
501	510586708	2	O-RING ARP 568 37,69X3,53 NBR90	O-RING
502	10876373	4	SOCKET HEAD SCREW ISO 4762 M14X45 8	ZYLINDERSCHRAUBE
503	4042273	4	SOCKET HEAD SCREW ISO 4762 M14X110 8	ZYLINDERSCHRAUBE
600	470700208	1	FITTING XGAI6-SR CR6-FREI	VERSCHRAUBUNG
601	472531508	1	FITTING EW 6S M14X1,5 CR6-FREI	VERSCHRAUBUNG
603	7403569	2	FITTING EW 10L M16X1,5 CR6-FREI	VERSCHRAUBUNG
605	7407118	1	FITTING EL 25S CR6-FREI	VERSCHRAUBUNG
606	7407119	1	FITTING EW 25S CR6-FREI	VERSCHRAUBUNG
607	475433608	1	FITTING REDSDN25/12-S CR6-FREI	VERSCHRAUBUNG
609	477705208	1	STOP PLUG VSTIM33X2ED CR6-FREI	STOPFEN
610	472531808	2	FITTING EWSD38-S CR6-FREI	VERSCHRAUBUNG
612	472330208	1	FITTING EL 10L CR6-FREI	VERSCHRAUBUNG
613	510629008	1	TEST POINT FITTING VKA3 10LM16X1,5 CR6	MESSANSCHLUSS
614	471039708	1	FITTING ISO 8434-1 GE 10L M12X1,5 CR6-F	VERSCHRAUBUNG
615	471901308	1	FITTING EGE 18L G1/2A CR6-FREI	VERSCHRAUBUNG
616	471032608	1	FITTING GE 12S G1/2A CR6-FREI	VERSCHRAUBUNG
617	7407120	1	FITTING EL 28L CR6-FREI	VERSCHRAUBUNG
618	475031108	1	FITTING XGR28/18-L CR6-FREI	VERSCHRAUBUNG
619	7407122	1	FITTING ET 28L M36X2 CR6-FREI	VERSCHRAUBUNG
620	475435708	1	FITTING REDSDN28/12-L CR6-FREI	VERSCHRAUBUNG
621	7617494	1	FITTING EW 28L CR6-FREI	VERSCHRAUBUNG
622	476630908	1	FITTING RSWS28-LM-WD CR6-FREI	VERSCHRAUBUNG
623	470011308	1	FITTING SNV12-L CR6-FREI	VERSCHRAUBUNG
625	477704108	1	STOP PLUG VSTI3/8"ED CR6-FREI	STOPFEN
626	470701614	1	FITTING AEHNL.ISO 8434 GAI 10L G1/4 CR6	VERSCHRAUBUNG
628	471034808	1	FITTING GE 12L G1/2 CR6-FREI	VERSCHRAUBUNG
629	247117702	1	SWIVEL ELBOW EW 12L M18X1,5 CR6-FREI	WINKELSTUTZEN

Pos.	Item	Quantity	Description	Bezeichnung
630	475431408	1	FITTING REDSD12/10-L CR6-FREI	VERSCHRAUBUNG
631	471039608	2	FITTING XGE10-LR-ED3/8" CR6-FREI	VERSCHRAUBUNG
632	477704008	1	STOPPER PLUG VSTI1/4"ED CR6-FREI	BLINDSTOPFEN
633	471902108	1	FITTING EGESD10-LM-WD CR6-FREI	VERSCHRAUBUNG

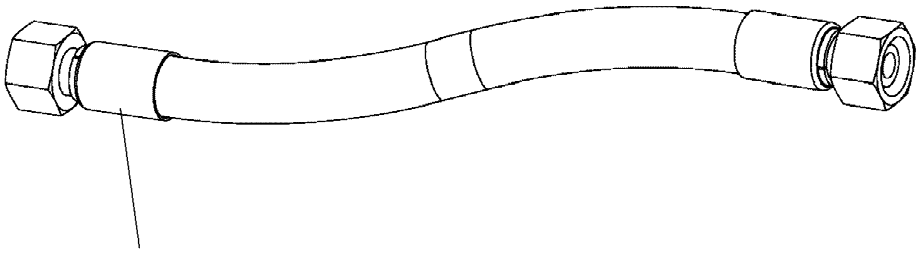

Schlauchnummer
Hose number
Numéro de flexible
Número de flexible
Номера шланга

Die Schlauchnummern auf den Schläuchen entsprechen den Positionen in der Schlauchliste.

The hose numbers from the hoses are in accordance with the items in the hose list.

Les numéros indiqués sur les flexibles correspondent aux repères de la nomenclature des flexibles.

Los números indicados en los flexibles corresponden a las posiciones de la lista de flexibles.

Нанесенные на шлангах номера соответствуют позициям в перечне.

Pos.	Item	Quantity	Description	Bezeichnung
1120	929312908	1	HOSE CPL. 2SN 8X660	SCHLAUCH KPL.
1121	964682508	1	HOSE CPL. 2SN 10X240	SCHLAUCH KPL.
1122	928049708	1	HOSE CPL. 1SC 8X620	SCHLAUCH KPL.
1123	968601708	1	HOSE CPL. 2SN 6X390	SCHLAUCH KPL.
1124	928049908	1	HOSE CPL. 2SN 8X500	SCHLAUCH KPL.
1125	965201608	1	HOSE CPL. 1SN 25X200	SCHLAUCH KPL.
1126	966182708	1	HOSE CPL. 2TE 10X700	SCHLAUCH KPL.

Pos.	Item	Quantity	Description	Bezeichnung
5	10802061	1	WINCH REVOLUTION TRANSDUCER 655360 ⇨ ❑ 217	WINDENDREHGEBER
6	606012608	1	DRIVE FLANGE EDELSTAHL	ANTRIEBSFLANSCH
10	11657360	3	HEX SCREW ISO 4017 M6X16 8.8 480H SPF	SECHSKANTSCHRAUBE
12	424000508	3	WASHER SPRING DIN 127 A 6 FST A2C	FEDERRING
20	968158108	1	WIRING HARNESS W1926	KABELSTRANG

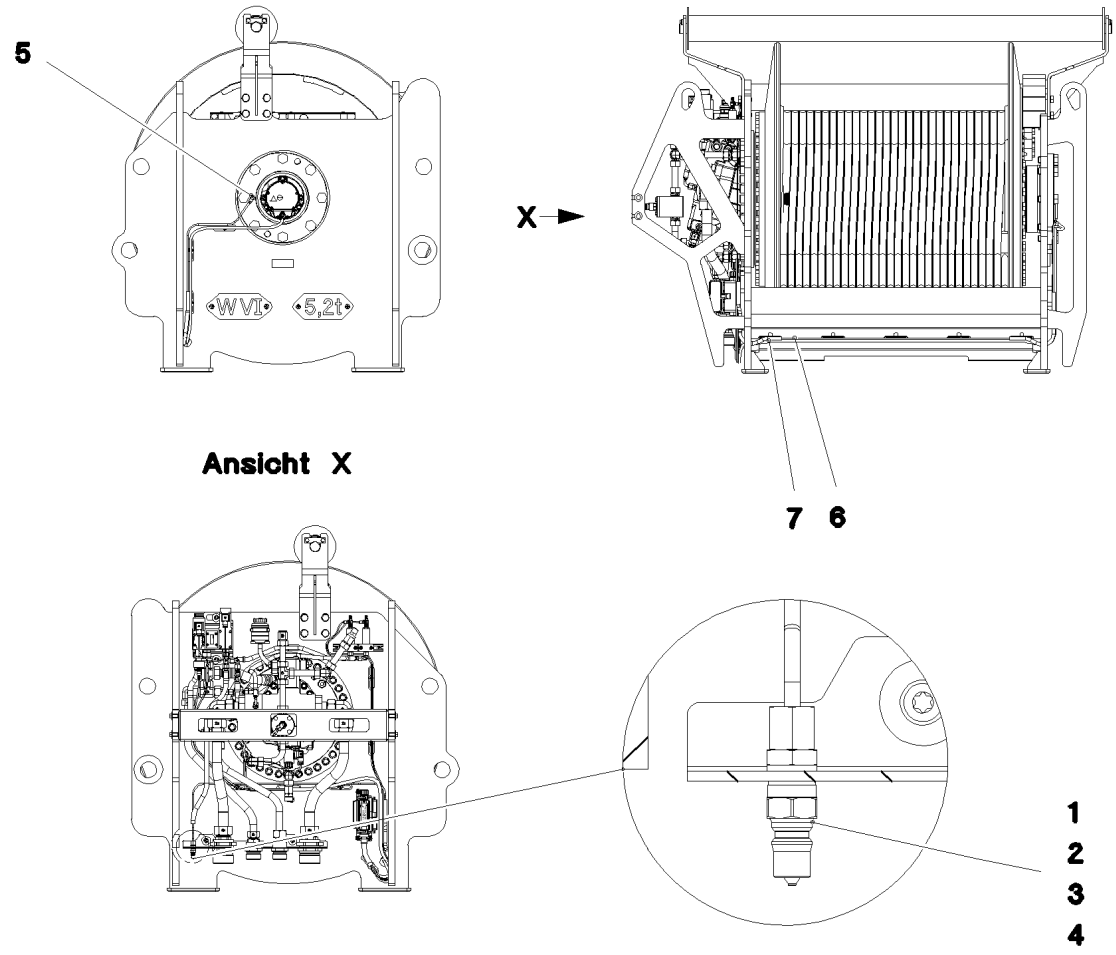

Pos.	Item	Quantity	Description	Bezeichnung
1	774372708	1	COUPLING PLUG	KUPPLUNGSSTECKER
2	471032108	1	FITTING GE 6S G1/4A CR6-FREI	VERSCHRAUBUNG
3	477400108	1	BOX NUT DIN 3870 AS6 A3P	UEBERWURFMUTTER
4	710102508	1	SEALING RING DIN 7603 A14X18X1,5 CU	DICHTRING
5	12101832	1	MALE CONNECTOR WSV 6 M10X1K MS	STECKANSCHLUSS
6	10873149	3.25	POLYAMID PIPE DIN 73378 6X1,5 PA 12-HL	POLYAMIDROHR
7	510510908	0.75	HYDRAULIC HOSE DIN EN 854 DN6-2TE	HYDRAULIKSCHLAUCH

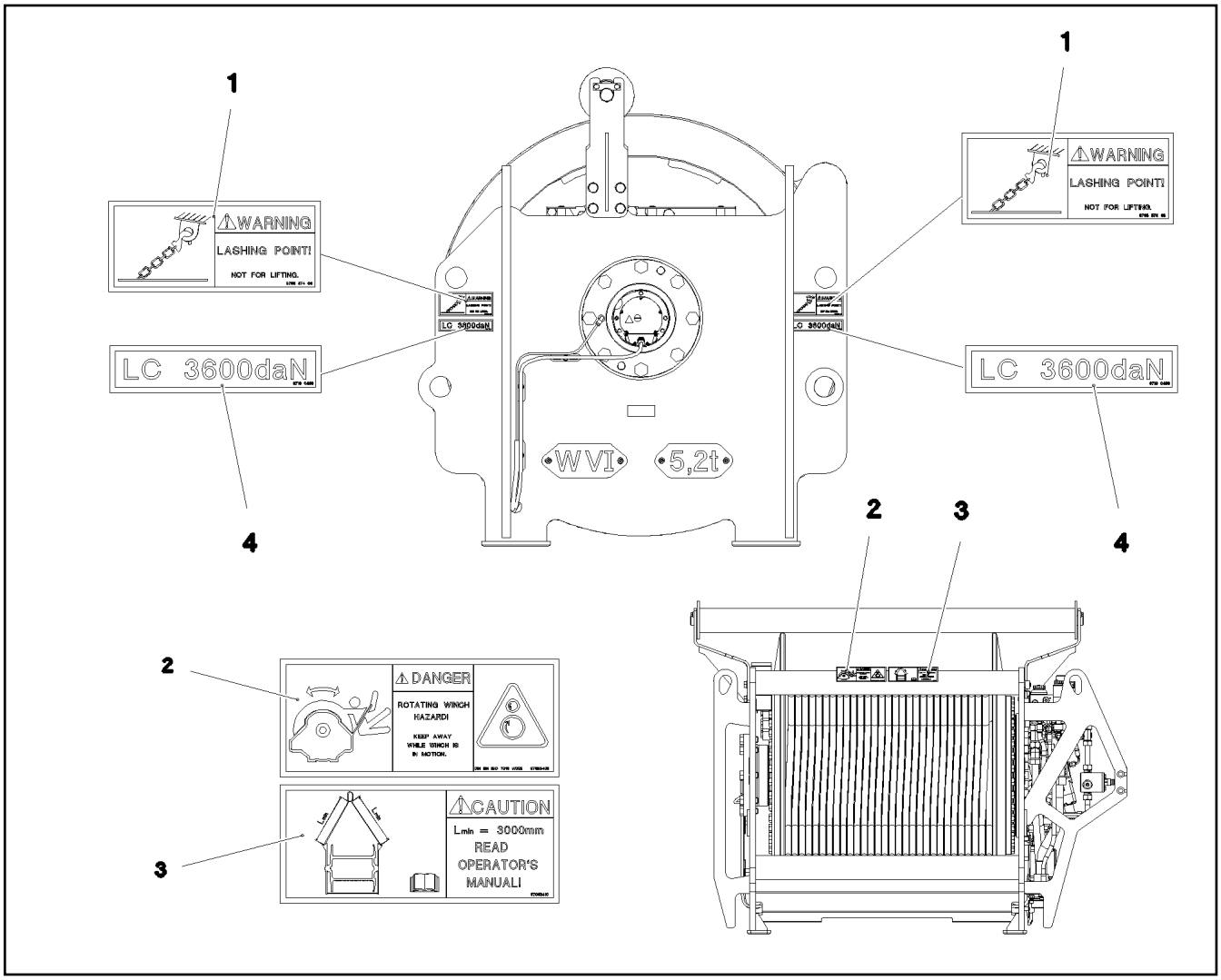

Pos.	Item	Quantity	Description	Bezeichnung
1	978687408	4	SIGN 158X68 KLEBEFOLIE SPF	SCHILD
2	97053409	1	SIGN 208X88 KLEBEFOLIE	SCHILD
3	97053410	1	SIGN 208X88 KLEBEFOLIE	SCHILD
4	97100456	4	INFORMATION SIGN 158X35 KLEBEFOLIE	HINWEISSCHILD

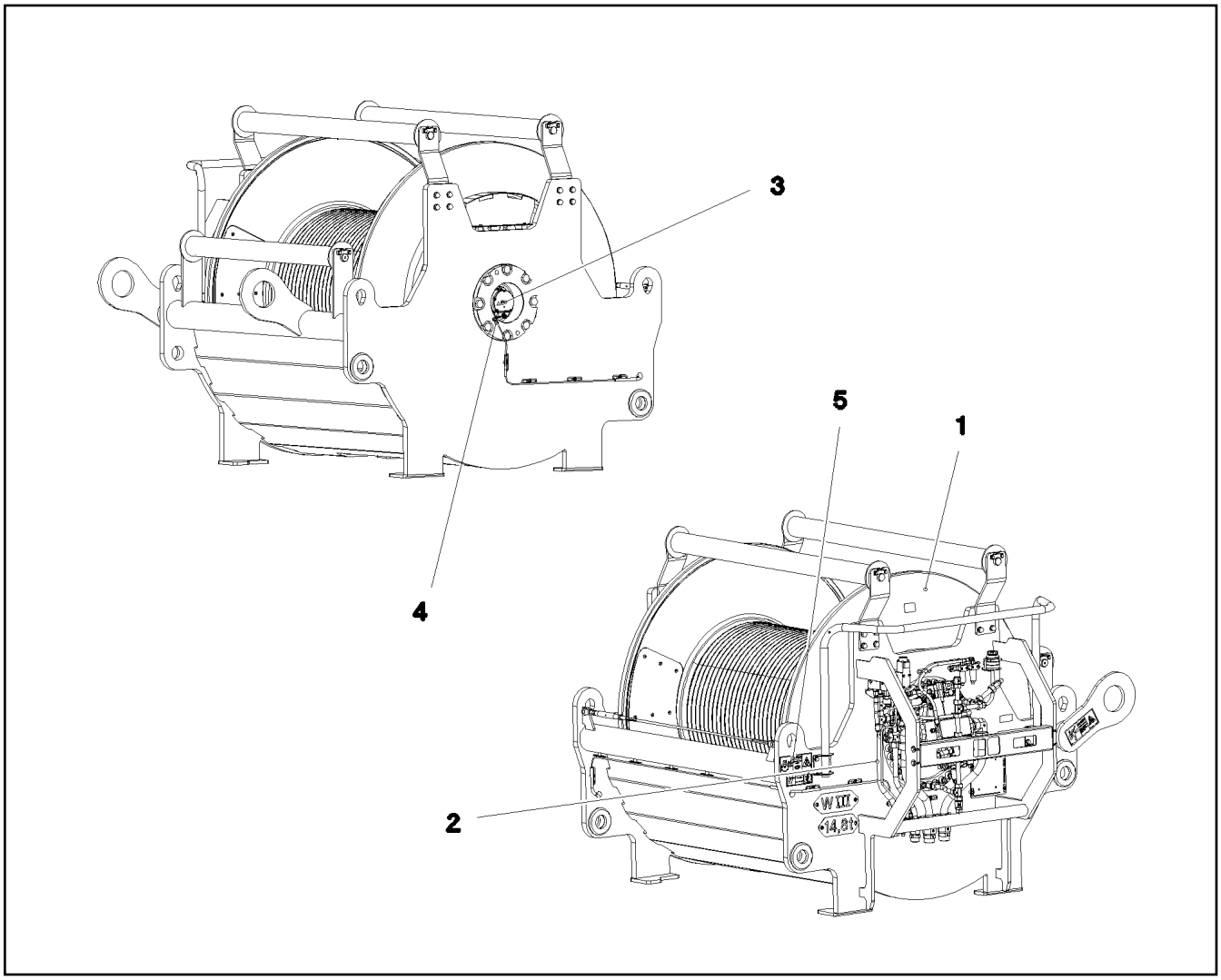

Pos.	Item	Quantity	Description	Bezeichnung
1	917474008	1	WINCH ⇨ ❑ 1020	WINDE 3 VORM.
2	917083308	1	ADDITIONAL HYDRAULICS WINCH 3 ⇨ ❑ 1030	ZUSATZHYDRAULIK WINDE 3
3	917452508	1	ELECTRIC FOR WINCH 3 ⇨ ❑ 1035	ELEKTRIK WINDE 3
4	917478608	1	CENTRAL GREASING ⇨ ❑ 1037	ZENTRALSCHMIERUNG
5	917813408	1	SIGNS WINDE 3 ⇨ ❑ 1039	BESCHILDERUNG

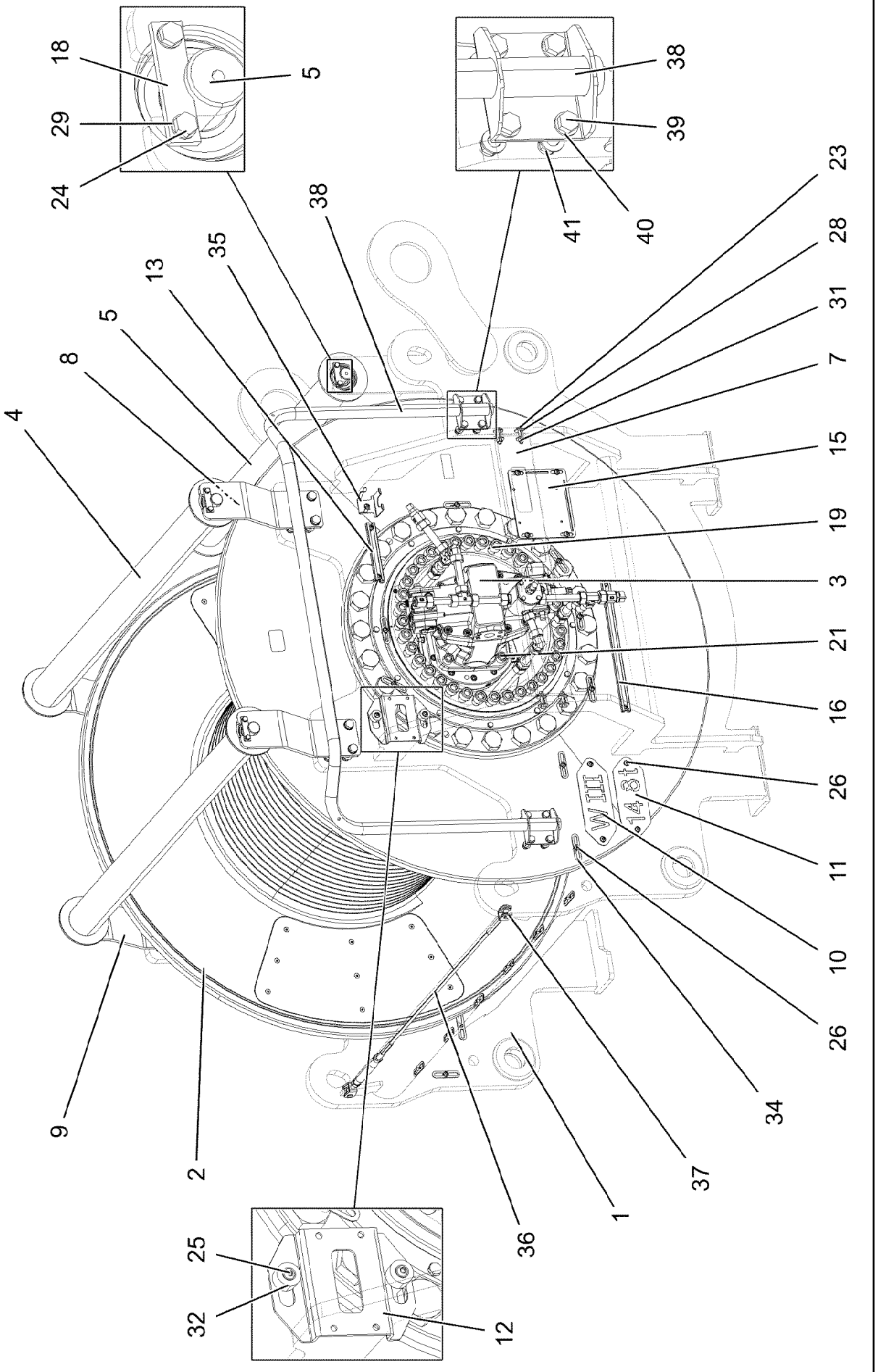

9.1.2023 078768 LIEBHERR	**etk_en_de_098288 LR 11000** **WINCH** **WINDE 3 VORM.**	❑ 1020 (1/3) **917474008**

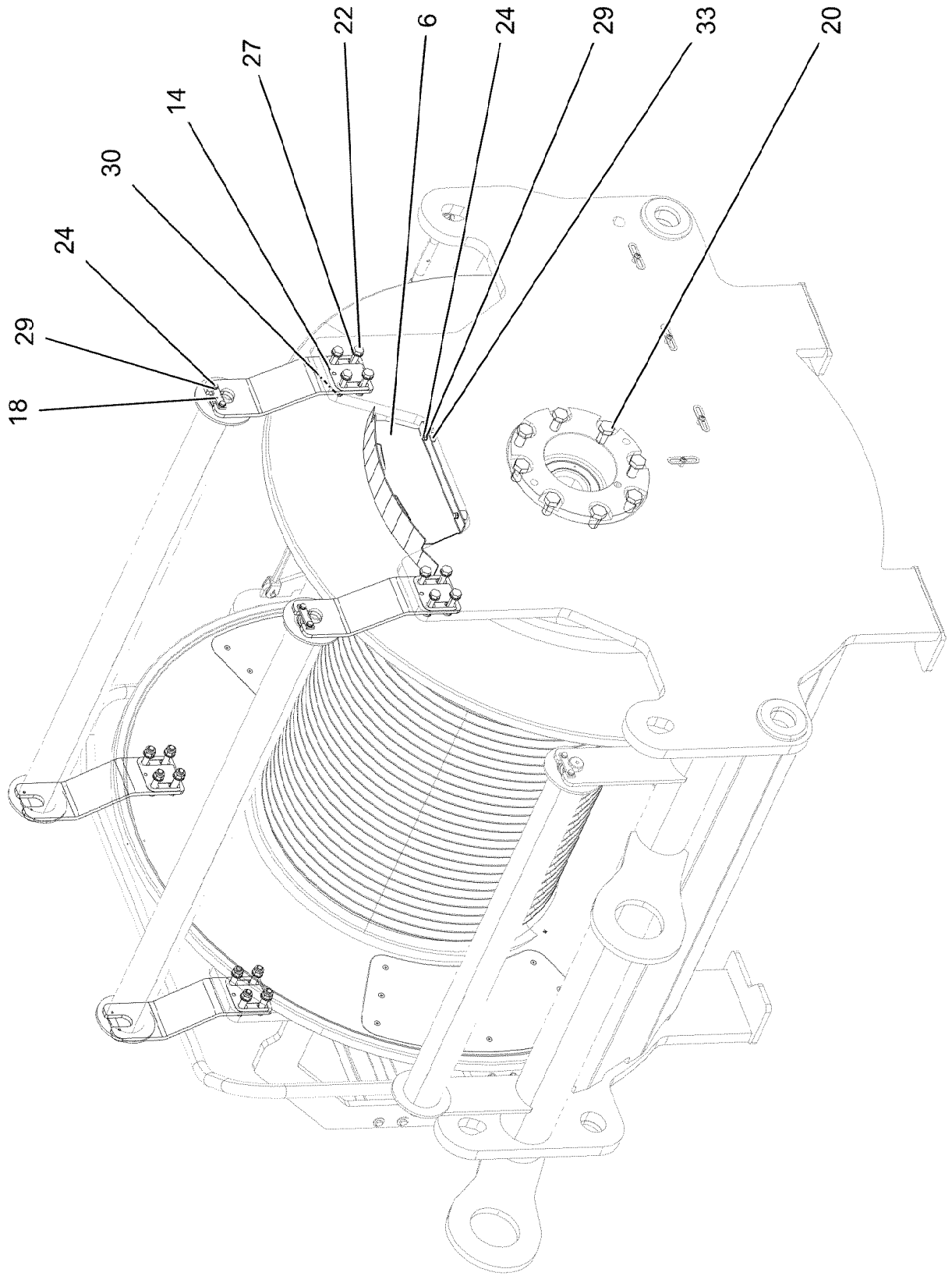
18
29
24
30
14
27
22
6
24
29
33
20

Pos.	Item	Quantity	Description	Bezeichnung
1	968226408	1	WINCH BEARING	WINDENLAGERUNG SCHWK.
2	90023100	1	COMPACT ROPE WINCH KSW 700/1781 LIEB ⇨ ❑ 1023	KOMPAKTSEILWINDE
3	11170709	1	VARIABLE DISPLACEMENT MOTOR A6VM 2 ⇨ ❑ 1029	VERSTELLMOTOR
4	12105866	2	CARRYING ROLLER 101,6/14,2/40X15 SPF	TRAGROLLE
5	968241808	1	SAFETY ROLLER CPL.	SCHUTZWALZE KPL.
(1)	968243308	1	SAFETY ROLLER WELDED	SCHUTZWALZE SCHWK.
(2)	97037234	1	AXLE 40.0X1357 S355J2C+C FE//ZNNI8//CN/	ACHSE
(3)	745148808	1	DEEP GROOVE BALL BEARING DIN 625 62	RILLENKUGELLAGER
6	968241908	1	HAND QUARD WELDED FE//ZNNI8//CN//T0	HANDSCHUTZ SCHWK.
7	97036927	1	PLATE 4X197X945 S315MC FE//ZNNI8//CN//T	BLECH
8	97037191	2	PLATE 12X120X451 S355MC FE//ZNNI8//CN/	BLECH
9	97037192	2	PLATE 12X120X444 S355MC FE//ZNNI8//CN/	BLECH
10	97002655	1	SIGN 2X290X100 DC01 FE//ZNNI8//CN//T0	SCHILD
11	97037550	1	PLATE 2X100X260 DC01 FE//ZNNI8//CN//T0	BLECH
12	97034146	1	PLATE 4X231X151 S315MC FE//ZNNI8//CN//T	BLECH
13	954128608	1	CARRIER RAIL X0	TRAGSCHIENE
14	970398708	4	PLATE 1x120x100 DC01 FE//ZNNI8//CN//T0	BLECH
15	970332508	1	PLATE 4x190x227 S315MC FE//ZNNI8//CN//T	BLECH
16	970344808	1	CARRIER RAIL	TRAGSCHIENE
18	941324408	6	AXLE HOLDER 6.0 X0 S235JR FE//ZNNI8//C	ACHSHALTER
19	404324908	35	SOCKET HEAD SCREW ISO 4762 M24X110	ZYLINDERSCHRAUBE
20	406605608	8	HEX SCREW ISO 4017 M24X45 10.9 FLZN SP	SECHSKANTSCHRAUBE
21	12691230	4	SOCKET HEAD SCREW ISO 4762 M20X50 8	ZYLINDERSCHRAUBE
22	10878789	16	HEX SCREW ISO 4017 M16X75 8.8 FLZN SP	SECHSKANTSCHRAUBE
23	11691682	4	HEX SCREW ISO 4017 M10X45 8.8 FLZN SP	SECHSKANTSCHRAUBE
24	11651612	14	HEX SCREW ISO 4017 M8X16 8.8 480H SPF	SECHSKANTSCHRAUBE
25	10875485	8	BUTTON HEAD SCREW AEHNL.ISO 7380-2	HALBRUNDKOPFSCHRAUBE
26	12102696	26	BUTTON HEAD SCREW AEHNL.ISO 7380-2	HALBRUNDKOPFSCHRAUBE
27	10289806	32	WASHER ISO 7089 16 300HV FLZN SPF	SCHEIBE
28	11491889	8	WASHER ISO 7093-1 10 300HV FLZN SPF	SCHEIBE
29	12103465	14	WASHER ISO 7089 8 300HV ZNNI-480H SPF	SCHEIBE
30	10875609	16	HEX NUT DIN 985 M16 8 FLZN SPF	SECHSKANTMUTTER
31	12102695	4	HEX NUT ISO 4032 M10 8 ZNNI-480H SPF	SECHSKANTMUTTER
32	978787708	2	SLEEVE 33.0X19 FE//ZNNI8//CN//T0	HUELSE
33	953873408	3	SLEEVE 25X20 11SMN37 FE//ZNNI8//CN//T0	HUELSE
34	953650008	19	CABLE CLAMP DC01 FE//ZNNI8//CN//T0	KABELHALTER
35	97037694	1	PLATE 192X126 DC01 FE//ZNNI8//CN//T0	BLECH
36	10652811	1	ROUND STRAND ROPE 10X1,55M STAHL VE	RUNDLITZENSEIL
37	10289805	4	WASHER ISO 7089 14 300HV FLZN SPF	SCHEIBE
38	968784108	1	HANDRAIL WELDED T ZN O	HANDLAUF SCHWK.
39	10875506	8	HEX SCREW ISO 4014 M12X60 8.8 FLZN SP	SECHSKANTSCHRAUBE
40	10289804	16	WASHER ISO 7089 12 300HV FLZN SPF	SCHEIBE
41	11840127	8	HEX NUT ISO 7040 M12 8 FLZN SPF	SECHSKANTMUTTER

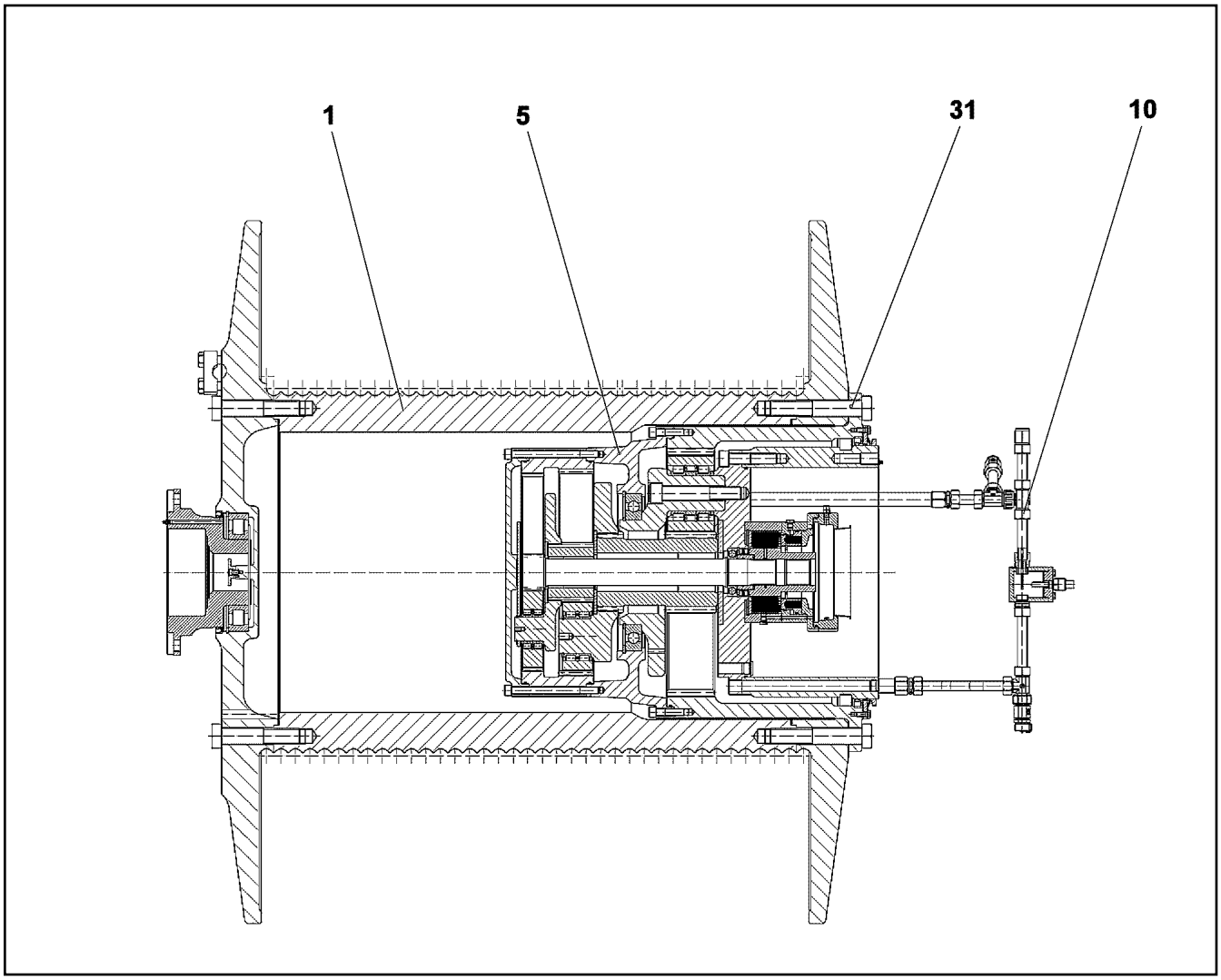

Pos.	Item	Quantity	Description	Bezeichnung
1	90028040	1	ROPE DRUM ⇨ ❑ 1024	SEILTROMMEL
5	90026841	1	PLANETARY GEARBOX ⇨ ❑ 1025	PLANETENGETRIEBE
10	90028042	1	OIL-GAUGING INSTRUMENT ⇨ ❑ 1028	OELMESSEINRICHTUNG
31	406220708	24	HEX SCREW ISO 4014 M36X210 10.9 BLANK	SECHSKANTSCHRAUBE

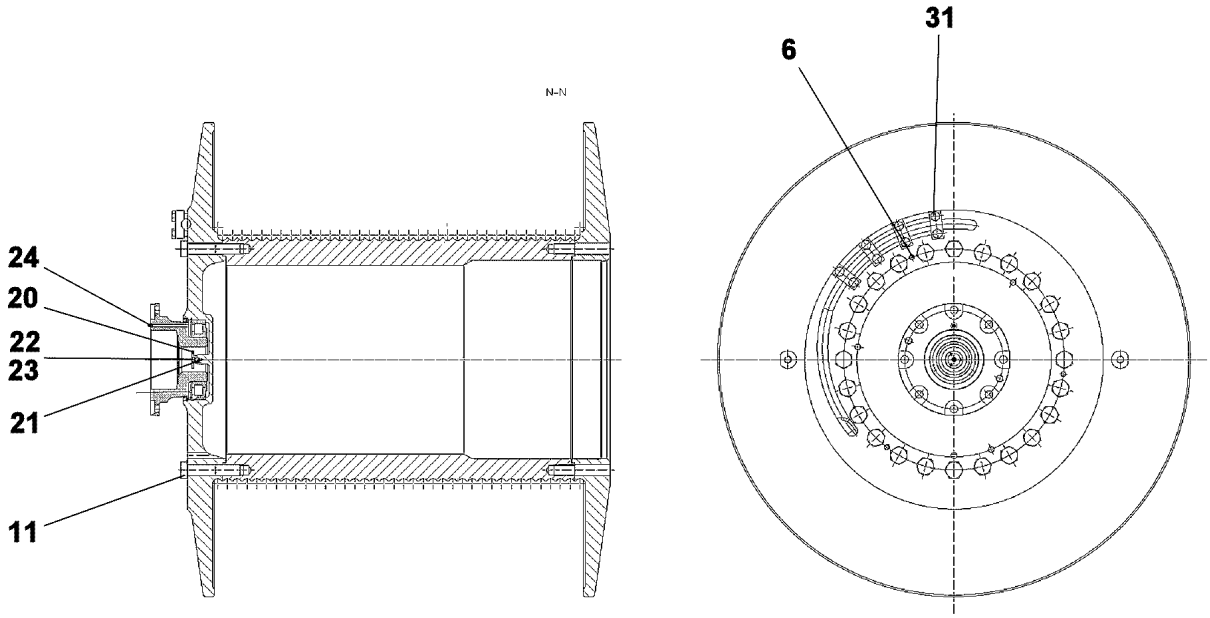

Pos.	Item	Quantity	Description	Bezeichnung
6	10001472	4	SOCKET HEAD SCREW ISO 4762 M16X130	ZYLINDERSCHRAUBE
11	406219808	24	HEX SCREW ISO 4014 M36X180 10.9 BLANK	SECHSKANTSCHRAUBE
20	927675901	1	DRIVER	MITNEHMER
21	431100201	1	CORE PIN DIN 1472 4X12	KERBSTIFT
22	10875597	1	SOCKET HEAD SCREW ISO 4762 M8X16 8.8	ZYLINDERSCHRAUBE
23	423910801	1	LOCK WASHER VS 8 ZN8M+PASSIVIERUNG	SICHERUNGSSCHEIBE
24	7743242	1	HYDRAULIC-TYPE LUBRICAT.NIPPLE DIN 71	KEGELSCHMIERNIPPEL
31	10875422	8	HEX SCREW ISO 4017 M20X70 8.8 FLZN SP	SECHSKANTSCHRAUBE

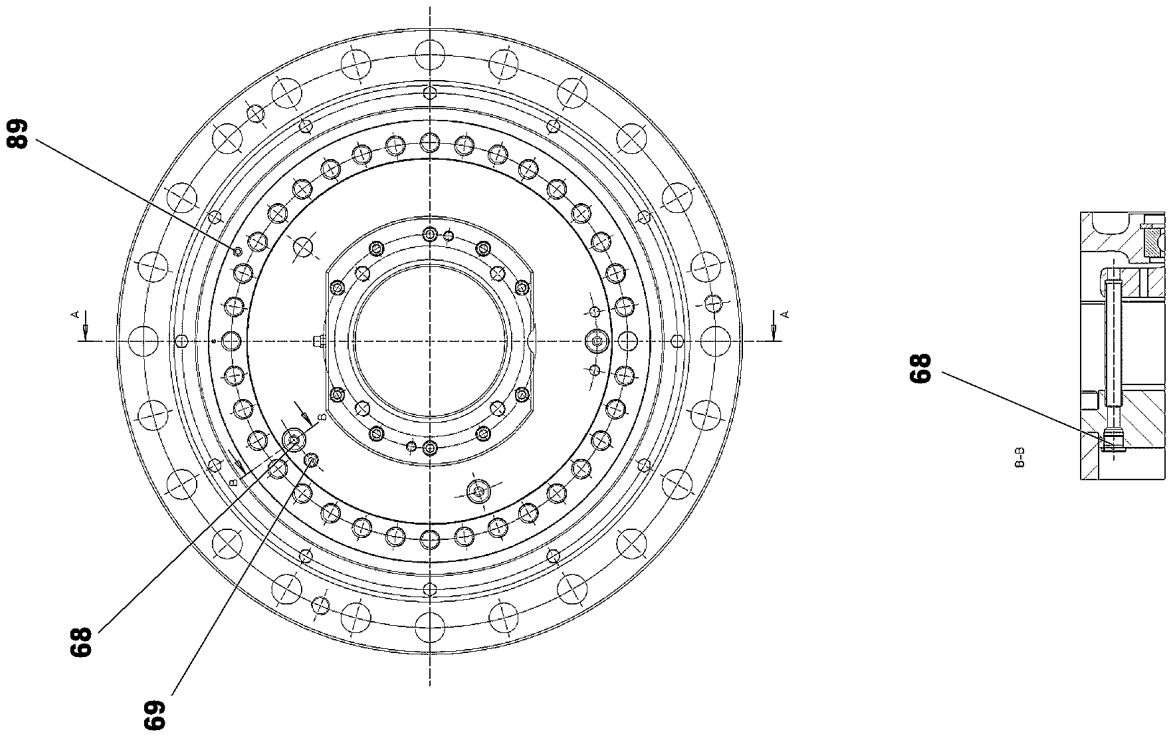
89
68
69
68
B–B

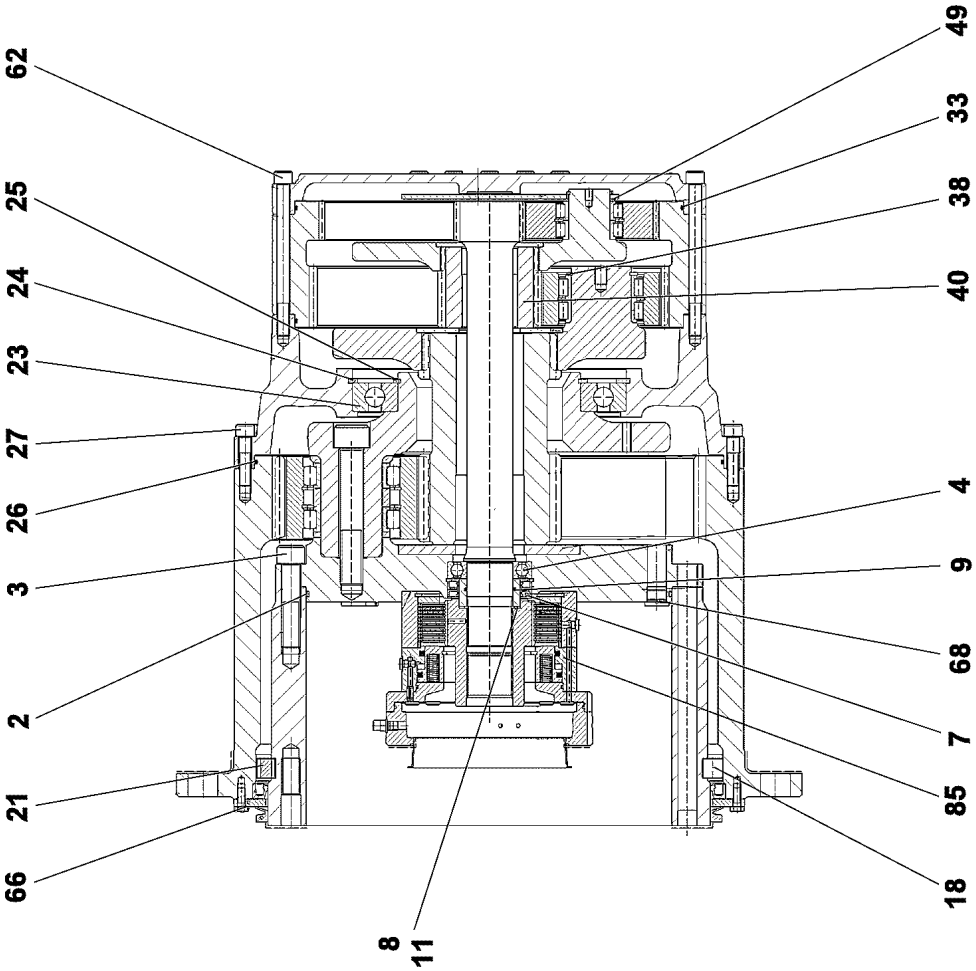
62
25
24
23
27
26
3
2
21
66
8
11
49
33
38
40
4
9
68
7
85
18

Pos.	Item	Quantity	Description	Bezeichnung
2	761061703	1	O-RING 470X5 NBR 70	O-RING
3	404324908	35	SOCKET HEAD SCREW ISO 4762 M24X110	ZYLINDERSCHRAUBE
4	745141201	1	DEEP GROOVE BALL BEARING DIN 625 621	RILLENKUGELLAGER
7	710027101	2	ROTARY SHAFT LIP SEAL DIN 3760 A 80X1	RADIALWELLENDICHTRING
8	968478401	1	SLEEVE 60X80X36,5 -20MnCr5	LAUFRING
9	726411301	1	O-RING 60X3 NBR 70	O-RING
11	10171588	1	RETAINING RINGS DIN 471 60X2 FLZNNC-1	SICHERUNGSRING
18	747004401	55	CYL.ROLLER DIN 5402-1 26X26	ZYLINDERROLLE
21	797028301	55	INTERMEDIATE PART	ZWISCHENSTUECK
23	10168662	1	DEEP GROOVE BALL BEARING DIN 625 16	RILLENKUGELLAGER
24	540187408	1	RETAINING RINGS DIN 472 360X6	SICHERUNGSRING
25	428006705	1	RETAINING RINGS DIN 471 240X5 ST	SICHERUNGSRING
26	761020803	1	O-RING 600X4 NBR 70	O-RING
27	4002918	36	SOCKET HEAD SCREW ISO 4762 M16X65 10	ZYLINDERSCHRAUBE
33	761032303	2	O-RING 480X4 NBR 70	O-RING
38	463000303	3	RETAINING RINGS DIN 471 80X4	SICHERUNGSRING
40	944441603	1	SUN WHEEL Z=24 18CrNiMo7-6	SONNENRAD
49	422007001	3	SUPPORTING WASHER DIN 988 55X68X3 S	STUETZSCHEIBE
62	501562308	36	SOCKET HEAD SCREW DIN 912 M16X200 1	ZYLINDERSCHRAUBE
66	10299578	12	HEX SCREW ISO 4017 M10X25 10.9 FLZN SP	SECHSKANTSCHRAUBE
68	477511501	2	SCREW PLUG VSTI M26X1,5 CR6-FREI	VERSCHLUSSSCHRAUBE
69	477704908	1	STOP PLUG VSTIM14X1,5ED CR6-FREI	STOPFEN
85	90026848	1	SPRING LOADED BRAKE ⇨ ❑ 1027	FEDERDRUCKBREMSE
89	7743242	1	HYDRAULIC-TYPE LUBRICAT.NIPPLE DIN 71	KEGELSCHMIERNIPPEL

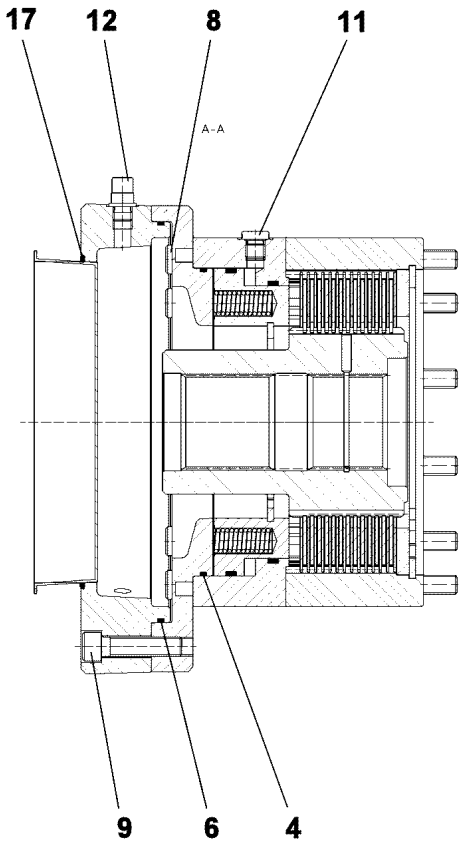

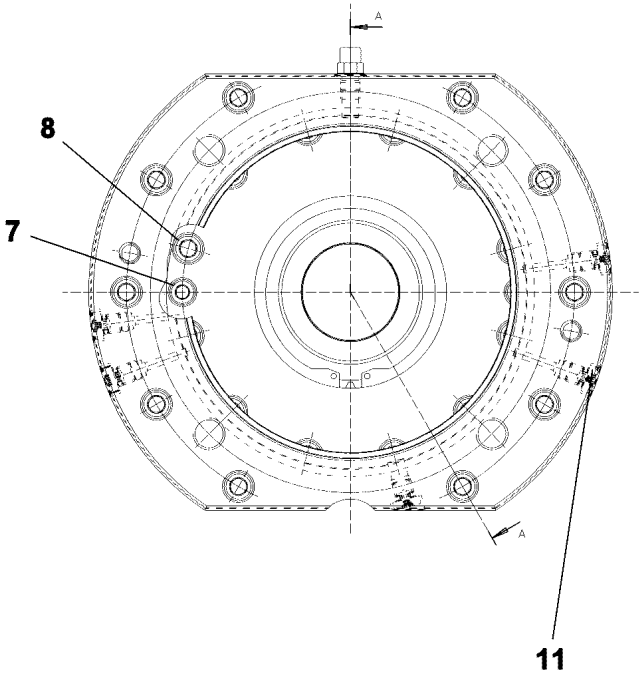

Pos.	Item	Quantity	Description	Bezeichnung
4	726434401	1	O-RING 182X3 FKM 80	O-RING
6	10014136	1	O-RING 235X3 FKM 70	O-RING
7	4042020	2	SOCKET HEAD SCREW ISO 4762 M10X85 8.	ZYLINDERSCHRAUBE
8	11321152	12	SOCKET HEAD SCREW ISO 4762 M12X170	ZYLINDERSCHRAUBE
9	10012659	10	SOCKET HEAD SCREW ISO 4762 M12X50 10	ZYLINDERSCHRAUBE
11	477704308	9	STOP PLUG VSTI M12X1,5 CR6-FREI	STOPFEN
12	721114701	1	VENTILATION VALVE	ENTLUEFTUNGSVENTIL
17	726432901	1	O-RING 190X3 FKM 70	O-RING

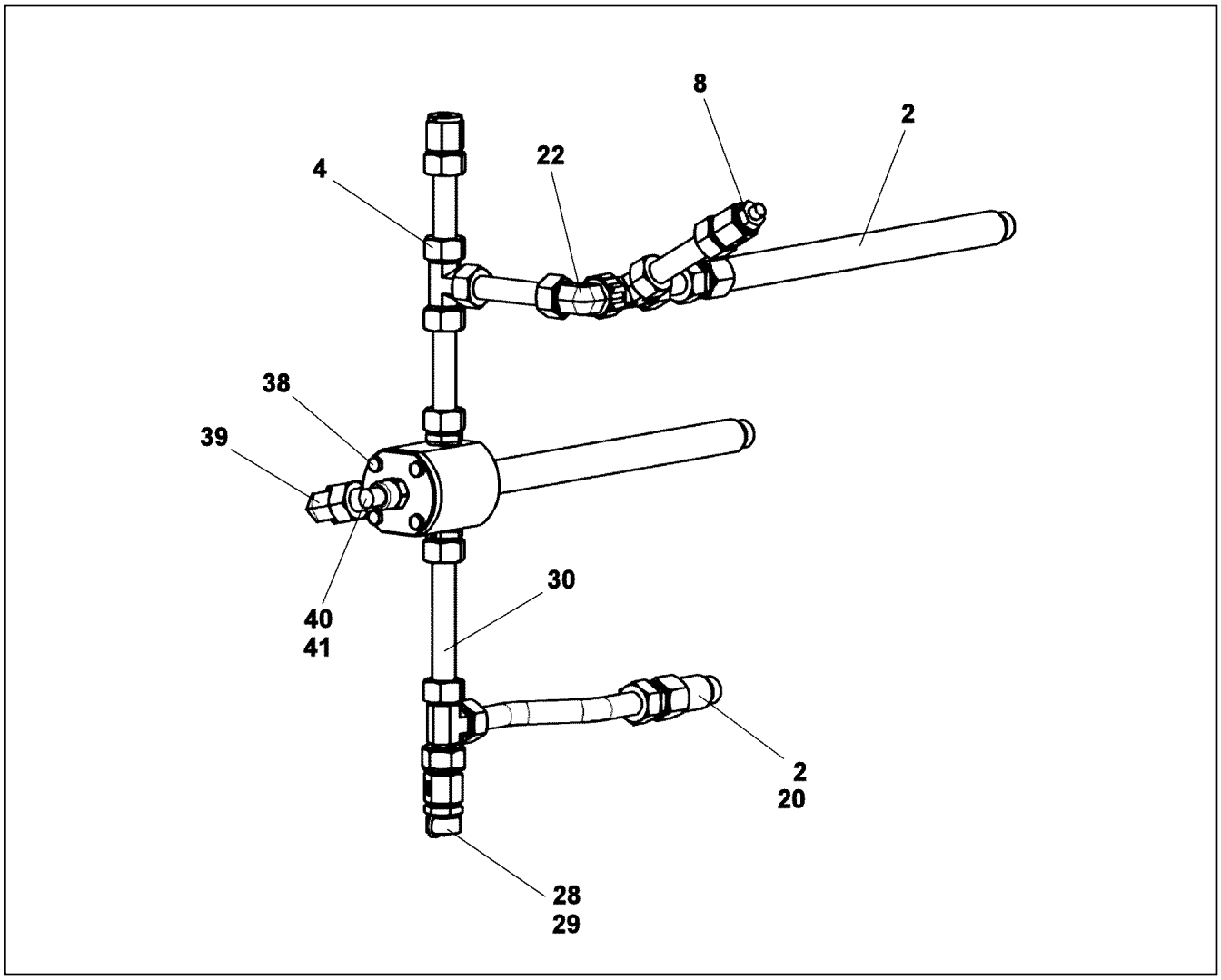

Pos.	Item	Quantity	Description	Bezeichnung
2	10664129	3	O-RING 23X2 NBR90	O-RING
4	470400708	2	FITTING T 22L	VERSCHRAUBUNG
8	10007446	1	VENTILATION VALVE 0,15-0,2BAR	ENTLUEFTUNGSVENTIL
20	927625201	1	CONNECTION STUB M26X1,5 11SMnPb30+	ANSCHLUSSSTUTZEN
22	247126202	1	SWIVEL ELBOW EW 22L CR6-FREI	WINKELSTUTZEN
28	477705808	1	STOP PLUG VSTIM26X1,5ED CR6-FREI	STOPFEN
29	710105908	1	SEALING RING DIN 7603 A27X32X2 CU	DICHTRING
38	11651767	4	HEX SCREW ISO 4017 M8X20 8.8 480H SPF	SECHSKANTSCHRAUBE
39	470200708	1	FITTING W22-L	VERSCHRAUBUNG
40	10168177	1	OIL LEVEL PROBE L=50 12/24V SPF	OELSTANDSSONDE
41	710104008	1	SEALING RING DIN 7603 A18X22X1,5 CU	DICHTRING

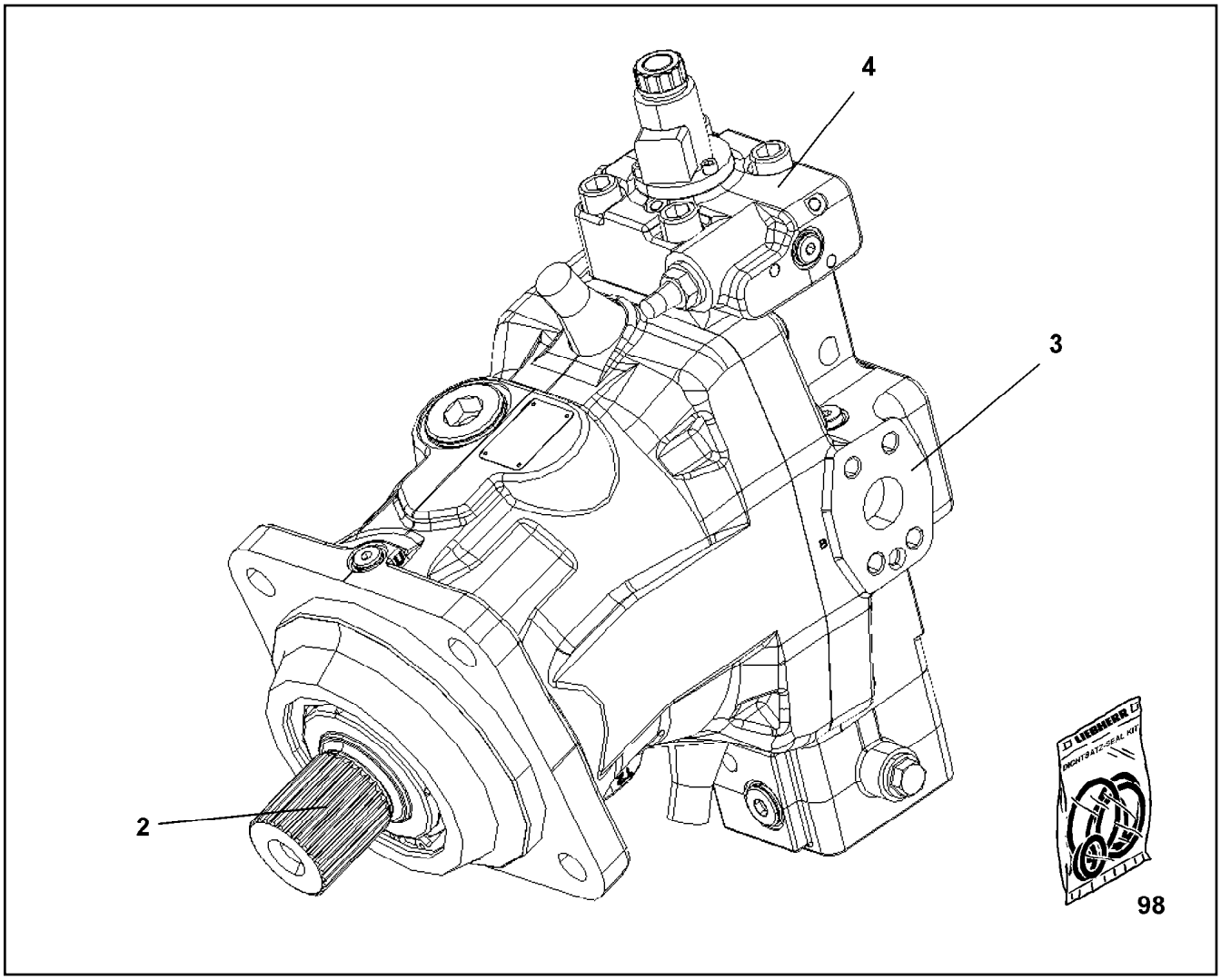

Pos.	Item	Quantity	Description	Bezeichnung
2	10871727	1	DRIVING GEAR	TRIEBWERK
3	10871731	1	CLOSING PLATE	ABSCHLUSSPLATTE
4	10871732	1	CONTROL ELEMENT	STEUERTEIL
98	10871730	1	SEAL KIT VARIAB.DISPLAC.MOTOR	DS VERSTELLMOTOR

Pos.	Item	Quantity	Description	Bezeichnung
4	967789108	1	ADDITIONAL HYDRAULICS WINCH 3 ⇨ ❑ 1031	ZUSATZHYDRAULIK WINDE 3

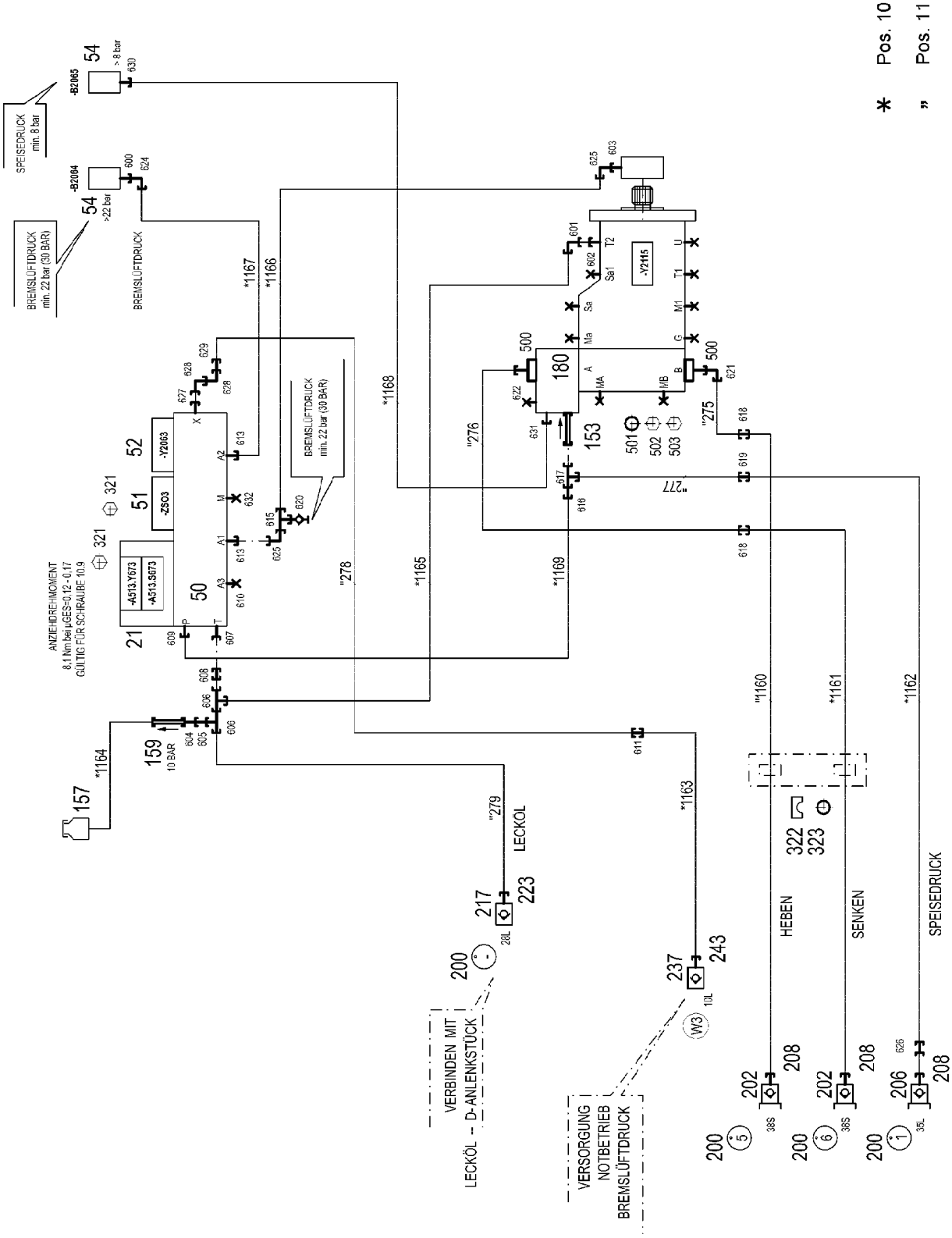

9.1.2023 078775	**etk_en_de_098288 LR 11000**	1031 (1/3)
LIEBHERR	**ADDITIONAL HYDRAULICS WINCH 3** **ZUSATZHYDRAULIK WINDE 3**	**967789108**

Pos.	Item	Quantity	Description	Bezeichnung
10	967790708	1	HOSE LINES WINCH 3 ⇨ ❑ 1034	SCHLAUCHLEITUNGEN WINDE
11	967790808	1	PIPE LINES WINCH 3	ROHRLEITUNGEN WINDE 3
(275)	968612008	1	PIPE COMPL. 38X5X585 AS38 - AS38	ROHR KPL.
(276)	968612108	1	PIPE COMPL. 38X5X639 AS38 - AS38	ROHR KPL.
(277)	968612208	1	PIPE COMPL. 25X3X544 AS25 - AS25	ROHR KPL.
(278)	968612308	1	PIPE COMPL. 10X1,5X860 AL10 - AL10	ROHR KPL.
(279)	968612408	1	PIPE COMPL. 28X2X597 AL28 - AL28	ROHR KPL.
21	10652724	1	DIRECTIONAL CONTROL VALVE 4/2 NG6-3	WEGEVENTIL
50	11181960	1	CONTROL BLOCK 55BAR SPF ⇨ ❑ 214	STEUERBLOCK
51	511497514	1	BLANKING PLATE	BLINDPLATTE
52	11182924	1	DIRECTIONAL CONTROL VALVE 3/2-320BA ⇨ ❑ 215	WEGEVENTIL
54	10813738	2	PRESSURE SENSOR 0-400/400 BAR LSB PL:	DRUCKAUFNEHMER
153	510408708	1	NON-RETURN VALVE 420BAR 1BAR CR6-F	RUECKSCHLAGVENTIL
157	96028331	1	EXPANSION TANK CPL.	AUSGLEICHSBEHAELTER KPL.
159	511481508	1	NON-RETURN VALVE 250BAR 10BAR CR6-F	RUECKSCHLAGVENTIL
160	953368908	1	SCREW-ON CONNECTION	EINSCHRAUBSTUTZEN
161	511058508	1	NOZZLE 0,8 M8X8 MS	DUESE
180	11314710	1	CONNECTION FLANGE SAE 11/4"-6000PS	ANSCHLUSSFLANSCH
202	511512308	2	COUPLING PLUG B8 38-S	KUPPLUNGSSTECKER
206	511518508	1	COUPLING PLUG B8 35-L	KUPPLUNGSSTECKER
208	12102189	3	SCREW PLUG BGR.8 M 79X4 PA 6 SPF	VERSCHLUSSSCHRAUBE
217	511501008	1	COUPLING SLEEVE B6 28-L	KUPPLUNGSMUFFE
223	12102188	1	HEX CAP NUT BGR.6 M 54X4 PA 6 SPF	VERSCHLUSSMUTTER
237	511508408	1	COUPLING SLEEVE B2 10-L	KUPPLUNGSMUFFE
243	10466914	1	HEX CAP NUT RD32X3 SPF	VERSCHLUSSMUTTER
251	97044171	1	TRAILER 25X25 ALMG3 H111 BEZ.1	ANHAENGER
255	97044212	1	TRAILER 2X25X25 ALMG3 H111 BEZ.5	ANHAENGER
256	97044213	1	TRAILER 2X25X25 ALMG3 H111 BEZ.6	ANHAENGER
321	12223030	8	SOCKET HEAD SCREW ISO 4762 M5X30 10	ZYLINDERSCHRAUBE
322	10492888	4	CLAMP-HALF S 4 E 64 PP	KLEMMHAELFTE
323	10493065	4	ELASTOMER INSERT DIN 3015 53,4X65X45X	ELASTOMEREINSATZ
500	511517808	2	FLANGE STUB PIPE AFG 38S G1 1/4 CR6-F	FLANSCHSTUTZEN
501	510586708	2	O-RING ARP 568 37,69X3,53 NBR90	O-RING
502	10876373	4	SOCKET HEAD SCREW ISO 4762 M14X45 8	ZYLINDERSCHRAUBE
503	4042273	4	SOCKET HEAD SCREW ISO 4762 M14X110 8	ZYLINDERSCHRAUBE
600	470700208	1	FITTING XGAI6-SR CR6-FREI	VERSCHRAUBUNG
601	7617494	1	FITTING EW 28L CR6-FREI	VERSCHRAUBUNG
602	471031508	1	FITTING XGE28-LM-ED CR6-FREI	VERSCHRAUBUNG
603	471039708	1	FITTING ISO 8434-1 GE 10L M12X1,5 CR6-F	VERSCHRAUBUNG
604	470011308	1	FITTING SNV12-L CR6-FREI	VERSCHRAUBUNG
605	475435708	1	FITTING REDSDN28/12-L CR6-FREI	VERSCHRAUBUNG
606	7407120	2	FITTING EL 28L CR6-FREI	VERSCHRAUBUNG
607	471901308	1	FITTING EGE 18L G1/2A CR6-FREI	VERSCHRAUBUNG
608	475031108	1	FITTING XGR28/18-L CR6-FREI	VERSCHRAUBUNG
609	471030808	1	FITTING XGE12-LR-ED CR6-FREI	VERSCHRAUBUNG
610	477704108	1	STOP PLUG VSTI3/8"ED CR6-FREI	STOPFEN
611	470030308	1	FITTING XG10-L CR6-FREI	VERSCHRAUBUNG
613	471039608	2	FITTING XGE10-LR-ED3/8" CR6-FREI	VERSCHRAUBUNG
615	472330208	2	FITTING EL 10L CR6-FREI	VERSCHRAUBUNG
616	475433608	1	FITTING REDSDN25/12-S CR6-FREI	VERSCHRAUBUNG
617	7407118	1	FITTING EL 25S CR6-FREI	VERSCHRAUBUNG
618	470033108	2	FITTING XG38-S CR6-FREI	VERSCHRAUBUNG
619	475032908	1	FITTING GR 30/25S CR6-FREI	VERSCHRAUBUNG
620	510629008	2	TEST POINT FITTING VKA3 10LM16X1,5 CR6	MESSANSCHLUSS
621	472531808	1	FITTING EWSD38-S CR6-FREI	VERSCHRAUBUNG
622	477705208	1	STOP PLUG VSTIM33X2ED CR6-FREI	STOPFEN
624	472531508	1	FITTING EW 6S M14X1,5 CR6-FREI	VERSCHRAUBUNG

Pos.	Item	Quantity	Description	Bezeichnung
625	7403569	2	FITTING EW 10L M16X1,5 CR6-FREI	VERSCHRAUBUNG
626	475430408	1	FITTING REDSD35/28-L CR6-FREI	VERSCHRAUBUNG
627	471034808	1	FITTING GE 12L G1/2 CR6-FREI	VERSCHRAUBUNG
628	247117702	2	SWIVEL ELBOW EW 12L M18X1,5 CR6-FREI	WINKELSTUTZEN
629	475431408	1	FITTING REDSD12/10-L CR6-FREI	VERSCHRAUBUNG
630	470701614	1	FITTING AEHNL.ISO 8434 GAI 10L G1/4 CR6	VERSCHRAUBUNG
632	477704008	1	STOPPER PLUG VSTI1/4"ED CR6-FREI	BLINDSTOPFEN

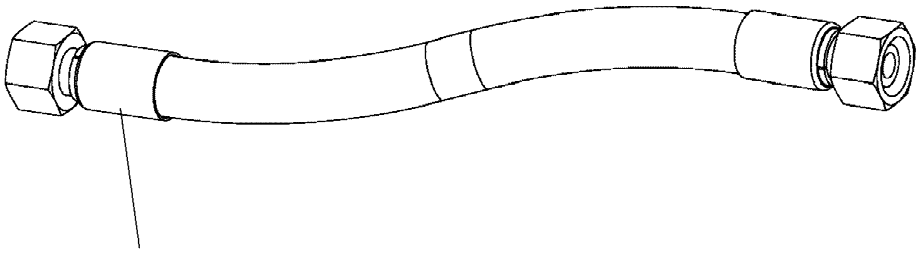

Schlauchnummer
Hose number
Numéro de flexible
Número de flexible
Номера шланга

Die Schlauchnummern auf den Schläuchen entsprechen den Positionen in der Schlauchliste.

The hose numbers from the hoses are in accordance with the items in the hose list.

Les numéros indiqués sur les flexibles correspondent aux repères de la nomenclature des flexibles.

Los números indicados en los flexibles corresponden a las posiciones de la lista de flexibles.

Нанесенные на шлангах номера соответствуют позициям в перечне.

Pos.	Item	Quantity	Description	Bezeichnung
1160	968608208	1	HOSE CPL. 6ST 38X4000	SCHLAUCH KPL.
1161	968608208	1	HOSE CPL. 6ST 38X4000	SCHLAUCH KPL.
1162	968608308	1	HOSE CPL. 2SN 25X3400	SCHLAUCH KPL.
1163	968608408	1	HOSE CPL. 2SN 8X1200	SCHLAUCH KPL.
1164	929647608	1	HOSE CPL. 2TE 10X1300	SCHLAUCH KPL.
1165	968696008	1	HOSE CPL. 1SN 25X260	SCHLAUCH KPL.
1166	961718408	1	HOSE CPL. 2SN 8X420	SCHLAUCH KPL.
1167	963921808	1	HOSE CPL. 2SN 6X400	SCHLAUCH KPL.
1168	928049708	1	HOSE CPL. 1SC 8X620	SCHLAUCH KPL.
1169	968608708	1	HOSE CPL. 2SN 10X160	SCHLAUCH KPL.

Pos.	Item	Quantity	Description	Bezeichnung
5	10802061	1	WINCH REVOLUTION TRANSDUCER 655360 ⇨ ❑ 217	WINDENDREHGEBER
6	606012608	1	DRIVE FLANGE EDELSTAHL	ANTRIEBSFLANSCH
10	11657360	3	HEX SCREW ISO 4017 M6X16 8.8 480H SPF	SECHSKANTSCHRAUBE
12	424000508	3	WASHER SPRING DIN 127 A 6 FST A2C	FEDERRING
20	968497808	1	TERMINAL BOX CPL. S2063 ⇨ ❑ 1036	KLEMMKASTEN KPL.

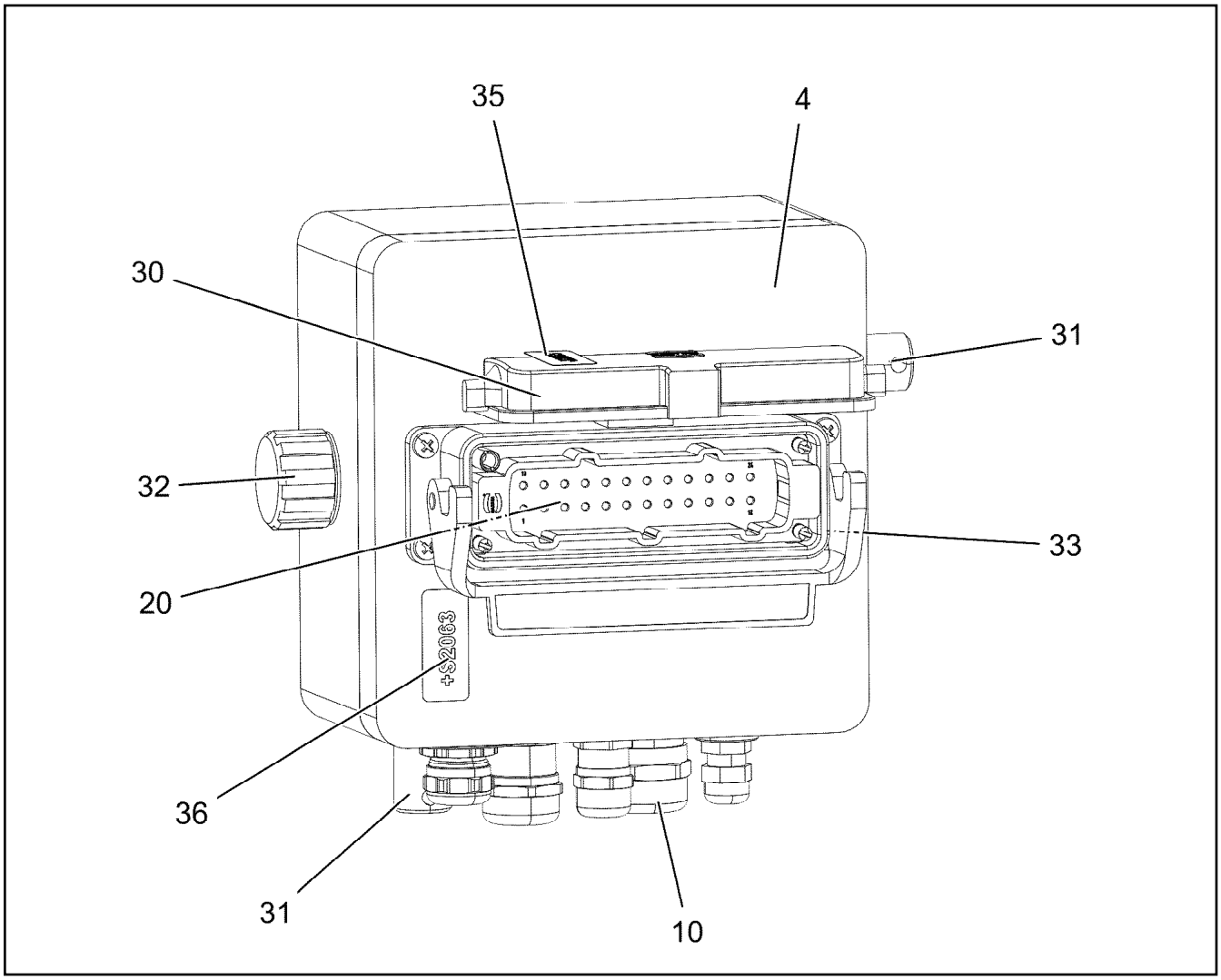

Pos.	Item	Quantity	Description	Bezeichnung
4	97042118	1	EMPTY CASING 160.0X0 AL	LEERGEHAEUSE
10	968157808	1	WIRING HARNESS W2063	KABELSTRANG
20	968502908	1	WIRES TERIMINAL BOX S2063	DRAEHTE KLEMMKASTEN
30	10873528	1	ADD-ON HOUSING HAN 24B	ANBAUGEHAEUSE
31	602501208	2	WATER DRAIN PLUG M12 PA6G SPF	ENTWAESSERUNGSSTOPFEN
32	10488662	1	VENTILATION SCREW POLYAMID	ENTLUEFTUNGSSCHRAUBE
33	12216226	4	PAN-HEAD SCREW ISO 7045 M4X16 4.8 480	FLACHKOPFSCHRAUBE
35	97006093	1	SIGN 35X15 LEXEDGE II	SCHILD
36	97006094	1	SIGN 35X15 LEXEDGE II	SCHILD

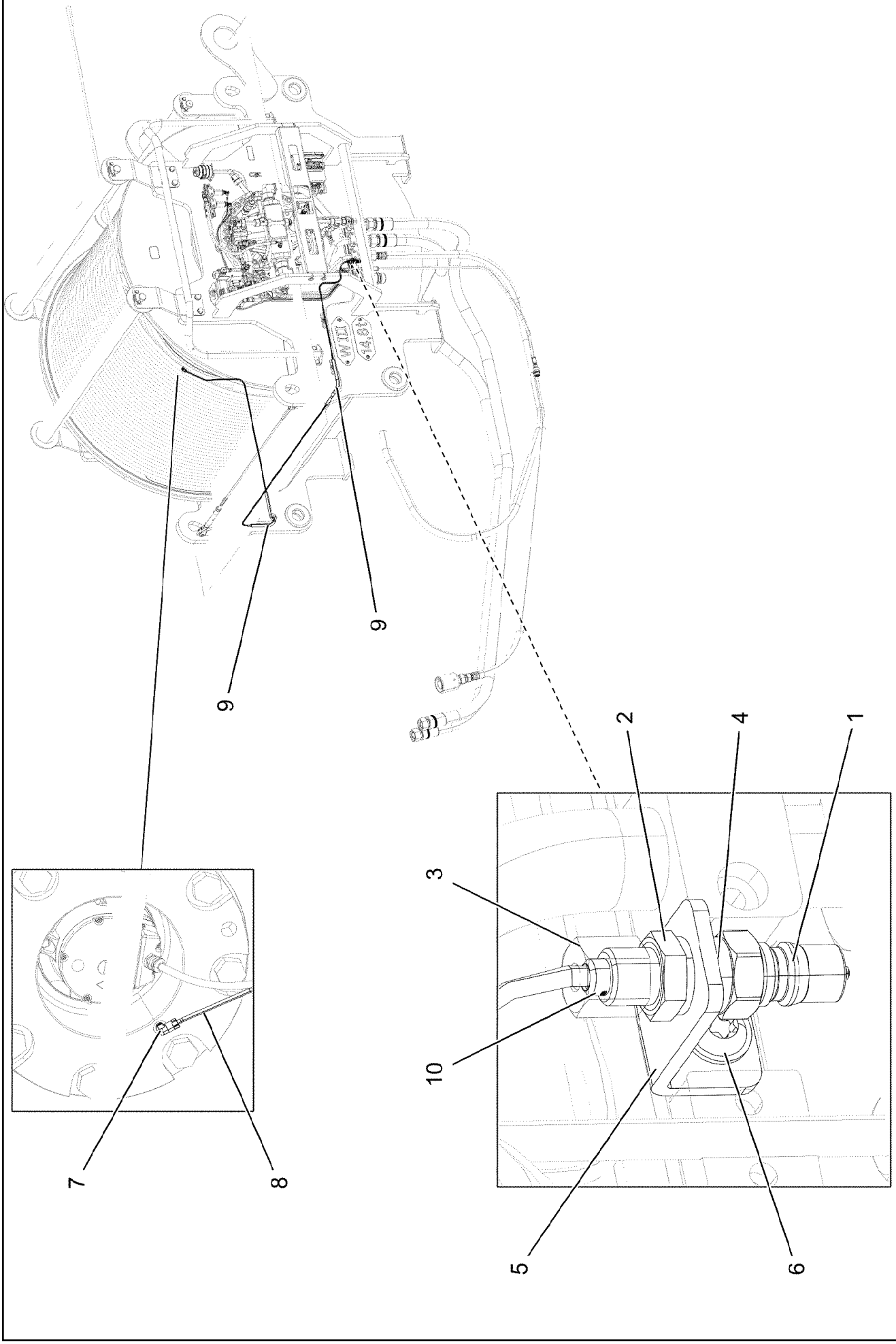
9
9
2
4
1
3
10
5
6
7
8

Pos.	Item	Quantity	Description	Bezeichnung
1	774372708	1	COUPLING PLUG	KUPPLUNGSSTECKER
2	471032108	1	FITTING GE 6S G1/4A CR6-FREI	VERSCHRAUBUNG
3	477400108	1	BOX NUT DIN 3870 AS6 A3P	UEBERWURFMUTTER
4	710102508	1	SEALING RING DIN 7603 A14X18X1,5 CU	DICHTRING
5	970350108	1	PLATE 4x73x30 S315MC FE//ZNNI8//CN//T0	BLECH
6	12102696	1	BUTTON HEAD SCREW AEHNL.ISO 7380-2	HALBRUNDKOPFSCHRAUBE
7	12101832	1	MALE CONNECTOR WSV 6 M10X1K MS	STECKANSCHLUSS
8	10873149	4	POLYAMID PIPE DIN 73378 6X1,5 PA 12-HL	POLYAMIDROHR
9	510510908	0.75	HYDRAULIC HOSE DIN EN 854 DN6-2TE	HYDRAULIKSCHLAUCH
10	477101408	1	PROFILE RING PR6-S/L A3P	PROFILRING

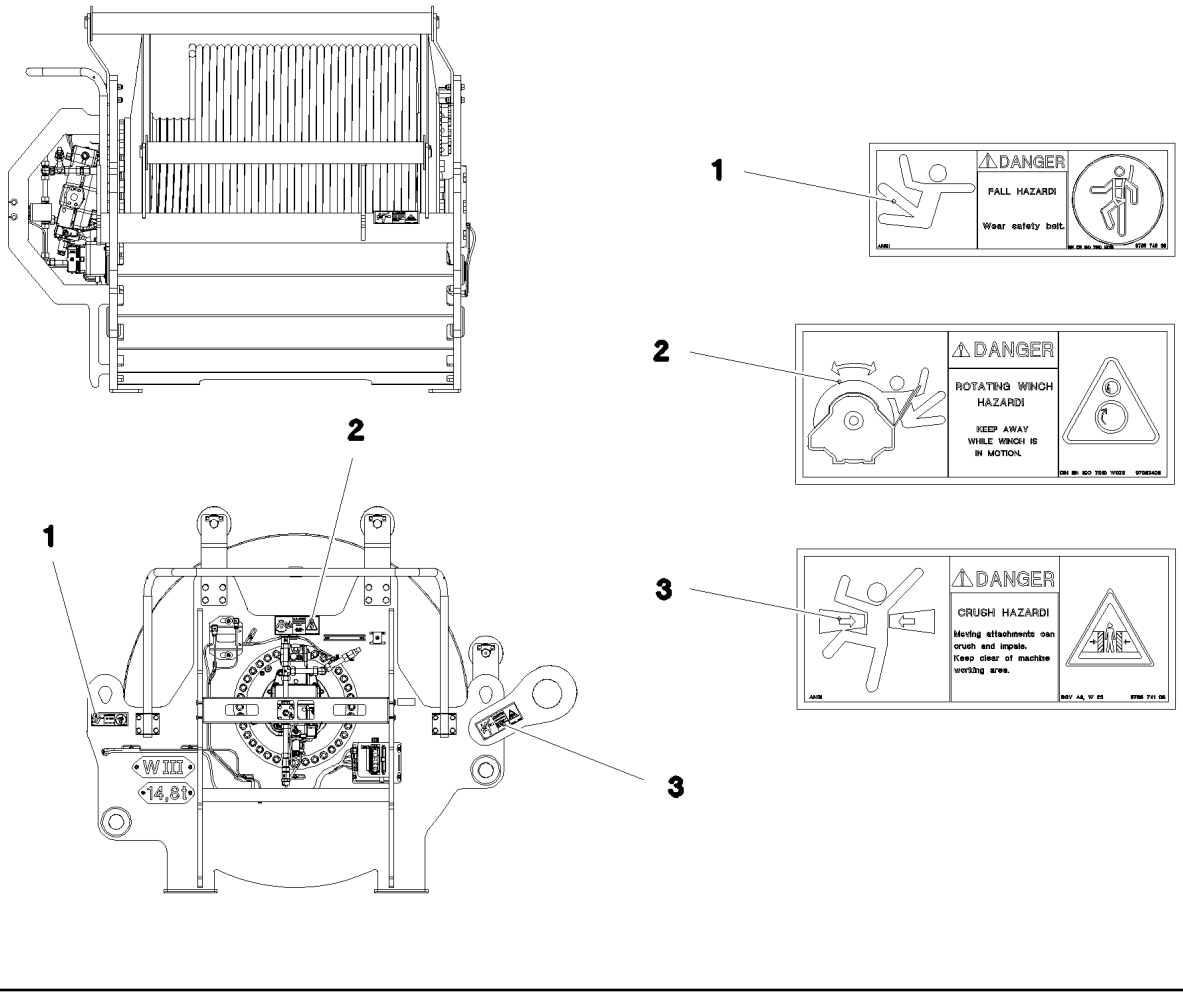

Pos.	Item	Quantity	Description	Bezeichnung
1	978674808	1	SIGN 168X62 KLEBEFOLIE SPF	SCHILD
2	97053409	1	SIGN 208X88 KLEBEFOLIE	SCHILD
3	978674108	2	SIGN 208X88 KLEBEFOLIE SPF	SCHILD

Pos.	Item	Quantity	Description	Bezeichnung
4	96006590	1	AUXILIARY HYDR.CONNECTING LINE ⇨ ❑ 1041	ZUSATZHYDR.VERBINDUNGSLE

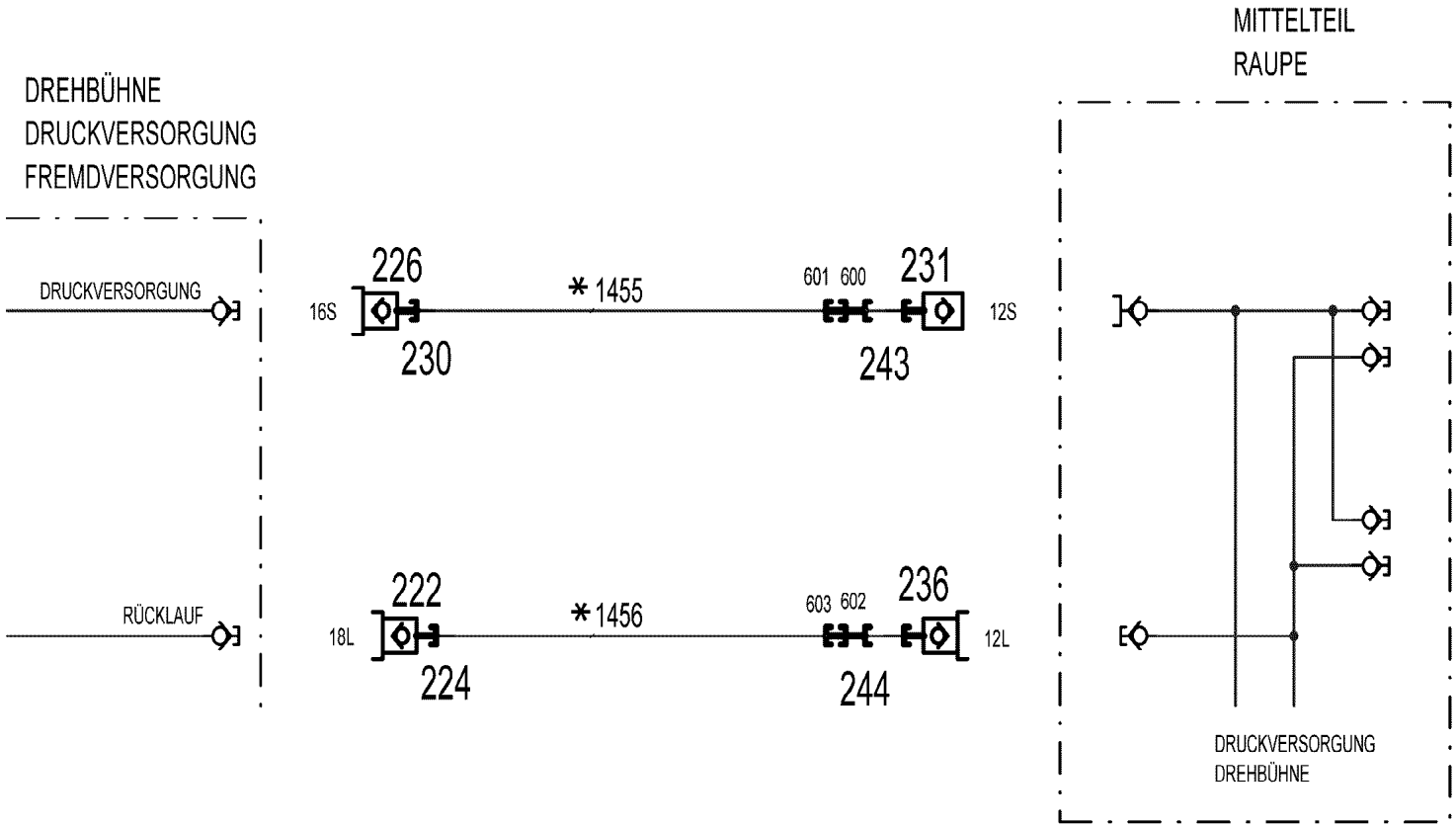
DREHBÜHNE
DRUCKVERSORGUNG
FREMDVERSORGUNG
DRUCKVERSORGUNG
RÜCKLAUF
16S
18L
226
230
222
224
*1455
*1456
601 600
603 602
231
243
236
244
12S
12L
MITTELTEIL
RAUPE
DRUCKVERSORGUNG
DREHBÜHNE

* Pos. 10

Pos.	Item	Quantity	Description	Bezeichnung
10	96006588	1	HOSE LINES EXTERNAL SUPPLY	SCHLAUCHLEITUNGEN FREMD
(1455)	96008151	1	HOSE CPL. 2SN 12X20000	SCHLAUCH KPL.
(1456)	96008152	1	HOSE CPL. 2SN 16X20000	SCHLAUCH KPL.
222	570504808	1	COUPLING PLUG B6 18-L	KUPPLUNGSSTECKER
224	10466912	1	SCREW PLUG RD54X4 SPF	VERSCHLUSSSCHRAUBE
226	511508608	1	COUPLING PLUG B3 16-S	KUPPLUNGSSTECKER
230	10466911	1	SCREW PLUG RD36X3 SPF	VERSCHLUSSSCHRAUBE
231	511501508	1	COUPLING SLEEVE B2 12-S	KUPPLUNGSMUFFE
(1)	571082508	1	SHEET GASKET 7,6X15,8X1 VITON	DICHTSCHEIBE
(2)	571082608	1	O-RING 17X2 FPM70	O-RING
(3)	571082708	1	O-RING 22X1,5 FPM70	O-RING
(4)	571082808	1	SUPPORTING RING 17,5X20,9X1 PTFE	STUETZRING
(5)	571082908	1	NUT CR6-FREI	MUTTER
236	511509608	1	COUPLING PLUG B2 12-L	KUPPLUNGSSTECKER
(1)	571083008	1	SHEET GASKET VITON	DICHTSCHEIBE
(2)	571082608	1	O-RING 17X2 FPM70	O-RING
(3)	571082808	1	SUPPORTING RING 17,5X20,9X1 PTFE	STUETZRING
243	10466914	1	HEX CAP NUT RD32X3 SPF	VERSCHLUSSMUTTER
244	10466910	1	SCREW PLUG RD32X3 SPF	VERSCHLUSSSCHRAUBE
600	470010308	1	FITTING SNV12-S CR6-FREI	VERSCHRAUBUNG
601	475032508	1	FITTING XGR16/12-S CR6-FREI	VERSCHRAUBUNG
602	470011308	1	FITTING SNV12-L CR6-FREI	VERSCHRAUBUNG
603	247030202	1	REDUCING SCREW GR 18/12L CR6-FREI	REDUZIERVERSCHRAUBUNG

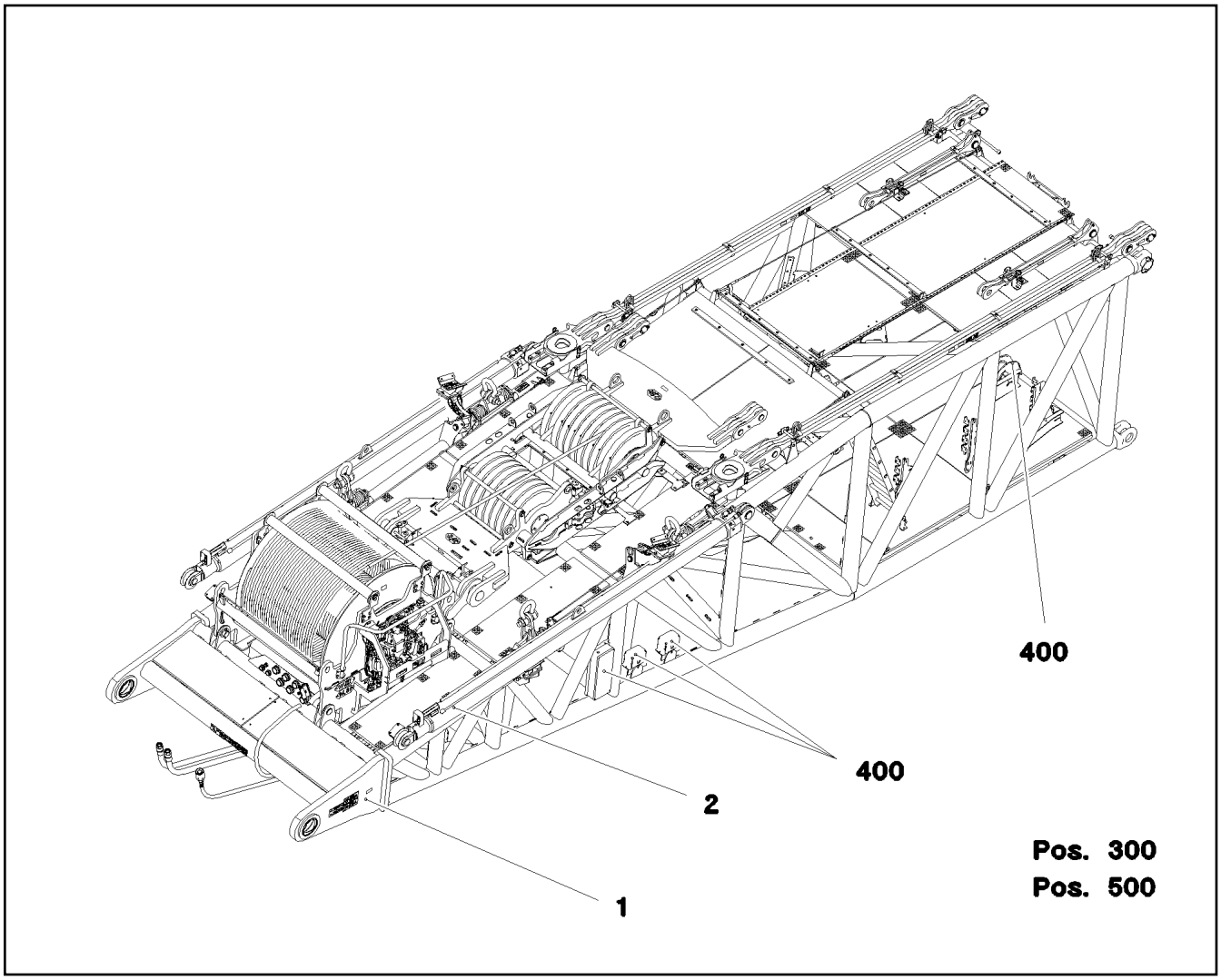

Pos.	Item	Quantity	Description	Bezeichnung
1	917333208	1	D PIVOT SECTION PRE-ASS. 12M ⇨ ❑ 1044	D-ANLENKSTUECK VORM.
2	917178708	1	D OVERRUN PROTECTION ⇨ ❑ 1059	D-RUECKHALTESICHERUNG
300	917321408	1	ADDITIONAL HYDR.D PIVOT SECTI. ⇨ ❑ 1063	ZUSATZHYDRAULIK D-ANLENK
400	917483808	1	D PIVOT SECTION ELEC. EQUIPT. ⇨ ❑ 1079	ELEKTRIK D-ANLENKSTUECK
500	917692208	1	CENTRAL GREASING D-ANLENK ⇨ ❑ 1083	ZENTRALSCHMIERUNG

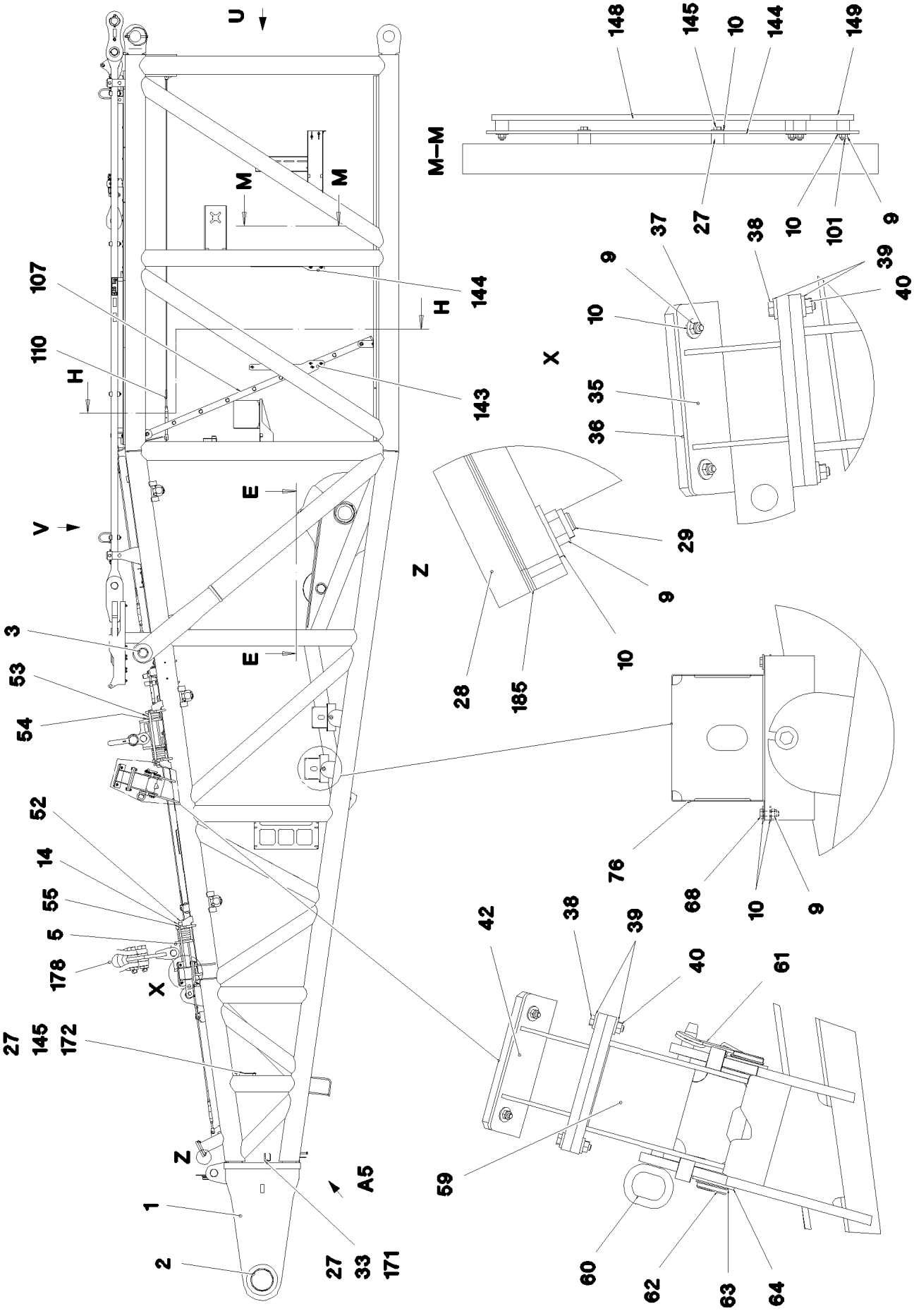

9.1.2023 078722 LIEBHERR	etk_en_de_098288 LR 11000 D PIVOT SECTION PRE-ASS. D-ANLENKSTUECK VORM.	1044 (1/10) 917333208

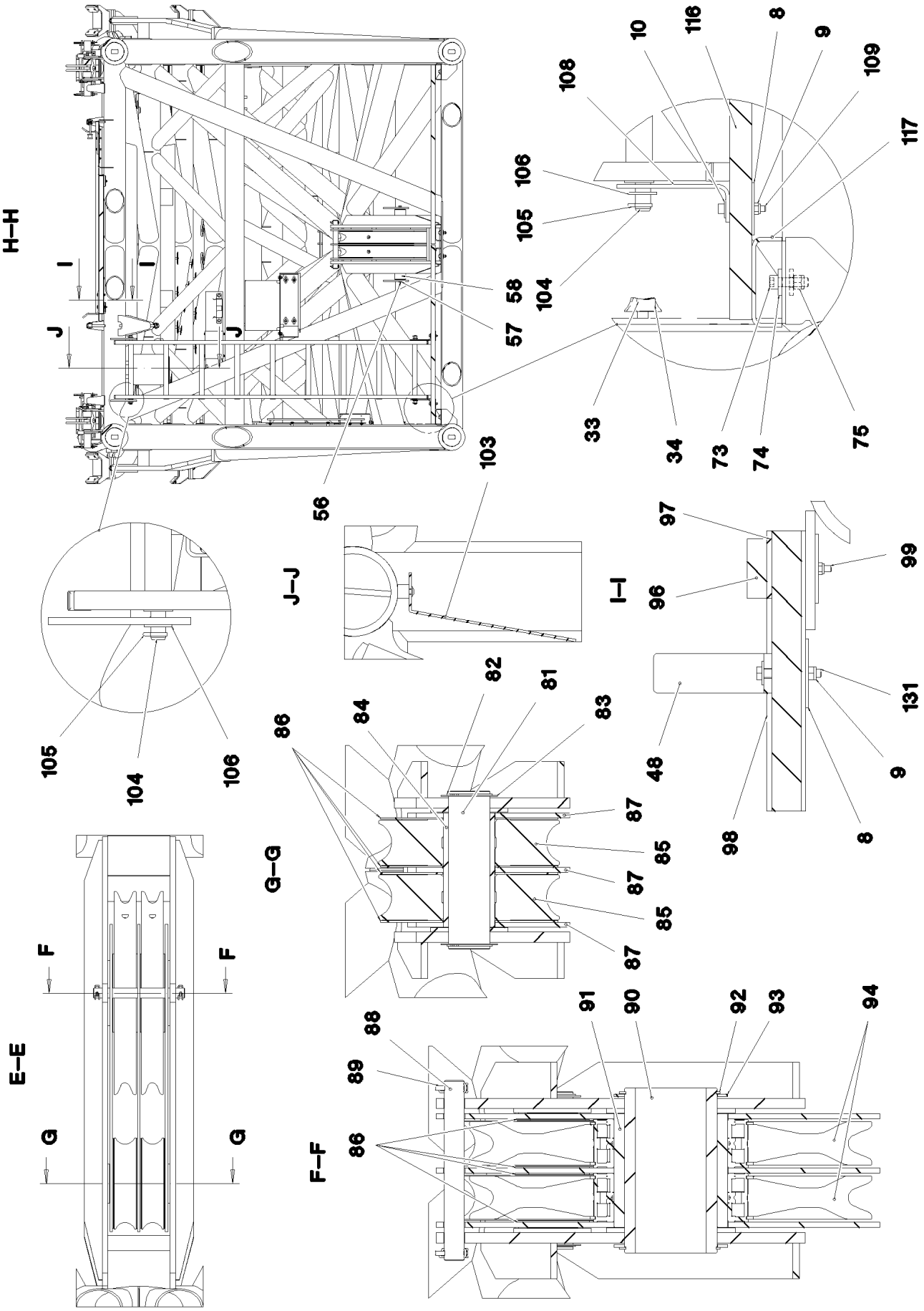

9.1.2023 078723 LIEBHERR	**etk_en_de_098288 LR 11000** **D PIVOT SECTION PRE-ASS.** **D-ANLENKSTUECK VORM.**	❑ 1045 (2/10) **917333208**

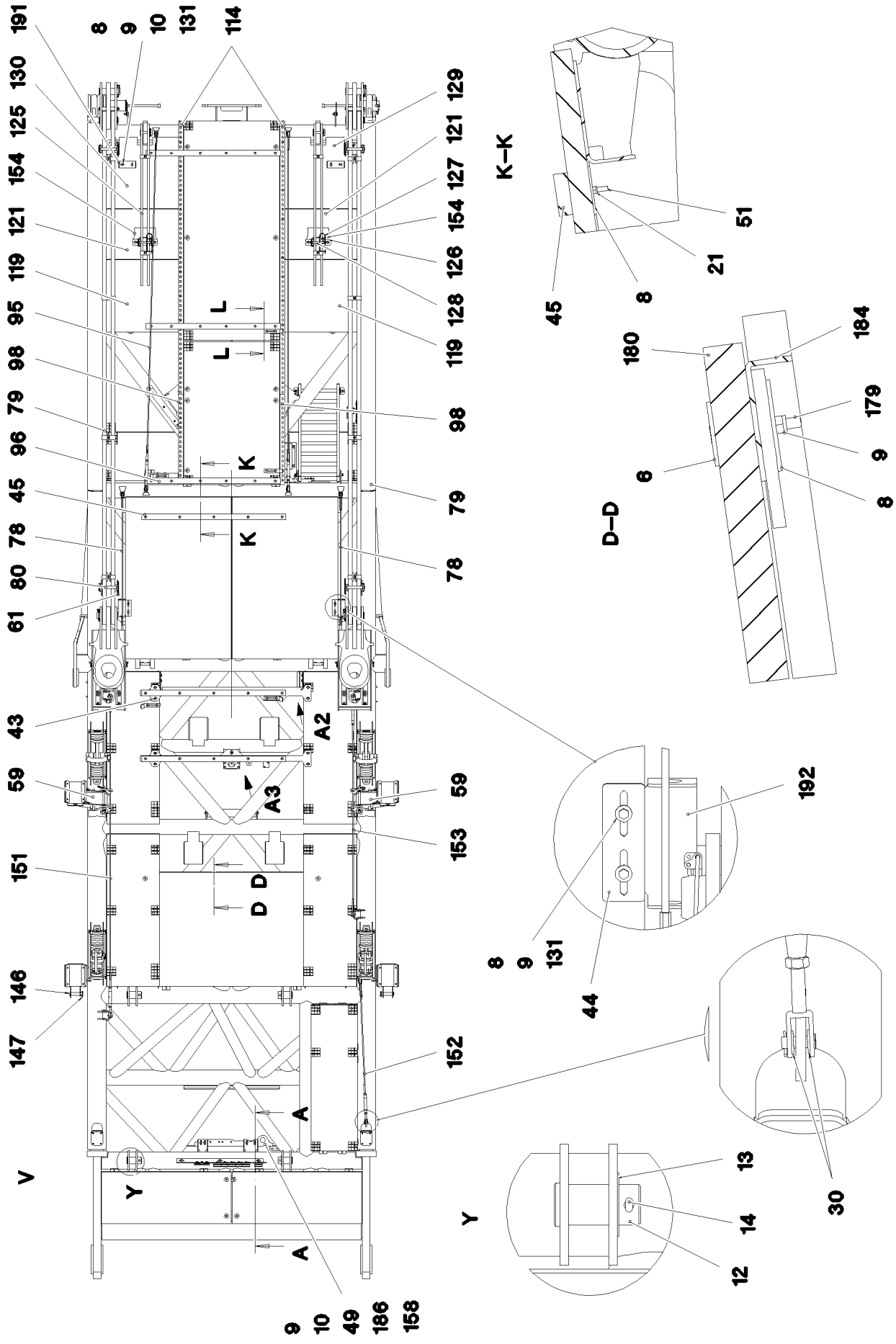

9.1.2023 078724	**etk_en_de_098288 LR 11000**	❑ 1046 (3/10)
LIEBHERR	**D PIVOT SECTION PRE-ASS.** **D-ANLENKSTUECK VORM.**	**917333208**

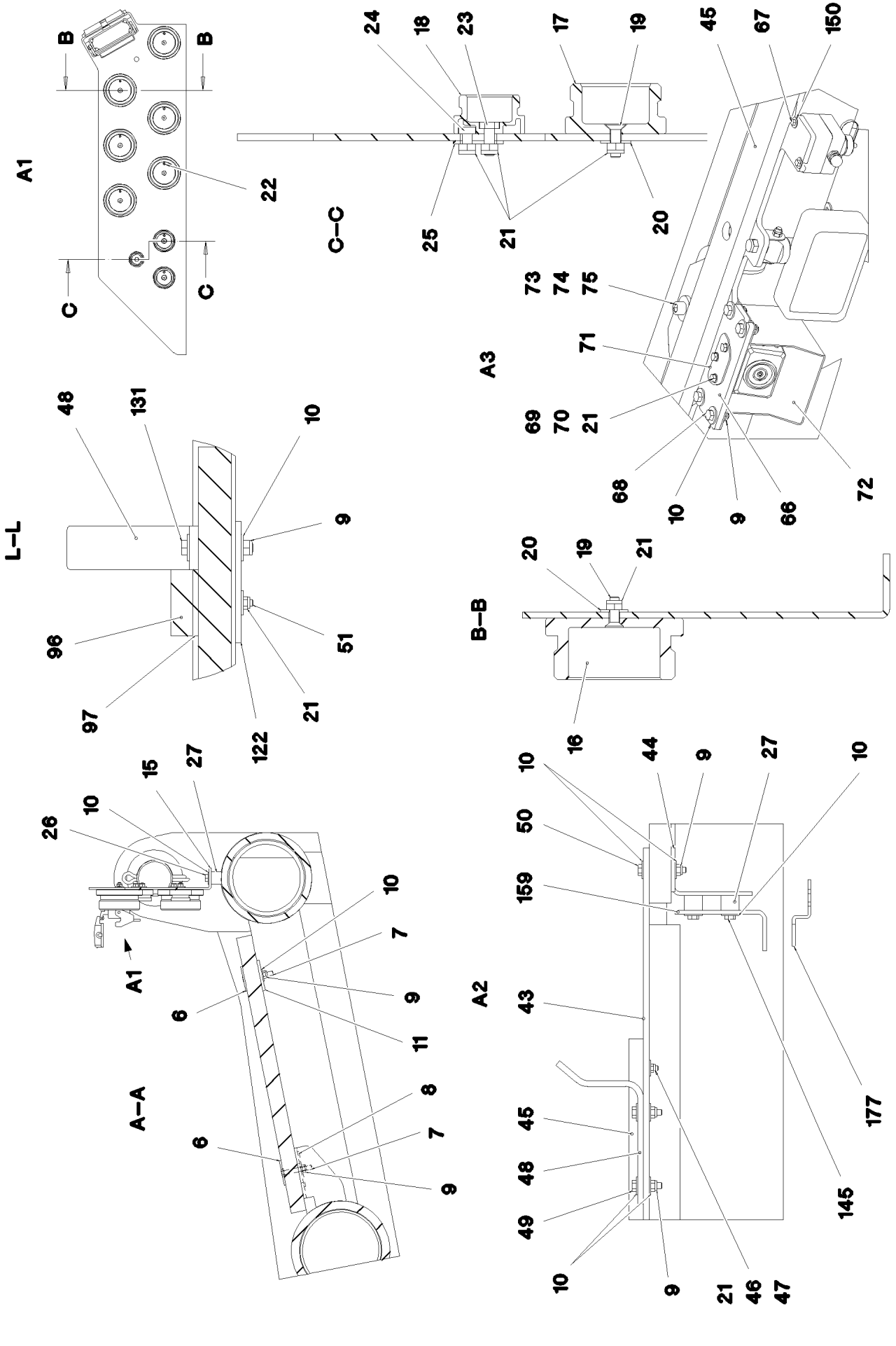

9.1.2023 078725 LIEBHERR	**etk_en_de_098288 LR 11000** **D PIVOT SECTION PRE-ASS.** **D-ANLENKSTUECK VORM.**	❑ 1047 (4/10) **917333208**

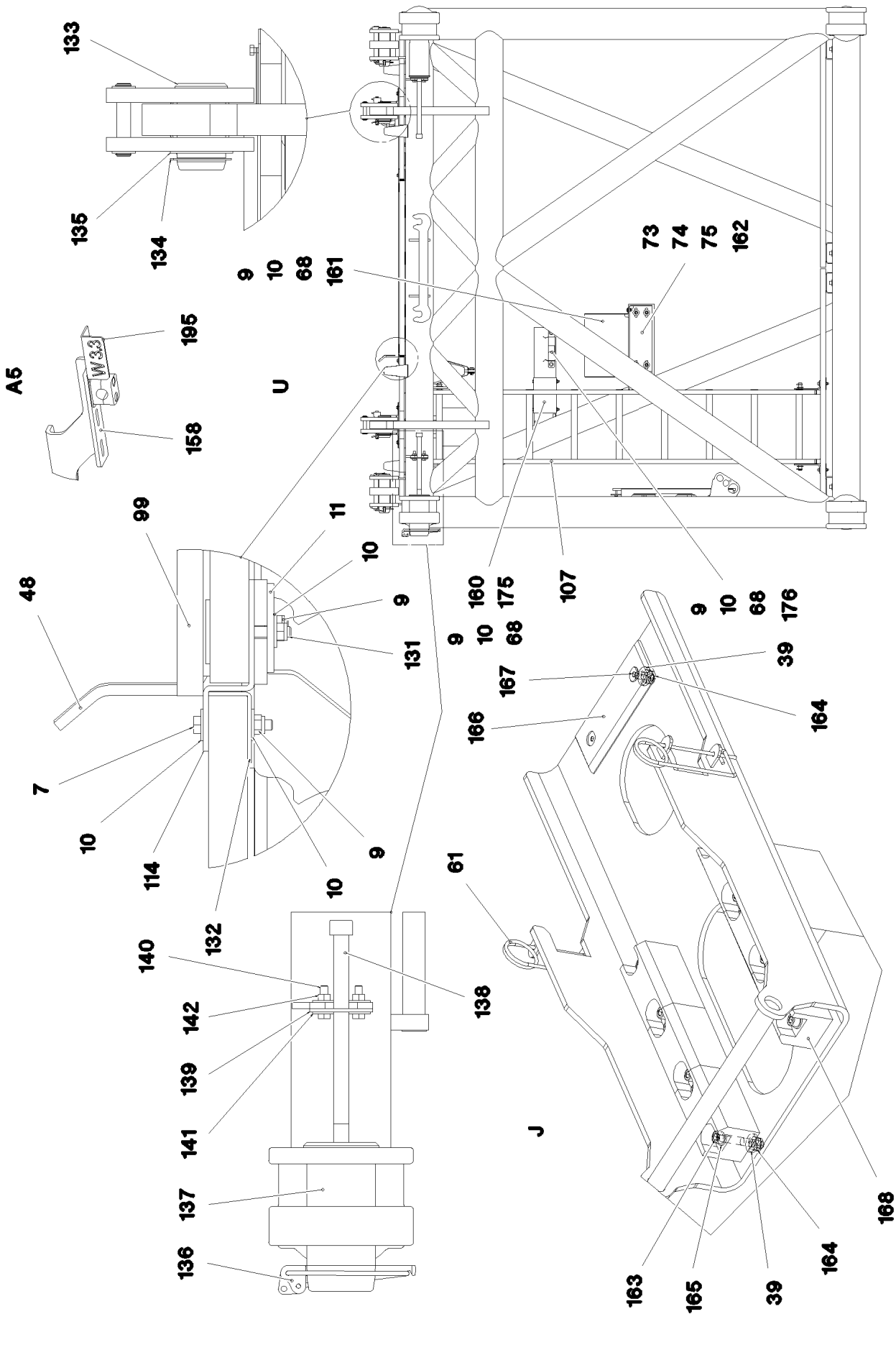

9.1.2023 078726 LIEBHERR	**etk_en_de_098288 LR 11000** **D PIVOT SECTION PRE-ASS.** **D-ANLENKSTUECK VORM.**	❑ 1048 (5/10) **917333208**

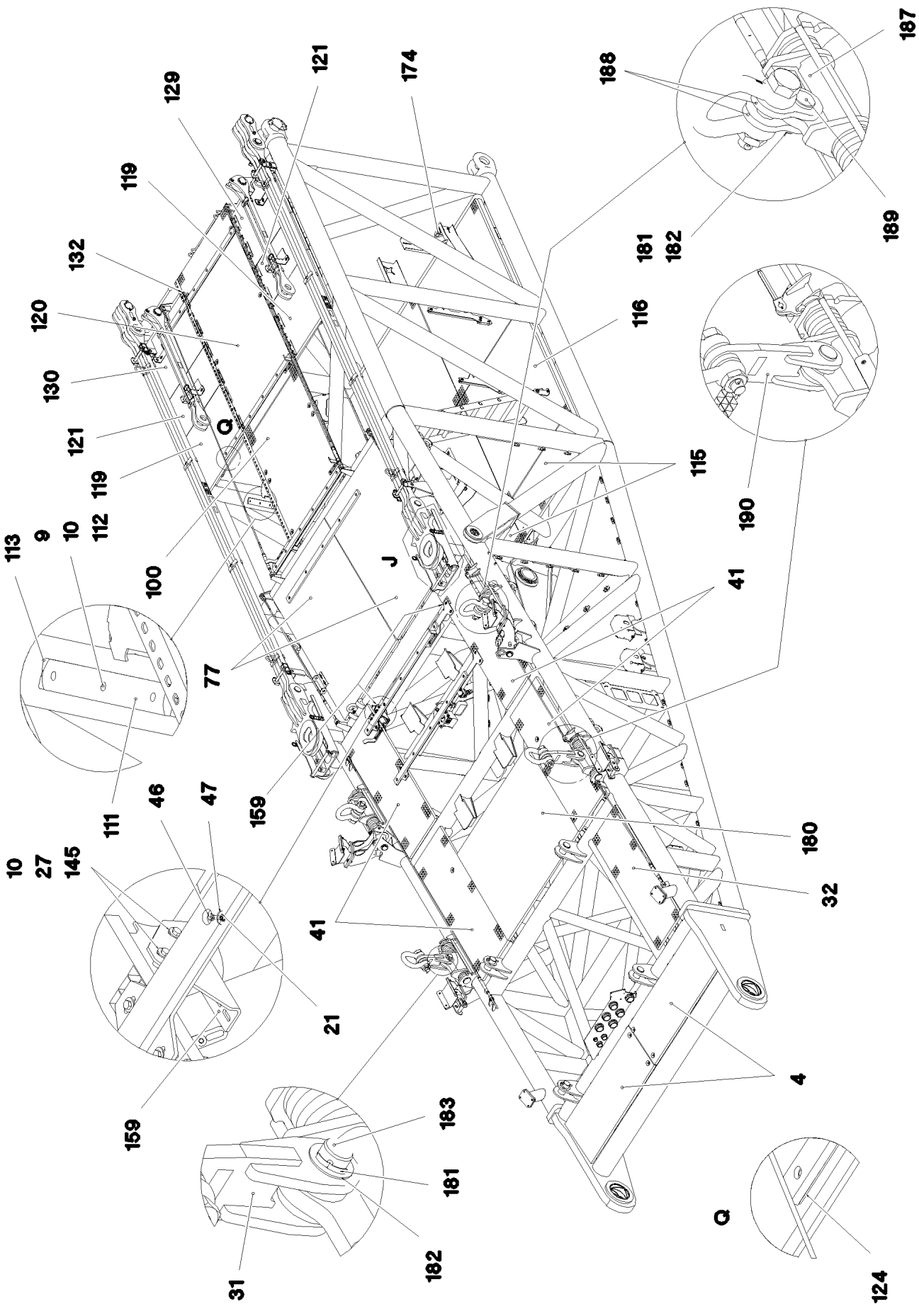

9.1.2023 078727 LIEBHERR	**etk_en_de_098288 LR 11000** **D PIVOT SECTION PRE-ASS.** **D-ANLENKSTUECK VORM.**	❑ 1049 (6/10) **917333208**

Pos.	Item	Quantity	Description	Bezeichnung
1	967780208	1	D PIVOT SECTION WELDED CONSTR.	D-ANLENKSTUECK SCHWK.
2	97030822	2	BUSHING 220X200X120 37MNB4	BUCHSE
3	97035739	2	BUSHING 60X100X100 GZ-CUZN25AL5	BUCHSE
4	97036111	2	GRIDIRON T1350X550X30/2 S235JR T ZN K	GITTERROST-P
5	968092908	3	PIVOTING CONNECTION PLATE WELD	ANHAENGELASCHE SCHWK.
6	10100621	50	DISH MOUNTING	TELLERBEFESTIGUNG
7	11651582	50	HEX SCREW ISO 4014 M8X55 8.8 480H SPF	SECHSKANTSCHRAUBE
8	941138108	53	WASHER DC01 FE//ZNNI8//CN//T0	SCHEIBE
9	10875614	126	HEX NUT DIN 985 M8 8 480H SPF	SECHSKANTMUTTER
10	11140469	200	WASHER ISO 7093-1 8 200HV 480H SPF	SCHEIBE
11	97029313	3	PLATE 5X110X60 S355MC FE//ZNNI8//CN//T	BLECH
12	978157308	4	PIN 75.0X150 35NICRMOV125 SPF	BOLZEN
13	946394508	4	PLATE RD110X2 DC01 FE//ZNNI8//CN//T0	BLECH
14	433012101	4	SPLIT PIN ISO 1234 16X140 St A3C	SPLINT
15	97036117	1	PLATE 4X320X934 S315MC FE//ZNNI8//CN//T	BLECH
16	10466909	6	SCREW PLUG RD79X4 SPF	VERSCHLUSSSCHRAUBE
17	10466908	2	SCREW PLUG RD54X4 ALCUMGPB SPF	VERSCHLUSSSCHRAUBE
18	10466907	1	SCREW PLUG RD36X3 SPF	VERSCHLUSSSCHRAUBE
19	11113906	8	COUNTERSUNK SCREW DIN 7991 M6X20 A	SENKSCHRAUBE
20	421801708	9	WASHER ISO 7093-1 6 200HV-A2	SCHEIBE
21	12102692	44	HEX NUT DIN 985 M6 8 ZNNI-480H SPF	SECHSKANTMUTTER
22	12100672	8	DOWEL PIN ISO 8752 6X14 480H SPF	SPANNSTIFT
23	11657360	1	HEX SCREW ISO 4017 M6X16 8.8 480H SPF	SECHSKANTSCHRAUBE
24	4001230	1	SOCKET HEAD SCREW DIN 6912 M6X12 08.	ZYLINDERSCHRAUBE
25	97036123	1	PLATE 2X30X20 DC01 FE//ZNNI8//CN//T0	BLECH
26	11651612	5	HEX SCREW ISO 4017 M8X16 8.8 480H SPF	SECHSKANTSCHRAUBE
27	953873408	26	SLEEVE 25X20 11SMN37 FE//ZNNI8//CN//T0	HUELSE
28	977765008	2	LIMIT STOP 15X160X120 PA6 G	ANSCHLAG
29	11691424	8	SOCKET HEAD SCREW ISO 4762 M8X35 8.8	ZYLINDERSCHRAUBE
30	10289805	32	WASHER ISO 7089 14 300HV FLZN SPF	SCHEIBE
31	968765308	1	CONNECTING LINK WELDED	LASCHE SCHWK.
32	725808008	1	GRIDIRON T1530X483X30/2 S235JR T ZN K	GITTERROST-P
33	12102696	55	BUTTON HEAD SCREW AEHNL.ISO 7380-2	HALBRUNDKOPFSCHRAUBE
34	10872676	54	CABLE CLIP HOLDER 46X70-SCHWARZ PA	KABELBINDERHALTER
35	968183908	2	REST WELDED	ABLAGE SCHWK.
36	971279508	8	SLIDER 15X50X230 PA6G+OEL SPF	GLEITSTUECK
37	12216056	16	SOCKET HEAD SCREW DIN 7984 M8X30 08	ZYLINDERSCHRAUBE
38	10178864	8	HEX SCREW ISO 4014 M10X50 10.9 FLZN SP	SECHSKANTSCHRAUBE
39	11658580	44	WASHER DIN 7349 10,5 200HV-St FLZN SPF	SCHEIBE
40	11002807	8	HEX NUT ISO 4032 M10 10 FLZN SPF	SECHSKANTMUTTER
41	725869408	4	GRIDIRON T1600X550X30/2 S235JR T ZN K	GITTERROST-P
42	968281608	2	REST WELDED	ABLAGE SCHWK.
43	97036136	1	PLATE 8X173X1775 S355MC FE//ZNNI8//CN/	BLECH
44	97036137	6	PLATE 5X170X60 S355MC FE//ZNNI8//CN//T	BLECH
45	971586108	3	SUPPORT PA6G	AUFLAGE
46	12217223	10	HEX SCREW ISO 4017 M6X30 8.8 480H SPF	SECHSKANTSCHRAUBE
47	10875640	9	WASHER DIN 440 6,6 -ST 480H SPF	SCHEIBE
48	970833608	5	PLATE 8X276X40 S355MC FE//ZNNI8//CN//T	BLECH
49	11692827	8	HEX SCREW ISO 4017 M8X35 8.8 480H SPF	SECHSKANTSCHRAUBE
50	11651583	8	HEX SCREW ISO 4014 M8X60 8.8 480H SPF	SECHSKANTSCHRAUBE
51	12216186	21	HEX SCREW ISO 4014 M6X65 8.8 480H SPF	SECHSKANTSCHRAUBE
52	975076408	4	PIN 80.0X560 35NICRMOV125 SPF	BOLZEN
53	97034040	24	WASHER 20X120X120 S355J2+N FE//ZNNI8/	SCHEIBE
54	97034111	12	WASHER 10X120X120 S355MC FE//ZNNI8//C	SCHEIBE
55	11972078	4	WASHER DIN 1440 75 ST FLZN SPF	SCHEIBE
56	11642349	2	HEX SCREW ISO 4017 M12X35 8.8 FLZN SP	SECHSKANTSCHRAUBE
57	12227180	2	WASHER SPRING DIN 127 B 12 FLZN SPF	FEDERRING
58	749012008	1	CARRYING ROLLER 80/5/20X510 GALV.VER	TRAGROLLE
59	968187708	2	SUPPORT WELDED	STUETZE SCHWK.
60	968188008	2	GRIP BOLT T ZN O	GRIFFBOLZEN

Pos.	Item	Quantity	Description	Bezeichnung
61	433100908	10	RETAINING SPRING 4,5X98 ISO 2081 FE/ZN	SICHERUNGSFEDER
62	97036214	2	PIN 50.0X230 S355J2C+C FE//ZNNI8//CN//T0	BOLZEN
63	10875659	4	RETAINING RINGS DIN 471 50X2 480H SPF	SICHERUNGSRING
64	97018998	4	WASHER 70X70 S315MC FE//ZNNI8//CN//T0	SCHEIBE
66	97036215	1	PLATE 8X200X1775 S355MC FE//ZNNI8//CN/	BLECH
67	11647548	2	HEX SCREW ISO 4017 M5X16 8.8 480H SPF	SECHSKANTSCHRAUBE
68	10197831	22	HEX SCREW ISO 4017 M8X25 8.8 ZNNI-480	SECHSKANTSCHRAUBE
69	10197836	3	HEX SCREW ISO 4017 M6X25 8.8 ZNNI-480	SECHSKANTSCHRAUBE
70	10197771	6	WASHER ISO 7089 6 200HV ZNNI-480H SPF	SCHEIBE
71	97033349	1	PLATE 40X76 DC01 FE//ZNNI8//CN//T0	BLECH
72	97033350	1	PLATE 226X380 DC01 FE//ZNNI8//CN//T0	BLECH
73	10875565	13	SOCKET HEAD SCREW ISO 4762 M12X40 8	ZYLINDERSCHRAUBE
74	10179356	34	WASHER DIN 6340 13 FLZN SPF	SCHEIBE
75	11840127	21	HEX NUT ISO 7040 M12 8 FLZN SPF	SECHSKANTMUTTER
76	972908808	2	HOOD 411X555 DC01 FE//ZNNI8//CN//T0	HAUBE
77	97036220	2	GRIDIRON T1700X1100X30/2 S235JR T ZN K	GITTERROST-P
78	10652814	2	ROUND STRAND ROPE 10X1,75M STAHL VE	RUNDLITZENSEIL
79	968242208	2	PULL ROD 6.050 M ⇨ ❑ 1054	ZUGSTANGE KPL.
80	962580308	4	CONNECTING PIN WELDED FE//ZNNI8//CN/	ABSTECKBOLZEN SCHWK.
81	97032364	1	PIN 85.0 X306 35NICRMOV125 SPF	BOLZEN
82	10875663	2	RETAINING RINGS DIN 471 80X2,5 480H SP	SICHERUNGSRING
83	97019145	2	WASHER 2X110X110 DC01 FE//ZNNI8//CN//T	SCHEIBE
84	97036234	1	SLEEVE 108.0X222 S355J2H FE//ZNNI8//CN/	HUELSE
85	966213408	2	GUIDE PULLEY COMPL.	UMLENKROLLE KPL.
86	97043653	4	WASHER 3X344X344 DC01 FE//ZNNI8//CN//T	SCHEIBE
87	97032366	3	PLATE 10X1142X845 S355MC	BLECH
88	97036235	1	PIN 38.0 X350 S355J2H T ZN O	BOLZEN
89	433201608	2	PIPE FOLDING PLUG 10X45 VERZ	ROHRKLAPPSTECKER
90	97032362	1	AXLE 193.7X330 S890QL1 SPF	ACHSE
91	97032363	1	SLEEVE 244.5X230 S770QL	HUELSE
92	428009408	2	RETAINING RINGS DIN 471 180X4	SICHERUNGSRING
93	97032360	2	WASHER 220X220 S355MC FE//ZNNI8//CN//T	SCHEIBE
94	924954508	2	ROPE PULLEY CPL. SPF	SEILROLLE KPL.
(1)	288138108	1	ROPE PULLEY RD780X84 PA6G SPF	SEILROLLE
(2)	746509408	1	ROLLER BEARING 220X300X95	WAELZLAGER
(3)	10872701	2	RETAINING RINGS DIN 471 300X5	SICHERUNGSRING
(4)	7743242	1	HYDRAULIC-TYPE LUBRICAT.NIPPLE DIN 71	KEGELSCHMIERNIPPEL
95	10652820	2	ROUND STRAND ROPE 10X3,7M STAHL VE	RUNDLITZENSEIL
96	976661208	3	SUPPORT 1400X60 PA6G	AUFLAGE
97	97036237	3	PLATE 5X980X60 S355MC FE//ZNNI8//CN//T	BLECH
98	97036238	2	Z-PROFILE 4X940X161 S315MC FE//ZNNI8//C	Z-PROFIL
99	11651585	2	HEX SCREW ISO 4014 M8X70 8.8 480H SPF	SECHSKANTSCHRAUBE
100	97012280	1	GRIDIRON T1000X1490X30/2 S235JR T ZN K	GITTERROST-P
101	12100221	8	BUTTON HEAD SCREW ISO 7380-2 M8X40	HALBRUNDKOPFSCHRAUBE
102	10875485	2	BUTTON HEAD SCREW AEHNL.ISO 7380-2	HALBRUNDKOPFSCHRAUBE
103	979656308	1	PLATE 220X364 S315MC FE//ZNNI8//CN//T0	BLECH
104	450023208	2	PIN ISO 2340 B20X500X485 ST.50K FE//ZN20	BOLZEN
105	10180359	4	SPLIT PIN ISO 1234 5X40 St 480H SPF	SPLINT
106	10289808	4	WASHER ISO 7089 20 300HV FLZN SPF	SCHEIBE
107	11481400	1	SIMPLE LADDER EN 131 9-420X2,49M AL SP	ANLEGELEITER
108	97036240	2	PLATE 5X189X70 S355MC FE//ZNNI8//CN//T	BLECH
109	10875570	2	SOCKET HEAD SCREW ISO 4762 M8X55 8.8	ZYLINDERSCHRAUBE
110	11002141	1	ROUND STRAND ROPE 10X3,5M STAHL VE	RUNDLITZENSEIL
111	97027767	1	SHEET 22X60X450 PA6G	PLATTE
112	10875553	3	COUNTERSUNK SCREW DIN 7991 M8X25 8	SENKSCHRAUBE
113	97036241	1	PLATE 4X60X530 S315MC FE//ZNNI8//CN//T	BLECH
114	97029899	2	PLATE 4X2845X161 S315MC FE//ZNNI8//CN/	BLECH
115	725802108	2	GRIDIRON T1300X500X30/2 S235JR T ZN K	GITTERROST-P
116	725861908	4	GRIDIRON T1300X1500X30/2 S235JR T ZN K	GITTERROST-P

Pos.	Item	Quantity	Description	Bezeichnung
117	968188408	4	SUPPORT WELDED T ZN O	AUFLAGE SCHWK.
118	11834794	4	SOCKET HEAD SCREW ISO 4762 M12X45 8	ZYLINDERSCHRAUBE
119	10045468	2	GRIDIRON T800X750X30/2 S235JR T ZN K	GITTERROST-P
120	979067108	1	GRIDIRON T1000X2280X30/2 S235JR SPF	GITTERROST-P
121	725820108	2	GRIDIRON T800X525X30/2 S235JR T ZN K	GITTERROST-P
124	97036259	2	PLATE 4X320X60 S315MC FE//ZNNI8//CN//T	BLECH
125	968246608	2	PULL ROD SPF ⇨ ❑ 1056	ZUGSTANGE KPL.
126	97036261	2	PLATE 5X249X226 S355MC FE//ZNNI8//CN//T	BLECH
127	433102508	2	RETAINING SPRING 5X122 ISO 2081 FE/ZN8/	SICHERUNGSFEDER
128	965427708	2	CONNECTING PIN WELDED FE//ZNNI8//CN/	ABSTECKBOLZEN SCHWK.
129	97036266	1	GRIDIRON T800X740X30/2 S235JR T ZN K	GITTERROST-P
130	97036267	1	GRIDIRON T800X740X30/2 S235JR T ZN K	GITTERROST-P
131	12216207	15	HEX SCREW ISO 4017 M8X60 8.8 480H SPF	SECHSKANTSCHRAUBE
132	97031853	6	PLATE 3X82X580 DC01 FE//ZNNI8//CN//T0	BLECH
133	977774408	2	PIN 75.0X124 35NICRMOV125 GASN. SPF	BOLZEN
134	12100251	2	RETAINING RINGS DIN 471 70X2,5 480H SP	SICHERUNGSRING
135	934282108	2	WASHER 90X90 DC01 FE//ZNNI8//CN//T0	SCHEIBE
136	10878577	2	SAFETY PLUG W HINGE-LID 20X175X20X1	SICHERHEITSKLAPPSTECKER
137	976499408	2	PIN 120.0X0 35NICRMOV125 GASN. SPF	BOLZEN
138	10545933	2	SOCKET HEAD SCREW ISO 4762 M24X360	ZYLINDERSCHRAUBE
139	955051808	2	PLATE S700MC	BLECH
140	11645386	4	HEX SCREW ISO 4017 M12X45 8.8 FLZN SP	SECHSKANTSCHRAUBE
141	11182717	8	WASHER ISO 7093-1 12 300HV FLZN SPF	SCHEIBE
142	10875616	4	HEX NUT ISO 4032 M12 8 FLZN SPF	SECHSKANTMUTTER
143	97033289	1	PLATE 5X725X233 S355MC FE//ZNNI8//CN//T	BLECH
144	97033290	1	PLATE 5X725X155 S355MC FE//ZNNI8//CN//T	BLECH
145	12216205	10	HEX SCREW ISO 4017 M8X18 8.8 480H SPF	SECHSKANTSCHRAUBE
146	977519308	2	PIN 35.0X138 35NICRMOV125 GASN. SPF	BOLZEN
147	10180880	2	SAFETY PLUG W HINGE-LID 8X42X7,5X32	SICHERHEITSKLAPPSTECKER
148	97018042	2	CARRIER RAIL C28/11X620 T ZN O	TRAGSCHIENE
149	954117308	2	CARRIER RAIL X0	TRAGSCHIENE
150	10353747	2	WASHER ISO 7093-1 5 200HV-A2	SCHEIBE
151	10652805	1	ROUND STRAND ROPE 10X3,36M STAHL VE	RUNDLITZENSEIL
152	10652811	1	ROUND STRAND ROPE 10X1,55M STAHL VE	RUNDLITZENSEIL
153	10675387	1	ROUND STRAND ROPE 10X2,30M STAHL VE	RUNDLITZENSEIL
154	97039140	2	PLATE 185X260 DC01 FE//ZNNI8//CN//T0	BLECH
156	970344808	4	CARRIER RAIL	TRAGSCHIENE
157	97042552	12	PLATE 4X160X77 S315MC FE//ZNNI8//CN//T	BLECH
158	97042554	1	PLATE 6X1070X254 S355MC FE//ZNNI8//CN/	BLECH
159	97042557	2	PLATE 200X179 S355MC FE//ZNNI8//CN//T0	BLECH
160	97042559	1	PLATE 433X200 DC01 FE//ZNNI8//CN//T0	BLECH
161	97042562	1	PLATE 924X767 DC01 RAL 1007	BLECH
162	97042567	1	PLATE 5X555X709 S355MC FE//ZNNI8//CN//T	BLECH
163	12213812	24	SOCKET HEAD SCREW ISO 4762 M10X65 8	ZYLINDERSCHRAUBE
164	10197769	28	HEX NUT DIN 985 M10 8 ZNNI-480H SPF	SECHSKANTMUTTER
165	10289795	24	WASHER ISO 7089 10 300HV FLZN SPF	SCHEIBE
166	288199508	2	DISTANCE PLATE 9 X 70 X180 PA6G	DISTANZPLATTE
167	12225936	4	COUNTERSUNK SCREW DIN 7991 M10X30 8	SENKSCHRAUBE
168	975812308	12	SUPPORT PA6G	AUFLAGE
169	954117408	2	CARRIER RAIL X0	TRAGSCHIENE
170	954128608	2	CARRIER RAIL X0	TRAGSCHIENE
171	97037694	1	PLATE 192X126 DC01 FE//ZNNI8//CN//T0	BLECH
172	97043592	1	PLATE 4X200X115 S315MC FE//ZNNI8//CN//T	BLECH
173	11004801	6	SNAP HOOK AEHNLICH DIN 5299 C C40X4-	KARABINERHAKEN
174	97042216	1	PLATE 228X255 S315MC FE//ZNNI8//CN//T0	BLECH
175	970762808	1	PLATE S315MC FE//ZNNI8//CN//T0	BLECH
176	978637208	1	PLATE DC01 FE//ZNNI8//CN//T0	BLECH
177	97046716	1	PLATE 4X107X70 S315MC FE//ZNNI8//CN//T	BLECH
178	10290252	4	SHACKLE 25T VERZ SPF	SCHAEKEL

Pos.	Item	Quantity	Description	Bezeichnung
179	12220759	2	HEX SCREW ISO 4017 M8X65 8.8 480H SPF	SECHSKANTSCHRAUBE
180	725820008	1	GRIDIRON T1200X1500X30/2 S235JR T ZN K	GITTERROST-P
181	10180375	3	SPLIT PIN ISO 1234 10X80 St 480H SPF	SPLINT
182	953518308	3	WASHER RD80X3 DC01 FE//ZNNI8//CN//T0	SCHEIBE
183	97042167	2	PIN 65.0X155 35NICRMOV125 SPF	BOLZEN
184	979177108	1	PLATE 4X1910X200 S315MC FE//ZNNI8//CN/	BLECH
185	97047692	6	PLATE 160X120 DC01 FE//ZNNI8//CN//T0	BLECH
186	11642341	4	HEX SCREW ISO 4014 M12X180 8.8 FLZN SP	SECHSKANTSCHRAUBE
187	969144008	1	PIVOTING CONNECTION PLATE WELD	ANHAENGELASCHE SCHWK.
188	97047881	2	BUTT STRAP 20X220X110 S960QL+Z25	LASCHE
189	97052556	1	PIN 65.0X110 35NICRMOV125 SPF	BOLZEN
190	969146008	1	CONNECTING LINK WELDED	LASCHE SCHWK.
191	97053543	2	PLATE 4X70X306 S315MC FE//ZNNI8//CN//T	BLECH
192	97053548	2	PLATE 4X135X306 S315MC FE//ZNNI8//CN//T	BLECH
193	10289804	8	WASHER ISO 7089 12 300HV FLZN SPF	SCHEIBE
194	10875574	4	SOCKET HEAD SCREW ISO 4762 M12X100 8	ZYLINDERSCHRAUBE
195	97159855	1	PLATE 2X125X66 DC01 FE//ZNNI8//CN//T0	BLECH
300	968284208	1	SIGNS D-ANLENKSTUECK	BESCHILDERUNG
			⇨ ❑ 1057	

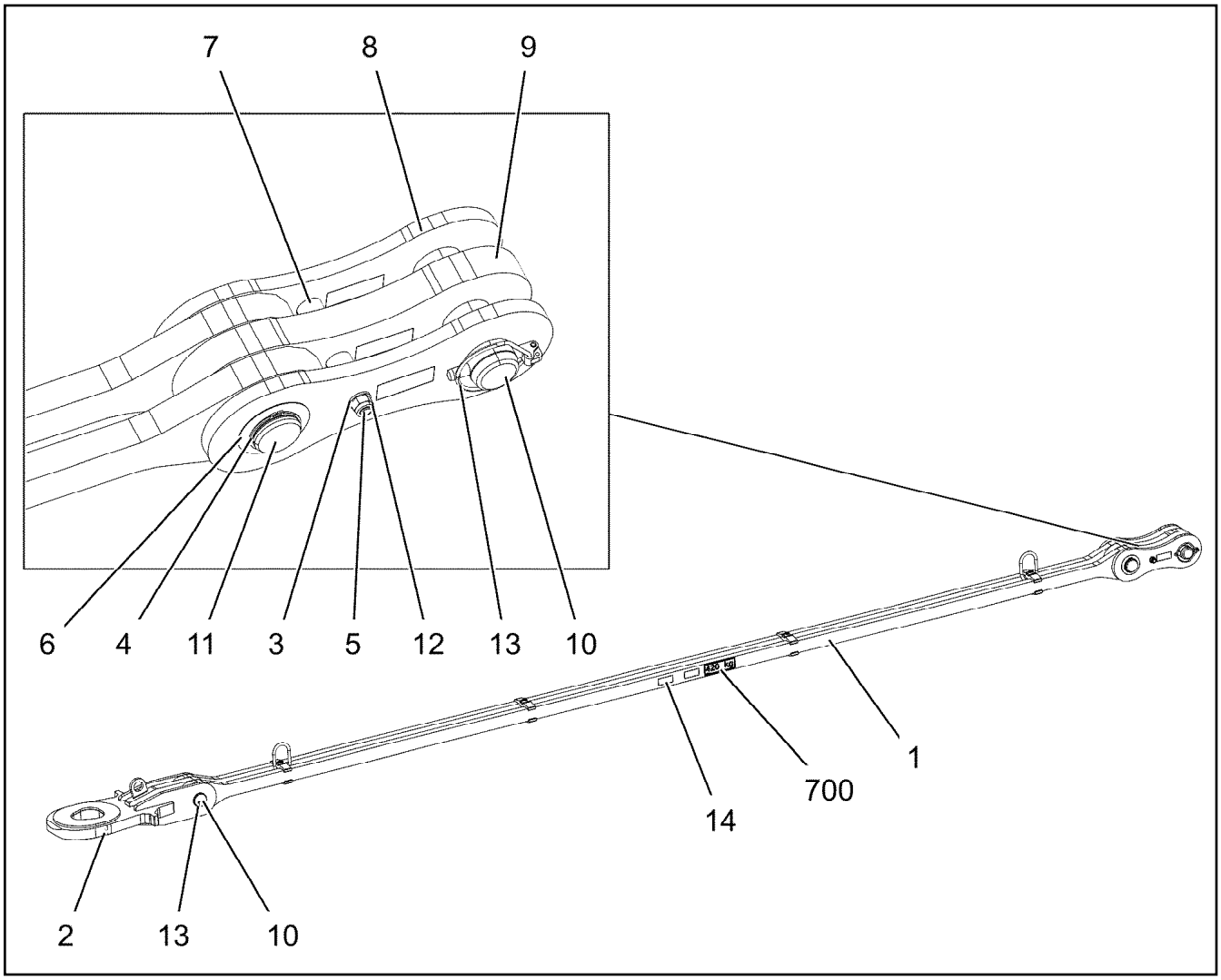

Pos.	Item	Quantity	Description	Bezeichnung
1	968242108	1	DRAWBAR PRE-ASS 5.15 M ⇨ ❑ 1055	ZUGSTANGE VORM.
2	968256208	1	DRAW CONNECTING LINK	ZUGLASCHE SCHWK.
3	10289806	2	WASHER ISO 7089 16 300HV FLZN SPF	SCHEIBE
4	12100643	1	RETAINING RINGS DIN 471 65X2,5 480H SP	SICHERUNGSRING
5	12224045	1	HEX SCREW ISO 4014 M16X200 8.8 FLZN SP	SECHSKANTSCHRAUBE
6	943399108	1	WASHER 1X100X100 X5CRNI18-10	SCHEIBE
7	949987108	2	TUBE 33,7X8X45 S355J2H FE//ZNNI8//CN//T	ROHR
8	967744108	2	BRACKET WITH BOARD 0.30M	LASCHE MIT SCHILD
9	967744208	1	BRACKET WITH BOARD 0.30M	LASCHE MIT SCHILD
10	97027114	2	PIN 70.0X220 35NICRMOV125 SPF	BOLZEN
11	97027115	1	PIN 70.0X203 35NICRMOV125 SPF	BOLZEN
12	10875609	1	HEX NUT DIN 985 M16 8 FLZN SPF	SECHSKANTMUTTER
13	10180878	2	SAFETY PLUG W HINGE-LID 17X100X15,5X	SICHERHEITSKLAPPSTECKER
14	97139634	2	PLATE ASSEMBLY SCHILD BG SPF	SCHILD BAUGRUPPE
700	969083508	1	SIGNS 6.050 M	BESCHILDERUNG
(1)	97049944	1	SIGN 170X55 KLEBEFOLIE SPF	SCHILD

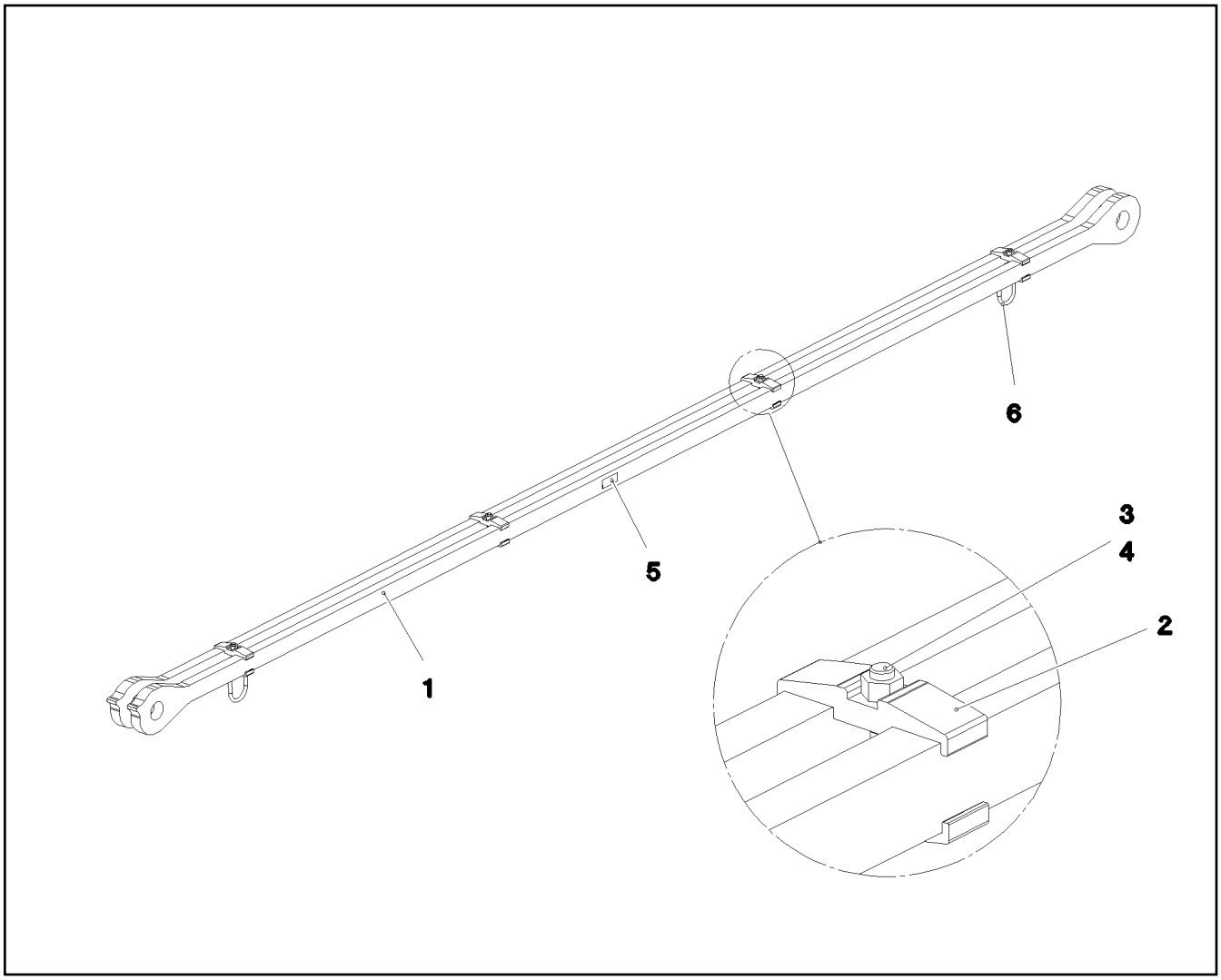

Pos.	Item	Quantity	Description	Bezeichnung
1	97037196	2	PULL ROD 40X5367X168 S960QL+Z25 SPF	ZUGSTANGE
2	97028373	8	CLAMP 40X142X24 S960QL+Z25	KLAMMER
3	12691483	4	SOCKET HEAD SCREW ISO 4762 M16X100 8	ZYLINDERSCHRAUBE
4	10875617	4	HEX NUT ISO 4032 M16 8 FLZN SPF	SECHSKANTMUTTER
5	973567608	1	PLATE IDENTIFICATION NUMBER IDENT-N	SCHILD IDENTNR.
6	10871568	2	OVAL LOAD RING 11X60X120 GK 10 SPF	OVALRING

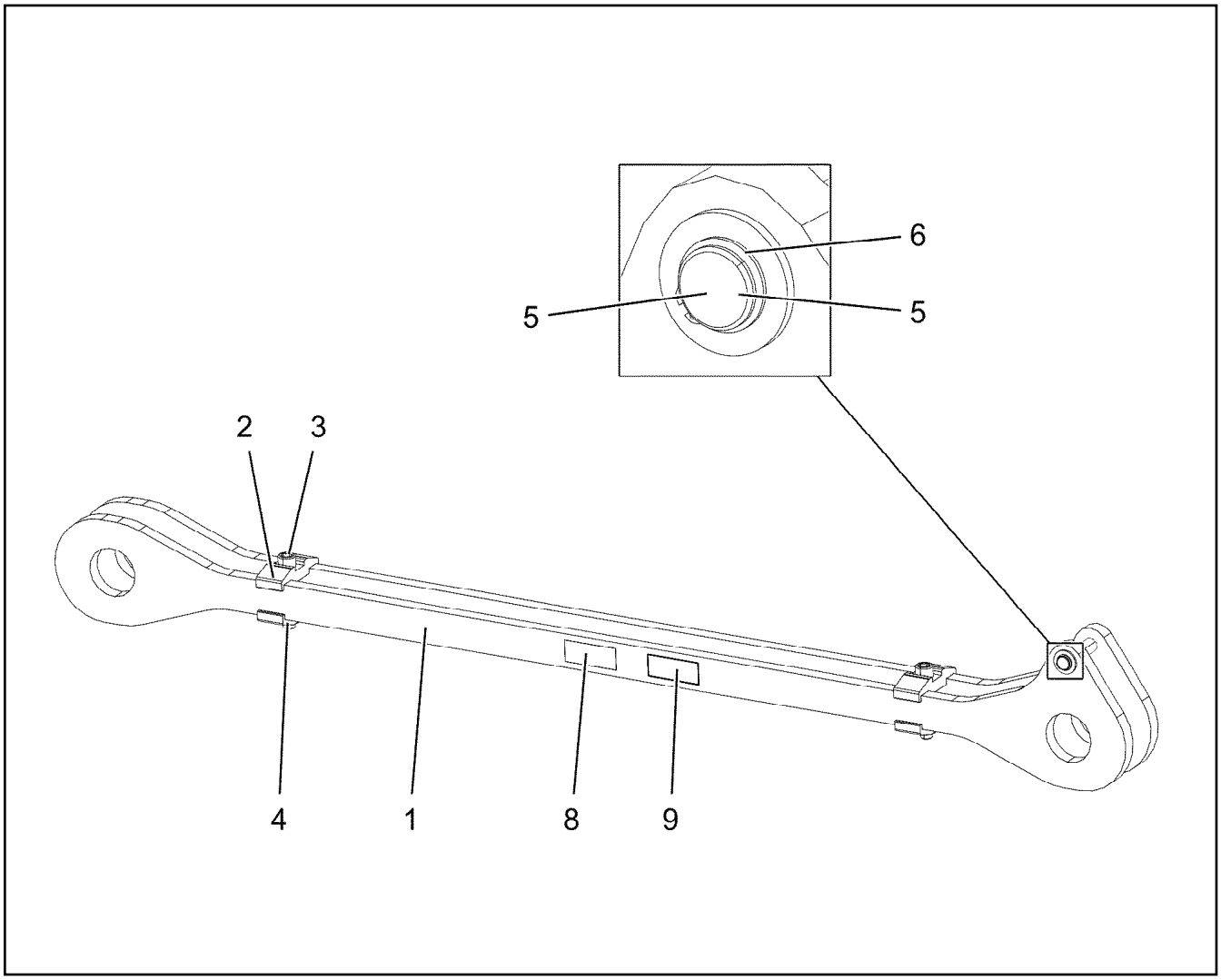

Pos.	Item	Quantity	Description	Bezeichnung
1	97037392	2	PLATE 20X1684X216 S960QL+Z25 SPF	BLECH
2	97037393	4	CLAMP 40X102X24 S960QL+Z25	KLAMMER
3	12224055	2	SOCKET HEAD SCREW ISO 4762 M16X90 8	ZYLINDERSCHRAUBE
4	10875617	2	HEX NUT ISO 4032 M16 8 FLZN SPF	SECHSKANTMUTTER
5	955524708	1	PIN 20X105 42CRMO4+QT GASN. SPF	BOLZEN
6	10875655	2	RETAINING RINGS DIN 471 20X1,2 480H SP	SICHERUNGSRING
7	11691327	2	WASHER ISO 7092 20 300HV FLZN SPF	SCHEIBE
8	973567608	1	PLATE IDENTIFICATION NUMBER IDENT-N	SCHILD IDENTNR.
9	97139634	2	PLATE ASSEMBLY SCHILD BG SPF	SCHILD BAUGRUPPE

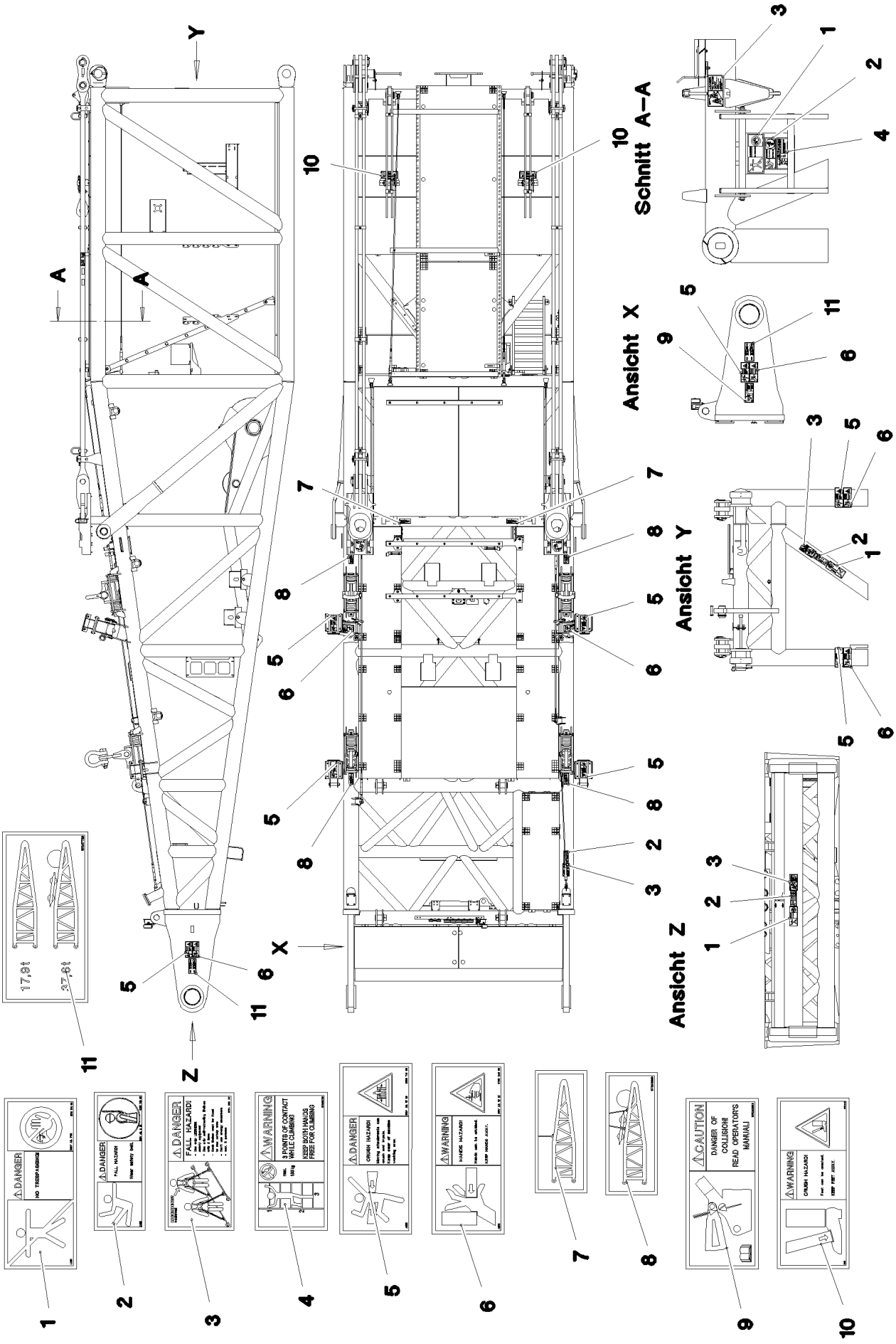

9.1.2023 078714	**etk_en_de_098288 LR 11000**	❑ 1057 (1/2)
LIEBHERR	**SIGNS** **BESCHILDERUNG**	**968284208**

Pos.	Item	Quantity	Description	Bezeichnung
1	978674008	3	SIGN 208X88 KLEBEFOLIE SPF	SCHILD
2	978674808	4	SIGN 168X62 KLEBEFOLIE SPF	SCHILD
3	97004046	4	SIGN 168X88X1 KLEBEFOLIE SPF	SCHILD
4	97036732	1	SIGN 168X88 KLEBEFOLIE SPF	SCHILD
5	978674108	8	SIGN 208X88 KLEBEFOLIE SPF	SCHILD
6	978674608	6	SIGN 208X88 KLEBEFOLIE SPF	SCHILD
7	97038442	2	SIGN 149X63 KLEBEFOLIE SPF	SCHILD
8	97038890	4	SIGN 149X63 KLEBEFOLIE SPF	SCHILD
9	97033982	1	SIGN 208X88 KLEBEFOLIE SPF	SCHILD
10	97016392	2	SIGN 208X88 KLEBEFOLIE SPF	SCHILD
11	97047728	2	SIGN 200X100 KLEBEFOLIE	SCHILD

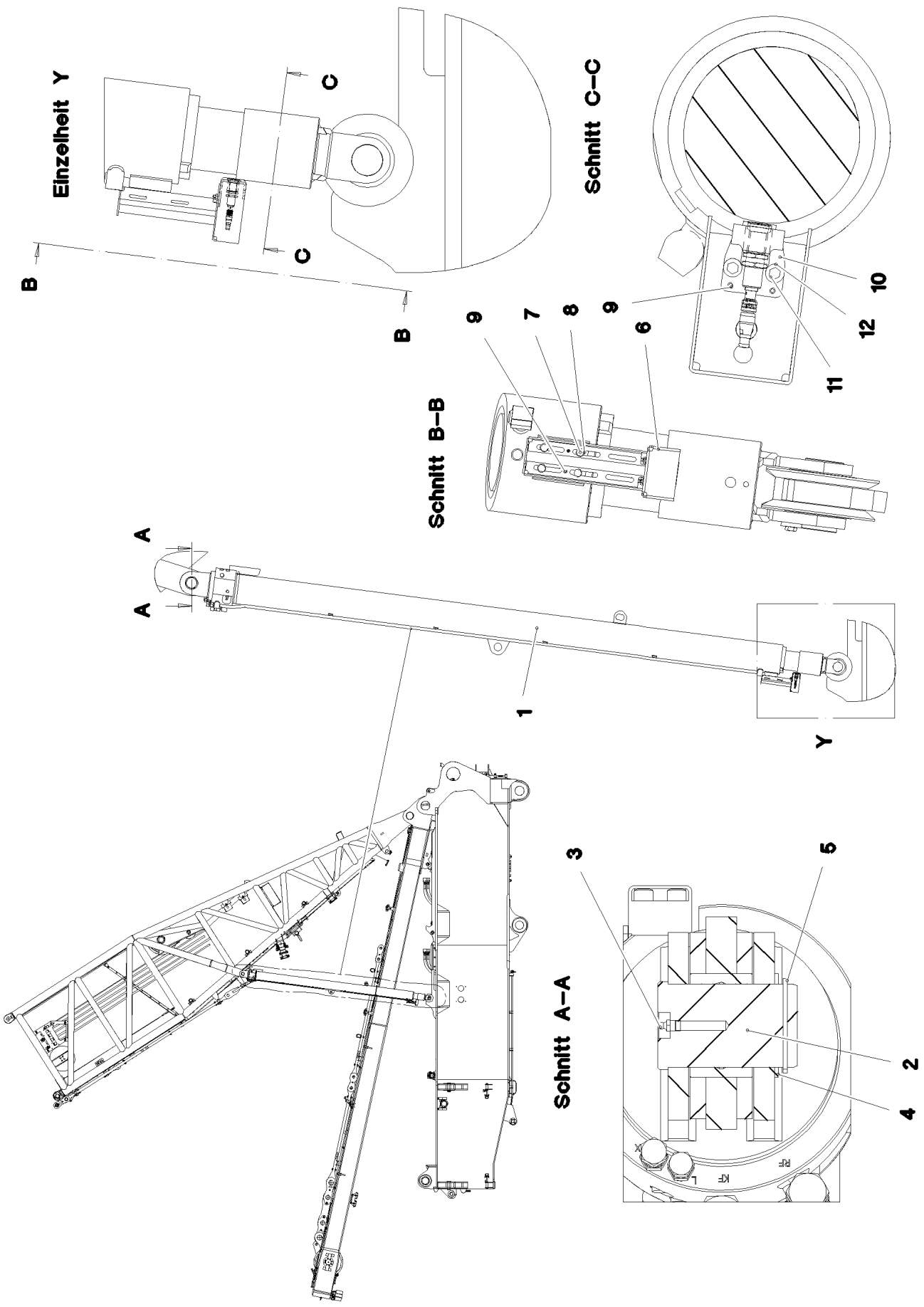

9.1.2023 078716 LIEBHERR	**etk_en_de_098288 LR 11000** **D OVERRUN PROTECTION** **D-RUECKHALTESICHERUNG**	❑ 1059 (1/2) **917178708**

Pos.	Item	Quantity	Description	Bezeichnung
1	11211229	2	TILT-BACK SUPPORT 180/150-3600 SPF ⇨ ❑ 1061	RUECKFALLSTUETZE
2	97035945	2	PIN 85.0X135 35NICRMOV125 SPF	BOLZEN
3	7743242	2	HYDRAULIC-TYPE LUBRICAT.NIPPLE DIN 71	KEGELSCHMIERNIPPEL
4	422005501	2	SUPPORTING WASHER DIN 988 80X100X3,5	STUETZSCHEIBE
5	12100688	2	RETAINING RINGS DIN 471 80X4 480H SPF	SICHERUNGSRING
6	968178708	2	BRACKET WELDED CONST. FE//ZNNI8//CN/	KONSOLE SCHWK.
7	11651612	8	HEX SCREW ISO 4017 M8X16 8.8 480H SPF	SECHSKANTSCHRAUBE
8	12103465	8	WASHER ISO 7089 8 300HV ZNNI-480H SPF	SCHEIBE
9	10876162	8	DOWEL PIN ISO 8752 6X20 480H SPF	SPANNSTIFT
10	968262408	2	HOLDER	HALTER
11	11644899	4	HEX SCREW ISO 4017 M6X20 8.8 480H SPF	SECHSKANTSCHRAUBE
12	10875648	4	WASHER ISO 7093-1 6 200HV 480H SPF	SCHEIBE
500	968185108	1	EL.BACKING PROTECTION D	ELEKTRIK D-RUECKHALTESIC
(151)	10354584	2	INDUCTIVE SENSOR BERUEHRUNGSLOS	INDUKTIVSENSOR

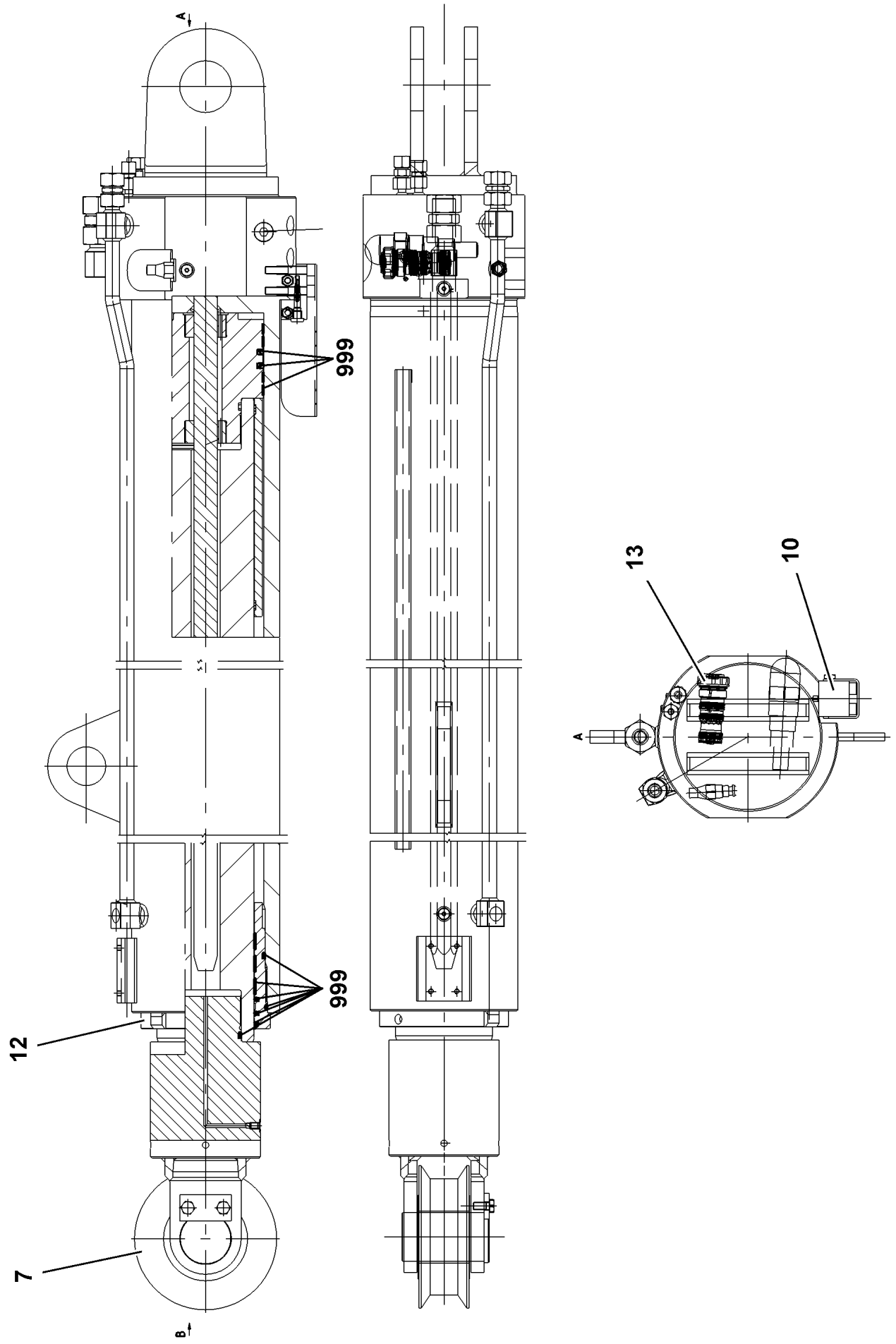

9.1.2023 009263 LIEBHERR	**etk_en_de_098288 LR 11000** **TILT-BACK SUPPORT** **RUECKFALLSTUETZE**	1061 (1/2) **11211229**

Pos.	Item	Quantity	Description	Bezeichnung
7	10876496	1	ROLLER 220-80/80	ROLLE
10	571412808	1	NON-RETURN VALVE	RUECKSCHLAGVENTIL
12	11341708	1	CAM	NOCKE
13	10873251	1	NON-RETURN VALVE	RUECKSCHLAGVENTIL
30	12104073	1	BUSHING 75X80X80	BUCHSE
999	10874036	1	DS RELAPSE SUPPORT	DS RUECKFALLSTUETZE

Pos.	Item	Quantity	Description	Bezeichnung
4	967788408	1	ADDITIONAL HYDR.D PIVOT SECTI. ⇨ ❑ 1064	ZUSATZHYDRAULIK D-ANLENK

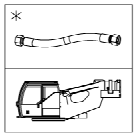

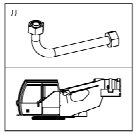

* Pos. 10

" Pos. 11

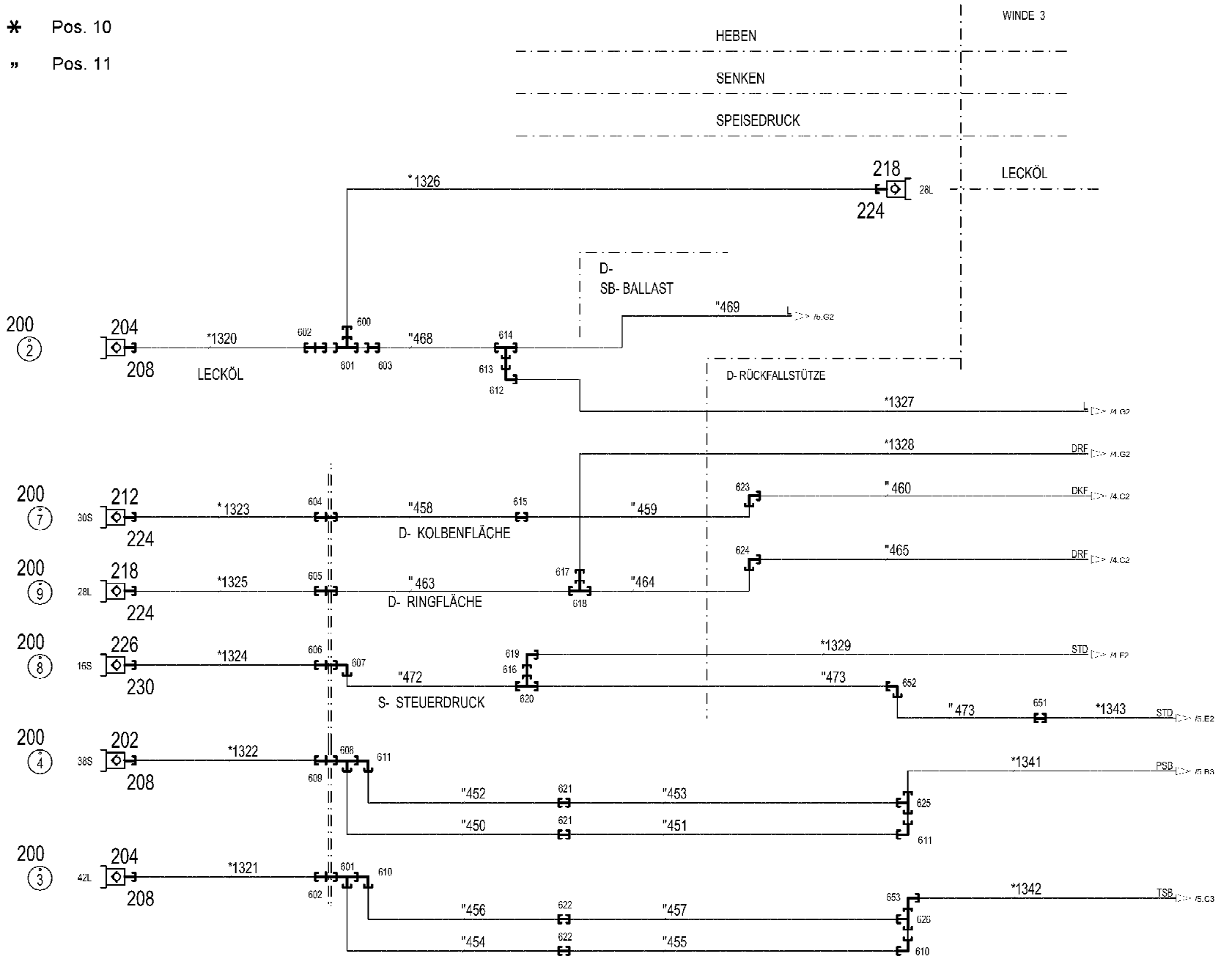
WINDE 3
HEBEN
SENKEN
SPEISEDRUCK
LECKÖL
*1326
218
28L
224
D-
SB- BALLAST
"469
L
/6.G2
200
2
204
208
*1320
LECKÖL
602
600
601
603
"468
614
613
612
D- RÜCKFALLSTÜTZE
*1327
L
/4.G2
*1328
DRF
/4.G2
200
7
212
30S
224
*1323
604
"458
615
"459
D- KOLBENFLÄCHE
623
"460
DKF
/4.C2
200
9
218
28L
224
*1325
605
"463
D- RINGFLÄCHE
617
618
"464
624
"465
DRF
/4.C2
200
8
226
16S
230
*1324
606
607
"472
S- STEUERDRUCK
619
616
620
*1329
STD
/4.F2
"473
652
"473
651
*1343
STD
/5.E2
200
4
202
38S
208
*1322
608
609
611
"452
621
"453
625
"450
621
"451
611
*1341
PSB
/5.B3
200
3
204
42L
208
*1321
601
602
610
"456
622
"457
653
626
"454
622
"455
610
*1342
TSB
/5.C3

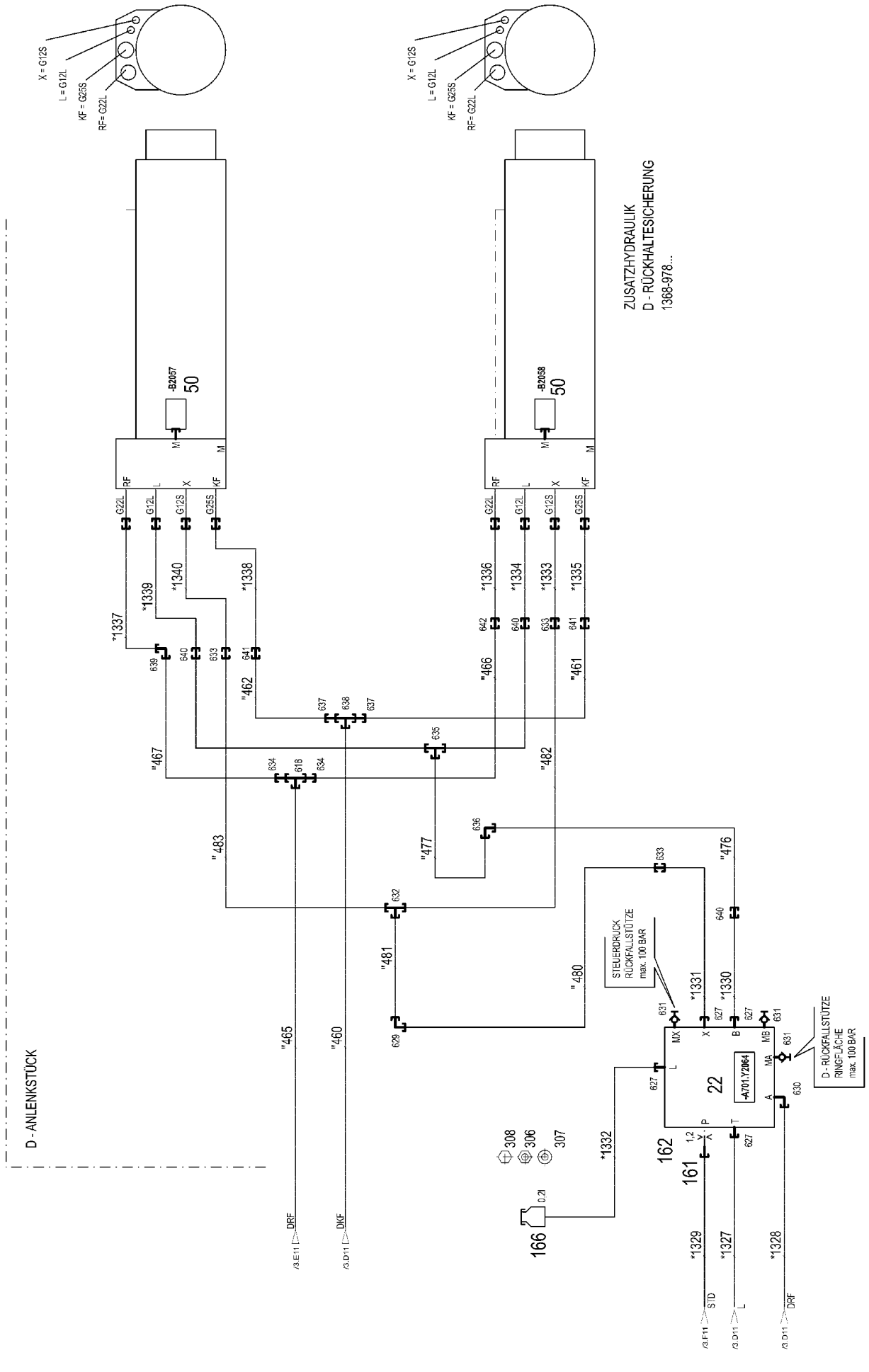
X = G12S
L = G12L
KF = G25S
RF= G22L
-B2057
50
-B2058
ZUSATZHYDRAULIK
D - RÜCKHALTESICHERUNG
1368-978...
D - ANLENKSTÜCK
STEUERDRUCK
RÜCKFALLSTÜTZE
max. 100 BAR
D - RÜCKFALLSTÜTZE
RINGFLÄCHE
max. 100 BAR
-A701.Y2064
STD

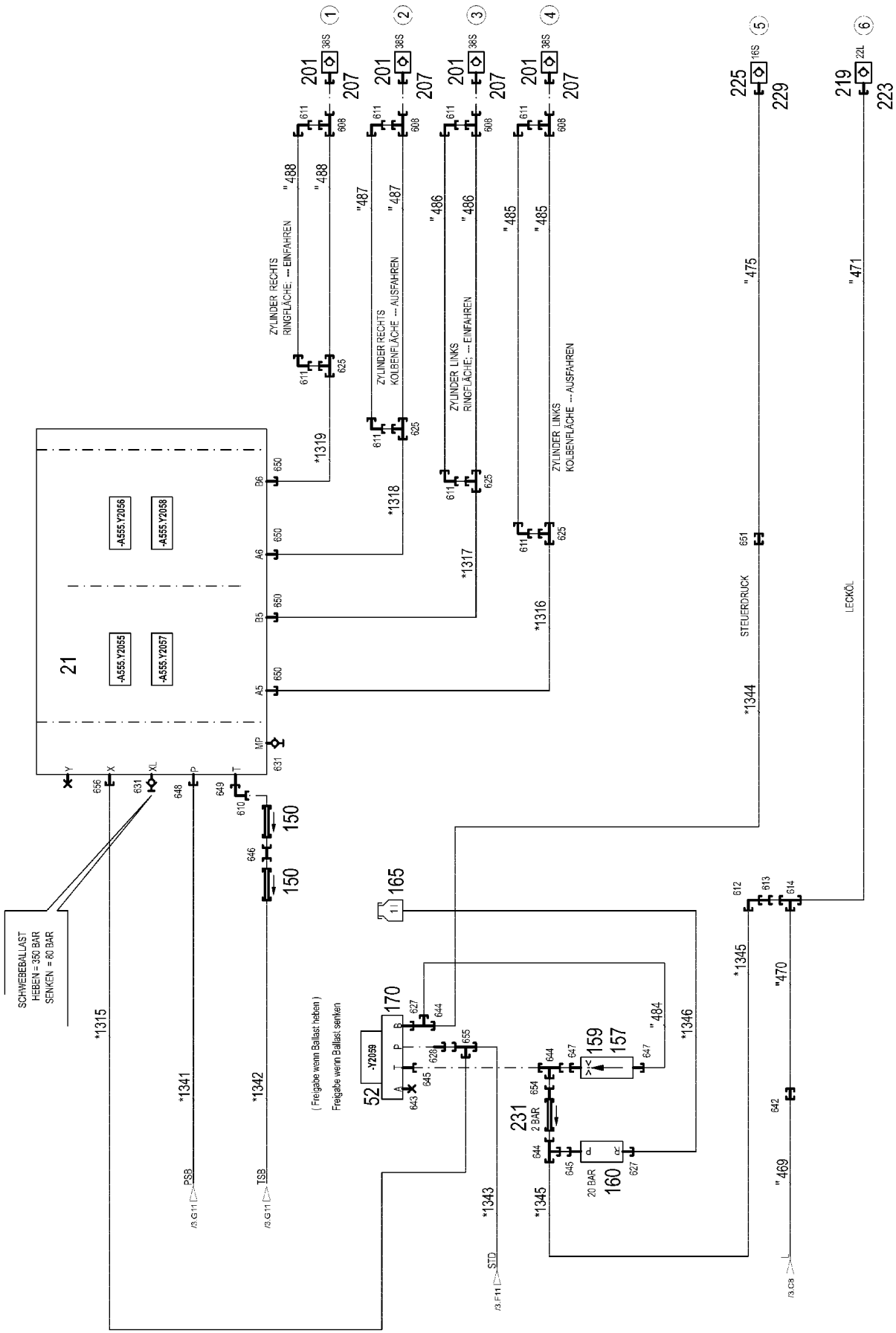

9.1.2023 078709	**etk_en_de_098288 LR 11000**	1066 (3/5)
LIEBHERR	**ADDITIONAL HYDR.D PIVOT SECTI.** **ZUSATZHYDRAULIK D-ANLENKSTUECK**	**967788408**

Pos.	Item	Quantity	Description	Bezeichnung
10	967792108	1	HOSE LINES D-ANLENKSTUECK ⇨ ❑ 1069	SCHLAUCHLEITUNGEN
11	967792208	1	PIPELINES D PIVOT SECTION ⇨ ❑ 1071	ROHRLEITUNGEN D-ANLENKS
21	11213423	1	CONTROL BLOCK 350BAR ⇨ ❑ 1073	STEUERBLOCK
22	11347373	1	CONTROL BLOCK 200BAR SPF ⇨ ❑ 928	STEUERBLOCK
50	10816185	2	PRESSURE SENSOR 0-400/400 BAR LSB PL:	DRUCKAUFNEHMER
52	511302108	1	DIRECTIONAL CONTROL VALVE 4/2 NG6-3 ⇨ ❑ 1078	WEGEVENTIL
150	511435108	2	NON-RETURN VALVE 250BAR 2.5BAR CR6-F	RUECKSCHLAGVENTIL
157	510671108	1	FILTER CARTRIDGE 0,005m³/min 25µm	FILTERPATRONE
159	511062708	1	NOZZLE 0,5 M5X9 MS	DUESE
160	11211592	1	PRESSURE LIMITING VALVE pv=20BAR pma	DRUCKBEGRENZUNGSVENTIL
161	949864108	1	SCREW-ON CONNECTION	EINSCHRAUBSTUTZEN
162	511059808	1	NOZZLE 1,2 M10X10 MS	DUESE
165	96028333	1	EXPANSION TANK CPL. ⇨ ❑ 41	AUSGLEICHSBEHAELTER KPL.
166	96028331	1	EXPANSION TANK CPL.	AUSGLEICHSBEHAELTER KPL.
170	510629508	1	CONNECTING PLATE	ANSCHLUSSPLATTE
201	511512208	4	COUPLING SLEEVE B8 38-S	KUPPLUNGSMUFFE
202	511512308	1	COUPLING PLUG B8 38-S	KUPPLUNGSSTECKER
204	10675114	2	COUPLING PLUG B8 42-L A3C	KUPPLUNGSSTECKER
207	10466917	4	HEX CAP NUT RD79X4 SPF	VERSCHLUSSMUTTER
208	10466913	3	SCREW PLUG RD79X4 SPF	VERSCHLUSSSCHRAUBE
212	511510808	1	COUPLING PLUG B6 30-S	KUPPLUNGSSTECKER
218	511501108	2	COUPLING PLUG B6 28-L	KUPPLUNGSSTECKER
219	511508208	1	COUPLING SLEEVE B6 22-L	KUPPLUNGSMUFFE
223	10466916	1	HEX CAP NUT RD54X4 SPF	VERSCHLUSSMUTTER
224	10466912	3	SCREW PLUG RD54X4 SPF	VERSCHLUSSSCHRAUBE
225	511505908	1	COUPLING SLEEVE B3 16-S	KUPPLUNGSMUFFE
226	511508608	1	COUPLING PLUG B3 16-S	KUPPLUNGSSTECKER
229	10466915	1	HEX CAP NUT RD36X3 SPF	VERSCHLUSSMUTTER
230	10466911	1	SCREW PLUG RD36X3 SPF	VERSCHLUSSSCHRAUBE
231	511306508	1	NON-RETURN VALVE 400BAR CR6-FREI	RUECKSCHLAGVENTIL
306	10197764	2	HEX NUT ISO 4032 M6 10 ZNNI-480H SPF	SECHSKANTMUTTER
307	421801708	2	WASHER ISO 7093-1 6 200HV-A2	SCHEIBE
308	11642497	2	HEX SCREW ISO 4017 M6X10 8.8 480H SPF	SECHSKANTSCHRAUBE
600	475431308	1	FITTING RED 42/28L CR6-FREI	VERSCHRAUBUNG
601	7367986	2	FITTING EL 42L CR6-FREI	VERSCHRAUBUNG
602	474031408	2	FITTING XSV42-L CR6-FREI	VERSCHRAUBUNG
603	475431608	1	FITTING RED 42/22L CR6-FREI	VERSCHRAUBUNG
604	474032908	1	FITTING XSV30-S CR6-FREI	VERSCHRAUBUNG
605	474001008	1	FITTING XSV28-L CR6-FREI	VERSCHRAUBUNG
606	474032608	1	FITTING XSV16-S CR6-FREI	VERSCHRAUBUNG
607	7617460	1	FITTING EW 16S CR6-FREI	VERSCHRAUBUNG
608	472331908	5	FITTING ELSD38-S CR6-FREI	VERSCHRAUBUNG
609	474033008	1	FITTING XSV38-S CR6-FREI	VERSCHRAUBUNG
610	482530814	3	FITTING ISO 8434 EW 42L CR6-FREI	VERSCHRAUBUNG
611	472531808	10	FITTING EWSD38-S CR6-FREI	VERSCHRAUBUNG
612	247117702	2	SWIVEL ELBOW EW 12L M18X1,5 CR6-FREI	WINKELSTUTZEN
613	475436108	2	FITTING REDSD22/12-L CR6-FREI	VERSCHRAUBUNG
614	470430708	2	FITTING T 22L CR6-FREI	VERSCHRAUBUNG
615	470033008	1	FITTING XG30-S CR6-FREI	VERSCHRAUBUNG
616	475433308	1	FITTING REDSD16/12-S CR6-FREI	VERSCHRAUBUNG
617	475435708	1	FITTING REDSDN28/12-L CR6-FREI	VERSCHRAUBUNG
618	470430808	2	FITTING T 28L CR6-FREI	VERSCHRAUBUNG
619	7617354	1	FITTING EW 12S CR6-FREI	VERSCHRAUBUNG
620	470432508	1	FITTING T 16S CR6-FREI	VERSCHRAUBUNG

Pos.	Item	Quantity	Description	Bezeichnung
621	470033108	2	FITTING XG38-S CR6-FREI	VERSCHRAUBUNG
622	470030908	2	FITTING XG42-L CR6-FREI	VERSCHRAUBUNG
623	470233008	1	FITTING XW30-S CR6-FREI	VERSCHRAUBUNG
624	470230808	1	FITTING W 28L CR6-FREI	VERSCHRAUBUNG
625	470433008	5	FITTING XT38-S CR6-FREI	VERSCHRAUBUNG
626	470431408	1	FITTING T 42L CR6-FREI	VERSCHRAUBUNG
627	471030808	6	FITTING XGE12-LR-ED CR6-FREI	VERSCHRAUBUNG
628	471032708	1	FITTING GE 12S G3/8A CR6-FREI	VERSCHRAUBUNG
629	470232408	1	FITTING XW12-S CR6-FREI	VERSCHRAUBUNG
630	473230808	1	FITTING RSWS12-LR-WD CR6-FREI	VERSCHRAUBUNG
631	475602608	5	TEST POINT FITTING EMA3 G1/4 CR6-FREI	MESSANSCHLUSS
632	470432308	1	FITTING XT12-S CR6-FREI	VERSCHRAUBUNG
633	470032508	3	FITTING XG12-S CR6-FREI	VERSCHRAUBUNG
634	475430508	2	FITTING REDSD28/22-L CR6-FREI	VERSCHRAUBUNG
635	470430408	1	FITTING T 12L CR6-FREI	VERSCHRAUBUNG
636	470230408	1	FITTING XW12-L CR6-FREI	VERSCHRAUBUNG
637	475432708	2	FITTING REDSDN30/25-S CR6-FREI	VERSCHRAUBUNG
638	470432908	1	FITTING T 30S CR6-FREI	VERSCHRAUBUNG
639	470230708	1	FITTING XW22-L CR6-FREI	VERSCHRAUBUNG
640	470030408	3	FITTING XG12-L CR6-FREI	VERSCHRAUBUNG
641	470032908	2	FITTING XG25-S CR6-FREI	VERSCHRAUBUNG
642	470030708	2	FITTING XG22L CR6-FREI	VERSCHRAUBUNG
643	477704108	1	STOP PLUG VSTI3/8"ED CR6-FREI	STOPFEN
644	247128602	3	L NECK EL 12L M18X1,5 CR6-FREI	L-STUTZEN
645	471901208	2	FITTING EGESD12-LR-WD CR6-FREI	VERSCHRAUBUNG
646	470011408	1	FITTING SNV42-L CR6-FREI	VERSCHRAUBUNG
647	471035308	2	FITTING XGE12-LR-ED1/4" CR6-FREI	VERSCHRAUBUNG
648	7410455	1	SCREW-ON CONNECTION GE 38S G1 1/4A	EINSCHRAUBSTUTZEN
649	471903608	1	FITTING EGE 42L G1 1/2 CR6-FREI	VERSCHRAUBUNG
650	471033808	4	FITTING XGEV30-SR-WD CR6-FREI	VERSCHRAUBUNG
651	475032508	2	FITTING XGR16/12-S CR6-FREI	VERSCHRAUBUNG
652	470232608	1	FITTING W 16S CR6-FREI	VERSCHRAUBUNG
653	10651363	1	FITTING EV 42L M52X2 CR6-FREI	VERSCHRAUBUNG
654	470011308	1	FITTING SNV12-L CR6-FREI	VERSCHRAUBUNG
655	7617461	1	FITTING EL 12S CR6-FREI	VERSCHRAUBUNG
656	7362091	1	FITTING ISO 8434-1 GE 10L G1/4A CR6-FREI	VERSCHRAUBUNG

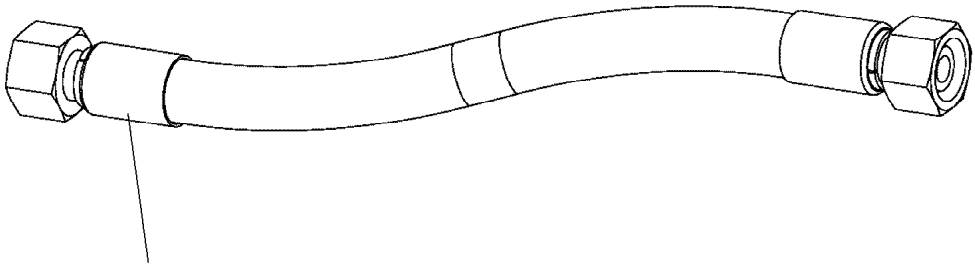

Schlauchnummer
Hose number
Numéro de flexible
Número de flexible
Номера шланга

Die Schlauchnummern auf den Schläuchen entsprechen den Positionen in der Schlauchliste.

The hose numbers from the hoses are in accordance with the items in the hose list.

Les numéros indiqués sur les flexibles correspondent aux repères de la nomenclature des flexibles.

Los números indicados en los flexibles corresponden a las posiciones de la lista de flexibles.

Нанесенные на шлангах номера соответствуют позициям в перечне.

Pos.	Item	Quantity	Description	Bezeichnung
1315	968313308	1	HOSE CPL. 2SN 8X500	SCHLAUCH KPL.
1316	968607808	1	HOSE CPL. 4ST+ 31X1120	SCHLAUCH KPL.
1317	968607908	1	HOSE CPL. 4ST+ 31X1260	SCHLAUCH KPL.
1318	968608008	1	HOSE CPL. 4ST+ 31X1080	SCHLAUCH KPL.
1319	968608108	1	HOSE CPL. 4ST+ 31X1320	SCHLAUCH KPL.
1320	968606808	1	HOSE CPL. FLEXIT-1T24 38X2200	SCHLAUCH KPL.
1321	968152108	1	HOSE CPL. FLEXIT-1T24 38X2150	SCHLAUCH KPL.
1322	96071553	1	HOSE CPL. 6ST 38X2150	SCHLAUCH KPL.
1323	922207308	1	HOSE CPL. GH425-16 25X2000	SCHLAUCH KPL.
1324	920716908	1	HOSE CPL. 2SN 12X2050	SCHLAUCH KPL.
1325	929921108	1	HOSE CPL. 2SN 25X2000	SCHLAUCH KPL.
1326	968606908	1	HOSE CPL. 2SN 25X860	SCHLAUCH KPL.
1327	962257108	1	HOSE CPL. 1SC 8X500	SCHLAUCH KPL.
1328	968597208	1	HOSE CPL. 2SN 8X220	SCHLAUCH KPL.
1329	928463708	1	HOSE CPL. 2SN 8X450	SCHLAUCH KPL.
1330	966861108	1	HOSE CPL. 1SC 8X720	SCHLAUCH KPL.
1331	968607008	1	HOSE CPL. 1SC 8X740	SCHLAUCH KPL.
1332	968597308	1	HOSE CPL. 2TE 8X1650	SCHLAUCH KPL.
1333	968607208	1	HOSE CPL. 2SN 8X540	SCHLAUCH KPL.
1334	968607308	1	HOSE CPL. 2SN 8X560	SCHLAUCH KPL.
1335	925649508	1	HOSE CPL. GH425-12 19X960	SCHLAUCH KPL.
1336	963339408	1	HOSE CPL. 2SN 20X820	SCHLAUCH KPL.
1337	968607408	1	HOSE CPL. 2SN 20X720	SCHLAUCH KPL.
1338	922250508	1	HOSE CPL. GH425-12 19X1000	SCHLAUCH KPL.
1339	929632408	1	HOSE CPL. 2SN 8X520	SCHLAUCH KPL.
1340	929625508	1	HOSE CPL. 2SN 8X560	SCHLAUCH KPL.
1341	968607508	1	HOSE CPL. 6ST 38X490	SCHLAUCH KPL.
1342	967769508	1	HOSE CPL. FLEXIT-1T24 38X640	SCHLAUCH KPL.
1343	922626408	1	HOSE CPL. 2SN 8X960	SCHLAUCH KPL.
1344	968607608	1	HOSE CPL. 2SN 8X920	SCHLAUCH KPL.
1345	968607708	1	HOSE CPL. 2SN 8X1080	SCHLAUCH KPL.
1346	968143708	1	HOSE CPL. 2TE 8X700	SCHLAUCH KPL.
1347	96014175	2	HOSE CPL. CONTI KWS 55X350	SCHLAUCH KPL.
1348	968842908	1	HOSE CPL. HPC 4X9900	SCHLAUCH KPL.

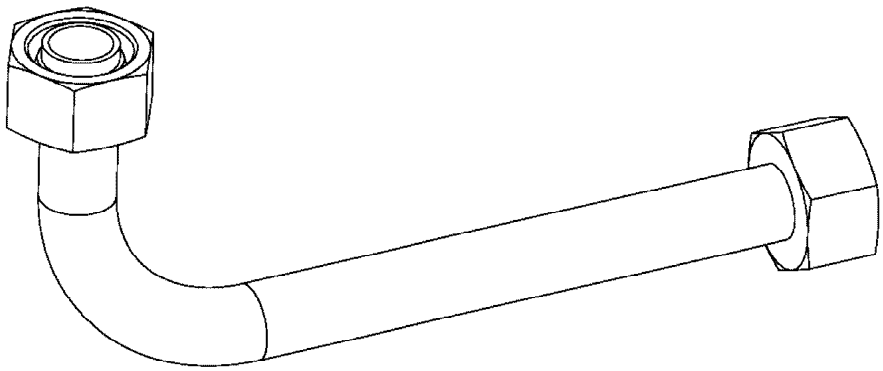

Die Positionsnummern der Rohre auf den Bildtafeln entsprechen den Positionen in der Rohrliste.

The pipe numbers from the illustrations are in accordance with the items in the pipe list.

Les numéros des tuyaux sur les illustrations correspondent aux repères de la nomenclature des tuyaux.

Los números de tubos en las ilustraciones corresponden a las posiciones de la lista de tubos.

Номера позиций труб на изображениях соответствуют позициям в перечне труб.

Pos.	Item	Quantity	Description	Bezeichnung
450	968504708	1	PIPE COMPL. 38X5X4140 MUTTER 38S/STA	ROHR KPL.
451	968504808	1	PIPE COMPL. 38X5X4060 MU.38S/STA. - MU	ROHR KPL.
452	968504908	1	PIPE COMPL. 38X5X4117 MUTTER 38S/STA	ROHR KPL.
453	968505008	1	PIPE COMPL. 38X5X3933 MU.38S/STA. - MU	ROHR KPL.
454	968505108	1	PIPE COMPL. 42X3X4235 42L - 42L	ROHR KPL.
455	968505208	1	PIPE COMPL. 42X3X3906 42L - G42L	ROHR KPL.
456	968505308	1	PIPE COMPL. 42X3X3952 42L - 42L	ROHR KPL.
457	968505408	1	PIPE COMPL. 42X3X4042 42L - G42L	ROHR KPL.
458	968505508	1	PIPE COMPL. 30X4X3473 30S - 30S	ROHR KPL.
459	968505608	1	PIPE COMPL. 30X4X3224 G30S - 30S	ROHR KPL.
460	968505708	1	PIPE COMPL. 30X4X1147 30S - 30S	ROHR KPL.
461	968505808	1	PIPE COMPL. 25X3X831 G25S - 25S	ROHR KPL.
462	968505908	1	PIPE COMPL. 25X3X2668 G25S - 25S	ROHR KPL.
463	968506008	1	PIPE COMPL. 28X2X2754 28L - 28L	ROHR KPL.
464	968506108	1	PIPE COMPL. 28X2X4196 28L - 28L	ROHR KPL.
465	968506208	1	PIPE COMPL. 28X2X1011 28L - 28L	ROHR KPL.
466	968506308	1	PIPE COMPL. 22X2,5X861 G22L - 22L	ROHR KPL.
467	968506408	1	PIPE COMPL. 22X2,5X2800,4 AL22 PR22-L -	ROHR KPL.
468	968506508	1	PIPE COMPL. 22X2,5X1476 22L - 22L	ROHR KPL.
469	968506608	1	PIPE COMPL. 22X2,5X2617 G22L - 22L	ROHR KPL.
470	968506708	1	PIPE COMPL. 22X2,5X3752 22L - 22L	ROHR KPL.
471	968506808	1	PIPE COMPL. 22X2,5X3302 22L - 22L	ROHR KPL.
472	968506908	1	PIPE COMPL. 16X2X2712 16S - 16S	ROHR KPL.
473	968507008	1	PIPE COMPL. 16X2X4044 16S - 16S	ROHR KPL.
474	968507108	1	PIPE COMPL. 16X2X2229 GR16/12S - 16S	ROHR KPL.
475	968507208	1	PIPE COMPL. 16X2X3053 16S - GR16/12S	ROHR KPL.
476	968507308	1	PIPE COMPL. 12X1,5X4475 12L - 12L	ROHR KPL.
477	968507408	1	PIPE COMPL. 12X1,5X1267 12L - 12L	ROHR KPL.
478	968507508	1	PIPE COMPL. 12X1,5X1014,7 XG12-L AL12 P	ROHR KPL.
479	968507608	1	PIPE COMPL. 12X1,5X2792,5 XG12-L AL12 P	ROHR KPL.
480	968507708	1	PIPE COMPL. 12X1,5X4437 12S - 12S	ROHR KPL.
481	968507808	1	PIPE COMPL. 12X1,5X1189 12S - 12S	ROHR KPL.
482	968507908	1	PIPE COMPL. 12X1,5X793,3 XG12-S AS12 P	ROHR KPL.
483	968508008	1	PIPE COMPL. 12X1,5X3041,6 XG12-S AS12 P	ROHR KPL.
484	968508108	1	PIPE COMPL. 12X1,5X396 12L - 12L	ROHR KPL.
485	968508208	2	PIPE COMPL. 38X5X2226 MUTTER 38S/STA	ROHR KPL.
486	968620508	2	PIPE COMPL. 38X5X2306 MUTTER 38S/STA	ROHR KPL.
487	968620608	2	PIPE COMPL. 38X5X2366 MUTTER 38S/STA	ROHR KPL.
488	968620708	2	PIPE COMPL. 38X5X2426 MUTTER 38S/STA	ROHR KPL.

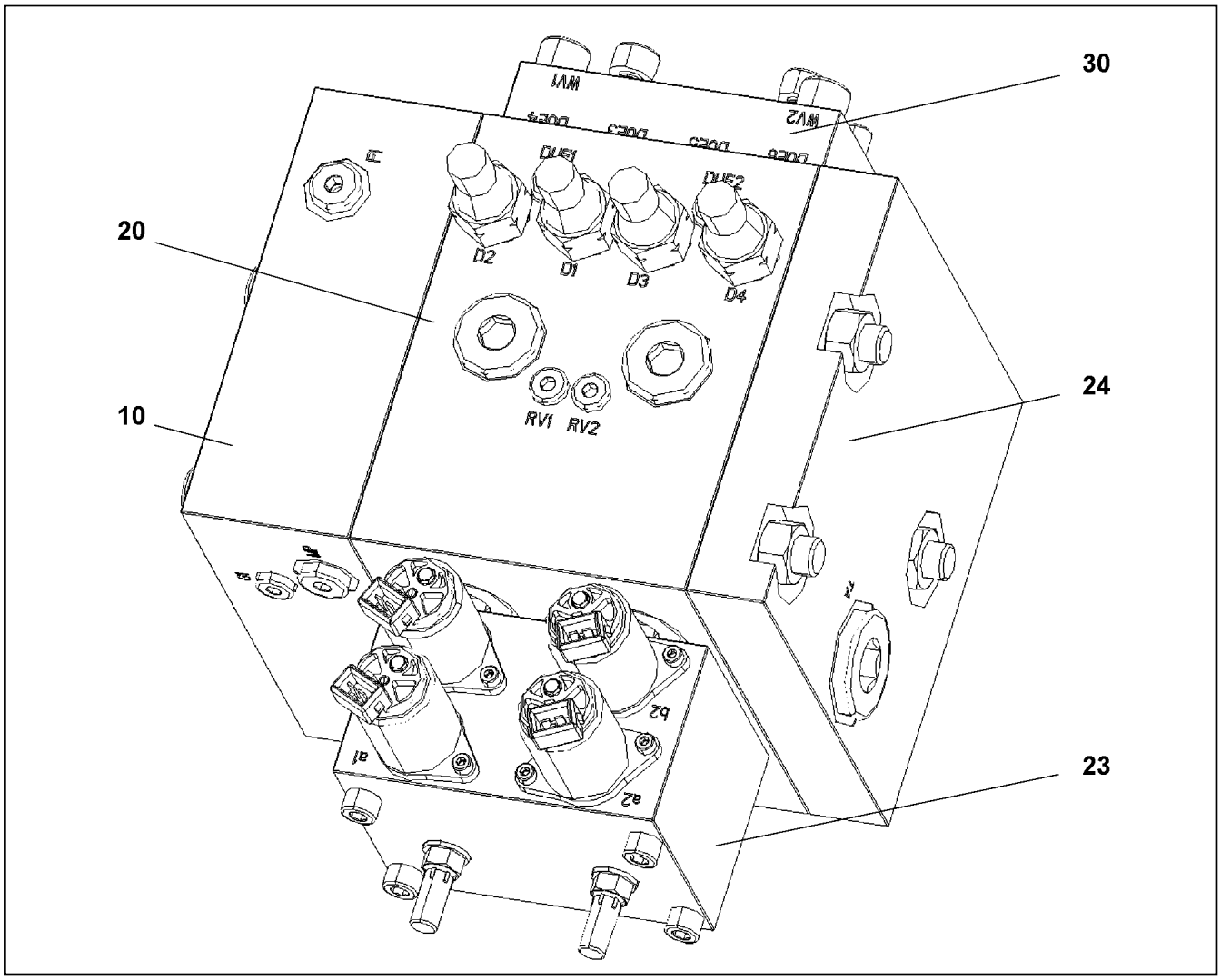

Pos.	Item	Quantity	Description	Bezeichnung
10	967421008	1	SHEET SC22 ⇨ ❑ 1074	PLATTE
20	967421108	1	VALVE BLOCK SC22 ⇨ ❑ 1075	VENTILBLOCK
23	10815010	1	COVER ⇨ ❑ 1076	DECKEL
24	967421208	1	COVER ⇨ ❑ 1077	DECKEL
30	967421308	1	SHEET	PLATTE
(66)	477704608	1	STOP PLUG VSTI G1A CR6-FREI	STOPFEN

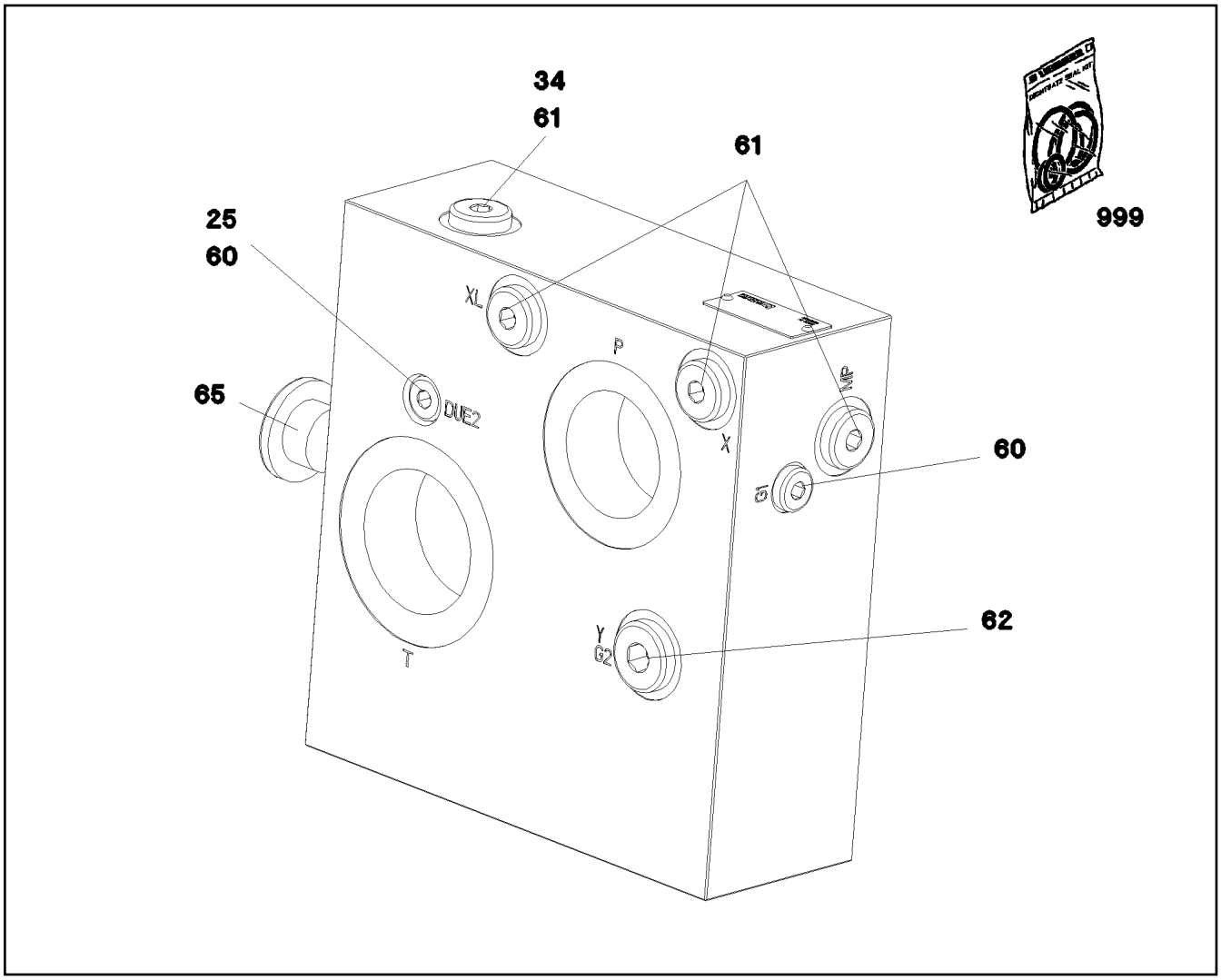

Pos.	Item	Quantity	Description	Bezeichnung
25	510754308	2	NOZZLE 0,4 M5X6 MS	DUESE
34	571528008	1	FILTER	FILTER
60	510741508	2	STOP PLUG VSTI1/8"ED ST CR6-FREI	STOPFEN
61	477704008	4	STOPPER PLUG VSTI1/4"ED CR6-FREI	BLINDSTOPFEN
62	477704108	1	STOP PLUG VSTI3/8"ED CR6-FREI	STOPFEN
65	477704708	2	STOP PLUG VSTI G3/4A CR6-FREI	STOPFEN
999	10815025	1	SEAL KIT VALVE BLOCK	DS VENTILBLOCK

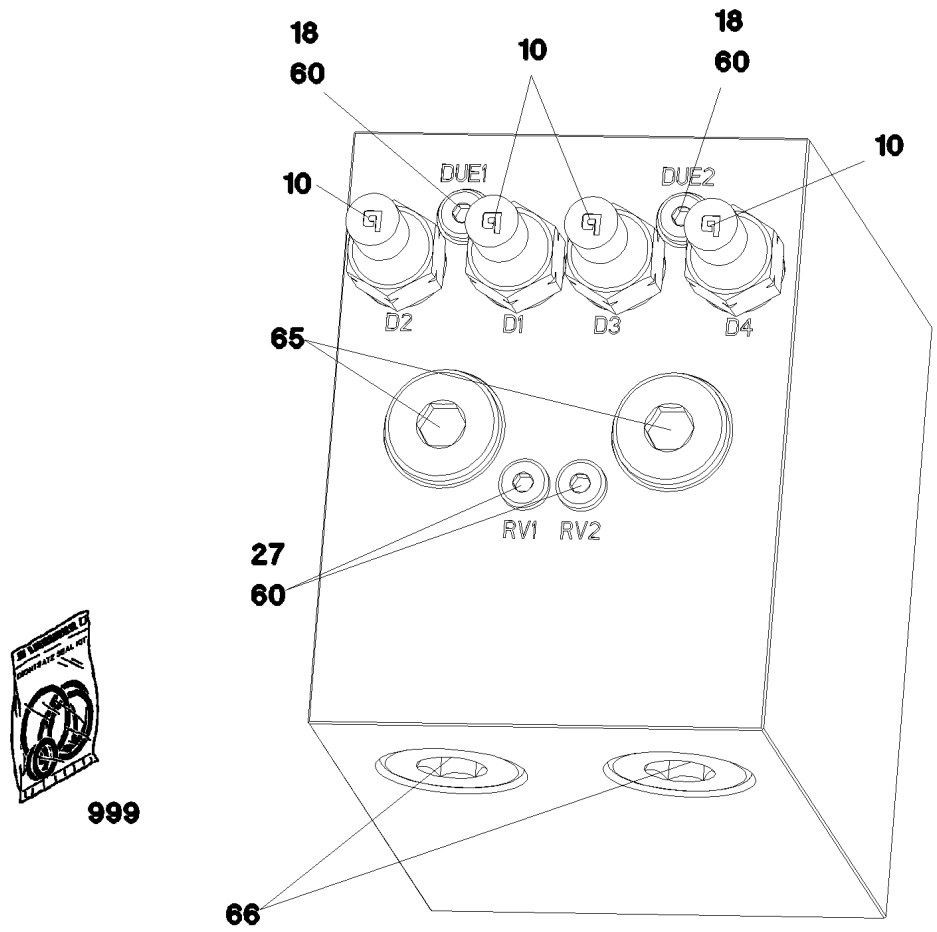

Pos.	Item	Quantity	Description	Bezeichnung
10	10342597	4	PRESSURE VALVE	DRUCKVENTIL
(1)	726406108	1	O-RING 11X2 NBR90	O-RING
18	570647908	2	NOZZLE DIN 913 1,0 M5X6 STAHL	DUESE
27	570651408	2	NON-RETURN VALVE	RUECKSCHLAGVENTIL
60	510741508	5	STOP PLUG VSTI1/8"ED ST CR6-FREI	STOPFEN
65	477704708	2	STOP PLUG VSTI G3/4A CR6-FREI	STOPFEN
66	477704608	2	STOP PLUG VSTI G1A CR6-FREI	STOPFEN
999	10815028	1	SEAL KIT VALVE BLOCK	DS VENTILBLOCK

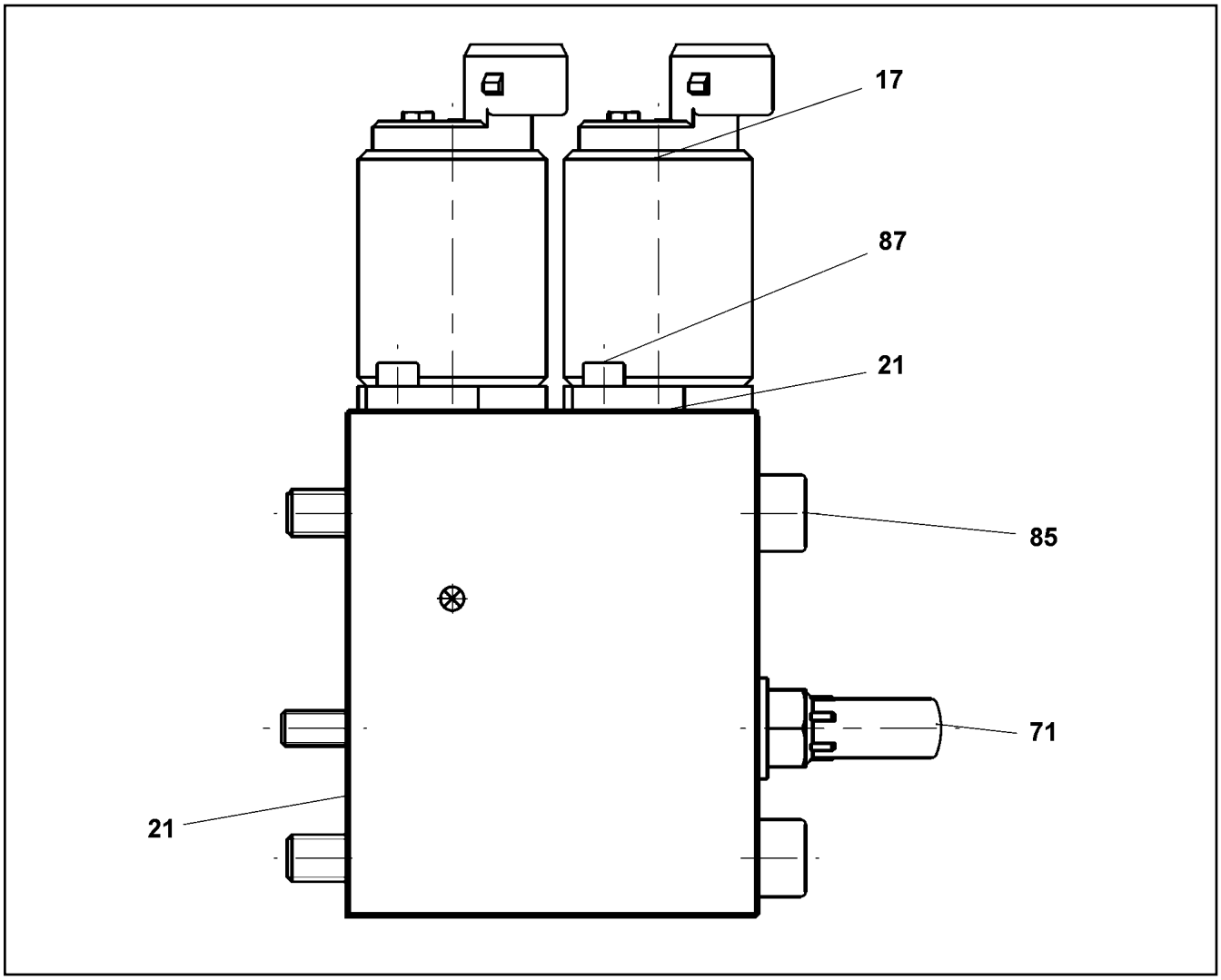

Pos.	Item	Quantity	Description	Bezeichnung
17	10815029	4	VALVE	VENTIL
(999)	10875274	1	SEALING SET VALVE	DS VENTIL
21	571362208	4	NOZZLE DIN 913 1,2 M5X5 MS	DUESE
71	571889608	2	CHECK SCREW	STELLSCHRAUBE
87	11691539	8	SOCKET HEAD SCREW ISO 4762 M4X10 8.8	ZYLINDERSCHRAUBE

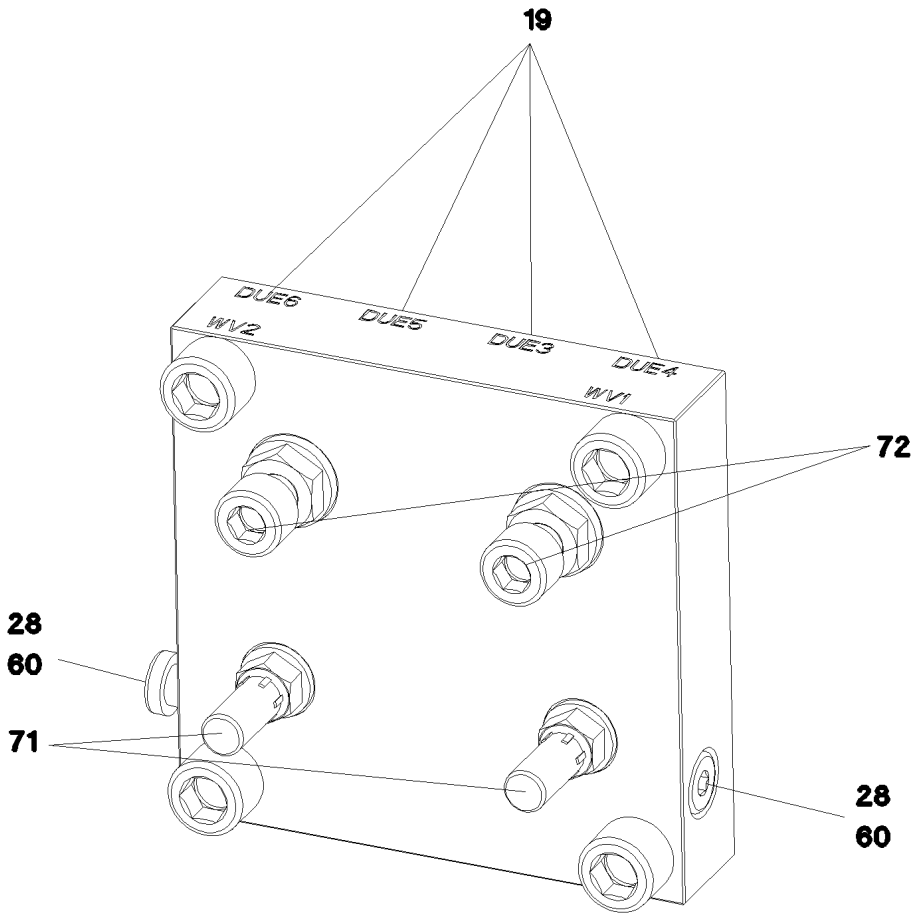

Pos.	Item	Quantity	Description	Bezeichnung
19	571362208	4	NOZZLE DIN 913 1,2 M5X5 MS	DUESE
28	571529508	2	SHUTTLE VALVE 350BAR	WECHSELVENTIL
60	510741508	2	STOP PLUG VSTI1/8"ED ST CR6-FREI	STOPFEN
71	571563308	2	CHECK SCREW	STELLSCHRAUBE
72	10816566	2	CHECK SCREW	STELLSCHRAUBE

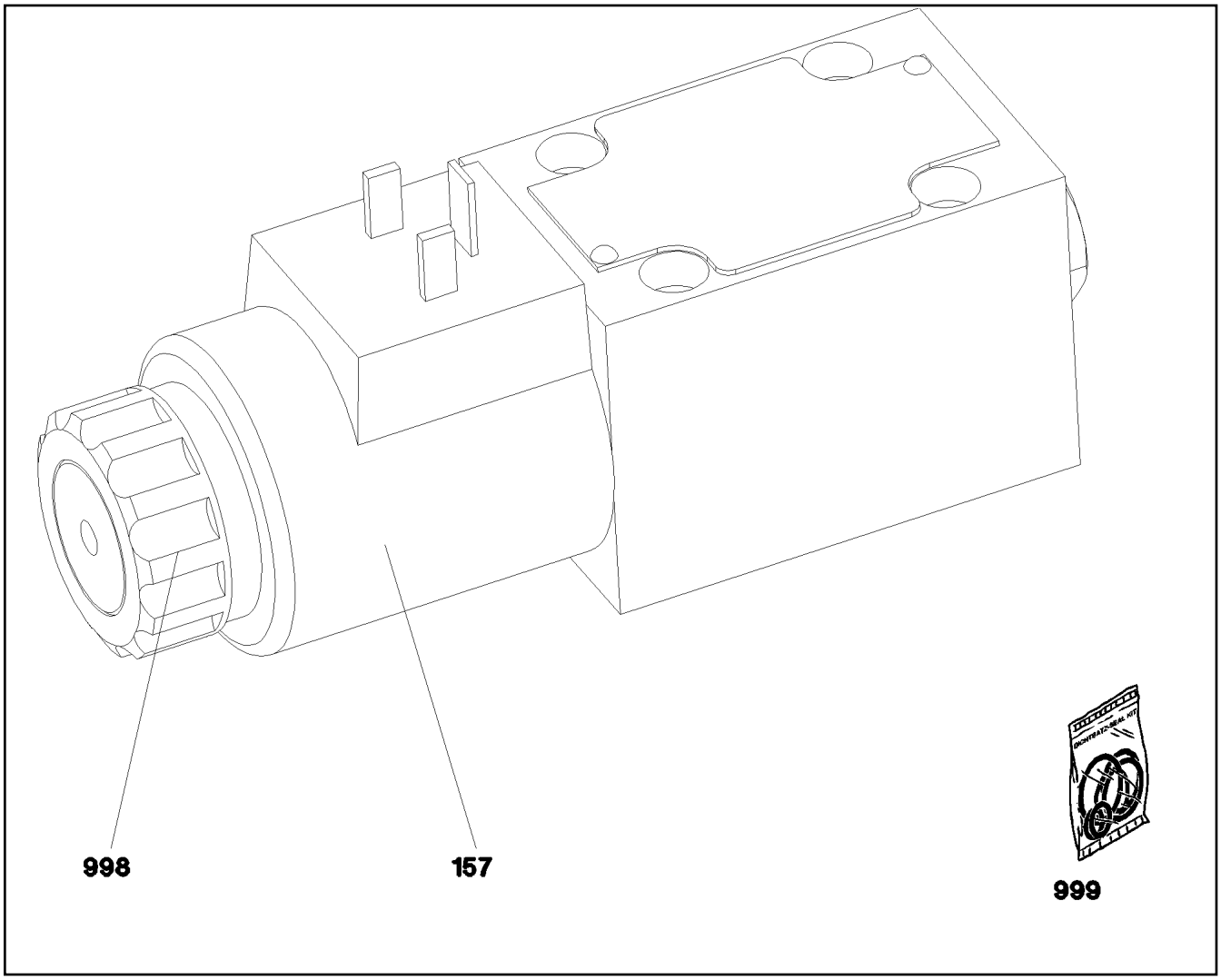

Pos.	Item	Quantity	Description	Bezeichnung
157	10564740	1	MAGNET COIL	MAGNETSPULE
998	7027459	1	NUT	MUTTER
999	571840008	1	SEAL KIT	DICHTSATZ

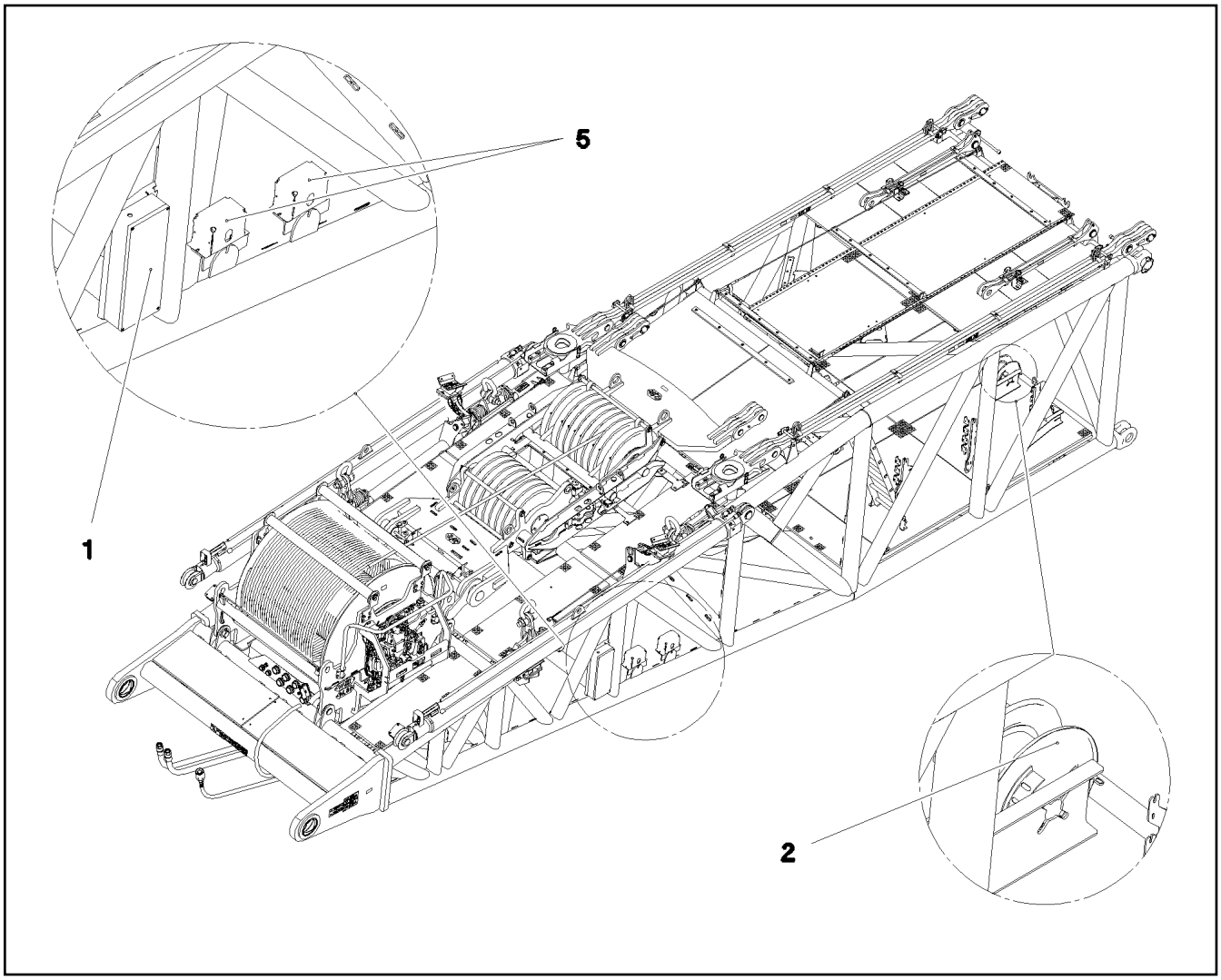

Pos.	Item	Quantity	Description	Bezeichnung
1	968285108	1	TERMINAL BOX S2050 ⇨ ❑ 1080	KLEMMKASTEN
2	968285208	1	CABLE DRUM COMPL. N2052 ⇨ ❑ 1082	LEITUNGSTROMMEL KPL.
5	968285308	1	SENSOR ASSEMBLY	GEBERANBAU ANLENKSTUECK
(10)	10802057	2	ANGLE TRANSMITTER 360° LSB PL:D SPF	WINKELGEBER

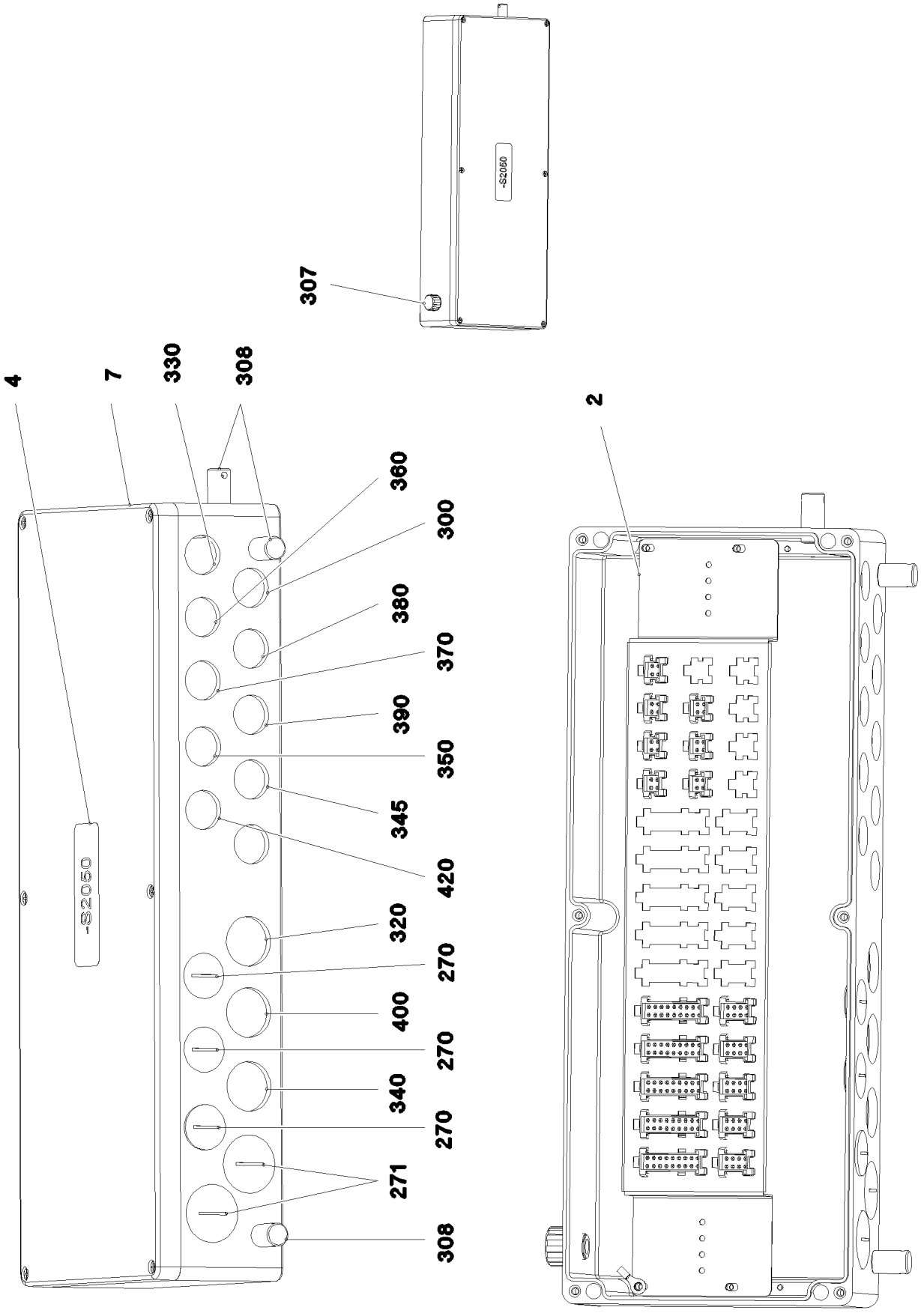

9.1.2023 082382 LIEBHERR	**etk_en_de_098288 LR 11000** **TERMINAL BOX** **KLEMMKASTEN**	❑ 1080 (1/2) **968285108**

Pos.	Item	Quantity	Description	Bezeichnung
1	968516008	1	WIRING LIST S2050	VERDRAHTUNGSLISTE
2	97041020	1	PLUG PLATE 1.5X640X129 DC01 FE//ZNNI8/	STECKERBLECH
4	97011971	1	SIGN S2050 ALU	SCHILD
7	97063069	1	EMPTY CASING 230X600X110X0 AL	LEERGEHAEUSE
217	12104811	15	CABLE TIE 2,5X99-SCHWARZ PA66 SPF	KABELBINDER
218	10875643	2	WASHER ISO 7093-1 5 200HV 480H SPF	SCHEIBE
265	870002808	0.1	SEALANT A80MR HYLOMAR	DICHTMITTEL
270	602425208	3	SCREW PLUG M32X1,5 MS	VERSCHLUSSSCHRAUBE
271	602425308	2	SCREW PLUG M40X1,5 MS	VERSCHLUSSSCHRAUBE
300	968493508	1	LEAD W2059A	LEITUNG
307	10488662	1	VENTILATION SCREW POLYAMID	ENTLUEFTUNGSSCHRAUBE
308	602501208	3	WATER DRAIN PLUG M12 PA6G SPF	ENTWAESSERUNGSSTOPFEN
310	968493208	1	LEAD W2059	LEITUNG
320	968549808	1	LEAD W2050	LEITUNG
330	968495008	1	LEAD W2060A	LEITUNG
340	968593208	1	LEAD W2063A	LEITUNG
345	968495208	1	LEAD W2061	LEITUNG
350	968495308	1	LEAD W2064	LEITUNG
360	968495808	1	LEAD W2055	LEITUNG
370	968496208	1	LEAD W2056	LEITUNG
380	968496808	1	LEAD W2057	LEITUNG
390	968496908	1	LEAD W2058	LEITUNG
400	968495408	1	LEAD W2052	LEITUNG
420	968567908	1	LEAD W2069	LEITUNG
430	968494508	1	LEAD W2060	LEITUNG

Pos.	Item	Quantity	Description	Bezeichnung
151	11494003	1	CABLE REEL 50M VERZ. SPF	LEITUNGSTROMMEL
(4)	4980305	2	DEEP GROOVE BALL BEARING DIN 625 600	RILLENKUGELLAGER
(13)	10046941	1	HANDLE	HANDGRIFF
170	10443663	1	WALL OUTLET 19-POL A240 SPF	WANDSTECKDOSE
171	691822208	1	SEAL	DICHTUNG
172	691812908	1	PROTECTING CAP MS A240	SCHUTZKAPPE
241	603016608	0.03	HEATSHRINK SLEEVING 12-3,0	SCHRUMPFSCHLAUCH
266	10876399	4	HEX NUT DIN 985 M3 8 480H SPF	SECHSKANTMUTTER
267	420050108	9	WASHER ISO 7089 3 MS	SCHEIBE
268	408400801	4	PAN-HEAD SCREW ISO 7045 M3X20 4.8 A2	FLACHKOPFSCHRAUBE
420	968495708	1	LEAD W2070A	LEITUNG
421	602424208	1	CABLE GLAND M20X1,5X5-14 MS	KABELVERSCHRAUBUNG
422	602606508	1	REDUCTION M32X1,5/M20X1,5 MS	REDUKTION
423	602501308	1	VENTILATION SCREW G1/2"X30 POLYAMID	ENTLUEFTUNGSSCHRAUBE

Pos.	Item	Quantity	Description	Bezeichnung
1	11621499	1	DISTRIBUTION BLOCK MX-F 3/3 ⇨ ❑ 1084	VERTEILERKOMBINATION
2	12102343	2	MALE CONNECTOR WSV 6 M10X1K MS	STECKANSCHLUSS
3	774373408	2	EXTENSION M10X1K/ M10X1	VERLAENGERUNG
4	774372608	1	COUPLING SLEEVE	KUPPLUNGSMUFFE
5	774372708	1	COUPLING PLUG	KUPPLUNGSSTECKER
6	471032108	2	FITTING GE 6S G1/4A CR6-FREI	VERSCHRAUBUNG
7	477400108	2	BOX NUT DIN 3870 AS6 A3P	UEBERWURFMUTTER
8	477101408	1	PROFILE RING PR6-S/L A3P	PROFILRING
9	772002208	1	PLUG-IN SLEEVE E6-4	EINSTECKHUELSE
10	12204614	2	SOCKET HEAD SCREW ISO 4762 M5X35 8.8	ZYLINDERSCHRAUBE
11	10197808	2	WASHER ISO 7089 5 200HV ZNNI-480H	SCHEIBE
12	10875620	2	HEX NUT ISO 4032 M5 8 480H SPF	SECHSKANTMUTTER
90	10873149	13	POLYAMID PIPE DIN 73378 6X1,5 PA 12-HL	POLYAMIDROHR

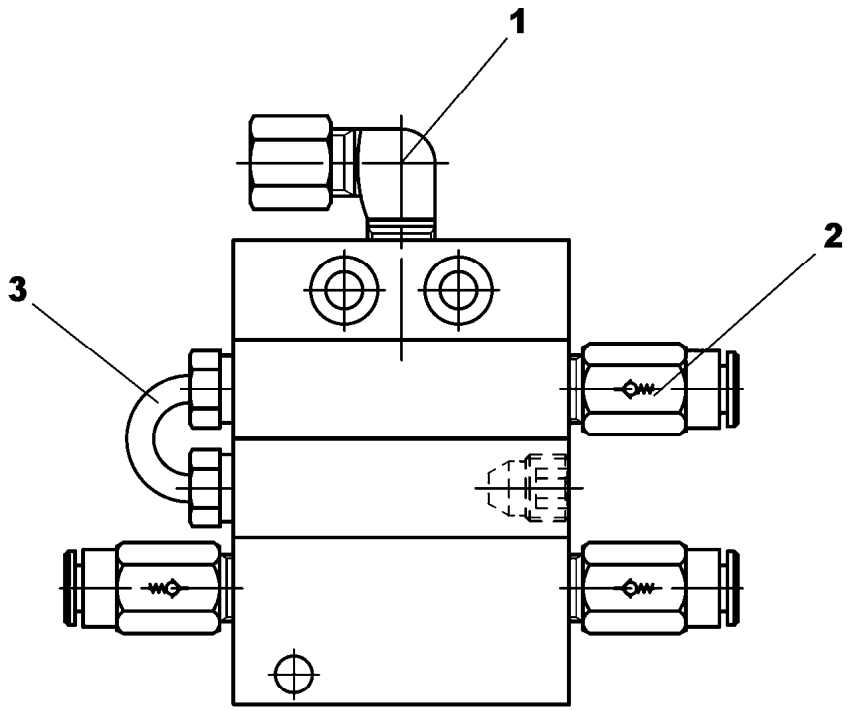

Pos.	Item	Quantity	Description	Bezeichnung
1	774373808	1	FITTING WE 6LL M10x1	VERSCHRAUBUNG
2	11007219	3	NON-RETURN VALVE	RUECKSCHLAGVENTIL
3	774378008	1	PIPELINE	ROHRLEITUNG

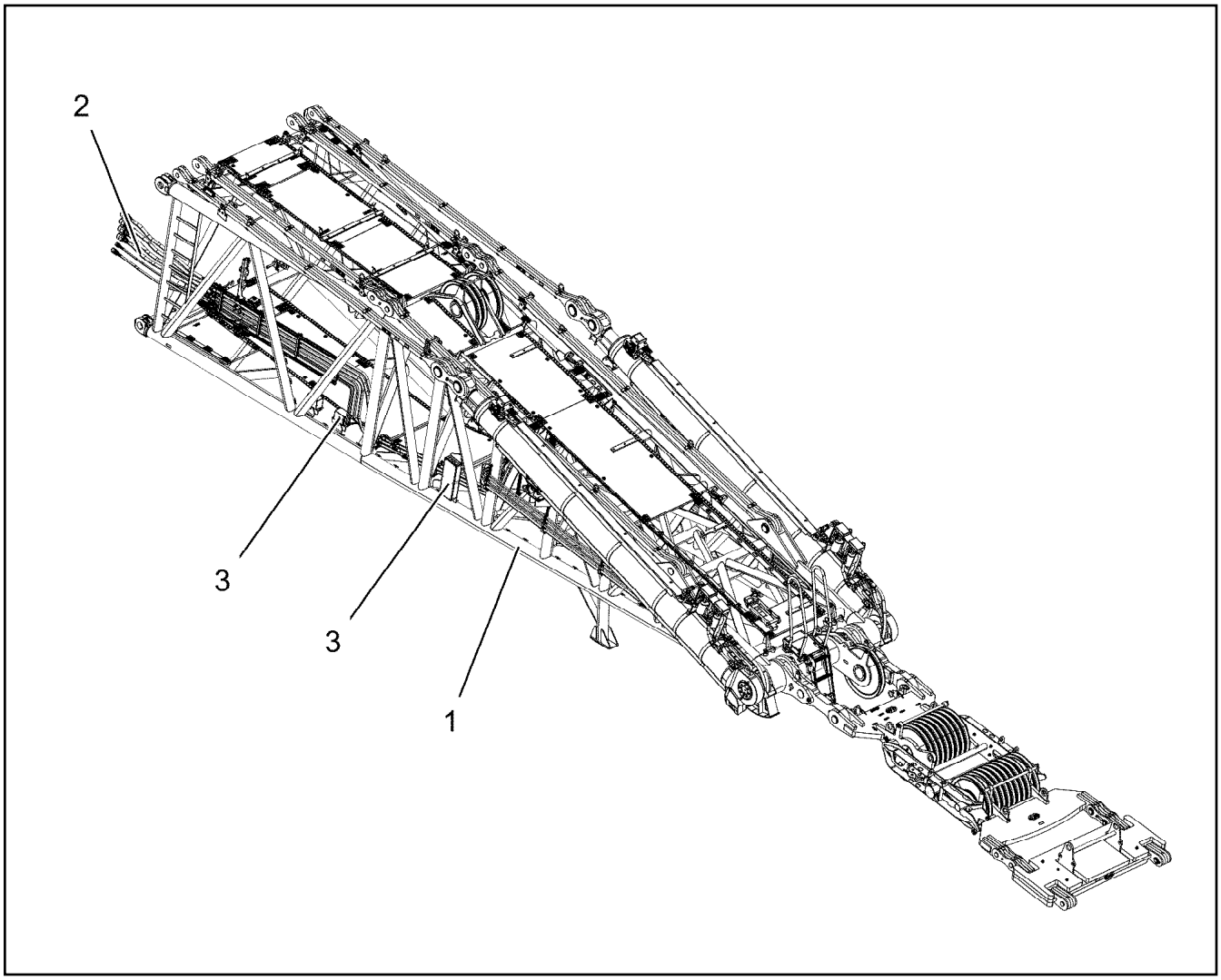

Pos.	Item	Quantity	Description	Bezeichnung
1	919628208	1	D HEAD SECTION PRE-ASS. ⇨ ❑ 1086	D-KOPFSTUECK VORM.
2	917321508	1	ADDITIONAL HYDR.D HEAD SECTION ⇨ ❑ 1129	ZUSATZHYDRAULIK D-KOPFSTU
3	917471508	1	ELECTR. FOR HEAD SECTION ⇨ ❑ 1135	ELEKTRIK D-KOPFSTUECK

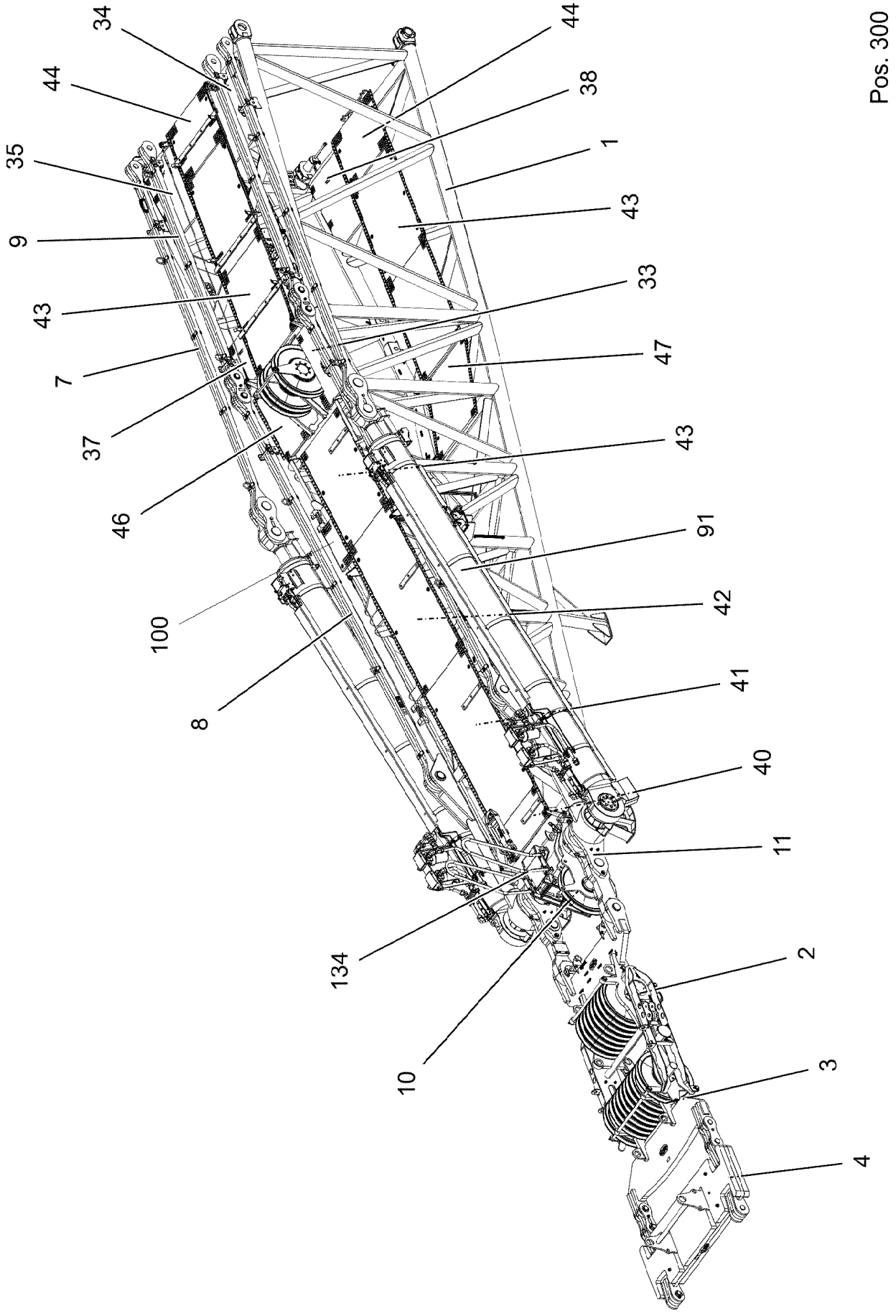

9.1.2023 008032	**etk_en_de_098288 LR 11000**	❑ 1086 (1/9)
LIEBHERR	**D HEAD SECTION PRE-ASS.** **D-KOPFSTUECK VORM.**	**919628208**

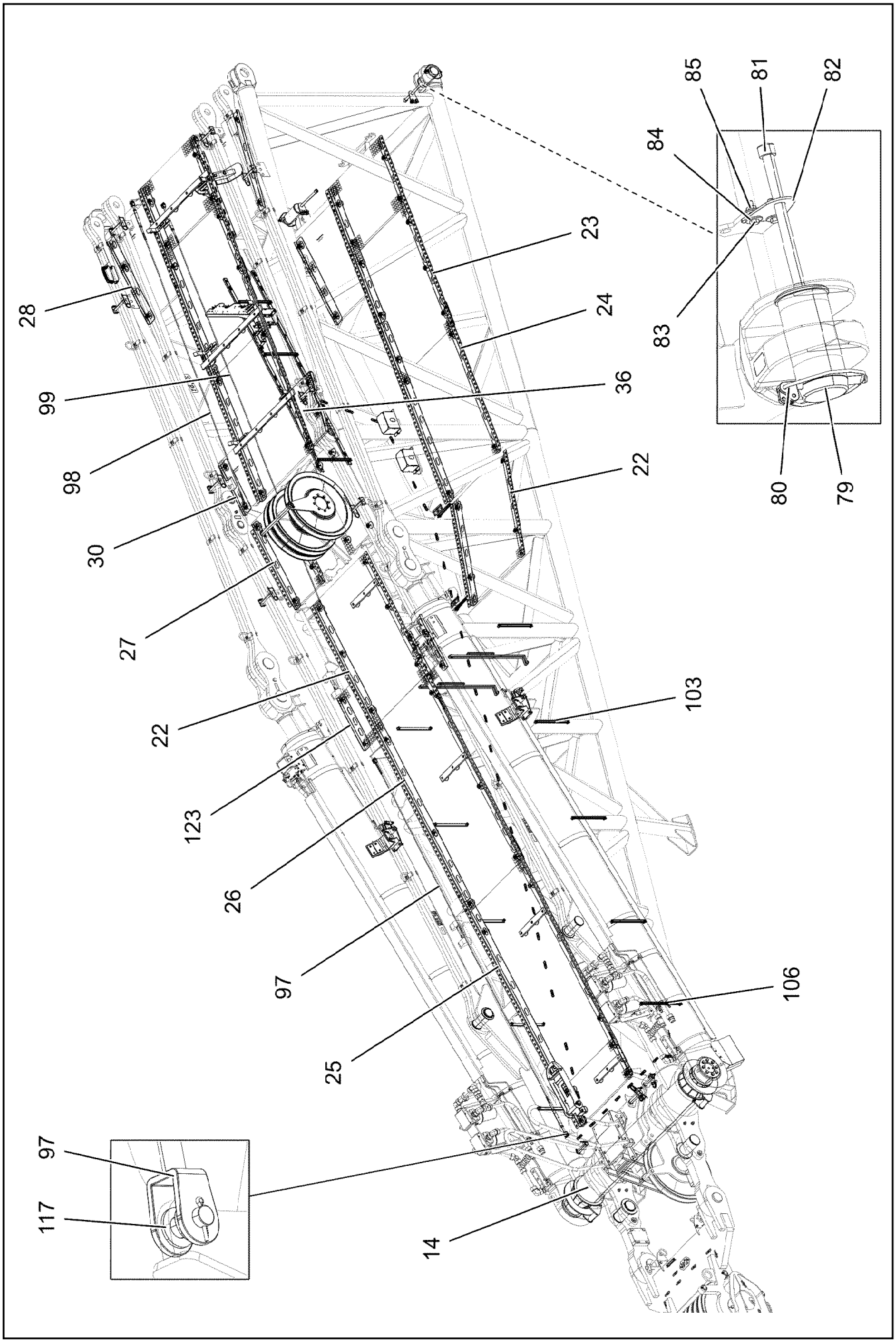

9.1.2023 008033 LIEBHERR	**etk_en_de_098288 LR 11000** **D HEAD SECTION PRE-ASS.** **D-KOPFSTUECK VORM.**	❑ 1087 (2/9) **919628208**

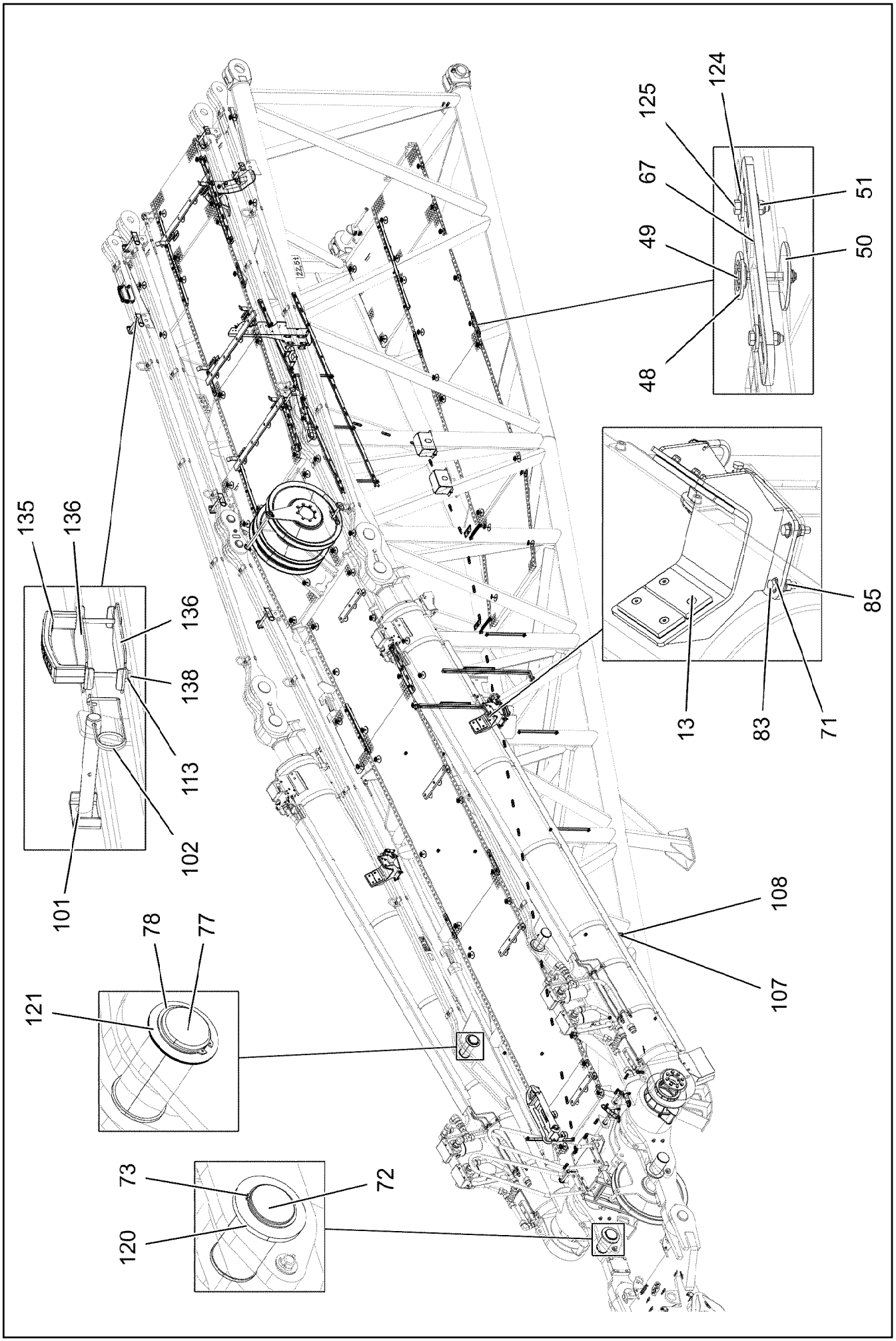

9.1.2023 008034	**etk_en_de_098288 LR 11000**	❑ 1088 (3/9)
LIEBHERR	**D HEAD SECTION PRE-ASS.** **D-KOPFSTUECK VORM.**	**919628208**

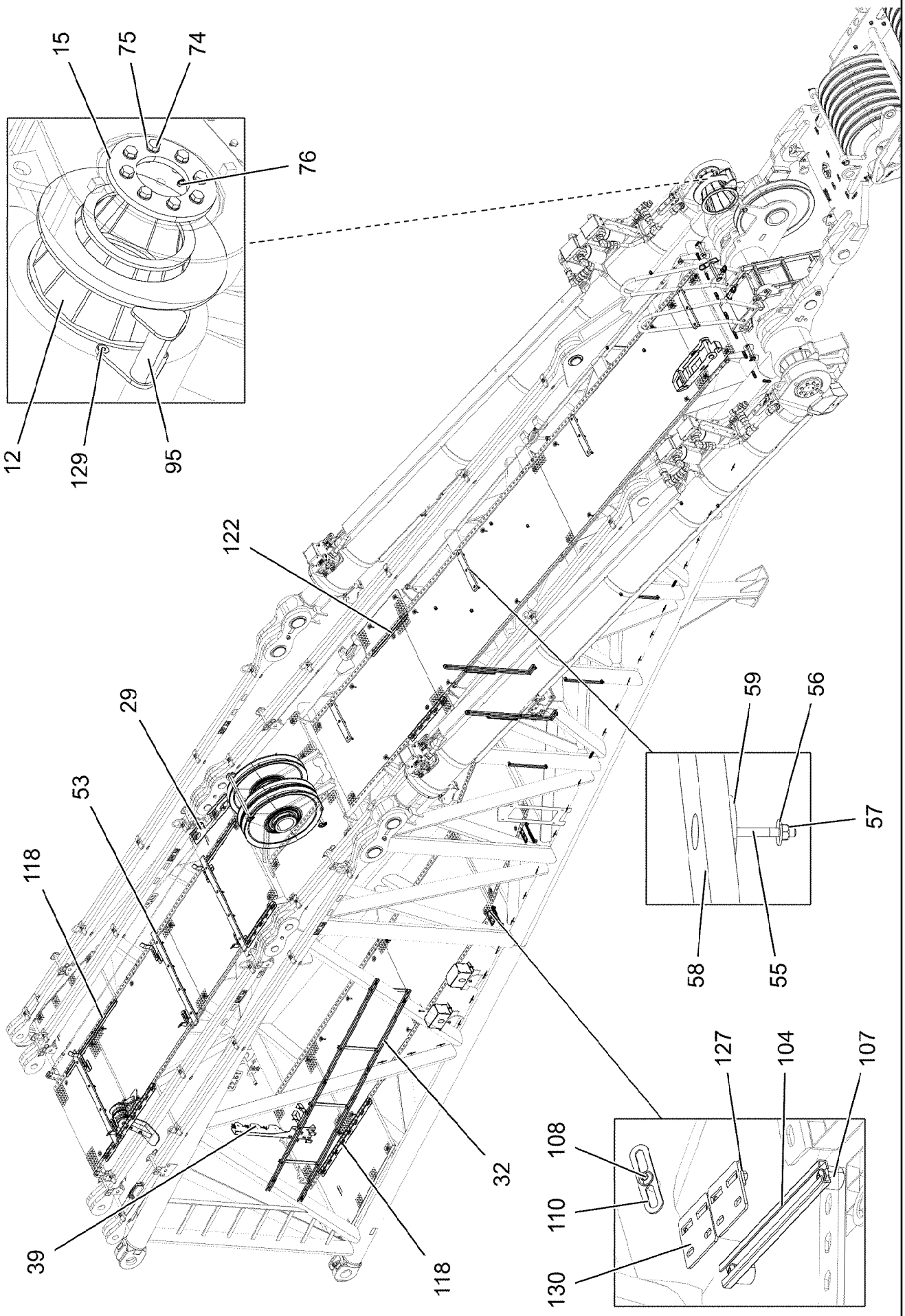

9.1.2023 008035 LIEBHERR	**etk_en_de_098288 LR 11000** **D HEAD SECTION PRE-ASS.** **D-KOPFSTUECK VORM.**	❑ 1089 (4/9) **919628208**

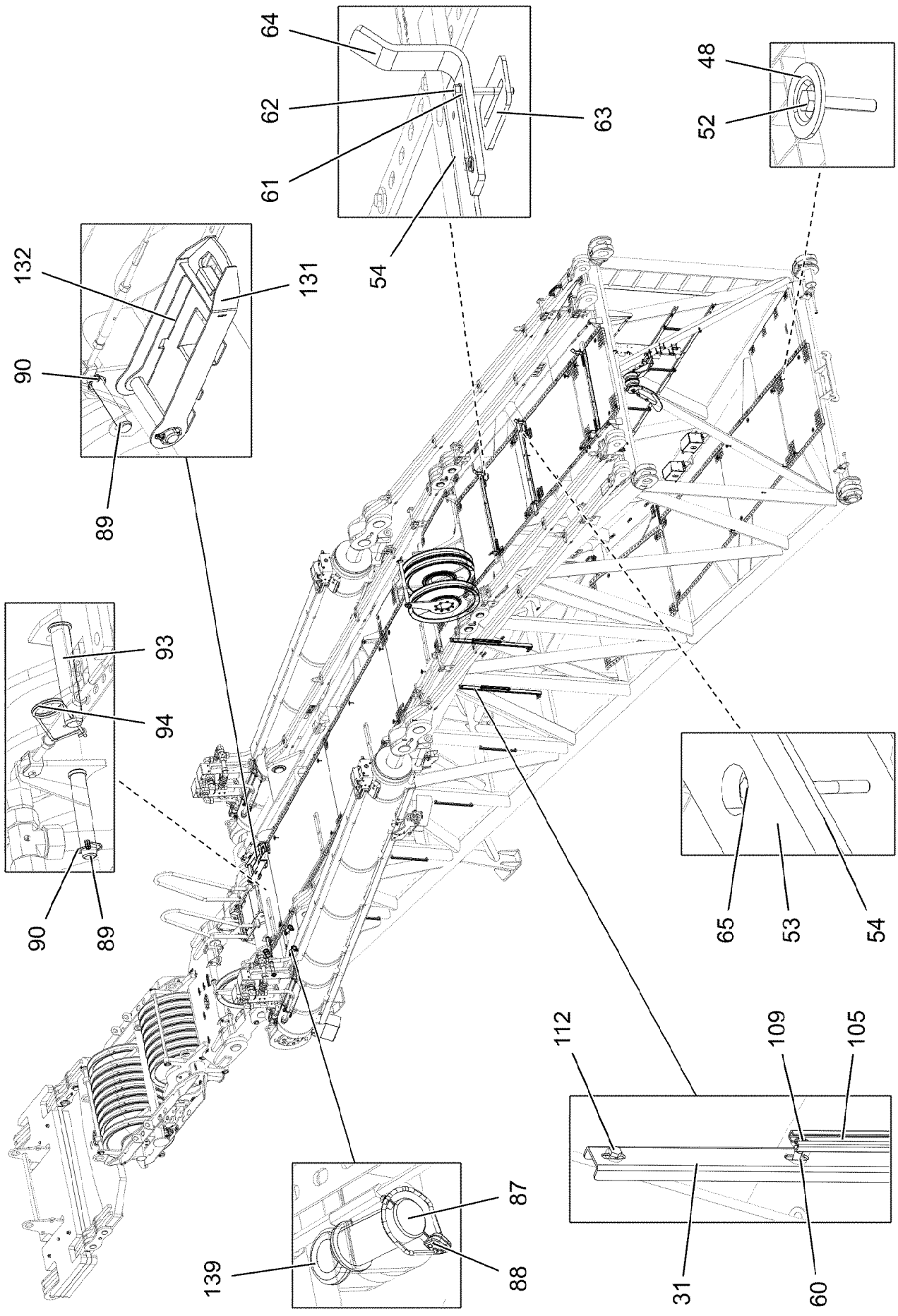

9.1.2023 008036 LIEBHERR	**etk_en_de_098288 LR 11000** **D HEAD SECTION PRE-ASS.** **D-KOPFSTUECK VORM.**	❑ 1090 (5/9) **919628208**

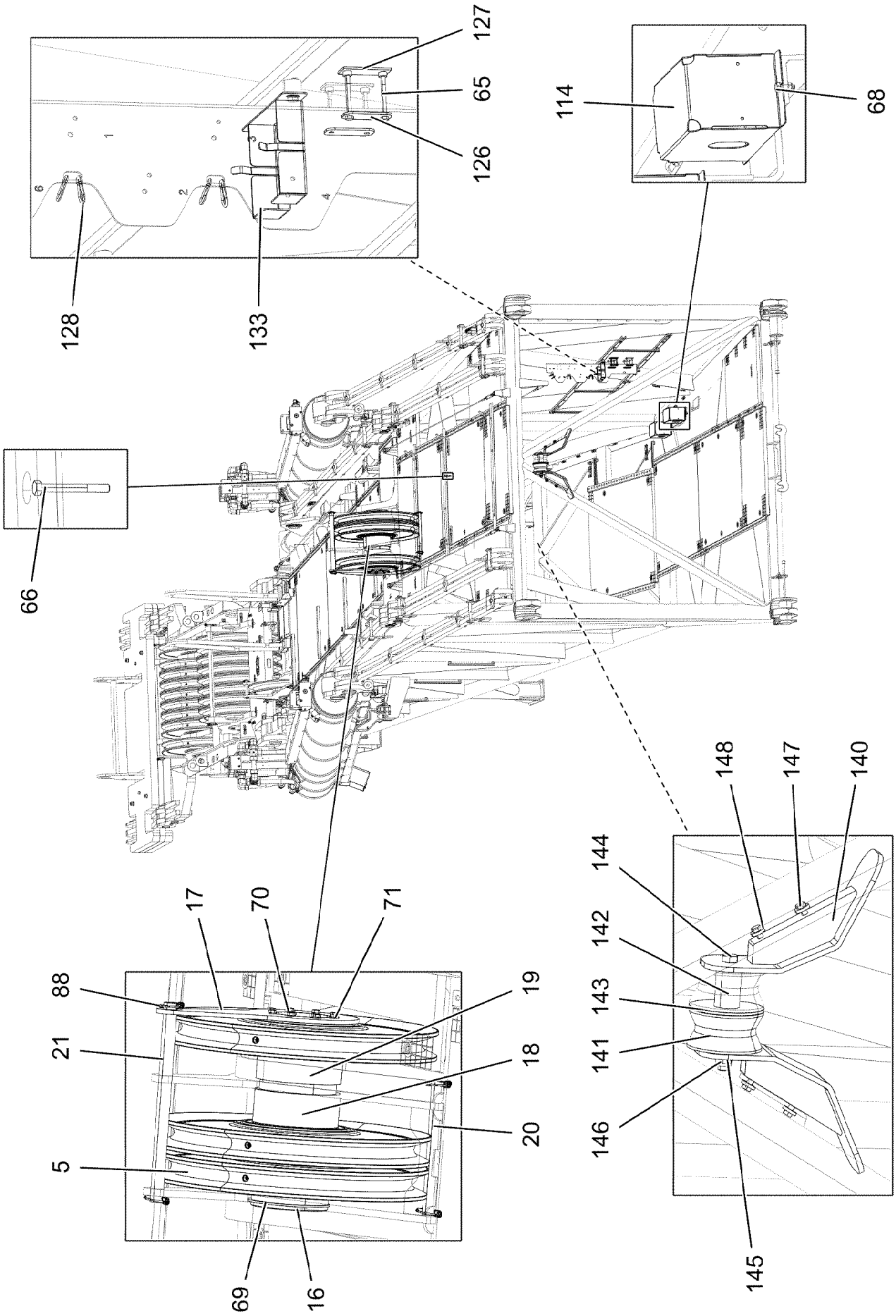

9.1.2023 008037	**etk_en_de_098288 LR 11000**	1091 (6/9)
LIEBHERR	**D HEAD SECTION PRE-ASS.** **D-KOPFSTUECK VORM.**	**919628208**

Pos.	Item	Quantity	Description	Bezeichnung
1	967946108	1	D HEAD SECTION WELDED CONSTR.	D-KOPFSTUECK SCHWK.
2	967946208	1	LUFFING PULLEY BLOCK COMPLETE ⇨ ❑ 1095	VERSTELLFLASCHE KPL.
3	967946308	1	LUFFING PULLEY BLOCK COMPLETE ⇨ ❑ 1102	VERSTELLFLASCHE KPL.
4	967983208	1	ADDITIONAL WEIGHT DERRICK ⇨ ❑ 1107	ZUSATZGEWICHT DERRICK
5	967066008	3	ROPE PULLEY CPL.	SEILROLLE KPL.
7	968026008	2	PULL ROD 5.765M ⇨ ❑ 1108	ZUGSTANGE KPL.
8	968026108	2	DRAWBAR PRE-ASS 6.0M ⇨ ❑ 1110	ZUGSTANGE VORM.
9	968026208	2	PULL ROD 3.9M ⇨ ❑ 1111	ZUGSTANGE KPL.
10	968027908	1	ROLLER SEATING COMPL. ⇨ ❑ 1113	ROLLENLAGERUNG KPL.
11	968028008	2	BRACKET CPL. ⇨ ❑ 1114	LASCHE KPL.
12	968028108	2	DISTANCE PIECE WELDED	DISTANZSTUECK SCHWK.
13	968028208	2	SUPPORT CPL. ⇨ ❑ 1115	AUFLAGE KPL.
14	97032312	1	AXLE 320.0X2692 35NICRMOV125 SPF	ACHSE
15	97032313	2	COVER 15X240X240 S690QL	DECKEL
16	97032314	1	AXLE 244.5X548 S770QL SPF	ACHSE
17	97032315	1	PLATE 12X615X320 S690QL	BLECH
18	946863608	1	SPACER PIECE RD244,5X20X95 S355J2H	DISTANZSTUECK
19	97032316	1	DISTANCE TUBE 244.5X90 S770QL1	DISTANZROHR
20	97032318	1	TUBE 38.0X384 S355J2H T ZN O	ROHR
21	97032319	1	TUBE 38.0X573 S355J2H T ZN O	ROHR
22	97032322	4	Z-PROFILE 4X161X1264 S315MC FE//ZNNI8/	Z-PROFIL
23	97032323	4	Z-PROFILE 4X161X2160 S315MC FE//ZNNI8/	Z-PROFIL
24	97032324	4	Z-PROFILE 4X161X1625 S315MC FE//ZNNI8/	Z-PROFIL
25	97032325	2	Z-PROFILE 4X161X2755 S315MC FE//ZNNI8/	Z-PROFIL
26	97032326	2	Z-PROFILE 4X161X2368 S315MC FE//ZNNI8/	Z-PROFIL
27	97032327	2	Z-PROFILE 4X160X1050 S315MC FE//ZNNI8/	Z-PROFIL
28	97032328	3	Z-PROFILE 4X131X1100 S315MC FE//ZNNI8/	Z-PROFIL
29	97032337	1	PLATE 4X665X151 S315MC FE//ZNNI8//CN//T	BLECH
30	97032338	1	PLATE 4X151X665 S315MC FE//ZNNI8//CN//T	BLECH
31	97032341	2	PROFILE 3X70X1078 DC01 FE//ZNNI8//CN//T	PROFIL
32	97032342	2	PROFILE 3X70X2577 DC01 FE//ZNNI8//CN//T	PROFIL
33	97032343	1	GRIDIRON T1060X485X30/2 S235JR T ZN K	GITTERROST-P
34	97032344	1	GRIDIRON T765X1100X30/2 S235JR T ZN K	GITTERROST-P
35	97032345	1	GRIDIRON T765X1100X30/2 S235JR T ZN K	GITTERROST-P
36	97032346	1	GRIDIRON T388X676X30/2 S235JR T ZN K	GITTERROST-P
37	97032348	1	GRIDIRON T388X676X30/2 S235JR T ZN K	GITTERROST-P
38	97032351	1	GRIDIRON T765X1100X30/2 S235JR T ZN K	GITTERROST-P
39	97032352	1	RETAINING PLATE 4X943X313 S315MC FE//	HALTEBLECH
40	725867508	1	GRIDIRON T1000X450X30/2 S235JR T ZN K	GITTERROST-P
41	97001584	1	GRIDIRON T1000X2180X30/2 S235JR SPF	GITTERROST-P
42	979067108	1	GRIDIRON T1000X2280X30/2 S235JR SPF	GITTERROST-P
43	97012280	5	GRIDIRON T1000X1490X30/2 S235JR T ZN K	GITTERROST-P
44	725867208	2	GRIDIRON T1000X800X30/2 S235JR T ZN K	GITTERROST-P
46	976458808	1	GRIDIRON T550X1050X30/2 S235JR T ZN K	GITTERROST-P
47	97006009	1	GRIDIRON T1000X1270X30/2 S235JR SPF	GITTERROST-P
48	10100621	72	DISH MOUNTING	TELLERBEFESTIGUNG
49	11651582	75	HEX SCREW ISO 4014 M8X55 8.8 480H SPF	SECHSKANTSCHRAUBE
50	941138108	98	WASHER DC01 FE//ZNNI8//CN//T0	SCHEIBE
51	10875614	140	HEX NUT DIN 985 M8 8 480H SPF	SECHSKANTMUTTER
52	11690046	30	HEX SCREW ISO 4017 M8X45 8.8 480H SPF	SECHSKANTSCHRAUBE
53	288177508	3	SUPPORT 15X60X1170 PA6G	AUFLAGE

Pos.	Item	Quantity	Description	Bezeichnung
54	97032401	3	PLATE 5X980X60 S355MC FE//ZNNI8//CN//T	BLECH
55	12216185	22	HEX SCREW ISO 4014 M6X60 8.8 480H SPF	SECHSKANTSCHRAUBE
56	10875648	24	WASHER ISO 7093-1 6 200HV 480H SPF	SCHEIBE
57	12102692	24	HEX NUT DIN 985 M6 8 ZNNI-480H SPF	SECHSKANTMUTTER
58	971111408	4	SUPPORT PA6G	AUFLAGE
59	953867308	36	WASHER S355MC FE//ZNNI8//CN//T0	SCHEIBE
60	11140469	14	WASHER ISO 7093-1 8 200HV 480H SPF	SCHEIBE
61	12103465	32	WASHER ISO 7089 8 300HV ZNNI-480H SPF	SCHEIBE
62	11651583	6	HEX SCREW ISO 4014 M8X60 8.8 480H SPF	SECHSKANTSCHRAUBE
63	97029313	6	PLATE 5X110X60 S355MC FE//ZNNI8//CN//T	BLECH
64	970833608	6	PLATE 8X276X40 S355MC FE//ZNNI8//CN//T	BLECH
65	12216186	9	HEX SCREW ISO 4014 M6X65 8.8 480H SPF	SECHSKANTSCHRAUBE
66	12216913	1	HEX SCREW ISO 4014 M6X55 8.8 480H SPF	SECHSKANTSCHRAUBE
67	955404808	6	PLATE 8X300X50 S355MC FE//ZNNI8//CN//T	BLECH
68	10197831	4	HEX SCREW ISO 4017 M8X25 8.8 ZNNI-480	SECHSKANTSCHRAUBE
69	428010508	1	RETAINING RINGS DIN 471 220X5	SICHERUNGSRING
70	11631742	8	HEX SCREW ISO 4017 M12X30 8.8 FLZN SP	SECHSKANTSCHRAUBE
71	10289804	24	WASHER ISO 7089 12 300HV FLZN SPF	SCHEIBE
72	97028314	2	PIN 120.0X240 35NICRMOV125 SPF	BOLZEN
73	12100650	2	RETAINING RINGS DIN 471 115X4 480H SPF	SICHERUNGSRING
74	406603008	16	HEX SCREW ISO 4017 M16X40 10.9 FLZN SP	SECHSKANTSCHRAUBE
75	10289806	16	WASHER ISO 7089 16 300HV FLZN SPF	SCHEIBE
76	7743242	2	HYDRAULIC-TYPE LUBRICAT.NIPPLE DIN 71	KEGELSCHMIERNIPPEL
77	97034655	2	PIN 110.0X231 35NICRMOV125 SPF	BOLZEN
78	10875652	2	RETAINING RINGS DIN 471 100X3 480H SPF	SICHERUNGSRING
79	976499408	2	PIN 120.0X0 35NICRMOV125 GASN. SPF	BOLZEN
80	10878577	2	SAFETY PLUG W HINGE-LID 20X175X20X1	SICHERHEITSKLAPPSTECKER
81	10545933	2	SOCKET HEAD SCREW ISO 4762 M24X360	ZYLINDERSCHRAUBE
82	955051808	2	PLATE S700MC	BLECH
83	11645386	12	HEX SCREW ISO 4017 M12X45 8.8 FLZN SP	SECHSKANTSCHRAUBE
84	11182717	8	WASHER ISO 7093-1 12 300HV FLZN SPF	SCHEIBE
85	10875616	12	HEX NUT ISO 4032 M12 8 FLZN SPF	SECHSKANTMUTTER
87	979405108	2	PIN 50.0X90 35NICRMOV125 SPF	BOLZEN
88	10180884	6	SAFETY PLUG W HINGE-LID 8X62X7,5X53	SICHERHEITSKLAPPSTECKER
89	970462508	2	PIN 35.0X178 35NICRMOV125 GASN. SPF	BOLZEN
90	10875870	2	SAFETY PLUG W HINGE-LID 6X42X5,5X32 4	SICHERHEITSKLAPPSTECKER
91	96048082	2	TRACTION RAM PRE-ASS. ⇨ ❑ 1116	ZUGZYLINDER VORM.
93	952466108	1	PIN RD35X200 42CRMO4+QT GASN.	BOLZEN
94	433102508	1	RETAINING SPRING 5X122 ISO 2081 FE/ZN8/	SICHERUNGSFEDER
95	968731108	2	CLAMP WELDED CONST.	HALTER SCHWK.
97	11006655	2	ROUND STRAND ROPE 10X4,6M STAHL VE	RUNDLITZENSEIL
98	10652820	2	ROUND STRAND ROPE 10X3,7M STAHL VE	RUNDLITZENSEIL
99	10663834	1	ROUND STRAND ROPE 10X4,97M STAHL VE	RUNDLITZENSEIL
100	725857508	2	GRIDIRON T640X300X30/2 S235JR T ZN K	GITTERROST-P
101	962580308	8	CONNECTING PIN WELDED FE//ZNNI8//CN/	ABSTECKBOLZEN SCHWK.
102	433100908	8	RETAINING SPRING 4,5X98 ISO 2081 FE/ZN	SICHERUNGSFEDER
103	970344808	12	CARRIER RAIL	TRAGSCHIENE
104	954117408	2	CARRIER RAIL X0	TRAGSCHIENE
105	954117508	2	CARRIER RAIL X0	TRAGSCHIENE
106	97006261	2	CARRIER RAIL C28/11X530 T ZN O	TRAGSCHIENE
107	953873408	48	SLEEVE 25X20 11SMN37 FE//ZNNI8//CN//T0	HUELSE
108	12102696	62	BUTTON HEAD SCREW AEHNL.ISO 7380-2	HALBRUNDKOPFSCHRAUBE
109	12100221	12	BUTTON HEAD SCREW ISO 7380-2 M8X40	HALBRUNDKOPFSCHRAUBE
110	953650008	38	CABLE CLAMP DC01 FE//ZNNI8//CN//T0	KABELHALTER
112	11651612	10	HEX SCREW ISO 4017 M8X16 8.8 480H SPF	SECHSKANTSCHRAUBE
113	11840501	12	WASHER DIN 7349 8,4 200HV 480H SPF	SCHEIBE
114	972908808	2	HOOD 411X555 DC01 FE//ZNNI8//CN//T0	HAUBE
117	10289805	20	WASHER ISO 7089 14 300HV FLZN SPF	SCHEIBE
118	97033818	3	PLATE 3X82X1035 S355MC	BLECH

Pos.	Item	Quantity	Description	Bezeichnung
120	97031615	2	WASHER 15X185X185 S355MC FE//ZNNI8//C	SCHEIBE
121	97041346	10	WASHER 1X144X144 DC01 FE//ZNNI8//CN//T	SCHEIBE
122	97031853	4	PLATE 3X82X580 DC01 FE//ZNNI8//CN//T0	BLECH
123	97035583	2	L-PROFILE 4X640X127 S315MC FE//ZNNI8//C	L-PROFIL
124	420600301	50	WASHER ISO 7094 8 100 HV-ST VERZ	SCHEIBE
125	11826527	12	HEX SCREW ISO 4017 M8X30 8.8 480H SPF	SECHSKANTSCHRAUBE
126	5005219	4	LID PLATE DIN 3015-1 L-DP 5 W1-ZN	DECKPLATTE
127	10802201	9	WELD PLATE DIN 3015-1 L-AP-K 5 W1 ZNNI	ANSCHWEISSPLATTE
128	11004801	6	SNAP HOOK AEHNLICH DIN 5299 C C40X4-	KARABINERHAKEN
129	12202341	4	COUNTERSUNK SCREW ISO 10642 M12X30	SENKSCHRAUBE
130	971447408	4	PLATE 70X60 DC01 FE//ZNNI8//CN//T0	BLECH
131	96021267	1	BRACKET CPL.	LASCHE KPL.
(1)	96021268	1	CONNECTING LINK WELDED RAL 1007	LASCHE SCHWK.
(2)	97096729	1	PIN 45.0X223 35NICRMOV125 SPF	BOLZEN
(3)	10180883	1	SAFETY PLUG W HINGE-LID 10X55X9,5X45	SICHERHEITSKLAPPSTECKER
132	97096728	1	PLATE 4X708X312 S315MC FE//ZNNI8//CN//T	BLECH
133	978637208	1	PLATE DC01 FE//ZNNI8//CN//T0	BLECH
134	969396608	1	ACCESS LADDER PRE-ASS. ⇨ ❑ 1124	AUFSTIEG VORM.
135	966435308	1	GRIP PA6-30%GF SPF	GRIFF
136	97030604	2	PLATE 3X214X84 S355MC FE//ZNNI8//CN//T	BLECH
138	12216195	2	HEX SCREW ISO 4014 M8X90 8.8 480H SPF	SECHSKANTSCHRAUBE
139	10179932	2	RING BOLT DIN 580 M12 C15E FLZN	RINGSCHRAUBE
140	96010404	2	ROLLER CLAMP WELDED FE//ZNNI8//CN//T	ROLLENHALTER SCHWK.
141	288169408	2	ROLLER X0 PA6G	ROLLE
142	977664508	2	AXLE 50.0X80 S355J2C+C FE//ZNNI8//CN//T	ACHSE
143	977664708	1	PLATE 5X150X150 S355MC FE//ZNNI8//CN//T	BLECH
144	10876534	1	HEX SCREW ISO 4014 M20X220 8.8 FLZN SP	SECHSKANTSCHRAUBE
145	10289808	1	WASHER ISO 7089 20 300HV FLZN SPF	SCHEIBE
146	10875610	1	HEX NUT DIN 985 M20 10 FLZN SPF	SECHSKANTMUTTER
147	11645384	4	HEX SCREW ISO 4017 M12X40 8.8 FLZN SP	SECHSKANTSCHRAUBE
148	10006370	4	WASHER DIN 7349 13 200HV FLZN SPF	SCHEIBE
300	968818608	1	SIGNS ⇨ ❑ 1127	BESCHILDERUNG

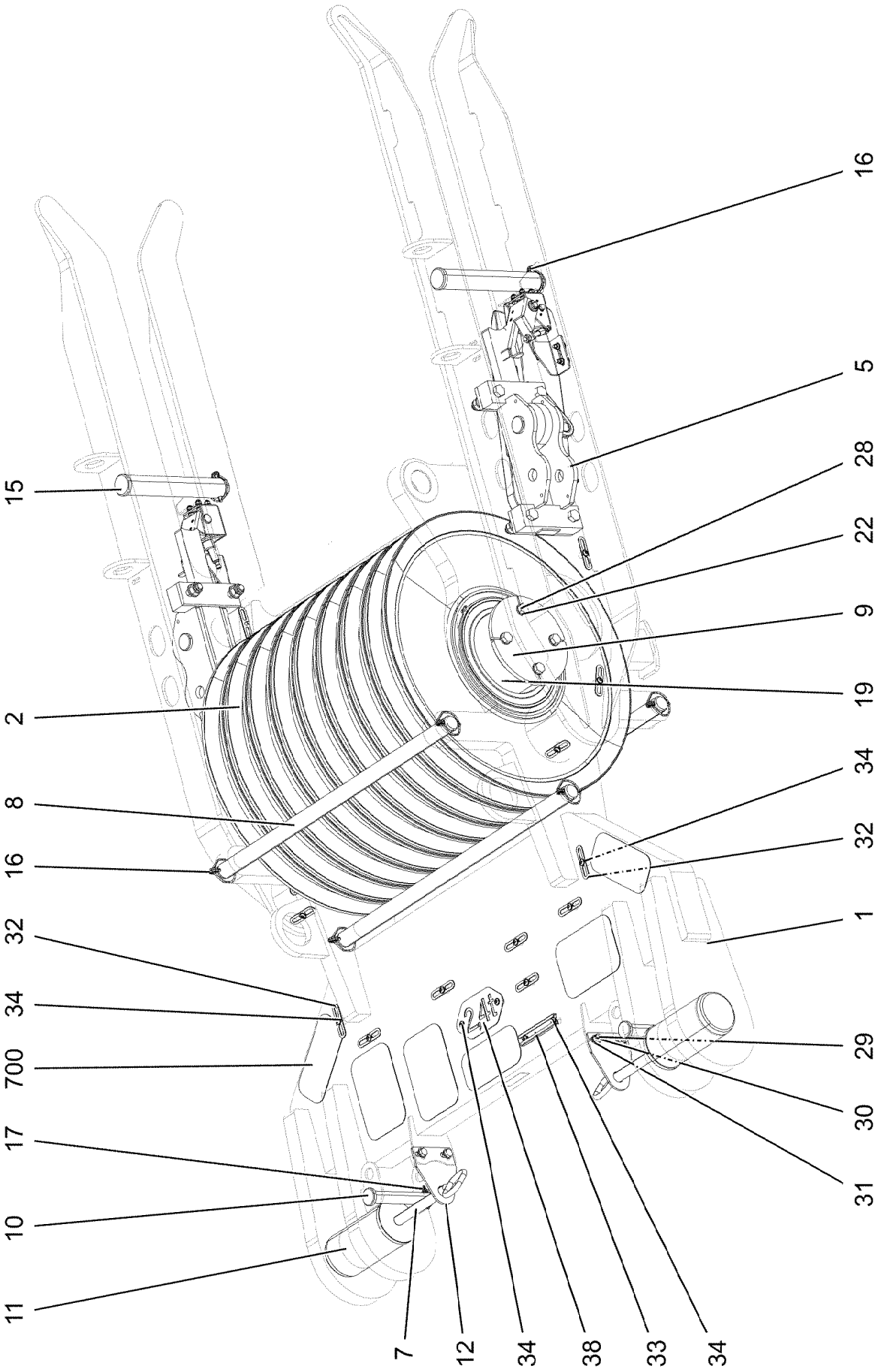

9.1.2023 078740 LIEBHERR	**etk_en_de_098288 LR 11000** **LUFFING PULLEY BLOCK COMPLETE** **VERSTELLFLASCHE KPL.**	❑ 1095 (1/3) **967946208**

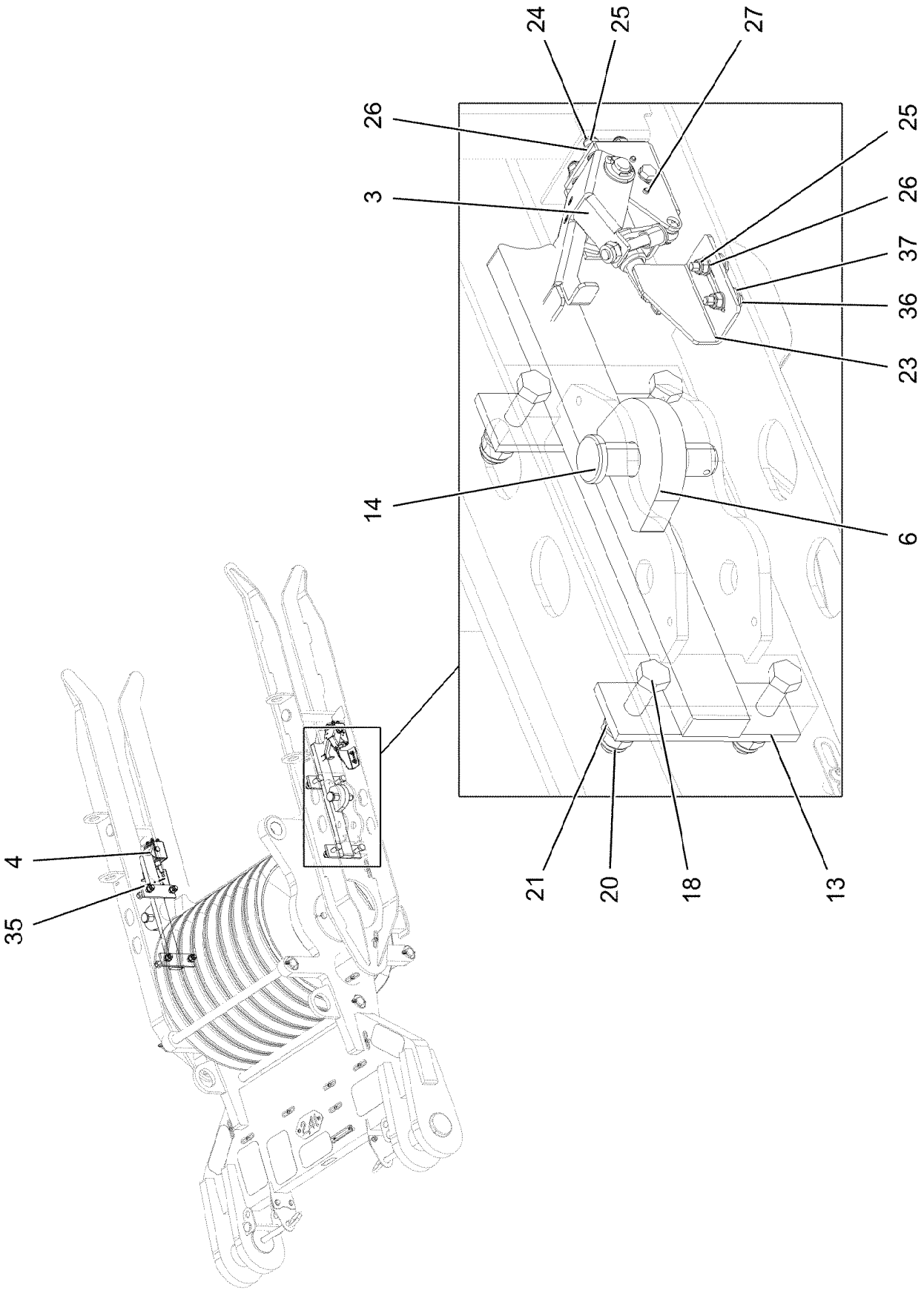
24
25
27
26
3
25
26
37
36
23
14
6
4
35
21
20
18
13

Pos.	Item	Quantity	Description	Bezeichnung
1	967950508	1	LUFFING PULLEY BLOCK WELDED C.	VERSTELLFLASCHE SCHWK.
2	967066008	8	ROPE PULLEY CPL.	SEILROLLE KPL.
3	967966108	1	BASKET CPL. RECHTS ⇨ ❑ 1098	ENDSCHALTER KPL.
4	967966808	1	BASKET CPL. LINKS ⇨ ❑ 1099	ENDSCHALTER KPL.
5	967967808	2	GUIDE WELDED	FUEHRUNG SCHWK.
6	967967908	2	LOCKING BAR WELDMENT	RIEGEL SCHWK.
7	967992308	2	HANDLE GRIP WELDED FE//ZNNI8//CN//T0	GEWINDEGRIFF SCHWK.
8	450037808	3	PIN ISO 2340 B40X935X915 ST.50K FE//ZN20	BOLZEN
9	97031168	2	WASHER 12X240X240 S355MC FE//ZNNI8//C	SCHEIBE
10	97004857	2	PIN 45.0X207 35NICRMOV125 GASN. SPF	BOLZEN
11	97031145	2	PIN 120.0X230 35NICRMOV125 SPF	BOLZEN
12	97031169	2	PLATE 5X130X155 S355MC FE//ZNNI8//CN//T	BLECH
13	97031687	4	SHEET 10X190 X60 PA6G+OEL SPF	PLATTE
14	10041260	2	PIN ISO 2341 B30X120X110 35NICRMOV125	BOLZEN
15	970556508	2	PIN 55.0X348 35NICRMOV125 GASN. SPF	BOLZEN
16	10180884	8	SAFETY PLUG W HINGE-LID 8X62X7,5X53	SICHERHEITSKLAPPSTECKER
17	10875870	4	SAFETY PLUG W HINGE-LID 6X42X5,5X32 4	SICHERHEITSKLAPPSTECKER
18	406221108	8	HEX SCREW ISO 4014 M18X95 10.9 FLZN SP	SECHSKANTSCHRAUBE
19	946872408	1	AXLE RD220X898 35NICRMOV125	ACHSE
20	10179122	8	HEX NUT DIN 980 M18 10 FLZN SPF	SECHSKANTMUTTER
21	10289807	8	WASHER ISO 7089 18 300HV FLZN SPF	SCHEIBE
22	10289806	8	WASHER ISO 7089 16 300HV FLZN SPF	SCHEIBE
23	97031688	1	PLATE 4X90X103 S315MC FE//ZNNI8//CN//T	BLECH
24	502618908	8	HEX SCREW ISO 4017 M8X22 8.8	SECHSKANTSCHRAUBE
25	10875614	12	HEX NUT DIN 985 M8 8 480H SPF	SECHSKANTMUTTER
26	12103465	20	WASHER ISO 7089 8 300HV ZNNI-480H SPF	SCHEIBE
27	4320051	8	DOWEL PIN ISO 8752 5X14 ST	SPANNSTIFT
28	12214938	8	HEX SCREW ISO 4017 M16X35 8.8 FLZN SP	SECHSKANTSCHRAUBE
29	11631742	4	HEX SCREW ISO 4017 M12X30 8.8 FLZN SP	SECHSKANTSCHRAUBE
30	10875607	4	HEX NUT DIN 985 M12 8 FLZN SPF	SECHSKANTMUTTER
31	10289804	8	WASHER ISO 7089 12 300HV FLZN SPF	SCHEIBE
32	953650008	15	CABLE CLAMP DC01 FE//ZNNI8//CN//T0	KABELHALTER
33	954117308	1	CARRIER RAIL X0	TRAGSCHIENE
34	12102696	19	BUTTON HEAD SCREW AEHNL.ISO 7380-2	HALBRUNDKOPFSCHRAUBE
35	97031199	1	PLATE 4X90X103 S315MC FE//ZNNI8//CN//T	BLECH
36	11826527	4	HEX SCREW ISO 4017 M8X30 8.8 480H SPF	SECHSKANTSCHRAUBE
37	10540510	4	WASHER ISO 7093-1 8 200HV-A4	SCHEIBE
38	97031313	1	WEIGHT INFORMATION PLATE 2X188X100 D	GEWICHTSSCHILD
700	96064809	1	SIGNS VST FL ⇨ ❑ 1100	BESCHILDERUNG

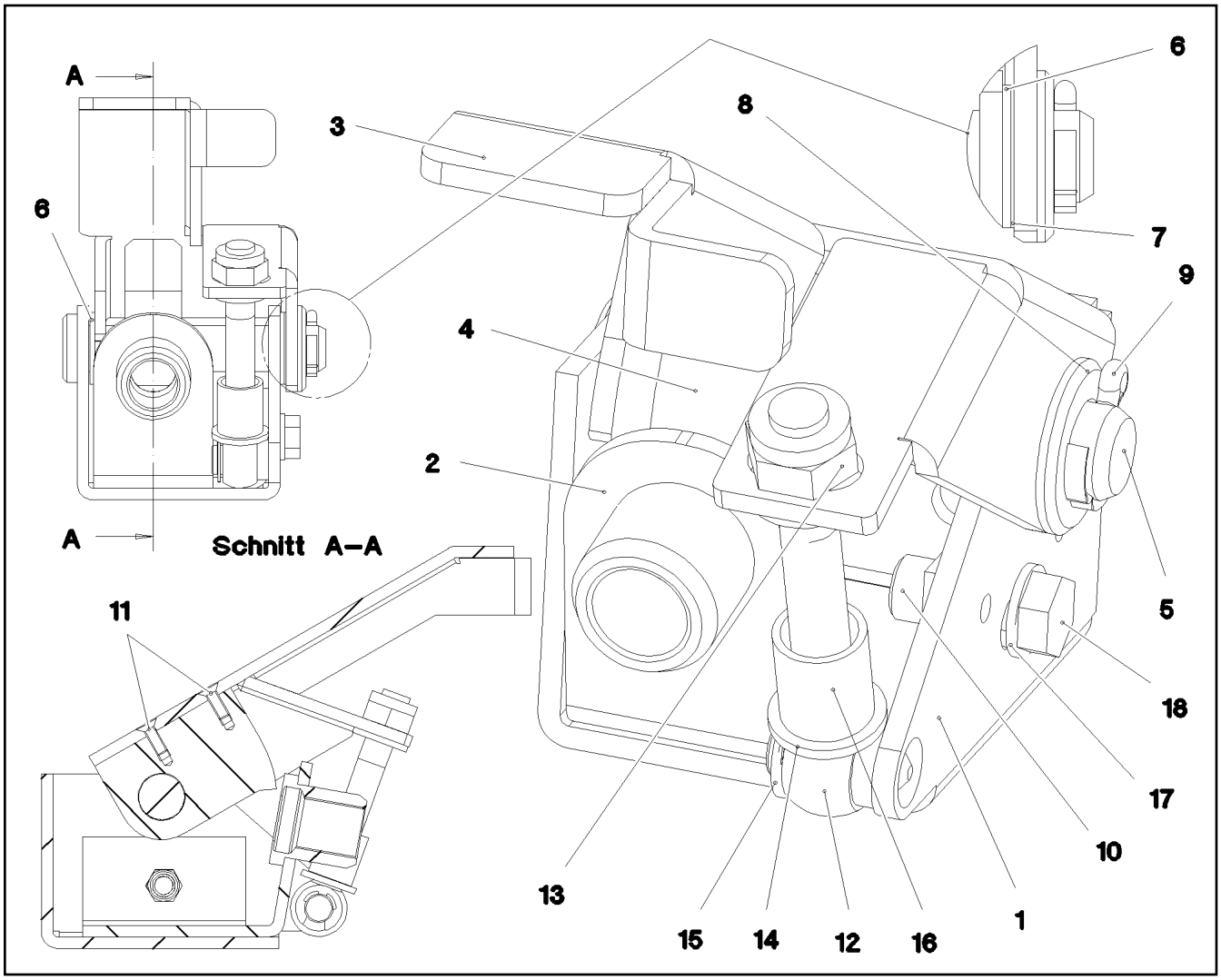

Pos.	Item	Quantity	Description	Bezeichnung
1	967966208	1	LIMIT SWITCH HOUSING RECHTS X12CRN	ENDSCHALTERGEHAEUSE
2	967966308	1	LIMIT SWITCH HOUSING SCHIEBETEIL R.	ENDSCHALTERGEHAEUSE
3	97031136	1	SWITCH TAG 4X187X151 S315MC	SCHALTFAHNE
4	97031137	1	RUNNER 20X57X41 S355J2+N	KUFE
5	451418408	1	PIN DIN 1435 16X87X82 35NICRMOV125 GA	BOLZEN
6	500713708	2	SHIM RING DIN 988 18X25X1,5	PASSSCHEIBE
7	605251108	1	SHIM RING DIN 988 18X25X0,5	PASSSCHEIBE
8	10289806	1	WASHER ISO 7089 16 300HV FLZN SPF	SCHEIBE
9	10180351	1	SPLIT PIN ISO 1234 4X25 St 480H SPF	SPLINT
10	12100289	1	BLIND RIVET NUT M8 K=1,8-5 480H SPF	BLINDNIETMUTTER
11	10353735	2	COUNTERSUNK SCREW ISO 10642 M4X12 A	SENKSCHRAUBE
12	12100296	1	EYE BOLT DIN 444 M10X80 5.6 480H SPF	AUGENSCHRAUBE
13	10197769	1	HEX NUT DIN 985 M10 8 ZNNI-480H SPF	SECHSKANTMUTTER
14	10289795	2	WASHER ISO 7089 10 300HV FLZN SPF	SCHEIBE
15	502640508	1	LOCK WASHER DIN 6799 8	SICHERUNGSSCHEIBE
16	720012508	1	COMPRESSION SPRING 1,4X16X83,3 X12CR	DRUCKFEDER
17	12103465	1	WASHER ISO 7089 8 300HV ZNNI-480H SPF	SCHEIBE
18	11651767	1	HEX SCREW ISO 4017 M8X20 8.8 480H SPF	SECHSKANTSCHRAUBE

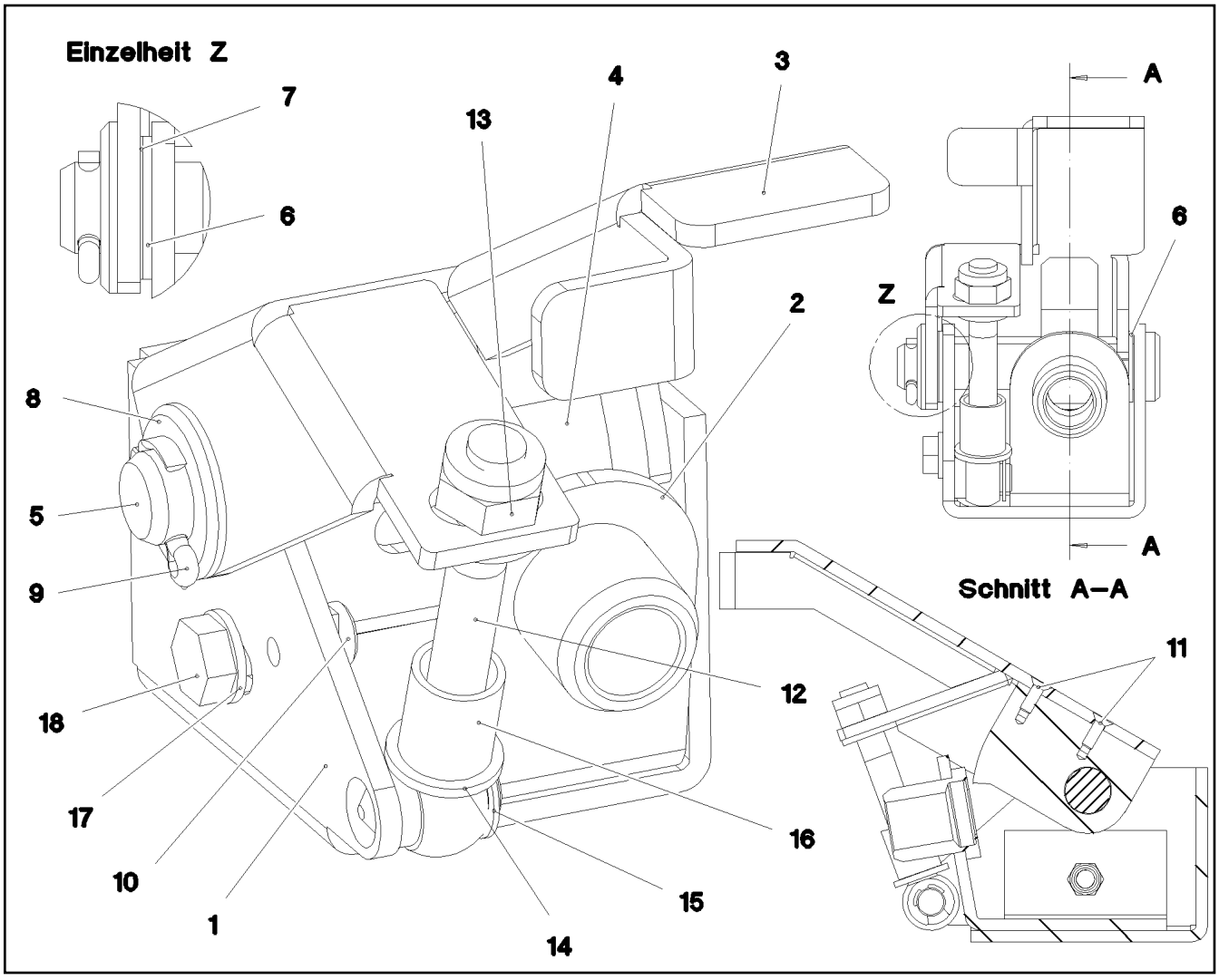

Pos.	Item	Quantity	Description	Bezeichnung
1	967966908	1	LIMIT SWITCH HOUSING LINKS X12CRNIS18	ENDSCHALTERGEHAEUSE
2	967967008	1	LIMIT SWITCH HOUSING SCHIEBETEIL L. X1	ENDSCHALTERGEHAEUSE
3	97031144	1	SWITCH TAG 4X187X151 S315MC	SCHALTFAHNE
4	97031137	1	RUNNER 20X57X41 S355J2+N	KUFE
5	451418408	1	PIN DIN 1435 16X87X82 35NICRMOV125 GA	BOLZEN
6	500713708	2	SHIM RING DIN 988 18X25X1,5	PASSSCHEIBE
7	605251108	1	SHIM RING DIN 988 18X25X0,5	PASSSCHEIBE
8	10289806	1	WASHER ISO 7089 16 300HV FLZN SPF	SCHEIBE
9	10180351	1	SPLIT PIN ISO 1234 4X25 St 480H SPF	SPLINT
10	12100289	1	BLIND RIVET NUT M8 K=1,8-5 480H SPF	BLINDNIETMUTTER
11	10353735	2	COUNTERSUNK SCREW ISO 10642 M4X12 A	SENKSCHRAUBE
12	12100296	1	EYE BOLT DIN 444 M10X80 5.6 480H SPF	AUGENSCHRAUBE
13	10197769	1	HEX NUT DIN 985 M10 8 ZNNI-480H SPF	SECHSKANTMUTTER
14	10289795	2	WASHER ISO 7089 10 300HV FLZN SPF	SCHEIBE
15	502640508	1	LOCK WASHER DIN 6799 8	SICHERUNGSSCHEIBE
16	720012508	1	COMPRESSION SPRING 1,4X16X83,3 X12CR	DRUCKFEDER
17	12103465	1	WASHER ISO 7089 8 300HV ZNNI-480H SPF	SCHEIBE
18	11651767	1	HEX SCREW ISO 4017 M8X20 8.8 480H SPF	SECHSKANTSCHRAUBE

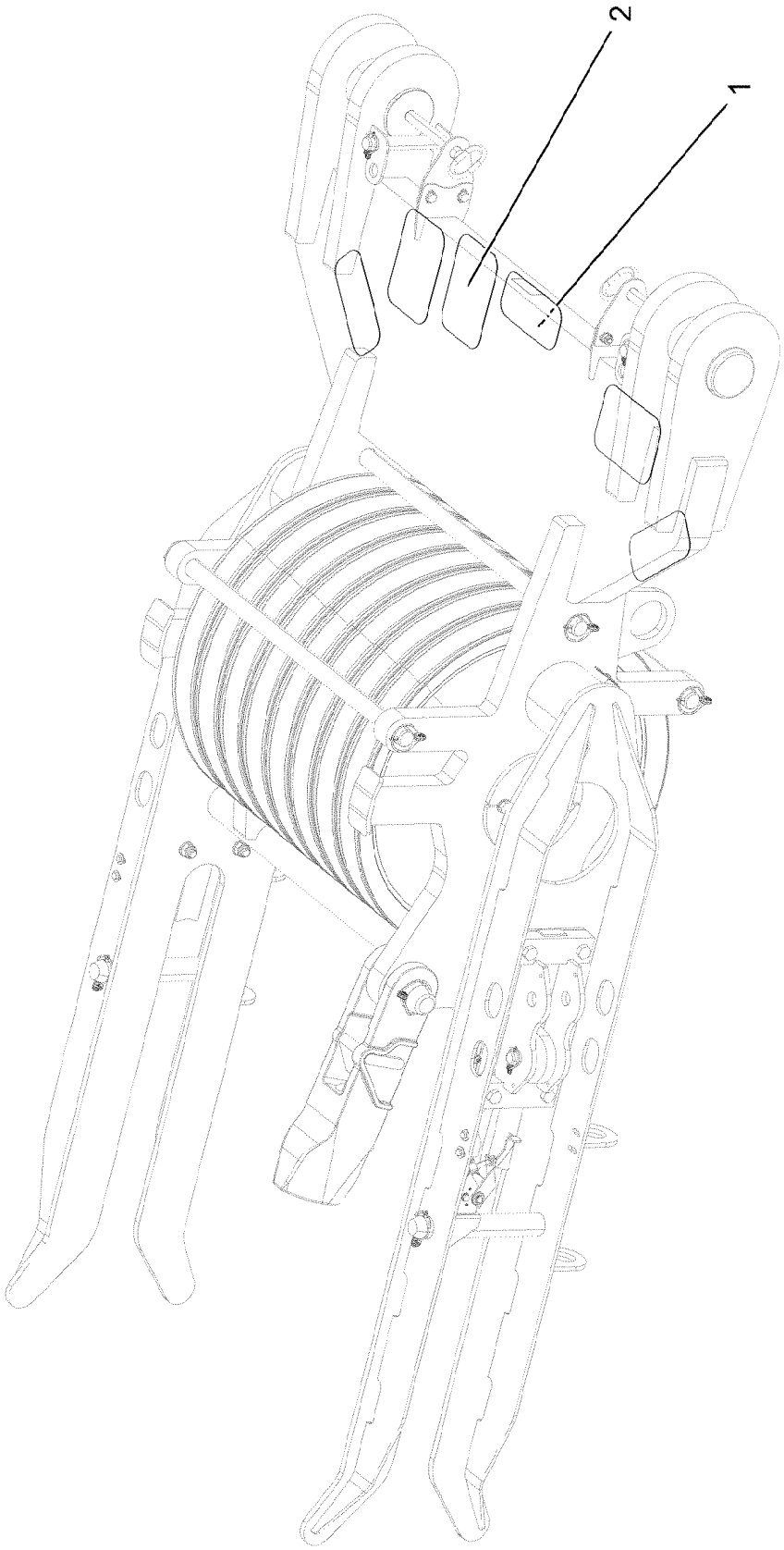
2
1

Pos.	Item	Quantity	Description	Bezeichnung
1	97019970	3	ANTI-SLIP SURFACE 1.6X102X220 3M TYP4	ANTIRUTSCHBELAG
2	97019973	3	ANTI-SLIP SURFACE 1.6X152X220 3M TYP4	ANTIRUTSCHBELAG

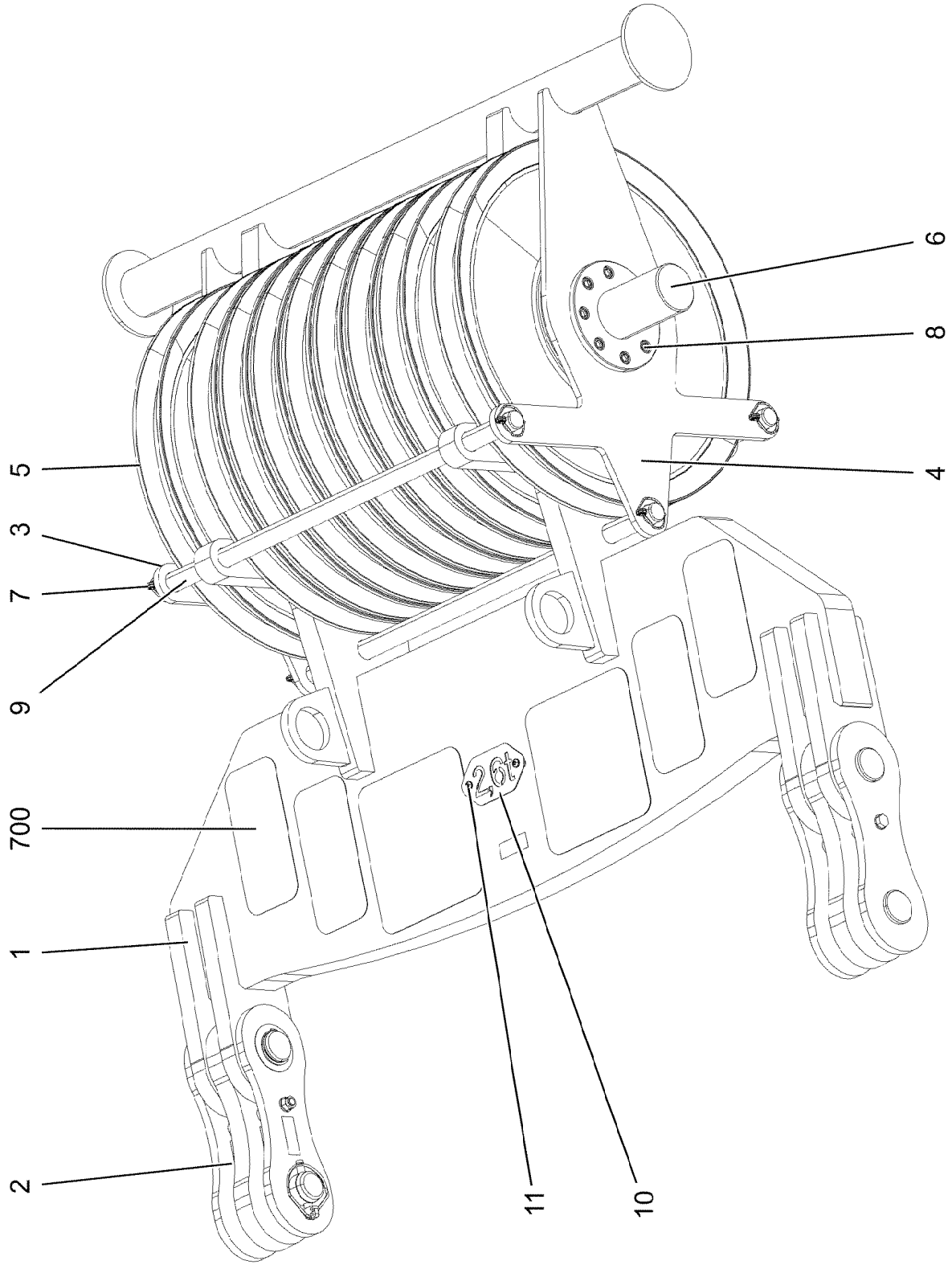
6
8
5
4
3
7
9
700
1
2
11
10
26t

Pos.	Item	Quantity	Description	Bezeichnung
1	967981708	1	LUFFING PULLEY BLOCK WELDED C.	VERSTELLFLASCHE SCHWK.
2	967997708	2	CONNECTING LINK PRE-ASS. ⇨ ❑ 1104	LASCHE VORM.
3	967999308	1	PLATE RIGHT WELDMENT	BLECH SCHWK.RECHTS
4	967999408	1	PLATE LEFT WELDMENT	BLECH SCHWK.LINKS
5	967066008	9	ROPE PULLEY CPL.	SEILROLLE KPL.
6	97031944	1	AXLE 240.0X1419 35NICRMOV125 SPF	ACHSE
7	10180884	6	SAFETY PLUG W HINGE-LID 8X62X7,5X53	SICHERHEITSKLAPPSTECKER
8	4901022	16	SOCKET HEAD SCREW DIN 7984 M16X40 10	ZYLINDERSCHRAUBE
9	452548508	3	PIN ISO 2340 B40X1075X1045 ST	BOLZEN
10	97032021	1	WEIGHT INFORMATION PLATE 2X188X100 D	GEWICHTSSCHILD
11	12102696	2	BUTTON HEAD SCREW AEHNL.ISO 7380-2	HALBRUNDKOPFSCHRAUBE
700	96064834	1	SIGNS VST FL ⇨ ❑ 1105	BESCHILDERUNG

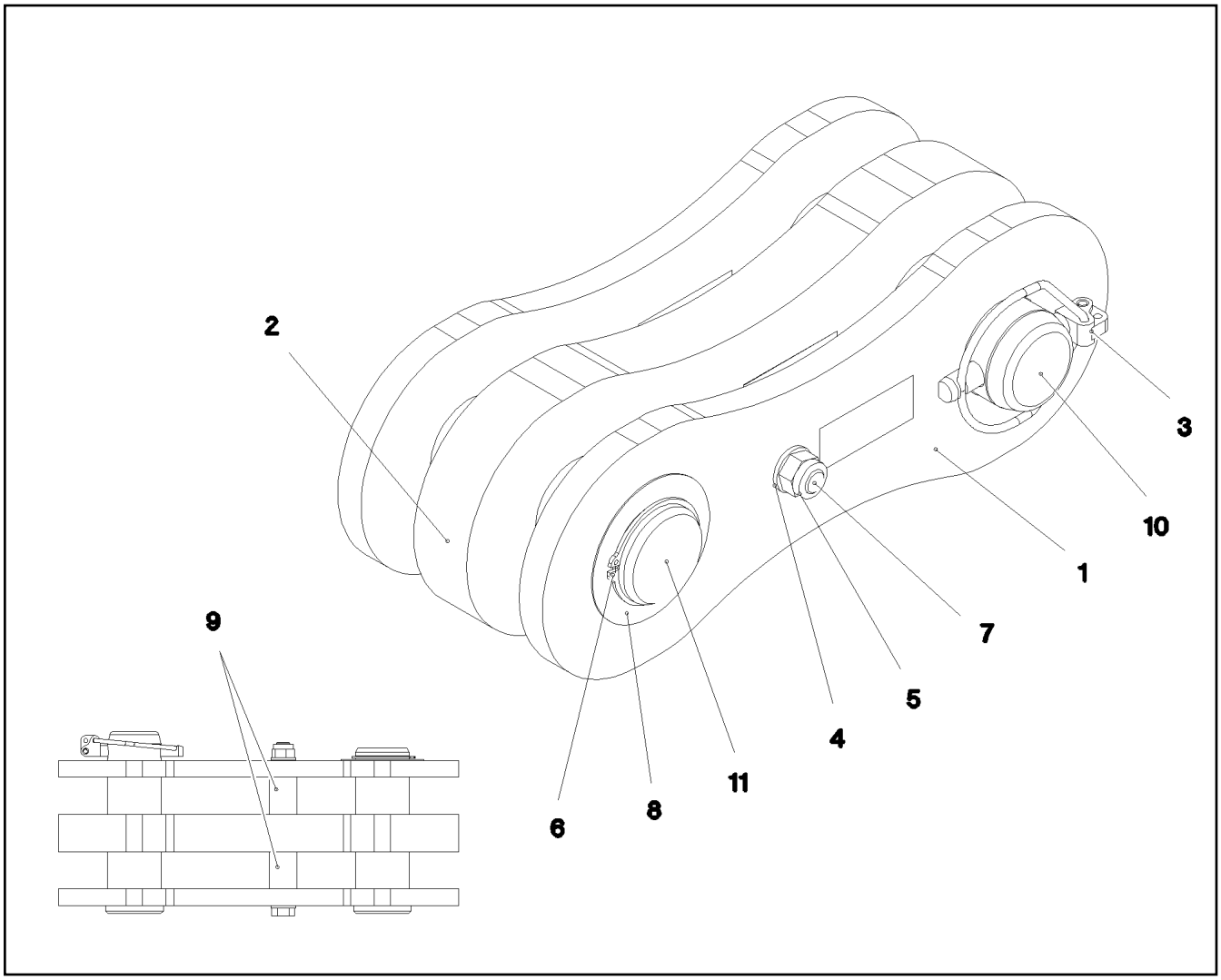

Pos.	Item	Quantity	Description	Bezeichnung
1	967744108	2	BRACKET WITH BOARD 0.30M	LASCHE MIT SCHILD
2	967744208	1	BRACKET WITH BOARD 0.30M	LASCHE MIT SCHILD
3	10180878	1	SAFETY PLUG W HINGE-LID 17X100X15,5X	SICHERHEITSKLAPPSTECKER
4	10289806	2	WASHER ISO 7089 16 300HV FLZN SPF	SCHEIBE
5	10875609	1	HEX NUT DIN 985 M16 8 FLZN SPF	SECHSKANTMUTTER
6	12100643	1	RETAINING RINGS DIN 471 65X2,5 480H SP	SICHERUNGSRING
7	12224045	1	HEX SCREW ISO 4014 M16X200 8.8 FLZN SP	SECHSKANTSCHRAUBE
8	943399108	1	WASHER 1X100X100 X5CRNI18-10	SCHEIBE
9	949987108	2	TUBE 33,7X8X45 S355J2H FE//ZNNI8//CN//T	ROHR
10	97027114	1	PIN 70.0X220 35NICRMOV125 SPF	BOLZEN
11	97027115	1	PIN 70.0X203 35NICRMOV125 SPF	BOLZEN

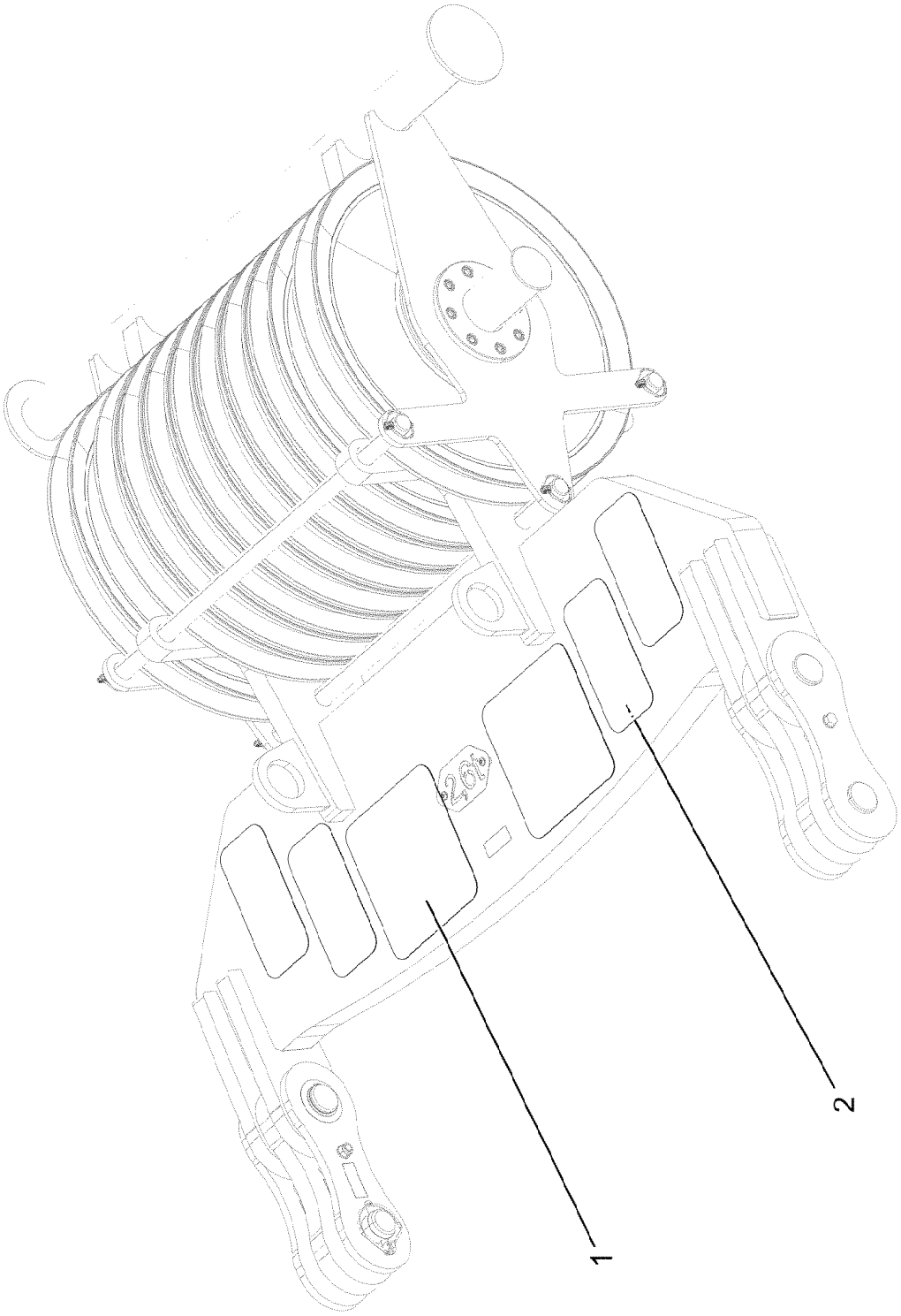
1
2

Pos.	Item	Quantity	Description	Bezeichnung
1	97022323	2	ANTI-SLIP SURFACE 1.6X305X310 3M TYP4	ANTIRUTSCHBELAG
2	972859408	4	ANTI-SLIP SURFACE 1.6X150X300 3M TYP4	ANTIRUTSCHBELAG

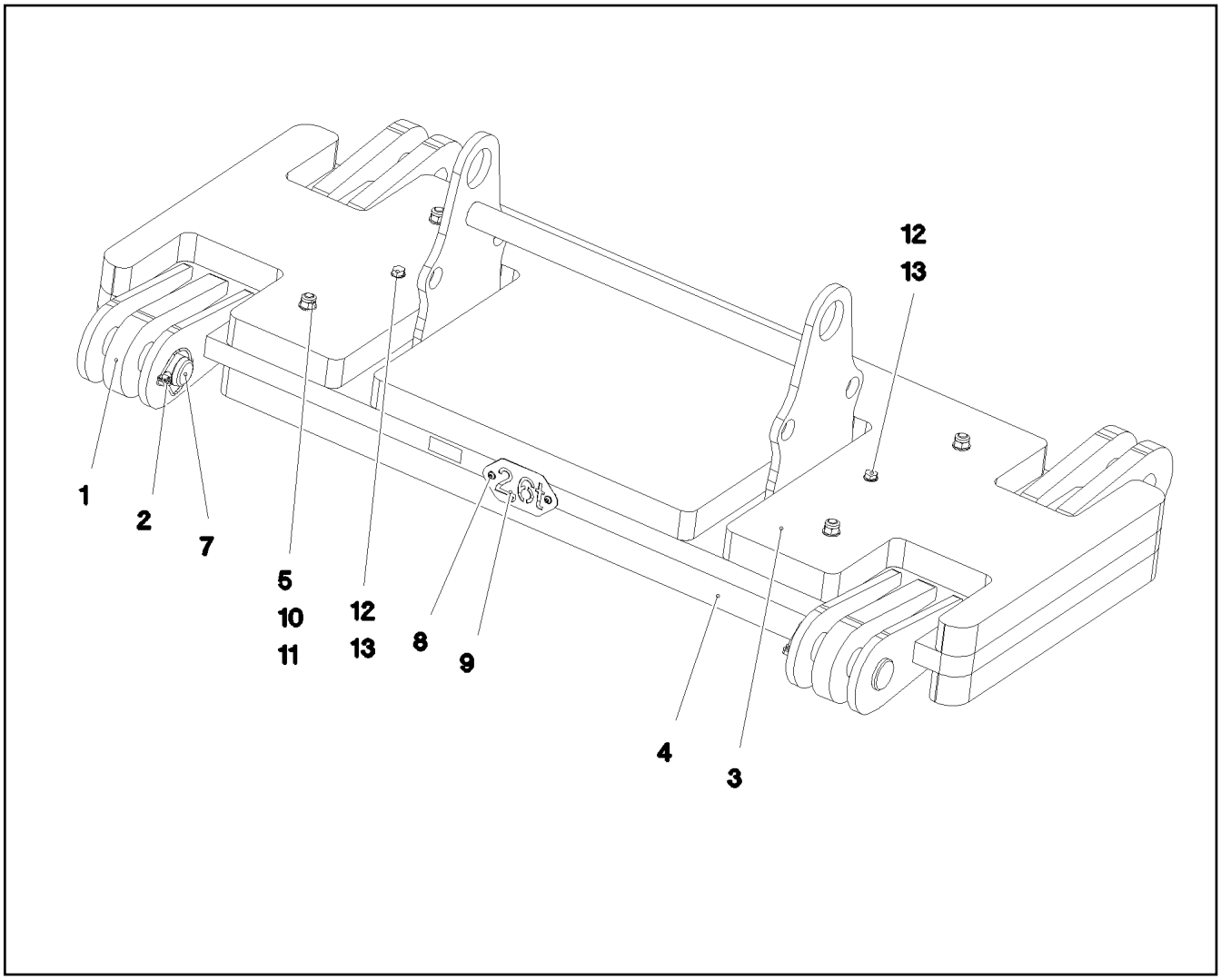

Pos.	Item	Quantity	Description	Bezeichnung
1	967995608	1	PLATE WELDED	BLECH SCHWK.
2	10180878	2	SAFETY PLUG W HINGE-LID 17X100X15,5X	SICHERHEITSKLAPPSTECKER
3	97032038	1	PLATE 70X2210X795 S355J2+N	BLECH
4	97032039	1	PLATE 70X2210X795 S355J2+N	BLECH
5	10876516	4	HEX SCREW ISO 4014 M20X200 8.8 FLZN SP	SECHSKANTSCHRAUBE
7	97027114	2	PIN 70.0X220 35NICRMOV125 SPF	BOLZEN
8	12102696	2	BUTTON HEAD SCREW AEHNL.ISO 7380-2	HALBRUNDKOPFSCHRAUBE
9	97032021	1	WEIGHT INFORMATION PLATE 2X188X100 D	GEWICHTSSCHILD
10	10289808	8	WASHER ISO 7089 20 300HV FLZN SPF	SCHEIBE
11	10875610	4	HEX NUT DIN 985 M20 10 FLZN SPF	SECHSKANTMUTTER
12	4902326	2	HEX SCREW ISO 4017 M16X30 8.8 FLZN SP	SECHSKANTSCHRAUBE
13	10289806	2	WASHER ISO 7089 16 300HV FLZN SPF	SCHEIBE

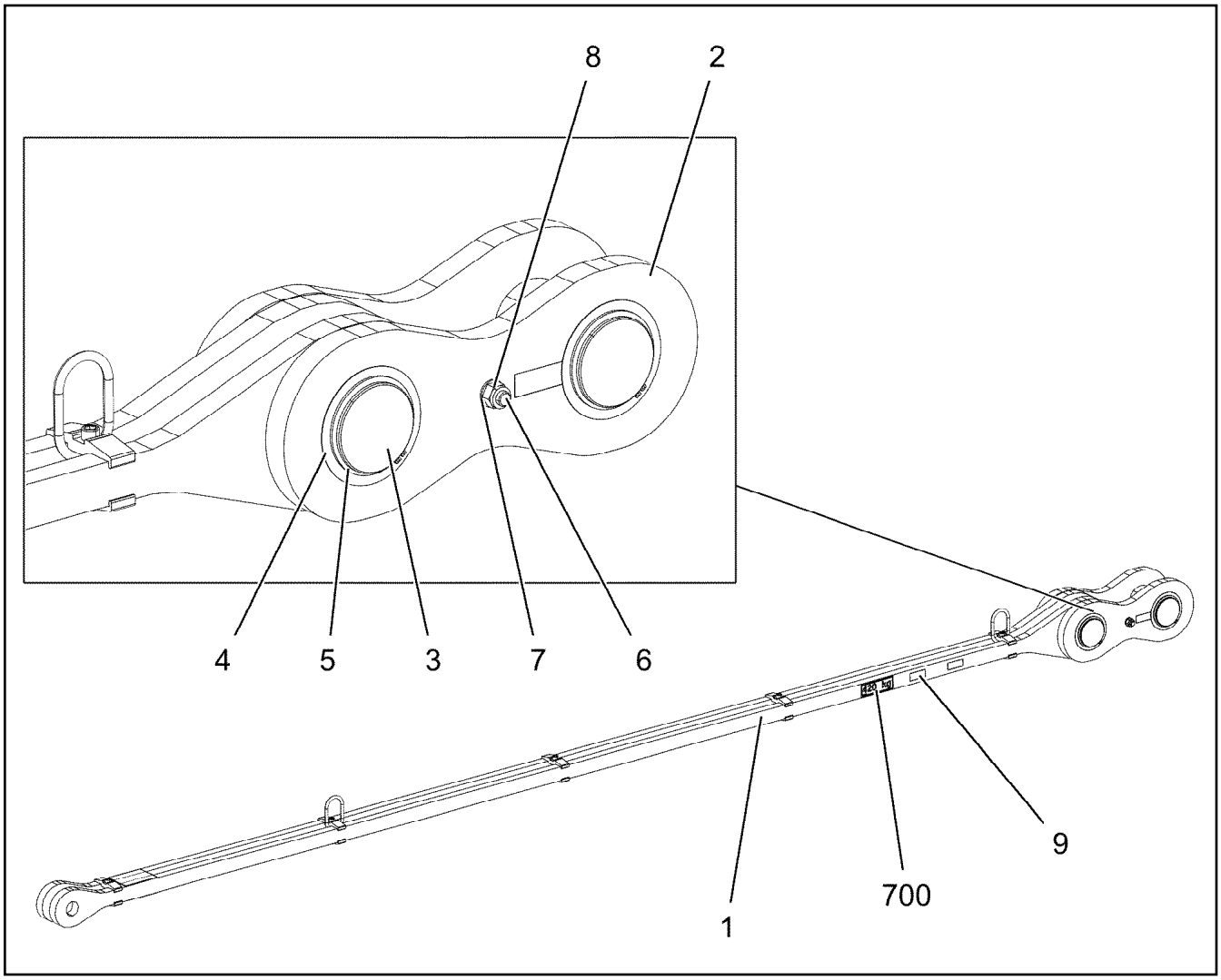

Pos.	Item	Quantity	Description	Bezeichnung
1	968027308	1	DRAWBAR PRE-ASS 5.365M ⇨ ❑ 1109	ZUGSTANGE VORM.
2	968027408	2	PULL TAB WITH SIGN 0.4M	ZUGLASCHE M.SCHILD
3	97028311	2	PIN 130.0X239 35NICRMOV125 SPF	BOLZEN
4	947923908	2	WASHER 1X165X165 DC01 FE//ZNNI8//CN//T	SCHEIBE
5	428007508	2	RETAINING RINGS DIN 471 125X4	SICHERUNGSRING
6	12207974	1	HEX SCREW ISO 4014 M20X250 8.8 FLZN SP	SECHSKANTSCHRAUBE
7	10289808	2	WASHER ISO 7089 20 300HV FLZN SPF	SCHEIBE
8	10875610	1	HEX NUT DIN 985 M20 10 FLZN SPF	SECHSKANTMUTTER
9	97139634	2	PLATE ASSEMBLY SCHILD BG SPF	SCHILD BAUGRUPPE
700	969082708	1	SIGNS 5.765M	BESCHILDERUNG

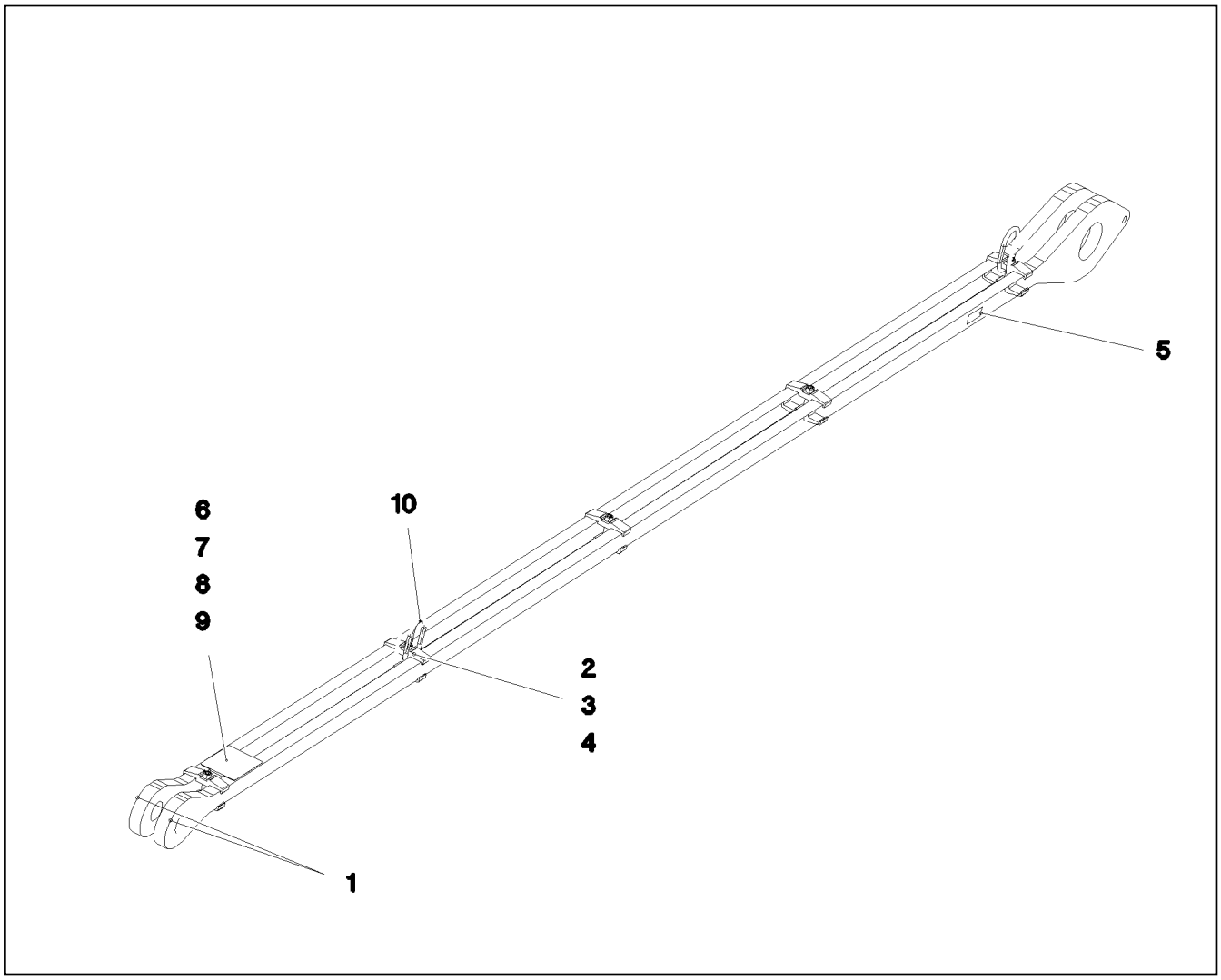

Pos.	Item	Quantity	Description	Bezeichnung
1	97032267	2	PLATE 40X5696X264 S960QL+Z25 SPF	BLECH
2	97028373	10	CLAMP 40X142X24 S960QL+Z25	KLAMMER
3	12691483	5	SOCKET HEAD SCREW ISO 4762 M16X100 8	ZYLINDERSCHRAUBE
4	10875617	5	HEX NUT ISO 4032 M16 8 FLZN SPF	SECHSKANTMUTTER
5	973567608	1	PLATE IDENTIFICATION NUMBER IDENT-N	SCHILD IDENTNR.
6	97047785	2	PLATE 2X264X124 DC01 FE//ZNNI8//CN//T0	BLECH
7	12217223	2	HEX SCREW ISO 4017 M6X30 8.8 480H SPF	SECHSKANTSCHRAUBE
8	10197771	2	WASHER ISO 7089 6 200HV ZNNI-480H SPF	SCHEIBE
9	12102692	2	HEX NUT DIN 985 M6 8 ZNNI-480H SPF	SECHSKANTMUTTER
10	10871568	2	OVAL LOAD RING 11X60X120 GK 10 SPF	OVALRING

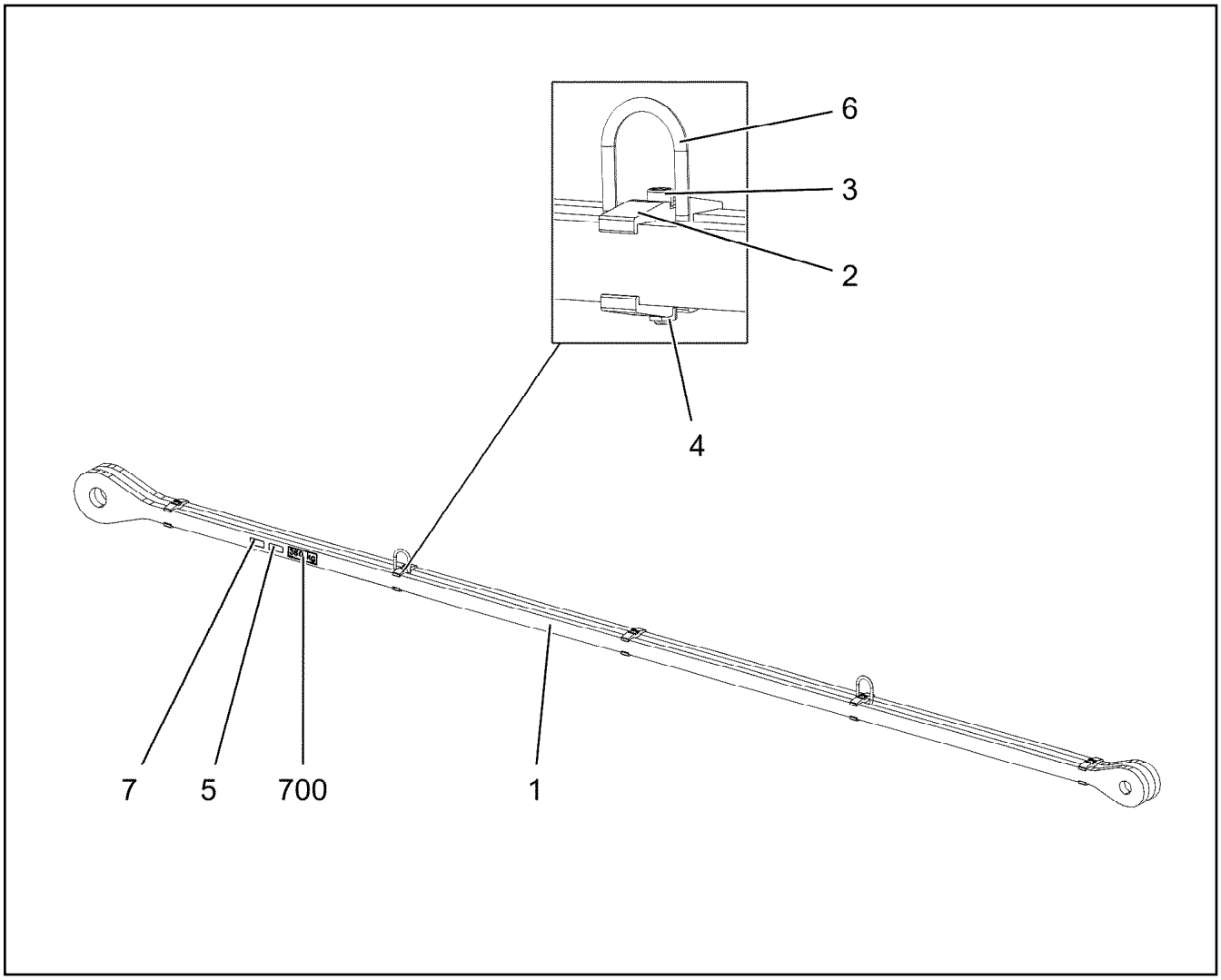

Pos.	Item	Quantity	Description	Bezeichnung
1	97032274	2	PLATE 40X6260X254 S960QL+Z25 SPF	BLECH
2	97028373	10	CLAMP 40X142X24 S960QL+Z25	KLAMMER
3	12224056	5	SOCKET HEAD SCREW ISO 4762 M16X110 8	ZYLINDERSCHRAUBE
4	10875617	5	HEX NUT ISO 4032 M16 8 FLZN SPF	SECHSKANTMUTTER
5	973567608	1	PLATE IDENTIFICATION NUMBER IDENT-N	SCHILD IDENTNR.
6	10871568	2	OVAL LOAD RING 11X60X120 GK 10 SPF	OVALRING
7	97139634	2	PLATE ASSEMBLY SCHILD BG SPF	SCHILD BAUGRUPPE
700	969072508	1	SIGNS 6.0M	BESCHILDERUNG
(1)	97052297	1	SIGN 170X55 KLEBEFOLIE SPF	SCHILD

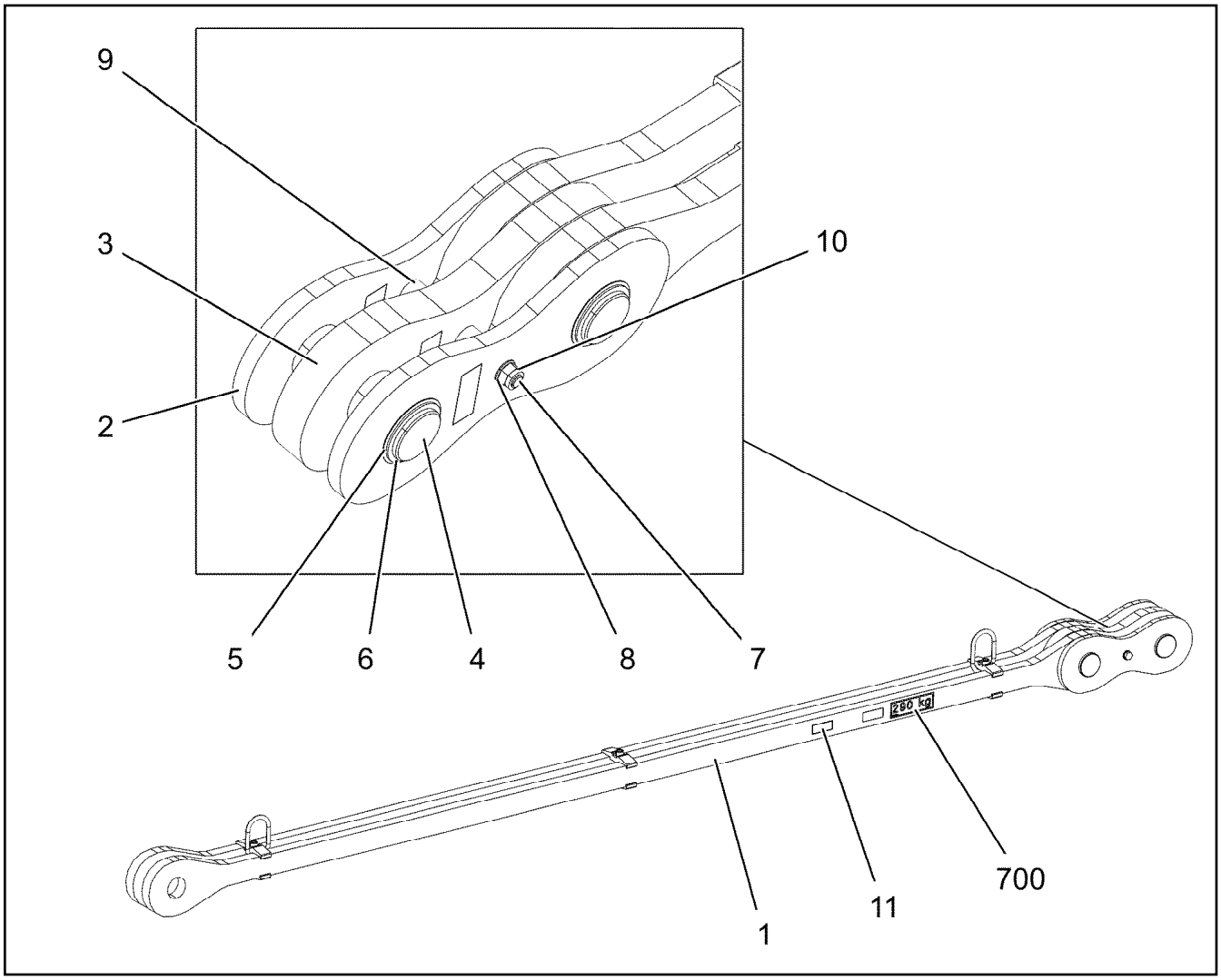

Pos.	Item	Quantity	Description	Bezeichnung
1	968027708	1	DRAWBAR PRE-ASS 3.6M ⇨ ❑ 1112	ZUGSTANGE VORM.
2	967704308	2	BRACKET WITH BOARD 0.30 M	LASCHE MIT SCHILD
3	967704408	1	BRACKET WITH BOARD 0.30 M	LASCHE MIT SCHILD
4	979872408	2	PIN 85.0X200 35NICRMOV125 SPF	BOLZEN
5	97010784	2	WASHER 1X90X90 DC01 FE//ZNNI8//CN//T0	SCHEIBE
6	12100251	2	RETAINING RINGS DIN 471 70X2,5 480H SP	SICHERUNGSRING
7	12224045	1	HEX SCREW ISO 4014 M16X200 8.8 FLZN SP	SECHSKANTSCHRAUBE
8	10289806	2	WASHER ISO 7089 16 300HV FLZN SPF	SCHEIBE
9	949987108	2	TUBE 33,7X8X45 S355J2H FE//ZNNI8//CN//T	ROHR
10	10875609	1	HEX NUT DIN 985 M16 8 FLZN SPF	SECHSKANTMUTTER
11	97139634	2	PLATE ASSEMBLY SCHILD BG SPF	SCHILD BAUGRUPPE
700	969073208	1	SIGNS 3.9M	BESCHILDERUNG
(1)	97052299	1	SIGN 170X55 KLEBEFOLIE SPF	SCHILD

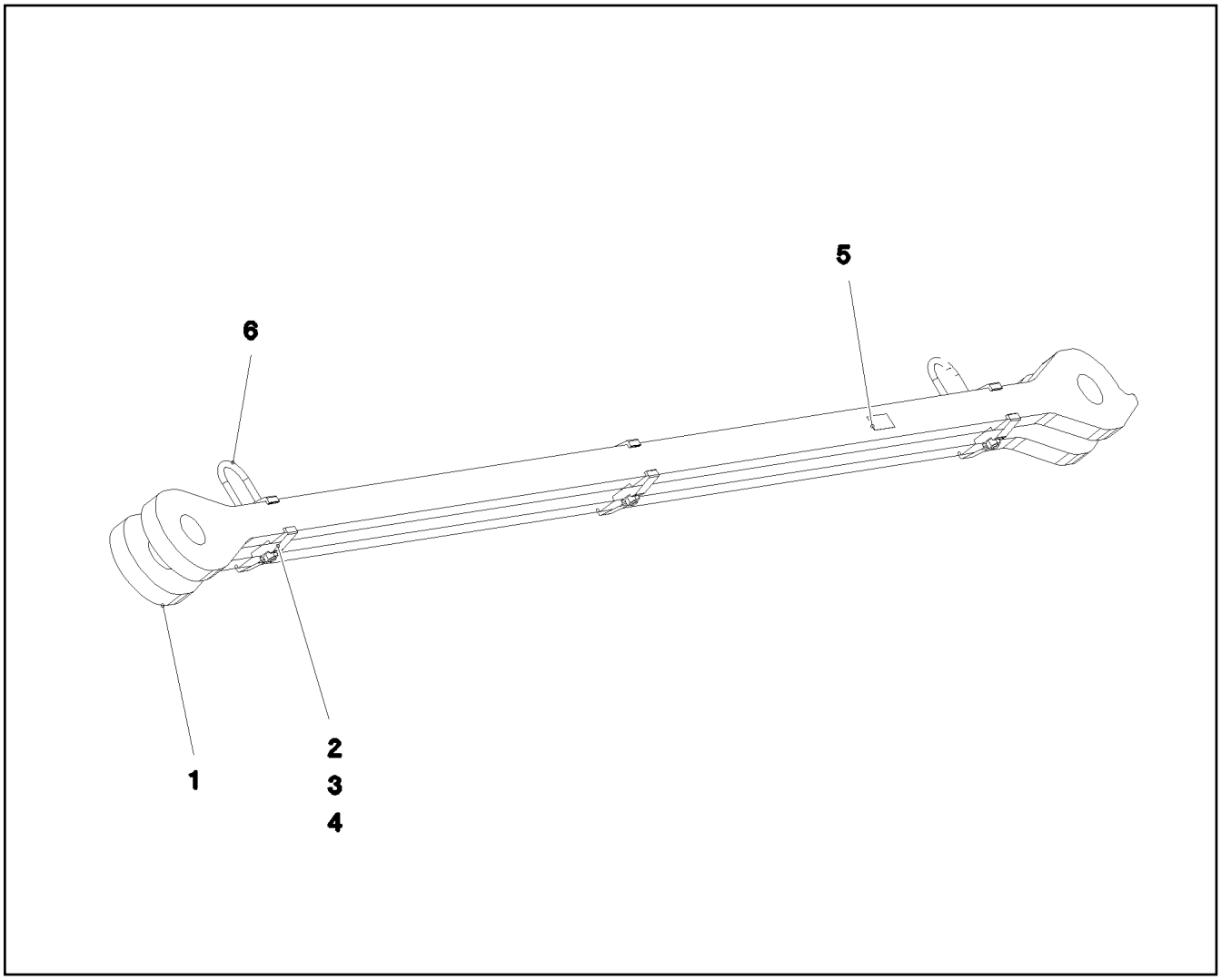

Pos.	Item	Quantity	Description	Bezeichnung
1	97032299	2	PLATE 40X3867X194 S960QL+Z25 SPF	BLECH
2	97028373	6	CLAMP 40X142X24 S960QL+Z25	KLAMMER
3	12224056	3	SOCKET HEAD SCREW ISO 4762 M16X110 8	ZYLINDERSCHRAUBE
4	10875617	4	HEX NUT ISO 4032 M16 8 FLZN SPF	SECHSKANTMUTTER
5	973567608	1	PLATE IDENTIFICATION NUMBER IDENT-N	SCHILD IDENTNR.
6	10871568	2	OVAL LOAD RING 11X60X120 GK 10 SPF	OVALRING

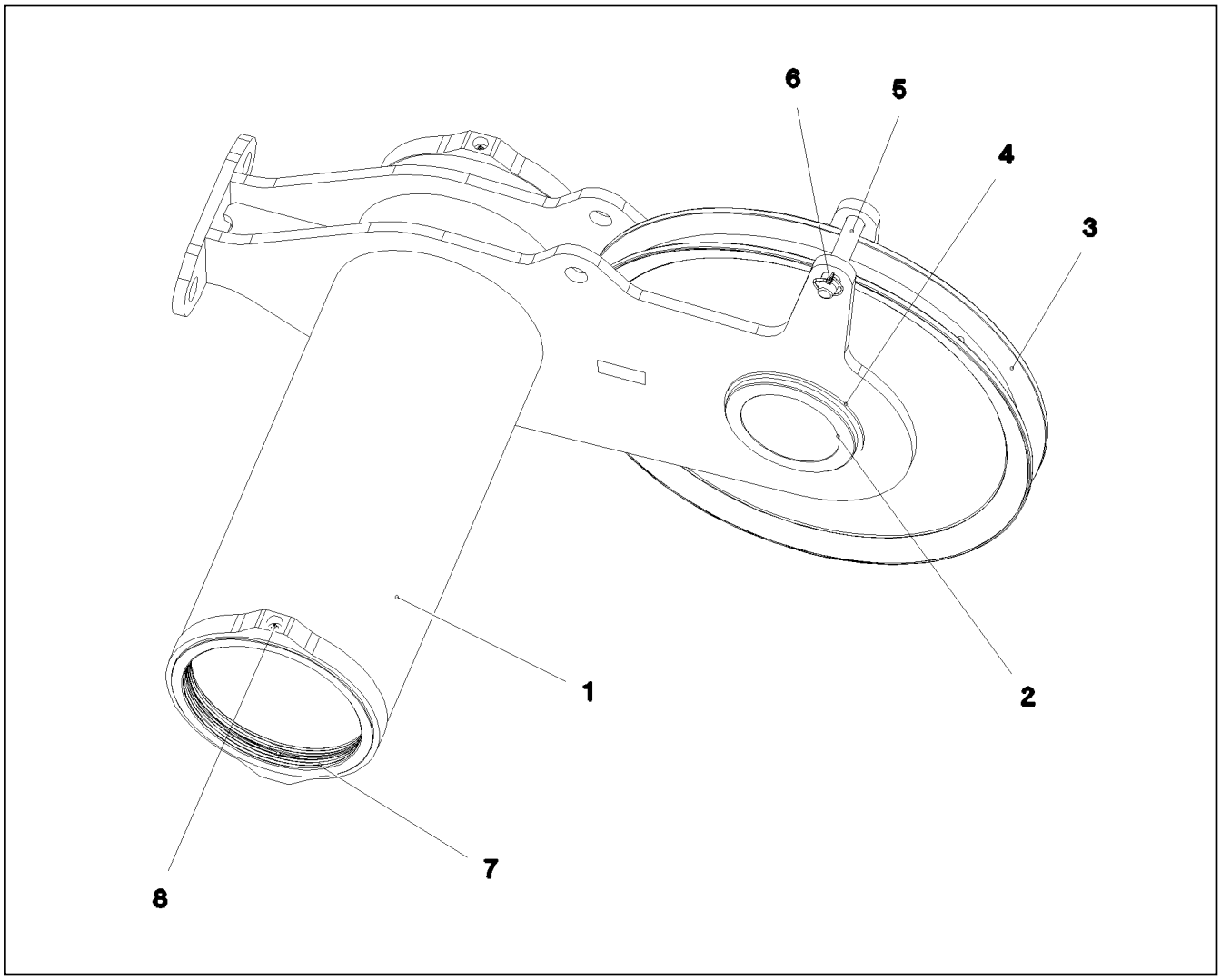

Pos.	Item	Quantity	Description	Bezeichnung
1	968051108	1	ROLLER BEARING WELDED	ROLLENLAGERUNG SCHWK.
2	97032903	1	AXLE 244.5X182 S770QL SPF	ACHSE
3	967066008	1	ROPE PULLEY CPL.	SEILROLLE KPL.
4	428010508	2	RETAINING RINGS DIN 471 220X5	SICHERUNGSRING
5	970462508	1	PIN 35.0X178 35NICRMOV125 GASN. SPF	BOLZEN
6	10875870	2	SAFETY PLUG W HINGE-LID 6X42X5,5X32 4	SICHERHEITSKLAPPSTECKER
7	97040859	2	COLLER BUSHING 300X320X45 GZ-CUZN25	BUNDBUCHSE
8	7743242	4	HYDRAULIC-TYPE LUBRICAT.NIPPLE DIN 71	KEGELSCHMIERNIPPEL

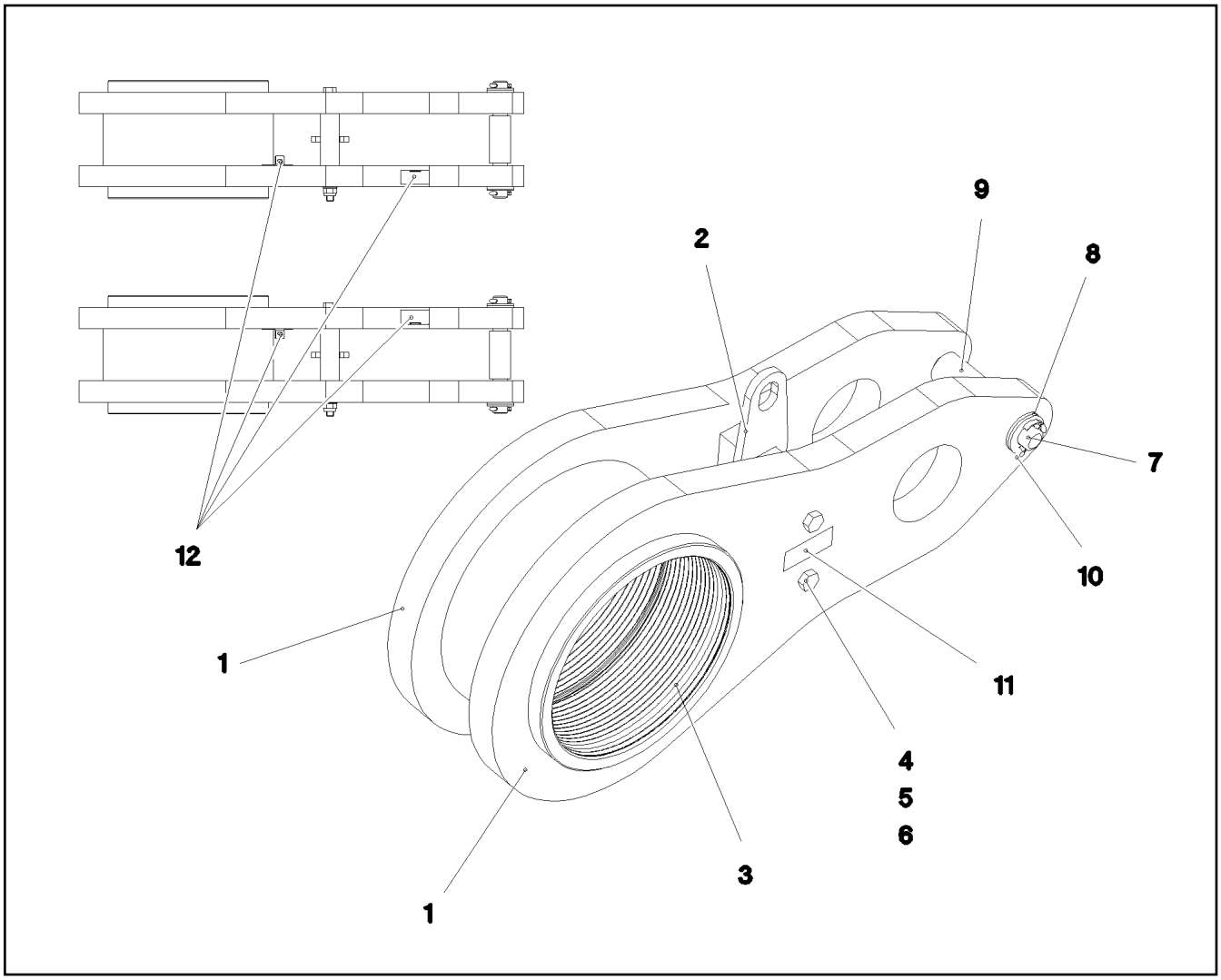

Pos.	Item	Quantity	Description	Bezeichnung
1	97032748	2	PLATE 45X944X464 S960QL+Z25 SPF	BLECH
2	968042108	1	SPACER PIECE	DISTANZSTUECK
3	97032749	1	BUSHING 300X340X250 GZ-CUZN25AL5	BUCHSE
4	12100535	2	HEX SCREW ISO 4014 M16X230 8.8 FLZN SP	SECHSKANTSCHRAUBE
5	10289806	2	WASHER ISO 7089 16 300HV FLZN SPF	SCHEIBE
6	10875609	2	HEX NUT DIN 985 M16 8 FLZN SPF	SECHSKANTMUTTER
7	452554108	1	PIN ISO 2340 B30X248X228 35NICRMOV125	BOLZEN
8	10289811	4	WASHER ISO 7089 30 300HV FLZN SPF	SCHEIBE
9	97007320	1	TUBE 44.5X100 S355J2H FE//ZNNI8//CN//T0	ROHR
10	10180368	2	SPLIT PIN ISO 1234 8X50 St 480H SPF	SPLINT
11	973567608	1	PLATE IDENTIFICATION NUMBER IDENT-N	SCHILD IDENTNR.
12	970717308	2	PLATE DC01 FE//ZNNI8//CN//T0	BLECH

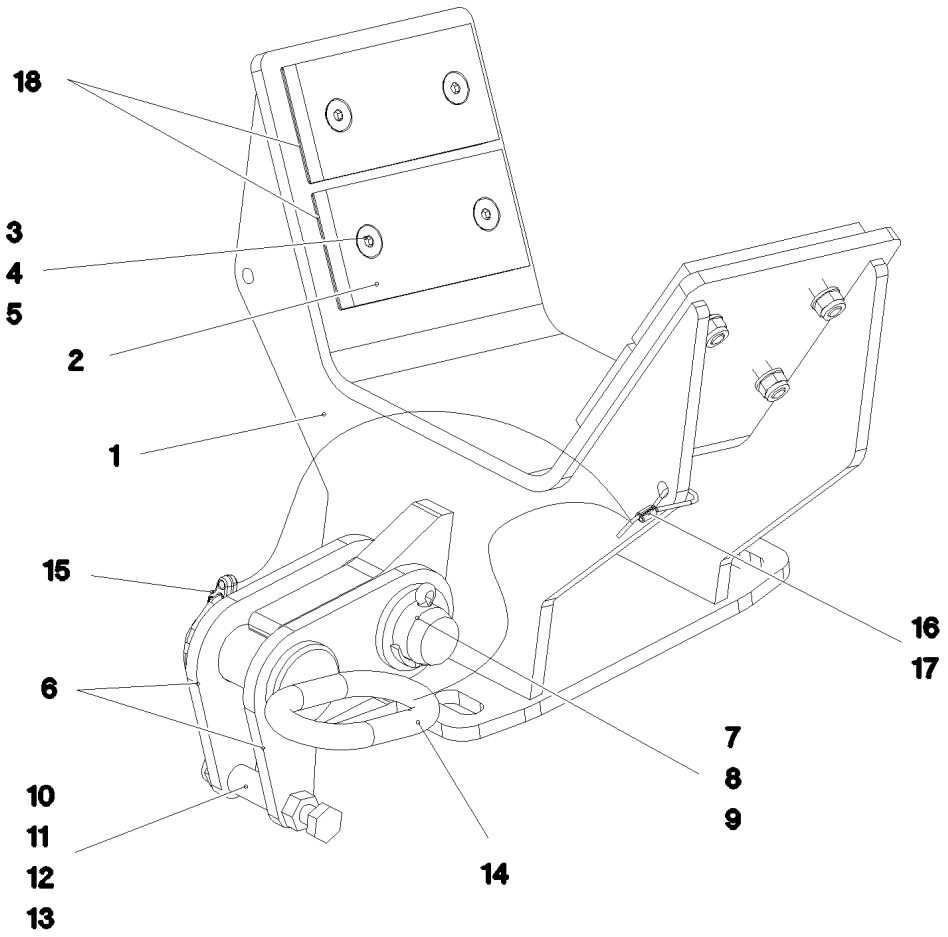

Pos.	Item	Quantity	Description	Bezeichnung
1	968032408	1	SUPPORT WELDED	AUFLAGE SCHWK.
2	935469208	4	BEARING PLATE X0 PA6G	LAGERPLATTE
3	10875554	8	COUNTERSUNK SCREW DIN 7991 M8X30 8	SENKSCHRAUBE
4	12103465	8	WASHER ISO 7089 8 300HV ZNNI-480H SPF	SCHEIBE
5	10875614	8	HEX NUT DIN 985 M8 8 480H SPF	SECHSKANTMUTTER
6	97034360	2	PLATE 8X110X135 S700MC	BLECH
7	931849708	1	PIN RD30X74 S355J2+AR FE//ZNNI8//CN//T0	BOLZEN
8	10875638	3	WASHER DIN 1441 31 ST FLZN SPF	SCHEIBE
9	10180364	1	SPLIT PIN ISO 1234 6,3X50 St 480H SPF	SPLINT
10	12217226	1	HEX SCREW ISO 4017 M10X80 8.8 FLZN SP	SECHSKANTSCHRAUBE
11	12102695	1	HEX NUT ISO 4032 M10 8 ZNNI-480H SPF	SECHSKANTMUTTER
12	943122808	1	TUBE 15X1,5X35 E235+N VERZ	ROHR
13	10197769	1	HEX NUT DIN 985 M10 8 ZNNI-480H SPF	SECHSKANTMUTTER
14	927315108	1	COTTER PIN CPL. FE//ZNNI8//CN//T0	STECKBOLZEN KPL.
15	10875870	1	SAFETY PLUG W HINGE-LID 6X42X5,5X32 4	SICHERHEITSKLAPPSTECKER
16	11160431	1	ROPE 2 2,3KN EDELSTAHL	SEIL
17	11170565	4	FERRULE 2 CU	PRESSKLEMME
18	97050876	8	PLATE 1X60X120 DC01 FE//ZNNI8//CN//T0	BLECH

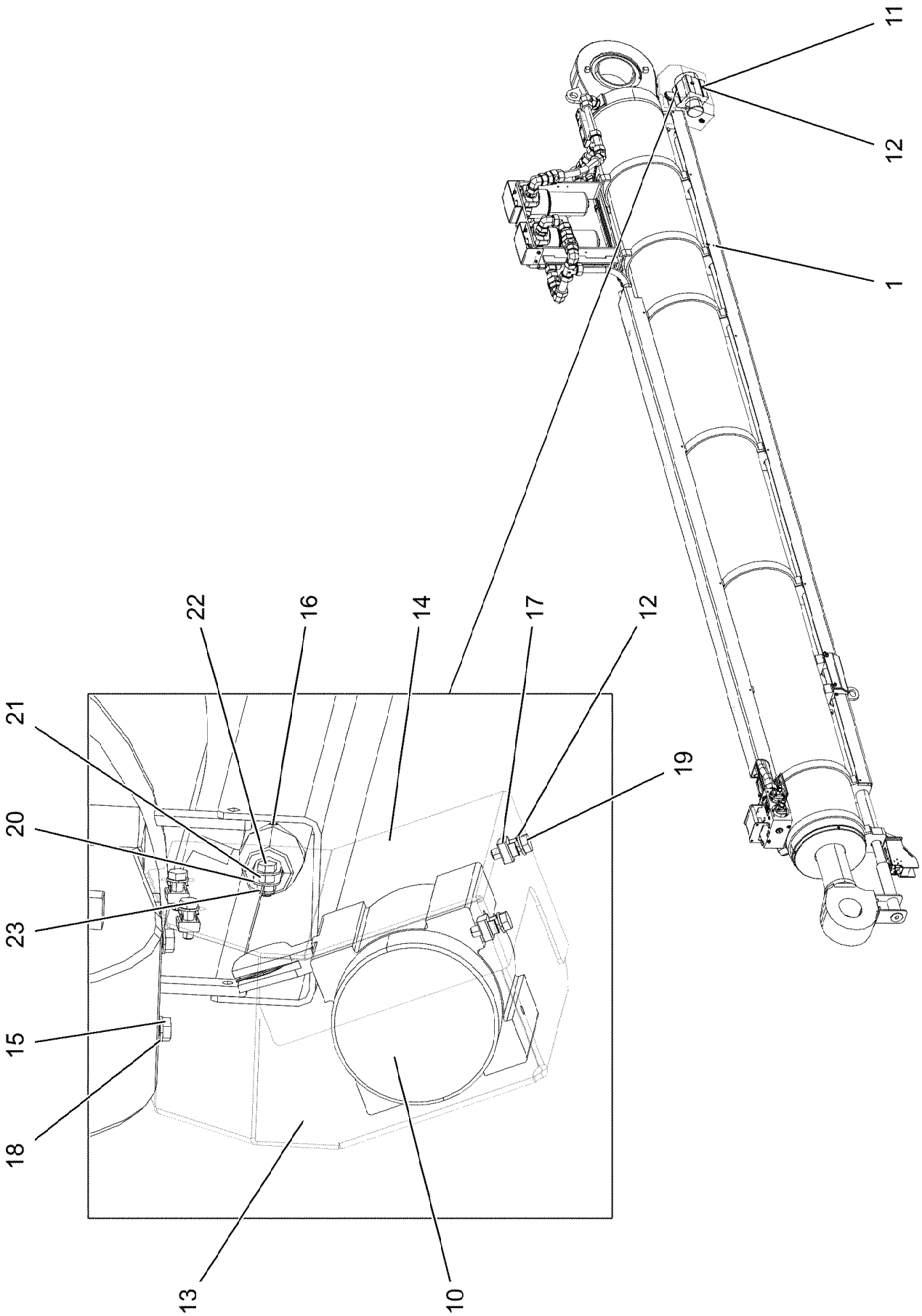

9.1.2023 008108	**etk_en_de_098288 LR 11000**	❑ 1116 (1/3)
LIEBHERR	**TRACTION RAM PRE-ASS.** **ZUGZYLINDER VORM.**	**96048082**

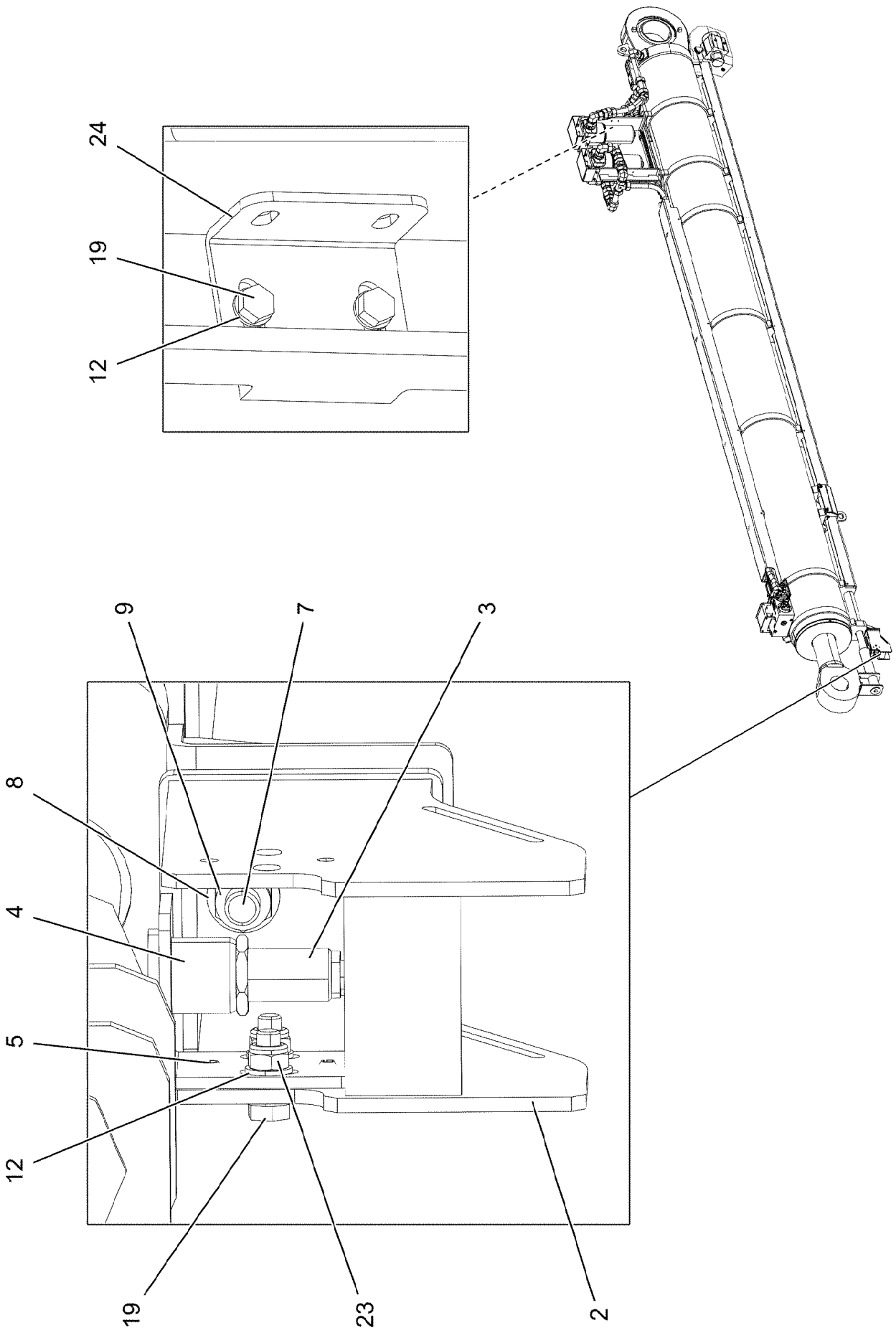
24
19
12
9
7
3
8
4
5
12
19
23
2

Pos.	Item	Quantity	Description	Bezeichnung
1	12102885	1	DRAW CYLINDER 370/160-5000 -20°C SPF ⇨ ❑ 1119	ZUGZYLINDER
2	968108008	1	CLAMP LIMIT SWITCH FE//ZNNI8//CN//T0	HALTER ENDSCHALTER
3	10354584	1	INDUCTIVE SENSOR BERUEHRUNGSLOS	INDUKTIVSENSOR
4	968737508	1	LIMIT SWITCH HOUSING X12CRNIS188	ENDSCHALTERGEHAEUSE
5	10875881	2	DOWEL PIN ISO 8752 6X10 ST 480H SPF	SPANNSTIFT
7	11645386	2	HEX SCREW ISO 4017 M12X45 8.8 FLZN SP	SECHSKANTSCHRAUBE
8	10876079	4	WASHER DIN 1440 12 ST FLZN SPF	SCHEIBE
9	10875607	2	HEX NUT DIN 985 M12 8 FLZN SPF	SECHSKANTMUTTER
10	11003086	1	ROPE LENGTH INDICATOR 10M LSB PL:E ⇨ ❑ 1123	SEILLAENGENGEBER
11	11690048	2	HEX SCREW ISO 4017 M8X12 8.8 480H SPF	SECHSKANTSCHRAUBE
12	12103465	12	WASHER ISO 7089 8 300HV ZNNI-480H SPF	SCHEIBE
13	97139471	1	PLATE 4X457X658 S315MC T ZN O	BLECH
14	97034481	1	PLATE 3X404X698 DC01 T ZN O	BLECH
15	11642358	4	HEX SCREW ISO 4017 M10X30 8.8 FLZN SP	SECHSKANTSCHRAUBE
16	432008708	1	DOWEL PIN ISO 8752 8X50	SPANNSTIFT
17	413003208	4	CAGE NUT M8 A2/ST A2K	KAEFIGMUTTER
18	10289795	4	WASHER ISO 7089 10 300HV FLZN SPF	SCHEIBE
19	10197831	8	HEX SCREW ISO 4017 M8X25 8.8 ZNNI-480	SECHSKANTSCHRAUBE
20	97046332	2	PLATE 1.5X20X80 X5CRNI18-10	BLECH
21	938968808	1	TUBE 12X1,5X7 E235+N VERZ	ROHR
22	11651767	1	HEX SCREW ISO 4017 M8X20 8.8 480H SPF	SECHSKANTSCHRAUBE
23	10875614	5	HEX NUT DIN 985 M8 8 480H SPF	SECHSKANTMUTTER
24	975536808	1	ANGLE 4X80X93 S315MC FE//ZNNI8//CN//T0	WINKEL

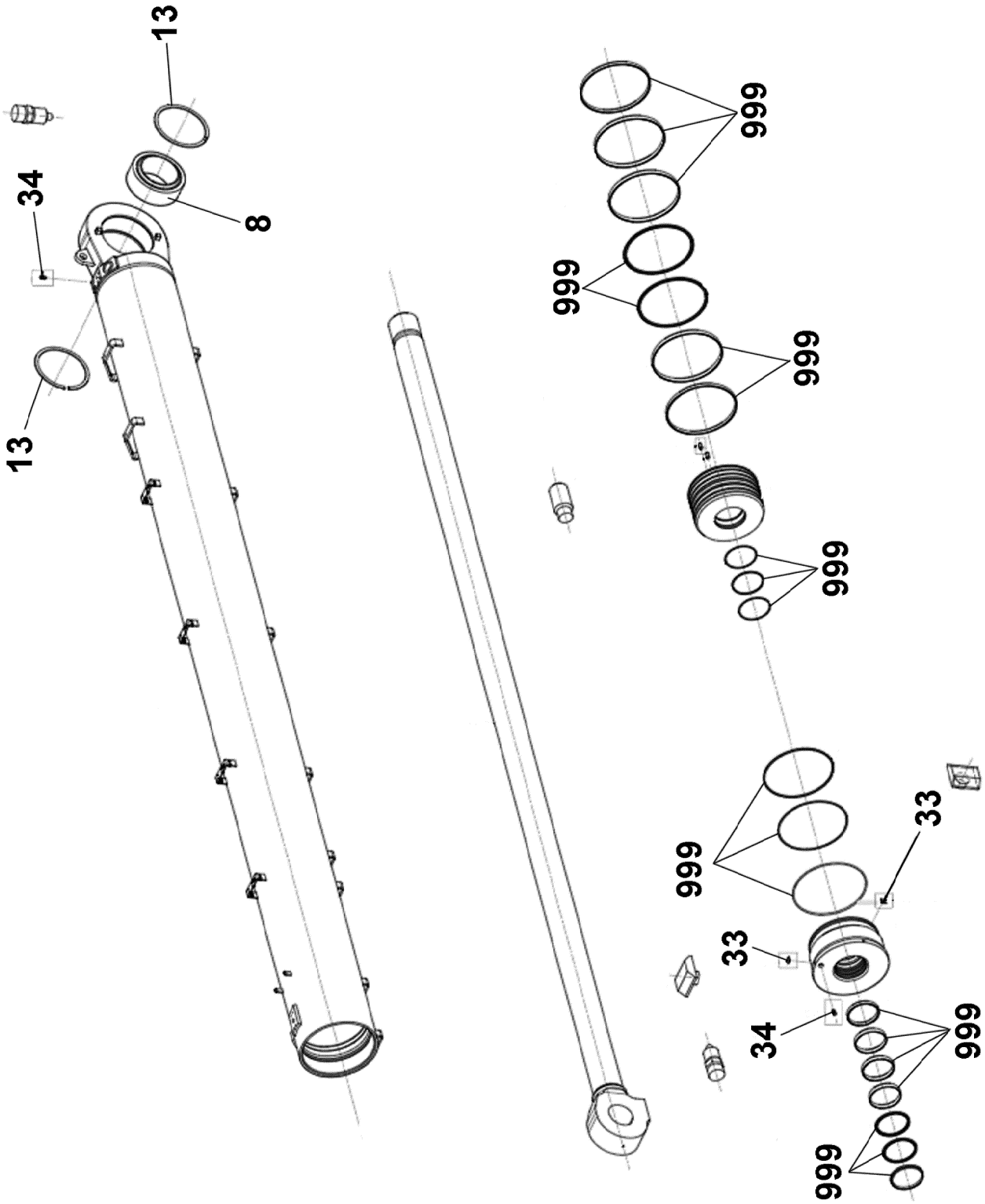

9.1.2023 129585 LIEBHERR	**etk_en_de_098288 LR 11000** **DRAW CYLINDER** **ZUGZYLINDER**	❑ 1119 (1/3) **12102885**

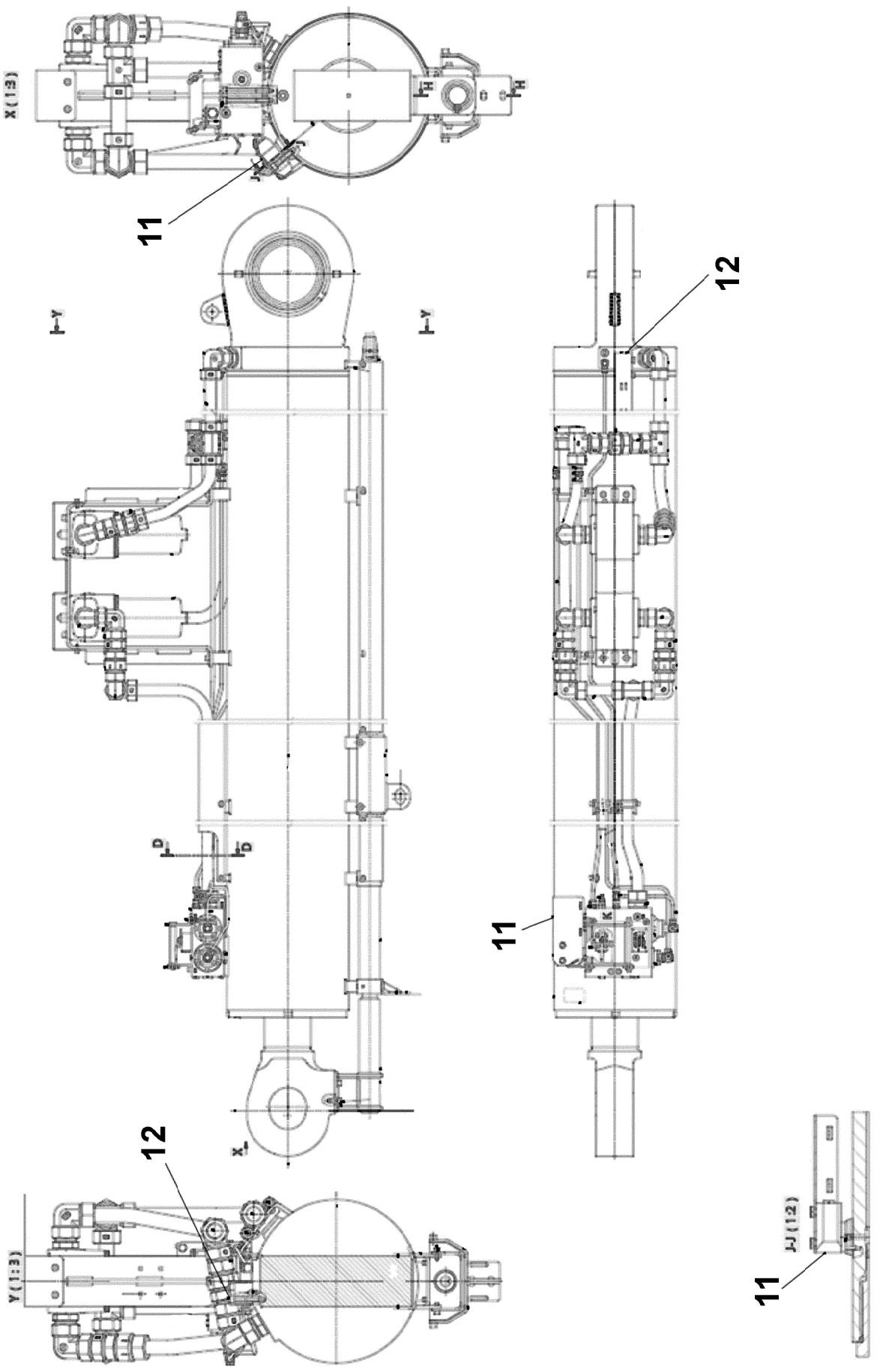

9.1.2023 129586 LIEBHERR	**etk_en_de_098288 LR 11000** **DRAW CYLINDER** **ZUGZYLINDER**	❑ 1120 (2/3) **12102885**

Pos.	Item	Quantity	Description	Bezeichnung
5	12107052	1	CONNECTION BLOCK ⇨ ❑ 1122	ANSCHLUSSBLOCK
8	11244351	1	SPHERICAL BEARING	GELENKLAGER
9	12108732	2	PRESSURE FILTER	DRUCKFILTER
(1)	10874234	1	FILTER ELEMENT OEL 8.8µm	FILTERELEMENT
11	11490778	1	NON-RETURN VALVE	RUECKSCHLAGVENTIL
12	12104031	1	NON-RETURN VALVE	RUECKSCHLAGVENTIL
13	11244349	2	RETAINING RINGS 290X5 A3C	SICHERUNGSRING
33	11341708	2	CAM	NOCKE
34	10493944	2	VENTILATION VALVE	ENTLUEFTUNGSVENTIL
999	12106746	1	SEAL KIT PULL CYLINDER	DS ZUGZYLINDER

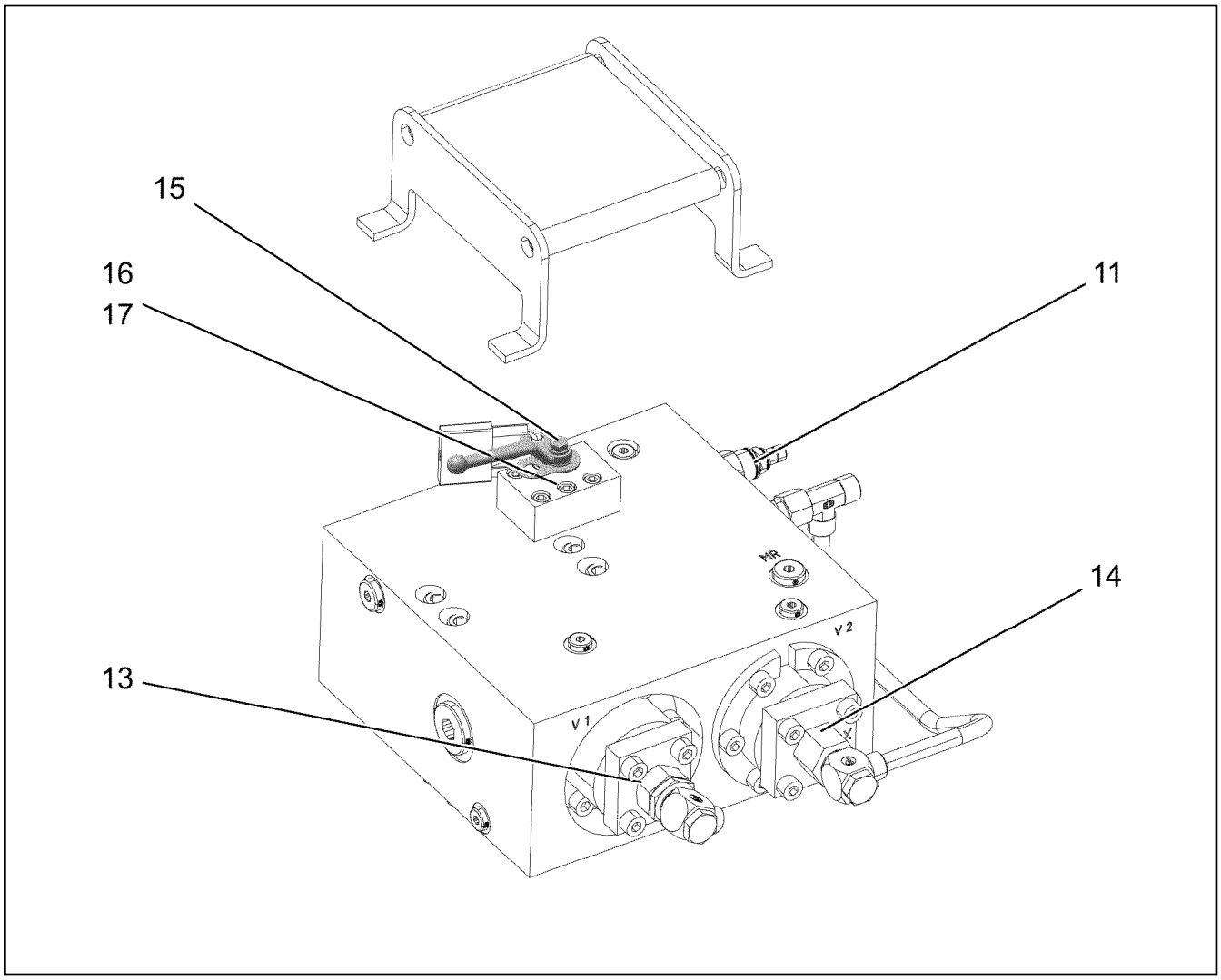

Pos.	Item	Quantity	Description	Bezeichnung
11	11080499	1	PRESSURE LIMITING VALVE pmax=420BAR	DRUCKBEGRENZUNGSVENTIL
13	11080502	1	LOWERING BRAKE VALVE	SENKBREMSVENTIL
(999)	11341625	1	DS LOWERING BRAKE VALVE	DS SENKBREMSVENTIL
14	12106937	1	LOWERING BRAKE VALVE	SENKBREMSVENTIL
15	12107123	1	BALL VALVE	KUGELHAHN
16	12107158	1	LOCKING PLATE	SICHERUNGSBLECH
17	12107159	4	SOCKET HEAD SCREW	ZYLINDERSCHRAUBE

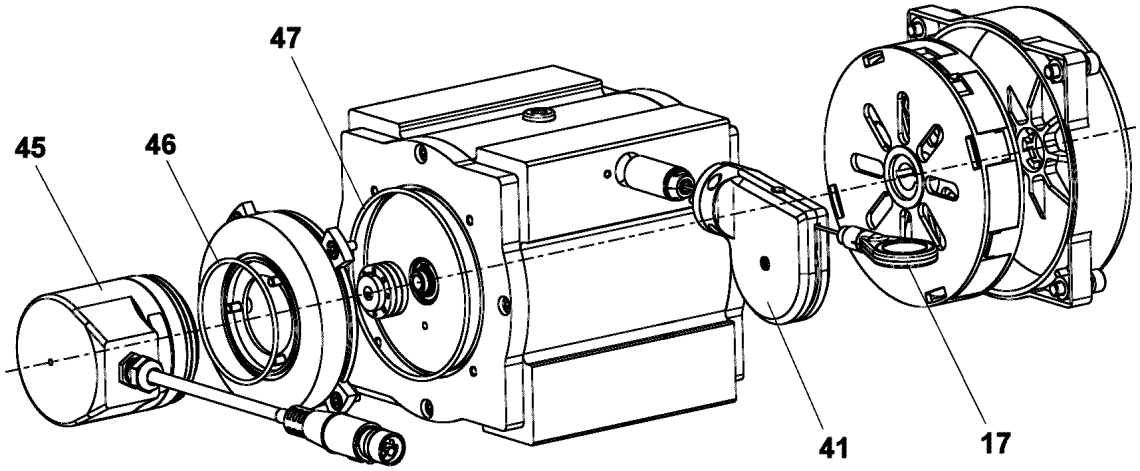

Pos.	Item	Quantity	Description	Bezeichnung
17	571887008	1	ROPE	LAENGENGEBERSEIL
41	571904008	1	ROPE GUIDE PULLEY CPL.	SEILFUEHRUNGSROLLE KPL.
45	11659106	1	ROTARY ENCODER	DREHGEBER
46	10650511	1	SEAL	DICHTUNG
47	10650512	1	SEAL	DICHTUNG

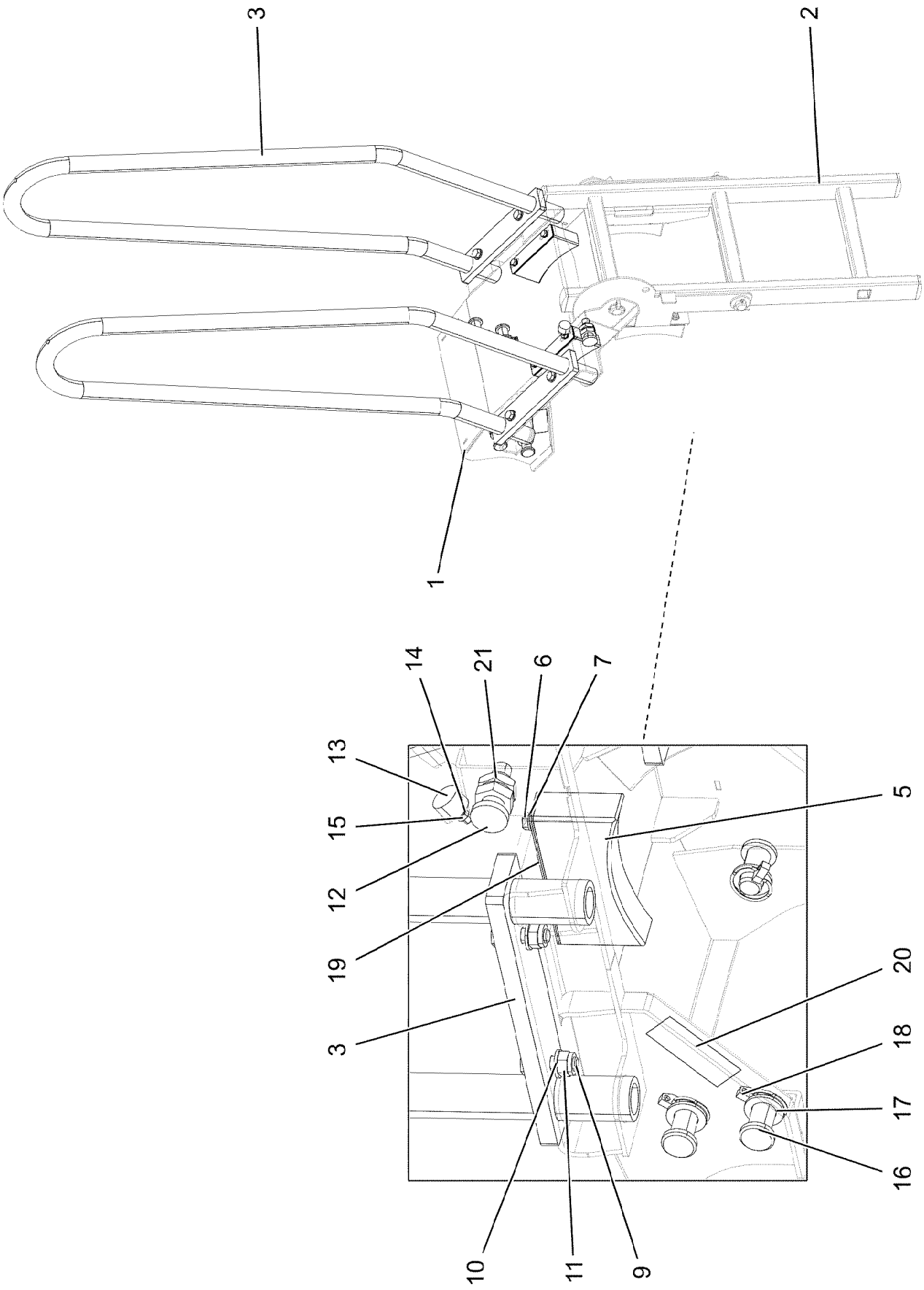
3
2
1
14
21
6
7
13
15
12
19
3
5
20
18
17
16
10
11
9

Pos.	Item	Quantity	Description	Bezeichnung
1	969396808	1	ACCESS LADDER WELDMENT GRUNDIERT	AUFSTIEGSKONSOLE SCHWK.
2	969396908	1	LADDER, PRE-ASSEMBLED ⇨ ❑ 1126	LEITER VORM.
3	969397008	2	HANDLE WELD.CONST. T ZN O	GRIFF SCHWK.
5	97056680	2	SUPPORT 150X35X73 PA6G	AUFLAGE
6	11826527	4	HEX SCREW ISO 4017 M8X30 8.8 480H SPF	SECHSKANTSCHRAUBE
7	12103465	4	WASHER ISO 7089 8 300HV ZNNI-480H SPF	SCHEIBE
9	11645384	4	HEX SCREW ISO 4017 M12X40 8.8 FLZN SP	SECHSKANTSCHRAUBE
10	10289804	8	WASHER ISO 7089 12 300HV FLZN SPF	SCHEIBE
11	10875607	4	HEX NUT DIN 985 M12 8 FLZN SPF	SECHSKANTMUTTER
12	704232608	1	SPRING-LOADED LOCK VERZ	FEDERRIEGEL
13	726612208	1	MEGI BUFFER	MEGIPUFFER
14	10035694	1	WASHER ISO 7092 6 200HV-A2	SCHEIBE
15	10197764	1	HEX NUT ISO 4032 M6 10 ZNNI-480H SPF	SECHSKANTMUTTER
16	451223008	4	PIN DIN 1435 20X40X34 S355J2C+C FE//ZN	BOLZEN
17	11691327	4	WASHER ISO 7092 20 300HV FLZN SPF	SCHEIBE
18	10875869	4	SAFETY PLUG W HINGE-LID 5X29X4,7X25 4	SICHERHEITSKLAPPSTECKER
19	97056726	4	PLATE 1.5X35X150 DC01 FE//ZNNI8//CN//T0	BLECH
20	973567608	1	PLATE IDENTIFICATION NUMBER IDENT-N	SCHILD IDENTNR.
21	10285016	1	HEX NUT ISO 8675 M20X1,5 A2-035	SECHSKANTMUTTER

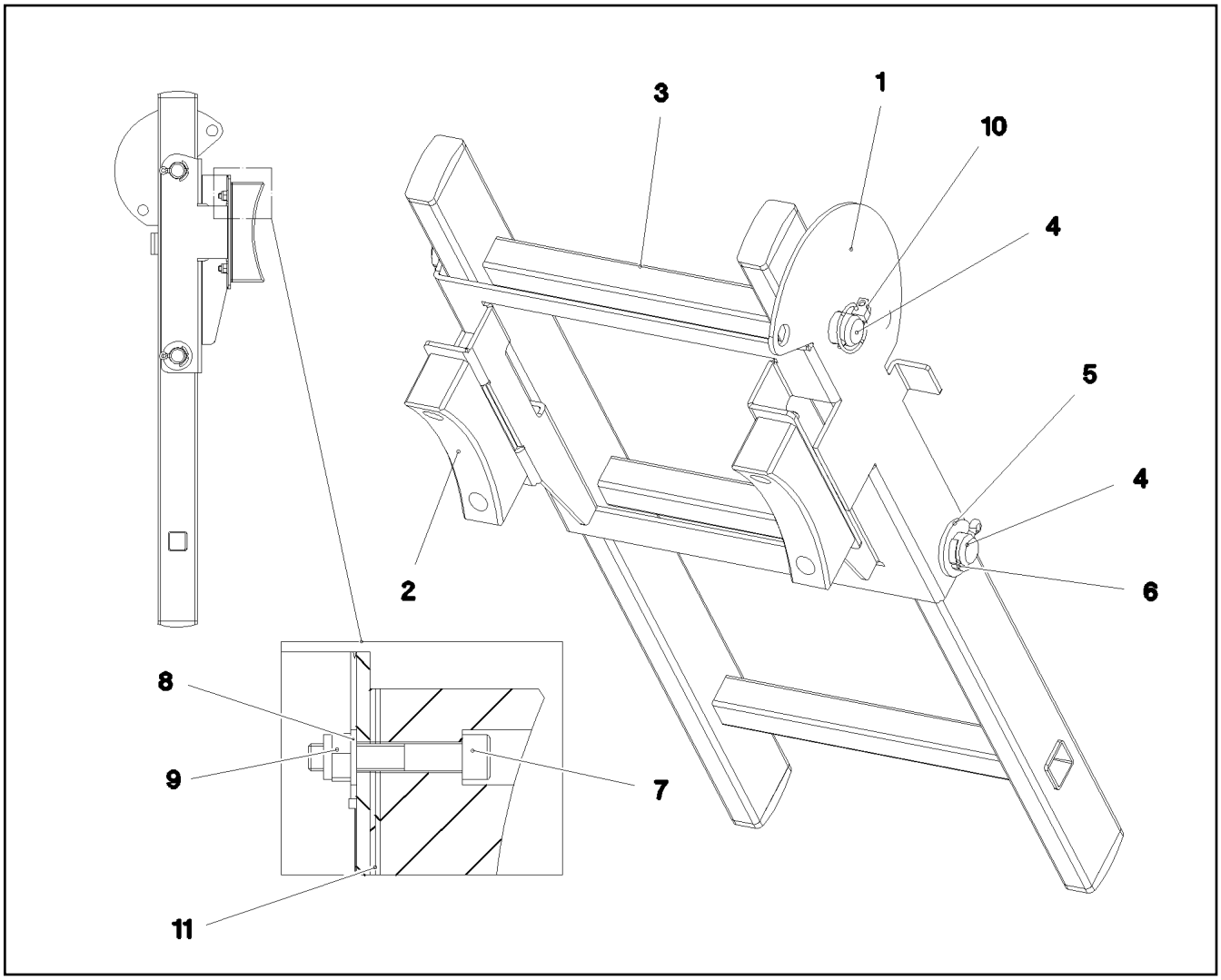

Pos.	Item	Quantity	Description	Bezeichnung
1	97056678	1	PLATE 4X512X400 S315MC T ZN O	BLECH
2	97056679	2	SUPPORT 150X35X48 PA6G	AUFLAGE
3	979327808	1	SIMPLE LADDER 3-316X0.81M ALU	ANLEGELEITER
4	979488708	2	PIN 25.0X370 S355J2+AR	BOLZEN
5	10289810	2	WASHER ISO 7089 24 300HV FLZN SPF	SCHEIBE
6	10180363	3	SPLIT PIN ISO 1234 6,3X40 St 480H SPF	SPLINT
7	12206699	4	SOCKET HEAD SCREW ISO 4762 M8X45 8.8	ZYLINDERSCHRAUBE
8	12103465	4	WASHER ISO 7089 8 300HV ZNNI-480H SPF	SCHEIBE
9	10875614	4	HEX NUT DIN 985 M8 8 480H SPF	SECHSKANTMUTTER
10	10875869	1	SAFETY PLUG W HINGE-LID 5X29X4,7X25 4	SICHERHEITSKLAPPSTECKER
11	97056726	4	PLATE 1.5X35X150 DC01 FE//ZNNI8//CN//T0	BLECH

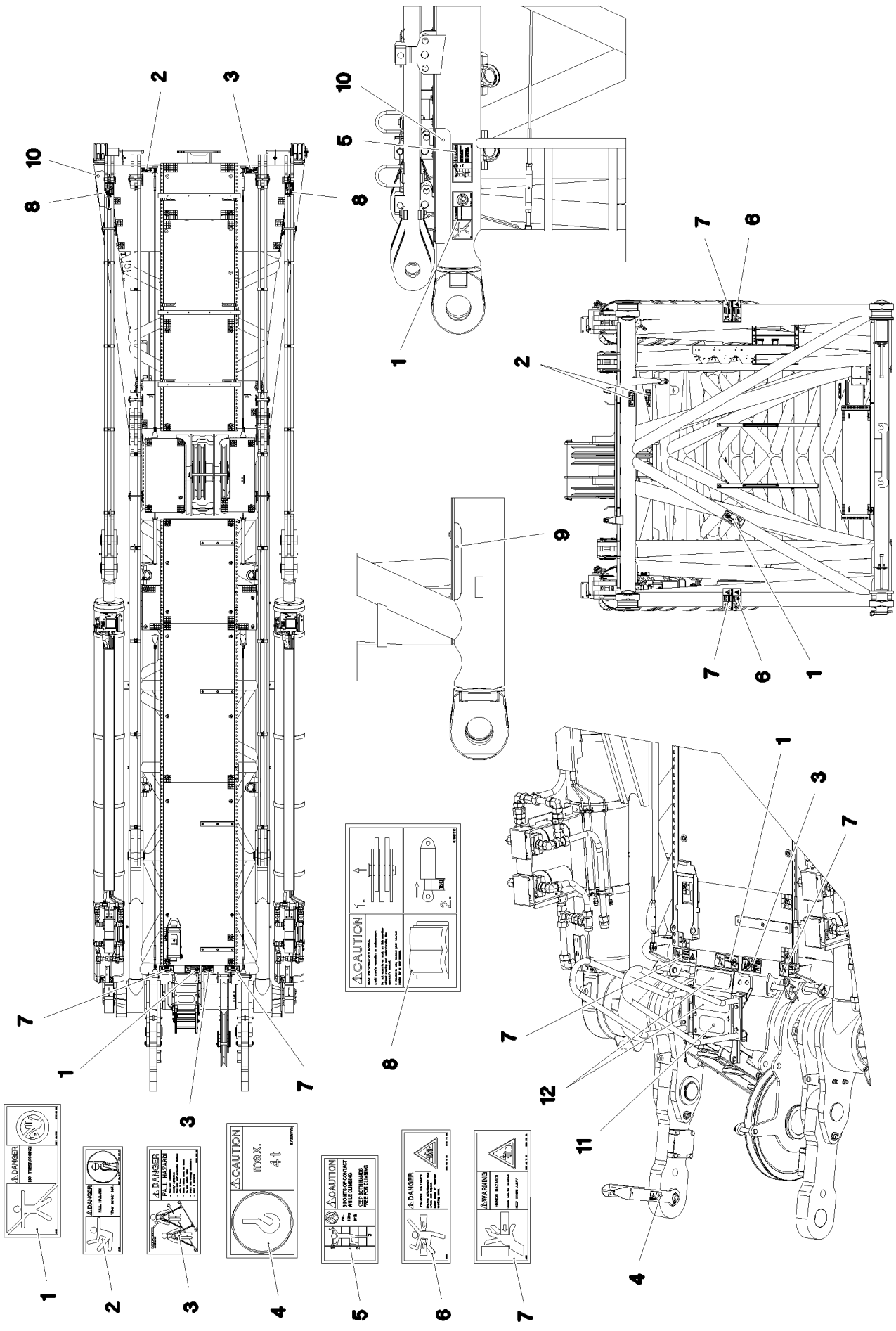

9.1.2023 078744	**etk_en_de_098288 LR 11000**	❑ 1127 (1/2)
LIEBHERR	**SIGNS** **BESCHILDERUNG**	**968818608**

Pos.	Item	Quantity	Description	Bezeichnung
1	978674008	3	SIGN 208X88 KLEBEFOLIE SPF	SCHILD
2	978674808	3	SIGN 168X62 KLEBEFOLIE SPF	SCHILD
3	97004046	2	SIGN 168X88X1 KLEBEFOLIE SPF	SCHILD
4	97096765	1	SIGN 105X55X1 KLEBEFOLIE	SCHILD
5	97036732	1	SIGN 168X88 KLEBEFOLIE SPF	SCHILD
6	978674108	2	SIGN 208X88 KLEBEFOLIE SPF	SCHILD
7	978674608	4	SIGN 208X88 KLEBEFOLIE SPF	SCHILD
8	97047810	2	SIGN 160X110X1 KLEBEFOLIE SPF	SCHILD
9	972859408	1	ANTI-SLIP SURFACE 1.6X150X300 3M TYP4	ANTIRUTSCHBELAG
10	970879408	1	ANTI-SLIP SURFACE 1.6X150X500 3M TYP4	ANTIRUTSCHBELAG
11	97019970	1	ANTI-SLIP SURFACE 1.6X102X220 3M TYP4	ANTIRUTSCHBELAG
12	97018327	2	ANTI-SLIP SURFACE 1.6X102X305 3M TYP4	ANTIRUTSCHBELAG

Pos.	Item	Quantity	Description	Bezeichnung
4	967788608	1	ADDITIONAL HYDR.D HEAD SECTION ⇨ ❑ 1130	ZUSATZHYDRAULIK D-KOPFSTU

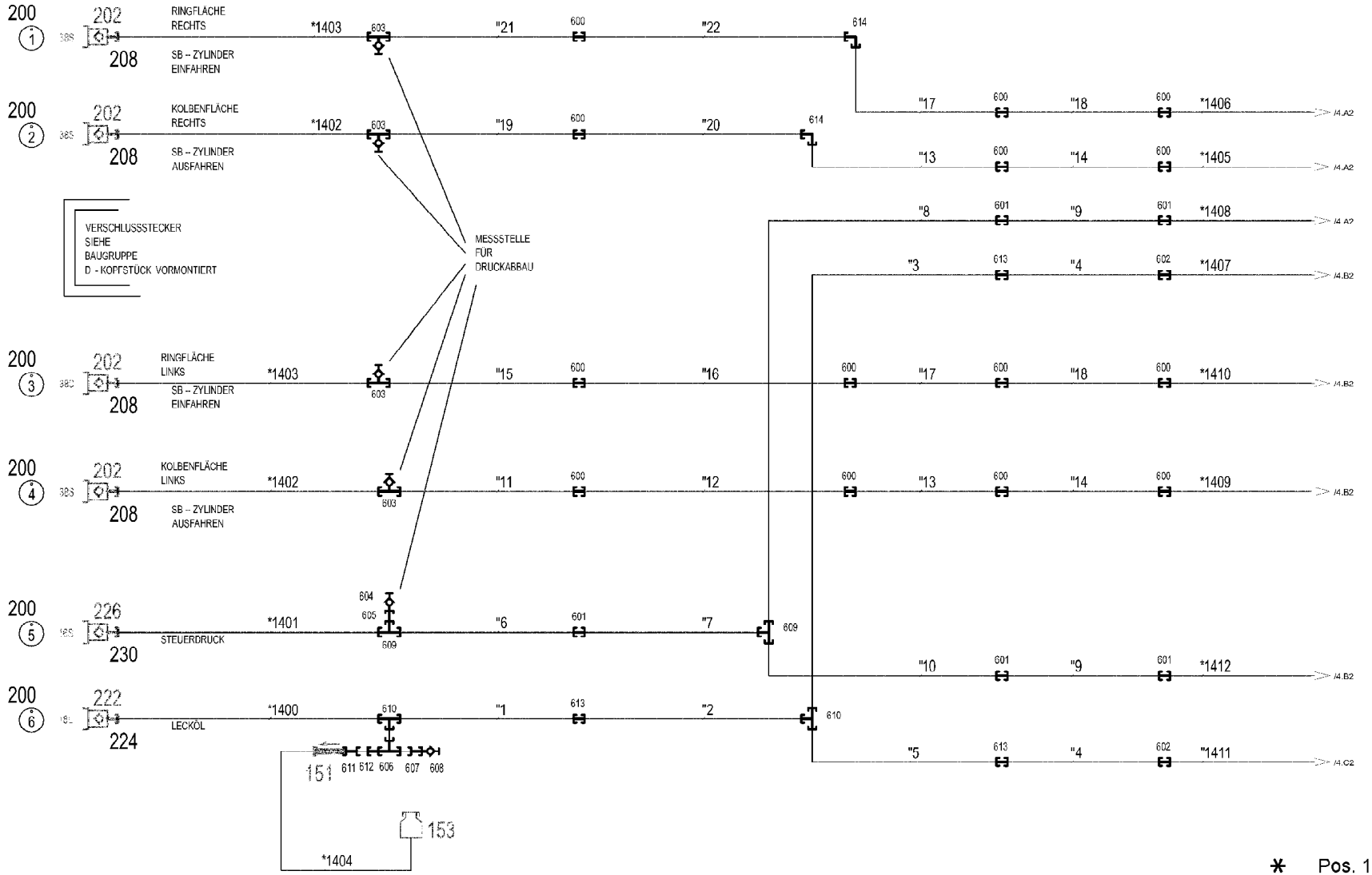
200
1
202
208
RINGFLÄCHE RECHTS
SB – ZYLINDER EINFAHREN
*1403
603
"21
600
"22
614
"17
600
"18
600
*1406
/4.A2
200
2
202
208
KOLBENFLÄCHE RECHTS
SB – ZYLINDER AUSFAHREN
*1402
603
"19
600
"20
614
"13
600
"14
600
*1405
/4.A2
VERSCHLUSSSTECKER SIEHE BAUGRUPPE D - KOPFSTÜCK VORMONTIERT
MESSSTELLE FÜR DRUCKABBAU
"8
601
"9
601
*1408
/4.A2
"3
613
"4
602
*1407
/4.B2
200
3
202
208
RINGFLÄCHE LINKS
SB – ZYLINDER EINFAHREN
*1403
603
"15
600
"16
600
"17
600
"18
600
*1410
/4.B2
200
4
202
208
KOLBENFLÄCHE LINKS
SB – ZYLINDER AUSFAHREN
*1402
603
"11
600
"12
600
"13
600
"14
600
*1409
/4.B2
604
200
5
226
230
STEUERDRUCK
*1401
605
609
"6
601
"7
609
"10
601
"9
601
*1412
/4.B2
200
6
222
224
LECKÖL
*1400
610
"1
613
"2
610
"5
613
"4
602
"1411
/4.C2
151
611 612 606 607 608
153
*1404

✱ Pos. 10

„ Pos. 11

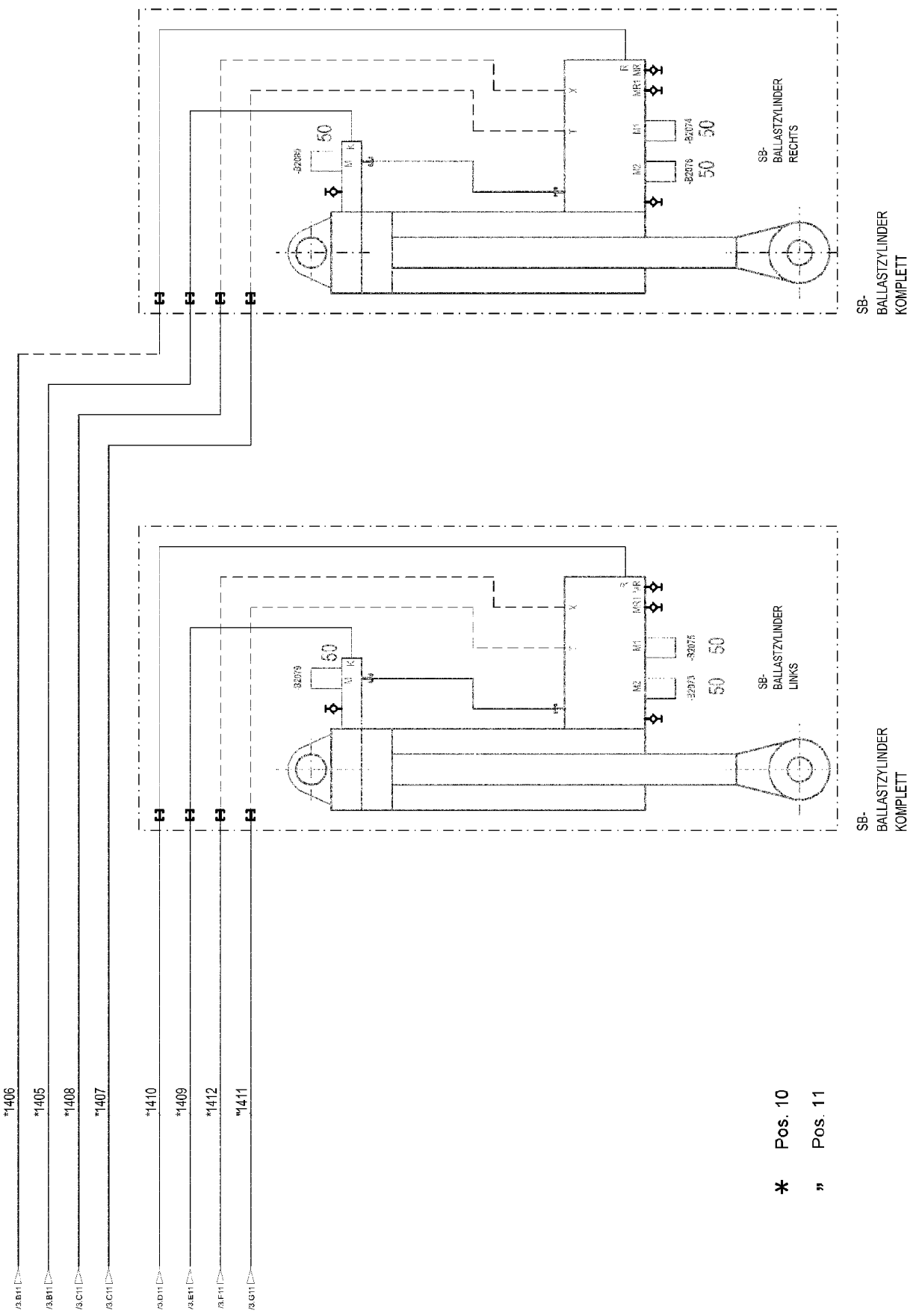
SB-
BALLASTZYLINDER
KOMPLETT
SB-
BALLASTZYLINDER
RECHTS
SB-
BALLASTZYLINDER
KOMPLETT
SB-
BALLASTZYLINDER
LINKS
*1406
*1405
*1408
*1407
*1410
*1409
*1412
*1411
/3.B11
/3.B11
/3.C11
/3.C11
/3.D11
/3.E11
/3.F11
/3.G11
* Pos. 10
" Pos. 11

Pos.	Item	Quantity	Description	Bezeichnung
10	967792308	1	HOSE LINES D-HEAD SECTION ⇨ ❑ 1133	SCHLAUCHLEITUNGEN D-KOPF
11	967792408	1	PIPELINES DERR. HEAD SECT. ⇨ ❑ 1134	ROHRLEITUNGEN DERR.KOPFS
50	10816185	6	PRESSURE SENSOR 0-400/400 BAR LSB PL:	DRUCKAUFNEHMER
151	511481508	1	NON-RETURN VALVE 250BAR 10BAR CR6-F	RUECKSCHLAGVENTIL
153	96028333	1	EXPANSION TANK CPL. ⇨ ❑ 41	AUSGLEICHSBEHAELTER KPL.
202	511512308	4	COUPLING PLUG B8 38-S	KUPPLUNGSSTECKER
208	10466913	4	SCREW PLUG RD79X4 SPF	VERSCHLUSSSCHRAUBE
222	570504808	1	COUPLING PLUG B6 18-L	KUPPLUNGSSTECKER
224	10466912	1	SCREW PLUG RD54X4 SPF	VERSCHLUSSSCHRAUBE
226	511508608	1	COUPLING PLUG B3 16-S	KUPPLUNGSSTECKER
230	10466911	1	SCREW PLUG RD36X3 SPF	VERSCHLUSSSCHRAUBE
600	470033108	14	FITTING XG38-S CR6-FREI	VERSCHRAUBUNG
601	470032708	5	FITTING XG16-S CR6-FREI	VERSCHRAUBUNG
602	247030202	2	REDUCING SCREW GR 18/12L CR6-FREI	REDUZIERVERSCHRAUBUNG
603	475603408	4	TEST POINT FITTING GMA3 38S CR6-FREI	MESSANSCHLUSS
604	475601508	1	TEST POINT FITTING BMA3 6S CR6-FREI	MESSANSCHLUSS
605	475433108	1	FITTING REDSD16/6-S CR6-FREI	VERSCHRAUBUNG
606	247108402	1	T CONNECTION PIECE ET 18L CR6-FREI	T-STUTZEN
607	475430308	1	FITTING REDSD18/10-L CR6-FREI	VERSCHRAUBUNG
608	510629008	1	TEST POINT FITTING VKA3 10LM16X1,5 CR6	MESSANSCHLUSS
609	470432508	2	FITTING T 16S CR6-FREI	VERSCHRAUBUNG
610	470430608	2	FITTING T 18L CR6-FREI	VERSCHRAUBUNG
611	470011308	1	FITTING SNV12-L CR6-FREI	VERSCHRAUBUNG
612	475436308	1	FITTING REDSD18/12-L CR6-FREI	VERSCHRAUBUNG
613	470030608	3	FITTING XG18-L CR6-FREI	VERSCHRAUBUNG
614	470233408	2	FITTING XW38-S CR6-FREI	VERSCHRAUBUNG

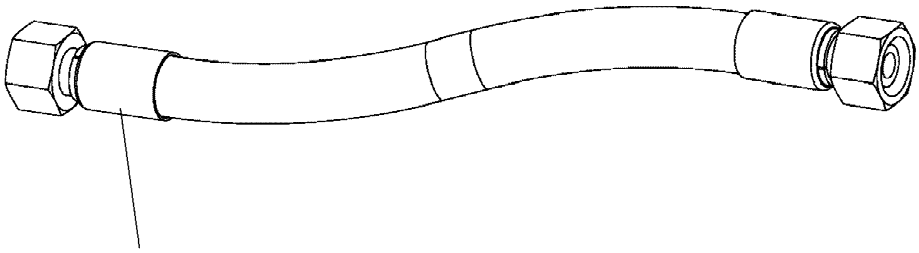

Schlauchnummer
Hose number
Numéro de flexible
Número de flexible
Номера шланга

Die Schlauchnummern auf den Schläuchen entsprechen den Positionen in der Schlauchliste.

The hose numbers from the hoses are in accordance with the items in the hose list.

Les numéros indiqués sur les flexibles correspondent aux repères de la nomenclature des flexibles.

Los números indicados en los flexibles corresponden a las posiciones de la lista de flexibles.

Нанесенные на шлангах номера соответствуют позициям в перечне.

Pos.	Item	Quantity	Description	Bezeichnung
1400	966262908	1	HOSE CPL. 2SN 16X1800	SCHLAUCH KPL.
1401	928004108	1	HOSE CPL. 2SN 12X1800	SCHLAUCH KPL.
1402	968608808	2	HOSE CPL. 4ST+ 31X1680	SCHLAUCH KPL.
1403	968609008	2	HOSE CPL. 4ST+ 31X1780	SCHLAUCH KPL.
1404	968609108	1	HOSE CPL. 2TE 8X780	SCHLAUCH KPL.
1405	968596908	1	HOSE CPL. 4ST+ 31X1830	SCHLAUCH KPL.
1406	968596908	1	HOSE CPL. 4ST+ 31X1830	SCHLAUCH KPL.
1407	926854808	1	HOSE CPL. 2SN 10X2050	SCHLAUCH KPL.
1408	920716908	1	HOSE CPL. 2SN 12X2050	SCHLAUCH KPL.
1409	968609208	1	HOSE CPL. 4ST+ 31X1970	SCHLAUCH KPL.
1410	968609208	1	HOSE CPL. 4ST+ 31X1970	SCHLAUCH KPL.
1411	968609308	1	HOSE CPL. 2SN 10X2350	SCHLAUCH KPL.
1412	929638708	1	HOSE CPL. 2SN 12X2300	SCHLAUCH KPL.

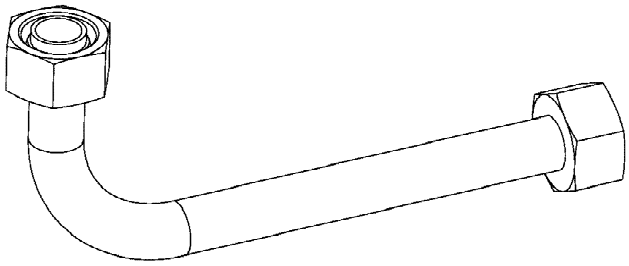

Die Positionsnummern der Rohre auf den Bildtafeln entsprechen den Positionen in der Rohrliste.

The pipe numbers from the illustrations are in accordance with the items in the pipe list.

Les numéros des tuyaux sur les illustrations correspondent aux repères de la nomenclature des tuyaux.

Los números de tubos en las ilustraciones corresponden a las posiciones de la lista de tubos.

Номера позиций труб на изображениях соответствуют позициям в перечне труб.

Pos.	Item	Quantity	Description	Bezeichnung
1	968523208	1	PIPE COMPL. 18X1,5X4141 18L - 18L	ROHR KPL.
2	968523308	1	PIPE COMPL. 18X1,5X2585 18L - G18L	ROHR KPL.
3	968523408	1	PIPE COMPL. 18X1,5X3811 18L - 18L	ROHR KPL.
4	968523508	2	PIPE COMPL. 18X1,5X1529 GR18/12L - G18L	ROHR KPL.
5	968523608	1	PIPE COMPL. 18X1,5X4870 18L - 18L	ROHR KPL.
6	968523708	1	PIPE COMPL. 16X2X4245 G16S - G16S	ROHR KPL.
7	968523808	1	PIPE COMPL. 16X2X2514 16S - 16S	ROHR KPL.
8	968523908	1	PIPE COMPL. 16X2X3910 16S - 16S	ROHR KPL.
9	968524008	2	PIPE COMPL. 16X2X1424 G16S - G16S	ROHR KPL.
10	968524108	1	PIPE COMPL. 16X2X4970 16S - 16S	ROHR KPL.
11	968524208	1	PIPE COMPL. 38X5X4297 MUTTER 38S/STA	ROHR KPL.
12	968524308	1	PIPE COMPL. 38X5X3366 MU.38S/STA./XG38	ROHR KPL.
13	968524408	2	PIPE COMPL. 38X5X3742 MUTTER 38S/STA	ROHR KPL.
14	968524508	2	PIPE COMPL. 38X5X1539 MU.38S/STA./XG38	ROHR KPL.
15	968524608	1	PIPE COMPL. 38X5X4339 MUTTER 38S/STA	ROHR KPL.
16	968524708	1	PIPE COMPL. 38X5X3518 MU.38S/STA./XG38	ROHR KPL.
17	968524808	2	PIPE COMPL. 38X5X3703 MUTTER 38S/STA	ROHR KPL.
18	968524908	2	PIPE COMPL. 38X5X1439 MU.38S/STA./XG38	ROHR KPL.
19	968525008	1	PIPE COMPL. 38X5X4101 MUTTER 38S/STA	ROHR KPL.
20	968525108	1	PIPE COMPL. 38X5X2377 MU.38S/STA. - MU	ROHR KPL.
21	968525208	1	PIPE COMPL. 38X5X4121 MUTTER 38S/STA	ROHR KPL.
22	968525308	1	PIPE COMPL. 38X5X2425 MU.38S/STA. - MU	ROHR KPL.

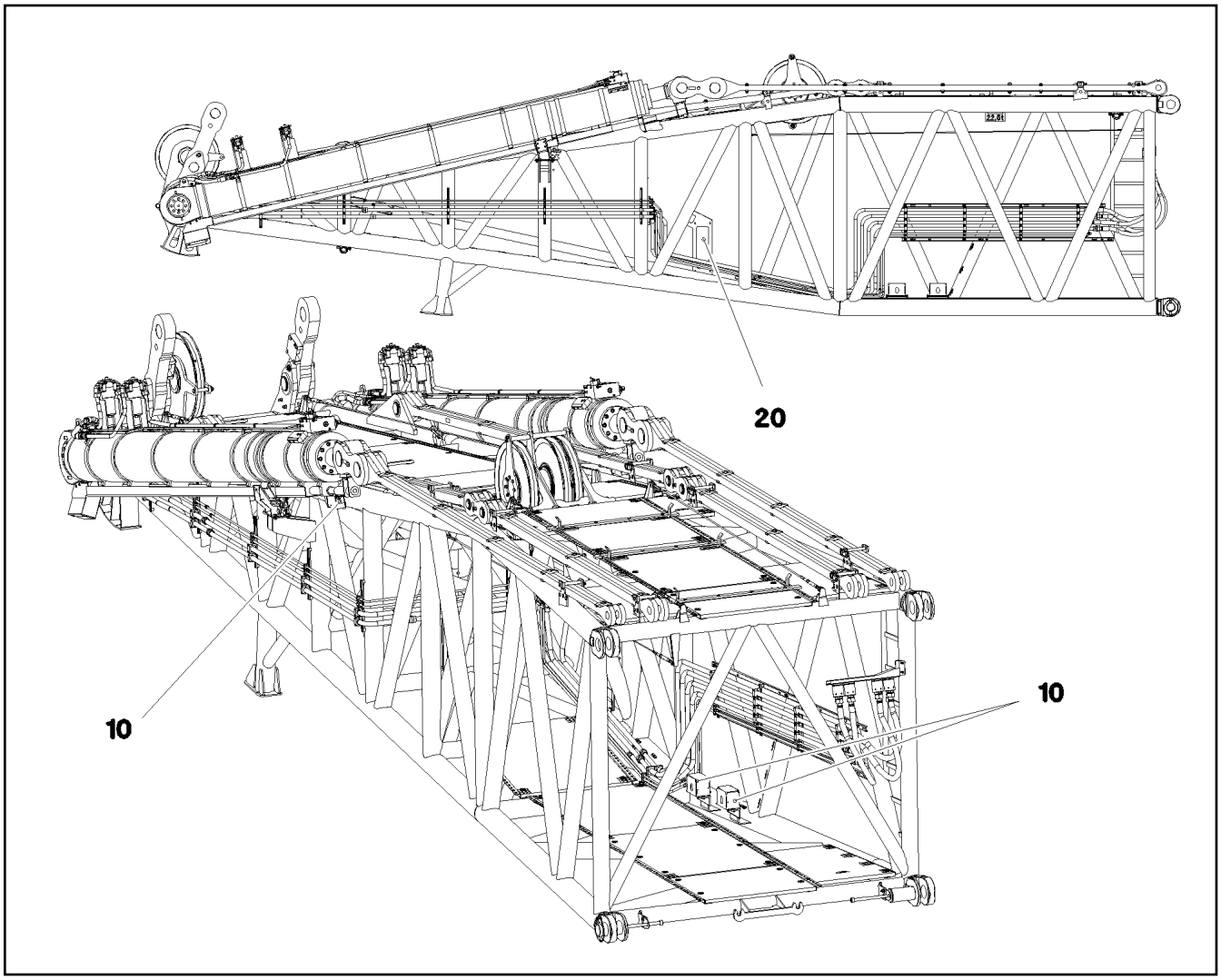

Pos.	Item	Quantity	Description	Bezeichnung
10	968188108	1	SENSOR ASSEMBLY HEAD PIECE ⇨ ❑ 1136	GEBERANBAU KOPFSTUECK
20	968188208	1	TERMINAL BOX CPL. S2070 ⇨ ❑ 1137	KLEMMKASTEN KPL.

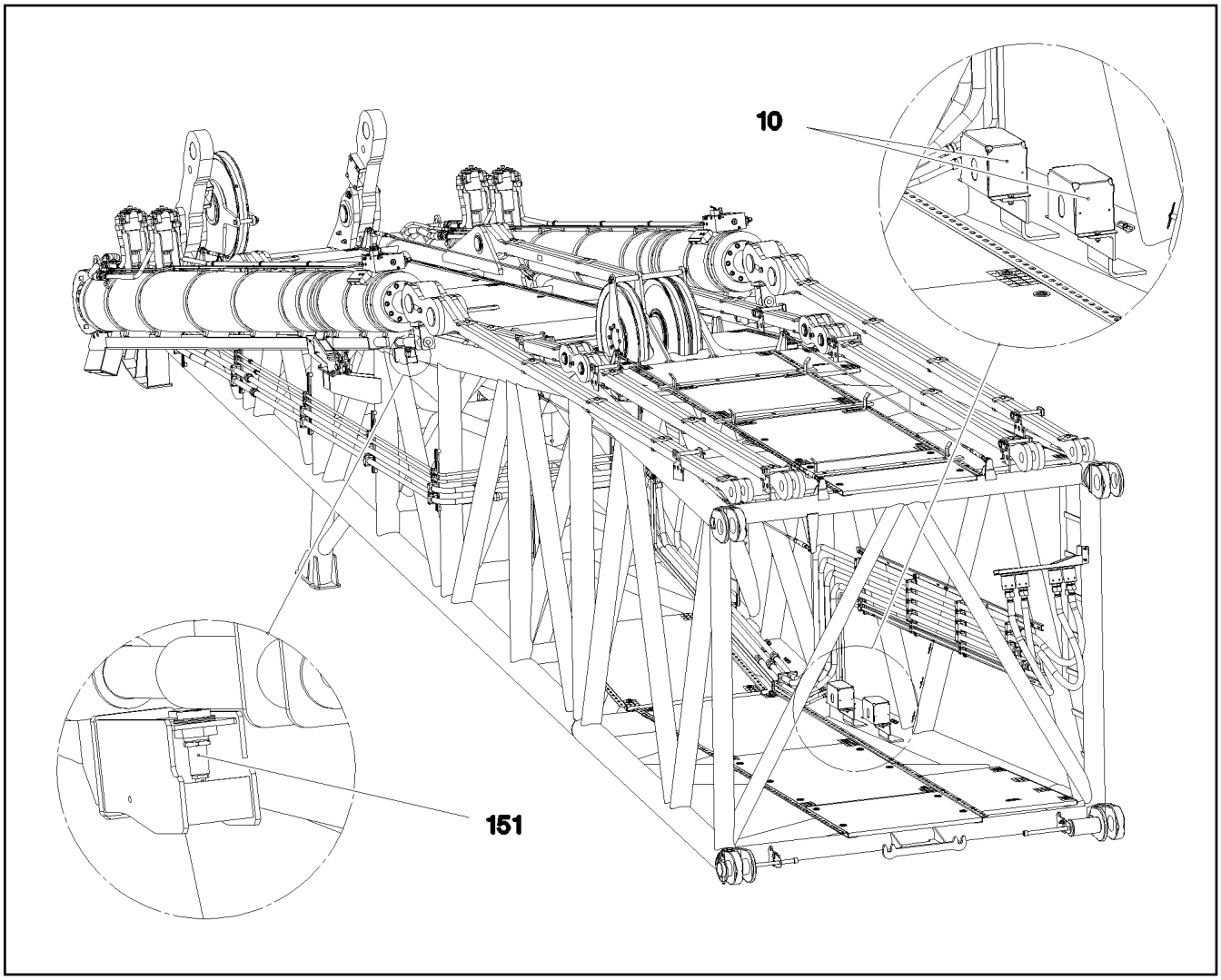

Pos.	Item	Quantity	Description	Bezeichnung
10	10802057	2	ANGLE TRANSMITTER 360° LSB PL:D SPF	WINKELGEBER
151	10354584	2	INDUCTIVE SENSOR BERUEHRUNGSLOS	INDUKTIVSENSOR

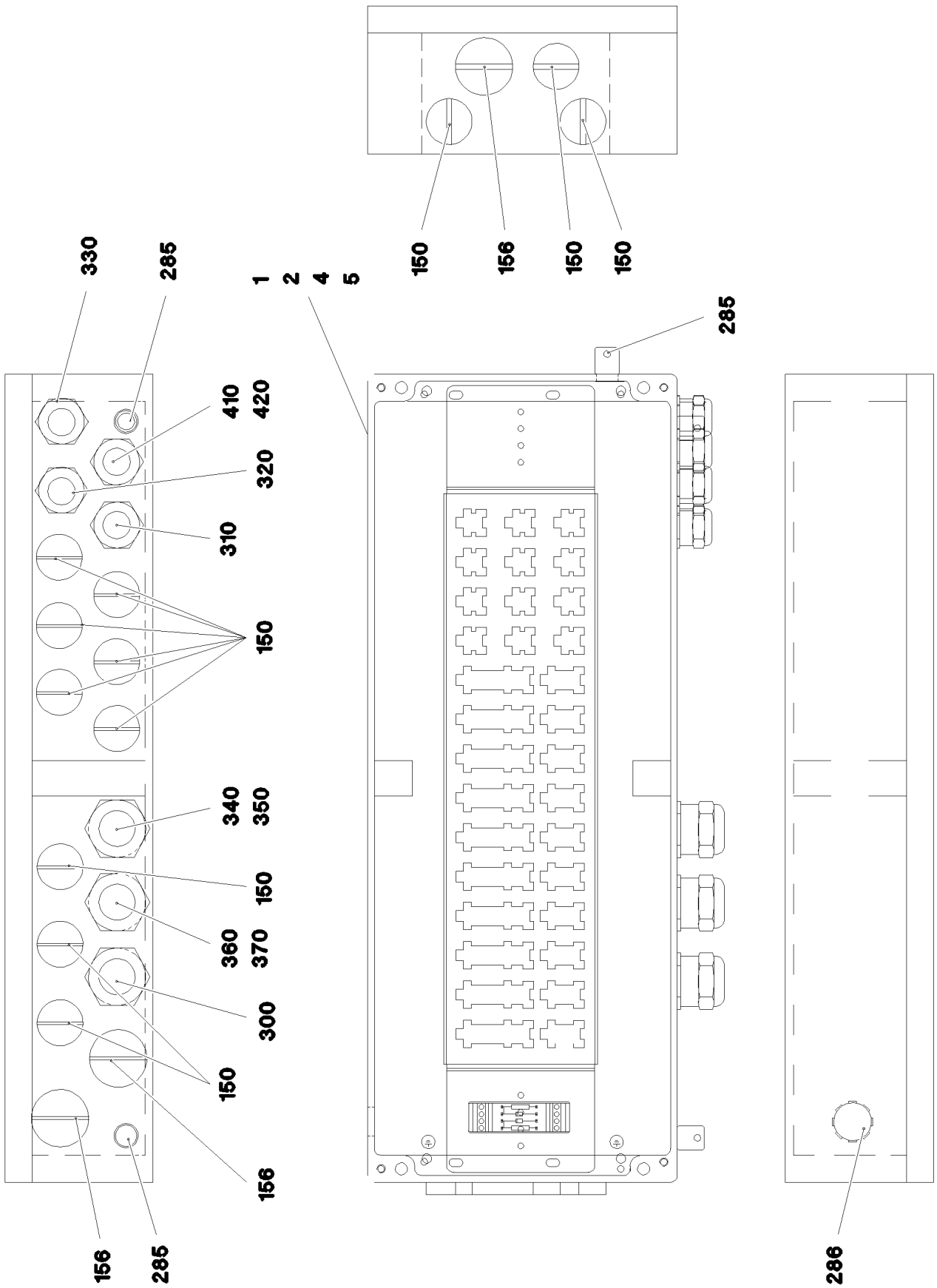

9.1.2023 084582 LIEBHERR	**etk_en_de_098288 LR 11000** **TERMINAL BOX CPL.** **KLEMMKASTEN KPL.**	❑ 1137 (1/2) **968188208**

Pos.	Item	Quantity	Description	Bezeichnung
1	97041020	1	PLUG PLATE 1.5X640X129 DC01 FE//ZNNI8/	STECKERBLECH
2	968518108	1	WIRING LIST S2070	VERDRAHTUNGSLISTE
4	97012015	1	SIGN S2070 ALU	SCHILD
5	97011305	1	EMPTY CASING 230X600X110X0 AL	LEERGEHAEUSE
150	602425208	12	SCREW PLUG M32X1,5 MS	VERSCHLUSSSCHRAUBE
156	602425308	3	SCREW PLUG M40X1,5 MS	VERSCHLUSSSCHRAUBE
285	602501208	3	WATER DRAIN PLUG M12 PA6G SPF	ENTWAESSERUNGSSTOPFEN
286	10488662	1	VENTILATION SCREW POLYAMID	ENTLUEFTUNGSSCHRAUBE
300	968629608	1	LEAD W2070	LEITUNG
310	968572608	1	LEAD W2071	LEITUNG
320	968572708	1	LEAD W2072	LEITUNG
330	968572808	1	LEAD W2081	LEITUNG
340	968621608	1	LEAD W2073A	LEITUNG
350	968621708	1	LEAD W2073	LEITUNG
360	968621908	1	LEAD W2074A	LEITUNG
370	968622108	1	LEAD W2074	LEITUNG
410	968627108	1	LEAD W2086A	LEITUNG
420	968627208	1	LEAD W2086	LEITUNG

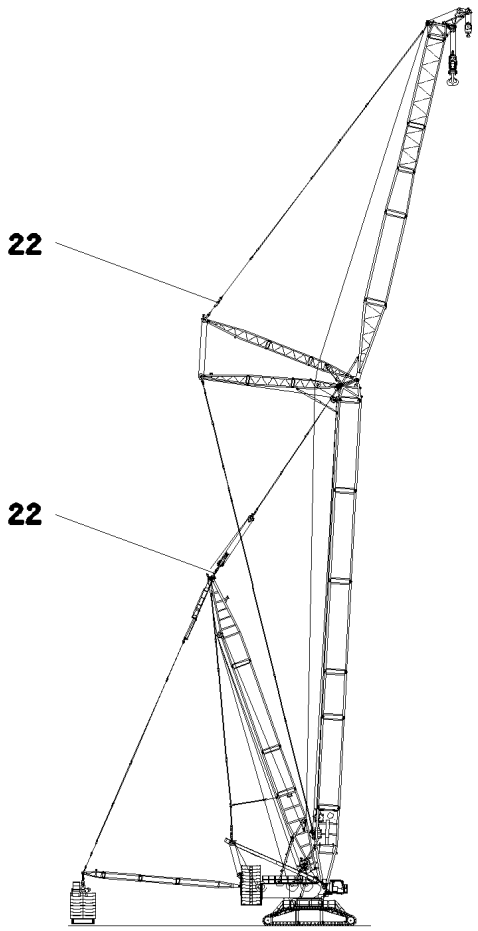

Pos.	Item	Quantity	Description	Bezeichnung
22	11210072	1	TENSION DYNAMOMETER 0-2500KN SPF	ZUGMESSLASCHE

LIEBHERR

9.1.2023
080400

etk_en_de_098288 LR 11000

D INTERMEDIATE SECTION
D-ZWISCHENSTUECK

1140 (1/6)

917085308

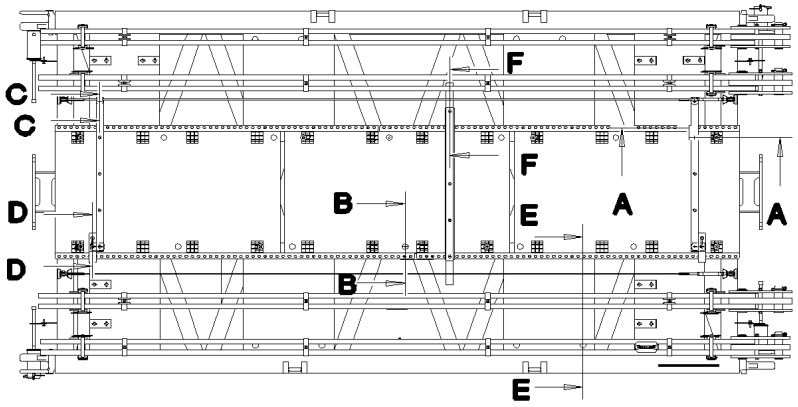

Schnitt A–A

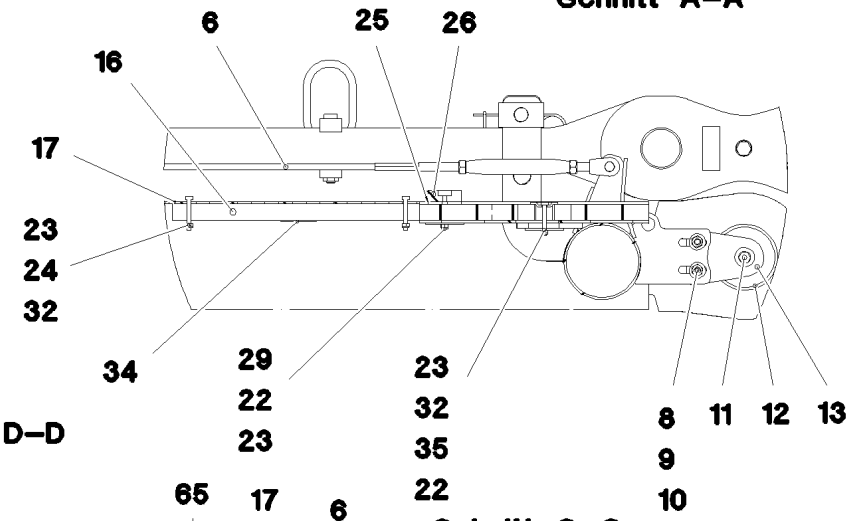

Schnitt B–B

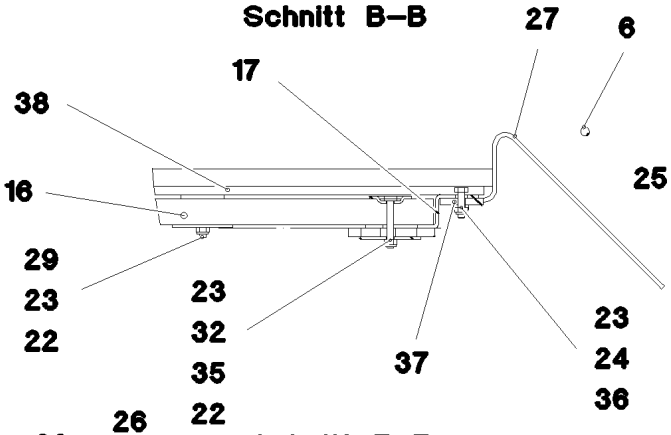

Schnitt D–D

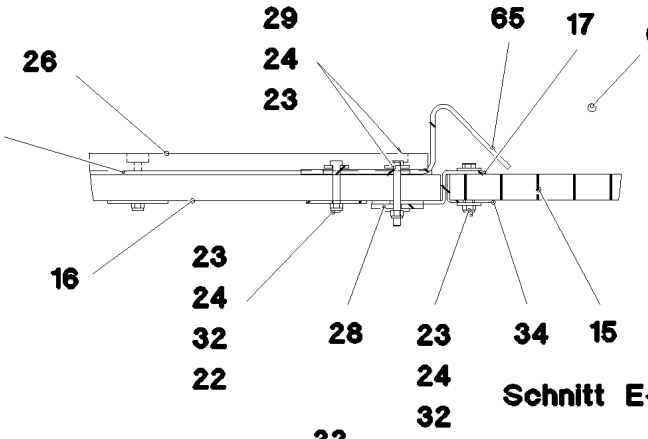

Schnitt C–C

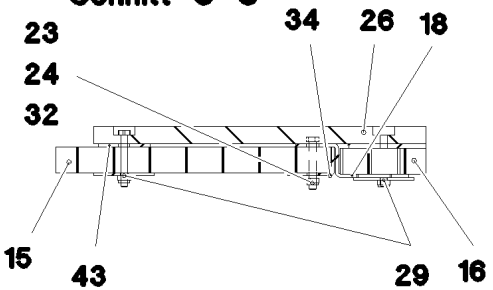

Schnitt F–F

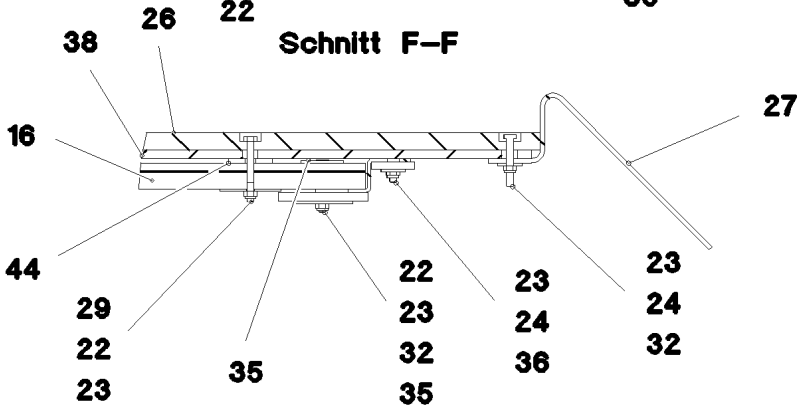

Schnitt E–E

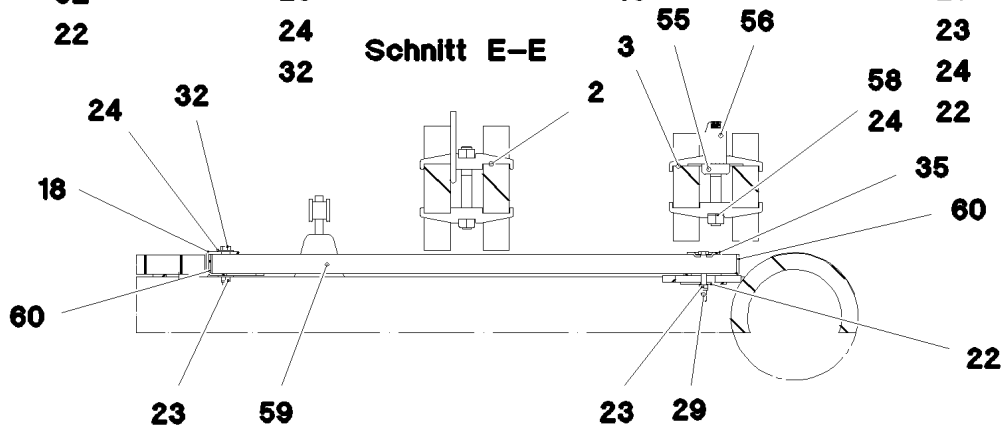

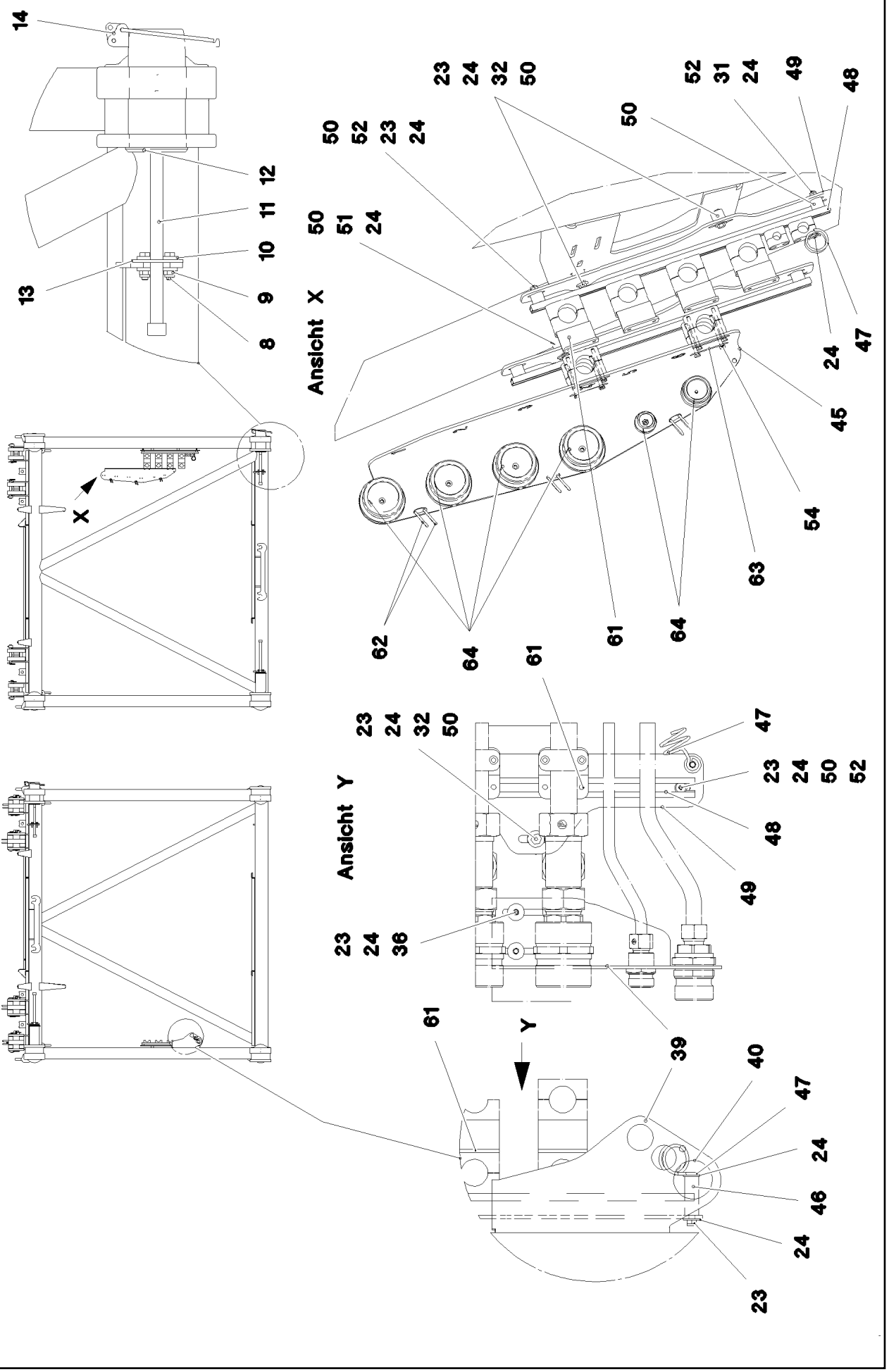

9.1.2023 080401 LIEBHERR	**etk_en_de_098288 LR 11000** **D INTERMEDIATE SECTION** **D-ZWISCHENSTUECK**	❑ 1141 (2/6) **917085308**

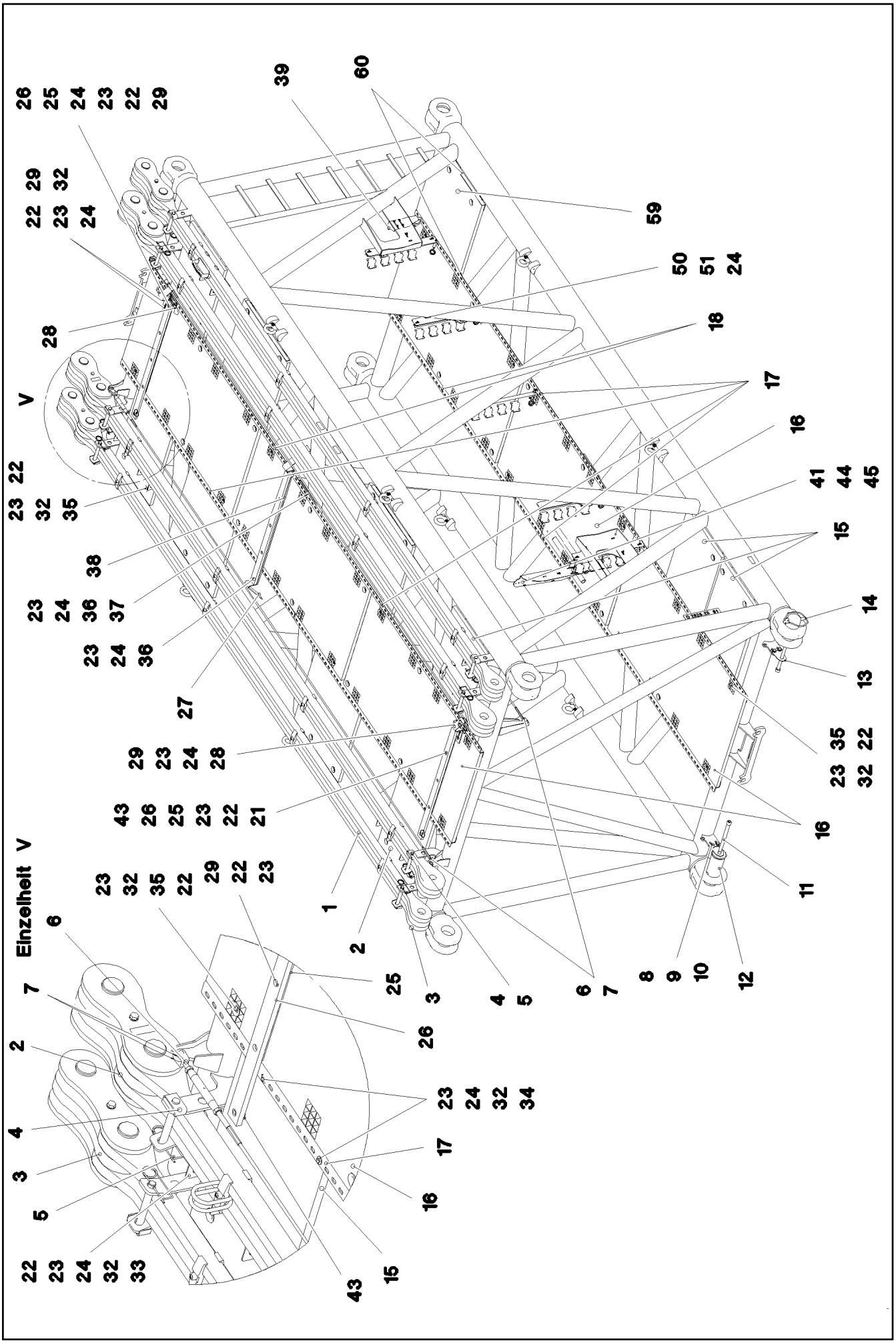
Einzelheit V

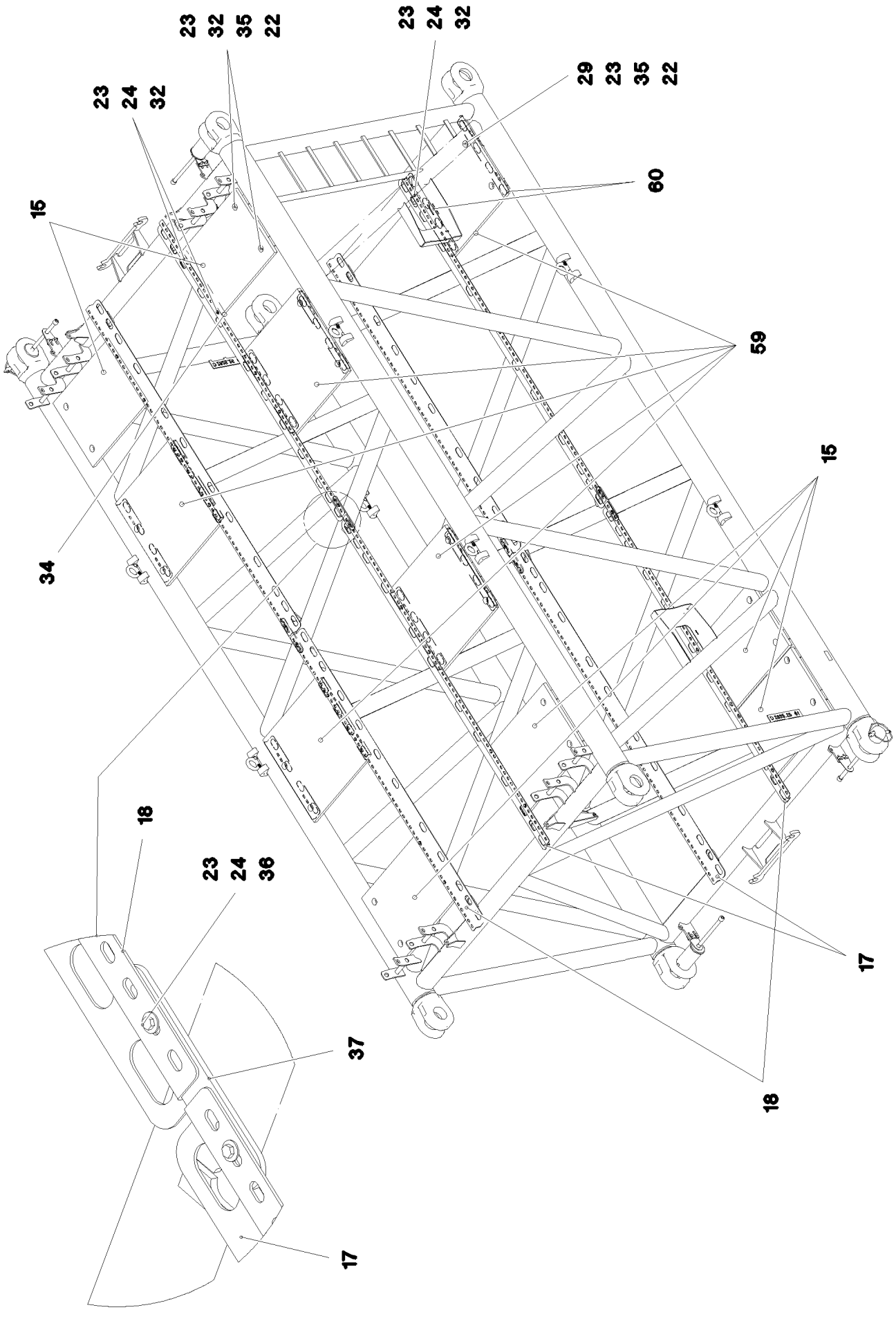

9.1.2023 080403	**etk_en_de_098288 LR 11000**	❑ 1143 (4/6)
LIEBHERR	**D INTERMEDIATE SECTION** **D-ZWISCHENSTUECK**	**917085308**

Pos.	Item	Quantity	Description	Bezeichnung
1	967733708	1	D INTERMED. SECTION WELD. CON. 2825.	D-ZWISCHENSTUECK SCHWK.
2	967733608	2	ROD CPL. 6 M ⇨ ❑ 1146	STANGE KPL.
3	967746908	2	ROD CPL. 6M ⇨ ❑ 936	STANGE KPL.
4	962580308	8	CONNECTING PIN WELDED FE//ZNNI8//CN/	ABSTECKBOLZEN SCHWK.
5	433100908	8	RETAINING SPRING 4,5X98 ISO 2081 FE/ZN	SICHERUNGSFEDER
6	10652439	3	ROUND STRAND ROPE 10X5,54M STAHL VE	RUNDLITZENSEIL
7	10289805	12	WASHER ISO 7089 14 300HV FLZN SPF	SCHEIBE
8	11645386	8	HEX SCREW ISO 4017 M12X45 8.8 FLZN SP	SECHSKANTSCHRAUBE
9	10875607	8	HEX NUT DIN 985 M12 8 FLZN SPF	SECHSKANTMUTTER
10	10006370	16	WASHER DIN 7349 13 200HV FLZN SPF	SCHEIBE
11	10545933	4	SOCKET HEAD SCREW ISO 4762 M24X360	ZYLINDERSCHRAUBE
12	976499408	4	PIN 120.0X0 35NICRMOV125 GASN. SPF	BOLZEN
13	955051808	4	PLATE S700MC	BLECH
14	10878577	4	SAFETY PLUG W HINGE-LID 20X175X20X1	SICHERHEITSKLAPPSTECKER
15	979331508	6	GRIDIRON T800X580X30/2 S235JR T ZN K	GITTERROST-P
16	975136308	6	GRIDIRON T1000X1860X30/2 S235JR T ZN K	GITTERROST-P
17	97028898	4	PLATE 4X2970X161 S315MC FE//ZNNI8//CN/	BLECH
18	97030350	4	PLATE 4X2667X160 S315MC FE//ZNNI8//CN/	BLECH
21	11651583	15	HEX SCREW ISO 4014 M8X60 8.8 480H SPF	SECHSKANTSCHRAUBE
22	941138108	88	WASHER DC01 FE//ZNNI8//CN//T0	SCHEIBE
23	10875614	132	HEX NUT DIN 985 M8 8 480H SPF	SECHSKANTMUTTER
24	420600301	137	WASHER ISO 7094 8 100 HV-ST VERZ	SCHEIBE
25	97032401	2	PLATE 5X980X60 S355MC FE//ZNNI8//CN//T	BLECH
26	974143908	3	SUPPORT 60X1270 PA6G	AUFLAGE
27	956442808	2	PLATE 5X393X60 S355MC FE//ZNNI8//CN//T	BLECH
28	97029313	2	PLATE 5X110X60 S355MC FE//ZNNI8//CN//T	BLECH
29	11651585	17	HEX SCREW ISO 4014 M8X70 8.8 480H SPF	SECHSKANTSCHRAUBE
32	11651582	91	HEX SCREW ISO 4014 M8X55 8.8 480H SPF	SECHSKANTSCHRAUBE
33	97053543	8	PLATE 4X70X306 S315MC FE//ZNNI8//CN//T	BLECH
34	97031853	6	PLATE 3X82X580 DC01 FE//ZNNI8//CN//T0	BLECH
35	10100621	58	DISH MOUNTING	TELLERBEFESTIGUNG
36	11826527	13	HEX SCREW ISO 4017 M8X30 8.8 480H SPF	SECHSKANTSCHRAUBE
37	955404808	4	PLATE 8X300X50 S355MC FE//ZNNI8//CN//T	BLECH
38	974144008	1	PLATE 10X1250X80 S355MC	BLECH
39	97043617	1	RETAINING PLATE 4X258X418 S315MC FE//	HALTEBLECH
40	11632102	2	HEX SCREW ISO 4014 M8X80 8.8 480H SPF	SECHSKANTSCHRAUBE
43	97009767	2	WASHER 60X60 S315MC FE//ZN20//C	SCHEIBE
44	953867308	3	WASHER S355MC FE//ZNNI8//CN//T0	SCHEIBE
45	97043594	1	RETAINING PLATE 5X880X248 S355MC FE//	HALTEBLECH
46	97028299	1	SLEEVE 20.0X55 S355J2H FE//ZNNI8//CN//T	HUELSE
47	720014408	5	CABLE CLAMP	KABELHALTER
48	97018042	5	CARRIER RAIL C28/11X620 T ZN O	TRAGSCHIENE
49	97033950	5	PLATE 5X178X645 S355MC FE//ZNNI8//CN//T	BLECH
50	953873408	20	SLEEVE 25X20 11SMN37 FE//ZNNI8//CN//T0	HUELSE
51	11651767	10	HEX SCREW ISO 4017 M8X20 8.8 480H SPF	SECHSKANTSCHRAUBE
52	12100221	10	BUTTON HEAD SCREW ISO 7380-2 M8X40	HALBRUNDKOPFSCHRAUBE
54	12216186	8	HEX SCREW ISO 4014 M6X65 8.8 480H SPF	SECHSKANTSCHRAUBE
55	97030604	2	PLATE 3X214X84 S355MC FE//ZNNI8//CN//T	BLECH
56	966435308	1	GRIP PA6-30%GF SPF	GRIFF
58	11632102	2	HEX SCREW ISO 4014 M8X80 8.8 480H SPF	SECHSKANTSCHRAUBE
59	10045468	5	GRIDIRON T800X750X30/2 S235JR T ZN K	GITTERROST-P
60	97034110	10	PLATE 3X700X112 S355MC FE//ZNNI8//CN//T	BLECH
61	97011976	20	PLATE 4X109X70 S315MC FE//ZNNI8//CN//T	BLECH
62	11004801	6	SNAP HOOK AEHNLICH DIN 5299 C C40X4-	KARABINERHAKEN
63	5005219	4	LID PLATE DIN 3015-1 L-DP 5 W1-ZN	DECKPLATTE
64	10294239	6	DOWEL PIN ISO 8752 6X16 A2	SPANNSTIFT
65	97018495	2	PLATE 5X60X333 S355MC FE//ZNNI8//CN//T	BLECH

Pos.	Item	Quantity	Description	Bezeichnung
400	917321608	1	ADDITIONAL HYDRAULICS INTERMED D-6M ⇨ ❑ 1148	ZUSATZHYDRAULIK ZWISCHEN
700	969025808	1	SIGNS D-ZWISCHENSTUECK ⇨ ❑ 1151	BESCHILDERUNG

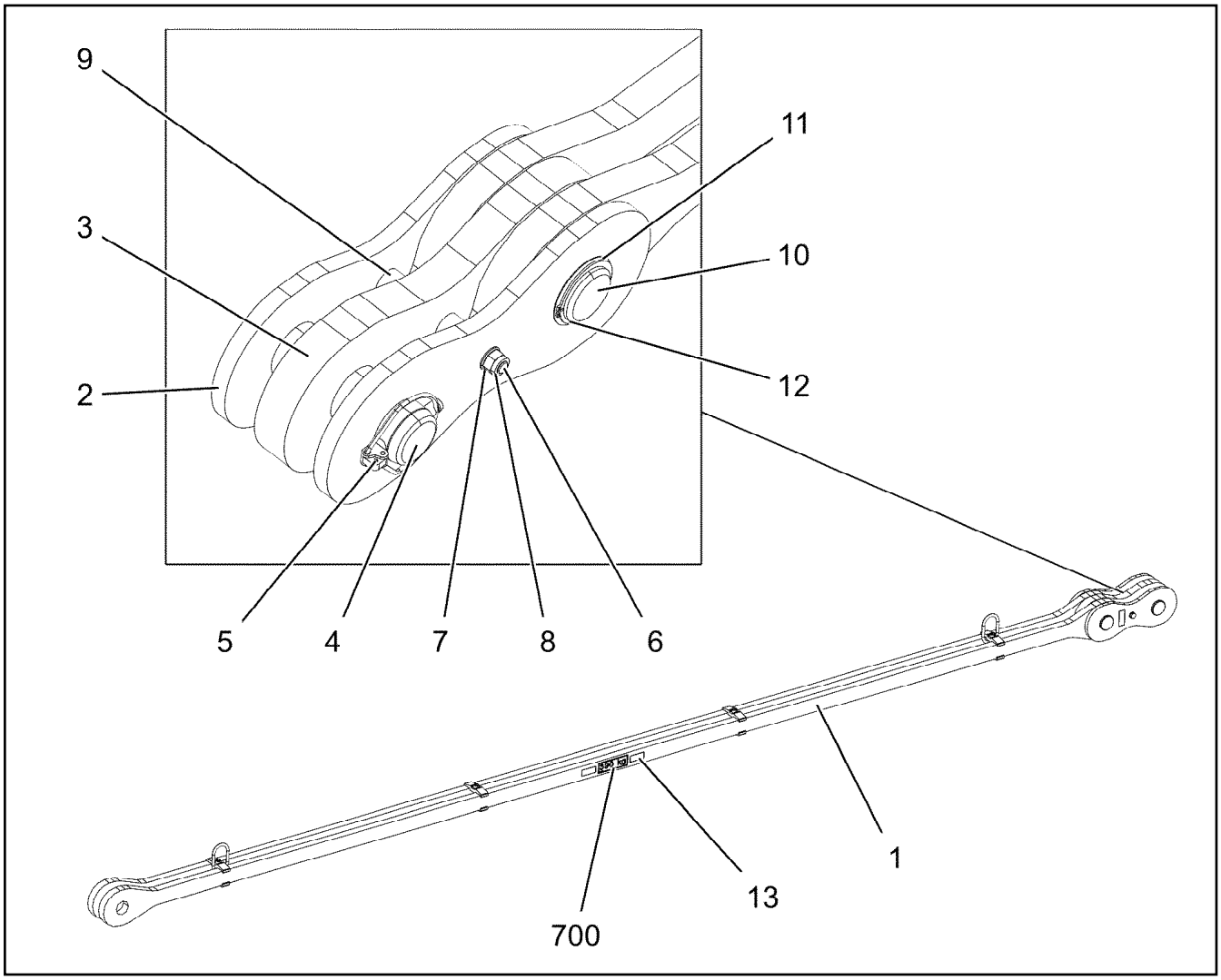

Pos.	Item	Quantity	Description	Bezeichnung
1	967733808	1	ROD 5.7M ⇨ ❑ 1147	STANGE VORM.
2	967704308	2	BRACKET WITH BOARD 0.30 M	LASCHE MIT SCHILD
3	967704408	1	BRACKET WITH BOARD 0.30 M	LASCHE MIT SCHILD
4	97026766	1	PIN 75.0X220 35NICRMOV125 SPF	BOLZEN
5	10180878	1	SAFETY PLUG W HINGE-LID 17X100X15,5X	SICHERHEITSKLAPPSTECKER
6	12224045	1	HEX SCREW ISO 4014 M16X200 8.8 FLZN SP	SECHSKANTSCHRAUBE
7	10289806	2	WASHER ISO 7089 16 300HV FLZN SPF	SCHEIBE
8	10875609	1	HEX NUT DIN 985 M16 8 FLZN SPF	SECHSKANTMUTTER
9	949987108	2	TUBE 33,7X8X45 S355J2H FE//ZNNI8//CN//T	ROHR
10	97026767	1	PIN 75.0X200 35NICRMOV125 SPF	BOLZEN
11	97010784	1	WASHER 1X90X90 DC01 FE//ZNNI8//CN//T0	SCHEIBE
12	12100251	1	RETAINING RINGS DIN 471 70X2,5 480H SP	SICHERUNGSRING
13	97139634	2	PLATE ASSEMBLY SCHILD BG SPF	SCHILD BAUGRUPPE
700	969062808	1	SIGNS 6 M	BESCHILDERUNG
(1)	97052223	1	SIGN 390 KG KLEBEFOLIE SPF	SCHILD

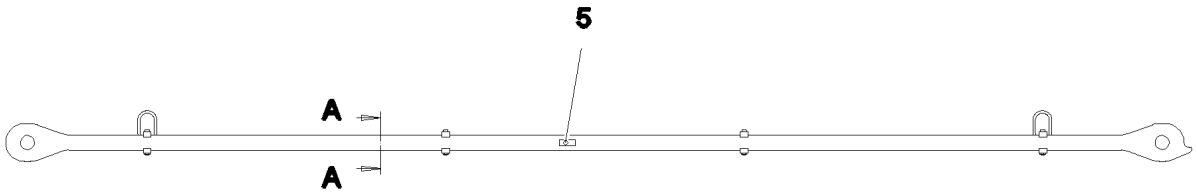

Schnitt A–A

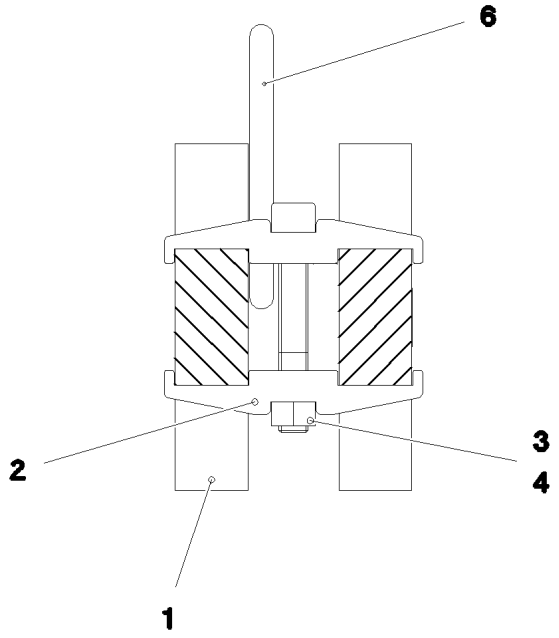

Pos.	Item	Quantity	Description	Bezeichnung
1	97024859	2	PLATE 40X5980X194 S960QL+Z25	BLECH
2	97028373	8	CLAMP 40X142X24 S960QL+Z25	KLAMMER
3	12224056	4	SOCKET HEAD SCREW ISO 4762 M16X110 8	ZYLINDERSCHRAUBE
4	10875617	4	HEX NUT ISO 4032 M16 8 FLZN SPF	SECHSKANTMUTTER
5	973567608	1	PLATE IDENTIFICATION NUMBER IDENT-N	SCHILD IDENTNR.
6	10871568	2	OVAL LOAD RING 11X60X120 GK 10 SPF	OVALRING

Pos.	Item	Quantity	Description	Bezeichnung
4	967788708	1	ADDITIONAL HYDRAULICS INTERMED D-6M ⇨ ❑ 1149	ZUSATZHYDRAULIK ZWISCHEN

D - ZWISCHENSTÜCK

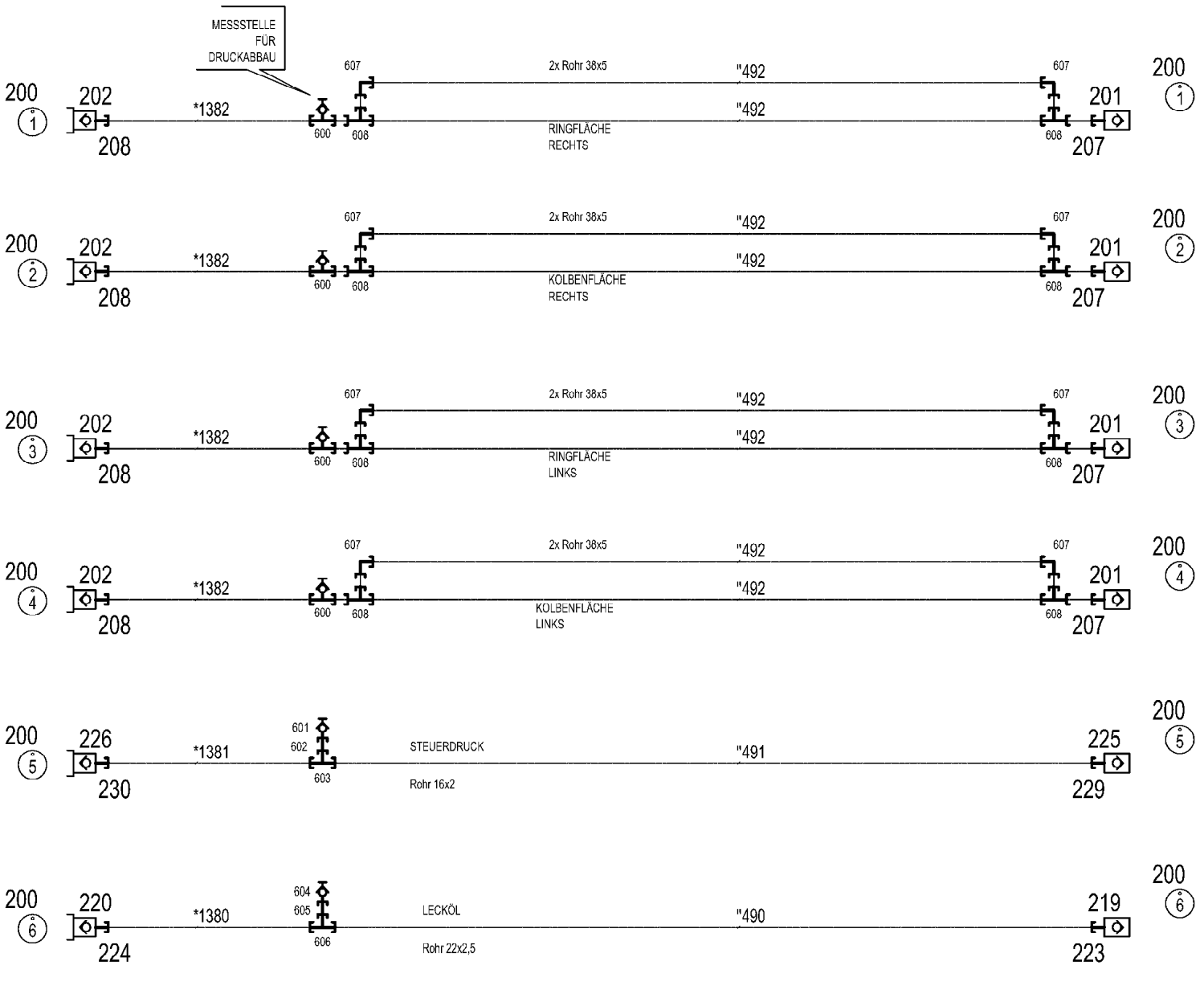

Pos.	Item	Quantity	Description	Bezeichnung
10	967792508	1	HOSE LINES INTERM. SECTION 6M	SCHLAUCHLEITUNGEN ZWISCH
(1380)	968609408	1	HOSE CPL. 2SN 20X1800	SCHLAUCH KPL.
(1381)	928762608	1	HOSE CPL. 2SN 12X1850	SCHLAUCH KPL.
(1382)	968609008	4	HOSE CPL. 4ST+ 31X1780	SCHLAUCH KPL.
11	967792608	1	PIPELINES DERR. INT. SECT. 6M	ROHRLEITUNGEN DERR.ZWISC
(490)	968381108	1	PIPE COMPL. 22X2,5X4040 AL22 - AL22	ROHR KPL.
(491)	968381208	1	PIPE COMPL. 16X2X4062 AS16 - AS16	ROHR KPL.
(492)	968381308	8	PIPE COMPL. 38X5X3772 AS38 - AS38	ROHR KPL.
201	511512208	4	COUPLING SLEEVE B8 38-S	KUPPLUNGSMUFFE
202	511512308	4	COUPLING PLUG B8 38-S	KUPPLUNGSSTECKER
207	10466917	4	HEX CAP NUT RD79X4 SPF	VERSCHLUSSMUTTER
208	10466913	4	SCREW PLUG RD79X4 SPF	VERSCHLUSSSCHRAUBE
219	511508208	1	COUPLING SLEEVE B6 22-L	KUPPLUNGSMUFFE
220	511508108	1	COUPLING PLUG B6 22-L	KUPPLUNGSSTECKER
223	10466916	1	HEX CAP NUT RD54X4 SPF	VERSCHLUSSMUTTER
224	10466912	1	SCREW PLUG RD54X4 SPF	VERSCHLUSSSCHRAUBE
225	511505908	1	COUPLING SLEEVE B3 16-S	KUPPLUNGSMUFFE
226	511508608	1	COUPLING PLUG B3 16-S	KUPPLUNGSSTECKER
229	10466915	1	HEX CAP NUT RD36X3 SPF	VERSCHLUSSMUTTER
230	10466911	1	SCREW PLUG RD36X3 SPF	VERSCHLUSSSCHRAUBE
600	475603408	4	TEST POINT FITTING GMA3 38S CR6-FREI	MESSANSCHLUSS
601	475601508	1	TEST POINT FITTING BMA3 6S CR6-FREI	MESSANSCHLUSS
602	475433108	1	FITTING REDSD16/6-S CR6-FREI	VERSCHRAUBUNG
603	470432508	1	FITTING T 16S CR6-FREI	VERSCHRAUBUNG
604	510629008	1	TEST POINT FITTING VKA3 10LM16X1,5 CR6	MESSANSCHLUSS
605	475430808	1	FITTING REDSD22/10-L CR6-FREI	VERSCHRAUBUNG
606	470430708	1	FITTING T 22L CR6-FREI	VERSCHRAUBUNG
607	472531808	8	FITTING EWSD38-S CR6-FREI	VERSCHRAUBUNG
608	472331908	8	FITTING ELSD38-S CR6-FREI	VERSCHRAUBUNG

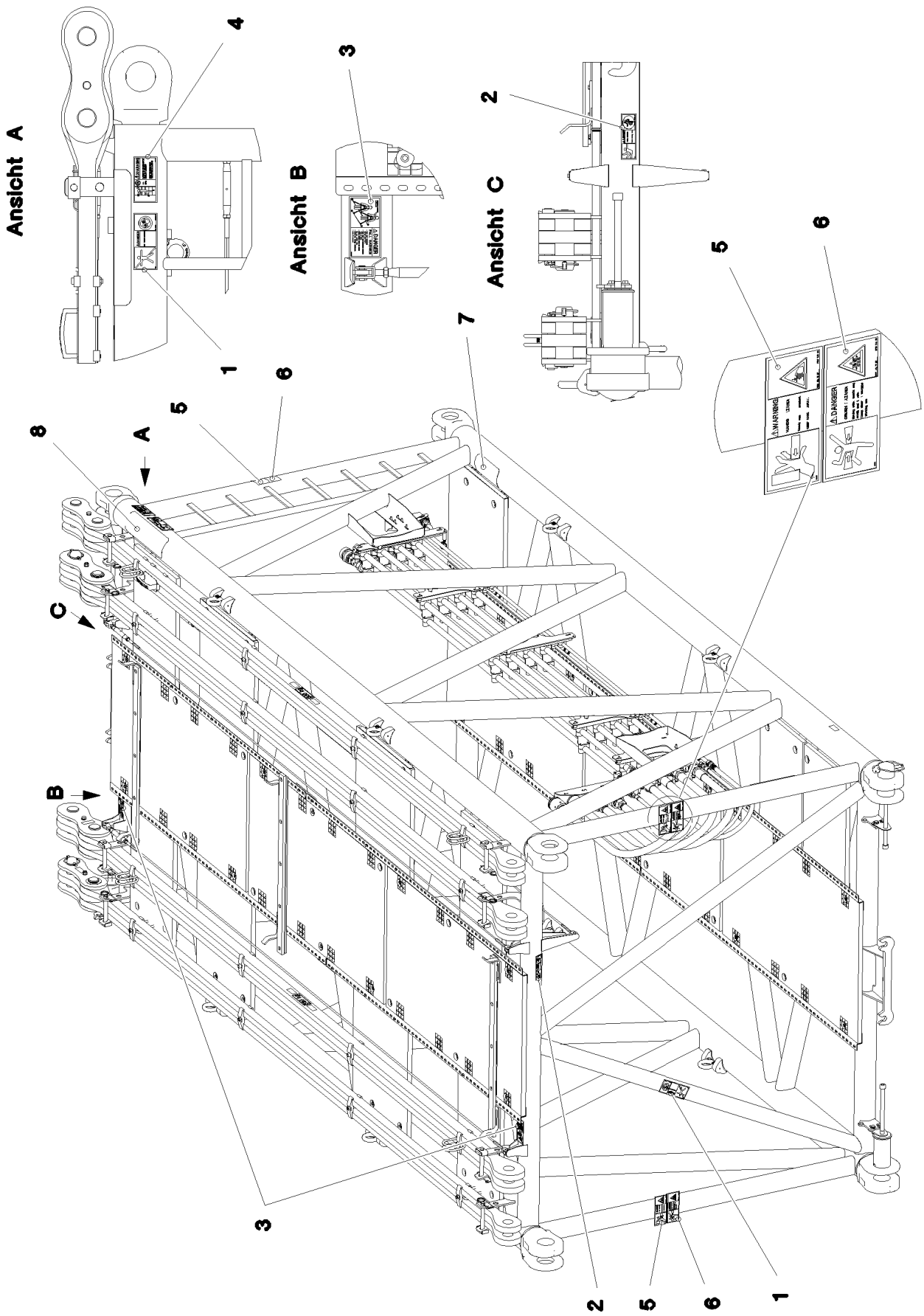

9.1.2023 080407 LIEBHERR	**etk_en_de_098288 LR 11000** **SIGNS** **BESCHILDERUNG**	❑ 1151 (1/2) **969025808**

Pos.	Item	Quantity	Description	Bezeichnung
1	978674008	2	SIGN 208X88 KLEBEFOLIE SPF	SCHILD
2	978674808	2	SIGN 168X62 KLEBEFOLIE SPF	SCHILD
3	97004046	2	SIGN 168X88X1 KLEBEFOLIE SPF	SCHILD
4	97036732	1	SIGN 168X88 KLEBEFOLIE SPF	SCHILD
5	978674608	4	SIGN 208X88 KLEBEFOLIE SPF	SCHILD
6	978674108	4	SIGN 208X88 KLEBEFOLIE SPF	SCHILD
7	972859408	1	ANTI-SLIP SURFACE 1.6X150X300 3M TYP4	ANTIRUTSCHBELAG
8	970879408	1	ANTI-SLIP SURFACE 1.6X150X500 3M TYP4	ANTIRUTSCHBELAG

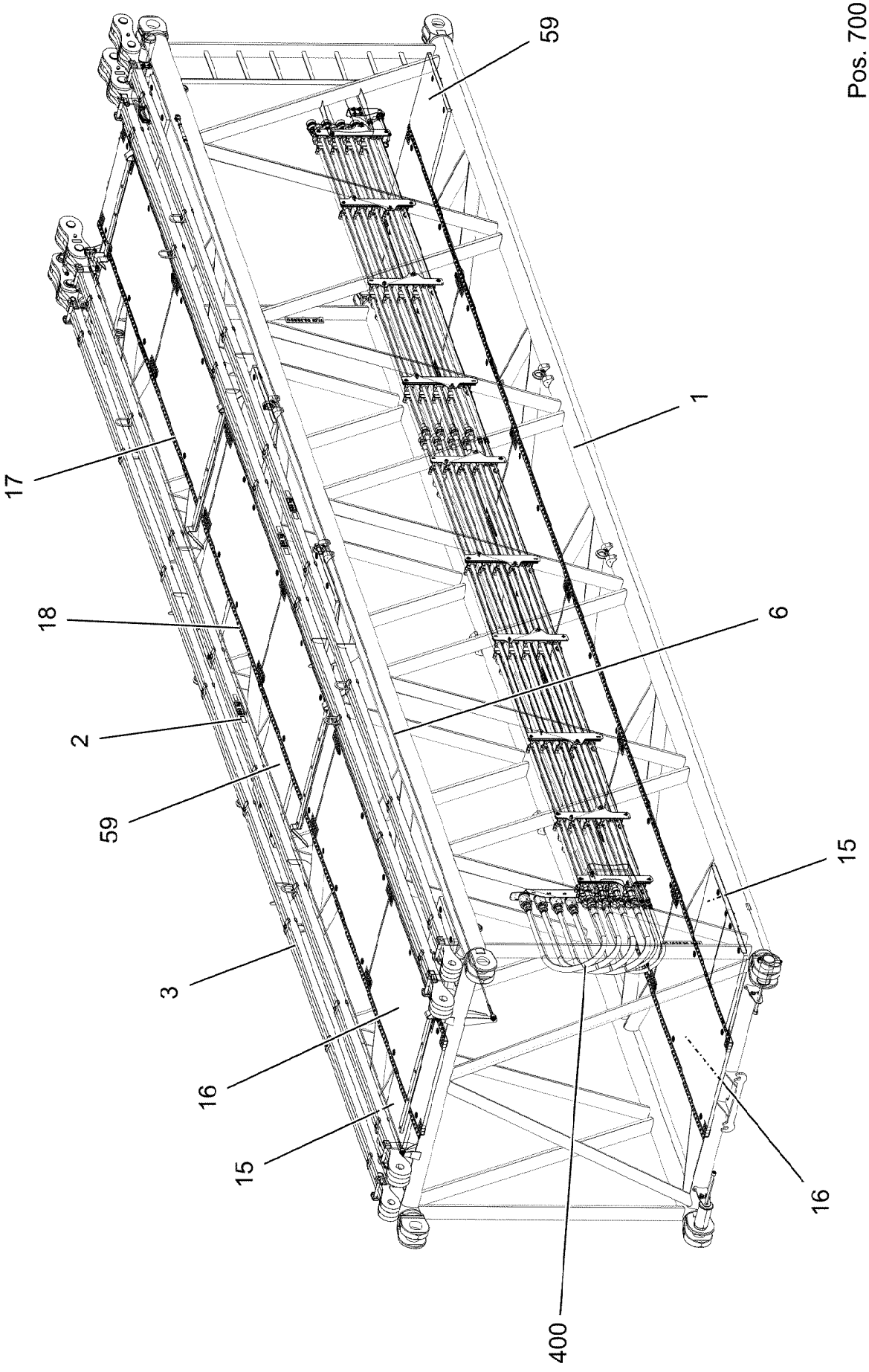
Pos. 700
59
1
17
18
6
2
59
15
3
16
15
16
400

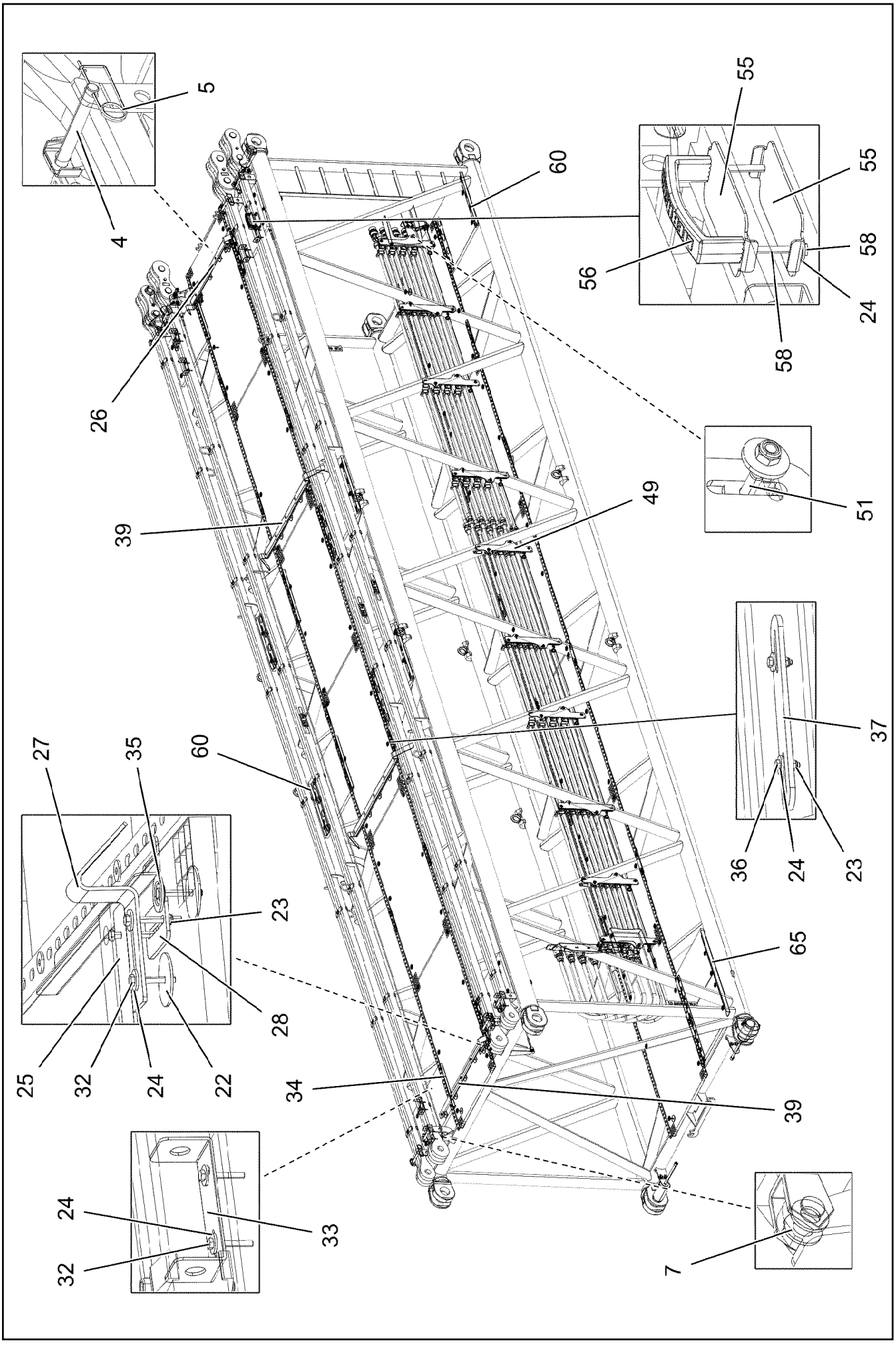

9.1.2023 002352 LIEBHERR	**etk_en_de_098288 LR 11000** **D INTERMEDIATE SECTION** **D-ZWISCHENSTUECK**	❑ 1154 (2/5) **917178608**

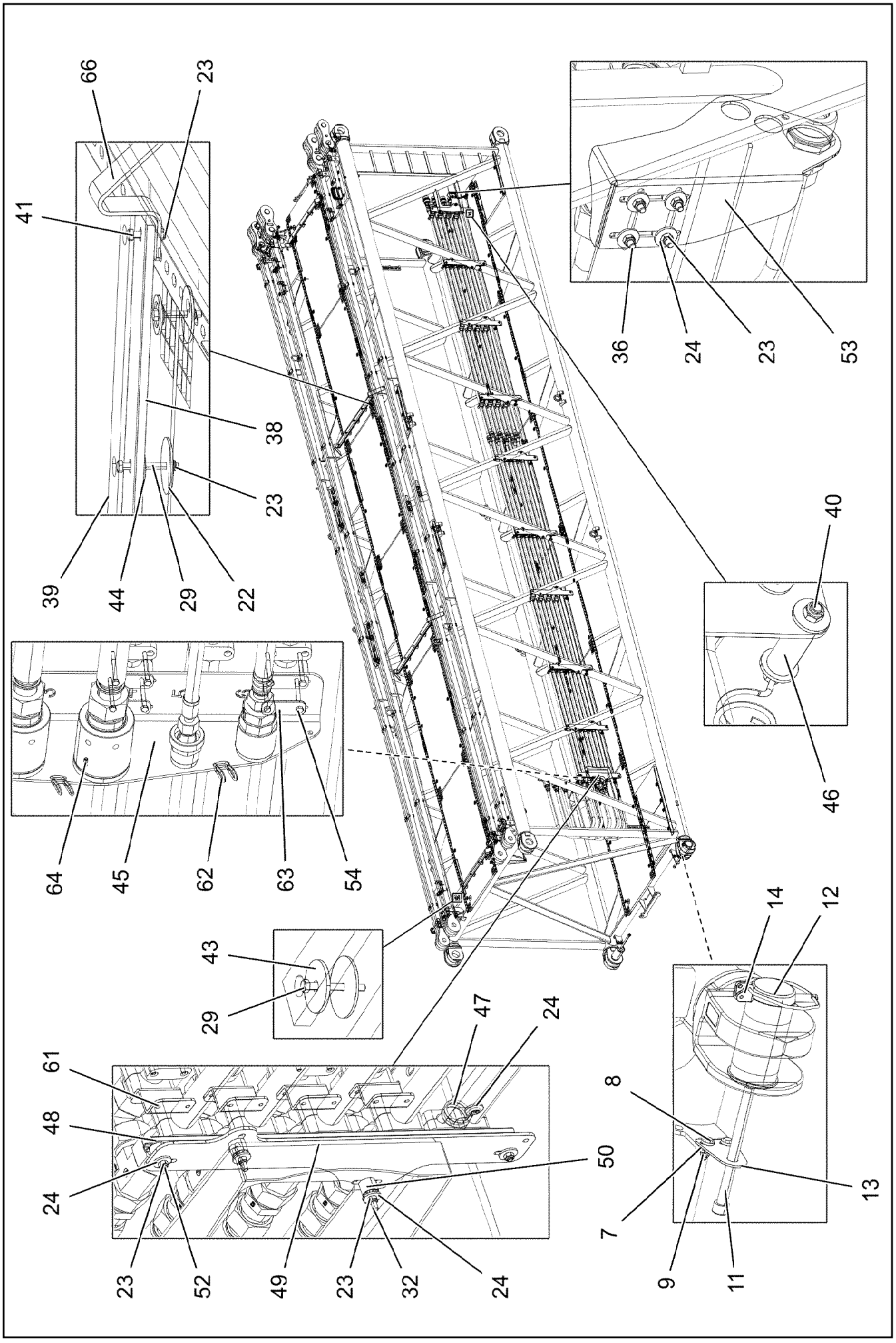

9.1.2023 002353 LIEBHERR	**etk_en_de_098288 LR 11000** **D INTERMEDIATE SECTION** **D-ZWISCHENSTUECK**	❑ 1155 (3/5) **917178608**

Pos.	Item	Quantity	Description	Bezeichnung
1	967697808	1	D INTERMED. SECTION WELD. CON. 2825.2	D-ZWISCHENSTUECK SCHWK.
2	967704008	2	ROD CPL. 12 M ⇨ ❑ 1158	STANGE KPL.
3	967743808	2	ROD CPL. 12 M ⇨ ❑ 949	STANGE KPL.
4	962580308	8	CONNECTING PIN WELDED FE//ZNNI8//CN/	ABSTECKBOLZEN SCHWK.
5	433100908	8	RETAINING SPRING 4,5X98 ISO 2081 FE/ZN	SICHERUNGSFEDER
6	10652440	3	ROUND STRAND ROPE 10X11,54M STAHL	RUNDLITZENSEIL
(1)	12100280	1	SPLIT PIN ISO 1234 3,2X32 ST 480H SPF	SPLINT
7	10289805	12	WASHER ISO 7089 14 300HV FLZN SPF	SCHEIBE
8	11645386	8	HEX SCREW ISO 4017 M12X45 8.8 FLZN SP	SECHSKANTSCHRAUBE
9	10875607	8	HEX NUT DIN 985 M12 8 FLZN SPF	SECHSKANTMUTTER
10	10006370	16	WASHER DIN 7349 13 200HV FLZN SPF	SCHEIBE
11	10545933	4	SOCKET HEAD SCREW ISO 4762 M24X360	ZYLINDERSCHRAUBE
12	976499408	4	PIN 120.0X0 35NICRMOV125 GASN. SPF	BOLZEN
13	955051808	4	PLATE S700MC	BLECH
14	10878577	4	SAFETY PLUG W HINGE-LID 20X175X20X1	SICHERHEITSKLAPPSTECKER
15	979331508	6	GRIDIRON T800X580X30/2 S235JR T ZN K	GITTERROST-P
16	97030223	12	GRIDIRON T1000X1930X30/2 S235JR T ZN K	GITTERROST-P
17	97029863	8	PLATE 4X1565X161 S315MC FE//ZNNI8//CN/	BLECH
18	97029899	12	PLATE 4X2845X161 S315MC FE//ZNNI8//CN/	BLECH
22	941138108	124	WASHER DC01 FE//ZNNI8//CN//T0	SCHEIBE
23	10875614	214	HEX NUT DIN 985 M8 8 480H SPF	SECHSKANTMUTTER
24	420600301	267	WASHER ISO 7094 8 100 HV-ST VERZ	SCHEIBE
25	97032401	2	PLATE 5X980X60 S355MC FE//ZNNI8//CN//T	BLECH
26	288177508	1	SUPPORT 15X60X1170 PA6G	AUFLAGE
27	97018495	3	PLATE 5X60X333 S355MC FE//ZNNI8//CN//T	BLECH
28	97029313	3	PLATE 5X110X60 S355MC FE//ZNNI8//CN//T	BLECH
29	11651585	23	HEX SCREW ISO 4014 M8X70 8.8 480H SPF	SECHSKANTSCHRAUBE
32	11651582	128	HEX SCREW ISO 4014 M8X55 8.8 480H SPF	SECHSKANTSCHRAUBE
33	97053543	8	PLATE 4X70X306 S315MC FE//ZNNI8//CN//T	BLECH
34	97031853	6	PLATE 3X82X580 DC01 FE//ZNNI8//CN//T0	BLECH
35	10100621	94	DISH MOUNTING	TELLERBEFESTIGUNG
36	11826527	27	HEX SCREW ISO 4017 M8X30 8.8 480H SPF	SECHSKANTSCHRAUBE
37	955404808	15	PLATE 8X300X50 S355MC FE//ZNNI8//CN//T	BLECH
38	974144008	2	PLATE 10X1250X80 S355MC	BLECH
39	974143908	3	SUPPORT 60X1270 PA6G	AUFLAGE
40	11626067	1	HEX SCREW EN 1665 M8X80 8.8 480H	SECHSKANTSCHRAUBE
41	11651579	2	HEX SCREW ISO 4014 M8X40 8.8 480H SPF	SECHSKANTSCHRAUBE
43	97009767	1	WASHER 60X60 S315MC FE//ZN20//C	SCHEIBE
44	953867308	7	WASHER S355MC FE//ZNNI8//CN//T0	SCHEIBE
45	97043594	1	RETAINING PLATE 5X880X248 S355MC FE//	HALTEBLECH
46	97028299	1	SLEEVE 20.0X55 S355J2H FE//ZNNI8//CN//T	HUELSE
47	720014408	10	CABLE CLAMP	KABELHALTER
48	97018042	10	CARRIER RAIL C28/11X620 T ZN O	TRAGSCHIENE
49	97033950	10	PLATE 5X178X645 S355MC FE//ZNNI8//CN//T	BLECH
50	953873408	40	SLEEVE 25X20 11SMN37 FE//ZNNI8//CN//T0	HUELSE
51	11651767	20	HEX SCREW ISO 4017 M8X20 8.8 480H SPF	SECHSKANTSCHRAUBE
52	12100221	20	BUTTON HEAD SCREW ISO 7380-2 M8X40	HALBRUNDKOPFSCHRAUBE
53	97043617	1	RETAINING PLATE 4X258X418 S315MC FE//	HALTEBLECH
54	12216186	8	HEX SCREW ISO 4014 M6X65 8.8 480H SPF	SECHSKANTSCHRAUBE
55	97030604	2	PLATE 3X214X84 S355MC FE//ZNNI8//CN//T	BLECH
56	966435308	1	GRIP PA6-30%GF SPF	GRIFF
58	11632102	2	HEX SCREW ISO 4014 M8X80 8.8 480H SPF	SECHSKANTSCHRAUBE
59	10045468	5	GRIDIRON T800X750X30/2 S235JR T ZN K	GITTERROST-P
60	97034110	10	PLATE 3X700X112 S355MC FE//ZNNI8//CN//T	BLECH
61	97011976	40	PLATE 4X109X70 S315MC FE//ZNNI8//CN//T	BLECH
62	11004801	6	SNAP HOOK AEHNLICH DIN 5299 C C40X4-	KARABINERHAKEN
63	5005219	4	LID PLATE DIN 3015-1 L-DP 5 W1-ZN	DECKPLATTE
64	10294239	6	DOWEL PIN ISO 8752 6X16 A2	SPANNSTIFT

Pos.	Item	Quantity	Description	Bezeichnung
65	97033351	1	PLATE 4X1110X122 S315MC FE//ZNNI8//CN/	BLECH
66	956442808	4	PLATE 5X393X60 S355MC FE//ZNNI8//CN//T	BLECH
400	917321708	1	ADDITIONAL HYDRAULICS INTERMED D-12 ⇨ ❑ 1160	ZUSATZHYDRAULIK ZWISCHEN
700	969025808	1	SIGNS D-ZWISCHENSTUECK ⇨ ❑ 1151	BESCHILDERUNG

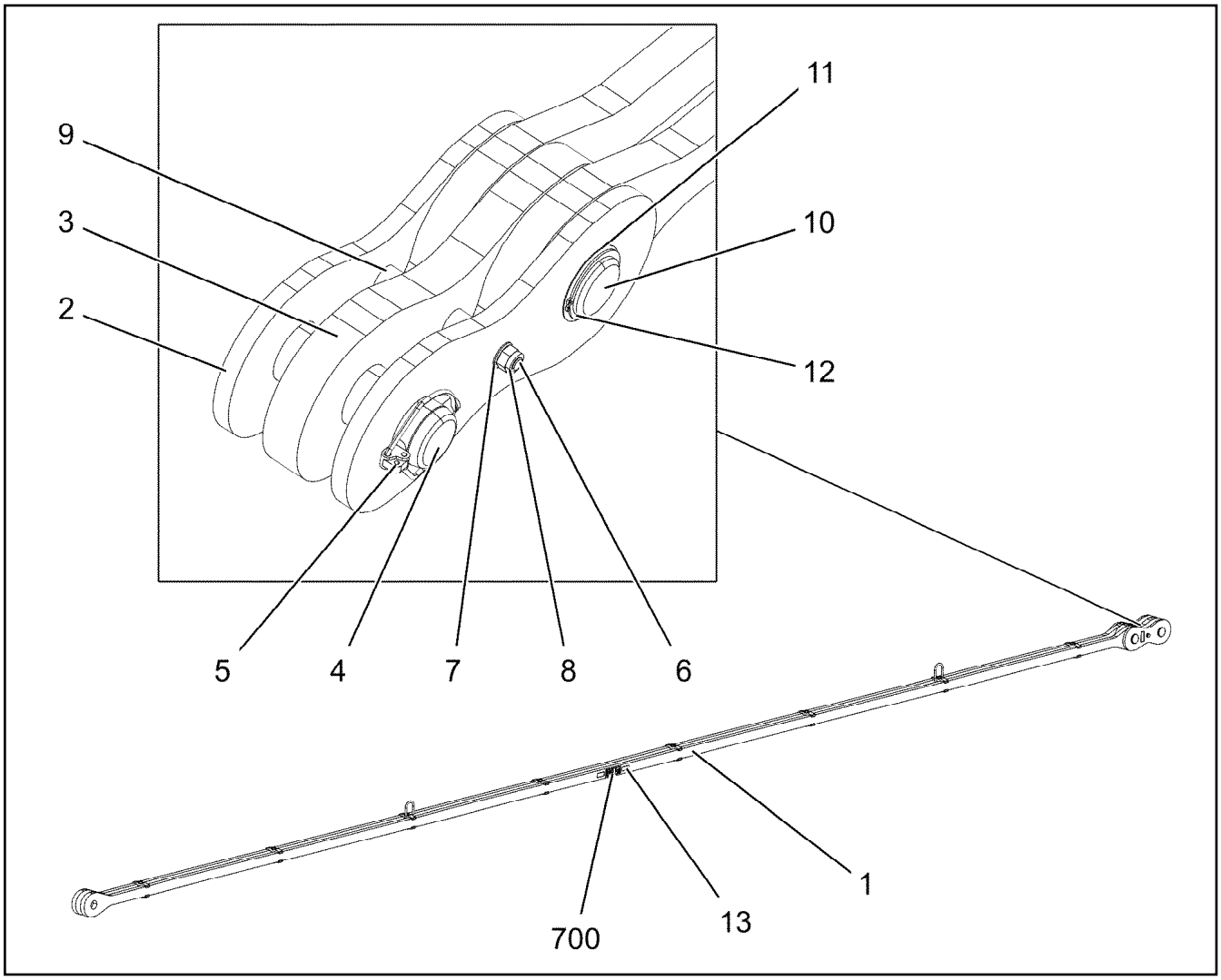

Pos.	Item	Quantity	Description	Bezeichnung
1	967704108	1	ROD 11.7M ⇨ ❑ 1159	STANGE VORM.
2	967704308	2	BRACKET WITH BOARD 0.30 M	LASCHE MIT SCHILD
3	967704408	1	BRACKET WITH BOARD 0.30 M	LASCHE MIT SCHILD
4	97026766	1	PIN 75.0X220 35NICRMOV125 SPF	BOLZEN
5	10180878	1	SAFETY PLUG W HINGE-LID 17X100X15,5X	SICHERHEITSKLAPPSTECKER
6	12224045	1	HEX SCREW ISO 4014 M16X200 8.8 FLZN SP	SECHSKANTSCHRAUBE
7	10289806	2	WASHER ISO 7089 16 300HV FLZN SPF	SCHEIBE
8	10875609	1	HEX NUT DIN 985 M16 8 FLZN SPF	SECHSKANTMUTTER
9	949987108	2	TUBE 33,7X8X45 S355J2H FE//ZNNI8//CN//T	ROHR
10	97026767	1	PIN 75.0X200 35NICRMOV125 SPF	BOLZEN
11	97010784	1	WASHER 1X90X90 DC01 FE//ZNNI8//CN//T0	SCHEIBE
12	12100251	1	RETAINING RINGS DIN 471 70X2,5 480H SP	SICHERUNGSRING
13	97139634	2	PLATE ASSEMBLY SCHILD BG SPF	SCHILD BAUGRUPPE
700	969075608	1	SIGNS 12 M	BESCHILDERUNG
(1)	97052319	1	SIGN 170X55 KLEBEFOLIE SPF	SCHILD

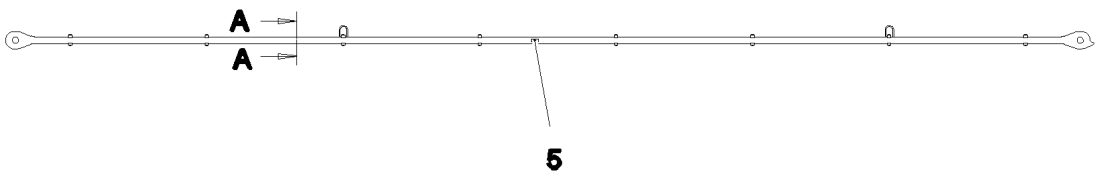

Schnitt A–A

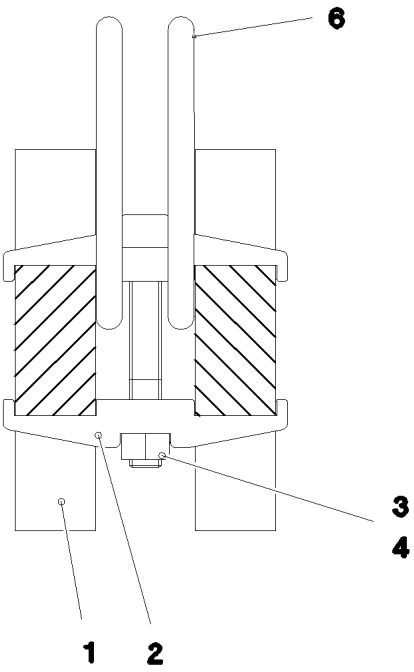

Pos.	Item	Quantity	Description	Bezeichnung
1	97026700	2	PLATE 40X11978X194 S960QL+Z25	BLECH
2	97028373	16	CLAMP 40X142X24 S960QL+Z25	KLAMMER
3	12224056	8	SOCKET HEAD SCREW ISO 4762 M16X110 8	ZYLINDERSCHRAUBE
4	10875617	8	HEX NUT ISO 4032 M16 8 FLZN SPF	SECHSKANTMUTTER
5	973567608	1	PLATE IDENTIFICATION NUMBER IDENT-N	SCHILD IDENTNR.
6	10871568	2	OVAL LOAD RING 11X60X120 GK 10 SPF	OVALRING

Pos.	Item	Quantity	Description	Bezeichnung
4	967788808	1	ADDITIONAL HYDRAULICS INTERMED D-12 ⇨ ❑ 1161	ZUSATZHYDRAULIK ZWISCHEN

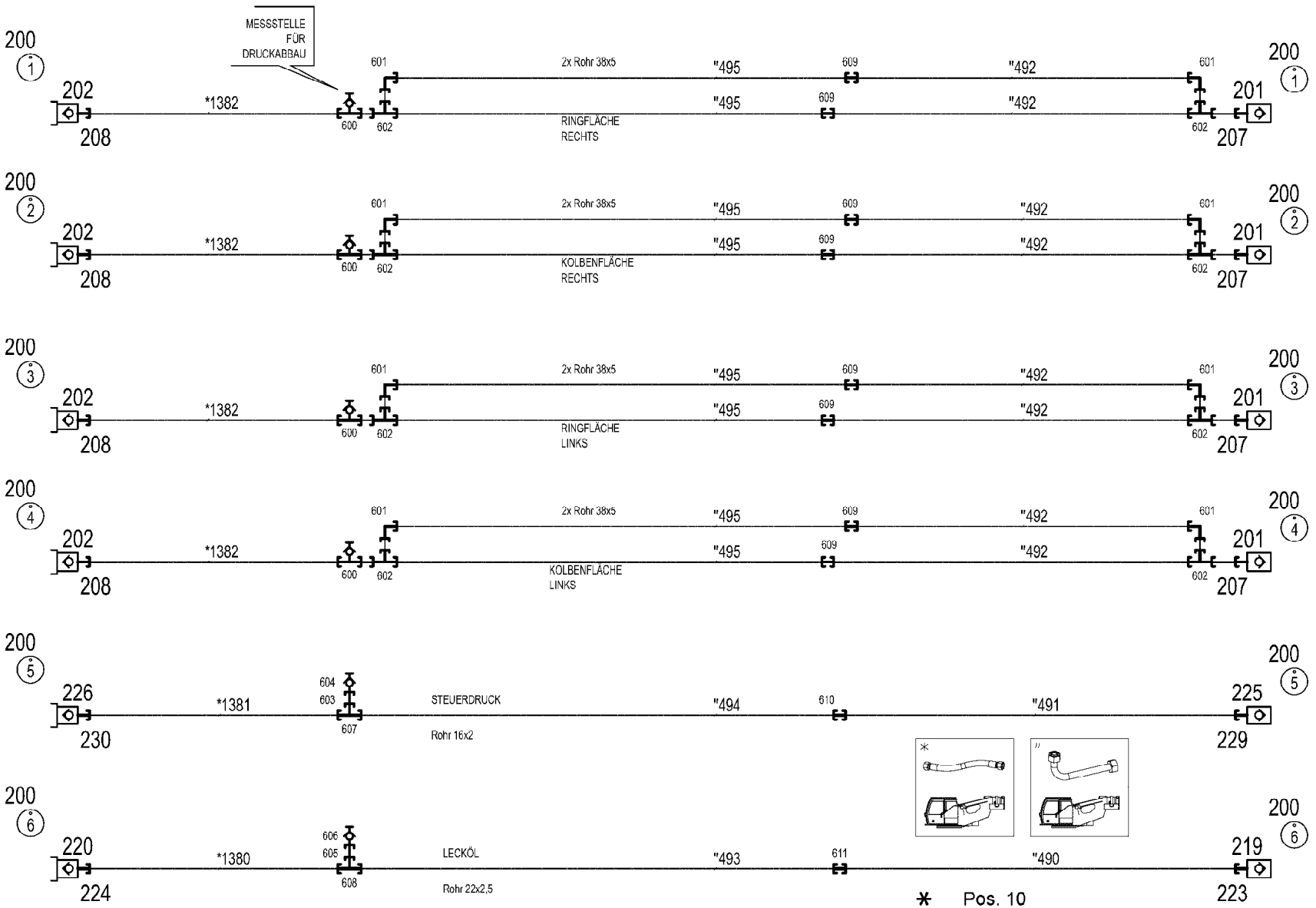
MESSSTELLE FÜR DRUCKABBAU
200 (1)
202
208
*1382
600
601
602
2x Rohr 38x5
"495
609
"492
RINGFLÄCHE RECHTS
201
207
200 (2)
KOLBENFLÄCHE RECHTS
200 (3)
RINGFLÄCHE LINKS
200 (4)
KOLBENFLÄCHE LINKS
200 (5)
226
230
*1381
603
604
607
STEUERDRUCK
Rohr 16x2
"494
610
"491
225
229
200 (6)
220
224
*1380
605
606
608
LECKÖL
Rohr 22x2,5
"493
611
"490
219
223
* Pos. 10
" Pos. 11

Pos.	Item	Quantity	Description	Bezeichnung
10	967792708	1	HOSE LINES INTERM. SECTION 12M	SCHLAUCHLEITUNGEN ZWISCH
(1380)	968609408	1	HOSE CPL. 2SN 20X1800	SCHLAUCH KPL.
(1381)	928762608	1	HOSE CPL. 2SN 12X1850	SCHLAUCH KPL.
(1382)	968609008	4	HOSE CPL. 4ST+ 31X1780	SCHLAUCH KPL.
11	967792808	1	PIPELINES DERR. INT. SECT. 12M	ROHRLEITUNGEN DERR.ZWISC
(490)	968381108	1	PIPE COMPL. 22X2,5X4040 AL22 - AL22	ROHR KPL.
(491)	968381208	1	PIPE COMPL. 16X2X4062 AS16 - AS16	ROHR KPL.
(492)	968381308	8	PIPE COMPL. 38X5X3772 AS38 - AS38	ROHR KPL.
(493)	968381408	1	PIPE COMPL. 22X2,5X5960 AL22 - AL22	ROHR KPL.
(494)	968381508	1	PIPE COMPL. 16X2X5960 AS16 - AS16	ROHR KPL.
(495)	968381608	8	PIPE COMPL. 38X5X5968 AS38 - AS38	ROHR KPL.
201	511512208	4	COUPLING SLEEVE B8 38-S	KUPPLUNGSMUFFE
202	511512308	4	COUPLING PLUG B8 38-S	KUPPLUNGSSTECKER
207	10466917	4	HEX CAP NUT RD79X4 SPF	VERSCHLUSSMUTTER
208	10466913	4	SCREW PLUG RD79X4 SPF	VERSCHLUSSSCHRAUBE
219	511508208	1	COUPLING SLEEVE B6 22-L	KUPPLUNGSMUFFE
220	511508108	1	COUPLING PLUG B6 22-L	KUPPLUNGSSTECKER
223	10466916	1	HEX CAP NUT RD54X4 SPF	VERSCHLUSSMUTTER
224	10466912	1	SCREW PLUG RD54X4 SPF	VERSCHLUSSSCHRAUBE
225	511505908	1	COUPLING SLEEVE B3 16-S	KUPPLUNGSMUFFE
226	511508608	1	COUPLING PLUG B3 16-S	KUPPLUNGSSTECKER
229	10466915	1	HEX CAP NUT RD36X3 SPF	VERSCHLUSSMUTTER
230	10466911	1	SCREW PLUG RD36X3 SPF	VERSCHLUSSSCHRAUBE
600	475603408	4	TEST POINT FITTING GMA3 38S CR6-FREI	MESSANSCHLUSS
601	472531808	8	FITTING EWSD38-S CR6-FREI	VERSCHRAUBUNG
602	472331908	8	FITTING ELSD38-S CR6-FREI	VERSCHRAUBUNG
603	475433108	1	FITTING REDSD16/6-S CR6-FREI	VERSCHRAUBUNG
604	475601508	1	TEST POINT FITTING BMA3 6S CR6-FREI	MESSANSCHLUSS
605	475430808	1	FITTING REDSD22/10-L CR6-FREI	VERSCHRAUBUNG
606	510629008	1	TEST POINT FITTING VKA3 10LM16X1,5 CR6	MESSANSCHLUSS
607	470432508	1	FITTING T 16S CR6-FREI	VERSCHRAUBUNG
608	470430708	1	FITTING T 22L CR6-FREI	VERSCHRAUBUNG
609	470033108	8	FITTING XG38-S CR6-FREI	VERSCHRAUBUNG
610	470032708	1	FITTING XG16-S CR6-FREI	VERSCHRAUBUNG
611	470030708	1	FITTING XG22L CR6-FREI	VERSCHRAUBUNG

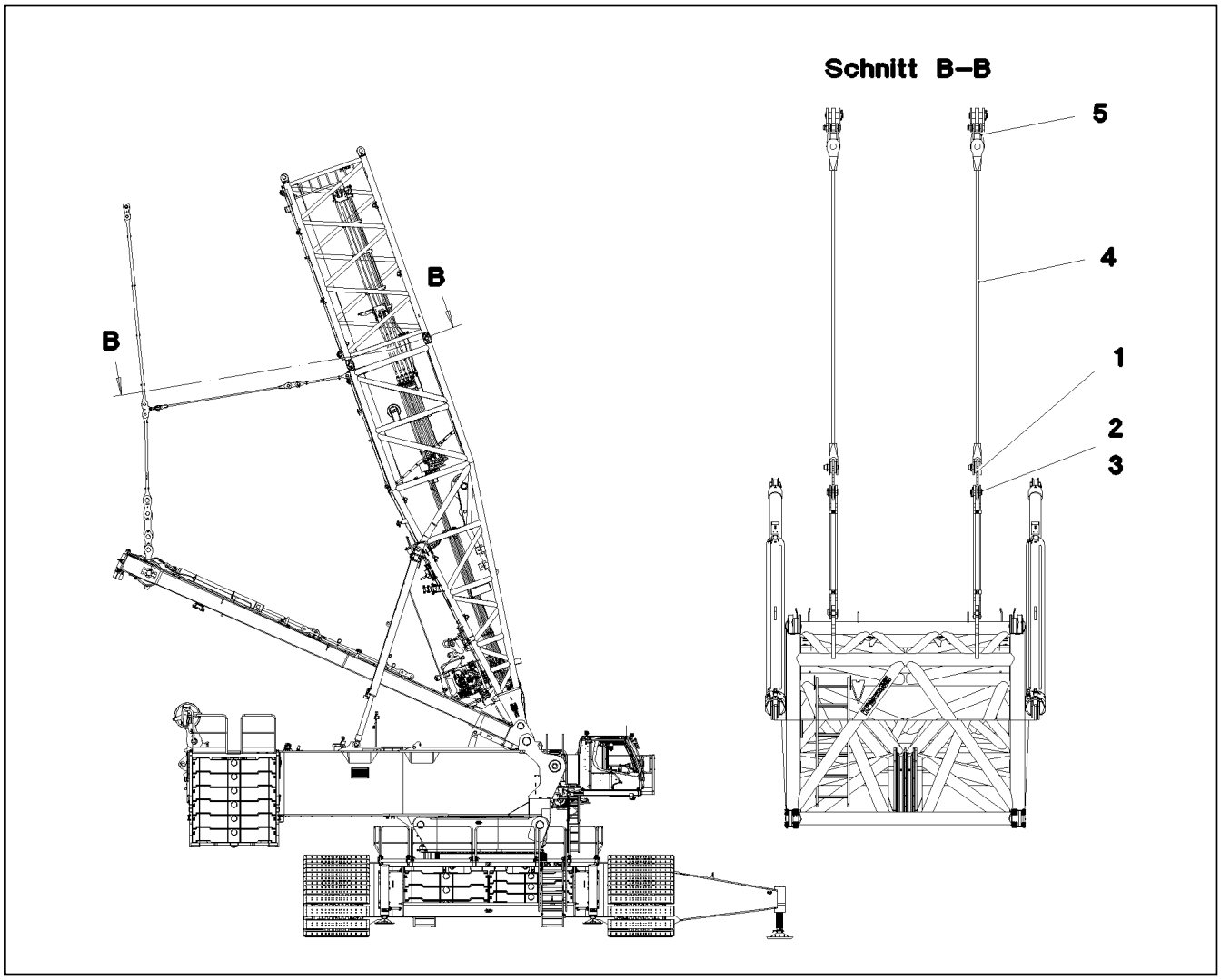

Pos.	Item	Quantity	Description	Bezeichnung
1	968766908	2	CONNECTING LINK WELDED	LASCHE SCHWK.
2	97047686	2	PIN 75.0X137 35NICRMOV125 SPF	BOLZEN
3	10180878	2	SAFETY PLUG W HINGE-LID 17X100X15,5X	SICHERHEITSKLAPPSTECKER
4	97047687	2	ADDITIONAL GUY ROPE 40MM 4M SPF	ZUSATZABSPANNSEIL
5	968825908	2	CROSS CONNECTING LINK WELDED	KREUZLASCHE SCHWK.

Pos.	Item	Quantity	Description	Bezeichnung
10	967956908	1	EQUIPMENT CAMERA WINCH 3	AUSRUESTUNG KAMERA WIND
(17)	614045108	1	CAMERA SPF	KAMERA
(20)	12101891	1	LED WORKING HEAD LIGHT 12W 9-32V	LED ARBEITSSCHEINWERFER

Pos.	Item	Quantity	Description	Bezeichnung
10	967957308	1	EQUIPMENT CAMERA WINCHES 5/6 ⇨ ❑ 1166	AUSRUESTUNG KAMERA WIND
12	967957508	1	CAMERA EQUIPMENT S-PIVOT PIECE ⇨ ❑ 1167	KAMERAANBAU S-ANLENKSTU

Pos.	Item	Quantity	Description	Bezeichnung
17	614043608	1	CAMERA SPF	KAMERA
20	12101891	1	LED WORKING HEAD LIGHT 12W 9-32V	LED ARBEITSSCHEINWERFER

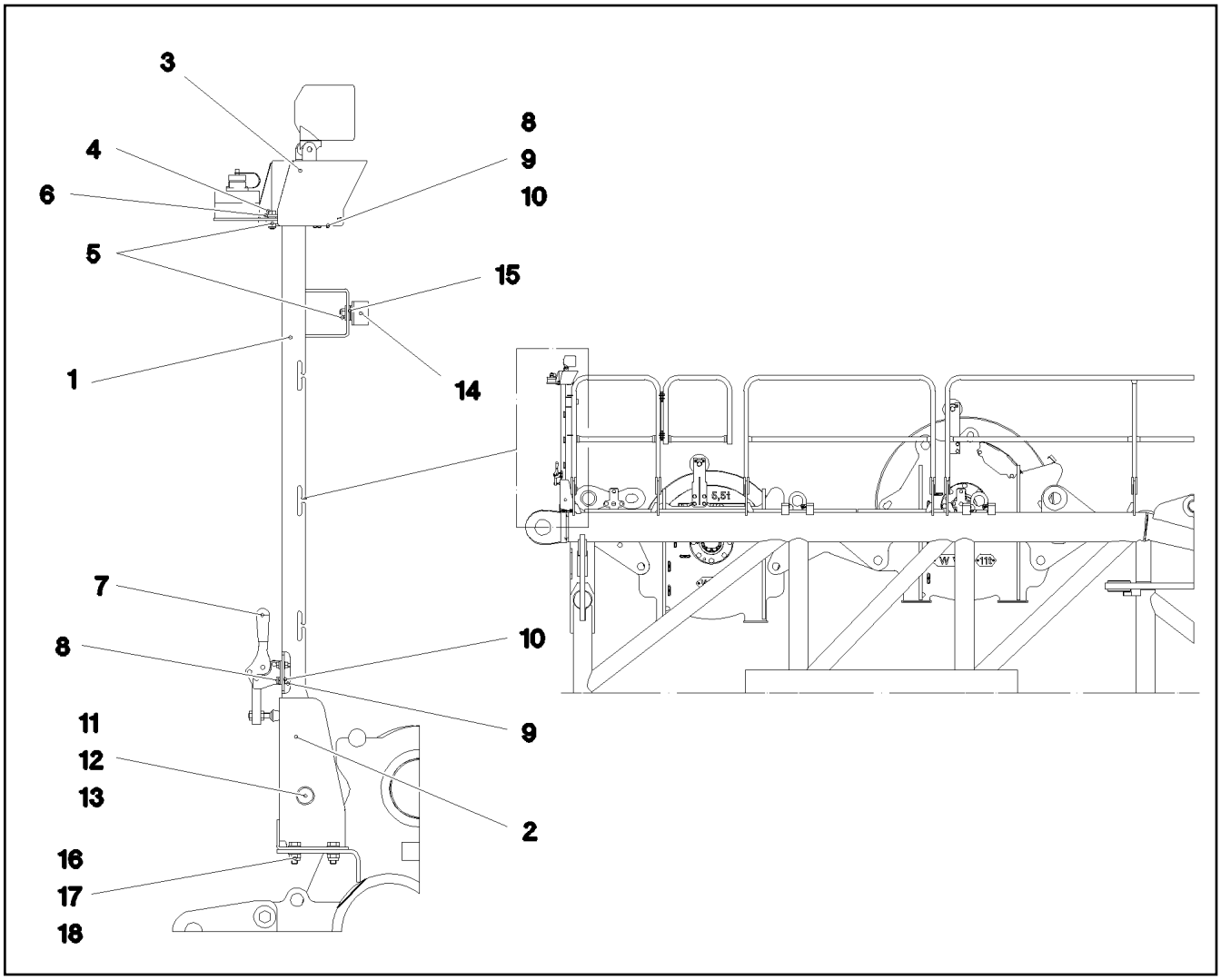

Pos.	Item	Quantity	Description	Bezeichnung
1	968479208	1	CLAMP	STATIV SCHWK.
2	968059908	1	BRACKET WELDED CONST.	KONSOLE SCHWK.
3	97038291	1	PLATE 2X248X327 X5CRNI18-10	BLECH
4	10197831	2	HEX SCREW ISO 4017 M8X25 8.8 ZNNI-480	SECHSKANTSCHRAUBE
5	10875614	3	HEX NUT DIN 985 M8 8 480H SPF	SECHSKANTMUTTER
6	11840501	4	WASHER DIN 7349 8,4 200HV 480H SPF	SCHEIBE
7	779001108	1	HORIZONTAL TENSIONER	HORIZONTALSPANNER
8	11644899	7	HEX SCREW ISO 4017 M6X20 8.8 480H SPF	SECHSKANTSCHRAUBE
9	10197764	7	HEX NUT ISO 4032 M6 10 ZNNI-480H SPF	SECHSKANTMUTTER
10	10197771	14	WASHER ISO 7089 6 200HV ZNNI-480H SPF	SCHEIBE
11	451222508	1	PIN ISO 2341 B20X75X66 S355J2+AR FE//ZN	BOLZEN
12	10875637	1	WASHER DIN 1441 21 ST FLZN SPF	SCHEIBE
13	10180359	1	SPLIT PIN ISO 1234 5X40 St 480H SPF	SPLINT
14	726612708	1	MEGI BUFFER	MEGIPUFFER
15	11140469	4	WASHER ISO 7093-1 8 200HV 480H SPF	SCHEIBE
16	11642358	4	HEX SCREW ISO 4017 M10X30 8.8 FLZN SP	SECHSKANTSCHRAUBE
17	10197769	4	HEX NUT DIN 985 M10 8 ZNNI-480H SPF	SECHSKANTMUTTER
18	10289795	4	WASHER ISO 7089 10 300HV FLZN SPF	SCHEIBE

Pos.	Item	Quantity	Description	Bezeichnung
1	968134408	1	MECH.AUXILIARIES FOR LIGHTING ⇨ ❑ 1169	MECH.ANBAUTEILE SCHEINW
15	10872003	1	WORK LIGHT 50W 12-24V ALU ALU ⇨ ❑ 1171	ARBEITSSCHEINWERFER
19	966989308	1	LEAD W1901	LEITUNG
21	969768108	1	LEAD W1903	LEITUNG
22	969768208	1	LEAD W1903Z	LEITUNG
30	12101057	1	VIDEO CAMERA MC5201-1	VIDEOKAMERA
31	11600245	1	CABLE 6X0,6-15M	KABEL
70	11490468	1	LETTERING FILM 40X30 GRUEN	BESCHRIFTUNGSFOLIE

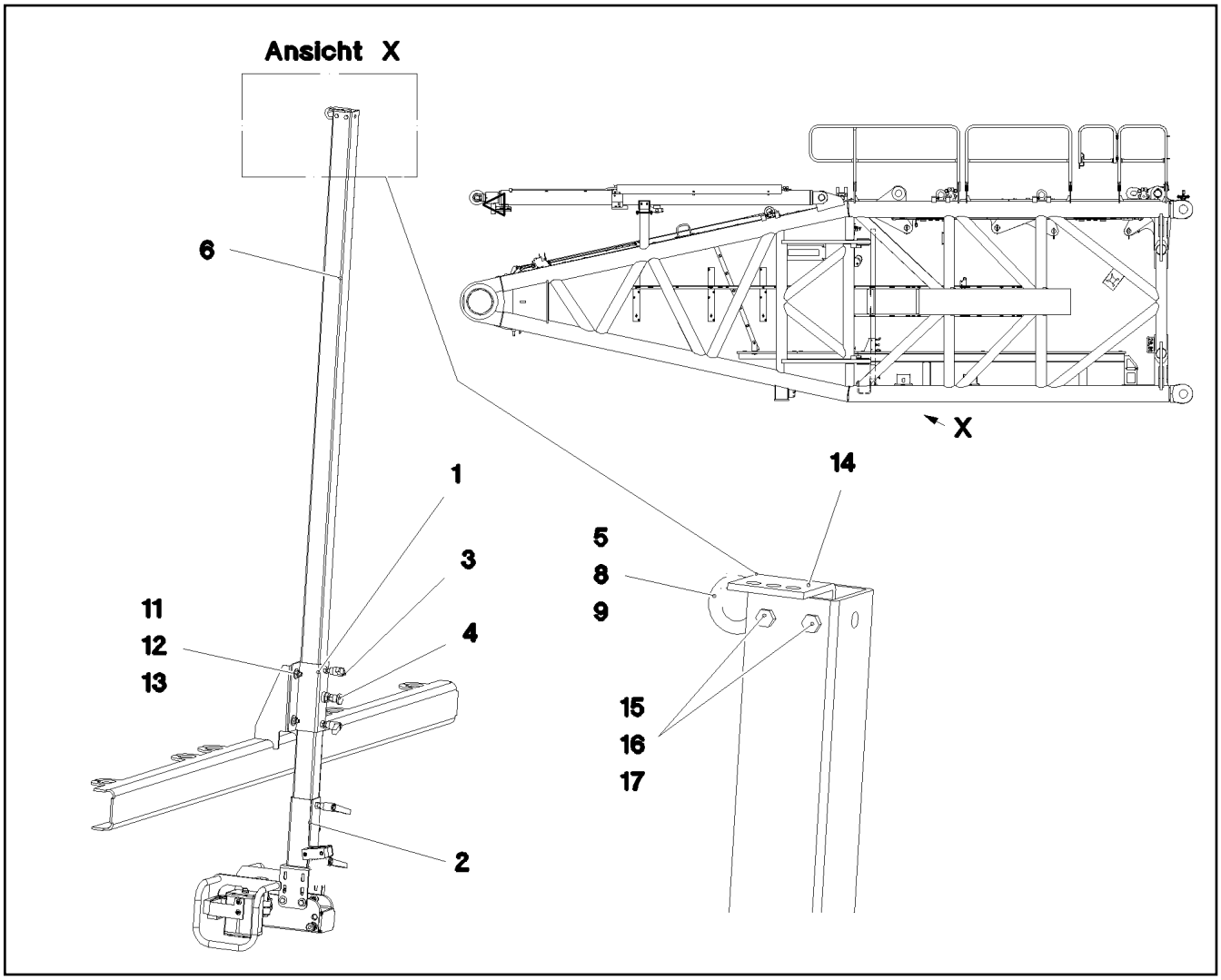

Pos.	Item	Quantity	Description	Bezeichnung
1	968113208	1	GUIDE WELDED	FUEHRUNG SCHWK.
2	968099808	1	CAMERA HOLDER, PREMOUNTING ⇨ ❑ 1170	KAMERAHALTER VORM.
3	10024803	2	CLAMPING LEVER NIROSTA	KLEMMHEBEL
4	704231608	1	STOP BOLT NIROSTA	RASTBOLZEN
5	10181367	1	RING BOLT DIN 580 M8 C15E 480H SPF	RINGSCHRAUBE
6	97034274	1	SQUARE 60.0X2225 X5CRNI18-10	VIERKANT
8	11140469	1	WASHER ISO 7093-1 8 200HV 480H SPF	SCHEIBE
9	10875614	1	HEX NUT DIN 985 M8 8 480H SPF	SECHSKANTMUTTER
11	10197769	4	HEX NUT DIN 985 M10 8 ZNNI-480H SPF	SECHSKANTMUTTER
12	11491889	8	WASHER ISO 7093-1 10 300HV FLZN SPF	SCHEIBE
13	11642358	4	HEX SCREW ISO 4017 M10X30 8.8 FLZN SP	SECHSKANTSCHRAUBE
14	970921108	1	PLATE 4X93X50 S315MC FE//ZNNI8//CN//T0	BLECH
15	11644899	2	HEX SCREW ISO 4017 M6X20 8.8 480H SPF	SECHSKANTSCHRAUBE
16	10035694	2	WASHER ISO 7092 6 200HV-A2	SCHEIBE
17	11656734	2	HEX NUT ISO 7040 M6 8 480H SPF	SECHSKANTMUTTER

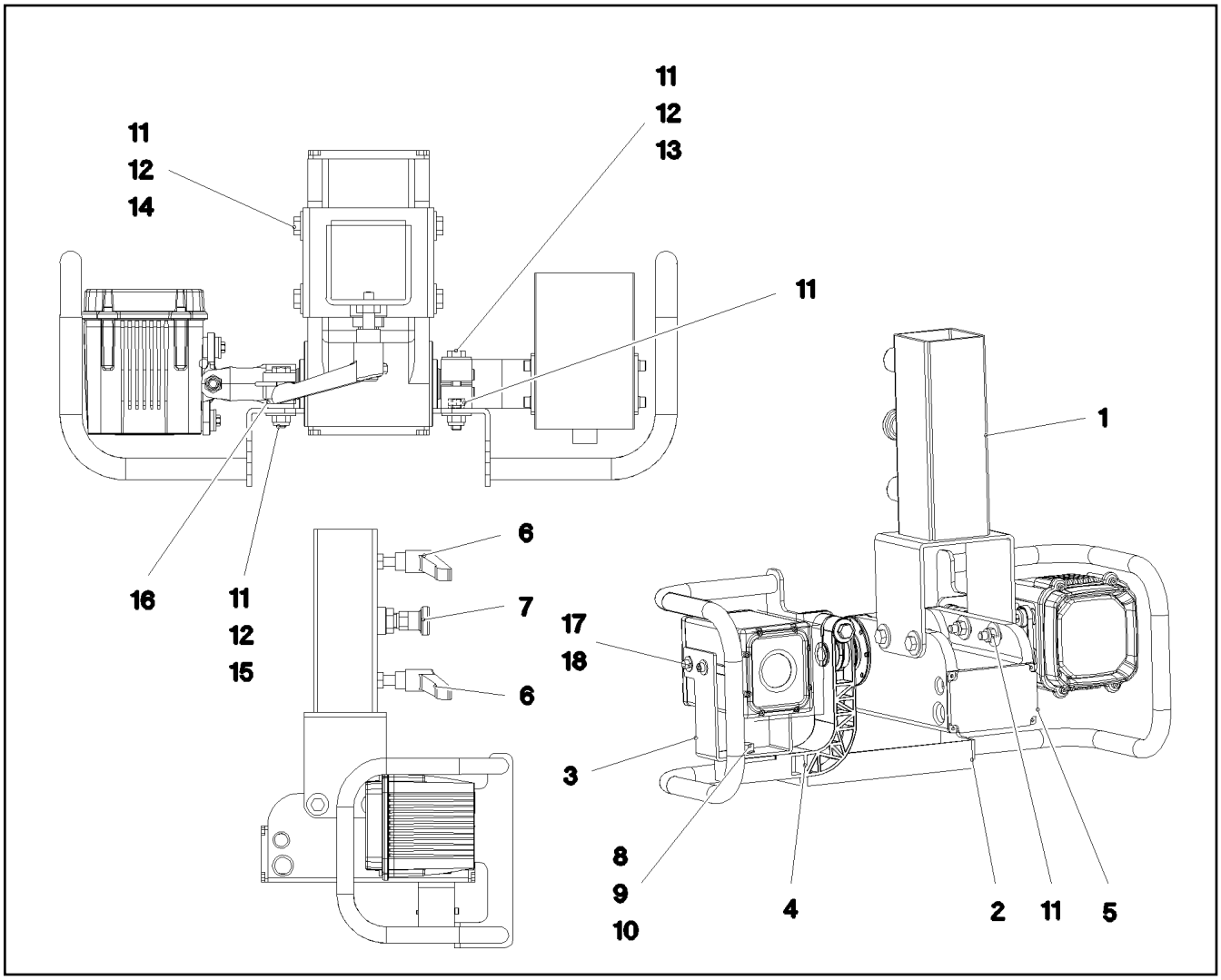

Pos.	Item	Quantity	Description	Bezeichnung
1	968099908	1	CAMERA SUPPORT WELDMENT	KAMERAHALTER SCHWK.
2	968100008	1	PROTECTION WELDED STRUCTURE	SCHUTZ SCHWK.
3	97034264	1	PLATE 3X296X60 X5CRNI18-10	BLECH
4	972372308	1	HOLDER 44X156X141 PA6.6GV-5H SPF	HALTER
5	10029139	1	LIGHT DRIVE UNIT ALU-ELOXIERT SPF	SCHEINWERFERANTRIEBSEINH
6	10024803	2	CLAMPING LEVER NIROSTA	KLEMMHEBEL
7	704231608	1	STOP BOLT NIROSTA	RASTBOLZEN
8	11631816	1	HEX SCREW ISO 4017 M10X25 8.8 FLZN SP	SECHSKANTSCHRAUBE
9	10289795	2	WASHER ISO 7089 10 300HV FLZN SPF	SCHEIBE
10	10875605	1	HEX NUT DIN 985 M10 10 FLZN SPF	SECHSKANTMUTTER
11	10875614	8	HEX NUT DIN 985 M8 8 480H SPF	SECHSKANTMUTTER
12	11140469	12	WASHER ISO 7093-1 8 200HV 480H SPF	SCHEIBE
13	12216207	1	HEX SCREW ISO 4017 M8X60 8.8 480H SPF	SECHSKANTSCHRAUBE
14	11692827	4	HEX SCREW ISO 4017 M8X35 8.8 480H SPF	SECHSKANTSCHRAUBE
15	11690046	2	HEX SCREW ISO 4017 M8X45 8.8 480H SPF	SECHSKANTSCHRAUBE
16	11840501	4	WASHER DIN 7349 8,4 200HV 480H SPF	SCHEIBE
17	11690040	4	SOCKET HEAD SCREW ISO 4762 M5X10 8.8	ZYLINDERSCHRAUBE
18	10875643	4	WASHER ISO 7093-1 5 200HV 480H SPF	SCHEIBE
22	11656734	2	HEX NUT ISO 7040 M6 8 480H SPF	SECHSKANTMUTTER
23	10035694	4	WASHER ISO 7092 6 200HV-A2	SCHEIBE
24	602009108	2	CLAMP-HALF DIN 3015-1 L 5 R 35 PP SW	KLEMMHAELFTE
25	10876361	2	SOCKET HEAD SCREW ISO 4762 M6X70 8.8	ZYLINDERSCHRAUBE

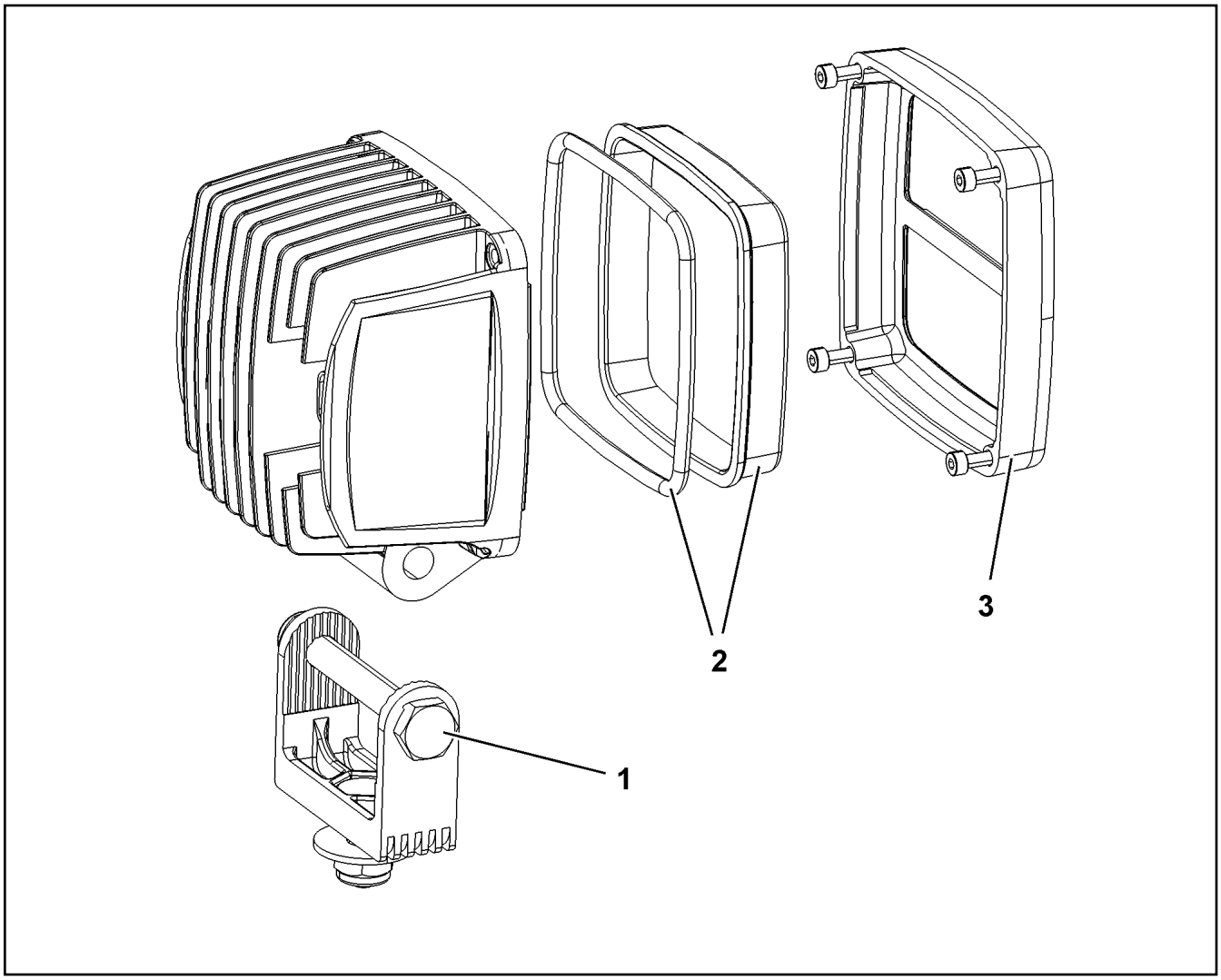

Pos.	Item	Quantity	Description	Bezeichnung
1	10875952	1	CLAMP	KLAMMER
2	10875969	1	LENS	LICHTSCHEIBE
3	10875953	1	ORIFICE	BLENDE

Pos.	Item	Quantity	Description	Bezeichnung
1	968929808	2	PIN PULLING CYLINDER CPL. ⇨ ❑ 1173	BOLZENZIEHZYLINDER KPL.
2	968229108	2	PIN PULLING CYLINDER CPL. ⇨ ❑ 1176	BOLZENZIEHZYLINDER KPL.
500	968883508	1	AUX.HYDR.PIN EXTRACTION DEVICE GITT ⇨ ❑ 1179	ZUS.HYDR.BOLZENZIEHEINRI

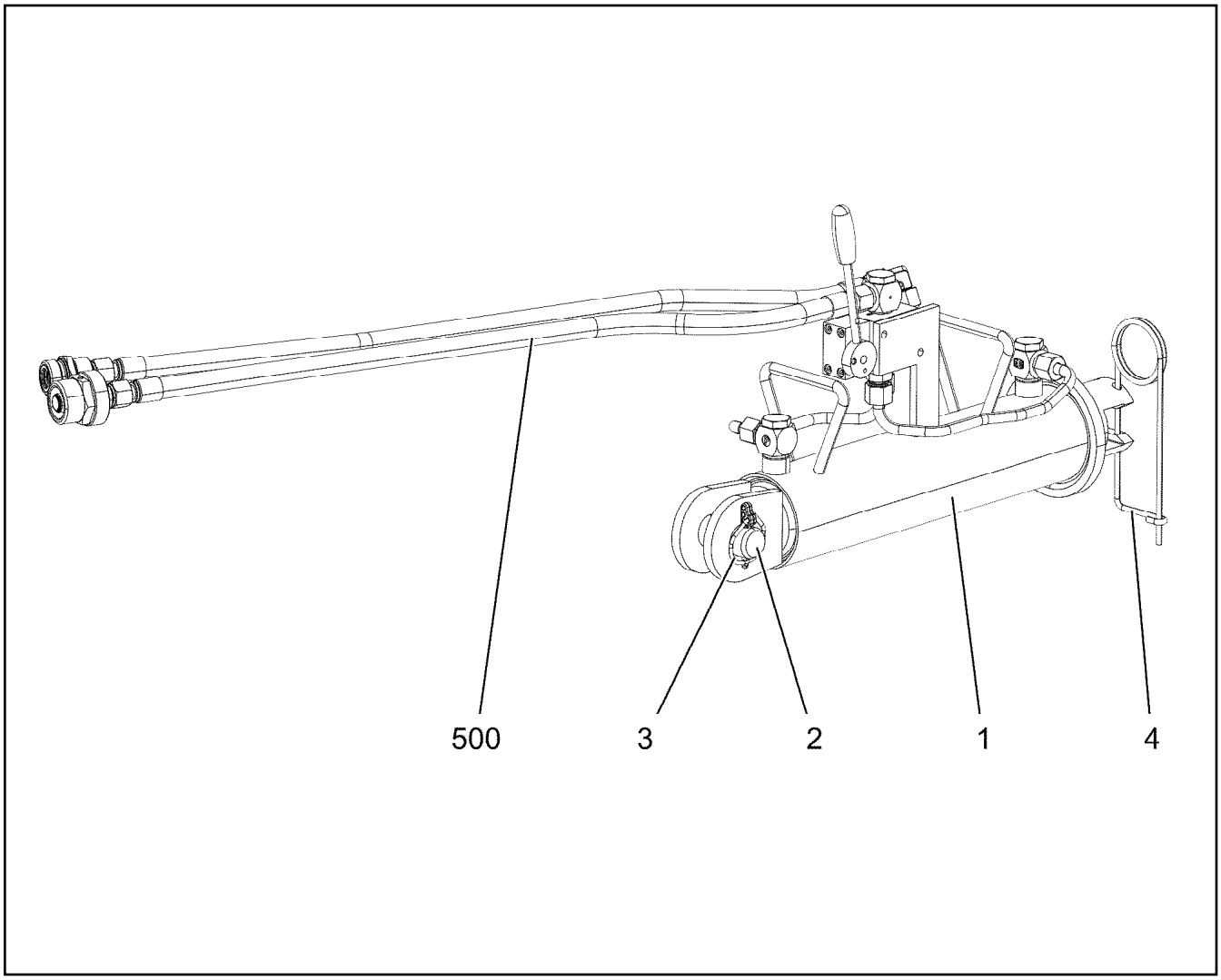

Pos.	Item	Quantity	Description	Bezeichnung
1	10332325	1	HYDRO CYLINDER 75/30-310 SPF	HYDROZYLINDER
(999)	10814137	1	DS HYDRO CYLINDER	DS HYDROZYLINDER
2	11210987	1	PIN ISO 2341 B30E8X65X55 35NICRMOV125	BOLZEN
3	10875870	1	SAFETY PLUG W HINGE-LID 6X42X5,5X32 4	SICHERHEITSKLAPPSTECKER
4	433102508	1	RETAINING SPRING 5X122 ISO 2081 FE/ZN8/	SICHERUNGSFEDER
500	968883308	1	ADDL.HYDR.F.PIN PULLING DEVICE GITTE ⇨ ❑ 1174	ZUSATZHYDR.BOLZENZIEHZYL

LIEBHERR

9.1.2023
080857

etk_en_de_098288 LR 11000

ADDL.HYDR.F.PIN PULLING DEVICE
ZUSATZHYDR.BOLZENZIEHZYLINDER

1174 (1/2)

968883308

ZUSATZHYDRAULIK
BOLZENZIEHZYLINDER
GITTER

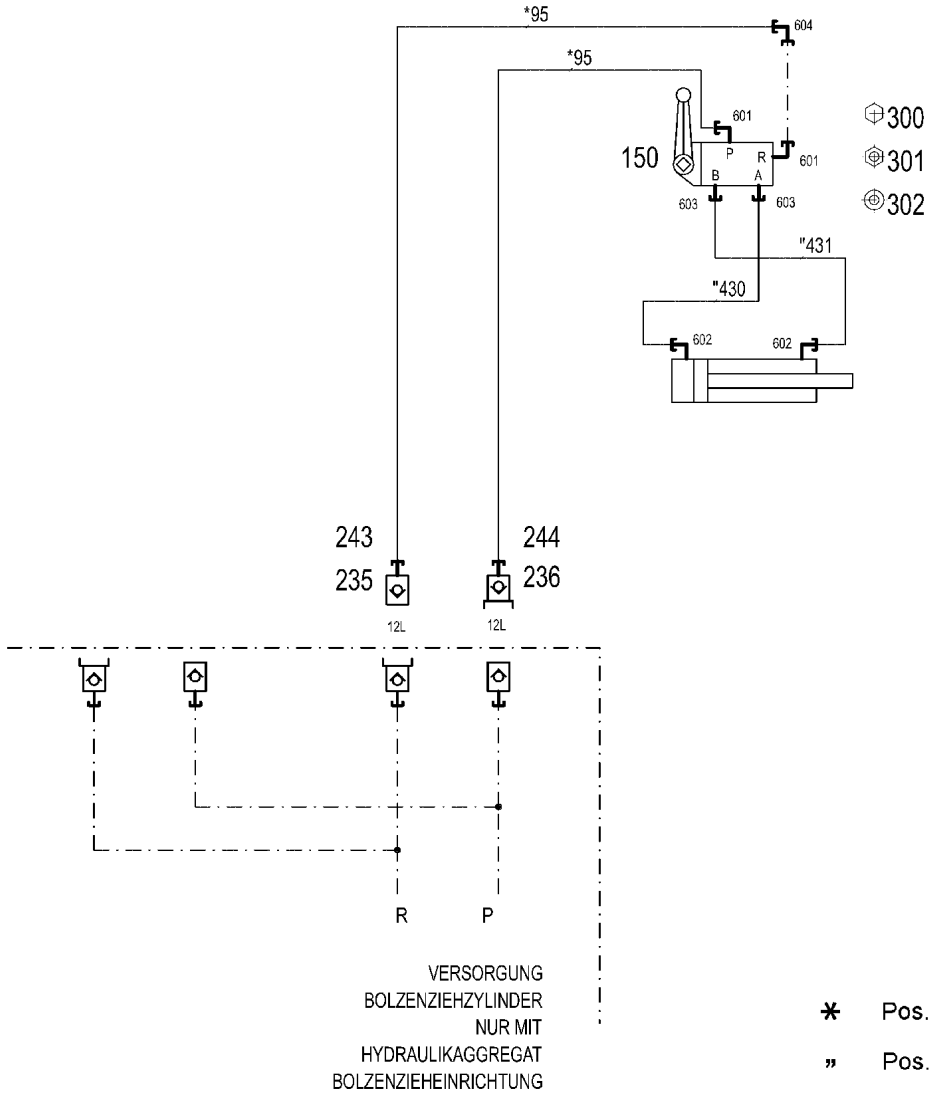

* Pos. 10

" Pos. 11

Pos.	Item	Quantity	Description	Bezeichnung
10	968898908	1	HOSE LINES BOLT EXTRACTION	SCHLAUCHLEITUNGEN BOLZEN
(95)	926560008	2	HOSE CPL. 2SN 10X700	SCHLAUCH KPL.
11	969126508	1	PIPELINE PIN PULLING CYLINDER GITTER	ROHRLEITUNGEN BOLZENZIE
(430)	969137608	1	PIPE COMPL. 10X1,5X250 10S - 10S	ROHR KPL.
(431)	969137708	1	PIPE COMPL. 10X1,5X302 10S - 10S	ROHR KPL.
150	511304508	1	DIRECTIONAL CTRL. VALVE 4/3-400BAR	WEGESCHIEBER
(1)	510725590	1	LEVER HOUSING	HEBELGEHAEUSE
(11)	10816458	1	LEVER ARM	HEBELSTANGE
(18)	510711308	1	O-RING 26X3 NBR90	O-RING
235	511505808	1	COUPLING SLEEVE B2 12-L	KUPPLUNGSMUFFE
236	511509608	1	COUPLING PLUG B2 12-L	KUPPLUNGSSTECKER
243	10466914	1	HEX CAP NUT RD32X3 SPF	VERSCHLUSSMUTTER
244	10466910	1	SCREW PLUG RD32X3 SPF	VERSCHLUSSSCHRAUBE
300	10875512	1	HEX SCREW ISO 4014 M6X50 8.8 480H SPF	SECHSKANTSCHRAUBE
301	10197764	2	HEX NUT ISO 4032 M6 10 ZNNI-480H SPF	SECHSKANTMUTTER
302	10197771	1	WASHER ISO 7089 6 200HV ZNNI-480H SPF	SCHEIBE
601	473230808	2	FITTING RSWS12-LR-WD CR6-FREI	VERSCHRAUBUNG
602	473231008	2	FITTING RSWS10-SR-WD CR6-FREI	VERSCHRAUBUNG
603	471032808	2	FITTING ISO 8434-1 GE 10S G3/8A CR6-FRE	VERSCHRAUBUNG
604	247117702	1	SWIVEL ELBOW EW 12L M18X1,5 CR6-FREI	WINKELSTUTZEN

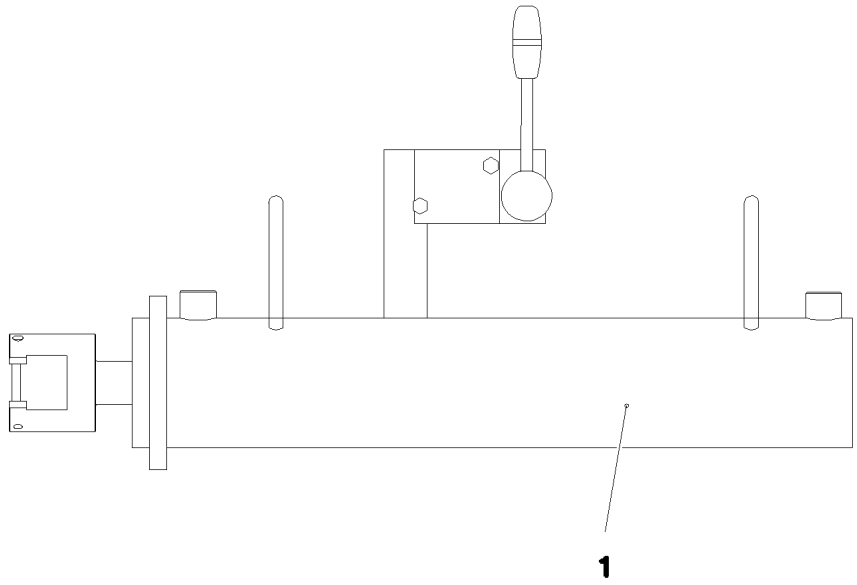

Pos. 500

Pos.	Item	Quantity	Description	Bezeichnung
1	11342037	1	HYDRO CYLINDER 75/30-405 SPF	HYDROZYLINDER
(999)	11171149	1	SEAL KIT CYLINDER	DS ZYLINDER
500	968883408	1	ADDL.HYDR.F.PIN PULLING DEVICE RAUPE ⇨ ❑ 1177	ZUSATZHYDR.BOLZENZIEHZYL

LIEBHERR

9.1.2023
080858

etk_en_de_098288 LR 11000

ADDL.HYDR.F.PIN PULLING DEVICE
ZUSATZHYDR.BOLZENZIEHZYLINDER

1177 (1/2)

968883408

ZUSATZHYDRAULIK
BOLZENZIEHZYLINDER
RAUPE

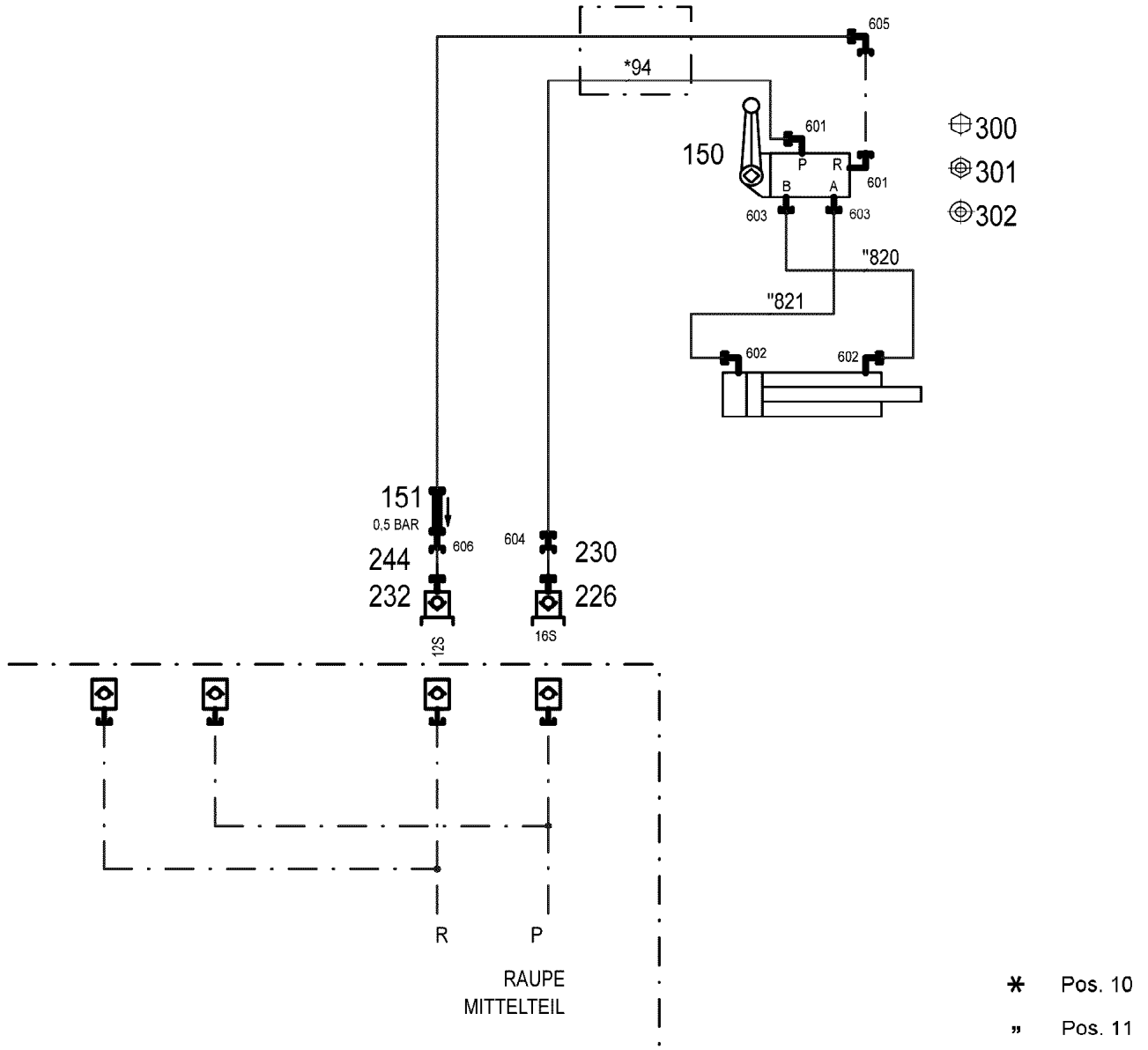

* Pos. 10

" Pos. 11

Pos.	Item	Quantity	Description	Bezeichnung
10	968644008	1	HOSE LINES BOLT EXTRACTION	SCHLAUCHLEITUNGEN BOLZEN
(94)	96017641	2	HOSE CPL. 2SN 10X8000	SCHLAUCH KPL.
11	969126408	1	PIPELINE PIN PULLING CYLINDER RAUPE	ROHRLEITUNGEN BOLZENZIE
(820)	969136608	1	PIPE COMPL. 10X1,5X293 10S - 10S	ROHR KPL.
(821)	969136708	1	PIPE COMPL. 10X1,5X352 10S - 10S	ROHR KPL.
150	510403408	1	DIRECTIONAL CTRL. VALVE 4/3 400BAR	WEGESCHIEBER
(8)	511043808	1	MANUAL ACTUATION	HANDBETAETIGUNG
(11)	10816458	1	LEVER ARM	HEBELSTANGE
151	510412908	1	NON-RETURN VALVE 420BAR 0.5BAR CR6-F	RUECKSCHLAGVENTIL
226	511508608	1	COUPLING PLUG B3 16-S	KUPPLUNGSSTECKER
230	10466911	1	SCREW PLUG RD36X3 SPF	VERSCHLUSSSCHRAUBE
232	511501308	1	COUPLING PLUG B2 12-S	KUPPLUNGSSTECKER
244	10466910	1	SCREW PLUG RD32X3 SPF	VERSCHLUSSSCHRAUBE
300	10875512	1	HEX SCREW ISO 4014 M6X50 8.8 480H SPF	SECHSKANTSCHRAUBE
301	10197764	2	HEX NUT ISO 4032 M6 10 ZNNI-480H SPF	SECHSKANTMUTTER
302	10197771	1	WASHER ISO 7089 6 200HV ZNNI-480H SPF	SCHEIBE
601	473230808	2	FITTING RSWS12-LR-WD CR6-FREI	VERSCHRAUBUNG
602	473231008	2	FITTING RSWS10-SR-WD CR6-FREI	VERSCHRAUBUNG
603	471032808	2	FITTING ISO 8434-1 GE 10S G3/8A CR6-FRE	VERSCHRAUBUNG
604	475433308	1	FITTING REDSD16/12-S CR6-FREI	VERSCHRAUBUNG
605	247117702	1	SWIVEL ELBOW EW 12L M18X1,5 CR6-FREI	WINKELSTUTZEN
606	470010308	1	FITTING SNV12-S CR6-FREI	VERSCHRAUBUNG

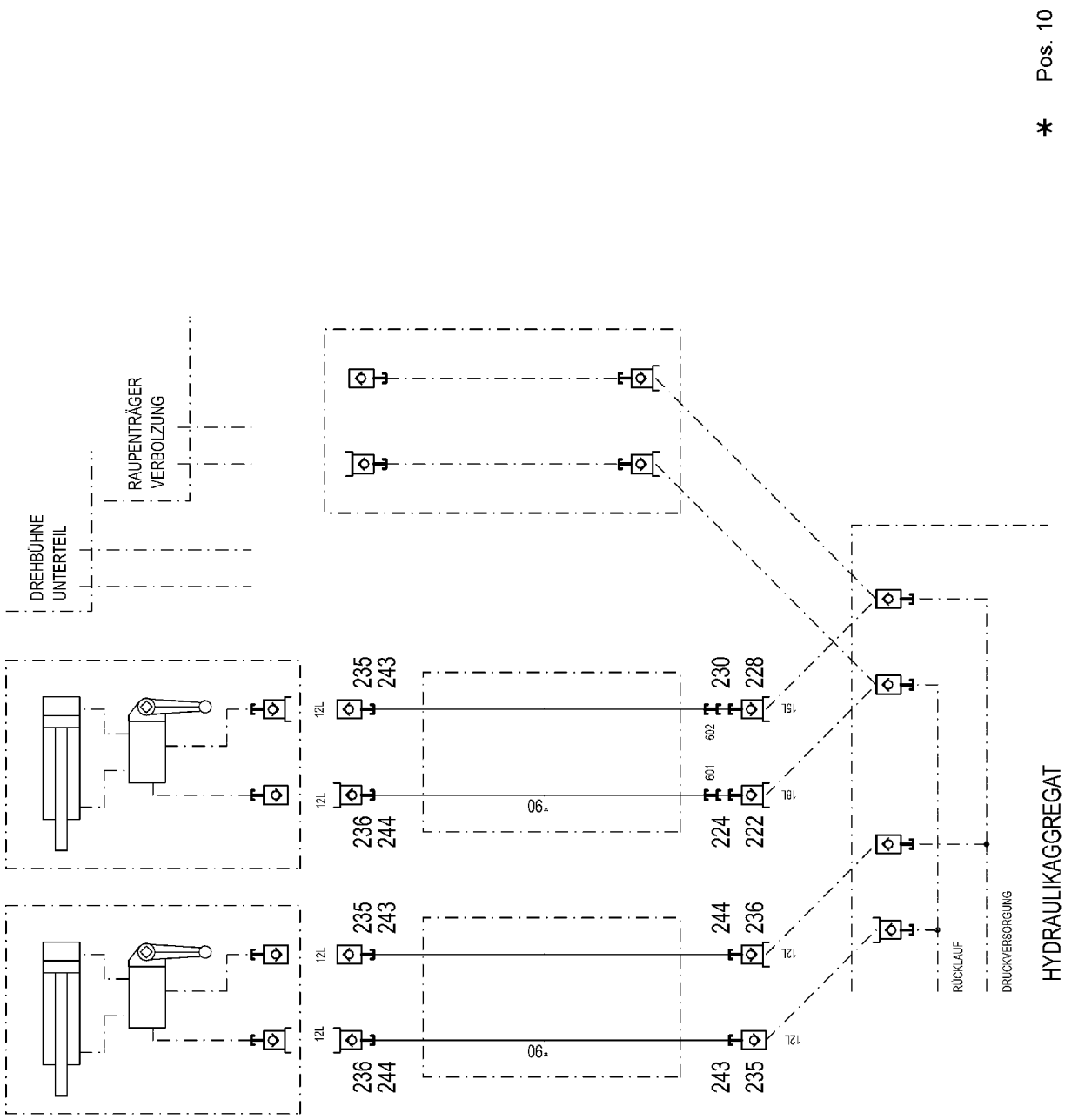
* Pos. 10
DREHBÜHNE UNTERTEIL
RAUPENTRÄGER VERBOLZUNG
HYDRAULIKAGGREGAT
RÜCKLAUF
DRUCKVERSORGUNG
12L
15L
18L
602
601
06*
235
243
236
244
230
228
224
222

Pos.	Item	Quantity	Description	Bezeichnung
10	968907508	1	HOSE LINES BOLT EXTRACTION	SCHLAUCHLEITUNGEN BOLZEN
(1090)	928755908	4	HOSE CPL. 2SN 8X15000	SCHLAUCH KPL.
222	570504808	1	COUPLING PLUG B6 18-L	KUPPLUNGSSTECKER
224	10466912	1	SCREW PLUG RD54X4 SPF	VERSCHLUSSSCHRAUBE
228	511500408	1	COUPLING PLUG B3 15-L	KUPPLUNGSSTECKER
230	10466911	1	SCREW PLUG RD36X3 SPF	VERSCHLUSSSCHRAUBE
235	511505808	3	COUPLING SLEEVE B2 12-L	KUPPLUNGSMUFFE
236	511509608	3	COUPLING PLUG B2 12-L	KUPPLUNGSSTECKER
243	10466914	3	HEX CAP NUT RD32X3 SPF	VERSCHLUSSMUTTER
244	10466910	3	SCREW PLUG RD32X3 SPF	VERSCHLUSSSCHRAUBE
601	475436308	1	FITTING REDSD18/12-L CR6-FREI	VERSCHRAUBUNG
602	475431808	1	FITTING RED 15/12L CR6-FREI	VERSCHRAUBUNG

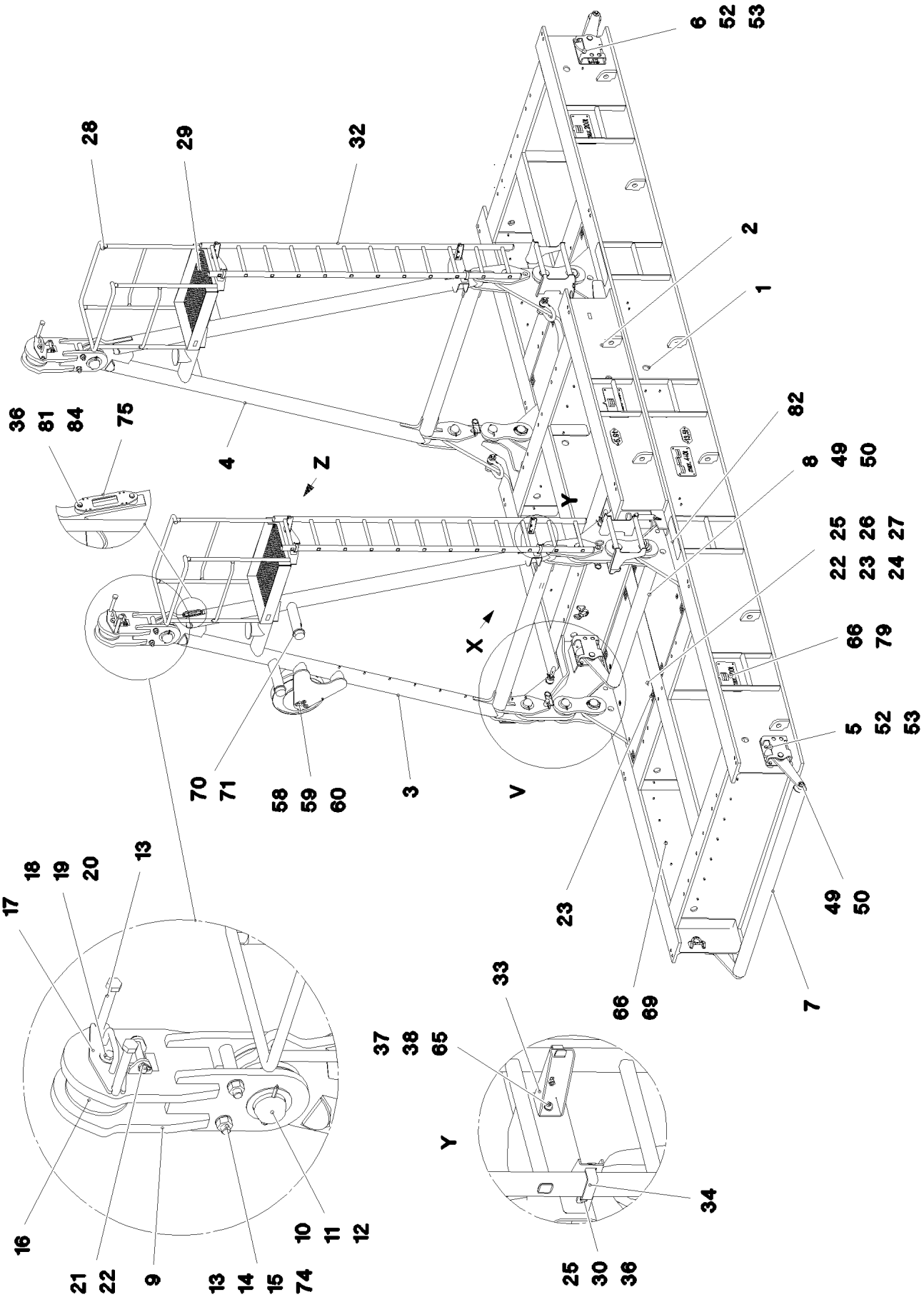

9.1.2023 095517 LIEBHERR	**etk_en_de_098288 LR 11000** **SUSPENDED BALLAST** **SCHWEBEBALLAST**	1181 (1/4) **918900508**

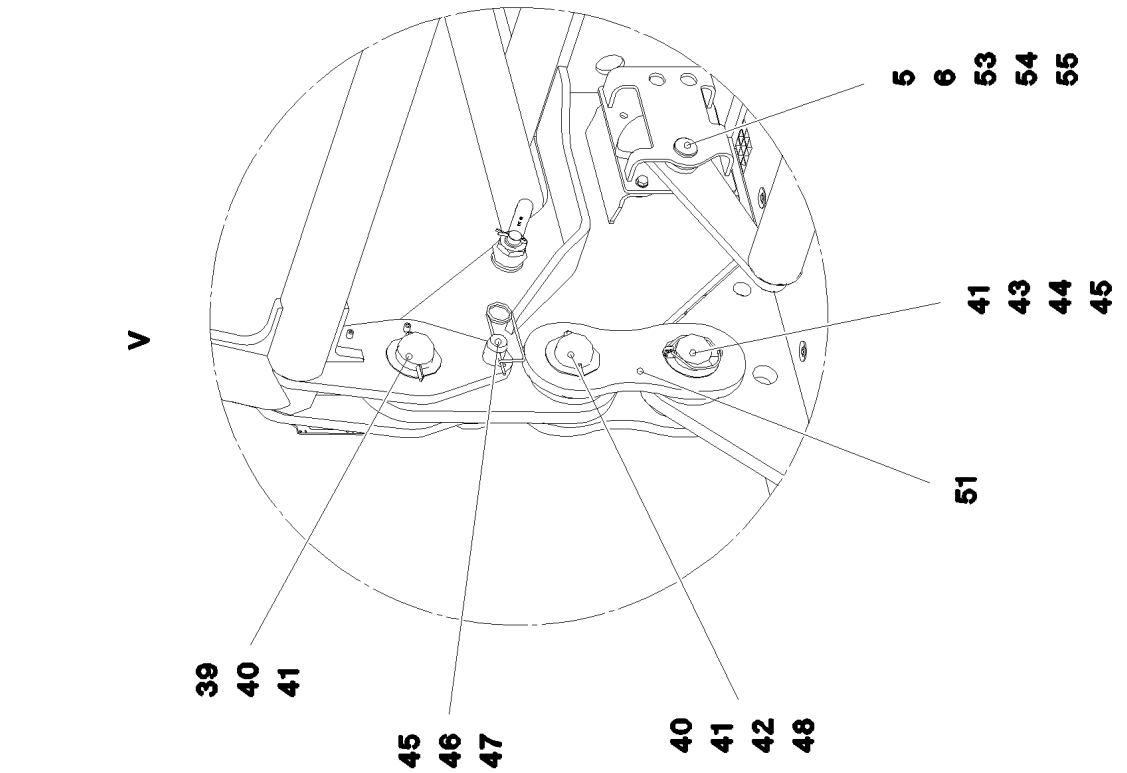
V
5
6
53
54
55
41
43
44
45
51
39
40
41
45
46
47
40
41
42
48

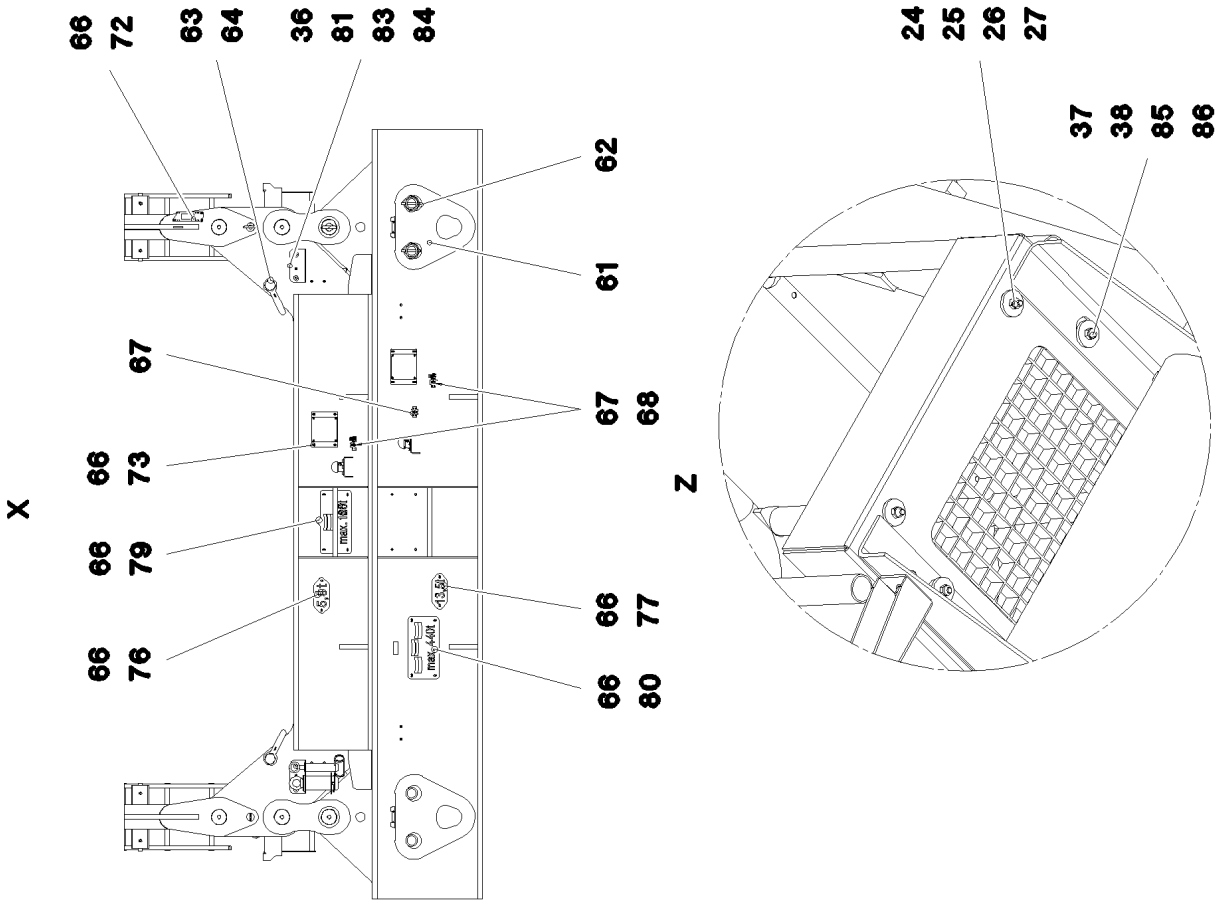
X
66
72
63
64
36
81
83
84
62
61
67
67
68
66
73
66
79
66
76
66
77
66
80
max. 889
max. 440
Z
24
25
26
27
37
38
85
86

Pos.	Item	Quantity	Description	Bezeichnung
1	96022621	1	BALLAST PALLET WELDED	BALLASTPALETTE SCHWK.
2	96022622	1	BALLAST PALLET WELDED	BALLASTPALETTE SCHWK.
3	96022669	1	FRAME L WELDM.	BOCK SCHWK.LI.
4	96022670	1	FRAME R WELDM.	BOCK SCHWK.RE.
5	921723608	4	SWITCH UNIT ⇨ ❑ 1185	SCHALTEINHEIT
6	921723708	4	SWITCH UNIT ⇨ ❑ 1186	SCHALTEINHEIT
7	968031908	2	ROLLER	WALZE SCHWK.
8	96022696	2	ROLLER	WALZE SCHWK.
9	968242308	2	CROSS CONNECTING LINK WELDED	KREUZLASCHE SCHWK.
10	951881708	2	PIN 115.0X270 35NICRMOV125 GASN. SPF	BOLZEN
11	10180383	2	SPLIT PIN ISO 1234 13X160 St 480H SPF	SPLINT
12	97014253	2	WASHER 5X156X156 S355MC FE//ZNNI8//C	SCHEIBE
13	10878767	8	HEX SCREW ISO 4014 M30X250 8.8 FLZN SP	SECHSKANTSCHRAUBE
14	10289811	8	WASHER ISO 7089 30 300HV FLZN SPF	SCHEIBE
15	10544161	4	HEX NUT DIN 985 M30 10 FLZN SPF	SECHSKANTMUTTER
16	97038192	2	PIN 120.0X245 35NICRMOV125 GASN. SPF	BOLZEN
17	969339408	2	COVER WELDED FE//ZNNI8//CN//T0	DECKEL SCHWK.
18	97006265	2	SLEEVE 30.0X13 E355+N	HUELSE
19	4600328	2	WASHER ISO 7093-1 20 300HV FLZN SPF	SCHEIBE
20	10875805	2	HEX SCREW ISO 4017 M20X50 8.8 FLZN SP	SECHSKANTSCHRAUBE
21	97019987	2	PIN 35.0X147 35NICRMOV125 SPF	BOLZEN
22	10875869	2	SAFETY PLUG W HINGE-LID 5X29X4,7X25 4	SICHERHEITSKLAPPSTECKER
23	97012280	4	GRIDIRON T1000X1490X30/2 S235JR T ZN K	GITTERROST-P
24	11651581	32	HEX SCREW ISO 4014 M8X50 8.8 480H SPF	SECHSKANTSCHRAUBE
25	10875614	40	HEX NUT DIN 985 M8 8 480H SPF	SECHSKANTMUTTER
26	10100621	32	DISH MOUNTING	TELLERBEFESTIGUNG
27	941138108	32	WASHER DC01 FE//ZNNI8//CN//T0	SCHEIBE
28	928051908	2	PLATFORM ST.CONST. T ZN O	PODEST SCHWK.
29	725805908	2	GRIDIRON T850X630X30/2 S235JR T ZN K	GITTERROST-P
30	11826527	10	HEX SCREW ISO 4017 M8X30 8.8 480H SPF	SECHSKANTSCHRAUBE
32	12100083	2	VERTICAL LADDER EN 13586 TYP 1 12-420X	STEIGLEITER
33	97038196	8	PLATE 4X224X166 S315MC T ZN O	BLECH
34	977852108	8	PLATE 168X25 S315MC T ZN O	BLECH
36	12103465	30	WASHER ISO 7089 8 300HV ZNNI-480H SPF	SCHEIBE
37	10875571	16	SOCKET HEAD SCREW ISO 4762 M10X30 8	ZYLINDERSCHRAUBE
38	10197769	16	HEX NUT DIN 985 M10 8 ZNNI-480H SPF	SECHSKANTMUTTER
39	970682408	4	PIN 100.0X0 35NICRMOV125	BOLZEN
40	10180381	8	SPLIT PIN ISO 1234 13X125 St 480H SPF	SPLINT
41	953848908	16	WASHER RD135X3 DC01 FE//ZNNI8//CN//T0	SCHEIBE
42	97040849	8	PIN 100.0X220 35NICRMOV125 SPF	BOLZEN
43	96023080	4	HANDLE WELD.CONST. FE//ZNNI8//CN//T0	GRIFF SCHWK.
44	12100335	4	SAFETY PLUG W HINGE-LID 17X125X16X1	SICHERHEITSKLAPPSTECKER
45	953552708	4	PIN 55.0X207 35NICRMOV125 GASN. SPF	BOLZEN
46	433105008	4	RETAINING SPRING DIN 2194 6 A3C	SICHERUNGSFEDER
47	921079508	4	HANDLE WELD.CONST. FE//ZNNI8//CN//T0	GRIFF SCHWK.
48	10179996	8	WASHER ISO 8738 90 160HV-ST FLZN SPF	SCHEIBE
49	932401608	8	WASHER RD65X8 S355MC FE//ZNNI8//CN//T	SCHEIBE
50	11968305	8	SPLIT PIN ISO 1234 6,3X45 ST 480H SPF	SPLINT
51	97099559	8	PULL STRAP 30X559X224 S960QL+Z25	ZUGLASCHE
52	12214938	16	HEX SCREW ISO 4017 M16X35 8.8 FLZN SP	SECHSKANTSCHRAUBE
53	10289806	48	WASHER ISO 7089 16 300HV FLZN SPF	SCHEIBE
54	10875803	16	HEX SCREW ISO 4017 M16X45 8.8 FLZN SP	SECHSKANTSCHRAUBE
55	10873081	16	HEX NUT ISO 4032 M16 10 FLZN SPF	SECHSKANTMUTTER
58	10178872	4	HEX SCREW ISO 4014 M14X60 10.9 FLZN SP	SECHSKANTSCHRAUBE
59	10875608	4	HEX NUT DIN 985 M14 10 FLZN SPF	SECHSKANTMUTTER
60	10876800	4	WASHER ISO 7093-1 14 300HV FLZN SPF	SCHEIBE
61	968260808	2	PIVOTING CONNECTION PLATE WELD 250T	ANHAENGELASCHE SCHWK.
62	10180878	4	SAFETY PLUG W HINGE-LID 17X100X15,5X	SICHERHEITSKLAPPSTECKER

Pos.	Item	Quantity	Description	Bezeichnung
63	773931808	4	SHACKLE 17T SPF	SCHAEKEL
64	10289847	8	WASHER ISO 7089 42 300HV FLZN SPF	SCHEIBE
65	10289795	16	WASHER ISO 7089 10 300HV FLZN SPF	SCHEIBE
66	10875485	67	BUTTON HEAD SCREW AEHNL.ISO 7380-2	HALBRUNDKOPFSCHRAUBE
67	10872676	3	CABLE CLIP HOLDER 46X70-SCHWARZ PA	KABELBINDERHALTER
68	720014408	2	CABLE CLAMP	KABELHALTER
69	11691035	93	CABLE TIE 4,6X200-SCHWARZ PA66HS SPF	KABELBINDER
70	726616008	4	MEGI BUFFER 100X40-M16X44 NR 60SHOR	MEGIPUFFER
71	10875617	4	HEX NUT ISO 4032 M16 8 FLZN SPF	SECHSKANTMUTTER
72	955668108	1	PLATE 196X63 S315MC FE//ZNNI8//CN//T0	BLECH
73	955749508	2	PLATE S315MC FE//ZNNI8//CN//T0	BLECH
74	97038194	4	TUBE 44.5X134 S355J2H	ROHR
75	97123463	1	PLATE 4X204X56 S315MC	BLECH
76	97084475	2	WEIGHT INFORMATION PLATE 2X228X100 D	GEWICHTSSCHILD
77	97100159	2	WEIGHT INFORMATION PLATE 2X228X100 D	GEWICHTSSCHILD
79	97100160	6	WEIGHT INFORMATION PLATE 3X400X232 S	GEWICHTSSCHILD
80	97100161	2	WEIGHT INFORMATION PLATE 3X400X200 D	GEWICHTSSCHILD
81	978787708	10	SLEEVE 33.0X19 FE//ZNNI8//CN//T0	HUELSE
82	970879408	2	ANTI-SLIP SURFACE 1.6X150X500 3M TYP4	ANTIRUTSCHBELAG
83	97100163	4	RETAINING PLATE 5X220X252 S355MC	HALTEBLECH
84	11651612	10	HEX SCREW ISO 4017 M8X16 8.8 480H SPF	SECHSKANTSCHRAUBE
85	940116008	8	WASHER 4X40X40 S315MC FE//ZNNI8//CN//T	SCHEIBE
86	973099408	8	PLATE 4X80X80 S315MC FE//ZNNI8//CN//T0	BLECH
87	97092821	4	SIGN 2X400X250 DC01 FE//ZNNI8//CN//T0	SCHILD
500	919348008	1	ELECTRICS F.SUSPENDED BALLAST ⇨ ❑ 1187	ELEKTRIK SCHWEBEBALLAST
700	96023322	1	SIGNS	BESCHILDERUNG
(1)	978674108	8	SIGN 208X88 KLEBEFOLIE SPF	SCHILD
(2)	978674608	8	SIGN 208X88 KLEBEFOLIE SPF	SCHILD
(3)	978674808	2	SIGN 168X62 KLEBEFOLIE SPF	SCHILD
(4)	978675008	8	SIGN 208X88 KLEBEFOLIE SPF	SCHILD
(5)	97067331	4	SIGN 105X55 KLEBEFOLIE SPF	SCHILD
(6)	97100047	4	WARNING SIGN 208X88 KLEBEFOLIE SPF	WARNSCHILD
(7)	97100629	2	WARNING SIGN 208X88 KLEBEFOLIE SPF	WARNSCHILD
(8)	97095256	2	WARNING SIGN 88X88 KLEBEFOLIE SPF	WARNSCHILD

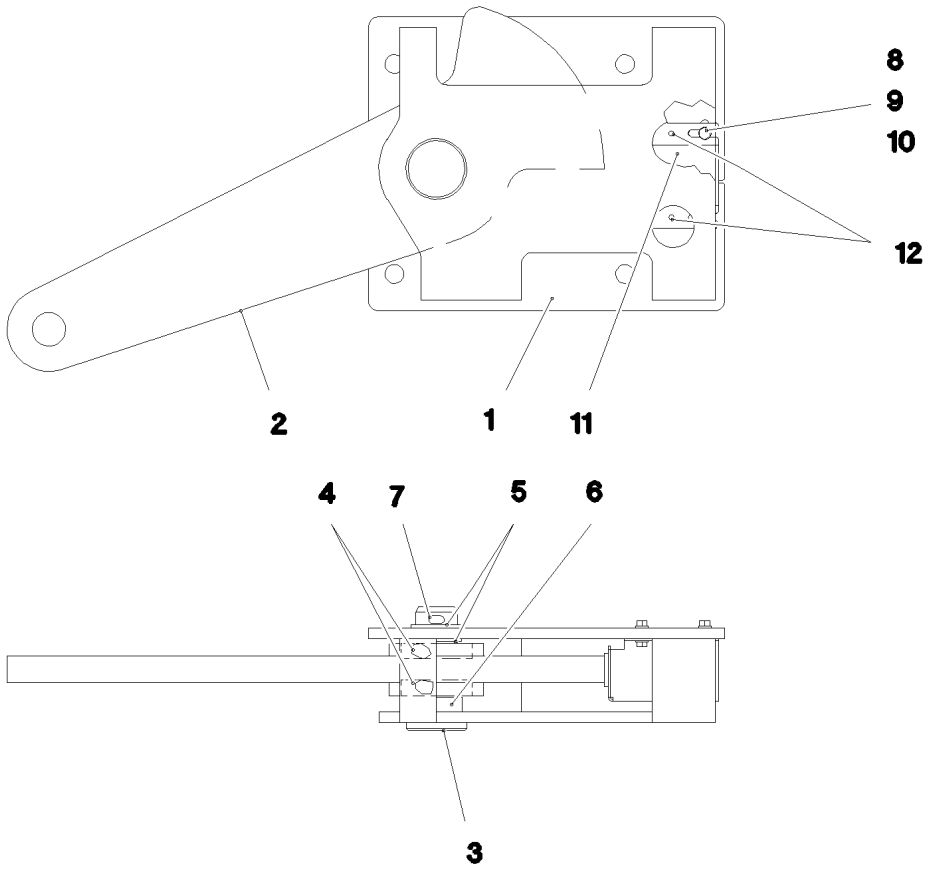

Pos.	Item	Quantity	Description	Bezeichnung
1	921724508	1	CONSOLE RAL 7037	KONSOLE
2	921724608	1	LEVER	HEBEL
3	451436208	1	PIN DIN 1436 40X110X98 ST.50	BOLZEN
4	745128808	2	DEEP GROOVE BALL BEARING DIN 625 60	RILLENKUGELLAGER
5	941540008	2	DISTANCE RING RD48X3 DC01 FE//ZNNI8//C	DISTANZRING
6	956114308	1	TUBE 48,3X3,2X14 S235JRH FE//ZNNI8//CN/	ROHR
7	10875873	1	SPLIT PIN ISO 1234 8X63 ST 480H SPF	SPLINT
8	11644899	4	HEX SCREW ISO 4017 M6X20 8.8 480H SPF	SECHSKANTSCHRAUBE
9	10197764	4	HEX NUT ISO 4032 M6 10 ZNNI-480H SPF	SECHSKANTMUTTER
10	10197771	8	WASHER ISO 7089 6 200HV ZNNI-480H SPF	SCHEIBE
11	923569408	1	HOLDER X12CRNIS188	HALTER
12	12100672	2	DOWEL PIN ISO 8752 6X14 480H SPF	SPANNSTIFT

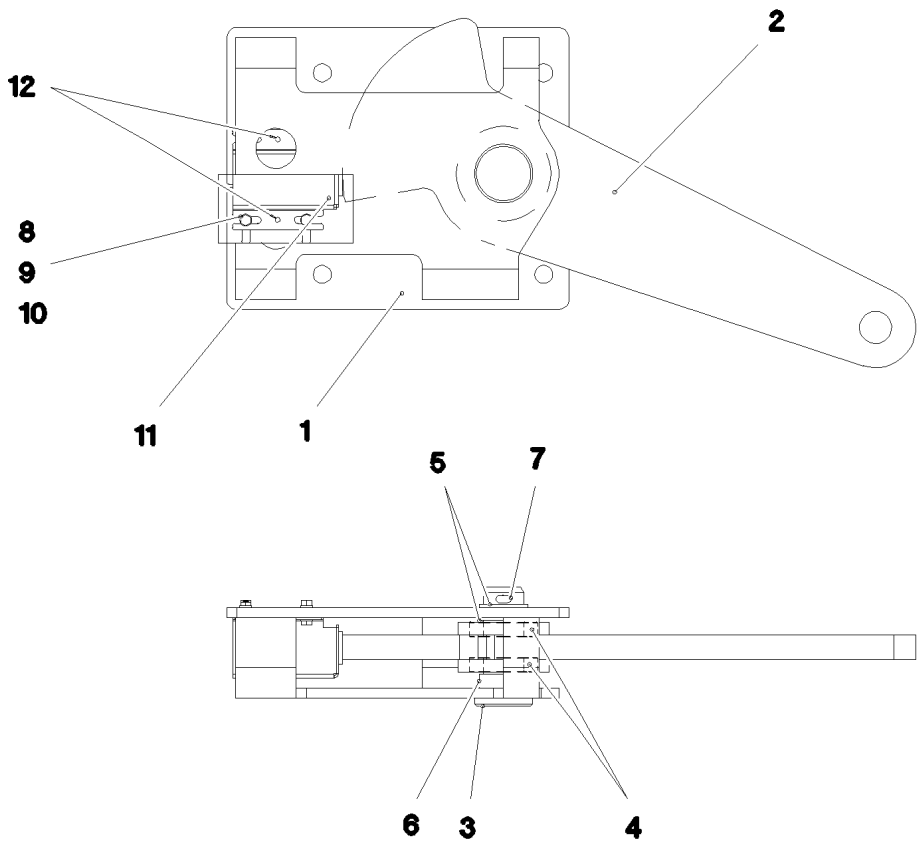

Pos.	Item	Quantity	Description	Bezeichnung
1	921725108	1	CONSOLE RAL 7037	KONSOLE
2	921724608	1	LEVER	HEBEL
3	451436208	1	PIN DIN 1436 40X110X98 ST.50	BOLZEN
4	745128808	2	DEEP GROOVE BALL BEARING DIN 625 60	RILLENKUGELLAGER
5	941540008	2	DISTANCE RING RD48X3 DC01 FE//ZNNI8//C	DISTANZRING
6	956114308	1	TUBE 48,3X3,2X14 S235JRH FE//ZNNI8//CN/	ROHR
7	10875873	1	SPLIT PIN ISO 1234 8X63 ST 480H SPF	SPLINT
8	11644899	4	HEX SCREW ISO 4017 M6X20 8.8 480H SPF	SECHSKANTSCHRAUBE
9	10197764	4	HEX NUT ISO 4032 M6 10 ZNNI-480H SPF	SECHSKANTMUTTER
10	10197771	8	WASHER ISO 7089 6 200HV ZNNI-480H SPF	SCHEIBE
11	923569408	1	HOLDER X12CRNIS188	HALTER
12	12100672	2	DOWEL PIN ISO 8752 6X14 480H SPF	SPANNSTIFT

Pos.	Item	Quantity	Description	Bezeichnung
10	96022685	1	ELECTRIC BALLAST PALLET SMALL ⇨ ❑ 1188	ELEKTRIK BALLASTPALETTE KL
20	96022686	1	ELECTRIC BALLAST PALLET LARGE ⇨ ❑ 1190	ELEKTRIK BALLASTPALETTE GR
30	96038590	1	CABLE DRUM COMPL. ⇨ ❑ 1192	LEITUNGSTROMMEL KPL.

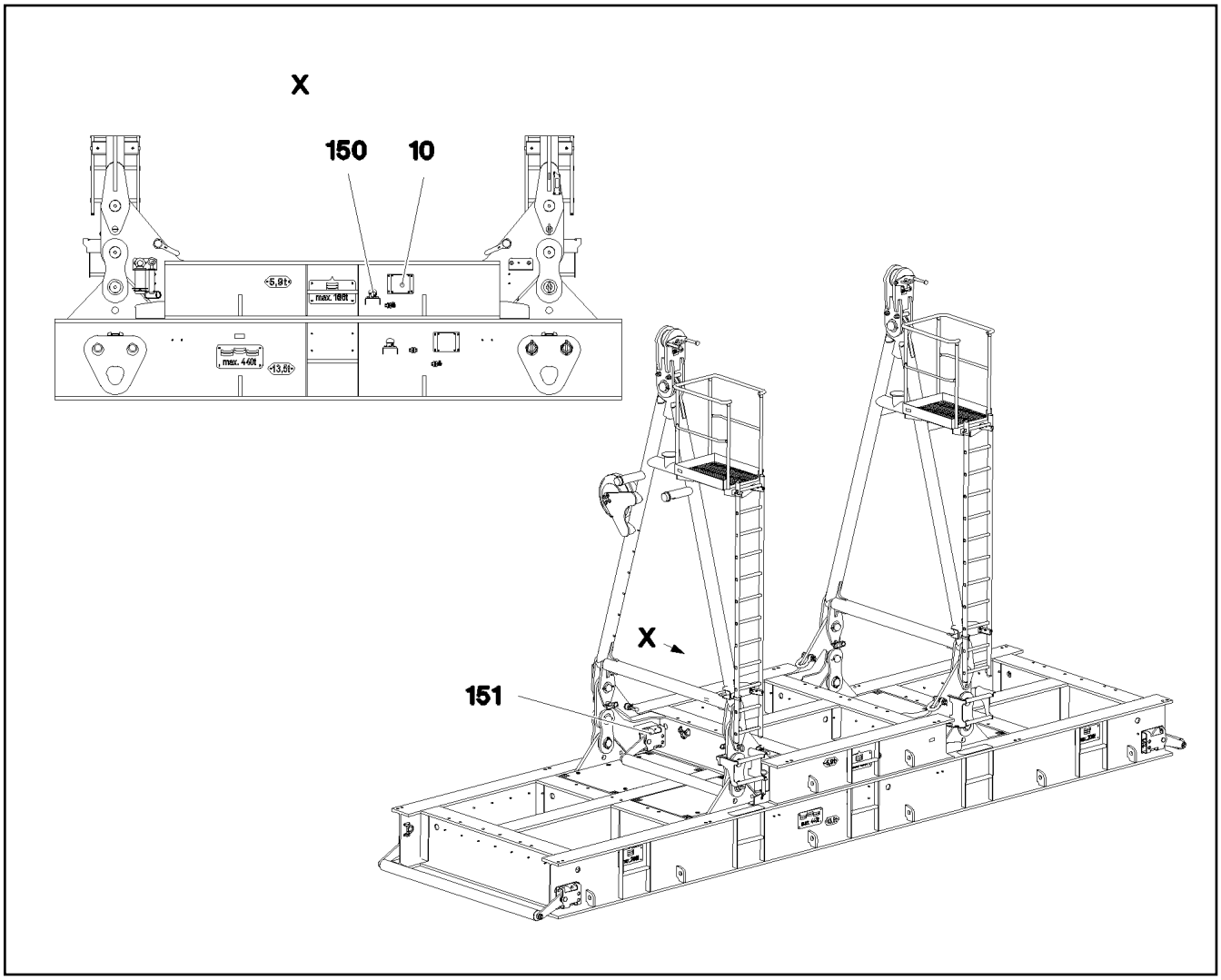

Pos.	Item	Quantity	Description	Bezeichnung
10	96022758	1	TERMINAL BOX CPL. +S1100K ⇨ ❑ 1189	KLEMMKASTEN KPL.
150	10802062	1	INCLINATION SENSOR +/-5° X/Y LSB PL:D	NEIGUNGSGEBER
151	10354584	4	INDUCTIVE SENSOR BERUEHRUNGSLOS	INDUKTIVSENSOR

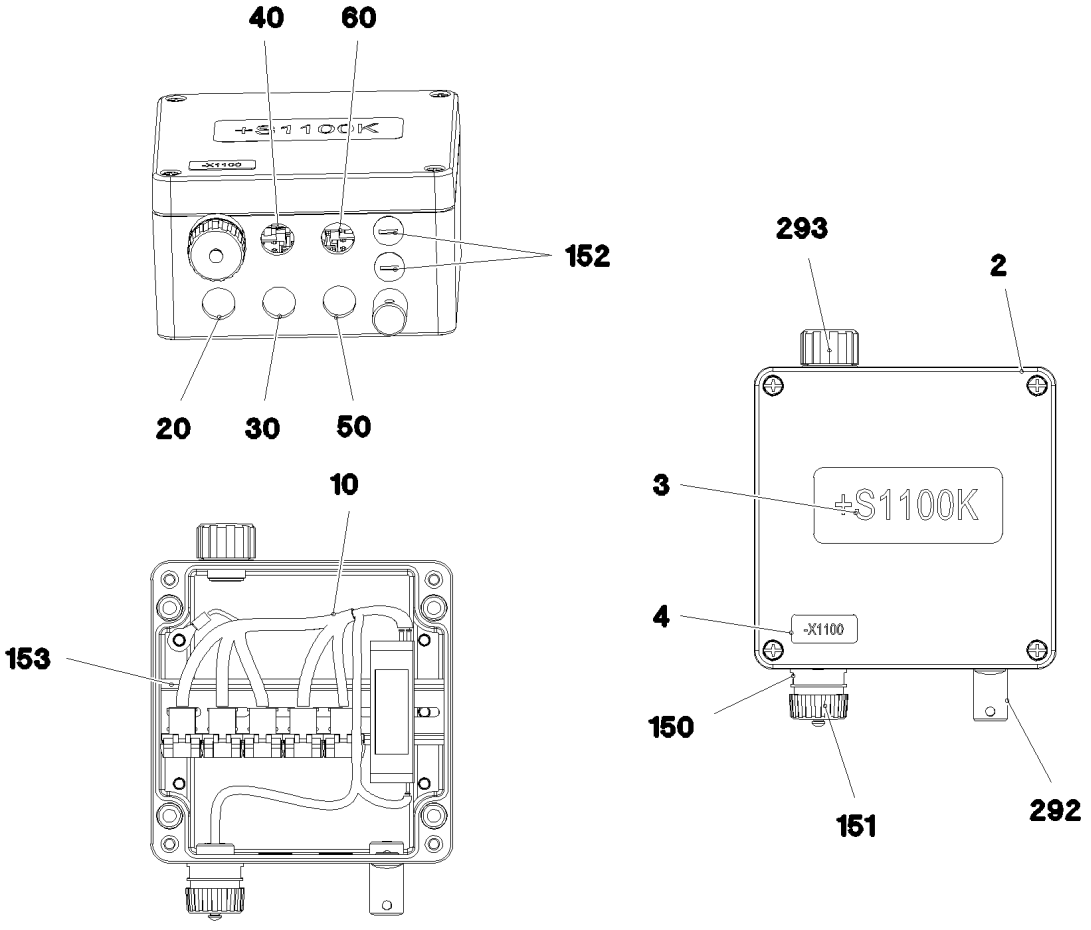

Pos.	Item	Quantity	Description	Bezeichnung
2	97040838	1	EMPTY CASING 160X160 AL	LEERGEHAEUSE
3	97092222	1	SIGN 100X40 LEXAN	SCHILD
4	97092230	1	SIGN 35X15 LEXEDGE II	SCHILD
10	96018699	1	WIRES TERMINAL BOX CPL. S1100K	DRAEHTE KLEMMKASTEN KPL.
20	96022957	1	LEAD W1142K	LEITUNG
30	96022958	1	LEAD W1143K	LEITUNG
40	96022959	1	LEAD W1144K	LEITUNG
50	96022960	1	LEAD W1145K	LEITUNG
60	96022961	1	LEAD W1146K	LEITUNG
150	10872381	1	TIN M1	DOSE
151	604512108	1	SEALING PLUG M1-D	VERSCHLUSSKAPPE
152	602425508	2	SCREW PLUG M12X1,5 MS	VERSCHLUSSSCHRAUBE
153	602106708	0.15	TOP HAT RAIL 35X27X7,3X1	HUTSCHIENE
292	602501208	1	WATER DRAIN PLUG M12 PA6G SPF	ENTWAESSERUNGSSTOPFEN
293	10488662	1	VENTILATION SCREW POLYAMID	ENTLUEFTUNGSSCHRAUBE

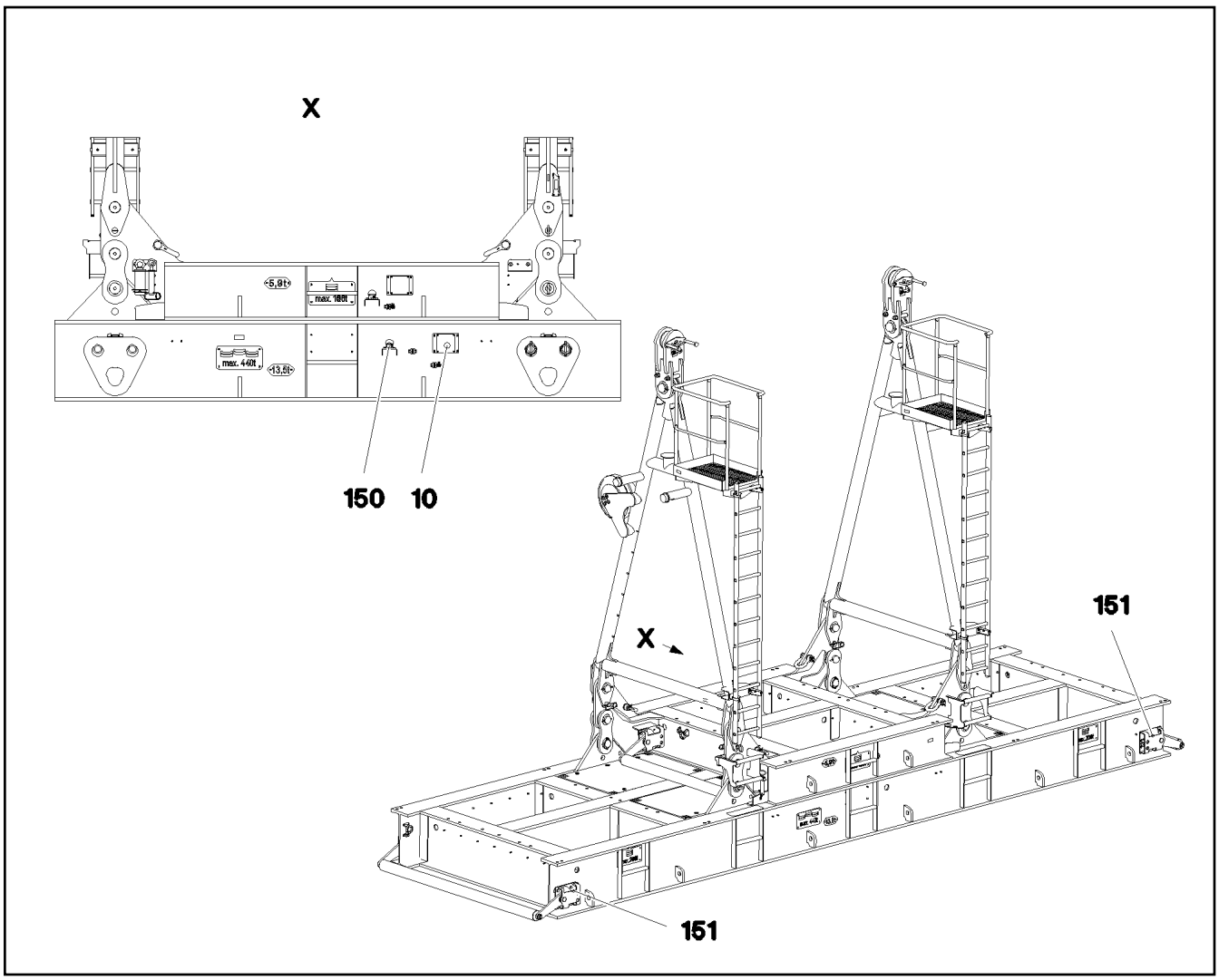

Pos.	Item	Quantity	Description	Bezeichnung
10	96022759	1	TERMINAL BOX CPL. +S1100G ⇨ ❑ 1191	KLEMMKASTEN KPL.
150	10802062	1	INCLINATION SENSOR +/-5° X/Y LSB PL:D	NEIGUNGSGEBER
151	10354584	4	INDUCTIVE SENSOR BERUEHRUNGSLOS	INDUKTIVSENSOR

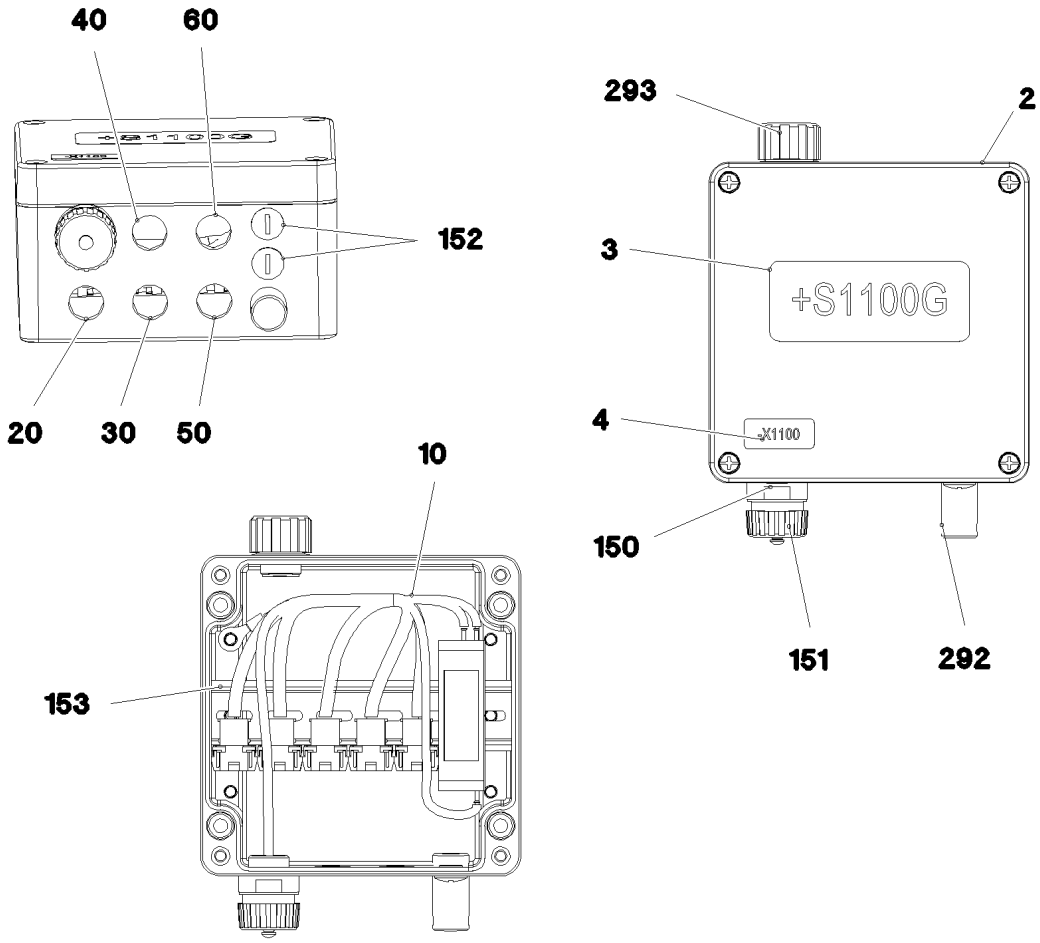

Pos.	Item	Quantity	Description	Bezeichnung
2	97040838	1	EMPTY CASING 160X160 AL	LEERGEHAEUSE
3	97092223	1	SIGN 100X40 LEXAN	SCHILD
4	97092230	1	SIGN 35X15 LEXEDGE II	SCHILD
10	96018587	1	WIRES TERMINAL BOX CPL. S1100G	DRAEHTE KLEMMKASTEN KPL.
20	96022963	1	LEAD W1142G	LEITUNG
30	96022964	1	LEAD W1143G	LEITUNG
40	96022965	1	LEAD W1144G	LEITUNG
50	96022966	1	LEAD W1145G	LEITUNG
60	96022967	1	LEAD W1146G	LEITUNG
150	10872381	1	TIN M1	DOSE
151	604512108	1	SEALING PLUG M1-D	VERSCHLUSSKAPPE
152	602425508	2	SCREW PLUG M12X1,5 MS	VERSCHLUSSSCHRAUBE
153	602106708	0.15	TOP HAT RAIL 35X27X7,3X1	HUTSCHIENE
292	602501208	1	WATER DRAIN PLUG M12 PA6G SPF	ENTWAESSERUNGSSTOPFEN
293	10488662	1	VENTILATION SCREW POLYAMID	ENTLUEFTUNGSSCHRAUBE

Pos.	Item	Quantity	Description	Bezeichnung
5	10028002	1	CABLE REEL 30M 7-POL+PE SPF ⇨ ❑ 1193	LEITUNGSTROMMEL
7	602606508	1	REDUCTION M32X1,5/M20X1,5 MS	REDUKTION
8	602424208	1	CABLE GLAND M20X1,5X5-14 MS	KABELVERSCHRAUBUNG
9	602501308	1	VENTILATION SCREW G1/2"X30 POLYAMID	ENTLUEFTUNGSSCHRAUBE
30	96022691	1	LEAD W1140T	LEITUNG
40	96038591	1	LEAD W1140A-V ⇨ ❑ 1194	LEITUNG
269	12104810	5	CABLE TIE 3,6X203-SCHWARZ PA66 SPF	KABELBINDER

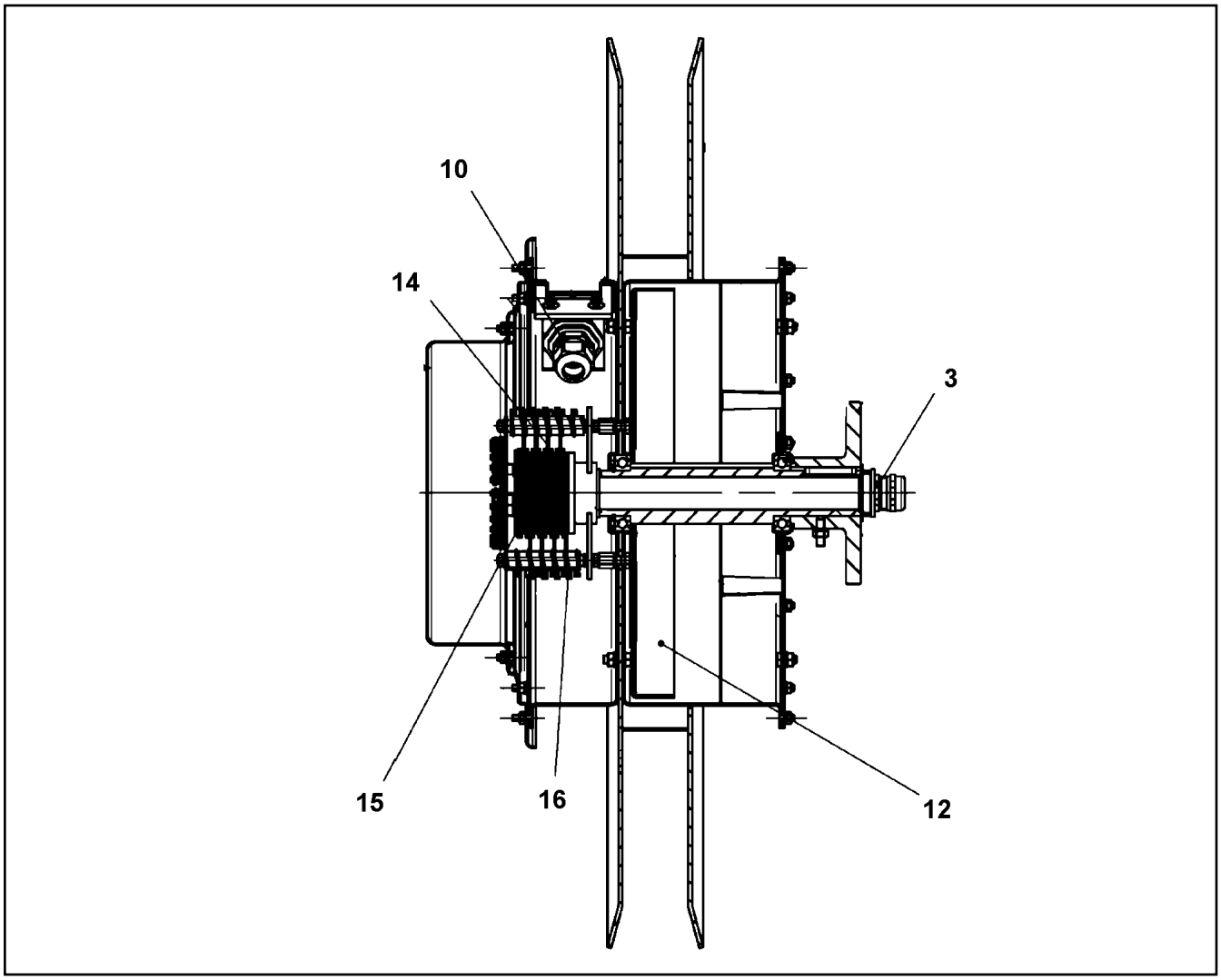

Pos.	Item	Quantity	Description	Bezeichnung
3	602424208	1	CABLE GLAND M20X1,5X5-14 MS	KABELVERSCHRAUBUNG
10	602424108	1	CABLE GLAND M16X1,5X4-11 MS	KABELVERSCHRAUBUNG
12	570198908	2	SPIRAL SPRING	SPIRALFEDER
14	10411780	1	SLIP RING	SCHLEIFRING
15	11003140	7	SLIP RING 10A PHASE	SCHLEIFRING
16	10411786	8	BRUSH SUPPORT	BUERSTENHALTER
(1)	11003142	1	BRUSH SUPPORT 10A GOLDPHASE	BUERSTENHALTER
18	10451017	1	COVER HOOD	ABDECKHAUBE

Pos.	Item	Quantity	Description	Bezeichnung
5	600460208	30.35	CONTROL LEAD 7 X 0,5 SPF	STEUERLEITUNG
23	602215808	8	PIN TYPE CABLE SOCKET 1,8/1MM²	STIFTKABELSCHUH
112	602218408	1	CABLE LUG M4/0,25-1,5MM² VERZINNT	KABELSCHUH
131	637005601	4	CONTACT PIN 1,5MM2	KONTAKTSTIFT
139	605619814	3	PIN CONTACT 0.5QMM2	STIFTKONTAKT
203	11082603	0.15	INSULATING HOSE DN8X0,65 PUR SPF	ISOLIERSCHLAUCH
242	603016708	0.25	HEATSHRINK SLEEVING 19/6X2,5	SCHRUMPFSCHLAUCH
342	600131308	0.36	WIRE BRAID 0,5	LITZE
345	10870539	1.12	ELECTR.CABLE 0,75	KFZ-LEITUNG
500	923512208	2	CABLE MARKER	KABELMARKER
501	11060125	1	MALE INSERT 64-POL 16A POLYCARBONAT	STIFTEINSATZ
502	10871288	6	GUIDE PIN CODIERUNG HAN E/ STAINLESS	FUEHRUNGSSTIFT
503	605617608	1	SOCKET SHELL HAN 24B	TUELLENGEHAEUSE
504	10871289	6	GUIDE BUSHING CODIERUNG HAN E/ STAIN	FUEHRUNGSBUCHSE
505	602606408	1	REDUCTION M25X1,5/M20X1,5 MS	REDUKTION
506	602424208	1	CABLE GLAND M20X1,5X5-14 MS	KABELVERSCHRAUBUNG
507	602708008	1	CABLE SOCK 8 420	KABELSTRUMPF
508	10290559	1	SNAP HOOK 120X11 VERZ	KARABINERHAKEN
509	602425108	4	SCREW PLUG M25X1,5 MS	VERSCHLUSSSCHRAUBE
510	605618508	2	BS HOUSING HAN 24B	SOCKELGEHAEUSE
707	10473047	2	CABLE SLEEVE 1,9-2,5/1,75/0,5 SILIKON	KABELTUELLE
777	10113737	6	CONTACT PIN 0,75MM2	KONTAKTSTIFT
996	965622108	8	LETTERING WIRE	BESCHRIFTUNG ADER
998	965622208	2	LETTERING WIRING HARNESS	BESCHRIFTUNG KABELBAUM

Pos.	Item	Quantity	Description	Bezeichnung
1	12104450	1	HYDRAULIC AGGREGATE BZGF18.1 SPF ⇨ ❑ 1196	HYDRAULIKAGGREGAT

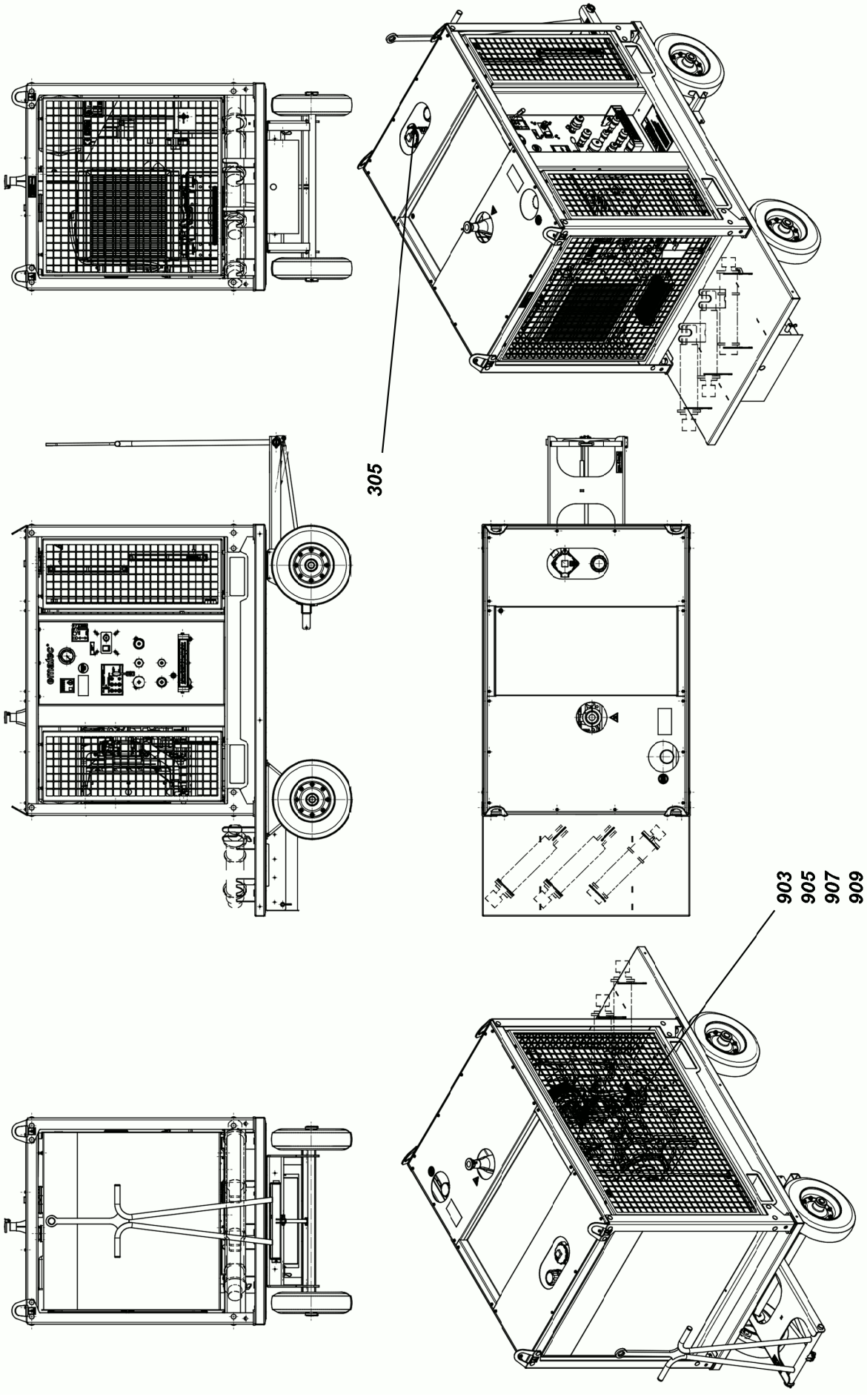
305
903
905
907
909

Pos.	Item	Quantity	Description	Bezeichnung
305	12107333	1	HYDRAULIC TANK 270L ⇨ ❑ 1198	HYDRAULIKTANK KPL.
903	10472226	1	DIRECTIONAL CONTROL VALVE 4/3WEGE	WEGEVENTIL
905	10472227	1	PRESSURE LIMITING VALVE 60BAR	DRUCKBEGRENZUNGSVENTIL
907	10472228	1	PRESSURE LIMITING VALVE 210BAR	DRUCKBEGRENZUNGSVENTIL
909	10472229	1	DIRECTIONAL CONTROL VALVE 2/2WEGE	WEGEVENTIL

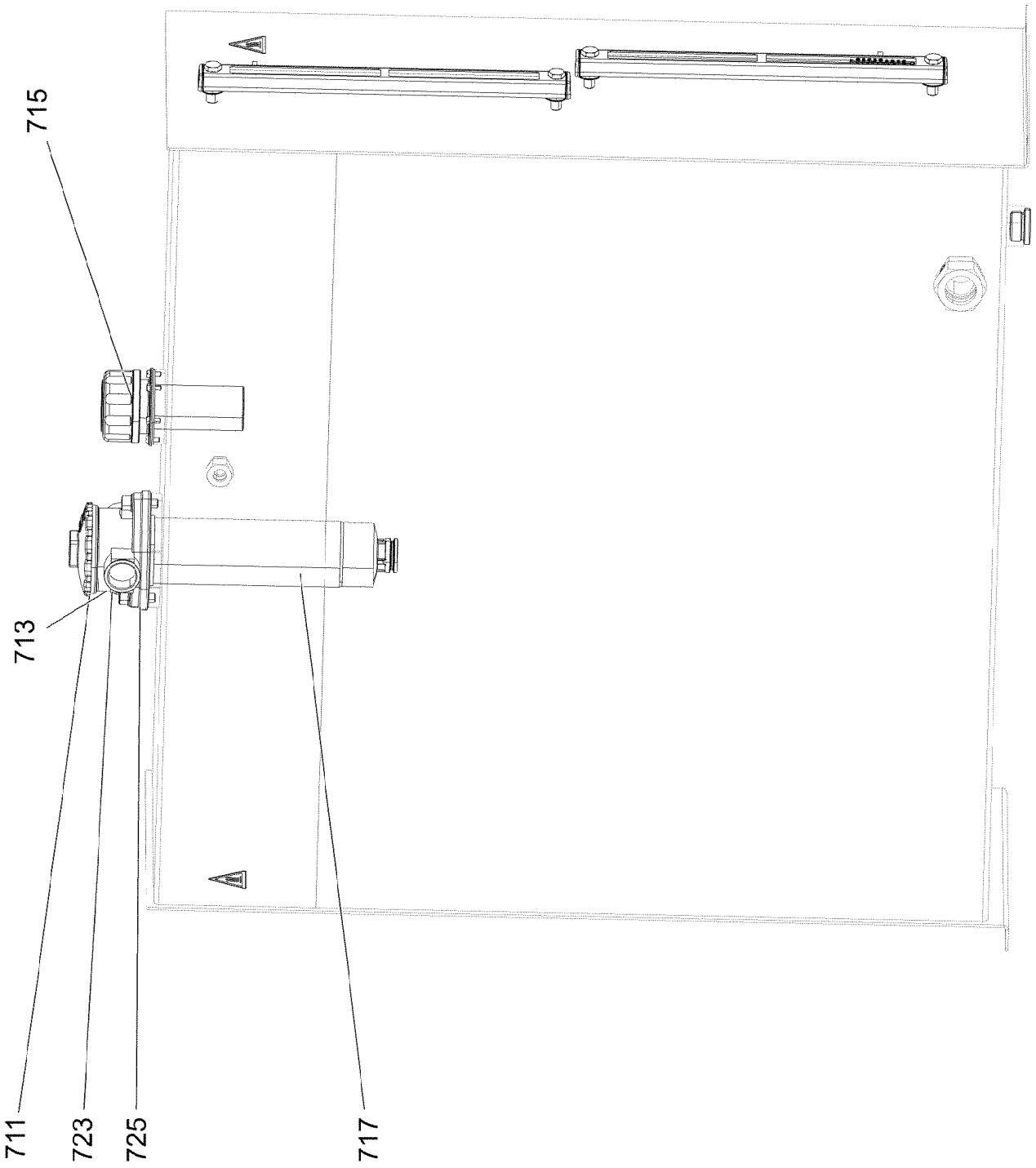
715
713
711
723
725
717

Pos.	Item	Quantity	Description	Bezeichnung
711	11493652	1	RETURN FILTER	RUECKLAUFFILTER
(1)	10813474	1	FILTER ELEMENT	FILTERELEMENT
(2)	10813475	1	FILTER SCREEN	FILTERSIEB
(3)	570363208	1	COVER	DECKEL
(4)	570363408	1	FLAT GASKET	FLACHDICHTUNG
713	11003392	1	CLOGGING INDICATOR	VERSCHMUTZUNGSANZEIGE
715	10813476	1	AERATION FILTER	BELUEFTUNGSFILTER
(1)	10813475	1	FILTER SCREEN	FILTERSIEB
717	11066572	1	LEVEL INDICATION 381MM	FUELLSTANDSANZEIGE
723	10813474	1	FILTER ELEMENT	FILTERELEMENT
725	10813475	1	FILTER SCREEN	FILTERSIEB
727	10878851	1	LEVEL INDICATION 381MM	FUELLSTANDSANZEIGE

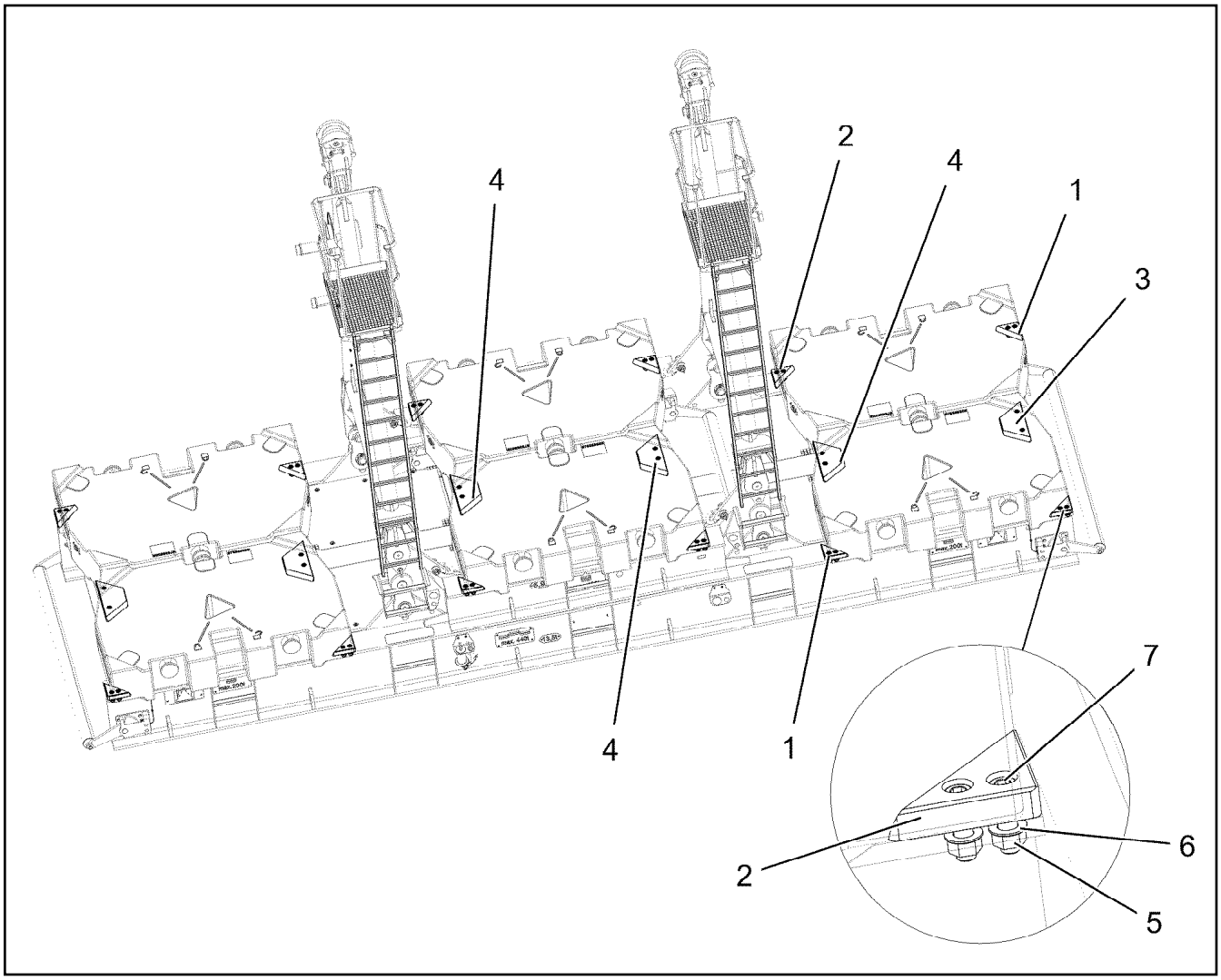

Pos.	Item	Quantity	Description	Bezeichnung
1	974318808	6	BRICK 50X242X242 S355J2+N FE//ZNNI8//C	KLOTZ
2	974318908	6	BRICK 50X242X242 S355J2+N FE//ZNNI8//C	KLOTZ
3	97038274	2	BRICK 50X255X610 S355J2+N FE//ZNNI8//C	KLOTZ
4	97100873	4	BRICK 50X609X255 S355J2+N FE//ZNNI8//C	KLOTZ
5	10425689	36	HEX NUT ISO 4032 M30 10 FLZN SPF	SECHSKANTMUTTER
6	11692808	36	WASHER ISO 7089 33 300HV FLZN SPF	SCHEIBE
7	12100322	36	SOCKET HEAD SCREW DIN 6912 M30X100 0	ZYLINDERSCHRAUBE

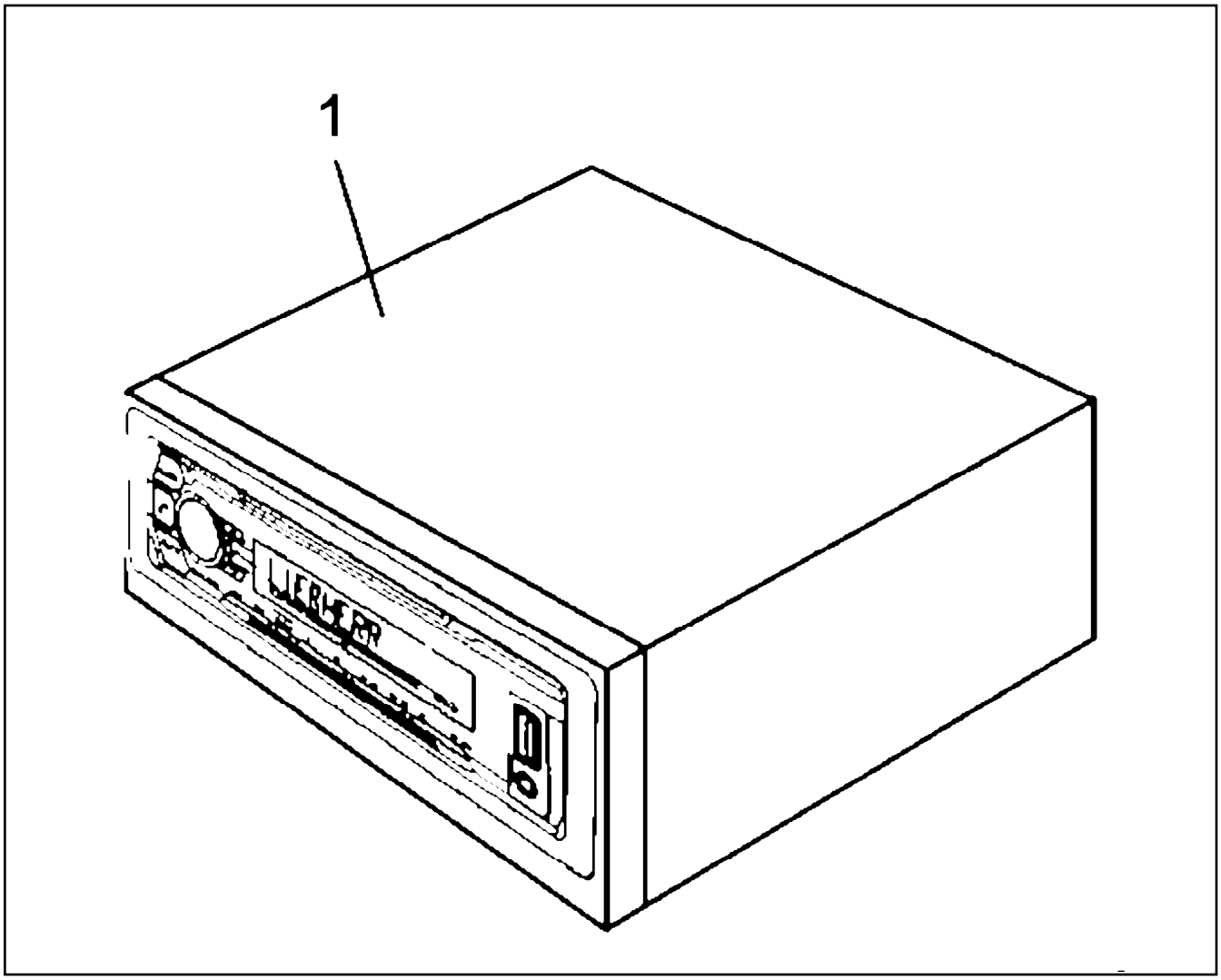

Pos.	Item	Quantity	Description	Bezeichnung
1	12257818	1	CAR RADIO ⇨ ❑ 1202	AUTORADIO

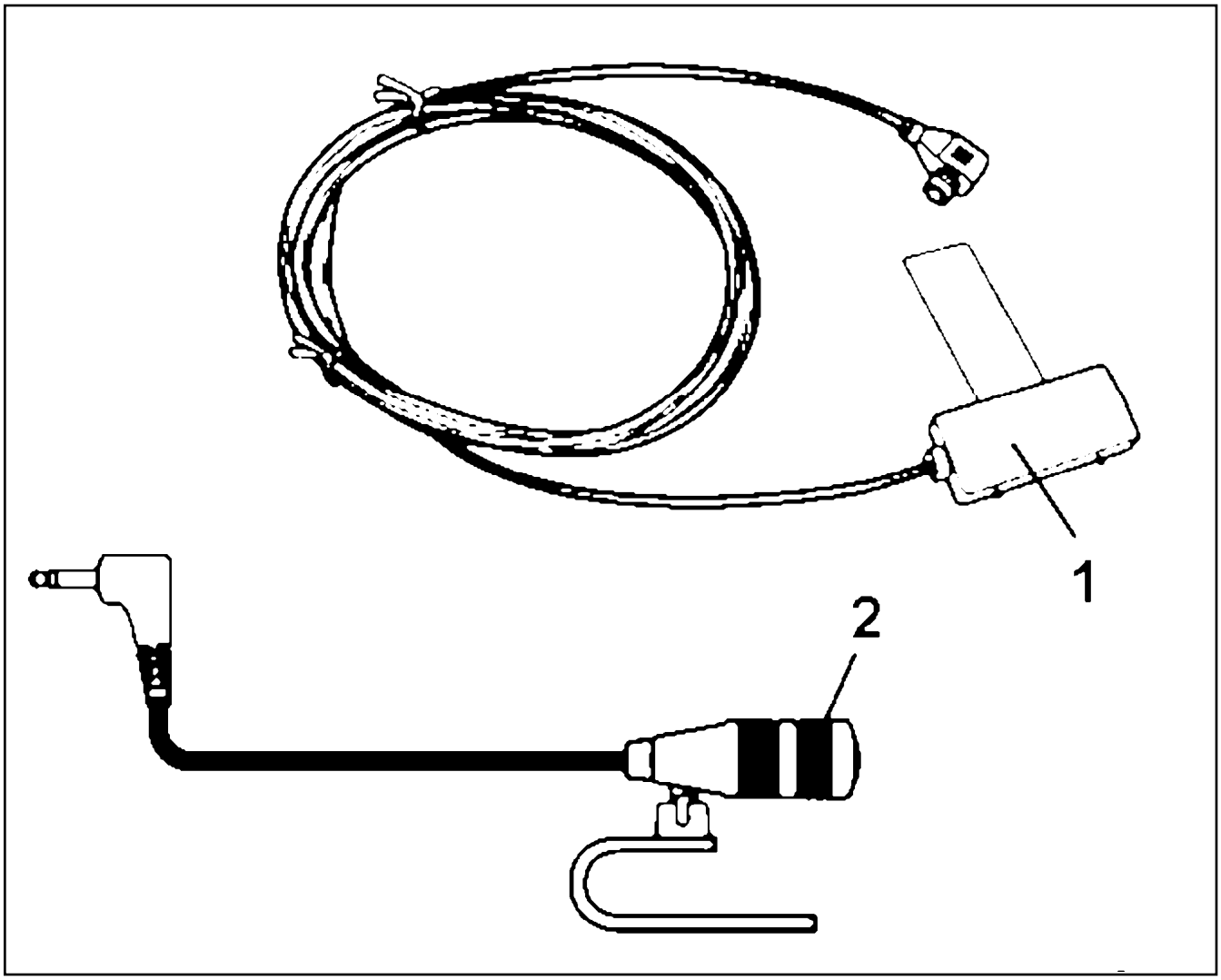

Pos.	Item	Quantity	Description	Bezeichnung
1	10878172	1	ANTENNA	ANTENNE
2	11826513	1	MICROPHONE	MIKROPHON
3	12108687	1	BUILT-IN FRAME	EINBAURAHMEN
4	12108688	1	PULLER	AUSZIEHBUEGEL

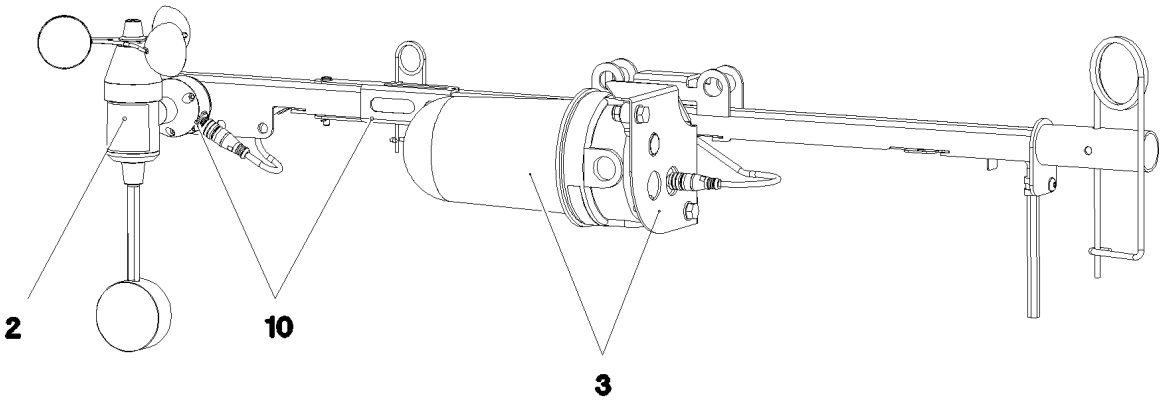

Pos.	Item	Quantity	Description	Bezeichnung
2	11482252	1	WIND VELOCITY TRANSMITTER 0-50M/S SP ⇨ ❑ 1204	WINDGESCHWINDIGKEITSGEBE
3	11482305	1	OBSTRUCTION LIGHT 7,2W 19,2-28,8V PBT	HINDERNISFEUER
5	968897308	1	LEAD W1985Y	LEITUNG
10	968838508	1	MECH MEAS AND WARNING DEVICE WW+H ⇨ ❑ 1205	MECHANIK MESS-U.WARNEINR

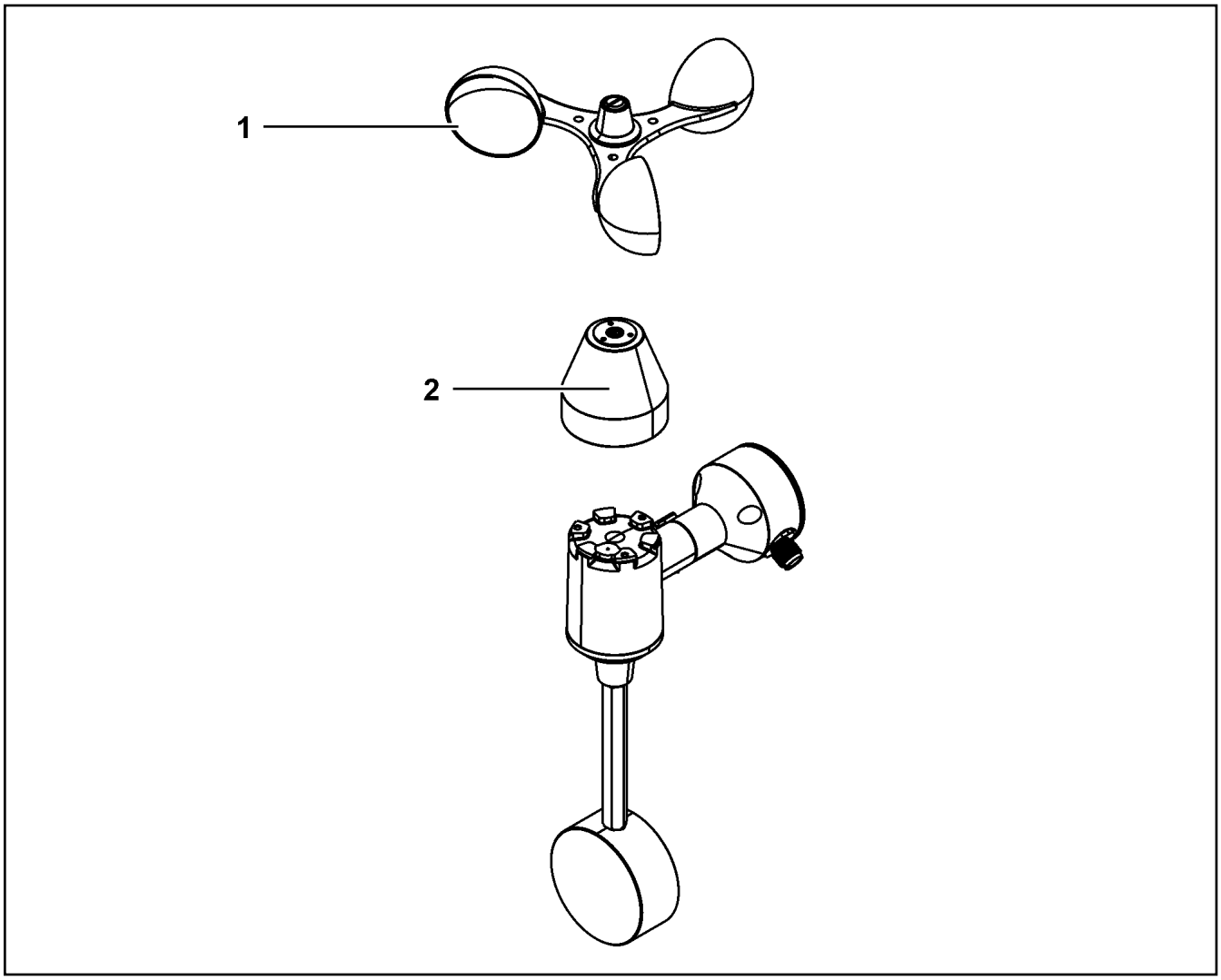

Pos.	Item	Quantity	Description	Bezeichnung
1	11171311	1	ROTOR	ROTOR
2	11171306	1	COVER LID	ABDECKKAPPE

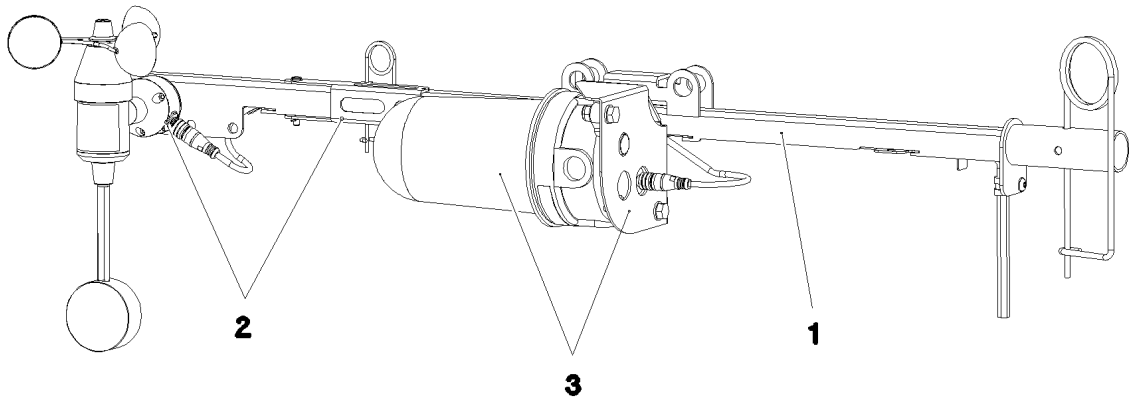

Pos.	Item	Quantity	Description	Bezeichnung
1	968838608	1	LOCATION FIXTURE PRE-ASS. ⇨ ❑ 1206	GRUNDHALTER VORM.
2	967936408	1	WIND WARNING PREASSEMBLED ⇨ ❑ 1207	WINDWARNUNG VORM.
3	967937608	1	OBSTRUCTION LIGHTS PREASS ⇨ ❑ 1208	HINDERNISFEUER VORM.

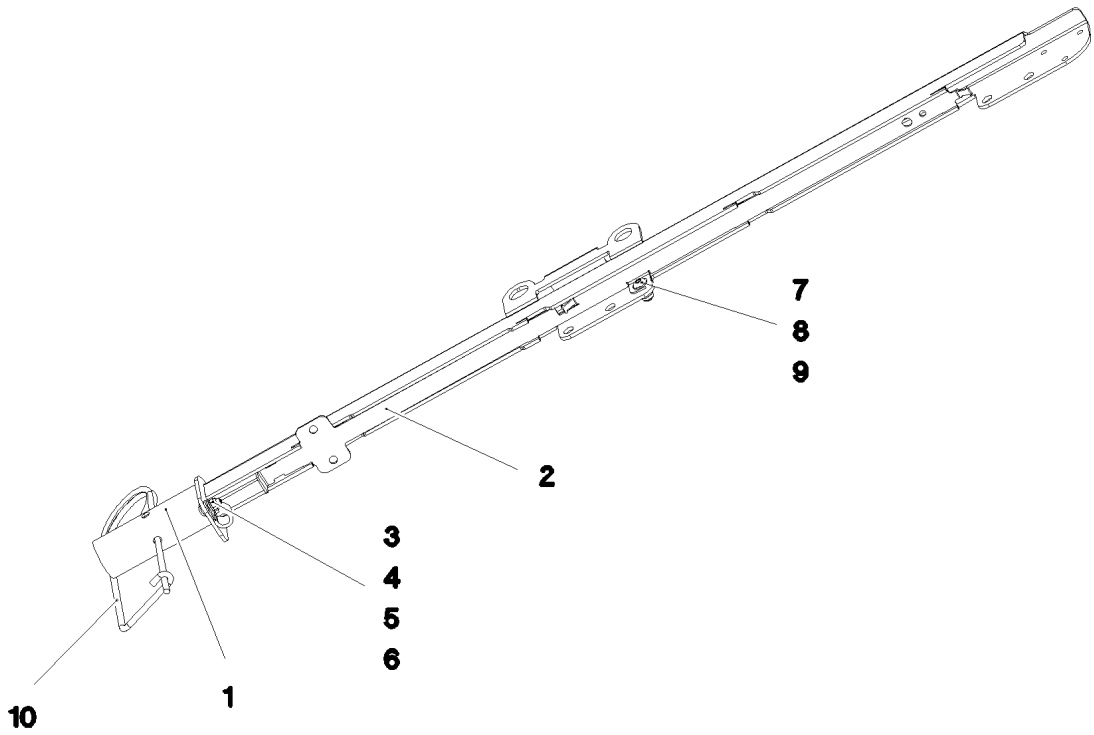

Pos.	Item	Quantity	Description	Bezeichnung
1	968266508	1	LOCATION FIXTURE WELDED	GRUNDHALTER SCHWK.
2	97030182	1	PLATE 1.5X682X49 X5CRNI18-10	BLECH
3	7381679	1	CLAMP DIN 3016-1 10X12XD1 W1-2-CR	SCHELLE
4	10028237	1	BUTTON HEAD SCREW AEHNL.ISO 7380-2	HALBRUNDKOPFSCHRAUBE
5	10301317	1	HEX NUT DIN 985 M5 A2-70	SECHSKANTMUTTER
6	10197808	1	WASHER ISO 7089 5 200HV ZNNI-480H	SCHEIBE
7	10412851	1	BUTTON HEAD SCREW AEHNL.ISO 7380-2	HALBRUNDKOPFSCHRAUBE
8	10540500	1	WASHER ISO 7093-1 6 200HV-A4	SCHEIBE
9	11004444	2	HEX NUT AEHNL.ISO 7040 M6 A2-70	SECHSKANTMUTTER
10	433102508	1	RETAINING SPRING 5X122 ISO 2081 FE/ZN8/	SICHERUNGSFEDER

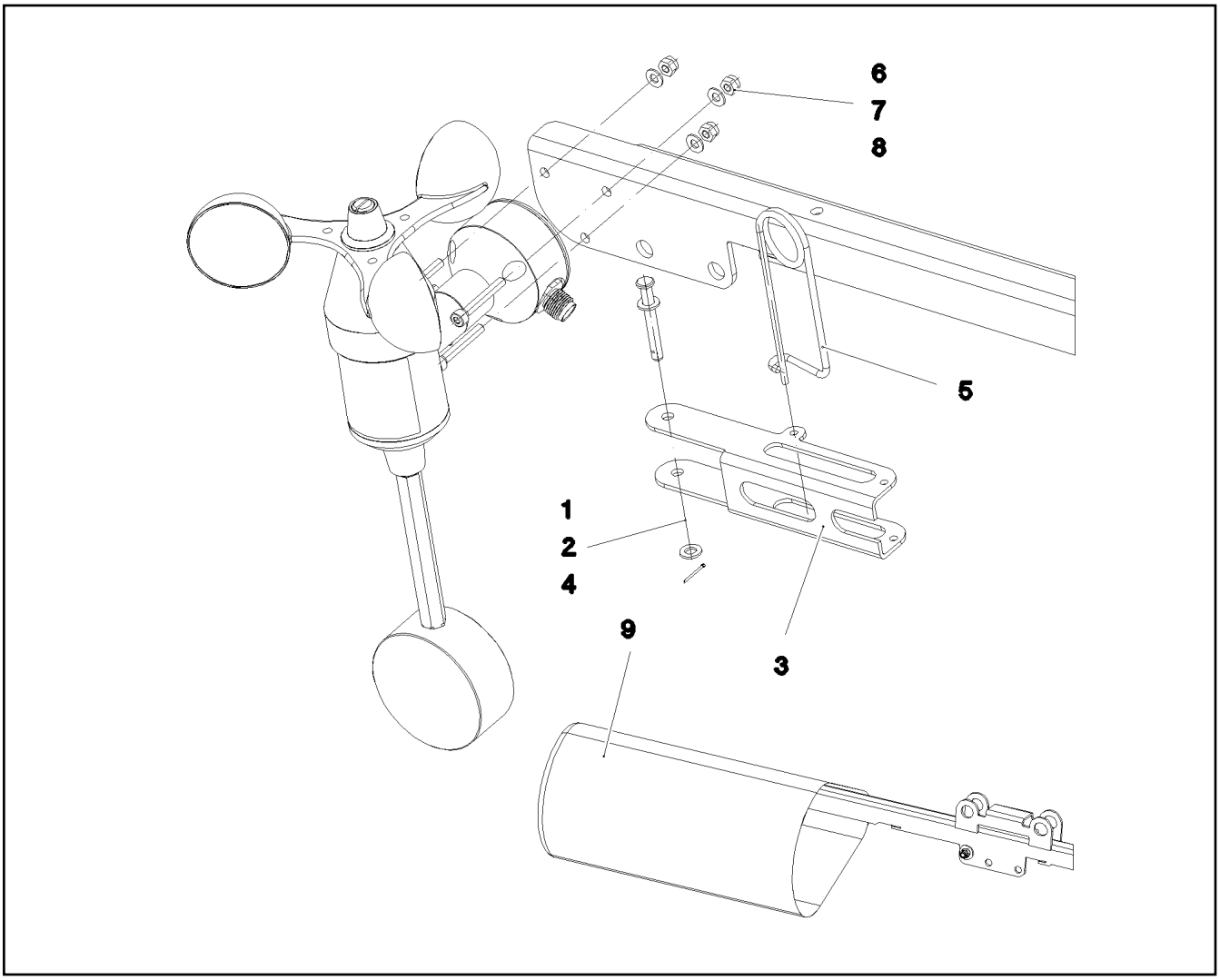

Pos.	Item	Quantity	Description	Bezeichnung
1	451000208	1	PIN DIN 1434 5X40X35 X5CRNI1810	BOLZEN
2	10410193	2	WASHER ISO 7089 5 -A2	SCHEIBE
3	97030562	1	PLATE 2X143X92 X5CRNI18-10	BLECH
4	10180340	1	SPLIT PIN ISO 1234 1,6X14 A2	SPLINT
5	433102808	1	RETAINING SPRING 3X55 VERZ	SICHERUNGSFEDER
6	10875815	3	SOCKET HEAD SCREW ISO 4762 M4X30 8.8	ZYLINDERSCHRAUBE
7	10875611	3	HEX NUT DIN 985 M4 8 480H SPF	SECHSKANTMUTTER
8	10875645	3	WASHER ISO 7089 4 200HV 480H SPF	SCHEIBE
9	97042475	1	HOOD 180X350 GEWEBE ROT	HAUBE

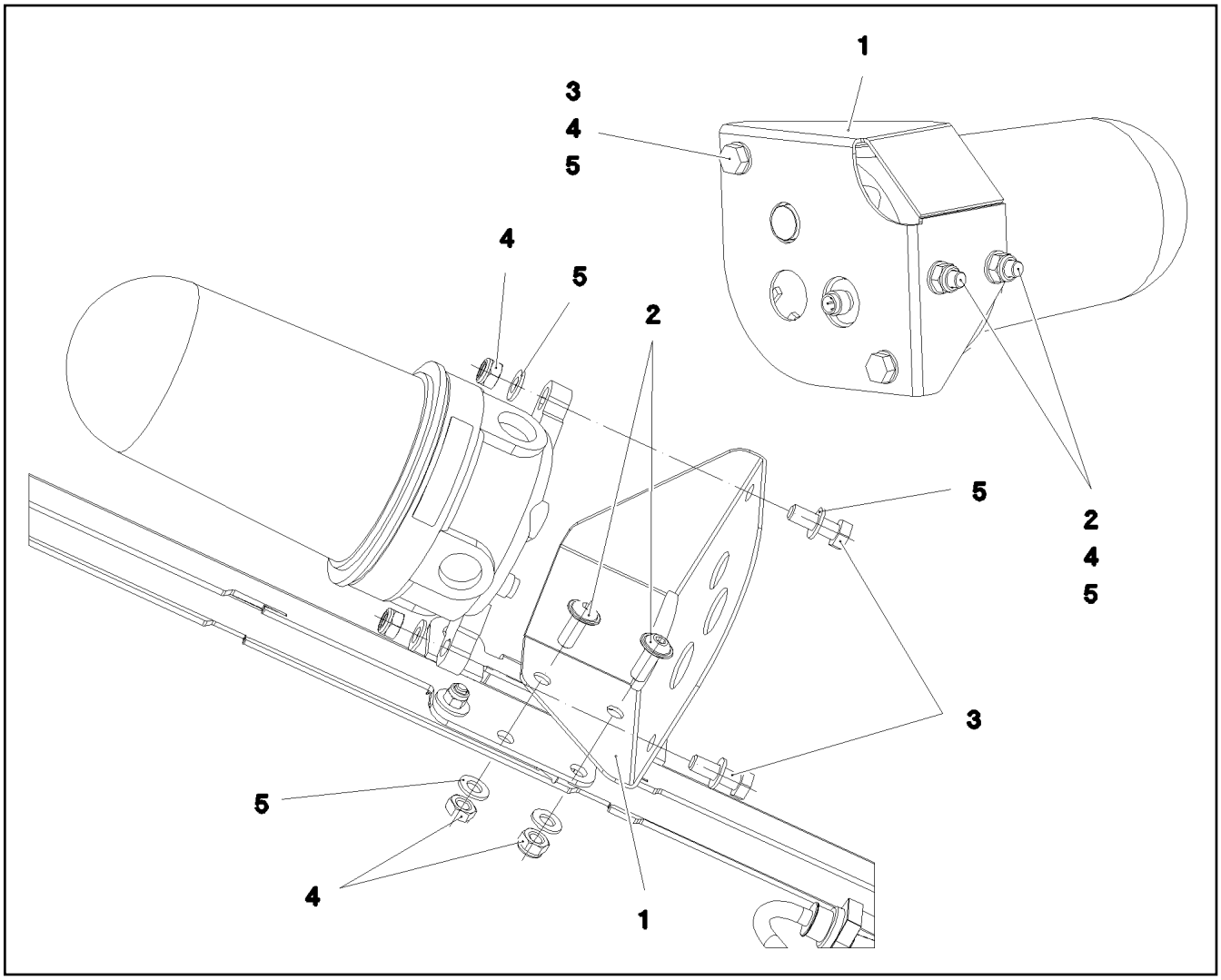

Pos.	Item	Quantity	Description	Bezeichnung
1	97030307	1	PLATE 2X191X185 X5CRNI18-10	BLECH
2	408650608	2	BUTTON HEAD SCREW ISO 7380-2 M8X20 A	HALBRUNDKOPFSCHRAUBE
3	406590105	2	HEX SCREW ISO 4017 M8X25 A2-70	SECHSKANTSCHRAUBE
4	411903108	4	HEX NUT DIN 985 M8 A2-70	SECHSKANTMUTTER
5	420060705	6	WASHER ISO 7089 8 200HV-A2	SCHEIBE

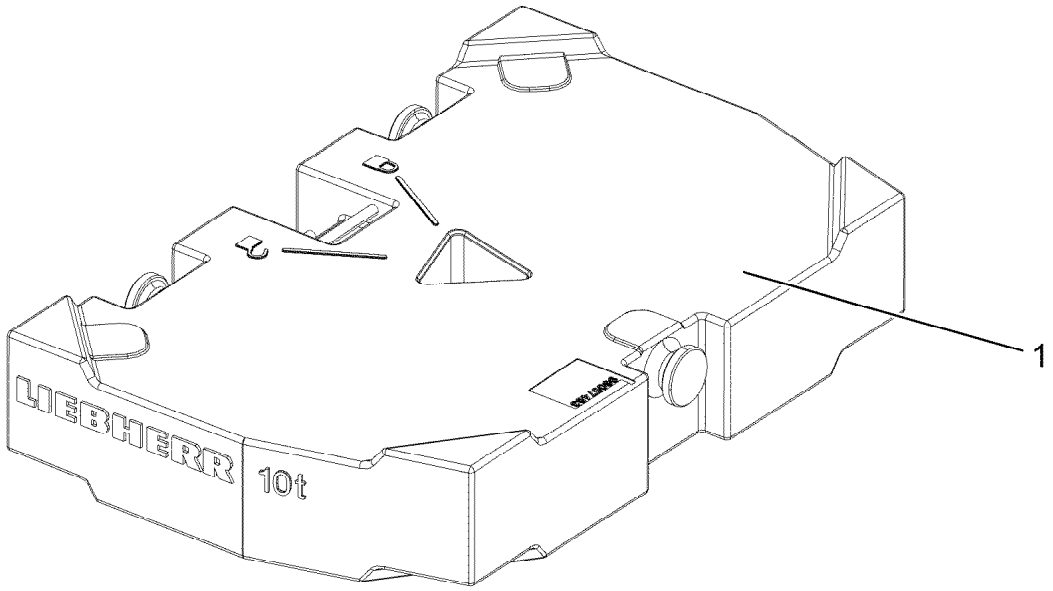

Pos.	Item	Quantity	Description	Bezeichnung
1	96063939	1	COUNTERWEIGHT 10T SPF ⇨ ❑ 1210	GEGENGEWICHT

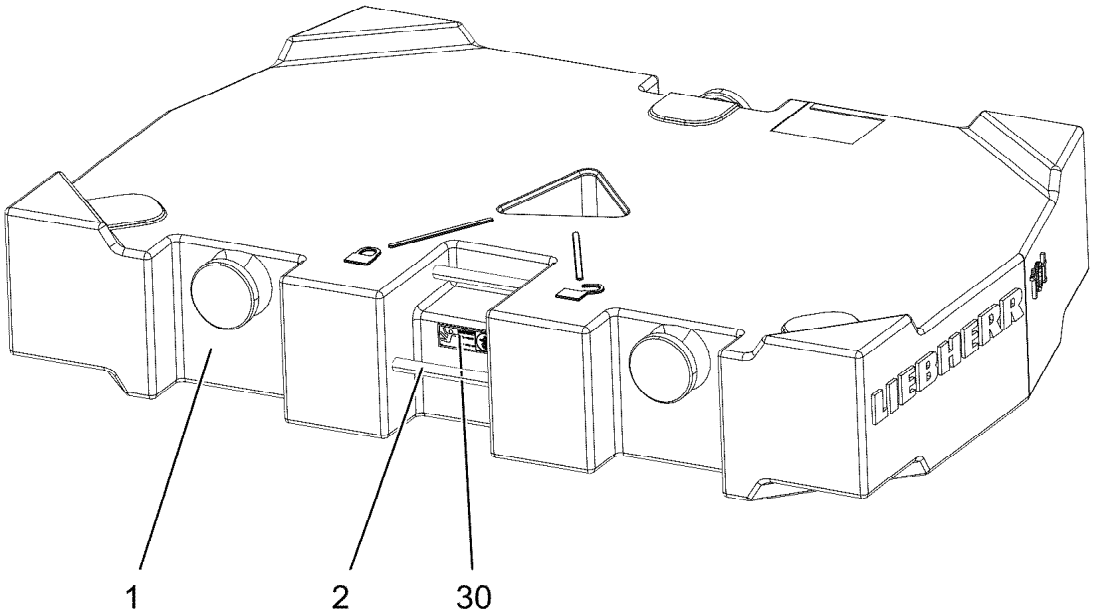

Pos. 40

Pos.	Item	Quantity	Description	Bezeichnung
1	380119808	1	COUNTERWEIGHT 2525X470X1605 EN-GJL-	GEGENGEWICHT
2	97147393	2	ROD 32.0X400 BST500S	STAB
30	978674808	1	SIGN 168X62 KLEBEFOLIE SPF	SCHILD

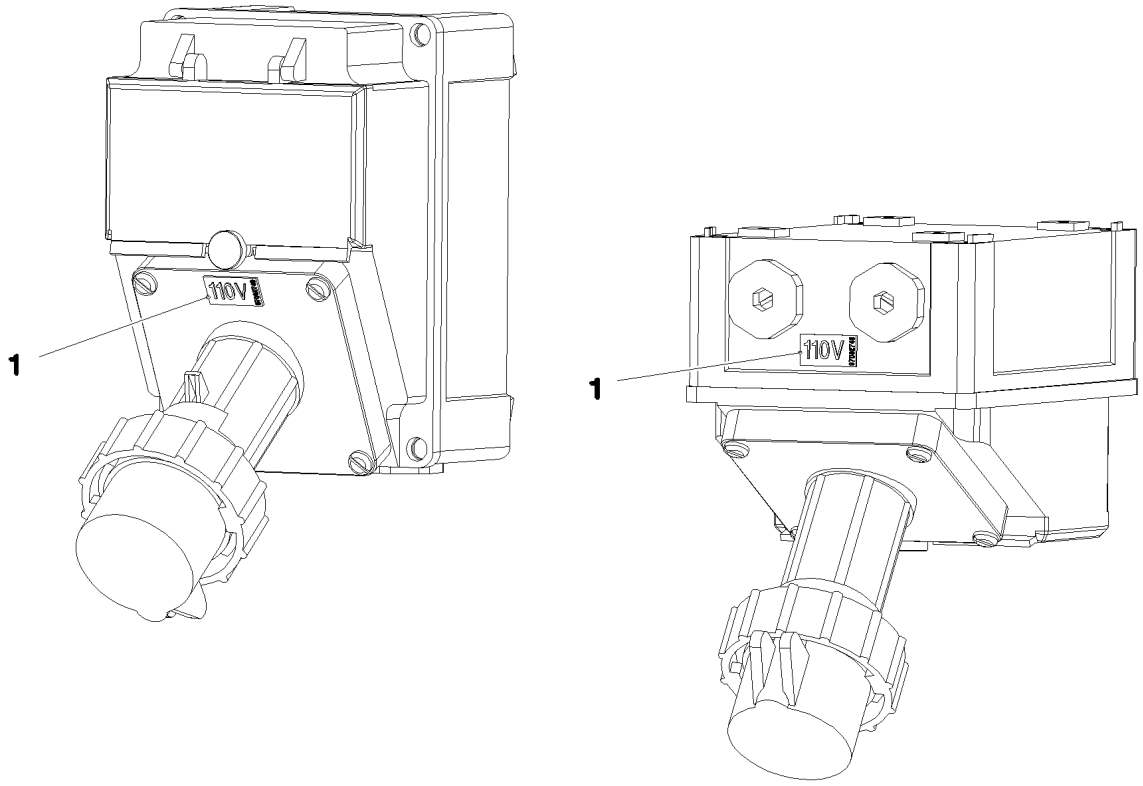

Pos.	Item	Quantity	Description	Bezeichnung
1	97082749	1	INFORMATION SIGN 23X12 KLEBEFOLIE SP	HINWEISSCHILD

Pos. 700

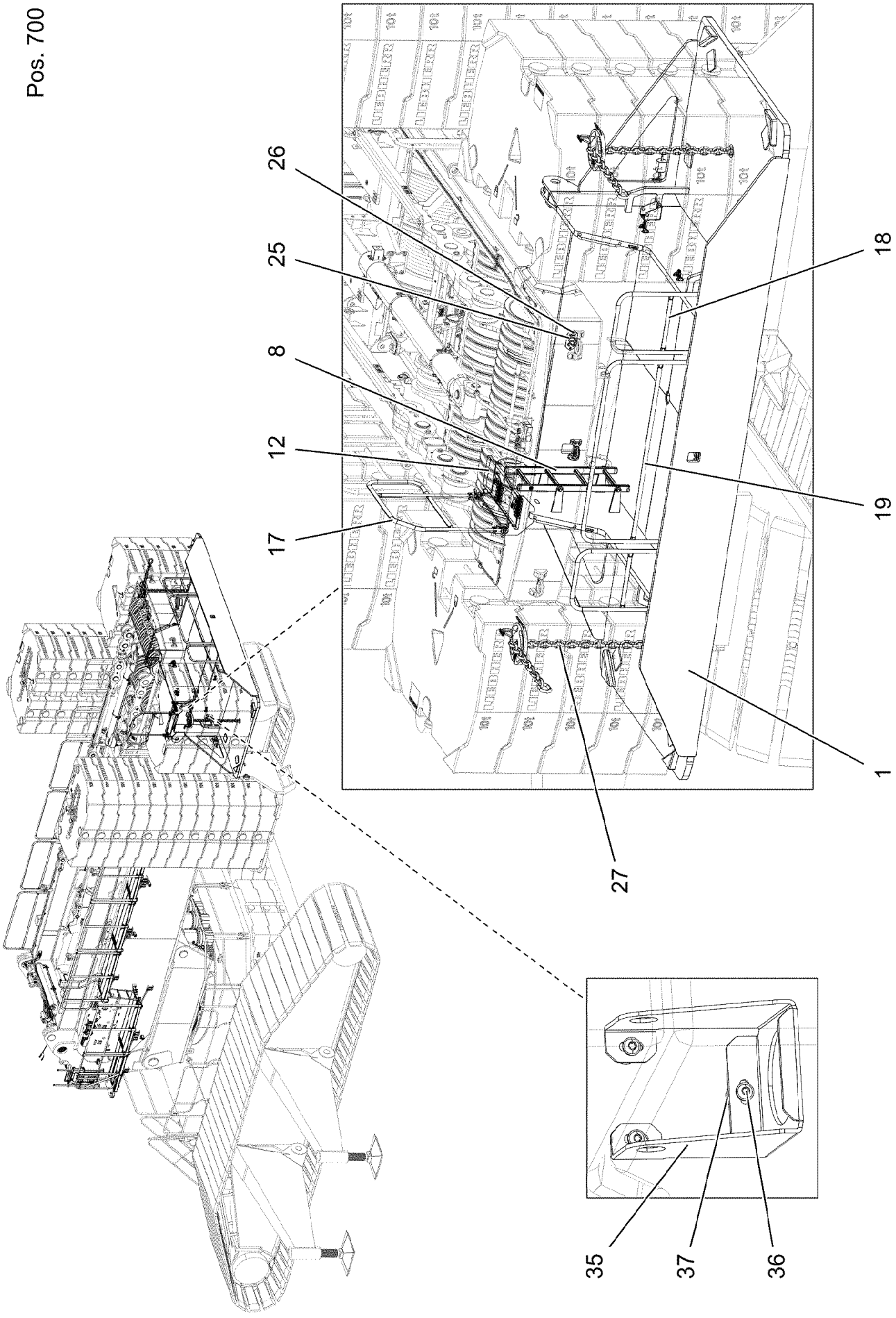

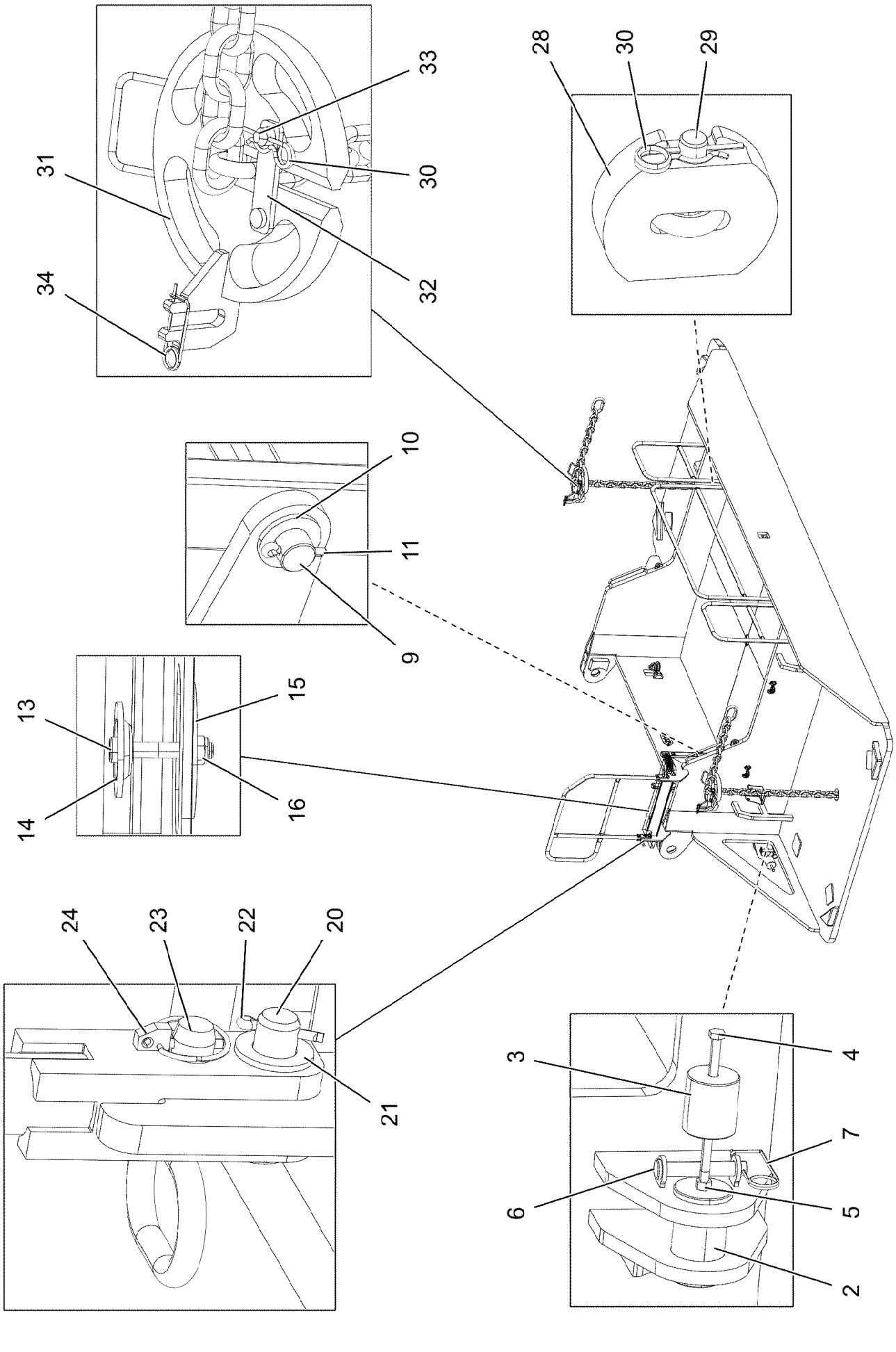
33
31
30
32
34
28
30
29
10
11
9
13
15
14
16
24
23
22
20
21
3
4
7
6
5
2

Pos.	Item	Quantity	Description	Bezeichnung
1	96039474	1	BRACKET WELDED CONST.	KONSOLE SCHWK.
2	97024242	2	PIN 100.0X165 35NICRMOV125 SPF	BOLZEN
3	948918408	2	AXLE 90.0X100 S355J2+AR FE//ZN20//C	ACHSE
4	10878582	2	HEX SCREW ISO 4014 M16X300 8.8 FLZN SP	SECHSKANTSCHRAUBE
5	10875617	2	HEX NUT ISO 4032 M16 8 FLZN SPF	SECHSKANTMUTTER
6	932062308	2	PIN RD25X150 42CRMO4+QT GASN.	BOLZEN
7	433100908	2	RETAINING SPRING 4,5X98 ISO 2081 FE/ZN	SICHERUNGSFEDER
8	11481745	1	SIMPLE LADDER EN 131 4-420X1,09M AL SP	ANLEGELEITER
9	97014724	2	AXLE 25.0X500 S355J2G3C+C FE//ZNNI8//C	ACHSE
10	10289810	4	WASHER ISO 7089 24 300HV FLZN SPF	SCHEIBE
11	11968307	4	SPLIT PIN ISO 1234 6,3X32 ST 480H SPF	SPLINT
12	97041918	1	GRIDIRON T980X300X30/2 S235 JR SPF	GITTERROST-P
13	12206699	2	SOCKET HEAD SCREW ISO 4762 M8X45 8.8	ZYLINDERSCHRAUBE
14	10100621	2	DISH MOUNTING	TELLERBEFESTIGUNG
15	941138108	2	WASHER DC01 FE//ZNNI8//CN//T0	SCHEIBE
16	10875614	2	HEX NUT DIN 985 M8 8 480H SPF	SECHSKANTMUTTER
17	96024645	1	HAND RAIL WELDED STRUCTURE T ZN O	GELAENDER SCHWK.
18	967932708	2	GUARD RAILING T ZN O	GELAENDER
19	967932508	1	GUARD RAILING T ZN O	GELAENDER
20	451222408	14	PIN DIN 1435 20X65X58 ST.50-2K VERZ	BOLZEN
21	10289808	14	WASHER ISO 7089 20 300HV FLZN SPF	SCHEIBE
22	12100681	14	SPLIT PIN ISO 1234 5X28 ST 480H SPF	SPLINT
23	924713108	2	SOCKET PIN T ZN K	STECKBOLZEN
24	10875869	2	SAFETY PLUG W HINGE-LID 5X29X4,7X25 4	SICHERHEITSKLAPPSTECKER
25	97111655	1	WEIGHT INFORMATION PLATE 2X200X100 D	GEWICHTSSCHILD
26	12102696	2	BUTTON HEAD SCREW AEHNL.ISO 7380-2	HALBRUNDKOPFSCHRAUBE
27	10878112	2	CHAIN SUSPENSION 15T-2.5M VERZ	KETTENGEHAENGE
28	972205608	2	HOLDING PLATE 45X169X180 S690QL	HALTEPLATTE
29	972205708	2	PIN 35.0X165 35NICRMOV125 GASN. SPF	BOLZEN
30	433206408	4	SPRING PLUG 6 ZINC COATED	FEDERSTECKER
31	963253908	2	PLATE CPL. SPF	PLATTE KPL.
32	963249908	2	FUSE FE//ZNNI8//CN//T0	SICHERUNG
33	974145908	2	THREADED PIN 25.0X50 42CRMO4+QT GA	GEWINDEBOLZEN
34	433101208	2	RETAINING SPRING 4X68 ISO 2081 FE/ZN8/	SICHERUNGSFEDER
35	97124827	2	PLATE 4X419X272 S315MC FE//ZNNI8//CN//T	BLECH
36	10875485	6	BUTTON HEAD SCREW AEHNL.ISO 7380-2	HALBRUNDKOPFSCHRAUBE
37	953873408	6	SLEEVE 25X20 11SMN37 FE//ZNNI8//CN//T0	HUELSE
700	96039900	1	SIGNS	BESCHILDERUNG
			⇨ ❑ 1215	

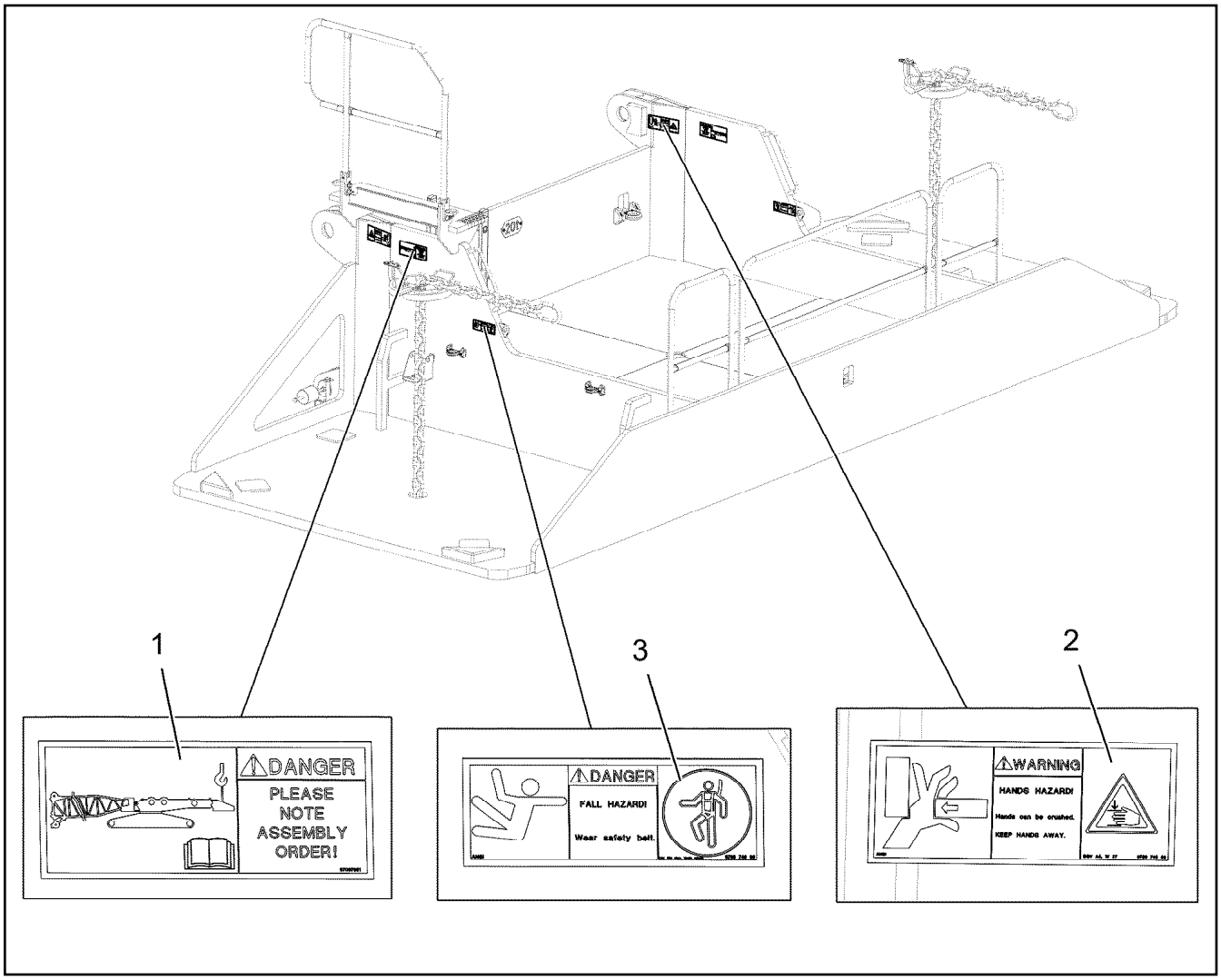

Pos.	Item	Quantity	Description	Bezeichnung
1	97097951	2	WARNING SIGN 208X88 KLEBEFOLIE SPF	WARNSCHILD
2	978674608	2	SIGN 208X88 KLEBEFOLIE SPF	SCHILD
3	978674808	2	SIGN 168X62 KLEBEFOLIE SPF	SCHILD

Pos.	Item	Quantity	Description	Bezeichnung
10	12103649	1	START AID CABLE 2X70-15M	STARTHILFEKABEL

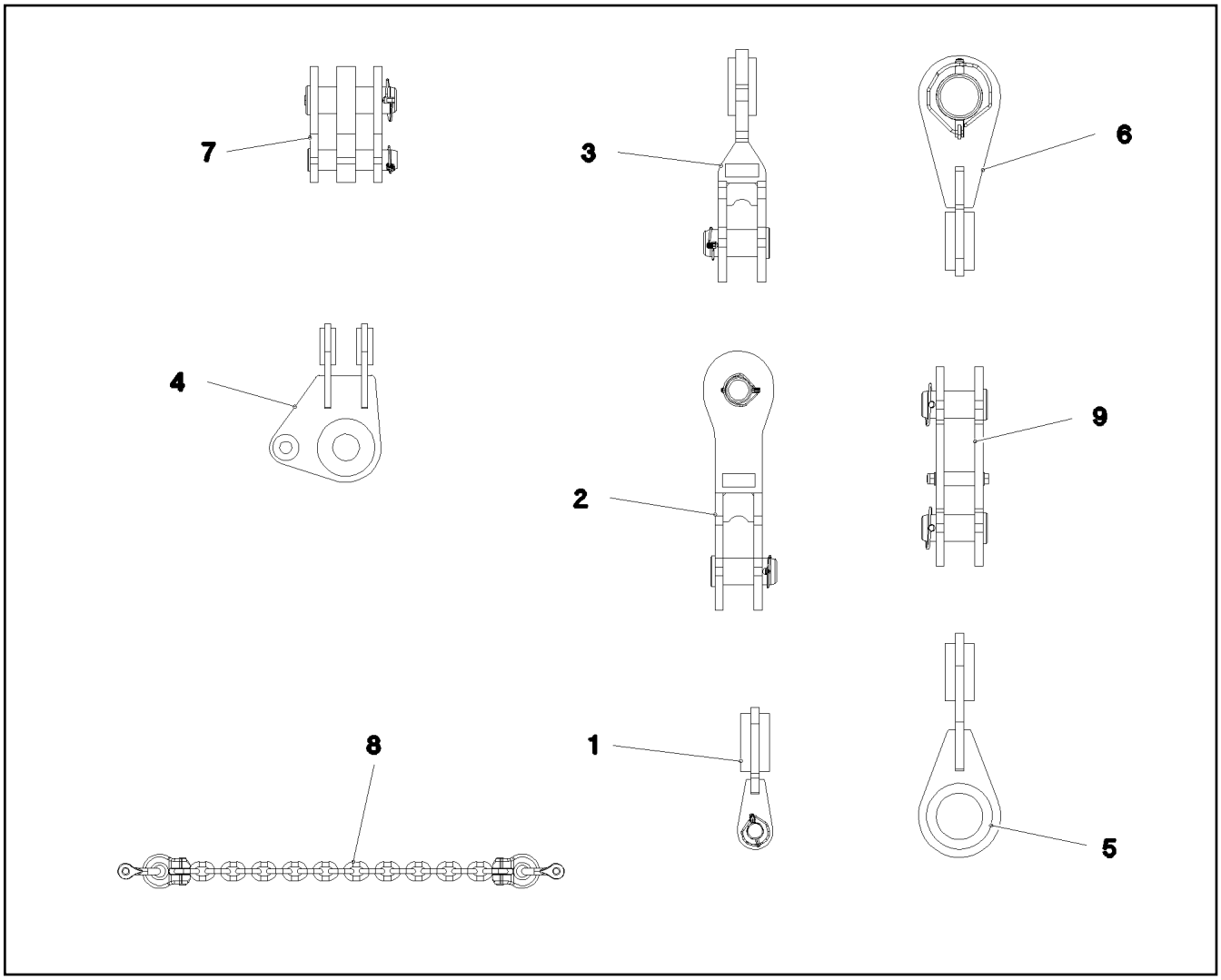

Pos.	Item	Quantity	Description	Bezeichnung
1	968766608	2	CROSS SHACKLE CPL.	KREUZLASCHE KPL.
(1)	968767308	1	CROSS CONNECTING LINK WELDED	KREUZLASCHE SCHWK.
(2)	956064008	1	PIN 45.0X30 4 35NICRMOV125 GASN. SPF	BOLZEN
(3)	10180884	1	SAFETY PLUG W HINGE-LID 8X62X7,5X53	SICHERHEITSKLAPPSTECKER
(4)	97139634	1	PLATE ASSEMBLY SCHILD BG SPF	SCHILD BAUGRUPPE
2	968766708	2	CROSS SHACKLE CPL.	KREUZLASCHE KPL.
(1)	968767708	1	CROSS CONNECTING LINK WELDED	KREUZLASCHE SCHWK.
(2)	97047009	2	PIN 75.0X160 35NICRMOV125	BOLZEN
(3)	10180878	2	SAFETY PLUG W HINGE-LID 17X100X15,5X	SICHERHEITSKLAPPSTECKER
(4)	973567608	1	PLATE IDENTIFICATION NUMBER IDENT-N	SCHILD IDENTNR.
3	968766808	2	BRACKET CPL.	LASCHE KPL.
(1)	968767808	1	CONNECTING LINK WELDED	LASCHE SCHWK.
(2)	97047009	1	PIN 75.0X160 35NICRMOV125	BOLZEN
(3)	10180878	1	SAFETY PLUG W HINGE-LID 17X100X15,5X	SICHERHEITSKLAPPSTECKER
(4)	97139634	1	PLATE ASSEMBLY SCHILD BG SPF	SCHILD BAUGRUPPE
4	968768308	2	CROSS CONNECTING LINK WELDED	KREUZLASCHE SCHWK.
5	968767108	2	CROSS SHACKLE CPL. 0.35M	KREUZLASCHE KPL.
6	968767208	2	CROSS SHACKLE CPL.	KREUZLASCHE KPL.
(1)	968769108	1	CROSS CONNECTING LINK WELDED	KREUZLASCHE SCHWK.
(2)	97047299	1	PIN 120.0X317 35NICRMOV125 SPF	BOLZEN
(3)	12100250	1	SAFETY PLUG W HINGE-LID 20X150X20X1	SICHERHEITSKLAPPSTECKER
(4)	97139634	1	PLATE ASSEMBLY SCHILD BG SPF	SCHILD BAUGRUPPE
7	968768408	2	BRACKET CPL. ⇨ ❑ 1219	LASCHE KPL.
8	97047031	1	CHAIN 1507	KETTE

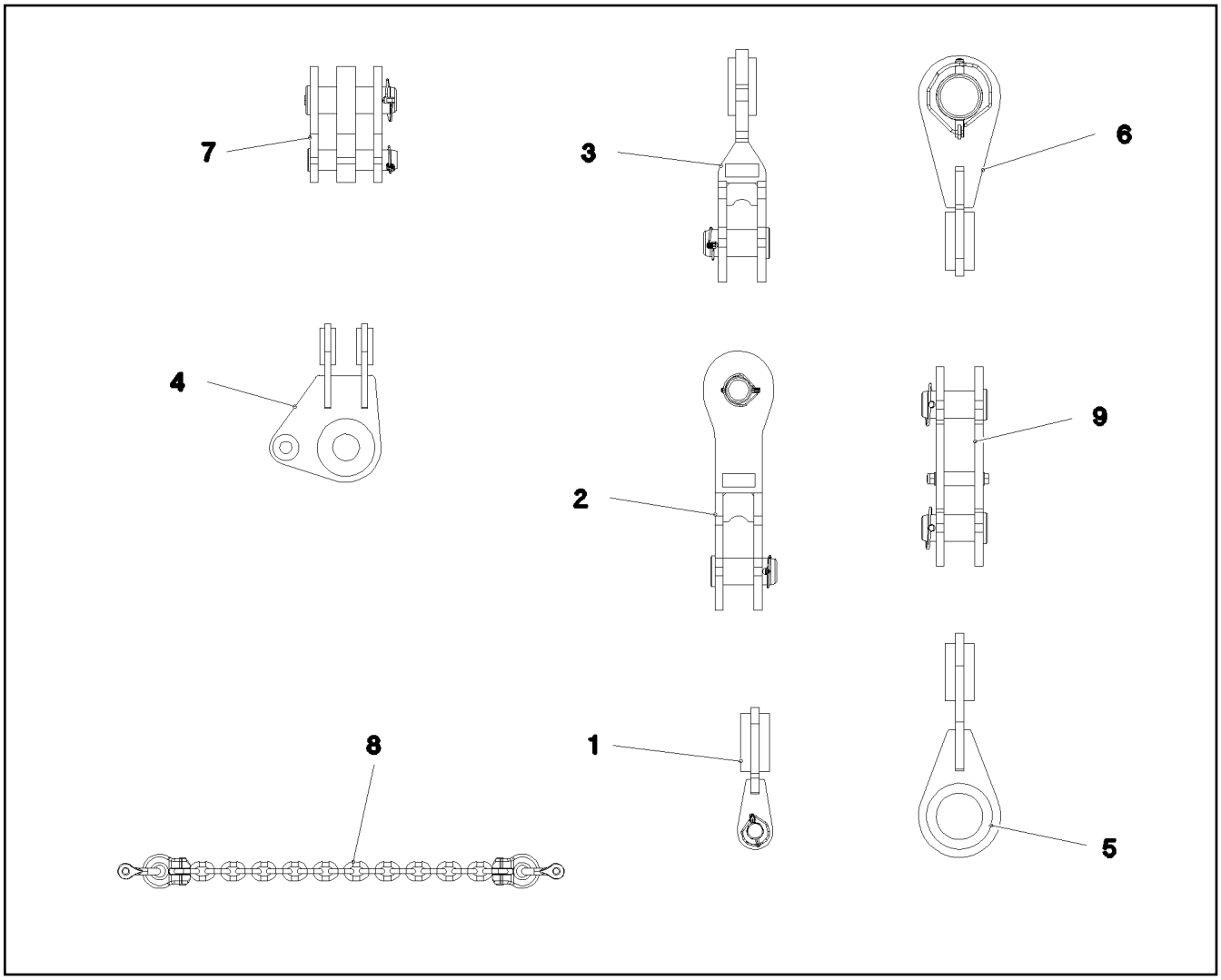

Pos.	Item	Quantity	Description	Bezeichnung
9	969308308	2	BRACKET CPL. 0.3M ⇨ ❑ 1220	LASCHE KPL.

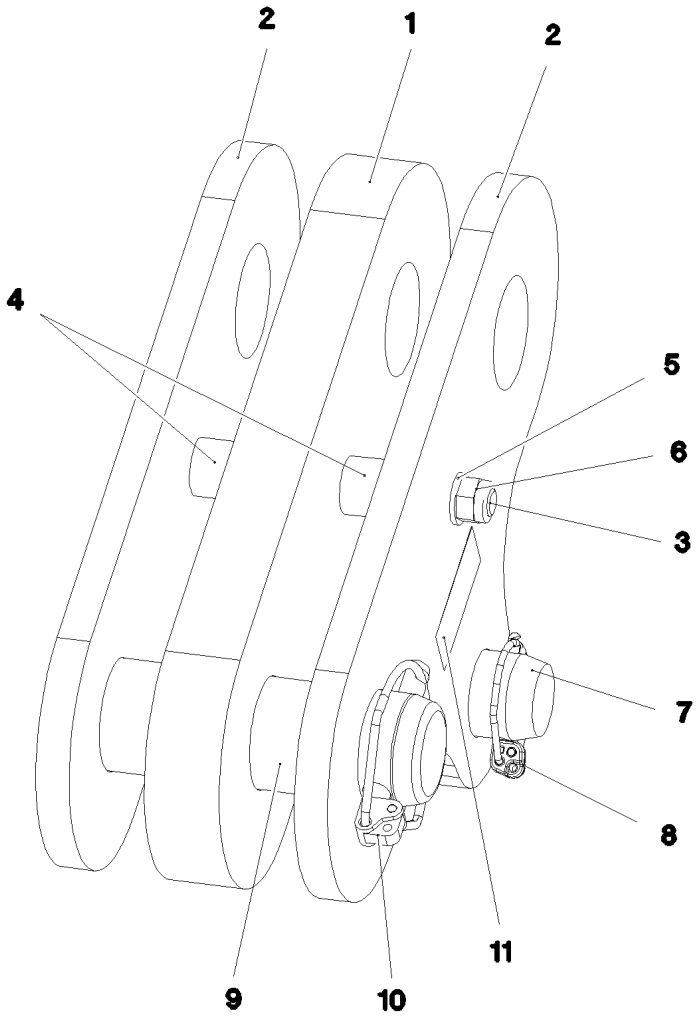

Pos.	Item	Quantity	Description	Bezeichnung
1	968989208	1	BRACKET WITH BOARD	LASCHE MIT SCHILD
2	968989308	2	BRACKET WITH BOARD	LASCHE MIT SCHILD
3	12224045	1	HEX SCREW ISO 4014 M16X200 8.8 FLZN SP	SECHSKANTSCHRAUBE
4	949987108	2	TUBE 33,7X8X45 S355J2H FE//ZNNI8//CN//T	ROHR
5	10289806	2	WASHER ISO 7089 16 300HV FLZN SPF	SCHEIBE
6	10875609	1	HEX NUT DIN 985 M16 8 FLZN SPF	SECHSKANTMUTTER
7	953552708	1	PIN 55.0X207 35NICRMOV125 GASN. SPF	BOLZEN
8	10180884	1	SAFETY PLUG W HINGE-LID 8X62X7,5X53	SICHERHEITSKLAPPSTECKER
9	97027114	1	PIN 70.0X220 35NICRMOV125 SPF	BOLZEN
10	10180878	1	SAFETY PLUG W HINGE-LID 17X100X15,5X	SICHERHEITSKLAPPSTECKER
11	97139634	1	PLATE ASSEMBLY SCHILD BG SPF	SCHILD BAUGRUPPE

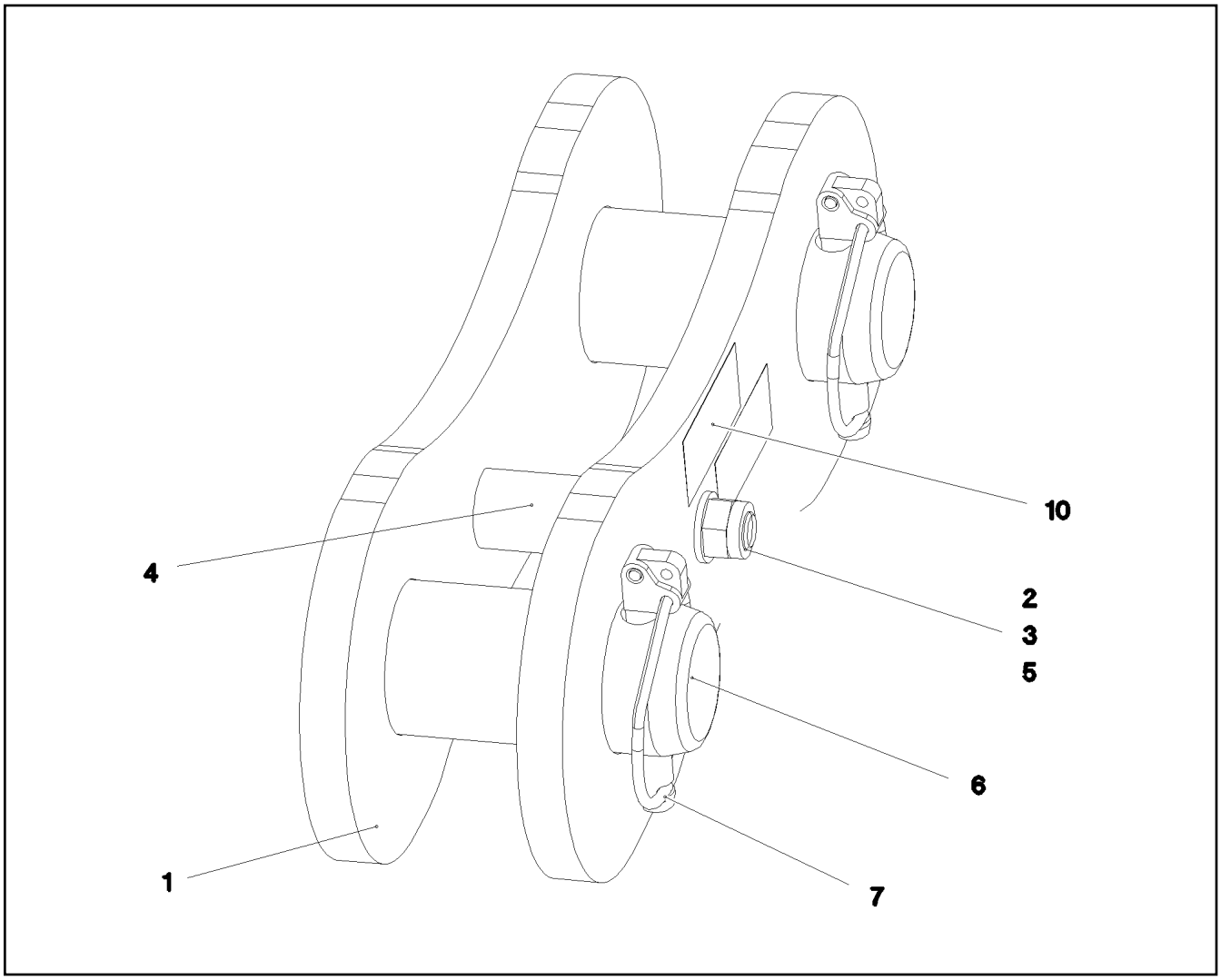

Pos.	Item	Quantity	Description	Bezeichnung
1	967744108	2	BRACKET WITH BOARD 0.30M	LASCHE MIT SCHILD
2	11642340	1	HEX SCREW ISO 4014 M16X140 8.8 FLZN SP	SECHSKANTSCHRAUBE
3	10289806	2	WASHER ISO 7089 16 300HV FLZN SPF	SCHEIBE
4	97050971	1	TUBE 33.7X75 S355J2H FE//ZNNI8//CN//T0	ROHR
5	10875609	1	HEX NUT DIN 985 M16 8 FLZN SPF	SECHSKANTMUTTER
6	97047009	2	PIN 75.0X160 35NICRMOV125	BOLZEN
7	10180878	2	SAFETY PLUG W HINGE-LID 17X100X15,5X	SICHERHEITSKLAPPSTECKER
10	97139634	2	PLATE ASSEMBLY SCHILD BG SPF	SCHILD BAUGRUPPE

Pos.	Item	Quantity	Description	Bezeichnung
1	97046984	2	ADDITIONAL GUY ROPE 40MM 5M SPF	ZUSATZABSPANNSEIL

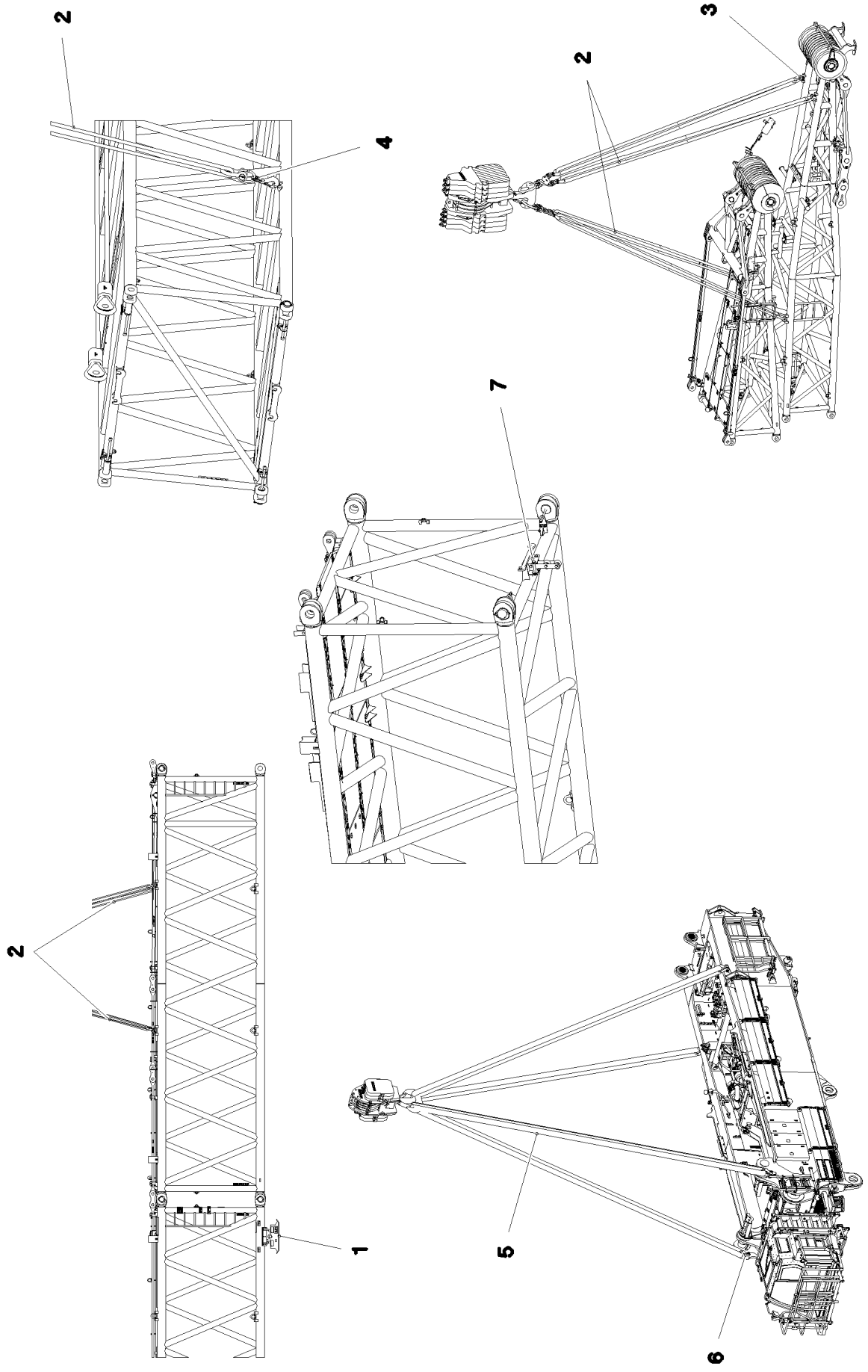

9.1.2023 080821 LIEBHERR	**etk_en_de_098288 LR 11000** **MOUNTING AIDS** **MONTAGEHILFSMITTEL**	❑ 1222 (1/2) **917571308**

Pos.	Item	Quantity	Description	Bezeichnung
1	968455908	4	FOOT COMPLETE ⇨ ❑ 1224	FUSS KPL.
2	10871664	1	ROUND SLING SUSPENSION GEAR 39T-6.9	RUNDSCHLINGENGEHAENGE
3	10283204	4	SHACKLE 25T SPF	SCHAEKEL
4	97053134	4	LOAD HOOK CPL. 6,7 SPF	LASTHAKEN KPL.
5	12101794	2	ROUND SLING SUSPENSION GEAR DIN EN	RUNDSCHLINGENGEHAENGE
6	10871666	4	SHACKLE 40T LACKIERT SPF	SCHAEKEL
7	969944608	1	MOUNTING CPL ⇨ ❑ 1225	HALTERUNG KPL.

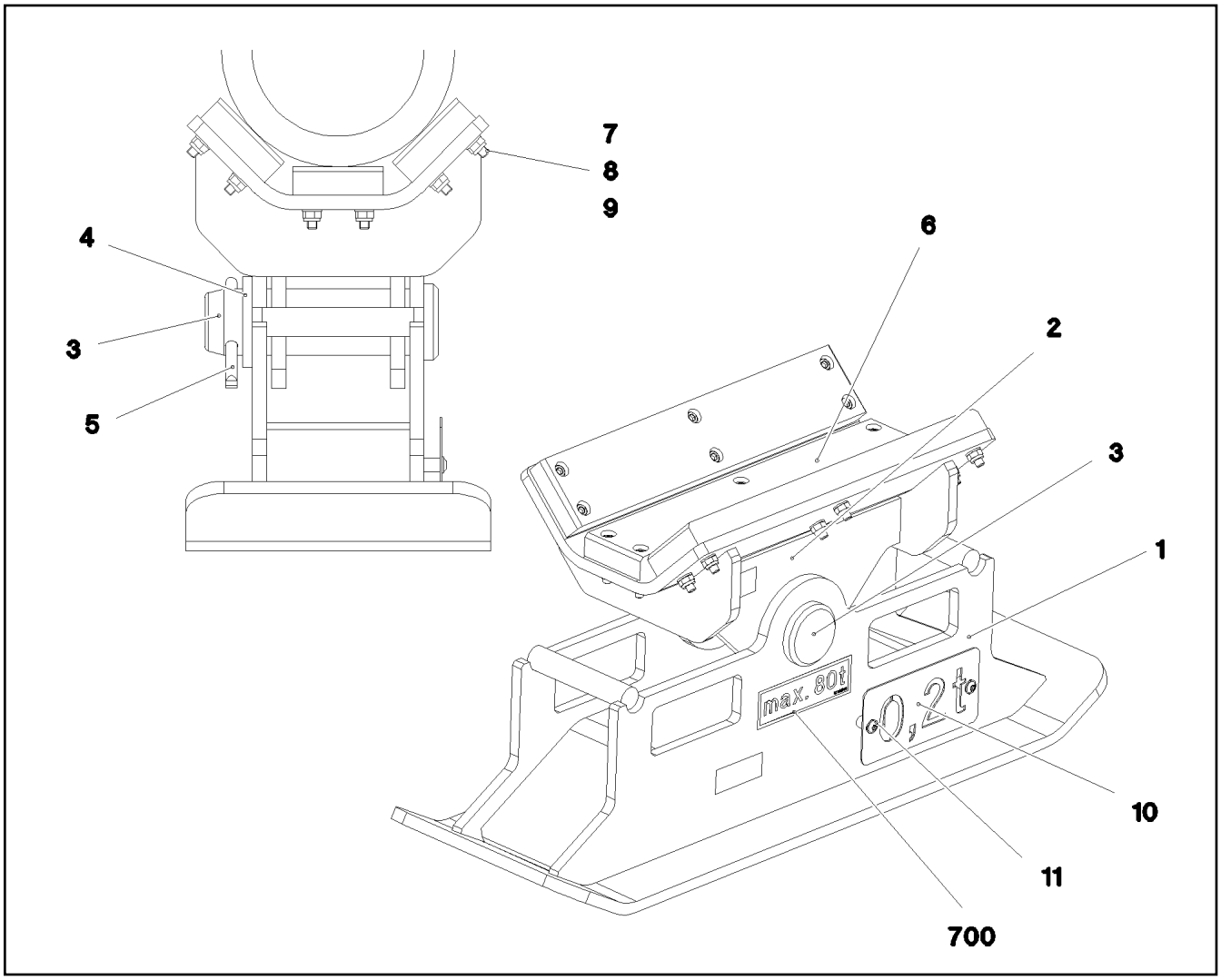

Pos.	Item	Quantity	Description	Bezeichnung
1	968299008	1	SUPPORT WELDED	FUSS SCHWK.
2	967997508	1	SUPPORT WELDED	AUFLAGE SCHWK.
3	972141808	1	PIN 80.0X245 35NICRMOV125	BOLZEN
4	11964262	1	WASHER EN 28738 70 160HV-ST FLZN SPF	SCHEIBE
5	10180381	1	SPLIT PIN ISO 1234 13X125 St 480H SPF	SPLINT
6	97011422	3	SHEET 30X95X500 PA6G	PLATTE
7	10875573	18	SOCKET HEAD SCREW ISO 4762 M10X50 8	ZYLINDERSCHRAUBE
8	420050701	18	WASHER ISO 7089 10 MS	SCHEIBE
9	10197769	18	HEX NUT DIN 985 M10 8 ZNNI-480H SPF	SECHSKANTMUTTER
10	979742908	1	SIGN 2X200X100 DC01 FE//ZNNI8//CN//T0	SCHILD
11	12102696	2	BUTTON HEAD SCREW AEHNL.ISO 7380-2	HALBRUNDKOPFSCHRAUBE
700	96017374	1	SIGNS	BESCHILDERUNG
(1)	97091645	1	SIGN 160X50 KLEBEFOLIE SPF	SCHILD

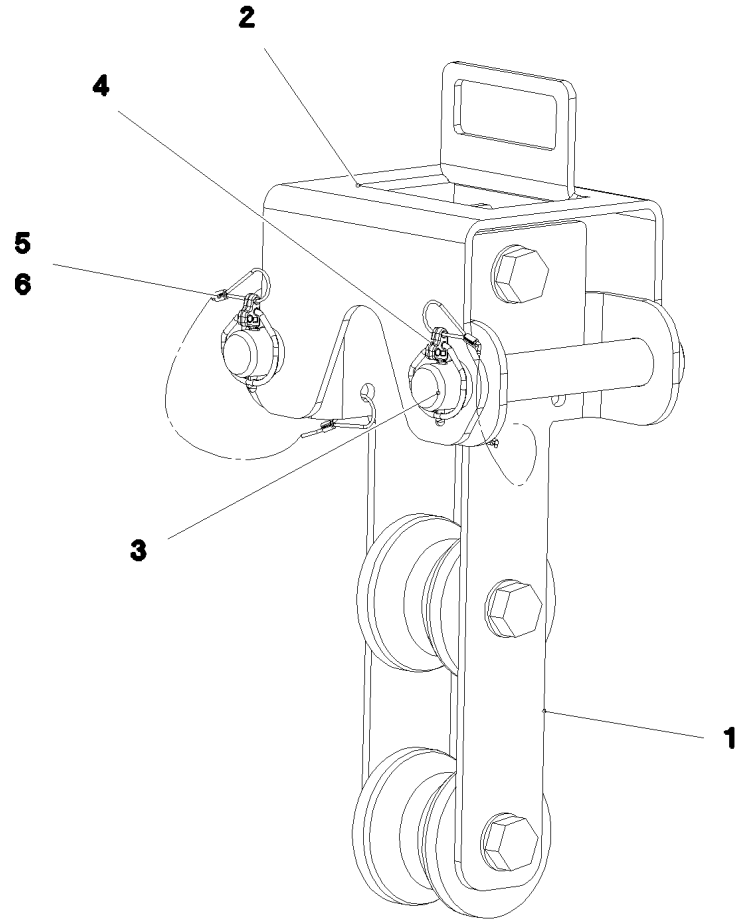

Pos.	Item	Quantity	Description	Bezeichnung
1	969944708	1	MOUNTING PRE-ASS. ⇨ ❑ 1226	HALTERUNG VORM.
2	97065013	1	PLATE 6X223X437 S355MC FE//ZNNI8//CN//T	BLECH
3	97004857	2	PIN 45.0X207 35NICRMOV125 GASN. SPF	BOLZEN
4	10875870	2	SAFETY PLUG W HINGE-LID 6X42X5,5X32 4	SICHERHEITSKLAPPSTECKER
5	11160431	0.7	ROPE 2 2,3KN EDELSTAHL	SEIL
6	11170565	4	FERRULE 2 CU	PRESSKLEMME

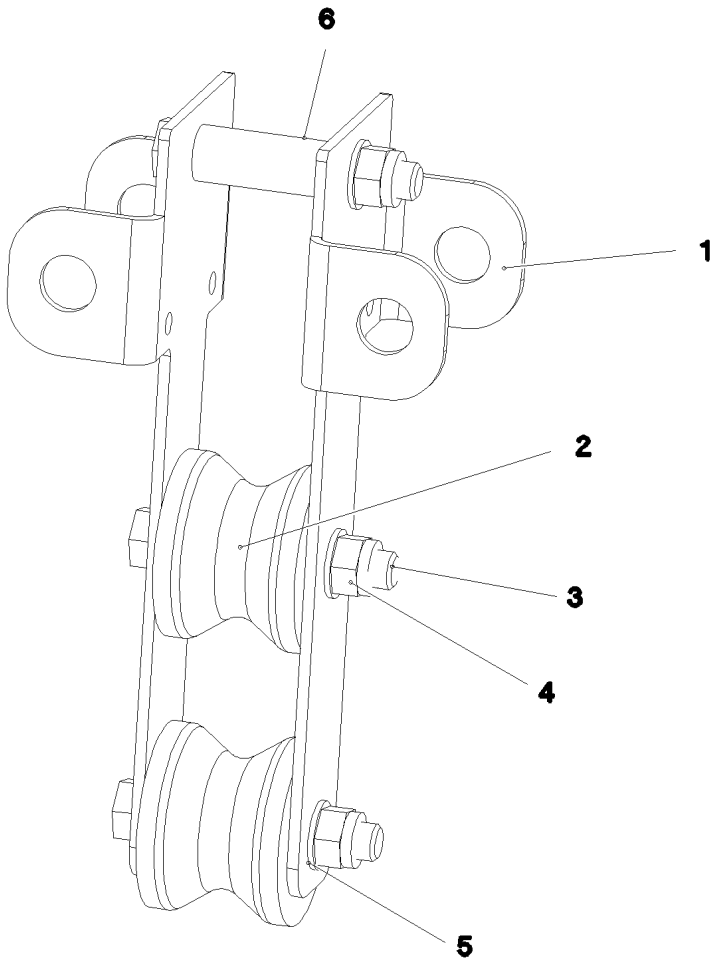

Pos.	Item	Quantity	Description	Bezeichnung
1	97065015	2	PLATE 6X423X291 S355MC FE//ZNNI8//CN//T	BLECH
2	288155308	2	ROLLER RD100X78 PA6G	ROLLE
3	10878585	3	HEX SCREW ISO 4014 M20X130 8.8 FLZN SP	SECHSKANTSCHRAUBE
4	10875610	3	HEX NUT DIN 985 M20 10 FLZN SPF	SECHSKANTMUTTER
5	10289808	6	WASHER ISO 7089 20 300HV FLZN SPF	SCHEIBE
6	946103108	3	TUBE 30.0 X0 E355+N VERZ	ROHR

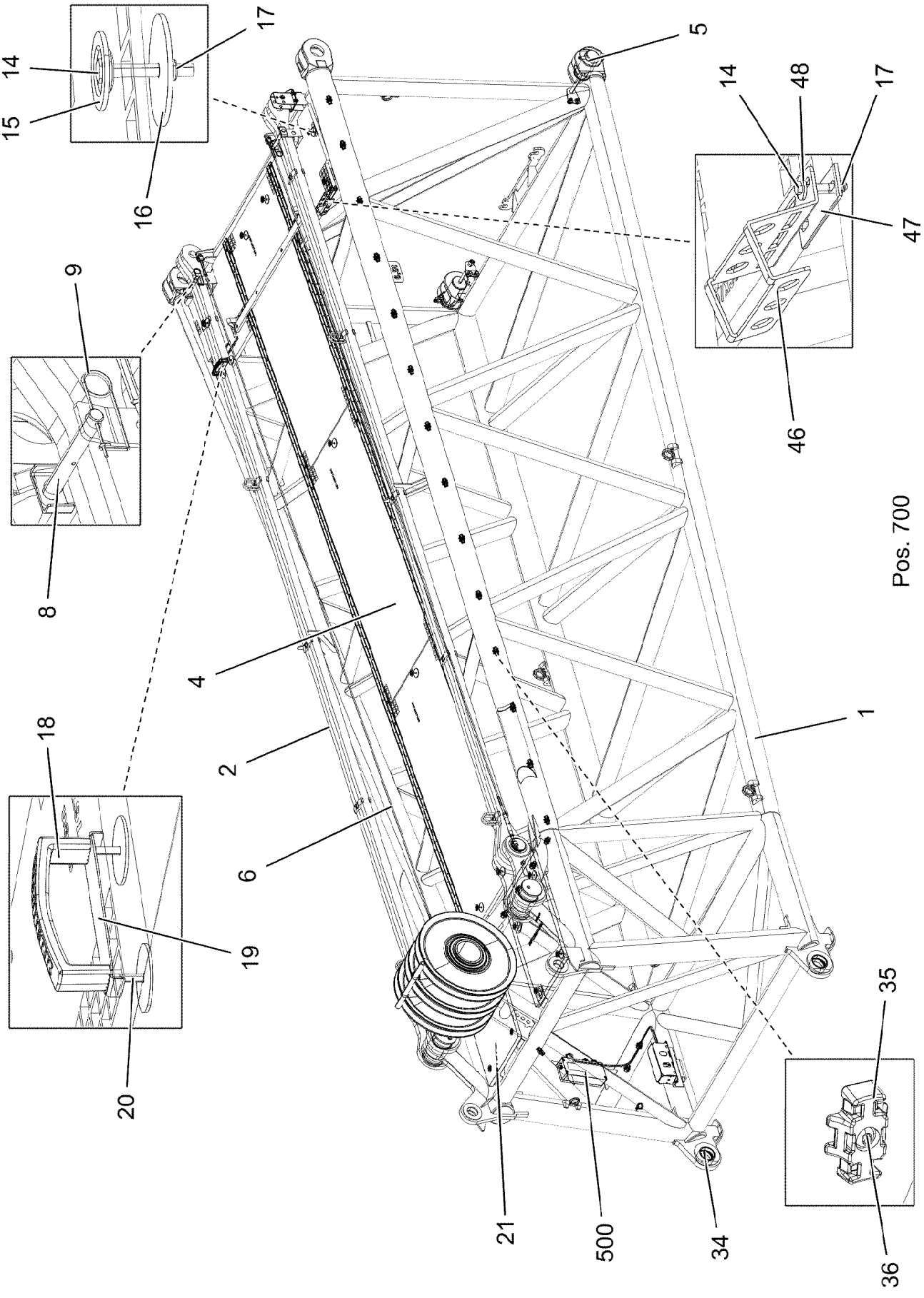

9.1.2023 004323	**etk_en_de_098288 LR 11000**	❑ 1227 (1/3)
LIEBHERR	**F-CONNECTING HEAD** **F-ANSCHLUSSKOPF**	**919219508**

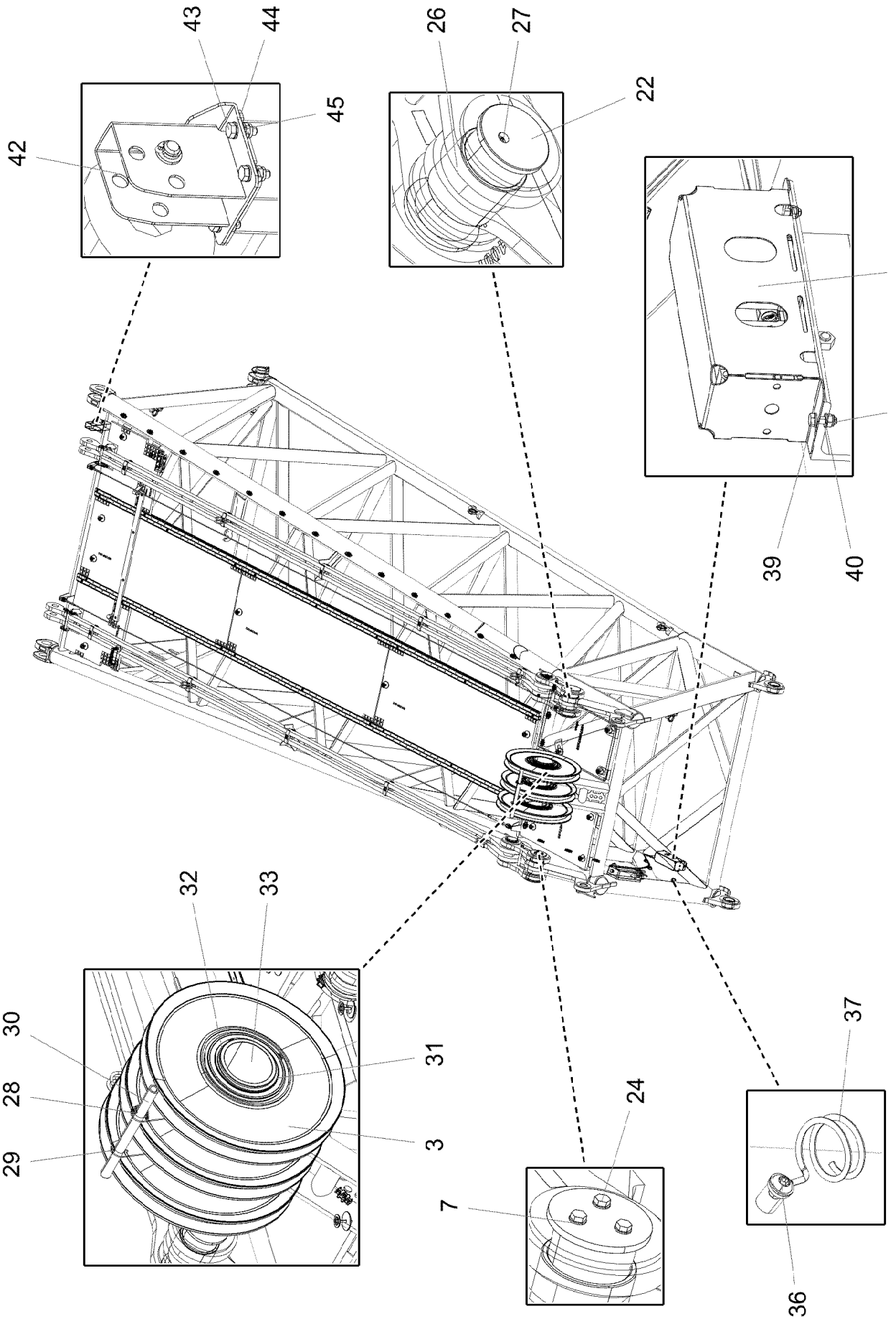

9.1.2023 004324 LIEBHERR	**etk_en_de_098288 LR 11000** **F-CONNECTING HEAD** **F-ANSCHLUSSKOPF**	❑ 1228 (2/3) **919219508**

Pos.	Item	Quantity	Description	Bezeichnung
1	96038404	1	F-CONNECTING HEAD WELDED	F-ANSCHLUSSKOPF SCHWK.
2	96038420	2	RODS / PULL RODS 7.35M ⇨ ❑ 1230	STANGEN KPL.
3	967066008	3	ROPE PULLEY CPL.	SEILROLLE KPL.
4	96038847	1	GRIDIRON PRE-ASS. ⇨ ❑ 1234	GITTERROST VORM.
5	96038848	2	PIN PRE-ASS. ⇨ ❑ 1235	BOLZEN VORM.
6	10816267	2	ROUND STRAND ROPE 10X6,6M STAHL VE	RUNDLITZENSEIL
7	10289805	14	WASHER ISO 7089 14 300HV FLZN SPF	SCHEIBE
8	962580308	2	CONNECTING PIN WELDED FE//ZNNI8//CN/	ABSTECKBOLZEN SCHWK.
9	433100908	2	RETAINING SPRING 4,5X98 ISO 2081 FE/ZN	SICHERUNGSFEDER
14	11651582	19	HEX SCREW ISO 4014 M8X55 8.8 480H SPF	SECHSKANTSCHRAUBE
15	10100621	17	DISH MOUNTING	TELLERBEFESTIGUNG
16	941138108	19	WASHER DC01 FE//ZNNI8//CN//T0	SCHEIBE
17	10875614	21	HEX NUT DIN 985 M8 8 480H SPF	SECHSKANTMUTTER
18	966435308	1	GRIP PA6-30%GF SPF	GRIFF
19	97006045	1	PLATE ALMG3 H111	BLECH
20	11651581	2	HEX SCREW ISO 4014 M8X50 8.8 480H SPF	SECHSKANTSCHRAUBE
21	97065734	2	GRATING DIN 24537-3 1007X607X30/7 GFK B	GITTERROST
22	97123857	2	PIN 160.0X280 35NICRMOV125 SPF	BOLZEN
23	97123858	2	PLATE 12X170X170 S690QL	BLECH
24	406602308	6	HEX SCREW ISO 4017 M14X40 10.9 FLZN SP	SECHSKANTSCHRAUBE
26	97123859	2	BUSHING 155X135X130 GZ-CUZN25AL*	BUCHSE
27	7743242	2	HYDRAULIC-TYPE LUBRICAT.NIPPLE DIN 71	KEGELSCHMIERNIPPEL
28	433201608	1	PIPE FOLDING PLUG 10X45 VERZ	ROHRKLAPPSTECKER
29	10180368	1	SPLIT PIN ISO 1234 8X50 St 480H SPF	SPLINT
30	97123861	1	TUBE 38.0X530 S355J2H T ZN O	ROHR
31	97104638	2	WASHER 2X246X246 DC01 FE//ZNNI8//CN//T	SCHEIBE
32	428010508	2	RETAINING RINGS DIN 471 220X5	SICHERUNGSRING
33	97123862	1	AXLE 244.5X580 S770QL1 SPF	ACHSE
34	97123863	2	BUSHING 125X110X75 37MNB4	BUCHSE
35	10872676	2	CABLE CLIP HOLDER 46X70-SCHWARZ PA	KABELBINDERHALTER
36	12102696	3	BUTTON HEAD SCREW AEHNL.ISO 7380-2	HALBRUNDKOPFSCHRAUBE
37	720014408	1	CABLE CLAMP	KABELHALTER
38	97080863	1	HOOD 601X338 DC01 FE//ZNNI8//CN//T0	HAUBE
39	10197831	2	HEX SCREW ISO 4017 M8X25 8.8 ZNNI-480	SECHSKANTSCHRAUBE
40	12103465	4	WASHER ISO 7089 8 300HV ZNNI-480H SPF	SCHEIBE
42	96005810	1	CONSOLE COMPL.	KONSOLE KPL.
(2)	96005812	1	BRACKET WELDED CONST.	KONSOLE SCHWK.
(3)	451222508	1	PIN ISO 2341 B20X75X66 S355J2+AR FE//ZN	BOLZEN
(4)	10875637	1	WASHER DIN 1441 21 ST FLZN SPF	SCHEIBE
(5)	10180359	1	SPLIT PIN ISO 1234 5X40 St 480H SPF	SPLINT
43	11642358	4	HEX SCREW ISO 4017 M10X30 8.8 FLZN SP	SECHSKANTSCHRAUBE
44	10289795	8	WASHER ISO 7089 10 300HV FLZN SPF	SCHEIBE
45	10197769	4	HEX NUT DIN 985 M10 8 ZNNI-480H SPF	SECHSKANTMUTTER
46	97061020	1	PLATE 4X255X187 S315MC FE//ZNNI8//CN//T	BLECH
47	970130508	1	PLATE 4x160x40 S315MC FE//ZNNI8//CN//T0	BLECH
48	420600301	4	WASHER ISO 7094 8 100 HV-ST VERZ	SCHEIBE
500	919287008	1	ELECTRIC F-CONNECTING HEAD F2 ⇨ ❑ 1236	ELEKTRIK F-ANSCHLUSSKOPF
700	96038854	1	SIGNS ⇨ ❑ 1241	BESCHILDERUNG

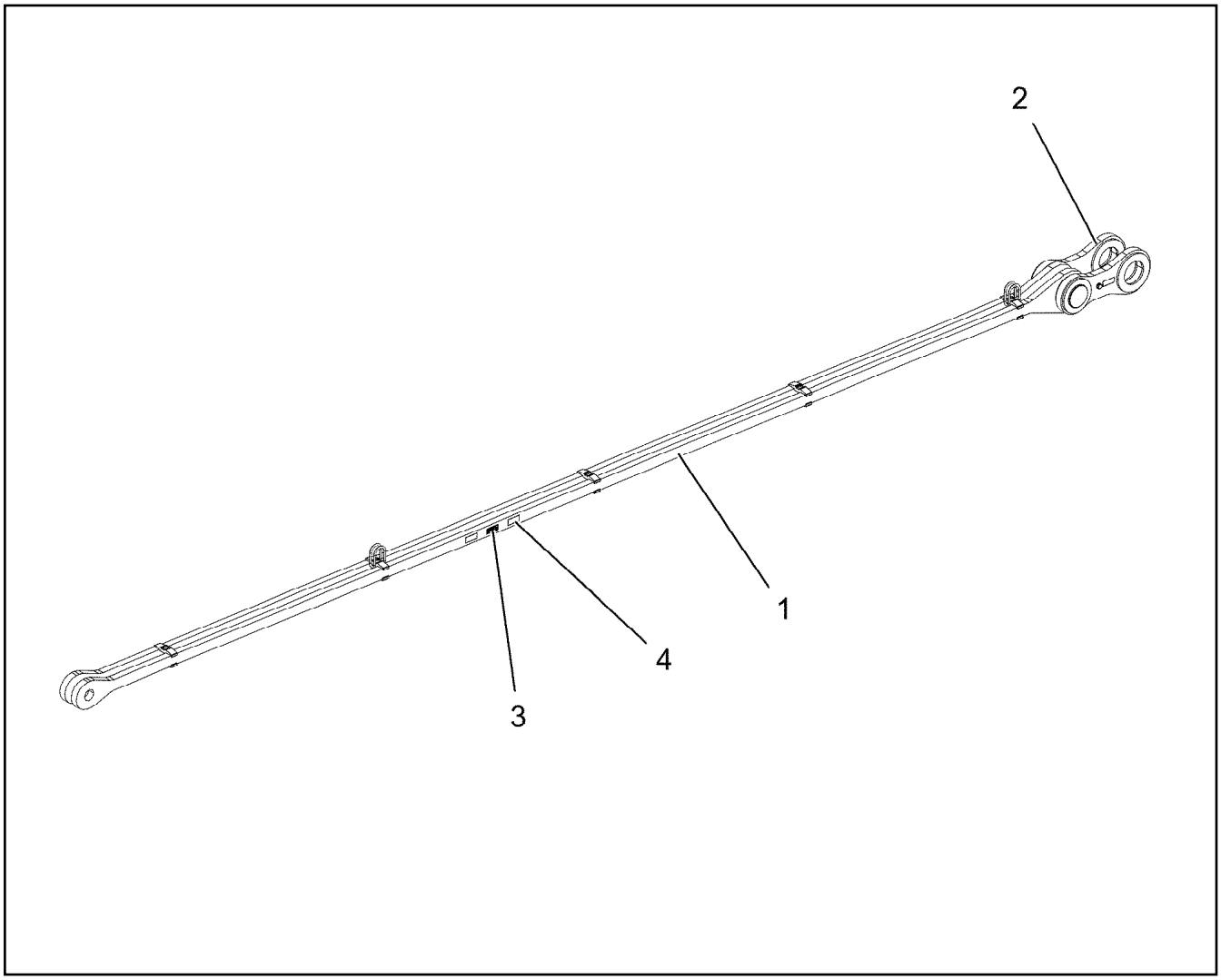

Pos.	Item	Quantity	Description	Bezeichnung
1	96038862	1	RODS PRE-ASSEMBLY 6.95M ⇨ ❑ 1231	STANGEN VORM.
2	96038863	1	CONNECTING LINK PRE-ASS. 0.4M ⇨ ❑ 1232	LASCHE VORM.
3	96038864	1	SIGNS ⇨ ❑ 1233	BESCHILDERUNG
4	97139634	2	PLATE ASSEMBLY SCHILD BG SPF	SCHILD BAUGRUPPE

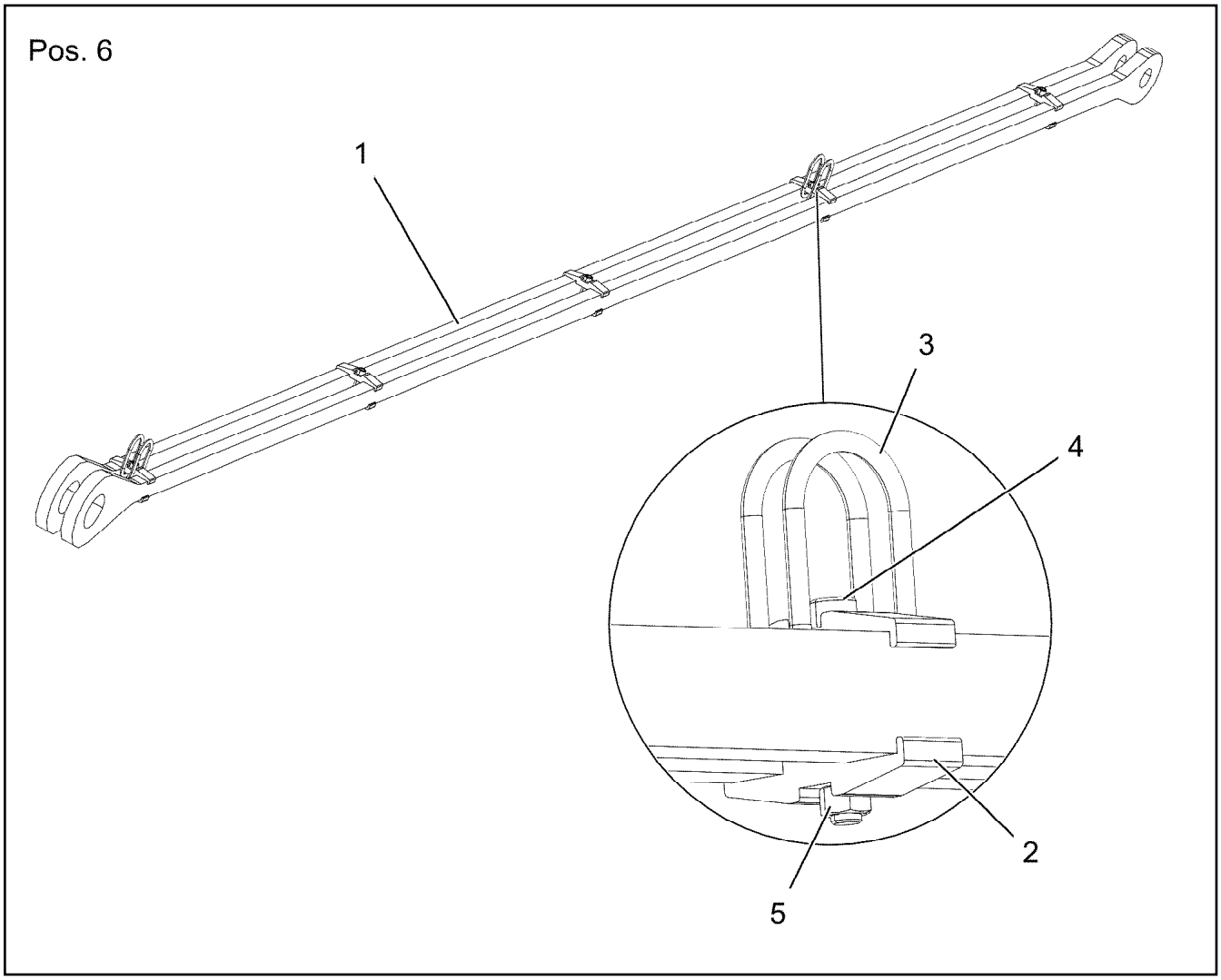

Pos.	Item	Quantity	Description	Bezeichnung
1	97123902	2	PLATE 40X7173X244 S960QL+Z25	BLECH
2	97028373	10	CLAMP 40X142X24 S960QL+Z25	KLAMMER
3	10871568	4	OVAL LOAD RING 11X60X120 GK 10 SPF	OVALRING
4	12691483	5	SOCKET HEAD SCREW ISO 4762 M16X100 8	ZYLINDERSCHRAUBE
5	10873081	5	HEX NUT ISO 4032 M16 10 FLZN SPF	SECHSKANTMUTTER
6	973567608	1	PLATE IDENTIFICATION NUMBER IDENT-N	SCHILD IDENTNR.

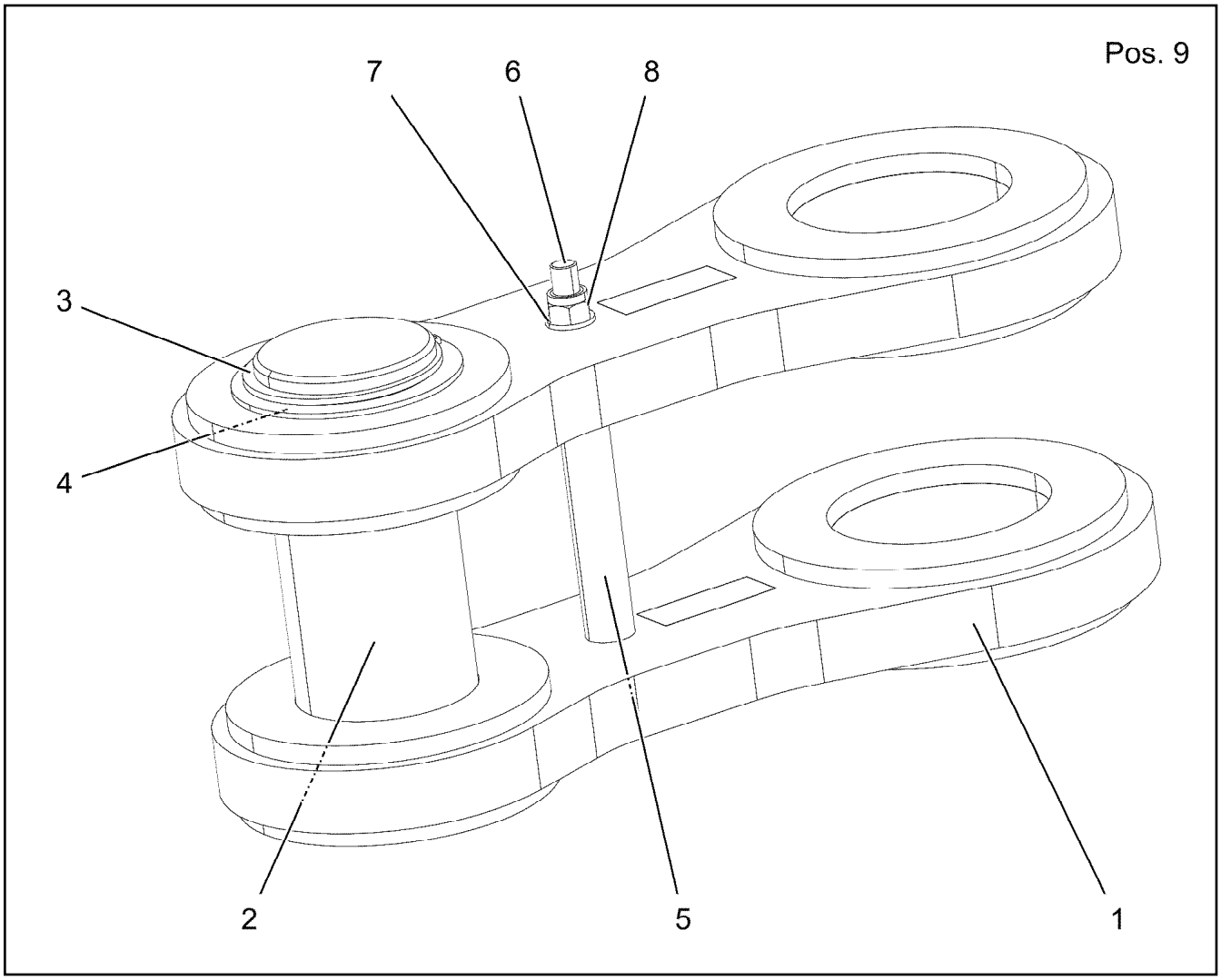

Pos.	Item	Quantity	Description	Bezeichnung
1	96038866	2	CONNECTING LINK WELDED	LASCHE SCHWK.
2	97123903	1	PIN 130.0X290 35NICRMOV125 SPF	BOLZEN
3	12100648	1	RETAINING RINGS DIN 471 110X4 480H SPF	SICHERUNGSRING
4	12100043	1	SUPPORTING WASHER DIN 988 S 110X140	STUETZSCHEIBE
5	97123904	1	TUBE 30.0X159 E355+N	ROHR
6	4901939	1	HEX SCREW ISO 4014 M16X280 10.9 FLZN	SECHSKANTSCHRAUBE
7	10289806	2	WASHER ISO 7089 16 300HV FLZN SPF	SCHEIBE
8	10875859	1	HEX NUT ISO 7040 M16 8 FLZN SPF	SECHSKANTMUTTER
9	973567608	1	PLATE IDENTIFICATION NUMBER IDENT-N	SCHILD IDENTNR.

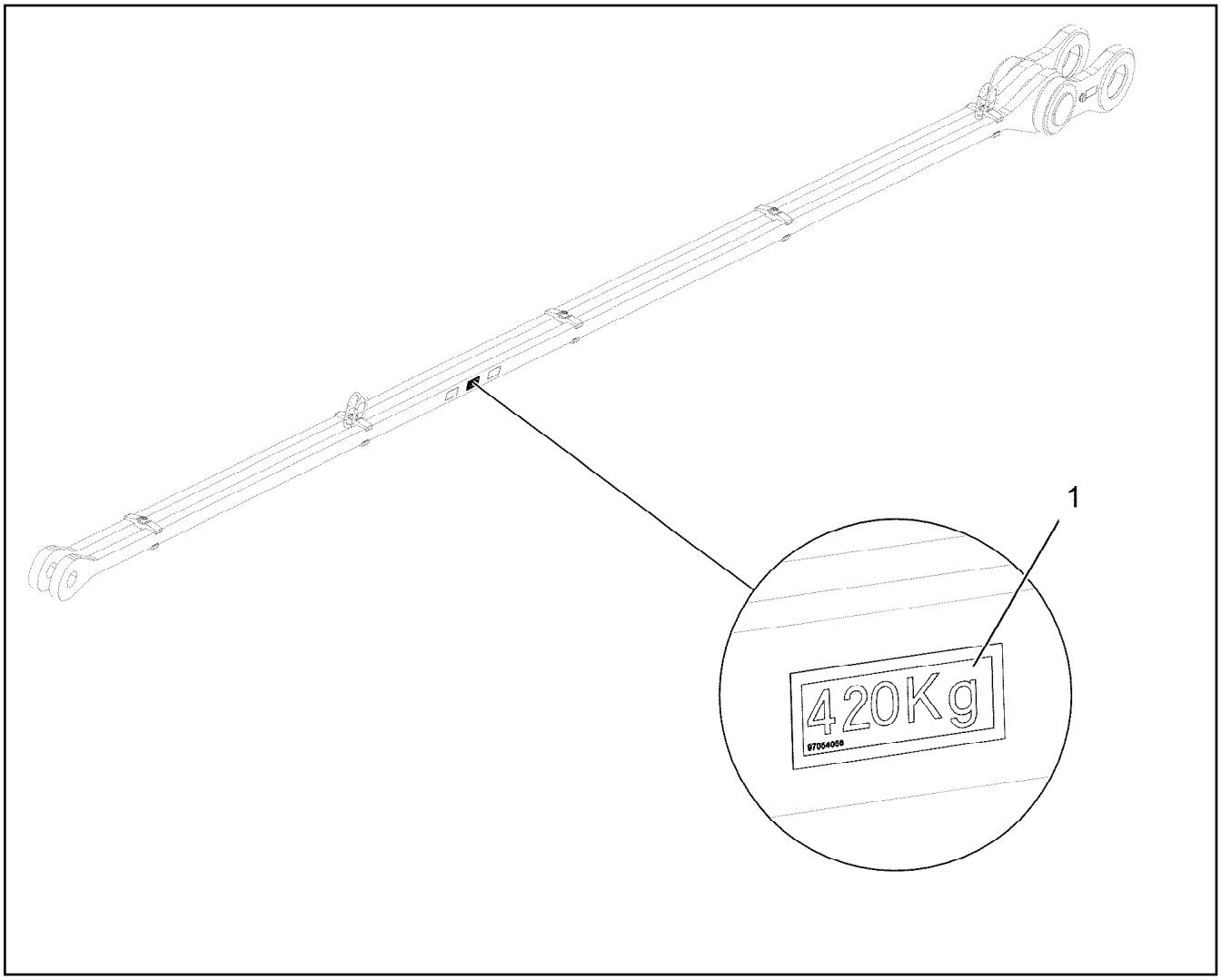

Pos.	Item	Quantity	Description	Bezeichnung
1	97054056	1	SIGN 80X32 KLEBEFOLIE SPF	SCHILD

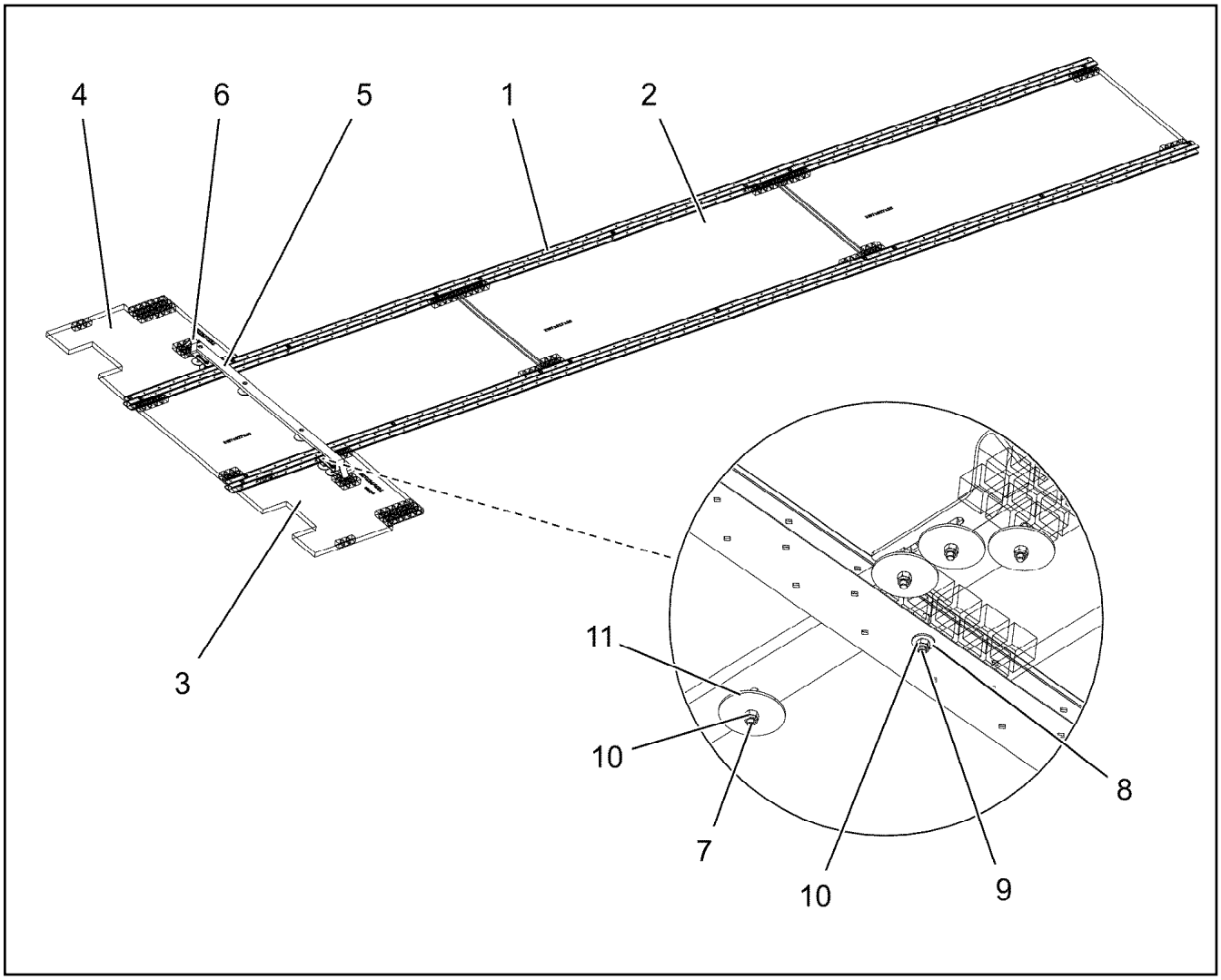

Pos.	Item	Quantity	Description	Bezeichnung
1	97123911	2	ALU PROFILE 84-3-6560 ALMGSIT66	ALUPROFIL
2	97066111	3	GRATING DIN 24537-3 2167X927X30 GFK B	GITTERROST
3	97123912	1	GRATING DIN 24537-3 767X767X30 GFK BES	GITTERROST
4	97123913	1	GRATING DIN 24537-3 767X767X30 GFK BES	GITTERROST
5	97123914	1	STRIP 1410X60X20 PA6G	LEISTE
6	97095956	2	DEFLECTOR 40X326 S355MC FE//ZNNI8//CN/	ABWEISER
7	11651583	4	HEX SCREW ISO 4014 M8X60 8.8 480H SPF	SECHSKANTSCHRAUBE
8	11140469	52	WASHER ISO 7093-1 8 200HV 480H SPF	SCHEIBE
9	10876825	26	BUTTON HEAD SCREW ISO 7380-1 M8X55 0	HALBRUNDKOPFSCHRAUBE
10	11656731	30	HEX NUT ISO 7040 M8 8 480H SPF	SECHSKANTMUTTER
11	941138108	8	WASHER DC01 FE//ZNNI8//CN//T0	SCHEIBE

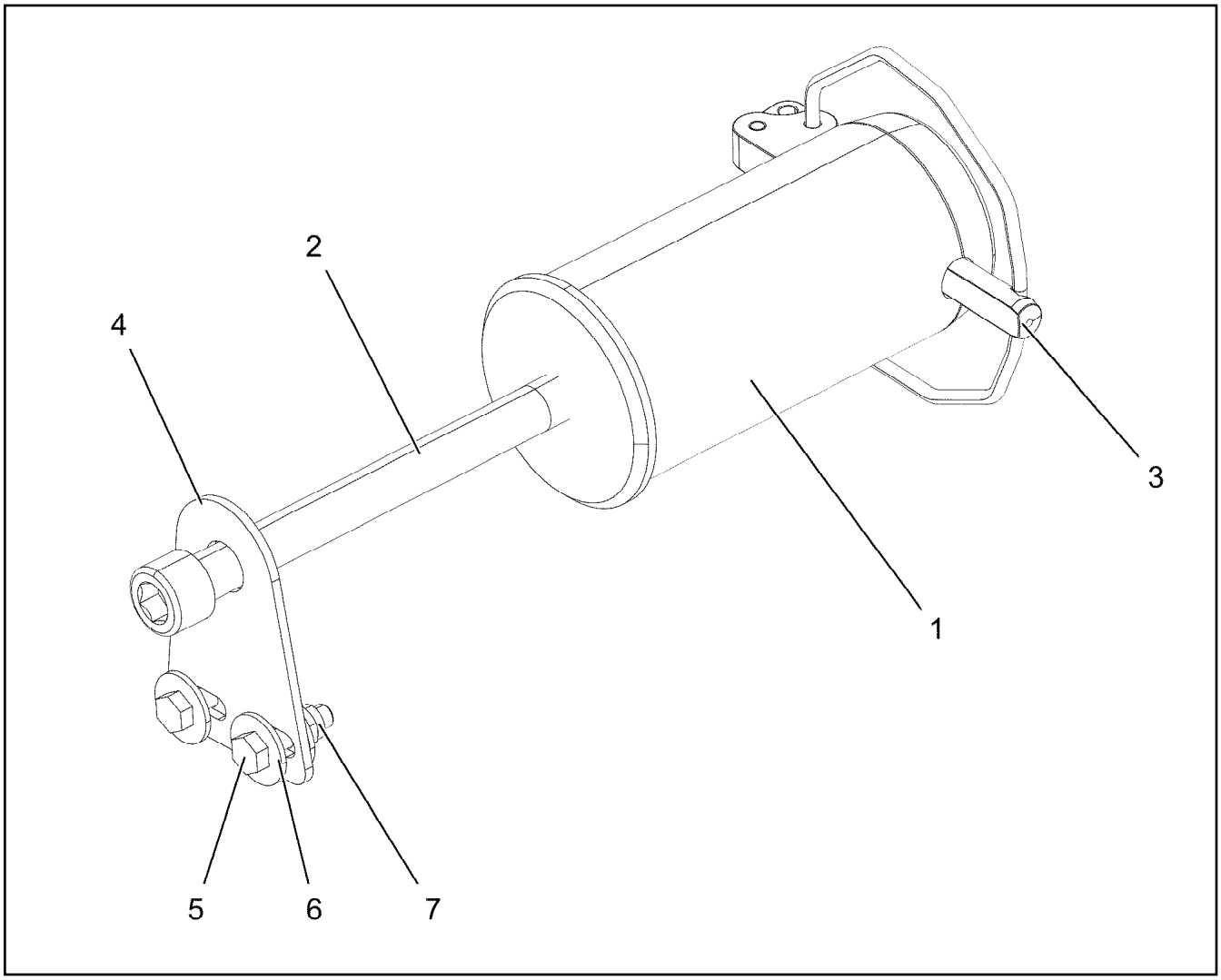

Pos.	Item	Quantity	Description	Bezeichnung
1	976499408	1	PIN 120.0X0 35NICRMOV125 GASN. SPF	BOLZEN
2	12100098	1	SOCKET HEAD SCREW ISO 4762 M24X280 8	ZYLINDERSCHRAUBE
3	10878577	1	SAFETY PLUG W HINGE-LID 20X175X20X1	SICHERHEITSKLAPPSTECKER
4	955051808	1	PLATE S700MC	BLECH
5	11645386	2	HEX SCREW ISO 4017 M12X45 8.8 FLZN SP	SECHSKANTSCHRAUBE
6	11182717	4	WASHER ISO 7093-1 12 300HV FLZN SPF	SCHEIBE
7	11840127	2	HEX NUT ISO 7040 M12 8 FLZN SPF	SECHSKANTMUTTER

Pos.	Item	Quantity	Description	Bezeichnung
10	96035575	1	TERMINAL BOX CPL. S2000-F2 ⇨ ❑ 1237	KLEMMKASTEN KPL.
151	10802057	2	ANGLE TRANSMITTER 360° LSB PL:D SPF	WINKELGEBER

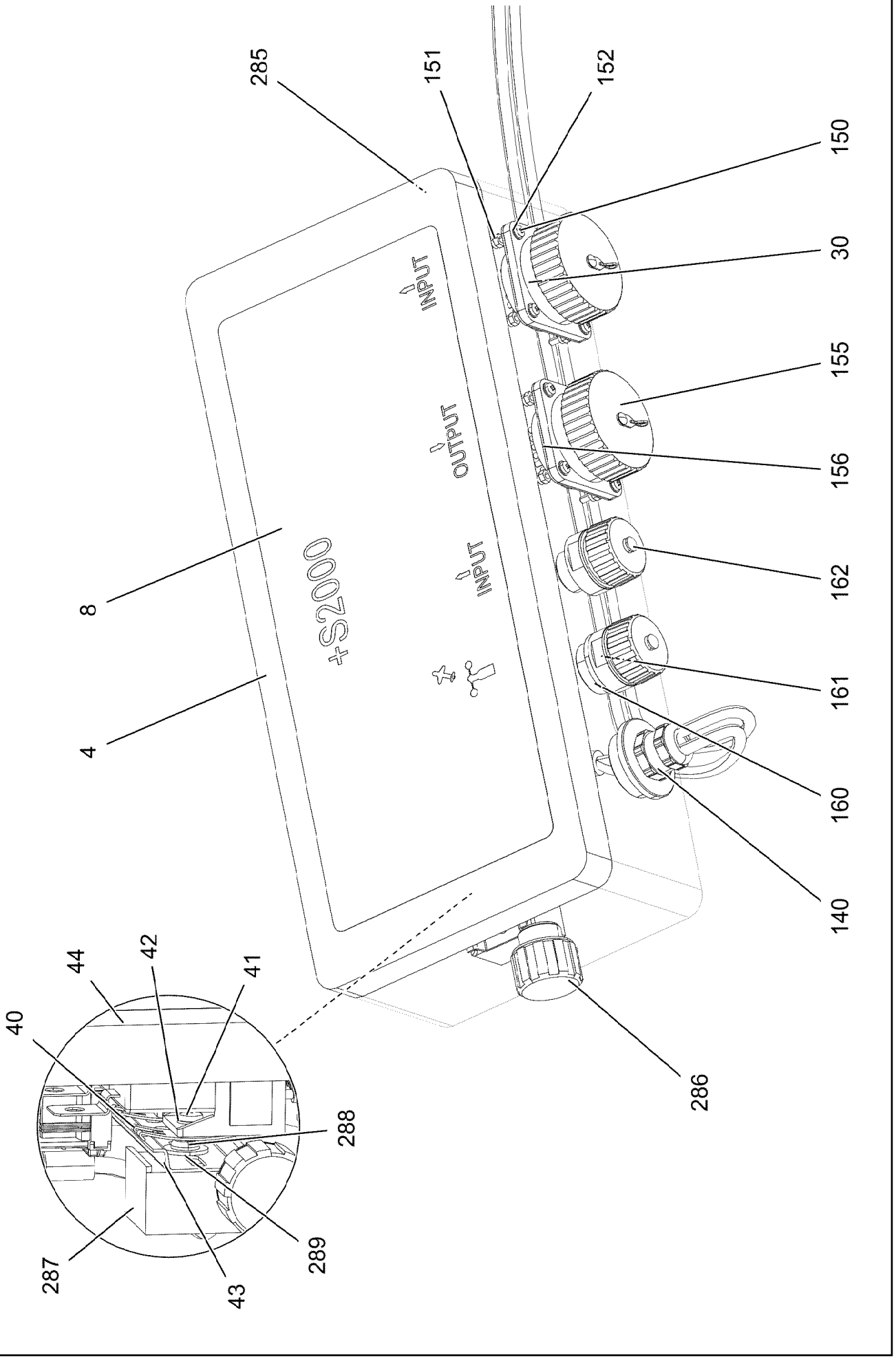

9.1.2023 004223 LIEBHERR	**etk_en_de_098288 LR 11000** **TERMINAL BOX CPL.** **KLEMMKASTEN KPL.**	❑ 1237 (1/2) **96035575**

Pos.	Item	Quantity	Description	Bezeichnung
4	97123899	1	EMPTY CASING 160.0X0 AL	LEERGEHAEUSE
8	97123909	1	SIGN S2000 LEXAN	SCHILD
30	96038868	1	WIRES CPL. S2000-F2 ⇨ ❑ 1239	DRAEHTE KPL.
40	10492256	2	SNAP FOOT	SCHNAPPFUSS
41	10875472	2	PAN-HEAD SCREW ISO 7045 M4X6 4.8 480H	FLACHKOPFSCHRAUBE
42	10875645	2	WASHER ISO 7089 4 200HV 480H SPF	SCHEIBE
43	602106708	0.345	TOP HAT RAIL 35X27X7,3X1	HUTSCHIENE
44	10878159	2	LSB MODULE	LSB-MODUL
140	96035583	1	LEAD W2001-F2 ⇨ ❑ 1240	LEITUNG
150	408400801	8	PAN-HEAD SCREW ISO 7045 M3X20 4.8 A2	FLACHKOPFSCHRAUBE
151	10876399	8	HEX NUT DIN 985 M3 8 480H SPF	SECHSKANTMUTTER
152	420050108	10	WASHER ISO 7089 3 MS	SCHEIBE
155	692405308	2	DUST CAP 1 3/4-18NS METALL	STAUBKAPPE
156	10815121	2	FLANGE SEAL GR.28	FLANSCHDICHTUNG
160	602606408	1	REDUCTION M25X1,5/M20X1,5 MS	REDUKTION
161	10872381	2	TIN M1	DOSE
162	604512108	2	SEALING PLUG M1-D	VERSCHLUSSKAPPE
285	602501208	1	WATER DRAIN PLUG M12 PA6G SPF	ENTWAESSERUNGSSTOPFEN
286	10488662	1	VENTILATION SCREW POLYAMID	ENTLUEFTUNGSSCHRAUBE
287	602736008	2	SUPPORT TRESTLE	AUFLAGEBOCK
288	553168708	2	SHEET-METAL SCREW ISO 7049 ST4,8X13 S	BLECHSCHRAUBE
289	10875643	2	WASHER ISO 7093-1 5 200HV 480H SPF	SCHEIBE

Pos.	Item	Quantity	Description	Bezeichnung
2	96038867	1	WIRES PRE-ASS. S2000-F2	DRAEHTE VORM.
500	923512208	20	CABLE MARKER	KABELMARKER
501	10099870	3	FLAT PLUG HOUSING 9-POL	FLACHSTECKERGEHAEUSE
502	10045101	3	CONTACT RETAINING PIN 9POL GELB	KONTAKTSICHERUNGSSTIFT
503	10874047	3	FLAT PLUG HOUSING 25-POL 40A	FLACHSTECKERGEHAEUSE
504	96008681	3	COTTER PIN 25POL	STECKER VORM.
505	630122908	2	PLUG BASE 9-POLE	RELAISSTECKSOCKEL
506	604526608	1	PIN CARRIER 6-POL 16A	STIFTTRAEGER
507	10815119	1	BUILD-IN SOCKET 43-POL	EINBAUDOSE
508	10874039	1	FLAT PLUG HOUSING 36-POL 20A	FLACHSTECKERGEHAEUSE
509	10870392	2	PLUG SHELL 9-POL PA66-GF13	STECKERGEHAEUSE
510	604526508	1	BUSHING SUPPORT 6-POL 16A	BUCHSENTRAEGER
511	96008397	1	COTTER PIN 36POL	STECKER VORM.
512	10877572	1	BUILD-IN SOCKET 43 POL ZNNI	EINBAUDOSE

Pos.	Item	Quantity	Description	Bezeichnung
5	10877916	1.95	LEAD 3 X 0,75	LEITUNG
6	10877916	2.19	LEAD 3 X 0,75	LEITUNG
95	6202444	2	PIN CONTACT 0,75-1,5MM2	STIFTKONTAKT
96	6202434	4	SLEEVE CONTACT 0,75-1,5MM2	BUCHSENKONTAKT
500	923512208	3	CABLE MARKER	KABELMARKER
501	10870392	1	PLUG SHELL 9-POL PA66-GF13	STECKERGEHAEUSE
502	605251608	2	PLUG SOCKET BODY 4-POLE AL	STECKDOSENKOERPER
503	602606508	1	REDUCTION M32X1,5/M20X1,5 MS	REDUKTION
504	10872876	1	CABLE GLAND M20X1,5 MS	KABELVERSCHRAUBUNG
505	605212808	2	MOULDING 317-1397-000 SUR	FORMTEIL
506	6202909	2	CLAMP	KLAMMER
811	692404908	2	STOPPER PLUG	BLINDSTOPFEN
996	965622108	6	LETTERING WIRE	BESCHRIFTUNG ADER
998	965622208	2	LETTERING WIRING HARNESS	BESCHRIFTUNG KABELBAUM
2204	10874060	6	SLEEVE CONTACT 0,5-1,0MM2 CuNiSi	BUCHSENKONTAKT

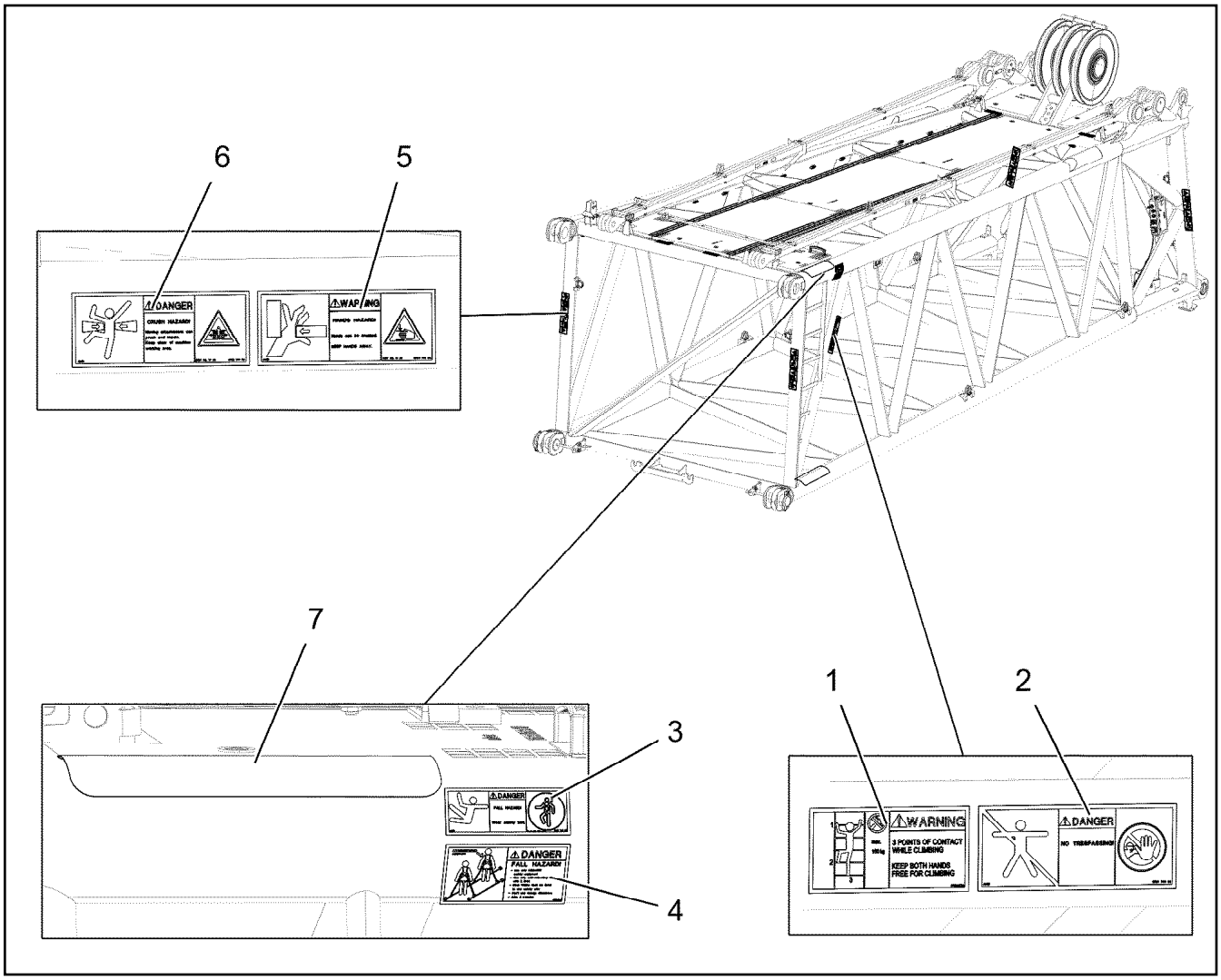

Pos.	Item	Quantity	Description	Bezeichnung
1	97036732	1	SIGN 168X88 KLEBEFOLIE SPF	SCHILD
2	978674008	1	SIGN 208X88 KLEBEFOLIE SPF	SCHILD
3	978674808	4	SIGN 168X62 KLEBEFOLIE SPF	SCHILD
4	97004046	2	SIGN 168X88X1 KLEBEFOLIE SPF	SCHILD
5	978674608	4	SIGN 208X88 KLEBEFOLIE SPF	SCHILD
6	978674108	4	SIGN 208X88 KLEBEFOLIE SPF	SCHILD
7	970879408	2	ANTI-SLIP SURFACE 1.6X150X500 3M TYP4	ANTIRUTSCHBELAG

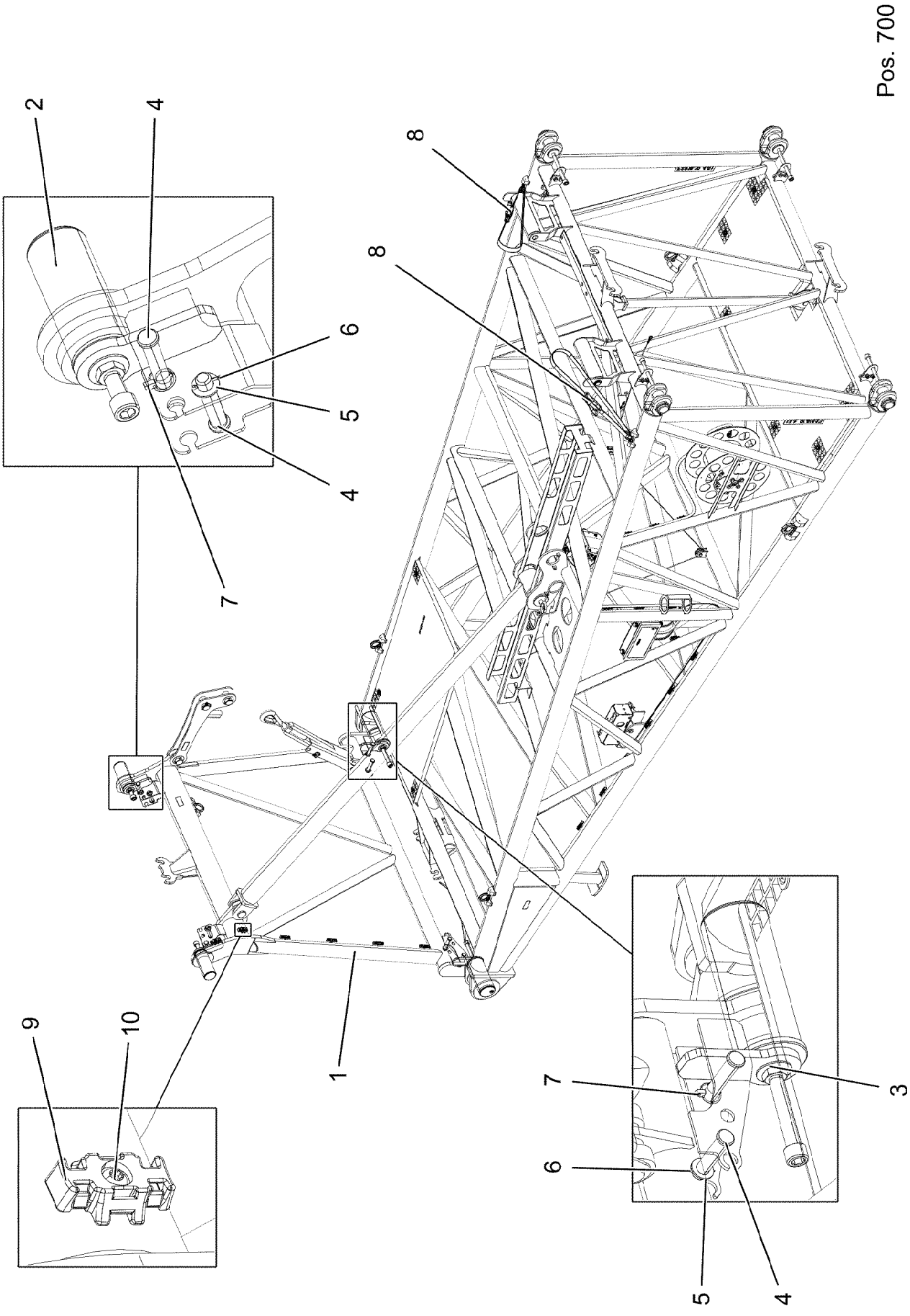
Pos. 700
2
4
8
8
6
5
4
7
1
9
10
7
3
6
5
4

Pos.	Item	Quantity	Description	Bezeichnung
1	96038040	1	FRAME WELDED	RAHMEN SCHWK.
2	96038041	2	PIN PRE-ASS. ⇨ ❑ 1244	BOLZEN VORM.
3	96038042	2	PIN PRE-ASS. ⇨ ❑ 1245	BOLZEN VORM.
4	97081702	8	PIN 30.0X116 35NICRMOV125 SPF	BOLZEN
5	10289809	4	WASHER ISO 7089 22 300HV FLZN SPF	SCHEIBE
6	10180352	4	SPLIT PIN ISO 1234 4X32 St 480H SPF	SPLINT
7	10875869	4	SAFETY PLUG W HINGE-LID 5X29X4,7X25 4	SICHERHEITSKLAPPSTECKER
8	10877388	2	LASHING STRAP 2,2MX35MM POLYTEX	ZURRGURT
9	10872676	6	CABLE CLIP HOLDER 46X70-SCHWARZ PA	KABELBINDERHALTER
10	12102696	6	BUTTON HEAD SCREW AEHNL.ISO 7380-2	HALBRUNDKOPFSCHRAUBE
700	96039202	1	SIGNS ⇨ ❑ 1246	BESCHILDERUNG

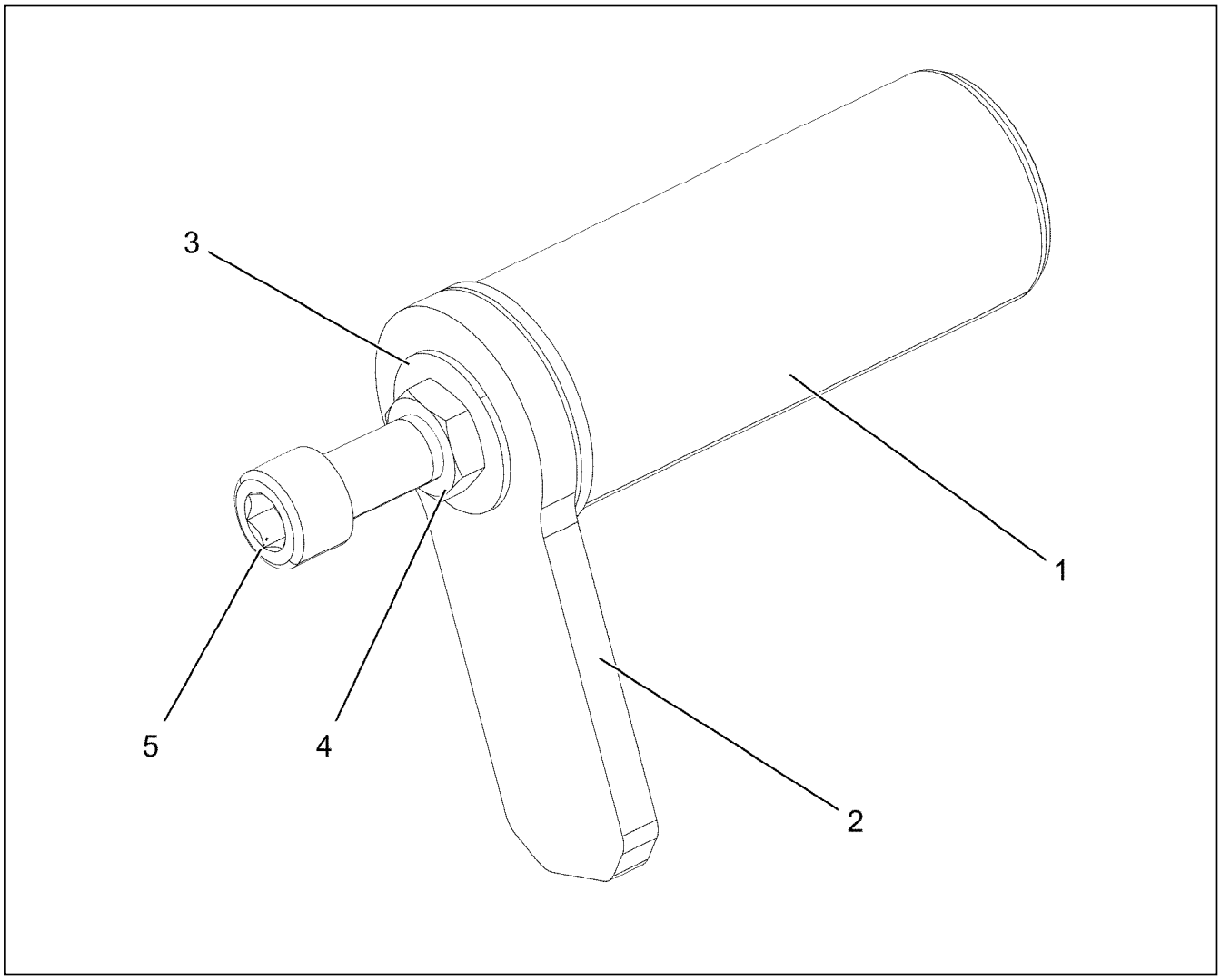

Pos.	Item	Quantity	Description	Bezeichnung
1	97122590	1	PIN 90.0X212 35NICRMOV125 SPF	BOLZEN
2	97122591	1	PLATE 15X210X90 S960QL	BLECH
3	97122592	1	SLEEVE 60.0X19 S355J2+AR FE//ZNNI8//CN/	HUELSE
4	10179943	1	HEX NUT ISO 4035 M24 05 FLZN SPF	SECHSKANTMUTTER
5	10292979	1	SOCKET HEAD SCREW ISO 4762 M24X100	ZYLINDERSCHRAUBE

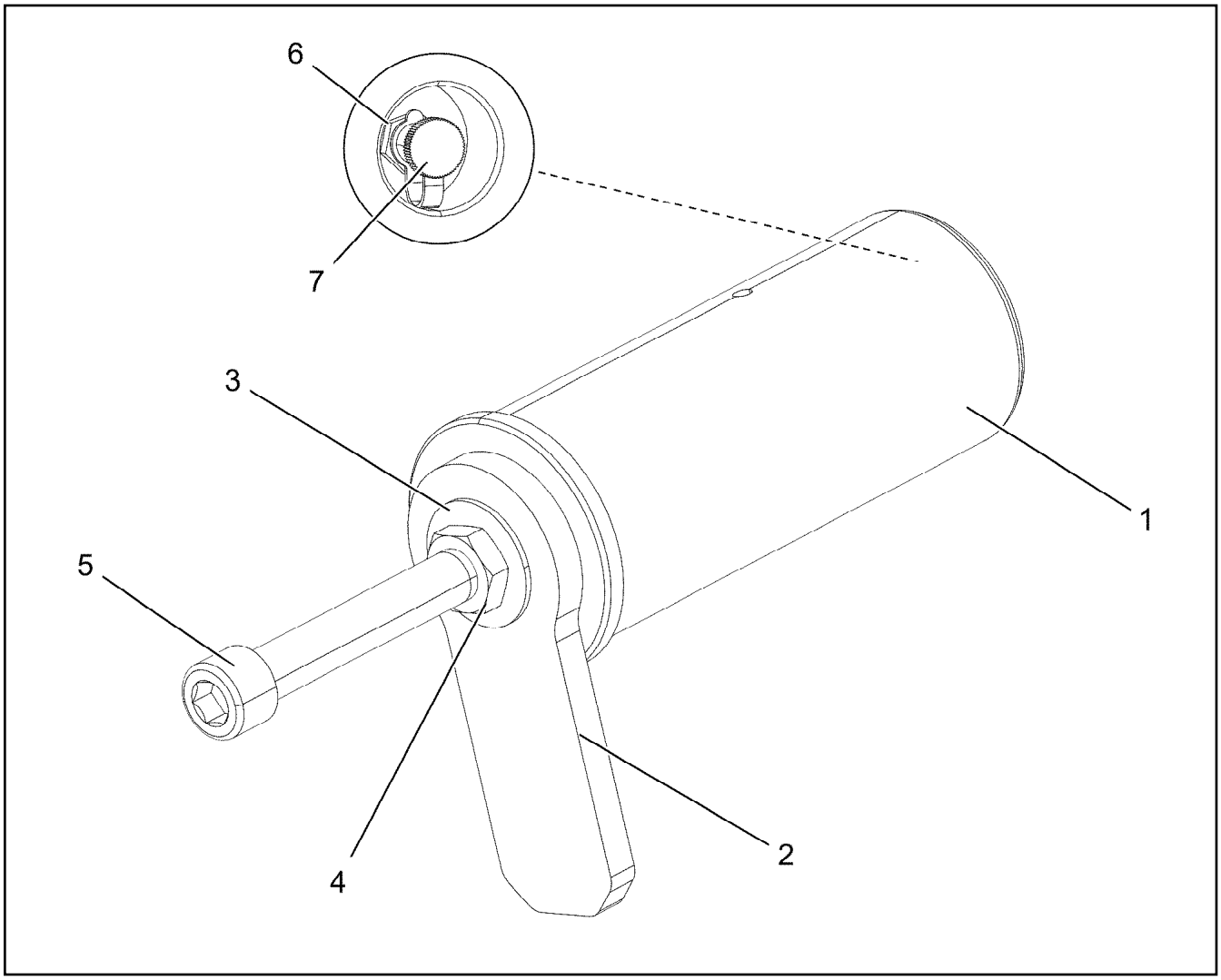

Pos.	Item	Quantity	Description	Bezeichnung
1	97122593	1	PIN 120.0X275 35NICRMOV125 SPF	BOLZEN
2	97122591	1	PLATE 15X210X90 S960QL	BLECH
3	97122592	1	SLEEVE 60.0X19 S355J2+AR FE//ZNNI8//CN/	HUELSE
4	10179943	1	HEX NUT ISO 4035 M24 05 FLZN SPF	SECHSKANTMUTTER
5	404325608	1	SOCKET HEAD SCREW ISO 4762 M24X190	ZYLINDERSCHRAUBE
6	7743242	1	HYDRAULIC-TYPE LUBRICAT.NIPPLE DIN 71	KEGELSCHMIERNIPPEL
7	779013008	1	PROTECTING CAP	SCHUTZKAPPE

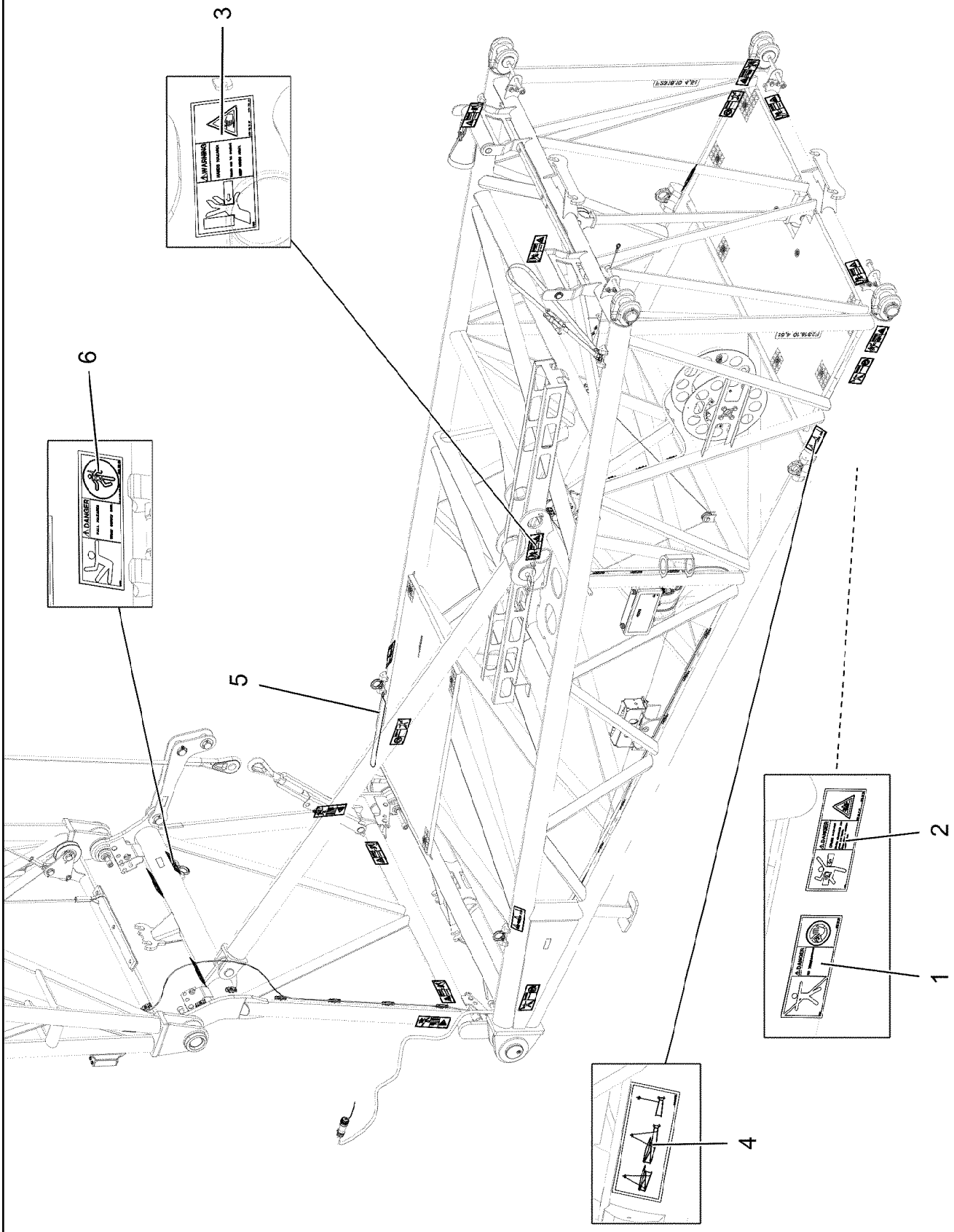
3
6
5
2
1
4

Pos.	Item	Quantity	Description	Bezeichnung
1	978674008	4	SIGN 208X88 KLEBEFOLIE SPF	SCHILD
2	978674108	4	SIGN 208X88 KLEBEFOLIE SPF	SCHILD
3	978674608	9	SIGN 208X88 KLEBEFOLIE SPF	SCHILD
4	97093614	4	SIGN 178X78 KLEBEFOLIE SPF	SCHILD
5	97039850	1	ANTI-SLIP SURFACE 1.6X560X102 3M TYP4	ANTIRUTSCHBELAG
6	978674808	1	SIGN 168X62 KLEBEFOLIE SPF	SCHILD

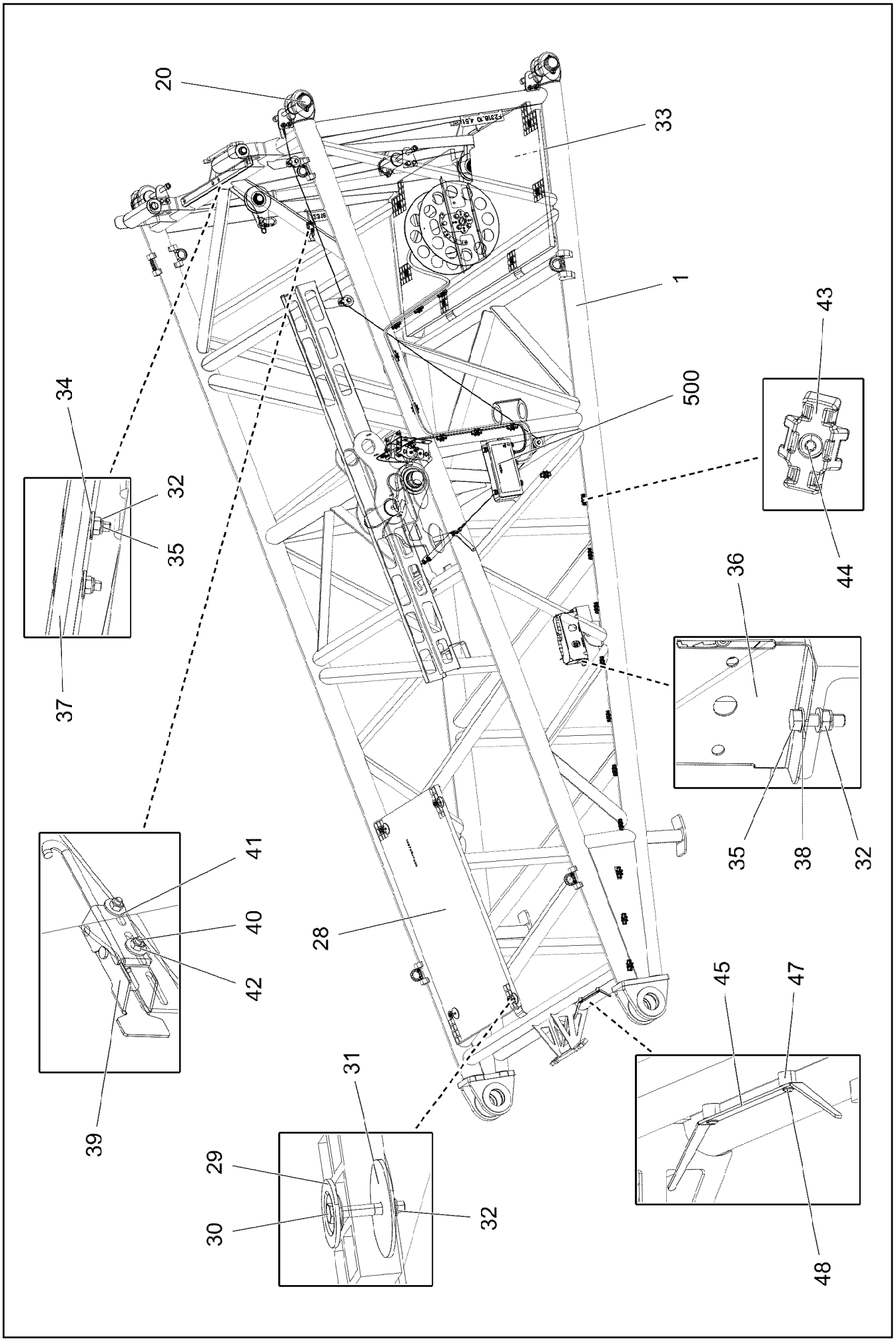

9.1.2023 004326 LIEBHERR	**etk_en_de_098288 LR 11000** **PIVOT SECTION** **F-ANLENKSTUECK**	❑ 1248 (1/4) **919219708**

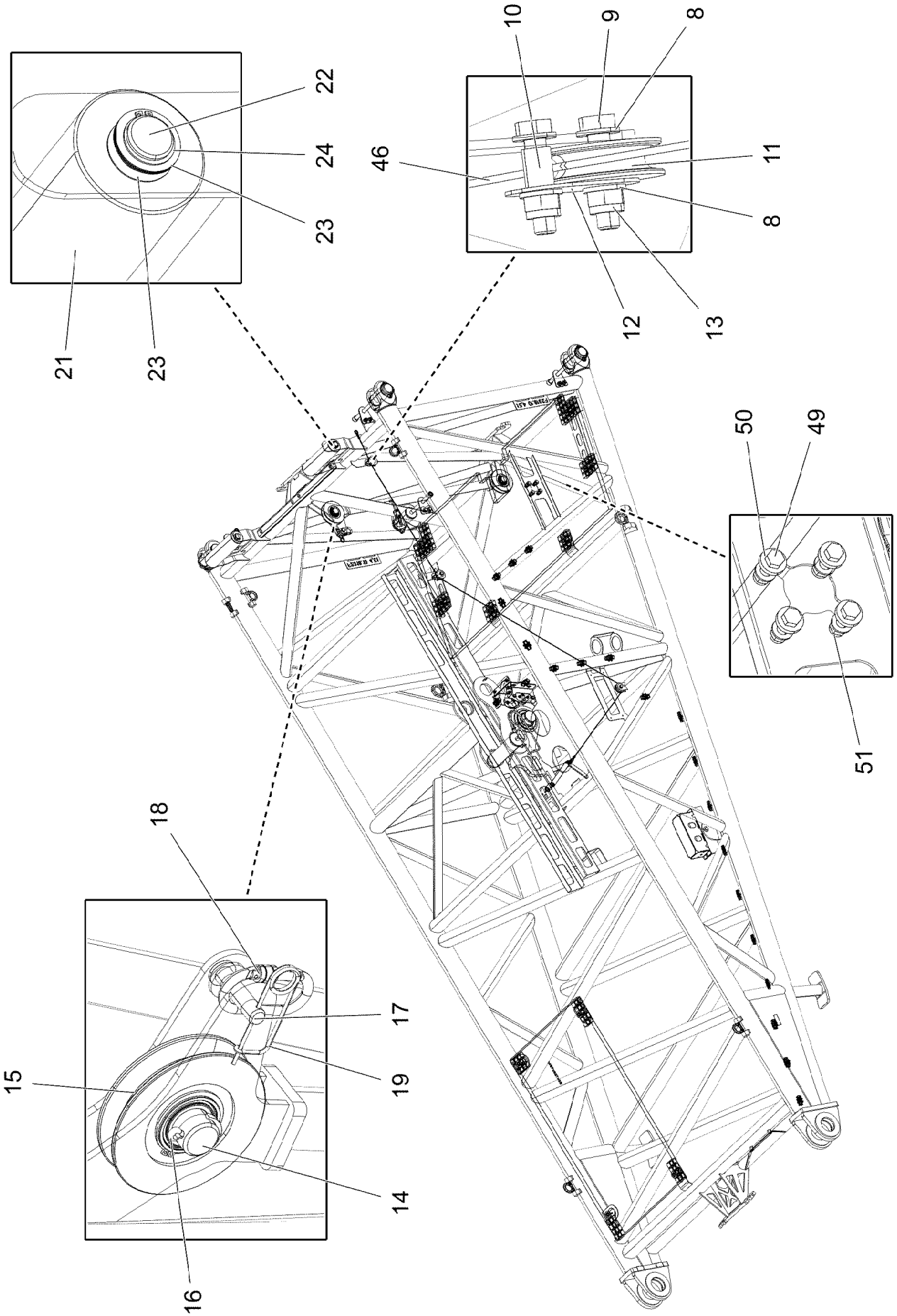

9.1.2023 004327 LIEBHERR	**etk_en_de_098288 LR 11000** **PIVOT SECTION** **F-ANLENKSTUECK**	❑ 1249 (2/4) **919219708**

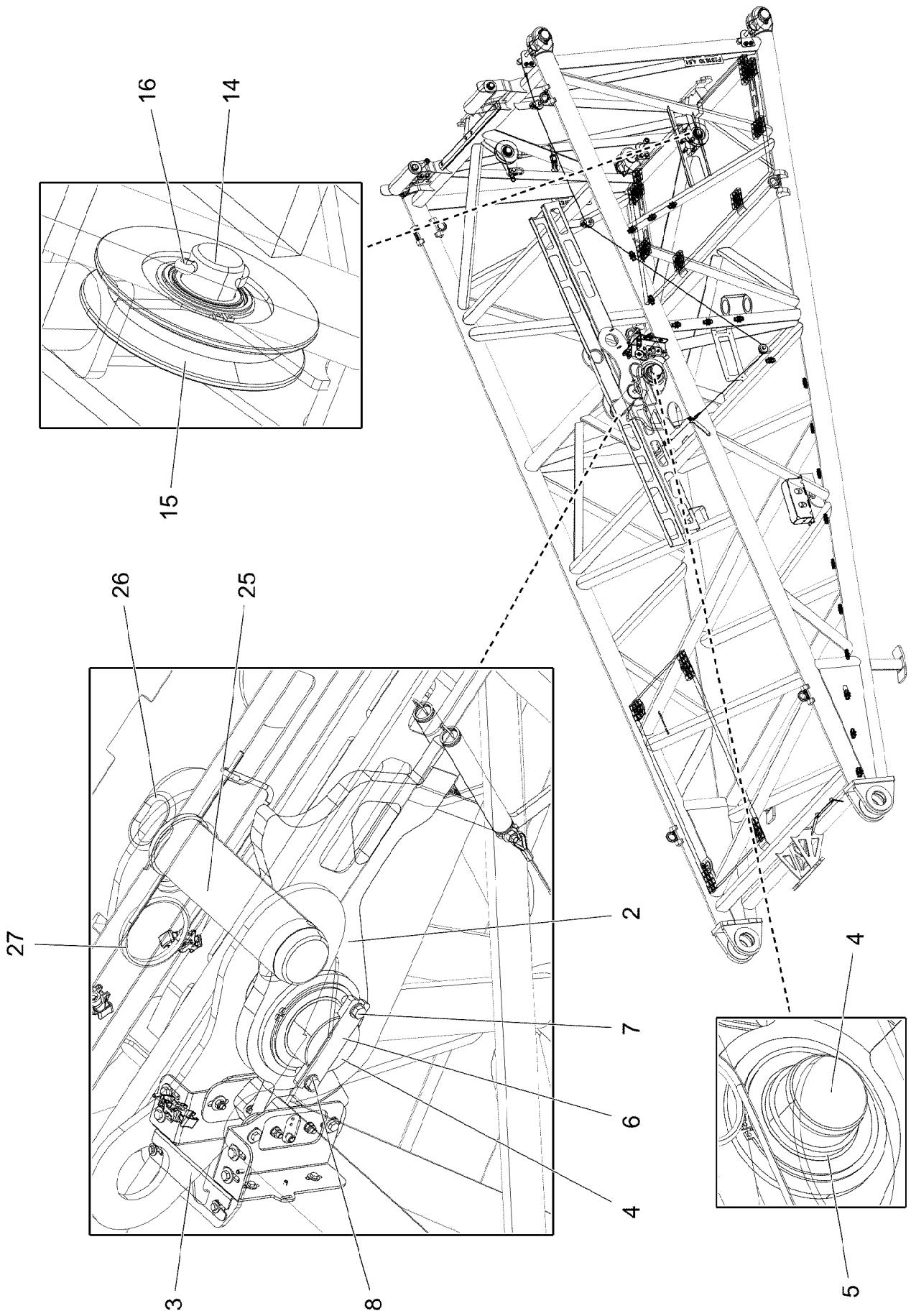

9.1.2023 004328	**etk_en_de_098288 LR 11000**	❑ 1250 (3/4)
LIEBHERR	**PIVOT SECTION** **F-ANLENKSTUECK**	**919219708**

Pos.	Item	Quantity	Description	Bezeichnung
1	96035996	1	F BASE SECTION WELDMENT	F-ANLENKSTUECK SCHWK.
2	96036001	1	FLAP PRE-ASS. ⇨ ❑ 1252	KLAPPE VORM.
3	96038853	1	SENSOR CARRIER CPL. ⇨ ❑ 1253	SENSORTRAEGER KPL.
4	97050002	1	PIN 105.0X168 35NICRMOV125 SPF	BOLZEN
5	97050004	1	DISTANCE TUBE 101.6X12 S355J2H FE//ZN	DISTANZROHR
6	955048508	1	PLATE 12X40X160 S355MC FE//ZNNI8//CN//T	BLECH
7	11642349	2	HEX SCREW ISO 4017 M12X35 8.8 FLZN SP	SECHSKANTSCHRAUBE
8	10289804	16	WASHER ISO 7089 12 300HV FLZN SPF	SCHEIBE
9	11658891	5	HEX SCREW ISO 4014 M12X55 8.8 FLZN SP	SECHSKANTSCHRAUBE
10	971857508	5	TUBE 16.0X22 E235+N	ROHR
11	283096108	3	ROLLER RD68X20 PA6G	ROLLE
12	971851008	2	PLATE 2X50X75 DC01 FE//ZNNI8//CN//T0	BLECH
13	10875607	5	HEX NUT DIN 985 M12 8 FLZN SPF	SECHSKANTMUTTER
14	956097408	2	PIN RD40X75 35NICRMOV125 GASN. SPF	BOLZEN
15	962092008	2	ROPE PULLEY CPL. ⇨ ❑ 1255	SEILROLLE KPL.
16	10875873	2	SPLIT PIN ISO 1234 8X63 ST 480H SPF	SPLINT
17	10425725	1	PIN ISO 2341 B18X75X68 35NICRMOV125	BOLZEN
18	10875819	1	SCREW CARABINER OVAL 109X10-2200 ST	SCHRAUBKARABINER
19	433101208	1	RETAINING SPRING 4X68 ISO 2081 FE/ZN8/	SICHERUNGSFEDER
20	96029160	4	PIN PRE-ASS. ⇨ ❑ 1256	BOLZEN VORM.
21	97050204	2	ROLLER 100X100X360 PA6G	ROLLE
22	97088877	2	PIN 45.0X400 35NICRMOV125 SPF	BOLZEN
23	97012561	12	WASHER 50X50 X5CRNI18-10	SCHEIBE
24	428002908	2	RETAINING RINGS DIN 471 35X1,5	SICHERUNGSRING
25	97050003	1	PIN 105.0X345 35NICRMOV125 SPF	BOLZEN
26	921079508	1	HANDLE WELD.CONST. FE//ZNNI8//CN//T0	GRIFF SCHWK.
27	433105308	1	RETAINING SPRING 8 FE/ZN8/B	SICHERUNGSFEDER
28	97066110	1	GRATING DIN 24537-3 1487X927X30 GFK B	GITTERROST
29	10100621	12	DISH MOUNTING	TELLERBEFESTIGUNG
30	11651581	12	HEX SCREW ISO 4014 M8X50 8.8 480H SPF	SECHSKANTSCHRAUBE
31	941138108	12	WASHER DC01 FE//ZNNI8//CN//T0	SCHEIBE
32	10875614	18	HEX NUT DIN 985 M8 8 480H SPF	SECHSKANTMUTTER
33	97123898	1	GRATING DIN 24537-3 2207X967X30/7 GFK B	GITTERROST
34	11140469	4	WASHER ISO 7093-1 8 200HV 480H SPF	SCHEIBE
35	11826527	6	HEX SCREW ISO 4017 M8X30 8.8 480H SPF	SECHSKANTSCHRAUBE
36	97080863	1	HOOD 601X338 DC01 FE//ZNNI8//CN//T0	HAUBE
37	97132781	1	STRIP PA6G	LEISTE
38	12103465	4	WASHER ISO 7089 8 300HV ZNNI-480H SPF	SCHEIBE
39	704262408	1	CLOSURE HAKEN	HAKENVERSCHLUSS
40	11657360	2	HEX SCREW ISO 4017 M6X16 8.8 480H SPF	SECHSKANTSCHRAUBE
41	10875648	2	WASHER ISO 7093-1 6 200HV 480H SPF	SCHEIBE
42	10197764	2	HEX NUT ISO 4032 M6 10 ZNNI-480H SPF	SECHSKANTMUTTER
43	10872676	21	CABLE CLIP HOLDER 46X70-SCHWARZ PA	KABELBINDERHALTER
44	12102696	21	BUTTON HEAD SCREW AEHNL.ISO 7380-2	HALBRUNDKOPFSCHRAUBE
45	953741108	1	PLATE S315MC FE//ZNNI8//CN//T0	BLECH
46	97123901	1	AUXILIARY ROPE 4X3.56M	HILFSSEIL
47	953873408	2	SLEEVE 25X20 11SMN37 FE//ZNNI8//CN//T0	HUELSE
48	408650508	2	BUTTON HEAD SCREW ISO 7380-2 M8X16 A	HALBRUNDKOPFSCHRAUBE
49	11645386	4	HEX SCREW ISO 4017 M12X45 8.8 FLZN SP	SECHSKANTSCHRAUBE
50	10006370	4	WASHER DIN 7349 13 200HV FLZN SPF	SCHEIBE
51	11840127	4	HEX NUT ISO 7040 M12 8 FLZN SPF	SECHSKANTMUTTER
500	919287108	1	ELECTRICS F BASE SECTION F2 ⇨ ❑ 1257	ELEKTRIK F-ANLENKSTUECK

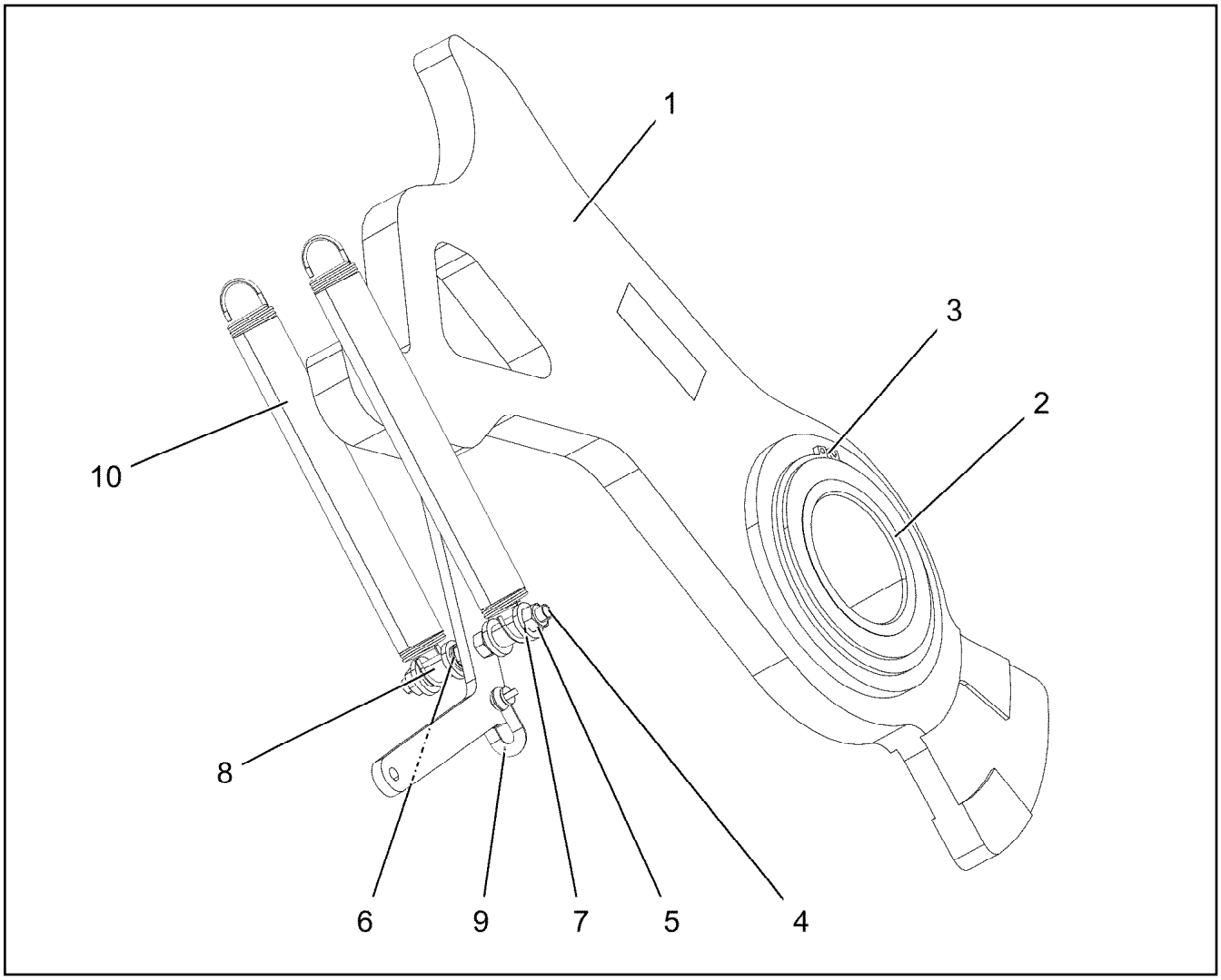

Pos.	Item	Quantity	Description	Bezeichnung
1	96038742	1	FLAP ST.CONST.	KLAPPE SCHWK.
2	745902408	1	ROLLER BEARING 90X140X67	WAELZLAGER
3	12100249	2	RETAINING RINGS DIN 471 140X4 480H SPF	SICHERUNGSRING
4	954591508	1	THREADED ROD M10X120 5.8	GEWINDESTANGE
5	12102695	4	HEX NUT ISO 4032 M10 8 ZNNI-480H SPF	SECHSKANTMUTTER
6	12102693	4	WASHER ISO 7092 10 200HV ZNNI-480H SP	SCHEIBE
7	10410155	4	WASHER DIN 7349 10,5 A2	SCHEIBE
8	971857508	2	TUBE 16.0X22 E235+N	ROHR
9	773933508	1	SHACKLE DIN 82101 0,25T NG0,25 ST VERZ	SCHAEKEL
10	12101488	2	TENSION SPRING 3X32X167 EN10270-3	ZUGFEDER

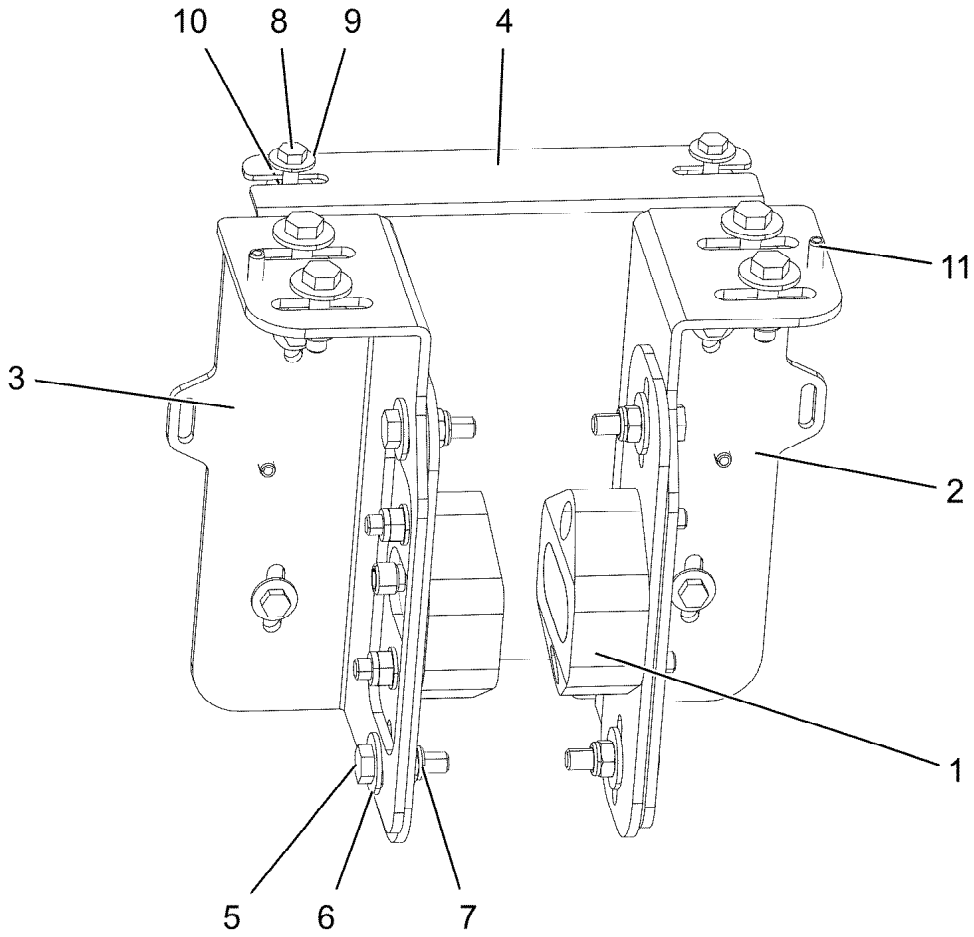

Pos.	Item	Quantity	Description	Bezeichnung
1	968938308	2	SENSOR PRE-ASS. ⇨ ❑ 1254	SENSOR VORM.
2	97050200	1	PLATE 4X283X189 S315MC FE//ZNNI8//CN//T	BLECH
3	97050201	1	PLATE 4X283X189 S315MC FE//ZNNI8//CN//T	BLECH
4	97050202	1	PLATE 2X200X261 DC01 FE//ZNNI8//CN//T0	BLECH
5	11826527	8	HEX SCREW ISO 4017 M8X30 8.8 480H SPF	SECHSKANTSCHRAUBE
6	11140469	16	WASHER ISO 7093-1 8 200HV 480H SPF	SCHEIBE
7	10875614	8	HEX NUT DIN 985 M8 8 480H SPF	SECHSKANTMUTTER
8	10197836	6	HEX SCREW ISO 4017 M6X25 8.8 ZNNI-480	SECHSKANTSCHRAUBE
9	10875648	12	WASHER ISO 7093-1 6 200HV 480H SPF	SCHEIBE
10	12102692	6	HEX NUT DIN 985 M6 8 ZNNI-480H SPF	SECHSKANTMUTTER
11	10876162	4	DOWEL PIN ISO 8752 6X20 480H SPF	SPANNSTIFT

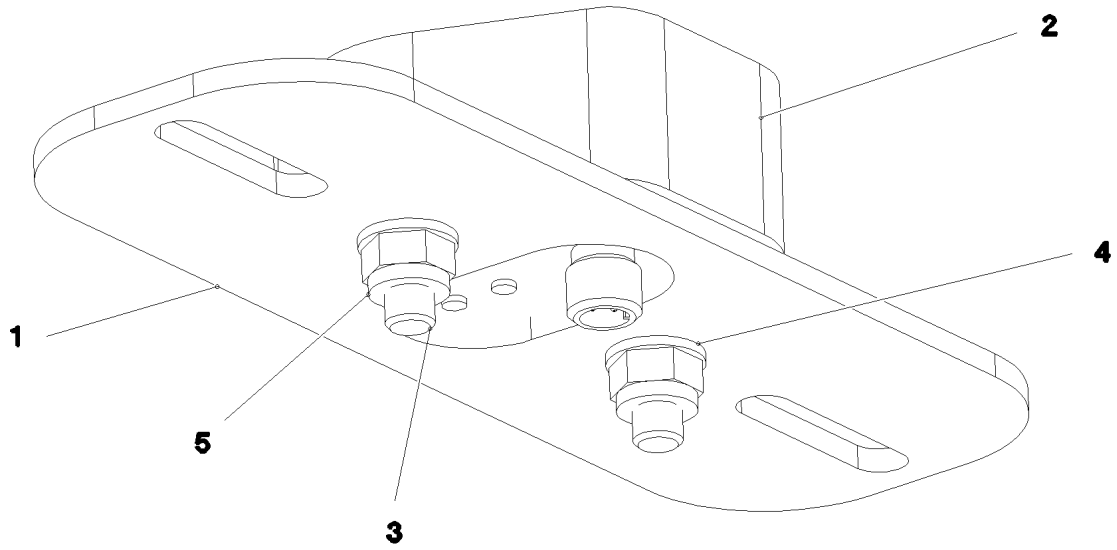

Pos.	Item	Quantity	Description	Bezeichnung
1	97050177	1	PLATE 4X200X70 S315MC FE//ZNNI8//CN//T	BLECH
2	97050178	1	SENSOR HOLDER 87X75X29.5 PA6G	SENSORHALTER
3	11691424	2	SOCKET HEAD SCREW ISO 4762 M8X35 8.8	ZYLINDERSCHRAUBE
4	12103465	2	WASHER ISO 7089 8 300HV ZNNI-480H SPF	SCHEIBE
5	10875614	2	HEX NUT DIN 985 M8 8 480H SPF	SECHSKANTMUTTER

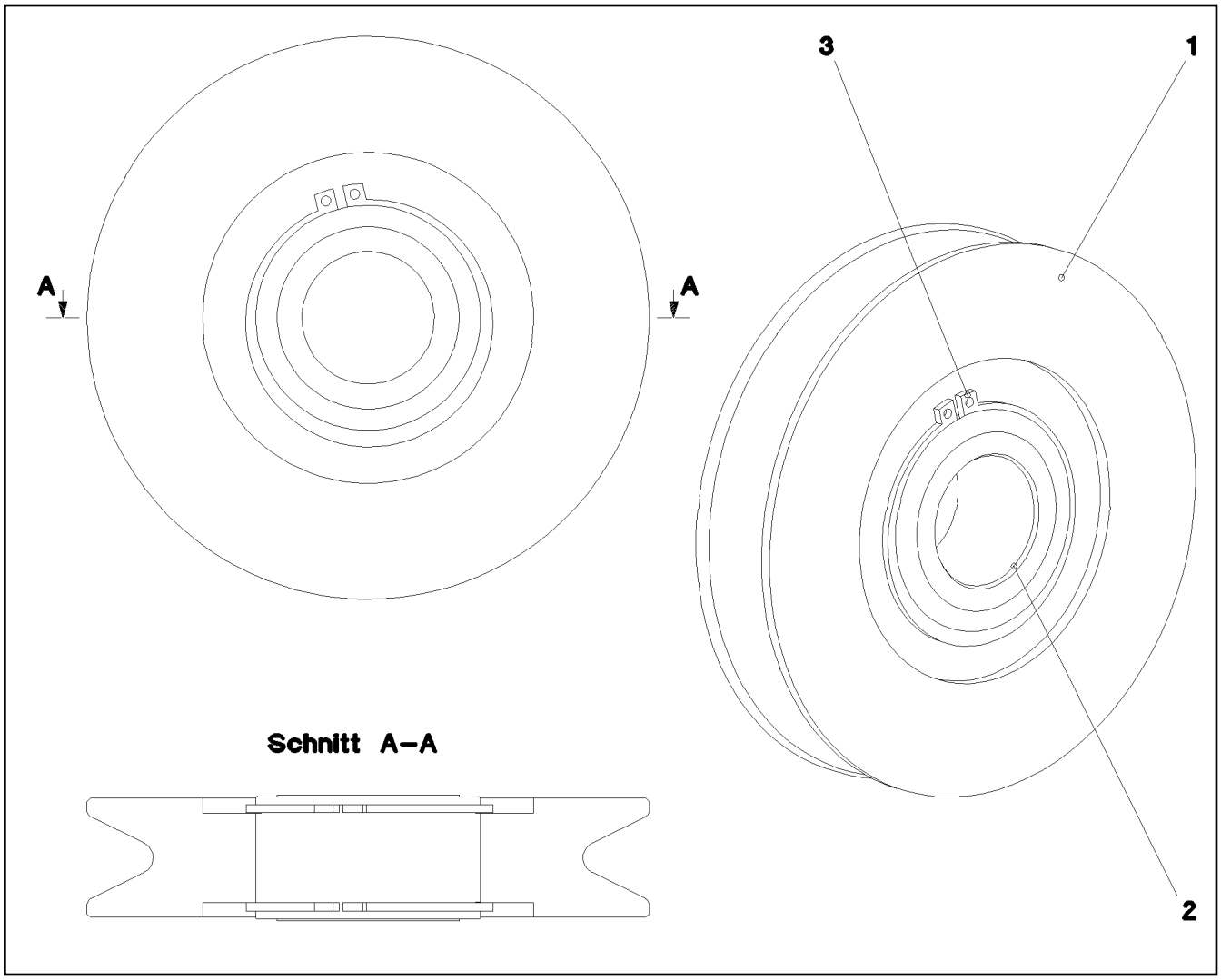

Pos.	Item	Quantity	Description	Bezeichnung
1	971872508	1	ROPE PULLEY SPF	SEILROLLE
2	745900808	1	ROLLER BEARING 68X40X38	WAELZLAGER
3	10875662	2	RETAINING RINGS DIN 471 68X2,5 480H SP	SICHERUNGSRING

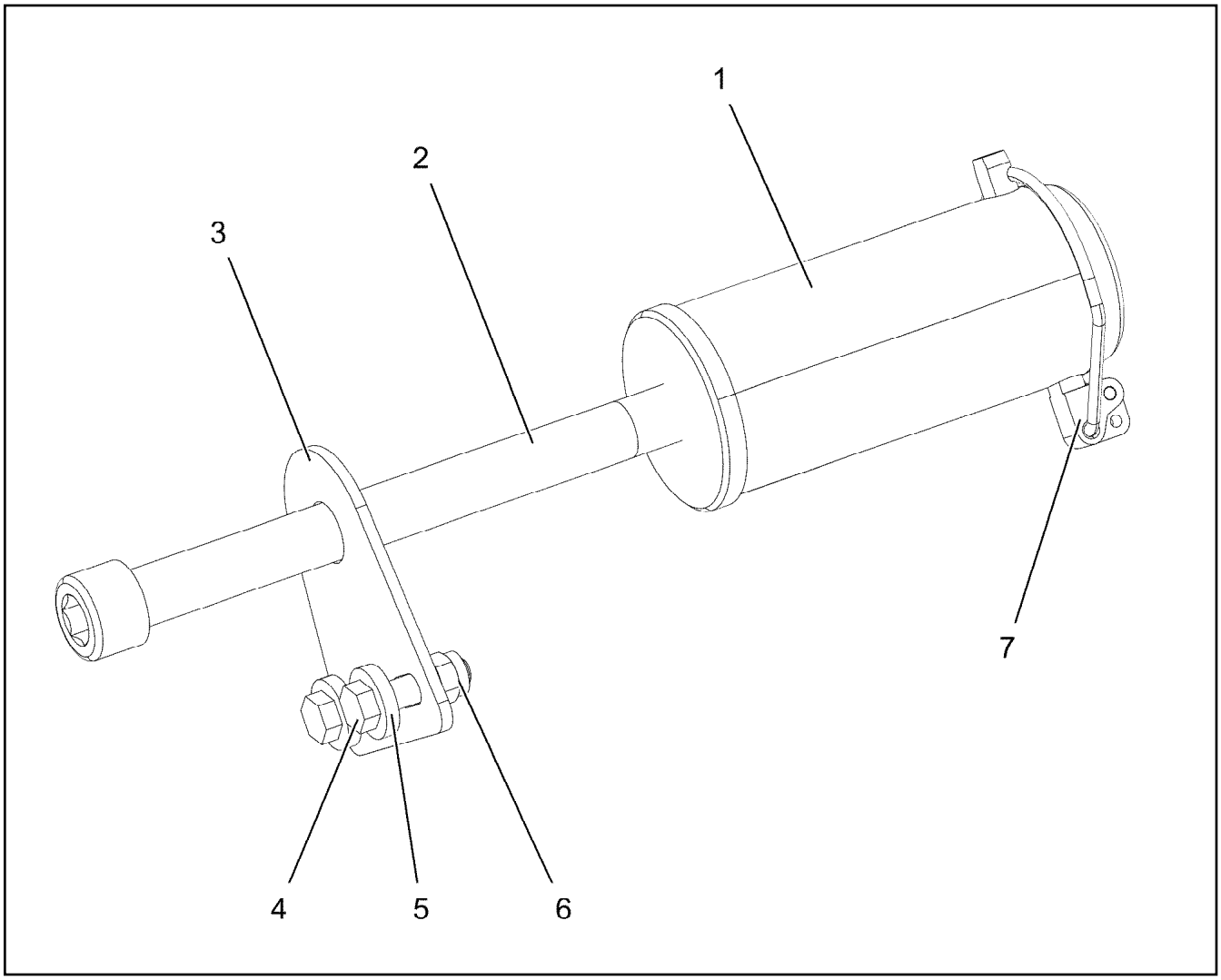

Pos.	Item	Quantity	Description	Bezeichnung
1	97110939	1	PIN 85.0X190 35NICRMOV125 GASN. SPF	BOLZEN
2	10878833	1	SOCKET HEAD SCREW ISO 4762 M24X290 8	ZYLINDERSCHRAUBE
3	954754708	1	PLATE 5X125X100 S700MC	BLECH
4	11645386	2	HEX SCREW ISO 4017 M12X45 8.8 FLZN SP	SECHSKANTSCHRAUBE
5	10006370	4	WASHER DIN 7349 13 200HV FLZN SPF	SCHEIBE
6	11840127	2	HEX NUT ISO 7040 M12 8 FLZN SPF	SECHSKANTMUTTER
7	10180878	1	SAFETY PLUG W HINGE-LID 17X100X15,5X	SICHERHEITSKLAPPSTECKER

Pos.	Item	Quantity	Description	Bezeichnung
10	96035576	1	TERMINAL BOX CPL. S2010-F2 ⇨ ❑ 1258	KLEMMKASTEN KPL.
20	96035577	1	CABLE DRUM COMPL. F2 ⇨ ❑ 1264	LEITUNGSTROMMEL KPL.
151	692312708	2	INDUCTIVE SENSOR BERUEHRUNGSLOS	INDUKTIVSENSOR
152	10802057	2	ANGLE TRANSMITTER 360° LSB PL:D SPF	WINKELGEBER

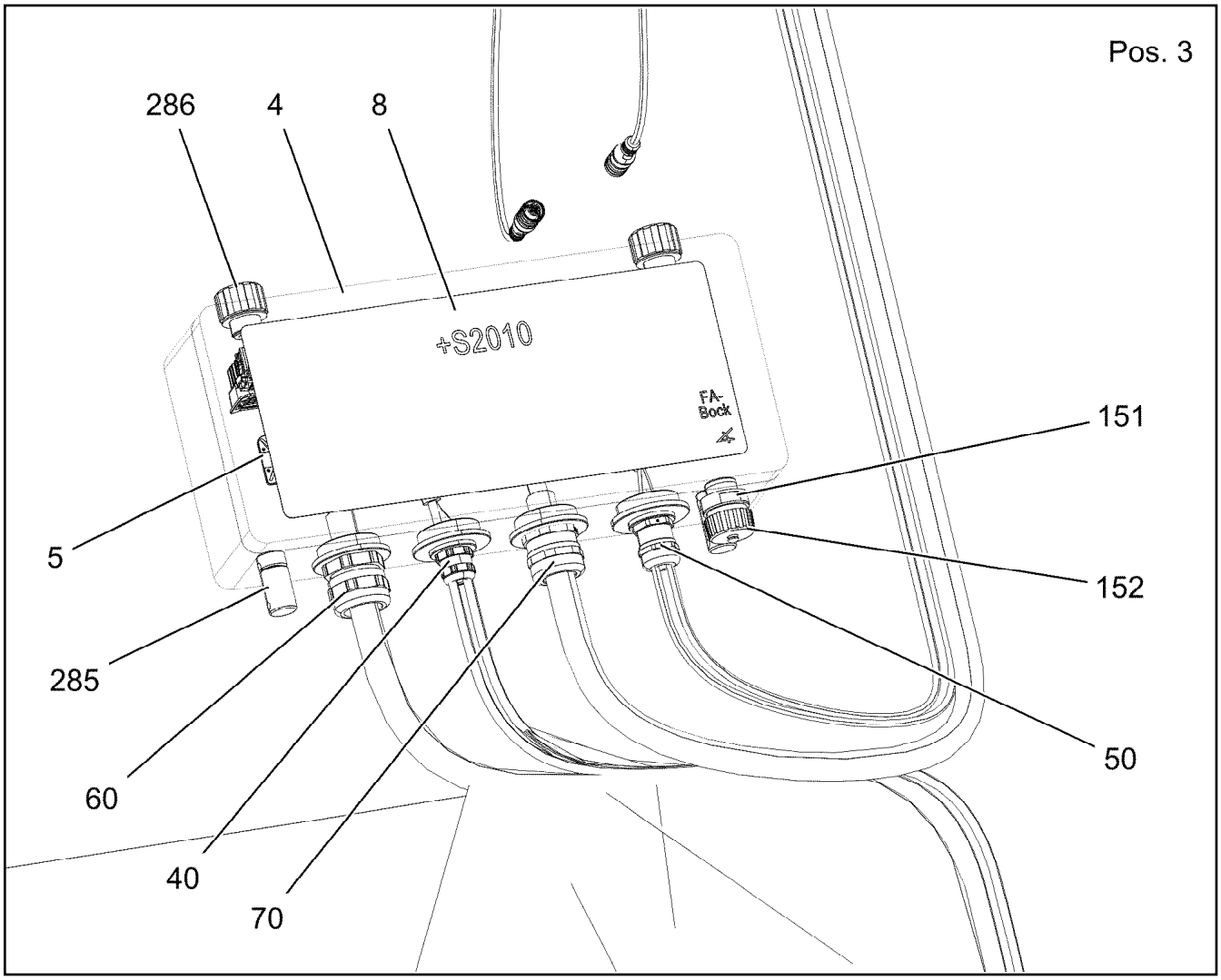

Pos.	Item	Quantity	Description	Bezeichnung
3	96038775	1	WIRES CPL. S2010-F2 ⇨ ❑ 1259	DRAEHTE KPL.
4	976975408	1	EMPTY CASING 160X360X90X0 AL	LEERGEHAEUSE
5	10870511	3	CABLE CLIP HOLDER 28X28-NATUR PA6.6	KABELBINDERHALTER
8	97118302	1	SIGN S2010	SCHILD
40	96038562	1	LEAD W2011-F2 ⇨ ❑ 1260	LEITUNG
50	96038563	1	LEAD W2014-F2 ⇨ ❑ 1261	LEITUNG
60	96038564	1	LEAD W2009-F2 ⇨ ❑ 1262	LEITUNG
70	96038565	1	LEAD W2019-F2 ⇨ ❑ 1263	LEITUNG
151	10872381	1	TIN M1	DOSE
152	604512108	1	SEALING PLUG M1-D	VERSCHLUSSKAPPE
285	602501208	2	WATER DRAIN PLUG M12 PA6G SPF	ENTWAESSERUNGSSTOPFEN
286	10488662	2	VENTILATION SCREW POLYAMID	ENTLUEFTUNGSSCHRAUBE

Pos.	Item	Quantity	Description	Bezeichnung
2	96038776	1	WIRES PRE-ASS. S2010	DRAEHTE VORM.
500	923512208	10	CABLE MARKER	KABELMARKER
501	10874039	2	FLAT PLUG HOUSING 36-POL 20A	FLACHSTECKERGEHAEUSE
502	10099847	1	FLAT PLUG HOUSING 6-POL	FLACHSTECKERGEHAEUSE
503	10099869	1	CONTACT RETAINING PIN JPT 6 POL	KONTAKTSICHERUNGSSTIFT
504	10099870	4	FLAT PLUG HOUSING 9-POL	FLACHSTECKERGEHAEUSE
505	10045101	4	CONTACT RETAINING PIN 9POL GELB	KONTAKTSICHERUNGSSTIFT
506	10877506	1	BUSHING HOUSING 6-POL PA66-GF13	BUCHSENGEHAEUSE
507	604526508	1	BUSHING SUPPORT 6-POL 16A	BUCHSENTRAEGER
812	604518908	1	STOPPER PLUG BAUREIHE_M1	BLINDSTOPFEN

Pos.	Item	Quantity	Description	Bezeichnung
5	10870332	2.51	LEAD 4 X 0,5	LEITUNG
6	10870332	2.68	LEAD 4 X 0,5	LEITUNG
500	923512208	3	CABLE MARKER	KABELMARKER
501	10870392	1	PLUG SHELL 9-POL PA66-GF13	STECKERGEHAEUSE
502	605251608	2	PLUG SOCKET BODY 4-POLE AL	STECKDOSENKOERPER
503	602606408	1	REDUCTION M25X1,5/M20X1,5 MS	REDUKTION
504	602606708	1	REDUCTION M40X1,5/M25X1,5 MS	REDUKTION
505	10872876	1	CABLE GLAND M20X1,5 MS	KABELVERSCHRAUBUNG
506	605212808	2	MOULDING 317-1397-000 SUR	FORMTEIL
507	6202909	2	CLAMP	KLAMMER
773	6202445	2	PIN 0,5-1,0MM2	STIFT
774	6202435	4	SLEEVE CONTACT 0,5-1,0MM2	BUCHSENKONTAKT
811	692404908	2	STOPPER PLUG	BLINDSTOPFEN
996	965622108	8	LETTERING WIRE	BESCHRIFTUNG ADER
998	965622208	2	LETTERING WIRING HARNESS	BESCHRIFTUNG KABELBAUM
2204	10874060	8	SLEEVE CONTACT 0,5-1,0MM2 CuNiSi	BUCHSENKONTAKT

Pos.	Item	Quantity	Description	Bezeichnung
5	680000008	1	COUPLING SOCKET 4-POLE SPF	KUPPLUNGSDOSE
6	680000008	1	COUPLING SOCKET 4-POLE SPF	KUPPLUNGSDOSE
500	923512208	3	CABLE MARKER	KABELMARKER
501	10870392	1	PLUG SHELL 9-POL PA66-GF13	STECKERGEHAEUSE
502	602606408	1	REDUCTION M25X1,5/M20X1,5 MS	REDUKTION
503	602606708	1	REDUCTION M40X1,5/M25X1,5 MS	REDUKTION
504	602441001	1	CABLE GLAND M20X1,5X5-10 MS	KABELVERSCHRAUBUNG
505	602421908	1	INSERT M20 2X5 NBR	MEHRFACHDICHTEINSATZ
996	965622108	8	LETTERING WIRE	BESCHRIFTUNG ADER
998	965622208	2	LETTERING WIRING HARNESS	BESCHRIFTUNG KABELBAUM
2272	10878195	8	SLEEVE CONTACT 0,2-0,5MM2 CuNiSi	BUCHSENKONTAKT

Pos.	Item	Quantity	Description	Bezeichnung
5	10875008	6.65	CONTROL LEAD 43 X 0,75 SPF	STEUERLEITUNG
500	923512208	3	CABLE MARKER	KABELMARKER
501	10877583	1	PIN HOUSING 43 POL 22A ZNNI	STIFTGEHAEUSE
502	96008397	1	COTTER PIN 36POL	STECKER VORM.
503	10870392	1	PLUG SHELL 9-POL PA66-GF13	STECKERGEHAEUSE
504	420050108	1	WASHER ISO 7089 3 MS	SCHEIBE
505	692405208	1	DUST CAP 3/4-18 NS METALL	STAUBKAPPE
506	514599408	1	PAN-HEAD SCREW ISO 7045 M3X8 4.8 A2C	FLACHKOPFSCHRAUBE
507	10875696	2	CABLE GLAND M32X1,5X15-25 MS	KABELVERSCHRAUBUNG
508	602606808	2	REDUCTION M40X1,5/M32X1,5 MS	REDUKTION
509	10877630	1	TERMINAL HOUSING CA AL NIP 2K PUR	ENDGEHAEUSE
708	10473048	43	CABLE SLEEVE 2,4-3,0/2,4/0,6 SILIKON	KABELTUELLE
998	965622208	1	LETTERING WIRING HARNESS	BESCHRIFTUNG KABELBAUM
2204	10874060	7	SLEEVE CONTACT 0,5-1,0MM2 CuNiSi	BUCHSENKONTAKT
2211	10874057	36	SLEEVE CONTACT 0,5-1,0MM2 CuNiSi	BUCHSENKONTAKT
2262	6002796	43	CONTACT PIN	KONTAKTSTIFT
2404	12101575	0.17	HEATSHRINK SLEEVING 69,8/11,7X4,8 POL	SCHRUMPFSCHLAUCH

Pos.	Item	Quantity	Description	Bezeichnung
5	10875008	3.63	CONTROL LEAD 43 X 0,75 SPF	STEUERLEITUNG
500	923512208	3	CABLE MARKER	KABELMARKER
501	10877579	1	BUSHING HOUSING 43 POL 22A ZNNI	BUCHSENGEHAEUSE
502	96008397	1	COTTER PIN 36POL	STECKER VORM.
503	10870392	1	PLUG SHELL 9-POL PA66-GF13	STECKERGEHAEUSE
504	420050108	1	WASHER ISO 7089 3 MS	SCHEIBE
505	514599408	1	PAN-HEAD SCREW ISO 7045 M3X8 4.8 A2C	FLACHKOPFSCHRAUBE
506	692405208	1	DUST CAP 3/4-18 NS METALL	STAUBKAPPE
507	602606808	2	REDUCTION M40X1,5/M32X1,5 MS	REDUKTION
508	10875696	2	CABLE GLAND M32X1,5X15-25 MS	KABELVERSCHRAUBUNG
509	10877630	1	TERMINAL HOUSING CA AL NIP 2K PUR	ENDGEHAEUSE
708	10473048	43	CABLE SLEEVE 2,4-3,0/2,4/0,6 SILIKON	KABELTUELLE
2204	10874060	7	SLEEVE CONTACT 0,5-1,0MM2 CuNiSi	BUCHSENKONTAKT
2211	10874057	36	SLEEVE CONTACT 0,5-1,0MM2 CuNiSi	BUCHSENKONTAKT
2261	10650660	43	CONTACT BUSHING 0,75 - 1,5MM2	KONTAKTBUCHSE
2404	12101575	0.17	HEATSHRINK SLEEVING 69,8/11,7X4,8 POL	SCHRUMPFSCHLAUCH

Pos.	Item	Quantity	Description	Bezeichnung
10	96039722	1	LEAD W2019A -F2 ⇨ ❑ 1265	LEITUNG
151	12100458	1	CABLE DRUM 60M SPF	KABELTROMMEL

Pos.	Item	Quantity	Description	Bezeichnung
5	10875008	38.15	CONTROL LEAD 43 X 0,75 SPF	STEUERLEITUNG
294	11123168	0.25	HEATSHRINK SLEEVING 44,4/7,4X3,6 POL	SCHRUMPFSCHLAUCH
500	923512208	2	CABLE MARKER	KABELMARKER
501	10877569	1	WALL OUTLET 43 POL ZNNI	WANDSTECKDOSE
502	10877579	1	BUSHING HOUSING 43 POL 22A ZNNI	BUCHSENGEHAEUSE
503	602606808	2	REDUCTION M40X1,5/M32X1,5 MS	REDUKTION
504	10877630	2	TERMINAL HOUSING CA AL NIP 2K PUR	ENDGEHAEUSE
505	10875696	1	CABLE GLAND M32X1,5X15-25 MS	KABELVERSCHRAUBUNG
506	692405308	1	DUST CAP 1 3/4-18NS METALL	STAUBKAPPE
507	420050008	9	WASHER ISO 7089 3 200HV-A2	SCHEIBE
508	10876399	4	HEX NUT DIN 985 M3 8 480H SPF	SECHSKANTMUTTER
509	400140908	4	SOCKET HEAD SCREW DIN 84 M3X12 MS V	ZYLINDERSCHRAUBE
510	10874632	3	RETAINING STRAP 0.05T-1.1M POLYEST.PE	HALTEGURT
511	602707208	3	CABLE SOCK 15	KABELSTRUMPF
512	10290559	3	SNAP HOOK 120X11 VERZ	KARABINERHAKEN
513	10875031	1	CABLE GLAND M32X1,5X25-15 MS	KABELVERSCHRAUBUNG
514	692405208	1	DUST CAP 3/4-18 NS METALL	STAUBKAPPE
515	514599408	1	PAN-HEAD SCREW ISO 7045 M3X8 4.8 A2C	FLACHKOPFSCHRAUBE
516	420050108	1	WASHER ISO 7089 3 MS	SCHEIBE
708	10473048	86	CABLE SLEEVE 2,4-3,0/2,4/0,6 SILIKON	KABELTUELLE
995	965617208	2	SHIELDING TIED BACK	ABSCHIRMUNG ZURUECKGEB
998	965622208	2	LETTERING WIRING HARNESS	BESCHRIFTUNG KABELBAUM
2261	10650660	43	CONTACT BUSHING 0,75 - 1,5MM2	KONTAKTBUCHSE
2262	6002796	43	CONTACT PIN	KONTAKTSTIFT
2404	12101575	0.34	HEATSHRINK SLEEVING 69,8/11,7X4,8 POL	SCHRUMPFSCHLAUCH

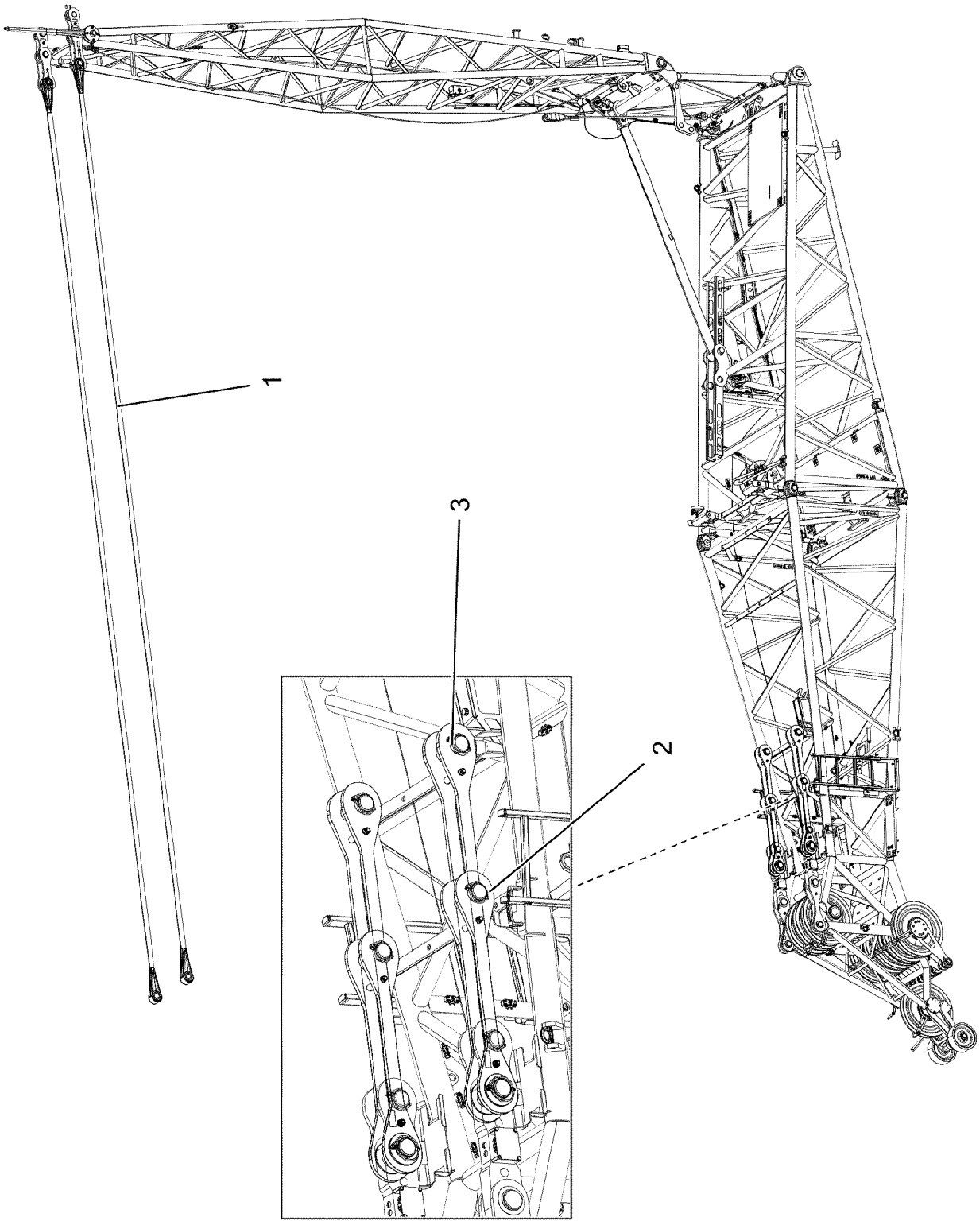
1
2
3

Pos.	Item	Quantity	Description	Bezeichnung
1	97122954	2	FIBRE TENSIONING ROPE 66X13.1M ARAMI	FASERABSPANNSEIL
2	96039026	2	DRAW SHACKLE 0.930M ⇨ ❑ 1268	ZUGLASCHE KPL.
3	96039027	2	DRAW SHACKLE 1.630M ⇨ ❑ 1269	ZUGLASCHE KPL.

Pos. 6

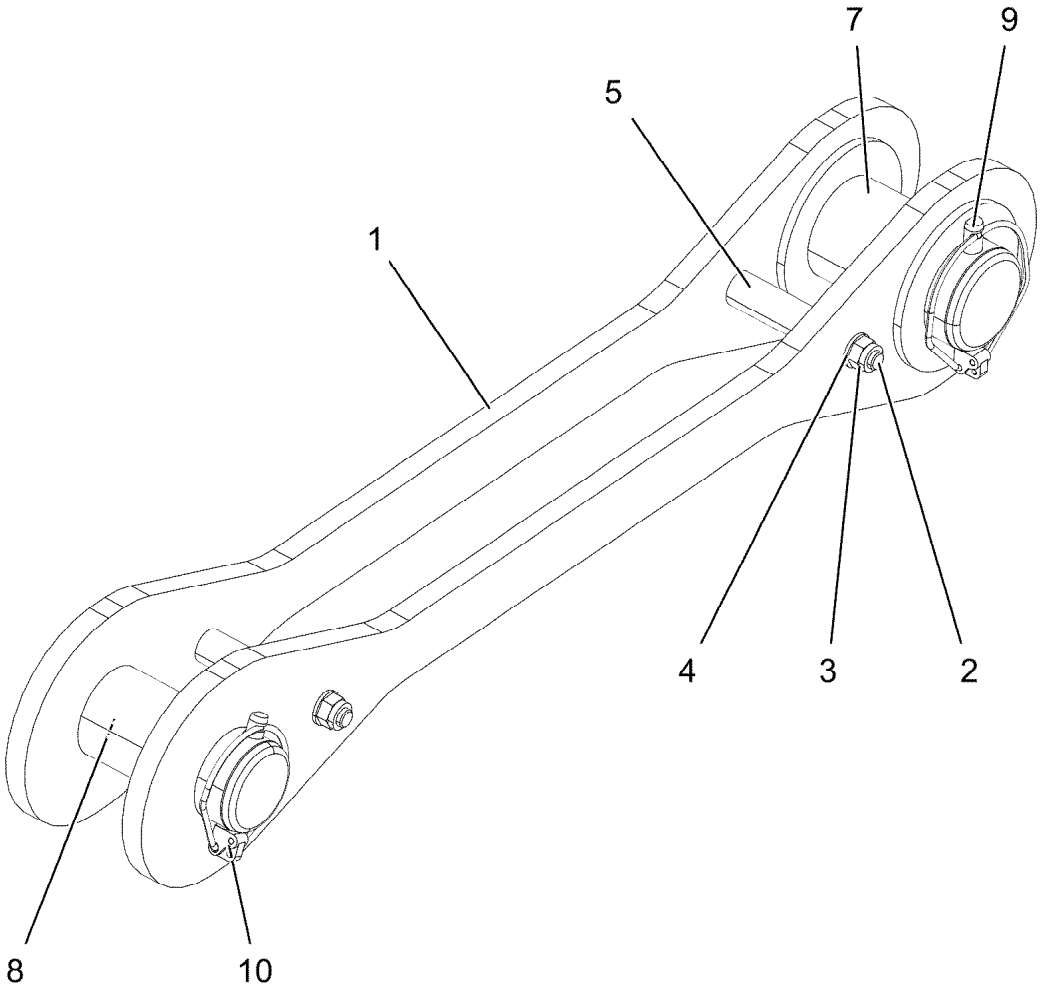

Pos.	Item	Quantity	Description	Bezeichnung
1	96039034	2	CONNECTING LINK WELDED 0.930M	LASCHE SCHWK.
2	4000437	2	HEX SCREW ISO 4014 M16X170 8.8 FLZN SP	SECHSKANTSCHRAUBE
3	10875609	2	HEX NUT DIN 985 M16 8 FLZN SPF	SECHSKANTMUTTER
4	10289806	4	WASHER ISO 7089 16 300HV FLZN SPF	SCHEIBE
5	97070312	2	TUBE 30.0X102 S355J2H FE//ZNNI8//CN//T0	ROHR
6	97139634	2	PLATE ASSEMBLY SCHILD BG SPF	SCHILD BAUGRUPPE
7	97121582	1	PIN 100.0X200 35NICRMOV125 SPF	BOLZEN
8	97119428	1	PIN 85.0X190 35NICRMOV125 SPF	BOLZEN
9	12100335	1	SAFETY PLUG W HINGE-LID 17X125X16X1	SICHERHEITSKLAPPSTECKER
10	10180878	1	SAFETY PLUG W HINGE-LID 17X100X15,5X	SICHERHEITSKLAPPSTECKER

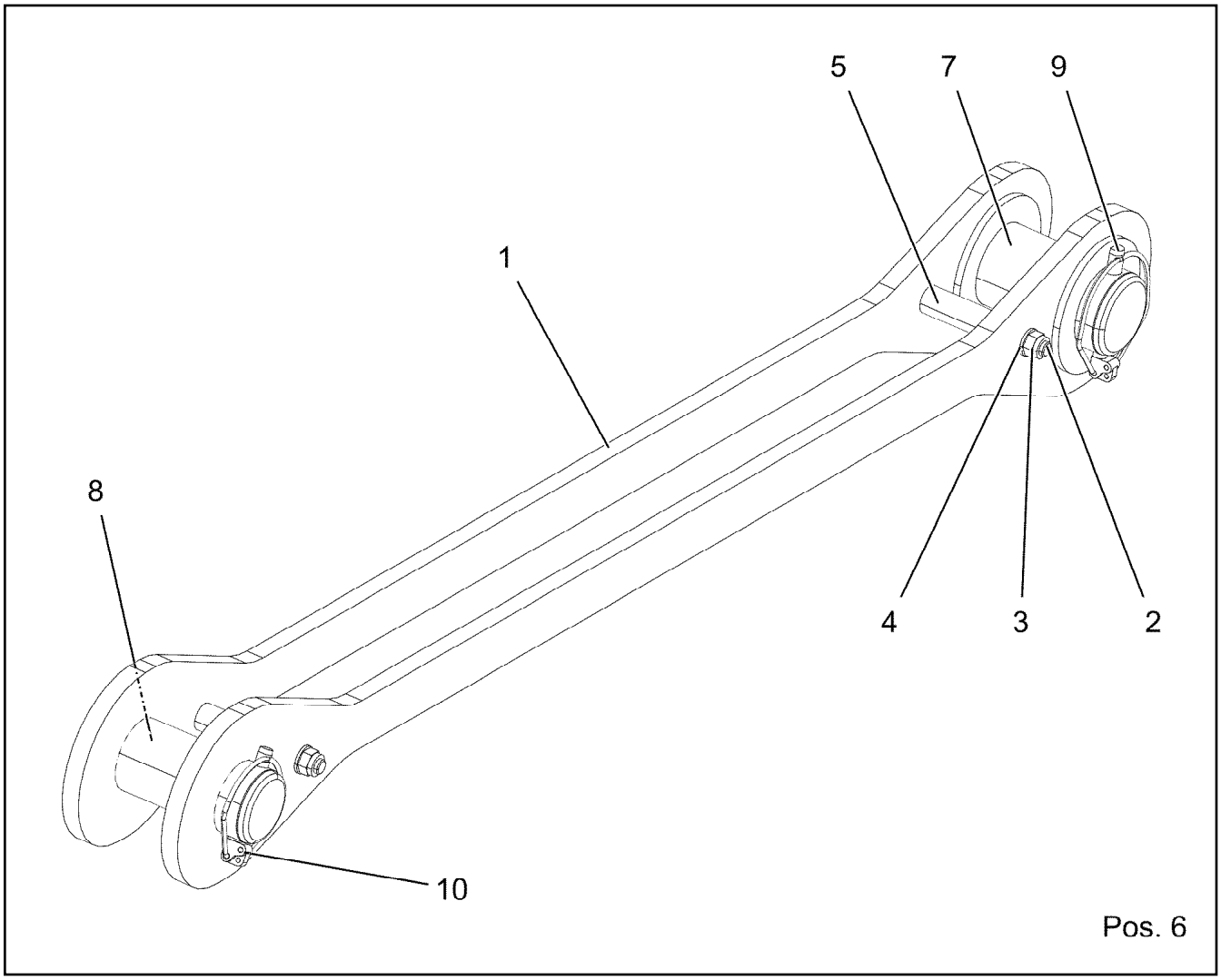

Pos.	Item	Quantity	Description	Bezeichnung
1	96039044	2	CONNECTING LINK WELDED 1.630M	LASCHE SCHWK.
2	4000437	2	HEX SCREW ISO 4014 M16X170 8.8 FLZN SP	SECHSKANTSCHRAUBE
3	10875609	2	HEX NUT DIN 985 M16 8 FLZN SPF	SECHSKANTMUTTER
4	10289806	4	WASHER ISO 7089 16 300HV FLZN SPF	SCHEIBE
5	97070312	2	TUBE 30.0X102 S355J2H FE//ZNNI8//CN//T0	ROHR
6	97139634	2	PLATE ASSEMBLY SCHILD BG SPF	SCHILD BAUGRUPPE
7	97121582	1	PIN 100.0X200 35NICRMOV125 SPF	BOLZEN
8	97119428	1	PIN 85.0X190 35NICRMOV125 SPF	BOLZEN
9	12100335	1	SAFETY PLUG W HINGE-LID 17X125X16X1	SICHERHEITSKLAPPSTECKER
10	10180878	1	SAFETY PLUG W HINGE-LID 17X100X15,5X	SICHERHEITSKLAPPSTECKER

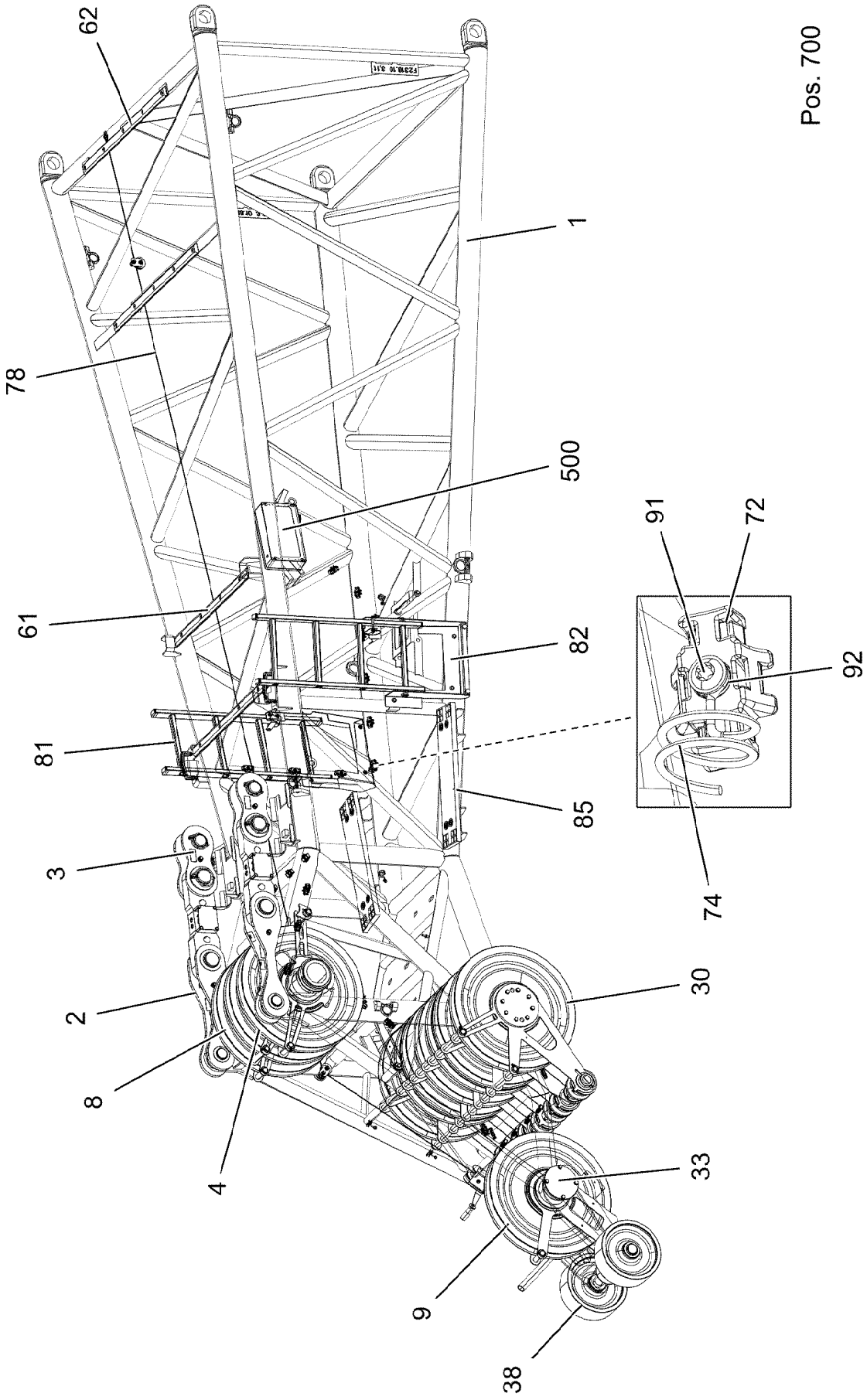
Pos. 700
62
78
1
500
61
82
81
85
3
2
8
4
30
33
9
38
91
72
92
74

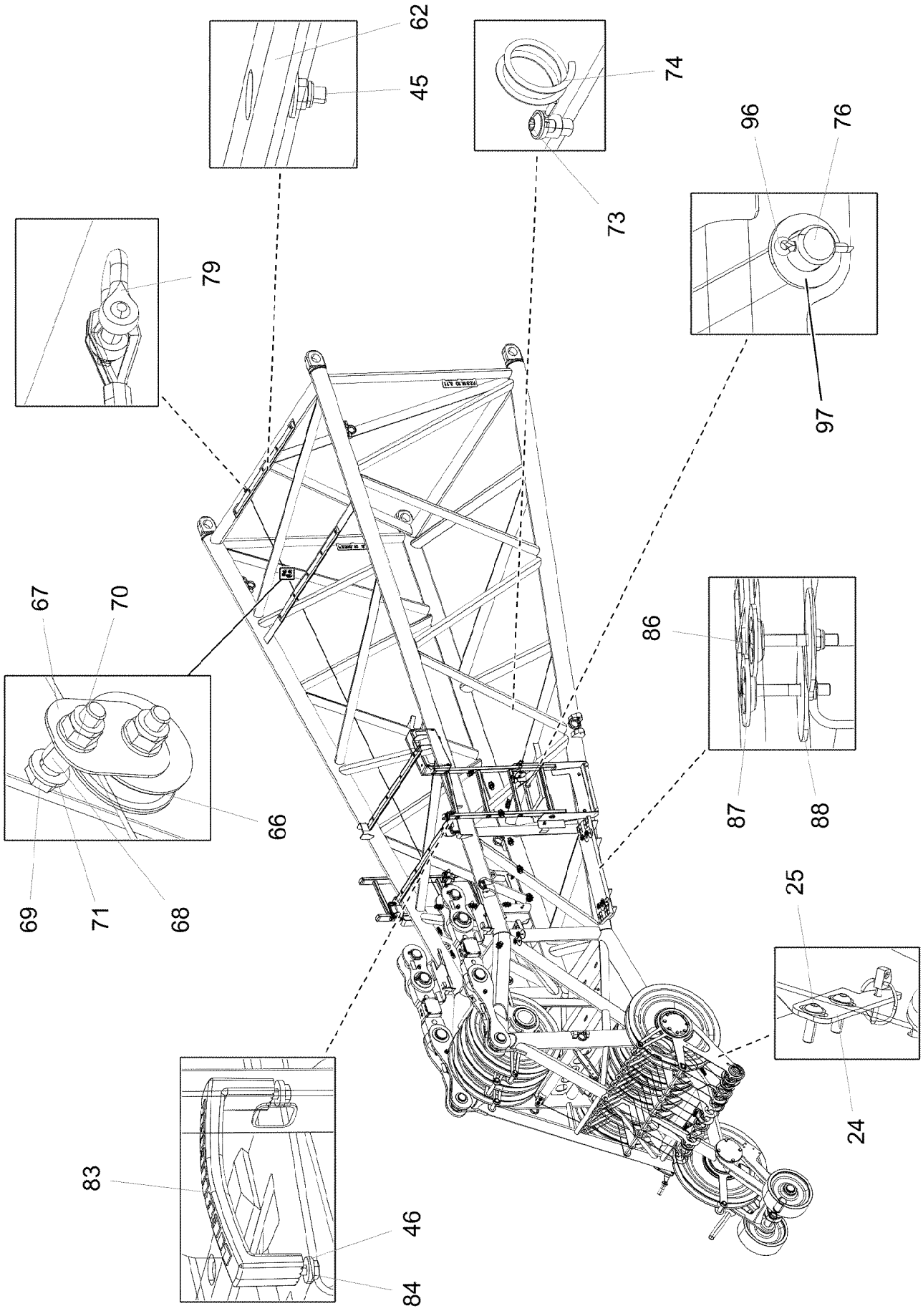
62
45
74
73
96
76
97
79
86
87
88
67
70
66
69
71
68
25
24
83
46
84

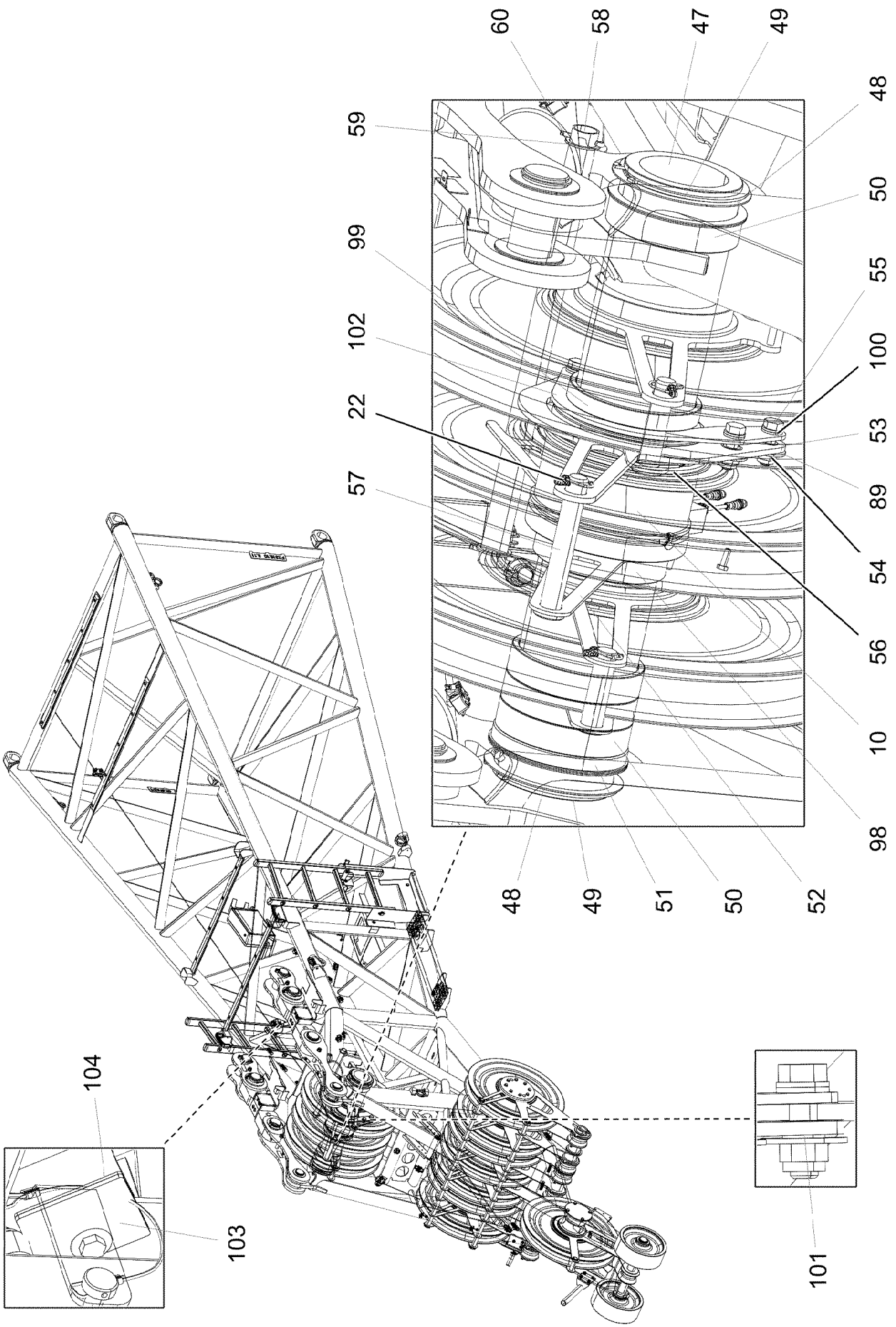
60
58
47
49
48
59
50
99
55
102
100
22
53
89
57
54
56
10
98
48
49
51
50
52
104
103
101

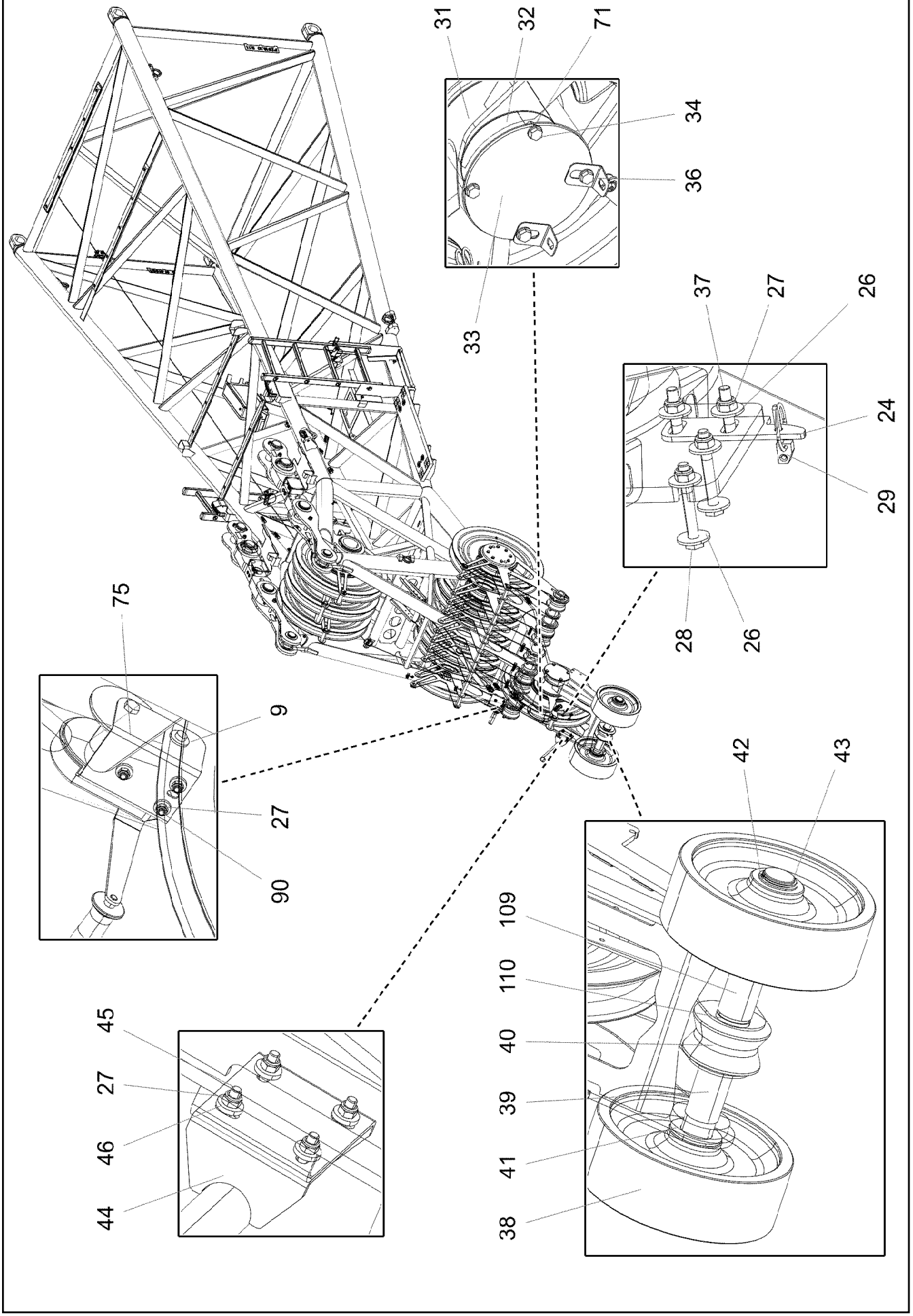

9.1.2023 004333 LIEBHERR	**etk_en_de_098288 LR 11000** **F-HEAD SECTION** **F-KOPFSTUECK**	❑ 1273 (4/8) **919220008**

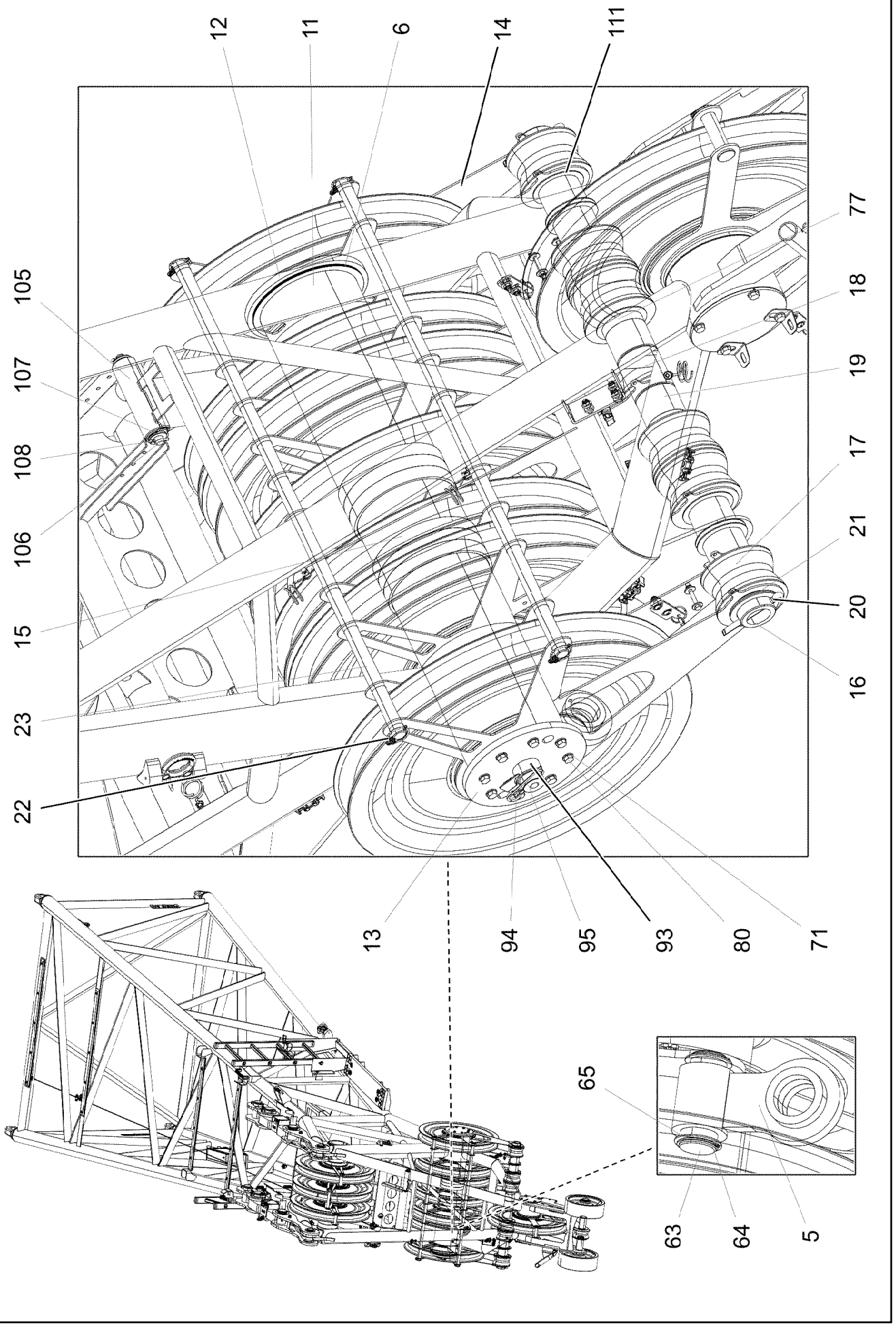
12
11
6
14
111
105
107
108
106
15
23
22
77
18
19
17
21
20
16
13
94
95
93
80
71
65
63
64
5

Pos.	Item	Quantity	Description	Bezeichnung
1	96035652	1	F-HEAD SECTION WELDM. 6M 253T RAL 302	F-KOPFSTUECK SCHWK.
2	96037041	2	DRAW SHACKLE 0.6M ⇨ ❑ 1278	ZUGLASCHE KPL.
3	96037042	2	DRAW SHACKLE 0.230M ⇨ ❑ 1280	ZUGLASCHE KPL.
4	96032541	1	CONVERTER ROLLER CPL.. ⇨ ❑ 1281	WANDERROLLE KPL.
5	96032579	2	FIXED POINT FOR ROPE WELDED	SEILFESTPUNKT SCHWK.
6	977085508	10	WASHER 1X250X250 DC01 FE//ZNNI8//CN//T	SCHEIBE
8	96032582	1	INST.BACK SHEAVE FOR BOOM NOSE ⇨ ❑ 1282	NACKENROLLE EINBAU
9	96032654	1	ROPE PULLEY PRE-ASSEMBLY ⇨ ❑ 1283	SEILROLLE VORM.
10	12100427	1	FORCE MEASURING SLEEVE 0-200KN SPF	KRAFTMESSHUELSE
11	97115233	1	AXLE 244.5X1221 S770QL GASN. SPF	ACHSE
12	97046280	1	COVER 15X273X273 S960QL	DECKEL
13	96021306	1	COVER/LID 1 WELDED X5CRNI18-10	DECKEL 1 SCHWK.
14	97162348	12	PLATE 4X815X619 S315MC FE//ZNNI8//CN//T	BLECH
15	97104558	6	DISTANCE TUBE 235X220.5X30 PA6G	DISTANZROHR
16	97115235	1	AXLE 82.5X1270 S355J2H T ZN O	ACHSE
17	97096300	7	ROLLER 91X160X93 PA6G	ROLLE
18	97096301	7	TUBE 90.0X95 E235+N FE//ZNNI8//CN//T0	ROHR
19	97118230	6	TUBE 90.0X68 E235+N FE//ZNNI8//CN//T0	ROHR
20	10180381	2	SPLIT PIN ISO 1234 13X125 St 480H SPF	SPLINT
21	97117214	4	WASHER 3X110X110 S355MC FE//ZNNI8//C	SCHEIBE
22	10875870	5	SAFETY PLUG W HINGE-LID 6X42X5,5X32 4	SICHERHEITSKLAPPSTECKER
23	97115236	2	AXLE 30.0X1252 S355J2C+C FE//ZNNI8//CN/	ACHSE
24	979132008	3	PLATE 110X34 S315MC FE//ZNNI8//CN//T0	BLECH
25	10301319	4	BUTTON HEAD SCREW ISO 7380-2 M8X25 A	HALBRUNDKOPFSCHRAUBE
26	11140469	54	WASHER ISO 7093-1 8 200HV 480H SPF	SCHEIBE
27	10875614	45	HEX NUT DIN 985 M8 8 480H SPF	SECHSKANTMUTTER
28	11651583	6	HEX SCREW ISO 4014 M8X60 8.8 480H SPF	SECHSKANTSCHRAUBE
29	10875869	3	SAFETY PLUG W HINGE-LID 5X29X4,7X25 4	SICHERHEITSKLAPPSTECKER
30	924954508	8	ROPE PULLEY CPL. SPF	SEILROLLE KPL.
31	97115242	1	AXLE 177.8X270 S890QL1 GASN. SPF	ACHSE
32	97115245	2	SLEEVE 170X150X69 PA6G	HUELSE
33	97115247	2	COVER 6X214X214 S700MC	DECKEL
34	11658892	8	HEX SCREW ISO 4017 M12X25 8.8 FLZN SP	SECHSKANTSCHRAUBE
36	953868808	2	ANGLE 2X40X95 DC01 FE//ZNNI8//CN//T0	WINKEL
37	10182032	2	BUTTON HEAD SCREW ISO 7380-2 M8X35 0	HALBRUNDKOPFSCHRAUBE
38	97091098	2	ROLLER 380X60.5X130 PA6G	ROLLE
39	97091061	1	AXLE 65.0X688 35NICRMOV125 GASN. SPF	ACHSE
40	97091097	1	ROLLER 150X61X 78 PA6G	ROLLE
41	97068921	2	WASHER 5X100X100 S355MC FE//ZNNI8//C	SCHEIBE
42	978499508	2	WASHER 3X75X75 DC01 FE//ZNNI8//CN//T0	SCHEIBE
43	10875661	2	RETAINING RINGS DIN 471 60X3 480H SPF	SICHERUNGSRING
44	968224008	1	CLAMP WIND WARNING UNIT	HALTER WINDWARNUNG
45	11826527	22	HEX SCREW ISO 4017 M8X30 8.8 480H SPF	SECHSKANTSCHRAUBE
46	11840501	18	WASHER DIN 7349 8,4 200HV 480H SPF	SCHEIBE
47	97129149	1	AXLE 25.0X912 S770QL GASN. SPF	ACHSE
48	97080479	10	PLATE 2X200X200 DC01 FE//ZNNI8//CN//T0	BLECH
49	12100653	2	RETAINING RINGS DIN 471 170X4 480H SPF	SICHERUNGSRING
50	97115386	4	SLEEVE 190X86X 40 PA6G	HUELSE
51	949619208	1	RING 193,7X10X17 S770QL	RING
52	97115405	1	SPACERS 5X322X876 S355MC FE//ZNNI8//C	ABSTANDSHALTER
53	97123348	1	BRACKET 8X563X420 S355MC	BUEGEL
54	12218072	4	HEX NUT DIN 985 M16 10 FLZN SPF	SECHSKANTMUTTER
55	10875804	4	HEX SCREW ISO 4017 M16X55 8.8 FLZN SP	SECHSKANTSCHRAUBE
56	428010508	1	RETAINING RINGS DIN 471 220X5	SICHERUNGSRING
57	453030308	1	PIN ISO 2341 B30X200X190 42CRMO4+QT	BOLZEN

Pos.	Item	Quantity	Description	Bezeichnung
58	950725608	1	TUBE 38X650 E235+N	ROHR
59	10876402	2	SUPPORTING WASHER DIN 988 S 40X50X2	STUETZSCHEIBE
60	10180364	2	SPLIT PIN ISO 1234 6,3X50 St 480H SPF	SPLINT
61	97050951	2	SLIDE PLATE 15X60X1124 PA6G	GLEITPLATTE
62	288153708	2	SUPPORT 15X60X1280 PA6G	AUFLAGE
63	97115418	2	PIN 65.0X145 35NICRMOV125 GASN. SPF	BOLZEN
64	10171587	4	RETAINING RINGS DIN 471 55X2 FLZNNC-1	SICHERUNGSRING
65	954178508	4	WASHER RD70X2 DC01 FE//ZNNI8//CN//T0	SCHEIBE
66	283096108	2	ROLLER RD68X20 PA6G	ROLLE
67	971851008	2	PLATE 2X50X75 DC01 FE//ZNNI8//CN//T0	BLECH
68	971857508	4	TUBE 16.0X22 E235+N	ROHR
69	11658891	4	HEX SCREW ISO 4014 M12X55 8.8 FLZN SP	SECHSKANTSCHRAUBE
70	10875607	4	HEX NUT DIN 985 M12 8 FLZN SPF	SECHSKANTMUTTER
71	10289804	32	WASHER ISO 7089 12 300HV FLZN SPF	SCHEIBE
72	10872676	36	CABLE CLIP HOLDER 46X70-SCHWARZ PA	KABELBINDERHALTER
73	12102696	42	BUTTON HEAD SCREW AEHNL.ISO 7380-2	HALBRUNDKOPFSCHRAUBE
74	720014408	7	CABLE CLAMP	KABELHALTER
75	540001808	1	ROPE WINCH TYP 351 ⇨ ❑ 896	SEILWINDE
76	450023708	1	PIN ISO 2340 B20X330X315 ST.50K FE//ZN20	BOLZEN
77	97118225	2	TUBE 90.0X20 E235+N FE//ZNNI8//CN//T0	ROHR
78	97107547	1	ROPE DIN 3055 4 X 13 M VERZ.	SEIL
79	773933508	1	SHACKLE DIN 82101 0,25T NG0,25 ST VERZ	SCHAEKEL
80	11645384	16	HEX SCREW ISO 4017 M12X40 8.8 FLZN SP	SECHSKANTSCHRAUBE
81	96037097	1	LADDER, PRE-ASSEMBLED RECHTS ⇨ ❑ 1284	LEITER VORM.
82	96037098	1	LADDER, PRE-ASSEMBLED LINKS ⇨ ❑ 1286	LEITER VORM.
83	966435308	2	GRIP PA6-30%GF SPF	GRIFF
84	11651767	4	HEX SCREW ISO 4017 M8X20 8.8 480H SPF	SECHSKANTSCHRAUBE
85	97098673	2	GRATING 847X207X30/7 GFK SPF	GITTERROST
86	10876825	8	BUTTON HEAD SCREW ISO 7380-1 M8X55 0	HALBRUNDKOPFSCHRAUBE
87	10100621	8	DISH MOUNTING	TELLERBEFESTIGUNG
88	941138108	8	WASHER DC01 FE//ZNNI8//CN//T0	SCHEIBE
89	4000809	4	WASHER ISO 7093-1 16 300HV FLZN	SCHEIBE
90	10197831	3	HEX SCREW ISO 4017 M8X25 8.8 ZNNI-480	SECHSKANTSCHRAUBE
91	10875471	1	BUTTON HEAD SCREW AEHNL.ISO 7380-2	HALBRUNDKOPFSCHRAUBE
92	421100608	3	WASHER DIN 1440 8 ST VERZ	SCHEIBE
93	12100671	1	DOWEL PIN ISO 8752 5X45 480H SPF	SPANNSTIFT
94	433101208	1	RETAINING SPRING 4X68 ISO 2081 FE/ZN8/	SICHERUNGSFEDER
95	97103787	1	ADAPTOR 50.0X65 X5CRNI18-10	ADAPTER
96	12100681	2	SPLIT PIN ISO 1234 5X28 ST 480H SPF	SPLINT
97	10289808	2	WASHER ISO 7089 20 300HV FLZN SPF	SCHEIBE
98	97129178	1	SLEEVE 190X172X35 PA6G	HUELSE
99	97129973	1	SLEEVE 190X172X25 PA6G	HUELSE
100	10289806	8	WASHER ISO 7089 16 300HV FLZN SPF	SCHEIBE
101	97129975	4	SLEEVE 30.0X10 S355J2+AR FE//ZNNI8//CN/	HUELSE
102	97129976	1	PLATE 6X289X335 S355MC FE//ZNNI8//CN//T	BLECH
103	97130275	8	DISTANCE PLATE 3X52X65 X5CRNI18-10	DISTANZBLECH
104	97130276	4	DISTANCE PLATE 2X52X65 X5CRNI18-10	DISTANZBLECH
105	97132878	1	ROLLER 22X190X52 PA6G	ROLLE
106	452554008	1	PIN ISO 2340 B20X230X215 S355J2G3C+C	BOLZEN
107	97072946	4	WASHER 1X40X40 X5CRNI18-10	SCHEIBE
108	10180357	2	SPLIT PIN ISO 1234 5X32 St 480H SPF	SPLINT
109	97139865	2	TUBE 65.0X109 X5CRNI18-10	ROHR
110	97139852	2	TUBE 65.0X7 X5CRNI18-10	ROHR
111	957018808	10	PLATE 2X114X114 DC01 FE//ZNNI8//CN//T0	BLECH
500	919287308	1	ELECTR. F-HEAD SECTION F2 ⇨ ❑ 1288	ELEKTRIK F-KOPFSTUECK

Pos.	Item	Quantity	Description	Bezeichnung
700	96037102	1	SIGNS ⇨ ❑ 1300	BESCHILDERUNG

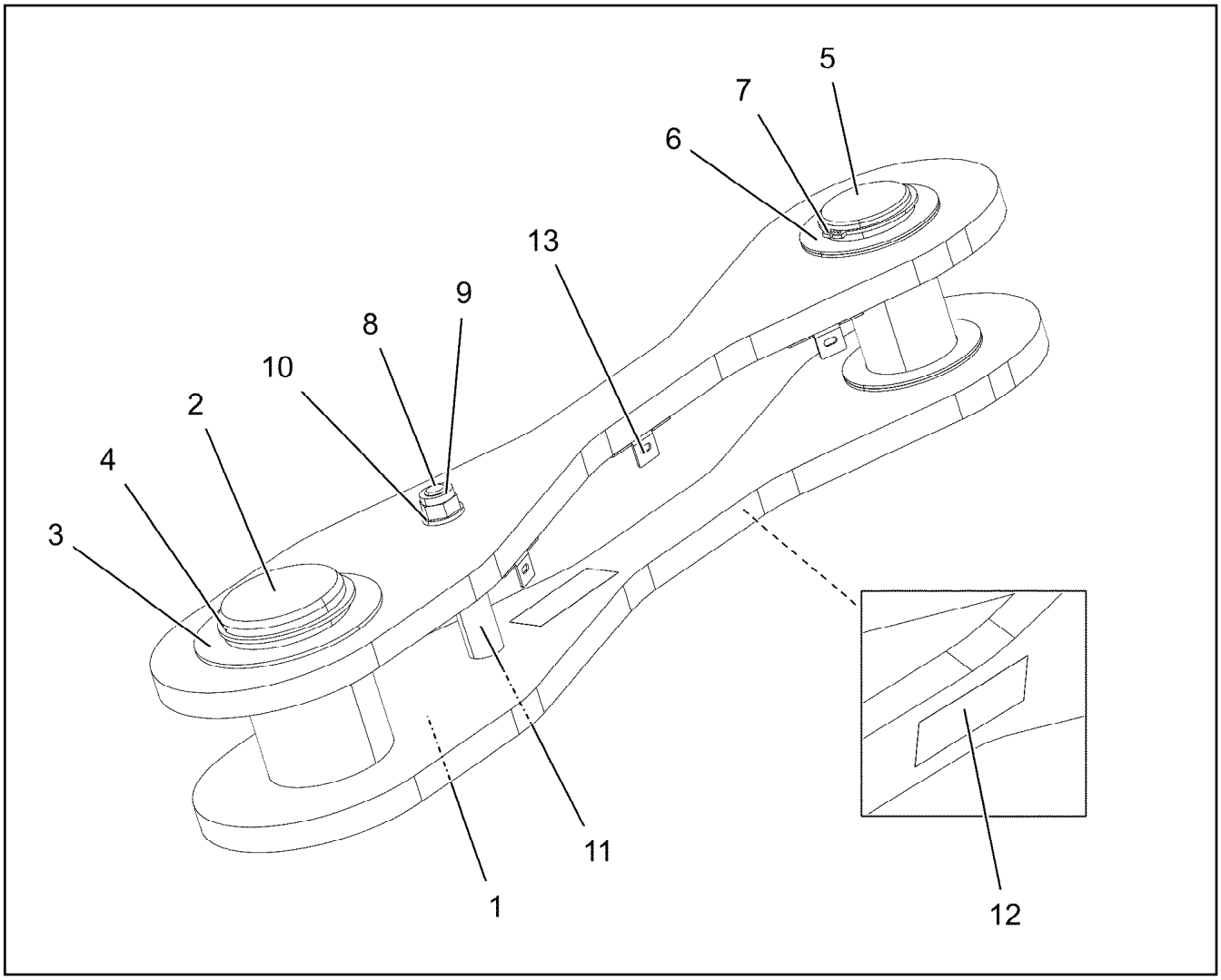

Pos.	Item	Quantity	Description	Bezeichnung
1	96037140	2	TIE ROD WITH SIGN ⇨ ❑ 1279	ZUGSTANGE M.SCHILD
2	976243008	1	PIN 100.0X157 35NICRMOV125 SPF	BOLZEN
3	953848908	1	WASHER RD135X3 DC01 FE//ZNNI8//CN//T0	SCHEIBE
4	12100646	1	RETAINING RINGS DIN 471 90X3 480H SPF	SICHERUNGSRING
5	97123548	1	PIN 70.0X148 35NICRMOV125 SPF	BOLZEN
6	943399208	6	WASHER 100X2 C45N FLZN SPF	SCHEIBE
7	12100643	1	RETAINING RINGS DIN 471 65X2,5 480H SP	SICHERUNGSRING
8	10875801	1	HEX SCREW ISO 4017 M16X150 8.8 FLZN SP	SECHSKANTSCHRAUBE
9	12218072	1	HEX NUT DIN 985 M16 10 FLZN SPF	SECHSKANTMUTTER
10	10289806	2	WASHER ISO 7089 16 300HV FLZN SPF	SCHEIBE
11	97121728	1	DISTANCE SLEEVE 25.0X85 E355+N	DISTANZHUELSE
12	97139634	2	PLATE ASSEMBLY SCHILD BG SPF	SCHILD BAUGRUPPE
13	970717308	3	PLATE DC01 FE//ZNNI8//CN//T0	BLECH

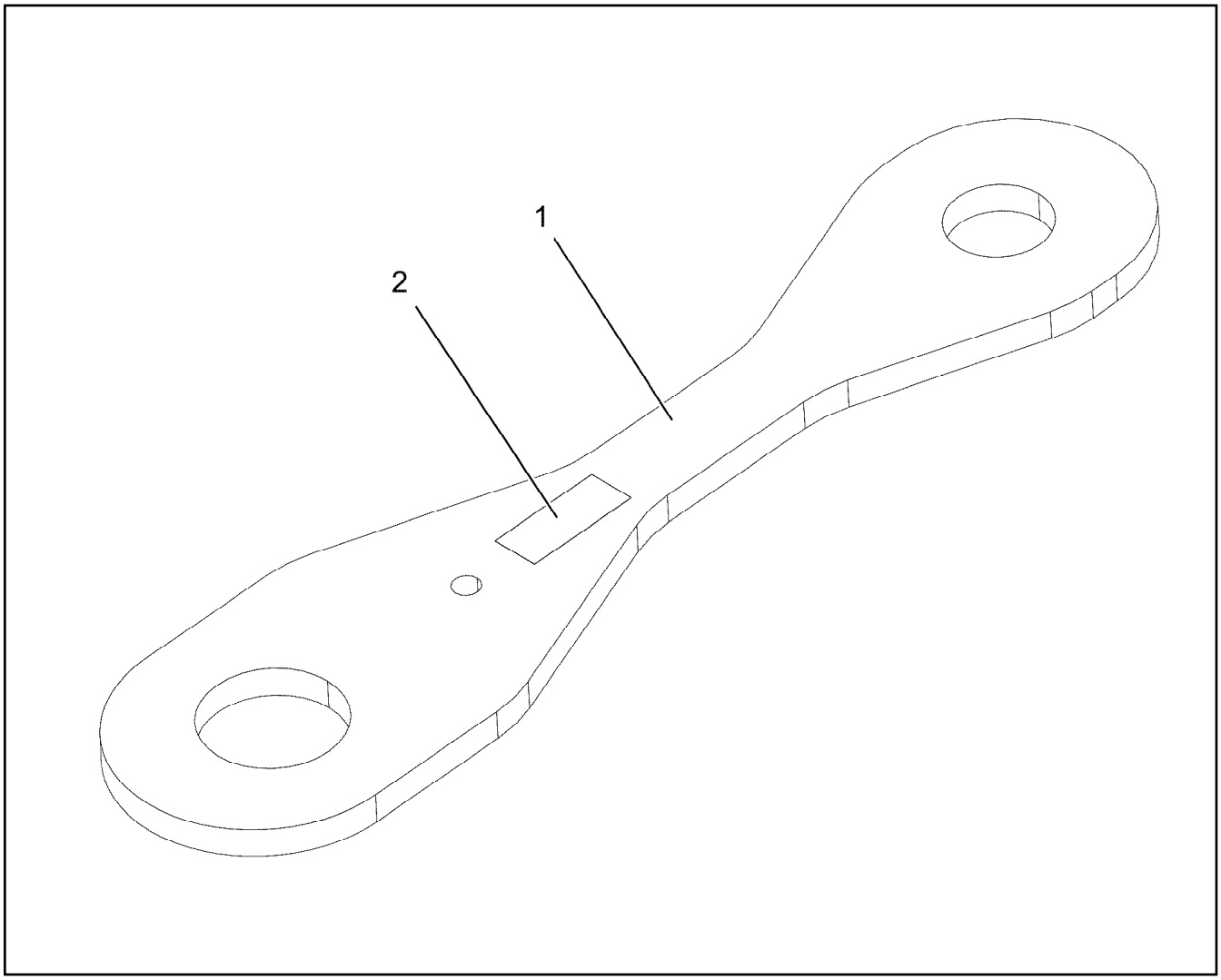

Pos.	Item	Quantity	Description	Bezeichnung
1	97121718	1	PULL ROD 20X798X186 S960QL+Z25 SPF	ZUGSTANGE
2	973567608	1	PLATE IDENTIFICATION NUMBER IDENT-N	SCHILD IDENTNR.

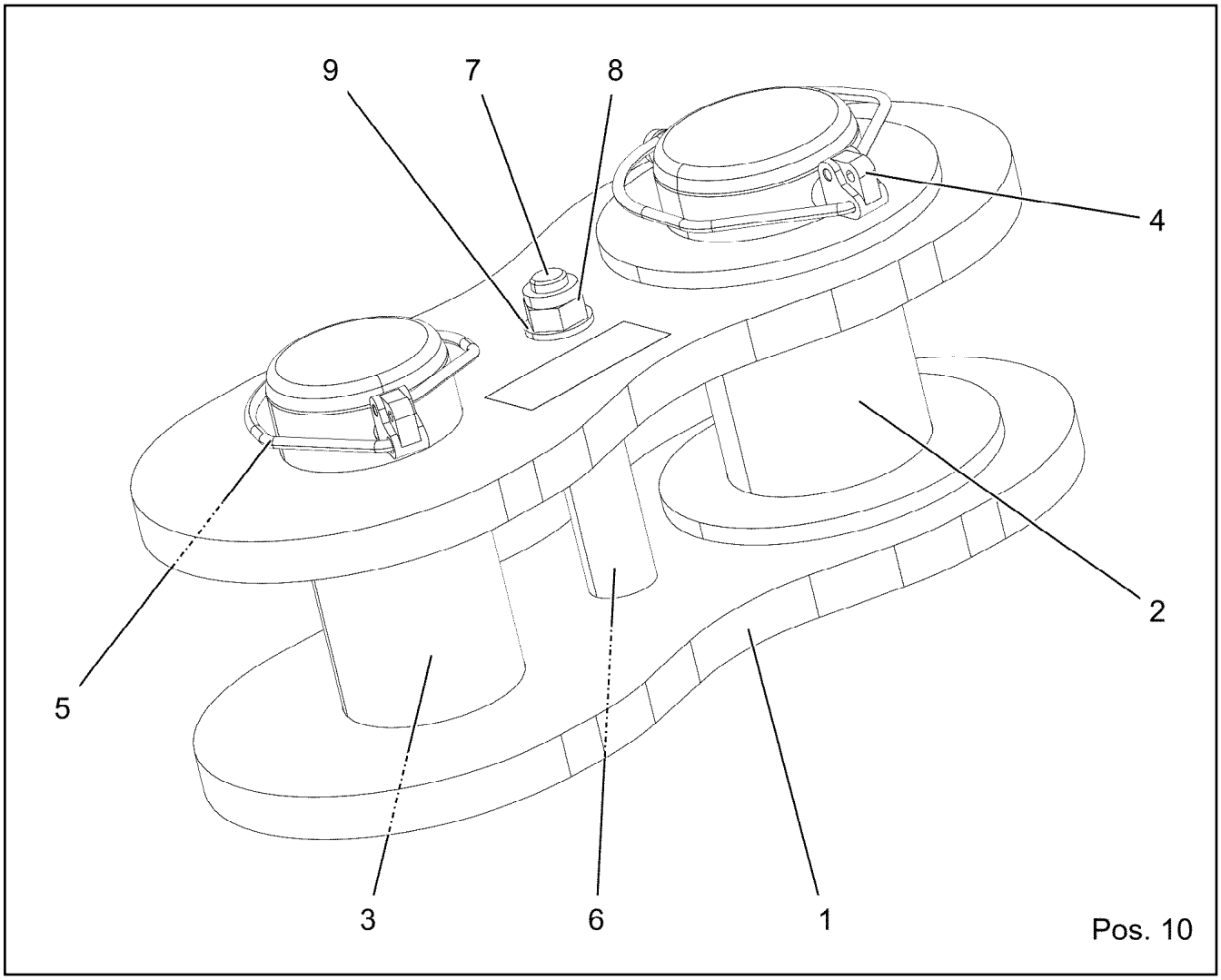

Pos.	Item	Quantity	Description	Bezeichnung
1	96037171	2	CONNECTING LINK WELDED 0.230M	LASCHE SCHWK.
2	97121582	1	PIN 100.0X200 35NICRMOV125 SPF	BOLZEN
3	97119428	1	PIN 85.0X190 35NICRMOV125 SPF	BOLZEN
4	12100335	1	SAFETY PLUG W HINGE-LID 17X125X16X1	SICHERHEITSKLAPPSTECKER
5	10180878	1	SAFETY PLUG W HINGE-LID 17X100X15,5X	SICHERHEITSKLAPPSTECKER
6	97070312	1	TUBE 30.0X102 S355J2H FE//ZNNI8//CN//T0	ROHR
7	4000437	1	HEX SCREW ISO 4014 M16X170 8.8 FLZN SP	SECHSKANTSCHRAUBE
8	12218072	1	HEX NUT DIN 985 M16 10 FLZN SPF	SECHSKANTMUTTER
9	10289806	2	WASHER ISO 7089 16 300HV FLZN SPF	SCHEIBE
10	97139634	2	PLATE ASSEMBLY SCHILD BG SPF	SCHILD BAUGRUPPE

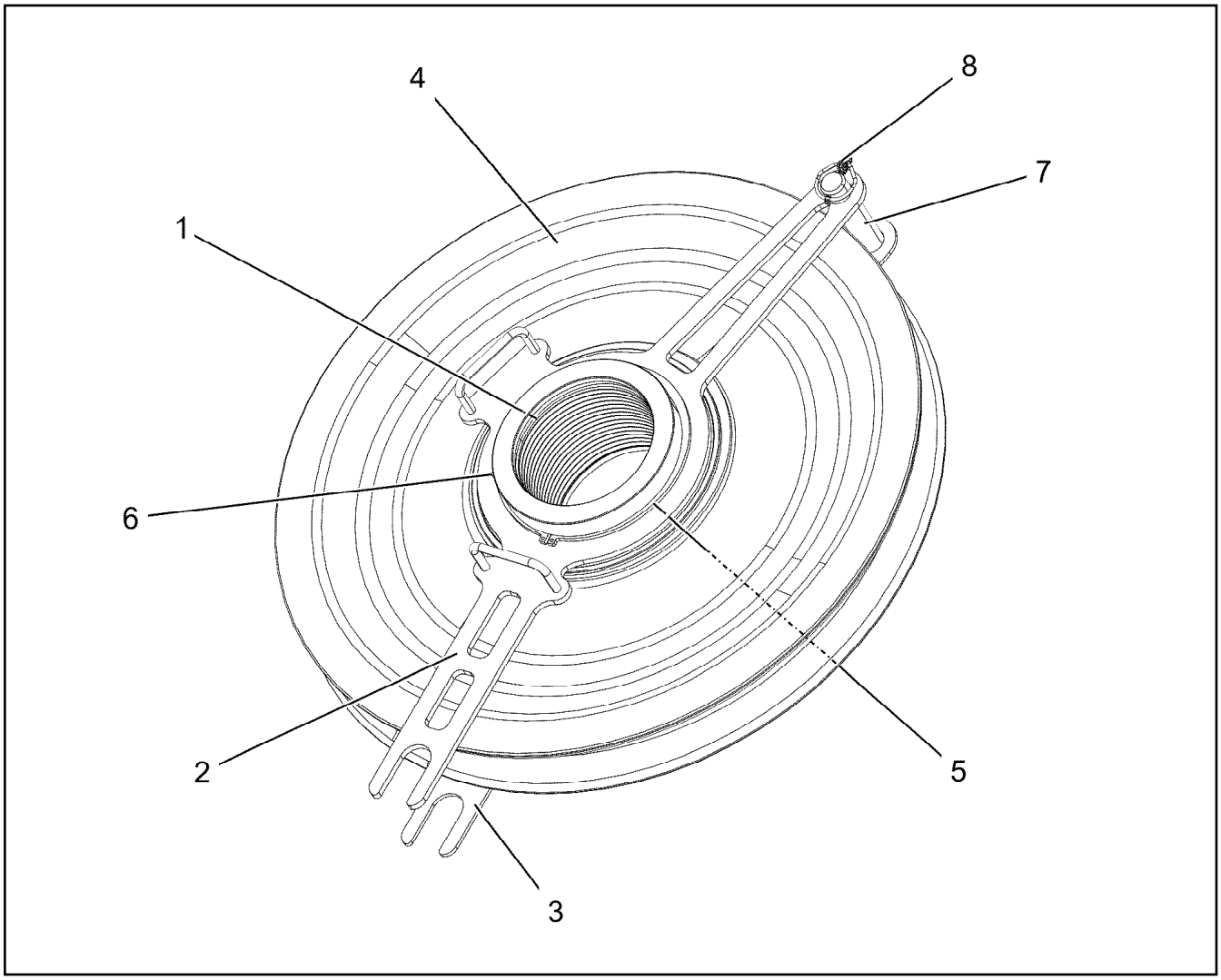

Pos.	Item	Quantity	Description	Bezeichnung
1	97116220	1	BEARING 220X170X155 GZ-CUZN25AL5	LAGER
2	96033238	1	DISTANCE PIECE (CLAMP)WELDED FE//ZN	ABSTANDSHALTER SCHWK.
3	97115244	1	SPACERS 5X280X910 S355MC FE//ZNNI8//C	ABSTANDSHALTER
4	924954508	1	ROPE PULLEY CPL. SPF	SEILROLLE KPL.
5	428010508	2	RETAINING RINGS DIN 471 220X5	SICHERUNGSRING
6	7743242	1	HYDRAULIC-TYPE LUBRICAT.NIPPLE DIN 71	KEGELSCHMIERNIPPEL
7	453031908	1	PIN ISO 2341 B30X130X120 42CRMO4 GASN	BOLZEN
8	10875870	1	SAFETY PLUG W HINGE-LID 6X42X5,5X32 4	SICHERHEITSKLAPPSTECKER

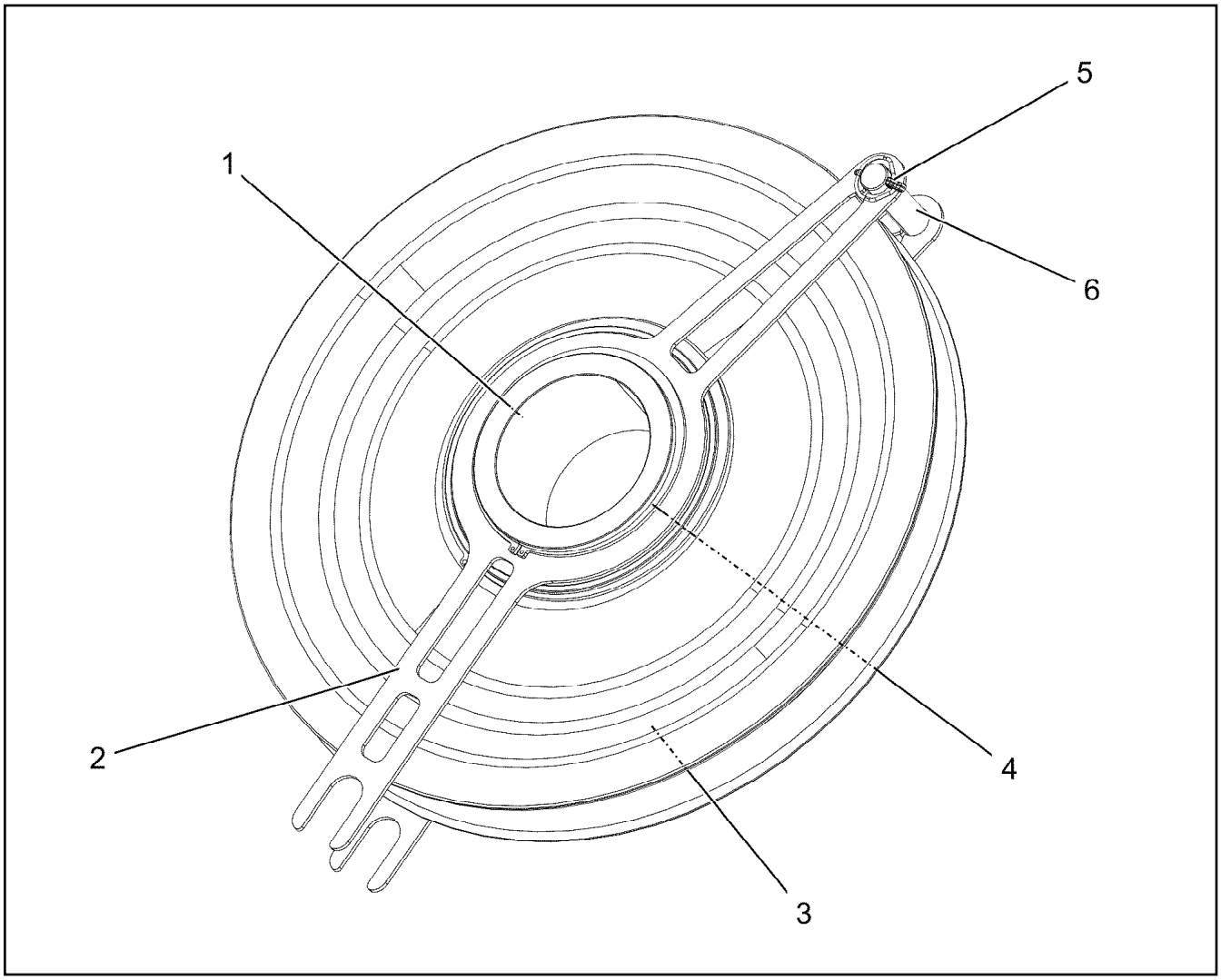

Pos.	Item	Quantity	Description	Bezeichnung
1	97115243	1	REDUCING SLEEVE 244.5X141 S770QL GA	REDUZIERHUELSE
2	97115244	2	SPACERS 5X280X910 S355MC FE//ZNNI8//C	ABSTANDSHALTER
3	924954508	1	ROPE PULLEY CPL. SPF	SEILROLLE KPL.
4	428010508	2	RETAINING RINGS DIN 471 220X5	SICHERUNGSRING
5	10875870	1	SAFETY PLUG W HINGE-LID 6X42X5,5X32 4	SICHERHEITSKLAPPSTECKER
6	943780108	1	PIN RD30X115 S355J2+AR FE//ZNNI8//CN//T	BOLZEN

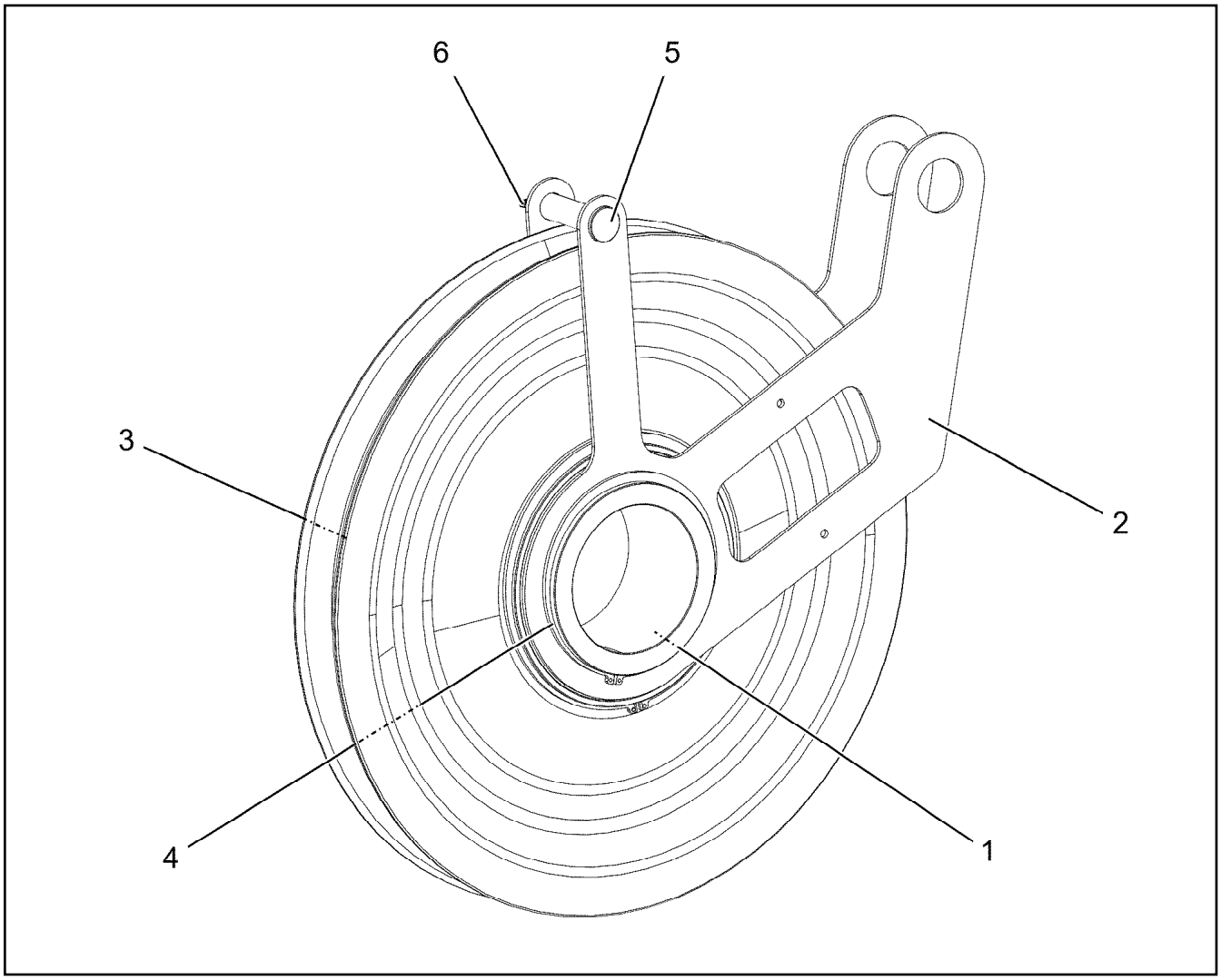

Pos.	Item	Quantity	Description	Bezeichnung
1	97115243	1	REDUCING SLEEVE 244.5X141 S770QL GA	REDUZIERHUELSE
2	97116219	2	PLATE 5X758X552 S355MC FE//ZNNI8//CN//T	BLECH
3	924954508	1	ROPE PULLEY CPL. SPF	SEILROLLE KPL.
4	428010508	2	RETAINING RINGS DIN 471 220X5	SICHERUNGSRING
5	943780108	1	PIN RD30X115 S355J2+AR FE//ZNNI8//CN//T	BOLZEN
6	10875870	1	SAFETY PLUG W HINGE-LID 6X42X5,5X32 4	SICHERHEITSKLAPPSTECKER

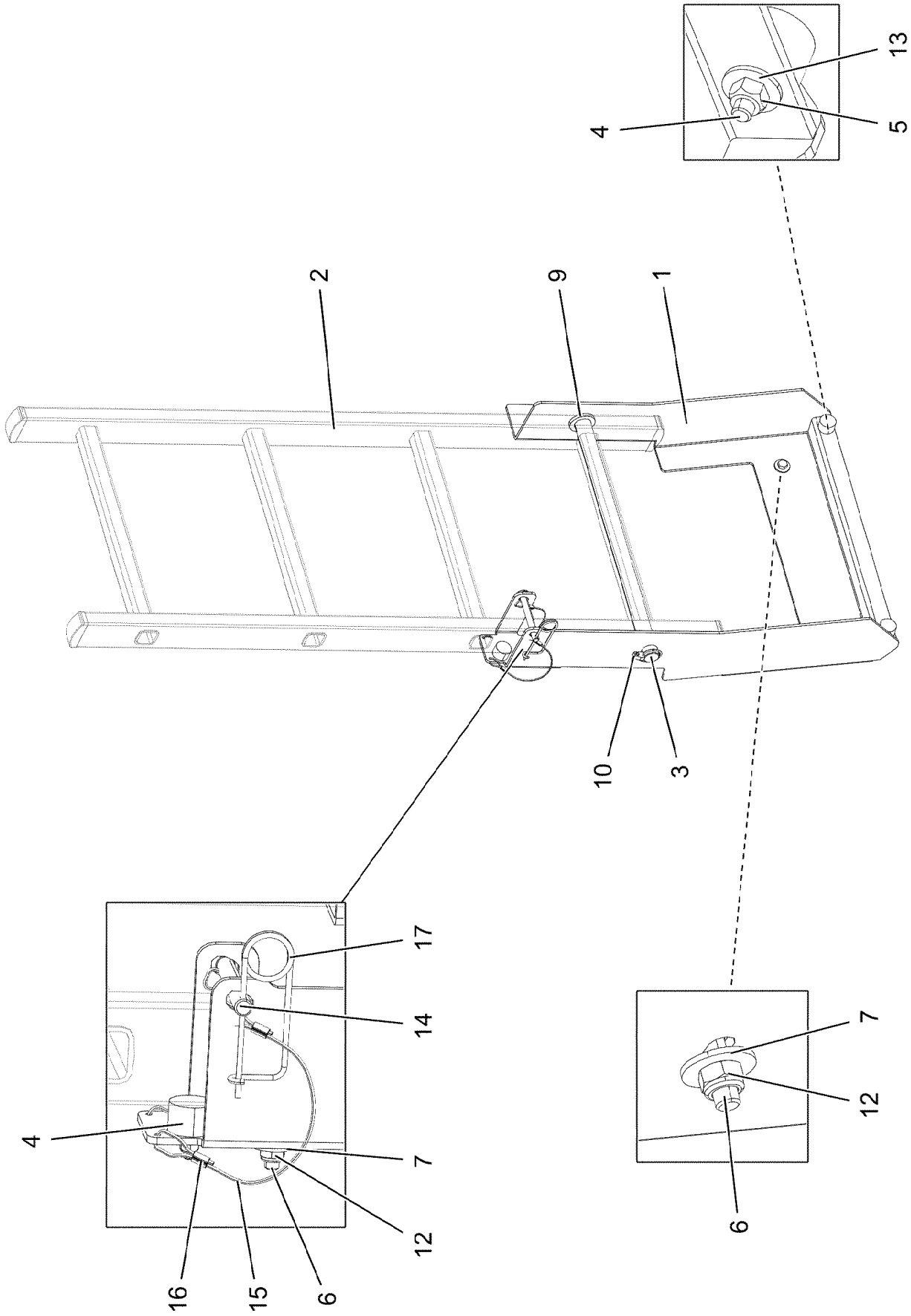

9.1.2023 004236	**etk_en_de_098288 LR 11000**	❑ 1284 (1/2)
LIEBHERR	**LADDER, PRE-ASSEMBLED** **LEITER VORM.**	**96037097**

Pos.	Item	Quantity	Description	Bezeichnung
1	97121817	1	PLATE 4X753X705 S315MC	BLECH
2	11481745	1	SIMPLE LADDER EN 131 4-420X1,09M AL SP	ANLEGELEITER
3	979871608	1	AXLE 25.0 X475 S355J2G3C+C FE//ZNNI8//C	ACHSE
4	726612208	3	MEGI BUFFER	MEGIPUFFER
5	12102692	3	HEX NUT DIN 985 M6 8 ZNNI-480H SPF	SECHSKANTMUTTER
6	10197831	4	HEX SCREW ISO 4017 M8X25 8.8 ZNNI-480	SECHSKANTSCHRAUBE
7	11140469	8	WASHER ISO 7093-1 8 200HV 480H SPF	SCHEIBE
9	10179337	2	WASHER DIN 1440 26 -St FLZN SPF	SCHEIBE
10	10875869	2	SAFETY PLUG W HINGE-LID 5X29X4,7X25 4	SICHERHEITSKLAPPSTECKER
12	10875614	4	HEX NUT DIN 985 M8 8 480H SPF	SECHSKANTMUTTER
13	10875648	3	WASHER ISO 7093-1 6 200HV 480H SPF	SCHEIBE
14	97154000	1	PIN 20.0X90 S355J2C+C FE//ZNNI8//CN//T0	BOLZEN
15	11160431	0.4	ROPE 2 2,3KN EDELSTAHL	SEIL
16	11170565	4	FERRULE 2 CU	PRESSKLEMME
17	433102808	1	RETAINING SPRING 3X55 VERZ	SICHERUNGSFEDER

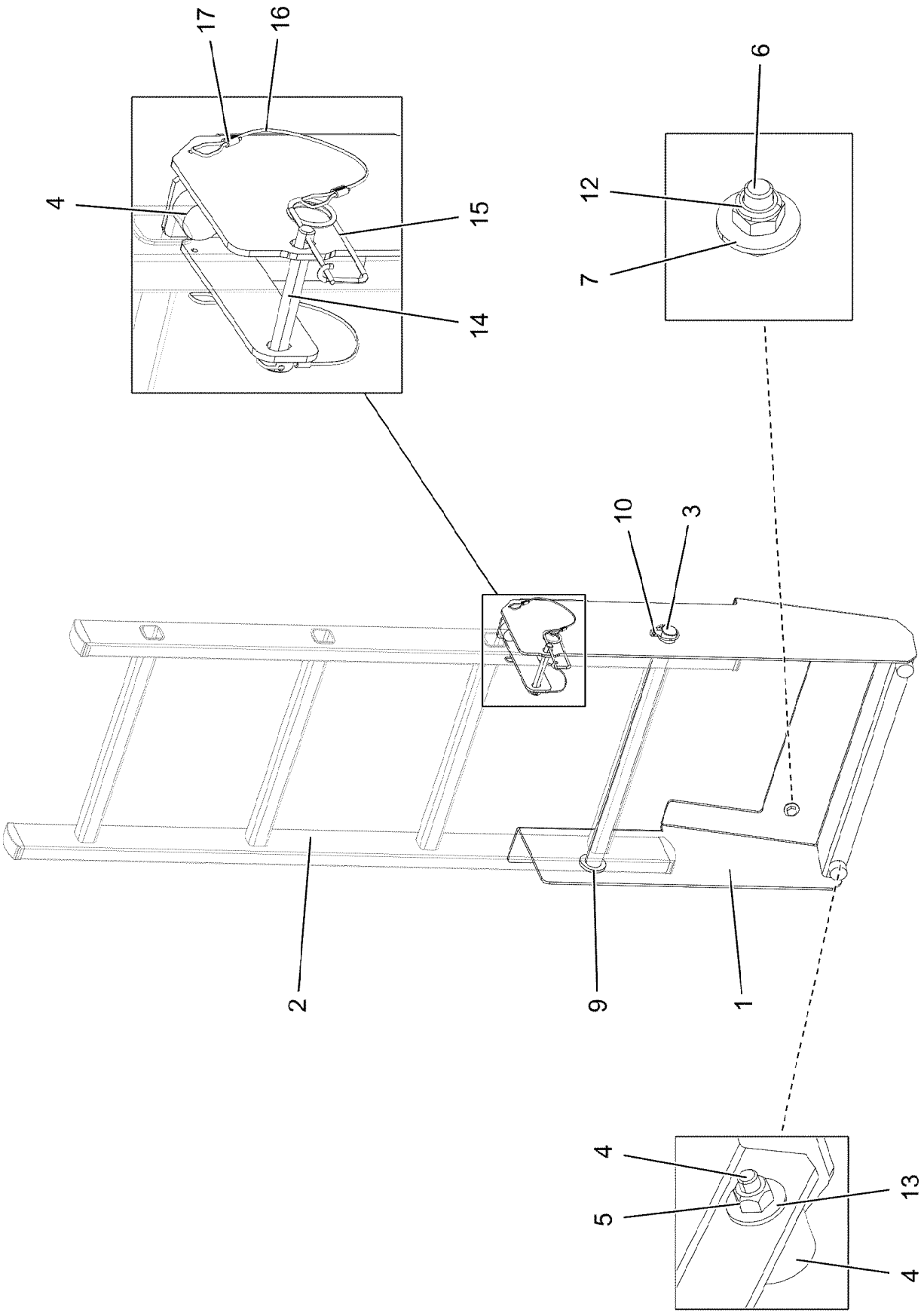

9.1.2023 004237 LIEBHERR	**etk_en_de_098288 LR 11000** **LADDER, PRE-ASSEMBLED** **LEITER VORM.**	❑ 1286 (1/2) **96037098**

Pos.	Item	Quantity	Description	Bezeichnung
1	97121847	1	PLATE 4X832X775 S315MC	BLECH
2	11481745	1	SIMPLE LADDER EN 131 4-420X1,09M AL SP	ANLEGELEITER
3	979871608	1	AXLE 25.0 X475 S355J2G3C+C FE//ZNNI8//C	ACHSE
4	726612208	3	MEGI BUFFER	MEGIPUFFER
5	12102692	3	HEX NUT DIN 985 M6 8 ZNNI-480H SPF	SECHSKANTMUTTER
6	10197831	4	HEX SCREW ISO 4017 M8X25 8.8 ZNNI-480	SECHSKANTSCHRAUBE
7	11140469	8	WASHER ISO 7093-1 8 200HV 480H SPF	SCHEIBE
9	10179337	2	WASHER DIN 1440 26 -St FLZN SPF	SCHEIBE
10	10875869	2	SAFETY PLUG W HINGE-LID 5X29X4,7X25 4	SICHERHEITSKLAPPSTECKER
12	10875614	4	HEX NUT DIN 985 M8 8 480H SPF	SECHSKANTMUTTER
13	10875648	3	WASHER ISO 7093-1 6 200HV 480H SPF	SCHEIBE
14	97154000	1	PIN 20.0X90 S355J2C+C FE//ZNNI8//CN//T0	BOLZEN
15	433102808	1	RETAINING SPRING 3X55 VERZ	SICHERUNGSFEDER
16	11160431	0.4	ROPE 2 2,3KN EDELSTAHL	SEIL
17	11170565	4	FERRULE 2 CU	PRESSKLEMME

Pos.	Item	Quantity	Description	Bezeichnung
10	96035579	1	TERMINAL BOX CPL. S2020-F2 ⇨ ❑ 1289	KLEMMKASTEN KPL.
151	10678395	3	LIMIT SWITCH TQ200-RFID SPF	ENDSCHALTER
160	96042005	1	LEAD W2025VL-F2 ⇨ ❑ 1299	LEITUNG

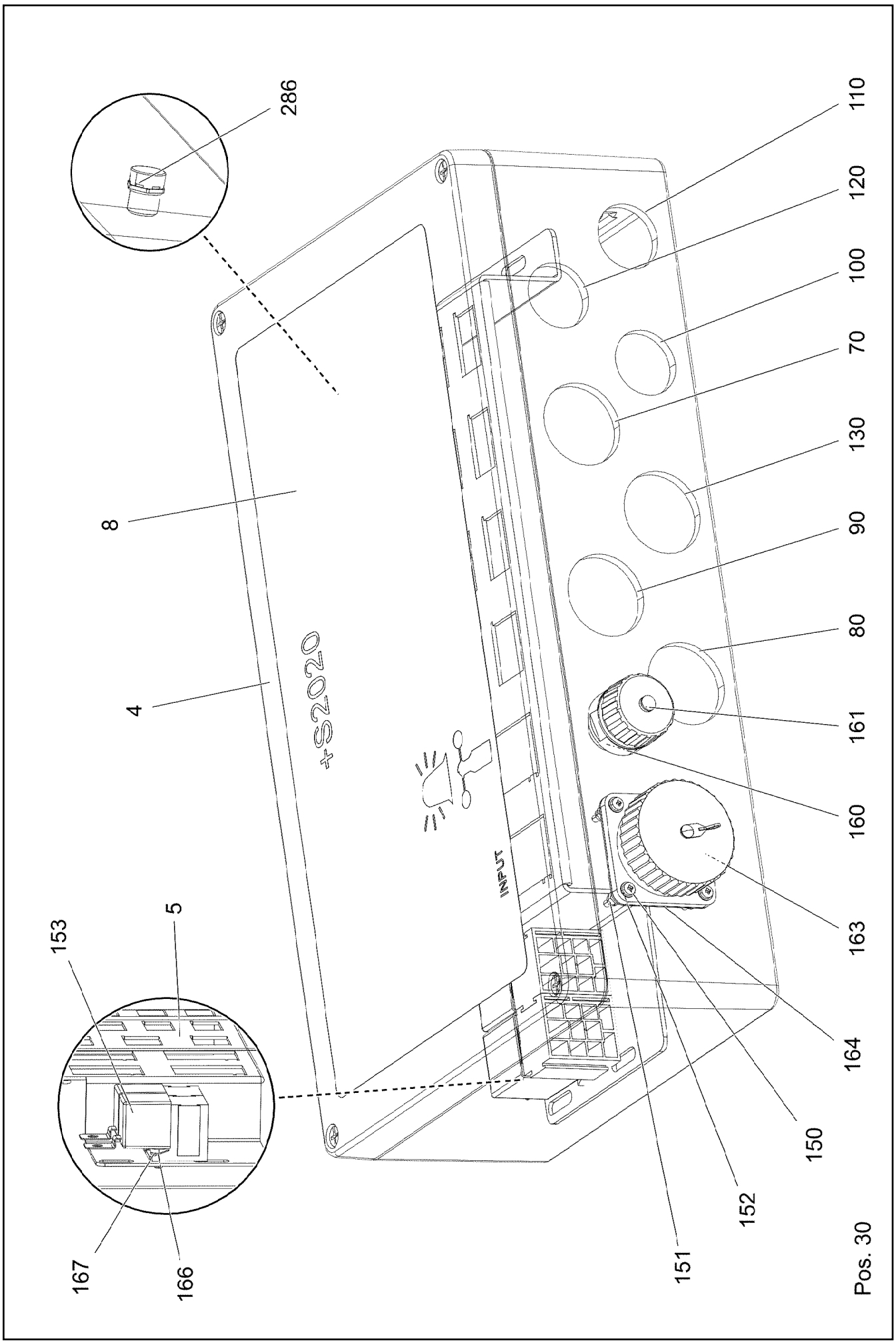

9.1.2023 004225 LIEBHERR	**etk_en_de_098288 LR 11000** **TERMINAL BOX CPL.** **KLEMMKASTEN KPL.**	❑ 1289 (1/2) **96035579**

Pos.	Item	Quantity	Description	Bezeichnung
4	97116281	1	EMPTY CASING 110X230X400 AL	LEERGEHAEUSE
5	97110757	1	PLUG PLATE 2X458X146 DC01 FE//ZNNI8//C	STECKERBLECH
8	97116282	1	SIGN 350X180 LEXAN	SCHILD
30	96038967	1	WIRES CPL. S2020-F2 ⇨ ❑ 1291	DRAEHTE KPL.
70	96038927	1	LEAD W2031-F2 ⇨ ❑ 1292	LEITUNG
80	96038928	1	LEAD W2115F2 ⇨ ❑ 1293	LEITUNG
90	96038930	1	LEAD W2024-F2 ⇨ ❑ 1294	LEITUNG
100	96038931	1	LEAD W2032-F2 ⇨ ❑ 1295	LEITUNG
110	96038932	1	LEAD W2027-F2 ⇨ ❑ 1296	LEITUNG
120	96038933	1	LEAD W2026-F2 ⇨ ❑ 1297	LEITUNG
130	96038935	1	LEAD W2023-F2 ⇨ ❑ 1298	LEITUNG
150	408400801	4	PAN-HEAD SCREW ISO 7045 M3X20 4.8 A2	FLACHKOPFSCHRAUBE
151	10876399	4	HEX NUT DIN 985 M3 8 480H SPF	SECHSKANTMUTTER
152	420050108	5	WASHER ISO 7089 3 MS	SCHEIBE
153	10878159	2	LSB MODULE	LSB-MODUL
160	10872381	1	TIN M1	DOSE
161	604512108	1	SEALING PLUG M1-D	VERSCHLUSSKAPPE
163	692405308	1	DUST CAP 1 3/4-18NS METALL	STAUBKAPPE
164	10815121	1	FLANGE SEAL GR.28	FLANSCHDICHTUNG
166	11171261	2	PAN-HEAD SCREW ISO 7045 M5X10 4.8 480	FLACHKOPFSCHRAUBE
167	10197808	2	WASHER ISO 7089 5 200HV ZNNI-480H	SCHEIBE
286	11921782	1	PRESSURE COMPENSATION ELEMENT PA	DRUCKAUSGLEICHSELEMENT

Pos.	Item	Quantity	Description	Bezeichnung
2	96038968	1	WIRES PRE-ASS. S2020-F2	DRAEHTE VORM.
500	923512208	20	CABLE MARKER	KABELMARKER
501	630122908	2	PLUG BASE 9-POLE	RELAISSTECKSOCKEL
502	96008681	1	COTTER PIN 25POL	STECKER VORM.
503	10874039	1	FLAT PLUG HOUSING 36-POL 20A	FLACHSTECKERGEHAEUSE
504	10099870	3	FLAT PLUG HOUSING 9-POL	FLACHSTECKERGEHAEUSE
505	10045101	3	CONTACT RETAINING PIN 9POL GELB	KONTAKTSICHERUNGSSTIFT
506	10874047	1	FLAT PLUG HOUSING 25-POL 40A	FLACHSTECKERGEHAEUSE
507	10099847	6	FLAT PLUG HOUSING 6-POL	FLACHSTECKERGEHAEUSE
508	10099869	6	CONTACT RETAINING PIN JPT 6 POL	KONTAKTSICHERUNGSSTIFT
509	10870392	2	PLUG SHELL 9-POL PA66-GF13	STECKERGEHAEUSE
510	10877576	1	BUILD-IN SOCKET 43 POL ZNNI	EINBAUDOSE
511	96008397	1	COTTER PIN 36POL	STECKER VORM.
512	604526508	1	BUSHING SUPPORT 6-POL 16A	BUCHSENTRAEGER
812	604518908	1	STOPPER PLUG BAUREIHE_M1	BLINDSTOPFEN

Pos.	Item	Quantity	Description	Bezeichnung
5	680001408	1	COUPLING SOCKET 4-POL SPF	KUPPLUNGSDOSE
6	680001408	1	COUPLING SOCKET 4-POL SPF	KUPPLUNGSDOSE
500	923512208	3	CABLE MARKER	KABELMARKER
501	10870392	1	PLUG SHELL 9-POL PA66-GF13	STECKERGEHAEUSE
502	602606408	1	REDUCTION M25X1,5/M20X1,5 MS	REDUKTION
503	602606708	1	REDUCTION M40X1,5/M25X1,5 MS	REDUKTION
504	602441001	1	CABLE GLAND M20X1,5X5-10 MS	KABELVERSCHRAUBUNG
505	602421908	1	INSERT M20 2X5 NBR	MEHRFACHDICHTEINSATZ
996	965622108	8	LETTERING WIRE	BESCHRIFTUNG ADER
998	965622208	2	LETTERING WIRING HARNESS	BESCHRIFTUNG KABELBAUM
2272	10878195	8	SLEEVE CONTACT 0,2-0,5MM2 CuNiSi	BUCHSENKONTAKT

Pos.	Item	Quantity	Description	Bezeichnung
5	10873383	1	COUPLING SOCKET 4-POL SPF	KUPPLUNGSDOSE
500	923512208	2	CABLE MARKER	KABELMARKER
501	10877506	1	BUSHING HOUSING 6-POL PA66-GF13	BUCHSENGEHAEUSE
502	602339208	1	PROTECTING CAP M12	SCHUTZKAPPE
503	602607208	1	REDUCTION M16X1,5/M12X1,5 MS	REDUKTION
504	602424008	1	CABLE GLAND M12X1,5X2-8 MS	KABELVERSCHRAUBUNG
505	602606308	1	REDUCTION M25X1,5/M16X1,5 MS	REDUKTION
506	602606708	1	REDUCTION M40X1,5/M25X1,5 MS	REDUKTION
998	965622208	2	LETTERING WIRING HARNESS	BESCHRIFTUNG KABELBAUM
2272	10878195	4	SLEEVE CONTACT 0,2-0,5MM2 CuNiSi	BUCHSENKONTAKT

Pos.	Item	Quantity	Description	Bezeichnung
5	10678491	1	COUPLING SOCKET 4-POL SPF	KUPPLUNGSDOSE
500	923512208	2	CABLE MARKER	KABELMARKER
501	10877506	1	BUSHING HOUSING 6-POL PA66-GF13	BUCHSENGEHAEUSE
502	602606308	1	REDUCTION M25X1,5/M16X1,5 MS	REDUKTION
503	602606708	1	REDUCTION M40X1,5/M25X1,5 MS	REDUKTION
504	602424008	1	CABLE GLAND M12X1,5X2-8 MS	KABELVERSCHRAUBUNG
505	602607208	1	REDUCTION M16X1,5/M12X1,5 MS	REDUKTION
998	965622208	2	LETTERING WIRING HARNESS	BESCHRIFTUNG KABELBAUM
2272	10878195	4	SLEEVE CONTACT 0,2-0,5MM2 CuNiSi	BUCHSENKONTAKT

Pos.	Item	Quantity	Description	Bezeichnung
5	10678491	1	COUPLING SOCKET 4-POL SPF	KUPPLUNGSDOSE
500	923512208	2	CABLE MARKER	KABELMARKER
501	10877506	1	BUSHING HOUSING 6-POL PA66-GF13	BUCHSENGEHAEUSE
502	602606508	1	REDUCTION M32X1,5/M20X1,5 MS	REDUKTION
503	602606108	1	REDUCTION M20X1,5/M12X1,5 MS	REDUKTION
504	602424008	1	CABLE GLAND M12X1,5X2-8 MS	KABELVERSCHRAUBUNG
998	965622208	2	LETTERING WIRING HARNESS	BESCHRIFTUNG KABELBAUM
2272	10878195	4	SLEEVE CONTACT 0,2-0,5MM2 CuNiSi	BUCHSENKONTAKT

Pos.	Item	Quantity	Description	Bezeichnung
5	10877916	7.15	LEAD 3 X 0,75	LEITUNG
6	10877916	7.16	LEAD 3 X 0,75	LEITUNG
300	10878197	0.14	HEATSHRINK SLEEVING 33/5,5X3,4 POLYO	SCHRUMPFSCHLAUCH
500	923512208	3	CABLE MARKER	KABELMARKER
501	10877506	1	BUSHING HOUSING 6-POL PA66-GF13	BUCHSENGEHAEUSE
502	10877663	2	PLUG 3-POL ZNNI	STECKER
503	602606508	1	REDUCTION M32X1,5/M20X1,5 MS	REDUKTION
504	10872876	1	CABLE GLAND M20X1,5 MS	KABELVERSCHRAUBUNG
505	602424008	2	CABLE GLAND M12X1,5X2-8 MS	KABELVERSCHRAUBUNG
506	602606108	2	REDUCTION M20X1,5/M12X1,5 MS	REDUKTION
708	10473048	6	CABLE SLEEVE 2,4-3,0/2,4/0,6 SILIKON	KABELTUELLE
996	965622108	6	LETTERING WIRE	BESCHRIFTUNG ADER
998	965622208	2	LETTERING WIRING HARNESS	BESCHRIFTUNG KABELBAUM
2204	10874060	6	SLEEVE CONTACT 0,5-1,0MM2 CuNiSi	BUCHSENKONTAKT
2265	6202638	6	SLEEVE CONTACT	BUCHSENKONTAKT

Pos.	Item	Quantity	Description	Bezeichnung
5	10877916	6.39	LEAD 3 X 0,75	LEITUNG
6	10877916	6.43	LEAD 3 X 0,75	LEITUNG
300	10878197	0.14	HEATSHRINK SLEEVING 33/5,5X3,4 POLYO	SCHRUMPFSCHLAUCH
500	923512208	3	CABLE MARKER	KABELMARKER
501	10877506	1	BUSHING HOUSING 6-POL PA66-GF13	BUCHSENGEHAEUSE
502	10877663	2	PLUG 3-POL ZNNI	STECKER
503	602606508	1	REDUCTION M32X1,5/M20X1,5 MS	REDUKTION
504	10872876	1	CABLE GLAND M20X1,5 MS	KABELVERSCHRAUBUNG
505	602424008	2	CABLE GLAND M12X1,5X2-8 MS	KABELVERSCHRAUBUNG
506	602606108	2	REDUCTION M20X1,5/M12X1,5 MS	REDUKTION
708	10473048	6	CABLE SLEEVE 2,4-3,0/2,4/0,6 SILIKON	KABELTUELLE
996	965622108	6	LETTERING WIRE	BESCHRIFTUNG ADER
998	965622208	2	LETTERING WIRING HARNESS	BESCHRIFTUNG KABELBAUM
2204	10874060	6	SLEEVE CONTACT 0,5-1,0MM2 CuNiSi	BUCHSENKONTAKT
2265	6202638	6	SLEEVE CONTACT	BUCHSENKONTAKT

Pos.	Item	Quantity	Description	Bezeichnung
5	10678491	1	COUPLING SOCKET 4-POL SPF	KUPPLUNGSDOSE
500	923512208	2	CABLE MARKER	KABELMARKER
501	10877506	1	BUSHING HOUSING 6-POL PA66-GF13	BUCHSENGEHAEUSE
502	602606708	1	REDUCTION M40X1,5/M25X1,5 MS	REDUKTION
503	602424008	1	CABLE GLAND M12X1,5X2-8 MS	KABELVERSCHRAUBUNG
504	602607208	1	REDUCTION M16X1,5/M12X1,5 MS	REDUKTION
505	602606308	1	REDUCTION M25X1,5/M16X1,5 MS	REDUKTION
998	965622208	2	LETTERING WIRING HARNESS	BESCHRIFTUNG KABELBAUM
2272	10878195	4	SLEEVE CONTACT 0,2-0,5MM2 CuNiSi	BUCHSENKONTAKT

Pos.	Item	Quantity	Description	Bezeichnung
5	600368408	4.06	LEAD 7 G 1	LEITUNG
500	923512208	2	CABLE MARKER	KABELMARKER
501	604526608	1	PIN CARRIER 6-POL 16A	STIFTTRAEGER
502	604526508	1	BUSHING SUPPORT 6-POL 16A	BUCHSENTRAEGER
503	604508508	1	SEALING PLUG M 1-K	VERSCHLUSSKAPPE
504	604508608	1	PLUG 6-POL	STECKER
505	604509308	2	CABLE SLEEVE 12-13	KABELTUELLE
506	604505508	1	CABLE SOCKET M11-Z	KABELDOSE
507	604512108	1	SEALING PLUG M1-D	VERSCHLUSSKAPPE
628	604519208	7	PIN CONTACT 0,75-1MM2	STIFTKONTAKT
629	604519308	7	SLEEVE CONTACT 0,75-1,0MM2	BUCHSENKONTAKT
998	965622208	2	LETTERING WIRING HARNESS	BESCHRIFTUNG KABELBAUM

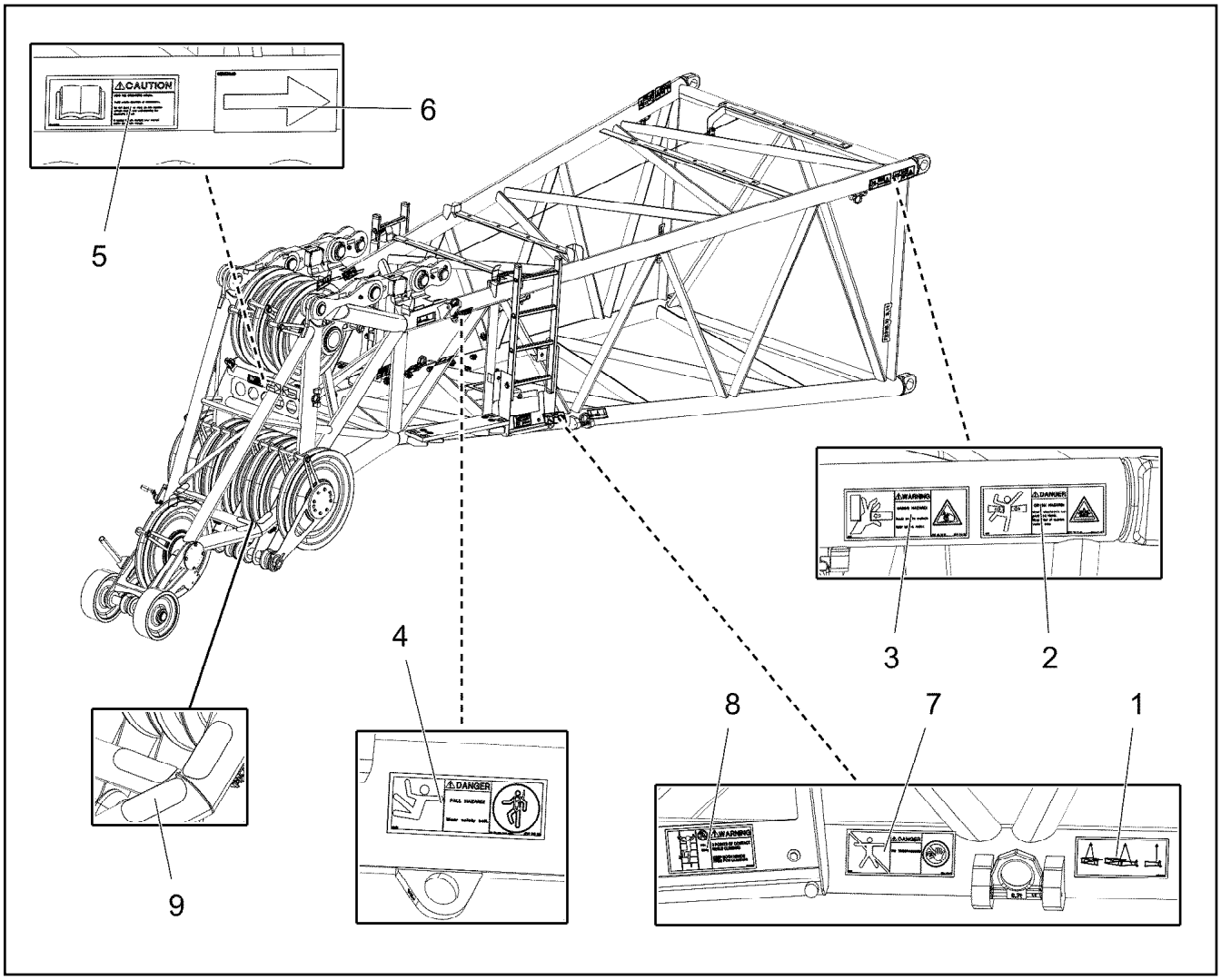

Pos.	Item	Quantity	Description	Bezeichnung
1	97093614	4	SIGN 178X78 KLEBEFOLIE SPF	SCHILD
2	978674108	2	SIGN 208X88 KLEBEFOLIE SPF	SCHILD
3	978674608	2	SIGN 208X88 KLEBEFOLIE SPF	SCHILD
4	978674808	2	SIGN 168X62 KLEBEFOLIE SPF	SCHILD
5	9412158	1	CAUTION DECAL ACCID.PREVENTION 60X	WARNSCHILD UNFALLVERHUET
6	97131066	2	INFORMATION SIGN 40X20 KLEBEFOLIE SP	HINWEISSCHILD
7	978674008	2	SIGN 208X88 KLEBEFOLIE SPF	SCHILD
8	97036732	2	SIGN 168X88 KLEBEFOLIE SPF	SCHILD
9	97132816	6	ANTI-SLIP SURFACE 1.6X150X70 3M TYP4	ANTIRUTSCHBELAG

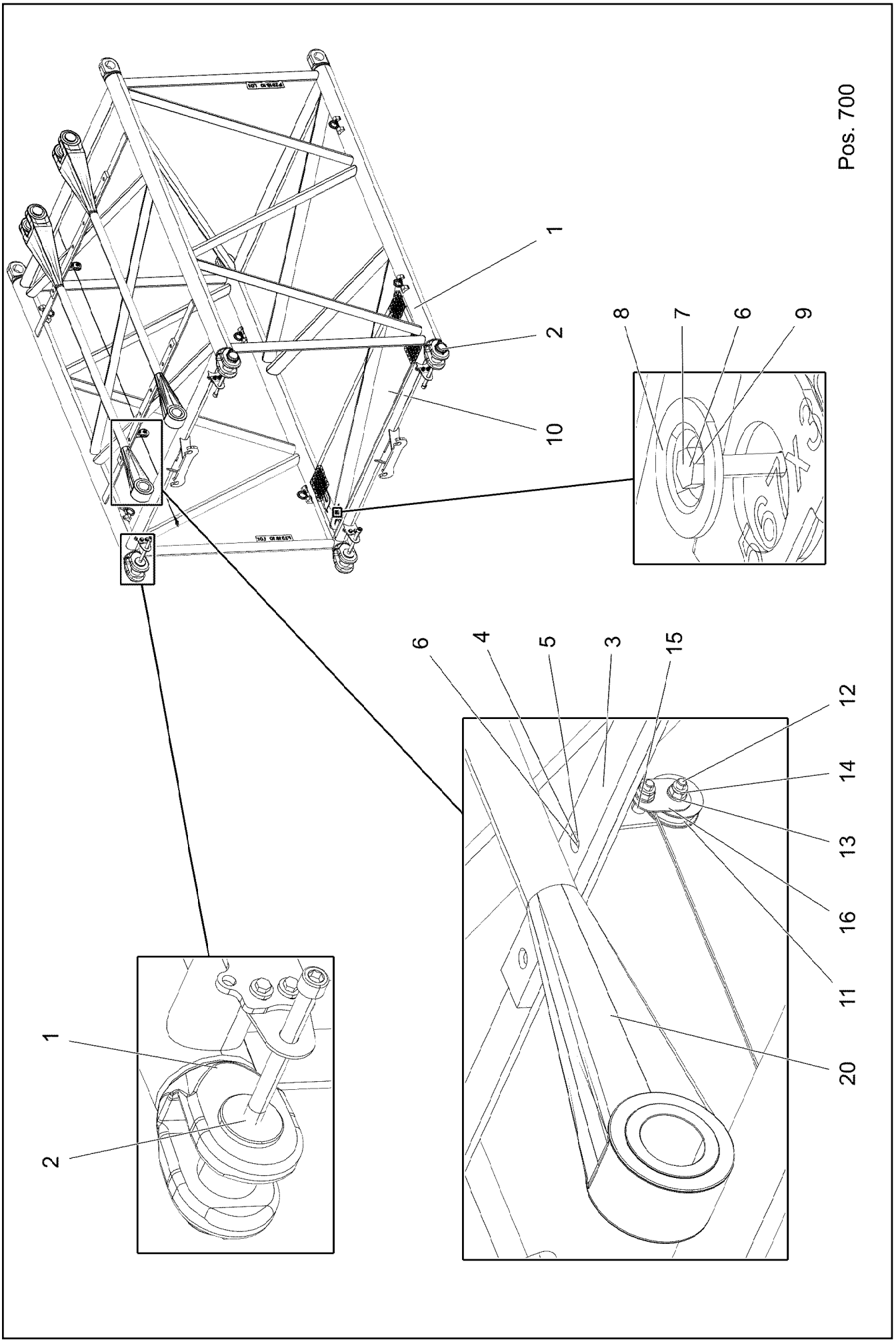
Pos. 700
1
2
10
8
7
6
9
6
4
5
3
15
12
14
13
16
11
20
1
2

Pos.	Item	Quantity	Description	Bezeichnung
1	96037265	1	F-INTERM.SECT.WELDM. 2318.10 3M	F-ZWISCHENSTUECK SCHWK.
2	96029160	4	PIN PRE-ASS. ⇨ ❑ 1256	BOLZEN VORM.
3	976661208	3	SUPPORT 1400X60 PA6G	AUFLAGE
4	11692827	12	HEX SCREW ISO 4017 M8X35 8.8 480H SPF	SECHSKANTSCHRAUBE
5	11140469	12	WASHER ISO 7093-1 8 200HV 480H SPF	SCHEIBE
6	10875614	16	HEX NUT DIN 985 M8 8 480H SPF	SECHSKANTMUTTER
7	941138108	4	WASHER DC01 FE//ZNNI8//CN//T0	SCHEIBE
8	10100621	4	DISH MOUNTING	TELLERBEFESTIGUNG
9	10875538	4	HEX SCREW ISO 4017 M8X50 8.8 480H SPF	SECHSKANTSCHRAUBE
10	97073078	1	GRATING DIN 24537-3 2207X567X30 GFK B	GITTERROST
11	283096108	2	ROLLER RD68X20 PA6G	ROLLE
12	11658891	4	HEX SCREW ISO 4014 M12X55 8.8 FLZN SP	SECHSKANTSCHRAUBE
13	10289804	8	WASHER ISO 7089 12 300HV FLZN SPF	SCHEIBE
14	10875607	4	HEX NUT DIN 985 M12 8 FLZN SPF	SECHSKANTMUTTER
15	971857508	4	TUBE 16.0X22 E235+N	ROHR
16	971851008	2	PLATE 2X50X75 DC01 FE//ZNNI8//CN//T0	BLECH
17	773933508	2	SHACKLE DIN 82101 0,25T NG0,25 ST VERZ	SCHAEKEL
18	10097484	1	AUXILIARY ROPE DIN EN 12385-4 4X3,03M	HILFSSEIL
20	96037332	2	GUY ROPE CPL. 66X2.725M ⇨ ❑ 1303	ABSPANNSEIL KPL.
700	96036940	1	SIGNS ⇨ ❑ 1304	BESCHILDERUNG

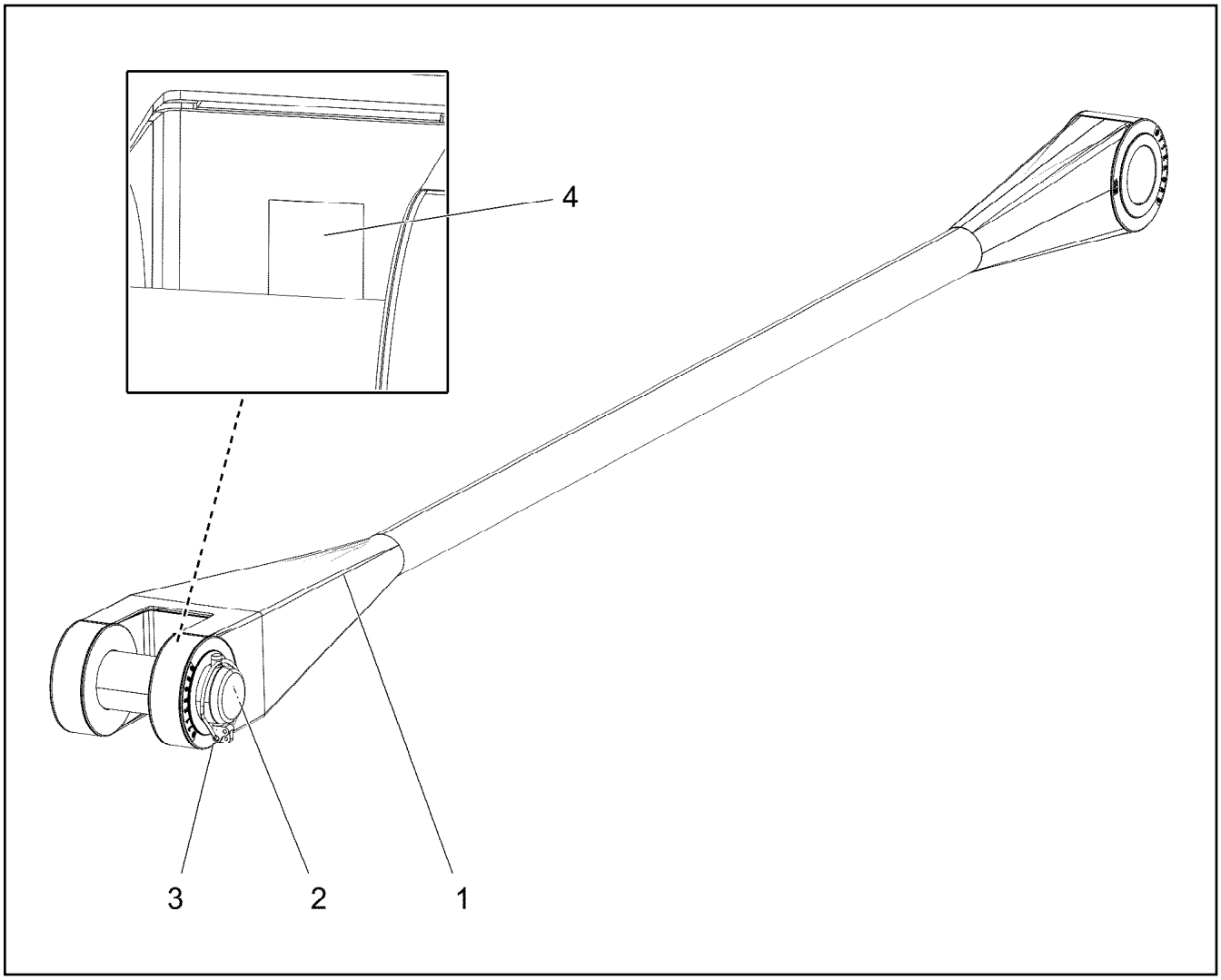

Pos.	Item	Quantity	Description	Bezeichnung
1	97122026	1	FIBRE TENSIONING ROPE 66X2.725M ARA	FASERABSPANNSEIL
2	97121573	1	PIN 85.0X258 35NICRMOV125 SPF	BOLZEN
3	10180878	1	SAFETY PLUG W HINGE-LID 17X100X15,5X	SICHERHEITSKLAPPSTECKER
4	97139634	1	PLATE ASSEMBLY SCHILD BG SPF	SCHILD BAUGRUPPE

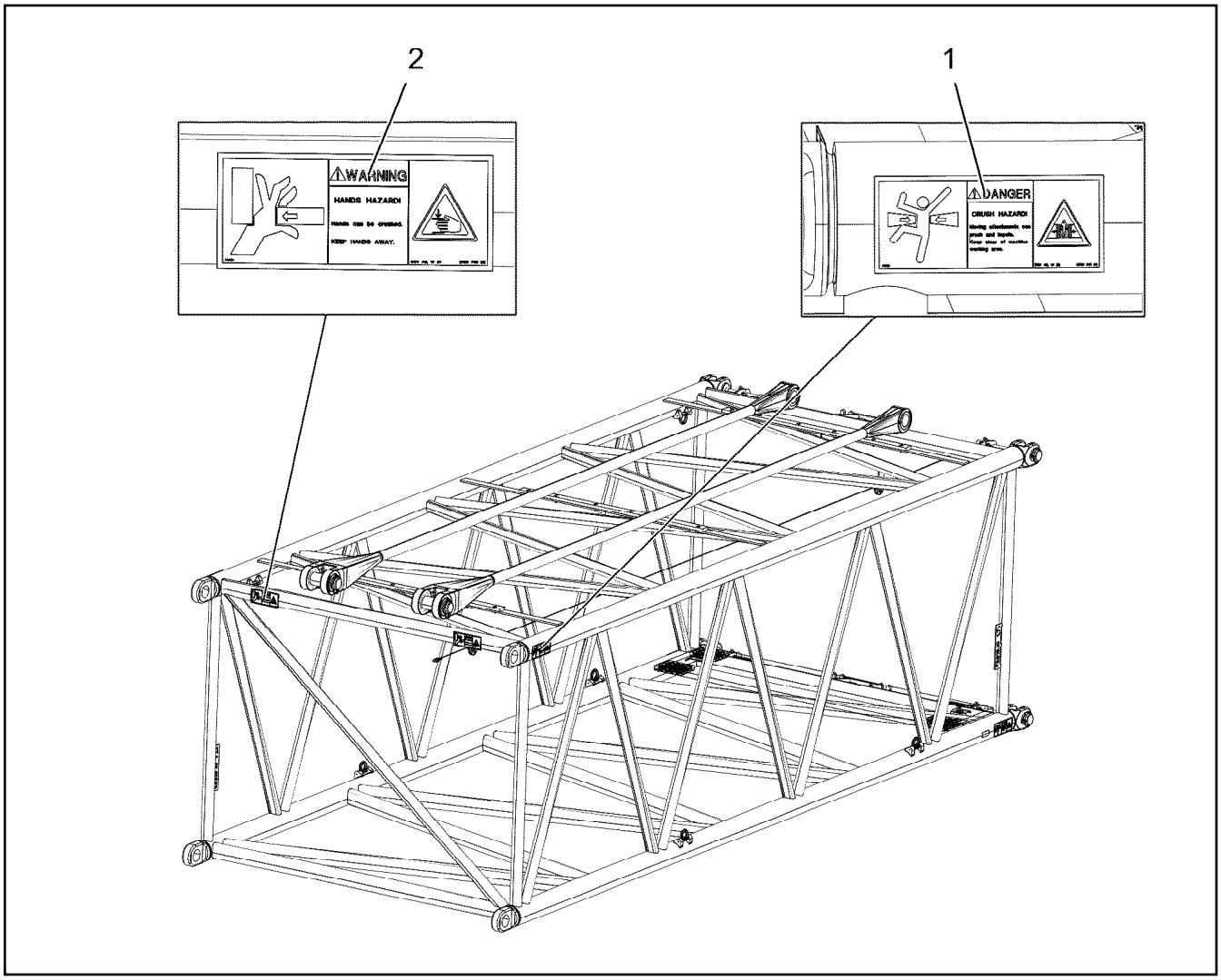

Pos.	Item	Quantity	Description	Bezeichnung
1	978674108	4	SIGN 208X88 KLEBEFOLIE SPF	SCHILD
2	978674608	4	SIGN 208X88 KLEBEFOLIE SPF	SCHILD

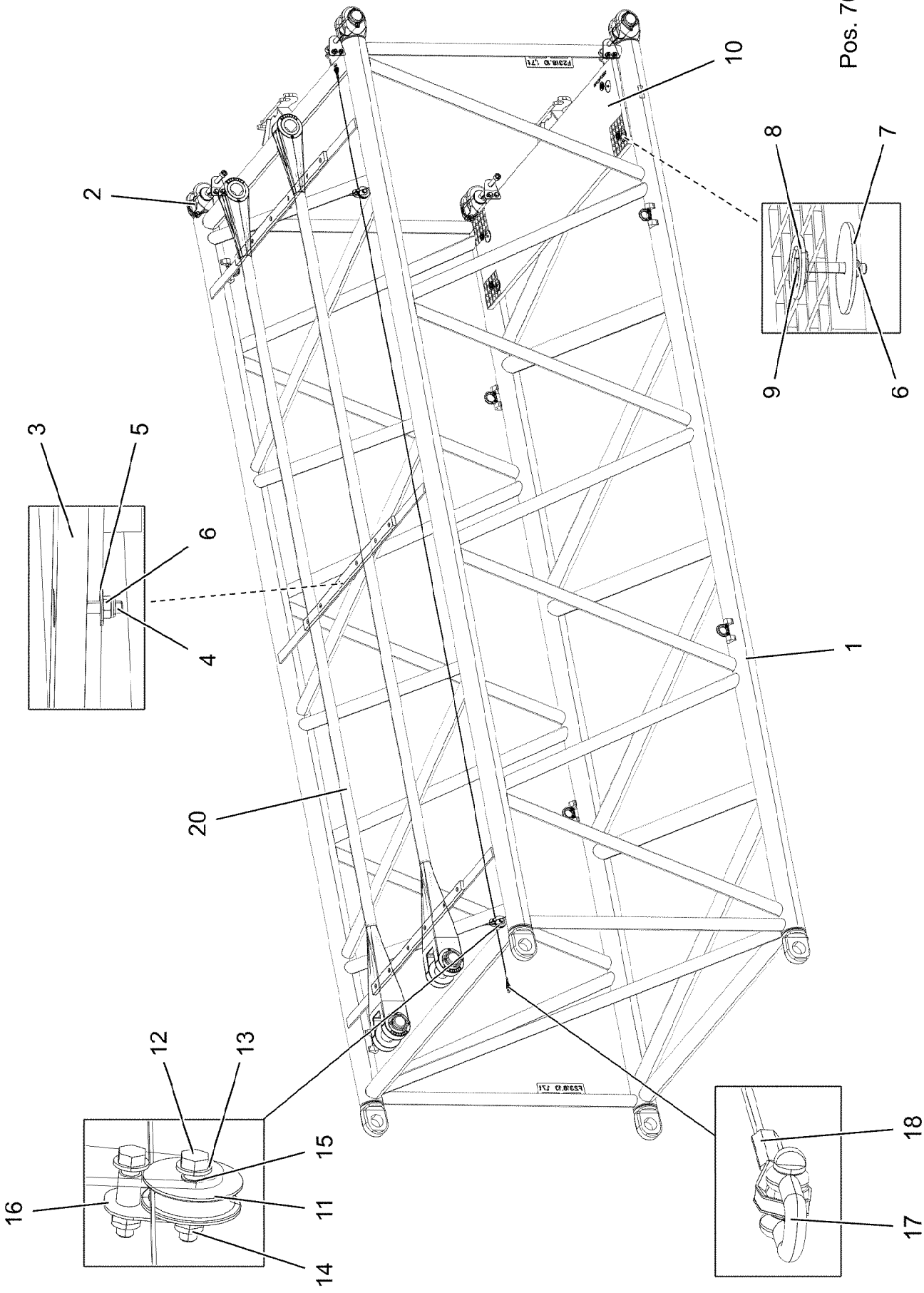

9.1.2023 004335 LIEBHERR	**etk_en_de_098288 LR 11000** **F-INTERMEDIATE SECT.** **F-ZWISCHENSTUECK**	❑ 1305 (1/2) **919220208**

Pos.	Item	Quantity	Description	Bezeichnung
1	96036881	1	F-INTERM.SECT.WELDM. 2318.10 6M	F-ZWISCHENSTUECK SCHWK.
2	96029160	4	PIN PRE-ASS. ⇨ ❑ 1256	BOLZEN VORM.
3	976661208	3	SUPPORT 1400X60 PA6G	AUFLAGE
4	11692827	18	HEX SCREW ISO 4017 M8X35 8.8 480H SPF	SECHSKANTSCHRAUBE
5	11140469	18	WASHER ISO 7093-1 8 200HV 480H SPF	SCHEIBE
6	10875614	22	HEX NUT DIN 985 M8 8 480H SPF	SECHSKANTMUTTER
7	941138108	4	WASHER DC01 FE//ZNNI8//CN//T0	SCHEIBE
8	10100621	4	DISH MOUNTING	TELLERBEFESTIGUNG
9	11651581	4	HEX SCREW ISO 4014 M8X50 8.8 480H SPF	SECHSKANTSCHRAUBE
10	97073078	1	GRATING DIN 24537-3 2207X567X30 GFK B	GITTERROST
11	283096108	2	ROLLER RD68X20 PA6G	ROLLE
12	11658891	4	HEX SCREW ISO 4014 M12X55 8.8 FLZN SP	SECHSKANTSCHRAUBE
13	10289804	8	WASHER ISO 7089 12 300HV FLZN SPF	SCHEIBE
14	10875607	4	HEX NUT DIN 985 M12 8 FLZN SPF	SECHSKANTMUTTER
15	971857508	4	TUBE 16.0X22 E235+N	ROHR
16	971851008	2	PLATE 2X50X75 DC01 FE//ZNNI8//CN//T0	BLECH
17	773933508	2	SHACKLE DIN 82101 0,25T NG0,25 ST VERZ	SCHAEKEL
18	773459208	1	AUXILIARY ROPE DIN 3060 4X5,97M	HILFSSEIL
20	96037007	2	GUY ROPE CPL. 66X5.45M ⇨ ❑ 1307	ABSPANNSEIL KPL.
700	96036940	1	SIGNS ⇨ ❑ 1304	BESCHILDERUNG

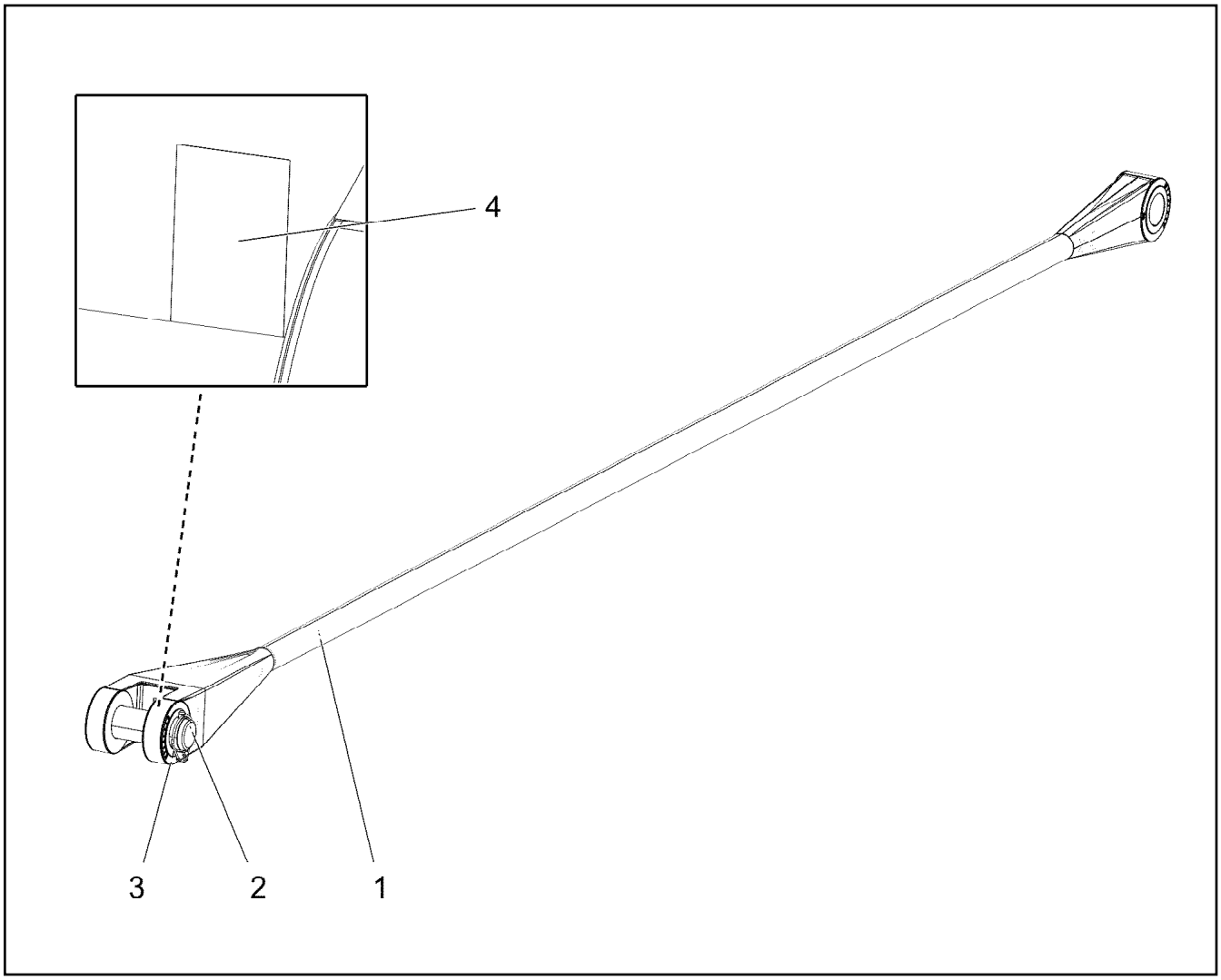

Pos.	Item	Quantity	Description	Bezeichnung
1	97121572	1	FIBRE TENSIONING ROPE 66X5.45M ARAMI	FASERABSPANNSEIL
2	97121573	1	PIN 85.0X258 35NICRMOV125 SPF	BOLZEN
3	10180878	1	SAFETY PLUG W HINGE-LID 17X100X15,5X	SICHERHEITSKLAPPSTECKER
4	97139634	1	PLATE ASSEMBLY SCHILD BG SPF	SCHILD BAUGRUPPE

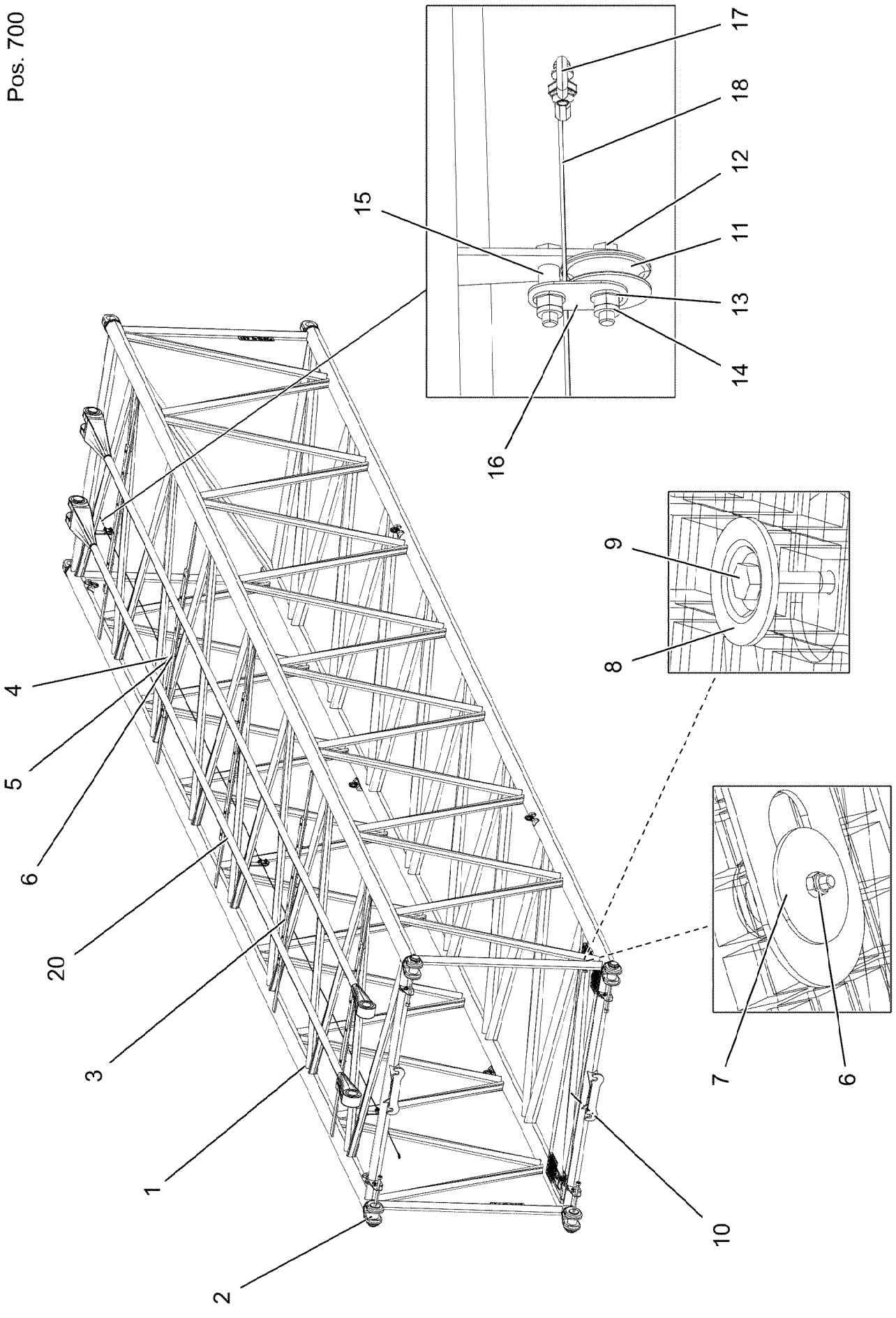

9.1.2023 007615 LIEBHERR	**etk_en_de_098288 LR 11000** **F-INTERMEDIATE SECT.** **F-ZWISCHENSTUECK**	❑ 1308 (1/2) **919222708**

Pos.	Item	Quantity	Description	Bezeichnung
1	96037254	1	F-INTERM.SECT.WELDM. F2318.1012M	F-ZWISCHENSTUECK SCHWK.
2	96029160	4	PIN PRE-ASS. ⇨ ❑ 1256	BOLZEN VORM.
3	976661208	5	SUPPORT 1400X60 PA6G	AUFLAGE
4	11692827	30	HEX SCREW ISO 4017 M8X35 8.8 480H SPF	SECHSKANTSCHRAUBE
5	11140469	30	WASHER ISO 7093-1 8 200HV 480H SPF	SCHEIBE
6	10875614	34	HEX NUT DIN 985 M8 8 480H SPF	SECHSKANTMUTTER
7	941138108	4	WASHER DC01 FE//ZNNI8//CN//T0	SCHEIBE
8	10100621	4	DISH MOUNTING	TELLERBEFESTIGUNG
9	11651581	4	HEX SCREW ISO 4014 M8X50 8.8 480H SPF	SECHSKANTSCHRAUBE
10	97073078	1	GRATING DIN 24537-3 2207X567X30 GFK B	GITTERROST
11	283096108	3	ROLLER RD68X20 PA6G	ROLLE
12	11658891	6	HEX SCREW ISO 4014 M12X55 8.8 FLZN SP	SECHSKANTSCHRAUBE
13	10289804	12	WASHER ISO 7089 12 300HV FLZN SPF	SCHEIBE
14	10875607	6	HEX NUT DIN 985 M12 8 FLZN SPF	SECHSKANTMUTTER
15	971857508	6	TUBE 16.0X22 E235+N	ROHR
16	971851008	3	PLATE 2X50X75 DC01 FE//ZNNI8//CN//T0	BLECH
17	773933508	2	SHACKLE DIN 82101 0,25T NG0,25 ST VERZ	SCHAEKEL
18	773459308	1	AUXILIARY ROPE DIN 3060 4X11,97M	HILFSSEIL
20	96037255	2	GUY ROPE CPL. 66X10.9M ⇨ ❑ 1310	ABSPANNSEIL KPL.
700	96036940	1	SIGNS ⇨ ❑ 1304	BESCHILDERUNG

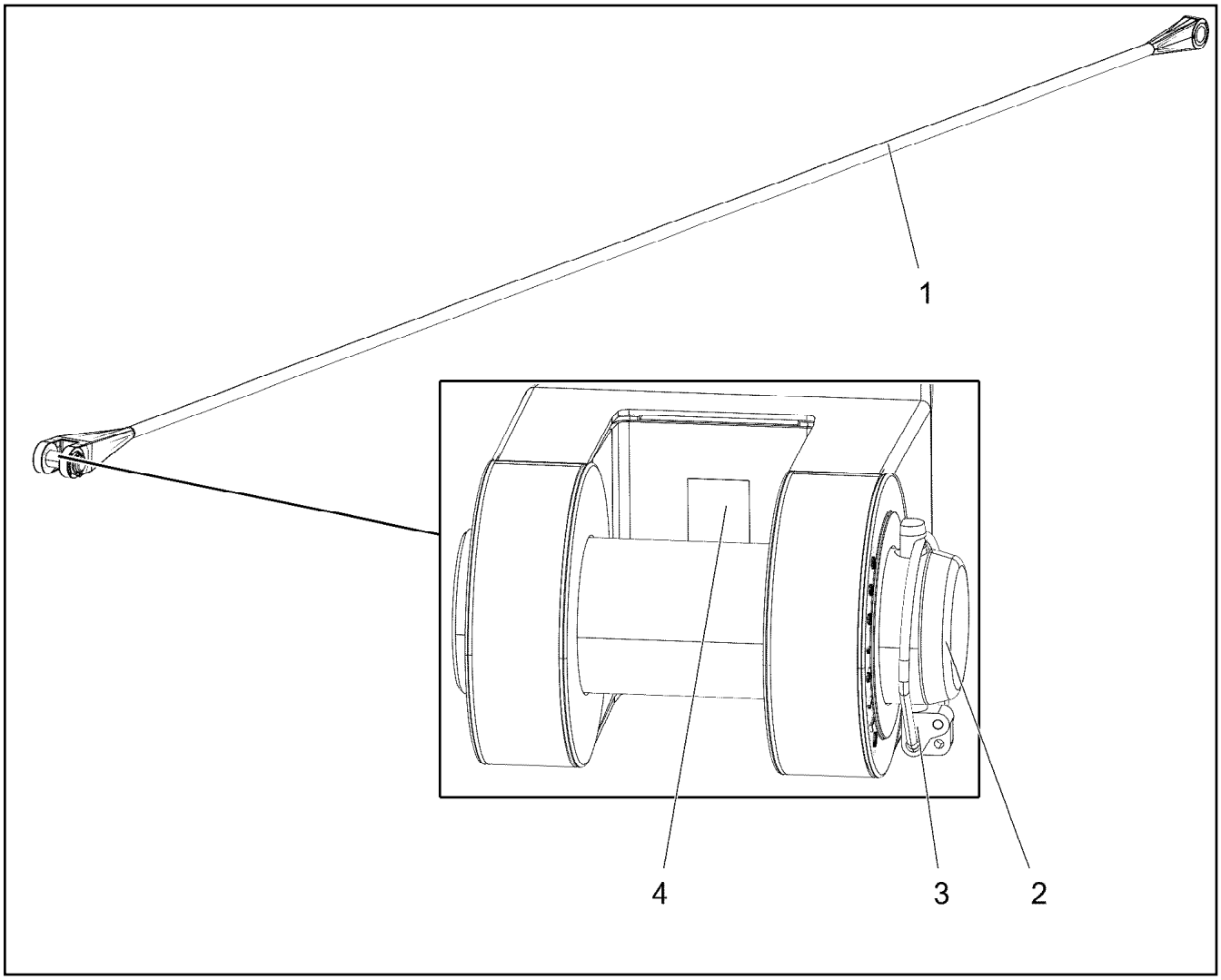

Pos.	Item	Quantity	Description	Bezeichnung
1	97121866	1	FIBRE TENSIONING ROPE 66X10.9M ARAMI	FASERABSPANNSEIL
2	97121573	1	PIN 85.0X258 35NICRMOV125 SPF	BOLZEN
3	10180878	1	SAFETY PLUG W HINGE-LID 17X100X15,5X	SICHERHEITSKLAPPSTECKER
4	97139634	1	PLATE ASSEMBLY SCHILD BG SPF	SCHILD BAUGRUPPE

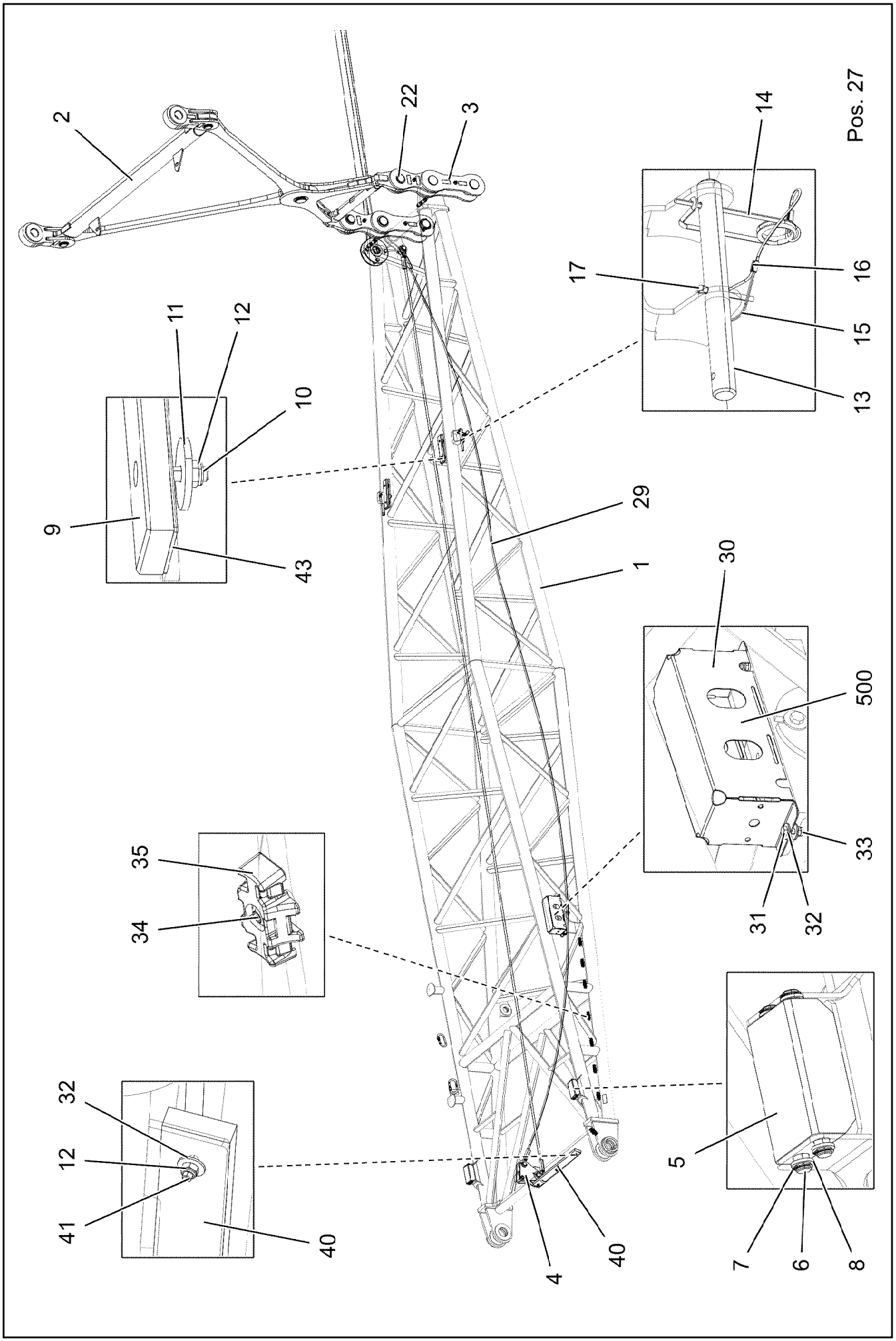

9.1.2023 004336 LIEBHERR	**etk_en_de_098288 LR 11000** **ERECTION FRAME** **FA-BOCK**	❑ 1311 (1/3) **919222808**

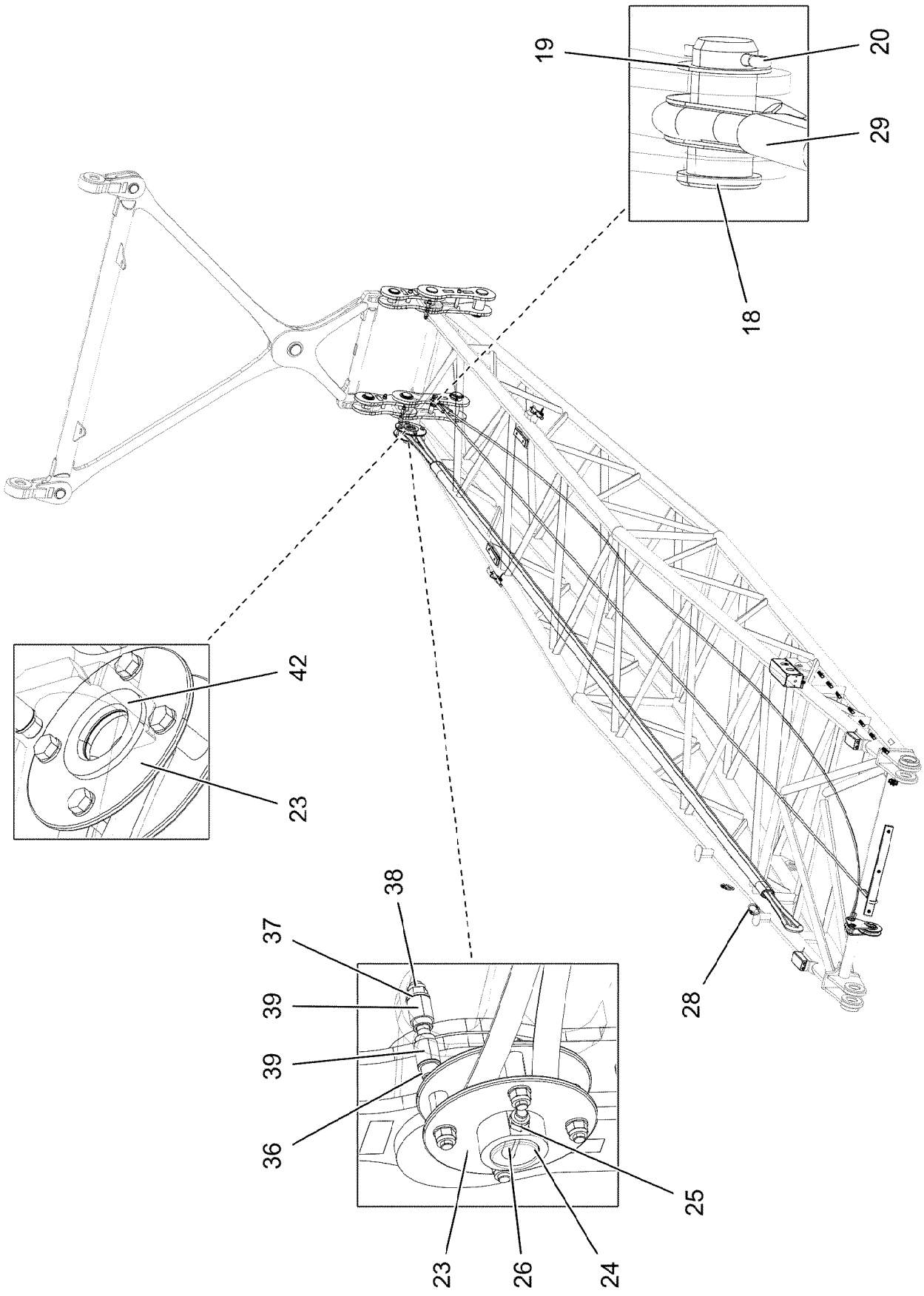

9.1.2023 004337 LIEBHERR	**etk_en_de_098288 LR 11000** **ERECTION FRAME** **FA-BOCK**	❑ 1312 (2/3) **919222808**

Pos.	Item	Quantity	Description	Bezeichnung
1	96035479	1	FA FRAME WELDMENT	FA-BOCK SCHWK.
2	96035475	1	ROTATING SHAFT ⇨ ❑ 1314	SCHWINGE KPL.
3	96035525	2	DRAW SHACKLE ⇨ ❑ 1315	ZUGLASCHE KPL.
4	96013389	1	PULLEY MOUNT ASSEMBLY CPL. ⇨ ❑ 1316	SEILROLLENHALTERUNG KPL.
5	97119405	2	BRICK 138X80X50 PA6G	KLOTZ
6	97112803	4	PIN 15.0X168 S355J2C+C FE//ZNNI8//CN//T0	BOLZEN
7	428000808	8	RETAINING RINGS DIN 471 15X1	SICHERUNGSRING
8	953561608	8	WASHER RD22X3 DC01 FE//ZNNI8//CN//T0	SCHEIBE
9	978104308	2	SUPPORT PA6G	AUFLAGE
10	12208098	4	SOCKET HEAD SCREW ISO 4762 M8X30 8.8	ZYLINDERSCHRAUBE
11	944393808	4	LOCK WASHER RD40X4 S315MC FE//ZNNI8/	SICHERUNGSSCHEIBE
12	10875614	7	HEX NUT DIN 985 M8 8 480H SPF	SECHSKANTMUTTER
13	97087234	2	PIN 20.0X205 S355J2C+C FE//ZNNI8//CN//T0	BOLZEN
14	433101208	2	RETAINING SPRING 4X68 ISO 2081 FE/ZN8/	SICHERUNGSFEDER
15	11160431	0.5	ROPE 2 2,3KN EDELSTAHL	SEIL
16	11170565	4	FERRULE 2 CU	PRESSKLEMME
17	10180359	2	SPLIT PIN ISO 1234 5X40 St 480H SPF	SPLINT
18	935989108	1	PIN 45.0X78 35NICRMOV125 GASN. SPF	BOLZEN
19	955161608	1	WASHER RD50X2 ALMG3 H111	SCHEIBE
20	10180364	1	SPLIT PIN ISO 1234 6,3X50 St 480H SPF	SPLINT
22	96035533	2	BRACKET CPL. ⇨ ❑ 1317	LASCHE KPL.
23	96038653	1	ROPE PRE-ASSEMLBY ⇨ ❑ 1318	SEIL VORM.
24	97053264	1	RING 88.9X38 S355J2H FE//ZNNI8//CN//T0	RING
25	10875609	1	HEX NUT DIN 985 M16 8 FLZN SPF	SECHSKANTMUTTER
26	12222993	1	HEX SCREW ISO 4014 M16X110 8.8 FLZN SP	SECHSKANTSCHRAUBE
27	10280519	1	ROUND SLING DIN EN 1492-2 1T-2M POLY	RUNDSCHLINGE
28	10473040	2	SCREW CARABINER OVAL 130X12-2000 S35	SCHRAUBKARABINER
29	12101379	1	ROPE SLING EN 13414 2.7T-8.5M VERZINKT	ANSCHLAGSEIL
30	97080863	1	HOOD 601X338 DC01 FE//ZNNI8//CN//T0	HAUBE
31	10197831	2	HEX SCREW ISO 4017 M8X25 8.8 ZNNI-480	SECHSKANTSCHRAUBE
32	11140469	10	WASHER ISO 7093-1 8 200HV 480H SPF	SCHEIBE
33	11656731	2	HEX NUT ISO 7040 M8 8 480H SPF	SECHSKANTMUTTER
34	12102696	8	BUTTON HEAD SCREW AEHNL.ISO 7380-2	HALBRUNDKOPFSCHRAUBE
35	10872676	8	CABLE CLIP HOLDER 46X70-SCHWARZ PA	KABELBINDERHALTER
36	12225205	2	SOCKET HEAD SCREW ISO 4762 M16X130 8	ZYLINDERSCHRAUBE
37	10289806	4	WASHER ISO 7089 16 300HV FLZN SPF	SCHEIBE
38	12218072	2	HEX NUT DIN 985 M16 10 FLZN SPF	SECHSKANTMUTTER
39	97121749	4	SPIGOT 30.0X43 35NICRMOV125 SPF	ZAPFEN
40	971111308	1	SUPPORT PA6G	AUFLAGE
41	11692827	3	HEX SCREW ISO 4017 M8X35 8.8 480H SPF	SECHSKANTSCHRAUBE
42	97123531	1	WASHER 8X110X110 S355MC FE//ZNNI8//C	SCHEIBE
43	97138275	2	PLATE 2X50X250 X5CRNI18-10	V BLECH
500	919287208	1	ELECTRIC FOR FA-FRAME F2 ⇨ ❑ 1319	ELEKTRIK FA-BOCK

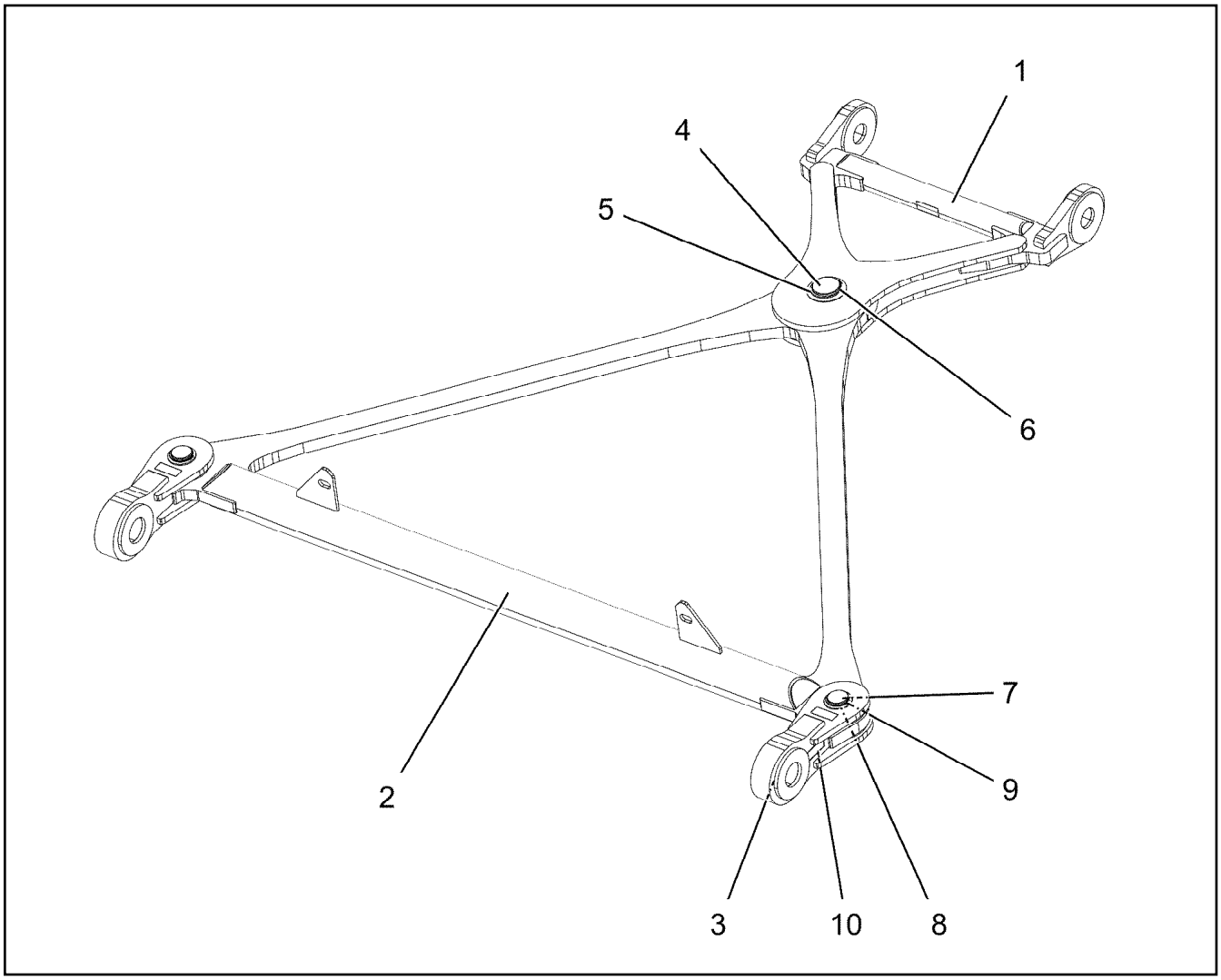

Pos.	Item	Quantity	Description	Bezeichnung
1	96035476	1	CROSS-MEMBER	TRAVERSE SCHWK.
2	96035477	1	CROSS-MEMBER	TRAVERSE SCHWK.
3	96035478	2	CROSS CONNECTING LINK WELDED	KREUZLASCHE SCHWK.
4	97119310	1	PIN 90.0X114 35NICRMOV125 SPF	BOLZEN
5	953638208	2	PLATE RD120X2 DC01 FE//ZNNI8//CN//T0	BLECH
6	428020101	1	RETAINING RINGS DIN 471 85X4	SICHERUNGSRING
7	97119311	2	PIN 70.0X140 35NICRMOV125 SPF	BOLZEN
8	97019202	4	WASHER 4X85X85 S315MC FE//ZNNI8//CN//T	SCHEIBE
9	12100643	2	RETAINING RINGS DIN 471 65X2,5 480H SP	SICHERUNGSRING
10	97139634	2	PLATE ASSEMBLY SCHILD BG SPF	SCHILD BAUGRUPPE

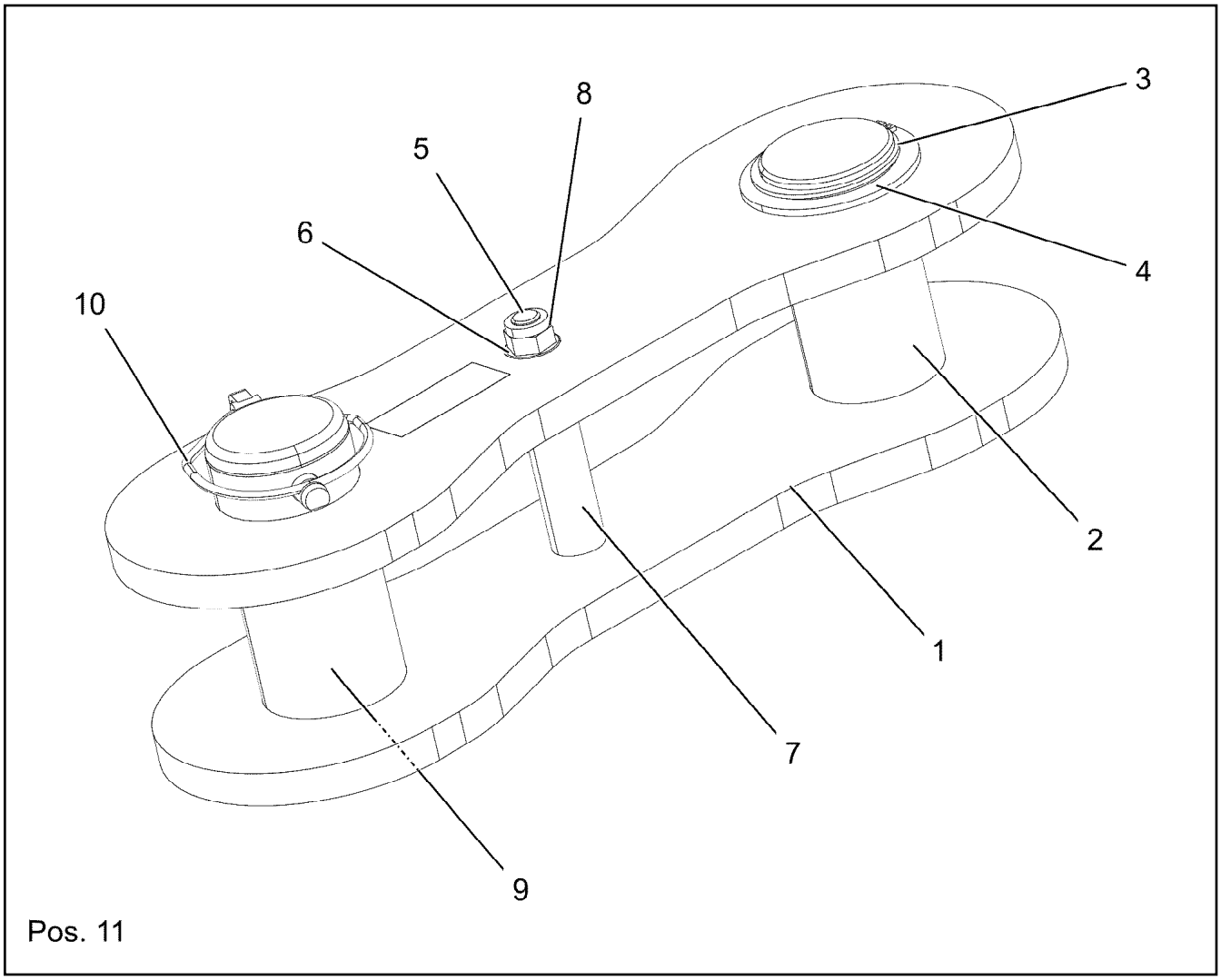

Pos. 11

Pos.	Item	Quantity	Description	Bezeichnung
1	96035527	2	BRACKET WITH BOARD	LASCHE MIT SCHILD
2	97119424	1	PIN 85.0X165 35NICRMOV125 SPF	BOLZEN
3	12100644	1	RETAINING RINGS DIN 471 75X2,5 480H SP	SICHERUNGSRING
4	949948408	1	WASHER RD100X4 S315MC FE//ZNNI8//CN/	SCHEIBE
5	12209898	1	SOCKET HEAD SCREW ISO 4762 M16X160 8	ZYLINDERSCHRAUBE
6	10289806	2	WASHER ISO 7089 16 300HV FLZN SPF	SCHEIBE
7	97070312	1	TUBE 30.0X102 S355J2H FE//ZNNI8//CN//T0	ROHR
8	10875609	1	HEX NUT DIN 985 M16 8 FLZN SPF	SECHSKANTMUTTER
9	97119428	1	PIN 85.0X190 35NICRMOV125 SPF	BOLZEN
10	10180878	1	SAFETY PLUG W HINGE-LID 17X100X15,5X	SICHERHEITSKLAPPSTECKER
11	97139634	2	PLATE ASSEMBLY SCHILD BG SPF	SCHILD BAUGRUPPE

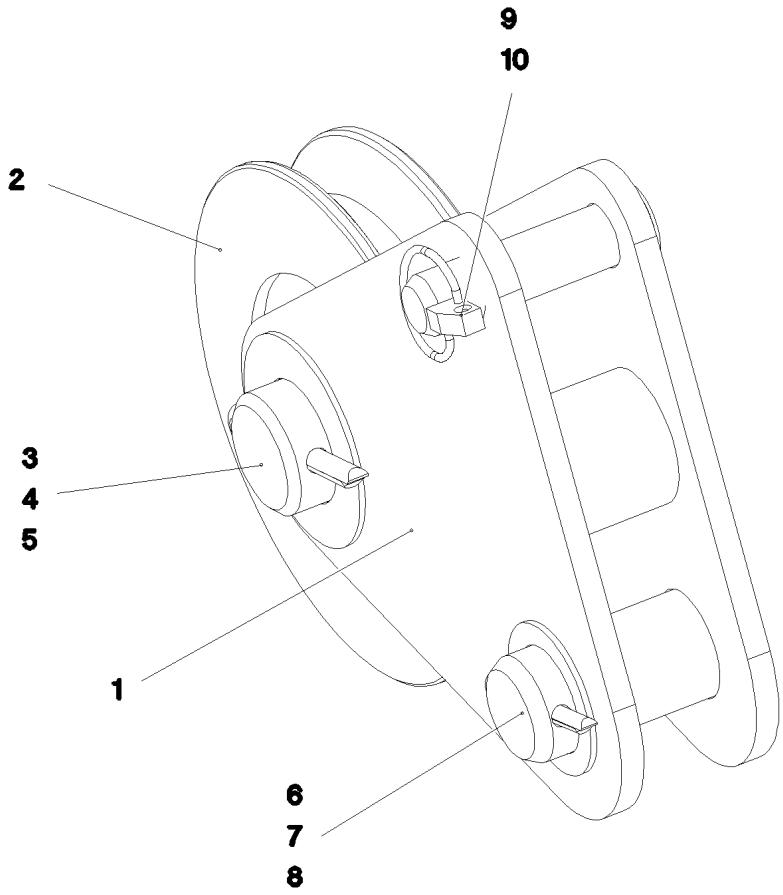

Pos.	Item	Quantity	Description	Bezeichnung
1	965229108	1	ROPE PULLEY ATTACHM. WELDM.	SEILROLLENHALTERUNG SCH
2	962092008	1	ROPE PULLEY CPL. ⇨ ❑ 1255	SEILROLLE KPL.
3	956097408	1	PIN RD40X75 35NICRMOV125 GASN. SPF	BOLZEN
4	949188508	1	WASHER RD70X2 DC01 FE//ZNNI8//CN//T0	SCHEIBE
5	10875873	1	SPLIT PIN ISO 1234 8X63 ST 480H SPF	SPLINT
6	935989108	1	PIN 45.0X78 35NICRMOV125 GASN. SPF	BOLZEN
7	955161608	1	WASHER RD50X2 ALMG3 H111	SCHEIBE
8	10180364	1	SPLIT PIN ISO 1234 6,3X50 St 480H SPF	SPLINT
9	451222508	1	PIN ISO 2341 B20X75X66 S355J2+AR FE//ZN	BOLZEN
10	10875869	1	SAFETY PLUG W HINGE-LID 5X29X4,7X25 4	SICHERHEITSKLAPPSTECKER

Pos. 9

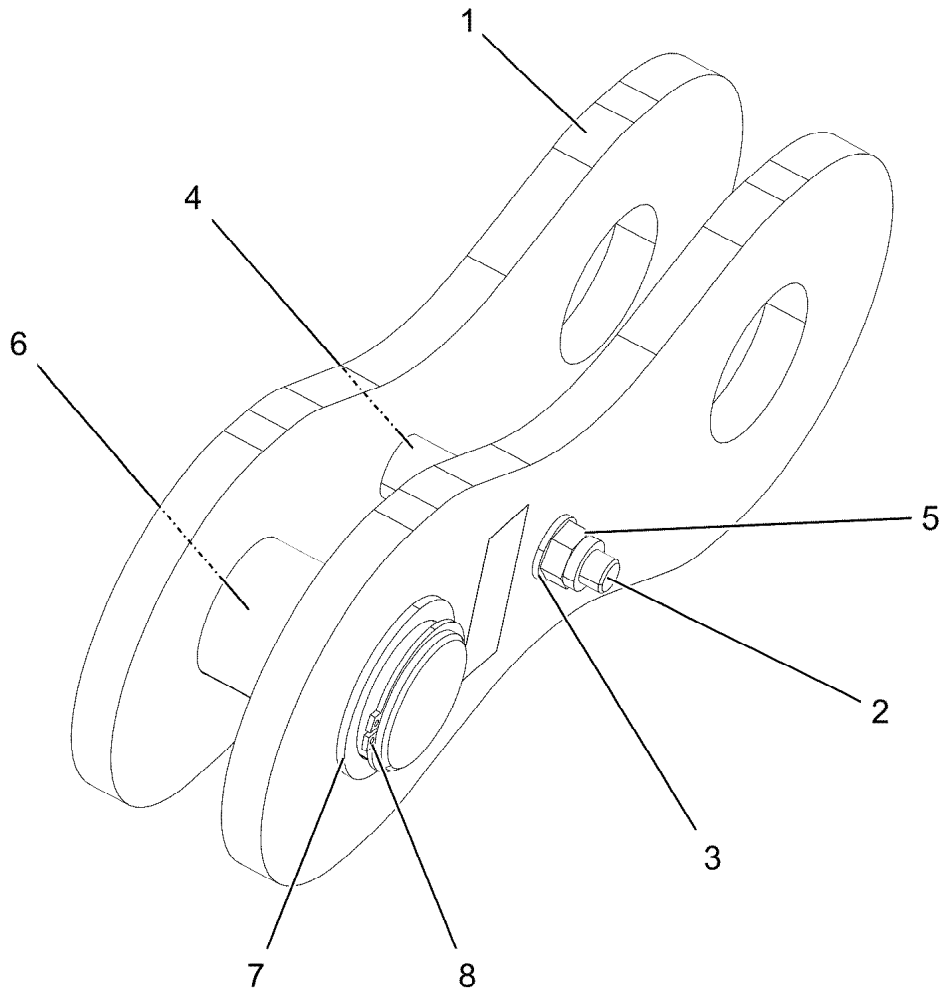

Pos.	Item	Quantity	Description	Bezeichnung
1	96035534	2	BRACKET WITH BOARD	LASCHE MIT SCHILD
2	12225205	1	SOCKET HEAD SCREW ISO 4762 M16X130 8	ZYLINDERSCHRAUBE
3	10289806	2	WASHER ISO 7089 16 300HV FLZN SPF	SCHEIBE
4	97125999	1	TUBE 30.0X56 E355+N	ROHR
5	10875609	1	HEX NUT DIN 985 M16 8 FLZN SPF	SECHSKANTMUTTER
6	97066821	1	PIN 70.0X126 35NICRMOV125 SPF	BOLZEN
7	97019202	2	WASHER 4X85X85 S315MC FE//ZNNI8//CN//T	SCHEIBE
8	12100643	1	RETAINING RINGS DIN 471 65X2,5 480H SP	SICHERUNGSRING
9	97139634	2	PLATE ASSEMBLY SCHILD BG SPF	SCHILD BAUGRUPPE

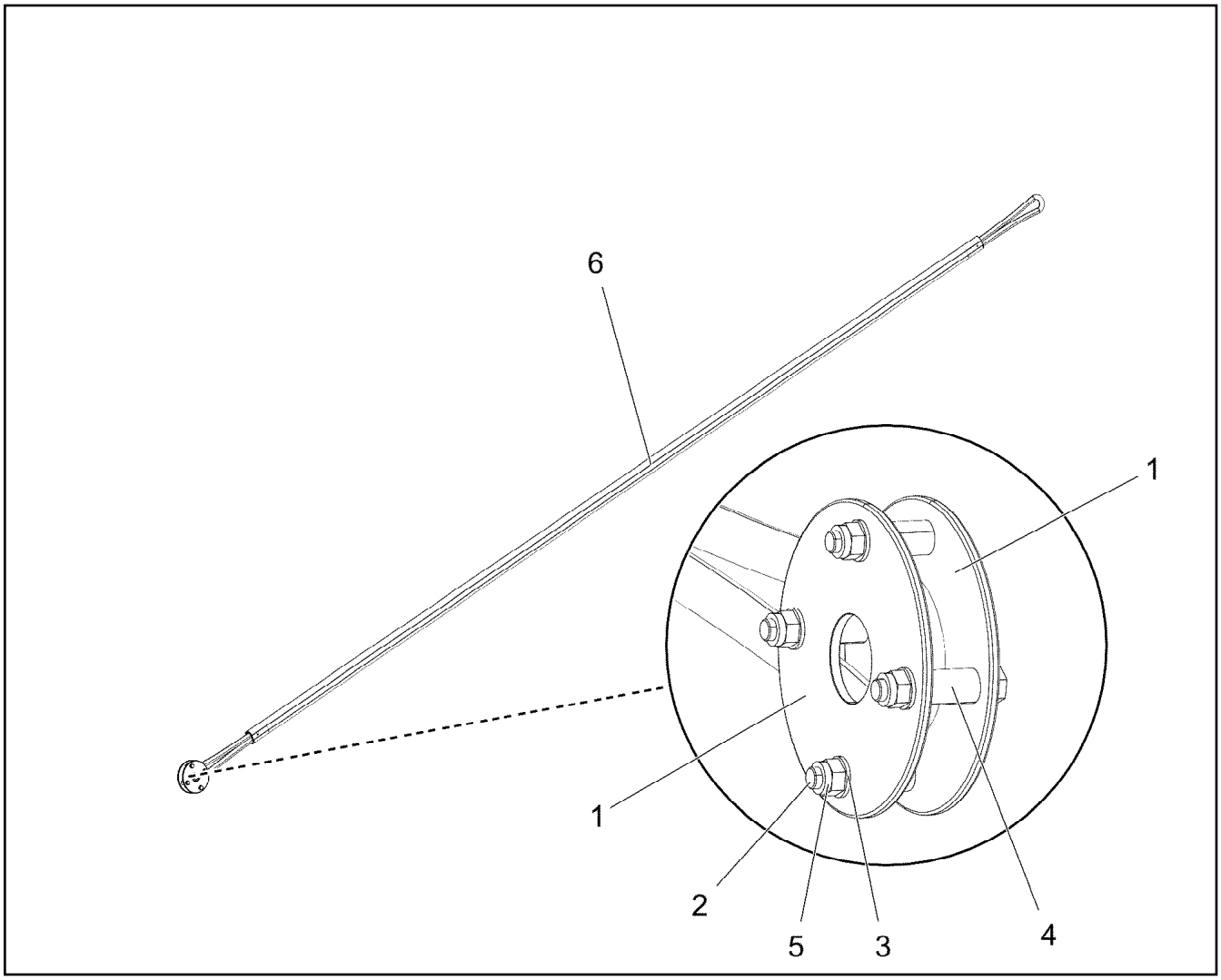

Pos.	Item	Quantity	Description	Bezeichnung
1	97113064	2	PLATE 8X237X237 S355MC FE//ZNNI8//CN//T	BLECH
2	12224034	4	HEX SCREW ISO 4014 M16X90 8.8 FLZN SP	SECHSKANTSCHRAUBE
3	10289806	8	WASHER ISO 7089 16 300HV FLZN SPF	SCHEIBE
4	977413608	4	DISTANCE SLEEVE 25.0X46 S355J2H FE//ZN	DISTANZHUELSE
5	10875609	4	HEX NUT DIN 985 M16 8 FLZN SPF	SECHSKANTMUTTER
6	97113048	1	ROPE 28X8.5M DYNEEMA	SEIL

Pos.	Item	Quantity	Description	Bezeichnung
10	96035578	1	LEAD W2017-F2 ⇨ ❑ 1320	LEITUNG
152	10802057	1	ANGLE TRANSMITTER 360° LSB PL:D SPF	WINKELGEBER

Pos.	Item	Quantity	Description	Bezeichnung
6	10877916	9.2	LEAD 3 X 0,75	LEITUNG
95	6202444	1	PIN CONTACT 0,75-1,5MM2	STIFTKONTAKT
96	6202434	2	SLEEVE CONTACT 0,75-1,5MM2	BUCHSENKONTAKT
500	923512208	2	CABLE MARKER	KABELMARKER
501	604526608	1	PIN CARRIER 6-POL 16A	STIFTTRAEGER
502	605251608	1	PLUG SOCKET BODY 4-POLE AL	STECKDOSENKOERPER
503	604508508	1	SEALING PLUG M 1-K	VERSCHLUSSKAPPE
504	602606108	1	REDUCTION M20X1,5/M12X1,5 MS	REDUKTION
505	602424008	1	CABLE GLAND M12X1,5X2-8 MS	KABELVERSCHRAUBUNG
506	10476383	1	PLUG M1	STECKER
507	605212808	1	MOULDING 317-1397-000 SUR	FORMTEIL
508	6202909	1	CLAMP	KLAMMER
628	604519208	3	PIN CONTACT 0,75-1MM2	STIFTKONTAKT
811	692404908	1	STOPPER PLUG	BLINDSTOPFEN
812	604518908	4	STOPPER PLUG BAUREIHE_M1	BLINDSTOPFEN
998	965622208	2	LETTERING WIRING HARNESS	BESCHRIFTUNG KABELBAUM

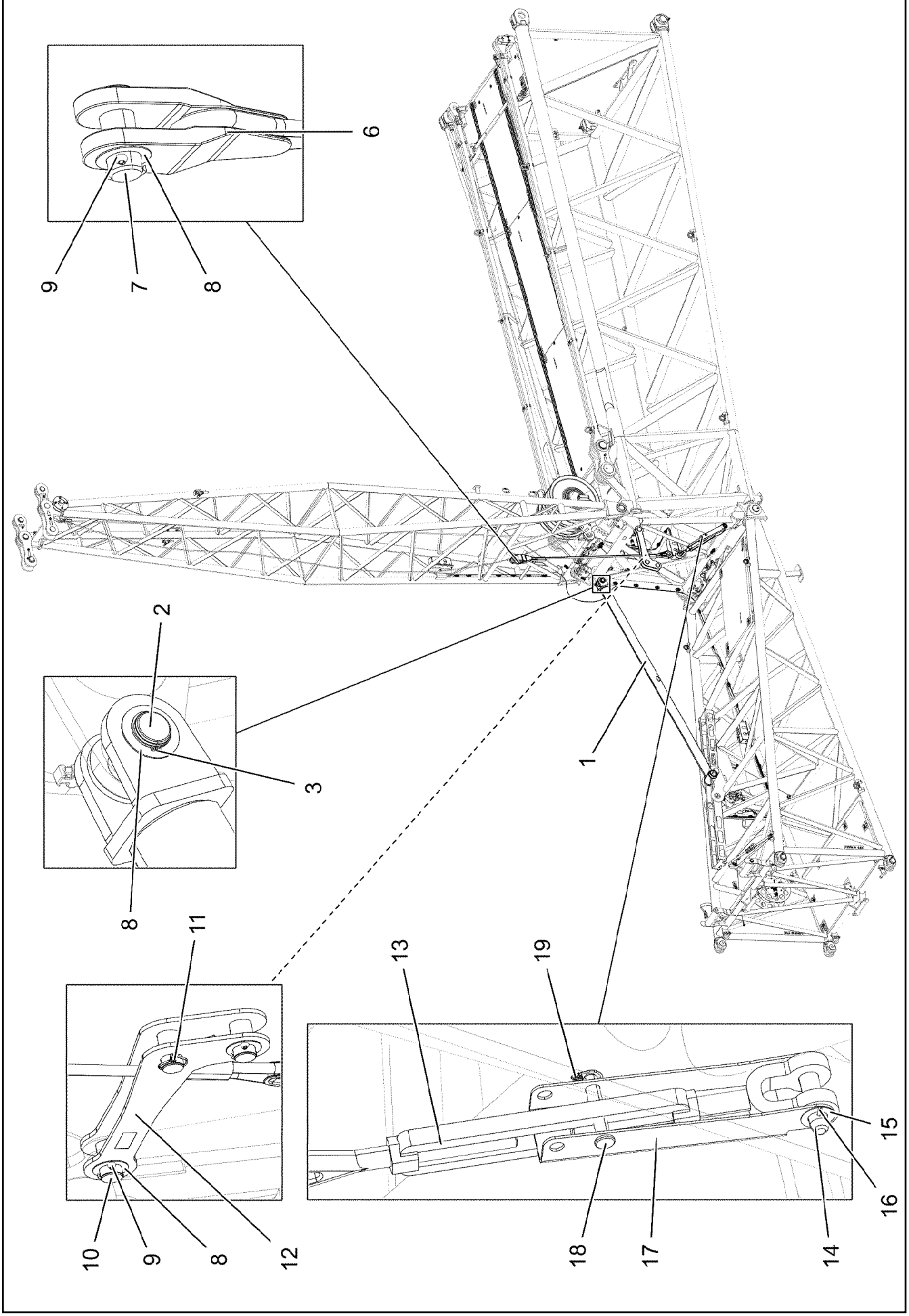

9.1.2023 004338	**etk_en_de_098288 LR 11000**	❑ 1321 (1/2)
LIEBHERR	**OVERRUN PROTECTION** **F-RUECKHALTESICHERUNG**	**919222908**

Pos.	Item	Quantity	Description	Bezeichnung
1	96038722	1	SUPPORT WELDED	STUETZE SCHWK.
2	97018390	1	PIN 65.0X140 35NICRMOV125 GASN. SPF	BOLZEN
3	400085903	1	RETAINING RINGS DIN 471 50X3	SICHERUNGSRING
6	97121624	1	ROPE 26MM 2.5 M	SEIL
7	945720508	1	PIN 65.0 X0 35NICRMOV125	BOLZEN
8	979605808	4	WASHER 2X80X80 DC01 FE//ZNNI8//CN//T0	SCHEIBE
9	10180375	3	SPLIT PIN ISO 1234 10X80 St 480H SPF	SPLINT
10	97108594	3	PIN 65.0X103 35NICRMOV125 SPF	BOLZEN
11	10180884	1	SAFETY PLUG W HINGE-LID 8X62X7,5X53	SICHERHEITSKLAPPSTECKER
12	96037958	1	BRACKET WELDED CONST.	KONSOLE SCHWK.
13	10425408	1	TURNBUCKLE 1 1/2X18476,3KN FEUERVER	SPANNSCHLOSS
14	977326408	1	PIN 45.0X155 35NICRMOV125 GASN. SPF	BOLZEN
15	948717708	1	WASHER RD60X2 ALMG3 H111	SCHEIBE
16	10180368	1	SPLIT PIN ISO 1234 8X50 St 480H SPF	SPLINT
17	977326708	1	LOCKING PLATE 5X522X270 S355MC	SICHERUNGSBLECH
18	10029666	1	PIN ISO 2341 B24X140X131 35NICRMOV125	BOLZEN
19	10875870	1	SAFETY PLUG W HINGE-LID 6X42X5,5X32 4	SICHERHEITSKLAPPSTECKER

Pos.	Item	Quantity	Description	Bezeichnung
1	96037810	2	GUY ROPE CPL. 66X18M ⇨ ❑ 1324	ABSPANNSEIL KPL.
2	96037814	2	GUY ROPE CPL. 66X8.5M ⇨ ❑ 1325	ABSPANNSEIL KPL.

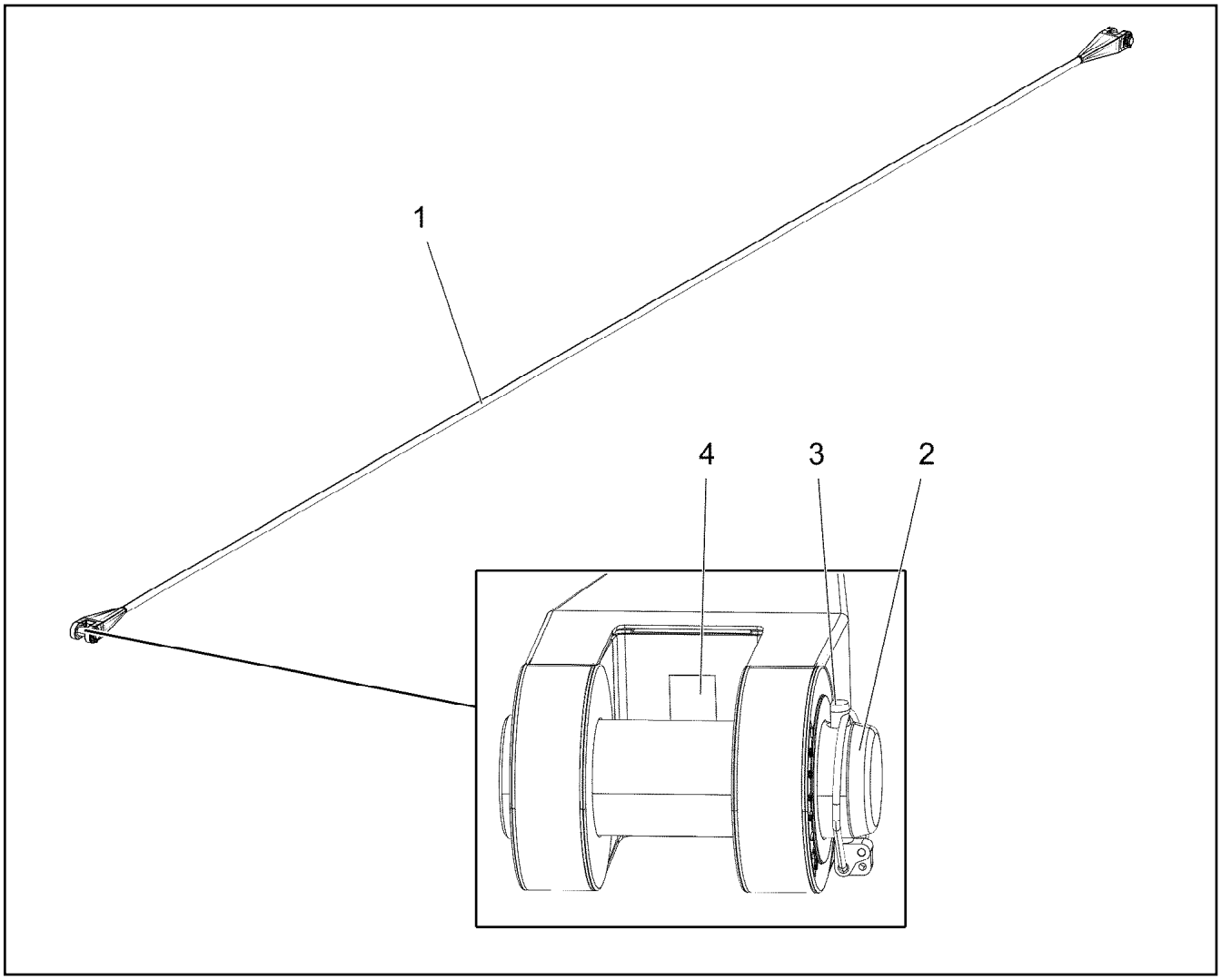

Pos.	Item	Quantity	Description	Bezeichnung
1	97122304	1	FIBRE TENSIONING ROPE 66X18M ARAMID	FASERABSPANNSEIL
2	97121573	2	PIN 85.0X258 35NICRMOV125 SPF	BOLZEN
3	10180878	2	SAFETY PLUG W HINGE-LID 17X100X15,5X	SICHERHEITSKLAPPSTECKER
4	97139634	1	PLATE ASSEMBLY SCHILD BG SPF	SCHILD BAUGRUPPE

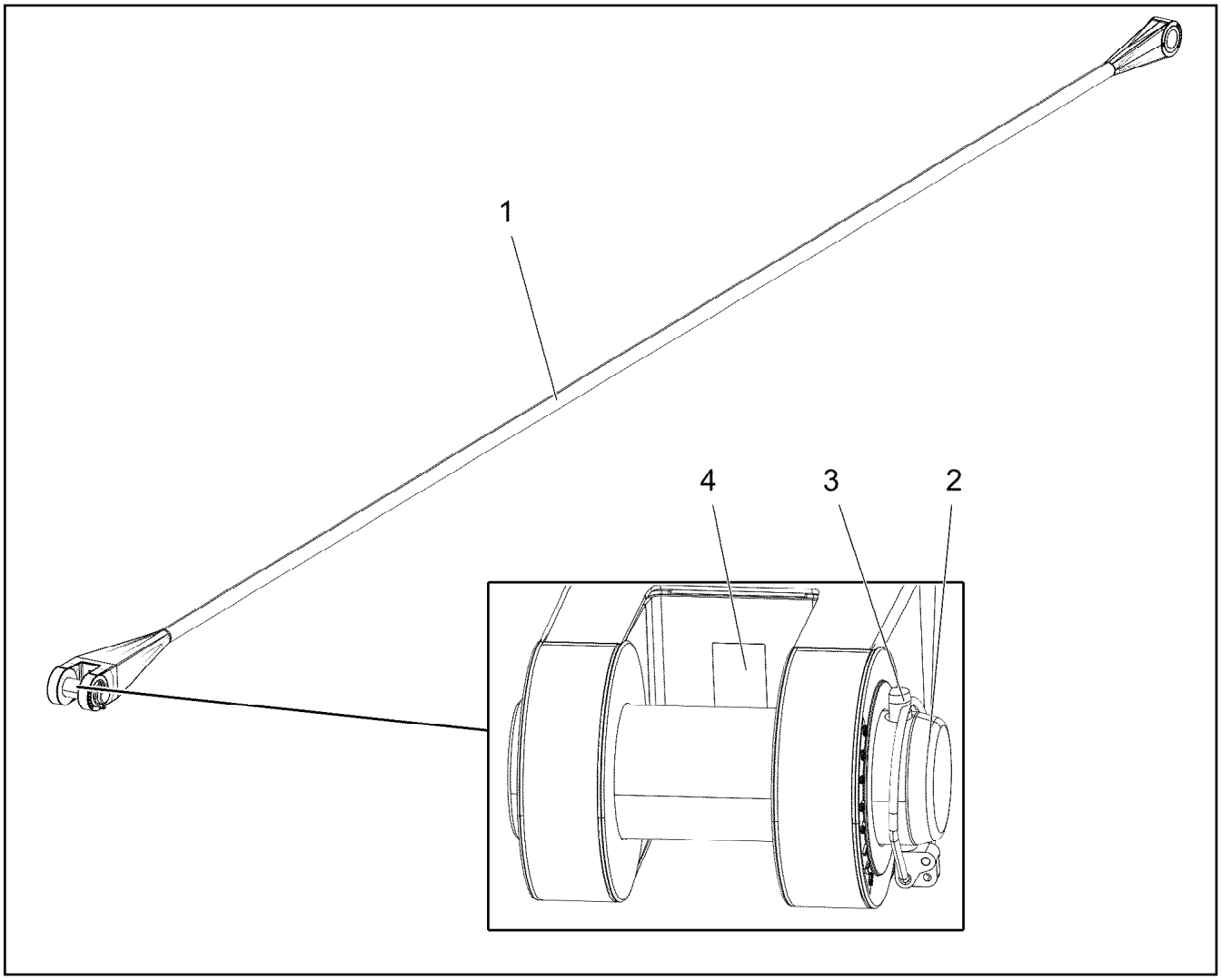

Pos.	Item	Quantity	Description	Bezeichnung
1	97122306	1	FIBRE TENSIONING ROPE 66X8.5M ARAMI	FASERABSPANNSEIL
2	97121573	1	PIN 85.0X258 35NICRMOV125 SPF	BOLZEN
3	10180878	1	SAFETY PLUG W HINGE-LID 17X100X15,5X	SICHERHEITSKLAPPSTECKER
4	97139634	1	PLATE ASSEMBLY SCHILD BG SPF	SCHILD BAUGRUPPE

Pos.	Item	Quantity	Description	Bezeichnung
76	10872087	1	TENSION DYNAMOMETER 0-1250KN SPF	ZUGMESSLASCHE

Pos.	Item	Quantity	Description	Bezeichnung
10	96024945	1	HEAD PIECE RECIPIENT ⇨ ❑ 1328	EMPFAENGER KOPFSTUECK
20	96031509	1	HOOK FLANGE TRANSMITTER ⇨ ❑ 1331	SENDER HAKENFLASCHE

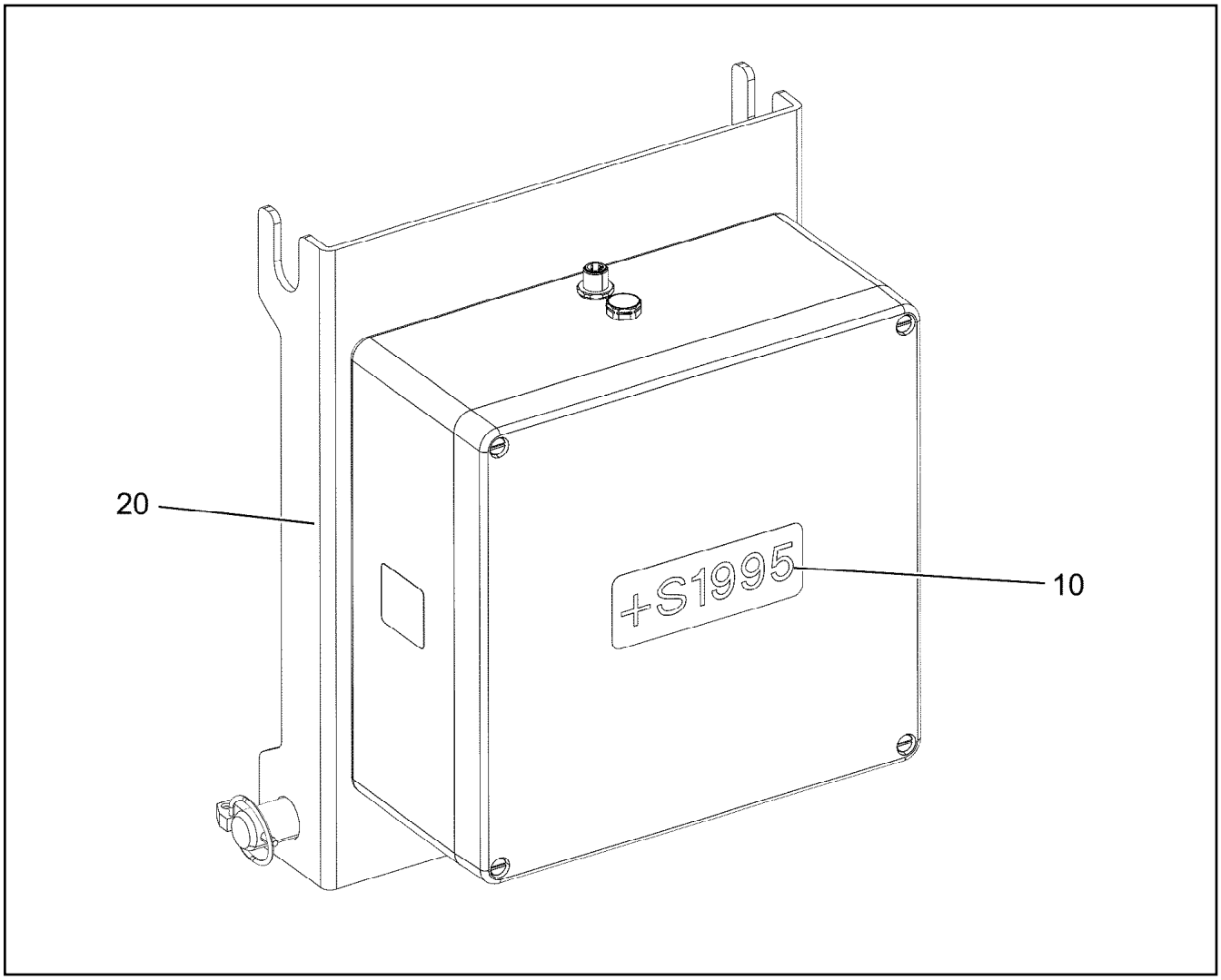

Pos.	Item	Quantity	Description	Bezeichnung
10	96031507	1	TERMINAL BOX CPL. S2115 ⇨ ❑ 1329	KLEMMKASTEN KPL.
20	96031241	1	MECHANICAL AUXILIARIES ⇨ ❑ 1330	MECH.BEFESTIGUNGSTEILE

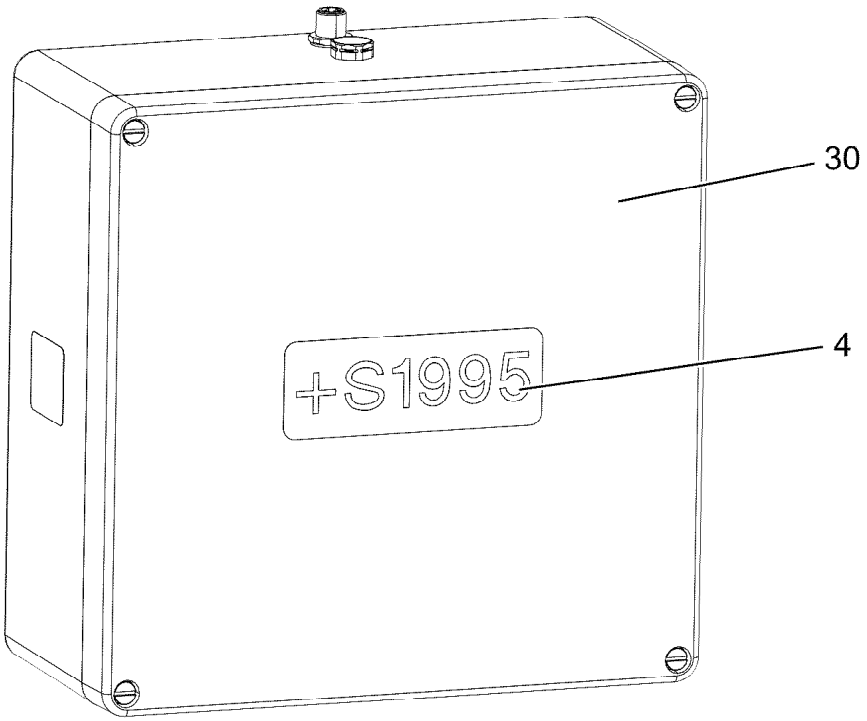

Pos.	Item	Quantity	Description	Bezeichnung
4	97134478	1	SIGN +S2115 LEXEDGE II	SCHILD
30	10878897	1	RADIO TILT SENSOR EMPFAENGER SPF	FUNKNEIGUNGSGEBER

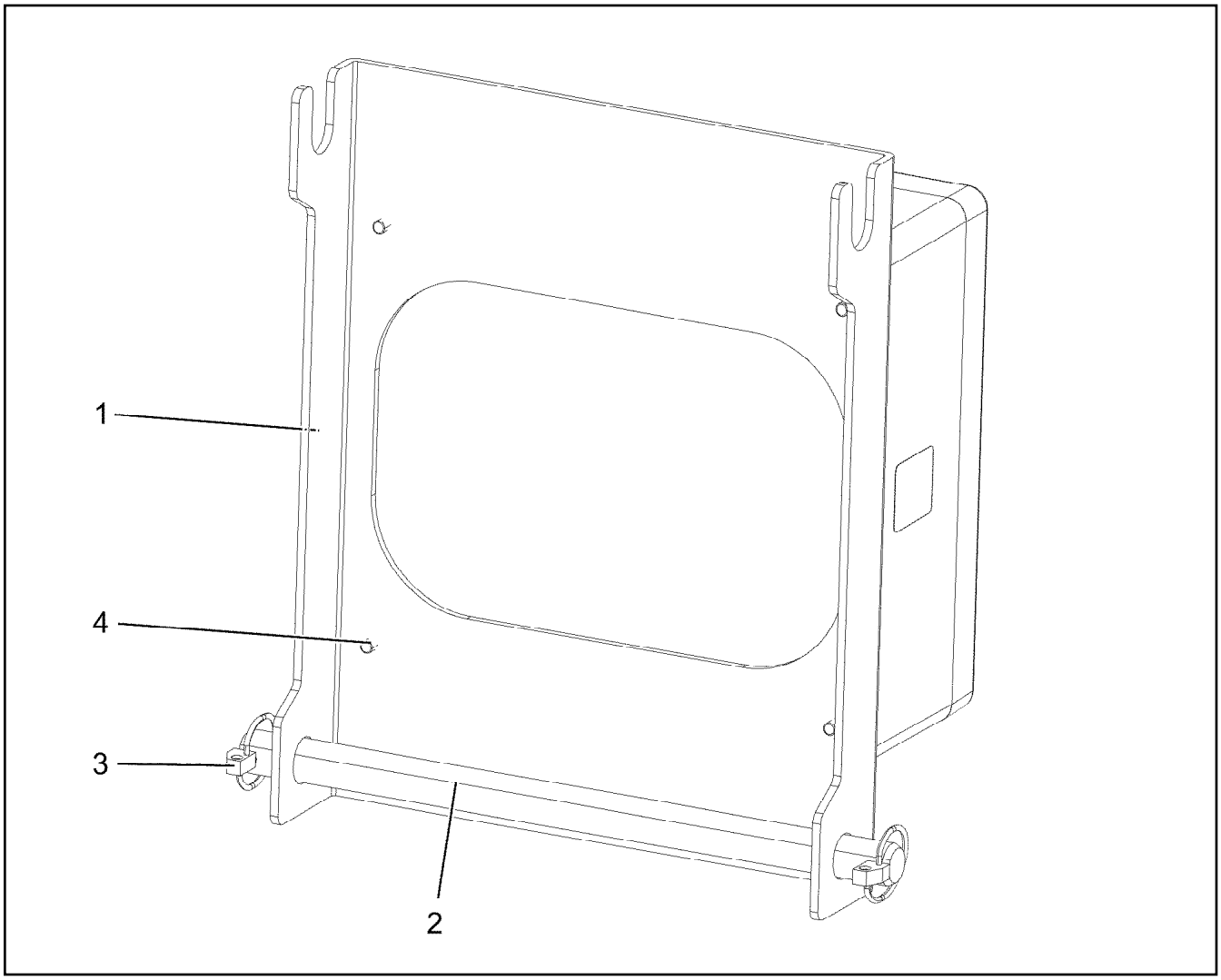

Pos.	Item	Quantity	Description	Bezeichnung
1	97031758	1	PLATE 4X384X350 S315MC FE//ZNNI8//CN//T	BLECH
2	450023708	1	PIN ISO 2340 B20X330X315 ST.50K FE//ZN20	BOLZEN
3	10875869	2	SAFETY PLUG W HINGE-LID 5X29X4,7X25 4	SICHERHEITSKLAPPSTECKER
4	11820284	4	SOCKET HEAD SCREW ISO 4762 M6X30 8.8	ZYLINDERSCHRAUBE

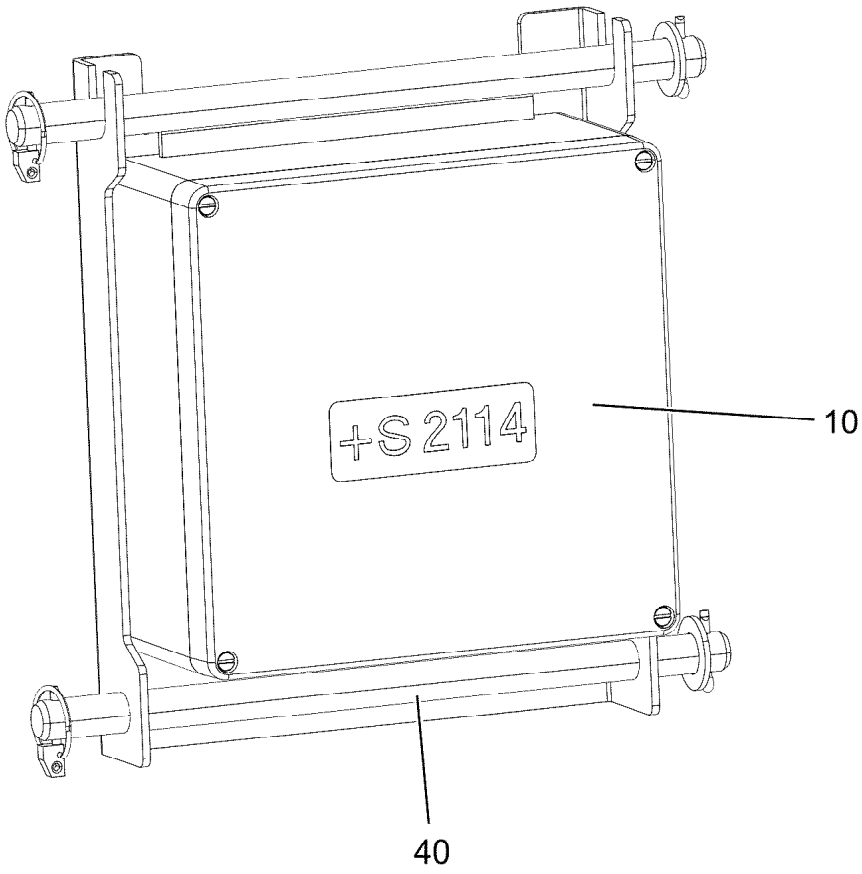

Pos.	Item	Quantity	Description	Bezeichnung
10	96031510	1	TERMINAL BOX CPL. S2114 ⇨ ❑ 1332	KLEMMKASTEN KPL.
40	96034669	1	MECHANICAL AUXILIARIES ⇨ ❑ 1333	MECH.BEFESTIGUNGSTEILE

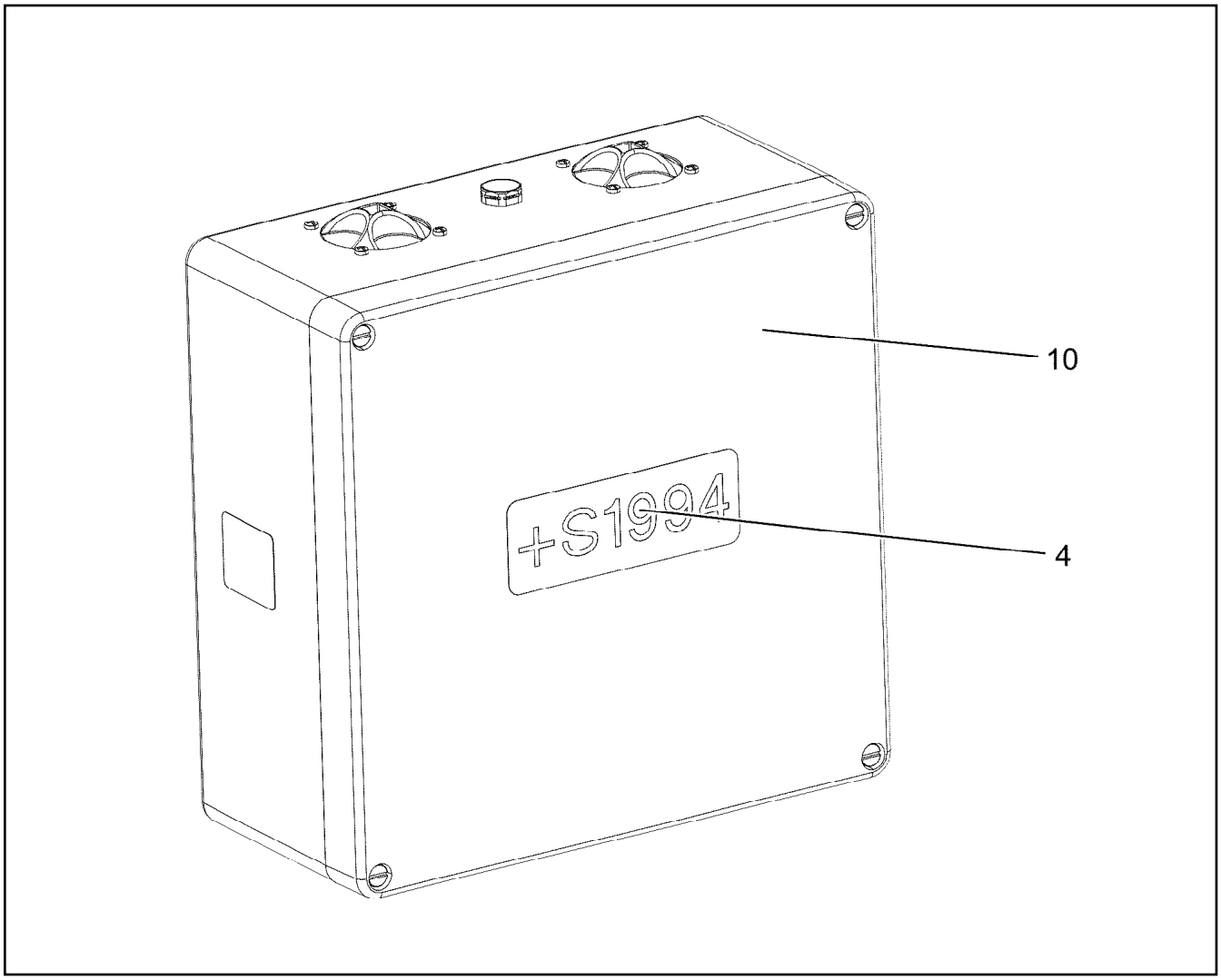

Pos.	Item	Quantity	Description	Bezeichnung
4	97134480	1	SIGN +S2114 LEXEDGE II	SCHILD
10	10878896	1	RADIO TILT SENSOR SENDER X/Y +/- 1 SPF	FUNKNEIGUNGSGEBER
(1)	613200608	4	BATTERY 1.5V 16.5AH	BATTERIE

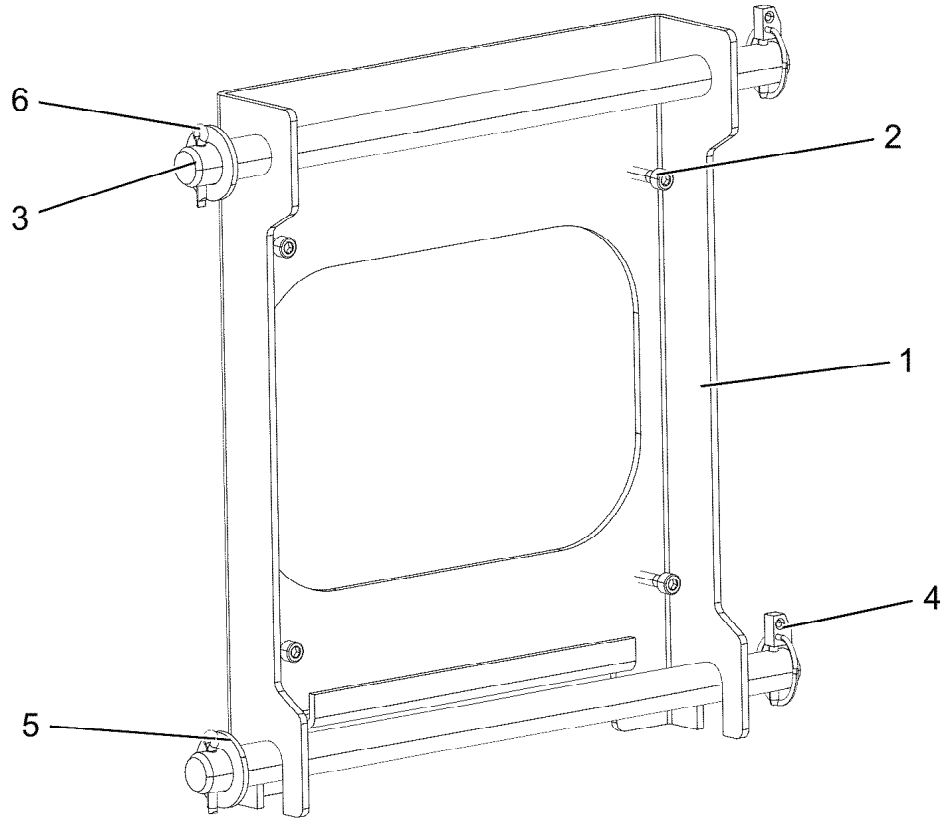

Pos.	Item	Quantity	Description	Bezeichnung
1	97118186	1	PLATE 4X384X350 S315MC FE//ZNNI8//CN//T	BLECH
2	11820284	4	SOCKET HEAD SCREW ISO 4762 M6X30 8.8	ZYLINDERSCHRAUBE
3	450022208	2	PIN ISO 2340 B20X370X350 ST.50-2K FE//ZN	BOLZEN
4	10875869	2	SAFETY PLUG W HINGE-LID 5X29X4,7X25 4	SICHERHEITSKLAPPSTECKER
5	10289808	2	WASHER ISO 7089 20 300HV FLZN SPF	SCHEIBE
6	12100681	2	SPLIT PIN ISO 1234 5X28 ST 480H SPF	SPLINT

Pos.	Item	Quantity	Description	Bezeichnung
10	614043408	1	CABLE 14M	KABEL
20	967957008	1	LEAD W2053	LEITUNG

Pos.	Item	Quantity	Description	Bezeichnung
10	614043508	1	CABLE 16M	KABEL
15	11492806	1	CONNECTING CABLE 2X0,14+2X0,22-2M	VERBINDUNGSKABEL
20	967957408	1	LEAD W1913	LEITUNG
74	11490473	1	LETTERING FILM 40X30 GELB	BESCHRIFTUNGSFOLIE

Pos.	Item	Quantity	Description	Bezeichnung
1	96022180	1	FRAME ⇨ ❑ 1337	TRANSPORTRAHMEN KPL.

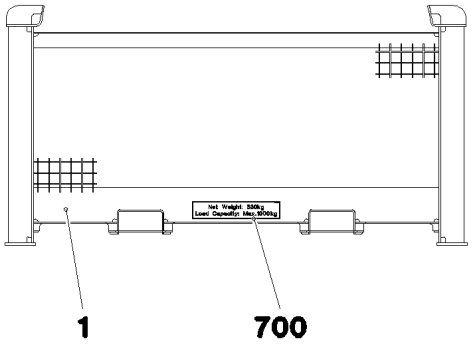

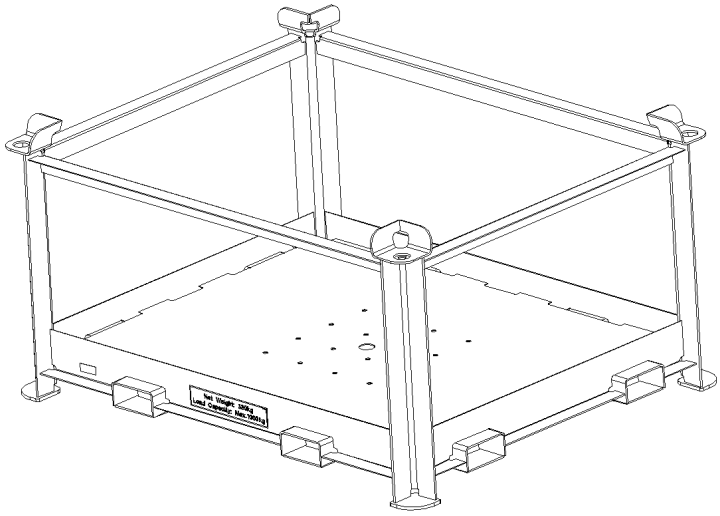

Pos.	Item	Quantity	Description	Bezeichnung
1	96021976	1	FRAME T ZN O	TRANSPORTRAHMEN SCHWK.
700	96024565	1	SIGNS	BESCHILDERUNG
(1)	97102748	2	WEIGHT INFORMATION PLATE 400X80 KLE	GEWICHTSSCHILD

Pos.	Item	Quantity	Description	Bezeichnung
1	10873918	1	RATCHET LEVER HOIST CLLM SPF	RATSCHENZUG
2	735003208	2	ROUND SLING 1T-0.5M POLYTEX SPF	RUNDSCHLINGE

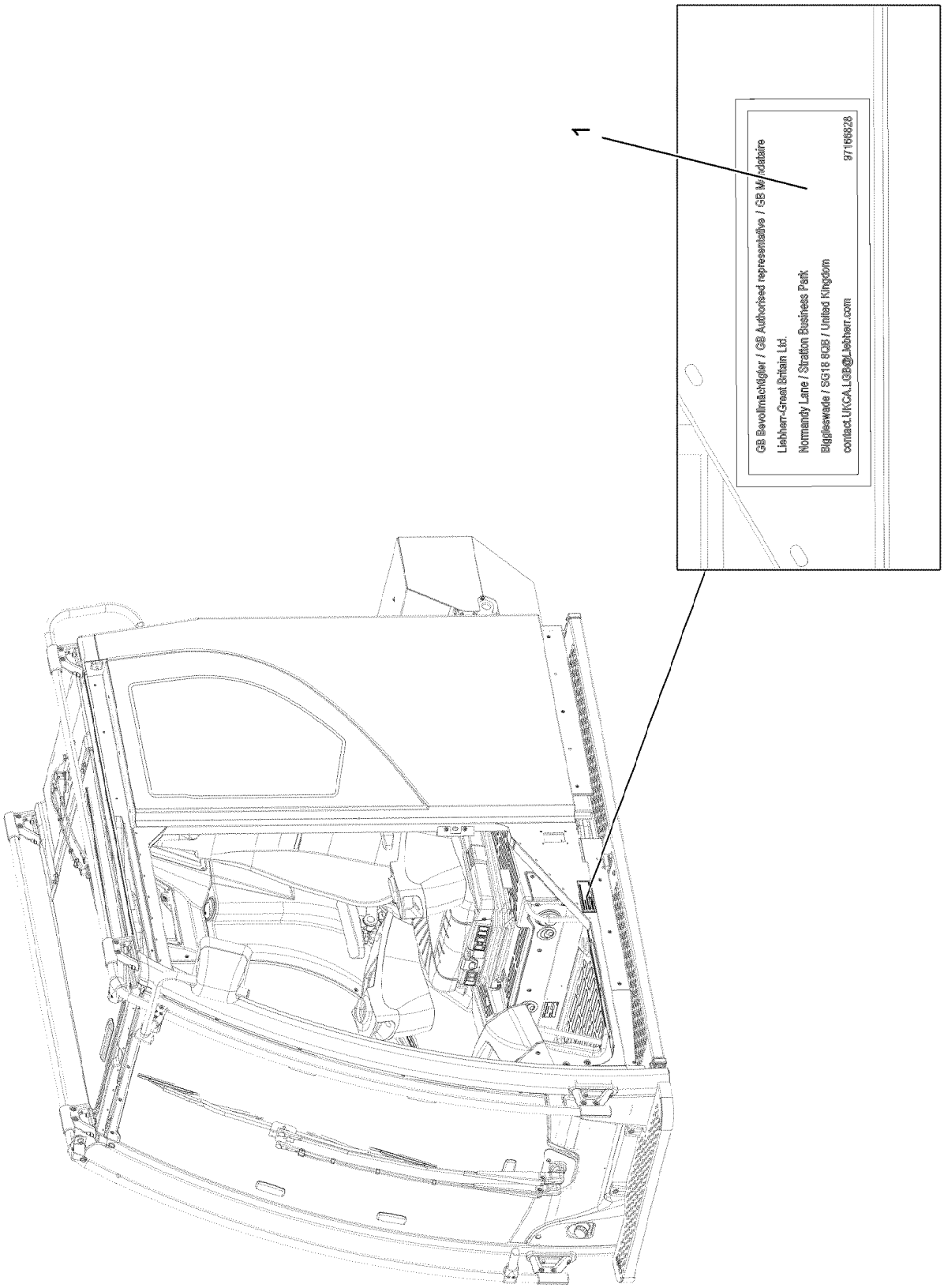
1
GB Bevollmächtigter / GB Authorised representative / GB Mandataire
Liebherr-Great Britain Ltd.
Normandy Lane / Stratton Business Park
Biggleswade / SG18 8QB / United Kingdom
contact.UKCA.LGB@liebherr.com
9716668/28

Pos.	Item	Quantity	Description	Bezeichnung
1	97166828	1	SIGN 80X32 KLEBEFOLIE SPF	SCHILD

Item	Page	Assembly	Pos.	Quantity	Item	Page	Assembly	Pos.	Quantity
040710450	387	12474356	(101)	1	10011869	398	10141807	24	2
10000515	303	11212748	27	2	10011870	352	10134887	(16)	1
10000797	304	10009378	13	2	10011870	398	10141807	15	4
10001077	69	90029090	36	12	10011870	409	10145193	3	2
10001077	71	90029091	36	12	10011870	410	10152906	3	2
10001114	319	11314599	24	2	10011870	414	10141720	14	1
10001464	421	9079954	3	8	10011870	415	10141721	14	1
10001470	232	917451208	14	70	10011871	389	10143726	10	2
10001470	236	90200276	3	35	10012225	362	10122503	5	2
10001472	1024	90028040	6	4	10012550	412	10141356	(5)	7
10002552	338	13455124	(132)	1	10012550	412	10141356	(5)	12
10002552	348	10125646	132	1	10012550	412	10141356	(5)	7
10003192	378	11363553	5	1	10012550	412	10141356	(5)	12
10003366	394	9078314	3	1	10012557	362	10122503	3	2
10005173	678	967917908	23	2	10012659	207	90024729	9	10
10006131	378	11363553	7	1	10012659	1027	90026848	9	10
10006370	193	96062971	24	16	10013883	89	11621291	7	1
10006370	281	96032892	382	26	10014136	207	90024729	6	1
10006370	530	91000225	36	8	10014136	1027	90026848	6	1
10006370	893	919304308	162	2	10014387	656	96033472	830	71
10006370	1094	919628208	148	4	10014387	658	96033855	830	6
10006370	1144	917085308	10	16	10014692	162	10871517	3	1
10006370	1156	917178608	10	16	10014692	610	10425291	3	1
10006370	1251	919219708	50	4	10014693	88	11621396	3	1
10006370	1256	96029160	5	4	10014693	162	10871517	4	1
10007205	769	969848908	4	24	10014693	610	10425291	4	1
10007446	1005	90200135	5	1	10014697	162	10871517	10	3
10007446	1028	90028042	8	1	10014697	610	10425291	10	3
10007677	281	96032892	328	2	10014698	164	774375108	1	1
10008091	325	10228004	22	1	10014701	88	11621396	13	1
10008419	325	10228004	20	1	10014707	162	10871517	15	1
10008433	325	10228004	1	1	10014712	162	10871517	19	1
10009378	303	11212748	2	1	10014715	162	10871517	18	4
10009602	89	11621291	5	1	10014729	162	10871517	7	1
10009606	89	11621291	3	2	10014729	610	10425291	7	1
10010025	836	968646208	7	2	10014730	162	10871517	8	1
10011783	355	10130808	5	2	10014730	610	10425291	8	1
10011832	350	10152926	2	1	10015404	532	10451181	(1)	1
10011832	351	10118748	2	1	10015704	663	96033473	517	1
10011842	354	10135392	40	1	10018976	73	10132387	39	4
10011865	400	12490129	18	2	10019040	470	918810308	29	8
10011865	407	10143277	36	1	10020519	148	918011308	65	1
10011866	345	10141769	4	4	10020519	194	96062971	118	3
10011866	350	10152926	3	1	10020519	280	96032892	197	1
10011866	351	10118748	6	3	10021410	377	12489819	3	2
10011866	383	10126724	13	5	10021571	910	96036194	502	10
10011866	387	12474356	(4)	1	10023266	446	919063308	14	3
10011866	387	12474356	11	1	10024214	456	96032891	(1)	1
10011866	389	10143726	12	9	10024744	505	96033370	503	1
10011866	398	10141807	12	1	10024744	507	96019612	503	6
10011866	405	10147372	7	18	10024803	834	967956208	33	1
10011866	406	10143277	18	5	10024803	838	96005701	3	1
10011866	414	10141720	18	1	10024803	1169	968134408	3	2
10011866	415	10141721	18	2	10024803	1170	968099808	6	2
10011866	432	12410651	(2)	1	10025194	715	96052492	(999)	1
10011867	387	12474356	10	4	10025278	83	968726908	(1)	1
10011867	409	10145193	8	1	10025278	831	96035790	(1)	1
10011868	354	10135392	20	1	10025582	715	96052492	156	1
10011868	387	12474356	9	12	10026122	72	933878901	43	1
10011868	400	12490129	19	2	10026152	286	96033379	307	1

Item	Page	Assembly	Pos.	Quantity
10027448	688	96033320	43	4
10027648	334	13455124	(7)	2
10027795	572	967788008	150	2
10028002	1192	96038590	5	1
10028237	1206	968838608	4	1
10028932	672	968681408	207	8
10029139	1170	968099808	5	1
10029666	1322	919222908	18	1
10030100	530	91000225	40	1
10030101	530	91000225	45	1
10030106	530	91000225	48	1
10030109	530	91000225	42	1
10030112	530	91000225	47	1
10030115	530	91000225	44	1
10030118	530	91000225	49	1
10030346	412	10141356	(6)	5
10030346	412	10141356	(6)	5
10030440	836	968646208	13	2
10030519	352	10134887	(13)	1
10030699	823	96059331	501	1
10032297	136	96005686	55	1
10032342	530	91000225	46	1
10032906	352	10134887	(20)	1
10032906	410	10152906	5	1
10035262	891	919304308	47	2
10035308	891	919304308	46	1
10035309	67	917291608	97	2
10035309	100	917291708	97	2
10035694	1125	969396608	14	1
10035694	1169	968134408	16	2
10035694	1170	968099808	23	4
10035717	766	96000684	11	2
10036325	362	10122503	8	2
10036629	82	967971708	510	1
10036651	341	12405454	8	2
10036809	666	96039940	503	1
10036809	670	968418008	502	1
10036840	891	919304308	53	1
10036896	720	96052492	772	1
10036974	781	96000697	7	1
10036977	781	96000697	6	1
10037101	346	10142096	3	1
10037224	402	11353748	6	2
10037623	715	96052492	(1)	1
10037655	383	10126724	7	1
10038262	118	512391108	7	1
10038271	610	10425291	29	1
10038573	406	10143277	11	4
10039124	384	10127419	3	2
10040386	400	12490129	9	1
10040387	400	12490129	5	2
10040387	402	11353748	8	2
10040581	88	11621396	8	1
10041260	127	917076708	17	8
10041260	1097	967946208	14	2
10041876	655	96033472	531	2
10041903	352	10134887	(11)	1
10042592	49	967907608	27	4
10042592	772	919075308	18	27
10042592	787	918064308	15	23
10042593	510	96061088	32	1
10042593	618	91000492	3	5
10042593	688	96033320	(4)	1
10042593	767	964560908	5	6
10042593	772	919075308	17	69
10042696	853	918470508	20	3
10043255	404	10140511	2	3
10043293	73	10132387	32	2
10044648	853	918470508	15	3
10045006	607	919297008	12	2
10045101	1239	96038868	502	3
10045101	1259	96038775	505	4
10045101	1291	96038967	505	3
10045468	1052	917333208	119	2
10045468	1144	917085308	59	5
10045468	1156	917178608	59	5
10046941	904	96028886	(12)	1
10046941	907	616024908	15	1
10046941	1082	968285208	(13)	1
10046999	655	96033472	518	1
10047000	655	96033472	524	1
10047001	655	96033472	517	1
10097079	831	96035790	40	1
10097484	1302	919220108	18	1
10097496	323	96032897	10	4
10097614	163	11210825	3	1
10097614	612	11621501	4	1
10097910	590	967967608	2	1
10097960	1010	11161917	14	1
10099208	610	10425291	32	1
10099208	610	10425291	(1)	1
10099209	610	10425291	28	4
10099553	553	968513208	302	2
10099847	1259	96038775	502	1
10099847	1291	96038967	507	6
10099864	506	96021228	510	3
10099869	1259	96038775	503	1
10099869	1291	96038967	508	6
10099870	1239	96038868	501	3
10099870	1259	96038775	504	4
10099870	1291	96038967	504	3
10099969	446	919063308	11	5
10100062	54	96026395	669	2
10100062	506	96021228	669	2
10100062	655	96033472	669	2
10100062	663	96033473	669	2
10100063	82	967971708	670	2
10100063	503	96061089	670	4
10100063	506	96021228	670	4
10100063	655	96033472	670	16
10100063	658	96033855	670	4
10100063	663	96033473	670	22
10100621	67	917291608	103	8
10100621	100	917291708	103	8
10100621	127	917076708	12	60
10100621	147	918011308	19	11
10100621	203	917438108	30	6
10100621	223	917454008	30	8
10100621	232	917451208	27	8
10100621	323	96032897	15	26

Item	Page	Assembly	Pos.	Quantity	Item	Page	Assembly	Pos.	Quantity
10100621	487	918999008	45	85	10117635	383	10126724	15	1
10100621	493	968309908	10	12	10118060	334	13455124	81	8
10100621	495	96020149	5	4	10118146	338	13455124	(10)	16
10100621	496	968287208	9	4	10118149	338	13455124	(24)	16
10100621	500	969540008	5	12	10118265	387	12474356	30	1
10100621	542	919627908	49	16	10118747	351	10118748	1	1
10100621	633	96034154	120	16	10118748	350	10152926	4	1
10100621	891	919304308	55	111	10118838	368	10118839	1	1
10100621	935	917190908	32	30	10118839	367	10122632	2	1
10100621	943	917333908	32	30	10118991	335	13455124	(5)	1
10100621	947	917078708	32	44	10119000	383	10126724	2	1
10100621	954	917078808	32	46	10119342	393	12421642	6	2
10100621	967	917079208	32	44	10119343	413	10141558	5	2
10100621	972	917571208	32	44	10119353	429	12416117	10	1
10100621	977	919086008	32	44	10119357	351	10118748	7	1
10100621	980	919219208	11	33	10119407	362	10122503	2	2
10100621	989	917191008	18	36	10119410	344	9078462	1	1
10100621	1050	917333208	6	50	10119412	344	9078462	16	1
10100621	1092	919628208	48	72	10119695	361	10118060	13	2
10100621	1144	917085308	35	58	10119847	355	10130808	2	1
10100621	1156	917178608	35	94	10119971	349	10137051	5	1
10100621	1183	918900508	26	32	10120020	405	10147372	3	2
10100621	1214	919326208	14	2	10120077	339	13455124	530	1
10100621	1229	919219508	15	17	10120078	426	10120077	1	1
10100621	1251	919219708	29	12	10120330	412	10141356	(4)	1
10100621	1276	919220008	87	8	10120331	412	10141356	(3)	1
10100621	1302	919220108	8	4	10120332	412	10141356	(4)	1
10100621	1306	919220208	8	4	10120333	412	10141356	(3)	1
10100621	1309	919222708	8	4	10120393	339	13455124	650	1
10101384	715	96052492	(3)	1	10120540	338	13455124	450	2
10101685	663	96033473	657	4	10120541	419	10120540	1	1
10112750	576	965527508	5	1	10120542	420	10120541	1	1
10112750	589	918789208	17	1	10120639	414	10141720	13	4
10112824	264	967787908	153	1	10120639	415	10141721	13	4
10113731	411	10145195	3	2	10120861	353	10137870	1	1
10113736	665	96035430	776	61	10121250	851	919657408	2	2
10113737	665	96035430	777	61	10121610	338	13455124	(12)	3
10113737	668	96051766	777	4	10122220	371	11364325	1	1
10113737	913	96036240	777	61	10122266	363	10122645	1	1
10113737	1194	96038591	777	6	10122295	408	10145044	17	1
10114429	34	969731708	(999)	1	10122503	361	10118060	1	1
10114838	27	11601184	8	1	10122504	362	10122503	1	1
10114839	27	11601184	3	1	10122630	367	10122632	1	1
10114843	27	11601184	5	46	10122632	365	11364303	3	1
10114850	27	11601184	6	7	10122637	371	11364325	3	1
10115237	319	11314599	35	1	10122640	334	13455124	83	1
10115623	414	10141720	8	1	10122645	334	13455124	82	5
10115623	415	10141721	8	1	10122646	334	13455124	84	1
10115863	383	10126724	3	1	10122659	334	13455124	85	1
10116165	335	13455124	140	1	10122793	336	13455124	221	1
10116166	374	10116165	1	2	10122907	360	10116876	60	1
10116274	427	10141788	2	8	10122940	334	13455124	100	1
10116320	334	13455124	110	8	10123103	424	10129212	14	2
10116354	372	10122940	1	1	10123304	428	10144098	1	1
10116445	347	10141843	9	2	10123540	414	10141720	16	1
10116876	334	13455124	60	8	10123540	415	10141721	16	1
10116877	360	10116876	1	1	10123876	430	12416117	103	2
10116877	360	10116876	1	1	10123876	653	96033468	11	1
10117098	397	11364209	2	1	10123877	653	96033468	12	1
10117576	403	11349206	3	3	10124591	372	10122940	3	1

Item	Page	Assembly	Pos.	Quantity	Item	Page	Assembly	Pos.	Quantity
10124739	360	10116876	61	1	10133649	393	12421642	2	1
10124740	360	10116876	62	1	10133721	344	9078462	2	1
10124798	392	10141830	11	2	10133722	424	10129212	5	1
10124886	408	10145044	1	1	10134156	73	10132387	85	1
10125291	373	10116320	2	2	10134298	400	12490129	4	1
10125597	400	12490129	7	1	10134576	356	10128540	51	1
10125646	347	10141843	1	2	10134577	356	10128540	52	1
10125692	348	10125646	(2)	1	10134879	352	10134887	(1)	1
10125739	414	10141720	4	1	10134883	352	10134887	(2)	1
10125739	415	10141721	4	1	10134887	333	13455124	20	1
10125978	338	13455124	(22)	1	10134945	338	13455124	(21)	2
10125978	441	919551008	27	1	10134988	414	10141720	1	1
10126103	336	13455124	330	1	10134989	415	10141721	1	1
10126119	389	10143726	22	1	10134998	392	10141830	4	2
10126119	416	10143790	11	2	10135023	415	10141721	2	1
10126124	434	10126182	4	1	10135221	414	10141720	3	1
10126156	73	10132387	80	1	10135232	414	10141720	2	1
10126181	436	11366388	1	1	10135310	415	10141721	3	1
10126182	339	13455124	652	1	10135392	333	13455124	22	1
10126190	397	11364209	3	1	10135528	392	10141830	10	3
10126465	339	13455124	480	1	10135714	398	10141807	4	1
10126466	423	10126465	1	2	10135730	392	10141830	20	2
10126587	352	10134887	(22)	1	10135893	73	10132387	86	1
10126724	335	13455124	201	1	10136023	392	10141830	13	3
10126912	416	10143790	20	1	10136484	405	10147372	4	1
10127114	441	919551008	32	1	10136518	348	10125646	1	1
10127419	383	10126724	1	1	10136805	345	10141769	3	1
10127927	352	10134887	(5)	1	10136876	348	10125646	6	2
10127984	280	96032892	192	6	10137019	349	10137051	1	1
10127984	323	96032897	13	2	10137051	347	10141843	2	1
10128228	416	10143790	10	3	10137052	349	10137051	7	1
10128540	333	13455124	51	1	10137053	349	10137051	2	1
10128593	356	10128540	50	1	10137059	427	10141788	8	3
10128678	432	12410651	(2)	1	10137330	429	12416117	20	1
10128874	338	13455124	(20)	1	10137419	387	12474356	12	1
10128914	355	10130808	1	1	10137588	391	10154796	1	1
10129075	341	12405454	11	1	10137870	333	13455124	21	1
10129212	339	13455124	520	1	10137873	353	10137870	2	1
10129215	342	12405456	6	5	10138162	392	10141830	1	1
10129236	424	10129212	2	1	10138461	400	12490129	2	1
10129392	377	12489819	2	2	10138988	409	10145193	4	1
10129394	377	12489819	7	1	10139107	392	10141830	5	3
10129428	389	10143726	1	2	10139422	335	13455124	191	8
10129490	429	12416117	(1)	1	10139422	381	10150877	2	1
10129839	352	10134887	3	1	10139425	417	10146947	8	1
10129999	380	10152866	2	1	10140086	388	11420510	7	4
10130808	333	13455124	50	1	10140202	73	10132387	84	1
10132193	398	10141807	22	1	10140281	73	10132387	81	1
10132330	347	10141843	14	2	10140298	73	10132387	83	1
10132331	414	10141720	5	1	10140302	73	10132387	999	1
10132331	415	10141721	5	1	10140511	403	11349206	2	1
10132387	66	917291608	9	4	10140662	400	12490129	6	2
10132387	99	917291708	9	4	10140730	406	10143277	1	1
10132412	349	10137051	3	1	10140731	406	10143277	2	1
10132548	338	13455124	(8)	6	10140994	335	13455124	(3)	1
10132558	338	13455124	(9)	8	10141351	412	10141356	(1)	1
10132799	392	10141830	2	1	10141354	412	10141356	1	1
10132935	387	12474356	(5)	1	10141355	412	10141356	2	1
10132988	345	10141769	1	1	10141356	337	13455124	410	1
10133196	338	13455124	(11)	3	10141558	337	13455124	412	1

Item	Page	Assembly	Pos.	Quantity	Item	Page	Assembly	Pos.	Quantity
10141563	413	10141558	3	1	10145118	391	10154796	5	1
10141564	413	10141558	4	1	10145189	409	10145193	1	1
10141586	347	10141843	3	1	10145190	411	10145195	1	1
10141720	337	13455124	430	1	10145191	409	10145193	2	1
10141721	337	13455124	431	1	10145193	337	13455124	386	1
10141729	416	10143790	4	1	10145195	337	13455124	389	1
10141730	416	10143790	5	1	10145395	417	10146947	19	1
10141735	416	10143790	6	1	10145491	382	10139422	210	1
10141758	427	10141788	1	1	10145868	334	13455124	(5)	1
10141762	405	10147372	1	1	10145869	334	13455124	(3)	1
10141769	333	13455124	14	1	10146200	398	10141807	23	1
10141770	345	10141769	7	1	10146256	406	10143277	23	1
10141788	339	13455124	571	1	10146660	375	10150858	1	1
10141807	336	13455124	334	1	10146787	389	10143726	16	1
10141808	398	10141807	3	1	10146947	338	13455124	441	1
10141810	398	10141807	2	1	10146949	417	10146947	1	1
10141830	336	13455124	230	1	10147172	413	10141558	9	8
10141838	336	13455124	337	1	10147358	405	10147372	2	1
10141843	333	13455124	16	1	10147372	337	13455124	381	1
10141844	347	10141843	5	1	10147374	405	10147372	20	1
10141874	333	13455124	52	1	10147460	405	10147372	22	1
10141899	339	13455124	939	1	10147564	417	10146947	2	1
10142096	333	13455124	15	8	10147565	417	10146947	3	1
10142097	346	10142096	1	1	10147594	431	10150446	1	1
10142536	387	12474356	1	1	10147606	417	10146947	4	1
10142539	387	12474356	4	1	10147666	333	13455124	53	1
10142541	387	12474356	(1)	1	10147677	417	10146947	9	1
10142544	389	10143726	2	1	10147866	413	10141558	1	1
10142970	347	10141843	13	2	10148088	338	13455124	440	1
10143277	337	13455124	382	1	10148371	432	12410651	130	1
10143362	398	10141807	5	1	10148372	432	12410651	(1)	1
10143587	406	10143277	24	1	10148692	334	13455124	(6)	1
10143589	406	10143277	22	1	10149152	413	10141558	5	8
10143702	392	10141830	3	1	10149191	416	10143790	2	1
10143726	335	13455124	214	1	10149977	581	12106874	1	1
10143731	389	10143726	5	1	10150139	347	10141843	20	1
10143790	338	13455124	436	1	10150150	347	10141843	4	2
10143791	416	10143790	3	1	10150162	347	10141843	6	1
10143792	416	10143790	7	1	10150164	387	12474356	8	1
10143793	416	10143790	1	1	10150165	387	12474356	6	1
10143799	389	10143726	7	1	10150166	389	10143726	4	1
10143810	389	10143726	8	1	10150446	429	12416117	11	1
10143838	389	10143726	9	1	10150606	335	13455124	(2)	1
10144038	441	919551008	31	1	10150607	335	13455124	(1)	1
10144039	441	919551008	36	1	10150858	335	13455124	171	1
10144093	459	919063408	10	1	10150877	380	10152866	5	1
10144098	427	10141788	4	2	10150952	73	10132387	4	1
10144102	441	919551008	29	3	10150952	73	10132387	91	1
10144280	459	919063408	18	1	10151463	345	10141769	2	1
10144301	459	919063408	19	1	10151811	389	10143726	3	1
10144442	427	10141788	7	1	10152117	337	13455124	(5)	2
10144678	339	13455124	470	1	10152388	429	12416117	15	1
10144701	429	12416117	5	1	10152389	429	12416117	16	1
10144861	459	919063408	11	1	10152866	335	13455124	190	8
10144869	422	10144678	3	1	10152902	380	10152866	6	1
10144870	422	10144678	4	1	10152906	337	13455124	387	1
10144873	422	10144678	1	1	10152907	410	10152906	2	1
10144874	422	10144678	2	1	10152923	379	11368166	1	1
10144876	400	12490129	1	2	10152926	333	13455124	17	1
10145044	337	13455124	385	2	10153006	352	10134887	4	1

Item	Page	Assembly	Pos.	Quantity	Item	Page	Assembly	Pos.	Quantity
10153459	337	13455124	(2)	1	10179470	474	962282208	4	1
10153461	337	13455124	(3)	1	10179470	476	962282308	4	1
10153461	337	13455124	(4)	1	10179871	232	917451208	40	2
10153467	413	10141558	2	1	10179932	1094	919628208	139	2
10153480	378	11363553	2	1	10179933	224	968161808	17	2
10153967	379	11368166	2	1	10179943	1244	96038041	4	1
10154033	403	11349206	1	1	10179943	1245	96038042	4	1
10154041	379	11368166	3	1	10179975	566	917080508	18	4
10154260	342	12405456	3	20	10179996	1183	918900508	48	8
10154280	372	10122940	1	1	10180340	1207	967936408	4	1
10154306	379	11368166	4	1	10180351	119	96016050	4	4
10154613	406	10143277	8	1	10180351	891	919304308	21	6
10154796	336	13455124	222	1	10180351	1098	967966108	9	1
10154984	347	10141843	7	1	10180351	1099	967966808	9	1
10167395	365	11364303	115	1	10180352	249	917645608	5	4
10167395	371	11364325	115	1	10180352	892	919304308	84	4
10168177	208	90024490	40	1	10180352	1243	919219608	6	4
10168177	237	90200528	40	1	10180357	1276	919220008	108	2
10168177	238	90200533	40	1	10180359	127	917076708	11	24
10168177	1005	90200135	40	1	10180359	147	918011308	29	4
10168177	1028	90028042	40	1	10180359	863	965575208	13	1
10168662	206	90024489	23	1	10180359	892	919304308	61	16
10168662	236	90200276	23	1	10180359	1051	917333208	105	4
10168662	1026	90026841	23	1	10180359	1167	967957508	13	1
10171568	256	11347399	304	1	10180359	1229	919219508	(5)	1
10171569	186	919082708	47	16	10180359	1313	919222808	17	2
10171585	1001	90200134	83	1	10180363	131	917076808	27	2
10171587	257	540270414	30	1	10180363	199	917077708	21	4
10171587	1276	919220008	64	4	10180363	1126	969396908	6	3
10171588	153	90211005	72	1	10180364	799	919075608	6	2
10171588	206	90024489	11	1	10180364	935	917190908	14	2
10171588	236	90200276	11	1	10180364	943	917333908	14	2
10171588	1026	90026841	11	1	10180364	947	917078708	14	2
10171632	1001	90200134	3	1	10180364	967	917079208	14	2
10173722	140	96064795	(1)	1	10180364	972	917571208	14	2
10173722	718	96052492	581	3	10180364	977	919086008	14	2
10174481	647	968255808	7	4	10180364	1115	968028208	9	1
10174481	648	968255908	8	4	10180364	1276	919220008	60	2
10174481	649	968256008	7	4	10180364	1313	919222808	20	1
10174481	650	968256108	7	4	10180364	1316	96013389	8	1
10174861	153	90211005	64	2	10180368	117	918589408	20	8
10175736	207	90024729	18	1	10180368	127	917076708	23	4
10178864	1050	917333208	38	8	10180368	224	968161808	14	4
10178872	1183	918900508	58	4	10180368	543	919627908	73	10
10178881	532	10451181	29	1	10180368	756	919075408	78	2
10179035	127	917076708	19	8	10180368	1114	968028008	10	2
10179122	281	96032892	356	2	10180368	1229	919219508	29	1
10179122	1097	967946208	20	8	10180368	1322	919222908	16	1
10179302	893	919304308	124	2	10180371	127	917076708	41	4
10179337	862	917517908	13	4	10180373	117	918589408	14	8
10179337	1285	96037097	9	2	10180373	568	917080608	5	1
10179337	1287	96037098	9	2	10180374	543	919627908	80	1
10179356	984	96039781	5	4	10180375	755	919075408	26	2
10179356	1051	917333208	74	34	10180375	1053	917333208	181	3
10179376	147	918011308	28	4	10180375	1322	919222908	9	3
10179376	487	918999008	48	12	10180381	892	919304308	119	4
10179377	755	919075408	17	2	10180381	1183	918900508	40	8
10179459	393	12421642	11	3	10180381	1224	968455908	5	1
10179463	232	917451208	20	16	10180381	1275	919220008	20	2
10179469	902	12101591	36	4	10180383	891	919304308	13	2

Item	Page	Assembly	Pos.	Quantity	Item	Page	Assembly	Pos.	Quantity
10180383	1183	918900508	11	2	10180884	1322	919222908	11	1
10180878	547	967846208	16	1	10181340	729	11314761	24	2
10180878	549	967981008	6	1	10181367	199	917077708	19	4
10180878	568	917080608	7	2	10181367	732	10413255	12	4
10180878	892	919304308	118	4	10181367	1169	968134408	5	1
10180878	936	967746908	5	1	10181375	836	968646208	19	4
10180878	949	967743808	5	1	10181382	717	96052492	429	24
10180878	956	967897608	12	1	10181382	844	968562908	300	4
10180878	958	968190108	12	1	10181383	69	90029090	95	4
10180878	960	968190208	8	1	10181383	71	90029091	95	4
10180878	1054	968242208	13	2	10181388	281	96032892	327	4
10180878	1104	967997708	3	1	10181421	147	918011308	31	40
10180878	1107	967983208	2	2	10181421	633	96034154	103	8
10180878	1146	967733608	5	1	10181426	204	90023098	(28)	36
10180878	1158	967704008	5	1	10181507	607	919297008	41	2
10180878	1163	917722108	3	2	10181537	836	968646208	14	1
10180878	1183	918900508	62	4	10181899	66	917291608	43	4
10180878	1217	917230408	(3)	2	10181899	99	917291708	43	4
10180878	1217	917230408	(3)	1	10181899	224	968161808	12	1
10180878	1219	968768408	10	1	10181899	893	919304308	131	4
10180878	1220	969308308	7	2	10182032	1275	919220008	37	2
10180878	1256	96029160	7	1	10193073	821	96059329	2021	1
10180878	1268	96039026	10	1	10193113	822	96059330	2020	1
10180878	1269	96039027	10	1	10193113	823	96059331	2020	1
10180878	1280	96037042	5	1	10197292	72	933878901	38	3
10180878	1303	96037332	3	1	10197730	147	918011308	46	4
10180878	1307	96037007	3	1	10197730	232	917451208	49	6
10180878	1310	96037255	3	1	10197760	51	926891108	10	4
10180878	1315	96035525	10	1	10197760	117	918589408	29	2
10180878	1324	96037810	3	2	10197760	148	918011308	69	4
10180878	1325	96037814	3	1	10197760	446	919063308	30	24
10180879	147	918011308	54	7	10197760	836	968646208	16	4
10180879	878	11481877	2	1	10197764	49	967907608	29	2
10180880	67	917291608	76	2	10197764	51	926891108	6	4
10180880	100	917291708	76	2	10197764	194	96062971	110	4
10180880	117	918589408	10	8	10197764	195	968907308	6	5
10180880	224	968161808	11	2	10197764	196	968907408	6	3
10180880	488	918999008	99	1	10197764	203	917438108	33	2
10180880	491	968283208	32	3	10197764	223	917454008	33	2
10180880	543	919627908	78	1	10197764	249	917645608	14	8
10180880	893	919304308	130	2	10197764	280	96032892	(4)	4
10180880	1052	917333208	147	2	10197764	323	96032897	51	2
10180882	117	918589408	18	4	10197764	452	918981908	21	11
10180883	66	917291608	32	6	10197764	454	96032910	16	2
10180883	99	917291708	32	6	10197764	466	96004224	12	2
10180883	131	917076808	18	4	10197764	480	917079908	11	32
10180883	542	919627908	18	4	10197764	497	968904008	7	4
10180883	878	11481877	1	1	10197764	553	968513208	310	74
10180883	1094	919628208	(3)	1	10197764	614	918531108	7	4
10180884	21	918005408	16	5	10197764	616	964837908	22	8
10180884	67	917291608	86	4	10197764	633	96034154	151	12
10180884	100	917291708	86	4	10197764	634	969118108	4	2
10180884	199	917077708	17	4	10197764	636	96038209	4	1
10180884	547	967846208	22	1	10197764	638	96038293	4	2
10180884	856	917863208	12	4	10197764	643	96044249	4	2
10180884	1093	919628208	88	6	10197764	689	96033320	80	1
10180884	1097	967946208	16	8	10197764	693	922648308	5	12
10180884	1103	967946308	7	6	10197764	756	919075408	97	2
10180884	1217	917230408	(3)	1	10197764	799	919075608	11	1
10180884	1219	968768408	8	1	10197764	834	967956208	43	4

Item	Page	Assembly	Pos.	Quantity	Item	Page	Assembly	Pos.	Quantity
10197764	1067	967788408	306	2	10197771	836	968646208	22	4
10197764	1125	969396608	15	1	10197771	1051	917333208	70	6
10197764	1167	967957508	9	7	10197771	1109	968027308	8	2
10197764	1175	968883308	301	2	10197771	1167	967957508	10	14
10197764	1178	968883408	301	2	10197771	1175	968883308	302	1
10197764	1185	921723608	9	4	10197771	1178	968883408	302	1
10197764	1186	921723708	9	4	10197771	1185	921723608	10	8
10197764	1251	919219708	42	2	10197771	1186	921723708	10	8
10197769	35	969731708	313	2	10197808	21	918005408	59	6
10197769	323	96032897	54	8	10197808	28	969088908	9	11
10197769	441	919551008	403	6	10197808	87	917322008	9	6
10197769	543	919627908	88	14	10197808	111	917322208	9	6
10197769	579	96066595	40	3	10197808	160	917081108	8	2
10197769	594	919140308	20	10	10197808	416	10143790	17	2
10197769	755	919075408	8	8	10197808	425	9078467	3	2
10197769	781	96000697	22	1	10197808	470	918810308	35	28
10197769	892	919304308	98	13	10197808	560	917691308	4	2
10197769	1052	917333208	164	28	10197808	591	967930608	15	5
10197769	1098	967966108	13	1	10197808	595	967968208	(15)	5
10197769	1099	967966808	13	1	10197808	607	919297008	61	2
10197769	1115	968028208	13	1	10197808	616	964837908	33	2
10197769	1167	967957508	17	4	10197808	787	918064308	19	1
10197769	1169	968134408	11	4	10197808	853	918470508	2	4
10197769	1183	918900508	38	16	10197808	1083	917692208	11	2
10197769	1224	968455908	9	18	10197808	1206	968838608	6	1
10197769	1229	919219508	45	4	10197808	1290	96035579	167	2
10197771	21	918005408	35	18	10197831	21	918005408	28	28
10197771	35	969731708	308	4	10197831	51	926891108	8	2
10197771	49	967907608	30	2	10197831	117	918589408	25	2
10197771	51	926891108	4	4	10197831	147	918011308	47	14
10197771	85	968727008	6	6	10197831	193	96062971	31	31
10197771	87	917322008	11	4	10197831	249	917645608	6	10
10197771	109	968668808	6	6	10197831	268	918861408	24	7
10197771	111	917322208	11	4	10197831	281	96032892	317	22
10197771	148	918011308	61	10	10197831	286	96033379	301	7
10197771	194	96062971	111	8	10197831	323	96032897	37	40
10197771	197	969483508	7	3	10197831	441	919551008	301	27
10197771	203	917438108	34	2	10197831	459	919063408	27	8
10197771	223	917454008	34	2	10197831	463	96004209	16	4
10197771	249	917645608	13	16	10197831	488	918999008	83	20
10197771	282	96032892	390	20	10197831	543	919627908	61	2
10197771	286	96033379	354	6	10197831	566	917080508	27	4
10197771	323	96032897	71	36	10197831	575	917473108	5	8
10197771	442	919551008	504	5	10197831	589	918789208	9	16
10197771	454	96032910	13	6	10197831	595	967968208	4	8
10197771	470	918810308	42	4	10197831	607	919297008	40	1
10197771	616	964837908	23	12	10197831	633	96034154	101	105
10197771	622	10228112	43	2	10197831	756	919075408	93	1
10197771	680	969408008	8	4	10197831	783	964720408	4	20
10197771	693	922648308	3	6	10197831	845	919477008	8	3
10197771	756	919075408	84	1	10197831	892	919304308	104	19
10197771	756	919075408	100	1	10197831	918	96038419	5	8
10197771	776	96028393	58	4	10197831	1051	917333208	68	22
10197771	787	918064308	22	3	10197831	1093	919628208	68	4
10197771	789	968080908	16	3	10197831	1118	96048082	19	8
10197771	812	91000228	13	4	10197831	1167	967957508	4	2
10197771	817	96059325	62	4	10197831	1229	919219508	39	2
10197771	825	919159508	22	3	10197831	1276	919220008	90	3
10197771	827	96047948	10	4	10197831	1285	96037097	6	4
10197771	834	967956208	42	4	10197831	1287	96037098	6	4

Item	Page	Assembly	Pos.	Quantity	Item	Page	Assembly	Pos.	Quantity
10197831	1313	919222808	31	2	10285708	436	11366388	100	1
10197836	51	926891108	11	2	10285724	729	11314761	13	1
10197836	286	96033379	305	2	10287301	622	10228112	13	2
10197836	452	918981908	23	4	10288121	510	96061088	(980)	1
10197836	616	964837908	24	4	10288121	510	96061088	(980)	1
10197836	1051	917333208	69	3	10288121	510	96061088	(2)	1
10197836	1253	96038853	8	6	10288121	675	919972908	(300)	1
10216340	162	10871517	13	1	10288121	682	968253608	300	1
10216340	610	10425291	13	1	10288121	684	968252908	300	1
10216772	655	96033472	509	1	10288794	789	968080908	20	1
10217532	1010	11161917	7	1	10289138	384	10127419	2	2
10218310	717	96052492	272	2	10289795	85	968727008	10	4
10218370	420	10120541	2	1	10289795	109	968668808	10	4
10219361	768	964561008	8	6	10289795	127	917076708	38	16
10220345	319	11314599	8	1	10289795	147	918011308	45	10
10220348	319	11314599	20	1	10289795	186	919082708	54	4
10220448	27	11601184	18	4	10289795	264	967787908	307	2
10220483	280	96032892	106	1	10289795	282	96032892	386	18
10220707	155	510235408	6	1	10289795	487	918999008	34	30
10220937	319	11314599	25	1	10289795	500	969540008	9	24
10222677	641	969427208	10	1	10289795	532	10451181	30	11
10222677	642	969427308	11	1	10289795	542	919627908	37	30
10222682	692	963398008	1	1	10289795	543	919627908	(5)	4
10222686	688	96033320	37	4	10289795	579	96066595	50	6
10228004	323	96032897	2	2	10289795	756	919075408	96	10
10228112	620	96060497	1	1	10289795	892	919304308	96	12
10228143	323	96032897	5	1	10289795	1052	917333208	165	24
10278566	243	968081908	51	1	10289795	1098	967966108	14	2
10278600	510	96061088	44	4	10289795	1099	967966808	14	2
10280277	304	10009378	10	1	10289795	1118	96048082	18	4
10280519	1313	919222808	27	1	10289795	1167	967957508	18	4
10282622	343	9078049	(10)	1	10289795	1170	968099808	9	2
10282698	935	917190908	9	2	10289795	1184	918900508	65	16
10282698	943	917333908	9	2	10289795	1229	919219508	44	8
10282698	947	917078708	9	2	10289804	186	919082708	33	16
10282698	967	917079208	9	2	10289804	323	96032897	72	8
10282698	972	917571208	9	2	10289804	493	968309908	25	4
10282698	977	919086008	9	2	10289804	678	967917908	42	1
10283204	1223	917571308	3	4	10289804	756	919075408	87	1
10284444	675	919972908	58	1	10289804	841	919408908	7	16
10284532	135	917077108	8	1	10289804	893	919304308	160	7
10285016	836	968646208	8	2	10289804	1022	917474008	40	16
10285016	1125	969396608	21	1	10289804	1053	917333208	193	8
10285626	935	917190908	12	2	10289804	1093	919628208	71	24
10285626	943	917333908	12	2	10289804	1097	967946208	31	8
10285626	947	917078708	12	2	10289804	1125	969396608	10	8
10285626	967	917079208	12	2	10289804	1251	919219708	8	16
10285626	972	917571208	12	2	10289804	1276	919220008	71	32
10285626	977	919086008	12	2	10289804	1302	919220108	13	8
10285701	761	919075508	7	3	10289804	1306	919220208	13	8
10285708	336	13455124	(100)	1	10289804	1309	919222708	13	12
10285708	343	9078049	100	1	10289805	147	918011308	38	20
10285708	345	10141769	100	1	10289805	488	918999008	74	4
10285708	348	10125646	100	1	10289805	892	919304308	109	16
10285708	378	11363553	100	1	10289805	935	917190908	44	8
10285708	391	10154796	100	1	10289805	943	917333908	44	8
10285708	393	12421642	100	1	10289805	947	917078708	44	8
10285708	400	12490129	100	1	10289805	954	917078808	44	8
10285708	432	12410651	(100)	1	10289805	967	917079208	44	8
10285708	432	12410651	(100)	1	10289805	972	917571208	44	8

Item	Page	Assembly	Pos.	Quantity	Item	Page	Assembly	Pos.	Quantity
10289805	977	919086008	44	8	10289808	129	968705508	10	1
10289805	980	919219208	8	8	10289808	132	962009308	3	2
10289805	989	917191008	6	8	10289808	139	96051604	10	4
10289805	1022	917474008	37	4	10289808	147	918011308	27	23
10289805	1050	917333208	30	32	10289808	186	919082708	15	12
10289805	1093	919628208	117	20	10289808	199	917077708	11	16
10289805	1144	917085308	7	12	10289808	488	918999008	86	12
10289805	1156	917178608	7	12	10289808	491	968283208	15	20
10289805	1229	919219508	7	14	10289808	499	969259908	9	24
10289806	21	918005408	37	8	10289808	543	919627908	76	4
10289806	71	90029091	53	16	10289808	547	967846208	18	2
10289806	119	96016050	5	4	10289808	863	965575208	12	1
10289806	131	917076808	14	24	10289808	918	96038419	3	2
10289806	281	96032892	377	24	10289808	935	917190908	10	2
10289806	543	919627908	53	34	10289808	943	917333908	10	2
10289806	547	967846208	14	2	10289808	947	917078708	10	2
10289806	549	967981008	11	2	10289808	967	917079208	10	2
10289806	566	917080508	12	32	10289808	972	917571208	10	2
10289806	568	917080608	11	2	10289808	977	919086008	10	2
10289806	892	919304308	70	1	10289808	1051	917333208	106	4
10289806	936	967746908	7	2	10289808	1094	919628208	145	1
10289806	949	967743808	7	2	10289808	1107	967983208	10	8
10289806	956	967897608	11	2	10289808	1108	968026008	7	2
10289806	958	968190108	11	2	10289808	1214	919326208	21	14
10289806	960	968190208	11	2	10289808	1226	969944708	5	6
10289806	996	917473608	40	8	10289808	1276	919220008	97	2
10289806	1022	917474008	27	32	10289808	1333	96034669	5	2
10289806	1054	968242208	3	2	10289809	1243	919219608	5	4
10289806	1093	919628208	75	16	10289810	72	933878901	44	1
10289806	1097	967946208	22	8	10289810	199	917077708	14	8
10289806	1098	967966108	8	1	10289810	491	968283208	8	29
10289806	1099	967966808	8	1	10289810	1126	969396908	5	2
10289806	1104	967997708	4	2	10289810	1214	919326208	10	4
10289806	1107	967983208	13	2	10289811	127	917076708	27	4
10289806	1111	968026208	8	2	10289811	543	919627908	71	8
10289806	1114	968028008	5	2	10289811	755	919075408	15	6
10289806	1146	967733608	7	2	10289811	799	919075608	4	7
10289806	1158	967704008	7	2	10289811	1114	968028008	8	4
10289806	1183	918900508	53	48	10289811	1183	918900508	14	8
10289806	1219	968768408	5	2	10289847	1184	918900508	64	8
10289806	1220	969308308	3	2	10289855	493	968309908	6	6
10289806	1232	96038863	7	2	10289909	304	10009378	14	1
10289806	1268	96039026	4	4	10290126	524	10876576	23	1
10289806	1269	96039027	4	4	10290126	524	10876576	(5)	1
10289806	1276	919220008	100	8	10290127	524	10876576	24	1
10289806	1278	96037041	10	2	10290127	524	10876576	(6)	1
10289806	1280	96037042	9	2	10290252	1052	917333208	178	4
10289806	1313	919222808	37	4	10290559	906	96036184	505	3
10289806	1315	96035525	6	2	10290559	1194	96038591	508	1
10289806	1317	96035533	3	2	10290559	1265	96039722	512	3
10289806	1318	96038653	3	8	10291148	766	96000684	3	1
10289807	67	917291608	99	16	10291306	732	10413255	(1)	1
10289807	100	917291708	99	16	10291933	446	919063308	15	2
10289807	186	919082708	24	16	10291989	755	919075408	4	4
10289807	892	919304308	83	6	10291997	776	96028393	33	1
10289807	1097	967946208	21	8	10292000	772	919075308	15	2
10289808	21	918005408	38	16	10292013	776	96028393	35	10
10289808	66	917291608	40	12	10292014	781	96000697	4	1
10289808	99	917291708	40	12	10292016	781	96000697	5	1
10289808	127	917076708	29	42	10292021	781	96000697	1	2

Item	Page	Assembly	Pos.	Quantity	Item	Page	Assembly	Pos.	Quantity
10292023	768	964561008	2	1	10324830	82	967971708	504	1
10292724	162	10871517	23	1	10324834	491	968283208	25	1
10292724	610	10425291	(2)	1	10324834	493	968309908	28	1
10292979	1244	96038041	5	1	10324854	319	11314599	6	1
10294239	1144	917085308	64	6	10324859	319	11314599	10	1
10294239	1156	917178608	64	6	10324867	319	11314599	21	1
10294497	344	9078462	12	6	10324905	654	96033472	212	1.15
10296157	642	969427308	(2)	3	10326323	755	919075408	11	2
10296431	532	10451181	18	4	10330586	622	10228112	900	1
10296652	594	919140308	13	4	10331026	510	96061088	45	1
10297309	510	96061088	7	2	10331856	372	10122940	10	6
10297310	510	96061088	8	2	10332161	883	919466708	2	2
10297876	319	11314599	(2)	1	10332172	1010	11161917	48	1
10299566	419	10120540	2	3	10332325	1173	968929808	1	1
10299567	336	13455124	(8)	4	10332420	1010	11161917	(1)	1
10299567	344	9078462	5	4	10332640	831	96035790	10	2
10299567	353	10137870	5	2	10334039	614	918531108	1	1
10299568	424	10129212	7	10	10335557	514	96053633	4	1
10299569	996	917473608	31	33	10335596	512	10343693	3	4
10299571	417	10146947	12	8	10335629	368	10118839	3	1
10299574	69	90029090	80	8	10335819	506	96021228	689	4
10299574	71	90029091	80	8	10335820	503	96061089	690	6
10299574	423	10126465	5	4	10335820	506	96021228	690	3
10299578	206	90024489	66	12	10335820	507	96019612	690	164
10299578	359	11367689	3	8	10335820	655	96033472	690	30
10299578	1026	90026841	66	12	10335820	663	96033473	690	7
10299580	127	917076708	49	12	10335820	917	96038229	690	4
10299582	336	13455124	(10)	6	10335947	575	917473108	3	2
10299587	344	9078462	6	4	10336200	412	10141356	(7)	8
10299598	424	10129212	9	2	10336200	412	10141356	(7)	8
10299598	433	10120393	2	6	10336285	614	918531108	2	1
10299598	434	10126182	8	4	10336327	614	918531108	3	1
10299603	341	12405454	10	8	10336873	594	919140308	28	2
10299603	352	10134887	14	24	10337339	280	96032892	125	3
10299604	344	9078462	9	2	10337339	323	96032897	12	3
10299605	344	9078462	3	9	10340105	510	96061088	23	1
10299606	344	9078462	10	2	10340438	688	96033320	40	1
10299607	344	9078462	4	6	10342074	717	96052492	270	2
10299608	344	9078462	7	3	10342478	300	11212747	12	1
10299609	403	11349206	4	2	10342479	300	11212747	26	1
10299609	416	10143790	21	1	10342517	82	967971708	503	1
10299624	755	919075408	43	4	10342517	503	96061089	516	1
10299649	834	967956208	30	15	10342517	657	96033855	504	2
10299657	423	10126465	3	2	10342517	663	96033473	510	3
10299659	417	10146947	10	1	10342518	54	96026395	501	1
10299666	488	918999008	72	4	10342518	655	96033472	522	2
10299668	766	96000684	20	2	10342518	657	96033855	510	3
10299679	488	918999008	73	8	10342518	663	96033473	518	1
10299987	615	917081908	(1)	1	10342519	82	967971708	513	1
10300600	787	918064308	6	4.5	10342519	503	96061089	523	2
10300881	383	10126724	19	1	10342519	506	96021228	514	2
10300944	506	96021228	715	2	10342519	658	96033855	524	2
10300946	658	96033855	717	6	10342519	663	96033473	523	10
10301148	506	96021228	504	1	10342597	1075	967421108	10	4
10301317	1206	968838608	5	1	10342823	715	96052492	55	1
10301319	499	969259908	13	6	10342854	510	96061088	26	4
10301319	1275	919220008	25	4	10343003	520	96060644	2	1
10301529	666	96039940	289	0.1	10343003	626	96060604	3	1
10303270	302	571907208	17	3	10343527	590	967967608	4	2
10303270	304	10009378	17	3	10343527	772	919075308	20	0.45

Item	Page	Assembly	Pos.	Quantity	Item	Page	Assembly	Pos.	Quantity
10343693	510	96061088	11	3	10412852	766	96000684	12	2
10346938	591	967930608	(5)	1	10412852	791	964588308	15	10
10353004	655	96033472	532	1	10412852	834	967956208	18	19
10353699	764	969752608	24	1	10412852	836	968646208	21	6
10353703	764	969752608	42	1	10412852	838	96005701	5	4
10353735	1098	967966108	11	2	10412853	789	968080908	12	1
10353735	1099	967966808	11	2	10412871	767	964560908	6	2
10353737	766	96000684	13	2	10412879	781	96000697	3	1
10353747	1052	917333208	150	2	10413255	715	96052492	53	2
10354584	558	968241508	15	2	10415162	155	510235408	7	2
10354584	652	968030208	(1)	2	10423938	264	967787908	50	1
10354584	678	967917908	35	1	10424276	652	968030208	10	1
10354584	900	919391108	(151)	2	10424489	791	964588308	7	4
10354584	1060	917178708	(151)	2	10424581	789	968080908	18	1
10354584	1118	96048082	3	1	10424622	503	96061089	507	3
10354584	1136	968188108	151	2	10424625	504	96061089	828	8
10354584	1188	96022685	151	4	10424625	658	96033855	828	9
10354584	1190	96022686	151	4	10424726	296	11212743	(98)	1
10354595	341	12405454	115	1	10424773	304	10009378	999	1
10354595	399	10141838	115	1	10424962	82	967971708	507	1
10354600	352	10134887	7	2	10425260	162	10871517	5	1
10354601	400	12490129	3	2	10425261	400	12490129	24	1
10355140	88	11621396	11	1	10425291	607	919297008	1	1
10355140	162	10871517	2	1	10425408	1322	919222908	13	1
10355140	610	10425291	2	1	10425409	446	919063308	16	1.5
10355182	507	96019612	508	6	10425409	646	969443908	31	1
10355573	324	12100191	5	2	10425588	779	969752708	9	0.21
10355737	319	11314599	19	2	10425588	779	969752708	10	0.25
10356261	387	12474356	19	2	10425588	779	969752708	11	0.18
10356406	715	96052492	60	1	10425588	779	969752708	12	0.12
10359128	27	11601184	19	2	10425687	127	917076708	20	16
10410112	589	918789208	25	1	10425688	232	917451208	21	10
10410155	1252	96036001	7	4	10425688	854	918369608	10	8
10410161	800	968397108	5	8	10425689	493	968309908	9	4
10410178	800	968397108	6	4	10425689	1200	918938508	5	36
10410193	286	96033379	355	4	10425725	1251	919219708	17	1
10410193	459	919063408	12	2	10428532	510	96061088	42	4
10410193	1207	967936408	2	2	10428544	507	96019612	7	4.975
10410198	766	96000684	17	2	10428544	507	96019612	8	4.975
10410572	532	10451181	10	1	10428544	507	96019612	11	5.375
10410651	300	11212747	28	2	10428544	507	96019612	12	5.375
10410651	303	11212748	28	1	10428544	507	96019612	15	5.775
10410770	721	96052492	841	1	10428544	507	96019612	16	5.775
10410772	720	96052492	767	5	10428545	507	96019612	5	4.98
10410873	783	964720408	6	1	10428545	507	96019612	9	5.38
10411780	1193	10028002	14	1	10428545	507	96019612	13	5.78
10411786	1193	10028002	16	8	10429057	516	964931408	2	1
10412333	296	11212743	4	1	10429058	510	96061088	10	1
10412333	303	11212748	4	1	10429632	764	969752608	16	4
10412335	303	11212748	98	1	10429635	772	919075308	24	1
10412379	147	918011308	23	4	10429638	655	96033472	533	1
10412379	594	919140308	7	4	10429651	506	96021228	287	0.03
10412431	655	96033472	514	1	10429651	507	96019612	287	0.2
10412433	655	96033472	508	1	10429651	654	96033472	287	0.03
10412777	510	96061088	19	1	10429651	662	96033473	287	0.21
10412851	441	919551008	308	4	10429652	54	96026395	288	0.12
10412851	755	919075408	31	6	10429935	324	12100191	6	6
10412851	1206	968838608	7	1	10429952	162	10871517	9	1
10412852	441	919551008	307	8	10429952	610	10425291	9	1
10412852	459	919063408	29	4	10430185	389	10143726	14	1

Item	Page	Assembly	Pos.	Quantity	Item	Page	Assembly	Pos.	Quantity
10440553	675	919972908	56	3	10466909	497	968904008	2	1
10440553	817	96059325	54	1	10466909	893	919304308	166	4
10440990	761	919075508	8	1	10466909	922	96047486	209	4
10441164	657	96033855	290	0.4	10466909	1050	917333208	16	6
10441166	503	96061089	298	0.1	10466910	35	969731708	244	1
10441166	657	96033855	298	0.4	10466910	553	968513208	244	1
10441308	429	12416117	2	1	10466910	717	96052492	244	4
10441600	162	10871517	21	1	10466910	922	96047486	244	2
10443111	296	11212743	1	1	10466910	1042	96006590	244	1
10443111	303	11212748	1	1	10466910	1175	968883308	244	1
10443229	851	919657408	3	2	10466910	1178	968883408	244	1
10443309	787	918064308	8	1	10466910	1180	968883508	244	3
10443625	470	918810308	24	2	10466911	34	969731708	230	1
10443660	81	967971408	502	1	10466911	76	967787408	230	2
10443663	1082	968285208	170	1	10466911	103	967787508	230	2
10443664	55	967908108	(501)	1	10466911	169	969733008	230	1
10443664	55	967908108	(501)	1	10466911	716	96052492	230	3
10443664	663	96033473	520	2	10466911	1042	96006590	230	1
10443665	663	96033473	514	2	10466911	1067	967788408	230	1
10443769	789	968080908	24	2	10466911	1132	967788608	230	1
10449516	510	96061088	20	3	10466911	1150	967788708	230	1
10449664	49	967907608	25	2	10466911	1162	967788808	230	1
10449664	660	969245308	20	2	10466911	1178	968883408	230	1
10449664	675	919972908	65	2	10466911	1180	968883508	230	1
10449664	689	96033320	69	4	10466912	76	967787408	224	2
10449664	840	96029469	33	16	10466912	103	967787508	224	2
10449843	117	918589408	32	2	10466912	572	967788008	224	2
10449894	406	10143277	29	2	10466912	716	96052492	224	11
10450134	319	11314599	(13)	1	10466912	922	96047486	224	3
10450160	790	964588408	6	2	10466912	1042	96006590	224	1
10450160	791	964588308	8	8	10466912	1067	967788408	224	3
10450521	447	551710208	3	1	10466912	1132	967788608	224	1
10451017	1193	10028002	18	1	10466912	1150	967788708	224	1
10451048	729	11314761	6	1	10466912	1162	967788808	224	1
10451049	729	11314761	7	1	10466912	1180	968883508	224	1
10451060	729	11314761	9	1	10466913	76	967787408	208	4
10451181	530	91000225	1	1	10466913	103	967787508	208	4
10454762	871	917751408	1	1	10466913	716	96052492	208	19
10454782	840	96029469	10	4	10466913	1067	967788408	208	3
10454783	840	96029469	11	4	10466913	1132	967788608	208	4
10455144	472	10877138	15	1	10466913	1150	967788708	208	4
10455153	626	96060604	6	2	10466913	1162	967788808	208	4
10455191	452	918981908	4	4	10466914	34	969731708	243	3
10455191	589	918789208	23	16	10466914	169	969733008	243	1
10455191	594	919140308	10	16	10466914	212	967787708	243	1
10455281	470	918810308	27	6	10466914	227	967787808	243	1
10466906	893	919304308	164	3	10466914	243	968081908	243	2
10466906	922	96047486	250	1	10466914	553	968513208	243	1
10466907	195	968907308	3	1	10466914	717	96052492	243	3
10466907	197	969483508	2	1	10466914	812	91000228	33	1
10466907	497	968904008	4	1	10466914	922	96047486	243	2
10466907	1050	917333208	18	1	10466914	1013	96047485	243	2
10466908	196	968907408	3	1	10466914	1032	967789108	243	1
10466908	197	969483508	3	2	10466914	1042	96006590	243	1
10466908	497	968904008	3	2	10466914	1175	968883308	243	1
10466908	893	919304308	165	4	10466914	1180	968883508	243	3
10466908	922	96047486	210	1	10466915	34	969731708	229	6
10466908	1050	917333208	17	2	10466915	169	969733008	229	4
10466909	195	968907308	2	4	10466915	716	96052492	229	2
10466909	196	968907408	2	2	10466915	812	91000228	30	1

Item	Page	Assembly	Pos.	Quantity	Item	Page	Assembly	Pos.	Quantity
10466915	922	96047486	229	1	10488513	755	919075408	59	3
10466915	1067	967788408	229	1	10488662	80	967906508	293	1
10466915	1150	967788708	229	1	10488662	106	967906608	293	1
10466915	1162	967788808	229	1	10488662	557	968241408	293	1
10466916	34	969731708	223	6	10488662	667	968346208	504	2
10466916	169	969733008	223	1	10488662	817	96059325	293	1
10466916	716	96052492	223	6	10488662	909	96036187	286	1
10466916	922	96047486	223	2	10488662	913	96036240	509	1
10466916	1067	967788408	223	1	10488662	915	968546008	507	1
10466916	1150	967788708	223	1	10488662	916	968546108	504	1
10466916	1162	967788808	223	1	10488662	1036	968497808	32	1
10466917	34	969731708	207	13	10488662	1081	968285108	307	1
10466917	169	969733008	207	2	10488662	1138	968188208	286	1
10466917	716	96052492	207	7	10488662	1189	96022758	293	1
10466917	848	96043277	207	3	10488662	1191	96022759	293	1
10466917	922	96047486	207	6	10488662	1238	96035575	286	1
10466917	1067	967788408	207	4	10488662	1258	96035576	286	2
10466917	1150	967788708	207	4	10488927	384	10127419	4	1
10466917	1162	967788808	207	4	10489011	510	96061088	28	2
10467292	719	96052492	691	2	10489734	175	11341035	7	1
10467392	904	96028886	(5)	1	10491040	345	10141769	13	2
10467392	907	616024908	7	1	10491040	352	10134887	(10)	1
10468332	414	10141720	10	2	10491129	265	10423938	999	1
10468332	415	10141721	10	2	10491248	670	968418008	293	8.5
10470643	442	919551008	405	2	10491695	756	919075408	(999)	1
10471144	756	919075408	61	1	10491808	502	96061087	(2)	1
10471437	289	10873652	2	2	10492113	502	96061087	(1)	1
10471437	295	11690588	2	2	10492160	300	11212747	999	1
10471437	313	10873894	2	2	10492256	1238	96035575	40	2
10472226	1197	12104450	903	1	10492347	472	10877138	19	1
10472227	1197	12104450	905	1	10492558	317	11320826	130	4
10472228	1197	12104450	907	1	10492888	286	96033379	53	4
10472229	1197	12104450	909	1	10492888	794	96033157	301	4
10472864	199	917077708	12	8	10492888	1032	967789108	322	4
10472890	787	918064308	28	2	10493014	715	96052492	(997)	1
10472995	675	919972908	42	1	10493030	243	968081908	(30)	1
10473040	877	962563908	3	2	10493038	243	968081908	(999)	1
10473040	1313	919222808	28	2	10493045	794	96033157	154	1
10473047	1194	96038591	707	2	10493065	286	96033379	54	2
10473048	55	967908108	(708)	6	10493065	794	96033157	319	2
10473048	55	967908108	(708)	8	10493065	1032	967789108	323	4
10473048	81	967971408	708	18	10493159	715	96052492	65	1
10473048	503	96061089	708	2	10493493	655	96033472	724	6
10473048	663	96033473	708	44	10493495	656	96033472	726	69
10473048	1262	96038564	708	43	10493495	658	96033855	726	4
10473048	1263	96038565	708	43	10493496	656	96033472	727	2
10473048	1265	96039722	708	86	10493496	658	96033855	727	2
10473048	1296	96038932	708	6	10493611	505	96033370	512	1
10473048	1297	96038933	708	6	10493612	505	96033370	513	1
10475198	300	11212747	11	4	10493920	162	10871517	1	1
10475198	303	11212748	11	4	10493920	610	10425291	1	1
10475314	82	967971708	511	1	10493944	1121	12102885	34	2
10475436	871	917751408	2	1	10494116	338	13455124	(13)	1
10476382	905	96036183	10	1	10494116	441	919551008	22	3
10476383	906	96036184	507	1	10494117	441	919551008	23	3
10476383	912	96036188	505	1	10539468	441	919551008	302	4
10476383	1320	96035578	506	1	10540500	27	11601184	29	2
10476391	280	96032892	(999)	1	10540500	442	919551008	502	16
10476391	280	96032892	(999)	1	10540500	799	919075608	10	1
10488035	1010	11161917	47	1	10540500	800	968397108	9	3

Item	Page	Assembly	Pos.	Quantity	Item	Page	Assembly	Pos.	Quantity
10540500	1206	968838608	8	1	10652829	977	919086008	43	2
10540510	544	919627908	119	2	10652829	980	919219208	5	2
10540510	1097	967946208	37	4	10652830	147	918011308	36	2
10540512	442	919551008	500	14	10652910	510	96061088	2	1
10544161	1183	918900508	15	4	10663056	300	11212747	4	1
10545933	1052	917333208	138	2	10663094	715	96052492	(1)	1
10545933	1093	919628208	81	2	10663094	744	10493159	1	1
10545933	1144	917085308	11	4	10663384	280	96032892	110	1
10545933	1156	917178608	11	4	10663388	999	90200131	6	4
10552752	840	96029469	52	1	10663439	759	512349708	999	1
10560807	153	90211005	86	12	10663466	472	10877138	1	1
10564740	212	967787708	(1)	1	10663523	414	10141720	9	2
10564740	736	11005327	1	1	10663523	415	10141721	9	2
10564740	738	511302208	1	2	10663801	325	10228004	6	1
10564740	1078	511302108	157	1	10663825	289	10873652	(1)	1
10593474	311	10873891	2	2	10663834	1093	919628208	99	1
10650065	155	510235408	1	1	10663848	281	96032892	251	2
10650092	733	10342823	2	1	10663848	323	96032897	11	2
10650233	670	968418008	5	1	10663909	610	10425291	(1)	1
10650386	472	10877138	(11)	1	10663970	877	962563908	4	2
10650387	472	10877138	(13)	1	10663970	892	919304308	107	2
10650399	472	10877138	35	1	10664129	208	90024490	2	2
10650403	472	10877138	49	1	10664129	237	90200528	2	2
10650488	472	10877138	66	1	10664129	238	90200533	2	2
10650489	472	10877138	70	1	10664129	1028	90028042	2	3
10650490	472	10877138	85	1	10664141	610	10425291	27	1
10650501	715	96052492	(998)	1	10664416	794	96033157	53	1
10650511	1123	11003086	46	1	10664626	507	96019612	506	3
10650512	1123	11003086	47	1	10664800	456	96032891	15	6
10650660	1263	96038565	2261	43	10665364	892	919304308	73	1
10650660	1265	96039722	2261	43	10675113	34	969731708	203	1
10650720	375	10150858	2	4	10675113	716	96052492	203	2
10651363	719	96052492	692	6	10675113	848	96043277	203	1
10651363	1068	967788408	653	1	10675113	922	96047486	203	1
10651470	688	96033320	42	1	10675114	716	96052492	204	2
10652439	1144	917085308	6	3	10675114	1067	967788408	204	2
10652440	1156	917178608	6	3	10675380	670	968418008	733	1
10652552	341	12405454	6	6	10675381	675	919972908	(734)	1
10652657	268	918861408	61	2	10675387	147	918011308	35	2
10652724	212	967787708	21	1	10675387	1052	917333208	153	1
10652724	227	967787808	21	1	10675401	487	918999008	49	1
10652724	243	968081908	21	1	10675463	162	10871517	45	1
10652724	1013	96047485	21	1	10675463	607	919297008	18	1
10652724	1032	967789108	21	1	10675505	670	968418008	504	2
10652804	147	918011308	34	1	10675506	675	919972908	(502)	2
10652805	1052	917333208	151	1	10675550	323	96032897	4	1
10652811	1022	917474008	36	1	10675694	715	96052492	69	1
10652811	1052	917333208	152	1	10675778	675	919972908	(429)	1
10652814	892	919304308	75	1	10678157	264	967787908	(999)	1
10652814	1051	917333208	78	2	10678375	769	969848908	6	6
10652820	892	919304308	74	2	10678377	487	918999008	18	2
10652820	1051	917333208	95	2	10678377	761	919075508	(3)	1
10652820	1093	919628208	98	2	10678377	769	969848908	7	2
10652826	935	917190908	43	2	10678395	1288	919287308	151	3
10652826	943	917333908	43	2	10678452	655	96033472	505	1
10652826	989	917191008	5	2	10678453	655	96033472	503	1
10652829	947	917078708	43	2	10678458	655	96033472	504	2
10652829	954	917078808	43	2	10678491	662	96033473	5	1
10652829	967	917079208	43	2	10678491	662	96033473	6	1
10652829	972	917571208	43	2	10678491	662	96033473	7	1

Item	Page	Assembly	Pos.	Quantity	Item	Page	Assembly	Pos.	Quantity
10678491	662	96033473	375	1	10813359	779	969752708	20	16
10678491	662	96033473	376	1	10813474	1199	12107333	(1)	1
10678491	662	96033473	377	1	10813474	1199	12107333	723	1
10678491	1294	96038930	5	1	10813475	1199	12107333	(2)	1
10678491	1295	96038931	5	1	10813475	1199	12107333	(1)	1
10678491	1298	96038935	5	1	10813475	1199	12107333	725	1
10678492	654	96033472	5	1	10813476	1199	12107333	715	1
10678492	654	96033472	6	1	10813573	162	10871517	26	1
10678492	654	96033472	7	1	10813633	657	96033855	513	2
10678492	654	96033472	8	1	10813642	504	96061089	836	1
10678492	654	96033472	9	1	10813642	658	96033855	836	1
10678492	654	96033472	10	1	10813644	504	96061089	754	2
10678492	654	96033472	13	1	10813644	658	96033855	754	9
10678492	654	96033472	15	1	10813731	732	10413255	2	4
10678848	512	10343693	4	2	10813738	76	967787408	50	1
10684171	715	96052492	(998)	1	10813738	103	967787508	50	1
10684171	716	96052492	(998)	1	10813738	169	969733008	51	2
10684172	715	96052492	(999)	1	10813738	212	967787708	54	2
10684172	716	96052492	(997)	1	10813738	227	967787808	54	2
10771060	507	96019612	377	1	10813738	243	968081908	54	2
10771060	507	96019612	378	1	10813738	572	967788008	50	2
10771060	507	96019612	379	1	10813738	715	96052492	50	11
10800046	656	96033472	842	1	10813738	1013	96047485	54	2
10800266	456	96032891	11	1	10813738	1032	967789108	54	2
10800631	656	96033472	753	4	10813933	398	10141807	10	2
10800672	723	11211288	5	1	10813933	416	10143790	8	1
10800684	729	11314761	33	4	10813935	389	10143726	13	1
10801399	406	10143277	32	3	10813935	400	12490129	22	1
10801609	463	96004209	5	2	10813935	406	10143277	5	2
10801858	622	10228112	14	1	10813936	414	10141720	7	1
10802057	558	968241508	20	1	10813936	415	10141721	7	1
10802057	903	919301108	(1)	2	10813939	389	10143726	15	1
10802057	1079	917483808	(10)	2	10813939	406	10143277	10	1
10802057	1136	968188108	10	2	10813940	398	10141807	19	2
10802057	1236	919287008	151	2	10813940	406	10143277	9	1
10802057	1257	919287108	152	2	10813942	348	10125646	3	1
10802057	1319	919287208	152	1	10814137	1173	968929808	(999)	1
10802060	23	968660508	11	1	10814800	127	917076708	50	12
10802061	216	917452308	5	1	10815004	671	10650233	1	1
10802061	229	917452408	5	1	10815005	671	10650233	2	1
10802061	240	917452608	5	1	10815006	671	10650233	3	1
10802061	1016	917452808	5	1	10815010	1073	11213423	23	1
10802061	1035	917452508	5	1	10815025	1074	967421008	999	1
10802062	1188	96022685	150	1	10815028	1075	967421108	999	1
10802062	1190	96022686	150	1	10815029	1076	10815010	17	4
10802186	398	10141807	17	1	10815119	1239	96038868	507	1
10802201	280	96032892	198	2	10815121	904	96028886	171	1
10802201	1094	919628208	127	9	10815121	1238	96035575	156	2
10802203	280	96032892	199	2	10815121	1290	96035579	164	1
10802203	893	919304308	153	2	10815125	904	96028886	170	1
10802205	280	96032892	200	1	10815162	757	10326323	999	1
10802253	715	96052492	(999)	1	10815196	872	10454762	1	1
10802253	745	511444508	999	1	10815283	764	969752608	36	1
10802280	249	917645608	1	1	10815350	732	10413255	8	2
10802362	896	540001808	17	1	10815496	781	96000697	25	1
10802364	896	540001808	21	1	10815662	794	96033157	608	2
10802682	441	919551008	28	1	10815777	522	96060643	18	1
10802891	317	11320826	170	1	10815777	825	919159508	3	2
10802988	441	919551008	25	2	10816185	715	96052492	51	2
10813237	904	96028886	151	1	10816185	922	96047486	50	2

Item	Page	Assembly	Pos.	Quantity	Item	Page	Assembly	Pos.	Quantity
10816185	1067	967788408	50	2	10871125	456	96032891	12	1
10816185	1132	967788608	50	6	10871146	688	96033320	52	5
10816267	1229	919219508	6	2	10871147	688	96033320	51	5
10816458	1175	968883308	(11)	1	10871150	688	96033320	55	4
10816458	1178	968883408	(11)	1	10871167	840	96029469	54	1
10816566	1077	967421208	72	2	10871177	678	967917908	3	4
10816958	442	919551008	406	9	10871177	767	964560908	4	3
10818469	88	11621396	4	1	10871177	768	964561008	3	2
10870332	1260	96038562	5	2.51	10871288	665	96035430	505	3
10870332	1260	96038562	6	2.68	10871288	666	96039940	504	9
10870348	82	967971708	7	4.83	10871288	667	968346208	506	3
10870376	454	96032910	(11)	2	10871288	668	96051766	509	4
10870392	1239	96038868	509	2	10871288	678	967917908	57	36
10870392	1240	96035583	501	1	10871288	819	96059328	506	2
10870392	1260	96038562	501	1	10871288	913	96036240	505	2
10870392	1261	96038563	501	1	10871288	915	968546008	505	4
10870392	1262	96038564	503	1	10871288	916	968546108	508	4
10870392	1263	96038565	503	1	10871288	1194	96038591	502	6
10870392	1291	96038967	509	2	10871289	665	96035430	503	5
10870392	1292	96038927	501	1	10871289	666	96039940	506	7
10870402	658	96033855	845	9	10871289	667	968346208	508	5
10870403	658	96033855	844	1	10871289	668	96051766	511	4
10870476	22	918005408	76	1	10871289	678	967917908	56	32
10870511	557	968241408	262	2	10871289	819	96059328	507	2
10870511	590	967967608	5	5	10871289	913	96036240	507	2
10870511	1258	96035576	5	3	10871289	915	968546008	504	4
10870538	503	96061089	344	38.36	10871289	916	968546108	506	4
10870538	506	96021228	344	17.45	10871289	1194	96038591	504	6
10870538	507	96019612	344	5.05	10871356	595	967968208	2	2
10870539	503	96061089	345	24.3	10871515	499	969259908	17	1
10870539	657	96033855	345	132.25	10871517	160	917081108	1	1
10870539	667	968346208	345	0.64	10871546	688	96033320	54	1
10870539	668	96051766	345	1.44	10871548	678	967917908	4	2
10870539	1194	96038591	345	1.12	10871568	548	967846508	6	2
10870540	54	96026395	305	0.38	10871568	550	967981108	5	2
10870540	55	967908108	(305)	0.64	10871568	937	967747008	6	2
10870540	55	967908108	(305)	0.64	10871568	950	967744008	6	2
10870540	503	96061089	305	474.35	10871568	957	967950808	7	2
10870540	506	96021228	305	384.21	10871568	959	968214108	7	2
10870540	654	96033472	305	1308.89	10871568	961	968217108	7	2
10870540	657	96033855	305	201.5	10871568	1055	968242108	6	2
10870540	662	96033473	305	684.84	10871568	1109	968027308	10	2
10870540	666	96039940	305	0.64	10871568	1110	968026108	6	2
10870540	911	96037447	305	45.81	10871568	1112	968027708	6	2
10870541	506	96021228	307	6.6	10871568	1147	967733808	6	2
10870541	654	96033472	307	8.4	10871568	1159	967704108	6	2
10870541	657	96033855	307	5.6	10871568	1231	96038862	3	4
10870541	662	96033473	307	10.3	10871664	1223	917571308	2	1
10870542	503	96061089	309	22.33	10871666	1223	917571308	6	4
10870542	506	96021228	309	25.2	10871685	319	11314599	1	1
10870542	654	96033472	309	104.05	10871686	319	11314599	50	1
10870542	662	96033473	309	34.8	10871687	319	11314599	51	1
10870586	572	967788008	156	1	10871727	209	11170708	2	1
10870602	503	96061089	505	1	10871727	239	11212497	2	1
10870602	506	96021228	513	2	10871727	1029	11170709	2	1
10870602	663	96033473	508	7	10871728	239	11212497	4	1
10870604	503	96061089	522	1	10871729	239	11212497	3	1
10870604	506	96021228	516	2	10871730	209	11170708	5	1
10870604	663	96033473	527	7	10871730	239	11212497	98	1
10871010	456	96032891	17	1	10871730	1029	11170709	98	1

Item	Page	Assembly	Pos.	Quantity	Item	Page	Assembly	Pos.	Quantity
10871731	209	11170708	3	1	10873149	218	917451408	6	4.5
10871731	1029	11170709	3	1	10873149	233	917451208	78	5
10871732	209	11170708	4	1	10873149	560	917691308	90	32
10871732	1029	11170709	4	1	10873149	608	919297008	90	91
10871759	459	919063408	41	1	10873149	930	917692108	10	30
10872003	1168	919294008	15	1	10873149	1017	917481408	6	3.25
10872022	280	96032892	181	2	10873149	1038	917478608	8	4
10872022	772	919075308	21	1	10873149	1083	917692208	90	13
10872024	459	919063408	22	3	10873194	504	96061089	793	6
10872024	590	967967608	3	1	10873251	1062	11211229	13	1
10872032	654	96033472	98	3	10873302	324	12100191	3	1
10872033	655	96033472	709	16	10873383	1293	96038928	5	1
10872033	821	96059329	709	1	10873434	514	96053633	(1)	1
10872033	822	96059330	709	1	10873434	696	968486208	(1)	1
10872033	823	96059331	709	1	10873512	872	10454762	4	2
10872055	799	919075608	1	1	10873517	512	10343693	5	1
10872087	1326	919219108	76	1	10873525	678	967917908	52	3
10872233	530	91000225	2	2	10873526	678	967917908	53	1
10872307	465	969904608	1	1	10873527	678	967917908	51	2
10872333	764	969752608	13	2	10873528	678	967917908	50	12
10872338	821	96059329	502	1	10873528	1036	968497808	30	1
10872339	822	96059330	502	1	10873610	118	512391108	(999)	1
10872339	823	96059331	502	1	10873614	214	11181960	7	1
10872340	821	96059329	501	1	10873647	288	11212738	1	1
10872343	822	96059330	501	1	10873647	290	11212739	1	1
10872344	28	969088908	3	1	10873647	293	11212740	1	1
10872381	1189	96022758	150	1	10873647	299	11212746	1	1
10872381	1191	96022759	150	1	10873647	306	11212744	1	1
10872381	1238	96035575	161	2	10873649	288	11212738	2	1
10872381	1258	96035576	151	1	10873649	290	11212739	2	1
10872381	1290	96035579	160	1	10873649	293	11212740	2	1
10872406	214	11181960	4	1	10873649	299	11212746	2	1
10872407	214	11181960	5	1	10873649	306	11212744	2	1
10872409	214	11181960	6	1	10873651	288	11212738	4	1
10872487	302	571907208	999	1	10873651	299	11212746	4	1
10872525	456	96032891	14	7	10873651	306	11212744	4	1
10872598	465	969904608	3	1	10873652	288	11212738	5	1
10872612	626	96060604	7	1	10873652	290	11212739	5	1
10872676	755	919075408	22	3	10873652	293	11212740	5	1
10872676	825	919159508	15	1	10873652	299	11212746	5	1
10872676	893	919304308	158	42	10873652	306	11212744	5	1
10872676	1050	917333208	34	54	10873653	290	11212739	4	1
10872676	1184	918900508	67	3	10873653	307	11212745	4	1
10872676	1229	919219508	35	2	10873797	764	969752608	19	1
10872676	1243	919219608	9	6	10873798	764	969752608	15	1
10872676	1251	919219708	43	21	10873799	764	969752608	18	1
10872676	1276	919220008	72	36	10873806	764	969752608	12	2
10872676	1313	919222808	35	8	10873827	281	96032892	258	1
10872701	1051	917333208	(3)	2	10873889	307	11212745	1	1
10872859	732	10413255	(1)	1	10873890	307	11212745	2	1
10872876	1240	96035583	504	1	10873891	307	11212745	3	1
10872876	1260	96038562	505	1	10873894	307	11212745	5	1
10872876	1296	96038932	504	1	10873895	307	11212745	98	1
10872876	1297	96038933	504	1	10873896	288	11212738	(999)	1
10873081	1183	918900508	55	16	10873896	308	10873889	4	1
10873081	1231	96038862	5	5	10873898	311	10873891	4	1
10873085	327	96004429	1	1	10873918	1338	919413108	1	1
10873149	87	917322008	15	70	10874021	87	917322008	14	1
10873149	111	917322208	15	70	10874021	111	917322208	14	1
10873149	160	917081108	14	37.5	10874036	1062	11211229	999	1

Item	Page	Assembly	Pos.	Quantity	Item	Page	Assembly	Pos.	Quantity
10874039	1239	96038868	508	1	10875468	840	96029469	7	8
10874039	1259	96038775	501	2	10875471	633	96034154	105	3
10874039	1291	96038967	503	1	10875471	646	969443908	10	48
10874047	1239	96038868	503	3	10875471	1276	919220008	91	1
10874047	1291	96038967	506	1	10875472	1238	96035575	41	2
10874057	1262	96038564	2211	36	10875474	470	918810308	28	6
10874057	1263	96038565	2211	36	10875474	514	96053633	3	6
10874060	1240	96035583	2204	6	10875474	772	919075308	36	2
10874060	1260	96038562	2204	8	10875474	776	96028393	52	34
10874060	1262	96038564	2204	7	10875474	787	918064308	16	27
10874060	1263	96038565	2204	7	10875482	510	96061088	46	12
10874060	1296	96038932	2204	6	10875483	689	96033320	73	2
10874060	1297	96038933	2204	6	10875483	761	919075508	15	3
10874097	776	96028393	41	1	10875483	776	96028393	56	8
10874163	781	96000697	2	1	10875483	784	969520208	3	10
10874188	199	917077708	(999)	1	10875483	787	918064308	36	2
10874234	1121	12102885	(1)	1	10875483	840	96029469	8	4
10874311	766	96000684	2	1	10875485	203	917438108	24	5
10874331	655	96033472	526	3	10875485	223	917454008	24	5
10874331	657	96033855	518	1	10875485	446	919063308	22	8
10874464	655	96033472	534	1	10875485	488	918999008	60	2
10874588	430	12416117	99	7	10875485	491	968283208	34	15
10874588	819	96059328	271	1	10875485	781	96000697	21	8
10874632	906	96036184	503	3	10875485	787	918064308	34	2
10874632	1265	96039722	510	3	10875485	812	91000228	11	3
10874687	840	96029469	50	1	10875485	841	919408908	11	4
10874732	831	96035790	61	1	10875485	996	917473608	36	8
10874733	831	96035790	62	2	10875485	1022	917474008	25	8
10874777	717	96052492	(1)	1	10875485	1051	917333208	102	2
10874778	717	96052492	(2)	1	10875485	1184	918900508	66	67
10874785	510	96061088	43	1	10875485	1214	919326208	36	6
10874825	622	10228112	15	1	10875486	21	918005408	20	8
10874884	777	96028393	72	4	10875486	194	96062971	119	2
10874899	776	96028393	37	2	10875486	772	919075308	32	2
10874927	766	96000684	4	1	10875486	776	96028393	61	4
10874928	569	11211234	999	1	10875488	441	919551008	304	3
10875008	1262	96038564	5	6.65	10875503	49	967907608	26	4
10875008	1263	96038565	5	3.63	10875503	510	96061088	17	4
10875008	1265	96039722	5	38.15	10875503	660	969245308	16	4
10875014	532	10451181	3	1	10875503	675	919972908	70	43
10875017	772	919075308	35	2	10875503	679	967917908	80	8
10875031	1265	96039722	513	1	10875503	689	96033320	62	55
10875121	506	96021228	10	1	10875503	690	968095808	7	2
10875197	568	917080608	(15)	1	10875504	281	96032892	319	4
10875197	900	919391108	(152)	4	10875506	717	96052492	419	1
10875274	1076	10815010	(999)	1	10875506	1022	917474008	39	8
10875280	503	96061089	517	1	10875507	323	96032897	34	4
10875281	504	96061089	2238	6	10875511	756	919075408	99	1
10875422	1024	90028040	31	8	10875512	463	96004209	7	4
10875423	417	10146947	16	1	10875512	1175	968883308	300	1
10875447	776	96028393	55	1	10875512	1178	968883408	300	1
10875468	510	96061088	5	12	10875519	60	96006203	3	146
10875468	516	964931408	3	4	10875519	281	96032892	306	8
10875468	620	96060497	12	5	10875519	543	919627908	52	16
10875468	761	919075508	14	4	10875519	589	918789208	22	10
10875468	772	919075308	30	4	10875519	594	919140308	9	10
10875468	776	96028393	51	111	10875519	892	919304308	69	1
10875468	781	96000697	18	6	10875519	996	917473608	33	8
10875468	783	964720408	7	2	10875520	21	918005408	26	4
10875468	787	918064308	29	2	10875521	131	917076808	17	8

Item	Page	Assembly	Pos.	Quantity	Item	Page	Assembly	Pos.	Quantity
10875521	999	90200131	31	10	10875590	761	919075508	26	4
10875524	768	964561008	11	2	10875590	812	91000228	12	4
10875537	203	917438108	29	6	10875591	286	96033379	308	6
10875537	223	917454008	29	6	10875591	391	10154796	3	1
10875538	487	918999008	51	4	10875591	834	967956208	41	4
10875538	794	96033157	318	2	10875591	996	917473608	39	4
10875538	836	968646208	17	1	10875592	87	917322008	10	4
10875538	1302	919220108	9	4	10875592	111	917322208	10	4
10875550	49	967907608	24	8	10875592	203	917438108	32	2
10875550	660	969245308	17	8	10875592	223	917454008	32	2
10875550	675	919972908	66	4	10875592	281	96032892	323	18
10875550	689	96033320	63	16	10875592	323	96032897	32	2
10875550	696	968486208	11	4	10875592	772	919075308	31	2
10875551	480	917079908	(4)	4	10875597	72	933878901	7	8
10875551	480	917079908	(4)	4	10875597	454	96032910	9	8
10875551	480	917079908	(4)	4	10875597	568	917080608	21	8
10875551	480	917079908	(4)	4	10875597	764	969752608	33	4
10875551	480	917079908	7	16	10875597	999	90200131	22	1
10875551	789	968080908	25	4	10875597	1024	90028040	22	1
10875553	28	969088908	4	4	10875598	69	90029090	31	4
10875553	224	968161808	16	4	10875598	71	90029091	31	4
10875553	491	968283208	24	4	10875599	69	90029090	73	4
10875553	499	969259908	16	5	10875599	71	90029091	73	4
10875553	1051	917333208	112	3	10875599	633	96034154	104	2
10875554	1115	968028208	3	8	10875601	256	11347399	302	1
10875559	470	918810308	38	6	10875601	488	918999008	65	16
10875563	767	964560908	7	2	10875605	862	917517908	24	16
10875564	49	967907608	21	2	10875605	1170	968099808	10	1
10875564	660	969245308	18	2	10875607	117	918589408	16	8
10875564	689	96033320	67	4	10875607	186	919082708	25	8
10875565	281	96032892	314	4	10875607	281	96032892	354	10
10875565	1051	917333208	73	13	10875607	323	96032897	55	8
10875570	147	918011308	21	9	10875607	487	918999008	43	2
10875570	633	96034154	100	16	10875607	493	968309908	26	2
10875570	787	918064308	25	2	10875607	841	919408908	8	8
10875570	892	919304308	99	141	10875607	1097	967946208	30	4
10875570	1051	917333208	109	2	10875607	1118	96048082	9	2
10875571	281	96032892	318	6	10875607	1125	969396608	11	4
10875571	452	918981908	7	4	10875607	1144	917085308	9	8
10875571	566	917080508	22	4	10875607	1156	917178608	9	8
10875571	1183	918900508	37	16	10875607	1251	919219708	13	5
10875573	1224	968455908	7	18	10875607	1276	919220008	70	4
10875574	286	96033379	300	4	10875607	1302	919220108	14	4
10875574	1053	917333208	194	4	10875607	1306	919220208	14	4
10875577	291	10873653	4	4	10875607	1309	919222708	14	6
10875582	853	918470508	4	4	10875608	1183	918900508	59	4
10875582	853	918470508	9	1	10875609	60	96006203	4	146
10875583	776	96028393	54	8	10875609	281	96032892	355	8
10875586	153	90211005	91	4	10875609	547	967846208	13	1
10875586	256	11347399	308	3	10875609	549	967981008	12	1
10875586	259	510230608	7	6	10875609	589	918789208	24	6
10875586	432	12410651	(3)	1	10875609	594	919140308	11	6
10875586	454	96032910	12	2	10875609	936	967746908	8	1
10875588	160	917081108	10	11	10875609	949	967743808	8	1
10875588	162	10871517	6	3	10875609	956	967897608	13	1
10875588	572	967788008	311	6	10875609	958	968190108	13	1
10875588	610	10425291	6	3	10875609	960	968190208	12	1
10875588	761	919075508	(1)	2	10875609	1022	917474008	30	16
10875590	572	967788008	313	40	10875609	1054	968242208	12	1
10875590	607	919297008	47	18	10875609	1104	967997708	5	1

Item	Page	Assembly	Pos.	Quantity	Item	Page	Assembly	Pos.	Quantity
10875609	1111	968026208	10	1	10875614	477	915587308	3	4
10875609	1114	968028008	6	2	10875614	487	918999008	39	110
10875609	1146	967733608	8	1	10875614	493	968309908	13	12
10875609	1158	967704008	8	1	10875614	494	968287308	5	12
10875609	1219	968768408	6	1	10875614	495	96020149	7	8
10875609	1220	969308308	5	1	10875614	496	968287208	8	4
10875609	1268	96039026	3	2	10875614	500	969540008	7	12
10875609	1269	96039027	3	2	10875614	520	96060644	27	4
10875609	1313	919222808	25	1	10875614	542	919627908	51	18
10875609	1315	96035525	8	1	10875614	566	917080508	29	4
10875609	1317	96035533	5	1	10875614	575	917473108	7	8
10875609	1318	96038653	5	4	10875614	589	918789208	11	16
10875610	139	96051604	11	2	10875614	607	919297008	54	3
10875610	186	919082708	14	6	10875614	626	96060604	16	1
10875610	543	919627908	77	2	10875614	633	96034154	150	60
10875610	547	967846208	19	1	10875614	634	969118108	5	2
10875610	1094	919628208	146	1	10875614	636	96038209	5	1
10875610	1107	967983208	11	4	10875614	638	96038293	5	2
10875610	1108	968026008	8	1	10875614	639	969054708	8	2
10875610	1226	969944708	4	3	10875614	640	969056008	8	2
10875611	491	968283208	28	2	10875614	641	969427208	8	2
10875611	493	968309908	35	2	10875614	642	969427308	8	2
10875611	607	919297008	52	3	10875614	643	96044249	5	2
10875611	666	96039940	516	1	10875614	678	967917908	7	2
10875611	679	967917908	83	72	10875614	791	964588308	10	2
10875611	794	96033157	325	2	10875614	845	919477008	7	3
10875611	1207	967936408	7	3	10875614	862	917517908	18	4
10875612	21	918005408	58	3	10875614	892	919304308	100	202
10875612	28	969088908	10	11	10875614	918	96038419	7	8
10875612	117	918589408	28	2	10875614	935	917190908	35	48
10875612	160	917081108	9	2	10875614	943	917333908	35	49
10875612	186	919082708	41	8	10875614	947	917078708	35	99
10875612	488	918999008	59	2	10875614	954	917078808	35	106
10875612	493	968309908	32	2	10875614	967	917079208	35	108
10875612	499	969259908	25	4	10875614	972	917571208	35	104
10875612	607	919297008	51	2	10875614	977	919086008	35	104
10875612	672	968681408	253	2	10875614	989	917191008	15	78
10875612	688	96033320	28	2	10875614	1050	917333208	9	126
10875612	817	96059325	49	4	10875614	1092	919628208	51	140
10875612	862	917517908	39	8	10875614	1097	967946208	25	12
10875614	21	918005408	34	20	10875614	1115	968028208	5	8
10875614	28	969088908	6	4	10875614	1118	96048082	23	5
10875614	35	969731708	311	2	10875614	1126	969396908	9	4
10875614	67	917291608	106	8	10875614	1144	917085308	23	132
10875614	100	917291708	106	8	10875614	1156	917178608	23	214
10875614	127	917076708	14	60	10875614	1167	967957508	5	3
10875614	147	918011308	26	27	10875614	1169	968134408	9	1
10875614	160	917081108	6	2	10875614	1170	968099808	11	8
10875614	186	919082708	28	8	10875614	1183	918900508	25	40
10875614	194	96062971	76	14	10875614	1214	919326208	16	2
10875614	203	917438108	25	6	10875614	1229	919219508	17	21
10875614	223	917454008	25	6	10875614	1251	919219708	32	18
10875614	268	918861408	33	7	10875614	1253	96038853	7	8
10875614	280	96032892	(7)	2	10875614	1254	968938308	5	2
10875614	281	96032892	361	6	10875614	1275	919220008	27	45
10875614	286	96033379	320	7	10875614	1285	96037097	12	4
10875614	323	96032897	53	48	10875614	1287	96037098	12	4
10875614	441	919551008	401	27	10875614	1302	919220108	6	16
10875614	459	919063408	34	4	10875614	1306	919220208	6	22
10875614	466	96004224	9	2	10875614	1309	919222708	6	34

Item	Page	Assembly	Pos.	Quantity	Item	Page	Assembly	Pos.	Quantity
10875614	1313	919222808	12	7	10875637	892	919304308	60	16
10875616	21	918005408	30	1	10875637	1167	967957508	12	1
10875616	193	96062971	25	8	10875637	1229	919219508	(4)	1
10875616	232	917451208	24	6	10875638	117	918589408	21	8
10875616	281	96032892	351	4	10875638	756	919075408	81	1
10875616	542	919627908	34	12	10875638	1115	968028208	8	3
10875616	756	919075408	90	3	10875640	729	11314761	25	2
10875616	935	917190908	8	8	10875640	1050	917333208	47	9
10875616	943	917333908	8	8	10875642	491	968283208	27	2
10875616	947	917078708	8	8	10875642	493	968309908	34	2
10875616	954	917078808	8	8	10875642	607	919297008	67	2
10875616	967	917079208	8	8	10875642	794	96033157	324	4
10875616	972	917571208	8	8	10875642	840	96029469	32	16
10875616	977	919086008	8	8	10875643	21	918005408	61	6
10875616	1052	917333208	142	4	10875643	117	918589408	30	2
10875616	1093	919628208	85	12	10875643	186	919082708	43	8
10875617	21	918005408	31	4	10875643	454	96032910	19	2
10875617	548	967846508	4	2	10875643	488	918999008	58	2
10875617	550	967981108	4	3	10875643	493	968309908	31	2
10875617	568	917080608	12	1	10875643	499	969259908	24	4
10875617	937	967747008	4	4	10875643	647	968255808	10	4
10875617	950	967744008	4	8	10875643	648	968255908	11	4
10875617	957	967950808	5	3	10875643	649	968256008	10	4
10875617	959	968214108	5	4	10875643	650	968256108	10	4
10875617	961	968217108	4	4	10875643	672	968681408	252	6
10875617	1055	968242108	4	4	10875643	789	968080908	11	1
10875617	1056	968246608	4	2	10875643	825	919159508	12	5
10875617	1109	968027308	4	5	10875643	862	917517908	38	8
10875617	1110	968026108	4	5	10875643	894	919304308	192	4
10875617	1112	968027708	4	4	10875643	1081	968285108	218	2
10875617	1147	967733808	4	4	10875643	1170	968099808	18	4
10875617	1159	967704108	4	8	10875643	1238	96035575	289	2
10875617	1184	918900508	71	4	10875645	286	96033379	359	4
10875617	1214	919326208	5	2	10875645	607	919297008	62	3
10875618	129	968705508	9	1	10875645	666	96039940	515	2
10875618	132	962009308	4	1	10875645	668	96051766	508	3
10875618	147	918011308	25	4	10875645	679	967917908	85	72
10875618	856	917863208	8	16	10875645	689	96033320	72	32
10875619	286	96033379	324	2	10875645	777	96028393	66	4
10875619	668	96051766	504	1	10875645	1207	967936408	8	3
10875619	777	96028393	67	4	10875645	1238	96035575	42	2
10875619	789	968080908	26	2	10875648	280	96032892	(3)	8
10875620	21	918005408	57	6	10875648	282	96032892	393	5
10875620	87	917322008	8	6	10875648	286	96033379	358	6
10875620	111	917322208	8	6	10875648	452	918981908	22	22
10875620	560	917691308	5	2	10875648	459	919063408	33	4
10875620	616	964837908	34	2	10875648	463	96004209	9	12
10875620	647	968255808	8	8	10875648	466	96004224	11	4
10875620	648	968255908	9	8	10875648	480	917079908	10	32
10875620	649	968256008	8	8	10875648	510	96061088	33	1
10875620	650	968256108	8	8	10875648	530	91000225	31	4
10875620	675	919972908	72	10	10875648	543	919627908	94	16
10875620	853	918470508	8	5	10875648	553	968513208	311	74
10875620	1083	917692208	12	2	10875648	633	96034154	124	16
10875629	499	969259908	11	8	10875648	634	969118108	7	4
10875629	893	919304308	159	12	10875648	636	96038209	7	2
10875630	268	918861408	32	2	10875648	638	96038293	7	4
10875633	510	96061088	21	2	10875648	643	96044249	7	4
10875636	543	919627908	83	7	10875648	768	964561008	7	6
10875636	566	917080508	16	4	10875648	787	918064308	14	8

Item	Page	Assembly	Pos.	Quantity
10875648	900	919391108	8	4
10875648	935	917190908	52	2
10875648	943	917333908	51	2
10875648	972	917571208	53	8
10875648	977	919086008	53	8
10875648	1060	917178708	12	4
10875648	1093	919628208	56	24
10875648	1251	919219708	41	2
10875648	1253	96038853	9	12
10875648	1285	96037097	13	3
10875648	1287	96037098	13	3
10875652	1093	919628208	78	2
10875655	1056	968246608	6	2
10875656	756	919075408	64	3
10875656	862	917517908	14	4
10875657	755	919075408	52	4
10875659	131	917076808	11	4
10875659	1051	917333208	63	4
10875660	935	917190908	19	8
10875660	943	917333908	19	8
10875660	947	917078708	19	10
10875660	967	917079208	19	10
10875660	972	917571208	19	10
10875660	977	919086008	19	10
10875661	545	96048466	10	2
10875661	1275	919220008	43	2
10875662	1255	962092008	3	2
10875663	1051	917333208	82	2
10875696	904	96028886	200	1
10875696	1262	96038564	507	2
10875696	1263	96038565	508	2
10875696	1265	96039722	505	1
10875793	530	91000225	21	2
10875795	520	96060644	3	2
10875795	626	96060604	5	2
10875795	784	969520208	7	2
10875799	717	96052492	434	2
10875800	186	919082708	53	4
10875801	1278	96037041	8	1
10875803	66	917291608	47	4
10875803	99	917291708	47	4
10875803	281	96032892	307	12
10875803	1183	918900508	54	16
10875804	1275	919220008	55	4
10875805	199	917077708	15	8
10875805	1183	918900508	20	2
10875806	268	918861408	21	2
10875807	543	919627908	89	6
10875807	892	919304308	97	8
10875815	607	919297008	43	2
10875815	794	96033157	323	2
10875815	1207	967936408	6	3
10875819	1251	919219708	18	1
10875857	67	917291608	84	2
10875857	100	917291708	84	2
10875858	446	919063308	31	4
10875859	131	917076808	22	8
10875859	894	919304308	190	8
10875859	1232	96038863	8	1
10875869	21	918005408	50	8
10875869	127	917076708	25	12
10875869	131	917076808	20	6
10875869	147	918011308	20	4
10875869	487	918999008	54	22
10875869	491	968283208	14	37
10875869	499	969259908	8	8
10875869	566	917080508	20	4
10875869	892	919304308	89	12
10875869	1125	969396608	18	4
10875869	1126	969396908	10	1
10875869	1183	918900508	22	2
10875869	1214	919326208	24	2
10875869	1243	919219608	7	4
10875869	1275	919220008	29	3
10875869	1285	96037097	10	2
10875869	1287	96037098	10	2
10875869	1316	96013389	10	1
10875869	1330	96031241	3	2
10875869	1333	96034669	4	2
10875870	21	918005408	15	4
10875870	139	96051604	3	1
10875870	147	918011308	30	4
10875870	199	917077708	20	8
10875870	542	919627908	29	1
10875870	755	919075408	54	1
10875870	935	917190908	15	2
10875870	943	917333908	15	2
10875870	947	917078708	15	2
10875870	967	917079208	15	2
10875870	972	917571208	15	2
10875870	977	919086008	15	2
10875870	1093	919628208	90	2
10875870	1097	967946208	17	4
10875870	1113	968027908	6	2
10875870	1115	968028208	15	1
10875870	1173	968929808	3	1
10875870	1225	969944608	4	2
10875870	1275	919220008	22	5
10875870	1281	96032541	8	1
10875870	1282	96032582	5	1
10875870	1283	96032654	6	1
10875870	1322	919222908	19	1
10875873	22	918005408	79	4
10875873	186	919082708	18	8
10875873	487	918999008	31	2
10875873	543	919627908	84	8
10875873	566	917080508	15	4
10875873	755	919075408	18	2
10875873	1185	921723608	7	1
10875873	1186	921723708	7	1
10875873	1251	919219708	16	2
10875873	1316	96013389	5	1
10875881	764	969752608	26	2
10875881	1118	96048082	5	2
10875905	755	919075408	6	4
10875952	1171	10872003	1	1
10875953	1171	10872003	3	1
10875969	1171	10872003	2	1
10876024	827	96047948	1	1
10876025	825	919159508	2	1

Item	Page	Assembly	Pos.	Quantity	Item	Page	Assembly	Pos.	Quantity
10876076	491	968283208	54	4	10876825	1276	919220008	86	8
10876076	499	969259908	15	11	10877064	268	918861408	10	1
10876076	755	919075408	39	5	10877138	470	918810308	1	1
10876079	1118	96048082	8	4	10877283	688	96033320	27	1
10876162	893	919304308	172	8	10877343	504	96061089	2258	56
10876162	900	919391108	5	8	10877386	34	969731708	180	1
10876162	1060	917178708	9	8	10877386	716	96052492	180	1
10876162	1253	96038853	11	4	10877388	1243	919219608	8	2
10876359	281	96032892	330	4	10877506	1259	96038775	506	1
10876359	776	96028393	57	4	10877506	1293	96038928	501	1
10876360	812	91000228	23	12	10877506	1294	96038930	501	1
10876361	1170	968099808	25	2	10877506	1295	96038931	501	1
10876373	35	969731708	502	36	10877506	1296	96038932	501	1
10876373	76	967787408	502	24	10877506	1297	96038933	501	1
10876373	103	967787508	502	24	10877506	1298	96038935	501	1
10876373	169	969733008	552	14	10877569	1265	96039722	501	1
10876373	212	967787708	502	4	10877572	1239	96038868	512	1
10876373	227	967787808	502	4	10877576	1291	96038967	510	1
10876373	243	968081908	502	12	10877579	1263	96038565	501	1
10876373	717	96052492	421	6	10877579	1265	96039722	502	1
10876373	1013	96047485	502	4	10877583	1262	96038564	501	1
10876373	1032	967789108	502	4	10877614	722	96052492	870	1
10876374	153	90211005	74	12	10877630	904	96028886	173	1
10876374	281	96032892	304	8	10877630	1262	96038564	509	1
10876374	717	96052492	418	3	10877630	1263	96038565	509	1
10876375	281	96032892	321	8	10877630	1265	96039722	504	2
10876381	511	96061088	53	2	10877637	268	918861408	11	1
10876382	764	969752608	20	2	10877647	66	917291608	14	35
10876382	776	96028393	53	20	10877647	99	917291708	14	35
10876385	422	10144678	11	3	10877663	1296	96038932	502	2
10876387	616	964837908	31	1	10877663	1297	96038933	502	2
10876388	689	96033320	66	16	10877688	715	96052492	26	1
10876394	21	918005408	22	8	10877916	662	96033473	425	10.83
10876394	264	967787908	301	4	10877916	1240	96035583	5	1.95
10876395	666	96039940	514	1	10877916	1240	96035583	6	2.19
10876395	689	96033320	65	32	10877916	1296	96038932	5	7.15
10876395	777	96028393	65	4	10877916	1296	96038932	6	7.16
10876399	510	96061088	47	4	10877916	1297	96038933	5	6.39
10876399	904	96028886	266	4	10877916	1297	96038933	6	6.43
10876399	1082	968285208	266	4	10877916	1320	96035578	6	9.2
10876399	1238	96035575	151	8	10877999	675	919972908	53	1
10876399	1265	96039722	508	4	10878112	1214	919326208	27	2
10876399	1290	96035579	151	4	10878117	459	919063408	13	2
10876400	454	96032910	18	2	10878159	1238	96035575	44	2
10876402	1276	919220008	59	2	10878159	1290	96035579	153	2
10876453	776	96028393	36	7	10878172	1202	12257818	1	1
10876496	902	12101591	7	1	10878195	1261	96038563	2272	8
10876496	1062	11211229	7	1	10878195	1292	96038927	2272	8
10876516	1107	967983208	5	4	10878195	1293	96038928	2272	4
10876534	132	962009308	2	1	10878195	1294	96038930	2272	4
10876534	1094	919628208	144	1	10878195	1295	96038931	2272	4
10876576	522	96060643	1	1	10878195	1298	96038935	2272	4
10876636	441	919551008	102	3	10878197	1296	96038932	300	0.14
10876704	175	11341035	4	1	10878197	1297	96038933	300	0.14
10876705	175	11341035	5	1	10878281	42	96028333	2	1
10876716	675	919972908	52	1	10878281	212	967787708	(2)	1
10876800	1183	918900508	60	4	10878316	666	96039940	5	21.97
10876825	980	919219208	19	8	10878445	781	96000697	12	2
10876825	981	96037300	8	63	10878515	122	967787608	150	4
10876825	1234	96038847	9	26	10878517	34	969731708	182	1

Item	Page	Assembly	Pos.	Quantity	Item	Page	Assembly	Pos.	Quantity
10878577	891	919304308	5	2	11001194	52	968270208	10	2
10878577	935	917190908	3	4	11001556	607	919297008	34	1
10878577	943	917333908	3	4	11001770	88	11621396	6	1
10878577	947	917078708	3	4	11001955	777	96028393	63	3
10878577	954	917078808	3	4	11002141	1051	917333208	110	1
10878577	967	917079208	3	4	11002216	719	96052492	717	7
10878577	972	917571208	3	4	11002218	761	919075508	22	0.426
10878577	977	919086008	3	4	11002352	907	616024908	5	1
10878577	984	96039781	1	1	11002524	872	10454762	2	2
10878577	989	917191008	45	4	11002678	717	96052492	(7)	2
10878577	1052	917333208	136	2	11002713	396	10126103	5	1
10878577	1093	919628208	80	2	11002727	117	918589408	15	8
10878577	1144	917085308	14	4	11002753	755	919075408	7	16
10878577	1156	917178608	14	4	11002807	127	917076708	37	8
10878577	1235	96038848	3	1	11002807	532	10451181	32	5
10878578	162	10871517	12	2	11002807	1050	917333208	40	8
10878578	254	11347396	124	2	11002980	836	968646208	3	1
10878582	1214	919326208	4	2	11002988	387	12474356	(2)	1
10878585	139	96051604	9	2	11002988	387	12474356	13	1
10878585	1226	969944708	3	3	11002995	387	12474356	15	2
10878610	493	968309908	8	2	11003086	1118	96048082	10	1
10878659	511	96061088	65	1	11003089	796	502657308	998	1
10878706	872	10454762	5	1	11003094	796	502657308	999	1
10878755	891	919304308	6	2	11003140	1193	10028002	15	7
10878755	935	917190908	4	4	11003142	1193	10028002	(1)	1
10878755	943	917333908	4	4	11003193	79	917361508	5	2
10878755	947	917078708	4	4	11003193	105	917361608	5	2
10878755	954	917078808	4	4	11003193	156	917353608	(1)	2
10878755	967	917079208	4	4	11003223	27	11601184	44	24
10878755	972	917571208	4	4	11003224	27	11601184	45	24
10878755	977	919086008	4	4	11003246	282	96032892	411	4
10878755	984	96039781	7	1	11003392	1199	12107333	713	1
10878755	989	917191008	47	2	11003535	744	10493159	998	1
10878767	1183	918900508	13	8	11003536	744	10493159	999	1
10878788	755	919075408	5	4	11004257	729	11314761	34	1
10878789	1022	917474008	22	16	11004321	723	11211288	(12)	1
10878799	35	969731708	503	12	11004321	730	10451049	12	1
10878799	76	967787408	503	8	11004397	727	11340741	31	3
10878799	103	967787508	503	8	11004432	724	11450338	21	1
10878799	169	969733008	551	2	11004440	724	11450338	24	1
10878799	243	968081908	503	4	11004443	730	10451049	27	1
10878799	717	96052492	420	2	11004444	441	919551008	402	12
10878816	717	96052492	408	12	11004444	1206	968838608	9	2
10878822	717	96052492	406	15	11004801	1052	917333208	173	6
10878823	169	969733008	554	8	11004801	1094	919628208	128	6
10878827	856	917863208	10	16	11004801	1144	917085308	62	6
10878833	1256	96029160	2	1	11004801	1156	917178608	62	6
10878835	66	917291608	29	4	11005148	657	96033855	281	4.35
10878835	99	917291708	29	4	11005151	657	96033855	284	1.62
10878851	1199	12107333	727	1	11005170	472	10877138	17	1
10878896	1332	96031510	10	1	11005227	715	96052492	(2)	1
10878897	1329	96031507	30	1	11005244	265	10423938	1	2
10878951	473	96032222	2	1	11005281	416	10143790	16	10
10878951	475	96032223	2	1	11005308	251	10802280	1	1
10886525	510	96061088	(80)	1	11005313	252	11005308	11	1
11000394	657	96033855	512	1	11005314	252	11005308	21	1
11000401	658	96033855	2253	3	11005316	252	11005308	24	1
11000593	416	10143790	14	8	11005327	735	10356406	1	1
11000710	781	96000697	10	10	11005330	735	10356406	999	1
11000902	779	969752708	22	4	11005445	324	12100191	4	2

Item	Page	Assembly	Pos.	Quantity	Item	Page	Assembly	Pos.	Quantity
11005447	324	12100191	2	1	11080881	663	96033473	758	4
11005448	324	12100191	1	1	11081053	164	774375108	3	1
11005449	324	12100191	(1)	1	11081186	131	917076808	28	2
11005450	324	12100191	(2)	1	11081453	518	91000493	4	1
11005988	789	968080908	4	1	11081453	825	919159508	8	1
11006392	789	968080908	1	1	11082105	675	919972908	50	1
11006655	1093	919628208	97	2	11082116	381	10150877	3	1
11006668	873	10475436	2	1	11082158	463	96004209	3	2
11006669	873	10475436	20	2	11082601	506	96021228	201	1.63
11006827	853	918470508	30	1	11082601	507	96019612	201	5.05
11007215	429	12416117	9	3	11082601	692	963398008	4	0.28
11007219	561	11621498	3	4	11082602	503	96061089	202	23.18
11007219	611	11621502	3	7	11082602	506	96021228	202	10.34
11007219	612	11621501	6	6	11082602	654	96033472	202	23.66
11007219	931	11621500	2	4	11082602	657	96033855	202	2.87
11007219	1084	11621499	2	3	11082602	662	96033473	202	26.75
11007272	789	968080908	2	1	11082603	503	96061089	203	3.55
11007300	27	11601184	2	1	11082603	506	96021228	203	3.06
11007305	141	916959908	1	2	11082603	654	96033472	203	20.29
11007312	141	916959908	3	1	11082603	657	96033855	203	4.98
11007353	724	11450338	999	1	11082603	662	96033473	203	3.75
11007668	338	13455124	(17)	3	11082603	1194	96038591	203	0.15
11007848	776	96028393	43	1	11082604	503	96061089	204	1.66
11007849	776	96028393	42	1	11082604	506	96021228	204	2.66
11007853	510	96061088	(3)	1	11082604	654	96033472	204	1.76
11007853	675	919972908	(301)	1	11082604	662	96033473	204	15.65
11007853	682	968253608	301	1	11082605	503	96061089	205	6.18
11007853	684	968252908	301	1	11082605	654	96033472	205	5.11
11008020	280	96032892	196	1	11082605	657	96033855	205	0.48
11008055	391	10154796	4	1	11082606	54	96026395	206	0.26
11009443	729	11314761	26	1	11082606	503	96061089	206	0.73
11060122	665	96035430	502	1	11082606	654	96033472	206	1.99
11060125	665	96035430	501	1	11082606	662	96033473	206	1.53
11060125	667	968346208	501	2	11082608	654	96033472	208	0.85
11060125	668	96051766	501	1	11082609	654	96033472	209	0.9
11060125	913	96036240	501	1	11083438	622	10228112	2	1
11060125	1194	96038591	501	1	11088130	354	10135392	10	1
11060128	678	967917908	46	2	11100081	429	12416117	4	2
11060618	658	96033855	525	3	11100949	27	11601184	10	1
11060619	657	96033855	503	2	11101017	446	919063308	12	2
11065858	296	11212743	999	1	11101351	461	968866808	5	1
11066572	1199	12107333	717	1	11101353	461	968866808	6	1
11066618	764	969752608	17	1	11101354	461	968866808	7	1
11066654	756	919075408	70	20	11102040	829	10876024	31	1
11066825	1008	11161916	999	1	11102043	829	10876024	39	1
11066826	1008	11161916	1	1	11102044	829	10876024	38	1
11067304	311	10873891	5	1	11102045	829	10876024	33	1
11067305	311	10873891	6	1	11110051	518	91000493	2	1
11067611	563	917475908	7	0.5	11110060	162	10871517	1	1
11067611	867	917082108	18	0.5	11110124	732	10413255	3	4
11067930	505	96033370	501	1	11110125	732	10413255	4	1
11068050	596	10871356	1	1	11110126	732	10413255	6	1
11068155	413	10141558	6	7	11113906	195	968907308	4	5
11068454	347	10141843	8	2	11113906	196	968907408	4	3
11080088	510	96061088	36	1	11113906	497	968904008	5	4
11080499	1122	12107052	11	1	11113906	679	967917908	81	16
11080502	1122	12107052	13	1	11113906	1050	917333208	19	8
11080881	504	96061089	758	14	11113939	454	96032910	6	6
11080881	506	96021228	758	6	11118077	280	96032892	183	2
11080881	656	96033472	758	6	11118077	323	96032897	8	4

Item	Page	Assembly	Pos.	Quantity	Item	Page	Assembly	Pos.	Quantity
11118077	405	10147372	11	4	11140469	268	918861408	42	14
11118077	520	96060644	9	4	11140469	282	96032892	384	83
11118077	522	96060643	16	2	11140469	286	96033379	350	20
11118077	620	96060497	9	4	11140469	323	96032897	75	104
11118077	626	96060604	8	8	11140469	348	10125646	5	2
11118077	825	919159508	7	2	11140469	422	10144678	7	7
11118242	506	96021228	502	1	11140469	442	919551008	501	56
11118396	657	96033855	211	5	11140469	452	918981908	14	16
11123168	81	967971408	294	0.15	11140469	459	919063408	31	18
11123168	662	96033473	294	0.3	11140469	463	96004209	17	4
11123168	1265	96039722	294	0.25	11140469	566	917080508	28	8
11124040	872	10454762	3	2	11140469	575	917473108	6	16
11124205	503	96061089	223	1.03	11140469	578	91002846	3	2
11124205	662	96033473	223	11.44	11140469	589	918789208	10	32
11124205	821	96059329	223	15.3	11140469	594	919140308	22	8
11124205	822	96059330	223	0.78	11140469	607	919297008	64	2
11124205	823	96059331	223	0.7	11140469	633	96034154	121	154
11124207	654	96033472	224	0.83	11140469	646	969443908	25	42
11124207	657	96033855	224	3.33	11140469	718	96052492	441	9
11124207	662	96033473	224	1.03	11140469	756	919075408	73	20
11124208	503	96061089	225	0.63	11140469	772	919075308	27	7
11124208	654	96033472	225	2.89	11140469	791	964588308	14	2
11124208	657	96033855	225	11.82	11140469	794	96033157	322	2
11124208	662	96033473	225	15.98	11140469	892	919304308	101	102
11124209	503	96061089	226	0.83	11140469	918	96038419	6	16
11124209	505	96033370	226	0.53	11140469	935	917190908	39	12
11124209	506	96021228	226	1.03	11140469	943	917333908	39	12
11124209	654	96033472	226	8.59	11140469	947	917078708	39	12
11124209	657	96033855	226	8.6	11140469	954	917078808	39	26
11124209	662	96033473	226	2.43	11140469	967	917079208	39	28
11124210	503	96061089	227	1.73	11140469	972	917571208	39	24
11124210	505	96033370	227	2.1	11140469	977	919086008	39	24
11124210	654	96033472	227	1.03	11140469	980	919219208	13	16
11124210	662	96033473	227	3.36	11140469	981	96037300	9	106
11124210	819	96059328	227	0.36	11140469	982	96037301	5	7
11124211	506	96021228	228	2.3	11140469	983	96037306	6	5
11124211	507	96019612	228	1.6	11140469	989	917191008	14	50
11124211	654	96033472	228	1.33	11140469	1050	917333208	10	200
11124212	503	96061089	229	0.8	11140469	1093	919628208	60	14
11124212	654	96033472	229	9.86	11140469	1167	967957508	15	4
11124212	662	96033473	229	2.03	11140469	1169	968134408	8	1
11124213	662	96033473	230	1.6	11140469	1170	968099808	12	12
11140381	441	919551008	21	1	11140469	1234	96038847	8	52
11140402	470	918810308	37	8	11140469	1251	919219708	34	4
11140402	647	968255808	9	4	11140469	1253	96038853	6	16
11140402	648	968255908	10	4	11140469	1275	919220008	26	54
11140402	649	968256008	9	4	11140469	1285	96037097	7	8
11140402	650	968256108	9	4	11140469	1287	96037098	7	8
11140402	817	96059325	48	4	11140469	1302	919220108	5	12
11140465	35	969731708	307	4	11140469	1306	919220208	5	18
11140465	530	91000225	30	2	11140469	1309	919222708	5	30
11140465	572	967788008	310	2	11140469	1313	919222808	32	10
11140469	21	918005408	49	42	11160431	132	962009308	7	0.3
11140469	28	969088908	5	4	11160431	139	96051604	5	0.8
11140469	127	917076708	16	24	11160431	491	968283208	35	0.5
11140469	127	917076708	51	24	11160431	863	965575208	8	0.3
11140469	147	918011308	49	18	11160431	893	919304308	127	12
11140469	186	919082708	59	4	11160431	1115	968028208	16	1
11140469	203	917438108	12	2	11160431	1225	969944608	5	0.7
11140469	223	917454008	12	2	11160431	1285	96037097	15	0.4

Item	Page	Assembly	Pos.	Quantity	Item	Page	Assembly	Pos.	Quantity
11160431	1287	96037098	16	0.4	11182924	212	967787708	52	1
11160431	1313	919222808	15	0.5	11182924	227	967787808	52	1
11160643	532	10451181	19	1	11182924	243	968081908	52	1
11160966	825	919159508	17	3	11182924	1013	96047485	52	1
11160970	510	96061088	(1)	1	11182924	1032	967789108	52	1
11161084	834	967956208	28	12	11210072	1139	917368908	22	1
11161916	1006	11212498	2	1	11210073	564	917368808	6	1
11161917	1006	11212498	4	1	11210605	127	917076708	26	2
11161919	209	11170708	(6)	1	11210615	723	11211288	4	1
11161919	1010	11161917	27	1	11210615	727	11340741	4	1
11162002	459	919063408	24	4	11210617	723	11211288	7	1
11162002	463	96004209	6	4	11210617	727	11340741	7	1
11170511	929	11347373	3	1	11210825	160	917081108	2	1
11170565	132	962009308	6	2	11210987	139	96051604	2	1
11170565	139	96051604	6	4	11210987	1173	968929808	2	1
11170565	491	968283208	36	6	11211229	1060	917178708	1	2
11170565	863	965575208	9	2	11211230	199	917077708	1	2
11170565	893	919304308	128	24	11211231	542	919627908	26	2
11170565	1115	968028208	17	4	11211231	841	919408908	1	2
11170565	1225	969944608	6	4	11211232	566	917080508	3	2
11170565	1285	96037097	16	4	11211233	199	917077708	2	2
11170565	1287	96037098	17	4	11211234	568	917080608	1	1
11170565	1313	919222808	16	4	11211275	678	967917908	31	1
11170708	203	917438108	3	1	11211286	678	967917908	30	1
11170708	223	917454008	3	1	11211288	715	96052492	23	1
11170709	1022	917474008	3	1	11211360	880	917085008	1	1
11171149	542	919627908	(999)	1	11211362	881	917085108	1	1
11171149	1176	968229108	(999)	1	11211480	622	10228112	1	1
11171261	1290	96035579	166	2	11211592	1067	967788408	160	1
11171270	472	10877138	32	1	11211759	716	96052492	168	1
11171271	472	10877138	33	1	11211803	530	91000225	101	0.24
11171274	472	10877138	60	1	11211987	280	96032892	201	2
11171275	472	10877138	65	1	11212022	392	10141830	12	6
11171276	472	10877138	(71)	1	11212256	684	968252908	100	1
11171306	1204	11482252	2	1	11212364	280	96032892	101	1
11171311	1204	11482252	1	1	11212365	280	96032892	102	1
11181884	27	11601184	32	1	11212366	280	96032892	103	1
11181887	27	11601184	28	1	11212367	280	96032892	104	1
11181960	212	967787708	50	1	11212497	232	917451208	2	2
11181960	227	967787808	50	1	11212498	996	917473608	3	1
11181960	243	968081908	50	1	11212502	610	10425291	34	1
11181960	1013	96047485	50	1	11212679	510	96061088	24	3
11181960	1032	967789108	50	1	11212679	673	96033470	10	2
11182717	117	918589408	17	16	11212738	287	11212364	1	1
11182717	232	917451208	23	12	11212739	287	11212364	2	1
11182717	282	96032892	395	8	11212740	292	11212365	1	1
11182717	323	96032897	77	8	11212741	292	11212365	2	1
11182717	542	919627908	33	24	11212743	292	11212365	3	1
11182717	892	919304308	94	24	11212744	305	11212367	1	1
11182717	935	917190908	7	16	11212745	305	11212367	2	1
11182717	943	917333908	7	16	11212746	298	11212366	1	1
11182717	947	917078708	7	16	11212747	298	11212366	2	1
11182717	954	917078808	7	16	11212748	298	11212366	3	1
11182717	967	917079208	7	16	11212785	21	918005408	2	1
11182717	972	917571208	7	16	11213236	461	968866808	12	1
11182717	977	919086008	7	16	11213423	1067	967788408	21	1
11182717	989	917191008	41	16	11213670	595	967968208	(5)	1
11182717	1052	917333208	141	8	11213706	682	968253608	100	1
11182717	1093	919628208	84	8	11214100	510	96061088	(3)	1
11182717	1235	96038848	6	4	11214405	873	10475436	1	1

Item	Page	Assembly	Pos.	Quantity	Item	Page	Assembly	Pos.	Quantity
11219355	308	10873889	3	1	11347396	251	10802280	21	1
11244349	1121	12102885	13	2	11347399	251	10802280	22	1
11244351	1121	12102885	8	1	11348849	336	13455124	372	1
11267361	308	10873889	1	1	11348855	401	11348849	1	1
11267362	309	11267361	1	1	11349182	441	919551008	38	2
11267363	309	11267361	10	1	11349206	402	11353748	1	1
11267368	310	11219355	1	1	11353748	336	13455124	380	1
11267369	310	11219355	29	1	11354095	341	12405454	2	4
11267457	313	10873894	1	1	11354228	412	10141356	(1)	1
11267463	315	11267457	10	1	11355067	467	10144093	9	1
11314599	280	96032892	108	1	11355720	467	10144093	10	1
11314710	212	967787708	180	1	11358957	429	12416117	14	1
11314710	227	967787808	153	1	11363553	335	13455124	180	1
11314710	1013	96047485	180	1	11364209	396	10126103	1	1
11314710	1032	967789108	180	1	11364303	364	10122640	1	1
11314761	715	96052492	25	1	11364325	370	10122659	1	1
11314899	876	917084808	1	1	11364377	352	10134887	1	1
11314899	879	917084908	1	1	11365191	334	13455124	130	1
11314901	882	917085408	1	1	11365540	410	10152906	1	1
11320193	186	919082708	48	4	11366371	429	12416117	17	1
11320195	186	919082708	20	8	11366388	434	10126182	1	1
11320215	840	96029469	53	1	11367689	357	10147666	1	1
11320346	418	12500149	2	1	11368166	378	11363553	1	1
11320355	418	12500149	3	1	11368890	581	12106874	4	1
11320616	718	96052492	500	3	11369506	434	10126182	2	1
11320720	141	916959908	(1)	1	11370365	581	12106874	5	1
11320826	280	96032892	107	1	11373478	463	96004209	2	1
11321151	207	90024729	8	12	11381100	581	12106874	2	1
11321152	1027	90026848	8	12	11382568	443	11382590	7	1
11340583	319	11314599	2	1	11382590	441	919551008	1	1
11340741	715	96052492	24	1	11385773	398	10141807	1	1
11341035	169	969733008	21	1	11386983	342	12405456	2	1
11341145	532	10451181	5	1	11387711	443	11382590	1	2
11341359	595	967968208	3	2	11394101	388	11420510	8	2
11341599	82	967971708	5	6.37	11406892	343	9078049	1	1
11341599	82	967971708	6	6.12	11407185	357	10147666	2	1
11341599	506	96021228	6	0.66	11408565	335	13455124	220	1
11341599	506	96021228	8	0.56	11408961	357	10147666	3	1
11341599	506	96021228	11	0.55	11420510	335	13455124	213	1
11341625	1122	12107052	(999)	1	11422653	414	10141720	6	1
11341708	902	12101591	12	1	11422653	415	10141721	6	1
11341708	1062	11211229	12	1	11428101	334	13455124	(4)	1
11341708	1121	12102885	33	2	11431609	417	10146947	21	1
11341840	657	96033855	514	1	11439715	417	10146947	22	1
11341847	729	11314761	4	1	11442759	338	13455124	(15)	1
11341849	667	968346208	509	2	11442761	338	13455124	(14)	1
11341849	819	96059328	512	1	11444647	388	11420510	1	2
11341849	913	96036240	512	1	11450029	289	10873652	4	1
11341871	596	10871356	999	1	11450029	295	11690588	4	1
11341968	21	918005408	(999)	1	11450029	313	10873894	4	1
11342037	1176	968229108	1	1	11450030	289	10873652	3	1
11342208	657	96033855	506	1	11450030	295	11690588	3	1
11342253	658	96033855	788	9	11450030	313	10873894	3	1
11342255	657	96033855	507	1	11450030	1010	11161917	28	1
11342257	657	96033855	509	1	11450151	491	968283208	1	1
11342259	657	96033855	508	1	11450152	491	968283208	2	1
11342411	151	918367008	3	72	11450153	491	968283208	3	1
11342411	542	919627908	31	2	11450155	491	968283208	4	1
11347373	922	96047486	21	1	11450156	491	968283208	5	1
11347373	1067	967788408	22	1	11450336	1003	90200207	(10)	1

Item	Page	Assembly	Pos.	Quantity	Item	Page	Assembly	Pos.	Quantity
11450337	1003	90200207	(11)	1	11491833	87	917322008	5	1
11450338	723	11211288	3	2	11491833	111	917322208	5	1
11450338	727	11340741	3	2	11491889	22	918005408	71	12
11450339	723	11211288	11	1	11491889	232	917451208	48	6
11450339	727	11340741	11	1	11491889	323	96032897	76	16
11450343	254	11347396	4	1	11491889	442	919551008	503	12
11450420	480	917079908	(5)	2	11491889	452	918981908	11	28
11450420	480	917079908	(5)	2	11491889	566	917080508	23	4
11450420	480	917079908	(5)	2	11491889	862	917517908	22	32
11450420	480	917079908	(5)	2	11491889	996	917473608	41	8
11450420	772	919075308	10	1	11491889	1022	917474008	28	8
11450435	755	919075408	42	1	11491889	1169	968134408	12	8
11450543	755	919075408	3	1	11492304	831	96035790	18	4
11450713	800	968397108	1	1	11492305	840	96029469	51	1
11450714	756	919075408	69	2	11492315	689	96033320	87	10
11455117	461	968866808	1	1	11492806	1335	918641308	15	1
11456171	461	968866808	11	1	11492807	831	96035790	31	4
11481332	723	11211288	(999)	1	11493652	1199	12107333	711	1
11481333	723	11211288	(999)	1	11493699	407	10143277	34	1
11481400	862	917517908	11	2	11494003	1082	968285208	151	1
11481400	1051	917333208	107	1	11494432	610	10425291	(2)	1
11481667	891	919304308	57	1	11494544	902	12101591	9	1
11481745	1214	919326208	8	1	11494581	162	10871517	22	1
11481745	1285	96037097	2	1	11494581	610	10425291	(3)	1
11481745	1287	96037098	2	1	11600129	34	969731708	21	1
11481748	488	918999008	94	1	11600245	1168	919294008	31	1
11481788	768	964561008	10	2	11600280	294	11212741	(999)	1
11481815	147	918011308	57	1	11600521	831	96035790	11	1
11481877	876	917084808	5	1	11600928	422	10144678	5	4
11481877	879	917084908	5	1	11600977	596	10871356	2	1
11482076	840	96029469	20	1	11601184	23	968660508	10	1
11482252	1203	917569308	2	1	11620017	503	96061089	9	6.33
11482305	1203	917569308	3	1	11620017	503	96061089	11	5.13
11482349	214	11181960	3	1	11620017	662	96033473	11	6.63
11482388	929	11347373	2	1	11620017	662	96033473	12	7.13
11482390	929	11347373	4	1	11620017	662	96033473	371	8.25
11482392	929	11347373	5	1	11620017	662	96033473	372	8.25
11482393	929	11347373	6	1	11620017	662	96033473	413	9.83
11482394	929	11347373	11	1	11620017	662	96033473	414	0.86
11485426	319	11314599	3	1	11620017	662	96033473	415	12.93
11485448	716	96052492	177	1	11620017	662	96033473	419	18.93
11490326	872	10454762	6	1	11620017	662	96033473	421	8.85
11490457	405	10147372	10	0.165	11620017	662	96033473	423	17.23
11490457	405	10147372	12	0.08	11620017	662	96033473	424	0.76
11490468	831	96035790	70	1	11620017	819	96059328	6	12.28
11490468	1168	919294008	70	1	11621291	87	917322008	2	1
11490471	831	96035790	72	1	11621291	111	917322208	2	1
11490473	831	96035790	74	1	11621396	87	917322008	1	1
11490473	1335	918641308	74	1	11621396	111	917322208	1	1
11490778	1121	12102885	11	1	11621498	560	917691308	1	1
11491064	915	968546008	5	9.02	11621499	1083	917692208	1	1
11491064	916	968546108	5	4.72	11621500	930	917692108	1	1
11491066	819	96059328	5	5.8	11621501	607	919297008	5	1
11491257	595	967968208	7	1	11621502	607	919297008	4	1
11491349	657	96033855	520	1	11621782	281	96032892	257	1
11491357	268	918861408	6	1	11622193	831	96035790	20	1
11491831	87	917322008	3	1	11622194	831	96035790	15	2
11491831	111	917322208	3	1	11622195	831	96035790	14	2
11491832	87	917322008	4	1	11622197	83	968726908	12	2
11491832	111	917322208	4	1	11622197	107	968668608	12	2

Item	Page	Assembly	Pos.	Quantity
11622198	831	96035790	21	1
11622218	522	96060643	17	1
11622224	524	10876576	26	1
11622224	524	10876576	(7)	1
11622278	380	10152866	3	1
11622278	381	10150877	4	1
11622890	663	96033473	2223	2
11622989	658	96033855	789	4
11626067	364	10122640	5	2
11626067	366	12580834	2	2
11626067	369	10122646	5	2
11626067	370	10122659	5	2
11626067	417	10146947	20	1
11626067	1156	917178608	40	1
11626073	427	10141788	11	1
11626246	302	571907208	19	2
11626393	441	919551008	400	3
11626529	459	919063408	21	2
11626706	281	96032892	308	8
11626706	543	919627908	87	8
11626706	543	919627908	(4)	2
11626719	487	918999008	33	2
11631742	186	919082708	29	8
11631742	530	91000225	35	8
11631742	1093	919628208	70	8
11631742	1097	967946208	29	4
11631816	85	968727008	9	4
11631816	109	968668808	9	4
11631816	131	917076808	15	12
11631816	151	918367008	5	9
11631816	249	917645608	7	12
11631816	254	11347396	20	6
11631816	441	919551008	303	6
11631816	487	918999008	36	18
11631816	500	969540008	8	12
11631816	542	919627908	36	16
11631816	594	919140308	18	8
11631816	755	919075408	10	12
11631816	892	919304308	95	4
11631816	1170	968099808	8	1
11631860	996	917473608	34	4
11632102	1144	917085308	40	2
11632102	1144	917085308	58	2
11632102	1156	917178608	58	2
11642340	1220	969308308	2	1
11642341	1053	917333208	186	4
11642349	281	96032892	305	14
11642349	895	928830208	3	2
11642349	1050	917333208	56	2
11642349	1251	919219708	7	2
11642355	148	918011308	70	4
11642355	470	918810308	31	2
11642355	499	969259908	10	8
11642355	892	919304308	112	12
11642358	67	917291608	63	32
11642358	100	917291708	63	32
11642358	127	917076708	36	8
11642358	281	96032892	311	58
11642358	323	96032897	30	8
11642358	338	13455124	(16)	3
11642358	452	918981908	10	12
11642358	766	96000684	15	1
11642358	1118	96048082	15	4
11642358	1167	967957508	16	4
11642358	1169	968134408	13	4
11642358	1229	919219508	43	4
11642367	424	10129212	12	2
11642497	1067	967788408	308	2
11643351	405	10147372	21	1
11644883	862	917517908	20	2
11644899	85	968727008	3	10
11644899	109	968668808	3	10
11644899	148	918011308	66	4
11644899	194	96062971	96	8
11644899	249	917645608	12	8
11644899	323	96032897	31	24
11644899	452	918981908	20	7
11644899	454	96032910	14	2
11644899	480	917079908	9	16
11644899	543	919627908	93	8
11644899	622	10228112	42	1
11644899	689	96033320	61	1
11644899	787	918064308	13	8
11644899	900	919391108	7	4
11644899	1060	917178708	11	4
11644899	1167	967957508	8	7
11644899	1169	968134408	15	2
11644899	1185	921723608	8	4
11644899	1186	921723708	8	4
11644965	88	11621396	1	1
11644971	88	11621396	5	1
11644973	88	11621396	7	1
11644975	88	11621396	9	1
11645384	151	918367008	7	12
11645384	193	96062971	23	8
11645384	281	96032892	316	4
11645384	323	96032897	35	4
11645384	902	12101591	42	6
11645384	1094	919628208	147	4
11645384	1125	969396608	9	4
11645384	1276	919220008	80	16
11645386	21	918005408	25	1
11645386	232	917451208	22	6
11645386	493	968309908	24	2
11645386	542	919627908	32	12
11645386	717	96052492	404	2
11645386	841	919408908	6	8
11645386	892	919304308	92	14
11645386	935	917190908	6	8
11645386	943	917333908	6	8
11645386	947	917078708	6	8
11645386	954	917078808	6	8
11645386	967	917079208	6	8
11645386	972	917571208	6	8
11645386	977	919086008	6	8
11645386	984	96039781	4	2
11645386	989	917191008	39	8
11645386	1052	917333208	140	4
11645386	1093	919628208	83	12
11645386	1118	96048082	7	2

Item	Page	Assembly	Pos.	Quantity	Item	Page	Assembly	Pos.	Quantity
11645386	1144	917085308	8	8	11651585	1051	917333208	99	2
11645386	1156	917178608	8	8	11651585	1144	917085308	29	17
11645386	1235	96038848	5	2	11651585	1156	917178608	29	23
11645386	1251	919219708	49	4	11651612	21	918005408	53	32
11645386	1256	96029160	4	2	11651612	186	919082708	44	10
11645754	569	11211234	30	2	11651612	193	96062971	28	123
11645856	520	96060644	23	1	11651612	203	917438108	11	4
11645856	825	919159508	19	1	11651612	223	917454008	11	4
11646113	859	917081308	2	2	11651612	224	968161808	20	4
11646707	405	10147372	23	1	11651612	286	96033379	302	14
11647373	663	96033473	537	1	11651612	459	919063408	26	6
11647548	416	10143790	18	2	11651612	488	918999008	84	12
11647548	425	9078467	2	2	11651612	491	968283208	52	4
11647548	1051	917333208	67	2	11651612	499	969259908	21	4
11647552	341	12405454	9	4	11651612	543	919627908	110	8
11651006	194	96062971	79	8	11651612	545	96048466	12	3
11651006	281	96032892	322	8	11651612	589	918789208	13	8
11651084	384	10127419	7	3	11651612	594	919140308	21	8
11651143	281	96032892	303	12	11651612	646	969443908	24	4
11651374	422	10144678	8	4	11651612	761	919075508	18	2
11651578	893	919304308	161	2	11651612	772	919075308	26	4
11651579	323	96032897	33	26	11651612	790	964588408	7	4
11651579	947	917078708	52	4	11651612	812	91000228	25	2
11651579	954	917078808	52	6	11651612	862	917517908	42	18
11651579	967	917079208	52	4	11651612	900	919391108	3	16
11651579	982	96037301	4	2	11651612	996	917473608	38	4
11651579	1156	917178608	41	2	11651612	1022	917474008	24	14
11651581	67	917291608	104	8	11651612	1050	917333208	26	5
11651581	100	917291708	104	8	11651612	1060	917178708	7	8
11651581	127	917076708	13	60	11651612	1093	919628208	112	10
11651581	493	968309908	11	12	11651612	1184	918900508	84	10
11651581	646	969443908	20	8	11651767	21	918005408	56	17
11651581	1183	918900508	24	32	11651767	67	917291608	89	4
11651581	1229	919219508	20	2	11651767	100	917291708	89	4
11651581	1251	919219708	30	12	11651767	186	919082708	58	4
11651581	1306	919220208	9	4	11651767	193	96062971	35	15
11651581	1309	919222708	9	4	11651767	203	917438108	27	8
11651582	193	96062971	37	2	11651767	208	90024490	38	4
11651582	232	917451208	25	8	11651767	223	917454008	27	8
11651582	286	96033379	304	2	11651767	232	917451208	47	1
11651582	542	919627908	48	16	11651767	237	90200528	38	4
11651582	980	919219208	9	33	11651767	238	90200533	38	4
11651582	989	917191008	13	52	11651767	258	540270514	25	4
11651582	1050	917333208	7	50	11651767	281	96032892	315	25
11651582	1092	919628208	49	75	11651767	441	919551008	306	2
11651582	1144	917085308	32	91	11651767	446	919063308	21	24
11651582	1156	917178608	32	128	11651767	452	918981908	13	6
11651582	1229	919219508	14	19	11651767	491	968283208	41	12
11651583	892	919304308	113	4	11651767	578	91002846	2	2
11651583	1050	917333208	50	8	11651767	607	919297008	42	12
11651583	1093	919628208	62	6	11651767	633	96034154	102	14
11651583	1144	917085308	21	15	11651767	646	969443908	29	38
11651583	1234	96038847	7	4	11651767	812	91000228	16	2
11651583	1275	919220008	28	6	11651767	845	919477008	5	6
11651585	21	918005408	29	2	11651767	851	919657408	4	4
11651585	947	917078708	50	16	11651767	935	917190908	56	2
11651585	954	917078808	50	14	11651767	943	917333908	49	2
11651585	967	917079208	50	16	11651767	947	917078708	56	2
11651585	972	917571208	50	16	11651767	967	917079208	56	2
11651585	977	919086008	50	16	11651767	972	917571208	56	2

Item	Page	Assembly	Pos.	Quantity	Item	Page	Assembly	Pos.	Quantity
11651767	977	919086008	56	2	11657219	429	12416117	(2)	4
11651767	1005	90200135	38	4	11657219	431	10150446	2	3
11651767	1028	90028042	38	4	11657219	520	96060644	26	4
11651767	1098	967966108	18	1	11657219	626	96060604	17	1
11651767	1099	967966808	18	1	11657219	675	919972908	71	9
11651767	1118	96048082	22	1	11657360	216	917452308	10	3
11651767	1144	917085308	51	10	11657360	229	917452408	10	3
11651767	1156	917178608	51	20	11657360	240	917452608	10	3
11651767	1276	919220008	84	4	11657360	510	96061088	34	1
11652470	148	918011308	72	2	11657360	756	919075408	83	1
11652756	416	10143790	22	1	11657360	893	919304308	169	3
11656153	430	12416117	68	2	11657360	1016	917452808	10	3
11656154	399	10141838	2	4	11657360	1035	917452508	10	3
11656155	338	13455124	(19)	2	11657360	1050	917333208	23	1
11656155	393	12421642	12	3	11657360	1251	919219708	40	2
11656156	388	11420510	11	2	11658059	28	969088908	8	3
11656159	427	10141788	10	2	11658580	66	917291608	55	8
11656160	392	10141830	17	1	11658580	99	917291708	55	8
11656191	688	96033320	41	1	11658580	281	96032892	381	16
11656605	689	96033320	64	2	11658580	491	968283208	18	84
11656620	343	9078049	2	2	11658580	532	10451181	31	2
11656731	463	96004209	14	5	11658580	893	919304308	150	10
11656731	772	919075308	33	1	11658580	1050	917333208	39	44
11656731	980	919219208	10	41	11658660	347	10141843	19	6
11656731	981	96037300	10	63	11658660	363	10122645	3	3
11656731	982	96037301	7	5	11658660	364	10122640	5	3
11656731	983	96037306	4	5	11658660	364	10122640	6	1
11656731	1234	96038847	10	30	11658660	366	12580834	3	1
11656731	1313	919222808	33	2	11658660	369	10122646	5	3
11656734	463	96004209	12	4	11658660	369	10122646	6	1
11656734	530	91000225	32	2	11658660	370	10122659	6	1
11656734	825	919159508	20	3	11658660	388	11420510	9	2
11656734	1169	968134408	17	2	11658660	393	12421642	10	4
11656734	1170	968099808	22	2	11658660	417	10146947	18	2
11656880	199	917077708	(999)	1	11658660	427	10141788	6	4
11656881	566	917080508	(999)	1	11658890	717	96052492	417	4
11656991	461	968866808	10	4	11658890	894	919304308	186	1
11656991	522	96060643	11	5	11658891	281	96032892	310	6
11656992	56	967908308	1	4	11658891	1251	919219708	9	5
11656992	345	10141769	10	3	11658891	1276	919220008	69	4
11656992	353	10137870	6	1	11658891	1302	919220108	12	4
11656992	372	10122940	9	2	11658891	1306	919220208	12	4
11656992	388	11420510	10	2	11658891	1309	919222708	12	6
11656992	398	10141807	18	1	11658892	459	919063408	28	10
11656992	406	10143277	27	2	11658892	902	12101591	40	2
11656992	430	12416117	60	26	11658892	1275	919220008	34	8
11656992	461	968866808	13	2	11659025	747	510438508	16	2
11656992	518	91000493	10	1	11659106	1123	11003086	45	1
11656992	520	96060644	10	6	11659765	873	10475436	3	1
11656992	522	96060643	10	3	11690040	787	918064308	18	1
11656992	626	96060604	9	5	11690040	1170	968099808	17	4
11656992	825	919159508	14	1	11690042	470	918810308	34	24
11657000	264	967787908	306	2	11690042	620	96060497	5	2
11657219	347	10141843	12	7	11690044	787	918064308	21	2
11657219	351	10118748	4	1	11690044	789	968080908	15	3
11657219	387	12474356	25	3	11690046	35	969731708	310	4
11657219	389	10143726	25	2	11690046	892	919304308	103	50
11657219	405	10147372	8	5	11690046	989	917191008	32	10
11657219	416	10143790	19	11	11690046	1092	919628208	52	30
11657219	424	10129212	13	2	11690046	1170	968099808	15	2

Item	Page	Assembly	Pos.	Quantity
11690047	834	967956208	27	12
11690048	149	968284308	8	10
11690048	452	918981908	24	4
11690048	772	919075308	22	1
11690048	1118	96048082	11	2
11690056	217	10802061	4	1
11690057	217	10802061	3	1
11690426	427	10141788	3	4
11690584	294	11212741	1	1
11690588	294	11212741	5	1
11690589	294	11212741	98	1
11690628	169	969733008	550	24
11690637	383	10126724	18	1
11690637	387	12474356	26	1
11690637	400	12490129	11	4
11690637	405	10147372	24	2
11690637	406	10143277	13	7
11690637	415	10141721	21	1
11690637	430	12416117	62	1
11690797	414	10141720	9	2
11690797	415	10141721	9	2
11691013	430	12416117	97	3
11691035	441	919551008	37	37
11691035	1184	918900508	69	93
11691323	999	90200131	11	36
11691326	323	96032897	73	2
11691326	891	919304308	22	6
11691327	127	917076708	28	4
11691327	1056	968246608	7	2
11691327	1125	969396608	17	4
11691328	338	13455124	(18)	3
11691328	491	968283208	17	40
11691328	841	919408908	10	2
11691328	893	919304308	149	5
11691424	747	510438508	17	2
11691424	1050	917333208	29	8
11691424	1254	968938308	3	2
11691539	470	918810308	36	8
11691539	1076	10815010	87	8
11691682	268	918861408	22	4
11691682	1022	917474008	23	4
11691685	422	10144678	10	2
11691686	352	10134887	15	4
11691686	387	12474356	31	1
11691686	393	12421642	14	4
11691686	398	10141807	14	1
11691686	417	10146947	14	2
11692299	671	10650233	4	1
11692808	1200	918938508	6	36
11692827	446	919063308	20	8
11692827	1050	917333208	49	8
11692827	1170	968099808	14	4
11692827	1302	919220108	4	12
11692827	1306	919220208	4	18
11692827	1309	919222708	4	30
11692827	1313	919222808	41	3
11693498	291	10873653	13	1
11693875	149	968284308	10	4
11693875	193	96062971	32	4
11693875	232	917451208	28	17
11693875	281	96032892	350	44
11693875	452	918981908	15	6
11693875	454	96032910	10	8
11693875	491	968283208	43	12
11693875	496	968287208	4	2
11693875	543	919627908	86	2
11693875	568	917080608	23	8
11693875	572	967788008	305	8
11693875	607	919297008	53	4
11693875	718	96052492	442	13
11693875	756	919075408	74	20
11693875	772	919075308	28	2
11693878	194	96062971	98	8
11693878	893	919304308	155	4
11697855	764	969752608	25	2
11698481	377	12489819	5	1
11820284	67	917291608	87	4
11820284	100	917291708	87	4
11820284	281	96032892	335	1
11820284	553	968513208	307	20
11820284	614	918531108	4	8
11820284	1330	96031241	4	4
11820284	1333	96034669	2	4
11820285	345	10141769	14	2
11820285	388	11420510	12	2
11820285	393	12421642	13	4
11820285	405	10147372	17	1
11820285	406	10143277	28	2
11823327	721	96052492	869	1
11823511	392	10141830	19	2
11823611	756	919075408	95	1
11826195	383	10126724	4	3
11826513	1202	12257818	2	1
11826527	186	919082708	26	8
11826527	281	96032892	331	2
11826527	323	96032897	36	12
11826527	607	919297008	45	2
11826527	755	919075408	37	4
11826527	791	964588308	13	2
11826527	862	917517908	16	4
11826527	935	917190908	47	4
11826527	943	917333908	55	4
11826527	947	917078708	38	2
11826527	954	917078808	38	10
11826527	967	917079208	38	10
11826527	972	917571208	38	10
11826527	977	919086008	38	10
11826527	1094	919628208	125	12
11826527	1097	967946208	36	4
11826527	1125	969396608	6	4
11826527	1144	917085308	36	13
11826527	1156	917178608	36	27
11826527	1183	918900508	30	10
11826527	1251	919219708	35	6
11826527	1253	96038853	5	8
11826527	1275	919220008	45	22
11826563	349	10137051	10	1
11826563	400	12490129	12	4
11826563	417	10146947	13	3
11826563	422	10144678	9	5

Item	Page	Assembly	Pos.	Quantity	Item	Page	Assembly	Pos.	Quantity
11826563	430	12416117	63	1	11840501	117	918589408	26	4
11826647	524	10876576	28	1	11840501	160	917081108	5	2
11826647	524	10876576	(8)	1	11840501	193	96062971	30	66
11826648	524	10876576	39	1	11840501	480	917079908	17	8
11826648	524	10876576	(9)	1	11840501	491	968283208	46	4
11826649	524	10876576	40	1	11840501	499	969259908	14	21
11826649	524	10876576	(10)	1	11840501	530	91000225	34	4
11826650	524	10876576	21	1	11840501	607	919297008	60	15
11826650	524	10876576	(4)	1	11840501	633	96034154	123	8
11826653	524	10876576	12	1	11840501	718	96052492	443	3
11826653	524	10876576	(3)	1	11840501	755	919075408	38	8
11826654	524	10876576	27	1	11840501	812	91000228	17	4
11827987	400	12490129	13	3	11840501	845	919477008	6	12
11834794	717	96052492	403	10	11840501	892	919304308	114	32
11834794	1052	917333208	118	4	11840501	900	919391108	4	16
11835043	470	918810308	43	2	11840501	1093	919628208	113	12
11835043	776	96028393	60	6	11840501	1167	967957508	6	4
11835061	377	12489819	6	2	11840501	1170	968099808	16	4
11838360	543	919627908	85	2	11840501	1275	919220008	46	18
11840110	319	11314599	33	1	11910904	186	919082708	16	8
11840113	503	96061089	17	0.16	11913166	315	11267457	16	2
11840113	503	96061089	18	4.83	11921782	819	96059328	508	1
11840113	503	96061089	19	4.83	11921782	1290	96035579	286	1
11840113	506	96021228	9	3.52	11952500	875	919551708	1	2
11840113	507	96019612	371	0.25	11963743	441	919551008	24	2
11840113	507	96019612	372	0.25	11964262	1224	968455908	4	1
11840113	507	96019612	373	0.25	11968305	127	917076708	18	8
11840113	507	96019612	374	0.46	11968305	1183	918900508	50	8
11840113	507	96019612	375	0.46	11968307	1214	919326208	11	4
11840113	507	96019612	381	0.2	11972078	1050	917333208	55	4
11840113	507	96019612	382	0.2	11979975	472	10877138	24	1
11840113	654	96033472	12	12.82	11979976	472	10877138	29	1
11840113	655	96033472	378	12.82	11979998	472	10877138	31	1
11840113	655	96033472	379	12.82	12075176	817	96059325	51	4
11840113	657	96033855	370	19.28	12100038	135	917077108	10	1
11840113	657	96033855	371	0.17	12100040	568	917080608	17	6
11840113	657	96033855	372	14.66	12100043	1232	96038863	4	1
11840113	657	96033855	373	0.17	12100046	135	917077108	11	1
11840113	657	96033855	374	4.01	12100074	268	918861408	13	1
11840113	657	96033855	375	0.17	12100083	1183	918900508	32	2
11840113	657	96033855	376	4.11	12100098	989	917191008	43	2
11840113	657	96033855	377	0.17	12100098	1235	96038848	2	1
11840113	657	96033855	378	0.21	12100136	268	918861408	9	1
11840127	892	919304308	93	17	12100177	472	10877138	(59)	1
11840127	984	96039781	6	2	12100191	323	96032897	1	1
11840127	989	917191008	40	8	12100194	829	10876024	21	1
11840127	1022	917474008	41	8	12100208	717	96052492	433	2
11840127	1051	917333208	75	21	12100210	72	933878901	37	1
11840127	1235	96038848	7	2	12100214	654	96033472	16	12.82
11840127	1251	919219708	51	4	12100214	654	96033472	17	12.82
11840127	1256	96029160	6	2	12100214	654	96033472	18	12.82
11840136	893	919304308	123	2	12100215	503	96061089	5	3.9
11840297	389	10143726	24	2	12100215	654	96033472	371	3.72
11840297	430	12416117	54	15	12100215	654	96033472	375	12.82
11840297	432	12410651	(3)	1	12100215	654	96033472	376	12.82
11840297	456	96032891	25	4	12100215	655	96033472	381	12.82
11840297	618	91000492	4	5	12100215	655	96033472	387	12.82
11840297	680	969408008	9	2	12100215	655	96033472	393	12.82
11840297	761	919075508	19	2	12100215	657	96033855	7	20.4
11840501	21	918005408	60	45	12100215	657	96033855	382	15.2

Item	Page	Assembly	Pos.	Quantity	Item	Page	Assembly	Pos.	Quantity
12100216	655	96033472	385	12.82	12100335	1269	96039027	9	1
12100216	657	96033855	5	20.4	12100335	1280	96037042	4	1
12100217	654	96033472	14	12.82	12100427	1275	919220008	10	1
12100217	654	96033472	19	12.82	12100454	34	969731708	53	1
12100217	654	96033472	372	13.82	12100454	715	96052492	71	2
12100217	654	96033472	373	12.82	12100458	1264	96035577	151	1
12100217	655	96033472	377	3.72	12100535	1114	968028008	4	2
12100217	655	96033472	384	12.82	12100552	281	96032892	320	4
12100217	655	96033472	386	12.82	12100552	717	96052492	416	8
12100217	655	96033472	388	12.82	12100570	472	10877138	55	1
12100217	655	96033472	389	12.82	12100574	689	96033320	68	1
12100217	655	96033472	390	12.82	12100589	129	968705508	8	5
12100217	655	96033472	391	12.82	12100589	197	969483508	4	3
12100217	657	96033855	6	20.4	12100589	470	918810308	45	4
12100217	657	96033855	8	20.4	12100589	764	969752608	9	10
12100217	657	96033855	9	20.4	12100589	767	964560908	8	6
12100217	657	96033855	10	14.7	12100589	768	964561008	5	4
12100217	657	96033855	11	14.18	12100589	893	919304308	170	8
12100217	657	96033855	12	16.1	12100613	473	96032222	3	1
12100217	657	96033855	381	15.2	12100613	475	96032223	3	1
12100217	662	96033473	10	17.5	12100617	472	10877138	(1)	1
12100221	893	919304308	142	24	12100619	472	10877138	(1)	1
12100221	1051	917333208	101	8	12100620	902	12101591	41	1
12100221	1093	919628208	109	12	12100639	755	919075408	49	9
12100221	1144	917085308	52	10	12100643	549	967981008	8	1
12100221	1156	917178608	52	20	12100643	936	967746908	12	1
12100243	323	96032897	52	2	12100643	949	967743808	12	1
12100249	1252	96036001	3	2	12100643	956	967897608	10	1
12100250	954	917078808	13	2	12100643	958	968190108	10	1
12100250	1217	917230408	(3)	1	12100643	1054	968242208	4	1
12100251	545	96048466	7	2	12100643	1104	967997708	6	1
12100251	547	967846208	8	1	12100643	1278	96037041	7	1
12100251	568	917080608	18	4	12100643	1314	96035475	9	2
12100251	1052	917333208	134	2	12100643	1317	96035533	8	1
12100251	1111	968026208	6	2	12100644	1315	96035525	3	1
12100251	1146	967733608	12	1	12100645	186	919082708	31	4
12100251	1158	967704008	12	1	12100646	1278	96037041	4	1
12100263	323	96032897	74	4	12100648	1232	96038863	3	1
12100279	787	918064308	31	1	12100650	543	919627908	68	4
12100280	1156	917178608	(1)	1	12100650	1093	919628208	73	2
12100283	543	919627908	57	8	12100651	72	933878901	18	5
12100289	688	96033320	(5)	6	12100653	1275	919220008	49	2
12100289	772	919075308	19	5	12100655	790	964588408	10	2
12100289	787	918064308	24	2	12100655	791	964588308	17	8
12100289	1098	967966108	10	1	12100656	258	540270514	14	1
12100289	1099	967966808	10	1	12100656	757	10326323	16	2
12100296	1098	967966108	12	1	12100657	257	540270414	31	1
12100296	1099	967966808	12	1	12100671	1276	919220008	93	1
12100310	566	917080508	11	32	12100672	195	968907308	7	4
12100314	279	96032892	40	1	12100672	196	968907408	7	3
12100315	279	96032892	71	1	12100672	197	969483508	6	2
12100316	279	96032892	41	2	12100672	497	968904008	8	3
12100322	1200	918938508	7	36	12100672	1050	917333208	22	8
12100332	281	96032892	359	3	12100672	1185	921723608	12	2
12100332	323	96032897	56	26	12100672	1186	921723708	12	2
12100332	446	919063308	32	8	12100681	67	917291608	100	4
12100332	633	96034154	62	20	12100681	100	917291708	100	4
12100332	646	969443908	22	28	12100681	147	918011308	59	7
12100335	1183	918900508	44	4	12100681	894	919304308	191	4
12100335	1268	96039026	9	1	12100681	918	96038419	4	2

Item	Page	Assembly	Pos.	Quantity
12100681	1214	919326208	22	14
12100681	1276	919220008	96	2
12100681	1333	96034669	6	2
12100685	67	917291608	74	2
12100685	100	917291708	74	2
12100685	892	919304308	121	4
12100688	900	919391108	10	2
12100688	1060	917178708	5	2
12100707	476	962282308	100	1
12100872	829	10876024	42	1
12101057	1168	919294008	30	1
12101060	831	96035790	60	1
12101159	137	96005694	2	1
12101215	906	96036184	5	170.06
12101215	912	96036188	5	5.53
12101379	1313	919222808	29	1
12101488	1252	96036001	10	2
12101575	1262	96038564	2404	0.17
12101575	1263	96038565	2404	0.17
12101575	1265	96039722	2404	0.34
12101591	900	919391108	1	2
12101688	89	11621291	2	2
12101689	89	11621291	1	2
12101794	1223	917571308	5	2
12101832	218	917451408	5	1
12101832	560	917691308	23	2
12101832	607	919297008	10	11
12101832	1017	917481408	5	1
12101832	1038	917478608	7	1
12101869	35	969731708	305	7
12101869	148	918011308	62	13
12101869	197	969483508	8	1
12101869	553	968513208	301	1
12101869	572	967788008	301	2
12101869	717	96052492	431	6
12101886	581	12106874	999	1
12101891	79	917361508	23	1
12101891	105	917361608	23	1
12101891	831	96035790	41	5
12101891	1164	917229408	(20)	1
12101891	1166	967957308	20	1
12101892	79	917361508	22	2
12101892	105	917361608	22	2
12101942	510	96061088	(80)	1
12101984	581	12106874	13	1
12102031	883	919466708	1	1
12102051	470	918810308	20	4
12102116	472	10877138	28	1
12102188	212	967787708	223	2
12102188	227	967787808	223	2
12102188	243	968081908	223	2
12102188	1013	96047485	223	2
12102188	1032	967789108	223	1
12102189	1032	967789108	208	3
12102190	212	967787708	207	2
12102190	227	967787808	207	2
12102190	243	968081908	207	2
12102190	1013	96047485	207	2
12102343	930	917692108	2	2
12102343	1083	917692208	2	2
12102633	654	96033472	327	1
12102635	654	96033472	330	0.95
12102636	654	96033472	325	32.7
12102692	21	918005408	33	18
12102692	35	969731708	309	4
12102692	51	926891108	14	6
12102692	85	968727008	4	10
12102692	109	968668808	4	10
12102692	148	918011308	60	6
12102692	194	96062971	97	4
12102692	197	969483508	5	3
12102692	286	96033379	323	3
12102692	441	919551008	404	5
12102692	543	919627908	95	8
12102692	756	919075408	101	1
12102692	812	91000228	14	4
12102692	827	96047948	11	4
12102692	893	919304308	171	11
12102692	935	917190908	51	15
12102692	943	917333908	48	15
12102692	972	917571208	51	4
12102692	977	919086008	51	4
12102692	1050	917333208	21	44
12102692	1093	919628208	57	24
12102692	1109	968027308	9	2
12102692	1253	96038853	10	6
12102692	1285	96037097	5	3
12102692	1287	96037098	5	3
12102693	1252	96036001	6	4
12102694	616	964837908	21	4
12102694	689	96033320	70	1
12102694	693	922648308	4	12
12102695	264	967787908	308	2
12102695	268	918861408	31	4
12102695	281	96032892	352	66
12102695	452	918981908	9	16
12102695	470	918810308	32	2
12102695	487	918999008	35	10
12102695	491	968283208	19	44
12102695	500	969540008	10	12
12102695	543	919627908	(6)	2
12102695	566	917080508	24	4
12102695	755	919075408	46	8
12102695	1022	917474008	31	4
12102695	1115	968028208	11	1
12102695	1252	96036001	5	4
12102696	21	918005408	18	26
12102696	67	917291608	69	47
12102696	100	917291708	69	47
12102696	117	918589408	24	4
12102696	131	917076808	23	4
12102696	133	917077008	4	4
12102696	147	918011308	40	2
12102696	149	968284308	6	2
12102696	193	96062971	33	10
12102696	203	917438108	17	23
12102696	223	917454008	17	23
12102696	232	917451208	34	29
12102696	281	96032892	313	3
12102696	511	96061088	50	2

Item	Page	Assembly	Pos.	Quantity
12102696	543	919627908	79	39
12102696	560	917691308	20	4
12102696	568	917080608	25	4
12102696	572	967788008	314	8
12102696	595	967968208	10	4
12102696	755	919075408	20	13
12102696	764	969752608	23	2
12102696	812	91000228	20	13
12102696	825	919159508	16	1
12102696	854	918369608	7	2
12102696	856	917863208	14	2
12102696	862	917517908	30	16
12102696	893	919304308	126	60
12102696	996	917473608	37	25
12102696	1022	917474008	26	26
12102696	1038	917478608	6	1
12102696	1050	917333208	33	55
12102696	1093	919628208	108	62
12102696	1097	967946208	34	19
12102696	1103	967946308	11	2
12102696	1107	967983208	8	2
12102696	1214	919326208	26	2
12102696	1224	968455908	11	2
12102696	1229	919219508	36	3
12102696	1243	919219608	10	6
12102696	1251	919219708	44	21
12102696	1276	919220008	73	42
12102696	1313	919222808	34	8
12102722	716	96052492	171	6
12102759	507	96019612	376	1
12102869	141	916959908	4	1
12102885	1118	96048082	1	1
12102910	732	10413255	7	1
12102925	441	919551008	33	2
12102945	545	96048466	2	2
12103039	27	11601184	62	4
12103149	851	919657408	1	2
12103365	896	540001808	22	1
12103434	472	10877138	(2)	1
12103436	812	91000228	5	1
12103465	21	918005408	36	4
12103465	35	969731708	312	6
12103465	51	926891108	13	4
12103465	147	918011308	48	4
12103465	149	968284308	7	14
12103465	186	919082708	42	26
12103465	193	96062971	27	123
12103465	224	968161808	18	4
12103465	232	917451208	31	10
12103465	280	96032892	(6)	2
12103465	286	96033379	353	4
12103465	454	96032910	11	28
12103465	463	96004209	11	10
12103465	466	96004224	8	2
12103465	477	915587308	4	4
12103465	488	918999008	76	64
12103465	491	968283208	42	28
12103465	494	968287308	4	12
12103465	495	96020149	8	4
12103465	496	968287208	5	2
12103465	520	96060644	28	4
12103465	543	919627908	62	12
12103465	545	96048466	13	3
12103465	568	917080608	22	8
12103465	589	918789208	12	8
12103465	607	919297008	63	5
12103465	626	96060604	15	1
12103465	633	96034154	122	32
12103465	634	969118108	6	2
12103465	636	96038209	6	1
12103465	638	96038293	6	2
12103465	639	969054708	9	2
12103465	640	969056008	9	2
12103465	641	969427208	9	2
12103465	642	969427308	9	2
12103465	643	96044249	6	2
12103465	678	967917908	6	8
12103465	756	919075408	94	2
12103465	761	919075508	25	6
12103465	764	969752608	34	4
12103465	772	919075308	23	1
12103465	787	918064308	26	2
12103465	790	964588408	8	4
12103465	791	964588308	9	2
12103465	834	967956208	22	2
12103465	851	919657408	5	4
12103465	862	917517908	17	22
12103465	996	917473608	43	4
12103465	1022	917474008	29	14
12103465	1060	917178708	8	8
12103465	1093	919628208	61	32
12103465	1097	967946208	26	20
12103465	1098	967966108	17	1
12103465	1099	967966808	17	1
12103465	1115	968028208	4	8
12103465	1118	96048082	12	12
12103465	1125	969396608	7	4
12103465	1126	969396908	8	4
12103465	1183	918900508	36	30
12103465	1229	919219508	40	4
12103465	1251	919219708	38	4
12103465	1254	968938308	4	2
12103501	655	96033472	535	1
12103547	15		(1)	1
12103649	1216	919694608	10	1
12103691	767	964560908	10	2
12103776	27	11601184	63	1
12103914	88	11621396	12	1
12103999	821	96059329	2816	15.74
12104031	902	12101591	10	1
12104031	1121	12102885	12	1
12104073	1062	11211229	30	1
12104396	675	919972908	57	1
12104450	1195	919837308	1	1
12104478	902	12101591	999	1
12104519	520	96060644	8	1
12104581	1008	11161916	2	1
12104641	510	96061088	39	1
12104733	716	96052492	(999)	1
12104809	82	967971708	261	1

Item	Page	Assembly	Pos.	Quantity	Item	Page	Assembly	Pos.	Quantity
12104809	506	96021228	261	30	12201384	232	917451208	30	8
12104809	507	96019612	261	10	12202341	1094	919628208	129	4
12104809	654	96033472	261	10	12202784	553	968513208	313	66
12104809	657	96033855	261	1	12203070	160	917081108	7	2
12104809	662	96033473	261	2	12203070	622	10228112	37	2
12104809	695	96061067	261	1	12203167	892	919304308	102	2
12104809	818	96060217	261	40	12203634	268	918861408	25	4
12104810	507	96019612	269	20	12203634	622	10228112	38	3
12104810	695	96061067	267	1	12203635	281	96032892	325	2
12104810	1192	96038590	269	5	12203658	454	96032910	7	6
12104811	695	96061067	268	1	12204614	87	917322008	7	6
12104811	1081	968285108	217	15	12204614	111	917322208	7	6
12105157	812	91000228	6	1	12204614	560	917691308	3	2
12105399	626	96060604	2	1	12204614	1083	917692208	10	2
12105529	723	11211288	12	1	12204762	795	96033157	635	3
12105529	727	11340741	12	1	12206699	147	918011308	58	4
12105536	545	96048466	(25)	1	12206699	258	540270514	18	6
12105855	825	919159508	21	3	12206699	487	918999008	44	65
12105866	996	917473608	13	1	12206699	495	96020149	4	4
12105866	1022	917474008	4	2	12206699	496	968287208	6	4
12105882	542	919627908	25	2	12206699	500	969540008	4	12
12105882	891	919304308	8	1	12206699	1126	969396908	7	4
12105954	876	917084808	(2)	1	12206699	1214	919326208	13	2
12105988	675	919972908	(100)	1	12207210	67	917291608	94	2
12106049	872	10454762	7	2	12207210	100	917291708	94	2
12106077	742	571130108	9	1	12207546	430	12416117	52	6
12106168	720	96052492	743	2	12207548	365	11364303	6	3
12106427	872	10454762	8	6	12207548	371	11364325	6	3
12106746	1121	12102885	999	1	12207548	394	9078314	2	4
12106874	579	96066595	10	1	12207548	432	12410651	(2)	1
12106937	1122	12107052	14	1	12207550	347	10141843	10	2
12107052	1121	12102885	5	1	12207551	405	10147372	15	2
12107123	1122	12107052	15	1	12207553	402	11353748	5	5
12107158	1122	12107052	16	1	12207559	392	10141830	18	1
12107159	1122	12107052	17	4	12207559	417	10146947	15	1
12107190	581	12106874	11	1	12207561	335	13455124	(6)	8
12107191	581	12106874	12	1	12207564	378	11363553	6	4
12107333	1197	12104450	305	1	12207564	400	12490129	15	3
12107777	141	916959908	2	2	12207569	429	12416117	(3)	1
12107816	510	96061088	29	1	12207569	431	10150446	3	1
12107824	510	96061088	38	1	12207587	349	10137051	12	1
12108208	491	968283208	(1)	1	12207587	387	12474356	28	3
12108210	862	917517908	(1)	1	12207974	543	919627908	75	2
12108219	799	919075608	(1)	1	12207974	547	967846208	17	1
12108221	491	968283208	(1)	1	12207974	1108	968026008	6	1
12108222	491	968283208	(1)	1	12208098	45	511497508	17	2
12108223	491	968283208	(1)	1	12208098	1313	919222808	10	4
12108224	755	919075408	(1)	1	12208100	155	510235408	10	4
12108225	491	968283208	(1)	1	12208101	1003	90200207	6	2
12108352	862	917517908	3	2	12209784	341	12405454	7	13
12108369	667	968346208	5	0.64	12209898	1315	96035525	5	1
12108376	82	967971708	512	1	12210012	406	10143277	33	1
12108588	892	919304308	67	3	12210013	345	10141769	5	1
12108590	510	96061088	(1)	1	12210013	351	10118748	5	1
12108631	723	11211288	13	1	12210013	383	10126724	11	2
12108633	727	11340741	13	1	12210013	389	10143726	17	9
12108687	1202	12257818	3	1	12210013	405	10147372	6	6
12108688	1202	12257818	4	1	12210013	406	10143277	17	1
12108732	1121	12102885	9	2	12210013	415	10141721	19	1
12201263	542	919627908	30	12	12210015	387	12474356	14	4

Item	Page	Assembly	Pos.	Quantity	Item	Page	Assembly	Pos.	Quantity
12210015	400	12490129	21	1	12216207	1052	917333208	131	15
12210016	411	10145195	2	1	12216207	1170	968099808	13	1
12210017	398	10141807	16	2	12216217	470	918810308	40	4
12210024	400	12490129	20	1	12216222	281	96032892	332	4
12210032	345	10141769	15	1	12216224	81	967971408	507	1
12210032	389	10143726	18	3	12216226	456	96032891	26	4
12210032	405	10147372	5	2	12216226	668	96051766	502	1
12210036	421	9079954	2	8	12216226	679	967917908	82	72
12210037	428	10144098	3	1	12216226	1036	968497808	33	4
12210038	393	12421642	11	3	12216237	794	96033157	310	3
12210057	349	10137051	11	2	12216909	893	919304308	154	4
12210058	344	9078462	8	3	12216913	1093	919628208	66	1
12210060	345	10141769	8	6	12216946	766	96000684	19	2
12210061	422	10144678	12	2	12216946	787	918064308	32	1
12210062	400	12490129	14	1	12217223	1050	917333208	46	10
12211808	335	13455124	(7)	2	12217223	1109	968027308	7	2
12212107	348	10125646	10	2	12217226	1115	968028208	10	1
12212107	989	917191008	8	19	12217239	463	96004209	8	3
12213408	755	919075408	47	4	12217487	759	512349708	4	2
12213812	1052	917333208	163	24	12217761	286	96033379	309	2
12213821	718	96052492	448	3	12218072	1275	919220008	54	4
12213825	258	540270514	17	6	12218072	1278	96037041	9	1
12214938	131	917076808	13	8	12218072	1280	96037042	8	1
12214938	281	96032892	309	4	12218072	1313	919222808	38	2
12214938	452	918981908	3	4	12218127	286	96033379	321	4
12214938	566	917080508	13	8	12218194	610	10425291	12	2
12214938	1097	967946208	28	8	12218490	862	917517908	21	16
12214938	1183	918900508	52	16	12219257	507	96019612	507	6
12215338	21	918005408	21	8	12219296	254	11347396	21	8
12215460	336	13455124	(9)	1	12219339	232	917451208	19	8
12215460	388	11420510	13	2	12219491	380	10152866	4	1
12216056	1050	917333208	37	16	12219804	622	10228112	39	4
12216183	281	96032892	333	3	12219805	776	96028393	59	8
12216183	935	917190908	31	2	12219805	827	96047948	9	6
12216183	943	917333908	50	2	12219811	591	967930608	10	5
12216183	972	917571208	52	4	12219811	595	967968208	(10)	5
12216183	977	919086008	52	4	12220252	21	918005408	55	3
12216185	1093	919628208	55	22	12220375	186	919082708	57	4
12216186	1050	917333208	51	21	12220759	1053	917333208	179	2
12216186	1093	919628208	65	9	12222896	524	10876576	22	1
12216186	1144	917085308	54	8	12222984	579	96066595	30	3
12216186	1156	917178608	54	8	12222993	1313	919222808	26	1
12216193	463	96004209	10	2	12223030	212	967787708	321	8
12216193	982	96037301	6	3	12223030	227	967787808	321	8
12216193	983	96037306	3	5	12223030	243	968081908	321	8
12216195	1094	919628208	138	2	12223030	732	10413255	10	4
12216198	491	968283208	26	2	12223030	1013	96047485	321	4
12216198	493	968309908	33	2	12223030	1032	967789108	321	8
12216202	21	918005408	27	2	12223047	856	917863208	9	16
12216205	480	917079908	16	8	12224015	894	919304308	188	8
12216205	530	91000225	33	4	12224020	199	917077708	13	8
12216205	893	919304308	141	22	12224027	487	918999008	41	2
12216205	1052	917333208	145	10	12224034	1318	96038653	2	4
12216207	935	917190908	33	44	12224041	935	917190908	11	2
12216207	943	917333908	33	44	12224041	943	917333908	11	2
12216207	947	917078708	33	77	12224041	947	917078708	11	2
12216207	954	917078808	33	76	12224041	967	917079208	11	2
12216207	967	917079208	33	78	12224041	972	917571208	11	2
12216207	972	917571208	33	78	12224041	977	919086008	11	2
12216207	977	919086008	33	78	12224045	547	967846208	12	1

Item	Page	Assembly	Pos.	Quantity	Item	Page	Assembly	Pos.	Quantity
12224045	549	967981008	10	1	12422674	413	10141558	8	8
12224045	936	967746908	6	1	12423293	400	12490129	23	1
12224045	949	967743808	6	1	12423608	400	12490129	17	1
12224045	956	967897608	8	1	12424993	376	10146660	215	1
12224045	958	968190108	8	1	12433525	432	12410651	(1)	1
12224045	960	968190208	10	1	12446830	360	10116876	(2)	2
12224045	1054	968242208	5	1	12446853	360	10116876	1	1
12224045	1104	967997708	7	1	12446853	360	10116876	1	1
12224045	1111	968026208	7	1	12446854	360	10116876	(1)	1
12224045	1146	967733608	6	1	12450073	360	10116876	(3)	1
12224045	1158	967704008	6	1	12450867	338	13455124	(23)	3
12224045	1219	968768408	3	1	12466377	464	11373478	738	1
12224055	1056	968246608	3	2	12469625	365	11364303	1	1
12224056	548	967846508	3	2	12469625	366	12580834	1	1
12224056	1110	968026108	3	5	12469625	371	11364325	1	1
12224056	1112	968027708	3	3	12469626	363	10122645	1	1
12224056	1147	967733808	3	4	12473968	429	12416117	13	1
12224056	1159	967704108	3	8	12474356	335	13455124	212	1
12224059	66	917291608	39	12	12489814	376	10146660	230	1
12224059	99	917291708	39	12	12489819	376	10146660	300	1
12225205	1313	919222808	36	2	12490129	336	13455124	370	1
12225205	1317	96035533	2	1	12500149	417	10146947	6	1
12225207	281	96032892	300	2	12500149	417	10146947	17	1
12225262	417	10146947	17	1	12503121	461	968866808	2	1
12225299	147	918011308	22	4	12506741	387	12474356	3	1
12225301	717	96052492	407	5	12510513	387	12474356	2	1
12225935	470	918810308	41	4	12544505	432	12410651	20	2
12225936	1052	917333208	167	4	12550671	347	10141843	2	1
12225950	717	96052492	430	4	12558470	397	11364209	6	1
12226094	281	96032892	357	2	12562204	369	10122646	1	1
12226095	688	96033320	(8)	40	12569713	443	11382590	2	6
12227180	895	928830208	4	2	12569715	443	11382590	3	6
12227180	1050	917333208	57	2	12569870	443	11382590	4	1
12230467	996	917473608	32	4	12569881	443	11382590	5	2
12230471	186	919082708	13	6	12569884	443	11382590	6	2
12240952	569	11211234	22	2	12579693	360	10116876	50	1
12240952	902	12101591	39	1	12580191	360	10116876	51	1
12240970	817	96059325	50	4	12580192	360	10116876	52	1
12257818	1201	916166208	1	1	12580834	365	11364303	1	1
12268718	503	96061089	508	1	12580834	369	10122646	1	1
12400363	429	12416117	18	1	12580834	371	11364325	1	1
12402357	334	13455124	80	8	12581623	387	12474356	5	1
12403708	348	10125646	(1)	1	12581642	389	10143726	6	1
12403786	334	13455124	(1)	1	12691230	203	917438108	18	4
12403787	334	13455124	70	8	12691230	223	917454008	18	4
12404268	348	10125646	2	1	12691230	232	917451208	15	8
12405454	333	13455124	10	1	12691230	1022	917474008	21	4
12405456	341	12405454	1	1	12691466	856	917863208	6	16
12410650	429	12416117	1	1	12691483	550	967981108	3	3
12410651	339	13455124	581	1	12691483	937	967747008	3	4
12412141	441	919551008	30	2	12691483	950	967744008	3	8
12414685	464	11373478	739	1	12691483	957	967950808	4	3
12416117	339	13455124	580	1	12691483	959	968214108	4	4
12416118	340	13455124	992	1	12691483	961	968217108	3	4
12417001	376	10146660	210	1	12691483	1055	968242108	3	4
12418349	417	10146947	6	1	12691483	1109	968027308	3	5
12418349	418	12500149	1	1	12691483	1231	96038862	4	5
12421640	393	12421642	1	1	12691987	595	967968208	8	4
12421642	336	13455124	231	1	12692000	607	919297008	46	1
12422246	432	12410651	10	2	12692008	298	11212366	11	4

Item	Page	Assembly	Pos.	Quantity	Item	Page	Assembly	Pos.	Quantity
12692129	387	12474356	32	1	247030202	1132	967788608	602	2
12693597	392	10141830	16	3	247105602	36	969731708	661	1
12693951	657	96033855	523	1	247105602	76	967787408	623	1
12694375	352	10134887	8	2	247105602	103	967787508	628	1
12696012	387	12474356	(3)	1	247105602	719	96052492	725	2
12696398	389	10143726	23	2	247105602	923	96047486	655	1
12697087	364	10122640	100	1	247108302	36	969731708	670	1
12697087	369	10122646	100	1	247108302	170	969733008	657	1
12697087	370	10122659	100	1	247108302	243	968081908	630	1
12698193	345	10141769	9	2	247108302	578	91002846	10	2
12698193	383	10126724	5	1	247108302	579	96066595	15	1
12826252	394	9078314	4	1	247108302	719	96052492	707	7
12856186	395	13701882	1	1	247108302	794	96033157	606	3
12859365	73	10132387	7	1	247108402	35	969731708	651	1
12881001	376	10146660	260	1	247108402	264	967787908	604	2
12888569	441	919551008	5	1	247108402	720	96052492	779	3
12889334	441	919551008	39	1	247108402	1132	967788608	606	1
12898859	441	919551008	3	1	247117702	35	969731708	606	4
12917604	376	10146660	250	1	247117702	170	969733008	627	5
12922616	338	13455124	(7)	1	247117702	212	967787708	602	1
12922626	337	13455124	(6)	1	247117702	227	967787808	603	1
12923599	376	10146660	220	1	247117702	572	967788008	624	1
12932487	376	10146660	270	2	247117702	719	96052492	721	20
12933401	388	11420510	4	2	247117702	812	91000228	37	1
12933402	388	11420510	5	1	247117702	923	96047486	635	1
12933403	388	11420510	2	4	247117702	1013	96047485	629	1
12933404	388	11420510	3	2	247117702	1033	967789108	628	2
12933405	388	11420510	6	1	247117702	1067	967788408	612	2
12935969	337	13455124	432	1	247117702	1175	968883308	604	1
12937883	376	10146660	211	1	247117702	1178	968883408	605	1
12966286	376	10146660	240	1	247126202	1005	90200135	8	1
12973964	339	13455124	524	1	247126202	1028	90028042	22	1
12987460	387	12474356	29	2	247128502	36	969731708	668	2
12995539	387	12474356	7	1	247128502	243	968081908	631	1
13110370	670	968418008	503	1	247128502	264	967787908	605	2
13110775	675	919972908	(503)	1	247128602	76	967787408	628	1
13187353	875	919551708	2	1	247128602	103	967787508	630	1
13402645	441	919551008	4	1	247128602	170	969733008	650	4
13410342	432	12410651	30	2	247128602	212	967787708	604	1
13455124	332	919834908	1	1	247128602	227	967787808	607	1
13470355	339	13455124	570	1	247128602	572	967788008	606	1
13474740	432	12410651	(1)	1	247128602	719	96052492	688	11
13482449	339	13455124	972	1	247128602	794	96033157	619	2
13541106	428	10144098	2	1	247128602	1068	967788408	644	3
13572069	389	10143726	99	1	247138602	36	969731708	688	1
13574068	432	12410651	60	1	247138602	720	96052492	776	4
13634723	534	553037908	1	1	261100708	254	11347396	12	0.6
13701882	394	9078314	1	1	262001308	575	917473108	4	0.2
13711602	395	13701882	2	1	262101308	459	919063408	40	1.4
13736146	432	12410651	(1)	1	262103108	470	918810308	30	0.064
240046502	454	96032910	17	2	262103908	51	926891108	7	0.16
240046502	781	96000697	16	4	262103908	454	96032910	8	3.5
240192002	729	11314761	11	4	262103908	459	919063408	35	0.5
240213102	743	571362608	479	8	262103908	643	96044249	20	0.3
247021702	794	96033157	602	3	262103908	646	969443908	9	22
247021802	463	96004209	13	1	262103908	689	96033320	90	0.5
247030202	76	967787408	630	1	262103908	776	96028393	25	0.6
247030202	103	967787508	632	1	262103908	836	968646208	24	0.05
247030202	578	91002846	12	1	262104008	459	919063408	36	0.5
247030202	1042	96006590	603	1	262104008	499	969259908	19	0.25

Item	Page	Assembly	Pos.	Quantity	Item	Page	Assembly	Pos.	Quantity
262104008	620	96060497	7	0.16	4002918	1026	90026841	27	36
262104008	620	96060497	8	0.105	400603508	672	968681408	251	2
262104008	862	917517908	35	0.26	402600208	67	917291608	108	4
262104308	50	965690708	6	1.7	402600208	100	917291708	108	4
262104308	660	969245308	(3)	1.78	402600508	856	917863208	15	4
262104308	680	969408008	11	4.7	404140208	757	10326323	13	1
262105108	480	917079908	(6)	0.8	4042020	207	90024729	7	2
262105108	480	917079908	(6)	0.8	4042020	1027	90026848	7	2
262105108	480	917079908	(6)	0.8	4042195	254	11347396	922	6
262105308	480	917079908	14	5.2	4042273	212	967787708	503	4
262105308	646	969443908	18	6.5	4042273	227	967787808	503	4
262107814	761	919075508	5	3.1	4042273	1013	96047485	503	4
262109108	678	967917908	10	0.72	4042273	1032	967789108	503	4
262109108	767	964560908	9	3.7	404293213	781	96000697	26	1
262182101	158	90025097	314	9.91	4043016	69	90029090	66	24
262182101	158	90025097	315	9.8	4043016	71	90029091	66	24
262201608	633	96034154	65	0.05	404309408	1001	90200134	61	24
283030708	891	919304308	28	4	404311808	69	90029090	17	18
283096108	894	919304308	184	1	404311808	71	90029091	17	18
283096108	1251	919219708	11	3	404313701	1003	90200207	7	12
283096108	1276	919220008	66	2	404317208	732	10413255	11	16
283096108	1302	919220108	11	2	4043173	361	10118060	11	2
283096108	1306	919220208	11	2	404324508	131	917076808	10	4
283096108	1309	919222708	11	3	404324508	841	919408908	3	2
288138108	1051	917333208	(1)	1	404324908	203	917438108	19	35
288153708	1276	919220008	62	2	404324908	206	90024489	3	35
288155308	139	96051604	7	2	404324908	223	917454008	19	35
288155308	1226	969944708	2	2	404324908	1022	917474008	19	35
288157308	542	919627908	47	1	404324908	1026	90026841	3	35
288169408	1094	919628208	141	2	404325608	1245	96038042	5	1
288176208	23	968660508	12	1	404339501	374	10116165	5	14
288177508	1092	919628208	53	3	404361208	733	10342823	4	4
288177508	1156	917178608	26	1	404361208	740	511308608	56	4
288183108	768	964561008	6	6	404361208	743	571362608	10	4
288199508	1052	917333208	166	2	404363008	727	11340741	43	4
380119808	1210	96063939	1	1	404400508	787	918064308	30	2
388283108	877	962563908	2	1	404402508	569	11211234	23	1
388283208	877	962563908	1	1	406210708	66	917291608	13	8
4000380	416	10143790	15	7	406210708	99	917291708	13	8
4000381	398	10141807	13	2	406210808	66	917291608	15	8
4000437	568	917080608	9	1	406210808	99	917291708	15	8
4000437	1268	96039026	2	2	406219808	1024	90028040	11	24
4000437	1269	96039027	2	2	406220708	204	90023098	31	24
4000437	1280	96037042	7	1	406220708	1023	90023100	31	24
4000461	341	12405454	5	2	406221108	1097	967946208	18	8
4000809	1276	919220008	89	4	406221408	281	96032892	301	2
400085903	153	90211005	41	3	406264008	66	917291608	12	35
400085903	1322	919222908	3	1	406264008	99	917291708	12	35
4001230	1050	917333208	24	1	406500214	514	96053633	35	4
400140908	1265	96039722	509	4	406500214	840	96029469	31	16
4001447	67	917291608	83	4	406506808	794	96033157	321	2
4001447	100	917291708	83	4	406527608	836	968646208	10	2
4001447	186	919082708	12	4	406527908	441	919551008	300	3
4002017	825	919159508	13	7	4065281	21	918005408	24	8
400208003	1001	90200134	76	3	406590105	834	967956208	15	9
4002601	740	511308608	23	4	406590105	1208	967937608	3	2
4002804	379	11368166	7	6	406602308	1229	919219508	24	6
4002886	610	10425291	35	4	406603008	1093	919628208	74	16
4002918	206	90024489	27	36	406604008	281	96032892	302	16
4002918	236	90200276	27	36	406605608	1022	917474008	20	8

Item	Page	Assembly	Pos.	Quantity	Item	Page	Assembly	Pos.	Quantity
406605808	66	917291608	19	40	413003008	777	96028393	69	2
406605808	99	917291708	19	40	413003108	784	969520208	4	1
406605808	203	917438108	20	8	413003208	67	917291608	85	4
406605808	223	917454008	20	8	413003208	100	917291708	85	4
406605808	996	917473608	30	8	413003208	1118	96048082	17	4
4078004	384	10127419	9	2	413004408	66	917291608	56	32
408311208	675	919972908	67	4	413004408	85	968727008	8	4
408400701	678	967917908	21	2	413004408	99	917291708	56	32
408400801	904	96028886	268	4	413004408	109	968668808	8	4
408400801	1082	968285208	268	4	413006208	688	96033320	(3)	32
408400801	1238	96035575	150	8	413006208	827	96047948	8	6
408400801	1290	96035579	150	4	420001014	67	917291608	107	4
408603508	470	918810308	33	4	420001014	100	917291708	107	4
408604008	117	918589408	27	2	420001014	258	540270514	79	4
408604008	186	919082708	40	8	420001014	281	96032892	375	18
408604008	488	918999008	57	2	420001014	487	918999008	38	41
408604008	493	968309908	30	2	420001014	595	967968208	5	8
408604008	499	969259908	23	4	420001114	755	919075408	45	16
408604008	862	917517908	37	8	420001114	781	96000697	27	1
408605708	799	919075608	8	4	420001901	69	90029090	53	16
408606201	28	969088908	11	8	420005414	454	96032910	(12)	4
408650508	1251	919219708	48	2	420050008	1265	96039722	507	9
408650608	281	96032892	329	2	420050108	55	967908108	(506)	1
408650608	1208	967937608	2	2	420050108	55	967908108	(506)	1
409706608	893	919304308	174	2	420050108	81	967971408	508	1
409706808	160	917081108	4	2	420050108	678	967917908	22	2
409706908	477	915587308	2	4	420050108	904	96028886	267	9
409706908	607	919297008	44	4	420050108	1082	968285208	267	9
409707008	149	968284308	9	4	420050108	1238	96035575	152	10
409710908	280	96032892	(5)	2	420050108	1262	96038564	504	1
409710908	466	96004224	7	2	420050108	1263	96038565	504	1
409710908	634	969118108	2	2	420050108	1265	96039722	516	1
409710908	636	96038209	2	1	420050108	1290	96035579	152	5
409710908	638	96038293	2	2	420050601	836	968646208	15	6
409710908	639	969054708	7	2	420050701	1224	968455908	8	18
409710908	640	969056008	7	2	420050801	282	96032892	388	8
409710908	641	969427208	7	2	420060201	834	967956208	26	19
409710908	642	969427308	7	2	420060201	838	96005701	6	4
409710908	643	96044249	2	2	420060705	203	917438108	26	16
409752408	717	96052492	415	4	420060705	223	917454008	26	16
409831208	494	968287308	3	12	420060705	224	968161808	19	4
409831208	495	96020149	6	4	420060705	446	919063308	25	56
410120308	789	968080908	17	2	420060705	633	96034154	125	2
410150008	660	969245308	11	1	420060705	834	967956208	16	32
410150008	678	967917908	44	1	420060705	1208	967937608	5	6
411505001	69	90029090	88	8	420600301	935	917190908	36	24
411505001	71	90029091	88	8	420600301	943	917333908	36	25
411530301	800	968397108	10	2	420600301	947	917078708	36	62
411530301	834	967956208	20	19	420600301	954	917078808	36	60
411530301	838	96005701	7	4	420600301	967	917079208	36	64
411903008	766	96000684	18	2	420600301	972	917571208	36	64
411903008	836	968646208	23	4	420600301	977	919086008	36	64
411903108	769	969848908	5	12	420600301	1094	919628208	124	50
411903108	836	968646208	20	4	420600301	1144	917085308	24	137
411903108	1208	967937608	4	4	420600301	1156	917178608	24	267
411903208	836	968646208	12	2	420600301	1229	919219508	48	4
411903308	800	968397108	7	4	421100608	1276	919220008	92	3
413002708	194	96062971	77	2	421100808	131	917076808	16	12
413002708	470	918810308	44	4	421101308	678	967917908	43	1
413002808	777	96028393	62	1	421102608	224	968161808	22	4

Item	Page	Assembly	Pos.	Quantity	Item	Page	Assembly	Pos.	Quantity
421601008	282	96032892	383	2	428012201	153	90211005	21	5
421801708	85	968727008	5	14	428020101	1314	96035475	6	1
421801708	109	968668808	5	14	428100308	258	540270514	21	1
421801708	195	968907308	5	5	428101508	309	11267361	11	1
421801708	196	968907408	5	3	428102208	260	570112908	12	1
421801708	497	968904008	6	4	428102408	27	11601184	12	1
421801708	614	918531108	8	4	428102508	256	11347399	4	1
421801708	755	919075408	32	2	428110201	69	90029090	61	2
421801708	1050	917333208	20	9	428110201	71	90029091	61	2
421801708	1067	967788408	307	2	430604708	789	968080908	7	1
421801908	282	96032892	389	8	430606308	569	11211234	24	2
421801908	286	96033379	351	4	430706808	302	571907208	13	2
421801908	459	919063408	32	10	431100201	999	90200131	21	1
421802108	282	96032892	385	116	431100201	1024	90028040	21	1
421802108	594	919140308	19	18	431103708	193	96062971	16	2
421802108	764	969752608	35	2	4320002	379	11368166	10	1
421802108	781	96000697	23	1	432003408	764	969752608	10	2
421861405	717	96052492	435	4	432003408	789	968080908	28	1
422005501	900	919391108	11	2	432003708	543	919627908	92	4
422005501	1060	917178708	4	2	4320051	1097	967946208	27	8
422007001	206	90024489	49	3	432006801	841	919408908	13	4
422007001	1026	90026841	49	3	432008708	186	919082708	38	16
422014001	258	540270514	23	3	432008708	1118	96048082	16	1
423910801	999	90200131	23	1	432013108	863	965575208	6	1
423910801	1024	90028040	23	1	433003608	834	967956208	39	2
423912001	72	933878901	39	4	433012101	1050	917333208	14	4
424000508	216	917452308	12	3	433100908	493	968309908	7	2
424000508	229	917452408	12	3	433100908	542	919627908	39	12
424000508	240	917452608	12	3	433100908	841	919408908	9	2
424000508	1016	917452808	12	3	433100908	891	919304308	17	4
424000508	1035	917452508	12	3	433100908	935	917190908	21	8
424100608	259	510230608	8	6	433100908	943	917333908	21	8
424100708	729	11314761	12	4	433100908	947	917078708	21	8
4242017	759	512349708	6	2	433100908	954	917078808	21	12
425100408	675	919972908	75	4	433100908	967	917079208	21	8
425100708	679	967917908	84	72	433100908	972	917571208	21	8
425220708	668	96051766	503	1	433100908	977	919086008	21	8
425220708	689	96033320	71	32	433100908	980	919219208	7	4
425220808	616	964837908	32	1	433100908	989	917191008	4	4
425220808	853	918470508	3	6	433100908	1051	917333208	61	10
428000808	1313	919222808	7	8	433100908	1093	919628208	102	8
428002908	258	540270514	13	1	433100908	1144	917085308	5	8
428002908	1251	919219708	24	2	433100908	1156	917178608	5	8
428006705	206	90024489	25	1	433100908	1214	919326208	7	2
428006705	236	90200276	25	1	433100908	1229	919219508	9	2
428006705	1026	90026841	25	1	433101208	22	918005408	80	1
428007508	543	919627908	66	2	433101208	66	917291608	38	6
428007508	547	967846208	10	1	433101208	99	917291708	38	6
428007508	1108	968026008	5	2	433101208	862	917517908	8	2
428008508	960	968190208	6	2	433101208	935	917190908	42	8
428009408	1051	917333208	92	2	433101208	943	917333908	42	8
428010508	1093	919628208	69	1	433101208	947	917078708	42	8
428010508	1113	968027908	4	2	433101208	954	917078808	42	8
428010508	1229	919219508	32	2	433101208	967	917079208	42	8
428010508	1275	919220008	56	1	433101208	972	917571208	42	8
428010508	1281	96032541	5	2	433101208	977	919086008	42	8
428010508	1282	96032582	4	2	433101208	980	919219208	16	8
428010508	1283	96032654	4	2	433101208	1214	919326208	34	2
428010708	542	919627908	(3)	2	433101208	1251	919219708	19	1
428011308	362	10122503	7	2	433101208	1276	919220008	94	1

Item	Page	Assembly	Pos.	Quantity	Item	Page	Assembly	Pos.	Quantity
433101208	1313	919222808	14	2	451226808	487	918999008	52	4
433102508	194	96062971	78	1	451226808	566	917080508	19	4
433102508	1052	917333208	127	2	451227408	487	918999008	50	4
433102508	1093	919628208	94	1	451237208	22	918005408	82	4
433102508	1173	968929808	4	1	451241208	891	919304308	24	4
433102508	1206	968838608	10	1	451418408	1098	967966108	5	1
433102808	21	918005408	51	8	451418408	1099	967966808	5	1
433102808	67	917291608	102	4	451422308	127	917076708	24	4
433102808	100	917291708	102	4	451426808	131	917076808	9	4
433102808	127	917076708	10	24	451430808	935	917190908	13	4
433102808	499	969259908	6	8	451430808	943	917333908	13	4
433102808	891	919304308	20	6	451430808	947	917078708	13	4
433102808	1207	967936408	5	1	451430808	967	917079208	13	4
433102808	1285	96037097	17	1	451430808	972	917571208	13	4
433102808	1287	96037098	15	1	451430808	977	919086008	13	4
433105008	186	919082708	36	2	451436208	1185	921723608	3	1
433105008	268	918861408	4	2	451436208	1186	921723708	3	1
433105008	892	919304308	120	2	451436708	22	918005408	83	1
433105008	1183	918900508	46	4	452541408	543	919627908	70	2
433105208	854	918369608	5	2	452548508	1103	967946308	9	3
433105308	1251	919219708	27	1	452549308	488	918999008	100	1
433200908	892	919304308	85	4	452550908	488	918999008	104	2
433201008	139	96051604	4	1	452554008	1276	919220008	106	1
433201608	491	968283208	51	1	452554108	1114	968028008	7	1
433201608	1051	917333208	89	2	453008308	891	919304308	19	4
433201608	1229	919219508	28	1	453008508	891	919304308	18	4
433206208	127	917076708	42	2	453008808	67	917291608	101	4
433206208	132	962009308	8	1	453008808	100	917291708	101	4
433206308	488	918999008	79	2	453020908	491	968283208	20	10
433206408	544	919627908	116	2	453021308	935	917190908	41	8
433206408	862	917517908	7	4	453021308	943	917333908	41	8
433206408	863	965575208	7	1	453021308	947	917078708	41	8
433206408	1214	919326208	30	4	453021308	954	917078808	41	8
433206608	487	918999008	30	2	453021308	967	917079208	41	8
434000208	217	10802061	5	1	453021308	972	917571208	41	8
434006601	69	90029090	92	1	453021308	977	919086008	41	8
434006601	71	90029091	92	1	453021308	980	919219208	15	8
450019108	119	96016050	3	2	453022108	147	918011308	55	14
450022208	1333	96034669	3	2	453022308	491	968283208	7	7
450023208	891	919304308	59	2	453030308	1275	919220008	57	1
450023208	1051	917333208	104	2	453031808	67	917291608	75	2
450023708	918	96038419	2	1	453031808	100	917291708	75	2
450023708	1276	919220008	76	1	453031908	1281	96032541	7	1
450023708	1330	96031241	2	1	453032008	224	968161808	9	2
450037808	1097	967946208	8	3	453032008	756	919075408	76	2
451000208	1207	967936408	1	1	453032708	127	917076708	22	4
451222208	249	917645608	4	4	453032708	799	919075608	3	2
451222208	491	968283208	13	20	453032708	893	919304308	129	2
451222208	863	965575208	10	1	4600021	66	917291608	48	4
451222408	21	918005408	52	8	4600021	99	917291708	48	4
451222408	127	917076708	9	24	4600021	543	919627908	58	8
451222408	892	919304308	88	12	4600021	566	917080508	14	8
451222408	1214	919326208	20	14	4600021	891	919304308	23	20
451222508	1167	967957508	11	1	4600146	66	917291608	20	44
451222508	1229	919219508	(3)	1	4600146	99	917291708	20	44
451222508	1316	96013389	9	1	4600146	281	96032892	380	2
451223008	1125	969396608	16	4	4600199	147	918011308	24	8
451223108	488	918999008	87	4	4600199	199	917077708	10	8
451223108	499	969259908	7	8	4600222	282	96032892	387	16
451226608	147	918011308	18	4	4600242	281	96032892	379	8

Item	Page	Assembly	Pos.	Quantity	Item	Page	Assembly	Pos.	Quantity
4600319	608	919297008	70	1	470030408	76	967787408	625	1
4600328	863	965575208	11	2	470030408	103	967787508	627	1
4600328	1183	918900508	19	2	470030408	572	967788008	615	1
4600552	1013	96047485	322	4	470030408	720	96052492	726	3
4600577	69	90029090	21	12	470030408	922	96047486	620	4
4600577	71	90029091	21	12	470030408	1068	967788408	640	3
4600601	69	90029090	52	16	470030508	76	967787408	609	1
4600601	71	90029091	52	16	470030508	103	967787508	609	1
4600604	268	918861408	41	4	470030608	76	967787408	605	1
4600604	594	919140308	8	4	470030608	103	967787508	611	1
4600785	66	917291608	24	4	470030608	720	96052492	758	4
4600785	99	917291708	24	4	470030608	794	96033157	607	2
4600871	286	96033379	306	4	470030608	1132	967788608	613	3
4601105	349	10137051	6	2	470030708	720	96052492	773	5
4601499	1010	11161917	20	1	470030708	1068	967788408	642	2
463000103	153	90211005	56	3	470030708	1162	967788808	611	1
463000303	206	90024489	38	3	470030808	76	967787408	607	1
463000303	236	90200276	38	3	470030808	103	967787508	612	1
463000303	1026	90026841	38	3	470030808	720	96052492	761	3
4635148	996	917473608	50	4	470030808	922	96047486	607	5
4635246	291	10873653	9	1	470030908	720	96052492	757	14
4635422	199	917077708	16	4	470030908	848	96043277	611	1
4635422	755	919075408	14	2	470030908	922	96047486	610	1
470002508	902	12101591	44	1	470030908	1068	967788408	622	2
470010108	36	969731708	659	2	470031008	35	969731708	631	1
470010108	169	969733008	608	1	470032408	923	96047486	653	2
470010108	720	96052492	756	2	470032508	36	969731708	662	2
470010208	719	96052492	665	1	470032508	721	96052492	829	1
470010308	35	969731708	622	2	470032508	923	96047486	621	4
470010308	923	96047486	641	1	470032508	1068	967788408	633	3
470010308	1042	96006590	600	1	470032708	35	969731708	628	10
470010308	1178	968883408	606	1	470032708	170	969733008	618	2
470010408	579	96066595	12	1	470032708	1132	967788608	601	5
470010508	923	96047486	642	3	470032708	1162	967788808	610	1
470010608	721	96052492	837	1	470032908	721	96052492	865	2
470010808	36	969731708	680	2	470032908	923	96047486	647	2
470010808	170	969733008	642	2	470032908	1068	967788408	641	2
470010808	264	967787908	622	1	470033008	553	968513208	619	8
470011108	923	96047486	639	1	470033008	719	96052492	718	2
470011308	35	969731708	605	3	470033008	923	96047486	623	3
470011308	76	967787408	624	1	470033008	1067	967788408	615	1
470011308	103	967787508	626	1	470033108	35	969731708	609	12
470011308	212	967787708	606	1	470033108	76	967787408	608	2
470011308	227	967787808	604	1	470033108	103	967787508	613	2
470011308	243	968081908	625	1	470033108	719	96052492	678	29
470011308	1013	96047485	623	1	470033108	848	96043277	610	1
470011308	1032	967789108	604	1	470033108	922	96047486	602	7
470011308	1042	96006590	602	1	470033108	1032	967789108	618	2
470011308	1068	967788408	654	1	470033108	1068	967788408	621	2
470011308	1132	967788608	611	1	470033108	1132	967788608	600	14
470011408	719	96052492	714	4	470033108	1162	967788808	609	8
470011408	1068	967788408	646	1	470033208	848	96043277	612	1
470011508	572	967788008	631	1	470033208	922	96047486	603	1
470011508	721	96052492	846	3	470200708	238	90200533	9	1
470030308	36	969731708	686	1	470200708	1028	90028042	39	1
470030308	553	968513208	614	2	470230308	607	919297008	37	1
470030308	720	96052492	746	13	470230308	720	96052492	747	5
470030308	922	96047486	613	5	470230308	844	968562908	605	2
470030308	1032	967789108	611	1	470230408	553	968513208	624	2
470030408	36	969731708	675	2	470230408	1068	967788408	636	1

Item	Page	Assembly	Pos.	Quantity	Item	Page	Assembly	Pos.	Quantity
470230508	169	969733008	603	1	470432508	1150	967788708	603	1
470230608	280	96032892	131	1	470432508	1162	967788808	607	1
470230608	794	96033157	600	1	470432708	721	96052492	863	1
470230708	1068	967788408	639	1	470432908	553	968513208	607	1
470230808	243	968081908	623	1	470432908	721	96052492	801	2
470230808	719	96052492	695	1	470432908	1068	967788408	638	1
470230808	1068	967788408	624	1	470433008	76	967787408	603	4
470231108	848	96043277	609	1	470433008	103	967787508	608	4
470231408	719	96052492	716	2	470433008	170	969733008	619	4
470232408	36	969731708	676	2	470433008	719	96052492	681	6
470232408	1068	967788408	629	1	470433008	922	96047486	604	2
470232608	35	969731708	648	6	470433008	1068	967788408	625	5
470232608	572	967788008	600	1	470700208	76	967787408	626	1
470232608	1068	967788408	652	1	470700208	103	967787508	625	1
470233008	719	96052492	706	2	470700208	170	969733008	620	2
470233008	1068	967788408	623	1	470700208	212	967787708	607	1
470233408	169	969733008	604	2	470700208	227	967787808	608	1
470233408	243	968081908	607	2	470700208	243	968081908	608	1
470233408	719	96052492	696	4	470700208	572	967788008	630	1
470233408	1132	967788608	614	2	470700208	718	96052492	650	14
470400708	208	90024490	4	1	470700208	1013	96047485	600	1
470400708	208	90024490	11	1	470700208	1032	967789108	600	1
470400708	237	90200528	4	1	470701614	212	967787708	624	1
470400708	1028	90028042	4	2	470701614	227	967787808	624	1
470430008	560	917691308	18	1	470701614	244	968081908	636	1
470430008	721	96052492	847	3	470701614	1013	96047485	626	1
470430308	720	96052492	754	13	470701614	1033	967789108	630	1
470430308	844	968562908	604	2	470900808	140	96064795	3	3
470430408	170	969733008	636	2	470901808	140	96064795	4	3
470430408	720	96052492	780	5	470901908	140	96064795	5	2
470430408	1068	967788408	635	1	471004514	122	967787608	605	4
470430508	76	967787408	604	1	471004514	170	969733008	614	2
470430508	103	967787508	610	1	471004514	572	967788008	626	1
470430508	170	969733008	637	1	471004514	719	96052492	704	4
470430508	721	96052492	810	1	471030108	794	96033157	630	1
470430608	720	96052492	734	4	471030208	718	96052492	638	1
470430608	1132	967788608	610	2	471030508	76	967787408	616	4
470430708	35	969731708	642	1	471030508	103	967787508	618	4
470430708	720	96052492	789	2	471030508	243	968081908	606	2
470430708	1067	967788408	614	2	471030508	718	96052492	634	3
470430708	1150	967788708	606	1	471030708	170	969733008	630	3
470430708	1162	967788808	608	1	471030808	170	969733008	615	1
470430808	76	967787408	602	2	471030808	553	968513208	605	1
470430808	103	967787508	607	2	471030808	721	96052492	806	1
470430808	720	96052492	796	2	471030808	922	96047486	616	2
470430808	923	96047486	627	1	471030808	1032	967789108	609	1
470430808	1067	967788408	618	2	471030808	1068	967788408	627	6
470431408	719	96052492	677	19	471030908	718	96052492	645	2
470431408	922	96047486	611	1	471031008	35	969731708	641	3
470431408	1068	967788408	626	1	471031008	136	96005686	52	1
470431508	719	96052492	709	2	471031008	212	967787708	612	1
470431508	922	96047486	606	1	471031008	264	967787908	619	1
470432308	922	96047486	619	1	471031008	721	96052492	845	3
470432308	1068	967788408	632	1	471031108	590	967967608	7	2
470432508	122	967787608	603	4	471031108	718	96052492	622	3
470432508	170	969733008	613	1	471031108	794	96033157	605	4
470432508	572	967788008	602	1	471031208	35	969731708	617	8
470432508	923	96047486	654	1	471031208	243	968081908	619	1
470432508	1067	967788408	620	1	471031208	264	967787908	603	4
470432508	1132	967788608	609	2	471031308	76	967787408	620	4

Item	Page	Assembly	Pos.	Quantity	Item	Page	Assembly	Pos.	Quantity
471031308	103	967787508	621	4	471034808	1033	967789108	627	1
471031308	718	96052492	619	3	471035308	572	967788008	625	1
471031408	720	96052492	778	2	471035308	719	96052492	689	15
471031508	212	967787708	615	1	471035308	1068	967788408	647	2
471031508	227	967787808	619	1	471037008	170	969733008	628	3
471031508	718	96052492	617	12	471037508	579	96066595	14	2
471031508	1032	967789108	602	1	471037508	721	96052492	853	2
471031608	720	96052492	742	1	471039308	518	91000493	3	1
471031808	718	96052492	620	13	471039308	825	919159508	9	1
471031908	718	96052492	616	5	471039408	812	91000228	38	1
471032108	35	969731708	626	1	471039508	812	91000228	36	1
471032108	218	917451408	2	1	471039608	170	969733008	646	1
471032108	560	917691308	12	6	471039608	212	967787708	618	2
471032108	607	919297008	25	26	471039608	227	967787808	615	2
471032108	678	967917908	41	1	471039608	243	968081908	601	2
471032108	719	96052492	679	10	471039608	553	968513208	612	4
471032108	794	96033157	615	1	471039608	719	96052492	675	25
471032108	923	96047486	633	3	471039608	844	968562908	600	7
471032108	930	917692108	6	6	471039608	922	96047486	618	2
471032108	1017	917481408	2	1	471039608	1014	96047485	631	2
471032108	1038	917478608	2	1	471039608	1032	967789108	613	2
471032108	1083	917692208	6	2	471039708	76	967787408	622	4
471032208	720	96052492	740	6	471039708	103	967787508	616	4
471032308	720	96052492	792	1	471039708	170	969733008	629	3
471032608	35	969731708	654	1	471039708	212	967787708	619	1
471032608	227	967787808	612	1	471039708	227	967787808	618	1
471032608	718	96052492	600	1	471039708	243	968081908	618	2
471032608	1013	96047485	616	1	471039708	264	967787908	609	1
471032708	170	969733008	622	1	471039708	721	96052492	803	1
471032708	721	96052492	836	1	471039708	794	96033157	609	2
471032708	1068	967788408	628	1	471039708	1013	96047485	614	1
471032808	719	96052492	670	7	471039708	1032	967789108	603	1
471032808	1175	968883308	603	2	471039808	718	96052492	621	3
471032808	1178	968883408	603	2	471039808	794	96033157	611	1
471033008	264	967787908	611	1	471039908	718	96052492	647	7
471033108	35	969731708	630	6	471039908	794	96033157	620	1
471033208	36	969731708	679	1	471900308	719	96052492	687	2
471033208	122	967787608	606	4	471900408	719	96052492	667	1
471033208	170	969733008	616	2	471900508	922	96047486	617	1
471033208	264	967787908	600	2	471900608	264	967787908	620	1
471033208	572	967788008	622	1	471900608	719	96052492	710	5
471033208	719	96052492	680	21	471900708	36	969731708	682	1
471033308	718	96052492	643	2	471900708	719	96052492	673	1
471033408	35	969731708	623	2	471900908	720	96052492	736	1
471033408	719	96052492	672	1	471901108	170	969733008	625	1
471033608	35	969731708	618	2	471901108	721	96052492	820	2
471033608	718	96052492	663	2	471901208	721	96052492	833	2
471033808	719	96052492	699	5	471901208	1068	967788408	645	2
471033808	1068	967788408	650	4	471901308	264	967787908	608	2
471034408	718	96052492	660	3	471901308	719	96052492	711	7
471034508	35	969731708	612	3	471901308	1013	96047485	615	1
471034708	35	969731708	611	3	471901308	1032	967789108	607	1
471034708	718	96052492	615	12	471901508	718	96052492	655	5
471034808	170	969733008	654	1	471901808	122	967787608	607	4
471034808	212	967787708	613	2	471901808	572	967788008	609	1
471034808	227	967787808	613	2	471901908	35	969731708	629	2
471034808	243	968081908	620	2	471902008	607	919297008	35	1
471034808	572	967788008	605	1	471902108	1014	96047485	633	1
471034808	719	96052492	722	4	471902308	720	96052492	766	2
471034808	1013	96047485	628	1	471902308	794	96033157	621	1

Item	Page	Assembly	Pos.	Quantity	Item	Page	Assembly	Pos.	Quantity
471903208	718	96052492	633	2	472531808	212	967787708	601	3
471903608	718	96052492	614	5	472531808	227	967787808	602	3
471903608	1068	967788408	649	1	472531808	243	968081908	609	4
471903808	720	96052492	744	1	472531808	719	96052492	693	8
471904308	243	968081908	624	1	472531808	922	96047486	601	4
471904308	553	968513208	604	1	472531808	1013	96047485	610	2
471904308	719	96052492	668	6	472531808	1032	967789108	621	1
471904308	844	968562908	602	1	472531808	1067	967788408	611	10
471904508	923	96047486	637	4	472531808	1150	967788708	607	8
472032308	794	96033157	601	1	472531808	1162	967788808	601	8
472201108	208	90024490	3	1	473230508	35	969731708	633	1
472201108	208	90024490	22	1	473230608	755	919075408	12	2
472300414	170	969733008	638	1	473230808	1068	967788408	630	1
472300414	721	96052492	858	1	473230808	1175	968883308	601	2
472330208	35	969731708	658	2	473230808	1178	968883408	601	2
472330208	76	967787408	621	4	473231008	720	96052492	783	4
472330208	103	967787508	622	4	473231008	1175	968883308	602	2
472330208	170	969733008	655	1	473231008	1178	968883408	602	2
472330208	212	967787708	626	2	473231208	572	967788008	603	1
472330208	227	967787808	626	2	473231408	719	96052492	719	2
472330208	243	968081908	621	6	473300208	35	969731708	625	1
472330208	553	968513208	602	3	473300208	720	96052492	748	2
472330208	719	96052492	698	14	474001008	1067	967788408	605	1
472330208	1013	96047485	612	1	474001108	721	96052492	813	1
472330208	1032	967789108	615	2	474031408	721	96052492	812	1
472331208	170	969733008	651	1	474031408	1067	967788408	602	2
472331208	607	919297008	27	1	474032608	170	969733008	643	1
472331208	718	96052492	637	3	474032608	721	96052492	822	1
472331208	930	917692108	9	1	474032608	1067	967788408	606	1
472331908	76	967787408	601	4	474032808	721	96052492	823	1
472331908	103	967787508	601	4	474032908	721	96052492	821	1
472331908	169	969733008	612	1	474032908	1067	967788408	604	1
472331908	243	968081908	611	1	474033008	721	96052492	811	4
472331908	719	96052492	694	6	474033008	1067	967788408	609	1
472331908	922	96047486	600	2	474906608	169	969733008	503	1
472331908	1067	967788408	608	5	474907308	718	96052492	582	2
472331908	1150	967788708	608	8	474907608	721	96052492	842	1
472331908	1162	967788808	602	8	475001808	902	12101591	35	1
472430408	35	969731708	634	1	475002908	902	12101591	34	1
472430408	720	96052492	794	2	475030208	35	969731708	600	8
472431208	721	96052492	814	3	475030208	578	91002846	11	1
472431808	720	96052492	730	1	475030208	721	96052492	805	1
472431808	923	96047486	638	1	475030508	36	969731708	689	1
472530608	720	96052492	777	3	475031008	170	969733008	632	1
472531508	160	917081108	11	1	475031008	718	96052492	657	2
472531508	170	969733008	647	2	475031108	1013	96047485	618	1
472531508	244	968081908	635	1	475031108	1032	967789108	608	1
472531508	560	917691308	21	2	475031308	35	969731708	607	4
472531508	572	967788008	629	1	475031308	720	96052492	735	1
472531508	607	919297008	26	6	475031508	553	968513208	601	2
472531508	660	969245308	13	1	475031508	719	96052492	724	3
472531508	678	967917908	40	1	475031608	76	967787408	632	1
472531508	718	96052492	636	17	475031608	103	967787508	634	1
472531508	794	96033157	613	3	475031608	243	968081908	616	8
472531508	923	96047486	632	3	475031708	243	968081908	615	2
472531508	1013	96047485	601	1	475031708	720	96052492	787	1
472531508	1032	967789108	624	1	475031808	720	96052492	798	1
472531808	76	967787408	600	4	475031808	923	96047486	629	2
472531808	103	967787508	600	4	475031908	35	969731708	637	2
472531808	170	969733008	644	1	475032508	122	967787608	601	4

Item	Page	Assembly	Pos.	Quantity	Item	Page	Assembly	Pos.	Quantity
475032508	170	969733008	617	1	475431808	721	96052492	857	2
475032508	923	96047486	634	1	475431808	1180	968883508	602	1
475032508	1042	96006590	601	1	475432008	572	967788008	628	1
475032508	1068	967788408	651	2	475432008	719	96052492	703	5
475032908	923	96047486	625	2	475432308	35	969731708	652	1
475032908	1032	967789108	619	1	475432308	721	96052492	867	1
475033008	718	96052492	632	2	475432508	719	96052492	701	4
475033008	923	96047486	650	1	475432608	720	96052492	737	5
475033708	553	968513208	606	2	475432708	170	969733008	652	1
475033708	572	967788008	604	2	475432708	572	967788008	632	2
475034008	721	96052492	799	2	475432708	721	96052492	830	1
475034008	923	96047486	636	5	475432708	1068	967788408	637	2
475131308	76	967787408	606	1	475433108	264	967787908	614	1
475131308	103	967787508	602	1	475433108	719	96052492	712	10
475132008	720	96052492	784	1	475433108	1132	967788608	605	1
475133408	721	96052492	826	1	475433108	1150	967788708	602	1
475407208	720	96052492	731	4	475433108	1162	967788808	603	1
475407208	922	96047486	612	1	475433308	36	969731708	673	2
475408108	719	96052492	682	3	475433308	721	96052492	862	1
475430108	76	967787408	633	1	475433308	1067	967788408	616	1
475430108	103	967787508	633	1	475433308	1178	968883408	604	1
475430108	721	96052492	839	1	475433508	122	967787608	602	4
475430108	812	91000228	32	1	475433508	170	969733008	623	1
475430208	794	96033157	616	1	475433508	572	967788008	601	1
475430308	721	96052492	807	2	475433508	923	96047486	651	1
475430308	1132	967788608	607	1	475433608	212	967787708	611	1
475430408	36	969731708	677	1	475433608	227	967787808	611	1
475430408	922	96047486	605	2	475433608	243	968081908	612	1
475430408	1033	967789108	626	1	475433608	1013	96047485	607	1
475430508	76	967787408	612	4	475433608	1032	967789108	616	1
475430508	103	967787508	605	4	475433708	721	96052492	864	1
475430508	720	96052492	771	5	475434008	572	967788008	608	1
475430508	1068	967788408	634	2	475434108	721	96052492	835	1
475430808	1150	967788708	605	1	475434208	169	969733008	610	4
475430808	1162	967788808	605	1	475434208	719	96052492	683	3
475430908	243	968081908	622	1	475434308	169	969733008	606	5
475430908	721	96052492	840	2	475434308	721	96052492	868	1
475431208	35	969731708	635	2	475434308	923	96047486	648	1
475431208	719	96052492	708	5	475434808	35	969731708	621	1
475431308	718	96052492	656	17	475435008	721	96052492	866	2
475431308	922	96047486	615	2	475435008	923	96047486	649	1
475431308	1067	967788408	600	1	475435308	720	96052492	727	4
475431408	36	969731708	672	2	475435408	720	96052492	786	1
475431408	76	967787408	627	1	475435408	923	96047486	628	1
475431408	103	967787508	629	1	475435508	720	96052492	788	3
475431408	169	969733008	609	1	475435608	264	967787908	610	1
475431408	212	967787708	620	1	475435608	721	96052492	827	1
475431408	227	967787808	620	1	475435708	35	969731708	604	2
475431408	243	968081908	633	1	475435708	76	967787408	610	1
475431408	719	96052492	723	8	475435708	103	967787508	624	1
475431408	795	96033157	631	1	475435708	212	967787708	603	1
475431408	844	968562908	601	2	475435708	227	967787808	606	1
475431408	1014	96047485	630	1	475435708	720	96052492	793	1
475431408	1033	967789108	629	1	475435708	1013	96047485	620	1
475431508	36	969731708	664	1	475435708	1032	967789108	605	1
475431508	721	96052492	838	1	475435708	1067	967788408	617	1
475431608	720	96052492	763	3	475436008	720	96052492	775	5
475431608	1067	967788408	603	1	475436108	35	969731708	643	1
475431708	720	96052492	732	2	475436108	720	96052492	791	1
475431808	170	969733008	639	3	475436108	1067	967788408	613	2

Item	Page	Assembly	Pos.	Quantity	Item	Page	Assembly	Pos.	Quantity
475436308	36	969731708	669	1	477401508	795	96033157	633	1
475436308	76	967787408	629	1	477401608	721	96052492	809	2
475436308	103	967787508	631	1	477401708	170	969733008	640	1
475436308	243	968081908	634	1	477401808	721	96052492	819	1
475436308	720	96052492	733	4	477401908	720	96052492	759	3
475436308	1132	967788608	612	1	477402608	170	969733008	634	3
475436308	1180	968883508	601	1	477402608	328	968652008	2	1
475436708	719	96052492	690	4	477510101	729	11314761	15	1
475436708	848	96043277	608	1	477510501	207	90024729	10	4
475500408	720	96052492	755	2	477510501	729	11314761	22	1
475600908	794	96033157	618	1	477510501	1003	90200207	8	8
475601508	35	969731708	632	1	477511301	69	90029090	79	8
475601508	170	969733008	648	1	477511301	71	90029091	79	4
475601508	264	967787908	613	1	477511501	69	90029090	77	2
475601508	718	96052492	635	11	477511501	71	90029091	77	2
475601508	923	96047486	631	3	477511501	206	90024489	68	3
475601508	1132	967788608	604	1	477511501	208	90024490	39	1
475601508	1150	967788708	601	1	477511501	237	90200528	39	1
475601508	1162	967788808	604	1	477511501	238	90200533	39	1
475602608	170	969733008	645	1	477511501	1001	90200134	93	1
475602608	243	968081908	600	1	477511501	1026	90026841	68	2
475602608	718	96052492	601	19	477511601	69	90029090	69	2
475602608	1068	967788408	631	5	477511601	71	90029091	69	2
475603008	720	96052492	774	1	477700208	170	969733008	635	3
475603408	35	969731708	601	4	477700408	720	96052492	782	2
475603408	1132	967788608	603	4	477700408	795	96033157	634	1
475603408	1150	967788708	600	4	477700508	721	96052492	808	2
475603408	1162	967788808	600	4	477700708	721	96052492	818	1
476607808	721	96052492	834	3	477700808	170	969733008	641	1
476610208	721	96052492	843	1	477700908	720	96052492	760	3
476611408	264	967787908	618	1	477701108	553	968513208	623	2
476611508	122	967787608	604	8	477701108	721	96052492	860	1
476611708	721	96052492	849	2	477701608	553	968513208	621	3
476630908	1013	96047485	622	1	477701808	721	96052492	816	1
477100308	607	919297008	32	2	477704008	118	512391108	25	4
477101408	160	917081108	16	1	477704008	170	969733008	658	1
477101408	232	917451208	76	2	477704008	175	11341035	22	4
477101408	560	917691308	15	9	477704008	212	967787708	628	1
477101408	607	919297008	15	28	477704008	227	967787808	628	1
477101408	794	96033157	550	3	477704008	608	919297008	71	2
477101408	930	917692108	11	2	477704008	718	96052492	661	9
477101408	1038	917478608	10	1	477704008	723	11211288	33	2
477101408	1083	917692208	8	1	477704008	732	10413255	200	4
477102808	328	968652008	3	1	477704008	740	511308608	2	3
477400108	160	917081108	15	1	477704008	1014	96047485	632	1
477400108	218	917451408	3	1	477704008	1033	967789108	632	1
477400108	232	917451208	75	2	477704008	1074	967421008	61	4
477400108	560	917691308	17	9	477704077	569	11211234	27	2
477400108	607	919297008	28	28	477704077	727	11340741	33	2
477400108	794	96033157	614	3	477704108	118	512391108	26	2
477400108	930	917692108	7	7	477704108	175	11341035	23	4
477400108	1017	917481408	3	1	477704108	212	967787708	614	1
477400108	1038	917478608	3	1	477704108	214	11181960	11	1
477400108	1083	917692208	7	2	477704108	227	967787808	617	1
477400608	553	968513208	622	2	477704108	719	96052492	676	2
477400608	721	96052492	859	1	477704108	1013	96047485	625	1
477400908	553	968513208	620	3	477704108	1032	967789108	610	1
477401008	721	96052492	817	1	477704108	1068	967788408	643	1
477401508	607	919297008	33	2	477704108	1074	967421008	62	1
477401508	720	96052492	781	2	477704208	35	969731708	649	2

Item	Page	Assembly	Pos.	Quantity	Item	Page	Assembly	Pos.	Quantity
477704208	175	11341035	24	2	482530814	718	96052492	629	9
477704208	214	11181960	12	2	482530814	848	96043277	606	1
477704208	569	11211234	29	1	482530814	922	96047486	609	1
477704308	264	967787908	612	1	482530814	1067	967788408	610	3
477704308	304	10009378	19	2	482530914	718	96052492	651	9
477704308	718	96052492	654	1	482530914	922	96047486	608	1
477704308	794	96033157	604	1	482531614	719	96052492	700	12
477704308	1027	90026848	11	9	485438414	721	96052492	848	1
477704377	207	90024729	11	6	485529714	317	11320826	370	10
477704408	280	96032892	124	1	4900000	66	917291608	16	86
477704508	718	96052492	618	1	4900000	99	917291708	16	86
477704508	794	96033157	612	2	4900093	153	90211005	27	8
477704608	36	969731708	666	1	4900093	153	90211005	75	12
477704608	169	969733008	600	1	4900262	384	10127419	6	3
477704608	718	96052492	662	4	4900262	389	10143726	(1)	27
477704608	732	10413255	202	2	4901022	1103	967946308	8	16
477704608	1073	11213423	(66)	1	4901159	319	11314599	(3)	4
477704608	1075	967421108	66	2	490129703	935	917190908	50	13
477704708	723	11211288	32	1	490129703	943	917333908	47	13
477704708	727	11340741	32	1	4901428	327	96004429	4	1
477704708	732	10413255	201	2	4901531	733	10342823	19	4
477704708	1074	967421008	65	2	4901595	854	918369608	8	8
477704708	1075	967421108	65	2	4901732	203	917438108	28	8
477704808	72	933878901	62	3	4901732	223	917454008	28	8
477704808	718	96052492	626	4	4901732	224	968161808	21	4
477704908	206	90024489	69	1	4901782	487	918999008	42	8
477704908	236	90200276	69	1	4901823	441	919551008	305	8
477704908	929	11347373	12	1	4901939	1232	96038863	6	1
477704908	1026	90026841	69	1	4902030	1001	90200134	79	24
477705108	590	967967608	6	2	4902174	856	917863208	7	32
477705208	212	967787708	609	1	4902326	543	919627908	82	16
477705208	227	967787808	610	1	4902326	1107	967983208	12	2
477705208	720	96052492	768	2	4902329	1001	90200134	27	16
477705208	1013	96047485	609	1	491100814	848	96043277	607	1
477705208	1032	967789108	622	1	4980273	397	11364209	4	3
477705508	794	96033157	629	2	4980305	1082	968285208	(4)	2
477705608	569	11211234	28	1	4980365	417	10146947	11	1
477705708	718	96052492	630	3	4980736	372	10122940	5	1
477705808	76	967787408	619	8	4980853	344	9078462	14	2
477705808	103	967787508	620	8	4980973	434	10126182	7	2
477705808	236	90200276	68	3	4980995	342	12405456	8	10
477705808	718	96052492	627	4	4981029	327	96004429	3	2
477705808	1028	90028042	28	1	4981033	406	10143277	6	1
482330814	35	969731708	638	2	4981088	401	11348849	10	3
482330814	720	96052492	765	3	4981172	414	10141720	11	4
482331814	720	96052492	728	4	4981172	415	10141721	11	4
482331814	923	96047486	640	1	4981178	390	10122793	3	1
482430314	76	967787408	615	4	4981178	391	10154796	8	1
482430314	103	967787508	615	4	500414708	756	919075408	82	1
482430314	169	969733008	607	1	500432508	45	511497508	22	2
482430314	719	96052492	669	2	5005199	608	919297008	75	9
482431114	718	96052492	658	12	5005219	812	91000228	22	6
482431314	720	96052492	753	2	5005219	1094	919628208	126	4
482431414	36	969731708	687	1	5005219	1144	917085308	63	4
482431514	264	967787908	616	1	5005219	1156	917178608	63	4
482431514	720	96052492	729	1	500713708	1098	967966108	6	2
482431614	923	96047486	644	1	500713708	1099	967966808	6	2
482431814	169	969733008	611	1	500917508	151	918367008	6	9
482431814	719	96052492	715	1	500917508	836	968646208	11	2
482530814	36	969731708	678	1	5009648	1010	11161917	41	1

Item	Page	Assembly	Pos.	Quantity	Item	Page	Assembly	Pos.	Quantity
501204208	179	510401908	16	2	510412908	716	96052492	165	2
501243708	180	471030708	1	1	510412908	1178	968883408	151	1
501243708	812	91000228	(1)	1	510438508	715	96052492	160	1
501500908	119	96016050	6	4	510468708	715	96052492	163	3
501507014	254	11347396	141	0.7	510501008	280	96032892	129	1
501507014	256	11347399	200	0.3	510510908	218	917451408	7	1
501507214	254	11347396	142	0.8	510510908	1017	917481408	7	0.75
501507214	256	11347399	201	0.4	510510908	1038	917478608	9	0.75
501507314	254	11347396	143	1	510569608	136	96005686	51	1
501507314	256	11347399	202	1	510569908	594	919140308	24	1
501532014	254	11347396	9	1	510586608	35	969731708	500	24
501562308	206	90024489	62	36	510586608	718	96052492	578	24
501562308	1026	90026841	62	36	510586708	35	969731708	501	12
502041701	1003	90200207	20	1	510586708	76	967787408	501	8
502045808	1003	90200207	(7)	22	510586708	103	967787508	501	8
502045908	1003	90200207	(8)	22	510586708	169	969733008	(1)	1
502046408	1003	90200207	(6)	7	510586708	169	969733008	553	6
502618908	487	918999008	37	40	510586708	212	967787708	501	2
502618908	761	919075508	24	6	510586708	227	967787808	501	2
502618908	790	964588408	9	2	510586708	243	968081908	501	4
502618908	1097	967946208	24	8	510586708	282	96032892	402	1
502640508	1098	967966108	15	1	510586708	331	511516208	1	1
502640508	1099	967966808	15	1	510586708	717	96052492	411	20
502651408	796	502657308	2	1	510586708	718	96052492	(1)	1
502655808	794	96033157	162	1	510586708	1013	96047485	501	2
502657308	794	96033157	52	1	510586708	1032	967789108	501	2
502661608	794	96033157	152	1	510586908	718	96052492	577	8
502662808	794	96033157	155	1	510587008	717	96052492	405	6
502806508	42	96028333	1	1	510587008	718	96052492	(1)	1
502807308	212	967787708	(1)	1	510587008	718	96052492	(1)	1
502921908	794	96033157	161	2	510587008	721	96052492	(1)	1
502923708	510	96061088	40	4	510587508	169	969733008	502	12
502923877	510	96061088	41	4	510587808	169	969733008	504	6
502932508	576	965527508	3	1	510587908	282	96032892	401	2
502932508	794	96033157	307	8	510587908	282	96032892	(1)	1
502932908	576	965527508	4	1	510588208	76	967787408	500	16
502932908	794	96033157	308	8	510588208	103	967787508	500	16
502940108	576	965527508	6	1	510598908	282	96032892	403	2
502946108	794	96033157	623	1	510599208	282	96032892	413	2
502987108	794	96033157	160	1	510599608	34	969731708	213	1
503199001	207	90024729	(1)	11	510599608	212	967787708	213	1
504006408	317	11320826	480	7	510599608	227	967787808	213	1
510108201	69	90029090	93	1	510599608	243	968081908	213	1
510108201	71	90029091	93	1	510599608	716	96052492	213	1
510230608	249	917645608	2	1	510599608	1013	96047485	213	1
510235408	151	918367008	2	3	510599708	572	967788008	214	2
510401908	169	969733008	171	1	510599708	716	96052492	214	2
510403408	1178	968883408	150	1	510629008	76	967787408	614	4
510408708	212	967787708	153	1	510629008	103	967787508	614	4
510408708	227	967787808	180	1	510629008	170	969733008	656	1
510408708	243	968081908	153	1	510629008	212	967787708	623	2
510408708	1013	96047485	153	1	510629008	227	967787808	622	2
510408708	1032	967789108	153	1	510629008	243	968081908	602	3
510409808	716	96052492	178	1	510629008	718	96052492	624	7
510412108	922	96047486	150	2	510629008	1013	96047485	613	1
510412408	34	969731708	183	1	510629008	1032	967789108	620	2
510412408	715	96052492	159	6	510629008	1132	967788608	608	1
510412408	844	968562908	151	1	510629008	1150	967788708	604	1
510412408	1013	96047485	151	1	510629008	1162	967788808	606	1
510412908	34	969731708	164	1	510629508	716	96052492	182	5

Item	Page	Assembly	Pos.	Quantity	Item	Page	Assembly	Pos.	Quantity
510629508	844	968562908	150	1	510748108	254	11347396	940	1
510629508	1067	967788408	170	1	510748608	837	965669108	3	1
510631808	716	96052492	183	4	510753408	176	10489734	11	1
510633908	34	969731708	191	2	510753408	742	571130108	10	1
510642508	715	96052492	150	3	510754308	794	96033157	157	3
510667308	595	967968208	6	2	510754308	1074	967421008	25	2
510671108	716	96052492	191	3	510760408	622	10228112	32	1
510671108	1067	967788408	157	1	510764908	45	511497508	4	1
510671508	715	96052492	153	2	510779808	45	511497508	28	1
510671808	595	967968208	(1)	1	510779808	747	510438508	28	1
510688008	34	969731708	170	1	510779908	45	511497508	29	1
510693008	579	96066595	13	1	510779908	747	510438508	29	1
510710108	747	510438508	3	2	510783208	573	511417708	17	1
510710108	747	510438508	15	1	510783208	746	511417608	17	1
510710408	45	511497508	20	1	510790108	215	11182924	2	3
510710408	747	510438508	20	1	510792108	742	571130108	4	1
510710608	45	511497508	30	1	510796908	573	511417708	1	1
510710608	747	510438508	30	1	510796908	746	511417608	1	1
510711308	1175	968883308	(18)	1	510797008	555	511433908	3	1
510712908	177	511449808	11	3	510797008	573	511417708	3	1
510712908	737	511494308	11	3	510797008	746	511417608	3	1
510713214	718	96052492	574	1	510797108	746	511417608	4	1
510713708	747	510438508	4	1	510797208	555	511433908	5	1
510713808	45	511497508	1	1	510797208	573	511417708	5	1
510713808	747	510438508	1	1	510797208	746	511417608	5	1
510713908	45	511497508	2	1	510797308	555	511433908	6	1
510713908	747	510438508	2	1	510797308	573	511417708	6	1
510714008	747	510438508	6	1	510797308	746	511417608	6	1
510714108	45	511497508	12	1	510797408	555	511433908	7	1
510714108	747	510438508	12	1	510797408	573	511417708	7	1
510714208	747	510438508	13	2	510797408	746	511417608	7	1
510714308	45	511497508	14	1	510797508	555	511433908	9	1
510714308	747	510438508	14	1	510797508	573	511417708	9	1
510714408	747	510438508	18	1	510797508	717	96052492	(26)	2
510714508	45	511497508	19	1	510797508	746	511417608	9	1
510714508	747	510438508	19	1	510797608	573	511417708	10	1
510718108	176	10489734	27	1	510797608	746	511417608	10	1
510719008	176	10489734	26	1	510797708	555	511433908	22	1
510725590	1175	968883308	(1)	1	510797708	573	511417708	22	1
510731808	179	510401908	17	1	510797708	746	511417608	22	1
510733208	179	510401908	18	4	511001708	620	96060497	6	2
510733308	179	510401908	21	2	511015108	555	511433908	4	1
510735908	742	571130108	6	1	511015108	573	511417708	4	1
510737408	834	967956208	17	9	511015508	555	511433908	17	2
510738408	743	571362608	441	4	511043808	716	96052492	(8)	1
510738677	34	969731708	(1)	1	511043808	1178	968883408	(8)	1
510741508	175	11341035	21	5	511048708	716	96052492	192	1
510741508	740	511308608	3	1	511051208	179	510401908	1	1
510741508	1074	967421008	60	2	511051308	179	510401908	2	1
510741508	1075	967421108	60	5	511051408	179	510401908	3	1
510741508	1077	967421208	60	2	511051508	179	510401908	4	1
510741708	555	511433908	21	1	511051608	179	510401908	5	1
510741708	573	511417708	21	1	511051708	179	510401908	6	1
510741708	746	511417608	21	1	511051808	179	510401908	7	1
510745708	740	511308608	29	1	511051908	179	510401908	8	1
510746008	716	96052492	194	2	511052008	179	510401908	9	1
510746108	740	511308608	24	2	511052108	179	510401908	10	1
510746108	748	10218310	1	1	511052208	179	510401908	11	1
510746608	740	511308608	15	8	511052308	179	510401908	12	1
510747808	740	511308608	39	2	511052408	179	510401908	13	1

Item	Page	Assembly	Pos.	Quantity	Item	Page	Assembly	Pos.	Quantity
511052508	179	510401908	14	1	511485208	715	96052492	154	1
511052608	179	510401908	15	2	511485308	715	96052492	164	2
511052808	179	510401908	19	1	511491914	716	96052492	193	2
511052908	179	510401908	20	2	511493608	34	969731708	51	1
511053008	179	510401908	22	1	511494308	715	96052492	61	1
511056808	717	96052492	274	1	511497508	34	969731708	181	1
511057508	169	969733008	191	3	511497508	716	96052492	185	2
511057808	34	969731708	196	1	511497514	212	967787708	51	1
511058308	264	967787908	156	1	511497514	227	967787808	51	1
511058508	212	967787708	161	1	511497514	1013	96047485	51	1
511058508	227	967787808	161	1	511497514	1032	967789108	51	1
511058508	243	968081908	161	1	511500408	76	967787408	228	2
511058508	717	96052492	278	3	511500408	103	967787508	228	2
511058508	1013	96047485	161	1	511500408	716	96052492	228	1
511058508	1032	967789108	161	1	511500408	1180	968883508	228	1
511059808	922	96047486	162	1	511500508	34	969731708	227	4
511059808	1067	967788408	162	1	511500508	169	969733008	227	1
511062408	243	968081908	180	1	511500508	812	91000228	31	1
511062608	717	96052492	277	1	511500608	716	96052492	221	1
511062708	1067	967788408	159	1	511501008	34	969731708	217	5
511062908	717	96052492	265	1	511501008	169	969733008	217	1
511064608	169	969733008	193	3	511501008	212	967787708	217	1
511065008	169	969733008	165	2	511501008	227	967787808	217	1
511302108	1067	967788408	52	1	511501008	243	968081908	217	1
511302208	715	96052492	63	7	511501008	922	96047486	217	1
511302208	844	968562908	50	1	511501008	1013	96047485	217	1
511304508	1175	968883308	150	1	511501008	1032	967789108	217	1
511306508	1067	967788408	231	1	511501108	76	967787408	218	2
511308608	715	96052492	64	1	511501108	103	967787508	218	2
511311808	169	969733008	161	1	511501108	716	96052492	218	8
511320108	715	96052492	58	2	511501108	922	96047486	218	4
511322508	716	96052492	167	1	511501108	1067	967788408	218	2
511417608	715	96052492	157	1	511501308	34	969731708	232	1
511417708	572	967788008	153	1	511501308	1178	968883408	232	1
511423508	715	96052492	161	1	511501508	1042	96006590	231	1
511427708	264	967787908	157	1	511502608	282	96032892	410	6
511429108	715	96052492	155	1	511505808	34	969731708	236	3
511433308	264	967787908	154	1	511505808	1175	968883308	235	1
511433908	553	968513208	151	1	511505808	1180	968883508	235	3
511435108	715	96052492	158	4	511505908	34	969731708	225	2
511435108	1067	967788408	150	2	511505908	169	969733008	225	3
511444408	715	96052492	57	1	511505908	716	96052492	225	2
511444508	715	96052492	67	1	511505908	922	96047486	225	1
511446908	264	967787908	158	1	511505908	1067	967788408	225	1
511446908	716	96052492	175	1	511505908	1150	967788708	225	1
511449708	169	969733008	173	1	511505908	1162	967788808	225	1
511449808	169	969733008	50	1	511506208	794	96033157	245	1
511465508	922	96047486	51	2	511506608	794	96033157	247	1
511471608	717	96052492	271	1	511508108	1150	967788708	220	1
511476908	715	96052492	162	2	511508108	1162	967788808	220	1
511481508	34	969731708	159	2	511508208	716	96052492	219	1
511481508	76	967787408	231	1	511508208	1067	967788408	219	1
511481508	103	967787508	231	1	511508208	1150	967788708	219	1
511481508	169	969733008	159	1	511508208	1162	967788808	219	1
511481508	212	967787708	159	1	511508308	553	968513208	238	1
511481508	227	967787808	159	1	511508308	717	96052492	238	4
511481508	243	968081908	159	1	511508308	922	96047486	238	2
511481508	1013	96047485	159	1	511508408	169	969733008	237	1
511481508	1032	967789108	159	1	511508408	212	967787708	237	1
511481508	1132	967788608	151	1	511508408	227	967787808	237	1

Item	Page	Assembly	Pos.	Quantity	Item	Page	Assembly	Pos.	Quantity
511508408	243	968081908	235	2	511518508	716	96052492	206	1
511508408	553	968513208	237	1	511518508	1032	967789108	206	1
511508408	717	96052492	237	3	511519208	718	96052492	501	5
511508408	812	91000228	34	1	511633014	34	969731708	52	2
511508408	922	96047486	237	2	512125408	280	96032892	105	1
511508408	1013	96047485	237	1	512335208	135	917077108	5	1
511508408	1032	967789108	237	1	512349708	756	919075408	75	1
511508608	34	969731708	226	1	512391108	117	918589408	3	4
511508608	169	969733008	226	1	513119208	740	511308608	50	1
511508608	716	96052492	226	2	514504208	303	11212748	(5)	1
511508608	1042	96006590	226	1	514507308	256	11347399	303	1
511508608	1067	967788408	226	1	514507808	304	10009378	16	1
511508608	1132	967788608	226	1	514534908	729	11314761	20	2
511508608	1150	967788708	226	1	514591708	1010	11161917	21	1
511508608	1162	967788808	226	1	514599408	55	967908108	(505)	1
511508608	1178	968883408	226	1	514599408	55	967908108	(505)	1
511509608	1042	96006590	236	1	514599408	260	570112908	20	7
511509608	1175	968883308	236	1	514599408	663	96033473	541	2
511509608	1180	968883508	236	3	514599408	1262	96038564	506	1
511510708	716	96052492	211	3	514599408	1263	96038565	505	1
511510708	922	96047486	211	1	514599408	1265	96039722	515	1
511510808	716	96052492	212	1	514615408	598	11600977	1	1
511510808	1067	967788408	212	1	515705108	260	570112908	15	1
511512208	34	969731708	201	12	515710608	622	10228112	31	1
511512208	169	969733008	201	2	518547908	291	10873653	8	1
511512208	212	967787708	201	2	518578108	282	96032892	404	4
511512208	227	967787808	201	2	521196508	207	90024729	3	2
511512208	243	968081908	201	2	521196508	1003	90200207	3	2
511512208	716	96052492	201	3	521196508	1003	90200207	(16)	6
511512208	848	96043277	201	1	530063108	545	96048466	9	2
511512208	922	96047486	201	4	530073208	729	11314761	31	2
511512208	1013	96047485	201	2	530084808	1001	90200134	6	1
511512208	1067	967788408	201	4	530609208	678	967917908	38	1
511512208	1150	967788708	201	4	540001808	893	919304308	181	1
511512208	1162	967788808	201	4	540001808	1276	919220008	75	1
511512308	76	967787408	202	4	540145208	254	11347396	125	2
511512308	103	967787508	202	4	540184208	258	540270514	11	1
511512308	716	96052492	202	16	540184308	258	540270514	16	1
511512308	922	96047486	202	4	540184408	258	540270514	20	1
511512308	1032	967789108	202	2	540187408	206	90024489	24	1
511512308	1067	967788408	202	1	540187408	236	90200276	24	1
511512308	1132	967788608	202	4	540187408	1026	90026841	24	1
511512308	1150	967788708	202	4	540270414	251	10802280	23	1
511512308	1162	967788808	202	4	540270514	251	10802280	24	1
511515408	1013	96047485	244	1	540271614	254	11347396	2	1
511515508	922	96047486	234	1	540271814	256	11347399	1	1
511516208	282	96032892	412	2	540271914	256	11347399	3	1
511517208	718	96052492	584	1	540273014	258	540270514	7	1
511517708	169	969733008	501	1	540511608	257	540270414	23	1
511517708	718	96052492	579	5	550296708	256	11347399	306	1
511517808	169	969733008	500	2	550452508	280	96032892	121	2
511517808	212	967787708	500	4	550452608	280	96032892	122	2
511517808	227	967787808	500	2	550601908	328	968652008	1	1
511517808	243	968081908	500	7	550607208	326	10675550	1	1
511517808	718	96052492	580	8	550632308	280	96032892	250	2
511517808	1013	96047485	500	2	550632308	323	96032897	6	3
511517808	1032	967789108	500	2	550838008	779	969752708	21	8
511518408	716	96052492	205	2	550849408	589	918789208	5	8
511518408	848	96043277	205	1	550849508	323	96032897	27	2
511518408	922	96047486	205	1	551706808	446	919063308	10	2

Item	Page	Assembly	Pos.	Quantity	Item	Page	Assembly	Pos.	Quantity
551710208	446	919063308	1	2	570113008	259	510230608	3	1
551710308	446	919063308	2	4	570113208	259	510230608	5	1
553018208	779	969752708	15	0.16	570113308	260	570112908	1	1
553018208	779	969752708	16	0.3	570113408	260	570112908	2	1
553018208	779	969752708	17	0.13	570113508	260	570112908	3	1
553018208	779	969752708	18	0.26	570113908	260	570112908	9	1
553018208	779	969752708	19	1.62	570114008	260	570112908	10	1
553027808	620	96060497	4	2	570114108	260	570112908	14	1
553027808	777	96028393	64	1	570114108	532	10451181	(1)	1
553027808	784	969520208	5	2	570114208	260	570112908	17	2
553037908	532	10451181	11	1	570114308	260	570112908	18	1
553054108	520	96060644	20	2.4	570114508	261	570113308	2	1
553054108	522	96060643	9	0.3	570114608	261	570113308	3	1
553054208	520	96060644	21	1	570114708	261	570113308	4	7
553054208	522	96060643	8	2	570114808	261	570113308	5	14
553057208	825	919159508	11	8	570114908	261	570113308	6	1
553058108	825	919159508	10	2.5	570116908	717	96052492	436	1
553086208	532	10451181	17	1	570151708	317	11320826	260	1
553102308	518	91000493	5	3	570151908	258	540270514	15	1
553102308	522	96060643	12	1	570163708	610	10425291	5	1
553102308	825	919159508	4	6	570198908	1193	10028002	12	2
553159408	522	96060643	3	0.55	570296608	597	11068050	2	1
553168708	49	967907608	22	2	570338308	27	11601184	23	1
553168708	660	969245308	19	2	570363208	1199	12107333	(3)	1
553168708	1238	96035575	288	2	570363408	1199	12107333	(4)	1
553174008	526	11110051	1	1	570504808	1042	96006590	222	1
553174008	825	919159508	(1)	1	570504808	1132	967788608	222	1
553174108	520	96060644	22	1	570504808	1180	968883508	222	1
553181108	522	96060643	4	1	570531308	175	11341035	11	1
553181208	779	969752708	13	1.7	570633808	177	511449808	1	1
553181208	779	969752708	14	1.9	570633808	715	96052492	(1)	1
553186908	502	96061087	50	1	570633808	737	511494308	1	1
553187208	522	96060643	7	1	570633808	745	511444508	1	1
553189008	825	919159508	6	0.5	570647508	742	571130108	3	1
553190008	827	96047948	14	0.9	570647908	1075	967421108	18	2
553190008	827	96047948	15	0.3	570651408	1075	967421108	27	2
553190208	827	96047948	5	1	570652308	176	10489734	25	1
553190408	827	96047948	6	1	570690308	740	511308608	25	1
553193308	825	919159508	5	1	570690608	610	10425291	33	1
560019208	789	968080908	6	1	570690608	741	571529608	17	1
5603876	503	96061089	513	2	570690608	742	571130108	7	1
5603876	506	96021228	509	1	570701808	155	510235408	(14)	1
5607617	719	96052492	705	1	570713908	1001	90200134	23	1
5612465	723	11211288	14	1	570795808	257	540270414	2	3
5612465	727	11340741	14	1	570795908	257	540270414	1	1
5616114	1010	11161917	22	1	570796008	257	540270414	3	1
5700086	446	919063308	(1)	1	570796108	257	540270414	20	1
570010108	177	511449808	3	2	570796208	258	540270514	1	1
570010108	737	511494308	3	2	570796608	256	11347399	301	1
570054708	302	571907208	16	1	570796908	256	11347399	309	1
570063108	555	511433908	1	1	570799108	647	968255808	5	5
570063208	555	511433908	10	1	570799108	648	968255908	5	7
570065908	43	502806508	1	1	570799108	649	968256008	5	7
570066008	43	502806508	2	1	570799108	650	968256108	5	7
570066108	43	502806508	3	1	570807108	433	10120393	3	1
570066208	43	502806508	4	1	570818008	175	11341035	10	1
570066308	43	502806508	5	1	570818808	717	96052492	267	3
570066408	43	502806508	7	1	570824177	27	11601184	26	2
570078008	587	510693008	7	1	570827808	734	511444408	1	1
570112908	259	510230608	1	1	570941408	717	96052492	(2)	2

Item	Page	Assembly	Pos.	Quantity	Item	Page	Assembly	Pos.	Quantity
570964908	732	10413255	5	6	571486808	27	11601184	25	1
571076908	34	969731708	(2)	1	571489008	532	10451181	13	1
571076908	716	96052492	(2)	1	571505208	759	512349708	9	2
571076908	716	96052492	(2)	1	571528008	1074	967421008	34	1
571076908	716	96052492	(2)	1	571529508	175	11341035	8	2
571077008	34	969731708	(3)	1	571529508	1077	967421208	28	2
571077008	716	96052492	(3)	1	571529608	740	511308608	8	1
571077008	716	96052492	(3)	1	571535008	175	11341035	9	1
571077008	716	96052492	(3)	1	571539308	88	11621396	2	1
571077108	34	969731708	(4)	1	571539308	162	10871517	20	1
571077108	716	96052492	(4)	1	571546808	594	919140308	17	2
571077108	716	96052492	(4)	1	571547108	532	10451181	15	1
571077208	34	969731708	(5)	1	571558708	532	10451181	20	1
571077208	716	96052492	(5)	1	571558808	447	551710208	1	1
571077208	716	96052492	(5)	1	571561008	740	511308608	16	2
571077308	716	96052492	(1)	1	571563308	1077	967421208	71	2
571077408	716	96052492	(4)	1	571575608	447	551710208	2	1
571081908	34	969731708	(1)	1	571578608	164	774375108	2	1
571082008	34	969731708	(2)	1	571691008	729	11314761	8	1
571082008	34	969731708	(2)	1	571727208	258	540270514	4	1
571082108	34	969731708	(3)	1	571774008	118	512391108	999	1
571082208	34	969731708	(4)	1	571814108	740	511308608	35	1
571082208	34	969731708	(3)	1	571817208	876	917084808	(1)	1
571082308	34	969731708	(5)	1	571817308	79	917361508	(1)	1
571082408	34	969731708	(1)	1	571824708	512	10343693	1	1
571082508	34	969731708	(1)	1	571827408	317	11320826	400	10
571082508	1042	96006590	(1)	1	571828008	317	11320826	120	1
571082608	34	969731708	(2)	1	571840008	212	967787708	(999)	1
571082608	34	969731708	(2)	1	571840008	736	11005327	999	1
571082608	1042	96006590	(2)	1	571840008	1078	511302108	999	1
571082608	1042	96006590	(2)	1	571867708	622	10228112	44	1
571082708	34	969731708	(3)	1	571887008	1123	11003086	17	1
571082708	1042	96006590	(3)	1	571889608	1076	10815010	71	2
571082808	34	969731708	(3)	1	571900108	296	11212743	(31)	1
571082808	34	969731708	(4)	1	571903708	740	511308608	45	1
571082808	1042	96006590	(4)	1	571903808	740	511308608	48	1
571082808	1042	96006590	(3)	1	571903908	740	511308608	51	1
571082908	1042	96006590	(5)	1	571904008	1123	11003086	41	1
571083008	34	969731708	(1)	1	571907208	300	11212747	2	1
571083008	1042	96006590	(1)	1	571910108	743	571362608	435	2
571115308	1010	11161917	6	1	571912308	512	10343693	2	1
571115508	1010	11161917	9	1	591050108	776	96028393	32	2
571130108	740	511308608	31	1	591051008	781	96000697	19	2
571130308	742	571130108	2	1	591055408	781	96000697	8	1
571130408	742	571130108	5	1	591055508	781	96000697	9	1
571130508	742	571130108	8	1	591055608	781	96000697	11	2
571135508	34	969731708	(21)	1	591058908	789	968080908	21	1
571135508	215	11182924	21	1	591063508	678	967917908	36	1
571135508	922	96047486	(1)	1	591064608	622	10228112	61	1
571328408	162	10871517	14	1	591066808	767	964560908	3	1
571328408	610	10425291	14	1	591067008	470	918810308	23	1
571352308	796	502657308	1	1	591070408	761	919075508	21	1
571356108	715	96052492	(4)	1	591507808	480	917079908	13	4
571362208	1076	10815010	21	4	591507808	633	96034154	64	15
571362208	1077	967421208	19	4	591570908	690	968095808	5	2
571362608	740	511308608	55	1	591570908	772	919075308	25	1
571368908	532	10451181	12	1	600131308	1194	96038591	342	0.36
571369308	135	917077108	(1)	1	6001703	504	96061089	2267	2
571412808	1062	11211229	10	1	6001703	506	96021228	2267	1
571468008	1003	90200207	(5)	8	6001703	507	96019612	2267	1

Item	Page	Assembly	Pos.	Quantity	Item	Page	Assembly	Pos.	Quantity
6001703	663	96033473	2267	4	602106708	1191	96022759	153	0.15
6001790	655	96033472	520	3	602106708	1238	96035575	43	0.345
6001790	657	96033855	511	1	602110108	688	96033320	56	2
600230408	914	96040591	5	5.18	602116008	776	96028393	50	4
600230408	914	96040591	6	5.18	602203108	506	96021228	67	2
600235808	822	96059330	334	0.89	602203408	503	96061089	72	5
600235808	823	96059331	334	0.81	602203408	506	96021228	72	2
6002796	1262	96038564	2262	43	602203408	654	96033472	72	6
6002796	1265	96039722	2262	43	602203408	819	96059328	72	1
6003168	657	96033855	517	1	602205808	654	96033472	111	8
6003168	662	96033473	503	1	602207008	654	96033472	43	1
6003248	657	96033855	515	1	602208608	655	96033472	523	1
600365808	654	96033472	11	7.08	602209608	819	96059328	503	1
600368408	1299	96042005	5	4.06	602209708	47	967907508	(502)	1
6004195	663	96033473	516	1	602209708	503	96061089	515	4
600460208	1194	96038591	5	30.35	602209708	506	96021228	506	2
600461008	665	96035430	5	11.54	602209708	655	96033472	519	1
600461008	913	96036240	5	6.37	602209708	663	96033473	509	2
601406408	690	968095808	4	0.3	602215808	654	96033472	23	3
601413908	688	96033320	11	0.31	602215808	1194	96038591	23	8
601413908	688	96033320	12	0.725	602217208	662	96033473	101	1
601414208	688	96033320	10	0.895	602217908	503	96061089	34	3
602002208	286	96033379	52	6	602217908	911	96037447	34	2
602007108	553	968513208	308	12	602218408	654	96033472	112	4
602007108	608	919297008	74	18	602218408	1194	96038591	112	1
602007408	553	968513208	309	8	602218808	654	96033472	44	1
602008408	280	96032892	190	16	602225508	505	96033370	510	1
602008408	323	96032897	7	10	602225608	505	96033370	509	1
602008508	203	917438108	35	2	602225914	506	96021228	703	2
602008508	223	917454008	35	2	602300108	82	967971708	121	4
602008508	281	96032892	259	4	602300108	503	96061089	121	27
602008908	268	918861408	51	4	602300108	506	96021228	121	19
602008908	281	96032892	260	10	602300108	654	96033472	121	25
602008908	553	968513208	312	66	602300108	657	96033855	121	6
602008908	572	967788008	312	40	602300108	662	96033473	121	22
602008908	996	917473608	21	4	602300108	819	96059328	121	18
602009108	280	96032892	191	6	602300108	913	96036240	121	2
602009108	1170	968099808	24	2	602300108	914	96040591	121	8
602009208	812	91000228	21	12	602300108	915	968546008	121	1
602010108	21	918005408	14	8	602300108	916	968546108	121	1
602010108	280	96032892	195	2	602300208	81	967971408	503	1
602015208	286	96033379	51	3	602300208	82	967971708	501	1
602015908	194	96062971	117	8	602300208	503	96061089	501	10
602017808	789	968080908	23	1	602300208	505	96033370	502	9
602018008	268	918861408	34	4	602300208	506	96021228	501	7
602018008	281	96032892	360	16	602300208	507	96019612	501	12
602018008	553	968513208	306	12	602300208	655	96033472	502	10
602018008	572	967788008	307	8	602300208	657	96033855	502	3
602018008	607	919297008	55	18	602300208	662	96033473	501	10
602018008	812	91000228	24	12	602300208	819	96059328	502	1
602018008	996	917473608	51	4	602300208	913	96036240	502	2
602042208	514	96053633	18	2	602300208	915	968546008	502	1
602093514	675	919972908	38	2	602300208	916	968546108	502	1
602106708	49	967907608	15	0.18	602300308	81	967971408	125	18
602106708	688	96033320	16	0.42	602300308	82	967971708	125	5
602106708	688	96033320	17	0.06	602300308	503	96061089	125	158
602106708	688	96033320	18	0.05	602300308	506	96021228	125	147
602106708	688	96033320	19	0.095	602300308	507	96019612	125	6
602106708	817	96059325	58	0.24	602300308	654	96033472	125	93
602106708	1189	96022758	153	0.15	602300308	657	96033855	125	32

Item	Page	Assembly	Pos.	Quantity	Item	Page	Assembly	Pos.	Quantity
602300308	662	96033473	125	129	602325508	663	96033473	515	1
602300308	819	96059328	125	2	602325608	47	967907508	(505)	2
602300308	912	96036188	125	7	602325608	655	96033472	506	2
602300308	913	96036240	125	53	602329108	655	96033472	617	6
602300308	915	968546008	125	23	602329208	656	96033472	807	2
602300308	916	968546108	125	23	602330508	656	96033472	801	6
602300508	503	96061089	511	1	602330808	656	96033472	802	10
602300608	503	96061089	514	1	602330808	658	96033855	802	6
602301408	503	96061089	510	1	602330808	663	96033473	802	2
602301408	912	96036188	501	1	602331108	656	96033472	806	41
602301408	913	96036240	503	3	602331308	503	96061089	512	1
602301408	914	96040591	501	1	602331308	506	96021228	503	6
602301408	915	968546008	503	1	602331308	507	96019612	504	3
602301408	916	968546108	503	1	602331308	819	96059328	504	2
602301408	917	96038229	501	1	602331808	503	96061089	502	2
602301608	654	96033472	115	4	602331808	506	96021228	507	2
602301708	654	96033472	106	4	602332108	503	96061089	611	4
602303308	503	96061089	134	4	602332108	506	96021228	611	4
602303308	506	96021228	134	8	602334108	505	96033370	511	4
602303308	819	96059328	134	2	602335908	506	96021228	505	5
602304808	692	963398008	2	2	602335908	507	96019612	505	3
602305908	47	967907508	(503)	1	602335908	818	96060217	502	3
602305908	505	96033370	506	1	602335908	910	96036194	503	10
602305908	692	963398008	3	1	602336008	47	967907508	(504)	5
602307708	503	96061089	86	8	602336008	503	96061089	518	4
602307708	654	96033472	86	38	602336008	505	96033370	504	1
602307708	662	96033473	86	60	602336008	655	96033472	510	1
602307808	82	967971708	114	3	602336008	662	96033473	504	4
602307808	662	96033473	114	3	602336408	51	926891108	2	1
602308008	82	967971708	87	2	602336508	51	926891108	3	6
602308108	506	96021228	88	1	602337008	505	96033370	508	30
602308108	662	96033473	88	4	602337008	506	96021228	508	1
602308208	54	96026395	698	2	602338208	506	96021228	511	3
602308208	655	96033472	698	1	602339208	663	96033473	538	4
602308208	658	96033855	698	4	602339208	917	96038229	505	1
602308208	663	96033473	698	3	602339208	1293	96038928	502	1
602311308	654	96033472	56	1	602339408	655	96033472	643	5
602311508	654	96033472	55	1	602339408	658	96033855	643	2
602319808	503	96061089	506	1	602339508	82	967971708	647	5
602320508	506	96021228	62	5	602339508	663	96033473	647	5
602322708	505	96033370	505	1	602421908	1261	96038563	505	1
602322708	507	96019612	502	3	602421908	1292	96038927	505	1
602322808	507	96019612	615	165	602424008	827	96047948	12	1
602323208	506	96021228	120	6	602424008	917	96038229	503	1
602323208	654	96033472	120	9	602424008	1293	96038928	504	1
602323208	911	96037447	120	21	602424008	1294	96038930	504	1
602323308	47	967907508	(501)	10	602424008	1295	96038931	504	1
602323308	655	96033472	501	3	602424008	1296	96038932	505	2
602323308	818	96060217	503	3	602424008	1297	96038933	505	2
602323308	910	96036194	501	9	602424008	1298	96038935	503	1
602323508	506	96021228	124	2	602424008	1320	96035578	505	1
602323508	507	96019612	124	6	602424108	667	968346208	510	2
602323508	654	96033472	124	32	602424108	669	968709008	153	1
602323508	911	96037447	124	220	602424108	670	968418008	508	1
602325508	81	967971408	501	2	602424108	905	96036183	12	2
602325508	503	96061089	509	7	602424108	906	96036184	508	1
602325508	505	96033370	507	2	602424108	1193	10028002	10	1
602325508	506	96021228	512	1	602424208	912	96036188	503	2
602325508	655	96033472	507	2	602424208	1082	968285208	421	1
602325508	657	96033855	501	1	602424208	1192	96038590	8	1

Item	Page	Assembly	Pos.	Quantity	Item	Page	Assembly	Pos.	Quantity
602424208	1193	10028002	3	1	602606108	1296	96038932	506	2
602424208	1194	96038591	506	1	602606108	1297	96038933	506	2
602424308	81	967971408	505	2	602606108	1320	96035578	504	1
602424308	663	96033473	530	2	602606208	670	968418008	507	1
602424308	665	96035430	507	2	602606208	905	96036183	13	1
602424308	666	96039940	507	2	602606208	906	96036184	506	1
602424308	819	96059328	513	1	602606308	667	968346208	511	2
602424308	913	96036240	504	2	602606308	819	96059328	510	1
602424308	915	968546008	511	2	602606308	905	96036183	14	1
602424308	916	968546108	511	2	602606308	1293	96038928	505	1
602425008	666	96039940	511	4	602606308	1294	96038930	502	1
602425108	668	96051766	513	2	602606308	1298	96038935	505	1
602425108	1194	96038591	509	4	602606408	667	968346208	505	2
602425208	55	967908108	(503)	1	602606408	913	96036240	510	1
602425208	55	967908108	(503)	1	602606408	915	968546008	508	1
602425208	663	96033473	539	2	602606408	916	968546108	505	1
602425208	665	96035430	510	1	602606408	1194	96038591	505	1
602425208	668	96051766	512	1	602606408	1238	96035575	160	1
602425208	678	967917908	47	1	602606408	1260	96038562	503	1
602425208	817	96059325	4	1	602606408	1261	96038563	502	1
602425208	909	96036187	150	4	602606408	1292	96038927	502	1
602425208	1081	968285108	270	3	602606508	670	968418008	505	1
602425208	1138	968188208	150	12	602606508	912	96036188	504	1
602425308	1081	968285108	271	2	602606508	917	96038229	502	1
602425308	1138	968188208	156	3	602606508	1082	968285208	422	1
602425508	1189	96022758	152	2	602606508	1192	96038590	7	1
602425508	1191	96022759	152	2	602606508	1240	96035583	503	1
602425808	907	616024908	12	1	602606508	1295	96038931	502	1
602440008	664	927868908	4	1	602606508	1296	96038932	503	1
602441001	1261	96038563	504	1	602606508	1297	96038933	503	1
602441001	1292	96038927	504	1	602606608	81	967971408	506	1
602441101	82	967971708	506	1	602606608	663	96033473	529	2
602441201	914	96040591	503	1	602606608	665	96035430	506	2
602441208	819	96059328	505	1	602606608	666	96039940	508	1
602441701	82	967971708	508	1	602606708	81	967971408	504	1
602441701	853	918470508	11	3	602606708	82	967971708	505	1
602501208	49	967907608	12	2	602606708	913	96036240	508	1
602501208	80	967906508	292	1	602606708	915	968546008	512	1
602501208	106	967906608	292	1	602606708	916	968546108	512	1
602501208	557	968241408	292	1	602606708	1260	96038562	504	1
602501208	660	969245308	9	2	602606708	1261	96038563	503	1
602501208	678	967917908	20	2	602606708	1292	96038927	503	1
602501208	817	96059325	292	1	602606708	1293	96038928	506	1
602501208	909	96036187	285	2	602606708	1294	96038930	503	1
602501208	1036	968497808	31	2	602606708	1298	96038935	502	1
602501208	1081	968285108	308	3	602606808	904	96028886	430	1
602501208	1138	968188208	285	3	602606808	1262	96038564	508	2
602501208	1189	96022758	292	1	602606808	1263	96038565	507	2
602501208	1191	96022759	292	1	602606808	1265	96039722	503	2
602501208	1238	96035575	285	1	602607208	819	96059328	509	1
602501208	1258	96035576	285	2	602607208	1293	96038928	503	1
602501308	904	96028886	423	1	602607208	1294	96038930	505	1
602501308	905	96036183	423	1	602607208	1298	96038935	504	1
602501308	1082	968285208	423	1	602613208	666	96039940	510	1
602501308	1192	96038590	9	1	602701308	783	964720408	5	1
602501708	827	96047948	13	1	602704808	663	96033473	535	5
602501908	664	927868908	5	1	602707208	1265	96039722	511	3
602504408	678	967917908	48	1	602708008	906	96036184	504	3
602606108	917	96038229	504	1	602708008	1194	96038591	507	1
602606108	1295	96038931	503	1	602710008	55	967908108	(97)	1

Item	Page	Assembly	Pos.	Quantity	Item	Page	Assembly	Pos.	Quantity
602735508	675	919972908	80	97	604526508	912	96036188	502	1
602736008	1238	96035575	287	2	604526508	1239	96038868	510	1
602761408	51	926891108	12	10	604526508	1259	96038775	507	1
602761608	688	96033320	53	2	604526508	1291	96038967	512	1
602792308	689	96033320	(1)	1	604526508	1299	96042005	502	1
602792308	691	929578308	1	1	604526608	663	96033473	519	2
602792308	694	964591108	1	1	604526608	906	96036184	501	1
602794608	817	96059325	60	2	604526608	1239	96038868	506	1
603016608	1082	968285208	241	0.03	604526608	1299	96042005	501	1
603016708	1194	96038591	242	0.25	604526608	1320	96035578	501	1
604002908	655	96033472	538	2	604532708	117	918589408	23	1
604003108	655	96033472	537	2	604532908	503	96061089	520	2
604006908	675	919972908	81	26	604564214	666	96039940	501	2
604006908	817	96059325	55	1	604564314	666	96039940	502	1
604007008	675	919972908	82	29	605006608	745	511444508	2	1
604007108	675	919972908	83	29	605007908	655	96033472	511	19
604007208	675	919972908	84	11	605007908	663	96033473	505	14
604007308	675	919972908	85	2	605012708	853	918470508	7	1
604007708	675	919972908	86	12	605203908	664	927868908	3	2
604007708	817	96059325	56	1	605203908	696	968486208	4	1
604412408	693	922648308	1	1	605210608	503	96061089	504	4
604501408	655	96033472	536	2	605210608	663	96033473	506	16
604501608	456	96032891	16	1	605212708	655	96033472	521	1
604501608	696	968486208	2	20	605212808	655	96033472	529	3
604501708	817	96059325	57	2	605212808	663	96033473	521	1
604505508	663	96033473	533	2	605212808	914	96040591	505	2
604505508	1299	96042005	506	1	605212808	1240	96035583	505	2
604508108	678	967917908	16	1	605212808	1260	96038562	506	2
604508508	663	96033473	531	3	605212808	1320	96035578	507	1
604508508	906	96036184	509	1	605215208	503	96061089	519	1
604508508	912	96036188	506	1	605215508	655	96033472	528	3
604508508	1299	96042005	503	1	605215508	663	96033473	522	1
604508508	1320	96035578	503	1	605215608	503	96061089	521	1
604508608	663	96033473	532	3	605215708	853	918470508	1	1
604508608	1299	96042005	504	1	605251108	1098	967966108	7	1
604509308	1299	96042005	505	2	605251108	1099	967966808	7	1
604512108	663	96033473	534	2	605251608	655	96033472	516	2
604512108	678	967917908	17	1	605251608	914	96040591	502	2
604512108	905	96036183	11	1	605251608	1240	96035583	502	2
604512108	1189	96022758	151	1	605251608	1260	96038562	502	2
604512108	1191	96022759	151	1	605251608	1320	96035578	502	1
604512108	1238	96035575	162	2	605251808	503	96061089	503	1
604512108	1258	96035576	152	1	605252214	663	96033473	525	1
604512108	1290	96035579	161	1	605601701	666	96039940	130	10
604512108	1299	96042005	507	1	605601701	667	968346208	130	1
604518908	663	96033473	812	24	605601801	666	96039940	127	6
604518908	1259	96038775	812	1	605601801	915	968546008	127	23
604518908	1291	96038967	812	1	605601801	916	968546108	127	23
604518908	1320	96035578	812	4	605602301	819	96059328	128	24
604519208	663	96033473	628	4	605609514	819	96059328	501	1
604519208	906	96036184	628	7	605609514	915	968546008	501	1
604519208	912	96036188	628	1	605609514	916	968546108	501	1
604519208	1299	96042005	628	7	605613908	663	96033473	513	1
604519208	1320	96035578	628	3	605615714	915	968546008	129	1
604519308	663	96033473	629	7	605615714	916	968546108	129	1
604519308	906	96036184	629	7	605617608	915	968546008	506	1
604519308	912	96036188	629	6	605617608	916	968546108	510	1
604519308	1299	96042005	629	7	605617608	1194	96038591	503	1
604526508	663	96033473	507	3	605618408	665	96035430	511	1
604526508	906	96036184	502	1	605618508	667	968346208	507	2

Item	Page	Assembly	Pos.	Quantity	Item	Page	Assembly	Pos.	Quantity
605618508	668	96051766	514	1	614043408	1334	918641208	10	1
605618508	819	96059328	511	1	614043508	1335	918641308	10	1
605618508	913	96036240	511	1	614043608	83	968726908	50	2
605618508	915	968546008	509	1	614043608	107	968668608	50	2
605618508	916	968546108	507	1	614043608	831	96035790	39	4
605618508	1194	96038591	510	2	614043608	1166	967957308	17	1
605618608	665	96035430	504	1	614045108	831	96035790	38	2
605618608	668	96051766	510	1	614045108	1164	917229408	(17)	1
605619708	504	96061089	813	4	616024908	905	96036183	2	1
605619708	656	96033472	813	19	617000108	672	968681408	250	2
605619708	663	96033473	813	30	617000608	503	96061089	524	1
605619808	656	96033472	816	5	617000608	506	96021228	515	1
605619808	658	96033855	816	2	6201570	818	96060217	501	1
605619814	666	96039940	139	4	6202434	503	96061089	96	2
605619814	1194	96038591	139	3	6202434	654	96033472	96	5
605619908	82	967971708	821	5	6202434	662	96033473	96	1
605619908	663	96033473	821	5	6202434	914	96040591	96	4
605620114	666	96039940	126	4	6202434	1240	96035583	96	4
605664101	670	968418008	501	1	6202434	1320	96035578	96	2
605664201	675	919972908	(501)	1	6202435	1260	96038562	774	4
606012608	216	917452308	6	1	6202444	503	96061089	95	2
606012608	229	917452408	6	1	6202444	654	96033472	95	6
606012608	1016	917452808	6	1	6202444	662	96033473	95	1
606012608	1035	917452508	6	1	6202444	914	96040591	95	2
606020708	510	96061088	30	1	6202444	1240	96035583	95	2
606143008	514	96053633	14	24	6202444	1320	96035578	95	1
606143108	514	96053633	15	1	6202445	1260	96038562	773	2
606143308	514	96053633	19	2	6202638	1296	96038932	2265	6
606143408	514	96053633	20	2	6202638	1297	96038933	2265	6
606143508	514	96053633	7	15	6202909	914	96040591	506	2
606143508	696	968486208	5	1	6202909	1240	96035583	506	2
606143708	514	96053633	24	12	6202909	1260	96038562	507	2
606143908	514	96053633	9	17	6202909	1320	96035578	508	1
606144008	514	96053633	8	10	6205239	657	96033855	522	1
606144008	696	968486208	6	1	6205242	657	96033855	521	1
606144108	510	96061088	(2)	1	630105108	675	919972908	54	10
606144308	514	96053633	22	1	630105108	817	96059325	53	2
606144408	514	96053633	12	10	630105308	456	96032891	13	2
606144508	514	96053633	21	2	630105408	675	919972908	55	2
606144608	514	96053633	16	10	630105408	817	96059325	52	3
606144608	696	968486208	13	1	630117508	688	96033320	50	1
606144708	514	96053633	10	3	630122908	817	96059325	47	6
606144908	696	968486208	7	1	630122908	1239	96038868	505	2
606652508	672	968681408	205	8	630122908	1291	96038967	501	2
606652608	672	968681408	202	1	632126901	678	967917908	32	1
606653708	672	968681408	200	1	634218501	54	96026395	504	1
606661408	672	968681408	201	1	635017008	689	96033320	58	1
607008708	514	96053633	17	14	635050808	507	96019612	509	2
607011708	514	96053633	23	3	635051508	666	96039940	517	2
610701108	655	96033472	527	2	635051508	694	964591108	4	2
613200608	1332	96031510	(1)	4	635052008	54	96026395	505	1
613206508	456	96032891	20	6	635052808	689	96033320	59	1
613206608	456	96032891	19	6	635058508	694	964591108	2	1
613301908	615	917081908	2	1	636107901	688	96033320	49	2
614003108	510	96061088	27	1	637005601	667	968346208	131	5
614009908	54	96026395	503	1	637005601	668	96051766	131	7
614020508	510	96061088	16	1	637005601	1194	96038591	131	4
614037508	831	96035790	12	1	638109101	688	96033320	14	0.37
614037608	831	96035790	16	1	638109101	688	96033320	15	0.62
614041808	831	96035790	13	1	638109201	688	96033320	9	0.16

Item	Page	Assembly	Pos.	Quantity	Item	Page	Assembly	Pos.	Quantity
638109201	688	96033320	13	0.31	692405808	658	96033855	817	2
660024508	695	96061067	11	1	692406008	82	967971708	509	1
660033108	691	929578308	3	4	692406008	655	96033472	525	2
660033108	694	964591108	3	1	692406008	658	96033855	526	1
660044708	787	918064308	23	1	692406008	663	96033473	526	1
660306508	675	919972908	51	1	692406308	655	96033472	513	2
680000008	82	967971708	8	1	692406308	657	96033855	505	1
680000008	503	96061089	6	1	692406708	82	967971708	502	1
680000008	1261	96038563	5	1	692406708	663	96033473	511	1
680000008	1261	96038563	6	1	693113814	317	11320826	485	1
680000308	506	96021228	5	1	693156414	666	96039940	519	1
680000408	662	96033473	19	1	693157214	666	96039940	512	2
680000408	662	96033473	382	1	693161214	914	96040591	504	1
680000408	662	96033473	384	1	7003652	377	12489819	4	1
680000808	662	96033473	17	1	7004640	717	96052492	412	4
680001308	662	96033473	18	1	7005052	21	918005408	13	8
680001308	662	96033473	381	1	7005052	834	967956208	40	4
680001308	662	96033473	383	1	7005052	893	919304308	152	4
680001408	503	96061089	7	1	7005053	280	96032892	193	10
680001408	506	96021228	7	1	7006516	379	11368166	9	1
680001408	662	96033473	374	1	7008583	268	918861408	15	2
680001408	662	96033473	378	1	7008986	1008	11161916	3	1
680001408	1292	96038927	5	1	7011745	377	12489819	1	1
680001408	1292	96038927	6	1	7012971	302	571907208	12	1
680001708	662	96033473	8	1	7012971	304	10009378	12	1
680001708	662	96033473	9	1	7014258	304	10009378	21	1
680001708	917	96038229	5	1	7014524	646	969443908	11	2
691035008	27	11601184	30	2	7015814	766	96000684	14	2
691041608	27	11601184	17	46	7020440	530	91000225	100	2.4
691041708	27	11601184	4	78	7021521	465	969904608	2	1
691041808	27	11601184	7	1	7022127	302	571907208	11	6
691043108	27	11601184	16	74	7022127	304	10009378	11	5
691183108	715	96052492	72	1	7022127	319	11314599	31	2
691210608	689	96033320	(6)	4	7022128	1010	11161917	4	1
691798508	696	968486208	10	1	7023472	319	11314599	12	1
691812808	55	967908108	(504)	1	7023645	303	11212748	7	1
691812808	55	967908108	(504)	1	7023888	296	11212743	5	1
691812808	663	96033473	542	2	7023888	303	11212748	5	1
691812908	663	96033473	536	2	7024263	260	570112908	4	1
691812908	1082	968285208	172	1	7024264	260	570112908	5	1
691815608	27	11601184	61	2	7024265	260	570112908	7	1
691822208	1082	968285208	171	1	7024273	261	570113308	1	1
692312708	1257	919287108	151	2	7024282	261	570113308	7	4
692400008	81	967971408	509	1	7024283	259	510230608	4	1
692404508	27	11601184	60	1	7025208	178	511065008	8	2
692404908	663	96033473	811	2	7027052	1010	11161917	49	1
692404908	914	96040591	811	2	7027053	1010	11161917	46	1
692404908	1240	96035583	811	2	7027055	1010	11161917	43	1
692404908	1260	96038562	811	2	7027056	1010	11161917	44	1
692404908	1320	96035578	811	1	7027307	153	90211005	89	2
692405208	1262	96038564	505	1	7027459	212	967787708	(2)	1
692405208	1263	96038565	506	1	7027459	736	11005327	2	1
692405208	1265	96039722	514	1	7027459	738	511302208	2	2
692405308	904	96028886	172	1	7027459	1078	511302108	998	1
692405308	1238	96035575	155	2	7027497	302	571907208	20	2
692405308	1265	96039722	506	1	7027497	304	10009378	20	2
692405308	1290	96035579	163	1	7027665	722	96052492	871	1
692405708	82	967971708	822	2	7027665	795	96033157	632	1
692405708	663	96033473	822	2	703003508	66	917291608	25	4
692405808	656	96033472	817	3	703003508	99	917291708	25	4

Item	Page	Assembly	Pos.	Quantity	Item	Page	Assembly	Pos.	Quantity
704207608	688	96033320	(9)	40	704253408	680	969408008	2	6
704207608	696	968486208	12	40	704253508	636	96038209	13	2
704207708	869	918107308	200	4	704253508	638	96038293	11	1
704212708	689	96033320	84	4	704253508	643	96044249	11	1
704218508	117	918589408	31	1	704253808	634	969118108	11	2
704218508	186	919082708	39	4	704254008	454	96032910	(9)	4
704218508	487	918999008	56	1	704254808	454	96032910	(7)	4
704218508	493	968309908	29	1	704254808	466	96004224	6	2
704218508	499	969259908	22	2	704254808	632	96034154	(4)	4
704218508	862	917517908	36	4	704254808	632	96034154	(4)	4
704221308	776	96028393	29	1	704254808	632	96034154	(10)	5
704227608	28	969088908	7	1	704254808	634	969118108	10	2
704228108	147	918011308	17	10	704254808	636	96038209	10	2
704228108	480	917079908	(2)	2	704254808	638	96038293	10	1
704228108	480	917079908	(2)	2	704254808	639	969054708	4	2
704228108	480	917079908	(2)	2	704254808	640	969056008	4	3
704228108	480	917079908	(2)	2	704254808	641	969427208	4	2
704228108	633	96034154	60	2	704254808	642	969427308	4	2
704231608	224	968161808	15	2	704255308	641	969427208	5	2
704231608	764	969752608	32	2	704255308	642	969427308	5	2
704231608	834	967956208	32	1	704255308	680	969408008	4	6
704231608	838	96005701	4	1	704256208	632	96034154	(11)	5
704231608	1169	968134408	4	1	704256208	639	969054708	5	2
704231608	1170	968099808	7	1	704256208	640	969056008	5	3
704232308	49	967907608	23	2	704256608	454	96032910	(6)	4
704232308	689	96033320	85	47	704256608	466	96004224	2	2
704232308	690	968095808	6	6	704256608	632	96034154	(2)	4
704232608	1125	969396608	12	1	704256608	632	96034154	(2)	4
704253308	50	965690708	7	4	704256608	634	969118108	8	2
704253308	632	96034154	(8)	5	704256708	50	965690708	9	4
704253308	639	969054708	2	2	704256708	632	96034154	(5)	4
704253308	640	969056008	2	3	704256708	632	96034154	(5)	4
704253308	641	969427208	2	2	704256708	660	969245308	(6)	4
704253308	642	969427308	2	2	704258208	49	967907608	14	2
704253308	643	96044249	8	1	704258208	660	969245308	15	2
704253308	647	968255808	2	5	704258208	688	96033320	30	4
704253308	648	968255908	2	7	704258208	696	968486208	3	2
704253308	649	968256008	2	7	704259008	466	96004224	5	2
704253308	650	968256108	2	7	704259608	789	968080908	29	1
704253308	660	969245308	(4)	4	704259808	772	919075308	11	2
704253408	50	965690708	(1)	1	704261908	647	968255808	6	2
704253408	50	965690708	8	4	704261908	648	968255908	7	2
704253408	454	96032910	(8)	4	704261908	649	968256008	6	2
704253408	466	96004224	3	2	704261908	650	968256108	6	2
704253408	632	96034154	(3)	4	704262408	1251	919219708	39	1
704253408	632	96034154	(3)	4	704271108	136	96005686	18	1
704253408	632	96034154	(9)	5	704271208	764	969752608	14	2
704253408	634	969118108	9	2	704271308	761	919075508	12	4
704253408	636	96038209	9	2	704274708	636	96038209	8	2
704253408	638	96038293	9	1	704274708	638	96038293	8	1
704253408	639	969054708	3	2	704274708	680	969408008	3	6
704253408	640	969056008	3	3	704274808	50	965690708	10	4
704253408	641	969427208	3	2	704274808	454	96032910	(10)	4
704253408	642	969427308	3	2	704274808	466	96004224	4	2
704253408	643	96044249	9	1	704274808	632	96034154	(6)	4
704253408	647	968255808	3	5	704274808	632	96034154	(6)	4
704253408	648	968255908	3	7	704274808	632	96034154	(12)	5
704253408	649	968256008	3	7	704274808	634	969118108	12	2
704253408	650	968256108	3	7	704274808	636	96038209	12	2
704253408	660	969245308	(5)	4	704274808	638	96038293	12	1

Item	Page	Assembly	Pos.	Quantity	Item	Page	Assembly	Pos.	Quantity
704274808	639	969054708	6	2	710909501	1001	90200134	89	1
704274808	640	969056008	6	3	714000808	22	918005408	63	1
704274808	641	969427208	6	2	714003614	304	10009378	22	1
704274808	642	969427308	6	2	720012508	1098	967966108	16	1
704274808	643	96044249	12	1	720012508	1099	967966808	16	1
704274808	647	968255808	4	5	720014408	1144	917085308	47	5
704274808	648	968255908	4	7	720014408	1156	917178608	47	10
704274808	649	968256008	4	7	720014408	1184	918900508	68	2
704274808	650	968256108	4	7	720014408	1229	919219508	37	1
704274808	660	969245308	(7)	4	720014408	1276	919220008	74	7
704274808	680	969408008	6	6	720801908	470	918810308	25	4
704274908	50	965690708	11	4	721108801	208	90024490	8	1
704274908	660	969245308	(8)	4	721108801	237	90200528	8	1
704274908	680	969408008	5	6	721108801	238	90200533	8	1
704279708	789	968080908	(14)	3	721113601	1003	90200207	10	1
704279708	789	968080908	9	2	721114701	207	90024729	12	1
704280008	789	968080908	30	1	721114701	1027	90026848	12	1
704280508	789	968080908	19	3	725101005	755	919075408	13	2
704334608	755	919075408	34	2	725111808	678	967917908	5	2
708002608	186	919082708	19	2	725800608	989	917191008	24	2
708003508	756	919075408	63	1	725801008	542	919627908	45	2
708004008	800	968397108	2	4	725801308	496	968287208	1	1
708010208	568	917080608	15	2	725801308	891	919304308	50	1
710027101	206	90024489	7	2	725802108	1051	917333208	115	2
710027101	236	90200276	7	2	725802408	989	917191008	25	2
710027101	1026	90026841	7	2	725805908	1183	918900508	29	2
710031208	257	540270414	10	1	725806408	487	918999008	21	6
710034101	153	90211005	11	2	725806408	495	96020149	3	1
710061801	1001	90200134	84	1	725806408	500	969540008	3	3
710063001	153	90211005	4	1	725808008	1050	917333208	32	1
7101007	407	10143277	35	1	725808808	891	919304308	54	1
710102308	89	11621291	4	1	725814808	488	918999008	81	2
710102308	607	919297008	24	14	725820008	1053	917333208	180	1
710102508	218	917451408	4	1	725820108	1052	917333208	121	2
710102508	353	10137870	8	1	725838308	891	919304308	45	1
710102508	560	917691308	14	4	725855708	893	919304308	146	1
710102508	930	917692108	8	4	725856108	203	917438108	14	2
710102508	1017	917481408	4	1	725856108	223	917454008	14	2
710102508	1038	917478608	4	1	725856108	487	918999008	15	2
710103008	510	96061088	37	1	725857508	954	917078808	67	1
710103408	398	10141807	21	1	725857508	989	917191008	27	4
710103808	757	10326323	14	1	725857508	1093	919628208	100	2
710104008	208	90024490	41	1	725858708	891	919304308	51	2
710104008	237	90200528	41	1	725860508	487	918999008	9	1
710104008	238	90200533	41	1	725860608	891	919304308	52	4
710104008	1028	90028042	41	1	725861908	1051	917333208	116	4
710104208	608	919297008	72	2	725864908	487	918999008	13	1
710105908	35	969731708	306	1	725865108	891	919304308	49	1
710105908	208	90024490	29	1	725867208	1092	919628208	44	2
710105908	237	90200528	29	1	725867508	1092	919628208	40	1
710105908	238	90200533	29	1	725868408	493	968309908	2	1
710105908	1028	90028042	29	1	725869408	1050	917333208	41	4
710106008	589	918789208	19	1	725870108	891	919304308	48	2
710106008	594	919140308	27	3	726204008	72	933878901	52	1
710106008	794	96033157	311	1	726405908	723	11211288	52	4
710106508	384	10127419	8	2	726405908	727	11340741	52	4
710107208	35	969731708	303	2	726406108	1075	967421108	(1)	1
710107208	572	967788008	300	2	726406508	729	11314761	(22)	1
710107708	35	969731708	302	5	726407508	178	511065008	7	1
710207408	678	967917908	37	1	726407908	579	96066595	(1)	1

Item	Page	Assembly	Pos.	Quantity	Item	Page	Assembly	Pos.	Quantity
726408708	282	96032892	405	1	7361602	303	11212748	22	2
726409108	36	969731708	(1)	1	7361961	153	90211005	2	7
726410008	723	11211288	53	4	7361961	153	90211005	78	3
726410008	727	11340741	53	4	7362091	35	969731708	655	1
726411301	206	90024489	9	1	7362091	170	969733008	624	2
726411301	236	90200276	9	1	7362091	607	919297008	30	1
726411301	1026	90026841	9	1	7362091	718	96052492	659	19
726419608	741	571529608	20	1	7362091	1068	967788408	656	1
726421208	781	96000697	15	1	7362170	416	10143790	9	1
726421608	461	968866808	9	3	7362665	406	10143277	7	3
726424108	729	11314761	(21)	2	7362665	520	96060644	6	2
726424601	153	90211005	97	1	7362665	626	96060604	4	4
726425308	587	510693008	8	2	7362946	572	967788008	309	6
726426508	259	510230608	6	1	7363116	327	96004429	2	1
726426608	740	511308608	49	2	7365090	160	917081108	13	22
726426708	723	11211288	54	2	7365090	281	96032892	261	6
726426708	727	11340741	54	2	7365090	572	967788008	308	2
726430508	1001	90200134	81	1	7367367	296	11212743	(17)	4
726430608	729	11314761	32	2	7367776	572	967788008	627	1
726431401	1003	90200207	17	1	7367776	719	96052492	666	3
726432901	207	90024729	17	1	7367986	718	96052492	628	20
726432901	1027	90026848	17	1	7367986	922	96047486	614	1
726433701	402	11353748	7	1	7367986	1067	967788408	601	2
726434401	207	90024729	4	1	7368007	36	969731708	665	1
726434401	1003	90200207	4	1	7368241	54	96026395	502	1
726434401	1027	90026848	4	1	7368241	655	96033472	530	1
726440001	162	10871517	16	1	7368241	657	96033855	519	2
726443401	1001	90200134	21	2	7368241	663	96033473	524	1
7264455	400	12490129	8	2	7368246	657	96033855	516	1
726453601	69	90029090	83	2	7368248	655	96033472	515	1
726453601	71	90029091	83	2	7368253	506	96021228	823	5
726454401	207	90024729	14	1	7368253	656	96033472	823	3
726454601	69	90029090	94	2	7368253	658	96033855	823	1
726454601	71	90029091	94	2	7368253	663	96033473	823	1
726457501	69	90029090	12	1	7369458	658	96033855	740	6
726457501	71	90029091	12	1	7369571	724	11450338	23	1
726457501	72	933878901	2	3	7372303	155	510235408	(15)	1
726611308	756	919075408	88	1	7372626	300	11212747	24	4
726612208	147	918011308	43	2	7372626	303	11212748	24	4
726612208	799	919075608	9	1	7380055	153	90211005	94	4
726612208	800	968397108	8	3	7380177	409	10145193	6	1
726612208	1125	969396608	13	1	7380177	411	10145195	5	1
726612208	1285	96037097	4	3	7380177	424	10129212	10	1
726612208	1287	96037098	4	3	7380196	730	10451049	22	1
726612708	496	968287208	3	2	7380401	436	11366388	6	1
726612708	1167	967957508	14	1	7380566	352	10134887	(9)	1
726613008	22	918005408	74	4	7380566	391	10154796	6	1
726613008	491	968283208	49	4	7380566	400	12490129	16	1
726616008	1184	918900508	70	4	7380566	402	11353748	9	1
726616208	800	968397108	11	2	7380566	406	10143277	4	1
726616708	280	96032892	(2)	4	7380574	733	10342823	5	4
726616708	466	96004224	10	2	7380598	400	12490129	10	2
726616708	480	917079908	12	8	7380604	378	11363553	3	1
726616708	633	96034154	63	12	7380604	436	11366388	5	1
726616708	634	969118108	3	2	7380617	345	10141769	11	6
726616708	636	96038209	3	1	7380619	378	11363553	4	1
726616708	638	96038293	3	2	7380619	433	10120393	4	1
726616708	643	96044249	3	2	7380648	73	10132387	31	1
735003208	1338	919413108	2	2	7380688	344	9078462	13	1
7361602	300	11212747	22	2	7380688	348	10125646	4	1

Item	Page	Assembly	Pos.	Quantity	Item	Page	Assembly	Pos.	Quantity
7380688	384	10127419	5	1	740000808	55	967908108	(502)	0.2
7380773	335	13455124	(4)	1	740000808	663	96033473	540	0.6
7380773	393	12421642	5	2	740000808	666	96039940	518	0.3
7380935	395	13701882	3	1	740000808	668	96051766	505	0.3
7380970	392	10141830	14	2	740002608	883	919466708	4	2
7381103	432	12410651	(2)	1	740300008	776	96028393	28	1
7381271	387	12474356	20	1	7403569	36	969731708	685	3
7381271	405	10147372	13	2	7403569	76	967787408	618	3
7381285	345	10141769	12	2	7403569	103	967787508	619	3
7381285	406	10143277	31	1	7403569	212	967787708	621	2
7381285	415	10141721	20	1	7403569	227	967787808	623	1
7381294	429	12416117	34	8	7403569	243	968081908	617	5
7381363	398	10141807	6	2	7403569	264	967787908	617	1
7381432	349	10137051	8	1	7403569	459	919063408	42	1
7381456	406	10143277	16	1	7403569	553	968513208	603	1
7381457	350	10152926	1	2	7403569	607	919297008	31	1
7381457	352	10134887	(12)	7	7403569	718	96052492	625	26
7381457	409	10145193	5	2	7403569	794	96033157	610	3
7381457	411	10145195	4	1	7403569	812	91000228	35	1
7381498	347	10141843	11	2	7403569	844	968562908	606	2
7381498	416	10143790	13	7	7403569	1013	96047485	603	2
7381568	459	919063408	16	1	7403569	1033	967789108	625	2
7381628	345	10141769	6	1	7406865	76	967787408	617	4
7381628	351	10118748	3	1	7406865	103	967787508	617	4
7381628	353	10137870	4	1	7406865	280	96032892	81	1
7381628	383	10126724	17	1	7406865	594	919140308	29	1
7381628	389	10143726	21	1	7406865	720	96052492	745	17
7381628	405	10147372	9	3	7407098	169	969733008	601	2
7381628	406	10143277	26	1	7407098	719	96052492	713	5
7381628	429	12416117	38	2	7407107	35	969731708	620	1
7381629	398	10141807	7	2	7407107	923	96047486	643	2
7381629	429	12416117	39	3	7407108	35	969731708	624	3
7381630	430	12416117	42	6	7407108	719	96052492	674	3
7381631	347	10141843	16	2	7407108	923	96047486	645	1
7381635	430	12416117	41	3	7407118	212	967787708	610	1
7381638	344	9078462	11	2	7407118	227	967787808	614	1
7381638	393	12421642	7	1	7407118	243	968081908	613	1
7381679	1206	968838608	3	1	7407118	1013	96047485	605	1
7381760	178	511065008	21	2	7407118	1032	967789108	617	1
7381770	429	12416117	32	1	7407119	169	969733008	605	2
7381771	389	10143726	20	2	7407119	719	96052492	684	2
7381771	429	12416117	31	5	7407119	1013	96047485	606	1
7382085	387	12474356	23	2	7407120	35	969731708	602	2
7382085	430	12416117	40	3	7407120	76	967787408	611	3
7382087	429	12416117	33	4	7407120	103	967787508	606	3
7382088	389	10143726	19	1	7407120	212	967787708	605	1
7382088	398	10141807	9	1	7407120	227	967787808	605	1
7382088	416	10143790	12	2	7407120	243	968081908	610	2
7382088	429	12416117	36	1	7407120	720	96052492	764	6
7382090	405	10147372	16	1	7407120	923	96047486	626	1
7382090	406	10143277	25	1	7407120	1013	96047485	617	1
7382090	429	12416117	37	10	7407120	1032	967789108	606	2
7382202	424	10129212	6	1	7407122	1013	96047485	619	1
7382203	341	12405454	3	2	7407125	35	969731708	636	2
7382203	406	10143277	3	1	7408709	530	91000225	41	1
7382203	408	10145044	3	2	7408797	319	11314599	15	1
7382203	409	10145193	7	1	7408798	319	11314599	16	1
7382204	341	12405454	4	2	7409755	209	11170708	(6)	1
7382215	345	10141769	17	2	7409918	721	96052492	825	1
740000808	55	967908108	(502)	0.2	7409922	721	96052492	832	1

Item	Page	Assembly	Pos.	Quantity
7410441	719	96052492	697	3
7410451	36	969731708	681	2
7410451	721	96052492	861	1
7410455	1068	967788408	648	1
7411445	738	511302208	999	1
7411830	530	91000225	43	1
7412734	89	11621291	6	1
7414494	1010	11161917	5	1
7414500	1010	11161917	16	1
744010208	35	969731708	304	7
744010208	169	969733008	300	5
744010208	608	919297008	73	2
744010208	717	96052492	432	6
744010408	892	919304308	106	4
745128808	1185	921723608	4	2
745128808	1186	921723708	4	2
745129501	790	964588408	4	2
745129501	791	964588308	5	8
745141201	153	90211005	66	1
745141201	206	90024489	4	1
745141201	236	90200276	4	1
745141201	1026	90026841	4	1
745148808	1022	917474008	(3)	1
745159201	1001	90200134	2	1
745168808	224	968161808	7	2
745173801	69	90029090	43	2
745173801	71	90029091	43	2
745194708	258	540270514	12	1
745900808	1255	962092008	2	1
745902408	1252	96036001	2	1
746170801	256	11347399	6	1
746202601	153	90211005	12	1
746222501	69	90029090	16	2
746222501	71	90029091	16	2
746223701	153	90211005	3	1
746224301	260	570112908	11	1
746509408	542	919627908	(2)	1
746509408	1051	917333208	(2)	1
746604001	15		(6)	1
746911608	757	10326323	15	1
747000408	902	12101591	38	1
747000608	723	11211288	34	2
747004401	206	90024489	18	55
747004401	236	90200276	18	55
747004401	1001	90200134	12	46
747004401	1026	90026841	18	55
747404201	153	90211005	71	1
749010208	895	928830208	1	1
749012008	1050	917333208	58	1
750001108	140	96064795	1	1
750001808	140	96064795	2	2
750002408	716	96052492	170	3
761020303	153	90211005	73	1
761020803	206	90024489	26	1
761020803	236	90200276	26	1
761020803	1026	90026841	26	1
761022503	154	927554301	6	1
761022503	208	90024490	14	1
761022503	237	90200528	14	1
761022503	238	90200533	14	1
761032303	206	90024489	33	2
761032303	236	90200276	33	2
761032303	1026	90026841	33	2
761034103	153	90211005	24	1
761036003	69	90029090	11	1
761036003	71	90029091	11	1
761039003	207	90024729	(2)	12
761061703	206	90024489	2	1
761061703	236	90200276	2	1
761061703	1026	90026841	2	1
7615379	35	969731708	650	2
7615629	243	968081908	605	2
7615629	720	96052492	769	4
7617268	122	967787608	608	4
7617268	719	96052492	664	8
7617354	122	967787608	600	4
7617354	721	96052492	856	1
7617354	1067	967788408	619	1
7617460	35	969731708	627	2
7617460	169	969733008	602	3
7617460	264	967787908	621	1
7617460	572	967788008	623	1
7617460	719	96052492	702	4
7617460	1067	967788408	607	1
7617461	36	969731708	684	1
7617461	721	96052492	831	2
7617461	1068	967788408	655	1
7617494	76	967787408	613	2
7617494	103	967787508	604	2
7617494	170	969733008	633	1
7617494	212	967787708	627	1
7617494	227	967787808	627	1
7617494	719	96052492	671	9
7617494	1013	96047485	621	1
7617494	1032	967789108	601	1
7619656	719	96052492	(1)	1
7622478	622	10228112	16	1
7622803	90	11491831	2	12
7622803	91	11491832	3	18
7622803	92	11491833	2	18
7622803	163	11210825	2	12
7622803	612	11621501	3	4
7622804	612	11621501	5	1
7623427	300	11212747	20	2
7623427	303	11212748	20	2
7624285	88	11621396	24	1
7624285	162	10871517	24	1
7624353	658	96033855	761	2
772002208	560	917691308	16	6
772002208	794	96033157	551	3
772002208	930	917692108	12	2
772002208	1083	917692208	9	1
773324408	893	919304308	182	1
773459208	1306	919220208	18	1
773459308	1309	919222708	18	1
773930708	859	917081308	1	2
773931808	1184	918900508	63	4
773933408	193	96062971	36	1
773933408	755	919075408	28	1
773933508	893	919304308	183	1

Item	Page	Assembly	Pos.	Quantity	Item	Page	Assembly	Pos.	Quantity
773933508	1252	96036001	9	1	7743242	1060	917178708	3	2
773933508	1276	919220008	79	1	7743242	1093	919628208	76	2
773933508	1302	919220108	17	2	7743242	1113	968027908	8	4
773933508	1306	919220208	17	2	7743242	1229	919219508	27	2
773933508	1309	919222708	17	2	7743242	1245	96038042	6	1
773938308	863	965575208	14	1	7743242	1281	96032541	6	1
773940508	876	917084808	4	1	774371808	560	917691308	24	4
773940508	879	917084908	4	1	774372608	560	917691308	10	3
773940508	880	917085008	2	1	774372608	607	919297008	20	13
773940508	882	917085408	2	1	774372608	930	917692108	4	3
773947308	883	919466708	3	1	774372608	1083	917692208	4	1
774119708	474	962282208	1	1	774372708	218	917451408	1	1
774119808	476	962282308	1	1	774372708	560	917691308	11	5
774208008	827	96047948	7	4	774372708	607	919297008	21	15
774208508	280	96032892	185	2	774372708	930	917692108	5	3
774208508	327	96004429	5	2	774372708	1017	917481408	1	1
774208508	347	10141843	18	16	774372708	1038	917478608	1	1
774208508	390	10122793	2	2	774372708	1083	917692208	5	1
774208508	391	10154796	7	2	774372808	607	919297008	2	1
774208508	459	919063408	23	4	774373408	607	919297008	29	2
774208508	522	96060643	5	1	774373408	930	917692108	3	2
774209908	446	919063308	13	16	774373408	1083	917692208	3	2
774210508	794	96033157	306	2	774373508	232	917451208	70	2
774211308	794	96033157	305	1	774373508	560	917691308	22	4
774211708	268	918861408	60	2	774373508	607	919297008	11	6
774211908	717	96052492	401	3	774373808	87	917322008	12	48
774215008	414	10141720	17	2	774373808	90	11491831	1	1
774215008	415	10141721	17	2	774373808	91	11491832	1	1
774215508	594	919140308	16	2	774373808	92	11491833	1	1
774215708	572	967788008	304	4	774373808	111	917322208	12	48
774215708	717	96052492	400	3	774373808	160	917081108	12	12
774218808	280	96032892	180	12	774373808	561	11621498	1	1
774218808	323	96032897	9	6	774373808	607	919297008	9	1
774218808	779	969752708	23	12	774373808	611	11621502	1	1
774221708	520	96060644	25	7	774373808	612	11621501	1	1
774221708	756	919075408	92	1	774373808	931	11621500	1	1
774222908	280	96032892	184	4	774373808	1084	11621499	1	1
774223708	589	918789208	8	4	774374508	607	919297008	13	1
774224908	594	919140308	25	4	774375008	560	917691308	13	2
774225008	522	96060643	6	1	774375108	160	917081108	3	1
774227908	268	918861408	62	8	774375108	607	919297008	3	1
774229908	572	967788008	303	2	774376008	560	917691308	25	4
774235608	594	919140308	12	1	774376108	560	917691308	91	3.5
774282708	268	918861408	63	2	774376508	163	11210825	1	1
774284708	193	96062971	58	1	774376508	232	917451208	71	2
7743242	66	917291608	30	4	774378008	1084	11621499	3	1
7743242	99	917291708	30	4	774378208	91	11491832	2	2
7743242	117	918589408	13	8	774378208	92	11491833	3	2
7743242	131	917076808	26	4	774378208	561	11621498	2	2
7743242	206	90024489	89	1	774378208	611	11621502	2	1
7743242	232	917451208	73	2	774378208	612	11621501	2	3
7743242	236	90200276	89	1	774378208	931	11621500	3	2
7743242	542	919627908	(4)	1	774380308	607	919297008	7	1
7743242	841	919408908	14	2	774383208	87	917322008	13	4
7743242	900	919391108	12	2	774383208	111	917322208	13	4
7743242	999	90200131	24	1	774383508	87	917322008	16	15
7743242	1001	90200134	91	1	774383508	111	917322208	16	15
7743242	1024	90028040	24	1	774383508	608	919297008	88	5
7743242	1026	90026841	89	1	774383708	794	96033157	309	1
7743242	1051	917333208	(4)	1	774386508	607	919297008	17	1

Item	Page	Assembly	Pos.	Quantity	Item	Page	Assembly	Pos.	Quantity
774387708	608	919297008	89	16	8622905	341	12405454	108	1
774387808	607	919297008	36	2	8655032	341	12405454	104	1
774389308	88	11621396	10	1	870002808	1081	968285108	265	0.1
779001108	1167	967957508	7	1	870004108	764	969752608	39	1
779013008	67	917291608	80	4	885034108	136	96005686	27	1
779013008	100	917291708	80	4	885042208	776	96028393	48	1
779013008	232	917451208	72	2	885042308	776	96028393	49	1
779013008	1245	96038042	7	1	885132208	136	96005686	12	1
779016201	153	90211005	88	1	885182808	136	96005686	17	1
779020108	693	922648308	2	6	885200408	136	96005686	31	1
779034708	755	919075408	27	1	885251508	22	918005408	70	1
788901808	232	917451208	29	8	885251508	136	96005686	2	1
788901808	756	919075408	71	20	885251508	893	919304308	175	2
788905808	494	968287308	1	3	885252008	147	918011308	56	1
789000308	137	96005694	1	1	885268808	136	96005686	41	1
789011908	323	96032897	16	1	890101408	776	96028393	31	1
789011908	589	918789208	18	1	90001698	158	90025097	313	9.85
789011908	594	919140308	26	3	90023098	203	917438108	2	1
789015108	591	967930608	5	1	90023098	223	917454008	2	1
789016008	576	965527508	2	1	90023100	1022	917474008	2	1
790003908	136	96005686	11	1	90023101	232	917451208	1	1
790004608	136	96005686	13	1	90024482	204	90023098	1	1
790007908	136	96005686	10	1	90024489	204	90023098	5	1
790012608	136	96005686	14	1	90024490	204	90023098	10	1
790023608	136	96005686	15	1	90024729	206	90024489	85	1
790024908	136	96005686	16	1	90024729	236	90200276	85	1
790030108	136	96005686	26	1	90024769	996	917473608	2	1
790030308	136	96005686	25	1	90024799	204	90023098	(25)	1
790031508	136	96005686	40	1	90024800	204	90023098	(26)	1
790032008	136	96005686	30	1	90024801	204	90023098	(27)	2
790032308	136	96005686	32	1	90025097	157	917080408	1	1
790042008	136	96005686	45	1	90026841	1023	90023100	5	1
790042908	136	96005686	50	1	90026848	1026	90026841	85	1
790045408	136	96005686	1	1	90028040	1023	90023100	1	1
790346914	317	11320826	320	2	90028042	1023	90023100	10	1
790347214	317	11320826	550	9	90029090	66	917291608	3	1
790347214	317	11320826	560	1	90029090	99	917291708	3	1
790403914	317	11320826	310	1	90029091	66	917291608	4	1
790515308	135	917077108	(3)	1	90029091	99	917291708	4	1
790515408	135	917077108	(4)	1	90200131	997	90024769	1	1
797028301	206	90024489	21	55	90200134	997	90024769	5	1
797028301	236	90200276	21	55	90200135	997	90024769	25	1
797028301	1001	90200134	14	46	90200207	1001	90200134	85	1
797028301	1026	90026841	21	55	90200221	234	90023101	1	1
810035408	136	96005686	33	1	90200276	234	90023101	5	2
811201314	851	919657408	50	0.2	90200514	234	90023101	7	1
811203108	764	969752608	38	1	90200528	234	90023101	10	1
811203108	787	918064308	39	1	90200533	234	90023101	20	1
811203308	764	969752608	37	1	90200614	1005	90200135	45	1
811203308	787	918064308	38	1	90211005	151	918367008	1	3
811205108	787	918064308	37	1	90211081	153	90211005	98	1
811205708	341	12405454	109	1	9073189	387	12474356	21	2
811205708	346	10142096	109	1	9073190	345	10141769	16	2
811205708	352	10134887	(105)	1	9073190	387	12474356	22	2
811205708	365	11364303	109	1	9073190	405	10147372	14	2
811205708	371	11364325	109	1	9074404	430	12416117	113	1
811205708	397	11364209	109	1	9074977	412	10141356	(6)	5
811205708	417	10146947	105	1	9074977	412	10141356	(6)	5
811205708	427	10141788	105	1	9076638	414	10141720	12	4
861203005	441	919551008	90	1	9076638	415	10141721	12	4

Item	Page	Assembly	Pos.	Quantity	Item	Page	Assembly	Pos.	Quantity
9077199	360	10116876	(1)	2	917077708	12		106	1
9077223	359	11367689	1	1	917077808	12		107	1
9077280	359	11367689	2	1	917077908	12		108	1
9077281	417	10146947	7	1	917078008	200	917077808	2	1
9077282	357	10147666	4	8	917078108	220	917077908	2	1
9077749	342	12405456	4	10	917078208	12		111	1
9078049	341	12405454	80	8	917078708	14		210	2
9078058	372	10122940	7	1	917078808	14		211	1
9078257	373	10116320	1	2	917078908	12		119	1
9078259	373	10116320	3	2	917079008	248	917078908	2	1
9078308	412	10141356	(2)	4	917079208	14		212	1
9078308	412	10141356	(2)	4	917079908	12		131	1
9078314	336	13455124	260	2	917080408	143	917987408	3	1
9078462	333	13455124	12	1	917080508	13		139	1
9078467	339	13455124	521	1	917080608	13		140	1
9078522	362	10122503	6	2	917080708	568	917080608	50	1
9078590	401	11348849	4	1	917081108	143	917987408	4	1
9078591	401	11348849	5	1	917081308	13		148	1
9078622	425	9078467	1	1	917081908	13		156	1
9078650	390	10122793	1	1	917082108	13		161	1
9078650	391	10154796	2	1	917083208	14		223	1
9079517	426	10120077	4	10	917083308	1019	917083208	2	1
9079604	421	9079954	1	2	917083708	14		250	1
9079885	363	10122645	2	1	917084808	14		190	1
9079885	364	10122640	2	1	917084908	14		191	1
9079885	369	10122646	2	1	917085008	14		192	1
9079885	370	10122659	2	1	917085108	14		193	1
9079954	339	13455124	460	1	917085308	14		254	1
9079977	423	10126465	2	1	917085408	14		195	1
9080502	424	10129212	11	1	917178608	14		256	1
9080695	353	10137870	3	1	917178708	1043	917083708	2	1
9080734	426	10120077	(3)	1	917190908	14		206	1
91000224	812	91000228	500	1	917191008	14		216	1
91000225	13		135	1	917229308	15		318	1
91000228	14		244	1	917229408	15		324	1
91000492	13		158	1	917229508	15		326	1
91000493	13		134	1	917230408	15		450	1
91002846	13		142	1	917230508	15		451	2
91003812	16		749	1	917291608	61	917076308	1	1
91003879	13		164	1	917291708	95	917076408	1	1
910506108	695	96061067	10	1	917321008	61	917076308	2	1
9131612	353	10137870	7	1	917321108	95	917076408	2	1
9132577	412	10141356	(8)	8	917321208	114	918588908	2	1
9132577	412	10141356	(8)	8	917321408	1043	917083708	300	1
9132577	413	10141558	7	7	917321508	1085	919591508	2	1
9140351	414	10141720	15	1	917321608	1145	917085308	400	1
9140351	415	10141721	15	1	917321708	1157	917178608	400	1
9144757	368	10118839	2	1	917322008	61	917076308	4	1
9144762	368	10118839	(3)	1	917322108	61	917076308	5	1
915587308	12		130	1	917322208	95	917076408	4	1
916166208	15		360	1	917322308	95	917076408	5	1
916959908	12		98	1	917333208	1043	917083708	1	1
917076208	12		6	2	917333908	14		207	1
917076308	12		8	1	917353608	150	918366908	2	1
917076408	12		10	1	917361408	17	917987508	3	1
917076508	12		12	1	917361508	61	917076308	3	1
917076708	12		18	1	917361608	95	917076408	3	1
917076808	12		20	1	917368808	13		138	2
917077008	12		24	1	917368908	14		253	2
917077108	12		28	1	917433408	230	917078208	3	1

Item	Page	Assembly	Pos.	Quantity	Item	Page	Assembly	Pos.	Quantity
917438108	200	917077808	1	1	918641208	16		498	1
917451208	230	917078208	1	1	918641308	16		499	1
917451408	200	917077808	4	1	918789208	13		143	1
917451408	220	917077908	4	1	918791408	14		182	1
917452308	200	917077808	3	1	918810308	12		129	1
917452408	220	917077908	3	1	918861308	12		103	1
917452508	1019	917083208	3	1	918861408	12		121	1
917452608	230	917078208	2	1	918862508	13		163	1
917452808	993	919550708	3	1	918900508	15		346	1
917454008	220	917077908	1	1	918923808	16		481	1
917459108	143	917987408	5	1	918938508	15		350	1
917471508	1085	919591508	3	1	918961008	16		557	2
917472708	200	917077808	5	1	918981908	12		126	1
917473108	13		141	1	918999008	12		132	1
917473608	993	919550708	1	1	919063308	12		125	1
917473708	220	917077908	5	1	919063408	12		127	1
917474008	1019	917083208	1	1	919075308	13		173	1
917475908	537	919612508	5	1	919075408	13		171	1
917476108	537	919612508	3	1	919075508	13		172	1
917478608	1019	917083208	4	1	919075608	14		178	1
917479408	542	919627908	1	1	919082708	181	918861308	1	1
917481408	993	919550708	4	1	919082808	186	919082708	1	1
917481708	993	919550708	5	1	919086008	14		214	3
917483808	1043	917083708	400	1	919124208	15		322	1
917517908	13		150	1	919140308	13		144	1
917569308	15		362	1	919140408	13		159	1
917571208	14		213	2	919159508	15		321	1
917571308	15		456	1	919171108	13		177	1
917597908	537	919612508	2	1	919219108	16		480	2
917626808	841	919408908	400	1	919219208	14		215	1
917645608	248	917078908	1	1	919219508	15		460	1
917691308	537	919612508	4	1	919219608	15		462	1
917692108	884	919388608	5	1	919219708	15		464	1
917692208	1043	917083708	500	1	919219808	15		466	1
917722108	14		257	1	919220008	16		468	1
917751408	13		170	1	919220108	16		470	1
9178018	342	12405456	5	2	919220208	16		472	1
917813408	1019	917083208	5	1	919222708	16		474	1
917863208	13		137	1	919222808	16		476	1
917872108	230	917078208	4	1	919222908	16		478	1
917987408	12		102	1	919287008	1229	919219508	500	1
917987508	12		4	1	919287108	1251	919219708	500	1
918005408	17	917987508	1	1	919287208	1313	919222808	500	1
918007408	15		345	1	919287308	1276	919220008	500	1
918011308	143	917987408	1	1	919294008	15		334	1
918011408	147	918011308	1	1	919297008	13		147	1
918064308	13		175	1	919301108	884	919388608	3	1
918107308	13		162	1	919304308	884	919388608	1	1
918129208	17	917987508	2	1	919326208	15		418	1
918129308	143	917987408	6	1	919348008	1184	918900508	500	1
918216808	17	917987508	4	1	919388608	14		201	1
918366908	143	917987408	2	1	919391108	884	919388608	2	1
918367008	150	918366908	1	1	919395808	16		479	1
918369608	12		104	1	919408908	15		347	1
918371308	14		246	1	919413108	16		558	1
918462408	15		417	2	919466708	14		198	1
918470508	15		414	2	919477008	15		370	1
918531108	13		154	1	919477208	845	919477008	400	1
918588908	12		14	1	919550708	14		219	1
918589408	114	918588908	1	1	919551008	12		124	1

Item	Page	Assembly	Pos.	Quantity	Item	Page	Assembly	Pos.	Quantity
919551108	993	919550708	2	1	922648308	688	96033320	44	1
919551208	884	919388608	4	1	922681508	805	919814408	404	1
919551708	14		185	1	922689608	38	969731808	1799	1
919591508	14		252	1	922690408	804	919814408	376	1
919612508	13		136	1	922734908	803	919814408	269	1
919627908	537	919612508	1	1	922885208	802	919814408	260	1
919628208	1085	919591508	1	1	922909008	553	968513208	(1360)	1
919657408	15		413	1	922909808	172	969732608	136	1
919694608	15		425	1	922912408	804	919814408	360	1
919768508	13		169	1	922929808	38	969731808	1820	1
919787508	15		412	1	922929808	38	969731808	1822	1
919814408	14		180	1	9230171	423	10126465	4	2
919834908	12		122	1	923344608	122	967787608	(1790)	8
919837308	15		349	1	923512208	47	967907508	(500)	24
919969608	12		133	1	923512208	54	96026395	500	1
919972908	13		165	1	923512208	55	967908108	(500)	1
920605708	802	919814408	197	1	923512208	55	967908108	(500)	1
920711308	213	967790308	1133	1	923512208	81	967971408	500	4
920711308	228	967790508	1133	1	923512208	82	967971708	500	6
920716908	1070	967792108	1324	1	923512208	503	96061089	500	54
920716908	1133	967792308	1408	1	923512208	505	96033370	500	49
920730808	804	919814408	361	1	923512208	506	96021228	500	41
920892708	802	919814408	227	1	923512208	507	96019612	500	38
920903208	803	919814408	313	1	923512208	655	96033472	500	72
920975008	805	919814408	406	2	923512208	657	96033855	500	23
920983508	613	96041770	463	1	923512208	662	96033473	500	94
920984208	803	919814408	327	1	923512208	665	96035430	500	2
920984908	802	919814408	196	1	923512208	666	96039940	500	3
920995808	803	919814408	290	1	923512208	667	968346208	500	2
921079508	542	919627908	21	9	923512208	668	96051766	500	1
921079508	568	917080608	8	2	923512208	670	968418008	500	2
921079508	854	918369608	4	2	923512208	675	919972908	(500)	2
921079508	893	919304308	132	8	923512208	818	96060217	500	20
921079508	1183	918900508	47	4	923512208	819	96059328	500	6
921079508	1251	919219708	26	1	923512208	821	96059329	500	2
921252408	804	919814408	385	1	923512208	822	96059330	500	2
921262008	794	96033157	(1368)	1	923512208	823	96059331	500	2
921445908	172	969732608	120	1	923512208	906	96036184	500	2
921620508	77	967789708	1864	1	923512208	910	96036194	500	30
921620508	104	967789908	1844	1	923512208	912	96036188	500	2
921620608	77	967789708	1875	1	923512208	913	96036240	500	6
921620608	104	967789908	1855	1	923512208	914	96040591	500	3
921620608	264	967787908	(1114)	1	923512208	915	968546008	500	3
921723608	1183	918900508	5	4	923512208	916	968546108	500	3
921723708	1183	918900508	6	4	923512208	917	96038229	500	2
921724508	1185	921723608	1	1	923512208	1194	96038591	500	2
921724608	1185	921723608	2	1	923512208	1239	96038868	500	20
921724608	1186	921723708	2	1	923512208	1240	96035583	500	3
921725108	1186	921723708	1	1	923512208	1259	96038775	500	10
921767008	803	919814408	283	1	923512208	1260	96038562	500	3
921849508	804	919814408	333	1	923512208	1261	96038563	500	3
921876008	802	919814408	245	1	923512208	1262	96038564	500	3
922099808	804	919814408	337	1	923512208	1263	96038565	500	3
922124508	572	967788008	(1354)	1	923512208	1265	96039722	500	2
922207308	1070	967792108	1323	1	923512208	1291	96038967	500	20
922217808	802	919814408	244	1	923512208	1292	96038927	500	3
922250508	1070	967792108	1338	1	923512208	1293	96038928	500	2
922587308	172	969732608	139	1	923512208	1294	96038930	500	2
922626408	1070	967792108	1343	1	923512208	1295	96038931	500	2
922645708	803	919814408	293	1	923512208	1296	96038932	500	3

Item	Page	Assembly	Pos.	Quantity	Item	Page	Assembly	Pos.	Quantity
923512208	1297	96038933	500	3	926413408	38	969731808	1798	1
923512208	1298	96038935	500	2	926432508	804	919814408	363	1
923512208	1299	96042005	500	2	926443808	804	919814408	329	1
923512208	1320	96035578	500	2	926455708	803	919814408	300	1
923569408	543	919627908	91	2	926455908	213	967790308	1135	1
923569408	1185	921723608	11	1	926455908	228	967790508	1135	1
923569408	1186	921723708	11	1	926465408	77	967789708	1869	1
923583408	172	969732608	138	1	926465408	104	967789908	1849	1
924134808	805	919814408	426	1	926485608	802	919814408	224	1
924176608	169	969733008	424	1	926534008	264	967787908	(1115)	1
924476008	802	919814408	212	1	926551108	553	968513208	(1357)	1
924506308	38	969731808	1809	1	926554208	803	919814408	319	1
924713108	21	918005408	54	8	926557608	804	919814408	334	1
924713108	127	917076708	8	26	926559808	111	917322208	(1890)	1
924713108	499	969259908	5	8	926560008	1175	968883308	(95)	2
924713108	892	919304308	87	12	926561708	805	919814408	423	1
924713108	1214	919326208	23	2	926561808	77	967789708	1873	1
924875608	925	96047488	1255	1	926561808	104	967789908	1853	1
924927608	805	919814408	434	1	926606408	38	969731808	1812	1
924954508	1051	917333208	94	2	926606908	38	969731808	1828	1
924954508	1275	919220008	30	8	926612308	245	968082008	1277	1
924954508	1281	96032541	4	1	926711608	803	919814408	271	1
924954508	1282	96032582	3	1	926712108	172	969732608	112	1
924954508	1283	96032654	3	1	926743308	804	919814408	336	1
925056608	863	965575208	4	1	926743408	245	968082008	1271	1
925067508	66	917291608	11	4	926837208	172	969732608	122	1
925067508	99	917291708	11	4	926847608	802	919814408	248	1
925561708	186	919082708	23	4	926850208	172	969732608	143	1
925649508	1070	967792108	1335	1	926854808	1133	967792308	1407	1
925655908	572	967788008	(1351)	1	926891108	49	967907608	11	1
926042908	803	919814408	309	1	926891108	660	969245308	8	1
926042908	803	919814408	311	1	926891108	688	96033320	45	2
926046308	802	919814408	199	1	9269048	398	10141807	8	1
926049208	245	968082008	1276	1	926965608	803	919814408	324	1
926053108	802	919814408	258	1	926970408	802	919814408	254	1
926056908	172	969732608	118	1	9270340	398	10141807	11	1
926058208	172	969732608	142	1	927067808	925	96047488	1249	1
926058408	805	919814408	425	1	927068308	279	96032892	28	1
926067808	803	919814408	276	1	927105808	172	969732608	113	1
926070508	804	919814408	346	1	9271340	347	10141843	17	2
926094508	77	967789708	1865	1	9271963	280	96032892	130	2
926094508	104	967789908	1845	1	927281408	805	919814408	421	1
926095208	802	919814408	221	1	927294008	802	919814408	198	1
926095408	803	919814408	275	1	927315108	1115	968028208	14	1
926095708	805	919814408	418	1	927377208	803	919814408	315	1
926096908	803	919814408	314	1	9274060	349	10137051	9	1
926097308	805	919814408	436	1	927449608	804	919814408	375	1
926098108	38	969731808	1833	1	927501901	154	927554301	2	1
926119108	803	919814408	320	1	927501901	208	90024490	13	1
926119208	77	967789708	1876	1	927501901	237	90200528	13	1
926119208	104	967789908	1856	1	927501901	238	90200533	13	1
926120008	38	969731808	1835	1	927550208	804	919814408	382	1
926121308	578	91002846	(2392)	1	927550308	245	968082008	1279	1
926122108	38	969731808	1817	1	927550308	245	968082008	1281	1
926122608	245	968082008	1273	1	927554301	153	90211005	77	1
926149708	803	919814408	273	1	927554401	154	927554301	1	1
926289108	38	969731808	1807	1	927585501	1001	90200134	82	1
926359608	245	968082008	1280	1	927586201	208	90024490	12	1
926367008	804	919814408	345	1	927603401	1003	90200207	15	1
926385808	802	919814408	252	1	927607208	803	919814408	306	1

Item	Page	Assembly	Pos.	Quantity	Item	Page	Assembly	Pos.	Quantity
927612301	69	90029090	28	1	928051908	1183	918900508	28	2
927612301	71	90029091	28	1	928396708	804	919814408	343	1
927613508	264	967787908	(1112)	1	928463708	1070	967792108	1329	1
927617608	805	919814408	435	1	928468308	172	969732608	124	1
927619308	805	919814408	429	2	928755908	1180	968883508	(1090)	4
927625201	208	90024490	20	1	928762608	803	919814408	302	1
927625201	1005	90200135	1	2	928762608	1150	967788708	(1381)	1
927625201	1028	90028042	20	1	928762608	1162	967788808	(1381)	1
927633301	153	90211005	5	1	928769208	613	96041770	470	1
927633401	153	90211005	10	1	928830208	891	919304308	9	1
927633701	153	90211005	15	1	928830408	895	928830208	2	2
927633801	153	90211005	20	5	928861508	613	96041770	471	2
927635801	153	90211005	30	1	928861808	613	96041770	465	1
927635901	153	90211005	35	1	928864808	805	919814408	409	1
927636201	153	90211005	40	3	928870608	805	919814408	407	1
927636401	153	90211005	45	1	928871308	245	968082008	1284	1
927636501	153	90211005	50	1	928874108	77	967789708	1863	1
927636601	153	90211005	55	3	928874108	104	967789908	1843	1
927636801	153	90211005	60	1	928879908	804	919814408	364	1
927640008	803	919814408	278	1	928885008	613	96041770	473	1
927640708	802	919814408	250	1	928887708	613	96041770	472	1
927640708	803	919814408	277	1	928962008	817	96059325	59	1
927641608	38	969731808	1826	1	929208908	804	919814408	380	1
927671508	38	969731808	1837	1	929312208	804	919814408	374	1
927671808	802	919814408	265	1	929312908	1015	96047487	1120	1
927671808	803	919814408	270	1	929316708	38	969731808	1819	1
927675901	999	90200131	20	1	929316908	804	919814408	352	1
927675901	1024	90028040	20	1	929321108	613	96041770	466	1
927677008	38	969731808	1832	1	929322208	804	919814408	373	1
927677508	245	968082008	1278	1	929324308	613	96041770	467	1
927679208	38	969731808	1824	1	929351208	802	919814408	217	1
927685308	925	96047488	1269	1	929379308	925	96047488	1254	1
927693008	77	967789708	1868	2	929392208	804	919814408	338	1
927693008	104	967789908	1848	2	929578308	688	96033320	35	2
927697708	172	969732608	108	1	929612808	172	969732608	135	1
927706908	213	967790308	1132	1	929622508	805	919814408	398	1
927706908	228	967790508	1132	1	929625508	1070	967792108	1340	1
927868908	663	96033473	528	1	929625708	805	919814408	411	1
927892208	717	96052492	422	1	929629208	572	967788008	(1353)	1
927996308	655	96033472	512	1	929632408	1070	967792108	1339	1
927996308	663	96033473	512	1	929638708	1133	967792308	1412	1
928004108	1133	967792308	1401	1	929647608	1034	967790708	1164	1
928006008	804	919814408	378	1	929648208	38	969731808	1836	1
928006008	844	968562908	(1098)	2	929716708	38	969731808	1825	1
928015008	38	969731808	1827	1	929728208	613	96041770	469	1
928016008	804	919814408	340	1	929749808	578	91002846	(2390)	1
928017208	172	969732608	119	1	929753808	802	919814408	259	1
928025108	172	969732608	126	1	929757108	245	968082008	1274	1
928027908	804	919814408	383	1	929757908	802	919814408	253	1
928032808	38	969731808	1831	1	929921108	925	96047488	1256	1
928036308	804	919814408	379	1	929921108	1070	967792108	1325	1
928040408	38	969731808	1796	1	929963108	925	96047488	1257	1
928040608	77	967789708	1862	1	930358108	132	962009308	5	1
928040608	104	967789908	1842	1	931849708	1115	968028208	7	1
928040808	925	96047488	1251	1	931916701	1005	90200135	15	1
928041308	803	919814408	282	1	932062308	1214	919326208	6	2
928042808	802	919814408	246	1	932126801	1001	90200134	15	1
928049708	1015	96047487	1122	1	932127301	1001	90200134	30	1
928049708	1034	967790708	1168	1	932187701	207	90024729	13	1
928049908	1015	96047487	1124	1	932226808	66	917291608	41	4

Item	Page	Assembly	Pos.	Quantity	Item	Page	Assembly	Pos.	Quantity
932226808	99	917291708	41	4	941138108	1156	917178608	22	124
932377308	891	919304308	11	2	941138108	1183	918900508	27	32
932401608	1183	918900508	49	8	941138108	1214	919326208	15	2
933558708	755	919075408	16	2	941138108	1229	919219508	16	19
933878901	66	917291608	5	2	941138108	1234	96038847	11	8
933878901	99	917291708	5	2	941138108	1251	919219708	31	12
934282108	1052	917333208	135	2	941138108	1276	919220008	88	8
934787908	542	919627908	35	4	941138108	1302	919220108	7	4
934787908	891	919304308	25	2	941138108	1306	919220208	7	4
935085908	268	918861408	3	2	941138108	1309	919222708	7	4
935469208	1115	968028208	2	4	9412158	867	917082108	10	6
935989108	1313	919222808	18	1	9412158	869	918107308	35	1
935989108	1316	96013389	6	1	9412158	1300	96037102	5	1
937200508	542	919627908	42	2	941324408	224	968161808	10	2
937501408	169	969733008	192	3	941324408	996	917473608	14	2
938576001	66	917291608	7	1	941324408	1022	917474008	18	6
938576001	99	917291708	7	1	941530008	689	96033320	75	1
938576201	66	917291608	6	1	941540008	224	968161808	13	2
938576201	99	917291708	6	1	941540008	1185	921723608	5	2
938846401	69	90029090	4	1	941540008	1186	921723708	5	2
938846401	71	90029091	4	1	941609808	139	96051604	8	2
938968808	1118	96048082	21	1	941846108	755	919075408	35	1
939249808	755	919075408	24	2	943122808	1115	968028208	12	1
939460808	127	917076708	33	8	943142708	493	968309908	27	2
940107008	568	917080608	10	1	943399108	549	967981008	7	1
940116008	646	969443908	21	8	943399108	936	967746908	11	1
940116008	1184	918900508	85	8	943399108	949	967743808	11	1
9402377	219	917472708	4	2	943399108	956	967897608	7	1
9402377	220	917077908	(4)	2	943399108	958	968190108	7	1
9402377	862	917517908	(5)	14	943399108	1054	968242208	6	1
9402377	867	917082108	3	6	943399108	1104	967997708	8	1
941009708	989	917191008	29	2	943399208	1278	96037041	6	6
941138108	67	917291608	105	8	943780108	1282	96032582	6	1
941138108	100	917291708	105	8	943780108	1283	96032654	5	1
941138108	127	917076708	15	36	943950608	756	919075408	98	1
941138108	147	918011308	32	13	944102603	153	90211005	51	1
941138108	203	917438108	31	6	944228903	153	90211005	36	1
941138108	223	917454008	31	6	944311703	153	90211005	13	1
941138108	232	917451208	26	8	944313303	153	90211005	14	1
941138108	487	918999008	46	63	944324703	1001	90200134	5	1
941138108	493	968309908	12	12	944338603	1001	90200134	36	1
941138108	495	96020149	9	4	944367508	193	96062971	29	4
941138108	496	968287208	7	4	944393808	203	917438108	37	2
941138108	500	969540008	6	12	944393808	223	917454008	38	2
941138108	542	919627908	50	16	944393808	1313	919222808	11	4
941138108	891	919304308	56	184	944441603	206	90024489	40	1
941138108	935	917190908	34	71	944441603	236	90200276	40	1
941138108	943	917333908	34	71	944441603	1026	90026841	40	1
941138108	947	917078708	34	94	945048208	893	919304308	148	3
941138108	954	917078808	34	88	945495808	119	96016050	2	2
941138108	967	917079208	34	94	945569108	660	969245308	12	1
941138108	972	917571208	34	94	945611208	117	918589408	9	8
941138108	977	919086008	34	94	945720508	1322	919222908	7	1
941138108	980	919219208	12	33	946103108	1226	969944708	6	3
941138108	982	96037301	8	9	946394508	1050	917333208	13	4
941138108	983	96037306	5	15	946627708	67	917291608	71	2
941138108	989	917191008	10	57	946627708	100	917291708	71	2
941138108	1050	917333208	8	53	946863608	1092	919628208	18	1
941138108	1092	919628208	50	98	946872408	1097	967946208	19	1
941138108	1144	917085308	22	88	947811508	279	96032892	31	2

Item	Page	Assembly	Pos.	Quantity	Item	Page	Assembly	Pos.	Quantity
947906708	717	96052492	266	6	953650008	543	919627908	105	18
947923908	543	919627908	65	2	953650008	689	96033320	88	1
947923908	547	967846208	9	1	953650008	812	91000228	18	3
947923908	1108	968026008	4	2	953650008	996	917473608	22	16
948390108	717	96052492	273	1	953650008	1022	917474008	34	19
948717708	1322	919222908	15	1	953650008	1093	919628208	110	38
948902708	543	919627908	74	2	953650008	1097	967946208	32	15
948918408	1214	919326208	3	2	953695308	480	917079908	(3)	2
949088208	21	918005408	17	4	953695308	480	917079908	(3)	2
949188508	1316	96013389	4	1	953695308	480	917079908	(3)	2
949582708	755	919075408	25	2	953695308	480	917079908	(3)	2
949619208	1275	919220008	51	1	953695308	480	917079908	6	8
949635408	568	917080608	4	9	953696908	149	968284308	5	1
949653808	755	919075408	50	2	953696908	560	917691308	2	1
949825008	664	927868908	2	1	953696908	607	919297008	6	1
949864108	922	96047486	161	1	953741108	194	96062971	101	1
949864108	1067	967788408	161	1	953741108	1251	919219708	45	1
949948308	186	919082708	21	2	953848908	67	917291608	73	2
949948408	1315	96035525	4	1	953848908	100	917291708	73	2
949987108	547	967846208	11	2	953848908	1183	918900508	41	16
949987108	549	967981008	9	2	953848908	1278	96037041	3	1
949987108	936	967746908	9	2	953867308	67	917291608	64	24
949987108	949	967743808	9	2	953867308	100	917291708	64	24
949987108	956	967897608	6	2	953867308	491	968283208	50	4
949987108	958	968190108	6	2	953867308	989	917191008	19	9
949987108	960	968190208	9	2	953867308	1093	919628208	59	36
949987108	1054	968242208	7	2	953867308	1144	917085308	44	3
949987108	1104	967997708	9	2	953867308	1156	917178608	44	7
949987108	1111	968026208	9	2	953868808	1275	919220008	36	2
949987108	1146	967733608	9	2	953873408	22	918005408	62	37
949987108	1158	967704008	9	2	953873408	186	919082708	45	10
949987108	1219	968768408	4	2	953873408	193	96062971	34	17
950430808	22	918005408	65	2	953873408	203	917438108	23	5
950430808	35	969731708	300	2	953873408	223	917454008	23	3
950596908	755	919075408	30	1	953873408	232	917451208	36	4
950725608	1276	919220008	58	1	953873408	286	96033379	50	4
951881708	1183	918900508	10	2	953873408	459	919063408	14	4
952067308	194	96062971	102	2	953873408	480	917079908	15	8
952198708	891	919304308	26	2	953873408	491	968283208	33	15
952466108	1093	919628208	93	1	953873408	499	969259908	20	4
952859808	279	96032892	33	1	953873408	511	96061088	51	2
953097108	718	96052492	444	3	953873408	543	919627908	109	10
953368908	212	967787708	160	1	953873408	607	919297008	65	12
953368908	227	967787808	160	1	953873408	812	91000228	10	5
953368908	243	968081908	160	1	953873408	862	917517908	40	10
953368908	1013	96047485	160	1	953873408	893	919304308	140	56
953368908	1032	967789108	160	1	953873408	996	917473608	24	4
953518308	127	917076708	39	8	953873408	1022	917474008	33	3
953518308	1053	917333208	182	3	953873408	1050	917333208	27	26
953552708	547	967846208	21	1	953873408	1093	919628208	107	48
953552708	1183	918900508	45	4	953873408	1144	917085308	50	20
953552708	1219	968768408	7	1	953873408	1156	917178608	50	40
953561608	1313	919222808	8	8	953873408	1214	919326208	37	6
953600608	717	96052492	264	1	953873408	1251	919219708	47	2
953621508	547	967846208	7	1	954017708	193	96062971	21	2
953638208	1314	96035475	5	2	954061908	893	919304308	151	1
953650008	203	917438108	22	17	954113708	480	917079908	8	8
953650008	223	917454008	22	17	954117308	203	917438108	36	1
953650008	232	917451208	46	8	954117308	223	917454008	37	1
953650008	518	91000493	11	1	954117308	543	919627908	107	3

Item	Page	Assembly	Pos.	Quantity	Item	Page	Assembly	Pos.	Quantity
954117308	572	967788008	306	4	956114308	1185	921723608	6	1
954117308	893	919304308	139	1	956114308	1186	921723708	6	1
954117308	1052	917333208	149	2	956442808	935	917190908	53	2
954117308	1097	967946208	33	1	956442808	943	917333908	52	2
954117408	1052	917333208	169	2	956442808	947	917078708	49	4
954117408	1093	919628208	104	2	956442808	954	917078808	49	6
954117508	232	917451208	51	2	956442808	967	917079208	49	4
954117508	812	91000228	19	2	956442808	972	917571208	49	4
954117508	893	919304308	138	5	956442808	977	919086008	49	4
954117508	1093	919628208	105	2	956442808	982	96037301	3	2
954128608	232	917451208	35	3	956442808	989	917191008	34	4
954128608	996	917473608	20	1	956442808	1144	917085308	27	2
954128608	1022	917474008	13	1	956442808	1157	917178608	66	4
954128608	1052	917333208	170	2	956449508	756	919075408	91	1
954178508	1276	919220008	65	4	956468908	194	96062971	120	2
954444708	568	917080608	3	1	957018808	232	917451208	44	6
954591508	1252	96036001	4	1	957018808	243	968081908	322	4
954706208	854	918369608	9	16	957018808	1276	919220008	111	10
954754708	1256	96029160	3	1	96000486	632	96034154	15	1
955002908	186	919082708	51	1	96000499	456	96032891	(7)	1
955048508	1251	919219708	6	1	96000557	802	919814408	249	1
955051808	186	919082708	30	4	96000558	803	919814408	286	1
955051808	989	917191008	42	2	96000559	803	919814408	287	1
955051808	1052	917333208	139	2	96000567	803	919814408	289	1
955051808	1093	919628208	82	2	96000568	803	919814408	291	1
955051808	1144	917085308	13	4	96000569	803	919814408	294	1
955051808	1156	917178608	13	4	96000576	804	919814408	347	1
955051808	1235	96038848	4	1	96000684	764	969752608	1	1
955101708	193	96062971	22	2	96000697	772	919075308	3	1
955152508	193	96062971	18	2	96001465	766	96000684	1	1
955161608	1313	919222808	19	1	96002209	862	917517908	1	2
955161608	1316	96013389	7	1	96002215	779	969752708	1	1
955404808	935	917190908	48	2	96002216	779	969752708	2	1
955404808	943	917333908	56	2	96002217	779	969752708	5	1
955404808	947	917078708	31	5	96002218	779	969752708	6	1
955404808	954	917078808	31	5	96002479	784	969520208	2	1
955404808	967	917079208	31	5	96002537	772	919075308	7	1
955404808	972	917571208	31	5	96002634	776	96028393	1	1
955404808	977	919086008	31	5	96003050	245	968082008	1270	1
955404808	989	917191008	28	2	96003404	456	96032891	(2)	1
955404808	1093	919628208	67	6	96004205	463	96004209	1	1
955404808	1144	917085308	37	4	96004207	459	919063408	3	1
955404808	1156	917178608	37	15	96004209	459	919063408	2	1
955451608	323	96032897	3	2	96004224	459	919063408	4	1
955524708	1056	968246608	5	1	96004429	326	10675550	999	1
955629908	755	919075408	33	1	96004475	524	10876576	999	1
955668108	194	96062971	92	3	96005686	135	917077108	1	1
955668108	232	917451208	33	1	96005694	135	917077108	2	1
955668108	812	91000228	3	2	96005701	834	967956208	37	1
955668108	996	917473608	16	1	96005702	838	96005701	1	1
955668108	1184	918900508	72	1	96005810	1229	919219508	42	1
955702308	892	919304308	66	2	96005812	1229	919219508	(2)	1
955749508	1184	918900508	73	2	96006203	59	917076208	1	1
955919508	34	969731708	195	1	96006588	1042	96006590	10	1
955998208	186	919082708	22	8	96006590	1040	918371308	4	1
956064008	1217	917230408	(2)	1	96006845	854	918369608	2	1
956093308	193	96062971	52	1	96007783	766	96000684	9	1
956093308	264	967787908	309	1	96008041	459	919063408	700	1
956097408	1251	919219708	14	2	96008151	1042	96006590	(1455)	1
956097408	1316	96013389	3	1	96008152	1042	96006590	(1456)	1

Item	Page	Assembly	Pos.	Quantity	Item	Page	Assembly	Pos.	Quantity
96008397	1239	96038868	511	1	96022685	1187	919348008	10	1
96008397	1262	96038564	502	1	96022686	1187	919348008	20	1
96008397	1263	96038565	502	1	96022691	1192	96038590	30	1
96008397	1291	96038967	511	1	96022696	1183	918900508	8	2
96008681	1239	96038868	504	3	96022758	1188	96022685	10	1
96008681	1291	96038967	502	1	96022759	1190	96022686	10	1
96009866	805	919814408	437	1	96022957	1189	96022758	20	1
96010191	862	917517908	43	1	96022958	1189	96022758	30	1
96010404	1094	919628208	140	2	96022959	1189	96022758	40	1
96012698	764	969752608	43	1	96022960	1189	96022758	50	1
96012877	245	968082008	1275	1	96022961	1189	96022758	60	1
96013389	1313	919222808	4	1	96022963	1191	96022759	20	1
96013390	764	969752608	40	1	96022964	1191	96022759	30	1
96013907	518	91000493	(2868)	1	96022965	1191	96022759	40	1
96013923	459	919063408	(2334)	1	96022966	1191	96022759	50	1
96014004	805	919814408	403	1	96022967	1191	96022759	60	1
96014033	459	919063408	(2316)	1	96023080	1183	918900508	43	4
96014058	281	96032892	(3)	1	96023322	1184	918900508	700	1
96014175	1070	967792108	1347	2	96023875	510	96061088	9	1
96014807	504	96061089	2998	2	96023876	510	96061088	(10)	1
96014807	658	96033855	2998	8	96024565	1337	96022180	700	1
96016050	117	918589408	4	4	96024645	1214	919326208	17	1
96016054	119	96016050	1	1	96024945	1327	918923808	10	1
96016705	761	919075508	13	1	96025166	518	91000493	(2860)	1
96016707	761	919075508	(1)	1	96025226	776	96028393	26	1
96016888	511	96061088	60	1	96026351	52	968270208	20	1
96016889	511	96061088	(10)	1	96026395	53	96026351	10	1
96017374	1224	968455908	700	1	96028331	212	967787708	157	1
96017641	1178	968883408	(94)	2	96028331	227	967787808	157	1
96018587	1191	96022759	10	1	96028331	243	968081908	157	1
96018699	1189	96022758	10	1	96028331	553	968513208	152	1
96019612	502	96061087	17	1	96028331	1013	96047485	157	1
96019832	459	919063408	(2332)	1	96028331	1032	967789108	157	1
96020149	487	918999008	4	1	96028331	1067	967788408	166	1
96020215	589	918789208	2	1	96028333	34	969731708	157	2
96020343	808	918791408	308	1	96028333	76	967787408	232	2
96020344	808	918791408	344	1	96028333	103	967787508	232	2
96020351	809	918791408	380	1	96028333	169	969733008	157	1
96020353	805	919814408	402	1	96028333	572	967788008	154	1
96020384	927	96047515	144	1	96028333	922	96047486	165	1
96020385	927	96047515	145	1	96028333	1067	967788408	165	1
96020387	927	96047515	146	1	96028333	1132	967788608	153	1
96021228	502	96061087	16	1	96028393	772	919075308	1	1
96021267	1094	919628208	131	1	96028419	777	96028393	68	1
96021268	1094	919628208	(1)	1	96028622	825	919159508	(1116)	1
96021306	1275	919220008	13	1	96028725	977	919086008	1	1
96021362	470	918810308	7	1	96028886	903	919301108	5	1
96021363	470	918810308	8	1	96028887	904	96028886	1	1
96021365	470	918810308	9	1	96029160	1251	919219708	20	4
96021495	817	96059325	7	1	96029160	1302	919220108	2	4
96021496	817	96059325	8	1	96029160	1306	919220208	2	4
96021976	1337	96022180	1	1	96029160	1309	919222708	2	4
96022180	1336	918961008	1	1	96029469	830	919124208	20	1
96022577	802	919814408	211	1	96029949	579	96066595	(2393)	1
96022601	459	919063408	(2333)	1	96029950	579	96066595	20	1
96022603	510	96061088	1	1	96030743	620	96060497	(2832)	1
96022621	1183	918900508	1	1	96031241	1328	96024945	20	1
96022622	1183	918900508	2	1	96031507	1328	96024945	10	1
96022669	1183	918900508	3	1	96031509	1327	918923808	20	1
96022670	1183	918900508	4	1	96031510	1331	96031509	10	1

Item	Page	Assembly	Pos.	Quantity	Item	Page	Assembly	Pos.	Quantity
96032082	825	919159508	(2299)	1	96035534	1317	96035533	1	2
96032222	470	918810308	5	1	96035554	980	919219208	1	1
96032223	470	918810308	6	1	96035575	1236	919287008	10	1
96032534	594	919140308	4	1	96035576	1257	919287108	10	1
96032541	1275	919220008	4	1	96035577	1257	919287108	20	1
96032579	1275	919220008	5	2	96035578	1319	919287208	10	1
96032582	1275	919220008	8	1	96035579	1288	919287308	10	1
96032654	1275	919220008	9	1	96035583	1238	96035575	140	1
96032891	454	96032910	500	1	96035652	1275	919220008	1	1
96032892	268	918861408	1	1	96035790	830	919124208	10	1
96032893	626	96060604	(2802)	1	96035996	1251	919219708	1	1
96032897	280	96032892	120	1	96036001	1251	919219708	2	1
96032910	452	918981908	1	1	96036183	903	919301108	6	1
96033014	323	96032897	100	1	96036184	905	96036183	1	1
96033101	281	96032892	(1)	2	96036187	903	919301108	10	1
96033140	510	96061088	6	3	96036188	909	96036187	155	1
96033152	459	919063408	20	1	96036194	909	96036187	110	1
96033156	459	919063408	30	1	96036240	909	96036187	157	1
96033157	792	919171108	4	1	96036366	891	919304308	1	1
96033158	794	96033157	10	1	96036881	1306	919220208	1	1
96033160	794	96033157	11	1	96036940	1302	919220108	700	1
96033227	510	96061088	18	1	96036940	1306	919220208	700	1
96033238	1281	96032541	2	1	96036940	1309	919222708	700	1
96033320	675	919972908	20	1	96037007	1306	919220208	20	2
96033370	502	96061087	15	1	96037041	1275	919220008	2	2
96033375	441	919551008	15	1	96037042	1275	919220008	3	2
96033376	441	919551008	18	1	96037097	1276	919220008	81	1
96033379	280	96032892	80	1	96037098	1276	919220008	82	1
96033468	651	918862508	10	1	96037102	1277	919220008	700	1
96033469	651	918862508	25	1	96037140	1278	96037041	1	2
96033470	651	918862508	50	1	96037141	925	96047488	1245	1
96033472	653	96033468	15	1	96037171	1280	96037042	1	2
96033473	661	96033469	5	1	96037254	1309	919222708	1	1
96033550	441	919551008	2	1	96037255	1309	919222708	20	2
96033551	441	919551008	6	1	96037265	1302	919220108	1	1
96033552	441	919551008	7	1	96037300	980	919219208	3	1
96033645	281	96032892	255	1	96037301	981	96037300	1	3
96033646	323	96032897	25	1	96037306	981	96037300	2	2
96033661	323	96032897	(1)	1	96037322	980	919219208	700	1
96033662	323	96032897	(2)	1	96037332	1302	919220108	20	2
96033664	323	96032897	(3)	1	96037447	910	96036194	2	1
96033667	323	96032897	(4)	1	96037810	1323	919395808	1	2
96033819	578	91002846	20	1	96037814	1323	919395808	2	2
96033855	653	96033468	16	1	96037958	1322	919222908	12	1
96034154	628	919140408	1	1	96038040	1243	919219608	1	1
96034162	632	96034154	1	1	96038041	1243	919219608	2	2
96034482	805	919814408	428	1	96038042	1243	919219608	3	2
96034548	794	96033157	(210)	1	96038209	632	96034154	5	1
96034550	794	96033157	(211)	1	96038229	909	96036187	350	1
96034669	1331	96031509	40	1	96038293	632	96034154	6	1
96035204	505	96033370	2	1	96038404	1229	919219508	1	1
96035430	661	96033469	16	1	96038419	903	919301108	20	1
96035475	1313	919222808	2	1	96038420	1229	919219508	2	2
96035476	1314	96035475	1	1	96038562	1258	96035576	40	1
96035477	1314	96035475	2	1	96038563	1258	96035576	50	1
96035478	1314	96035475	3	2	96038564	1258	96035576	60	1
96035479	1313	919222808	1	1	96038565	1258	96035576	70	1
96035525	1313	919222808	3	2	96038590	1187	919348008	30	1
96035527	1315	96035525	1	2	96038591	1192	96038590	40	1
96035533	1313	919222808	22	2	96038653	1313	919222808	23	1

Item	Page	Assembly	Pos.	Quantity	Item	Page	Assembly	Pos.	Quantity
96038722	1322	919222908	1	1	96048466	542	919627908	4	1
96038742	1252	96036001	1	1	96050864	441	919551008	200	1
96038775	1258	96035576	3	1	96050865	441	919551008	(1)	1
96038776	1259	96038775	2	1	96050866	441	919551008	(2)	1
96038811	608	919297008	(830)	1	96051595	139	96051604	1	1
96038816	608	919297008	(831)	1	96051604	135	917077108	6	2
96038820	608	919297008	93	1	96051744	518	91000493	(1111)	1
96038847	1229	919219508	4	1	96051766	661	96033469	37	1
96038848	1229	919219508	5	2	96052020	825	919159508	(1115)	1
96038853	1251	919219708	3	1	96052074	518	91000493	(1110)	1
96038854	1229	919219508	700	1	96052075	518	91000493	(2869)	1
96038862	1230	96038420	1	1	96052297	510	96061088	12	2
96038863	1230	96038420	2	1	96052297	514	96053633	30	1
96038864	1230	96038420	3	1	96052492	697	919768508	4	1
96038866	1232	96038863	1	2	96053633	510	96061088	14	1
96038867	1239	96038868	2	1	96054684	849	919787508	10	1
96038868	1238	96035575	30	1	96057483	15		375	12
96038927	1290	96035579	70	1	96057483	15		376	30
96038928	1290	96035579	80	1	96058624	131	917076808	29	2
96038930	1290	96035579	90	1	96059324	813	91000224	20	1
96038931	1290	96035579	100	1	96059325	815	96059324	10	1
96038932	1290	96035579	110	1	96059326	815	96059324	20	1
96038933	1290	96035579	120	1	96059328	817	96059325	6	1
96038935	1290	96035579	130	1	96059329	820	96059326	10	1
96038967	1290	96035579	30	1	96059330	820	96059326	20	1
96038968	1291	96038967	2	1	96059331	820	96059326	30	1
96039026	1267	919219808	2	2	96060139	856	917863208	18	1
96039027	1267	919219808	3	2	96060217	817	96059325	2	1
96039034	1268	96039026	1	2	96060218	818	96060217	2	1
96039044	1269	96039027	1	2	96060390	812	91000228	100	1
96039202	1243	919219608	700	1	96060400	812	91000228	(2395)	1
96039474	1214	919326208	1	1	96060401	812	91000228	(2398)	1
96039722	1264	96035577	10	1	96060402	812	91000228	(2396)	1
96039781	980	919219208	4	4	96060447	530	91000225	500	1
96039900	1214	919326208	700	1	96060497	618	91000492	1	1
96039940	661	96033469	23	1	96060598	620	96060497	400	1
96040591	909	96036187	230	1	96060604	618	91000492	2	1
96041770	608	919297008	91	1	96060605	626	96060604	400	1
96042005	1288	919287308	160	1	96060606	626	96060604	1	1
96043277	846	919477208	4	1	96060633	626	96060604	300	1
96043278	848	96043277	11	1	96060641	626	96060604	(150)	1
96044236	40	969731908	732	1	96060643	520	96060644	1	1
96044249	632	96034154	34	1	96060644	518	91000493	1	1
96046407	441	919551008	110	2	96060656	626	96060604	(151)	1
96046665	281	96032892	(4)	1	96060682	535	96060447	2001	1
96047485	1011	919551108	4	1	96060688	535	96060447	2014	1
96047486	919	919551208	4	1	96060694	535	96060447	2015	1
96047487	1013	96047485	10	1	96060698	535	96060447	2112	1
96047488	922	96047486	10	1	96060749	535	96060447	2110	1
96047509	927	96047515	160	1	96060753	535	96060447	2111	1
96047510	927	96047515	164	1	96060755	535	96060447	2010	1
96047512	927	96047515	181	1	96060757	535	96060447	2011	1
96047513	927	96047515	182	1	96060759	535	96060447	2012	1
96047514	1013	96047485	(269)	1	96060760	535	96060447	2000	1
96047515	922	96047486	11	1	96060774	618	91000492	400	1
96047516	1013	96047485	11	1	96060775	618	91000492	(2240)	1
96047948	825	919159508	1	1	96060775	618	91000492	(2241)	1
96048082	1093	919628208	91	2	96060979	518	91000493	400	1
96048268	825	919159508	400	1	96060980	518	91000493	500	1
96048273	825	919159508	500	1	96061067	675	919972908	30	1

Item	Page	Assembly	Pos.	Quantity	Item	Page	Assembly	Pos.	Quantity
96061068	695	96061067	2	1	962580308	1229	919219508	8	2
96061087	501	919969608	6	1	962639608	803	919814408	325	1
96061088	501	919969608	7	1	962641208	802	919814408	257	1
96061089	502	96061087	10	1	962641908	172	969732608	128	1
96061591	812	91000228	(2397)	1	962686408	172	969732608	114	1
96061724	675	919972908	43	4	962729508	892	919304308	72	2
96062971	186	919082708	50	1	962761808	805	919814408	419	1
96063228	626	96060604	(2801)	1	962861308	38	969731808	1834	1
96063229	626	96060604	(2800)	1	963011708	863	965575208	3	1
96063939	1209	96057483	1	1	963249908	862	917517908	5	2
96064270	813	91000224	10	1	963249908	1214	919326208	32	2
96064786	135	917077108	9	1	963253908	862	917517908	4	2
96064795	135	917077108	20	1	963253908	1214	919326208	31	2
96064809	1097	967946208	700	1	963338108	172	969732608	127	1
96064834	1103	967946308	700	1	963339408	1070	967792108	1336	1
96066595	578	91002846	1	1	963398008	688	96033320	36	4
96071553	1070	967792108	1322	1	963462208	805	919814408	432	1
96072247	825	919159508	(2298)	1	963466308	803	919814408	268	1
961717608	805	919814408	420	1	963560608	245	968082008	1283	1
961718408	1034	967790708	1166	1	963561108	213	967790308	1136	1
961719608	803	919814408	318	1	963561108	228	967790508	1136	1
961802908	172	969732608	131	1	963611208	135	917077108	7	1
961802908	802	919814408	264	1	963698108	804	919814408	330	1
961890708	803	919814408	304	1	963699008	925	96047488	1267	1
961918608	172	969732608	134	1	963702608	805	919814408	400	1
961922808	803	919814408	297	1	963704808	803	919814408	316	1
962009308	131	917076808	6	2	963710408	803	919814408	299	1
962010208	132	962009308	1	1	963861608	925	96047488	1262	1
962064608	572	967788008	(1350)	1	963921808	1034	967790708	1167	1
962065408	38	969731808	1821	1	963922908	925	96047488	1268	1
962065408	38	969731808	1823	1	963927308	613	96041770	468	1
962065808	613	96041770	460	1	963927608	925	96047488	1264	1
962066108	803	919814408	295	1	963949708	642	969427308	10	1
962068708	172	969732608	133	1	963949708	648	968255908	6	1
962092008	1251	919219708	15	2	964094308	805	919814408	438	1
962092008	1316	96013389	2	1	964326508	803	919814408	281	1
962196208	662	96033473	502	1	964326708	803	919814408	280	1
962257108	1070	967792108	1327	1	964478208	803	919814408	307	1
962282208	473	96032222	1	1	964560908	764	969752608	4	1
962282308	475	96032223	1	1	964561008	764	969752608	5	1
962479208	802	919814408	263	1	964570508	787	918064308	7	1
962533308	38	969731808	1830	1	964580308	790	964588408	3	1
962563908	876	917084808	3	1	964581908	117	918589408	8	4
962563908	879	917084908	3	1	964588308	787	918064308	10	1
962563908	882	917085408	3	1	964588408	787	918064308	9	1
962580308	542	919627908	38	8	964591108	688	96033320	48	1
962580308	891	919304308	16	4	964604608	791	964588308	4	1
962580308	935	917190908	40	8	964614308	803	919814408	323	1
962580308	943	917333908	40	8	964682508	1015	96047487	1121	1
962580308	947	917078708	40	8	964685508	802	919814408	262	1
962580308	954	917078808	40	10	964687508	804	919814408	353	1
962580308	967	917079208	40	8	964698008	767	964560908	1	1
962580308	972	917571208	40	8	964720408	772	919075308	4	1
962580308	977	919086008	40	8	964770608	572	967788008	(1355)	1
962580308	980	919219208	6	4	964776308	805	919814408	422	1
962580308	989	917191008	3	4	964788008	791	964588308	3	2
962580308	1051	917333208	80	4	964830208	47	967907508	(506)	1
962580308	1093	919628208	101	8	964837908	615	917081908	4	1
962580308	1144	917085308	4	8	964843708	470	918810308	12	2
962580308	1156	917178608	4	8	964843808	470	918810308	13	1

Item	Page	Assembly	Pos.	Quantity	Item	Page	Assembly	Pos.	Quantity
964843908	470	918810308	14	1	965622208	81	967971408	998	2
964862608	477	915587308	1	1	965622208	506	96021228	998	2
964873308	761	919075508	9	1	965622208	507	96019612	998	1
964913908	279	96032892	29	2	965622208	656	96033472	998	1
964931408	510	96061088	31	1	965622208	658	96033855	998	2
964944108	776	96028393	19	1	965622208	663	96033473	998	1
964984108	470	918810308	26	2	965622208	665	96035430	998	2
965021508	470	918810308	46	2	965622208	666	96039940	998	2
965156808	804	919814408	335	1	965622208	667	968346208	998	1
965159008	213	967790308	1137	1	965622208	670	968418008	998	2
965159008	228	967790508	1137	1	965622208	675	919972908	(998)	2
965159108	172	969732608	116	1	965622208	819	96059328	998	1
965185908	840	96029469	30	4	965622208	821	96059329	998	2
965194608	803	919814408	274	1	965622208	822	96059330	998	2
965197608	802	919814408	243	1	965622208	823	96059331	998	2
965200208	245	968082008	1272	1	965622208	906	96036184	998	2
965200708	805	919814408	405	2	965622208	911	96037447	998	1
965201608	1015	96047487	1125	1	965622208	913	96036240	998	2
965229108	1316	96013389	1	1	965622208	914	96040591	998	2
965291708	787	918064308	27	1	965622208	915	968546008	998	2
965309108	491	968283208	11	9	965622208	916	968546108	998	2
965419308	761	919075508	3	1	965622208	917	96038229	998	2
965427708	1052	917333208	128	2	965622208	1194	96038591	998	2
965429308	802	919814408	267	1	965622208	1240	96035583	998	2
965444808	249	917645608	3	1	965622208	1260	96038562	998	2
965470908	761	919075508	23	2	965622208	1261	96038563	998	2
965472808	805	919814408	430	2	965622208	1262	96038564	998	1
965475408	805	919814408	412	1	965622208	1265	96039722	998	2
965527508	575	917473108	1	1	965622208	1292	96038927	998	2
965527808	576	965527508	1	1	965622208	1293	96038928	998	2
965561408	804	919814408	341	1	965622208	1294	96038930	998	2
965565808	804	919814408	351	1	965622208	1295	96038931	998	2
965567808	613	96041770	462	1	965622208	1296	96038932	998	2
965575208	862	917517908	2	1	965622208	1297	96038933	998	2
965575408	863	965575208	1	1	965622208	1298	96038935	998	2
965575508	863	965575208	5	1	965622208	1299	96042005	998	2
965577308	863	965575208	2	1	965622208	1320	96035578	998	2
965617208	507	96019612	995	18	965669108	834	967956208	31	1
965617208	1265	96039722	995	2	965690708	49	967907608	2	1
965622108	82	967971708	996	8	965718308	50	965690708	1	1
965622108	504	96061089	996	20	965751108	853	918470508	100	1
965622108	506	96021228	996	6	965799908	172	969732608	117	1
965622108	507	96019612	996	18	965799908	802	919814408	220	1
965622108	656	96033472	996	156	965800508	802	919814408	266	1
965622108	658	96033855	996	56	965802108	172	969732608	129	1
965622108	663	96033473	996	36	965860108	805	919814408	408	1
965622108	821	96059329	996	2	965947108	804	919814408	371	1
965622108	822	96059330	996	2	966056008	38	969731808	1808	1
965622108	823	96059331	996	2	966056408	802	919814408	225	1
965622108	914	96040591	996	8	966056408	805	919814408	392	1
965622108	1194	96038591	996	8	966147208	172	969732608	123	1
965622108	1240	96035583	996	6	966182708	77	967789708	1870	2
965622108	1260	96038562	996	8	966182708	104	967789908	1850	2
965622108	1261	96038563	996	8	966182708	245	968082008	1286	1
965622108	1292	96038927	996	8	966182708	1015	96047487	1126	1
965622108	1296	96038932	996	6	966186308	172	969732608	130	1
965622108	1297	96038933	996	6	966186308	172	969732608	132	1
965622208	54	96026395	998	1	966213408	1051	917333208	85	2
965622208	55	967908108	(998)	1	966262908	1133	967792308	1400	1
965622208	55	967908108	(998)	1	966378608	925	96047488	1261	1

Item	Page	Assembly	Pos.	Quantity	Item	Page	Assembly	Pos.	Quantity
966388208	805	919814408	393	1	967421308	1073	11213423	30	1
966435308	148	918011308	68	1	967421808	610	10425291	30	1
966435308	186	919082708	56	2	967473008	454	96032910	3	2
966435308	935	917190908	38	1	967539808	688	96033320	47	1
966435308	943	917333908	38	1	967574308	213	967790308	1131	1
966435308	947	917078708	54	1	967574308	228	967790508	1131	1
966435308	967	917079208	54	1	967588308	470	918810308	3	1
966435308	972	917571208	54	1	967588408	470	918810308	4	1
966435308	977	919086008	54	1	967622308	802	919814408	251	1
966435308	989	917191008	38	1	967627408	77	967789708	1872	1
966435308	1094	919628208	135	1	967627408	104	967789908	1852	1
966435308	1144	917085308	56	1	967686308	967	917079208	1	1
966435308	1156	917178608	56	1	967686908	803	919814408	312	1
966435308	1229	919219508	18	1	967690408	803	919814408	301	1
966435308	1276	919220008	83	2	967697808	1156	917178608	1	1
966600408	245	968082008	1282	1	967704008	1156	917178608	2	2
966681908	802	919814408	228	1	967704108	1158	967704008	1	1
966683108	38	969731808	1792	1	967704308	1111	968026208	2	2
966732208	38	969731808	1829	1	967704308	1146	967733608	2	2
966733508	804	919814408	342	1	967704308	1158	967704008	2	2
966733608	805	919814408	417	1	967704408	1111	968026208	3	1
966735908	803	919814408	308	1	967704408	1146	967733608	3	1
966817308	776	96028393	24	1	967704408	1158	967704008	3	1
966853008	804	919814408	368	1	967722108	66	917291608	1	1
966854008	804	919814408	370	1	967722208	66	917291608	2	1
966854108	805	919814408	395	1	967723908	66	917291608	10	40
966860008	104	967789908	1854	1	967723908	99	917291708	10	40
966861108	1070	967792108	1330	1	967733608	1144	917085308	2	2
966862908	804	919814408	377	1	967733708	1144	917085308	1	1
966866108	802	919814408	200	1	967733808	1146	967733608	1	1
966866108	802	919814408	201	1	967743808	947	917078708	80	2
966894308	1013	96047485	(265)	1	967743808	967	917079208	80	2
966894408	1013	96047485	(266)	1	967743808	973	917571208	80	2
966895008	1013	96047485	(267)	1	967743808	978	919086008	80	2
966895108	1013	96047485	(268)	1	967743808	980	919219208	2	2
966895208	212	967787708	(270)	1	967743808	1156	917178608	3	2
966895208	227	967787808	(270)	1	967744008	949	967743808	1	1
966929508	47	967907508	(507)	2	967744108	549	967981008	2	2
966929508	688	96033320	46	1	967744108	936	967746908	2	2
966947408	853	918470508	110	1	967744108	949	967743808	2	2
966963608	925	96047488	1258	1	967744108	956	967897608	2	2
966964808	804	919814408	387	1	967744108	958	968190108	2	2
966989308	1168	919294008	19	1	967744108	1054	968242208	8	2
967066008	542	919627908	2	19	967744108	1104	967997708	1	2
967066008	566	917080508	2	18	967744108	1220	969308308	1	2
967066008	1092	919628208	5	3	967744208	549	967981008	3	1
967066008	1097	967946208	2	8	967744208	936	967746908	3	1
967066008	1103	967946308	5	9	967744208	949	967743808	3	1
967066008	1113	968027908	3	1	967744208	956	967897608	3	1
967066008	1229	919219508	3	3	967744208	958	968190108	3	1
967070508	892	919304308	80	1	967744208	1054	968242208	9	1
967202008	652	968030208	2	1	967744208	1104	967997708	2	1
967213408	264	967787908	(1111)	1	967746908	935	917190908	80	2
967222108	925	96047488	1259	1	967746908	943	917333908	80	2
967257808	470	918810308	39	2	967746908	989	917191008	2	2
967311308	892	919304308	81	1	967746908	1144	917085308	3	2
967363808	515	10340105	999	1	967747008	936	967746908	1	1
967421008	1073	11213423	10	1	967769308	925	96047488	1266	1
967421108	1073	11213423	20	1	967769508	1070	967792108	1342	1
967421208	1073	11213423	24	1	967775708	99	917291708	1	1

Item	Page	Assembly	Pos.	Quantity	Item	Page	Assembly	Pos.	Quantity
967776008	99	917291708	2	1	967849108	21	918005408	1	1
967780208	1050	917333208	1	1	967849308	117	918589408	1	2
967787408	74	917321008	4	1	967849408	117	918589408	2	2
967787508	101	917321108	4	1	967880708	131	917076808	1	2
967787608	120	917321208	4	1	967881308	131	917076808	30	2
967787708	210	917078008	4	1	967882608	131	917076808	25	2
967787808	225	917078108	4	1	967891008	156	917353608	10	1
967787908	262	917079008	4	1	967897608	954	917078808	80	2
967788008	570	917080708	4	1	967906508	79	917361508	10	1
967788408	1063	917321408	4	1	967906608	105	917361608	10	1
967788608	1129	917321508	4	1	967907508	46	917361408	3	1
967788708	1148	917321608	4	1	967907608	47	967907508	3	1
967788808	1160	917321708	4	1	967907908	47	967907508	4	1
967789108	1030	917083308	4	1	967908008	47	967907508	(2)	1
967789708	76	967787408	10	1	967908108	46	917361408	5	1
967789808	76	967787408	11	1	967908208	55	967908108	20	1
967789808	103	967787508	11	1	967908308	46	917361408	6	1
967789908	103	967787508	10	1	967917908	675	919972908	10	1
967790108	122	967787608	10	1	967919108	615	917081908	3	1
967790208	122	967787608	11	1	967919208	615	917081908	(10)	1
967790308	212	967787708	10	1	967919708	853	918470508	120	1
967790408	212	967787708	11	1	967922608	545	96048466	1	1
967790508	227	967787808	10	1	967923008	903	919301108	15	1
967790608	227	967787808	11	1	967925908	502	96061087	11	1
967790708	1032	967789108	10	1	967926008	502	96061087	12	1
967790808	1032	967789108	11	1	967926108	502	96061087	13	1
967791308	264	967787908	10	1	967930608	590	967967608	500	1
967791408	264	967787908	11	1	967931608	127	917076708	1	2
967791508	572	967788008	10	1	967932508	127	917076708	2	4
967791608	572	967788008	11	1	967932508	1214	919326208	19	1
967792108	1067	967788408	10	1	967932608	127	917076708	3	4
967792208	1067	967788408	11	1	967932708	127	917076708	4	4
967792308	1132	967788608	10	1	967932708	1214	919326208	18	2
967792408	1132	967788608	11	1	967936408	1205	968838508	2	1
967792508	1150	967788708	10	1	967937608	1205	968838508	3	1
967792608	1150	967788708	11	1	967946108	1092	919628208	1	1
967792708	1162	967788808	10	1	967946208	1092	919628208	2	1
967792808	1162	967788808	11	1	967946308	1092	919628208	3	1
967798608	803	919814408	305	3	967950508	1097	967946208	1	1
967800608	38	969731808	1800	1	967950808	956	967897608	1	1
967801008	77	967789708	1860	1	967956208	831	96035790	3	1
967801008	104	967789908	1840	1	967956908	1164	917229408	10	1
967801708	38	969731808	1802	1	967957008	1334	918641208	20	1
967801708	38	969731808	1810	1	967957308	1165	917229508	10	1
967804108	805	919814408	433	1	967957408	1335	918641308	20	1
967812208	566	917080508	1	1	967957508	1165	917229508	12	1
967826108	566	917080508	4	1	967960008	959	968214108	2	1
967826208	566	917080508	5	1	967966108	1097	967946208	3	1
967826308	566	917080508	6	1	967966208	1098	967966108	1	1
967843308	133	917077008	1	2	967966308	1098	967966108	2	1
967845508	542	919627908	6	4	967966708	590	967967608	1	1
967845608	542	919627908	(1)	1	967966808	1097	967946208	4	1
967846208	542	919627908	7	2	967966908	1099	967966808	1	1
967846508	547	967846208	1	1	967967008	1099	967966808	2	1
967846608	542	919627908	8	4	967967108	595	967968208	1	1
967846608	547	967846208	2	2	967967408	989	917191008	1	1
967847308	232	917451208	16	4	967967608	589	918789208	1	1
967847408	542	919627908	19	2	967967808	1097	967946208	5	2
967847508	542	919627908	22	4	967967908	1097	967946208	6	2
967847608	542	919627908	24	1	967968208	594	919140308	1	1

Item	Page	Assembly	Pos.	Quantity	Item	Page	Assembly	Pos.	Quantity
967968308	594	919140308	2	1	968036608	67	917291608	77	2
967968408	594	919140308	3	1	968036608	100	917291708	77	2
967971408	80	967906508	11	1	968042108	1114	968028008	2	1
967971508	80	967906508	12	1	968044708	943	917333908	1	1
967971608	80	967906508	13	1	968049308	21	918005408	9	1
967971708	80	967906508	14	1	968051108	1113	968027908	1	1
967971808	106	967906608	11	1	968054508	862	917517908	700	1
967971908	106	967906608	12	1	968057608	133	917077008	2	1
967972008	106	967906608	13	1	968059908	1167	967957508	2	1
967972108	106	967906608	14	1	968067108	100	917291708	65	1
967975008	114	918588908	3	1	968067808	67	917291608	65	1
967976008	891	919304308	14	1	968068408	186	919082708	2	1
967976108	891	919304308	15	1	968070108	186	919082708	3	8
967978608	646	969443908	23	4	968070808	49	967907608	1	1
967980708	892	919304308	77	2	968075908	510	96061088	4	1
967980808	892	919304308	78	2	968076008	678	967917908	1	1
967980908	892	919304308	79	2	968080908	787	918064308	5	1
967981008	542	919627908	14	2	968081908	241	917433408	4	1
967981108	549	967981008	1	1	968082008	243	968081908	10	1
967981708	1103	967946308	1	1	968082208	243	968081908	11	1
967983208	1092	919628208	4	1	968092908	1050	917333208	5	3
967988908	542	919627908	40	4	968093208	203	917438108	1	1
967992308	1097	967946208	7	2	968093208	223	917454008	1	1
967995608	1107	967983208	1	1	968093308	199	917077708	4	2
967997508	1224	968455908	2	1	968093408	199	917077708	5	2
967997608	891	919304308	27	2	968095708	688	96033320	1	1
967997708	1103	967946308	2	2	968095808	688	96033320	2	2
967998108	459	919063408	6	1	968099808	1169	968134408	2	1
967998208	459	919063408	7	1	968099908	1170	968099808	1	1
967999308	1103	967946308	3	1	968100008	1170	968099808	2	1
967999408	1103	967946308	4	1	968108008	1118	96048082	2	1
968001208	21	918005408	3	2	968110808	954	917078808	1	1
968001308	21	918005408	4	2	968113208	1169	968134408	1	1
968002508	925	96047488	1260	1	968132308	454	96032910	1	1
968006208	925	96047488	1263	1	968132408	454	96032910	2	1
968009008	38	969731808	1803	1	968132508	454	96032910	(1)	1
968009008	38	969731808	1814	1	968134408	1168	919294008	1	1
968012308	935	917190908	700	1	968137808	38	969731808	1805	1
968012308	943	917333908	700	1	968137808	38	969731808	1813	1
968012308	948	917078708	700	1	968140808	802	919814408	255	1
968012308	968	917079208	700	1	968142408	38	969731808	1806	1
968012308	973	917571208	700	1	968142408	38	969731808	1811	1
968012308	978	919086008	700	1	968143708	1070	967792108	1346	1
968015308	595	967968208	500	1	968144708	803	919814408	298	1
968015408	935	917190908	1	1	968144908	802	919814408	203	1
968026008	1092	919628208	7	2	968149408	38	969731808	1816	1
968026108	1092	919628208	8	2	968149708	77	967789708	1861	1
968026208	1092	919628208	9	2	968149708	104	967789908	1841	1
968027308	1108	968026008	1	1	968150608	77	967789708	1866	4
968027408	1108	968026008	2	2	968150608	104	967789908	1846	4
968027708	1111	968026208	1	1	968150808	77	967789708	1867	2
968027908	1092	919628208	10	1	968150808	104	967789908	1847	2
968028008	1092	919628208	11	2	968151008	172	969732608	109	1
968028108	1092	919628208	12	2	968151608	77	967789708	1871	1
968028208	1092	919628208	13	2	968151608	104	967789908	1851	1
968029408	127	917076708	30	1	968151708	77	967789708	1874	1
968030208	651	918862508	8	1	968152108	1070	967792108	1321	1
968031908	1183	918900508	7	2	968153608	232	917451208	3	1
968032408	1115	968028208	1	1	968153708	232	917451208	4	1
968033808	947	917078708	1	1	968153808	232	917451208	5	2

Item	Page	Assembly	Pos.	Quantity	Item	Page	Assembly	Pos.	Quantity
968153908	232	917451208	8	1	968193908	40	969731908	720	1
968154008	232	917451208	9	1	968194008	40	969731908	721	1
968157608	216	917452308	20	1	968194108	40	969731908	722	1
968157708	229	917452408	20	1	968194208	40	969731908	723	1
968157808	1036	968497808	10	1	968194308	40	969731908	724	1
968157908	240	917452608	20	1	968194408	40	969731908	725	1
968158108	1016	917452808	20	1	968194508	40	969731908	726	1
968161808	223	917454008	36	1	968194608	40	969731908	727	1
968161908	224	968161808	1	1	968194808	446	919063308	3	1
968162008	224	968161808	2	1	968204808	122	967787608	(520)	4
968162108	224	968161808	3	1	968204908	122	967787608	(521)	4
968166608	459	919063408	5	1	968205008	122	967787608	(522)	4
968169508	452	918981908	5	1	968213308	480	917079908	1	1
968176508	755	919075408	2	1	968213508	480	917079908	2	1
968178708	900	919391108	2	2	968213608	480	917079908	3	1
968178708	1060	917178708	6	2	968213708	480	917079908	4	1
968182008	900	919391108	500	1	968213808	480	917079908	5	1
968182508	78	967789808	750	1	968214108	958	968190108	1	1
968182608	78	967789808	751	1	968217108	960	968190208	1	1
968182708	78	967789808	752	2	968217208	960	968190208	2	1
968182808	78	967789808	753	1	968217508	960	968190208	3	2
968182908	78	967789808	754	1	968221808	755	919075408	1	1
968183008	78	967789808	755	1	968224008	1275	919220008	44	1
968183108	78	967789808	756	1	968224208	996	917473608	1	1
968183208	78	967789808	757	2	968226408	1022	917474008	1	1
968183308	78	967789808	758	2	968229108	1172	918007408	2	2
968183408	78	967789808	759	4	968232808	568	917080608	2	2
968183908	1050	917333208	35	2	968233108	568	917080608	13	1
968184008	446	919063308	5	2	968235208	568	917080608	60	1
968184608	491	968283208	47	1	968241408	556	917476108	10	1
968184708	834	967956208	6	1	968241508	556	917476108	20	1
968185108	1060	917178708	500	1	968241808	1022	917474008	5	1
968187708	1050	917333208	59	2	968241908	1022	917474008	6	1
968188008	1050	917333208	60	2	968242108	1054	968242208	1	1
968188108	1135	917471508	10	1	968242208	1051	917333208	79	2
968188208	1135	917471508	20	1	968242308	1183	918900508	9	2
968188408	1052	917333208	117	4	968243308	1022	917474008	(1)	1
968189508	279	96032892	50	1	968243508	279	96032892	1	1
968190108	954	917078808	81	2	968243608	279	96032892	2	1
968190208	954	917078808	82	2	968243708	279	96032892	3	1
968190708	954	917078808	20	2	968243908	279	96032892	5	1
968191908	40	969731908	700	2	968246608	1052	917333208	125	2
968192008	40	969731908	701	2	968247008	891	919304308	10	4
968192108	40	969731908	702	8	968251708	279	96032892	44	1
968192208	40	969731908	703	2	968252908	675	919972908	41	1
968192308	40	969731908	704	2	968252908	678	967917908	13	1
968192408	40	969731908	705	2	968253608	675	919972908	40	9
968192508	40	969731908	706	2	968253608	678	967917908	12	1
968192608	40	969731908	707	2	968255808	646	969443908	5	2
968192708	40	969731908	708	2	968255908	646	969443908	6	1
968192808	40	969731908	709	2	968256008	646	969443908	7	1
968192908	40	969731908	710	2	968256108	646	969443908	8	2
968193008	40	969731908	711	2	968256208	1054	968242208	2	1
968193108	40	969731908	712	2	968258508	996	917473608	4	1
968193308	40	969731908	714	1	968258708	996	917473608	5	2
968193408	40	969731908	715	1	968260808	1183	918900508	61	2
968193508	40	969731908	716	1	968262408	900	919391108	6	2
968193608	40	969731908	717	1	968262408	1060	917178708	10	2
968193708	40	969731908	718	1	968262608	279	96032892	46	1
968193808	40	969731908	719	1	968262708	279	96032892	47	1

Item	Page	Assembly	Pos.	Quantity	Item	Page	Assembly	Pos.	Quantity
968266508	1206	968838608	1	1	968326108	927	96047515	154	1
968270208	46	917361408	4	1	968326208	927	96047515	155	1
968274708	80	967906508	2	1	968326308	927	96047515	156	1
968275008	106	967906608	2	1	968326408	927	96047515	157	1
968279908	173	969732708	411	1	968326508	927	96047515	158	1
968280008	173	969732708	412	1	968326608	927	96047515	159	1
968280108	173	969732708	413	1	968326808	927	96047515	161	1
968280308	173	969732708	415	1	968326908	927	96047515	162	1
968280408	173	969732708	416	1	968327008	927	96047515	163	1
968280508	173	969732708	417	1	968327208	927	96047515	165	1
968280608	173	969732708	418	1	968327308	927	96047515	166	1
968280708	173	969732708	419	1	968327408	927	96047515	167	1
968280808	173	969732708	420	1	968327508	927	96047515	168	1
968281108	173	969732708	423	1	968327608	927	96047515	169	1
968281208	173	969732708	424	1	968327708	927	96047515	170	1
968281308	173	969732708	425	1	968327808	927	96047515	171	1
968281408	173	969732708	426	1	968327908	927	96047515	172	1
968281508	173	969732708	427	1	968328008	927	96047515	173	1
968281608	1050	917333208	42	2	968328108	927	96047515	174	1
968283208	487	918999008	1	1	968328208	927	96047515	175	1
968284208	1053	917333208	300	1	968328308	927	96047515	176	1
968284308	147	918011308	50	1	968328408	927	96047515	177	1
968284908	21	918005408	44	2	968329408	689	96033320	60	1
968285108	1079	917483808	1	1	968339508	557	968241408	110	1
968285208	1079	917483808	2	1	968339608	557	968241408	120	1
968285308	1079	917483808	5	1	968339708	557	968241408	130	1
968287108	487	918999008	8	1	968339808	557	968241408	140	1
968287208	487	918999008	5	2	968340008	557	968241408	160	1
968287308	487	918999008	3	1	968340208	909	96036187	170	1
968287608	487	918999008	6	1	968340308	557	968241408	1	1
968287908	143	917987408	(10)	1	968340908	530	91000225	10	2
968291108	493	968309908	1	1	968346208	661	96033469	31	1
968299008	1224	968455908	1	1	968346708	661	96033469	26	1
968301308	491	968283208	6	1	968346808	661	96033469	28	1
968308608	632	96034154	3	1	968346908	661	96033469	29	1
968309208	632	96034154	8	1	968347708	909	96036187	190	1
968309808	755	919075408	55	1	968347908	909	96036187	156	1
968309908	487	918999008	2	1	968351008	803	919814408	284	1
968310608	66	917291608	49	1	968351408	172	969732608	110	1
968310608	99	917291708	49	1	968355308	804	919814408	356	1
968310708	66	917291608	50	1	968357708	804	919814408	355	1
968310708	99	917291708	50	1	968357808	805	919814408	431	2
968310808	67	917291608	90	1	968360508	909	96036187	260	1
968310808	100	917291708	90	1	968361908	909	96036187	160	1
968311308	894	919304308	700	1	968372908	21	918005408	45	2
968313308	1070	967792108	1315	1	968378908	212	967787708	(271)	1
968316908	632	96034154	9	1	968378908	227	967787808	(271)	1
968318108	632	96034154	12	1	968379008	212	967787708	(272)	1
968318908	632	96034154	18	1	968379008	227	967787808	(272)	1
968324708	927	96047515	140	1	968379108	246	968082208	281	1
968324808	927	96047515	141	1	968379208	246	968082208	282	1
968324908	927	96047515	142	1	968379308	246	968082208	283	1
968325008	927	96047515	143	1	968379408	246	968082208	284	1
968325408	927	96047515	147	1	968379508	246	968082208	285	1
968325508	927	96047515	148	1	968379608	246	968082208	286	1
968325608	927	96047515	149	2	968379708	246	968082208	287	1
968325708	927	96047515	150	1	968379808	246	968082208	288	1
968325808	927	96047515	151	1	968379908	246	968082208	289	1
968325908	927	96047515	152	1	968380008	246	968082208	290	1
968326008	927	96047515	153	1	968380108	246	968082208	291	1

Item	Page	Assembly	Pos.	Quantity	Item	Page	Assembly	Pos.	Quantity
968380208	246	968082208	292	5	968429008	808	918791408	334	1
968381108	1150	967788708	(490)	1	968429108	808	918791408	335	1
968381108	1162	967788808	(490)	1	968429208	808	918791408	336	1
968381208	1150	967788708	(491)	1	968429308	808	918791408	337	1
968381208	1162	967788808	(491)	1	968429408	808	918791408	338	1
968381308	1150	967788708	(492)	8	968429508	808	918791408	339	1
968381308	1162	967788808	(492)	8	968429608	808	918791408	340	1
968381408	1162	967788808	(493)	1	968429708	808	918791408	341	1
968381508	1162	967788808	(494)	1	968429808	808	918791408	342	1
968381608	1162	967788808	(495)	8	968429908	808	918791408	343	1
968397108	799	919075608	2	1	968430108	808	918791408	345	1
968400908	653	96033468	18	1	968430208	808	918791408	346	1
968401008	653	96033468	19	1	968430308	808	918791408	347	1
968404208	67	917291608	95	1	968430408	808	918791408	348	1
968404208	100	917291708	95	1	968430508	808	918791408	349	3
968410408	893	919304308	125	2	968430608	808	918791408	350	1
968416708	661	96033469	30	1	968430708	808	918791408	351	1
968417008	661	96033469	11	1	968430908	808	918791408	352	1
968417108	661	96033469	12	1	968431008	808	918791408	353	1
968417408	661	96033469	15	1	968431108	808	918791408	354	1
968417708	661	96033469	18	1	968431208	808	918791408	355	1
968417808	661	96033469	19	1	968431308	808	918791408	356	1
968417908	661	96033469	20	1	968431408	808	918791408	357	1
968418008	669	968709008	1	1	968431508	808	918791408	358	1
968425208	807	918791408	200	1	968431608	808	918791408	359	1
968425308	807	918791408	201	1	968431708	808	918791408	360	1
968425408	807	918791408	202	1	968431808	808	918791408	361	1
968425508	807	918791408	203	1	968431908	808	918791408	362	1
968425608	807	918791408	300	1	968432008	808	918791408	363	1
968425708	807	918791408	301	1	968432208	808	918791408	364	1
968425808	807	918791408	302	1	968432308	809	918791408	365	1
968425908	807	918791408	303	1	968432408	809	918791408	366	1
968426008	807	918791408	304	1	968432508	809	918791408	367	1
968426108	808	918791408	305	1	968432608	809	918791408	368	1
968426208	808	918791408	306	1	968432708	809	918791408	369	1
968426308	808	918791408	307	1	968432808	809	918791408	370	1
968426508	808	918791408	309	1	968432908	809	918791408	371	1
968426608	808	918791408	310	1	968433008	809	918791408	372	1
968426708	808	918791408	311	1	968433108	809	918791408	373	1
968426808	808	918791408	312	1	968433208	809	918791408	374	1
968426908	808	918791408	313	1	968433308	809	918791408	375	1
968427008	808	918791408	314	1	968433408	809	918791408	376	1
968427108	808	918791408	315	1	968433508	809	918791408	377	1
968427208	808	918791408	316	1	968433608	809	918791408	378	1
968427308	808	918791408	317	1	968433708	809	918791408	379	1
968427408	808	918791408	318	1	968433908	809	918791408	381	1
968427508	808	918791408	319	1	968434008	809	918791408	382	1
968427608	808	918791408	320	1	968434208	809	918791408	384	1
968427708	808	918791408	321	1	968434308	809	918791408	385	3
968427808	808	918791408	322	1	968434408	809	918791408	386	1
968428008	808	918791408	324	1	968434508	809	918791408	387	1
968428108	808	918791408	325	1	968434608	809	918791408	388	1
968428208	808	918791408	326	1	968434708	809	918791408	389	1
968428308	808	918791408	327	1	968434808	809	918791408	440	1
968428408	808	918791408	328	1	968434908	809	918791408	441	1
968428508	808	918791408	329	1	968435508	78	967789808	760	1
968428608	808	918791408	330	2	968435608	78	967789808	761	1
968428708	808	918791408	331	1	968444308	661	96033469	6	1
968428808	808	918791408	332	1	968444408	661	96033469	7	1
968428908	808	918791408	333	1	968444508	661	96033469	8	1

Item	Page	Assembly	Pos.	Quantity	Item	Page	Assembly	Pos.	Quantity
968444608	661	96033469	9	1	968505208	1072	967792208	455	1
968448208	543	919627908	97	2	968505308	1072	967792208	456	1
968455908	1223	917571308	1	4	968505408	1072	967792208	457	1
968464208	972	917571208	1	1	968505508	1072	967792208	458	1
968471808	809	918791408	390	1	968505608	1072	967792208	459	1
968471908	809	918791408	391	1	968505708	1072	967792208	460	1
968472008	809	918791408	392	1	968505808	1072	967792208	461	1
968472108	809	918791408	393	1	968505908	1072	967792208	462	1
968472208	809	918791408	394	1	968506008	1072	967792208	463	1
968474208	264	967787908	(197)	1	968506108	1072	967792208	464	1
968474308	264	967787908	(198)	1	968506208	1072	967792208	465	1
968478401	206	90024489	8	1	968506308	1072	967792208	466	1
968478401	236	90200276	8	1	968506408	1072	967792208	467	1
968478401	1026	90026841	8	1	968506508	1072	967792208	468	1
968479208	1167	967957508	1	1	968506608	1072	967792208	469	1
968484708	323	96032897	20	2	968506708	1072	967792208	470	1
968484808	834	967956208	34	1	968506808	1072	967792208	471	1
968486208	675	919972908	60	1	968506908	1072	967792208	472	1
968486508	554	968513408	120	1	968507008	1072	967792208	473	1
968486608	554	968513408	121	1	968507108	1072	967792208	474	1
968486708	554	968513408	122	2	968507208	1072	967792208	475	1
968486808	554	968513408	123	2	968507308	1072	967792208	476	1
968486908	554	968513408	124	1	968507408	1072	967792208	477	1
968487008	554	968513408	125	1	968507508	1072	967792208	478	1
968487108	554	968513408	126	1	968507608	1072	967792208	479	1
968487208	572	967788008	(136)	1	968507708	1072	967792208	480	1
968487308	572	967788008	(137)	1	968507808	1072	967792208	481	1
968487408	572	967788008	(138)	1	968507908	1072	967792208	482	1
968487508	572	967788008	(139)	1	968508008	1072	967792208	483	1
968487608	554	968513408	127	1	968508108	1072	967792208	484	1
968487708	554	968513408	128	1	968508208	1072	967792208	485	2
968487808	554	968513408	129	1	968513208	551	917597908	4	1
968487908	554	968513408	130	1	968513308	553	968513208	10	1
968488008	554	968513408	131	1	968513408	553	968513208	11	1
968488108	554	968513408	132	1	968516008	1081	968285108	1	1
968488208	554	968513408	133	1	968518108	1138	968188208	2	1
968488308	554	968513408	134	1	968523208	1134	967792408	1	1
968493208	1081	968285108	310	1	968523308	1134	967792408	2	1
968493308	279	96032892	59	1	968523408	1134	967792408	3	1
968493508	1081	968285108	300	1	968523508	1134	967792408	4	2
968494508	1081	968285108	430	1	968523608	1134	967792408	5	1
968495008	1081	968285108	330	1	968523708	1134	967792408	6	1
968495108	67	917291608	96	2	968523808	1134	967792408	7	1
968495108	100	917291708	96	2	968523908	1134	967792408	8	1
968495208	1081	968285108	345	1	968524008	1134	967792408	9	2
968495308	1081	968285108	350	1	968524108	1134	967792408	10	1
968495408	1081	968285108	400	1	968524208	1134	967792408	11	1
968495708	1082	968285208	420	1	968524308	1134	967792408	12	1
968495808	1081	968285108	360	1	968524408	1134	967792408	13	2
968496208	1081	968285108	370	1	968524508	1134	967792408	14	2
968496808	1081	968285108	380	1	968524608	1134	967792408	15	1
968496908	1081	968285108	390	1	968524708	1134	967792408	16	1
968497008	186	919082708	37	2	968524808	1134	967792408	17	2
968497808	1035	917452508	20	1	968524908	1134	967792408	18	2
968502908	1036	968497808	20	1	968525008	1134	967792408	19	1
968504708	1072	967792208	450	1	968525108	1134	967792408	20	1
968504808	1072	967792208	451	1	968525208	1134	967792408	21	1
968504908	1072	967792208	452	1	968525308	1134	967792408	22	1
968505008	1072	967792208	453	1	968525808	543	919627908	101	2
968505108	1072	967792208	454	1	968530208	40	969731908	728	1

Item	Page	Assembly	Pos.	Quantity	Item	Page	Assembly	Pos.	Quantity
968530308	40	969731908	729	1	968569908	804	919814408	354	1
968530408	40	969731908	730	1	968570008	802	919814408	209	1
968530508	40	969731908	731	1	968572608	1138	968188208	310	1
968531608	77	967789708	1877	1	968572708	1138	968188208	320	1
968531608	104	967789908	1857	1	968572808	1138	968188208	330	1
968532108	802	919814408	204	1	968574108	530	91000225	11	1
968532308	925	96047488	1252	1	968578508	909	96036187	180	1
968532408	925	96047488	1250	1	968578608	809	918791408	409	1
968532408	925	96047488	1253	1	968578708	807	918791408	57	1
968534408	172	969732608	111	1	968578808	807	918791408	58	1
968534508	172	969732608	115	1	968578908	807	918791408	59	1
968534608	172	969732608	121	1	968579008	807	918791408	60	1
968534708	172	969732608	125	1	968579108	807	918791408	108	1
968534808	38	969731808	1801	2	968579208	807	918791408	109	1
968534808	172	969732608	137	1	968579308	807	918791408	110	1
968534908	172	969732608	140	1	968579408	807	918791408	111	1
968535008	172	969732608	141	1	968579908	909	96036187	200	1
968535108	172	969732608	144	1	968580108	804	919814408	357	1
968536708	802	919814408	205	1	968580508	804	919814408	367	1
968546008	909	96036187	310	1	968580608	804	919814408	366	1
968546108	909	96036187	320	1	968580708	804	919814408	369	1
968547308	661	96033469	3	1	968580808	804	919814408	372	1
968547408	661	96033469	4	1	968581008	804	919814408	381	1
968548608	909	96036187	330	1	968581108	804	919814408	384	1
968549808	1081	968285108	320	1	968581208	804	919814408	386	1
968552908	809	918791408	395	1	968581308	804	919814408	388	1
968553008	809	918791408	396	1	968581408	805	919814408	389	1
968553108	809	918791408	397	1	968581508	805	919814408	390	1
968553208	809	918791408	398	1	968581608	805	919814408	391	1
968553308	809	918791408	399	1	968581708	805	919814408	394	1
968553408	809	918791408	400	1	968581808	805	919814408	396	1
968553508	809	918791408	401	1	968581908	805	919814408	397	1
968553608	809	918791408	402	1	968582008	805	919814408	399	1
968553708	809	918791408	403	1	968582108	805	919814408	401	1
968553808	809	918791408	404	1	968582208	805	919814408	410	1
968553908	809	918791408	405	1	968582308	805	919814408	413	1
968554008	809	918791408	406	1	968582408	805	919814408	414	1
968554108	809	918791408	407	1	968582508	805	919814408	415	1
968554208	809	918791408	408	1	968582608	805	919814408	416	1
968559408	566	917080508	25	1	968582708	805	919814408	424	1
968562908	842	917626808	4	1	968582808	805	919814408	427	1
968563108	844	968562908	10	1	968583108	804	919814408	365	1
968563208	844	968562908	11	1	968583208	803	919814408	328	1
968567908	1081	968285108	420	1	968583308	802	919814408	210	1
968568108	803	919814408	303	1	968584008	802	919814408	213	1
968568308	802	919814408	261	1	968584308	802	919814408	214	1
968568308	803	919814408	310	2	968584408	802	919814408	215	1
968568408	803	919814408	317	1	968584808	802	919814408	216	1
968568708	803	919814408	322	1	968585708	213	967790308	1130	1
968568808	802	919814408	206	1	968585708	228	967790508	1130	1
968568908	803	919814408	326	1	968585808	213	967790308	1134	1
968569008	802	919814408	207	1	968585808	228	967790508	1134	1
968569008	802	919814408	208	1	968593208	1081	968285108	340	1
968569108	804	919814408	331	1	968595308	660	969245308	2	1
968569208	804	919814408	332	1	968595408	660	969245308	(1)	1
968569308	804	919814408	339	1	968595808	927	96047515	178	1
968569408	804	919814408	344	1	968596908	1133	967792308	1405	1
968569508	804	919814408	348	1	968596908	1133	967792308	1406	1
968569708	804	919814408	349	1	968597008	802	919814408	218	1
968569808	804	919814408	350	1	968597208	1070	967792108	1328	1

Item	Page	Assembly	Pos.	Quantity	Item	Page	Assembly	Pos.	Quantity
968597308	1070	967792108	1332	1	968632208	807	918791408	76	1
968598608	802	919814408	226	1	968632308	807	918791408	77	1
968598708	802	919814408	222	1	968632408	807	918791408	78	1
968599008	802	919814408	223	1	968632508	807	918791408	79	1
968599308	802	919814408	242	1	968632608	807	918791408	80	1
968600408	794	96033157	(1369)	1	968632708	807	918791408	81	1
968601108	844	968562908	(1099)	2	968632808	807	918791408	82	1
968601308	572	967788008	(1352)	1	968632908	807	918791408	83	1
968601508	553	968513208	(1358)	1	968633008	807	918791408	84	1
968601508	553	968513208	(1359)	1	968633108	807	918791408	85	1
968601708	1015	96047487	1123	1	968633208	807	918791408	86	1
968605708	925	96047488	1265	1	968633308	807	918791408	87	1
968606808	1070	967792108	1320	1	968633408	807	918791408	88	1
968606908	1070	967792108	1326	1	968633508	807	918791408	89	1
968607008	1070	967792108	1331	1	968633608	807	918791408	90	1
968607208	1070	967792108	1333	1	968633908	807	918791408	93	1
968607308	1070	967792108	1334	1	968634008	807	918791408	94	1
968607408	1070	967792108	1337	1	968634108	807	918791408	95	1
968607508	1070	967792108	1341	1	968634208	807	918791408	96	1
968607608	1070	967792108	1344	1	968634308	807	918791408	97	1
968607708	1070	967792108	1345	1	968634508	807	918791408	98	1
968607808	1070	967792108	1316	1	968634808	807	918791408	101	1
968607908	1070	967792108	1317	1	968634908	807	918791408	102	1
968608008	1070	967792108	1318	1	968635008	807	918791408	103	1
968608108	1070	967792108	1319	1	968635108	807	918791408	104	1
968608208	1034	967790708	1160	1	968635208	807	918791408	105	1
968608208	1034	967790708	1161	1	968635308	807	918791408	106	1
968608308	1034	967790708	1162	1	968635408	807	918791408	107	1
968608408	803	919814408	279	1	968635508	807	918791408	112	1
968608408	1034	967790708	1163	1	968635608	807	918791408	113	1
968608708	1034	967790708	1169	1	968635708	807	918791408	114	1
968608808	1133	967792308	1402	2	968635808	807	918791408	115	1
968609008	1133	967792308	1403	2	968635908	807	918791408	116	1
968609008	1150	967788708	(1382)	4	968636008	807	918791408	117	1
968609008	1162	967788808	(1382)	4	968636108	807	918791408	118	1
968609108	1133	967792308	1404	1	968636208	807	918791408	119	1
968609208	1133	967792308	1409	1	968636308	844	968562908	(840)	1
968609208	1133	967792308	1410	1	968636408	844	968562908	(841)	1
968609308	1133	967792308	1411	1	968636508	844	968562908	(842)	1
968609408	1150	967788708	(1380)	1	968636608	844	968562908	(843)	1
968609408	1162	967788808	(1380)	1	968636708	844	968562908	(844)	1
968609908	802	919814408	247	1	968636808	844	968562908	(845)	1
968610608	660	969245308	1	1	968644008	1178	968883408	10	1
968612008	1032	967789108	(275)	1	968646208	834	967956208	1	1
968612108	1032	967789108	(276)	1	968646308	836	968646208	1	1
968612208	1032	967789108	(277)	1	968652008	281	96032892	256	1
968612308	1032	967789108	(278)	1	968654308	848	96043277	(814)	1
968612408	1032	967789108	(279)	1	968654408	848	96043277	(815)	1
968620508	1072	967792208	486	2	968654508	848	96043277	(816)	1
968620608	1072	967792208	487	2	968654808	661	96033469	33	1
968620708	1072	967792208	488	2	968660508	21	918005408	10	1
968621608	1138	968188208	340	1	968662908	55	967908108	30	1
968621708	1138	968188208	350	1	968663008	55	967908108	40	1
968621908	1138	968188208	360	1	968668608	105	917361608	30	1
968622108	1138	968188208	370	1	968668808	107	968668608	3	1
968624708	661	96033469	32	1	968681408	651	918862508	45	1
968627108	1138	968188208	410	1	968681508	672	968681408	3	1
968627208	1138	968188208	420	1	968688008	989	917191008	700	1
968629608	1138	968188208	300	1	968695008	802	919814408	256	1
968632108	807	918791408	75	1	968695208	802	919814408	236	1

Item	Page	Assembly	Pos.	Quantity	Item	Page	Assembly	Pos.	Quantity
968695508	803	919814408	292	1	968898908	1175	968883308	10	1
968695608	803	919814408	296	1	968904008	488	918999008	78	1
968695708	578	91002846	(2391)	1	968907308	194	96062971	105	1
968695808	802	919814408	202	1	968907408	194	96062971	106	1
968695908	87	917322008	(1895)	1	968907508	1180	968883508	10	1
968696008	1034	967790708	1165	1	968913001	234	90023101	11	1
968696508	803	919814408	288	1	968918708	544	919627908	118	1
968696908	803	919814408	321	1	968929808	1172	918007408	1	2
968697008	87	917322008	(1896)	1	968938308	1253	96038853	1	2
968697008	111	917322208	(1891)	1	968989208	1219	968768408	1	1
968697108	111	917322208	(1892)	1	968989308	1219	968768408	2	2
968697208	87	917322008	(1898)	1	969025808	1145	917085308	700	1
968697208	111	917322208	(1893)	1	969025808	1157	917178608	700	1
968697308	87	917322008	(1897)	1	969045808	854	918369608	1	1
968698708	613	96041770	461	1	969052608	632	96034154	2	1
968698808	925	96047488	1248	1	969054708	632	96034154	10	1
968698908	613	96041770	464	1	969056008	632	96034154	11	1
968705508	127	917076708	40	2	969056608	280	96032892	74	1
968705708	129	968705508	1	1	969057908	936	967746908	700	1
968709008	661	96033469	40	1	969060708	949	967743808	700	1
968710508	87	917322008	91	1	969061008	632	96034154	19	1
968710608	111	917322208	91	1	969062808	1146	967733608	700	1
968726908	79	917361508	30	1	969063908	549	967981008	700	1
968727008	83	968726908	3	1	969066208	547	967846208	700	1
968731108	1093	919628208	95	2	969068608	956	967897608	700	1
968737508	1118	96048082	4	1	969072508	1110	968026108	700	1
968754808	493	968309908	15	1	969073208	1111	968026208	700	1
968765308	1050	917333208	31	1	969075608	1158	967704008	700	1
968766608	1217	917230408	1	2	969082708	1108	968026008	700	1
968766708	1217	917230408	2	2	969083508	1054	968242208	700	1
968766808	1217	917230408	3	2	969086008	958	968190108	700	1
968766908	1163	917722108	1	2	969088908	22	918005408	73	3
968767108	1217	917230408	5	2	969092108	960	968190208	700	1
968767208	1217	917230408	6	2	969118108	632	96034154	4	1
968767308	1217	917230408	(1)	1	969118408	634	969118108	1	1
968767708	1217	917230408	(1)	1	969126408	1178	968883408	11	1
968767808	1217	917230408	(1)	1	969126508	1175	968883308	11	1
968768308	1217	917230408	4	2	969130008	632	96034154	31	1
968768408	1217	917230408	7	2	969132808	632	96034154	16	1
968769108	1217	917230408	(1)	1	969133708	632	96034154	17	1
968784108	1022	917474008	38	1	969135408	632	96034154	21	1
968818608	1094	919628208	300	1	969136608	1178	968883408	(820)	1
968825908	1163	917722108	5	2	969136708	1178	968883408	(821)	1
968838508	1203	917569308	10	1	969137608	1175	968883308	(430)	1
968838608	1205	968838508	1	1	969137708	1175	968883308	(431)	1
968838908	547	967846208	4	1	969144008	1053	917333208	187	1
968839008	547	967846208	3	2	969146008	1053	917333208	190	1
968841208	22	918005408	67	1	969164008	856	917863208	1	1
968841308	22	918005408	68	1	969211908	903	919301108	30	1
968842408	925	96047488	1247	1	969239008	456	96032891	10	1
968842908	1070	967792108	1348	1	969239108	456	96032891	(1)	1
968845908	802	919814408	219	1	969244008	653	96033468	20	1
968854208	814	96064270	10	1	969245308	651	918862508	20	1
968861108	776	96028393	47	1	969259908	488	918999008	80	1
968866808	459	919063408	1	1	969260908	499	969259908	1	2
968868108	461	968866808	3	1	969261008	499	969259908	2	1
968883308	1173	968929808	500	1	969261108	499	969259908	3	1
968883408	1176	968229108	500	1	969299208	651	918862508	9	1
968883508	1172	918007408	500	1	969308308	1218	917230408	9	2
968897308	1203	917569308	5	1	969314008	756	919075408	79	1

Item	Page	Assembly	Pos.	Quantity	Item	Page	Assembly	Pos.	Quantity
969319108	463	96004209	20	1	969648308	807	918791408	92	1
969319208	463	96004209	30	1	969648408	807	918791408	99	1
969337008	688	96033320	57	1	969648508	807	918791408	100	1
969338908	661	96033469	10	1	969648608	807	918791408	204	1
969339008	661	96033469	13	1	969658508	147	918011308	8	1
969339108	661	96033469	14	1	969658608	147	918011308	39	1
969339408	1183	918900508	17	2	969671908	661	96033469	17	1
969340408	279	96032892	4	1	969731708	29	918129208	4	1
969351408	279	96032892	54	1	969731808	34	969731708	10	1
969351908	279	96032892	55	1	969731908	34	969731708	11	1
969373008	279	96032892	34	1	969732608	169	969733008	10	1
969373708	279	96032892	56	1	969732708	169	969733008	11	1
969383708	463	96004209	(2322)	2	969733008	165	918129308	4	1
969384308	463	96004209	(2323)	1	969736708	675	919972908	31	1
969385108	264	967787908	(1110)	1	969739408	661	96033469	25	1
969396608	1094	919628208	134	1	969741108	514	96053633	2	1
969396808	1125	969396608	1	1	969742908	38	969731808	1818	1
969396908	1125	969396608	2	1	969743108	38	969731808	1793	1
969397008	1125	969396608	3	2	969743208	38	969731808	1795	1
969398108	680	969408008	1	1	969752608	761	919075508	1	1
969408008	678	967917908	2	1	969752708	772	919075308	2	1
969418008	651	918862508	(100)	1	969756608	173	969732708	410	1
969425308	955	917078808	700	1	969756708	173	969732708	414	1
969427208	632	96034154	13	1	969756808	173	969732708	421	1
969427308	632	96034154	14	1	969756908	173	969732708	422	1
969443908	628	919140408	2	1	969768108	1168	919294008	21	1
969448508	646	969443908	1	1	969768208	1168	919294008	22	1
969456308	646	969443908	2	1	969769008	456	96032891	(6)	1
969465808	646	969443908	3	1	969774408	808	918791408	323	1
969465908	848	96043277	(817)	1	969778008	660	969245308	5	1
969466008	848	96043277	(818)	1	969790108	488	918999008	98	1
969466108	848	96043277	(819)	1	969799608	456	96032891	(5)	1
969466308	55	967908108	50	1	969799708	456	96032891	(3)	1
969466508	646	969443908	4	1	969799808	456	96032891	(4)	1
969470408	646	969443908	12	1	969816108	143	917987408	7	1
969470608	646	969443908	13	1	969843008	807	918791408	205	1
969471708	646	969443908	14	1	969848908	761	919075508	2	1
969472008	646	969443908	15	1	969904608	463	96004209	4	1
969483508	194	96062971	115	1	969944608	1223	917571308	7	1
969483608	22	918005408	78	2	969944708	1225	969944608	1	1
969483808	22	918005408	77	1	969962508	459	919063408	(2310)	1
969499208	511	96061088	52	1	969962608	459	919063408	(2311)	1
969499508	511	96061088	(1)	1	969962708	463	96004209	(2324)	1
969503008	784	969520208	1	1	969962808	463	96004209	(2325)	1
969503108	776	96028393	30	1	969963808	38	969731808	1794	1
969508308	147	918011308	3	2	969963908	38	969731808	1797	1
969513108	147	918011308	2	1	97000073	568	917080608	6	2
969520208	772	919075308	5	1	97000828	66	917291608	31	4
969526408	772	919075308	6	1	97000828	99	917291708	31	4
969532608	909	96036187	250	1	97001584	954	917078808	27	3
969532708	909	96036187	240	1	97001584	989	917191008	23	1
969537601	999	90200131	12	5	97001584	1092	919628208	41	1
969540008	488	918999008	93	1	97002655	1022	917474008	10	1
969555408	927	96047515	179	1	97002990	470	918810308	47	4
969555508	927	96047515	180	1	97002990	789	968080908	10	1
969634308	803	919814408	285	1	97003872	542	919627908	46	2
969636908	804	919814408	358	1	97003872	892	919304308	63	3
969637008	804	919814408	359	1	97004046	143	917987408	(1)	6
969637108	804	919814408	362	2	97004046	867	917082108	6	2
969648208	807	918791408	91	1	97004046	898	968311308	3	4

Item	Page	Assembly	Pos.	Quantity	Item	Page	Assembly	Pos.	Quantity
97004046	939	968012308	1	3	97011114	67	917291608	81	1
97004046	963	969425308	1	3	97011115	21	918005408	43	1
97004046	985	96037322	1	3	97011115	67	917291608	82	1
97004046	991	968688008	2	3	97011305	1138	968188208	5	1
97004046	1058	968284208	3	4	97011422	1224	968455908	6	3
97004046	1128	968818608	3	2	97011690	94	917322108	6	2
97004046	1152	969025808	3	2	97011690	113	917322308	6	2
97004046	1241	96038854	4	2	97011904	862	917517908	(3)	2
97004379	996	917473608	17	1	97011904	985	96037322	10	2
97004677	487	918999008	27	1	97011971	1081	968285108	4	1
97004857	1097	967946208	10	2	97011976	1144	917085308	61	20
97004857	1225	969944608	3	2	97011976	1156	917178608	61	40
97004973	67	917291608	66	1	97012015	1138	968188208	4	1
97004973	100	917291708	66	1	97012280	954	917078808	64	3
97005289	766	96000684	6	1	97012280	1051	917333208	100	1
97005290	766	96000684	7	1	97012280	1092	919628208	43	5
97005291	766	96000684	8	1	97012280	1183	918900508	23	4
97005403	679	967917908	77	1	97012561	1251	919219708	23	12
970056908	224	968161808	8	2	970130508	1229	919219508	47	1
97006009	1092	919628208	47	1	97013907	543	919627908	55	1
97006045	989	917191008	36	1	97013912	963	969425308	10	4
97006045	1229	919219508	19	1	97014253	1183	918900508	12	2
97006093	1036	968497808	35	1	97014724	1214	919326208	9	2
97006094	1036	968497808	36	1	97015064	688	96033320	20	6
97006261	1093	919628208	106	2	97016304	575	917473108	8	1
97006265	1183	918900508	18	2	97016304	869	918107308	49	1
97006879	589	918789208	15	2	97016392	123	967975008	1	4
97007320	543	919627908	72	4	97016392	131	917076808	(1)	1
97007320	1114	968028008	9	1	97016392	867	917082108	9	1
97008317	836	968646208	5	1	97016392	1058	968284208	10	2
97008318	836	968646208	6	1	97016429	542	919627908	(1)	1
97008319	836	968646208	4	1	97017074	675	919972908	44	1
97008421	203	917438108	13	1	97017499	892	919304308	86	4
97008421	223	917454008	13	1	97018042	595	967968208	9	2
97008527	487	918999008	17	1	97018042	1052	917333208	148	2
97008755	862	917517908	(7)	2	97018042	1144	917085308	48	5
97008756	862	917517908	(6)	2	97018042	1156	917178608	48	10
97009588	59	917076208	3	2	97018327	1128	968818608	12	2
97009767	893	919304308	122	4	97018390	1322	919222908	2	1
97009767	989	917191008	7	4	97018451	898	968311308	10	5
97009767	1144	917085308	43	2	97018495	1144	917085308	65	2
97009767	1156	917178608	43	1	97018495	1156	917178608	27	3
97009794	947	917078708	59	4	97018998	1051	917333208	64	4
97009794	954	917078808	60	4	97019039	22	918005408	64	1
97009794	967	917079208	60	4	97019145	1051	917333208	83	2
97009794	972	917571208	60	4	97019202	1314	96035475	8	4
97009794	977	919086008	60	4	97019202	1317	96035533	7	2
97009799	869	918107308	101	1	97019775	441	919551008	35	1
97009831	127	917076708	32	8	97019834	893	919304308	144	2
97010005	909	96036187	4	1	97019869	147	918011308	33	8
97010163	193	96062971	56	1	97019870	147	918011308	14	2
97010784	545	96048466	6	2	97019970	1101	96064809	1	3
97010784	1111	968026208	5	2	97019970	1128	968818608	11	1
97010784	1146	967733608	11	1	97019973	1101	96064809	2	3
97010784	1158	967704008	11	1	97019987	487	918999008	53	2
97011112	21	918005408	40	1	97019987	1183	918900508	21	2
97011112	100	917291708	81	1	97020171	232	917451208	77	2
97011113	21	918005408	41	1	97021238	891	919304308	58	2
97011113	100	917291708	82	1	970212608	756	919075408	77	20
97011114	21	918005408	42	1	970212608	799	919075608	5	9

Item	Page	Assembly	Pos.	Quantity	Item	Page	Assembly	Pos.	Quantity
97022323	1106	96064834	1	2	97027746	66	917291608	33	8
97022886	487	918999008	47	2	97027746	99	917291708	33	8
97022950	454	96032910	4	6	97027747	66	917291608	34	4
97023353	755	919075408	9	2	97027747	99	917291708	34	4
97023431	756	919075408	62	1	97027748	66	917291608	35	8
97024242	1214	919326208	2	2	97027748	99	917291708	35	8
97024394	461	968866808	8	1	97027749	66	917291608	36	4
97024427	892	919304308	71	2	97027749	99	917291708	36	4
97024783	764	969752608	22	1	97027750	66	917291608	37	4
97024859	1147	967733808	1	2	97027750	99	917291708	37	4
97025382	666	96039940	509	3	97027767	1051	917333208	111	1
97025532	279	96032892	26	1	97027785	66	917291608	42	2
97025533	279	96032892	27	1	97027785	99	917291708	42	2
97025882	688	96033320	23	1	97027786	66	917291608	46	2
97025926	939	968012308	7	4	97027786	99	917291708	46	2
97025926	963	969425308	7	4	97027787	66	917291608	51	1
97025926	985	96037322	7	4	97027788	66	917291608	52	1
97026700	1159	967704108	1	2	97027789	66	917291608	53	1
97026766	547	967846208	15	1	97027790	66	917291608	54	1
97026766	1146	967733608	4	1	97027791	67	917291608	57	1
97026766	1158	967704008	4	1	97027791	100	917291708	57	1
97026767	547	967846208	6	1	97027792	67	917291608	58	1
97026767	1146	967733608	10	1	97027793	67	917291608	59	1
97026767	1158	967704008	10	1	97027794	67	917291608	60	1
97026864	66	917291608	17	20	97027794	100	917291708	60	1
97026864	99	917291708	17	20	97027795	67	917291608	61	1
97026865	66	917291608	18	20	97027796	67	917291608	62	1
97026865	99	917291708	18	20	97027803	67	917291608	67	2
97026884	66	917291608	21	40	97027803	100	917291708	67	2
97026884	99	917291708	21	40	97027804	67	917291608	72	2
97026885	66	917291608	22	2	97027804	100	917291708	72	2
97026885	99	917291708	22	2	97027806	67	917291608	78	8
97026925	66	917291608	23	2	97027806	100	917291708	78	8
97026925	99	917291708	23	2	97027807	67	917291608	79	12
97027081	232	917451208	45	1	97027807	100	917291708	79	12
97027081	243	968081908	323	2	97027817	99	917291708	51	1
97027105	193	96062971	54	2	97027818	99	917291708	52	1
97027114	549	967981008	4	1	97027819	99	917291708	53	1
97027114	936	967746908	4	1	97027820	99	917291708	54	1
97027114	949	967743808	4	1	97027827	100	917291708	58	1
97027114	956	967897608	4	1	97027828	100	917291708	59	1
97027114	958	968190108	4	1	97028102	891	919304308	2	2
97027114	960	968190208	7	1	97028117	566	917080508	7	1
97027114	1054	968242208	10	2	97028118	566	917080508	8	3
97027114	1104	967997708	10	1	97028120	566	917080508	9	2
97027114	1107	967983208	7	2	97028121	566	917080508	10	2
97027114	1219	968768408	9	1	97028122	566	917080508	17	2
97027115	549	967981008	5	1	97028299	1144	917085308	46	1
97027115	936	967746908	10	1	97028299	1156	917178608	46	1
97027115	949	967743808	10	1	97028302	542	919627908	3	2
97027115	956	967897608	5	1	97028303	542	919627908	5	2
97027115	958	968190108	5	1	97028304	542	919627908	(2)	1
97027115	1054	968242208	11	1	97028309	548	967846508	1	2
97027115	1104	967997708	11	1	97028311	547	967846208	5	1
97027116	950	967744008	1	2	97028311	1108	968026008	3	2
97027174	937	967747008	1	2	97028312	542	919627908	9	2
97027729	66	917291608	27	4	97028313	542	919627908	10	2
97027729	99	917291708	27	4	97028314	542	919627908	11	2
97027730	66	917291608	28	2	97028314	1093	919628208	72	2
97027730	99	917291708	28	2	97028315	542	919627908	12	2

Item	Page	Assembly	Pos.	Quantity	Item	Page	Assembly	Pos.	Quantity
97028321	542	919627908	13	1	97028903	977	919086008	24	2
97028335	542	919627908	15	2	97028904	935	917190908	25	4
97028337	542	919627908	17	4	97028904	943	917333908	25	4
97028340	542	919627908	20	4	97028904	947	917078708	25	4
97028344	542	919627908	23	2	97028904	954	917078808	25	2
97028373	548	967846508	2	4	97028904	967	917079208	25	4
97028373	550	967981108	2	6	97028904	972	917571208	25	4
97028373	937	967747008	2	8	97028904	977	919086008	25	4
97028373	950	967744008	2	16	97028905	131	917076808	19	4
97028373	957	967950808	3	5	97029313	1050	917333208	11	3
97028373	959	968214108	3	6	97029313	1093	919628208	63	6
97028373	961	968217108	2	7	97029313	1144	917085308	28	2
97028373	1055	968242108	2	8	97029313	1156	917178608	28	3
97028373	1109	968027308	2	10	97029559	566	917080508	21	1
97028373	1110	968026108	2	10	97029647	441	919551008	8	1
97028373	1112	968027708	2	6	97029694	157	917080408	2	84
97028373	1147	967733808	2	8	97029695	134	917076508	1	84
97028373	1159	967704108	2	16	97029863	1156	917178608	17	8
97028373	1231	96038862	2	10	97029882	915	968546008	510	1
97028386	891	919304308	44	1	97029882	916	968546108	509	1
97028437	441	919551008	19	1	97029899	1051	917333208	114	2
97028770	892	919304308	68	1	97029899	1156	917178608	18	12
97028821	131	917076808	2	2	97029978	545	96048466	3	2
97028822	131	917076808	3	2	97030158	127	917076708	5	2
97028823	131	917076808	4	2	97030161	127	917076708	6	2
97028824	131	917076808	5	2	97030162	127	917076708	7	4
97028825	131	917076808	7	2	97030182	1206	968838608	2	1
97028826	131	917076808	12	4	97030183	279	96032892	32	1
97028894	891	919304308	4	2	97030223	935	917190908	27	1
97028894	935	917190908	2	4	97030223	943	917333908	27	1
97028894	943	917333908	2	4	97030223	947	917078708	27	6
97028894	947	917078708	2	4	97030223	967	917079208	27	6
97028894	954	917078808	2	4	97030223	972	917571208	27	6
97028894	967	917079208	2	4	97030223	977	919086008	27	6
97028894	972	917571208	2	4	97030223	1156	917178608	16	12
97028894	977	919086008	2	4	97030307	1208	967937608	1	1
97028894	984	96039781	2	1	97030350	935	917190908	29	2
97028894	989	917191008	46	2	97030350	943	917333908	29	2
97028898	935	917190908	22	2	97030350	989	917191008	21	2
97028898	943	917333908	22	2	97030350	1144	917085308	18	4
97028898	989	917191008	20	2	97030562	1207	967936408	3	1
97028898	1144	917085308	17	4	97030592	957	967950808	2	1
97028899	947	917078708	22	8	97030595	957	967950808	1	2
97028899	954	917078808	22	6	97030604	1094	919628208	136	2
97028899	967	917079208	22	8	97030604	1144	917085308	55	2
97028899	972	917571208	22	8	97030604	1156	917178608	55	2
97028899	977	919086008	22	8	97030724	961	968217108	6	1
97028900	935	917190908	23	2	97030822	1050	917333208	2	2
97028900	943	917333908	23	2	97030846	117	918589408	5	8
97028900	947	917078708	23	2	97030847	117	918589408	6	8
97028900	954	917078808	23	1	97030848	117	918589408	11	4
97028900	967	917079208	23	2	97031023	117	918589408	12	8
97028900	972	917571208	23	2	97031136	1098	967966108	3	1
97028900	977	919086008	23	2	97031137	1098	967966108	4	1
97028903	935	917190908	24	2	97031137	1099	967966808	4	1
97028903	943	917333908	24	2	97031144	1099	967966808	3	1
97028903	947	917078708	24	2	97031145	1097	967946208	11	2
97028903	954	917078808	24	1	97031162	589	918789208	3	1
97028903	967	917079208	24	2	97031163	589	918789208	6	2
97028903	972	917571208	24	2	97031164	589	918789208	16	2

Item	Page	Assembly	Pos.	Quantity	Item	Page	Assembly	Pos.	Quantity
97031165	575	917473108	9	1	97031845	967	917079208	29	2
97031166	589	918789208	20	1	97031845	972	917571208	29	2
97031167	589	918789208	21	1	97031845	977	919086008	29	2
97031168	1097	967946208	9	2	97031853	935	917190908	30	4
97031169	1097	967946208	12	2	97031853	943	917333908	30	4
97031170	594	919140308	5	1	97031853	947	917078708	30	4
97031171	594	919140308	6	1	97031853	954	917078808	30	2
97031172	594	919140308	14	2	97031853	967	917079208	30	4
97031199	1097	967946208	35	1	97031853	972	917571208	30	4
97031250	59	917076208	2	4	97031853	977	919086008	30	4
97031313	1097	967946208	38	1	97031853	1052	917333208	132	6
97031338	989	917191008	35	2	97031853	1094	919628208	122	4
97031390	891	919304308	33	38	97031853	1144	917085308	34	6
97031391	891	919304308	34	1	97031853	1156	917178608	34	6
97031392	891	919304308	35	1	97031881	935	917190908	45	2
97031393	891	919304308	36	1	97031881	943	917333908	45	2
97031394	891	919304308	37	1	97031881	947	917078708	45	2
97031395	891	919304308	38	1	97031881	954	917078808	45	1
97031396	891	919304308	39	1	97031881	967	917079208	45	2
97031397	891	919304308	40	1	97031881	972	917571208	45	2
97031398	891	919304308	41	1	97031881	977	919086008	45	2
97031399	891	919304308	42	1	97031881	983	96037306	1	1
97031400	891	919304308	43	1	97031881	989	917191008	12	1
97031402	935	917190908	26	4	97031944	1103	967946308	6	1
97031402	943	917333908	26	4	97031980	21	918005408	5	2
97031402	947	917078708	26	4	97031985	21	918005408	6	2
97031402	954	917078808	26	4	970320008	193	96062971	14	1
97031402	967	917079208	26	4	970320008	716	96052492	196	1
97031402	972	917571208	26	4	97032006	935	917190908	55	1
97031402	977	919086008	26	4	97032006	943	917333908	31	1
97031402	980	919219208	14	4	97032006	947	917078708	55	1
97031403	891	919304308	12	2	97032006	967	917079208	55	1
97031413	550	967981108	1	2	97032006	972	917571208	55	1
97031582	542	919627908	27	2	97032006	977	919086008	55	1
97031587	542	919627908	43	1	97032021	1103	967946308	10	1
97031588	542	919627908	44	1	97032021	1107	967983208	9	1
97031590	543	919627908	59	6	97032038	1107	967983208	3	1
97031613	543	919627908	64	4	97032039	1107	967983208	4	1
97031614	543	919627908	67	4	970320808	193	96062971	13	1
97031615	543	919627908	69	4	970320808	716	96052492	197	1
97031615	1094	919628208	120	2	97032091	21	918005408	7	4
97031687	1097	967946208	13	4	97032094	563	917475908	1	1
97031688	1097	967946208	23	1	97032135	542	919627908	16	4
97031758	1330	96031241	1	1	97032267	1109	968027308	1	2
97031843	935	917190908	46	2	97032274	1110	968026108	1	2
97031843	943	917333908	46	2	97032299	1112	968027708	1	2
97031843	947	917078708	46	2	97032312	1092	919628208	14	1
97031843	954	917078808	46	1	97032313	1092	919628208	15	2
97031843	967	917079208	46	2	97032314	1092	919628208	16	1
97031843	972	917571208	46	2	97032315	1092	919628208	17	1
97031843	977	919086008	46	2	97032316	1092	919628208	19	1
97031843	983	96037306	2	1	97032318	1092	919628208	20	1
97031843	989	917191008	11	1	97032319	1092	919628208	21	1
97031844	947	917078708	28	2	97032322	1092	919628208	22	4
97031844	954	917078808	28	1	97032323	1092	919628208	23	4
97031844	967	917079208	28	2	97032324	1092	919628208	24	4
97031844	972	917571208	28	2	97032325	1092	919628208	25	2
97031844	977	919086008	28	2	97032326	1092	919628208	26	2
97031845	947	917078708	29	2	97032327	1092	919628208	27	2
97031845	954	917078808	29	1	97032328	1092	919628208	28	3

Item	Page	Assembly	Pos.	Quantity	Item	Page	Assembly	Pos.	Quantity
97032337	1092	919628208	29	1	97033533	186	919082708	7	2
97032338	1092	919628208	30	1	97033534	186	919082708	8	2
97032341	1092	919628208	31	2	97033535	186	919082708	9	2
97032342	1092	919628208	32	2	97033539	186	919082708	10	4
97032343	1092	919628208	33	1	97033818	1093	919628208	118	3
97032344	1092	919628208	34	1	97033846	186	919082708	35	4
97032345	1092	919628208	35	1	97033924	989	917191008	16	6
97032346	1092	919628208	36	1	97033950	1144	917085308	49	5
97032348	1092	919628208	37	1	97033950	1156	917178608	49	10
97032351	1092	919628208	38	1	97033979	133	917077008	(2)	4
97032352	1092	919628208	39	1	97033982	563	917475908	3	1
97032360	1051	917333208	93	2	97033982	1058	968284208	9	1
97032362	1051	917333208	90	1	97034040	1050	917333208	53	24
97032363	1051	917333208	91	1	97034110	1144	917085308	60	10
97032364	1051	917333208	81	1	97034110	1156	917178608	60	10
97032366	1051	917333208	87	3	97034111	1050	917333208	54	12
97032391	862	917517908	28	4	97034131	199	917077708	3	2
97032401	1093	919628208	54	3	97034139	203	917438108	4	1
97032401	1144	917085308	25	2	97034139	223	917454008	4	1
97032401	1156	917178608	25	2	97034140	199	917077708	6	2
97032506	147	918011308	4	2	97034141	203	917438108	5	1
97032537	147	918011308	6	2	97034141	223	917454008	5	1
97032551	147	918011308	7	2	97034142	203	917438108	6	1
97032567	147	918011308	9	2	97034143	199	917077708	7	2
97032590	147	918011308	10	2	97034144	199	917077708	9	4
97032606	147	918011308	13	4	97034145	203	917438108	7	1
97032610	147	918011308	15	2	97034145	223	917454008	7	1
97032642	80	967906508	4	1	97034146	203	917438108	8	1
97032642	106	967906608	4	1	97034146	223	917454008	8	1
97032685	100	917291708	61	1	97034146	232	917451208	38	1
97032686	100	917291708	62	1	97034146	996	917473608	10	1
97032748	1114	968028008	1	2	97034146	1022	917474008	12	1
97032749	1114	968028008	3	1	97034180	60	96006203	2	146
97032903	1113	968027908	2	1	97034203	690	968095808	1	1
97033195	898	968311308	6	2	97034205	688	96033320	24	1
97033213	66	917291608	8	2	97034220	678	967917908	11	2
97033213	99	917291708	8	2	97034238	203	917438108	15	1
970332508	1022	917474008	15	1	97034238	223	917454008	15	1
97033256	893	919304308	156	1	97034238	487	918999008	24	1
97033289	1052	917333208	143	1	97034264	1170	968099808	3	1
97033290	1052	917333208	144	1	97034274	1169	968134408	6	1
97033349	1051	917333208	71	1	97034360	1115	968028208	6	2
97033350	1051	917333208	72	1	970344808	280	96032892	76	1
97033351	947	917078708	60	4	970344808	893	919304308	137	12
97033351	954	917078808	61	4	970344808	1022	917474008	16	1
97033351	967	917079208	61	4	970344808	1052	917333208	156	4
97033351	972	917571208	61	4	970344808	1093	919628208	103	12
97033351	977	919086008	61	4	97034481	1118	96048082	14	1
97033351	1157	917178608	65	1	97034655	1093	919628208	77	2
97033352	947	917078708	61	4	97034927	203	917438108	9	1
97033352	954	917078808	62	4	97034927	223	917454008	9	1
97033352	967	917079208	62	4	970350108	560	917691308	8	2
97033352	972	917571208	62	4	970350108	607	919297008	23	5
97033352	977	919086008	62	4	970350108	893	919304308	173	2
97033387	543	919627908	54	2	970350108	930	917692108	13	2
97033388	543	919627908	56	1	970350108	1038	917478608	5	1
97033435	186	919082708	11	2	97035017	186	919082708	27	4
97033506	186	919082708	4	2	970350208	607	919297008	22	1
97033530	186	919082708	5	4	97035262	452	918981908	2	1
97033531	186	919082708	6	2	97035373	232	917451208	6	1

Item	Page	Assembly	Pos.	Quantity	Item	Page	Assembly	Pos.	Quantity
97035374	232	917451208	7	1	97036732	985	96037322	6	1
97035379	232	917451208	11	1	97036732	991	968688008	6	1
97035380	232	917451208	12	1	97036732	1058	968284208	4	1
97035382	232	917451208	17	8	97036732	1128	968818608	5	1
97035383	232	917451208	18	4	97036732	1152	969025808	4	1
97035454	232	917451208	13	1	97036732	1241	96038854	1	1
97035583	1094	919628208	123	2	97036732	1300	96037102	8	2
97035584	223	917454008	6	1	97036734	58	918216808	1	12
97035684	147	918011308	37	1	97036734	94	917322108	1	12
97035722	452	918981908	6	1	97036734	113	917322308	1	12
97035729	452	918981908	16	1	97036796	996	917473608	6	1
97035730	452	918981908	17	1	97036912	568	917080608	14	1
97035731	452	918981908	18	1	97036913	568	917080608	16	1
97035732	452	918981908	19	1	97036927	1022	917474008	7	1
97035738	452	918981908	25	1	97037191	1022	917474008	8	2
97035739	891	919304308	3	2	97037192	1022	917474008	9	2
97035739	1050	917333208	3	2	97037196	1055	968242108	1	2
97035894	892	919304308	111	1	97037207	323	96032897	17	2
97035945	1060	917178708	2	2	97037209	323	96032897	18	1
97035950	224	968161808	4	1	97037210	323	96032897	19	2
97036099	892	919304308	91	1	97037212	323	96032897	21	2
97036111	1050	917333208	4	2	97037213	323	96032897	22	2
97036117	1050	917333208	15	1	97037215	323	96032897	24	1
97036123	1050	917333208	25	1	97037228	323	96032897	14	1
97036136	1050	917333208	43	1	97037234	1022	917474008	(2)	1
97036137	1050	917333208	44	6	97037250	279	96032892	8	1
97036138	446	919063308	6	1	97037251	279	96032892	9	1
97036153	834	967956208	9	1	97037252	279	96032892	10	1
97036157	224	968161808	6	1	97037253	279	96032892	11	1
97036162	224	968161808	5	1	97037255	279	96032892	13	1
97036214	1051	917333208	62	2	97037259	279	96032892	15	1
97036215	1051	917333208	66	1	97037262	279	96032892	18	1
97036220	1051	917333208	77	2	97037263	279	96032892	19	1
97036234	1051	917333208	84	1	97037268	279	96032892	24	1
97036235	1051	917333208	88	1	97037383	459	919063408	(1)	1
97036237	1051	917333208	97	3	97037392	1056	968246608	1	2
97036238	1051	917333208	98	2	97037393	1056	968246608	2	4
97036240	1051	917333208	108	2	97037473	892	919304308	115	4
97036241	1051	917333208	113	1	97037484	892	919304308	116	3
97036259	1052	917333208	124	2	97037519	892	919304308	117	1
97036261	1052	917333208	126	2	97037550	1022	917474008	11	1
97036266	1052	917333208	129	1	97037615	647	968255808	1	1
97036267	1052	917333208	130	1	97037616	648	968255908	1	1
97036292	954	917078808	12	2	97037617	649	968256008	1	1
97036294	454	96032910	5	6	97037618	650	968256108	1	1
97036296	954	917078808	14	1	97037619	646	969443908	19	2
97036297	954	917078808	15	1	97037631	862	917517908	29	4
97036299	954	917078808	17	4	97037679	996	917473608	7	4
97036300	954	917078808	18	2	97037694	203	917438108	16	1
97036379	446	919063308	8	2	97037694	223	917454008	16	1
97036380	446	919063308	9	2	97037694	232	917451208	32	1
97036486	480	917079908	(1)	1	97037694	544	919627908	112	1
97036487	480	917079908	(1)	1	97037694	996	917473608	11	1
97036488	480	917079908	(1)	1	97037694	1022	917474008	35	1
97036489	480	917079908	(1)	1	97037694	1052	917333208	171	1
97036556	960	968190208	4	1	97037952	869	918107308	18	1
97036582	961	968217108	1	2	97037973	279	96032892	48	1
97036732	898	968311308	4	1	97037974	279	96032892	49	1
97036732	939	968012308	6	1	97038145	646	969443908	27	20
97036732	963	969425308	6	1	97038192	1183	918900508	16	2

Item	Page	Assembly	Pos.	Quantity	Item	Page	Assembly	Pos.	Quantity
97038194	1184	918900508	74	4	97039154	632	96034154	28	1
97038196	1183	918900508	33	8	97039187	665	96035430	509	1
97038215	959	968214108	1	2	97039187	668	96051766	506	2
97038274	1200	918938508	3	2	97039460	193	96062971	1	1
97038281	954	917078808	54	2	97039461	193	96062971	2	1
97038291	834	967956208	8	1	97039462	193	96062971	3	1
97038291	1167	967957508	3	1	97039463	193	96062971	4	1
97038344	149	968284308	1	1	97039464	193	96062971	5	1
97038345	149	968284308	2	1	97039467	193	96062971	8	2
97038368	493	968309908	4	1	97039470	193	96062971	10	6
97038369	488	918999008	92	1	97039471	193	96062971	11	7
97038370	487	918999008	29	2	97039553	557	968241408	6	1
97038371	487	918999008	32	3	97039577	557	968241408	5	1
97038372	487	918999008	28	2	97039643	893	919304308	143	1
97038376	487	918999008	25	1	97039674	667	968346208	502	1
97038377	487	918999008	23	2	97039674	913	96036240	506	1
97038378	487	918999008	7	1	97039676	667	968346208	512	1
97038379	487	918999008	22	1	97039690	893	919304308	147	1
97038380	487	918999008	26	2	97039713	678	967917908	60	1
97038381	487	918999008	20	4	97039738	893	919304308	145	1
97038383	487	918999008	16	1	97039753	563	917475908	4	1
97038385	487	918999008	12	2	97039804	840	96029469	4	1
97038387	487	918999008	55	1	97039807	755	919075408	57	1
97038389	496	968287208	2	1	97039810	678	967917908	62	1
97038390	494	968287308	2	1	97039811	665	96035430	508	1
97038433	772	919075308	29	1	97039811	678	967917908	63	1
97038442	1058	968284208	7	2	97039812	666	96039940	505	1
97038532	632	96034154	20	16	97039812	678	967917908	64	1
97038690	487	918999008	14	1	97039813	678	967917908	65	1
97038690	497	968904008	1	1	97039814	678	967917908	66	1
97038727	510	96061088	15	1	97039815	678	967917908	67	1
97038738	491	968283208	21	2	97039816	670	968418008	506	1
97038739	491	968283208	29	1	97039816	678	967917908	68	1
97038740	491	968283208	30	1	97039817	678	967917908	69	1
97038741	491	968283208	31	1	97039821	679	967917908	78	1
97038742	491	968283208	37	2	97039827	678	967917908	61	1
97038743	491	968283208	38	2	97039850	867	917082108	16	2
97038744	491	968283208	39	2	97039850	1247	96039202	5	1
97038745	491	968283208	40	2	97039864	21	918005408	47	4
97038746	491	968283208	44	1	97039865	21	918005408	48	4
97038747	491	968283208	45	2	970398708	996	917473608	12	2
97038811	755	919075408	48	3	970398708	1022	917474008	14	4
97038823	756	919075408	65	1	97039946	666	96039940	513	2
97038870	755	919075408	56	1	97039946	667	968346208	503	2
97038890	1058	968284208	8	4	97039946	668	96051766	507	2
97038903	488	918999008	61	1	97040330	800	968397108	3	2
97038904	488	918999008	62	1	97040393	799	919075608	7	2
97038906	488	918999008	64	1	97040838	1189	96022758	2	1
97038929	67	917291608	91	1	97040838	1191	96022759	2	1
97038929	100	917291708	91	1	97040849	1183	918900508	42	8
97038930	688	96033320	(1)	1	97040859	1113	968027908	7	2
97038931	688	96033320	(2)	2	97040913	232	917451208	42	1
97038976	898	968311308	5	6	97041020	909	96036187	1	1
97039028	632	96034154	(1)	1	97041020	1081	968285108	2	1
97039044	632	96034154	22	1	97041020	1138	968188208	1	1
97039051	632	96034154	(1)	1	97041125	203	917438108	10	1
97039082	632	96034154	24	1	97041125	223	917454008	10	1
97039083	632	96034154	25	1	97041169	232	917451208	43	1
97039103	755	919075408	29	1	97041338	688	96033320	4	1
97039140	1052	917333208	154	2	97041346	1094	919628208	121	10

Item	Page	Assembly	Pos.	Quantity	Item	Page	Assembly	Pos.	Quantity
97041357	193	96062971	41	2	97043586	282	96032892	392	2
97041360	193	96062971	42	2	97043592	1052	917333208	172	1
97041363	193	96062971	43	1	97043594	1144	917085308	45	1
97041577	67	917291608	92	2	97043594	1156	917178608	45	1
97041577	100	917291708	92	2	97043617	1144	917085308	39	1
97041578	67	917291608	93	2	97043617	1156	917178608	53	1
97041578	100	917291708	93	2	97043653	1051	917333208	86	4
97041624	193	96062971	44	1	97044073	660	969245308	(2)	1
97041631	632	96034154	29	1	97044106	660	969245308	3	1
97041632	632	96034154	30	1	97044171	717	96052492	251	4
97041641	688	96033320	5	1	97044171	848	96043277	251	1
97041731	972	917571208	5	4	97044171	922	96047486	251	2
97041731	977	919086008	5	4	97044171	1032	967789108	251	1
97041768	491	968283208	48	1	97044172	717	96052492	252	4
97041772	193	96062971	45	1	97044172	848	96043277	252	1
97041855	193	96062971	46	1	97044172	922	96047486	252	2
97041875	688	96033320	21	6	97044194	660	969245308	4	1
97041883	834	967956208	35	1	97044210	717	96052492	253	4
97041918	1214	919326208	12	1	97044210	848	96043277	253	1
97041946	696	968486208	1	1	97044210	922	96047486	253	2
97041962	696	968486208	9	1	97044211	717	96052492	254	4
97042030	117	918589408	7	8	97044211	922	96047486	254	2
97042118	1036	968497808	4	1	97044212	717	96052492	255	2
97042124	688	96033320	25	2	97044212	922	96047486	255	2
97042144	193	96062971	47	1	97044212	1032	967789108	255	1
97042144	755	919075408	23	1	97044213	717	96052492	256	2
97042155	620	96060497	3	1	97044213	1032	967789108	256	1
97042167	1053	917333208	183	2	97044214	717	96052492	257	3
97042215	853	918470508	12	1	97044215	717	96052492	258	3
97042216	1052	917333208	174	1	97044216	717	96052492	259	3
97042452	193	96062971	59	1	97044217	717	96052492	260	2
97042475	1207	967936408	9	1	97044218	717	96052492	261	2
97042535	147	918011308	16	20	97044219	717	96052492	262	1
97042535	633	96034154	61	4	97044328	194	96062971	83	1
97042552	1052	917333208	157	12	97044329	194	96062971	84	2
97042554	1052	917333208	158	1	97044330	194	96062971	85	1
97042557	1052	917333208	159	2	97044331	194	96062971	86	1
97042559	1052	917333208	160	1	97044371	194	96062971	87	1
97042562	1052	917333208	161	1	97044391	194	96062971	88	1
97042567	1052	917333208	162	1	97044765	755	919075408	44	8
97042634	279	96032892	61	1	97044803	194	96062971	90	1
97042668	286	96033379	3	1	97044911	836	968646208	2	1
97042676	543	919627908	(1)	1	97044966	323	96032897	29	2
97042677	543	919627908	(2)	1	97044984	755	919075408	36	1
97042686	279	96032892	63	1	97045106	232	917451208	50	1
97042687	279	96032892	64	1	97045411	446	919063308	18	2
97042994	133	917077008	3	2	97045547	672	968681408	2	1
97042998	193	96062971	69	2	97045664	127	917076708	52	12
97043000	194	96062971	71	1	97045860	87	917322008	6	1
97043001	194	96062971	72	1	97045860	111	917322208	6	1
97043085	545	96048466	5	2	97045869	129	968705508	2	1
97043105	193	96062971	68	2	97045870	129	968705508	3	1
97043135	543	919627908	111	1	97045871	129	968705508	4	1
97043179	194	96062971	74	2	97045872	127	917076708	34	2
97043269	566	917080508	26	2	97045873	127	917076708	35	2
97043275	286	96033379	1	1	97045905	85	968727008	1	1
97043395	323	96032897	28	3	97045905	109	968668808	1	1
97043400	488	918999008	75	1	97045909	85	968727008	2	1
97043505	279	96032892	70	1	97045909	109	968668808	2	1
97043582	282	96032892	391	2	97046155	756	919075408	66	1

Item	Page	Assembly	Pos.	Quantity	Item	Page	Assembly	Pos.	Quantity
97046156	755	919075408	41	1	97050201	1253	96038853	3	1
97046163	286	96033379	6	1	97050202	1253	96038853	4	1
970462508	1093	919628208	89	2	97050204	1251	919219708	21	2
970462508	1113	968027908	5	1	97050478	249	917645608	8	1
97046280	1275	919220008	12	1	97050479	249	917645608	11	1
97046332	1118	96048082	20	2	97050741	862	917517908	31	2
97046499	21	918005408	19	4	97050744	862	917517908	32	2
97046716	893	919304308	168	1	97050745	862	917517908	33	2
97046716	1052	917333208	177	1	97050746	862	917517908	34	2
97046776	488	918999008	88	2	97050876	1115	968028208	18	8
97046777	488	918999008	89	2	97050890	186	919082708	46	2
97046778	488	918999008	90	2	97050926	568	917080608	24	1
970469208	194	96062971	93	1	97050951	1276	919220008	61	2
97046984	1221	917230508	1	2	97050971	1220	969308308	4	1
97047009	1217	917230408	(2)	2	97051398	893	919304308	179	1
97047009	1217	917230408	(2)	1	97052001	639	969054708	1	1
97047009	1220	969308308	6	2	97052023	640	969056008	1	1
97047031	1217	917230408	8	1	970520308	193	96062971	17	2
97047091	488	918999008	91	2	97052119	766	96000684	5	1
97047102	194	96062971	103	1	97052197	549	967981008	(1)	1
97047103	194	96062971	104	1	97052223	547	967846208	(1)	1
97047299	1217	917230408	(2)	1	97052223	1146	967733608	(1)	1
97047682	488	918999008	77	1	97052256	956	967897608	(1)	1
97047686	1163	917722108	2	2	97052297	1110	968026108	(1)	1
97047687	1163	917722108	4	2	97052299	1111	968026208	(1)	1
97047692	1053	917333208	185	6	97052319	1158	967704008	(1)	1
97047728	1058	968284208	11	2	97052499	958	968190108	(1)	1
97047785	1109	968027308	6	2	97052524	22	918005408	69	2
97047810	1128	968818608	8	2	97052556	1053	917333208	189	1
97047881	1053	917333208	188	2	97052635	960	968190208	(1)	1
97047924	893	919304308	163	2	97052922	28	969088908	1	1
97048028	85	968727008	7	2	97052923	28	969088908	2	1
97048028	109	968668808	7	2	97053134	1223	917571308	4	4
97048030	22	918005408	72	2	97053136	632	96034154	(1)	1
97048070	817	96059325	1	1	97053156	193	96062971	6	1
97048072	817	96059325	3	1	97053157	755	919075408	53	1
97048229	459	919063408	8	1	97053263	60	96006203	1	73
97048236	459	919063408	9	1	97053264	1313	919222808	24	1
97049013	195	968907308	1	1	97053409	219	917472708	1	1
97049015	196	968907408	1	1	97053409	220	917077908	(1)	1
97049016	194	96062971	107	1	97053409	247	917872108	1	1
97049226	194	96062971	109	1	97053409	1018	917481708	2	1
97049426	268	918861408	12	1	97053409	1039	917813408	2	1
97049427	268	918861408	14	1	97053410	219	917472708	2	1
97049469	544	919627908	113	2	97053410	220	917077908	(2)	1
97049470	544	919627908	114	1	97053410	1018	917481708	3	1
97049471	544	919627908	115	1	97053543	989	917191008	52	4
97049539	841	919408908	4	2	97053543	1053	917333208	191	2
97049810	817	96059325	5	1	97053543	1144	917085308	33	8
97049944	1054	968242208	(1)	1	97053543	1156	917178608	33	8
97049945	949	967743808	(1)	1	97053548	1053	917333208	192	2
97049955	936	967746908	(1)	1	97053636	607	919297008	66	2
97050002	1251	919219708	4	1	97054056	1233	96038864	1	1
97050003	1251	919219708	25	1	97054460	845	919477008	1	1
97050004	1251	919219708	5	1	97054461	845	919477008	2	1
97050024	461	968866808	4	1	97054480	845	919477008	3	1
97050176	280	96032892	72	1	97054546	193	96062971	9	1
97050177	1254	968938308	1	1	97054602	499	969259908	4	1
97050178	1254	968938308	2	1	97054634	280	96032892	(1)	1
97050200	1253	96038853	2	1	97054740	268	918861408	7	1

Item	Page	Assembly	Pos.	Quantity	Item	Page	Assembly	Pos.	Quantity
97054741	268	918861408	8	1	97059137	761	919075508	6	1
97054774	186	919082708	55	2	97059170	785	969526408	6	1
97055133	856	917863208	2	4	970591808	854	918369608	3	2
97055134	856	917863208	3	4	97059377	21	918005408	46	1
97055135	856	917863208	4	4	97059383	186	919082708	17	8
97055136	856	917863208	5	8	97059463	500	969540008	1	2
97055153	441	919551008	10	1	97059464	500	969540008	2	6
97055160	441	919551008	11	1	97059478	900	919391108	15	2
97055167	280	96032892	77	2	97060078	615	917081908	5	1
97055291	499	969259908	18	2	97060667	787	918064308	33	1
97055311	441	919551008	20	1	97060689	869	918107308	100	1
97055646	756	919075408	80	1	97060792	867	917082108	19	4
970556508	1097	967946208	15	2	97060968	143	917987408	(4)	4
97056133	279	96032892	14	1	97061020	1229	919219508	46	1
97056136	279	96032892	16	1	97061863	147	918011308	5	1
97056173	279	96032892	17	1	97061865	147	918011308	41	1
97056178	279	96032892	20	1	97061877	147	918011308	42	1
97056228	279	96032892	21	1	97061979	147	918011308	44	4
97056229	279	96032892	22	1	97062015	147	918011308	51	1
97056244	279	96032892	23	1	97062056	34	969731708	162	2
97056274	279	96032892	30	1	97062057	22	918005408	85	5
97056345	279	96032892	51	1	97062109	22	918005408	86	2
97056364	279	96032892	52	1	97062176	147	918011308	11	1
97056529	488	918999008	82	2	97062177	147	918011308	12	1
97056563	893	919304308	180	1	97062336	510	96061088	13	1
97056676	867	917082108	14	4	97062481	147	918011308	53	1
97056677	867	917082108	15	2	97062931	488	918999008	95	2
97056678	1126	969396908	1	1	97062932	488	918999008	97	1
97056679	1126	969396908	2	2	97063069	1081	968285108	7	1
97056680	1125	969396608	5	2	97063303	143	917987408	(3)	4
97056726	1125	969396608	19	4	97063970	280	96032892	75	2
97056726	1126	969396908	11	4	97064029	863	965575208	1100	1
97056864	28	969088908	12	4	97064219	463	96004209	18	2
97057111	127	917076708	43	1	97064220	463	96004209	19	2
97057112	127	917076708	44	1	97064661	279	96032892	66	1
97057113	127	917076708	45	1	97065013	1225	969944608	2	1
97057114	127	917076708	46	1	97065015	1226	969944708	1	2
97057169	127	917076708	48	2	97065612	632	96034154	32	1
970572908	716	96052492	195	1	97065613	632	96034154	33	1
97057321	641	969427208	1	1	97065734	981	96037300	4	6
97057322	642	969427308	1	1	97065734	1229	919219508	21	2
97057616	441	919551008	12	1	97066110	1251	919219708	28	1
97057649	463	96004209	15	1	97066111	1234	96038847	2	3
97057773	544	919627908	120	1	97066285	193	96062971	50	1
97057774	544	919627908	121	1	97066286	193	96062971	51	1
97058017	646	969443908	30	2	97066575	491	968283208	12	10
97058088	646	969443908	17	1	97066821	1317	96035533	6	1
97058234	194	96062971	113	1	97066834	764	969752608	11	2
97058235	194	96062971	114	1	97067197	148	918011308	63	1
97058236	197	969483508	1	1	97067198	148	918011308	64	1
97058237	194	96062971	116	1	97067245	58	918216808	5	4
97058285	764	969752608	7	1	97067271	838	96005701	2	1
97058307	764	969752608	8	1	97067272	834	967956208	38	1
97058595	776	96028393	27	1	97067313	94	917322108	7	2
97058597	776	96028393	5	1	97067313	113	917322308	7	2
97058632	856	917863208	11	4	97067325	766	96000684	10	1
97058645	856	917863208	16	4	97067327	148	918011308	67	1
97058646	856	917863208	17	8	97067331	1184	918900508	(5)	4
97059025	776	96028393	6	1	97067621	863	965575208	1101	1
97059064	522	96060643	2	1	970682408	1183	918900508	39	4

Item	Page	Assembly	Pos.	Quantity	Item	Page	Assembly	Pos.	Quantity
97068305	776	96028393	2	1	97086837	764	969752608	41	1
97068322	454	96032910	15	1	97087234	1313	919222808	13	2
97068388	776	96028393	18	1	970879408	939	968012308	8	1
97068647	488	918999008	102	1	970879408	963	969425308	8	1
97068701	488	918999008	103	1	970879408	985	96037322	8	5
97068921	1275	919220008	41	2	970879408	991	968688008	8	1
97069151	779	969752708	7	1	970879408	1128	968818608	10	1
97069153	779	969752708	3	1	970879408	1152	969025808	8	1
97069154	779	969752708	4	1	970879408	1184	918900508	82	2
97069157	764	969752608	21	1	970879408	1241	96038854	7	2
97070312	1268	96039026	5	2	970879708	867	917082108	20	2
97070312	1269	96039027	5	2	97088147	614	918531108	6	1
97070312	1280	96037042	6	1	97088877	1251	919219708	22	2
97070312	1315	96035525	7	1	970904808	22	918005408	84	10
97070803	761	919075508	20	1	97090942	766	96000684	16	1
97071523	781	96000697	20	1	97091061	1275	919220008	39	1
970717308	543	919627908	108	8	97091097	1275	919220008	40	1
970717308	1114	968028008	12	2	97091098	1275	919220008	38	2
970717308	1278	96037041	13	3	97091645	1224	968455908	(1)	1
97072760	466	96004224	1	1	970921108	1169	968134408	14	1
97072946	1276	919220008	107	4	97092222	1189	96022758	3	1
97073052	764	969752608	31	1	97092223	1191	96022759	3	1
97073053	764	969752608	30	1	97092230	1189	96022758	4	1
97073059	764	969752608	28	1	97092230	1191	96022759	4	1
97073078	1302	919220108	10	1	97092588	980	919219208	18	2
97073078	1306	919220208	10	1	97092821	1184	918900508	87	4
97073078	1309	919222708	10	1	97093614	1247	96039202	4	4
97073785	764	969752608	29	1	97093614	1300	96037102	1	4
97074748	764	969752608	27	1	97093653	696	968486208	8	1
97074779	834	967956208	36	1	97093685	772	919075308	34	1
97075026	772	919075308	8	1	97093827	441	919551008	34	4
97075181	117	918589408	22	1	97094873	491	968283208	9	1
97076122	646	969443908	16	1	97094874	491	968283208	16	1
970762808	194	96062971	94	7	97094948	862	917517908	(4)	6
970762808	1052	917333208	175	1	97095102	495	96020149	1	1
97077052	193	96062971	40	1	97095103	495	96020149	2	1
970771908	22	918005408	66	1	97095256	1184	918900508	(8)	2
970771908	193	96062971	53	2	97095273	981	96037300	11	4
97078061	779	969752708	24	1	97095298	219	917472708	3	1
97078505	776	96028393	20	1	97095298	220	917077908	(3)	1
97079164	784	969520208	6	1	97095956	1234	96038847	6	2
97079531	781	96000697	24	1	97096058	812	91000228	2	1
97079607	186	919082708	34	4	97096300	1275	919220008	17	7
97079716	764	969752608	6	1	97096301	1275	919220008	18	7
97080479	1275	919220008	48	10	97096728	1094	919628208	132	1
97080863	891	919304308	29	1	97096729	1094	919628208	(2)	1
97080863	1229	919219508	38	1	97096765	1128	968818608	4	1
97080863	1251	919219708	36	1	97096857	135	917077108	4	2
97080863	1313	919222808	30	1	97096918	470	918810308	2	2
97081702	1243	919219608	4	8	97097175	812	91000228	1	1
97082103	21	918005408	23	2	97097951	1215	96039900	1	2
97082749	1211	918462408	1	1	97097974	688	96033320	26	1
970833608	892	919304308	90	2	97098673	1276	919220008	85	2
970833608	1050	917333208	48	5	97099559	1183	918900508	51	8
970833608	1093	919628208	64	6	97099648	280	96032892	78	1
97083880	51	926891108	1	1	97100047	1184	918900508	(6)	4
970839108	34	969731708	163	1	97100159	1184	918900508	77	2
97084475	1184	918900508	76	2	97100160	1184	918900508	79	6
97085363	607	919297008	68	1	97100161	1184	918900508	80	2
97085641	193	96062971	7	1	97100163	1184	918900508	83	4

Item	Page	Assembly	Pos.	Quantity	Item	Page	Assembly	Pos.	Quantity
97100456	1018	917481708	4	4	97117586	632	96034154	26	1
97100629	1184	918900508	(7)	2	97117592	632	96034154	27	1
97100873	1200	918938508	4	4	97117739	632	96034154	50	2
97102748	1337	96022180	(1)	2	97117740	633	96034154	51	1
97103787	1276	919220008	95	1	97117741	633	96034154	52	1
97104558	1275	919220008	15	6	97117742	633	96034154	53	1
97104638	1229	919219508	31	2	97118186	1333	96034669	1	1
97107290	194	96062971	112	1	97118225	1276	919220008	77	2
97107547	1276	919220008	78	1	97118230	1275	919220008	19	6
97107767	522	96060643	15	1	97118302	1258	96035576	8	1
97108594	1322	919222908	10	3	97119310	1314	96035475	4	1
97109371	488	918999008	71	3	97119311	1314	96035475	7	2
97109372	488	918999008	70	8	97119405	1313	919222808	5	2
97109412	487	918999008	11	1	97119424	1315	96035525	2	1
97110757	1290	96035579	5	1	97119428	1268	96039026	8	1
97110939	1256	96029160	1	1	97119428	1269	96039027	8	1
971111308	891	919304308	31	4	97119428	1280	96037042	3	1
971111308	1313	919222808	40	1	97119428	1315	96035525	9	1
971111408	891	919304308	32	6	97121572	1307	96037007	1	1
971111408	1093	919628208	58	4	97121573	1303	96037332	2	1
97111507	520	96060644	4	1	97121573	1307	96037007	2	1
97111655	1214	919326208	25	1	97121573	1310	96037255	2	1
97111661	579	96066595	1	1	97121573	1324	96037810	2	2
97111845	840	96029469	6	1	97121573	1325	96037814	2	1
97112803	1313	919222808	6	4	97121582	1268	96039026	7	1
97113048	1318	96038653	6	1	97121582	1269	96039027	7	1
97113064	1318	96038653	1	2	97121582	1280	96037042	2	1
97113630	909	96036187	5	1	97121624	1322	919222908	6	1
97113691	510	96061088	3	1	97121718	1279	96037140	1	1
97115233	1275	919220008	11	1	97121728	1278	96037041	11	1
97115235	1275	919220008	16	1	97121749	1313	919222808	39	4
97115236	1275	919220008	23	2	97121817	1285	96037097	1	1
97115242	1275	919220008	31	1	97121847	1287	96037098	1	1
97115243	1282	96032582	1	1	97121866	1310	96037255	1	1
97115243	1283	96032654	1	1	97121983	981	96037300	3	4
97115244	1281	96032541	3	1	97121995	981	96037300	5	2
97115244	1282	96032582	2	2	97121996	981	96037300	6	1
97115245	1275	919220008	32	2	97122006	981	96037300	7	1
97115247	1275	919220008	33	2	97122026	1303	96037332	1	1
97115386	1275	919220008	50	4	97122304	1324	96037810	1	1
97115405	1275	919220008	52	1	97122306	1325	96037814	1	1
97115418	1276	919220008	63	2	97122590	1244	96038041	1	1
97115487	446	919063308	4	1	97122591	1244	96038041	2	1
97115821	323	96032897	101	2	97122591	1245	96038042	2	1
97115822	323	96032897	102	2	97122592	1244	96038041	3	1
97115919	323	96032897	(10)	1	97122592	1245	96038042	3	1
97116085	279	96032892	12	1	97122593	1245	96038042	1	1
97116095	279	96032892	6	1	97122916	636	96038209	1	1
97116219	1283	96032654	2	2	97122954	1267	919219808	1	2
97116220	1281	96032541	1	1	97122976	638	96038293	1	1
97116281	1290	96035579	4	1	97123083	632	96034154	7	1
97116282	1290	96035579	8	1	97123216	918	96038419	1	1
97116311	279	96032892	7	1	97123348	1275	919220008	53	1
97116317	441	919551008	9	1	97123463	1184	918900508	75	1
97116318	441	919551008	13	1	97123531	1313	919222808	42	1
97116319	441	919551008	17	1	97123548	1278	96037041	5	1
97116321	441	919551008	14	2	97123691	446	919063308	7	1
97116435	286	96033379	7	2	97123857	1229	919219508	22	2
97116725	280	96032892	79	1	97123858	1229	919219508	23	2
97117214	1275	919220008	21	4	97123859	1229	919219508	26	2

Item	Page	Assembly	Pos.	Quantity	Item	Page	Assembly	Pos.	Quantity
97123861	1229	919219508	30	1	97139634	958	968190108	9	2
97123862	1229	919219508	33	1	97139634	960	968190208	13	2
97123863	1229	919219508	34	2	97139634	1054	968242208	14	2
97123898	1251	919219708	33	1	97139634	1056	968246608	9	2
97123899	1238	96035575	4	1	97139634	1108	968026008	9	2
97123901	1251	919219708	46	1	97139634	1110	968026108	7	2
97123902	1231	96038862	1	2	97139634	1111	968026208	11	2
97123903	1232	96038863	2	1	97139634	1146	967733608	13	2
97123904	1232	96038863	5	1	97139634	1158	967704008	13	2
97123909	1238	96035575	8	1	97139634	1217	917230408	(4)	1
97123911	1234	96038847	1	2	97139634	1217	917230408	(4)	1
97123912	1234	96038847	3	1	97139634	1217	917230408	(4)	1
97123913	1234	96038847	4	1	97139634	1219	968768408	11	1
97123914	1234	96038847	5	1	97139634	1220	969308308	10	2
97124827	1214	919326208	35	2	97139634	1230	96038420	4	2
97124909	488	918999008	63	1	97139634	1268	96039026	6	2
97125835	186	919082708	49	2	97139634	1269	96039027	6	2
97125851	841	919408908	2	2	97139634	1278	96037041	12	2
97125999	1317	96035533	4	1	97139634	1280	96037042	10	2
971265208	794	96033157	158	3	97139634	1303	96037332	4	1
971265308	717	96052492	276	1	97139634	1307	96037007	4	1
97126567	575	917473108	10	1	97139634	1310	96037255	4	1
971276408	193	96062971	55	1	97139634	1314	96035475	10	2
971276408	755	919075408	19	2	97139634	1315	96035525	11	2
971279508	1050	917333208	36	8	97139634	1317	96035533	9	2
971290108	194	96062971	99	1	97139634	1324	96037810	4	1
971290308	194	96062971	95	1	97139634	1325	96037814	4	1
97129149	1275	919220008	47	1	97139673	441	919551008	41	3
97129178	1276	919220008	98	1	97139825	441	919551008	40	1
97129878	841	919408908	5	2	97139852	1276	919220008	110	2
97129973	1276	919220008	99	1	97139865	1276	919220008	109	2
97129975	1276	919220008	101	4	97141173	148	918011308	71	1
97129976	1276	919220008	102	1	97141196	186	919082708	52	2
97130205	643	96044249	1	1	971447408	194	96062971	81	3
97130275	1276	919220008	103	8	971447408	1094	919628208	130	4
97130276	1276	919220008	104	4	97145329	718	96052492	449	3
97131066	1300	96037102	6	2	97145330	718	96052492	447	9
97132781	1251	919219708	37	1	97145457	194	96062971	70	1
97132816	1300	96037102	9	6	97145636	279	96032892	62	1
97132878	1276	919220008	105	1	97147393	1210	96063939	2	2
97133944	626	96060604	10	1	97148705	544	919627908	122	4
97134042	620	96060497	10	1	97151028	620	96060497	11	1
97134478	1329	96031507	4	1	971510808	607	919297008	8	1
97134480	1332	96031510	4	1	97154000	1285	96037097	14	1
97135364	996	917473608	9	1	97154000	1287	96037098	14	1
97136439	900	919391108	9	2	97154070	777	96028393	70	1
97138005	520	96060644	5	1	97154071	777	96028393	71	1
97138005	626	96060604	11	1	97155012	135	917077108	3	2
97138005	626	96060604	12	1	97155176	522	96060643	19	1
97138005	626	96060604	13	1	971552108	543	919627908	102	1
97138005	626	96060604	14	1	97155899	520	96060644	24	1
97138275	1313	919222808	43	2	971562708	893	919304308	157	3
97138447	787	918064308	17	1	97157856	563	917475908	9	4
97139471	1118	96048082	13	1	971585008	543	919627908	(3)	2
97139634	542	919627908	(3)	2	971586108	1050	917333208	45	3
97139634	547	967846208	20	2	97159855	1053	917333208	195	1
97139634	549	967981008	13	2	97160403	135	917077108	(1)	1
97139634	936	967746908	13	2	97160404	135	917077108	(2)	1
97139634	949	967743808	13	2	97160615	870	91003879	1	1
97139634	956	967897608	9	2	971622408	589	918789208	14	8

Item	Page	Assembly	Pos.	Quantity	Item	Page	Assembly	Pos.	Quantity
971622408	594	919140308	23	8	972908808	1093	919628208	114	2
97162348	1275	919220008	14	12	973099408	935	917190908	37	4
971625908	67	917291608	98	4	973099408	943	917333908	37	4
971625908	100	917291708	98	4	973099408	947	917078708	37	4
971636608	474	962282208	2	1	973099408	954	917078808	37	2
971636608	476	962282308	2	1	973099408	967	917079208	37	4
971663208	169	969733008	172	1	973099408	972	917571208	37	4
97166828	1340	91003812	1	1	973099408	977	919086008	37	4
97168238	193	96062971	48	1	973099408	1184	918900508	86	8
97168239	193	96062971	49	1	973179308	898	968311308	9	2
971693908	869	918107308	75	1	973200408	892	919304308	76	2
971739608	193	96062971	57	1	973424408	867	917082108	17	4
971749908	869	918107308	2	4	973461608	836	968646208	9	2
971780208	960	968190208	5	2	973567608	548	967846508	5	1
971805708	470	918810308	19	4	973567608	550	967981108	6	1
971851008	1251	919219708	12	2	973567608	863	965575208	16	1
971851008	1276	919220008	67	2	973567608	937	967747008	5	1
971851008	1302	919220108	16	2	973567608	950	967744008	5	1
971851008	1306	919220208	16	2	973567608	957	967950808	6	1
971851008	1309	919222708	16	3	973567608	959	968214108	6	1
971857508	894	919304308	185	1	973567608	961	968217108	5	1
971857508	1251	919219708	10	5	973567608	1055	968242108	5	1
971857508	1252	96036001	8	2	973567608	1056	968246608	8	1
971857508	1276	919220008	68	4	973567608	1109	968027308	5	1
971857508	1302	919220108	15	4	973567608	1110	968026108	5	1
971857508	1306	919220208	15	4	973567608	1112	968027708	5	1
971857508	1309	919222708	15	6	973567608	1114	968028008	11	1
971872508	1255	962092008	1	1	973567608	1125	969396608	20	1
971973608	474	962282208	3	1	973567608	1147	967733808	5	1
971973608	476	962282308	3	1	973567608	1159	967704108	5	1
971974108	470	918810308	21	4	973567608	1217	917230408	(4)	1
971974208	470	918810308	22	2	973567608	1231	96038862	6	1
972028708	149	968284308	3	1	973567608	1232	96038863	9	1
972141808	1224	968455908	3	1	973567608	1279	96037140	2	1
972202808	716	96052492	199	1	973632808	837	965669108	4	1
972205608	862	917517908	9	2	974067008	856	917863208	13	1
972205608	1214	919326208	28	2	974141808	996	917473608	42	1
972205708	862	917517908	10	2	974143908	935	917190908	54	1
972205708	1214	919326208	29	2	974143908	943	917333908	53	1
972372308	1170	968099808	4	1	974143908	947	917078708	47	2
972523608	279	96032892	43	2	974143908	954	917078808	47	3
972561308	776	96028393	38	10	974143908	967	917079208	47	2
972561508	776	96028393	39	3	974143908	972	917571208	47	2
972636908	891	919304308	7	2	974143908	977	919086008	47	2
972636908	935	917190908	5	4	974143908	982	96037301	1	1
972636908	943	917333908	5	4	974143908	989	917191008	31	2
972636908	947	917078708	5	4	974143908	1144	917085308	26	3
972636908	954	917078808	5	4	974143908	1156	917178608	39	3
972636908	967	917079208	5	4	974144008	935	917190908	58	1
972636908	984	96039781	3	1	974144008	943	917333908	54	1
972636908	989	917191008	48	2	974144008	947	917078708	48	2
972859408	939	968012308	9	1	974144008	954	917078808	48	3
972859408	963	969425308	9	9	974144008	967	917079208	48	2
972859408	985	96037322	9	1	974144008	972	917571208	48	2
972859408	991	968688008	7	1	974144008	977	919086008	48	2
972859408	1106	96064834	2	4	974144008	982	96037301	2	1
972859408	1128	968818608	9	1	974144008	989	917191008	30	2
972859408	1152	969025808	7	1	974144008	1144	917085308	38	1
972908808	543	919627908	60	1	974144008	1156	917178608	38	2
972908808	1051	917333208	76	2	974145908	862	917517908	6	2

Item	Page	Assembly	Pos.	Quantity	Item	Page	Assembly	Pos.	Quantity
974145908	1214	919326208	33	2	976430808	800	968397108	4	4
974149708	854	918369608	6	1	976458808	1092	919628208	46	1
974150408	563	917475908	8	2	976499408	989	917191008	44	2
974150408	858	96060139	2	2	976499408	1052	917333208	137	2
974150408	867	917082108	11	3	976499408	1093	919628208	79	2
974150508	563	917475908	5	5	976499408	1144	917085308	12	4
974150508	858	96060139	3	2	976499408	1156	917178608	12	4
974150608	867	917082108	12	3	976499408	1235	96038848	1	1
974150708	867	917082108	13	2	976536208	688	96033320	39	1
974213008	131	917076808	8	2	976555708	151	918367008	4	3
974318808	1200	918938508	1	6	976606608	660	969245308	10	1
974318908	1200	918938508	2	6	976606608	678	967917908	45	1
974601208	488	918999008	96	2	976637308	755	919075408	58	1
974698908	511	96061088	49	1	976648308	279	96032892	38	2
974713508	715	96052492	151	1	976649908	935	917190908	16	2
974713608	715	96052492	152	1	976649908	943	917333908	16	2
974782608	66	917291608	45	9	976649908	947	917078708	16	2
974782608	99	917291708	45	9	976649908	967	917079208	16	2
974782708	66	917291608	44	4	976649908	972	917571208	16	2
974782708	99	917291708	44	4	976649908	977	919086008	16	2
974792608	642	969427308	(1)	1	976650008	935	917190908	17	4
974803608	442	919551008	505	2	976650008	943	917333908	17	4
974803608	633	96034154	67	12	976650008	947	917078708	17	6
974803608	646	969443908	28	22	976650008	967	917079208	17	6
974820408	66	917291608	26	2	976650008	972	917571208	17	6
974820408	99	917291708	26	2	976650008	977	919086008	17	6
974968008	232	917451208	41	2	976650108	935	917190908	18	2
975076408	1050	917333208	52	4	976650108	943	917333908	18	2
975136308	935	917190908	28	2	976650108	947	917078708	18	2
975136308	943	917333908	28	2	976650108	967	917079208	18	2
975136308	954	917078808	63	2	976650108	972	917571208	18	2
975136308	1144	917085308	16	6	976650108	977	919086008	18	2
975208408	117	918589408	19	24	976661208	891	919304308	30	1
975218608	769	969848908	2	6	976661208	1051	917333208	96	3
975221608	768	964561008	4	2	976661208	1302	919220108	3	3
975384508	769	969848908	3	6	976661208	1306	919220208	3	3
975471408	194	96062971	82	4	976661208	1309	919222708	3	5
975472908	193	96062971	61	1	976788108	761	919075508	10	1
975536808	1118	96048082	24	1	976832908	776	96028393	21	1
975573808	614	918531108	5	1	976837808	764	969752608	3	1
975589508	893	919304308	135	3	976837908	764	969752608	2	1
975614108	543	919627908	103	2	976838008	767	964560908	2	1
975623908	194	96062971	108	1	976838108	768	964561008	1	1
975651908	545	96048466	11	3	976861108	787	918064308	12	4
975651908	755	919075408	21	1	976861208	787	918064308	11	1
975686908	493	968309908	5	2	976866008	789	968080908	3	1
975716708	193	96062971	15	1	976866208	789	968080908	5	1
975716708	716	96052492	198	1	976866508	789	968080908	8	1
975744708	893	919304308	136	3	976872208	789	968080908	13	1
975812308	1052	917333208	168	12	976872408	789	968080908	14	1
975824908	568	917080608	19	1	976873008	787	918064308	3	1
975850708	776	96028393	34	1	976873408	787	918064308	4	1
975974808	131	917076808	21	2	976873708	836	968646208	18	2
976077208	772	919075308	13	2	976885108	787	918064308	2	1
976094108	776	96028393	44	1	976888308	791	964588308	11	2
976094308	776	96028393	45	1	976955508	530	91000225	20	1
976167508	279	96032892	25	1	976958808	781	96000697	17	1
976179708	279	96032892	37	2	976975408	1258	96035576	4	1
976193208	772	919075308	14	1	976982408	776	96028393	10	1
976243008	1278	96037041	2	1	976982508	776	96028393	11	1

Item	Page	Assembly	Pos.	Quantity	Item	Page	Assembly	Pos.	Quantity
976982608	776	96028393	12	1	977658108	785	969526408	1	1
976982708	776	96028393	13	1	977658208	785	969526408	2	1
976989008	776	96028393	3	1	977658308	785	969526408	3	1
976989108	776	96028393	4	1	977658408	785	969526408	4	1
977046608	769	969848908	1	2	977658508	785	969526408	5	1
977080408	776	96028393	14	1	977658708	785	969526408	7	1
977080608	776	96028393	15	1	977658808	785	969526408	8	1
977080708	776	96028393	16	1	977658908	785	969526408	9	1
977085508	1275	919220008	6	10	977659008	785	969526408	10	1
977104008	776	96028393	17	1	977659108	785	969526408	11	1
977145208	776	96028393	7	1	977659208	785	969526408	12	1
977145308	776	96028393	8	1	977659308	785	969526408	13	1
977145408	776	96028393	9	1	977664508	1094	919628208	142	2
977176508	779	969752708	8	2	977664708	1094	919628208	143	1
977177808	680	969408008	7	6	977674308	510	96061088	25	2
977179308	783	964720408	1	1	977722108	768	964561008	9	1
977183108	790	964588408	1	1	977724408	789	968080908	22	1
977183308	791	964588308	1	1	977765008	1050	917333208	28	2
977207008	772	919075308	9	1	977774408	1052	917333208	133	2
977214908	232	917451208	74	2	977852108	147	918011308	52	4
977224608	776	96028393	22	1	977852108	862	917517908	15	4
977279408	791	964588308	2	1	977852108	1183	918900508	34	8
977326408	1322	919222908	14	1	977874608	789	968080908	27	1
977326708	1322	919222908	17	1	977984008	279	96032892	69	1
977332608	787	918064308	20	1	977984508	193	96062971	20	1
977335508	608	919297008	69	1	978015708	499	969259908	12	16
977342608	840	96029469	5	3	978015708	892	919304308	105	24
977358208	620	96060497	2	1	978025708	756	919075408	89	1
977392908	790	964588408	2	1	978041208	193	96062971	12	3
977413608	1318	96038653	4	4	978041408	756	919075408	60	2
977430408	470	918810308	10	2	978089308	589	918789208	4	2
977437608	781	96000697	13	1	978100308	790	964588408	5	2
977437808	781	96000697	14	1	978100308	791	964588308	16	8
977444008	470	918810308	15	1	978104308	1313	919222808	9	2
977444108	470	918810308	16	1	978107708	543	919627908	104	1
977444308	470	918810308	17	1	978120408	543	919627908	96	17
977444408	470	918810308	18	1	978155008	893	919304308	133	3
977490808	688	96033320	38	1	978157308	1050	917333208	12	4
977498608	193	96062971	19	1	978179508	594	919140308	15	2
977500808	80	967906508	5	1	978308408	491	968283208	23	2
977505708	680	969408008	10	1	978308508	491	968283208	22	7
977507008	106	967906608	5	1	978308608	491	968283208	10	10
977510208	678	967917908	15	2	978311508	286	96033379	8	1
977512608	772	919075308	12	1	978311508	794	96033157	320	1
977519308	1052	917333208	146	2	978389708	67	917291608	70	1
977539408	678	967917908	72	1	978389708	100	917291708	70	1
977539508	678	967917908	71	1	978486708	787	918064308	35	1
977539608	678	967917908	70	1	978499208	545	96048466	8	2
977540208	678	967917908	73	1	978499508	935	917190908	20	8
977540308	678	967917908	74	1	978499508	943	917333908	20	8
977540408	678	967917908	75	1	978499508	947	917078708	20	10
977555308	478	964862608	1	1	978499508	967	917079208	20	10
977555708	478	964862608	2	1	978499508	972	917571208	20	10
977555808	478	964862608	3	1	978499508	977	919086008	20	10
977556508	478	964862608	4	1	978499508	1275	919220008	42	2
977556708	478	964862608	5	1	978501408	892	919304308	82	2
977579608	761	919075508	4	1	978587308	249	917645608	9	1
977593708	516	964931408	1	1	978587408	249	917645608	10	1
977597408	543	919627908	81	1	978603608	169	969733008	194	3
977616408	776	96028393	46	1	978637208	21	918005408	12	2

Item	Page	Assembly	Pos.	Quantity	Item	Page	Assembly	Pos.	Quantity
978637208	67	917291608	88	2	978674608	1152	969025808	5	4
978637208	100	917291708	88	2	978674608	1184	918900508	(2)	8
978637208	149	968284308	4	1	978674608	1215	96039900	2	2
978637208	893	919304308	176	1	978674608	1241	96038854	5	4
978637208	1052	917333208	176	1	978674608	1247	96039202	3	9
978637208	1094	919628208	133	1	978674608	1300	96037102	3	2
978653108	893	919304308	134	1	978674608	1304	96036940	2	4
978667508	776	96028393	23	1	978674808	58	918216808	4	8
978673908	128	968029408	3	2	978674808	143	917987408	(2)	6
978674008	94	917322108	5	1	978674808	247	917872108	2	4
978674008	113	917322308	5	1	978674808	563	917475908	2	5
978674008	128	968029408	2	2	978674808	862	917517908	(1)	2
978674008	898	968311308	1	2	978674808	867	917082108	4	9
978674008	939	968012308	2	1	978674808	898	968311308	2	4
978674008	963	969425308	2	1	978674808	939	968012308	3	4
978674008	985	96037322	2	1	978674808	963	969425308	3	4
978674008	991	968688008	1	1	978674808	985	96037322	3	4
978674008	1058	968284208	1	3	978674808	991	968688008	3	3
978674008	1128	968818608	1	3	978674808	1039	917813408	1	1
978674008	1152	969025808	1	2	978674808	1058	968284208	2	4
978674008	1241	96038854	2	1	978674808	1128	968818608	2	3
978674008	1247	96039202	1	4	978674808	1152	969025808	2	2
978674008	1300	96037102	7	2	978674808	1184	918900508	(3)	2
978674108	58	918216808	2	6	978674808	1210	96063939	30	1
978674108	94	917322108	2	1	978674808	1215	96039900	3	2
978674108	113	917322308	2	1	978674808	1241	96038854	3	4
978674108	131	917076808	(4)	1	978674808	1247	96039202	6	1
978674108	867	917082108	1	4	978674808	1300	96037102	4	2
978674108	898	968311308	7	4	978674908	131	917076808	(3)	1
978674108	939	968012308	5	4	978674908	563	917475908	6	4
978674108	963	969425308	5	4	978674908	867	917082108	5	3
978674108	985	96037322	5	4	978675008	128	968029408	1	2
978674108	991	968688008	4	4	978675008	867	917082108	21	3
978674108	1039	917813408	3	2	978675008	1184	918900508	(4)	8
978674108	1058	968284208	5	8	978682708	186	919082708	32	4
978674108	1128	968818608	6	2	978687408	867	917082108	7	4
978674108	1152	969025808	6	4	978687408	1018	917481708	1	4
978674108	1184	918900508	(1)	8	978787708	21	918005408	11	24
978674108	1241	96038854	6	4	978787708	67	917291608	68	8
978674108	1247	96039202	2	4	978787708	100	917291708	68	8
978674108	1300	96037102	2	2	978787708	187	919082708	60	4
978674108	1304	96036940	1	4	978787708	193	96062971	26	104
978674308	128	968029408	4	2	978787708	203	917438108	21	6
978674408	94	917322108	4	2	978787708	223	917454008	21	6
978674408	113	917322308	4	2	978787708	232	917451208	37	3
978674408	867	917082108	8	2	978787708	279	96032892	39	3
978674608	58	918216808	3	4	978787708	442	919551008	506	2
978674608	94	917322108	3	10	978787708	446	919063308	19	4
978674608	113	917322308	3	10	978787708	459	919063408	15	2
978674608	131	917076808	(2)	4	978787708	487	918999008	40	42
978674608	133	917077008	(1)	12	978787708	491	968283208	53	4
978674608	858	96060139	1	4	978787708	544	919627908	117	4
978674608	867	917082108	2	8	978787708	578	91002846	4	2
978674608	898	968311308	8	4	978787708	633	96034154	66	12
978674608	939	968012308	4	4	978787708	646	969443908	26	26
978674608	963	969425308	4	4	978787708	756	919075408	67	4
978674608	985	96037322	4	4	978787708	812	91000228	15	2
978674608	991	968688008	5	4	978787708	841	919408908	12	4
978674608	1058	968284208	6	6	978787708	845	919477008	4	6
978674608	1128	968818608	7	4	978787708	862	917517908	41	8

Item	Page	Assembly	Pos.	Quantity
978787708	996	917473608	23	4
978787708	1022	917474008	32	2
978787708	1184	918900508	81	10
978810808	892	919304308	62	4
978842708	690	968095808	3	2
978859508	756	919075408	72	20
978880308	232	917451208	10	2
978913308	761	919075508	11	1
978931408	892	919304308	65	1
978979808	837	965669108	1	1
978979908	837	965669108	2	1
979067108	1052	917333208	120	1
979067108	1092	919628208	42	1
979076508	50	965690708	4	1
979132008	1275	919220008	24	3
979177108	1053	917333208	184	1
979204408	669	968709008	5	1
979240708	575	917473108	2	1
979260308	34	969731708	158	1
979294908	690	968095808	2	1
979318708	989	917191008	22	2
979327808	1126	969396908	3	1
979331508	1144	917085308	15	6
979331508	1156	917178608	15	6
979358408	199	917077708	8	4
979358708	199	917077708	18	4
979358808	199	917077708	22	8
979383308	869	918107308	62	1
979396408	487	918999008	10	2
979405108	1093	919628208	87	2
979405208	756	919075408	68	3
979488708	1126	969396908	4	2
979489508	761	919075508	(2)	1
979515108	772	919075308	16	1
979523108	493	968309908	3	1
979533808	49	967907608	3	1
979533908	49	967907608	4	1
979554608	892	919304308	64	5
979605808	1322	919222908	8	4
979610808	862	917517908	12	2
979653308	678	967917908	76	1
979656308	1051	917333208	103	1
979700108	568	917080608	20	1
979742908	1224	968455908	10	1
979761208	755	919075408	51	4
979806308	589	918789208	7	2
979871608	1285	96037097	3	1
979871608	1287	96037098	3	1
979872408	1111	968026208	4	2
979930908	894	919304308	187	2
980288008	330	510598908	1	1
980288008	386	10289138	1	1
980288008	449	571558808	1	1
980288008	528	553174008	1000	1
980288008	583	10149977	1	1
980288008	586	12101886	1	1
980288008	597	11068050	1000	1
980288008	600	514615408	1	1
980288008	602	11341871	1	1
980288008	624	11083438	1	1
980288008	726	726426708	1	1
980288008	798	571352308	1000	1
9880511	347	10141843	15	4
9887737	392	10141830	13	3
999832101	1005	90200135	21	1
999834501	208	90024490	25	1

Description	Item	Pos.	Quantity	Page	Assembly	Description
CE UKCA	91003879	164	1	13		LIEBHERR CRAW.CRANE LR
12-SIDED SCREW M10X30 X5N	10132558	(9)	8	338	13455124	DIESEL ENGINE
12-SIDED SCREW M8X25 X5N	10118146	(10)	16	338	13455124	DIESEL ENGINE
A COLUMN CLADDING LEFT 13	96002634	1	1	776	96028393	INTERNAL PANELLING INSTA
A COLUMN CLADDING RIGHT	97068305	2	1	776	96028393	INTERNAL PANELLING INSTA
ABSORBER	10650488	66	1	472	10877138	OPERATOR SEAT
ACCESS LADDER PRE-ASS.	968287308	3	1	487	918999008	SLEWING PLATFORM CATWAL
ACCESS LADDER PRE-ASS.	969396608	134	1	1094	919628208	D HEAD SECTION PRE-ASS.
ACCESS LADDER WELDMENT	969396808	1	1	1125	969396608	ACCESS LADDER PRE-ASS.
ACCESSORIES	96005694	2	1	135	917077108	TOOL
ACCESSORIES AIR COMPRES	10141807	334	1	336	13455124	DIESEL ENGINE
ACOUST. WARN. DISPLACEM.	96026351	20	1	52	968270208	EL.ADD-ON SET-LIMIT SWITCH
ACTIVATOR 1000ML	870004108	39	1	764	969752608	WINDOW ASSEMBLY
ACTIVATOR 250ML DOSE	10815283	36	1	764	969752608	WINDOW ASSEMBLY
ACTUATION SPIKE GD-ZN SW	704253408	(1)	1	50	965690708	COVER COMPL.
ACTUATION SPIKE GD-ZN SW	704253408	8	4	50	965690708	COVER COMPL.
ACTUATION SPIKE GD-ZN SW	704253408	(8)	4	454	96032910	BATTERY BOX, PRE-ASSEMB
ACTUATION SPIKE GD-ZN SW	704253408	3	2	466	96004224	COVER COMPL.
ACTUATION SPIKE GD-ZN SW	704253408	(3)	4	632	96034154	SOUND DAMPING ABOVE
ACTUATION SPIKE GD-ZN SW	704253408	(3)	4	632	96034154	SOUND DAMPING ABOVE
ACTUATION SPIKE GD-ZN SW	704253408	(9)	5	632	96034154	SOUND DAMPING ABOVE
ACTUATION SPIKE GD-ZN SW	704253408	9	2	634	969118108	COVER COMPL.
ACTUATION SPIKE GD-ZN SW	704253408	9	2	636	96038209	COVER COMPL.
ACTUATION SPIKE GD-ZN SW	704253408	9	1	638	96038293	COVER COMPL.
ACTUATION SPIKE GD-ZN SW	704253408	3	2	639	969054708	COVER COMPL.
ACTUATION SPIKE GD-ZN SW	704253408	3	3	640	969056008	COVER COMPL.
ACTUATION SPIKE GD-ZN SW	704253408	3	2	641	969427208	COVER COMPL.
ACTUATION SPIKE GD-ZN SW	704253408	3	2	642	969427308	COVER COMPL.
ACTUATION SPIKE GD-ZN SW	704253408	9	1	643	96044249	COVER COMPL.
ACTUATION SPIKE GD-ZN SW	704253408	3	5	647	968255808	COVER PRE-ASSY.
ACTUATION SPIKE GD-ZN SW	704253408	3	7	648	968255908	COVER PRE-ASSY.
ACTUATION SPIKE GD-ZN SW	704253408	3	7	649	968256008	COVER PRE-ASSY.
ACTUATION SPIKE GD-ZN SW	704253408	3	7	650	968256108	COVER PRE-ASSY.
ACTUATION SPIKE GD-ZN SW	704253408	(5)	4	660	969245308	TERMINAL BOX ELECTRICS S
ACTUATION SPIKE GD-ZN SW	704253408	2	6	680	969408008	COVER COMPL.
ACTUATOR WELDED	969483808	77	1	22	918005408	CENTRAL SECTION CRAWLER
ADAPTER PIECE M38X1,5	10121250	2	2	851	919657408	COOLING WATER PRE-HEATIN
ADAPTER RING	11007300	2	1	27	11601184	COLLECTING RING
ADAPTOR	7411830	43	1	530	91000225	AIR CONDITIONING
ADAPTOR 18-POL SPF	660024508	11	1	695	96061067	CABLING MOUNTING PLATE
ADAPTOR 50.0X65 X5CRNI18-1	97103787	95	1	1276	919220008	F-HEAD SECTION
ADAPTOR 7/8 - 1 1/4"	10030106	48	1	530	91000225	AIR CONDITIONING
ADAPTOR KUNSTSTOFF	10036974	7	1	781	96000697	WIPERS INSTALLATION
ADAPTOR RAL 9005,M,GT SPF	965185908	30	4	840	96029469	EQUIPMENT CAMERA CAB
ADD HEATING SUPERSTRUCT	91000493	134	1	13		LIEBHERR CRAW.CRANE LR
ADD-ON HOUSING HAN 10B	10873526	53	1	678	967917908	SWITCH CABINET
ADD-ON HOUSING HAN 16B	10873527	51	2	678	967917908	SWITCH CABINET
ADD-ON HOUSING HAN 24B	10873528	50	12	678	967917908	SWITCH CABINET
ADD-ON HOUSING HAN 24B	10873528	30	1	1036	968497808	TERMINAL BOX CPL.
ADD-ON HOUSING HAN 6B	10873525	52	3	678	967917908	SWITCH CABINET
ADD-ON INCLINATION TRAN	96038419	20	1	903	919301108	ELECTRIC FOR S-PIVOT SECT
ADD-ON PARTS ANTENNA	96016705	13	1	761	919075508	CRANE OPERATOR CABIN P
ADD-ON PARTS LADEGERAET	964837908	4	1	615	917081908	CHARGER F.BATTERY
ADDITIONAL GUY ROPE 40MM	97047687	4	2	1163	917722108	SUPPLEMENTARY GUYING D
ADDITIONAL GUY ROPE 40MM	97046984	1	2	1221	917230508	SUPPLEMENTARY GUYING D
ADDITIONAL HEATING CABIN	96060644	1	1	518	91000493	ADD HEATING SUPERSTRUCT
ADDITIONAL HYDR.D HEAD SE	917321508	2	1	1085	919591508	D HEAD SECTION CPL.
ADDITIONAL HYDR.D HEAD SE	967788608	4	1	1129	917321508	ADDITIONAL HYDR.D HEAD S
ADDITIONAL HYDR.D PIVOT S	917321408	300	1	1043	917083708	D PIVOT SECTION CPL.
ADDITIONAL HYDR.D PIVOT S	967788408	4	1	1063	917321408	ADDITIONAL HYDR.D PIVOT

Description	Item	Pos.	Quantity	Page	Assembly	Description
ADDITIONAL HYDR.S PIVOT S	919551208	4	1	884	919388608	S PIVOT SECTION CPL.
ADDITIONAL HYDR.S PIVOT S	96047486	4	1	919	919551208	ADDITIONAL HYDR.S PIVOT SE
ADDITIONAL HYDR.SLEWING P	969733008	4	1	165	918129308	SLEWING PLATFORM HYDRA
ADDITIONAL HYDRAULIC BOL	919477208	400	1	845	919477008	AUX.HYDR. BALL. TRUCK V-FR
ADDITIONAL HYDRAULIC BOL	968562908	4	1	842	917626808	ADDITIONAL HYDRAULIC BOLT
ADDITIONAL HYDRAULIC BOL	917626808	400	1	841	919408908	UPPERCARRIAGE SUSP BALL
ADDITIONAL HYDRAULICS INT	917321708	400	1	1157	917178608	D INTERMEDIATE SECTION
ADDITIONAL HYDRAULICS INT	967788808	4	1	1160	917321708	ADDITIONAL HYDRAULICS IN
ADDITIONAL HYDRAULICS IN	917321608	400	1	1145	917085308	D INTERMEDIATE SECTION
ADDITIONAL HYDRAULICS IN	967788708	4	1	1148	917321608	ADDITIONAL HYDRAULICS IN
ADDITIONAL HYDRAULICS WI	917078108	2	1	220	917077908	WINCH 2
ADDITIONAL HYDRAULICS WI	967787808	4	1	225	917078108	ADDITIONAL HYDRAULICS WI
ADDITIONAL HYDRAULICS WI	917078008	2	1	200	917077808	WINCH 1
ADDITIONAL HYDRAULICS WI	967787708	4	1	210	917078008	ADDITIONAL HYDRAULICS WI
ADDITIONAL HYDRAULICS WI	917083308	2	1	1019	917083208	WINCH 3
ADDITIONAL HYDRAULICS WI	967789108	4	1	1030	917083308	ADDITIONAL HYDRAULICS WI
ADDITIONAL HYDRAULICS WI	917433408	3	1	230	917078208	WINCH 4 LUFFING GEAR
ADDITIONAL HYDRAULICS WI	968081908	4	1	241	917433408	ADDITIONAL HYDRAULICS WI
ADDITIONAL HYDRAULICS, SA	917597908	2	1	537	919612508	SA FRAME
ADDITIONAL HYDRAULICS, SA	968513208	4	1	551	917597908	ADDITIONAL HYDRAULICS, SA
ADDITIONAL SIGNAGE CALIF	919551708	185	1	14		LIEBHERR CRAW.CRANE LR
ADDITIONAL WEIGHT DERRIC	967983208	4	1	1092	919628208	D HEAD SECTION PRE-ASS.
ADDL.HYDR.F.PIN PULLING DE	968883308	500	1	1173	968929808	PIN PULLING CYLINDER CPL.
ADDL.HYDR.F.PIN PULLING D	968883408	500	1	1176	968229108	PIN PULLING CYLINDER CPL.
ADDNL. HYDR. F. ERECTING	917079008	2	1	248	917078908	ERECTING WINCH
ADDNL. HYDR. F. ERECTING	967787908	4	1	262	917079008	ADDNL. HYDR. F. ERECTING W
ADDNL.HEATING, PRE-ASSE	96060643	1	1	520	96060644	ADDITIONAL HEATING CABIN
ADDNL.HYDR.ERECTION DEV	917080708	50	1	568	917080608	MOUNTING EQUIPMENT CRAW
ADDNL.HYDR.ERECTION DEV	967788008	4	1	570	917080708	ADDNL.HYDR.ERECTION DEV
ADHESIVE 600ML FC-BEUTEL	811203308	37	1	764	969752608	WINDOW ASSEMBLY
ADHESIVE 600ML FC-BEUTEL	811203308	38	1	787	918064308	SLIDING DOOR INSTALLATION
ADHESIVE CLEANER 250ML	811205108	37	1	787	918064308	SLIDING DOOR INSTALLATION
ADHESIVE SIGN 208X88 KLE	97157856	9	4	563	917475908	SIGNS
ADJUSTING BUSHING	7022128	4	1	1010	11161917	CONTROL ELEMENT
ADJUSTING PLATE S235JR	9078622	1	1	425	9078467	CONTROL PLATE ASSEMBLY
ADJUSTING SCREW	510779808	28	1	45	511497508	PRESSURE RELIEF VALVE
ADJUSTING SCREW	510779808	28	1	747	510438508	PRESSURE RELIEF VALVE
ADJUSTING SCREW M10X1	10012225	5	2	362	10122503	ROCKER ARM BRACKET PRE
ADJUSTING SHIM	7023472	12	1	319	11314599	VARIABLE PUMP
ADJUSTMENT	10412333	4	1	296	11212743	VARIABLE PUMP
ADJUSTMENT	10412333	4	1	303	11212748	VARIABLE PUMP
ADJUSTMENT	10663056	4	1	300	11212747	VARIABLE PUMP
ADJUSTMENT	10873649	2	1	288	11212738	VARIABLE PUMP
ADJUSTMENT	10873649	2	1	290	11212739	VARIABLE PUMP
ADJUSTMENT	10873649	2	1	293	11212740	VARIABLE PUMP
ADJUSTMENT	10873649	2	1	299	11212746	VARIABLE PUMP
ADJUSTMENT	10873649	2	1	306	11212744	VARIABLE PUMP
ADJUSTMENT	10873890	2	1	307	11212745	VARIABLE PUMP
AERATION FILTER	10813476	715	1	1199	12107333	HYDRAULIC TANK
AERATION FILTER	510667308	6	2	595	967968208	OIL TANK PRE-ASS.
AERATION NOZZLE M25	11341849	509	2	667	968346208	DUMMY PLUG
AERATION NOZZLE M25	11341849	512	1	819	96059328	WIRING HARNESS
AERATION NOZZLE M25	11341849	512	1	913	96036240	LEAD
AERATOR	11005445	4	2	324	12100191	RADIATOR UNIT
AGGREGATE SUPPORT PRE-	10119410	1	1	344	9078462	POWER UNIT SUPPORT ATT
AGITATOR PADDLE	10014712	19	1	162	10871517	ELECTRIC PUMP
AGITATOR PADDLE	10664141	27	1	610	10425291	ELECTRIC PUMP
AIR COMPRESSOR	10650490	85	1	472	10877138	OPERATOR SEAT
AIR COMPRESSOR 293CM3	12558470	6	1	397	11364209	AIR COMPRESSOR PRE-ASSY
AIR COMPRESSOR PRE-ASSY.	11364209	1	1	396	10126103	INSTALLATION BRAKE COMPR

Description	Item	Pos.	Quantity	Page	Assembly	Description
AIR CON DRIVE UNIT PREPAR	91000228	244	1	14		LIEBHERR CRAW.CRANE LR
AIR CONDITIONING	91000225	135	1	13		LIEBHERR CRAW.CRANE LR
AIR CONDITIONING UNIT 24V	10228112	1	1	620	96060497	CLIMA-HEATING INSTALLATIO
AIR DRYER	502657308	52	1	794	96033157	COMPRESSED AIR SYSTEM
AIR DUCT	969752708	2	1	772	919075308	CRANE OPERATOR CABIN P
AIR DUCT PP SPF	977176508	8	2	779	969752708	AIR DUCT
AIR FILTER	551710208	1	2	446	919063308	AIR FILTER UNIT CPL.
AIR FILTER UNIT CPL.	919063308	125	1	12		LIEBHERR CRAW.CRANE LR
AIR GUIDE L 155X578X381 PP	96002217	5	1	779	969752708	AIR DUCT
AIR GUIDE L 76X405X910 PP	96002215	1	1	779	969752708	AIR DUCT
AIR GUIDE L 95X158X190 PVC	97069153	3	1	779	969752708	AIR DUCT
AIR GUIDE R 108X155X188 PV	97069154	4	1	779	969752708	AIR DUCT
AIR GUIDE R 155X596X385 PP	96002218	6	1	779	969752708	AIR DUCT
AIR GUIDE R 84X404X924 PP	96002216	2	1	779	969752708	AIR DUCT
AIR HEATER 24V	10876024	1	1	827	96047948	ATTACH PART AUXILIARY HEA
AIR INTAKE ASSEMBLY V-MO	11408565	220	1	335	13455124	DIESEL ENGINE
AIR INTAKE PIPE LEFT V-MO	10150607	(1)	1	335	13455124	DIESEL ENGINE
AIR INTAKE PIPE RIGHT V-MO	10150606	(2)	1	335	13455124	DIESEL ENGINE
AIR SCOOP 2X642X427 DC01	97115487	4	1	446	919063308	AIR FILTER UNIT CPL.
AIR SUCTION PIPE STAHL SP	968184008	5	2	446	919063308	AIR FILTER UNIT CPL.
AIR SUCTION PIPE STAHL SP	97036138	6	1	446	919063308	AIR FILTER UNIT CPL.
AIR TANK 39,8L 10BAR ST RAL	502655808	162	1	794	96033157	COMPRESSED AIR SYSTEM
AIR TANK DIN 74281 4,5L 15,5	502987108	160	1	794	96033157	COMPRESSED AIR SYSTEM
ALTERNATOR ASSEMBLY	10146947	441	1	338	13455124	DIESEL ENGINE
ALU PROFILE 84-3-6560 ALMG	97123911	1	2	1234	96038847	GRIDIRON PRE-ASS.
ALU PROFILE DIN EN 755-2 84	97095273	11	4	981	96037300	GRIDIRON PRE-ASS.
ANGLE 1.5X54X251 DC01 FE//	97041875	21	6	688	96033320	ASSEMBLY PARTS MOUNTIN
ANGLE 2X40X95 DC01 FE//ZN	953868808	36	2	1275	919220008	F-HEAD SECTION
ANGLE 4X147X93 S315MC FE//	97046499	19	4	21	918005408	CENTRAL SECTION CRAWLER
ANGLE 4X150X161 S315MC T Z	97045873	35	2	127	917076708	CATWALK CRAW.TRACK TRA
ANGLE 4X234X60 S315MC FE//	97033256	156	1	893	919304308	S PIVOT SECTION PRE-ASS.
ANGLE 4X57X20 S315MC FE//	950596908	30	1	755	919075408	CRANE DRIVER CAB ADDITIO
ANGLE 4X80X93 S315MC FE//	975536808	24	1	1118	96048082	TRACTION RAM PRE-ASS.
ANGLE 5X70X199 S355MC	97021238	58	2	891	919304308	S PIVOT SECTION PRE-ASS.
ANGLE LEFT 4X150X161 S315	97045872	34	2	127	917076708	CATWALK CRAW.TRACK TRA
ANGLE SCREW DRIVER GR.3	810035408	33	1	136	96005686	MAIN TOOLS
ANGLE SCREWING-FITTING 42	97028823	4	2	131	917076808	MECHANICAL SUPPORT
ANGLE TRANSMITTER 360° L	10802057	20	1	558	968241508	SENSOR ASSEMBLY
ANGLE TRANSMITTER 360° L	10802057	(1)	2	903	919301108	ELECTRIC FOR S-PIVOT SECT
ANGLE TRANSMITTER 360° L	10802057	(10)	2	1079	917483808	D PIVOT SECTION ELEC. EQUI
ANGLE TRANSMITTER 360° L	10802057	10	2	1136	968188108	SENSOR ASSEMBLY HEAD PI
ANGLE TRANSMITTER 360° L	10802057	151	2	1236	919287008	ELECTRIC F-CONNECTING H
ANGLE TRANSMITTER 360° L	10802057	152	2	1257	919287108	ELECTRICS F BASE SECTION
ANGLE TRANSMITTER 360° L	10802057	152	1	1319	919287208	ELECTRIC FOR FA-FRAME
ANGULAR GEAR RAL 7043	90029090	3	1	66	917291608	CRAWLER TRACK CARRIER, L
ANGULAR GEAR RAL 7043	90029090	3	1	99	917291708	CRAWLER TRACK CARRIER,
ANGULAR GEAR RAL 7043	90029091	4	1	66	917291608	CRAWLER TRACK CARRIER, L
ANGULAR GEAR RAL 7043	90029091	4	1	99	917291708	CRAWLER TRACK CARRIER,
ANTENNA	10650233	5	1	670	968418008	WIRING HARNESS
ANTENNA	10878172	1	1	1202	12257818	CAR RADIO
ANTENNA AKTIV	12107816	29	1	510	96061088	ELECTRIC ADD-ON PARTS CA
ANTENNA CABLE 1X0,34-5M	12104641	39	1	510	96061088	ELECTRIC ADD-ON PARTS CA
ANTENNA CABLE 1X0,34-5M	12107824	38	1	510	96061088	ELECTRIC ADD-ON PARTS CA
ANTENNA CABLE 7X48-2,0M	10675778	(429)	1	675	919972908	SWITCHBOX MOUNTING PART
ANTENNA CABLE KPL. +S800	969736708	31	1	675	919972908	SWITCHBOX MOUNTING PART
ANTENNA CPL.	968709008	40	1	661	96033469	CABLE LIST SLEWING PLATF
ANTENNA CPL. BTT	96016888	60	1	511	96061088	ELECTRIC ADD-ON PARTS CA
ANTENNA ROD	10815004	1	1	671	10650233	ANTENNA
ANTENNA ROD AKTIV	12108590	(1)	1	510	96061088	ELECTRIC ADD-ON PARTS CA
ANTI-SLIP SURFACE 1.6X102X	97019970	1	3	1101	96064809	SIGNS

Description	Item	Pos.	Quantity	Page	Assembly	Description
ANTI-SLIP SURFACE 1.6X102X	97019970	11	1	1128	968818608	SIGNS
ANTI-SLIP SURFACE 1.6X102X	97018327	12	2	1128	968818608	SIGNS
ANTI-SLIP SURFACE 1.6X150	970879708	20	2	867	917082108	INSCRIPTION PLATE
ANTI-SLIP SURFACE 1.6X150X	97013912	10	4	963	969425308	SIGNS
ANTI-SLIP SURFACE 1.6X150X	972859408	9	1	939	968012308	SIGNS
ANTI-SLIP SURFACE 1.6X150X	972859408	9	9	963	969425308	SIGNS
ANTI-SLIP SURFACE 1.6X150X	972859408	9	1	985	96037322	SIGNS
ANTI-SLIP SURFACE 1.6X150X	972859408	7	1	991	968688008	SIGNS
ANTI-SLIP SURFACE 1.6X150X	972859408	2	4	1106	96064834	SIGNS
ANTI-SLIP SURFACE 1.6X150X	972859408	9	1	1128	968818608	SIGNS
ANTI-SLIP SURFACE 1.6X150X	972859408	7	1	1152	969025808	SIGNS
ANTI-SLIP SURFACE 1.6X150X	970879408	8	1	939	968012308	SIGNS
ANTI-SLIP SURFACE 1.6X150X	970879408	8	1	963	969425308	SIGNS
ANTI-SLIP SURFACE 1.6X150X	970879408	8	5	985	96037322	SIGNS
ANTI-SLIP SURFACE 1.6X150X	970879408	8	1	991	968688008	SIGNS
ANTI-SLIP SURFACE 1.6X150X	970879408	10	1	1128	968818608	SIGNS
ANTI-SLIP SURFACE 1.6X150X	970879408	8	1	1152	969025808	SIGNS
ANTI-SLIP SURFACE 1.6X150X	970879408	82	2	1184	918900508	SUSPENDED BALLAST
ANTI-SLIP SURFACE 1.6X150X	970879408	7	2	1241	96038854	SIGNS
ANTI-SLIP SURFACE 1.6X150	97132816	9	6	1300	96037102	SIGNS
ANTI-SLIP SURFACE 1.6X152X	97019973	2	3	1101	96064809	SIGNS
ANTI-SLIP SURFACE 1.6X152X	97018451	10	5	898	968311308	SIGNS
ANTI-SLIP SURFACE 1.6X152X	97032094	1	1	563	917475908	SIGNS
ANTI-SLIP SURFACE 1.6X305X	97022323	1	2	1106	96064834	SIGNS
ANTI-SLIP SURFACE 1.6X400X	97011904	(3)	2	862	917517908	COUNTERWEIGHT FRAME
ANTI-SLIP SURFACE 1.6X400X	97011904	10	2	985	96037322	SIGNS
ANTI-SLIP SURFACE 1.6X560X	97039850	16	2	867	917082108	INSCRIPTION PLATE
ANTI-SLIP SURFACE 1.6X560X	97039850	5	1	1247	96039202	SIGNS
ANTI-SLIP SURFACE 255X110 3	973424408	17	4	867	917082108	INSCRIPTION PLATE
APPLIANCE SOCKET 3-POL	605007908	511	19	655	96033472	WIRING HARNESS
APPLIANCE SOCKET 3-POL	605007908	505	14	663	96033473	WIRING HARNESS
APPLIANCE SOCKET 54-POL A	692404508	60	1	27	11601184	COLLECTING RING
APPLIANCE SOCKET DIN 436	605210608	504	4	503	96061089	WIRING HARNESS
APPLIANCE SOCKET DIN 436	605210608	506	16	663	96033473	WIRING HARNESS
ARGON FLOODLIGHT HEEL PI	919294008	334	1	15		LIEBHERR CRAW.CRANE LR
ARM	11002352	5	1	907	616024908	CABLE DRUM
ARM REST 310ERGO	774119708	1	1	474	962282208	ARM REST LEFT
ARM REST 310ERGO	774119808	1	1	476	962282308	ARM REST RIGHT
ARM REST LEFT	962282208	1	1	473	96032222	REWORK ARMREST LEFT
ARM REST RIGHT	962282308	1	1	475	96032223	REWORK ARMREST RIGHT
ARM REST SUPPORT	971636608	2	1	474	962282208	ARM REST LEFT
ARM REST SUPPORT	971636608	2	1	476	962282308	ARM REST RIGHT
ARTICULATED HOOK WRENC	885182808	17	1	136	96005686	MAIN TOOLS
ASH TRAY KUNSTSTOFF	10291997	33	1	776	96028393	INTERNAL PANELLING INSTA
ASSEMBLY PARTS F.SLEWIN	96062971	50	1	186	919082708	SLEWING PLATFORM CPL.
ASSEMBLY PARTS MOUNTIN	96033320	20	1	675	919972908	SWITCHBOX MOUNTING PART
ASSEMBLY TOOL BOX	790045408	1	1	136	96005686	MAIN TOOLS
ATTACH PART AUXILIARY HEA	96047948	1	1	825	919159508	AUX.HEATING UPPERC.AIRTO
ATTACHABLE SLEEVE HOUSIN	604501708	57	2	817	96059325	TERMINAL BOX
ATTACHABLE SLEEVE HOUSIN	602209708	(502)	1	47	967907508	SWITCH BOX CPL.
ATTACHABLE SLEEVE HOUSIN	602209708	515	4	503	96061089	WIRING HARNESS
ATTACHABLE SLEEVE HOUSIN	602209708	506	2	506	96021228	WIRING HARNESS
ATTACHABLE SLEEVE HOUSIN	602209708	519	1	655	96033472	WIRING HARNESS
ATTACHABLE SLEEVE HOUSIN	602209708	509	2	663	96033473	WIRING HARNESS
ATTACHABLE SLEEVE HOUSIN	602208608	523	1	655	96033472	WIRING HARNESS
ATTACHABLE SLEEVE HOUSIN	602209608	503	1	819	96059328	WIRING HARNESS
ATTACHABLE SLEEVE HOUSIN	602319808	506	1	503	96061089	WIRING HARNESS
AUX.HEATING UPPERC.AIRTO	919159508	321	1	15		LIEBHERR CRAW.CRANE LR
AUX.HY.ROT.PLAT-BAL.CON/B	96043277	4	1	846	919477208	ADDITIONAL HYDRAULIC BOLT
AUX.HYDR. BALL. TRUCK V-FR	919477008	370	1	15		LIEBHERR CRAW.CRANE LR

Description	Item	Pos.	Quantity	Page	Assembly	Description
AUX.HYDR.PIN EXTRACTION D	968883508	500	1	1172	918007408	PIN PULLING CYLINDER
AUX.HYDRAULIC WINCH 6	919551108	2	1	993	919550708	WINCH 6
AUX.HYDRAULIC WINCH 6	96047485	4	1	1011	919551108	AUX.HYDRAULIC WINCH 6
AUXILIARY DRIVE PRE-ASS.	11366388	1	1	434	10126182	POWER TAKE-OFF ADD-ON
AUXILIARY HYDR.CONNECTI	918371308	246	1	14		LIEBHERR CRAW.CRANE LR
AUXILIARY HYDR.CONNECTI	96006590	4	1	1040	918371308	AUXILIARY HYDR.CONNECTIN
AUXILIARY ROPE 4X3.56M	97123901	46	1	1251	919219708	PIVOT SECTION
AUXILIARY ROPE DIN 3055 4X4	773324408	182	1	893	919304308	S PIVOT SECTION PRE-ASS.
AUXILIARY ROPE DIN 3060 4X1	773459308	18	1	1309	919222708	F-INTERMEDIATE SECT.
AUXILIARY ROPE DIN 3060 4X	773459208	18	1	1306	919220208	F-INTERMEDIATE SECT.
AUXILIARY ROPE DIN EN 1238	10097484	18	1	1302	919220108	F-INTERMEDIATE SECT.
AUXILIARY SWITCH BLOCK 1O	606661408	201	1	672	968681408	CONTR: PANEL PINNING
AUXILIARY SWITCH BLOCK 1	10028932	207	8	672	968681408	CONTR: PANEL PINNING
AXIAL FAN 24V	10222682	1	1	692	963398008	PREMOUNT.AXIAL FLOW FAN
AXLE 130.0X435 35NICRMOV12	97026885	22	2	66	917291608	CRAWLER TRACK CARRIER, L
AXLE 130.0X435 35NICRMOV12	97026885	22	2	99	917291708	CRAWLER TRACK CARRIER,
AXLE 177.8X270 S890QL1 GA	97115242	31	1	1275	919220008	F-HEAD SECTION
AXLE 18.0X190 S355J2C+C FE//	97067272	38	1	834	967956208	CAMERA INSTALLATION SLEW
AXLE 180.0X530 35NICRMOV12	97026864	17	20	66	917291608	CRAWLER TRACK CARRIER, L
AXLE 180.0X530 35NICRMOV12	97026864	17	20	99	917291708	CRAWLER TRACK CARRIER,
AXLE 193.7X330 S890QL1 SPF	97032362	90	1	1051	917333208	D PIVOT SECTION PRE-ASS.
AXLE 240.0X1419 35NICRMOV	97031944	6	1	1103	967946308	LUFFING PULLEY BLOCK COM
AXLE 240.0X2178 35NICRMOV	97028117	7	1	566	917080508	ROLLER BEARING
AXLE 240.0X2870 35NICRMOV	97028321	13	1	542	919627908	SA FRAME PRE-ASS.
AXLE 244.5X1221 S770QL GA	97115233	11	1	1275	919220008	F-HEAD SECTION
AXLE 244.5X182 S770QL SPF	97032903	2	1	1113	968027908	ROLLER SEATING COMPL.
AXLE 244.5X548 S770QL SPF	97032314	16	1	1092	919628208	D HEAD SECTION PRE-ASS.
AXLE 244.5X580 S770QL1 SPF	97123862	33	1	1229	919219508	F-CONNECTING HEAD
AXLE 25.0 X475 S355J2G3C+C	979871608	3	1	1285	96037097	LADDER, PRE-ASSEMBLED
AXLE 25.0 X475 S355J2G3C+C	979871608	3	1	1287	96037098	LADDER, PRE-ASSEMBLED
AXLE 25.0X500 S355J2G3C+C	97014724	9	2	1214	919326208	SLEWING PLATFORM EXTENS
AXLE 25.0X912 S770QL GASN.	97129149	47	1	1275	919220008	F-HEAD SECTION
AXLE 30.0X1252 S355J2C+C FE	97115236	23	2	1275	919220008	F-HEAD SECTION
AXLE 30.0X82 S355J2C+C FE//	97070803	20	1	761	919075508	CRANE OPERATOR CABIN P
AXLE 320.0X2692 35NICRMOV	97032312	14	1	1092	919628208	D HEAD SECTION PRE-ASS.
AXLE 34X29 X5CRNI18-10	97073059	28	1	764	969752608	WINDOW ASSEMBLY
AXLE 34X42 X5CRNI18-10	97086837	41	1	764	969752608	WINDOW ASSEMBLY
AXLE 40.0X1357 S355J2C+C FE	97037234	(2)	1	1022	917474008	WINCH
AXLE 50.0X407 42CRMO4+QT	97034180	2	146	60	96006203	FLOOR PLATES PRE-ASS.
AXLE 50.0X80 S355J2C+C FE//	977664508	142	2	1094	919628208	D HEAD SECTION PRE-ASS.
AXLE 65.0X688 35NICRMOV12	97091061	39	1	1275	919220008	F-HEAD SECTION
AXLE 82.5X1270 S355J2H T ZN	97115235	16	1	1275	919220008	F-HEAD SECTION
AXLE 90.0X100 S355J2+AR FE//	948918408	3	2	1214	919326208	SLEWING PLATFORM EXTENS
AXLE GUARD PLATE 40X500X3	97034140	6	2	199	917077708	PIN F. S AND D PIVOT SECTIO
AXLE HOLDER	11494544	9	1	902	12101591	TILT-BACK SUPPORT
AXLE HOLDER 10X150X40 S35	934787908	35	4	542	919627908	SA FRAME PRE-ASS.
AXLE HOLDER 10X150X40 S35	934787908	25	2	891	919304308	S PIVOT SECTION PRE-ASS.
AXLE HOLDER 20X362X275 S	97028335	15	2	542	919627908	SA FRAME PRE-ASS.
AXLE HOLDER 25X250X49 S69	97026925	23	2	66	917291608	CRAWLER TRACK CARRIER, L
AXLE HOLDER 25X250X49 S69	97026925	23	2	99	917291708	CRAWLER TRACK CARRIER,
AXLE HOLDER 25X325X64 S96	97026865	18	20	66	917291608	CRAWLER TRACK CARRIER, L
AXLE HOLDER 25X325X64 S96	97026865	18	20	99	917291708	CRAWLER TRACK CARRIER,
AXLE HOLDER 6.0 X0 S235JR	941324408	10	2	224	968161808	SAFETY ROLLER CPL.
AXLE HOLDER 6.0 X0 S235JR	941324408	14	2	996	917473608	WINCH 6 PRE-ASSEMBLY
AXLE HOLDER 6.0 X0 S235JR	941324408	18	6	1022	917474008	WINCH
AXLE RD220X898 35NICRMOV	946872408	19	1	1097	967946208	LUFFING PULLEY BLOCK COM
BACK PART	10663466	1	1	472	10877138	OPERATOR SEAT
BACK UP RING 109X220	511052608	15	2	179	510401908	REVERSING VALVE
BAG	11320720	(1)	1	141	916959908	PERSONAL PROTECTION EQ
BALL DIN 5401 10	747000608	34	2	723	11211288	CONTROL BLOCK

Description	Item	Pos.	Quantity	Page	Assembly	Description
BALL DIN 5401 8	747000408	38	1	902	12101591	TILT-BACK SUPPORT
BALL DIN 5401-1 12,7 G20 X4	10036651	8	2	341	12405454	CRANKCASE CPL. WITH CYLIN
BALL VALVE	12107123	15	1	1122	12107052	CONNECTION BLOCK
BALL VALVE BKH20-S A3C	510688008	170	1	34	969731708	HYDRAULIC EQUIPM.CENTER
BALL VALVE DN16-18L STAHL	510693008	13	1	579	96066595	PREMOUNTED FUEL FILTER
BALL VALVE SK3 38-S-32 A3C	511065008	165	2	169	969733008	ADDITIONAL HYDR.SLEWING
BALLAST PALLET WELDED	96022621	1	1	1183	918900508	SUSPENDED BALLAST
BALLAST PALLET WELDED	96022622	2	1	1183	918900508	SUSPENDED BALLAST
BAR LINKAGE CLIP	704279708	(14)	3	789	968080908	CLOSING DEVICE
BAR LINKAGE CLIP	704279708	9	2	789	968080908	CLOSING DEVICE
BAR LINKAGE CLIP D 4,0MM T	704280008	30	1	789	968080908	CLOSING DEVICE
BASE PART	918011408	1	1	147	918011308	PREMOUNTED LOWER PART
BASE PLATE	11214405	1	1	873	10475436	BELT CARRIER SYSTEM
BASKET CPL. LINKS	967966808	4	1	1097	967946208	LUFFING PULLEY BLOCK COM
BASKET CPL. RECHTS	967966108	3	1	1097	967946208	LUFFING PULLEY BLOCK COM
BASKET FILTER B80/200	10112750	5	1	576	965527508	FUEL TANK CONTAINER PRE
BASKET FILTER B80/200	10112750	17	1	589	918789208	FUEL TANK CPL.
BATTERY 1.5V 16.5AH	613200608	(1)	4	1332	96031510	TERMINAL BOX CPL.
BATTERY 12V 70AH	10664800	15	6	456	96032891	ELECTRIC FOR BATTERY BOX
BATTERY BOX ST.CONST. SP	968132308	1	1	454	96032910	BATTERY BOX, PRE-ASSEMB
BATTERY BOX, PRE-ASSEMB	96032910	1	1	452	918981908	BATTERY STORAGE
BATTERY HOLDER	10873512	4	2	872	10454762	REMOTE CONTROL TRANSMIT
BATTERY ISOLATING SWITCH	10871010	17	1	456	96032891	ELECTRIC FOR BATTERY BOX
BATTERY STORAGE	918981908	126	1	12		LIEBHERR CRAW.CRANE LR
BATTERY TERMINAL CLAMP 1	613206608	19	6	456	96032891	ELECTRIC FOR BATTERY BOX
BATTERY TERMINAL CLAMP 1	613206508	20	6	456	96032891	ELECTRIC FOR BATTERY BOX
BEARING	938576001	7	1	66	917291608	CRAWLER TRACK CARRIER, L
BEARING	938576001	7	1	99	917291708	CRAWLER TRACK CARRIER,
BEARING	938576201	6	1	66	917291608	CRAWLER TRACK CARRIER, L
BEARING	938576201	6	1	99	917291708	CRAWLER TRACK CARRIER,
BEARING 13,5/48X12 GUMMI 6	10097496	10	4	323	96032897	RADIATOR, PRE-ASSEMBLED
BEARING 220X170X155 GZ-CU	97116220	1	1	1281	96032541	CONVERTER ROLLER CPL..
BEARING BLOCK 282X214X180	97031402	26	4	935	917190908	S INTERMEDIATE SECTION
BEARING BLOCK 282X214X180	97031402	26	4	943	917333908	S INTERMEDIATE SECTION
BEARING BLOCK 282X214X180	97031402	26	4	947	917078708	S INTERMEDIATE SECTION
BEARING BLOCK 282X214X180	97031402	26	4	954	917078808	S INTERMEDIATE SECTION
BEARING BLOCK 282X214X180	97031402	26	4	967	917079208	S INTERMEDIATE SECTION
BEARING BLOCK 282X214X180	97031402	26	4	972	917571208	S INTERMEDIATE SECTION
BEARING BLOCK 282X214X180	97031402	26	4	977	919086008	S INTERMEDIATE SECTION
BEARING BLOCK 282X214X180	97031402	14	4	980	919219208	S INTERMEDIATE SECTION
BEARING BUSH	570796608	301	1	256	11347399	FLANGE BEARING
BEARING COVER 6X88X88 S35	97045871	4	1	129	968705508	SUPPORT
BEARING FLANGE S235JR	9078058	7	1	372	10122940	CAMSHAFT CPL.
BEARING HOUSING, PRE-AS	10126181	1	1	436	11366388	AUXILIARY DRIVE PRE-ASS.
BEARING MOUNT	11100949	10	1	27	11601184	COLLECTING RING
BEARING PLATE	283030708	28	4	891	919304308	S PIVOT SECTION PRE-ASS.
BEARING PLATE 22X60X270 P	97036162	5	1	224	968161808	SAFETY ROLLER CPL.
BEARING PLATE 22X60X310 P	97035950	4	1	224	968161808	SAFETY ROLLER CPL.
BEARING PLATE 240X195X25 P	97055134	3	4	856	917863208	TRANSPORT KEEPER
BEARING PLATE PA6G	97029559	21	1	566	917080508	ROLLER BEARING
BEARING PLATE PA6G	97055133	2	4	856	917863208	TRANSPORT KEEPER
BEARING PLATE X0 PA6G	935469208	2	4	1115	968028208	SUPPORT CPL.
BEARING RING	570113508	3	1	260	570112908	DRIVING GEAR
BEARING RING	570796008	3	1	257	540270414	POWER TAKE-OFF CPL
BEARING WELDED	965444808	3	1	249	917645608	MOUNTING JACK/ERECTING
BEARING WIPERS UNIT 50X1	97052119	5	1	766	96000684	FRONT WINDOW CPL.
BEDPLATE ENGINE V-MOTO	11386983	2	1	342	12405456	CRANKCASE PRE-ASSY.
BELT CARRIER SYSTEM	10475436	2	1	871	917751408	ELECTR.FOR SLEWING GEAR
BELT PULLEY	571558708	20	1	532	10451181	LIQUEFIER
BELT PULLEY	9077281	7	1	417	10146947	ALTERNATOR ASSEMBLY

Description	Item	Pos.	Quantity	Page	Assembly	Description
BEVEL GEAR HUB 4 42CrMo4	938846401	4	1	69	90029090	ANGULAR GEAR
BEVEL GEAR HUB 4 42CrMo4	938846401	4	1	71	90029091	ANGULAR GEAR
BLANKING PLATE	511497514	51	1	212	967787708	ADDITIONAL HYDRAULICS WI
BLANKING PLATE	511497514	51	1	227	967787808	ADDITIONAL HYDRAULICS WI
BLANKING PLATE	511497514	51	1	1013	96047485	AUX.HYDRAULIC WINCH 6
BLANKING PLATE	511497514	51	1	1032	967789108	ADDITIONAL HYDRAULICS WI
BLANKING PLUG	10015404	(1)	1	532	10451181	LIQUEFIER
BLANKING PLUG GPN 300 F LD	779016201	88	1	153	90211005	SLEWING GEAR DRIVE
BLANKING PLUG GPN 305	12692129	32	1	387	12474356	FUEL LINES
BLANKING PLUG GPN 360 PE-	11698481	5	1	377	12489819	COVERING CAPS - KIT
BLANKING PLUG GPN 360 PE-	11835061	6	2	377	12489819	COVERING CAPS - KIT
BLANKING PLUG ISO 8434-1 PL	477700408	782	2	720	96052492	HYDRAULICS
BLANKING PLUG ISO 8434-1 PL	477700408	634	1	795	96033157	COMPRESSED AIR SYSTEM
BLANKING PLUG ISO 8434-1 PL	477700508	808	2	721	96052492	HYDRAULICS
BLANKING PLUG ISO 8434-1 PL	477700908	760	3	720	96052492	HYDRAULICS
BLIND	11007848	43	1	776	96028393	INTERNAL PANELLING INSTA
BLIND	11007849	42	1	776	96028393	INTERNAL PANELLING INSTA
BLIND 878X315	10874097	41	1	776	96028393	INTERNAL PANELLING INSTA
BLIND RIVET 3,2X4,3-5,9	704212708	84	4	689	96033320	ASSEMBLY PARTS MOUNTIN
BLIND RIVET 4,0X10,5	704232308	23	2	49	967907608	SWITCH BOX COMPL.
BLIND RIVET 4,0X10,5	704232308	85	47	689	96033320	ASSEMBLY PARTS MOUNTIN
BLIND RIVET 4,0X10,5	704232308	6	6	690	968095808	PRE-ASSEMBLY MOUNTING U
BLIND RIVET 4,8X15,1 ALU	11645856	23	1	520	96060644	ADDITIONAL HEATING CABIN
BLIND RIVET 4,8X15,1 ALU	11645856	19	1	825	919159508	AUX.HEATING UPPERC.AIRTO
BLIND RIVET NUT M4 K=1,0-3,	413006208	(3)	32	688	96033320	ASSEMBLY PARTS MOUNTIN
BLIND RIVET NUT M4 K=1,0-3,	413006208	8	6	827	96047948	ATTACH PART AUXILIARY HEA
BLIND RIVET NUT M5 K=1,0-3,5	10042592	27	4	49	967907608	SWITCH BOX COMPL.
BLIND RIVET NUT M5 K=1,0-3,5	10042592	18	27	772	919075308	CRANE OPERATOR CABIN P
BLIND RIVET NUT M5 K=1,0-3,5	10042592	15	23	787	918064308	SLIDING DOOR INSTALLATION
BLIND RIVET NUT M6 K=1,5-3,	10042593	32	1	510	96061088	ELECTRIC ADD-ON PARTS CA
BLIND RIVET NUT M6 K=1,5-3,	10042593	3	5	618	91000492	CLIMA-HEATING INSTALLATIO
BLIND RIVET NUT M6 K=1,5-3,	10042593	(4)	1	688	96033320	ASSEMBLY PARTS MOUNTIN
BLIND RIVET NUT M6 K=1,5-3,	10042593	5	6	767	964560908	ROOF WINDOW PRE-ASS.
BLIND RIVET NUT M6 K=1,5-3,	10042593	17	69	772	919075308	CRANE OPERATOR CABIN P
BLIND RIVET NUT M8 K=1,0-3,	10455153	6	2	626	96060604	VALVE PLATE, PRE-ASSEMB
BLIND RIVET NUT M8 K=1,8-5 4	12100289	(5)	6	688	96033320	ASSEMBLY PARTS MOUNTIN
BLIND RIVET NUT M8 K=1,8-5 4	12100289	19	5	772	919075308	CRANE OPERATOR CABIN P
BLIND RIVET NUT M8 K=1,8-5 4	12100289	24	2	787	918064308	SLIDING DOOR INSTALLATION
BLIND RIVET NUT M8 K=1,8-5 4	12100289	10	1	1098	967966108	BASKET CPL.
BLIND RIVET NUT M8 K=1,8-5 4	12100289	10	1	1099	967966808	BASKET CPL.
BLOCK	510713808	1	1	45	511497508	PRESSURE RELIEF VALVE
BLOCK	510713808	1	1	747	510438508	PRESSURE RELIEF VALVE
BLOCK	510714308	14	1	45	511497508	PRESSURE RELIEF VALVE
BLOCK	510714308	14	1	747	510438508	PRESSURE RELIEF VALVE
BLOCKING WHEEL	10802362	17	1	896	540001808	ROPE WINCH
BLOWER	10330586	900	1	622	10228112	AIR CONDITIONING UNIT
BLOWER	10410572	10	1	532	10451181	LIQUEFIER
BOLT EXTRACTION ATTACHM	967882608	25	2	131	917076808	MECHANICAL SUPPORT
BOW-TYPE CLAMP 139,7X184	10802988	25	2	441	919551008	MUFFLER UNIT
BOW-TYPE CLAMP 158 X5CRNI	11963743	24	2	441	919551008	MUFFLER UNIT
BOWDEN PULL SYSTEM L=130	10424581	18	1	789	968080908	CLOSING DEVICE
BOWDEN PULL SYSTEM L=70	10873799	18	1	764	969752608	WINDOW ASSEMBLY
BOX NUT	11004443	27	1	730	10451049	DIRECTIONAL CONTROL VALV
BOX NUT DIN 3870 AL10 A3P	477401508	33	2	607	919297008	CENT. LUBRIC. SYSTEM SUP
BOX NUT DIN 3870 AL10 A3P	477401508	781	2	720	96052492	HYDRAULICS
BOX NUT DIN 3870 AL10 A3P	477401508	633	1	795	96033157	COMPRESSED AIR SYSTEM
BOX NUT DIN 3870 AL12 A3C	477401608	809	2	721	96052492	HYDRAULICS
BOX NUT DIN 3870 AL22 A3P	477402608	634	3	170	969733008	ADDITIONAL HYDR.SLEWING
BOX NUT DIN 3870 AL22 A3P	477402608	2	1	328	968652008	PIPE SOCKET CPL.
BOX NUT DIN 3870 AL28 A3P	477401708	640	1	170	969733008	ADDITIONAL HYDR.SLEWING

Description	Item	Pos.	Quantity	Page	Assembly	Description
BOX NUT DIN 3870 AL35 A3C	477401808	819	1	721	96052492	HYDRAULICS
BOX NUT DIN 3870 AL42 A3P	477401908	759	3	720	96052492	HYDRAULICS
BOX NUT DIN 3870 AS16 A3P	477400608	622	2	553	968513208	ADDITIONAL HYDRAULICS, SA
BOX NUT DIN 3870 AS16 A3P	477400608	859	1	721	96052492	HYDRAULICS
BOX NUT DIN 3870 AS30 A3C	477400908	620	3	553	968513208	ADDITIONAL HYDRAULICS, SA
BOX NUT DIN 3870 AS38	477401008	817	1	721	96052492	HYDRAULICS
BOX NUT DIN 3870 AS6 A3P	477400108	15	1	160	917081108	CENT. LUBRIC. SYSTEM SUP
BOX NUT DIN 3870 AS6 A3P	477400108	3	1	218	917451408	CENTRAL GREASING
BOX NUT DIN 3870 AS6 A3P	477400108	75	2	232	917451208	WINCH 4 PRE-ASSEMBLY
BOX NUT DIN 3870 AS6 A3P	477400108	17	9	560	917691308	CENTRAL GREASING
BOX NUT DIN 3870 AS6 A3P	477400108	28	28	607	919297008	CENT. LUBRIC. SYSTEM SUP
BOX NUT DIN 3870 AS6 A3P	477400108	614	3	794	96033157	COMPRESSED AIR SYSTEM
BOX NUT DIN 3870 AS6 A3P	477400108	7	7	930	917692108	CENTRAL GREASING
BOX NUT DIN 3870 AS6 A3P	477400108	3	1	1017	917481408	CENTRAL GREASING
BOX NUT DIN 3870 AS6 A3P	477400108	3	1	1038	917478608	CENTRAL GREASING
BOX NUT DIN 3870 AS6 A3P	477400108	7	2	1083	917692208	CENTRAL GREASING
BOX NUT UEMLL08 Inox	11355720	10	1	467	10144093	DEF INJECTOR
BRACKET	11171276	(71)	1	472	10877138	OPERATOR SEAT
BRACKET 8X563X420 S355MC	97123348	53	1	1275	919220008	F-HEAD SECTION
BRACKET ADD-ON	10119353	10	1	429	12416117	CABLE HARNESS MOUNTING
BRACKET ADD-ON	10150446	11	1	429	12416117	CABLE HARNESS MOUNTING
BRACKET CPL.	928830408	2	2	895	928830208	SAFETY ROLLER CPL.
BRACKET CPL.	96021267	131	1	1094	919628208	D HEAD SECTION PRE-ASS.
BRACKET CPL.	96035533	22	2	1313	919222808	ERECTION FRAME
BRACKET CPL.	968028008	11	2	1092	919628208	D HEAD SECTION PRE-ASS.
BRACKET CPL.	968766808	3	2	1217	917230408	SUPPLEMENTARY GUYING D
BRACKET CPL.	968768408	7	2	1217	917230408	SUPPLEMENTARY GUYING D
BRACKET CPL. 0.3M	969308308	9	2	1218	917230408	SUPPLEMENTARY GUYING D
BRACKET LEFT	977556508	4	1	478	964862608	SEAT
BRACKET LEFT SPF	967588308	3	1	470	918810308	CONTROL STAND
BRACKET RIGHT	977556708	5	1	478	964862608	SEAT
BRACKET RIGHT SPF	967588408	4	1	470	918810308	CONTROL STAND
BRACKET WELDED CONST.	927068308	28	1	279	96032892	DIESEL ENGINE, PRE-ASSEMB
BRACKET WELDED CONST.	96002209	1	2	862	917517908	COUNTERWEIGHT FRAME
BRACKET WELDED CONST.	96005812	(2)	1	1229	919219508	F-CONNECTING HEAD
BRACKET WELDED CONST.	96006845	2	1	854	918369608	TRANSPORT KEEPER
BRACKET WELDED CONST.	96037958	12	1	1322	919222908	OVERRUN PROTECTION
BRACKET WELDED CONST.	96039474	1	1	1214	919326208	SLEWING PLATFORM EXTENS
BRACKET WELDED CONST.	964913908	29	2	279	96032892	DIESEL ENGINE, PRE-ASSEMB
BRACKET WELDED CONST.	967826308	6	1	566	917080508	ROLLER BEARING
BRACKET WELDED CONST.	967847308	16	4	232	917451208	WINCH 4 PRE-ASSEMBLY
BRACKET WELDED CONST.	967847408	19	2	542	919627908	SA FRAME PRE-ASS.
BRACKET WELDED CONST.	968059908	2	1	1167	967957508	CAMERA EQUIPMENT S-PIVOT
BRACKET WELDED CONST.	968093308	4	2	199	917077708	PIN F. S AND D PIVOT SECTIO
BRACKET WELDED CONST.	968093408	5	2	199	917077708	PIN F. S AND D PIVOT SECTIO
BRACKET WELDED CONST.	968340908	10	2	530	91000225	AIR CONDITIONING
BRACKET WELDED CONST.	968559408	25	1	566	917080508	ROLLER BEARING
BRACKET WELDED CONST.	968918708	118	1	544	919627908	SA FRAME PRE-ASS.
BRACKET WELDED CONST.	969508308	3	2	147	918011308	PREMOUNTED LOWER PART
BRACKET WELDED CONST. 0	967843308	1	2	133	917077008	FIXAGE DU CONTREPOIDS CE
BRACKET WELDED CONST. FE	96021362	7	1	470	918810308	CONTROL STAND
BRACKET WELDED CONST. FE	96060606	1	1	626	96060604	VALVE PLATE, PRE-ASSEMB
BRACKET WELDED CONST. FE	968178708	2	2	900	919391108	S OVERRUN PROTECTION
BRACKET WELDED CONST. FE	968178708	6	2	1060	917178708	D OVERRUN PROTECTION
BRACKET WELDED CONST. FE	968493308	59	1	279	96032892	DIESEL ENGINE, PRE-ASSEMB
BRACKET WELDED CONST. R	964843708	12	2	470	918810308	CONTROL STAND
BRACKET WELDED CONST. SP	96004205	1	1	463	96004209	PUMP PRE-ASS.
BRACKET WITH BOARD	96035527	1	2	1315	96035525	DRAW SHACKLE
BRACKET WITH BOARD	96035534	1	2	1317	96035533	BRACKET CPL.
BRACKET WITH BOARD	968247008	10	4	891	919304308	S PIVOT SECTION PRE-ASS.

Description	Item	Pos.	Quantity	Page	Assembly	Description
BRACKET WITH BOARD	968989208	1	1	1219	968768408	BRACKET CPL.
BRACKET WITH BOARD	968989308	2	2	1219	968768408	BRACKET CPL.
BRACKET WITH BOARD 0.30	967704308	2	2	1111	968026208	PULL ROD
BRACKET WITH BOARD 0.30	967704308	2	2	1146	967733608	ROD CPL.
BRACKET WITH BOARD 0.30	967704308	2	2	1158	967704008	ROD CPL.
BRACKET WITH BOARD 0.30	967704408	3	1	1111	968026208	PULL ROD
BRACKET WITH BOARD 0.30	967704408	3	1	1146	967733608	ROD CPL.
BRACKET WITH BOARD 0.30	967704408	3	1	1158	967704008	ROD CPL.
BRACKET WITH BOARD 0.30M	967744108	2	2	549	967981008	PULL ROD
BRACKET WITH BOARD 0.30M	967744108	2	2	936	967746908	ROD CPL.
BRACKET WITH BOARD 0.30M	967744108	2	2	949	967743808	ROD CPL.
BRACKET WITH BOARD 0.30M	967744108	2	2	956	967897608	PULL ROD
BRACKET WITH BOARD 0.30M	967744108	2	2	958	968190108	PULL ROD
BRACKET WITH BOARD 0.30M	967744108	8	2	1054	968242208	PULL ROD
BRACKET WITH BOARD 0.30M	967744108	1	2	1104	967997708	CONNECTING LINK PRE-ASS.
BRACKET WITH BOARD 0.30M	967744108	1	2	1220	969308308	BRACKET CPL.
BRACKET WITH BOARD 0.30M	967744208	3	1	549	967981008	PULL ROD
BRACKET WITH BOARD 0.30M	967744208	3	1	936	967746908	ROD CPL.
BRACKET WITH BOARD 0.30M	967744208	3	1	949	967743808	ROD CPL.
BRACKET WITH BOARD 0.30M	967744208	3	1	956	967897608	PULL ROD
BRACKET WITH BOARD 0.30M	967744208	3	1	958	968190108	PULL ROD
BRACKET WITH BOARD 0.30M	967744208	9	1	1054	968242208	PULL ROD
BRACKET WITH BOARD 0.30M	967744208	2	1	1104	967997708	CONNECTING LINK PRE-ASS.
BRACKET WITH BOARD 0.30M	968838908	4	1	547	967846208	PULL ROD
BRACKET WITH BOARD 0.30M	968839008	3	2	547	967846208	PULL ROD
BRACKET WITH BOARD 0.425	968036608	77	2	67	917291608	CRAWLER TRACK CARRIER, L
BRACKET WITH BOARD 0.425	968036608	77	2	100	917291708	CRAWLER TRACK CARRIER,
BRACKET,LEFT WELDED	968162108	3	1	224	968161808	SAFETY ROLLER CPL.
BRACKET,LEFT WELDED	968262708	47	1	279	96032892	DIESEL ENGINE, PRE-ASSEMB
BRACKET,LEFT WELDED FE//	96021363	8	1	470	918810308	CONTROL STAND
BRACKET,LEFT WELDED RAL	964843808	13	1	470	918810308	CONTROL STAND
BRACKET,RIGHT WELDED	968162008	2	1	224	968161808	SAFETY ROLLER CPL.
BRACKET,RIGHT WELDED	968262608	46	1	279	96032892	DIESEL ENGINE, PRE-ASSEMB
BRACKET,RIGHT WELDED FE//	96021365	9	1	470	918810308	CONTROL STAND
BRACKET,RIGHT WELDED RAL	964843908	14	1	470	918810308	CONTROL STAND
BRAKE FLANGE	570796208	1	1	258	540270514	DRIVE UNIT CPL
BRAKE REPAIR KIT LIEBHERR	90211081	98	1	153	90211005	SLEWING GEAR DRIVE
BRAKE VALVE	10038262	7	1	118	512391108	SUPPORT CYLINDER
BRICK 138X80X50 PA6G	97119405	5	2	1313	919222808	ERECTION FRAME
BRICK 400X200X200 PE500	97155012	3	2	135	917077108	TOOL
BRICK 50X242X242 S355J2+N	974318808	1	6	1200	918938508	CENTERING STANDARD
BRICK 50X242X242 S355J2+N	974318908	2	6	1200	918938508	CENTERING STANDARD
BRICK 50X255X610 S355J2+N	97038274	3	2	1200	918938508	CENTERING STANDARD
BRICK 50X609X255 S355J2+N	97100873	4	4	1200	918938508	CENTERING STANDARD
BRUSH SUPPORT	10411786	16	8	1193	10028002	CABLE REEL
BRUSH SUPPORT 10A GOLD	11003142	(1)	1	1193	10028002	CABLE REEL
BS HOUSING HAN 24B	605618408	511	1	665	96035430	LEAD
BS HOUSING HAN 24B	605618508	507	2	667	968346208	DUMMY PLUG
BS HOUSING HAN 24B	605618508	514	1	668	96051766	DUMMY PLUG
BS HOUSING HAN 24B	605618508	511	1	819	96059328	WIRING HARNESS
BS HOUSING HAN 24B	605618508	511	1	913	96036240	LEAD
BS HOUSING HAN 24B	605618508	509	1	915	968546008	LEAD
BS HOUSING HAN 24B	605618508	507	1	916	968546108	LEAD
BS HOUSING HAN 24B	605618508	510	2	1194	96038591	LEAD
BS HOUSING HAN 6 B	693157214	512	2	666	96039940	LEAD
BTB PROGRAMMED	968252908	41	1	675	919972908	SWITCHBOX MOUNTING PART
BTB PROGRAMMED	968252908	13	1	678	967917908	SWITCH CABINET
BTB PROGRAMMED LSB-BTB	96061724	43	4	675	919972908	SWITCHBOX MOUNTING PART
BTT PROGRAMMED BTTC	96033227	18	1	510	96061088	ELECTRIC ADD-ON PARTS CA
BUILD-IN FRAME WELDMENT	96033375	15	1	441	919551008	MUFFLER UNIT

Description	Item	Pos.	Quantity	Page	Assembly	Description
BUILD-IN SOCKET 43 POL ZNN	10877572	512	1	1239	96038868	WIRES CPL.
BUILD-IN SOCKET 43 POL ZNN	10877576	510	1	1291	96038967	WIRES CPL.
BUILD-IN SOCKET 43-POL	10815119	507	1	1239	96038868	WIRES CPL.
BUILT-IN FRAME	12108687	3	1	1202	12257818	CAR RADIO
BUILT-IN SOCKET 2-POL	605203908	3	2	664	927868908	TERMINAL BOX LIGHTING
BUILT-IN SOCKET 2-POL	605203908	4	1	696	968486208	LOCKING PLATE
BUILT-IN VALVE 350BAR 900L/	10813731	2	4	732	10413255	CHANGE-OVER BLOCK
BURNER 24V	11826648	39	1	524	10876576	WATER HEATING SYSTEM
BURNER 24V	11826648	(9)	1	524	10876576	WATER HEATING SYSTEM
BUS LINE 2 X 0,5	11840113	17	0.16	503	96061089	WIRING HARNESS
BUS LINE 2 X 0,5	11840113	18	4.83	503	96061089	WIRING HARNESS
BUS LINE 2 X 0,5	11840113	19	4.83	503	96061089	WIRING HARNESS
BUS LINE 2 X 0,5	11840113	9	3.52	506	96021228	WIRING HARNESS
BUS LINE 2 X 0,5	11840113	371	0.25	507	96019612	WIRING HARNESS
BUS LINE 2 X 0,5	11840113	372	0.25	507	96019612	WIRING HARNESS
BUS LINE 2 X 0,5	11840113	373	0.25	507	96019612	WIRING HARNESS
BUS LINE 2 X 0,5	11840113	374	0.46	507	96019612	WIRING HARNESS
BUS LINE 2 X 0,5	11840113	375	0.46	507	96019612	WIRING HARNESS
BUS LINE 2 X 0,5	11840113	381	0.2	507	96019612	WIRING HARNESS
BUS LINE 2 X 0,5	11840113	382	0.2	507	96019612	WIRING HARNESS
BUS LINE 2 X 0,5	11840113	12	12.82	654	96033472	WIRING HARNESS
BUS LINE 2 X 0,5	11840113	378	12.82	655	96033472	WIRING HARNESS
BUS LINE 2 X 0,5	11840113	379	12.82	655	96033472	WIRING HARNESS
BUS LINE 2 X 0,5	11840113	370	19.28	657	96033855	WIRING HARNESS
BUS LINE 2 X 0,5	11840113	371	0.17	657	96033855	WIRING HARNESS
BUS LINE 2 X 0,5	11840113	372	14.66	657	96033855	WIRING HARNESS
BUS LINE 2 X 0,5	11840113	373	0.17	657	96033855	WIRING HARNESS
BUS LINE 2 X 0,5	11840113	374	4.01	657	96033855	WIRING HARNESS
BUS LINE 2 X 0,5	11840113	375	0.17	657	96033855	WIRING HARNESS
BUS LINE 2 X 0,5	11840113	376	4.11	657	96033855	WIRING HARNESS
BUS LINE 2 X 0,5	11840113	377	0.17	657	96033855	WIRING HARNESS
BUS LINE 2 X 0,5	11840113	378	0.21	657	96033855	WIRING HARNESS
BUS LINE 2X2+3X3 X0,5+1,0 SP	10878316	5	21.97	666	96039940	LEAD
BUSHING	97125835	49	2	186	919082708	SLEWING PLATFORM CPL.
BUSHING 10,5X16X19 11SMnP	10145395	19	1	417	10146947	ALTERNATOR ASSEMBLY
BUSHING 125X110X75 37MNB	97123863	34	2	1229	919219508	F-CONNECTING HEAD
BUSHING 155X135X130 GZ-CU	97123859	26	2	1229	919219508	F-CONNECTING HEAD
BUSHING 16X12 1.4301	97002990	47	4	470	918810308	CONTROL STAND
BUSHING 16X12 1.4301	97002990	10	1	789	968080908	CLOSING DEVICE
BUSHING 220X200X120 37MNB	97030822	2	2	1050	917333208	D PIVOT SECTION PRE-ASS.
BUSHING 240X220X60 GZ-CU	97028304	(2)	1	542	919627908	SA FRAME PRE-ASS.
BUSHING 270X240X273 GZ-CU	97028302	3	2	542	919627908	SA FRAME PRE-ASS.
BUSHING 270X240X48 GZ-CU	97029978	3	2	545	96048466	SA FRAME ERECTING DEVICE
BUSHING 29X17 X5CRNI18-10	97073785	29	1	764	969752608	WINDOW ASSEMBLY
BUSHING 300X340X250 GZ-CU	97032749	3	1	1114	968028008	BRACKET CPL.
BUSHING 400X360X266 GZ-CU	97028102	2	2	891	919304308	S PIVOT SECTION PRE-ASS.
BUSHING 60X100X100 GZ-CU	97035739	3	2	891	919304308	S PIVOT SECTION PRE-ASS.
BUSHING 60X100X100 GZ-CU	97035739	3	2	1050	917333208	D PIVOT SECTION PRE-ASS.
BUSHING 75X80X80	12104073	30	1	1062	11211229	TILT-BACK SUPPORT
BUSHING 80X100X70 GZ-CUZN	704334608	34	2	755	919075408	CRANE DRIVER CAB ADDITIO
BUSHING GZ-CUZN25AL5	97033435	11	2	186	919082708	SLEWING PLATFORM CPL.
BUSHING HOUSING 1-POL	11118242	502	1	506	96021228	WIRING HARNESS
BUSHING HOUSING 2-POL 20	11060619	503	2	657	96033855	WIRING HARNESS
BUSHING HOUSING 2-POL 5A	10424622	507	3	503	96061089	WIRING HARNESS
BUSHING HOUSING 2-POL BL	11342208	506	1	657	96033855	WIRING HARNESS
BUSHING HOUSING 3-POL NA	12268718	508	1	503	96061089	WIRING HARNESS
BUSHING HOUSING 4-POL PB	11341840	514	1	657	96033855	WIRING HARNESS
BUSHING HOUSING 43 POL 2	10877579	501	1	1263	96038565	LEAD
BUSHING HOUSING 43 POL 2	10877579	502	1	1265	96039722	LEAD
BUSHING HOUSING 6-POL PA	10877506	506	1	1259	96038775	WIRES CPL.

Description	Item	Pos.	Quantity	Page	Assembly	Description
BUSHING HOUSING 6-POL PA	10877506	501	1	1293	96038928	LEAD
BUSHING HOUSING 6-POL PA	10877506	501	1	1294	96038930	LEAD
BUSHING HOUSING 6-POL PA	10877506	501	1	1295	96038931	LEAD
BUSHING HOUSING 6-POL PA	10877506	501	1	1296	96038932	LEAD
BUSHING HOUSING 6-POL PA	10877506	501	1	1297	96038933	LEAD
BUSHING HOUSING 6-POL PA	10877506	501	1	1298	96038935	LEAD
BUSHING HOUSING 8-POL 5A	10875280	517	1	503	96061089	WIRING HARNESS
BUSHING SUPPORT 6-POL 16	604526508	507	3	663	96033473	WIRING HARNESS
BUSHING SUPPORT 6-POL 16	604526508	502	1	906	96036184	LEAD
BUSHING SUPPORT 6-POL 16	604526508	502	1	912	96036188	LEAD
BUSHING SUPPORT 6-POL 16	604526508	510	1	1239	96038868	WIRES CPL.
BUSHING SUPPORT 6-POL 16	604526508	507	1	1259	96038775	WIRES CPL.
BUSHING SUPPORT 6-POL 16	604526508	512	1	1291	96038967	WIRES CPL.
BUSHING SUPPORT 6-POL 16	604526508	502	1	1299	96042005	LEAD
BUTT STRAP 20X220X110 S96	97047881	188	2	1053	917333208	D PIVOT SECTION PRE-ASS.
BUTTON HEAD SCREW AEHN	10174481	7	4	647	968255808	COVER PRE-ASSY.
BUTTON HEAD SCREW AEHN	10174481	8	4	648	968255908	COVER PRE-ASSY.
BUTTON HEAD SCREW AEHN	10174481	7	4	649	968256008	COVER PRE-ASSY.
BUTTON HEAD SCREW AEHN	10174481	7	4	650	968256108	COVER PRE-ASSY.
BUTTON HEAD SCREW AEHN	10028237	4	1	1206	968838608	LOCATION FIXTURE PRE-ASS.
BUTTON HEAD SCREW AEHN	10813359	20	16	779	969752708	AIR DUCT
BUTTON HEAD SCREW AEHN	10875468	5	12	510	96061088	ELECTRIC ADD-ON PARTS CA
BUTTON HEAD SCREW AEHN	10875468	3	4	516	964931408	PREMOUNTED PLUG SOCKET
BUTTON HEAD SCREW AEHN	10875468	12	5	620	96060497	CLIMA-HEATING INSTALLATIO
BUTTON HEAD SCREW AEHN	10875468	14	4	761	919075508	CRANE OPERATOR CABIN P
BUTTON HEAD SCREW AEHN	10875468	30	4	772	919075308	CRANE OPERATOR CABIN P
BUTTON HEAD SCREW AEHN	10875468	51	111	776	96028393	INTERNAL PANELLING INSTA
BUTTON HEAD SCREW AEHN	10875468	18	6	781	96000697	WIPERS INSTALLATION
BUTTON HEAD SCREW AEHN	10875468	7	2	783	964720408	PEDAL CANTILEVER INSTALL
BUTTON HEAD SCREW AEHN	10875468	29	2	787	918064308	SLIDING DOOR INSTALLATION
BUTTON HEAD SCREW AEHN	10875468	7	8	840	96029469	EQUIPMENT CAMERA CAB
BUTTON HEAD SCREW AEHN	10412851	308	4	441	919551008	MUFFLER UNIT
BUTTON HEAD SCREW AEHN	10412851	31	6	755	919075408	CRANE DRIVER CAB ADDITIO
BUTTON HEAD SCREW AEHN	10412851	7	1	1206	968838608	LOCATION FIXTURE PRE-ASS.
BUTTON HEAD SCREW AEHN	10412852	307	8	441	919551008	MUFFLER UNIT
BUTTON HEAD SCREW AEHN	10412852	29	4	459	919063408	UREA PLANT
BUTTON HEAD SCREW AEHN	10412852	12	2	766	96000684	FRONT WINDOW CPL.
BUTTON HEAD SCREW AEHN	10412852	15	10	791	964588308	GUIDE PRE-ASS.
BUTTON HEAD SCREW AEHN	10412852	18	19	834	967956208	CAMERA INSTALLATION SLEW
BUTTON HEAD SCREW AEHN	10412852	21	6	836	968646208	CAMERA HOLDER, PREMOU
BUTTON HEAD SCREW AEHN	10412852	5	4	838	96005701	CAMERA HOLDER, PREMOU
BUTTON HEAD SCREW AEHN	10412853	12	1	789	968080908	CLOSING DEVICE
BUTTON HEAD SCREW AEHN	12102696	18	26	21	918005408	CENTRAL SECTION CRAWLER
BUTTON HEAD SCREW AEHN	12102696	69	47	67	917291608	CRAWLER TRACK CARRIER, L
BUTTON HEAD SCREW AEHN	12102696	69	47	100	917291708	CRAWLER TRACK CARRIER,
BUTTON HEAD SCREW AEHN	12102696	24	4	117	918589408	HYDRAULIC SUPPORT
BUTTON HEAD SCREW AEHN	12102696	23	4	131	917076808	MECHANICAL SUPPORT
BUTTON HEAD SCREW AEHN	12102696	4	4	133	917077008	FIXAGE DU CONTREPOIDS CE
BUTTON HEAD SCREW AEHN	12102696	40	2	147	918011308	PREMOUNTED LOWER PART
BUTTON HEAD SCREW AEHN	12102696	6	2	149	968284308	MOUNTING PARTS BASE PAR
BUTTON HEAD SCREW AEHN	12102696	33	10	193	96062971	ASSEMBLY PARTS F.SLEWING
BUTTON HEAD SCREW AEHN	12102696	17	23	203	917438108	WINCH 1 PRE-ASSEMBLY
BUTTON HEAD SCREW AEHN	12102696	17	23	223	917454008	WINCH 2 PRE-ASS.
BUTTON HEAD SCREW AEHN	12102696	34	29	232	917451208	WINCH 4 PRE-ASSEMBLY
BUTTON HEAD SCREW AEHN	12102696	313	3	281	96032892	DIESEL ENGINE, PRE-ASSEMB
BUTTON HEAD SCREW AEHN	12102696	50	2	511	96061088	ELECTRIC ADD-ON PARTS CA
BUTTON HEAD SCREW AEHN	12102696	79	39	543	919627908	SA FRAME PRE-ASS.
BUTTON HEAD SCREW AEHN	12102696	20	4	560	917691308	CENTRAL GREASING
BUTTON HEAD SCREW AEHN	12102696	25	4	568	917080608	MOUNTING EQUIPMENT CRAW
BUTTON HEAD SCREW AEHN	12102696	314	8	572	967788008	ADDNL.HYDR.ERECTION DEV

Description	Item	Pos.	Quantity	Page	Assembly	Description
BUTTON HEAD SCREW AEHN	12102696	10	4	595	967968208	OIL TANK PRE-ASS.
BUTTON HEAD SCREW AEHN	12102696	20	13	755	919075408	CRANE DRIVER CAB ADDITIO
BUTTON HEAD SCREW AEHN	12102696	23	2	764	969752608	WINDOW ASSEMBLY
BUTTON HEAD SCREW AEHN	12102696	20	13	812	91000228	AIR CON DRIVE UNIT PREPA
BUTTON HEAD SCREW AEHN	12102696	16	1	825	919159508	AUX.HEATING UPPERC.AIRTO
BUTTON HEAD SCREW AEHN	12102696	7	2	854	918369608	TRANSPORT KEEPER
BUTTON HEAD SCREW AEHN	12102696	14	2	856	917863208	TRANSPORT KEEPER
BUTTON HEAD SCREW AEHN	12102696	30	16	862	917517908	COUNTERWEIGHT FRAME
BUTTON HEAD SCREW AEHN	12102696	126	60	893	919304308	S PIVOT SECTION PRE-ASS.
BUTTON HEAD SCREW AEHN	12102696	37	25	996	917473608	WINCH 6 PRE-ASSEMBLY
BUTTON HEAD SCREW AEHN	12102696	26	26	1022	917474008	WINCH
BUTTON HEAD SCREW AEHN	12102696	6	1	1038	917478608	CENTRAL GREASING
BUTTON HEAD SCREW AEHN	12102696	33	55	1050	917333208	D PIVOT SECTION PRE-ASS.
BUTTON HEAD SCREW AEHN	12102696	108	62	1093	919628208	D HEAD SECTION PRE-ASS.
BUTTON HEAD SCREW AEHN	12102696	34	19	1097	967946208	LUFFING PULLEY BLOCK COM
BUTTON HEAD SCREW AEHN	12102696	11	2	1103	967946308	LUFFING PULLEY BLOCK COM
BUTTON HEAD SCREW AEHN	12102696	8	2	1107	967983208	ADDITIONAL WEIGHT DERRIC
BUTTON HEAD SCREW AEHN	12102696	26	2	1214	919326208	SLEWING PLATFORM EXTENS
BUTTON HEAD SCREW AEHN	12102696	11	2	1224	968455908	FOOT COMPLETE
BUTTON HEAD SCREW AEHN	12102696	36	3	1229	919219508	F-CONNECTING HEAD
BUTTON HEAD SCREW AEHN	12102696	10	6	1243	919219608	F-ASSEMBLY UNIT
BUTTON HEAD SCREW AEHN	12102696	44	21	1251	919219708	PIVOT SECTION
BUTTON HEAD SCREW AEHN	12102696	73	42	1276	919220008	F-HEAD SECTION
BUTTON HEAD SCREW AEHN	12102696	34	8	1313	919222808	ERECTION FRAME
BUTTON HEAD SCREW AEHN	10875485	24	5	203	917438108	WINCH 1 PRE-ASSEMBLY
BUTTON HEAD SCREW AEHN	10875485	24	5	223	917454008	WINCH 2 PRE-ASS.
BUTTON HEAD SCREW AEHN	10875485	22	8	446	919063308	AIR FILTER UNIT CPL.
BUTTON HEAD SCREW AEHN	10875485	60	2	488	918999008	SLEWING PLATFORM CATWAL
BUTTON HEAD SCREW AEHN	10875485	34	15	491	968283208	CATWALK SUPERSTR.LEFT
BUTTON HEAD SCREW AEHN	10875485	21	8	781	96000697	WIPERS INSTALLATION
BUTTON HEAD SCREW AEHN	10875485	34	2	787	918064308	SLIDING DOOR INSTALLATION
BUTTON HEAD SCREW AEHN	10875485	11	3	812	91000228	AIR CON DRIVE UNIT PREPA
BUTTON HEAD SCREW AEHN	10875485	11	4	841	919408908	UPPERCARRIAGE SUSP BALL
BUTTON HEAD SCREW AEHN	10875485	36	8	996	917473608	WINCH 6 PRE-ASSEMBLY
BUTTON HEAD SCREW AEHN	10875485	25	8	1022	917474008	WINCH
BUTTON HEAD SCREW AEHN	10875485	102	2	1051	917333208	D PIVOT SECTION PRE-ASS.
BUTTON HEAD SCREW AEHN	10875485	66	67	1184	918900508	SUSPENDED BALLAST
BUTTON HEAD SCREW AEHN	10875485	36	6	1214	919326208	SLEWING PLATFORM EXTENS
BUTTON HEAD SCREW AEHN	10875471	105	3	633	96034154	SOUND DAMPING ABOVE
BUTTON HEAD SCREW AEHN	10875471	10	48	646	969443908	SOUND DAMPING DOWN
BUTTON HEAD SCREW AEHN	10875471	91	1	1276	919220008	F-HEAD SECTION
BUTTON HEAD SCREW AEHN	10875486	20	8	21	918005408	CENTRAL SECTION CRAWLER
BUTTON HEAD SCREW AEHN	10875486	119	2	194	96062971	ASSEMBLY PARTS F.SLEWING
BUTTON HEAD SCREW AEHN	10875486	32	2	772	919075308	CRANE OPERATOR CABIN P
BUTTON HEAD SCREW AEHN	10875486	61	4	776	96028393	INTERNAL PANELLING INSTA
BUTTON HEAD SCREW ISO 73	10875017	35	2	772	919075308	CRANE OPERATOR CABIN P
BUTTON HEAD SCREW ISO 73	10278600	44	4	510	96061088	ELECTRIC ADD-ON PARTS CA
BUTTON HEAD SCREW ISO 73	10876825	19	8	980	919219208	S INTERMEDIATE SECTION
BUTTON HEAD SCREW ISO 73	10876825	8	63	981	96037300	GRIDIRON PRE-ASS.
BUTTON HEAD SCREW ISO 73	10876825	9	26	1234	96038847	GRIDIRON PRE-ASS.
BUTTON HEAD SCREW ISO 73	10876825	86	8	1276	919220008	F-HEAD SECTION
BUTTON HEAD SCREW ISO 73	10875482	46	12	510	96061088	ELECTRIC ADD-ON PARTS CA
BUTTON HEAD SCREW ISO 73	11835043	43	2	470	918810308	CONTROL STAND
BUTTON HEAD SCREW ISO 73	11835043	60	6	776	96028393	INTERNAL PANELLING INSTA
BUTTON HEAD SCREW ISO 73	10875483	73	2	689	96033320	ASSEMBLY PARTS MOUNTIN
BUTTON HEAD SCREW ISO 73	10875483	15	3	761	919075508	CRANE OPERATOR CABIN P
BUTTON HEAD SCREW ISO 73	10875483	56	8	776	96028393	INTERNAL PANELLING INSTA
BUTTON HEAD SCREW ISO 73	10875483	3	10	784	969520208	MONITOR CONSOLE
BUTTON HEAD SCREW ISO 73	10875483	36	2	787	918064308	SLIDING DOOR INSTALLATION
BUTTON HEAD SCREW ISO 73	10875483	8	4	840	96029469	EQUIPMENT CAMERA CAB

Description	Item	Pos.	Quantity	Page	Assembly	Description
BUTTON HEAD SCREW ISO 73	10875474	28	6	470	918810308	CONTROL STAND
BUTTON HEAD SCREW ISO 73	10875474	3	6	514	96053633	DASHBOARD, PRE-ASSEMBL
BUTTON HEAD SCREW ISO 73	10875474	36	2	772	919075308	CRANE OPERATOR CABIN P
BUTTON HEAD SCREW ISO 73	10875474	52	34	776	96028393	INTERNAL PANELLING INSTA
BUTTON HEAD SCREW ISO 73	10875474	16	27	787	918064308	SLIDING DOOR INSTALLATION
BUTTON HEAD SCREW ISO 7	11697855	25	2	764	969752608	WINDOW ASSEMBLY
BUTTON HEAD SCREW ISO 73	10875488	304	3	441	919551008	MUFFLER UNIT
BUTTON HEAD SCREW ISO 73	10874884	72	4	777	96028393	INTERNAL PANELLING INSTA
BUTTON HEAD SCREW ISO 73	10429632	16	4	764	969752608	WINDOW ASSEMBLY
BUTTON HEAD SCREW ISO 73	10410198	17	2	766	96000684	FRONT WINDOW CPL.
BUTTON HEAD SCREW ISO 73	10353737	13	2	766	96000684	FRONT WINDOW CPL.
BUTTON HEAD SCREW ISO 7	10429635	24	1	772	919075308	CRANE OPERATOR CABIN P
BUTTON HEAD SCREW ISO 73	408650508	48	2	1251	919219708	PIVOT SECTION
BUTTON HEAD SCREW ISO 73	408650608	329	2	281	96032892	DIESEL ENGINE, PRE-ASSEMB
BUTTON HEAD SCREW ISO 73	408650608	2	2	1208	967937608	OBSTRUCTION LIGHTS PREAS
BUTTON HEAD SCREW ISO 73	10301319	13	6	499	969259908	SLEWING PLATFORM CATWAL
BUTTON HEAD SCREW ISO 73	10301319	25	4	1275	919220008	F-HEAD SECTION
BUTTON HEAD SCREW ISO 73	12100574	68	1	689	96033320	ASSEMBLY PARTS MOUNTIN
BUTTON HEAD SCREW ISO 73	10182032	37	2	1275	919220008	F-HEAD SECTION
BUTTON HEAD SCREW ISO 7	12100221	142	24	893	919304308	S PIVOT SECTION PRE-ASS.
BUTTON HEAD SCREW ISO 7	12100221	101	8	1051	917333208	D PIVOT SECTION PRE-ASS.
BUTTON HEAD SCREW ISO 7	12100221	109	12	1093	919628208	D HEAD SECTION PRE-ASS.
BUTTON HEAD SCREW ISO 7	12100221	52	10	1144	917085308	D INTERMEDIATE SECTION
BUTTON HEAD SCREW ISO 7	12100221	52	20	1156	917178608	D INTERMEDIATE SECTION
CABLE 1,5M	11320215	53	1	840	96029469	EQUIPMENT CAMERA CAB
CABLE 12M	614037608	16	1	831	96035790	EQUIPMENT CAMERA SLEW C
CABLE 14M	614043408	10	1	1334	918641208	PREPARATION CAMERA WINC
CABLE 16M	614043508	10	1	1335	918641308	PREPARATION CAMERA WINC
CABLE 2X0,14+2X0,22-7M	11492304	18	4	831	96035790	EQUIPMENT CAMERA SLEW C
CABLE 3M	10552752	52	1	840	96029469	EQUIPMENT CAMERA CAB
CABLE 3M	614037508	12	1	831	96035790	EQUIPMENT CAMERA SLEW C
CABLE 6X0,6-15M	11600245	31	1	1168	919294008	ARGON FLOODLIGHT HEEL PI
CABLE 6X0,6-9M	10874732	61	1	831	96035790	EQUIPMENT CAMERA SLEW C
CABLE 7M	10874733	62	2	831	96035790	EQUIPMENT CAMERA SLEW C
CABLE 8X0,14-9,5M	11600521	11	1	831	96035790	EQUIPMENT CAMERA SLEW C
CABLE 9M	614041808	13	1	831	96035790	EQUIPMENT CAMERA SLEW C
CABLE BRACKET	968525808	101	2	543	919627908	SA FRAME PRE-ASS.
CABLE CHAIN 200X80X1443 SP	11450435	42	1	755	919075408	CRANE DRIVER CAB ADDITIO
CABLE CHANNEL 40X60/2000	601406408	4	0.3	690	968095808	PRE-ASSEMBLY MOUNTING U
CABLE CHANNEL 80X100/2000	601414208	10	0.895	688	96033320	ASSEMBLY PARTS MOUNTIN
CABLE CHANNEL 80X80/2000	601413908	11	0.31	688	96033320	ASSEMBLY PARTS MOUNTIN
CABLE CHANNEL 80X80/2000	601413908	12	0.725	688	96033320	ASSEMBLY PARTS MOUNTIN
CABLE CLAMP	720014408	47	5	1144	917085308	D INTERMEDIATE SECTION
CABLE CLAMP	720014408	47	10	1156	917178608	D INTERMEDIATE SECTION
CABLE CLAMP	720014408	68	2	1184	918900508	SUSPENDED BALLAST
CABLE CLAMP	720014408	37	1	1229	919219508	F-CONNECTING HEAD
CABLE CLAMP	720014408	74	7	1276	919220008	F-HEAD SECTION
CABLE CLAMP DC01 FE//ZNNI	953650008	22	17	203	917438108	WINCH 1 PRE-ASSEMBLY
CABLE CLAMP DC01 FE//ZNNI	953650008	22	17	223	917454008	WINCH 2 PRE-ASS.
CABLE CLAMP DC01 FE//ZNNI	953650008	46	8	232	917451208	WINCH 4 PRE-ASSEMBLY
CABLE CLAMP DC01 FE//ZNNI	953650008	11	1	518	91000493	ADD HEATING SUPERSTRUCT
CABLE CLAMP DC01 FE//ZNNI	953650008	105	18	543	919627908	SA FRAME PRE-ASS.
CABLE CLAMP DC01 FE//ZNNI	953650008	88	1	689	96033320	ASSEMBLY PARTS MOUNTIN
CABLE CLAMP DC01 FE//ZNNI	953650008	18	3	812	91000228	AIR CON DRIVE UNIT PREPA
CABLE CLAMP DC01 FE//ZNNI	953650008	22	16	996	917473608	WINCH 6 PRE-ASSEMBLY
CABLE CLAMP DC01 FE//ZNNI	953650008	34	19	1022	917474008	WINCH
CABLE CLAMP DC01 FE//ZNNI	953650008	110	38	1093	919628208	D HEAD SECTION PRE-ASS.
CABLE CLAMP DC01 FE//ZNNI	953650008	32	15	1097	967946208	LUFFING PULLEY BLOCK COM
CABLE CLAMP POLYAMID	704280508	19	3	789	968080908	CLOSING DEVICE
CABLE CLIP HOLDER 28X28-	10870511	262	2	557	968241408	TERMINAL BOX WINCH PRE-A

Description	Item	Pos.	Quantity	Page	Assembly	Description
CABLE CLIP HOLDER 28X28-	10870511	5	5	590	967967608	FUEL TANK, PRE-ASSEMBLED
CABLE CLIP HOLDER 28X28-	10870511	5	3	1258	96035576	TERMINAL BOX CPL.
CABLE CLIP HOLDER 46X70-	10872676	22	3	755	919075408	CRANE DRIVER CAB ADDITIO
CABLE CLIP HOLDER 46X70-	10872676	15	1	825	919159508	AUX.HEATING UPPERC.AIRTO
CABLE CLIP HOLDER 46X70-	10872676	158	42	893	919304308	S PIVOT SECTION PRE-ASS.
CABLE CLIP HOLDER 46X70-	10872676	34	54	1050	917333208	D PIVOT SECTION PRE-ASS.
CABLE CLIP HOLDER 46X70-	10872676	67	3	1184	918900508	SUSPENDED BALLAST
CABLE CLIP HOLDER 46X70-	10872676	35	2	1229	919219508	F-CONNECTING HEAD
CABLE CLIP HOLDER 46X70-	10872676	9	6	1243	919219608	F-ASSEMBLY UNIT
CABLE CLIP HOLDER 46X70-	10872676	43	21	1251	919219708	PIVOT SECTION
CABLE CLIP HOLDER 46X70-	10872676	72	36	1276	919220008	F-HEAD SECTION
CABLE CLIP HOLDER 46X70-	10872676	35	8	1313	919222808	ERECTION FRAME
CABLE CLIP HOLDER 8,1X-S	11492315	87	10	689	96033320	ASSEMBLY PARTS MOUNTIN
CABLE CONDUIT DN16X0,6 PU	11124205	223	1.03	503	96061089	WIRING HARNESS
CABLE CONDUIT DN16X0,6 PU	11124205	223	11.44	662	96033473	WIRING HARNESS
CABLE CONDUIT DN16X0,6 PU	11124205	223	15.3	821	96059329	LEAD
CABLE CONDUIT DN16X0,6 PU	11124205	223	0.78	822	96059330	LEAD
CABLE CONDUIT DN16X0,6 PU	11124205	223	0.7	823	96059331	LEAD
CABLE CONDUIT DN20X0,6 PU	11124207	224	0.83	654	96033472	WIRING HARNESS
CABLE CONDUIT DN20X0,6 PU	11124207	224	3.33	657	96033855	WIRING HARNESS
CABLE CONDUIT DN20X0,6 PU	11124207	224	1.03	662	96033473	WIRING HARNESS
CABLE CONDUIT DN25X0,6 PU	11124208	225	0.63	503	96061089	WIRING HARNESS
CABLE CONDUIT DN25X0,6 PU	11124208	225	2.89	654	96033472	WIRING HARNESS
CABLE CONDUIT DN25X0,6 PU	11124208	225	11.82	657	96033855	WIRING HARNESS
CABLE CONDUIT DN25X0,6 PU	11124208	225	15.98	662	96033473	WIRING HARNESS
CABLE CONDUIT DN30X0,6 PU	11124209	226	0.83	503	96061089	WIRING HARNESS
CABLE CONDUIT DN30X0,6 PU	11124209	226	0.53	505	96033370	WIRES CPL.
CABLE CONDUIT DN30X0,6 PU	11124209	226	1.03	506	96021228	WIRING HARNESS
CABLE CONDUIT DN30X0,6 PU	11124209	226	8.59	654	96033472	WIRING HARNESS
CABLE CONDUIT DN30X0,6 PU	11124209	226	8.6	657	96033855	WIRING HARNESS
CABLE CONDUIT DN30X0,6 PU	11124209	226	2.43	662	96033473	WIRING HARNESS
CABLE CONDUIT DN35X0,6 PU	11124210	227	1.73	503	96061089	WIRING HARNESS
CABLE CONDUIT DN35X0,6 PU	11124210	227	2.1	505	96033370	WIRES CPL.
CABLE CONDUIT DN35X0,6 PU	11124210	227	1.03	654	96033472	WIRING HARNESS
CABLE CONDUIT DN35X0,6 PU	11124210	227	3.36	662	96033473	WIRING HARNESS
CABLE CONDUIT DN35X0,6 PU	11124210	227	0.36	819	96059328	WIRING HARNESS
CABLE CONDUIT DN40X0,6 PU	11124211	228	2.3	506	96021228	WIRING HARNESS
CABLE CONDUIT DN40X0,6 PU	11124211	228	1.6	507	96019612	WIRING HARNESS
CABLE CONDUIT DN40X0,6 PU	11124211	228	1.33	654	96033472	WIRING HARNESS
CABLE CONDUIT DN50X0,6 PU	11124212	229	0.8	503	96061089	WIRING HARNESS
CABLE CONDUIT DN50X0,6 PU	11124212	229	9.86	654	96033472	WIRING HARNESS
CABLE CONDUIT DN50X0,6 PU	11124212	229	2.03	662	96033473	WIRING HARNESS
CABLE CONDUIT DN60X0,6 PU	11124213	230	1.6	662	96033473	WIRING HARNESS
CABLE CONNECTOR	602336408	2	1	51	926891108	GROUND RAIL
CABLE DRUM 150M SPF	10813237	151	1	904	96028886	CABLE DRUM COMPL.
CABLE DRUM 165M SPF	616024908	2	1	905	96036183	CABLE DRUM COMPL.
CABLE DRUM 60M SPF	12100458	151	1	1264	96035577	CABLE DRUM COMPL.
CABLE DRUM COMPL.	96038590	30	1	1187	919348008	ELECTRICS F.SUSPENDED BA
CABLE DRUM COMPL. F2	96035577	20	1	1257	919287108	ELECTRICS F BASE SECTION
CABLE DRUM COMPL. N1911	96028886	5	1	903	919301108	ELECTRIC FOR S-PIVOT SECT
CABLE DRUM COMPL. N1912	96036183	6	1	903	919301108	ELECTRIC FOR S-PIVOT SECT
CABLE DRUM COMPL. N2052	968285208	2	1	1079	917483808	D PIVOT SECTION ELEC. EQUI
CABLE GLAND M12X1,5X2-8 M	602424008	12	1	827	96047948	ATTACH PART AUXILIARY HEA
CABLE GLAND M12X1,5X2-8 M	602424008	503	1	917	96038229	LEAD
CABLE GLAND M12X1,5X2-8 M	602424008	504	1	1293	96038928	LEAD
CABLE GLAND M12X1,5X2-8 M	602424008	504	1	1294	96038930	LEAD
CABLE GLAND M12X1,5X2-8 M	602424008	504	1	1295	96038931	LEAD
CABLE GLAND M12X1,5X2-8 M	602424008	505	2	1296	96038932	LEAD
CABLE GLAND M12X1,5X2-8 M	602424008	505	2	1297	96038933	LEAD
CABLE GLAND M12X1,5X2-8 M	602424008	503	1	1298	96038935	LEAD

Description	Item	Pos.	Quantity	Page	Assembly	Description
CABLE GLAND M12X1,5X2-8 M	602424008	505	1	1320	96035578	LEAD
CABLE GLAND M16X1,5/9 MS	10334039	1	1	614	918531108	MIRROR ATTACHM.IN CRANE
CABLE GLAND M16X1,5X4,5-10	602441701	508	1	82	967971708	WIRING HARNESS
CABLE GLAND M16X1,5X4,5-10	602441701	11	3	853	918470508	EXTERNAL FEED
CABLE GLAND M16X1,5X4-11	602424108	510	2	667	968346208	DUMMY PLUG
CABLE GLAND M16X1,5X4-11	602424108	153	1	669	968709008	ANTENNA CPL.
CABLE GLAND M16X1,5X4-11	602424108	508	1	670	968418008	WIRING HARNESS
CABLE GLAND M16X1,5X4-11	602424108	12	2	905	96036183	CABLE DRUM COMPL.
CABLE GLAND M16X1,5X4-11	602424108	508	1	906	96036184	LEAD
CABLE GLAND M16X1,5X4-11	602424108	10	1	1193	10028002	CABLE REEL
CABLE GLAND M16X1,5X4-11	10428532	42	4	510	96061088	ELECTRIC ADD-ON PARTS CA
CABLE GLAND M20X1,5 MS	10872876	504	1	1240	96035583	LEAD
CABLE GLAND M20X1,5 MS	10872876	505	1	1260	96038562	LEAD
CABLE GLAND M20X1,5 MS	10872876	504	1	1296	96038932	LEAD
CABLE GLAND M20X1,5 MS	10872876	504	1	1297	96038933	LEAD
CABLE GLAND M20X1,5X5-10	602441001	504	1	1261	96038563	LEAD
CABLE GLAND M20X1,5X5-10	602441001	504	1	1292	96038927	LEAD
CABLE GLAND M20X1,5X5-14	602424208	503	2	912	96036188	LEAD
CABLE GLAND M20X1,5X5-14	602424208	421	1	1082	968285208	CABLE DRUM COMPL.
CABLE GLAND M20X1,5X5-14	602424208	8	1	1192	96038590	CABLE DRUM COMPL.
CABLE GLAND M20X1,5X5-14	602424208	3	1	1193	10028002	CABLE REEL
CABLE GLAND M20X1,5X5-14	602424208	506	1	1194	96038591	LEAD
CABLE GLAND M25X1,5X11-20	602424308	505	2	81	967971408	WIRING HARNESS
CABLE GLAND M25X1,5X11-20	602424308	530	2	663	96033473	WIRING HARNESS
CABLE GLAND M25X1,5X11-20	602424308	507	2	665	96035430	LEAD
CABLE GLAND M25X1,5X11-20	602424308	507	2	666	96039940	LEAD
CABLE GLAND M25X1,5X11-20	602424308	513	1	819	96059328	WIRING HARNESS
CABLE GLAND M25X1,5X11-20	602424308	504	2	913	96036240	LEAD
CABLE GLAND M25X1,5X11-20	602424308	511	2	915	968546008	LEAD
CABLE GLAND M25X1,5X11-20	602424308	511	2	916	968546108	LEAD
CABLE GLAND M25X1,5X12-15	602425808	12	1	907	616024908	CABLE DRUM
CABLE GLAND M25X1,5X6-13	602441101	506	1	82	967971708	WIRING HARNESS
CABLE GLAND M32X1,5X15-25	10875696	200	1	904	96028886	CABLE DRUM COMPL.
CABLE GLAND M32X1,5X15-25	10875696	507	2	1262	96038564	LEAD
CABLE GLAND M32X1,5X15-25	10875696	508	2	1263	96038565	LEAD
CABLE GLAND M32X1,5X15-25	10875696	505	1	1265	96039722	LEAD
CABLE GLAND M32X1,5X25-15	10875031	513	1	1265	96039722	LEAD
CABLE GLAND M32X1,5X7-15	602441201	503	1	914	96040591	LEAD
CABLE HARNESS 3300MM	553186908	50	1	502	96061087	CABLE LIST DRIVER'S CABIN
CABLE HARNESS AT2000ST	12100872	42	1	829	10876024	AIR HEATER
CABLE HARNESS MOUNTING	12416117	580	1	339	13455124	DIESEL ENGINE
CABLE HARNESS W700	12410650	1	1	429	12416117	CABLE HARNESS MOUNTING
CABLE LIST	96059326	20	1	815	96059324	ELECTRIC POWERPACK
CABLE LIST DRIVER'S CABIN	96061087	6	1	501	919969608	EL.INSTRUMENTS F.CRANE D
CABLE LIST F.CENTER SECTIO	967908108	5	1	46	917361408	EL.CENTER PART
CABLE LIST SLEWING PLATF	96033469	25	1	651	918862508	ELECTR. SYSTEM F.SLEWING
CABLE LOOM WL710	10441308	2	1	429	12416117	CABLE HARNESS MOUNTING
CABLE LOOM WL713	10144701	5	1	429	12416117	CABLE HARNESS MOUNTING
CABLE LOOM WL720	11100081	4	2	429	12416117	CABLE HARNESS MOUNTING
CABLE LUG DIN 46234 5/16mm	602218808	44	1	654	96033472	WIRING HARNESS
CABLE LUG DIN 46234 M10/16	602311308	56	1	654	96033472	WIRING HARNESS
CABLE LUG DIN 46234 M10/25	602301608	115	4	654	96033472	WIRING HARNESS
CABLE LUG DIN 46234 M6/10	602311508	55	1	654	96033472	WIRING HARNESS
CABLE LUG DIN 46234 M8/16-2	602301708	106	4	654	96033472	WIRING HARNESS
CABLE LUG DIN 46237 M6/1-2,5	602217908	34	3	503	96061089	WIRING HARNESS
CABLE LUG DIN 46237 M6/1-2,5	602217908	34	2	911	96037447	WIRE TERMINAL BOX PRE-A
CABLE LUG M10/2,5mm²	602217208	101	1	662	96033473	WIRING HARNESS
CABLE LUG M4/0,25-1,5MM² V	602218408	112	4	654	96033472	WIRING HARNESS
CABLE LUG M4/0,25-1,5MM² V	602218408	112	1	1194	96038591	LEAD
CABLE LUG M5/10MM²	602207008	43	1	654	96033472	WIRING HARNESS

Description	Item	Pos.	Quantity	Page	Assembly	Description
CABLE LUG M6/16,8-26,7MM²	602205808	111	8	654	96033472	WIRING HARNESS
CABLE MARKER	923512208	(500)	24	47	967907508	SWITCH BOX CPL.
CABLE MARKER	923512208	500	1	54	96026395	CABLING
CABLE MARKER	923512208	(500)	1	55	967908108	CABLE LIST F.CENTER SECTIO
CABLE MARKER	923512208	(500)	1	55	967908108	CABLE LIST F.CENTER SECTIO
CABLE MARKER	923512208	500	4	81	967971408	WIRING HARNESS
CABLE MARKER	923512208	500	6	82	967971708	WIRING HARNESS
CABLE MARKER	923512208	500	54	503	96061089	WIRING HARNESS
CABLE MARKER	923512208	500	49	505	96033370	WIRES CPL.
CABLE MARKER	923512208	500	41	506	96021228	WIRING HARNESS
CABLE MARKER	923512208	500	38	507	96019612	WIRING HARNESS
CABLE MARKER	923512208	500	72	655	96033472	WIRING HARNESS
CABLE MARKER	923512208	500	23	657	96033855	WIRING HARNESS
CABLE MARKER	923512208	500	94	662	96033473	WIRING HARNESS
CABLE MARKER	923512208	500	2	665	96035430	LEAD
CABLE MARKER	923512208	500	3	666	96039940	LEAD
CABLE MARKER	923512208	500	2	667	968346208	DUMMY PLUG
CABLE MARKER	923512208	500	1	668	96051766	DUMMY PLUG
CABLE MARKER	923512208	500	2	670	968418008	WIRING HARNESS
CABLE MARKER	923512208	(500)	2	675	919972908	SWITCHBOX MOUNTING PART
CABLE MARKER	923512208	500	20	818	96060217	WIRES CPL.
CABLE MARKER	923512208	500	6	819	96059328	WIRING HARNESS
CABLE MARKER	923512208	500	2	821	96059329	LEAD
CABLE MARKER	923512208	500	2	822	96059330	LEAD
CABLE MARKER	923512208	500	2	823	96059331	LEAD
CABLE MARKER	923512208	500	2	906	96036184	LEAD
CABLE MARKER	923512208	500	30	910	96036194	WIRES TERMINAL BOX CPL.
CABLE MARKER	923512208	500	2	912	96036188	LEAD
CABLE MARKER	923512208	500	6	913	96036240	LEAD
CABLE MARKER	923512208	500	3	914	96040591	LEAD
CABLE MARKER	923512208	500	3	915	968546008	LEAD
CABLE MARKER	923512208	500	3	916	968546108	LEAD
CABLE MARKER	923512208	500	2	917	96038229	LEAD
CABLE MARKER	923512208	500	2	1194	96038591	LEAD
CABLE MARKER	923512208	500	20	1239	96038868	WIRES CPL.
CABLE MARKER	923512208	500	3	1240	96035583	LEAD
CABLE MARKER	923512208	500	10	1259	96038775	WIRES CPL.
CABLE MARKER	923512208	500	3	1260	96038562	LEAD
CABLE MARKER	923512208	500	3	1261	96038563	LEAD
CABLE MARKER	923512208	500	3	1262	96038564	LEAD
CABLE MARKER	923512208	500	3	1263	96038565	LEAD
CABLE MARKER	923512208	500	2	1265	96039722	LEAD
CABLE MARKER	923512208	500	20	1291	96038967	WIRES CPL.
CABLE MARKER	923512208	500	3	1292	96038927	LEAD
CABLE MARKER	923512208	500	2	1293	96038928	LEAD
CABLE MARKER	923512208	500	2	1294	96038930	LEAD
CABLE MARKER	923512208	500	2	1295	96038931	LEAD
CABLE MARKER	923512208	500	3	1296	96038932	LEAD
CABLE MARKER	923512208	500	3	1297	96038933	LEAD
CABLE MARKER	923512208	500	2	1298	96038935	LEAD
CABLE MARKER	923512208	500	2	1299	96042005	LEAD
CABLE MARKER	923512208	500	2	1320	96035578	LEAD
CABLE PLUG 4-POL	10015704	517	1	663	96033473	WIRING HARNESS
CABLE PLUG 4-POL 90°	10324830	504	1	82	967971708	WIRING HARNESS
CABLE PLUG 7-POL	10025278	(1)	1	83	968726908	EQUIPMENT CAMERA
CABLE PLUG 7-POL	10025278	(1)	1	831	96035790	EQUIPMENT CAMERA SLEW C
CABLE PROTECTION SWITCH	11006827	30	1	853	918470508	EXTERNAL FEED
CABLE REEL 30M 7-POL+PE	10028002	5	1	1192	96038590	CABLE DRUM COMPL.
CABLE REEL 50M VERZ. SPF	11494003	151	1	1082	968285208	CABLE DRUM COMPL.
CABLE SLEEVE 1,9-2,5/1,75/0,	10473047	707	2	1194	96038591	LEAD

Description	Item	Pos.	Quantity	Page	Assembly	Description
CABLE SLEEVE 12,0-3,0/12/1,4	10872032	98	3	654	96033472	WIRING HARNESS
CABLE SLEEVE 12-13	604509308	505	2	1299	96042005	LEAD
CABLE SLEEVE 16,0-4,0/16/1,7	10872033	709	16	655	96033472	WIRING HARNESS
CABLE SLEEVE 16,0-4,0/16/1,7	10872033	709	1	821	96059329	LEAD
CABLE SLEEVE 16,0-4,0/16/1,7	10872033	709	1	822	96059330	LEAD
CABLE SLEEVE 16,0-4,0/16/1,7	10872033	709	1	823	96059331	LEAD
CABLE SLEEVE 2,4-3,0/2,4/0,6	10473048	(708)	6	55	967908108	CABLE LIST F.CENTER SECTIO
CABLE SLEEVE 2,4-3,0/2,4/0,6	10473048	(708)	8	55	967908108	CABLE LIST F.CENTER SECTIO
CABLE SLEEVE 2,4-3,0/2,4/0,6	10473048	708	18	81	967971408	WIRING HARNESS
CABLE SLEEVE 2,4-3,0/2,4/0,6	10473048	708	2	503	96061089	WIRING HARNESS
CABLE SLEEVE 2,4-3,0/2,4/0,6	10473048	708	44	663	96033473	WIRING HARNESS
CABLE SLEEVE 2,4-3,0/2,4/0,6	10473048	708	43	1262	96038564	LEAD
CABLE SLEEVE 2,4-3,0/2,4/0,6	10473048	708	43	1263	96038565	LEAD
CABLE SLEEVE 2,4-3,0/2,4/0,6	10473048	708	86	1265	96039722	LEAD
CABLE SLEEVE 2,4-3,0/2,4/0,6	10473048	708	6	1296	96038932	LEAD
CABLE SLEEVE 2,4-3,0/2,4/0,6	10473048	708	6	1297	96038933	LEAD
CABLE SLEEVE 3,0-7,0/3/0,6	602710008	(97)	1	55	967908108	CABLE LIST F.CENTER SECTIO
CABLE SLEEVE 4-6	602704808	535	5	663	96033473	WIRING HARNESS
CABLE SOCK 15	602707208	511	3	1265	96039722	LEAD
CABLE SOCK 8 420	602708008	504	3	906	96036184	LEAD
CABLE SOCK 8 420	602708008	507	1	1194	96038591	LEAD
CABLE SOCKET M1	10476382	10	1	905	96036183	CABLE DRUM COMPL.
CABLE SOCKET M11-Z	604505508	533	2	663	96033473	WIRING HARNESS
CABLE SOCKET M11-Z	604505508	506	1	1299	96042005	LEAD
CABLE TIE 2,5X99-SCHWARZ P	12104811	268	1	695	96061067	CABLING MOUNTING PLATE
CABLE TIE 2,5X99-SCHWARZ P	12104811	217	15	1081	968285108	TERMINAL BOX
CABLE TIE 3,6X142-SCHWARZ	12104809	261	1	82	967971708	WIRING HARNESS
CABLE TIE 3,6X142-SCHWARZ	12104809	261	30	506	96021228	WIRING HARNESS
CABLE TIE 3,6X142-SCHWARZ	12104809	261	10	507	96019612	WIRING HARNESS
CABLE TIE 3,6X142-SCHWARZ	12104809	261	10	654	96033472	WIRING HARNESS
CABLE TIE 3,6X142-SCHWARZ	12104809	261	1	657	96033855	WIRING HARNESS
CABLE TIE 3,6X142-SCHWARZ	12104809	261	2	662	96033473	WIRING HARNESS
CABLE TIE 3,6X142-SCHWARZ	12104809	261	1	695	96061067	CABLING MOUNTING PLATE
CABLE TIE 3,6X142-SCHWARZ	12104809	261	40	818	96060217	WIRES CPL.
CABLE TIE 3,6X203-SCHWARZ	12104810	269	20	507	96019612	WIRING HARNESS
CABLE TIE 3,6X203-SCHWARZ	12104810	267	1	695	96061067	CABLING MOUNTING PLATE
CABLE TIE 3,6X203-SCHWARZ	12104810	269	5	1192	96038590	CABLE DRUM COMPL.
CABLE TIE 4,6X200-SCHWARZ	11691035	37	37	441	919551008	MUFFLER UNIT
CABLE TIE 4,6X200-SCHWARZ	11691035	69	93	1184	918900508	SUSPENDED BALLAST
CABLE TIE 4,6X200-SW/GR P	11691013	97	3	430	12416117	CABLE HARNESS MOUNTING
CABLE TIE 4,8X292-SCHWARZ	10874588	99	7	430	12416117	CABLE HARNESS MOUNTING
CABLE TIE 4,8X292-SCHWARZ	10874588	271	1	819	96059328	WIRING HARNESS
CABLES MOUNTING PANEL CP	96061068	2	1	695	96061067	CABLING MOUNTING PLATE
CABLES MOUNTING PLATES,P	967908008	(2)	1	47	967907508	SWITCH BOX CPL.
CABLES, BASIC CONSTRUCTI	967907908	4	1	47	967907508	SWITCH BOX CPL.
CABLING A581	967919708	120	1	853	918470508	EXTERNAL FEED
CABLING E303	969499508	(1)	1	511	96061088	ELECTRIC ADD-ON PARTS CA
CABLING H200	96026395	10	1	53	96026351	ACOUST. WARN. DISPLACEM.
CABLING H510	969418008	(100)	1	651	918862508	ELECTR. SYSTEM F.SLEWING
CABLING MOUNTING PLATE S	96061067	30	1	675	919972908	SWITCHBOX MOUNTING PART
CAGE NUT M10	413004408	56	32	66	917291608	CRAWLER TRACK CARRIER, L
CAGE NUT M10	413004408	8	4	85	968727008	CAMERA EQUIPMENT CRAW
CAGE NUT M10	413004408	56	32	99	917291708	CRAWLER TRACK CARRIER,
CAGE NUT M10	413004408	8	4	109	968668808	CAMERA EQUIPMENT CRAW
CAGE NUT M5 ST	10455281	27	6	470	918810308	CONTROL STAND
CAGE NUT M6	413002708	77	2	194	96062971	ASSEMBLY PARTS F.SLEWING
CAGE NUT M6	413002708	44	4	470	918810308	CONTROL STAND
CAGE NUT M6	413002808	62	1	777	96028393	INTERNAL PANELLING INSTA
CAGE NUT M6	413003008	69	2	777	96028393	INTERNAL PANELLING INSTA
CAGE NUT M6 NIROSTA	10875857	84	2	67	917291608	CRAWLER TRACK CARRIER, L

Description	Item	Pos.	Quantity	Page	Assembly	Description
CAGE NUT M6 NIROSTA	10875857	84	2	100	917291708	CRAWLER TRACK CARRIER,
CAGE NUT M8	413003108	4	1	784	969520208	MONITOR CONSOLE
CAGE NUT M8 A2/ST A2K	10875858	31	4	446	919063308	AIR FILTER UNIT CPL.
CAGE NUT M8 A2/ST A2K	413003208	85	4	67	917291608	CRAWLER TRACK CARRIER, L
CAGE NUT M8 A2/ST A2K	413003208	85	4	100	917291708	CRAWLER TRACK CARRIER,
CAGE NUT M8 A2/ST A2K	413003208	17	4	1118	96048082	TRACTION RAM PRE-ASS.
CAM	11341708	12	1	902	12101591	TILT-BACK SUPPORT
CAM	11341708	12	1	1062	11211229	TILT-BACK SUPPORT
CAM	11341708	33	2	1121	12102885	DRAW CYLINDER
CAMERA CONTROL WINCH 3	917229408	324	1	15		LIEBHERR CRAW.CRANE LR
CAMERA COVER 2X619X394	97067271	2	1	838	96005701	CAMERA HOLDER, PREMOU
CAMERA EQUIPMENT CRAW	968727008	3	1	83	968726908	EQUIPMENT CAMERA
CAMERA EQUIPMENT CRAWL	968668808	3	1	107	968668608	EQUIPMENT CAMERA
CAMERA EQUIPMENT S-PIVO	967957508	12	1	1165	917229508	CAMERA MONITOR WINCH
CAMERA HOLDER, PREMOU	96005701	37	1	834	967956208	CAMERA INSTALLATION SLEW
CAMERA HOLDER, PREMOU	968099808	2	1	1169	968134408	MECH.AUXILIARIES FOR LIG
CAMERA HOLDER, PREMOU	968646208	1	1	834	967956208	CAMERA INSTALLATION SLEW
CAMERA INSTALLATION SLE	967956208	3	1	831	96035790	EQUIPMENT CAMERA SLEW C
CAMERA MONITOR WINCH WI	917229508	326	1	15		LIEBHERR CRAW.CRANE LR
CAMERA MOUNT WELDED ST	968484808	34	1	834	967956208	CAMERA INSTALLATION SLEW
CAMERA SPF	10097079	40	1	831	96035790	EQUIPMENT CAMERA SLEW C
CAMERA SPF	614043608	50	2	83	968726908	EQUIPMENT CAMERA
CAMERA SPF	614043608	50	2	107	968668608	EQUIPMENT CAMERA
CAMERA SPF	614043608	39	4	831	96035790	EQUIPMENT CAMERA SLEW C
CAMERA SPF	614043608	17	1	1166	967957308	EQUIPMENT CAMERA WINCHE
CAMERA SPF	614045108	38	2	831	96035790	EQUIPMENT CAMERA SLEW C
CAMERA SPF	614045108	(17)	1	1164	917229408	CAMERA CONTROL WINCH 3
CAMERA SUPPORT WELDMEN	96005702	1	1	838	96005701	CAMERA HOLDER, PREMOU
CAMERA SUPPORT WELDMEN	968099908	1	1	1170	968099808	CAMERA HOLDER, PREMOU
CAMERA SUPPORT WELDMEN	968646308	1	1	836	968646208	CAMERA HOLDER, PREMOU
CAMS	11645754	30	2	569	11211234	DRAW CYLINDER
CAMSHAFT BEARING 80,925X	10129215	6	5	342	12405456	CRANKCASE PRE-ASSY.
CAMSHAFT CPL. V-MOTORXD9	10122940	100	1	334	13455124	DIESEL ENGINE
CAMSHAFT V-MOTORXD9508	10116354	1	1	372	10122940	CAMSHAFT CPL.
CAMSHAFT V-MOTORXD9508	10154280	1	1	372	10122940	CAMSHAFT CPL.
CAP BOLT	511051908	8	1	179	510401908	REVERSING VALVE
CAP GUMMI	511052408	13	1	179	510401908	REVERSING VALVE
CAP NUT	510710608	30	1	45	511497508	PRESSURE RELIEF VALVE
CAP NUT	510710608	30	1	747	510438508	PRESSURE RELIEF VALVE
CAP NUT DIN 1587 M6 A2-70	10219361	8	6	768	964561008	REAR WINDOW PRE-ASS.
CAP NUT DIN 986 M4 A2-70	4002886	35	4	610	10425291	ELECTRIC PUMP
CAP NUT DIN 986 M6	691035008	30	2	27	11601184	COLLECTING RING
CAPACITOR	11341145	5	1	532	10451181	LIQUEFIER
CAPACITOR 100N 10%250V	691210608	(6)	4	689	96033320	ASSEMBLY PARTS MOUNTIN
CAPACITOR 4,7U 63V	634218501	504	1	54	96026395	CABLING
CAPSCREW	510733308	21	2	179	510401908	REVERSING VALVE
CAR RADIO	12257818	1	1	1201	916166208	CAR RADIO
CAR RADIO	916166208	360	1	15		LIEBHERR CRAW.CRANE LR
CARRIER	965470908	23	2	761	919075508	CRANE OPERATOR CABIN P
CARRIER PRE-ASSEMBLED	968904008	78	1	488	918999008	SLEWING PLATFORM CATWAL
CARRIER RAIL	970344808	76	1	280	96032892	DIESEL ENGINE, PRE-ASSEMB
CARRIER RAIL	970344808	137	12	893	919304308	S PIVOT SECTION PRE-ASS.
CARRIER RAIL	970344808	16	1	1022	917474008	WINCH
CARRIER RAIL	970344808	156	4	1052	917333208	D PIVOT SECTION PRE-ASS.
CARRIER RAIL	970344808	103	12	1093	919628208	D HEAD SECTION PRE-ASS.
CARRIER RAIL C28/11X530 T Z	97006261	106	2	1093	919628208	D HEAD SECTION PRE-ASS.
CARRIER RAIL C28/11X620 T Z	97018042	9	2	595	967968208	OIL TANK PRE-ASS.
CARRIER RAIL C28/11X620 T Z	97018042	148	2	1052	917333208	D PIVOT SECTION PRE-ASS.
CARRIER RAIL C28/11X620 T Z	97018042	48	5	1144	917085308	D INTERMEDIATE SECTION
CARRIER RAIL C28/11X620 T Z	97018042	48	10	1156	917178608	D INTERMEDIATE SECTION

Description	Item	Pos.	Quantity	Page	Assembly	Description
CARRIER RAIL NUT DIN 3015-	602018008	34	4	268	918861408	DIESEL ENGINE CPL.
CARRIER RAIL NUT DIN 3015-	602018008	360	16	281	96032892	DIESEL ENGINE, PRE-ASSEMB
CARRIER RAIL NUT DIN 3015-	602018008	306	12	553	968513208	ADDITIONAL HYDRAULICS, SA
CARRIER RAIL NUT DIN 3015-	602018008	307	8	572	967788008	ADDNL.HYDR.ERECTION DEV
CARRIER RAIL NUT DIN 3015-	602018008	55	18	607	919297008	CENT. LUBRIC. SYSTEM SUP
CARRIER RAIL NUT DIN 3015-	602018008	24	12	812	91000228	AIR CON DRIVE UNIT PREPA
CARRIER RAIL NUT DIN 3015-	602018008	51	4	996	917473608	WINCH 6 PRE-ASSEMBLY
CARRIER RAIL X0	954117308	36	1	203	917438108	WINCH 1 PRE-ASSEMBLY
CARRIER RAIL X0	954117308	37	1	223	917454008	WINCH 2 PRE-ASS.
CARRIER RAIL X0	954117308	107	3	543	919627908	SA FRAME PRE-ASS.
CARRIER RAIL X0	954117308	306	4	572	967788008	ADDNL.HYDR.ERECTION DEV
CARRIER RAIL X0	954117308	139	1	893	919304308	S PIVOT SECTION PRE-ASS.
CARRIER RAIL X0	954117308	149	2	1052	917333208	D PIVOT SECTION PRE-ASS.
CARRIER RAIL X0	954117308	33	1	1097	967946208	LUFFING PULLEY BLOCK COM
CARRIER RAIL X0	954117408	169	2	1052	917333208	D PIVOT SECTION PRE-ASS.
CARRIER RAIL X0	954117408	104	2	1093	919628208	D HEAD SECTION PRE-ASS.
CARRIER RAIL X0	954117508	51	2	232	917451208	WINCH 4 PRE-ASSEMBLY
CARRIER RAIL X0	954117508	19	2	812	91000228	AIR CON DRIVE UNIT PREPA
CARRIER RAIL X0	954117508	138	5	893	919304308	S PIVOT SECTION PRE-ASS.
CARRIER RAIL X0	954117508	105	2	1093	919628208	D HEAD SECTION PRE-ASS.
CARRIER RAIL X0	954128608	35	3	232	917451208	WINCH 4 PRE-ASSEMBLY
CARRIER RAIL X0	954128608	20	1	996	917473608	WINCH 6 PRE-ASSEMBLY
CARRIER RAIL X0	954128608	13	1	1022	917474008	WINCH
CARRIER RAIL X0	954128608	170	2	1052	917333208	D PIVOT SECTION PRE-ASS.
CARRIER, MEAS. & WARN. D	917569308	362	1	15		LIEBHERR CRAW.CRANE LR
CARRYING BOLT M8	409710908	(5)	2	280	96032892	DIESEL ENGINE, PRE-ASSEMB
CARRYING BOLT M8	409710908	7	2	466	96004224	COVER COMPL.
CARRYING BOLT M8	409710908	2	2	634	969118108	COVER COMPL.
CARRYING BOLT M8	409710908	2	1	636	96038209	COVER COMPL.
CARRYING BOLT M8	409710908	2	2	638	96038293	COVER COMPL.
CARRYING BOLT M8	409710908	7	2	639	969054708	COVER COMPL.
CARRYING BOLT M8	409710908	7	2	640	969056008	COVER COMPL.
CARRYING BOLT M8	409710908	7	2	641	969427208	COVER COMPL.
CARRYING BOLT M8	409710908	7	2	642	969427308	COVER COMPL.
CARRYING BOLT M8	409710908	2	2	643	96044249	COVER COMPL.
CARRYING ROLLER 101,6/14,2/	12105866	13	1	996	917473608	WINCH 6 PRE-ASSEMBLY
CARRYING ROLLER 101,6/14,2/	12105866	4	2	1022	917474008	WINCH
CARRYING ROLLER 159/14,2/	12105882	25	2	542	919627908	SA FRAME PRE-ASS.
CARRYING ROLLER 159/14,2/	12105882	8	1	891	919304308	S PIVOT SECTION PRE-ASS.
CARRYING ROLLER 80/5/20X51	749012008	58	1	1050	917333208	D PIVOT SECTION PRE-ASS.
CARRYING ROLLER 80/5/20X95	749010208	1	1	895	928830208	SAFETY ROLLER CPL.
CARTRIDGE	571352308	1	1	796	502657308	AIR DRYER
CATCHING LEVER	11006668	2	1	873	10475436	BELT CARRIER SYSTEM
CATWALK CRAW.TRACK TRAV	917076708	18	1	12		LIEBHERR CRAW.CRANE LR
CATWALK SUPERSTR.LEFT	968283208	1	1	487	918999008	SLEWING PLATFORM CATWAL
CAUTION DECAL ACCID.PREV	9412158	10	6	867	917082108	INSCRIPTION PLATE
CAUTION DECAL ACCID.PREV	9412158	35	1	869	918107308	PLATING
CAUTION DECAL ACCID.PREV	9412158	5	1	1300	96037102	SIGNS
CELL RUBBER 10X8	262109108	10	0.72	678	967917908	SWITCH CABINET
CELL RUBBER 10X8	262109108	9	3.7	767	964560908	ROOF WINDOW PRE-ASS.
CELL RUBBER 20X12 CR SC	262104308	6	1.7	50	965690708	COVER COMPL.
CELL RUBBER 20X12 CR SC	262104308	(3)	1.78	660	969245308	TERMINAL BOX ELECTRICS S
CELL RUBBER 20X12 CR SC	262104308	11	4.7	680	969408008	COVER COMPL.
CELL RUBBER 25X4 NEOPREN	262107814	5	3.1	761	919075508	CRANE OPERATOR CABIN P
CENT. LUBRIC. SYSTEM SUP	919297008	147	1	13		LIEBHERR CRAW.CRANE LR
CENT. LUBRIC. SYSTEM SUP	917081108	4	1	143	917987408	SLEWING PLATFORM FRAME
CENT.SECT.CRAWLER STEE	967849108	1	1	21	918005408	CENTRAL SECTION CRAWLER
CENTER STUD	570114608	3	1	261	570113308	DRIVING GEAR
CENTERING STANDARD	918938508	350	1	15		LIEBHERR CRAW.CRANE LR
CENTR.LUBRICATION SYSTE	917322208	4	1	95	917076408	CRAWLER CARRIER RIGHT CP

Description	Item	Pos.	Quantity	Page	Assembly	Description
CENTRA.LUBRICATION SYST	917322008	4	1	61	917076308	CRAWLER TRACK CARRIER LE
CENTRAL GREASING	917478608	4	1	1019	917083208	WINCH 3
CENTRAL GREASING	917481408	4	1	993	919550708	WINCH 6
CENTRAL GREASING D-ANLEN	917692208	500	1	1043	917083708	D PIVOT SECTION CPL.
CENTRAL GREASING S-ANLEN	917692108	5	1	884	919388608	S PIVOT SECTION CPL.
CENTRAL GREASING SA-BOC	917691308	4	1	537	919612508	SA FRAME
CENTRAL GREASING WINDE	917451408	4	1	200	917077808	WINCH 1
CENTRAL GREASING WINDE	917451408	4	1	220	917077908	WINCH 2
CENTRAL SECTION CRAWLER	918005408	1	1	17	917987508	CENTRAL SECTION CRAWLER
CENTRAL SECTION CRAWLER	917987508	4	1	12		LIEBHERR CRAW.CRANE LR
CENTRING COMPLETE LOZ-25	965575208	2	1	862	917517908	COUNTERWEIGHT FRAME
CENTRING DEVICE WELDME	965575508	5	1	863	965575208	CENTRING COMPLETE
CHAIN 1507	97047031	8	1	1217	917230408	SUPPLEMENTARY GUYING D
CHAIN DIN 763 7X49 0.3t ST35	10663970	4	2	877	962563908	HOIST LIM.SWITCH PLUMMET
CHAIN DIN 763 7X49 0.3t ST35	10663970	107	2	892	919304308	S PIVOT SECTION PRE-ASS.
CHAIN SUSPENSION 15T-2.5M	10878112	27	2	1214	919326208	SLEWING PLATFORM EXTENS
CHAIN SUSPENSION DIN EN	12108352	3	2	862	917517908	COUNTERWEIGHT FRAME
CHAIR BACK	977555808	3	1	478	964862608	SEAT
CHANGE-OVER BLOCK SPF	10413255	53	2	715	96052492	HYDRAULICS
CHARGE AIR COOLER	11005448	1	1	324	12100191	RADIATOR UNIT
CHARGE AIR CORRUGATED	10663848	251	2	281	96032892	DIESEL ENGINE, PRE-ASSEMB
CHARGE AIR CORRUGATED	10663848	11	2	323	96032897	RADIATOR, PRE-ASSEMBLED
CHARGE AIR ELBOW	10134998	4	2	392	10141830	CHARGE AIR LINE ASSEMBLY
CHARGE AIR LINE ASSEMBLY	10141830	230	1	336	13455124	DIESEL ENGINE
CHARGE AIR PIPE	10132799	2	1	392	10141830	CHARGE AIR LINE ASSEMBLY
CHARGE AIR PIPE PRE-ASS.	10143702	3	1	392	10141830	CHARGE AIR LINE ASSEMBLY
CHARGE AIR PIPE SPF	969351408	54	1	279	96032892	DIESEL ENGINE, PRE-ASSEMB
CHARGE AIR PIPE SPF	969351908	55	1	279	96032892	DIESEL ENGINE, PRE-ASSEMB
CHARGE AIR PIPE SPF	969373008	34	1	279	96032892	DIESEL ENGINE, PRE-ASSEMB
CHARGE AIR PIPE SPF	969373708	56	1	279	96032892	DIESEL ENGINE, PRE-ASSEMB
CHARGER 110V 24V8A SPF	613301908	2	1	615	917081908	CHARGER F.BATTERY
CHARGER F.BATTERY 110V	917081908	156	1	13		LIEBHERR CRAW.CRANE LR
CHARGING UNIT BTT SPF	10412777	19	1	510	96061088	ELECTRIC ADD-ON PARTS CA
CHECK SCREW	10816566	72	2	1077	967421208	COVER
CHECK SCREW	571561008	16	2	740	511308608	PROPORTIONAL VALVE
CHECK SCREW	571563308	71	2	1077	967421208	COVER
CHECK SCREW	571814108	35	1	740	511308608	PROPORTIONAL VALVE
CHECK SCREW	571889608	71	2	1076	10815010	COVER
CHECK SCREW	571903708	45	1	740	511308608	PROPORTIONAL VALVE
CHEQUER PLATE FOOTBOA	97035731	18	1	452	918981908	BATTERY STORAGE
CHEQUER PLATE FOOTBOA	97035732	19	1	452	918981908	BATTERY STORAGE
CIGARETTE LIGHTER	10429058	10	1	510	96061088	ELECTRIC ADD-ON PARTS CA
CIRCLIP	11002524	2	2	872	10454762	REMOTE CONTROL TRANSMIT
CIRCLIP FUER GRIFFKAPPE	10678848	4	2	512	10343693	JOYSTICK
CIRCLIP PLIERS STRAIGHT A	885268808	41	1	136	96005686	MAIN TOOLS
CIRCULATING PUMP	11622224	26	1	524	10876576	WATER HEATING SYSTEM
CIRCULATING PUMP	11622224	(7)	1	524	10876576	WATER HEATING SYSTEM
CIRCULATING PUMP	12105399	2	1	626	96060604	VALVE PLATE, PRE-ASSEMB
CLADDING REAR PANEL 0X100	977080708	16	1	776	96028393	INTERNAL PANELLING INSTA
CLAMP	10875952	1	1	1171	10872003	WORK LIGHT
CLAMP	6202909	506	2	914	96040591	LEAD
CLAMP	6202909	506	2	1240	96035583	LEAD
CLAMP	6202909	507	2	1260	96038562	LEAD
CLAMP	6202909	508	1	1320	96035578	LEAD
CLAMP	968184708	6	1	834	967956208	CAMERA INSTALLATION SLEW
CLAMP	968479208	1	1	1167	967957508	CAMERA EQUIPMENT S-PIVOT
CLAMP 40X102X24 S960QL+Z2	97037393	2	4	1056	968246608	PULL ROD
CLAMP 40X142X24 S960QL+Z2	97028373	2	4	548	967846508	DRAWBAR PRE-ASS
CLAMP 40X142X24 S960QL+Z2	97028373	2	6	550	967981108	DRAWBAR PRE-ASS
CLAMP 40X142X24 S960QL+Z2	97028373	2	8	937	967747008	ROD

Description	Item	Pos.	Quantity	Page	Assembly	Description
CLAMP 40X142X24 S960QL+Z2	97028373	2	16	950	967744008	ROD
CLAMP 40X142X24 S960QL+Z2	97028373	3	5	957	967950808	DRAWBAR PRE-ASS
CLAMP 40X142X24 S960QL+Z2	97028373	3	6	959	968214108	DRAWBAR PRE-ASS
CLAMP 40X142X24 S960QL+Z2	97028373	2	7	961	968217108	DRAWBAR PRE-ASS
CLAMP 40X142X24 S960QL+Z2	97028373	2	8	1055	968242108	DRAWBAR PRE-ASS
CLAMP 40X142X24 S960QL+Z2	97028373	2	10	1109	968027308	DRAWBAR PRE-ASS
CLAMP 40X142X24 S960QL+Z2	97028373	2	10	1110	968026108	DRAWBAR PRE-ASS
CLAMP 40X142X24 S960QL+Z2	97028373	2	6	1112	968027708	DRAWBAR PRE-ASS
CLAMP 40X142X24 S960QL+Z2	97028373	2	8	1147	967733808	ROD
CLAMP 40X142X24 S960QL+Z2	97028373	2	16	1159	967704108	ROD
CLAMP 40X142X24 S960QL+Z2	97028373	2	10	1231	96038862	RODS PRE-ASSEMBLY
CLAMP 40X142X57 S960QL+Z2	97030592	2	1	957	967950808	DRAWBAR PRE-ASS
CLAMP 40X142X58 S960QL+Z2	97030724	6	1	961	968217108	DRAWBAR PRE-ASS
CLAMP 8	10140086	7	4	388	11420510	HIGH PRESSURE PIPE ASSEM
CLAMP DIN 3016-1 10X12XD1	7381679	3	1	1206	968838608	LOCATION FIXTURE PRE-ASS.
CLAMP DIN 3016-1 10X15XD1	7381770	32	1	429	12416117	CABLE HARNESS MOUNTING
CLAMP DIN 3016-1 10X20XA1	7381285	12	2	345	10141769	FINAL CONTROL VALVE
CLAMP DIN 3016-1 10X20XA1	7381285	31	1	406	10143277	COOLANT PIPE BEND ADD-ON
CLAMP DIN 3016-1 10X20XA1	7381285	20	1	415	10141721	EXHAUST TC MOUNTING
CLAMP DIN 3016-1 10X20XD1	7381628	6	1	345	10141769	FINAL CONTROL VALVE
CLAMP DIN 3016-1 10X20XD1	7381628	3	1	351	10118748	PIPELINE INSTALLATION
CLAMP DIN 3016-1 10X20XD1	7381628	4	1	353	10137870	OIL DIPSTICK CPL.
CLAMP DIN 3016-1 10X20XD1	7381628	17	1	383	10126724	FUEL FINE-FILTER ASSEMBLY
CLAMP DIN 3016-1 10X20XD1	7381628	21	1	389	10143726	LEAK OIL LINE ADD-ON
CLAMP DIN 3016-1 10X20XD1	7381628	9	3	405	10147372	VENT TUBE ASSEMBLY
CLAMP DIN 3016-1 10X20XD1	7381628	26	1	406	10143277	COOLANT PIPE BEND ADD-ON
CLAMP DIN 3016-1 10X20XD1	7381628	38	2	429	12416117	CABLE HARNESS MOUNTING
CLAMP DIN 3016-1 12X15XD1	7382087	33	4	429	12416117	CABLE HARNESS MOUNTING
CLAMP DIN 3016-1 12X20XD1	7381629	7	2	398	10141807	ACCESSORIES AIR COMPRES
CLAMP DIN 3016-1 12X20XD1	7381629	39	3	429	12416117	CABLE HARNESS MOUNTING
CLAMP DIN 3016-1 15X20XA1	10491040	13	2	345	10141769	FINAL CONTROL VALVE
CLAMP DIN 3016-1 15X20XA1	10491040	(10)	1	352	10134887	OIL SUMP WITH FASTENING
CLAMP DIN 3016-1 16X15XD1	7381294	34	8	429	12416117	CABLE HARNESS MOUNTING
CLAMP DIN 3016-1 16X20XD1	7382085	23	2	387	12474356	FUEL LINES
CLAMP DIN 3016-1 16X20XD1	7382085	40	3	430	12416117	CABLE HARNESS MOUNTING
CLAMP DIN 3016-1 18X20XA1	10802186	17	1	398	10141807	ACCESSORIES AIR COMPRES
CLAMP DIN 3016-1 18X20XD1	7381635	41	3	430	12416117	CABLE HARNESS MOUNTING
CLAMP DIN 3016-1 20X20XD1	7362665	7	3	406	10143277	COOLANT PIPE BEND ADD-ON
CLAMP DIN 3016-1 20X20XD1	7362665	6	2	520	96060644	ADDITIONAL HEATING CABIN
CLAMP DIN 3016-1 20X20XD1	7362665	4	4	626	96060604	VALVE PLATE, PRE-ASSEMB
CLAMP DIN 3016-1 22X20XD1	7381630	42	6	430	12416117	CABLE HARNESS MOUNTING
CLAMP DIN 3016-1 25X20XA1	7381498	11	2	347	10141843	CRANKCASE BREATHER ASS
CLAMP DIN 3016-1 25X20XA1	7381498	13	7	416	10143790	REGULATION BOOST PRESS
CLAMP DIN 3016-1 25X20XD1	7381631	16	2	347	10141843	CRANKCASE BREATHER ASS
CLAMP DIN 3016-1 6X19XA1 W	11652756	22	1	416	10143790	REGULATION BOOST PRESS
CLAMP DIN 3016-1 6X20XA1 W	11000593	14	8	416	10143790	REGULATION BOOST PRESS
CLAMP DIN 3016-1 6X20XD1 W	7382088	19	1	389	10143726	LEAK OIL LINE ADD-ON
CLAMP DIN 3016-1 6X20XD1 W	7382088	9	1	398	10141807	ACCESSORIES AIR COMPRES
CLAMP DIN 3016-1 6X20XD1 W	7382088	12	2	416	10143790	REGULATION BOOST PRESS
CLAMP DIN 3016-1 6X20XD1 W	7382088	36	1	429	12416117	CABLE HARNESS MOUNTING
CLAMP DIN 3016-1 8X15XD1 W	7381771	20	2	389	10143726	LEAK OIL LINE ADD-ON
CLAMP DIN 3016-1 8X15XD1 W	7381771	31	5	429	12416117	CABLE HARNESS MOUNTING
CLAMP DIN 3016-1 8X20XA1 W	11493699	34	1	407	10143277	COOLANT PIPE BEND ADD-ON
CLAMP DIN 3016-1 8X20XD1 W	7382090	16	1	405	10147372	VENT TUBE ASSEMBLY
CLAMP DIN 3016-1 8X20XD1 W	7382090	25	1	406	10143277	COOLANT PIPE BEND ADD-ON
CLAMP DIN 3016-1 8X20XD1 W	7382090	37	10	429	12416117	CABLE HARNESS MOUNTING
CLAMP DIN 3017-1 16/12-20/9	4601105	6	2	349	10137051	HYDT.TUBE ASSEMBLY
CLAMP FITTING 1-3X21X9,3 ZE	262101308	40	1.4	459	919063408	UREA PLANT
CLAMP LIMIT SWITCH FE//ZNNI	968108008	2	1	1118	96048082	TRACTION RAM PRE-ASS.
CLAMP SURE-SEAL	605215508	528	3	655	96033472	WIRING HARNESS

Description	Item	Pos.	Quantity	Page	Assembly	Description
CLAMP SURE-SEAL	605215508	522	1	663	96033473	WIRING HARNESS
CLAMP SURE-SEAL	605215608	521	1	503	96061089	WIRING HARNESS
CLAMP WELDED CONST.	964873308	9	1	761	919075508	CRANE OPERATOR CABIN P
CLAMP WELDED CONST.	968731108	95	2	1093	919628208	D HEAD SECTION PRE-ASS.
CLAMP WELDED CONST. FE//	968258708	5	2	996	917473608	WINCH 6 PRE-ASSEMBLY
CLAMP WELDED CONST. FE//	968574108	11	1	530	91000225	AIR CONDITIONING
CLAMP WELDED CONST. GL	96016707	(1)	1	761	919075508	CRANE OPERATOR CABIN P
CLAMP WELDED CONST. RAL	964580308	3	1	790	964588408	GUIDE PRE-ASS.
CLAMP WELDED CONST. RAL	964604608	4	1	791	964588308	GUIDE PRE-ASS.
CLAMP WELDED CONST. RAL	968861108	47	1	776	96028393	INTERNAL PANELLING INSTA
CLAMP WELDED CONST. RAL	96025226	26	1	776	96028393	INTERNAL PANELLING INSTA
CLAMP WELDED CONST. RAL	96028419	68	1	777	96028393	INTERNAL PANELLING INSTA
CLAMP WELDED CONST. RAL	969503108	30	1	776	96028393	INTERNAL PANELLING INSTA
CLAMP WELDED CONST. T ZN	969658508	8	1	147	918011308	PREMOUNTED LOWER PART
CLAMP WELDED CONST. T ZN	969658608	39	1	147	918011308	PREMOUNTED LOWER PART
CLAMP WIND WARNING UNIT	968224008	44	1	1275	919220008	F-HEAD SECTION
CLAMP-HALF DIN 3015-1 L 0 R	7365090	13	22	160	917081108	CENT. LUBRIC. SYSTEM SUP
CLAMP-HALF DIN 3015-1 L 0 R	7365090	261	6	281	96032892	DIESEL ENGINE, PRE-ASSEMB
CLAMP-HALF DIN 3015-1 L 0 R	7365090	308	2	572	967788008	ADDNL.HYDR.ERECTION DEV
CLAMP-HALF DIN 3015-1 L 1 R	602007108	308	12	553	968513208	ADDITIONAL HYDRAULICS, SA
CLAMP-HALF DIN 3015-1 L 1 R	602007108	74	18	608	919297008	CENT. LUBRIC. SYSTEM SUP
CLAMP-HALF DIN 3015-1 L 1 R	602007408	309	8	553	968513208	ADDITIONAL HYDRAULICS, SA
CLAMP-HALF DIN 3015-1 L 2 R	7362946	309	6	572	967788008	ADDNL.HYDR.ERECTION DEV
CLAMP-HALF DIN 3015-1 L 2 R	602002208	52	6	286	96033379	FIXING PARTS COMPRESSED
CLAMP-HALF DIN 3015-1 L 3 G	602008408	190	16	280	96032892	DIESEL ENGINE, PRE-ASSEMB
CLAMP-HALF DIN 3015-1 L 3 G	602008408	7	10	323	96032897	RADIATOR, PRE-ASSEMBLED
CLAMP-HALF DIN 3015-1 L 3 R	602008508	35	2	203	917438108	WINCH 1 PRE-ASSEMBLY
CLAMP-HALF DIN 3015-1 L 3 R	602008508	35	2	223	917454008	WINCH 2 PRE-ASS.
CLAMP-HALF DIN 3015-1 L 3 R	602008508	259	4	281	96032892	DIESEL ENGINE, PRE-ASSEMB
CLAMP-HALF DIN 3015-1 L 3 R	7005052	13	8	21	918005408	CENTRAL SECTION CRAWLER
CLAMP-HALF DIN 3015-1 L 3 R	7005052	40	4	834	967956208	CAMERA INSTALLATION SLEW
CLAMP-HALF DIN 3015-1 L 3 R	7005052	152	4	893	919304308	S PIVOT SECTION PRE-ASS.
CLAMP-HALF DIN 3015-1 L 4 R	602008908	51	4	268	918861408	DIESEL ENGINE CPL.
CLAMP-HALF DIN 3015-1 L 4 R	602008908	260	10	281	96032892	DIESEL ENGINE, PRE-ASSEMB
CLAMP-HALF DIN 3015-1 L 4 R	602008908	312	66	553	968513208	ADDITIONAL HYDRAULICS, SA
CLAMP-HALF DIN 3015-1 L 4 R	602008908	312	40	572	967788008	ADDNL.HYDR.ERECTION DEV
CLAMP-HALF DIN 3015-1 L 4 R	602008908	21	4	996	917473608	WINCH 6 PRE-ASSEMBLY
CLAMP-HALF DIN 3015-1 L 5 R	602009108	191	6	280	96032892	DIESEL ENGINE, PRE-ASSEMB
CLAMP-HALF DIN 3015-1 L 5 R	602009108	24	2	1170	968099808	CAMERA HOLDER, PREMOU
CLAMP-HALF DIN 3015-1 L 5 R	602009208	21	12	812	91000228	AIR CON DRIVE UNIT PREPA
CLAMP-HALF DIN 3015-1 L 6 R	602010108	14	8	21	918005408	CENTRAL SECTION CRAWLER
CLAMP-HALF DIN 3015-1 L 6 R	602010108	195	2	280	96032892	DIESEL ENGINE, PRE-ASSEMB
CLAMP-HALF S 4 E 64 PP	10492888	53	4	286	96033379	FIXING PARTS COMPRESSED
CLAMP-HALF S 4 E 64 PP	10492888	301	4	794	96033157	COMPRESSED AIR SYSTEM
CLAMP-HALF S 4 E 64 PP	10492888	322	4	1032	967789108	ADDITIONAL HYDRAULICS WI
CLAMPING BOARD 6XM6	604412408	1	1	693	922648308	TERMINAL BOARD PRE-ASS.
CLAMPING LEVER NIROSTA	10024803	33	1	834	967956208	CAMERA INSTALLATION SLEW
CLAMPING LEVER NIROSTA	10024803	3	1	838	96005701	CAMERA HOLDER, PREMOU
CLAMPING LEVER NIROSTA	10024803	3	2	1169	968134408	MECH.AUXILIARIES FOR LIG
CLAMPING LEVER NIROSTA	10024803	6	2	1170	968099808	CAMERA HOLDER, PREMOU
CLAMPING PIECE 25X40X90	969537601	12	5	999	90200131	ROPE DRUM
CLAMPING PIECE PA6G+OEL	976873708	18	2	836	968646208	CAMERA HOLDER, PREMOU
CLAMPING PROFILE 1,5-4X25X	11002218	22	0.426	761	919075508	CRANE OPERATOR CABIN P
CLAMPING PROFILE 2X13,5X2	10300600	6	4.5	787	918064308	SLIDING DOOR INSTALLATION
CLAMPING PROFILE 40X1M P	7014524	11	2	646	969443908	SOUND DAMPING DOWN
CLAMPING RING	11355067	9	1	467	10144093	DEF INJECTOR
CLIMA-HEATING INSTALLATIO	91000492	158	1	13		LIEBHERR CRAW.CRANE LR
CLIMA-HEATING INSTALLATIO	96060497	1	1	618	91000492	CLIMA-HEATING INSTALLATIO
CLIP	11066618	17	1	764	969752608	WINDOW ASSEMBLY
CLOGGING INDICATOR	11003392	713	1	1199	12107333	HYDRAULIC TANK

Description	Item	Pos.	Quantity	Page	Assembly	Description
CLOGGING INDICATOR	11341359	3	2	595	967968208	OIL TANK PRE-ASS.
CLOGGING INDICATOR	571356108	(4)	1	715	96052492	HYDRAULICS
CLOSE TOLERANCE GROOV	431103708	16	2	193	96062971	ASSEMBLY PARTS F.SLEWING
CLOSING DEVICE SCHIEBET	968080908	5	1	787	918064308	SLIDING DOOR INSTALLATION
CLOSING NIPPLE SP-006-0 V	511506208	245	1	794	96033157	COMPRESSED AIR SYSTEM
CLOSING PIN	11005988	4	1	789	968080908	CLOSING DEVICE
CLOSING PLATE	10871729	3	1	239	11212497	VARIABLE DISPLACEMENT MO
CLOSING PLATE	10871731	3	1	209	11170708	VARIABLE DISPLACEMENT MO
CLOSING PLATE	10871731	3	1	1029	11170709	VARIABLE DISPLACEMENT MO
CLOSING RING	7024263	4	1	260	570112908	DRIVING GEAR
CLOSURE HAKEN	704262408	39	1	1251	919219708	PIVOT SECTION
COAT HOOK	591050108	32	2	776	96028393	INTERNAL PANELLING INSTA
COLD MACHINE OIL WAECO	11211803	101	0.24	530	91000225	AIR CONDITIONING
COLLAR NUT M10X1,5	7361602	22	2	300	11212747	VARIABLE PUMP
COLLAR NUT M10X1,5	7361602	22	2	303	11212748	VARIABLE PUMP
COLLAR NUT M6	514591708	21	1	1010	11161917	CONTROL ELEMENT
COLLAR WASHER	510714408	18	1	747	510438508	PRESSURE RELIEF VALVE
COLLECTING PIPE	927892208	422	1	717	96052492	HYDRAULICS
COLLECTING PIPE WELDED	924176608	424	1	169	969733008	ADDITIONAL HYDR.SLEWING
COLLECTING RING 70X16A/24	11601184	10	1	23	968660508	SLIPRING UNIT INSTALLATION
COLLER BOLT	12105954	(2)	1	876	917084808	ROPE WITH ACCESSORIES 1
COLLER BUSHING 300X320X45	97040859	7	2	1113	968027908	ROLLER SEATING COMPL.
COMBI PLIERS DIN 5244 180	790031508	40	1	136	96005686	MAIN TOOLS
COMBI SCREW M8X25 A2	11600928	5	4	422	10144678	PROTECTION PLATE ASSEM
COMPACT ROPE WINCH KSW	90024769	2	1	996	917473608	WINCH 6 PRE-ASSEMBLY
COMPACT ROPE WINCH KSW	90023098	2	1	203	917438108	WINCH 1 PRE-ASSEMBLY
COMPACT ROPE WINCH KSW	90023098	2	1	223	917454008	WINCH 2 PRE-ASS.
COMPACT ROPE WINCH KSW	90023100	2	1	1022	917474008	WINCH
COMPACT ROPE WINCH KSW	90023101	1	1	232	917451208	WINCH 4 PRE-ASSEMBLY
COMPENSATOR	10152117	(5)	2	337	13455124	DIESEL ENGINE
COMPRESSED AIR SYSTEM	96033157	4	1	792	919171108	COMPRESSED AIR SYSTEM
COMPRESSED AIR SYSTEM	919171108	177	1	13		LIEBHERR CRAW.CRANE LR
COMPRESSED-AIR CYLINDER	5700086	(1)	1	446	919063308	AIR FILTER UNIT CPL.
COMPRESSION RING	502923708	40	4	510	96061088	ELECTRIC ADD-ON PARTS CA
COMPRESSION RING DR/R22	502932508	3	1	576	965527508	FUEL TANK CONTAINER PRE
COMPRESSION RING DR/R22	502932508	307	8	794	96033157	COMPRESSED AIR SYSTEM
COMPRESSION ROD 55.0X228	97045869	2	1	129	968705508	SUPPORT
COMPRESSION SPRING	10217532	7	1	1010	11161917	CONTROL ELEMENT
COMPRESSION SPRING	11267369	29	1	310	11219355	HYDRAULIC PARTS DRIVING G
COMPRESSION SPRING	500414708	82	1	756	919075408	CRANE DRIVER CAB ADDITIO
COMPRESSION SPRING	502045808	(7)	22	1003	90200207	SPRING LOADED BRAKE
COMPRESSION SPRING	502045908	(8)	22	1003	90200207	SPRING LOADED BRAKE
COMPRESSION SPRING	510714008	6	1	747	510438508	PRESSURE RELIEF VALVE
COMPRESSION SPRING	510714508	19	1	45	511497508	PRESSURE RELIEF VALVE
COMPRESSION SPRING	510714508	19	1	747	510438508	PRESSURE RELIEF VALVE
COMPRESSION SPRING	510797108	4	1	746	511417608	PRESSURE LIMITING VALVE
COMPRESSION SPRING	510797508	9	1	555	511433908	PRESSURE LIMITING VALVE
COMPRESSION SPRING	510797508	9	1	573	511417708	PRESSURE LIMITING VALVE
COMPRESSION SPRING	510797508	(26)	2	717	96052492	HYDRAULICS
COMPRESSION SPRING	510797508	9	1	746	511417608	PRESSURE LIMITING VALVE
COMPRESSION SPRING	511015108	4	1	555	511433908	PRESSURE LIMITING VALVE
COMPRESSION SPRING	511015108	4	1	573	511417708	PRESSURE LIMITING VALVE
COMPRESSION SPRING	560019208	6	1	789	968080908	CLOSING DEVICE
COMPRESSION SPRING	571115508	9	1	1010	11161917	CONTROL ELEMENT
COMPRESSION SPRING	7027053	46	1	1010	11161917	CONTROL ELEMENT
COMPRESSION SPRING 0,6X5,	11340583	2	1	319	11314599	VARIABLE PUMP
COMPRESSION SPRING 1,4X1	720012508	16	1	1098	967966108	BASKET CPL.
COMPRESSION SPRING 1,4X1	720012508	16	1	1099	967966808	BASKET CPL.
COMPRESSION SPRING 1,9X6	510735908	6	1	742	571130108	PRESSURE LIMITING VALVE
COMPRESSOR	553037908	11	1	532	10451181	LIQUEFIER

Description	Item	Pos.	Quantity	Page	Assembly	Description
CONICAL MOUNT 70NR11	10291989	4	4	755	919075408	CRANE DRIVER CAB ADDITIO
CONNECTING CABLE 2X0,14+	11622194	15	2	831	96035790	EQUIPMENT CAMERA SLEW C
CONNECTING CABLE 2X0,14+	11622195	14	2	831	96035790	EQUIPMENT CAMERA SLEW C
CONNECTING CABLE 2X0,14+	11492806	15	1	1335	918641308	PREPARATION CAMERA WINC
CONNECTING CABLE 2X0,14+	11492807	31	4	831	96035790	EQUIPMENT CAMERA SLEW C
CONNECTING CABLE 2X0,14+	11622198	21	1	831	96035790	EQUIPMENT CAMERA SLEW C
CONNECTING CABLE 2X0,14+	11622197	12	2	83	968726908	EQUIPMENT CAMERA
CONNECTING CABLE 2X0,14+	11622197	12	2	107	968668608	EQUIPMENT CAMERA
CONNECTING CABLE 2X0,14+	11622193	20	1	831	96035790	EQUIPMENT CAMERA SLEW C
CONNECTING CABLE 3M	10871167	54	1	840	96029469	EQUIPMENT CAMERA CAB
CONNECTING CABLE 4M	11692299	4	1	671	10650233	ANTENNA
CONNECTING CABLE 6X0,6-1,5	11492305	51	1	840	96029469	EQUIPMENT CAMERA CAB
CONNECTING CABLE 8X0,14-4	11482076	20	1	840	96029469	EQUIPMENT CAMERA CAB
CONNECTING DEVICE EN 358	12102869	4	1	141	916959908	PERSONAL PROTECTION EQ
CONNECTING ELBOW	10124886	1	1	408	10145044	CONNECTION F.WATER PIPE
CONNECTING ELEMENT SPF	10332161	2	2	883	919466708	ROPE WITH ACCESSORIES
CONNECTING LINE 7X0,25-10,0	10472995	42	1	675	919972908	SWITCHBOX MOUNTING PART
CONNECTING LINE ADD-ON V-	12421642	231	1	336	13455124	DIESEL ENGINE
CONNECTING LINE V-MOTORX	10140994	(3)	1	335	13455124	DIESEL ENGINE
CONNECTING LINE V-MOTOR	12421640	1	1	393	12421642	CONNECTING LINE ADD-ON
CONNECTING LINK PRE-ASS.	967997708	2	2	1103	967946308	LUFFING PULLEY BLOCK COM
CONNECTING LINK PRE-ASS.	96038863	2	1	1230	96038420	RODS / PULL RODS
CONNECTING LINK WELDED	96038866	1	2	1232	96038863	CONNECTING LINK PRE-ASS.
CONNECTING LINK WELDED	968309808	55	1	755	919075408	CRANE DRIVER CAB ADDITIO
CONNECTING LINK WELDED	968765308	31	1	1050	917333208	D PIVOT SECTION PRE-ASS.
CONNECTING LINK WELDED	968766908	1	2	1163	917722108	SUPPLEMENTARY GUYING D
CONNECTING LINK WELDED	968767808	(1)	1	1217	917230408	SUPPLEMENTARY GUYING D
CONNECTING LINK WELDED	969146008	190	1	1053	917333208	D PIVOT SECTION PRE-ASS.
CONNECTING LINK WELDED 0	96037171	1	2	1280	96037042	DRAW SHACKLE
CONNECTING LINK WELDED 0	96039034	1	2	1268	96039026	DRAW SHACKLE
CONNECTING LINK WELDED 1	96039044	1	2	1269	96039027	DRAW SHACKLE
CONNECTING LINK WELDED R	96021268	(1)	1	1094	919628208	D HEAD SECTION PRE-ASS.
CONNECTING LUG EL 10LX51	953600608	264	1	717	96052492	HYDRAULICS
CONNECTING PIECE ALZNMG	97092588	18	2	980	919219208	S INTERMEDIATE SECTION
CONNECTING PIECE PRE-ASS	11365540	1	1	410	10152906	COOLANT WATER CONNECT
CONNECTING PIN WELDED FE	962580308	38	8	542	919627908	SA FRAME PRE-ASS.
CONNECTING PIN WELDED FE	962580308	16	4	891	919304308	S PIVOT SECTION PRE-ASS.
CONNECTING PIN WELDED FE	962580308	40	8	935	917190908	S INTERMEDIATE SECTION
CONNECTING PIN WELDED FE	962580308	40	8	943	917333908	S INTERMEDIATE SECTION
CONNECTING PIN WELDED FE	962580308	40	8	947	917078708	S INTERMEDIATE SECTION
CONNECTING PIN WELDED FE	962580308	40	10	954	917078808	S INTERMEDIATE SECTION
CONNECTING PIN WELDED FE	962580308	40	8	967	917079208	S INTERMEDIATE SECTION
CONNECTING PIN WELDED FE	962580308	40	8	972	917571208	S INTERMEDIATE SECTION
CONNECTING PIN WELDED FE	962580308	40	8	977	919086008	S INTERMEDIATE SECTION
CONNECTING PIN WELDED FE	962580308	6	4	980	919219208	S INTERMEDIATE SECTION
CONNECTING PIN WELDED FE	962580308	3	4	989	917191008	SL REDUCING SECTION
CONNECTING PIN WELDED FE	962580308	80	4	1051	917333208	D PIVOT SECTION PRE-ASS.
CONNECTING PIN WELDED FE	962580308	101	8	1093	919628208	D HEAD SECTION PRE-ASS.
CONNECTING PIN WELDED FE	962580308	4	8	1144	917085308	D INTERMEDIATE SECTION
CONNECTING PIN WELDED FE	962580308	4	8	1156	917178608	D INTERMEDIATE SECTION
CONNECTING PIN WELDED FE	962580308	8	2	1229	919219508	F-CONNECTING HEAD
CONNECTING PIN WELDED FE	965427708	128	2	1052	917333208	D PIVOT SECTION PRE-ASS.
CONNECTING PIN WELDED FE	968190708	20	2	954	917078808	S INTERMEDIATE SECTION
CONNECTING PLATE	10009378	2	1	303	11212748	VARIABLE PUMP
CONNECTING PLATE	10324854	6	1	319	11314599	VARIABLE PUMP
CONNECTING PLATE	10663801	6	1	325	10228004	HYDRO MOTOR
CONNECTING PLATE	510629508	182	5	716	96052492	HYDRAULICS
CONNECTING PLATE	510629508	150	1	844	968562908	ADDITIONAL HYDRAULIC BOLT
CONNECTING PLATE	510629508	170	1	1067	967788408	ADDITIONAL HYDR.D PIVOT
CONNECTING PLATE	510631808	183	4	716	96052492	HYDRAULICS

Description	Item	Pos.	Quantity	Page	Assembly	Description
CONNECTING PLATE	510633908	191	2	34	969731708	HYDRAULIC EQUIPM.CENTER
CONNECTING PLATE	571907208	2	1	300	11212747	VARIABLE PUMP
CONNECTING PLATE	7024283	4	1	259	510230608	HYDRO MOTOR
CONNECTING PLATE AlMgSi0	10126124	4	1	434	10126182	POWER TAKE-OFF ADD-ON
CONNECTING PLATE DP1-10/3	511058308	156	1	264	967787908	ADDNL. HYDR. F. ERECTING W
CONNECTING ROD ASSEMBLY	10116876	60	8	334	13455124	DIESEL ENGINE
CONNECTING ROD BUSHING 5	12450073	(3)	1	360	10116876	CONNECTING ROD ASSEMBL
CONNECTION BLOCK	12107052	5	1	1121	12102885	DRAW CYLINDER
CONNECTION BLOCK	971663208	172	1	169	969733008	ADDITIONAL HYDR.SLEWING
CONNECTION CABLE	10454783	11	4	840	96029469	EQUIPMENT CAMERA CAB
CONNECTION F.WATER PIPE	10145044	385	2	337	13455124	DIESEL ENGINE
CONNECTION FLANGE	10126190	3	1	397	11364209	AIR COMPRESSOR PRE-ASSY
CONNECTION FLANGE 85X85	511062408	180	1	243	968081908	ADDITIONAL HYDRAULICS WI
CONNECTION FLANGE SAE 11/	11314710	180	1	212	967787708	ADDITIONAL HYDRAULICS WI
CONNECTION FLANGE SAE 11/	11314710	153	1	227	967787808	ADDITIONAL HYDRAULICS WI
CONNECTION FLANGE SAE 11/	11314710	180	1	1013	96047485	AUX.HYDRAULIC WINCH 6
CONNECTION FLANGE SAE 11/	11314710	180	1	1032	967789108	ADDITIONAL HYDRAULICS WI
CONNECTION PIECE	10122637	3	1	371	11364325	CYLINDER HEAD COVER PRE
CONNECTION PIECE	10145189	1	1	409	10145193	COOLANT WATER CONNECT
CONNECTION PIECE	10145190	1	1	411	10145195	COOLANT WATER CONNECT
CONNECTION PIECE	12569881	5	2	443	11382590	SCRFILTER ASSEMBLY
CONNECTION PIECE	13634723	1	1	534	553037908	COMPRESSOR
CONNECTION PIECE EN AC-Al	12423293	23	1	400	12490129	WATER PUMP WITH FASTENIN
CONNECTION PIECE M14X1,5/	774383208	13	4	87	917322008	CENTRA.LUBRICATION SYSTE
CONNECTION PIECE M14X1,5/	774383208	13	4	111	917322208	CENTR.LUBRICATION SYSTEM
CONNECTION PIECE NA2 42Cr	10117098	2	1	397	11364209	AIR COMPRESSOR PRE-ASSY
CONNECTION PIPE	12569884	6	2	443	11382590	SCRFILTER ASSEMBLY
CONNECTION STRIP CR6-FRE	974713508	151	1	715	96052492	HYDRAULICS
CONNECTION STRIP CR6-FRE	974713608	152	1	715	96052492	HYDRAULICS
CONNECTION STUB 11SMnPb3	927586201	12	1	208	90024490	OIL-GAUGING INSTRUMENT
CONNECTION STUB M26X1,5	927625201	20	1	208	90024490	OIL-GAUGING INSTRUMENT
CONNECTION STUB M26X1,5	927625201	1	2	1005	90200135	OIL-GAUGING INSTRUMENT
CONNECTION STUB M26X1,5	927625201	20	1	1028	90028042	OIL-GAUGING INSTRUMENT
CONNECTOR BASE	10871147	51	5	688	96033320	ASSEMBLY PARTS MOUNTIN
CONNECTOR FOR FUEL HEAT	962196208	502	1	662	96033473	WIRING HARNESS
CONNECTOR PIN 0,75-2,0MM2	10100062	669	2	54	96026395	CABLING
CONNECTOR PIN 0,75-2,0MM2	10100062	669	2	506	96021228	WIRING HARNESS
CONNECTOR PIN 0,75-2,0MM2	10100062	669	2	655	96033472	WIRING HARNESS
CONNECTOR PIN 0,75-2,0MM2	10100062	669	2	663	96033473	WIRING HARNESS
CONNECTOR PLUG A AX	602337008	508	30	505	96033370	WIRES CPL.
CONNECTOR PLUG A AX	602337008	508	1	506	96021228	WIRING HARNESS
CONROD BOLT M14X1,5X65,5	9077199	(1)	2	360	10116876	CONNECTING ROD ASSEMBL
CONROD BOLT M14X1,5X65,5	12446830	(2)	2	360	10116876	CONNECTING ROD ASSEMBL
CONROD V-MOTORX96	10116877	1	1	360	10116876	CONNECTING ROD ASSEMBL
CONROD V-MOTORX96	10116877	1	1	360	10116876	CONNECTING ROD ASSEMBL
CONROD V-MOTORX96	12446853	1	1	360	10116876	CONNECTING ROD ASSEMBL
CONROD V-MOTORX96	12446853	1	1	360	10116876	CONNECTING ROD ASSEMBL
CONROD V-MOTORX96	12446854	(1)	1	360	10116876	CONNECTING ROD ASSEMBL
CONSOLE	10146949	1	1	417	10146947	ALTERNATOR ASSEMBLY
CONSOLE	12400363	18	1	429	12416117	CABLE HARNESS MOUNTING
CONSOLE	774215708	304	4	572	967788008	ADDNL.HYDR.ERECTION DEV
CONSOLE	774215708	400	3	717	96052492	HYDRAULICS
CONSOLE 1.0580	97066575	12	10	491	968283208	CATWALK SUPERSTR.LEFT
CONSOLE 4X976X466 S315MC	97048229	8	1	459	919063408	UREA PLANT
CONSOLE 6X889X1863 S355M	97035262	2	1	452	918981908	BATTERY STORAGE
CONSOLE COMPL.	96005810	42	1	1229	919219508	F-CONNECTING HEAD
CONSOLE EN AC-Al Si1	10141758	1	1	427	10141788	CONTROL BOX ANNEXE
CONSOLE PRE-ASS.	10144442	7	1	427	10141788	CONTROL BOX ANNEXE
CONSOLE RAL 7037	921724508	1	1	1185	921723608	SWITCH UNIT
CONSOLE RAL 7037	921725108	1	1	1186	921723708	SWITCH UNIT

Description	Item	Pos.	Quantity	Page	Assembly	Description
CONSOLE S235JR	10137052	7	1	349	10137051	HYDT.TUBE ASSEMBLY
CONSOLE S235JR	10144869	3	1	422	10144678	PROTECTION PLATE ASSEM
CONSOLE S235JR	10144870	4	1	422	10144678	PROTECTION PLATE ASSEM
CONSOLE S235JR	11431609	21	1	417	10146947	ALTERNATOR ASSEMBLY
CONSOLE St Rm>=270MP	10147606	4	1	417	10146947	ALTERNATOR ASSEMBLY
CONTACT 0,5-1MM2	602300308	125	18	81	967971408	WIRING HARNESS
CONTACT 0,5-1MM2	602300308	125	5	82	967971708	WIRING HARNESS
CONTACT 0,5-1MM2	602300308	125	158	503	96061089	WIRING HARNESS
CONTACT 0,5-1MM2	602300308	125	147	506	96021228	WIRING HARNESS
CONTACT 0,5-1MM2	602300308	125	6	507	96019612	WIRING HARNESS
CONTACT 0,5-1MM2	602300308	125	93	654	96033472	WIRING HARNESS
CONTACT 0,5-1MM2	602300308	125	32	657	96033855	WIRING HARNESS
CONTACT 0,5-1MM2	602300308	125	129	662	96033473	WIRING HARNESS
CONTACT 0,5-1MM2	602300308	125	2	819	96059328	WIRING HARNESS
CONTACT 0,5-1MM2	602300308	125	7	912	96036188	LEAD
CONTACT 0,5-1MM2	602300308	125	53	913	96036240	LEAD
CONTACT 0,5-1MM2	602300308	125	23	915	968546008	LEAD
CONTACT 0,5-1MM2	602300308	125	23	916	968546108	LEAD
CONTACT 0,5-1MM2	602329108	617	6	655	96033472	WIRING HARNESS
CONTACT 1-2,5MM2	602300108	121	4	82	967971708	WIRING HARNESS
CONTACT 1-2,5MM2	602300108	121	27	503	96061089	WIRING HARNESS
CONTACT 1-2,5MM2	602300108	121	19	506	96021228	WIRING HARNESS
CONTACT 1-2,5MM2	602300108	121	25	654	96033472	WIRING HARNESS
CONTACT 1-2,5MM2	602300108	121	6	657	96033855	WIRING HARNESS
CONTACT 1-2,5MM2	602300108	121	22	662	96033473	WIRING HARNESS
CONTACT 1-2,5MM2	602300108	121	18	819	96059328	WIRING HARNESS
CONTACT 1-2,5MM2	602300108	121	2	913	96036240	LEAD
CONTACT 1-2,5MM2	602300108	121	8	914	96040591	LEAD
CONTACT 1-2,5MM2	602300108	121	1	915	968546008	LEAD
CONTACT 1-2,5MM2	602300108	121	1	916	968546108	LEAD
CONTACT BOW	691041608	17	46	27	11601184	COLLECTING RING
CONTACT BOW CUBE2 VERG	11003224	45	24	27	11601184	COLLECTING RING
CONTACT BOW HOLDER	10359128	19	2	27	11601184	COLLECTING RING
CONTACT BOW HOLDER	691043108	16	74	27	11601184	COLLECTING RING
CONTACT BUSHING 0,14-5,5	10675506	(502)	2	675	919972908	SWITCHBOX MOUNTING PART
CONTACT BUSHING 0,75 - 1,5	10650660	2261	43	1263	96038565	LEAD
CONTACT BUSHING 0,75 - 1,5	10650660	2261	43	1265	96039722	LEAD
CONTACT BUSHING 0,75MM2	10113736	776	61	665	96035430	LEAD
CONTACT BUSHING 1,5MM2	605602301	128	24	819	96059328	WIRING HARNESS
CONTACT BUSHING 1MM2	605601801	127	6	666	96039940	LEAD
CONTACT BUSHING 1MM2	605601801	127	23	915	968546008	LEAD
CONTACT BUSHING 1MM2	605601801	127	23	916	968546108	LEAD
CONTACT INSERT 10 16A	604564314	502	1	666	96039940	LEAD
CONTACT INSERT 10-POL 16A	604564214	501	2	666	96039940	LEAD
CONTACT LOCK 2-POL	7368241	502	1	54	96026395	CABLING
CONTACT LOCK 2-POL	7368241	530	1	655	96033472	WIRING HARNESS
CONTACT LOCK 2-POL	7368241	519	2	657	96033855	WIRING HARNESS
CONTACT LOCK 2-POL	7368241	524	1	663	96033473	WIRING HARNESS
CONTACT LOCK 2-POL PBT G	12693951	523	1	657	96033855	WIRING HARNESS
CONTACT LOCK 3-POL	605252214	525	1	663	96033473	WIRING HARNESS
CONTACT LOCK DT 12 POLIG	10216772	509	1	655	96033472	WIRING HARNESS
CONTACT LOCK DT 2 POLIG	10342519	513	1	82	967971708	WIRING HARNESS
CONTACT LOCK DT 2 POLIG	10342519	523	2	503	96061089	WIRING HARNESS
CONTACT LOCK DT 2 POLIG	10342519	514	2	506	96021228	WIRING HARNESS
CONTACT LOCK DT 2 POLIG	10342519	524	2	658	96033855	WIRING HARNESS
CONTACT LOCK DT 2 POLIG	10342519	523	10	663	96033473	WIRING HARNESS
CONTACT LOCK DT-STECKD	7368246	516	1	657	96033855	WIRING HARNESS
CONTACT LOCK DT-STECKER	6205242	521	1	657	96033855	WIRING HARNESS
CONTACT LOCK DT-STECKER	7368248	515	1	655	96033472	WIRING HARNESS
CONTACT PIN	6002796	2262	43	1262	96038564	LEAD

Description	Item	Pos.	Quantity	Page	Assembly	Description
CONTACT PIN	6002796	2262	43	1265	96039722	LEAD
CONTACT PIN 0,14-5,5MM2	10675505	504	2	670	968418008	WIRING HARNESS
CONTACT PIN 0,75MM2	10113737	777	61	665	96035430	LEAD
CONTACT PIN 0,75MM2	10113737	777	4	668	96051766	DUMMY PLUG
CONTACT PIN 0,75MM2	10113737	777	61	913	96036240	LEAD
CONTACT PIN 0,75MM2	10113737	777	6	1194	96038591	LEAD
CONTACT PIN 1,5MM2	637005601	131	5	667	968346208	DUMMY PLUG
CONTACT PIN 1,5MM2	637005601	131	7	668	96051766	DUMMY PLUG
CONTACT PIN 1,5MM2	637005601	131	4	1194	96038591	LEAD
CONTACT PIN 1MM2	605601701	130	10	666	96039940	LEAD
CONTACT PIN 1MM2	605601701	130	1	667	968346208	DUMMY PLUG
CONTACT RELAY 1OE	11211275	31	1	678	967917908	SWITCH CABINET
CONTACT RETAINING PIN 9P	10045101	502	3	1239	96038868	WIRES CPL.
CONTACT RETAINING PIN 9P	10045101	505	4	1259	96038775	WIRES CPL.
CONTACT RETAINING PIN 9P	10045101	505	3	1291	96038967	WIRES CPL.
CONTACT RETAINING PIN JPT	10099869	503	1	1259	96038775	WIRES CPL.
CONTACT RETAINING PIN JPT	10099869	508	6	1291	96038967	WIRES CPL.
CONTAINER	10038271	29	1	610	10425291	ELECTRIC PUMP
CONTAINER	571539308	2	1	88	11621396	ELECTRIC PUMP
CONTAINER	571539308	20	1	162	10871517	ELECTRIC PUMP
CONTAINER COVER	10813573	26	1	162	10871517	ELECTRIC PUMP
CONTAINER COVER	11644965	1	1	88	11621396	ELECTRIC PUMP
CONTAINER COVER 2,5KG	11212502	34	1	610	10425291	ELECTRIC PUMP
CONTAINER PLUG	570066208	4	1	43	502806508	EQUALIZING RESERVOIR
CONTAINER SCREW JOINT	10878281	2	1	42	96028333	EXPANSION TANK CPL.
CONTAINER SCREW JOINT	10878281	(2)	1	212	967787708	ADDITIONAL HYDRAULICS WI
CONTR: PANEL PINNING A570	968681408	45	1	651	918862508	ELECTR. SYSTEM F.SLEWING
CONTROL BLOCK 200BAR SP	11347373	21	1	922	96047486	ADDITIONAL HYDR.S PIVOT SE
CONTROL BLOCK 200BAR SP	11347373	22	1	1067	967788408	ADDITIONAL HYDR.D PIVOT
CONTROL BLOCK 320BAR SP	11211288	23	1	715	96052492	HYDRAULICS
CONTROL BLOCK 320BAR SP	11340741	24	1	715	96052492	HYDRAULICS
CONTROL BLOCK 350BAR	11213423	21	1	1067	967788408	ADDITIONAL HYDR.D PIVOT
CONTROL BLOCK 350BAR SP	11314761	25	1	715	96052492	HYDRAULICS
CONTROL BLOCK 380BAR SP	11341035	21	1	169	969733008	ADDITIONAL HYDR.SLEWING
CONTROL BLOCK 55BAR SPF	11181960	50	1	212	967787708	ADDITIONAL HYDRAULICS WI
CONTROL BLOCK 55BAR SPF	11181960	50	1	227	967787808	ADDITIONAL HYDRAULICS WI
CONTROL BLOCK 55BAR SPF	11181960	50	1	243	968081908	ADDITIONAL HYDRAULICS WI
CONTROL BLOCK 55BAR SPF	11181960	50	1	1013	96047485	AUX.HYDRAULIC WINCH 6
CONTROL BLOCK 55BAR SPF	11181960	50	1	1032	967789108	ADDITIONAL HYDRAULICS WI
CONTROL BOX ANNEXE	10141788	571	1	339	13455124	DIESEL ENGINE
CONTROL BOX MB618A SPF	10332640	10	2	831	96035790	EQUIPMENT CAMERA SLEW C
CONTROL BUSHING	5009648	41	1	1010	11161917	CONTROL ELEMENT
CONTROL ELEMENT	10871728	4	1	239	11212497	VARIABLE DISPLACEMENT MO
CONTROL ELEMENT	10871732	4	1	209	11170708	VARIABLE DISPLACEMENT MO
CONTROL ELEMENT	10871732	4	1	1029	11170709	VARIABLE DISPLACEMENT MO
CONTROL ELEMENT	11161917	4	1	1006	11212498	VARIABLE DISPLACEMENT MO
CONTROL GEAR	10818469	4	1	88	11621396	ELECTRIC PUMP
CONTROL LEAD 4 X 1,5 SPF	600230408	5	5.18	914	96040591	LEAD
CONTROL LEAD 4 X 1,5 SPF	600230408	6	5.18	914	96040591	LEAD
CONTROL LEAD 43 X 0,75 SPF	10875008	5	6.65	1262	96038564	LEAD
CONTROL LEAD 43 X 0,75 SPF	10875008	5	3.63	1263	96038565	LEAD
CONTROL LEAD 43 X 0,75 SPF	10875008	5	38.15	1265	96039722	LEAD
CONTROL LEAD 61 X 0,75	600461008	5	11.54	665	96035430	LEAD
CONTROL LEAD 61 X 0,75	600461008	5	6.37	913	96036240	LEAD
CONTROL LEAD 7 X 0,5 SPF	600460208	5	30.35	1194	96038591	LEAD
CONTROL LEAD 7 X 1 SPF	12101215	5	170.06	906	96036184	LEAD
CONTROL LEAD 7 X 1 SPF	12101215	5	5.53	912	96036188	LEAD
CONTROL PARTS	10116320	110	8	334	13455124	DIESEL ENGINE
CONTROL PLATE	570114508	2	1	261	570113308	DRIVING GEAR
CONTROL PLATE ASSEMBLY	9078467	521	1	339	13455124	DIESEL ENGINE

Description	Item	Pos.	Quantity	Page	Assembly	Description
CONTROL STAND	918810308	129	1	12		LIEBHERR CRAW.CRANE LR
CONTROL UNIT	10873652	5	1	288	11212738	VARIABLE PUMP
CONTROL UNIT	10873652	5	1	290	11212739	VARIABLE PUMP
CONTROL UNIT	10873652	5	1	293	11212740	VARIABLE PUMP
CONTROL UNIT	10873652	5	1	299	11212746	VARIABLE PUMP
CONTROL UNIT	10873652	5	1	306	11212744	VARIABLE PUMP
CONTROL UNIT	10873894	5	1	307	11212745	VARIABLE PUMP
CONTROL UNIT	11267457	1	1	313	10873894	CONTROL UNIT
CONTROL UNIT	11690588	5	1	294	11212741	VARIABLE PUMP
CONTROL VALVE	10871686	50	1	319	11314599	VARIABLE PUMP
CONTROL VALVE	10871687	51	1	319	11314599	VARIABLE PUMP
CONVERTER ROLLER CPL..	96032541	4	1	1275	919220008	F-HEAD SECTION
COOLANT PIPE BEND	10134298	4	1	400	12490129	WATER PUMP WITH FASTENIN
COOLANT PIPE BEND	10140730	1	1	406	10143277	COOLANT PIPE BEND ADD-ON
COOLANT PIPE BEND	10140731	2	1	406	10143277	COOLANT PIPE BEND ADD-ON
COOLANT PIPE BEND ADD-ON	10143277	382	1	337	13455124	DIESEL ENGINE
COOLANT WATER CONNECT	10145193	386	1	337	13455124	DIESEL ENGINE
COOLANT WATER CONNECT	10145195	389	1	337	13455124	DIESEL ENGINE
COOLANT WATER CONNECT	10152906	387	1	337	13455124	DIESEL ENGINE
COOLING WATER HOSE DN8-	10873085	1	1	327	96004429	HOSES
COOLING WATER LINE	10143587	24	1	406	10143277	COOLANT PIPE BEND ADD-ON
COOLING WATER LINE	10154613	8	1	406	10143277	COOLANT PIPE BEND ADD-ON
COOLING WATER LINE 12X2	10141808	3	1	398	10141807	ACCESSORIES AIR COMPRES
COOLING WATER LINE 12X2	10141810	2	1	398	10141807	ACCESSORIES AIR COMPRES
COOLING WATER LINE 8X1	10143589	22	1	406	10143277	COOLANT PIPE BEND ADD-ON
COOLING WATER LINE 8X1	10146256	23	1	406	10143277	COOLANT PIPE BEND ADD-ON
COOLING WATER PRE-HEATIN	919657408	413	1	15		LIEBHERR CRAW.CRANE LR
COPPER PASTE MOTOREX 14	10002552	(132)	1	338	13455124	DIESEL ENGINE
COPPER PASTE MOTOREX 14	10002552	132	1	348	10125646	OIL SEPARATOR ASSEMBLY
CORE PIN DIN 1472 4X12	431100201	21	1	999	90200131	ROPE DRUM
CORE PIN DIN 1472 4X12	431100201	21	1	1024	90028040	ROPE DRUM
CORRUGATED PIPE DN12 PA	10491248	293	8.5	670	968418008	WIRING HARNESS
COTTER PIN 25POL	96008681	504	3	1239	96038868	WIRES CPL.
COTTER PIN 25POL	96008681	502	1	1291	96038967	WIRES CPL.
COTTER PIN 36POL	96008397	511	1	1239	96038868	WIRES CPL.
COTTER PIN 36POL	96008397	502	1	1262	96038564	LEAD
COTTER PIN 36POL	96008397	502	1	1263	96038565	LEAD
COTTER PIN 36POL	96008397	511	1	1291	96038967	WIRES CPL.
COTTER PIN CPL. FE//ZNNI8//C	925056608	4	1	863	965575208	CENTRING COMPLETE
COTTER PIN CPL. FE//ZNNI8//C	927315108	14	1	1115	968028208	SUPPORT CPL.
COUNTER NUT M20x1,5 PA6	10036629	510	1	82	967971708	WIRING HARNESS
COUNTER NUT M25X1,5 POLY	10042696	20	3	853	918470508	EXTERNAL FEED
COUNTER NUT PG7 MS	602501708	13	1	827	96047948	ATTACH PART AUXILIARY HEA
COUNTER NUT PG9 MS	602501908	5	1	664	927868908	TERMINAL BOX LIGHTING
COUNTERSUNK SCREW	10355737	19	2	319	11314599	VARIABLE PUMP
COUNTERSUNK SCREW AEHN	12100589	8	5	129	968705508	SUPPORT
COUNTERSUNK SCREW AEHN	12100589	4	3	197	969483508	PARK CONSOLE HOSES PRE
COUNTERSUNK SCREW AEHN	12100589	45	4	470	918810308	CONTROL STAND
COUNTERSUNK SCREW AEHN	12100589	9	10	764	969752608	WINDOW ASSEMBLY
COUNTERSUNK SCREW AEHN	12100589	8	6	767	964560908	ROOF WINDOW PRE-ASS.
COUNTERSUNK SCREW AEHN	12100589	5	4	768	964561008	REAR WINDOW PRE-ASS.
COUNTERSUNK SCREW AEHN	12100589	170	8	893	919304308	S PIVOT SECTION PRE-ASS.
COUNTERSUNK SCREW DIN 7	12225936	167	4	1052	917333208	D PIVOT SECTION PRE-ASS.
COUNTERSUNK SCREW DIN 7	10875807	89	6	543	919627908	SA FRAME PRE-ASS.
COUNTERSUNK SCREW DIN 7	10875807	97	8	892	919304308	S PIVOT SECTION PRE-ASS.
COUNTERSUNK SCREW DIN	10876388	66	16	689	96033320	ASSEMBLY PARTS MOUNTIN
COUNTERSUNK SCREW DIN 7	408603508	33	4	470	918810308	CONTROL STAND
COUNTERSUNK SCREW DIN	10875550	24	8	49	967907608	SWITCH BOX COMPL.
COUNTERSUNK SCREW DIN	10875550	17	8	660	969245308	TERMINAL BOX ELECTRICS S
COUNTERSUNK SCREW DIN	10875550	66	4	675	919972908	SWITCHBOX MOUNTING PART

Description	Item	Pos.	Quantity	Page	Assembly	Description
COUNTERSUNK SCREW DIN	10875550	63	16	689	96033320	ASSEMBLY PARTS MOUNTIN
COUNTERSUNK SCREW DIN	10875550	11	4	696	968486208	LOCKING PLATE
COUNTERSUNK SCREW DIN 7	408604008	27	2	117	918589408	HYDRAULIC SUPPORT
COUNTERSUNK SCREW DIN 7	408604008	40	8	186	919082708	SLEWING PLATFORM CPL.
COUNTERSUNK SCREW DIN 7	408604008	57	2	488	918999008	SLEWING PLATFORM CATWAL
COUNTERSUNK SCREW DIN 7	408604008	30	2	493	968309908	PLATFORM COMPL.
COUNTERSUNK SCREW DIN 7	408604008	23	4	499	969259908	SLEWING PLATFORM CATWAL
COUNTERSUNK SCREW DIN 7	408604008	37	8	862	917517908	COUNTERWEIGHT FRAME
COUNTERSUNK SCREW DIN 7	408606201	11	8	28	969088908	HOLDER PRE-ASSEMBLY
COUNTERSUNK SCREW DIN	10875551	(4)	4	480	917079908	TURNTABLE PANELLING
COUNTERSUNK SCREW DIN	10875551	(4)	4	480	917079908	TURNTABLE PANELLING
COUNTERSUNK SCREW DIN	10875551	(4)	4	480	917079908	TURNTABLE PANELLING
COUNTERSUNK SCREW DIN	10875551	(4)	4	480	917079908	TURNTABLE PANELLING
COUNTERSUNK SCREW DIN	10875551	7	16	480	917079908	TURNTABLE PANELLING
COUNTERSUNK SCREW DIN	10875551	25	4	789	968080908	CLOSING DEVICE
COUNTERSUNK SCREW DIN	11113906	4	5	195	968907308	PARK CONSOLE HOSES PRE
COUNTERSUNK SCREW DIN	11113906	4	3	196	968907408	PARK CONSOLE HOSES PRE
COUNTERSUNK SCREW DIN	11113906	5	4	497	968904008	CARRIER PRE-ASSEMBLED
COUNTERSUNK SCREW DIN	11113906	81	16	679	967917908	SWITCH CABINET
COUNTERSUNK SCREW DIN	11113906	19	8	1050	917333208	D PIVOT SECTION PRE-ASS.
COUNTERSUNK SCREW DIN 7	10181426	(28)	36	204	90023098	COMPACT ROPE WINCH
COUNTERSUNK SCREW DIN	10875553	4	4	28	969088908	HOLDER PRE-ASSEMBLY
COUNTERSUNK SCREW DIN	10875553	16	4	224	968161808	SAFETY ROLLER CPL.
COUNTERSUNK SCREW DIN	10875553	24	4	491	968283208	CATWALK SUPERSTR.LEFT
COUNTERSUNK SCREW DIN	10875553	16	5	499	969259908	SLEWING PLATFORM CATWAL
COUNTERSUNK SCREW DIN	10875553	112	3	1051	917333208	D PIVOT SECTION PRE-ASS.
COUNTERSUNK SCREW DIN	10875554	3	8	1115	968028208	SUPPORT CPL.
COUNTERSUNK SCREW DIN	408605708	8	4	799	919075608	PLATFORM CRANE CABIN
COUNTERSUNK SCREW ISO 1	12202341	129	4	1094	919628208	D HEAD SECTION PRE-ASS.
COUNTERSUNK SCREW ISO 1	10353735	11	2	1098	967966108	BASKET CPL.
COUNTERSUNK SCREW ISO 1	10353735	11	2	1099	967966808	BASKET CPL.
COUNTERSUNK SCREW ISO	12100279	31	1	787	918064308	SLIDING DOOR INSTALLATION
COUNTERSUNK SCREW ISO	10181421	31	40	147	918011308	PREMOUNTED LOWER PART
COUNTERSUNK SCREW ISO	10181421	103	8	633	96034154	SOUND DAMPING ABOVE
COUNTERSUNK SCREW ISO	12220375	57	4	186	919082708	SLEWING PLATFORM CPL.
COUNTERSUNK SCREW ISO	11838360	85	2	543	919627908	SA FRAME PRE-ASS.
COUNTERSUNK SCREW ISO	11066654	70	20	756	919075408	CRANE DRIVER CAB ADDITIO
COUNTERSUNK SCREW ISO	12201384	30	8	232	917451208	WINCH 4 PRE-ASSEMBLY
COUNTERSUNK SCREW ISO	400603508	251	2	672	968681408	CONTR: PANEL PINNING
COUNTERWEIGHT 10T SPF	96063939	1	1	1209	96057483	COUNTERWEIGHT CPL.
COUNTERWEIGHT 2525X470X	380119808	1	1	1210	96063939	COUNTERWEIGHT
COUNTERWEIGHT CPL. 10T	96057483	375	12	15		LIEBHERR CRAW.CRANE LR
COUNTERWEIGHT CPL. 10T	96057483	376	30	15		LIEBHERR CRAW.CRANE LR
COUNTERWEIGHT FRAME	917517908	150	1	13		LIEBHERR CRAW.CRANE LR
COUPLING 3800NM/1900U/MIN	10663384	110	1	280	96032892	DIESEL ENGINE, PRE-ASSEMB
COUPLING HALF	10030100	40	1	530	91000225	AIR CONDITIONING
COUPLING HALF	10030101	45	1	530	91000225	AIR CONDITIONING
COUPLING PLUG	774372708	1	1	218	917451408	CENTRAL GREASING
COUPLING PLUG	774372708	11	5	560	917691308	CENTRAL GREASING
COUPLING PLUG	774372708	21	15	607	919297008	CENT. LUBRIC. SYSTEM SUP
COUPLING PLUG	774372708	5	3	930	917692108	CENTRAL GREASING
COUPLING PLUG	774372708	1	1	1017	917481408	CENTRAL GREASING
COUPLING PLUG	774372708	1	1	1038	917478608	CENTRAL GREASING
COUPLING PLUG	774372708	5	1	1083	917692208	CENTRAL GREASING
COUPLING PLUG B2 10-L	511508308	238	1	553	968513208	ADDITIONAL HYDRAULICS, SA
COUPLING PLUG B2 10-L	511508308	238	4	717	96052492	HYDRAULICS
COUPLING PLUG B2 10-L	511508308	238	2	922	96047486	ADDITIONAL HYDR.S PIVOT SE
COUPLING PLUG B2 10-S	511515508	234	1	922	96047486	ADDITIONAL HYDR.S PIVOT SE
COUPLING PLUG B2 12-L	511509608	236	1	1042	96006590	AUXILIARY HYDR.CONNECTIN
COUPLING PLUG B2 12-L	511509608	236	1	1175	968883308	ADDL.HYDR.F.PIN PULLING DE

Description	Item	Pos.	Quantity	Page	Assembly	Description
COUPLING PLUG B2 12-L	511509608	236	3	1180	968883508	AUX.HYDR.PIN EXTRACTION
COUPLING PLUG B2 12-S	511501308	232	1	34	969731708	HYDRAULIC EQUIPM.CENTER
COUPLING PLUG B2 12-S	511501308	232	1	1178	968883408	ADDL.HYDR.F.PIN PULLING DE
COUPLING PLUG B3 15-L	511500408	228	2	76	967787408	CRAWLER TRACK HYDRAULI
COUPLING PLUG B3 15-L	511500408	228	2	103	967787508	CRAWLER TRACK HYDRAULI
COUPLING PLUG B3 15-L	511500408	228	1	716	96052492	HYDRAULICS
COUPLING PLUG B3 15-L	511500408	228	1	1180	968883508	AUX.HYDR.PIN EXTRACTION
COUPLING PLUG B3 16-S	511508608	226	1	34	969731708	HYDRAULIC EQUIPM.CENTER
COUPLING PLUG B3 16-S	511508608	226	1	169	969733008	ADDITIONAL HYDR.SLEWING
COUPLING PLUG B3 16-S	511508608	226	2	716	96052492	HYDRAULICS
COUPLING PLUG B3 16-S	511508608	226	1	1042	96006590	AUXILIARY HYDR.CONNECTIN
COUPLING PLUG B3 16-S	511508608	226	1	1067	967788408	ADDITIONAL HYDR.D PIVOT
COUPLING PLUG B3 16-S	511508608	226	1	1132	967788608	ADDITIONAL HYDR.D HEAD S
COUPLING PLUG B3 16-S	511508608	226	1	1150	967788708	ADDITIONAL HYDRAULICS IN
COUPLING PLUG B3 16-S	511508608	226	1	1162	967788808	ADDITIONAL HYDRAULICS IN
COUPLING PLUG B3 16-S	511508608	226	1	1178	968883408	ADDL.HYDR.F.PIN PULLING DE
COUPLING PLUG B6 18-L	570504808	222	1	1042	96006590	AUXILIARY HYDR.CONNECTIN
COUPLING PLUG B6 18-L	570504808	222	1	1132	967788608	ADDITIONAL HYDR.D HEAD S
COUPLING PLUG B6 18-L	570504808	222	1	1180	968883508	AUX.HYDR.PIN EXTRACTION
COUPLING PLUG B6 22-L	511508108	220	1	1150	967788708	ADDITIONAL HYDRAULICS IN
COUPLING PLUG B6 22-L	511508108	220	1	1162	967788808	ADDITIONAL HYDRAULICS IN
COUPLING PLUG B6 25-S	510599708	214	2	572	967788008	ADDNL.HYDR.ERECTION DEV
COUPLING PLUG B6 25-S	510599708	214	2	716	96052492	HYDRAULICS
COUPLING PLUG B6 28-L	511501108	218	2	76	967787408	CRAWLER TRACK HYDRAULI
COUPLING PLUG B6 28-L	511501108	218	2	103	967787508	CRAWLER TRACK HYDRAULI
COUPLING PLUG B6 28-L	511501108	218	8	716	96052492	HYDRAULICS
COUPLING PLUG B6 28-L	511501108	218	4	922	96047486	ADDITIONAL HYDR.S PIVOT SE
COUPLING PLUG B6 28-L	511501108	218	2	1067	967788408	ADDITIONAL HYDR.D PIVOT
COUPLING PLUG B6 30-S	511510808	212	1	716	96052492	HYDRAULICS
COUPLING PLUG B6 30-S	511510808	212	1	1067	967788408	ADDITIONAL HYDR.D PIVOT
COUPLING PLUG B8 35-L	511518508	206	1	716	96052492	HYDRAULICS
COUPLING PLUG B8 35-L	511518508	206	1	1032	967789108	ADDITIONAL HYDRAULICS WI
COUPLING PLUG B8 38-S	511512308	202	4	76	967787408	CRAWLER TRACK HYDRAULI
COUPLING PLUG B8 38-S	511512308	202	4	103	967787508	CRAWLER TRACK HYDRAULI
COUPLING PLUG B8 38-S	511512308	202	16	716	96052492	HYDRAULICS
COUPLING PLUG B8 38-S	511512308	202	4	922	96047486	ADDITIONAL HYDR.S PIVOT SE
COUPLING PLUG B8 38-S	511512308	202	2	1032	967789108	ADDITIONAL HYDRAULICS WI
COUPLING PLUG B8 38-S	511512308	202	1	1067	967788408	ADDITIONAL HYDR.D PIVOT
COUPLING PLUG B8 38-S	511512308	202	4	1132	967788608	ADDITIONAL HYDR.D HEAD S
COUPLING PLUG B8 38-S	511512308	202	4	1150	967788708	ADDITIONAL HYDRAULICS IN
COUPLING PLUG B8 38-S	511512308	202	4	1162	967788808	ADDITIONAL HYDRAULICS IN
COUPLING PLUG B8 42-L A3C	10675114	204	2	716	96052492	HYDRAULICS
COUPLING PLUG B8 42-L A3C	10675114	204	2	1067	967788408	ADDITIONAL HYDR.D PIVOT
COUPLING SLEEVE	774372608	10	3	560	917691308	CENTRAL GREASING
COUPLING SLEEVE	774372608	20	13	607	919297008	CENT. LUBRIC. SYSTEM SUP
COUPLING SLEEVE	774372608	4	3	930	917692108	CENTRAL GREASING
COUPLING SLEEVE	774372608	4	1	1083	917692208	CENTRAL GREASING
COUPLING SLEEVE B2 10-L	511508408	237	1	169	969733008	ADDITIONAL HYDR.SLEWING
COUPLING SLEEVE B2 10-L	511508408	237	1	212	967787708	ADDITIONAL HYDRAULICS WI
COUPLING SLEEVE B2 10-L	511508408	237	1	227	967787808	ADDITIONAL HYDRAULICS WI
COUPLING SLEEVE B2 10-L	511508408	235	2	243	968081908	ADDITIONAL HYDRAULICS WI
COUPLING SLEEVE B2 10-L	511508408	237	1	553	968513208	ADDITIONAL HYDRAULICS, SA
COUPLING SLEEVE B2 10-L	511508408	237	3	717	96052492	HYDRAULICS
COUPLING SLEEVE B2 10-L	511508408	34	1	812	91000228	AIR CON DRIVE UNIT PREPA
COUPLING SLEEVE B2 10-L	511508408	237	2	922	96047486	ADDITIONAL HYDR.S PIVOT SE
COUPLING SLEEVE B2 10-L	511508408	237	1	1013	96047485	AUX.HYDRAULIC WINCH 6
COUPLING SLEEVE B2 10-L	511508408	237	1	1032	967789108	ADDITIONAL HYDRAULICS WI
COUPLING SLEEVE B2 10-S	511515408	244	1	1013	96047485	AUX.HYDRAULIC WINCH 6
COUPLING SLEEVE B2 12-L	511505808	236	3	34	969731708	HYDRAULIC EQUIPM.CENTER
COUPLING SLEEVE B2 12-L	511505808	235	1	1175	968883308	ADDL.HYDR.F.PIN PULLING DE

Description	Item	Pos.	Quantity	Page	Assembly	Description
COUPLING SLEEVE B2 12-L	511505808	235	3	1180	968883508	AUX.HYDR.PIN EXTRACTION
COUPLING SLEEVE B2 12-S	511501508	231	1	1042	96006590	AUXILIARY HYDR.CONNECTIN
COUPLING SLEEVE B3 15-L	511500508	227	4	34	969731708	HYDRAULIC EQUIPM.CENTER
COUPLING SLEEVE B3 15-L	511500508	227	1	169	969733008	ADDITIONAL HYDR.SLEWING
COUPLING SLEEVE B3 15-L	511500508	31	1	812	91000228	AIR CON DRIVE UNIT PREPA
COUPLING SLEEVE B3 16-S	511505908	225	2	34	969731708	HYDRAULIC EQUIPM.CENTER
COUPLING SLEEVE B3 16-S	511505908	225	3	169	969733008	ADDITIONAL HYDR.SLEWING
COUPLING SLEEVE B3 16-S	511505908	225	2	716	96052492	HYDRAULICS
COUPLING SLEEVE B3 16-S	511505908	225	1	922	96047486	ADDITIONAL HYDR.S PIVOT SE
COUPLING SLEEVE B3 16-S	511505908	225	1	1067	967788408	ADDITIONAL HYDR.D PIVOT
COUPLING SLEEVE B3 16-S	511505908	225	1	1150	967788708	ADDITIONAL HYDRAULICS IN
COUPLING SLEEVE B3 16-S	511505908	225	1	1162	967788808	ADDITIONAL HYDRAULICS IN
COUPLING SLEEVE B6 18-L	511500608	221	1	716	96052492	HYDRAULICS
COUPLING SLEEVE B6 22-L	511508208	219	1	716	96052492	HYDRAULICS
COUPLING SLEEVE B6 22-L	511508208	219	1	1067	967788408	ADDITIONAL HYDR.D PIVOT
COUPLING SLEEVE B6 22-L	511508208	219	1	1150	967788708	ADDITIONAL HYDRAULICS IN
COUPLING SLEEVE B6 22-L	511508208	219	1	1162	967788808	ADDITIONAL HYDRAULICS IN
COUPLING SLEEVE B6 25-S	510599608	213	1	34	969731708	HYDRAULIC EQUIPM.CENTER
COUPLING SLEEVE B6 25-S	510599608	213	1	212	967787708	ADDITIONAL HYDRAULICS WI
COUPLING SLEEVE B6 25-S	510599608	213	1	227	967787808	ADDITIONAL HYDRAULICS WI
COUPLING SLEEVE B6 25-S	510599608	213	1	243	968081908	ADDITIONAL HYDRAULICS WI
COUPLING SLEEVE B6 25-S	510599608	213	1	716	96052492	HYDRAULICS
COUPLING SLEEVE B6 25-S	510599608	213	1	1013	96047485	AUX.HYDRAULIC WINCH 6
COUPLING SLEEVE B6 28-L	511501008	217	5	34	969731708	HYDRAULIC EQUIPM.CENTER
COUPLING SLEEVE B6 28-L	511501008	217	1	169	969733008	ADDITIONAL HYDR.SLEWING
COUPLING SLEEVE B6 28-L	511501008	217	1	212	967787708	ADDITIONAL HYDRAULICS WI
COUPLING SLEEVE B6 28-L	511501008	217	1	227	967787808	ADDITIONAL HYDRAULICS WI
COUPLING SLEEVE B6 28-L	511501008	217	1	243	968081908	ADDITIONAL HYDRAULICS WI
COUPLING SLEEVE B6 28-L	511501008	217	1	922	96047486	ADDITIONAL HYDR.S PIVOT SE
COUPLING SLEEVE B6 28-L	511501008	217	1	1013	96047485	AUX.HYDRAULIC WINCH 6
COUPLING SLEEVE B6 28-L	511501008	217	1	1032	967789108	ADDITIONAL HYDRAULICS WI
COUPLING SLEEVE B6 30-S	511510708	211	3	716	96052492	HYDRAULICS
COUPLING SLEEVE B6 30-S	511510708	211	1	922	96047486	ADDITIONAL HYDR.S PIVOT SE
COUPLING SLEEVE B8 35-L	511518408	205	2	716	96052492	HYDRAULICS
COUPLING SLEEVE B8 35-L	511518408	205	1	848	96043277	AUX.HY.ROT.PLAT-BAL.CON/
COUPLING SLEEVE B8 35-L	511518408	205	1	922	96047486	ADDITIONAL HYDR.S PIVOT SE
COUPLING SLEEVE B8 38-S	511512208	201	12	34	969731708	HYDRAULIC EQUIPM.CENTER
COUPLING SLEEVE B8 38-S	511512208	201	2	169	969733008	ADDITIONAL HYDR.SLEWING
COUPLING SLEEVE B8 38-S	511512208	201	2	212	967787708	ADDITIONAL HYDRAULICS WI
COUPLING SLEEVE B8 38-S	511512208	201	2	227	967787808	ADDITIONAL HYDRAULICS WI
COUPLING SLEEVE B8 38-S	511512208	201	2	243	968081908	ADDITIONAL HYDRAULICS WI
COUPLING SLEEVE B8 38-S	511512208	201	3	716	96052492	HYDRAULICS
COUPLING SLEEVE B8 38-S	511512208	201	1	848	96043277	AUX.HY.ROT.PLAT-BAL.CON/
COUPLING SLEEVE B8 38-S	511512208	201	4	922	96047486	ADDITIONAL HYDR.S PIVOT SE
COUPLING SLEEVE B8 38-S	511512208	201	2	1013	96047485	AUX.HYDRAULIC WINCH 6
COUPLING SLEEVE B8 38-S	511512208	201	4	1067	967788408	ADDITIONAL HYDR.D PIVOT
COUPLING SLEEVE B8 38-S	511512208	201	4	1150	967788708	ADDITIONAL HYDRAULICS IN
COUPLING SLEEVE B8 38-S	511512208	201	4	1162	967788808	ADDITIONAL HYDRAULICS IN
COUPLING SLEEVE B8 42-L A3	10675113	203	1	34	969731708	HYDRAULIC EQUIPM.CENTER
COUPLING SLEEVE B8 42-L A3	10675113	203	2	716	96052492	HYDRAULICS
COUPLING SLEEVE B8 42-L A3	10675113	203	1	848	96043277	AUX.HY.ROT.PLAT-BAL.CON/
COUPLING SLEEVE B8 42-L A3	10675113	203	1	922	96047486	ADDITIONAL HYDR.S PIVOT SE
COUPLING SOCKET 3-POL G	605012708	7	1	853	918470508	EXTERNAL FEED
COUPLING SOCKET 4-POL G	680001708	8	1	662	96033473	WIRING HARNESS
COUPLING SOCKET 4-POL G	680001708	9	1	662	96033473	WIRING HARNESS
COUPLING SOCKET 4-POL G	680001708	5	1	917	96038229	LEAD
COUPLING SOCKET 4-POL SP	10678491	5	1	662	96033473	WIRING HARNESS
COUPLING SOCKET 4-POL SP	10678491	6	1	662	96033473	WIRING HARNESS
COUPLING SOCKET 4-POL SP	10678491	7	1	662	96033473	WIRING HARNESS
COUPLING SOCKET 4-POL SP	10678491	375	1	662	96033473	WIRING HARNESS

Description	Item	Pos.	Quantity	Page	Assembly	Description
COUPLING SOCKET 4-POL SP	10678491	376	1	662	96033473	WIRING HARNESS
COUPLING SOCKET 4-POL SP	10678491	377	1	662	96033473	WIRING HARNESS
COUPLING SOCKET 4-POL SP	10678491	5	1	1294	96038930	LEAD
COUPLING SOCKET 4-POL SP	10678491	5	1	1295	96038931	LEAD
COUPLING SOCKET 4-POL SP	10678491	5	1	1298	96038935	LEAD
COUPLING SOCKET 4-POL SP	10678492	5	1	654	96033472	WIRING HARNESS
COUPLING SOCKET 4-POL SP	10678492	6	1	654	96033472	WIRING HARNESS
COUPLING SOCKET 4-POL SP	10678492	7	1	654	96033472	WIRING HARNESS
COUPLING SOCKET 4-POL SP	10678492	8	1	654	96033472	WIRING HARNESS
COUPLING SOCKET 4-POL SP	10678492	9	1	654	96033472	WIRING HARNESS
COUPLING SOCKET 4-POL SP	10678492	10	1	654	96033472	WIRING HARNESS
COUPLING SOCKET 4-POL SP	10678492	13	1	654	96033472	WIRING HARNESS
COUPLING SOCKET 4-POL SP	10678492	15	1	654	96033472	WIRING HARNESS
COUPLING SOCKET 4-POL SP	10873383	5	1	1293	96038928	LEAD
COUPLING SOCKET 4-POL SP	680000408	19	1	662	96033473	WIRING HARNESS
COUPLING SOCKET 4-POL SP	680000408	382	1	662	96033473	WIRING HARNESS
COUPLING SOCKET 4-POL SP	680000408	384	1	662	96033473	WIRING HARNESS
COUPLING SOCKET 4-POL SP	680001308	18	1	662	96033473	WIRING HARNESS
COUPLING SOCKET 4-POL SP	680001308	381	1	662	96033473	WIRING HARNESS
COUPLING SOCKET 4-POL SP	680001308	383	1	662	96033473	WIRING HARNESS
COUPLING SOCKET 4-POL SP	680001408	7	1	503	96061089	WIRING HARNESS
COUPLING SOCKET 4-POL SP	680001408	7	1	506	96021228	WIRING HARNESS
COUPLING SOCKET 4-POL SP	680001408	374	1	662	96033473	WIRING HARNESS
COUPLING SOCKET 4-POL SP	680001408	378	1	662	96033473	WIRING HARNESS
COUPLING SOCKET 4-POL SP	680001408	5	1	1292	96038927	LEAD
COUPLING SOCKET 4-POL SP	680001408	6	1	1292	96038927	LEAD
COUPLING SOCKET 4-POLE 90	680000308	5	1	506	96021228	WIRING HARNESS
COUPLING SOCKET 4-POLE 90	680000808	17	1	662	96033473	WIRING HARNESS
COUPLING SOCKET 4-POLE	680000008	8	1	82	967971708	WIRING HARNESS
COUPLING SOCKET 4-POLE	680000008	6	1	503	96061089	WIRING HARNESS
COUPLING SOCKET 4-POLE	680000008	5	1	1261	96038563	LEAD
COUPLING SOCKET 4-POLE	680000008	6	1	1261	96038563	LEAD
COVER	10039124	3	2	384	10127419	FUEL FILTER MODULE
COVER	10331026	45	1	510	96061088	ELECTRIC ADD-ON PARTS CA
COVER	10450521	3	1	447	551710208	AIR FILTER
COVER	10815010	23	1	1073	11213423	CONTROL BLOCK
COVER	11005170	17	1	472	10877138	OPERATOR SEAT
COVER	11110124	3	4	732	10413255	CHANGE-OVER BLOCK
COVER	11171270	32	1	472	10877138	OPERATOR SEAT
COVER	11368890	4	1	581	12106874	FUEL FILTER
COVER	11600977	2	1	596	10871356	RETURN FILTER
COVER	11979998	31	1	472	10877138	OPERATOR SEAT
COVER	511051408	3	1	179	510401908	REVERSING VALVE
COVER	570363208	(3)	1	1199	12107333	HYDRAULIC TANK
COVER	591064608	61	1	622	10228112	AIR CONDITIONING UNIT
COVER	7023645	7	1	303	11212748	VARIABLE PUMP
COVER	967421208	24	1	1073	11213423	CONTROL BLOCK
COVER 1.5X954X977 DC01 RAL	977579608	4	1	761	919075508	CRANE OPERATOR CABIN P
COVER 10X318X318 S355MC	97028824	5	2	131	917076808	MECHANICAL SUPPORT
COVER 15X240X240 S690QL	97032313	15	2	1092	919628208	D HEAD SECTION PRE-ASS.
COVER 15X273X273 S960QL	97046280	12	1	1275	919220008	F-HEAD SECTION
COVER 5X177X130 S355MC FE	97048028	7	2	85	968727008	CAMERA EQUIPMENT CRAW
COVER 5X177X130 S355MC FE	97048028	7	2	109	968668808	CAMERA EQUIPMENT CRAW
COVER 6X214X214 S700MC	97115247	33	2	1275	919220008	F-HEAD SECTION
COVER ABS SPF	977358208	2	1	620	96060497	CLIMA-HEATING INSTALLATIO
COVER Al Rm>200N/m	10148372	(1)	1	432	12410651	ENGINE CONTROL SENSORS
COVER COMPL.	96004224	4	1	459	919063408	UREA PLANT
COVER COMPL.	96038209	5	1	632	96034154	SOUND DAMPING ABOVE
COVER COMPL.	96038293	6	1	632	96034154	SOUND DAMPING ABOVE
COVER COMPL.	96044249	34	1	632	96034154	SOUND DAMPING ABOVE

Description	Item	Pos.	Quantity	Page	Assembly	Description
COVER COMPL.	963949708	10	1	642	969427308	COVER COMPL.
COVER COMPL.	963949708	6	1	648	968255908	COVER PRE-ASSY.
COVER COMPL.	965690708	2	1	49	967907608	SWITCH BOX COMPL.
COVER COMPL.	968316908	9	1	632	96034154	SOUND DAMPING ABOVE
COVER COMPL.	968318108	12	1	632	96034154	SOUND DAMPING ABOVE
COVER COMPL.	968404208	95	1	67	917291608	CRAWLER TRACK CARRIER, L
COVER COMPL.	968404208	95	1	100	917291708	CRAWLER TRACK CARRIER,
COVER COMPL.	968595308	2	1	660	969245308	TERMINAL BOX ELECTRICS S
COVER COMPL.	969054708	10	1	632	96034154	SOUND DAMPING ABOVE
COVER COMPL.	969056008	11	1	632	96034154	SOUND DAMPING ABOVE
COVER COMPL.	969118108	4	1	632	96034154	SOUND DAMPING ABOVE
COVER COMPL.	969130008	31	1	632	96034154	SOUND DAMPING ABOVE
COVER COMPL.	969408008	2	1	678	967917908	SWITCH CABINET
COVER COMPL.	969427208	13	1	632	96034154	SOUND DAMPING ABOVE
COVER COMPL.	969427308	14	1	632	96034154	SOUND DAMPING ABOVE
COVER DISK 8X60	691041808	7	1	27	11601184	COLLECTING RING
COVER GLUED	965718308	1	1	50	965690708	COVER COMPL.
COVER GLUED	968595408	(1)	1	660	969245308	TERMINAL BOX ELECTRICS S
COVER GLUED	969398108	1	1	680	969408008	COVER COMPL.
COVER HOOD	10451017	18	1	1193	10028002	CABLE REEL
COVER HOOD	10875014	3	1	532	10451181	LIQUEFIER
COVER HOOD	968310608	49	1	66	917291608	CRAWLER TRACK CARRIER, L
COVER HOOD	968310608	49	1	99	917291708	CRAWLER TRACK CARRIER,
COVER HOOD	968310708	50	1	66	917291608	CRAWLER TRACK CARRIER, L
COVER HOOD	968310708	50	1	99	917291708	CRAWLER TRACK CARRIER,
COVER LID	11171306	2	1	1204	11482252	WIND VELOCITY TRANSMITTE
COVER LID 700 M18X1,5 PA 6	10129392	2	2	377	12489819	COVERING CAPS - KIT
COVER LID DT-LC01 PA66	10870604	522	1	503	96061089	WIRING HARNESS
COVER LID DT-LC01 PA66	10870604	516	2	506	96021228	WIRING HARNESS
COVER LID DT-LC01 PA66	10870604	527	7	663	96033473	WIRING HARNESS
COVER LID POLYSTIC27-33 AB	591570908	5	2	690	968095808	PRE-ASSEMBLY MOUNTING U
COVER LID POLYSTIC27-33 AB	591570908	25	1	772	919075308	CRANE OPERATOR CABIN P
COVER LID PP	10129394	7	1	377	12489819	COVERING CAPS - KIT
COVER PLATE	944313303	14	1	153	90211005	SLEWING GEAR DRIVE
COVER PLATE 1.5X80X122 DC	97062336	13	1	510	96061088	ELECTRIC ADD-ON PARTS CA
COVER PLATE PRE-ASS.	10144873	1	1	422	10144678	PROTECTION PLATE ASSEM
COVER PLATE PRE-ASS.	965021508	46	2	470	918810308	CONTROL STAND
COVER PRE-ASSY.	968132408	2	1	454	96032910	BATTERY BOX, PRE-ASSEMB
COVER PRE-ASSY.	968255808	5	2	646	969443908	SOUND DAMPING DOWN
COVER PRE-ASSY.	968255908	6	1	646	969443908	SOUND DAMPING DOWN
COVER PRE-ASSY.	968256008	7	1	646	969443908	SOUND DAMPING DOWN
COVER PRE-ASSY.	968256108	8	2	646	969443908	SOUND DAMPING DOWN
COVER S235JR	10147460	22	1	405	10147372	VENT TUBE ASSEMBLY
COVER S235JR	9080502	11	1	424	10129212	FLYWHEEL HOUSING ASSEM
COVER ST. CONST.	96004207	3	1	459	919063408	UREA PLANT
COVER ST. CONST. RAL 7016,	96002479	2	1	784	969520208	MONITOR CONSOLE
COVER WELDED	968132508	(1)	1	454	96032910	BATTERY BOX, PRE-ASSEMB
COVER WELDED	969118408	1	1	634	969118108	COVER COMPL.
COVER WELDED FE//ZNNI8//C	969339408	17	2	1183	918900508	SUSPENDED BALLAST
COVER WELDED SPF	968309208	8	1	632	96034154	SOUND DAMPING ABOVE
COVER/LID 1 WELDED X5CRNI	96021306	13	1	1275	919220008	F-HEAD SECTION
COVERING	12100617	(1)	1	472	10877138	OPERATOR SEAT
COVERING	12100619	(1)	1	472	10877138	OPERATOR SEAT
COVERING	976982608	12	1	776	96028393	INTERNAL PANELLING INSTA
COVERING 229X1119X268 AB	97058597	5	1	776	96028393	INTERNAL PANELLING INSTA
COVERING ABS-TPU SPF	976873008	3	1	787	918064308	SLIDING DOOR INSTALLATION
COVERING ABS-TPU SPF	976873408	4	1	787	918064308	SLIDING DOOR INSTALLATION
COVERING CAPS - KIT	12489819	300	1	376	10146660	HIGH PRESSURE PUMP
COVERING LEFT BOTTOM	976982408	10	1	776	96028393	INTERNAL PANELLING INSTA
COVERING RIGHT BOTTOM 15	976982508	11	1	776	96028393	INTERNAL PANELLING INSTA

Description	Item	Pos.	Quantity	Page	Assembly	Description
CRANE DRIVER CAB ADDITIO	919075408	171	1	13		LIEBHERR CRAW.CRANE LR
CRANE OPERATOR CABIN P	919075308	173	1	13		LIEBHERR CRAW.CRANE LR
CRANE OPERATOR CABIN P	919075508	172	1	13		LIEBHERR CRAW.CRANE LR
CRANK	12103365	22	1	896	540001808	ROPE WINCH
CRANKCASE BREATHER ASS	10141843	16	1	333	13455124	DIESEL ENGINE
CRANKCASE CPL. WITH CYLIN	12405454	10	1	333	13455124	DIESEL ENGINE
CRANKCASE PRE-ASSY. V-MO	12405456	1	1	341	12405454	CRANKCASE CPL. WITH CYLIN
CRANKSHAFT BEARINGS	10128540	51	1	333	13455124	DIESEL ENGINE
CRANKSHAFT PRE-ASSY. V-	10128914	1	1	355	10130808	CRANKSHAFT WITH GEAR
CRANKSHAFT WITH GEAR V-	10130808	50	1	333	13455124	DIESEL ENGINE
CRAWLER CARRIER RIGHT CP	917076408	10	1	12		LIEBHERR CRAW.CRANE LR
CRAWLER TRACK CARRIER L	917076308	8	1	12		LIEBHERR CRAW.CRANE LR
CRAWLER TRACK CARRIER, L	917291608	1	1	61	917076308	CRAWLER TRACK CARRIER LE
CRAWLER TRACK CARRIER, L	967722108	1	1	66	917291608	CRAWLER TRACK CARRIER, L
CRAWLER TRACK CARRIER,	917291708	1	1	95	917076408	CRAWLER CARRIER RIGHT CP
CRAWLER TRACK CARRIER,	967775708	1	1	99	917291708	CRAWLER TRACK CARRIER,
CRAWLER TRACK HYDRAULI	917321008	2	1	61	917076308	CRAWLER TRACK CARRIER LE
CRAWLER TRACK HYDRAULI	967787408	4	1	74	917321008	CRAWLER TRACK HYDRAULI
CRAWLER TRACK HYDRAULIC	917321108	2	1	95	917076408	CRAWLER CARRIER RIGHT CP
CRAWLER TRACK HYDRAULIC	967787508	4	1	101	917321108	CRAWLER TRACK HYDRAULI
CRIMPING CONTACT 0,2-0,56	602322808	615	165	507	96019612	WIRING HARNESS
CROSS CONNECTING LINK W	96035478	3	2	1314	96035475	ROTATING SHAFT
CROSS CONNECTING LINK W	968233108	13	1	568	917080608	MOUNTING EQUIPMENT CRAW
CROSS CONNECTING LINK W	968242308	9	2	1183	918900508	SUSPENDED BALLAST
CROSS CONNECTING LINK W	968767308	(1)	1	1217	917230408	SUPPLEMENTARY GUYING D
CROSS CONNECTING LINK W	968767708	(1)	1	1217	917230408	SUPPLEMENTARY GUYING D
CROSS CONNECTING LINK W	968768308	4	2	1217	917230408	SUPPLEMENTARY GUYING D
CROSS CONNECTING LINK W	968769108	(1)	1	1217	917230408	SUPPLEMENTARY GUYING D
CROSS CONNECTING LINK W	968825908	5	2	1163	917722108	SUPPLEMENTARY GUYING D
CROSS PIECE 30 G-ALMG TR	10440990	8	1	761	919075508	CRANE OPERATOR CABIN P
CROSS SHACKLE CPL.	968766608	1	2	1217	917230408	SUPPLEMENTARY GUYING D
CROSS SHACKLE CPL.	968766708	2	2	1217	917230408	SUPPLEMENTARY GUYING D
CROSS SHACKLE CPL.	968767208	6	2	1217	917230408	SUPPLEMENTARY GUYING D
CROSS SHACKLE CPL. 0.35M	968767108	5	2	1217	917230408	SUPPLEMENTARY GUYING D
CROSS-MEMBER	96035476	1	1	1314	96035475	ROTATING SHAFT
CROSS-MEMBER	96035477	2	1	1314	96035475	ROTATING SHAFT
CROWN GEAR C45	9080734	(3)	1	426	10120077	FLYWHEEL ASSEMBLY
CROWN GEAR Z=142	90200514	7	1	234	90023101	COMPACT ROPE WINCH
CUP HEAD SQUARE NECK B	10181375	19	4	836	968646208	CAMERA HOLDER, PREMOU
CURRENT SOURCE LSB SPF	10027448	43	4	688	96033320	ASSEMBLY PARTS MOUNTIN
CUSTOM CIRCUIT MODULE 2	964830208	(506)	1	47	967907508	SWITCH BOX CPL.
CUSTOM CIRCUIT MODULE 5	928962008	59	1	817	96059325	TERMINAL BOX
CUTOFF RELAY 24V	10871125	12	1	456	96032891	ELECTRIC FOR BATTERY BOX
CYCLE VALVE 3.4BAR 8L/MIN 6	10149191	2	1	416	10143790	REGULATION BOOST PRESS
CYL ROLLER BEARING	11267363	10	1	309	11267361	DRIVING SHAFT
CYL.ROLLER DIN 5402-1 26X2	747004401	18	55	206	90024489	PLANETARY GEARBOX
CYL.ROLLER DIN 5402-1 26X2	747004401	18	55	236	90200276	PLANETARY GEARBOX
CYL.ROLLER DIN 5402-1 26X2	747004401	12	46	1001	90200134	PLANETARY GEARBOX
CYL.ROLLER DIN 5402-1 26X2	747004401	18	55	1026	90026841	PLANETARY GEARBOX
CYLINDER	11267368	1	1	310	11219355	HYDRAULIC PARTS DRIVING G
CYLINDER	7024273	1	1	261	570113308	DRIVING GEAR
CYLINDER HEAD ASSEMBLY	12402357	80	8	334	13455124	DIESEL ENGINE
CYLINDER HEAD COVER	10122220	1	1	371	11364325	CYLINDER HEAD COVER PRE
CYLINDER HEAD COVER	10122266	1	1	363	10122645	CYLINDER HEAD COVER ASS
CYLINDER HEAD COVER	12469625	1	1	365	11364303	CYLINDER HEAD COVER PRE
CYLINDER HEAD COVER	12469625	1	1	366	12580834	REPAIR KIT
CYLINDER HEAD COVER	12469625	1	1	371	11364325	CYLINDER HEAD COVER PRE
CYLINDER HEAD COVER	12469626	1	1	363	10122645	CYLINDER HEAD COVER ASS
CYLINDER HEAD COVER ASS	10122640	83	1	334	13455124	DIESEL ENGINE
CYLINDER HEAD COVER ASS	10122645	82	5	334	13455124	DIESEL ENGINE

Description	Item	Pos.	Quantity	Page	Assembly	Description
CYLINDER HEAD COVER ASS	10122646	84	1	334	13455124	DIESEL ENGINE
CYLINDER HEAD COVER ASS	10122659	85	1	334	13455124	DIESEL ENGINE
CYLINDER HEAD COVER PRE	11364303	1	1	364	10122640	CYLINDER HEAD COVER ASS
CYLINDER HEAD COVER PRE	11364325	1	1	370	10122659	CYLINDER HEAD COVER ASS
CYLINDER HEAD COVER PRE	12562204	1	1	369	10122646	CYLINDER HEAD COVER ASS
CYLINDER LINER V-MOTORX	11406892	1	1	343	9078049	CYLINDER
CYLINDER V-MOTORXD9508	9078049	80	8	341	12405454	CRANKCASE CPL. WITH CYLIN
CYLINDRICAL ROLLER BEARIN	10280277	10	1	304	10009378	CONNECTING PLATE
CYLINDRICAL ROLLER BEARIN	571900108	(31)	1	296	11212743	VARIABLE PUMP
CYLINDRICAL ROLLER BEARI	746604001	(6)	1	15		LIEBHERR CRAW.CRANE LR
D HEAD SECTION CPL.	919591508	252	1	14		LIEBHERR CRAW.CRANE LR
D HEAD SECTION PRE-ASS.	919628208	1	1	1085	919591508	D HEAD SECTION CPL.
D HEAD SECTION WELDED CO	967946108	1	1	1092	919628208	D HEAD SECTION PRE-ASS.
D INTERMED. SECTION WELD.	967697808	1	1	1156	917178608	D INTERMEDIATE SECTION
D INTERMED. SECTION WELD.	967733708	1	1	1144	917085308	D INTERMEDIATE SECTION
D INTERMEDIATE SECTION 28	917178608	256	1	14		LIEBHERR CRAW.CRANE LR
D INTERMEDIATE SECTION 2	917085308	254	1	14		LIEBHERR CRAW.CRANE LR
D OVERRUN PROTECTION	917178708	2	1	1043	917083708	D PIVOT SECTION CPL.
D PIVOT SECTION CPL.	917083708	250	1	14		LIEBHERR CRAW.CRANE LR
D PIVOT SECTION ELEC. EQUI	917483808	400	1	1043	917083708	D PIVOT SECTION CPL.
D PIVOT SECTION PRE-ASS.	917333208	1	1	1043	917083708	D PIVOT SECTION CPL.
D PIVOT SECTION WELDED	967780208	1	1	1050	917333208	D PIVOT SECTION PRE-ASS.
DAMPERS 24.6X120 PA6	976872208	13	1	789	968080908	CLOSING DEVICE
DAMPING ELEMENT 70 HNBR	10119412	16	1	344	9078462	POWER UNIT SUPPORT ATT
DAMPING PISTON	510797408	7	1	555	511433908	PRESSURE LIMITING VALVE
DAMPING PISTON	510797408	7	1	573	511417708	PRESSURE LIMITING VALVE
DAMPING PISTON	510797408	7	1	746	511417608	PRESSURE LIMITING VALVE
DASHBOARD, PRE-ASSEMBLE	96053633	14	1	510	96061088	ELECTRIC ADD-ON PARTS CA
DATA LINE 2 X 1 FEP SPF	12100217	14	12.82	654	96033472	WIRING HARNESS
DATA LINE 2 X 1 FEP SPF	12100217	19	12.82	654	96033472	WIRING HARNESS
DATA LINE 2 X 1 FEP SPF	12100217	372	13.82	654	96033472	WIRING HARNESS
DATA LINE 2 X 1 FEP SPF	12100217	373	12.82	654	96033472	WIRING HARNESS
DATA LINE 2 X 1 FEP SPF	12100217	377	3.72	655	96033472	WIRING HARNESS
DATA LINE 2 X 1 FEP SPF	12100217	384	12.82	655	96033472	WIRING HARNESS
DATA LINE 2 X 1 FEP SPF	12100217	386	12.82	655	96033472	WIRING HARNESS
DATA LINE 2 X 1 FEP SPF	12100217	388	12.82	655	96033472	WIRING HARNESS
DATA LINE 2 X 1 FEP SPF	12100217	389	12.82	655	96033472	WIRING HARNESS
DATA LINE 2 X 1 FEP SPF	12100217	390	12.82	655	96033472	WIRING HARNESS
DATA LINE 2 X 1 FEP SPF	12100217	391	12.82	655	96033472	WIRING HARNESS
DATA LINE 2 X 1 FEP SPF	12100217	6	20.4	657	96033855	WIRING HARNESS
DATA LINE 2 X 1 FEP SPF	12100217	8	20.4	657	96033855	WIRING HARNESS
DATA LINE 2 X 1 FEP SPF	12100217	9	20.4	657	96033855	WIRING HARNESS
DATA LINE 2 X 1 FEP SPF	12100217	10	14.7	657	96033855	WIRING HARNESS
DATA LINE 2 X 1 FEP SPF	12100217	11	14.18	657	96033855	WIRING HARNESS
DATA LINE 2 X 1 FEP SPF	12100217	12	16.1	657	96033855	WIRING HARNESS
DATA LINE 2 X 1 FEP SPF	12100217	381	15.2	657	96033855	WIRING HARNESS
DATA LINE 2 X 1 FEP SPF	12100217	10	17.5	662	96033473	WIRING HARNESS
DATA LINE 2 X 1,5 FEP SPF	12100216	385	12.82	655	96033472	WIRING HARNESS
DATA LINE 2 X 1,5 FEP SPF	12100216	5	20.4	657	96033855	WIRING HARNESS
DATA LINE 2 X 2,5 FEP SPF	12100214	16	12.82	654	96033472	WIRING HARNESS
DATA LINE 2 X 2,5 FEP SPF	12100214	17	12.82	654	96033472	WIRING HARNESS
DATA LINE 2 X 2,5 FEP SPF	12100214	18	12.82	654	96033472	WIRING HARNESS
DATA LINE 3 X 1 FEP SPF	12100215	5	3.9	503	96061089	WIRING HARNESS
DATA LINE 3 X 1 FEP SPF	12100215	371	3.72	654	96033472	WIRING HARNESS
DATA LINE 3 X 1 FEP SPF	12100215	375	12.82	654	96033472	WIRING HARNESS
DATA LINE 3 X 1 FEP SPF	12100215	376	12.82	654	96033472	WIRING HARNESS
DATA LINE 3 X 1 FEP SPF	12100215	381	12.82	655	96033472	WIRING HARNESS
DATA LINE 3 X 1 FEP SPF	12100215	387	12.82	655	96033472	WIRING HARNESS
DATA LINE 3 X 1 FEP SPF	12100215	393	12.82	655	96033472	WIRING HARNESS
DATA LINE 3 X 1 FEP SPF	12100215	7	20.4	657	96033855	WIRING HARNESS

Description	Item	Pos.	Quantity	Page	Assembly	Description
DATA LINE 3 X 1 FEP SPF	12100215	382	15.2	657	96033855	WIRING HARNESS
DATALOGGER LDL2 DIGITAL	10340438	40	1	688	96033320	ASSEMBLY PARTS MOUNTIN
DEEP GROOVE BALL BEARIN	10114839	3	1	27	11601184	COLLECTING RING
DEEP GROOVE BALL BEARIN	10114838	8	1	27	11601184	COLLECTING RING
DEEP GROOVE BALL BEARING	745194708	12	1	258	540270514	DRIVE UNIT CPL
DEEP GROOVE BALL BEARIN	540511608	23	1	257	540270414	POWER TAKE-OFF CPL
DEEP GROOVE BALL BEARIN	570713908	23	1	1001	90200134	PLANETARY GEARBOX
DEEP GROOVE BALL BEARIN	10168662	23	1	206	90024489	PLANETARY GEARBOX
DEEP GROOVE BALL BEARIN	10168662	23	1	236	90200276	PLANETARY GEARBOX
DEEP GROOVE BALL BEARIN	10168662	23	1	1026	90026841	PLANETARY GEARBOX
DEEP GROOVE BALL BEARING	514507308	303	1	256	11347399	FLANGE BEARING
DEEP GROOVE BALL BEARING	4980305	(4)	2	1082	968285208	CABLE DRUM COMPL.
DEEP GROOVE BALL BEARIN	745128808	4	2	1185	921723608	SWITCH UNIT
DEEP GROOVE BALL BEARIN	745128808	4	2	1186	921723708	SWITCH UNIT
DEEP GROOVE BALL BEARIN	745148808	(3)	1	1022	917474008	WINCH
DEEP GROOVE BALL BEARIN	745159201	2	1	1001	90200134	PLANETARY GEARBOX
DEEP GROOVE BALL BEARING	745141201	66	1	153	90211005	SLEWING GEAR DRIVE
DEEP GROOVE BALL BEARING	745141201	4	1	206	90024489	PLANETARY GEARBOX
DEEP GROOVE BALL BEARING	745141201	4	1	236	90200276	PLANETARY GEARBOX
DEEP GROOVE BALL BEARING	745141201	4	1	1026	90026841	PLANETARY GEARBOX
DEEP GROOVE BALL BEARING	746170801	6	1	256	11347399	FLANGE BEARING
DEEP GROOVE BALL BEARIN	745168808	7	2	224	968161808	SAFETY ROLLER CPL.
DEEP GROOVE BALL BEARING	745173801	43	2	69	90029090	ANGULAR GEAR
DEEP GROOVE BALL BEARING	745173801	43	2	71	90029091	ANGULAR GEAR
DEEP GROOVE BALL BEARIN	745129501	4	2	790	964588408	GUIDE PRE-ASS.
DEEP GROOVE BALL BEARIN	745129501	5	8	791	964588308	GUIDE PRE-ASS.
DEF INJECTOR SCR ONLY	10144093	10	1	459	919063408	UREA PLANT
DEF PRESSURE LINE 2X5000 P	10144301	19	1	459	919063408	UREA PLANT
DEF PUMP ADBLUE STUFE 4	11373478	2	1	463	96004209	PUMP PRE-ASS.
DEF SUCTION LINE 4X1500 E	10144280	18	1	459	919063408	UREA PLANT
DEFLECTION PULLEY	10139425	8	1	417	10146947	ALTERNATOR ASSEMBLY
DEFLECTOR 40X326 S355MC	97095956	6	2	1234	96038847	GRIDIRON PRE-ASS.
DELIVERY PUMP	12103436	5	1	812	91000228	AIR CON DRIVE UNIT PREPA
DETENT PAWL	10802364	21	1	896	540001808	ROPE WINCH
DEVICE PLUG DIN 43650 4-POL	605006608	2	1	745	511444508	DIRECTIONAL CONTROL VALV
DIAPHRAGM ACCUMULATOR 2	510642508	150	3	715	96052492	HYDRAULICS
DIAPHRAGM SOCKET 29/37/44	553027808	4	2	620	96060497	CLIMA-HEATING INSTALLATIO
DIAPHRAGM SOCKET 29/37/44	553027808	64	1	777	96028393	INTERNAL PANELLING INSTA
DIAPHRAGM SOCKET 29/37/44	553027808	5	2	784	969520208	MONITOR CONSOLE
DIE PLUG	11450029	4	1	289	10873652	CONTROL UNIT
DIE PLUG	11450029	4	1	295	11690588	CONTROL UNIT
DIE PLUG	11450029	4	1	313	10873894	CONTROL UNIT
DIE PLUG	11450030	3	1	289	10873652	CONTROL UNIT
DIE PLUG	11450030	3	1	295	11690588	CONTROL UNIT
DIE PLUG	11450030	3	1	313	10873894	CONTROL UNIT
DIE PLUG	11450030	28	1	1010	11161917	CONTROL ELEMENT
DIESEL ENGINE CPL.	918861408	121	1	12		LIEBHERR CRAW.CRANE LR
DIESEL ENGINE D9508 A7-05	13455124	1	1	332	919834908	DIESEL ENGINE PURCHASED
DIESEL ENGINE PURCHASED	919834908	122	1	12		LIEBHERR CRAW.CRANE LR
DIESEL ENGINE, PRE-ASSEMB	96032892	1	1	268	918861408	DIESEL ENGINE CPL.
DIESEL OXIDATION CATALYS	12888569	5	1	441	919551008	MUFFLER UNIT
DIFFERENTIAL PRESSURE S	10127114	32	1	441	919551008	MUFFLER UNIT
DIODE	10871150	55	4	688	96033320	ASSEMBLY PARTS MOUNTIN
DIODE 1N4007 DO-41 SPF	660033108	3	4	691	929578308	VARIABLE CIRCUIT
DIODE 1N4007 DO-41 SPF	660033108	3	1	694	964591108	INSERTION MODULE
DIODE SUBASSEMBLY PBTP-G	10440553	56	3	675	919972908	SWITCHBOX MOUNTING PART
DIODE SUBASSEMBLY PBTP-G	10440553	54	1	817	96059325	TERMINAL BOX
DIODE SUBASSEMBLY SPF	660306508	51	1	675	919972908	SWITCHBOX MOUNTING PART
DIRECTIONAL CONTROL VALV	11005327	1	1	735	10356406	PRESSURE LIMITING VALVE
DIRECTIONAL CONTROL VALV	11110125	4	1	732	10413255	CHANGE-OVER BLOCK

Description	Item	Pos.	Quantity	Page	Assembly	Description
DIRECTIONAL CONTROL VALV	11450339	11	1	723	11211288	CONTROL BLOCK
DIRECTIONAL CONTROL VALV	11450339	11	1	727	11340741	CONTROL BLOCK
DIRECTIONAL CONTROL VALV	10664416	53	1	794	96033157	COMPRESSED AIR SYSTEM
DIRECTIONAL CONTROL VALV	10451049	7	1	729	11314761	CONTROL BLOCK
DIRECTIONAL CONTROL VAL	511465508	51	2	922	96047486	ADDITIONAL HYDR.S PIVOT SE
DIRECTIONAL CONTROL VAL	511444508	67	1	715	96052492	HYDRAULICS
DIRECTIONAL CONTROL VAL	511494308	61	1	715	96052492	HYDRAULICS
DIRECTIONAL CONTROL VAL	511320108	58	2	715	96052492	HYDRAULICS
DIRECTIONAL CONTROL VAL	11341847	4	1	729	11314761	CONTROL BLOCK
DIRECTIONAL CONTROL VALV	10472229	909	1	1197	12104450	HYDRAULIC AGGREGATE
DIRECTIONAL CONTROL VAL	511493608	51	1	34	969731708	HYDRAULIC EQUIPM.CENTER
DIRECTIONAL CONTROL VAL	511444408	57	1	715	96052492	HYDRAULICS
DIRECTIONAL CONTROL VAL	511449808	50	1	169	969733008	ADDITIONAL HYDR.SLEWING
DIRECTIONAL CONTROL VAL	11182924	52	1	212	967787708	ADDITIONAL HYDRAULICS WI
DIRECTIONAL CONTROL VAL	11182924	52	1	227	967787808	ADDITIONAL HYDRAULICS WI
DIRECTIONAL CONTROL VAL	11182924	52	1	243	968081908	ADDITIONAL HYDRAULICS WI
DIRECTIONAL CONTROL VAL	11182924	52	1	1013	96047485	AUX.HYDRAULIC WINCH 6
DIRECTIONAL CONTROL VAL	11182924	52	1	1032	967789108	ADDITIONAL HYDRAULICS WI
DIRECTIONAL CONTROL VAL	10877688	26	1	715	96052492	HYDRAULICS
DIRECTIONAL CONTROL VAL	511302108	52	1	1067	967788408	ADDITIONAL HYDR.D PIVOT
DIRECTIONAL CONTROL VAL	10652724	21	1	212	967787708	ADDITIONAL HYDRAULICS WI
DIRECTIONAL CONTROL VAL	10652724	21	1	227	967787808	ADDITIONAL HYDRAULICS WI
DIRECTIONAL CONTROL VAL	10652724	21	1	243	968081908	ADDITIONAL HYDRAULICS WI
DIRECTIONAL CONTROL VAL	10652724	21	1	1013	96047485	AUX.HYDRAULIC WINCH 6
DIRECTIONAL CONTROL VAL	10652724	21	1	1032	967789108	ADDITIONAL HYDRAULICS WI
DIRECTIONAL CONTROL VALV	10423938	50	1	264	967787908	ADDNL. HYDR. F. ERECTING W
DIRECTIONAL CONTROL VAL	511302208	63	7	715	96052492	HYDRAULICS
DIRECTIONAL CONTROL VAL	511302208	50	1	844	968562908	ADDITIONAL HYDRAULIC BOLT
DIRECTIONAL CONTROL VALV	10472226	903	1	1197	12104450	HYDRAULIC AGGREGATE
DIRECTIONAL CTRL. VALVE 4	511322508	167	1	716	96052492	HYDRAULICS
DIRECTIONAL CTRL. VALVE 4	510403408	150	1	1178	968883408	ADDL.HYDR.F.PIN PULLING DE
DIRECTIONAL CTRL. VALVE 4	511304508	150	1	1175	968883308	ADDL.HYDR.F.PIN PULLING DE
DIRECTIONAL SEAT VALVE	11482390	4	1	929	11347373	CONTROL BLOCK
DIRECTIONAL SEAT VALVE 2/	11210615	4	1	723	11211288	CONTROL BLOCK
DIRECTIONAL SEAT VALVE 2/	11210615	4	1	727	11340741	CONTROL BLOCK
DIRECTIONAL SEAT VALVE 3	10675694	69	1	715	96052492	HYDRAULICS
DIRECTIONAL SEAT VALVE 3	10493159	65	1	715	96052492	HYDRAULICS
DISC SPRING	7024282	7	4	261	570113308	DRIVING GEAR
DISC SPRING DIN 2093 40X20,	720801908	25	4	470	918810308	CONTROL STAND
DISH MOUNTING	10100621	103	8	67	917291608	CRAWLER TRACK CARRIER, L
DISH MOUNTING	10100621	103	8	100	917291708	CRAWLER TRACK CARRIER,
DISH MOUNTING	10100621	12	60	127	917076708	CATWALK CRAW.TRACK TRA
DISH MOUNTING	10100621	19	11	147	918011308	PREMOUNTED LOWER PART
DISH MOUNTING	10100621	30	6	203	917438108	WINCH 1 PRE-ASSEMBLY
DISH MOUNTING	10100621	30	8	223	917454008	WINCH 2 PRE-ASS.
DISH MOUNTING	10100621	27	8	232	917451208	WINCH 4 PRE-ASSEMBLY
DISH MOUNTING	10100621	15	26	323	96032897	RADIATOR, PRE-ASSEMBLED
DISH MOUNTING	10100621	45	85	487	918999008	SLEWING PLATFORM CATWAL
DISH MOUNTING	10100621	10	12	493	968309908	PLATFORM COMPL.
DISH MOUNTING	10100621	5	4	495	96020149	TREAD
DISH MOUNTING	10100621	9	4	496	968287208	FOLDING LADDER PRE-ASS.
DISH MOUNTING	10100621	5	12	500	969540008	STAIR COMPLETE
DISH MOUNTING	10100621	49	16	542	919627908	SA FRAME PRE-ASS.
DISH MOUNTING	10100621	120	16	633	96034154	SOUND DAMPING ABOVE
DISH MOUNTING	10100621	55	111	891	919304308	S PIVOT SECTION PRE-ASS.
DISH MOUNTING	10100621	32	30	935	917190908	S INTERMEDIATE SECTION
DISH MOUNTING	10100621	32	30	943	917333908	S INTERMEDIATE SECTION
DISH MOUNTING	10100621	32	44	947	917078708	S INTERMEDIATE SECTION
DISH MOUNTING	10100621	32	46	954	917078808	S INTERMEDIATE SECTION
DISH MOUNTING	10100621	32	44	967	917079208	S INTERMEDIATE SECTION

Description	Item	Pos.	Quantity	Page	Assembly	Description
DISH MOUNTING	10100621	32	44	972	917571208	S INTERMEDIATE SECTION
DISH MOUNTING	10100621	32	44	977	919086008	S INTERMEDIATE SECTION
DISH MOUNTING	10100621	11	33	980	919219208	S INTERMEDIATE SECTION
DISH MOUNTING	10100621	18	36	989	917191008	SL REDUCING SECTION
DISH MOUNTING	10100621	6	50	1050	917333208	D PIVOT SECTION PRE-ASS.
DISH MOUNTING	10100621	48	72	1092	919628208	D HEAD SECTION PRE-ASS.
DISH MOUNTING	10100621	35	58	1144	917085308	D INTERMEDIATE SECTION
DISH MOUNTING	10100621	35	94	1156	917178608	D INTERMEDIATE SECTION
DISH MOUNTING	10100621	26	32	1183	918900508	SUSPENDED BALLAST
DISH MOUNTING	10100621	14	2	1214	919326208	SLEWING PLATFORM EXTENS
DISH MOUNTING	10100621	15	17	1229	919219508	F-CONNECTING HEAD
DISH MOUNTING	10100621	29	12	1251	919219708	PIVOT SECTION
DISH MOUNTING	10100621	87	8	1276	919220008	F-HEAD SECTION
DISH MOUNTING	10100621	8	4	1302	919220108	F-INTERMEDIATE SECT.
DISH MOUNTING	10100621	8	4	1306	919220208	F-INTERMEDIATE SECT.
DISH MOUNTING	10100621	8	4	1309	919222708	F-INTERMEDIATE SECT.
DISPLAY TFT 7" 800X480 SPF	10454782	10	4	840	96029469	EQUIPMENT CAMERA CAB
DISTANCE PIECE (CLAMP)WEL	96033238	2	1	1281	96032541	CONVERTER ROLLER CPL..
DISTANCE PIECE WELDED	968028108	12	2	1092	919628208	D HEAD SECTION PRE-ASS.
DISTANCE PLATE 10X80X30 S3	97038371	32	3	487	918999008	SLEWING PLATFORM CATWAL
DISTANCE PLATE 2X52X65 X5	97130276	104	4	1276	919220008	F-HEAD SECTION
DISTANCE PLATE 3X52X65 X5	97130275	103	8	1276	919220008	F-HEAD SECTION
DISTANCE PLATE 4X317X690	90024801	(27)	2	204	90023098	COMPACT ROPE WINCH
DISTANCE PLATE 4X342X690	90024800	(26)	1	204	90023098	COMPACT ROPE WINCH
DISTANCE PLATE 4X356X690 S	90024799	(25)	1	204	90023098	COMPACT ROPE WINCH
DISTANCE PLATE 9 X 70 X180	288199508	166	2	1052	917333208	D PIVOT SECTION PRE-ASS.
DISTANCE RING RD48X3 DC0	941540008	13	2	224	968161808	SAFETY ROLLER CPL.
DISTANCE RING RD48X3 DC0	941540008	5	2	1185	921723608	SWITCH UNIT
DISTANCE RING RD48X3 DC0	941540008	5	2	1186	921723708	SWITCH UNIT
DISTANCE SLEEVE 10,5X20X	10121610	(12)	3	338	13455124	DIESEL ENGINE
DISTANCE SLEEVE 11,0X20X	10147172	9	8	413	10141558	OUTLET MANIFOLD ADD-ON
DISTANCE SLEEVE 11X21X12	10135730	20	2	392	10141830	CHARGE AIR LINE ASSEMBLY
DISTANCE SLEEVE 11X21X40	9074977	(6)	5	412	10141356	EXHAUST PIPE ASSEMBLY
DISTANCE SLEEVE 11X21X40	9074977	(6)	5	412	10141356	EXHAUST PIPE ASSEMBLY
DISTANCE SLEEVE 24X34X9	10115863	3	1	383	10126724	FUEL FINE-FILTER ASSEMBLY
DISTANCE SLEEVE 25.0X46 S3	977413608	4	4	1318	96038653	ROPE PRE-ASSEMLBY
DISTANCE SLEEVE 25.0X85 E	97121728	11	1	1278	96037041	DRAW SHACKLE
DISTANCE SLEEVE 30X10 X2	978015708	12	16	499	969259908	SLEWING PLATFORM CATWAL
DISTANCE SLEEVE 30X10 X2	978015708	105	24	892	919304308	S PIVOT SECTION PRE-ASS.
DISTANCE SLEEVE 8,4X18X54	11439715	22	1	417	10146947	ALTERNATOR ASSEMBLY
DISTANCE SLEEVE 8,5X15X22	9074404	113	1	430	12416117	CABLE HARNESS MOUNTING
DISTANCE SLEEVE 8,5X18X10	9132577	(8)	8	412	10141356	EXHAUST PIPE ASSEMBLY
DISTANCE SLEEVE 8,5X18X10	9132577	(8)	8	412	10141356	EXHAUST PIPE ASSEMBLY
DISTANCE SLEEVE 8,5X18X10	9132577	7	7	413	10141558	OUTLET MANIFOLD ADD-ON
DISTANCE SLEEVE 8,5X20X20	704271308	12	4	761	919075508	CRANE OPERATOR CABIN P
DISTANCE SLEEVE 9X15X30	9887737	13	3	392	10141830	CHARGE AIR LINE ASSEMBLY
DISTANCE SLEEVE 9X15X30,7	9269048	8	1	398	10141807	ACCESSORIES AIR COMPRES
DISTANCE SLEEVE 9X16X70 S	10136023	13	3	392	10141830	CHARGE AIR LINE ASSEMBLY
DISTANCE SLEEVE 9X20X22,7	10118265	30	1	387	12474356	FUEL LINES
DISTANCE SLEEVE 9X20X43	10126912	20	1	416	10143790	REGULATION BOOST PRESS
DISTANCE SLEEVE 9X26X4	10137059	8	3	427	10141788	CONTROL BOX ANNEXE
DISTANCE STUD M4X30 VERZ	602017808	23	1	789	968080908	CLOSING DEVICE
DISTANCE STUD M5X30	660044708	23	1	787	918064308	SLIDING DOOR INSTALLATION
DISTANCE STUD M6X30 ST V	11001955	63	3	777	96028393	INTERNAL PANELLING INSTA
DISTANCE STUD M6X50 STA	10875447	55	1	776	96028393	INTERNAL PANELLING INSTA
DISTANCE TUBE 101.6X12 S3	97050004	5	1	1251	919219708	PIVOT SECTION
DISTANCE TUBE 235X220.5X30	97104558	15	6	1275	919220008	F-HEAD SECTION
DISTANCE TUBE 244.5X78 S3	97028118	8	3	566	917080508	ROLLER BEARING
DISTANCE TUBE 244.5X90 S7	97032316	19	1	1092	919628208	D HEAD SECTION PRE-ASS.
DISTANCE TUBE 25.0X74 S355	97082103	23	2	21	918005408	CENTRAL SECTION CRAWLER

Description	Item	Pos.	Quantity	Page	Assembly	Description
DISTANCE WASHER 1x60x60	970212608	77	20	756	919075408	CRANE DRIVER CAB ADDITIO
DISTANCE WASHER 1x60x60	970212608	5	9	799	919075608	PLATFORM CRANE CABIN
DISTRIBUTION BLOCK MX-F 10	11491832	4	1	87	917322008	CENTRA.LUBRICATION SYSTE
DISTRIBUTION BLOCK MX-F 10	11491832	4	1	111	917322208	CENTR.LUBRICATION SYSTEM
DISTRIBUTION BLOCK MX-F 10	11491833	5	1	87	917322008	CENTRA.LUBRICATION SYSTE
DISTRIBUTION BLOCK MX-F 10	11491833	5	1	111	917322208	CENTR.LUBRICATION SYSTEM
DISTRIBUTION BLOCK MX-F 3/	11621499	1	1	1083	917692208	CENTRAL GREASING
DISTRIBUTION BLOCK MX-F 3/	11621498	1	1	560	917691308	CENTRAL GREASING
DISTRIBUTION BLOCK MX-F 3/	11621500	1	1	930	917692108	CENTRAL GREASING
DISTRIBUTION BLOCK MX-F 4/	11621502	4	1	607	919297008	CENT. LUBRIC. SYSTEM SUP
DISTRIBUTION BLOCK MX-F 6	11210825	2	1	160	917081108	CENT. LUBRIC. SYSTEM SUP
DISTRIBUTION BLOCK MX-F 6	11491831	3	1	87	917322008	CENTRA.LUBRICATION SYSTE
DISTRIBUTION BLOCK MX-F 6	11491831	3	1	111	917322208	CENTR.LUBRICATION SYSTEM
DISTRIBUTION BLOCK MX-F 7	11621501	5	1	607	919297008	CENT. LUBRIC. SYSTEM SUP
DISTRIBUTION BLOCK SXE-2	11621291	2	1	87	917322008	CENTRA.LUBRICATION SYSTE
DISTRIBUTION BLOCK SXE-2	11621291	2	1	111	917322208	CENTR.LUBRICATION SYSTEM
DISTRIBUTION STRIP	774383708	309	1	794	96033157	COMPRESSED AIR SYSTEM
DISTRIBUTOR BLOCK AI Rm>1	10142541	(1)	1	387	12474356	FUEL LINES
DISTRIBUTOR BLOCK PRE-A	12995539	7	1	387	12474356	FUEL LINES
DISTRIBUTOR BRIDGE WITH O	7622804	5	1	612	11621501	DISTRIBUTION BLOCK
DOCUMENTATION	980288008	1	1	330	510598908	O-RING
DOCUMENTATION	980288008	1	1	386	10289138	FUEL FILTER INSERT PRE-ASS
DOCUMENTATION	980288008	1	1	449	571558808	FILTER INSERT
DOCUMENTATION	980288008	1000	1	528	553174008	FUEL FILTER
DOCUMENTATION	980288008	1	1	583	10149977	FUEL FILTER ELEMENT
DOCUMENTATION	980288008	1	1	586	12101886	SEAL KIT
DOCUMENTATION	980288008	1000	1	597	11068050	FILTER ELEMENT
DOCUMENTATION	980288008	1	1	600	514615408	O-RING
DOCUMENTATION	980288008	1	1	602	11341871	SEAL KIT RETURN FILTER
DOCUMENTATION	980288008	1	1	624	11083438	FILTER
DOCUMENTATION	980288008	1	1	726	726426708	O-RING
DOCUMENTATION	980288008	1000	1	798	571352308	CARTRIDGE
DOOR COMPL.	968213508	2	1	480	917079908	TURNTABLE PANELLING
DOOR COMPL.	968213608	3	1	480	917079908	TURNTABLE PANELLING
DOOR COMPL.	968213708	4	1	480	917079908	TURNTABLE PANELLING
DOOR COMPL.	968213808	5	1	480	917079908	TURNTABLE PANELLING
DOOR CONTACT SWITCH	606020708	30	1	510	96061088	ELECTRIC ADD-ON PARTS CA
DOOR PANE ESG-GLAS SPF	976885108	2	1	787	918064308	SLIDING DOOR INSTALLATION
DOSING PUMP	10876025	2	1	825	919159508	AUX.HEATING UPPERC.AIRTO
DOSING PUMP DP42.4 HD	11110051	2	1	518	91000493	ADD HEATING SUPERSTRUCT
DOUBLE BANJO BOLT 6-M14X	12210032	15	1	345	10141769	FINAL CONTROL VALVE
DOUBLE BANJO BOLT 6-M14X	12210032	18	3	389	10143726	LEAK OIL LINE ADD-ON
DOUBLE BANJO BOLT 6-M14X	12210032	5	2	405	10147372	VENT TUBE ASSEMBLY
DOUBLE NIPPLE R1/4"-M10X1	774375008	13	2	560	917691308	CENTRAL GREASING
DOUBLE PLUG	5616114	22	1	1010	11161917	CONTROL ELEMENT
DOUBLE PLUG	7012971	12	1	302	571907208	CONNECTING PLATE
DOUBLE PLUG	7012971	12	1	304	10009378	CONNECTING PLATE
DOUBLE PLUG	7022127	11	6	302	571907208	CONNECTING PLATE
DOUBLE PLUG	7022127	11	5	304	10009378	CONNECTING PLATE
DOUBLE PLUG	7022127	31	2	319	11314599	VARIABLE PUMP
DOUBLE RING SPANNER DIN	790012608	14	1	136	96005686	MAIN TOOLS
DOUBLE SOCKET 2-POL	10875121	10	1	506	96021228	WIRING HARNESS
DOUBLE SPRING CONTACT 0	6001703	2267	2	504	96061089	WIRING HARNESS
DOUBLE SPRING CONTACT 0	6001703	2267	1	506	96021228	WIRING HARNESS
DOUBLE SPRING CONTACT 0	6001703	2267	1	507	96019612	WIRING HARNESS
DOUBLE SPRING CONTACT 0	6001703	2267	4	663	96033473	WIRING HARNESS
DOUBLE-ENDED STUD DIN 83	10179459	11	3	393	12421642	CONNECTING LINE ADD-ON
DOUBLE-ENDED STUD DIN 93	4981172	11	4	414	10141720	EXHAUST TC MOUNTING
DOUBLE-ENDED STUD DIN 93	4981172	11	4	415	10141721	EXHAUST TC MOUNTING
DOUBLE-ENDED STUD DIN 93	12210038	11	3	393	12421642	CONNECTING LINE ADD-ON

Description	Item	Pos.	Quantity	Page	Assembly	Description
DOUBLE-ENDED STUD DIN 939	12211808	(7)	2	335	13455124	DIESEL ENGINE
DOUBLE-HEADED SPANNER D	790003908	11	1	136	96005686	MAIN TOOLS
DOUBLE-HEADED SPANNER D	790007908	10	1	136	96005686	MAIN TOOLS
DOWEL PIN 3X10	10410651	28	2	300	11212747	VARIABLE PUMP
DOWEL PIN 3X10	10410651	28	1	303	11212748	VARIABLE PUMP
DOWEL PIN ISO 8750 4X20	4320002	10	1	379	11368166	DRIVE FOR HPP PRE-ASS.
DOWEL PIN ISO 8752 21X140	432013108	6	1	863	965575208	CENTRING COMPLETE
DOWEL PIN ISO 8752 5X12	432003408	10	2	764	969752608	WINDOW ASSEMBLY
DOWEL PIN ISO 8752 5X12	432003408	28	1	789	968080908	CLOSING DEVICE
DOWEL PIN ISO 8752 5X14 ST	4320051	27	8	1097	967946208	LUFFING PULLEY BLOCK COM
DOWEL PIN ISO 8752 5X16	432003708	92	4	543	919627908	SA FRAME PRE-ASS.
DOWEL PIN ISO 8752 5X45 480	12100671	93	1	1276	919220008	F-HEAD SECTION
DOWEL PIN ISO 8752 6X10 ST	10875881	26	2	764	969752608	WINDOW ASSEMBLY
DOWEL PIN ISO 8752 6X10 ST	10875881	5	2	1118	96048082	TRACTION RAM PRE-ASS.
DOWEL PIN ISO 8752 6X14 480	12100672	7	4	195	968907308	PARK CONSOLE HOSES PRE
DOWEL PIN ISO 8752 6X14 480	12100672	7	3	196	968907408	PARK CONSOLE HOSES PRE
DOWEL PIN ISO 8752 6X14 480	12100672	6	2	197	969483508	PARK CONSOLE HOSES PRE
DOWEL PIN ISO 8752 6X14 480	12100672	8	3	497	968904008	CARRIER PRE-ASSEMBLED
DOWEL PIN ISO 8752 6X14 480	12100672	22	8	1050	917333208	D PIVOT SECTION PRE-ASS.
DOWEL PIN ISO 8752 6X14 480	12100672	12	2	1185	921723608	SWITCH UNIT
DOWEL PIN ISO 8752 6X14 480	12100672	12	2	1186	921723708	SWITCH UNIT
DOWEL PIN ISO 8752 6X16 A2	10294239	64	6	1144	917085308	D INTERMEDIATE SECTION
DOWEL PIN ISO 8752 6X16 A2	10294239	64	6	1156	917178608	D INTERMEDIATE SECTION
DOWEL PIN ISO 8752 6X20 480	10876162	172	8	893	919304308	S PIVOT SECTION PRE-ASS.
DOWEL PIN ISO 8752 6X20 480	10876162	5	8	900	919391108	S OVERRUN PROTECTION
DOWEL PIN ISO 8752 6X20 480	10876162	9	8	1060	917178708	D OVERRUN PROTECTION
DOWEL PIN ISO 8752 6X20 480	10876162	11	4	1253	96038853	SENSOR CARRIER CPL.
DOWEL PIN ISO 8752 6X55 St 4	432006801	13	4	841	919408908	UPPERCARRIAGE SUSP BALL
DOWEL PIN ISO 8752 8X50	432008708	38	16	186	919082708	SLEWING PLATFORM CPL.
DOWEL PIN ISO 8752 8X50	432008708	16	1	1118	96048082	TRACTION RAM PRE-ASS.
DRAIN VALVE	10032906	(20)	1	352	10134887	OIL SUMP WITH FASTENING
DRAIN VALVE	10032906	5	1	410	10152906	COOLANT WATER CONNECT
DRAW CONNECTING LINK	968256208	2	1	1054	968242208	PULL ROD
DRAW CONNECTING LINK 0.7	967845608	(1)	1	542	919627908	SA FRAME PRE-ASS.
DRAW CYLINDER 180/80-2500	11211234	1	1	568	917080608	MOUNTING EQUIPMENT CRAW
DRAW CYLINDER 370/160-500	12102885	1	1	1118	96048082	TRACTION RAM PRE-ASS.
DRAW SHACKLE	96035525	3	2	1313	919222808	ERECTION FRAME
DRAW SHACKLE 0.230M	96037042	3	2	1275	919220008	F-HEAD SECTION
DRAW SHACKLE 0.6M	96037041	2	2	1275	919220008	F-HEAD SECTION
DRAW SHACKLE 0.7M	967845508	6	4	542	919627908	SA FRAME PRE-ASS.
DRAW SHACKLE 0.930M	96039026	2	2	1267	919219808	F-GUYING
DRAW SHACKLE 1.630M	96039027	3	2	1267	919219808	F-GUYING
DRAWBAR PRE-ASS 2.2M	968214108	1	1	958	968190108	PULL ROD
DRAWBAR PRE-ASS 2.6M	967846508	1	1	547	967846208	PULL ROD
DRAWBAR PRE-ASS 3.225M	967981108	1	1	549	967981008	PULL ROD
DRAWBAR PRE-ASS 3.2M	967950808	1	1	956	967897608	PULL ROD
DRAWBAR PRE-ASS 3.6M	968027708	1	1	1111	968026208	PULL ROD
DRAWBAR PRE-ASS 5.15 M	968242108	1	1	1054	968242208	PULL ROD
DRAWBAR PRE-ASS 5.1M	968217108	1	1	960	968190208	PULL ROD
DRAWBAR PRE-ASS 5.365M	968027308	1	1	1108	968026008	PULL ROD
DRAWBAR PRE-ASS 6.0M	968026108	8	2	1092	919628208	D HEAD SECTION PRE-ASS.
DRAWBAR WELDED	969483608	78	2	22	918005408	CENTRAL SECTION CRAWLER
DRIVE FLANGE EDELSTAHL	606012608	6	1	216	917452308	ELECTRIC FOR WINCH 1
DRIVE FLANGE EDELSTAHL	606012608	6	1	229	917452408	ELECTRIC FOR WINCH 2
DRIVE FLANGE EDELSTAHL	606012608	6	1	1016	917452808	ELECTRIC FOR WINCH 6
DRIVE FLANGE EDELSTAHL	606012608	6	1	1035	917452508	ELECTRIC FOR WINCH 3
DRIVE FOR HIGH PRESSURE P	11363553	180	1	335	13455124	DIESEL ENGINE
DRIVE FOR HPP PRE-ASS.	11368166	1	1	378	11363553	DRIVE FOR HIGH PRESSURE P
DRIVE PARTS W. DAMPER P	11367689	1	1	357	10147666	DRIVING PARTS
DRIVE SHAFT	10220345	8	1	319	11314599	VARIABLE PUMP

Description	Item	Pos.	Quantity	Page	Assembly	Description
DRIVE SHAFT Z=11 31CrMoV9	10154041	3	1	379	11368166	DRIVE FOR HPP PRE-ASS.
DRIVE SLEEVE	571727208	4	1	258	540270514	DRIVE UNIT CPL
DRIVE UNIT CPL	540270514	24	1	251	10802280	ROPE WINCH
DRIVER	10014729	7	1	162	10871517	ELECTRIC PUMP
DRIVER	10014729	7	1	610	10425291	ELECTRIC PUMP
DRIVER	927675901	20	1	999	90200131	ROPE DRUM
DRIVER	927675901	20	1	1024	90028040	ROPE DRUM
DRIVING GEAR	10008433	1	1	325	10228004	HYDRO MOTOR
DRIVING GEAR	10443111	1	1	296	11212743	VARIABLE PUMP
DRIVING GEAR	10443111	1	1	303	11212748	VARIABLE PUMP
DRIVING GEAR	10650065	1	1	155	510235408	HYDRO MOTOR
DRIVING GEAR	10871685	1	1	319	11314599	VARIABLE PUMP
DRIVING GEAR	10871727	2	1	209	11170708	VARIABLE DISPLACEMENT MO
DRIVING GEAR	10871727	2	1	239	11212497	VARIABLE DISPLACEMENT MO
DRIVING GEAR	10871727	2	1	1029	11170709	VARIABLE DISPLACEMENT MO
DRIVING GEAR	10873647	1	1	288	11212738	VARIABLE PUMP
DRIVING GEAR	10873647	1	1	290	11212739	VARIABLE PUMP
DRIVING GEAR	10873647	1	1	293	11212740	VARIABLE PUMP
DRIVING GEAR	10873647	1	1	299	11212746	VARIABLE PUMP
DRIVING GEAR	10873647	1	1	306	11212744	VARIABLE PUMP
DRIVING GEAR	10873889	1	1	307	11212745	VARIABLE PUMP
DRIVING GEAR	11066826	1	1	1008	11161916	DRIVING GEAR
DRIVING GEAR	11161916	2	1	1006	11212498	VARIABLE DISPLACEMENT MO
DRIVING GEAR	11690584	1	1	294	11212741	VARIABLE PUMP
DRIVING GEAR	570112908	1	1	259	510230608	HYDRO MOTOR
DRIVING GEAR	570113308	1	1	260	570112908	DRIVING GEAR
DRIVING PARTS	10147666	53	1	333	13455124	DIESEL ENGINE
DRIVING SHAFT	11267361	1	1	308	10873889	DRIVING GEAR
DRIVING SHAFT	11267362	1	1	309	11267361	DRIVING SHAFT
DRIVING SHAFT	12104581	2	1	1008	11161916	DRIVING GEAR
DRIVING SHAFT	570113408	2	1	260	570112908	DRIVING GEAR
DRYER	571489008	13	1	532	10451181	LIQUEFIER
DS HYDRO CYLINDER	10491695	(999)	1	756	919075408	CRANE DRIVER CAB ADDITIO
DS HYDRO CYLINDER	10663439	999	1	759	512349708	TILT CYLINDER
DS HYDRO CYLINDER	10814137	(999)	1	1173	968929808	PIN PULLING CYLINDER CPL.
DS HYDRO CYLINDER	10815162	999	1	757	10326323	HYDRO CYLINDER
DS HYDRO CYLINDER	10874188	(999)	1	199	917077708	PIN F. S AND D PIVOT SECTIO
DS LOWERING BRAKE VALVE	11341625	(999)	1	1122	12107052	CONNECTION BLOCK
DS RELAPSE SUPPORT	10874036	999	1	1062	11211229	TILT-BACK SUPPORT
DS RELAPSE SUPPORT	12104478	999	1	902	12101591	TILT-BACK SUPPORT
DSF RING 128X120,1X3,5	10145868	(5)	1	334	13455124	DIESEL ENGINE
DU BUSHING	708003508	63	1	756	919075408	CRANE DRIVER CAB ADDITIO
DU BUSHING	708004008	2	4	800	968397108	LADDER COMPL.
DU BUSHING	708010208	15	2	568	917080608	MOUNTING EQUIPMENT CRAW
DU BUSHING 60X65X70	708002608	19	2	186	919082708	SLEWING PLATFORM CPL.
DUMMY PLUG DT 2 POLIG PA	10353004	532	1	655	96033472	WIRING HARNESS
DUMMY PLUG W200BSL	968662908	30	1	55	967908108	CABLE LIST F.CENTER SECTIO
DUMMY PLUG W200BSR	968663008	40	1	55	967908108	CABLE LIST F.CENTER SECTIO
DUMMY PLUG X1910BS	968346208	31	1	661	96033469	CABLE LIST SLEWING PLATF
DUMMY PLUG X1980BS	969211908	30	1	903	919301108	ELECTRIC FOR S-PIVOT SECT
DUMMY PLUG X540BS	96051766	37	1	661	96033469	CABLE LIST SLEWING PLATF
DUST CAP	511506608	247	1	794	96033157	COMPRESSED AIR SYSTEM
DUST CAP 1 3/4-18NS METALL	692405308	172	1	904	96028886	CABLE DRUM COMPL.
DUST CAP 1 3/4-18NS METALL	692405308	155	2	1238	96035575	TERMINAL BOX CPL.
DUST CAP 1 3/4-18NS METALL	692405308	506	1	1265	96039722	LEAD
DUST CAP 1 3/4-18NS METALL	692405308	163	1	1290	96035579	TERMINAL BOX CPL.
DUST CAP 3/4-18 NS METALL	692405208	505	1	1262	96038564	LEAD
DUST CAP 3/4-18 NS METALL	692405208	506	1	1263	96038565	LEAD
DUST CAP 3/4-18 NS METALL	692405208	514	1	1265	96039722	LEAD
DUST CAP METALL A240	692400008	509	1	81	967971408	WIRING HARNESS

Description	Item	Pos.	Quantity	Page	Assembly	Description
DUST CAP POLYETHYLEN SC	704254808	(7)	4	454	96032910	BATTERY BOX, PRE-ASSEMB
DUST CAP POLYETHYLEN SC	704254808	6	2	466	96004224	COVER COMPL.
DUST CAP POLYETHYLEN SC	704254808	(4)	4	632	96034154	SOUND DAMPING ABOVE
DUST CAP POLYETHYLEN SC	704254808	(4)	4	632	96034154	SOUND DAMPING ABOVE
DUST CAP POLYETHYLEN SC	704254808	(10)	5	632	96034154	SOUND DAMPING ABOVE
DUST CAP POLYETHYLEN SC	704254808	10	2	634	969118108	COVER COMPL.
DUST CAP POLYETHYLEN SC	704254808	10	2	636	96038209	COVER COMPL.
DUST CAP POLYETHYLEN SC	704254808	10	1	638	96038293	COVER COMPL.
DUST CAP POLYETHYLEN SC	704254808	4	2	639	969054708	COVER COMPL.
DUST CAP POLYETHYLEN SC	704254808	4	3	640	969056008	COVER COMPL.
DUST CAP POLYETHYLEN SC	704254808	4	2	641	969427208	COVER COMPL.
DUST CAP POLYETHYLEN SC	704254808	4	2	642	969427308	COVER COMPL.
EARTH CONNECTION PLATE C	12826252	4	1	394	9078314	HEATING FLANGE ADD-ON
EDGE PROTECTION 1-2,5X33X	262105308	14	5.2	480	917079908	TURNTABLE PANELLING
EDGE PROTECTION 1-2,5X33X	262105308	18	6.5	646	969443908	SOUND DAMPING DOWN
EDGE PROTECTION 1-2X9,5X6,	262103908	7	0.16	51	926891108	GROUND RAIL
EDGE PROTECTION 1-2X9,5X6,	262103908	8	3.5	454	96032910	BATTERY BOX, PRE-ASSEMB
EDGE PROTECTION 1-2X9,5X6,	262103908	35	0.5	459	919063408	UREA PLANT
EDGE PROTECTION 1-2X9,5X6,	262103908	20	0.3	643	96044249	COVER COMPL.
EDGE PROTECTION 1-2X9,5X6,	262103908	9	22	646	969443908	SOUND DAMPING DOWN
EDGE PROTECTION 1-2X9,5X6,	262103908	90	0.5	689	96033320	ASSEMBLY PARTS MOUNTIN
EDGE PROTECTION 1-2X9,5X6,	262103908	25	0.6	776	96028393	INTERNAL PANELLING INSTA
EDGE PROTECTION 1-2X9,5X6,	262103908	24	0.05	836	968646208	CAMERA HOLDER, PREMOU
EDGE PROTECTION 1-4X14,5	262104008	36	0.5	459	919063408	UREA PLANT
EDGE PROTECTION 1-4X14,5	262104008	19	0.25	499	969259908	SLEWING PLATFORM CATWAL
EDGE PROTECTION 1-4X14,5	262104008	7	0.16	620	96060497	CLIMA-HEATING INSTALLATIO
EDGE PROTECTION 1-4X14,5	262104008	8	0.105	620	96060497	CLIMA-HEATING INSTALLATIO
EDGE PROTECTION 1-4X14,5	262104008	35	0.26	862	917517908	COUNTERWEIGHT FRAME
EDGE SEALING RING	10303270	17	3	302	571907208	CONNECTING PLATE
EDGE SEALING RING	10303270	17	3	304	10009378	CONNECTING PLATE
EDGE SEALING RING CR6-FRE	10173722	(1)	1	140	96064795	MANOMETER CPL.
EDGE SEALING RING CR6-FRE	10173722	581	3	718	96052492	HYDRAULICS
EL.ADD-ON SET-LIMIT SWITC	967891008	10	1	156	917353608	ELECTR.FOR SLEWING GEAR
EL.ADD-ON SET-LIMIT SWITC	968270208	4	1	46	917361408	EL.CENTER PART
EL.BACKING PROTECTION D	968185108	500	1	1060	917178708	D OVERRUN PROTECTION
EL.CENTER PART	917361408	3	1	17	917987508	CENTRAL SECTION CRAWLER
EL.CHARGER F.BATTERY	967919108	3	1	615	917081908	CHARGER F.BATTERY
EL.COOLANT PREHEAT	919787508	412	1	15		LIEBHERR CRAW.CRANE LR
EL.EQUIPMENT SAFETY RETAI	968182008	500	1	900	919391108	S OVERRUN PROTECTION
EL.INSTRUMENTS F.CRANE	919969608	133	1	12		LIEBHERR CRAW.CRANE LR
ELASTOMER INSERT DIN 3015	10493065	54	2	286	96033379	FIXING PARTS COMPRESSED
ELASTOMER INSERT DIN 3015	10493065	319	2	794	96033157	COMPRESSED AIR SYSTEM
ELASTOMER INSERT DIN 3015	10493065	323	4	1032	967789108	ADDITIONAL HYDRAULICS WI
ELBOW	10153006	4	1	352	10134887	OIL SUMP WITH FASTENING
ELBOW 26X2 90°	553193308	5	1	825	919159508	AUX.HEATING UPPERC.AIRTO
ELBOW 90° DI=130 GUMMI	10099969	11	5	446	919063308	AIR FILTER UNIT CPL.
ELBOW CONNECTION KISSLIN	10872525	14	7	456	96032891	ELECTRIC FOR BATTERY BOX
ELECTR. F-HEAD SECTION F2	919287308	500	1	1276	919220008	F-HEAD SECTION
ELECTR. FOR HEAD SECTION	917471508	3	1	1085	919591508	D HEAD SECTION CPL.
ELECTR. SYSTEM F.SLEWING	918862508	163	1	13		LIEBHERR CRAW.CRANE LR
ELECTR. SYSTEM F.SLEWING	917459108	5	1	143	917987408	SLEWING PLATFORM FRAME
ELECTR.CABLE 0,5	10870538	344	38.36	503	96061089	WIRING HARNESS
ELECTR.CABLE 0,5	10870538	344	17.45	506	96021228	WIRING HARNESS
ELECTR.CABLE 0,5	10870538	344	5.05	507	96019612	WIRING HARNESS
ELECTR.CABLE 0,75	10870539	345	24.3	503	96061089	WIRING HARNESS
ELECTR.CABLE 0,75	10870539	345	132.25	657	96033855	WIRING HARNESS
ELECTR.CABLE 0,75	10870539	345	0.64	667	968346208	DUMMY PLUG
ELECTR.CABLE 0,75	10870539	345	1.44	668	96051766	DUMMY PLUG
ELECTR.CABLE 0,75	10870539	345	1.12	1194	96038591	LEAD
ELECTR.CABLE 1,0	10870540	305	0.38	54	96026395	CABLING

Description	Item	Pos.	Quantity	Page	Assembly	Description
ELECTR.CABLE 1,0	10870540	(305)	0.64	55	967908108	CABLE LIST F.CENTER SECTIO
ELECTR.CABLE 1,0	10870540	(305)	0.64	55	967908108	CABLE LIST F.CENTER SECTIO
ELECTR.CABLE 1,0	10870540	305	474.35	503	96061089	WIRING HARNESS
ELECTR.CABLE 1,0	10870540	305	384.21	506	96021228	WIRING HARNESS
ELECTR.CABLE 1,0	10870540	305	1308.89	654	96033472	WIRING HARNESS
ELECTR.CABLE 1,0	10870540	305	201.5	657	96033855	WIRING HARNESS
ELECTR.CABLE 1,0	10870540	305	684.84	662	96033473	WIRING HARNESS
ELECTR.CABLE 1,0	10870540	305	0.64	666	96039940	LEAD
ELECTR.CABLE 1,0	10870540	305	45.81	911	96037447	WIRE TERMINAL BOX PRE-A
ELECTR.CABLE 1,5	10870541	307	6.6	506	96021228	WIRING HARNESS
ELECTR.CABLE 1,5	10870541	307	8.4	654	96033472	WIRING HARNESS
ELECTR.CABLE 1,5	10870541	307	5.6	657	96033855	WIRING HARNESS
ELECTR.CABLE 1,5	10870541	307	10.3	662	96033473	WIRING HARNESS
ELECTR.CABLE 16	12102633	327	1	654	96033472	WIRING HARNESS
ELECTR.CABLE 2,5	10870542	309	22.33	503	96061089	WIRING HARNESS
ELECTR.CABLE 2,5	10870542	309	25.2	506	96021228	WIRING HARNESS
ELECTR.CABLE 2,5	10870542	309	104.05	654	96033472	WIRING HARNESS
ELECTR.CABLE 2,5	10870542	309	34.8	662	96033473	WIRING HARNESS
ELECTR.CABLE 25	12102635	330	0.95	654	96033472	WIRING HARNESS
ELECTR.CABLE 25	12102636	325	32.7	654	96033472	WIRING HARNESS
ELECTR.CABLE 35	12103999	2816	15.74	821	96059329	LEAD
ELECTR.CRAWLER SUPPORT	917361508	3	1	61	917076308	CRAWLER TRACK CARRIER LE
ELECTR.CRAWLER SUPPORT	917361608	3	1	95	917076408	CRAWLER CARRIER RIGHT CP
ELECTR.F.FUEL TANK	967930608	500	1	590	967967608	FUEL TANK, PRE-ASSEMBLED
ELECTR.FOR SLEWING GEAR	917353608	2	1	150	918366908	SLEWING GEAR
ELECTR.FOR SLEWING GEAR	917751408	170	1	13		LIEBHERR CRAW.CRANE LR
ELECTRIC ADD-ON PARTS CA	96061088	7	1	501	919969608	EL.INSTRUMENTS F.CRANE D
ELECTRIC ADD-ON PARTS DB	96033470	50	1	651	918862508	ELECTR. SYSTEM F.SLEWING
ELECTRIC BALLAST PALLET	96022686	20	1	1187	919348008	ELECTRICS F.SUSPENDED BA
ELECTRIC BALLAST PALLET	96022685	10	1	1187	919348008	ELECTRICS F.SUSPENDED BA
ELECTRIC F-CONNECTING HE	919287008	500	1	1229	919219508	F-CONNECTING HEAD
ELECTRIC F. AGGREGATE	96033468	10	1	651	918862508	ELECTR. SYSTEM F.SLEWING
ELECTRIC FOR BATTERY BOX	96032891	500	1	454	96032910	BATTERY BOX, PRE-ASSEMB
ELECTRIC FOR FA-FRAME F2	919287208	500	1	1313	919222808	ERECTION FRAME
ELECTRIC FOR S-PIVOT SECT	919301108	3	1	884	919388608	S PIVOT SECTION CPL.
ELECTRIC FOR SA - FRAME	917476108	3	1	537	919612508	SA FRAME
ELECTRIC FOR WINCH 1	917452308	3	1	200	917077808	WINCH 1
ELECTRIC FOR WINCH 2	917452408	3	1	220	917077908	WINCH 2
ELECTRIC FOR WINCH 3	917452508	3	1	1019	917083208	WINCH 3
ELECTRIC FOR WINCH 4	917452608	2	1	230	917078208	WINCH 4 LUFFING GEAR
ELECTRIC FOR WINCH 6	917452808	3	1	993	919550708	WINCH 6
ELECTRIC HYDRAULIC TANK	968015308	500	1	595	967968208	OIL TANK PRE-ASS.
ELECTRIC MONTAGE ZYLINDE	968235208	60	1	568	917080608	MOUNTING EQUIPMENT CRAW
ELECTRIC POWERPACK	91000224	500	1	812	91000228	AIR CON DRIVE UNIT PREPA
ELECTRIC POWERPACK	96059324	20	1	813	91000224	ELECTRIC POWERPACK
ELECTRIC PUMP	10425291	1	1	607	919297008	CENT. LUBRIC. SYSTEM SUP
ELECTRIC PUMP EP-1	10871517	1	1	160	917081108	CENT. LUBRIC. SYSTEM SUP
ELECTRIC PUMP EP-1	11621396	1	1	87	917322008	CENTRA.LUBRICATION SYSTE
ELECTRIC PUMP EP-1	11621396	1	1	111	917322208	CENTR.LUBRICATION SYSTEM
ELECTRICAL POWER PACK CA	96064270	10	1	813	91000224	ELECTRIC POWERPACK
ELECTRICS F BASE SECTION	919287108	500	1	1251	919219708	PIVOT SECTION
ELECTRICS F.SUSPENDED BA	919348008	500	1	1184	918900508	SUSPENDED BALLAST
ELECTRONIC RELAY 24V 30A	11082105	50	1	675	919972908	SWITCHBOX MOUNTING PART
ELECTRONICS UNIT	10650399	35	1	472	10877138	OPERATOR SEAT
EMERGENCY CUT-OFF CRANE	968075908	4	1	510	96061088	ELECTRIC ADD-ON PARTS CA
EMERGENCY HAMMER	885042208	48	1	776	96028393	INTERNAL PANELLING INSTA
EMERGENCY STOP BUTTON	11211286	30	1	678	967917908	SWITCH CABINET
EMERGENCY STOP BUTTON	606144108	(2)	1	510	96061088	ELECTRIC ADD-ON PARTS CA
EMPTY CASING 110X230X400	97116281	4	1	1290	96035579	TERMINAL BOX CPL.
EMPTY CASING 120X220X80X0	97039577	5	1	557	968241408	TERMINAL BOX WINCH PRE-A

Description	Item	Pos.	Quantity	Page	Assembly	Description
EMPTY CASING 160.0X0 AL	97042118	4	1	1036	968497808	TERMINAL BOX CPL.
EMPTY CASING 160.0X0 AL	97123899	4	1	1238	96035575	TERMINAL BOX CPL.
EMPTY CASING 160X160 AL	97040838	2	1	1189	96022758	TERMINAL BOX CPL.
EMPTY CASING 160X160 AL	97040838	2	1	1191	96022759	TERMINAL BOX CPL.
EMPTY CASING 160X260X90X0	97032642	4	1	80	967906508	TERMINAL BOX CPL.
EMPTY CASING 160X260X90X0	97032642	4	1	106	967906608	TERMINAL BOX CPL.
EMPTY CASING 160X360X90X0	976975408	4	1	1258	96035576	TERMINAL BOX CPL.
EMPTY CASING 230.0X0 AL	97113630	5	1	909	96036187	TERMINAL BOX CPL.
EMPTY CASING 230X600X110	97011305	5	1	1138	968188208	TERMINAL BOX CPL.
EMPTY CASING 230X600X110	97063069	7	1	1081	968285108	TERMINAL BOX
EMPTY CASING 255X250X121	97048070	1	1	817	96059325	TERMINAL BOX
EMPTY CASING 560X370X70	606653708	200	1	672	968681408	CONTR: PANEL PINNING
EMPTY CASING 80.0X0 AL	979204408	5	1	669	968709008	ANTENNA CPL.
EMPTY CASING POLYESTER	949825008	2	1	664	927868908	TERMINAL BOX LIGHTING
END ANGLE	602794608	60	2	817	96059325	TERMINAL BOX
END CAP 34	553181108	4	1	522	96060643	ADDNL.HEATING, PRE-ASSE
END CAP 42,3	553174108	22	1	520	96060644	ADDITIONAL HEATING CABIN
END COVER 60	550607208	1	1	326	10675550	EQUALIZING RESERVOIR
END COVER 60	9144757	2	1	368	10118839	OIL FILLER INLET
END COVER DIN 443 B 480H	12209784	7	13	341	12405454	CRANKCASE CPL. WITH CYLIN
END ELEMENT	10097614	3	1	163	11210825	DISTRIBUTION BLOCK
END ELEMENT	10097614	4	1	612	11621501	DISTRIBUTION BLOCK
END HOLDER	602110108	56	2	688	96033320	ASSEMBLY PARTS MOUNTIN
ENGINE CONTROL SENSORS	12410651	581	1	339	13455124	DIESEL ENGINE
ENGINE ELECTRICS D9508 A7	12416118	992	1	340	13455124	DIESEL ENGINE
ENTRANCE 600X155X40 ALUMI	11450714	69	2	756	919075408	CRANE DRIVER CAB ADDITIO
ENTRANCE SPF	979405208	68	3	756	919075408	CRANE DRIVER CAB ADDITIO
EQUALIZER PLATE	10220448	18	4	27	11601184	COLLECTING RING
EQUALIZING RESERVOIR	570065908	1	1	43	502806508	EQUALIZING RESERVOIR
EQUALIZING RESERVOIR 0,2L	502807308	(1)	1	212	967787708	ADDITIONAL HYDRAULICS WI
EQUALIZING RESERVOIR 1L	502806508	1	1	42	96028333	EXPANSION TANK CPL.
EQUALIZING RESERVOIR 27L	10675550	4	1	323	96032897	RADIATOR, PRE-ASSEMBLED
EQUIPMENT CAMERA CAB	96029469	20	1	830	919124208	SLEWING PLATF.CAMERA MO
EQUIPMENT CAMERA RAUPE	968726908	30	1	79	917361508	ELECTR.CRAWLER SUPPORT
EQUIPMENT CAMERA RAUPE	968668608	30	1	105	917361608	ELECTR.CRAWLER SUPPORT
EQUIPMENT CAMERA SLEW C	96035790	10	1	830	919124208	SLEWING PLATF.CAMERA MO
EQUIPMENT CAMERA WINCH	967956908	10	1	1164	917229408	CAMERA CONTROL WINCH 3
EQUIPMENT CAMERA WINCHE	967957308	10	1	1165	917229508	CAMERA MONITOR WINCH
EQUIPMENT CARRIER WELDE	968189508	50	1	279	96032892	DIESEL ENGINE, PRE-ASSEMB
EQUIPMENT MOUNTING 35 F	10324834	25	1	491	968283208	CATWALK SUPERSTR.LEFT
EQUIPMENT MOUNTING 35 F	10324834	28	1	493	968309908	PLATFORM COMPL.
ERECTING WINCH	917078908	119	1	12		LIEBHERR CRAW.CRANE LR
ERECTION EQUIPMENT WEL	967922608	1	1	545	96048466	SA FRAME ERECTING DEVICE
ERECTION FRAME 9M	919222808	476	1	16		LIEBHERR CRAW.CRANE LR
ES PIN 8X16 FE/ZN8/CN/T2	725111808	5	2	678	967917908	SWITCH CABINET
ETHERNET SWITCH -40/+70°C	10651470	42	1	688	96033320	ASSEMBLY PARTS MOUNTIN
EVAPORATOR	10874825	15	1	622	10228112	AIR CONDITIONING UNIT
EXHAUST FLAP	12922616	(7)	1	338	13455124	DIESEL ENGINE
EXHAUST FLAP	12922626	(6)	1	337	13455124	DIESEL ENGINE
EXHAUST GAS TURBOCHAR	10134988	1	1	414	10141720	EXHAUST TC MOUNTING
EXHAUST GAS TURBOCHAR	10134989	1	1	415	10141721	EXHAUST TC MOUNTING
EXHAUST MANIFOLD LEFT V-	10153467	2	1	413	10141558	OUTLET MANIFOLD ADD-ON
EXHAUST MANIFOLD RIGHT V-	10147866	1	1	413	10141558	OUTLET MANIFOLD ADD-ON
EXHAUST MIXING PIPE SCRFIL	13402645	4	1	441	919551008	MUFFLER UNIT
EXHAUST MUFFLER 116/55X15	553187208	7	1	522	96060643	ADDNL.HEATING, PRE-ASSE
EXHAUST NOZZLE ATTACHM	12935969	432	1	337	13455124	DIESEL ENGINE
EXHAUST NOZZLE V-MOTOR	10153459	(2)	1	337	13455124	DIESEL ENGINE
EXHAUST NOZZLE V-MOTOR	10153461	(3)	1	337	13455124	DIESEL ENGINE
EXHAUST NOZZLE V-MOTOR	10153461	(4)	1	337	13455124	DIESEL ENGINE
EXHAUST PIPE 22	553058108	10	2.5	825	919159508	AUX.HEATING UPPERC.AIRTO

Description	Item	Pos.	Quantity	Page	Assembly	Description
EXHAUST PIPE 38/FLEXIBEL	553054108	20	2.4	520	96060644	ADDITIONAL HEATING CABIN
EXHAUST PIPE 38/FLEXIBEL	553054108	9	0.3	522	96060643	ADDNL.HEATING, PRE-ASSE
EXHAUST PIPE ASSEMBLY V-	10141356	410	1	337	13455124	DIESEL ENGINE
EXHAUST PIPE EDELSTAHL	96033550	2	1	441	919551008	MUFFLER UNIT
EXHAUST PIPE EDELSTAHL	96033551	6	1	441	919551008	MUFFLER UNIT
EXHAUST PIPE EDELSTAHL	96033552	7	1	441	919551008	MUFFLER UNIT
EXHAUST PIPE LEFT V-MOTO	10141355	2	1	412	10141356	EXHAUST PIPE ASSEMBLY
EXHAUST PIPE RIGHT V-MOTO	10141354	1	1	412	10141356	EXHAUST PIPE ASSEMBLY
EXHAUST PIPE V-MOTORXD9	10141351	(1)	1	412	10141356	EXHAUST PIPE ASSEMBLY
EXHAUST PIPE V-MOTORXD95	11354228	(1)	1	412	10141356	EXHAUST PIPE ASSEMBLY
EXHAUST TC MOUNTING HE40	10141720	430	1	337	13455124	DIESEL ENGINE
EXHAUST TC MOUNTING HE40	10141721	431	1	337	13455124	DIESEL ENGINE
EXPANSION BOLT M56X305 10.	97029695	1	84	134	917076508	FIXING PARTS SLEWING RING
EXPANSION BOLT M56X350 10.	97029694	2	84	157	917080408	ROLLER SLEWING RING
EXPANSION TANK CPL.	96028331	157	1	212	967787708	ADDITIONAL HYDRAULICS WI
EXPANSION TANK CPL.	96028331	157	1	227	967787808	ADDITIONAL HYDRAULICS WI
EXPANSION TANK CPL.	96028331	157	1	243	968081908	ADDITIONAL HYDRAULICS WI
EXPANSION TANK CPL.	96028331	152	1	553	968513208	ADDITIONAL HYDRAULICS, SA
EXPANSION TANK CPL.	96028331	157	1	1013	96047485	AUX.HYDRAULIC WINCH 6
EXPANSION TANK CPL.	96028331	157	1	1032	967789108	ADDITIONAL HYDRAULICS WI
EXPANSION TANK CPL.	96028331	166	1	1067	967788408	ADDITIONAL HYDR.D PIVOT
EXPANSION TANK CPL.	96028333	157	2	34	969731708	HYDRAULIC EQUIPM.CENTER
EXPANSION TANK CPL.	96028333	232	2	76	967787408	CRAWLER TRACK HYDRAULI
EXPANSION TANK CPL.	96028333	232	2	103	967787508	CRAWLER TRACK HYDRAULI
EXPANSION TANK CPL.	96028333	157	1	169	969733008	ADDITIONAL HYDR.SLEWING
EXPANSION TANK CPL.	96028333	154	1	572	967788008	ADDNL.HYDR.ERECTION DEV
EXPANSION TANK CPL.	96028333	165	1	922	96047486	ADDITIONAL HYDR.S PIVOT SE
EXPANSION TANK CPL.	96028333	165	1	1067	967788408	ADDITIONAL HYDR.D PIVOT
EXPANSION TANK CPL.	96028333	153	1	1132	967788608	ADDITIONAL HYDR.D HEAD S
EXTENSION	10009602	5	1	89	11621291	DISTRIBUTION BLOCK
EXTENSION	10045006	12	2	607	919297008	CENT. LUBRIC. SYSTEM SUP
EXTENSION LADDER 7/8-420X	10870476	76	1	22	918005408	CENTRAL SECTION CRAWLER
EXTENSION M10X1K/ M10X1	774373408	29	2	607	919297008	CENT. LUBRIC. SYSTEM SUP
EXTENSION M10X1K/ M10X1	774373408	3	2	930	917692108	CENTRAL GREASING
EXTENSION M10X1K/ M10X1	774373408	3	2	1083	917692208	CENTRAL GREASING
EXTENSION M10X1K/ M10X1	774373508	70	2	232	917451208	WINCH 4 PRE-ASSEMBLY
EXTENSION M10X1K/ M10X1	774373508	22	4	560	917691308	CENTRAL GREASING
EXTENSION M10X1K/ M10X1	774373508	11	6	607	919297008	CENT. LUBRIC. SYSTEM SUP
EXTENSION M20X1,5/M25X1,5	602613208	510	1	666	96039940	LEAD
EXTENSION M8X1	774374508	13	1	607	919297008	CENT. LUBRIC. SYSTEM SUP
EXTERNAL FEED 110V/230V	918470508	414	2	15		LIEBHERR CRAW.CRANE LR
EYE BOLT DIN 444 M10X80 5.6	12100296	12	1	1098	967966108	BASKET CPL.
EYE BOLT DIN 444 M10X80 5.6	12100296	12	1	1099	967966808	BASKET CPL.
F BASE SECTION WELDMENT	96035996	1	1	1251	919219708	PIVOT SECTION
F-ASSEMBLY UNIT	919219608	462	1	15		LIEBHERR CRAW.CRANE LR
F-CONNECTING HEAD 8.25M	919219508	460	1	15		LIEBHERR CRAW.CRANE LR
F-CONNECTING HEAD WELDE	96038404	1	1	1229	919219508	F-CONNECTING HEAD
F-GUYING	919219808	466	1	15		LIEBHERR CRAW.CRANE LR
F-HEAD SECTION 6M 253T	919220008	468	1	16		LIEBHERR CRAW.CRANE LR
F-HEAD SECTION WELDM. 6M	96035652	1	1	1275	919220008	F-HEAD SECTION
F-INTERM.SECT.WELDM. 2318.	96037265	1	1	1302	919220108	F-INTERMEDIATE SECT.
F-INTERM.SECT.WELDM. 2318.	96036881	1	1	1306	919220208	F-INTERMEDIATE SECT.
F-INTERM.SECT.WELDM. F231	96037254	1	1	1309	919222708	F-INTERMEDIATE SECT.
F-INTERMEDIATE SECT. 2318.	919220108	470	1	16		LIEBHERR CRAW.CRANE LR
F-INTERMEDIATE SECT. 2318.	919220208	472	1	16		LIEBHERR CRAW.CRANE LR
F-INTERMEDIATE SECT. F231	919222708	474	1	16		LIEBHERR CRAW.CRANE LR
FA FRAME WELDMENT	96035479	1	1	1313	919222808	ERECTION FRAME
FALL PROTECTION EN 360 H	12107777	2	2	141	916959908	PERSONAL PROTECTION EQ
FALL-BACK GUARD 12-36V 82	614009908	503	1	54	96026395	CABLING
FAN	10650386	(11)	1	472	10877138	OPERATOR SEAT

Description	Item	Pos.	Quantity	Page	Assembly	Description
FAN	11102040	31	1	829	10876024	AIR HEATER
FAN	12100177	(59)	1	472	10877138	OPERATOR SEAT
FAN COWL	11005449	(1)	1	324	12100191	RADIATOR UNIT
FAN HUB 203 G-ALSI9CU3	955451608	3	2	323	96032897	RADIATOR, PRE-ASSEMBLED
FAN PAG	10355573	5	2	324	12100191	RADIATOR UNIT
FASTENER	885042308	49	1	776	96028393	INTERNAL PANELLING INSTA
FASTENING CLAMP	570066408	7	1	43	502806508	EQUALIZING RESERVOIR
FASTENING CLAMP 34 EN AC	10123304	1	1	428	10144098	FASTENING CLAMP
FASTENING CLAMP 34X34	10144098	4	2	427	10141788	CONTROL BOX ANNEXE
FASTENING DEVICE 39NM/28°	12418349	6	1	417	10146947	ALTERNATOR ASSEMBLY
FASTENING DEVICE 39NM/28°	12418349	1	1	418	12500149	RK IDLER PULLEY
FASTENING PIECE	9079604	1	2	421	9079954	FASTENING PIECES ASSEMBL
FASTENING PIECES ASSEMBL	9079954	460	1	339	13455124	DIESEL ENGINE
FAULT INDICATOR	10429952	9	1	162	10871517	ELECTRIC PUMP
FAULT INDICATOR	10429952	9	1	610	10425291	ELECTRIC PUMP
FELT STRIP DIN 5419 5X4	261100708	12	0.6	254	11347396	ROPE DRUM
FEMALE INSERT 24-POL+PE 16	605609514	501	1	819	96059328	WIRING HARNESS
FEMALE INSERT 24-POL+PE 16	605609514	501	1	915	968546008	LEAD
FEMALE INSERT 24-POL+PE 16	605609514	501	1	916	968546108	LEAD
FEMALE INSERT 4-POLX2+SM	605664201	(501)	1	675	919972908	SWITCHBOX MOUNTING PART
FEMALE INSERT 64-POL 16A P	11060122	502	1	665	96035430	LEAD
FEMALE PLUG 15-POLE	10024744	503	1	505	96033370	WIRES CPL.
FEMALE PLUG 15-POLE	10024744	503	6	507	96019612	WIRING HARNESS
FEMALE PLUG 25-POLE	602322708	505	1	505	96033370	WIRES CPL.
FEMALE PLUG 25-POLE	602322708	502	3	507	96019612	WIRING HARNESS
FERRITE KLAPPBAR	617000608	524	1	503	96061089	WIRING HARNESS
FERRITE KLAPPBAR	617000608	515	1	506	96021228	WIRING HARNESS
FERRULE 2 CU	11170565	6	2	132	962009308	SUPPORT PLATE COMPL.
FERRULE 2 CU	11170565	6	4	139	96051604	ROLLER BEARING
FERRULE 2 CU	11170565	36	6	491	968283208	CATWALK SUPERSTR.LEFT
FERRULE 2 CU	11170565	9	2	863	965575208	CENTRING COMPLETE
FERRULE 2 CU	11170565	128	24	893	919304308	S PIVOT SECTION PRE-ASS.
FERRULE 2 CU	11170565	17	4	1115	968028208	SUPPORT CPL.
FERRULE 2 CU	11170565	6	4	1225	969944608	MOUNTING CPL
FERRULE 2 CU	11170565	16	4	1285	96037097	LADDER, PRE-ASSEMBLED
FERRULE 2 CU	11170565	17	4	1287	96037098	LADDER, PRE-ASSEMBLED
FERRULE 2 CU	11170565	16	4	1313	919222808	ERECTION FRAME
FIBRE TENSIONING ROPE 66	97121866	1	1	1310	96037255	GUY ROPE CPL.
FIBRE TENSIONING ROPE 66	97122954	1	2	1267	919219808	F-GUYING
FIBRE TENSIONING ROPE 66	97122304	1	1	1324	96037810	GUY ROPE CPL.
FIBRE TENSIONING ROPE 66X	97122026	1	1	1303	96037332	GUY ROPE CPL.
FIBRE TENSIONING ROPE 66	97121572	1	1	1307	96037007	GUY ROPE CPL.
FIBRE TENSIONING ROPE 66X	97122306	1	1	1325	96037814	GUY ROPE CPL.
FILLER NECK CPL.	10118838	1	1	368	10118839	OIL FILLER INLET
FILLER NECK GR.40 ALU	11101353	6	1	461	968866808	UREA TANK, PRE-MOUNTING
FILLER STUB PIPE WELDED	968868108	3	1	461	968866808	UREA TANK, PRE-MOUNTING
FILLING CONNECTION	10675463	45	1	162	10871517	ELECTRIC PUMP
FILLING CONNECTION	10675463	18	1	607	919297008	CENT. LUBRIC. SYSTEM SUP
FILTER	10872409	6	1	214	11181960	CONTROL BLOCK
FILTER	11083438	2	1	622	10228112	AIR CONDITIONING UNIT
FILTER	11210617	7	1	723	11211288	CONTROL BLOCK
FILTER	11210617	7	1	727	11340741	CONTROL BLOCK
FILTER	11482393	6	1	929	11347373	CONTROL BLOCK
FILTER	571528008	34	1	1074	967421008	SHEET
FILTER CARTRIDGE 0,005m³/m	510671108	191	3	716	96052492	HYDRAULICS
FILTER CARTRIDGE 0,005m³/m	510671108	157	1	1067	967788408	ADDITIONAL HYDR.D PIVOT
FILTER ELEMENT	10813474	(1)	1	1199	12107333	HYDRAULIC TANK
FILTER ELEMENT	10813474	723	1	1199	12107333	HYDRAULIC TANK
FILTER ELEMENT OEL 8.8µm	10874234	(1)	1	1121	12102885	DRAW CYLINDER
FILTER ELEMENT OEL 8µm	11068050	1	1	596	10871356	RETURN FILTER

Description	Item	Pos.	Quantity	Page	Assembly	Description
FILTER INSERT 1m³/min 10µm	510671808	(1)	1	595	967968208	OIL TANK PRE-ASS.
FILTER INSERT 21m³/min3µm	571558808	1	1	447	551710208	AIR FILTER
FILTER INSERT OEL 10µm	10037623	(1)	1	715	96052492	HYDRAULICS
FILTER INSERT OELNEBEL4µ	12403708	(1)	1	348	10125646	OIL SEPARATOR ASSEMBLY
FILTER MODULE SCRFILTER G	11387711	1	2	443	11382590	SCRFILTER ASSEMBLY
FILTER SCREEN	10813475	(2)	1	1199	12107333	HYDRAULIC TANK
FILTER SCREEN	10813475	(1)	1	1199	12107333	HYDRAULIC TANK
FILTER SCREEN	10813475	725	1	1199	12107333	HYDRAULIC TANK
FINAL CONTROL VALVE	10141769	14	1	333	13455124	DIESEL ENGINE
FINAL CONTROLE VALVE PRE	10132988	1	1	345	10141769	FINAL CONTROL VALVE
FINAL CONTROLE VALVE PRE	10151463	2	1	345	10141769	FINAL CONTROL VALVE
FIRE EXTINGUISHER DIN EN 3	12101159	2	1	137	96005694	ACCESSORIES
FIRST AID KIST DIN 13164 260	789000308	1	1	137	96005694	ACCESSORIES
FITTING	11081053	3	1	164	774375108	PASSAGE NIPPLE BLOCK
FITTING	11644971	5	1	88	11621396	ELECTRIC PUMP
FITTING	570066008	2	1	43	502806508	EQUALIZING RESERVOIR
FITTING	955919508	195	1	34	969731708	HYDRAULIC EQUIPM.CENTER
FITTING AEHNL.DIN 7622 8 C	7381456	16	1	406	10143277	COOLANT PIPE BEND ADD-ON
FITTING AEHNL.ISO 8434 GAI	470701614	624	1	212	967787708	ADDITIONAL HYDRAULICS WI
FITTING AEHNL.ISO 8434 GAI	470701614	624	1	227	967787808	ADDITIONAL HYDRAULICS WI
FITTING AEHNL.ISO 8434 GAI	470701614	636	1	244	968081908	ADDITIONAL HYDRAULICS WI
FITTING AEHNL.ISO 8434 GAI	470701614	626	1	1013	96047485	AUX.HYDRAULIC WINCH 6
FITTING AEHNL.ISO 8434 GAI	470701614	630	1	1033	967789108	ADDITIONAL HYDRAULICS WI
FITTING AEHNL.ISO 8434 GZ 3	491100814	607	1	848	96043277	AUX.HY.ROT.PLAT-BAL.CON/
FITTING AEHNL.ISO 8434;ISO 6	510713214	574	1	718	96052492	HYDRAULICS
FITTING BUZ 16S CR6-FREI	477701108	623	2	553	968513208	ADDITIONAL HYDRAULICS, SA
FITTING BUZ 16S CR6-FREI	477701108	860	1	721	96052492	HYDRAULICS
FITTING BUZ 22L CR6-FREI	477700208	635	3	170	969733008	ADDITIONAL HYDR.SLEWING
FITTING BUZ 30S CR6-FREI	477701608	621	3	553	968513208	ADDITIONAL HYDRAULICS, SA
FITTING BUZ 35L CR6-FREI	477700708	818	1	721	96052492	HYDRAULICS
FITTING BUZ 38S CR6-FREI	477701808	816	1	721	96052492	HYDRAULICS
FITTING BUZ 8 M14X1,5 INOX	10816958	406	9	442	919551008	MUFFLER UNIT
FITTING EGE 10L G3/8A CR6-F	471904308	624	1	243	968081908	ADDITIONAL HYDRAULICS WI
FITTING EGE 10L G3/8A CR6-F	471904308	604	1	553	968513208	ADDITIONAL HYDRAULICS, SA
FITTING EGE 10L G3/8A CR6-F	471904308	668	6	719	96052492	HYDRAULICS
FITTING EGE 10L G3/8A CR6-F	471904308	602	1	844	968562908	ADDITIONAL HYDRAULIC BOLT
FITTING EGE 10S G3/8 CR6-F	471900408	667	1	719	96052492	HYDRAULICS
FITTING EGE 12L G1/2 CR6-F	471903808	744	1	720	96052492	HYDRAULICS
FITTING EGE 12S G1/2A CR6-F	471901808	607	4	122	967787608	HYDRAULIC SUPPORT
FITTING EGE 12S G1/2A CR6-F	471901808	609	1	572	967788008	ADDNL.HYDR.ERECTION DEV
FITTING EGE 12S G3/8A CR6-F	471900508	617	1	922	96047486	ADDITIONAL HYDR.S PIVOT SE
FITTING EGE 16S G3/4 CR6-F	471901908	629	2	35	969731708	HYDRAULIC EQUIPM.CENTER
FITTING EGE 18L G1/2A CR6-F	471901308	608	2	264	967787908	ADDNL. HYDR. F. ERECTING W
FITTING EGE 18L G1/2A CR6-F	471901308	711	7	719	96052492	HYDRAULICS
FITTING EGE 18L G1/2A CR6-F	471901308	615	1	1013	96047485	AUX.HYDRAULIC WINCH 6
FITTING EGE 18L G1/2A CR6-F	471901308	607	1	1032	967789108	ADDITIONAL HYDRAULICS WI
FITTING EGE 30S G3/4A CR6-F	11823327	869	1	721	96052492	HYDRAULICS
FITTING EGE 42L G1 1/2 CR6-F	471903608	614	5	718	96052492	HYDRAULICS
FITTING EGE 42L G1 1/2 CR6-F	471903608	649	1	1068	967788408	ADDITIONAL HYDR.D PIVOT
FITTING EGESD10-LM-WD CR6	471902108	633	1	1014	96047485	AUX.HYDRAULIC WINCH 6
FITTING EGESD10-LR-WD CR6	471901108	625	1	170	969733008	ADDITIONAL HYDR.SLEWING
FITTING EGESD10-LR-WD CR6	471901108	820	2	721	96052492	HYDRAULICS
FITTING EGESD12-LR-WD CR6	471901208	833	2	721	96052492	HYDRAULICS
FITTING EGESD12-LR-WD CR6	471901208	645	2	1068	967788408	ADDITIONAL HYDR.D PIVOT
FITTING EGESD16-SR-WD CR6	471900608	620	1	264	967787908	ADDNL. HYDR. F. ERECTING W
FITTING EGESD16-SR-WD CR6	471900608	710	5	719	96052492	HYDRAULICS
FITTING EGESD18-LM-WD CR6	471902308	766	2	720	96052492	HYDRAULICS
FITTING EGESD18-LM-WD CR6	471902308	621	1	794	96033157	COMPRESSED AIR SYSTEM
FITTING EGESD20-SM-WD CR6	471903208	633	2	718	96052492	HYDRAULICS
FITTING EGESD20-SR-WD CR6	471900708	682	1	36	969731708	HYDRAULIC EQUIPM.CENTER

Description	Item	Pos.	Quantity	Page	Assembly	Description
FITTING EGESD20-SR-WD CR6	471900708	673	1	719	96052492	HYDRAULICS
FITTING EGESD20-SR1/2 CR6	471904508	637	4	923	96047486	ADDITIONAL HYDR.S PIVOT SE
FITTING EGESD28-LR-WD CR6	471901508	655	5	718	96052492	HYDRAULICS
FITTING EGESD30-SR-WD CR6	471900908	736	1	720	96052492	HYDRAULICS
FITTING EGESD6-LM-WD CR6	471902008	35	1	607	919297008	CENT. LUBRIC. SYSTEM SUP
FITTING EGESD6-SR-WD CR6	471900308	687	2	719	96052492	HYDRAULICS
FITTING EL 10L CR6-FREI	472330208	658	2	35	969731708	HYDRAULIC EQUIPM.CENTER
FITTING EL 10L CR6-FREI	472330208	621	4	76	967787408	CRAWLER TRACK HYDRAULI
FITTING EL 10L CR6-FREI	472330208	622	4	103	967787508	CRAWLER TRACK HYDRAULI
FITTING EL 10L CR6-FREI	472330208	655	1	170	969733008	ADDITIONAL HYDR.SLEWING
FITTING EL 10L CR6-FREI	472330208	626	2	212	967787708	ADDITIONAL HYDRAULICS WI
FITTING EL 10L CR6-FREI	472330208	626	2	227	967787808	ADDITIONAL HYDRAULICS WI
FITTING EL 10L CR6-FREI	472330208	621	6	243	968081908	ADDITIONAL HYDRAULICS WI
FITTING EL 10L CR6-FREI	472330208	602	3	553	968513208	ADDITIONAL HYDRAULICS, SA
FITTING EL 10L CR6-FREI	472330208	698	14	719	96052492	HYDRAULICS
FITTING EL 10L CR6-FREI	472330208	612	1	1013	96047485	AUX.HYDRAULIC WINCH 6
FITTING EL 10L CR6-FREI	472330208	615	2	1032	967789108	ADDITIONAL HYDRAULICS WI
FITTING EL 10S CR6-FREI	7367776	627	1	572	967788008	ADDNL.HYDR.ERECTION DEV
FITTING EL 10S CR6-FREI	7367776	666	3	719	96052492	HYDRAULICS
FITTING EL 12S CR6-FREI	7617461	684	1	36	969731708	HYDRAULIC EQUIPM.CENTER
FITTING EL 12S CR6-FREI	7617461	831	2	721	96052492	HYDRAULICS
FITTING EL 12S CR6-FREI	7617461	655	1	1068	967788408	ADDITIONAL HYDR.D PIVOT
FITTING EL 15L CR6-FREI	472300414	638	1	170	969733008	ADDITIONAL HYDR.SLEWING
FITTING EL 15L CR6-FREI	472300414	858	1	721	96052492	HYDRAULICS
FITTING EL 16S CR6-FREI	7407098	601	2	169	969733008	ADDITIONAL HYDR.SLEWING
FITTING EL 16S CR6-FREI	7407098	713	5	719	96052492	HYDRAULICS
FITTING EL 20S CR6-FREI	7407107	620	1	35	969731708	HYDRAULIC EQUIPM.CENTER
FITTING EL 20S CR6-FREI	7407107	643	2	923	96047486	ADDITIONAL HYDR.S PIVOT SE
FITTING EL 25S CR6-FREI	7407118	610	1	212	967787708	ADDITIONAL HYDRAULICS WI
FITTING EL 25S CR6-FREI	7407118	614	1	227	967787808	ADDITIONAL HYDRAULICS WI
FITTING EL 25S CR6-FREI	7407118	613	1	243	968081908	ADDITIONAL HYDRAULICS WI
FITTING EL 25S CR6-FREI	7407118	605	1	1013	96047485	AUX.HYDRAULIC WINCH 6
FITTING EL 25S CR6-FREI	7407118	617	1	1032	967789108	ADDITIONAL HYDRAULICS WI
FITTING EL 28L CR6-FREI	7407120	602	2	35	969731708	HYDRAULIC EQUIPM.CENTER
FITTING EL 28L CR6-FREI	7407120	611	3	76	967787408	CRAWLER TRACK HYDRAULI
FITTING EL 28L CR6-FREI	7407120	606	3	103	967787508	CRAWLER TRACK HYDRAULI
FITTING EL 28L CR6-FREI	7407120	605	1	212	967787708	ADDITIONAL HYDRAULICS WI
FITTING EL 28L CR6-FREI	7407120	605	1	227	967787808	ADDITIONAL HYDRAULICS WI
FITTING EL 28L CR6-FREI	7407120	610	2	243	968081908	ADDITIONAL HYDRAULICS WI
FITTING EL 28L CR6-FREI	7407120	764	6	720	96052492	HYDRAULICS
FITTING EL 28L CR6-FREI	7407120	626	1	923	96047486	ADDITIONAL HYDR.S PIVOT SE
FITTING EL 28L CR6-FREI	7407120	617	1	1013	96047485	AUX.HYDRAULIC WINCH 6
FITTING EL 28L CR6-FREI	7407120	606	2	1032	967789108	ADDITIONAL HYDRAULICS WI
FITTING EL 42L CR6-FREI	7367986	628	20	718	96052492	HYDRAULICS
FITTING EL 42L CR6-FREI	7367986	614	1	922	96047486	ADDITIONAL HYDR.S PIVOT SE
FITTING EL 42L CR6-FREI	7367986	601	2	1067	967788408	ADDITIONAL HYDR.D PIVOT
FITTING EL 6S CR6-FREI	472331208	651	1	170	969733008	ADDITIONAL HYDR.SLEWING
FITTING EL 6S CR6-FREI	472331208	27	1	607	919297008	CENT. LUBRIC. SYSTEM SUP
FITTING EL 6S CR6-FREI	472331208	637	3	718	96052492	HYDRAULICS
FITTING EL 6S CR6-FREI	472331208	9	1	930	917692108	CENTRAL GREASING
FITTING ELSD38-S CR6-FREI	472331908	601	4	76	967787408	CRAWLER TRACK HYDRAULI
FITTING ELSD38-S CR6-FREI	472331908	601	4	103	967787508	CRAWLER TRACK HYDRAULI
FITTING ELSD38-S CR6-FREI	472331908	612	1	169	969733008	ADDITIONAL HYDR.SLEWING
FITTING ELSD38-S CR6-FREI	472331908	611	1	243	968081908	ADDITIONAL HYDRAULICS WI
FITTING ELSD38-S CR6-FREI	472331908	694	6	719	96052492	HYDRAULICS
FITTING ELSD38-S CR6-FREI	472331908	600	2	922	96047486	ADDITIONAL HYDR.S PIVOT SE
FITTING ELSD38-S CR6-FREI	472331908	608	5	1067	967788408	ADDITIONAL HYDR.D PIVOT
FITTING ELSD38-S CR6-FREI	472331908	608	8	1150	967788708	ADDITIONAL HYDRAULICS IN
FITTING ELSD38-S CR6-FREI	472331908	602	8	1162	967788808	ADDITIONAL HYDRAULICS IN
FITTING ELSD6-L CR6-FREI	472032308	601	1	794	96033157	COMPRESSED AIR SYSTEM

Description	Item	Pos.	Quantity	Page	Assembly	Description
FITTING ET 15L M22X1,5 CR6-F	472430408	634	1	35	969731708	HYDRAULIC EQUIPM.CENTER
FITTING ET 15L M22X1,5 CR6-F	472430408	794	2	720	96052492	HYDRAULICS
FITTING ET 28L M36X2 CR6-F	7407122	619	1	1013	96047485	AUX.HYDRAULIC WINCH 6
FITTING ET 30S CR6-FREI	472431808	730	1	720	96052492	HYDRAULICS
FITTING ET 30S CR6-FREI	472431808	638	1	923	96047486	ADDITIONAL HYDR.S PIVOT SE
FITTING ET 35L CR6-FREI	7407125	636	2	35	969731708	HYDRAULIC EQUIPM.CENTER
FITTING ET 6S CR6-FREI	472431208	814	3	721	96052492	HYDRAULICS
FITTING EV 10L M16X1,5 CR6-F	7027665	871	1	722	96052492	HYDRAULICS
FITTING EV 10L M16X1,5 CR6-F	7027665	632	1	795	96033157	COMPRESSED AIR SYSTEM
FITTING EV 28L CR6-FREI	10410772	767	5	720	96052492	HYDRAULICS
FITTING EV 42L M52X2 CR6-F	10651363	692	6	719	96052492	HYDRAULICS
FITTING EV 42L M52X2 CR6-F	10651363	653	1	1068	967788408	ADDITIONAL HYDR.D PIVOT
FITTING EV16S CR6-FREI	10410770	841	1	721	96052492	HYDRAULICS
FITTING EV38S M52X2 CR6-F	10467292	691	2	719	96052492	HYDRAULICS
FITTING EVW22-LM	472201108	3	1	208	90024490	OIL-GAUGING INSTRUMENT
FITTING EVW22-LM	472201108	22	1	208	90024490	OIL-GAUGING INSTRUMENT
FITTING EW 10L M16X1,5 CR6	7403569	685	3	36	969731708	HYDRAULIC EQUIPM.CENTER
FITTING EW 10L M16X1,5 CR6	7403569	618	3	76	967787408	CRAWLER TRACK HYDRAULI
FITTING EW 10L M16X1,5 CR6	7403569	619	3	103	967787508	CRAWLER TRACK HYDRAULI
FITTING EW 10L M16X1,5 CR6	7403569	621	2	212	967787708	ADDITIONAL HYDRAULICS WI
FITTING EW 10L M16X1,5 CR6	7403569	623	1	227	967787808	ADDITIONAL HYDRAULICS WI
FITTING EW 10L M16X1,5 CR6	7403569	617	5	243	968081908	ADDITIONAL HYDRAULICS WI
FITTING EW 10L M16X1,5 CR6	7403569	617	1	264	967787908	ADDNL. HYDR. F. ERECTING W
FITTING EW 10L M16X1,5 CR6	7403569	42	1	459	919063408	UREA PLANT
FITTING EW 10L M16X1,5 CR6	7403569	603	1	553	968513208	ADDITIONAL HYDRAULICS, SA
FITTING EW 10L M16X1,5 CR6	7403569	31	1	607	919297008	CENT. LUBRIC. SYSTEM SUP
FITTING EW 10L M16X1,5 CR6	7403569	625	26	718	96052492	HYDRAULICS
FITTING EW 10L M16X1,5 CR6	7403569	610	3	794	96033157	COMPRESSED AIR SYSTEM
FITTING EW 10L M16X1,5 CR6	7403569	35	1	812	91000228	AIR CON DRIVE UNIT PREPA
FITTING EW 10L M16X1,5 CR6	7403569	606	2	844	968562908	ADDITIONAL HYDRAULIC BOLT
FITTING EW 10L M16X1,5 CR6	7403569	603	2	1013	96047485	AUX.HYDRAULIC WINCH 6
FITTING EW 10L M16X1,5 CR6	7403569	625	2	1033	967789108	ADDITIONAL HYDRAULICS WI
FITTING EW 10S CR6-FREI	7617268	608	4	122	967787608	HYDRAULIC SUPPORT
FITTING EW 10S CR6-FREI	7617268	664	8	719	96052492	HYDRAULICS
FITTING EW 12S CR6-FREI	7617354	600	4	122	967787608	HYDRAULIC SUPPORT
FITTING EW 12S CR6-FREI	7617354	856	1	721	96052492	HYDRAULICS
FITTING EW 12S CR6-FREI	7617354	619	1	1067	967788408	ADDITIONAL HYDR.D PIVOT
FITTING EW 15L CR6-FREE	7615379	650	2	35	969731708	HYDRAULIC EQUIPM.CENTER
FITTING EW 16S CR6-FREI	7617460	627	2	35	969731708	HYDRAULIC EQUIPM.CENTER
FITTING EW 16S CR6-FREI	7617460	602	3	169	969733008	ADDITIONAL HYDR.SLEWING
FITTING EW 16S CR6-FREI	7617460	621	1	264	967787908	ADDNL. HYDR. F. ERECTING W
FITTING EW 16S CR6-FREI	7617460	623	1	572	967788008	ADDNL.HYDR.ERECTION DEV
FITTING EW 16S CR6-FREI	7617460	702	4	719	96052492	HYDRAULICS
FITTING EW 16S CR6-FREI	7617460	607	1	1067	967788408	ADDITIONAL HYDR.D PIVOT
FITTING EW 20S M30X2 CR6-F	7407108	624	3	35	969731708	HYDRAULIC EQUIPM.CENTER
FITTING EW 20S M30X2 CR6-F	7407108	674	3	719	96052492	HYDRAULICS
FITTING EW 20S M30X2 CR6-F	7407108	645	1	923	96047486	ADDITIONAL HYDR.S PIVOT SE
FITTING EW 22L EDELSTAHL	10873827	258	1	281	96032892	DIESEL ENGINE, PRE-ASSEMB
FITTING EW 25S CR6-FREI	7407119	605	2	169	969733008	ADDITIONAL HYDR.SLEWING
FITTING EW 25S CR6-FREI	7407119	684	2	719	96052492	HYDRAULICS
FITTING EW 25S CR6-FREI	7407119	606	1	1013	96047485	AUX.HYDRAULIC WINCH 6
FITTING EW 28L CR6-FREI	7617494	613	2	76	967787408	CRAWLER TRACK HYDRAULI
FITTING EW 28L CR6-FREI	7617494	604	2	103	967787508	CRAWLER TRACK HYDRAULI
FITTING EW 28L CR6-FREI	7617494	633	1	170	969733008	ADDITIONAL HYDR.SLEWING
FITTING EW 28L CR6-FREI	7617494	627	1	212	967787708	ADDITIONAL HYDRAULICS WI
FITTING EW 28L CR6-FREI	7617494	627	1	227	967787808	ADDITIONAL HYDRAULICS WI
FITTING EW 28L CR6-FREI	7617494	671	9	719	96052492	HYDRAULICS
FITTING EW 28L CR6-FREI	7617494	621	1	1013	96047485	AUX.HYDRAULIC WINCH 6
FITTING EW 28L CR6-FREI	7617494	601	1	1032	967789108	ADDITIONAL HYDRAULICS WI
FITTING EW 6S M14X1,5 CR6-F	472531508	11	1	160	917081108	CENT. LUBRIC. SYSTEM SUP

Description	Item	Pos.	Quantity	Page	Assembly	Description
FITTING EW 6S M14X1,5 CR6-F	472531508	647	2	170	969733008	ADDITIONAL HYDR.SLEWING
FITTING EW 6S M14X1,5 CR6-F	472531508	635	1	244	968081908	ADDITIONAL HYDRAULICS WI
FITTING EW 6S M14X1,5 CR6-F	472531508	21	2	560	917691308	CENTRAL GREASING
FITTING EW 6S M14X1,5 CR6-F	472531508	629	1	572	967788008	ADDNL.HYDR.ERECTION DEV
FITTING EW 6S M14X1,5 CR6-F	472531508	26	6	607	919297008	CENT. LUBRIC. SYSTEM SUP
FITTING EW 6S M14X1,5 CR6-F	472531508	13	1	660	969245308	TERMINAL BOX ELECTRICS S
FITTING EW 6S M14X1,5 CR6-F	472531508	40	1	678	967917908	SWITCH CABINET
FITTING EW 6S M14X1,5 CR6-F	472531508	636	17	718	96052492	HYDRAULICS
FITTING EW 6S M14X1,5 CR6-F	472531508	613	3	794	96033157	COMPRESSED AIR SYSTEM
FITTING EW 6S M14X1,5 CR6-F	472531508	632	3	923	96047486	ADDITIONAL HYDR.S PIVOT SE
FITTING EW 6S M14X1,5 CR6-F	472531508	601	1	1013	96047485	AUX.HYDRAULIC WINCH 6
FITTING EW 6S M14X1,5 CR6-F	472531508	624	1	1032	967789108	ADDITIONAL HYDRAULICS WI
FITTING EWSD22-L CR6-FREI	472530608	777	3	720	96052492	HYDRAULICS
FITTING EWSD38-S CR6-FREI	472531808	600	4	76	967787408	CRAWLER TRACK HYDRAULI
FITTING EWSD38-S CR6-FREI	472531808	600	4	103	967787508	CRAWLER TRACK HYDRAULI
FITTING EWSD38-S CR6-FREI	472531808	644	1	170	969733008	ADDITIONAL HYDR.SLEWING
FITTING EWSD38-S CR6-FREI	472531808	601	3	212	967787708	ADDITIONAL HYDRAULICS WI
FITTING EWSD38-S CR6-FREI	472531808	602	3	227	967787808	ADDITIONAL HYDRAULICS WI
FITTING EWSD38-S CR6-FREI	472531808	609	4	243	968081908	ADDITIONAL HYDRAULICS WI
FITTING EWSD38-S CR6-FREI	472531808	693	8	719	96052492	HYDRAULICS
FITTING EWSD38-S CR6-FREI	472531808	601	4	922	96047486	ADDITIONAL HYDR.S PIVOT SE
FITTING EWSD38-S CR6-FREI	472531808	610	2	1013	96047485	AUX.HYDRAULIC WINCH 6
FITTING EWSD38-S CR6-FREI	472531808	621	1	1032	967789108	ADDITIONAL HYDRAULICS WI
FITTING EWSD38-S CR6-FREI	472531808	611	10	1067	967788408	ADDITIONAL HYDR.D PIVOT
FITTING EWSD38-S CR6-FREI	472531808	607	8	1150	967788708	ADDITIONAL HYDRAULICS IN
FITTING EWSD38-S CR6-FREI	472531808	601	8	1162	967788808	ADDITIONAL HYDRAULICS IN
FITTING G12-S	470002508	44	1	902	12101591	TILT-BACK SUPPORT
FITTING GE 10 9/16-18/9/ CR6	11643351	21	1	405	10147372	VENT TUBE ASSEMBLY
FITTING GE 10 M14X1,5/9/ CR6	10813936	7	1	414	10141720	EXHAUST TC MOUNTING
FITTING GE 10 M14X1,5/9/ CR6	10813936	7	1	415	10141721	EXHAUST TC MOUNTING
FITTING GE 10L M14X1,5 CR6	471030508	616	4	76	967787408	CRAWLER TRACK HYDRAULI
FITTING GE 10L M14X1,5 CR6	471030508	618	4	103	967787508	CRAWLER TRACK HYDRAULI
FITTING GE 10L M14X1,5 CR6	471030508	606	2	243	968081908	ADDITIONAL HYDRAULICS WI
FITTING GE 10L M14X1,5 CR6	471030508	634	3	718	96052492	HYDRAULICS
FITTING GE 10L M16X1,5 CR6	7021521	2	1	465	969904608	PRESSURE RELIEF VALVE PR
FITTING GE 10L M22X1,5 CR6	471039808	621	3	718	96052492	HYDRAULICS
FITTING GE 10L M22X1,5 CR6	471039808	611	1	794	96033157	COMPRESSED AIR SYSTEM
FITTING GE 12 M14X1,5/3/ CR6	10813939	15	1	389	10143726	LEAK OIL LINE ADD-ON
FITTING GE 12 M14X1,5/3/ CR6	10813939	10	1	406	10143277	COOLANT PIPE BEND ADD-ON
FITTING GE 12 M14X1,5/3/ INO	11002988	(2)	1	387	12474356	FUEL LINES
FITTING GE 12 M14X1,5/3/ INO	11002988	13	1	387	12474356	FUEL LINES
FITTING GE 12 M16X1,5/3/ CR6	10813940	19	2	398	10141807	ACCESSORIES AIR COMPRES
FITTING GE 12 M16X1,5/3/ CR6	10813940	9	1	406	10143277	COOLANT PIPE BEND ADD-ON
FITTING GE 12L G1/2 CR6-FRE	471034808	654	1	170	969733008	ADDITIONAL HYDR.SLEWING
FITTING GE 12L G1/2 CR6-FRE	471034808	613	2	212	967787708	ADDITIONAL HYDRAULICS WI
FITTING GE 12L G1/2 CR6-FRE	471034808	613	2	227	967787808	ADDITIONAL HYDRAULICS WI
FITTING GE 12L G1/2 CR6-FRE	471034808	620	2	243	968081908	ADDITIONAL HYDRAULICS WI
FITTING GE 12L G1/2 CR6-FRE	471034808	605	1	572	967788008	ADDNL.HYDR.ERECTION DEV
FITTING GE 12L G1/2 CR6-FRE	471034808	722	4	719	96052492	HYDRAULICS
FITTING GE 12L G1/2 CR6-FRE	471034808	628	1	1013	96047485	AUX.HYDRAULIC WINCH 6
FITTING GE 12L G1/2 CR6-FRE	471034808	627	1	1033	967789108	ADDITIONAL HYDRAULICS WI
FITTING GE 12L M22X1,5 CR6	471039908	647	7	718	96052492	HYDRAULICS
FITTING GE 12L M22X1,5 CR6	471039908	620	1	794	96033157	COMPRESSED AIR SYSTEM
FITTING GE 12S G1/2A CR6-F	471032608	654	1	35	969731708	HYDRAULIC EQUIPM.CENTER
FITTING GE 12S G1/2A CR6-F	471032608	612	1	227	967787808	ADDITIONAL HYDRAULICS WI
FITTING GE 12S G1/2A CR6-F	471032608	600	1	718	96052492	HYDRAULICS
FITTING GE 12S G1/2A CR6-F	471032608	616	1	1013	96047485	AUX.HYDRAULIC WINCH 6
FITTING GE 12S G3/8A CR6-F	471032708	622	1	170	969733008	ADDITIONAL HYDR.SLEWING
FITTING GE 12S G3/8A CR6-F	471032708	836	1	721	96052492	HYDRAULICS
FITTING GE 12S G3/8A CR6-F	471032708	628	1	1068	967788408	ADDITIONAL HYDR.D PIVOT

Description	Item	Pos.	Quantity	Page	Assembly	Description
FITTING GE 14,15,16 M18X CR6	10813942	3	1	348	10125646	OIL SEPARATOR ASSEMBLY
FITTING GE 15L M18X1,5 CR6	471030908	645	2	718	96052492	HYDRAULICS
FITTING GE 18L M18X1,5 CR6	471037008	628	3	170	969733008	ADDITIONAL HYDR.SLEWING
FITTING GE 18L M22X1,5 CR6	471031108	7	2	590	967967608	FUEL TANK, PRE-ASSEMBLED
FITTING GE 18L M22X1,5 CR6	471031108	622	3	718	96052492	HYDRAULICS
FITTING GE 18L M22X1,5 CR6	471031108	605	4	794	96033157	COMPRESSED AIR SYSTEM
FITTING GE 18L M22X1,5 ST C	10815662	608	2	794	96033157	COMPRESSED AIR SYSTEM
FITTING GE 20S G1/2A CR6-F	7410451	681	2	36	969731708	HYDRAULIC EQUIPM.CENTER
FITTING GE 20S G1/2A CR6-F	7410451	861	1	721	96052492	HYDRAULICS
FITTING GE 22L M22X1,5 CR6	10036896	772	1	720	96052492	HYDRAULICS
FITTING GE 28L G1 CR6-FREI	471031608	742	1	720	96052492	HYDRAULICS
FITTING GE 28L G3/4A CR6-F	7410441	697	3	719	96052492	HYDRAULICS
FITTING GE 28L M42X2 CR6-F	7615629	605	2	243	968081908	ADDITIONAL HYDRAULICS WI
FITTING GE 28L M42X2 CR6-F	7615629	769	4	720	96052492	HYDRAULICS
FITTING GE 30S G1 A CR6-FRE	11002216	717	7	719	96052492	HYDRAULICS
FITTING GE 30S G3/4 A CR6-F	10877614	870	1	722	96052492	HYDRAULICS
FITTING GE 42L G1 1/2 CR6-F	471034708	611	3	35	969731708	HYDRAULIC EQUIPM.CENTER
FITTING GE 42L G1 1/2 CR6-F	471034708	615	12	718	96052492	HYDRAULICS
FITTING GE 6 M10X1,0/7/1 CR6	10813933	10	2	398	10141807	ACCESSORIES AIR COMPRES
FITTING GE 6 M10X1,0/7/1 CR6	10813933	8	1	416	10143790	REGULATION BOOST PRESS
FITTING GE 6L M12X1,5 CR6-F	12204762	635	3	795	96033157	COMPRESSED AIR SYSTEM
FITTING GE 6L M22X1,5 CR6-F	502946108	623	1	794	96033157	COMPRESSED AIR SYSTEM
FITTING GE 6LL M10X1	774376508	1	1	163	11210825	DISTRIBUTION BLOCK
FITTING GE 6LL M10X1	774376508	71	2	232	917451208	WINCH 4 PRE-ASSEMBLY
FITTING GE 6S G1/4A CR6-FRE	471032108	626	1	35	969731708	HYDRAULIC EQUIPM.CENTER
FITTING GE 6S G1/4A CR6-FRE	471032108	2	1	218	917451408	CENTRAL GREASING
FITTING GE 6S G1/4A CR6-FRE	471032108	12	6	560	917691308	CENTRAL GREASING
FITTING GE 6S G1/4A CR6-FRE	471032108	25	26	607	919297008	CENT. LUBRIC. SYSTEM SUP
FITTING GE 6S G1/4A CR6-FRE	471032108	41	1	678	967917908	SWITCH CABINET
FITTING GE 6S G1/4A CR6-FRE	471032108	679	10	719	96052492	HYDRAULICS
FITTING GE 6S G1/4A CR6-FRE	471032108	615	1	794	96033157	COMPRESSED AIR SYSTEM
FITTING GE 6S G1/4A CR6-FRE	471032108	633	3	923	96047486	ADDITIONAL HYDR.S PIVOT SE
FITTING GE 6S G1/4A CR6-FRE	471032108	6	6	930	917692108	CENTRAL GREASING
FITTING GE 6S G1/4A CR6-FRE	471032108	2	1	1017	917481408	CENTRAL GREASING
FITTING GE 6S G1/4A CR6-FRE	471032108	2	1	1038	917478608	CENTRAL GREASING
FITTING GE 6S G1/4A CR6-FRE	471032108	6	2	1083	917692208	CENTRAL GREASING
FITTING GE 8 M12X1,5/1/2 CR6	10801399	32	3	406	10143277	COOLANT PIPE BEND ADD-ON
FITTING GE 8 M12X1,5/1/2 CR6	10813935	13	1	389	10143726	LEAK OIL LINE ADD-ON
FITTING GE 8 M12X1,5/1/2 CR6	10813935	22	1	400	12490129	WATER PUMP WITH FASTENIN
FITTING GE 8 M12X1,5/1/2 CR6	10813935	5	2	406	10143277	COOLANT PIPE BEND ADD-ON
FITTING GE 8 M14X1,5/1/2 CR6	10430185	14	1	389	10143726	LEAK OIL LINE ADD-ON
FITTING GE 8L M18X1,5 CR6-F	471039308	3	1	518	91000493	ADD HEATING SUPERSTRUCT
FITTING GE 8L M18X1,5 CR6-F	471039308	9	1	825	919159508	AUX.HEATING UPPERC.AIRTO
FITTING GE-M / GE-R 8 M1 11	9131612	7	1	353	10137870	OIL DIPSTICK CPL.
FITTING GEO 8L M16X1,5 CR6	10872598	3	1	465	969904608	PRESSURE RELIEF VALVE PR
FITTING GR 12/10L M18X1, C	475031508	601	2	553	968513208	ADDITIONAL HYDRAULICS, SA
FITTING GR 12/10L M18X1, C	475031508	724	3	719	96052492	HYDRAULICS
FITTING GR 30/25S CR6-FREI	475032908	625	2	923	96047486	ADDITIONAL HYDR.S PIVOT SE
FITTING GR 30/25S CR6-FREI	475032908	619	1	1032	967789108	ADDITIONAL HYDRAULICS WI
FITTING GR28/22-L	475001808	35	1	902	12101591	TILT-BACK SUPPORT
FITTING GR30/25-S	475002908	34	1	902	12101591	TILT-BACK SUPPORT
FITTING GZ 18L CR6-FREI	470010408	12	1	579	96066595	PREMOUNTED FUEL FILTER
FITTING ISO 8434 EL 30S CR6	482331814	728	4	720	96052492	HYDRAULICS
FITTING ISO 8434 EL 30S CR6	482331814	640	1	923	96047486	ADDITIONAL HYDR.S PIVOT SE
FITTING ISO 8434 EL 35L CR6	482330814	638	2	35	969731708	HYDRAULIC EQUIPM.CENTER
FITTING ISO 8434 EL 35L CR6	482330814	765	3	720	96052492	HYDRAULICS
FITTING ISO 8434 ET 10L M16	482430314	615	4	76	967787408	CRAWLER TRACK HYDRAULI
FITTING ISO 8434 ET 10L M16	482430314	615	4	103	967787508	CRAWLER TRACK HYDRAULI
FITTING ISO 8434 ET 10L M16	482430314	607	1	169	969733008	ADDITIONAL HYDR.SLEWING
FITTING ISO 8434 ET 10L M16	482430314	669	2	719	96052492	HYDRAULICS

Description	Item	Pos.	Quantity	Page	Assembly	Description
FITTING ISO 8434 ET 10S CR6	482431314	753	2	720	96052492	HYDRAULICS
FITTING ISO 8434 ET 12S CR6	482431414	687	1	36	969731708	HYDRAULIC EQUIPM.CENTER
FITTING ISO 8434 ET 16S CR6	482431514	616	1	264	967787908	ADDNL. HYDR. F. ERECTING W
FITTING ISO 8434 ET 16S CR6	482431514	729	1	720	96052492	HYDRAULICS
FITTING ISO 8434 ET 20S CR6	482431614	644	1	923	96047486	ADDITIONAL HYDR.S PIVOT SE
FITTING ISO 8434 ET 38S CR6	482431814	611	1	169	969733008	ADDITIONAL HYDR.SLEWING
FITTING ISO 8434 ET 38S CR6	482431814	715	1	719	96052492	HYDRAULICS
FITTING ISO 8434 ET 42L CR6	482431114	658	12	718	96052492	HYDRAULICS
FITTING ISO 8434 EW 30S CR6	482531614	700	12	719	96052492	HYDRAULICS
FITTING ISO 8434 EW 35L M45	482530914	651	9	718	96052492	HYDRAULICS
FITTING ISO 8434 EW 35L M45	482530914	608	1	922	96047486	ADDITIONAL HYDR.S PIVOT SE
FITTING ISO 8434 EW 42L CR6	482530814	678	1	36	969731708	HYDRAULIC EQUIPM.CENTER
FITTING ISO 8434 EW 42L CR6	482530814	629	9	718	96052492	HYDRAULICS
FITTING ISO 8434 EW 42L CR6	482530814	606	1	848	96043277	AUX.HY.ROT.PLAT-BAL.CON/
FITTING ISO 8434 EW 42L CR6	482530814	609	1	922	96047486	ADDITIONAL HYDR.S PIVOT SE
FITTING ISO 8434 EW 42L CR6	482530814	610	3	1067	967788408	ADDITIONAL HYDR.D PIVOT
FITTING ISO 8434 GE 10S G1/4	471004514	605	4	122	967787608	HYDRAULIC SUPPORT
FITTING ISO 8434 GE 10S G1/4	471004514	614	2	170	969733008	ADDITIONAL HYDR.SLEWING
FITTING ISO 8434 GE 10S G1/4	471004514	626	1	572	967788008	ADDNL.HYDR.ERECTION DEV
FITTING ISO 8434 GE 10S G1/4	471004514	704	4	719	96052492	HYDRAULICS
FITTING ISO 8434 RED 42/10L	485438414	848	1	721	96052492	HYDRAULICS
FITTING ISO 8434-1 GE 10L G1/	7362091	655	1	35	969731708	HYDRAULIC EQUIPM.CENTER
FITTING ISO 8434-1 GE 10L G1/	7362091	624	2	170	969733008	ADDITIONAL HYDR.SLEWING
FITTING ISO 8434-1 GE 10L G1/	7362091	30	1	607	919297008	CENT. LUBRIC. SYSTEM SUP
FITTING ISO 8434-1 GE 10L G1/	7362091	659	19	718	96052492	HYDRAULICS
FITTING ISO 8434-1 GE 10L G1/	7362091	656	1	1068	967788408	ADDITIONAL HYDR.D PIVOT
FITTING ISO 8434-1 GE 10L M	471039708	622	4	76	967787408	CRAWLER TRACK HYDRAULI
FITTING ISO 8434-1 GE 10L M	471039708	616	4	103	967787508	CRAWLER TRACK HYDRAULI
FITTING ISO 8434-1 GE 10L M	471039708	629	3	170	969733008	ADDITIONAL HYDR.SLEWING
FITTING ISO 8434-1 GE 10L M	471039708	619	1	212	967787708	ADDITIONAL HYDRAULICS WI
FITTING ISO 8434-1 GE 10L M	471039708	618	1	227	967787808	ADDITIONAL HYDRAULICS WI
FITTING ISO 8434-1 GE 10L M	471039708	618	2	243	968081908	ADDITIONAL HYDRAULICS WI
FITTING ISO 8434-1 GE 10L M	471039708	609	1	264	967787908	ADDNL. HYDR. F. ERECTING W
FITTING ISO 8434-1 GE 10L M	471039708	803	1	721	96052492	HYDRAULICS
FITTING ISO 8434-1 GE 10L M	471039708	609	2	794	96033157	COMPRESSED AIR SYSTEM
FITTING ISO 8434-1 GE 10L M	471039708	614	1	1013	96047485	AUX.HYDRAULIC WINCH 6
FITTING ISO 8434-1 GE 10L M	471039708	603	1	1032	967789108	ADDITIONAL HYDRAULICS WI
FITTING ISO 8434-1 GE 10S G3/	471032808	670	7	719	96052492	HYDRAULICS
FITTING ISO 8434-1 GE 10S G3/	471032808	603	2	1175	968883308	ADDL.HYDR.F.PIN PULLING DE
FITTING ISO 8434-1 GE 10S G3/	471032808	603	2	1178	968883408	ADDL.HYDR.F.PIN PULLING DE
FITTING ISO 8434-1 GE 12L M	471030708	630	3	170	969733008	ADDITIONAL HYDR.SLEWING
FITTING ISO 8434-1 GE 22L M	11621782	257	1	281	96032892	DIESEL ENGINE, PRE-ASSEMB
FITTING ISO 8434-1 T 6L M12	7362170	9	1	416	10143790	REGULATION BOOST PRESS
FITTING KEY DIN 6885 A 4X4X1	434000208	5	1	217	10802061	WINCH REVOLUTION TRANS
FITTING KEY DIN 6885 A8X7X1	434006601	92	1	69	90029090	ANGULAR GEAR
FITTING KEY DIN 6885 A8X7X1	434006601	92	1	71	90029091	ANGULAR GEAR
FITTING KEY DIN 6885 B32X18	571827408	400	10	317	11320826	PUMP DISTRIBUTION GEAR
FITTING RED 15/10L CR6-FREI	475430108	633	1	76	967787408	CRAWLER TRACK HYDRAULI
FITTING RED 15/10L CR6-FREI	475430108	633	1	103	967787508	CRAWLER TRACK HYDRAULI
FITTING RED 15/10L CR6-FREI	475430108	839	1	721	96052492	HYDRAULICS
FITTING RED 15/10L CR6-FREI	475430108	32	1	812	91000228	AIR CON DRIVE UNIT PREPA
FITTING RED 15/12L CR6-FREI	475431808	639	3	170	969733008	ADDITIONAL HYDR.SLEWING
FITTING RED 15/12L CR6-FREI	475431808	857	2	721	96052492	HYDRAULICS
FITTING RED 15/12L CR6-FREI	475431808	602	1	1180	968883508	AUX.HYDR.PIN EXTRACTION
FITTING RED 18/15L CR6-FREI	475435608	610	1	264	967787908	ADDNL. HYDR. F. ERECTING W
FITTING RED 18/15L CR6-FREI	475435608	827	1	721	96052492	HYDRAULICS
FITTING RED 35/12L CR6-FREI	7368007	665	1	36	969731708	HYDRAULIC EQUIPM.CENTER
FITTING RED 42/18L CR6-FREI	475431708	732	2	720	96052492	HYDRAULICS
FITTING RED 42/22L CR6-FREI	475431608	763	3	720	96052492	HYDRAULICS
FITTING RED 42/22L CR6-FREI	475431608	603	1	1067	967788408	ADDITIONAL HYDR.D PIVOT

Description	Item	Pos.	Quantity	Page	Assembly	Description
FITTING RED 42/28L CR6-FREI	475431308	656	17	718	96052492	HYDRAULICS
FITTING RED 42/28L CR6-FREI	475431308	615	2	922	96047486	ADDITIONAL HYDR.S PIVOT SE
FITTING RED 42/28L CR6-FREI	475431308	600	1	1067	967788408	ADDITIONAL HYDR.D PIVOT
FITTING RED 42/35L CR6-FREI	475436708	690	4	719	96052492	HYDRAULICS
FITTING RED 42/35L CR6-FREI	475436708	608	1	848	96043277	AUX.HY.ROT.PLAT-BAL.CON/
FITTING REDSD12/10-L CR6-F	475431408	672	2	36	969731708	HYDRAULIC EQUIPM.CENTER
FITTING REDSD12/10-L CR6-F	475431408	627	1	76	967787408	CRAWLER TRACK HYDRAULI
FITTING REDSD12/10-L CR6-F	475431408	629	1	103	967787508	CRAWLER TRACK HYDRAULI
FITTING REDSD12/10-L CR6-F	475431408	609	1	169	969733008	ADDITIONAL HYDR.SLEWING
FITTING REDSD12/10-L CR6-F	475431408	620	1	212	967787708	ADDITIONAL HYDRAULICS WI
FITTING REDSD12/10-L CR6-F	475431408	620	1	227	967787808	ADDITIONAL HYDRAULICS WI
FITTING REDSD12/10-L CR6-F	475431408	633	1	243	968081908	ADDITIONAL HYDRAULICS WI
FITTING REDSD12/10-L CR6-F	475431408	723	8	719	96052492	HYDRAULICS
FITTING REDSD12/10-L CR6-F	475431408	631	1	795	96033157	COMPRESSED AIR SYSTEM
FITTING REDSD12/10-L CR6-F	475431408	601	2	844	968562908	ADDITIONAL HYDRAULIC BOLT
FITTING REDSD12/10-L CR6-F	475431408	630	1	1014	96047485	AUX.HYDRAULIC WINCH 6
FITTING REDSD12/10-L CR6-F	475431408	629	1	1033	967789108	ADDITIONAL HYDRAULICS WI
FITTING REDSD16/10-S CR6-F	475433508	602	4	122	967787608	HYDRAULIC SUPPORT
FITTING REDSD16/10-S CR6-F	475433508	623	1	170	969733008	ADDITIONAL HYDR.SLEWING
FITTING REDSD16/10-S CR6-F	475433508	601	1	572	967788008	ADDNL.HYDR.ERECTION DEV
FITTING REDSD16/10-S CR6-F	475433508	651	1	923	96047486	ADDITIONAL HYDR.S PIVOT SE
FITTING REDSD16/12-S CR6-F	475433308	673	2	36	969731708	HYDRAULIC EQUIPM.CENTER
FITTING REDSD16/12-S CR6-F	475433308	862	1	721	96052492	HYDRAULICS
FITTING REDSD16/12-S CR6-F	475433308	616	1	1067	967788408	ADDITIONAL HYDR.D PIVOT
FITTING REDSD16/12-S CR6-F	475433308	604	1	1178	968883408	ADDL.HYDR.F.PIN PULLING DE
FITTING REDSD16/6-S CR6-F	475433108	614	1	264	967787908	ADDNL. HYDR. F. ERECTING W
FITTING REDSD16/6-S CR6-F	475433108	712	10	719	96052492	HYDRAULICS
FITTING REDSD16/6-S CR6-F	475433108	605	1	1132	967788608	ADDITIONAL HYDR.D HEAD S
FITTING REDSD16/6-S CR6-F	475433108	602	1	1150	967788708	ADDITIONAL HYDRAULICS IN
FITTING REDSD16/6-S CR6-F	475433108	603	1	1162	967788808	ADDITIONAL HYDRAULICS IN
FITTING REDSD18/10-L CR6-F	475430308	807	2	721	96052492	HYDRAULICS
FITTING REDSD18/10-L CR6-F	475430308	607	1	1132	967788608	ADDITIONAL HYDR.D HEAD S
FITTING REDSD18/12-L CR6-F	475436308	669	1	36	969731708	HYDRAULIC EQUIPM.CENTER
FITTING REDSD18/12-L CR6-F	475436308	629	1	76	967787408	CRAWLER TRACK HYDRAULI
FITTING REDSD18/12-L CR6-F	475436308	631	1	103	967787508	CRAWLER TRACK HYDRAULI
FITTING REDSD18/12-L CR6-F	475436308	634	1	243	968081908	ADDITIONAL HYDRAULICS WI
FITTING REDSD18/12-L CR6-F	475436308	733	4	720	96052492	HYDRAULICS
FITTING REDSD18/12-L CR6-F	475436308	612	1	1132	967788608	ADDITIONAL HYDR.D HEAD S
FITTING REDSD18/12-L CR6-F	475436308	601	1	1180	968883508	AUX.HYDR.PIN EXTRACTION
FITTING REDSD20/12-S CR6-F	475434808	621	1	35	969731708	HYDRAULIC EQUIPM.CENTER
FITTING REDSD22/10-L CR6-F	475430808	605	1	1150	967788708	ADDITIONAL HYDRAULICS IN
FITTING REDSD22/10-L CR6-F	475430808	605	1	1162	967788808	ADDITIONAL HYDRAULICS IN
FITTING REDSD22/12-L CR6-F	475436108	643	1	35	969731708	HYDRAULIC EQUIPM.CENTER
FITTING REDSD22/12-L CR6-F	475436108	791	1	720	96052492	HYDRAULICS
FITTING REDSD22/12-L CR6-F	475436108	613	2	1067	967788408	ADDITIONAL HYDR.D PIVOT
FITTING REDSD22/15-L CR6-F	475435508	788	3	720	96052492	HYDRAULICS
FITTING REDSD22/18-L CR6-F	475436008	775	5	720	96052492	HYDRAULICS
FITTING REDSD28/18-L CR6-F	475430908	622	1	243	968081908	ADDITIONAL HYDRAULICS WI
FITTING REDSD28/18-L CR6-F	475430908	840	2	721	96052492	HYDRAULICS
FITTING REDSD28/22-L CR6-F	475430508	612	4	76	967787408	CRAWLER TRACK HYDRAULI
FITTING REDSD28/22-L CR6-F	475430508	605	4	103	967787508	CRAWLER TRACK HYDRAULI
FITTING REDSD28/22-L CR6-F	475430508	771	5	720	96052492	HYDRAULICS
FITTING REDSD28/22-L CR6-F	475430508	634	2	1068	967788408	ADDITIONAL HYDR.D PIVOT
FITTING REDSD30/20-S CR6-F	475432608	737	5	720	96052492	HYDRAULICS
FITTING REDSD35/18-L CR6-F	475431208	635	2	35	969731708	HYDRAULIC EQUIPM.CENTER
FITTING REDSD35/18-L CR6-F	475431208	708	5	719	96052492	HYDRAULICS
FITTING REDSD35/22-L CR6-F	475431508	664	1	36	969731708	HYDRAULIC EQUIPM.CENTER
FITTING REDSD35/22-L CR6-F	475431508	838	1	721	96052492	HYDRAULICS
FITTING REDSD35/28-L CR6-F	475430408	677	1	36	969731708	HYDRAULIC EQUIPM.CENTER
FITTING REDSD35/28-L CR6-F	475430408	605	2	922	96047486	ADDITIONAL HYDR.S PIVOT SE

Description	Item	Pos.	Quantity	Page	Assembly	Description
FITTING REDSD35/28-L CR6-F	475430408	626	1	1033	967789108	ADDITIONAL HYDRAULICS WI
FITTING REDSD38/16-S CR6-F	475434208	610	4	169	969733008	ADDITIONAL HYDR.SLEWING
FITTING REDSD38/16-S CR6-F	475434208	683	3	719	96052492	HYDRAULICS
FITTING REDSD38/6-S CR6-F	475408108	682	3	719	96052492	HYDRAULICS
FITTING REDSDN10/6-S CR6-F	475432008	628	1	572	967788008	ADDNL.HYDR.ERECTION DEV
FITTING REDSDN10/6-S CR6-F	475432008	703	5	719	96052492	HYDRAULICS
FITTING REDSDN12/6-L CR6-F	475430208	616	1	794	96033157	COMPRESSED AIR SYSTEM
FITTING REDSDN25/12-S CR6	475433608	611	1	212	967787708	ADDITIONAL HYDRAULICS WI
FITTING REDSDN25/12-S CR6	475433608	611	1	227	967787808	ADDITIONAL HYDRAULICS WI
FITTING REDSDN25/12-S CR6	475433608	612	1	243	968081908	ADDITIONAL HYDRAULICS WI
FITTING REDSDN25/12-S CR6	475433608	607	1	1013	96047485	AUX.HYDRAULIC WINCH 6
FITTING REDSDN25/12-S CR6	475433608	616	1	1032	967789108	ADDITIONAL HYDRAULICS WI
FITTING REDSDN25/20-S CR6	475432308	652	1	35	969731708	HYDRAULIC EQUIPM.CENTER
FITTING REDSDN25/20-S CR6	475432308	867	1	721	96052492	HYDRAULICS
FITTING REDSDN25/6-S CR6-F	475433708	864	1	721	96052492	HYDRAULICS
FITTING REDSDN28/10-L CR6	475435408	786	1	720	96052492	HYDRAULICS
FITTING REDSDN28/10-L CR6	475435408	628	1	923	96047486	ADDITIONAL HYDR.S PIVOT SE
FITTING REDSDN28/12-L CR6	475435708	604	2	35	969731708	HYDRAULIC EQUIPM.CENTER
FITTING REDSDN28/12-L CR6	475435708	610	1	76	967787408	CRAWLER TRACK HYDRAULI
FITTING REDSDN28/12-L CR6	475435708	624	1	103	967787508	CRAWLER TRACK HYDRAULI
FITTING REDSDN28/12-L CR6	475435708	603	1	212	967787708	ADDITIONAL HYDRAULICS WI
FITTING REDSDN28/12-L CR6	475435708	606	1	227	967787808	ADDITIONAL HYDRAULICS WI
FITTING REDSDN28/12-L CR6	475435708	793	1	720	96052492	HYDRAULICS
FITTING REDSDN28/12-L CR6	475435708	620	1	1013	96047485	AUX.HYDRAULIC WINCH 6
FITTING REDSDN28/12-L CR6	475435708	605	1	1032	967789108	ADDITIONAL HYDRAULICS WI
FITTING REDSDN28/12-L CR6	475435708	617	1	1067	967788408	ADDITIONAL HYDR.D PIVOT
FITTING REDSDN30/12-S CR6	475434008	608	1	572	967788008	ADDNL.HYDR.ERECTION DEV
FITTING REDSDN30/16-S CR6	475432508	701	4	719	96052492	HYDRAULICS
FITTING REDSDN30/25-S CR6	475432708	652	1	170	969733008	ADDITIONAL HYDR.SLEWING
FITTING REDSDN30/25-S CR6	475432708	632	2	572	967788008	ADDNL.HYDR.ERECTION DEV
FITTING REDSDN30/25-S CR6	475432708	830	1	721	96052492	HYDRAULICS
FITTING REDSDN30/25-S CR6	475432708	637	2	1068	967788408	ADDITIONAL HYDR.D PIVOT
FITTING REDSDN30/6-S CR6-F	475434108	835	1	721	96052492	HYDRAULICS
FITTING REDSDN38/20-S CR6	475435008	866	2	721	96052492	HYDRAULICS
FITTING REDSDN38/20-S CR6	475435008	649	1	923	96047486	ADDITIONAL HYDR.S PIVOT SE
FITTING REDSDN38/25-S CR6	475434308	606	5	169	969733008	ADDITIONAL HYDR.SLEWING
FITTING REDSDN38/25-S CR6	475434308	868	1	721	96052492	HYDRAULICS
FITTING REDSDN38/25-S CR6	475434308	648	1	923	96047486	ADDITIONAL HYDR.S PIVOT SE
FITTING REDSDN38/30-S CR6	475435308	727	4	720	96052492	HYDRAULICS
FITTING REDSDN42/12-L CR6	475407208	731	4	720	96052492	HYDRAULICS
FITTING REDSDN42/12-L CR6	475407208	612	1	922	96047486	ADDITIONAL HYDR.S PIVOT SE
FITTING RI 8 M16x1.5 / M 11SM	10119357	7	1	351	10118748	PIPELINE INSTALLATION
FITTING RI G1/2AXG1/4 CR6-F	475500408	755	2	720	96052492	HYDRAULICS
FITTING RI M22X1,5/M16X CR6	7381363	6	2	398	10141807	ACCESSORIES AIR COMPRES
FITTING ROV 10L M 16X1,5 C	10300881	19	1	383	10126724	FUEL FINE-FILTER ASSEMBLY
FITTING RSWS10-LM-WD CR6	476610208	843	1	721	96052492	HYDRAULICS
FITTING RSWS10-LR-WD CR6	473230508	633	1	35	969731708	HYDRAULIC EQUIPM.CENTER
FITTING RSWS10-SR-WD CR6	473231008	783	4	720	96052492	HYDRAULICS
FITTING RSWS10-SR-WD CR6	473231008	602	2	1175	968883308	ADDL.HYDR.F.PIN PULLING DE
FITTING RSWS10-SR-WD CR6	473231008	602	2	1178	968883408	ADDL.HYDR.F.PIN PULLING DE
FITTING RSWS12-LM-WD M18X	476611708	849	2	721	96052492	HYDRAULICS
FITTING RSWS12-LR-WD CR6	473230808	630	1	1068	967788408	ADDITIONAL HYDR.D PIVOT
FITTING RSWS12-LR-WD CR6	473230808	601	2	1175	968883308	ADDL.HYDR.F.PIN PULLING DE
FITTING RSWS12-LR-WD CR6	473230808	601	2	1178	968883408	ADDL.HYDR.F.PIN PULLING DE
FITTING RSWS12-SR-WD CR6	476611508	604	8	122	967787608	HYDRAULIC SUPPORT
FITTING RSWS16-SM-WD CR6	476611408	618	1	264	967787908	ADDNL. HYDR. F. ERECTING W
FITTING RSWS16-SR-WD CR6	473231208	603	1	572	967788008	ADDNL.HYDR.ERECTION DEV
FITTING RSWS20-SR-WD CR6	473231408	719	2	719	96052492	HYDRAULICS
FITTING RSWS28-LM-WD CR6	476630908	622	1	1013	96047485	AUX.HYDRAULIC WINCH 6
FITTING RSWS6-SR-WD CR6-F	473230608	12	2	755	919075408	CRANE DRIVER CAB ADDITIO

Description	Item	Pos.	Quantity	Page	Assembly	Description
FITTING SNV10-L CR6-FREI	470010108	659	2	36	969731708	HYDRAULIC EQUIPM.CENTER
FITTING SNV10-L CR6-FREI	470010108	608	1	169	969733008	ADDITIONAL HYDR.SLEWING
FITTING SNV10-L CR6-FREI	470010108	756	2	720	96052492	HYDRAULICS
FITTING SNV10-S CR6-FREI	470010208	665	1	719	96052492	HYDRAULICS
FITTING SNV12-L CR6-FREI	470011308	605	3	35	969731708	HYDRAULIC EQUIPM.CENTER
FITTING SNV12-L CR6-FREI	470011308	624	1	76	967787408	CRAWLER TRACK HYDRAULI
FITTING SNV12-L CR6-FREI	470011308	626	1	103	967787508	CRAWLER TRACK HYDRAULI
FITTING SNV12-L CR6-FREI	470011308	606	1	212	967787708	ADDITIONAL HYDRAULICS WI
FITTING SNV12-L CR6-FREI	470011308	604	1	227	967787808	ADDITIONAL HYDRAULICS WI
FITTING SNV12-L CR6-FREI	470011308	625	1	243	968081908	ADDITIONAL HYDRAULICS WI
FITTING SNV12-L CR6-FREI	470011308	623	1	1013	96047485	AUX.HYDRAULIC WINCH 6
FITTING SNV12-L CR6-FREI	470011308	604	1	1032	967789108	ADDITIONAL HYDRAULICS WI
FITTING SNV12-L CR6-FREI	470011308	602	1	1042	96006590	AUXILIARY HYDR.CONNECTIN
FITTING SNV12-L CR6-FREI	470011308	654	1	1068	967788408	ADDITIONAL HYDR.D PIVOT
FITTING SNV12-L CR6-FREI	470011308	611	1	1132	967788608	ADDITIONAL HYDR.D HEAD S
FITTING SNV12-S CR6-FREI	470010308	622	2	35	969731708	HYDRAULIC EQUIPM.CENTER
FITTING SNV12-S CR6-FREI	470010308	641	1	923	96047486	ADDITIONAL HYDR.S PIVOT SE
FITTING SNV12-S CR6-FREI	470010308	600	1	1042	96006590	AUXILIARY HYDR.CONNECTIN
FITTING SNV12-S CR6-FREI	470010308	606	1	1178	968883408	ADDL.HYDR.F.PIN PULLING DE
FITTING SNV16-S CR6-FREI	470010808	680	2	36	969731708	HYDRAULIC EQUIPM.CENTER
FITTING SNV16-S CR6-FREI	470010808	642	2	170	969733008	ADDITIONAL HYDR.SLEWING
FITTING SNV16-S CR6-FREI	470010808	622	1	264	967787908	ADDNL. HYDR. F. ERECTING W
FITTING SNV20-S CR6-FREI	470010508	642	3	923	96047486	ADDITIONAL HYDR.S PIVOT SE
FITTING SNV28-L CR6-FREI	470010608	837	1	721	96052492	HYDRAULICS
FITTING SNV30-S CR6-FREI	470011108	639	1	923	96047486	ADDITIONAL HYDR.S PIVOT SE
FITTING SNV42-L CR6-FREI	470011408	714	4	719	96052492	HYDRAULICS
FITTING SNV42-L CR6-FREI	470011408	646	1	1068	967788408	ADDITIONAL HYDR.D PIVOT
FITTING SNV6-S CR6-FREI	470011508	631	1	572	967788008	ADDNL.HYDR.ERECTION DEV
FITTING SNV6-S CR6-FREI	470011508	846	3	721	96052492	HYDRAULICS
FITTING SV 25S CR6-FREI	474032808	823	1	721	96052492	HYDRAULICS
FITTING T 12L CR6-FREI	470430408	636	2	170	969733008	ADDITIONAL HYDR.SLEWING
FITTING T 12L CR6-FREI	470430408	780	5	720	96052492	HYDRAULICS
FITTING T 12L CR6-FREI	470430408	635	1	1068	967788408	ADDITIONAL HYDR.D PIVOT
FITTING T 16S CR6-FREI	470432508	603	4	122	967787608	HYDRAULIC SUPPORT
FITTING T 16S CR6-FREI	470432508	613	1	170	969733008	ADDITIONAL HYDR.SLEWING
FITTING T 16S CR6-FREI	470432508	602	1	572	967788008	ADDNL.HYDR.ERECTION DEV
FITTING T 16S CR6-FREI	470432508	654	1	923	96047486	ADDITIONAL HYDR.S PIVOT SE
FITTING T 16S CR6-FREI	470432508	620	1	1067	967788408	ADDITIONAL HYDR.D PIVOT
FITTING T 16S CR6-FREI	470432508	609	2	1132	967788608	ADDITIONAL HYDR.D HEAD S
FITTING T 16S CR6-FREI	470432508	603	1	1150	967788708	ADDITIONAL HYDRAULICS IN
FITTING T 16S CR6-FREI	470432508	607	1	1162	967788808	ADDITIONAL HYDRAULICS IN
FITTING T 18L CR6-FREI	470430608	734	4	720	96052492	HYDRAULICS
FITTING T 18L CR6-FREI	470430608	610	2	1132	967788608	ADDITIONAL HYDR.D HEAD S
FITTING T 22L	470400708	4	1	208	90024490	OIL-GAUGING INSTRUMENT
FITTING T 22L	470400708	11	1	208	90024490	OIL-GAUGING INSTRUMENT
FITTING T 22L	470400708	4	1	237	90200528	OIL-GAUGING INSTRUMENT
FITTING T 22L	470400708	4	2	1028	90028042	OIL-GAUGING INSTRUMENT
FITTING T 22L CR6-FREI	470430708	642	1	35	969731708	HYDRAULIC EQUIPM.CENTER
FITTING T 22L CR6-FREI	470430708	789	2	720	96052492	HYDRAULICS
FITTING T 22L CR6-FREI	470430708	614	2	1067	967788408	ADDITIONAL HYDR.D PIVOT
FITTING T 22L CR6-FREI	470430708	606	1	1150	967788708	ADDITIONAL HYDRAULICS IN
FITTING T 22L CR6-FREI	470430708	608	1	1162	967788808	ADDITIONAL HYDRAULICS IN
FITTING T 28L CR6-FREI	470430808	602	2	76	967787408	CRAWLER TRACK HYDRAULI
FITTING T 28L CR6-FREI	470430808	607	2	103	967787508	CRAWLER TRACK HYDRAULI
FITTING T 28L CR6-FREI	470430808	796	2	720	96052492	HYDRAULICS
FITTING T 28L CR6-FREI	470430808	627	1	923	96047486	ADDITIONAL HYDR.S PIVOT SE
FITTING T 28L CR6-FREI	470430808	618	2	1067	967788408	ADDITIONAL HYDR.D PIVOT
FITTING T 30S CR6-FREI	470432908	607	1	553	968513208	ADDITIONAL HYDRAULICS, SA
FITTING T 30S CR6-FREI	470432908	801	2	721	96052492	HYDRAULICS
FITTING T 30S CR6-FREI	470432908	638	1	1068	967788408	ADDITIONAL HYDR.D PIVOT

Description	Item	Pos.	Quantity	Page	Assembly	Description
FITTING T 35L CR6-FREI	470431508	709	2	719	96052492	HYDRAULICS
FITTING T 35L CR6-FREI	470431508	606	1	922	96047486	ADDITIONAL HYDR.S PIVOT SE
FITTING T 42L CR6-FREI	470431408	677	19	719	96052492	HYDRAULICS
FITTING T 42L CR6-FREI	470431408	611	1	922	96047486	ADDITIONAL HYDR.S PIVOT SE
FITTING T 42L CR6-FREI	470431408	626	1	1068	967788408	ADDITIONAL HYDR.D PIVOT
FITTING TR 22/15/22L CR6-FRE	475133408	826	1	721	96052492	HYDRAULICS
FITTING W 16S CR6-FREI	470232608	648	6	35	969731708	HYDRAULIC EQUIPM.CENTER
FITTING W 16S CR6-FREI	470232608	600	1	572	967788008	ADDNL.HYDR.ERECTION DEV
FITTING W 16S CR6-FREI	470232608	652	1	1068	967788408	ADDITIONAL HYDR.D PIVOT
FITTING W 28L CR6-FREI	470230808	623	1	243	968081908	ADDITIONAL HYDRAULICS WI
FITTING W 28L CR6-FREI	470230808	695	1	719	96052492	HYDRAULICS
FITTING W 28L CR6-FREI	470230808	624	1	1068	967788408	ADDITIONAL HYDR.D PIVOT
FITTING W 35L CR6-FREI	470231108	609	1	848	96043277	AUX.HY.ROT.PLAT-BAL.CON/
FITTING W 42L CR6-FREI	470231408	716	2	719	96052492	HYDRAULICS
FITTING W22-L	470200708	9	1	238	90200533	OIL-GAUGING INSTRUMENT
FITTING W22-L	470200708	39	1	1028	90028042	OIL-GAUGING INSTRUMENT
FITTING WE 6LL M10x1	774373808	12	48	87	917322008	CENTRA.LUBRICATION SYSTE
FITTING WE 6LL M10x1	774373808	1	1	90	11491831	DISTRIBUTION BLOCK
FITTING WE 6LL M10x1	774373808	1	1	91	11491832	DISTRIBUTION BLOCK
FITTING WE 6LL M10x1	774373808	1	1	92	11491833	DISTRIBUTION BLOCK
FITTING WE 6LL M10x1	774373808	12	48	111	917322208	CENTR.LUBRICATION SYSTEM
FITTING WE 6LL M10x1	774373808	12	12	160	917081108	CENT. LUBRIC. SYSTEM SUP
FITTING WE 6LL M10x1	774373808	1	1	561	11621498	DISTRIBUTION BLOCK
FITTING WE 6LL M10x1	774373808	9	1	607	919297008	CENT. LUBRIC. SYSTEM SUP
FITTING WE 6LL M10x1	774373808	1	1	611	11621502	DISTRIBUTION BLOCK
FITTING WE 6LL M10x1	774373808	1	1	612	11621501	DISTRIBUTION BLOCK
FITTING WE 6LL M10x1	774373808	1	1	931	11621500	DISTRIBUTION BLOCK
FITTING WE 6LL M10x1	774373808	1	1	1084	11621499	DISTRIBUTION BLOCK
FITTING WH 22L G3/4 CR6-FRE	473300208	625	1	35	969731708	HYDRAULIC EQUIPM.CENTER
FITTING WH 22L G3/4 CR6-FRE	473300208	748	2	720	96052492	HYDRAULICS
FITTING WHK 8S M14X1,5 CR6	12106168	743	2	720	96052492	HYDRAULICS
FITTING XG10-L CR6-FREI	470030308	686	1	36	969731708	HYDRAULIC EQUIPM.CENTER
FITTING XG10-L CR6-FREI	470030308	614	2	553	968513208	ADDITIONAL HYDRAULICS, SA
FITTING XG10-L CR6-FREI	470030308	746	13	720	96052492	HYDRAULICS
FITTING XG10-L CR6-FREI	470030308	613	5	922	96047486	ADDITIONAL HYDR.S PIVOT SE
FITTING XG10-L CR6-FREI	470030308	611	1	1032	967789108	ADDITIONAL HYDRAULICS WI
FITTING XG10-S CR6-FREI	470032408	653	2	923	96047486	ADDITIONAL HYDR.S PIVOT SE
FITTING XG12-L CR6-FREI	470030408	675	2	36	969731708	HYDRAULIC EQUIPM.CENTER
FITTING XG12-L CR6-FREI	470030408	625	1	76	967787408	CRAWLER TRACK HYDRAULI
FITTING XG12-L CR6-FREI	470030408	627	1	103	967787508	CRAWLER TRACK HYDRAULI
FITTING XG12-L CR6-FREI	470030408	615	1	572	967788008	ADDNL.HYDR.ERECTION DEV
FITTING XG12-L CR6-FREI	470030408	726	3	720	96052492	HYDRAULICS
FITTING XG12-L CR6-FREI	470030408	620	4	922	96047486	ADDITIONAL HYDR.S PIVOT SE
FITTING XG12-L CR6-FREI	470030408	640	3	1068	967788408	ADDITIONAL HYDR.D PIVOT
FITTING XG12-S CR6-FREI	470032508	662	2	36	969731708	HYDRAULIC EQUIPM.CENTER
FITTING XG12-S CR6-FREI	470032508	829	1	721	96052492	HYDRAULICS
FITTING XG12-S CR6-FREI	470032508	621	4	923	96047486	ADDITIONAL HYDR.S PIVOT SE
FITTING XG12-S CR6-FREI	470032508	633	3	1068	967788408	ADDITIONAL HYDR.D PIVOT
FITTING XG15-L CR6-FREI	470030508	609	1	76	967787408	CRAWLER TRACK HYDRAULI
FITTING XG15-L CR6-FREI	470030508	609	1	103	967787508	CRAWLER TRACK HYDRAULI
FITTING XG16-S CR6-FREI	470032708	628	10	35	969731708	HYDRAULIC EQUIPM.CENTER
FITTING XG16-S CR6-FREI	470032708	618	2	170	969733008	ADDITIONAL HYDR.SLEWING
FITTING XG16-S CR6-FREI	470032708	601	5	1132	967788608	ADDITIONAL HYDR.D HEAD S
FITTING XG16-S CR6-FREI	470032708	610	1	1162	967788808	ADDITIONAL HYDRAULICS IN
FITTING XG18-L CR6-FREI	470030608	605	1	76	967787408	CRAWLER TRACK HYDRAULI
FITTING XG18-L CR6-FREI	470030608	611	1	103	967787508	CRAWLER TRACK HYDRAULI
FITTING XG18-L CR6-FREI	470030608	758	4	720	96052492	HYDRAULICS
FITTING XG18-L CR6-FREI	470030608	607	2	794	96033157	COMPRESSED AIR SYSTEM
FITTING XG18-L CR6-FREI	470030608	613	3	1132	967788608	ADDITIONAL HYDR.D HEAD S
FITTING XG22L CR6-FREI	470030708	773	5	720	96052492	HYDRAULICS

Description	Item	Pos.	Quantity	Page	Assembly	Description
FITTING XG22L CR6-FREI	470030708	642	2	1068	967788408	ADDITIONAL HYDR.D PIVOT
FITTING XG22L CR6-FREI	470030708	611	1	1162	967788808	ADDITIONAL HYDRAULICS IN
FITTING XG25-S CR6-FREI	470032908	865	2	721	96052492	HYDRAULICS
FITTING XG25-S CR6-FREI	470032908	647	2	923	96047486	ADDITIONAL HYDR.S PIVOT SE
FITTING XG25-S CR6-FREI	470032908	641	2	1068	967788408	ADDITIONAL HYDR.D PIVOT
FITTING XG28-L CR6-FREI	470030808	607	1	76	967787408	CRAWLER TRACK HYDRAULI
FITTING XG28-L CR6-FREI	470030808	612	1	103	967787508	CRAWLER TRACK HYDRAULI
FITTING XG28-L CR6-FREI	470030808	761	3	720	96052492	HYDRAULICS
FITTING XG28-L CR6-FREI	470030808	607	5	922	96047486	ADDITIONAL HYDR.S PIVOT SE
FITTING XG30-S CR6-FREI	470033008	619	8	553	968513208	ADDITIONAL HYDRAULICS, SA
FITTING XG30-S CR6-FREI	470033008	718	2	719	96052492	HYDRAULICS
FITTING XG30-S CR6-FREI	470033008	623	3	923	96047486	ADDITIONAL HYDR.S PIVOT SE
FITTING XG30-S CR6-FREI	470033008	615	1	1067	967788408	ADDITIONAL HYDR.D PIVOT
FITTING XG35-L CR6-FREI	470033208	612	1	848	96043277	AUX.HY.ROT.PLAT-BAL.CON/
FITTING XG35-L CR6-FREI	470033208	603	1	922	96047486	ADDITIONAL HYDR.S PIVOT SE
FITTING XG38-S CR6-FREI	470033108	609	12	35	969731708	HYDRAULIC EQUIPM.CENTER
FITTING XG38-S CR6-FREI	470033108	608	2	76	967787408	CRAWLER TRACK HYDRAULI
FITTING XG38-S CR6-FREI	470033108	613	2	103	967787508	CRAWLER TRACK HYDRAULI
FITTING XG38-S CR6-FREI	470033108	678	29	719	96052492	HYDRAULICS
FITTING XG38-S CR6-FREI	470033108	610	1	848	96043277	AUX.HY.ROT.PLAT-BAL.CON/
FITTING XG38-S CR6-FREI	470033108	602	7	922	96047486	ADDITIONAL HYDR.S PIVOT SE
FITTING XG38-S CR6-FREI	470033108	618	2	1032	967789108	ADDITIONAL HYDRAULICS WI
FITTING XG38-S CR6-FREI	470033108	621	2	1068	967788408	ADDITIONAL HYDR.D PIVOT
FITTING XG38-S CR6-FREI	470033108	600	14	1132	967788608	ADDITIONAL HYDR.D HEAD S
FITTING XG38-S CR6-FREI	470033108	609	8	1162	967788808	ADDITIONAL HYDRAULICS IN
FITTING XG42-L CR6-FREI	470030908	757	14	720	96052492	HYDRAULICS
FITTING XG42-L CR6-FREI	470030908	611	1	848	96043277	AUX.HY.ROT.PLAT-BAL.CON/
FITTING XG42-L CR6-FREI	470030908	610	1	922	96047486	ADDITIONAL HYDR.S PIVOT SE
FITTING XG42-L CR6-FREI	470030908	622	2	1068	967788408	ADDITIONAL HYDR.D PIVOT
FITTING XG6-S CR6-FREI	470031008	631	1	35	969731708	HYDRAULIC EQUIPM.CENTER
FITTING XGAI6-SR CR6-FREI	470700208	626	1	76	967787408	CRAWLER TRACK HYDRAULI
FITTING XGAI6-SR CR6-FREI	470700208	625	1	103	967787508	CRAWLER TRACK HYDRAULI
FITTING XGAI6-SR CR6-FREI	470700208	620	2	170	969733008	ADDITIONAL HYDR.SLEWING
FITTING XGAI6-SR CR6-FREI	470700208	607	1	212	967787708	ADDITIONAL HYDRAULICS WI
FITTING XGAI6-SR CR6-FREI	470700208	608	1	227	967787808	ADDITIONAL HYDRAULICS WI
FITTING XGAI6-SR CR6-FREI	470700208	608	1	243	968081908	ADDITIONAL HYDRAULICS WI
FITTING XGAI6-SR CR6-FREI	470700208	630	1	572	967788008	ADDNL.HYDR.ERECTION DEV
FITTING XGAI6-SR CR6-FREI	470700208	650	14	718	96052492	HYDRAULICS
FITTING XGAI6-SR CR6-FREI	470700208	600	1	1013	96047485	AUX.HYDRAULIC WINCH 6
FITTING XGAI6-SR CR6-FREI	470700208	600	1	1032	967789108	ADDITIONAL HYDRAULICS WI
FITTING XGE10-LM-ED M18X1	471039508	36	1	812	91000228	AIR CON DRIVE UNIT PREPA
FITTING XGE10-LR-ED3/8" CR6	471039608	646	1	170	969733008	ADDITIONAL HYDR.SLEWING
FITTING XGE10-LR-ED3/8" CR6	471039608	618	2	212	967787708	ADDITIONAL HYDRAULICS WI
FITTING XGE10-LR-ED3/8" CR6	471039608	615	2	227	967787808	ADDITIONAL HYDRAULICS WI
FITTING XGE10-LR-ED3/8" CR6	471039608	601	2	243	968081908	ADDITIONAL HYDRAULICS WI
FITTING XGE10-LR-ED3/8" CR6	471039608	612	4	553	968513208	ADDITIONAL HYDRAULICS, SA
FITTING XGE10-LR-ED3/8" CR6	471039608	675	25	719	96052492	HYDRAULICS
FITTING XGE10-LR-ED3/8" CR6	471039608	600	7	844	968562908	ADDITIONAL HYDRAULIC BOLT
FITTING XGE10-LR-ED3/8" CR6	471039608	618	2	922	96047486	ADDITIONAL HYDR.S PIVOT SE
FITTING XGE10-LR-ED3/8" CR6	471039608	631	2	1014	96047485	AUX.HYDRAULIC WINCH 6
FITTING XGE10-LR-ED3/8" CR6	471039608	613	2	1032	967789108	ADDITIONAL HYDRAULICS WI
FITTING XGE12-LM-ED M18X1	471039408	38	1	812	91000228	AIR CON DRIVE UNIT PREPA
FITTING XGE12-LR-ED CR6-F	471030808	615	1	170	969733008	ADDITIONAL HYDR.SLEWING
FITTING XGE12-LR-ED CR6-F	471030808	605	1	553	968513208	ADDITIONAL HYDRAULICS, SA
FITTING XGE12-LR-ED CR6-F	471030808	806	1	721	96052492	HYDRAULICS
FITTING XGE12-LR-ED CR6-F	471030808	616	2	922	96047486	ADDITIONAL HYDR.S PIVOT SE
FITTING XGE12-LR-ED CR6-F	471030808	609	1	1032	967789108	ADDITIONAL HYDRAULICS WI
FITTING XGE12-LR-ED CR6-F	471030808	627	6	1068	967788408	ADDITIONAL HYDR.D PIVOT
FITTING XGE12-LR-ED1/4" CR6	471035308	625	1	572	967788008	ADDNL.HYDR.ERECTION DEV
FITTING XGE12-LR-ED1/4" CR6	471035308	689	15	719	96052492	HYDRAULICS

Description	Item	Pos.	Quantity	Page	Assembly	Description
FITTING XGE12-LR-ED1/4" CR6	471035308	647	2	1068	967788408	ADDITIONAL HYDR.D PIVOT
FITTING XGE15-LR-ED CR6-F	471031008	641	3	35	969731708	HYDRAULIC EQUIPM.CENTER
FITTING XGE15-LR-ED CR6-F	471031008	52	1	136	96005686	MAIN TOOLS
FITTING XGE15-LR-ED CR6-F	471031008	612	1	212	967787708	ADDITIONAL HYDRAULICS WI
FITTING XGE15-LR-ED CR6-F	471031008	619	1	264	967787908	ADDNL. HYDR. F. ERECTING W
FITTING XGE15-LR-ED CR6-F	471031008	845	3	721	96052492	HYDRAULICS
FITTING XGE16-SM-ED CR6-F	471033008	611	1	264	967787908	ADDNL. HYDR. F. ERECTING W
FITTING XGE16-SR-ED CR6-F	471033208	679	1	36	969731708	HYDRAULIC EQUIPM.CENTER
FITTING XGE16-SR-ED CR6-F	471033208	606	4	122	967787608	HYDRAULIC SUPPORT
FITTING XGE16-SR-ED CR6-F	471033208	616	2	170	969733008	ADDITIONAL HYDR.SLEWING
FITTING XGE16-SR-ED CR6-F	471033208	600	2	264	967787908	ADDNL. HYDR. F. ERECTING W
FITTING XGE16-SR-ED CR6-F	471033208	622	1	572	967788008	ADDNL.HYDR.ERECTION DEV
FITTING XGE16-SR-ED CR6-F	471033208	680	21	719	96052492	HYDRAULICS
FITTING XGE16-SR-ED3/4" CR6	471033108	630	6	35	969731708	HYDRAULIC EQUIPM.CENTER
FITTING XGE18-LM-ED M26X1	476607808	834	3	721	96052492	HYDRAULICS
FITTING XGE18-LR-ED CR6-F	471031208	617	8	35	969731708	HYDRAULIC EQUIPM.CENTER
FITTING XGE18-LR-ED CR6-F	471031208	619	1	243	968081908	ADDITIONAL HYDRAULICS WI
FITTING XGE18-LR-ED CR6-F	471031208	603	4	264	967787908	ADDNL. HYDR. F. ERECTING W
FITTING XGE18-LR-ED3/4" CR6	471037508	14	2	579	96066595	PREMOUNTED FUEL FILTER
FITTING XGE18-LR-ED3/4" CR6	471037508	853	2	721	96052492	HYDRAULICS
FITTING XGE20-SM-ED CR6-F	471033308	643	2	718	96052492	HYDRAULICS
FITTING XGE20-SR-ED CR6-F	471033408	623	2	35	969731708	HYDRAULIC EQUIPM.CENTER
FITTING XGE20-SR-ED CR6-F	471033408	672	1	719	96052492	HYDRAULICS
FITTING XGE22-LM-ED M26X1	471031308	620	4	76	967787408	CRAWLER TRACK HYDRAULI
FITTING XGE22-LM-ED M26X1	471031308	621	4	103	967787508	CRAWLER TRACK HYDRAULI
FITTING XGE22-LM-ED M26X1	471031308	619	3	718	96052492	HYDRAULICS
FITTING XGE22-LR-ED CR6-F	471031408	778	2	720	96052492	HYDRAULICS
FITTING XGE25-SR-ED CR6-F	471033608	618	2	35	969731708	HYDRAULIC EQUIPM.CENTER
FITTING XGE25-SR-ED CR6-F	471033608	663	2	718	96052492	HYDRAULICS
FITTING XGE28-LM-ED CR6-F	471031508	615	1	212	967787708	ADDITIONAL HYDRAULICS WI
FITTING XGE28-LM-ED CR6-F	471031508	619	1	227	967787808	ADDITIONAL HYDRAULICS WI
FITTING XGE28-LM-ED CR6-F	471031508	617	12	718	96052492	HYDRAULICS
FITTING XGE28-LM-ED CR6-F	471031508	602	1	1032	967789108	ADDITIONAL HYDRAULICS WI
FITTING XGE35-LM-ED CR6-F	471031808	620	13	718	96052492	HYDRAULICS
FITTING XGE35-LR-ED CR6-F	471034508	612	3	35	969731708	HYDRAULIC EQUIPM.CENTER
FITTING XGE42-LM-ED CR6-F	471031908	616	5	718	96052492	HYDRAULICS
FITTING XGE6-LM-ED CR6-FRE	471030108	630	1	794	96033157	COMPRESSED AIR SYSTEM
FITTING XGE6-LM-EDX0	971265208	158	3	794	96033157	COMPRESSED AIR SYSTEM
FITTING XGE6-SM-ED CR6-F	471030208	638	1	718	96052492	HYDRAULICS
FITTING XGE8-SM-ED CR6-F	471032208	740	6	720	96052492	HYDRAULICS
FITTING XGE8-SR-ED CR6-FRE	471032308	792	1	720	96052492	HYDRAULICS
FITTING XGEV30-SR-WD CR6	471033808	699	5	719	96052492	HYDRAULICS
FITTING XGEV30-SR-WD CR6	471033808	650	4	1068	967788408	ADDITIONAL HYDR.D PIVOT
FITTING XGEV38-SR-WD CR6	471034408	660	3	718	96052492	HYDRAULICS
FITTING XGR15/10-L CR6-FREI	475031608	632	1	76	967787408	CRAWLER TRACK HYDRAULI
FITTING XGR15/10-L CR6-FREI	475031608	634	1	103	967787508	CRAWLER TRACK HYDRAULI
FITTING XGR15/10-L CR6-FREI	475031608	616	8	243	968081908	ADDITIONAL HYDRAULICS WI
FITTING XGR15/12-L CR6-FREI	475031708	615	2	243	968081908	ADDITIONAL HYDRAULICS WI
FITTING XGR15/12-L CR6-FREI	475031708	787	1	720	96052492	HYDRAULICS
FITTING XGR16/12-S CR6-FRE	475032508	601	4	122	967787608	HYDRAULIC SUPPORT
FITTING XGR16/12-S CR6-FRE	475032508	617	1	170	969733008	ADDITIONAL HYDR.SLEWING
FITTING XGR16/12-S CR6-FRE	475032508	634	1	923	96047486	ADDITIONAL HYDR.S PIVOT SE
FITTING XGR16/12-S CR6-FRE	475032508	601	1	1042	96006590	AUXILIARY HYDR.CONNECTIN
FITTING XGR16/12-S CR6-FRE	475032508	651	2	1068	967788408	ADDITIONAL HYDR.D PIVOT
FITTING XGR18/15-L CR6-FREI	475030208	600	8	35	969731708	HYDRAULIC EQUIPM.CENTER
FITTING XGR18/15-L CR6-FREI	475030208	11	1	578	91002846	FUEL FEED
FITTING XGR18/15-L CR6-FREI	475030208	805	1	721	96052492	HYDRAULICS
FITTING XGR22/12-L CR6-FREI	475030508	689	1	36	969731708	HYDRAULIC EQUIPM.CENTER
FITTING XGR25/20-S CR6-FRE	475033008	632	2	718	96052492	HYDRAULICS
FITTING XGR25/20-S CR6-FRE	475033008	650	1	923	96047486	ADDITIONAL HYDR.S PIVOT SE

Description	Item	Pos.	Quantity	Page	Assembly	Description
FITTING XGR28/18-L CR6-FREI	475031108	618	1	1013	96047485	AUX.HYDRAULIC WINCH 6
FITTING XGR28/18-L CR6-FREI	475031108	608	1	1032	967789108	ADDITIONAL HYDRAULICS WI
FITTING XGR28/22-L CR6-FREI	475031808	798	1	720	96052492	HYDRAULICS
FITTING XGR28/22-L CR6-FREI	475031808	629	2	923	96047486	ADDITIONAL HYDR.S PIVOT SE
FITTING XGR30/16-S CR6-FRE	475033708	606	2	553	968513208	ADDITIONAL HYDRAULICS, SA
FITTING XGR30/16-S CR6-FRE	475033708	604	2	572	967788008	ADDNL.HYDR.ERECTION DEV
FITTING XGR30/20-S CR6-FRE	475034008	799	2	721	96052492	HYDRAULICS
FITTING XGR30/20-S CR6-FRE	475034008	636	5	923	96047486	ADDITIONAL HYDR.S PIVOT SE
FITTING XGR35/28-L CR6-FREI	475031308	607	4	35	969731708	HYDRAULIC EQUIPM.CENTER
FITTING XGR35/28-L CR6-FREI	475031308	735	1	720	96052492	HYDRAULICS
FITTING XGR42/28-L CR6-FREI	475031008	632	1	170	969733008	ADDITIONAL HYDR.SLEWING
FITTING XGR42/28-L CR6-FREI	475031008	657	2	718	96052492	HYDRAULICS
FITTING XGR42/35-L CR6-FREI	475031908	637	2	35	969731708	HYDRAULIC EQUIPM.CENTER
FITTING XSV16-S CR6-FREI	474032608	643	1	170	969733008	ADDITIONAL HYDR.SLEWING
FITTING XSV16-S CR6-FREI	474032608	822	1	721	96052492	HYDRAULICS
FITTING XSV16-S CR6-FREI	474032608	606	1	1067	967788408	ADDITIONAL HYDR.D PIVOT
FITTING XSV28-L CR6-FREI	474001008	605	1	1067	967788408	ADDITIONAL HYDR.D PIVOT
FITTING XSV30-S CR6-FREI	474032908	821	1	721	96052492	HYDRAULICS
FITTING XSV30-S CR6-FREI	474032908	604	1	1067	967788408	ADDITIONAL HYDR.D PIVOT
FITTING XSV35-L CR6-FREI	474001108	813	1	721	96052492	HYDRAULICS
FITTING XSV38-S CR6-FREI	474033008	811	4	721	96052492	HYDRAULICS
FITTING XSV38-S CR6-FREI	474033008	609	1	1067	967788408	ADDITIONAL HYDR.D PIVOT
FITTING XSV42-L CR6-FREI	474031408	812	1	721	96052492	HYDRAULICS
FITTING XSV42-L CR6-FREI	474031408	602	2	1067	967788408	ADDITIONAL HYDR.D PIVOT
FITTING XSV6-SX59	977214908	74	2	232	917451208	WINCH 4 PRE-ASSEMBLY
FITTING XT10-L CR6-FREI	470430308	754	13	720	96052492	HYDRAULICS
FITTING XT10-L CR6-FREI	470430308	604	2	844	968562908	ADDITIONAL HYDRAULIC BOLT
FITTING XT12-S CR6-FREI	470432308	619	1	922	96047486	ADDITIONAL HYDR.S PIVOT SE
FITTING XT12-S CR6-FREI	470432308	632	1	1068	967788408	ADDITIONAL HYDR.D PIVOT
FITTING XT15-L CR6-FREI	470430508	604	1	76	967787408	CRAWLER TRACK HYDRAULI
FITTING XT15-L CR6-FREI	470430508	610	1	103	967787508	CRAWLER TRACK HYDRAULI
FITTING XT15-L CR6-FREI	470430508	637	1	170	969733008	ADDITIONAL HYDR.SLEWING
FITTING XT15-L CR6-FREI	470430508	810	1	721	96052492	HYDRAULICS
FITTING XT25-S CR6-FREI	470432708	863	1	721	96052492	HYDRAULICS
FITTING XT38-S CR6-FREI	470433008	603	4	76	967787408	CRAWLER TRACK HYDRAULI
FITTING XT38-S CR6-FREI	470433008	608	4	103	967787508	CRAWLER TRACK HYDRAULI
FITTING XT38-S CR6-FREI	470433008	619	4	170	969733008	ADDITIONAL HYDR.SLEWING
FITTING XT38-S CR6-FREI	470433008	681	6	719	96052492	HYDRAULICS
FITTING XT38-S CR6-FREI	470433008	604	2	922	96047486	ADDITIONAL HYDR.S PIVOT SE
FITTING XT38-S CR6-FREI	470433008	625	5	1068	967788408	ADDITIONAL HYDR.D PIVOT
FITTING XT6-S CR6-FREI	470430008	18	1	560	917691308	CENTRAL GREASING
FITTING XT6-S CR6-FREI	470430008	847	3	721	96052492	HYDRAULICS
FITTING XTR18/12/18-L CR6-F	475132008	784	1	720	96052492	HYDRAULICS
FITTING XTR18/15/18-L CR6-F	475131308	606	1	76	967787408	CRAWLER TRACK HYDRAULI
FITTING XTR18/15/18-L CR6-F	475131308	602	1	103	967787508	CRAWLER TRACK HYDRAULI
FITTING XW10-L CR6-FREI	470230308	37	1	607	919297008	CENT. LUBRIC. SYSTEM SUP
FITTING XW10-L CR6-FREI	470230308	747	5	720	96052492	HYDRAULICS
FITTING XW10-L CR6-FREI	470230308	605	2	844	968562908	ADDITIONAL HYDRAULIC BOLT
FITTING XW12-L CR6-FREI	470230408	624	2	553	968513208	ADDITIONAL HYDRAULICS, SA
FITTING XW12-L CR6-FREI	470230408	636	1	1068	967788408	ADDITIONAL HYDR.D PIVOT
FITTING XW12-S CR6-FREI	470232408	676	2	36	969731708	HYDRAULIC EQUIPM.CENTER
FITTING XW12-S CR6-FREI	470232408	629	1	1068	967788408	ADDITIONAL HYDR.D PIVOT
FITTING XW15-L CR6-FREI	470230508	603	1	169	969733008	ADDITIONAL HYDR.SLEWING
FITTING XW18-L CR6-FREI	470230608	131	1	280	96032892	DIESEL ENGINE, PRE-ASSEMB
FITTING XW18-L CR6-FREI	470230608	600	1	794	96033157	COMPRESSED AIR SYSTEM
FITTING XW22-L CR6-FREI	470230708	639	1	1068	967788408	ADDITIONAL HYDR.D PIVOT
FITTING XW30-S CR6-FREI	470233008	706	2	719	96052492	HYDRAULICS
FITTING XW30-S CR6-FREI	470233008	623	1	1068	967788408	ADDITIONAL HYDR.D PIVOT
FITTING XW38-S CR6-FREI	470233408	604	2	169	969733008	ADDITIONAL HYDR.SLEWING
FITTING XW38-S CR6-FREI	470233408	607	2	243	968081908	ADDITIONAL HYDRAULICS WI

Description	Item	Pos.	Quantity	Page	Assembly	Description
FITTING XW38-S CR6-FREI	470233408	696	4	719	96052492	HYDRAULICS
FITTING XW38-S CR6-FREI	470233408	614	2	1132	967788608	ADDITIONAL HYDR.D HEAD S
FITTINGS 7/8-14 /M26X1,5 11	10126587	(22)	1	352	10134887	OIL SUMP WITH FASTENING
FIX TIP ALIGN TRESTLE ANC	919395808	479	1	16		LIEBHERR CRAW.CRANE LR
FIXAGE DU CONTREPOIDS CE	917077008	24	1	12		LIEBHERR CRAW.CRANE LR
FIXED BOOM RAISING DEVICE	12102116	28	1	472	10877138	OPERATOR SEAT
FIXED POINT FOR ROPE WEL	96032579	5	2	1275	919220008	F-HEAD SECTION
FIXING BAND	501507214	142	0.8	254	11347396	ROPE DRUM
FIXING BAND	501507214	201	0.4	256	11347399	FLANGE BEARING
FIXING PARTS COMPRESSED	96033379	80	1	280	96032892	DIESEL ENGINE, PRE-ASSEMB
FIXING PARTS SLEWING RING	917076508	12	1	12		LIEBHERR CRAW.CRANE LR
FLANGE	511052508	14	1	179	510401908	REVERSING VALVE
FLANGE	540271814	1	1	256	11347399	FLANGE BEARING
FLANGE BEARING	11347399	22	1	251	10802280	ROPE WINCH
FLANGE HALF SAE1 1/2-C62-M	510588208	500	16	76	967787408	CRAWLER TRACK HYDRAULI
FLANGE HALF SAE1 1/2-C62-M	510588208	500	16	103	967787508	CRAWLER TRACK HYDRAULI
FLANGE HALF SAE1 1/4-C62-M	510586608	500	24	35	969731708	HYDRAULIC EQUIPM.CENTER
FLANGE HALF SAE1 1/4-C62-M	510586608	578	24	718	96052492	HYDRAULICS
FLANGE HALF SAE1-C62-M12	510586908	577	8	718	96052492	HYDRAULICS
FLANGE HALF SAE2 1/2-C61-M	11003246	411	4	282	96032892	DIESEL ENGINE, PRE-ASSEMB
FLANGE HALF SAE3/4-C62-M10	510587508	502	12	169	969733008	ADDITIONAL HYDR.SLEWING
FLANGE POM	977437808	14	1	781	96000697	WIPERS INSTALLATION
FLANGE S235JR	11422653	6	1	414	10141720	EXHAUST TC MOUNTING
FLANGE S235JR	11422653	6	1	415	10141721	EXHAUST TC MOUNTING
FLANGE SEAL	10346938	(5)	1	591	967930608	ELECTR.F.FUEL TANK
FLANGE SEAL	11004257	34	1	729	11314761	CONTROL BLOCK
FLANGE SEAL GR.28	10815121	171	1	904	96028886	CABLE DRUM COMPL.
FLANGE SEAL GR.28	10815121	156	2	1238	96035575	TERMINAL BOX CPL.
FLANGE SEAL GR.28	10815121	164	1	1290	96035579	TERMINAL BOX CPL.
FLANGE SLEEVE 18X12X12 S	10424489	7	4	791	964588308	GUIDE PRE-ASS.
FLANGE STUB PIPE AFG 38S	511517808	500	2	169	969733008	ADDITIONAL HYDR.SLEWING
FLANGE STUB PIPE AFG 38S	511517808	500	4	212	967787708	ADDITIONAL HYDRAULICS WI
FLANGE STUB PIPE AFG 38S	511517808	500	2	227	967787808	ADDITIONAL HYDRAULICS WI
FLANGE STUB PIPE AFG 38S	511517808	500	7	243	968081908	ADDITIONAL HYDRAULICS WI
FLANGE STUB PIPE AFG 38S	511517808	580	8	718	96052492	HYDRAULICS
FLANGE STUB PIPE AFG 38S	511517808	500	2	1013	96047485	AUX.HYDRAULIC WINCH 6
FLANGE STUB PIPE AFG 38S	511517808	500	2	1032	967789108	ADDITIONAL HYDRAULICS WI
FLANGE STUB PIPE WFS 38S 1	511517708	501	1	169	969733008	ADDITIONAL HYDR.SLEWING
FLANGE STUB PIPE WFS 38S 1	511517708	579	5	718	96052492	HYDRAULICS
FLAP PRE-ASS.	96036001	2	1	1251	919219708	PIVOT SECTION
FLAP ST.CONST.	96038742	1	1	1252	96036001	FLAP PRE-ASS.
FLASHING ST. CONST. FE//ZN	96010191	43	1	862	917517908	COUNTERWEIGHT FRAME
FLAT CAGE BEARING	501532014	9	1	254	11347396	ROPE DRUM
FLAT FUSE LINK 10A 32	604007108	83	29	675	919972908	SWITCHBOX MOUNTING PART
FLAT FUSE LINK 15A	604007208	84	11	675	919972908	SWITCHBOX MOUNTING PART
FLAT FUSE LINK 20A	604007308	85	2	675	919972908	SWITCHBOX MOUNTING PART
FLAT FUSE LINK 3A	604007708	86	12	675	919972908	SWITCHBOX MOUNTING PART
FLAT FUSE LINK 3A	604007708	56	1	817	96059325	TERMINAL BOX
FLAT FUSE LINK 5A 32	604006908	81	26	675	919972908	SWITCHBOX MOUNTING PART
FLAT FUSE LINK 5A 32	604006908	55	1	817	96059325	TERMINAL BOX
FLAT FUSE LINK 7,5A	604007008	82	29	675	919972908	SWITCHBOX MOUNTING PART
FLAT GASKET	570363408	(4)	1	1199	12107333	HYDRAULIC TANK
FLAT GASKET	704274908	11	4	50	965690708	COVER COMPL.
FLAT GASKET	704274908	(8)	4	660	969245308	TERMINAL BOX ELECTRICS S
FLAT GASKET	704274908	5	6	680	969408008	COVER COMPL.
FLAT PLUG	602304808	2	2	692	963398008	PREMOUNT.AXIAL FLOW FAN
FLAT PLUG 0,5-1,0MM2	11622890	2223	2	663	96033473	WIRING HARNESS
FLAT PLUG 1,0-2,5MM2	602323208	120	6	506	96021228	WIRING HARNESS
FLAT PLUG 1,0-2,5MM2	602323208	120	9	654	96033472	WIRING HARNESS
FLAT PLUG 1,0-2,5MM2	602323208	120	21	911	96037447	WIRE TERMINAL BOX PRE-A

Description	Item	Pos.	Quantity	Page	Assembly	Description
FLAT PLUG 2,8X0,5-1 SN	602323508	124	2	506	96021228	WIRING HARNESS
FLAT PLUG 2,8X0,5-1 SN	602323508	124	6	507	96019612	WIRING HARNESS
FLAT PLUG 2,8X0,5-1 SN	602323508	124	32	654	96033472	WIRING HARNESS
FLAT PLUG 2,8X0,5-1 SN	602323508	124	220	911	96037447	WIRE TERMINAL BOX PRE-A
FLAT PLUG HOUSING 18-POL	602323308	(501)	10	47	967907508	SWITCH BOX CPL.
FLAT PLUG HOUSING 18-POL	602323308	501	3	655	96033472	WIRING HARNESS
FLAT PLUG HOUSING 18-POL	602323308	503	3	818	96060217	WIRES CPL.
FLAT PLUG HOUSING 18-POL	602323308	501	9	910	96036194	WIRES TERMINAL BOX CPL.
FLAT PLUG HOUSING 25-POL	10874047	503	3	1239	96038868	WIRES CPL.
FLAT PLUG HOUSING 25-POL	10874047	506	1	1291	96038967	WIRES CPL.
FLAT PLUG HOUSING 36-POL	10874039	508	1	1239	96038868	WIRES CPL.
FLAT PLUG HOUSING 36-POL	10874039	501	2	1259	96038775	WIRES CPL.
FLAT PLUG HOUSING 36-POL	10874039	503	1	1291	96038967	WIRES CPL.
FLAT PLUG HOUSING 6-POL	10099847	502	1	1259	96038775	WIRES CPL.
FLAT PLUG HOUSING 6-POL	10099847	507	6	1291	96038967	WIRES CPL.
FLAT PLUG HOUSING 9-POL	10099870	501	3	1239	96038868	WIRES CPL.
FLAT PLUG HOUSING 9-POL	10099870	504	4	1259	96038775	WIRES CPL.
FLAT PLUG HOUSING 9-POL	10099870	504	3	1291	96038967	WIRES CPL.
FLAT PLUG HOUSING FASTIN	602305908	(503)	1	47	967907508	SWITCH BOX CPL.
FLAT PLUG HOUSING FASTIN	602305908	506	1	505	96033370	WIRES CPL.
FLAT PLUG HOUSING FASTIN	602305908	3	1	692	963398008	PREMOUNT.AXIAL FLOW FAN
FLAT PLUG HOUSING JPT	602325608	(505)	2	47	967907508	SWITCH BOX CPL.
FLAT PLUG HOUSING JPT	602325608	506	2	655	96033472	WIRING HARNESS
FLAT SEALING RING 14X19,5X	570116908	436	1	717	96052492	HYDRAULICS
FLOOR COVERING ALUCOBON	97037615	1	1	647	968255808	COVER PRE-ASSY.
FLOOR COVERING ALUCOBON	97037616	1	1	648	968255908	COVER PRE-ASSY.
FLOOR COVERING ALUCOBON	97037617	1	1	649	968256008	COVER PRE-ASSY.
FLOOR COVERING ALUCOBON	97037618	1	1	650	968256108	COVER PRE-ASSY.
FLOOR MAT 1188X829X28 PU	977145408	9	1	776	96028393	INTERNAL PANELLING INSTA
FLOOR MAT 1214X894X209 PU	977145308	8	1	776	96028393	INTERNAL PANELLING INSTA
FLOOR PLATE 2.4M GS22NIM	97053263	1	73	60	96006203	FLOOR PLATES PRE-ASS.
FLOOR PLATE 4X143X1100 S	97039864	47	4	21	918005408	CENTRAL SECTION CRAWLER
FLOOR PLATE 4X143X380 S31	97039865	48	4	21	918005408	CENTRAL SECTION CRAWLER
FLOOR PLATES PRE-ASS. 2.4	96006203	1	1	59	917076208	FLOOR SHEET COMPL.
FLOOR SHEET COMPL. 2.4M	917076208	6	2	12		LIEBHERR CRAW.CRANE LR
FLOW RATE INDICATOR	12100454	53	1	34	969731708	HYDRAULIC EQUIPM.CENTER
FLOW RATE INDICATOR	12100454	71	2	715	96052492	HYDRAULICS
FLYWHEEL ASSEMBLY SAE 1X	10120077	530	1	339	13455124	DIESEL ENGINE
FLYWHEEL HOUSING ASSEM	10129212	520	1	339	13455124	DIESEL ENGINE
FLYWHEEL PRE-ASS. SAE 1X2,	10120078	1	1	426	10120077	FLYWHEEL ASSEMBLY
FOAM RUBBER BAND 15X5	262105108	(6)	0.8	480	917079908	TURNTABLE PANELLING
FOAM RUBBER BAND 15X5	262105108	(6)	0.8	480	917079908	TURNTABLE PANELLING
FOAM RUBBER BAND 15X5	262105108	(6)	0.8	480	917079908	TURNTABLE PANELLING
FOLDING LADDER PRE-ASS.	968287208	5	2	487	918999008	SLEWING PLATFORM CATWAL
FOOT COMPLETE	968455908	1	4	1223	917571308	MOUNTING AIDS
FOOT ROCKER SPF	10297310	8	2	510	96061088	ELECTRIC ADD-ON PARTS CA
FOOT SWITCH CPL.	96023875	9	1	510	96061088	ELECTRIC ADD-ON PARTS CA
FORCE MEASURING SLEEVE	12100427	10	1	1275	919220008	F-HEAD SECTION
FORKED LINK DIN 71751 A 30X	725101005	13	2	755	919075408	CRANE DRIVER CAB ADDITIO
FORM HOSE	96046407	110	2	441	919551008	MUFFLER UNIT
FORM HOSE 4,5	11081453	4	1	518	91000493	ADD HEATING SUPERSTRUCT
FORM HOSE 4,5	11081453	8	1	825	919159508	AUX.HEATING UPPERC.AIRTO
FORM HOSE DN20 X4.5 B SPF	97107767	15	1	522	96060643	ADDNL.HEATING, PRE-ASSE
FORM HOSE DN20 X4.5 B SPF	97111507	4	1	520	96060644	ADDITIONAL HEATING CABIN
FORM HOSE DN20 X4.5 B SPF	97133944	10	1	626	96060604	VALVE PLATE, PRE-ASSEMB
FORM HOSE DN20 X4.5 B SPF	97134042	10	1	620	96060497	CLIMA-HEATING INSTALLATIO
FORM HOSE DN20 X4.5 B SPF	97138005	5	1	520	96060644	ADDITIONAL HEATING CABIN
FORM HOSE DN20 X4.5 B SPF	97138005	11	1	626	96060604	VALVE PLATE, PRE-ASSEMB
FORM HOSE DN20 X4.5 B SPF	97138005	12	1	626	96060604	VALVE PLATE, PRE-ASSEMB
FORM HOSE DN20 X4.5 B SPF	97138005	13	1	626	96060604	VALVE PLATE, PRE-ASSEMB

Description	Item	Pos.	Quantity	Page	Assembly	Description
FORM HOSE DN20 X4.5 B SPF	97138005	14	1	626	96060604	VALVE PLATE, PRE-ASSEMB
FORM HOSE DN20 X4.5 B SPF	97151028	11	1	620	96060497	CLIMA-HEATING INSTALLATIO
FORM HOSE DN80X140	550632308	250	2	280	96032892	DIESEL ENGINE, PRE-ASSEMB
FORM HOSE DN80X140	550632308	6	3	323	96032897	RADIATOR, PRE-ASSEMBLED
FORMCLIP 10X55 VERZ	433200908	85	4	892	919304308	S PIVOT SECTION PRE-ASS.
FORMCLIP AEHNL.DIN 11023	433201008	4	1	139	96051604	ROLLER BEARING
FRAME	96022180	1	1	1336	918961008	TRANSPORT DEVICE
FRAME L WELDM.	96022669	3	1	1183	918900508	SUSPENDED BALLAST
FRAME PART WELDED	96033376	18	1	441	919551008	MUFFLER UNIT
FRAME R WELDM.	96022670	4	1	1183	918900508	SUSPENDED BALLAST
FRAME T ZN O	96021976	1	1	1337	96022180	FRAME
FRAME WELDED	96034162	1	1	632	96034154	SOUND DAMPING ABOVE
FRAME WELDED	96038040	1	1	1243	919219608	F-ASSEMBLY UNIT
FRAME WELDED	968213308	1	1	480	917079908	TURNTABLE PANELLING
FRAME WELDED	968221808	1	1	755	919075408	CRANE DRIVER CAB ADDITIO
FRAME WELDED	968308608	3	1	632	96034154	SOUND DAMPING ABOVE
FRAME WELDED	968318908	18	1	632	96034154	SOUND DAMPING ABOVE
FRAME WELDED	969052608	2	1	632	96034154	SOUND DAMPING ABOVE
FRAME WELDED	969133708	17	1	632	96034154	SOUND DAMPING ABOVE
FRAME WELDED	969448508	1	1	646	969443908	SOUND DAMPING DOWN
FRAME WELDED	969456308	2	1	646	969443908	SOUND DAMPING DOWN
FRAME WELDED	969465808	3	1	646	969443908	SOUND DAMPING DOWN
FRAME WELDED	969466508	4	1	646	969443908	SOUND DAMPING DOWN
FRAME WELDED	969513108	2	1	147	918011308	PREMOUNTED LOWER PART
FRAME WELDED FE//ZNNI8//C	969132808	16	1	632	96034154	SOUND DAMPING ABOVE
FRAME WELDED RAL 9005,M,G	964698008	1	1	767	964560908	ROOF WINDOW PRE-ASS.
FRAME WELDED SPF	967473008	3	2	454	96032910	BATTERY BOX, PRE-ASSEMB
FRAME WELDED T ZN O	968287608	6	1	487	918999008	SLEWING PLATFORM CATWAL
FRAME WELDED T ZN O	968495108	96	2	67	917291608	CRAWLER TRACK CARRIER, L
FRAME WELDED T ZN O	968495108	96	2	100	917291708	CRAWLER TRACK CARRIER,
FRAME WELDED T ZN O	968754808	15	1	493	968309908	PLATFORM COMPL.
FRICTION BEARING 30X34X20	10488513	59	3	755	919075408	CRANE DRIVER CAB ADDITIO
FRONT ELEMENT	606652508	205	8	672	968681408	CONTR: PANEL PINNING
FRONT MIRROR 259	10336285	2	1	614	918531108	MIRROR ATTACHM.IN CRANE
FRONT WINDOW CPL.	96000684	1	1	764	969752608	WINDOW ASSEMBLY
FRONT WINDOW GLUED SPF	96001465	1	1	766	96000684	FRONT WINDOW CPL.
FUEL CONTAINER WC. 57L/55	965527808	1	1	576	965527508	FUEL TANK CONTAINER PRE
FUEL FEED	91002846	142	1	13		LIEBHERR CRAW.CRANE LR
FUEL FILTER	12105157	6	1	812	91000228	AIR CON DRIVE UNIT PREPA
FUEL FILTER	12106874	10	1	579	96066595	PREMOUNTED FUEL FILTER
FUEL FILTER	553174008	1	1	526	11110051	DOSING PUMP
FUEL FILTER	553174008	(1)	1	825	919159508	AUX.HEATING UPPERC.AIRTO
FUEL FILTER ELEMENT KRAFT	10149977	1	1	581	12106874	FUEL FILTER
FUEL FILTER INSERT PRE-AS	10289138	2	2	384	10127419	FUEL FILTER MODULE
FUEL FILTER MODULE	10127419	1	1	383	10126724	FUEL FINE-FILTER ASSEMBLY
FUEL FINE-FILTER ASSEMBLY	10126724	201	1	335	13455124	DIESEL ENGINE
FUEL HEATER 24V 0,25KW	11381100	2	1	581	12106874	FUEL FILTER
FUEL HEATER 24V 0,6KW PA6	10488927	4	1	384	10127419	FUEL FILTER MODULE
FUEL HOSE	978089308	4	2	589	918789208	FUEL TANK CPL.
FUEL HOSE DN4,5	10815777	18	1	522	96060643	ADDNL.HEATING, PRE-ASSE
FUEL HOSE DN4,5	10815777	3	2	825	919159508	AUX.HEATING UPPERC.AIRTO
FUEL LINE	10119000	2	1	383	10126724	FUEL FINE-FILTER ASSEMBLY
FUEL LINE	10142539	4	1	387	12474356	FUEL LINES
FUEL LINE	12506741	3	1	387	12474356	FUEL LINES
FUEL LINE 12X1	12581623	5	1	387	12474356	FUEL LINES
FUEL LINE 15	10142536	1	1	387	12474356	FUEL LINES
FUEL LINE 15X1,5	10150165	6	1	387	12474356	FUEL LINES
FUEL LINE 15X1,5	12510513	2	1	387	12474356	FUEL LINES
FUEL LINES	12474356	212	1	335	13455124	DIESEL ENGINE
FUEL PUMP	12107190	11	1	581	12106874	FUEL FILTER

Description	Item	Pos.	Quantity	Page	Assembly	Description
FUEL RETURN PIPE 10X1	12581642	6	1	389	10143726	LEAK OIL LINE ADD-ON
FUEL TANK CONTAINER PRE	965527508	1	1	575	917473108	FUEL TANK CONTAINER UPPE
FUEL TANK CONTAINER UPP	917473108	141	1	13		LIEBHERR CRAW.CRANE LR
FUEL TANK CPL.	918789208	143	1	13		LIEBHERR CRAW.CRANE LR
FUEL TANK WELDED CONSTR	967966708	1	1	590	967967608	FUEL TANK, PRE-ASSEMBLED
FUEL TANK, PRE-ASSEMBLED	967967608	1	1	589	918789208	FUEL TANK CPL.
FUSE 30A 32V	12103501	535	1	655	96033472	WIRING HARNESS
FUSE BOX SMALL	604501408	536	2	655	96033472	WIRING HARNESS
FUSE BOX SMALL 2-POLIG PA	10874464	534	1	655	96033472	WIRING HARNESS
FUSE BOX SMALL 6-POL, LEE	604501608	16	1	456	96032891	ELECTRIC FOR BATTERY BOX
FUSE BOX SMALL 6-POL, LEE	604501608	2	20	696	968486208	LOCKING PLATE
FUSE FE//ZNNI8//CN//T0	963249908	5	2	862	917517908	COUNTERWEIGHT FRAME
FUSE FE//ZNNI8//CN//T0	963249908	32	2	1214	919326208	SLEWING PLATFORM EXTENS
FUSE STRIP 100A	604002908	538	2	655	96033472	WIRING HARNESS
FUSE STRIP 50A	604003108	537	2	655	96033472	WIRING HARNESS
GAS SENSOR GEN 2.8 NICHT	12412141	30	2	441	919551008	MUFFLER UNIT
GAS SENSOR NICHT LACKIE	10144038	31	1	441	919551008	MUFFLER UNIT
GAS SPRING 12X50-130N	10412871	6	2	767	964560908	ROOF WINDOW PRE-ASS.
GAS SPRING 19.0X301-525.0N	10873806	12	2	764	969752608	WINDOW ASSEMBLY
GAS SPRING 19X60-550N	591067008	23	1	470	918810308	CONTROL STAND
GAS SPRING 28.0X400-300N	10871548	4	2	678	967917908	SWITCH CABINET
GASKET KIT INT.FLANGE	10872487	999	1	302	571907208	CONNECTING PLATE
GAUGE CONNECTION 12S M20	7409922	832	1	721	96052492	HYDRAULICS
GAUGE CONNECTION DKO 1	5607617	705	1	719	96052492	HYDRAULICS
GAUGE CONNECTION VKA3 12	7409918	825	1	721	96052492	HYDRAULICS
GEAR PUMP SNP3	512125408	105	1	280	96032892	DIESEL ENGINE, PRE-ASSEMB
GEAR WHEEL 2,6 20MnCr5	10153967	2	1	379	11368166	DRIVE FOR HPP PRE-ASS.
GEAR WHEEL 3,5	11407185	2	1	357	10147666	DRIVING PARTS
GEAR WHEEL 3,5	11408961	3	1	357	10147666	DRIVING PARTS
GEARWHEEL PRE-ASS.	10119847	2	1	355	10130808	CRANKSHAFT WITH GEAR
GEARWHEEL PRE-ASS.	10124591	3	1	372	10122940	CAMSHAFT CPL.
GEARWHEEL PRE-ASS.	11369506	2	1	434	10126182	POWER TAKE-OFF ADD-ON
GENERATOR, PRE-ASSEMBL	10148088	440	1	338	13455124	DIESEL ENGINE
GLUE 10ML FLASCHE -50/+175	8655032	104	1	341	12405454	CRANKCASE CPL. WITH CYLIN
GRATING 452X100X25/2 S235	725814808	81	2	488	918999008	SLEWING PLATFORM CATWAL
GRATING 835X314X25/2 ALU	10429935	6	6	324	12100191	RADIATOR UNIT
GRATING 847X207X30/7 GFK	97098673	85	2	1276	919220008	F-HEAD SECTION
GRATING DIN 24537-3 1007X60	97065734	4	6	981	96037300	GRIDIRON PRE-ASS.
GRATING DIN 24537-3 1007X60	97065734	21	2	1229	919219508	F-CONNECTING HEAD
GRATING DIN 24537-3 1047X60	97121996	6	1	981	96037300	GRIDIRON PRE-ASS.
GRATING DIN 24537-3 1047X60	97122006	7	1	981	96037300	GRIDIRON PRE-ASS.
GRATING DIN 24537-3 1487X92	97066110	28	1	1251	919219708	PIVOT SECTION
GRATING DIN 24537-3 2167X92	97066111	2	3	1234	96038847	GRIDIRON PRE-ASS.
GRATING DIN 24537-3 2207X56	97073078	10	1	1302	919220108	F-INTERMEDIATE SECT.
GRATING DIN 24537-3 2207X56	97073078	10	1	1306	919220208	F-INTERMEDIATE SECT.
GRATING DIN 24537-3 2207X56	97073078	10	1	1309	919222708	F-INTERMEDIATE SECT.
GRATING DIN 24537-3 2207X96	97123898	33	1	1251	919219708	PIVOT SECTION
GRATING DIN 24537-3 2887X96	97121983	3	4	981	96037300	GRIDIRON PRE-ASS.
GRATING DIN 24537-3 687X487	97121995	5	2	981	96037300	GRIDIRON PRE-ASS.
GRATING DIN 24537-3 767X76	97123912	3	1	1234	96038847	GRIDIRON PRE-ASS.
GRATING DIN 24537-3 767X76	97123913	4	1	1234	96038847	GRIDIRON PRE-ASS.
GREASE NBU 30 1KG DOSE	10285708	(100)	1	336	13455124	DIESEL ENGINE
GREASE NBU 30 1KG DOSE	10285708	100	1	343	9078049	CYLINDER
GREASE NBU 30 1KG DOSE	10285708	100	1	345	10141769	FINAL CONTROL VALVE
GREASE NBU 30 1KG DOSE	10285708	100	1	348	10125646	OIL SEPARATOR ASSEMBLY
GREASE NBU 30 1KG DOSE	10285708	100	1	378	11363553	DRIVE FOR HIGH PRESSURE P
GREASE NBU 30 1KG DOSE	10285708	100	1	391	10154796	INTAKE STACK ASSEMBLY
GREASE NBU 30 1KG DOSE	10285708	100	1	393	12421642	CONNECTING LINE ADD-ON
GREASE NBU 30 1KG DOSE	10285708	100	1	400	12490129	WATER PUMP WITH FASTENIN
GREASE NBU 30 1KG DOSE	10285708	(100)	1	432	12410651	ENGINE CONTROL SENSORS

Description	Item	Pos.	Quantity	Page	Assembly	Description
GREASE NBU 30 1KG DOSE	10285708	(100)	1	432	12410651	ENGINE CONTROL SENSORS
GREASE NBU 30 1KG DOSE	10285708	100	1	436	11366388	AUXILIARY DRIVE PRE-ASS.
GREASE NIPPLE CAP	10014701	13	1	88	11621396	ELECTRIC PUMP
GREASE NIPPLE DIN 71412 C	510748108	940	1	254	11347396	ROPE DRUM
GREASE STABURAGS NBU 30	10282622	(10)	1	343	9078049	CYLINDER
GRID	12100194	21	1	829	10876024	AIR HEATER
GRIDIRON LINKS S235JR T ZN	97030161	6	2	127	917076708	CATWALK CRAW.TRACK TRA
GRIDIRON PRE-ASS.	96037300	3	1	980	919219208	S INTERMEDIATE SECTION
GRIDIRON PRE-ASS.	96038847	4	1	1229	919219508	F-CONNECTING HEAD
GRIDIRON RECHTS S235JR T	97030158	5	2	127	917076708	CATWALK CRAW.TRACK TRA
GRIDIRON S235JR T ZN K SPF	97030162	7	4	127	917076708	CATWALK CRAW.TRACK TRA
GRIDIRON T1000X1100X30/2	97009794	59	4	947	917078708	S INTERMEDIATE SECTION
GRIDIRON T1000X1100X30/2	97009794	60	4	954	917078808	S INTERMEDIATE SECTION
GRIDIRON T1000X1100X30/2	97009794	60	4	967	917079208	S INTERMEDIATE SECTION
GRIDIRON T1000X1100X30/2	97009794	60	4	972	917571208	S INTERMEDIATE SECTION
GRIDIRON T1000X1100X30/2	97009794	60	4	977	919086008	S INTERMEDIATE SECTION
GRIDIRON T1000X1270X30/2 S	97006009	47	1	1092	919628208	D HEAD SECTION PRE-ASS.
GRIDIRON T1000X1490X30/2	97012280	64	3	954	917078808	S INTERMEDIATE SECTION
GRIDIRON T1000X1490X30/2	97012280	100	1	1051	917333208	D PIVOT SECTION PRE-ASS.
GRIDIRON T1000X1490X30/2	97012280	43	5	1092	919628208	D HEAD SECTION PRE-ASS.
GRIDIRON T1000X1490X30/2	97012280	23	4	1183	918900508	SUSPENDED BALLAST
GRIDIRON T1000X1730X30/2 S	979318708	22	2	989	917191008	SL REDUCING SECTION
GRIDIRON T1000X1860X30/2	975136308	28	2	935	917190908	S INTERMEDIATE SECTION
GRIDIRON T1000X1860X30/2	975136308	28	2	943	917333908	S INTERMEDIATE SECTION
GRIDIRON T1000X1860X30/2	975136308	63	2	954	917078808	S INTERMEDIATE SECTION
GRIDIRON T1000X1860X30/2	975136308	16	6	1144	917085308	D INTERMEDIATE SECTION
GRIDIRON T1000X1930X30/2	97030223	27	1	935	917190908	S INTERMEDIATE SECTION
GRIDIRON T1000X1930X30/2	97030223	27	1	943	917333908	S INTERMEDIATE SECTION
GRIDIRON T1000X1930X30/2	97030223	27	6	947	917078708	S INTERMEDIATE SECTION
GRIDIRON T1000X1930X30/2	97030223	27	6	967	917079208	S INTERMEDIATE SECTION
GRIDIRON T1000X1930X30/2	97030223	27	6	972	917571208	S INTERMEDIATE SECTION
GRIDIRON T1000X1930X30/2	97030223	27	6	977	919086008	S INTERMEDIATE SECTION
GRIDIRON T1000X1930X30/2	97030223	16	12	1156	917178608	D INTERMEDIATE SECTION
GRIDIRON T1000X2180X30/2 S	97001584	27	3	954	917078808	S INTERMEDIATE SECTION
GRIDIRON T1000X2180X30/2 S	97001584	23	1	989	917191008	SL REDUCING SECTION
GRIDIRON T1000X2180X30/2 S	97001584	41	1	1092	919628208	D HEAD SECTION PRE-ASS.
GRIDIRON T1000X2280X30/2 S	979067108	120	1	1052	917333208	D PIVOT SECTION PRE-ASS.
GRIDIRON T1000X2280X30/2 S	979067108	42	1	1092	919628208	D HEAD SECTION PRE-ASS.
GRIDIRON T1000X450X30/2 S2	725867508	40	1	1092	919628208	D HEAD SECTION PRE-ASS.
GRIDIRON T1000X500X30/2 S2	725800608	24	2	989	917191008	SL REDUCING SECTION
GRIDIRON T1000X575X30/2 S2	97028900	23	2	935	917190908	S INTERMEDIATE SECTION
GRIDIRON T1000X575X30/2 S2	97028900	23	2	943	917333908	S INTERMEDIATE SECTION
GRIDIRON T1000X575X30/2 S2	97028900	23	2	947	917078708	S INTERMEDIATE SECTION
GRIDIRON T1000X575X30/2 S2	97028900	23	1	954	917078808	S INTERMEDIATE SECTION
GRIDIRON T1000X575X30/2 S2	97028900	23	2	967	917079208	S INTERMEDIATE SECTION
GRIDIRON T1000X575X30/2 S2	97028900	23	2	972	917571208	S INTERMEDIATE SECTION
GRIDIRON T1000X575X30/2 S2	97028900	23	2	977	919086008	S INTERMEDIATE SECTION
GRIDIRON T1000X575X30/2 S2	97028903	24	2	935	917190908	S INTERMEDIATE SECTION
GRIDIRON T1000X575X30/2 S2	97028903	24	2	943	917333908	S INTERMEDIATE SECTION
GRIDIRON T1000X575X30/2 S2	97028903	24	2	947	917078708	S INTERMEDIATE SECTION
GRIDIRON T1000X575X30/2 S2	97028903	24	1	954	917078808	S INTERMEDIATE SECTION
GRIDIRON T1000X575X30/2 S2	97028903	24	2	967	917079208	S INTERMEDIATE SECTION
GRIDIRON T1000X575X30/2 S2	97028903	24	2	972	917571208	S INTERMEDIATE SECTION
GRIDIRON T1000X575X30/2 S2	97028903	24	2	977	919086008	S INTERMEDIATE SECTION
GRIDIRON T1000X800X30/2 S2	725867208	44	2	1092	919628208	D HEAD SECTION PRE-ASS.
GRIDIRON T1045X993X25/3 AL	97037619	19	2	646	969443908	SOUND DAMPING DOWN
GRIDIRON T1060X485X30/2 S2	97032343	33	1	1092	919628208	D HEAD SECTION PRE-ASS.
GRIDIRON T1100X330X30/2 S2	97039690	147	1	893	919304308	S PIVOT SECTION PRE-ASS.
GRIDIRON T1170X436X30/3 S2	979523108	3	1	493	968309908	PLATFORM COMPL.
GRIDIRON T1200X1000X30/2	725855708	146	1	893	919304308	S PIVOT SECTION PRE-ASS.

Description	Item	Pos.	Quantity	Page	Assembly	Description
GRIDIRON T1200X1500X30/2	725820008	180	1	1053	917333208	D PIVOT SECTION PRE-ASS.
GRIDIRON T1210X340X30/2 S2	97004677	27	1	487	918999008	SLEWING PLATFORM CATWAL
GRIDIRON T1220X900X30/2 S2	725858708	51	2	891	919304308	S PIVOT SECTION PRE-ASS.
GRIDIRON T1300X1500X30/2	725861908	116	4	1051	917333208	D PIVOT SECTION PRE-ASS.
GRIDIRON T1300X500X30/2 S2	725802108	115	2	1051	917333208	D PIVOT SECTION PRE-ASS.
GRIDIRON T1350X550X30/2 S2	97036111	4	2	1050	917333208	D PIVOT SECTION PRE-ASS.
GRIDIRON T1375X483X30/2 S2	725801008	45	2	542	919627908	SA FRAME PRE-ASS.
GRIDIRON T1485X560X30/2 S2	725870108	48	2	891	919304308	S PIVOT SECTION PRE-ASS.
GRIDIRON T1530X483X30/2 S2	725808008	32	1	1050	917333208	D PIVOT SECTION PRE-ASS.
GRIDIRON T1540X483X30/3 S2	725865108	49	1	891	919304308	S PIVOT SECTION PRE-ASS.
GRIDIRON T1560X350X30/3 S2	725864908	13	1	487	918999008	SLEWING PLATFORM CATWAL
GRIDIRON T1600X550X30/2 S2	725869408	41	4	1050	917333208	D PIVOT SECTION PRE-ASS.
GRIDIRON T1620X483X30/3 S2	97008527	17	1	487	918999008	SLEWING PLATFORM CATWAL
GRIDIRON T1625X300X30/2 S2	725860508	9	1	487	918999008	SLEWING PLATFORM CATWAL
GRIDIRON T1680X600X30/2 S2	97031397	40	1	891	919304308	S PIVOT SECTION PRE-ASS.
GRIDIRON T1680X630X30/2 S2	97031398	41	1	891	919304308	S PIVOT SECTION PRE-ASS.
GRIDIRON T1700X1100X30/2	97036220	77	2	1051	917333208	D PIVOT SECTION PRE-ASS.
GRIDIRON T1780X800X30/2 S2	97056563	180	1	893	919304308	S PIVOT SECTION PRE-ASS.
GRIDIRON T1800X650X30/2 S2	97031400	43	1	891	919304308	S PIVOT SECTION PRE-ASS.
GRIDIRON T1800X650X30/2 S2	97036099	91	1	892	919304308	S PIVOT SECTION PRE-ASS.
GRIDIRON T2000X1000X30/2	10036840	53	1	891	919304308	S PIVOT SECTION PRE-ASS.
GRIDIRON T2000X1000X30/2	97035894	111	1	892	919304308	S PIVOT SECTION PRE-ASS.
GRIDIRON T2000X876X30/2 S2	725860608	52	4	891	919304308	S PIVOT SECTION PRE-ASS.
GRIDIRON T2070X1000X30/2	97028386	44	1	891	919304308	S PIVOT SECTION PRE-ASS.
GRIDIRON T2070X800X30/2 S2	97031392	35	1	891	919304308	S PIVOT SECTION PRE-ASS.
GRIDIRON T2070X860X30/2 S2	97031393	36	1	891	919304308	S PIVOT SECTION PRE-ASS.
GRIDIRON T2240X810X30/3 S2	97031395	38	1	891	919304308	S PIVOT SECTION PRE-ASS.
GRIDIRON T2240X810X30/3 S2	97031399	42	1	891	919304308	S PIVOT SECTION PRE-ASS.
GRIDIRON T2300X750X30/3 S2	97031588	44	1	542	919627908	SA FRAME PRE-ASS.
GRIDIRON T2350X350X30/2 S2	97038380	26	2	487	918999008	SLEWING PLATFORM CATWAL
GRIDIRON T2440X730X30/2 S2	97031396	39	1	891	919304308	S PIVOT SECTION PRE-ASS.
GRIDIRON T285X520X30/3 S2	97117742	53	1	633	96034154	SOUND DAMPING ABOVE
GRIDIRON T2940X920X30/2 S2	97031394	37	1	891	919304308	S PIVOT SECTION PRE-ASS.
GRIDIRON T3000X483X30/3 S2	725808808	54	1	891	919304308	S PIVOT SECTION PRE-ASS.
GRIDIRON T310X200X25/2 S2	97034238	15	1	203	917438108	WINCH 1 PRE-ASSEMBLY
GRIDIRON T310X200X25/2 S2	97034238	15	1	223	917454008	WINCH 2 PRE-ASS.
GRIDIRON T310X200X25/2 S2	97034238	24	1	487	918999008	SLEWING PLATFORM CATWAL
GRIDIRON T350X240X30/2 S2	979396408	10	2	487	918999008	SLEWING PLATFORM CATWAL
GRIDIRON T355X400X30/2 S23	97068701	103	1	488	918999008	SLEWING PLATFORM CATWAL
GRIDIRON T388X676X30/2 S2	97032346	36	1	1092	919628208	D HEAD SECTION PRE-ASS.
GRIDIRON T388X676X30/2 S2	97032348	37	1	1092	919628208	D HEAD SECTION PRE-ASS.
GRIDIRON T400X200X25/2 S2	725856108	14	2	203	917438108	WINCH 1 PRE-ASSEMBLY
GRIDIRON T400X200X25/2 S2	725856108	14	2	223	917454008	WINCH 2 PRE-ASS.
GRIDIRON T400X200X25/2 S2	725856108	15	2	487	918999008	SLEWING PLATFORM CATWAL
GRIDIRON T483X240X30/2 S2	10035308	46	1	891	919304308	S PIVOT SECTION PRE-ASS.
GRIDIRON T483X300X30/2 S2	725806408	21	6	487	918999008	SLEWING PLATFORM CATWAL
GRIDIRON T483X300X30/2 S2	725806408	3	1	495	96020149	TREAD
GRIDIRON T483X300X30/2 S2	725806408	3	3	500	969540008	STAIR COMPLETE
GRIDIRON T500X350X30/2 S2	725801308	1	1	496	968287208	FOLDING LADDER PRE-ASS.
GRIDIRON T500X350X30/2 S2	725801308	50	1	891	919304308	S PIVOT SECTION PRE-ASS.
GRIDIRON T550X1050X30/2 S2	976458808	46	1	1092	919628208	D HEAD SECTION PRE-ASS.
GRIDIRON T583X450X30/2 S2	10035309	97	2	67	917291608	CRAWLER TRACK CARRIER, L
GRIDIRON T583X450X30/2 S2	10035309	97	2	100	917291708	CRAWLER TRACK CARRIER,
GRIDIRON T621X1075X30/2 S2	97032506	4	2	147	918011308	PREMOUNTED LOWER PART
GRIDIRON T621X354X30/2 S2	97032537	6	2	147	918011308	PREMOUNTED LOWER PART
GRIDIRON T621X354X30/2 S2	97032551	7	2	147	918011308	PREMOUNTED LOWER PART
GRIDIRON T640X300X30/2 S2	725857508	67	1	954	917078808	S INTERMEDIATE SECTION
GRIDIRON T640X300X30/2 S2	725857508	27	4	989	917191008	SL REDUCING SECTION
GRIDIRON T640X300X30/2 S2	725857508	100	2	1093	919628208	D HEAD SECTION PRE-ASS.
GRIDIRON T650X520X30/3 S2	97117741	52	1	633	96034154	SOUND DAMPING ABOVE

Description	Item	Pos.	Quantity	Page	Assembly	Description
GRIDIRON T660X655X30/2 S2	725868408	2	1	493	968309908	PLATFORM COMPL.
GRIDIRON T720X360X30/2 S2	10035262	47	2	891	919304308	S PIVOT SECTION PRE-ASS.
GRIDIRON T730X830X30/2 S2	97061863	5	1	147	918011308	PREMOUNTED LOWER PART
GRIDIRON T765X1100X30/2 S2	97032344	34	1	1092	919628208	D HEAD SECTION PRE-ASS.
GRIDIRON T765X1100X30/2 S2	97032345	35	1	1092	919628208	D HEAD SECTION PRE-ASS.
GRIDIRON T765X1100X30/2 S2	97032351	38	1	1092	919628208	D HEAD SECTION PRE-ASS.
GRIDIRON T800X525X30/2 S2	725820108	121	2	1052	917333208	D PIVOT SECTION PRE-ASS.
GRIDIRON T800X580X30/2 S2	979331508	15	6	1144	917085308	D INTERMEDIATE SECTION
GRIDIRON T800X580X30/2 S2	979331508	15	6	1156	917178608	D INTERMEDIATE SECTION
GRIDIRON T800X740X30/2 S2	97036266	129	1	1052	917333208	D PIVOT SECTION PRE-ASS.
GRIDIRON T800X740X30/2 S2	97036267	130	1	1052	917333208	D PIVOT SECTION PRE-ASS.
GRIDIRON T800X750X30/2 S2	10045468	119	2	1052	917333208	D PIVOT SECTION PRE-ASS.
GRIDIRON T800X750X30/2 S2	10045468	59	5	1144	917085308	D INTERMEDIATE SECTION
GRIDIRON T800X750X30/2 S2	10045468	59	5	1156	917178608	D INTERMEDIATE SECTION
GRIDIRON T850X630X30/2 S2	725805908	29	2	1183	918900508	SUSPENDED BALLAST
GRIDIRON T895X500X30/2 S2	97035374	7	1	232	917451208	WINCH 4 PRE-ASSEMBLY
GRIDIRON T895X500X30/2 S2	97035454	13	1	232	917451208	WINCH 4 PRE-ASSEMBLY
GRIDIRON T900X483X30/2 S2	725802408	25	2	989	917191008	SL REDUCING SECTION
GRIDIRON T900X867X30/2 S2	725838308	45	1	891	919304308	S PIVOT SECTION PRE-ASS.
GRIDIRON T930X505X30/3 S2	97061865	41	1	147	918011308	PREMOUNTED LOWER PART
GRIDIRON T950X520X30/3 S2	97117740	51	1	633	96034154	SOUND DAMPING ABOVE
GRIDIRON T950X600X30/3 S2	97117739	50	2	632	96034154	SOUND DAMPING ABOVE
GRIDIRON T965X660X30/2 S2	97038368	4	1	493	968309908	PLATFORM COMPL.
GRIDIRON T980X300X30/2 S2	97041918	12	1	1214	919326208	SLEWING PLATFORM EXTENS
GRIP	12103434	(2)	1	472	10877138	OPERATOR SEAT
GRIP 10.0X750 S235JRG2 FE//	978389708	70	1	67	917291608	CRAWLER TRACK CARRIER, L
GRIP 10.0X750 S235JRG2 FE//	978389708	70	1	100	917291708	CRAWLER TRACK CARRIER,
GRIP BOLT T ZN O	968188008	60	2	1050	917333208	D PIVOT SECTION PRE-ASS.
GRIP PA6-30%GF SPF	966435308	68	1	148	918011308	PREMOUNTED LOWER PART
GRIP PA6-30%GF SPF	966435308	56	2	186	919082708	SLEWING PLATFORM CPL.
GRIP PA6-30%GF SPF	966435308	38	1	935	917190908	S INTERMEDIATE SECTION
GRIP PA6-30%GF SPF	966435308	38	1	943	917333908	S INTERMEDIATE SECTION
GRIP PA6-30%GF SPF	966435308	54	1	947	917078708	S INTERMEDIATE SECTION
GRIP PA6-30%GF SPF	966435308	54	1	967	917079208	S INTERMEDIATE SECTION
GRIP PA6-30%GF SPF	966435308	54	1	972	917571208	S INTERMEDIATE SECTION
GRIP PA6-30%GF SPF	966435308	54	1	977	919086008	S INTERMEDIATE SECTION
GRIP PA6-30%GF SPF	966435308	38	1	989	917191008	SL REDUCING SECTION
GRIP PA6-30%GF SPF	966435308	135	1	1094	919628208	D HEAD SECTION PRE-ASS.
GRIP PA6-30%GF SPF	966435308	56	1	1144	917085308	D INTERMEDIATE SECTION
GRIP PA6-30%GF SPF	966435308	56	1	1156	917178608	D INTERMEDIATE SECTION
GRIP PA6-30%GF SPF	966435308	18	1	1229	919219508	F-CONNECTING HEAD
GRIP PA6-30%GF SPF	966435308	83	2	1276	919220008	F-HEAD SECTION
GROMMET 10/12/17,5 PVC BK	602701308	5	1	783	964720408	PEDAL CANTILEVER INSTALL
GROMMET 18/22/27 TPE	10410873	6	1	783	964720408	PEDAL CANTILEVER INSTALL
GROUND RAIL	926891108	11	1	49	967907608	SWITCH BOX COMPL.
GROUND RAIL	926891108	8	1	660	969245308	TERMINAL BOX ELECTRICS S
GROUND RAIL	926891108	45	2	688	96033320	ASSEMBLY PARTS MOUNTIN
GRUB SCREW	10488035	47	1	1010	11161917	CONTROL ELEMENT
GRUB SCREW DIN 913 M10X20	404402508	23	1	569	11211234	DRAW CYLINDER
GRUB SCREW DIN 913 M10X6	7623427	20	2	300	11212747	VARIABLE PUMP
GRUB SCREW DIN 913 M10X6	7623427	20	2	303	11212748	VARIABLE PUMP
GRUB SCREW DIN 913 M6X25	404400508	30	2	787	918064308	SLIDING DOOR INSTALLATION
GRUB SCREW DIN 914 M8X10	12100620	41	1	902	12101591	TILT-BACK SUPPORT
GRUB SCREW ISO 4026 M10X	12240952	22	2	569	11211234	DRAW CYLINDER
GRUB SCREW ISO 4026 M10X	12240952	39	1	902	12101591	TILT-BACK SUPPORT
GRUB SCREW ISO 4026 M10X	10179470	4	1	474	962282208	ARM REST LEFT
GRUB SCREW ISO 4026 M10X	10179470	4	1	476	962282308	ARM REST RIGHT
GRUB SCREW ISO 4026 M6X10	12100613	3	1	473	96032222	REWORK ARMREST LEFT
GRUB SCREW ISO 4026 M6X10	12100613	3	1	475	96032223	REWORK ARMREST RIGHT
GRUB SCREW ISO 4026 M6X35	12106077	9	1	742	571130108	PRESSURE LIMITING VALVE

Description	Item	Pos.	Quantity	Page	Assembly	Description
GSM MODULE 4G	12104396	57	1	675	919972908	SWITCHBOX MOUNTING PART
GUARD PA	10222686	37	4	688	96033320	ASSEMBLY PARTS MOUNTIN
GUARD RAILING T ZN O	967932508	2	4	127	917076708	CATWALK CRAW.TRACK TRA
GUARD RAILING T ZN O	967932508	19	1	1214	919326208	SLEWING PLATFORM EXTENS
GUARD RAILING T ZN O	967932608	3	4	127	917076708	CATWALK CRAW.TRACK TRA
GUARD RAILING T ZN O	967932708	4	4	127	917076708	CATWALK CRAW.TRACK TRA
GUARD RAILING T ZN O	967932708	18	2	1214	919326208	SLEWING PLATFORM EXTENS
GUARD RAILING T ZN O	968284908	44	2	21	918005408	CENTRAL SECTION CRAWLER
GUARD RAILING T ZN O	968372908	45	2	21	918005408	CENTRAL SECTION CRAWLER
GUIDE	965669108	31	1	834	967956208	CAMERA INSTALLATION SLEW
GUIDE 306X48X37 ENAW6060-	977430408	10	2	470	918810308	CONTROL STAND
GUIDE 30X930X173 ALZN10SI	977279408	2	1	791	964588308	GUIDE PRE-ASS.
GUIDE 32X897X173 ALZN10SI	977183308	1	1	791	964588308	GUIDE PRE-ASS.
GUIDE 45X1319X189 ALZN10SI	977183108	1	1	790	964588408	GUIDE PRE-ASS.
GUIDE BUSHING CODIERUNG	10871289	503	5	665	96035430	LEAD
GUIDE BUSHING CODIERUNG	10871289	506	7	666	96039940	LEAD
GUIDE BUSHING CODIERUNG	10871289	508	5	667	968346208	DUMMY PLUG
GUIDE BUSHING CODIERUNG	10871289	511	4	668	96051766	DUMMY PLUG
GUIDE BUSHING CODIERUNG	10871289	56	32	678	967917908	SWITCH CABINET
GUIDE BUSHING CODIERUNG	10871289	507	2	819	96059328	WIRING HARNESS
GUIDE BUSHING CODIERUNG	10871289	507	2	913	96036240	LEAD
GUIDE BUSHING CODIERUNG	10871289	504	4	915	968546008	LEAD
GUIDE BUSHING CODIERUNG	10871289	506	4	916	968546108	LEAD
GUIDE BUSHING CODIERUNG	10871289	504	6	1194	96038591	LEAD
GUIDE PIN CODIERUNG HAN	10871288	505	3	665	96035430	LEAD
GUIDE PIN CODIERUNG HAN	10871288	504	9	666	96039940	LEAD
GUIDE PIN CODIERUNG HAN	10871288	506	3	667	968346208	DUMMY PLUG
GUIDE PIN CODIERUNG HAN	10871288	509	4	668	96051766	DUMMY PLUG
GUIDE PIN CODIERUNG HAN	10871288	57	36	678	967917908	SWITCH CABINET
GUIDE PIN CODIERUNG HAN	10871288	506	2	819	96059328	WIRING HARNESS
GUIDE PIN CODIERUNG HAN	10871288	505	2	913	96036240	LEAD
GUIDE PIN CODIERUNG HAN	10871288	505	4	915	968546008	LEAD
GUIDE PIN CODIERUNG HAN	10871288	508	4	916	968546108	LEAD
GUIDE PIN CODIERUNG HAN	10871288	502	6	1194	96038591	LEAD
GUIDE PRE-ASS.	964588308	10	1	787	918064308	SLIDING DOOR INSTALLATION
GUIDE PRE-ASS. OBEN	964588408	9	1	787	918064308	SLIDING DOOR INSTALLATION
GUIDE PULLEY COMPL.	966213408	85	2	1051	917333208	D PIVOT SECTION PRE-ASS.
GUIDE WELDED	967967808	5	2	1097	967946208	LUFFING PULLEY BLOCK COM
GUIDE WELDED	968113208	1	1	1169	968134408	MECH.AUXILIARIES FOR LIG
GUIDE WELDED T ZN O	965577308	2	1	863	965575208	CENTRING COMPLETE
GUIDING PIPE	10137873	2	1	353	10137870	OIL DIPSTICK CPL.
GUIDING SHEET 10X665X135 S	97033531	6	2	186	919082708	SLEWING PLATFORM CPL.
GUIDING SHEET 10X665X135 S	97033533	7	2	186	919082708	SLEWING PLATFORM CPL.
GUY ROPE CPL. 66X10.9M	96037255	20	2	1309	919222708	F-INTERMEDIATE SECT.
GUY ROPE CPL. 66X18M	96037810	1	2	1323	919395808	FIX TIP ALIGN TRESTLE ANC
GUY ROPE CPL. 66X2.725M	96037332	20	2	1302	919220108	F-INTERMEDIATE SECT.
GUY ROPE CPL. 66X5.45M	96037007	20	2	1306	919220208	F-INTERMEDIATE SECT.
GUY ROPE CPL. 66X8.5M	96037814	2	2	1323	919395808	FIX TIP ALIGN TRESTLE ANC
HAMMER HEAD BOLT M8X15 8	409706908	2	4	477	915587308	STORAGE BOX
HAMMER HEAD BOLT M8X15 8	409706908	44	4	607	919297008	CENT. LUBRIC. SYSTEM SUP
HAMMER HEAD BOLT M8X20 8	409707008	9	4	149	968284308	MOUNTING PARTS BASE PAR
HAMMER HEAD BOLT M8X25 8	409706608	174	2	893	919304308	S PIVOT SECTION PRE-ASS.
HAMMER HEAD BOLT M8X30 8	409706808	4	2	160	917081108	CENT. LUBRIC. SYSTEM SUP
HAND CONTROL TRANSDUCE	12106049	7	2	872	10454762	REMOTE CONTROL TRANSMIT
HAND GRIP WELDED SCHWA	965419308	3	1	761	919075508	CRANE OPERATOR CABIN P
HAND HAMMER 500G	790030308	25	1	136	96005686	MAIN TOOLS
HAND HAMMER DIN 1041 1500	790030108	26	1	136	96005686	MAIN TOOLS
HAND LEVER PRESS VERZ.	790042008	45	1	136	96005686	MAIN TOOLS
HAND PUMP ZPH1A/12	571369308	(1)	1	135	917077108	TOOL
HAND QUARD WELDED FE//ZN	968241908	6	1	1022	917474008	WINCH

Description	Item	Pos.	Quantity	Page	Assembly	Description
HAND QUARD WELDED FE//ZN	968258508	4	1	996	917473608	WINCH 6 PRE-ASSEMBLY
HAND RAIL 2572 ELOXIERT SP	10871515	17	1	499	969259908	SLEWING PLATFORM CATWAL
HAND RAIL WELDED STRUCTU	96024645	17	1	1214	919326208	SLEWING PLATFORM EXTENS
HAND RAIL WELDED STRUCTU	967070508	80	1	892	919304308	S PIVOT SECTION PRE-ASS.
HAND RAIL WELDED STRUCTU	967311308	81	1	892	919304308	S PIVOT SECTION PRE-ASS.
HAND RAIL WELDED STRUCTU	967980708	77	2	892	919304308	S PIVOT SECTION PRE-ASS.
HAND RAIL WELDED STRUCTU	967980808	78	2	892	919304308	S PIVOT SECTION PRE-ASS.
HAND RAIL WELDED STRUCTU	967980908	79	2	892	919304308	S PIVOT SECTION PRE-ASS.
HAND RAIL WELDED STRUCTU	969260908	1	2	499	969259908	SLEWING PLATFORM CATWAL
HAND RAIL WELDED STRUCTU	969261008	2	1	499	969259908	SLEWING PLATFORM CATWAL
HAND RAIL WELDED STRUCTU	969261108	3	1	499	969259908	SLEWING PLATFORM CATWAL
HANDGRIP 215X25X59,2X169	10443309	8	1	787	918064308	SLIDING DOOR INSTALLATION
HANDLE	10046941	(12)	1	904	96028886	CABLE DRUM COMPL.
HANDLE	10046941	15	1	907	616024908	CABLE DRUM
HANDLE	10046941	(13)	1	1082	968285208	CABLE DRUM COMPL.
HANDLE	591066808	3	1	767	964560908	ROOF WINDOW PRE-ASS.
HANDLE CAP	571824708	1	1	512	10343693	JOYSTICK
HANDLE GRIP WELDED FE//ZN	925561708	23	4	186	919082708	SLEWING PLATFORM CPL.
HANDLE GRIP WELDED FE//ZN	967992308	7	2	1097	967946208	LUFFING PULLEY BLOCK COM
HANDLE WELD.CONST.	962729508	72	2	892	919304308	S PIVOT SECTION PRE-ASS.
HANDLE WELD.CONST. FE//ZN	921079508	21	9	542	919627908	SA FRAME PRE-ASS.
HANDLE WELD.CONST. FE//ZN	921079508	8	2	568	917080608	MOUNTING EQUIPMENT CRAW
HANDLE WELD.CONST. FE//ZN	921079508	4	2	854	918369608	TRANSPORT KEEPER
HANDLE WELD.CONST. FE//ZN	921079508	132	8	893	919304308	S PIVOT SECTION PRE-ASS.
HANDLE WELD.CONST. FE//ZN	921079508	47	4	1183	918900508	SUSPENDED BALLAST
HANDLE WELD.CONST. FE//ZN	921079508	26	1	1251	919219708	PIVOT SECTION
HANDLE WELD.CONST. FE//ZN	96023080	43	4	1183	918900508	SUSPENDED BALLAST
HANDLE WELD.CONST. T ZN	968287108	8	1	487	918999008	SLEWING PLATFORM CATWAL
HANDLE WELD.CONST. T ZN	968448208	97	2	543	919627908	SA FRAME PRE-ASS.
HANDLE WELD.CONST. T ZN	969397008	3	2	1125	969396608	ACCESS LADDER PRE-ASS.
HANDRAIL 38.0X1200 S355J2H	97038372	28	2	487	918999008	SLEWING PLATFORM CATWAL
HANDRAIL 5X509X210 S355MC	97038370	29	2	487	918999008	SLEWING PLATFORM CATWAL
HANDRAIL CPL.	12108208	(1)	1	491	968283208	CATWALK SUPERSTR.LEFT
HANDRAIL CPL.	12108210	(1)	1	862	917517908	COUNTERWEIGHT FRAME
HANDRAIL CPL.	12108219	(1)	1	799	919075608	PLATFORM CRANE CABIN
HANDRAIL CPL.	12108221	(1)	1	491	968283208	CATWALK SUPERSTR.LEFT
HANDRAIL CPL.	12108222	(1)	1	491	968283208	CATWALK SUPERSTR.LEFT
HANDRAIL CPL.	12108223	(1)	1	491	968283208	CATWALK SUPERSTR.LEFT
HANDRAIL CPL.	12108224	(1)	1	755	919075408	CRANE DRIVER CAB ADDITIO
HANDRAIL CPL.	12108225	(1)	1	491	968283208	CATWALK SUPERSTR.LEFT
HANDRAIL WELDED T ZN O	968784108	38	1	1022	917474008	WINCH
HEAD PIECE RECIPIENT	96024945	10	1	1327	918923808	TILT SENSOR HOOK FLANGE
HEAT EXCHANGER ALU	10801858	14	1	622	10228112	AIR CONDITIONING UNIT
HEAT INSULATION PLATE DC0	10120330	(4)	1	412	10141356	EXHAUST PIPE ASSEMBLY
HEAT INSULATION PLATE DC0	10120331	(3)	1	412	10141356	EXHAUST PIPE ASSEMBLY
HEAT INSULATION PLATE DC0	10120332	(4)	1	412	10141356	EXHAUST PIPE ASSEMBLY
HEAT INSULATION PLATE DC0	10120333	(3)	1	412	10141356	EXHAUST PIPE ASSEMBLY
HEAT INSULATION PLATE DC0	10141563	3	1	413	10141558	OUTLET MANIFOLD ADD-ON
HEAT INSULATION PLATE DC0	10141564	4	1	413	10141558	OUTLET MANIFOLD ADD-ON
HEAT PROTECTION	10135528	10	3	392	10141830	CHARGE AIR LINE ASSEMBLY
HEAT PROTECTION SHEET 1.	97116317	9	1	441	919551008	MUFFLER UNIT
HEATING	502651408	2	1	796	502657308	AIR DRYER
HEATING ELEMENT	10650387	(13)	1	472	10877138	OPERATOR SEAT
HEATING FLANGE 24V 1,9KW	12856186	1	1	395	13701882	HEATING FLANGE COMPLETE
HEATING FLANGE ADD-ON	9078314	260	2	336	13455124	DIESEL ENGINE
HEATING FLANGE COMPLETE	13701882	1	1	394	9078314	HEATING FLANGE ADD-ON
HEATING HOSE 70/PRIMAFLE	553181208	13	1.7	779	969752708	AIR DUCT
HEATING HOSE 70/PRIMAFLE	553181208	14	1.9	779	969752708	AIR DUCT
HEATING HOSE 89	553018208	15	0.16	779	969752708	AIR DUCT
HEATING HOSE 89	553018208	16	0.3	779	969752708	AIR DUCT

Description	Item	Pos.	Quantity	Page	Assembly	Description
HEATING HOSE 89	553018208	17	0.13	779	969752708	AIR DUCT
HEATING HOSE 89	553018208	18	0.26	779	969752708	AIR DUCT
HEATING HOSE 89	553018208	19	1.62	779	969752708	AIR DUCT
HEATSHRINK SLEEVING 11,6/2	10441166	298	0.1	503	96061089	WIRING HARNESS
HEATSHRINK SLEEVING 11,6/2	10441166	298	0.4	657	96033855	WIRING HARNESS
HEATSHRINK SLEEVING 12-3,	603016608	241	0.03	1082	968285208	CABLE DRUM COMPL.
HEATSHRINK SLEEVING 12/2,5	10429652	288	0.12	54	96026395	CABLING
HEATSHRINK SLEEVING 19/6X	603016708	242	0.25	1194	96038591	LEAD
HEATSHRINK SLEEVING 33/5,5	10878197	300	0.14	1296	96038932	LEAD
HEATSHRINK SLEEVING 33/5,5	10878197	300	0.14	1297	96038933	LEAD
HEATSHRINK SLEEVING 44,4/7	11123168	294	0.15	81	967971408	WIRING HARNESS
HEATSHRINK SLEEVING 44,4/7	11123168	294	0.3	662	96033473	WIRING HARNESS
HEATSHRINK SLEEVING 44,4/7	11123168	294	0.25	1265	96039722	LEAD
HEATSHRINK SLEEVING 6/1,4X	10429651	287	0.03	506	96021228	WIRING HARNESS
HEATSHRINK SLEEVING 6/1,4X	10429651	287	0.2	507	96019612	WIRING HARNESS
HEATSHRINK SLEEVING 6/1,4X	10429651	287	0.03	654	96033472	WIRING HARNESS
HEATSHRINK SLEEVING 6/1,4X	10429651	287	0.21	662	96033473	WIRING HARNESS
HEATSHRINK SLEEVING 69,8/	12101575	2404	0.17	1262	96038564	LEAD
HEATSHRINK SLEEVING 69,8/	12101575	2404	0.17	1263	96038565	LEAD
HEATSHRINK SLEEVING 69,8/	12101575	2404	0.34	1265	96039722	LEAD
HEATSHRINK SLEEVING 7,6/1	10441164	290	0.4	657	96033855	WIRING HARNESS
HEATSHRINK SLEEVING 8-1,6	10301529	289	0.1	666	96039940	LEAD
HEX CAP NUT BGR.6 M 54X4 P	12102188	223	2	212	967787708	ADDITIONAL HYDRAULICS WI
HEX CAP NUT BGR.6 M 54X4 P	12102188	223	2	227	967787808	ADDITIONAL HYDRAULICS WI
HEX CAP NUT BGR.6 M 54X4 P	12102188	223	2	243	968081908	ADDITIONAL HYDRAULICS WI
HEX CAP NUT BGR.6 M 54X4 P	12102188	223	2	1013	96047485	AUX.HYDRAULIC WINCH 6
HEX CAP NUT BGR.6 M 54X4 P	12102188	223	1	1032	967789108	ADDITIONAL HYDRAULICS WI
HEX CAP NUT BGR.8 M 79X4 P	12102190	207	2	212	967787708	ADDITIONAL HYDRAULICS WI
HEX CAP NUT BGR.8 M 79X4 P	12102190	207	2	227	967787808	ADDITIONAL HYDRAULICS WI
HEX CAP NUT BGR.8 M 79X4 P	12102190	207	2	243	968081908	ADDITIONAL HYDRAULICS WI
HEX CAP NUT BGR.8 M 79X4 P	12102190	207	2	1013	96047485	AUX.HYDRAULIC WINCH 6
HEX CAP NUT RD32X3 SPF	10466914	243	3	34	969731708	HYDRAULIC EQUIPM.CENTER
HEX CAP NUT RD32X3 SPF	10466914	243	1	169	969733008	ADDITIONAL HYDR.SLEWING
HEX CAP NUT RD32X3 SPF	10466914	243	1	212	967787708	ADDITIONAL HYDRAULICS WI
HEX CAP NUT RD32X3 SPF	10466914	243	1	227	967787808	ADDITIONAL HYDRAULICS WI
HEX CAP NUT RD32X3 SPF	10466914	243	2	243	968081908	ADDITIONAL HYDRAULICS WI
HEX CAP NUT RD32X3 SPF	10466914	243	1	553	968513208	ADDITIONAL HYDRAULICS, SA
HEX CAP NUT RD32X3 SPF	10466914	243	3	717	96052492	HYDRAULICS
HEX CAP NUT RD32X3 SPF	10466914	33	1	812	91000228	AIR CON DRIVE UNIT PREPA
HEX CAP NUT RD32X3 SPF	10466914	243	2	922	96047486	ADDITIONAL HYDR.S PIVOT SE
HEX CAP NUT RD32X3 SPF	10466914	243	2	1013	96047485	AUX.HYDRAULIC WINCH 6
HEX CAP NUT RD32X3 SPF	10466914	243	1	1032	967789108	ADDITIONAL HYDRAULICS WI
HEX CAP NUT RD32X3 SPF	10466914	243	1	1042	96006590	AUXILIARY HYDR.CONNECTIN
HEX CAP NUT RD32X3 SPF	10466914	243	1	1175	968883308	ADDL.HYDR.F.PIN PULLING DE
HEX CAP NUT RD32X3 SPF	10466914	243	3	1180	968883508	AUX.HYDR.PIN EXTRACTION
HEX CAP NUT RD36X3 SPF	10466915	229	6	34	969731708	HYDRAULIC EQUIPM.CENTER
HEX CAP NUT RD36X3 SPF	10466915	229	4	169	969733008	ADDITIONAL HYDR.SLEWING
HEX CAP NUT RD36X3 SPF	10466915	229	2	716	96052492	HYDRAULICS
HEX CAP NUT RD36X3 SPF	10466915	30	1	812	91000228	AIR CON DRIVE UNIT PREPA
HEX CAP NUT RD36X3 SPF	10466915	229	1	922	96047486	ADDITIONAL HYDR.S PIVOT SE
HEX CAP NUT RD36X3 SPF	10466915	229	1	1067	967788408	ADDITIONAL HYDR.D PIVOT
HEX CAP NUT RD36X3 SPF	10466915	229	1	1150	967788708	ADDITIONAL HYDRAULICS IN
HEX CAP NUT RD36X3 SPF	10466915	229	1	1162	967788808	ADDITIONAL HYDRAULICS IN
HEX CAP NUT RD54X4 SPF	10466916	223	6	34	969731708	HYDRAULIC EQUIPM.CENTER
HEX CAP NUT RD54X4 SPF	10466916	223	1	169	969733008	ADDITIONAL HYDR.SLEWING
HEX CAP NUT RD54X4 SPF	10466916	223	6	716	96052492	HYDRAULICS
HEX CAP NUT RD54X4 SPF	10466916	223	2	922	96047486	ADDITIONAL HYDR.S PIVOT SE
HEX CAP NUT RD54X4 SPF	10466916	223	1	1067	967788408	ADDITIONAL HYDR.D PIVOT
HEX CAP NUT RD54X4 SPF	10466916	223	1	1150	967788708	ADDITIONAL HYDRAULICS IN
HEX CAP NUT RD54X4 SPF	10466916	223	1	1162	967788808	ADDITIONAL HYDRAULICS IN

Description	Item	Pos.	Quantity	Page	Assembly	Description
HEX CAP NUT RD79X4 SPF	10466917	207	13	34	969731708	HYDRAULIC EQUIPM.CENTER
HEX CAP NUT RD79X4 SPF	10466917	207	2	169	969733008	ADDITIONAL HYDR.SLEWING
HEX CAP NUT RD79X4 SPF	10466917	207	7	716	96052492	HYDRAULICS
HEX CAP NUT RD79X4 SPF	10466917	207	3	848	96043277	AUX.HY.ROT.PLAT-BAL.CON/
HEX CAP NUT RD79X4 SPF	10466917	207	6	922	96047486	ADDITIONAL HYDR.S PIVOT SE
HEX CAP NUT RD79X4 SPF	10466917	207	4	1067	967788408	ADDITIONAL HYDR.D PIVOT
HEX CAP NUT RD79X4 SPF	10466917	207	4	1150	967788708	ADDITIONAL HYDRAULICS IN
HEX CAP NUT RD79X4 SPF	10466917	207	4	1162	967788808	ADDITIONAL HYDRAULICS IN
HEX NUT AEHNL.ISO 4035 UNF	12100243	52	2	323	96032897	RADIATOR, PRE-ASSEMBLED
HEX NUT AEHNL.ISO 7040 M6	11004444	402	12	441	919551008	MUFFLER UNIT
HEX NUT AEHNL.ISO 7040 M6	11004444	9	2	1206	968838608	LOCATION FIXTURE PRE-ASS.
HEX NUT AEHNL.ISO 7042 M12	11626393	400	3	441	919551008	MUFFLER UNIT
HEX NUT DIN 980 M18 10 FLZ	10179122	356	2	281	96032892	DIESEL ENGINE, PRE-ASSEMB
HEX NUT DIN 980 M18 10 FLZ	10179122	20	8	1097	967946208	LUFFING PULLEY BLOCK COM
HEX NUT DIN 985 M10 10 FLZ	10875605	24	16	862	917517908	COUNTERWEIGHT FRAME
HEX NUT DIN 985 M10 10 FLZ	10875605	10	1	1170	968099808	CAMERA HOLDER, PREMOU
HEX NUT DIN 985 M10 8 ZNNI-4	10197769	313	2	35	969731708	HYDRAULIC EQUIPM.CENTER
HEX NUT DIN 985 M10 8 ZNNI-4	10197769	54	8	323	96032897	RADIATOR, PRE-ASSEMBLED
HEX NUT DIN 985 M10 8 ZNNI-4	10197769	403	6	441	919551008	MUFFLER UNIT
HEX NUT DIN 985 M10 8 ZNNI-4	10197769	88	14	543	919627908	SA FRAME PRE-ASS.
HEX NUT DIN 985 M10 8 ZNNI-4	10197769	40	3	579	96066595	PREMOUNTED FUEL FILTER
HEX NUT DIN 985 M10 8 ZNNI-4	10197769	20	10	594	919140308	OIL RESERVOIR, COMPLETE
HEX NUT DIN 985 M10 8 ZNNI-4	10197769	8	8	755	919075408	CRANE DRIVER CAB ADDITIO
HEX NUT DIN 985 M10 8 ZNNI-4	10197769	22	1	781	96000697	WIPERS INSTALLATION
HEX NUT DIN 985 M10 8 ZNNI-4	10197769	98	13	892	919304308	S PIVOT SECTION PRE-ASS.
HEX NUT DIN 985 M10 8 ZNNI-4	10197769	164	28	1052	917333208	D PIVOT SECTION PRE-ASS.
HEX NUT DIN 985 M10 8 ZNNI-4	10197769	13	1	1098	967966108	BASKET CPL.
HEX NUT DIN 985 M10 8 ZNNI-4	10197769	13	1	1099	967966808	BASKET CPL.
HEX NUT DIN 985 M10 8 ZNNI-4	10197769	13	1	1115	968028208	SUPPORT CPL.
HEX NUT DIN 985 M10 8 ZNNI-4	10197769	17	4	1167	967957508	CAMERA EQUIPMENT S-PIVOT
HEX NUT DIN 985 M10 8 ZNNI-4	10197769	11	4	1169	968134408	MECH.AUXILIARIES FOR LIG
HEX NUT DIN 985 M10 8 ZNNI-4	10197769	38	16	1183	918900508	SUSPENDED BALLAST
HEX NUT DIN 985 M10 8 ZNNI-4	10197769	9	18	1224	968455908	FOOT COMPLETE
HEX NUT DIN 985 M10 8 ZNNI-4	10197769	45	4	1229	919219508	F-CONNECTING HEAD
HEX NUT DIN 985 M10 A2-70	411903208	12	2	836	968646208	CAMERA HOLDER, PREMOU
HEX NUT DIN 985 M12 10 FLZ	12218127	321	4	286	96033379	FIXING PARTS COMPRESSED
HEX NUT DIN 985 M12 8 FLZN	10875607	16	8	117	918589408	HYDRAULIC SUPPORT
HEX NUT DIN 985 M12 8 FLZN	10875607	25	8	186	919082708	SLEWING PLATFORM CPL.
HEX NUT DIN 985 M12 8 FLZN	10875607	354	10	281	96032892	DIESEL ENGINE, PRE-ASSEMB
HEX NUT DIN 985 M12 8 FLZN	10875607	55	8	323	96032897	RADIATOR, PRE-ASSEMBLED
HEX NUT DIN 985 M12 8 FLZN	10875607	43	2	487	918999008	SLEWING PLATFORM CATWAL
HEX NUT DIN 985 M12 8 FLZN	10875607	26	2	493	968309908	PLATFORM COMPL.
HEX NUT DIN 985 M12 8 FLZN	10875607	8	8	841	919408908	UPPERCARRIAGE SUSP BALL
HEX NUT DIN 985 M12 8 FLZN	10875607	30	4	1097	967946208	LUFFING PULLEY BLOCK COM
HEX NUT DIN 985 M12 8 FLZN	10875607	9	2	1118	96048082	TRACTION RAM PRE-ASS.
HEX NUT DIN 985 M12 8 FLZN	10875607	11	4	1125	969396608	ACCESS LADDER PRE-ASS.
HEX NUT DIN 985 M12 8 FLZN	10875607	9	8	1144	917085308	D INTERMEDIATE SECTION
HEX NUT DIN 985 M12 8 FLZN	10875607	9	8	1156	917178608	D INTERMEDIATE SECTION
HEX NUT DIN 985 M12 8 FLZN	10875607	13	5	1251	919219708	PIVOT SECTION
HEX NUT DIN 985 M12 8 FLZN	10875607	70	4	1276	919220008	F-HEAD SECTION
HEX NUT DIN 985 M12 8 FLZN	10875607	14	4	1302	919220108	F-INTERMEDIATE SECT.
HEX NUT DIN 985 M12 8 FLZN	10875607	14	4	1306	919220208	F-INTERMEDIATE SECT.
HEX NUT DIN 985 M12 8 FLZN	10875607	14	6	1309	919222708	F-INTERMEDIATE SECT.
HEX NUT DIN 985 M12 A2-70	411903308	7	4	800	968397108	LADDER COMPL.
HEX NUT DIN 985 M14 10 FLZ	10875608	59	4	1183	918900508	SUSPENDED BALLAST
HEX NUT DIN 985 M16 10 FLZ	12218072	54	4	1275	919220008	F-HEAD SECTION
HEX NUT DIN 985 M16 10 FLZ	12218072	9	1	1278	96037041	DRAW SHACKLE
HEX NUT DIN 985 M16 10 FLZ	12218072	8	1	1280	96037042	DRAW SHACKLE
HEX NUT DIN 985 M16 10 FLZ	12218072	38	2	1313	919222808	ERECTION FRAME
HEX NUT DIN 985 M16 8 FLZN	10875609	4	146	60	96006203	FLOOR PLATES PRE-ASS.

Description	Item	Pos.	Quantity	Page	Assembly	Description
HEX NUT DIN 985 M16 8 FLZN	10875609	355	8	281	96032892	DIESEL ENGINE, PRE-ASSEMB
HEX NUT DIN 985 M16 8 FLZN	10875609	13	1	547	967846208	PULL ROD
HEX NUT DIN 985 M16 8 FLZN	10875609	12	1	549	967981008	PULL ROD
HEX NUT DIN 985 M16 8 FLZN	10875609	24	6	589	918789208	FUEL TANK CPL.
HEX NUT DIN 985 M16 8 FLZN	10875609	11	6	594	919140308	OIL RESERVOIR, COMPLETE
HEX NUT DIN 985 M16 8 FLZN	10875609	8	1	936	967746908	ROD CPL.
HEX NUT DIN 985 M16 8 FLZN	10875609	8	1	949	967743808	ROD CPL.
HEX NUT DIN 985 M16 8 FLZN	10875609	13	1	956	967897608	PULL ROD
HEX NUT DIN 985 M16 8 FLZN	10875609	13	1	958	968190108	PULL ROD
HEX NUT DIN 985 M16 8 FLZN	10875609	12	1	960	968190208	PULL ROD
HEX NUT DIN 985 M16 8 FLZN	10875609	30	16	1022	917474008	WINCH
HEX NUT DIN 985 M16 8 FLZN	10875609	12	1	1054	968242208	PULL ROD
HEX NUT DIN 985 M16 8 FLZN	10875609	5	1	1104	967997708	CONNECTING LINK PRE-ASS.
HEX NUT DIN 985 M16 8 FLZN	10875609	10	1	1111	968026208	PULL ROD
HEX NUT DIN 985 M16 8 FLZN	10875609	6	2	1114	968028008	BRACKET CPL.
HEX NUT DIN 985 M16 8 FLZN	10875609	8	1	1146	967733608	ROD CPL.
HEX NUT DIN 985 M16 8 FLZN	10875609	8	1	1158	967704008	ROD CPL.
HEX NUT DIN 985 M16 8 FLZN	10875609	6	1	1219	968768408	BRACKET CPL.
HEX NUT DIN 985 M16 8 FLZN	10875609	5	1	1220	969308308	BRACKET CPL.
HEX NUT DIN 985 M16 8 FLZN	10875609	3	2	1268	96039026	DRAW SHACKLE
HEX NUT DIN 985 M16 8 FLZN	10875609	3	2	1269	96039027	DRAW SHACKLE
HEX NUT DIN 985 M16 8 FLZN	10875609	25	1	1313	919222808	ERECTION FRAME
HEX NUT DIN 985 M16 8 FLZN	10875609	8	1	1315	96035525	DRAW SHACKLE
HEX NUT DIN 985 M16 8 FLZN	10875609	5	1	1317	96035533	BRACKET CPL.
HEX NUT DIN 985 M16 8 FLZN	10875609	5	4	1318	96038653	ROPE PRE-ASSEMLBY
HEX NUT DIN 985 M20 10 FLZ	10875610	11	2	139	96051604	ROLLER BEARING
HEX NUT DIN 985 M20 10 FLZ	10875610	14	6	186	919082708	SLEWING PLATFORM CPL.
HEX NUT DIN 985 M20 10 FLZ	10875610	77	2	543	919627908	SA FRAME PRE-ASS.
HEX NUT DIN 985 M20 10 FLZ	10875610	19	1	547	967846208	PULL ROD
HEX NUT DIN 985 M20 10 FLZ	10875610	146	1	1094	919628208	D HEAD SECTION PRE-ASS.
HEX NUT DIN 985 M20 10 FLZ	10875610	11	4	1107	967983208	ADDITIONAL WEIGHT DERRIC
HEX NUT DIN 985 M20 10 FLZ	10875610	8	1	1108	968026008	PULL ROD
HEX NUT DIN 985 M20 10 FLZ	10875610	4	3	1226	969944708	MOUNTING PRE-ASS.
HEX NUT DIN 985 M24 10 FE//	12226094	357	2	281	96032892	DIESEL ENGINE, PRE-ASSEMB
HEX NUT DIN 985 M3 8 480H	10876399	47	4	510	96061088	ELECTRIC ADD-ON PARTS CA
HEX NUT DIN 985 M3 8 480H	10876399	266	4	904	96028886	CABLE DRUM COMPL.
HEX NUT DIN 985 M3 8 480H	10876399	266	4	1082	968285208	CABLE DRUM COMPL.
HEX NUT DIN 985 M3 8 480H	10876399	151	8	1238	96035575	TERMINAL BOX CPL.
HEX NUT DIN 985 M3 8 480H	10876399	508	4	1265	96039722	LEAD
HEX NUT DIN 985 M3 8 480H	10876399	151	4	1290	96035579	TERMINAL BOX CPL.
HEX NUT DIN 985 M30 10 FLZ	10544161	15	4	1183	918900508	SUSPENDED BALLAST
HEX NUT DIN 985 M4 8 480H	10875611	28	2	491	968283208	CATWALK SUPERSTR.LEFT
HEX NUT DIN 985 M4 8 480H	10875611	35	2	493	968309908	PLATFORM COMPL.
HEX NUT DIN 985 M4 8 480H	10875611	52	3	607	919297008	CENT. LUBRIC. SYSTEM SUP
HEX NUT DIN 985 M4 8 480H	10875611	516	1	666	96039940	LEAD
HEX NUT DIN 985 M4 8 480H	10875611	83	72	679	967917908	SWITCH CABINET
HEX NUT DIN 985 M4 8 480H	10875611	325	2	794	96033157	COMPRESSED AIR SYSTEM
HEX NUT DIN 985 M4 8 480H	10875611	7	3	1207	967936408	WIND WARNING PREASSEMB
HEX NUT DIN 985 M5 8 480H	10875612	58	3	21	918005408	CENTRAL SECTION CRAWLER
HEX NUT DIN 985 M5 8 480H	10875612	10	11	28	969088908	HOLDER PRE-ASSEMBLY
HEX NUT DIN 985 M5 8 480H	10875612	28	2	117	918589408	HYDRAULIC SUPPORT
HEX NUT DIN 985 M5 8 480H	10875612	9	2	160	917081108	CENT. LUBRIC. SYSTEM SUP
HEX NUT DIN 985 M5 8 480H	10875612	41	8	186	919082708	SLEWING PLATFORM CPL.
HEX NUT DIN 985 M5 8 480H	10875612	59	2	488	918999008	SLEWING PLATFORM CATWAL
HEX NUT DIN 985 M5 8 480H	10875612	32	2	493	968309908	PLATFORM COMPL.
HEX NUT DIN 985 M5 8 480H	10875612	25	4	499	969259908	SLEWING PLATFORM CATWAL
HEX NUT DIN 985 M5 8 480H	10875612	51	2	607	919297008	CENT. LUBRIC. SYSTEM SUP
HEX NUT DIN 985 M5 8 480H	10875612	253	2	672	968681408	CONTR: PANEL PINNING
HEX NUT DIN 985 M5 8 480H	10875612	28	2	688	96033320	ASSEMBLY PARTS MOUNTIN
HEX NUT DIN 985 M5 8 480H	10875612	49	4	817	96059325	TERMINAL BOX

Description	Item	Pos.	Quantity	Page	Assembly	Description
HEX NUT DIN 985 M5 8 480H	10875612	39	8	862	917517908	COUNTERWEIGHT FRAME
HEX NUT DIN 985 M5 A2-70	10301317	5	1	1206	968838608	LOCATION FIXTURE PRE-ASS.
HEX NUT DIN 985 M6 8 ZNNI-4	12102692	33	18	21	918005408	CENTRAL SECTION CRAWLER
HEX NUT DIN 985 M6 8 ZNNI-4	12102692	309	4	35	969731708	HYDRAULIC EQUIPM.CENTER
HEX NUT DIN 985 M6 8 ZNNI-4	12102692	14	6	51	926891108	GROUND RAIL
HEX NUT DIN 985 M6 8 ZNNI-4	12102692	4	10	85	968727008	CAMERA EQUIPMENT CRAW
HEX NUT DIN 985 M6 8 ZNNI-4	12102692	4	10	109	968668808	CAMERA EQUIPMENT CRAW
HEX NUT DIN 985 M6 8 ZNNI-4	12102692	60	6	148	918011308	PREMOUNTED LOWER PART
HEX NUT DIN 985 M6 8 ZNNI-4	12102692	97	4	194	96062971	ASSEMBLY PARTS F.SLEWING
HEX NUT DIN 985 M6 8 ZNNI-4	12102692	5	3	197	969483508	PARK CONSOLE HOSES PRE
HEX NUT DIN 985 M6 8 ZNNI-4	12102692	323	3	286	96033379	FIXING PARTS COMPRESSED
HEX NUT DIN 985 M6 8 ZNNI-4	12102692	404	5	441	919551008	MUFFLER UNIT
HEX NUT DIN 985 M6 8 ZNNI-4	12102692	95	8	543	919627908	SA FRAME PRE-ASS.
HEX NUT DIN 985 M6 8 ZNNI-4	12102692	101	1	756	919075408	CRANE DRIVER CAB ADDITIO
HEX NUT DIN 985 M6 8 ZNNI-4	12102692	14	4	812	91000228	AIR CON DRIVE UNIT PREPA
HEX NUT DIN 985 M6 8 ZNNI-4	12102692	11	4	827	96047948	ATTACH PART AUXILIARY HEA
HEX NUT DIN 985 M6 8 ZNNI-4	12102692	171	11	893	919304308	S PIVOT SECTION PRE-ASS.
HEX NUT DIN 985 M6 8 ZNNI-4	12102692	51	15	935	917190908	S INTERMEDIATE SECTION
HEX NUT DIN 985 M6 8 ZNNI-4	12102692	48	15	943	917333908	S INTERMEDIATE SECTION
HEX NUT DIN 985 M6 8 ZNNI-4	12102692	51	4	972	917571208	S INTERMEDIATE SECTION
HEX NUT DIN 985 M6 8 ZNNI-4	12102692	51	4	977	919086008	S INTERMEDIATE SECTION
HEX NUT DIN 985 M6 8 ZNNI-4	12102692	21	44	1050	917333208	D PIVOT SECTION PRE-ASS.
HEX NUT DIN 985 M6 8 ZNNI-4	12102692	57	24	1093	919628208	D HEAD SECTION PRE-ASS.
HEX NUT DIN 985 M6 8 ZNNI-4	12102692	9	2	1109	968027308	DRAWBAR PRE-ASS
HEX NUT DIN 985 M6 8 ZNNI-4	12102692	10	6	1253	96038853	SENSOR CARRIER CPL.
HEX NUT DIN 985 M6 8 ZNNI-4	12102692	5	3	1285	96037097	LADDER, PRE-ASSEMBLED
HEX NUT DIN 985 M6 8 ZNNI-4	12102692	5	3	1287	96037098	LADDER, PRE-ASSEMBLED
HEX NUT DIN 985 M6 A2-70	411903008	18	2	766	96000684	FRONT WINDOW CPL.
HEX NUT DIN 985 M6 A2-70	411903008	23	4	836	968646208	CAMERA HOLDER, PREMOU
HEX NUT DIN 985 M8 10 480H	10876076	54	4	491	968283208	CATWALK SUPERSTR.LEFT
HEX NUT DIN 985 M8 10 480H	10876076	15	11	499	969259908	SLEWING PLATFORM CATWAL
HEX NUT DIN 985 M8 10 480H	10876076	39	5	755	919075408	CRANE DRIVER CAB ADDITIO
HEX NUT DIN 985 M8 8 480H	10875614	34	20	21	918005408	CENTRAL SECTION CRAWLER
HEX NUT DIN 985 M8 8 480H	10875614	6	4	28	969088908	HOLDER PRE-ASSEMBLY
HEX NUT DIN 985 M8 8 480H	10875614	311	2	35	969731708	HYDRAULIC EQUIPM.CENTER
HEX NUT DIN 985 M8 8 480H	10875614	106	8	67	917291608	CRAWLER TRACK CARRIER, L
HEX NUT DIN 985 M8 8 480H	10875614	106	8	100	917291708	CRAWLER TRACK CARRIER,
HEX NUT DIN 985 M8 8 480H	10875614	14	60	127	917076708	CATWALK CRAW.TRACK TRA
HEX NUT DIN 985 M8 8 480H	10875614	26	27	147	918011308	PREMOUNTED LOWER PART
HEX NUT DIN 985 M8 8 480H	10875614	6	2	160	917081108	CENT. LUBRIC. SYSTEM SUP
HEX NUT DIN 985 M8 8 480H	10875614	28	8	186	919082708	SLEWING PLATFORM CPL.
HEX NUT DIN 985 M8 8 480H	10875614	76	14	194	96062971	ASSEMBLY PARTS F.SLEWING
HEX NUT DIN 985 M8 8 480H	10875614	25	6	203	917438108	WINCH 1 PRE-ASSEMBLY
HEX NUT DIN 985 M8 8 480H	10875614	25	6	223	917454008	WINCH 2 PRE-ASS.
HEX NUT DIN 985 M8 8 480H	10875614	33	7	268	918861408	DIESEL ENGINE CPL.
HEX NUT DIN 985 M8 8 480H	10875614	(7)	2	280	96032892	DIESEL ENGINE, PRE-ASSEMB
HEX NUT DIN 985 M8 8 480H	10875614	361	6	281	96032892	DIESEL ENGINE, PRE-ASSEMB
HEX NUT DIN 985 M8 8 480H	10875614	320	7	286	96033379	FIXING PARTS COMPRESSED
HEX NUT DIN 985 M8 8 480H	10875614	53	48	323	96032897	RADIATOR, PRE-ASSEMBLED
HEX NUT DIN 985 M8 8 480H	10875614	401	27	441	919551008	MUFFLER UNIT
HEX NUT DIN 985 M8 8 480H	10875614	34	4	459	919063408	UREA PLANT
HEX NUT DIN 985 M8 8 480H	10875614	9	2	466	96004224	COVER COMPL.
HEX NUT DIN 985 M8 8 480H	10875614	3	4	477	915587308	STORAGE BOX
HEX NUT DIN 985 M8 8 480H	10875614	39	110	487	918999008	SLEWING PLATFORM CATWAL
HEX NUT DIN 985 M8 8 480H	10875614	13	12	493	968309908	PLATFORM COMPL.
HEX NUT DIN 985 M8 8 480H	10875614	5	12	494	968287308	ACCESS LADDER PRE-ASS.
HEX NUT DIN 985 M8 8 480H	10875614	7	8	495	96020149	TREAD
HEX NUT DIN 985 M8 8 480H	10875614	8	4	496	968287208	FOLDING LADDER PRE-ASS.
HEX NUT DIN 985 M8 8 480H	10875614	7	12	500	969540008	STAIR COMPLETE
HEX NUT DIN 985 M8 8 480H	10875614	27	4	520	96060644	ADDITIONAL HEATING CABIN

Description	Item	Pos.	Quantity	Page	Assembly	Description
HEX NUT DIN 985 M8 8 480H	10875614	51	18	542	919627908	SA FRAME PRE-ASS.
HEX NUT DIN 985 M8 8 480H	10875614	29	4	566	917080508	ROLLER BEARING
HEX NUT DIN 985 M8 8 480H	10875614	7	8	575	917473108	FUEL TANK CONTAINER UPPE
HEX NUT DIN 985 M8 8 480H	10875614	11	16	589	918789208	FUEL TANK CPL.
HEX NUT DIN 985 M8 8 480H	10875614	54	3	607	919297008	CENT. LUBRIC. SYSTEM SUP
HEX NUT DIN 985 M8 8 480H	10875614	16	1	626	96060604	VALVE PLATE, PRE-ASSEMB
HEX NUT DIN 985 M8 8 480H	10875614	150	60	633	96034154	SOUND DAMPING ABOVE
HEX NUT DIN 985 M8 8 480H	10875614	5	2	634	969118108	COVER COMPL.
HEX NUT DIN 985 M8 8 480H	10875614	5	1	636	96038209	COVER COMPL.
HEX NUT DIN 985 M8 8 480H	10875614	5	2	638	96038293	COVER COMPL.
HEX NUT DIN 985 M8 8 480H	10875614	8	2	639	969054708	COVER COMPL.
HEX NUT DIN 985 M8 8 480H	10875614	8	2	640	969056008	COVER COMPL.
HEX NUT DIN 985 M8 8 480H	10875614	8	2	641	969427208	COVER COMPL.
HEX NUT DIN 985 M8 8 480H	10875614	8	2	642	969427308	COVER COMPL.
HEX NUT DIN 985 M8 8 480H	10875614	5	2	643	96044249	COVER COMPL.
HEX NUT DIN 985 M8 8 480H	10875614	7	2	678	967917908	SWITCH CABINET
HEX NUT DIN 985 M8 8 480H	10875614	10	2	791	964588308	GUIDE PRE-ASS.
HEX NUT DIN 985 M8 8 480H	10875614	7	3	845	919477008	AUX.HYDR. BALL. TRUCK V-FR
HEX NUT DIN 985 M8 8 480H	10875614	18	4	862	917517908	COUNTERWEIGHT FRAME
HEX NUT DIN 985 M8 8 480H	10875614	100	202	892	919304308	S PIVOT SECTION PRE-ASS.
HEX NUT DIN 985 M8 8 480H	10875614	7	8	918	96038419	ADD-ON INCLINATION TRANS
HEX NUT DIN 985 M8 8 480H	10875614	35	48	935	917190908	S INTERMEDIATE SECTION
HEX NUT DIN 985 M8 8 480H	10875614	35	49	943	917333908	S INTERMEDIATE SECTION
HEX NUT DIN 985 M8 8 480H	10875614	35	99	947	917078708	S INTERMEDIATE SECTION
HEX NUT DIN 985 M8 8 480H	10875614	35	106	954	917078808	S INTERMEDIATE SECTION
HEX NUT DIN 985 M8 8 480H	10875614	35	108	967	917079208	S INTERMEDIATE SECTION
HEX NUT DIN 985 M8 8 480H	10875614	35	104	972	917571208	S INTERMEDIATE SECTION
HEX NUT DIN 985 M8 8 480H	10875614	35	104	977	919086008	S INTERMEDIATE SECTION
HEX NUT DIN 985 M8 8 480H	10875614	15	78	989	917191008	SL REDUCING SECTION
HEX NUT DIN 985 M8 8 480H	10875614	9	126	1050	917333208	D PIVOT SECTION PRE-ASS.
HEX NUT DIN 985 M8 8 480H	10875614	51	140	1092	919628208	D HEAD SECTION PRE-ASS.
HEX NUT DIN 985 M8 8 480H	10875614	25	12	1097	967946208	LUFFING PULLEY BLOCK COM
HEX NUT DIN 985 M8 8 480H	10875614	5	8	1115	968028208	SUPPORT CPL.
HEX NUT DIN 985 M8 8 480H	10875614	23	5	1118	96048082	TRACTION RAM PRE-ASS.
HEX NUT DIN 985 M8 8 480H	10875614	9	4	1126	969396908	LADDER, PRE-ASSEMBLED
HEX NUT DIN 985 M8 8 480H	10875614	23	132	1144	917085308	D INTERMEDIATE SECTION
HEX NUT DIN 985 M8 8 480H	10875614	23	214	1156	917178608	D INTERMEDIATE SECTION
HEX NUT DIN 985 M8 8 480H	10875614	5	3	1167	967957508	CAMERA EQUIPMENT S-PIVOT
HEX NUT DIN 985 M8 8 480H	10875614	9	1	1169	968134408	MECH.AUXILIARIES FOR LIG
HEX NUT DIN 985 M8 8 480H	10875614	11	8	1170	968099808	CAMERA HOLDER, PREMOU
HEX NUT DIN 985 M8 8 480H	10875614	25	40	1183	918900508	SUSPENDED BALLAST
HEX NUT DIN 985 M8 8 480H	10875614	16	2	1214	919326208	SLEWING PLATFORM EXTENS
HEX NUT DIN 985 M8 8 480H	10875614	17	21	1229	919219508	F-CONNECTING HEAD
HEX NUT DIN 985 M8 8 480H	10875614	32	18	1251	919219708	PIVOT SECTION
HEX NUT DIN 985 M8 8 480H	10875614	7	8	1253	96038853	SENSOR CARRIER CPL.
HEX NUT DIN 985 M8 8 480H	10875614	5	2	1254	968938308	SENSOR PRE-ASS.
HEX NUT DIN 985 M8 8 480H	10875614	27	45	1275	919220008	F-HEAD SECTION
HEX NUT DIN 985 M8 8 480H	10875614	12	4	1285	96037097	LADDER, PRE-ASSEMBLED
HEX NUT DIN 985 M8 8 480H	10875614	12	4	1287	96037098	LADDER, PRE-ASSEMBLED
HEX NUT DIN 985 M8 8 480H	10875614	6	16	1302	919220108	F-INTERMEDIATE SECT.
HEX NUT DIN 985 M8 8 480H	10875614	6	22	1306	919220208	F-INTERMEDIATE SECT.
HEX NUT DIN 985 M8 8 480H	10875614	6	34	1309	919222708	F-INTERMEDIATE SECT.
HEX NUT DIN 985 M8 8 480H	10875614	12	7	1313	919222808	ERECTION FRAME
HEX NUT DIN 985 M8 A2-70	411903108	5	12	769	969848908	RELING
HEX NUT DIN 985 M8 A2-70	411903108	20	4	836	968646208	CAMERA HOLDER, PREMOU
HEX NUT DIN 985 M8 A2-70	411903108	4	4	1208	967937608	OBSTRUCTION LIGHTS PREAS
HEX NUT EN 1661 M10 10 FLZ	12215460	(9)	1	336	13455124	DIESEL ENGINE
HEX NUT EN 1661 M10 10 FLZ	12215460	13	2	388	11420510	HIGH PRESSURE PIPE ASSEM
HEX NUT EN 1661 M8 8 480H	11820285	14	2	345	10141769	FINAL CONTROL VALVE
HEX NUT EN 1661 M8 8 480H	11820285	12	2	388	11420510	HIGH PRESSURE PIPE ASSEM

Description	Item	Pos.	Quantity	Page	Assembly	Description
HEX NUT EN 1661 M8 8 480H	11820285	13	4	393	12421642	CONNECTING LINE ADD-ON
HEX NUT EN 1661 M8 8 480H	11820285	17	1	405	10147372	VENT TUBE ASSEMBLY
HEX NUT EN 1661 M8 8 480H	11820285	28	2	406	10143277	COOLANT PIPE BEND ADD-ON
HEX NUT ISO 4032 M10 10 FLZ	11002807	37	8	127	917076708	CATWALK CRAW.TRACK TRA
HEX NUT ISO 4032 M10 10 FLZ	11002807	32	5	532	10451181	LIQUEFIER
HEX NUT ISO 4032 M10 10 FLZ	11002807	40	8	1050	917333208	D PIVOT SECTION PRE-ASS.
HEX NUT ISO 4032 M10 8 ZNNI	12102695	308	2	264	967787908	ADDNL. HYDR. F. ERECTING W
HEX NUT ISO 4032 M10 8 ZNNI	12102695	31	4	268	918861408	DIESEL ENGINE CPL.
HEX NUT ISO 4032 M10 8 ZNNI	12102695	352	66	281	96032892	DIESEL ENGINE, PRE-ASSEMB
HEX NUT ISO 4032 M10 8 ZNNI	12102695	9	16	452	918981908	BATTERY STORAGE
HEX NUT ISO 4032 M10 8 ZNNI	12102695	32	2	470	918810308	CONTROL STAND
HEX NUT ISO 4032 M10 8 ZNNI	12102695	35	10	487	918999008	SLEWING PLATFORM CATWAL
HEX NUT ISO 4032 M10 8 ZNNI	12102695	19	44	491	968283208	CATWALK SUPERSTR.LEFT
HEX NUT ISO 4032 M10 8 ZNNI	12102695	10	12	500	969540008	STAIR COMPLETE
HEX NUT ISO 4032 M10 8 ZNNI	12102695	(6)	2	543	919627908	SA FRAME PRE-ASS.
HEX NUT ISO 4032 M10 8 ZNNI	12102695	24	4	566	917080508	ROLLER BEARING
HEX NUT ISO 4032 M10 8 ZNNI	12102695	46	8	755	919075408	CRANE DRIVER CAB ADDITIO
HEX NUT ISO 4032 M10 8 ZNNI	12102695	31	4	1022	917474008	WINCH
HEX NUT ISO 4032 M10 8 ZNNI	12102695	11	1	1115	968028208	SUPPORT CPL.
HEX NUT ISO 4032 M10 8 ZNNI	12102695	5	4	1252	96036001	FLAP PRE-ASS.
HEX NUT ISO 4032 M10 A2-70	510748608	3	1	837	965669108	GUIDE
HEX NUT ISO 4032 M12 8 FLZ	10875616	30	1	21	918005408	CENTRAL SECTION CRAWLER
HEX NUT ISO 4032 M12 8 FLZ	10875616	25	8	193	96062971	ASSEMBLY PARTS F.SLEWING
HEX NUT ISO 4032 M12 8 FLZ	10875616	24	6	232	917451208	WINCH 4 PRE-ASSEMBLY
HEX NUT ISO 4032 M12 8 FLZ	10875616	351	4	281	96032892	DIESEL ENGINE, PRE-ASSEMB
HEX NUT ISO 4032 M12 8 FLZ	10875616	34	12	542	919627908	SA FRAME PRE-ASS.
HEX NUT ISO 4032 M12 8 FLZ	10875616	90	3	756	919075408	CRANE DRIVER CAB ADDITIO
HEX NUT ISO 4032 M12 8 FLZ	10875616	8	8	935	917190908	S INTERMEDIATE SECTION
HEX NUT ISO 4032 M12 8 FLZ	10875616	8	8	943	917333908	S INTERMEDIATE SECTION
HEX NUT ISO 4032 M12 8 FLZ	10875616	8	8	947	917078708	S INTERMEDIATE SECTION
HEX NUT ISO 4032 M12 8 FLZ	10875616	8	8	954	917078808	S INTERMEDIATE SECTION
HEX NUT ISO 4032 M12 8 FLZ	10875616	8	8	967	917079208	S INTERMEDIATE SECTION
HEX NUT ISO 4032 M12 8 FLZ	10875616	8	8	972	917571208	S INTERMEDIATE SECTION
HEX NUT ISO 4032 M12 8 FLZ	10875616	8	8	977	919086008	S INTERMEDIATE SECTION
HEX NUT ISO 4032 M12 8 FLZ	10875616	142	4	1052	917333208	D PIVOT SECTION PRE-ASS.
HEX NUT ISO 4032 M12 8 FLZ	10875616	85	12	1093	919628208	D HEAD SECTION PRE-ASS.
HEX NUT ISO 4032 M16 10 A3	411505001	88	8	69	90029090	ANGULAR GEAR
HEX NUT ISO 4032 M16 10 A3	411505001	88	8	71	90029091	ANGULAR GEAR
HEX NUT ISO 4032 M16 10 FLZ	10873081	55	16	1183	918900508	SUSPENDED BALLAST
HEX NUT ISO 4032 M16 10 FLZ	10873081	5	5	1231	96038862	RODS PRE-ASSEMBLY
HEX NUT ISO 4032 M16 8 FLZ	10875617	31	4	21	918005408	CENTRAL SECTION CRAWLER
HEX NUT ISO 4032 M16 8 FLZ	10875617	4	2	548	967846508	DRAWBAR PRE-ASS
HEX NUT ISO 4032 M16 8 FLZ	10875617	4	3	550	967981108	DRAWBAR PRE-ASS
HEX NUT ISO 4032 M16 8 FLZ	10875617	12	1	568	917080608	MOUNTING EQUIPMENT CRAW
HEX NUT ISO 4032 M16 8 FLZ	10875617	4	4	937	967747008	ROD
HEX NUT ISO 4032 M16 8 FLZ	10875617	4	8	950	967744008	ROD
HEX NUT ISO 4032 M16 8 FLZ	10875617	5	3	957	967950808	DRAWBAR PRE-ASS
HEX NUT ISO 4032 M16 8 FLZ	10875617	5	4	959	968214108	DRAWBAR PRE-ASS
HEX NUT ISO 4032 M16 8 FLZ	10875617	4	4	961	968217108	DRAWBAR PRE-ASS
HEX NUT ISO 4032 M16 8 FLZ	10875617	4	4	1055	968242108	DRAWBAR PRE-ASS
HEX NUT ISO 4032 M16 8 FLZ	10875617	4	2	1056	968246608	PULL ROD
HEX NUT ISO 4032 M16 8 FLZ	10875617	4	5	1109	968027308	DRAWBAR PRE-ASS
HEX NUT ISO 4032 M16 8 FLZ	10875617	4	5	1110	968026108	DRAWBAR PRE-ASS
HEX NUT ISO 4032 M16 8 FLZ	10875617	4	4	1112	968027708	DRAWBAR PRE-ASS
HEX NUT ISO 4032 M16 8 FLZ	10875617	4	4	1147	967733808	ROD
HEX NUT ISO 4032 M16 8 FLZ	10875617	4	8	1159	967704108	ROD
HEX NUT ISO 4032 M16 8 FLZ	10875617	71	4	1184	918900508	SUSPENDED BALLAST
HEX NUT ISO 4032 M16 8 FLZ	10875617	5	2	1214	919326208	SLEWING PLATFORM EXTENS
HEX NUT ISO 4032 M20 10 FLZ	10425687	20	16	127	917076708	CATWALK CRAW.TRACK TRA
HEX NUT ISO 4032 M20 8 FLZ	10875618	9	1	129	968705508	SUPPORT

Description	Item	Pos.	Quantity	Page	Assembly	Description
HEX NUT ISO 4032 M20 8 FLZ	10875618	4	1	132	962009308	SUPPORT PLATE COMPL.
HEX NUT ISO 4032 M20 8 FLZ	10875618	25	4	147	918011308	PREMOUNTED LOWER PART
HEX NUT ISO 4032 M20 8 FLZ	10875618	8	16	856	917863208	TRANSPORT KEEPER
HEX NUT ISO 4032 M24 10 FLZ	10425688	21	10	232	917451208	WINCH 4 PRE-ASSEMBLY
HEX NUT ISO 4032 M24 10 FLZ	10425688	10	8	854	918369608	TRANSPORT KEEPER
HEX NUT ISO 4032 M3 A4-70	10005173	23	2	678	967917908	SWITCH CABINET
HEX NUT ISO 4032 M30 10 FLZ	10425689	9	4	493	968309908	PLATFORM COMPL.
HEX NUT ISO 4032 M30 10 FLZ	10425689	5	36	1200	918938508	CENTERING STANDARD
HEX NUT ISO 4032 M4 8 480H	10875619	324	2	286	96033379	FIXING PARTS COMPRESSED
HEX NUT ISO 4032 M4 8 480H	10875619	504	1	668	96051766	DUMMY PLUG
HEX NUT ISO 4032 M4 8 480H	10875619	67	4	777	96028393	INTERNAL PANELLING INSTA
HEX NUT ISO 4032 M4 8 480H	10875619	26	2	789	968080908	CLOSING DEVICE
HEX NUT ISO 4032 M5 8 480H	10875620	57	6	21	918005408	CENTRAL SECTION CRAWLER
HEX NUT ISO 4032 M5 8 480H	10875620	8	6	87	917322008	CENTRA.LUBRICATION SYSTE
HEX NUT ISO 4032 M5 8 480H	10875620	8	6	111	917322208	CENTR.LUBRICATION SYSTEM
HEX NUT ISO 4032 M5 8 480H	10875620	5	2	560	917691308	CENTRAL GREASING
HEX NUT ISO 4032 M5 8 480H	10875620	34	2	616	964837908	ADD-ON PARTS
HEX NUT ISO 4032 M5 8 480H	10875620	8	8	647	968255808	COVER PRE-ASSY.
HEX NUT ISO 4032 M5 8 480H	10875620	9	8	648	968255908	COVER PRE-ASSY.
HEX NUT ISO 4032 M5 8 480H	10875620	8	8	649	968256008	COVER PRE-ASSY.
HEX NUT ISO 4032 M5 8 480H	10875620	8	8	650	968256108	COVER PRE-ASSY.
HEX NUT ISO 4032 M5 8 480H	10875620	72	10	675	919972908	SWITCHBOX MOUNTING PART
HEX NUT ISO 4032 M5 8 480H	10875620	8	5	853	918470508	EXTERNAL FEED
HEX NUT ISO 4032 M5 8 480H	10875620	12	2	1083	917692208	CENTRAL GREASING
HEX NUT ISO 4032 M5 TI2-WS	10878117	13	2	459	919063408	UREA PLANT
HEX NUT ISO 4032 M6 10 480H	10299668	20	2	766	96000684	FRONT WINDOW CPL.
HEX NUT ISO 4032 M6 10 ZNNI	10197764	29	2	49	967907608	SWITCH BOX COMPL.
HEX NUT ISO 4032 M6 10 ZNNI	10197764	6	4	51	926891108	GROUND RAIL
HEX NUT ISO 4032 M6 10 ZNNI	10197764	110	4	194	96062971	ASSEMBLY PARTS F.SLEWING
HEX NUT ISO 4032 M6 10 ZNNI	10197764	6	5	195	968907308	PARK CONSOLE HOSES PRE
HEX NUT ISO 4032 M6 10 ZNNI	10197764	6	3	196	968907408	PARK CONSOLE HOSES PRE
HEX NUT ISO 4032 M6 10 ZNNI	10197764	33	2	203	917438108	WINCH 1 PRE-ASSEMBLY
HEX NUT ISO 4032 M6 10 ZNNI	10197764	33	2	223	917454008	WINCH 2 PRE-ASS.
HEX NUT ISO 4032 M6 10 ZNNI	10197764	14	8	249	917645608	MOUNTING JACK/ERECTING
HEX NUT ISO 4032 M6 10 ZNNI	10197764	(4)	4	280	96032892	DIESEL ENGINE, PRE-ASSEMB
HEX NUT ISO 4032 M6 10 ZNNI	10197764	51	2	323	96032897	RADIATOR, PRE-ASSEMBLED
HEX NUT ISO 4032 M6 10 ZNNI	10197764	21	11	452	918981908	BATTERY STORAGE
HEX NUT ISO 4032 M6 10 ZNNI	10197764	16	2	454	96032910	BATTERY BOX, PRE-ASSEMB
HEX NUT ISO 4032 M6 10 ZNNI	10197764	12	2	466	96004224	COVER COMPL.
HEX NUT ISO 4032 M6 10 ZNNI	10197764	11	32	480	917079908	TURNTABLE PANELLING
HEX NUT ISO 4032 M6 10 ZNNI	10197764	7	4	497	968904008	CARRIER PRE-ASSEMBLED
HEX NUT ISO 4032 M6 10 ZNNI	10197764	310	74	553	968513208	ADDITIONAL HYDRAULICS, SA
HEX NUT ISO 4032 M6 10 ZNNI	10197764	7	4	614	918531108	MIRROR ATTACHM.IN CRANE
HEX NUT ISO 4032 M6 10 ZNNI	10197764	22	8	616	964837908	ADD-ON PARTS
HEX NUT ISO 4032 M6 10 ZNNI	10197764	151	12	633	96034154	SOUND DAMPING ABOVE
HEX NUT ISO 4032 M6 10 ZNNI	10197764	4	2	634	969118108	COVER COMPL.
HEX NUT ISO 4032 M6 10 ZNNI	10197764	4	1	636	96038209	COVER COMPL.
HEX NUT ISO 4032 M6 10 ZNNI	10197764	4	2	638	96038293	COVER COMPL.
HEX NUT ISO 4032 M6 10 ZNNI	10197764	4	2	643	96044249	COVER COMPL.
HEX NUT ISO 4032 M6 10 ZNNI	10197764	80	1	689	96033320	ASSEMBLY PARTS MOUNTIN
HEX NUT ISO 4032 M6 10 ZNNI	10197764	5	12	693	922648308	TERMINAL BOARD PRE-ASS.
HEX NUT ISO 4032 M6 10 ZNNI	10197764	97	2	756	919075408	CRANE DRIVER CAB ADDITIO
HEX NUT ISO 4032 M6 10 ZNNI	10197764	11	1	799	919075608	PLATFORM CRANE CABIN
HEX NUT ISO 4032 M6 10 ZNNI	10197764	43	4	834	967956208	CAMERA INSTALLATION SLEW
HEX NUT ISO 4032 M6 10 ZNNI	10197764	306	2	1067	967788408	ADDITIONAL HYDR.D PIVOT
HEX NUT ISO 4032 M6 10 ZNNI	10197764	15	1	1125	969396608	ACCESS LADDER PRE-ASS.
HEX NUT ISO 4032 M6 10 ZNNI	10197764	9	7	1167	967957508	CAMERA EQUIPMENT S-PIVOT
HEX NUT ISO 4032 M6 10 ZNNI	10197764	301	2	1175	968883308	ADDL.HYDR.F.PIN PULLING DE
HEX NUT ISO 4032 M6 10 ZNNI	10197764	301	2	1178	968883408	ADDL.HYDR.F.PIN PULLING DE
HEX NUT ISO 4032 M6 10 ZNNI	10197764	9	4	1185	921723608	SWITCH UNIT

Description	Item	Pos.	Quantity	Page	Assembly	Description
HEX NUT ISO 4032 M6 10 ZNNI	10197764	9	4	1186	921723708	SWITCH UNIT
HEX NUT ISO 4032 M6 10 ZNNI	10197764	42	2	1251	919219708	PIVOT SECTION
HEX NUT ISO 4032 M6 A2-70	411530301	10	2	800	968397108	LADDER COMPL.
HEX NUT ISO 4032 M6 A2-70	411530301	20	19	834	967956208	CAMERA INSTALLATION SLEW
HEX NUT ISO 4032 M6 A2-70	411530301	7	4	838	96005701	CAMERA HOLDER, PREMOU
HEX NUT ISO 4032 M8 10	4000380	15	7	416	10143790	REGULATION BOOST PRESS
HEX NUT ISO 4032 M8 10 A2C	4000381	13	2	398	10141807	ACCESSORIES AIR COMPRES
HEX NUT ISO 4032 M8 10 ZNNI	10197760	10	4	51	926891108	GROUND RAIL
HEX NUT ISO 4032 M8 10 ZNNI	10197760	29	2	117	918589408	HYDRAULIC SUPPORT
HEX NUT ISO 4032 M8 10 ZNNI	10197760	69	4	148	918011308	PREMOUNTED LOWER PART
HEX NUT ISO 4032 M8 10 ZNNI	10197760	30	24	446	919063308	AIR FILTER UNIT CPL.
HEX NUT ISO 4032 M8 10 ZNNI	10197760	16	4	836	968646208	CAMERA HOLDER, PREMOU
HEX NUT ISO 4032 M8 8 480H	11693875	10	4	149	968284308	MOUNTING PARTS BASE PAR
HEX NUT ISO 4032 M8 8 480H	11693875	32	4	193	96062971	ASSEMBLY PARTS F.SLEWING
HEX NUT ISO 4032 M8 8 480H	11693875	28	17	232	917451208	WINCH 4 PRE-ASSEMBLY
HEX NUT ISO 4032 M8 8 480H	11693875	350	44	281	96032892	DIESEL ENGINE, PRE-ASSEMB
HEX NUT ISO 4032 M8 8 480H	11693875	15	6	452	918981908	BATTERY STORAGE
HEX NUT ISO 4032 M8 8 480H	11693875	10	8	454	96032910	BATTERY BOX, PRE-ASSEMB
HEX NUT ISO 4032 M8 8 480H	11693875	43	12	491	968283208	CATWALK SUPERSTR.LEFT
HEX NUT ISO 4032 M8 8 480H	11693875	4	2	496	968287208	FOLDING LADDER PRE-ASS.
HEX NUT ISO 4032 M8 8 480H	11693875	86	2	543	919627908	SA FRAME PRE-ASS.
HEX NUT ISO 4032 M8 8 480H	11693875	23	8	568	917080608	MOUNTING EQUIPMENT CRAW
HEX NUT ISO 4032 M8 8 480H	11693875	305	8	572	967788008	ADDNL.HYDR.ERECTION DEV
HEX NUT ISO 4032 M8 8 480H	11693875	53	4	607	919297008	CENT. LUBRIC. SYSTEM SUP
HEX NUT ISO 4032 M8 8 480H	11693875	442	13	718	96052492	HYDRAULICS
HEX NUT ISO 4032 M8 8 480H	11693875	74	20	756	919075408	CRANE DRIVER CAB ADDITIO
HEX NUT ISO 4032 M8 8 480H	11693875	28	2	772	919075308	CRANE OPERATOR CABIN P
HEX NUT ISO 4032 M8 A2-70	510737408	17	9	834	967956208	CAMERA INSTALLATION SLEW
HEX NUT ISO 4032 M8 A4-80	4901732	28	8	203	917438108	WINCH 1 PRE-ASSEMBLY
HEX NUT ISO 4032 M8 A4-80	4901732	28	8	223	917454008	WINCH 2 PRE-ASS.
HEX NUT ISO 4032 M8 A4-80	4901732	21	4	224	968161808	SAFETY ROLLER CPL.
HEX NUT ISO 4035 M24 05 FLZ	10179943	4	1	1244	96038041	PIN PRE-ASS.
HEX NUT ISO 4035 M24 05 FLZ	10179943	4	1	1245	96038042	PIN PRE-ASS.
HEX NUT ISO 4035 M27 05 FLZ	10179975	18	4	566	917080508	ROLLER BEARING
HEX NUT ISO 4035 M30 05 FLZ	4635422	16	4	199	917077708	PIN F. S AND D PIVOT SECTIO
HEX NUT ISO 4035 M30 05 FLZ	4635422	14	2	755	919075408	CRANE DRIVER CAB ADDITIO
HEX NUT ISO 4035 M5 04	511001708	6	2	620	96060497	CLIMA-HEATING INSTALLATIO
HEX NUT ISO 4035 M8 04 A2C	410120308	17	2	789	968080908	CLOSING DEVICE
HEX NUT ISO 7040 M10 8 FLZ	10875629	11	8	499	969259908	SLEWING PLATFORM CATWAL
HEX NUT ISO 7040 M10 8 FLZ	10875629	159	12	893	919304308	S PIVOT SECTION PRE-ASS.
HEX NUT ISO 7040 M12 8 FLZ	11840127	93	17	892	919304308	S PIVOT SECTION PRE-ASS.
HEX NUT ISO 7040 M12 8 FLZ	11840127	6	2	984	96039781	PIN PRE-ASS.
HEX NUT ISO 7040 M12 8 FLZ	11840127	40	8	989	917191008	SL REDUCING SECTION
HEX NUT ISO 7040 M12 8 FLZ	11840127	41	8	1022	917474008	WINCH
HEX NUT ISO 7040 M12 8 FLZ	11840127	75	21	1051	917333208	D PIVOT SECTION PRE-ASS.
HEX NUT ISO 7040 M12 8 FLZ	11840127	7	2	1235	96038848	PIN PRE-ASS.
HEX NUT ISO 7040 M12 8 FLZ	11840127	51	4	1251	919219708	PIVOT SECTION
HEX NUT ISO 7040 M12 8 FLZ	11840127	6	2	1256	96029160	PIN PRE-ASS.
HEX NUT ISO 7040 M16 8 FLZ	10875859	22	8	131	917076808	MECHANICAL SUPPORT
HEX NUT ISO 7040 M16 8 FLZ	10875859	190	8	894	919304308	S PIVOT SECTION PRE-ASS.
HEX NUT ISO 7040 M16 8 FLZ	10875859	8	1	1232	96038863	CONNECTING LINK PRE-ASS.
HEX NUT ISO 7040 M20 10 FE//	10875630	32	2	268	918861408	DIESEL ENGINE CPL.
HEX NUT ISO 7040 M5 8 480H	10876400	18	2	454	96032910	BATTERY BOX, PRE-ASSEMB
HEX NUT ISO 7040 M6 8 480H	11656734	12	4	463	96004209	PUMP PRE-ASS.
HEX NUT ISO 7040 M6 8 480H	11656734	32	2	530	91000225	AIR CONDITIONING
HEX NUT ISO 7040 M6 8 480H	11656734	20	3	825	919159508	AUX.HEATING UPPERC.AIRTO
HEX NUT ISO 7040 M6 8 480H	11656734	17	2	1169	968134408	MECH.AUXILIARIES FOR LIG
HEX NUT ISO 7040 M6 8 480H	11656734	22	2	1170	968099808	CAMERA HOLDER, PREMOU
HEX NUT ISO 7040 M8 8 480H	11656731	14	5	463	96004209	PUMP PRE-ASS.
HEX NUT ISO 7040 M8 8 480H	11656731	33	1	772	919075308	CRANE OPERATOR CABIN P

Description	Item	Pos.	Quantity	Page	Assembly	Description
HEX NUT ISO 7040 M8 8 480H	11656731	10	41	980	919219208	S INTERMEDIATE SECTION
HEX NUT ISO 7040 M8 8 480H	11656731	10	63	981	96037300	GRIDIRON PRE-ASS.
HEX NUT ISO 7040 M8 8 480H	11656731	7	5	982	96037301	ROPE GUARD
HEX NUT ISO 7040 M8 8 480H	11656731	4	5	983	96037306	ROPE GUARD
HEX NUT ISO 7040 M8 8 480H	11656731	10	30	1234	96038847	GRIDIRON PRE-ASS.
HEX NUT ISO 7040 M8 8 480H	11656731	33	2	1313	919222808	ERECTION FRAME
HEX NUT ISO 7042 M10 8 A3C	4635148	50	4	996	917473608	WINCH 6 PRE-ASSEMBLY
HEX NUT ISO 7042 M8 10 480H	10814800	50	12	127	917076708	CATWALK CRAW.TRACK TRA
HEX NUT ISO 8675 M12X1,0 04	10875633	21	2	510	96061088	ELECTRIC ADD-ON PARTS CA
HEX NUT ISO 8675 M16X1,5 04	10179933	17	2	224	968161808	SAFETY ROLLER CPL.
HEX NUT ISO 8675 M20X1,5 A	10285016	8	2	836	968646208	CAMERA HOLDER, PREMOU
HEX NUT ISO 8675 M20X1,5 A	10285016	21	1	1125	969396608	ACCESS LADDER PRE-ASS.
HEX NUT M10X1	10012557	3	2	362	10122503	ROCKER ARM BRACKET PRE
HEX NUT M32X1,5 MS	602504408	48	1	678	967917908	SWITCH CABINET
HEX SCREW DIN 6921 M10X90	10006131	7	1	378	11363553	DRIVE FOR HIGH PRESSURE P
HEX SCREW DIN 6921 M8X20	10030519	(13)	1	352	10134887	OIL SUMP WITH FASTENING
HEX SCREW DIN 6921 M8X20 X	11068155	6	7	413	10141558	OUTLET MANIFOLD ADD-ON
HEX SCREW DIN 6921 M8X25 X	10336200	(7)	8	412	10141356	EXHAUST PIPE ASSEMBLY
HEX SCREW DIN 6921 M8X25 X	10336200	(7)	8	412	10141356	EXHAUST PIPE ASSEMBLY
HEX SCREW EN 1665 M10X10	12207561	(6)	8	335	13455124	DIESEL ENGINE
HEX SCREW EN 1665 M10X120	12207559	18	1	392	10141830	CHARGE AIR LINE ASSEMBLY
HEX SCREW EN 1665 M10X120	12207559	15	1	417	10146947	ALTERNATOR ASSEMBLY
HEX SCREW EN 1665 M10X13	12210062	14	1	400	12490129	WATER PUMP WITH FASTENIN
HEX SCREW EN 1665 M10X140	11823511	19	2	392	10141830	CHARGE AIR LINE ASSEMBLY
HEX SCREW EN 1665 M10X16	12207564	6	4	378	11363553	DRIVE FOR HIGH PRESSURE P
HEX SCREW EN 1665 M10X16	12207564	15	3	400	12490129	WATER PUMP WITH FASTENIN
HEX SCREW EN 1665 M10X20	11656153	68	2	430	12416117	CABLE HARNESS MOUNTING
HEX SCREW EN 1665 M10X25	11656154	2	4	399	10141838	LOCKING PIECES
HEX SCREW EN 1665 M10X30	11656155	(19)	2	338	13455124	DIESEL ENGINE
HEX SCREW EN 1665 M10X30	11656155	12	3	393	12421642	CONNECTING LINE ADD-ON
HEX SCREW EN 1665 M10X35	10299582	(10)	6	336	13455124	DIESEL ENGINE
HEX SCREW EN 1665 M10X45	11656156	11	2	388	11420510	HIGH PRESSURE PIPE ASSEM
HEX SCREW EN 1665 M10X50	11626073	11	1	427	10141788	CONTROL BOX ANNEXE
HEX SCREW EN 1665 M10X60	10299587	6	4	344	9078462	POWER UNIT SUPPORT ATT
HEX SCREW EN 1665 M10X70	11656159	10	2	427	10141788	CONTROL BOX ANNEXE
HEX SCREW EN 1665 M10X80	11656160	17	1	392	10141830	CHARGE AIR LINE ASSEMBLY
HEX SCREW EN 1665 M12X10	10299598	9	2	424	10129212	FLYWHEEL HOUSING ASSEM
HEX SCREW EN 1665 M12X10	10299598	2	6	433	10120393	LOCKING PIECES
HEX SCREW EN 1665 M12X10	10299598	8	4	434	10126182	POWER TAKE-OFF ADD-ON
HEX SCREW EN 1665 M12X35	10299566	2	3	419	10120540	STARTER ASSEMBLY
HEX SCREW EN 1665 M12X40	10875423	16	1	417	10146947	ALTERNATOR ASSEMBLY
HEX SCREW EN 1665 M12X70	10299568	7	10	424	10129212	FLYWHEEL HOUSING ASSEM
HEX SCREW EN 1665 M16X30	12207569	(3)	1	429	12416117	CABLE HARNESS MOUNTING
HEX SCREW EN 1665 M16X30	12207569	3	1	431	10150446	BRACKET ADD-ON
HEX SCREW EN 1665 M5X10	10875503	26	4	49	967907608	SWITCH BOX COMPL.
HEX SCREW EN 1665 M5X10	10875503	17	4	510	96061088	ELECTRIC ADD-ON PARTS CA
HEX SCREW EN 1665 M5X10	10875503	16	4	660	969245308	TERMINAL BOX ELECTRICS S
HEX SCREW EN 1665 M5X10	10875503	70	43	675	919972908	SWITCHBOX MOUNTING PART
HEX SCREW EN 1665 M5X10	10875503	80	8	679	967917908	SWITCH CABINET
HEX SCREW EN 1665 M5X10	10875503	62	55	689	96033320	ASSEMBLY PARTS MOUNTIN
HEX SCREW EN 1665 M5X10	10875503	7	2	690	968095808	PRE-ASSEMBLY MOUNTING U
HEX SCREW EN 1665 M5X10 8	12207546	52	6	430	12416117	CABLE HARNESS MOUNTING
HEX SCREW EN 1665 M6X16 8	11840297	24	2	389	10143726	LEAK OIL LINE ADD-ON
HEX SCREW EN 1665 M6X16 8	11840297	54	15	430	12416117	CABLE HARNESS MOUNTING
HEX SCREW EN 1665 M6X16 8	11840297	(3)	1	432	12410651	ENGINE CONTROL SENSORS
HEX SCREW EN 1665 M6X16 8	11840297	25	4	456	96032891	ELECTRIC FOR BATTERY BOX
HEX SCREW EN 1665 M6X16 8	11840297	4	5	618	91000492	CLIMA-HEATING INSTALLATIO
HEX SCREW EN 1665 M6X16 8	11840297	9	2	680	969408008	COVER COMPL.
HEX SCREW EN 1665 M6X16 8	11840297	19	2	761	919075508	CRANE OPERATOR CABIN P
HEX SCREW EN 1665 M6X20 8	12207548	6	3	365	11364303	CYLINDER HEAD COVER PRE

Description	Item	Pos.	Quantity	Page	Assembly	Description
HEX SCREW EN 1665 M6X20 8	12207548	6	3	371	11364325	CYLINDER HEAD COVER PRE
HEX SCREW EN 1665 M6X20 8	12207548	2	4	394	9078314	HEATING FLANGE ADD-ON
HEX SCREW EN 1665 M6X20 8	12207548	(2)	1	432	12410651	ENGINE CONTROL SENSORS
HEX SCREW EN 1665 M6X25 8.	12105855	21	3	825	919159508	AUX.HEATING UPPERC.AIRTO
HEX SCREW EN 1665 M6X40 8	12207587	12	1	349	10137051	HYDT.TUBE ASSEMBLY
HEX SCREW EN 1665 M6X40 8	12207587	28	3	387	12474356	FUEL LINES
HEX SCREW EN 1665 M6X50 8	12207550	10	2	347	10141843	CRANKCASE BREATHER ASS
HEX SCREW EN 1665 M6X60 8	12207551	15	2	405	10147372	VENT TUBE ASSEMBLY
HEX SCREW EN 1665 M8X110	12210058	8	3	344	9078462	POWER UNIT SUPPORT ATT
HEX SCREW EN 1665 M8X110	12210061	12	2	422	10144678	PROTECTION PLATE ASSEM
HEX SCREW EN 1665 M8X12 8	11656991	10	4	461	968866808	UREA TANK, PRE-MOUNTING
HEX SCREW EN 1665 M8X12 8	11656991	11	5	522	96060643	ADDNL.HEATING, PRE-ASSE
HEX SCREW EN 1665 M8X120	12207553	5	5	402	11353748	THERMOSTAT HOUSING ASS
HEX SCREW EN 1665 M8X140	11826195	4	3	383	10126724	FUEL FINE-FILTER ASSEMBLY
HEX SCREW EN 1665 M8X150	12693597	16	3	392	10141830	CHARGE AIR LINE ASSEMBLY
HEX SCREW EN 1665 M8X16 8	11656992	1	4	56	967908308	SWITCH CABINET EXTENSION
HEX SCREW EN 1665 M8X16 8	11656992	10	3	345	10141769	FINAL CONTROL VALVE
HEX SCREW EN 1665 M8X16 8	11656992	6	1	353	10137870	OIL DIPSTICK CPL.
HEX SCREW EN 1665 M8X16 8	11656992	9	2	372	10122940	CAMSHAFT CPL.
HEX SCREW EN 1665 M8X16 8	11656992	10	2	388	11420510	HIGH PRESSURE PIPE ASSEM
HEX SCREW EN 1665 M8X16 8	11656992	18	1	398	10141807	ACCESSORIES AIR COMPRES
HEX SCREW EN 1665 M8X16 8	11656992	27	2	406	10143277	COOLANT PIPE BEND ADD-ON
HEX SCREW EN 1665 M8X16 8	11656992	60	26	430	12416117	CABLE HARNESS MOUNTING
HEX SCREW EN 1665 M8X16 8	11656992	13	2	461	968866808	UREA TANK, PRE-MOUNTING
HEX SCREW EN 1665 M8X16 8	11656992	10	1	518	91000493	ADD HEATING SUPERSTRUCT
HEX SCREW EN 1665 M8X16 8	11656992	10	6	520	96060644	ADDITIONAL HEATING CABIN
HEX SCREW EN 1665 M8X16 8	11656992	10	3	522	96060643	ADDNL.HEATING, PRE-ASSE
HEX SCREW EN 1665 M8X16 8	11656992	9	5	626	96060604	VALVE PLATE, PRE-ASSEMB
HEX SCREW EN 1665 M8X16 8	11656992	14	1	825	919159508	AUX.HEATING UPPERC.AIRTO
HEX SCREW EN 1665 M8X175	12698193	9	2	345	10141769	FINAL CONTROL VALVE
HEX SCREW EN 1665 M8X175	12698193	5	1	383	10126724	FUEL FINE-FILTER ASSEMBLY
HEX SCREW EN 1665 M8X20 8	11657219	12	7	347	10141843	CRANKCASE BREATHER ASS
HEX SCREW EN 1665 M8X20 8	11657219	4	1	351	10118748	PIPELINE INSTALLATION
HEX SCREW EN 1665 M8X20 8	11657219	25	3	387	12474356	FUEL LINES
HEX SCREW EN 1665 M8X20 8	11657219	25	2	389	10143726	LEAK OIL LINE ADD-ON
HEX SCREW EN 1665 M8X20 8	11657219	8	5	405	10147372	VENT TUBE ASSEMBLY
HEX SCREW EN 1665 M8X20 8	11657219	19	11	416	10143790	REGULATION BOOST PRESS
HEX SCREW EN 1665 M8X20 8	11657219	13	2	424	10129212	FLYWHEEL HOUSING ASSEM
HEX SCREW EN 1665 M8X20 8	11657219	(2)	4	429	12416117	CABLE HARNESS MOUNTING
HEX SCREW EN 1665 M8X20 8	11657219	2	3	431	10150446	BRACKET ADD-ON
HEX SCREW EN 1665 M8X20 8	11657219	26	4	520	96060644	ADDITIONAL HEATING CABIN
HEX SCREW EN 1665 M8X20 8	11657219	17	1	626	96060604	VALVE PLATE, PRE-ASSEMB
HEX SCREW EN 1665 M8X20 8	11657219	71	9	675	919972908	SWITCHBOX MOUNTING PART
HEX SCREW EN 1665 M8X25 8	11690637	18	1	383	10126724	FUEL FINE-FILTER ASSEMBLY
HEX SCREW EN 1665 M8X25 8	11690637	26	1	387	12474356	FUEL LINES
HEX SCREW EN 1665 M8X25 8	11690637	11	4	400	12490129	WATER PUMP WITH FASTENIN
HEX SCREW EN 1665 M8X25 8	11690637	24	2	405	10147372	VENT TUBE ASSEMBLY
HEX SCREW EN 1665 M8X25 8	11690637	13	7	406	10143277	COOLANT PIPE BEND ADD-ON
HEX SCREW EN 1665 M8X25 8	11690637	21	1	415	10141721	EXHAUST TC MOUNTING
HEX SCREW EN 1665 M8X25 8	11690637	62	1	430	12416117	CABLE HARNESS MOUNTING
HEX SCREW EN 1665 M8X30	10299567	(8)	4	336	13455124	DIESEL ENGINE
HEX SCREW EN 1665 M8X30	10299567	5	4	344	9078462	POWER UNIT SUPPORT ATT
HEX SCREW EN 1665 M8X30	10299567	5	2	353	10137870	OIL DIPSTICK CPL.
HEX SCREW EN 1665 M8X30 8	11826563	10	1	349	10137051	HYDT.TUBE ASSEMBLY
HEX SCREW EN 1665 M8X30 8	11826563	12	4	400	12490129	WATER PUMP WITH FASTENIN
HEX SCREW EN 1665 M8X30 8	11826563	13	3	417	10146947	ALTERNATOR ASSEMBLY
HEX SCREW EN 1665 M8X30 8	11826563	9	5	422	10144678	PROTECTION PLATE ASSEM
HEX SCREW EN 1665 M8X30 8	11826563	63	1	430	12416117	CABLE HARNESS MOUNTING
HEX SCREW EN 1665 M8X35	10299603	10	8	341	12405454	CRANKCASE CPL. WITH CYLIN
HEX SCREW EN 1665 M8X35	10299603	14	24	352	10134887	OIL SUMP WITH FASTENING

Description	Item	Pos.	Quantity	Page	Assembly	Description
HEX SCREW EN 1665 M8X35 8	11827987	13	3	400	12490129	WATER PUMP WITH FASTENIN
HEX SCREW EN 1665 M8X40	10299604	9	2	344	9078462	POWER UNIT SUPPORT ATT
HEX SCREW EN 1665 M8X40 8	11658660	19	6	347	10141843	CRANKCASE BREATHER ASS
HEX SCREW EN 1665 M8X40 8	11658660	3	3	363	10122645	CYLINDER HEAD COVER ASS
HEX SCREW EN 1665 M8X40 8	11658660	5	3	364	10122640	CYLINDER HEAD COVER ASS
HEX SCREW EN 1665 M8X40 8	11658660	6	1	364	10122640	CYLINDER HEAD COVER ASS
HEX SCREW EN 1665 M8X40 8	11658660	3	1	366	12580834	REPAIR KIT
HEX SCREW EN 1665 M8X40 8	11658660	5	3	369	10122646	CYLINDER HEAD COVER ASS
HEX SCREW EN 1665 M8X40 8	11658660	6	1	369	10122646	CYLINDER HEAD COVER ASS
HEX SCREW EN 1665 M8X40 8	11658660	6	1	370	10122659	CYLINDER HEAD COVER ASS
HEX SCREW EN 1665 M8X40 8	11658660	9	2	388	11420510	HIGH PRESSURE PIPE ASSEM
HEX SCREW EN 1665 M8X40 8	11658660	10	4	393	12421642	CONNECTING LINE ADD-ON
HEX SCREW EN 1665 M8X40 8	11658660	18	2	417	10146947	ALTERNATOR ASSEMBLY
HEX SCREW EN 1665 M8X40 8	11658660	6	4	427	10141788	CONTROL BOX ANNEXE
HEX SCREW EN 1665 M8X45	10299605	3	9	344	9078462	POWER UNIT SUPPORT ATT
HEX SCREW EN 1665 M8X45 8	11690426	3	4	427	10141788	CONTROL BOX ANNEXE
HEX SCREW EN 1665 M8X50	10299606	10	2	344	9078462	POWER UNIT SUPPORT ATT
HEX SCREW EN 1665 M8X50 8	11691686	15	4	352	10134887	OIL SUMP WITH FASTENING
HEX SCREW EN 1665 M8X50 8	11691686	31	1	387	12474356	FUEL LINES
HEX SCREW EN 1665 M8X50 8	11691686	14	4	393	12421642	CONNECTING LINE ADD-ON
HEX SCREW EN 1665 M8X50 8	11691686	14	1	398	10141807	ACCESSORIES AIR COMPRES
HEX SCREW EN 1665 M8X50 8	11691686	14	2	417	10146947	ALTERNATOR ASSEMBLY
HEX SCREW EN 1665 M8X55 8	12210060	8	6	345	10141769	FINAL CONTROL VALVE
HEX SCREW EN 1665 M8X60	10299607	4	6	344	9078462	POWER UNIT SUPPORT ATT
HEX SCREW EN 1665 M8X60 8	11691685	10	2	422	10144678	PROTECTION PLATE ASSEM
HEX SCREW EN 1665 M8X65 8	12210057	11	2	349	10137051	HYDT.TUBE ASSEMBLY
HEX SCREW EN 1665 M8X70	10299608	7	3	344	9078462	POWER UNIT SUPPORT ATT
HEX SCREW EN 1665 M8X75	10299609	4	2	403	11349206	THERMOSTAT HOUSING PRE
HEX SCREW EN 1665 M8X75	10299609	21	1	416	10143790	REGULATION BOOST PRESS
HEX SCREW EN 1665 M8X80 8	11626067	5	2	364	10122640	CYLINDER HEAD COVER ASS
HEX SCREW EN 1665 M8X80 8	11626067	2	2	366	12580834	REPAIR KIT
HEX SCREW EN 1665 M8X80 8	11626067	5	2	369	10122646	CYLINDER HEAD COVER ASS
HEX SCREW EN 1665 M8X80 8	11626067	5	2	370	10122659	CYLINDER HEAD COVER ASS
HEX SCREW EN 1665 M8X80 8	11626067	20	1	417	10146947	ALTERNATOR ASSEMBLY
HEX SCREW EN 1665 M8X80 8	11626067	40	1	1156	917178608	D INTERMEDIATE SECTION
HEX SCREW EN 1665 M8X90 8	10876385	11	3	422	10144678	PROTECTION PLATE ASSEM
HEX SCREW ISO 4014 M10X1	11651143	303	12	281	96032892	DIESEL ENGINE, PRE-ASSEMB
HEX SCREW ISO 4014 M10X1	12218490	21	16	862	917517908	COUNTERWEIGHT FRAME
HEX SCREW ISO 4014 M10X13	10299624	43	4	755	919075408	CRANE DRIVER CAB ADDITIO
HEX SCREW ISO 4014 M10X1	12213408	47	4	755	919075408	CRANE DRIVER CAB ADDITIO
HEX SCREW ISO 4014 M10X50	10178864	38	8	1050	917333208	D PIVOT SECTION PRE-ASS.
HEX SCREW ISO 4014 M10X50	11631860	34	4	996	917473608	WINCH 6 PRE-ASSEMBLY
HEX SCREW ISO 4014 M10X60	11626719	33	2	487	918999008	SLEWING PLATFORM CATWAL
HEX SCREW ISO 4014 M10X65	11642367	12	2	424	10129212	FLYWHEEL HOUSING ASSEM
HEX SCREW ISO 4014 M10X95	12222984	30	3	579	96066595	PREMOUNTED FUEL FILTER
HEX SCREW ISO 4014 M12X1	10875504	319	4	281	96032892	DIESEL ENGINE, PRE-ASSEMB
HEX SCREW ISO 4014 M12X1	12224027	41	2	487	918999008	SLEWING PLATFORM CATWAL
HEX SCREW ISO 4014 M12X1	11642341	186	4	1053	917333208	D PIVOT SECTION PRE-ASS.
HEX SCREW ISO 4014 M12X20	10299657	3	2	423	10126465	LIFTING DEVICE
HEX SCREW ISO 4014 M12X50	11651578	161	2	893	919304308	S PIVOT SECTION PRE-ASS.
HEX SCREW ISO 4014 M12X55	11658891	310	6	281	96032892	DIESEL ENGINE, PRE-ASSEMB
HEX SCREW ISO 4014 M12X55	11658891	9	5	1251	919219708	PIVOT SECTION
HEX SCREW ISO 4014 M12X55	11658891	69	4	1276	919220008	F-HEAD SECTION
HEX SCREW ISO 4014 M12X55	11658891	12	4	1302	919220108	F-INTERMEDIATE SECT.
HEX SCREW ISO 4014 M12X55	11658891	12	4	1306	919220208	F-INTERMEDIATE SECT.
HEX SCREW ISO 4014 M12X55	11658891	12	6	1309	919222708	F-INTERMEDIATE SECT.
HEX SCREW ISO 4014 M12X60	10875506	419	1	717	96052492	HYDRAULICS
HEX SCREW ISO 4014 M12X60	10875506	39	8	1022	917474008	WINCH
HEX SCREW ISO 4014 M12X65	11658890	417	4	717	96052492	HYDRAULICS
HEX SCREW ISO 4014 M12X65	11658890	186	1	894	919304308	S PIVOT SECTION PRE-ASS.

Description	Item	Pos.	Quantity	Page	Assembly	Description
HEX SCREW ISO 4014 M12X75	7004640	412	4	717	96052492	HYDRAULICS
HEX SCREW ISO 4014 M12X75	10875507	34	4	323	96032897	RADIATOR, PRE-ASSEMBLED
HEX SCREW ISO 4014 M12X80	9230171	4	2	423	10126465	LIFTING DEVICE
HEX SCREW ISO 4014 M14X1	10878788	5	4	755	919075408	CRANE DRIVER CAB ADDITIO
HEX SCREW ISO 4014 M14X60	10178872	58	4	1183	918900508	SUSPENDED BALLAST
HEX SCREW ISO 4014 M14X70	12225301	407	5	717	96052492	HYDRAULICS
HEX SCREW ISO 4014 M16X1	12222993	26	1	1313	919222808	ERECTION FRAME
HEX SCREW ISO 4014 M16X1	11642340	2	1	1220	969308308	BRACKET CPL.
HEX SCREW ISO 4014 M16X1	4600601	52	16	69	90029090	ANGULAR GEAR
HEX SCREW ISO 4014 M16X1	4600601	52	16	71	90029091	ANGULAR GEAR
HEX SCREW ISO 4014 M16X1	4000437	9	1	568	917080608	MOUNTING EQUIPMENT CRAW
HEX SCREW ISO 4014 M16X1	4000437	2	2	1268	96039026	DRAW SHACKLE
HEX SCREW ISO 4014 M16X1	4000437	2	2	1269	96039027	DRAW SHACKLE
HEX SCREW ISO 4014 M16X1	4000437	7	1	1280	96037042	DRAW SHACKLE
HEX SCREW ISO 4014 M16X2	12224045	12	1	547	967846208	PULL ROD
HEX SCREW ISO 4014 M16X2	12224045	10	1	549	967981008	PULL ROD
HEX SCREW ISO 4014 M16X2	12224045	6	1	936	967746908	ROD CPL.
HEX SCREW ISO 4014 M16X2	12224045	6	1	949	967743808	ROD CPL.
HEX SCREW ISO 4014 M16X2	12224045	8	1	956	967897608	PULL ROD
HEX SCREW ISO 4014 M16X2	12224045	8	1	958	968190108	PULL ROD
HEX SCREW ISO 4014 M16X2	12224045	10	1	960	968190208	PULL ROD
HEX SCREW ISO 4014 M16X2	12224045	5	1	1054	968242208	PULL ROD
HEX SCREW ISO 4014 M16X2	12224045	7	1	1104	967997708	CONNECTING LINK PRE-ASS.
HEX SCREW ISO 4014 M16X2	12224045	7	1	1111	968026208	PULL ROD
HEX SCREW ISO 4014 M16X2	12224045	6	1	1146	967733608	ROD CPL.
HEX SCREW ISO 4014 M16X2	12224045	6	1	1158	967704008	ROD CPL.
HEX SCREW ISO 4014 M16X2	12224045	3	1	1219	968768408	BRACKET CPL.
HEX SCREW ISO 4014 M16X2	12100535	4	2	1114	968028008	BRACKET CPL.
HEX SCREW ISO 4014 M16X28	4901939	6	1	1232	96038863	CONNECTING LINK PRE-ASS.
HEX SCREW ISO 4014 M16X3	10878582	4	2	1214	919326208	SLEWING PLATFORM EXTENS
HEX SCREW ISO 4014 M16X65	12224015	188	8	894	919304308	S PIVOT SECTION PRE-ASS.
HEX SCREW ISO 4014 M16X90	12224034	2	4	1318	96038653	ROPE PRE-ASSEMLBY
HEX SCREW ISO 4014 M18X18	406221408	301	2	281	96032892	DIESEL ENGINE, PRE-ASSEMB
HEX SCREW ISO 4014 M18X95	406221108	18	8	1097	967946208	LUFFING PULLEY BLOCK COM
HEX SCREW ISO 4014 M20X10	10412379	23	4	147	918011308	PREMOUNTED LOWER PART
HEX SCREW ISO 4014 M20X10	10412379	7	4	594	919140308	OIL RESERVOIR, COMPLETE
HEX SCREW ISO 4014 M20X12	11691323	11	36	999	90200131	ROPE DRUM
HEX SCREW ISO 4014 M20X1	10878585	9	2	139	96051604	ROLLER BEARING
HEX SCREW ISO 4014 M20X1	10878585	3	3	1226	969944708	MOUNTING PRE-ASS.
HEX SCREW ISO 4014 M20X1	12230471	13	6	186	919082708	SLEWING PLATFORM CPL.
HEX SCREW ISO 4014 M20X2	10876516	5	4	1107	967983208	ADDITIONAL WEIGHT DERRIC
HEX SCREW ISO 4014 M20X2	10876534	2	1	132	962009308	SUPPORT PLATE COMPL.
HEX SCREW ISO 4014 M20X2	10876534	144	1	1094	919628208	D HEAD SECTION PRE-ASS.
HEX SCREW ISO 4014 M20X2	12207974	75	2	543	919627908	SA FRAME PRE-ASS.
HEX SCREW ISO 4014 M20X2	12207974	17	1	547	967846208	PULL ROD
HEX SCREW ISO 4014 M20X2	12207974	6	1	1108	968026008	PULL ROD
HEX SCREW ISO 4014 M24X1	12225207	300	2	281	96032892	DIESEL ENGINE, PRE-ASSEMB
HEX SCREW ISO 4014 M30X22	406210708	13	8	66	917291608	CRAWLER TRACK CARRIER, L
HEX SCREW ISO 4014 M30X22	406210708	13	8	99	917291708	CRAWLER TRACK CARRIER,
HEX SCREW ISO 4014 M30X25	406210808	15	8	66	917291608	CRAWLER TRACK CARRIER, L
HEX SCREW ISO 4014 M30X25	406210808	15	8	99	917291708	CRAWLER TRACK CARRIER,
HEX SCREW ISO 4014 M30X2	10878767	13	8	1183	918900508	SUSPENDED BALLAST
HEX SCREW ISO 4014 M30X53	406264008	12	35	66	917291608	CRAWLER TRACK CARRIER, L
HEX SCREW ISO 4014 M30X53	406264008	12	35	99	917291708	CRAWLER TRACK CARRIER,
HEX SCREW ISO 4014 M30X57	10877647	14	35	66	917291608	CRAWLER TRACK CARRIER, L
HEX SCREW ISO 4014 M30X57	10877647	14	35	99	917291708	CRAWLER TRACK CARRIER,
HEX SCREW ISO 4014 M36X1	406219808	11	24	1024	90028040	ROPE DRUM
HEX SCREW ISO 4014 M36X2	406220708	31	24	204	90023098	COMPACT ROPE WINCH
HEX SCREW ISO 4014 M36X2	406220708	31	24	1023	90023100	COMPACT ROPE WINCH
HEX SCREW ISO 4014 M6X30 8	10875511	99	1	756	919075408	CRANE DRIVER CAB ADDITIO

Description	Item	Pos.	Quantity	Page	Assembly	Description
HEX SCREW ISO 4014 M6X40 8	12216183	333	3	281	96032892	DIESEL ENGINE, PRE-ASSEMB
HEX SCREW ISO 4014 M6X40 8	12216183	31	2	935	917190908	S INTERMEDIATE SECTION
HEX SCREW ISO 4014 M6X40 8	12216183	50	2	943	917333908	S INTERMEDIATE SECTION
HEX SCREW ISO 4014 M6X40 8	12216183	52	4	972	917571208	S INTERMEDIATE SECTION
HEX SCREW ISO 4014 M6X40 8	12216183	52	4	977	919086008	S INTERMEDIATE SECTION
HEX SCREW ISO 4014 M6X45 8	12216909	154	4	893	919304308	S PIVOT SECTION PRE-ASS.
HEX SCREW ISO 4014 M6X50 8	10875512	7	4	463	96004209	PUMP PRE-ASS.
HEX SCREW ISO 4014 M6X50 8	10875512	300	1	1175	968883308	ADDL.HYDR.F.PIN PULLING DE
HEX SCREW ISO 4014 M6X50 8	10875512	300	1	1178	968883408	ADDL.HYDR.F.PIN PULLING DE
HEX SCREW ISO 4014 M6X55 8	12216913	66	1	1093	919628208	D HEAD SECTION PRE-ASS.
HEX SCREW ISO 4014 M6X60 8	12216185	55	22	1093	919628208	D HEAD SECTION PRE-ASS.
HEX SCREW ISO 4014 M6X65 8	12216186	51	21	1050	917333208	D PIVOT SECTION PRE-ASS.
HEX SCREW ISO 4014 M6X65 8	12216186	65	9	1093	919628208	D HEAD SECTION PRE-ASS.
HEX SCREW ISO 4014 M6X65 8	12216186	54	8	1144	917085308	D INTERMEDIATE SECTION
HEX SCREW ISO 4014 M6X65 8	12216186	54	8	1156	917178608	D INTERMEDIATE SECTION
HEX SCREW ISO 4014 M8X110	12217239	8	3	463	96004209	PUMP PRE-ASS.
HEX SCREW ISO 4014 M8X150	12203658	7	6	454	96032910	BATTERY BOX, PRE-ASSEMB
HEX SCREW ISO 4014 M8X160	12100208	433	2	717	96052492	HYDRAULICS
HEX SCREW ISO 4014 M8X170	10875799	434	2	717	96052492	HYDRAULICS
HEX SCREW ISO 4014 M8X40 8	11651579	33	26	323	96032897	RADIATOR, PRE-ASSEMBLED
HEX SCREW ISO 4014 M8X40 8	11651579	52	4	947	917078708	S INTERMEDIATE SECTION
HEX SCREW ISO 4014 M8X40 8	11651579	52	6	954	917078808	S INTERMEDIATE SECTION
HEX SCREW ISO 4014 M8X40 8	11651579	52	4	967	917079208	S INTERMEDIATE SECTION
HEX SCREW ISO 4014 M8X40 8	11651579	4	2	982	96037301	ROPE GUARD
HEX SCREW ISO 4014 M8X40 8	11651579	41	2	1156	917178608	D INTERMEDIATE SECTION
HEX SCREW ISO 4014 M8X50	11647552	9	4	341	12405454	CRANKCASE CPL. WITH CYLIN
HEX SCREW ISO 4014 M8X50 8	11651581	104	8	67	917291608	CRAWLER TRACK CARRIER, L
HEX SCREW ISO 4014 M8X50 8	11651581	104	8	100	917291708	CRAWLER TRACK CARRIER,
HEX SCREW ISO 4014 M8X50 8	11651581	13	60	127	917076708	CATWALK CRAW.TRACK TRA
HEX SCREW ISO 4014 M8X50 8	11651581	11	12	493	968309908	PLATFORM COMPL.
HEX SCREW ISO 4014 M8X50 8	11651581	20	8	646	969443908	SOUND DAMPING DOWN
HEX SCREW ISO 4014 M8X50 8	11651581	24	32	1183	918900508	SUSPENDED BALLAST
HEX SCREW ISO 4014 M8X50 8	11651581	20	2	1229	919219508	F-CONNECTING HEAD
HEX SCREW ISO 4014 M8X50 8	11651581	30	12	1251	919219708	PIVOT SECTION
HEX SCREW ISO 4014 M8X50 8	11651581	9	4	1306	919220208	F-INTERMEDIATE SECT.
HEX SCREW ISO 4014 M8X50 8	11651581	9	4	1309	919222708	F-INTERMEDIATE SECT.
HEX SCREW ISO 4014 M8X55 8	11651582	37	2	193	96062971	ASSEMBLY PARTS F.SLEWING
HEX SCREW ISO 4014 M8X55 8	11651582	25	8	232	917451208	WINCH 4 PRE-ASSEMBLY
HEX SCREW ISO 4014 M8X55 8	11651582	304	2	286	96033379	FIXING PARTS COMPRESSED
HEX SCREW ISO 4014 M8X55 8	11651582	48	16	542	919627908	SA FRAME PRE-ASS.
HEX SCREW ISO 4014 M8X55 8	11651582	9	33	980	919219208	S INTERMEDIATE SECTION
HEX SCREW ISO 4014 M8X55 8	11651582	13	52	989	917191008	SL REDUCING SECTION
HEX SCREW ISO 4014 M8X55 8	11651582	7	50	1050	917333208	D PIVOT SECTION PRE-ASS.
HEX SCREW ISO 4014 M8X55 8	11651582	49	75	1092	919628208	D HEAD SECTION PRE-ASS.
HEX SCREW ISO 4014 M8X55 8	11651582	32	91	1144	917085308	D INTERMEDIATE SECTION
HEX SCREW ISO 4014 M8X55 8	11651582	32	128	1156	917178608	D INTERMEDIATE SECTION
HEX SCREW ISO 4014 M8X55 8	11651582	14	19	1229	919219508	F-CONNECTING HEAD
HEX SCREW ISO 4014 M8X60 8	11651583	113	4	892	919304308	S PIVOT SECTION PRE-ASS.
HEX SCREW ISO 4014 M8X60 8	11651583	50	8	1050	917333208	D PIVOT SECTION PRE-ASS.
HEX SCREW ISO 4014 M8X60 8	11651583	62	6	1093	919628208	D HEAD SECTION PRE-ASS.
HEX SCREW ISO 4014 M8X60 8	11651583	21	15	1144	917085308	D INTERMEDIATE SECTION
HEX SCREW ISO 4014 M8X60 8	11651583	7	4	1234	96038847	GRIDIRON PRE-ASS.
HEX SCREW ISO 4014 M8X60 8	11651583	28	6	1275	919220008	F-HEAD SECTION
HEX SCREW ISO 4014 M8X70 8	11651585	29	2	21	918005408	CENTRAL SECTION CRAWLER
HEX SCREW ISO 4014 M8X70 8	11651585	50	16	947	917078708	S INTERMEDIATE SECTION
HEX SCREW ISO 4014 M8X70 8	11651585	50	14	954	917078808	S INTERMEDIATE SECTION
HEX SCREW ISO 4014 M8X70 8	11651585	50	16	967	917079208	S INTERMEDIATE SECTION
HEX SCREW ISO 4014 M8X70 8	11651585	50	16	972	917571208	S INTERMEDIATE SECTION
HEX SCREW ISO 4014 M8X70 8	11651585	50	16	977	919086008	S INTERMEDIATE SECTION
HEX SCREW ISO 4014 M8X70 8	11651585	99	2	1051	917333208	D PIVOT SECTION PRE-ASS.

Description	Item	Pos.	Quantity	Page	Assembly	Description
HEX SCREW ISO 4014 M8X70 8	11651585	29	17	1144	917085308	D INTERMEDIATE SECTION
HEX SCREW ISO 4014 M8X70 8	11651585	29	23	1156	917178608	D INTERMEDIATE SECTION
HEX SCREW ISO 4014 M8X75 8	12216193	10	2	463	96004209	PUMP PRE-ASS.
HEX SCREW ISO 4014 M8X75 8	12216193	6	3	982	96037301	ROPE GUARD
HEX SCREW ISO 4014 M8X75 8	12216193	3	5	983	96037306	ROPE GUARD
HEX SCREW ISO 4014 M8X80 8	11632102	40	2	1144	917085308	D INTERMEDIATE SECTION
HEX SCREW ISO 4014 M8X80 8	11632102	58	2	1144	917085308	D INTERMEDIATE SECTION
HEX SCREW ISO 4014 M8X80 8	11632102	58	2	1156	917178608	D INTERMEDIATE SECTION
HEX SCREW ISO 4014 M8X90 8	12216195	138	2	1094	919628208	D HEAD SECTION PRE-ASS.
HEX SCREW ISO 4017 M10X1	10178881	29	1	532	10451181	LIQUEFIER
HEX SCREW ISO 4017 M10X16	11652470	72	2	148	918011308	PREMOUNTED LOWER PART
HEX SCREW ISO 4017 M10X18	10875800	53	4	186	919082708	SLEWING PLATFORM CPL.
HEX SCREW ISO 4017 M10X20	11002753	7	16	755	919075408	CRANE DRIVER CAB ADDITIO
HEX SCREW ISO 4017 M10X20	10197730	46	4	147	918011308	PREMOUNTED LOWER PART
HEX SCREW ISO 4017 M10X20	10197730	49	6	232	917451208	WINCH 4 PRE-ASSEMBLY
HEX SCREW ISO 4017 M10X25	10299578	66	12	206	90024489	PLANETARY GEARBOX
HEX SCREW ISO 4017 M10X25	10299578	3	8	359	11367689	DRIVE PARTS W. DAMPER PR
HEX SCREW ISO 4017 M10X25	10299578	66	12	1026	90026841	PLANETARY GEARBOX
HEX SCREW ISO 4017 M10X25	11631816	9	4	85	968727008	CAMERA EQUIPMENT CRAW
HEX SCREW ISO 4017 M10X25	11631816	9	4	109	968668808	CAMERA EQUIPMENT CRAW
HEX SCREW ISO 4017 M10X25	11631816	15	12	131	917076808	MECHANICAL SUPPORT
HEX SCREW ISO 4017 M10X25	11631816	5	9	151	918367008	SLEWING GEAR ATTACHMEN
HEX SCREW ISO 4017 M10X25	11631816	7	12	249	917645608	MOUNTING JACK/ERECTING
HEX SCREW ISO 4017 M10X25	11631816	20	6	254	11347396	ROPE DRUM
HEX SCREW ISO 4017 M10X25	11631816	303	6	441	919551008	MUFFLER UNIT
HEX SCREW ISO 4017 M10X25	11631816	36	18	487	918999008	SLEWING PLATFORM CATWAL
HEX SCREW ISO 4017 M10X25	11631816	8	12	500	969540008	STAIR COMPLETE
HEX SCREW ISO 4017 M10X25	11631816	36	16	542	919627908	SA FRAME PRE-ASS.
HEX SCREW ISO 4017 M10X25	11631816	18	8	594	919140308	OIL RESERVOIR, COMPLETE
HEX SCREW ISO 4017 M10X25	11631816	10	12	755	919075408	CRANE DRIVER CAB ADDITIO
HEX SCREW ISO 4017 M10X25	11631816	95	4	892	919304308	S PIVOT SECTION PRE-ASS.
HEX SCREW ISO 4017 M10X25	11631816	8	1	1170	968099808	CAMERA HOLDER, PREMOU
HEX SCREW ISO 4017 M10X30	11642358	63	32	67	917291608	CRAWLER TRACK CARRIER, L
HEX SCREW ISO 4017 M10X30	11642358	63	32	100	917291708	CRAWLER TRACK CARRIER,
HEX SCREW ISO 4017 M10X30	11642358	36	8	127	917076708	CATWALK CRAW.TRACK TRA
HEX SCREW ISO 4017 M10X30	11642358	311	58	281	96032892	DIESEL ENGINE, PRE-ASSEMB
HEX SCREW ISO 4017 M10X30	11642358	30	8	323	96032897	RADIATOR, PRE-ASSEMBLED
HEX SCREW ISO 4017 M10X30	11642358	(16)	3	338	13455124	DIESEL ENGINE
HEX SCREW ISO 4017 M10X30	11642358	10	12	452	918981908	BATTERY STORAGE
HEX SCREW ISO 4017 M10X30	11642358	15	1	766	96000684	FRONT WINDOW CPL.
HEX SCREW ISO 4017 M10X30	11642358	15	4	1118	96048082	TRACTION RAM PRE-ASS.
HEX SCREW ISO 4017 M10X30	11642358	16	4	1167	967957508	CAMERA EQUIPMENT S-PIVOT
HEX SCREW ISO 4017 M10X30	11642358	13	4	1169	968134408	MECH.AUXILIARIES FOR LIG
HEX SCREW ISO 4017 M10X30	11642358	43	4	1229	919219508	F-CONNECTING HEAD
HEX SCREW ISO 4017 M10X30	406527608	10	2	836	968646208	CAMERA HOLDER, PREMOU
HEX SCREW ISO 4017 M10X35	11691328	(18)	3	338	13455124	DIESEL ENGINE
HEX SCREW ISO 4017 M10X35	11691328	17	40	491	968283208	CATWALK SUPERSTR.LEFT
HEX SCREW ISO 4017 M10X35	11691328	10	2	841	919408908	UPPERCARRIAGE SUSP BALL
HEX SCREW ISO 4017 M10X35	11691328	149	5	893	919304308	S PIVOT SECTION PRE-ASS.
HEX SCREW ISO 4017 M10X40	11002713	5	1	396	10126103	INSTALLATION BRAKE COMPR
HEX SCREW ISO 4017 M10X40	11626706	308	8	281	96032892	DIESEL ENGINE, PRE-ASSEMB
HEX SCREW ISO 4017 M10X40	11626706	87	8	543	919627908	SA FRAME PRE-ASS.
HEX SCREW ISO 4017 M10X40	11626706	(4)	2	543	919627908	SA FRAME PRE-ASS.
HEX SCREW ISO 4017 M10X45	11691682	22	4	268	918861408	DIESEL ENGINE CPL.
HEX SCREW ISO 4017 M10X45	11691682	23	4	1022	917474008	WINCH
HEX SCREW ISO 4017 M10X50	11642355	70	4	148	918011308	PREMOUNTED LOWER PART
HEX SCREW ISO 4017 M10X50	11642355	31	2	470	918810308	CONTROL STAND
HEX SCREW ISO 4017 M10X50	11642355	10	8	499	969259908	SLEWING PLATFORM CATWAL
HEX SCREW ISO 4017 M10X50	11642355	112	12	892	919304308	S PIVOT SECTION PRE-ASS.
HEX SCREW ISO 4017 M10X55	10331856	10	6	372	10122940	CAMSHAFT CPL.

Description	Item	Pos.	Quantity	Page	Assembly	Description
HEX SCREW ISO 4017 M10X80	12217226	10	1	1115	968028208	SUPPORT CPL.
HEX SCREW ISO 4017 M12X20	11651006	79	8	194	96062971	ASSEMBLY PARTS F.SLEWING
HEX SCREW ISO 4017 M12X20	11651006	322	8	281	96032892	DIESEL ENGINE, PRE-ASSEMB
HEX SCREW ISO 4017 M12X25	11658892	28	10	459	919063408	UREA PLANT
HEX SCREW ISO 4017 M12X25	11658892	40	2	902	12101591	TILT-BACK SUPPORT
HEX SCREW ISO 4017 M12X25	11658892	34	8	1275	919220008	F-HEAD SECTION
HEX SCREW ISO 4017 M12X25	4901823	305	8	441	919551008	MUFFLER UNIT
HEX SCREW ISO 4017 M12X30	11631742	29	8	186	919082708	SLEWING PLATFORM CPL.
HEX SCREW ISO 4017 M12X30	11631742	35	8	530	91000225	AIR CONDITIONING
HEX SCREW ISO 4017 M12X30	11631742	70	8	1093	919628208	D HEAD SECTION PRE-ASS.
HEX SCREW ISO 4017 M12X30	11631742	29	4	1097	967946208	LUFFING PULLEY BLOCK COM
HEX SCREW ISO 4017 M12X30	406527908	300	3	441	919551008	MUFFLER UNIT
HEX SCREW ISO 4017 M12X35	10299574	80	8	69	90029090	ANGULAR GEAR
HEX SCREW ISO 4017 M12X35	10299574	80	8	71	90029091	ANGULAR GEAR
HEX SCREW ISO 4017 M12X35	10299574	5	4	423	10126465	LIFTING DEVICE
HEX SCREW ISO 4017 M12X35	11642349	305	14	281	96032892	DIESEL ENGINE, PRE-ASSEMB
HEX SCREW ISO 4017 M12X35	11642349	3	2	895	928830208	SAFETY ROLLER CPL.
HEX SCREW ISO 4017 M12X35	11642349	56	2	1050	917333208	D PIVOT SECTION PRE-ASS.
HEX SCREW ISO 4017 M12X35	11642349	7	2	1251	919219708	PIVOT SECTION
HEX SCREW ISO 4017 M12X40	11002727	15	8	117	918589408	HYDRAULIC SUPPORT
HEX SCREW ISO 4017 M12X40	11645384	7	12	151	918367008	SLEWING GEAR ATTACHMEN
HEX SCREW ISO 4017 M12X40	11645384	23	8	193	96062971	ASSEMBLY PARTS F.SLEWING
HEX SCREW ISO 4017 M12X40	11645384	316	4	281	96032892	DIESEL ENGINE, PRE-ASSEMB
HEX SCREW ISO 4017 M12X40	11645384	35	4	323	96032897	RADIATOR, PRE-ASSEMBLED
HEX SCREW ISO 4017 M12X40	11645384	42	6	902	12101591	TILT-BACK SUPPORT
HEX SCREW ISO 4017 M12X40	11645384	147	4	1094	919628208	D HEAD SECTION PRE-ASS.
HEX SCREW ISO 4017 M12X40	11645384	9	4	1125	969396608	ACCESS LADDER PRE-ASS.
HEX SCREW ISO 4017 M12X40	11645384	80	16	1276	919220008	F-HEAD SECTION
HEX SCREW ISO 4017 M12X45	11645386	25	1	21	918005408	CENTRAL SECTION CRAWLER
HEX SCREW ISO 4017 M12X45	11645386	22	6	232	917451208	WINCH 4 PRE-ASSEMBLY
HEX SCREW ISO 4017 M12X45	11645386	24	2	493	968309908	PLATFORM COMPL.
HEX SCREW ISO 4017 M12X45	11645386	32	12	542	919627908	SA FRAME PRE-ASS.
HEX SCREW ISO 4017 M12X45	11645386	404	2	717	96052492	HYDRAULICS
HEX SCREW ISO 4017 M12X45	11645386	6	8	841	919408908	UPPERCARRIAGE SUSP BALL
HEX SCREW ISO 4017 M12X45	11645386	92	14	892	919304308	S PIVOT SECTION PRE-ASS.
HEX SCREW ISO 4017 M12X45	11645386	6	8	935	917190908	S INTERMEDIATE SECTION
HEX SCREW ISO 4017 M12X45	11645386	6	8	943	917333908	S INTERMEDIATE SECTION
HEX SCREW ISO 4017 M12X45	11645386	6	8	947	917078708	S INTERMEDIATE SECTION
HEX SCREW ISO 4017 M12X45	11645386	6	8	954	917078808	S INTERMEDIATE SECTION
HEX SCREW ISO 4017 M12X45	11645386	6	8	967	917079208	S INTERMEDIATE SECTION
HEX SCREW ISO 4017 M12X45	11645386	6	8	972	917571208	S INTERMEDIATE SECTION
HEX SCREW ISO 4017 M12X45	11645386	6	8	977	919086008	S INTERMEDIATE SECTION
HEX SCREW ISO 4017 M12X45	11645386	4	2	984	96039781	PIN PRE-ASS.
HEX SCREW ISO 4017 M12X45	11645386	39	8	989	917191008	SL REDUCING SECTION
HEX SCREW ISO 4017 M12X45	11645386	140	4	1052	917333208	D PIVOT SECTION PRE-ASS.
HEX SCREW ISO 4017 M12X45	11645386	83	12	1093	919628208	D HEAD SECTION PRE-ASS.
HEX SCREW ISO 4017 M12X45	11645386	7	2	1118	96048082	TRACTION RAM PRE-ASS.
HEX SCREW ISO 4017 M12X45	11645386	8	8	1144	917085308	D INTERMEDIATE SECTION
HEX SCREW ISO 4017 M12X45	11645386	8	8	1156	917178608	D INTERMEDIATE SECTION
HEX SCREW ISO 4017 M12X45	11645386	5	2	1235	96038848	PIN PRE-ASS.
HEX SCREW ISO 4017 M12X45	11645386	49	4	1251	919219708	PIVOT SECTION
HEX SCREW ISO 4017 M12X45	11645386	4	2	1256	96029160	PIN PRE-ASS.
HEX SCREW ISO 4017 M12X50	11840136	123	2	893	919304308	S PIVOT SECTION PRE-ASS.
HEX SCREW ISO 4017 M12X60	11823611	95	1	756	919075408	CRANE DRIVER CAB ADDITIO
HEX SCREW ISO 4017 M14X20	10037101	3	1	346	10142096	PISTON COOLING
HEX SCREW ISO 4017 M14X40	406602308	24	6	1229	919219508	F-CONNECTING HEAD
HEX SCREW ISO 4017 M14X45	10878799	503	12	35	969731708	HYDRAULIC EQUIPM.CENTER
HEX SCREW ISO 4017 M14X45	10878799	503	8	76	967787408	CRAWLER TRACK HYDRAULI
HEX SCREW ISO 4017 M14X45	10878799	503	8	103	967787508	CRAWLER TRACK HYDRAULI
HEX SCREW ISO 4017 M14X45	10878799	551	2	169	969733008	ADDITIONAL HYDR.SLEWING

Description	Item	Pos.	Quantity	Page	Assembly	Description
HEX SCREW ISO 4017 M14X45	10878799	503	4	243	968081908	ADDITIONAL HYDRAULICS WI
HEX SCREW ISO 4017 M14X45	10878799	420	2	717	96052492	HYDRAULICS
HEX SCREW ISO 4017 M16X1	10875801	8	1	1278	96037041	DRAW SHACKLE
HEX SCREW ISO 4017 M16X30	4902326	82	16	543	919627908	SA FRAME PRE-ASS.
HEX SCREW ISO 4017 M16X30	4902326	12	2	1107	967983208	ADDITIONAL WEIGHT DERRIC
HEX SCREW ISO 4017 M16X35	12214938	13	8	131	917076808	MECHANICAL SUPPORT
HEX SCREW ISO 4017 M16X35	12214938	309	4	281	96032892	DIESEL ENGINE, PRE-ASSEMB
HEX SCREW ISO 4017 M16X35	12214938	3	4	452	918981908	BATTERY STORAGE
HEX SCREW ISO 4017 M16X35	12214938	13	8	566	917080508	ROLLER BEARING
HEX SCREW ISO 4017 M16X35	12214938	28	8	1097	967946208	LUFFING PULLEY BLOCK COM
HEX SCREW ISO 4017 M16X35	12214938	52	16	1183	918900508	SUSPENDED BALLAST
HEX SCREW ISO 4017 M16X40	4600577	21	12	69	90029090	ANGULAR GEAR
HEX SCREW ISO 4017 M16X40	4600577	21	12	71	90029091	ANGULAR GEAR
HEX SCREW ISO 4017 M16X40	406603008	74	16	1093	919628208	D HEAD SECTION PRE-ASS.
HEX SCREW ISO 4017 M16X40	10875519	3	146	60	96006203	FLOOR PLATES PRE-ASS.
HEX SCREW ISO 4017 M16X40	10875519	306	8	281	96032892	DIESEL ENGINE, PRE-ASSEMB
HEX SCREW ISO 4017 M16X40	10875519	52	16	543	919627908	SA FRAME PRE-ASS.
HEX SCREW ISO 4017 M16X40	10875519	22	10	589	918789208	FUEL TANK CPL.
HEX SCREW ISO 4017 M16X40	10875519	9	10	594	919140308	OIL RESERVOIR, COMPLETE
HEX SCREW ISO 4017 M16X40	10875519	69	1	892	919304308	S PIVOT SECTION PRE-ASS.
HEX SCREW ISO 4017 M16X40	10875519	33	8	996	917473608	WINCH 6 PRE-ASSEMBLY
HEX SCREW ISO 4017 M16X40	12100310	11	32	566	917080508	ROLLER BEARING
HEX SCREW ISO 4017 M16X45	10875803	47	4	66	917291608	CRAWLER TRACK CARRIER, L
HEX SCREW ISO 4017 M16X45	10875803	47	4	99	917291708	CRAWLER TRACK CARRIER,
HEX SCREW ISO 4017 M16X45	10875803	307	12	281	96032892	DIESEL ENGINE, PRE-ASSEMB
HEX SCREW ISO 4017 M16X45	10875803	54	16	1183	918900508	SUSPENDED BALLAST
HEX SCREW ISO 4017 M16X50	10875520	26	4	21	918005408	CENTRAL SECTION CRAWLER
HEX SCREW ISO 4017 M16X50	12100283	57	8	543	919627908	SA FRAME PRE-ASS.
HEX SCREW ISO 4017 M16X55	10875804	55	4	1275	919220008	F-HEAD SECTION
HEX SCREW ISO 4017 M16X60	10875521	17	8	131	917076808	MECHANICAL SUPPORT
HEX SCREW ISO 4017 M16X60	10875521	31	10	999	90200131	ROPE DRUM
HEX SCREW ISO 4017 M16X75	10878789	22	16	1022	917474008	WINCH
HEX SCREW ISO 4017 M20X1	10179035	19	8	127	917076708	CATWALK CRAW.TRACK TRA
HEX SCREW ISO 4017 M20X25	12224041	11	2	935	917190908	S INTERMEDIATE SECTION
HEX SCREW ISO 4017 M20X25	12224041	11	2	943	917333908	S INTERMEDIATE SECTION
HEX SCREW ISO 4017 M20X25	12224041	11	2	947	917078708	S INTERMEDIATE SECTION
HEX SCREW ISO 4017 M20X25	12224041	11	2	967	917079208	S INTERMEDIATE SECTION
HEX SCREW ISO 4017 M20X25	12224041	11	2	972	917571208	S INTERMEDIATE SECTION
HEX SCREW ISO 4017 M20X25	12224041	11	2	977	919086008	S INTERMEDIATE SECTION
HEX SCREW ISO 4017 M20X40	4600199	24	8	147	918011308	PREMOUNTED LOWER PART
HEX SCREW ISO 4017 M20X40	4600199	10	8	199	917077708	PIN F. S AND D PIVOT SECTIO
HEX SCREW ISO 4017 M20X45	4065281	24	8	21	918005408	CENTRAL SECTION CRAWLER
HEX SCREW ISO 4017 M20X50	10875805	15	8	199	917077708	PIN F. S AND D PIVOT SECTIO
HEX SCREW ISO 4017 M20X50	10875805	20	2	1183	918900508	SUSPENDED BALLAST
HEX SCREW ISO 4017 M20X55	406604008	302	16	281	96032892	DIESEL ENGINE, PRE-ASSEMB
HEX SCREW ISO 4017 M20X60	10875806	21	2	268	918861408	DIESEL ENGINE CPL.
HEX SCREW ISO 4017 M20X65	12224059	39	12	66	917291608	CRAWLER TRACK CARRIER, L
HEX SCREW ISO 4017 M20X65	12224059	39	12	99	917291708	CRAWLER TRACK CARRIER,
HEX SCREW ISO 4017 M20X70	10875422	31	8	1024	90028040	ROPE DRUM
HEX SCREW ISO 4017 M24X1	12219339	19	8	232	917451208	WINCH 4 PRE-ASSEMBLY
HEX SCREW ISO 4017 M24X1	10179871	40	2	232	917451208	WINCH 4 PRE-ASSEMBLY
HEX SCREW ISO 4017 M24X25	10026122	43	1	72	933878901	PLANETARY GEARBOX
HEX SCREW ISO 4017 M24X45	406605608	20	8	1022	917474008	WINCH
HEX SCREW ISO 4017 M24X50	4600785	24	4	66	917291608	CRAWLER TRACK CARRIER, L
HEX SCREW ISO 4017 M24X50	4600785	24	4	99	917291708	CRAWLER TRACK CARRIER,
HEX SCREW ISO 4017 M24X60	406605808	19	40	66	917291608	CRAWLER TRACK CARRIER, L
HEX SCREW ISO 4017 M24X60	406605808	19	40	99	917291708	CRAWLER TRACK CARRIER,
HEX SCREW ISO 4017 M24X60	406605808	20	8	203	917438108	WINCH 1 PRE-ASSEMBLY
HEX SCREW ISO 4017 M24X60	406605808	20	8	223	917454008	WINCH 2 PRE-ASS.
HEX SCREW ISO 4017 M24X60	406605808	30	8	996	917473608	WINCH 6 PRE-ASSEMBLY

Description	Item	Pos.	Quantity	Page	Assembly	Description
HEX SCREW ISO 4017 M24X60	12224020	13	8	199	917077708	PIN F. S AND D PIVOT SECTIO
HEX SCREW ISO 4017 M24X80	4901595	8	8	854	918369608	TRANSPORT KEEPER
HEX SCREW ISO 4017 M30X1	10878610	8	2	493	968309908	PLATFORM COMPL.
HEX SCREW ISO 4017 M4X10 8	11690047	27	12	834	967956208	CAMERA INSTALLATION SLEW
HEX SCREW ISO 4017 M4X12 8	12216198	26	2	491	968283208	CATWALK SUPERSTR.LEFT
HEX SCREW ISO 4017 M4X12 8	12216198	33	2	493	968309908	PLATFORM COMPL.
HEX SCREW ISO 4017 M4X8 8.	406500214	35	4	514	96053633	DASHBOARD, PRE-ASSEMBL
HEX SCREW ISO 4017 M4X8 8.	406500214	31	16	840	96029469	EQUIPMENT CAMERA CAB
HEX SCREW ISO 4017 M5X12 8	11140402	37	8	470	918810308	CONTROL STAND
HEX SCREW ISO 4017 M5X12 8	11140402	9	4	647	968255808	COVER PRE-ASSY.
HEX SCREW ISO 4017 M5X12 8	11140402	10	4	648	968255908	COVER PRE-ASSY.
HEX SCREW ISO 4017 M5X12 8	11140402	9	4	649	968256008	COVER PRE-ASSY.
HEX SCREW ISO 4017 M5X12 8	11140402	9	4	650	968256108	COVER PRE-ASSY.
HEX SCREW ISO 4017 M5X12 8	11140402	48	4	817	96059325	TERMINAL BOX
HEX SCREW ISO 4017 M5X16 8	11647548	18	2	416	10143790	REGULATION BOOST PRESS
HEX SCREW ISO 4017 M5X16 8	11647548	2	2	425	9078467	CONTROL PLATE ASSEMBLY
HEX SCREW ISO 4017 M5X16 8	11647548	67	2	1051	917333208	D PIVOT SECTION PRE-ASS.
HEX SCREW ISO 4017 M5X20 8	10875524	11	2	768	964561008	REAR WINDOW PRE-ASS.
HEX SCREW ISO 4017 M5X35 8	12219811	10	5	591	967930608	ELECTR.F.FUEL TANK
HEX SCREW ISO 4017 M5X35 8	12219811	(10)	5	595	967968208	OIL TANK PRE-ASS.
HEX SCREW ISO 4017 M5X8 8.	4600871	306	4	286	96033379	FIXING PARTS COMPRESSED
HEX SCREW ISO 4017 M6X10 8	11642497	308	2	1067	967788408	ADDITIONAL HYDR.D PIVOT
HEX SCREW ISO 4017 M6X16 8	11657360	10	3	216	917452308	ELECTRIC FOR WINCH 1
HEX SCREW ISO 4017 M6X16 8	11657360	10	3	229	917452408	ELECTRIC FOR WINCH 2
HEX SCREW ISO 4017 M6X16 8	11657360	10	3	240	917452608	ELECTRIC FOR WINCH 4
HEX SCREW ISO 4017 M6X16 8	11657360	34	1	510	96061088	ELECTRIC ADD-ON PARTS CA
HEX SCREW ISO 4017 M6X16 8	11657360	83	1	756	919075408	CRANE DRIVER CAB ADDITIO
HEX SCREW ISO 4017 M6X16 8	11657360	169	3	893	919304308	S PIVOT SECTION PRE-ASS.
HEX SCREW ISO 4017 M6X16 8	11657360	10	3	1016	917452808	ELECTRIC FOR WINCH 6
HEX SCREW ISO 4017 M6X16 8	11657360	10	3	1035	917452508	ELECTRIC FOR WINCH 3
HEX SCREW ISO 4017 M6X16 8	11657360	23	1	1050	917333208	D PIVOT SECTION PRE-ASS.
HEX SCREW ISO 4017 M6X16 8	11657360	40	2	1251	919219708	PIVOT SECTION
HEX SCREW ISO 4017 M6X20	10026152	307	1	286	96033379	FIXING PARTS COMPRESSED
HEX SCREW ISO 4017 M6X20 8	11644899	3	10	85	968727008	CAMERA EQUIPMENT CRAW
HEX SCREW ISO 4017 M6X20 8	11644899	3	10	109	968668808	CAMERA EQUIPMENT CRAW
HEX SCREW ISO 4017 M6X20 8	11644899	66	4	148	918011308	PREMOUNTED LOWER PART
HEX SCREW ISO 4017 M6X20 8	11644899	96	8	194	96062971	ASSEMBLY PARTS F.SLEWING
HEX SCREW ISO 4017 M6X20 8	11644899	12	8	249	917645608	MOUNTING JACK/ERECTING
HEX SCREW ISO 4017 M6X20 8	11644899	31	24	323	96032897	RADIATOR, PRE-ASSEMBLED
HEX SCREW ISO 4017 M6X20 8	11644899	20	7	452	918981908	BATTERY STORAGE
HEX SCREW ISO 4017 M6X20 8	11644899	14	2	454	96032910	BATTERY BOX, PRE-ASSEMB
HEX SCREW ISO 4017 M6X20 8	11644899	9	16	480	917079908	TURNTABLE PANELLING
HEX SCREW ISO 4017 M6X20 8	11644899	93	8	543	919627908	SA FRAME PRE-ASS.
HEX SCREW ISO 4017 M6X20 8	11644899	42	1	622	10228112	AIR CONDITIONING UNIT
HEX SCREW ISO 4017 M6X20 8	11644899	61	1	689	96033320	ASSEMBLY PARTS MOUNTIN
HEX SCREW ISO 4017 M6X20 8	11644899	13	8	787	918064308	SLIDING DOOR INSTALLATION
HEX SCREW ISO 4017 M6X20 8	11644899	7	4	900	919391108	S OVERRUN PROTECTION
HEX SCREW ISO 4017 M6X20 8	11644899	11	4	1060	917178708	D OVERRUN PROTECTION
HEX SCREW ISO 4017 M6X20 8	11644899	8	7	1167	967957508	CAMERA EQUIPMENT S-PIVOT
HEX SCREW ISO 4017 M6X20 8	11644899	15	2	1169	968134408	MECH.AUXILIARIES FOR LIG
HEX SCREW ISO 4017 M6X20 8	11644899	8	4	1185	921723608	SWITCH UNIT
HEX SCREW ISO 4017 M6X20 8	11644899	8	4	1186	921723708	SWITCH UNIT
HEX SCREW ISO 4017 M6X25	10197836	11	2	51	926891108	GROUND RAIL
HEX SCREW ISO 4017 M6X25	10197836	305	2	286	96033379	FIXING PARTS COMPRESSED
HEX SCREW ISO 4017 M6X25	10197836	23	4	452	918981908	BATTERY STORAGE
HEX SCREW ISO 4017 M6X25	10197836	24	4	616	964837908	ADD-ON PARTS
HEX SCREW ISO 4017 M6X25	10197836	69	3	1051	917333208	D PIVOT SECTION PRE-ASS.
HEX SCREW ISO 4017 M6X25	10197836	8	6	1253	96038853	SENSOR CARRIER CPL.
HEX SCREW ISO 4017 M6X30 8	12217223	46	10	1050	917333208	D PIVOT SECTION PRE-ASS.
HEX SCREW ISO 4017 M6X30 8	12217223	7	2	1109	968027308	DRAWBAR PRE-ASS

Description	Item	Pos.	Quantity	Page	Assembly	Description
HEX SCREW ISO 4017 M6X35 8	12216946	19	2	766	96000684	FRONT WINDOW CPL.
HEX SCREW ISO 4017 M6X35 8	12216946	32	1	787	918064308	SLIDING DOOR INSTALLATION
HEX SCREW ISO 4017 M6X50 8	12216202	27	2	21	918005408	CENTRAL SECTION CRAWLER
HEX SCREW ISO 4017 M6X60 8	10181340	24	2	729	11314761	CONTROL BLOCK
HEX SCREW ISO 4017 M6X8 8	12240970	50	4	817	96059325	TERMINAL BOX
HEX SCREW ISO 4017 M6X80	490129703	50	13	935	917190908	S INTERMEDIATE SECTION
HEX SCREW ISO 4017 M6X80	490129703	47	13	943	917333908	S INTERMEDIATE SECTION
HEX SCREW ISO 4017 M8X12 8	11690048	8	10	149	968284308	MOUNTING PARTS BASE PAR
HEX SCREW ISO 4017 M8X12 8	11690048	24	4	452	918981908	BATTERY STORAGE
HEX SCREW ISO 4017 M8X12 8	11690048	22	1	772	919075308	CRANE OPERATOR CABIN P
HEX SCREW ISO 4017 M8X12 8	11690048	11	2	1118	96048082	TRACTION RAM PRE-ASS.
HEX SCREW ISO 4017 M8X16	10299649	30	15	834	967956208	CAMERA INSTALLATION SLEW
HEX SCREW ISO 4017 M8X16 8	11651612	53	32	21	918005408	CENTRAL SECTION CRAWLER
HEX SCREW ISO 4017 M8X16 8	11651612	44	10	186	919082708	SLEWING PLATFORM CPL.
HEX SCREW ISO 4017 M8X16 8	11651612	28	123	193	96062971	ASSEMBLY PARTS F.SLEWING
HEX SCREW ISO 4017 M8X16 8	11651612	11	4	203	917438108	WINCH 1 PRE-ASSEMBLY
HEX SCREW ISO 4017 M8X16 8	11651612	11	4	223	917454008	WINCH 2 PRE-ASS.
HEX SCREW ISO 4017 M8X16 8	11651612	20	4	224	968161808	SAFETY ROLLER CPL.
HEX SCREW ISO 4017 M8X16 8	11651612	302	14	286	96033379	FIXING PARTS COMPRESSED
HEX SCREW ISO 4017 M8X16 8	11651612	26	6	459	919063408	UREA PLANT
HEX SCREW ISO 4017 M8X16 8	11651612	84	12	488	918999008	SLEWING PLATFORM CATWAL
HEX SCREW ISO 4017 M8X16 8	11651612	52	4	491	968283208	CATWALK SUPERSTR.LEFT
HEX SCREW ISO 4017 M8X16 8	11651612	21	4	499	969259908	SLEWING PLATFORM CATWAL
HEX SCREW ISO 4017 M8X16 8	11651612	110	8	543	919627908	SA FRAME PRE-ASS.
HEX SCREW ISO 4017 M8X16 8	11651612	12	3	545	96048466	SA FRAME ERECTING DEVICE
HEX SCREW ISO 4017 M8X16 8	11651612	13	8	589	918789208	FUEL TANK CPL.
HEX SCREW ISO 4017 M8X16 8	11651612	21	8	594	919140308	OIL RESERVOIR, COMPLETE
HEX SCREW ISO 4017 M8X16 8	11651612	24	4	646	969443908	SOUND DAMPING DOWN
HEX SCREW ISO 4017 M8X16 8	11651612	18	2	761	919075508	CRANE OPERATOR CABIN P
HEX SCREW ISO 4017 M8X16 8	11651612	26	4	772	919075308	CRANE OPERATOR CABIN P
HEX SCREW ISO 4017 M8X16 8	11651612	7	4	790	964588408	GUIDE PRE-ASS.
HEX SCREW ISO 4017 M8X16 8	11651612	25	2	812	91000228	AIR CON DRIVE UNIT PREPA
HEX SCREW ISO 4017 M8X16 8	11651612	42	18	862	917517908	COUNTERWEIGHT FRAME
HEX SCREW ISO 4017 M8X16 8	11651612	3	16	900	919391108	S OVERRUN PROTECTION
HEX SCREW ISO 4017 M8X16 8	11651612	38	4	996	917473608	WINCH 6 PRE-ASSEMBLY
HEX SCREW ISO 4017 M8X16 8	11651612	24	14	1022	917474008	WINCH
HEX SCREW ISO 4017 M8X16 8	11651612	26	5	1050	917333208	D PIVOT SECTION PRE-ASS.
HEX SCREW ISO 4017 M8X16 8	11651612	7	8	1060	917178708	D OVERRUN PROTECTION
HEX SCREW ISO 4017 M8X16 8	11651612	112	10	1093	919628208	D HEAD SECTION PRE-ASS.
HEX SCREW ISO 4017 M8X16 8	11651612	84	10	1184	918900508	SUSPENDED BALLAST
HEX SCREW ISO 4017 M8X16	406506808	321	2	794	96033157	COMPRESSED AIR SYSTEM
HEX SCREW ISO 4017 M8X18 8	12216205	16	8	480	917079908	TURNTABLE PANELLING
HEX SCREW ISO 4017 M8X18 8	12216205	33	4	530	91000225	AIR CONDITIONING
HEX SCREW ISO 4017 M8X18 8	12216205	141	22	893	919304308	S PIVOT SECTION PRE-ASS.
HEX SCREW ISO 4017 M8X18 8	12216205	145	10	1052	917333208	D PIVOT SECTION PRE-ASS.
HEX SCREW ISO 4017 M8X20	10299666	72	4	488	918999008	SLEWING PLATFORM CATWAL
HEX SCREW ISO 4017 M8X20 8	11651767	56	17	21	918005408	CENTRAL SECTION CRAWLER
HEX SCREW ISO 4017 M8X20 8	11651767	89	4	67	917291608	CRAWLER TRACK CARRIER, L
HEX SCREW ISO 4017 M8X20 8	11651767	89	4	100	917291708	CRAWLER TRACK CARRIER,
HEX SCREW ISO 4017 M8X20 8	11651767	58	4	186	919082708	SLEWING PLATFORM CPL.
HEX SCREW ISO 4017 M8X20 8	11651767	35	15	193	96062971	ASSEMBLY PARTS F.SLEWING
HEX SCREW ISO 4017 M8X20 8	11651767	27	8	203	917438108	WINCH 1 PRE-ASSEMBLY
HEX SCREW ISO 4017 M8X20 8	11651767	38	4	208	90024490	OIL-GAUGING INSTRUMENT
HEX SCREW ISO 4017 M8X20 8	11651767	27	8	223	917454008	WINCH 2 PRE-ASS.
HEX SCREW ISO 4017 M8X20 8	11651767	47	1	232	917451208	WINCH 4 PRE-ASSEMBLY
HEX SCREW ISO 4017 M8X20 8	11651767	38	4	237	90200528	OIL-GAUGING INSTRUMENT
HEX SCREW ISO 4017 M8X20 8	11651767	38	4	238	90200533	OIL-GAUGING INSTRUMENT
HEX SCREW ISO 4017 M8X20 8	11651767	25	4	258	540270514	DRIVE UNIT CPL
HEX SCREW ISO 4017 M8X20 8	11651767	315	25	281	96032892	DIESEL ENGINE, PRE-ASSEMB
HEX SCREW ISO 4017 M8X20 8	11651767	306	2	441	919551008	MUFFLER UNIT

Description	Item	Pos.	Quantity	Page	Assembly	Description
HEX SCREW ISO 4017 M8X20 8	11651767	21	24	446	919063308	AIR FILTER UNIT CPL.
HEX SCREW ISO 4017 M8X20 8	11651767	13	6	452	918981908	BATTERY STORAGE
HEX SCREW ISO 4017 M8X20 8	11651767	41	12	491	968283208	CATWALK SUPERSTR.LEFT
HEX SCREW ISO 4017 M8X20 8	11651767	2	2	578	91002846	FUEL FEED
HEX SCREW ISO 4017 M8X20 8	11651767	42	12	607	919297008	CENT. LUBRIC. SYSTEM SUP
HEX SCREW ISO 4017 M8X20 8	11651767	102	14	633	96034154	SOUND DAMPING ABOVE
HEX SCREW ISO 4017 M8X20 8	11651767	29	38	646	969443908	SOUND DAMPING DOWN
HEX SCREW ISO 4017 M8X20 8	11651767	16	2	812	91000228	AIR CON DRIVE UNIT PREPA
HEX SCREW ISO 4017 M8X20 8	11651767	5	6	845	919477008	AUX.HYDR. BALL. TRUCK V-FR
HEX SCREW ISO 4017 M8X20 8	11651767	4	4	851	919657408	COOLING WATER PRE-HEATIN
HEX SCREW ISO 4017 M8X20 8	11651767	56	2	935	917190908	S INTERMEDIATE SECTION
HEX SCREW ISO 4017 M8X20 8	11651767	49	2	943	917333908	S INTERMEDIATE SECTION
HEX SCREW ISO 4017 M8X20 8	11651767	56	2	947	917078708	S INTERMEDIATE SECTION
HEX SCREW ISO 4017 M8X20 8	11651767	56	2	967	917079208	S INTERMEDIATE SECTION
HEX SCREW ISO 4017 M8X20 8	11651767	56	2	972	917571208	S INTERMEDIATE SECTION
HEX SCREW ISO 4017 M8X20 8	11651767	56	2	977	919086008	S INTERMEDIATE SECTION
HEX SCREW ISO 4017 M8X20 8	11651767	38	4	1005	90200135	OIL-GAUGING INSTRUMENT
HEX SCREW ISO 4017 M8X20 8	11651767	38	4	1028	90028042	OIL-GAUGING INSTRUMENT
HEX SCREW ISO 4017 M8X20 8	11651767	18	1	1098	967966108	BASKET CPL.
HEX SCREW ISO 4017 M8X20 8	11651767	18	1	1099	967966808	BASKET CPL.
HEX SCREW ISO 4017 M8X20 8	11651767	22	1	1118	96048082	TRACTION RAM PRE-ASS.
HEX SCREW ISO 4017 M8X20 8	11651767	51	10	1144	917085308	D INTERMEDIATE SECTION
HEX SCREW ISO 4017 M8X20 8	11651767	51	20	1156	917178608	D INTERMEDIATE SECTION
HEX SCREW ISO 4017 M8X20 8	11651767	84	4	1276	919220008	F-HEAD SECTION
HEX SCREW ISO 4017 M8X22	502618908	37	40	487	918999008	SLEWING PLATFORM CATWAL
HEX SCREW ISO 4017 M8X22	502618908	24	6	761	919075508	CRANE OPERATOR CABIN P
HEX SCREW ISO 4017 M8X22	502618908	9	2	790	964588408	GUIDE PRE-ASS.
HEX SCREW ISO 4017 M8X22	502618908	24	8	1097	967946208	LUFFING PULLEY BLOCK COM
HEX SCREW ISO 4017 M8X25	10197831	28	28	21	918005408	CENTRAL SECTION CRAWLER
HEX SCREW ISO 4017 M8X25	10197831	8	2	51	926891108	GROUND RAIL
HEX SCREW ISO 4017 M8X25	10197831	25	2	117	918589408	HYDRAULIC SUPPORT
HEX SCREW ISO 4017 M8X25	10197831	47	14	147	918011308	PREMOUNTED LOWER PART
HEX SCREW ISO 4017 M8X25	10197831	31	31	193	96062971	ASSEMBLY PARTS F.SLEWING
HEX SCREW ISO 4017 M8X25	10197831	6	10	249	917645608	MOUNTING JACK/ERECTING
HEX SCREW ISO 4017 M8X25	10197831	24	7	268	918861408	DIESEL ENGINE CPL.
HEX SCREW ISO 4017 M8X25	10197831	317	22	281	96032892	DIESEL ENGINE, PRE-ASSEMB
HEX SCREW ISO 4017 M8X25	10197831	301	7	286	96033379	FIXING PARTS COMPRESSED
HEX SCREW ISO 4017 M8X25	10197831	37	40	323	96032897	RADIATOR, PRE-ASSEMBLED
HEX SCREW ISO 4017 M8X25	10197831	301	27	441	919551008	MUFFLER UNIT
HEX SCREW ISO 4017 M8X25	10197831	27	8	459	919063408	UREA PLANT
HEX SCREW ISO 4017 M8X25	10197831	16	4	463	96004209	PUMP PRE-ASS.
HEX SCREW ISO 4017 M8X25	10197831	83	20	488	918999008	SLEWING PLATFORM CATWAL
HEX SCREW ISO 4017 M8X25	10197831	61	2	543	919627908	SA FRAME PRE-ASS.
HEX SCREW ISO 4017 M8X25	10197831	27	4	566	917080508	ROLLER BEARING
HEX SCREW ISO 4017 M8X25	10197831	5	8	575	917473108	FUEL TANK CONTAINER UPPE
HEX SCREW ISO 4017 M8X25	10197831	9	16	589	918789208	FUEL TANK CPL.
HEX SCREW ISO 4017 M8X25	10197831	4	8	595	967968208	OIL TANK PRE-ASS.
HEX SCREW ISO 4017 M8X25	10197831	40	1	607	919297008	CENT. LUBRIC. SYSTEM SUP
HEX SCREW ISO 4017 M8X25	10197831	101	105	633	96034154	SOUND DAMPING ABOVE
HEX SCREW ISO 4017 M8X25	10197831	93	1	756	919075408	CRANE DRIVER CAB ADDITIO
HEX SCREW ISO 4017 M8X25	10197831	4	20	783	964720408	PEDAL CANTILEVER INSTALL
HEX SCREW ISO 4017 M8X25	10197831	8	3	845	919477008	AUX.HYDR. BALL. TRUCK V-FR
HEX SCREW ISO 4017 M8X25	10197831	104	19	892	919304308	S PIVOT SECTION PRE-ASS.
HEX SCREW ISO 4017 M8X25	10197831	5	8	918	96038419	ADD-ON INCLINATION TRANS
HEX SCREW ISO 4017 M8X25	10197831	68	22	1051	917333208	D PIVOT SECTION PRE-ASS.
HEX SCREW ISO 4017 M8X25	10197831	68	4	1093	919628208	D HEAD SECTION PRE-ASS.
HEX SCREW ISO 4017 M8X25	10197831	19	8	1118	96048082	TRACTION RAM PRE-ASS.
HEX SCREW ISO 4017 M8X25	10197831	4	2	1167	967957508	CAMERA EQUIPMENT S-PIVOT
HEX SCREW ISO 4017 M8X25	10197831	39	2	1229	919219508	F-CONNECTING HEAD
HEX SCREW ISO 4017 M8X25	10197831	90	3	1276	919220008	F-HEAD SECTION

Description	Item	Pos.	Quantity	Page	Assembly	Description
HEX SCREW ISO 4017 M8X25	10197831	6	4	1285	96037097	LADDER, PRE-ASSEMBLED
HEX SCREW ISO 4017 M8X25	10197831	6	4	1287	96037098	LADDER, PRE-ASSEMBLED
HEX SCREW ISO 4017 M8X25	10197831	31	2	1313	919222808	ERECTION FRAME
HEX SCREW ISO 4017 M8X25	406590105	15	9	834	967956208	CAMERA INSTALLATION SLEW
HEX SCREW ISO 4017 M8X25	406590105	3	2	1208	967937608	OBSTRUCTION LIGHTS PREAS
HEX SCREW ISO 4017 M8X30	10299580	49	12	127	917076708	CATWALK CRAW.TRACK TRA
HEX SCREW ISO 4017 M8X30 8	11826527	26	8	186	919082708	SLEWING PLATFORM CPL.
HEX SCREW ISO 4017 M8X30 8	11826527	331	2	281	96032892	DIESEL ENGINE, PRE-ASSEMB
HEX SCREW ISO 4017 M8X30 8	11826527	36	12	323	96032897	RADIATOR, PRE-ASSEMBLED
HEX SCREW ISO 4017 M8X30 8	11826527	45	2	607	919297008	CENT. LUBRIC. SYSTEM SUP
HEX SCREW ISO 4017 M8X30 8	11826527	37	4	755	919075408	CRANE DRIVER CAB ADDITIO
HEX SCREW ISO 4017 M8X30 8	11826527	13	2	791	964588308	GUIDE PRE-ASS.
HEX SCREW ISO 4017 M8X30 8	11826527	16	4	862	917517908	COUNTERWEIGHT FRAME
HEX SCREW ISO 4017 M8X30 8	11826527	47	4	935	917190908	S INTERMEDIATE SECTION
HEX SCREW ISO 4017 M8X30 8	11826527	55	4	943	917333908	S INTERMEDIATE SECTION
HEX SCREW ISO 4017 M8X30 8	11826527	38	2	947	917078708	S INTERMEDIATE SECTION
HEX SCREW ISO 4017 M8X30 8	11826527	38	10	954	917078808	S INTERMEDIATE SECTION
HEX SCREW ISO 4017 M8X30 8	11826527	38	10	967	917079208	S INTERMEDIATE SECTION
HEX SCREW ISO 4017 M8X30 8	11826527	38	10	972	917571208	S INTERMEDIATE SECTION
HEX SCREW ISO 4017 M8X30 8	11826527	38	10	977	919086008	S INTERMEDIATE SECTION
HEX SCREW ISO 4017 M8X30 8	11826527	125	12	1094	919628208	D HEAD SECTION PRE-ASS.
HEX SCREW ISO 4017 M8X30 8	11826527	36	4	1097	967946208	LUFFING PULLEY BLOCK COM
HEX SCREW ISO 4017 M8X30 8	11826527	6	4	1125	969396608	ACCESS LADDER PRE-ASS.
HEX SCREW ISO 4017 M8X30 8	11826527	36	13	1144	917085308	D INTERMEDIATE SECTION
HEX SCREW ISO 4017 M8X30 8	11826527	36	27	1156	917178608	D INTERMEDIATE SECTION
HEX SCREW ISO 4017 M8X30 8	11826527	30	10	1183	918900508	SUSPENDED BALLAST
HEX SCREW ISO 4017 M8X30 8	11826527	35	6	1251	919219708	PIVOT SECTION
HEX SCREW ISO 4017 M8X30 8	11826527	5	8	1253	96038853	SENSOR CARRIER CPL.
HEX SCREW ISO 4017 M8X30 8	11826527	45	22	1275	919220008	F-HEAD SECTION
HEX SCREW ISO 4017 M8X35 8	11692827	20	8	446	919063308	AIR FILTER UNIT CPL.
HEX SCREW ISO 4017 M8X35 8	11692827	49	8	1050	917333208	D PIVOT SECTION PRE-ASS.
HEX SCREW ISO 4017 M8X35 8	11692827	14	4	1170	968099808	CAMERA HOLDER, PREMOU
HEX SCREW ISO 4017 M8X35 8	11692827	4	12	1302	919220108	F-INTERMEDIATE SECT.
HEX SCREW ISO 4017 M8X35 8	11692827	4	18	1306	919220208	F-INTERMEDIATE SECT.
HEX SCREW ISO 4017 M8X35 8	11692827	4	30	1309	919222708	F-INTERMEDIATE SECT.
HEX SCREW ISO 4017 M8X35 8	11692827	41	3	1313	919222808	ERECTION FRAME
HEX SCREW ISO 4017 M8X40 8	10875537	29	6	203	917438108	WINCH 1 PRE-ASSEMBLY
HEX SCREW ISO 4017 M8X40 8	10875537	29	6	223	917454008	WINCH 2 PRE-ASS.
HEX SCREW ISO 4017 M8X45 8	11690046	310	4	35	969731708	HYDRAULIC EQUIPM.CENTER
HEX SCREW ISO 4017 M8X45 8	11690046	103	50	892	919304308	S PIVOT SECTION PRE-ASS.
HEX SCREW ISO 4017 M8X45 8	11690046	32	10	989	917191008	SL REDUCING SECTION
HEX SCREW ISO 4017 M8X45 8	11690046	52	30	1092	919628208	D HEAD SECTION PRE-ASS.
HEX SCREW ISO 4017 M8X45 8	11690046	15	2	1170	968099808	CAMERA HOLDER, PREMOU
HEX SCREW ISO 4017 M8X50 8	10875538	51	4	487	918999008	SLEWING PLATFORM CATWAL
HEX SCREW ISO 4017 M8X50 8	10875538	318	2	794	96033157	COMPRESSED AIR SYSTEM
HEX SCREW ISO 4017 M8X50 8	10875538	17	1	836	968646208	CAMERA HOLDER, PREMOU
HEX SCREW ISO 4017 M8X50 8	10875538	9	4	1302	919220108	F-INTERMEDIATE SECT.
HEX SCREW ISO 4017 M8X60 8	12216207	33	44	935	917190908	S INTERMEDIATE SECTION
HEX SCREW ISO 4017 M8X60 8	12216207	33	44	943	917333908	S INTERMEDIATE SECTION
HEX SCREW ISO 4017 M8X60 8	12216207	33	77	947	917078708	S INTERMEDIATE SECTION
HEX SCREW ISO 4017 M8X60 8	12216207	33	76	954	917078808	S INTERMEDIATE SECTION
HEX SCREW ISO 4017 M8X60 8	12216207	33	78	967	917079208	S INTERMEDIATE SECTION
HEX SCREW ISO 4017 M8X60 8	12216207	33	78	972	917571208	S INTERMEDIATE SECTION
HEX SCREW ISO 4017 M8X60 8	12216207	33	78	977	919086008	S INTERMEDIATE SECTION
HEX SCREW ISO 4017 M8X60 8	12216207	131	15	1052	917333208	D PIVOT SECTION PRE-ASS.
HEX SCREW ISO 4017 M8X60 8	12216207	13	1	1170	968099808	CAMERA HOLDER, PREMOU
HEX SCREW ISO 4017 M8X65 8	12220759	179	2	1053	917333208	D PIVOT SECTION PRE-ASS.
HEX SCREW ISO 4017 M8X70 8	12212107	10	2	348	10125646	OIL SEPARATOR ASSEMBLY
HEX SCREW ISO 4017 M8X70 8	12212107	8	19	989	917191008	SL REDUCING SECTION
HEX SCREW ISO 4017 M8X75 8	10181537	14	1	836	968646208	CAMERA HOLDER, PREMOU

Description	Item	Pos.	Quantity	Page	Assembly	Description
HEX SCREW ISO 8676 M12X1,	12216237	310	3	794	96033157	COMPRESSED AIR SYSTEM
HEX SCREW M5X16 10.9 480H	10876387	31	1	616	964837908	ADD-ON PARTS
HEX SCREW UNC7/16X14X30	12100552	320	4	281	96032892	DIESEL ENGINE, PRE-ASSEMB
HEX SCREW UNC7/16X14X30	12100552	416	8	717	96052492	HYDRAULICS
HEXAGON KEY DIN 911	790023608	15	1	136	96005686	MAIN TOOLS
HEXALOBULAR HEAD SCREW	12422674	8	8	413	10141558	OUTLET MANIFOLD ADD-ON
HEXALOBULAR HEAD SCREW	11007668	(17)	3	338	13455124	DIESEL ENGINE
HEXALOBULAR HEAD SCREW	10030346	(6)	5	412	10141356	EXHAUST PIPE ASSEMBLY
HEXALOBULAR HEAD SCREW	10030346	(6)	5	412	10141356	EXHAUST PIPE ASSEMBLY
HEXALOBULAR HEAD SCREW	10012550	(5)	7	412	10141356	EXHAUST PIPE ASSEMBLY
HEXALOBULAR HEAD SCREW	10012550	(5)	12	412	10141356	EXHAUST PIPE ASSEMBLY
HEXALOBULAR HEAD SCREW	10012550	(5)	7	412	10141356	EXHAUST PIPE ASSEMBLY
HEXALOBULAR HEAD SCREW	10012550	(5)	12	412	10141356	EXHAUST PIPE ASSEMBLY
HEXALOBULAR HEAD SCREW	10133196	(11)	3	338	13455124	DIESEL ENGINE
HEXALOBULAR HEAD SCREW	10132548	(8)	6	338	13455124	DIESEL ENGINE
HEXALOBULAR HEAD SCREW	9077282	4	8	357	10147666	DRIVING PARTS
HEXALOBULAR HEAD SCREW	9077749	4	10	342	12405456	CRANKCASE PRE-ASSY.
HEXALOBULAR HEAD SCREW	9079517	4	10	426	10120077	FLYWHEEL ASSEMBLY
HEXALOBULAR HEAD SCREW	10154260	3	20	342	12405456	CRANKCASE PRE-ASSY.
HIGH CURRENT BUSHING 1-	10872340	501	1	821	96059329	LEAD
HIGH CURRENT PLUG 1-POL	10030699	501	1	823	96059331	LEAD
HIGH CURRENT PLUG 1-POL	10872343	501	1	822	96059330	LEAD
HIGH PRESSURE CONNECT	10139422	191	8	335	13455124	DIESEL ENGINE
HIGH PRESSURE CONNECT	10139422	2	1	381	10150877	RK INJECTOR
HIGH PRESSURE HOSE DN4-	774376108	91	3.5	560	917691308	CENTRAL GREASING
HIGH PRESSURE PIPE ASSEM	11420510	213	1	335	13455124	DIESEL ENGINE
HIGH PRESSURE PUMP V-MOT	10146660	1	1	375	10150858	HIGH PRESSURE PUMP W.FAS
HIGH PRESSURE PUMP W.FAS	10150858	171	1	335	13455124	DIESEL ENGINE
HIGH PRESSURE RAIL	11444647	1	2	388	11420510	HIGH PRESSURE PIPE ASSEM
HINGE 19X28,5X126/118° ST	704261908	6	2	647	968255808	COVER PRE-ASSY.
HINGE 19X28,5X126/118° ST	704261908	7	2	648	968255908	COVER PRE-ASSY.
HINGE 19X28,5X126/118° ST	704261908	6	2	649	968256008	COVER PRE-ASSY.
HINGE 19X28,5X126/118° ST	704261908	6	2	650	968256108	COVER PRE-ASSY.
HINGE 20X20X40/180° GD-ZN S	704258208	14	2	49	967907608	SWITCH BOX COMPL.
HINGE 20X20X40/180° GD-ZN S	704258208	15	2	660	969245308	TERMINAL BOX ELECTRICS S
HINGE 20X20X40/180° GD-ZN S	704258208	30	4	688	96033320	ASSEMBLY PARTS MOUNTIN
HINGE 20X20X40/180° GD-ZN S	704258208	3	2	696	968486208	LOCKING PLATE
HINGE 27X32X42/180° GD-ZN S	704259808	11	2	772	919075308	CRANE OPERATOR CABIN P
HINGE 35X35X50/180° ST FE//	704228108	17	10	147	918011308	PREMOUNTED LOWER PART
HINGE 35X35X50/180° ST FE//	704228108	(2)	2	480	917079908	TURNTABLE PANELLING
HINGE 35X35X50/180° ST FE//	704228108	(2)	2	480	917079908	TURNTABLE PANELLING
HINGE 35X35X50/180° ST FE//	704228108	(2)	2	480	917079908	TURNTABLE PANELLING
HINGE 35X35X50/180° ST FE//	704228108	(2)	2	480	917079908	TURNTABLE PANELLING
HINGE 35X35X50/180° ST FE//	704228108	60	2	633	96034154	SOUND DAMPING ABOVE
HINGE PIN CLAMP 332X1022X3	12102925	33	2	441	919551008	MUFFLER UNIT
HINGED FRAME HAN 6B	13110370	503	1	670	968418008	WIRING HARNESS
HINGED FRAME HAN 6B	13110775	(503)	1	675	919972908	SWITCHBOX MOUNTING PART
HINGED HANDLE KUNSTSTOF	10292023	2	1	768	964561008	REAR WINDOW PRE-ASS.
HINGED THREADED UNION W	7412734	6	1	89	11621291	DISTRIBUTION BLOCK
HOIST LIM.SWITCH PLUMMET	962563908	3	1	876	917084808	ROPE WITH ACCESSORIES 1
HOIST LIM.SWITCH PLUMMET	962563908	3	1	879	917084908	ROPE WITH ACCESSORIES 2
HOIST LIM.SWITCH PLUMMET	962563908	3	1	882	917085408	ROPE FOR WINCH 6
HOIST ROPE 28X600M -40°C	11314901	1	1	882	917085408	ROPE FOR WINCH 6
HOIST ROPE 32X1450M -40°C	11314899	1	1	876	917084808	ROPE WITH ACCESSORIES 1
HOIST ROPE 32X1450M -40°C	11314899	1	1	879	917084908	ROPE WITH ACCESSORIES 2
HOLDER	10129490	(1)	1	429	12416117	CABLE HARNESS MOUNTING
HOLDER	10136484	4	1	405	10147372	VENT TUBE ASSEMBLY
HOLDER	10142970	13	2	347	10141843	CRANKCASE BREATHER ASS
HOLDER	10146200	23	1	398	10141807	ACCESSORIES AIR COMPRES
HOLDER	11394101	8	2	388	11420510	HIGH PRESSURE PIPE ASSEM

Description	Item	Pos.	Quantity	Page	Assembly	Description
HOLDER	11442759	(15)	1	338	13455124	DIESEL ENGINE
HOLDER	11442761	(14)	1	338	13455124	DIESEL ENGINE
HOLDER	511051508	4	1	179	510401908	REVERSING VALVE
HOLDER	551710308	2	4	446	919063308	AIR FILTER UNIT CPL.
HOLDER	591070408	21	1	761	919075508	CRANE OPERATOR CABIN P
HOLDER	890101408	31	1	776	96028393	INTERNAL PANELLING INSTA
HOLDER	968262408	6	2	900	919391108	S OVERRUN PROTECTION
HOLDER	968262408	10	2	1060	917178708	D OVERRUN PROTECTION
HOLDER 1.4308	975218608	2	6	769	969848908	RELING
HOLDER 1.4308	975384508	3	6	769	969848908	RELING
HOLDER 161X160X35 PAGF30	978913308	11	1	761	919075508	CRANE OPERATOR CABIN P
HOLDER 260X170X19X1,5 AL	704221308	29	1	776	96028393	INTERNAL PANELLING INSTA
HOLDER 2X229X286 DC01 FE//	97034220	11	2	678	967917908	SWITCH CABINET
HOLDER 3X1216X95 DC01 FE//	97029647	8	1	441	919551008	MUFFLER UNIT
HOLDER 3X154X70 DC01 FE//	97155899	24	1	520	96060644	ADDITIONAL HEATING CABIN
HOLDER 3X211X205 S355MC	97116319	17	1	441	919551008	MUFFLER UNIT
HOLDER 3X335X78 S355MC FE	97116321	14	2	441	919551008	MUFFLER UNIT
HOLDER 40X80X40 G-ALMG3	979489508	(2)	1	761	919075508	CRANE OPERATOR CABIN P
HOLDER 44X156X141 PA6.6GV	972372308	4	1	1170	968099808	CAMERA HOLDER, PREMOU
HOLDER 4X175X108 S315MC	97031985	6	2	21	918005408	CENTRAL SECTION CRAWLER
HOLDER 4X414X107 S315MC	97028437	19	1	441	919551008	MUFFLER UNIT
HOLDER 4X726X151 S315MC	97031980	5	2	21	918005408	CENTRAL SECTION CRAWLER
HOLDER 5X90X93 S355MC FE//	952067308	102	2	194	96062971	ASSEMBLY PARTS F.SLEWING
HOLDER DT/DTM	10041876	531	2	655	96033472	WIRING HARNESS
HOLDER FE//ZNNI8//CN//T0	968001208	3	2	21	918005408	CENTRAL SECTION CRAWLER
HOLDER FE//ZNNI8//CN//T0	968001308	4	2	21	918005408	CENTRAL SECTION CRAWLER
HOLDER PA 66 HB SCH	11007215	9	3	429	12416117	CABLE HARNESS MOUNTING
HOLDER PRE-ASSEMBLY	966817308	24	1	776	96028393	INTERNAL PANELLING INSTA
HOLDER PRE-ASSEMBLY	969088908	73	3	22	918005408	CENTRAL SECTION CRAWLER
HOLDER RAL 9005,M,GT SPF	96013390	40	1	764	969752608	WINDOW ASSEMBLY
HOLDER S235JR	10125597	7	1	400	12490129	WATER PUMP WITH FASTENIN
HOLDER S235JR	10143793	1	1	416	10143790	REGULATION BOOST PRESS
HOLDER S235JR	10143838	9	1	389	10143726	LEAK OIL LINE ADD-ON
HOLDER S235JR	10147594	1	1	431	10150446	BRACKET ADD-ON
HOLDER S235JR	10150139	20	1	347	10141843	CRANKCASE BREATHER ASS
HOLDER S235JR	10150164	8	1	387	12474356	FUEL LINES
HOLDER S235JR	10152388	15	1	429	12416117	CABLE HARNESS MOUNTING
HOLDER S235JR	10152389	16	1	429	12416117	CABLE HARNESS MOUNTING
HOLDER S235JR	11358957	14	1	429	12416117	CABLE HARNESS MOUNTING
HOLDER S235JR	11366371	17	1	429	12416117	CABLE HARNESS MOUNTING
HOLDER S235JR	12473968	13	1	429	12416117	CABLE HARNESS MOUNTING
HOLDER S315MC FE//ZNNI8//C	950430808	65	2	22	918005408	CENTRAL SECTION CRAWLER
HOLDER S315MC FE//ZNNI8//C	950430808	300	2	35	969731708	HYDRAULIC EQUIPM.CENTER
HOLDER T ZN O	968841208	67	1	22	918005408	CENTRAL SECTION CRAWLER
HOLDER T ZN O	968841308	68	1	22	918005408	CENTRAL SECTION CRAWLER
HOLDER X12CRNIS188	923569408	91	2	543	919627908	SA FRAME PRE-ASS.
HOLDER X12CRNIS188	923569408	11	1	1185	921723608	SWITCH UNIT
HOLDER X12CRNIS188	923569408	11	1	1186	921723708	SWITCH UNIT
HOLDING ANGLE 2X190X112 D	978107708	104	1	543	919627908	SA FRAME PRE-ASS.
HOLDING BRACKET	10815196	1	1	872	10454762	REMOTE CONTROL TRANSMIT
HOLDING PLATE 45X169X180	972205608	9	2	862	917517908	COUNTERWEIGHT FRAME
HOLDING PLATE 45X169X180	972205608	28	2	1214	919326208	SLEWING PLATFORM EXTENS
HOLDING PLATE 4X155X60 S	978120408	96	17	543	919627908	SA FRAME PRE-ASS.
HOLLOW KEY	704271108	18	1	136	96005686	MAIN TOOLS
HOLLOW SCREW 14X4X12 11	10132193	22	1	398	10141807	ACCESSORIES AIR COMPRES
HOLLOW SCREW 15-3-M18X1.	12987460	29	2	387	12474356	FUEL LINES
HOLLOW SCREW 20X3XM26X	10152907	2	1	410	10152906	COOLANT WATER CONNECT
HOLLOW SCREW 26X3X93	10145191	2	1	409	10145193	COOLANT WATER CONNECT
HOLLOW SCREW 8-4-M8X1 St	10146787	16	1	389	10143726	LEAK OIL LINE ADD-ON
HOLLOW SCREW A3C	10874777	(1)	1	717	96052492	HYDRAULICS

Description	Item	Pos.	Quantity	Page	Assembly	Description
HOLLOW SCREW DIN 74305 22	502940108	6	1	576	965527508	FUEL TANK CONTAINER PRE
HOLLOW SCREW DIN 7643 10	12210013	5	1	345	10141769	FINAL CONTROL VALVE
HOLLOW SCREW DIN 7643 10	12210013	5	1	351	10118748	PIPELINE INSTALLATION
HOLLOW SCREW DIN 7643 10	12210013	11	2	383	10126724	FUEL FINE-FILTER ASSEMBLY
HOLLOW SCREW DIN 7643 10	12210013	17	9	389	10143726	LEAK OIL LINE ADD-ON
HOLLOW SCREW DIN 7643 10	12210013	6	6	405	10147372	VENT TUBE ASSEMBLY
HOLLOW SCREW DIN 7643 10	12210013	17	1	406	10143277	COOLANT PIPE BEND ADD-ON
HOLLOW SCREW DIN 7643 10	12210013	19	1	415	10141721	EXHAUST TC MOUNTING
HOLLOW SCREW DIN 7643 12-	11002995	15	2	387	12474356	FUEL LINES
HOLLOW SCREW DIN 7643 15	12210015	14	4	387	12474356	FUEL LINES
HOLLOW SCREW DIN 7643 15	12210015	21	1	400	12490129	WATER PUMP WITH FASTENIN
HOLLOW SCREW DIN 7643 22	12210017	16	2	398	10141807	ACCESSORIES AIR COMPRES
HOLLOW SCREW DIN 7643 28	12210016	2	1	411	10145195	COOLANT WATER CONNECT
HOLLOW SCREW DIN 7643 8-3	12210024	20	1	400	12490129	WATER PUMP WITH FASTENIN
HOLLOW SCREW DIN 7643 8-3	12210012	33	1	406	10143277	COOLANT PIPE BEND ADD-ON
HOOD 1.5X217X351 DC01 RAL	97044194	4	1	660	969245308	TERMINAL BOX ELECTRICS S
HOOD 180X350 GEWEBE ROT	97042475	9	1	1207	967936408	WIND WARNING PREASSEMB
HOOD 2X477X1130 ALMG3 H1	97039103	29	1	755	919075408	CRANE DRIVER CAB ADDITIO
HOOD 348X291 DC01 FE//ZNNI	97050926	24	1	568	917080608	MOUNTING EQUIPMENT CRAW
HOOD 411X555 DC01 FE//ZNNI	972908808	60	1	543	919627908	SA FRAME PRE-ASS.
HOOD 411X555 DC01 FE//ZNNI	972908808	76	2	1051	917333208	D PIVOT SECTION PRE-ASS.
HOOD 411X555 DC01 FE//ZNNI	972908808	114	2	1093	919628208	D HEAD SECTION PRE-ASS.
HOOD 601X338 DC01 FE//ZNNI	97080863	29	1	891	919304308	S PIVOT SECTION PRE-ASS.
HOOD 601X338 DC01 FE//ZNNI	97080863	38	1	1229	919219508	F-CONNECTING HEAD
HOOD 601X338 DC01 FE//ZNNI	97080863	36	1	1251	919219708	PIVOT SECTION
HOOD 601X338 DC01 FE//ZNNI	97080863	30	1	1313	919222808	ERECTION FRAME
HOOD COVER	11181887	28	1	27	11601184	COLLECTING RING
HOOK FLANGE TRANSMITTER	96031509	20	1	1327	918923808	TILT SENSOR HOOK FLANGE
HOOK ROD T ZN O	963611208	7	1	135	917077108	TOOL
HORIZONTAL TENSIONER	779001108	7	1	1167	967957508	CAMERA EQUIPMENT S-PIVOT
HORN 24V	614003108	27	1	510	96061088	ELECTRIC ADD-ON PARTS CA
HOSE CLAMP 10/9,5-10,5/9 ED	553102308	5	3	518	91000493	ADD HEATING SUPERSTRUCT
HOSE CLAMP 10/9,5-10,5/9 ED	553102308	12	1	522	96060643	ADDNL.HEATING, PRE-ASSE
HOSE CLAMP 10/9,5-10,5/9 ED	553102308	4	6	825	919159508	AUX.HEATING UPPERC.AIRTO
HOSE CLAMP 100-104 ST	774223708	8	4	589	918789208	FUEL TANK CPL.
HOSE CLAMP 110/100-120/12	550849408	5	8	589	918789208	FUEL TANK CPL.
HOSE CLAMP 115/113-121/25 S	774211708	60	2	268	918861408	DIESEL ENGINE CPL.
HOSE CLAMP 140/130-150/12	774209908	13	16	446	919063308	AIR FILTER UNIT CPL.
HOSE CLAMP 158-166 ST	774211908	401	3	717	96052492	HYDRAULICS
HOSE CLAMP 185-193X25 ST	774224908	25	4	594	919140308	OIL RESERVOIR, COMPLETE
HOSE CLAMP 19/17,8-20,2/12	11162002	24	4	459	919063408	UREA PLANT
HOSE CLAMP 19/17,8-20,2/12	11162002	6	4	463	96004209	PUMP PRE-ASS.
HOSE CLAMP 21/16-27/12 W3	11118077	183	2	280	96032892	DIESEL ENGINE, PRE-ASSEMB
HOSE CLAMP 21/16-27/12 W3	11118077	8	4	323	96032897	RADIATOR, PRE-ASSEMBLED
HOSE CLAMP 21/16-27/12 W3	11118077	11	4	405	10147372	VENT TUBE ASSEMBLY
HOSE CLAMP 21/16-27/12 W3	11118077	9	4	520	96060644	ADDITIONAL HEATING CABIN
HOSE CLAMP 21/16-27/12 W3	11118077	16	2	522	96060643	ADDNL.HEATING, PRE-ASSE
HOSE CLAMP 21/16-27/12 W3	11118077	9	4	620	96060497	CLIMA-HEATING INSTALLATIO
HOSE CLAMP 21/16-27/12 W3	11118077	8	8	626	96060604	VALVE PLATE, PRE-ASSEMB
HOSE CLAMP 21/16-27/12 W3	11118077	7	2	825	919159508	AUX.HEATING UPPERC.AIRTO
HOSE CLAMP 210/208-216/25	10296652	13	4	594	919140308	OIL RESERVOIR, COMPLETE
HOSE CLAMP 217-225 ST	774229908	303	2	572	967788008	ADDNL.HYDR.ERECTION DEV
HOSE CLAMP 26/20-32/12 W3	774215008	17	2	414	10141720	EXHAUST TC MOUNTING
HOSE CLAMP 26/20-32/12 W3	774215008	17	2	415	10141721	EXHAUST TC MOUNTING
HOSE CLAMP 32/25-40/12 W3	774208508	185	2	280	96032892	DIESEL ENGINE, PRE-ASSEMB
HOSE CLAMP 32/25-40/12 W3	774208508	5	2	327	96004429	HOSES
HOSE CLAMP 32/25-40/12 W3	774208508	18	16	347	10141843	CRANKCASE BREATHER ASS
HOSE CLAMP 32/25-40/12 W3	774208508	2	2	390	10122793	INTAKE STACK ASSEMBLY
HOSE CLAMP 32/25-40/12 W3	774208508	7	2	391	10154796	INTAKE STACK ASSEMBLY
HOSE CLAMP 32/25-40/12 W3	774208508	23	4	459	919063408	UREA PLANT

Description	Item	Pos.	Quantity	Page	Assembly	Description
HOSE CLAMP 32/25-40/12 W3	774208508	5	1	522	96060643	ADDNL.HEATING, PRE-ASSE
HOSE CLAMP 41/35-50/12 W3	550849508	27	2	323	96032897	RADIATOR, PRE-ASSEMBLED
HOSE CLAMP 45/30-45/9 W3	10878445	12	2	781	96000697	WIPERS INSTALLATION
HOSE CLAMP 50/40-60/12 W3	550838008	21	8	779	969752708	AIR DUCT
HOSE CLAMP 60-63X20 ST	774282708	63	2	268	918861408	DIESEL ENGINE CPL.
HOSE CLAMP 60/50-70/12 W3	774208008	7	4	827	96047948	ATTACH PART AUXILIARY HEA
HOSE CLAMP 70/68-73/25 ST	10652657	61	2	268	918861408	DIESEL ENGINE CPL.
HOSE CLAMP 77-95/12 W3	11212022	12	6	392	10141830	CHARGE AIR LINE ASSEMBLY
HOSE CLAMP 86-91X25 ST	774227908	62	8	268	918861408	DIESEL ENGINE CPL.
HOSE CLAMP 90/80-100/12 W3	774218808	180	12	280	96032892	DIESEL ENGINE, PRE-ASSEMB
HOSE CLAMP 90/80-100/12 W3	774218808	9	6	323	96032897	RADIATOR, PRE-ASSEMBLED
HOSE CLAMP 90/80-100/12 W3	774218808	23	12	779	969752708	AIR DUCT
HOSE CLAMP DIN 3017-1 12/8-	10872024	22	3	459	919063408	UREA PLANT
HOSE CLAMP DIN 3017-1 12/8-	10872024	3	1	590	967967608	FUEL TANK, PRE-ASSEMBLED
HOSE CLAMP DIN 3017-1 17/1	10872022	181	2	280	96032892	DIESEL ENGINE, PRE-ASSEMB
HOSE CLAMP DIN 3017-1 17/1	10872022	21	1	772	919075308	CRANE OPERATOR CABIN P
HOSE CLAMP DIN 3017-2 115/	4981178	3	1	390	10122793	INTAKE STACK ASSEMBLY
HOSE CLAMP DIN 3017-2 115/	4981178	8	1	391	10154796	INTAKE STACK ASSEMBLY
HOSE CLAMP DIN 3017-2 12/1	11005281	16	10	416	10143790	REGULATION BOOST PRESS
HOSE CLAMP DIN 3017-2 12/11	12696398	23	2	389	10143726	LEAK OIL LINE ADD-ON
HOSE CLAMP DIN 3017-2 17/16	4981029	3	2	327	96004429	HOSES
HOSE CLAMP THREADED UNI	602440008	4	1	664	927868908	TERMINAL BOX LIGHTING
HOSE CONNECTION SAL20/22	550601908	1	1	328	968652008	PIPE SOCKET CPL.
HOSE CONNECTION SOCKET	10801609	5	2	463	96004209	PUMP PRE-ASS.
HOSE CPL.	920892708	227	1	802	919814408	HOSE LINES SUPERSTRUCT
HOSE CPL.	920995808	290	1	803	919814408	HOSE LINES SUPERSTRUCT
HOSE CPL.	921876008	245	1	802	919814408	HOSE LINES SUPERSTRUCT
HOSE CPL.	922587308	139	1	172	969732608	HOSE LINES
HOSE CPL.	922681508	404	1	805	919814408	HOSE LINES SUPERSTRUCT
HOSE CPL.	922885208	260	1	802	919814408	HOSE LINES SUPERSTRUCT
HOSE CPL.	926070508	346	1	804	919814408	HOSE LINES SUPERSTRUCT
HOSE CPL.	926120008	1835	1	38	969731808	HOSE LINES CENTRE SECTIO
HOSE CPL.	926847608	248	1	802	919814408	HOSE LINES SUPERSTRUCT
HOSE CPL.	927640708	250	1	802	919814408	HOSE LINES SUPERSTRUCT
HOSE CPL.	927640708	277	1	803	919814408	HOSE LINES SUPERSTRUCT
HOSE CPL.	929312208	374	1	804	919814408	HOSE LINES SUPERSTRUCT
HOSE CPL.	96000558	286	1	803	919814408	HOSE LINES SUPERSTRUCT
HOSE CPL.	96000567	289	1	803	919814408	HOSE LINES SUPERSTRUCT
HOSE CPL.	96000568	291	1	803	919814408	HOSE LINES SUPERSTRUCT
HOSE CPL.	96003050	1270	1	245	968082008	HOSE LINES WINCH
HOSE CPL.	96025166	(2860)	1	518	91000493	ADD HEATING SUPERSTRUCT
HOSE CPL.	963704808	316	1	803	919814408	HOSE LINES SUPERSTRUCT
HOSE CPL.	965561408	341	1	804	919814408	HOSE LINES SUPERSTRUCT
HOSE CPL.	966963608	1258	1	925	96047488	HOSE LINES
HOSE CPL.	967690408	301	1	803	919814408	HOSE LINES SUPERSTRUCT
HOSE CPL.	967798608	305	3	803	919814408	HOSE LINES SUPERSTRUCT
HOSE CPL.	968569008	207	1	802	919814408	HOSE LINES SUPERSTRUCT
HOSE CPL.	968569008	208	1	802	919814408	HOSE LINES SUPERSTRUCT
HOSE CPL.	968570008	209	1	802	919814408	HOSE LINES SUPERSTRUCT
HOSE CPL.	968581308	388	1	804	919814408	HOSE LINES SUPERSTRUCT
HOSE CPL.	968581608	391	1	805	919814408	HOSE LINES SUPERSTRUCT
HOSE CPL.	968582508	415	1	805	919814408	HOSE LINES SUPERSTRUCT
HOSE CPL.	968582608	416	1	805	919814408	HOSE LINES SUPERSTRUCT
HOSE CPL.	969636908	358	1	804	919814408	HOSE LINES SUPERSTRUCT
HOSE CPL.	969637108	362	2	804	919814408	HOSE LINES SUPERSTRUCT
HOSE CPL. 1SC 8X1000	926058208	142	1	172	969732608	HOSE LINES
HOSE CPL. 1SC 8X1000	961802908	131	1	172	969732608	HOSE LINES
HOSE CPL. 1SC 8X1000	961802908	264	1	802	919814408	HOSE LINES SUPERSTRUCT
HOSE CPL. 1SC 8X1020	926743408	1271	1	245	968082008	HOSE LINES WINCH
HOSE CPL. 1SC 8X1040	926049208	1276	1	245	968082008	HOSE LINES WINCH

Description	Item	Pos.	Quantity	Page	Assembly	Description
HOSE CPL. 1SC 8X1060	926122608	1273	1	245	968082008	HOSE LINES WINCH
HOSE CPL. 1SC 8X1100	926359608	1280	1	245	968082008	HOSE LINES WINCH
HOSE CPL. 1SC 8X1100	926612308	1277	1	245	968082008	HOSE LINES WINCH
HOSE CPL. 1SC 8X1220	928016008	340	1	804	919814408	HOSE LINES SUPERSTRUCT
HOSE CPL. 1SC 8X1360	965800508	266	1	802	919814408	HOSE LINES SUPERSTRUCT
HOSE CPL. 1SC 8X1500	926094508	1865	1	77	967789708	HOSE LINES CRAWLER TRACK
HOSE CPL. 1SC 8X1500	926094508	1845	1	104	967789908	HOSE LINES CRAWLER TRACK
HOSE CPL. 1SC 8X160	927377208	315	1	803	919814408	HOSE LINES SUPERSTRUCT
HOSE CPL. 1SC 8X1600	921620508	1864	1	77	967789708	HOSE LINES CRAWLER TRACK
HOSE CPL. 1SC 8X1600	921620508	1844	1	104	967789908	HOSE LINES CRAWLER TRACK
HOSE CPL. 1SC 8X1600	926119108	320	1	803	919814408	HOSE LINES SUPERSTRUCT
HOSE CPL. 1SC 8X1600	965429308	267	1	802	919814408	HOSE LINES SUPERSTRUCT
HOSE CPL. 1SC 8X1700	927671808	265	1	802	919814408	HOSE LINES SUPERSTRUCT
HOSE CPL. 1SC 8X1700	927671808	270	1	803	919814408	HOSE LINES SUPERSTRUCT
HOSE CPL. 1SC 8X1750	968002508	1260	1	925	96047488	HOSE LINES
HOSE CPL. 1SC 8X1800	926119208	1876	1	77	967789708	HOSE LINES CRAWLER TRACK
HOSE CPL. 1SC 8X1800	926119208	1856	1	104	967789908	HOSE LINES CRAWLER TRACK
HOSE CPL. 1SC 8X1900	921620608	1875	1	77	967789708	HOSE LINES CRAWLER TRACK
HOSE CPL. 1SC 8X1900	921620608	1855	1	104	967789908	HOSE LINES CRAWLER TRACK
HOSE CPL. 1SC 8X1900	921620608	(1114)	1	264	967787908	ADDNL. HYDR. F. ERECTING W
HOSE CPL. 1SC 8X200	929757108	1274	1	245	968082008	HOSE LINES WINCH
HOSE CPL. 1SC 8X2400	926058408	425	1	805	919814408	HOSE LINES SUPERSTRUCT
HOSE CPL. 1SC 8X300	926122108	1817	1	38	969731808	HOSE LINES CENTRE SECTIO
HOSE CPL. 1SC 8X370	968568408	317	1	803	919814408	HOSE LINES SUPERSTRUCT
HOSE CPL. 1SC 8X380	963338108	127	1	172	969732608	HOSE LINES
HOSE CPL. 1SC 8X380	966186308	130	1	172	969732608	HOSE LINES
HOSE CPL. 1SC 8X380	966186308	132	1	172	969732608	HOSE LINES
HOSE CPL. 1SC 8X400	926096908	314	1	803	919814408	HOSE LINES SUPERSTRUCT
HOSE CPL. 1SC 8X420	966147208	123	1	172	969732608	HOSE LINES
HOSE CPL. 1SC 8X440	926837208	122	1	172	969732608	HOSE LINES
HOSE CPL. 1SC 8X440	962641908	128	1	172	969732608	HOSE LINES
HOSE CPL. 1SC 8X500	926098108	1833	1	38	969731808	HOSE LINES CENTRE SECTIO
HOSE CPL. 1SC 8X500	962257108	1327	1	1070	967792108	HOSE LINES
HOSE CPL. 1SC 8X580	926965608	324	1	803	919814408	HOSE LINES SUPERSTRUCT
HOSE CPL. 1SC 8X600	921445908	120	1	172	969732608	HOSE LINES
HOSE CPL. 1SC 8X620	928049708	1122	1	1015	96047487	HOSE LINES WINCH 6
HOSE CPL. 1SC 8X620	928049708	1168	1	1034	967790708	HOSE LINES WINCH 3
HOSE CPL. 1SC 8X640	968568908	326	1	803	919814408	HOSE LINES SUPERSTRUCT
HOSE CPL. 1SC 8X680	927550308	1279	1	245	968082008	HOSE LINES WINCH
HOSE CPL. 1SC 8X680	927550308	1281	1	245	968082008	HOSE LINES WINCH
HOSE CPL. 1SC 8X720	966861108	1330	1	1070	967792108	HOSE LINES
HOSE CPL. 1SC 8X740	965475408	412	1	805	919814408	HOSE LINES SUPERSTRUCT
HOSE CPL. 1SC 8X740	968607008	1331	1	1070	967792108	HOSE LINES
HOSE CPL. 1SC 8X760	965802108	129	1	172	969732608	HOSE LINES
HOSE CPL. 1SC 8X800	926455908	1135	1	213	967790308	HOSE LINES WINCH 1
HOSE CPL. 1SC 8X800	926455908	1135	1	228	967790508	HOSE LINES WINCH 2
HOSE CPL. 1SC 8X800	928468308	124	1	172	969732608	HOSE LINES
HOSE CPL. 1SC 8X840	968534608	121	1	172	969732608	HOSE LINES
HOSE CPL. 1SC 8X880	927550208	382	1	804	919814408	HOSE LINES SUPERSTRUCT
HOSE CPL. 1SC 8X940	963466308	268	1	803	919814408	HOSE LINES SUPERSTRUCT
HOSE CPL. 1SC 8X960	926743308	336	1	804	919814408	HOSE LINES SUPERSTRUCT
HOSE CPL. 1SC 8X960	963698108	330	1	804	919814408	HOSE LINES SUPERSTRUCT
HOSE CPL. 1SC 8X980	922734908	269	1	803	919814408	HOSE LINES SUPERSTRUCT
HOSE CPL. 1SN 25X1100	967622308	251	1	802	919814408	HOSE LINES SUPERSTRUCT
HOSE CPL. 1SN 25X1200	926385808	252	1	802	919814408	HOSE LINES SUPERSTRUCT
HOSE CPL. 1SN 25X1200	929757908	253	1	802	919814408	HOSE LINES SUPERSTRUCT
HOSE CPL. 1SN 25X1300	928040408	1796	1	38	969731808	HOSE LINES CENTRE SECTIO
HOSE CPL. 1SN 25X1320	928879908	364	1	804	919814408	HOSE LINES SUPERSTRUCT
HOSE CPL. 1SN 25X1440	968582008	399	1	805	919814408	HOSE LINES SUPERSTRUCT
HOSE CPL. 1SN 25X1480	920730808	361	1	804	919814408	HOSE LINES SUPERSTRUCT

Description	Item	Pos.	Quantity	Page	Assembly	Description
HOSE CPL. 1SN 25X1500	922912408	360	1	804	919814408	HOSE LINES SUPERSTRUCT
HOSE CPL. 1SN 25X1500	926432508	363	1	804	919814408	HOSE LINES SUPERSTRUCT
HOSE CPL. 1SN 25X1550	962761808	419	1	805	919814408	HOSE LINES SUPERSTRUCT
HOSE CPL. 1SN 25X1700	962641208	257	1	802	919814408	HOSE LINES SUPERSTRUCT
HOSE CPL. 1SN 25X1950	968569208	332	1	804	919814408	HOSE LINES SUPERSTRUCT
HOSE CPL. 1SN 25X200	965201608	1125	1	1015	96047487	HOSE LINES WINCH 6
HOSE CPL. 1SN 25X2000	926970408	254	1	802	919814408	HOSE LINES SUPERSTRUCT
HOSE CPL. 1SN 25X260	968696008	1165	1	1034	967790708	HOSE LINES WINCH 3
HOSE CPL. 1SN 25X280	968585708	1130	1	213	967790308	HOSE LINES WINCH 1
HOSE CPL. 1SN 25X280	968585708	1130	1	228	967790508	HOSE LINES WINCH 2
HOSE CPL. 1SN 25X460	968695008	256	1	802	919814408	HOSE LINES SUPERSTRUCT
HOSE CPL. 1SN 25X480	968845908	219	1	802	919814408	HOSE LINES SUPERSTRUCT
HOSE CPL. 1SN 25X500	927607208	306	1	803	919814408	HOSE LINES SUPERSTRUCT
HOSE CPL. 1SN 25X700	968144708	298	1	803	919814408	HOSE LINES SUPERSTRUCT
HOSE CPL. 1SN 25X720	966388208	393	1	805	919814408	HOSE LINES SUPERSTRUCT
HOSE CPL. 1SN 25X840	968140808	255	1	802	919814408	HOSE LINES SUPERSTRUCT
HOSE CPL. 1SN 25X860	926095708	418	1	805	919814408	HOSE LINES SUPERSTRUCT
HOSE CPL. 1SN 25X960	927281408	421	1	805	919814408	HOSE LINES SUPERSTRUCT
HOSE CPL. 1SN 32X1400	961922808	297	1	803	919814408	HOSE LINES SUPERSTRUCT
HOSE CPL. 1SN 32X1550	96000569	294	1	803	919814408	HOSE LINES SUPERSTRUCT
HOSE CPL. 1SN 32X1700	926455708	300	1	803	919814408	HOSE LINES SUPERSTRUCT
HOSE CPL. 1SN 32X520	922645708	293	1	803	919814408	HOSE LINES SUPERSTRUCT
HOSE CPL. 1SN 32X640	968695508	292	1	803	919814408	HOSE LINES SUPERSTRUCT
HOSE CPL. 1SN 32X720	96034482	428	1	805	919814408	HOSE LINES SUPERSTRUCT
HOSE CPL. 1SN 32X760	962066108	295	1	803	919814408	HOSE LINES SUPERSTRUCT
HOSE CPL. 1SN 32X800	965197608	243	1	802	919814408	HOSE LINES SUPERSTRUCT
HOSE CPL. 1SN 32X840	968599308	242	1	802	919814408	HOSE LINES SUPERSTRUCT
HOSE CPL. 1SN 32X940	968695608	296	1	803	919814408	HOSE LINES SUPERSTRUCT
HOSE CPL. 2SN 10X1040	927677008	1832	1	38	969731808	HOSE LINES CENTRE SECTIO
HOSE CPL. 2SN 10X1220	927671508	1837	1	38	969731808	HOSE LINES CENTRE SECTIO
HOSE CPL. 2SN 10X160	968608708	1169	1	1034	967790708	HOSE LINES WINCH 3
HOSE CPL. 2SN 10X1650	921767008	283	1	803	919814408	HOSE LINES SUPERSTRUCT
HOSE CPL. 2SN 10X2050	926854808	1407	1	1133	967792308	HOSE LINES D-HEAD SECTIO
HOSE CPL. 2SN 10X2250	968601308	(1352)	1	572	967788008	ADDNL.HYDR.ERECTION DEV
HOSE CPL. 2SN 10X2350	968609308	1411	1	1133	967792308	HOSE LINES D-HEAD SECTIO
HOSE CPL. 2SN 10X240	964682508	1121	1	1015	96047487	HOSE LINES WINCH 6
HOSE CPL. 2SN 10X3100	962861308	1834	1	38	969731808	HOSE LINES CENTRE SECTIO
HOSE CPL. 2SN 10X400	927617608	435	1	805	919814408	HOSE LINES SUPERSTRUCT
HOSE CPL. 2SN 10X480	967574308	1131	1	213	967790308	HOSE LINES WINCH 1
HOSE CPL. 2SN 10X480	967574308	1131	1	228	967790508	HOSE LINES WINCH 2
HOSE CPL. 2SN 10X660	928032808	1831	1	38	969731808	HOSE LINES CENTRE SECTIO
HOSE CPL. 2SN 10X700	926560008	(95)	2	1175	968883308	ADDL.HYDR.F.PIN PULLING DE
HOSE CPL. 2SN 10X720	963861608	1262	1	925	96047488	HOSE LINES
HOSE CPL. 2SN 10X740	968006208	1263	1	925	96047488	HOSE LINES
HOSE CPL. 2SN 10X8000	96017641	(94)	2	1178	968883408	ADDL.HYDR.F.PIN PULLING DE
HOSE CPL. 2SN 10X880	963922908	1268	1	925	96047488	HOSE LINES
HOSE CPL. 2SN 10X960	927685308	1269	1	925	96047488	HOSE LINES
HOSE CPL. 2SN 12X1300	927613508	(1112)	1	264	967787908	ADDNL. HYDR. F. ERECTING W
HOSE CPL. 2SN 12X1460	927693008	1868	2	77	967789708	HOSE LINES CRAWLER TRACK
HOSE CPL. 2SN 12X1460	927693008	1848	2	104	967789908	HOSE LINES CRAWLER TRACK
HOSE CPL. 2SN 12X1500	967213408	(1111)	1	264	967787908	ADDNL. HYDR. F. ERECTING W
HOSE CPL. 2SN 12X1700	927619308	429	2	805	919814408	HOSE LINES SUPERSTRUCT
HOSE CPL. 2SN 12X1800	928004108	1401	1	1133	967792308	HOSE LINES D-HEAD SECTIO
HOSE CPL. 2SN 12X1850	928762608	302	1	803	919814408	HOSE LINES SUPERSTRUCT
HOSE CPL. 2SN 12X1850	928762608	(1381)	1	1150	967788708	ADDITIONAL HYDRAULICS IN
HOSE CPL. 2SN 12X1850	928762608	(1381)	1	1162	967788808	ADDITIONAL HYDRAULICS IN
HOSE CPL. 2SN 12X20000	96008151	(1455)	1	1042	96006590	AUXILIARY HYDR.CONNECTIN
HOSE CPL. 2SN 12X2050	920716908	1324	1	1070	967792108	HOSE LINES
HOSE CPL. 2SN 12X2050	920716908	1408	1	1133	967792308	HOSE LINES D-HEAD SECTIO
HOSE CPL. 2SN 12X2300	929638708	1412	1	1133	967792308	HOSE LINES D-HEAD SECTIO

Description	Item	Pos.	Quantity	Page	Assembly	Description
HOSE CPL. 2SN 12X2300	969385108	(1110)	1	264	967787908	ADDNL. HYDR. F. ERECTING W
HOSE CPL. 2SN 12X6400	96009866	437	1	805	919814408	HOSE LINES SUPERSTRUCT
HOSE CPL. 2SN 16X1420	968582708	424	1	805	919814408	HOSE LINES SUPERSTRUCT
HOSE CPL. 2SN 16X1800	966262908	1400	1	1133	967792308	HOSE LINES D-HEAD SECTIO
HOSE CPL. 2SN 16X20000	96008152	(1456)	1	1042	96006590	AUXILIARY HYDR.CONNECTIN
HOSE CPL. 2SN 16X360	968581908	397	1	805	919814408	HOSE LINES SUPERSTRUCT
HOSE CPL. 2SN 20X1460	968151708	1874	1	77	967789708	HOSE LINES CRAWLER TRACK
HOSE CPL. 2SN 20X1750	968568108	303	1	803	919814408	HOSE LINES SUPERSTRUCT
HOSE CPL. 2SN 20X1800	968609408	(1380)	1	1150	967788708	ADDITIONAL HYDRAULICS IN
HOSE CPL. 2SN 20X1800	968609408	(1380)	1	1162	967788808	ADDITIONAL HYDRAULICS IN
HOSE CPL. 2SN 20X600	968582108	401	1	805	919814408	HOSE LINES SUPERSTRUCT
HOSE CPL. 2SN 20X700	963702608	400	1	805	919814408	HOSE LINES SUPERSTRUCT
HOSE CPL. 2SN 20X720	968607408	1337	1	1070	967792108	HOSE LINES
HOSE CPL. 2SN 20X820	963339408	1336	1	1070	967792108	HOSE LINES
HOSE CPL. 2SN 25X1020	96012877	1275	1	245	968082008	HOSE LINES WINCH
HOSE CPL. 2SN 25X1400	968150808	1867	2	77	967789708	HOSE LINES CRAWLER TRACK
HOSE CPL. 2SN 25X1400	968150808	1847	2	104	967789908	HOSE LINES CRAWLER TRACK
HOSE CPL. 2SN 25X1900	929963108	1257	1	925	96047488	HOSE LINES
HOSE CPL. 2SN 25X2000	929921108	1256	1	925	96047488	HOSE LINES
HOSE CPL. 2SN 25X2000	929921108	1325	1	1070	967792108	HOSE LINES
HOSE CPL. 2SN 25X2500	968532308	1252	1	925	96047488	HOSE LINES
HOSE CPL. 2SN 25X2650	928040808	1251	1	925	96047488	HOSE LINES
HOSE CPL. 2SN 25X3400	968608308	1162	1	1034	967790708	HOSE LINES WINCH 3
HOSE CPL. 2SN 25X700	967769308	1266	1	925	96047488	HOSE LINES
HOSE CPL. 2SN 25X860	968606908	1326	1	1070	967792108	HOSE LINES
HOSE CPL. 2SN 25X940	968605708	1265	1	925	96047488	HOSE LINES
HOSE CPL. 2SN 6X1120	968599008	223	1	802	919814408	HOSE LINES SUPERSTRUCT
HOSE CPL. 2SN 6X1160	968569408	344	1	804	919814408	HOSE LINES SUPERSTRUCT
HOSE CPL. 2SN 6X1200	968534908	140	1	172	969732608	HOSE LINES
HOSE CPL. 2SN 6X1300	968696508	288	1	803	919814408	HOSE LINES SUPERSTRUCT
HOSE CPL. 2SN 6X1360	968535008	141	1	172	969732608	HOSE LINES
HOSE CPL. 2SN 6X1550	968697008	(1896)	1	87	917322008	CENTRA.LUBRICATION SYSTE
HOSE CPL. 2SN 6X1550	968697008	(1891)	1	111	917322208	CENTR.LUBRICATION SYSTEM
HOSE CPL. 2SN 6X2000	964326508	281	1	803	919814408	HOSE LINES SUPERSTRUCT
HOSE CPL. 2SN 6X2100	920605708	197	1	802	919814408	HOSE LINES SUPERSTRUCT
HOSE CPL. 2SN 6X2150	964326708	280	1	803	919814408	HOSE LINES SUPERSTRUCT
HOSE CPL. 2SN 6X2150	968697108	(1892)	1	111	917322208	CENTR.LUBRICATION SYSTEM
HOSE CPL. 2SN 6X2550	968697308	(1897)	1	87	917322008	CENTRA.LUBRICATION SYSTE
HOSE CPL. 2SN 6X300	968351008	284	1	803	919814408	HOSE LINES SUPERSTRUCT
HOSE CPL. 2SN 6X350	926559808	(1890)	1	111	917322208	CENTR.LUBRICATION SYSTEM
HOSE CPL. 2SN 6X350	966600408	1282	1	245	968082008	HOSE LINES WINCH
HOSE CPL. 2SN 6X390	968601708	1123	1	1015	96047487	HOSE LINES WINCH 6
HOSE CPL. 2SN 6X400	963921808	1167	1	1034	967790708	HOSE LINES WINCH 3
HOSE CPL. 2SN 6X440	963561108	1136	1	213	967790308	HOSE LINES WINCH 1
HOSE CPL. 2SN 6X440	963561108	1136	1	228	967790508	HOSE LINES WINCH 2
HOSE CPL. 2SN 6X440	966733508	342	1	804	919814408	HOSE LINES SUPERSTRUCT
HOSE CPL. 2SN 6X460	962479208	263	1	802	919814408	HOSE LINES SUPERSTRUCT
HOSE CPL. 2SN 6X470	968696908	321	1	803	919814408	HOSE LINES SUPERSTRUCT
HOSE CPL. 2SN 6X520	962639608	325	1	803	919814408	HOSE LINES SUPERSTRUCT
HOSE CPL. 2SN 6X520	963560608	1283	1	245	968082008	HOSE LINES WINCH
HOSE CPL. 2SN 6X540	920984208	327	1	803	919814408	HOSE LINES SUPERSTRUCT
HOSE CPL. 2SN 6X5400	968697208	(1898)	1	87	917322008	CENTRA.LUBRICATION SYSTE
HOSE CPL. 2SN 6X5400	968697208	(1893)	1	111	917322208	CENTR.LUBRICATION SYSTEM
HOSE CPL. 2SN 6X560	96000559	287	1	803	919814408	HOSE LINES SUPERSTRUCT
HOSE CPL. 2SN 6X600	924927608	434	1	805	919814408	HOSE LINES SUPERSTRUCT
HOSE CPL. 2SN 6X600	968695908	(1895)	1	87	917322008	CENTRA.LUBRICATION SYSTE
HOSE CPL. 2SN 6X640	969634308	285	1	803	919814408	HOSE LINES SUPERSTRUCT
HOSE CPL. 2SN 6X700	964614308	323	1	803	919814408	HOSE LINES SUPERSTRUCT
HOSE CPL. 2SN 6X740	964685508	262	1	802	919814408	HOSE LINES SUPERSTRUCT
HOSE CPL. 2SN 6X820	964478208	307	1	803	919814408	HOSE LINES SUPERSTRUCT

Description	Item	Pos.	Quantity	Page	Assembly	Description
HOSE CPL. 2SN 6X900	920903208	313	1	803	919814408	HOSE LINES SUPERSTRUCT
HOSE CPL. 2SN 6X960	968568308	261	1	802	919814408	HOSE LINES SUPERSTRUCT
HOSE CPL. 2SN 6X960	968568308	310	2	803	919814408	HOSE LINES SUPERSTRUCT
HOSE CPL. 2SN 8X1000	929625708	411	1	805	919814408	HOSE LINES SUPERSTRUCT
HOSE CPL. 2SN 8X1080	968607708	1345	1	1070	967792108	HOSE LINES
HOSE CPL. 2SN 8X1140	968569308	339	1	804	919814408	HOSE LINES SUPERSTRUCT
HOSE CPL. 2SN 8X1200	968608408	279	1	803	919814408	HOSE LINES SUPERSTRUCT
HOSE CPL. 2SN 8X1200	968608408	1163	1	1034	967790708	HOSE LINES WINCH 3
HOSE CPL. 2SN 8X1300	926554208	319	1	803	919814408	HOSE LINES SUPERSTRUCT
HOSE CPL. 2SN 8X1300	961717608	420	1	805	919814408	HOSE LINES SUPERSTRUCT
HOSE CPL. 2SN 8X1400	965194608	274	1	803	919814408	HOSE LINES SUPERSTRUCT
HOSE CPL. 2SN 8X1500	928041308	282	1	803	919814408	HOSE LINES SUPERSTRUCT
HOSE CPL. 2SN 8X1500	961719608	318	1	803	919814408	HOSE LINES SUPERSTRUCT
HOSE CPL. 2SN 8X15000	928755908	(1090)	4	1180	968883508	AUX.HYDR.PIN EXTRACTION
HOSE CPL. 2SN 8X1700	967222108	1259	1	925	96047488	HOSE LINES
HOSE CPL. 2SN 8X180	968582408	414	1	805	919814408	HOSE LINES SUPERSTRUCT
HOSE CPL. 2SN 8X2000	920984908	196	1	802	919814408	HOSE LINES SUPERSTRUCT
HOSE CPL. 2SN 8X2150	96037141	1245	1	925	96047488	HOSE LINES
HOSE CPL. 2SN 8X220	968597208	1328	1	1070	967792108	HOSE LINES
HOSE CPL. 2SN 8X230	927449608	375	1	804	919814408	HOSE LINES SUPERSTRUCT
HOSE CPL. 2SN 8X280	929612808	135	1	172	969732608	HOSE LINES
HOSE CPL. 2SN 8X300	927640008	278	1	803	919814408	HOSE LINES SUPERSTRUCT
HOSE CPL. 2SN 8X3100	929379308	1254	1	925	96047488	HOSE LINES
HOSE CPL. 2SN 8X340	968601108	(1099)	2	844	968562908	ADDITIONAL HYDRAULIC BOLT
HOSE CPL. 2SN 8X3500	929208908	380	1	804	919814408	HOSE LINES SUPERSTRUCT
HOSE CPL. 2SN 8X390	968581108	384	1	804	919814408	HOSE LINES SUPERSTRUCT
HOSE CPL. 2SN 8X400	928006008	378	1	804	919814408	HOSE LINES SUPERSTRUCT
HOSE CPL. 2SN 8X400	928006008	(1098)	2	844	968562908	ADDITIONAL HYDRAULIC BOLT
HOSE CPL. 2SN 8X400	962068708	133	1	172	969732608	HOSE LINES
HOSE CPL. 2SN 8X400	968357808	431	2	805	919814408	HOSE LINES SUPERSTRUCT
HOSE CPL. 2SN 8X420	961718408	1166	1	1034	967790708	HOSE LINES WINCH 3
HOSE CPL. 2SN 8X4400	968581008	381	1	804	919814408	HOSE LINES SUPERSTRUCT
HOSE CPL. 2SN 8X450	928463708	1329	1	1070	967792108	HOSE LINES
HOSE CPL. 2SN 8X460	965860108	408	1	805	919814408	HOSE LINES SUPERSTRUCT
HOSE CPL. 2SN 8X460	966862908	377	1	804	919814408	HOSE LINES SUPERSTRUCT
HOSE CPL. 2SN 8X480	922690408	376	1	804	919814408	HOSE LINES SUPERSTRUCT
HOSE CPL. 2SN 8X480	928870608	407	1	805	919814408	HOSE LINES SUPERSTRUCT
HOSE CPL. 2SN 8X480	968582208	410	1	805	919814408	HOSE LINES SUPERSTRUCT
HOSE CPL. 2SN 8X500	928049908	1124	1	1015	96047487	HOSE LINES WINCH 6
HOSE CPL. 2SN 8X500	968313308	1315	1	1070	967792108	HOSE LINES
HOSE CPL. 2SN 8X520	929632408	1339	1	1070	967792108	HOSE LINES
HOSE CPL. 2SN 8X520	961918608	134	1	172	969732608	HOSE LINES
HOSE CPL. 2SN 8X540	968607208	1333	1	1070	967792108	HOSE LINES
HOSE CPL. 2SN 8X560	922909808	136	1	172	969732608	HOSE LINES
HOSE CPL. 2SN 8X560	928027908	383	1	804	919814408	HOSE LINES SUPERSTRUCT
HOSE CPL. 2SN 8X560	928864808	409	1	805	919814408	HOSE LINES SUPERSTRUCT
HOSE CPL. 2SN 8X560	929625508	1340	1	1070	967792108	HOSE LINES
HOSE CPL. 2SN 8X560	968607308	1334	1	1070	967792108	HOSE LINES
HOSE CPL. 2SN 8X580	965472808	430	2	805	919814408	HOSE LINES SUPERSTRUCT
HOSE CPL. 2SN 8X600	921252408	385	1	804	919814408	HOSE LINES SUPERSTRUCT
HOSE CPL. 2SN 8X600	968582308	413	1	805	919814408	HOSE LINES SUPERSTRUCT
HOSE CPL. 2SN 8X620	967804108	433	1	805	919814408	HOSE LINES SUPERSTRUCT
HOSE CPL. 2SN 8X640	965159008	1137	1	213	967790308	HOSE LINES WINCH 1
HOSE CPL. 2SN 8X640	965159008	1137	1	228	967790508	HOSE LINES WINCH 2
HOSE CPL. 2SN 8X660	929312908	1120	1	1015	96047487	HOSE LINES WINCH 6
HOSE CPL. 2SN 8X680	963462208	432	1	805	919814408	HOSE LINES SUPERSTRUCT
HOSE CPL. 2SN 8X700	920975008	406	2	805	919814408	HOSE LINES SUPERSTRUCT
HOSE CPL. 2SN 8X740	968601508	(1358)	1	553	968513208	ADDITIONAL HYDRAULICS, SA
HOSE CPL. 2SN 8X740	968601508	(1359)	1	553	968513208	ADDITIONAL HYDRAULICS, SA
HOSE CPL. 2SN 8X760	927706908	1132	1	213	967790308	HOSE LINES WINCH 1

Description	Item	Pos.	Quantity	Page	Assembly	Description
HOSE CPL. 2SN 8X760	927706908	1132	1	228	967790508	HOSE LINES WINCH 2
HOSE CPL. 2SN 8X780	965200708	405	2	805	919814408	HOSE LINES SUPERSTRUCT
HOSE CPL. 2SN 8X920	965156808	335	1	804	919814408	HOSE LINES SUPERSTRUCT
HOSE CPL. 2SN 8X920	968607608	1344	1	1070	967792108	HOSE LINES
HOSE CPL. 2SN 8X940	928036308	379	1	804	919814408	HOSE LINES SUPERSTRUCT
HOSE CPL. 2SN 8X960	922626408	1343	1	1070	967792108	HOSE LINES
HOSE CPL. 2TE 10X1000	926067808	276	1	803	919814408	HOSE LINES SUPERSTRUCT
HOSE CPL. 2TE 10X1000	926465408	1869	1	77	967789708	HOSE LINES CRAWLER TRACK
HOSE CPL. 2TE 10X1000	926465408	1849	1	104	967789908	HOSE LINES CRAWLER TRACK
HOSE CPL. 2TE 10X1150	927677508	1278	1	245	968082008	HOSE LINES WINCH
HOSE CPL. 2TE 10X1300	929647608	1164	1	1034	967790708	HOSE LINES WINCH 3
HOSE CPL. 2TE 10X1360	968585808	1134	1	213	967790308	HOSE LINES WINCH 1
HOSE CPL. 2TE 10X1360	968585808	1134	1	228	967790508	HOSE LINES WINCH 2
HOSE CPL. 2TE 10X1800	927679208	1824	1	38	969731808	HOSE LINES CENTRE SECTIO
HOSE CPL. 2TE 10X2350	929648208	1836	1	38	969731808	HOSE LINES CENTRE SECTIO
HOSE CPL. 2TE 10X300	926149708	273	1	803	919814408	HOSE LINES SUPERSTRUCT
HOSE CPL. 2TE 10X400	926095408	275	1	803	919814408	HOSE LINES SUPERSTRUCT
HOSE CPL. 2TE 10X400	965200208	1272	1	245	968082008	HOSE LINES WINCH
HOSE CPL. 2TE 10X440	966735908	308	1	803	919814408	HOSE LINES SUPERSTRUCT
HOSE CPL. 2TE 10X470	929629208	(1353)	1	572	967788008	ADDNL.HYDR.ERECTION DEV
HOSE CPL. 2TE 10X600	926551108	(1357)	1	553	968513208	ADDITIONAL HYDRAULICS, SA
HOSE CPL. 2TE 10X620	967686908	312	1	803	919814408	HOSE LINES SUPERSTRUCT
HOSE CPL. 2TE 10X640	926097308	436	1	805	919814408	HOSE LINES SUPERSTRUCT
HOSE CPL. 2TE 10X700	926042908	309	1	803	919814408	HOSE LINES SUPERSTRUCT
HOSE CPL. 2TE 10X700	926042908	311	1	803	919814408	HOSE LINES SUPERSTRUCT
HOSE CPL. 2TE 10X700	926367008	345	1	804	919814408	HOSE LINES SUPERSTRUCT
HOSE CPL. 2TE 10X700	928025108	126	1	172	969732608	HOSE LINES
HOSE CPL. 2TE 10X700	966182708	1870	2	77	967789708	HOSE LINES CRAWLER TRACK
HOSE CPL. 2TE 10X700	966182708	1850	2	104	967789908	HOSE LINES CRAWLER TRACK
HOSE CPL. 2TE 10X700	966182708	1286	1	245	968082008	HOSE LINES WINCH
HOSE CPL. 2TE 10X700	966182708	1126	1	1015	96047487	HOSE LINES WINCH 6
HOSE CPL. 2TE 10X820	920711308	1133	1	213	967790308	HOSE LINES WINCH 1
HOSE CPL. 2TE 10X820	920711308	1133	1	228	967790508	HOSE LINES WINCH 2
HOSE CPL. 2TE 12X1000	926289108	1807	1	38	969731808	HOSE LINES CENTRE SECTIO
HOSE CPL. 2TE 12X1100	922689608	1799	1	38	969731808	HOSE LINES CENTRE SECTIO
HOSE CPL. 2TE 12X1120	966732208	1829	1	38	969731808	HOSE LINES CENTRE SECTIO
HOSE CPL. 2TE 12X1200	926606408	1812	1	38	969731808	HOSE LINES CENTRE SECTIO
HOSE CPL. 2TE 12X1300	927697708	108	1	172	969732608	HOSE LINES
HOSE CPL. 2TE 12X1750	965565808	351	1	804	919814408	HOSE LINES SUPERSTRUCT
HOSE CPL. 2TE 12X2900	929316908	352	1	804	919814408	HOSE LINES SUPERSTRUCT
HOSE CPL. 2TE 12X3100	926561708	423	1	805	919814408	HOSE LINES SUPERSTRUCT
HOSE CPL. 2TE 12X740	96000557	249	1	802	919814408	HOSE LINES SUPERSTRUCT
HOSE CPL. 2TE 12X760	926711608	271	1	803	919814408	HOSE LINES SUPERSTRUCT
HOSE CPL. 2TE 12X800	968534708	125	1	172	969732608	HOSE LINES
HOSE CPL. 2TE 12X960	962533308	1830	1	38	969731808	HOSE LINES CENTRE SECTIO
HOSE CPL. 2TE 16X1020	965799908	117	1	172	969732608	HOSE LINES
HOSE CPL. 2TE 16X1020	965799908	220	1	802	919814408	HOSE LINES SUPERSTRUCT
HOSE CPL. 2TE 16X1100	924506308	1809	1	38	969731808	HOSE LINES CENTRE SECTIO
HOSE CPL. 2TE 16X1700	968149408	1816	1	38	969731808	HOSE LINES CENTRE SECTIO
HOSE CPL. 2TE 16X1900	926121308	(2392)	1	578	91002846	FUEL FEED
HOSE CPL. 2TE 16X1950	929716708	1825	1	38	969731808	HOSE LINES CENTRE SECTIO
HOSE CPL. 2TE 16X2700	927641608	1826	1	38	969731808	HOSE LINES CENTRE SECTIO
HOSE CPL. 2TE 16X300	928871308	1284	1	245	968082008	HOSE LINES WINCH
HOSE CPL. 2TE 16X3400	964094308	438	1	805	919814408	HOSE LINES SUPERSTRUCT
HOSE CPL. 2TE 16X360	926095208	221	1	802	919814408	HOSE LINES SUPERSTRUCT
HOSE CPL. 2TE 16X3800	926534008	(1115)	1	264	967787908	ADDNL. HYDR. F. ERECTING W
HOSE CPL. 2TE 16X430	968581808	396	1	805	919814408	HOSE LINES SUPERSTRUCT
HOSE CPL. 2TE 16X440	926056908	118	1	172	969732608	HOSE LINES
HOSE CPL. 2TE 16X470	928017208	119	1	172	969732608	HOSE LINES
HOSE CPL. 2TE 16X7300	929749808	(2390)	1	578	91002846	FUEL FEED

Description	Item	Pos.	Quantity	Page	Assembly	Description
HOSE CPL. 2TE 16X740	927294008	198	1	802	919814408	HOSE LINES SUPERSTRUCT
HOSE CPL. 2TE 16X7900	968695708	(2391)	1	578	91002846	FUEL FEED
HOSE CPL. 2TE 16X900	928015008	1827	1	38	969731808	HOSE LINES CENTRE SECTIO
HOSE CPL. 2TE 16X960	926606908	1828	1	38	969731808	HOSE LINES CENTRE SECTIO
HOSE CPL. 2TE 20X1100	928874108	1863	1	77	967789708	HOSE LINES CRAWLER TRACK
HOSE CPL. 2TE 20X1100	928874108	1843	1	104	967789908	HOSE LINES CRAWLER TRACK
HOSE CPL. 2TE 20X1200	928040608	1862	1	77	967789708	HOSE LINES CRAWLER TRACK
HOSE CPL. 2TE 20X1200	928040608	1842	1	104	967789908	HOSE LINES CRAWLER TRACK
HOSE CPL. 2TE 20X1460	966860008	1854	1	104	967789908	HOSE LINES CRAWLER TRACK
HOSE CPL. 2TE 20X1500	968695208	236	1	802	919814408	HOSE LINES SUPERSTRUCT
HOSE CPL. 2TE 20X1650	926561808	1873	1	77	967789708	HOSE LINES CRAWLER TRACK
HOSE CPL. 2TE 20X1650	926561808	1853	1	104	967789908	HOSE LINES CRAWLER TRACK
HOSE CPL. 2TE 20X2150	968609908	247	1	802	919814408	HOSE LINES SUPERSTRUCT
HOSE CPL. 2TE 20X2600	929316708	1819	1	38	969731808	HOSE LINES CENTRE SECTIO
HOSE CPL. 2TE 20X380	929622508	398	1	805	919814408	HOSE LINES SUPERSTRUCT
HOSE CPL. 2TE 20X390	926046308	199	1	802	919814408	HOSE LINES SUPERSTRUCT
HOSE CPL. 2TE 20X5000	929322208	373	1	804	919814408	HOSE LINES SUPERSTRUCT
HOSE CPL. 2TE 20X620	926557608	334	1	804	919814408	HOSE LINES SUPERSTRUCT
HOSE CPL. 2TE 20X620	929392208	338	1	804	919814408	HOSE LINES SUPERSTRUCT
HOSE CPL. 2TE 20X640	964776308	422	1	805	919814408	HOSE LINES SUPERSTRUCT
HOSE CPL. 2TE 20X780	963710408	299	1	803	919814408	HOSE LINES SUPERSTRUCT
HOSE CPL. 2TE 20X860	968582808	427	1	805	919814408	HOSE LINES SUPERSTRUCT
HOSE CPL. 2TE 20X980	928042808	246	1	802	919814408	HOSE LINES SUPERSTRUCT
HOSE CPL. 2TE 25X1000	968569108	331	1	804	919814408	HOSE LINES SUPERSTRUCT
HOSE CPL. 2TE 25X1300	968568708	322	1	803	919814408	HOSE LINES SUPERSTRUCT
HOSE CPL. 2TE 6X1500	968531608	1877	1	77	967789708	HOSE LINES CRAWLER TRACK
HOSE CPL. 2TE 6X1500	968531608	1857	1	104	967789908	HOSE LINES CRAWLER TRACK
HOSE CPL. 2TE 6X16000	96060401	(2398)	1	812	91000228	AIR CON DRIVE UNIT PREPA
HOSE CPL. 2TE 8X16000	96061591	(2397)	1	812	91000228	AIR CON DRIVE UNIT PREPA
HOSE CPL. 2TE 8X1650	968597308	1332	1	1070	967792108	HOSE LINES
HOSE CPL. 2TE 8X470	96060402	(2396)	1	812	91000228	AIR CON DRIVE UNIT PREPA
HOSE CPL. 2TE 8X500	968534808	1801	2	38	969731808	HOSE LINES CENTRE SECTIO
HOSE CPL. 2TE 8X500	968534808	137	1	172	969732608	HOSE LINES
HOSE CPL. 2TE 8X550	96060400	(2395)	1	812	91000228	AIR CON DRIVE UNIT PREPA
HOSE CPL. 2TE 8X700	968143708	1346	1	1070	967792108	HOSE LINES
HOSE CPL. 2TE 8X780	968609108	1404	1	1133	967792308	HOSE LINES D-HEAD SECTIO
HOSE CPL. 2TE 8X800	966378608	1261	1	925	96047488	HOSE LINES
HOSE CPL. 4ST+ 31X1070	967801008	1860	1	77	967789708	HOSE LINES CRAWLER TRACK
HOSE CPL. 4ST+ 31X1070	967801008	1840	1	104	967789908	HOSE LINES CRAWLER TRACK
HOSE CPL. 4ST+ 31X1080	968608008	1318	1	1070	967792108	HOSE LINES
HOSE CPL. 4ST+ 31X1090	968149708	1861	1	77	967789708	HOSE LINES CRAWLER TRACK
HOSE CPL. 4ST+ 31X1090	968149708	1841	1	104	967789908	HOSE LINES CRAWLER TRACK
HOSE CPL. 4ST+ 31X1120	968607808	1316	1	1070	967792108	HOSE LINES
HOSE CPL. 4ST+ 31X1260	968607908	1317	1	1070	967792108	HOSE LINES
HOSE CPL. 4ST+ 31X1320	968608108	1319	1	1070	967792108	HOSE LINES
HOSE CPL. 4ST+ 31X1330	968150608	1866	4	77	967789708	HOSE LINES CRAWLER TRACK
HOSE CPL. 4ST+ 31X1330	968150608	1846	4	104	967789908	HOSE LINES CRAWLER TRACK
HOSE CPL. 4ST+ 31X1410	968151608	1871	1	77	967789708	HOSE LINES CRAWLER TRACK
HOSE CPL. 4ST+ 31X1410	968151608	1851	1	104	967789908	HOSE LINES CRAWLER TRACK
HOSE CPL. 4ST+ 31X1430	967627408	1872	1	77	967789708	HOSE LINES CRAWLER TRACK
HOSE CPL. 4ST+ 31X1430	967627408	1852	1	104	967789908	HOSE LINES CRAWLER TRACK
HOSE CPL. 4ST+ 31X1680	968608808	1402	2	1133	967792308	HOSE LINES D-HEAD SECTIO
HOSE CPL. 4ST+ 31X1780	968609008	1403	2	1133	967792308	HOSE LINES D-HEAD SECTIO
HOSE CPL. 4ST+ 31X1780	968609008	(1382)	4	1150	967788708	ADDITIONAL HYDRAULICS IN
HOSE CPL. 4ST+ 31X1780	968609008	(1382)	4	1162	967788808	ADDITIONAL HYDRAULICS IN
HOSE CPL. 4ST+ 31X1830	968596908	1405	1	1133	967792308	HOSE LINES D-HEAD SECTIO
HOSE CPL. 4ST+ 31X1830	968596908	1406	1	1133	967792308	HOSE LINES D-HEAD SECTIO
HOSE CPL. 4ST+ 31X1970	968609208	1409	1	1133	967792308	HOSE LINES D-HEAD SECTIO
HOSE CPL. 4ST+ 31X1970	968609208	1410	1	1133	967792308	HOSE LINES D-HEAD SECTIO
HOSE CPL. 4ST+ 31X2020	968009008	1803	1	38	969731808	HOSE LINES CENTRE SECTIO

Description	Item	Pos.	Quantity	Page	Assembly	Description
HOSE CPL. 4ST+ 31X2020	968009008	1814	1	38	969731808	HOSE LINES CENTRE SECTIO
HOSE CPL. 4ST+ 31X2070	968142408	1806	1	38	969731808	HOSE LINES CENTRE SECTIO
HOSE CPL. 4ST+ 31X2070	968142408	1811	1	38	969731808	HOSE LINES CENTRE SECTIO
HOSE CPL. 4ST+ 31X2180	968137808	1805	1	38	969731808	HOSE LINES CENTRE SECTIO
HOSE CPL. 4ST+ 31X2180	968137808	1813	1	38	969731808	HOSE LINES CENTRE SECTIO
HOSE CPL. 4ST+ 31X2230	967801708	1802	1	38	969731808	HOSE LINES CENTRE SECTIO
HOSE CPL. 4ST+ 31X2230	967801708	1810	1	38	969731808	HOSE LINES CENTRE SECTIO
HOSE CPL. 4ST+ 31X630	968351408	110	1	172	969732608	HOSE LINES
HOSE CPL. 4ST+ 31X710	968151008	109	1	172	969732608	HOSE LINES
HOSE CPL. 6ST 38X1080	968568808	206	1	802	919814408	HOSE LINES SUPERSTRUCT
HOSE CPL. 6ST 38X1120	966964808	387	1	804	919814408	HOSE LINES SUPERSTRUCT
HOSE CPL. 6ST 38X1140	968536708	205	1	802	919814408	HOSE LINES SUPERSTRUCT
HOSE CPL. 6ST 38X1170	968532108	204	1	802	919814408	HOSE LINES SUPERSTRUCT
HOSE CPL. 6ST 38X1180	968584008	213	1	802	919814408	HOSE LINES SUPERSTRUCT
HOSE CPL. 6ST 38X1270	966733608	417	1	805	919814408	HOSE LINES SUPERSTRUCT
HOSE CPL. 6ST 38X1300	969637008	359	1	804	919814408	HOSE LINES SUPERSTRUCT
HOSE CPL. 6ST 38X1340	968569708	349	1	804	919814408	HOSE LINES SUPERSTRUCT
HOSE CPL. 6ST 38X1340	968581208	386	1	804	919814408	HOSE LINES SUPERSTRUCT
HOSE CPL. 6ST 38X1400	968569508	348	1	804	919814408	HOSE LINES SUPERSTRUCT
HOSE CPL. 6ST 38X1500	968355308	356	1	804	919814408	HOSE LINES SUPERSTRUCT
HOSE CPL. 6ST 38X1550	96000576	347	1	804	919814408	HOSE LINES SUPERSTRUCT
HOSE CPL. 6ST 38X1550	969963808	1794	1	38	969731808	HOSE LINES CENTRE SECTIO
HOSE CPL. 6ST 38X1650	969963908	1797	1	38	969731808	HOSE LINES CENTRE SECTIO
HOSE CPL. 6ST 38X2150	96071553	1322	1	1070	967792108	HOSE LINES
HOSE CPL. 6ST 38X2300	968532408	1250	1	925	96047488	HOSE LINES
HOSE CPL. 6ST 38X2300	968532408	1253	1	925	96047488	HOSE LINES
HOSE CPL. 6ST 38X2400	969743208	1795	1	38	969731808	HOSE LINES CENTRE SECTIO
HOSE CPL. 6ST 38X2450	969743108	1793	1	38	969731808	HOSE LINES CENTRE SECTIO
HOSE CPL. 6ST 38X4000	968608208	1160	1	1034	967790708	HOSE LINES WINCH 3
HOSE CPL. 6ST 38X4000	968608208	1161	1	1034	967790708	HOSE LINES WINCH 3
HOSE CPL. 6ST 38X490	968607508	1341	1	1070	967792108	HOSE LINES
HOSE CPL. 6ST 38X700	968584308	214	1	802	919814408	HOSE LINES SUPERSTRUCT
HOSE CPL. 6ST 38X760	968144908	203	1	802	919814408	HOSE LINES SUPERSTRUCT
HOSE CPL. 6ST 38X960	966866108	200	1	802	919814408	HOSE LINES SUPERSTRUCT
HOSE CPL. 6ST 38X960	966866108	201	1	802	919814408	HOSE LINES SUPERSTRUCT
HOSE CPL. 6ST 38X960	968583208	328	1	803	919814408	HOSE LINES SUPERSTRUCT
HOSE CPL. 6ST 38X980	968695808	202	1	802	919814408	HOSE LINES SUPERSTRUCT
HOSE CPL. CONTI KWS 10X1	969962608	(2311)	1	459	919063408	UREA PLANT
HOSE CPL. CONTI KWS 10X16	969384308	(2323)	1	463	96004209	PUMP PRE-ASS.
HOSE CPL. CONTI KWS 10X20	969962708	(2324)	1	463	96004209	PUMP PRE-ASS.
HOSE CPL. CONTI KWS 10X2	96014033	(2316)	1	459	919063408	UREA PLANT
HOSE CPL. CONTI KWS 10X30	969383708	(2322)	2	463	96004209	PUMP PRE-ASS.
HOSE CPL. CONTI KWS 10X34	969962808	(2325)	1	463	96004209	PUMP PRE-ASS.
HOSE CPL. CONTI KWS 10X3	969962508	(2310)	1	459	919063408	UREA PLANT
HOSE CPL. CONTI KWS 12X1	96033664	(3)	1	323	96032897	RADIATOR, PRE-ASSEMBLED
HOSE CPL. CONTI KWS 12X1	96033101	(1)	2	281	96032892	DIESEL ENGINE, PRE-ASSEMB
HOSE CPL. CONTI KWS 12X20	96029949	(2393)	1	579	96066595	PREMOUNTED FUEL FILTER
HOSE CPL. CONTI KWS 12X46	96033662	(2)	1	323	96032897	RADIATOR, PRE-ASSEMBLED
HOSE CPL. CONTI KWS 12X62	96033667	(4)	1	323	96032897	RADIATOR, PRE-ASSEMBLED
HOSE CPL. CONTI KWS 20X2	96046665	(4)	1	281	96032892	DIESEL ENGINE, PRE-ASSEMB
HOSE CPL. CONTI KWS 20X2	96014058	(3)	1	281	96032892	DIESEL ENGINE, PRE-ASSEMB
HOSE CPL. CONTI KWS 20X50	96030743	(2832)	1	620	96060497	CLIMA-HEATING INSTALLATIO
HOSE CPL. CONTI KWS 20X60	96032893	(2802)	1	626	96060604	VALVE PLATE, PRE-ASSEMB
HOSE CPL. CONTI KWS 32X1	96033661	(1)	1	323	96032897	RADIATOR, PRE-ASSEMBLED
HOSE CPL. CONTI KWS 55X2	96020353	402	1	805	919814408	HOSE LINES SUPERSTRUCT
HOSE CPL. CONTI KWS 55X30	96014004	403	1	805	919814408	HOSE LINES SUPERSTRUCT
HOSE CPL. CONTI KWS 55X35	96014175	1347	2	1070	967792108	HOSE LINES
HOSE CPL. CONTI KWS 6X150	96013907	(2868)	1	518	91000493	ADD HEATING SUPERSTRUCT
HOSE CPL. CONTI KWS 6X270	96032082	(2299)	1	825	919159508	AUX.HEATING UPPERC.AIRTO
HOSE CPL. CONTI-KWS 20X15	96060775	(2240)	1	618	91000492	CLIMA-HEATING INSTALLATIO

Description	Item	Pos.	Quantity	Page	Assembly	Description
HOSE CPL. CONTI-KWS 20X15	96060775	(2241)	1	618	91000492	CLIMA-HEATING INSTALLATIO
HOSE CPL. CONTI-KWS 20X70	96063228	(2801)	1	626	96060604	VALVE PLATE, PRE-ASSEMB
HOSE CPL. CONTI-KWS 20X90	96063229	(2800)	1	626	96060604	VALVE PLATE, PRE-ASSEMB
HOSE CPL. CONTI-KWS 6X255	96052075	(2869)	1	518	91000493	ADD HEATING SUPERSTRUCT
HOSE CPL. CONTI-KWS 6X650	96072247	(2298)	1	825	919159508	AUX.HEATING UPPERC.AIRTO
HOSE CPL. F6000 31X2080	968584408	215	1	802	919814408	HOSE LINES SUPERSTRUCT
HOSE CPL. F6000 31X740	968583308	210	1	802	919814408	HOSE LINES SUPERSTRUCT
HOSE CPL. F6000 31X840	968357708	355	1	804	919814408	HOSE LINES SUPERSTRUCT
HOSE CPL. FLEXIT-1T24 38X1	968581508	390	1	805	919814408	HOSE LINES SUPERSTRUCT
HOSE CPL. FLEXIT-1T24 38X1	968598608	226	1	802	919814408	HOSE LINES SUPERSTRUCT
HOSE CPL. FLEXIT-1T24 38X1	966854108	395	1	805	919814408	HOSE LINES SUPERSTRUCT
HOSE CPL. FLEXIT-1T24 38X1	968581708	394	1	805	919814408	HOSE LINES SUPERSTRUCT
HOSE CPL. FLEXIT-1T24 38X1	966683108	1792	1	38	969731808	HOSE LINES CENTRE SECTIO
HOSE CPL. FLEXIT-1T24 38X2	965947108	371	1	804	919814408	HOSE LINES SUPERSTRUCT
HOSE CPL. FLEXIT-1T24 38X2	964687508	353	1	804	919814408	HOSE LINES SUPERSTRUCT
HOSE CPL. FLEXIT-1T24 38X2	966854008	370	1	804	919814408	HOSE LINES SUPERSTRUCT
HOSE CPL. FLEXIT-1T24 38X2	967800608	1800	1	38	969731808	HOSE LINES CENTRE SECTIO
HOSE CPL. FLEXIT-1T24 38X2	968152108	1321	1	1070	967792108	HOSE LINES
HOSE CPL. FLEXIT-1T24 38X2	968606808	1320	1	1070	967792108	HOSE LINES
HOSE CPL. FLEXIT-1T24 38X2	968580108	357	1	804	919814408	HOSE LINES SUPERSTRUCT
HOSE CPL. FLEXIT-1T24 38X2	968580608	366	1	804	919814408	HOSE LINES SUPERSTRUCT
HOSE CPL. FLEXIT-1T24 38X2	966056008	1808	1	38	969731808	HOSE LINES CENTRE SECTIO
HOSE CPL. FLEXIT-1T24 38X2	968580508	367	1	804	919814408	HOSE LINES SUPERSTRUCT
HOSE CPL. FLEXIT-1T24 38X2	968583108	365	1	804	919814408	HOSE LINES SUPERSTRUCT
HOSE CPL. FLEXIT-1T24 38X2	968580708	369	1	804	919814408	HOSE LINES SUPERSTRUCT
HOSE CPL. FLEXIT-1T24 38X2	966853008	368	1	804	919814408	HOSE LINES SUPERSTRUCT
HOSE CPL. FLEXIT-1T24 38X3	968580808	372	1	804	919814408	HOSE LINES SUPERSTRUCT
HOSE CPL. FLEXIT-1T24 38X64	926485608	224	1	802	919814408	HOSE LINES SUPERSTRUCT
HOSE CPL. FLEXIT-1T24 38X64	967769508	1342	1	1070	967792108	HOSE LINES
HOSE CPL. FLEXIT-1T24 38X72	966681908	228	1	802	919814408	HOSE LINES SUPERSTRUCT
HOSE CPL. FLEXIT-1T24 38X82	968581408	389	1	805	919814408	HOSE LINES SUPERSTRUCT
HOSE CPL. FLEXIT-1T24 38X94	966056408	225	1	802	919814408	HOSE LINES SUPERSTRUCT
HOSE CPL. FLEXIT-1T24 38X94	966056408	392	1	805	919814408	HOSE LINES SUPERSTRUCT
HOSE CPL. GH001 10X1000	96060753	2111	1	535	96060447	HOSE LINES AIR CONDITIONIN
HOSE CPL. GH001 10X200	96060757	2011	1	535	96060447	HOSE LINES AIR CONDITIONIN
HOSE CPL. GH001 10X270	96060755	2010	1	535	96060447	HOSE LINES AIR CONDITIONIN
HOSE CPL. GH001 10X5400	96060749	2110	1	535	96060447	HOSE LINES AIR CONDITIONIN
HOSE CPL. GH001 10X600	96060759	2012	1	535	96060447	HOSE LINES AIR CONDITIONIN
HOSE CPL. GH001 13X2400	96060688	2014	1	535	96060447	HOSE LINES AIR CONDITIONIN
HOSE CPL. GH001 13X4200	96060682	2001	1	535	96060447	HOSE LINES AIR CONDITIONIN
HOSE CPL. GH001 13X4400	96060698	2112	1	535	96060447	HOSE LINES AIR CONDITIONIN
HOSE CPL. GH001 13X500	96060694	2015	1	535	96060447	HOSE LINES AIR CONDITIONIN
HOSE CPL. GH001 8X6900	96060760	2000	1	535	96060447	HOSE LINES AIR CONDITIONIN
HOSE CPL. GH425-10 16X1650	924134808	426	1	805	919814408	HOSE LINES SUPERSTRUCT
HOSE CPL. GH425-10 16X1900	924875608	1255	1	925	96047488	HOSE LINES
HOSE CPL. GH425-10 16X2150	969742908	1818	1	38	969731808	HOSE LINES CENTRE SECTIO
HOSE CPL. GH425-10 16X440	922217808	244	1	802	919814408	HOSE LINES SUPERSTRUCT
HOSE CPL. GH425-10 16X620	921849508	333	1	804	919814408	HOSE LINES SUPERSTRUCT
HOSE CPL. GH425-10 16X700	922099808	337	1	804	919814408	HOSE LINES SUPERSTRUCT
HOSE CPL. GH425-10 16X740	96022577	211	1	802	919814408	HOSE LINES SUPERSTRUCT
HOSE CPL. GH425-12 19X1000	922250508	1338	1	1070	967792108	HOSE LINES
HOSE CPL. GH425-12 19X1240	968569808	350	1	804	919814408	HOSE LINES SUPERSTRUCT
HOSE CPL. GH425-12 19X1360	926413408	1798	1	38	969731808	HOSE LINES CENTRE SECTIO
HOSE CPL. GH425-12 19X1550	968534408	111	1	172	969732608	HOSE LINES
HOSE CPL. GH425-12 19X2000	926712108	112	1	172	969732608	HOSE LINES
HOSE CPL. GH425-12 19X400	962686408	114	1	172	969732608	HOSE LINES
HOSE CPL. GH425-12 19X600	968534508	115	1	172	969732608	HOSE LINES
HOSE CPL. GH425-12 19X720	922124508	(1354)	1	572	967788008	ADDNL.HYDR.ERECTION DEV
HOSE CPL. GH425-12 19X740	965159108	116	1	172	969732608	HOSE LINES
HOSE CPL. GH425-12 19X820	964770608	(1355)	1	572	967788008	ADDNL.HYDR.ERECTION DEV

Description	Item	Pos.	Quantity	Page	Assembly	Description
HOSE CPL. GH425-12 19X960	925649508	1335	1	1070	967792108	HOSE LINES
HOSE CPL. GH425-12 19X980	927105808	113	1	172	969732608	HOSE LINES
HOSE CPL. GH425-16 25X1800	961890708	304	1	803	919814408	HOSE LINES SUPERSTRUCT
HOSE CPL. GH425-16 25X2000	922207308	1323	1	1070	967792108	HOSE LINES
HOSE CPL. GH425-16 25X680	968584808	216	1	802	919814408	HOSE LINES SUPERSTRUCT
HOSE CPL. GH425-8 12X1000	926053108	258	1	802	919814408	HOSE LINES SUPERSTRUCT
HOSE CPL. GH425-8 12X1060	928396708	343	1	804	919814408	HOSE LINES SUPERSTRUCT
HOSE CPL. GH425-8 12X1080	925655908	(1351)	1	572	967788008	ADDNL.HYDR.ERECTION DEV
HOSE CPL. GH425-8 12X1180	968598708	222	1	802	919814408	HOSE LINES SUPERSTRUCT
HOSE CPL. GH425-8 12X1280	962064608	(1350)	1	572	967788008	ADDNL.HYDR.ERECTION DEV
HOSE CPL. GH425-8 12X1400	926443808	329	1	804	919814408	HOSE LINES SUPERSTRUCT
HOSE CPL. GH425-8 12X1850	923344608	(1790)	8	122	967787608	HYDRAULIC SUPPORT
HOSE CPL. GH425-8 12X3300	922929808	1820	1	38	969731808	HOSE LINES CENTRE SECTIO
HOSE CPL. GH425-8 12X3300	922929808	1822	1	38	969731808	HOSE LINES CENTRE SECTIO
HOSE CPL. GH425-8 12X3400	962065408	1821	1	38	969731808	HOSE LINES CENTRE SECTIO
HOSE CPL. GH425-8 12X3400	962065408	1823	1	38	969731808	HOSE LINES CENTRE SECTIO
HOSE CPL. GH425-8 12X470	926850208	143	1	172	969732608	HOSE LINES
HOSE CPL. GH425-8 12X560	923583408	138	1	172	969732608	HOSE LINES
HOSE CPL. GH425-8 12X720	929753808	259	1	802	919814408	HOSE LINES SUPERSTRUCT
HOSE CPL. GH506 31X1800	929351208	217	1	802	919814408	HOSE LINES SUPERSTRUCT
HOSE CPL. GH506 31X680	968597008	218	1	802	919814408	HOSE LINES SUPERSTRUCT
HOSE CPL. GH506 31X700	924476008	212	1	802	919814408	HOSE LINES SUPERSTRUCT
HOSE CPL. GH506 31X760	968569908	354	1	804	919814408	HOSE LINES SUPERSTRUCT
HOSE CPL. GH506-16 25X810	963699008	1267	1	925	96047488	HOSE LINES
HOSE CPL. GH506-16 25X840	963927608	1264	1	925	96047488	HOSE LINES
HOSE CPL. HPC 4X1440	968535108	144	1	172	969732608	HOSE LINES
HOSE CPL. HPC 4X1600	968698708	461	1	613	96041770	HOSE LINES LUBRICATION
HOSE CPL. HPC 4X1600	968698908	464	1	613	96041770	HOSE LINES LUBRICATION
HOSE CPL. HPC 4X2150	928769208	470	1	613	96041770	HOSE LINES LUBRICATION
HOSE CPL. HPC 4X2300	927067808	1249	1	925	96047488	HOSE LINES
HOSE CPL. HPC 4X2500	929321108	466	1	613	96041770	HOSE LINES LUBRICATION
HOSE CPL. HPC 4X2800	928861808	465	1	613	96041770	HOSE LINES LUBRICATION
HOSE CPL. HPC 4X3100	922909008	(1360)	1	553	968513208	ADDITIONAL HYDRAULICS, SA
HOSE CPL. HPC 4X3600	928887708	472	1	613	96041770	HOSE LINES LUBRICATION
HOSE CPL. HPC 4X400	928861508	471	2	613	96041770	HOSE LINES LUBRICATION
HOSE CPL. HPC 4X4600	963927308	468	1	613	96041770	HOSE LINES LUBRICATION
HOSE CPL. HPC 4X4900	920983508	463	1	613	96041770	HOSE LINES LUBRICATION
HOSE CPL. HPC 4X500	929728208	469	1	613	96041770	HOSE LINES LUBRICATION
HOSE CPL. HPC 4X5500	929324308	467	1	613	96041770	HOSE LINES LUBRICATION
HOSE CPL. HPC 4X5600	928885008	473	1	613	96041770	HOSE LINES LUBRICATION
HOSE CPL. HPC 4X5700	965567808	462	1	613	96041770	HOSE LINES LUBRICATION
HOSE CPL. HPC 4X6100	968698808	1248	1	925	96047488	HOSE LINES
HOSE CPL. HPC 4X6200	962065808	460	1	613	96041770	HOSE LINES LUBRICATION
HOSE CPL. HPC 4X8500	968842408	1247	1	925	96047488	HOSE LINES
HOSE CPL. HPC 4X9900	968842908	1348	1	1070	967792108	HOSE LINES
HOSE CPL. KUNSTSTOFF 8X1	96013923	(2334)	1	459	919063408	UREA PLANT
HOSE CPL. KUNSTSTOFF 8X3	96022601	(2333)	1	459	919063408	UREA PLANT
HOSE CPL. TFS 5X1460	968600408	(1369)	1	794	96033157	COMPRESSED AIR SYSTEM
HOSE CPL. TFS 5X430	921262008	(1368)	1	794	96033157	COMPRESSED AIR SYSTEM
HOSE DIN 73411 32X4 EPDM	4901428	4	1	327	96004429	HOSES
HOSE DIN 73411 DN10X3,5 E	7363116	2	1	327	96004429	HOSES
HOSE DN16 500	510501008	129	1	280	96032892	DIESEL ENGINE, PRE-ASSEMB
HOSE DN20 VMQ GRUEN TO	11490457	10	0.165	405	10147372	VENT TUBE ASSEMBLY
HOSE DN20 VMQ GRUEN TO	11490457	12	0.08	405	10147372	VENT TUBE ASSEMBLY
HOSE GUARD DN44-65 SGX50	10449843	32	2	117	918589408	HYDRAULIC SUPPORT
HOSE LINES	96029950	20	1	579	96066595	PREMOUNTED FUEL FILTER
HOSE LINES	96033152	20	1	459	919063408	UREA PLANT
HOSE LINES	96033645	255	1	281	96032892	DIESEL ENGINE, PRE-ASSEMB
HOSE LINES	96033646	25	1	323	96032897	RADIATOR, PRE-ASSEMBLED
HOSE LINES	96048268	400	1	825	919159508	AUX.HEATING UPPERC.AIRTO

Description	Item	Pos.	Quantity	Page	Assembly	Description
HOSE LINES	96060598	400	1	620	96060497	CLIMA-HEATING INSTALLATIO
HOSE LINES	96060605	400	1	626	96060604	VALVE PLATE, PRE-ASSEMB
HOSE LINES	96060774	400	1	618	91000492	CLIMA-HEATING INSTALLATIO
HOSE LINES	96060979	400	1	518	91000493	ADD HEATING SUPERSTRUCT
HOSE LINES ADD HYDR VERB	968563108	10	1	844	968562908	ADDITIONAL HYDRAULIC BOLT
HOSE LINES AIR CONDITIONIN	96060447	500	1	530	91000225	AIR CONDITIONING
HOSE LINES AIR FLAP STUFE	96033158	10	1	794	96033157	COMPRESSED AIR SYSTEM
HOSE LINES BOLT EXTRACTIO	968644008	10	1	1178	968883408	ADDL.HYDR.F.PIN PULLING DE
HOSE LINES BOLT EXTRACTIO	968898908	10	1	1175	968883308	ADDL.HYDR.F.PIN PULLING DE
HOSE LINES BOLT EXTRACTIO	968907508	10	1	1180	968883508	AUX.HYDR.PIN EXTRACTION
HOSE LINES CENTRE SECTIO	969731808	10	1	34	969731708	HYDRAULIC EQUIPM.CENTER
HOSE LINES CRAWLER TRAC	967789708	10	1	76	967787408	CRAWLER TRACK HYDRAULI
HOSE LINES CRAWLER TRACK	967789908	10	1	103	967787508	CRAWLER TRACK HYDRAULI
HOSE LINES CRAWLER TRACK	968710608	91	1	111	917322208	CENTR.LUBRICATION SYSTEM
HOSE LINES D-ANLENKSTUEC	967792108	10	1	1067	967788408	ADDITIONAL HYDR.D PIVOT
HOSE LINES D-HEAD SECTIO	967792308	10	1	1132	967788608	ADDITIONAL HYDR.D HEAD S
HOSE LINES DB UNTERTEIL	969732608	10	1	169	969733008	ADDITIONAL HYDR.SLEWING
HOSE LINES EXTERNAL SUP	96006588	10	1	1042	96006590	AUXILIARY HYDR.CONNECTIN
HOSE LINES FUEL	96033819	20	1	578	91002846	FUEL FEED
HOSE LINES FUEL	96060390	100	1	812	91000228	AIR CON DRIVE UNIT PREPA
HOSE LINES INTERM. SECTIO	967792708	10	1	1162	967788808	ADDITIONAL HYDRAULICS IN
HOSE LINES INTERM. SECTI	967792508	10	1	1150	967788708	ADDITIONAL HYDRAULICS IN
HOSE LINES LUBRICATION D	96041770	91	1	608	919297008	CENT. LUBRIC. SYSTEM SUP
HOSE LINES LUBRICATION LI	968710508	91	1	87	917322008	CENTRA.LUBRICATION SYSTE
HOSE LINES MOUNTING INST	967791508	10	1	572	967788008	ADDNL.HYDR.ERECTION DEV
HOSE LINES MOUNTING JACK	967791308	10	1	264	967787908	ADDNL. HYDR. F. ERECTING W
HOSE LINES S-ANLENKSTUEC	96047488	10	1	922	96047486	ADDITIONAL HYDR.S PIVOT SE
HOSE LINES SA-BOCK VERB.	968513308	10	1	553	968513208	ADDITIONAL HYDRAULICS, SA
HOSE LINES STUFE 4	969319108	20	1	463	96004209	PUMP PRE-ASS.
HOSE LINES SUPERSTRUCT	919814408	180	1	14		LIEBHERR CRAW.CRANE LR
HOSE LINES SUPPORTING RA	967790108	10	1	122	967787608	HYDRAULIC SUPPORT
HOSE LINES WINCH 1	967790308	10	1	212	967787708	ADDITIONAL HYDRAULICS WI
HOSE LINES WINCH 2	967790508	10	1	227	967787808	ADDITIONAL HYDRAULICS WI
HOSE LINES WINCH 3	967790708	10	1	1032	967789108	ADDITIONAL HYDRAULICS WI
HOSE LINES WINCH 6	96047487	10	1	1013	96047485	AUX.HYDRAULIC WINCH 6
HOSE LINES WINCH WINDE 4	968082008	10	1	243	968081908	ADDITIONAL HYDRAULICS WI
HOSE NIPPLE CE-0, H54	9140351	15	1	414	10141720	EXHAUST TC MOUNTING
HOSE NIPPLE CE-0, H54	9140351	15	1	415	10141721	EXHAUST TC MOUNTING
HOSE UNION BE6-0 STAHL	774371808	24	4	560	917691308	CENTRAL GREASING
HOSE UNION DIN 74304 M14X	4981033	6	1	406	10143277	COOLANT PIPE BEND ADD-ON
HOSE UNION JOINT 0 MS	602441208	505	1	819	96059328	WIRING HARNESS
HOSES	96004429	999	1	326	10675550	EQUALIZING RESERVOIR
HOUSING	10136518	1	1	348	10125646	OIL SEPARATOR ASSEMBLY
HOUSING	510796908	1	1	573	511417708	PRESSURE LIMITING VALVE
HOUSING	510796908	1	1	746	511417608	PRESSURE LIMITING VALVE
HOUSING	511051208	1	1	179	510401908	REVERSING VALVE
HOUSING	570063108	1	1	555	511433908	PRESSURE LIMITING VALVE
HOUSING	570113008	3	1	259	510230608	HYDRO MOTOR
HOUSING 140X540X100 SPF	604532708	23	1	117	918589408	HYDRAULIC SUPPORT
HOUSING 18-POL	10099864	510	3	506	96021228	WIRING HARNESS
HOUSING 4-POL	602331308	512	1	503	96061089	WIRING HARNESS
HOUSING 4-POL	602331308	503	6	506	96021228	WIRING HARNESS
HOUSING 4-POL	602331308	504	3	507	96019612	WIRING HARNESS
HOUSING 4-POL	602331308	504	2	819	96059328	WIRING HARNESS
HOUSING 6-POL	602325508	501	2	81	967971408	WIRING HARNESS
HOUSING 6-POL	602325508	509	7	503	96061089	WIRING HARNESS
HOUSING 6-POL	602325508	507	2	505	96033370	WIRES CPL.
HOUSING 6-POL	602325508	512	1	506	96021228	WIRING HARNESS
HOUSING 6-POL	602325508	507	2	655	96033472	WIRING HARNESS
HOUSING 6-POL	602325508	501	1	657	96033855	WIRING HARNESS

Description	Item	Pos.	Quantity	Page	Assembly	Description
HOUSING 6-POL	602325508	515	1	663	96033473	WIRING HARNESS
HOUSING 68X68X53 PC	12108376	512	1	82	967971708	WIRING HARNESS
HOUSING 8-POL	602300508	511	1	503	96061089	WIRING HARNESS
HOUSING 8-POL	602300608	514	1	503	96061089	WIRING HARNESS
HOUSING 8-POL	602301408	510	1	503	96061089	WIRING HARNESS
HOUSING 8-POL	602301408	501	1	912	96036188	LEAD
HOUSING 8-POL	602301408	503	3	913	96036240	LEAD
HOUSING 8-POL	602301408	501	1	914	96040591	LEAD
HOUSING 8-POL	602301408	503	1	915	968546008	LEAD
HOUSING 8-POL	602301408	503	1	916	968546108	LEAD
HOUSING 8-POL	602301408	501	1	917	96038229	LEAD
HOUSING GD-ZN SW GEPULV	704253308	7	4	50	965690708	COVER COMPL.
HOUSING GD-ZN SW GEPULV	704253308	(8)	5	632	96034154	SOUND DAMPING ABOVE
HOUSING GD-ZN SW GEPULV	704253308	2	2	639	969054708	COVER COMPL.
HOUSING GD-ZN SW GEPULV	704253308	2	3	640	969056008	COVER COMPL.
HOUSING GD-ZN SW GEPULV	704253308	2	2	641	969427208	COVER COMPL.
HOUSING GD-ZN SW GEPULV	704253308	2	2	642	969427308	COVER COMPL.
HOUSING GD-ZN SW GEPULV	704253308	8	1	643	96044249	COVER COMPL.
HOUSING GD-ZN SW GEPULV	704253308	2	5	647	968255808	COVER PRE-ASSY.
HOUSING GD-ZN SW GEPULV	704253308	2	7	648	968255908	COVER PRE-ASSY.
HOUSING GD-ZN SW GEPULV	704253308	2	7	649	968256008	COVER PRE-ASSY.
HOUSING GD-ZN SW GEPULV	704253308	2	7	650	968256108	COVER PRE-ASSY.
HOUSING GD-ZN SW GEPULV	704253308	(4)	4	660	969245308	TERMINAL BOX ELECTRICS S
HOUSING GD-ZN SW GEPULV	704256608	(6)	4	454	96032910	BATTERY BOX, PRE-ASSEMB
HOUSING GD-ZN SW GEPULV	704256608	2	2	466	96004224	COVER COMPL.
HOUSING GD-ZN SW GEPULV	704256608	(2)	4	632	96034154	SOUND DAMPING ABOVE
HOUSING GD-ZN SW GEPULV	704256608	(2)	4	632	96034154	SOUND DAMPING ABOVE
HOUSING GD-ZN SW GEPULV	704256608	8	2	634	969118108	COVER COMPL.
HOUSING GD-ZN SW GEPULV	704274708	8	2	636	96038209	COVER COMPL.
HOUSING GD-ZN SW GEPULV	704274708	8	1	638	96038293	COVER COMPL.
HOUSING GD-ZN SW GEPULV	704274708	3	6	680	969408008	COVER COMPL.
HOUSING PLIXXOPOL R* SPF	975850708	34	1	776	96028393	INTERNAL PANELLING INSTA
HOUSING PRE-ASSEMBLED	10152923	1	1	379	11368166	DRIVE FOR HPP PRE-ASS.
HOUSING WELDED RAL 7037	968610608	1	1	660	969245308	TERMINAL BOX ELECTRICS S
HOUSING WELDED SPF	968070808	1	1	49	967907608	SWITCH BOX COMPL.
HUB	9077280	2	1	359	11367689	DRIVE PARTS W. DAMPER PR
HYDR. SUPPORT WELDMENT	967849308	1	2	117	918589408	HYDRAULIC SUPPORT
HYDR. SUPPORT WELDMENT	967849408	2	2	117	918589408	HYDRAULIC SUPPORT
HYDRAULIC AGGREGATE	919837308	349	1	15		LIEBHERR CRAW.CRANE LR
HYDRAULIC AGGREGATE BZG	12104450	1	1	1195	919837308	HYDRAULIC AGGREGATE
HYDRAULIC ATTACHMENT MO	10132387	9	4	66	917291608	CRAWLER TRACK CARRIER, L
HYDRAULIC ATTACHMENT MO	10132387	9	4	99	917291708	CRAWLER TRACK CARRIER,
HYDRAULIC EQUIPM.CENTER	918129208	2	1	17	917987508	CENTRAL SECTION CRAWLER
HYDRAULIC EQUIPM.CENTER	969731708	4	1	29	918129208	HYDRAULIC EQUIPM.CENTER
HYDRAULIC HOSE DIN EN 854	510510908	7	1	218	917451408	CENTRAL GREASING
HYDRAULIC HOSE DIN EN 854	510510908	7	0.75	1017	917481408	CENTRAL GREASING
HYDRAULIC HOSE DIN EN 854	510510908	9	0.75	1038	917478608	CENTRAL GREASING
HYDRAULIC HOSE DIN EN 857	10343527	4	2	590	967967608	FUEL TANK, PRE-ASSEMBLED
HYDRAULIC HOSE DIN EN 857	10343527	20	0.45	772	919075308	CRANE OPERATOR CABIN P
HYDRAULIC PARTS DRIVING G	11219355	3	1	308	10873889	DRIVING GEAR
HYDRAULIC SUPPORT	917321208	2	1	114	918588908	HYDRAULIC SUPPORT
HYDRAULIC SUPPORT	918588908	14	1	12		LIEBHERR CRAW.CRANE LR
HYDRAULIC SUPPORT	918589408	1	1	114	918588908	HYDRAULIC SUPPORT
HYDRAULIC SUPPORT	967787608	4	1	120	917321208	HYDRAULIC SUPPORT
HYDRAULIC TANK 270L	12107333	305	1	1197	12104450	HYDRAULIC AGGREGATE
HYDRAULIC-TYPE LUBRICAT.N	12103914	12	1	88	11621396	ELECTRIC PUMP
HYDRAULIC-TYPE LUBRICAT.N	7743242	30	4	66	917291608	CRAWLER TRACK CARRIER, L
HYDRAULIC-TYPE LUBRICAT.N	7743242	30	4	99	917291708	CRAWLER TRACK CARRIER,
HYDRAULIC-TYPE LUBRICAT.N	7743242	13	8	117	918589408	HYDRAULIC SUPPORT
HYDRAULIC-TYPE LUBRICAT.N	7743242	26	4	131	917076808	MECHANICAL SUPPORT

Description	Item	Pos.	Quantity	Page	Assembly	Description
HYDRAULIC-TYPE LUBRICAT.N	7743242	89	1	206	90024489	PLANETARY GEARBOX
HYDRAULIC-TYPE LUBRICAT.N	7743242	73	2	232	917451208	WINCH 4 PRE-ASSEMBLY
HYDRAULIC-TYPE LUBRICAT.N	7743242	89	1	236	90200276	PLANETARY GEARBOX
HYDRAULIC-TYPE LUBRICAT.N	7743242	(4)	1	542	919627908	SA FRAME PRE-ASS.
HYDRAULIC-TYPE LUBRICAT.N	7743242	14	2	841	919408908	UPPERCARRIAGE SUSP BALL
HYDRAULIC-TYPE LUBRICAT.N	7743242	12	2	900	919391108	S OVERRUN PROTECTION
HYDRAULIC-TYPE LUBRICAT.N	7743242	24	1	999	90200131	ROPE DRUM
HYDRAULIC-TYPE LUBRICAT.N	7743242	91	1	1001	90200134	PLANETARY GEARBOX
HYDRAULIC-TYPE LUBRICAT.N	7743242	24	1	1024	90028040	ROPE DRUM
HYDRAULIC-TYPE LUBRICAT.N	7743242	89	1	1026	90026841	PLANETARY GEARBOX
HYDRAULIC-TYPE LUBRICAT.N	7743242	(4)	1	1051	917333208	D PIVOT SECTION PRE-ASS.
HYDRAULIC-TYPE LUBRICAT.N	7743242	3	2	1060	917178708	D OVERRUN PROTECTION
HYDRAULIC-TYPE LUBRICAT.N	7743242	76	2	1093	919628208	D HEAD SECTION PRE-ASS.
HYDRAULIC-TYPE LUBRICAT.N	7743242	8	4	1113	968027908	ROLLER SEATING COMPL.
HYDRAULIC-TYPE LUBRICAT.N	7743242	27	2	1229	919219508	F-CONNECTING HEAD
HYDRAULIC-TYPE LUBRICAT.N	7743242	6	1	1245	96038042	PIN PRE-ASS.
HYDRAULIC-TYPE LUBRICAT.N	7743242	6	1	1281	96032541	CONVERTER ROLLER CPL..
HYDRAULIC-TYPE LUBRICAT.N	571578608	2	1	164	774375108	PASSAGE NIPPLE BLOCK
HYDRAULICS	919768508	169	1	13		LIEBHERR CRAW.CRANE LR
HYDRAULICS	96052492	4	1	697	919768508	HYDRAULICS
HYDRO CYLINDER 150/130-242	12102945	2	2	545	96048466	SA FRAME ERECTING DEVICE
HYDRO CYLINDER 50/28-210	10471144	61	1	756	919075408	CRANE DRIVER CAB ADDITIO
HYDRO CYLINDER 70/30-260	11211232	3	2	566	917080508	ROLLER BEARING
HYDRO CYLINDER 75/30-100	10326323	11	2	755	919075408	CRANE DRIVER CAB ADDITIO
HYDRO CYLINDER 75/30-310	10332325	1	1	1173	968929808	PIN PULLING CYLINDER CPL.
HYDRO CYLINDER 75/30-405	11342037	1	1	1176	968229108	PIN PULLING CYLINDER CPL.
HYDRO CYLINDER 80/35-396	11211233	2	2	199	917077708	PIN F. S AND D PIVOT SECTIO
HYDRO MOTOR A10FE 28CM³/	10228004	2	2	323	96032897	RADIATOR, PRE-ASSEMBLED
HYDRO MOTOR A2FM 16CM³/	571368908	12	1	532	10451181	LIQUEFIER
HYDRO MOTOR A2FM 16CM³/	510230608	2	1	249	917645608	MOUNTING JACK/ERECTING
HYDRO MOTOR A2FM 56CM³/	510235408	2	3	151	918367008	SLEWING GEAR ATTACHMEN
HYDT.TUBE ASSEMBLY	10137051	2	1	347	10141843	CRANKCASE BREATHER ASS
HYDT.TUBE ASSEMBLY	12550671	2	1	347	10141843	CRANKCASE BREATHER ASS
IGNITION STARTER SWITCH 3	10335557	4	1	514	96053633	DASHBOARD, PRE-ASSEMBL
INCLINATION SENSOR +/-25°	11001194	10	2	52	968270208	EL.ADD-ON SET-LIMIT SWITCH
INCLINATION SENSOR +/-5° X	10802062	150	1	1188	96022685	ELECTRIC BALLAST PALLET
INCLINATION SENSOR +/-5° X	10802062	150	1	1190	96022686	ELECTRIC BALLAST PALLET
INDICATOR LAMP	606143508	7	15	514	96053633	DASHBOARD, PRE-ASSEMBL
INDICATOR LAMP	606143508	5	1	696	968486208	LOCKING PLATE
INDUCTIVE SENSOR BERUE	10354584	15	2	558	968241508	SENSOR ASSEMBLY
INDUCTIVE SENSOR BERUE	10354584	(1)	2	652	968030208	LIMIT SWITCH AND SENSOR
INDUCTIVE SENSOR BERUE	10354584	35	1	678	967917908	SWITCH CABINET
INDUCTIVE SENSOR BERUE	10354584	(151)	2	900	919391108	S OVERRUN PROTECTION
INDUCTIVE SENSOR BERUE	10354584	(151)	2	1060	917178708	D OVERRUN PROTECTION
INDUCTIVE SENSOR BERUE	10354584	3	1	1118	96048082	TRACTION RAM PRE-ASS.
INDUCTIVE SENSOR BERUE	10354584	151	2	1136	968188108	SENSOR ASSEMBLY HEAD PI
INDUCTIVE SENSOR BERUE	10354584	151	4	1188	96022685	ELECTRIC BALLAST PALLET
INDUCTIVE SENSOR BERUE	10354584	151	4	1190	96022686	ELECTRIC BALLAST PALLET
INDUCTIVE SENSOR BERUE	10875197	(15)	1	568	917080608	MOUNTING EQUIPMENT CRAW
INDUCTIVE SENSOR BERUE	10875197	(152)	4	900	919391108	S OVERRUN PROTECTION
INDUCTIVE SENSOR BERUE	692312708	151	2	1257	919287108	ELECTRICS F BASE SECTION
INDUCTIVE TRANSMITTER BW	967202008	2	1	652	968030208	LIMIT SWITCH AND SENSOR
INFORMATION SIGN 158X35 K	97100456	4	4	1018	917481708	SIGN WINCH 6
INFORMATION SIGN 23X12 K	97082749	1	1	1211	918462408	SIGN EXTERNAL SUPPLY
INFORMATION SIGN 40X20 K	97131066	6	2	1300	96037102	SIGNS
INFORMATION SIGN 70X40 SP	9402377	4	2	219	917472708	SIGNS
INFORMATION SIGN 70X40 SP	9402377	(4)	2	220	917077908	WINCH 2
INFORMATION SIGN 70X40 SP	9402377	(5)	14	862	917517908	COUNTERWEIGHT FRAME
INFORMATION SIGN 70X40 SP	9402377	3	6	867	917082108	INSCRIPTION PLATE
INFORMATION SIGN BAUJ S-N	97067621	1101	1	863	965575208	CENTRING COMPLETE

Description	Item	Pos.	Quantity	Page	Assembly	Description
INJECTION LINE V-MOTORXD9	12933402	5	1	388	11420510	HIGH PRESSURE PIPE ASSEM
INJECTION LINE V-MOTORXD9	12933403	2	4	388	11420510	HIGH PRESSURE PIPE ASSEM
INJECTION LINE V-MOTORXD9	12933404	3	2	388	11420510	HIGH PRESSURE PIPE ASSEM
INJECTION LINE V-MOTORXD9	12933405	6	1	388	11420510	HIGH PRESSURE PIPE ASSEM
INJECTION LINE V-MOTORXD	12933401	4	2	388	11420510	HIGH PRESSURE PIPE ASSEM
INJECTOR WITH FASTENING L	10152866	190	8	335	13455124	DIESEL ENGINE
INLET MODULE SCRFILTER GE	11382568	7	1	443	11382590	SCRFILTER ASSEMBLY
INNER RING 60X70X28	747404201	71	1	153	90211005	SLEWING GEAR DRIVE
INPUT/OUTPUT MODULE LSB-	11213706	100	1	682	968253608	UNIVERSAL INPUT-OUTPUT M
INSCRIPTION PLATE DB-HAUP	917082108	161	1	13		LIEBHERR CRAW.CRANE LR
INSERT 3X7 NBR	10424962	507	1	82	967971708	WIRING HARNESS
INSERT M20 2X5 NBR	602421908	505	1	1261	96038563	LEAD
INSERT M20 2X5 NBR	602421908	505	1	1292	96038927	LEAD
INSERTION BRIDGE	602735508	80	97	675	919972908	SWITCHBOX MOUNTING PART
INSERTION MODULE	602792308	(1)	1	689	96033320	ASSEMBLY PARTS MOUNTIN
INSERTION MODULE	602792308	1	1	691	929578308	VARIABLE CIRCUIT
INSERTION MODULE	602792308	1	1	694	964591108	INSERTION MODULE
INSERTION MODULE	964591108	48	1	688	96033320	ASSEMBLY PARTS MOUNTIN
INSERTION MODULE	967539808	47	1	688	96033320	ASSEMBLY PARTS MOUNTIN
INSERTION MODULE	968329408	60	1	689	96033320	ASSEMBLY PARTS MOUNTIN
INSERTION MODULE	969337008	57	1	688	96033320	ASSEMBLY PARTS MOUNTIN
INSERTION MODULE 12POLIG	966929508	(507)	2	47	967907508	SWITCH BOX CPL.
INSERTION MODULE 12POLIG	966929508	46	1	688	96033320	ASSEMBLY PARTS MOUNTIN
INSIDE HANDLE 96,2X49,2X43,	10873797	19	1	764	969752608	WINDOW ASSEMBLY
INST.BACK SHEAVE FOR BO	96032582	8	1	1275	919220008	F-HEAD SECTION
INSTALLATION BRAKE COMP	10126103	330	1	336	13455124	DIESEL ENGINE
INSULANT FLOOR PLATE	969526408	6	1	772	919075308	CRANE OPERATOR CABIN P
INSULATING HOSE DN10X0,65	11082604	204	1.66	503	96061089	WIRING HARNESS
INSULATING HOSE DN10X0,65	11082604	204	2.66	506	96021228	WIRING HARNESS
INSULATING HOSE DN10X0,65	11082604	204	1.76	654	96033472	WIRING HARNESS
INSULATING HOSE DN10X0,65	11082604	204	15.65	662	96033473	WIRING HARNESS
INSULATING HOSE DN12X0,65	11082605	205	6.18	503	96061089	WIRING HARNESS
INSULATING HOSE DN12X0,65	11082605	205	5.11	654	96033472	WIRING HARNESS
INSULATING HOSE DN12X0,65	11082605	205	0.48	657	96033855	WIRING HARNESS
INSULATING HOSE DN12X0,8	11005151	284	1.62	657	96033855	WIRING HARNESS
INSULATING HOSE DN14X0,65	11082606	206	0.26	54	96026395	CABLING
INSULATING HOSE DN14X0,65	11082606	206	0.73	503	96061089	WIRING HARNESS
INSULATING HOSE DN14X0,65	11082606	206	1.99	654	96033472	WIRING HARNESS
INSULATING HOSE DN14X0,65	11082606	206	1.53	662	96033473	WIRING HARNESS
INSULATING HOSE DN18X0,85	11082608	208	0.85	654	96033472	WIRING HARNESS
INSULATING HOSE DN20X0,85	11082609	209	0.9	654	96033472	WIRING HARNESS
INSULATING HOSE DN4X0,5	11082601	201	1.63	506	96021228	WIRING HARNESS
INSULATING HOSE DN4X0,5	11082601	201	5.05	507	96019612	WIRING HARNESS
INSULATING HOSE DN4X0,5	11082601	4	0.28	692	963398008	PREMOUNT.AXIAL FLOW FAN
INSULATING HOSE DN6X0,5	11082602	202	23.18	503	96061089	WIRING HARNESS
INSULATING HOSE DN6X0,5	11082602	202	10.34	506	96021228	WIRING HARNESS
INSULATING HOSE DN6X0,5	11082602	202	23.66	654	96033472	WIRING HARNESS
INSULATING HOSE DN6X0,5	11082602	202	2.87	657	96033855	WIRING HARNESS
INSULATING HOSE DN6X0,5	11082602	202	26.75	662	96033473	WIRING HARNESS
INSULATING HOSE DN6X0,6	11005148	281	4.35	657	96033855	WIRING HARNESS
INSULATING HOSE DN8X0,65	11082603	203	3.55	503	96061089	WIRING HARNESS
INSULATING HOSE DN8X0,65	11082603	203	3.06	506	96021228	WIRING HARNESS
INSULATING HOSE DN8X0,65	11082603	203	20.29	654	96033472	WIRING HARNESS
INSULATING HOSE DN8X0,65	11082603	203	4.98	657	96033855	WIRING HARNESS
INSULATING HOSE DN8X0,65	11082603	203	3.75	662	96033473	WIRING HARNESS
INSULATING HOSE DN8X0,65	11082603	203	0.15	1194	96038591	LEAD
INSULATING MAT 20X123X288	977659008	10	1	785	969526408	INSULANT FLOOR PLATE
INSULATING MAT 20X135X429	977658208	2	1	785	969526408	INSULANT FLOOR PLATE
INSULATING MAT 20X180X66 T	977659108	11	1	785	969526408	INSULANT FLOOR PLATE
INSULATING MAT 20X182X747	977658808	8	1	785	969526408	INSULANT FLOOR PLATE

Description	Item	Pos.	Quantity	Page	Assembly	Description
INSULATING MAT 20X204X280	977659208	12	1	785	969526408	INSULANT FLOOR PLATE
INSULATING MAT 20X216X365	977659308	13	1	785	969526408	INSULANT FLOOR PLATE
INSULATING MAT 20X229X810	977658408	4	1	785	969526408	INSULANT FLOOR PLATE
INSULATING MAT 20X281X986	977658708	7	1	785	969526408	INSULANT FLOOR PLATE
INSULATING MAT 20X348X786	977658108	1	1	785	969526408	INSULANT FLOOR PLATE
INSULATING MAT 20X380X894	977658308	3	1	785	969526408	INSULANT FLOOR PLATE
INSULATING MAT 20X451X986	977658908	9	1	785	969526408	INSULANT FLOOR PLATE
INSULATING MAT 20X747X195	977658508	5	1	785	969526408	INSULANT FLOOR PLATE
INSULATING MAT 20X810X229	97059170	6	1	785	969526408	INSULANT FLOOR PLATE
INSULATING MATERIAL 20X20	10425409	16	1.5	446	919063308	AIR FILTER UNIT CPL.
INSULATING MATERIAL 20X20	10425409	31	1	646	969443908	SOUND DAMPING DOWN
INSULATING RING	691041708	4	78	27	11601184	COLLECTING RING
INTAKE SAE1 1/2C61-90,H ST	12100314	40	1	279	96032892	DIESEL ENGINE, PRE-ASSEMB
INTAKE SAE1 1/2C61-90,H ST	12100316	41	2	279	96032892	DIESEL ENGINE, PRE-ASSEMB
INTAKE SAE1 1/4C61-90,H ST	12100315	71	1	279	96032892	DIESEL ENGINE, PRE-ASSEMB
INTAKE ST.CONST. FE//ZNNI8/	968251708	44	1	279	96032892	DIESEL ENGINE, PRE-ASSEMB
INTAKE STACK ASSEMBLY V-	10154796	222	1	336	13455124	DIESEL ENGINE
INTAKE STACK ASSEMBLY V	10122793	221	1	336	13455124	DIESEL ENGINE
INTAKE STACK V-MOTORXD9	9078650	1	1	390	10122793	INTAKE STACK ASSEMBLY
INTAKE STACK V-MOTORXD9	9078650	2	1	391	10154796	INTAKE STACK ASSEMBLY
INTAKE STACK V-MOTORXD95	10137588	1	1	391	10154796	INTAKE STACK ASSEMBLY
INTERMEDIATE FLANGE	10014707	15	1	162	10871517	ELECTRIC PUMP
INTERMEDIATE FLANGE	10144876	1	2	400	12490129	WATER PUMP WITH FASTENIN
INTERMEDIATE GEAR ASSEM	11348849	372	1	336	13455124	DIESEL ENGINE
INTERMEDIATE GEAR PRE-A	11348855	1	1	401	11348849	INTERMEDIATE GEAR ASSEM
INTERMEDIATE PART	10147564	2	1	417	10146947	ALTERNATOR ASSEMBLY
INTERMEDIATE PART	797028301	21	55	206	90024489	PLANETARY GEARBOX
INTERMEDIATE PART	797028301	21	55	236	90200276	PLANETARY GEARBOX
INTERMEDIATE PART	797028301	14	46	1001	90200134	PLANETARY GEARBOX
INTERMEDIATE PART	797028301	21	55	1026	90026841	PLANETARY GEARBOX
INTERMEDIATE PART 11SMnP	10132935	(5)	1	387	12474356	FUEL LINES
INTERMEDIATE PART S355J0	10147565	3	1	417	10146947	ALTERNATOR ASSEMBLY
INTERMEDIATE RING	10014730	8	1	162	10871517	ELECTRIC PUMP
INTERMEDIATE RING	10014730	8	1	610	10425291	ELECTRIC PUMP
INTERMEDIATE RING	10129236	2	1	424	10129212	FLYWHEEL HOUSING ASSEM
INTERMEDIATE WHEEL AXLE 3	9078590	4	1	401	11348849	INTERMEDIATE GEAR ASSEM
INTERNAL LIGHT 6W 24V WEIS	10342854	26	4	510	96061088	ELECTRIC ADD-ON PARTS CA
INTERNAL MULTI-DISC	502046408	(6)	7	1003	90200207	SPRING LOADED BRAKE
INTERNAL MULTI-DISC	503199001	(1)	11	207	90024729	SPRING LOADED BRAKE
INTERNAL PANELLING INSTAL	96028393	1	1	772	919075308	CRANE OPERATOR CABIN P
JAW SINT-D32	10129999	2	1	380	10152866	INJECTOR WITH FASTENING
JOINER AL	11002980	3	1	836	968646208	CAMERA HOLDER, PREMOU
JOYSTICK LSB-AMS SPF	10343693	11	3	510	96061088	ELECTRIC ADD-ON PARTS CA
KB-RING 128X119,1X3,5	10145869	(3)	1	334	13455124	DIESEL ENGINE
KEY	10873434	(1)	1	514	96053633	DASHBOARD, PRE-ASSEMBL
KEY	10873434	(1)	1	696	968486208	LOCKING PLATE
KEY RING 25X1,5 ST FE/ZN8/C	12101869	305	7	35	969731708	HYDRAULIC EQUIPM.CENTER
KEY RING 25X1,5 ST FE/ZN8/C	12101869	62	13	148	918011308	PREMOUNTED LOWER PART
KEY RING 25X1,5 ST FE/ZN8/C	12101869	8	1	197	969483508	PARK CONSOLE HOSES PRE
KEY RING 25X1,5 ST FE/ZN8/C	12101869	301	1	553	968513208	ADDITIONAL HYDRAULICS, SA
KEY RING 25X1,5 ST FE/ZN8/C	12101869	301	2	572	967788008	ADDNL.HYDR.ERECTION DEV
KEY RING 25X1,5 ST FE/ZN8/C	12101869	431	6	717	96052492	HYDRAULICS
KEYBOARD UNIT LSB-TE PR	96052297	12	2	510	96061088	ELECTRIC ADD-ON PARTS CA
KEYBOARD UNIT LSB-TE PR	96052297	30	1	514	96053633	DASHBOARD, PRE-ASSEMBL
KEYBOARD UNIT LSB-TE-B SP	12101942	(80)	1	510	96061088	ELECTRIC ADD-ON PARTS CA
KEYBOARD UNIT SPF	10652910	2	1	510	96061088	ELECTRIC ADD-ON PARTS CA
KEYBOARD UNIT SPF	10874785	43	1	510	96061088	ELECTRIC ADD-ON PARTS CA
KEYPAD BUTTON	606144008	8	10	514	96053633	DASHBOARD, PRE-ASSEMBL
KEYPAD BUTTON	606144008	6	1	696	968486208	LOCKING PLATE
KIT SPARE PARTS HOUSING	10878706	5	1	872	10454762	REMOTE CONTROL TRANSMIT

Description	Item	Pos.	Quantity	Page	Assembly	Description
KIT SPARE PARTS HOUSING	11490326	6	1	872	10454762	REMOTE CONTROL TRANSMIT
KNOTTED-LINK CHAIN DIN 56	740000808	(502)	0.2	55	967908108	CABLE LIST F.CENTER SECTIO
KNOTTED-LINK CHAIN DIN 56	740000808	(502)	0.2	55	967908108	CABLE LIST F.CENTER SECTIO
KNOTTED-LINK CHAIN DIN 56	740000808	540	0.6	663	96033473	WIRING HARNESS
KNOTTED-LINK CHAIN DIN 56	740000808	518	0.3	666	96039940	LEAD
KNOTTED-LINK CHAIN DIN 56	740000808	505	0.3	668	96051766	DUMMY PLUG
KNURLED SCREW M5X10 PA6	10449664	25	2	49	967907608	SWITCH BOX COMPL.
KNURLED SCREW M5X10 PA6	10449664	20	2	660	969245308	TERMINAL BOX ELECTRICS S
KNURLED SCREW M5X10 PA6	10449664	65	2	675	919972908	SWITCHBOX MOUNTING PART
KNURLED SCREW M5X10 PA6	10449664	69	4	689	96033320	ASSEMBLY PARTS MOUNTIN
KNURLED SCREW M5X10 PA6	10449664	33	16	840	96029469	EQUIPMENT CAMERA CAB
L COUPLING	11644975	9	1	88	11621396	ELECTRIC PUMP
L NECK EL 12L M18X1,5 CR6-F	247128602	628	1	76	967787408	CRAWLER TRACK HYDRAULI
L NECK EL 12L M18X1,5 CR6-F	247128602	630	1	103	967787508	CRAWLER TRACK HYDRAULI
L NECK EL 12L M18X1,5 CR6-F	247128602	650	4	170	969733008	ADDITIONAL HYDR.SLEWING
L NECK EL 12L M18X1,5 CR6-F	247128602	604	1	212	967787708	ADDITIONAL HYDRAULICS WI
L NECK EL 12L M18X1,5 CR6-F	247128602	607	1	227	967787808	ADDITIONAL HYDRAULICS WI
L NECK EL 12L M18X1,5 CR6-F	247128602	606	1	572	967788008	ADDNL.HYDR.ERECTION DEV
L NECK EL 12L M18X1,5 CR6-F	247128602	688	11	719	96052492	HYDRAULICS
L NECK EL 12L M18X1,5 CR6-F	247128602	619	2	794	96033157	COMPRESSED AIR SYSTEM
L NECK EL 12L M18X1,5 CR6-F	247128602	644	3	1068	967788408	ADDITIONAL HYDR.D PIVOT
L NECK EL 18L CR6-FREI	247128502	668	2	36	969731708	HYDRAULIC EQUIPM.CENTER
L NECK EL 18L CR6-FREI	247128502	631	1	243	968081908	ADDITIONAL HYDRAULICS WI
L NECK EL 18L CR6-FREI	247128502	605	2	264	967787908	ADDNL. HYDR. F. ERECTING W
L NECK EL 22L CR6-FREI	247138602	688	1	36	969731708	HYDRAULIC EQUIPM.CENTER
L NECK EL 22L CR6-FREI	247138602	776	4	720	96052492	HYDRAULICS
L-PROFILE 4X640X127 S315M	97035583	123	2	1094	919628208	D HEAD SECTION PRE-ASS.
LABELS 10X90 POLYESTER	11007853	(3)	1	510	96061088	ELECTRIC ADD-ON PARTS CA
LABELS 10X90 POLYESTER	11007853	(301)	1	675	919972908	SWITCHBOX MOUNTING PART
LABELS 10X90 POLYESTER	11007853	301	1	682	968253608	UNIVERSAL INPUT-OUTPUT M
LABELS 10X90 POLYESTER	11007853	301	1	684	968252908	BTB PROGRAMMED
LADDER 5-352X1.48M AL SPF	97038378	7	1	487	918999008	SLEWING PLATFORM CATWAL
LADDER 7-352X1.78M AL SPF	97038369	92	1	488	918999008	SLEWING PLATFORM CATWAL
LADDER COMPL.	968397108	2	1	799	919075608	PLATFORM CRANE CABIN
LADDER WELDED T ZN O	968301308	6	1	491	968283208	CATWALK SUPERSTR.LEFT
LADDER, PRE-ASSEMBLED	969396908	2	1	1125	969396608	ACCESS LADDER PRE-ASS.
LADDER, PRE-ASSEMBLED LI	96037098	82	1	1276	919220008	F-HEAD SECTION
LADDER, PRE-ASSEMBLED R	96037097	81	1	1276	919220008	F-HEAD SECTION
LAMP SOCKET	606144508	21	2	514	96053633	DASHBOARD, PRE-ASSEMBL
LASHING STRAP	97031250	2	4	59	917076208	FLOOR SHEET COMPL.
LASHING STRAP 0,5MX18MM	10020519	65	1	148	918011308	PREMOUNTED LOWER PART
LASHING STRAP 0,5MX18MM	10020519	118	3	194	96062971	ASSEMBLY PARTS F.SLEWING
LASHING STRAP 0,5MX18MM	10020519	197	1	280	96032892	DIESEL ENGINE, PRE-ASSEMB
LASHING STRAP 2,2MX35MM	10877388	8	2	1243	919219608	F-ASSEMBLY UNIT
LASHING STRAP EN 12195-2	779034708	27	1	755	919075408	CRANE DRIVER CAB ADDITIO
LATCH CLAMP	602116008	50	4	776	96028393	INTERNAL PANELLING INSTA
LATCHING RELAY 24V 16A	630117508	50	1	688	96033320	ASSEMBLY PARTS MOUNTIN
LEAD	12103776	63	1	27	11601184	COLLECTING RING
LEAD	12107191	12	1	581	12106874	FUEL FILTER
LEAD 0,5M	12103039	62	4	27	11601184	COLLECTING RING
LEAD 15 X 0,34 TPE-U	10428544	7	4.975	507	96019612	WIRING HARNESS
LEAD 15 X 0,34 TPE-U	10428544	8	4.975	507	96019612	WIRING HARNESS
LEAD 15 X 0,34 TPE-U	10428544	11	5.375	507	96019612	WIRING HARNESS
LEAD 15 X 0,34 TPE-U	10428544	12	5.375	507	96019612	WIRING HARNESS
LEAD 15 X 0,34 TPE-U	10428544	15	5.775	507	96019612	WIRING HARNESS
LEAD 15 X 0,34 TPE-U	10428544	16	5.775	507	96019612	WIRING HARNESS
LEAD 2 0,5	12108369	5	0.64	667	968346208	DUMMY PLUG
LEAD 2 X 1	11620017	9	6.33	503	96061089	WIRING HARNESS
LEAD 2 X 1	11620017	11	5.13	503	96061089	WIRING HARNESS
LEAD 2 X 1	11620017	11	6.63	662	96033473	WIRING HARNESS

Description	Item	Pos.	Quantity	Page	Assembly	Description
LEAD 2 X 1	11620017	12	7.13	662	96033473	WIRING HARNESS
LEAD 2 X 1	11620017	371	8.25	662	96033473	WIRING HARNESS
LEAD 2 X 1	11620017	372	8.25	662	96033473	WIRING HARNESS
LEAD 2 X 1	11620017	413	9.83	662	96033473	WIRING HARNESS
LEAD 2 X 1	11620017	414	0.86	662	96033473	WIRING HARNESS
LEAD 2 X 1	11620017	415	12.93	662	96033473	WIRING HARNESS
LEAD 2 X 1	11620017	419	18.93	662	96033473	WIRING HARNESS
LEAD 2 X 1	11620017	421	8.85	662	96033473	WIRING HARNESS
LEAD 2 X 1	11620017	423	17.23	662	96033473	WIRING HARNESS
LEAD 2 X 1	11620017	424	0.76	662	96033473	WIRING HARNESS
LEAD 2 X 1	11620017	6	12.28	819	96059328	WIRING HARNESS
LEAD 2 X 1,5	11341599	5	6.37	82	967971708	WIRING HARNESS
LEAD 2 X 1,5	11341599	6	6.12	82	967971708	WIRING HARNESS
LEAD 2 X 1,5	11341599	6	0.66	506	96021228	WIRING HARNESS
LEAD 2 X 1,5	11341599	8	0.56	506	96021228	WIRING HARNESS
LEAD 2 X 1,5	11341599	11	0.55	506	96021228	WIRING HARNESS
LEAD 25 G 1	11491064	5	9.02	915	968546008	LEAD
LEAD 25 G 1	11491064	5	4.72	916	968546108	LEAD
LEAD 25 G 1,5	11491066	5	5.8	819	96059328	WIRING HARNESS
LEAD 25 X 0,34 TPE-U	10428545	5	4.98	507	96019612	WIRING HARNESS
LEAD 25 X 0,34 TPE-U	10428545	9	5.38	507	96019612	WIRING HARNESS
LEAD 25 X 0,34 TPE-U	10428545	13	5.78	507	96019612	WIRING HARNESS
LEAD 3 X 0,75	10877916	425	10.83	662	96033473	WIRING HARNESS
LEAD 3 X 0,75	10877916	5	1.95	1240	96035583	LEAD
LEAD 3 X 0,75	10877916	6	2.19	1240	96035583	LEAD
LEAD 3 X 0,75	10877916	5	7.15	1296	96038932	LEAD
LEAD 3 X 0,75	10877916	6	7.16	1296	96038932	LEAD
LEAD 3 X 0,75	10877916	5	6.39	1297	96038933	LEAD
LEAD 3 X 0,75	10877916	6	6.43	1297	96038933	LEAD
LEAD 3 X 0,75	10877916	6	9.2	1320	96035578	LEAD
LEAD 35 -40°C +80°C	600235808	334	0.89	822	96059330	LEAD
LEAD 35 -40°C +80°C	600235808	334	0.81	823	96059331	LEAD
LEAD 4 G 1,5	600365808	11	7.08	654	96033472	WIRING HARNESS
LEAD 4 X 0,5	10870332	5	2.51	1260	96038562	LEAD
LEAD 4 X 0,5	10870332	6	2.68	1260	96038562	LEAD
LEAD 5 X 1	10870348	7	4.83	82	967971708	WIRING HARNESS
LEAD 7 G 1	600368408	5	4.06	1299	96042005	LEAD
LEAD W1140A-V	96038591	40	1	1192	96038590	CABLE DRUM COMPL.
LEAD W1140T	96022691	30	1	1192	96038590	CABLE DRUM COMPL.
LEAD W1142G	96022963	20	1	1191	96022759	TERMINAL BOX CPL.
LEAD W1142K	96022957	20	1	1189	96022758	TERMINAL BOX CPL.
LEAD W1143G	96022964	30	1	1191	96022759	TERMINAL BOX CPL.
LEAD W1143K	96022958	30	1	1189	96022758	TERMINAL BOX CPL.
LEAD W1144G	96022965	40	1	1191	96022759	TERMINAL BOX CPL.
LEAD W1144K	96022959	40	1	1189	96022758	TERMINAL BOX CPL.
LEAD W1145G	96022966	50	1	1191	96022759	TERMINAL BOX CPL.
LEAD W1145K	96022960	50	1	1189	96022758	TERMINAL BOX CPL.
LEAD W1146G	96022967	60	1	1191	96022759	TERMINAL BOX CPL.
LEAD W1146K	96022961	60	1	1189	96022758	TERMINAL BOX CPL.
LEAD W1901	966989308	19	1	1168	919294008	ARGON FLOODLIGHT HEEL PI
LEAD W1903	969768108	21	1	1168	919294008	ARGON FLOODLIGHT HEEL PI
LEAD W1903Z	969768208	22	1	1168	919294008	ARGON FLOODLIGHT HEEL PI
LEAD W1909	968361908	160	1	909	96036187	TERMINAL BOX CPL.
LEAD W1910	96036240	157	1	909	96036187	TERMINAL BOX CPL.
LEAD W1911	968347908	156	1	909	96036187	TERMINAL BOX CPL.
LEAD W1911A-1	96028887	1	1	904	96028886	CABLE DRUM COMPL.
LEAD W1912	96036188	155	1	909	96036187	TERMINAL BOX CPL.
LEAD W1912A	96036184	1	1	905	96036183	CABLE DRUM COMPL.
LEAD W1913	967957408	20	1	1335	918641308	PREPARATION CAMERA WINC
LEAD W1913A	968548608	330	1	909	96036187	TERMINAL BOX CPL.

Description	Item	Pos.	Quantity	Page	Assembly	Description
LEAD W1915	968546108	320	1	909	96036187	TERMINAL BOX CPL.
LEAD W1916	968546008	310	1	909	96036187	TERMINAL BOX CPL.
LEAD W1917	968340208	170	1	909	96036187	TERMINAL BOX CPL.
LEAD W1917A	968578508	180	1	909	96036187	TERMINAL BOX CPL.
LEAD W1918	968579908	200	1	909	96036187	TERMINAL BOX CPL.
LEAD W1918A	968347708	190	1	909	96036187	TERMINAL BOX CPL.
LEAD W1921	96040591	230	1	909	96036187	TERMINAL BOX CPL.
LEAD W1923	968360508	260	1	909	96036187	TERMINAL BOX CPL.
LEAD W1927	969532708	240	1	909	96036187	TERMINAL BOX CPL.
LEAD W1928	969532608	250	1	909	96036187	TERMINAL BOX CPL.
LEAD W1985Y	968897308	5	1	1203	917569308	CARRIER, MEAS. & WARN. D
LEAD W1995-B	96038229	350	1	909	96036187	TERMINAL BOX CPL.
LEAD W2001-F2	96035583	140	1	1238	96035575	TERMINAL BOX CPL.
LEAD W2009-F2	96038564	60	1	1258	96035576	TERMINAL BOX CPL.
LEAD W2011-F2	96038562	40	1	1258	96035576	TERMINAL BOX CPL.
LEAD W2014-F2	96038563	50	1	1258	96035576	TERMINAL BOX CPL.
LEAD W2017-F2	96035578	10	1	1319	919287208	ELECTRIC FOR FA-FRAME
LEAD W2019-F2	96038565	70	1	1258	96035576	TERMINAL BOX CPL.
LEAD W2019A -F2	96039722	10	1	1264	96035577	CABLE DRUM COMPL.
LEAD W2023-F2	96038935	130	1	1290	96035579	TERMINAL BOX CPL.
LEAD W2024-F2	96038930	90	1	1290	96035579	TERMINAL BOX CPL.
LEAD W2025VL-F2	96042005	160	1	1288	919287308	ELECTR. F-HEAD SECTION
LEAD W2026-F2	96038933	120	1	1290	96035579	TERMINAL BOX CPL.
LEAD W2027-F2	96038932	110	1	1290	96035579	TERMINAL BOX CPL.
LEAD W2031-F2	96038927	70	1	1290	96035579	TERMINAL BOX CPL.
LEAD W2032-F2	96038931	100	1	1290	96035579	TERMINAL BOX CPL.
LEAD W2050	968549808	320	1	1081	968285108	TERMINAL BOX
LEAD W2052	968495408	400	1	1081	968285108	TERMINAL BOX
LEAD W2053	967957008	20	1	1334	918641208	PREPARATION CAMERA WINC
LEAD W2055	968495808	360	1	1081	968285108	TERMINAL BOX
LEAD W2056	968496208	370	1	1081	968285108	TERMINAL BOX
LEAD W2057	968496808	380	1	1081	968285108	TERMINAL BOX
LEAD W2058	968496908	390	1	1081	968285108	TERMINAL BOX
LEAD W2059	968493208	310	1	1081	968285108	TERMINAL BOX
LEAD W2059A	968493508	300	1	1081	968285108	TERMINAL BOX
LEAD W2060	968494508	430	1	1081	968285108	TERMINAL BOX
LEAD W2060A	968495008	330	1	1081	968285108	TERMINAL BOX
LEAD W2061	968495208	345	1	1081	968285108	TERMINAL BOX
LEAD W2063A	968593208	340	1	1081	968285108	TERMINAL BOX
LEAD W2064	968495308	350	1	1081	968285108	TERMINAL BOX
LEAD W2069	968567908	420	1	1081	968285108	TERMINAL BOX
LEAD W2070	968629608	300	1	1138	968188208	TERMINAL BOX CPL.
LEAD W2070A	968495708	420	1	1082	968285208	CABLE DRUM COMPL.
LEAD W2071	968572608	310	1	1138	968188208	TERMINAL BOX CPL.
LEAD W2072	968572708	320	1	1138	968188208	TERMINAL BOX CPL.
LEAD W2073	968621708	350	1	1138	968188208	TERMINAL BOX CPL.
LEAD W2073A	968621608	340	1	1138	968188208	TERMINAL BOX CPL.
LEAD W2074	968622108	370	1	1138	968188208	TERMINAL BOX CPL.
LEAD W2074A	968621908	360	1	1138	968188208	TERMINAL BOX CPL.
LEAD W2081	968572808	330	1	1138	968188208	TERMINAL BOX CPL.
LEAD W2086	968627208	420	1	1138	968188208	TERMINAL BOX CPL.
LEAD W2086A	968627108	410	1	1138	968188208	TERMINAL BOX CPL.
LEAD W2090	968339508	110	1	557	968241408	TERMINAL BOX WINCH PRE-A
LEAD W2091	968339608	120	1	557	968241408	TERMINAL BOX WINCH PRE-A
LEAD W2092	968339708	130	1	557	968241408	TERMINAL BOX WINCH PRE-A
LEAD W2093	968339808	140	1	557	968241408	TERMINAL BOX WINCH PRE-A
LEAD W2095	968340008	160	1	557	968241408	TERMINAL BOX WINCH PRE-A
LEAD W2115F2	96038928	80	1	1290	96035579	TERMINAL BOX CPL.
LEAD W330	969338908	10	1	661	96033469	CABLE LIST SLEWING PLATF
LEAD W331	968417008	11	1	661	96033469	CABLE LIST SLEWING PLATF

Description	Item	Pos.	Quantity	Page	Assembly	Description
LEAD W332	968417108	12	1	661	96033469	CABLE LIST SLEWING PLATF
LEAD W333	969339008	13	1	661	96033469	CABLE LIST SLEWING PLATF
LEAD W334	969339108	14	1	661	96033469	CABLE LIST SLEWING PLATF
LEAD W335	968417408	15	1	661	96033469	CABLE LIST SLEWING PLATF
LEAD W336	969739408	25	1	661	96033469	CABLE LIST SLEWING PLATF
LEAD W337	968346708	26	1	661	96033469	CABLE LIST SLEWING PLATF
LEAD W338	968346808	28	1	661	96033469	CABLE LIST SLEWING PLATF
LEAD W339	968346908	29	1	661	96033469	CABLE LIST SLEWING PLATF
LEAD W340	968416708	30	1	661	96033469	CABLE LIST SLEWING PLATF
LEAD W352	968854208	10	1	814	96064270	ELECTRICAL POWER PACK CA
LEAD W390	968417908	20	1	661	96033469	CABLE LIST SLEWING PLATF
LEAD W511	968444308	6	1	661	96033469	CABLE LIST SLEWING PLATF
LEAD W512	968444408	7	1	661	96033469	CABLE LIST SLEWING PLATF
LEAD W514	968444508	8	1	661	96033469	CABLE LIST SLEWING PLATF
LEAD W540	96035430	16	1	661	96033469	CABLE LIST SLEWING PLATF
LEAD W540A	968654808	33	1	661	96033469	CABLE LIST SLEWING PLATF
LEAD W541	96039940	23	1	661	96033469	CABLE LIST SLEWING PLATF
LEAD W545	968444608	9	1	661	96033469	CABLE LIST SLEWING PLATF
LEAD W560	969671908	17	1	661	96033469	CABLE LIST SLEWING PLATF
LEAD W570	968681508	3	1	672	968681408	CONTR: PANEL PINNING
LEAD W571	968417708	18	1	661	96033469	CABLE LIST SLEWING PLATF
LEAD W571A	968547308	3	1	661	96033469	CABLE LIST SLEWING PLATF
LEAD W572	968417808	19	1	661	96033469	CABLE LIST SLEWING PLATF
LEAD W572A	968547408	4	1	661	96033469	CABLE LIST SLEWING PLATF
LEAD W580	968624708	32	1	661	96033469	CABLE LIST SLEWING PLATF
LEAD W591	969239108	(1)	1	456	96032891	ELECTRIC FOR BATTERY BOX
LEAD W591A	96000499	(7)	1	456	96032891	ELECTRIC FOR BATTERY BOX
LEAD W592	96003404	(2)	1	456	96032891	ELECTRIC FOR BATTERY BOX
LEAD W593	969799608	(5)	1	456	96032891	ELECTRIC FOR BATTERY BOX
LEAD W594	969799708	(3)	1	456	96032891	ELECTRIC FOR BATTERY BOX
LEAD W595	969799808	(4)	1	456	96032891	ELECTRIC FOR BATTERY BOX
LEAD W597	969769008	(6)	1	456	96032891	ELECTRIC FOR BATTERY BOX
LEAD W601	96016889	(10)	1	511	96061088	ELECTRIC ADD-ON PARTS CA
LEAD W644	96021495	7	1	817	96059325	TERMINAL BOX
LEAD W645	96021496	8	1	817	96059325	TERMINAL BOX
LEAD W647	96059329	10	1	820	96059326	CABLE LIST
LEAD W648	96059330	20	1	820	96059326	CABLE LIST
LEAD W657	96059331	30	1	820	96059326	CABLE LIST
LEAD W681N	96054684	10	1	849	919787508	EL.COOLANT PREHEAT
LEAD W693	965751108	100	1	853	918470508	EXTERNAL FEED
LEAD W694	966947408	110	1	853	918470508	EXTERNAL FEED
LEAK OIL LINE ADD-ON	10143726	214	1	335	13455124	DIESEL ENGINE
LED WORKING HEAD LIGHT 12	12101891	23	1	79	917361508	ELECTR.CRAWLER SUPPORT
LED WORKING HEAD LIGHT 12	12101891	23	1	105	917361608	ELECTR.CRAWLER SUPPORT
LED WORKING HEAD LIGHT 12	12101891	41	5	831	96035790	EQUIPMENT CAMERA SLEW C
LED WORKING HEAD LIGHT 12	12101891	(20)	1	1164	917229408	CAMERA CONTROL WINCH 3
LED WORKING HEAD LIGHT 12	12101891	20	1	1166	967957308	EQUIPMENT CAMERA WINCHE
LED WORKING HEAD LIGHT 2	12101892	22	2	79	917361508	ELECTR.CRAWLER SUPPORT
LED WORKING HEAD LIGHT 2	12101892	22	2	105	917361608	ELECTR.CRAWLER SUPPORT
LENS	10875969	2	1	1171	10872003	WORK LIGHT
LETTERING FILM 40X30 GELB	11490473	74	1	831	96035790	EQUIPMENT CAMERA SLEW C
LETTERING FILM 40X30 GELB	11490473	74	1	1335	918641308	PREPARATION CAMERA WINC
LETTERING FILM 40X30 GRUE	11490468	70	1	831	96035790	EQUIPMENT CAMERA SLEW C
LETTERING FILM 40X30 GRUE	11490468	70	1	1168	919294008	ARGON FLOODLIGHT HEEL PI
LETTERING FILM 40X30 ROT	11490471	72	1	831	96035790	EQUIPMENT CAMERA SLEW C
LETTERING WIRE	965622108	996	8	82	967971708	WIRING HARNESS
LETTERING WIRE	965622108	996	20	504	96061089	WIRING HARNESS
LETTERING WIRE	965622108	996	6	506	96021228	WIRING HARNESS
LETTERING WIRE	965622108	996	18	507	96019612	WIRING HARNESS
LETTERING WIRE	965622108	996	156	656	96033472	WIRING HARNESS

Description	Item	Pos.	Quantity	Page	Assembly	Description
LETTERING WIRE	965622108	996	56	658	96033855	WIRING HARNESS
LETTERING WIRE	965622108	996	36	663	96033473	WIRING HARNESS
LETTERING WIRE	965622108	996	2	821	96059329	LEAD
LETTERING WIRE	965622108	996	2	822	96059330	LEAD
LETTERING WIRE	965622108	996	2	823	96059331	LEAD
LETTERING WIRE	965622108	996	8	914	96040591	LEAD
LETTERING WIRE	965622108	996	8	1194	96038591	LEAD
LETTERING WIRE	965622108	996	6	1240	96035583	LEAD
LETTERING WIRE	965622108	996	8	1260	96038562	LEAD
LETTERING WIRE	965622108	996	8	1261	96038563	LEAD
LETTERING WIRE	965622108	996	8	1292	96038927	LEAD
LETTERING WIRE	965622108	996	6	1296	96038932	LEAD
LETTERING WIRE	965622108	996	6	1297	96038933	LEAD
LETTERING WIRING HARNES	965622208	998	1	54	96026395	CABLING
LETTERING WIRING HARNES	965622208	(998)	1	55	967908108	CABLE LIST F.CENTER SECTIO
LETTERING WIRING HARNES	965622208	(998)	1	55	967908108	CABLE LIST F.CENTER SECTIO
LETTERING WIRING HARNES	965622208	998	2	81	967971408	WIRING HARNESS
LETTERING WIRING HARNES	965622208	998	2	506	96021228	WIRING HARNESS
LETTERING WIRING HARNES	965622208	998	1	507	96019612	WIRING HARNESS
LETTERING WIRING HARNES	965622208	998	1	656	96033472	WIRING HARNESS
LETTERING WIRING HARNES	965622208	998	2	658	96033855	WIRING HARNESS
LETTERING WIRING HARNES	965622208	998	1	663	96033473	WIRING HARNESS
LETTERING WIRING HARNES	965622208	998	2	665	96035430	LEAD
LETTERING WIRING HARNES	965622208	998	2	666	96039940	LEAD
LETTERING WIRING HARNES	965622208	998	1	667	968346208	DUMMY PLUG
LETTERING WIRING HARNES	965622208	998	2	670	968418008	WIRING HARNESS
LETTERING WIRING HARNES	965622208	(998)	2	675	919972908	SWITCHBOX MOUNTING PART
LETTERING WIRING HARNES	965622208	998	1	819	96059328	WIRING HARNESS
LETTERING WIRING HARNES	965622208	998	2	821	96059329	LEAD
LETTERING WIRING HARNES	965622208	998	2	822	96059330	LEAD
LETTERING WIRING HARNES	965622208	998	2	823	96059331	LEAD
LETTERING WIRING HARNES	965622208	998	2	906	96036184	LEAD
LETTERING WIRING HARNES	965622208	998	1	911	96037447	WIRE TERMINAL BOX PRE-A
LETTERING WIRING HARNES	965622208	998	2	913	96036240	LEAD
LETTERING WIRING HARNES	965622208	998	2	914	96040591	LEAD
LETTERING WIRING HARNES	965622208	998	2	915	968546008	LEAD
LETTERING WIRING HARNES	965622208	998	2	916	968546108	LEAD
LETTERING WIRING HARNES	965622208	998	2	917	96038229	LEAD
LETTERING WIRING HARNES	965622208	998	2	1194	96038591	LEAD
LETTERING WIRING HARNES	965622208	998	2	1240	96035583	LEAD
LETTERING WIRING HARNES	965622208	998	2	1260	96038562	LEAD
LETTERING WIRING HARNES	965622208	998	2	1261	96038563	LEAD
LETTERING WIRING HARNES	965622208	998	1	1262	96038564	LEAD
LETTERING WIRING HARNES	965622208	998	2	1265	96039722	LEAD
LETTERING WIRING HARNES	965622208	998	2	1292	96038927	LEAD
LETTERING WIRING HARNES	965622208	998	2	1293	96038928	LEAD
LETTERING WIRING HARNES	965622208	998	2	1294	96038930	LEAD
LETTERING WIRING HARNES	965622208	998	2	1295	96038931	LEAD
LETTERING WIRING HARNES	965622208	998	2	1296	96038932	LEAD
LETTERING WIRING HARNES	965622208	998	2	1297	96038933	LEAD
LETTERING WIRING HARNES	965622208	998	2	1298	96038935	LEAD
LETTERING WIRING HARNES	965622208	998	2	1299	96042005	LEAD
LETTERING WIRING HARNES	965622208	998	2	1320	96035578	LEAD
LEVEL INDICATION 381MM	10878851	727	1	1199	12107333	HYDRAULIC TANK
LEVEL INDICATION 381MM	11066572	717	1	1199	12107333	HYDRAULIC TANK
LEVEL PROBE L=50 5 V SPF	10228143	5	1	323	96032897	RADIATOR, PRE-ASSEMBLED
LEVEL SENSOR L=195 24V	10135392	22	1	333	13455124	DIESEL ENGINE
LEVEL SENSOR L=195 24V	11088130	10	1	354	10135392	LEVEL SENSOR
LEVEL SENSOR L=450	789016008	2	1	576	965527508	FUEL TANK CONTAINER PRE
LEVER	921724608	2	1	1185	921723608	SWITCH UNIT

Description	Item	Pos.	Quantity	Page	Assembly	Description
LEVER	921724608	2	1	1186	921723708	SWITCH UNIT
LEVER	968070108	3	8	186	919082708	SLEWING PLATFORM CPL.
LEVER ARM	10816458	(11)	1	1175	968883308	ADDL.HYDR.F.PIN PULLING DE
LEVER ARM	10816458	(11)	1	1178	968883408	ADDL.HYDR.F.PIN PULLING DE
LEVER FASTENER	11450420	(5)	2	480	917079908	TURNTABLE PANELLING
LEVER FASTENER	11450420	(5)	2	480	917079908	TURNTABLE PANELLING
LEVER FASTENER	11450420	(5)	2	480	917079908	TURNTABLE PANELLING
LEVER FASTENER	11450420	(5)	2	480	917079908	TURNTABLE PANELLING
LEVER FASTENER	11450420	10	1	772	919075308	CRANE OPERATOR CABIN P
LEVER HOUSING	510725590	(1)	1	1175	968883308	ADDL.HYDR.F.PIN PULLING DE
LEVER JACK 6,0T PULVERBE	10284532	8	1	135	917077108	TOOL
LEVER LEFT 5X122X71 X5CRNI	97073053	30	1	764	969752608	WINDOW ASSEMBLY
LEVER PLATE 15X1100X65 S96	97096857	4	2	135	917077108	TOOL
LEVER RIGHT 5X140X65 X5CR	97073052	31	1	764	969752608	WINDOW ASSEMBLY
LEVER WELDED T ZN O	963011708	3	1	863	965575208	CENTRING COMPLETE
LEVER WELDED T ZN O	968497008	37	2	186	919082708	SLEWING PLATFORM CPL.
LI INTERMEDIATE SECTION 6	967967408	1	1	989	917191008	SL REDUCING SECTION
LICCON CONSOLE LCD5C-A	10886525	(80)	1	510	96061088	ELECTRIC ADD-ON PARTS CA
LICCON CONSOLE LSB-BSE	96033140	6	3	510	96061088	ELECTRIC ADD-ON PARTS CA
LID PLATE DIN 3015-1 L-DP 1	5005199	75	9	608	919297008	CENT. LUBRIC. SYSTEM SUP
LID PLATE DIN 3015-1 L-DP 3	7005053	193	10	280	96032892	DIESEL ENGINE, PRE-ASSEMB
LID PLATE DIN 3015-1 L-DP 4	7008583	15	2	268	918861408	DIESEL ENGINE CPL.
LID PLATE DIN 3015-1 L-DP 5	5005219	22	6	812	91000228	AIR CON DRIVE UNIT PREPA
LID PLATE DIN 3015-1 L-DP 5	5005219	126	4	1094	919628208	D HEAD SECTION PRE-ASS.
LID PLATE DIN 3015-1 L-DP 5	5005219	63	4	1144	917085308	D INTERMEDIATE SECTION
LID PLATE DIN 3015-1 L-DP 5	5005219	63	4	1156	917178608	D INTERMEDIATE SECTION
LIFTING DEVICE	10126465	480	1	339	13455124	DIESEL ENGINE
LIFTING HOOK S355J0	10126466	1	2	423	10126465	LIFTING DEVICE
LIFTING HOOK S355J0	9079977	2	1	423	10126465	LIFTING DEVICE
LIGHT BULB 1,2W 30V	607008708	17	14	514	96053633	DASHBOARD, PRE-ASSEMBL
LIGHT BULB 1,2W 48V	607011708	23	3	514	96053633	DASHBOARD, PRE-ASSEMBL
LIGHT DRIVE UNIT ALU-ELOXI	10029139	5	1	1170	968099808	CAMERA HOLDER, PREMOU
LIGHTING LESELEUCHTE	969499208	52	1	511	96061088	ELECTRIC ADD-ON PARTS CA
LIMIT STOP	11485426	3	1	319	11314599	VARIABLE PUMP
LIMIT STOP	510745708	29	1	740	511308608	PROPORTIONAL VALVE
LIMIT STOP 15X160X120 PA6	977765008	28	2	1050	917333208	D PIVOT SECTION PRE-ASS.
LIMIT STOP 15X218X218 S35	97028825	7	2	131	917076808	MECHANICAL SUPPORT
LIMIT STOP RING 16,5X75X5	10875905	6	4	755	919075408	CRANE DRIVER CAB ADDITIO
LIMIT SWITCH AND SENSOR G	968030208	8	1	651	918862508	ELECTR. SYSTEM F.SLEWING
LIMIT SWITCH HOUSING LINK	967966908	1	1	1099	967966808	BASKET CPL.
LIMIT SWITCH HOUSING REC	967966208	1	1	1098	967966108	BASKET CPL.
LIMIT SWITCH HOUSING SCH	967967008	2	1	1099	967966808	BASKET CPL.
LIMIT SWITCH HOUSING SCH	967966308	2	1	1098	967966108	BASKET CPL.
LIMIT SWITCH HOUSING X12C	968737508	4	1	1118	96048082	TRACTION RAM PRE-ASS.
LIMIT SWITCH TQ200-RFID SP	10678395	151	3	1288	919287308	ELECTR. F-HEAD SECTION
LINE CONNECTOR	5603876	513	2	503	96061089	WIRING HARNESS
LINE CONNECTOR	5603876	509	1	506	96021228	WIRING HARNESS
LINKAGE 4.0X106 ST	977724408	22	1	789	968080908	CLOSING DEVICE
LINKAGE 4.0X62 ST	976866208	5	1	789	968080908	CLOSING DEVICE
LINKAGE 4.0X78 ST	976866508	8	1	789	968080908	CLOSING DEVICE
LIQUEFIER	10451181	1	1	530	91000225	AIR CONDITIONING
LOAD HOLDING VALVE 400BA	10218310	272	2	717	96052492	HYDRAULICS
LOAD HOLDING VALVE 400BA	10342074	270	2	717	96052492	HYDRAULICS
LOAD HOLDING VALVE pv=130	511471608	271	1	717	96052492	HYDRAULICS
LOAD HOOK 25 E SPF	917229308	318	1	15		LIEBHERR CRAW.CRANE LR
LOAD HOOK CPL. 6,7 SPF	97053134	4	4	1223	917571308	MOUNTING AIDS
LOAD RETAINING VLV ELEM	11002678	(7)	2	717	96052492	HYDRAULICS
LOCATION FIXTURE PRE-ASS.	968838608	1	1	1205	968838508	MECH MEAS AND WARNING D
LOCATION FIXTURE WELDED	968266508	1	1	1206	968838608	LOCATION FIXTURE PRE-ASS.
LOCK BEARING GUMMI	704218508	31	1	117	918589408	HYDRAULIC SUPPORT

Description	Item	Pos.	Quantity	Page	Assembly	Description
LOCK BEARING GUMMI	704218508	39	4	186	919082708	SLEWING PLATFORM CPL.
LOCK BEARING GUMMI	704218508	56	1	487	918999008	SLEWING PLATFORM CATWAL
LOCK BEARING GUMMI	704218508	29	1	493	968309908	PLATFORM COMPL.
LOCK BEARING GUMMI	704218508	22	2	499	969259908	SLEWING PLATFORM CATWAL
LOCK BEARING GUMMI	704218508	36	4	862	917517908	COUNTERWEIGHT FRAME
LOCK PIECE	571575608	2	1	447	551710208	AIR FILTER
LOCK PIECE FEDERBUEGEL S	704227608	7	1	28	969088908	HOLDER PRE-ASSEMBLY
LOCK WASHER	510733208	18	4	179	510401908	REVERSING VALVE
LOCK WASHER	511052808	19	1	179	510401908	REVERSING VALVE
LOCK WASHER DIN 6799 6X0,7	11113939	6	6	454	96032910	BATTERY BOX, PRE-ASSEMB
LOCK WASHER DIN 6799 7X0,9	12210037	3	1	428	10144098	FASTENING CLAMP
LOCK WASHER DIN 6799 8	502640508	15	1	1098	967966108	BASKET CPL.
LOCK WASHER DIN 6799 8	502640508	15	1	1099	967966808	BASKET CPL.
LOCK WASHER RD40X4 S315M	944393808	37	2	203	917438108	WINCH 1 PRE-ASSEMBLY
LOCK WASHER RD40X4 S315M	944393808	38	2	223	917454008	WINCH 2 PRE-ASS.
LOCK WASHER RD40X4 S315M	944393808	11	4	1313	919222808	ERECTION FRAME
LOCK WASHER VS 12 ZN8M+P	4900093	27	8	153	90211005	SLEWING GEAR DRIVE
LOCK WASHER VS 12 ZN8M+P	4900093	75	12	153	90211005	SLEWING GEAR DRIVE
LOCK WASHER VS 20 ZN8M+P	423912001	39	4	72	933878901	PLANETARY GEARBOX
LOCK WASHER VS 8 ZN8M+P	423910801	23	1	999	90200131	ROPE DRUM
LOCK WASHER VS 8 ZN8M+P	423910801	23	1	1024	90028040	ROPE DRUM
LOCK WITH FALLING LATCH LI	11006392	1	1	789	968080908	CLOSING DEVICE
LOCK WITH FALLING LATCH R	10873798	15	1	764	969752608	WINDOW ASSEMBLY
LOCKABLE TANK CAP 40	11101351	5	1	461	968866808	UREA TANK, PRE-MOUNTING
LOCKABLE TANK CAP 80	10410112	25	1	589	918789208	FUEL TANK CPL.
LOCKING BAR 20X46X169 S35	945495808	2	2	119	96016050	SUPPORT PLATE COMPL.
LOCKING BAR WELDMENT	967967908	6	2	1097	967946208	LUFFING PULLEY BLOCK COM
LOCKING BOLT 55.0X175 35N	97033846	35	4	186	919082708	SLEWING PLATFORM CPL.
LOCKING DEVICE 10X165X130	97030848	11	4	117	918589408	HYDRAULIC SUPPORT
LOCKING PIECE	10492347	19	1	472	10877138	OPERATOR SEAT
LOCKING PIECES	10120393	650	1	339	13455124	DIESEL ENGINE
LOCKING PIECES	10141838	337	1	336	13455124	DIESEL ENGINE
LOCKING PIECES	10148371	130	1	432	12410651	ENGINE CONTROL SENSORS
LOCKING PIECES	10152926	17	1	333	13455124	DIESEL ENGINE
LOCKING PIECES	12973964	524	1	339	13455124	DIESEL ENGINE
LOCKING PLATE	12107158	16	1	1122	12107052	CONNECTION BLOCK
LOCKING PLATE	968486208	60	1	675	919972908	SWITCHBOX MOUNTING PART
LOCKING PLATE 4X132X80 S31	97079607	34	4	186	919082708	SLEWING PLATFORM CPL.
LOCKING PLATE 5X522X270 S	977326708	17	1	1322	919222908	OVERRUN PROTECTION
LOCKING SCREW M8X1X44 10.	10125291	2	2	373	10116320	CONTROL PARTS
LOCKING SET SUB-D 4-40UNC	602093514	38	2	675	919972908	SWITCHBOX MOUNTING PART
LOUDSPEAKER 2,77V 86DBA	10489011	28	2	510	96061088	ELECTRIC ADD-ON PARTS CA
LOWERING BRAKE VALVE	11080502	13	1	1122	12107052	CONNECTION BLOCK
LOWERING BRAKE VALVE	12106937	14	1	1122	12107052	CONNECTION BLOCK
LOWERING BRAKE VALVE 420	10870586	156	1	572	967788008	ADDNL.HYDR.ERECTION DEV
LSB MODULE	10878159	44	2	1238	96035575	TERMINAL BOX CPL.
LSB MODULE	10878159	153	2	1290	96035579	TERMINAL BOX CPL.
LUBE OIL PUMP PRE-ASSY. B	10116166	1	2	374	10116165	LUBE OIL PUMP WITH FASTEN
LUBE OIL PUMP WITH FASTE	10116165	140	1	335	13455124	DIESEL ENGINE
LUBRICANT PASTE 100G TUB	040710450	(101)	1	387	12474356	FUEL LINES
LUBRICATING OIL LINE 10X1	10135232	2	1	414	10141720	EXHAUST TC MOUNTING
LUBRICATING OIL LINE 10X1	10135310	3	1	415	10141721	EXHAUST TC MOUNTING
LUBRICATING OIL LINE 10X1	10141770	7	1	345	10141769	FINAL CONTROL VALVE
LUBRICATING OIL LINE 6X1	10143362	5	1	398	10141807	ACCESSORIES AIR COMPRES
LUBRICATING OIL LINE 8X1	12423608	17	1	400	12490129	WATER PUMP WITH FASTENIN
LUFFING PULLEY BLOCK COM	967946208	2	1	1092	919628208	D HEAD SECTION PRE-ASS.
LUFFING PULLEY BLOCK COM	967946308	3	1	1092	919628208	D HEAD SECTION PRE-ASS.
LUFFING PULLEY BLOCK WE	967950508	1	1	1097	967946208	LUFFING PULLEY BLOCK COM
LUFFING PULLEY BLOCK WE	967981708	1	1	1103	967946308	LUFFING PULLEY BLOCK COM
LUMINOUS PUSH BUTTON C	606143708	24	12	514	96053633	DASHBOARD, PRE-ASSEMBL

Description	Item	Pos.	Quantity	Page	Assembly	Description
LUMINOUS SWITCH CONTACT	606144708	10	3	514	96053633	DASHBOARD, PRE-ASSEMBL
MACHINING CAN- STUETZP	96014807	2998	2	504	96061089	WIRING HARNESS
MACHINING CAN- STUETZP	96014807	2998	8	658	96033855	WIRING HARNESS
MAGNET 24V	10650092	2	1	733	10342823	PRESSURE CONTROL VALVE
MAGNET 24V	10663094	(1)	1	715	96052492	HYDRAULICS
MAGNET 24V	10663094	1	1	744	10493159	DIRECTIONAL SEAT VALVE
MAGNET 24V	570633808	1	1	177	511449808	DIRECTIONAL CONTROL VALV
MAGNET 24V	570633808	(1)	1	715	96052492	HYDRAULICS
MAGNET 24V	570633808	1	1	737	511494308	DIRECTIONAL CONTROL VALV
MAGNET 24V	570633808	1	1	745	511444508	DIRECTIONAL CONTROL VALV
MAGNET 24V	570827808	1	1	734	511444408	DIRECTIONAL CONTROL VALV
MAGNET 24V	571135508	(21)	1	34	969731708	HYDRAULIC EQUIPM.CENTER
MAGNET 24V	571135508	21	1	215	11182924	DIRECTIONAL CONTROL VALV
MAGNET 24V	571135508	(1)	1	922	96047486	ADDITIONAL HYDR.S PIVOT SE
MAGNET 28V	10291306	(1)	1	732	10413255	CHANGE-OVER BLOCK
MAGNET ADAPTER 40 KUNST	11101354	7	1	461	968866808	UREA TANK, PRE-MOUNTING
MAGNET COIL	10564740	(1)	1	212	967787708	ADDITIONAL HYDRAULICS WI
MAGNET COIL	10564740	1	1	736	11005327	DIRECTIONAL CONTROL VALV
MAGNET COIL	10564740	1	2	738	511302208	DIRECTIONAL CONTROL VALV
MAGNET COIL	10564740	157	1	1078	511302108	DIRECTIONAL CONTROL VALV
MAGNET COIL	11005244	1	2	265	10423938	DIRECTIONAL CONTROL VALV
MAGNET COIL 24V	10493030	(30)	1	243	968081908	ADDITIONAL HYDRAULICS WI
MAGNET COIL 24V	11004321	(12)	1	723	11211288	CONTROL BLOCK
MAGNET COIL 24V	11004321	12	1	730	10451049	DIRECTIONAL CONTROL VALV
MAGNET COIL 24V	571910108	435	2	743	571362608	PILOT VALVE
MAGNET COIL 28V	10872859	(1)	1	732	10413255	CHANGE-OVER BLOCK
MAIN TOOLS	96005686	1	1	135	917077108	TOOL
MAINTENANCE SWITCH 0,05	11101017	12	2	446	919063308	AIR FILTER UNIT CPL.
MALE CONNECTOR WSV 6 M1	12101832	5	1	218	917451408	CENTRAL GREASING
MALE CONNECTOR WSV 6 M1	12101832	23	2	560	917691308	CENTRAL GREASING
MALE CONNECTOR WSV 6 M1	12101832	10	11	607	919297008	CENT. LUBRIC. SYSTEM SUP
MALE CONNECTOR WSV 6 M1	12101832	5	1	1017	917481408	CENTRAL GREASING
MALE CONNECTOR WSV 6 M1	12101832	7	1	1038	917478608	CENTRAL GREASING
MALE CONNECTOR WSV 6 M1	12102343	2	2	930	917692108	CENTRAL GREASING
MALE CONNECTOR WSV 6 M1	12102343	2	2	1083	917692208	CENTRAL GREASING
MALE INSERT 4-POLX2+SM 10	605664101	501	1	670	968418008	WIRING HARNESS
MALE INSERT 64-POL 16A POL	11060125	501	1	665	96035430	LEAD
MALE INSERT 64-POL 16A POL	11060125	501	2	667	968346208	DUMMY PLUG
MALE INSERT 64-POL 16A POL	11060125	501	1	668	96051766	DUMMY PLUG
MALE INSERT 64-POL 16A POL	11060125	501	1	913	96036240	LEAD
MALE INSERT 64-POL 16A POL	11060125	501	1	1194	96038591	LEAD
MANDRIL RIVET 4X10,3	704207608	(9)	40	688	96033320	ASSEMBLY PARTS MOUNTIN
MANDRIL RIVET 4X10,3	704207608	12	40	696	968486208	LOCKING PLATE
MANDRIL RIVET 4X15	704207708	200	4	869	918107308	PLATING
MANOMETER CPL.	96064795	20	1	135	917077108	TOOL
MANUAL ACTUATION	511043808	(8)	1	716	96052492	HYDRAULICS
MANUAL ACTUATION	511043808	(8)	1	1178	968883408	ADDL.HYDR.F.PIN PULLING DE
MARKER LIGHT 30W 10-32V	10878659	65	1	511	96061088	ELECTRIC ADD-ON PARTS CA
MARKING STRIP	97113691	3	1	510	96061088	ELECTRIC ADD-ON PARTS CA
MASTER PLUG 4-POL	602225508	510	1	505	96033370	WIRES CPL.
MASTER PLUG 6-POL	602225608	509	1	505	96033370	WIRES CPL.
MEASURING HOSE DN2 1000	470901808	4	3	140	96064795	MANOMETER CPL.
MEASURING HOSE DN5 2000	470901908	5	2	140	96064795	MANOMETER CPL.
MEASURING PLATE 1250 KN	919219108	480	2	16		LIEBHERR CRAW.CRANE LR
MEASURING PLATE 2500 KN	917368908	253	2	14		LIEBHERR CRAW.CRANE LR
MEASURING PLATE 3000 KN	917368808	138	2	13		LIEBHERR CRAW.CRANE LR
MECH MEAS AND WARNING D	968838508	10	1	1203	917569308	CARRIER, MEAS. & WARN. D
MECH.AUXILIARIES FOR LIG	968134408	1	1	1168	919294008	ARGON FLOODLIGHT HEEL PI
MECHANIC ADDITIONAL SUPP	967880708	1	2	131	917076808	MECHANICAL SUPPORT
MECHANICAL AUXILIARIES	96031241	20	1	1328	96024945	HEAD PIECE RECIPIENT

Description	Item	Pos.	Quantity	Page	Assembly	Description
MECHANICAL AUXILIARIES	96034669	40	1	1331	96031509	HOOK FLANGE TRANSMITTER
MECHANICAL SUPPORT	917076808	20	1	12		LIEBHERR CRAW.CRANE LR
MEGI BUFFER	726611308	88	1	756	919075408	CRANE DRIVER CAB ADDITIO
MEGI BUFFER	726612208	43	2	147	918011308	PREMOUNTED LOWER PART
MEGI BUFFER	726612208	9	1	799	919075608	PLATFORM CRANE CABIN
MEGI BUFFER	726612208	8	3	800	968397108	LADDER COMPL.
MEGI BUFFER	726612208	13	1	1125	969396608	ACCESS LADDER PRE-ASS.
MEGI BUFFER	726612208	4	3	1285	96037097	LADDER, PRE-ASSEMBLED
MEGI BUFFER	726612208	4	3	1287	96037098	LADDER, PRE-ASSEMBLED
MEGI BUFFER	726612708	3	2	496	968287208	FOLDING LADDER PRE-ASS.
MEGI BUFFER	726612708	14	1	1167	967957508	CAMERA EQUIPMENT S-PIVOT
MEGI BUFFER 100X40-M16X44	726616008	70	4	1184	918900508	SUSPENDED BALLAST
MEGI BUFFER 18X7,5	726616708	(2)	4	280	96032892	DIESEL ENGINE, PRE-ASSEMB
MEGI BUFFER 18X7,5	726616708	10	2	466	96004224	COVER COMPL.
MEGI BUFFER 18X7,5	726616708	12	8	480	917079908	TURNTABLE PANELLING
MEGI BUFFER 18X7,5	726616708	63	12	633	96034154	SOUND DAMPING ABOVE
MEGI BUFFER 18X7,5	726616708	3	2	634	969118108	COVER COMPL.
MEGI BUFFER 18X7,5	726616708	3	1	636	96038209	COVER COMPL.
MEGI BUFFER 18X7,5	726616708	3	2	638	96038293	COVER COMPL.
MEGI BUFFER 18X7,5	726616708	3	2	643	96044249	COVER COMPL.
MEGI BUFFER 30X17 M8 75°SH	10030440	13	2	836	968646208	CAMERA HOLDER, PREMOU
MEGI BUFFER 30X17-M8 NR 60	726616208	11	2	800	968397108	LADDER COMPL.
MEGI BUFFER 50X20-M10X28	726613008	74	4	22	918005408	CENTRAL SECTION CRAWLER
MEGI BUFFER 50X20-M10X28	726613008	49	4	491	968283208	CATWALK SUPERSTR.LEFT
MICRO SWITCH	10335596	3	4	512	10343693	JOYSTICK
MICROPHONE	11826513	2	1	1202	12257818	CAR RADIO
MIRROR ATTACHM.IN CRANE	918531108	154	1	13		LIEBHERR CRAW.CRANE LR
MODIFICAT.KIT REGULATION	10150952	4	1	73	10132387	HYDRAULIC ATTACHMENT MO
MODIFICAT.KIT REGULATION	10150952	91	1	73	10132387	HYDRAULIC ATTACHMENT MO
MODULE HOLDER	632126901	32	1	678	967917908	SWITCH CABINET
MONITOR CONSOLE	969520208	5	1	772	919075308	CRANE OPERATOR CABIN P
MONITOR CONSOLE 2X272X15	97111845	6	1	840	96029469	EQUIPMENT CAMERA CAB
MONITOR CONSOLE 448X141	969503008	1	1	784	969520208	MONITOR CONSOLE
MOTOR CONTROL DEVICE E	13470355	570	1	339	13455124	DIESEL ENGINE
MOTOR FLANGE	540273014	7	1	258	540270514	DRIVE UNIT CPL
MOTOR HOUSING	10014692	3	1	162	10871517	ELECTRIC PUMP
MOTOR HOUSING	10014692	3	1	610	10425291	ELECTRIC PUMP
MOTOR HOUSING	10493920	1	1	162	10871517	ELECTRIC PUMP
MOTOR HOUSING	10493920	1	1	610	10425291	ELECTRIC PUMP
MOTOR SEAT	11005450	(2)	1	324	12100191	RADIATOR UNIT
MOULDING 317-1397-000 SUR	605212808	529	3	655	96033472	WIRING HARNESS
MOULDING 317-1397-000 SUR	605212808	521	1	663	96033473	WIRING HARNESS
MOULDING 317-1397-000 SUR	605212808	505	2	914	96040591	LEAD
MOULDING 317-1397-000 SUR	605212808	505	2	1240	96035583	LEAD
MOULDING 317-1397-000 SUR	605212808	506	2	1260	96038562	LEAD
MOULDING 317-1397-000 SUR	605212808	507	1	1320	96035578	LEAD
MOUNTING - PISTON W. PUM	512335208	5	1	135	917077108	TOOL
MOUNTING AIDS	917571308	456	1	15		LIEBHERR CRAW.CRANE LR
MOUNTING AIDS	919413108	558	1	16		LIEBHERR CRAW.CRANE LR
MOUNTING CPL	969944608	7	1	1223	917571308	MOUNTING AIDS
MOUNTING EQUIPMENT CRAW	917080608	140	1	13		LIEBHERR CRAW.CRANE LR
MOUNTING JACK/ERECTING	917645608	1	1	248	917078908	ERECTING WINCH
MOUNTING PANEL 1.5X1442X7	97038930	(1)	1	688	96033320	ASSEMBLY PARTS MOUNTIN
MOUNTING PARTS	10650403	49	1	472	10877138	OPERATOR SEAT
MOUNTING PARTS	11171275	65	1	472	10877138	OPERATOR SEAT
MOUNTING PARTS	11826654	27	1	524	10876576	WATER HEATING SYSTEM
MOUNTING PARTS BASE PAR	968284308	50	1	147	918011308	PREMOUNTED LOWER PART
MOUNTING PLATE 3X284X60 S	97109371	71	3	488	918999008	SLEWING PLATFORM CATWAL
MOUNTING PLATE 3X306X50 S	97109372	70	8	488	918999008	SLEWING PLATFORM CATWAL
MOUNTING PRE-ASS.	969944708	1	1	1225	969944608	MOUNTING CPL

Description	Item	Pos.	Quantity	Page	Assembly	Description
MOUNTING SPRAY 400ML	861203005	90	1	441	919551008	MUFFLER UNIT
MOUNTING WELDED WARNEI	968410408	125	2	893	919304308	S PIVOT SECTION PRE-ASS.
MUFFLER UNIT	919551008	124	1	12		LIEBHERR CRAW.CRANE LR
MULTI-DISC CARRIER 119	927603401	15	1	1003	90200207	SPRING LOADED BRAKE
MULTI-PLATE PLUG 28MM PE-	10678377	18	2	487	918999008	SLEWING PLATFORM CATWAL
MULTI-PLATE PLUG 28MM PE-	10678377	(3)	1	761	919075508	CRANE OPERATOR CABIN P
MULTI-PLATE PLUG 28MM PE-	10678377	7	2	769	969848908	RELING
MUSHROOM PUSH-BUTTON	606652608	202	1	672	968681408	CONTR: PANEL PINNING
NAME PLATE 20X8	602761408	12	10	51	926891108	GROUND RAIL
NAME PLATE 70X40 POLYES	10288121	(980)	1	510	96061088	ELECTRIC ADD-ON PARTS CA
NAME PLATE 70X40 POLYES	10288121	(980)	1	510	96061088	ELECTRIC ADD-ON PARTS CA
NAME PLATE 70X40 POLYES	10288121	(2)	1	510	96061088	ELECTRIC ADD-ON PARTS CA
NAME PLATE 70X40 POLYES	10288121	(300)	1	675	919972908	SWITCHBOX MOUNTING PART
NAME PLATE 70X40 POLYES	10288121	300	1	682	968253608	UNIVERSAL INPUT-OUTPUT M
NAME PLATE 70X40 POLYES	10288121	300	1	684	968252908	BTB PROGRAMMED
NEEDLE GEAR RIM 110X117X2	570796108	20	1	257	540270414	POWER TAKE-OFF CPL
NON-RETURN VALVE	10119971	5	1	349	10137051	HYDT.TUBE ASSEMBLY
NON-RETURN VALVE	10451048	6	1	729	11314761	CONTROL BLOCK
NON-RETURN VALVE	10872406	4	1	214	11181960	CONTROL BLOCK
NON-RETURN VALVE	10873251	13	1	1062	11211229	TILT-BACK SUPPORT
NON-RETURN VALVE	11007219	3	4	561	11621498	DISTRIBUTION BLOCK
NON-RETURN VALVE	11007219	3	7	611	11621502	DISTRIBUTION BLOCK
NON-RETURN VALVE	11007219	6	6	612	11621501	DISTRIBUTION BLOCK
NON-RETURN VALVE	11007219	2	4	931	11621500	DISTRIBUTION BLOCK
NON-RETURN VALVE	11007219	2	3	1084	11621499	DISTRIBUTION BLOCK
NON-RETURN VALVE	11482349	3	1	214	11181960	CONTROL BLOCK
NON-RETURN VALVE	11490778	11	1	1121	12102885	DRAW CYLINDER
NON-RETURN VALVE	12104031	10	1	902	12101591	TILT-BACK SUPPORT
NON-RETURN VALVE	12104031	12	1	1121	12102885	DRAW CYLINDER
NON-RETURN VALVE	12105536	(25)	1	545	96048466	SA FRAME ERECTING DEVICE
NON-RETURN VALVE	5612465	14	1	723	11211288	CONTROL BLOCK
NON-RETURN VALVE	5612465	14	1	727	11340741	CONTROL BLOCK
NON-RETURN VALVE	570531308	11	1	175	11341035	CONTROL BLOCK
NON-RETURN VALVE	570651408	27	2	1075	967421108	VALVE BLOCK
NON-RETURN VALVE	570818008	10	1	175	11341035	CONTROL BLOCK
NON-RETURN VALVE	570964908	5	6	732	10413255	CHANGE-OVER BLOCK
NON-RETURN VALVE	571412808	10	1	1062	11211229	TILT-BACK SUPPORT
NON-RETURN VALVE	571903808	48	1	740	511308608	PROPORTIONAL VALVE
NON-RETURN VALVE	591055608	11	2	781	96000697	WIPERS INSTALLATION
NON-RETURN VALVE	7622803	2	12	90	11491831	DISTRIBUTION BLOCK
NON-RETURN VALVE	7622803	3	18	91	11491832	DISTRIBUTION BLOCK
NON-RETURN VALVE	7622803	2	18	92	11491833	DISTRIBUTION BLOCK
NON-RETURN VALVE	7622803	2	12	163	11210825	DISTRIBUTION BLOCK
NON-RETURN VALVE	7622803	3	4	612	11621501	DISTRIBUTION BLOCK
NON-RETURN VALVE 250BAR	511476908	162	2	715	96052492	HYDRAULICS
NON-RETURN VALVE 250BAR	511481508	159	2	34	969731708	HYDRAULIC EQUIPM.CENTER
NON-RETURN VALVE 250BAR	511481508	231	1	76	967787408	CRAWLER TRACK HYDRAULI
NON-RETURN VALVE 250BAR	511481508	231	1	103	967787508	CRAWLER TRACK HYDRAULI
NON-RETURN VALVE 250BAR	511481508	159	1	169	969733008	ADDITIONAL HYDR.SLEWING
NON-RETURN VALVE 250BAR	511481508	159	1	212	967787708	ADDITIONAL HYDRAULICS WI
NON-RETURN VALVE 250BAR	511481508	159	1	227	967787808	ADDITIONAL HYDRAULICS WI
NON-RETURN VALVE 250BAR	511481508	159	1	243	968081908	ADDITIONAL HYDRAULICS WI
NON-RETURN VALVE 250BAR	511481508	159	1	1013	96047485	AUX.HYDRAULIC WINCH 6
NON-RETURN VALVE 250BAR	511481508	159	1	1032	967789108	ADDITIONAL HYDRAULICS WI
NON-RETURN VALVE 250BAR	511481508	151	1	1132	967788608	ADDITIONAL HYDR.D HEAD S
NON-RETURN VALVE 250BAR	511435108	158	4	715	96052492	HYDRAULICS
NON-RETURN VALVE 250BAR	511435108	150	2	1067	967788408	ADDITIONAL HYDR.D PIVOT
NON-RETURN VALVE 250BAR	10878517	182	1	34	969731708	HYDRAULIC EQUIPM.CENTER
NON-RETURN VALVE 250BAR	11485448	177	1	716	96052492	HYDRAULICS
NON-RETURN VALVE 3/4-16	10872233	2	2	530	91000225	AIR CONDITIONING

Description	Item	Pos.	Quantity	Page	Assembly	Description
NON-RETURN VALVE 400BAR	510412108	150	2	922	96047486	ADDITIONAL HYDR.S PIVOT SE
NON-RETURN VALVE 400BAR	510412408	183	1	34	969731708	HYDRAULIC EQUIPM.CENTER
NON-RETURN VALVE 400BAR	510412408	159	6	715	96052492	HYDRAULICS
NON-RETURN VALVE 400BAR	510412408	151	1	844	968562908	ADDITIONAL HYDRAULIC BOLT
NON-RETURN VALVE 400BAR	510412408	151	1	1013	96047485	AUX.HYDRAULIC WINCH 6
NON-RETURN VALVE 400BAR	511311808	161	1	169	969733008	ADDITIONAL HYDR.SLEWING
NON-RETURN VALVE 400BAR	511446908	158	1	264	967787908	ADDNL. HYDR. F. ERECTING W
NON-RETURN VALVE 400BAR	511446908	175	1	716	96052492	HYDRAULICS
NON-RETURN VALVE 400BAR	511306508	231	1	1067	967788408	ADDITIONAL HYDR.D PIVOT
NON-RETURN VALVE 420BAR	510409808	178	1	716	96052492	HYDRAULICS
NON-RETURN VALVE 420BAR	510412908	164	1	34	969731708	HYDRAULIC EQUIPM.CENTER
NON-RETURN VALVE 420BAR	510412908	165	2	716	96052492	HYDRAULICS
NON-RETURN VALVE 420BAR	510412908	151	1	1178	968883408	ADDL.HYDR.F.PIN PULLING DE
NON-RETURN VALVE 420BAR	510408708	153	1	212	967787708	ADDITIONAL HYDRAULICS WI
NON-RETURN VALVE 420BAR	510408708	180	1	227	967787808	ADDITIONAL HYDRAULICS WI
NON-RETURN VALVE 420BAR	510408708	153	1	243	968081908	ADDITIONAL HYDRAULICS WI
NON-RETURN VALVE 420BAR	510408708	153	1	1013	96047485	AUX.HYDRAULIC WINCH 6
NON-RETURN VALVE 420BAR	510408708	153	1	1032	967789108	ADDITIONAL HYDRAULICS WI
NON-RETURN VALVE 420BAR	511449708	173	1	169	969733008	ADDITIONAL HYDR.SLEWING
NOZZLE	7014258	21	1	304	10009378	CONNECTING PLATE
NOZZLE 0,4 M5X6 MS	510754308	157	3	794	96033157	COMPRESSED AIR SYSTEM
NOZZLE 0,4 M5X6 MS	510754308	25	2	1074	967421008	SHEET
NOZZLE 0,4 M5X9 CUZN39PB3	511048708	192	1	716	96052492	HYDRAULICS
NOZZLE 0,5 M10X10 MS	511062908	265	1	717	96052492	HYDRAULICS
NOZZLE 0,5 M5X9 MS	511062708	159	1	1067	967788408	ADDITIONAL HYDR.D PIVOT
NOZZLE 0,6 M5X9 CUZN39PB3	510746008	194	2	716	96052492	HYDRAULICS
NOZZLE 0,6 M8X8 10.9	570818808	267	3	717	96052492	HYDRAULICS
NOZZLE 0,8 M8X8 MS	511058508	161	1	212	967787708	ADDITIONAL HYDRAULICS WI
NOZZLE 0,8 M8X8 MS	511058508	161	1	227	967787808	ADDITIONAL HYDRAULICS WI
NOZZLE 0,8 M8X8 MS	511058508	161	1	243	968081908	ADDITIONAL HYDRAULICS WI
NOZZLE 0,8 M8X8 MS	511058508	278	3	717	96052492	HYDRAULICS
NOZZLE 0,8 M8X8 MS	511058508	161	1	1013	96047485	AUX.HYDRAULIC WINCH 6
NOZZLE 0,8 M8X8 MS	511058508	161	1	1032	967789108	ADDITIONAL HYDRAULICS WI
NOZZLE 1,0 M10X10 MS	511057808	196	1	34	969731708	HYDRAULIC EQUIPM.CENTER
NOZZLE 1,2 M10X10 MS	511059808	162	1	922	96047486	ADDITIONAL HYDR.S PIVOT SE
NOZZLE 1,2 M10X10 MS	511059808	162	1	1067	967788408	ADDITIONAL HYDR.D PIVOT
NOZZLE 1,2 M4	571903908	51	1	740	511308608	PROPORTIONAL VALVE
NOZZLE 1,2 M8X8 MS	511056808	274	1	717	96052492	HYDRAULICS
NOZZLE 1,5 M8X8 MS	511057508	191	3	169	969733008	ADDITIONAL HYDR.SLEWING
NOZZLE 2,0 M10X10 ST	511062608	277	1	717	96052492	HYDRAULICS
NOZZLE 2,0 M12X12 MS	511064608	193	3	169	969733008	ADDITIONAL HYDR.SLEWING
NOZZLE DIN 913 1,0 M5X6 ST	570647908	18	2	1075	967421108	VALVE BLOCK
NOZZLE DIN 913 1,2 M5X5 MS	571362208	21	4	1076	10815010	COVER
NOZZLE DIN 913 1,2 M5X5 MS	571362208	19	4	1077	967421208	COVER
NOZZLE PRE-ASS.	10142097	1	1	346	10142096	PISTON COOLING
NOZZLE SET PA	10815496	25	1	781	96000697	WIPERS INSTALLATION
NUT	10332420	(1)	1	1010	11161917	CONTROL ELEMENT
NUT	12100707	100	1	476	962282308	ARM REST RIGHT
NUT	510779908	29	1	45	511497508	PRESSURE RELIEF VALVE
NUT	510779908	29	1	747	510438508	PRESSURE RELIEF VALVE
NUT	511053008	22	1	179	510401908	REVERSING VALVE
NUT	7027459	(2)	1	212	967787708	ADDITIONAL HYDRAULICS WI
NUT	7027459	2	1	736	11005327	DIRECTIONAL CONTROL VALV
NUT	7027459	2	2	738	511302208	DIRECTIONAL CONTROL VALV
NUT	7027459	998	1	1078	511302108	DIRECTIONAL CONTROL VALV
NUT	7408709	41	1	530	91000225	AIR CONDITIONING
NUT 1 7/16"-16 UNF	10032342	46	1	530	91000225	AIR CONDITIONING
NUT CR6-FREI	571082308	(5)	1	34	969731708	HYDRAULIC EQUIPM.CENTER
NUT CR6-FREI	571082908	(5)	1	1042	96006590	AUXILIARY HYDR.CONNECTIN
NUT M10X1,5 X6NiCrTiMoVB	10120639	13	4	414	10141720	EXHAUST TC MOUNTING

Description	Item	Pos.	Quantity	Page	Assembly	Description
NUT M10X1,5 X6NiCrTiMoVB	10120639	13	4	415	10141721	EXHAUST TC MOUNTING
NUT M54 CR6-FREI	571077208	(5)	1	34	969731708	HYDRAULIC EQUIPM.CENTER
NUT M54 CR6-FREI	571077208	(5)	1	716	96052492	HYDRAULICS
NUT M54 CR6-FREI	571077208	(5)	1	716	96052492	HYDRAULICS
NUT M6X8	10878951	2	1	473	96032222	REWORK ARMREST LEFT
NUT M6X8	10878951	2	1	475	96032223	REWORK ARMREST RIGHT
O-RING	10332172	48	1	1010	11161917	CONTROL ELEMENT
O-RING	7369571	23	1	724	11450338	PRESSURE LIMITING VALVE
O-RING 102X2,62	11693498	13	1	291	10873653	PUMP SUPPORT
O-RING 10X2 NBR70	726406508	(22)	1	729	11314761	CONTROL BLOCK
O-RING 110X2,5 V80	10008091	22	1	325	10228004	HYDRO MOTOR
O-RING 11X2 NBR90	726406108	(1)	1	1075	967421108	VALVE BLOCK
O-RING 120X2,5 V80	10324867	21	1	319	11314599	VARIABLE PUMP
O-RING 120X3 NBR 70	726424601	97	1	153	90211005	SLEWING GEAR DRIVE
O-RING 125X3 FKM	7006516	9	1	379	11368166	DRIVE FOR HPP PRE-ASS.
O-RING 12X2 FKM 70 MoS2	10128678	(2)	1	432	12410651	ENGINE CONTROL SENSORS
O-RING 12X2 NBR70	704274808	10	4	50	965690708	COVER COMPL.
O-RING 12X2 NBR70	704274808	(10)	4	454	96032910	BATTERY BOX, PRE-ASSEMB
O-RING 12X2 NBR70	704274808	4	2	466	96004224	COVER COMPL.
O-RING 12X2 NBR70	704274808	(6)	4	632	96034154	SOUND DAMPING ABOVE
O-RING 12X2 NBR70	704274808	(6)	4	632	96034154	SOUND DAMPING ABOVE
O-RING 12X2 NBR70	704274808	(12)	5	632	96034154	SOUND DAMPING ABOVE
O-RING 12X2 NBR70	704274808	12	2	634	969118108	COVER COMPL.
O-RING 12X2 NBR70	704274808	12	2	636	96038209	COVER COMPL.
O-RING 12X2 NBR70	704274808	12	1	638	96038293	COVER COMPL.
O-RING 12X2 NBR70	704274808	6	2	639	969054708	COVER COMPL.
O-RING 12X2 NBR70	704274808	6	3	640	969056008	COVER COMPL.
O-RING 12X2 NBR70	704274808	6	2	641	969427208	COVER COMPL.
O-RING 12X2 NBR70	704274808	6	2	642	969427308	COVER COMPL.
O-RING 12X2 NBR70	704274808	12	1	643	96044249	COVER COMPL.
O-RING 12X2 NBR70	704274808	4	5	647	968255808	COVER PRE-ASSY.
O-RING 12X2 NBR70	704274808	4	7	648	968255908	COVER PRE-ASSY.
O-RING 12X2 NBR70	704274808	4	7	649	968256008	COVER PRE-ASSY.
O-RING 12X2 NBR70	704274808	4	7	650	968256108	COVER PRE-ASSY.
O-RING 12X2 NBR70	704274808	(7)	4	660	969245308	TERMINAL BOX ELECTRICS S
O-RING 12X2 NBR70	704274808	6	6	680	969408008	COVER COMPL.
O-RING 133,07X1,78 NBR 70	10099208	32	1	610	10425291	ELECTRIC PUMP
O-RING 133,07X1,78 NBR 70	10099208	(1)	1	610	10425291	ELECTRIC PUMP
O-RING 13X2,5 NBR90	570078008	7	1	587	510693008	BALL VALVE
O-RING 140X3 NBR70	570163708	5	1	610	10425291	ELECTRIC PUMP
O-RING 14X1,1 NBR70	570010108	3	2	177	511449808	DIRECTIONAL CONTROL VALV
O-RING 14X1,1 NBR70	570010108	3	2	737	511494308	DIRECTIONAL CONTROL VALV
O-RING 14X2,5 NBR70	502923877	41	4	510	96061088	ELECTRIC ADD-ON PARTS CA
O-RING 150X3 NBR70	518578108	404	4	282	96032892	DIESEL ENGINE, PRE-ASSEMB
O-RING 154X3 NBR70	518547908	8	1	291	10873653	PUMP SUPPORT
O-RING 160X2,5	7624285	24	1	88	11621396	ELECTRIC PUMP
O-RING 160X2,5	7624285	24	1	162	10871517	ELECTRIC PUMP
O-RING 160X3 NBR70	726204008	52	1	72	933878901	PLANETARY GEARBOX
O-RING 165X3 FKM 70	726440001	16	1	162	10871517	ELECTRIC PUMP
O-RING 16X2 NBR70	726407908	(1)	1	579	96066595	PREMOUNTED FUEL FILTER
O-RING 174X3 FKM 70	726431401	17	1	1003	90200207	SPRING LOADED BRAKE
O-RING 175X3 NBR 70	726453601	83	2	69	90029090	ANGULAR GEAR
O-RING 175X3 NBR 70	726453601	83	2	71	90029091	ANGULAR GEAR
O-RING 17X1, 8	10030109	42	1	530	91000225	AIR CONDITIONING
O-RING 17X2 FPM70	571082608	(2)	1	34	969731708	HYDRAULIC EQUIPM.CENTER
O-RING 17X2 FPM70	571082608	(2)	1	34	969731708	HYDRAULIC EQUIPM.CENTER
O-RING 17X2 FPM70	571082608	(2)	1	1042	96006590	AUXILIARY HYDR.CONNECTIN
O-RING 17X2 FPM70	571082608	(2)	1	1042	96006590	AUXILIARY HYDR.CONNECTIN
O-RING 17X2,5 NBR90	726409108	(1)	1	36	969731708	HYDRAULIC EQUIPM.CENTER
O-RING 182X3 FKM 80	726434401	4	1	207	90024729	SPRING LOADED BRAKE

Description	Item	Pos.	Quantity	Page	Assembly	Description
O-RING 182X3 FKM 80	726434401	4	1	1003	90200207	SPRING LOADED BRAKE
O-RING 182X3 FKM 80	726434401	4	1	1027	90026848	SPRING LOADED BRAKE
O-RING 19,4X2,1	11004432	21	1	724	11450338	PRESSURE LIMITING VALVE
O-RING 190X3 FKM 70	726432901	17	1	207	90024729	SPRING LOADED BRAKE
O-RING 190X3 FKM 70	726432901	17	1	1027	90026848	SPRING LOADED BRAKE
O-RING 19X2,5 NBR70	726424108	(21)	2	729	11314761	CONTROL BLOCK
O-RING 20,3X2,4 NBR70	502932908	4	1	576	965527508	FUEL TANK CONTAINER PRE
O-RING 20,3X2,4 NBR70	502932908	308	8	794	96033157	COMPRESSED AIR SYSTEM
O-RING 209,14X3,53 NBR70	10342479	26	1	300	11212747	VARIABLE PUMP
O-RING 20X2 FPM70	571082008	(2)	1	34	969731708	HYDRAULIC EQUIPM.CENTER
O-RING 20X2 FPM70	571082008	(2)	1	34	969731708	HYDRAULIC EQUIPM.CENTER
O-RING 20X2,5 NBR70	726407508	7	1	178	511065008	BALL VALVE
O-RING 22,2X3 NBR70	540184308	16	1	258	540270514	DRIVE UNIT CPL
O-RING 22X1,5 FPM70	571082708	(3)	1	34	969731708	HYDRAULIC EQUIPM.CENTER
O-RING 22X1,5 FPM70	571082708	(3)	1	1042	96006590	AUXILIARY HYDR.CONNECTIN
O-RING 235X3 FKM 70	10014136	6	1	207	90024729	SPRING LOADED BRAKE
O-RING 235X3 FKM 70	10014136	6	1	1027	90026848	SPRING LOADED BRAKE
O-RING 23X2 NBR90	10664129	2	2	208	90024490	OIL-GAUGING INSTRUMENT
O-RING 23X2 NBR90	10664129	2	2	237	90200528	OIL-GAUGING INSTRUMENT
O-RING 23X2 NBR90	10664129	2	2	238	90200533	OIL-GAUGING INSTRUMENT
O-RING 23X2 NBR90	10664129	2	3	1028	90028042	OIL-GAUGING INSTRUMENT
O-RING 23X2,5 NBR 70	726454601	94	2	69	90029090	ANGULAR GEAR
O-RING 23X2,5 NBR 70	726454601	94	2	71	90029091	ANGULAR GEAR
O-RING 24X2 NBR70	726430608	32	2	729	11314761	CONTROL BLOCK
O-RING 24X3 FPM70	571077408	(4)	1	716	96052492	HYDRAULICS
O-RING 25X2 NBR90	726425308	8	2	587	510693008	BALL VALVE
O-RING 26X1,5 FPM70	571082108	(3)	1	34	969731708	HYDRAULIC EQUIPM.CENTER
O-RING 26X3 NBR90	510711308	(18)	1	1175	968883308	ADDL.HYDR.F.PIN PULLING DE
O-RING 27X1,8	10030112	47	1	530	91000225	AIR CONDITIONING
O-RING 29X3 NBR70	530073208	31	2	729	11314761	CONTROL BLOCK
O-RING 320X3 NBR70	761020303	73	1	153	90211005	SLEWING GEAR DRIVE
O-RING 32X3 FPM70	571076908	(2)	1	34	969731708	HYDRAULIC EQUIPM.CENTER
O-RING 32X3 FPM70	571076908	(2)	1	716	96052492	HYDRAULICS
O-RING 32X3 FPM70	571076908	(2)	1	716	96052492	HYDRAULICS
O-RING 32X3 FPM70	571076908	(2)	1	716	96052492	HYDRAULICS
O-RING 340X4 NBR 72	761034103	24	1	153	90211005	SLEWING GEAR DRIVE
O-RING 35X2,5 NBR70	726410008	53	4	723	11211288	CONTROL BLOCK
O-RING 35X2,5 NBR70	726410008	53	4	727	11340741	CONTROL BLOCK
O-RING 380X4 NBR70	530084808	6	1	1001	90200134	PLANETARY GEARBOX
O-RING 39,34X2,62 FKM 70	10097960	14	1	1010	11161917	CONTROL ELEMENT
O-RING 40X3 FPM70	571077108	(4)	1	34	969731708	HYDRAULIC EQUIPM.CENTER
O-RING 40X3 FPM70	571077108	(4)	1	716	96052492	HYDRAULICS
O-RING 40X3 FPM70	571077108	(4)	1	716	96052492	HYDRAULICS
O-RING 42X3 NBR90	726421208	15	1	781	96000697	WIPERS INSTALLATION
O-RING 43X3,5 FKM 70	10443229	3	2	851	919657408	COOLING WATER PRE-HEATIN
O-RING 45X3 NBR90	726430508	81	1	1001	90200134	PLANETARY GEARBOX
O-RING 460X4 NBR 70	726443401	21	2	1001	90200134	PLANETARY GEARBOX
O-RING 470X5 NBR 70	761061703	2	1	206	90024489	PLANETARY GEARBOX
O-RING 470X5 NBR 70	761061703	2	1	236	90200276	PLANETARY GEARBOX
O-RING 470X5 NBR 70	761061703	2	1	1026	90026841	PLANETARY GEARBOX
O-RING 480X4 NBR 70	761032303	33	2	206	90024489	PLANETARY GEARBOX
O-RING 480X4 NBR 70	761032303	33	2	236	90200276	PLANETARY GEARBOX
O-RING 480X4 NBR 70	761032303	33	2	1026	90026841	PLANETARY GEARBOX
O-RING 51X2,5 NBR 90	7025208	8	2	178	511065008	BALL VALVE
O-RING 58X3 NBR70	726426708	54	2	723	11211288	CONTROL BLOCK
O-RING 58X3 NBR70	726426708	54	2	727	11340741	CONTROL BLOCK
O-RING 59,69X5,33 FKM 70	7381568	16	1	459	919063408	UREA PLANT
O-RING 600X4 NBR 70	761020803	26	1	206	90024489	PLANETARY GEARBOX
O-RING 600X4 NBR 70	761020803	26	1	236	90200276	PLANETARY GEARBOX
O-RING 600X4 NBR 70	761020803	26	1	1026	90026841	PLANETARY GEARBOX

Description	Item	Pos.	Quantity	Page	Assembly	Description
O-RING 60X3 NBR 70	726411301	9	1	206	90024489	PLANETARY GEARBOX
O-RING 60X3 NBR 70	726411301	9	1	236	90200276	PLANETARY GEARBOX
O-RING 60X3 NBR 70	726411301	9	1	1026	90026841	PLANETARY GEARBOX
O-RING 680X5 NBR 70	761036003	11	1	69	90029090	ANGULAR GEAR
O-RING 680X5 NBR 70	761036003	11	1	71	90029091	ANGULAR GEAR
O-RING 6X1 NBR90	570690608	33	1	610	10425291	ELECTRIC PUMP
O-RING 6X1 NBR90	570690608	17	1	741	571529608	PRESSURE VALVE
O-RING 6X1 NBR90	570690608	7	1	742	571130108	PRESSURE LIMITING VALVE
O-RING 6X1,5 NBR90	510712908	11	3	177	511449808	DIRECTIONAL CONTROL VALV
O-RING 6X1,5 NBR90	510712908	11	3	737	511494308	DIRECTIONAL CONTROL VALV
O-RING 740X5 NBR 70	726457501	12	1	69	90029090	ANGULAR GEAR
O-RING 740X5 NBR 70	726457501	12	1	71	90029091	ANGULAR GEAR
O-RING 740X5 NBR 70	726457501	2	3	72	933878901	PLANETARY GEARBOX
O-RING 78,97X3,53 FKM 70	10220707	6	1	155	510235408	HYDRO MOTOR
O-RING 78X3 FKM 70	726433701	7	1	402	11353748	THERMOSTAT HOUSING ASS
O-RING 85X2 HNBR 70	10218370	2	1	420	10120541	STARTER
O-RING 85X3 NBR70	726408708	405	1	282	96032892	DIESEL ENGINE, PRE-ASSEMB
O-RING 94,5X3 VMQ 70	13711602	2	1	395	13701882	HEATING FLANGE COMPLETE
O-RING 98,02X3,53 S-FPM 75	7372303	(15)	1	155	510235408	HYDRO MOTOR
O-RING 9X1,5 NBR 70	726454401	14	1	207	90024729	SPRING LOADED BRAKE
O-RING 9X1,5 NBR90	521196508	3	2	207	90024729	SPRING LOADED BRAKE
O-RING 9X1,5 NBR90	521196508	3	2	1003	90200207	SPRING LOADED BRAKE
O-RING 9X1,5 NBR90	521196508	(16)	6	1003	90200207	SPRING LOADED BRAKE
O-RING AEHNL.ISO 3601-1 100	11008055	4	1	391	10154796	INTAKE STACK ASSEMBLY
O-RING AEHNL.ISO 3601-1 101	7380401	6	1	436	11366388	AUXILIARY DRIVE PRE-ASS.
O-RING AEHNL.ISO 3601-1 115	10425261	24	1	400	12490129	WATER PUMP WITH FASTENIN
O-RING AEHNL.ISO 3601-1 14	10425260	5	1	162	10871517	ELECTRIC PUMP
O-RING AEHNL.ISO 3601-1 150	11656620	2	2	343	9078049	CYLINDER
O-RING AEHNL.ISO 3601-1 15X	7380619	4	1	378	11363553	DRIVE FOR HIGH PRESSURE P
O-RING AEHNL.ISO 3601-1 15X	7380619	4	1	433	10120393	LOCKING PIECES
O-RING AEHNL.ISO 3601-1 18	10003192	5	1	378	11363553	DRIVE FOR HIGH PRESSURE P
O-RING AEHNL.ISO 3601-1 19,	7380196	22	1	730	10451049	DIRECTIONAL CONTROL VALV
O-RING AEHNL.ISO 3601-1 21,	7380617	11	6	345	10141769	FINAL CONTROL VALVE
O-RING AEHNL.ISO 3601-1 38	10294497	12	6	344	9078462	POWER UNIT SUPPORT ATT
O-RING AEHNL.ISO 3601-1 41,6	12694375	8	2	352	10134887	OIL SUMP WITH FASTENING
O-RING AEHNL.ISO 3601-1 51	10038573	11	4	406	10143277	COOLANT PIPE BEND ADD-ON
O-RING AEHNL.ISO 3601-1 63,	7380970	14	2	392	10141830	CHARGE AIR LINE ASSEMBLY
O-RING AEHNL.ISO 3601-1 63	10037224	6	2	402	11353748	THERMOSTAT HOUSING ASS
O-RING AEHNL.ISO 3601-1 67,5	10040387	5	2	400	12490129	WATER PUMP WITH FASTENIN
O-RING AEHNL.ISO 3601-1 67,5	10040387	8	2	402	11353748	THERMOSTAT HOUSING ASS
O-RING AEHNL.ISO 3601-1 90	10040386	9	1	400	12490129	WATER PUMP WITH FASTENIN
O-RING ARP 568 10,52X1,83 NB	501243708	1	1	180	471030708	FITTING
O-RING ARP 568 10,52X1,83 NB	501243708	(1)	1	812	91000228	AIR CON DRIVE UNIT PREPA
O-RING ARP 568 10,82X1,78 NB	510718108	27	1	176	10489734	PRESSURE LIMITING VALVE
O-RING ARP 568 10,82X1,78 NB	510760408	32	1	622	10228112	AIR CONDITIONING UNIT
O-RING ARP 568 11,89X1,98 N	571130508	8	1	742	571130108	PRESSURE LIMITING VALVE
O-RING ARP 568 110,72X3,53	514615408	1	1	598	11600977	COVER
O-RING ARP 568 12,37X2,62 NB	510746108	24	2	740	511308608	PROPORTIONAL VALVE
O-RING ARP 568 12,37X2,62 NB	510746108	1	1	748	10218310	LOAD HOLDING VALVE
O-RING ARP 568 13,94X2,62 NB	510790108	2	3	215	11182924	DIRECTIONAL CONTROL VALV
O-RING ARP 568 145,64X3,53	570807108	3	1	433	10120393	LOCKING PIECES
O-RING ARP 568 14X1,78 NBR9	515710608	31	1	622	10228112	AIR CONDITIONING UNIT
O-RING ARP 568 17,12X2,62 NB	510710108	3	2	747	510438508	PRESSURE RELIEF VALVE
O-RING ARP 568 17,12X2,62 NB	510710108	15	1	747	510438508	PRESSURE RELIEF VALVE
O-RING ARP 568 23,52X1,78 N	570652308	25	1	176	10489734	PRESSURE LIMITING VALVE
O-RING ARP 568 24,99X3,53 NB	510587808	504	6	169	969733008	ADDITIONAL HYDR.SLEWING
O-RING ARP 568 29,87X1,78 NB	510747808	39	2	740	511308608	PROPORTIONAL VALVE
O-RING ARP 568 32,92X3,53 NB	510587008	405	6	717	96052492	HYDRAULICS
O-RING ARP 568 32,92X3,53 NB	510587008	(1)	1	718	96052492	HYDRAULICS
O-RING ARP 568 32,92X3,53 NB	510587008	(1)	1	718	96052492	HYDRAULICS

Description	Item	Pos.	Quantity	Page	Assembly	Description
O-RING ARP 568 32,92X3,53 NB	510587008	(1)	1	721	96052492	HYDRAULICS
O-RING ARP 568 34,52X3,53 NB	501204208	16	2	179	510401908	REVERSING VALVE
O-RING ARP 568 37,69X3,53 NB	510586708	501	12	35	969731708	HYDRAULIC EQUIPM.CENTER
O-RING ARP 568 37,69X3,53 NB	510586708	501	8	76	967787408	CRAWLER TRACK HYDRAULI
O-RING ARP 568 37,69X3,53 NB	510586708	501	8	103	967787508	CRAWLER TRACK HYDRAULI
O-RING ARP 568 37,69X3,53 NB	510586708	(1)	1	169	969733008	ADDITIONAL HYDR.SLEWING
O-RING ARP 568 37,69X3,53 NB	510586708	553	6	169	969733008	ADDITIONAL HYDR.SLEWING
O-RING ARP 568 37,69X3,53 NB	510586708	501	2	212	967787708	ADDITIONAL HYDRAULICS WI
O-RING ARP 568 37,69X3,53 NB	510586708	501	2	227	967787808	ADDITIONAL HYDRAULICS WI
O-RING ARP 568 37,69X3,53 NB	510586708	501	4	243	968081908	ADDITIONAL HYDRAULICS WI
O-RING ARP 568 37,69X3,53 NB	510586708	402	1	282	96032892	DIESEL ENGINE, PRE-ASSEMB
O-RING ARP 568 37,69X3,53 NB	510586708	1	1	331	511516208	SAE-FLANGE HALF
O-RING ARP 568 37,69X3,53 NB	510586708	411	20	717	96052492	HYDRAULICS
O-RING ARP 568 37,69X3,53 NB	510586708	(1)	1	718	96052492	HYDRAULICS
O-RING ARP 568 37,69X3,53 NB	510586708	501	2	1013	96047485	AUX.HYDRAULIC WINCH 6
O-RING ARP 568 37,69X3,53 NB	510586708	501	2	1032	967789108	ADDITIONAL HYDRAULICS WI
O-RING ARP 568 4,47X1,78 NB	510714208	13	2	747	510438508	PRESSURE RELIEF VALVE
O-RING ARP 568 4,47X1,78 NB	513119208	50	1	740	511308608	PROPORTIONAL VALVE
O-RING ARP 568 44,04X3,53 NB	570296608	2	1	597	11068050	FILTER ELEMENT
O-RING ARP 568 45,69X2,62 NB	514507808	16	1	304	10009378	CONNECTING PLATE
O-RING ARP 568 47,22X3,53 NB	510587908	401	2	282	96032892	DIESEL ENGINE, PRE-ASSEMB
O-RING ARP 568 47,22X3,53 NB	510587908	(1)	1	282	96032892	DIESEL ENGINE, PRE-ASSEMB
O-RING ARP 568 50,47X2,62 NB	570054708	16	1	302	571907208	CONNECTING PLATE
O-RING ARP 568 52,07X2,62 NB	726426508	6	1	259	510230608	HYDRO MOTOR
O-RING ARP 568 56,74X3,53 NB	726421608	9	3	461	968866808	UREA TANK, PRE-MOUNTING
O-RING ARP 568 6,07X1,78 NB	510738408	441	4	743	571362608	PILOT VALVE
O-RING ARP 568 64,77X2,62 NB	515705108	15	1	260	570112908	DRIVING GEAR
O-RING ARP 568 66,34X2,62 NB	514504208	(5)	1	303	11212748	VARIABLE PUMP
O-RING ARP 568 69,44X3,53 NB	510598908	403	2	282	96032892	DIESEL ENGINE, PRE-ASSEMB
O-RING ARP 568 9,25X1,78 NB	510719008	26	1	176	10489734	PRESSURE LIMITING VALVE
O-RING ARP 568 9,25X1,78 NB	510738677	(1)	1	34	969731708	HYDRAULIC EQUIPM.CENTER
O-RING ARP 568-NBR70 6,07X1	726419608	20	1	741	571529608	PRESSURE VALVE
O-RING DIN 3770 150X3	790346914	320	2	317	11320826	PUMP DISTRIBUTION GEAR
O-RING DIN 3771 23,6X2,9 NBR	571817308	(1)	1	79	917361508	ELECTR.CRAWLER SUPPORT
O-RING DIN 3771 44X3 NBR70	726405908	52	4	723	11211288	CONTROL BLOCK
O-RING DIN 3771 44X3 NBR70	726405908	52	4	727	11340741	CONTROL BLOCK
O-RING DIN 3771 55,25X2,62	511052108	10	1	179	510401908	REVERSING VALVE
O-RING ISO 3601-1 104,37X3,53	7380773	(4)	1	335	13455124	DIESEL ENGINE
O-RING ISO 3601-1 104,37X3,53	7380773	5	2	393	12421642	CONNECTING LINE ADD-ON
O-RING ISO 3601-1 117,07X3,5	7380604	3	1	378	11363553	DRIVE FOR HIGH PRESSURE P
O-RING ISO 3601-1 117,07X3,5	7380604	5	1	436	11366388	AUXILIARY DRIVE PRE-ASS.
O-RING ISO 3601-1 12,37X2,62	7380935	3	1	395	13701882	HEATING FLANGE COMPLETE
O-RING ISO 3601-1 17,17X1,78	7381103	(2)	1	432	12410651	ENGINE CONTROL SENSORS
O-RING ISO 3601-1 42,52X2,62	7381760	21	2	178	511065008	BALL VALVE
O-RING ISO 3601-1 5,28X1,78 N	726426608	49	2	740	511308608	PROPORTIONAL VALVE
O-RING ISO 3601-1 6,02X2,62 F	7380648	31	1	73	10132387	HYDRAULIC ATTACHMENT MO
O-RING ISO 3601-1 74,00X3,00	7264455	8	2	400	12490129	WATER PUMP WITH FASTENIN
O-RING ISO 3601-1 82,22X2,62	7380598	10	2	400	12490129	WATER PUMP WITH FASTENIN
O-RING ISO 3601-1 9,25X1,78 F	7380574	5	4	733	10342823	PRESSURE CONTROL VALVE
OBSTRUCTION LIGHT 7,2W 19,	11482305	3	1	1203	917569308	CARRIER, MEAS. & WARN. D
OBSTRUCTION LIGHTS PREAS	967937608	3	1	1205	968838508	MECH MEAS AND WARNING D
OIL COOLER	11005447	2	1	324	12100191	RADIATOR UNIT
OIL DIPSTICK	10120861	1	1	353	10137870	OIL DIPSTICK CPL.
OIL DIPSTICK	10802891	170	1	317	11320826	PUMP DISTRIBUTION GEAR
OIL DIPSTICK	931916701	15	1	1005	90200135	OIL-GAUGING INSTRUMENT
OIL DIPSTICK 1 1/8"	927554401	1	1	154	927554301	VENTILATION CONNECTING PI
OIL DIPSTICK CPL.	10137870	21	1	333	13455124	DIESEL ENGINE
OIL DRAIN PLUG M26X1,5	789011908	16	1	323	96032897	RADIATOR, PRE-ASSEMBLED
OIL DRAIN PLUG M26X1,5	789011908	18	1	589	918789208	FUEL TANK CPL.
OIL DRAIN PLUG M26X1,5	789011908	26	3	594	919140308	OIL RESERVOIR, COMPLETE

Description	Item	Pos.	Quantity	Page	Assembly	Description
OIL DRAINAGE	90200614	45	1	1005	90200135	OIL-GAUGING INSTRUMENT
OIL DRAINING HOSE COMPL.	10032297	55	1	136	96005686	MAIN TOOLS
OIL FILLER INLET	10118839	2	1	367	10122632	OIL FILLER INLET
OIL FILLER INLET	10122630	1	1	367	10122632	OIL FILLER INLET
OIL FILLER INLET	10122632	3	1	365	11364303	CYLINDER HEAD COVER PRE
OIL LEVEL PROBE L=50 12/24	10168177	40	1	208	90024490	OIL-GAUGING INSTRUMENT
OIL LEVEL PROBE L=50 12/24	10168177	40	1	237	90200528	OIL-GAUGING INSTRUMENT
OIL LEVEL PROBE L=50 12/24	10168177	40	1	238	90200533	OIL-GAUGING INSTRUMENT
OIL LEVEL PROBE L=50 12/24	10168177	40	1	1005	90200135	OIL-GAUGING INSTRUMENT
OIL LEVEL PROBE L=50 12/24	10168177	40	1	1028	90028042	OIL-GAUGING INSTRUMENT
OIL LINE ASSEMBLY	10134883	(2)	1	352	10134887	OIL SUMP WITH FASTENING
OIL MODULE ASSEMBLY	11365191	130	1	334	13455124	DIESEL ENGINE
OIL RESERVOIR, COMPLETE	919140308	144	1	13		LIEBHERR CRAW.CRANE LR
OIL RETURN PIPE	10137019	1	1	349	10137051	HYDT.TUBE ASSEMBLY
OIL RETURN PIPE 15X1,5	10127927	(5)	1	352	10134887	OIL SUMP WITH FASTENING
OIL RETURN PIPE 15X1,5	10137053	2	1	349	10137051	HYDT.TUBE ASSEMBLY
OIL RETURN PIPE 22X1,5	10135023	2	1	415	10141721	EXHAUST TC MOUNTING
OIL RETURN PIPE 22X1,5	10135221	3	1	414	10141720	EXHAUST TC MOUNTING
OIL SEPARATOR ASSEMBLY	10125646	1	2	347	10141843	CRANKCASE BREATHER ASS
OIL SEPARATOR OEL	12404268	2	1	348	10125646	OIL SEPARATOR ASSEMBLY
OIL SUMP PRE-ASS. V-MOTO	11364377	1	1	352	10134887	OIL SUMP WITH FASTENING
OIL SUMP V-MOTOR/D9508	10134879	(1)	1	352	10134887	OIL SUMP WITH FASTENING
OIL SUMP WITH FASTENING V-	10134887	20	1	333	13455124	DIESEL ENGINE
OIL TANK PRE-ASS.	967968208	1	1	594	919140308	OIL RESERVOIR, COMPLETE
OIL TANK ST.CONST. ALMG3	967967108	1	1	595	967968208	OIL TANK PRE-ASS.
OIL-GAUGING INSTRUMENT	90024490	10	1	204	90023098	COMPACT ROPE WINCH
OIL-GAUGING INSTRUMENT	90028042	10	1	1023	90023100	COMPACT ROPE WINCH
OIL-GAUGING INSTRUMENT	90200135	25	1	997	90024769	COMPACT ROPE WINCH
OIL-GAUGING INSTRUMENT	90200528	10	1	234	90023101	COMPACT ROPE WINCH
OIL-GAUGING INSTRUMENT	90200533	20	1	234	90023101	COMPACT ROPE WINCH
OPERATING HOURS COUNTE	691798508	10	1	696	968486208	LOCKING PLATE
OPERATING PANEL RAL 7016	969741108	2	1	514	96053633	DASHBOARD, PRE-ASSEMBL
OPERATING UNIT	10874687	50	1	840	96029469	EQUIPMENT CAMERA CAB
OPERATOR SEAT 1030/880NT	10877138	1	1	470	918810308	CONTROL STAND
ORIFICE	10875953	3	1	1171	10872003	WORK LIGHT
OUTER MULTI-DISC	571468008	(5)	8	1003	90200207	SPRING LOADED BRAKE
OUTER MULTI-DISC	761039003	(2)	12	207	90024729	SPRING LOADED BRAKE
OUTLET JET D=83 PA	10874899	37	2	776	96028393	INTERNAL PANELLING INSTA
OUTLET JET D=83 PA	10876453	36	7	776	96028393	INTERNAL PANELLING INSTA
OUTLET MANIFOLD ADD-ON V-	10141558	412	1	337	13455124	DIESEL ENGINE
OUTLET MODULE SCRFILTER	12569870	4	1	443	11382590	SCRFILTER ASSEMBLY
OUTLET NOZZLE D1A=59 /D2	553190408	6	1	827	96047948	ATTACH PART AUXILIARY HEA
OUTLET NOZZLE DA 60MM	553190208	5	1	827	96047948	ATTACH PART AUXILIARY HEA
OUTPUT SHAFT 270 18CrNiMo	927633401	10	1	153	90211005	SLEWING GEAR DRIVE
OUTRIGGER T ZN O	96058624	29	2	131	917076808	MECHANICAL SUPPORT
OUTSIDE HANDLE ZUG	11007272	2	1	789	968080908	CLOSING DEVICE
OVAL LOAD RING 11X60X120	10871568	6	2	548	967846508	DRAWBAR PRE-ASS
OVAL LOAD RING 11X60X120	10871568	5	2	550	967981108	DRAWBAR PRE-ASS
OVAL LOAD RING 11X60X120	10871568	6	2	937	967747008	ROD
OVAL LOAD RING 11X60X120	10871568	6	2	950	967744008	ROD
OVAL LOAD RING 11X60X120	10871568	7	2	957	967950808	DRAWBAR PRE-ASS
OVAL LOAD RING 11X60X120	10871568	7	2	959	968214108	DRAWBAR PRE-ASS
OVAL LOAD RING 11X60X120	10871568	7	2	961	968217108	DRAWBAR PRE-ASS
OVAL LOAD RING 11X60X120	10871568	6	2	1055	968242108	DRAWBAR PRE-ASS
OVAL LOAD RING 11X60X120	10871568	10	2	1109	968027308	DRAWBAR PRE-ASS
OVAL LOAD RING 11X60X120	10871568	6	2	1110	968026108	DRAWBAR PRE-ASS
OVAL LOAD RING 11X60X120	10871568	6	2	1112	968027708	DRAWBAR PRE-ASS
OVAL LOAD RING 11X60X120	10871568	6	2	1147	967733808	ROD
OVAL LOAD RING 11X60X120	10871568	6	2	1159	967704108	ROD
OVAL LOAD RING 11X60X120	10871568	3	4	1231	96038862	RODS PRE-ASSEMBLY

Description	Item	Pos.	Quantity	Page	Assembly	Description
OVERFLOW VALVE 13BAR M2	502662808	155	1	794	96033157	COMPRESSED AIR SYSTEM
OVERFLOW-OIL LINE	10129428	1	2	389	10143726	LEAK OIL LINE ADD-ON
OVERFLOW-OIL LINE 10	10142544	2	1	389	10143726	LEAK OIL LINE ADD-ON
OVERFLOW-OIL LINE 10X2	10151811	3	1	389	10143726	LEAK OIL LINE ADD-ON
OVERFLOW-OIL LINE 12X2	10150166	4	1	389	10143726	LEAK OIL LINE ADD-ON
OVERFLOW-OIL LINE 6X2	10143799	7	1	389	10143726	LEAK OIL LINE ADD-ON
OVERFLOW-OIL LINE 6X2	10143810	8	1	389	10143726	LEAK OIL LINE ADD-ON
OVERFLOW-OIL LINE 8X2	10143731	5	1	389	10143726	LEAK OIL LINE ADD-ON
OVERHEAT PROTECTION	10290127	24	1	524	10876576	WATER HEATING SYSTEM
OVERHEAT PROTECTION	10290127	(6)	1	524	10876576	WATER HEATING SYSTEM
OVERRUN PROTECTION	919222908	478	1	16		LIEBHERR CRAW.CRANE LR
PACKING RING RETAINER	511051608	5	1	179	510401908	REVERSING VALVE
PADLOCK	885252008	56	1	147	918011308	PREMOUNTED LOWER PART
PADLOCK ABUS-64TI/40 TITAL	885251508	70	1	22	918005408	CENTRAL SECTION CRAWLER
PADLOCK ABUS-64TI/40 TITAL	885251508	2	1	136	96005686	MAIN TOOLS
PADLOCK ABUS-64TI/40 TITAL	885251508	175	2	893	919304308	S PIVOT SECTION PRE-ASS.
PAN-HEAD SCREW ISO 7045	408311208	67	4	675	919972908	SWITCHBOX MOUNTING PART
PAN-HEAD SCREW ISO 7045 M	12219257	507	6	507	96019612	WIRING HARNESS
PAN-HEAD SCREW ISO 7045	408400701	21	2	678	967917908	SWITCH CABINET
PAN-HEAD SCREW ISO 7045	408400801	268	4	904	96028886	CABLE DRUM COMPL.
PAN-HEAD SCREW ISO 7045	408400801	268	4	1082	968285208	CABLE DRUM COMPL.
PAN-HEAD SCREW ISO 7045	408400801	150	8	1238	96035575	TERMINAL BOX CPL.
PAN-HEAD SCREW ISO 7045	408400801	150	4	1290	96035579	TERMINAL BOX CPL.
PAN-HEAD SCREW ISO 7045	12216224	507	1	81	967971408	WIRING HARNESS
PAN-HEAD SCREW ISO 7045 M	514599408	(505)	1	55	967908108	CABLE LIST F.CENTER SECTIO
PAN-HEAD SCREW ISO 7045 M	514599408	(505)	1	55	967908108	CABLE LIST F.CENTER SECTIO
PAN-HEAD SCREW ISO 7045 M	514599408	20	7	260	570112908	DRIVING GEAR
PAN-HEAD SCREW ISO 7045 M	514599408	541	2	663	96033473	WIRING HARNESS
PAN-HEAD SCREW ISO 7045 M	514599408	506	1	1262	96038564	LEAD
PAN-HEAD SCREW ISO 7045 M	514599408	505	1	1263	96038565	LEAD
PAN-HEAD SCREW ISO 7045 M	514599408	515	1	1265	96039722	LEAD
PAN-HEAD SCREW ISO 7045 M	12219804	39	4	622	10228112	AIR CONDITIONING UNIT
PAN-HEAD SCREW ISO 7045 M	12219805	59	8	776	96028393	INTERNAL PANELLING INSTA
PAN-HEAD SCREW ISO 7045 M	12219805	9	6	827	96047948	ATTACH PART AUXILIARY HEA
PAN-HEAD SCREW ISO 7045 M	12216226	26	4	456	96032891	ELECTRIC FOR BATTERY BOX
PAN-HEAD SCREW ISO 7045 M	12216226	502	1	668	96051766	DUMMY PLUG
PAN-HEAD SCREW ISO 7045 M	12216226	82	72	679	967917908	SWITCH CABINET
PAN-HEAD SCREW ISO 7045 M	12216226	33	4	1036	968497808	TERMINAL BOX CPL.
PAN-HEAD SCREW ISO 7045 M	12217761	309	2	286	96033379	FIXING PARTS COMPRESSED
PAN-HEAD SCREW ISO 7045 M	12692000	46	1	607	919297008	CENT. LUBRIC. SYSTEM SUP
PAN-HEAD SCREW ISO 7045	10875472	41	2	1238	96035575	TERMINAL BOX CPL.
PAN-HEAD SCREW ISO 7045 M	11171261	166	2	1290	96035579	TERMINAL BOX CPL.
PAN-HEAD SCREW ISO 7045 M	11658059	8	3	28	969088908	HOLDER PRE-ASSEMBLY
PAN-HEAD SCREW ISO 7045 M	11656605	64	2	689	96033320	ASSEMBLY PARTS MOUNTIN
PAN-HEAD SCREW ISO 7045 M	12220252	55	3	21	918005408	CENTRAL SECTION CRAWLER
PANELLING ABOVE RIGHT	977080408	14	1	776	96028393	INTERNAL PANELLING INSTA
PANELLING REST SPF	976989008	3	1	776	96028393	INTERNAL PANELLING INSTA
PANELLING REST SPF	976989108	4	1	776	96028393	INTERNAL PANELLING INSTA
PANELLING ROLLER BLIND 1	97068388	18	1	776	96028393	INTERNAL PANELLING INSTA
PANELLING ROOF SPF	977104008	17	1	776	96028393	INTERNAL PANELLING INSTA
PANELLING,LEFT	977080608	15	1	776	96028393	INTERNAL PANELLING INSTA
PANELLING,LEFT SPF	976982708	13	1	776	96028393	INTERNAL PANELLING INSTA
PANELLING,STRUT LEFT 214	97059025	6	1	776	96028393	INTERNAL PANELLING INSTA
PARALLEL PIN	10289909	14	1	304	10009378	CONNECTING PLATE
PARALLEL PIN 6X18 St	11840110	33	1	319	11314599	VARIABLE PUMP
PARALLEL PIN DIN 6325 10M6	430706808	13	2	302	571907208	CONNECTING PLATE
PARALLEL PIN DIN 6325 4m6X2	4601499	20	1	1010	11161917	CONTROL ELEMENT
PARALLEL PIN DIN 6325 8M6X2	10000797	13	2	304	10009378	CONNECTING PLATE
PARALLEL PIN DIN EN ISO 87	11913166	16	2	315	11267457	CONTROL UNIT
PARALLEL PIN ISO 2338 3M6X	570113208	5	1	259	510230608	HYDRO MOTOR

Description	Item	Pos.	Quantity	Page	Assembly	Description
PARALLEL PIN ISO 2338 6M6X	514534908	20	2	729	11314761	CONTROL BLOCK
PARALLEL PIN ISO 2338 6M6X	430604708	7	1	789	968080908	CLOSING DEVICE
PARALLEL PIN ISO 2338 8M6X	430606308	24	2	569	11211234	DRAW CYLINDER
PARALLEL PIN ISO 8734 12m6X	4980365	11	1	417	10146947	ALTERNATOR ASSEMBLY
PARALLEL PIN ISO 8734 6m6X	4980736	5	1	372	10122940	CAMSHAFT CPL.
PARALLEL PIN ISO 8734 8m6X	4980853	14	2	344	9078462	POWER UNIT SUPPORT ATT
PARALLEL PIN ISO 8734 8m6X	4980995	8	10	342	12405456	CRANKCASE PRE-ASSY.
PARK CONSOLE HOSES PRE	968907308	105	1	194	96062971	ASSEMBLY PARTS F.SLEWING
PARK CONSOLE HOSES PRE	968907408	106	1	194	96062971	ASSEMBLY PARTS F.SLEWING
PARK CONSOLE HOSES PRE	969483508	115	1	194	96062971	ASSEMBLY PARTS F.SLEWING
PASSAGE NIPPLE BLOCK	10874021	14	1	87	917322008	CENTRA.LUBRICATION SYSTE
PASSAGE NIPPLE BLOCK	10874021	14	1	111	917322208	CENTR.LUBRICATION SYSTEM
PASSAGE NIPPLE BLOCK	774375108	3	1	160	917081108	CENT. LUBRIC. SYSTEM SUP
PASSAGE NIPPLE BLOCK	774375108	3	1	607	919297008	CENT. LUBRIC. SYSTEM SUP
PATCH CABLE 4X2XAWG27/7-5	12102759	376	1	507	96019612	WIRING HARNESS
PATCH CABLE 8-5M	10771060	377	1	507	96019612	WIRING HARNESS
PATCH CABLE 8-5M	10771060	378	1	507	96019612	WIRING HARNESS
PATCH CABLE 8-5M	10771060	379	1	507	96019612	WIRING HARNESS
PEDAL CANTILEVER INSTALL	964720408	4	1	772	919075308	CRANE OPERATOR CABIN P
PEDAL TRANSDUCER 20° SPF	10297309	7	2	510	96061088	ELECTRIC ADD-ON PARTS CA
PEDESTAL 1193X2820X165 A	11644883	20	2	862	917517908	COUNTERWEIGHT FRAME
PEDESTAL 1877X1305X1173 A	10872055	1	1	799	919075608	PLATFORM CRANE CABIN
PEDESTAL 2541X1195X2670,5	11450543	3	1	755	919075408	CRANE DRIVER CAB ADDITIO
PEDESTAL 50X650X1240 ALM	11450151	1	1	491	968283208	CATWALK SUPERSTR.LEFT
PEDESTAL 50X650X1675 ALM	11450152	2	1	491	968283208	CATWALK SUPERSTR.LEFT
PEDESTAL 50X650X1675 ALM	11450153	3	1	491	968283208	CATWALK SUPERSTR.LEFT
PEDESTAL 50X650X1675 ALM	11450155	4	1	491	968283208	CATWALK SUPERSTR.LEFT
PEDESTAL 50X650X1675 ALM	11450156	5	1	491	968283208	CATWALK SUPERSTR.LEFT
PENCIL-TYPE GLOW PLUG	11826649	40	1	524	10876576	WATER HEATING SYSTEM
PENCIL-TYPE GLOW PLUG	11826649	(10)	1	524	10876576	WATER HEATING SYSTEM
PENCIL-TYPE GLOW PLUG 24	11102044	38	1	829	10876024	AIR HEATER
PERFORMANCE RELAY	10877283	27	1	688	96033320	ASSEMBLY PARTS MOUNTIN
PERFORMANCE RELAY 24V 15	10871146	52	5	688	96033320	ASSEMBLY PARTS MOUNTIN
PERFORMANCE RELAY 75A	11656191	41	1	688	96033320	ASSEMBLY PARTS MOUNTIN
PERMANENT MAGNET 90N	617000108	250	2	672	968681408	CONTR: PANEL PINNING
PERSONAL PROTECTION EQ	916959908	98	1	12		LIEBHERR CRAW.CRANE LR
PILOT VALVE	571362608	55	1	740	511308608	PROPORTIONAL VALVE
PIN 0,5-1,0MM2	6202445	773	2	1260	96038562	LEAD
PIN 100.0X0 35NICRMOV125	970682408	39	4	1183	918900508	SUSPENDED BALLAST
PIN 100.0X157 35NICRMOV125	976243008	2	1	1278	96037041	DRAW SHACKLE
PIN 100.0X165 35NICRMOV125	97024242	2	2	1214	919326208	SLEWING PLATFORM EXTENS
PIN 100.0X200 35NICRMOV125	97121582	7	1	1268	96039026	DRAW SHACKLE
PIN 100.0X200 35NICRMOV125	97121582	7	1	1269	96039027	DRAW SHACKLE
PIN 100.0X200 35NICRMOV125	97121582	2	1	1280	96037042	DRAW SHACKLE
PIN 100.0X210 35NICRMOV125	97125851	2	2	841	919408908	UPPERCARRIAGE SUSP BALL
PIN 100.0X220 35NICRMOV125	97040849	42	8	1183	918900508	SUSPENDED BALLAST
PIN 100.0X275 35NICRMOV125	946627708	71	2	67	917291608	CRAWLER TRACK CARRIER, L
PIN 100.0X275 35NICRMOV125	946627708	71	2	100	917291708	CRAWLER TRACK CARRIER,
PIN 105.0X168 35NICRMOV125	97050002	4	1	1251	919219708	PIVOT SECTION
PIN 105.0X233 35NICRMOV125	97035017	27	4	186	919082708	SLEWING PLATFORM CPL.
PIN 105.0X345 35NICRMOV125	97050003	25	1	1251	919219708	PIVOT SECTION
PIN 110.0X231 35NICRMOV125	97034655	77	2	1093	919628208	D HEAD SECTION PRE-ASS.
PIN 115.0X270 35NICRMOV125	951881708	10	2	1183	918900508	SUSPENDED BALLAST
PIN 120.0X0 35NICRMOV125	976499408	44	2	989	917191008	SL REDUCING SECTION
PIN 120.0X0 35NICRMOV125	976499408	137	2	1052	917333208	D PIVOT SECTION PRE-ASS.
PIN 120.0X0 35NICRMOV125	976499408	79	2	1093	919628208	D HEAD SECTION PRE-ASS.
PIN 120.0X0 35NICRMOV125	976499408	12	4	1144	917085308	D INTERMEDIATE SECTION
PIN 120.0X0 35NICRMOV125	976499408	12	4	1156	917178608	D INTERMEDIATE SECTION
PIN 120.0X0 35NICRMOV125	976499408	1	1	1235	96038848	PIN PRE-ASS.
PIN 120.0X210 35NICRMOV125	97028313	10	2	542	919627908	SA FRAME PRE-ASS.

Description	Item	Pos.	Quantity	Page	Assembly	Description
PIN 120.0X230 35NICRMOV125	97031145	11	2	1097	967946208	LUFFING PULLEY BLOCK COM
PIN 120.0X240 35NICRMOV125	97028314	11	2	542	919627908	SA FRAME PRE-ASS.
PIN 120.0X240 35NICRMOV125	97028314	72	2	1093	919628208	D HEAD SECTION PRE-ASS.
PIN 120.0X245 35NICRMOV125	97038192	16	2	1183	918900508	SUSPENDED BALLAST
PIN 120.0X275 35NICRMOV125	97122593	1	1	1245	96038042	PIN PRE-ASS.
PIN 120.0X317 35NICRMOV125	97047299	(2)	1	1217	917230408	SUPPLEMENTARY GUYING D
PIN 120.0X377 35NICRMOV125	97036292	12	2	954	917078808	S INTERMEDIATE SECTION
PIN 130.0X239 35NICRMOV125	97028311	5	1	547	967846208	PULL ROD
PIN 130.0X239 35NICRMOV125	97028311	3	2	1108	968026008	PULL ROD
PIN 130.0X247 35NICRMOV125	97030846	5	8	117	918589408	HYDRAULIC SUPPORT
PIN 130.0X290 35NICRMOV125	97123903	2	1	1232	96038863	CONNECTING LINK PRE-ASS.
PIN 130.0X316 35NICRMOV125	97028315	12	2	542	919627908	SA FRAME PRE-ASS.
PIN 140.0X291 35NICRMOV125	97028894	4	2	891	919304308	S PIVOT SECTION PRE-ASS.
PIN 140.0X291 35NICRMOV125	97028894	2	4	935	917190908	S INTERMEDIATE SECTION
PIN 140.0X291 35NICRMOV125	97028894	2	4	943	917333908	S INTERMEDIATE SECTION
PIN 140.0X291 35NICRMOV125	97028894	2	4	947	917078708	S INTERMEDIATE SECTION
PIN 140.0X291 35NICRMOV125	97028894	2	4	954	917078808	S INTERMEDIATE SECTION
PIN 140.0X291 35NICRMOV125	97028894	2	4	967	917079208	S INTERMEDIATE SECTION
PIN 140.0X291 35NICRMOV125	97028894	2	4	972	917571208	S INTERMEDIATE SECTION
PIN 140.0X291 35NICRMOV125	97028894	2	4	977	919086008	S INTERMEDIATE SECTION
PIN 140.0X291 35NICRMOV125	97028894	2	1	984	96039781	PIN PRE-ASS.
PIN 140.0X291 35NICRMOV125	97028894	46	2	989	917191008	SL REDUCING SECTION
PIN 15.0X168 S355J2C+C FE//	97112803	6	4	1313	919222808	ERECTION FRAME
PIN 160.0X280 35NICRMOV125	97123857	22	2	1229	919219508	F-CONNECTING HEAD
PIN 16X30X15 X5CrNi18-10	10136876	6	2	348	10125646	OIL SEPARATOR ASSEMBLY
PIN 170.0X265 35NICRMOV125	97028826	12	4	131	917076808	MECHANICAL SUPPORT
PIN 18.0X400 S355J2C+C FE//	978501408	82	2	892	919304308	S PIVOT SECTION PRE-ASS.
PIN 19X78 X8CRNI18-9	976888308	11	2	791	964588308	GUIDE PRE-ASS.
PIN 20.0X120 S355J2+AR FE//	97059383	17	8	186	919082708	SLEWING PLATFORM CPL.
PIN 20.0X205 S355J2C+C FE//	97087234	13	2	1313	919222808	ERECTION FRAME
PIN 20.0X90 S355J2C+C FE//ZN	97154000	14	1	1285	96037097	LADDER, PRE-ASSEMBLED
PIN 20.0X90 S355J2C+C FE//ZN	97154000	14	1	1287	96037098	LADDER, PRE-ASSEMBLED
PIN 20X105 42CRMO4+QT GA	955524708	5	1	1056	968246608	PULL ROD
PIN 220.0X255 35NICRMOV125	97028303	5	2	542	919627908	SA FRAME PRE-ASS.
PIN 220.0X505 35NICRMOV125	97027729	27	4	66	917291608	CRAWLER TRACK CARRIER, L
PIN 220.0X505 35NICRMOV125	97027729	27	4	99	917291708	CRAWLER TRACK CARRIER,
PIN 240.0X325 35NICRMOV125	97032567	9	2	147	918011308	PREMOUNTED LOWER PART
PIN 25.0X105 42CRMO4+QT GA	971625908	98	4	67	917291608	CRAWLER TRACK CARRIER, L
PIN 25.0X105 42CRMO4+QT GA	971625908	98	4	100	917291708	CRAWLER TRACK CARRIER,
PIN 25.0X370 S355J2+AR	979488708	4	2	1126	969396908	LADDER, PRE-ASSEMBLED
PIN 25.0X418 S355J2G3C+C FE	97022886	47	2	487	918999008	SLEWING PLATFORM CATWAL
PIN 25.0X465 S355J2G3C+C FE	979610808	12	2	862	917517908	COUNTERWEIGHT FRAME
PIN 25.0X52 S355J2G3C+C FE//	971973608	3	1	474	962282208	ARM REST LEFT
PIN 25.0X52 S355J2G3C+C FE//	971973608	3	1	476	962282308	ARM REST RIGHT
PIN 280.0X400 35NICRMOV125	97032590	10	2	147	918011308	PREMOUNTED LOWER PART
PIN 30.0X116 35NICRMOV125	97081702	4	8	1243	919219608	F-ASSEMBLY UNIT
PIN 30.0X120 S355J2+AR FE//	97009831	32	8	127	917076708	CATWALK CRAW.TRACK TRA
PIN 30.0X228 S355J2C+C FE//	948902708	74	2	543	919627908	SA FRAME PRE-ASS.
PIN 30.0X346 35NICRMOV125	97028905	19	4	131	917076808	MECHANICAL SUPPORT
PIN 30.0X65 35NICRMOV125	97038823	65	1	756	919075408	CRANE DRIVER CAB ADDITIO
PIN 35.0 X131 35NICRMOV125	97053157	53	1	755	919075408	CRANE DRIVER CAB ADDITIO
PIN 35.0X120 35NICRMOV125	97038811	48	3	755	919075408	CRANE DRIVER CAB ADDITIO
PIN 35.0X123 35NICRMOV125	97055646	80	1	756	919075408	CRANE DRIVER CAB ADDITIO
PIN 35.0X138 35NICRMOV125	977519308	146	2	1052	917333208	D PIVOT SECTION PRE-ASS.
PIN 35.0X147 35NICRMOV125	97019987	53	2	487	918999008	SLEWING PLATFORM CATWAL
PIN 35.0X147 35NICRMOV125	97019987	21	2	1183	918900508	SUSPENDED BALLAST
PIN 35.0X165 35NICRMOV125	972205708	10	2	862	917517908	COUNTERWEIGHT FRAME
PIN 35.0X165 35NICRMOV125	972205708	29	2	1214	919326208	SLEWING PLATFORM EXTENS
PIN 35.0X178 35NICRMOV125	970462508	89	2	1093	919628208	D HEAD SECTION PRE-ASS.
PIN 35.0X178 35NICRMOV125	970462508	5	1	1113	968027908	ROLLER SEATING COMPL.

Description	Item	Pos.	Quantity	Page	Assembly	Description
PIN 35.0X178 35NICRMOV125	97049539	4	2	841	919408908	UPPERCARRIAGE SUSP BALL
PIN 35.0X187 35NICRMOV125	977597408	81	1	543	919627908	SA FRAME PRE-ASS.
PIN 35.0X210 35NICRMOV125	979358708	18	4	199	917077708	PIN F. S AND D PIVOT SECTIO
PIN 35.0X228 35NICRMOV125	97049469	113	2	544	919627908	SA FRAME PRE-ASS.
PIN 35.0X282 35NICRMOV125	97042030	7	8	117	918589408	HYDRAULIC SUPPORT
PIN 35.0X62 35NICRMOV125	97019869	33	8	147	918011308	PREMOUNTED LOWER PART
PIN 35.0X70 35NICRMOV125	979358808	22	8	199	917077708	PIN F. S AND D PIVOT SECTIO
PIN 35.0X75 35NICRMOV125	97023431	62	1	756	919075408	CRANE DRIVER CAB ADDITIO
PIN 38.0 X350 S355J2H T ZN O	97036235	88	1	1051	917333208	D PIVOT SECTION PRE-ASS.
PIN 390.0X540 35NICRMOV125	97034131	3	2	199	917077708	PIN F. S AND D PIVOT SECTIO
PIN 45.0 X122 35NICRMOV125	949653808	50	2	755	919075408	CRANE DRIVER CAB ADDITIO
PIN 45.0 X150 35NICRMOV125	97033388	56	1	543	919627908	SA FRAME PRE-ASS.
PIN 45.0X123 35NICRMOV125	97034144	9	4	199	917077708	PIN F. S AND D PIVOT SECTIO
PIN 45.0X140 35NICRMOV125	975686908	5	2	493	968309908	PLATFORM COMPL.
PIN 45.0X153 35NICRMOV125	97032091	7	4	21	918005408	CENTRAL SECTION CRAWLER
PIN 45.0X155 35NICRMOV125	977326408	14	1	1322	919222908	OVERRUN PROTECTION
PIN 45.0X207 35NICRMOV125	97004857	10	2	1097	967946208	LUFFING PULLEY BLOCK COM
PIN 45.0X207 35NICRMOV125	97004857	3	2	1225	969944608	MOUNTING CPL
PIN 45.0X223 35NICRMOV125	97096729	(2)	1	1094	919628208	D HEAD SECTION PRE-ASS.
PIN 45.0X265 35NICRMOV125	97027804	72	2	67	917291608	CRAWLER TRACK CARRIER, L
PIN 45.0X265 35NICRMOV125	97027804	72	2	100	917291708	CRAWLER TRACK CARRIER,
PIN 45.0X285 35NICRMOV125	97058632	11	4	856	917863208	TRANSPORT KEEPER
PIN 45.0X30 4 35NICRMOV125	956064008	(2)	1	1217	917230408	SUPPLEMENTARY GUYING D
PIN 45.0X400 35NICRMOV125	97088877	22	2	1251	919219708	PIVOT SECTION
PIN 45.0X64 35NICRMOV125	976637308	58	1	755	919075408	CRANE DRIVER CAB ADDITIO
PIN 45.0X66 35NICRMOV125	97039807	57	1	755	919075408	CRANE DRIVER CAB ADDITIO
PIN 45.0X76 35NICRMOV125	970056908	8	2	224	968161808	SAFETY ROLLER CPL.
PIN 45.0X78 35NICRMOV125	935989108	18	1	1313	919222808	ERECTION FRAME
PIN 45.0X78 35NICRMOV125	935989108	6	1	1316	96013389	PULLEY MOUNT ASSEMBLY C
PIN 45.0X91 35NICRMOV125	945611208	9	8	117	918589408	HYDRAULIC SUPPORT
PIN 45X183 35NICRMOV125 GA	955998208	22	8	186	919082708	SLEWING PLATFORM CPL.
PIN 50.0X100 35NICRMOV125	933558708	16	2	755	919075408	CRANE DRIVER CAB ADDITIO
PIN 50.0X100 35NICRMOV125	97028337	17	4	542	919627908	SA FRAME PRE-ASS.
PIN 50.0X203 35NICRMOV125	97028340	20	4	542	919627908	SA FRAME PRE-ASS.
PIN 50.0X230 S355J2C+C FE//	97036214	62	2	1051	917333208	D PIVOT SECTION PRE-ASS.
PIN 50.0X400 S355J2C+C FE//	97027785	42	2	66	917291608	CRAWLER TRACK CARRIER, L
PIN 50.0X400 S355J2C+C FE//	97027785	42	2	99	917291708	CRAWLER TRACK CARRIER,
PIN 50.0X90 35NICRMOV125	979405108	87	2	1093	919628208	D HEAD SECTION PRE-ASS.
PIN 55.0X158 35NICRMOV125	939249808	24	2	755	919075408	CRANE DRIVER CAB ADDITIO
PIN 55.0X165 35NICRMOV125	97013907	55	1	543	919627908	SA FRAME PRE-ASS.
PIN 55.0X175 35NICRMOV125	949088208	17	4	21	918005408	CENTRAL SECTION CRAWLER
PIN 55.0X207 35NICRMOV125	953552708	21	1	547	967846208	PULL ROD
PIN 55.0X207 35NICRMOV125	953552708	45	4	1183	918900508	SUSPENDED BALLAST
PIN 55.0X207 35NICRMOV125	953552708	7	1	1219	968768408	BRACKET CPL.
PIN 55.0X300 35NICRMOV125	97000828	31	4	66	917291608	CRAWLER TRACK CARRIER, L
PIN 55.0X300 35NICRMOV125	97000828	31	4	99	917291708	CRAWLER TRACK CARRIER,
PIN 55.0X348 35NICRMOV125	970556508	15	2	1097	967946208	LUFFING PULLEY BLOCK COM
PIN 55.0X520 35NICRMOV125	974213008	8	2	131	917076808	MECHANICAL SUPPORT
PIN 65.0 X0 35NICRMOV125	945720508	7	1	1322	919222908	OVERRUN PROTECTION
PIN 65.0X103 35NICRMOV125	97108594	10	3	1322	919222908	OVERRUN PROTECTION
PIN 65.0X110 35NICRMOV125	97052556	189	1	1053	917333208	D PIVOT SECTION PRE-ASS.
PIN 65.0X129 35NICRMOV125	978499208	8	2	545	96048466	SA FRAME ERECTING DEVICE
PIN 65.0X140 35NICRMOV125	97018390	2	1	1322	919222908	OVERRUN PROTECTION
PIN 65.0X145 35NICRMOV125	97115418	63	2	1276	919220008	F-HEAD SECTION
PIN 65.0X155 35NICRMOV125	97042167	183	2	1053	917333208	D PIVOT SECTION PRE-ASS.
PIN 65.0X187 35NICRMOV125	976649908	16	2	935	917190908	S INTERMEDIATE SECTION
PIN 65.0X187 35NICRMOV125	976649908	16	2	943	917333908	S INTERMEDIATE SECTION
PIN 65.0X187 35NICRMOV125	976649908	16	2	947	917078708	S INTERMEDIATE SECTION
PIN 65.0X187 35NICRMOV125	976649908	16	2	967	917079208	S INTERMEDIATE SECTION
PIN 65.0X187 35NICRMOV125	976649908	16	2	972	917571208	S INTERMEDIATE SECTION

Description	Item	Pos.	Quantity	Page	Assembly	Description
PIN 65.0X187 35NICRMOV125	976649908	16	2	977	919086008	S INTERMEDIATE SECTION
PIN 70.0X126 35NICRMOV125	97066821	6	1	1317	96035533	BRACKET CPL.
PIN 70.0X140 35NICRMOV125	97119311	7	2	1314	96035475	ROTATING SHAFT
PIN 70.0X148 35NICRMOV125	97123548	5	1	1278	96037041	DRAW SHACKLE
PIN 70.0X203 35NICRMOV125	97027115	5	1	549	967981008	PULL ROD
PIN 70.0X203 35NICRMOV125	97027115	10	1	936	967746908	ROD CPL.
PIN 70.0X203 35NICRMOV125	97027115	10	1	949	967743808	ROD CPL.
PIN 70.0X203 35NICRMOV125	97027115	5	1	956	967897608	PULL ROD
PIN 70.0X203 35NICRMOV125	97027115	5	1	958	968190108	PULL ROD
PIN 70.0X203 35NICRMOV125	97027115	11	1	1054	968242208	PULL ROD
PIN 70.0X203 35NICRMOV125	97027115	11	1	1104	967997708	CONNECTING LINK PRE-ASS.
PIN 70.0X220 35NICRMOV125	97027114	4	1	549	967981008	PULL ROD
PIN 70.0X220 35NICRMOV125	97027114	4	1	936	967746908	ROD CPL.
PIN 70.0X220 35NICRMOV125	97027114	4	1	949	967743808	ROD CPL.
PIN 70.0X220 35NICRMOV125	97027114	4	1	956	967897608	PULL ROD
PIN 70.0X220 35NICRMOV125	97027114	4	1	958	968190108	PULL ROD
PIN 70.0X220 35NICRMOV125	97027114	7	1	960	968190208	PULL ROD
PIN 70.0X220 35NICRMOV125	97027114	10	2	1054	968242208	PULL ROD
PIN 70.0X220 35NICRMOV125	97027114	10	1	1104	967997708	CONNECTING LINK PRE-ASS.
PIN 70.0X220 35NICRMOV125	97027114	7	2	1107	967983208	ADDITIONAL WEIGHT DERRIC
PIN 70.0X220 35NICRMOV125	97027114	9	1	1219	968768408	BRACKET CPL.
PIN 70.0X310 35NICRMOV125	97037484	116	3	892	919304308	S PIVOT SECTION PRE-ASS.
PIN 70.0X385 35NICRMOV125	97037519	117	1	892	919304308	S PIVOT SECTION PRE-ASS.
PIN 75.0X124 35NICRMOV125	977774408	133	2	1052	917333208	D PIVOT SECTION PRE-ASS.
PIN 75.0X137 35NICRMOV125	97047686	2	2	1163	917722108	SUPPLEMENTARY GUYING D
PIN 75.0X150 35NICRMOV125	978157308	12	4	1050	917333208	D PIVOT SECTION PRE-ASS.
PIN 75.0X160 35NICRMOV125	97047009	(2)	2	1217	917230408	SUPPLEMENTARY GUYING D
PIN 75.0X160 35NICRMOV125	97047009	(2)	1	1217	917230408	SUPPLEMENTARY GUYING D
PIN 75.0X160 35NICRMOV125	97047009	6	2	1220	969308308	BRACKET CPL.
PIN 75.0X175 35NICRMOV125	975824908	19	1	568	917080608	MOUNTING EQUIPMENT CRAW
PIN 75.0X178 35NICRMOV125	97043085	5	2	545	96048466	SA FRAME ERECTING DEVICE
PIN 75.0X200 35NICRMOV125	97026767	6	1	547	967846208	PULL ROD
PIN 75.0X200 35NICRMOV125	97026767	10	1	1146	967733608	ROD CPL.
PIN 75.0X200 35NICRMOV125	97026767	10	1	1158	967704008	ROD CPL.
PIN 75.0X220 35NICRMOV125	97026766	15	1	547	967846208	PULL ROD
PIN 75.0X220 35NICRMOV125	97026766	4	1	1146	967733608	ROD CPL.
PIN 75.0X220 35NICRMOV125	97026766	4	1	1158	967704008	ROD CPL.
PIN 75.0X285 35NICRMOV125	97033530	5	4	186	919082708	SLEWING PLATFORM CPL.
PIN 75.0X290 35NICRMOV125	97033539	10	4	186	919082708	SLEWING PLATFORM CPL.
PIN 75.0X300 35NICRMOV125	97033506	4	2	186	919082708	SLEWING PLATFORM CPL.
PIN 75.0X300 35NICRMOV125	97050890	46	2	186	919082708	SLEWING PLATFORM CPL.
PIN 75.0X408 35NICRMOV125	97036912	14	1	568	917080608	MOUNTING EQUIPMENT CRAW
PIN 75.0X440 35NICRMOV125	97027730	28	2	66	917291608	CRAWLER TRACK CARRIER, L
PIN 75.0X440 35NICRMOV125	97027730	28	2	99	917291708	CRAWLER TRACK CARRIER,
PIN 75.0x220 35NICRMOV125	970591808	3	2	854	918369608	TRANSPORT KEEPER
PIN 80.0 X0 35NICRMOV125 GA	949948308	21	2	186	919082708	SLEWING PLATFORM CPL.
PIN 80.0X200 35NICRMOV125	97000073	6	2	568	917080608	MOUNTING EQUIPMENT CRAW
PIN 80.0X245 35NICRMOV125	972141808	3	1	1224	968455908	FOOT COMPLETE
PIN 80.0X370 35NICRMOV125	97037473	115	4	892	919304308	S PIVOT SECTION PRE-ASS.
PIN 80.0X560 35NICRMOV125	975076408	52	4	1050	917333208	D PIVOT SECTION PRE-ASS.
PIN 85.0 X306 35NICRMOV125	97032364	81	1	1051	917333208	D PIVOT SECTION PRE-ASS.
PIN 85.0X135 35NICRMOV125	97035945	2	2	1060	917178708	D OVERRUN PROTECTION
PIN 85.0X165 35NICRMOV125	97119424	2	1	1315	96035525	DRAW SHACKLE
PIN 85.0X176 35NICRMOV125	97136439	9	2	900	919391108	S OVERRUN PROTECTION
PIN 85.0X190 35NICRMOV125	97110939	1	1	1256	96029160	PIN PRE-ASS.
PIN 85.0X190 35NICRMOV125	97119428	8	1	1268	96039026	DRAW SHACKLE
PIN 85.0X190 35NICRMOV125	97119428	8	1	1269	96039027	DRAW SHACKLE
PIN 85.0X190 35NICRMOV125	97119428	3	1	1280	96037042	DRAW SHACKLE
PIN 85.0X190 35NICRMOV125	97119428	9	1	1315	96035525	DRAW SHACKLE
PIN 85.0X200 35NICRMOV125	979872408	4	2	1111	968026208	PULL ROD

Description	Item	Pos.	Quantity	Page	Assembly	Description
PIN 85.0X258 35NICRMOV125	97121573	2	1	1303	96037332	GUY ROPE CPL.
PIN 85.0X258 35NICRMOV125	97121573	2	1	1307	96037007	GUY ROPE CPL.
PIN 85.0X258 35NICRMOV125	97121573	2	1	1310	96037255	GUY ROPE CPL.
PIN 85.0X258 35NICRMOV125	97121573	2	2	1324	96037810	GUY ROPE CPL.
PIN 85.0X258 35NICRMOV125	97121573	2	1	1325	96037814	GUY ROPE CPL.
PIN 8X19,5X16,5 11SMNPB30	10872333	13	2	764	969752608	WINDOW ASSEMBLY
PIN 90.0X114 35NICRMOV125	97119310	4	1	1314	96035475	ROTATING SHAFT
PIN 90.0X212 35NICRMOV125	97122590	1	1	1244	96038041	PIN PRE-ASS.
PIN 90.0X290 35NICRMOV125	97030847	6	8	117	918589408	HYDRAULIC SUPPORT
PIN BOX 4-POL	691815608	61	2	27	11601184	COLLECTING RING
PIN CARRIER 6-POL 16A	604526608	519	2	663	96033473	WIRING HARNESS
PIN CARRIER 6-POL 16A	604526608	501	1	906	96036184	LEAD
PIN CARRIER 6-POL 16A	604526608	506	1	1239	96038868	WIRES CPL.
PIN CARRIER 6-POL 16A	604526608	501	1	1299	96042005	LEAD
PIN CARRIER 6-POL 16A	604526608	501	1	1320	96035578	LEAD
PIN CONTACT 0,2-0,5MM2	10335819	689	4	506	96021228	WIRING HARNESS
PIN CONTACT 0,5-1,0MM2 CU	7369458	740	6	658	96033855	WIRING HARNESS
PIN CONTACT 0,5-1MM2MM2 C	10300944	715	2	506	96021228	WIRING HARNESS
PIN CONTACT 0,75-1,5MM2	6202444	95	2	503	96061089	WIRING HARNESS
PIN CONTACT 0,75-1,5MM2	6202444	95	6	654	96033472	WIRING HARNESS
PIN CONTACT 0,75-1,5MM2	6202444	95	1	662	96033473	WIRING HARNESS
PIN CONTACT 0,75-1,5MM2	6202444	95	2	914	96040591	LEAD
PIN CONTACT 0,75-1,5MM2	6202444	95	2	1240	96035583	LEAD
PIN CONTACT 0,75-1,5MM2	6202444	95	1	1320	96035578	LEAD
PIN CONTACT 0,75-1MM2	604519208	628	4	663	96033473	WIRING HARNESS
PIN CONTACT 0,75-1MM2	604519208	628	7	906	96036184	LEAD
PIN CONTACT 0,75-1MM2	604519208	628	1	912	96036188	LEAD
PIN CONTACT 0,75-1MM2	604519208	628	7	1299	96042005	LEAD
PIN CONTACT 0,75-1MM2	604519208	628	3	1320	96035578	LEAD
PIN CONTACT 0.5QMM2	605619814	139	4	666	96039940	LEAD
PIN CONTACT 0.5QMM2	605619814	139	3	1194	96038591	LEAD
PIN CONTACT 1,5MM2	10675380	733	1	670	968418008	WIRING HARNESS
PIN DIN 1434 5X40X35 X5CRN	451000208	1	1	1207	967936408	WIND WARNING PREASSEMB
PIN DIN 1435 16X40X35 ST.50K	451241208	24	4	891	919304308	S PIVOT SECTION PRE-ASS.
PIN DIN 1435 16X87X82 35NIC	451418408	5	1	1098	967966108	BASKET CPL.
PIN DIN 1435 16X87X82 35NIC	451418408	5	1	1099	967966808	BASKET CPL.
PIN DIN 1435 20X40X34 S355J2	451223008	16	4	1125	969396608	ACCESS LADDER PRE-ASS.
PIN DIN 1435 20X45X38 ST.50	451222208	4	4	249	917645608	MOUNTING JACK/ERECTING
PIN DIN 1435 20X45X38 ST.50	451222208	13	20	491	968283208	CATWALK SUPERSTR.LEFT
PIN DIN 1435 20X45X38 ST.50	451222208	10	1	863	965575208	CENTRING COMPLETE
PIN DIN 1435 20X60X50 ST.50-	451223108	87	4	488	918999008	SLEWING PLATFORM CATWAL
PIN DIN 1435 20X60X50 ST.50-	451223108	7	8	499	969259908	SLEWING PLATFORM CATWAL
PIN DIN 1435 20X65X58 ST.50-	451222408	52	8	21	918005408	CENTRAL SECTION CRAWLER
PIN DIN 1435 20X65X58 ST.50-	451222408	9	24	127	917076708	CATWALK CRAW.TRACK TRA
PIN DIN 1435 20X65X58 ST.50-	451222408	88	12	892	919304308	S PIVOT SECTION PRE-ASS.
PIN DIN 1435 20X65X58 ST.50-	451222408	20	14	1214	919326208	SLEWING PLATFORM EXTENS
PIN DIN 1435 25X145X137 ST.5	451226608	18	4	147	918011308	PREMOUNTED LOWER PART
PIN DIN 1435 25X160X152 ST.	451227408	50	4	487	918999008	SLEWING PLATFORM CATWAL
PIN DIN 1435 25X90X80 42CRM	451226808	52	4	487	918999008	SLEWING PLATFORM CATWAL
PIN DIN 1435 25X90X80 42CRM	451226808	19	4	566	917080508	ROLLER BEARING
PIN DIN 1435 40X60X50 S355J2	451237208	82	4	22	918005408	CENTRAL SECTION CRAWLER
PIN DIN 1436 20X85X78 35NIC	451422308	24	4	127	917076708	CATWALK CRAW.TRACK TRA
PIN DIN 1436 25X220X212 35N	451426808	9	4	131	917076808	MECHANICAL SUPPORT
PIN DIN 1436 30X105X97 35NIC	451430808	13	4	935	917190908	S INTERMEDIATE SECTION
PIN DIN 1436 30X105X97 35NIC	451430808	13	4	943	917333908	S INTERMEDIATE SECTION
PIN DIN 1436 30X105X97 35NIC	451430808	13	4	947	917078708	S INTERMEDIATE SECTION
PIN DIN 1436 30X105X97 35NIC	451430808	13	4	967	917079208	S INTERMEDIATE SECTION
PIN DIN 1436 30X105X97 35NIC	451430808	13	4	972	917571208	S INTERMEDIATE SECTION
PIN DIN 1436 30X105X97 35NIC	451430808	13	4	977	919086008	S INTERMEDIATE SECTION
PIN DIN 1436 40X110X98 ST.50	451436208	3	1	1185	921723608	SWITCH UNIT

Description	Item	Pos.	Quantity	Page	Assembly	Description
PIN DIN 1436 40X110X98 ST.50	451436208	3	1	1186	921723708	SWITCH UNIT
PIN DIN 1436 40X90X78 ST.50	451436708	83	1	22	918005408	CENTRAL SECTION CRAWLER
PIN F. S AND D PIVOT SECTI	917077708	106	1	12		LIEBHERR CRAW.CRANE LR
PIN HOUSING 43 POL 22A ZNN	10877583	501	1	1262	96038564	LEAD
PIN ISO 2340 B16X60X50 ST.50	450019108	3	2	119	96016050	SUPPORT PLATE COMPL.
PIN ISO 2340 B20X230X215 S3	452554008	106	1	1276	919220008	F-HEAD SECTION
PIN ISO 2340 B20X330X315 ST.	450023708	2	1	918	96038419	ADD-ON INCLINATION TRANS
PIN ISO 2340 B20X330X315 ST.	450023708	76	1	1276	919220008	F-HEAD SECTION
PIN ISO 2340 B20X330X315 ST.	450023708	2	1	1330	96031241	MECHANICAL AUXILIARIES
PIN ISO 2340 B20X370X350 ST.	450022208	3	2	1333	96034669	MECHANICAL AUXILIARIES
PIN ISO 2340 B20X400X387 ST	452550908	104	2	488	918999008	SLEWING PLATFORM CATWAL
PIN ISO 2340 B20X480X464 4	452549308	100	1	488	918999008	SLEWING PLATFORM CATWAL
PIN ISO 2340 B20X500X485 ST.	450023208	59	2	891	919304308	S PIVOT SECTION PRE-ASS.
PIN ISO 2340 B20X500X485 ST.	450023208	104	2	1051	917333208	D PIVOT SECTION PRE-ASS.
PIN ISO 2340 B30X248X228 3	452554108	7	1	1114	968028008	BRACKET CPL.
PIN ISO 2340 B30X255X240 3	452541408	70	2	543	919627908	SA FRAME PRE-ASS.
PIN ISO 2340 B40X1075X1045 S	452548508	9	3	1103	967946308	LUFFING PULLEY BLOCK COM
PIN ISO 2340 B40X935X915 ST.	450037808	8	3	1097	967946208	LUFFING PULLEY BLOCK COM
PIN ISO 2341 B14X100X92 X2	453008808	101	4	67	917291608	CRAWLER TRACK CARRIER, L
PIN ISO 2341 B14X100X92 X2	453008808	101	4	100	917291708	CRAWLER TRACK CARRIER,
PIN ISO 2341 B16X135X129 ST	453008508	18	4	891	919304308	S PIVOT SECTION PRE-ASS.
PIN ISO 2341 B16X162X157 30	453008308	19	4	891	919304308	S PIVOT SECTION PRE-ASS.
PIN ISO 2341 B18X75X68 35NIC	10425725	17	1	1251	919219708	PIVOT SECTION
PIN ISO 2341 B20X115X107 ST	453020908	20	10	491	968283208	CATWALK SUPERSTR.LEFT
PIN ISO 2341 B20X170X162 3	453022108	55	14	147	918011308	PREMOUNTED LOWER PART
PIN ISO 2341 B20X200X192 42	453021308	41	8	935	917190908	S INTERMEDIATE SECTION
PIN ISO 2341 B20X200X192 42	453021308	41	8	943	917333908	S INTERMEDIATE SECTION
PIN ISO 2341 B20X200X192 42	453021308	41	8	947	917078708	S INTERMEDIATE SECTION
PIN ISO 2341 B20X200X192 42	453021308	41	8	954	917078808	S INTERMEDIATE SECTION
PIN ISO 2341 B20X200X192 42	453021308	41	8	967	917079208	S INTERMEDIATE SECTION
PIN ISO 2341 B20X200X192 42	453021308	41	8	972	917571208	S INTERMEDIATE SECTION
PIN ISO 2341 B20X200X192 42	453021308	41	8	977	919086008	S INTERMEDIATE SECTION
PIN ISO 2341 B20X200X192 42	453021308	15	8	980	919219208	S INTERMEDIATE SECTION
PIN ISO 2341 B20X75X66 S355	451222508	11	1	1167	967957508	CAMERA EQUIPMENT S-PIVOT
PIN ISO 2341 B20X75X66 S355	451222508	(3)	1	1229	919219508	F-CONNECTING HEAD
PIN ISO 2341 B20X75X66 S355	451222508	9	1	1316	96013389	PULLEY MOUNT ASSEMBLY C
PIN ISO 2341 B24X140X131 3	10029666	18	1	1322	919222908	OVERRUN PROTECTION
PIN ISO 2341 B24X91X82 35NIC	453022308	7	7	491	968283208	CATWALK SUPERSTR.LEFT
PIN ISO 2341 B30E8X65X55 3	11210987	2	1	139	96051604	ROLLER BEARING
PIN ISO 2341 B30E8X65X55 3	11210987	2	1	1173	968929808	PIN PULLING CYLINDER CPL.
PIN ISO 2341 B30X120X110 3	10041260	17	8	127	917076708	CATWALK CRAW.TRACK TRA
PIN ISO 2341 B30X120X110 3	10041260	14	2	1097	967946208	LUFFING PULLEY BLOCK COM
PIN ISO 2341 B30X130X120 42	453031908	7	1	1281	96032541	CONVERTER ROLLER CPL..
PIN ISO 2341 B30X200X190 4	453030308	57	1	1275	919220008	F-HEAD SECTION
PIN ISO 2341 B30X260X250 3	453031808	75	2	67	917291608	CRAWLER TRACK CARRIER, L
PIN ISO 2341 B30X260X250 3	453031808	75	2	100	917291708	CRAWLER TRACK CARRIER,
PIN ISO 2341 B30X75X65 35NIC	453032008	9	2	224	968161808	SAFETY ROLLER CPL.
PIN ISO 2341 B30X75X65 35NIC	453032008	76	2	756	919075408	CRANE DRIVER CAB ADDITIO
PIN ISO 2341 B30X95X85 35NIC	453032708	22	4	127	917076708	CATWALK CRAW.TRACK TRA
PIN ISO 2341 B30X95X85 35NIC	453032708	3	2	799	919075608	PLATFORM CRANE CABIN
PIN ISO 2341 B30X95X85 35NIC	453032708	129	2	893	919304308	S PIVOT SECTION PRE-ASS.
PIN PRE-ASS.	96029160	20	4	1251	919219708	PIVOT SECTION
PIN PRE-ASS.	96029160	2	4	1302	919220108	F-INTERMEDIATE SECT.
PIN PRE-ASS.	96029160	2	4	1306	919220208	F-INTERMEDIATE SECT.
PIN PRE-ASS.	96029160	2	4	1309	919222708	F-INTERMEDIATE SECT.
PIN PRE-ASS.	96038041	2	2	1243	919219608	F-ASSEMBLY UNIT
PIN PRE-ASS.	96038042	3	2	1243	919219608	F-ASSEMBLY UNIT
PIN PRE-ASS.	96038848	5	2	1229	919219508	F-CONNECTING HEAD
PIN PRE-ASS.	96039781	4	4	980	919219208	S INTERMEDIATE SECTION
PIN PULLING CYLINDER	918007408	345	1	15		LIEBHERR CRAW.CRANE LR

Description	Item	Pos.	Quantity	Page	Assembly	Description
PIN PULLING CYLINDER 75/30-	11211231	26	2	542	919627908	SA FRAME PRE-ASS.
PIN PULLING CYLINDER 75/30-	11211231	1	2	841	919408908	UPPERCARRIAGE SUSP BALL
PIN PULLING CYLINDER 90/45-	11211230	1	2	199	917077708	PIN F. S AND D PIVOT SECTIO
PIN PULLING CYLINDER CPL.	968229108	2	2	1172	918007408	PIN PULLING CYLINDER
PIN PULLING CYLINDER CPL.	968929808	1	2	1172	918007408	PIN PULLING CYLINDER
PIN RD100X235 35NICRMOV12	932377308	11	2	891	919304308	S PIVOT SECTION PRE-ASS.
PIN RD25X150 42CRMO4+QT	932062308	6	2	1214	919326208	SLEWING PLATFORM EXTENS
PIN RD30X115 S355J2+AR FE//	943780108	6	1	1282	96032582	INST.BACK SHEAVE FOR BOO
PIN RD30X115 S355J2+AR FE//	943780108	5	1	1283	96032654	ROPE PULLEY PRE-ASSEMBL
PIN RD30X74 S355J2+AR FE//	931849708	7	1	1115	968028208	SUPPORT CPL.
PIN RD35X165 42CRMO4+QT	935085908	3	2	268	918861408	DIESEL ENGINE CPL.
PIN RD35X200 42CRMO4+QT	952466108	93	1	1093	919628208	D HEAD SECTION PRE-ASS.
PIN RD40X105 35NICRMOV125	932226808	41	4	66	917291608	CRAWLER TRACK CARRIER, L
PIN RD40X105 35NICRMOV125	932226808	41	4	99	917291708	CRAWLER TRACK CARRIER,
PIN RD40X75 35NICRMOV125	956097408	14	2	1251	919219708	PIVOT SECTION
PIN RD40X75 35NICRMOV125	956097408	3	1	1316	96013389	PULLEY MOUNT ASSEMBLY C
PIN RD75X165 35NICRMOV125	954444708	3	1	568	917080608	MOUNTING EQUIPMENT CRAW
PIN RD80X365 35NICRMOV125	955629908	33	1	755	919075408	CRANE DRIVER CAB ADDITIO
PIN TYPE CABLE SOCKET 1,8	602215808	23	3	654	96033472	WIRING HARNESS
PIN TYPE CABLE SOCKET 1,8	602215808	23	8	1194	96038591	LEAD
PIN WELDED FE//ZNNI8//CN//T	969790108	98	1	488	918999008	SLEWING PLATFORM CATWAL
PIN WITH HEAD 25X46 X5CRNI	976430808	4	4	800	968397108	LADDER COMPL.
PIPE CLAMP 12X10 PP	7381271	20	1	387	12474356	FUEL LINES
PIPE CLAMP 12X10 PP	7381271	13	2	405	10147372	VENT TUBE ASSEMBLY
PIPE CLAMP 15X12 PP	10356261	19	2	387	12474356	FUEL LINES
PIPE CLAMP 25 PP	11068454	8	2	347	10141843	CRANKCASE BREATHER ASS
PIPE CLAMP 25X15XD1	553057208	11	8	825	919159508	AUX.HEATING UPPERC.AIRTO
PIPE CLAMP 33/20	774225008	6	1	522	96060643	ADDNL.HEATING, PRE-ASSE
PIPE CLAMP 4,8 PA 6.6 SCHW	11160966	17	3	825	919159508	AUX.HEATING UPPERC.AIRTO
PIPE CLAMP 43/20	774221708	25	7	520	96060644	ADDITIONAL HEATING CABIN
PIPE CLAMP 43/20	774221708	92	1	756	919075408	CRANE DRIVER CAB ADDITIO
PIPE CLAMP 8	10449894	29	2	406	10143277	COOLANT PIPE BEND ADD-ON
PIPE CLAMP DIN3016 8X15XR	10876636	102	3	441	919551008	MUFFLER UNIT
PIPE CLAMP PP	7381432	8	1	349	10137051	HYDT.TUBE ASSEMBLY
PIPE CLAMP PP	7382215	17	2	345	10141769	FINAL CONTROL VALVE
PIPE COMPL.	96050865	(1)	1	441	919551008	MUFFLER UNIT
PIPE COMPL.	96050866	(2)	1	441	919551008	MUFFLER UNIT
PIPE COMPL. 10X1,5X -	96047509	160	1	927	96047515	PIPELINES S PIVOT SECTION
PIPE COMPL. 10X1,5X -	96047512	181	1	927	96047515	PIPELINES S PIVOT SECTION
PIPE COMPL. 10X1,5X -	96047513	182	1	927	96047515	PIPELINES S PIVOT SECTION
PIPE COMPL. 10X1,5X -	96047514	(269)	1	1013	96047485	AUX.HYDRAULIC WINCH 6
PIPE COMPL. 10X1,5X1022 G10	968193608	717	1	40	969731908	PIPELINES CENTER PART
PIPE COMPL. 10X1,5X1023,9	96038811	(830)	1	608	919297008	CENT. LUBRIC. SYSTEM SUP
PIPE COMPL. 10X1,5X1086 10L	968636008	117	1	807	918791408	PIPELINES SUPERSTRUCTUR
PIPE COMPL. 10X1,5X1097 10L	968636408	(841)	1	844	968562908	ADDITIONAL HYDRAULIC BOLT
PIPE COMPL. 10X1,5X115 10L	968471808	390	1	809	918791408	PIPELINES SUPERSTRUCTUR
PIPE COMPL. 10X1,5X1197 10L	968632608	80	1	807	918791408	PIPELINES SUPERSTRUCTUR
PIPE COMPL. 10X1,5X1245 10L	968636308	(840)	1	844	968562908	ADDITIONAL HYDRAULIC BOLT
PIPE COMPL. 10X1,5X127 10L	968425208	200	1	807	918791408	PIPELINES SUPERSTRUCTUR
PIPE COMPL. 10X1,5X142 10L	968183208	757	2	78	967789808	PIPELINES CRAWL.TRACK CA
PIPE COMPL. 10X1,5X1486 10L	968632708	81	1	807	918791408	PIPELINES SUPERSTRUCTUR
PIPE COMPL. 10X1,5X1487 G1	968326908	162	1	927	96047515	PIPELINES S PIVOT SECTION
PIPE COMPL. 10X1,5X1493 10L	968488308	134	1	554	968513408	PIPELINES
PIPE COMPL. 10X1,5X1515 10L	968635808	115	1	807	918791408	PIPELINES SUPERSTRUCTUR
PIPE COMPL. 10X1,5X1570 10L	968636808	(845)	1	844	968562908	ADDITIONAL HYDRAULIC BOLT
PIPE COMPL. 10X1,5X1597 AL	968380008	290	1	246	968082208	PIPELINE WINCH
PIPE COMPL. 10X1,5X160 10L	968578608	409	1	809	918791408	PIPELINES SUPERSTRUCTUR
PIPE COMPL. 10X1,5X1605 10L	968633308	87	1	807	918791408	PIPELINES SUPERSTRUCTUR
PIPE COMPL. 10X1,5X1618 10L	968488008	131	1	554	968513408	PIPELINES
PIPE COMPL. 10X1,5X1620,5	96038816	(831)	1	608	919297008	CENT. LUBRIC. SYSTEM SUP

Description	Item	Pos.	Quantity	Page	Assembly	Description
PIPE COMPL. 10X1,5X1645 10L	968488208	133	1	554	968513408	PIPELINES
PIPE COMPL. 10X1,5X1650 10L	968636608	(843)	1	844	968562908	ADDITIONAL HYDRAULIC BOLT
PIPE COMPL. 10X1,5X1669 G10	968632808	82	1	807	918791408	PIPELINES SUPERSTRUCTUR
PIPE COMPL. 10X1,5X1691 10L	968633008	84	1	807	918791408	PIPELINES SUPERSTRUCTUR
PIPE COMPL. 10X1,5X1763 10L	968635108	104	1	807	918791408	PIPELINES SUPERSTRUCTUR
PIPE COMPL. 10X1,5X1804 10	968487408	(138)	1	572	967788008	ADDNL.HYDR.ERECTION DEV
PIPE COMPL. 10X1,5X1808 10L	968488108	132	1	554	968513408	PIPELINES
PIPE COMPL. 10X1,5X1908 10L	968634808	101	1	807	918791408	PIPELINES SUPERSTRUCTUR
PIPE COMPL. 10X1,5X2003 10L	968634508	98	1	807	918791408	PIPELINES SUPERSTRUCTUR
PIPE COMPL. 10X1,5X2020 G1	968553408	400	1	809	918791408	PIPELINES SUPERSTRUCTUR
PIPE COMPL. 10X1,5X2021 10L	968635608	113	1	807	918791408	PIPELINES SUPERSTRUCTUR
PIPE COMPL. 10X1,5X2073 10L	968553208	398	1	809	918791408	PIPELINES SUPERSTRUCTUR
PIPE COMPL. 10X1,5X208 10L	968632408	78	1	807	918791408	PIPELINES SUPERSTRUCTUR
PIPE COMPL. 10X1,5X2095 10L	968553108	397	1	809	918791408	PIPELINES SUPERSTRUCTUR
PIPE COMPL. 10X1,5X2183 10L	968635408	107	1	807	918791408	PIPELINES SUPERSTRUCTUR
PIPE COMPL. 10X1,5X2212 G10	968431108	354	1	808	918791408	PIPELINES SUPERSTRUCTUR
PIPE COMPL. 10X1,5X223 10L	968487908	130	1	554	968513408	PIPELINES
PIPE COMPL. 10X1,5X2259 G10	968595808	178	1	927	96047515	PIPELINES S PIVOT SECTION
PIPE COMPL. 10X1,5X2467 10L	968431008	353	1	808	918791408	PIPELINES SUPERSTRUCTUR
PIPE COMPL. 10X1,5X248 10L	968472108	393	1	809	918791408	PIPELINES SUPERSTRUCTUR
PIPE COMPL. 10X1,5X250 10S	969137608	(430)	1	1175	968883308	ADDL.HYDR.F.PIN PULLING DE
PIPE COMPL. 10X1,5X2522 10L	968634908	102	1	807	918791408	PIPELINES SUPERSTRUCTUR
PIPE COMPL. 10X1,5X2560 10L	969648408	99	1	807	918791408	PIPELINES SUPERSTRUCTUR
PIPE COMPL. 10X1,5X262 10S	968281508	427	1	173	969732708	PIPELINES
PIPE COMPL. 10X1,5X2805 10L	968553308	399	1	809	918791408	PIPELINES SUPERSTRUCTUR
PIPE COMPL. 10X1,5X286 10L	968635308	106	1	807	918791408	PIPELINES SUPERSTRUCTUR
PIPE COMPL. 10X1,5X286 10L	968635508	112	1	807	918791408	PIPELINES SUPERSTRUCTUR
PIPE COMPL. 10X1,5X293 10S	969136608	(820)	1	1178	968883408	ADDL.HYDR.F.PIN PULLING DE
PIPE COMPL. 10X1,5X300 10L	968472208	394	1	809	918791408	PIPELINES SUPERSTRUCTUR
PIPE COMPL. 10X1,5X302 10S	969137708	(431)	1	1175	968883308	ADDL.HYDR.F.PIN PULLING DE
PIPE COMPL. 10X1,5X3034 G1	969648508	100	1	807	918791408	PIPELINES SUPERSTRUCTUR
PIPE COMPL. 10X1,5X309 10L	968635008	103	1	807	918791408	PIPELINES SUPERSTRUCTUR
PIPE COMPL. 10X1,5X3385 10L	968326808	161	1	927	96047515	PIPELINES S PIVOT SECTION
PIPE COMPL. 10X1,5X352 10S	969136708	(821)	1	1178	968883408	ADDL.HYDR.F.PIN PULLING DE
PIPE COMPL. 10X1,5X3625 10L	968632108	75	1	807	918791408	PIPELINES SUPERSTRUCTUR
PIPE COMPL. 10X1,5X3668 10L	968326608	159	1	927	96047515	PIPELINES S PIVOT SECTION
PIPE COMPL. 10X1,5X368 10L	968634108	95	1	807	918791408	PIPELINES SUPERSTRUCTUR
PIPE COMPL. 10X1,5X369 10L	968183308	758	2	78	967789808	PIPELINES CRAWL.TRACK CA
PIPE COMPL. 10X1,5X376 10L	968487808	129	1	554	968513408	PIPELINES
PIPE COMPL. 10X1,5X3794 10L	968632208	76	1	807	918791408	PIPELINES SUPERSTRUCTUR
PIPE COMPL. 10X1,5X415 G10	968471908	391	1	809	918791408	PIPELINES SUPERSTRUCTUR
PIPE COMPL. 10X1,5X436 10L	968633208	86	1	807	918791408	PIPELINES SUPERSTRUCTUR
PIPE COMPL. 10X1,5X499 10L -	968472008	392	1	809	918791408	PIPELINES SUPERSTRUCTUR
PIPE COMPL. 10X1,5X52 AL10 -	968380108	291	1	246	968082208	PIPELINE WINCH
PIPE COMPL. 10X1,5X531 10L	968632508	79	1	807	918791408	PIPELINES SUPERSTRUCTUR
PIPE COMPL. 10X1,5X532 10S	968429508	339	1	808	918791408	PIPELINES SUPERSTRUCTUR
PIPE COMPL. 10X1,5X542 10L	968634208	96	1	807	918791408	PIPELINES SUPERSTRUCTUR
PIPE COMPL. 10X1,5X569 10L	968327608	169	1	927	96047515	PIPELINES S PIVOT SECTION
PIPE COMPL. 10X1,5X581 10L	968633108	85	1	807	918791408	PIPELINES SUPERSTRUCTUR
PIPE COMPL. 10X1,5X662 G10L	968635908	116	1	807	918791408	PIPELINES SUPERSTRUCTUR
PIPE COMPL. 10X1,5X681 10L	968636508	(842)	1	844	968562908	ADDITIONAL HYDRAULIC BOLT
PIPE COMPL. 10X1,5X699 10L	968632908	83	1	807	918791408	PIPELINES SUPERSTRUCTUR
PIPE COMPL. 10X1,5X770 AS10	968205008	(522)	4	122	967787608	HYDRAULIC SUPPORT
PIPE COMPL. 10X1,5X797 10L	968634008	94	1	807	918791408	PIPELINES SUPERSTRUCTUR
PIPE COMPL. 10X1,5X816 10L	968636708	(844)	1	844	968562908	ADDITIONAL HYDRAULIC BOLT
PIPE COMPL. 10X1,5X854 10S	968429608	340	1	808	918791408	PIPELINES SUPERSTRUCTUR
PIPE COMPL. 10X1,5X860 AL10	968612308	(278)	1	1032	967789108	ADDITIONAL HYDRAULICS WI
PIPE COMPL. 10X1,5X905 10L -	968635208	105	1	807	918791408	PIPELINES SUPERSTRUCTUR
PIPE COMPL. 10X1,5X947 10L -	968635708	114	1	807	918791408	PIPELINES SUPERSTRUCTUR
PIPE COMPL. 10X1,5X985 10L	968634308	97	1	807	918791408	PIPELINES SUPERSTRUCTUR

Description	Item	Pos.	Quantity	Page	Assembly	Description
PIPE COMPL. 12X1,5X1014,7 X	968507508	478	1	1072	967792208	PIPELINES D PIVOT SECTION
PIPE COMPL. 12X1,5X1189 12	968507808	481	1	1072	967792208	PIPELINES D PIVOT SECTION
PIPE COMPL. 12X1,5X1244 12	968530408	730	1	40	969731908	PIPELINES CENTER PART
PIPE COMPL. 12X1,5X1266,2 X	96044236	732	1	40	969731908	PIPELINES CENTER PART
PIPE COMPL. 12X1,5X1267 12L	968507408	477	1	1072	967792208	PIPELINES D PIVOT SECTION
PIPE COMPL. 12X1,5X1310 12L	968530508	731	1	40	969731908	PIPELINES CENTER PART
PIPE COMPL. 12X1,5X1323 12L	968487708	128	1	554	968513408	PIPELINES
PIPE COMPL. 12X1,5X1336 12L	968487608	127	1	554	968513408	PIPELINES
PIPE COMPL. 12X1,5X1508,8	968530208	728	1	40	969731908	PIPELINES CENTER PART
PIPE COMPL. 12X1,5X1526,1	968530308	729	1	40	969731908	PIPELINES CENTER PART
PIPE COMPL. 12X1,5X1850 12L	968633508	89	1	807	918791408	PIPELINES SUPERSTRUCTUR
PIPE COMPL. 12X1,5X1897 12L	968633608	90	1	807	918791408	PIPELINES SUPERSTRUCTUR
PIPE COMPL. 12X1,5X1913 12S	968429108	335	1	808	918791408	PIPELINES SUPERSTRUCTUR
PIPE COMPL. 12X1,5X2046 G12	968633908	93	1	807	918791408	PIPELINES SUPERSTRUCTUR
PIPE COMPL. 12X1,5X2149 12L	968487508	(139)	1	572	967788008	ADDNL.HYDR.ERECTION DEV
PIPE COMPL. 12X1,5X2537 12L	969648308	92	1	807	918791408	PIPELINES SUPERSTRUCTUR
PIPE COMPL. 12X1,5X279 12L	969843008	205	1	807	918791408	PIPELINES SUPERSTRUCTUR
PIPE COMPL. 12X1,5X2792,5 X	968507608	479	1	1072	967792208	PIPELINES D PIVOT SECTION
PIPE COMPL. 12X1,5X3000 G1	969648208	91	1	807	918791408	PIPELINES SUPERSTRUCTUR
PIPE COMPL. 12X1,5X3041,6 X	968508008	483	1	1072	967792208	PIPELINES D PIVOT SECTION
PIPE COMPL. 12X1,5X3078 12S	968328208	175	1	927	96047515	PIPELINES S PIVOT SECTION
PIPE COMPL. 12X1,5X3217 12L	968328408	177	1	927	96047515	PIPELINES S PIVOT SECTION
PIPE COMPL. 12X1,5X396 12L	968508108	484	1	1072	967792208	PIPELINES D PIVOT SECTION
PIPE COMPL. 12X1,5X4437 12	968507708	480	1	1072	967792208	PIPELINES D PIVOT SECTION
PIPE COMPL. 12X1,5X4475 12L	968507308	476	1	1072	967792208	PIPELINES D PIVOT SECTION
PIPE COMPL. 12X1,5X458 12L	968636108	118	1	807	918791408	PIPELINES SUPERSTRUCTUR
PIPE COMPL. 12X1,5X606 12L	968632308	77	1	807	918791408	PIPELINES SUPERSTRUCTUR
PIPE COMPL. 12X1,5X607 12L	968429208	336	1	808	918791408	PIPELINES SUPERSTRUCTUR
PIPE COMPL. 12X1,5X782 AS12	968204908	(521)	4	122	967787608	HYDRAULIC SUPPORT
PIPE COMPL. 12X1,5X790 12L	968281208	424	1	173	969732708	PIPELINES
PIPE COMPL. 12X1,5X793,3 X	968507908	482	1	1072	967792208	PIPELINES D PIVOT SECTION
PIPE COMPL. 12X1,5X828 12L -	968328308	176	1	927	96047515	PIPELINES S PIVOT SECTION
PIPE COMPL. 12X1,5X892 12S -	968328108	174	1	927	96047515	PIPELINES S PIVOT SECTION
PIPE COMPL. 12X1,5X908 12L -	968633408	88	1	807	918791408	PIPELINES SUPERSTRUCTUR
PIPE COMPL. 15X1,5X1395 15L	968192408	705	2	40	969731908	PIPELINES CENTER PART
PIPE COMPL. 15X1,5X1395 15L	968193008	711	2	40	969731908	PIPELINES CENTER PART
PIPE COMPL. 15X1,5X1831 AL	968380208	292	5	246	968082208	PIPELINE WINCH
PIPE COMPL. 15X1,5X3092 15L	968183108	756	1	78	967789808	PIPELINES CRAWL.TRACK CA
PIPE COMPL. 15X1,5X3325 GR	968183008	755	1	78	967789808	PIPELINES CRAWL.TRACK CA
PIPE COMPL. 15X1,5X600 15L	969756908	422	1	173	969732708	PIPELINES
PIPE COMPL. 15X1,5X766 15L	968281108	423	1	173	969732708	PIPELINES
PIPE COMPL. 16X2X -	96047510	164	1	927	96047515	PIPELINES S PIVOT SECTION
PIPE COMPL. 16X2X1006 G16	968280608	418	1	173	969732708	PIPELINES
PIPE COMPL. 16X2X1424 G16S	968524008	9	2	1134	967792408	PIPELINES DERR. HEAD SECT
PIPE COMPL. 16X2X2229 GR1	968507108	474	1	1072	967792208	PIPELINES D PIVOT SECTION
PIPE COMPL. 16X2X2514 16S -	968523808	7	1	1134	967792408	PIPELINES DERR. HEAD SECT
PIPE COMPL. 16X2X2519 16S -	968487308	(137)	1	572	967788008	ADDNL.HYDR.ERECTION DEV
PIPE COMPL. 16X2X2712 16S -	968506908	472	1	1072	967792208	PIPELINES D PIVOT SECTION
PIPE COMPL. 16X2X305 16S -	968281308	425	1	173	969732708	PIPELINES
PIPE COMPL. 16X2X3053 16S -	968507208	475	1	1072	967792208	PIPELINES D PIVOT SECTION
PIPE COMPL. 16X2X3054 16S -	968194108	722	1	40	969731908	PIPELINES CENTER PART
PIPE COMPL. 16X2X3102 16S -	968194208	723	1	40	969731908	PIPELINES CENTER PART
PIPE COMPL. 16X2X3103 16S -	968427308	317	1	808	918791408	PIPELINES SUPERSTRUCTUR
PIPE COMPL. 16X2X3110 16S -	968193908	720	1	40	969731908	PIPELINES CENTER PART
PIPE COMPL. 16X2X3126 16S -	968194008	721	1	40	969731908	PIPELINES CENTER PART
PIPE COMPL. 16X2X3133 16S -	968327008	163	1	927	96047515	PIPELINES S PIVOT SECTION
PIPE COMPL. 16X2X323 AS16 -	968204808	(520)	4	122	967787608	HYDRAULIC SUPPORT
PIPE COMPL. 16X2X3357 16S -	968425808	302	1	807	918791408	PIPELINES SUPERSTRUCTUR
PIPE COMPL. 16X2X3910 16S -	968523908	8	1	1134	967792408	PIPELINES DERR. HEAD SECT
PIPE COMPL. 16X2X3998 16S -	968194608	727	1	40	969731908	PIPELINES CENTER PART

Description	Item	Pos.	Quantity	Page	Assembly	Description
PIPE COMPL. 16X2X4003 16S -	968194508	726	1	40	969731908	PIPELINES CENTER PART
PIPE COMPL. 16X2X4031 16S -	968194408	725	1	40	969731908	PIPELINES CENTER PART
PIPE COMPL. 16X2X4037 16S -	968194308	724	1	40	969731908	PIPELINES CENTER PART
PIPE COMPL. 16X2X4044 16S -	968507008	473	1	1072	967792208	PIPELINES D PIVOT SECTION
PIPE COMPL. 16X2X4062 AS16	968381208	(491)	1	1150	967788708	ADDITIONAL HYDRAULICS IN
PIPE COMPL. 16X2X4062 AS16	968381208	(491)	1	1162	967788808	ADDITIONAL HYDRAULICS IN
PIPE COMPL. 16X2X4245 G16S	968523708	6	1	1134	967792408	PIPELINES DERR. HEAD SECT
PIPE COMPL. 16X2X473 GR16/	968280708	419	1	173	969732708	PIPELINES
PIPE COMPL. 16X2X4970 16S -	968524108	10	1	1134	967792408	PIPELINES DERR. HEAD SECT
PIPE COMPL. 16X2X508 G16S	968280808	420	1	173	969732708	PIPELINES
PIPE COMPL. 16X2X5960 AS16	968381508	(494)	1	1162	967788808	ADDITIONAL HYDRAULICS IN
PIPE COMPL. 16X2X604 16S -	968487208	(136)	1	572	967788008	ADDNL.HYDR.ERECTION DEV
PIPE COMPL. 16X2X757 16S -	968281408	426	1	173	969732708	PIPELINES
PIPE COMPL. 18X1,5X1000,5 P	96034548	(210)	1	794	96033157	COMPRESSED AIR SYSTEM
PIPE COMPL. 18X1,5X1021 18L	968579408	111	1	807	918791408	PIPELINES SUPERSTRUCTUR
PIPE COMPL. 18X1,5X1238,9 A	96034550	(211)	1	794	96033157	COMPRESSED AIR SYSTEM
PIPE COMPL. 18X1,5X1432 18L	968579108	108	1	807	918791408	PIPELINES SUPERSTRUCTUR
PIPE COMPL. 18X1,5X1481 G18	968579208	109	1	807	918791408	PIPELINES SUPERSTRUCTUR
PIPE COMPL. 18X1,5X1529 GR	968523508	4	2	1134	967792408	PIPELINES DERR. HEAD SECT
PIPE COMPL. 18X1,5X173 18L	968579008	60	1	807	918791408	PIPELINES SUPERSTRUCTUR
PIPE COMPL. 18X1,5X1783 G	968554108	407	1	809	918791408	PIPELINES SUPERSTRUCTUR
PIPE COMPL. 18X1,5X222 18L	968474308	(198)	1	264	967787908	ADDNL. HYDR. F. ERECTING W
PIPE COMPL. 18X1,5X2585 18L	968523308	2	1	1134	967792408	PIPELINES DERR. HEAD SECT
PIPE COMPL. 18X1,5X260 18L	968474208	(197)	1	264	967787908	ADDNL. HYDR. F. ERECTING W
PIPE COMPL. 18X1,5X3100 18L	968182808	753	1	78	967789808	PIPELINES CRAWL.TRACK CA
PIPE COMPL. 18X1,5X3320 G1	968182908	754	1	78	967789808	PIPELINES CRAWL.TRACK CA
PIPE COMPL. 18X1,5X3484 G18	968433108	373	1	809	918791408	PIPELINES SUPERSTRUCTUR
PIPE COMPL. 18X1,5X3811 18L	968523408	3	1	1134	967792408	PIPELINES DERR. HEAD SECT
PIPE COMPL. 18X1,5X4141 18L	968523208	1	1	1134	967792408	PIPELINES DERR. HEAD SECT
PIPE COMPL. 18X1,5X4870 18L	968523608	5	1	1134	967792408	PIPELINES DERR. HEAD SECT
PIPE COMPL. 18X1,5X654 18L	968579308	110	1	807	918791408	PIPELINES SUPERSTRUCTUR
PIPE COMPL. 18X1,5X670 G18	968636208	119	1	807	918791408	PIPELINES SUPERSTRUCTUR
PIPE COMPL. 18X1,5X741 G18	968554008	406	1	809	918791408	PIPELINES SUPERSTRUCTUR
PIPE COMPL. 18X1,5X895 18L -	968428908	333	1	808	918791408	PIPELINES SUPERSTRUCTUR
PIPE COMPL. 18X3X3411 GR18	968192508	706	2	40	969731908	PIPELINES CENTER PART
PIPE COMPL. 18X3X3412 GR18	968193108	712	2	40	969731908	PIPELINES CENTER PART
PIPE COMPL. 20X1,5X584,2 si	96060656	(151)	1	626	96060604	VALVE PLATE, PRE-ASSEMB
PIPE COMPL. 20X1,5X594,2 si	96060641	(150)	1	626	96060604	VALVE PLATE, PRE-ASSEMB
PIPE COMPL. 20X2,5X1119 20	968193308	714	1	40	969731908	PIPELINES CENTER PART
PIPE COMPL. 20X2,5X366 20S	968193408	715	1	40	969731908	PIPELINES CENTER PART
PIPE COMPL. 20X2,5X485 20S	969774408	323	1	808	918791408	PIPELINES SUPERSTRUCTUR
PIPE COMPL. 20X2,5X668 20S	968429408	338	1	808	918791408	PIPELINES SUPERSTRUCTUR
PIPE COMPL. 20X2,5X90 20S -	969555508	180	1	927	96047515	PIPELINES S PIVOT SECTION
PIPE COMPL. 22X2,5X1132 22L	969648608	204	1	807	918791408	PIPELINES SUPERSTRUCTUR
PIPE COMPL. 22X2,5X1428 22L	968578908	59	1	807	918791408	PIPELINES SUPERSTRUCTUR
PIPE COMPL. 22X2,5X1476 22L	968506508	468	1	1072	967792208	PIPELINES D PIVOT SECTION
PIPE COMPL. 22X2,5X1532 22L	968578708	57	1	807	918791408	PIPELINES SUPERSTRUCTUR
PIPE COMPL. 22X2,5X1608,2	968193508	716	1	40	969731908	PIPELINES CENTER PART
PIPE COMPL. 22X2,5X2617 G22	968506608	469	1	1072	967792208	PIPELINES D PIVOT SECTION
PIPE COMPL. 22X2,5X2800,4	968506408	467	1	1072	967792208	PIPELINES D PIVOT SECTION
PIPE COMPL. 22X2,5X3302 22L	968506808	471	1	1072	967792208	PIPELINES D PIVOT SECTION
PIPE COMPL. 22X2,5X3752 22L	968506708	470	1	1072	967792208	PIPELINES D PIVOT SECTION
PIPE COMPL. 22X2,5X4040 AL	968381108	(490)	1	1150	967788708	ADDITIONAL HYDRAULICS IN
PIPE COMPL. 22X2,5X4040 AL	968381108	(490)	1	1162	967788808	ADDITIONAL HYDRAULICS IN
PIPE COMPL. 22X2,5X5960 AL	968381408	(493)	1	1162	967788808	ADDITIONAL HYDRAULICS IN
PIPE COMPL. 22X2,5X789 22L	968193708	718	1	40	969731908	PIPELINES CENTER PART
PIPE COMPL. 22X2,5X848 G22L	968578808	58	1	807	918791408	PIPELINES SUPERSTRUCTUR
PIPE COMPL. 22X2,5X861 G22	968506308	466	1	1072	967792208	PIPELINES D PIVOT SECTION
PIPE COMPL. 25X3X2000 -	96020351	380	1	809	918791408	PIPELINES SUPERSTRUCTUR
PIPE COMPL. 25X3X2028,6 -	96020387	146	1	927	96047515	PIPELINES S PIVOT SECTION

Description	Item	Pos.	Quantity	Page	Assembly	Description
PIPE COMPL. 25X3X2332,2 -	96020344	344	1	808	918791408	PIPELINES SUPERSTRUCTUR
PIPE COMPL. 25X3X2550,3 -	96020343	308	1	808	918791408	PIPELINES SUPERSTRUCTUR
PIPE COMPL. 25X3X2668 G25	968505908	462	1	1072	967792208	PIPELINES D PIVOT SECTION
PIPE COMPL. 25X3X3081 25S -	968425908	303	1	807	918791408	PIPELINES SUPERSTRUCTUR
PIPE COMPL. 25X3X3186,3 -	96020385	145	1	927	96047515	PIPELINES S PIVOT SECTION
PIPE COMPL. 25X3X3307 25S -	968427508	319	1	808	918791408	PIPELINES SUPERSTRUCTUR
PIPE COMPL. 25X3X3885,4 -	96020384	144	1	927	96047515	PIPELINES S PIVOT SECTION
PIPE COMPL. 25X3X480 AS25 -	966895008	(267)	1	1013	96047485	AUX.HYDRAULIC WINCH 6
PIPE COMPL. 25X3X544 AS25 -	968612208	(277)	1	1032	967789108	ADDITIONAL HYDRAULICS WI
PIPE COMPL. 25X3X823 AS25 -	968379808	288	1	246	968082208	PIPELINE WINCH
PIPE COMPL. 25X3X831 G25S	968505808	461	1	1072	967792208	PIPELINES D PIVOT SECTION
PIPE COMPL. 25X3X86 AS25 -	968379008	(272)	1	212	967787708	ADDITIONAL HYDRAULICS WI
PIPE COMPL. 25X3X86 AS25 -	968379008	(272)	1	227	967787808	ADDITIONAL HYDRAULICS WI
PIPE COMPL. 28X2X -	968434408	386	1	809	918791408	PIPELINES SUPERSTRUCTUR
PIPE COMPL. 28X2X -	968434708	389	1	809	918791408	PIPELINES SUPERSTRUCTUR
PIPE COMPL. 28X2X1011 28L -	968506208	465	1	1072	967792208	PIPELINES D PIVOT SECTION
PIPE COMPL. 28X2X1190 28L -	968553908	405	1	809	918791408	PIPELINES SUPERSTRUCTUR
PIPE COMPL. 28X2X1499 28L -	968191908	700	2	40	969731908	PIPELINES CENTER PART
PIPE COMPL. 28X2X1525 28L -	969756808	421	1	173	969732708	PIPELINES
PIPE COMPL. 28X2X1860 28L -	968192608	707	2	40	969731908	PIPELINES CENTER PART
PIPE COMPL. 28X2X2194 28L -	968434208	384	1	809	918791408	PIPELINES SUPERSTRUCTUR
PIPE COMPL. 28X2X2258 GR2	968430608	350	1	808	918791408	PIPELINES SUPERSTRUCTUR
PIPE COMPL. 28X2X2493 AL28	968379908	289	1	246	968082208	PIPELINE WINCH
PIPE COMPL. 28X2X2754 28L -	968506008	463	1	1072	967792208	PIPELINES D PIVOT SECTION
PIPE COMPL. 28X2X2976 28L -	968327208	165	1	927	96047515	PIPELINES S PIVOT SECTION
PIPE COMPL. 28X2X3015,9 X	968325608	149	2	927	96047515	PIPELINES S PIVOT SECTION
PIPE COMPL. 28X2X3032 28L -	968327308	166	1	927	96047515	PIPELINES S PIVOT SECTION
PIPE COMPL. 28X2X3174 28L -	968182708	752	2	78	967789808	PIPELINES CRAWL.TRACK CA
PIPE COMPL. 28X2X3299 28L -	968327408	167	1	927	96047515	PIPELINES S PIVOT SECTION
PIPE COMPL. 28X2X370 28L - G	968327508	168	1	927	96047515	PIPELINES S PIVOT SECTION
PIPE COMPL. 28X2X4196 28L -	968506108	464	1	1072	967792208	PIPELINES D PIVOT SECTION
PIPE COMPL. 28X2X597 AL28 -	968612408	(279)	1	1032	967789108	ADDITIONAL HYDRAULICS WI
PIPE COMPL. 28X2X618 AL28 -	966894408	(266)	1	1013	96047485	AUX.HYDRAULIC WINCH 6
PIPE COMPL. 30X4X1147 30S -	968505708	460	1	1072	967792208	PIPELINES D PIVOT SECTION
PIPE COMPL. 30X4X1155 GR3	968487108	126	1	554	968513408	PIPELINES
PIPE COMPL. 30X4X1181 30S -	968427208	316	1	808	918791408	PIPELINES SUPERSTRUCTUR
PIPE COMPL. 30X4X1501 30S -	968427408	318	1	808	918791408	PIPELINES SUPERSTRUCTUR
PIPE COMPL. 30X4X1526 30S -	968553808	404	1	809	918791408	PIPELINES SUPERSTRUCTUR
PIPE COMPL. 30X4X1674 30S -	968428108	325	1	808	918791408	PIPELINES SUPERSTRUCTUR
PIPE COMPL. 30X4X1685 30S -	968428008	324	1	808	918791408	PIPELINES SUPERSTRUCTUR
PIPE COMPL. 30X4X1769 30S -	968428208	326	1	808	918791408	PIPELINES SUPERSTRUCTUR
PIPE COMPL. 30X4X1830 30S -	968426008	304	1	807	918791408	PIPELINES SUPERSTRUCTUR
PIPE COMPL. 30X4X1847 30S -	968427108	315	1	808	918791408	PIPELINES SUPERSTRUCTUR
PIPE COMPL. 30X4X1936 GR3	968429308	337	1	808	918791408	PIPELINES SUPERSTRUCTUR
PIPE COMPL. 30X4X2239 GR3	968430708	351	1	808	918791408	PIPELINES SUPERSTRUCTUR
PIPE COMPL. 30X4X230 30S -	968428408	328	1	808	918791408	PIPELINES SUPERSTRUCTUR
PIPE COMPL. 30X4X2506 30S -	968327808	171	1	927	96047515	PIPELINES S PIVOT SECTION
PIPE COMPL. 30X4X2561 G30	968486908	124	1	554	968513408	PIPELINES
PIPE COMPL. 30X4X3179 GR30	968487008	125	1	554	968513408	PIPELINES
PIPE COMPL. 30X4X3224 G30	968505608	459	1	1072	967792208	PIPELINES D PIVOT SECTION
PIPE COMPL. 30X4X3246 30S -	968327708	170	1	927	96047515	PIPELINES S PIVOT SECTION
PIPE COMPL. 30X4X3263 30S -	968427708	321	1	808	918791408	PIPELINES SUPERSTRUCTUR
PIPE COMPL. 30X4X3416 30S -	968327908	172	1	927	96047515	PIPELINES S PIVOT SECTION
PIPE COMPL. 30X4X3473 30S -	968505508	458	1	1072	967792208	PIPELINES D PIVOT SECTION
PIPE COMPL. 30X4X3755 30S -	968486808	123	2	554	968513408	PIPELINES
PIPE COMPL. 30X4X380 30S -	968328008	173	1	927	96047515	PIPELINES S PIVOT SECTION
PIPE COMPL. 30X4X3990 G30S	968486708	122	2	554	968513408	PIPELINES
PIPE COMPL. 30X4X4854 30S -	968486508	120	1	554	968513408	PIPELINES
PIPE COMPL. 30X4X4862 30S -	968486608	121	1	554	968513408	PIPELINES
PIPE COMPL. 30X4X587 30S -	968427808	322	1	808	918791408	PIPELINES SUPERSTRUCTUR

Description	Item	Pos.	Quantity	Page	Assembly	Description
PIPE COMPL. 30X4X638 30S -	969555408	179	1	927	96047515	PIPELINES S PIVOT SECTION
PIPE COMPL. 30X4X714 30S -	968428308	327	1	808	918791408	PIPELINES SUPERSTRUCTUR
PIPE COMPL. 35X2X -	968192008	701	2	40	969731908	PIPELINES CENTER PART
PIPE COMPL. 35X2X1141 35L -	968425608	300	1	807	918791408	PIPELINES SUPERSTRUCTUR
PIPE COMPL. 35X2X1793 35L -	968654508	(816)	1	848	96043277	AUX.HY.ROT.PLAT-BAL.CON/
PIPE COMPL. 35X2X1940 35L -	968325508	148	1	927	96047515	PIPELINES S PIVOT SECTION
PIPE COMPL. 35X2X3027 35L -	968192708	708	2	40	969731908	PIPELINES CENTER PART
PIPE COMPL. 35X2X3145 35L -	968325408	147	1	927	96047515	PIPELINES S PIVOT SECTION
PIPE COMPL. 35X2X3372 35L -	969466108	(819)	1	848	96043277	AUX.HY.ROT.PLAT-BAL.CON/
PIPE COMPL. 35X2X512 35L -	968427608	320	1	808	918791408	PIPELINES SUPERSTRUCTUR
PIPE COMPL. 35X2X882 35L -	968426508	309	1	808	918791408	PIPELINES SUPERSTRUCTUR
PIPE COMPL. 38X5X -	968434508	387	1	809	918791408	PIPELINES SUPERSTRUCTUR
PIPE COMPL. 38X5X -	968434608	388	1	809	918791408	PIPELINES SUPERSTRUCTUR
PIPE COMPL. 38X5X1009 MUTT	969756708	414	1	173	969732708	PIPELINES
PIPE COMPL. 38X5X1117 AS38	968379708	287	1	246	968082208	PIPELINE WINCH
PIPE COMPL. 38X5X1128 MU.3	968553608	402	1	809	918791408	PIPELINES SUPERSTRUCTUR
PIPE COMPL. 38X5X1130 AS38	968379408	284	1	246	968082208	PIPELINE WINCH
PIPE COMPL. 38X5X1134 MU.3	968553508	401	1	809	918791408	PIPELINES SUPERSTRUCTUR
PIPE COMPL. 38X5X1155 MU.3	968427008	314	1	808	918791408	PIPELINES SUPERSTRUCTUR
PIPE COMPL. 38X5X1229 MUTT	968280408	416	1	173	969732708	PIPELINES
PIPE COMPL. 38X5X1236 MU.3	968432508	367	1	809	918791408	PIPELINES SUPERSTRUCTUR
PIPE COMPL. 38X5X1261 MUTT	968192108	702	8	40	969731908	PIPELINES CENTER PART
PIPE COMPL. 38X5X1439 MU.3	968524908	18	2	1134	967792408	PIPELINES DERR. HEAD SECT
PIPE COMPL. 38X5X1448 MUTT	968429808	342	1	808	918791408	PIPELINES SUPERSTRUCTUR
PIPE COMPL. 38X5X1467 MU.3	968432408	366	1	809	918791408	PIPELINES SUPERSTRUCTUR
PIPE COMPL. 38X5X1485 MU.3	968431208	355	1	808	918791408	PIPELINES SUPERSTRUCTUR
PIPE COMPL. 38X5X1491 MUTT	968279908	411	1	173	969732708	PIPELINES
PIPE COMPL. 38X5X1539 MU.3	968524508	14	2	1134	967792408	PIPELINES DERR. HEAD SECT
PIPE COMPL. 38X5X1603 MU.3	968554208	408	1	809	918791408	PIPELINES SUPERSTRUCTUR
PIPE COMPL. 38X5X1634 MUTT	968280308	415	1	173	969732708	PIPELINES
PIPE COMPL. 38X5X1841 MU.3	968431308	356	1	808	918791408	PIPELINES SUPERSTRUCTUR
PIPE COMPL. 38X5X1854 AS38	968379608	286	1	246	968082208	PIPELINE WINCH
PIPE COMPL. 38X5X1960 MU.3	968326108	154	1	927	96047515	PIPELINES S PIVOT SECTION
PIPE COMPL. 38X5X1970 MU.3	968426808	312	1	808	918791408	PIPELINES SUPERSTRUCTUR
PIPE COMPL. 38X5X2014 MUTT	968326508	158	1	927	96047515	PIPELINES S PIVOT SECTION
PIPE COMPL. 38X5X2066 MU.3	968426908	313	1	808	918791408	PIPELINES SUPERSTRUCTUR
PIPE COMPL. 38X5X2129 MUTT	968431708	360	1	808	918791408	PIPELINES SUPERSTRUCTUR
PIPE COMPL. 38X5X2155 MUTT	968326308	156	1	927	96047515	PIPELINES S PIVOT SECTION
PIPE COMPL. 38X5X2226 MUTT	968508208	485	2	1072	967792208	PIPELINES D PIVOT SECTION
PIPE COMPL. 38X5X2295 MUTT	968431608	359	1	808	918791408	PIPELINES SUPERSTRUCTUR
PIPE COMPL. 38X5X2306 MUTT	968620508	486	2	1072	967792208	PIPELINES D PIVOT SECTION
PIPE COMPL. 38X5X2333 MUTT	968325008	143	1	927	96047515	PIPELINES S PIVOT SECTION
PIPE COMPL. 38X5X2366 MUTT	968620608	487	2	1072	967792208	PIPELINES D PIVOT SECTION
PIPE COMPL. 38X5X2377 MU.3	968525108	20	1	1134	967792408	PIPELINES DERR. HEAD SECT
PIPE COMPL. 38X5X2425 MU.3	968525308	22	1	1134	967792408	PIPELINES DERR. HEAD SECT
PIPE COMPL. 38X5X2426 MUTT	968620708	488	2	1072	967792208	PIPELINES D PIVOT SECTION
PIPE COMPL. 38X5X2432 MUTT	968324808	141	1	927	96047515	PIPELINES S PIVOT SECTION
PIPE COMPL. 38X5X2468 AS38	968379208	282	1	246	968082208	PIPELINE WINCH
PIPE COMPL. 38X5X275 MUTT	968183408	759	4	78	967789808	PIPELINES CRAWL.TRACK CA
PIPE COMPL. 38X5X2757 MUTT	968433208	374	1	809	918791408	PIPELINES SUPERSTRUCTUR
PIPE COMPL. 38X5X2900 MU.3	968430908	352	1	808	918791408	PIPELINES SUPERSTRUCTUR
PIPE COMPL. 38X5X2956,4 AS	968428508	329	1	808	918791408	PIPELINES SUPERSTRUCTUR
PIPE COMPL. 38X5X3013 MUTT	968433308	375	1	809	918791408	PIPELINES SUPERSTRUCTUR
PIPE COMPL. 38X5X3079 MUTT	968326008	153	1	927	96047515	PIPELINES S PIVOT SECTION
PIPE COMPL. 38X5X3123 MU.3	968182608	751	1	78	967789808	PIPELINES CRAWL.TRACK CA
PIPE COMPL. 38X5X3134 MU.3	968326408	157	1	927	96047515	PIPELINES S PIVOT SECTION
PIPE COMPL. 38X5X3149 MU.3	968326208	155	1	927	96047515	PIPELINES S PIVOT SECTION
PIPE COMPL. 38X5X3176 MUTT	968435608	761	1	78	967789808	PIPELINES CRAWL.TRACK CA
PIPE COMPL. 38X5X3248 MUTT	968426208	306	1	808	918791408	PIPELINES SUPERSTRUCTUR
PIPE COMPL. 38X5X3260 MUTT	968182508	750	1	78	967789808	PIPELINES CRAWL.TRACK CA

Description	Item	Pos.	Quantity	Page	Assembly	Description
PIPE COMPL. 38X5X3313 MU.3	968435508	760	1	78	967789808	PIPELINES CRAWL.TRACK CA
PIPE COMPL. 38X5X3317 MUTT	968426308	307	1	808	918791408	PIPELINES SUPERSTRUCTUR
PIPE COMPL. 38X5X3336 MU.3	969465908	(817)	1	848	96043277	AUX.HY.ROT.PLAT-BAL.CON/
PIPE COMPL. 38X5X3366 MU.3	968524308	12	1	1134	967792408	PIPELINES DERR. HEAD SECT
PIPE COMPL. 38X5X3433 MU.3	968192908	710	2	40	969731908	PIPELINES CENTER PART
PIPE COMPL. 38X5X3434 MU.3	968192308	704	2	40	969731908	PIPELINES CENTER PART
PIPE COMPL. 38X5X3469 MU.3	968324708	140	1	927	96047515	PIPELINES S PIVOT SECTION
PIPE COMPL. 38X5X3493 MU.3	968192808	709	2	40	969731908	PIPELINES CENTER PART
PIPE COMPL. 38X5X3494 MU.3	968192208	703	2	40	969731908	PIPELINES CENTER PART
PIPE COMPL. 38X5X351 MUTT	968280108	413	1	173	969732708	PIPELINES
PIPE COMPL. 38X5X3518 MU.3	968524708	16	1	1134	967792408	PIPELINES DERR. HEAD SECT
PIPE COMPL. 38X5X3525 MU.3	968429908	343	1	808	918791408	PIPELINES SUPERSTRUCTUR
PIPE COMPL. 38X5X3602 MUTT	968426108	305	1	808	918791408	PIPELINES SUPERSTRUCTUR
PIPE COMPL. 38X5X362 AS38 -	966895208	(270)	1	212	967787708	ADDITIONAL HYDRAULICS WI
PIPE COMPL. 38X5X362 AS38 -	966895208	(270)	1	227	967787808	ADDITIONAL HYDRAULICS WI
PIPE COMPL. 38X5X3647 MU.3	968430108	345	1	808	918791408	PIPELINES SUPERSTRUCTUR
PIPE COMPL. 38X5X3658 MU.3	968325908	152	1	927	96047515	PIPELINES S PIVOT SECTION
PIPE COMPL. 38X5X3663 MUTT	968431908	362	1	808	918791408	PIPELINES SUPERSTRUCTUR
PIPE COMPL. 38X5X3703 MUTT	968524808	17	2	1134	967792408	PIPELINES DERR. HEAD SECT
PIPE COMPL. 38X5X3725 MU.3	968324908	142	1	927	96047515	PIPELINES S PIVOT SECTION
PIPE COMPL. 38X5X3742 MUTT	968524408	13	2	1134	967792408	PIPELINES DERR. HEAD SECT
PIPE COMPL. 38X5X3772 AS38	968381308	(492)	8	1150	967788708	ADDITIONAL HYDRAULICS IN
PIPE COMPL. 38X5X3772 AS38	968381308	(492)	8	1162	967788808	ADDITIONAL HYDRAULICS IN
PIPE COMPL. 38X5X3890 MU.3	968430208	346	1	808	918791408	PIPELINES SUPERSTRUCTUR
PIPE COMPL. 38X5X3927 MU.3	968433408	376	1	809	918791408	PIPELINES SUPERSTRUCTUR
PIPE COMPL. 38X5X3933 MU.3	968505008	453	1	1072	967792208	PIPELINES D PIVOT SECTION
PIPE COMPL. 38X5X4001 MUTT	968431808	361	1	808	918791408	PIPELINES SUPERSTRUCTUR
PIPE COMPL. 38X5X4016 MUTT	968432808	370	1	809	918791408	PIPELINES SUPERSTRUCTUR
PIPE COMPL. 38X5X4060 MU.3	968504808	451	1	1072	967792208	PIPELINES D PIVOT SECTION
PIPE COMPL. 38X5X4101 MUTT	968525008	19	1	1134	967792408	PIPELINES DERR. HEAD SECT
PIPE COMPL. 38X5X4117 MUTT	968504908	452	1	1072	967792208	PIPELINES D PIVOT SECTION
PIPE COMPL. 38X5X4121 MUTT	968525208	21	1	1134	967792408	PIPELINES DERR. HEAD SECT
PIPE COMPL. 38X5X4140 MUTT	968504708	450	1	1072	967792208	PIPELINES D PIVOT SECTION
PIPE COMPL. 38X5X4297 MUTT	968524208	11	1	1134	967792408	PIPELINES DERR. HEAD SECT
PIPE COMPL. 38X5X431 MUTT	968280508	417	1	173	969732708	PIPELINES
PIPE COMPL. 38X5X4339 MUTT	968524608	15	1	1134	967792408	PIPELINES DERR. HEAD SECT
PIPE COMPL. 38X5X476 AS38 -	966894308	(265)	1	1013	96047485	AUX.HYDRAULIC WINCH 6
PIPE COMPL. 38X5X511 AS38 -	966895108	(268)	1	1013	96047485	AUX.HYDRAULIC WINCH 6
PIPE COMPL. 38X5X575 AS38 -	968379108	281	1	246	968082208	PIPELINE WINCH
PIPE COMPL. 38X5X585 AS38 -	968612008	(275)	1	1032	967789108	ADDITIONAL HYDRAULICS WI
PIPE COMPL. 38X5X5968 AS38	968381608	(495)	8	1162	967788808	ADDITIONAL HYDRAULICS IN
PIPE COMPL. 38X5X639 AS38 -	968612108	(276)	1	1032	967789108	ADDITIONAL HYDRAULICS WI
PIPE COMPL. 38X5X667 MUTT	968429708	341	1	808	918791408	PIPELINES SUPERSTRUCTUR
PIPE COMPL. 38X5X681 MUTT	969756608	410	1	173	969732708	PIPELINES
PIPE COMPL. 38X5X696 AS38 -	968379508	285	1	246	968082208	PIPELINE WINCH
PIPE COMPL. 38X5X703 MUTT	968280008	412	1	173	969732708	PIPELINES
PIPE COMPL. 38X5X719 AS38 -	968379308	283	1	246	968082208	PIPELINE WINCH
PIPE COMPL. 38X5X787 MU.3	968432308	365	1	809	918791408	PIPELINES SUPERSTRUCTUR
PIPE COMPL. 38X5X855 MUTT	968654308	(814)	1	848	96043277	AUX.HY.ROT.PLAT-BAL.CON/
PIPE COMPL. 38X5X948 MU.3	968431508	358	1	808	918791408	PIPELINES SUPERSTRUCTUR
PIPE COMPL. 38X5X959 MU.3	968432208	364	1	808	918791408	PIPELINES SUPERSTRUCTUR
PIPE COMPL. 38X5X973 AS38 -	968378908	(271)	1	212	967787708	ADDITIONAL HYDRAULICS WI
PIPE COMPL. 38X5X973 AS38 -	968378908	(271)	1	227	967787808	ADDITIONAL HYDRAULICS WI
PIPE COMPL. 38X5X993 MU.3	968431408	357	1	808	918791408	PIPELINES SUPERSTRUCTUR
PIPE COMPL. 42X3X112 42L -	968425508	203	1	807	918791408	PIPELINES SUPERSTRUCTUR
PIPE COMPL. 42X3X1123 42L -	968425708	301	1	807	918791408	PIPELINES SUPERSTRUCTUR
PIPE COMPL. 42X3X1395 42L -	968432008	363	1	808	918791408	PIPELINES SUPERSTRUCTUR
PIPE COMPL. 42X3X1405 42L -	968429008	334	1	808	918791408	PIPELINES SUPERSTRUCTUR
PIPE COMPL. 42X3X1555 42L -	968553708	403	1	809	918791408	PIPELINES SUPERSTRUCTUR
PIPE COMPL. 42X3X1631 G42L	968430508	349	3	808	918791408	PIPELINES SUPERSTRUCTUR

Description	Item	Pos.	Quantity	Page	Assembly	Description
PIPE COMPL. 42X3X1663 42L -	968434908	441	1	809	918791408	PIPELINES SUPERSTRUCTUR
PIPE COMPL. 42X3X1697 42L -	968428808	332	1	808	918791408	PIPELINES SUPERSTRUCTUR
PIPE COMPL. 42X3X1892 G42L	968434308	385	3	809	918791408	PIPELINES SUPERSTRUCTUR
PIPE COMPL. 42X3X1949 42L -	968325808	151	1	927	96047515	PIPELINES S PIVOT SECTION
PIPE COMPL. 42X3X1971 42L -	968654408	(815)	1	848	96043277	AUX.HY.ROT.PLAT-BAL.CON/
PIPE COMPL. 42X3X2579 42L -	968433008	372	1	809	918791408	PIPELINES SUPERSTRUCTUR
PIPE COMPL. 42X3X2667 42L -	968433508	377	1	809	918791408	PIPELINES SUPERSTRUCTUR
PIPE COMPL. 42X3X2769 42L -	968430408	348	1	808	918791408	PIPELINES SUPERSTRUCTUR
PIPE COMPL. 42X3X279 42L -	968428608	330	2	808	918791408	PIPELINES SUPERSTRUCTUR
PIPE COMPL. 42X3X2968 42L -	968325708	150	1	927	96047515	PIPELINES S PIVOT SECTION
PIPE COMPL. 42X3X3266 42L -	968433908	381	1	809	918791408	PIPELINES SUPERSTRUCTUR
PIPE COMPL. 42X3X3284 42L -	968433708	379	1	809	918791408	PIPELINES SUPERSTRUCTUR
PIPE COMPL. 42X3X330 42L -	968425408	202	1	807	918791408	PIPELINES SUPERSTRUCTUR
PIPE COMPL. 42X3X3437 G42L	969466008	(818)	1	848	96043277	AUX.HY.ROT.PLAT-BAL.CON/
PIPE COMPL. 42X3X381 42L -	968425308	201	1	807	918791408	PIPELINES SUPERSTRUCTUR
PIPE COMPL. 42X3X3871 42L -	968432708	369	1	809	918791408	PIPELINES SUPERSTRUCTUR
PIPE COMPL. 42X3X3906 42L -	968505208	455	1	1072	967792208	PIPELINES D PIVOT SECTION
PIPE COMPL. 42X3X3952 42L -	968505308	456	1	1072	967792208	PIPELINES D PIVOT SECTION
PIPE COMPL. 42X3X4042 42L -	968505408	457	1	1072	967792208	PIPELINES D PIVOT SECTION
PIPE COMPL. 42X3X4113 42L -	968432608	368	1	809	918791408	PIPELINES SUPERSTRUCTUR
PIPE COMPL. 42X3X4235 42L -	968505108	454	1	1072	967792208	PIPELINES D PIVOT SECTION
PIPE COMPL. 42X3X440 42L -	968434808	440	1	809	918791408	PIPELINES SUPERSTRUCTUR
PIPE COMPL. 42X3X445 42L -	968428708	331	1	808	918791408	PIPELINES SUPERSTRUCTUR
PIPE COMPL. 42X3X489 42L -	968432908	371	1	809	918791408	PIPELINES SUPERSTRUCTUR
PIPE COMPL. 42X3X569 42L -	968426708	311	1	808	918791408	PIPELINES SUPERSTRUCTUR
PIPE COMPL. 42X3X697 42L -	968434008	382	1	809	918791408	PIPELINES SUPERSTRUCTUR
PIPE COMPL. 42X3X817 42L -	968433608	378	1	809	918791408	PIPELINES SUPERSTRUCTUR
PIPE COMPL. 42X3X857 42L - G	968430308	347	1	808	918791408	PIPELINES SUPERSTRUCTUR
PIPE COMPL. 42X3X881 42L -	968426608	310	1	808	918791408	PIPELINES SUPERSTRUCTUR
PIPE COMPL. 6X1X221 6S - 6S	968553008	396	1	809	918791408	PIPELINES SUPERSTRUCTUR
PIPE COMPL. 6X1X245 6S - G6	968193808	719	1	40	969731908	PIPELINES CENTER PART
PIPE COMPL. 6X1X445 6S - 6S	968552908	395	1	809	918791408	PIPELINES SUPERSTRUCTUR
PIPE ELBOW	570066108	3	1	43	502806508	EQUALIZING RESERVOIR
PIPE FOLDING PLUG 10X45 V	433201608	51	1	491	968283208	CATWALK SUPERSTR.LEFT
PIPE FOLDING PLUG 10X45 V	433201608	89	2	1051	917333208	D PIVOT SECTION PRE-ASS.
PIPE FOLDING PLUG 10X45 V	433201608	28	1	1229	919219508	F-CONNECTING HEAD
PIPE LINES WINCH 1	967790408	11	1	212	967787708	ADDITIONAL HYDRAULICS WI
PIPE LINES WINCH 2	967790608	11	1	227	967787808	ADDITIONAL HYDRAULICS WI
PIPE LINES WINCH 3	967790808	11	1	1032	967789108	ADDITIONAL HYDRAULICS WI
PIPE SOCKET CPL. NW-20	968652008	256	1	281	96032892	DIESEL ENGINE, PRE-ASSEMB
PIPE SOCKET GSCK45	97042155	3	1	620	96060497	CLIMA-HEATING INSTALLATIO
PIPE SOCKET R1/4"	10014698	1	1	164	774375108	PASSAGE NIPPLE BLOCK
PIPE SUPPORT	774215508	16	2	594	919140308	OIL RESERVOIR, COMPLETE
PIPE WELDED	968153808	5	2	232	917451208	WINCH 4 PRE-ASSEMBLY
PIPE WELDED ALUMINIUM SP	96020215	2	1	589	918789208	FUEL TANK CPL.
PIPE WELDED RAL 7016 SPF	964570508	7	1	787	918064308	SLIDING DOOR INSTALLATION
PIPE WELDED RAL 9005 SPF	965575408	1	1	863	965575208	CENTRING COMPLETE
PIPE WELDED RAL 9005,M,GT	96002537	7	1	772	919075308	CRANE OPERATOR CABIN P
PIPELINE	774378008	3	1	1084	11621499	DISTRIBUTION BLOCK
PIPELINE 10X1	10117635	15	1	383	10126724	FUEL FINE-FILTER ASSEMBLY
PIPELINE 10X1	10118747	1	1	351	10118748	PIPELINE INSTALLATION
PIPELINE 10X1	10136805	3	1	345	10141769	FINAL CONTROL VALVE
PIPELINE 10X1	10147374	20	1	405	10147372	VENT TUBE ASSEMBLY
PIPELINE 18X1,5	10135714	4	1	398	10141807	ACCESSORIES AIR COMPRES
PIPELINE 22X1,5	11385773	1	1	398	10141807	ACCESSORIES AIR COMPRES
PIPELINE 25X1,5	10150150	4	2	347	10141843	CRANKCASE BREATHER ASS
PIPELINE 25X1,5	10154984	7	1	347	10141843	CRANKCASE BREATHER ASS
PIPELINE 25X3	10141586	3	1	347	10141843	CRANKCASE BREATHER ASS
PIPELINE 25X3	10141844	5	1	347	10141843	CRANKCASE BREATHER ASS
PIPELINE 25X3	10150162	6	1	347	10141843	CRANKCASE BREATHER ASS

Description	Item	Pos.	Quantity	Page	Assembly	Description
PIPELINE 6X2	10141729	4	1	416	10143790	REGULATION BOOST PRESS
PIPELINE 6X2	10141730	5	1	416	10143790	REGULATION BOOST PRESS
PIPELINE 6X2	10141735	6	1	416	10143790	REGULATION BOOST PRESS
PIPELINE 6X2	10143791	3	1	416	10143790	REGULATION BOOST PRESS
PIPELINE 6X2	10143792	7	1	416	10143790	REGULATION BOOST PRESS
PIPELINE INSTALLATION	10118748	4	1	350	10152926	LOCKING PIECES
PIPELINE PIN PULLING CYLIND	969126508	11	1	1175	968883308	ADDL.HYDR.F.PIN PULLING DE
PIPELINE PIN PULLING CYLIN	969126408	11	1	1178	968883408	ADDL.HYDR.F.PIN PULLING DE
PIPELINE WINCH 6	96047516	11	1	1013	96047485	AUX.HYDRAULIC WINCH 6
PIPELINE WINCH WINDE 4	968082208	11	1	243	968081908	ADDITIONAL HYDRAULICS WI
PIPELINES	96033014	100	1	323	96032897	RADIATOR, PRE-ASSEMBLED
PIPELINES	96033160	11	1	794	96033157	COMPRESSED AIR SYSTEM
PIPELINES	96038820	93	1	608	919297008	CENT. LUBRIC. SYSTEM SUP
PIPELINES	96050864	200	1	441	919551008	MUFFLER UNIT
PIPELINES	96060633	300	1	626	96060604	VALVE PLATE, PRE-ASSEMB
PIPELINES	968513408	11	1	553	968513208	ADDITIONAL HYDRAULICS, SA
PIPELINES CENTER PART	969731908	11	1	34	969731708	HYDRAULIC EQUIPM.CENTER
PIPELINES CRAWL.TRACK CA	967789808	11	1	76	967787408	CRAWLER TRACK HYDRAULI
PIPELINES CRAWL.TRACK CA	967789808	11	1	103	967787508	CRAWLER TRACK HYDRAULI
PIPELINES D PIVOT SECTION	967792208	11	1	1067	967788408	ADDITIONAL HYDR.D PIVOT
PIPELINES DB UNTERTEIL	969732708	11	1	169	969733008	ADDITIONAL HYDR.SLEWING
PIPELINES DERR. HEAD SECT	967792408	11	1	1132	967788608	ADDITIONAL HYDR.D HEAD S
PIPELINES DERR. INT. SECT.	967792808	11	1	1162	967788808	ADDITIONAL HYDRAULICS IN
PIPELINES DERR. INT. SECT. 6	967792608	11	1	1150	967788708	ADDITIONAL HYDRAULICS IN
PIPELINES ERECTION WINCH	967791408	11	1	264	967787908	ADDNL. HYDR. F. ERECTING W
PIPELINES MOUNTING DEVIC	967791608	11	1	572	967788008	ADDNL.HYDR.ERECTION DEV
PIPELINES S PIVOT SECTION	96047515	11	1	922	96047486	ADDITIONAL HYDR.S PIVOT SE
PIPELINES SUPERSTRUCTUR	918791408	182	1	14		LIEBHERR CRAW.CRANE LR
PIPELINES SUPPORT CYLINDE	967790208	11	1	122	967787608	HYDRAULIC SUPPORT
PIPELINES VERB. DB- BV/BW	96043278	11	1	848	96043277	AUX.HY.ROT.PLAT-BAL.CON/
PIPELINES VERBOLZUNG SB	968563208	11	1	844	968562908	ADDITIONAL HYDRAULIC BOLT
PISTON	510713708	4	1	747	510438508	PRESSURE RELIEF VALVE
PISTON	510764908	4	1	45	511497508	PRESSURE RELIEF VALVE
PISTON	511051308	2	1	179	510401908	REVERSING VALVE
PISTON	570114708	4	7	261	570113308	DRIVING GEAR
PISTON BOLT 55X80X25 16Mn	10148692	(6)	1	334	13455124	DIESEL ENGINE
PISTON COOLING	10142096	15	8	333	13455124	DIESEL ENGINE
PISTON CPL. V-MOTORX128	12403787	70	8	334	13455124	DIESEL ENGINE
PISTON RING MG 128X117,8X	11428101	(4)	1	334	13455124	DIESEL ENGINE
PISTON V-MOTORX128 42CrMo	12403786	(1)	1	334	13455124	DIESEL ENGINE
PIVOT HEAD DIN ISO 12240-4	10035717	11	2	766	96000684	FRONT WINDOW CPL.
PIVOT PIN	10475198	11	4	300	11212747	VARIABLE PUMP
PIVOT PIN	10475198	11	4	303	11212748	VARIABLE PUMP
PIVOT SECTION	919219708	464	1	15		LIEBHERR CRAW.CRANE LR
PIVOTING CONNECTION PLA	968092908	5	3	1050	917333208	D PIVOT SECTION PRE-ASS.
PIVOTING CONNECTION PLA	969144008	187	1	1053	917333208	D PIVOT SECTION PRE-ASS.
PIVOTING CONNECTION PLAT	968260808	61	2	1183	918900508	SUSPENDED BALLAST
PIVOTING WALKWAY WELDE	967976008	14	1	891	919304308	S PIVOT SECTION PRE-ASS.
PIVOTING WALKWAY WELDE	967976108	15	1	891	919304308	S PIVOT SECTION PRE-ASS.
PIVOTING WALKWAY WELDED	967931608	1	2	127	917076708	CATWALK CRAW.TRACK TRA
PLANET WHEEL	927636201	40	3	153	90211005	SLEWING GEAR DRIVE
PLANET WHEEL	927636601	55	3	153	90211005	SLEWING GEAR DRIVE
PLANET WHEEL Z=26	927633801	20	5	153	90211005	SLEWING GEAR DRIVE
PLANETARY CARRIER	11005316	24	1	252	11005308	PLANETARY GEARBOX
PLANETARY CARRIER	570795908	1	1	257	540270414	POWER TAKE-OFF CPL
PLANETARY CARRIER 255 42C	927636501	50	1	153	90211005	SLEWING GEAR DRIVE
PLANETARY CARRIER 275 42C	927635901	35	1	153	90211005	SLEWING GEAR DRIVE
PLANETARY CARRIER 325 42C	927633701	15	1	153	90211005	SLEWING GEAR DRIVE
PLANETARY CARRIER 390 42	932126801	15	1	1001	90200134	PLANETARY GEARBOX
PLANETARY GEARBOX	11005308	1	1	251	10802280	ROPE WINCH

Description	Item	Pos.	Quantity	Page	Assembly	Description
PLANETARY GEARBOX	90024489	5	1	204	90023098	COMPACT ROPE WINCH
PLANETARY GEARBOX	90026841	5	1	1023	90023100	COMPACT ROPE WINCH
PLANETARY GEARBOX	90200134	5	1	997	90024769	COMPACT ROPE WINCH
PLANETARY GEARBOX	90200276	5	2	234	90023101	COMPACT ROPE WINCH
PLANETARY GEARBOX RAL 7	933878901	5	2	66	917291608	CRAWLER TRACK CARRIER, L
PLANETARY GEARBOX RAL 7	933878901	5	2	99	917291708	CRAWLER TRACK CARRIER,
PLANETARY STAGE	11005313	11	1	252	11005308	PLANETARY GEARBOX
PLANETARY STAGE	11005314	21	1	252	11005308	PLANETARY GEARBOX
PLANETARY WHEEL AXLE	570795808	2	3	257	540270414	POWER TAKE-OFF CPL
PLASTIC PIPE COMPLETE	96019832	(2332)	1	459	919063408	UREA PLANT
PLASTIC PIPE COMPLETE	96028622	(1116)	1	825	919159508	AUX.HEATING UPPERC.AIRTO
PLASTIC PIPE COMPLETE	96051744	(1111)	1	518	91000493	ADD HEATING SUPERSTRUCT
PLASTIC PIPE COMPLETE	96052020	(1115)	1	825	919159508	AUX.HEATING UPPERC.AIRTO
PLASTIC PIPE COMPLETE	96052074	(1110)	1	518	91000493	ADD HEATING SUPERSTRUCT
PLASTIC PIPELINES	96048273	500	1	825	919159508	AUX.HEATING UPPERC.AIRTO
PLASTIC PIPELINES	96060980	500	1	518	91000493	ADD HEATING SUPERSTRUCT
PLATE 1.5X104X50 X5CRNI18-1	97079531	24	1	781	96000697	WIPERS INSTALLATION
PLATE 1.5X114X70 DC01 FE//	97025882	23	1	688	96033320	ASSEMBLY PARTS MOUNTIN
PLATE 1.5X131X10 DC01 FE//	977332608	20	1	787	918064308	SLIDING DOOR INSTALLATION
PLATE 1.5X174X114 DC01 RAL	976094108	44	1	776	96028393	INTERNAL PANELLING INSTA
PLATE 1.5X205X2048 DC01	97058088	17	1	646	969443908	SOUND DAMPING DOWN
PLATE 1.5X208X84 DC01 RAL	97093685	34	1	772	919075308	CRANE OPERATOR CABIN P
PLATE 1.5X20X80 X5CRNI18-1	97046332	20	2	1118	96048082	TRACTION RAM PRE-ASS.
PLATE 1.5X221X229 DC01 FE//	979533908	4	1	49	967907608	SWITCH BOX COMPL.
PLATE 1.5X240X140 DC01 RAL	977593708	1	1	516	964931408	PREMOUNTED PLUG SOCKET
PLATE 1.5X256X53 DC01 FE//	979294908	2	1	690	968095808	PRE-ASSEMBLY MOUNTING U
PLATE 1.5X261X328 DC01 RAL	97059137	6	1	761	919075508	CRANE OPERATOR CABIN P
PLATE 1.5X30X137 DC01 FE//	97042124	25	2	688	96033320	ASSEMBLY PARTS MOUNTIN
PLATE 1.5X344X918 DC01	97054741	8	1	268	918861408	DIESEL ENGINE CPL.
PLATE 1.5X35X150 DC01 FE//	97056726	19	4	1125	969396608	ACCESS LADDER PRE-ASS.
PLATE 1.5X35X150 DC01 FE//	97056726	11	4	1126	969396908	LADDER, PRE-ASSEMBLED
PLATE 1.5X35X71 DC01 RAL 90	97138447	17	1	787	918064308	SLIDING DOOR INSTALLATION
PLATE 1.5X370X190 DC01	979533808	3	1	49	967907608	SWITCH BOX COMPL.
PLATE 1.5X389X269 DC01 FE//	97038727	15	1	510	96061088	ELECTRIC ADD-ON PARTS CA
PLATE 1.5X395X345 DC01 FE//	97041946	1	1	696	968486208	LOCKING PLATE
PLATE 1.5X399X35 DC01 FE//	97017074	44	1	675	919972908	SWITCHBOX MOUNTING PART
PLATE 1.5X414X230 DC01	97042676	(1)	1	543	919627908	SA FRAME PRE-ASS.
PLATE 1.5X426X303 DC01	97042677	(2)	1	543	919627908	SA FRAME PRE-ASS.
PLATE 1.5X500X111 DC01 RAL	976861208	11	1	787	918064308	SLIDING DOOR INSTALLATION
PLATE 1.5X542X497 DC01	97072760	1	1	466	96004224	COVER COMPL.
PLATE 1.5X55X30 DC01 RAL 90	97079164	6	1	784	969520208	MONITOR CONSOLE
PLATE 1.5X682X49 X5CRNI18-1	97030182	2	1	1206	968838608	LOCATION FIXTURE PRE-ASS.
PLATE 1.5X70X100 DC01 FE//	978842708	3	2	690	968095808	PRE-ASSEMBLY MOUNTING U
PLATE 1.5X75X75 DC01 RAL 7	977512608	12	1	772	919075308	CRANE OPERATOR CABIN P
PLATE 1.5X75X75 DC01 SPF	977177808	7	6	680	969408008	COVER COMPL.
PLATE 1.5X779X694 DC01 FE//	97034203	1	1	690	968095808	PRE-ASSEMBLY MOUNTING U
PLATE 1.5X79X67 DC01 FE//ZN	977490808	38	1	688	96033320	ASSEMBLY PARTS MOUNTIN
PLATE 1.5X801X289 DC01 RAL	977722108	9	1	768	964561008	REAR WINDOW PRE-ASS.
PLATE 1.5X812X326 DC01 RAL	976832908	21	1	776	96028393	INTERNAL PANELLING INSTA
PLATE 1.5X830X102 DC01 FE//	97076122	16	1	646	969443908	SOUND DAMPING DOWN
PLATE 1.5X85X54 DC01	978667508	23	1	776	96028393	INTERNAL PANELLING INSTA
PLATE 1.5X872X70 X5CRNI18-1	977616408	46	1	776	96028393	INTERNAL PANELLING INSTA
PLATE 100X370X260 S355J2+	97028312	9	2	542	919627908	SA FRAME PRE-ASS.
PLATE 103X20 S315MC FE//ZN	952859808	33	1	279	96032892	DIESEL ENGINE, PRE-ASSEMB
PLATE 10X100X178 S355MC FE	978308608	10	10	491	968283208	CATWALK SUPERSTR.LEFT
PLATE 10X104X185 S700MC	97041731	5	4	972	917571208	S INTERMEDIATE SECTION
PLATE 10X104X185 S700MC	97041731	5	4	977	919086008	S INTERMEDIATE SECTION
PLATE 10X1142X845 S355MC	97032366	87	3	1051	917333208	D PIVOT SECTION PRE-ASS.
PLATE 10X1250X80 S355MC	974144008	58	1	935	917190908	S INTERMEDIATE SECTION
PLATE 10X1250X80 S355MC	974144008	54	1	943	917333908	S INTERMEDIATE SECTION

Description	Item	Pos.	Quantity	Page	Assembly	Description
PLATE 10X1250X80 S355MC	974144008	48	2	947	917078708	S INTERMEDIATE SECTION
PLATE 10X1250X80 S355MC	974144008	48	3	954	917078808	S INTERMEDIATE SECTION
PLATE 10X1250X80 S355MC	974144008	48	2	967	917079208	S INTERMEDIATE SECTION
PLATE 10X1250X80 S355MC	974144008	48	2	972	917571208	S INTERMEDIATE SECTION
PLATE 10X1250X80 S355MC	974144008	48	2	977	919086008	S INTERMEDIATE SECTION
PLATE 10X1250X80 S355MC	974144008	2	1	982	96037301	ROPE GUARD
PLATE 10X1250X80 S355MC	974144008	30	2	989	917191008	SL REDUCING SECTION
PLATE 10X1250X80 S355MC	974144008	38	1	1144	917085308	D INTERMEDIATE SECTION
PLATE 10X1250X80 S355MC	974144008	38	2	1156	917178608	D INTERMEDIATE SECTION
PLATE 10X150X150 S355MC FE	974820408	26	2	66	917291608	CRAWLER TRACK CARRIER, L
PLATE 10X150X150 S355MC FE	974820408	26	2	99	917291708	CRAWLER TRACK CARRIER,
PLATE 10X1690X60 S355MC	97031843	46	2	935	917190908	S INTERMEDIATE SECTION
PLATE 10X1690X60 S355MC	97031843	46	2	943	917333908	S INTERMEDIATE SECTION
PLATE 10X1690X60 S355MC	97031843	46	2	947	917078708	S INTERMEDIATE SECTION
PLATE 10X1690X60 S355MC	97031843	46	1	954	917078808	S INTERMEDIATE SECTION
PLATE 10X1690X60 S355MC	97031843	46	2	967	917079208	S INTERMEDIATE SECTION
PLATE 10X1690X60 S355MC	97031843	46	2	972	917571208	S INTERMEDIATE SECTION
PLATE 10X1690X60 S355MC	97031843	46	2	977	919086008	S INTERMEDIATE SECTION
PLATE 10X1690X60 S355MC	97031843	2	1	983	96037306	ROPE GUARD
PLATE 10X1690X60 S355MC	97031843	11	1	989	917191008	SL REDUCING SECTION
PLATE 10X175X104 S700MC F	972636908	7	2	891	919304308	S PIVOT SECTION PRE-ASS.
PLATE 10X175X104 S700MC F	972636908	5	4	935	917190908	S INTERMEDIATE SECTION
PLATE 10X175X104 S700MC F	972636908	5	4	943	917333908	S INTERMEDIATE SECTION
PLATE 10X175X104 S700MC F	972636908	5	4	947	917078708	S INTERMEDIATE SECTION
PLATE 10X175X104 S700MC F	972636908	5	4	954	917078808	S INTERMEDIATE SECTION
PLATE 10X175X104 S700MC F	972636908	5	4	967	917079208	S INTERMEDIATE SECTION
PLATE 10X175X104 S700MC F	972636908	3	1	984	96039781	PIN PRE-ASS.
PLATE 10X175X104 S700MC F	972636908	48	2	989	917191008	SL REDUCING SECTION
PLATE 10X39X150 S355MC FE//	941846108	35	1	755	919075408	CRANE DRIVER CAB ADDITIO
PLATE 110X34 S315MC FE//ZN	979132008	24	3	1275	919220008	F-HEAD SECTION
PLATE 115X97 S315MC FE//ZN	971276408	55	1	193	96062971	ASSEMBLY PARTS F.SLEWING
PLATE 115X97 S315MC FE//ZN	971276408	19	2	755	919075408	CRANE DRIVER CAB ADDITIO
PLATE 12X120X444 S355MC FE	97037192	9	2	1022	917474008	WINCH
PLATE 12X120X451 S355MC FE	97037191	8	2	1022	917474008	WINCH
PLATE 12X170X170 S690QL	97123858	23	2	1229	919219508	F-CONNECTING HEAD
PLATE 12X260X370 S355MC FE	97031613	64	4	543	919627908	SA FRAME PRE-ASS.
PLATE 12X385X122 S690QL	97027750	37	4	66	917291608	CRAWLER TRACK CARRIER, L
PLATE 12X385X122 S690QL	97027750	37	4	99	917291708	CRAWLER TRACK CARRIER,
PLATE 12X40X160 S355MC FE//	955048508	6	1	1251	919219708	PIVOT SECTION
PLATE 12X615X320 S690QL	97032315	17	1	1092	919628208	D HEAD SECTION PRE-ASS.
PLATE 140X93 S315MC FE//ZN	956093308	52	1	193	96062971	ASSEMBLY PARTS F.SLEWING
PLATE 140X93 S315MC FE//ZN	956093308	309	1	264	967787908	ADDNL. HYDR. F. ERECTING W
PLATE 15X1190X1630 S355MC	97035373	6	1	232	917451208	WINCH 4 PRE-ASSEMBLY
PLATE 15X210X90 S960QL	97122591	2	1	1244	96038041	PIN PRE-ASS.
PLATE 15X210X90 S960QL	97122591	2	1	1245	96038042	PIN PRE-ASS.
PLATE 15X796X806 S690QL	97028121	10	2	566	917080508	ROLLER BEARING
PLATE 160X120 DC01 FE//ZNNI	97047692	185	6	1053	917333208	D PIVOT SECTION PRE-ASS.
PLATE 168X177 S315MC FE//	97019039	64	1	22	918005408	CENTRAL SECTION CRAWLER
PLATE 168X25 S315MC T ZN O	977852108	52	4	147	918011308	PREMOUNTED LOWER PART
PLATE 168X25 S315MC T ZN O	977852108	15	4	862	917517908	COUNTERWEIGHT FRAME
PLATE 168X25 S315MC T ZN O	977852108	34	8	1183	918900508	SUSPENDED BALLAST
PLATE 180X200 S315MC FE//	97038345	2	1	149	968284308	MOUNTING PARTS BASE PAR
PLATE 185X260 DC01 FE//ZNNI	97039140	154	2	1052	917333208	D PIVOT SECTION PRE-ASS.
PLATE 192X126 DC01 FE//ZNNI	97037694	16	1	203	917438108	WINCH 1 PRE-ASSEMBLY
PLATE 192X126 DC01 FE//ZNNI	97037694	16	1	223	917454008	WINCH 2 PRE-ASS.
PLATE 192X126 DC01 FE//ZNNI	97037694	32	1	232	917451208	WINCH 4 PRE-ASSEMBLY
PLATE 192X126 DC01 FE//ZNNI	97037694	112	1	544	919627908	SA FRAME PRE-ASS.
PLATE 192X126 DC01 FE//ZNNI	97037694	11	1	996	917473608	WINCH 6 PRE-ASSEMBLY
PLATE 192X126 DC01 FE//ZNNI	97037694	35	1	1022	917474008	WINCH
PLATE 192X126 DC01 FE//ZNNI	97037694	171	1	1052	917333208	D PIVOT SECTION PRE-ASS.

Description	Item	Pos.	Quantity	Page	Assembly	Description
PLATE 196X316 DC01 FE//ZNNI	97055135	4	4	856	917863208	TRANSPORT KEEPER
PLATE 196X316 DC01 FE//ZNNI	97055136	5	8	856	917863208	TRANSPORT KEEPER
PLATE 196X63 S315MC FE//ZN	955668108	92	3	194	96062971	ASSEMBLY PARTS F.SLEWING
PLATE 196X63 S315MC FE//ZN	955668108	33	1	232	917451208	WINCH 4 PRE-ASSEMBLY
PLATE 196X63 S315MC FE//ZN	955668108	3	2	812	91000228	AIR CON DRIVE UNIT PREPA
PLATE 196X63 S315MC FE//ZN	955668108	16	1	996	917473608	WINCH 6 PRE-ASSEMBLY
PLATE 196X63 S315MC FE//ZN	955668108	72	1	1184	918900508	SUSPENDED BALLAST
PLATE 1X105X105 DC01 FE//ZN	953621508	7	1	547	967846208	PULL ROD
PLATE 1X110X45 DC01 FE//ZN	97037679	7	4	996	917473608	WINCH 6 PRE-ASSEMBLY
PLATE 1X176X176 X5CRNI18-1	974792608	(1)	1	642	969427308	COVER COMPL.
PLATE 1X235X172 DC01 FE//ZN	97019775	35	1	441	919551008	MUFFLER UNIT
PLATE 1X285X126 DC01 RAL 9	977444308	17	1	470	918810308	CONTROL STAND
PLATE 1X285X126 DC01 RAL 9	977444408	18	1	470	918810308	CONTROL STAND
PLATE 1X374X106 DC01 FE//ZN	976167508	25	1	279	96032892	DIESEL ENGINE, PRE-ASSEMB
PLATE 1X60X120 DC01 FE//ZN	97050876	18	8	1115	968028208	SUPPORT CPL.
PLATE 1x120x100 DC01 FE//ZN	970398708	12	2	996	917473608	WINCH 6 PRE-ASSEMBLY
PLATE 1x120x100 DC01 FE//ZN	970398708	14	4	1022	917474008	WINCH
PLATE 2.5X182X99 DC01 FE//	97015064	20	6	688	96033320	ASSEMBLY PARTS MOUNTIN
PLATE 2.5X197X313 ALMG3 H	97130205	1	1	643	96044249	COVER COMPL.
PLATE 2.5X241X209 ALMG3 H	97123083	7	1	632	96034154	SOUND DAMPING ABOVE
PLATE 2.5X290X346 DC01 FE//	97057616	12	1	441	919551008	MUFFLER UNIT
PLATE 2.5X375X475 DC01 FE//	979700108	20	1	568	917080608	MOUNTING EQUIPMENT CRAW
PLATE 2.5X438X540 DC01 FE//	97027803	67	2	67	917291608	CRAWLER TRACK CARRIER, L
PLATE 2.5X438X540 DC01 FE//	97027803	67	2	100	917291708	CRAWLER TRACK CARRIER,
PLATE 2.5X499X292 ALMG3 H	97122976	1	1	638	96038293	COVER COMPL.
PLATE 2.5X775X531 DC01	97054634	(1)	1	280	96032892	DIESEL ENGINE, PRE-ASSEMB
PLATE 2.5X866X193 ALMG3 H	97122916	1	1	636	96038209	COVER COMPL.
PLATE 200X179 S355MC FE//	97042557	159	2	1052	917333208	D PIVOT SECTION PRE-ASS.
PLATE 20X1684X216 S960QL+	97037392	1	2	1056	968246608	PULL ROD
PLATE 20X292X100 S690QL	97028122	17	2	566	917080508	ROLLER BEARING
PLATE 20X353X60 S960QL	97019870	14	2	147	918011308	PREMOUNTED LOWER PART
PLATE 20X369X143 S355J2+N	97027807	79	12	67	917291608	CRAWLER TRACK CARRIER, L
PLATE 20X369X143 S355J2+N	97027807	79	12	100	917291708	CRAWLER TRACK CARRIER,
PLATE 20X373X60 S960QL	97032610	15	2	147	918011308	PREMOUNTED LOWER PART
PLATE 20X409X270 S355J2+N	97027786	46	2	66	917291608	CRAWLER TRACK CARRIER, L
PLATE 20X409X270 S355J2+N	97027786	46	2	99	917291708	CRAWLER TRACK CARRIER,
PLATE 20X420X189 S355J2+N	97038870	56	1	755	919075408	CRANE DRIVER CAB ADDITIO
PLATE 20X602X80 S690QL	974782608	45	9	66	917291608	CRAWLER TRACK CARRIER, L
PLATE 20X602X80 S690QL	974782608	45	9	99	917291708	CRAWLER TRACK CARRIER,
PLATE 220X364 S315MC FE//	979656308	103	1	1051	917333208	D PIVOT SECTION PRE-ASS.
PLATE 226X380 DC01 FE//ZNNI	97033350	72	1	1051	917333208	D PIVOT SECTION PRE-ASS.
PLATE 228X100 DC01 FE//ZNNI	974149708	6	1	854	918369608	TRANSPORT KEEPER
PLATE 228X255 S315MC FE//	97042216	174	1	1052	917333208	D PIVOT SECTION PRE-ASS.
PLATE 2600X53 S315MC	978653108	134	1	893	919304308	S PIVOT SECTION PRE-ASS.
PLATE 280X120 S355MC FE//	972028708	3	1	149	968284308	MOUNTING PARTS BASE PAR
PLATE 2834X53 S315MC	978155008	133	3	893	919304308	S PIVOT SECTION PRE-ASS.
PLATE 2X100X190 DC01 FE//ZN	97008421	13	1	203	917438108	WINCH 1 PRE-ASSEMBLY
PLATE 2X100X190 DC01 FE//ZN	97008421	13	1	223	917454008	WINCH 2 PRE-ASS.
PLATE 2X100X260 DC01 FE//ZN	97037550	11	1	1022	917474008	WINCH
PLATE 2X101X137 DC01 FE//ZN	97154070	70	1	777	96028393	INTERNAL PANELLING INSTA
PLATE 2X103X117 DC01	976077208	13	2	772	919075308	CRANE OPERATOR CABIN P
PLATE 2X114X114 DC01 FE//ZN	957018808	44	6	232	917451208	WINCH 4 PRE-ASSEMBLY
PLATE 2X114X114 DC01 FE//ZN	957018808	322	4	243	968081908	ADDITIONAL HYDRAULICS WI
PLATE 2X114X114 DC01 FE//ZN	957018808	111	10	1276	919220008	F-HEAD SECTION
PLATE 2X124X42 DC01 FE//ZN	97069157	21	1	764	969752608	WINDOW ASSEMBLY
PLATE 2X125X66 DC01 FE//ZN	97159855	195	1	1053	917333208	D PIVOT SECTION PRE-ASS.
PLATE 2X130X125 DC01 FE//ZN	970469208	93	1	194	96062971	ASSEMBLY PARTS F.SLEWING
PLATE 2X131X126 DC01 FE//ZN	97154071	71	1	777	96028393	INTERNAL PANELLING INSTA
PLATE 2X140X245 DC01 FE//ZN	97035383	18	4	232	917451208	WINCH 4 PRE-ASSEMBLY
PLATE 2X143X88 DC01 FE//ZN	97083880	1	1	51	926891108	GROUND RAIL

Description	Item	Pos.	Quantity	Page	Assembly	Description
PLATE 2X143X92 X5CRNI18-10	97030562	3	1	1207	967936408	WIND WARNING PREASSEMB
PLATE 2X144X79 DC01 FE//ZN	97069151	7	1	779	969752708	AIR DUCT
PLATE 2X162X142 ALMG3 H11	976536208	39	1	688	96033320	ASSEMBLY PARTS MOUNTIN
PLATE 2X180X58 DC01 RAL 90	97090942	16	1	766	96000684	FRONT WINDOW CPL.
PLATE 2X191X185 X5CRNI18-1	97030307	1	1	1208	967937608	OBSTRUCTION LIGHTS PREAS
PLATE 2X196X238 DC01 RAL 7	977207008	9	1	772	919075308	CRANE OPERATOR CABIN P
PLATE 2X200X200 DC01 FE//ZN	97080479	48	10	1275	919220008	F-HEAD SECTION
PLATE 2X200X261 DC01 FE//ZN	97050202	4	1	1253	96038853	SENSOR CARRIER CPL.
PLATE 2X20X54 DC01 FE//ZNNI	976866008	3	1	789	968080908	CLOSING DEVICE
PLATE 2X212X265 DC01 FE//ZN	97031590	59	6	543	919627908	SA FRAME PRE-ASS.
PLATE 2X214X295 DC01 FE//ZN	97034142	6	1	203	917438108	WINCH 1 PRE-ASSEMBLY
PLATE 2X214X295 DC01 FE//ZN	97035584	6	1	223	917454008	WINCH 2 PRE-ASS.
PLATE 2X214X79 DC01 FE//ZN	97078061	24	1	779	969752708	AIR DUCT
PLATE 2X227X109 DC01 FE//ZN	97005289	6	1	766	96000684	FRONT WINDOW CPL.
PLATE 2X227X73 X5CRNI18-10	977674308	25	2	510	96061088	ELECTRIC ADD-ON PARTS CA
PLATE 2X228X100 DC01 FE//ZN	974067008	13	1	856	917863208	TRANSPORT KEEPER
PLATE 2X228X100 DC01 FE//ZN	974141808	42	1	996	917473608	WINCH 6 PRE-ASSEMBLY
PLATE 2X235X190 DC01 FE//ZN	97058645	16	4	856	917863208	TRANSPORT KEEPER
PLATE 2X242X221 DC01 FE//ZN	97050478	8	1	249	917645608	MOUNTING JACK/ERECTING
PLATE 2X242X221 DC01 FE//ZN	97050479	11	1	249	917645608	MOUNTING JACK/ERECTING
PLATE 2X248X327 X5CRNI18-1	97038291	8	1	834	967956208	CAMERA INSTALLATION SLEW
PLATE 2X248X327 X5CRNI18-1	97038291	3	1	1167	967957508	CAMERA EQUIPMENT S-PIVOT
PLATE 2X250X100 DC01 FE//ZN	97004379	17	1	996	917473608	WINCH 6 PRE-ASSEMBLY
PLATE 2X264X124 DC01 FE//ZN	97047785	6	2	1109	968027308	DRAWBAR PRE-ASS
PLATE 2X290X188 DC01 RAL 7	97039804	4	1	840	96029469	EQUIPMENT CAMERA CAB
PLATE 2X291X190 DC01 RAL 7	977342608	5	3	840	96029469	EQUIPMENT CAMERA CAB
PLATE 2X291X200 X5CRNI18-1	97008317	5	1	836	968646208	CAMERA HOLDER, PREMOU
PLATE 2X30X20 DC01 FE//ZNNI	97036123	25	1	1050	917333208	D PIVOT SECTION PRE-ASS.
PLATE 2X30X78 X5CRNI18-10	97139673	41	3	441	919551008	MUFFLER UNIT
PLATE 2X328X30 DC01 FE//ZN	97048072	3	1	817	96059325	TERMINAL BOX
PLATE 2X44X160 DC01 FE//ZN	97067198	64	1	148	918011308	PREMOUNTED LOWER PART
PLATE 2X45X91 DC01 FE//ZNNI	956449508	91	1	756	919075408	CRANE DRIVER CAB ADDITIO
PLATE 2X490X381 X5CRNI18-1	97046156	41	1	755	919075408	CRANE DRIVER CAB ADDITIO
PLATE 2X50X250 X5CRNI18-10	97138275	43	2	1313	919222808	ERECTION FRAME
PLATE 2X50X75 DC01 FE//ZNNI	971851008	12	2	1251	919219708	PIVOT SECTION
PLATE 2X50X75 DC01 FE//ZNNI	971851008	67	2	1276	919220008	F-HEAD SECTION
PLATE 2X50X75 DC01 FE//ZNNI	971851008	16	2	1302	919220108	F-INTERMEDIATE SECT.
PLATE 2X50X75 DC01 FE//ZNNI	971851008	16	2	1306	919220208	F-INTERMEDIATE SECT.
PLATE 2X50X75 DC01 FE//ZNNI	971851008	16	3	1309	919222708	F-INTERMEDIATE SECT.
PLATE 2X515X476 DC01 RAL 7	97078505	20	1	776	96028393	INTERNAL PANELLING INSTA
PLATE 2X546X1049 DC01	97036486	(1)	1	480	917079908	TURNTABLE PANELLING
PLATE 2X552X1049 DC01	97036488	(1)	1	480	917079908	TURNTABLE PANELLING
PLATE 2X623X1049 DC01	97036487	(1)	1	480	917079908	TURNTABLE PANELLING
PLATE 2X623X1049 DC01	97036489	(1)	1	480	917079908	TURNTABLE PANELLING
PLATE 2X67X47 X5CRNI18-10	977874608	27	1	789	968080908	CLOSING DEVICE
PLATE 2X68X76 DC01 FE//ZNNI	97034205	24	1	688	96033320	ASSEMBLY PARTS MOUNTIN
PLATE 2X75X75 DC01 FE//ZNNI	978025708	89	1	756	919075408	CRANE DRIVER CAB ADDITIO
PLATE 2X76X108 X5CRNI18-10	97097974	26	1	688	96033320	ASSEMBLY PARTS MOUNTIN
PLATE 2X824X485 DC01 RAL 7	97075026	8	1	772	919075308	CRANE OPERATOR CABIN P
PLATE 2X832X202 X5CRNI18-1	97046155	66	1	756	919075408	CRANE DRIVER CAB ADDITIO
PLATE 2X850X91 DC01 FE//ZN	97126567	10	1	575	917473108	FUEL TANK CONTAINER UPPE
PLATE 2X90X156 ALMG3 H111	97057111	43	1	127	917076708	CATWALK CRAW.TRACK TRA
PLATE 2X90X156 ALMG3 H111	97057112	44	1	127	917076708	CATWALK CRAW.TRACK TRA
PLATE 2X90X156 ALMG3 H111	97057113	45	1	127	917076708	CATWALK CRAW.TRACK TRA
PLATE 2X90X156 ALMG3 H111	97057114	46	1	127	917076708	CATWALK CRAW.TRACK TRA
PLATE 2X90X196 ALMG3 H111	97057169	48	2	127	917076708	CATWALK CRAW.TRACK TRA
PLATE 2X98X32 ALMG3 H111 R	976606608	10	1	660	969245308	TERMINAL BOX ELECTRICS S
PLATE 2X98X32 ALMG3 H111 R	976606608	45	1	678	967917908	SWITCH CABINET
PLATE 30X250X135 S960QL	97032606	13	4	147	918011308	PREMOUNTED LOWER PART
PLATE 30X266X206 S960QL	97031582	27	2	542	919627908	SA FRAME PRE-ASS.

Description	Item	Pos.	Quantity	Page	Assembly	Description
PLATE 30X319X184 S690QL	97027749	36	4	66	917291608	CRAWLER TRACK CARRIER, L
PLATE 30X319X184 S690QL	97027749	36	4	99	917291708	CRAWLER TRACK CARRIER,
PLATE 30X368X180 S960QL	97034143	7	2	199	917077708	PIN F. S AND D PIVOT SECTIO
PLATE 3X102X64 S355MC FE//	97116435	7	2	286	96033379	FIXING PARTS COMPRESSED
PLATE 3X105X104 S355MC	97099648	78	1	280	96032892	DIESEL ENGINE, PRE-ASSEMB
PLATE 3X113X80 S355MC FE//	97027105	54	2	193	96062971	ASSEMBLY PARTS F.SLEWING
PLATE 3X122X150 DC01 FE//ZN	97041125	10	1	203	917438108	WINCH 1 PRE-ASSEMBLY
PLATE 3X122X150 DC01 FE//ZN	97041125	10	1	223	917454008	WINCH 2 PRE-ASS.
PLATE 3X127X120 DC01 RAL	97074748	27	1	764	969752608	WINDOW ASSEMBLY
PLATE 3X137X140 X5CRNI18-1	978979908	2	1	837	965669108	GUIDE
PLATE 3X144X278 DC01 FE//ZN	97041169	43	1	232	917451208	WINCH 4 PRE-ASSEMBLY
PLATE 3X146X80 DC01 FE//ZN	970771908	66	1	22	918005408	CENTRAL SECTION CRAWLER
PLATE 3X146X80 DC01 FE//ZN	970771908	53	2	193	96062971	ASSEMBLY PARTS F.SLEWING
PLATE 3X147X130 X5CRNI18-1	97066285	50	1	193	96062971	ASSEMBLY PARTS F.SLEWING
PLATE 3X147X130 X5CRNI18-1	97066286	51	1	193	96062971	ASSEMBLY PARTS F.SLEWING
PLATE 3X1500X82 DC01 FE//ZN	97038281	54	2	954	917078808	S INTERMEDIATE SECTION
PLATE 3X150X40 DC01 FE//ZN	978041208	12	3	193	96062971	ASSEMBLY PARTS F.SLEWING
PLATE 3X151X136 S355MC FE//	976958808	17	1	781	96000697	WIPERS INSTALLATION
PLATE 3X158X365 DC01 FE//ZN	97035738	25	1	452	918981908	BATTERY STORAGE
PLATE 3X180X316 DC01 T ZN	97038387	55	1	487	918999008	SLEWING PLATFORM CATWAL
PLATE 3X182X352 S355MC T Z	97058234	113	1	194	96062971	ASSEMBLY PARTS F.SLEWING
PLATE 3X185X40 S355MC FE//	977984008	69	1	279	96032892	DIESEL ENGINE, PRE-ASSEMB
PLATE 3X190X60 DC01 FE//ZN	971562708	157	3	893	919304308	S PIVOT SECTION PRE-ASS.
PLATE 3X200X323 DC01 FE//ZN	97041631	29	1	632	96034154	SOUND DAMPING ABOVE
PLATE 3X200X400 DC01 FE//ZN	97049016	107	1	194	96062971	ASSEMBLY PARTS F.SLEWING
PLATE 3X209X230 DC01 FE//ZN	97038344	1	1	149	968284308	MOUNTING PARTS BASE PAR
PLATE 3X214X84 S355MC FE//	97030604	136	2	1094	919628208	D HEAD SECTION PRE-ASS.
PLATE 3X214X84 S355MC FE//	97030604	55	2	1144	917085308	D INTERMEDIATE SECTION
PLATE 3X214X84 S355MC FE//	97030604	55	2	1156	917178608	D INTERMEDIATE SECTION
PLATE 3X221X252 S355MC T Z	97047682	77	1	488	918999008	SLEWING PLATFORM CATWAL
PLATE 3X234X229 S355MC FE//	97057649	15	1	463	96004209	PUMP PRE-ASS.
PLATE 3X245X141 DC01 FE//ZN	97040913	42	1	232	917451208	WINCH 4 PRE-ASSEMBLY
PLATE 3X245X344 S355MC FE//	97077052	40	1	193	96062971	ASSEMBLY PARTS F.SLEWING
PLATE 3X251X182 DC01 FE//ZN	97053156	6	1	193	96062971	ASSEMBLY PARTS F.SLEWING
PLATE 3X253X221 S355MC T Z	97043400	75	1	488	918999008	SLEWING PLATFORM CATWAL
PLATE 3X265X136 S355MC FE//	97058017	30	2	646	969443908	SOUND DAMPING DOWN
PLATE 3X26X26 DC01 FE//ZNNI	971974208	22	2	470	918810308	CONTROL STAND
PLATE 3X278X620 X5CRNI18-1	97036153	9	1	834	967956208	CAMERA INSTALLATION SLEW
PLATE 3X280X154 DC01 FE//ZN	971552108	102	1	543	919627908	SA FRAME PRE-ASS.
PLATE 3X280X170 DC01 RAL 7	977224608	22	1	776	96028393	INTERNAL PANELLING INSTA
PLATE 3X291X119 S355MC FE//	97139825	40	1	441	919551008	MUFFLER UNIT
PLATE 3X296X60 X5CRNI18-10	97034264	3	1	1170	968099808	CAMERA HOLDER, PREMOU
PLATE 3X300X115 DC01 FE//ZN	975471408	82	4	194	96062971	ASSEMBLY PARTS F.SLEWING
PLATE 3X304X344 S355MC FE//	97155176	19	1	522	96060643	ADDNL.HEATING, PRE-ASSE
PLATE 3X30X95 S355MC FE//	975651908	11	3	545	96048466	SA FRAME ERECTING DEVICE
PLATE 3X30X95 S355MC FE//	975651908	21	1	755	919075408	CRANE DRIVER CAB ADDITIO
PLATE 3X316X134 DC01 FE//ZN	97042634	61	1	279	96032892	DIESEL ENGINE, PRE-ASSEMB
PLATE 3X318X358 DC01 FE//ZN	97064661	66	1	279	96032892	DIESEL ENGINE, PRE-ASSEMB
PLATE 3X323X92 DC01 FE//ZN	97055153	10	1	441	919551008	MUFFLER UNIT
PLATE 3X327X177 S355MC FE//	97107290	112	1	194	96062971	ASSEMBLY PARTS F.SLEWING
PLATE 3X328X593 DC01 FE//ZN	97041632	30	1	632	96034154	SOUND DAMPING ABOVE
PLATE 3X338X91 S355MC FE//	97043395	28	3	323	96032897	RADIATOR, PRE-ASSEMBLED
PLATE 3X340X162 DC01 T ZN	97058236	1	1	197	969483508	PARK CONSOLE HOSES PRE
PLATE 3X342X177 S355MC T Z	97058235	114	1	194	96062971	ASSEMBLY PARTS F.SLEWING
PLATE 3X352X581 DC01 FE//ZN	97075181	22	1	117	918589408	HYDRAULIC SUPPORT
PLATE 3X354X500 DC01 FE//ZN	97058237	116	1	194	96062971	ASSEMBLY PARTS F.SLEWING
PLATE 3X363X377 DC01	97039082	24	1	632	96034154	SOUND DAMPING ABOVE
PLATE 3X366X104 DC01 RAL 9	977444008	15	1	470	918810308	CONTROL STAND
PLATE 3X366X104 DC01 RAL 9	977444108	16	1	470	918810308	CONTROL STAND
PLATE 3X366X391 DC01 FE//ZN	97059478	15	2	900	919391108	S OVERRUN PROTECTION

Description	Item	Pos.	Quantity	Page	Assembly	Description
PLATE 3X38X100 S355MC FE//	97022950	4	6	454	96032910	BATTERY BOX, PRE-ASSEMB
PLATE 3X390X260 S355MC FE//	97032006	55	1	935	917190908	S INTERMEDIATE SECTION
PLATE 3X390X260 S355MC FE//	97032006	31	1	943	917333908	S INTERMEDIATE SECTION
PLATE 3X390X260 S355MC FE//	97032006	55	1	947	917078708	S INTERMEDIATE SECTION
PLATE 3X390X260 S355MC FE//	97032006	55	1	967	917079208	S INTERMEDIATE SECTION
PLATE 3X390X260 S355MC FE//	97032006	55	1	972	917571208	S INTERMEDIATE SECTION
PLATE 3X390X260 S355MC FE//	97032006	55	1	977	919086008	S INTERMEDIATE SECTION
PLATE 3X404X480 X5CRNI18-1	97045905	1	1	85	968727008	CAMERA EQUIPMENT CRAW
PLATE 3X404X480 X5CRNI18-1	97045905	1	1	109	968668808	CAMERA EQUIPMENT CRAW
PLATE 3X404X480 X5CRNI18-1	97045909	2	1	85	968727008	CAMERA EQUIPMENT CRAW
PLATE 3X404X480 X5CRNI18-1	97045909	2	1	109	968668808	CAMERA EQUIPMENT CRAW
PLATE 3X404X698 DC01 T ZN	97034481	14	1	1118	96048082	TRACTION RAM PRE-ASS.
PLATE 3X407X167 S355MC FE//	97045411	18	2	446	919063308	AIR FILTER UNIT CPL.
PLATE 3X415X506 DC01 FE//ZN	97044328	83	1	194	96062971	ASSEMBLY PARTS F.SLEWING
PLATE 3X436X319 DC01 FE//ZN	97043275	1	1	286	96033379	FIXING PARTS COMPRESSED
PLATE 3X441X317 DC01 FE//ZN	97117586	26	1	632	96034154	SOUND DAMPING ABOVE
PLATE 3X44X105 DC01 FE//ZN	97038145	27	20	646	969443908	SOUND DAMPING DOWN
PLATE 3X480X81 S355MC FE//	97033924	16	6	989	917191008	SL REDUCING SECTION
PLATE 3X486X308 DC01 FE//ZN	97044803	90	1	194	96062971	ASSEMBLY PARTS F.SLEWING
PLATE 3X491X320 DC01 FE//ZN	97117592	27	1	632	96034154	SOUND DAMPING ABOVE
PLATE 3X50X234 DC01 FE//ZN	97041768	48	1	491	968283208	CATWALK SUPERSTR.LEFT
PLATE 3X518X258 S355MC FE//	97116725	79	1	280	96032892	DIESEL ENGINE, PRE-ASSEMB
PLATE 3X539X300 S355MC T Z	97095103	2	1	495	96020149	TREAD
PLATE 3X550X192 S355MC FE//	97059064	2	1	522	96060643	ADDNL.HEATING, PRE-ASSE
PLATE 3X579X170 S355MC FE//	97145636	62	1	279	96032892	DIESEL ENGINE, PRE-ASSEMB
PLATE 3X581X162 DC01 FE//ZN	97052923	2	1	28	969088908	HOLDER PRE-ASSEMBLY
PLATE 3X600X300 DC01	97042668	3	1	286	96033379	FIXING PARTS COMPRESSED
PLATE 3X609X869 S355MC T Z	97038390	2	1	494	968287308	ACCESS LADDER PRE-ASS.
PLATE 3X627X291 DC01 FE//ZN	97039083	25	1	632	96034154	SOUND DAMPING ABOVE
PLATE 3X64X203 DC01 FE//ZN	97067197	63	1	148	918011308	PREMOUNTED LOWER PART
PLATE 3X662X293 S355MC FE//	97056274	30	1	279	96032892	DIESEL ENGINE, PRE-ASSEMB
PLATE 3X700X112 S355MC FE//	97034110	60	10	1144	917085308	D INTERMEDIATE SECTION
PLATE 3X700X112 S355MC FE//	97034110	60	10	1156	917178608	D INTERMEDIATE SECTION
PLATE 3X70X135 DC01 FE//ZN	974698908	49	1	511	96061088	ELECTRIC ADD-ON PARTS CA
PLATE 3X70X135 S355MC FE//	977984508	20	1	193	96062971	ASSEMBLY PARTS F.SLEWING
PLATE 3X70X45 S355MC FE//	977335508	69	1	608	919297008	CENT. LUBRIC. SYSTEM SUP
PLATE 3X70X87 DC01 FE//ZNNI	954061908	151	1	893	919304308	S PIVOT SECTION PRE-ASS.
PLATE 3X750X768 S355MC	97085641	7	1	193	96062971	ASSEMBLY PARTS F.SLEWING
PLATE 3X78X86 DC01 RAL 701	97060667	33	1	787	918064308	SLIDING DOOR INSTALLATION
PLATE 3X80X1392 ALMG3 H11	979515108	16	1	772	919075308	CRANE OPERATOR CABIN P
PLATE 3X80X174 DC01 FE//ZN	97049226	109	1	194	96062971	ASSEMBLY PARTS F.SLEWING
PLATE 3X829X165 DC01 FE//ZN	97052922	1	1	28	969088908	HOLDER PRE-ASSEMBLY
PLATE 3X82X1035 S355MC	97033818	118	3	1093	919628208	D HEAD SECTION PRE-ASS.
PLATE 3X82X1110 DC01 FE//ZN	97033352	61	4	947	917078708	S INTERMEDIATE SECTION
PLATE 3X82X1110 DC01 FE//ZN	97033352	62	4	954	917078808	S INTERMEDIATE SECTION
PLATE 3X82X1110 DC01 FE//ZN	97033352	62	4	967	917079208	S INTERMEDIATE SECTION
PLATE 3X82X1110 DC01 FE//ZN	97033352	62	4	972	917571208	S INTERMEDIATE SECTION
PLATE 3X82X1110 DC01 FE//ZN	97033352	62	4	977	919086008	S INTERMEDIATE SECTION
PLATE 3X82X580 DC01 FE//ZN	97031853	30	4	935	917190908	S INTERMEDIATE SECTION
PLATE 3X82X580 DC01 FE//ZN	97031853	30	4	943	917333908	S INTERMEDIATE SECTION
PLATE 3X82X580 DC01 FE//ZN	97031853	30	4	947	917078708	S INTERMEDIATE SECTION
PLATE 3X82X580 DC01 FE//ZN	97031853	30	2	954	917078808	S INTERMEDIATE SECTION
PLATE 3X82X580 DC01 FE//ZN	97031853	30	4	967	917079208	S INTERMEDIATE SECTION
PLATE 3X82X580 DC01 FE//ZN	97031853	30	4	972	917571208	S INTERMEDIATE SECTION
PLATE 3X82X580 DC01 FE//ZN	97031853	30	4	977	919086008	S INTERMEDIATE SECTION
PLATE 3X82X580 DC01 FE//ZN	97031853	132	6	1052	917333208	D PIVOT SECTION PRE-ASS.
PLATE 3X82X580 DC01 FE//ZN	97031853	122	4	1094	919628208	D HEAD SECTION PRE-ASS.
PLATE 3X82X580 DC01 FE//ZN	97031853	34	6	1144	917085308	D INTERMEDIATE SECTION
PLATE 3X82X580 DC01 FE//ZN	97031853	34	6	1156	917178608	D INTERMEDIATE SECTION
PLATE 3X840X156 DC01 T ZN	97124909	63	1	488	918999008	SLEWING PLATFORM CATWAL

Description	Item	Pos.	Quantity	Page	Assembly	Description
PLATE 3X884X399 S355MC T Z	97095102	1	1	495	96020149	TREAD
PLATE 3X88X96 DC01 FE//ZNNI	97030183	32	1	279	96032892	DIESEL ENGINE, PRE-ASSEMB
PLATE 3X892X382 S355MC RA	977179308	1	1	783	964720408	PEDAL CANTILEVER INSTALL
PLATE 3X90X150 DC01 FE//ZN	97045106	50	1	232	917451208	WINCH 4 PRE-ASSEMBLY
PLATE 3X90X224 DC01 FE//ZN	97032135	16	4	542	919627908	SA FRAME PRE-ASS.
PLATE 3X92X132 S355MC FE//	97043269	26	2	566	917080508	ROLLER BEARING
PLATE 3X97X70 S355MC FE//	978311508	8	1	286	96033379	FIXING PARTS COMPRESSED
PLATE 3X97X70 S355MC FE//	978311508	320	1	794	96033157	COMPRESSED AIR SYSTEM
PLATE 40X11978X194 S960QL+	97026700	1	2	1159	967704108	ROD
PLATE 40X3867X194 S960QL+	97032299	1	2	1112	968027708	DRAWBAR PRE-ASS
PLATE 40X40 DC01 FE//ZNNI8/	971974108	21	4	470	918810308	CONTROL STAND
PLATE 40X5696X264 S960QL+	97032267	1	2	1109	968027308	DRAWBAR PRE-ASS
PLATE 40X5922X168 S960QL+	97027174	1	2	937	967747008	ROD
PLATE 40X5980X194 S960QL+	97024859	1	2	1147	967733808	ROD
PLATE 40X6260X254 S960QL+	97032274	1	2	1110	968026108	DRAWBAR PRE-ASS
PLATE 40X7173X244 S960QL+	97123902	1	2	1231	96038862	RODS PRE-ASSEMBLY
PLATE 40X76 DC01 FE//ZNNI8/	97033349	71	1	1051	917333208	D PIVOT SECTION PRE-ASS.
PLATE 433X200 DC01 FE//ZNNI	97042559	160	1	1052	917333208	D PIVOT SECTION PRE-ASS.
PLATE 45X944X464 S960QL+Z2	97032748	1	2	1114	968028008	BRACKET CPL.
PLATE 4X1000X291 S315MC FE	97035380	12	1	232	917451208	WINCH 4 PRE-ASSEMBLY
PLATE 4X1000X292 S315MC FE	97035379	11	1	232	917451208	WINCH 4 PRE-ASSEMBLY
PLATE 4X100X218 S315MC FE//	97055291	18	2	499	969259908	SLEWING PLATFORM CATWAL
PLATE 4X103X900 S315MC FE//	945048208	148	3	893	919304308	S PIVOT SECTION PRE-ASS.
PLATE 4X1046X98 S315MC	97054740	7	1	268	918861408	DIESEL ENGINE CPL.
PLATE 4X1055X161 S315MC FE	97031844	28	2	947	917078708	S INTERMEDIATE SECTION
PLATE 4X1055X161 S315MC FE	97031844	28	1	954	917078808	S INTERMEDIATE SECTION
PLATE 4X1055X161 S315MC FE	97031844	28	2	967	917079208	S INTERMEDIATE SECTION
PLATE 4X1055X161 S315MC FE	97031844	28	2	972	917571208	S INTERMEDIATE SECTION
PLATE 4X1055X161 S315MC FE	97031844	28	2	977	919086008	S INTERMEDIATE SECTION
PLATE 4X105X153 S315MC FE//	97041360	42	2	193	96062971	ASSEMBLY PARTS F.SLEWING
PLATE 4X107X70 S315MC FE//	97046716	168	1	893	919304308	S PIVOT SECTION PRE-ASS.
PLATE 4X107X70 S315MC FE//	97046716	177	1	1052	917333208	D PIVOT SECTION PRE-ASS.
PLATE 4X1092X326 S315MC	97037253	11	1	279	96032892	DIESEL ENGINE, PRE-ASSEMB
PLATE 4X109X70 S315MC FE//	97011976	61	20	1144	917085308	D INTERMEDIATE SECTION
PLATE 4X109X70 S315MC FE//	97011976	61	40	1156	917178608	D INTERMEDIATE SECTION
PLATE 4X110X80 S315MC FE//	970350208	22	1	607	919297008	CENT. LUBRIC. SYSTEM SUP
PLATE 4X1110X122 S315MC FE	97033351	60	4	947	917078708	S INTERMEDIATE SECTION
PLATE 4X1110X122 S315MC FE	97033351	61	4	954	917078808	S INTERMEDIATE SECTION
PLATE 4X1110X122 S315MC FE	97033351	61	4	967	917079208	S INTERMEDIATE SECTION
PLATE 4X1110X122 S315MC FE	97033351	61	4	972	917571208	S INTERMEDIATE SECTION
PLATE 4X1110X122 S315MC FE	97033351	61	4	977	919086008	S INTERMEDIATE SECTION
PLATE 4X1110X122 S315MC FE	97033351	65	1	1157	917178608	D INTERMEDIATE SECTION
PLATE 4X1130X202 S315MC FE	978931408	65	1	892	919304308	S PIVOT SECTION PRE-ASS.
PLATE 4X113X221 S315MC FE//	97037262	18	1	279	96032892	DIESEL ENGINE, PRE-ASSEMB
PLATE 4X119X70 S315MC FE//	978682708	32	4	186	919082708	SLEWING PLATFORM CPL.
PLATE 4X120X80 S315MC FE//	97085363	68	1	607	919297008	CENT. LUBRIC. SYSTEM SUP
PLATE 4X1225X155 S315MC	97056133	14	1	279	96032892	DIESEL ENGINE, PRE-ASSEMB
PLATE 4X122X700 S315MC FE//	97003872	46	2	542	919627908	SA FRAME PRE-ASS.
PLATE 4X122X700 S315MC FE//	97003872	63	3	892	919304308	S PIVOT SECTION PRE-ASS.
PLATE 4X123X137 S315MC T Z	97046777	89	2	488	918999008	SLEWING PLATFORM CATWAL
PLATE 4X1256X321 S315MC FE	97062176	11	1	147	918011308	PREMOUNTED LOWER PART
PLATE 4X126X30 S315MC FE//	97063970	75	2	280	96032892	DIESEL ENGINE, PRE-ASSEMB
PLATE 4X127X1320 S315MC	97019834	144	2	893	919304308	S PIVOT SECTION PRE-ASS.
PLATE 4X130X114 S315MC FE//	97141196	52	2	186	919082708	SLEWING PLATFORM CPL.
PLATE 4X135X306 S315MC FE//	97053548	192	2	1053	917333208	D PIVOT SECTION PRE-ASS.
PLATE 4X137X123 S315MC T Z	97046778	90	2	488	918999008	SLEWING PLATFORM CATWAL
PLATE 4X138X138 S315MC FE//	975208408	19	24	117	918589408	HYDRAULIC SUPPORT
PLATE 4X138X143 S315MC FE//	97050741	31	2	862	917517908	COUNTERWEIGHT FRAME
PLATE 4X138X143 S315MC FE//	97050746	34	2	862	917517908	COUNTERWEIGHT FRAME
PLATE 4X138X20 S315MC FE//	97044966	29	2	323	96032897	RADIATOR, PRE-ASSEMBLED

Description	Item	Pos.	Quantity	Page	Assembly	Description
PLATE 4X140X245 S315MC FE//	97035382	17	8	232	917451208	WINCH 4 PRE-ASSEMBLY
PLATE 4X140X82 S315MC FE//	97037207	17	2	323	96032897	RADIATOR, PRE-ASSEMBLED
PLATE 4X140X83 S315MC FE//	97037215	24	1	323	96032897	RADIATOR, PRE-ASSEMBLED
PLATE 4X141X25 S315MC FE//	974601208	96	2	488	918999008	SLEWING PLATFORM CATWAL
PLATE 4X143X100 S315MC FE//	97050744	32	2	862	917517908	COUNTERWEIGHT FRAME
PLATE 4X143X100 S315MC FE//	97050745	33	2	862	917517908	COUNTERWEIGHT FRAME
PLATE 4X143X30 S315MC FE//	97050176	72	1	280	96032892	DIESEL ENGINE, PRE-ASSEMB
PLATE 4X148X819 S315MC FE//	97035729	16	1	452	918981908	BATTERY STORAGE
PLATE 4X1500X122 S315MC FE	97036299	17	4	954	917078808	S INTERMEDIATE SECTION
PLATE 4X150X50 S315MC FE//	97010163	56	1	193	96062971	ASSEMBLY PARTS F.SLEWING
PLATE 4X150X50 S315MC FE//	971510808	8	1	607	919297008	CENT. LUBRIC. SYSTEM SUP
PLATE 4X151X665 S315MC FE//	97032338	30	1	1092	919628208	D HEAD SECTION PRE-ASS.
PLATE 4X151X89 S315MC FE//	97049471	115	1	544	919627908	SA FRAME PRE-ASS.
PLATE 4X1533X198 S315MC	97054602	4	1	499	969259908	SLEWING PLATFORM CATWAL
PLATE 4X155X220 S315MC FE//	971290308	95	1	194	96062971	ASSEMBLY PARTS F.SLEWING
PLATE 4X1565X161 S315MC FE	97029863	17	8	1156	917178608	D INTERMEDIATE SECTION
PLATE 4X156X190 S315MC FE//	97039470	10	6	193	96062971	ASSEMBLY PARTS F.SLEWING
PLATE 4X156X298 S315MC FE//	97041363	43	1	193	96062971	ASSEMBLY PARTS F.SLEWING
PLATE 4X156X450 S315MC FE//	97041357	41	2	193	96062971	ASSEMBLY PARTS F.SLEWING
PLATE 4X158X190 S315MC FE//	97042998	69	2	193	96062971	ASSEMBLY PARTS F.SLEWING
PLATE 4X159X275 S315MC FE//	97034141	5	1	203	917438108	WINCH 1 PRE-ASSEMBLY
PLATE 4X159X275 S315MC FE//	97034141	5	1	223	917454008	WINCH 2 PRE-ASS.
PLATE 4X160X77 S315MC FE//	97042552	157	12	1052	917333208	D PIVOT SECTION PRE-ASS.
PLATE 4X162X270 S315MC FE//	97062015	51	1	147	918011308	PREMOUNTED LOWER PART
PLATE 4X164X75 S315MC	97145457	70	1	194	96062971	ASSEMBLY PARTS F.SLEWING
PLATE 4X165X205 S315MC FE//	97096058	2	1	812	91000228	AIR CON DRIVE UNIT PREPA
PLATE 4X166X138 S315MC FE//	97056173	17	1	279	96032892	DIESEL ENGINE, PRE-ASSEMB
PLATE 4X166X343 S315MC FE//	97054461	2	1	845	919477008	AUX.HYDR. BALL. TRUCK V-FR
PLATE 4X167X165 S315MC FE//	97039738	145	1	893	919304308	S PIVOT SECTION PRE-ASS.
PLATE 4X170X90 S315MC FE//	97051398	179	1	893	919304308	S PIVOT SECTION PRE-ASS.
PLATE 4X173X230 S315MC FE//	97042215	12	1	853	918470508	EXTERNAL FEED
PLATE 4X1750X161 S315MC FE	97036296	14	1	954	917078808	S INTERMEDIATE SECTION
PLATE 4X180X111 S315MC FE//	97043105	68	2	193	96062971	ASSEMBLY PARTS F.SLEWING
PLATE 4X182X248 S315MC FE//	97056228	21	1	279	96032892	DIESEL ENGINE, PRE-ASSEMB
PLATE 4X182X338 S315MC FE//	97039462	3	1	193	96062971	ASSEMBLY PARTS F.SLEWING
PLATE 4X182X40 S315MC FE//	971739608	57	1	193	96062971	ASSEMBLY PARTS F.SLEWING
PLATE 4X185X30 S315MC FE//	97055167	77	2	280	96032892	DIESEL ENGINE, PRE-ASSEMB
PLATE 4X185X380 S315MC	97037259	15	1	279	96032892	DIESEL ENGINE, PRE-ASSEMB
PLATE 4X187X168 S315MC FE//	97037209	18	1	323	96032897	RADIATOR, PRE-ASSEMBLED
PLATE 4X188X190 S315MC FE//	97056136	16	1	279	96032892	DIESEL ENGINE, PRE-ASSEMB
PLATE 4X189X75 S315MC FE//	97041772	45	1	193	96062971	ASSEMBLY PARTS F.SLEWING
PLATE 4X190X1100 S315MC	97055160	11	1	441	919551008	MUFFLER UNIT
PLATE 4X190X174 S315MC T Z	978308508	22	7	491	968283208	CATWALK SUPERSTR.LEFT
PLATE 4X190X209 S315MC T Z	978308408	23	2	491	968283208	CATWALK SUPERSTR.LEFT
PLATE 4X1910X200 S315MC FE	979177108	184	1	1053	917333208	D PIVOT SECTION PRE-ASS.
PLATE 4X196X115 S315MC FE//	97116318	13	1	441	919551008	MUFFLER UNIT
PLATE 4X1975X127 S315MC	97042452	59	1	193	96062971	ASSEMBLY PARTS F.SLEWING
PLATE 4X197X945 S315MC FE//	97036927	7	1	1022	917474008	WINCH
PLATE 4X200X115 S315MC FE//	97043592	172	1	1052	917333208	D PIVOT SECTION PRE-ASS.
PLATE 4X200X155 S315MC FE//	975472908	61	1	193	96062971	ASSEMBLY PARTS F.SLEWING
PLATE 4X200X70 S315MC FE//	97050177	1	1	1254	968938308	SENSOR PRE-ASS.
PLATE 4X203X246 S315MC FE//	97054460	1	1	845	919477008	AUX.HYDR. BALL. TRUCK V-FR
PLATE 4X204X56 S315MC	97123463	75	1	1184	918900508	SUSPENDED BALLAST
PLATE 4X205X400 S315MC FE//	97054546	9	1	193	96062971	ASSEMBLY PARTS F.SLEWING
PLATE 4X20X247 S315MC FE//	955002908	51	1	186	919082708	SLEWING PLATFORM CPL.
PLATE 4X210X143 S315MC FE//	97053636	66	2	607	919297008	CENT. LUBRIC. SYSTEM SUP
PLATE 4X211X168 S315MC FE//	97041855	46	1	193	96062971	ASSEMBLY PARTS F.SLEWING
PLATE 4X218X429 S315MC FE//	97038747	45	2	491	968283208	CATWALK SUPERSTR.LEFT
PLATE 4X219X80 S315MC FE//	97006879	15	2	589	918789208	FUEL TANK CPL.
PLATE 4X2200X161 S315MC FE	97036297	15	1	954	917078808	S INTERMEDIATE SECTION

Description	Item	Pos.	Quantity	Page	Assembly	Description
PLATE 4X2205X262 S315MC	97039154	28	1	632	96034154	SOUND DAMPING ABOVE
PLATE 4X220X368 S315MC T Z	97049015	1	1	196	968907408	PARK CONSOLE HOSES PRE
PLATE 4X221X890 S315MC FE//	97035730	17	1	452	918981908	BATTERY STORAGE
PLATE 4X222X512 S315MC FE//	97044371	87	1	194	96062971	ASSEMBLY PARTS F.SLEWING
PLATE 4X224X166 S315MC T Z	97038196	33	8	1183	918900508	SUSPENDED BALLAST
PLATE 4X227X937 X5CRNI18-1	97044911	2	1	836	968646208	CAMERA HOLDER, PREMOU
PLATE 4X230X158 S315MC FE//	97044329	84	2	194	96062971	ASSEMBLY PARTS F.SLEWING
PLATE 4X231X151 S315MC FE//	97034146	8	1	203	917438108	WINCH 1 PRE-ASSEMBLY
PLATE 4X231X151 S315MC FE//	97034146	8	1	223	917454008	WINCH 2 PRE-ASS.
PLATE 4X231X151 S315MC FE//	97034146	38	1	232	917451208	WINCH 4 PRE-ASSEMBLY
PLATE 4X231X151 S315MC FE//	97034146	10	1	996	917473608	WINCH 6 PRE-ASSEMBLY
PLATE 4X231X151 S315MC FE//	97034146	12	1	1022	917474008	WINCH
PLATE 4X231X53 S315MC FE//	97046163	6	1	286	96033379	FIXING PARTS COMPRESSED
PLATE 4X235X190 S315MC FE//	97058646	17	8	856	917863208	TRANSPORT KEEPER
PLATE 4X2430X226 S315MC	97041624	44	1	193	96062971	ASSEMBLY PARTS F.SLEWING
PLATE 4X246X100 S315MC T Z	97062109	86	2	22	918005408	CENTRAL SECTION CRAWLER
PLATE 4X246X125 S315MC T Z	97062057	85	5	22	918005408	CENTRAL SECTION CRAWLER
PLATE 4X246X368 S315MC FE//	97054480	3	1	845	919477008	AUX.HYDR. BALL. TRUCK V-FR
PLATE 4X2490X161 S315MC FE	97028899	22	8	947	917078708	S INTERMEDIATE SECTION
PLATE 4X2490X161 S315MC FE	97028899	22	6	954	917078808	S INTERMEDIATE SECTION
PLATE 4X2490X161 S315MC FE	97028899	22	8	967	917079208	S INTERMEDIATE SECTION
PLATE 4X2490X161 S315MC FE	97028899	22	8	972	917571208	S INTERMEDIATE SECTION
PLATE 4X2490X161 S315MC FE	97028899	22	8	977	919086008	S INTERMEDIATE SECTION
PLATE 4X249X80 S315MC FE//	97036380	9	2	446	919063308	AIR FILTER UNIT CPL.
PLATE 4X250X132 S315MC FE//	97043001	72	1	194	96062971	ASSEMBLY PARTS F.SLEWING
PLATE 4X250X268 S315MC FE//	97031172	14	2	594	919140308	OIL RESERVOIR, COMPLETE
PLATE 4X251X50 S315MC FE//	97065613	33	1	632	96034154	SOUND DAMPING ABOVE
PLATE 4X255X187 S315MC FE//	97061020	46	1	1229	919219508	F-CONNECTING HEAD
PLATE 4X258X50 S315MC FE//	97038739	29	1	491	968283208	CATWALK SUPERSTR.LEFT
PLATE 4X260X174 S315MC T Z	97038738	21	2	491	968283208	CATWALK SUPERSTR.LEFT
PLATE 4X265X212 S315MC FE//	97148705	122	4	544	919627908	SA FRAME PRE-ASS.
PLATE 4X2667X160 S315MC FE	97030350	29	2	935	917190908	S INTERMEDIATE SECTION
PLATE 4X2667X160 S315MC FE	97030350	29	2	943	917333908	S INTERMEDIATE SECTION
PLATE 4X2667X160 S315MC FE	97030350	21	2	989	917191008	SL REDUCING SECTION
PLATE 4X2667X160 S315MC FE	97030350	18	4	1144	917085308	D INTERMEDIATE SECTION
PLATE 4X269X293 S315MC FE//	97042687	64	1	279	96032892	DIESEL ENGINE, PRE-ASSEMB
PLATE 4X270X155 S315MC T Z	97046776	88	2	488	918999008	SLEWING PLATFORM CATWAL
PLATE 4X270X155 S315MC T Z	97047091	91	2	488	918999008	SLEWING PLATFORM CATWAL
PLATE 4X271X170 S315MC FE//	97129878	5	2	841	919408908	UPPERCARRIAGE SUSP BALL
PLATE 4X272X50 S315MC FE//	97038740	30	1	491	968283208	CATWALK SUPERSTR.LEFT
PLATE 4X276X323 S315MC FE//	97044330	85	1	194	96062971	ASSEMBLY PARTS F.SLEWING
PLATE 4X279X108 S315MC FE//	97037263	19	1	279	96032892	DIESEL ENGINE, PRE-ASSEMB
PLATE 4X283X189 S315MC FE//	97050200	2	1	1253	96038853	SENSOR CARRIER CPL.
PLATE 4X283X189 S315MC FE//	97050201	3	1	1253	96038853	SENSOR CARRIER CPL.
PLATE 4X2845X161 S315MC FE	97029899	114	2	1051	917333208	D PIVOT SECTION PRE-ASS.
PLATE 4X2845X161 S315MC FE	97029899	18	12	1156	917178608	D INTERMEDIATE SECTION
PLATE 4X285X60 S315MC FE//	97042144	47	1	193	96062971	ASSEMBLY PARTS F.SLEWING
PLATE 4X285X60 S315MC FE//	97042144	23	1	755	919075408	CRANE DRIVER CAB ADDITIO
PLATE 4X287X113 S315MC T Z	97038381	20	4	487	918999008	SLEWING PLATFORM CATWAL
PLATE 4X290X207 S315MC FE//	97056229	22	1	279	96032892	DIESEL ENGINE, PRE-ASSEMB
PLATE 4X293X166 S315MC FE//	97061979	44	4	147	918011308	PREMOUNTED LOWER PART
PLATE 4X293X439 S315MC E	97097175	1	1	812	91000228	AIR CON DRIVE UNIT PREPA
PLATE 4X2970X161 S315MC FE	97028898	22	2	935	917190908	S INTERMEDIATE SECTION
PLATE 4X2970X161 S315MC FE	97028898	22	2	943	917333908	S INTERMEDIATE SECTION
PLATE 4X2970X161 S315MC FE	97028898	20	2	989	917191008	SL REDUCING SECTION
PLATE 4X2970X161 S315MC FE	97028898	17	4	1144	917085308	D INTERMEDIATE SECTION
PLATE 4X302X219 S315MC FE//	97034927	9	1	203	917438108	WINCH 1 PRE-ASSEMBLY
PLATE 4X302X219 S315MC FE//	97034927	9	1	223	917454008	WINCH 2 PRE-ASS.
PLATE 4X305X185 S315MC FE//	97043179	74	2	194	96062971	ASSEMBLY PARTS F.SLEWING
PLATE 4X306X497 S315MC FE//	97039461	2	1	193	96062971	ASSEMBLY PARTS F.SLEWING

Description	Item	Pos.	Quantity	Page	Assembly	Description
PLATE 4X30X141 S315MC T Z	97048030	72	2	22	918005408	CENTRAL SECTION CRAWLER
PLATE 4X30X82 X5CRNI18-10	97093827	34	4	441	919551008	MUFFLER UNIT
PLATE 4X310X112 S315MC FE//	97036300	18	2	954	917078808	S INTERMEDIATE SECTION
PLATE 4X312X159 S315MC FE//	97056178	20	1	279	96032892	DIESEL ENGINE, PRE-ASSEMB
PLATE 4X316X240 S315MC FE//	977498608	19	1	193	96062971	ASSEMBLY PARTS F.SLEWING
PLATE 4X320X60 S315MC FE//	97036259	124	2	1052	917333208	D PIVOT SECTION PRE-ASS.
PLATE 4X320X934 S315MC FE//	97036117	15	1	1050	917333208	D PIVOT SECTION PRE-ASS.
PLATE 4X323X60 S315MC FE//	97031164	16	2	589	918789208	FUEL TANK CPL.
PLATE 4X323X860 S315MC	97031391	34	1	891	919304308	S PIVOT SECTION PRE-ASS.
PLATE 4X334X50 S315MC FE//	97038741	31	1	491	968283208	CATWALK SUPERSTR.LEFT
PLATE 4X335X136 S315MC FE//	97041577	92	2	67	917291608	CRAWLER TRACK CARRIER, L
PLATE 4X335X136 S315MC FE//	97041577	92	2	100	917291708	CRAWLER TRACK CARRIER,
PLATE 4X337X113 S315MC FE//	979806308	7	2	589	918789208	FUEL TANK CPL.
PLATE 4X348X113 S315MC T Z	97059464	2	6	500	969540008	STAIR COMPLETE
PLATE 4X359X103 S315MC FE//	97111661	1	1	579	96066595	PREMOUNTED FUEL FILTER
PLATE 4X366X300 S315MC	97037255	13	1	279	96032892	DIESEL ENGINE, PRE-ASSEMB
PLATE 4X368X204 S315MC FE//	97055311	20	1	441	919551008	MUFFLER UNIT
PLATE 4X369X458 X5CRNI18-1	97074779	36	1	834	967956208	CAMERA INSTALLATION SLEW
PLATE 4X373X430 S315MC FE//	97071523	20	1	781	96000697	WIPERS INSTALLATION
PLATE 4X383X211 S315MC FE//	97056244	23	1	279	96032892	DIESEL ENGINE, PRE-ASSEMB
PLATE 4X384X350 S315MC FE//	97031758	1	1	1330	96031241	MECHANICAL AUXILIARIES
PLATE 4X384X350 S315MC FE//	97118186	1	1	1333	96034669	MECHANICAL AUXILIARIES
PLATE 4X386X169 S315MC FE//	978179508	15	2	594	919140308	OIL RESERVOIR, COMPLETE
PLATE 4X398X116 S315MC FE//	97041578	93	2	67	917291608	CRAWLER TRACK CARRIER, L
PLATE 4X398X116 S315MC FE//	97041578	93	2	100	917291708	CRAWLER TRACK CARRIER,
PLATE 4X399X128 S315MC FE//	97043505	70	1	279	96032892	DIESEL ENGINE, PRE-ASSEMB
PLATE 4X419X272 S315MC FE//	97124827	35	2	1214	919326208	SLEWING PLATFORM EXTENS
PLATE 4X421X981 S315MC FE//	97037212	21	2	323	96032897	RADIATOR, PRE-ASSEMBLED
PLATE 4X423X225 S315MC FE//	97039467	8	2	193	96062971	ASSEMBLY PARTS F.SLEWING
PLATE 4X425X97 S315MC FE//	97036379	8	2	446	919063308	AIR FILTER UNIT CPL.
PLATE 4X429X126 S315MC FE//	97031163	6	2	589	918789208	FUEL TANK CPL.
PLATE 4X431X240 S315MC FE//	97123691	7	1	446	919063308	AIR FILTER UNIT CPL.
PLATE 4X438X327 S315MC FE//	97039044	22	1	632	96034154	SOUND DAMPING ABOVE
PLATE 4X450X100 S315MC R	975744708	136	3	893	919304308	S PIVOT SECTION PRE-ASS.
PLATE 4X457X658 S315MC T Z	97139471	13	1	1118	96048082	TRACTION RAM PRE-ASS.
PLATE 4X476X1496 S315MC	97065612	32	1	632	96034154	SOUND DAMPING ABOVE
PLATE 4X480X112 S315MC FE//	97028904	25	4	935	917190908	S INTERMEDIATE SECTION
PLATE 4X480X112 S315MC FE//	97028904	25	4	943	917333908	S INTERMEDIATE SECTION
PLATE 4X480X112 S315MC FE//	97028904	25	4	947	917078708	S INTERMEDIATE SECTION
PLATE 4X480X112 S315MC FE//	97028904	25	2	954	917078808	S INTERMEDIATE SECTION
PLATE 4X480X112 S315MC FE//	97028904	25	4	967	917079208	S INTERMEDIATE SECTION
PLATE 4X480X112 S315MC FE//	97028904	25	4	972	917571208	S INTERMEDIATE SECTION
PLATE 4X480X112 S315MC FE//	97028904	25	4	977	919086008	S INTERMEDIATE SECTION
PLATE 4X480X486 S315MC FE//	97027787	51	1	66	917291608	CRAWLER TRACK CARRIER, L
PLATE 4X480X486 S315MC FE//	97027788	52	1	66	917291608	CRAWLER TRACK CARRIER, L
PLATE 4X480X486 S315MC FE//	97027817	51	1	99	917291708	CRAWLER TRACK CARRIER,
PLATE 4X480X486 S315MC FE//	97027818	52	1	99	917291708	CRAWLER TRACK CARRIER,
PLATE 4X490X206 S315MC FE//	97048236	9	1	459	919063408	UREA PLANT
PLATE 4X501X1092 S315MC FE	97061877	42	1	147	918011308	PREMOUNTED LOWER PART
PLATE 4X505X231 S315MC FE//	97044331	86	1	194	96062971	ASSEMBLY PARTS F.SLEWING
PLATE 4X50X430 S315MC FE//	97062481	53	1	147	918011308	PREMOUNTED LOWER PART
PLATE 4X512X400 S315MC T Z	97056678	1	1	1126	969396908	LADDER, PRE-ASSEMBLED
PLATE 4X517X506 X5CRNI18-1	97041883	35	1	834	967956208	CAMERA INSTALLATION SLEW
PLATE 4X523X310 S315MC FE//	97034139	4	1	203	917438108	WINCH 1 PRE-ASSEMBLY
PLATE 4X523X310 S315MC FE//	97034139	4	1	223	917454008	WINCH 2 PRE-ASS.
PLATE 4X524X138 S315MC T Z	97056529	82	2	488	918999008	SLEWING PLATFORM CATWAL
PLATE 4X524X607 S315MC	97044984	36	1	755	919075408	CRANE DRIVER CAB ADDITIO
PLATE 4X526X563 S315MC T Z	97038906	64	1	488	918999008	SLEWING PLATFORM CATWAL
PLATE 4X52X32 S315MC FE//	97024783	22	1	764	969752608	WINDOW ASSEMBLY
PLATE 4X530X562 S315MC FE//	97027790	54	1	66	917291608	CRAWLER TRACK CARRIER, L

Description	Item	Pos.	Quantity	Page	Assembly	Description
PLATE 4X530X562 S315MC FE//	97027820	54	1	99	917291708	CRAWLER TRACK CARRIER,
PLATE 4X534X135 S315MC FE//	97141173	71	1	148	918011308	PREMOUNTED LOWER PART
PLATE 4X540X119 S315MC FE//	97047924	163	2	893	919304308	S PIVOT SECTION PRE-ASS.
PLATE 4X546X397 S315MC	97037973	48	1	279	96032892	DIESEL ENGINE, PRE-ASSEMB
PLATE 4X550X220 S315MC T Z	97049013	1	1	195	968907308	PARK CONSOLE HOSES PRE
PLATE 4X55X116 S315MC FE//	956468908	120	2	194	96062971	ASSEMBLY PARTS F.SLEWING
PLATE 4X561X633 S315MC	97042686	63	1	279	96032892	DIESEL ENGINE, PRE-ASSEMB
PLATE 4X566X345 S315MC FE//	97062932	97	1	488	918999008	SLEWING PLATFORM CATWAL
PLATE 4X566X374 S315MC FE//	97038746	44	1	491	968283208	CATWALK SUPERSTR.LEFT
PLATE 4X567X417 S315MC T Z	97038376	25	1	487	918999008	SLEWING PLATFORM CATWAL
PLATE 4X571X421 S315MC T Z	97038389	2	1	496	968287208	FOLDING LADDER PRE-ASS.
PLATE 4X582X268 S315MC T Z	97038385	12	2	487	918999008	SLEWING PLATFORM CATWAL
PLATE 4X605X161 S315MC FE//	97031845	29	2	947	917078708	S INTERMEDIATE SECTION
PLATE 4X605X161 S315MC FE//	97031845	29	1	954	917078808	S INTERMEDIATE SECTION
PLATE 4X605X161 S315MC FE//	97031845	29	2	967	917079208	S INTERMEDIATE SECTION
PLATE 4X605X161 S315MC FE//	97031845	29	2	972	917571208	S INTERMEDIATE SECTION
PLATE 4X605X161 S315MC FE//	97031845	29	2	977	919086008	S INTERMEDIATE SECTION
PLATE 4X605X622 S315MC FE//	97027789	53	1	66	917291608	CRAWLER TRACK CARRIER, L
PLATE 4X605X622 S315MC FE//	97027819	53	1	99	917291708	CRAWLER TRACK CARRIER,
PLATE 4X60X100 S315MC FE//	97043000	71	1	194	96062971	ASSEMBLY PARTS F.SLEWING
PLATE 4X60X103 S315MC FE//	955152508	18	2	193	96062971	ASSEMBLY PARTS F.SLEWING
PLATE 4X60X50 S315MC FE//	975614108	103	2	543	919627908	SA FRAME PRE-ASS.
PLATE 4X60X530 S315MC FE//	97036241	113	1	1051	917333208	D PIVOT SECTION PRE-ASS.
PLATE 4X630X168 S315MC	97135364	9	1	996	917473608	WINCH 6 PRE-ASSEMBLY
PLATE 4X635X756 S315MC FE//	97123216	1	1	918	96038419	ADD-ON INCLINATION TRANS
PLATE 4X647X384 S315MC	97037268	24	1	279	96032892	DIESEL ENGINE, PRE-ASSEMB
PLATE 4X660X728 S315MC T Z	97038903	61	1	488	918999008	SLEWING PLATFORM CATWAL
PLATE 4X665X151 S315MC FE//	97032337	29	1	1092	919628208	D HEAD SECTION PRE-ASS.
PLATE 4X684X481 S315MC FE//	979554608	64	5	892	919304308	S PIVOT SECTION PRE-ASS.
PLATE 4X687X417 S315MC T Z	97038383	16	1	487	918999008	SLEWING PLATFORM CATWAL
PLATE 4X688X660 S315MC T Z	97038904	62	1	488	918999008	SLEWING PLATFORM CATWAL
PLATE 4X708X312 S315MC FE//	97096728	132	1	1094	919628208	D HEAD SECTION PRE-ASS.
PLATE 4X70X297 S315MC FE//	97043135	111	1	543	919627908	SA FRAME PRE-ASS.
PLATE 4X70X306 S315MC FE//	97053543	52	4	989	917191008	SL REDUCING SECTION
PLATE 4X70X306 S315MC FE//	97053543	191	2	1053	917333208	D PIVOT SECTION PRE-ASS.
PLATE 4X70X306 S315MC FE//	97053543	33	8	1144	917085308	D INTERMEDIATE SECTION
PLATE 4X70X306 S315MC FE//	97053543	33	8	1156	917178608	D INTERMEDIATE SECTION
PLATE 4X70X99 S315MC FE//	97038532	20	16	632	96034154	SOUND DAMPING ABOVE
PLATE 4X745X443 S315MC	97031165	9	1	575	917473108	FUEL TANK CONTAINER UPPE
PLATE 4X753X705 S315MC	97121817	1	1	1285	96037097	LADDER, PRE-ASSEMBLED
PLATE 4X75X121 S315MC FE//	97045860	6	1	87	917322008	CENTRA.LUBRICATION SYSTE
PLATE 4X75X121 S315MC FE//	97045860	6	1	111	917322208	CENTR.LUBRICATION SYSTEM
PLATE 4X762X150 S315MC	97037974	49	1	279	96032892	DIESEL ENGINE, PRE-ASSEMB
PLATE 4X788X356 S315MC	979240708	2	1	575	917473108	FUEL TANK CONTAINER UPPE
PLATE 4X80X152 S315MC FE//	97067327	67	1	148	918011308	PREMOUNTED LOWER PART
PLATE 4X80X80 S315MC FE//	973099408	37	4	935	917190908	S INTERMEDIATE SECTION
PLATE 4X80X80 S315MC FE//	973099408	37	4	943	917333908	S INTERMEDIATE SECTION
PLATE 4X80X80 S315MC FE//	973099408	37	4	947	917078708	S INTERMEDIATE SECTION
PLATE 4X80X80 S315MC FE//	973099408	37	2	954	917078808	S INTERMEDIATE SECTION
PLATE 4X80X80 S315MC FE//	973099408	37	4	967	917079208	S INTERMEDIATE SECTION
PLATE 4X80X80 S315MC FE//	973099408	37	4	972	917571208	S INTERMEDIATE SECTION
PLATE 4X80X80 S315MC FE//	973099408	37	4	977	919086008	S INTERMEDIATE SECTION
PLATE 4X80X80 S315MC FE//	973099408	86	8	1184	918900508	SUSPENDED BALLAST
PLATE 4X815X619 S315MC FE//	97162348	14	12	1275	919220008	F-HEAD SECTION
PLATE 4X830X422 S315MC FE//	97034145	7	1	203	917438108	WINCH 1 PRE-ASSEMBLY
PLATE 4X830X422 S315MC FE//	97034145	7	1	223	917454008	WINCH 2 PRE-ASS.
PLATE 4X832X775 S315MC	97121847	1	1	1287	96037098	LADDER, PRE-ASSEMBLED
PLATE 4X842X1028 S315MC FE	97068647	102	1	488	918999008	SLEWING PLATFORM CATWAL
PLATE 4X846X321 S315MC FE//	97062177	12	1	147	918011308	PREMOUNTED LOWER PART
PLATE 4X85X60 S315MC FE//	978587308	9	1	249	917645608	MOUNTING JACK/ERECTING

Description	Item	Pos.	Quantity	Page	Assembly	Description
PLATE 4X860X161 S315MC FE//	97115821	101	2	323	96032897	RADIATOR, PRE-ASSEMBLED
PLATE 4X860X161 S315MC FE//	97115822	102	2	323	96032897	RADIATOR, PRE-ASSEMBLED
PLATE 4X861X201 S315MC	97094873	9	1	491	968283208	CATWALK SUPERSTR.LEFT
PLATE 4X873X196 S315MC FE//	97036796	6	1	996	917473608	WINCH 6 PRE-ASSEMBLY
PLATE 4X890X486 S315MC FE//	97039460	1	1	193	96062971	ASSEMBLY PARTS F.SLEWING
PLATE 4X89X151 S315MC FE//	97049470	114	1	544	919627908	SA FRAME PRE-ASS.
PLATE 4X90X103 S315MC FE//	97031199	35	1	1097	967946208	LUFFING PULLEY BLOCK COM
PLATE 4X90X103 S315MC FE//	97031688	23	1	1097	967946208	LUFFING PULLEY BLOCK COM
PLATE 4X90X117 S315MC FE//	97039471	11	7	193	96062971	ASSEMBLY PARTS F.SLEWING
PLATE 4X90X67 S315MC FE//	954113708	8	8	480	917079908	TURNTABLE PANELLING
PLATE 4X93X50 S315MC FE//	970921108	14	1	1169	968134408	MECH.AUXILIARIES FOR LIG
PLATE 4X942X308 S315MC FE//	97037213	22	2	323	96032897	RADIATOR, PRE-ASSEMBLED
PLATE 4X960X202 S315MC FE//	978810808	62	4	892	919304308	S PIVOT SECTION PRE-ASS.
PLATE 4X97X77 S315MC FE//	978587408	10	1	249	917645608	MOUNTING JACK/ERECTING
PLATE 4X982X174 S315MC	97094874	16	1	491	968283208	CATWALK SUPERSTR.LEFT
PLATE 4X98X100 S315MC FE//	971290108	99	1	194	96062971	ASSEMBLY PARTS F.SLEWING
PLATE 4X98X246 S315MC FE//	97044391	88	1	194	96062971	ASSEMBLY PARTS F.SLEWING
PLATE 4X999X366 S315MC FE//	97052524	69	2	22	918005408	CENTRAL SECTION CRAWLER
PLATE 4x136x107 S315MC FE//	970520308	17	2	193	96062971	ASSEMBLY PARTS F.SLEWING
PLATE 4x160x40 S315MC FE//	970130508	47	1	1229	919219508	F-CONNECTING HEAD
PLATE 4x190x227 S315MC FE//	970332508	15	1	1022	917474008	WINCH
PLATE 4x73x30 S315MC FE//ZN	970350108	8	2	560	917691308	CENTRAL GREASING
PLATE 4x73x30 S315MC FE//ZN	970350108	23	5	607	919297008	CENT. LUBRIC. SYSTEM SUP
PLATE 4x73x30 S315MC FE//ZN	970350108	173	2	893	919304308	S PIVOT SECTION PRE-ASS.
PLATE 4x73x30 S315MC FE//ZN	970350108	13	2	930	917692108	CENTRAL GREASING
PLATE 4x73x30 S315MC FE//ZN	970350108	5	1	1038	917478608	CENTRAL GREASING
PLATE 50X175X300 S960QL+Z2	979358408	8	4	199	917077708	PIN F. S AND D PIVOT SECTIO
PLATE 5X1069X253 S355MC FE	97039464	5	1	193	96062971	ASSEMBLY PARTS F.SLEWING
PLATE 5X110X122 X5CRNI18-1	97008318	6	1	836	968646208	CAMERA HOLDER, PREMOU
PLATE 5X110X20 S355MC FE//	976861108	12	4	787	918064308	SLIDING DOOR INSTALLATION
PLATE 5X110X60 S355MC FE//	97029313	11	3	1050	917333208	D PIVOT SECTION PRE-ASS.
PLATE 5X110X60 S355MC FE//	97029313	63	6	1093	919628208	D HEAD SECTION PRE-ASS.
PLATE 5X110X60 S355MC FE//	97029313	28	2	1144	917085308	D INTERMEDIATE SECTION
PLATE 5X110X60 S355MC FE//	97029313	28	3	1156	917178608	D INTERMEDIATE SECTION
PLATE 5X1117X627 ALMG3 H	97039028	(1)	1	632	96034154	SOUND DAMPING ABOVE
PLATE 5X1131X657 ALMG3 H	97057322	1	1	642	969427308	COVER COMPL.
PLATE 5X1131X717 ALMG3 H	97057321	1	1	641	969427208	COVER COMPL.
PLATE 5X1169X356 S355MC FE	97039643	143	1	893	919304308	S PIVOT SECTION PRE-ASS.
PLATE 5X1191X410 ALMG3 H	97053136	(1)	1	632	96034154	SOUND DAMPING ABOVE
PLATE 5X125X100 S700MC	954754708	3	1	1256	96029160	PIN PRE-ASS.
PLATE 5X130X155 S355MC FE//	97031169	12	2	1097	967946208	LUFFING PULLEY BLOCK COM
PLATE 5X1310X325 ALMG3 H	97039051	(1)	1	632	96034154	SOUND DAMPING ABOVE
PLATE 5X1352X225 S355MC	97116085	12	1	279	96032892	DIESEL ENGINE, PRE-ASSEMB
PLATE 5X1415X334 S355MC	97027792	58	1	67	917291608	CRAWLER TRACK CARRIER, L
PLATE 5X1415X334 S355MC	97027793	59	1	67	917291608	CRAWLER TRACK CARRIER, L
PLATE 5X1415X340 S355MC	97027827	58	1	100	917291708	CRAWLER TRACK CARRIER,
PLATE 5X1415X340 S355MC	97027828	59	1	100	917291708	CRAWLER TRACK CARRIER,
PLATE 5X1449X335 S355MC	97027796	62	1	67	917291608	CRAWLER TRACK CARRIER, L
PLATE 5X1449X335 S355MC	97032686	62	1	100	917291708	CRAWLER TRACK CARRIER,
PLATE 5X1451X335 S355MC	97027795	61	1	67	917291608	CRAWLER TRACK CARRIER, L
PLATE 5X1451X335 S355MC	97032685	61	1	100	917291708	CRAWLER TRACK CARRIER,
PLATE 5X150X150 S355MC FE//	977664708	143	1	1094	919628208	D HEAD SECTION PRE-ASS.
PLATE 5X1620X259 S355MC T	97038690	14	1	487	918999008	SLEWING PLATFORM CATWAL
PLATE 5X1620X259 S355MC T	97038690	1	1	497	968904008	CARRIER PRE-ASSEMBLED
PLATE 5X170X60 S355MC FE//	97036137	44	6	1050	917333208	D PIVOT SECTION PRE-ASS.
PLATE 5X178X645 S355MC FE//	97033950	49	5	1144	917085308	D INTERMEDIATE SECTION
PLATE 5X178X645 S355MC FE//	97033950	49	10	1156	917178608	D INTERMEDIATE SECTION
PLATE 5X1815X335 S355MC	97027791	57	1	67	917291608	CRAWLER TRACK CARRIER, L
PLATE 5X1815X335 S355MC	97027791	57	1	100	917291708	CRAWLER TRACK CARRIER,
PLATE 5X1815X335 S355MC	97027794	60	1	67	917291608	CRAWLER TRACK CARRIER, L

Description	Item	Pos.	Quantity	Page	Assembly	Description
PLATE 5X1815X335 S355MC	97027794	60	1	100	917291708	CRAWLER TRACK CARRIER,
PLATE 5X189X70 S355MC FE//	97036240	108	2	1051	917333208	D PIVOT SECTION PRE-ASS.
PLATE 5X1965X225 S355MC	97037250	8	1	279	96032892	DIESEL ENGINE, PRE-ASSEMB
PLATE 5X215X290 S355MC FE//	97039463	4	1	193	96062971	ASSEMBLY PARTS F.SLEWING
PLATE 5X249X226 S355MC FE//	97036261	126	2	1052	917333208	D PIVOT SECTION PRE-ASS.
PLATE 5X2850X308 S355MC	97116311	7	1	279	96032892	DIESEL ENGINE, PRE-ASSEMB
PLATE 5X285X189 S355MC FE//	97025532	26	1	279	96032892	DIESEL ENGINE, PRE-ASSEMB
PLATE 5X299X209 S355MC FE//	97025533	27	1	279	96032892	DIESEL ENGINE, PRE-ASSEMB
PLATE 5X3011X239 S355MC	97116095	6	1	279	96032892	DIESEL ENGINE, PRE-ASSEMB
PLATE 5X369X143 S355MC FE//	97027806	78	8	67	917291608	CRAWLER TRACK CARRIER, L
PLATE 5X369X143 S355MC FE//	97027806	78	8	100	917291708	CRAWLER TRACK CARRIER,
PLATE 5X379X375 S700MC	97031166	20	1	589	918789208	FUEL TANK CPL.
PLATE 5X379X375 S700MC	97031167	21	1	589	918789208	FUEL TANK CPL.
PLATE 5X393X60 S355MC FE//	956442808	53	2	935	917190908	S INTERMEDIATE SECTION
PLATE 5X393X60 S355MC FE//	956442808	52	2	943	917333908	S INTERMEDIATE SECTION
PLATE 5X393X60 S355MC FE//	956442808	49	4	947	917078708	S INTERMEDIATE SECTION
PLATE 5X393X60 S355MC FE//	956442808	49	6	954	917078808	S INTERMEDIATE SECTION
PLATE 5X393X60 S355MC FE//	956442808	49	4	967	917079208	S INTERMEDIATE SECTION
PLATE 5X393X60 S355MC FE//	956442808	49	4	972	917571208	S INTERMEDIATE SECTION
PLATE 5X393X60 S355MC FE//	956442808	49	4	977	919086008	S INTERMEDIATE SECTION
PLATE 5X393X60 S355MC FE//	956442808	3	2	982	96037301	ROPE GUARD
PLATE 5X393X60 S355MC FE//	956442808	34	4	989	917191008	SL REDUCING SECTION
PLATE 5X393X60 S355MC FE//	956442808	27	2	1144	917085308	D INTERMEDIATE SECTION
PLATE 5X393X60 S355MC FE//	956442808	66	4	1157	917178608	D INTERMEDIATE SECTION
PLATE 5X464X460 S700MC	97031170	5	1	594	919140308	OIL RESERVOIR, COMPLETE
PLATE 5X464X460 S700MC	97031171	6	1	594	919140308	OIL RESERVOIR, COMPLETE
PLATE 5X555X709 S355MC FE//	97042567	162	1	1052	917333208	D PIVOT SECTION PRE-ASS.
PLATE 5X58X290 X5CRNI18-10	97040330	3	2	800	968397108	LADDER COMPL.
PLATE 5X602X80 S700MC	974782708	44	4	66	917291608	CRAWLER TRACK CARRIER, L
PLATE 5X602X80 S700MC	974782708	44	4	99	917291708	CRAWLER TRACK CARRIER,
PLATE 5X60X333 S355MC FE//	97018495	65	2	1144	917085308	D INTERMEDIATE SECTION
PLATE 5X60X333 S355MC FE//	97018495	27	3	1156	917178608	D INTERMEDIATE SECTION
PLATE 5X661X451 ALMG3 H11	97052001	1	1	639	969054708	COVER COMPL.
PLATE 5X725X155 S355MC FE//	97033290	144	1	1052	917333208	D PIVOT SECTION PRE-ASS.
PLATE 5X725X233 S355MC FE//	97033289	143	1	1052	917333208	D PIVOT SECTION PRE-ASS.
PLATE 5X758X552 S355MC FE//	97116219	2	2	1283	96032654	ROPE PULLEY PRE-ASSEMBL
PLATE 5X759X204 S355MC	97037210	19	2	323	96032897	RADIATOR, PRE-ASSEMBLED
PLATE 5X884X134 S355MC	97037251	9	1	279	96032892	DIESEL ENGINE, PRE-ASSEMB
PLATE 5X893X191 S355MC	97037252	10	1	279	96032892	DIESEL ENGINE, PRE-ASSEMB
PLATE 5X953X451 ALMG3 H11	97052023	1	1	640	969056008	COVER COMPL.
PLATE 5X95X137 X5CRNI18-10	978979808	1	1	837	965669108	GUIDE
PLATE 5X980X60 S355MC FE//	97032401	54	3	1093	919628208	D HEAD SECTION PRE-ASS.
PLATE 5X980X60 S355MC FE//	97032401	25	2	1144	917085308	D INTERMEDIATE SECTION
PLATE 5X980X60 S355MC FE//	97032401	25	2	1156	917178608	D INTERMEDIATE SECTION
PLATE 5X980X60 S355MC FE//	97036237	97	3	1051	917333208	D PIVOT SECTION PRE-ASS.
PLATE 6X1070X254 S355MC FE	97042554	158	1	1052	917333208	D PIVOT SECTION PRE-ASS.
PLATE 6X128X166 S355MC	955101708	22	2	193	96062971	ASSEMBLY PARTS F.SLEWING
PLATE 6X223X437 S355MC FE//	97065013	2	1	1225	969944608	MOUNTING CPL
PLATE 6X289X335 S355MC FE//	97129976	102	1	1276	919220008	F-HEAD SECTION
PLATE 6X423X291 S355MC FE//	97065015	1	2	1226	969944708	MOUNTING PRE-ASS.
PLATE 6X66X134 S355MC FE//	97062931	95	2	488	918999008	SLEWING PLATFORM CATWAL
PLATE 6X90X123 S355MC FE//	954017708	21	2	193	96062971	ASSEMBLY PARTS F.SLEWING
PLATE 6X938X995 S355MC T Z	97038379	22	1	487	918999008	SLEWING PLATFORM CATWAL
PLATE 70X2210X795 S355J2+	97032038	3	1	1107	967983208	ADDITIONAL WEIGHT DERRIC
PLATE 70X2210X795 S355J2+	97032039	4	1	1107	967983208	ADDITIONAL WEIGHT DERRIC
PLATE 70X60 DC01 FE//ZNNI8/	971447408	81	3	194	96062971	ASSEMBLY PARTS F.SLEWING
PLATE 70X60 DC01 FE//ZNNI8/	971447408	130	4	1094	919628208	D HEAD SECTION PRE-ASS.
PLATE 70X70 S355MC FE//ZNNI	979930908	187	2	894	919304308	S PIVOT SECTION PRE-ASS.
PLATE 800X100 S315MC RAL 1	975589508	135	3	893	919304308	S PIVOT SECTION PRE-ASS.
PLATE 80X110 DC01 FE//ZNNI	970904808	84	10	22	918005408	CENTRAL SECTION CRAWLER

Description	Item	Pos.	Quantity	Page	Assembly	Description
PLATE 8X1039X705 S355MC T	97059463	1	2	500	969540008	STAIR COMPLETE
PLATE 8X110X135 S700MC	97034360	6	2	1115	968028208	SUPPORT CPL.
PLATE 8X173X1775 S355MC FE	97036136	43	1	1050	917333208	D PIVOT SECTION PRE-ASS.
PLATE 8X200X1775 S355MC FE	97036215	66	1	1051	917333208	D PIVOT SECTION PRE-ASS.
PLATE 8X237X237 S355MC FE//	97113064	1	2	1318	96038653	ROPE PRE-ASSEMLBY
PLATE 8X276X40 S355MC FE//	970833608	90	2	892	919304308	S PIVOT SECTION PRE-ASS.
PLATE 8X276X40 S355MC FE//	970833608	48	5	1050	917333208	D PIVOT SECTION PRE-ASS.
PLATE 8X276X40 S355MC FE//	970833608	64	6	1093	919628208	D HEAD SECTION PRE-ASS.
PLATE 8X300X50 S355MC FE//	955404808	48	2	935	917190908	S INTERMEDIATE SECTION
PLATE 8X300X50 S355MC FE//	955404808	56	2	943	917333908	S INTERMEDIATE SECTION
PLATE 8X300X50 S355MC FE//	955404808	31	5	947	917078708	S INTERMEDIATE SECTION
PLATE 8X300X50 S355MC FE//	955404808	31	5	954	917078808	S INTERMEDIATE SECTION
PLATE 8X300X50 S355MC FE//	955404808	31	5	967	917079208	S INTERMEDIATE SECTION
PLATE 8X300X50 S355MC FE//	955404808	31	5	972	917571208	S INTERMEDIATE SECTION
PLATE 8X300X50 S355MC FE//	955404808	31	5	977	919086008	S INTERMEDIATE SECTION
PLATE 8X300X50 S355MC FE//	955404808	28	2	989	917191008	SL REDUCING SECTION
PLATE 8X300X50 S355MC FE//	955404808	67	6	1093	919628208	D HEAD SECTION PRE-ASS.
PLATE 8X300X50 S355MC FE//	955404808	37	4	1144	917085308	D INTERMEDIATE SECTION
PLATE 8X300X50 S355MC FE//	955404808	37	15	1156	917178608	D INTERMEDIATE SECTION
PLATE 8X310X725 S355MC T Z	97038377	23	2	487	918999008	SLEWING PLATFORM CATWAL
PLATE 8X96X96 S700MC	976648308	38	2	279	96032892	DIESEL ENGINE, PRE-ASSEMB
PLATE 8X96X96 S700MC FLZN	976179708	37	2	279	96032892	DIESEL ENGINE, PRE-ASSEMB
PLATE 924X767 DC01 RAL 100	97042562	161	1	1052	917333208	D PIVOT SECTION PRE-ASS.
PLATE ALMG3 H111	97006045	36	1	989	917191008	SL REDUCING SECTION
PLATE ALMG3 H111	97006045	19	1	1229	919219508	F-CONNECTING HEAD
PLATE ALMG3 H111	973200408	76	2	892	919304308	S PIVOT SECTION PRE-ASS.
PLATE ASSEMBLY SCHILD BG	97139634	(3)	2	542	919627908	SA FRAME PRE-ASS.
PLATE ASSEMBLY SCHILD BG	97139634	20	2	547	967846208	PULL ROD
PLATE ASSEMBLY SCHILD BG	97139634	13	2	549	967981008	PULL ROD
PLATE ASSEMBLY SCHILD BG	97139634	13	2	936	967746908	ROD CPL.
PLATE ASSEMBLY SCHILD BG	97139634	13	2	949	967743808	ROD CPL.
PLATE ASSEMBLY SCHILD BG	97139634	9	2	956	967897608	PULL ROD
PLATE ASSEMBLY SCHILD BG	97139634	9	2	958	968190108	PULL ROD
PLATE ASSEMBLY SCHILD BG	97139634	13	2	960	968190208	PULL ROD
PLATE ASSEMBLY SCHILD BG	97139634	14	2	1054	968242208	PULL ROD
PLATE ASSEMBLY SCHILD BG	97139634	9	2	1056	968246608	PULL ROD
PLATE ASSEMBLY SCHILD BG	97139634	9	2	1108	968026008	PULL ROD
PLATE ASSEMBLY SCHILD BG	97139634	7	2	1110	968026108	DRAWBAR PRE-ASS
PLATE ASSEMBLY SCHILD BG	97139634	11	2	1111	968026208	PULL ROD
PLATE ASSEMBLY SCHILD BG	97139634	13	2	1146	967733608	ROD CPL.
PLATE ASSEMBLY SCHILD BG	97139634	13	2	1158	967704008	ROD CPL.
PLATE ASSEMBLY SCHILD BG	97139634	(4)	1	1217	917230408	SUPPLEMENTARY GUYING D
PLATE ASSEMBLY SCHILD BG	97139634	(4)	1	1217	917230408	SUPPLEMENTARY GUYING D
PLATE ASSEMBLY SCHILD BG	97139634	(4)	1	1217	917230408	SUPPLEMENTARY GUYING D
PLATE ASSEMBLY SCHILD BG	97139634	11	1	1219	968768408	BRACKET CPL.
PLATE ASSEMBLY SCHILD BG	97139634	10	2	1220	969308308	BRACKET CPL.
PLATE ASSEMBLY SCHILD BG	97139634	4	2	1230	96038420	RODS / PULL RODS
PLATE ASSEMBLY SCHILD BG	97139634	6	2	1268	96039026	DRAW SHACKLE
PLATE ASSEMBLY SCHILD BG	97139634	6	2	1269	96039027	DRAW SHACKLE
PLATE ASSEMBLY SCHILD BG	97139634	12	2	1278	96037041	DRAW SHACKLE
PLATE ASSEMBLY SCHILD BG	97139634	10	2	1280	96037042	DRAW SHACKLE
PLATE ASSEMBLY SCHILD BG	97139634	4	1	1303	96037332	GUY ROPE CPL.
PLATE ASSEMBLY SCHILD BG	97139634	4	1	1307	96037007	GUY ROPE CPL.
PLATE ASSEMBLY SCHILD BG	97139634	4	1	1310	96037255	GUY ROPE CPL.
PLATE ASSEMBLY SCHILD BG	97139634	10	2	1314	96035475	ROTATING SHAFT
PLATE ASSEMBLY SCHILD BG	97139634	11	2	1315	96035525	DRAW SHACKLE
PLATE ASSEMBLY SCHILD BG	97139634	9	2	1317	96035533	BRACKET CPL.
PLATE ASSEMBLY SCHILD BG	97139634	4	1	1324	96037810	GUY ROPE CPL.
PLATE ASSEMBLY SCHILD BG	97139634	4	1	1325	96037814	GUY ROPE CPL.
PLATE CPL. SPF	963253908	4	2	862	917517908	COUNTERWEIGHT FRAME

Description	Item	Pos.	Quantity	Page	Assembly	Description
PLATE CPL. SPF	963253908	31	2	1214	919326208	SLEWING PLATFORM EXTENS
PLATE DC01 FE//ZNNI8//CN//T	97011112	40	1	21	918005408	CENTRAL SECTION CRAWLER
PLATE DC01 FE//ZNNI8//CN//T	97011112	81	1	100	917291708	CRAWLER TRACK CARRIER,
PLATE DC01 FE//ZNNI8//CN//T	97011113	41	1	21	918005408	CENTRAL SECTION CRAWLER
PLATE DC01 FE//ZNNI8//CN//T	97011113	82	1	100	917291708	CRAWLER TRACK CARRIER,
PLATE DC01 FE//ZNNI8//CN//T	97011114	42	1	21	918005408	CENTRAL SECTION CRAWLER
PLATE DC01 FE//ZNNI8//CN//T	97011114	81	1	67	917291608	CRAWLER TRACK CARRIER, L
PLATE DC01 FE//ZNNI8//CN//T	97011115	43	1	21	918005408	CENTRAL SECTION CRAWLER
PLATE DC01 FE//ZNNI8//CN//T	97011115	82	1	67	917291608	CRAWLER TRACK CARRIER, L
PLATE DC01 FE//ZNNI8//CN//T	970717308	108	8	543	919627908	SA FRAME PRE-ASS.
PLATE DC01 FE//ZNNI8//CN//T	970717308	12	2	1114	968028008	BRACKET CPL.
PLATE DC01 FE//ZNNI8//CN//T	970717308	13	3	1278	96037041	DRAW SHACKLE
PLATE DC01 FE//ZNNI8//CN//T	978637208	12	2	21	918005408	CENTRAL SECTION CRAWLER
PLATE DC01 FE//ZNNI8//CN//T	978637208	88	2	67	917291608	CRAWLER TRACK CARRIER, L
PLATE DC01 FE//ZNNI8//CN//T	978637208	88	2	100	917291708	CRAWLER TRACK CARRIER,
PLATE DC01 FE//ZNNI8//CN//T	978637208	4	1	149	968284308	MOUNTING PARTS BASE PAR
PLATE DC01 FE//ZNNI8//CN//T	978637208	176	1	893	919304308	S PIVOT SECTION PRE-ASS.
PLATE DC01 FE//ZNNI8//CN//T	978637208	176	1	1052	917333208	D PIVOT SECTION PRE-ASS.
PLATE DC01 FE//ZNNI8//CN//T	978637208	133	1	1094	919628208	D HEAD SECTION PRE-ASS.
PLATE IDENTIFICATION NUMB	973567608	5	1	548	967846508	DRAWBAR PRE-ASS
PLATE IDENTIFICATION NUMB	973567608	6	1	550	967981108	DRAWBAR PRE-ASS
PLATE IDENTIFICATION NUMB	973567608	16	1	863	965575208	CENTRING COMPLETE
PLATE IDENTIFICATION NUMB	973567608	5	1	937	967747008	ROD
PLATE IDENTIFICATION NUMB	973567608	5	1	950	967744008	ROD
PLATE IDENTIFICATION NUMB	973567608	6	1	957	967950808	DRAWBAR PRE-ASS
PLATE IDENTIFICATION NUMB	973567608	6	1	959	968214108	DRAWBAR PRE-ASS
PLATE IDENTIFICATION NUMB	973567608	5	1	961	968217108	DRAWBAR PRE-ASS
PLATE IDENTIFICATION NUMB	973567608	5	1	1055	968242108	DRAWBAR PRE-ASS
PLATE IDENTIFICATION NUMB	973567608	8	1	1056	968246608	PULL ROD
PLATE IDENTIFICATION NUMB	973567608	5	1	1109	968027308	DRAWBAR PRE-ASS
PLATE IDENTIFICATION NUMB	973567608	5	1	1110	968026108	DRAWBAR PRE-ASS
PLATE IDENTIFICATION NUMB	973567608	5	1	1112	968027708	DRAWBAR PRE-ASS
PLATE IDENTIFICATION NUMB	973567608	11	1	1114	968028008	BRACKET CPL.
PLATE IDENTIFICATION NUMB	973567608	20	1	1125	969396608	ACCESS LADDER PRE-ASS.
PLATE IDENTIFICATION NUMB	973567608	5	1	1147	967733808	ROD
PLATE IDENTIFICATION NUMB	973567608	5	1	1159	967704108	ROD
PLATE IDENTIFICATION NUMB	973567608	(4)	1	1217	917230408	SUPPLEMENTARY GUYING D
PLATE IDENTIFICATION NUMB	973567608	6	1	1231	96038862	RODS PRE-ASSEMBLY
PLATE IDENTIFICATION NUMB	973567608	9	1	1232	96038863	CONNECTING LINK PRE-ASS.
PLATE IDENTIFICATION NUMB	973567608	2	1	1279	96037140	TIE ROD WITH SIGN
PLATE LEFT WELDMENT	967826208	5	1	566	917080508	ROLLER BEARING
PLATE LEFT WELDMENT	967999408	4	1	1103	967946308	LUFFING PULLEY BLOCK COM
PLATE PRE-ASS.	96022603	1	1	510	96061088	ELECTRIC ADD-ON PARTS CA
PLATE PRE-ASS.	967978608	23	4	646	969443908	SOUND DAMPING DOWN
PLATE RAL 7016, SDGL, GT 4X	977392908	2	1	790	964588408	GUIDE PRE-ASS.
PLATE RD110X2 DC01 FE//ZN	946394508	13	4	1050	917333208	D PIVOT SECTION PRE-ASS.
PLATE RD120X2 DC01 FE//ZN	953638208	5	2	1314	96035475	ROTATING SHAFT
PLATE RD64X4 S315MC FE//ZN	954706208	9	16	854	918369608	TRANSPORT KEEPER
PLATE RIGHT WELDMENT	967826108	4	1	566	917080508	ROLLER BEARING
PLATE RIGHT WELDMENT	967999308	3	1	1103	967946308	LUFFING PULLEY BLOCK COM
PLATE S235JR	10137330	20	1	429	12416117	CABLE HARNESS MOUNTING
PLATE S315MC FE//ZNNI8//CN/	953696908	5	1	149	968284308	MOUNTING PARTS BASE PAR
PLATE S315MC FE//ZNNI8//CN/	953696908	2	1	560	917691308	CENTRAL GREASING
PLATE S315MC FE//ZNNI8//CN/	953696908	6	1	607	919297008	CENT. LUBRIC. SYSTEM SUP
PLATE S315MC FE//ZNNI8//CN/	953741108	101	1	194	96062971	ASSEMBLY PARTS F.SLEWING
PLATE S315MC FE//ZNNI8//CN/	953741108	45	1	1251	919219708	PIVOT SECTION
PLATE S315MC FE//ZNNI8//CN/	955749508	73	2	1184	918900508	SUSPENDED BALLAST
PLATE S315MC FE//ZNNI8//CN/	970762808	94	7	194	96062971	ASSEMBLY PARTS F.SLEWING
PLATE S315MC FE//ZNNI8//CN/	970762808	175	1	1052	917333208	D PIVOT SECTION PRE-ASS.
PLATE S700MC	955051808	30	4	186	919082708	SLEWING PLATFORM CPL.

Description	Item	Pos.	Quantity	Page	Assembly	Description
PLATE S700MC	955051808	42	2	989	917191008	SL REDUCING SECTION
PLATE S700MC	955051808	139	2	1052	917333208	D PIVOT SECTION PRE-ASS.
PLATE S700MC	955051808	82	2	1093	919628208	D HEAD SECTION PRE-ASS.
PLATE S700MC	955051808	13	4	1144	917085308	D INTERMEDIATE SECTION
PLATE S700MC	955051808	13	4	1156	917178608	D INTERMEDIATE SECTION
PLATE S700MC	955051808	4	1	1235	96038848	PIN PRE-ASS.
PLATE WELDED	967995608	1	1	1107	967983208	ADDITIONAL WEIGHT DERRIC
PLATE WELDED	968169508	5	1	452	918981908	BATTERY STORAGE
PLATE WELDED	968232808	2	2	568	917080608	MOUNTING EQUIPMENT CRAW
PLATE WELDED	968243508	1	1	279	96032892	DIESEL ENGINE, PRE-ASSEMB
PLATE WELDED	968243608	2	1	279	96032892	DIESEL ENGINE, PRE-ASSEMB
PLATE WELDED	968243708	3	1	279	96032892	DIESEL ENGINE, PRE-ASSEMB
PLATE WELDED	968243908	5	1	279	96032892	DIESEL ENGINE, PRE-ASSEMB
PLATE WELDED	968484708	20	2	323	96032897	RADIATOR, PRE-ASSEMBLED
PLATE WELDED	969135408	21	1	632	96034154	SOUND DAMPING ABOVE
PLATE WELDED	969340408	4	1	279	96032892	DIESEL ENGINE, PRE-ASSEMB
PLATE WELDED FE//ZNNI8//C	967257808	39	2	470	918810308	CONTROL STAND
PLATE WELDED RAL 7016,SD	965291708	27	1	787	918064308	SLIDING DOOR INSTALLATION
PLATE WELDED RAL 9005,M,G	96007783	9	1	766	96000684	FRONT WINDOW CPL.
PLATE WELDED RAL 9005,M,G	96012698	43	1	764	969752608	WINDOW ASSEMBLY
PLATE WELDED T ZN O	969314008	79	1	756	919075408	CRANE DRIVER CAB ADDITIO
PLATFORM COMPL.	968309908	2	1	487	918999008	SLEWING PLATFORM CATWAL
PLATFORM CRANE CABIN	919075608	178	1	14		LIEBHERR CRAW.CRANE LR
PLATFORM ST.CONST. T ZN O	928051908	28	2	1183	918900508	SUSPENDED BALLAST
PLATFORM ST.CONST. T ZN O	968291108	1	1	493	968309908	PLATFORM COMPL.
PLATING ALLGEMEIN	918107308	162	1	13		LIEBHERR CRAW.CRANE LR
PLATING UKCA	91003812	749	1	16		LIEBHERR CRAW.CRANE LR
PLUG	927996308	512	1	655	96033472	WIRING HARNESS
PLUG	927996308	512	1	663	96033473	WIRING HARNESS
PLUG 10-POLIG	11690056	4	1	217	10802061	WINCH REVOLUTION TRANS
PLUG 12-POL	10491808	(2)	1	502	96061087	CABLE LIST DRIVER'S CABIN
PLUG 19-POL A240	10443664	(501)	1	55	967908108	CABLE LIST F.CENTER SECTIO
PLUG 19-POL A240	10443664	(501)	1	55	967908108	CABLE LIST F.CENTER SECTIO
PLUG 19-POL A240	10443664	520	2	663	96033473	WIRING HARNESS
PLUG 2	10492113	(1)	1	502	96061087	CABLE LIST DRIVER'S CABIN
PLUG 2-POL SW	11342255	507	1	657	96033855	WIRING HARNESS
PLUG 24-POL A240	10443660	502	1	81	967971408	WIRING HARNESS
PLUG 3-POL	6003168	517	1	657	96033855	WIRING HARNESS
PLUG 3-POL	6003168	503	1	662	96033473	WIRING HARNESS
PLUG 3-POL ZNNI	10877663	502	2	1296	96038932	LEAD
PLUG 3-POL ZNNI	10877663	502	2	1297	96038933	LEAD
PLUG 4-POL 13A	6003248	515	1	657	96033855	WIRING HARNESS
PLUG 4-POL SW	11342257	509	1	657	96033855	WIRING HARNESS
PLUG 4-POL VIOLETT	11342259	508	1	657	96033855	WIRING HARNESS
PLUG 6-POL	604508608	532	3	663	96033473	WIRING HARNESS
PLUG 6-POL	604508608	504	1	1299	96042005	LEAD
PLUG 8-POL	10046999	518	1	655	96033472	WIRING HARNESS
PLUG 8-POL	10047000	524	1	655	96033472	WIRING HARNESS
PLUG 8-POL	10047001	517	1	655	96033472	WIRING HARNESS
PLUG 9-POL PVC	10301148	504	1	506	96021228	WIRING HARNESS
PLUG BASE 9-POLE	630122908	47	6	817	96059325	TERMINAL BOX
PLUG BASE 9-POLE	630122908	505	2	1239	96038868	WIRES CPL.
PLUG BASE 9-POLE	630122908	501	2	1291	96038967	WIRES CPL.
PLUG BODY 2-POL	605251808	503	1	503	96061089	WIRING HARNESS
PLUG BODY 4-POL	605613908	513	1	663	96033473	WIRING HARNESS
PLUG BUSHING 0,5-1,0MM2	7624353	761	2	658	96033855	WIRING HARNESS
PLUG BUSHING 0,75-1,0MM2 C	11000401	2253	3	658	96033855	WIRING HARNESS
PLUG BUSHING 0,75-2,0MM2 C	10100063	670	2	82	967971708	WIRING HARNESS
PLUG BUSHING 0,75-2,0MM2 C	10100063	670	4	503	96061089	WIRING HARNESS
PLUG BUSHING 0,75-2,0MM2 C	10100063	670	4	506	96021228	WIRING HARNESS

Description	Item	Pos.	Quantity	Page	Assembly	Description
PLUG BUSHING 0,75-2,0MM2 C	10100063	670	16	655	96033472	WIRING HARNESS
PLUG BUSHING 0,75-2,0MM2 C	10100063	670	4	658	96033855	WIRING HARNESS
PLUG BUSHING 0,75-2,0MM2 C	10100063	670	22	663	96033473	WIRING HARNESS
PLUG DIN 72585 4-POL POLY	692406308	513	2	655	96033472	WIRING HARNESS
PLUG DIN 72585 4-POL POLY	692406308	505	1	657	96033855	WIRING HARNESS
PLUG DIN 72585 7-POL POLY	692406708	502	1	82	967971708	WIRING HARNESS
PLUG DIN 72585 7-POL POLY	692406708	511	1	663	96033473	WIRING HARNESS
PLUG M1	10476383	507	1	906	96036184	LEAD
PLUG M1	10476383	505	1	912	96036188	LEAD
PLUG M1	10476383	506	1	1320	96035578	LEAD
PLUG PLATE 1.5X366X363 DC0	97041338	4	1	688	96033320	ASSEMBLY PARTS MOUNTIN
PLUG PLATE 1.5X591X195 DC0	97044106	3	1	660	969245308	TERMINAL BOX ELECTRICS S
PLUG PLATE 1.5X640X129 DC0	97041020	1	1	909	96036187	TERMINAL BOX CPL.
PLUG PLATE 1.5X640X129 DC0	97041020	2	1	1081	968285108	TERMINAL BOX
PLUG PLATE 1.5X640X129 DC0	97041020	1	1	1138	968188208	TERMINAL BOX CPL.
PLUG PLATE 1.5X645X357 DC0	97041641	5	1	688	96033320	ASSEMBLY PARTS MOUNTIN
PLUG PLATE 2X458X146 DC01	97110757	5	1	1290	96035579	TERMINAL BOX CPL.
PLUG SHELL 1-POL	6201570	501	1	818	96060217	WIRES CPL.
PLUG SHELL 12-POL 13A TH.P	10412433	508	1	655	96033472	WIRING HARNESS
PLUG SHELL 14-POL	602336008	(504)	5	47	967907508	SWITCH BOX CPL.
PLUG SHELL 14-POL	602336008	518	4	503	96061089	WIRING HARNESS
PLUG SHELL 14-POL	602336008	504	1	505	96033370	WIRES CPL.
PLUG SHELL 14-POL	602336008	510	1	655	96033472	WIRING HARNESS
PLUG SHELL 14-POL	602336008	504	4	662	96033473	WIRING HARNESS
PLUG SHELL 14-POL	602336508	3	6	51	926891108	GROUND RAIL
PLUG SHELL 18-POL	11067930	501	1	505	96033370	WIRES CPL.
PLUG SHELL 18-POL	602300208	503	1	81	967971408	WIRING HARNESS
PLUG SHELL 18-POL	602300208	501	1	82	967971708	WIRING HARNESS
PLUG SHELL 18-POL	602300208	501	10	503	96061089	WIRING HARNESS
PLUG SHELL 18-POL	602300208	502	9	505	96033370	WIRES CPL.
PLUG SHELL 18-POL	602300208	501	7	506	96021228	WIRING HARNESS
PLUG SHELL 18-POL	602300208	501	12	507	96019612	WIRING HARNESS
PLUG SHELL 18-POL	602300208	502	10	655	96033472	WIRING HARNESS
PLUG SHELL 18-POL	602300208	502	3	657	96033855	WIRING HARNESS
PLUG SHELL 18-POL	602300208	501	10	662	96033473	WIRING HARNESS
PLUG SHELL 18-POL	602300208	502	1	819	96059328	WIRING HARNESS
PLUG SHELL 18-POL	602300208	502	2	913	96036240	LEAD
PLUG SHELL 18-POL	602300208	502	1	915	968546008	LEAD
PLUG SHELL 18-POL	602300208	502	1	916	968546108	LEAD
PLUG SHELL 2 13A TH.PLAST	10342517	503	1	82	967971708	WIRING HARNESS
PLUG SHELL 2 13A TH.PLAST	10342517	516	1	503	96061089	WIRING HARNESS
PLUG SHELL 2 13A TH.PLAST	10342517	504	2	657	96033855	WIRING HARNESS
PLUG SHELL 2 13A TH.PLAST	10342517	510	3	663	96033473	WIRING HARNESS
PLUG SHELL 2-POL	6004195	516	1	663	96033473	WIRING HARNESS
PLUG SHELL 2-POL 13A TH.P	10429638	533	1	655	96033472	WIRING HARNESS
PLUG SHELL 2-POL 13A TH.P	10870602	505	1	503	96061089	WIRING HARNESS
PLUG SHELL 2-POL 13A TH.P	10870602	513	2	506	96021228	WIRING HARNESS
PLUG SHELL 2-POL 13A TH.P	10870602	508	7	663	96033473	WIRING HARNESS
PLUG SHELL 2-POLE 9,5A	602331808	502	2	503	96061089	WIRING HARNESS
PLUG SHELL 2-POLE 9,5A	602331808	507	2	506	96021228	WIRING HARNESS
PLUG SHELL 4-POL	602335908	505	5	506	96021228	WIRING HARNESS
PLUG SHELL 4-POL	602335908	505	3	507	96019612	WIRING HARNESS
PLUG SHELL 4-POL	602335908	502	3	818	96060217	WIRES CPL.
PLUG SHELL 4-POL	602335908	503	10	910	96036194	WIRES TERMINAL BOX CPL.
PLUG SHELL 6-POL 13A TH.P	10412431	514	1	655	96033472	WIRING HARNESS
PLUG SHELL 62-POL PBT-GF20	10678453	503	1	655	96033472	WIRING HARNESS
PLUG SHELL 62-POL PBT-GF2	10678452	505	1	655	96033472	WIRING HARNESS
PLUG SHELL 8-POL	10021571	502	10	910	96036194	WIRES TERMINAL BOX CPL.
PLUG SHELL 9-POL PA66-GF1	10870392	509	2	1239	96038868	WIRES CPL.
PLUG SHELL 9-POL PA66-GF1	10870392	501	1	1240	96035583	LEAD

Description	Item	Pos.	Quantity	Page	Assembly	Description
PLUG SHELL 9-POL PA66-GF1	10870392	501	1	1260	96038562	LEAD
PLUG SHELL 9-POL PA66-GF1	10870392	501	1	1261	96038563	LEAD
PLUG SHELL 9-POL PA66-GF1	10870392	503	1	1262	96038564	LEAD
PLUG SHELL 9-POL PA66-GF1	10870392	503	1	1263	96038565	LEAD
PLUG SHELL 9-POL PA66-GF1	10870392	509	2	1291	96038967	WIRES CPL.
PLUG SHELL 9-POL PA66-GF1	10870392	501	1	1292	96038927	LEAD
PLUG SHELL D-SUB METALL	10355182	508	6	507	96019612	WIRING HARNESS
PLUG SHELL HP PBT-GF15	11000394	512	1	657	96033855	WIRING HARNESS
PLUG SHELL MCON MCP1,2	10813633	513	2	657	96033855	WIRING HARNESS
PLUG SHELL SUB-D METALL	10493611	512	1	505	96033370	WIRES CPL.
PLUG SHELL SUB-D METALL	10493612	513	1	505	96033370	WIRES CPL.
PLUG SHELL SUB-D METALL	10664626	506	3	507	96019612	WIRING HARNESS
PLUG SOCKET 0	510569608	51	1	136	96005686	MAIN TOOLS
PLUG SOCKET BODY 2-POL	605215208	519	1	503	96061089	WIRING HARNESS
PLUG SOCKET BODY 3-POL	605212708	521	1	655	96033472	WIRING HARNESS
PLUG SOCKET BODY 4-POLE	605251608	516	2	655	96033472	WIRING HARNESS
PLUG SOCKET BODY 4-POLE	605251608	502	2	914	96040591	LEAD
PLUG SOCKET BODY 4-POLE	605251608	502	2	1240	96035583	LEAD
PLUG SOCKET BODY 4-POLE	605251608	502	2	1260	96038562	LEAD
PLUG SOCKET BODY 4-POLE	605251608	502	1	1320	96035578	LEAD
PLUG-IN NOZZLE 1,5	10815350	8	2	732	10413255	CHANGE-OVER BLOCK
PLUG-IN PIPE DMR42X32 FKM	10354600	7	2	352	10134887	OIL SUMP WITH FASTENING
PLUG-IN PIPE DNR61X32 70 EP	10354601	3	2	400	12490129	WATER PUMP WITH FASTENIN
PLUG-IN PIPE S235JR	10140662	6	2	400	12490129	WATER PUMP WITH FASTENIN
PLUG-IN SLEEVE	774387808	36	2	607	919297008	CENT. LUBRIC. SYSTEM SUP
PLUG-IN SLEEVE E6-4	772002208	16	6	560	917691308	CENTRAL GREASING
PLUG-IN SLEEVE E6-4	772002208	551	3	794	96033157	COMPRESSED AIR SYSTEM
PLUG-IN SLEEVE E6-4	772002208	12	2	930	917692108	CENTRAL GREASING
PLUG-IN SLEEVE E6-4	772002208	9	1	1083	917692208	CENTRAL GREASING
PLUG-IN SLEEVE E8-6 EDELST	10871759	41	1	459	919063408	UREA PLANT
POCKET KUNSTSTOFF	740300008	28	1	776	96028393	INTERNAL PANELLING INSTA
POIGNEE 118X18X43	10222677	10	1	641	969427208	COVER COMPL.
POIGNEE 118X18X43	10222677	11	1	642	969427308	COVER COMPL.
POIGNEE 118X18X43	10870376	(11)	2	454	96032910	BATTERY BOX, PRE-ASSEMB
POLYAMID PIPE DIN 73378 10	774387708	89	16	608	919297008	CENT. LUBRIC. SYSTEM SUP
POLYAMID PIPE DIN 73378 6X1	10873149	15	70	87	917322008	CENTRA.LUBRICATION SYSTE
POLYAMID PIPE DIN 73378 6X1	10873149	15	70	111	917322208	CENTR.LUBRICATION SYSTEM
POLYAMID PIPE DIN 73378 6X1	10873149	14	37.5	160	917081108	CENT. LUBRIC. SYSTEM SUP
POLYAMID PIPE DIN 73378 6X1	10873149	6	4.5	218	917451408	CENTRAL GREASING
POLYAMID PIPE DIN 73378 6X1	10873149	78	5	233	917451208	WINCH 4 PRE-ASSEMBLY
POLYAMID PIPE DIN 73378 6X1	10873149	90	32	560	917691308	CENTRAL GREASING
POLYAMID PIPE DIN 73378 6X1	10873149	90	91	608	919297008	CENT. LUBRIC. SYSTEM SUP
POLYAMID PIPE DIN 73378 6X1	10873149	10	30	930	917692108	CENTRAL GREASING
POLYAMID PIPE DIN 73378 6X1	10873149	6	3.25	1017	917481408	CENTRAL GREASING
POLYAMID PIPE DIN 73378 6X1	10873149	8	4	1038	917478608	CENTRAL GREASING
POLYAMID PIPE DIN 73378 6X1	10873149	90	13	1083	917692208	CENTRAL GREASING
POUCH SOCKET 30-32 SPF	773940508	4	1	876	917084808	ROPE WITH ACCESSORIES 1
POUCH SOCKET 30-32 SPF	773940508	4	1	879	917084908	ROPE WITH ACCESSORIES 2
POUCH SOCKET 30-32 SPF	773940508	2	1	880	917085008	ROPES FOR WINCHES 3
POUCH SOCKET 30-32 SPF	773940508	2	1	882	917085408	ROPE FOR WINCH 6
POUCH SOCKET LR 32 SPF	11481877	5	1	876	917084808	ROPE WITH ACCESSORIES 1
POUCH SOCKET LR 32 SPF	11481877	5	1	879	917084908	ROPE WITH ACCESSORIES 2
POWER TAKE-OFF ADD-ON	10126182	652	1	339	13455124	DIESEL ENGINE
POWER TAKE-OFF CPL	540270414	23	1	251	10802280	ROPE WINCH
POWER UNIT SUPPORT ATTA	9078462	12	1	333	13455124	DIESEL ENGINE
PRE-ASSEMBLY MOUNTING U	968095808	2	2	688	96033320	ASSEMBLY PARTS MOUNTIN
PRE-HEATING INSTALLATION	12103149	1	2	851	919657408	COOLING WATER PRE-HEATIN
PRECISION RESISTOR -40/+12	10449516	20	3	510	96061088	ELECTRIC ADD-ON PARTS CA
PREMOUNT ERECTING PANEL	968095708	1	1	688	96033320	ASSEMBLY PARTS MOUNTIN
PREMOUNT.AXIAL FLOW FAN	963398008	36	4	688	96033320	ASSEMBLY PARTS MOUNTIN

Description	Item	Pos.	Quantity	Page	Assembly	Description
PREMOUNTED FUEL FILTER	96066595	1	1	578	91002846	FUEL FEED
PREMOUNTED LOWER PART	918011308	1	1	143	917987408	SLEWING PLATFORM FRAME
PREMOUNTED PLUG SOCKET	964931408	31	1	510	96061088	ELECTRIC ADD-ON PARTS CA
PREPARATION CAMERA WINC	918641208	498	1	16		LIEBHERR CRAW.CRANE LR
PREPARATION CAMERA WINC	918641308	499	1	16		LIEBHERR CRAW.CRANE LR
PRESSURE COMPENSATION	11921782	508	1	819	96059328	WIRING HARNESS
PRESSURE COMPENSATION	11921782	286	1	1290	96035579	TERMINAL BOX CPL.
PRESSURE CONTROL VALVE	10342823	55	1	715	96052492	HYDRAULICS
PRESSURE CONTROL VALVE	511633014	52	2	34	969731708	HYDRAULIC EQUIPM.CENTER
PRESSURE CONTROL VALVE	511485308	164	2	715	96052492	HYDRAULICS
PRESSURE CONTROL VALVE	10278566	51	1	243	968081908	ADDITIONAL HYDRAULICS WI
PRESSURE FILTER	12108732	9	2	1121	12102885	DRAW CYLINDER
PRESSURE FILTER	510671508	153	2	715	96052492	HYDRAULICS
PRESSURE FILTER STAHL VE	10877386	180	1	34	969731708	HYDRAULIC EQUIPM.CENTER
PRESSURE FILTER STAHL VE	10877386	180	1	716	96052492	HYDRAULICS
PRESSURE GAUGE 63	750001808	2	2	140	96064795	MANOMETER CPL.
PRESSURE GAUGE 63	750002408	170	3	716	96052492	HYDRAULICS
PRESSURE GAUGE CONNECT	470900808	3	3	140	96064795	MANOMETER CPL.
PRESSURE GAUGE EN 837-1 0	750001108	1	1	140	96064795	MANOMETER CPL.
PRESSURE LIMITING VALVE	10489734	7	1	175	11341035	CONTROL BLOCK
PRESSURE LIMITING VALVE	10873898	4	1	311	10873891	PUMP HOUSING
PRESSURE LIMITING VALVE	11450338	3	2	723	11211288	CONTROL BLOCK
PRESSURE LIMITING VALVE	11450338	3	2	727	11340741	CONTROL BLOCK
PRESSURE LIMITING VALVE	11482388	2	1	929	11347373	CONTROL BLOCK
PRESSURE LIMITING VALVE	571130108	31	1	740	511308608	PROPORTIONAL VALVE
PRESSURE LIMITING VALVE	571691008	8	1	729	11314761	CONTROL BLOCK
PRESSURE LIMITING VALVE 1	10451060	9	1	729	11314761	CONTROL BLOCK
PRESSURE LIMITING VALVE	10872307	1	1	465	969904608	PRESSURE RELIEF VALVE PR
PRESSURE LIMITING VALVE 2	10472228	907	1	1197	12104450	HYDRAULIC AGGREGATE
PRESSURE LIMITING VALVE	10472227	905	1	1197	12104450	HYDRAULIC AGGREGATE
PRESSURE LIMITING VALVE	11170511	3	1	929	11347373	CONTROL BLOCK
PRESSURE LIMITING VALVE	511485208	154	1	715	96052492	HYDRAULICS
PRESSURE LIMITING VALVE	11080499	11	1	1122	12107052	CONNECTION BLOCK
PRESSURE LIMITING VALVE	511417608	157	1	715	96052492	HYDRAULICS
PRESSURE LIMITING VALVE	511417708	153	1	572	967788008	ADDNL.HYDR.ERECTION DEV
PRESSURE LIMITING VALVE	511423508	161	1	715	96052492	HYDRAULICS
PRESSURE LIMITING VALVE	511429108	155	1	715	96052492	HYDRAULICS
PRESSURE LIMITING VALVE	511433308	154	1	264	967787908	ADDNL. HYDR. F. ERECTING W
PRESSURE LIMITING VALVE	511433908	151	1	553	968513208	ADDITIONAL HYDRAULICS, SA
PRESSURE LIMITING VALVE pv	10356406	60	1	715	96052492	HYDRAULICS
PRESSURE LIMITING VALVE p	10025582	156	1	715	96052492	HYDRAULICS
PRESSURE LIMITING VALVE pv	11211592	160	1	1067	967788408	ADDITIONAL HYDR.D PIVOT
PRESSURE LIMITING VALVE p	11211759	168	1	716	96052492	HYDRAULICS
PRESSURE LIMITING VALVE pv	510468708	163	3	715	96052492	HYDRAULICS
PRESSURE LIMITING VALVE pv	10593474	2	2	311	10873891	PUMP HOUSING
PRESSURE REDUCTION VALV	12105529	12	1	723	11211288	CONTROL BLOCK
PRESSURE REDUCTION VALV	12105529	12	1	727	11340741	CONTROL BLOCK
PRESSURE REDUCTION VALV	12108631	13	1	723	11211288	CONTROL BLOCK
PRESSURE REDUCTION VALV	12108633	13	1	727	11340741	CONTROL BLOCK
PRESSURE RELIEF VALVE	10040581	8	1	88	11621396	ELECTRIC PUMP
PRESSURE RELIEF VALVE	571328408	14	1	162	10871517	ELECTRIC PUMP
PRESSURE RELIEF VALVE	571328408	14	1	610	10425291	ELECTRIC PUMP
PRESSURE RELIEF VALVE P	969904608	4	1	463	96004209	PUMP PRE-ASS.
PRESSURE RELIEF VALVE pv	511497508	181	1	34	969731708	HYDRAULIC EQUIPM.CENTER
PRESSURE RELIEF VALVE pv	511497508	185	2	716	96052492	HYDRAULICS
PRESSURE RELIEF VALVE pv=	510438508	160	1	715	96052492	HYDRAULICS
PRESSURE SENSOR 0-400/400	10813738	50	1	76	967787408	CRAWLER TRACK HYDRAULI
PRESSURE SENSOR 0-400/400	10813738	50	1	103	967787508	CRAWLER TRACK HYDRAULI
PRESSURE SENSOR 0-400/400	10813738	51	2	169	969733008	ADDITIONAL HYDR.SLEWING
PRESSURE SENSOR 0-400/400	10813738	54	2	212	967787708	ADDITIONAL HYDRAULICS WI

Description	Item	Pos.	Quantity	Page	Assembly	Description
PRESSURE SENSOR 0-400/400	10813738	54	2	227	967787808	ADDITIONAL HYDRAULICS WI
PRESSURE SENSOR 0-400/400	10813738	54	2	243	968081908	ADDITIONAL HYDRAULICS WI
PRESSURE SENSOR 0-400/400	10813738	50	2	572	967788008	ADDNL.HYDR.ERECTION DEV
PRESSURE SENSOR 0-400/400	10813738	50	11	715	96052492	HYDRAULICS
PRESSURE SENSOR 0-400/400	10813738	54	2	1013	96047485	AUX.HYDRAULIC WINCH 6
PRESSURE SENSOR 0-400/400	10813738	54	2	1032	967789108	ADDITIONAL HYDRAULICS WI
PRESSURE SENSOR 0-400/400	10816185	51	2	715	96052492	HYDRAULICS
PRESSURE SENSOR 0-400/400	10816185	50	2	922	96047486	ADDITIONAL HYDR.S PIVOT SE
PRESSURE SENSOR 0-400/400	10816185	50	2	1067	967788408	ADDITIONAL HYDR.D PIVOT
PRESSURE SENSOR 0-400/400	10816185	50	6	1132	967788608	ADDITIONAL HYDR.D HEAD S
PRESSURE SWITCH	571547108	15	1	532	10451181	LIQUEFIER
PRESSURE TRANSMITTER 0-1	12433525	(1)	1	432	12410651	ENGINE CONTROL SENSORS
PRESSURE TRANSMITTER CP	12422246	10	2	432	12410651	ENGINE CONTROL SENSORS
PRESSURE VALVE	10342597	10	4	1075	967421108	VALVE BLOCK
PRESSURE VALVE	571529608	8	1	740	511308608	PROPORTIONAL VALVE
PRESSURE/TEMP.SENSOR C	13574068	60	1	432	12410651	ENGINE CONTROL SENSORS
PRESSURE/TEMPERATURE SE	13474740	(1)	1	432	12410651	ENGINE CONTROL SENSORS
PRESSURE/TEMPERATURE S	12414685	739	1	464	11373478	DEF PUMP
PRESSURELIMITINGVALVECA	11110126	6	1	732	10413255	CHANGE-OVER BLOCK
PRESSURELIMITINGVALVECA	12102910	7	1	732	10413255	CHANGE-OVER BLOCK
PRETENSIONING VALVE pv=30	10878515	150	4	122	967787608	HYDRAULIC SUPPORT
PRETENSIONING VALVE pv=55	10112824	153	1	264	967787908	ADDNL. HYDR. F. ERECTING W
PROFIL CLAMP 163,0/K1	10494116	(13)	1	338	13455124	DIESEL ENGINE
PROFIL CLAMP 163,0/K1	10494116	22	3	441	919551008	MUFFLER UNIT
PROFIL CLAMP 191,6/K1	10494117	23	3	441	919551008	MUFFLER UNIT
PROFIL CLAMP 324/K1	12569713	2	6	443	11382590	SCRFILTER ASSEMBLY
PROFILE 3X70X1078 DC01 FE//	97032341	31	2	1092	919628208	D HEAD SECTION PRE-ASS.
PROFILE 3X70X2577 DC01 FE//	97032342	32	2	1092	919628208	D HEAD SECTION PRE-ASS.
PROFILE CORD	501507014	141	0.7	254	11347396	ROPE DRUM
PROFILE CORD	501507014	200	0.3	256	11347399	FLANGE BEARING
PROFILE HOLLOW SHAFT D1	10492558	130	4	317	11320826	PUMP DISTRIBUTION GEAR
PROFILE PACKING DIN 3869 33	10335629	3	1	368	10118839	OIL FILLER INLET
PROFILE RING PR10-S/L A3P	477100308	32	2	607	919297008	CENT. LUBRIC. SYSTEM SUP
PROFILE RING PR22-L A3P	477102808	3	1	328	968652008	PIPE SOCKET CPL.
PROFILE RING PR6-S/L A3P	477101408	16	1	160	917081108	CENT. LUBRIC. SYSTEM SUP
PROFILE RING PR6-S/L A3P	477101408	76	2	232	917451208	WINCH 4 PRE-ASSEMBLY
PROFILE RING PR6-S/L A3P	477101408	15	9	560	917691308	CENTRAL GREASING
PROFILE RING PR6-S/L A3P	477101408	15	28	607	919297008	CENT. LUBRIC. SYSTEM SUP
PROFILE RING PR6-S/L A3P	477101408	550	3	794	96033157	COMPRESSED AIR SYSTEM
PROFILE RING PR6-S/L A3P	477101408	11	2	930	917692108	CENTRAL GREASING
PROFILE RING PR6-S/L A3P	477101408	10	1	1038	917478608	CENTRAL GREASING
PROFILE RING PR6-S/L A3P	477101408	8	1	1083	917692208	CENTRAL GREASING
PROPORTIONAL MAGNET	11161919	(6)	1	209	11170708	VARIABLE DISPLACEMENT MO
PROPORTIONAL MAGNET	11161919	27	1	1010	11161917	CONTROL ELEMENT
PROPORTIONAL MAGNET 24V	10471437	2	2	289	10873652	CONTROL UNIT
PROPORTIONAL MAGNET 24V	10471437	2	2	295	11690588	CONTROL UNIT
PROPORTIONAL MAGNET 24V	10471437	2	2	313	10873894	CONTROL UNIT
PROPORTIONAL VALVE 340BA	511308608	64	1	715	96052492	HYDRAULICS
PROTECTING CAP	10030115	44	1	530	91000225	AIR CONDITIONING
PROTECTING CAP	10030118	49	1	530	91000225	AIR CONDITIONING
PROTECTING CAP	10450134	(13)	1	319	11314599	VARIABLE PUMP
PROTECTING CAP	610701108	527	2	655	96033472	WIRING HARNESS
PROTECTING CAP	779013008	80	4	67	917291608	CRAWLER TRACK CARRIER, L
PROTECTING CAP	779013008	80	4	100	917291708	CRAWLER TRACK CARRIER,
PROTECTING CAP	779013008	72	2	232	917451208	WINCH 4 PRE-ASSEMBLY
PROTECTING CAP	779013008	7	1	1245	96038042	PIN PRE-ASS.
PROTECTING CAP 180°	11060618	525	3	658	96033855	WIRING HARNESS
PROTECTING CAP 180°	11491349	520	1	657	96033855	WIRING HARNESS
PROTECTING CAP HOCHSTRO	10872338	502	1	821	96059329	LEAD
PROTECTING CAP HOCHSTRO	10872339	502	1	822	96059330	LEAD

Description	Item	Pos.	Quantity	Page	Assembly	Description
PROTECTING CAP HOCHSTRO	10872339	502	1	823	96059331	LEAD
PROTECTING CAP JPT	10874331	526	3	655	96033472	WIRING HARNESS
PROTECTING CAP JPT	10874331	518	1	657	96033855	WIRING HARNESS
PROTECTING CAP JPT 2 POL	11647373	537	1	663	96033473	WIRING HARNESS
PROTECTING CAP M12	602339208	538	4	663	96033473	WIRING HARNESS
PROTECTING CAP M12	602339208	505	1	917	96038229	LEAD
PROTECTING CAP M12	602339208	502	1	1293	96038928	LEAD
PROTECTING CAP MCP BUC	10678458	504	2	655	96033472	WIRING HARNESS
PROTECTING CAP MS A240	691812808	(504)	1	55	967908108	CABLE LIST F.CENTER SECTIO
PROTECTING CAP MS A240	691812808	(504)	1	55	967908108	CABLE LIST F.CENTER SECTIO
PROTECTING CAP MS A240	691812808	542	2	663	96033473	WIRING HARNESS
PROTECTING CAP MS A240	691812908	536	2	663	96033473	WIRING HARNESS
PROTECTING CAP MS A240	691812908	172	1	1082	968285208	CABLE DRUM COMPL.
PROTECTING CAP SW10	779020108	2	6	693	922648308	TERMINAL BOARD PRE-ASS.
PROTECTING PLATE 60X45X3	97056864	12	4	28	969088908	HOLDER PRE-ASSEMBLY
PROTECTING SHEET CPL. FE//	968049308	9	1	21	918005408	CENTRAL SECTION CRAWLER
PROTECTION GUARD 4X215X5	97038929	91	1	67	917291608	CRAWLER TRACK CARRIER, L
PROTECTION GUARD 4X215X5	97038929	91	1	100	917291708	CRAWLER TRACK CARRIER,
PROTECTION GUARD 4X307X7	976555708	4	3	151	918367008	SLEWING GEAR ATTACHMEN
PROTECTION GUARD 4X350X7	97004973	66	1	67	917291608	CRAWLER TRACK CARRIER, L
PROTECTION GUARD 4X350X7	97004973	66	1	100	917291708	CRAWLER TRACK CARRIER,
PROTECTION GUARD 4X732X	97057773	120	1	544	919627908	SA FRAME PRE-ASS.
PROTECTION GUARD 4X732X	97057774	121	1	544	919627908	SA FRAME PRE-ASS.
PROTECTION GUARD FE//ZNNI	968067108	65	1	100	917291708	CRAWLER TRACK CARRIER,
PROTECTION GUARD FE//ZNNI	968067808	65	1	67	917291608	CRAWLER TRACK CARRIER, L
PROTECTION GUARD FE//ZNNI	968310808	90	1	67	917291608	CRAWLER TRACK CARRIER, L
PROTECTION GUARD FE//ZNNI	968310808	90	1	100	917291708	CRAWLER TRACK CARRIER,
PROTECTION PLATE ASSEM	10144678	470	1	339	13455124	DIESEL ENGINE
PROTECTION PLATE WELDED	968153908	8	1	232	917451208	WINCH 4 PRE-ASSEMBLY
PROTECTION PLATE WELDED	968154008	9	1	232	917451208	WINCH 4 PRE-ASSEMBLY
PROTECTION WELDED STRU	968100008	2	1	1170	968099808	CAMERA HOLDER, PREMOU
PROTECTIVE COVER NICHT	12466377	738	1	464	11373478	DEF PUMP
PROTECTIVE HOOD 470X403 A	97059377	46	1	21	918005408	CENTRAL SECTION CRAWLER
PROTECTIVE HOSE 30MM AL-	11118396	211	5	657	96033855	WIRING HARNESS
PROTECTIVE HOSE 40MM AL-	10324905	212	1.15	654	96033472	WIRING HARNESS
PROTECTIVE MOTOR SWITCH	570338308	23	1	27	11601184	COLLECTING RING
PROXIMITY SWITCH	10013883	7	1	89	11621291	DISTRIBUTION BLOCK
PROXIMITY SWITCH BERUEHR	11003193	5	2	79	917361508	ELECTR.CRAWLER SUPPORT
PROXIMITY SWITCH BERUEHR	11003193	5	2	105	917361608	ELECTR.CRAWLER SUPPORT
PROXIMITY SWITCH BERUEHR	11003193	(1)	2	156	917353608	ELECTR.FOR SLEWING GEAR
PULL ROD	10014715	18	4	162	10871517	ELECTRIC PUMP
PULL ROD	10099209	28	4	610	10425291	ELECTRIC PUMP
PULL ROD 2.5M	968190108	81	2	954	917078808	S INTERMEDIATE SECTION
PULL ROD 20X798X186 S960Q	97121718	1	1	1279	96037140	TIE ROD WITH SIGN
PULL ROD 3.3M	967846208	7	2	542	919627908	SA FRAME PRE-ASS.
PULL ROD 3.525M	967981008	14	2	542	919627908	SA FRAME PRE-ASS.
PULL ROD 3.5M	967897608	80	2	954	917078808	S INTERMEDIATE SECTION
PULL ROD 3.9M	968026208	9	2	1092	919628208	D HEAD SECTION PRE-ASS.
PULL ROD 40X11923X168 S96	97027116	1	2	950	967744008	ROD
PULL ROD 40X2438X168 S96	97038215	1	2	959	968214108	DRAWBAR PRE-ASS
PULL ROD 40X3001X264 S96	97028309	1	2	548	967846508	DRAWBAR PRE-ASS
PULL ROD 40X3397X168 S96	97030595	1	2	957	967950808	DRAWBAR PRE-ASS
PULL ROD 40X3474X194 S96	97031413	1	2	550	967981108	DRAWBAR PRE-ASS
PULL ROD 40X5339X274 S96	97036582	1	2	961	968217108	DRAWBAR PRE-ASS
PULL ROD 40X5367X168 S96	97037196	1	2	1055	968242108	DRAWBAR PRE-ASS
PULL ROD 5.765M	968026008	7	2	1092	919628208	D HEAD SECTION PRE-ASS.
PULL ROD 6.005M	968190208	82	2	954	917078808	S INTERMEDIATE SECTION
PULL ROD 6.050 M	968242208	79	2	1051	917333208	D PIVOT SECTION PRE-ASS.
PULL ROD SPF	968246608	125	2	1052	917333208	D PIVOT SECTION PRE-ASS.
PULL STRAP 30X559X224 S96	97099559	51	8	1183	918900508	SUSPENDED BALLAST

Description	Item	Pos.	Quantity	Page	Assembly	Description
PULL TAB WITH SIGN 0.4M	967846608	8	4	542	919627908	SA FRAME PRE-ASS.
PULL TAB WITH SIGN 0.4M	967846608	2	2	547	967846208	PULL ROD
PULL TAB WITH SIGN 0.4M	968027408	2	2	1108	968026008	PULL ROD
PULL-BACK PLATE	7024265	7	1	260	570112908	DRIVING GEAR
PULLER	12108688	4	1	1202	12257818	CAR RADIO
PULLEY GAUGE 1.5X145X35	97160403	(1)	1	135	917077108	TOOL
PULLEY GAUGE 1.5X145X35	97160404	(2)	1	135	917077108	TOOL
PULLEY GAUGE LR 11000	96064786	9	1	135	917077108	TOOL
PULLEY MOUNT ASSEMBLY C	96013389	4	1	1313	919222808	ERECTION FRAME
PUMP	510108201	93	1	69	90029090	ANGULAR GEAR
PUMP	510108201	93	1	71	90029091	ANGULAR GEAR
PUMP DISTRIBUTION GEAR A	11320826	107	1	280	96032892	DIESEL ENGINE, PRE-ASSEMB
PUMP ELEMENT	10216340	13	1	162	10871517	ELECTRIC PUMP
PUMP ELEMENT	10216340	13	1	610	10425291	ELECTRIC PUMP
PUMP ELEMENT	11001770	6	1	88	11621396	ELECTRIC PUMP
PUMP HOUSING	10014693	3	1	88	11621396	ELECTRIC PUMP
PUMP HOUSING	10014693	4	1	162	10871517	ELECTRIC PUMP
PUMP HOUSING	10014693	4	1	610	10425291	ELECTRIC PUMP
PUMP HOUSING	10873891	3	1	307	11212745	VARIABLE PUMP
PUMP MP41 SPF	591055408	8	1	781	96000697	WIPERS INSTALLATION
PUMP PRE-ASS.	96004209	2	1	459	919063408	UREA PLANT
PUMP RETURN FLOW	774372808	2	1	607	919297008	CENT. LUBRIC. SYSTEM SUP
PUMP SUPPORT	10873651	4	1	288	11212738	VARIABLE PUMP
PUMP SUPPORT	10873651	4	1	299	11212746	VARIABLE PUMP
PUMP SUPPORT	10873651	4	1	306	11212744	VARIABLE PUMP
PUMP SUPPORT	10873653	4	1	290	11212739	VARIABLE PUMP
PUMP SUPPORT	10873653	4	1	307	11212745	VARIABLE PUMP
PUSH BUTTON	11171271	33	1	472	10877138	OPERATOR SEAT
PUSH BUTTON	606143008	14	24	514	96053633	DASHBOARD, PRE-ASSEMBL
PUSH-BUTTON CAP FLACH G	606143908	9	17	514	96053633	DASHBOARD, PRE-ASSEMBL
PUSH-BUTTON CAP FLACH K	606144408	12	10	514	96053633	DASHBOARD, PRE-ASSEMBL
PUSH-BUTTON CAP FLACH RO	606143108	15	1	514	96053633	DASHBOARD, PRE-ASSEMBL
QUICK COUPLING FEMALE	790515308	(3)	1	135	917077108	TOOL
QUICK RELEASE PIN 12X130,3	11320193	48	4	186	919082708	SLEWING PLATFORM CPL.
QUICK RELEASE PIN 20X191,	11320195	20	8	186	919082708	SLEWING PLATFORM CPL.
QUICK RELEASE PIN 4X55,5X1	12103691	10	2	767	964560908	ROOF WINDOW PRE-ASS.
RADIAL PACKING SET DRIVE	10873896	(999)	1	288	11212738	VARIABLE PUMP
RADIAL PACKING SET DRIVE	10873896	4	1	308	10873889	DRIVING GEAR
RADIAL SEAL 70X90X7	7008986	3	1	1008	11161916	DRIVING GEAR
RADIATOR UNIT AL	12100191	1	1	323	96032897	RADIATOR, PRE-ASSEMBLED
RADIATOR, PRE-ASSEMBLED	96032897	120	1	280	96032892	DIESEL ENGINE, PRE-ASSEMB
RADIO TILT SENSOR EMPFA	10878897	30	1	1329	96031507	TERMINAL BOX CPL.
RADIO TILT SENSOR SENDER	10878896	10	1	1332	96031510	TERMINAL BOX CPL.
RAIL PAIR	10650489	70	1	472	10877138	OPERATOR SEAT
RAPID ACTION COUPLING	790515408	(4)	1	135	917077108	TOOL
RAPID FIXING	704259608	29	1	789	968080908	CLOSING DEVICE
RATCHET LEVER HOIST CLLM	10873918	1	1	1338	919413108	MOUNTING AIDS
RAW AIR HOSE 130X660 TPE	10291933	15	2	446	919063308	AIR FILTER UNIT CPL.
REAR WINDOW ESG-GLAS SP	976838108	1	1	768	964561008	REAR WINDOW PRE-ASS.
REAR WINDOW PRE-ASS. SPF	964561008	5	1	764	969752608	WINDOW ASSEMBLY
REBUILDING KIT	13572069	99	1	389	10143726	LEAK OIL LINE ADD-ON
RECEPTACLE 2,8X0,3-1,5 VER	602203108	67	2	506	96021228	WIRING HARNESS
RECEPTACLE 4,8X1,5	602225914	703	2	506	96021228	WIRING HARNESS
RECEPTACLE 6,3X0,5-1,0 VER	11080881	758	14	504	96061089	WIRING HARNESS
RECEPTACLE 6,3X0,5-1,0 VER	11080881	758	6	506	96021228	WIRING HARNESS
RECEPTACLE 6,3X0,5-1,0 VER	11080881	758	6	656	96033472	WIRING HARNESS
RECEPTACLE 6,3X0,5-1,0 VER	11080881	758	4	663	96033473	WIRING HARNESS
RECEPTACLE 6,3X1-2,5 MESSI	602203408	72	5	503	96061089	WIRING HARNESS
RECEPTACLE 6,3X1-2,5 MESSI	602203408	72	2	506	96021228	WIRING HARNESS
RECEPTACLE 6,3X1-2,5 MESSI	602203408	72	6	654	96033472	WIRING HARNESS

Description	Item	Pos.	Quantity	Page	Assembly	Description
RECEPTACLE 6,3X1-2,5 MESSI	602203408	72	1	819	96059328	WIRING HARNESS
RECEPTACLE FOR TABS 0,5-1	602320508	62	5	506	96021228	WIRING HARNESS
RECEPTACLE FOR TABS 6,3X	602303308	134	4	503	96061089	WIRING HARNESS
RECEPTACLE FOR TABS 6,3X	602303308	134	8	506	96021228	WIRING HARNESS
RECEPTACLE FOR TABS 6,3X	602303308	134	2	819	96059328	WIRING HARNESS
RECTANGULAR SECTION RIN	10001114	24	2	319	11314599	VARIABLE PUMP
REDUCER M20X1,5-M16X1,5 P	10475314	511	1	82	967971708	WIRING HARNESS
REDUCER M25X1,5 M16X1,5 P	10044648	15	3	853	918470508	EXTERNAL FEED
REDUCER R1/4"- M20X1,5	774386508	17	1	607	919297008	CENT. LUBRIC. SYSTEM SUP
REDUCING SCREW GR 18/12L	247030202	630	1	76	967787408	CRAWLER TRACK HYDRAULI
REDUCING SCREW GR 18/12L	247030202	632	1	103	967787508	CRAWLER TRACK HYDRAULI
REDUCING SCREW GR 18/12L	247030202	12	1	578	91002846	FUEL FEED
REDUCING SCREW GR 18/12L	247030202	603	1	1042	96006590	AUXILIARY HYDR.CONNECTIN
REDUCING SCREW GR 18/12L	247030202	602	2	1132	967788608	ADDITIONAL HYDR.D HEAD S
REDUCING SLEEVE 244.5X141	97115243	1	1	1282	96032582	INST.BACK SHEAVE FOR BOO
REDUCING SLEEVE 244.5X141	97115243	1	1	1283	96032654	ROPE PULLEY PRE-ASSEMBL
REDUCING STUD GAI 8 M14X1	10137419	12	1	387	12474356	FUEL LINES
REDUCING STUD RI 9 M10x1 /	9270340	11	1	398	10141807	ACCESSORIES AIR COMPRES
REDUCTION M16X1,5/M12X1,5	602607208	509	1	819	96059328	WIRING HARNESS
REDUCTION M16X1,5/M12X1,5	602607208	503	1	1293	96038928	LEAD
REDUCTION M16X1,5/M12X1,5	602607208	505	1	1294	96038930	LEAD
REDUCTION M16X1,5/M12X1,5	602607208	504	1	1298	96038935	LEAD
REDUCTION M20X1,5/M12X1,5	602606108	504	1	917	96038229	LEAD
REDUCTION M20X1,5/M12X1,5	602606108	503	1	1295	96038931	LEAD
REDUCTION M20X1,5/M12X1,5	602606108	506	2	1296	96038932	LEAD
REDUCTION M20X1,5/M12X1,5	602606108	506	2	1297	96038933	LEAD
REDUCTION M20X1,5/M12X1,5	602606108	504	1	1320	96035578	LEAD
REDUCTION M20X1,5/M16X1,5	602606208	507	1	670	968418008	WIRING HARNESS
REDUCTION M20X1,5/M16X1,5	602606208	13	1	905	96036183	CABLE DRUM COMPL.
REDUCTION M20X1,5/M16X1,5	602606208	506	1	906	96036184	LEAD
REDUCTION M25X1,5/M16X1,5	602606308	511	2	667	968346208	DUMMY PLUG
REDUCTION M25X1,5/M16X1,5	602606308	510	1	819	96059328	WIRING HARNESS
REDUCTION M25X1,5/M16X1,5	602606308	14	1	905	96036183	CABLE DRUM COMPL.
REDUCTION M25X1,5/M16X1,5	602606308	505	1	1293	96038928	LEAD
REDUCTION M25X1,5/M16X1,5	602606308	502	1	1294	96038930	LEAD
REDUCTION M25X1,5/M16X1,5	602606308	505	1	1298	96038935	LEAD
REDUCTION M25X1,5/M20X1,5	602606408	505	2	667	968346208	DUMMY PLUG
REDUCTION M25X1,5/M20X1,5	602606408	510	1	913	96036240	LEAD
REDUCTION M25X1,5/M20X1,5	602606408	508	1	915	968546008	LEAD
REDUCTION M25X1,5/M20X1,5	602606408	505	1	916	968546108	LEAD
REDUCTION M25X1,5/M20X1,5	602606408	505	1	1194	96038591	LEAD
REDUCTION M25X1,5/M20X1,5	602606408	160	1	1238	96035575	TERMINAL BOX CPL.
REDUCTION M25X1,5/M20X1,5	602606408	503	1	1260	96038562	LEAD
REDUCTION M25X1,5/M20X1,5	602606408	502	1	1261	96038563	LEAD
REDUCTION M25X1,5/M20X1,5	602606408	502	1	1292	96038927	LEAD
REDUCTION M32X1,5/M20X1,5	602606508	505	1	670	968418008	WIRING HARNESS
REDUCTION M32X1,5/M20X1,5	602606508	504	1	912	96036188	LEAD
REDUCTION M32X1,5/M20X1,5	602606508	502	1	917	96038229	LEAD
REDUCTION M32X1,5/M20X1,5	602606508	422	1	1082	968285208	CABLE DRUM COMPL.
REDUCTION M32X1,5/M20X1,5	602606508	7	1	1192	96038590	CABLE DRUM COMPL.
REDUCTION M32X1,5/M20X1,5	602606508	503	1	1240	96035583	LEAD
REDUCTION M32X1,5/M20X1,5	602606508	502	1	1295	96038931	LEAD
REDUCTION M32X1,5/M20X1,5	602606508	503	1	1296	96038932	LEAD
REDUCTION M32X1,5/M20X1,5	602606508	503	1	1297	96038933	LEAD
REDUCTION M32X1,5/M25X1,5	602606608	506	1	81	967971408	WIRING HARNESS
REDUCTION M32X1,5/M25X1,5	602606608	529	2	663	96033473	WIRING HARNESS
REDUCTION M32X1,5/M25X1,5	602606608	506	2	665	96035430	LEAD
REDUCTION M32X1,5/M25X1,5	602606608	508	1	666	96039940	LEAD
REDUCTION M40X1,5/M25X1,5	602606708	504	1	81	967971408	WIRING HARNESS
REDUCTION M40X1,5/M25X1,5	602606708	505	1	82	967971708	WIRING HARNESS

Description	Item	Pos.	Quantity	Page	Assembly	Description
REDUCTION M40X1,5/M25X1,5	602606708	508	1	913	96036240	LEAD
REDUCTION M40X1,5/M25X1,5	602606708	512	1	915	968546008	LEAD
REDUCTION M40X1,5/M25X1,5	602606708	512	1	916	968546108	LEAD
REDUCTION M40X1,5/M25X1,5	602606708	504	1	1260	96038562	LEAD
REDUCTION M40X1,5/M25X1,5	602606708	503	1	1261	96038563	LEAD
REDUCTION M40X1,5/M25X1,5	602606708	503	1	1292	96038927	LEAD
REDUCTION M40X1,5/M25X1,5	602606708	506	1	1293	96038928	LEAD
REDUCTION M40X1,5/M25X1,5	602606708	503	1	1294	96038930	LEAD
REDUCTION M40X1,5/M25X1,5	602606708	502	1	1298	96038935	LEAD
REDUCTION M40X1,5/M32X1,5	602606808	430	1	904	96028886	CABLE DRUM COMPL.
REDUCTION M40X1,5/M32X1,5	602606808	508	2	1262	96038564	LEAD
REDUCTION M40X1,5/M32X1,5	602606808	507	2	1263	96038565	LEAD
REDUCTION M40X1,5/M32X1,5	602606808	503	2	1265	96039722	LEAD
REFRIGERANT 12KG FLASCH	7020440	100	2.4	530	91000225	AIR CONDITIONING
REGULATING VALVE	10125692	(2)	1	348	10125646	OIL SEPARATOR ASSEMBLY
REGULATING VALVE	11644973	7	1	88	11621396	ELECTRIC PUMP
REGULATION BOOST PRESS	10143790	436	1	338	13455124	DIESEL ENGINE
REGULATION HYDRAULIC	7023888	5	1	296	11212743	VARIABLE PUMP
REGULATION HYDRAULIC	7023888	5	1	303	11212748	VARIABLE PUMP
REGULATION REPAIR KIT	10134156	85	1	73	10132387	HYDRAULIC ATTACHMENT MO
REINFORCED RUBBER HOSE	790042908	50	1	136	96005686	MAIN TOOLS
RELAY 24V/1S 26X26X24MM	630105108	54	10	675	919972908	SWITCHBOX MOUNTING PART
RELAY 24V/1S 26X26X24MM	630105108	53	2	817	96059325	TERMINAL BOX
RELAY 24V/1S SPF	630105308	13	2	456	96032891	ELECTRIC FOR BATTERY BOX
RELAY 24V/1W 26X26X24MM	630105408	55	2	675	919972908	SWITCHBOX MOUNTING PART
RELAY 24V/1W 26X26X24MM	630105408	52	3	817	96059325	TERMINAL BOX
RELING	969848908	2	1	761	919075508	CRANE OPERATOR CABIN P
REMOTE CONTROL APPARA	11212256	100	1	684	968252908	BTB PROGRAMMED
REMOTE CONTROL APPARAT	12105988	(100)	1	675	919972908	SWITCHBOX MOUNTING PART
REMOTE CONTROL TRANSMIT	10454762	1	1	871	917751408	ELECTR.FOR SLEWING GEAR
REMOTE CONTROL TRANSMIT	11160970	(1)	1	510	96061088	ELECTRIC ADD-ON PARTS CA
REPAIR KIT	10650501	(998)	1	715	96052492	HYDRAULICS
REPAIR KIT	11003094	999	1	796	502657308	AIR DRYER
REPAIR KIT	12580834	1	1	365	11364303	CYLINDER HEAD COVER PRE
REPAIR KIT	12580834	1	1	369	10122646	CYLINDER HEAD COVER ASS
REPAIR KIT	12580834	1	1	371	11364325	CYLINDER HEAD COVER PRE
REPAIR KIT CONNECTING PL	10140298	83	1	73	10132387	HYDRAULIC ATTACHMENT MO
REPAIR KIT DRIVING MECHAN	10140281	81	1	73	10132387	HYDRAULIC ATTACHMENT MO
REPAIR KIT LOCK RING	10140202	84	1	73	10132387	HYDRAULIC ATTACHMENT MO
REPAIR KIT VALVE	12917604	250	1	376	10146660	HIGH PRESSURE PUMP
REPAIR KIT VALVE	12966286	240	1	376	10146660	HIGH PRESSURE PUMP
REPAIR KIT WATER HEATING	96004475	999	1	524	10876576	WATER HEATING SYSTEM
REPAIR SET PRESSURE GOV	11003089	998	1	796	502657308	AIR DRYER
RESISTOR 121R 1% 0.6W SPF	635050808	509	2	507	96019612	WIRING HARNESS
RESISTOR 1K 5% 3W SPF	635058508	2	1	694	964591108	INSERTION MODULE
RESISTOR 20R 1% 25W	635052808	59	1	689	96033320	ASSEMBLY PARTS MOUNTIN
RESISTOR 47R 1% 25W	635017008	58	1	689	96033320	ASSEMBLY PARTS MOUNTIN
RESISTOR 5,6K 5% 3.75W SPF	635052008	505	1	54	96026395	CABLING
RESISTOR 500R 0.1% 3W SPF	635051508	517	2	666	96039940	LEAD
RESISTOR 500R 0.1% 3W SPF	635051508	4	2	694	964591108	INSERTION MODULE
REST 35X410X195 ABS-TPU SP	97058595	27	1	776	96028393	INTERNAL PANELLING INSTA
REST WELDED	967960008	2	1	959	968214108	DRAWBAR PRE-ASS
REST WELDED	968183908	35	2	1050	917333208	D PIVOT SECTION PRE-ASS.
REST WELDED	968281608	42	2	1050	917333208	D PIVOT SECTION PRE-ASS.
RESTRICTOR 1,2mm	714003614	22	1	304	10009378	CONNECTING PLATE
RESTRICTOR VALVE 90L/MIN	511427708	157	1	264	967787908	ADDNL. HYDR. F. ERECTING W
RETAINER 150X86X15 PA6G	975573808	5	1	614	918531108	MIRROR ATTACHM.IN CRANE
RETAINER CLIP 102-100 ST	774222908	184	4	280	96032892	DIESEL ENGINE, PRE-ASSEMB
RETAINER CLIP 122,5/K1 St/Ino	10127984	192	6	280	96032892	DIESEL ENGINE, PRE-ASSEMB
RETAINER CLIP 122,5/K1 St/Ino	10127984	13	2	323	96032897	RADIATOR, PRE-ASSEMBLED

Description	Item	Pos.	Quantity	Page	Assembly	Description
RETAINER CLIP 129	12222896	22	1	524	10876576	WATER HEATING SYSTEM
RETAINER CLIP 135-142/140/25	11140381	21	1	441	919551008	MUFFLER UNIT
RETAINER CLIP 77/K1 St/Inox	10124798	11	2	392	10141830	CHARGE AIR LINE ASSEMBLY
RETAINER CLIP 97/K1 St/Inox	10122295	17	1	408	10145044	CONNECTION F.WATER PIPE
RETAINER CPL.	10138162	1	1	392	10141830	CHARGE AIR LINE ASSEMBLY
RETAINER CPL.	10153480	2	1	378	11363553	DRIVE FOR HIGH PRESSURE P
RETAINING DISK 120X6 42Cr	944228903	36	1	153	90211005	SLEWING GEAR DRIVE
RETAINING DISK 160X80X6 4	944324703	5	1	1001	90200134	PLANETARY GEARBOX
RETAINING DISK 65X6,5X4 42	944102603	51	1	153	90211005	SLEWING GEAR DRIVE
RETAINING DISK 70X159X5 -4	944338603	36	1	1001	90200134	PLANETARY GEARBOX
RETAINING NUT	10663825	(1)	1	289	10873652	CONTROL UNIT
RETAINING NUT M16X1	602042208	18	2	514	96053633	DASHBOARD, PRE-ASSEMBL
RETAINING PLATE 4X1855X33	97109412	11	1	487	918999008	SLEWING PLATFORM CATWAL
RETAINING PLATE 4X258X418	97043617	39	1	1144	917085308	D INTERMEDIATE SECTION
RETAINING PLATE 4X258X418	97043617	53	1	1156	917178608	D INTERMEDIATE SECTION
RETAINING PLATE 4X711X799	97168239	49	1	193	96062971	ASSEMBLY PARTS F.SLEWING
RETAINING PLATE 4X781X799	97168238	48	1	193	96062971	ASSEMBLY PARTS F.SLEWING
RETAINING PLATE 4X943X313	97032352	39	1	1092	919628208	D HEAD SECTION PRE-ASS.
RETAINING PLATE 5X220X252	97100163	83	4	1184	918900508	SUSPENDED BALLAST
RETAINING PLATE 5X880X248	97043594	45	1	1144	917085308	D INTERMEDIATE SECTION
RETAINING PLATE 5X880X248	97043594	45	1	1156	917178608	D INTERMEDIATE SECTION
RETAINING RINGS 290X5 A3C	11244349	13	2	1121	12102885	DRAW CYLINDER
RETAINING RINGS AEHNL.DIN	10220937	25	1	319	11314599	VARIABLE PUMP
RETAINING RINGS DIN 471 100	10875652	78	2	1093	919628208	D HEAD SECTION PRE-ASS.
RETAINING RINGS DIN 471 110	12100648	3	1	1232	96038863	CONNECTING LINK PRE-ASS.
RETAINING RINGS DIN 471 115	12100650	68	4	543	919627908	SA FRAME PRE-ASS.
RETAINING RINGS DIN 471 115	12100650	73	2	1093	919628208	D HEAD SECTION PRE-ASS.
RETAINING RINGS DIN 471 120	12100651	18	5	72	933878901	PLANETARY GEARBOX
RETAINING RINGS DIN 471 12	428007508	66	2	543	919627908	SA FRAME PRE-ASS.
RETAINING RINGS DIN 471 12	428007508	10	1	547	967846208	PULL ROD
RETAINING RINGS DIN 471 12	428007508	5	2	1108	968026008	PULL ROD
RETAINING RINGS DIN 471 12	485529714	370	10	317	11320826	PUMP DISTRIBUTION GEAR
RETAINING RINGS DIN 471 140	12100249	3	2	1252	96036001	FLAP PRE-ASS.
RETAINING RINGS DIN 471 15X	428000808	7	8	1313	919222808	ERECTION FRAME
RETAINING RINGS DIN 471 16	428008508	6	2	960	968190208	PULL ROD
RETAINING RINGS DIN 471 170	12100653	49	2	1275	919220008	F-HEAD SECTION
RETAINING RINGS DIN 471 17X	10171568	304	1	256	11347399	FLANGE BEARING
RETAINING RINGS DIN 471 18	428009408	92	2	1051	917333208	D PIVOT SECTION PRE-ASS.
RETAINING RINGS DIN 471 18X	10171569	47	16	186	919082708	SLEWING PLATFORM CPL.
RETAINING RINGS DIN 471 20	10875655	6	2	1056	968246608	PULL ROD
RETAINING RINGS DIN 471 22	428010508	69	1	1093	919628208	D HEAD SECTION PRE-ASS.
RETAINING RINGS DIN 471 22	428010508	4	2	1113	968027908	ROLLER SEATING COMPL.
RETAINING RINGS DIN 471 22	428010508	32	2	1229	919219508	F-CONNECTING HEAD
RETAINING RINGS DIN 471 22	428010508	56	1	1275	919220008	F-HEAD SECTION
RETAINING RINGS DIN 471 22	428010508	5	2	1281	96032541	CONVERTER ROLLER CPL..
RETAINING RINGS DIN 471 22	428010508	4	2	1282	96032582	INST.BACK SHEAVE FOR BOO
RETAINING RINGS DIN 471 22	428010508	4	2	1283	96032654	ROPE PULLEY PRE-ASSEMBL
RETAINING RINGS DIN 471 240	428006705	25	1	206	90024489	PLANETARY GEARBOX
RETAINING RINGS DIN 471 240	428006705	25	1	236	90200276	PLANETARY GEARBOX
RETAINING RINGS DIN 471 240	428006705	25	1	1026	90026841	PLANETARY GEARBOX
RETAINING RINGS DIN 471 25	10875656	64	3	756	919075408	CRANE DRIVER CAB ADDITIO
RETAINING RINGS DIN 471 25	10875656	14	4	862	917517908	COUNTERWEIGHT FRAME
RETAINING RINGS DIN 471 28X	463000103	56	3	153	90211005	SLEWING GEAR DRIVE
RETAINING RINGS DIN 471 30	10872701	(3)	2	1051	917333208	D PIVOT SECTION PRE-ASS.
RETAINING RINGS DIN 471 30	428010708	(3)	2	542	919627908	SA FRAME PRE-ASS.
RETAINING RINGS DIN 471 30	12100639	49	9	755	919075408	CRANE DRIVER CAB ADDITIO
RETAINING RINGS DIN 471 34	428011308	7	2	362	10122503	ROCKER ARM BRACKET PRE
RETAINING RINGS DIN 471 35X	428002908	13	1	258	540270514	DRIVE UNIT CPL
RETAINING RINGS DIN 471 35X	428002908	24	2	1251	919219708	PIVOT SECTION
RETAINING RINGS DIN 471 40X	10875657	52	4	755	919075408	CRANE DRIVER CAB ADDITIO

Description	Item	Pos.	Quantity	Page	Assembly	Description
RETAINING RINGS DIN 471 40X	400208003	76	3	1001	90200134	PLANETARY GEARBOX
RETAINING RINGS DIN 471 50	10875659	11	4	131	917076808	MECHANICAL SUPPORT
RETAINING RINGS DIN 471 50	10875659	63	4	1051	917333208	D PIVOT SECTION PRE-ASS.
RETAINING RINGS DIN 471 50X	10171585	83	1	1001	90200134	PLANETARY GEARBOX
RETAINING RINGS DIN 471 50X	400085903	41	3	153	90211005	SLEWING GEAR DRIVE
RETAINING RINGS DIN 471 50X	400085903	3	1	1322	919222908	OVERRUN PROTECTION
RETAINING RINGS DIN 471 55X	10171587	30	1	257	540270414	POWER TAKE-OFF CPL
RETAINING RINGS DIN 471 55X	10171587	64	4	1276	919220008	F-HEAD SECTION
RETAINING RINGS DIN 471 60	10875660	19	8	935	917190908	S INTERMEDIATE SECTION
RETAINING RINGS DIN 471 60	10875660	19	8	943	917333908	S INTERMEDIATE SECTION
RETAINING RINGS DIN 471 60	10875660	19	10	947	917078708	S INTERMEDIATE SECTION
RETAINING RINGS DIN 471 60	10875660	19	10	967	917079208	S INTERMEDIATE SECTION
RETAINING RINGS DIN 471 60	10875660	19	10	972	917571208	S INTERMEDIATE SECTION
RETAINING RINGS DIN 471 60	10875660	19	10	977	919086008	S INTERMEDIATE SECTION
RETAINING RINGS DIN 471 60X	10171588	72	1	153	90211005	SLEWING GEAR DRIVE
RETAINING RINGS DIN 471 60X	10171588	11	1	206	90024489	PLANETARY GEARBOX
RETAINING RINGS DIN 471 60X	10171588	11	1	236	90200276	PLANETARY GEARBOX
RETAINING RINGS DIN 471 60X	10171588	11	1	1026	90026841	PLANETARY GEARBOX
RETAINING RINGS DIN 471 60X	428012201	21	5	153	90211005	SLEWING GEAR DRIVE
RETAINING RINGS DIN 471 60	10875661	10	2	545	96048466	SA FRAME ERECTING DEVICE
RETAINING RINGS DIN 471 60	10875661	43	2	1275	919220008	F-HEAD SECTION
RETAINING RINGS DIN 471 65	12100643	8	1	549	967981008	PULL ROD
RETAINING RINGS DIN 471 65	12100643	12	1	936	967746908	ROD CPL.
RETAINING RINGS DIN 471 65	12100643	12	1	949	967743808	ROD CPL.
RETAINING RINGS DIN 471 65	12100643	10	1	956	967897608	PULL ROD
RETAINING RINGS DIN 471 65	12100643	10	1	958	968190108	PULL ROD
RETAINING RINGS DIN 471 65	12100643	4	1	1054	968242208	PULL ROD
RETAINING RINGS DIN 471 65	12100643	6	1	1104	967997708	CONNECTING LINK PRE-ASS.
RETAINING RINGS DIN 471 65	12100643	7	1	1278	96037041	DRAW SHACKLE
RETAINING RINGS DIN 471 65	12100643	9	2	1314	96035475	ROTATING SHAFT
RETAINING RINGS DIN 471 65	12100643	8	1	1317	96035533	BRACKET CPL.
RETAINING RINGS DIN 471 68	10875662	3	2	1255	962092008	ROPE PULLEY CPL.
RETAINING RINGS DIN 471 70	12100251	7	2	545	96048466	SA FRAME ERECTING DEVICE
RETAINING RINGS DIN 471 70	12100251	8	1	547	967846208	PULL ROD
RETAINING RINGS DIN 471 70	12100251	18	4	568	917080608	MOUNTING EQUIPMENT CRAW
RETAINING RINGS DIN 471 70	12100251	134	2	1052	917333208	D PIVOT SECTION PRE-ASS.
RETAINING RINGS DIN 471 70	12100251	6	2	1111	968026208	PULL ROD
RETAINING RINGS DIN 471 70	12100251	12	1	1146	967733608	ROD CPL.
RETAINING RINGS DIN 471 70	12100251	12	1	1158	967704008	ROD CPL.
RETAINING RINGS DIN 471 70	4001447	83	4	67	917291608	CRAWLER TRACK CARRIER, L
RETAINING RINGS DIN 471 70	4001447	83	4	100	917291708	CRAWLER TRACK CARRIER,
RETAINING RINGS DIN 471 70	4001447	12	4	186	919082708	SLEWING PLATFORM CPL.
RETAINING RINGS DIN 471 75	12100644	3	1	1315	96035525	DRAW SHACKLE
RETAINING RINGS DIN 471 80	10875663	82	2	1051	917333208	D PIVOT SECTION PRE-ASS.
RETAINING RINGS DIN 471 80X	463000303	38	3	206	90024489	PLANETARY GEARBOX
RETAINING RINGS DIN 471 80X	463000303	38	3	236	90200276	PLANETARY GEARBOX
RETAINING RINGS DIN 471 80X	463000303	38	3	1026	90026841	PLANETARY GEARBOX
RETAINING RINGS DIN 471 80	12100688	10	2	900	919391108	S OVERRUN PROTECTION
RETAINING RINGS DIN 471 80	12100688	5	2	1060	917178708	D OVERRUN PROTECTION
RETAINING RINGS DIN 471 85	12100645	31	4	186	919082708	SLEWING PLATFORM CPL.
RETAINING RINGS DIN 471 85X	428020101	6	1	1314	96035475	ROTATING SHAFT
RETAINING RINGS DIN 471 8X	10450160	6	2	790	964588408	GUIDE PRE-ASS.
RETAINING RINGS DIN 471 8X	10450160	8	8	791	964588308	GUIDE PRE-ASS.
RETAINING RINGS DIN 471 90	12100646	4	1	1278	96037041	DRAW SHACKLE
RETAINING RINGS DIN 472 22	12100655	10	2	790	964588408	GUIDE PRE-ASS.
RETAINING RINGS DIN 472 22	12100655	17	8	791	964588308	GUIDE PRE-ASS.
RETAINING RINGS DIN 472 23X	428100308	21	1	258	540270514	DRIVE UNIT CPL
RETAINING RINGS DIN 472 35X	550296708	306	1	256	11347399	FLANGE BEARING
RETAINING RINGS DIN 472 36	540187408	24	1	206	90024489	PLANETARY GEARBOX
RETAINING RINGS DIN 472 36	540187408	24	1	236	90200276	PLANETARY GEARBOX

Description	Item	Pos.	Quantity	Page	Assembly	Description
RETAINING RINGS DIN 472 36	540187408	24	1	1026	90026841	PLANETARY GEARBOX
RETAINING RINGS DIN 472 41	428110201	61	2	69	90029090	ANGULAR GEAR
RETAINING RINGS DIN 472 41	428110201	61	2	71	90029091	ANGULAR GEAR
RETAINING RINGS DIN 472 50X	428101508	11	1	309	11267361	DRIVING SHAFT
RETAINING RINGS DIN 472 62	12100656	14	1	258	540270514	DRIVE UNIT CPL
RETAINING RINGS DIN 472 62	12100656	16	2	757	10326323	HYDRO CYLINDER
RETAINING RINGS DIN 472 70X	428102208	12	1	260	570112908	DRIVING GEAR
RETAINING RINGS DIN 472 75X	428102408	12	1	27	11601184	COLLECTING RING
RETAINING RINGS DIN 472 80X	428102508	4	1	256	11347399	FLANGE BEARING
RETAINING RINGS DIN 472 90	12100657	31	1	257	540270414	POWER TAKE-OFF CPL
RETAINING RINGS DIN 472 90X	10171632	3	1	1001	90200134	PLANETARY GEARBOX
RETAINING SPRING 3X55 VER	433102808	51	8	21	918005408	CENTRAL SECTION CRAWLER
RETAINING SPRING 3X55 VER	433102808	102	4	67	917291608	CRAWLER TRACK CARRIER, L
RETAINING SPRING 3X55 VER	433102808	102	4	100	917291708	CRAWLER TRACK CARRIER,
RETAINING SPRING 3X55 VER	433102808	10	24	127	917076708	CATWALK CRAW.TRACK TRA
RETAINING SPRING 3X55 VER	433102808	6	8	499	969259908	SLEWING PLATFORM CATWAL
RETAINING SPRING 3X55 VER	433102808	20	6	891	919304308	S PIVOT SECTION PRE-ASS.
RETAINING SPRING 3X55 VER	433102808	5	1	1207	967936408	WIND WARNING PREASSEMB
RETAINING SPRING 3X55 VER	433102808	17	1	1285	96037097	LADDER, PRE-ASSEMBLED
RETAINING SPRING 3X55 VER	433102808	15	1	1287	96037098	LADDER, PRE-ASSEMBLED
RETAINING SPRING 4,5X98 IS	433100908	7	2	493	968309908	PLATFORM COMPL.
RETAINING SPRING 4,5X98 IS	433100908	39	12	542	919627908	SA FRAME PRE-ASS.
RETAINING SPRING 4,5X98 IS	433100908	9	2	841	919408908	UPPERCARRIAGE SUSP BALL
RETAINING SPRING 4,5X98 IS	433100908	17	4	891	919304308	S PIVOT SECTION PRE-ASS.
RETAINING SPRING 4,5X98 IS	433100908	21	8	935	917190908	S INTERMEDIATE SECTION
RETAINING SPRING 4,5X98 IS	433100908	21	8	943	917333908	S INTERMEDIATE SECTION
RETAINING SPRING 4,5X98 IS	433100908	21	8	947	917078708	S INTERMEDIATE SECTION
RETAINING SPRING 4,5X98 IS	433100908	21	12	954	917078808	S INTERMEDIATE SECTION
RETAINING SPRING 4,5X98 IS	433100908	21	8	967	917079208	S INTERMEDIATE SECTION
RETAINING SPRING 4,5X98 IS	433100908	21	8	972	917571208	S INTERMEDIATE SECTION
RETAINING SPRING 4,5X98 IS	433100908	21	8	977	919086008	S INTERMEDIATE SECTION
RETAINING SPRING 4,5X98 IS	433100908	7	4	980	919219208	S INTERMEDIATE SECTION
RETAINING SPRING 4,5X98 IS	433100908	4	4	989	917191008	SL REDUCING SECTION
RETAINING SPRING 4,5X98 IS	433100908	61	10	1051	917333208	D PIVOT SECTION PRE-ASS.
RETAINING SPRING 4,5X98 IS	433100908	102	8	1093	919628208	D HEAD SECTION PRE-ASS.
RETAINING SPRING 4,5X98 IS	433100908	5	8	1144	917085308	D INTERMEDIATE SECTION
RETAINING SPRING 4,5X98 IS	433100908	5	8	1156	917178608	D INTERMEDIATE SECTION
RETAINING SPRING 4,5X98 IS	433100908	7	2	1214	919326208	SLEWING PLATFORM EXTENS
RETAINING SPRING 4,5X98 IS	433100908	9	2	1229	919219508	F-CONNECTING HEAD
RETAINING SPRING 4X68 ISO	433101208	80	1	22	918005408	CENTRAL SECTION CRAWLER
RETAINING SPRING 4X68 ISO	433101208	38	6	66	917291608	CRAWLER TRACK CARRIER, L
RETAINING SPRING 4X68 ISO	433101208	38	6	99	917291708	CRAWLER TRACK CARRIER,
RETAINING SPRING 4X68 ISO	433101208	8	2	862	917517908	COUNTERWEIGHT FRAME
RETAINING SPRING 4X68 ISO	433101208	42	8	935	917190908	S INTERMEDIATE SECTION
RETAINING SPRING 4X68 ISO	433101208	42	8	943	917333908	S INTERMEDIATE SECTION
RETAINING SPRING 4X68 ISO	433101208	42	8	947	917078708	S INTERMEDIATE SECTION
RETAINING SPRING 4X68 ISO	433101208	42	8	954	917078808	S INTERMEDIATE SECTION
RETAINING SPRING 4X68 ISO	433101208	42	8	967	917079208	S INTERMEDIATE SECTION
RETAINING SPRING 4X68 ISO	433101208	42	8	972	917571208	S INTERMEDIATE SECTION
RETAINING SPRING 4X68 ISO	433101208	42	8	977	919086008	S INTERMEDIATE SECTION
RETAINING SPRING 4X68 ISO	433101208	16	8	980	919219208	S INTERMEDIATE SECTION
RETAINING SPRING 4X68 ISO	433101208	34	2	1214	919326208	SLEWING PLATFORM EXTENS
RETAINING SPRING 4X68 ISO	433101208	19	1	1251	919219708	PIVOT SECTION
RETAINING SPRING 4X68 ISO	433101208	94	1	1276	919220008	F-HEAD SECTION
RETAINING SPRING 4X68 ISO	433101208	14	2	1313	919222808	ERECTION FRAME
RETAINING SPRING 5X122 IS	433102508	78	1	194	96062971	ASSEMBLY PARTS F.SLEWING
RETAINING SPRING 5X122 IS	433102508	127	2	1052	917333208	D PIVOT SECTION PRE-ASS.
RETAINING SPRING 5X122 IS	433102508	94	1	1093	919628208	D HEAD SECTION PRE-ASS.
RETAINING SPRING 5X122 IS	433102508	4	1	1173	968929808	PIN PULLING CYLINDER CPL.
RETAINING SPRING 5X122 IS	433102508	10	1	1206	968838608	LOCATION FIXTURE PRE-ASS.

Description	Item	Pos.	Quantity	Page	Assembly	Description
RETAINING SPRING 8 FE/ZN8/	433105308	27	1	1251	919219708	PIVOT SECTION
RETAINING SPRING DIN 2194	433105008	36	2	186	919082708	SLEWING PLATFORM CPL.
RETAINING SPRING DIN 2194	433105008	4	2	268	918861408	DIESEL ENGINE CPL.
RETAINING SPRING DIN 2194	433105008	120	2	892	919304308	S PIVOT SECTION PRE-ASS.
RETAINING SPRING DIN 2194	433105008	46	4	1183	918900508	SUSPENDED BALLAST
RETAINING SPRING X0 VERZ.	433105208	5	2	854	918369608	TRANSPORT KEEPER
RETAINING STRAP 0.05T-1.1M	10874632	503	3	906	96036184	LEAD
RETAINING STRAP 0.05T-1.1M	10874632	510	3	1265	96039722	LEAD
RETURN FILTER	11493652	711	1	1199	12107333	HYDRAULIC TANK
RETURN FILTER 400L/MIN	10871356	2	2	595	967968208	OIL TANK PRE-ASS.
RETURN STRIP	774380308	7	1	607	919297008	CENT. LUBRIC. SYSTEM SUP
RETURN STRIP 2-FACH STAH	11001556	34	1	607	919297008	CENT. LUBRIC. SYSTEM SUP
REVERSING VALVE 350BAR	510401908	171	1	169	969733008	ADDITIONAL HYDR.SLEWING
REWORK ARMREST LEFT	96032222	5	1	470	918810308	CONTROL STAND
REWORK ARMREST RIGHT	96032223	6	1	470	918810308	CONTROL STAND
RIBBED HEX NUT M6 10	10003366	3	1	394	9078314	HEATING FLANGE ADD-ON
RIBBED TUBE ALU	10493045	154	1	794	96033157	COMPRESSED AIR SYSTEM
RIGGING SCREW	553086208	17	1	532	10451181	LIQUEFIER
RING	570114808	5	14	261	570113308	DRIVING GEAR
RING 193,7X10X17 S770QL	949619208	51	1	1275	919220008	F-HEAD SECTION
RING 88.9X38 S355J2H FE//ZN	97053264	24	1	1313	919222808	ERECTION FRAME
RING BOLT	511052308	12	1	179	510401908	REVERSING VALVE
RING BOLT DIN 580 M10X17 C	402600208	108	4	67	917291608	CRAWLER TRACK CARRIER, L
RING BOLT DIN 580 M10X17 C	402600208	108	4	100	917291708	CRAWLER TRACK CARRIER,
RING BOLT DIN 580 M12 C15E	10179932	139	2	1094	919628208	D HEAD SECTION PRE-ASS.
RING BOLT DIN 580 M16X27 C	402600508	15	4	856	917863208	TRANSPORT KEEPER
RING BOLT DIN 580 M8 C15E 4	10181367	19	4	199	917077708	PIN F. S AND D PIVOT SECTIO
RING BOLT DIN 580 M8 C15E 4	10181367	12	4	732	10413255	CHANGE-OVER BLOCK
RING BOLT DIN 580 M8 C15E 4	10181367	5	1	1169	968134408	MECH.AUXILIARIES FOR LIG
RING BOLT M16X24,0 INOX	12108588	67	3	892	919304308	S PIVOT SECTION PRE-ASS.
RING DIN 70951 47X1,6	4242017	6	2	759	512349708	TILT CYLINDER
RING NUT DIN 582 M12 C15E F	10179302	124	2	893	919304308	S PIVOT SECTION PRE-ASS.
RING RD100X5 S355MC FE//ZN	952198708	26	2	891	919304308	S PIVOT SECTION PRE-ASS.
RK ADDITIONAL PARTS	10126156	80	1	73	10132387	HYDRAULIC ATTACHMENT MO
RK BIG-END BEARING D9500	10122907	60	1	360	10116876	CONNECTING ROD ASSEMBL
RK BIG-END BEARING D9500	12579693	50	1	360	10116876	CONNECTING ROD ASSEMBL
RK CABLE LOOM	967363808	999	1	515	10340105	WARNING LIGHT
RK CRANKSHAFT SEAL D9500	10141874	52	1	333	13455124	DIESEL ENGINE
RK HIGH PRESSURE CONNE	12932487	270	2	376	10146660	HIGH PRESSURE PUMP
RK HIGH PRESSURE SENSOR	12881001	260	1	376	10146660	HIGH PRESSURE PUMP
RK IDLER PULLEY	12500149	6	1	417	10146947	ALTERNATOR ASSEMBLY
RK IDLER PULLEY	12500149	17	1	417	10146947	ALTERNATOR ASSEMBLY
RK INJECTOR LI2.7-20-SF-100	10150877	5	1	380	10152866	INJECTOR WITH FASTENING
RK LIMIT STOP BOLT NG 215	10135893	86	1	73	10132387	HYDRAULIC ATTACHMENT MO
RK PRE-FEED PUMP	12923599	220	1	376	10146660	HIGH PRESSURE PUMP
RK VOLUME CONTROL VALVE	12489814	230	1	376	10146660	HIGH PRESSURE PUMP
RK1 BIG-END BEARING D9500	10124739	61	1	360	10116876	CONNECTING ROD ASSEMBL
RK1 BIG-END BEARING D9500	12580191	51	1	360	10116876	CONNECTING ROD ASSEMBL
RK1 MAIN BEARING CPL. D95	10134576	51	1	356	10128540	CRANKSHAFT BEARINGS
RK2 BIG-END BEARING D9500	10124740	62	1	360	10116876	CONNECTING ROD ASSEMBL
RK2 BIG-END BEARING D9500	12580192	52	1	360	10116876	CONNECTING ROD ASSEMBL
RK2 MAIN BEARING CPL. D95	10134577	52	1	356	10128540	CRANKSHAFT BEARINGS
ROCKER ARM BRACKET PRE	10122503	1	1	361	10118060	ROCKER ARMS DEVICE CPL.
ROCKER ARM PRE-ASSY.	10119407	2	2	362	10122503	ROCKER ARM BRACKET PRE
ROCKER ARM SUPPORT	10122504	1	1	362	10122503	ROCKER ARM BRACKET PRE
ROCKER ARMS DEVICE CPL. N	10118060	81	8	334	13455124	DIESEL ENGINE
ROD 11.7M	967704108	1	1	1158	967704008	ROD CPL.
ROD 11.7M	967744008	1	1	949	967743808	ROD CPL.
ROD 32.0X400 BST500S	97147393	2	2	1210	96063939	COUNTERWEIGHT
ROD 5.7M	967733808	1	1	1146	967733608	ROD CPL.

Description	Item	Pos.	Quantity	Page	Assembly	Description
ROD 5.7M	967747008	1	1	936	967746908	ROD CPL.
ROD CPL. 12 M	967704008	2	2	1156	917178608	D INTERMEDIATE SECTION
ROD CPL. 12 M	967743808	80	2	947	917078708	S INTERMEDIATE SECTION
ROD CPL. 12 M	967743808	80	2	967	917079208	S INTERMEDIATE SECTION
ROD CPL. 12 M	967743808	80	2	973	917571208	S INTERMEDIATE SECTION
ROD CPL. 12 M	967743808	80	2	978	919086008	S INTERMEDIATE SECTION
ROD CPL. 12 M	967743808	2	2	980	919219208	S INTERMEDIATE SECTION
ROD CPL. 12 M	967743808	3	2	1156	917178608	D INTERMEDIATE SECTION
ROD CPL. 6 M	967733608	2	2	1144	917085308	D INTERMEDIATE SECTION
ROD CPL. 6M	967746908	80	2	935	917190908	S INTERMEDIATE SECTION
ROD CPL. 6M	967746908	80	2	943	917333908	S INTERMEDIATE SECTION
ROD CPL. 6M	967746908	2	2	989	917191008	SL REDUCING SECTION
ROD CPL. 6M	967746908	3	2	1144	917085308	D INTERMEDIATE SECTION
ROD ST.CONST.	964581908	8	4	117	918589408	HYDRAULIC SUPPORT
ROD ST.CONST.	968068408	2	1	186	919082708	SLEWING PLATFORM CPL.
RODS / PULL RODS 7.35M	96038420	2	2	1229	919219508	F-CONNECTING HEAD
RODS PRE-ASSEMBLY 6.95M	96038862	1	1	1230	96038420	RODS / PULL RODS
ROLLER	96022696	8	2	1183	918900508	SUSPENDED BALLAST
ROLLER	968031908	7	2	1183	918900508	SUSPENDED BALLAST
ROLLER	976650108	18	2	935	917190908	S INTERMEDIATE SECTION
ROLLER	976650108	18	2	943	917333908	S INTERMEDIATE SECTION
ROLLER	976650108	18	2	947	917078708	S INTERMEDIATE SECTION
ROLLER	976650108	18	2	967	917079208	S INTERMEDIATE SECTION
ROLLER	976650108	18	2	972	917571208	S INTERMEDIATE SECTION
ROLLER	976650108	18	2	977	919086008	S INTERMEDIATE SECTION
ROLLER 100X100X360 PA6G	97050204	21	2	1251	919219708	PIVOT SECTION
ROLLER 101.6X1535 S355J2H	97036157	6	1	224	968161808	SAFETY ROLLER CPL.
ROLLER 150X61X 78 PA6G	97091097	40	1	1275	919220008	F-HEAD SECTION
ROLLER 220-80/80	10876496	7	1	902	12101591	TILT-BACK SUPPORT
ROLLER 220-80/80	10876496	7	1	1062	11211229	TILT-BACK SUPPORT
ROLLER 22X190X52 PA6G	97132878	105	1	1276	919220008	F-HEAD SECTION
ROLLER 30X11 X20CR13	978100308	5	2	790	964588408	GUIDE PRE-ASS.
ROLLER 30X11 X20CR13	978100308	16	8	791	964588308	GUIDE PRE-ASS.
ROLLER 380X60.5X130 PA6G	97091098	38	2	1275	919220008	F-HEAD SECTION
ROLLER 91X160X93 PA6G	97096300	17	7	1275	919220008	F-HEAD SECTION
ROLLER BEARING	96051604	6	2	135	917077108	TOOL
ROLLER BEARING 220X300X9	746509408	(2)	1	542	919627908	SA FRAME PRE-ASS.
ROLLER BEARING 220X300X9	746509408	(2)	1	1051	917333208	D PIVOT SECTION PRE-ASS.
ROLLER BEARING 68X40X38	745900808	2	1	1255	962092008	ROPE PULLEY CPL.
ROLLER BEARING 90X140X67	745902408	2	1	1252	96036001	FLAP PRE-ASS.
ROLLER BEARING DREHBUE	917080508	139	1	13		LIEBHERR CRAW.CRANE LR
ROLLER BEARING WELDED	967812208	1	1	566	917080508	ROLLER BEARING
ROLLER BEARING WELDED	968051108	1	1	1113	968027908	ROLLER SEATING COMPL.
ROLLER BEARING WELDED FE	96051595	1	1	139	96051604	ROLLER BEARING
ROLLER BODY HALF CPL.	925067508	11	4	66	917291608	CRAWLER TRACK CARRIER, L
ROLLER BODY HALF CPL.	925067508	11	4	99	917291708	CRAWLER TRACK CARRIER,
ROLLER BODY HALF CPL.	967723908	10	40	66	917291608	CRAWLER TRACK CARRIER, L
ROLLER BODY HALF CPL.	967723908	10	40	99	917291708	CRAWLER TRACK CARRIER,
ROLLER CLAMP WELDED FE//	96010404	140	2	1094	919628208	D HEAD SECTION PRE-ASS.
ROLLER PA6G	976650008	17	4	935	917190908	S INTERMEDIATE SECTION
ROLLER PA6G	976650008	17	4	943	917333908	S INTERMEDIATE SECTION
ROLLER PA6G	976650008	17	6	947	917078708	S INTERMEDIATE SECTION
ROLLER PA6G	976650008	17	6	967	917079208	S INTERMEDIATE SECTION
ROLLER PA6G	976650008	17	6	972	917571208	S INTERMEDIATE SECTION
ROLLER PA6G	976650008	17	6	977	919086008	S INTERMEDIATE SECTION
ROLLER RD100X78 PA6G	288155308	7	2	139	96051604	ROLLER BEARING
ROLLER RD100X78 PA6G	288155308	2	2	1226	969944708	MOUNTING PRE-ASS.
ROLLER RD160X220 PA6G	97036913	16	1	568	917080608	MOUNTING EQUIPMENT CRAW
ROLLER RD68X20 PA6G	283096108	184	1	894	919304308	S PIVOT SECTION PRE-ASS.
ROLLER RD68X20 PA6G	283096108	11	3	1251	919219708	PIVOT SECTION

Description	Item	Pos.	Quantity	Page	Assembly	Description
ROLLER RD68X20 PA6G	283096108	66	2	1276	919220008	F-HEAD SECTION
ROLLER RD68X20 PA6G	283096108	11	2	1302	919220108	F-INTERMEDIATE SECT.
ROLLER RD68X20 PA6G	283096108	11	2	1306	919220208	F-INTERMEDIATE SECT.
ROLLER RD68X20 PA6G	283096108	11	3	1309	919222708	F-INTERMEDIATE SECT.
ROLLER SEATING COMPL.	968027908	10	1	1092	919628208	D HEAD SECTION PRE-ASS.
ROLLER SLEWING RING	917080408	3	1	143	917987408	SLEWING PLATFORM FRAME
ROLLER SLEWING RING 2654-	90025097	1	1	157	917080408	ROLLER SLEWING RING
ROLLER TAPPET 39X76MM	9078257	1	2	373	10116320	CONTROL PARTS
ROLLER X0 PA6G	288169408	141	2	1094	919628208	D HEAD SECTION PRE-ASS.
ROLLING NOZZLE	10292013	35	10	776	96028393	INTERNAL PANELLING INSTA
ROOF WINDOW PRE-ASS.	964560908	4	1	764	969752608	WINDOW ASSEMBLY
ROOF WINDOW SPF	976838008	2	1	767	964560908	ROOF WINDOW PRE-ASS.
ROPE	571887008	17	1	1123	11003086	ROPE LENGTH INDICATOR
ROPE 2 2,3KN EDELSTAHL	11160431	7	0.3	132	962009308	SUPPORT PLATE COMPL.
ROPE 2 2,3KN EDELSTAHL	11160431	5	0.8	139	96051604	ROLLER BEARING
ROPE 2 2,3KN EDELSTAHL	11160431	35	0.5	491	968283208	CATWALK SUPERSTR.LEFT
ROPE 2 2,3KN EDELSTAHL	11160431	8	0.3	863	965575208	CENTRING COMPLETE
ROPE 2 2,3KN EDELSTAHL	11160431	127	12	893	919304308	S PIVOT SECTION PRE-ASS.
ROPE 2 2,3KN EDELSTAHL	11160431	16	1	1115	968028208	SUPPORT CPL.
ROPE 2 2,3KN EDELSTAHL	11160431	5	0.7	1225	969944608	MOUNTING CPL
ROPE 2 2,3KN EDELSTAHL	11160431	15	0.4	1285	96037097	LADDER, PRE-ASSEMBLED
ROPE 2 2,3KN EDELSTAHL	11160431	16	0.4	1287	96037098	LADDER, PRE-ASSEMBLED
ROPE 2 2,3KN EDELSTAHL	11160431	15	0.5	1313	919222808	ERECTION FRAME
ROPE 26MM 2.5 M	97121624	6	1	1322	919222908	OVERRUN PROTECTION
ROPE 28X8.5M DYNEEMA	97113048	6	1	1318	96038653	ROPE PRE-ASSEMLBY
ROPE 32X1450M SPF	11211360	1	1	880	917085008	ROPES FOR WINCHES 3
ROPE 32X890M -40°C SPF	11211362	1	1	881	917085108	ROPE FOR WINCH 4
ROPE 8X400M -40°C VERZ. SP	12102031	1	1	883	919466708	ROPE WITH ACCESSORIES
ROPE DIN 3055 4 X 13 M VERZ	97107547	78	1	1276	919220008	F-HEAD SECTION
ROPE DRUM	11347396	21	1	251	10802280	ROPE WINCH
ROPE DRUM	90028040	1	1	1023	90023100	COMPACT ROPE WINCH
ROPE DRUM	90200131	1	1	997	90024769	COMPACT ROPE WINCH
ROPE DRUM	90200221	1	1	234	90023101	COMPACT ROPE WINCH
ROPE DRUM D=840 SEIL=32/1	90024482	1	1	204	90023098	COMPACT ROPE WINCH
ROPE FOR WINCH 4	917085108	193	1	14		LIEBHERR CRAW.CRANE LR
ROPE FOR WINCH 6	917085408	195	1	14		LIEBHERR CRAW.CRANE LR
ROPE GUARD	96037301	1	3	981	96037300	GRIDIRON PRE-ASS.
ROPE GUARD	96037306	2	2	981	96037300	GRIDIRON PRE-ASS.
ROPE GUARD WELDED	967847508	22	4	542	919627908	SA FRAME PRE-ASS.
ROPE GUARD WELDED	967988908	40	4	542	919627908	SA FRAME PRE-ASS.
ROPE GUIDE PULLEY CPL.	571904008	41	1	1123	11003086	ROPE LENGTH INDICATOR
ROPE LENGTH INDICATOR 1	11003086	10	1	1118	96048082	TRACTION RAM PRE-ASS.
ROPE PRE-ASSEMLBY	96038653	23	1	1313	919222808	ERECTION FRAME
ROPE PULLEY 300X780X84 S	97016429	(1)	1	542	919627908	SA FRAME PRE-ASS.
ROPE PULLEY ATTACHM. WEL	965229108	1	1	1316	96013389	PULLEY MOUNT ASSEMBLY C
ROPE PULLEY CPL.	962092008	15	2	1251	919219708	PIVOT SECTION
ROPE PULLEY CPL.	962092008	2	1	1316	96013389	PULLEY MOUNT ASSEMBLY C
ROPE PULLEY CPL.	967066008	2	19	542	919627908	SA FRAME PRE-ASS.
ROPE PULLEY CPL.	967066008	2	18	566	917080508	ROLLER BEARING
ROPE PULLEY CPL.	967066008	5	3	1092	919628208	D HEAD SECTION PRE-ASS.
ROPE PULLEY CPL.	967066008	2	8	1097	967946208	LUFFING PULLEY BLOCK COM
ROPE PULLEY CPL.	967066008	5	9	1103	967946308	LUFFING PULLEY BLOCK COM
ROPE PULLEY CPL.	967066008	3	1	1113	968027908	ROLLER SEATING COMPL.
ROPE PULLEY CPL.	967066008	3	3	1229	919219508	F-CONNECTING HEAD
ROPE PULLEY CPL. SPF	924954508	94	2	1051	917333208	D PIVOT SECTION PRE-ASS.
ROPE PULLEY CPL. SPF	924954508	30	8	1275	919220008	F-HEAD SECTION
ROPE PULLEY CPL. SPF	924954508	4	1	1281	96032541	CONVERTER ROLLER CPL..
ROPE PULLEY CPL. SPF	924954508	3	1	1282	96032582	INST.BACK SHEAVE FOR BOO
ROPE PULLEY CPL. SPF	924954508	3	1	1283	96032654	ROPE PULLEY PRE-ASSEMBL
ROPE PULLEY PRE-ASSEMBL	96032654	9	1	1275	919220008	F-HEAD SECTION

Description	Item	Pos.	Quantity	Page	Assembly	Description
ROPE PULLEY RD780X84 PA6	288138108	(1)	1	1051	917333208	D PIVOT SECTION PRE-ASS.
ROPE PULLEY SPF	971872508	1	1	1255	962092008	ROPE PULLEY CPL.
ROPE SLING EN 13414 2.7T-8.	12101379	29	1	1313	919222808	ERECTION FRAME
ROPE SLING EN 13414 35T-7.	11646113	2	2	859	917081308	SLING GEAR ERECTION CRAW
ROPE WEDGE	11450343	4	1	254	11347396	ROPE DRUM
ROPE WINCH TYP 351	540001808	181	1	893	919304308	S PIVOT SECTION PRE-ASS.
ROPE WINCH TYP 351	540001808	75	1	1276	919220008	F-HEAD SECTION
ROPE WINCH ZHP 4.13 SPF	10802280	1	1	249	917645608	MOUNTING JACK/ERECTING
ROPE WITH ACCESSORIES	919466708	198	1	14		LIEBHERR CRAW.CRANE LR
ROPE WITH ACCESSORIES 1	917084808	190	1	14		LIEBHERR CRAW.CRANE LR
ROPE WITH ACCESSORIES 2	917084908	191	1	14		LIEBHERR CRAW.CRANE LR
ROPE-DESCENDING+RESCUE	11007312	3	1	141	916959908	PERSONAL PROTECTION EQ
ROPES FOR WINCHES 3	917085008	192	1	14		LIEBHERR CRAW.CRANE LR
ROTARY ENCODER	11659106	45	1	1123	11003086	ROPE LENGTH INDICATOR
ROTARY ENCODER 360° LSB P	10802060	11	1	23	968660508	SLIPRING UNIT INSTALLATION
ROTARY FEED THROUGH SPF	11212785	2	1	21	918005408	CENTRAL SECTION CRAWLER
ROTARY LOCK 1W	606143308	19	2	514	96053633	DASHBOARD, PRE-ASSEMBL
ROTARY SHAFT LIP SEAL BAB	710061801	84	1	1001	90200134	PLANETARY GEARBOX
ROTARY SHAFT LIP SEAL DIN	710031208	10	1	257	540270414	POWER TAKE-OFF CPL
ROTARY SHAFT LIP SEAL DIN	710034101	11	2	153	90211005	SLEWING GEAR DRIVE
ROTARY SHAFT LIP SEAL DIN	570151908	15	1	258	540270514	DRIVE UNIT CPL
ROTARY SHAFT LIP SEAL DIN	10174861	64	2	153	90211005	SLEWING GEAR DRIVE
ROTARY SHAFT LIP SEAL DIN	710027101	7	2	206	90024489	PLANETARY GEARBOX
ROTARY SHAFT LIP SEAL DIN	710027101	7	2	236	90200276	PLANETARY GEARBOX
ROTARY SHAFT LIP SEAL DIN	710027101	7	2	1026	90026841	PLANETARY GEARBOX
ROTARY SHAFT LIP SEAL DIN	710063001	4	1	153	90211005	SLEWING GEAR DRIVE
ROTARY SHAFT LIP SEAL DIN	570701808	(14)	1	155	510235408	HYDRO MOTOR
ROTATING SHAFT	96035475	2	1	1313	919222808	ERECTION FRAME
ROTATIONAL SPEED SENSOR	13736146	(1)	1	432	12410651	ENGINE CONTROL SENSORS
ROTATIONAL SPEED SENSOR	12544505	20	2	432	12410651	ENGINE CONTROL SENSORS
ROTOR	11171311	1	1	1204	11482252	WIND VELOCITY TRANSMITTE
ROUND RD20X20 S355J2+AR	943950608	98	1	756	919075408	CRANE DRIVER CAB ADDITIO
ROUND SLING 1T-0.5M POLY	735003208	2	2	1338	919413108	MOUNTING AIDS
ROUND SLING DIN EN 1492-2	10280519	27	1	1313	919222808	ERECTION FRAME
ROUND SLING DIN EN 1492-2 3	10285626	12	2	935	917190908	S INTERMEDIATE SECTION
ROUND SLING DIN EN 1492-2 3	10285626	12	2	943	917333908	S INTERMEDIATE SECTION
ROUND SLING DIN EN 1492-2 3	10285626	12	2	947	917078708	S INTERMEDIATE SECTION
ROUND SLING DIN EN 1492-2 3	10285626	12	2	967	917079208	S INTERMEDIATE SECTION
ROUND SLING DIN EN 1492-2 3	10285626	12	2	972	917571208	S INTERMEDIATE SECTION
ROUND SLING DIN EN 1492-2 3	10285626	12	2	977	919086008	S INTERMEDIATE SECTION
ROUND SLING SUSPENSION	10871664	2	1	1223	917571308	MOUNTING AIDS
ROUND SLING SUSPENSION G	12101794	5	2	1223	917571308	MOUNTING AIDS
ROUND STEEL 45.0X160 35NIC	97028770	68	1	892	919304308	S PIVOT SECTION PRE-ASS.
ROUND STRAND ROPE 10X1,4	10652830	36	2	147	918011308	PREMOUNTED LOWER PART
ROUND STRAND ROPE 10X1,	10652811	36	1	1022	917474008	WINCH
ROUND STRAND ROPE 10X1,	10652811	152	1	1052	917333208	D PIVOT SECTION PRE-ASS.
ROUND STRAND ROPE 10X1,	10652814	75	1	892	919304308	S PIVOT SECTION PRE-ASS.
ROUND STRAND ROPE 10X1,	10652814	78	2	1051	917333208	D PIVOT SECTION PRE-ASS.
ROUND STRAND ROPE 10X11	10652829	43	2	947	917078708	S INTERMEDIATE SECTION
ROUND STRAND ROPE 10X11	10652829	43	2	954	917078808	S INTERMEDIATE SECTION
ROUND STRAND ROPE 10X11	10652829	43	2	967	917079208	S INTERMEDIATE SECTION
ROUND STRAND ROPE 10X11	10652829	43	2	972	917571208	S INTERMEDIATE SECTION
ROUND STRAND ROPE 10X11	10652829	43	2	977	919086008	S INTERMEDIATE SECTION
ROUND STRAND ROPE 10X11	10652829	5	2	980	919219208	S INTERMEDIATE SECTION
ROUND STRAND ROPE 10X11,	10652440	6	3	1156	917178608	D INTERMEDIATE SECTION
ROUND STRAND ROPE 10X2,	10675387	35	2	147	918011308	PREMOUNTED LOWER PART
ROUND STRAND ROPE 10X2,	10675387	153	1	1052	917333208	D PIVOT SECTION PRE-ASS.
ROUND STRAND ROPE 10X2,	10652804	34	1	147	918011308	PREMOUNTED LOWER PART
ROUND STRAND ROPE 10X3,	10675401	49	1	487	918999008	SLEWING PLATFORM CATWAL
ROUND STRAND ROPE 10X3,	10652805	151	1	1052	917333208	D PIVOT SECTION PRE-ASS.

Description	Item	Pos.	Quantity	Page	Assembly	Description
ROUND STRAND ROPE 10X3,5	11002141	110	1	1051	917333208	D PIVOT SECTION PRE-ASS.
ROUND STRAND ROPE 10X3,7	10652820	74	2	892	919304308	S PIVOT SECTION PRE-ASS.
ROUND STRAND ROPE 10X3,7	10652820	95	2	1051	917333208	D PIVOT SECTION PRE-ASS.
ROUND STRAND ROPE 10X3,7	10652820	98	2	1093	919628208	D HEAD SECTION PRE-ASS.
ROUND STRAND ROPE 10X3,	10665364	73	1	892	919304308	S PIVOT SECTION PRE-ASS.
ROUND STRAND ROPE 10X4,6	11006655	97	2	1093	919628208	D HEAD SECTION PRE-ASS.
ROUND STRAND ROPE 10X4,	10663834	99	1	1093	919628208	D HEAD SECTION PRE-ASS.
ROUND STRAND ROPE 10X5,3	10652826	43	2	935	917190908	S INTERMEDIATE SECTION
ROUND STRAND ROPE 10X5,3	10652826	43	2	943	917333908	S INTERMEDIATE SECTION
ROUND STRAND ROPE 10X5,3	10652826	5	2	989	917191008	SL REDUCING SECTION
ROUND STRAND ROPE 10X5,	10652439	6	3	1144	917085308	D INTERMEDIATE SECTION
ROUND STRAND ROPE 10X6,6	10816267	6	2	1229	919219508	F-CONNECTING HEAD
RS CRANKSHAFT BEARING KP	10128593	50	1	356	10128540	CRANKSHAFT BEARINGS
RS PRESSURE FILTER DF...33	10101384	(3)	1	715	96052492	HYDRAULICS
RUBBER BELLOWS	11124040	3	2	872	10454762	REMOTE CONTROL TRANSMIT
RUBBER BELLOWS	571912308	2	1	512	10343693	JOYSTICK
RUBBER BUFFER	10296431	18	4	532	10451181	LIQUEFIER
RUBBER BUFFER 32X32XM6	10472890	28	2	787	918064308	SLIDING DOOR INSTALLATION
RUBBER BUFFER 8,3/26X7,2 3	10116274	2	8	427	10141788	CONTROL BOX ANNEXE
RUBBER CONNECTION	10132330	14	2	347	10141843	CRANKCASE BREATHER ASS
RUBBER CONNECTION	9880511	15	4	347	10141843	CRANKCASE BREATHER ASS
RUBBER CONNECTION 06-12X	10126119	22	1	389	10143726	LEAK OIL LINE ADD-ON
RUBBER CONNECTION 06-12X	10126119	11	2	416	10143790	REGULATION BOOST PRESS
RUBBER CONNECTION 12X18	10132412	3	1	349	10137051	HYDT.TUBE ASSEMBLY
RUBBER CONNECTION 25X33	9271340	17	2	347	10141843	CRANKCASE BREATHER ASS
RUBBER CONNECTION Silicon	10123540	16	1	414	10141720	EXHAUST TC MOUNTING
RUBBER CONNECTION Silicon	10123540	16	1	415	10141721	EXHAUST TC MOUNTING
RUBBER CONNECTION Silicon	10128228	10	3	416	10143790	REGULATION BOOST PRESS
RUBBER CONNECTION Silicon	10139107	5	3	392	10141830	CHARGE AIR LINE ASSEMBLY
RUBBER RING X16	10123876	103	2	430	12416117	CABLE HARNESS MOUNTING
RUBBER RING X16	10123876	11	1	653	96033468	ELECTRIC F. AGGREGATE
RUBBER RING X19	10123877	12	1	653	96033468	ELECTRIC F. AGGREGATE
RUBBER-METAL STOP BUFF	10282698	9	2	935	917190908	S INTERMEDIATE SECTION
RUBBER-METAL STOP BUFF	10282698	9	2	943	917333908	S INTERMEDIATE SECTION
RUBBER-METAL STOP BUFF	10282698	9	2	947	917078708	S INTERMEDIATE SECTION
RUBBER-METAL STOP BUFF	10282698	9	2	967	917079208	S INTERMEDIATE SECTION
RUBBER-METAL STOP BUFF	10282698	9	2	972	917571208	S INTERMEDIATE SECTION
RUBBER-METAL STOP BUFF	10282698	9	2	977	919086008	S INTERMEDIATE SECTION
RUNNER 20X57X41 S355J2+N	97031137	4	1	1098	967966108	BASKET CPL.
RUNNER 20X57X41 S355J2+N	97031137	4	1	1099	967966808	BASKET CPL.
S INTERMED.SECTION WELD	96035554	1	1	980	919219208	S INTERMEDIATE SECTION
S INTERMED.SECTION WELD	968033808	1	1	947	917078708	S INTERMEDIATE SECTION
S INTERMED.SECTION WELD.	968044708	1	1	943	917333908	S INTERMEDIATE SECTION
S INTERMED.SECTION WELD	967686308	1	1	967	917079208	S INTERMEDIATE SECTION
S INTERMED.SECTION WELD	968110808	1	1	954	917078808	S INTERMEDIATE SECTION
S INTERMED.SECTION WELD.	968015408	1	1	935	917190908	S INTERMEDIATE SECTION
S INTERMED.SECTION WELD	968464208	1	1	972	917571208	S INTERMEDIATE SECTION
S INTERMED.SECTION WELD	96028725	1	1	977	919086008	S INTERMEDIATE SECTION
S INTERMEDIATE SECTION 32	919219208	215	1	14		LIEBHERR CRAW.CRANE LR
S INTERMEDIATE SECTION 32	917078708	210	2	14		LIEBHERR CRAW.CRANE LR
S INTERMEDIATE SECTION 3	917333908	207	1	14		LIEBHERR CRAW.CRANE LR
S INTERMEDIATE SECTION 32	917079208	212	1	14		LIEBHERR CRAW.CRANE LR
S INTERMEDIATE SECTION 32	917078808	211	1	14		LIEBHERR CRAW.CRANE LR
S INTERMEDIATE SECTION 3	917190908	206	1	14		LIEBHERR CRAW.CRANE LR
S INTERMEDIATE SECTION 32	917571208	213	2	14		LIEBHERR CRAW.CRANE LR
S INTERMEDIATE SECTION 32	919086008	214	3	14		LIEBHERR CRAW.CRANE LR
S OVERRUN PROTECTION	919391108	2	1	884	919388608	S PIVOT SECTION CPL.
S PIVOT SECTION CPL. 10.5M	919388608	201	1	14		LIEBHERR CRAW.CRANE LR
S PIVOT SECTION PRE-ASS.	919304308	1	1	884	919388608	S PIVOT SECTION CPL.
S PIVOT SECTION, WELD.CO	96036366	1	1	891	919304308	S PIVOT SECTION PRE-ASS.

Description	Item	Pos.	Quantity	Page	Assembly	Description
SA FRAME	919612508	136	1	13		LIEBHERR CRAW.CRANE LR
SA FRAME ERECTING DEVICE	96048466	4	1	542	919627908	SA FRAME PRE-ASS.
SA FRAME PRE-ASS.	919627908	1	1	537	919612508	SA FRAME
SA FRAME STAHLBAU	917479408	1	1	542	919627908	SA FRAME PRE-ASS.
SAE FLANGE CONNECTION W	474907608	842	1	721	96052492	HYDRAULICS
SAE FLANGE CONNECTION W	474907308	582	2	718	96052492	HYDRAULICS
SAE FLANGE CONNECTION	474906608	503	1	169	969733008	ADDITIONAL HYDR.SLEWING
SAE FLANGE SAE1 1/2-C61-M1	511502608	410	6	282	96032892	DIESEL ENGINE, PRE-ASSEMB
SAE INTERMEDIATE FLANGE	511519208	501	5	718	96052492	HYDRAULICS
SAE INTERMEDIATE FLANGE S	511517208	584	1	718	96052492	HYDRAULICS
SAE INTERMEDIATE FLANGE S	11320616	500	3	718	96052492	HYDRAULICS
SAE-FLANGE HALF SAE1 1/4-C	511516208	412	2	282	96032892	DIESEL ENGINE, PRE-ASSEMB
SAE-FLANGE HALF SAE3-C61	510599208	413	2	282	96032892	DIESEL ENGINE, PRE-ASSEMB
SAFETY DEVICE 8X0,94	704271208	14	2	764	969752608	WINDOW ASSEMBLY
SAFETY HARNESS EN 361 IK	11007305	1	2	141	916959908	PERSONAL PROTECTION EQ
SAFETY PLUG W HINGE-LID	571817208	(1)	1	876	917084808	ROPE WITH ACCESSORIES 1
SAFETY PLUG W HINGE-LID 1	10180883	32	6	66	917291608	CRAWLER TRACK CARRIER, L
SAFETY PLUG W HINGE-LID 1	10180883	32	6	99	917291708	CRAWLER TRACK CARRIER,
SAFETY PLUG W HINGE-LID 1	10180883	18	4	131	917076808	MECHANICAL SUPPORT
SAFETY PLUG W HINGE-LID 1	10180883	18	4	542	919627908	SA FRAME PRE-ASS.
SAFETY PLUG W HINGE-LID 1	10180883	1	1	878	11481877	POUCH SOCKET
SAFETY PLUG W HINGE-LID 1	10180883	(3)	1	1094	919628208	D HEAD SECTION PRE-ASS.
SAFETY PLUG W HINGE-LID 12	10180882	18	4	117	918589408	HYDRAULIC SUPPORT
SAFETY PLUG W HINGE-LID 12	10181899	43	4	66	917291608	CRAWLER TRACK CARRIER, L
SAFETY PLUG W HINGE-LID 12	10181899	43	4	99	917291708	CRAWLER TRACK CARRIER,
SAFETY PLUG W HINGE-LID 12	10181899	12	1	224	968161808	SAFETY ROLLER CPL.
SAFETY PLUG W HINGE-LID 12	10181899	131	4	893	919304308	S PIVOT SECTION PRE-ASS.
SAFETY PLUG W HINGE-LID 17	10180878	16	1	547	967846208	PULL ROD
SAFETY PLUG W HINGE-LID 17	10180878	6	1	549	967981008	PULL ROD
SAFETY PLUG W HINGE-LID 17	10180878	7	2	568	917080608	MOUNTING EQUIPMENT CRAW
SAFETY PLUG W HINGE-LID 17	10180878	118	4	892	919304308	S PIVOT SECTION PRE-ASS.
SAFETY PLUG W HINGE-LID 17	10180878	5	1	936	967746908	ROD CPL.
SAFETY PLUG W HINGE-LID 17	10180878	5	1	949	967743808	ROD CPL.
SAFETY PLUG W HINGE-LID 17	10180878	12	1	956	967897608	PULL ROD
SAFETY PLUG W HINGE-LID 17	10180878	12	1	958	968190108	PULL ROD
SAFETY PLUG W HINGE-LID 17	10180878	8	1	960	968190208	PULL ROD
SAFETY PLUG W HINGE-LID 17	10180878	13	2	1054	968242208	PULL ROD
SAFETY PLUG W HINGE-LID 17	10180878	3	1	1104	967997708	CONNECTING LINK PRE-ASS.
SAFETY PLUG W HINGE-LID 17	10180878	2	2	1107	967983208	ADDITIONAL WEIGHT DERRIC
SAFETY PLUG W HINGE-LID 17	10180878	5	1	1146	967733608	ROD CPL.
SAFETY PLUG W HINGE-LID 17	10180878	5	1	1158	967704008	ROD CPL.
SAFETY PLUG W HINGE-LID 17	10180878	3	2	1163	917722108	SUPPLEMENTARY GUYING D
SAFETY PLUG W HINGE-LID 17	10180878	62	4	1183	918900508	SUSPENDED BALLAST
SAFETY PLUG W HINGE-LID 17	10180878	(3)	2	1217	917230408	SUPPLEMENTARY GUYING D
SAFETY PLUG W HINGE-LID 17	10180878	(3)	1	1217	917230408	SUPPLEMENTARY GUYING D
SAFETY PLUG W HINGE-LID 17	10180878	10	1	1219	968768408	BRACKET CPL.
SAFETY PLUG W HINGE-LID 17	10180878	7	2	1220	969308308	BRACKET CPL.
SAFETY PLUG W HINGE-LID 17	10180878	7	1	1256	96029160	PIN PRE-ASS.
SAFETY PLUG W HINGE-LID 17	10180878	10	1	1268	96039026	DRAW SHACKLE
SAFETY PLUG W HINGE-LID 17	10180878	10	1	1269	96039027	DRAW SHACKLE
SAFETY PLUG W HINGE-LID 17	10180878	5	1	1280	96037042	DRAW SHACKLE
SAFETY PLUG W HINGE-LID 17	10180878	3	1	1303	96037332	GUY ROPE CPL.
SAFETY PLUG W HINGE-LID 17	10180878	3	1	1307	96037007	GUY ROPE CPL.
SAFETY PLUG W HINGE-LID 17	10180878	3	1	1310	96037255	GUY ROPE CPL.
SAFETY PLUG W HINGE-LID 17	10180878	10	1	1315	96035525	DRAW SHACKLE
SAFETY PLUG W HINGE-LID 17	10180878	3	2	1324	96037810	GUY ROPE CPL.
SAFETY PLUG W HINGE-LID 17	10180878	3	1	1325	96037814	GUY ROPE CPL.
SAFETY PLUG W HINGE-LID 1	12100335	44	4	1183	918900508	SUSPENDED BALLAST
SAFETY PLUG W HINGE-LID 1	12100335	9	1	1268	96039026	DRAW SHACKLE
SAFETY PLUG W HINGE-LID 1	12100335	9	1	1269	96039027	DRAW SHACKLE

Description	Item	Pos.	Quantity	Page	Assembly	Description
SAFETY PLUG W HINGE-LID 1	12100335	4	1	1280	96037042	DRAW SHACKLE
SAFETY PLUG W HINGE-LID 2	12100250	13	2	954	917078808	S INTERMEDIATE SECTION
SAFETY PLUG W HINGE-LID 2	12100250	(3)	1	1217	917230408	SUPPLEMENTARY GUYING D
SAFETY PLUG W HINGE-LID 2	10878577	5	2	891	919304308	S PIVOT SECTION PRE-ASS.
SAFETY PLUG W HINGE-LID 2	10878577	3	4	935	917190908	S INTERMEDIATE SECTION
SAFETY PLUG W HINGE-LID 2	10878577	3	4	943	917333908	S INTERMEDIATE SECTION
SAFETY PLUG W HINGE-LID 2	10878577	3	4	947	917078708	S INTERMEDIATE SECTION
SAFETY PLUG W HINGE-LID 2	10878577	3	4	954	917078808	S INTERMEDIATE SECTION
SAFETY PLUG W HINGE-LID 2	10878577	3	4	967	917079208	S INTERMEDIATE SECTION
SAFETY PLUG W HINGE-LID 2	10878577	3	4	972	917571208	S INTERMEDIATE SECTION
SAFETY PLUG W HINGE-LID 2	10878577	3	4	977	919086008	S INTERMEDIATE SECTION
SAFETY PLUG W HINGE-LID 2	10878577	1	1	984	96039781	PIN PRE-ASS.
SAFETY PLUG W HINGE-LID 2	10878577	45	4	989	917191008	SL REDUCING SECTION
SAFETY PLUG W HINGE-LID 2	10878577	136	2	1052	917333208	D PIVOT SECTION PRE-ASS.
SAFETY PLUG W HINGE-LID 2	10878577	80	2	1093	919628208	D HEAD SECTION PRE-ASS.
SAFETY PLUG W HINGE-LID 2	10878577	14	4	1144	917085308	D INTERMEDIATE SECTION
SAFETY PLUG W HINGE-LID 2	10878577	14	4	1156	917178608	D INTERMEDIATE SECTION
SAFETY PLUG W HINGE-LID 2	10878577	3	1	1235	96038848	PIN PRE-ASS.
SAFETY PLUG W HINGE-LID 4X	10180879	54	7	147	918011308	PREMOUNTED LOWER PART
SAFETY PLUG W HINGE-LID 4X	10180879	2	1	878	11481877	POUCH SOCKET
SAFETY PLUG W HINGE-LID 5	10875869	50	8	21	918005408	CENTRAL SECTION CRAWLER
SAFETY PLUG W HINGE-LID 5	10875869	25	12	127	917076708	CATWALK CRAW.TRACK TRA
SAFETY PLUG W HINGE-LID 5	10875869	20	6	131	917076808	MECHANICAL SUPPORT
SAFETY PLUG W HINGE-LID 5	10875869	20	4	147	918011308	PREMOUNTED LOWER PART
SAFETY PLUG W HINGE-LID 5	10875869	54	22	487	918999008	SLEWING PLATFORM CATWAL
SAFETY PLUG W HINGE-LID 5	10875869	14	37	491	968283208	CATWALK SUPERSTR.LEFT
SAFETY PLUG W HINGE-LID 5	10875869	8	8	499	969259908	SLEWING PLATFORM CATWAL
SAFETY PLUG W HINGE-LID 5	10875869	20	4	566	917080508	ROLLER BEARING
SAFETY PLUG W HINGE-LID 5	10875869	89	12	892	919304308	S PIVOT SECTION PRE-ASS.
SAFETY PLUG W HINGE-LID 5	10875869	18	4	1125	969396608	ACCESS LADDER PRE-ASS.
SAFETY PLUG W HINGE-LID 5	10875869	10	1	1126	969396908	LADDER, PRE-ASSEMBLED
SAFETY PLUG W HINGE-LID 5	10875869	22	2	1183	918900508	SUSPENDED BALLAST
SAFETY PLUG W HINGE-LID 5	10875869	24	2	1214	919326208	SLEWING PLATFORM EXTENS
SAFETY PLUG W HINGE-LID 5	10875869	7	4	1243	919219608	F-ASSEMBLY UNIT
SAFETY PLUG W HINGE-LID 5	10875869	29	3	1275	919220008	F-HEAD SECTION
SAFETY PLUG W HINGE-LID 5	10875869	10	2	1285	96037097	LADDER, PRE-ASSEMBLED
SAFETY PLUG W HINGE-LID 5	10875869	10	2	1287	96037098	LADDER, PRE-ASSEMBLED
SAFETY PLUG W HINGE-LID 5	10875869	10	1	1316	96013389	PULLEY MOUNT ASSEMBLY C
SAFETY PLUG W HINGE-LID 5	10875869	3	2	1330	96031241	MECHANICAL AUXILIARIES
SAFETY PLUG W HINGE-LID 5	10875869	4	2	1333	96034669	MECHANICAL AUXILIARIES
SAFETY PLUG W HINGE-LID 6	10875870	15	4	21	918005408	CENTRAL SECTION CRAWLER
SAFETY PLUG W HINGE-LID 6	10875870	3	1	139	96051604	ROLLER BEARING
SAFETY PLUG W HINGE-LID 6	10875870	30	4	147	918011308	PREMOUNTED LOWER PART
SAFETY PLUG W HINGE-LID 6	10875870	20	8	199	917077708	PIN F. S AND D PIVOT SECTIO
SAFETY PLUG W HINGE-LID 6	10875870	29	1	542	919627908	SA FRAME PRE-ASS.
SAFETY PLUG W HINGE-LID 6	10875870	54	1	755	919075408	CRANE DRIVER CAB ADDITIO
SAFETY PLUG W HINGE-LID 6	10875870	15	2	935	917190908	S INTERMEDIATE SECTION
SAFETY PLUG W HINGE-LID 6	10875870	15	2	943	917333908	S INTERMEDIATE SECTION
SAFETY PLUG W HINGE-LID 6	10875870	15	2	947	917078708	S INTERMEDIATE SECTION
SAFETY PLUG W HINGE-LID 6	10875870	15	2	967	917079208	S INTERMEDIATE SECTION
SAFETY PLUG W HINGE-LID 6	10875870	15	2	972	917571208	S INTERMEDIATE SECTION
SAFETY PLUG W HINGE-LID 6	10875870	15	2	977	919086008	S INTERMEDIATE SECTION
SAFETY PLUG W HINGE-LID 6	10875870	90	2	1093	919628208	D HEAD SECTION PRE-ASS.
SAFETY PLUG W HINGE-LID 6	10875870	17	4	1097	967946208	LUFFING PULLEY BLOCK COM
SAFETY PLUG W HINGE-LID 6	10875870	6	2	1113	968027908	ROLLER SEATING COMPL.
SAFETY PLUG W HINGE-LID 6	10875870	15	1	1115	968028208	SUPPORT CPL.
SAFETY PLUG W HINGE-LID 6	10875870	3	1	1173	968929808	PIN PULLING CYLINDER CPL.
SAFETY PLUG W HINGE-LID 6	10875870	4	2	1225	969944608	MOUNTING CPL
SAFETY PLUG W HINGE-LID 6	10875870	22	5	1275	919220008	F-HEAD SECTION
SAFETY PLUG W HINGE-LID 6	10875870	8	1	1281	96032541	CONVERTER ROLLER CPL..

Description	Item	Pos.	Quantity	Page	Assembly	Description
SAFETY PLUG W HINGE-LID 6	10875870	5	1	1282	96032582	INST.BACK SHEAVE FOR BOO
SAFETY PLUG W HINGE-LID 6	10875870	6	1	1283	96032654	ROPE PULLEY PRE-ASSEMBL
SAFETY PLUG W HINGE-LID 6	10875870	19	1	1322	919222908	OVERRUN PROTECTION
SAFETY PLUG W HINGE-LID 8X	10180880	76	2	67	917291608	CRAWLER TRACK CARRIER, L
SAFETY PLUG W HINGE-LID 8X	10180880	76	2	100	917291708	CRAWLER TRACK CARRIER,
SAFETY PLUG W HINGE-LID 8X	10180880	10	8	117	918589408	HYDRAULIC SUPPORT
SAFETY PLUG W HINGE-LID 8X	10180880	11	2	224	968161808	SAFETY ROLLER CPL.
SAFETY PLUG W HINGE-LID 8X	10180880	99	1	488	918999008	SLEWING PLATFORM CATWAL
SAFETY PLUG W HINGE-LID 8X	10180880	32	3	491	968283208	CATWALK SUPERSTR.LEFT
SAFETY PLUG W HINGE-LID 8X	10180880	78	1	543	919627908	SA FRAME PRE-ASS.
SAFETY PLUG W HINGE-LID 8X	10180880	130	2	893	919304308	S PIVOT SECTION PRE-ASS.
SAFETY PLUG W HINGE-LID 8X	10180880	147	2	1052	917333208	D PIVOT SECTION PRE-ASS.
SAFETY PLUG W HINGE-LID 8X	10180884	16	5	21	918005408	CENTRAL SECTION CRAWLER
SAFETY PLUG W HINGE-LID 8X	10180884	86	4	67	917291608	CRAWLER TRACK CARRIER, L
SAFETY PLUG W HINGE-LID 8X	10180884	86	4	100	917291708	CRAWLER TRACK CARRIER,
SAFETY PLUG W HINGE-LID 8X	10180884	17	4	199	917077708	PIN F. S AND D PIVOT SECTIO
SAFETY PLUG W HINGE-LID 8X	10180884	22	1	547	967846208	PULL ROD
SAFETY PLUG W HINGE-LID 8X	10180884	12	4	856	917863208	TRANSPORT KEEPER
SAFETY PLUG W HINGE-LID 8X	10180884	88	6	1093	919628208	D HEAD SECTION PRE-ASS.
SAFETY PLUG W HINGE-LID 8X	10180884	16	8	1097	967946208	LUFFING PULLEY BLOCK COM
SAFETY PLUG W HINGE-LID 8X	10180884	7	6	1103	967946308	LUFFING PULLEY BLOCK COM
SAFETY PLUG W HINGE-LID 8X	10180884	(3)	1	1217	917230408	SUPPLEMENTARY GUYING D
SAFETY PLUG W HINGE-LID 8X	10180884	8	1	1219	968768408	BRACKET CPL.
SAFETY PLUG W HINGE-LID 8X	10180884	11	1	1322	919222908	OVERRUN PROTECTION
SAFETY ROLLER CPL.	928830208	9	1	891	919304308	S PIVOT SECTION PRE-ASS.
SAFETY ROLLER CPL.	968161808	36	1	223	917454008	WINCH 2 PRE-ASS.
SAFETY ROLLER CPL.	968241808	5	1	1022	917474008	WINCH
SAFETY ROLLER WELDED	968243308	(1)	1	1022	917474008	WINCH
SAFETY ROLLER WELDED T Z	968161908	1	1	224	968161808	SAFETY ROLLER CPL.
SAFETY TRAP	12103547	(1)	1	15		LIEBHERR CRAW.CRANE LR
SCAVENGING BLOCK 420BAR	12102722	171	6	716	96052492	HYDRAULICS
SCOOP WELDED STAHL SPF	968194808	3	1	446	919063308	AIR FILTER UNIT CPL.
SCREW	11006669	20	2	873	10475436	BELT CARRIER SYSTEM
SCREW	12106427	8	6	872	10454762	REMOTE CONTROL TRANSMIT
SCREW	511052908	20	2	179	510401908	REVERSING VALVE
SCREW	570941408	(2)	2	717	96052492	HYDRAULICS
SCREW AEHNL.ISO 4017 UNC	10876375	321	8	281	96032892	DIESEL ENGINE, PRE-ASSEMB
SCREW CAP GPN 800 M14X1,	10021410	3	2	377	12489819	COVERING CAPS - KIT
SCREW CARABINER OVAL 10	10875819	18	1	1251	919219708	PIVOT SECTION
SCREW CARABINER OVAL 130	10473040	3	2	877	962563908	HOIST LIM.SWITCH PLUMMET
SCREW CARABINER OVAL 130	10473040	28	2	1313	919222808	ERECTION FRAME
SCREW COUPLING EMA3 M14	7406865	617	4	76	967787408	CRAWLER TRACK HYDRAULI
SCREW COUPLING EMA3 M14	7406865	617	4	103	967787508	CRAWLER TRACK HYDRAULI
SCREW COUPLING EMA3 M14	7406865	81	1	280	96032892	DIESEL ENGINE, PRE-ASSEMB
SCREW COUPLING EMA3 M14	7406865	29	1	594	919140308	OIL RESERVOIR, COMPLETE
SCREW COUPLING EMA3 M14	7406865	745	17	720	96052492	HYDRAULICS
SCREW FITTING ELEMENT X	937501408	192	3	169	969733008	ADDITIONAL HYDR.SLEWING
SCREW LOCKING FLASCHE 5	811205708	109	1	341	12405454	CRANKCASE CPL. WITH CYLIN
SCREW LOCKING FLASCHE 5	811205708	109	1	346	10142096	PISTON COOLING
SCREW LOCKING FLASCHE 5	811205708	(105)	1	352	10134887	OIL SUMP WITH FASTENING
SCREW LOCKING FLASCHE 5	811205708	109	1	365	11364303	CYLINDER HEAD COVER PRE
SCREW LOCKING FLASCHE 5	811205708	109	1	371	11364325	CYLINDER HEAD COVER PRE
SCREW LOCKING FLASCHE 5	811205708	109	1	397	11364209	AIR COMPRESSOR PRE-ASSY
SCREW LOCKING FLASCHE 5	811205708	105	1	417	10146947	ALTERNATOR ASSEMBLY
SCREW LOCKING FLASCHE 5	811205708	105	1	427	10141788	CONTROL BOX ANNEXE
SCREW M3X34 ST	602334108	511	4	505	96033370	WIRES CPL.
SCREW M8X20 VERZ	409831208	3	12	494	968287308	ACCESS LADDER PRE-ASS.
SCREW M8X20 VERZ	409831208	6	4	495	96020149	TREAD
SCREW M8X30 St Rm>=800MP	13541106	2	1	428	10144098	FASTENING CLAMP
SCREW PLUG	11690057	3	1	217	10802061	WINCH REVOLUTION TRANS

Description	Item	Pos.	Quantity	Page	Assembly	Description
SCREW PLUG	12101689	1	2	89	11621291	DISTRIBUTION BLOCK
SCREW PLUG	504006408	480	7	317	11320826	PUMP DISTRIBUTION GEAR
SCREW PLUG	7027056	44	1	1010	11161917	CONTROL ELEMENT
SCREW PLUG	774378208	2	2	91	11491832	DISTRIBUTION BLOCK
SCREW PLUG	774378208	3	2	92	11491833	DISTRIBUTION BLOCK
SCREW PLUG	774378208	2	2	561	11621498	DISTRIBUTION BLOCK
SCREW PLUG	774378208	2	1	611	11621502	DISTRIBUTION BLOCK
SCREW PLUG	774378208	2	3	612	11621501	DISTRIBUTION BLOCK
SCREW PLUG	774378208	3	2	931	11621500	DISTRIBUTION BLOCK
SCREW PLUG 15 M20X 1,5 MS	602425008	511	4	666	96039940	LEAD
SCREW PLUG BGR.8 M 79X4 P	12102189	208	3	1032	967789108	ADDITIONAL HYDRAULICS WI
SCREW PLUG DIN 7604 C M30	4078004	9	2	384	10127419	FUEL FILTER MODULE
SCREW PLUG DIN 906 M36X1,5	4000461	5	2	341	12405454	CRANKCASE CPL. WITH CYLIN
SCREW PLUG DIN 906 M48X1,5	10652552	6	6	341	12405454	CRANKCASE CPL. WITH CYLIN
SCREW PLUG DIN 908 M10X1	4600319	70	1	608	919297008	CENT. LUBRIC. SYSTEM SUP
SCREW PLUG DIN 908 M12X1,	11626246	19	2	302	571907208	CONNECTING PLATE
SCREW PLUG DIN 908 M14X1,	11651084	7	3	384	10127419	FUEL FILTER MODULE
SCREW PLUG DIN 908 M18X1,	12217487	4	2	759	512349708	TILT CYLINDER
SCREW PLUG DIN 908 M20X1,	12218194	12	2	610	10425291	ELECTRIC PUMP
SCREW PLUG DIN 908 M22X1,5	10878578	12	2	162	10871517	ELECTRIC PUMP
SCREW PLUG DIN 908 M22X1,5	10878578	124	2	254	11347396	ROPE DRUM
SCREW PLUG DIN 910 G3/8X1	404140208	13	1	757	10326323	HYDRO CYLINDER
SCREW PLUG DIN 910 M24X1,	10179469	36	4	902	12101591	TILT-BACK SUPPORT
SCREW PLUG M10X1	10115237	35	1	319	11314599	VARIABLE PUMP
SCREW PLUG M10X1	7372626	24	4	300	11212747	VARIABLE PUMP
SCREW PLUG M10X1	7372626	24	4	303	11212748	VARIABLE PUMP
SCREW PLUG M12X1,5 MS	602425508	152	2	1189	96022758	TERMINAL BOX CPL.
SCREW PLUG M12X1,5 MS	602425508	152	2	1191	96022759	TERMINAL BOX CPL.
SCREW PLUG M14X1,5	7414500	16	1	1010	11161917	CONTROL ELEMENT
SCREW PLUG M14X1,5 X5CrNi	10128874	(20)	1	338	13455124	DIESEL ENGINE
SCREW PLUG M22X1,5	10000515	27	2	303	11212748	VARIABLE PUMP
SCREW PLUG M25X1,5 MS	602425108	513	2	668	96051766	DUMMY PLUG
SCREW PLUG M25X1,5 MS	602425108	509	4	1194	96038591	LEAD
SCREW PLUG M30X1,5 11SM	11354095	2	4	341	12405454	CRANKCASE CPL. WITH CYLIN
SCREW PLUG M32X1,5 MS	602425208	(503)	1	55	967908108	CABLE LIST F.CENTER SECTIO
SCREW PLUG M32X1,5 MS	602425208	(503)	1	55	967908108	CABLE LIST F.CENTER SECTIO
SCREW PLUG M32X1,5 MS	602425208	539	2	663	96033473	WIRING HARNESS
SCREW PLUG M32X1,5 MS	602425208	510	1	665	96035430	LEAD
SCREW PLUG M32X1,5 MS	602425208	512	1	668	96051766	DUMMY PLUG
SCREW PLUG M32X1,5 MS	602425208	47	1	678	967917908	SWITCH CABINET
SCREW PLUG M32X1,5 MS	602425208	4	1	817	96059325	TERMINAL BOX
SCREW PLUG M32X1,5 MS	602425208	150	4	909	96036187	TERMINAL BOX CPL.
SCREW PLUG M32X1,5 MS	602425208	270	3	1081	968285108	TERMINAL BOX
SCREW PLUG M32X1,5 MS	602425208	150	12	1138	968188208	TERMINAL BOX CPL.
SCREW PLUG M40X1,5 MS	602425308	271	2	1081	968285108	TERMINAL BOX
SCREW PLUG M40X1,5 MS	602425308	156	3	1138	968188208	TERMINAL BOX CPL.
SCREW PLUG M8X1	7027497	20	2	302	571907208	CONNECTING PLATE
SCREW PLUG M8X1	7027497	20	2	304	10009378	CONNECTING PLATE
SCREW PLUG RD32X3 SPF	10466906	164	3	893	919304308	S PIVOT SECTION PRE-ASS.
SCREW PLUG RD32X3 SPF	10466906	250	1	922	96047486	ADDITIONAL HYDR.S PIVOT SE
SCREW PLUG RD32X3 SPF	10466910	244	1	35	969731708	HYDRAULIC EQUIPM.CENTER
SCREW PLUG RD32X3 SPF	10466910	244	1	553	968513208	ADDITIONAL HYDRAULICS, SA
SCREW PLUG RD32X3 SPF	10466910	244	4	717	96052492	HYDRAULICS
SCREW PLUG RD32X3 SPF	10466910	244	2	922	96047486	ADDITIONAL HYDR.S PIVOT SE
SCREW PLUG RD32X3 SPF	10466910	244	1	1042	96006590	AUXILIARY HYDR.CONNECTIN
SCREW PLUG RD32X3 SPF	10466910	244	1	1175	968883308	ADDL.HYDR.F.PIN PULLING DE
SCREW PLUG RD32X3 SPF	10466910	244	1	1178	968883408	ADDL.HYDR.F.PIN PULLING DE
SCREW PLUG RD32X3 SPF	10466910	244	3	1180	968883508	AUX.HYDR.PIN EXTRACTION
SCREW PLUG RD36X3 SPF	10466907	3	1	195	968907308	PARK CONSOLE HOSES PRE
SCREW PLUG RD36X3 SPF	10466907	2	1	197	969483508	PARK CONSOLE HOSES PRE

Description	Item	Pos.	Quantity	Page	Assembly	Description
SCREW PLUG RD36X3 SPF	10466907	4	1	497	968904008	CARRIER PRE-ASSEMBLED
SCREW PLUG RD36X3 SPF	10466907	18	1	1050	917333208	D PIVOT SECTION PRE-ASS.
SCREW PLUG RD36X3 SPF	10466911	230	1	34	969731708	HYDRAULIC EQUIPM.CENTER
SCREW PLUG RD36X3 SPF	10466911	230	2	76	967787408	CRAWLER TRACK HYDRAULI
SCREW PLUG RD36X3 SPF	10466911	230	2	103	967787508	CRAWLER TRACK HYDRAULI
SCREW PLUG RD36X3 SPF	10466911	230	1	169	969733008	ADDITIONAL HYDR.SLEWING
SCREW PLUG RD36X3 SPF	10466911	230	3	716	96052492	HYDRAULICS
SCREW PLUG RD36X3 SPF	10466911	230	1	1042	96006590	AUXILIARY HYDR.CONNECTIN
SCREW PLUG RD36X3 SPF	10466911	230	1	1067	967788408	ADDITIONAL HYDR.D PIVOT
SCREW PLUG RD36X3 SPF	10466911	230	1	1132	967788608	ADDITIONAL HYDR.D HEAD S
SCREW PLUG RD36X3 SPF	10466911	230	1	1150	967788708	ADDITIONAL HYDRAULICS IN
SCREW PLUG RD36X3 SPF	10466911	230	1	1162	967788808	ADDITIONAL HYDRAULICS IN
SCREW PLUG RD36X3 SPF	10466911	230	1	1178	968883408	ADDL.HYDR.F.PIN PULLING DE
SCREW PLUG RD36X3 SPF	10466911	230	1	1180	968883508	AUX.HYDR.PIN EXTRACTION
SCREW PLUG RD54X4 ALCUM	10466908	3	1	196	968907408	PARK CONSOLE HOSES PRE
SCREW PLUG RD54X4 ALCUM	10466908	3	2	197	969483508	PARK CONSOLE HOSES PRE
SCREW PLUG RD54X4 ALCUM	10466908	3	2	497	968904008	CARRIER PRE-ASSEMBLED
SCREW PLUG RD54X4 ALCUM	10466908	165	4	893	919304308	S PIVOT SECTION PRE-ASS.
SCREW PLUG RD54X4 ALCUM	10466908	210	1	922	96047486	ADDITIONAL HYDR.S PIVOT SE
SCREW PLUG RD54X4 ALCUM	10466908	17	2	1050	917333208	D PIVOT SECTION PRE-ASS.
SCREW PLUG RD54X4 SPF	10466912	224	2	76	967787408	CRAWLER TRACK HYDRAULI
SCREW PLUG RD54X4 SPF	10466912	224	2	103	967787508	CRAWLER TRACK HYDRAULI
SCREW PLUG RD54X4 SPF	10466912	224	2	572	967788008	ADDNL.HYDR.ERECTION DEV
SCREW PLUG RD54X4 SPF	10466912	224	11	716	96052492	HYDRAULICS
SCREW PLUG RD54X4 SPF	10466912	224	3	922	96047486	ADDITIONAL HYDR.S PIVOT SE
SCREW PLUG RD54X4 SPF	10466912	224	1	1042	96006590	AUXILIARY HYDR.CONNECTIN
SCREW PLUG RD54X4 SPF	10466912	224	3	1067	967788408	ADDITIONAL HYDR.D PIVOT
SCREW PLUG RD54X4 SPF	10466912	224	1	1132	967788608	ADDITIONAL HYDR.D HEAD S
SCREW PLUG RD54X4 SPF	10466912	224	1	1150	967788708	ADDITIONAL HYDRAULICS IN
SCREW PLUG RD54X4 SPF	10466912	224	1	1162	967788808	ADDITIONAL HYDRAULICS IN
SCREW PLUG RD54X4 SPF	10466912	224	1	1180	968883508	AUX.HYDR.PIN EXTRACTION
SCREW PLUG RD79X4 SPF	10466909	2	4	195	968907308	PARK CONSOLE HOSES PRE
SCREW PLUG RD79X4 SPF	10466909	2	2	196	968907408	PARK CONSOLE HOSES PRE
SCREW PLUG RD79X4 SPF	10466909	2	1	497	968904008	CARRIER PRE-ASSEMBLED
SCREW PLUG RD79X4 SPF	10466909	166	4	893	919304308	S PIVOT SECTION PRE-ASS.
SCREW PLUG RD79X4 SPF	10466909	209	4	922	96047486	ADDITIONAL HYDR.S PIVOT SE
SCREW PLUG RD79X4 SPF	10466909	16	6	1050	917333208	D PIVOT SECTION PRE-ASS.
SCREW PLUG RD79X4 SPF	10466913	208	4	76	967787408	CRAWLER TRACK HYDRAULI
SCREW PLUG RD79X4 SPF	10466913	208	4	103	967787508	CRAWLER TRACK HYDRAULI
SCREW PLUG RD79X4 SPF	10466913	208	19	716	96052492	HYDRAULICS
SCREW PLUG RD79X4 SPF	10466913	208	3	1067	967788408	ADDITIONAL HYDR.D PIVOT
SCREW PLUG RD79X4 SPF	10466913	208	4	1132	967788608	ADDITIONAL HYDR.D HEAD S
SCREW PLUG RD79X4 SPF	10466913	208	4	1150	967788708	ADDITIONAL HYDRAULICS IN
SCREW PLUG RD79X4 SPF	10466913	208	4	1162	967788808	ADDITIONAL HYDRAULICS IN
SCREW PLUG VSTI M10X1	7381638	11	2	344	9078462	POWER UNIT SUPPORT ATT
SCREW PLUG VSTI M10X1	7381638	7	1	393	12421642	CONNECTING LINE ADD-ON
SCREW PLUG VSTI M10X1 CR6	477510501	10	4	207	90024729	SPRING LOADED BRAKE
SCREW PLUG VSTI M10X1 CR6	477510501	22	1	729	11314761	CONTROL BLOCK
SCREW PLUG VSTI M10X1 CR6	477510501	8	8	1003	90200207	SPRING LOADED BRAKE
SCREW PLUG VSTI M14X1,5	7380566	(9)	1	352	10134887	OIL SUMP WITH FASTENING
SCREW PLUG VSTI M14X1,5	7380566	6	1	391	10154796	INTAKE STACK ASSEMBLY
SCREW PLUG VSTI M14X1,5	7380566	16	1	400	12490129	WATER PUMP WITH FASTENIN
SCREW PLUG VSTI M14X1,5	7380566	9	1	402	11353748	THERMOSTAT HOUSING ASS
SCREW PLUG VSTI M14X1,5	7380566	4	1	406	10143277	COOLANT PIPE BEND ADD-ON
SCREW PLUG VSTI M14X1,5 C	477510101	15	1	729	11314761	CONTROL BLOCK
SCREW PLUG VSTI M14X1,5	12696012	(3)	1	387	12474356	FUEL LINES
SCREW PLUG VSTI M16X1,5	7382203	3	2	341	12405454	CRANKCASE CPL. WITH CYLIN
SCREW PLUG VSTI M16X1,5	7382203	3	1	406	10143277	COOLANT PIPE BEND ADD-ON
SCREW PLUG VSTI M16X1,5	7382203	3	2	408	10145044	CONNECTION F.WATER PIPE
SCREW PLUG VSTI M16X1,5	7382203	7	1	409	10145193	COOLANT WATER CONNECT

Description	Item	Pos.	Quantity	Page	Assembly	Description
SCREW PLUG VSTI M16X1,5 C	477511301	79	8	69	90029090	ANGULAR GEAR
SCREW PLUG VSTI M16X1,5 C	477511301	79	4	71	90029091	ANGULAR GEAR
SCREW PLUG VSTI M18X1,5 C	7380688	13	1	344	9078462	POWER UNIT SUPPORT ATT
SCREW PLUG VSTI M18X1,5 C	7380688	4	1	348	10125646	OIL SEPARATOR ASSEMBLY
SCREW PLUG VSTI M18X1,5 C	7380688	5	1	384	10127419	FUEL FILTER MODULE
SCREW PLUG VSTI M22X1,5 C	7361961	2	7	153	90211005	SLEWING GEAR DRIVE
SCREW PLUG VSTI M22X1,5 C	7361961	78	3	153	90211005	SLEWING GEAR DRIVE
SCREW PLUG VSTI M22X1,5 C	7380177	6	1	409	10145193	COOLANT WATER CONNECT
SCREW PLUG VSTI M22X1,5 C	7380177	5	1	411	10145195	COOLANT WATER CONNECT
SCREW PLUG VSTI M22X1,5 C	7380177	10	1	424	10129212	FLYWHEEL HOUSING ASSEM
SCREW PLUG VSTI M24X1,5	10041903	(11)	1	352	10134887	OIL SUMP WITH FASTENING
SCREW PLUG VSTI M26X1,5 C	477511501	77	2	69	90029090	ANGULAR GEAR
SCREW PLUG VSTI M26X1,5 C	477511501	77	2	71	90029091	ANGULAR GEAR
SCREW PLUG VSTI M26X1,5 C	477511501	68	3	206	90024489	PLANETARY GEARBOX
SCREW PLUG VSTI M26X1,5 C	477511501	39	1	208	90024490	OIL-GAUGING INSTRUMENT
SCREW PLUG VSTI M26X1,5 C	477511501	39	1	237	90200528	OIL-GAUGING INSTRUMENT
SCREW PLUG VSTI M26X1,5 C	477511501	39	1	238	90200533	OIL-GAUGING INSTRUMENT
SCREW PLUG VSTI M26X1,5 C	477511501	93	1	1001	90200134	PLANETARY GEARBOX
SCREW PLUG VSTI M26X1,5 C	477511501	68	2	1026	90026841	PLANETARY GEARBOX
SCREW PLUG VSTI M26X1,5 C	7381457	1	2	350	10152926	LOCKING PIECES
SCREW PLUG VSTI M26X1,5 C	7381457	(12)	7	352	10134887	OIL SUMP WITH FASTENING
SCREW PLUG VSTI M26X1,5 C	7381457	5	2	409	10145193	COOLANT WATER CONNECT
SCREW PLUG VSTI M26X1,5 C	7381457	4	1	411	10145195	COOLANT WATER CONNECT
SCREW PLUG VSTI M26X1,5	11213236	12	1	461	968866808	UREA TANK, PRE-MOUNTING
SCREW PLUG VSTI M27X2 CR6	477511601	69	2	69	90029090	ANGULAR GEAR
SCREW PLUG VSTI M27X2 CR6	477511601	69	2	71	90029091	ANGULAR GEAR
SCREW PLUG VSTI M27X2 CR6	7027307	89	2	153	90211005	SLEWING GEAR DRIVE
SCREW PLUG VSTI M30X1,5 S	7382204	4	2	341	12405454	CRANKCASE CPL. WITH CYLIN
SCREW PLUG VSTI M38X1,5 C	7382202	6	1	424	10129212	FLYWHEEL HOUSING ASSEM
SCREW PLUG VSTI M42X2 CR6	10285724	13	1	729	11314761	CONTROL BLOCK
SCREW SLEEVE 0	774376008	25	4	560	917691308	CENTRAL GREASING
SCREW STOPPER GPN 700 M1	7003652	4	1	377	12489819	COVERING CAPS - KIT
SCREW STOPPER GPN 700 M1	7011745	1	1	377	12489819	COVERING CAPS - KIT
SCREW-IN BLIND	10800672	5	1	723	11211288	CONTROL BLOCK
SCREW-IN BLIND	10872407	5	1	214	11181960	CONTROL BLOCK
SCREW-IN BLIND	11482392	5	1	929	11347373	CONTROL BLOCK
SCREW-ON CONNECTION	947906708	266	6	717	96052492	HYDRAULICS
SCREW-ON CONNECTION	948390108	273	1	717	96052492	HYDRAULICS
SCREW-ON CONNECTION	949864108	161	1	922	96047486	ADDITIONAL HYDR.S PIVOT SE
SCREW-ON CONNECTION	949864108	161	1	1067	967788408	ADDITIONAL HYDR.D PIVOT
SCREW-ON CONNECTION	953368908	160	1	212	967787708	ADDITIONAL HYDRAULICS WI
SCREW-ON CONNECTION	953368908	160	1	227	967787808	ADDITIONAL HYDRAULICS WI
SCREW-ON CONNECTION	953368908	160	1	243	968081908	ADDITIONAL HYDRAULICS WI
SCREW-ON CONNECTION	953368908	160	1	1013	96047485	AUX.HYDRAULIC WINCH 6
SCREW-ON CONNECTION	953368908	160	1	1032	967789108	ADDITIONAL HYDRAULICS WI
SCREW-ON CONNECTION DN	10037655	7	1	383	10126724	FUEL FINE-FILTER ASSEMBLY
SCREW-ON CONNECTION GE	7410455	648	1	1068	967788408	ADDITIONAL HYDR.D PIVOT
SCREW-ON CONNECTION X0	945569108	12	1	660	969245308	TERMINAL BOX ELECTRICS S
SCREW-ON HINGE 25X25X50/	10871177	3	4	678	967917908	SWITCH CABINET
SCREW-ON HINGE 25X25X50/	10871177	4	3	767	964560908	ROOF WINDOW PRE-ASS.
SCREW-ON HINGE 25X25X50/	10871177	3	2	768	964561008	REAR WINDOW PRE-ASS.
SCREW-ON HINGE 30X30X60/	10872344	3	1	28	969088908	HOLDER PRE-ASSEMBLY
SCREW-ON PLATE 6X260X60	97054774	55	2	186	919082708	SLEWING PLATFORM CPL.
SCREWDRIVER 3,5 CRV-VERNI	790032008	30	1	136	96005686	MAIN TOOLS
SCREWDRIVER 4,5	885200408	31	1	136	96005686	MAIN TOOLS
SCREWDRIVER 5,5 CRV-VERNI	790032308	32	1	136	96005686	MAIN TOOLS
SCRFILTER ASSEMBLY SCRF	11382590	1	1	441	919551008	MUFFLER UNIT
SEAL	10115623	8	1	414	10141720	EXHAUST TC MOUNTING
SEAL	10115623	8	1	415	10141721	EXHAUST TC MOUNTING
SEAL	10119343	5	2	413	10141558	OUTLET MANIFOLD ADD-ON

Description	Item	Pos.	Quantity	Page	Assembly	Description
SEAL	10144861	11	1	459	919063408	UREA PLANT
SEAL	10297876	(2)	1	319	11314599	VARIABLE PUMP
SEAL	10650511	46	1	1123	11003086	ROPE LENGTH INDICATOR
SEAL	10650512	47	1	1123	11003086	ROPE LENGTH INDICATOR
SEAL	10815005	2	1	671	10650233	ANTENNA
SEAL	11267463	10	1	315	11267457	CONTROL UNIT
SEAL	11826653	12	1	524	10876576	WATER HEATING SYSTEM
SEAL	11826653	(3)	1	524	10876576	WATER HEATING SYSTEM
SEAL	12569715	3	6	443	11382590	SCRFILTER ASSEMBLY
SEAL	691822208	171	1	1082	968285208	CABLE DRUM COMPL.
SEAL	693161214	504	1	914	96040591	LEAD
SEAL	9144762	(3)	1	368	10118839	OIL FILLER INLET
SEAL 0 PE	977510208	15	2	678	967917908	SWITCH CABINET
SEAL 0,33 METALOSEAL 1	10133721	2	1	344	9078462	POWER UNIT SUPPORT ATT
SEAL 0,33 METALOSEAL 1	10133722	5	1	424	10129212	FLYWHEEL HOUSING ASSEM
SEAL 1,22 METALOSEAL	9078308	(2)	4	412	10141356	EXHAUST PIPE ASSEMBLY
SEAL 1,22 METALOSEAL	9078308	(2)	4	412	10141356	EXHAUST PIPE ASSEMBLY
SEAL 1,5	9079885	2	1	363	10122645	CYLINDER HEAD COVER ASS
SEAL 1,5	9079885	2	1	364	10122640	CYLINDER HEAD COVER ASS
SEAL 1,5	9079885	2	1	369	10122646	CYLINDER HEAD COVER ASS
SEAL 1,5	9079885	2	1	370	10122659	CYLINDER HEAD COVER ASS
SEAL 1,5X128X98X141 AFM 31	9271963	130	2	280	96032892	DIESEL ENGINE, PRE-ASSEMB
SEAL 120X60X 30 SCHWARZ	976094308	45	1	776	96028393	INTERNAL PANELLING INSTA
SEAL 13X168,6X184,4	10144102	29	3	441	919551008	MUFFLER UNIT
SEAL 1X359,1X789,2 AFM 30	10129839	3	1	352	10134887	OIL SUMP WITH FASTENING
SEAL 25X1091X850 EPDM	97058285	7	1	764	969752608	WINDOW ASSEMBLY
SEAL 25X14X4475 EPDM	97079716	6	1	764	969752608	WINDOW ASSEMBLY
SEAL 25X776X276 EPDM	97058307	8	1	764	969752608	WINDOW ASSEMBLY
SEAL 2X148X84 EPDM	97005291	8	1	766	96000684	FRONT WINDOW CPL.
SEAL 2X225X107 EPDM	97005290	7	1	766	96000684	FRONT WINDOW CPL.
SEAL 78X64 30	976193208	14	1	772	919075308	CRANE OPERATOR CABIN P
SEAL AFM 32/2	10132331	5	1	414	10141720	EXHAUST TC MOUNTING
SEAL AFM 32/2	10132331	5	1	415	10141721	EXHAUST TC MOUNTING
SEAL DIN 71511 1,5X42X68 A	11646707	23	1	405	10147372	VENT TUBE ASSEMBLY
SEAL FPM 42	10118991	(5)	1	335	13455124	DIESEL ENGINE
SEAL KIT	10114429	(999)	1	34	969731708	HYDRAULIC EQUIPM.CENTER
SEAL KIT	10424726	(98)	1	296	11212743	VARIABLE PUMP
SEAL KIT	10424773	999	1	304	10009378	CONNECTING PLATE
SEAL KIT	10476391	(999)	1	280	96032892	DIESEL ENGINE, PRE-ASSEMB
SEAL KIT	10476391	(999)	1	280	96032892	DIESEL ENGINE, PRE-ASSEMB
SEAL KIT	10492160	999	1	300	11212747	VARIABLE PUMP
SEAL KIT	11003535	998	1	744	10493159	DIRECTIONAL SEAT VALVE
SEAL KIT	11005227	(2)	1	715	96052492	HYDRAULICS
SEAL KIT	11065858	999	1	296	11212743	VARIABLE PUMP
SEAL KIT	11066825	999	1	1008	11161916	DRIVING GEAR
SEAL KIT	11102045	33	1	829	10876024	AIR HEATER
SEAL KIT	11450337	(11)	1	1003	90200207	SPRING LOADED BRAKE
SEAL KIT	11600280	(999)	1	294	11212741	VARIABLE PUMP
SEAL KIT	12101886	999	1	581	12106874	FUEL FILTER
SEAL KIT	12104733	(999)	1	716	96052492	HYDRAULICS
SEAL KIT	571774008	999	1	118	512391108	SUPPORT CYLINDER
SEAL KIT	571840008	(999)	1	212	967787708	ADDITIONAL HYDRAULICS WI
SEAL KIT	571840008	999	1	736	11005327	DIRECTIONAL CONTROL VALV
SEAL KIT	571840008	999	1	1078	511302108	DIRECTIONAL CONTROL VALV
SEAL KIT	7411445	999	1	738	511302208	DIRECTIONAL CONTROL VALV
SEAL KIT 170X180,65X4,2	11450336	(10)	1	1003	90200207	SPRING LOADED BRAKE
SEAL KIT BRAKE VALVE	10873610	(999)	1	118	512391108	SUPPORT CYLINDER
SEAL KIT CARTRIDGE	10684171	(998)	1	715	96052492	HYDRAULICS
SEAL KIT CARTRIDGE	10684171	(998)	1	716	96052492	HYDRAULICS
SEAL KIT CONTROL BLOCK	10491129	999	1	265	10423938	DIRECTIONAL CONTROL VALV

Description	Item	Pos.	Quantity	Page	Assembly	Description
SEAL KIT CPL.	10140302	999	1	73	10132387	HYDRAULIC ATTACHMENT MO
SEAL KIT CYLINDER	11171149	(999)	1	542	919627908	SA FRAME PRE-ASS.
SEAL KIT CYLINDER	11171149	(999)	1	1176	968229108	PIN PULLING CYLINDER CPL.
SEAL KIT CYLINDER	11656880	(999)	1	199	917077708	PIN F. S AND D PIVOT SECTIO
SEAL KIT CYLINDER	11656881	(999)	1	566	917080508	ROLLER BEARING
SEAL KIT DIESEL ENGINE	10141899	939	1	339	13455124	DIESEL ENGINE
SEAL KIT DIRECTIONAL VALV	10802253	(999)	1	715	96052492	HYDRAULICS
SEAL KIT DIRECTIONAL VALV	10802253	999	1	745	511444508	DIRECTIONAL CONTROL VALV
SEAL KIT DIRECTIONAL VALV	11481332	(999)	1	723	11211288	CONTROL BLOCK
SEAL KIT DIRECTIONAL VALV	11481333	(999)	1	723	11211288	CONTROL BLOCK
SEAL KIT HIGH PRESS.CONN	10145491	210	1	382	10139422	HIGH PRESSURE CONNECTO
SEAL KIT HIGH PRESSURE P	12417001	210	1	376	10146660	HIGH PRESSURE PUMP
SEAL KIT HIGH PRESSURE P	12937883	211	1	376	10146660	HIGH PRESSURE PUMP
SEAL KIT HOUSING	10025194	(999)	1	715	96052492	HYDRAULICS
SEAL KIT INJECTOR	10152902	6	1	380	10152866	INJECTOR WITH FASTENING
SEAL KIT LIMIT VALVE	10493014	(997)	1	715	96052492	HYDRAULICS
SEAL KIT LIMIT VALVE	11005330	999	1	735	10356406	PRESSURE LIMITING VALVE
SEAL KIT LIMIT VALVE	11007353	999	1	724	11450338	PRESSURE LIMITING VALVE
SEAL KIT PREFEEDING PUMP	12424993	215	1	376	10146660	HIGH PRESSURE PUMP
SEAL KIT PRESSURE CONTR	10493038	(999)	1	243	968081908	ADDITIONAL HYDRAULICS WI
SEAL KIT PULL CYLINDER	10874928	999	1	569	11211234	DRAW CYLINDER
SEAL KIT PULL CYLINDER	12106746	999	1	1121	12102885	DRAW CYLINDER
SEAL KIT REGULATING VALVE	10412335	98	1	303	11212748	VARIABLE PUMP
SEAL KIT REGULATING VALVE	10873895	98	1	307	11212745	VARIABLE PUMP
SEAL KIT REGULATING VALVE	11690589	98	1	294	11212741	VARIABLE PUMP
SEAL KIT RETURN FILTER	11341871	999	1	596	10871356	RETURN FILTER
SEAL KIT VALVE BLOCK	10815025	999	1	1074	967421008	SHEET
SEAL KIT VALVE BLOCK	10815028	999	1	1075	967421108	VALVE BLOCK
SEAL KIT VARIAB.DISPLAC.MO	10871730	5	1	209	11170708	VARIABLE DISPLACEMENT MO
SEAL KIT VARIAB.DISPLAC.MO	10871730	98	1	239	11212497	VARIABLE DISPLACEMENT MO
SEAL KIT VARIAB.DISPLAC.MO	10871730	98	1	1029	11170709	VARIABLE DISPLACEMENT MO
SEAL METALOSEAL 1	10134945	(21)	2	338	13455124	DIESEL ENGINE
SEAL METALOSEAL 1	10149152	5	8	413	10141558	OUTLET MANIFOLD ADD-ON
SEAL MatriCS	10119342	6	2	393	12421642	CONNECTING LINE ADD-ON
SEAL X15CrNiSi20-	10125739	4	1	414	10141720	EXHAUST TC MOUNTING
SEAL X15CrNiSi20-	10125739	4	1	415	10141721	EXHAUST TC MOUNTING
SEAL X5CrNi18-10	12450867	(23)	3	338	13455124	DIESEL ENGINE
SEAL XTREME PLUS	10125978	(22)	1	338	13455124	DIESEL ENGINE
SEAL XTREME PLUS	10125978	27	1	441	919551008	MUFFLER UNIT
SEAL-LOCK-SHOULDER NUT M	7027052	49	1	1010	11161917	CONTROL ELEMENT
SEALANT 250ML TUBE -50/+1	8622905	108	1	341	12405454	CRANKCASE CPL. WITH CYLIN
SEALANT A80MR HYLOMAR	870002808	265	0.1	1081	968285108	TERMINAL BOX
SEALING COMPOUND TUBE 5	811201314	50	0.2	851	919657408	COOLING WATER PRE-HEATIN
SEALING FRAME 10X60X 185 P	972561308	38	10	776	96028393	INTERNAL PANELLING INSTA
SEALING FRAME RD92X20 DI=	972561508	39	3	776	96028393	INTERNAL PANELLING INSTA
SEALING KIT	10684172	(999)	1	715	96052492	HYDRAULICS
SEALING KIT	10684172	(997)	1	716	96052492	HYDRAULICS
SEALING NUT M6	510753408	11	1	176	10489734	PRESSURE LIMITING VALVE
SEALING NUT M6	510753408	10	1	742	571130108	PRESSURE LIMITING VALVE
SEALING NUT M8	510741708	21	1	555	511433908	PRESSURE LIMITING VALVE
SEALING NUT M8	510741708	21	1	573	511417708	PRESSURE LIMITING VALVE
SEALING NUT M8	510741708	21	1	746	511417608	PRESSURE LIMITING VALVE
SEALING PLUG LK 950	10036325	8	2	362	10122503	ROCKER ARM BRACKET PRE
SEALING PLUG M 1-K	604508508	531	3	663	96033473	WIRING HARNESS
SEALING PLUG M 1-K	604508508	509	1	906	96036184	LEAD
SEALING PLUG M 1-K	604508508	506	1	912	96036188	LEAD
SEALING PLUG M 1-K	604508508	503	1	1299	96042005	LEAD
SEALING PLUG M 1-K	604508508	503	1	1320	96035578	LEAD
SEALING PLUG M1-D	604512108	534	2	663	96033473	WIRING HARNESS
SEALING PLUG M1-D	604512108	17	1	678	967917908	SWITCH CABINET

Description	Item	Pos.	Quantity	Page	Assembly	Description
SEALING PLUG M1-D	604512108	11	1	905	96036183	CABLE DRUM COMPL.
SEALING PLUG M1-D	604512108	151	1	1189	96022758	TERMINAL BOX CPL.
SEALING PLUG M1-D	604512108	151	1	1191	96022759	TERMINAL BOX CPL.
SEALING PLUG M1-D	604512108	162	2	1238	96035575	TERMINAL BOX CPL.
SEALING PLUG M1-D	604512108	152	1	1258	96035576	TERMINAL BOX CPL.
SEALING PLUG M1-D	604512108	161	1	1290	96035579	TERMINAL BOX CPL.
SEALING PLUG M1-D	604512108	507	1	1299	96042005	LEAD
SEALING PROFILE	262182101	314	9.91	158	90025097	ROLLER SLEWING RING
SEALING PROFILE	262182101	315	9.8	158	90025097	ROLLER SLEWING RING
SEALING PROFILE	90001698	313	9.85	158	90025097	ROLLER SLEWING RING
SEALING PROFILE	97044073	(2)	1	660	969245308	TERMINAL BOX ELECTRICS S
SEALING PROFILE	979076508	4	1	50	965690708	COVER COMPL.
SEALING PROFILE 0 GUMMI 55	977505708	10	1	680	969408008	COVER COMPL.
SEALING PROFILE 1-4X14,5X1	591507808	13	4	480	917079908	TURNTABLE PANELLING
SEALING PROFILE 1-4X14,5X1	591507808	64	15	633	96034154	SOUND DAMPING ABOVE
SEALING RING	10874778	(2)	1	717	96052492	HYDRAULICS
SEALING RING	12101688	2	2	89	11621291	DISTRIBUTION BLOCK
SEALING RING	511051808	7	1	179	510401908	REVERSING VALVE
SEALING RING 12,7X18,00X1,5	10011865	18	2	400	12490129	WATER PUMP WITH FASTENIN
SEALING RING 12,7X18,00X1,5	10011865	36	1	407	10143277	COOLANT PIPE BEND ADD-ON
SEALING RING 14,7X22,00X1,5	10011866	4	4	345	10141769	FINAL CONTROL VALVE
SEALING RING 14,7X22,00X1,5	10011866	3	1	350	10152926	LOCKING PIECES
SEALING RING 14,7X22,00X1,5	10011866	6	3	351	10118748	PIPELINE INSTALLATION
SEALING RING 14,7X22,00X1,5	10011866	13	5	383	10126724	FUEL FINE-FILTER ASSEMBLY
SEALING RING 14,7X22,00X1,5	10011866	(4)	1	387	12474356	FUEL LINES
SEALING RING 14,7X22,00X1,5	10011866	11	1	387	12474356	FUEL LINES
SEALING RING 14,7X22,00X1,5	10011866	12	9	389	10143726	LEAK OIL LINE ADD-ON
SEALING RING 14,7X22,00X1,5	10011866	12	1	398	10141807	ACCESSORIES AIR COMPRES
SEALING RING 14,7X22,00X1,5	10011866	7	18	405	10147372	VENT TUBE ASSEMBLY
SEALING RING 14,7X22,00X1,5	10011866	18	5	406	10143277	COOLANT PIPE BEND ADD-ON
SEALING RING 14,7X22,00X1,5	10011866	18	1	414	10141720	EXHAUST TC MOUNTING
SEALING RING 14,7X22,00X1,5	10011866	18	2	415	10141721	EXHAUST TC MOUNTING
SEALING RING 14,7X22,00X1,5	10011866	(2)	1	432	12410651	ENGINE CONTROL SENSORS
SEALING RING 140X155X13	10802682	28	1	441	919551008	MUFFLER UNIT
SEALING RING 16,7X24,00X1,5	10011867	10	4	387	12474356	FUEL LINES
SEALING RING 16,7X24,00X1,5	10011867	8	1	409	10145193	COOLANT WATER CONNECT
SEALING RING 18,7X26X1,5 St/	10011868	20	1	354	10135392	LEVEL SENSOR
SEALING RING 18,7X26X1,5 St/	10011868	9	12	387	12474356	FUEL LINES
SEALING RING 18,7X26X1,5 St/	10011868	19	2	400	12490129	WATER PUMP WITH FASTENIN
SEALING RING 19,6X24,3X1,5	761022503	6	1	154	927554301	VENTILATION CONNECTING PI
SEALING RING 19,6X24,3X1,5	761022503	14	1	208	90024490	OIL-GAUGING INSTRUMENT
SEALING RING 19,6X24,3X1,5	761022503	14	1	237	90200528	OIL-GAUGING INSTRUMENT
SEALING RING 19,6X24,3X1,5	761022503	14	1	238	90200533	OIL-GAUGING INSTRUMENT
SEALING RING 22,7X30X2 St/	10011869	24	2	398	10141807	ACCESSORIES AIR COMPRES
SEALING RING 24,7X32X2 St/	10011842	40	1	354	10135392	LEVEL SENSOR
SEALING RING 26,7X34,93X2 S	10011870	(16)	1	352	10134887	OIL SUMP WITH FASTENING
SEALING RING 26,7X34,93X2 S	10011870	15	4	398	10141807	ACCESSORIES AIR COMPRES
SEALING RING 26,7X34,93X2 S	10011870	3	2	409	10145193	COOLANT WATER CONNECT
SEALING RING 26,7X34,93X2 S	10011870	3	2	410	10152906	COOLANT WATER CONNECT
SEALING RING 26,7X34,93X2 S	10011870	14	1	414	10141720	EXHAUST TC MOUNTING
SEALING RING 26,7X34,93X2 S	10011870	14	1	415	10141721	EXHAUST TC MOUNTING
SEALING RING 27X20X1,5 CU	10014697	10	3	162	10871517	ELECTRIC PUMP
SEALING RING 27X20X1,5 CU	10014697	10	3	610	10425291	ELECTRIC PUMP
SEALING RING 30,7X39X2 St/	10113731	3	2	411	10145195	COOLANT WATER CONNECT
SEALING RING 4,95X6,35X67,5	10043255	2	3	404	10140511	THERMOSTAT HOUSING PRE
SEALING RING 8,7X14X1 St/FP	10011871	10	2	389	10143726	LEAK OIL LINE ADD-ON
SEALING RING DIN 3760 A70X	790403914	310	1	317	11320826	PUMP DISTRIBUTION GEAR
SEALING RING DIN 7603 A 14X	500432508	22	2	45	511497508	PRESSURE RELIEF VALVE
SEALING RING DIN 7603 A12X	7101007	35	1	407	10143277	COOLANT PIPE BEND ADD-ON
SEALING RING DIN 7603 A13X	710102308	4	1	89	11621291	DISTRIBUTION BLOCK

Description	Item	Pos.	Quantity	Page	Assembly	Description
SEALING RING DIN 7603 A13X	710102308	24	14	607	919297008	CENT. LUBRIC. SYSTEM SUP
SEALING RING DIN 7603 A14X	710102508	4	1	218	917451408	CENTRAL GREASING
SEALING RING DIN 7603 A14X	710102508	8	1	353	10137870	OIL DIPSTICK CPL.
SEALING RING DIN 7603 A14X	710102508	14	4	560	917691308	CENTRAL GREASING
SEALING RING DIN 7603 A14X	710102508	8	4	930	917692108	CENTRAL GREASING
SEALING RING DIN 7603 A14X	710102508	4	1	1017	917481408	CENTRAL GREASING
SEALING RING DIN 7603 A14X	710102508	4	1	1038	917478608	CENTRAL GREASING
SEALING RING DIN 7603 A14X	4900262	6	3	384	10127419	FUEL FILTER MODULE
SEALING RING DIN 7603 A14X	4900262	(1)	27	389	10143726	LEAK OIL LINE ADD-ON
SEALING RING DIN 7603 A14X	710103008	37	1	510	96061088	ELECTRIC ADD-ON PARTS CA
SEALING RING DIN 7603 A16X	710103408	21	1	398	10141807	ACCESSORIES AIR COMPRES
SEALING RING DIN 7603 A17X	710103808	14	1	757	10326323	HYDRO CYLINDER
SEALING RING DIN 7603 A18X	710104008	41	1	208	90024490	OIL-GAUGING INSTRUMENT
SEALING RING DIN 7603 A18X	710104008	41	1	237	90200528	OIL-GAUGING INSTRUMENT
SEALING RING DIN 7603 A18X	710104008	41	1	238	90200533	OIL-GAUGING INSTRUMENT
SEALING RING DIN 7603 A18X	710104008	41	1	1028	90028042	OIL-GAUGING INSTRUMENT
SEALING RING DIN 7603 A20X	710104208	72	2	608	919297008	CENT. LUBRIC. SYSTEM SUP
SEALING RING DIN 7603 A22X	540145208	125	2	254	11347396	ROPE DRUM
SEALING RING DIN 7603 A24X	10099553	302	2	553	968513208	ADDITIONAL HYDRAULICS, SA
SEALING RING DIN 7603 A26X	710106008	19	1	589	918789208	FUEL TANK CPL.
SEALING RING DIN 7603 A26X	710106008	27	3	594	919140308	OIL RESERVOIR, COMPLETE
SEALING RING DIN 7603 A26X	710106008	311	1	794	96033157	COMPRESSED AIR SYSTEM
SEALING RING DIN 7603 A27X	710105908	306	1	35	969731708	HYDRAULIC EQUIPM.CENTER
SEALING RING DIN 7603 A27X	710105908	29	1	208	90024490	OIL-GAUGING INSTRUMENT
SEALING RING DIN 7603 A27X	710105908	29	1	237	90200528	OIL-GAUGING INSTRUMENT
SEALING RING DIN 7603 A27X	710105908	29	1	238	90200533	OIL-GAUGING INSTRUMENT
SEALING RING DIN 7603 A27X	710105908	29	1	1028	90028042	OIL-GAUGING INSTRUMENT
SEALING RING DIN 7603 A30X	710106508	8	2	384	10127419	FUEL FILTER MODULE
SEALING RING DIN 7603 A38X	710107208	303	2	35	969731708	HYDRAULIC EQUIPM.CENTER
SEALING RING DIN 7603 A38X	710107208	300	2	572	967788008	ADDNL.HYDR.ERECTION DEV
SEALING RING DIN 7603 A48X	790347214	550	9	317	11320826	PUMP DISTRIBUTION GEAR
SEALING RING DIN 7603 A48X	790347214	560	1	317	11320826	PUMP DISTRIBUTION GEAR
SEALING RING DIN 7603 A52X	710107708	302	5	35	969731708	HYDRAULIC EQUIPM.CENTER
SEALING RING KDS27X 27,3X3	7619656	(1)	1	719	96052492	HYDRAULICS
SEALING RING WITH O-RING	10043293	32	2	73	10132387	HYDRAULIC ATTACHMENT MO
SEALING SET VALVE	10678157	(999)	1	264	967787908	ADDNL. HYDR. F. ERECTING W
SEALING SET VALVE	10875274	(999)	1	1076	10815010	COVER
SEALING SET VALVE	11003536	999	1	744	10493159	DIRECTIONAL SEAT VALVE
SEALING STRIP 40X4 NBR/SBR	262001308	4	0.2	575	917473108	FUEL TANK CONTAINER UPPE
SEALINGSET ROTARY TRANS	11341968	(999)	1	21	918005408	CENTRAL SECTION CRAWLER
SEAT	977555708	2	1	478	964862608	SEAT
SEAT BRACKET	977555308	1	1	478	964862608	SEAT
SEAT CPL.	12100570	55	1	472	10877138	OPERATOR SEAT
SEAT RAL 7016 PULVERB.	964862608	1	1	477	915587308	STORAGE BOX
SECURING PIN FOR JPT PLUG	602338208	511	3	506	96021228	WIRING HARNESS
SENSOR ASSEMBLY	967923008	15	1	903	919301108	ELECTRIC FOR S-PIVOT SECT
SENSOR ASSEMBLY	968285308	5	1	1079	917483808	D PIVOT SECTION ELEC. EQUI
SENSOR ASSEMBLY HEAD PI	968188108	10	1	1135	917471508	ELECTR. FOR HEAD SECTION
SENSOR ASSEMBLY SA-BOCK	968241508	20	1	556	917476108	ELECTRIC FOR SA - FRAME
SENSOR CARRIER CPL.	96038853	3	1	1251	919219708	PIVOT SECTION
SENSOR CONTROL DEVICE NI	10144039	36	1	441	919551008	MUFFLER UNIT
SENSOR HOLDER 87X75X29.5	97050178	2	1	1254	968938308	SENSOR PRE-ASS.
SENSOR PIPE	12898859	3	1	441	919551008	MUFFLER UNIT
SENSOR PRE-ASS.	968938308	1	2	1253	96038853	SENSOR CARRIER CPL.
SEPARATING RING	10114850	6	7	27	11601184	COLLECTING RING
SERRATED LOCK WASHER D	12102694	21	4	616	964837908	ADD-ON PARTS
SERRATED LOCK WASHER D	12102694	70	1	689	96033320	ASSEMBLY PARTS MOUNTIN
SERRATED LOCK WASHER D	12102694	4	12	693	922648308	TERMINAL BOARD PRE-ASS.
SERRATED LOCK WASHER D	425220708	503	1	668	96051766	DUMMY PLUG
SERRATED LOCK WASHER D	425220708	71	32	689	96033320	ASSEMBLY PARTS MOUNTIN

Description	Item	Pos.	Quantity	Page	Assembly	Description
SERRATED LOCK WASHER D	425220808	32	1	616	964837908	ADD-ON PARTS
SERRATED LOCK WASHER D	425220808	3	6	853	918470508	EXTERNAL FEED
SERVOMOTOR 0,0024KW24V	10287301	13	2	622	10228112	AIR CONDITIONING UNIT
SHACKLE 17T SPF	773931808	63	4	1184	918900508	SUSPENDED BALLAST
SHACKLE 25T SPF	10283204	3	4	1223	917571308	MOUNTING AIDS
SHACKLE 25T VERZ SPF	10290252	178	4	1052	917333208	D PIVOT SECTION PRE-ASS.
SHACKLE 35T VERZ SPF	773930708	1	2	859	917081308	SLING GEAR ERECTION CRAW
SHACKLE 40T LACKIERT SPF	10871666	6	4	1223	917571308	MOUNTING AIDS
SHACKLE 42,5T VERZ SPF	773938308	14	1	863	965575208	CENTRING COMPLETE
SHACKLE DIN 82101 0,25T NG0	773933508	183	1	893	919304308	S PIVOT SECTION PRE-ASS.
SHACKLE DIN 82101 0,25T NG0	773933508	9	1	1252	96036001	FLAP PRE-ASS.
SHACKLE DIN 82101 0,25T NG0	773933508	79	1	1276	919220008	F-HEAD SECTION
SHACKLE DIN 82101 0,25T NG0	773933508	17	2	1302	919220108	F-INTERMEDIATE SECT.
SHACKLE DIN 82101 0,25T NG0	773933508	17	2	1306	919220208	F-INTERMEDIATE SECT.
SHACKLE DIN 82101 0,25T NG0	773933508	17	2	1309	919222708	F-INTERMEDIATE SECT.
SHACKLE DIN 82101 1,6T NG1,	773933408	36	1	193	96062971	ASSEMBLY PARTS F.SLEWING
SHACKLE DIN 82101 1,6T NG1,	773933408	28	1	755	919075408	CRANE DRIVER CAB ADDITIO
SHAFT SEAL	10008419	20	1	325	10228004	HYDRO MOTOR
SHAFT SEAL 28X40X6 75V595	10220348	20	1	319	11314599	VARIABLE PUMP
SHAFT SEAL 28X40X6 NBR	570114108	14	1	260	570112908	DRIVING GEAR
SHAFT SEAL 28X40X6 NBR	570114108	(1)	1	532	10451181	LIQUEFIER
SHEET	10144874	2	1	422	10144678	PROTECTION PLATE ASSEM
SHEET	967421308	30	1	1073	11213423	CONTROL BLOCK
SHEET 10X190 X60 PA6G+OEL	97031687	13	4	1097	967946208	LUFFING PULLEY BLOCK COM
SHEET 15X30X50 PA6G	288176208	12	1	23	968660508	SLIPRING UNIT INSTALLATION
SHEET 22X60X450 PA6G	97027767	111	1	1051	917333208	D PIVOT SECTION PRE-ASS.
SHEET 30X95X500 PA6G	97011422	6	3	1224	968455908	FOOT COMPLETE
SHEET 50X20X2 PE	975221608	4	2	768	964561008	REAR WINDOW PRE-ASS.
SHEET BRACKET 62X117 ST	10336327	3	1	614	918531108	MIRROR ATTACHM.IN CRANE
SHEET CPL.	969056608	74	1	280	96032892	DIESEL ENGINE, PRE-ASSEMB
SHEET CPL. FE//ZNNI8//CN//T0	967998108	6	1	459	919063408	UREA PLANT
SHEET CPL. FE//ZNNI8//CN//T0	967998208	7	1	459	919063408	UREA PLANT
SHEET CPL. FE//ZNNI8//CN//T0	969470408	12	1	646	969443908	SOUND DAMPING DOWN
SHEET CPL. FE//ZNNI8//CN//T0	969470608	13	1	646	969443908	SOUND DAMPING DOWN
SHEET CPL. FE//ZNNI8//CN//T0	969471708	14	1	646	969443908	SOUND DAMPING DOWN
SHEET CPL. FE//ZNNI8//CN//T0	969472008	15	1	646	969443908	SOUND DAMPING DOWN
SHEET GASKET	571077308	(1)	1	716	96052492	HYDRAULICS
SHEET GASKET 7,6X15,8X1 VI	571082508	(1)	1	34	969731708	HYDRAULIC EQUIPM.CENTER
SHEET GASKET 7,6X15,8X1 VI	571082508	(1)	1	1042	96006590	AUXILIARY HYDR.CONNECTIN
SHEET GASKET VITON	571081908	(1)	1	34	969731708	HYDRAULIC EQUIPM.CENTER
SHEET GASKET VITON	571082408	(1)	1	34	969731708	HYDRAULIC EQUIPM.CENTER
SHEET GASKET VITON	571083008	(1)	1	34	969731708	HYDRAULIC EQUIPM.CENTER
SHEET GASKET VITON	571083008	(1)	1	1042	96006590	AUXILIARY HYDR.CONNECTIN
SHEET METAL NUT M6 X5CRN	10470643	405	2	442	919551008	MUFFLER UNIT
SHEET METAL NUT M8 480H	12100332	359	3	281	96032892	DIESEL ENGINE, PRE-ASSEMB
SHEET METAL NUT M8 480H	12100332	56	26	323	96032897	RADIATOR, PRE-ASSEMBLED
SHEET METAL NUT M8 480H	12100332	32	8	446	919063308	AIR FILTER UNIT CPL.
SHEET METAL NUT M8 480H	12100332	62	20	633	96034154	SOUND DAMPING ABOVE
SHEET METAL NUT M8 480H	12100332	22	28	646	969443908	SOUND DAMPING DOWN
SHEET SC22	967421008	10	1	1073	11213423	CONTROL BLOCK
SHEET-METAL SCREW ISO 70	4002017	13	7	825	919159508	AUX.HEATING UPPERC.AIRTO
SHEET-METAL SCREW ISO 704	10876381	53	2	511	96061088	ELECTRIC ADD-ON PARTS CA
SHEET-METAL SCREW ISO 704	10875793	21	2	530	91000225	AIR CONDITIONING
SHEET-METAL SCREW ISO 704	553168708	22	2	49	967907608	SWITCH BOX COMPL.
SHEET-METAL SCREW ISO 704	553168708	19	2	660	969245308	TERMINAL BOX ELECTRICS S
SHEET-METAL SCREW ISO 704	553168708	288	2	1238	96035575	TERMINAL BOX CPL.
SHEET-METAL SCREW ISO 705	10876382	20	2	764	969752608	WINDOW ASSEMBLY
SHEET-METAL SCREW ISO 705	10876382	53	20	776	96028393	INTERNAL PANELLING INSTA
SHIELDING TIED BACK	965617208	995	18	507	96019612	WIRING HARNESS
SHIELDING TIED BACK	965617208	995	2	1265	96039722	LEAD

Description	Item	Pos.	Quantity	Page	Assembly	Description
SHIM	510783208	17	1	573	511417708	PRESSURE LIMITING VALVE
SHIM	510783208	17	1	746	511417608	PRESSURE LIMITING VALVE
SHIM	511015508	17	2	555	511433908	PRESSURE LIMITING VALVE
SHIM FE//ZNNI8//CN//T0	964984108	26	2	470	918810308	CONTROL STAND
SHIM RING 58X70X0,1	570114208	17	2	260	570112908	DRIVING GEAR
SHIM RING 58X70X0,3	570114308	18	1	260	570112908	DRIVING GEAR
SHIM RING DIN 988 16X22X0,5	501500908	6	4	119	96016050	SUPPORT PLATE COMPL.
SHIM RING DIN 988 16X22X1	422014001	23	3	258	540270514	DRIVE UNIT CPL
SHIM RING DIN 988 18X25X0,5	605251108	7	1	1098	967966108	BASKET CPL.
SHIM RING DIN 988 18X25X0,5	605251108	7	1	1099	967966808	BASKET CPL.
SHIM RING DIN 988 18X25X1,5	500713708	6	2	1098	967966108	BASKET CPL.
SHIM RING DIN 988 18X25X1,5	500713708	6	2	1099	967966808	BASKET CPL.
SHUT OFF DEVICE DN200-FL	11491257	7	1	595	967968208	OIL TANK PRE-ASS.
SHUTDOWN VALVE	11067304	5	1	311	10873891	PUMP HOUSING
SHUTTER WELDED RAL 7016	964944108	19	1	776	96028393	INTERNAL PANELLING INSTA
SHUTTLE VALVE	10873614	7	1	214	11181960	CONTROL BLOCK
SHUTTLE VALVE	11067305	6	1	311	10873891	PUMP HOUSING
SHUTTLE VALVE	11482394	11	1	929	11347373	CONTROL BLOCK
SHUTTLE VALVE	571535008	9	1	175	11341035	CONTROL BLOCK
SHUTTLE VALVE 350BAR	571529508	8	2	175	11341035	CONTROL BLOCK
SHUTTLE VALVE 350BAR	571529508	28	2	1077	967421208	COVER
SHUTTLE VALVE 420BAR	12859365	7	1	73	10132387	HYDRAULIC ATTACHMENT MO
SHUTTLE VALVE 500BAR CR6	511491914	193	2	716	96052492	HYDRAULICS
SIDE PLATE WELDED CONST	968153708	4	1	232	917451208	WINCH 4 PRE-ASSEMBLY
SIDE PLATE WELDED CONST	968153608	3	1	232	917451208	WINCH 4 PRE-ASSEMBLY
SIDE WINDOW LEFT 4X603.5X8	976837908	2	1	764	969752608	WINDOW ASSEMBLY
SIDE WINDOW RIGHT 4X1063X	976837808	3	1	764	969752608	WINDOW ASSEMBLY
SIEVE SLEEVE	570066308	5	1	43	502806508	EQUALIZING RESERVOIR
SIGN	11494432	(2)	1	610	10425291	ELECTRIC PUMP
SIGN	11494581	22	1	162	10871517	ELECTRIC PUMP
SIGN	11494581	(3)	1	610	10425291	ELECTRIC PUMP
SIGN	970320008	14	1	193	96062971	ASSEMBLY PARTS F.SLEWING
SIGN	970320008	196	1	716	96052492	HYDRAULICS
SIGN	970320808	13	1	193	96062971	ASSEMBLY PARTS F.SLEWING
SIGN	970320808	197	1	716	96052492	HYDRAULICS
SIGN	970572908	195	1	716	96052492	HYDRAULICS
SIGN	970839108	163	1	34	969731708	HYDRAULIC EQUIPM.CENTER
SIGN	971749908	2	4	869	918107308	PLATING
SIGN	972202808	199	1	716	96052492	HYDRAULICS
SIGN +S2114 LEXEDGE II	97134480	4	1	1332	96031510	TERMINAL BOX CPL.
SIGN +S2115 LEXEDGE II	97134478	4	1	1329	96031507	TERMINAL BOX CPL.
SIGN -X864	977539508	71	1	678	967917908	SWITCH CABINET
SIGN -X865	977539408	72	1	678	967917908	SWITCH CABINET
SIGN -X866	977540208	73	1	678	967917908	SWITCH CABINET
SIGN -X867	977540308	74	1	678	967917908	SWITCH CABINET
SIGN 100X100X1 AL-BL	97062056	162	2	34	969731708	HYDRAULIC EQUIPM.CENTER
SIGN 100X184X0,1 KLEBEFOLI	11952500	1	2	875	919551708	ADDITIONAL SIGNAGE CALIF
SIGN 100X200 AL-BL 1MM	975716708	15	1	193	96062971	ASSEMBLY PARTS F.SLEWING
SIGN 100X200 AL-BL 1MM	975716708	198	1	716	96052492	HYDRAULICS
SIGN 100X290 KLEBEFOLIE SP	97033195	6	2	898	968311308	SIGNS
SIGN 100X40 LEXAN	97092222	3	1	1189	96022758	TERMINAL BOX CPL.
SIGN 100X40 LEXAN	97092223	3	1	1191	96022759	TERMINAL BOX CPL.
SIGN 100X70X1 AL-BL	979260308	158	1	34	969731708	HYDRAULIC EQUIPM.CENTER
SIGN 105X55 KLEBEFOLIE SP	97067331	(5)	4	1184	918900508	SUSPENDED BALLAST
SIGN 105X55X1 KLEBEFOLIE	97096765	4	1	1128	968818608	SIGNS
SIGN 112DBA/100X90 KLEBE	971693908	75	1	869	918107308	PLATING
SIGN 120X80 KLEBEFOLIE SP	97037383	(1)	1	459	919063408	UREA PLANT
SIGN 138X69 KLEBEFOLIE SP	97025926	7	4	939	968012308	SIGNS
SIGN 138X69 KLEBEFOLIE SP	97025926	7	4	963	969425308	SIGNS
SIGN 138X69 KLEBEFOLIE SP	97025926	7	4	985	96037322	SIGNS

Description	Item	Pos.	Quantity	Page	Assembly	Description
SIGN 149X63 KLEBEFOLIE SP	97038442	7	2	1058	968284208	SIGNS
SIGN 149X63 KLEBEFOLIE SP	97038890	8	4	1058	968284208	SIGNS
SIGN 158X68 KLEBEFOLIE SP	978687408	7	4	867	917082108	INSCRIPTION PLATE
SIGN 158X68 KLEBEFOLIE SP	978687408	1	4	1018	917481708	SIGN WINCH 6
SIGN 159X45 KLEBEFOLIE	97095298	3	1	219	917472708	SIGNS
SIGN 159X45 KLEBEFOLIE	97095298	(3)	1	220	917077908	WINCH 2
SIGN 160X100 KLEBEFOLIE SP	97064029	1100	1	863	965575208	CENTRING COMPLETE
SIGN 160X110X1 KLEBEFOLIE	97047810	8	2	1128	968818608	SIGNS
SIGN 160X50 KLEBEFOLIE SP	97091645	(1)	1	1224	968455908	FOOT COMPLETE
SIGN 168X62 KLEBEFOLIE SP	978674808	4	8	58	918216808	SIGNS
SIGN 168X62 KLEBEFOLIE SP	978674808	(2)	6	143	917987408	SLEWING PLATFORM FRAME
SIGN 168X62 KLEBEFOLIE SP	978674808	2	4	247	917872108	SIGNS
SIGN 168X62 KLEBEFOLIE SP	978674808	2	5	563	917475908	SIGNS
SIGN 168X62 KLEBEFOLIE SP	978674808	(1)	2	862	917517908	COUNTERWEIGHT FRAME
SIGN 168X62 KLEBEFOLIE SP	978674808	4	9	867	917082108	INSCRIPTION PLATE
SIGN 168X62 KLEBEFOLIE SP	978674808	2	4	898	968311308	SIGNS
SIGN 168X62 KLEBEFOLIE SP	978674808	3	4	939	968012308	SIGNS
SIGN 168X62 KLEBEFOLIE SP	978674808	3	4	963	969425308	SIGNS
SIGN 168X62 KLEBEFOLIE SP	978674808	3	4	985	96037322	SIGNS
SIGN 168X62 KLEBEFOLIE SP	978674808	3	3	991	968688008	SIGNS
SIGN 168X62 KLEBEFOLIE SP	978674808	1	1	1039	917813408	SIGNS
SIGN 168X62 KLEBEFOLIE SP	978674808	2	4	1058	968284208	SIGNS
SIGN 168X62 KLEBEFOLIE SP	978674808	2	3	1128	968818608	SIGNS
SIGN 168X62 KLEBEFOLIE SP	978674808	2	2	1152	969025808	SIGNS
SIGN 168X62 KLEBEFOLIE SP	978674808	(3)	2	1184	918900508	SUSPENDED BALLAST
SIGN 168X62 KLEBEFOLIE SP	978674808	30	1	1210	96063939	COUNTERWEIGHT
SIGN 168X62 KLEBEFOLIE SP	978674808	3	2	1215	96039900	SIGNS
SIGN 168X62 KLEBEFOLIE SP	978674808	3	4	1241	96038854	SIGNS
SIGN 168X62 KLEBEFOLIE SP	978674808	6	1	1247	96039202	SIGNS
SIGN 168X62 KLEBEFOLIE SP	978674808	4	2	1300	96037102	SIGNS
SIGN 168X88 KLEBEFOLIE SP	97009799	101	1	869	918107308	PLATING
SIGN 168X88 KLEBEFOLIE SP	97011690	6	2	94	917322108	SIGNS
SIGN 168X88 KLEBEFOLIE SP	97011690	6	2	113	917322308	SIGNS
SIGN 168X88 KLEBEFOLIE SP	97036732	4	1	898	968311308	SIGNS
SIGN 168X88 KLEBEFOLIE SP	97036732	6	1	939	968012308	SIGNS
SIGN 168X88 KLEBEFOLIE SP	97036732	6	1	963	969425308	SIGNS
SIGN 168X88 KLEBEFOLIE SP	97036732	6	1	985	96037322	SIGNS
SIGN 168X88 KLEBEFOLIE SP	97036732	6	1	991	968688008	SIGNS
SIGN 168X88 KLEBEFOLIE SP	97036732	4	1	1058	968284208	SIGNS
SIGN 168X88 KLEBEFOLIE SP	97036732	5	1	1128	968818608	SIGNS
SIGN 168X88 KLEBEFOLIE SP	97036732	4	1	1152	969025808	SIGNS
SIGN 168X88 KLEBEFOLIE SP	97036732	1	1	1241	96038854	SIGNS
SIGN 168X88 KLEBEFOLIE SP	97036732	8	2	1300	96037102	SIGNS
SIGN 168X88 KLEBEFOLIE SP	97037952	18	1	869	918107308	PLATING
SIGN 168X88 KLEBEFOLIE SP	97060689	100	1	869	918107308	PLATING
SIGN 168X88 KLEBEFOLIE SP	978674308	4	2	128	968029408	SIGNS
SIGN 168X88 KLEBEFOLIE SP	979383308	62	1	869	918107308	PLATING
SIGN 168X88X1 KLEBEFOLIE	97004046	(1)	6	143	917987408	SLEWING PLATFORM FRAME
SIGN 168X88X1 KLEBEFOLIE	97004046	6	2	867	917082108	INSCRIPTION PLATE
SIGN 168X88X1 KLEBEFOLIE	97004046	3	4	898	968311308	SIGNS
SIGN 168X88X1 KLEBEFOLIE	97004046	1	3	939	968012308	SIGNS
SIGN 168X88X1 KLEBEFOLIE	97004046	1	3	963	969425308	SIGNS
SIGN 168X88X1 KLEBEFOLIE	97004046	1	3	985	96037322	SIGNS
SIGN 168X88X1 KLEBEFOLIE	97004046	2	3	991	968688008	SIGNS
SIGN 168X88X1 KLEBEFOLIE	97004046	3	4	1058	968284208	SIGNS
SIGN 168X88X1 KLEBEFOLIE	97004046	3	2	1128	968818608	SIGNS
SIGN 168X88X1 KLEBEFOLIE	97004046	3	2	1152	969025808	SIGNS
SIGN 168X88X1 KLEBEFOLIE	97004046	4	2	1241	96038854	SIGNS
SIGN 170X55 KLEBEFOLIE SP	97049944	(1)	1	1054	968242208	PULL ROD
SIGN 170X55 KLEBEFOLIE SP	97049945	(1)	1	949	967743808	ROD CPL.

Description	Item	Pos.	Quantity	Page	Assembly	Description
SIGN 170X55 KLEBEFOLIE SP	97049955	(1)	1	936	967746908	ROD CPL.
SIGN 170X55 KLEBEFOLIE SP	97052197	(1)	1	549	967981008	PULL ROD
SIGN 170X55 KLEBEFOLIE SP	97052256	(1)	1	956	967897608	PULL ROD
SIGN 170X55 KLEBEFOLIE SP	97052297	(1)	1	1110	968026108	DRAWBAR PRE-ASS
SIGN 170X55 KLEBEFOLIE SP	97052299	(1)	1	1111	968026208	PULL ROD
SIGN 170X55 KLEBEFOLIE SP	97052319	(1)	1	1158	967704008	ROD CPL.
SIGN 170X55 KLEBEFOLIE SP	97052499	(1)	1	958	968190108	PULL ROD
SIGN 170X55 KLEBEFOLIE SP	97052635	(1)	1	960	968190208	PULL ROD
SIGN 178X78 KLEBEFOLIE SP	97038976	5	6	898	968311308	SIGNS
SIGN 178X78 KLEBEFOLIE SP	97093614	4	4	1247	96039202	SIGNS
SIGN 178X78 KLEBEFOLIE SP	97093614	1	4	1300	96037102	SIGNS
SIGN 188X78 KLEBEFOLIE SP	97036734	1	12	58	918216808	SIGNS
SIGN 188X78 KLEBEFOLIE SP	97036734	1	12	94	917322108	SIGNS
SIGN 188X78 KLEBEFOLIE SP	97036734	1	12	113	917322308	SIGNS
SIGN 1X100X100 AL-BL	97047103	104	1	194	96062971	ASSEMBLY PARTS F.SLEWING
SIGN 1X200X100 AL-BL	97047102	103	1	194	96062971	ASSEMBLY PARTS F.SLEWING
SIGN 1X75X45 ALUMINIUM	97038433	29	1	772	919075308	CRANE OPERATOR CABIN P
SIGN 1X80X80 KLEBEFOLIE SP	97056676	14	4	867	917082108	INSCRIPTION PLATE
SIGN 1X80X80 KLEBEFOLIE SP	97056677	15	2	867	917082108	INSCRIPTION PLATE
SIGN 1X80X80 KLEBEFOLIE SP	974150408	8	2	563	917475908	SIGNS
SIGN 1X80X80 KLEBEFOLIE SP	974150408	2	2	858	96060139	SIGNS
SIGN 1X80X80 KLEBEFOLIE SP	974150408	11	3	867	917082108	INSCRIPTION PLATE
SIGN 1X80X80 KLEBEFOLIE SP	974150508	5	5	563	917475908	SIGNS
SIGN 1X80X80 KLEBEFOLIE SP	974150508	3	2	858	96060139	SIGNS
SIGN 1X80X80 KLEBEFOLIE SP	974150608	12	3	867	917082108	INSCRIPTION PLATE
SIGN 1X80X80 KLEBEFOLIE SP	974150708	13	2	867	917082108	INSCRIPTION PLATE
SIGN 200X100 KLEBEFOLIE	97047728	11	2	1058	968284208	SIGNS
SIGN 208X88 KLEBEFOLIE	97053409	1	1	219	917472708	SIGNS
SIGN 208X88 KLEBEFOLIE	97053409	(1)	1	220	917077908	WINCH 2
SIGN 208X88 KLEBEFOLIE	97053409	1	1	247	917872108	SIGNS
SIGN 208X88 KLEBEFOLIE	97053409	2	1	1018	917481708	SIGN WINCH 6
SIGN 208X88 KLEBEFOLIE	97053409	2	1	1039	917813408	SIGNS
SIGN 208X88 KLEBEFOLIE	97053410	2	1	219	917472708	SIGNS
SIGN 208X88 KLEBEFOLIE	97053410	(2)	1	220	917077908	WINCH 2
SIGN 208X88 KLEBEFOLIE	97053410	3	1	1018	917481708	SIGN WINCH 6
SIGN 208X88 KLEBEFOLIE	97063303	(3)	4	143	917987408	SLEWING PLATFORM FRAME
SIGN 208X88 KLEBEFOLIE SP	97008755	(7)	2	862	917517908	COUNTERWEIGHT FRAME
SIGN 208X88 KLEBEFOLIE SP	97008756	(6)	2	862	917517908	COUNTERWEIGHT FRAME
SIGN 208X88 KLEBEFOLIE SP	97016304	8	1	575	917473108	FUEL TANK CONTAINER UPPE
SIGN 208X88 KLEBEFOLIE SP	97016304	49	1	869	918107308	PLATING
SIGN 208X88 KLEBEFOLIE SP	97016392	1	4	123	967975008	SIGNS
SIGN 208X88 KLEBEFOLIE SP	97016392	(1)	1	131	917076808	MECHANICAL SUPPORT
SIGN 208X88 KLEBEFOLIE SP	97016392	9	1	867	917082108	INSCRIPTION PLATE
SIGN 208X88 KLEBEFOLIE SP	97016392	10	2	1058	968284208	SIGNS
SIGN 208X88 KLEBEFOLIE SP	97033979	(2)	4	133	917077008	FIXAGE DU CONTREPOIDS CE
SIGN 208X88 KLEBEFOLIE SP	97033982	3	1	563	917475908	SIGNS
SIGN 208X88 KLEBEFOLIE SP	97033982	9	1	1058	968284208	SIGNS
SIGN 208X88 KLEBEFOLIE SP	97039753	4	1	563	917475908	SIGNS
SIGN 208X88 KLEBEFOLIE SP	97067245	5	4	58	918216808	SIGNS
SIGN 208X88 KLEBEFOLIE SP	97067313	7	2	94	917322108	SIGNS
SIGN 208X88 KLEBEFOLIE SP	97067313	7	2	113	917322308	SIGNS
SIGN 208X88 KLEBEFOLIE SP	978673908	3	2	128	968029408	SIGNS
SIGN 208X88 KLEBEFOLIE SP	978674008	5	1	94	917322108	SIGNS
SIGN 208X88 KLEBEFOLIE SP	978674008	5	1	113	917322308	SIGNS
SIGN 208X88 KLEBEFOLIE SP	978674008	2	2	128	968029408	SIGNS
SIGN 208X88 KLEBEFOLIE SP	978674008	1	2	898	968311308	SIGNS
SIGN 208X88 KLEBEFOLIE SP	978674008	2	1	939	968012308	SIGNS
SIGN 208X88 KLEBEFOLIE SP	978674008	2	1	963	969425308	SIGNS
SIGN 208X88 KLEBEFOLIE SP	978674008	2	1	985	96037322	SIGNS
SIGN 208X88 KLEBEFOLIE SP	978674008	1	1	991	968688008	SIGNS

Description	Item	Pos.	Quantity	Page	Assembly	Description
SIGN 208X88 KLEBEFOLIE SP	978674008	1	3	1058	968284208	SIGNS
SIGN 208X88 KLEBEFOLIE SP	978674008	1	3	1128	968818608	SIGNS
SIGN 208X88 KLEBEFOLIE SP	978674008	1	2	1152	969025808	SIGNS
SIGN 208X88 KLEBEFOLIE SP	978674008	2	1	1241	96038854	SIGNS
SIGN 208X88 KLEBEFOLIE SP	978674008	1	4	1247	96039202	SIGNS
SIGN 208X88 KLEBEFOLIE SP	978674008	7	2	1300	96037102	SIGNS
SIGN 208X88 KLEBEFOLIE SP	978674108	2	6	58	918216808	SIGNS
SIGN 208X88 KLEBEFOLIE SP	978674108	2	1	94	917322108	SIGNS
SIGN 208X88 KLEBEFOLIE SP	978674108	2	1	113	917322308	SIGNS
SIGN 208X88 KLEBEFOLIE SP	978674108	(4)	1	131	917076808	MECHANICAL SUPPORT
SIGN 208X88 KLEBEFOLIE SP	978674108	1	4	867	917082108	INSCRIPTION PLATE
SIGN 208X88 KLEBEFOLIE SP	978674108	7	4	898	968311308	SIGNS
SIGN 208X88 KLEBEFOLIE SP	978674108	5	4	939	968012308	SIGNS
SIGN 208X88 KLEBEFOLIE SP	978674108	5	4	963	969425308	SIGNS
SIGN 208X88 KLEBEFOLIE SP	978674108	5	4	985	96037322	SIGNS
SIGN 208X88 KLEBEFOLIE SP	978674108	4	4	991	968688008	SIGNS
SIGN 208X88 KLEBEFOLIE SP	978674108	3	2	1039	917813408	SIGNS
SIGN 208X88 KLEBEFOLIE SP	978674108	5	8	1058	968284208	SIGNS
SIGN 208X88 KLEBEFOLIE SP	978674108	6	2	1128	968818608	SIGNS
SIGN 208X88 KLEBEFOLIE SP	978674108	6	4	1152	969025808	SIGNS
SIGN 208X88 KLEBEFOLIE SP	978674108	(1)	8	1184	918900508	SUSPENDED BALLAST
SIGN 208X88 KLEBEFOLIE SP	978674108	6	4	1241	96038854	SIGNS
SIGN 208X88 KLEBEFOLIE SP	978674108	2	4	1247	96039202	SIGNS
SIGN 208X88 KLEBEFOLIE SP	978674108	2	2	1300	96037102	SIGNS
SIGN 208X88 KLEBEFOLIE SP	978674108	1	4	1304	96036940	SIGNS
SIGN 208X88 KLEBEFOLIE SP	978674408	4	2	94	917322108	SIGNS
SIGN 208X88 KLEBEFOLIE SP	978674408	4	2	113	917322308	SIGNS
SIGN 208X88 KLEBEFOLIE SP	978674408	8	2	867	917082108	INSCRIPTION PLATE
SIGN 208X88 KLEBEFOLIE SP	978674608	3	4	58	918216808	SIGNS
SIGN 208X88 KLEBEFOLIE SP	978674608	3	10	94	917322108	SIGNS
SIGN 208X88 KLEBEFOLIE SP	978674608	3	10	113	917322308	SIGNS
SIGN 208X88 KLEBEFOLIE SP	978674608	(2)	4	131	917076808	MECHANICAL SUPPORT
SIGN 208X88 KLEBEFOLIE SP	978674608	(1)	12	133	917077008	FIXAGE DU CONTREPOIDS CE
SIGN 208X88 KLEBEFOLIE SP	978674608	1	4	858	96060139	SIGNS
SIGN 208X88 KLEBEFOLIE SP	978674608	2	8	867	917082108	INSCRIPTION PLATE
SIGN 208X88 KLEBEFOLIE SP	978674608	8	4	898	968311308	SIGNS
SIGN 208X88 KLEBEFOLIE SP	978674608	4	4	939	968012308	SIGNS
SIGN 208X88 KLEBEFOLIE SP	978674608	4	4	963	969425308	SIGNS
SIGN 208X88 KLEBEFOLIE SP	978674608	4	4	985	96037322	SIGNS
SIGN 208X88 KLEBEFOLIE SP	978674608	5	4	991	968688008	SIGNS
SIGN 208X88 KLEBEFOLIE SP	978674608	6	6	1058	968284208	SIGNS
SIGN 208X88 KLEBEFOLIE SP	978674608	7	4	1128	968818608	SIGNS
SIGN 208X88 KLEBEFOLIE SP	978674608	5	4	1152	969025808	SIGNS
SIGN 208X88 KLEBEFOLIE SP	978674608	(2)	8	1184	918900508	SUSPENDED BALLAST
SIGN 208X88 KLEBEFOLIE SP	978674608	2	2	1215	96039900	SIGNS
SIGN 208X88 KLEBEFOLIE SP	978674608	5	4	1241	96038854	SIGNS
SIGN 208X88 KLEBEFOLIE SP	978674608	3	9	1247	96039202	SIGNS
SIGN 208X88 KLEBEFOLIE SP	978674608	3	2	1300	96037102	SIGNS
SIGN 208X88 KLEBEFOLIE SP	978674608	2	4	1304	96036940	SIGNS
SIGN 208X88 KLEBEFOLIE SP	978674908	(3)	1	131	917076808	MECHANICAL SUPPORT
SIGN 208X88 KLEBEFOLIE SP	978674908	6	4	563	917475908	SIGNS
SIGN 208X88 KLEBEFOLIE SP	978674908	5	3	867	917082108	INSCRIPTION PLATE
SIGN 208X88 KLEBEFOLIE SP	978675008	1	2	128	968029408	SIGNS
SIGN 208X88 KLEBEFOLIE SP	978675008	21	3	867	917082108	INSCRIPTION PLATE
SIGN 208X88 KLEBEFOLIE SP	978675008	(4)	8	1184	918900508	SUSPENDED BALLAST
SIGN 20X10 KLEBEFOLIE SPF	97064219	18	2	463	96004209	PUMP PRE-ASS.
SIGN 20X10 KLEBEFOLIE SPF	97064220	19	2	463	96004209	PUMP PRE-ASS.
SIGN 210X297 KLEBEFOLIE SP	97060792	19	4	867	917082108	INSCRIPTION PLATE
SIGN 235X100 KLEBEFOLIE SP	97060968	(4)	4	143	917987408	SLEWING PLATFORM FRAME
SIGN 2X200X100 DC01 FE//ZN	975623908	108	1	194	96062971	ASSEMBLY PARTS F.SLEWING

Description	Item	Pos.	Quantity	Page	Assembly	Description
SIGN 2X200X100 DC01 FE//ZN	979742908	10	1	1224	968455908	FOOT COMPLETE
SIGN 2X228X100 DC01 FE//ZN	975974808	21	2	131	917076808	MECHANICAL SUPPORT
SIGN 2X290X100 DC01 FE//ZN	97002655	10	1	1022	917474008	WINCH
SIGN 2X400X250 DC01 FE//ZN	97092821	87	4	1184	918900508	SUSPENDED BALLAST
SIGN 2X56X30 X5CRNI18-10	97038742	37	2	491	968283208	CATWALK SUPERSTR.LEFT
SIGN 2X56X30 X5CRNI18-10	97038743	38	2	491	968283208	CATWALK SUPERSTR.LEFT
SIGN 2X56X30 X5CRNI18-10	97038744	39	2	491	968283208	CATWALK SUPERSTR.LEFT
SIGN 2X56X30 X5CRNI18-10	97038745	40	2	491	968283208	CATWALK SUPERSTR.LEFT
SIGN 350X180 LEXAN	97116282	8	1	1290	96035579	TERMINAL BOX CPL.
SIGN 35X15 LEXEDGE II	97005403	77	1	679	967917908	SWITCH CABINET
SIGN 35X15 LEXEDGE II	97006093	35	1	1036	968497808	TERMINAL BOX CPL.
SIGN 35X15 LEXEDGE II	97006094	36	1	1036	968497808	TERMINAL BOX CPL.
SIGN 35X15 LEXEDGE II	97025382	509	3	666	96039940	LEAD
SIGN 35X15 LEXEDGE II	97039187	509	1	665	96035430	LEAD
SIGN 35X15 LEXEDGE II	97039187	506	2	668	96051766	DUMMY PLUG
SIGN 35X15 LEXEDGE II	97039553	6	1	557	968241408	TERMINAL BOX WINCH PRE-A
SIGN 35X15 LEXEDGE II	97039674	502	1	667	968346208	DUMMY PLUG
SIGN 35X15 LEXEDGE II	97039674	506	1	913	96036240	LEAD
SIGN 35X15 LEXEDGE II	97039676	512	1	667	968346208	DUMMY PLUG
SIGN 35X15 LEXEDGE II	97039713	60	1	678	967917908	SWITCH CABINET
SIGN 35X15 LEXEDGE II	97039810	62	1	678	967917908	SWITCH CABINET
SIGN 35X15 LEXEDGE II	97039811	508	1	665	96035430	LEAD
SIGN 35X15 LEXEDGE II	97039811	63	1	678	967917908	SWITCH CABINET
SIGN 35X15 LEXEDGE II	97039812	505	1	666	96039940	LEAD
SIGN 35X15 LEXEDGE II	97039812	64	1	678	967917908	SWITCH CABINET
SIGN 35X15 LEXEDGE II	97039813	65	1	678	967917908	SWITCH CABINET
SIGN 35X15 LEXEDGE II	97039814	66	1	678	967917908	SWITCH CABINET
SIGN 35X15 LEXEDGE II	97039815	67	1	678	967917908	SWITCH CABINET
SIGN 35X15 LEXEDGE II	97039816	506	1	670	968418008	WIRING HARNESS
SIGN 35X15 LEXEDGE II	97039816	68	1	678	967917908	SWITCH CABINET
SIGN 35X15 LEXEDGE II	97039817	69	1	678	967917908	SWITCH CABINET
SIGN 35X15 LEXEDGE II	97039821	78	1	679	967917908	SWITCH CABINET
SIGN 35X15 LEXEDGE II	97039827	61	1	678	967917908	SWITCH CABINET
SIGN 35X15 LEXEDGE II	97039946	513	2	666	96039940	LEAD
SIGN 35X15 LEXEDGE II	97039946	503	2	667	968346208	DUMMY PLUG
SIGN 35X15 LEXEDGE II	97039946	507	2	668	96051766	DUMMY PLUG
SIGN 35X15 LEXEDGE II	97060078	5	1	615	917081908	CHARGER F.BATTERY
SIGN 35X15 LEXEDGE II	97092230	4	1	1189	96022758	TERMINAL BOX CPL.
SIGN 35X15 LEXEDGE II	97092230	4	1	1191	96022759	TERMINAL BOX CPL.
SIGN 35X15 LEXEDGE II	977539608	70	1	678	967917908	SWITCH CABINET
SIGN 35X15 LEXEDGE II	977540408	75	1	678	967917908	SWITCH CABINET
SIGN 35X15 LEXEDGE II	979653308	76	1	678	967917908	SWITCH CABINET
SIGN 36X12.5 LEXEDGE II	97041962	9	1	696	968486208	LOCKING PLATE
SIGN 375X2250 FOLIE	973179308	9	2	898	968311308	SIGNS
SIGN 390 KG KLEBEFOLIE SP	97052223	(1)	1	547	967846208	PULL ROD
SIGN 390 KG KLEBEFOLIE SP	97052223	(1)	1	1146	967733608	ROD CPL.
SIGN 6X107X237 G-ALSI12	97160615	1	1	870	91003879	
SIGN 70X184X0,1 KLEBEFOLIE	13187353	2	1	875	919551708	ADDITIONAL SIGNAGE CALIF
SIGN 75X45 ALUMINIUM	976955508	20	1	530	91000225	AIR CONDITIONING
SIGN 80X32 KLEBEFOLIE SPF	97054056	1	1	1233	96038864	SIGNS
SIGN 80X32 KLEBEFOLIE SPF	97166828	1	1	1340	91003812	PLATING
SIGN 85X45X1 ALUMINIUM	97093653	8	1	696	968486208	LOCKING PLATE
SIGN 95X40 LEXEDGE II	97049810	5	1	817	96059325	TERMINAL BOX
SIGN A570 ALU	97045547	2	1	672	968681408	CONTR: PANEL PINNING
SIGN ALU	97068322	15	1	454	96032910	BATTERY BOX, PRE-ASSEMB
SIGN EXTERNAL SUPPLY 110	918462408	417	2	15		LIEBHERR CRAW.CRANE LR
SIGN S1910 ALU	97010005	4	1	909	96036187	TERMINAL BOX CPL.
SIGN S2000 LEXAN	97123909	8	1	1238	96035575	TERMINAL BOX CPL.
SIGN S2010	97118302	8	1	1258	96035576	TERMINAL BOX CPL.
SIGN S2050 ALU	97011971	4	1	1081	968285108	TERMINAL BOX

Description	Item	Pos.	Quantity	Page	Assembly	Description
SIGN S2070 ALU	97012015	4	1	1138	968188208	TERMINAL BOX CPL.
SIGN S220 LEXAN	977507008	5	1	106	967906608	TERMINAL BOX CPL.
SIGN S240 LEXAN	977500808	5	1	80	967906508	TERMINAL BOX CPL.
SIGN WINCH 6	917481708	5	1	993	919550708	WINCH 6
SIGNS	96017374	700	1	1224	968455908	FOOT COMPLETE
SIGNS	96023322	700	1	1184	918900508	SUSPENDED BALLAST
SIGNS	96024565	700	1	1337	96022180	FRAME
SIGNS	96036940	700	1	1302	919220108	F-INTERMEDIATE SECT.
SIGNS	96036940	700	1	1306	919220208	F-INTERMEDIATE SECT.
SIGNS	96036940	700	1	1309	919222708	F-INTERMEDIATE SECT.
SIGNS	96037102	700	1	1277	919220008	F-HEAD SECTION
SIGNS	96037322	700	1	980	919219208	S INTERMEDIATE SECTION
SIGNS	96038854	700	1	1229	919219508	F-CONNECTING HEAD
SIGNS	96038864	3	1	1230	96038420	RODS / PULL RODS
SIGNS	96039202	700	1	1243	919219608	F-ASSEMBLY UNIT
SIGNS	96039900	700	1	1214	919326208	SLEWING PLATFORM EXTENS
SIGNS	96060139	18	1	856	917863208	TRANSPORT KEEPER
SIGNS	967881308	30	2	131	917076808	MECHANICAL SUPPORT
SIGNS	967975008	3	1	114	918588908	HYDRAULIC SUPPORT
SIGNS	968029408	30	1	127	917076708	CATWALK CRAW.TRACK TRA
SIGNS	968054508	700	1	862	917517908	COUNTERWEIGHT FRAME
SIGNS	968818608	300	1	1094	919628208	D HEAD SECTION PRE-ASS.
SIGNS	969060708	700	1	949	967743808	ROD CPL.
SIGNS	969063908	700	1	549	967981008	PULL ROD
SIGNS	969066208	700	1	547	967846208	PULL ROD
SIGNS	969068608	700	1	956	967897608	PULL ROD
SIGNS 12 M	969075608	700	1	1158	967704008	ROD CPL.
SIGNS 2.5M	969086008	700	1	958	968190108	PULL ROD
SIGNS 3.9M	969073208	700	1	1111	968026208	PULL ROD
SIGNS 5.765M	969082708	700	1	1108	968026008	PULL ROD
SIGNS 6 M	969062808	700	1	1146	967733608	ROD CPL.
SIGNS 6.005M	969092108	700	1	960	968190208	PULL ROD
SIGNS 6.050 M	969083508	700	1	1054	968242208	PULL ROD
SIGNS 6.0M	969072508	700	1	1110	968026108	DRAWBAR PRE-ASS
SIGNS 6M	969057908	700	1	936	967746908	ROD CPL.
SIGNS D-ANLENKSTUECK	968284208	300	1	1053	917333208	D PIVOT SECTION PRE-ASS.
SIGNS D-ZWISCHENSTUECK	969025808	700	1	1145	917085308	D INTERMEDIATE SECTION
SIGNS D-ZWISCHENSTUECK	969025808	700	1	1157	917178608	D INTERMEDIATE SECTION
SIGNS DB-UNTERTEIL	969816108	7	1	143	917987408	SLEWING PLATFORM FRAME
SIGNS HARNSTOFFANLAGE	96008041	700	1	459	919063408	UREA PLANT
SIGNS LI.	917322108	5	1	61	917076308	CRAWLER TRACK CARRIER LE
SIGNS MITTELTEIL	918216808	4	1	17	917987508	CENTRAL SECTION CRAWLER
SIGNS RE.	917322308	5	1	95	917076408	CRAWLER CARRIER RIGHT CP
SIGNS S-ANLENKSTUECK	968311308	700	1	894	919304308	S PIVOT SECTION PRE-ASS.
SIGNS S-ZW.FLMLR11000	969425308	700	1	955	917078808	S INTERMEDIATE SECTION
SIGNS S-ZW.ST.LR11000	968012308	700	1	935	917190908	S INTERMEDIATE SECTION
SIGNS S-ZW.ST.LR11000	968012308	700	1	943	917333908	S INTERMEDIATE SECTION
SIGNS S-ZW.ST.LR11000	968012308	700	1	948	917078708	S INTERMEDIATE SECTION
SIGNS S-ZW.ST.LR11000	968012308	700	1	968	917079208	S INTERMEDIATE SECTION
SIGNS S-ZW.ST.LR11000	968012308	700	1	973	917571208	S INTERMEDIATE SECTION
SIGNS S-ZW.ST.LR11000	968012308	700	1	978	919086008	S INTERMEDIATE SECTION
SIGNS SA-BOCK	917475908	5	1	537	919612508	SA FRAME
SIGNS SL-REDU.	968688008	700	1	989	917191008	SL REDUCING SECTION
SIGNS VST FL	96064809	700	1	1097	967946208	LUFFING PULLEY BLOCK COM
SIGNS VST FL	96064834	700	1	1103	967946308	LUFFING PULLEY BLOCK COM
SIGNS WINDE 1	917472708	5	1	200	917077808	WINCH 1
SIGNS WINDE 2	917473708	5	1	220	917077908	WINCH 2
SIGNS WINDE 3	917813408	5	1	1019	917083208	WINCH 3
SIGNS WINDE 4	917872108	4	1	230	917078208	WINCH 4 LUFFING GEAR
SIGNS ZENTRALBALLAST	968057608	2	1	133	917077008	FIXAGE DU CONTREPOIDS CE

Description	Item	Pos.	Quantity	Page	Assembly	Description
SILENCER	502661608	152	1	794	96033157	COMPRESSED AIR SYSTEM
SIM-CARD	10284444	58	1	675	919972908	SWITCHBOX MOUNTING PART
SIMPLE LADDER 3-316X0.81M	979327808	3	1	1126	969396908	LADDER, PRE-ASSEMBLED
SIMPLE LADDER 5-350X1,24M	11481815	57	1	147	918011308	PREMOUNTED LOWER PART
SIMPLE LADDER EN 131 4-420	11481745	8	1	1214	919326208	SLEWING PLATFORM EXTENS
SIMPLE LADDER EN 131 4-420	11481745	2	1	1285	96037097	LADDER, PRE-ASSEMBLED
SIMPLE LADDER EN 131 4-420	11481745	2	1	1287	96037098	LADDER, PRE-ASSEMBLED
SIMPLE LADDER EN 131 5-420	11481748	94	1	488	918999008	SLEWING PLATFORM CATWAL
SIMPLE LADDER EN 131 7-420	11481667	57	1	891	919304308	S PIVOT SECTION PRE-ASS.
SIMPLE LADDER EN 131 9-420	11481400	11	2	862	917517908	COUNTERWEIGHT FRAME
SIMPLE LADDER EN 131 9-420	11481400	107	1	1051	917333208	D PIVOT SECTION PRE-ASS.
SINGEL SEAL 1,0-1,5MM2	10014387	830	71	656	96033472	WIRING HARNESS
SINGEL SEAL 1,0-1,5MM2	10014387	830	6	658	96033855	WIRING HARNESS
SINGEL SEAL MLK 1,2 ELA SIL	10870402	845	9	658	96033855	WIRING HARNESS
SINGLE STRAND SEALING 1,2	602330808	802	10	656	96033472	WIRING HARNESS
SINGLE STRAND SEALING 1,2	602330808	802	6	658	96033855	WIRING HARNESS
SINGLE STRAND SEALING 1,2	602330808	802	2	663	96033473	WIRING HARNESS
SINGLE STRAND SEALING 1,4-	10424625	828	8	504	96061089	WIRING HARNESS
SINGLE STRAND SEALING 1,4-	10424625	828	9	658	96033855	WIRING HARNESS
SINGLE STRAND SEALING 2	605619708	813	4	504	96061089	WIRING HARNESS
SINGLE STRAND SEALING 2	605619708	813	19	656	96033472	WIRING HARNESS
SINGLE STRAND SEALING 2	605619708	813	30	663	96033473	WIRING HARNESS
SINGLE STRAND SEALING 2,2-	602330508	801	6	656	96033472	WIRING HARNESS
SINGLE STRAND SEALING DIN	605619908	821	5	82	967971708	WIRING HARNESS
SINGLE STRAND SEALING DIN	605619908	821	5	663	96033473	WIRING HARNESS
SINGLE STRAND SEALING DIN	605619808	816	5	656	96033472	WIRING HARNESS
SINGLE STRAND SEALING DIN	605619808	816	2	658	96033855	WIRING HARNESS
SINGLE-END SPANNER DIN 8	885132208	12	1	136	96005686	MAIN TOOLS
SINGLE-END SPANNER DIN 8	790004608	13	1	136	96005686	MAIN TOOLS
SL REDUCING SECTION 6M	917191008	216	1	14		LIEBHERR CRAW.CRANE LR
SLEDGE HAMMER 5KG	885034108	27	1	136	96005686	MAIN TOOLS
SLEEVE	511052208	11	1	179	510401908	REVERSING VALVE
SLEEVE	571130308	2	1	742	571130108	PRESSURE LIMITING VALVE
SLEEVE /-40° PE-H 30	10815006	3	1	671	10650233	ANTENNA
SLEEVE 108.0X222 S355J2H FE	97036234	84	1	1051	917333208	D PIVOT SECTION PRE-ASS.
SLEEVE 114.3X50 S355J2H FE//	97031403	12	2	891	919304308	S PIVOT SECTION PRE-ASS.
SLEEVE 170X150X69 PA6G	97115245	32	2	1275	919220008	F-HEAD SECTION
SLEEVE 190X172X25 PA6G	97129973	99	1	1276	919220008	F-HEAD SECTION
SLEEVE 190X172X35 PA6G	97129178	98	1	1276	919220008	F-HEAD SECTION
SLEEVE 190X86X 40 PA6G	97115386	50	4	1275	919220008	F-HEAD SECTION
SLEEVE 20.0X25 S355J2+AR R	971585008	(3)	2	543	919627908	SA FRAME PRE-ASS.
SLEEVE 20.0X55 S355J2H FE//	97028299	46	1	1144	917085308	D INTERMEDIATE SECTION
SLEEVE 20.0X55 S355J2H FE//	97028299	46	1	1156	917178608	D INTERMEDIATE SECTION
SLEEVE 244.5X230 S770QL	97032363	91	1	1051	917333208	D PIVOT SECTION PRE-ASS.
SLEEVE 25.0X15 35NICRMOV	97020171	77	2	232	917451208	WINCH 4 PRE-ASSEMBLY
SLEEVE 25X20 11SMN37 FE//	953873408	62	37	22	918005408	CENTRAL SECTION CRAWLER
SLEEVE 25X20 11SMN37 FE//	953873408	45	10	186	919082708	SLEWING PLATFORM CPL.
SLEEVE 25X20 11SMN37 FE//	953873408	34	17	193	96062971	ASSEMBLY PARTS F.SLEWING
SLEEVE 25X20 11SMN37 FE//	953873408	23	5	203	917438108	WINCH 1 PRE-ASSEMBLY
SLEEVE 25X20 11SMN37 FE//	953873408	23	3	223	917454008	WINCH 2 PRE-ASS.
SLEEVE 25X20 11SMN37 FE//	953873408	36	4	232	917451208	WINCH 4 PRE-ASSEMBLY
SLEEVE 25X20 11SMN37 FE//	953873408	50	4	286	96033379	FIXING PARTS COMPRESSED
SLEEVE 25X20 11SMN37 FE//	953873408	14	4	459	919063408	UREA PLANT
SLEEVE 25X20 11SMN37 FE//	953873408	15	8	480	917079908	TURNTABLE PANELLING
SLEEVE 25X20 11SMN37 FE//	953873408	33	15	491	968283208	CATWALK SUPERSTR.LEFT
SLEEVE 25X20 11SMN37 FE//	953873408	20	4	499	969259908	SLEWING PLATFORM CATWAL
SLEEVE 25X20 11SMN37 FE//	953873408	51	2	511	96061088	ELECTRIC ADD-ON PARTS CA
SLEEVE 25X20 11SMN37 FE//	953873408	109	10	543	919627908	SA FRAME PRE-ASS.
SLEEVE 25X20 11SMN37 FE//	953873408	65	12	607	919297008	CENT. LUBRIC. SYSTEM SUP
SLEEVE 25X20 11SMN37 FE//	953873408	10	5	812	91000228	AIR CON DRIVE UNIT PREPA

Description	Item	Pos.	Quantity	Page	Assembly	Description
SLEEVE 25X20 11SMN37 FE//	953873408	40	10	862	917517908	COUNTERWEIGHT FRAME
SLEEVE 25X20 11SMN37 FE//	953873408	140	56	893	919304308	S PIVOT SECTION PRE-ASS.
SLEEVE 25X20 11SMN37 FE//	953873408	24	4	996	917473608	WINCH 6 PRE-ASSEMBLY
SLEEVE 25X20 11SMN37 FE//	953873408	33	3	1022	917474008	WINCH
SLEEVE 25X20 11SMN37 FE//	953873408	27	26	1050	917333208	D PIVOT SECTION PRE-ASS.
SLEEVE 25X20 11SMN37 FE//	953873408	107	48	1093	919628208	D HEAD SECTION PRE-ASS.
SLEEVE 25X20 11SMN37 FE//	953873408	50	20	1144	917085308	D INTERMEDIATE SECTION
SLEEVE 25X20 11SMN37 FE//	953873408	50	40	1156	917178608	D INTERMEDIATE SECTION
SLEEVE 25X20 11SMN37 FE//	953873408	37	6	1214	919326208	SLEWING PLATFORM EXTENS
SLEEVE 25X20 11SMN37 FE//	953873408	47	2	1251	919219708	PIVOT SECTION
SLEEVE 30.0X10 S355J2+AR	97129975	101	4	1276	919220008	F-HEAD SECTION
SLEEVE 30.0X13 E355+N	97006265	18	2	1183	918900508	SUSPENDED BALLAST
SLEEVE 33.0X19 FE//ZNNI8//C	978787708	11	24	21	918005408	CENTRAL SECTION CRAWLER
SLEEVE 33.0X19 FE//ZNNI8//C	978787708	68	8	67	917291608	CRAWLER TRACK CARRIER, L
SLEEVE 33.0X19 FE//ZNNI8//C	978787708	68	8	100	917291708	CRAWLER TRACK CARRIER,
SLEEVE 33.0X19 FE//ZNNI8//C	978787708	60	4	187	919082708	SLEWING PLATFORM CPL.
SLEEVE 33.0X19 FE//ZNNI8//C	978787708	26	104	193	96062971	ASSEMBLY PARTS F.SLEWING
SLEEVE 33.0X19 FE//ZNNI8//C	978787708	21	6	203	917438108	WINCH 1 PRE-ASSEMBLY
SLEEVE 33.0X19 FE//ZNNI8//C	978787708	21	6	223	917454008	WINCH 2 PRE-ASS.
SLEEVE 33.0X19 FE//ZNNI8//C	978787708	37	3	232	917451208	WINCH 4 PRE-ASSEMBLY
SLEEVE 33.0X19 FE//ZNNI8//C	978787708	39	3	279	96032892	DIESEL ENGINE, PRE-ASSEMB
SLEEVE 33.0X19 FE//ZNNI8//C	978787708	506	2	442	919551008	MUFFLER UNIT
SLEEVE 33.0X19 FE//ZNNI8//C	978787708	19	4	446	919063308	AIR FILTER UNIT CPL.
SLEEVE 33.0X19 FE//ZNNI8//C	978787708	15	2	459	919063408	UREA PLANT
SLEEVE 33.0X19 FE//ZNNI8//C	978787708	40	42	487	918999008	SLEWING PLATFORM CATWAL
SLEEVE 33.0X19 FE//ZNNI8//C	978787708	53	4	491	968283208	CATWALK SUPERSTR.LEFT
SLEEVE 33.0X19 FE//ZNNI8//C	978787708	117	4	544	919627908	SA FRAME PRE-ASS.
SLEEVE 33.0X19 FE//ZNNI8//C	978787708	4	2	578	91002846	FUEL FEED
SLEEVE 33.0X19 FE//ZNNI8//C	978787708	66	12	633	96034154	SOUND DAMPING ABOVE
SLEEVE 33.0X19 FE//ZNNI8//C	978787708	26	26	646	969443908	SOUND DAMPING DOWN
SLEEVE 33.0X19 FE//ZNNI8//C	978787708	67	4	756	919075408	CRANE DRIVER CAB ADDITIO
SLEEVE 33.0X19 FE//ZNNI8//C	978787708	15	2	812	91000228	AIR CON DRIVE UNIT PREPA
SLEEVE 33.0X19 FE//ZNNI8//C	978787708	12	4	841	919408908	UPPERCARRIAGE SUSP BALL
SLEEVE 33.0X19 FE//ZNNI8//C	978787708	4	6	845	919477008	AUX.HYDR. BALL. TRUCK V-FR
SLEEVE 33.0X19 FE//ZNNI8//C	978787708	41	8	862	917517908	COUNTERWEIGHT FRAME
SLEEVE 33.0X19 FE//ZNNI8//C	978787708	23	4	996	917473608	WINCH 6 PRE-ASSEMBLY
SLEEVE 33.0X19 FE//ZNNI8//C	978787708	32	2	1022	917474008	WINCH
SLEEVE 33.0X19 FE//ZNNI8//C	978787708	81	10	1184	918900508	SUSPENDED BALLAST
SLEEVE 40.0X19 S355J2+AR	971622408	14	8	589	918789208	FUEL TANK CPL.
SLEEVE 40.0X19 S355J2+AR	971622408	23	8	594	919140308	OIL RESERVOIR, COMPLETE
SLEEVE 48X204 PA6	976872408	14	1	789	968080908	CLOSING DEVICE
SLEEVE 50X65X34,8 -16MnCr5	927585501	82	1	1001	90200134	PLANETARY GEARBOX
SLEEVE 60.0X19 S355J2+AR	97122592	3	1	1244	96038041	PIN PRE-ASS.
SLEEVE 60.0X19 S355J2+AR	97122592	3	1	1245	96038042	PIN PRE-ASS.
SLEEVE 60X80X36,5 -20MnCr5	968478401	8	1	206	90024489	PLANETARY GEARBOX
SLEEVE 60X80X36,5 -20MnCr5	968478401	8	1	236	90200276	PLANETARY GEARBOX
SLEEVE 60X80X36,5 -20MnCr5	968478401	8	1	1026	90026841	PLANETARY GEARBOX
SLEEVE 8X0,4	501507314	143	1	254	11347396	ROPE DRUM
SLEEVE 8X0,4	501507314	202	1	256	11347399	FLANGE BEARING
SLEEVE CONTACT	6202638	2265	6	1296	96038932	LEAD
SLEEVE CONTACT	6202638	2265	6	1297	96038933	LEAD
SLEEVE CONTACT 0,2-0,5MM2	10335820	690	6	503	96061089	WIRING HARNESS
SLEEVE CONTACT 0,2-0,5MM2	10335820	690	3	506	96021228	WIRING HARNESS
SLEEVE CONTACT 0,2-0,5MM2	10335820	690	164	507	96019612	WIRING HARNESS
SLEEVE CONTACT 0,2-0,5MM2	10335820	690	30	655	96033472	WIRING HARNESS
SLEEVE CONTACT 0,2-0,5MM2	10335820	690	7	663	96033473	WIRING HARNESS
SLEEVE CONTACT 0,2-0,5MM2	10335820	690	4	917	96038229	LEAD
SLEEVE CONTACT 0,2-0,5MM2	10878195	2272	8	1261	96038563	LEAD
SLEEVE CONTACT 0,2-0,5MM2	10878195	2272	8	1292	96038927	LEAD
SLEEVE CONTACT 0,2-0,5MM2	10878195	2272	4	1293	96038928	LEAD

Description	Item	Pos.	Quantity	Page	Assembly	Description
SLEEVE CONTACT 0,2-0,5MM2	10878195	2272	4	1294	96038930	LEAD
SLEEVE CONTACT 0,2-0,5MM2	10878195	2272	4	1295	96038931	LEAD
SLEEVE CONTACT 0,2-0,5MM2	10878195	2272	4	1298	96038935	LEAD
SLEEVE CONTACT 0,3-0,89MM	602332108	611	4	503	96061089	WIRING HARNESS
SLEEVE CONTACT 0,3-0,89MM	602332108	611	4	506	96021228	WIRING HARNESS
SLEEVE CONTACT 0,5-0,75MM	10873194	793	6	504	96061089	WIRING HARNESS
SLEEVE CONTACT 0,5-0,75M	10813644	754	2	504	96061089	WIRING HARNESS
SLEEVE CONTACT 0,5-0,75M	10813644	754	9	658	96033855	WIRING HARNESS
SLEEVE CONTACT 0,5-1,0MM2	6202435	774	4	1260	96038562	LEAD
SLEEVE CONTACT 0,5-1,0MM2	10493495	726	69	656	96033472	WIRING HARNESS
SLEEVE CONTACT 0,5-1,0MM2	10493495	726	4	658	96033855	WIRING HARNESS
SLEEVE CONTACT 0,5-1,0MM2	10800631	753	4	656	96033472	WIRING HARNESS
SLEEVE CONTACT 0,5-1,0MM2	10874057	2211	36	1262	96038564	LEAD
SLEEVE CONTACT 0,5-1,0MM2	10874057	2211	36	1263	96038565	LEAD
SLEEVE CONTACT 0,5-1,0MM2	10874060	2204	6	1240	96035583	LEAD
SLEEVE CONTACT 0,5-1,0MM2	10874060	2204	8	1260	96038562	LEAD
SLEEVE CONTACT 0,5-1,0MM2	10874060	2204	7	1262	96038564	LEAD
SLEEVE CONTACT 0,5-1,0MM2	10874060	2204	7	1263	96038565	LEAD
SLEEVE CONTACT 0,5-1,0MM2	10874060	2204	6	1296	96038932	LEAD
SLEEVE CONTACT 0,5-1,0MM2	10874060	2204	6	1297	96038933	LEAD
SLEEVE CONTACT 0,5-1,0MM2	11622989	789	4	658	96033855	WIRING HARNESS
SLEEVE CONTACT 0,5-1MM2	10877343	2258	56	504	96061089	WIRING HARNESS
SLEEVE CONTACT 0,50-1MM	10300946	717	6	658	96033855	WIRING HARNESS
SLEEVE CONTACT 0,5MM2	10875281	2238	6	504	96061089	WIRING HARNESS
SLEEVE CONTACT 0,75-1,0MM	604519308	629	7	663	96033473	WIRING HARNESS
SLEEVE CONTACT 0,75-1,0MM	604519308	629	7	906	96036184	LEAD
SLEEVE CONTACT 0,75-1,0MM	604519308	629	6	912	96036188	LEAD
SLEEVE CONTACT 0,75-1,0MM	604519308	629	7	1299	96042005	LEAD
SLEEVE CONTACT 0,75-1,0M	11342253	788	9	658	96033855	WIRING HARNESS
SLEEVE CONTACT 0,75-1,5MM	6202434	96	2	503	96061089	WIRING HARNESS
SLEEVE CONTACT 0,75-1,5MM	6202434	96	5	654	96033472	WIRING HARNESS
SLEEVE CONTACT 0,75-1,5MM	6202434	96	1	662	96033473	WIRING HARNESS
SLEEVE CONTACT 0,75-1,5MM	6202434	96	4	914	96040591	LEAD
SLEEVE CONTACT 0,75-1,5MM	6202434	96	4	1240	96035583	LEAD
SLEEVE CONTACT 0,75-1,5MM	6202434	96	2	1320	96035578	LEAD
SLEEVE CONTACT 0.5MM2	605620114	126	4	666	96039940	LEAD
SLEEVE CONTACT 1,0-1,5MM2	10493496	727	2	656	96033472	WIRING HARNESS
SLEEVE CONTACT 1,0-1,5MM2	10493496	727	2	658	96033855	WIRING HARNESS
SLEEVE CONTACT 1,0-2,5MM2	10493493	724	6	655	96033472	WIRING HARNESS
SLEEVE CONTACT 1,5MM2	10675381	(734)	1	675	919972908	SWITCHBOX MOUNTING PART
SLEEVE CONTACT 2.5MM2	605615714	129	1	915	968546008	LEAD
SLEEVE CONTACT 2.5MM2	605615714	129	1	916	968546108	LEAD
SLEEVE CONTACT DIN 72585 0	602339508	647	5	82	967971708	WIRING HARNESS
SLEEVE CONTACT DIN 72585 0	602339508	647	5	663	96033473	WIRING HARNESS
SLEEVE CONTACT DIN 72585 0	602339408	643	5	655	96033472	WIRING HARNESS
SLEEVE CONTACT DIN 72585 0	602339408	643	2	658	96033855	WIRING HARNESS
SLEEVE EDELSTAHL	97024394	8	1	461	968866808	UREA TANK, PRE-MOUNTING
SLEEVE EDELSTAHL	97050024	4	1	461	968866808	UREA TANK, PRE-MOUNTING
SLEEVE RD20X15 S355J2+AR	941530008	75	1	689	96033320	ASSEMBLY PARTS MOUNTIN
SLEIGH CPL.	964788008	3	2	791	964588308	GUIDE PRE-ASS.
SLEWING GEAR	918366908	2	1	143	917987408	SLEWING PLATFORM FRAME
SLEWING GEAR ATTACHMEN	918367008	1	1	150	918366908	SLEWING GEAR
SLEWING GEAR DRIVE DAT 4	90211005	1	3	151	918367008	SLEWING GEAR ATTACHMEN
SLEWING GEAR WARN SIGNA	969299208	9	1	651	918862508	ELECTR. SYSTEM F.SLEWING
SLEWING PLATF.CAMERA MO	919124208	322	1	15		LIEBHERR CRAW.CRANE LR
SLEWING PLATFORM CATWAL	918999008	132	1	12		LIEBHERR CRAW.CRANE LR
SLEWING PLATFORM CATWAL	969259908	80	1	488	918999008	SLEWING PLATFORM CATWAL
SLEWING PLATFORM CPL.	919082708	1	1	181	918861308	SLEWING PLATFORM FRAME
SLEWING PLATFORM EXTENS	919326208	418	1	15		LIEBHERR CRAW.CRANE LR
SLEWING PLATFORM FRAME	918861308	103	1	12		LIEBHERR CRAW.CRANE LR

Description	Item	Pos.	Quantity	Page	Assembly	Description
SLEWING PLATFORM FRAME	917987408	102	1	12		LIEBHERR CRAW.CRANE LR
SLEWING PLATFORM HYDRA	918129308	6	1	143	917987408	SLEWING PLATFORM FRAME
SLIDE BLOCK CPL.	10455144	15	1	472	10877138	OPERATOR SEAT
SLIDE PLATE 10X100X80 PA6	97040393	7	2	799	919075608	PLATFORM CRANE CABIN
SLIDE PLATE 15X60X1124 PA6	97050951	61	2	1276	919220008	F-HEAD SECTION
SLIDE RAIL PA6G	97035722	6	1	452	918981908	BATTERY STORAGE
SLIDE VALVE BLOCK 400BAR	11600129	21	1	34	969731708	HYDRAULIC EQUIPM.CENTER
SLIDER 15X50X230 PA6G+OEL	971279508	36	8	1050	917333208	D PIVOT SECTION PRE-ASS.
SLIDING DOOR INSTALLATION	918064308	175	1	13		LIEBHERR CRAW.CRANE LR
SLIDING PIECE L STEEL CONS	967722208	2	1	66	917291608	CRAWLER TRACK CARRIER, L
SLIDING PIECE STEEL CONS	967776008	2	1	99	917291708	CRAWLER TRACK CARRIER,
SLING GEAR ERECTION CRAW	917081308	148	1	13		LIEBHERR CRAW.CRANE LR
SLIP RING	10411780	14	1	1193	10028002	CABLE REEL
SLIP RING 10A PHASE	11003140	15	7	1193	10028002	CABLE REEL
SLIP RING 60X2 2,5²	10114843	5	46	27	11601184	COLLECTING RING
SLIP RING MS60 VERGOLDET	11003223	44	24	27	11601184	COLLECTING RING
SLIPRING UNIT INSTALLATION	968660508	10	1	21	918005408	CENTRAL SECTION CRAWLER
SLOTTED NUT M100X2X23 C4	927612301	28	1	69	90029090	ANGULAR GEAR
SLOTTED NUT M100X2X23 C4	927612301	28	1	71	90029091	ANGULAR GEAR
SLOTTED NUT M150X2X39,5	944311703	13	1	153	90211005	SLEWING GEAR DRIVE
SLOTTED NUT M30X1,5	570113908	9	1	260	570112908	DRIVING GEAR
SMALL HILL COVERING SPF	977145208	7	1	776	96028393	INTERNAL PANELLING INSTA
SNAP FOOT	10492256	40	2	1238	96035575	TERMINAL BOX CPL.
SNAP HOOK 120X11 VERZ	10290559	505	3	906	96036184	LEAD
SNAP HOOK 120X11 VERZ	10290559	508	1	1194	96038591	LEAD
SNAP HOOK 120X11 VERZ	10290559	512	3	1265	96039722	LEAD
SNAP HOOK AEHNLICH DIN 5	11004801	173	6	1052	917333208	D PIVOT SECTION PRE-ASS.
SNAP HOOK AEHNLICH DIN 5	11004801	128	6	1094	919628208	D HEAD SECTION PRE-ASS.
SNAP HOOK AEHNLICH DIN 5	11004801	62	6	1144	917085308	D INTERMEDIATE SECTION
SNAP HOOK AEHNLICH DIN 5	11004801	62	6	1156	917178608	D INTERMEDIATE SECTION
SNAP HOOK DIN 5299 C 100X1	744010408	106	4	892	919304308	S PIVOT SECTION PRE-ASS.
SNAP HOOK DIN 5299 C 60X6-	744010208	304	7	35	969731708	HYDRAULIC EQUIPM.CENTER
SNAP HOOK DIN 5299 C 60X6-	744010208	300	5	169	969733008	ADDITIONAL HYDR.SLEWING
SNAP HOOK DIN 5299 C 60X6-	744010208	73	2	608	919297008	CENT. LUBRIC. SYSTEM SUP
SNAP HOOK DIN 5299 C 60X6-	744010208	432	6	717	96052492	HYDRAULICS
SNAP LOCK ABS	10296157	(2)	3	642	969427308	COVER COMPL.
SNAP RING 55X2 FSt	10027648	(7)	2	334	13455124	DIESEL ENGINE
SNAP RING DIN 7993 38X2,5	4635246	9	1	291	10873653	PUMP SUPPORT
SNAP SWITCH	571486808	25	1	27	11601184	COLLECTING RING
SNAP-IN LOCK NIROSTA	10010025	7	2	836	968646208	CAMERA HOLDER, PREMOU
SOCKET	10429057	2	1	516	964931408	PREMOUNTED PLUG SOCKET
SOCKET 2-POL	10342518	501	1	54	96026395	CABLING
SOCKET 2-POL	10342518	522	2	655	96033472	WIRING HARNESS
SOCKET 2-POL	10342518	510	3	657	96033855	WIRING HARNESS
SOCKET 2-POL	10342518	518	1	663	96033473	WIRING HARNESS
SOCKET 3-POL	6205239	522	1	657	96033855	WIRING HARNESS
SOCKET COMBINATION 3-POL	605215708	1	1	853	918470508	EXTERNAL FEED
SOCKET HEAD SCREW	12107159	17	4	1122	12107052	CONNECTION BLOCK
SOCKET HEAD SCREW	511051708	6	1	179	510401908	REVERSING VALVE
SOCKET HEAD SCREW DIN 6	10353699	24	1	764	969752608	WINDOW ASSEMBLY
SOCKET HEAD SCREW DIN 69	12100322	7	36	1200	918938508	CENTERING STANDARD
SOCKET HEAD SCREW DIN 69	4001230	24	1	1050	917333208	D PIVOT SECTION PRE-ASS.
SOCKET HEAD SCREW DIN 6	10875559	38	6	470	918810308	CONTROL STAND
SOCKET HEAD SCREW DIN 79	4901022	8	16	1103	967946308	LUFFING PULLEY BLOCK COM
SOCKET HEAD SCREW DIN 7	10875563	7	2	767	964560908	ROOF WINDOW PRE-ASS.
SOCKET HEAD SCREW DIN 7	12216056	37	16	1050	917333208	D PIVOT SECTION PRE-ASS.
SOCKET HEAD SCREW DIN 84	400140908	509	4	1265	96039722	LEAD
SOCKET HEAD SCREW DIN 84	510797708	22	1	555	511433908	PRESSURE LIMITING VALVE
SOCKET HEAD SCREW DIN 84	510797708	22	1	573	511417708	PRESSURE LIMITING VALVE
SOCKET HEAD SCREW DIN 84	510797708	22	1	746	511417608	PRESSURE LIMITING VALVE

Description	Item	Pos.	Quantity	Page	Assembly	Description
SOCKET HEAD SCREW DIN 9	501562308	62	36	206	90024489	PLANETARY GEARBOX
SOCKET HEAD SCREW DIN 9	501562308	62	36	1026	90026841	PLANETARY GEARBOX
SOCKET HEAD SCREW DIN 91	10876394	22	8	21	918005408	CENTRAL SECTION CRAWLER
SOCKET HEAD SCREW DIN 91	10876394	301	4	264	967787908	ADDNL. HYDR. F. ERECTING W
SOCKET HEAD SCREW ISO 12	10875564	21	2	49	967907608	SWITCH BOX COMPL.
SOCKET HEAD SCREW ISO 12	10875564	18	2	660	969245308	TERMINAL BOX ELECTRICS S
SOCKET HEAD SCREW ISO 12	10875564	67	4	689	96033320	ASSEMBLY PARTS MOUNTIN
SOCKET HEAD SCREW ISO 1	11082116	3	1	381	10150877	RK INJECTOR
SOCKET HEAD SCREW ISO 1	12219491	4	1	380	10152866	INJECTOR WITH FASTENING
SOCKET HEAD SCREW ISO 47	10560807	86	12	153	90211005	SLEWING GEAR DRIVE
SOCKET HEAD SCREW ISO 47	12208101	6	2	1003	90200207	SPRING LOADED BRAKE
SOCKET HEAD SCREW ISO 47	4043016	66	24	69	90029090	ANGULAR GEAR
SOCKET HEAD SCREW ISO 47	4043016	66	24	71	90029091	ANGULAR GEAR
SOCKET HEAD SCREW ISO 4	12219296	21	8	254	11347396	ROPE DRUM
SOCKET HEAD SCREW ISO 47	404293213	26	1	781	96000697	WIPERS INSTALLATION
SOCKET HEAD SCREW ISO 47	10650720	2	4	375	10150858	HIGH PRESSURE PUMP W.FAS
SOCKET HEAD SCREW ISO 4	10415162	7	2	155	510235408	HYDRO MOTOR
SOCKET HEAD SCREW ISO 4	10875571	318	6	281	96032892	DIESEL ENGINE, PRE-ASSEMB
SOCKET HEAD SCREW ISO 4	10875571	7	4	452	918981908	BATTERY STORAGE
SOCKET HEAD SCREW ISO 4	10875571	22	4	566	917080508	ROLLER BEARING
SOCKET HEAD SCREW ISO 4	10875571	37	16	1183	918900508	SUSPENDED BALLAST
SOCKET HEAD SCREW ISO 47	10299659	10	1	417	10146947	ALTERNATOR ASSEMBLY
SOCKET HEAD SCREW ISO 4	11690628	550	24	169	969733008	ADDITIONAL HYDR.SLEWING
SOCKET HEAD SCREW ISO 47	404309408	61	24	1001	90200134	PLANETARY GEARBOX
SOCKET HEAD SCREW ISO 4	11657000	306	2	264	967787908	ADDNL. HYDR. F. ERECTING W
SOCKET HEAD SCREW ISO 47	10299571	12	8	417	10146947	ALTERNATOR ASSEMBLY
SOCKET HEAD SCREW ISO 4	4980973	7	2	434	10126182	POWER TAKE-OFF ADD-ON
SOCKET HEAD SCREW ISO 4	10875573	7	18	1224	968455908	FOOT COMPLETE
SOCKET HEAD SCREW ISO 47	10353703	42	1	764	969752608	WINDOW ASSEMBLY
SOCKET HEAD SCREW ISO 47	11320346	2	1	418	12500149	RK IDLER PULLEY
SOCKET HEAD SCREW ISO 4	12208100	10	4	155	510235408	HYDRO MOTOR
SOCKET HEAD SCREW ISO 4	4981088	10	3	401	11348849	INTERMEDIATE GEAR ASSEM
SOCKET HEAD SCREW ISO 4	12213812	163	24	1052	917333208	D PIVOT SECTION PRE-ASS.
SOCKET HEAD SCREW ISO 47	11320355	3	1	418	12500149	RK IDLER PULLEY
SOCKET HEAD SCREW ISO 4	12225262	17	1	417	10146947	ALTERNATOR ASSEMBLY
SOCKET HEAD SCREW ISO 47	4042195	922	6	254	11347396	ROPE DRUM
SOCKET HEAD SCREW ISO 47	4042020	7	2	207	90024729	SPRING LOADED BRAKE
SOCKET HEAD SCREW ISO 47	4042020	7	2	1027	90026848	SPRING LOADED BRAKE
SOCKET HEAD SCREW ISO 47	10875574	300	4	286	96033379	FIXING PARTS COMPRESSED
SOCKET HEAD SCREW ISO 47	10875574	194	4	1053	917333208	D PIVOT SECTION PRE-ASS.
SOCKET HEAD SCREW ISO 4	11321151	8	12	207	90024729	SPRING LOADED BRAKE
SOCKET HEAD SCREW ISO 47	404313701	7	12	1003	90200207	SPRING LOADED BRAKE
SOCKET HEAD SCREW ISO 4	11321152	8	12	1027	90026848	SPRING LOADED BRAKE
SOCKET HEAD SCREW ISO 4	10875577	4	4	291	10873653	PUMP SUPPORT
SOCKET HEAD SCREW ISO 4	12201263	30	12	542	919627908	SA FRAME PRE-ASS.
SOCKET HEAD SCREW ISO 47	404311808	17	18	69	90029090	ANGULAR GEAR
SOCKET HEAD SCREW ISO 47	404311808	17	18	71	90029091	ANGULAR GEAR
SOCKET HEAD SCREW ISO 4	10875565	314	4	281	96032892	DIESEL ENGINE, PRE-ASSEMB
SOCKET HEAD SCREW ISO 4	10875565	73	13	1051	917333208	D PIVOT SECTION PRE-ASS.
SOCKET HEAD SCREW ISO 4	11834794	403	10	717	96052492	HYDRAULICS
SOCKET HEAD SCREW ISO 4	11834794	118	4	1052	917333208	D PIVOT SECTION PRE-ASS.
SOCKET HEAD SCREW ISO 47	10012659	9	10	207	90024729	SPRING LOADED BRAKE
SOCKET HEAD SCREW ISO 47	10012659	9	10	1027	90026848	SPRING LOADED BRAKE
SOCKET HEAD SCREW ISO 4	10876374	74	12	153	90211005	SLEWING GEAR DRIVE
SOCKET HEAD SCREW ISO 4	10876374	304	8	281	96032892	DIESEL ENGINE, PRE-ASSEMB
SOCKET HEAD SCREW ISO 4	10876374	418	3	717	96052492	HYDRAULICS
SOCKET HEAD SCREW ISO 4	4043173	11	2	361	10118060	ROCKER ARMS DEVICE CPL.
SOCKET HEAD SCREW ISO 47	10663388	6	4	999	90200131	ROPE DRUM
SOCKET HEAD SCREW ISO 47	10878816	408	12	717	96052492	HYDRAULICS
SOCKET HEAD SCREW ISO 47	4042273	503	4	212	967787708	ADDITIONAL HYDRAULICS WI

Description	Item	Pos.	Quantity	Page	Assembly	Description
SOCKET HEAD SCREW ISO 47	4042273	503	4	227	967787808	ADDITIONAL HYDRAULICS WI
SOCKET HEAD SCREW ISO 47	4042273	503	4	1013	96047485	AUX.HYDRAULIC WINCH 6
SOCKET HEAD SCREW ISO 47	4042273	503	4	1032	967789108	ADDITIONAL HYDRAULICS WI
SOCKET HEAD SCREW ISO 4	10876373	502	36	35	969731708	HYDRAULIC EQUIPM.CENTER
SOCKET HEAD SCREW ISO 4	10876373	502	24	76	967787408	CRAWLER TRACK HYDRAULI
SOCKET HEAD SCREW ISO 4	10876373	502	24	103	967787508	CRAWLER TRACK HYDRAULI
SOCKET HEAD SCREW ISO 4	10876373	552	14	169	969733008	ADDITIONAL HYDR.SLEWING
SOCKET HEAD SCREW ISO 4	10876373	502	4	212	967787708	ADDITIONAL HYDRAULICS WI
SOCKET HEAD SCREW ISO 4	10876373	502	4	227	967787808	ADDITIONAL HYDRAULICS WI
SOCKET HEAD SCREW ISO 4	10876373	502	12	243	968081908	ADDITIONAL HYDRAULICS WI
SOCKET HEAD SCREW ISO 4	10876373	421	6	717	96052492	HYDRAULICS
SOCKET HEAD SCREW ISO 4	10876373	502	4	1013	96047485	AUX.HYDRAULIC WINCH 6
SOCKET HEAD SCREW ISO 4	10876373	502	4	1032	967789108	ADDITIONAL HYDRAULICS WI
SOCKET HEAD SCREW ISO 4	10878822	406	15	717	96052492	HYDRAULICS
SOCKET HEAD SCREW ISO 4	10878823	554	8	169	969733008	ADDITIONAL HYDR.SLEWING
SOCKET HEAD SCREW ISO 47	12691483	3	3	550	967981108	DRAWBAR PRE-ASS
SOCKET HEAD SCREW ISO 47	12691483	3	4	937	967747008	ROD
SOCKET HEAD SCREW ISO 47	12691483	3	8	950	967744008	ROD
SOCKET HEAD SCREW ISO 47	12691483	4	3	957	967950808	DRAWBAR PRE-ASS
SOCKET HEAD SCREW ISO 47	12691483	4	4	959	968214108	DRAWBAR PRE-ASS
SOCKET HEAD SCREW ISO 47	12691483	3	4	961	968217108	DRAWBAR PRE-ASS
SOCKET HEAD SCREW ISO 47	12691483	3	4	1055	968242108	DRAWBAR PRE-ASS
SOCKET HEAD SCREW ISO 47	12691483	3	5	1109	968027308	DRAWBAR PRE-ASS
SOCKET HEAD SCREW ISO 47	12691483	4	5	1231	96038862	RODS PRE-ASSEMBLY
SOCKET HEAD SCREW ISO 47	12224056	3	2	548	967846508	DRAWBAR PRE-ASS
SOCKET HEAD SCREW ISO 47	12224056	3	5	1110	968026108	DRAWBAR PRE-ASS
SOCKET HEAD SCREW ISO 47	12224056	3	3	1112	968027708	DRAWBAR PRE-ASS
SOCKET HEAD SCREW ISO 47	12224056	3	4	1147	967733808	ROD
SOCKET HEAD SCREW ISO 47	12224056	3	8	1159	967704108	ROD
SOCKET HEAD SCREW ISO 4	10001472	6	4	1024	90028040	ROPE DRUM
SOCKET HEAD SCREW ISO 47	12225205	36	2	1313	919222808	ERECTION FRAME
SOCKET HEAD SCREW ISO 47	12225205	2	1	1317	96035533	BRACKET CPL.
SOCKET HEAD SCREW ISO 47	12209898	5	1	1315	96035525	DRAW SHACKLE
SOCKET HEAD SCREW ISO 4	10878827	10	16	856	917863208	TRANSPORT KEEPER
SOCKET HEAD SCREW ISO 4	12223047	9	16	856	917863208	TRANSPORT KEEPER
SOCKET HEAD SCREW ISO 47	10001464	3	8	421	9079954	FASTENING PIECES ASSEMBL
SOCKET HEAD SCREW ISO 47	10001077	36	12	69	90029090	ANGULAR GEAR
SOCKET HEAD SCREW ISO 47	10001077	36	12	71	90029091	ANGULAR GEAR
SOCKET HEAD SCREW ISO 47	404363008	43	4	727	11340741	CONTROL BLOCK
SOCKET HEAD SCREW ISO 4	12230467	32	4	996	917473608	WINCH 6 PRE-ASSEMBLY
SOCKET HEAD SCREW ISO 47	404317208	11	16	732	10413255	CHANGE-OVER BLOCK
SOCKET HEAD SCREW ISO 47	4002918	27	36	206	90024489	PLANETARY GEARBOX
SOCKET HEAD SCREW ISO 47	4002918	27	36	236	90200276	PLANETARY GEARBOX
SOCKET HEAD SCREW ISO 47	4002918	27	36	1026	90026841	PLANETARY GEARBOX
SOCKET HEAD SCREW ISO 47	4902329	27	16	1001	90200134	PLANETARY GEARBOX
SOCKET HEAD SCREW ISO 47	4902030	79	24	1001	90200134	PLANETARY GEARBOX
SOCKET HEAD SCREW ISO 4	12224055	3	2	1056	968246608	PULL ROD
SOCKET HEAD SCREW ISO 4	10018976	39	4	73	10132387	HYDRAULIC ATTACHMENT MO
SOCKET HEAD SCREW ISO 47	12100210	37	1	72	933878901	PLANETARY GEARBOX
SOCKET HEAD SCREW ISO 4	10197292	38	3	72	933878901	PLANETARY GEARBOX
SOCKET HEAD SCREW ISO 4	12692008	11	4	298	11212366	TRIPLE PUMP
SOCKET HEAD SCREW ISO 4	12691230	18	4	203	917438108	WINCH 1 PRE-ASSEMBLY
SOCKET HEAD SCREW ISO 4	12691230	18	4	223	917454008	WINCH 2 PRE-ASS.
SOCKET HEAD SCREW ISO 4	12691230	15	8	232	917451208	WINCH 4 PRE-ASSEMBLY
SOCKET HEAD SCREW ISO 4	12691230	21	4	1022	917474008	WINCH
SOCKET HEAD SCREW ISO 47	10299569	31	33	996	917473608	WINCH 6 PRE-ASSEMBLY
SOCKET HEAD SCREW ISO 4	12691466	6	16	856	917863208	TRANSPORT KEEPER
SOCKET HEAD SCREW ISO 47	10472864	12	8	199	917077708	PIN F. S AND D PIVOT SECTIO
SOCKET HEAD SCREW ISO 4	12691987	8	4	595	967968208	OIL TANK PRE-ASS.
SOCKET HEAD SCREW ISO 4	10292979	5	1	1244	96038041	PIN PRE-ASS.

Description	Item	Pos.	Quantity	Page	Assembly	Description
SOCKET HEAD SCREW ISO 4	404324908	19	35	203	917438108	WINCH 1 PRE-ASSEMBLY
SOCKET HEAD SCREW ISO 4	404324908	3	35	206	90024489	PLANETARY GEARBOX
SOCKET HEAD SCREW ISO 4	404324908	19	35	223	917454008	WINCH 2 PRE-ASS.
SOCKET HEAD SCREW ISO 4	404324908	19	35	1022	917474008	WINCH
SOCKET HEAD SCREW ISO 4	404324908	3	35	1026	90026841	PLANETARY GEARBOX
SOCKET HEAD SCREW ISO 4	11342411	3	72	151	918367008	SLEWING GEAR ATTACHMEN
SOCKET HEAD SCREW ISO 4	11342411	31	2	542	919627908	SA FRAME PRE-ASS.
SOCKET HEAD SCREW ISO 4	404325608	5	1	1245	96038042	PIN PRE-ASS.
SOCKET HEAD SCREW ISO 47	12100098	43	2	989	917191008	SL REDUCING SECTION
SOCKET HEAD SCREW ISO 47	12100098	2	1	1235	96038848	PIN PRE-ASS.
SOCKET HEAD SCREW ISO 47	10878833	2	1	1256	96029160	PIN PRE-ASS.
SOCKET HEAD SCREW ISO 4	10545933	138	2	1052	917333208	D PIVOT SECTION PRE-ASS.
SOCKET HEAD SCREW ISO 4	10545933	81	2	1093	919628208	D HEAD SECTION PRE-ASS.
SOCKET HEAD SCREW ISO 4	10545933	11	4	1144	917085308	D INTERMEDIATE SECTION
SOCKET HEAD SCREW ISO 4	10545933	11	4	1156	917178608	D INTERMEDIATE SECTION
SOCKET HEAD SCREW ISO 4	10878755	6	2	891	919304308	S PIVOT SECTION PRE-ASS.
SOCKET HEAD SCREW ISO 4	10878755	4	4	935	917190908	S INTERMEDIATE SECTION
SOCKET HEAD SCREW ISO 4	10878755	4	4	943	917333908	S INTERMEDIATE SECTION
SOCKET HEAD SCREW ISO 4	10878755	4	4	947	917078708	S INTERMEDIATE SECTION
SOCKET HEAD SCREW ISO 4	10878755	4	4	954	917078808	S INTERMEDIATE SECTION
SOCKET HEAD SCREW ISO 4	10878755	4	4	967	917079208	S INTERMEDIATE SECTION
SOCKET HEAD SCREW ISO 4	10878755	4	4	972	917571208	S INTERMEDIATE SECTION
SOCKET HEAD SCREW ISO 4	10878755	4	4	977	919086008	S INTERMEDIATE SECTION
SOCKET HEAD SCREW ISO 4	10878755	7	1	984	96039781	PIN PRE-ASS.
SOCKET HEAD SCREW ISO 4	10878755	47	2	989	917191008	SL REDUCING SECTION
SOCKET HEAD SCREW ISO 4	12225299	22	4	147	918011308	PREMOUNTED LOWER PART
SOCKET HEAD SCREW ISO 4	10878835	29	4	66	917291608	CRAWLER TRACK CARRIER, L
SOCKET HEAD SCREW ISO 4	10878835	29	4	99	917291708	CRAWLER TRACK CARRIER,
SOCKET HEAD SCREW ISO 47	404324508	10	4	131	917076808	MECHANICAL SUPPORT
SOCKET HEAD SCREW ISO 47	404324508	3	2	841	919408908	UPPERCARRIAGE SUSP BALL
SOCKET HEAD SCREW ISO 47	10001470	14	70	232	917451208	WINCH 4 PRE-ASSEMBLY
SOCKET HEAD SCREW ISO 47	10001470	3	35	236	90200276	PLANETARY GEARBOX
SOCKET HEAD SCREW ISO 47	11691539	36	8	470	918810308	CONTROL STAND
SOCKET HEAD SCREW ISO 47	11691539	87	8	1076	10815010	COVER
SOCKET HEAD SCREW ISO 47	10876395	514	1	666	96039940	LEAD
SOCKET HEAD SCREW ISO 47	10876395	65	32	689	96033320	ASSEMBLY PARTS MOUNTIN
SOCKET HEAD SCREW ISO 47	10876395	65	4	777	96028393	INTERNAL PANELLING INSTA
SOCKET HEAD SCREW ISO 47	10875815	43	2	607	919297008	CENT. LUBRIC. SYSTEM SUP
SOCKET HEAD SCREW ISO 47	10875815	323	2	794	96033157	COMPRESSED AIR SYSTEM
SOCKET HEAD SCREW ISO 47	10875815	6	3	1207	967936408	WIND WARNING PREASSEMB
SOCKET HEAD SCREW ISO 4	4901531	19	4	733	10342823	PRESSURE CONTROL VALVE
SOCKET HEAD SCREW ISO 4	240213102	479	8	743	571362608	PILOT VALVE
SOCKET HEAD SCREW ISO 47	11690040	18	1	787	918064308	SLIDING DOOR INSTALLATION
SOCKET HEAD SCREW ISO 47	11690040	17	4	1170	968099808	CAMERA HOLDER, PREMOU
SOCKET HEAD SCREW ISO 47	11690042	34	24	470	918810308	CONTROL STAND
SOCKET HEAD SCREW ISO 47	11690042	5	2	620	96060497	CLIMA-HEATING INSTALLATIO
SOCKET HEAD SCREW ISO 4	240046502	17	2	454	96032910	BATTERY BOX, PRE-ASSEMB
SOCKET HEAD SCREW ISO 4	240046502	16	4	781	96000697	WIPERS INSTALLATION
SOCKET HEAD SCREW ISO 47	10875582	4	4	853	918470508	EXTERNAL FEED
SOCKET HEAD SCREW ISO 47	10875582	9	1	853	918470508	EXTERNAL FEED
SOCKET HEAD SCREW ISO 47	10875583	54	8	776	96028393	INTERNAL PANELLING INSTA
SOCKET HEAD SCREW ISO 4	12223030	321	8	212	967787708	ADDITIONAL HYDRAULICS WI
SOCKET HEAD SCREW ISO 4	12223030	321	8	227	967787808	ADDITIONAL HYDRAULICS WI
SOCKET HEAD SCREW ISO 4	12223030	321	8	243	968081908	ADDITIONAL HYDRAULICS WI
SOCKET HEAD SCREW ISO 4	12223030	10	4	732	10413255	CHANGE-OVER BLOCK
SOCKET HEAD SCREW ISO 4	12223030	321	4	1013	96047485	AUX.HYDRAULIC WINCH 6
SOCKET HEAD SCREW ISO 4	12223030	321	8	1032	967789108	ADDITIONAL HYDRAULICS WI
SOCKET HEAD SCREW ISO 47	12207210	94	2	67	917291608	CRAWLER TRACK CARRIER, L
SOCKET HEAD SCREW ISO 47	12207210	94	2	100	917291708	CRAWLER TRACK CARRIER,
SOCKET HEAD SCREW ISO 47	12204614	7	6	87	917322008	CENTRA.LUBRICATION SYSTE

Description	Item	Pos.	Quantity	Page	Assembly	Description
SOCKET HEAD SCREW ISO 47	12204614	7	6	111	917322208	CENTR.LUBRICATION SYSTEM
SOCKET HEAD SCREW ISO 47	12204614	3	2	560	917691308	CENTRAL GREASING
SOCKET HEAD SCREW ISO 47	12204614	10	2	1083	917692208	CENTRAL GREASING
SOCKET HEAD SCREW ISO 47	12203070	7	2	160	917081108	CENT. LUBRIC. SYSTEM SUP
SOCKET HEAD SCREW ISO 47	12203070	37	2	622	10228112	AIR CONDITIONING UNIT
SOCKET HEAD SCREW ISO 4	12225950	430	4	717	96052492	HYDRAULICS
SOCKET HEAD SCREW ISO 47	404361208	4	4	733	10342823	PRESSURE CONTROL VALVE
SOCKET HEAD SCREW ISO 47	404361208	56	4	740	511308608	PROPORTIONAL VALVE
SOCKET HEAD SCREW ISO 47	404361208	10	4	743	571362608	PILOT VALVE
SOCKET HEAD SCREW ISO 4	10181382	429	24	717	96052492	HYDRAULICS
SOCKET HEAD SCREW ISO 4	10181382	300	4	844	968562908	ADDITIONAL HYDRAULIC BOLT
SOCKET HEAD SCREW ISO 47	4600552	322	4	1013	96047485	AUX.HYDRAULIC WINCH 6
SOCKET HEAD SCREW ISO 47	12216217	40	4	470	918810308	CONTROL STAND
SOCKET HEAD SCREW ISO 4	10181383	95	4	69	90029090	ANGULAR GEAR
SOCKET HEAD SCREW ISO 4	10181383	95	4	71	90029091	ANGULAR GEAR
SOCKET HEAD SCREW ISO 4	10181507	41	2	607	919297008	CENT. LUBRIC. SYSTEM SUP
SOCKET HEAD SCREW ISO 4	10181388	327	4	281	96032892	DIESEL ENGINE, PRE-ASSEMB
SOCKET HEAD SCREW ISO 47	4002601	23	4	740	511308608	PROPORTIONAL VALVE
SOCKET HEAD SCREW ISO 47	11690044	21	2	787	918064308	SLIDING DOOR INSTALLATION
SOCKET HEAD SCREW ISO 47	11690044	15	3	789	968080908	CLOSING DEVICE
SOCKET HEAD SCREW ISO 47	510746608	15	8	740	511308608	PROPORTIONAL VALVE
SOCKET HEAD SCREW ISO 47	10875586	91	4	153	90211005	SLEWING GEAR DRIVE
SOCKET HEAD SCREW ISO 47	10875586	308	3	256	11347399	FLANGE BEARING
SOCKET HEAD SCREW ISO 47	10875586	7	6	259	510230608	HYDRO MOTOR
SOCKET HEAD SCREW ISO 47	10875586	(3)	1	432	12410651	ENGINE CONTROL SENSORS
SOCKET HEAD SCREW ISO 47	10875586	12	2	454	96032910	BATTERY BOX, PRE-ASSEMB
SOCKET HEAD SCREW ISO 47	11140465	307	4	35	969731708	HYDRAULIC EQUIPM.CENTER
SOCKET HEAD SCREW ISO 47	11140465	30	2	530	91000225	AIR CONDITIONING
SOCKET HEAD SCREW ISO 47	11140465	310	2	572	967788008	ADDNL.HYDR.ERECTION DEV
SOCKET HEAD SCREW ISO 4	12225935	41	4	470	918810308	CONTROL STAND
SOCKET HEAD SCREW ISO 47	10875588	10	11	160	917081108	CENT. LUBRIC. SYSTEM SUP
SOCKET HEAD SCREW ISO 47	10875588	6	3	162	10871517	ELECTRIC PUMP
SOCKET HEAD SCREW ISO 47	10875588	311	6	572	967788008	ADDNL.HYDR.ERECTION DEV
SOCKET HEAD SCREW ISO 47	10875588	6	3	610	10425291	ELECTRIC PUMP
SOCKET HEAD SCREW ISO 47	10875588	(1)	2	761	919075508	CRANE OPERATOR CABIN P
SOCKET HEAD SCREW ISO 47	4901159	(3)	4	319	11314599	VARIABLE PUMP
SOCKET HEAD SCREW ISO 47	11820284	87	4	67	917291608	CRAWLER TRACK CARRIER, L
SOCKET HEAD SCREW ISO 47	11820284	87	4	100	917291708	CRAWLER TRACK CARRIER,
SOCKET HEAD SCREW ISO 47	11820284	335	1	281	96032892	DIESEL ENGINE, PRE-ASSEMB
SOCKET HEAD SCREW ISO 47	11820284	307	20	553	968513208	ADDITIONAL HYDRAULICS, SA
SOCKET HEAD SCREW ISO 47	11820284	4	8	614	918531108	MIRROR ATTACHM.IN CRANE
SOCKET HEAD SCREW ISO 47	11820284	4	4	1330	96031241	MECHANICAL AUXILIARIES
SOCKET HEAD SCREW ISO 47	11820284	2	4	1333	96034669	MECHANICAL AUXILIARIES
SOCKET HEAD SCREW ISO 47	10875590	313	40	572	967788008	ADDNL.HYDR.ERECTION DEV
SOCKET HEAD SCREW ISO 47	10875590	47	18	607	919297008	CENT. LUBRIC. SYSTEM SUP
SOCKET HEAD SCREW ISO 47	10875590	26	4	761	919075508	CRANE OPERATOR CABIN P
SOCKET HEAD SCREW ISO 47	10875590	12	4	812	91000228	AIR CON DRIVE UNIT PREPA
SOCKET HEAD SCREW ISO 47	404339501	5	14	374	10116165	LUBE OIL PUMP WITH FASTEN
SOCKET HEAD SCREW ISO 47	10875591	308	6	286	96033379	FIXING PARTS COMPRESSED
SOCKET HEAD SCREW ISO 47	10875591	3	1	391	10154796	INTAKE STACK ASSEMBLY
SOCKET HEAD SCREW ISO 47	10875591	41	4	834	967956208	CAMERA INSTALLATION SLEW
SOCKET HEAD SCREW ISO 47	10875591	39	4	996	917473608	WINCH 6 PRE-ASSEMBLY
SOCKET HEAD SCREW ISO 47	10875592	10	4	87	917322008	CENTRA.LUBRICATION SYSTE
SOCKET HEAD SCREW ISO 47	10875592	10	4	111	917322208	CENTR.LUBRICATION SYSTEM
SOCKET HEAD SCREW ISO 47	10875592	32	2	203	917438108	WINCH 1 PRE-ASSEMBLY
SOCKET HEAD SCREW ISO 47	10875592	32	2	223	917454008	WINCH 2 PRE-ASS.
SOCKET HEAD SCREW ISO 47	10875592	323	18	281	96032892	DIESEL ENGINE, PRE-ASSEMB
SOCKET HEAD SCREW ISO 47	10875592	32	2	323	96032897	RADIATOR, PRE-ASSEMBLED
SOCKET HEAD SCREW ISO 47	10875592	31	2	772	919075308	CRANE OPERATOR CABIN P
SOCKET HEAD SCREW ISO 47	12203634	25	4	268	918861408	DIESEL ENGINE CPL.

Description	Item	Pos.	Quantity	Page	Assembly	Description
SOCKET HEAD SCREW ISO 47	12203634	38	3	622	10228112	AIR CONDITIONING UNIT
SOCKET HEAD SCREW ISO 47	10876359	330	4	281	96032892	DIESEL ENGINE, PRE-ASSEMB
SOCKET HEAD SCREW ISO 47	10876359	57	4	776	96028393	INTERNAL PANELLING INSTA
SOCKET HEAD SCREW ISO 47	12202784	313	66	553	968513208	ADDITIONAL HYDRAULICS, SA
SOCKET HEAD SCREW ISO 47	10876360	23	12	812	91000228	AIR CON DRIVE UNIT PREPA
SOCKET HEAD SCREW ISO 47	10876361	25	2	1170	968099808	CAMERA HOLDER, PREMOU
SOCKET HEAD SCREW ISO 47	12215338	21	8	21	918005408	CENTRAL SECTION CRAWLER
SOCKET HEAD SCREW ISO 4	10539468	302	4	441	919551008	MUFFLER UNIT
SOCKET HEAD SCREW ISO 47	12216222	332	4	281	96032892	DIESEL ENGINE, PRE-ASSEMB
SOCKET HEAD SCREW ISO 47	12203635	325	2	281	96032892	DIESEL ENGINE, PRE-ASSEMB
SOCKET HEAD SCREW ISO 4	12213821	448	3	718	96052492	HYDRAULICS
SOCKET HEAD SCREW ISO 47	10875597	7	8	72	933878901	PLANETARY GEARBOX
SOCKET HEAD SCREW ISO 47	10875597	9	8	454	96032910	BATTERY BOX, PRE-ASSEMB
SOCKET HEAD SCREW ISO 47	10875597	21	8	568	917080608	MOUNTING EQUIPMENT CRAW
SOCKET HEAD SCREW ISO 47	10875597	33	4	764	969752608	WINDOW ASSEMBLY
SOCKET HEAD SCREW ISO 47	10875597	22	1	999	90200131	ROPE DRUM
SOCKET HEAD SCREW ISO 47	10875597	22	1	1024	90028040	ROPE DRUM
SOCKET HEAD SCREW ISO 47	11690797	9	2	414	10141720	EXHAUST TC MOUNTING
SOCKET HEAD SCREW ISO 47	11690797	9	2	415	10141721	EXHAUST TC MOUNTING
SOCKET HEAD SCREW ISO 4	10663523	9	2	414	10141720	EXHAUST TC MOUNTING
SOCKET HEAD SCREW ISO 4	10663523	9	2	415	10141721	EXHAUST TC MOUNTING
SOCKET HEAD SCREW ISO 47	10875598	31	4	69	90029090	ANGULAR GEAR
SOCKET HEAD SCREW ISO 47	10875598	31	4	71	90029091	ANGULAR GEAR
SOCKET HEAD SCREW ISO 4	10007677	328	2	281	96032892	DIESEL ENGINE, PRE-ASSEMB
SOCKET HEAD SCREW ISO 4	10468332	10	2	414	10141720	EXHAUST TC MOUNTING
SOCKET HEAD SCREW ISO 4	10468332	10	2	415	10141721	EXHAUST TC MOUNTING
SOCKET HEAD SCREW ISO 47	10875599	73	4	69	90029090	ANGULAR GEAR
SOCKET HEAD SCREW ISO 47	10875599	73	4	71	90029091	ANGULAR GEAR
SOCKET HEAD SCREW ISO 47	10875599	104	2	633	96034154	SOUND DAMPING ABOVE
SOCKET HEAD SCREW ISO 4	10007205	4	24	769	969848908	RELING
SOCKET HEAD SCREW ISO 47	12208098	17	2	45	511497508	PRESSURE RELIEF VALVE
SOCKET HEAD SCREW ISO 47	12208098	10	4	1313	919222808	ERECTION FRAME
SOCKET HEAD SCREW ISO 47	240192002	11	4	729	11314761	CONTROL BLOCK
SOCKET HEAD SCREW ISO 47	11691424	17	2	747	510438508	PRESSURE RELIEF VALVE
SOCKET HEAD SCREW ISO 47	11691424	29	8	1050	917333208	D PIVOT SECTION PRE-ASS.
SOCKET HEAD SCREW ISO 47	11691424	3	2	1254	968938308	SENSOR PRE-ASS.
SOCKET HEAD SCREW ISO 47	12206699	58	4	147	918011308	PREMOUNTED LOWER PART
SOCKET HEAD SCREW ISO 47	12206699	18	6	258	540270514	DRIVE UNIT CPL
SOCKET HEAD SCREW ISO 47	12206699	44	65	487	918999008	SLEWING PLATFORM CATWAL
SOCKET HEAD SCREW ISO 47	12206699	4	4	495	96020149	TREAD
SOCKET HEAD SCREW ISO 47	12206699	6	4	496	968287208	FOLDING LADDER PRE-ASS.
SOCKET HEAD SCREW ISO 47	12206699	4	12	500	969540008	STAIR COMPLETE
SOCKET HEAD SCREW ISO 47	12206699	7	4	1126	969396908	LADDER, PRE-ASSEMBLED
SOCKET HEAD SCREW ISO 47	12206699	13	2	1214	919326208	SLEWING PLATFORM EXTENS
SOCKET HEAD SCREW ISO 47	4002804	7	6	379	11368166	DRIVE FOR HPP PRE-ASS.
SOCKET HEAD SCREW ISO 47	10875601	302	1	256	11347399	FLANGE BEARING
SOCKET HEAD SCREW ISO 47	10875601	65	16	488	918999008	SLEWING PLATFORM CATWAL
SOCKET HEAD SCREW ISO 47	4980273	4	3	397	11364209	AIR COMPRESSOR PRE-ASSY
SOCKET HEAD SCREW ISO 47	10875570	21	9	147	918011308	PREMOUNTED LOWER PART
SOCKET HEAD SCREW ISO 47	10875570	100	16	633	96034154	SOUND DAMPING ABOVE
SOCKET HEAD SCREW ISO 47	10875570	25	2	787	918064308	SLIDING DOOR INSTALLATION
SOCKET HEAD SCREW ISO 47	10875570	99	141	892	919304308	S PIVOT SECTION PRE-ASS.
SOCKET HEAD SCREW ISO 47	10875570	109	2	1051	917333208	D PIVOT SECTION PRE-ASS.
SOCKET HEAD SCREW ISO 47	12203167	102	2	892	919304308	S PIVOT SECTION PRE-ASS.
SOCKET HEAD SCREW ISO 47	12213825	17	6	258	540270514	DRIVE UNIT CPL
SOCKET HEAD SCREW ISO 47	409752408	415	4	717	96052492	HYDRAULICS
SOCKET HOUSING 2-POL	6001790	520	3	655	96033472	WIRING HARNESS
SOCKET HOUSING 2-POL	6001790	511	1	657	96033855	WIRING HARNESS
SOCKET PIN RD20X378 S355J2	930358108	5	1	132	962009308	SUPPORT PLATE COMPL.
SOCKET PIN T ZN K	924713108	54	8	21	918005408	CENTRAL SECTION CRAWLER

Description	Item	Pos.	Quantity	Page	Assembly	Description
SOCKET PIN T ZN K	924713108	8	26	127	917076708	CATWALK CRAW.TRACK TRA
SOCKET PIN T ZN K	924713108	5	8	499	969259908	SLEWING PLATFORM CATWAL
SOCKET PIN T ZN K	924713108	87	12	892	919304308	S PIVOT SECTION PRE-ASS.
SOCKET PIN T ZN K	924713108	23	2	1214	919326208	SLEWING PLATFORM EXTENS
SOCKET SHELL HAN 24B	605617608	506	1	915	968546008	LEAD
SOCKET SHELL HAN 24B	605617608	510	1	916	968546108	LEAD
SOCKET SHELL HAN 24B	605617608	503	1	1194	96038591	LEAD
SOCKET SHELL HAN 24B	605618608	504	1	665	96035430	LEAD
SOCKET SHELL HAN 24B	605618608	510	1	668	96051766	DUMMY PLUG
SOCKET SHELL HAN 6 B	693156414	519	1	666	96039940	LEAD
SOCKET SHELL HAN 6B	10036809	503	1	666	96039940	LEAD
SOCKET SHELL HAN 6B	10036809	502	1	670	968418008	WIRING HARNESS
SOCKET WRENCH GR.11/3	790024908	16	1	136	96005686	MAIN TOOLS
SOLENOID VALVE	10343003	2	1	520	96060644	ADDITIONAL HEATING CABIN
SOLENOID VALVE	10343003	3	1	626	96060604	VALVE PLATE, PRE-ASSEMB
SOLENOID VALVE	10876704	4	1	175	11341035	CONTROL BLOCK
SOLENOID VALVE	10876705	5	1	175	11341035	CONTROL BLOCK
SOUND DAMPING	919140408	159	1	13		LIEBHERR CRAW.CRANE LR
SOUND DAMPING ABOVE	96034154	1	1	628	919140408	SOUND DAMPING
SOUND DAMPING DOWN	969443908	2	1	628	919140408	SOUND DAMPING
SPACER BUSHING PA6G	973461608	9	2	836	968646208	CAMERA HOLDER, PREMOU
SPACER PIECE	10133649	2	1	393	12421642	CONNECTING LINE ADD-ON
SPACER PIECE	570690308	25	1	740	511308608	PROPORTIONAL VALVE
SPACER PIECE	571130408	5	1	742	571130108	PRESSURE LIMITING VALVE
SPACER PIECE	968042108	2	1	1114	968028008	BRACKET CPL.
SPACER PIECE RD244,5X20X9	946863608	18	1	1092	919628208	D HEAD SECTION PRE-ASS.
SPACER RING	11181884	32	1	27	11601184	COLLECTING RING
SPACERS 5X280X910 S355MC	97115244	3	1	1281	96032541	CONVERTER ROLLER CPL..
SPACERS 5X280X910 S355MC	97115244	2	2	1282	96032582	INST.BACK SHEAVE FOR BOO
SPACERS 5X322X876 S355MC	97115405	52	1	1275	919220008	F-HEAD SECTION
SPARE PARTS SET GRIFF	10873517	5	1	512	10343693	JOYSTICK
SPECIAL TOOL	10129075	11	1	341	12405454	CRANKCASE CPL. WITH CYLIN
SPHERICAL BEARING	11244351	8	1	1121	12102885	DRAW CYLINDER
SPHERICAL BEARING 30	571505208	9	2	759	512349708	TILT CYLINDER
SPHERICAL BEARING 40	746911608	15	1	757	10326323	HYDRO CYLINDER
SPHERICAL CAP	606144308	22	1	514	96053633	DASHBOARD, PRE-ASSEMBL
SPHERICAL WASHER DIN 631	11622278	3	1	380	10152866	INJECTOR WITH FASTENING
SPHERICAL WASHER DIN 631	11622278	4	1	381	10150877	RK INJECTOR
SPIGOT 30.0X43 35NICRMOV	97121749	39	4	1313	919222808	ERECTION FRAME
SPINDLE 220.0X941 35NICRM	97028822	3	2	131	917076808	MECHANICAL SUPPORT
SPIRAL BACK-UP RING	540184408	20	1	258	540270514	DRIVE UNIT CPL
SPIRAL DOWEL PIN 8X35 St	10011783	5	2	355	10130808	CRANKSHAFT WITH GEAR
SPIRAL SPRING	570198908	12	2	1193	10028002	CABLE REEL
SPIRIT LEVEL	714000808	63	1	22	918005408	CENTRAL SECTION CRAWLER
SPLINE SHAFT D125X234	571828008	120	1	317	11320826	PUMP DISTRIBUTION GEAR
SPLIT PIN ISO 1234 1,6X14 A2	10180340	4	1	1207	967936408	WIND WARNING PREASSEMB
SPLIT PIN ISO 1234 10X140 ST	12100685	74	2	67	917291608	CRAWLER TRACK CARRIER, L
SPLIT PIN ISO 1234 10X140 ST	12100685	74	2	100	917291708	CRAWLER TRACK CARRIER,
SPLIT PIN ISO 1234 10X140 ST	12100685	121	4	892	919304308	S PIVOT SECTION PRE-ASS.
SPLIT PIN ISO 1234 10X71 St 4	10180374	80	1	543	919627908	SA FRAME PRE-ASS.
SPLIT PIN ISO 1234 10X80 St 4	10180375	26	2	755	919075408	CRANE DRIVER CAB ADDITIO
SPLIT PIN ISO 1234 10X80 St 4	10180375	181	3	1053	917333208	D PIVOT SECTION PRE-ASS.
SPLIT PIN ISO 1234 10X80 St 4	10180375	9	3	1322	919222908	OVERRUN PROTECTION
SPLIT PIN ISO 1234 13X125 St	10180381	119	4	892	919304308	S PIVOT SECTION PRE-ASS.
SPLIT PIN ISO 1234 13X125 St	10180381	40	8	1183	918900508	SUSPENDED BALLAST
SPLIT PIN ISO 1234 13X125 St	10180381	5	1	1224	968455908	FOOT COMPLETE
SPLIT PIN ISO 1234 13X125 St	10180381	20	2	1275	919220008	F-HEAD SECTION
SPLIT PIN ISO 1234 13X160 St	10180383	13	2	891	919304308	S PIVOT SECTION PRE-ASS.
SPLIT PIN ISO 1234 13X160 St	10180383	11	2	1183	918900508	SUSPENDED BALLAST
SPLIT PIN ISO 1234 16X140 St	433012101	14	4	1050	917333208	D PIVOT SECTION PRE-ASS.

Description	Item	Pos.	Quantity	Page	Assembly	Description
SPLIT PIN ISO 1234 3,2X25 ST	433003608	39	2	834	967956208	CAMERA INSTALLATION SLEW
SPLIT PIN ISO 1234 3,2X32 ST	12100280	(1)	1	1156	917178608	D INTERMEDIATE SECTION
SPLIT PIN ISO 1234 4X25 St 4	10180351	4	4	119	96016050	SUPPORT PLATE COMPL.
SPLIT PIN ISO 1234 4X25 St 4	10180351	21	6	891	919304308	S PIVOT SECTION PRE-ASS.
SPLIT PIN ISO 1234 4X25 St 4	10180351	9	1	1098	967966108	BASKET CPL.
SPLIT PIN ISO 1234 4X25 St 4	10180351	9	1	1099	967966808	BASKET CPL.
SPLIT PIN ISO 1234 4X32 St 4	10180352	5	4	249	917645608	MOUNTING JACK/ERECTING
SPLIT PIN ISO 1234 4X32 St 4	10180352	84	4	892	919304308	S PIVOT SECTION PRE-ASS.
SPLIT PIN ISO 1234 4X32 St 4	10180352	6	4	1243	919219608	F-ASSEMBLY UNIT
SPLIT PIN ISO 1234 5X28 ST 4	12100681	100	4	67	917291608	CRAWLER TRACK CARRIER, L
SPLIT PIN ISO 1234 5X28 ST 4	12100681	100	4	100	917291708	CRAWLER TRACK CARRIER,
SPLIT PIN ISO 1234 5X28 ST 4	12100681	59	7	147	918011308	PREMOUNTED LOWER PART
SPLIT PIN ISO 1234 5X28 ST 4	12100681	191	4	894	919304308	S PIVOT SECTION PRE-ASS.
SPLIT PIN ISO 1234 5X28 ST 4	12100681	4	2	918	96038419	ADD-ON INCLINATION TRANS
SPLIT PIN ISO 1234 5X28 ST 4	12100681	22	14	1214	919326208	SLEWING PLATFORM EXTENS
SPLIT PIN ISO 1234 5X28 ST 4	12100681	96	2	1276	919220008	F-HEAD SECTION
SPLIT PIN ISO 1234 5X28 ST 4	12100681	6	2	1333	96034669	MECHANICAL AUXILIARIES
SPLIT PIN ISO 1234 5X32 St 4	10180357	108	2	1276	919220008	F-HEAD SECTION
SPLIT PIN ISO 1234 5X40 St 4	10180359	11	24	127	917076708	CATWALK CRAW.TRACK TRA
SPLIT PIN ISO 1234 5X40 St 4	10180359	29	4	147	918011308	PREMOUNTED LOWER PART
SPLIT PIN ISO 1234 5X40 St 4	10180359	13	1	863	965575208	CENTRING COMPLETE
SPLIT PIN ISO 1234 5X40 St 4	10180359	61	16	892	919304308	S PIVOT SECTION PRE-ASS.
SPLIT PIN ISO 1234 5X40 St 4	10180359	105	4	1051	917333208	D PIVOT SECTION PRE-ASS.
SPLIT PIN ISO 1234 5X40 St 4	10180359	13	1	1167	967957508	CAMERA EQUIPMENT S-PIVOT
SPLIT PIN ISO 1234 5X40 St 4	10180359	(5)	1	1229	919219508	F-CONNECTING HEAD
SPLIT PIN ISO 1234 5X40 St 4	10180359	17	2	1313	919222808	ERECTION FRAME
SPLIT PIN ISO 1234 6,3X32 ST	11968307	11	4	1214	919326208	SLEWING PLATFORM EXTENS
SPLIT PIN ISO 1234 6,3X40 St 4	10180363	27	2	131	917076808	MECHANICAL SUPPORT
SPLIT PIN ISO 1234 6,3X40 St 4	10180363	21	4	199	917077708	PIN F. S AND D PIVOT SECTIO
SPLIT PIN ISO 1234 6,3X40 St 4	10180363	6	3	1126	969396908	LADDER, PRE-ASSEMBLED
SPLIT PIN ISO 1234 6,3X45 ST	11968305	18	8	127	917076708	CATWALK CRAW.TRACK TRA
SPLIT PIN ISO 1234 6,3X45 ST	11968305	50	8	1183	918900508	SUSPENDED BALLAST
SPLIT PIN ISO 1234 6,3X50 St 4	10180364	6	2	799	919075608	PLATFORM CRANE CABIN
SPLIT PIN ISO 1234 6,3X50 St 4	10180364	14	2	935	917190908	S INTERMEDIATE SECTION
SPLIT PIN ISO 1234 6,3X50 St 4	10180364	14	2	943	917333908	S INTERMEDIATE SECTION
SPLIT PIN ISO 1234 6,3X50 St 4	10180364	14	2	947	917078708	S INTERMEDIATE SECTION
SPLIT PIN ISO 1234 6,3X50 St 4	10180364	14	2	967	917079208	S INTERMEDIATE SECTION
SPLIT PIN ISO 1234 6,3X50 St 4	10180364	14	2	972	917571208	S INTERMEDIATE SECTION
SPLIT PIN ISO 1234 6,3X50 St 4	10180364	14	2	977	919086008	S INTERMEDIATE SECTION
SPLIT PIN ISO 1234 6,3X50 St 4	10180364	9	1	1115	968028208	SUPPORT CPL.
SPLIT PIN ISO 1234 6,3X50 St 4	10180364	60	2	1276	919220008	F-HEAD SECTION
SPLIT PIN ISO 1234 6,3X50 St 4	10180364	20	1	1313	919222808	ERECTION FRAME
SPLIT PIN ISO 1234 6,3X50 St 4	10180364	8	1	1316	96013389	PULLEY MOUNT ASSEMBLY C
SPLIT PIN ISO 1234 8X100 St 4	10180373	14	8	117	918589408	HYDRAULIC SUPPORT
SPLIT PIN ISO 1234 8X100 St 4	10180373	5	1	568	917080608	MOUNTING EQUIPMENT CRAW
SPLIT PIN ISO 1234 8X50 St 4	10180368	20	8	117	918589408	HYDRAULIC SUPPORT
SPLIT PIN ISO 1234 8X50 St 4	10180368	23	4	127	917076708	CATWALK CRAW.TRACK TRA
SPLIT PIN ISO 1234 8X50 St 4	10180368	14	4	224	968161808	SAFETY ROLLER CPL.
SPLIT PIN ISO 1234 8X50 St 4	10180368	73	10	543	919627908	SA FRAME PRE-ASS.
SPLIT PIN ISO 1234 8X50 St 4	10180368	78	2	756	919075408	CRANE DRIVER CAB ADDITIO
SPLIT PIN ISO 1234 8X50 St 4	10180368	10	2	1114	968028008	BRACKET CPL.
SPLIT PIN ISO 1234 8X50 St 4	10180368	29	1	1229	919219508	F-CONNECTING HEAD
SPLIT PIN ISO 1234 8X50 St 4	10180368	16	1	1322	919222908	OVERRUN PROTECTION
SPLIT PIN ISO 1234 8X63 ST 4	10875873	79	4	22	918005408	CENTRAL SECTION CRAWLER
SPLIT PIN ISO 1234 8X63 ST 4	10875873	18	8	186	919082708	SLEWING PLATFORM CPL.
SPLIT PIN ISO 1234 8X63 ST 4	10875873	31	2	487	918999008	SLEWING PLATFORM CATWAL
SPLIT PIN ISO 1234 8X63 ST 4	10875873	84	8	543	919627908	SA FRAME PRE-ASS.
SPLIT PIN ISO 1234 8X63 ST 4	10875873	15	4	566	917080508	ROLLER BEARING
SPLIT PIN ISO 1234 8X63 ST 4	10875873	18	2	755	919075408	CRANE DRIVER CAB ADDITIO
SPLIT PIN ISO 1234 8X63 ST 4	10875873	7	1	1185	921723608	SWITCH UNIT

Description	Item	Pos.	Quantity	Page	Assembly	Description
SPLIT PIN ISO 1234 8X63 ST 4	10875873	7	1	1186	921723708	SWITCH UNIT
SPLIT PIN ISO 1234 8X63 ST 4	10875873	16	2	1251	919219708	PIVOT SECTION
SPLIT PIN ISO 1234 8X63 ST 4	10875873	5	1	1316	96013389	PULLEY MOUNT ASSEMBLY C
SPLIT PIN ISO 1234 8X80 St 4	10180371	41	4	127	917076708	CATWALK CRAW.TRACK TRA
SPONGE RUBBER 20X4 MOOS	262103108	30	0.064	470	918810308	CONTROL STAND
SPOUT 6,5/6,5/2 GUMMI	591055508	9	1	781	96000697	WIPERS INSTALLATION
SPRING	10324859	10	1	319	11314599	VARIABLE PUMP
SPRING	511052008	9	1	179	510401908	REVERSING VALVE
SPRING 2X125X19 X10CRNI18-	978486708	35	1	787	918064308	SLIDING DOOR INSTALLATION
SPRING LOADED BRAKE	10175736	18	1	207	90024729	SPRING LOADED BRAKE
SPRING LOADED BRAKE	502041701	20	1	1003	90200207	SPRING LOADED BRAKE
SPRING LOADED BRAKE	90024729	85	1	206	90024489	PLANETARY GEARBOX
SPRING LOADED BRAKE	90024729	85	1	236	90200276	PLANETARY GEARBOX
SPRING LOADED BRAKE	90026848	85	1	1026	90026841	PLANETARY GEARBOX
SPRING LOADED BRAKE	90200207	85	1	1001	90200134	PLANETARY GEARBOX
SPRING PLUG 4,5X4X78 A2K	433206208	42	2	127	917076708	CATWALK CRAW.TRACK TRA
SPRING PLUG 4,5X4X78 A2K	433206208	8	1	132	962009308	SUPPORT PLATE COMPL.
SPRING PLUG 5 VERZ	433206308	79	2	488	918999008	SLEWING PLATFORM CATWAL
SPRING PLUG 6 ZINC COATE	433206408	116	2	544	919627908	SA FRAME PRE-ASS.
SPRING PLUG 6 ZINC COATE	433206408	7	4	862	917517908	COUNTERWEIGHT FRAME
SPRING PLUG 6 ZINC COATE	433206408	7	1	863	965575208	CENTRING COMPLETE
SPRING PLUG 6 ZINC COATE	433206408	30	4	1214	919326208	SLEWING PLATFORM EXTENS
SPRING PLUG B 7 VERZ	433206608	30	2	487	918999008	SLEWING PLATFORM CATWAL
SPRING SUPPORT	510797008	3	1	555	511433908	PRESSURE LIMITING VALVE
SPRING SUPPORT	510797008	3	1	573	511417708	PRESSURE LIMITING VALVE
SPRING SUPPORT	510797008	3	1	746	511417608	PRESSURE LIMITING VALVE
SPRING SUPPORT	570114908	6	1	261	570113308	DRIVING GEAR
SPRING SUPPORT	571115308	6	1	1010	11161917	CONTROL ELEMENT
SPRING SUPPORT	7027055	43	1	1010	11161917	CONTROL ELEMENT
SPRING SUPPORT	7414494	5	1	1010	11161917	CONTROL ELEMENT
SPRING WASHER DIN 137 B 3	570824177	26	2	27	11601184	COLLECTING RING
SPRING-LOADED LOCK VERZ	704232608	12	1	1125	969396608	ACCESS LADDER PRE-ASS.
SPRING-LOADED PIN	510797308	6	1	555	511433908	PRESSURE LIMITING VALVE
SPRING-LOADED PIN	510797308	6	1	573	511417708	PRESSURE LIMITING VALVE
SPRING-LOADED PIN	510797308	6	1	746	511417608	PRESSURE LIMITING VALVE
SPROCKET G22NIMOCR56 SP	97033213	8	2	66	917291608	CRAWLER TRACK CARRIER, L
SPROCKET G22NIMOCR56 SP	97033213	8	2	99	917291708	CRAWLER TRACK CARRIER,
SPUR WHEEL	968913001	11	1	234	90023101	COMPACT ROPE WINCH
SQUARE 60.0X2225 X5CRNI18	97034274	6	1	1169	968134408	MECH.AUXILIARIES FOR LIG
STAIR 8-711X2,370M ALUMINI	11450713	1	1	800	968397108	LADDER COMPL.
STAIR 8-881X3,336M STAHL SP	11210605	26	2	127	917076708	CATWALK CRAW.TRACK TRA
STAIR COMPLETE	969540008	93	1	488	918999008	SLEWING PLATFORM CATWAL
STAR HANDLE SCREW	10443625	24	2	470	918810308	CONTROL STAND
START AID CABLE 2X70-15M	12103649	10	1	1216	919694608	STARTER AID
STARTER 8.4KW 24V	10120541	1	1	419	10120540	STARTER ASSEMBLY
STARTER 8.4KW 24V	10120542	1	1	420	10120541	STARTER
STARTER AID 24V	919694608	425	1	15		LIEBHERR CRAW.CRANE LR
STARTER ASSEMBLY 8.4KW	10120540	450	2	338	13455124	DIESEL ENGINE
STICKER	10441600	21	1	162	10871517	ELECTRIC PUMP
STICKER	10663909	(1)	1	610	10425291	ELECTRIC PUMP
STICKER BEHAELTER 2,5KG	967421808	30	1	610	10425291	ELECTRIC PUMP
STIFFENING 4X1320X36 S315M	97038931	(2)	2	688	96033320	ASSEMBLY PARTS MOUNTIN
STOP BOLT	570796908	309	1	256	11347399	FLANGE BEARING
STOP BOLT NIROSTA	704231608	15	2	224	968161808	SAFETY ROLLER CPL.
STOP BOLT NIROSTA	704231608	32	2	764	969752608	WINDOW ASSEMBLY
STOP BOLT NIROSTA	704231608	32	1	834	967956208	CAMERA INSTALLATION SLEW
STOP BOLT NIROSTA	704231608	4	1	838	96005701	CAMERA HOLDER, PREMOU
STOP BOLT NIROSTA	704231608	4	1	1169	968134408	MECH.AUXILIARIES FOR LIG
STOP BOLT NIROSTA	704231608	7	1	1170	968099808	CAMERA HOLDER, PREMOU
STOP PLUG	10145118	5	1	391	10154796	INTAKE STACK ASSEMBLY

Description	Item	Pos.	Quantity	Page	Assembly	Description
STOP PLUG D10,7 LD-PE	10678375	6	6	769	969848908	RELING
STOP PLUG VSTI G1/2A CR6-F	477704208	649	2	35	969731708	HYDRAULIC EQUIPM.CENTER
STOP PLUG VSTI G1/2A CR6-F	477704208	24	2	175	11341035	CONTROL BLOCK
STOP PLUG VSTI G1/2A CR6-F	477704208	12	2	214	11181960	CONTROL BLOCK
STOP PLUG VSTI G1/2A CR6-F	477704208	29	1	569	11211234	DRAW CYLINDER
STOP PLUG VSTI G1A CR6-F	477704608	666	1	36	969731708	HYDRAULIC EQUIPM.CENTER
STOP PLUG VSTI G1A CR6-F	477704608	600	1	169	969733008	ADDITIONAL HYDR.SLEWING
STOP PLUG VSTI G1A CR6-F	477704608	662	4	718	96052492	HYDRAULICS
STOP PLUG VSTI G1A CR6-F	477704608	202	2	732	10413255	CHANGE-OVER BLOCK
STOP PLUG VSTI G1A CR6-F	477704608	(66)	1	1073	11213423	CONTROL BLOCK
STOP PLUG VSTI G1A CR6-F	477704608	66	2	1075	967421108	VALVE BLOCK
STOP PLUG VSTI G3/4A CR6-F	477704708	32	1	723	11211288	CONTROL BLOCK
STOP PLUG VSTI G3/4A CR6-F	477704708	32	1	727	11340741	CONTROL BLOCK
STOP PLUG VSTI G3/4A CR6-F	477704708	201	2	732	10413255	CHANGE-OVER BLOCK
STOP PLUG VSTI G3/4A CR6-F	477704708	65	2	1074	967421008	SHEET
STOP PLUG VSTI G3/4A CR6-F	477704708	65	2	1075	967421108	VALVE BLOCK
STOP PLUG VSTI M12X1,5 CR6	477704308	612	1	264	967787908	ADDNL. HYDR. F. ERECTING W
STOP PLUG VSTI M12X1,5 CR6	477704308	19	2	304	10009378	CONNECTING PLATE
STOP PLUG VSTI M12X1,5 CR6	477704308	654	1	718	96052492	HYDRAULICS
STOP PLUG VSTI M12X1,5 CR6	477704308	604	1	794	96033157	COMPRESSED AIR SYSTEM
STOP PLUG VSTI M12X1,5 CR6	477704308	11	9	1027	90026848	SPRING LOADED BRAKE
STOP PLUG VSTI1/4"ED A3P	477704077	27	2	569	11211234	DRAW CYLINDER
STOP PLUG VSTI1/4"ED A3P	477704077	33	2	727	11340741	CONTROL BLOCK
STOP PLUG VSTI1/8"ED ST C	510741508	21	5	175	11341035	CONTROL BLOCK
STOP PLUG VSTI1/8"ED ST C	510741508	3	1	740	511308608	PROPORTIONAL VALVE
STOP PLUG VSTI1/8"ED ST C	510741508	60	2	1074	967421008	SHEET
STOP PLUG VSTI1/8"ED ST C	510741508	60	5	1075	967421108	VALVE BLOCK
STOP PLUG VSTI1/8"ED ST C	510741508	60	2	1077	967421208	COVER
STOP PLUG VSTI3/8"ED CR6-F	477704108	26	2	118	512391108	SUPPORT CYLINDER
STOP PLUG VSTI3/8"ED CR6-F	477704108	23	4	175	11341035	CONTROL BLOCK
STOP PLUG VSTI3/8"ED CR6-F	477704108	614	1	212	967787708	ADDITIONAL HYDRAULICS WI
STOP PLUG VSTI3/8"ED CR6-F	477704108	11	1	214	11181960	CONTROL BLOCK
STOP PLUG VSTI3/8"ED CR6-F	477704108	617	1	227	967787808	ADDITIONAL HYDRAULICS WI
STOP PLUG VSTI3/8"ED CR6-F	477704108	676	2	719	96052492	HYDRAULICS
STOP PLUG VSTI3/8"ED CR6-F	477704108	625	1	1013	96047485	AUX.HYDRAULIC WINCH 6
STOP PLUG VSTI3/8"ED CR6-F	477704108	610	1	1032	967789108	ADDITIONAL HYDRAULICS WI
STOP PLUG VSTI3/8"ED CR6-F	477704108	643	1	1068	967788408	ADDITIONAL HYDR.D PIVOT
STOP PLUG VSTI3/8"ED CR6-F	477704108	62	1	1074	967421008	SHEET
STOP PLUG VSTIM12X1,5ED	477704377	11	6	207	90024729	SPRING LOADED BRAKE
STOP PLUG VSTIM14X1,5ED C	477704908	69	1	206	90024489	PLANETARY GEARBOX
STOP PLUG VSTIM14X1,5ED C	477704908	69	1	236	90200276	PLANETARY GEARBOX
STOP PLUG VSTIM14X1,5ED C	477704908	12	1	929	11347373	CONTROL BLOCK
STOP PLUG VSTIM14X1,5ED C	477704908	69	1	1026	90026841	PLANETARY GEARBOX
STOP PLUG VSTIM16X1,5ED C	477704408	124	1	280	96032892	DIESEL ENGINE, PRE-ASSEMB
STOP PLUG VSTIM18X1,5ED C	477705108	6	2	590	967967608	FUEL TANK, PRE-ASSEMBLED
STOP PLUG VSTIM22X1,5ED C	477704508	618	1	718	96052492	HYDRAULICS
STOP PLUG VSTIM22X1,5ED C	477704508	612	2	794	96033157	COMPRESSED AIR SYSTEM
STOP PLUG VSTIM26X1,5ED C	477705808	619	8	76	967787408	CRAWLER TRACK HYDRAULI
STOP PLUG VSTIM26X1,5ED C	477705808	620	8	103	967787508	CRAWLER TRACK HYDRAULI
STOP PLUG VSTIM26X1,5ED C	477705808	68	3	236	90200276	PLANETARY GEARBOX
STOP PLUG VSTIM26X1,5ED C	477705808	627	4	718	96052492	HYDRAULICS
STOP PLUG VSTIM26X1,5ED C	477705808	28	1	1028	90028042	OIL-GAUGING INSTRUMENT
STOP PLUG VSTIM27X2ED C	477705608	28	1	569	11211234	DRAW CYLINDER
STOP PLUG VSTIM33X2ED C	477705208	609	1	212	967787708	ADDITIONAL HYDRAULICS WI
STOP PLUG VSTIM33X2ED C	477705208	610	1	227	967787808	ADDITIONAL HYDRAULICS WI
STOP PLUG VSTIM33X2ED C	477705208	768	2	720	96052492	HYDRAULICS
STOP PLUG VSTIM33X2ED C	477705208	609	1	1013	96047485	AUX.HYDRAULIC WINCH 6
STOP PLUG VSTIM33X2ED C	477705208	622	1	1032	967789108	ADDITIONAL HYDRAULICS WI
STOP PLUG VSTIM42X2ED C	477704808	62	3	72	933878901	PLANETARY GEARBOX
STOP PLUG VSTIM42X2ED C	477704808	626	4	718	96052492	HYDRAULICS

Description	Item	Pos.	Quantity	Page	Assembly	Description
STOP PLUG VSTIM48X2ED C	477705708	630	3	718	96052492	HYDRAULICS
STOP PLUG X2CrNi18-9	11456171	11	1	461	968866808	UREA TANK, PRE-MOUNTING
STOPPER BUZ 28L CR6-FREI	477700808	641	1	170	969733008	ADDITIONAL HYDR.SLEWING
STOPPER PLUG	692404908	811	2	663	96033473	WIRING HARNESS
STOPPER PLUG	692404908	811	2	914	96040591	LEAD
STOPPER PLUG	692404908	811	2	1240	96035583	LEAD
STOPPER PLUG	692404908	811	2	1260	96038562	LEAD
STOPPER PLUG	692404908	811	1	1320	96035578	LEAD
STOPPER PLUG 3,6MM SILIK	602331108	806	41	656	96033472	WIRING HARNESS
STOPPER PLUG 3,9-4,1MM SIL	10870403	844	1	658	96033855	WIRING HARNESS
STOPPER PLUG AMP JPT-SER	602329208	807	2	656	96033472	WIRING HARNESS
STOPPER PLUG BAUREIHE_M	604518908	812	24	663	96033473	WIRING HARNESS
STOPPER PLUG BAUREIHE_M	604518908	812	1	1259	96038775	WIRES CPL.
STOPPER PLUG BAUREIHE_M	604518908	812	1	1291	96038967	WIRES CPL.
STOPPER PLUG BAUREIHE_M	604518908	812	4	1320	96035578	LEAD
STOPPER PLUG DEUTSCH GR	7368253	823	5	506	96021228	WIRING HARNESS
STOPPER PLUG DEUTSCH GR	7368253	823	3	656	96033472	WIRING HARNESS
STOPPER PLUG DEUTSCH GR	7368253	823	1	658	96033855	WIRING HARNESS
STOPPER PLUG DEUTSCH GR	7368253	823	1	663	96033473	WIRING HARNESS
STOPPER PLUG DEUTSCH-ST	10800046	842	1	656	96033472	WIRING HARNESS
STOPPER PLUG DIN 72585 4	692405808	817	3	656	96033472	WIRING HARNESS
STOPPER PLUG DIN 72585 4	692405808	817	2	658	96033855	WIRING HARNESS
STOPPER PLUG DIN 72585 7	692405708	822	2	82	967971708	WIRING HARNESS
STOPPER PLUG DIN 72585 7	692405708	822	2	663	96033473	WIRING HARNESS
STOPPER PLUG MCON 1,23,5	10813642	836	1	504	96061089	WIRING HARNESS
STOPPER PLUG MCON 1,23,5	10813642	836	1	658	96033855	WIRING HARNESS
STOPPER PLUG VSTI1/4"ED C	477704008	25	4	118	512391108	SUPPORT CYLINDER
STOPPER PLUG VSTI1/4"ED C	477704008	658	1	170	969733008	ADDITIONAL HYDR.SLEWING
STOPPER PLUG VSTI1/4"ED C	477704008	22	4	175	11341035	CONTROL BLOCK
STOPPER PLUG VSTI1/4"ED C	477704008	628	1	212	967787708	ADDITIONAL HYDRAULICS WI
STOPPER PLUG VSTI1/4"ED C	477704008	628	1	227	967787808	ADDITIONAL HYDRAULICS WI
STOPPER PLUG VSTI1/4"ED C	477704008	71	2	608	919297008	CENT. LUBRIC. SYSTEM SUP
STOPPER PLUG VSTI1/4"ED C	477704008	661	9	718	96052492	HYDRAULICS
STOPPER PLUG VSTI1/4"ED C	477704008	33	2	723	11211288	CONTROL BLOCK
STOPPER PLUG VSTI1/4"ED C	477704008	200	4	732	10413255	CHANGE-OVER BLOCK
STOPPER PLUG VSTI1/4"ED C	477704008	2	3	740	511308608	PROPORTIONAL VALVE
STOPPER PLUG VSTI1/4"ED C	477704008	632	1	1014	96047485	AUX.HYDRAULIC WINCH 6
STOPPER PLUG VSTI1/4"ED C	477704008	632	1	1033	967789108	ADDITIONAL HYDRAULICS WI
STOPPER PLUG VSTI1/4"ED C	477704008	61	4	1074	967421008	SHEET
STOPPER PLUG VSTIM10X1ED	477705508	629	2	794	96033157	COMPRESSED AIR SYSTEM
STORAGE BOX	915587308	130	1	12		LIEBHERR CRAW.CRANE LR
STRAIGHT TUBE 12.0X16 X5CR	97145329	449	3	718	96052492	HYDRAULICS
STRAIGHT TUBE 12.0X36 X5CR	97145330	447	9	718	96052492	HYDRAULICS
STRAIN	10467392	(5)	1	904	96028886	CABLE DRUM COMPL.
STRAIN	10467392	7	1	907	616024908	CABLE DRUM
STRIP 1410X60X20 PA6G	97123914	5	1	1234	96038847	GRIDIRON PRE-ASS.
STRIP 25X665X60 S355J2+N FE	97033534	8	2	186	919082708	SLEWING PLATFORM CPL.
STRIP 25X665X60 S355J2+N FE	97033535	9	2	186	919082708	SLEWING PLATFORM CPL.
STRIP PA6G	97031587	43	1	542	919627908	SA FRAME PRE-ASS.
STRIP PA6G	97033387	54	2	543	919627908	SA FRAME PRE-ASS.
STRIP PA6G	97132781	37	1	1251	919219708	PIVOT SECTION
STRIP X0 PA6G	937200508	42	2	542	919627908	SA FRAME PRE-ASS.
STRIPE 32X1,5 PERBUNAN65	262201608	65	0.05	633	96034154	SOUND DAMPING ABOVE
SUBSTRUCTURE	11171274	60	1	472	10877138	OPERATOR SEAT
SUCTION HOSE 100X600 NBR	11491357	6	1	268	918861408	DIESEL ENGINE CPL.
SUCTION HOSE 51X600 NBR	12100074	13	1	268	918861408	DIESEL ENGINE CPL.
SUCTION HOSE 60X5.5X480 C	97049426	12	1	268	918861408	DIESEL ENGINE CPL.
SUCTION HOSE 76X330 NBR	10877064	10	1	268	918861408	DIESEL ENGINE CPL.
SUCTION HOSE 76X5.5X380 C	97049427	14	1	268	918861408	DIESEL ENGINE CPL.
SUCTION HOSE 76X500 NBR	12100136	9	1	268	918861408	DIESEL ENGINE CPL.

Description	Item	Pos.	Quantity	Page	Assembly	Description
SUCTION HOSE 76X550 NBR	10877637	11	1	268	918861408	DIESEL ENGINE CPL.
SUCTION HOSE DN170X300	510569908	24	1	594	919140308	OIL RESERVOIR, COMPLETE
SUCTION HOSE X0 SPF	774235608	12	1	594	919140308	OIL RESERVOIR, COMPLETE
SUCTION MODUL L=981,5 24V	12503121	2	1	461	968866808	UREA TANK, PRE-MOUNTING
SUCTION PIPE OIL SPF	972523608	43	2	279	96032892	DIESEL ENGINE, PRE-ASSEMB
SUCTION PIPE OIL WELDM. AL	967968408	3	1	594	919140308	OIL RESERVOIR, COMPLETE
SUCTION PIPE WELDED ALUM	967968308	2	1	594	919140308	OIL RESERVOIR, COMPLETE
SUCTION PIPE WELDED FE/Z	96032534	4	1	594	919140308	OIL RESERVOIR, COMPLETE
SUN WHEEL Z=15 18CrNiMo7-	927636401	45	1	153	90211005	SLEWING GEAR DRIVE
SUN WHEEL Z=15 18CrNiMo7-	927636801	60	1	153	90211005	SLEWING GEAR DRIVE
SUN WHEEL Z=24 18CrNiMo7-	927635801	30	1	153	90211005	SLEWING GEAR DRIVE
SUN WHEEL Z=24 18CrNiMo7-	932127301	30	1	1001	90200134	PLANETARY GEARBOX
SUN WHEEL Z=24 18CrNiMo7-	944441603	40	1	206	90024489	PLANETARY GEARBOX
SUN WHEEL Z=24 18CrNiMo7-	944441603	40	1	236	90200276	PLANETARY GEARBOX
SUN WHEEL Z=24 18CrNiMo7-	944441603	40	1	1026	90026841	PLANETARY GEARBOX
SUPERSTR.STEEL CONSTR.M	919082808	1	1	186	919082708	SLEWING PLATFORM CPL.
SUPPLEMENTARY GUYING D	917230508	451	2	15		LIEBHERR CRAW.CRANE LR
SUPPLEMENTARY GUYING D	917722108	257	1	14		LIEBHERR CRAW.CRANE LR
SUPPLEMENTARY GUYING D	917230408	450	1	15		LIEBHERR CRAW.CRANE LR
SUPPORT	968705508	40	2	127	917076708	CATWALK CRAW.TRACK TRA
SUPPORT 1400X60 PA6G	976661208	30	1	891	919304308	S PIVOT SECTION PRE-ASS.
SUPPORT 1400X60 PA6G	976661208	96	3	1051	917333208	D PIVOT SECTION PRE-ASS.
SUPPORT 1400X60 PA6G	976661208	3	3	1302	919220108	F-INTERMEDIATE SECT.
SUPPORT 1400X60 PA6G	976661208	3	3	1306	919220208	F-INTERMEDIATE SECT.
SUPPORT 1400X60 PA6G	976661208	3	5	1309	919222708	F-INTERMEDIATE SECT.
SUPPORT 150X35X48 PA6G	97056679	2	2	1126	969396908	LADDER, PRE-ASSEMBLED
SUPPORT 150X35X73 PA6G	97056680	5	2	1125	969396608	ACCESS LADDER PRE-ASS.
SUPPORT 15X60X1170 PA6G	288177508	53	3	1092	919628208	D HEAD SECTION PRE-ASS.
SUPPORT 15X60X1170 PA6G	288177508	26	1	1156	917178608	D INTERMEDIATE SECTION
SUPPORT 15X60X1280 PA6G	288153708	62	2	1276	919220008	F-HEAD SECTION
SUPPORT 50X70X190 PA6G	288157308	47	1	542	919627908	SA FRAME PRE-ASS.
SUPPORT 60X1270 PA6G	974143908	54	1	935	917190908	S INTERMEDIATE SECTION
SUPPORT 60X1270 PA6G	974143908	53	1	943	917333908	S INTERMEDIATE SECTION
SUPPORT 60X1270 PA6G	974143908	47	2	947	917078708	S INTERMEDIATE SECTION
SUPPORT 60X1270 PA6G	974143908	47	3	954	917078808	S INTERMEDIATE SECTION
SUPPORT 60X1270 PA6G	974143908	47	2	967	917079208	S INTERMEDIATE SECTION
SUPPORT 60X1270 PA6G	974143908	47	2	972	917571208	S INTERMEDIATE SECTION
SUPPORT 60X1270 PA6G	974143908	47	2	977	919086008	S INTERMEDIATE SECTION
SUPPORT 60X1270 PA6G	974143908	1	1	982	96037301	ROPE GUARD
SUPPORT 60X1270 PA6G	974143908	31	2	989	917191008	SL REDUCING SECTION
SUPPORT 60X1270 PA6G	974143908	26	3	1144	917085308	D INTERMEDIATE SECTION
SUPPORT 60X1270 PA6G	974143908	39	3	1156	917178608	D INTERMEDIATE SECTION
SUPPORT 60X1660 PA6G	97031881	45	2	935	917190908	S INTERMEDIATE SECTION
SUPPORT 60X1660 PA6G	97031881	45	2	943	917333908	S INTERMEDIATE SECTION
SUPPORT 60X1660 PA6G	97031881	45	2	947	917078708	S INTERMEDIATE SECTION
SUPPORT 60X1660 PA6G	97031881	45	1	954	917078808	S INTERMEDIATE SECTION
SUPPORT 60X1660 PA6G	97031881	45	2	967	917079208	S INTERMEDIATE SECTION
SUPPORT 60X1660 PA6G	97031881	45	2	972	917571208	S INTERMEDIATE SECTION
SUPPORT 60X1660 PA6G	97031881	45	2	977	919086008	S INTERMEDIATE SECTION
SUPPORT 60X1660 PA6G	97031881	1	1	983	96037306	ROPE GUARD
SUPPORT 60X1660 PA6G	97031881	12	1	989	917191008	SL REDUCING SECTION
SUPPORT CPL.	968028208	13	2	1092	919628208	D HEAD SECTION PRE-ASS.
SUPPORT CYLINDER 210/180-1	512391108	3	4	117	918589408	HYDRAULIC SUPPORT
SUPPORT PA6G	97031390	33	38	891	919304308	S PIVOT SECTION PRE-ASS.
SUPPORT PA6G	971111308	31	4	891	919304308	S PIVOT SECTION PRE-ASS.
SUPPORT PA6G	971111308	40	1	1313	919222808	ERECTION FRAME
SUPPORT PA6G	971111408	32	6	891	919304308	S PIVOT SECTION PRE-ASS.
SUPPORT PA6G	971111408	58	4	1093	919628208	D HEAD SECTION PRE-ASS.
SUPPORT PA6G	971586108	45	3	1050	917333208	D PIVOT SECTION PRE-ASS.
SUPPORT PA6G	975812308	168	12	1052	917333208	D PIVOT SECTION PRE-ASS.

Description	Item	Pos.	Quantity	Page	Assembly	Description
SUPPORT PA6G	978104308	9	2	1313	919222808	ERECTION FRAME
SUPPORT PLATE 30X20 S235J	9274060	9	1	349	10137051	HYDT.TUBE ASSEMBLY
SUPPORT PLATE 40X16 S235J	9073189	21	2	387	12474356	FUEL LINES
SUPPORT PLATE 40X16 S235J	9073190	16	2	345	10141769	FINAL CONTROL VALVE
SUPPORT PLATE 40X16 S235J	9073190	22	2	387	12474356	FUEL LINES
SUPPORT PLATE 40X16 S235J	9073190	14	2	405	10147372	VENT TUBE ASSEMBLY
SUPPORT PLATE 65X30 S235J	10116445	9	2	347	10141843	CRANKCASE BREATHER ASS
SUPPORT PLATE COMPL.	96016050	4	4	117	918589408	HYDRAULIC SUPPORT
SUPPORT PLATE COMPL.	962009308	6	2	131	917076808	MECHANICAL SUPPORT
SUPPORT PLATE ST.CONST.	96016054	1	1	119	96016050	SUPPORT PLATE COMPL.
SUPPORT PLATE ST.CONST.	962010208	1	1	132	962009308	SUPPORT PLATE COMPL.
SUPPORT STRUCTURE	9080695	3	1	353	10137870	OIL DIPSTICK CPL.
SUPPORT TRESTLE	602736008	287	2	1238	96035575	TERMINAL BOX CPL.
SUPPORT WELDED	96038722	1	1	1322	919222908	OVERRUN PROTECTION
SUPPORT WELDED	967847608	24	1	542	919627908	SA FRAME PRE-ASS.
SUPPORT WELDED	967997508	2	1	1224	968455908	FOOT COMPLETE
SUPPORT WELDED	967997608	27	2	891	919304308	S PIVOT SECTION PRE-ASS.
SUPPORT WELDED	968032408	1	1	1115	968028208	SUPPORT CPL.
SUPPORT WELDED	968187708	59	2	1050	917333208	D PIVOT SECTION PRE-ASS.
SUPPORT WELDED	968299008	1	1	1224	968455908	FOOT COMPLETE
SUPPORT WELDED T ZN O	965309108	11	9	491	968283208	CATWALK SUPERSTR.LEFT
SUPPORT WELDED T ZN O	968184608	47	1	491	968283208	CATWALK SUPERSTR.LEFT
SUPPORT WELDED T ZN O	968188408	117	4	1052	917333208	D PIVOT SECTION PRE-ASS.
SUPPORT WELDED T ZN O	968705708	1	1	129	968705508	SUPPORT
SUPPORTING RING 16,9X12,9X	11009443	26	1	729	11314761	CONTROL BLOCK
SUPPORTING RING 17,5X20,9	571082808	(3)	1	34	969731708	HYDRAULIC EQUIPM.CENTER
SUPPORTING RING 17,5X20,9	571082808	(4)	1	34	969731708	HYDRAULIC EQUIPM.CENTER
SUPPORTING RING 17,5X20,9	571082808	(4)	1	1042	96006590	AUXILIARY HYDR.CONNECTIN
SUPPORTING RING 17,5X20,9	571082808	(3)	1	1042	96006590	AUXILIARY HYDR.CONNECTIN
SUPPORTING RING 20X23,5X1	571082208	(4)	1	34	969731708	HYDRAULIC EQUIPM.CENTER
SUPPORTING RING 20X23,5X1	571082208	(3)	1	34	969731708	HYDRAULIC EQUIPM.CENTER
SUPPORTING RING 32X37,2X1	571077008	(3)	1	34	969731708	HYDRAULIC EQUIPM.CENTER
SUPPORTING RING 32X37,2X1	571077008	(3)	1	716	96052492	HYDRAULICS
SUPPORTING RING 32X37,2X1	571077008	(3)	1	716	96052492	HYDRAULICS
SUPPORTING RING 32X37,2X1	571077008	(3)	1	716	96052492	HYDRAULICS
SUPPORTING RING PTFE	10800684	33	4	729	11314761	CONTROL BLOCK
SUPPORTING RING PTSM	11004440	24	1	724	11450338	PRESSURE LIMITING VALVE
SUPPORTING WASHER DIN 9	422007001	49	3	206	90024489	PLANETARY GEARBOX
SUPPORTING WASHER DIN 9	422007001	49	3	1026	90026841	PLANETARY GEARBOX
SUPPORTING WASHER DIN 98	422005501	11	2	900	919391108	S OVERRUN PROTECTION
SUPPORTING WASHER DIN 98	422005501	4	2	1060	917178708	D OVERRUN PROTECTION
SUPPORTING WASHER DIN 9	12100043	4	1	1232	96038863	CONNECTING LINK PRE-ASS.
SUPPORTING WASHER DIN 9	10876402	59	2	1276	919220008	F-HEAD SECTION
SUPPORTING WASHER DIN 98	530063108	9	2	545	96048466	SA FRAME ERECTING DEVICE
SUPPORTING WASHER DIN 9	12100040	17	6	568	917080608	MOUNTING EQUIPMENT CRAW
SURFACE SEALING 300ML KA	10354595	115	1	341	12405454	CRANKCASE CPL. WITH CYLIN
SURFACE SEALING 300ML KA	10354595	115	1	399	10141838	LOCKING PIECES
SURFACE SEALING 85ML KA	12697087	100	1	364	10122640	CYLINDER HEAD COVER ASS
SURFACE SEALING 85ML KA	12697087	100	1	369	10122646	CYLINDER HEAD COVER ASS
SURFACE SEALING 85ML KA	12697087	100	1	370	10122659	CYLINDER HEAD COVER ASS
SURFACE SEALING KARTUS	10167395	115	1	365	11364303	CYLINDER HEAD COVER PRE
SURFACE SEALING KARTUS	10167395	115	1	371	11364325	CYLINDER HEAD COVER PRE
SUSPENDED BALLAST	918900508	346	1	15		LIEBHERR CRAW.CRANE LR
SWITCH	11979975	24	1	472	10877138	OPERATOR SEAT
SWITCH BOX COMPL. MITTEL	967907608	3	1	47	967907508	SWITCH BOX CPL.
SWITCH BOX CPL. MITTEL TEI	967907508	3	1	46	917361408	EL.CENTER PART
SWITCH CABINET	967917908	10	1	675	919972908	SWITCHBOX MOUNTING PART
SWITCH CABINET EXTENSION	967908308	6	1	46	917361408	EL.CENTER PART
SWITCH CABINET WELDED R	968076008	1	1	678	967917908	SWITCH CABINET
SWITCH LEVER	10024214	(1)	1	456	96032891	ELECTRIC FOR BATTERY BOX

Description	Item	Pos.	Quantity	Page	Assembly	Description
SWITCH TAG 4X187X151 S31	97031136	3	1	1098	967966108	BASKET CPL.
SWITCH TAG 4X187X151 S31	97031144	3	1	1099	967966808	BASKET CPL.
SWITCH UNIT	921723608	5	4	1183	918900508	SUSPENDED BALLAST
SWITCH UNIT	921723708	6	4	1183	918900508	SUSPENDED BALLAST
SWITCHBOX MOUNTING PART	919972908	165	1	13		LIEBHERR CRAW.CRANE LR
SWIVEL ARM WELDED	968176508	2	1	755	919075408	CRANE DRIVER CAB ADDITIO
SWIVEL BOLT BRACKET CLAM	10023266	14	3	446	919063308	AIR FILTER UNIT CPL.
SWIVEL BOLT BRACKET CLAM	10336873	28	2	594	919140308	OIL RESERVOIR, COMPLETE
SWIVEL BOLT BRACKET CLA	10337339	125	3	280	96032892	DIESEL ENGINE, PRE-ASSEMB
SWIVEL BOLT BRACKET CLA	10337339	12	3	323	96032897	RADIATOR, PRE-ASSEMBLED
SWIVEL BOLT BRACKET CLA	774284708	58	1	193	96062971	ASSEMBLY PARTS F.SLEWING
SWIVEL BOLT CLAMPING BAN	10335947	3	2	575	917473108	FUEL TANK CONTAINER UPPE
SWIVEL ELBOW	591051008	19	2	781	96000697	WIPERS INSTALLATION
SWIVEL ELBOW EW 12L M18X1	247117702	606	4	35	969731708	HYDRAULIC EQUIPM.CENTER
SWIVEL ELBOW EW 12L M18X1	247117702	627	5	170	969733008	ADDITIONAL HYDR.SLEWING
SWIVEL ELBOW EW 12L M18X1	247117702	602	1	212	967787708	ADDITIONAL HYDRAULICS WI
SWIVEL ELBOW EW 12L M18X1	247117702	603	1	227	967787808	ADDITIONAL HYDRAULICS WI
SWIVEL ELBOW EW 12L M18X1	247117702	624	1	572	967788008	ADDNL.HYDR.ERECTION DEV
SWIVEL ELBOW EW 12L M18X1	247117702	721	20	719	96052492	HYDRAULICS
SWIVEL ELBOW EW 12L M18X1	247117702	37	1	812	91000228	AIR CON DRIVE UNIT PREPA
SWIVEL ELBOW EW 12L M18X1	247117702	635	1	923	96047486	ADDITIONAL HYDR.S PIVOT SE
SWIVEL ELBOW EW 12L M18X1	247117702	629	1	1013	96047485	AUX.HYDRAULIC WINCH 6
SWIVEL ELBOW EW 12L M18X1	247117702	628	2	1033	967789108	ADDITIONAL HYDRAULICS WI
SWIVEL ELBOW EW 12L M18X1	247117702	612	2	1067	967788408	ADDITIONAL HYDR.D PIVOT
SWIVEL ELBOW EW 12L M18X1	247117702	604	1	1175	968883308	ADDL.HYDR.F.PIN PULLING DE
SWIVEL ELBOW EW 12L M18X1	247117702	605	1	1178	968883408	ADDL.HYDR.F.PIN PULLING DE
SWIVEL ELBOW EW 18L M26X1	247108302	670	1	36	969731708	HYDRAULIC EQUIPM.CENTER
SWIVEL ELBOW EW 18L M26X1	247108302	657	1	170	969733008	ADDITIONAL HYDR.SLEWING
SWIVEL ELBOW EW 18L M26X1	247108302	630	1	243	968081908	ADDITIONAL HYDRAULICS WI
SWIVEL ELBOW EW 18L M26X1	247108302	10	2	578	91002846	FUEL FEED
SWIVEL ELBOW EW 18L M26X1	247108302	15	1	579	96066595	PREMOUNTED FUEL FILTER
SWIVEL ELBOW EW 18L M26X1	247108302	707	7	719	96052492	HYDRAULICS
SWIVEL ELBOW EW 18L M26X1	247108302	606	3	794	96033157	COMPRESSED AIR SYSTEM
SWIVEL ELBOW EW 22L CR6-F	247126202	8	1	1005	90200135	OIL-GAUGING INSTRUMENT
SWIVEL ELBOW EW 22L CR6-F	247126202	22	1	1028	90028042	OIL-GAUGING INSTRUMENT
SWIVEL ELBOW EW 6L CR6-F	247021702	602	3	794	96033157	COMPRESSED AIR SYSTEM
SWIVEL ELBOW EW 8L CR6-F	247021802	13	1	463	96004209	PUMP PRE-ASS.
SWIVEL SCREW JOINT DG103	10027795	150	2	572	967788008	ADDNL.HYDR.ERECTION DEV
T CONNECTION PIECE ET 12L	247105602	661	1	36	969731708	HYDRAULIC EQUIPM.CENTER
T CONNECTION PIECE ET 12L	247105602	623	1	76	967787408	CRAWLER TRACK HYDRAULI
T CONNECTION PIECE ET 12L	247105602	628	1	103	967787508	CRAWLER TRACK HYDRAULI
T CONNECTION PIECE ET 12L	247105602	725	2	719	96052492	HYDRAULICS
T CONNECTION PIECE ET 12L	247105602	655	1	923	96047486	ADDITIONAL HYDR.S PIVOT SE
T CONNECTION PIECE ET 18L	247108402	651	1	35	969731708	HYDRAULIC EQUIPM.CENTER
T CONNECTION PIECE ET 18L	247108402	604	2	264	967787908	ADDNL. HYDR. F. ERECTING W
T CONNECTION PIECE ET 18L	247108402	779	3	720	96052492	HYDRAULICS
T CONNECTION PIECE ET 18L	247108402	606	1	1132	967788608	ADDITIONAL HYDR.D HEAD S
T-COUPLING	774389308	10	1	88	11621396	ELECTRIC PUMP
TALLOW-DROP SCREW 4X10 1	10875795	3	2	520	96060644	ADDITIONAL HEATING CABIN
TALLOW-DROP SCREW 4X10 1	10875795	5	2	626	96060604	VALVE PLATE, PRE-ASSEMB
TALLOW-DROP SCREW 4X10 1	10875795	7	2	784	969520208	MONITOR CONSOLE
TALLOW-DROP SCREW K4X12	10019040	29	8	470	918810308	CONTROL STAND
TANK SENSOR L=1000 24V SP	789015108	5	1	591	967930608	ELECTR.F.FUEL TANK
TANK SENSOR L=850 24V	11213670	(5)	1	595	967968208	OIL TANK PRE-ASS.
TAPER	510792108	4	1	742	571130108	PRESSURE LIMITING VALVE
TAPERED PLUG GPN 600 PE-	7380055	94	4	153	90211005	SLEWING GEAR DRIVE
TAPERED ROLLER BEARING	570114008	10	1	260	570112908	DRIVING GEAR
TAPERED ROLLER BEARING	7408797	15	1	319	11314599	VARIABLE PUMP
TAPERED ROLLER BEARING	7408798	16	1	319	11314599	VARIABLE PUMP
TAPERED ROLLER BEARING	7409755	(6)	1	209	11170708	VARIABLE DISPLACEMENT MO

Description	Item	Pos.	Quantity	Page	Assembly	Description
TAPERED ROLLER BEARING D	746202601	12	1	153	90211005	SLEWING GEAR DRIVE
TAPERED ROLLER BEARING D	746222501	16	2	69	90029090	ANGULAR GEAR
TAPERED ROLLER BEARING D	746222501	16	2	71	90029091	ANGULAR GEAR
TAPERED ROLLER BEARING D	746223701	3	1	153	90211005	SLEWING GEAR DRIVE
TAPERED ROLLER BEARING	746224301	11	1	260	570112908	DRIVING GEAR
TAPPET PUSH ROD	9078259	3	2	373	10116320	CONTROL PARTS
TEE 20X20 L=260 X5CRNI18-10	12104519	8	1	520	96060644	ADDITIONAL HEATING CABIN
TEE 20X20 L=90	10872612	7	1	626	96060604	VALVE PLATE, PRE-ASSEMB
TEE 30 G-ALMG TROWALPOLI	10285701	7	3	761	919075508	CRANE OPERATOR CABIN P
TEE REDUCER 20X10 L=80	11626529	21	2	459	919063408	UREA PLANT
TEMPERATURE PROBE CPL. -	13410342	30	2	432	12410651	ENGINE CONTROL SENSORS
TEMPERATURE SENSOR	10290126	23	1	524	10876576	WATER HEATING SYSTEM
TEMPERATURE SENSOR	10290126	(5)	1	524	10876576	WATER HEATING SYSTEM
TEMPERATURE SENSOR	10299987	(1)	1	615	917081908	CHARGER F.BATTERY
TEMPERATURE SENSOR	11102043	39	1	829	10876024	AIR HEATER
TEMPERATURE SENSOR	11826650	21	1	524	10876576	WATER HEATING SYSTEM
TEMPERATURE SENSOR	11826650	(4)	1	524	10876576	WATER HEATING SYSTEM
TEMPERATURE SENSOR -30/+	691183108	72	1	715	96052492	HYDRAULICS
TEMPERATURE SENSOR -30°C	10424276	10	1	652	968030208	LIMIT SWITCH AND SENSOR
TEMPERATURE SENSOR -40°C	12889334	39	1	441	919551008	MUFFLER UNIT
TEMPERATURE SENSOR -40°	11349182	38	2	441	919551008	MUFFLER UNIT
TEMPERATURE SENSOR -50/+	10800266	11	1	456	96032891	ELECTRIC FOR BATTERY BOX
TENSION DYNAMOMETER 0-1	10872087	76	1	1326	919219108	MEASURING PLATE
TENSION DYNAMOMETER 0-2	11210072	22	1	1139	917368908	MEASURING PLATE
TENSION DYNAMOMETER 0-3	11210073	6	1	564	917368808	MEASURING PLATE
TENSION SPRING 0,8X8X26,5	10443769	24	2	789	968080908	CLOSING DEVICE
TENSION SPRING 3X32X167	12101488	10	2	1252	96036001	FLAP PRE-ASS.
TERMINAL BOARD PRE-ASS.	922648308	44	1	688	96033320	ASSEMBLY PARTS MOUNTIN
TERMINAL BOX CPL. +S1100G	96022759	10	1	1190	96022686	ELECTRIC BALLAST PALLET
TERMINAL BOX CPL. +S1100K	96022758	10	1	1188	96022685	ELECTRIC BALLAST PALLET
TERMINAL BOX CPL. S1910	96036187	10	1	903	919301108	ELECTRIC FOR S-PIVOT SECT
TERMINAL BOX CPL. S2000-F2	96035575	10	1	1236	919287008	ELECTRIC F-CONNECTING H
TERMINAL BOX CPL. S2010-F2	96035576	10	1	1257	919287108	ELECTRICS F BASE SECTION
TERMINAL BOX CPL. S2020-F2	96035579	10	1	1288	919287308	ELECTR. F-HEAD SECTION
TERMINAL BOX CPL. S2063	968497808	20	1	1035	917452508	ELECTRIC FOR WINCH 3
TERMINAL BOX CPL. S2070	968188208	20	1	1135	917471508	ELECTR. FOR HEAD SECTION
TERMINAL BOX CPL. S2114	96031510	10	1	1331	96031509	HOOK FLANGE TRANSMITTER
TERMINAL BOX CPL. S2115	96031507	10	1	1328	96024945	HEAD PIECE RECIPIENT
TERMINAL BOX CPL. S220 4X F	967906608	10	1	105	917361608	ELECTR.CRAWLER SUPPORT
TERMINAL BOX CPL. S240 4X	967906508	10	1	79	917361508	ELECTR.CRAWLER SUPPORT
TERMINAL BOX ELECTRICS S	969245308	20	1	651	918862508	ELECTR. SYSTEM F.SLEWING
TERMINAL BOX LIGHTING	927868908	528	1	663	96033473	WIRING HARNESS
TERMINAL BOX S2050	968285108	1	1	1079	917483808	D PIVOT SECTION ELEC. EQUI
TERMINAL BOX S515	96059325	10	1	815	96059324	ELECTRIC POWERPACK
TERMINAL BOX WINCH PRE-	968241408	10	1	556	917476108	ELECTRIC FOR SA - FRAME
TERMINAL CLIP 40,5/39-42	553054208	21	1	520	96060644	ADDITIONAL HEATING CABIN
TERMINAL CLIP 40,5/39-42	553054208	8	2	522	96060643	ADDNL.HEATING, PRE-ASSE
TERMINAL HOUSING	540271614	2	1	254	11347396	ROPE DRUM
TERMINAL HOUSING	604532908	520	2	503	96061089	WIRING HARNESS
TERMINAL HOUSING CA AL N	10877630	173	1	904	96028886	CABLE DRUM COMPL.
TERMINAL HOUSING CA AL N	10877630	509	1	1262	96038564	LEAD
TERMINAL HOUSING CA AL N	10877630	509	1	1263	96038565	LEAD
TERMINAL HOUSING CA AL N	10877630	504	2	1265	96039722	LEAD
TERMINAL HOUSING DIN 7258	692406008	509	1	82	967971708	WIRING HARNESS
TERMINAL HOUSING DIN 7258	692406008	525	2	655	96033472	WIRING HARNESS
TERMINAL HOUSING DIN 7258	692406008	526	1	658	96033855	WIRING HARNESS
TERMINAL HOUSING DIN 7258	692406008	526	1	663	96033473	WIRING HARNESS
TERMINAL MARKER 0,2-2,5MM	602761608	53	2	688	96033320	ASSEMBLY PARTS MOUNTIN
TERMINAL/CLAMP	636107901	49	2	688	96033320	ASSEMBLY PARTS MOUNTIN
TEST ADAPTER	910506108	10	1	695	96061067	CABLING MOUNTING PLATE

Description	Item	Pos.	Quantity	Page	Assembly	Description
TEST CONNECTION PL-RA 12	475600908	618	1	794	96033157	COMPRESSED AIR SYSTEM
TEST POINT FITTING BMA3 6S	475601508	632	1	35	969731708	HYDRAULIC EQUIPM.CENTER
TEST POINT FITTING BMA3 6S	475601508	648	1	170	969733008	ADDITIONAL HYDR.SLEWING
TEST POINT FITTING BMA3 6S	475601508	613	1	264	967787908	ADDNL. HYDR. F. ERECTING W
TEST POINT FITTING BMA3 6S	475601508	635	11	718	96052492	HYDRAULICS
TEST POINT FITTING BMA3 6S	475601508	631	3	923	96047486	ADDITIONAL HYDR.S PIVOT SE
TEST POINT FITTING BMA3 6S	475601508	604	1	1132	967788608	ADDITIONAL HYDR.D HEAD S
TEST POINT FITTING BMA3 6S	475601508	601	1	1150	967788708	ADDITIONAL HYDRAULICS IN
TEST POINT FITTING BMA3 6S	475601508	604	1	1162	967788808	ADDITIONAL HYDRAULICS IN
TEST POINT FITTING EMA3 G1	475602608	645	1	170	969733008	ADDITIONAL HYDR.SLEWING
TEST POINT FITTING EMA3 G1	475602608	600	1	243	968081908	ADDITIONAL HYDRAULICS WI
TEST POINT FITTING EMA3 G1	475602608	601	19	718	96052492	HYDRAULICS
TEST POINT FITTING EMA3 G1	475602608	631	5	1068	967788408	ADDITIONAL HYDR.D PIVOT
TEST POINT FITTING GMA3 3	475603408	601	4	35	969731708	HYDRAULIC EQUIPM.CENTER
TEST POINT FITTING GMA3 3	475603408	603	4	1132	967788608	ADDITIONAL HYDR.D HEAD S
TEST POINT FITTING GMA3 3	475603408	600	4	1150	967788708	ADDITIONAL HYDRAULICS IN
TEST POINT FITTING GMA3 3	475603408	600	4	1162	967788808	ADDITIONAL HYDRAULICS IN
TEST POINT FITTING R1/4	11004397	31	3	727	11340741	CONTROL BLOCK
TEST POINT FITTING VKA3 10	510629008	614	4	76	967787408	CRAWLER TRACK HYDRAULI
TEST POINT FITTING VKA3 10	510629008	614	4	103	967787508	CRAWLER TRACK HYDRAULI
TEST POINT FITTING VKA3 10	510629008	656	1	170	969733008	ADDITIONAL HYDR.SLEWING
TEST POINT FITTING VKA3 10	510629008	623	2	212	967787708	ADDITIONAL HYDRAULICS WI
TEST POINT FITTING VKA3 10	510629008	622	2	227	967787808	ADDITIONAL HYDRAULICS WI
TEST POINT FITTING VKA3 10	510629008	602	3	243	968081908	ADDITIONAL HYDRAULICS WI
TEST POINT FITTING VKA3 10	510629008	624	7	718	96052492	HYDRAULICS
TEST POINT FITTING VKA3 10	510629008	613	1	1013	96047485	AUX.HYDRAULIC WINCH 6
TEST POINT FITTING VKA3 10	510629008	620	2	1032	967789108	ADDITIONAL HYDRAULICS WI
TEST POINT FITTING VKA3 10	510629008	608	1	1132	967788608	ADDITIONAL HYDR.D HEAD S
TEST POINT FITTING VKA3 10	510629008	604	1	1150	967788708	ADDITIONAL HYDRAULICS IN
TEST POINT FITTING VKA3 10	510629008	606	1	1162	967788808	ADDITIONAL HYDRAULICS IN
TEST POINT FITTING VKA3 22L	475603008	774	1	720	96052492	HYDRAULICS
THERMAL SWITCH BERUEHR	11080088	36	1	510	96061088	ELECTRIC ADD-ON PARTS CA
THERMOSTAT	571867708	44	1	622	10228112	AIR CONDITIONING UNIT
THERMOSTAT 82°C BIS92°C	10117576	3	3	403	11349206	THERMOSTAT HOUSING PRE
THERMOSTAT HOUSING	10154033	1	1	403	11349206	THERMOSTAT HOUSING PRE
THERMOSTAT HOUSING ASS	11353748	380	1	336	13455124	DIESEL ENGINE
THERMOSTAT HOUSING PRE	10140511	2	1	403	11349206	THERMOSTAT HOUSING PRE
THERMOSTAT HOUSING PRE	11349206	1	1	402	11353748	THERMOSTAT HOUSING ASS
THREAD FORM SCREW DIN 7	12102051	20	4	470	918810308	CONTROL STAND
THREADED BUSHING	973632808	4	1	837	965669108	GUIDE
THREADED BUSHING 17.8X40	97067325	10	1	766	96000684	FRONT WINDOW CPL.
THREADED BUSHING 270X230	97028821	2	2	131	917076808	MECHANICAL SUPPORT
THREADED CONNECTION PI	932187701	13	1	207	90024729	SPRING LOADED BRAKE
THREADED PIN 16X28X52 6KT	97066834	11	2	764	969752608	WINDOW ASSEMBLY
THREADED PIN 20X53X78 C45	97096918	2	2	470	918810308	CONTROL STAND
THREADED PIN 25.0X50 42C	974145908	6	2	862	917517908	COUNTERWEIGHT FRAME
THREADED PIN 25.0X50 42C	974145908	33	2	1214	919326208	SLEWING PLATFORM EXTENS
THREADED PIN 45.0X150 S355	97027747	34	4	66	917291608	CRAWLER TRACK CARRIER, L
THREADED PIN 45.0X150 S355	97027747	34	4	99	917291708	CRAWLER TRACK CARRIER,
THREADED PIN 50.0X540 35N	97027746	33	8	66	917291608	CRAWLER TRACK CARRIER, L
THREADED PIN 50.0X540 35N	97027746	33	8	99	917291708	CRAWLER TRACK CARRIER,
THREADED PLATE 20X150X60	97023353	9	2	755	919075408	CRANE DRIVER CAB ADDITIO
THREADED PLATE 8.0 X0 S23	953695308	(3)	2	480	917079908	TURNTABLE PANELLING
THREADED PLATE 8.0 X0 S23	953695308	(3)	2	480	917079908	TURNTABLE PANELLING
THREADED PLATE 8.0 X0 S23	953695308	(3)	2	480	917079908	TURNTABLE PANELLING
THREADED PLATE 8.0 X0 S23	953695308	(3)	2	480	917079908	TURNTABLE PANELLING
THREADED PLATE 8.0 X0 S23	953695308	6	8	480	917079908	TURNTABLE PANELLING
THREADED PLATE 8X75X45 S	97042535	16	20	147	918011308	PREMOUNTED LOWER PART
THREADED PLATE 8X75X45 S	97042535	61	4	633	96034154	SOUND DAMPING ABOVE
THREADED ROD M10X120 5.8	954591508	4	1	1252	96036001	FLAP PRE-ASS.

Description	Item	Pos.	Quantity	Page	Assembly	Description
THREADED ROD M8X350 5.8	953097108	444	3	718	96052492	HYDRAULICS
THROTTLE FLAP 130	551706808	10	2	446	919063308	AIR FILTER UNIT CPL.
THRUST PIECE	10288794	20	1	789	968080908	CLOSING DEVICE
THRUST PIECE 100X60X120 P	97045870	3	1	129	968705508	SUPPORT
THRUST WASHER 15X220X220	97026884	21	40	66	917291608	CRAWLER TRACK CARRIER, L
THRUST WASHER 15X220X220	97026884	21	40	99	917291708	CRAWLER TRACK CARRIER,
THRUST WASHER 16X82X4 -C	9078591	5	1	401	11348849	INTERMEDIATE GEAR ASSEM
THRUST WASHER 34X52X6	10154306	4	1	379	11368166	DRIVE FOR HPP PRE-ASS.
THRUST WASHER X170 GZ-CU	703003508	25	4	66	917291608	CRAWLER TRACK CARRIER, L
THRUST WASHER X170 GZ-CU	703003508	25	4	99	917291708	CRAWLER TRACK CARRIER,
TIE ROD WITH SIGN	96037140	1	2	1278	96037041	DRAW SHACKLE
TIE ROD WITH SIGN 0.905M	968217208	2	1	960	968190208	PULL ROD
TIE ROD WITH SIGN 0.905M	968217508	3	2	960	968190208	PULL ROD
TIGHT FIT SLEEVE 12X20X15,5	10123103	14	2	424	10129212	FLYWHEEL HOUSING ASSEM
TIGHT FIT SLEEVE 15,5X20X1	9178018	5	2	342	12405456	CRANKCASE PRE-ASSY.
TIGHTENING STRAP	571546808	17	2	594	919140308	OIL RESERVOIR, COMPLETE
TIGHTENING STRAP 206/206/	774211308	305	1	794	96033157	COMPRESSED AIR SYSTEM
TIGHTENING STRAP 240-280/	774210508	306	2	794	96033157	COMPRESSED AIR SYSTEM
TILT CYLINDER 55/32-400 SPF	512349708	75	1	756	919075408	CRANE DRIVER CAB ADDITIO
TILT SENSOR HOOK FLANGE	918923808	481	1	16		LIEBHERR CRAW.CRANE LR
TILT-BACK SUPPORT 180/150	12101591	1	2	900	919391108	S OVERRUN PROTECTION
TILT-BACK SUPPORT 180/150	11211229	1	2	1060	917178708	D OVERRUN PROTECTION
TIME RELAY 0,05S ... 100H 1	12075176	51	4	817	96059325	TERMINAL BOX
TIME RELAY 0,1S-10D24V	10871546	54	1	688	96033320	ASSEMBLY PARTS MOUNTIN
TIME RELAY 10 H 24V	10876716	52	1	675	919972908	SWITCHBOX MOUNTING PART
TIME RELAY 60S 24V	10877999	53	1	675	919972908	SWITCHBOX MOUNTING PART
TIN M1	10872381	150	1	1189	96022758	TERMINAL BOX CPL.
TIN M1	10872381	150	1	1191	96022759	TERMINAL BOX CPL.
TIN M1	10872381	161	2	1238	96035575	TERMINAL BOX CPL.
TIN M1	10872381	151	1	1258	96035576	TERMINAL BOX CPL.
TIN M1	10872381	160	1	1290	96035579	TERMINAL BOX CPL.
TIN M1	604508108	16	1	678	967917908	SWITCH CABINET
TONGUE	570799108	5	5	647	968255808	COVER PRE-ASSY.
TONGUE	570799108	5	7	648	968255908	COVER PRE-ASSY.
TONGUE	570799108	5	7	649	968256008	COVER PRE-ASSY.
TONGUE	570799108	5	7	650	968256108	COVER PRE-ASSY.
TONGUE	704253508	13	2	636	96038209	COVER COMPL.
TONGUE	704253508	11	1	638	96038293	COVER COMPL.
TONGUE	704253508	11	1	643	96044249	COVER COMPL.
TONGUE	704253808	11	2	634	969118108	COVER COMPL.
TONGUE	704254008	(9)	4	454	96032910	BATTERY BOX, PRE-ASSEMB
TONGUE	704255308	5	2	641	969427208	COVER COMPL.
TONGUE	704255308	5	2	642	969427308	COVER COMPL.
TONGUE	704255308	4	6	680	969408008	COVER COMPL.
TONGUE	704256208	(11)	5	632	96034154	SOUND DAMPING ABOVE
TONGUE	704256208	5	2	639	969054708	COVER COMPL.
TONGUE	704256208	5	3	640	969056008	COVER COMPL.
TONGUE	704256708	9	4	50	965690708	COVER COMPL.
TONGUE	704256708	(5)	4	632	96034154	SOUND DAMPING ABOVE
TONGUE	704256708	(5)	4	632	96034154	SOUND DAMPING ABOVE
TONGUE	704256708	(6)	4	660	969245308	TERMINAL BOX ELECTRICS S
TONGUE 45X19 STAHL VERZ	704259008	5	2	466	96004224	COVER COMPL.
TOOL	917077108	28	1	12		LIEBHERR CRAW.CRANE LR
TOOLING AGENT KANISTER-5L	811203108	38	1	764	969752608	WINDOW ASSEMBLY
TOOLING AGENT KANISTER-5L	811203108	39	1	787	918064308	SLIDING DOOR INSTALLATION
TOOTH LOCK WASHER DIN 6	425100408	75	4	675	919972908	SWITCHBOX MOUNTING PART
TOOTH LOCK WASHER DIN 6	425100708	84	72	679	967917908	SWITCH CABINET
TOOTHED BELT 12T5X445	11211480	1	1	622	10228112	AIR CONDITIONING UNIT
TOP HAT RAIL 35X27X7,3X1	602106708	15	0.18	49	967907608	SWITCH BOX COMPL.
TOP HAT RAIL 35X27X7,3X1	602106708	16	0.42	688	96033320	ASSEMBLY PARTS MOUNTIN

Description	Item	Pos.	Quantity	Page	Assembly	Description
TOP HAT RAIL 35X27X7,3X1	602106708	17	0.06	688	96033320	ASSEMBLY PARTS MOUNTIN
TOP HAT RAIL 35X27X7,3X1	602106708	18	0.05	688	96033320	ASSEMBLY PARTS MOUNTIN
TOP HAT RAIL 35X27X7,3X1	602106708	19	0.095	688	96033320	ASSEMBLY PARTS MOUNTIN
TOP HAT RAIL 35X27X7,3X1	602106708	58	0.24	817	96059325	TERMINAL BOX
TOP HAT RAIL 35X27X7,3X1	602106708	153	0.15	1189	96022758	TERMINAL BOX CPL.
TOP HAT RAIL 35X27X7,3X1	602106708	153	0.15	1191	96022759	TERMINAL BOX CPL.
TOP HAT RAIL 35X27X7,3X1	602106708	43	0.345	1238	96035575	TERMINAL BOX CPL.
TORCH TIP	11826647	28	1	524	10876576	WATER HEATING SYSTEM
TORCH TIP	11826647	(8)	1	524	10876576	WATER HEATING SYSTEM
TOUCH CONTACT TRANSMITT	606143408	20	2	514	96053633	DASHBOARD, PRE-ASSEMBL
TOUCH CONTACT TRANSMIT	11214100	(3)	1	510	96061088	ELECTRIC ADD-ON PARTS CA
TOUCH CONTACT TRANSMITT	606144608	16	10	514	96053633	DASHBOARD, PRE-ASSEMBL
TOUCH CONTACT TRANSMITT	606144608	13	1	696	968486208	LOCKING PLATE
TRACTION RAM PRE-ASS.	96048082	91	2	1093	919628208	D HEAD SECTION PRE-ASS.
TRAILER 25X25 ALMG3 H111	97044171	251	4	717	96052492	HYDRAULICS
TRAILER 25X25 ALMG3 H111	97044171	251	1	848	96043277	AUX.HY.ROT.PLAT-BAL.CON/
TRAILER 25X25 ALMG3 H111	97044171	251	2	922	96047486	ADDITIONAL HYDR.S PIVOT SE
TRAILER 25X25 ALMG3 H111	97044171	251	1	1032	967789108	ADDITIONAL HYDRAULICS WI
TRAILER 25X25 ALMG3 H111	97044172	252	4	717	96052492	HYDRAULICS
TRAILER 25X25 ALMG3 H111	97044172	252	1	848	96043277	AUX.HY.ROT.PLAT-BAL.CON/
TRAILER 25X25 ALMG3 H111	97044172	252	2	922	96047486	ADDITIONAL HYDR.S PIVOT SE
TRAILER 25X25 ALMG3 H111	97044210	253	4	717	96052492	HYDRAULICS
TRAILER 25X25 ALMG3 H111	97044210	253	1	848	96043277	AUX.HY.ROT.PLAT-BAL.CON/
TRAILER 25X25 ALMG3 H111	97044210	253	2	922	96047486	ADDITIONAL HYDR.S PIVOT SE
TRAILER 25X25 ALMG3 H111	97044211	254	4	717	96052492	HYDRAULICS
TRAILER 25X25 ALMG3 H111	97044211	254	2	922	96047486	ADDITIONAL HYDR.S PIVOT SE
TRAILER 2X25X25 ALMG3 H111	97044217	260	2	717	96052492	HYDRAULICS
TRAILER 2X25X25 ALMG3 H111	97044218	261	2	717	96052492	HYDRAULICS
TRAILER 2X25X25 ALMG3 H111	97044219	262	1	717	96052492	HYDRAULICS
TRAILER 2X25X25 ALMG3 H11	97044212	255	2	717	96052492	HYDRAULICS
TRAILER 2X25X25 ALMG3 H11	97044212	255	2	922	96047486	ADDITIONAL HYDR.S PIVOT SE
TRAILER 2X25X25 ALMG3 H11	97044212	255	1	1032	967789108	ADDITIONAL HYDRAULICS WI
TRAILER 2X25X25 ALMG3 H11	97044213	256	2	717	96052492	HYDRAULICS
TRAILER 2X25X25 ALMG3 H11	97044213	256	1	1032	967789108	ADDITIONAL HYDRAULICS WI
TRAILER 2X25X25 ALMG3 H11	97044214	257	3	717	96052492	HYDRAULICS
TRAILER 2X25X25 ALMG3 H11	97044215	258	3	717	96052492	HYDRAULICS
TRAILER 2X25X25 ALMG3 H11	97044216	259	3	717	96052492	HYDRAULICS
TRANSMISSION MOTOR 24V	10355140	11	1	88	11621396	ELECTRIC PUMP
TRANSMISSION MOTOR 24V	10355140	2	1	162	10871517	ELECTRIC PUMP
TRANSMISSION MOTOR 24V	10355140	2	1	610	10425291	ELECTRIC PUMP
TRANSPONDER SPF	11060128	46	2	678	967917908	SWITCH CABINET
TRANSPORT DEVICE	918961008	557	2	16		LIEBHERR CRAW.CRANE LR
TRANSPORT FOOT REAR	13482449	972	1	339	13455124	DIESEL ENGINE
TRANSPORT KEEPER DREHB.	918369608	104	1	12		LIEBHERR CRAW.CRANE LR
TRANSPORT KEEPER SA-BOC	917863208	137	1	13		LIEBHERR CRAW.CRANE LR
TRANSPORT SUPPORT WEL	969045808	1	1	854	918369608	TRANSPORT KEEPER
TRANSPORT SUPPORT WEL	969164008	1	1	856	917863208	TRANSPORT KEEPER
TRAVEL BELT	11659765	3	1	873	10475436	BELT CARRIER SYSTEM
TRAVEL WHEEL	10342478	12	1	300	11212747	VARIABLE PUMP
TRAY EDELSTAHL	968166608	5	1	459	919063408	UREA PLANT
TREAD	96020149	4	1	487	918999008	SLEWING PLATFORM CATWAL
TREAD 2X40X320X120 ALMG3	978880308	10	2	232	917451208	WINCH 4 PRE-ASSEMBLY
TRIPLE PUMP A4VG+A11VLO	11212366	103	1	280	96032892	DIESEL ENGINE, PRE-ASSEMB
TRIPLE PUMP A4VG+A4VG+A1	11212365	102	1	280	96032892	DIESEL ENGINE, PRE-ASSEMB
TUBE 12X1,5X7 E235+N VERZ	938968808	21	1	1118	96048082	TRACTION RAM PRE-ASS.
TUBE 15.0 X24 S355J2C+C FE//	971805708	19	4	470	918810308	CONTROL STAND
TUBE 15.0X124 E235+N	97036294	5	6	454	96032910	BATTERY BOX, PRE-ASSEMB
TUBE 15.0X84 E235+N	97044765	44	8	755	919075408	CRANE DRIVER CAB ADDITIO
TUBE 15X1,5X35 E235+N VER	943122808	12	1	1115	968028208	SUPPORT CPL.
TUBE 16.0X22 E235+N	971857508	185	1	894	919304308	S PIVOT SECTION PRE-ASS.

Description	Item	Pos.	Quantity	Page	Assembly	Description
TUBE 16.0X22 E235+N	971857508	10	5	1251	919219708	PIVOT SECTION
TUBE 16.0X22 E235+N	971857508	8	2	1252	96036001	FLAP PRE-ASS.
TUBE 16.0X22 E235+N	971857508	68	4	1276	919220008	F-HEAD SECTION
TUBE 16.0X22 E235+N	971857508	15	4	1302	919220108	F-INTERMEDIATE SECT.
TUBE 16.0X22 E235+N	971857508	15	4	1306	919220208	F-INTERMEDIATE SECT.
TUBE 16.0X22 E235+N	971857508	15	6	1309	919222708	F-INTERMEDIATE SECT.
TUBE 20.0 X33 X5CRNI18-10	978859508	72	20	756	919075408	CRANE DRIVER CAB ADDITIO
TUBE 21,3X4X20 S355J2H FE//	943142708	27	2	493	968309908	PLATFORM COMPL.
TUBE 22/FLEXIBEL PAK	553189008	6	0.5	825	919159508	AUX.HEATING UPPERC.AIRTO
TUBE 22X2,5X110 E235+N VER	940107008	10	1	568	917080608	MOUNTING EQUIPMENT CRAW
TUBE 25X3.2X100 S355J2H	947811508	31	2	279	96032892	DIESEL ENGINE, PRE-ASSEMB
TUBE 28.0X590 E235+N RAL 9	97088147	6	1	614	918531108	MIRROR ATTACHM.IN CRANE
TUBE 30.0 X0 E355+N VERZ	946103108	6	3	1226	969944708	MOUNTING PRE-ASS.
TUBE 30.0X102 S355J2H FE//	97070312	5	2	1268	96039026	DRAW SHACKLE
TUBE 30.0X102 S355J2H FE//	97070312	5	2	1269	96039027	DRAW SHACKLE
TUBE 30.0X102 S355J2H FE//	97070312	6	1	1280	96037042	DRAW SHACKLE
TUBE 30.0X102 S355J2H FE//	97070312	7	1	1315	96035525	DRAW SHACKLE
TUBE 30.0X159 E355+N	97123904	5	1	1232	96038863	CONNECTING LINK PRE-ASS.
TUBE 30.0X255 X5CRNI18-10	97008319	4	1	836	968646208	CAMERA HOLDER, PREMOU
TUBE 30.0X2863 X5CRNI18-10	977046608	1	2	769	969848908	RELING
TUBE 30.0X495 X5CRNI18-10	976788108	10	1	761	919075508	CRANE OPERATOR CABIN P
TUBE 30.0X56 E355+N	97125999	4	1	1317	96035533	BRACKET CPL.
TUBE 30/FLEXIBEL PAK	553159408	3	0.55	522	96060643	ADDNL.HEATING, PRE-ASSE
TUBE 30X4X80 E355+N VERZ	941609808	8	2	139	96051604	ROLLER BEARING
TUBE 31,8X2,6X24 S355J2H FE	944367508	29	4	193	96062971	ASSEMBLY PARTS F.SLEWING
TUBE 33,7X8X45 S355J2H FE//	949987108	11	2	547	967846208	PULL ROD
TUBE 33,7X8X45 S355J2H FE//	949987108	9	2	549	967981008	PULL ROD
TUBE 33,7X8X45 S355J2H FE//	949987108	9	2	936	967746908	ROD CPL.
TUBE 33,7X8X45 S355J2H FE//	949987108	9	2	949	967743808	ROD CPL.
TUBE 33,7X8X45 S355J2H FE//	949987108	6	2	956	967897608	PULL ROD
TUBE 33,7X8X45 S355J2H FE//	949987108	6	2	958	968190108	PULL ROD
TUBE 33,7X8X45 S355J2H FE//	949987108	9	2	960	968190208	PULL ROD
TUBE 33,7X8X45 S355J2H FE//	949987108	7	2	1054	968242208	PULL ROD
TUBE 33,7X8X45 S355J2H FE//	949987108	9	2	1104	967997708	CONNECTING LINK PRE-ASS.
TUBE 33,7X8X45 S355J2H FE//	949987108	9	2	1111	968026208	PULL ROD
TUBE 33,7X8X45 S355J2H FE//	949987108	9	2	1146	967733608	ROD CPL.
TUBE 33,7X8X45 S355J2H FE//	949987108	9	2	1158	967704008	ROD CPL.
TUBE 33,7X8X45 S355J2H FE//	949987108	4	2	1219	968768408	BRACKET CPL.
TUBE 33.7X75 S355J2H FE//ZN	97050971	4	1	1220	969308308	BRACKET CPL.
TUBE 35.0X25 E235+N	978041408	60	2	756	919075408	CRANE DRIVER CAB ADDITIO
TUBE 38.0X1483 S355J2H T ZN	97028344	23	2	542	919627908	SA FRAME PRE-ASS.
TUBE 38.0X2251 S355J2H T ZN	97028120	9	2	566	917080508	ROLLER BEARING
TUBE 38.0X384 S355J2H T ZN	97032318	20	1	1092	919628208	D HEAD SECTION PRE-ASS.
TUBE 38.0X530 S355J2H T ZN	97123861	30	1	1229	919219508	F-CONNECTING HEAD
TUBE 38.0X573 S355J2H T ZN	97032319	21	1	1092	919628208	D HEAD SECTION PRE-ASS.
TUBE 38X650 E235+N	950725608	58	1	1276	919220008	F-HEAD SECTION
TUBE 44.5X100 S355J2H FE//	97007320	72	4	543	919627908	SA FRAME PRE-ASS.
TUBE 44.5X100 S355J2H FE//	97007320	9	1	1114	968028008	BRACKET CPL.
TUBE 44.5X134 S355J2H	97038194	74	4	1184	918900508	SUSPENDED BALLAST
TUBE 48,3X3,2X14 S235JRH FE	956114308	6	1	1185	921723608	SWITCH UNIT
TUBE 48,3X3,2X14 S235JRH FE	956114308	6	1	1186	921723708	SWITCH UNIT
TUBE 54.0X75 S355J2H FE//ZN	97027748	35	8	66	917291608	CRAWLER TRACK CARRIER, L
TUBE 54.0X75 S355J2H FE//ZN	97027748	35	8	99	917291708	CRAWLER TRACK CARRIER,
TUBE 65.0X109 X5CRNI18-10	97139865	109	2	1276	919220008	F-HEAD SECTION
TUBE 65.0X7 X5CRNI18-10	97139852	110	2	1276	919220008	F-HEAD SECTION
TUBE 90.0X20 E235+N FE//ZN	97118225	77	2	1276	919220008	F-HEAD SECTION
TUBE 90.0X68 E235+N FE//ZN	97118230	19	6	1275	919220008	F-HEAD SECTION
TUBE 90.0X95 E235+N FE//ZN	97096301	18	7	1275	919220008	F-HEAD SECTION
TUBE ALUMINIUM SPF	97031162	3	1	589	918789208	FUEL TANK CPL.
TUBE BENT 12.0X2353 X5CRNI	97115919	(10)	1	323	96032897	RADIATOR, PRE-ASSEMBLED

Description	Item	Pos.	Quantity	Page	Assembly	Description
TUBE EPDM	977437608	13	1	781	96000697	WIPERS INSTALLATION
TUBE LN 80 401 22X1.5X172 E	999832101	21	1	1005	90200135	OIL-GAUGING INSTRUMENT
TUBE LN 80 401 22X1.5X325 St	999834501	25	1	208	90024490	OIL-GAUGING INSTRUMENT
TUBING COIL 9	774383508	16	15	87	917322008	CENTRA.LUBRICATION SYSTE
TUBING COIL 9	774383508	16	15	111	917322208	CENTR.LUBRICATION SYSTEM
TUBING COIL 9	774383508	88	5	608	919297008	CENT. LUBRIC. SYSTEM SUP
TUBULAR BOLT 170.0X207 35N	97036556	4	1	960	968190208	PULL ROD
TUBULAR CABLE PLUG M10/35	10193073	2021	1	821	96059329	LEAD
TUBULAR CABLE PLUG M12/3	10193113	2020	1	822	96059330	LEAD
TUBULAR CABLE PLUG M12/3	10193113	2020	1	823	96059331	LEAD
TURNBUCKLE 1 1/2X18476,3K	10425408	13	1	1322	919222908	OVERRUN PROTECTION
TURNLOCK ACTUATOR 1W	606144908	7	1	696	968486208	LOCKING PLATE
TURNTABLE PANELLING	917079908	131	1	12		LIEBHERR CRAW.CRANE LR
TWIST COMPENSATOR 2t SPF	773947308	3	1	883	919466708	ROPE WITH ACCESSORIES
TWO-STAGE PUMP A4VG+A4V	11212367	104	1	280	96032892	DIESEL ENGINE, PRE-ASSEMB
TWO-STAGE PUMP A4VG+A4V	11212364	101	1	280	96032892	DIESEL ENGINE, PRE-ASSEMB
TWO-STAGE PUMP PRR SPF	10220483	106	1	280	96032892	DIESEL ENGINE, PRE-ASSEMB
UNION NUT DIN 431 G1/4 14H	410150008	11	1	660	969245308	TERMINAL BOX ELECTRICS S
UNION NUT DIN 431 G1/4 14H	410150008	44	1	678	967917908	SWITCH CABINET
UNION PIECE RETOUCH	971265308	276	1	717	96052492	HYDRAULICS
UNION PIECE RETOUCH XGE	978603608	194	3	169	969733008	ADDITIONAL HYDR.SLEWING
UNIVERSAL CONNECTING LIN	740002608	4	2	883	919466708	ROPE WITH ACCESSORIES
UNIVERSAL INPUT-OUTPUT M	968253608	40	9	675	919972908	SWITCHBOX MOUNTING PART
UNIVERSAL INPUT-OUTPUT M	968253608	12	1	678	967917908	SWITCH CABINET
UNIVERSAL PERFORMANCE 3	788905808	1	3	494	968287308	ACCESS LADDER PRE-ASS.
UPPERCARRIAGE SUSP BALL	919408908	347	1	15		LIEBHERR CRAW.CRANE LR
UREA PLANT	919063408	127	1	12		LIEBHERR CRAW.CRANE LR
UREA SYSTEM AIR LINE	96033156	30	1	459	919063408	UREA PLANT
UREA SYSTEM AIR LINE STUF	969319208	30	1	463	96004209	PUMP PRE-ASS.
UREA TANK	11455117	1	1	461	968866808	UREA TANK, PRE-MOUNTING
UREA TANK, PRE-MOUNTING	968866808	1	1	459	919063408	UREA PLANT
V-BELT	11160643	19	1	532	10451181	LIQUEFIER
V-RING 500 NBR,60 SHORE	710909501	89	1	1001	90200134	PLANETARY GEARBOX
V-RIPPED BELT 8XPKX1329 E	10147677	9	1	417	10146947	ALTERNATOR ASSEMBLY
VALVE	10011832	2	1	350	10152926	LOCKING PIECES
VALVE	10011832	2	1	351	10118748	PIPELINE INSTALLATION
VALVE	10815029	17	4	1076	10815010	COVER
VALVE	11979976	29	1	472	10877138	OPERATOR SEAT
VALVE	7622478	16	1	622	10228112	AIR CONDITIONING UNIT
VALVE BLOCK SC22	967421108	20	1	1073	11213423	CONTROL BLOCK
VALVE BRIDGE	10119695	13	2	361	10118060	ROCKER ARMS DEVICE CPL.
VALVE CONE	510710408	20	1	45	511497508	PRESSURE RELIEF VALVE
VALVE CONE	510710408	20	1	747	510438508	PRESSURE RELIEF VALVE
VALVE GUIDE	10009606	3	2	89	11621291	DISTRIBUTION BLOCK
VALVE M16X1,5	10138988	4	1	409	10145193	COOLANT WATER CONNECT
VALVE PLATE, PRE-ASSEMB	96060604	2	1	618	91000492	CLIMA-HEATING INSTALLATIO
VALVE SEAT	510797608	10	1	573	511417708	PRESSURE LIMITING VALVE
VALVE SEAT	510797608	10	1	746	511417608	PRESSURE LIMITING VALVE
VALVE SEAT	570063208	10	1	555	511433908	PRESSURE LIMITING VALVE
VALVE SEAT	570647508	3	1	742	571130108	PRESSURE LIMITING VALVE
VARIABLE CIRCUIT	929578308	35	2	688	96033320	ASSEMBLY PARTS MOUNTIN
VARIABLE DISPLACEMENT MO	11212498	3	1	996	917473608	WINCH 6 PRE-ASSEMBLY
VARIABLE DISPLACEMENT MO	11170708	3	1	203	917438108	WINCH 1 PRE-ASSEMBLY
VARIABLE DISPLACEMENT MO	11170708	3	1	223	917454008	WINCH 2 PRE-ASS.
VARIABLE DISPLACEMENT MO	11170709	3	1	1022	917474008	WINCH
VARIABLE DISPLACEMENT MO	11212497	2	2	232	917451208	WINCH 4 PRE-ASSEMBLY
VARIABLE PUMP A10VO SPF	11314599	108	1	280	96032892	DIESEL ENGINE, PRE-ASSEMB
VARIABLE PUMP A11VLO SPF	11212747	2	1	298	11212366	TRIPLE PUMP
VARIABLE PUMP A11VO SPF	11212743	3	1	292	11212365	TRIPLE PUMP
VARIABLE PUMP A11VO SPF	11212748	3	1	298	11212366	TRIPLE PUMP

Description	Item	Pos.	Quantity	Page	Assembly	Description
VARIABLE PUMP A4VG SPF	11212738	1	1	287	11212364	TWO-STAGE PUMP
VARIABLE PUMP A4VG SPF	11212739	2	1	287	11212364	TWO-STAGE PUMP
VARIABLE PUMP A4VG SPF	11212740	1	1	292	11212365	TRIPLE PUMP
VARIABLE PUMP A4VG SPF	11212741	2	1	292	11212365	TRIPLE PUMP
VARIABLE PUMP A4VG SPF	11212744	1	1	305	11212367	TWO-STAGE PUMP
VARIABLE PUMP A4VG SPF	11212745	2	1	305	11212367	TWO-STAGE PUMP
VARIABLE PUMP A4VG SPF	11212746	1	1	298	11212366	TRIPLE PUMP
VENT TUBE ASSEMBLY	10147372	381	1	337	13455124	DIESEL ENGINE
VENTILATION	10292000	15	2	772	919075308	CRANE OPERATOR CABIN P
VENTILATION CONNECTING PI	927501901	2	1	154	927554301	VENTILATION CONNECTING PI
VENTILATION CONNECTING PI	927501901	13	1	208	90024490	OIL-GAUGING INSTRUMENT
VENTILATION CONNECTING PI	927501901	13	1	237	90200528	OIL-GAUGING INSTRUMENT
VENTILATION CONNECTING PI	927501901	13	1	238	90200533	OIL-GAUGING INSTRUMENT
VENTILATION CONNECTING PI	927554301	77	1	153	90211005	SLEWING GEAR DRIVE
VENTILATION FILTER	570151708	260	1	317	11320826	PUMP DISTRIBUTION GEAR
VENTILATION FILTER	693113814	485	1	317	11320826	PUMP DISTRIBUTION GEAR
VENTILATION LINE	10120020	3	2	405	10147372	VENT TUBE ASSEMBLY
VENTILATION LINE	10141762	1	1	405	10147372	VENT TUBE ASSEMBLY
VENTILATION LINE	10147358	2	1	405	10147372	VENT TUBE ASSEMBLY
VENTILATION SCREW G1/2"X3	602501308	423	1	904	96028886	CABLE DRUM COMPL.
VENTILATION SCREW G1/2"X3	602501308	423	1	905	96036183	CABLE DRUM COMPL.
VENTILATION SCREW G1/2"X3	602501308	423	1	1082	968285208	CABLE DRUM COMPL.
VENTILATION SCREW G1/2"X3	602501308	9	1	1192	96038590	CABLE DRUM COMPL.
VENTILATION SCREW POLYA	10488662	293	1	80	967906508	TERMINAL BOX CPL.
VENTILATION SCREW POLYA	10488662	293	1	106	967906608	TERMINAL BOX CPL.
VENTILATION SCREW POLYA	10488662	293	1	557	968241408	TERMINAL BOX WINCH PRE-A
VENTILATION SCREW POLYA	10488662	504	2	667	968346208	DUMMY PLUG
VENTILATION SCREW POLYA	10488662	293	1	817	96059325	TERMINAL BOX
VENTILATION SCREW POLYA	10488662	286	1	909	96036187	TERMINAL BOX CPL.
VENTILATION SCREW POLYA	10488662	509	1	913	96036240	LEAD
VENTILATION SCREW POLYA	10488662	507	1	915	968546008	LEAD
VENTILATION SCREW POLYA	10488662	504	1	916	968546108	LEAD
VENTILATION SCREW POLYA	10488662	32	1	1036	968497808	TERMINAL BOX CPL.
VENTILATION SCREW POLYA	10488662	307	1	1081	968285108	TERMINAL BOX
VENTILATION SCREW POLYA	10488662	286	1	1138	968188208	TERMINAL BOX CPL.
VENTILATION SCREW POLYA	10488662	293	1	1189	96022758	TERMINAL BOX CPL.
VENTILATION SCREW POLYA	10488662	293	1	1191	96022759	TERMINAL BOX CPL.
VENTILATION SCREW POLYA	10488662	286	1	1238	96035575	TERMINAL BOX CPL.
VENTILATION SCREW POLYA	10488662	286	2	1258	96035576	TERMINAL BOX CPL.
VENTILATION TUBE	10292724	23	1	162	10871517	ELECTRIC PUMP
VENTILATION TUBE	10292724	(2)	1	610	10425291	ELECTRIC PUMP
VENTILATION UNIT Steel CR6-F	721108801	8	1	208	90024490	OIL-GAUGING INSTRUMENT
VENTILATION UNIT Steel CR6-F	721108801	8	1	237	90200528	OIL-GAUGING INSTRUMENT
VENTILATION UNIT Steel CR6-F	721108801	8	1	238	90200533	OIL-GAUGING INSTRUMENT
VENTILATION VALVE	10097910	2	1	590	967967608	FUEL TANK, PRE-ASSEMBLED
VENTILATION VALVE	10493944	34	2	1121	12102885	DRAW CYLINDER
VENTILATION VALVE	11622218	17	1	522	96060643	ADDNL.HEATING, PRE-ASSE
VENTILATION VALVE	721114701	12	1	207	90024729	SPRING LOADED BRAKE
VENTILATION VALVE	721114701	12	1	1027	90026848	SPRING LOADED BRAKE
VENTILATION VALVE 0,15-0,2	10007446	5	1	1005	90200135	OIL-GAUGING INSTRUMENT
VENTILATION VALVE 0,15-0,2	10007446	8	1	1028	90028042	OIL-GAUGING INSTRUMENT
VENTILATION VALVE ST VERZ	721113601	10	1	1003	90200207	SPRING LOADED BRAKE
VERTICAL LADDER EN 13586 T	12100083	32	2	1183	918900508	SUSPENDED BALLAST
VIBRATION DAMPER	550452508	121	2	280	96032892	DIESEL ENGINE, PRE-ASSEMB
VIBRATION DAMPER	550452608	122	2	280	96032892	DIESEL ENGINE, PRE-ASSEMB
VIDEO CAMERA MC5201-1	12101057	30	1	1168	919294008	ARGON FLOODLIGHT HEEL PI
VIDEO DISTRIBUTOR MV5201-	12101060	60	1	831	96035790	EQUIPMENT CAMERA SLEW C
VISCOSE DAMPER ASK 3298	9077223	1	1	359	11367689	DRIVE PARTS W. DAMPER PR
VOLTAGE REGULATOR 24V 1	614020508	16	1	510	96061088	ELECTRIC ADD-ON PARTS CA
WALL OUTLET 19-POL A240 SP	10443663	170	1	1082	968285208	CABLE DRUM COMPL.

Description	Item	Pos.	Quantity	Page	Assembly	Description
WALL OUTLET 19-POL A240 SP	10443665	514	2	663	96033473	WIRING HARNESS
WALL OUTLET 43 POL ZNNI	10877569	501	1	1265	96039722	LEAD
WALL OUTLET 43-POL	10815125	170	1	904	96028886	CABLE DRUM COMPL.
WARM AIR HOSE 60/FLEXIBEL	553190008	14	0.9	827	96047948	ATTACH PART AUXILIARY HEA
WARM AIR HOSE 60/FLEXIBEL	553190008	15	0.3	827	96047948	ATTACH PART AUXILIARY HEA
WARM AIR HOSE PAK	10425588	9	0.21	779	969752708	AIR DUCT
WARM AIR HOSE PAK	10425588	10	0.25	779	969752708	AIR DUCT
WARM AIR HOSE PAK	10425588	11	0.18	779	969752708	AIR DUCT
WARM AIR HOSE PAK	10425588	12	0.12	779	969752708	AIR DUCT
WARNING DESIGNATION DIN 4	11067611	7	0.5	563	917475908	SIGNS
WARNING DESIGNATION DIN 4	11067611	18	0.5	867	917082108	INSCRIPTION PLATE
WARNING LIGHT 14W 13-36V	10340105	23	1	510	96061088	ELECTRIC ADD-ON PARTS CA
WARNING SIGN 208X88 KLEBE	97097951	1	2	1215	96039900	SIGNS
WARNING SIGN 208X88 KLEBE	97100047	(6)	4	1184	918900508	SUSPENDED BALLAST
WARNING SIGN 208X88 KLEBE	97100629	(7)	2	1184	918900508	SUSPENDED BALLAST
WARNING SIGN 88X88 KLEBE	97095256	(8)	2	1184	918900508	SUSPENDED BALLAST
WASHER	510713908	2	1	45	511497508	PRESSURE RELIEF VALVE
WASHER	510713908	2	1	747	510438508	PRESSURE RELIEF VALVE
WASHER	510714108	12	1	45	511497508	PRESSURE RELIEF VALVE
WASHER	510714108	12	1	747	510438508	PRESSURE RELIEF VALVE
WASHER	510731808	17	1	179	510401908	REVERSING VALVE
WASHER	510797208	5	1	555	511433908	PRESSURE LIMITING VALVE
WASHER	510797208	5	1	573	511417708	PRESSURE LIMITING VALVE
WASHER	510797208	5	1	746	511417608	PRESSURE LIMITING VALVE
WASHER	540271914	3	1	256	11347399	FLANGE BEARING
WASHER	591058908	21	1	789	968080908	CLOSING DEVICE
WASHER	591063508	36	1	678	967917908	SWITCH CABINET
WASHER	7024264	5	1	260	570112908	DRIVING GEAR
WASHER 10,5X18,5X2	9076638	12	4	414	10141720	EXHAUST TC MOUNTING
WASHER 10,5X18,5X2	9076638	12	4	415	10141721	EXHAUST TC MOUNTING
WASHER 100X2 C45N FLZN SP	943399208	6	6	1278	96037041	DRAW SHACKLE
WASHER 10X120X120 S355MC	97034111	54	12	1050	917333208	D PIVOT SECTION PRE-ASS.
WASHER 12X240X240 S355MC	97031168	9	2	1097	967946208	LUFFING PULLEY BLOCK COM
WASHER 13X22	540184208	11	1	258	540270514	DRIVE UNIT CPL
WASHER 13X34X3 GUMMI	11481788	10	2	768	964561008	REAR WINDOW PRE-ASS.
WASHER 15X185X185 S355MC	97031615	69	4	543	919627908	SA FRAME PRE-ASS.
WASHER 15X185X185 S355MC	97031615	120	2	1094	919628208	D HEAD SECTION PRE-ASS.
WASHER 1X100X100 X5CRNI18	943399108	7	1	549	967981008	PULL ROD
WASHER 1X100X100 X5CRNI18	943399108	11	1	936	967746908	ROD CPL.
WASHER 1X100X100 X5CRNI18	943399108	11	1	949	967743808	ROD CPL.
WASHER 1X100X100 X5CRNI18	943399108	7	1	956	967897608	PULL ROD
WASHER 1X100X100 X5CRNI18	943399108	7	1	958	968190108	PULL ROD
WASHER 1X100X100 X5CRNI18	943399108	6	1	1054	968242208	PULL ROD
WASHER 1X100X100 X5CRNI18	943399108	8	1	1104	967997708	CONNECTING LINK PRE-ASS.
WASHER 1X144X144 DC01 FE//	97041346	121	10	1094	919628208	D HEAD SECTION PRE-ASS.
WASHER 1X165X165 DC01 FE//	947923908	65	2	543	919627908	SA FRAME PRE-ASS.
WASHER 1X165X165 DC01 FE//	947923908	9	1	547	967846208	PULL ROD
WASHER 1X165X165 DC01 FE//	947923908	4	2	1108	968026008	PULL ROD
WASHER 1X250X250 DC01 FE//	977085508	6	10	1275	919220008	F-HEAD SECTION
WASHER 1X40X40 X5CRNI18-1	97072946	107	4	1276	919220008	F-HEAD SECTION
WASHER 1X90X90 DC01 FE//	97010784	6	2	545	96048466	SA FRAME ERECTING DEVICE
WASHER 1X90X90 DC01 FE//	97010784	5	2	1111	968026208	PULL ROD
WASHER 1X90X90 DC01 FE//	97010784	11	1	1146	967733608	ROD CPL.
WASHER 1X90X90 DC01 FE//	97010784	11	1	1158	967704008	ROD CPL.
WASHER 20,2X25X3XA GUMMI	710207408	37	1	678	967917908	SWITCH CABINET
WASHER 20X120X120 S355J2+	97034040	53	24	1050	917333208	D PIVOT SECTION PRE-ASS.
WASHER 210X121 GZ-CUZN25	97031023	12	8	117	918589408	HYDRAULIC SUPPORT
WASHER 220X220 S355MC FE//	97032360	93	2	1051	917333208	D PIVOT SECTION PRE-ASS.
WASHER 2X110X110 DC01 FE//	97019145	83	2	1051	917333208	D PIVOT SECTION PRE-ASS.
WASHER 2X115X115 DC01 FE//	97043582	391	2	282	96032892	DIESEL ENGINE, PRE-ASSEMB

Description	Item	Pos.	Quantity	Page	Assembly	Description
WASHER 2X145X145 DC01+ZE	97031614	67	4	543	919627908	SA FRAME PRE-ASS.
WASHER 2X199X199 DC01 FE//	971780208	5	2	960	968190208	PULL ROD
WASHER 2X246X246 DC01 FE//	97104638	31	2	1229	919219508	F-CONNECTING HEAD
WASHER 2X80X80 DC01 FE//	979605808	8	4	1322	919222908	OVERRUN PROTECTION
WASHER 34X45X1	9078522	6	2	362	10122503	ROCKER ARM BRACKET PRE
WASHER 3X110X110 S355MC	97117214	21	4	1275	919220008	F-HEAD SECTION
WASHER 3X344X344 DC01 FE//	97043653	86	4	1051	917333208	D PIVOT SECTION PRE-ASS.
WASHER 3X54X54 X5CRNI18-1	97017499	86	4	892	919304308	S PIVOT SECTION PRE-ASS.
WASHER 3X75X75 DC01 FE//	978499508	20	8	935	917190908	S INTERMEDIATE SECTION
WASHER 3X75X75 DC01 FE//	978499508	20	8	943	917333908	S INTERMEDIATE SECTION
WASHER 3X75X75 DC01 FE//	978499508	20	10	947	917078708	S INTERMEDIATE SECTION
WASHER 3X75X75 DC01 FE//	978499508	20	10	967	917079208	S INTERMEDIATE SECTION
WASHER 3X75X75 DC01 FE//	978499508	20	10	972	917571208	S INTERMEDIATE SECTION
WASHER 3X75X75 DC01 FE//	978499508	20	10	977	919086008	S INTERMEDIATE SECTION
WASHER 3X75X75 DC01 FE//	978499508	42	2	1275	919220008	F-HEAD SECTION
WASHER 3X80X80 S355MC FE	97027081	45	1	232	917451208	WINCH 4 PRE-ASSEMBLY
WASHER 3X80X80 S355MC FE	97027081	323	2	243	968081908	ADDITIONAL HYDRAULICS WI
WASHER 4 -ST 480H SPF	12226095	(8)	40	688	96033320	ASSEMBLY PARTS MOUNTIN
WASHER 4X115X115 S315MC	97043586	392	2	282	96032892	DIESEL ENGINE, PRE-ASSEMB
WASHER 4X40X40 S315MC FE	940116008	21	8	646	969443908	SOUND DAMPING DOWN
WASHER 4X40X40 S315MC FE	940116008	85	8	1184	918900508	SUSPENDED BALLAST
WASHER 4X60X60 S315MC FE	979761208	51	4	755	919075408	CRANE DRIVER CAB ADDITIO
WASHER 4X85X85 S315MC FE	97019202	8	4	1314	96035475	ROTATING SHAFT
WASHER 4X85X85 S315MC FE	97019202	7	2	1317	96035533	BRACKET CPL.
WASHER 50X50 X5CRNI18-10	97012561	23	12	1251	919219708	PIVOT SECTION
WASHER 5X100X100 S355MC	97068921	41	2	1275	919220008	F-HEAD SECTION
WASHER 5X120X120 S960QL	974968008	41	2	232	917451208	WINCH 4 PRE-ASSEMBLY
WASHER 5X130X130 S355MC	97024427	71	2	892	919304308	S PIVOT SECTION PRE-ASS.
WASHER 5X156X156 S355MC	97014253	12	2	1183	918900508	SUSPENDED BALLAST
WASHER 5X38X48 S700MC F	974803608	505	2	442	919551008	MUFFLER UNIT
WASHER 5X38X48 S700MC F	974803608	67	12	633	96034154	SOUND DAMPING ABOVE
WASHER 5X38X48 S700MC F	974803608	28	22	646	969443908	SOUND DAMPING DOWN
WASHER 60X60 S315MC FE//	97009767	122	4	893	919304308	S PIVOT SECTION PRE-ASS.
WASHER 60X60 S315MC FE//	97009767	7	4	989	917191008	SL REDUCING SECTION
WASHER 60X60 S315MC FE//	97009767	43	2	1144	917085308	D INTERMEDIATE SECTION
WASHER 60X60 S315MC FE//	97009767	43	1	1156	917178608	D INTERMEDIATE SECTION
WASHER 70X70 S315MC FE//	97018998	64	4	1051	917333208	D PIVOT SECTION PRE-ASS.
WASHER 8 -EDELSTAHL	788901808	29	8	232	917451208	WINCH 4 PRE-ASSEMBLY
WASHER 8 -EDELSTAHL	788901808	71	20	756	919075408	CRANE DRIVER CAB ADDITIO
WASHER 8,4X16X1,6 -42CrMo4	10118149	(24)	16	338	13455124	DIESEL ENGINE
WASHER 8X110X110 S355MC	97123531	42	1	1313	919222808	ERECTION FRAME
WASHER 90X90 DC01 FE//ZNNI	934282108	135	2	1052	917333208	D PIVOT SECTION PRE-ASS.
WASHER AEHNL.ISO 7089 10	420005414	(12)	4	454	96032910	BATTERY BOX, PRE-ASSEMB
WASHER AEHNL.ISO 7093-1 8X	97045664	52	12	127	917076708	CATWALK CRAW.TRACK TRA
WASHER C45	927633301	5	1	153	90211005	SLEWING GEAR DRIVE
WASHER DC01 FE//ZNNI8//CN/	939460808	33	8	127	917076708	CATWALK CRAW.TRACK TRA
WASHER DC01 FE//ZNNI8//CN/	941138108	105	8	67	917291608	CRAWLER TRACK CARRIER, L
WASHER DC01 FE//ZNNI8//CN/	941138108	105	8	100	917291708	CRAWLER TRACK CARRIER,
WASHER DC01 FE//ZNNI8//CN/	941138108	15	36	127	917076708	CATWALK CRAW.TRACK TRA
WASHER DC01 FE//ZNNI8//CN/	941138108	32	13	147	918011308	PREMOUNTED LOWER PART
WASHER DC01 FE//ZNNI8//CN/	941138108	31	6	203	917438108	WINCH 1 PRE-ASSEMBLY
WASHER DC01 FE//ZNNI8//CN/	941138108	31	6	223	917454008	WINCH 2 PRE-ASS.
WASHER DC01 FE//ZNNI8//CN/	941138108	26	8	232	917451208	WINCH 4 PRE-ASSEMBLY
WASHER DC01 FE//ZNNI8//CN/	941138108	46	63	487	918999008	SLEWING PLATFORM CATWAL
WASHER DC01 FE//ZNNI8//CN/	941138108	12	12	493	968309908	PLATFORM COMPL.
WASHER DC01 FE//ZNNI8//CN/	941138108	9	4	495	96020149	TREAD
WASHER DC01 FE//ZNNI8//CN/	941138108	7	4	496	968287208	FOLDING LADDER PRE-ASS.
WASHER DC01 FE//ZNNI8//CN/	941138108	6	12	500	969540008	STAIR COMPLETE
WASHER DC01 FE//ZNNI8//CN/	941138108	50	16	542	919627908	SA FRAME PRE-ASS.
WASHER DC01 FE//ZNNI8//CN/	941138108	56	184	891	919304308	S PIVOT SECTION PRE-ASS.

Description	Item	Pos.	Quantity	Page	Assembly	Description
WASHER DC01 FE//ZNNI8//CN/	941138108	34	71	935	917190908	S INTERMEDIATE SECTION
WASHER DC01 FE//ZNNI8//CN/	941138108	34	71	943	917333908	S INTERMEDIATE SECTION
WASHER DC01 FE//ZNNI8//CN/	941138108	34	94	947	917078708	S INTERMEDIATE SECTION
WASHER DC01 FE//ZNNI8//CN/	941138108	34	88	954	917078808	S INTERMEDIATE SECTION
WASHER DC01 FE//ZNNI8//CN/	941138108	34	94	967	917079208	S INTERMEDIATE SECTION
WASHER DC01 FE//ZNNI8//CN/	941138108	34	94	972	917571208	S INTERMEDIATE SECTION
WASHER DC01 FE//ZNNI8//CN/	941138108	34	94	977	919086008	S INTERMEDIATE SECTION
WASHER DC01 FE//ZNNI8//CN/	941138108	12	33	980	919219208	S INTERMEDIATE SECTION
WASHER DC01 FE//ZNNI8//CN/	941138108	8	9	982	96037301	ROPE GUARD
WASHER DC01 FE//ZNNI8//CN/	941138108	5	15	983	96037306	ROPE GUARD
WASHER DC01 FE//ZNNI8//CN/	941138108	10	57	989	917191008	SL REDUCING SECTION
WASHER DC01 FE//ZNNI8//CN/	941138108	8	53	1050	917333208	D PIVOT SECTION PRE-ASS.
WASHER DC01 FE//ZNNI8//CN/	941138108	50	98	1092	919628208	D HEAD SECTION PRE-ASS.
WASHER DC01 FE//ZNNI8//CN/	941138108	22	88	1144	917085308	D INTERMEDIATE SECTION
WASHER DC01 FE//ZNNI8//CN/	941138108	22	124	1156	917178608	D INTERMEDIATE SECTION
WASHER DC01 FE//ZNNI8//CN/	941138108	27	32	1183	918900508	SUSPENDED BALLAST
WASHER DC01 FE//ZNNI8//CN/	941138108	15	2	1214	919326208	SLEWING PLATFORM EXTENS
WASHER DC01 FE//ZNNI8//CN/	941138108	16	19	1229	919219508	F-CONNECTING HEAD
WASHER DC01 FE//ZNNI8//CN/	941138108	11	8	1234	96038847	GRIDIRON PRE-ASS.
WASHER DC01 FE//ZNNI8//CN/	941138108	31	12	1251	919219708	PIVOT SECTION
WASHER DC01 FE//ZNNI8//CN/	941138108	88	8	1276	919220008	F-HEAD SECTION
WASHER DC01 FE//ZNNI8//CN/	941138108	7	4	1302	919220108	F-INTERMEDIATE SECT.
WASHER DC01 FE//ZNNI8//CN/	941138108	7	4	1306	919220208	F-INTERMEDIATE SECT.
WASHER DC01 FE//ZNNI8//CN/	941138108	7	4	1309	919222708	F-INTERMEDIATE SECT.
WASHER DIN 1440 10 ST VER	421100808	16	12	131	917076808	MECHANICAL SUPPORT
WASHER DIN 1440 12 ST FLZN	10876079	8	4	1118	96048082	TRACTION RAM PRE-ASS.
WASHER DIN 1440 14 ST VER	421101308	43	1	678	967917908	SWITCH CABINET
WASHER DIN 1440 26 -St FLZN	10179337	13	4	862	917517908	COUNTERWEIGHT FRAME
WASHER DIN 1440 26 -St FLZN	10179337	9	2	1285	96037097	LADDER, PRE-ASSEMBLED
WASHER DIN 1440 26 -St FLZN	10179337	9	2	1287	96037098	LADDER, PRE-ASSEMBLED
WASHER DIN 1440 32 ST VER	421102608	22	4	224	968161808	SAFETY ROLLER CPL.
WASHER DIN 1440 45 ST FLZN	10875636	83	7	543	919627908	SA FRAME PRE-ASS.
WASHER DIN 1440 45 ST FLZN	10875636	16	4	566	917080508	ROLLER BEARING
WASHER DIN 1440 75 ST FLZN	11972078	55	4	1050	917333208	D PIVOT SECTION PRE-ASS.
WASHER DIN 1440 8 ST VERZ	421100608	92	3	1276	919220008	F-HEAD SECTION
WASHER DIN 1441 21 ST FLZN	10875637	60	16	892	919304308	S PIVOT SECTION PRE-ASS.
WASHER DIN 1441 21 ST FLZN	10875637	12	1	1167	967957508	CAMERA EQUIPMENT S-PIVOT
WASHER DIN 1441 21 ST FLZN	10875637	(4)	1	1229	919219508	F-CONNECTING HEAD
WASHER DIN 1441 26 -St FLZN	10179376	28	4	147	918011308	PREMOUNTED LOWER PART
WASHER DIN 1441 26 -St FLZN	10179376	48	12	487	918999008	SLEWING PLATFORM CATWAL
WASHER DIN 1441 31 ST FLZN	10875638	21	8	117	918589408	HYDRAULIC SUPPORT
WASHER DIN 1441 31 ST FLZN	10875638	81	1	756	919075408	CRANE DRIVER CAB ADDITIO
WASHER DIN 1441 31 ST FLZN	10875638	8	3	1115	968028208	SUPPORT CPL.
WASHER DIN 1441 37 -ST FLZ	11910904	16	8	186	919082708	SLEWING PLATFORM CPL.
WASHER DIN 1441 41 St FLZN	10179377	17	2	755	919075408	CRANE DRIVER CAB ADDITIO
WASHER DIN 433 19 140HV A3	530609208	38	1	678	967917908	SWITCH CABINET
WASHER DIN 440 6,6 -ST 480H	10875640	25	2	729	11314761	CONTROL BLOCK
WASHER DIN 440 6,6 -ST 480H	10875640	47	9	1050	917333208	D PIVOT SECTION PRE-ASS.
WASHER DIN 6340 13 FLZN SP	10179356	5	4	984	96039781	PIN PRE-ASS.
WASHER DIN 6340 13 FLZN SP	10179356	74	34	1051	917333208	D PIVOT SECTION PRE-ASS.
WASHER DIN 7349 10,5 200HV-	11658580	55	8	66	917291608	CRAWLER TRACK CARRIER, L
WASHER DIN 7349 10,5 200HV-	11658580	55	8	99	917291708	CRAWLER TRACK CARRIER,
WASHER DIN 7349 10,5 200HV-	11658580	381	16	281	96032892	DIESEL ENGINE, PRE-ASSEMB
WASHER DIN 7349 10,5 200HV-	11658580	18	84	491	968283208	CATWALK SUPERSTR.LEFT
WASHER DIN 7349 10,5 200HV-	11658580	31	2	532	10451181	LIQUEFIER
WASHER DIN 7349 10,5 200HV-	11658580	150	10	893	919304308	S PIVOT SECTION PRE-ASS.
WASHER DIN 7349 10,5 200HV-	11658580	39	44	1050	917333208	D PIVOT SECTION PRE-ASS.
WASHER DIN 7349 10,5 A2	10410155	7	4	1252	96036001	FLAP PRE-ASS.
WASHER DIN 7349 13 200HV F	10006370	24	16	193	96062971	ASSEMBLY PARTS F.SLEWING
WASHER DIN 7349 13 200HV F	10006370	382	26	281	96032892	DIESEL ENGINE, PRE-ASSEMB

Description	Item	Pos.	Quantity	Page	Assembly	Description
WASHER DIN 7349 13 200HV F	10006370	36	8	530	91000225	AIR CONDITIONING
WASHER DIN 7349 13 200HV F	10006370	162	2	893	919304308	S PIVOT SECTION PRE-ASS.
WASHER DIN 7349 13 200HV F	10006370	148	4	1094	919628208	D HEAD SECTION PRE-ASS.
WASHER DIN 7349 13 200HV F	10006370	10	16	1144	917085308	D INTERMEDIATE SECTION
WASHER DIN 7349 13 200HV F	10006370	10	16	1156	917178608	D INTERMEDIATE SECTION
WASHER DIN 7349 13 200HV F	10006370	50	4	1251	919219708	PIVOT SECTION
WASHER DIN 7349 13 200HV F	10006370	5	4	1256	96029160	PIN PRE-ASS.
WASHER DIN 7349 17 200HV F	4600021	48	4	66	917291608	CRAWLER TRACK CARRIER, L
WASHER DIN 7349 17 200HV F	4600021	48	4	99	917291708	CRAWLER TRACK CARRIER,
WASHER DIN 7349 17 200HV F	4600021	58	8	543	919627908	SA FRAME PRE-ASS.
WASHER DIN 7349 17 200HV F	4600021	14	8	566	917080508	ROLLER BEARING
WASHER DIN 7349 17 200HV F	4600021	23	20	891	919304308	S PIVOT SECTION PRE-ASS.
WASHER DIN 7349 19 ST VER	421601008	383	2	282	96032892	DIESEL ENGINE, PRE-ASSEMB
WASHER DIN 7349 21 100HV F	4600604	41	4	268	918861408	DIESEL ENGINE CPL.
WASHER DIN 7349 21 100HV F	4600604	8	4	594	919140308	OIL RESERVOIR, COMPLETE
WASHER DIN 7349 4 -A4	11161084	28	12	834	967956208	CAMERA INSTALLATION SLEW
WASHER DIN 7349 6,4 200HV 4	11693878	98	8	194	96062971	ASSEMBLY PARTS F.SLEWING
WASHER DIN 7349 6,4 200HV 4	11693878	155	4	893	919304308	S PIVOT SECTION PRE-ASS.
WASHER DIN 7349 8,4 200HV 4	11840501	60	45	21	918005408	CENTRAL SECTION CRAWLER
WASHER DIN 7349 8,4 200HV 4	11840501	26	4	117	918589408	HYDRAULIC SUPPORT
WASHER DIN 7349 8,4 200HV 4	11840501	5	2	160	917081108	CENT. LUBRIC. SYSTEM SUP
WASHER DIN 7349 8,4 200HV 4	11840501	30	66	193	96062971	ASSEMBLY PARTS F.SLEWING
WASHER DIN 7349 8,4 200HV 4	11840501	17	8	480	917079908	TURNTABLE PANELLING
WASHER DIN 7349 8,4 200HV 4	11840501	46	4	491	968283208	CATWALK SUPERSTR.LEFT
WASHER DIN 7349 8,4 200HV 4	11840501	14	21	499	969259908	SLEWING PLATFORM CATWAL
WASHER DIN 7349 8,4 200HV 4	11840501	34	4	530	91000225	AIR CONDITIONING
WASHER DIN 7349 8,4 200HV 4	11840501	60	15	607	919297008	CENT. LUBRIC. SYSTEM SUP
WASHER DIN 7349 8,4 200HV 4	11840501	123	8	633	96034154	SOUND DAMPING ABOVE
WASHER DIN 7349 8,4 200HV 4	11840501	443	3	718	96052492	HYDRAULICS
WASHER DIN 7349 8,4 200HV 4	11840501	38	8	755	919075408	CRANE DRIVER CAB ADDITIO
WASHER DIN 7349 8,4 200HV 4	11840501	17	4	812	91000228	AIR CON DRIVE UNIT PREPA
WASHER DIN 7349 8,4 200HV 4	11840501	6	12	845	919477008	AUX.HYDR. BALL. TRUCK V-FR
WASHER DIN 7349 8,4 200HV 4	11840501	114	32	892	919304308	S PIVOT SECTION PRE-ASS.
WASHER DIN 7349 8,4 200HV 4	11840501	4	16	900	919391108	S OVERRUN PROTECTION
WASHER DIN 7349 8,4 200HV 4	11840501	113	12	1093	919628208	D HEAD SECTION PRE-ASS.
WASHER DIN 7349 8,4 200HV 4	11840501	6	4	1167	967957508	CAMERA EQUIPMENT S-PIVOT
WASHER DIN 7349 8,4 200HV 4	11840501	16	4	1170	968099808	CAMERA HOLDER, PREMOU
WASHER DIN 7349 8,4 200HV 4	11840501	46	18	1275	919220008	F-HEAD SECTION
WASHER DIN 7989-2 30 100HV-	12100263	74	4	323	96032897	RADIATOR, PRE-ASSEMBLED
WASHER EN 14399-6 16 300-3	4600242	379	8	281	96032892	DIESEL ENGINE, PRE-ASSEMB
WASHER EN 14399-6 20 300-3	4600222	387	16	282	96032892	DIESEL ENGINE, PRE-ASSEMB
WASHER EN 14399-6 24 300-3	4600146	20	44	66	917291608	CRAWLER TRACK CARRIER, L
WASHER EN 14399-6 24 300-3	4600146	20	44	99	917291708	CRAWLER TRACK CARRIER,
WASHER EN 14399-6 24 300-3	4600146	380	2	281	96032892	DIESEL ENGINE, PRE-ASSEMB
WASHER EN 14399-6 30 300-37	4900000	16	86	66	917291608	CRAWLER TRACK CARRIER, L
WASHER EN 14399-6 30 300-37	4900000	16	86	99	917291708	CRAWLER TRACK CARRIER,
WASHER EN 28738 70 160HV-	11964262	4	1	1224	968455908	FOOT COMPLETE
WASHER ISO 7089 10 200HV-A	500917508	6	9	151	918367008	SLEWING GEAR ATTACHMEN
WASHER ISO 7089 10 200HV-A	500917508	11	2	836	968646208	CAMERA HOLDER, PREMOU
WASHER ISO 7089 10 200HV-A	420001114	45	16	755	919075408	CRANE DRIVER CAB ADDITIO
WASHER ISO 7089 10 200HV-A	420001114	27	1	781	96000697	WIPERS INSTALLATION
WASHER ISO 7089 10 300HV F	10289795	10	4	85	968727008	CAMERA EQUIPMENT CRAW
WASHER ISO 7089 10 300HV F	10289795	10	4	109	968668808	CAMERA EQUIPMENT CRAW
WASHER ISO 7089 10 300HV F	10289795	38	16	127	917076708	CATWALK CRAW.TRACK TRA
WASHER ISO 7089 10 300HV F	10289795	45	10	147	918011308	PREMOUNTED LOWER PART
WASHER ISO 7089 10 300HV F	10289795	54	4	186	919082708	SLEWING PLATFORM CPL.
WASHER ISO 7089 10 300HV F	10289795	307	2	264	967787908	ADDNL. HYDR. F. ERECTING W
WASHER ISO 7089 10 300HV F	10289795	386	18	282	96032892	DIESEL ENGINE, PRE-ASSEMB
WASHER ISO 7089 10 300HV F	10289795	34	30	487	918999008	SLEWING PLATFORM CATWAL
WASHER ISO 7089 10 300HV F	10289795	9	24	500	969540008	STAIR COMPLETE

Description	Item	Pos.	Quantity	Page	Assembly	Description
WASHER ISO 7089 10 300HV F	10289795	30	11	532	10451181	LIQUEFIER
WASHER ISO 7089 10 300HV F	10289795	37	30	542	919627908	SA FRAME PRE-ASS.
WASHER ISO 7089 10 300HV F	10289795	(5)	4	543	919627908	SA FRAME PRE-ASS.
WASHER ISO 7089 10 300HV F	10289795	50	6	579	96066595	PREMOUNTED FUEL FILTER
WASHER ISO 7089 10 300HV F	10289795	96	10	756	919075408	CRANE DRIVER CAB ADDITIO
WASHER ISO 7089 10 300HV F	10289795	96	12	892	919304308	S PIVOT SECTION PRE-ASS.
WASHER ISO 7089 10 300HV F	10289795	165	24	1052	917333208	D PIVOT SECTION PRE-ASS.
WASHER ISO 7089 10 300HV F	10289795	14	2	1098	967966108	BASKET CPL.
WASHER ISO 7089 10 300HV F	10289795	14	2	1099	967966808	BASKET CPL.
WASHER ISO 7089 10 300HV F	10289795	18	4	1118	96048082	TRACTION RAM PRE-ASS.
WASHER ISO 7089 10 300HV F	10289795	18	4	1167	967957508	CAMERA EQUIPMENT S-PIVOT
WASHER ISO 7089 10 300HV F	10289795	9	2	1170	968099808	CAMERA HOLDER, PREMOU
WASHER ISO 7089 10 300HV F	10289795	65	16	1184	918900508	SUSPENDED BALLAST
WASHER ISO 7089 10 300HV F	10289795	44	8	1229	919219508	F-CONNECTING HEAD
WASHER ISO 7089 10 MS	420050701	8	18	1224	968455908	FOOT COMPLETE
WASHER ISO 7089 12 200HV-A	10410178	6	4	800	968397108	LADDER COMPL.
WASHER ISO 7089 12 200HV-A	4901782	42	8	487	918999008	SLEWING PLATFORM CATWAL
WASHER ISO 7089 12 300HV F	10289804	33	16	186	919082708	SLEWING PLATFORM CPL.
WASHER ISO 7089 12 300HV F	10289804	72	8	323	96032897	RADIATOR, PRE-ASSEMBLED
WASHER ISO 7089 12 300HV F	10289804	25	4	493	968309908	PLATFORM COMPL.
WASHER ISO 7089 12 300HV F	10289804	42	1	678	967917908	SWITCH CABINET
WASHER ISO 7089 12 300HV F	10289804	87	1	756	919075408	CRANE DRIVER CAB ADDITIO
WASHER ISO 7089 12 300HV F	10289804	7	16	841	919408908	UPPERCARRIAGE SUSP BALL
WASHER ISO 7089 12 300HV F	10289804	160	7	893	919304308	S PIVOT SECTION PRE-ASS.
WASHER ISO 7089 12 300HV F	10289804	40	16	1022	917474008	WINCH
WASHER ISO 7089 12 300HV F	10289804	193	8	1053	917333208	D PIVOT SECTION PRE-ASS.
WASHER ISO 7089 12 300HV F	10289804	71	24	1093	919628208	D HEAD SECTION PRE-ASS.
WASHER ISO 7089 12 300HV F	10289804	31	8	1097	967946208	LUFFING PULLEY BLOCK COM
WASHER ISO 7089 12 300HV F	10289804	10	8	1125	969396608	ACCESS LADDER PRE-ASS.
WASHER ISO 7089 12 300HV F	10289804	8	16	1251	919219708	PIVOT SECTION
WASHER ISO 7089 12 300HV F	10289804	71	32	1276	919220008	F-HEAD SECTION
WASHER ISO 7089 12 300HV F	10289804	13	8	1302	919220108	F-INTERMEDIATE SECT.
WASHER ISO 7089 12 300HV F	10289804	13	8	1306	919220208	F-INTERMEDIATE SECT.
WASHER ISO 7089 12 300HV F	10289804	13	12	1309	919222708	F-INTERMEDIATE SECT.
WASHER ISO 7089 12 MS	420050801	388	8	282	96032892	DIESEL ENGINE, PRE-ASSEMB
WASHER ISO 7089 14 300HV F	10289805	38	20	147	918011308	PREMOUNTED LOWER PART
WASHER ISO 7089 14 300HV F	10289805	74	4	488	918999008	SLEWING PLATFORM CATWAL
WASHER ISO 7089 14 300HV F	10289805	109	16	892	919304308	S PIVOT SECTION PRE-ASS.
WASHER ISO 7089 14 300HV F	10289805	44	8	935	917190908	S INTERMEDIATE SECTION
WASHER ISO 7089 14 300HV F	10289805	44	8	943	917333908	S INTERMEDIATE SECTION
WASHER ISO 7089 14 300HV F	10289805	44	8	947	917078708	S INTERMEDIATE SECTION
WASHER ISO 7089 14 300HV F	10289805	44	8	954	917078808	S INTERMEDIATE SECTION
WASHER ISO 7089 14 300HV F	10289805	44	8	967	917079208	S INTERMEDIATE SECTION
WASHER ISO 7089 14 300HV F	10289805	44	8	972	917571208	S INTERMEDIATE SECTION
WASHER ISO 7089 14 300HV F	10289805	44	8	977	919086008	S INTERMEDIATE SECTION
WASHER ISO 7089 14 300HV F	10289805	8	8	980	919219208	S INTERMEDIATE SECTION
WASHER ISO 7089 14 300HV F	10289805	6	8	989	917191008	SL REDUCING SECTION
WASHER ISO 7089 14 300HV F	10289805	37	4	1022	917474008	WINCH
WASHER ISO 7089 14 300HV F	10289805	30	32	1050	917333208	D PIVOT SECTION PRE-ASS.
WASHER ISO 7089 14 300HV F	10289805	117	20	1093	919628208	D HEAD SECTION PRE-ASS.
WASHER ISO 7089 14 300HV F	10289805	7	12	1144	917085308	D INTERMEDIATE SECTION
WASHER ISO 7089 14 300HV F	10289805	7	12	1156	917178608	D INTERMEDIATE SECTION
WASHER ISO 7089 14 300HV F	10289805	7	14	1229	919219508	F-CONNECTING HEAD
WASHER ISO 7089 16 -A2	10410161	5	8	800	968397108	LADDER COMPL.
WASHER ISO 7089 16 200HV	420001901	53	16	69	90029090	ANGULAR GEAR
WASHER ISO 7089 16 200HV F	12210036	2	8	421	9079954	FASTENING PIECES ASSEMBL
WASHER ISO 7089 16 300HV F	10289806	37	8	21	918005408	CENTRAL SECTION CRAWLER
WASHER ISO 7089 16 300HV F	10289806	53	16	71	90029091	ANGULAR GEAR
WASHER ISO 7089 16 300HV F	10289806	5	4	119	96016050	SUPPORT PLATE COMPL.
WASHER ISO 7089 16 300HV F	10289806	14	24	131	917076808	MECHANICAL SUPPORT

Description	Item	Pos.	Quantity	Page	Assembly	Description
WASHER ISO 7089 16 300HV F	10289806	377	24	281	96032892	DIESEL ENGINE, PRE-ASSEMB
WASHER ISO 7089 16 300HV F	10289806	53	34	543	919627908	SA FRAME PRE-ASS.
WASHER ISO 7089 16 300HV F	10289806	14	2	547	967846208	PULL ROD
WASHER ISO 7089 16 300HV F	10289806	11	2	549	967981008	PULL ROD
WASHER ISO 7089 16 300HV F	10289806	12	32	566	917080508	ROLLER BEARING
WASHER ISO 7089 16 300HV F	10289806	11	2	568	917080608	MOUNTING EQUIPMENT CRAW
WASHER ISO 7089 16 300HV F	10289806	70	1	892	919304308	S PIVOT SECTION PRE-ASS.
WASHER ISO 7089 16 300HV F	10289806	7	2	936	967746908	ROD CPL.
WASHER ISO 7089 16 300HV F	10289806	7	2	949	967743808	ROD CPL.
WASHER ISO 7089 16 300HV F	10289806	11	2	956	967897608	PULL ROD
WASHER ISO 7089 16 300HV F	10289806	11	2	958	968190108	PULL ROD
WASHER ISO 7089 16 300HV F	10289806	11	2	960	968190208	PULL ROD
WASHER ISO 7089 16 300HV F	10289806	40	8	996	917473608	WINCH 6 PRE-ASSEMBLY
WASHER ISO 7089 16 300HV F	10289806	27	32	1022	917474008	WINCH
WASHER ISO 7089 16 300HV F	10289806	3	2	1054	968242208	PULL ROD
WASHER ISO 7089 16 300HV F	10289806	75	16	1093	919628208	D HEAD SECTION PRE-ASS.
WASHER ISO 7089 16 300HV F	10289806	22	8	1097	967946208	LUFFING PULLEY BLOCK COM
WASHER ISO 7089 16 300HV F	10289806	8	1	1098	967966108	BASKET CPL.
WASHER ISO 7089 16 300HV F	10289806	8	1	1099	967966808	BASKET CPL.
WASHER ISO 7089 16 300HV F	10289806	4	2	1104	967997708	CONNECTING LINK PRE-ASS.
WASHER ISO 7089 16 300HV F	10289806	13	2	1107	967983208	ADDITIONAL WEIGHT DERRIC
WASHER ISO 7089 16 300HV F	10289806	8	2	1111	968026208	PULL ROD
WASHER ISO 7089 16 300HV F	10289806	5	2	1114	968028008	BRACKET CPL.
WASHER ISO 7089 16 300HV F	10289806	7	2	1146	967733608	ROD CPL.
WASHER ISO 7089 16 300HV F	10289806	7	2	1158	967704008	ROD CPL.
WASHER ISO 7089 16 300HV F	10289806	53	48	1183	918900508	SUSPENDED BALLAST
WASHER ISO 7089 16 300HV F	10289806	5	2	1219	968768408	BRACKET CPL.
WASHER ISO 7089 16 300HV F	10289806	3	2	1220	969308308	BRACKET CPL.
WASHER ISO 7089 16 300HV F	10289806	7	2	1232	96038863	CONNECTING LINK PRE-ASS.
WASHER ISO 7089 16 300HV F	10289806	4	4	1268	96039026	DRAW SHACKLE
WASHER ISO 7089 16 300HV F	10289806	4	4	1269	96039027	DRAW SHACKLE
WASHER ISO 7089 16 300HV F	10289806	100	8	1276	919220008	F-HEAD SECTION
WASHER ISO 7089 16 300HV F	10289806	10	2	1278	96037041	DRAW SHACKLE
WASHER ISO 7089 16 300HV F	10289806	9	2	1280	96037042	DRAW SHACKLE
WASHER ISO 7089 16 300HV F	10289806	37	4	1313	919222808	ERECTION FRAME
WASHER ISO 7089 16 300HV F	10289806	6	2	1315	96035525	DRAW SHACKLE
WASHER ISO 7089 16 300HV F	10289806	3	2	1317	96035533	BRACKET CPL.
WASHER ISO 7089 16 300HV F	10289806	3	8	1318	96038653	ROPE PRE-ASSEMLBY
WASHER ISO 7089 18 300HV F	10289807	99	16	67	917291608	CRAWLER TRACK CARRIER, L
WASHER ISO 7089 18 300HV F	10289807	99	16	100	917291708	CRAWLER TRACK CARRIER,
WASHER ISO 7089 18 300HV F	10289807	24	16	186	919082708	SLEWING PLATFORM CPL.
WASHER ISO 7089 18 300HV F	10289807	83	6	892	919304308	S PIVOT SECTION PRE-ASS.
WASHER ISO 7089 18 300HV F	10289807	21	8	1097	967946208	LUFFING PULLEY BLOCK COM
WASHER ISO 7089 20 200HV-A	4902174	7	32	856	917863208	TRANSPORT KEEPER
WASHER ISO 7089 20 300HV F	10289808	38	16	21	918005408	CENTRAL SECTION CRAWLER
WASHER ISO 7089 20 300HV F	10289808	40	12	66	917291608	CRAWLER TRACK CARRIER, L
WASHER ISO 7089 20 300HV F	10289808	40	12	99	917291708	CRAWLER TRACK CARRIER,
WASHER ISO 7089 20 300HV F	10289808	29	42	127	917076708	CATWALK CRAW.TRACK TRA
WASHER ISO 7089 20 300HV F	10289808	10	1	129	968705508	SUPPORT
WASHER ISO 7089 20 300HV F	10289808	3	2	132	962009308	SUPPORT PLATE COMPL.
WASHER ISO 7089 20 300HV F	10289808	10	4	139	96051604	ROLLER BEARING
WASHER ISO 7089 20 300HV F	10289808	27	23	147	918011308	PREMOUNTED LOWER PART
WASHER ISO 7089 20 300HV F	10289808	15	12	186	919082708	SLEWING PLATFORM CPL.
WASHER ISO 7089 20 300HV F	10289808	11	16	199	917077708	PIN F. S AND D PIVOT SECTIO
WASHER ISO 7089 20 300HV F	10289808	86	12	488	918999008	SLEWING PLATFORM CATWAL
WASHER ISO 7089 20 300HV F	10289808	15	20	491	968283208	CATWALK SUPERSTR.LEFT
WASHER ISO 7089 20 300HV F	10289808	9	24	499	969259908	SLEWING PLATFORM CATWAL
WASHER ISO 7089 20 300HV F	10289808	76	4	543	919627908	SA FRAME PRE-ASS.
WASHER ISO 7089 20 300HV F	10289808	18	2	547	967846208	PULL ROD
WASHER ISO 7089 20 300HV F	10289808	12	1	863	965575208	CENTRING COMPLETE

Description	Item	Pos.	Quantity	Page	Assembly	Description
WASHER ISO 7089 20 300HV F	10289808	3	2	918	96038419	ADD-ON INCLINATION TRANS
WASHER ISO 7089 20 300HV F	10289808	10	2	935	917190908	S INTERMEDIATE SECTION
WASHER ISO 7089 20 300HV F	10289808	10	2	943	917333908	S INTERMEDIATE SECTION
WASHER ISO 7089 20 300HV F	10289808	10	2	947	917078708	S INTERMEDIATE SECTION
WASHER ISO 7089 20 300HV F	10289808	10	2	967	917079208	S INTERMEDIATE SECTION
WASHER ISO 7089 20 300HV F	10289808	10	2	972	917571208	S INTERMEDIATE SECTION
WASHER ISO 7089 20 300HV F	10289808	10	2	977	919086008	S INTERMEDIATE SECTION
WASHER ISO 7089 20 300HV F	10289808	106	4	1051	917333208	D PIVOT SECTION PRE-ASS.
WASHER ISO 7089 20 300HV F	10289808	145	1	1094	919628208	D HEAD SECTION PRE-ASS.
WASHER ISO 7089 20 300HV F	10289808	10	8	1107	967983208	ADDITIONAL WEIGHT DERRIC
WASHER ISO 7089 20 300HV F	10289808	7	2	1108	968026008	PULL ROD
WASHER ISO 7089 20 300HV F	10289808	21	14	1214	919326208	SLEWING PLATFORM EXTENS
WASHER ISO 7089 20 300HV F	10289808	5	6	1226	969944708	MOUNTING PRE-ASS.
WASHER ISO 7089 20 300HV F	10289808	97	2	1276	919220008	F-HEAD SECTION
WASHER ISO 7089 20 300HV F	10289808	5	2	1333	96034669	MECHANICAL AUXILIARIES
WASHER ISO 7089 22 300HV F	10289809	5	4	1243	919219608	F-ASSEMBLY UNIT
WASHER ISO 7089 24 300HV F	10289810	44	1	72	933878901	PLANETARY GEARBOX
WASHER ISO 7089 24 300HV F	10289810	14	8	199	917077708	PIN F. S AND D PIVOT SECTIO
WASHER ISO 7089 24 300HV F	10289810	8	29	491	968283208	CATWALK SUPERSTR.LEFT
WASHER ISO 7089 24 300HV F	10289810	5	2	1126	969396908	LADDER, PRE-ASSEMBLED
WASHER ISO 7089 24 300HV F	10289810	10	4	1214	919326208	SLEWING PLATFORM EXTENS
WASHER ISO 7089 27 300HV F	11081186	28	2	131	917076808	MECHANICAL SUPPORT
WASHER ISO 7089 3 200HV-A2	420050008	507	9	1265	96039722	LEAD
WASHER ISO 7089 3 MS	420050108	(506)	1	55	967908108	CABLE LIST F.CENTER SECTIO
WASHER ISO 7089 3 MS	420050108	(506)	1	55	967908108	CABLE LIST F.CENTER SECTIO
WASHER ISO 7089 3 MS	420050108	508	1	81	967971408	WIRING HARNESS
WASHER ISO 7089 3 MS	420050108	22	2	678	967917908	SWITCH CABINET
WASHER ISO 7089 3 MS	420050108	267	9	904	96028886	CABLE DRUM COMPL.
WASHER ISO 7089 3 MS	420050108	267	9	1082	968285208	CABLE DRUM COMPL.
WASHER ISO 7089 3 MS	420050108	152	10	1238	96035575	TERMINAL BOX CPL.
WASHER ISO 7089 3 MS	420050108	504	1	1262	96038564	LEAD
WASHER ISO 7089 3 MS	420050108	504	1	1263	96038565	LEAD
WASHER ISO 7089 3 MS	420050108	516	1	1265	96039722	LEAD
WASHER ISO 7089 3 MS	420050108	152	5	1290	96035579	TERMINAL BOX CPL.
WASHER ISO 7089 30 300HV F	10289811	27	4	127	917076708	CATWALK CRAW.TRACK TRA
WASHER ISO 7089 30 300HV F	10289811	71	8	543	919627908	SA FRAME PRE-ASS.
WASHER ISO 7089 30 300HV F	10289811	15	6	755	919075408	CRANE DRIVER CAB ADDITIO
WASHER ISO 7089 30 300HV F	10289811	4	7	799	919075608	PLATFORM CRANE CABIN
WASHER ISO 7089 30 300HV F	10289811	8	4	1114	968028008	BRACKET CPL.
WASHER ISO 7089 30 300HV F	10289811	14	8	1183	918900508	SUSPENDED BALLAST
WASHER ISO 7089 33 300HV F	11692808	6	36	1200	918938508	CENTERING STANDARD
WASHER ISO 7089 39 300HV F	10289855	6	6	493	968309908	PLATFORM COMPL.
WASHER ISO 7089 4 200HV 4	10875645	359	4	286	96033379	FIXING PARTS COMPRESSED
WASHER ISO 7089 4 200HV 4	10875645	62	3	607	919297008	CENT. LUBRIC. SYSTEM SUP
WASHER ISO 7089 4 200HV 4	10875645	515	2	666	96039940	LEAD
WASHER ISO 7089 4 200HV 4	10875645	508	3	668	96051766	DUMMY PLUG
WASHER ISO 7089 4 200HV 4	10875645	85	72	679	967917908	SWITCH CABINET
WASHER ISO 7089 4 200HV 4	10875645	72	32	689	96033320	ASSEMBLY PARTS MOUNTIN
WASHER ISO 7089 4 200HV 4	10875645	66	4	777	96028393	INTERNAL PANELLING INSTA
WASHER ISO 7089 4 200HV 4	10875645	8	3	1207	967936408	WIND WARNING PREASSEMB
WASHER ISO 7089 4 200HV 4	10875645	42	2	1238	96035575	TERMINAL BOX CPL.
WASHER ISO 7089 42 300HV F	10289847	64	8	1184	918900508	SUSPENDED BALLAST
WASHER ISO 7089 5 -A2	10410193	355	4	286	96033379	FIXING PARTS COMPRESSED
WASHER ISO 7089 5 -A2	10410193	12	2	459	919063408	UREA PLANT
WASHER ISO 7089 5 -A2	10410193	2	2	1207	967936408	WIND WARNING PREASSEMB
WASHER ISO 7089 5 200HV ZN	10197808	59	6	21	918005408	CENTRAL SECTION CRAWLER
WASHER ISO 7089 5 200HV ZN	10197808	9	11	28	969088908	HOLDER PRE-ASSEMBLY
WASHER ISO 7089 5 200HV ZN	10197808	9	6	87	917322008	CENTRA.LUBRICATION SYSTE
WASHER ISO 7089 5 200HV ZN	10197808	9	6	111	917322208	CENTR.LUBRICATION SYSTEM
WASHER ISO 7089 5 200HV ZN	10197808	8	2	160	917081108	CENT. LUBRIC. SYSTEM SUP

Description	Item	Pos.	Quantity	Page	Assembly	Description
WASHER ISO 7089 5 200HV ZN	10197808	17	2	416	10143790	REGULATION BOOST PRESS
WASHER ISO 7089 5 200HV ZN	10197808	3	2	425	9078467	CONTROL PLATE ASSEMBLY
WASHER ISO 7089 5 200HV ZN	10197808	35	28	470	918810308	CONTROL STAND
WASHER ISO 7089 5 200HV ZN	10197808	4	2	560	917691308	CENTRAL GREASING
WASHER ISO 7089 5 200HV ZN	10197808	15	5	591	967930608	ELECTR.F.FUEL TANK
WASHER ISO 7089 5 200HV ZN	10197808	(15)	5	595	967968208	OIL TANK PRE-ASS.
WASHER ISO 7089 5 200HV ZN	10197808	61	2	607	919297008	CENT. LUBRIC. SYSTEM SUP
WASHER ISO 7089 5 200HV ZN	10197808	33	2	616	964837908	ADD-ON PARTS
WASHER ISO 7089 5 200HV ZN	10197808	19	1	787	918064308	SLIDING DOOR INSTALLATION
WASHER ISO 7089 5 200HV ZN	10197808	2	4	853	918470508	EXTERNAL FEED
WASHER ISO 7089 5 200HV ZN	10197808	11	2	1083	917692208	CENTRAL GREASING
WASHER ISO 7089 5 200HV ZN	10197808	6	1	1206	968838608	LOCATION FIXTURE PRE-ASS.
WASHER ISO 7089 5 200HV ZN	10197808	167	2	1290	96035579	TERMINAL BOX CPL.
WASHER ISO 7089 6 200HV ZN	10197771	35	18	21	918005408	CENTRAL SECTION CRAWLER
WASHER ISO 7089 6 200HV ZN	10197771	308	4	35	969731708	HYDRAULIC EQUIPM.CENTER
WASHER ISO 7089 6 200HV ZN	10197771	30	2	49	967907608	SWITCH BOX COMPL.
WASHER ISO 7089 6 200HV ZN	10197771	4	4	51	926891108	GROUND RAIL
WASHER ISO 7089 6 200HV ZN	10197771	6	6	85	968727008	CAMERA EQUIPMENT CRAW
WASHER ISO 7089 6 200HV ZN	10197771	11	4	87	917322008	CENTRA.LUBRICATION SYSTE
WASHER ISO 7089 6 200HV ZN	10197771	6	6	109	968668808	CAMERA EQUIPMENT CRAW
WASHER ISO 7089 6 200HV ZN	10197771	11	4	111	917322208	CENTR.LUBRICATION SYSTEM
WASHER ISO 7089 6 200HV ZN	10197771	61	10	148	918011308	PREMOUNTED LOWER PART
WASHER ISO 7089 6 200HV ZN	10197771	111	8	194	96062971	ASSEMBLY PARTS F.SLEWING
WASHER ISO 7089 6 200HV ZN	10197771	7	3	197	969483508	PARK CONSOLE HOSES PRE
WASHER ISO 7089 6 200HV ZN	10197771	34	2	203	917438108	WINCH 1 PRE-ASSEMBLY
WASHER ISO 7089 6 200HV ZN	10197771	34	2	223	917454008	WINCH 2 PRE-ASS.
WASHER ISO 7089 6 200HV ZN	10197771	13	16	249	917645608	MOUNTING JACK/ERECTING
WASHER ISO 7089 6 200HV ZN	10197771	390	20	282	96032892	DIESEL ENGINE, PRE-ASSEMB
WASHER ISO 7089 6 200HV ZN	10197771	354	6	286	96033379	FIXING PARTS COMPRESSED
WASHER ISO 7089 6 200HV ZN	10197771	71	36	323	96032897	RADIATOR, PRE-ASSEMBLED
WASHER ISO 7089 6 200HV ZN	10197771	504	5	442	919551008	MUFFLER UNIT
WASHER ISO 7089 6 200HV ZN	10197771	13	6	454	96032910	BATTERY BOX, PRE-ASSEMB
WASHER ISO 7089 6 200HV ZN	10197771	42	4	470	918810308	CONTROL STAND
WASHER ISO 7089 6 200HV ZN	10197771	23	12	616	964837908	ADD-ON PARTS
WASHER ISO 7089 6 200HV ZN	10197771	43	2	622	10228112	AIR CONDITIONING UNIT
WASHER ISO 7089 6 200HV ZN	10197771	8	4	680	969408008	COVER COMPL.
WASHER ISO 7089 6 200HV ZN	10197771	3	6	693	922648308	TERMINAL BOARD PRE-ASS.
WASHER ISO 7089 6 200HV ZN	10197771	84	1	756	919075408	CRANE DRIVER CAB ADDITIO
WASHER ISO 7089 6 200HV ZN	10197771	100	1	756	919075408	CRANE DRIVER CAB ADDITIO
WASHER ISO 7089 6 200HV ZN	10197771	58	4	776	96028393	INTERNAL PANELLING INSTA
WASHER ISO 7089 6 200HV ZN	10197771	22	3	787	918064308	SLIDING DOOR INSTALLATION
WASHER ISO 7089 6 200HV ZN	10197771	16	3	789	968080908	CLOSING DEVICE
WASHER ISO 7089 6 200HV ZN	10197771	13	4	812	91000228	AIR CON DRIVE UNIT PREPA
WASHER ISO 7089 6 200HV ZN	10197771	62	4	817	96059325	TERMINAL BOX
WASHER ISO 7089 6 200HV ZN	10197771	22	3	825	919159508	AUX.HEATING UPPERC.AIRTO
WASHER ISO 7089 6 200HV ZN	10197771	10	4	827	96047948	ATTACH PART AUXILIARY HEA
WASHER ISO 7089 6 200HV ZN	10197771	42	4	834	967956208	CAMERA INSTALLATION SLEW
WASHER ISO 7089 6 200HV ZN	10197771	22	4	836	968646208	CAMERA HOLDER, PREMOU
WASHER ISO 7089 6 200HV ZN	10197771	70	6	1051	917333208	D PIVOT SECTION PRE-ASS.
WASHER ISO 7089 6 200HV ZN	10197771	8	2	1109	968027308	DRAWBAR PRE-ASS
WASHER ISO 7089 6 200HV ZN	10197771	10	14	1167	967957508	CAMERA EQUIPMENT S-PIVOT
WASHER ISO 7089 6 200HV ZN	10197771	302	1	1175	968883308	ADDL.HYDR.F.PIN PULLING DE
WASHER ISO 7089 6 200HV ZN	10197771	302	1	1178	968883408	ADDL.HYDR.F.PIN PULLING DE
WASHER ISO 7089 6 200HV ZN	10197771	10	8	1185	921723608	SWITCH UNIT
WASHER ISO 7089 6 200HV ZN	10197771	10	8	1186	921723708	SWITCH UNIT
WASHER ISO 7089 6 200HV-A2	420060201	26	19	834	967956208	CAMERA INSTALLATION SLEW
WASHER ISO 7089 6 200HV-A2	420060201	6	4	838	96005701	CAMERA HOLDER, PREMOU
WASHER ISO 7089 8 200HV 4	11651374	8	4	422	10144678	PROTECTION PLATE ASSEM
WASHER ISO 7089 8 200HV-A2	420060705	26	16	203	917438108	WINCH 1 PRE-ASSEMBLY
WASHER ISO 7089 8 200HV-A2	420060705	26	16	223	917454008	WINCH 2 PRE-ASS.

Description	Item	Pos.	Quantity	Page	Assembly	Description
WASHER ISO 7089 8 200HV-A2	420060705	19	4	224	968161808	SAFETY ROLLER CPL.
WASHER ISO 7089 8 200HV-A2	420060705	25	56	446	919063308	AIR FILTER UNIT CPL.
WASHER ISO 7089 8 200HV-A2	420060705	125	2	633	96034154	SOUND DAMPING ABOVE
WASHER ISO 7089 8 200HV-A2	420060705	16	32	834	967956208	CAMERA INSTALLATION SLEW
WASHER ISO 7089 8 200HV-A2	420060705	5	6	1208	967937608	OBSTRUCTION LIGHTS PREAS
WASHER ISO 7089 8 200HV-A4	420001014	107	4	67	917291608	CRAWLER TRACK CARRIER, L
WASHER ISO 7089 8 200HV-A4	420001014	107	4	100	917291708	CRAWLER TRACK CARRIER,
WASHER ISO 7089 8 200HV-A4	420001014	79	4	258	540270514	DRIVE UNIT CPL
WASHER ISO 7089 8 200HV-A4	420001014	375	18	281	96032892	DIESEL ENGINE, PRE-ASSEMB
WASHER ISO 7089 8 200HV-A4	420001014	38	41	487	918999008	SLEWING PLATFORM CATWAL
WASHER ISO 7089 8 200HV-A4	420001014	5	8	595	967968208	OIL TANK PRE-ASS.
WASHER ISO 7089 8 300HV ZN	12103465	36	4	21	918005408	CENTRAL SECTION CRAWLER
WASHER ISO 7089 8 300HV ZN	12103465	312	6	35	969731708	HYDRAULIC EQUIPM.CENTER
WASHER ISO 7089 8 300HV ZN	12103465	13	4	51	926891108	GROUND RAIL
WASHER ISO 7089 8 300HV ZN	12103465	48	4	147	918011308	PREMOUNTED LOWER PART
WASHER ISO 7089 8 300HV ZN	12103465	7	14	149	968284308	MOUNTING PARTS BASE PAR
WASHER ISO 7089 8 300HV ZN	12103465	42	26	186	919082708	SLEWING PLATFORM CPL.
WASHER ISO 7089 8 300HV ZN	12103465	27	123	193	96062971	ASSEMBLY PARTS F.SLEWING
WASHER ISO 7089 8 300HV ZN	12103465	18	4	224	968161808	SAFETY ROLLER CPL.
WASHER ISO 7089 8 300HV ZN	12103465	31	10	232	917451208	WINCH 4 PRE-ASSEMBLY
WASHER ISO 7089 8 300HV ZN	12103465	(6)	2	280	96032892	DIESEL ENGINE, PRE-ASSEMB
WASHER ISO 7089 8 300HV ZN	12103465	353	4	286	96033379	FIXING PARTS COMPRESSED
WASHER ISO 7089 8 300HV ZN	12103465	11	28	454	96032910	BATTERY BOX, PRE-ASSEMB
WASHER ISO 7089 8 300HV ZN	12103465	11	10	463	96004209	PUMP PRE-ASS.
WASHER ISO 7089 8 300HV ZN	12103465	8	2	466	96004224	COVER COMPL.
WASHER ISO 7089 8 300HV ZN	12103465	4	4	477	915587308	STORAGE BOX
WASHER ISO 7089 8 300HV ZN	12103465	76	64	488	918999008	SLEWING PLATFORM CATWAL
WASHER ISO 7089 8 300HV ZN	12103465	42	28	491	968283208	CATWALK SUPERSTR.LEFT
WASHER ISO 7089 8 300HV ZN	12103465	4	12	494	968287308	ACCESS LADDER PRE-ASS.
WASHER ISO 7089 8 300HV ZN	12103465	8	4	495	96020149	TREAD
WASHER ISO 7089 8 300HV ZN	12103465	5	2	496	968287208	FOLDING LADDER PRE-ASS.
WASHER ISO 7089 8 300HV ZN	12103465	28	4	520	96060644	ADDITIONAL HEATING CABIN
WASHER ISO 7089 8 300HV ZN	12103465	62	12	543	919627908	SA FRAME PRE-ASS.
WASHER ISO 7089 8 300HV ZN	12103465	13	3	545	96048466	SA FRAME ERECTING DEVICE
WASHER ISO 7089 8 300HV ZN	12103465	22	8	568	917080608	MOUNTING EQUIPMENT CRAW
WASHER ISO 7089 8 300HV ZN	12103465	12	8	589	918789208	FUEL TANK CPL.
WASHER ISO 7089 8 300HV ZN	12103465	63	5	607	919297008	CENT. LUBRIC. SYSTEM SUP
WASHER ISO 7089 8 300HV ZN	12103465	15	1	626	96060604	VALVE PLATE, PRE-ASSEMB
WASHER ISO 7089 8 300HV ZN	12103465	122	32	633	96034154	SOUND DAMPING ABOVE
WASHER ISO 7089 8 300HV ZN	12103465	6	2	634	969118108	COVER COMPL.
WASHER ISO 7089 8 300HV ZN	12103465	6	1	636	96038209	COVER COMPL.
WASHER ISO 7089 8 300HV ZN	12103465	6	2	638	96038293	COVER COMPL.
WASHER ISO 7089 8 300HV ZN	12103465	9	2	639	969054708	COVER COMPL.
WASHER ISO 7089 8 300HV ZN	12103465	9	2	640	969056008	COVER COMPL.
WASHER ISO 7089 8 300HV ZN	12103465	9	2	641	969427208	COVER COMPL.
WASHER ISO 7089 8 300HV ZN	12103465	9	2	642	969427308	COVER COMPL.
WASHER ISO 7089 8 300HV ZN	12103465	6	2	643	96044249	COVER COMPL.
WASHER ISO 7089 8 300HV ZN	12103465	6	8	678	967917908	SWITCH CABINET
WASHER ISO 7089 8 300HV ZN	12103465	94	2	756	919075408	CRANE DRIVER CAB ADDITIO
WASHER ISO 7089 8 300HV ZN	12103465	25	6	761	919075508	CRANE OPERATOR CABIN P
WASHER ISO 7089 8 300HV ZN	12103465	34	4	764	969752608	WINDOW ASSEMBLY
WASHER ISO 7089 8 300HV ZN	12103465	23	1	772	919075308	CRANE OPERATOR CABIN P
WASHER ISO 7089 8 300HV ZN	12103465	26	2	787	918064308	SLIDING DOOR INSTALLATION
WASHER ISO 7089 8 300HV ZN	12103465	8	4	790	964588408	GUIDE PRE-ASS.
WASHER ISO 7089 8 300HV ZN	12103465	9	2	791	964588308	GUIDE PRE-ASS.
WASHER ISO 7089 8 300HV ZN	12103465	22	2	834	967956208	CAMERA INSTALLATION SLEW
WASHER ISO 7089 8 300HV ZN	12103465	5	4	851	919657408	COOLING WATER PRE-HEATIN
WASHER ISO 7089 8 300HV ZN	12103465	17	22	862	917517908	COUNTERWEIGHT FRAME
WASHER ISO 7089 8 300HV ZN	12103465	43	4	996	917473608	WINCH 6 PRE-ASSEMBLY
WASHER ISO 7089 8 300HV ZN	12103465	29	14	1022	917474008	WINCH

Description	Item	Pos.	Quantity	Page	Assembly	Description
WASHER ISO 7089 8 300HV ZN	12103465	8	8	1060	917178708	D OVERRUN PROTECTION
WASHER ISO 7089 8 300HV ZN	12103465	61	32	1093	919628208	D HEAD SECTION PRE-ASS.
WASHER ISO 7089 8 300HV ZN	12103465	26	20	1097	967946208	LUFFING PULLEY BLOCK COM
WASHER ISO 7089 8 300HV ZN	12103465	17	1	1098	967966108	BASKET CPL.
WASHER ISO 7089 8 300HV ZN	12103465	17	1	1099	967966808	BASKET CPL.
WASHER ISO 7089 8 300HV ZN	12103465	4	8	1115	968028208	SUPPORT CPL.
WASHER ISO 7089 8 300HV ZN	12103465	12	12	1118	96048082	TRACTION RAM PRE-ASS.
WASHER ISO 7089 8 300HV ZN	12103465	7	4	1125	969396608	ACCESS LADDER PRE-ASS.
WASHER ISO 7089 8 300HV ZN	12103465	8	4	1126	969396908	LADDER, PRE-ASSEMBLED
WASHER ISO 7089 8 300HV ZN	12103465	36	30	1183	918900508	SUSPENDED BALLAST
WASHER ISO 7089 8 300HV ZN	12103465	40	4	1229	919219508	F-CONNECTING HEAD
WASHER ISO 7089 8 300HV ZN	12103465	38	4	1251	919219708	PIVOT SECTION
WASHER ISO 7089 8 300HV ZN	12103465	4	2	1254	968938308	SENSOR PRE-ASS.
WASHER ISO 7089 8 MS	420050601	15	6	836	968646208	CAMERA HOLDER, PREMOU
WASHER ISO 7092 10 200HV	12102693	6	4	1252	96036001	FLAP PRE-ASS.
WASHER ISO 7092 16 300HV F	11691326	73	2	323	96032897	RADIATOR, PRE-ASSEMBLED
WASHER ISO 7092 16 300HV F	11691326	22	6	891	919304308	S PIVOT SECTION PRE-ASS.
WASHER ISO 7092 20 300HV F	11691327	28	4	127	917076708	CATWALK CRAW.TRACK TRA
WASHER ISO 7092 20 300HV F	11691327	7	2	1056	968246608	PULL ROD
WASHER ISO 7092 20 300HV F	11691327	17	4	1125	969396608	ACCESS LADDER PRE-ASS.
WASHER ISO 7092 6 200HV-A2	10035694	14	1	1125	969396608	ACCESS LADDER PRE-ASS.
WASHER ISO 7092 6 200HV-A2	10035694	16	2	1169	968134408	MECH.AUXILIARIES FOR LIG
WASHER ISO 7092 6 200HV-A2	10035694	23	4	1170	968099808	CAMERA HOLDER, PREMOU
WASHER ISO 7092 8 200HV 4	10299679	73	8	488	918999008	SLEWING PLATFORM CATWAL
WASHER ISO 7093-1 10 300HV	11491889	71	12	22	918005408	CENTRAL SECTION CRAWLER
WASHER ISO 7093-1 10 300HV	11491889	48	6	232	917451208	WINCH 4 PRE-ASSEMBLY
WASHER ISO 7093-1 10 300HV	11491889	76	16	323	96032897	RADIATOR, PRE-ASSEMBLED
WASHER ISO 7093-1 10 300HV	11491889	503	12	442	919551008	MUFFLER UNIT
WASHER ISO 7093-1 10 300HV	11491889	11	28	452	918981908	BATTERY STORAGE
WASHER ISO 7093-1 10 300HV	11491889	23	4	566	917080508	ROLLER BEARING
WASHER ISO 7093-1 10 300HV	11491889	22	32	862	917517908	COUNTERWEIGHT FRAME
WASHER ISO 7093-1 10 300HV	11491889	41	8	996	917473608	WINCH 6 PRE-ASSEMBLY
WASHER ISO 7093-1 10 300HV	11491889	28	8	1022	917474008	WINCH
WASHER ISO 7093-1 10 300HV	11491889	12	8	1169	968134408	MECH.AUXILIARIES FOR LIG
WASHER ISO 7093-1 10 A2	421802108	385	116	282	96032892	DIESEL ENGINE, PRE-ASSEMB
WASHER ISO 7093-1 10 A2	421802108	19	18	594	919140308	OIL RESERVOIR, COMPLETE
WASHER ISO 7093-1 10 A2	421802108	35	2	764	969752608	WINDOW ASSEMBLY
WASHER ISO 7093-1 10 A2	421802108	23	1	781	96000697	WIPERS INSTALLATION
WASHER ISO 7093-1 12 200HV	421801908	389	8	282	96032892	DIESEL ENGINE, PRE-ASSEMB
WASHER ISO 7093-1 12 200HV	421801908	351	4	286	96033379	FIXING PARTS COMPRESSED
WASHER ISO 7093-1 12 200HV	421801908	32	10	459	919063408	UREA PLANT
WASHER ISO 7093-1 12 200HV	10540512	500	14	442	919551008	MUFFLER UNIT
WASHER ISO 7093-1 12 300HV	11182717	17	16	117	918589408	HYDRAULIC SUPPORT
WASHER ISO 7093-1 12 300HV	11182717	23	12	232	917451208	WINCH 4 PRE-ASSEMBLY
WASHER ISO 7093-1 12 300HV	11182717	395	8	282	96032892	DIESEL ENGINE, PRE-ASSEMB
WASHER ISO 7093-1 12 300HV	11182717	77	8	323	96032897	RADIATOR, PRE-ASSEMBLED
WASHER ISO 7093-1 12 300HV	11182717	33	24	542	919627908	SA FRAME PRE-ASS.
WASHER ISO 7093-1 12 300HV	11182717	94	24	892	919304308	S PIVOT SECTION PRE-ASS.
WASHER ISO 7093-1 12 300HV	11182717	7	16	935	917190908	S INTERMEDIATE SECTION
WASHER ISO 7093-1 12 300HV	11182717	7	16	943	917333908	S INTERMEDIATE SECTION
WASHER ISO 7093-1 12 300HV	11182717	7	16	947	917078708	S INTERMEDIATE SECTION
WASHER ISO 7093-1 12 300HV	11182717	7	16	954	917078808	S INTERMEDIATE SECTION
WASHER ISO 7093-1 12 300HV	11182717	7	16	967	917079208	S INTERMEDIATE SECTION
WASHER ISO 7093-1 12 300HV	11182717	7	16	972	917571208	S INTERMEDIATE SECTION
WASHER ISO 7093-1 12 300HV	11182717	7	16	977	919086008	S INTERMEDIATE SECTION
WASHER ISO 7093-1 12 300HV	11182717	41	16	989	917191008	SL REDUCING SECTION
WASHER ISO 7093-1 12 300HV	11182717	141	8	1052	917333208	D PIVOT SECTION PRE-ASS.
WASHER ISO 7093-1 12 300HV	11182717	84	8	1093	919628208	D HEAD SECTION PRE-ASS.
WASHER ISO 7093-1 12 300HV	11182717	6	4	1235	96038848	PIN PRE-ASS.
WASHER ISO 7093-1 14 300HV	10876800	60	4	1183	918900508	SUSPENDED BALLAST

Description	Item	Pos.	Quantity	Page	Assembly	Description
WASHER ISO 7093-1 16 200HV	10455191	4	4	452	918981908	BATTERY STORAGE
WASHER ISO 7093-1 16 200HV	10455191	23	16	589	918789208	FUEL TANK CPL.
WASHER ISO 7093-1 16 200HV	10455191	10	16	594	919140308	OIL RESERVOIR, COMPLETE
WASHER ISO 7093-1 16 300HV	4000809	89	4	1276	919220008	F-HEAD SECTION
WASHER ISO 7093-1 20 300HV	4600328	11	2	863	965575208	CENTRING COMPLETE
WASHER ISO 7093-1 20 300HV	4600328	19	2	1183	918900508	SUSPENDED BALLAST
WASHER ISO 7093-1 24 300HV	10179463	20	16	232	917451208	WINCH 4 PRE-ASSEMBLY
WASHER ISO 7093-1 4 200HV 4	10875642	27	2	491	968283208	CATWALK SUPERSTR.LEFT
WASHER ISO 7093-1 4 200HV 4	10875642	34	2	493	968309908	PLATFORM COMPL.
WASHER ISO 7093-1 4 200HV 4	10875642	67	2	607	919297008	CENT. LUBRIC. SYSTEM SUP
WASHER ISO 7093-1 4 200HV 4	10875642	324	4	794	96033157	COMPRESSED AIR SYSTEM
WASHER ISO 7093-1 4 200HV 4	10875642	32	16	840	96029469	EQUIPMENT CAMERA CAB
WASHER ISO 7093-1 5 200HV 4	10875643	61	6	21	918005408	CENTRAL SECTION CRAWLER
WASHER ISO 7093-1 5 200HV 4	10875643	30	2	117	918589408	HYDRAULIC SUPPORT
WASHER ISO 7093-1 5 200HV 4	10875643	43	8	186	919082708	SLEWING PLATFORM CPL.
WASHER ISO 7093-1 5 200HV 4	10875643	19	2	454	96032910	BATTERY BOX, PRE-ASSEMB
WASHER ISO 7093-1 5 200HV 4	10875643	58	2	488	918999008	SLEWING PLATFORM CATWAL
WASHER ISO 7093-1 5 200HV 4	10875643	31	2	493	968309908	PLATFORM COMPL.
WASHER ISO 7093-1 5 200HV 4	10875643	24	4	499	969259908	SLEWING PLATFORM CATWAL
WASHER ISO 7093-1 5 200HV 4	10875643	10	4	647	968255808	COVER PRE-ASSY.
WASHER ISO 7093-1 5 200HV 4	10875643	11	4	648	968255908	COVER PRE-ASSY.
WASHER ISO 7093-1 5 200HV 4	10875643	10	4	649	968256008	COVER PRE-ASSY.
WASHER ISO 7093-1 5 200HV 4	10875643	10	4	650	968256108	COVER PRE-ASSY.
WASHER ISO 7093-1 5 200HV 4	10875643	252	6	672	968681408	CONTR: PANEL PINNING
WASHER ISO 7093-1 5 200HV 4	10875643	11	1	789	968080908	CLOSING DEVICE
WASHER ISO 7093-1 5 200HV 4	10875643	12	5	825	919159508	AUX.HEATING UPPERC.AIRTO
WASHER ISO 7093-1 5 200HV 4	10875643	38	8	862	917517908	COUNTERWEIGHT FRAME
WASHER ISO 7093-1 5 200HV 4	10875643	192	4	894	919304308	S PIVOT SECTION PRE-ASS.
WASHER ISO 7093-1 5 200HV 4	10875643	218	2	1081	968285108	TERMINAL BOX
WASHER ISO 7093-1 5 200HV 4	10875643	18	4	1170	968099808	CAMERA HOLDER, PREMOU
WASHER ISO 7093-1 5 200HV 4	10875643	289	2	1238	96035575	TERMINAL BOX CPL.
WASHER ISO 7093-1 5 200HV-A	10353747	150	2	1052	917333208	D PIVOT SECTION PRE-ASS.
WASHER ISO 7093-1 6 200HV 4	10875648	(3)	8	280	96032892	DIESEL ENGINE, PRE-ASSEMB
WASHER ISO 7093-1 6 200HV 4	10875648	393	5	282	96032892	DIESEL ENGINE, PRE-ASSEMB
WASHER ISO 7093-1 6 200HV 4	10875648	358	6	286	96033379	FIXING PARTS COMPRESSED
WASHER ISO 7093-1 6 200HV 4	10875648	22	22	452	918981908	BATTERY STORAGE
WASHER ISO 7093-1 6 200HV 4	10875648	33	4	459	919063408	UREA PLANT
WASHER ISO 7093-1 6 200HV 4	10875648	9	12	463	96004209	PUMP PRE-ASS.
WASHER ISO 7093-1 6 200HV 4	10875648	11	4	466	96004224	COVER COMPL.
WASHER ISO 7093-1 6 200HV 4	10875648	10	32	480	917079908	TURNTABLE PANELLING
WASHER ISO 7093-1 6 200HV 4	10875648	33	1	510	96061088	ELECTRIC ADD-ON PARTS CA
WASHER ISO 7093-1 6 200HV 4	10875648	31	4	530	91000225	AIR CONDITIONING
WASHER ISO 7093-1 6 200HV 4	10875648	94	16	543	919627908	SA FRAME PRE-ASS.
WASHER ISO 7093-1 6 200HV 4	10875648	311	74	553	968513208	ADDITIONAL HYDRAULICS, SA
WASHER ISO 7093-1 6 200HV 4	10875648	124	16	633	96034154	SOUND DAMPING ABOVE
WASHER ISO 7093-1 6 200HV 4	10875648	7	4	634	969118108	COVER COMPL.
WASHER ISO 7093-1 6 200HV 4	10875648	7	2	636	96038209	COVER COMPL.
WASHER ISO 7093-1 6 200HV 4	10875648	7	4	638	96038293	COVER COMPL.
WASHER ISO 7093-1 6 200HV 4	10875648	7	4	643	96044249	COVER COMPL.
WASHER ISO 7093-1 6 200HV 4	10875648	7	6	768	964561008	REAR WINDOW PRE-ASS.
WASHER ISO 7093-1 6 200HV 4	10875648	14	8	787	918064308	SLIDING DOOR INSTALLATION
WASHER ISO 7093-1 6 200HV 4	10875648	8	4	900	919391108	S OVERRUN PROTECTION
WASHER ISO 7093-1 6 200HV 4	10875648	52	2	935	917190908	S INTERMEDIATE SECTION
WASHER ISO 7093-1 6 200HV 4	10875648	51	2	943	917333908	S INTERMEDIATE SECTION
WASHER ISO 7093-1 6 200HV 4	10875648	53	8	972	917571208	S INTERMEDIATE SECTION
WASHER ISO 7093-1 6 200HV 4	10875648	53	8	977	919086008	S INTERMEDIATE SECTION
WASHER ISO 7093-1 6 200HV 4	10875648	12	4	1060	917178708	D OVERRUN PROTECTION
WASHER ISO 7093-1 6 200HV 4	10875648	56	24	1093	919628208	D HEAD SECTION PRE-ASS.
WASHER ISO 7093-1 6 200HV 4	10875648	41	2	1251	919219708	PIVOT SECTION
WASHER ISO 7093-1 6 200HV 4	10875648	9	12	1253	96038853	SENSOR CARRIER CPL.

Description	Item	Pos.	Quantity	Page	Assembly	Description
WASHER ISO 7093-1 6 200HV 4	10875648	13	3	1285	96037097	LADDER, PRE-ASSEMBLED
WASHER ISO 7093-1 6 200HV 4	10875648	13	3	1287	96037098	LADDER, PRE-ASSEMBLED
WASHER ISO 7093-1 6 200HV-A	421801708	5	14	85	968727008	CAMERA EQUIPMENT CRAW
WASHER ISO 7093-1 6 200HV-A	421801708	5	14	109	968668808	CAMERA EQUIPMENT CRAW
WASHER ISO 7093-1 6 200HV-A	421801708	5	5	195	968907308	PARK CONSOLE HOSES PRE
WASHER ISO 7093-1 6 200HV-A	421801708	5	3	196	968907408	PARK CONSOLE HOSES PRE
WASHER ISO 7093-1 6 200HV-A	421801708	6	4	497	968904008	CARRIER PRE-ASSEMBLED
WASHER ISO 7093-1 6 200HV-A	421801708	8	4	614	918531108	MIRROR ATTACHM.IN CRANE
WASHER ISO 7093-1 6 200HV-A	421801708	32	2	755	919075408	CRANE DRIVER CAB ADDITIO
WASHER ISO 7093-1 6 200HV-A	421801708	20	9	1050	917333208	D PIVOT SECTION PRE-ASS.
WASHER ISO 7093-1 6 200HV-A	421801708	307	2	1067	967788408	ADDITIONAL HYDR.D PIVOT
WASHER ISO 7093-1 6 200HV-A	10540500	29	2	27	11601184	COLLECTING RING
WASHER ISO 7093-1 6 200HV-A	10540500	502	16	442	919551008	MUFFLER UNIT
WASHER ISO 7093-1 6 200HV-A	10540500	10	1	799	919075608	PLATFORM CRANE CABIN
WASHER ISO 7093-1 6 200HV-A	10540500	9	3	800	968397108	LADDER COMPL.
WASHER ISO 7093-1 6 200HV-A	10540500	8	1	1206	968838608	LOCATION FIXTURE PRE-ASS.
WASHER ISO 7093-1 8 200HV 4	11140469	49	42	21	918005408	CENTRAL SECTION CRAWLER
WASHER ISO 7093-1 8 200HV 4	11140469	5	4	28	969088908	HOLDER PRE-ASSEMBLY
WASHER ISO 7093-1 8 200HV 4	11140469	16	24	127	917076708	CATWALK CRAW.TRACK TRA
WASHER ISO 7093-1 8 200HV 4	11140469	51	24	127	917076708	CATWALK CRAW.TRACK TRA
WASHER ISO 7093-1 8 200HV 4	11140469	49	18	147	918011308	PREMOUNTED LOWER PART
WASHER ISO 7093-1 8 200HV 4	11140469	59	4	186	919082708	SLEWING PLATFORM CPL.
WASHER ISO 7093-1 8 200HV 4	11140469	12	2	203	917438108	WINCH 1 PRE-ASSEMBLY
WASHER ISO 7093-1 8 200HV 4	11140469	12	2	223	917454008	WINCH 2 PRE-ASS.
WASHER ISO 7093-1 8 200HV 4	11140469	42	14	268	918861408	DIESEL ENGINE CPL.
WASHER ISO 7093-1 8 200HV 4	11140469	384	83	282	96032892	DIESEL ENGINE, PRE-ASSEMB
WASHER ISO 7093-1 8 200HV 4	11140469	350	20	286	96033379	FIXING PARTS COMPRESSED
WASHER ISO 7093-1 8 200HV 4	11140469	75	104	323	96032897	RADIATOR, PRE-ASSEMBLED
WASHER ISO 7093-1 8 200HV 4	11140469	5	2	348	10125646	OIL SEPARATOR ASSEMBLY
WASHER ISO 7093-1 8 200HV 4	11140469	7	7	422	10144678	PROTECTION PLATE ASSEM
WASHER ISO 7093-1 8 200HV 4	11140469	501	56	442	919551008	MUFFLER UNIT
WASHER ISO 7093-1 8 200HV 4	11140469	14	16	452	918981908	BATTERY STORAGE
WASHER ISO 7093-1 8 200HV 4	11140469	31	18	459	919063408	UREA PLANT
WASHER ISO 7093-1 8 200HV 4	11140469	17	4	463	96004209	PUMP PRE-ASS.
WASHER ISO 7093-1 8 200HV 4	11140469	28	8	566	917080508	ROLLER BEARING
WASHER ISO 7093-1 8 200HV 4	11140469	6	16	575	917473108	FUEL TANK CONTAINER UPPE
WASHER ISO 7093-1 8 200HV 4	11140469	3	2	578	91002846	FUEL FEED
WASHER ISO 7093-1 8 200HV 4	11140469	10	32	589	918789208	FUEL TANK CPL.
WASHER ISO 7093-1 8 200HV 4	11140469	22	8	594	919140308	OIL RESERVOIR, COMPLETE
WASHER ISO 7093-1 8 200HV 4	11140469	64	2	607	919297008	CENT. LUBRIC. SYSTEM SUP
WASHER ISO 7093-1 8 200HV 4	11140469	121	154	633	96034154	SOUND DAMPING ABOVE
WASHER ISO 7093-1 8 200HV 4	11140469	25	42	646	969443908	SOUND DAMPING DOWN
WASHER ISO 7093-1 8 200HV 4	11140469	441	9	718	96052492	HYDRAULICS
WASHER ISO 7093-1 8 200HV 4	11140469	73	20	756	919075408	CRANE DRIVER CAB ADDITIO
WASHER ISO 7093-1 8 200HV 4	11140469	27	7	772	919075308	CRANE OPERATOR CABIN P
WASHER ISO 7093-1 8 200HV 4	11140469	14	2	791	964588308	GUIDE PRE-ASS.
WASHER ISO 7093-1 8 200HV 4	11140469	322	2	794	96033157	COMPRESSED AIR SYSTEM
WASHER ISO 7093-1 8 200HV 4	11140469	101	102	892	919304308	S PIVOT SECTION PRE-ASS.
WASHER ISO 7093-1 8 200HV 4	11140469	6	16	918	96038419	ADD-ON INCLINATION TRANS
WASHER ISO 7093-1 8 200HV 4	11140469	39	12	935	917190908	S INTERMEDIATE SECTION
WASHER ISO 7093-1 8 200HV 4	11140469	39	12	943	917333908	S INTERMEDIATE SECTION
WASHER ISO 7093-1 8 200HV 4	11140469	39	12	947	917078708	S INTERMEDIATE SECTION
WASHER ISO 7093-1 8 200HV 4	11140469	39	26	954	917078808	S INTERMEDIATE SECTION
WASHER ISO 7093-1 8 200HV 4	11140469	39	28	967	917079208	S INTERMEDIATE SECTION
WASHER ISO 7093-1 8 200HV 4	11140469	39	24	972	917571208	S INTERMEDIATE SECTION
WASHER ISO 7093-1 8 200HV 4	11140469	39	24	977	919086008	S INTERMEDIATE SECTION
WASHER ISO 7093-1 8 200HV 4	11140469	13	16	980	919219208	S INTERMEDIATE SECTION
WASHER ISO 7093-1 8 200HV 4	11140469	9	106	981	96037300	GRIDIRON PRE-ASS.
WASHER ISO 7093-1 8 200HV 4	11140469	5	7	982	96037301	ROPE GUARD
WASHER ISO 7093-1 8 200HV 4	11140469	6	5	983	96037306	ROPE GUARD

Description	Item	Pos.	Quantity	Page	Assembly	Description
WASHER ISO 7093-1 8 200HV 4	11140469	14	50	989	917191008	SL REDUCING SECTION
WASHER ISO 7093-1 8 200HV 4	11140469	10	200	1050	917333208	D PIVOT SECTION PRE-ASS.
WASHER ISO 7093-1 8 200HV 4	11140469	60	14	1093	919628208	D HEAD SECTION PRE-ASS.
WASHER ISO 7093-1 8 200HV 4	11140469	15	4	1167	967957508	CAMERA EQUIPMENT S-PIVOT
WASHER ISO 7093-1 8 200HV 4	11140469	8	1	1169	968134408	MECH.AUXILIARIES FOR LIG
WASHER ISO 7093-1 8 200HV 4	11140469	12	12	1170	968099808	CAMERA HOLDER, PREMOU
WASHER ISO 7093-1 8 200HV 4	11140469	8	52	1234	96038847	GRIDIRON PRE-ASS.
WASHER ISO 7093-1 8 200HV 4	11140469	34	4	1251	919219708	PIVOT SECTION
WASHER ISO 7093-1 8 200HV 4	11140469	6	16	1253	96038853	SENSOR CARRIER CPL.
WASHER ISO 7093-1 8 200HV 4	11140469	26	54	1275	919220008	F-HEAD SECTION
WASHER ISO 7093-1 8 200HV 4	11140469	7	8	1285	96037097	LADDER, PRE-ASSEMBLED
WASHER ISO 7093-1 8 200HV 4	11140469	7	8	1287	96037098	LADDER, PRE-ASSEMBLED
WASHER ISO 7093-1 8 200HV 4	11140469	5	12	1302	919220108	F-INTERMEDIATE SECT.
WASHER ISO 7093-1 8 200HV 4	11140469	5	18	1306	919220208	F-INTERMEDIATE SECT.
WASHER ISO 7093-1 8 200HV 4	11140469	5	30	1309	919222708	F-INTERMEDIATE SECT.
WASHER ISO 7093-1 8 200HV 4	11140469	32	10	1313	919222808	ERECTION FRAME
WASHER ISO 7093-1 8 200HV-A	421861405	435	4	717	96052492	HYDRAULICS
WASHER ISO 7093-1 8 200HV-A	10540510	119	2	544	919627908	SA FRAME PRE-ASS.
WASHER ISO 7093-1 8 200HV-A	10540510	37	4	1097	967946208	LUFFING PULLEY BLOCK COM
WASHER ISO 7094 8 100 HV-ST	420600301	36	24	935	917190908	S INTERMEDIATE SECTION
WASHER ISO 7094 8 100 HV-ST	420600301	36	25	943	917333908	S INTERMEDIATE SECTION
WASHER ISO 7094 8 100 HV-ST	420600301	36	62	947	917078708	S INTERMEDIATE SECTION
WASHER ISO 7094 8 100 HV-ST	420600301	36	60	954	917078808	S INTERMEDIATE SECTION
WASHER ISO 7094 8 100 HV-ST	420600301	36	64	967	917079208	S INTERMEDIATE SECTION
WASHER ISO 7094 8 100 HV-ST	420600301	36	64	972	917571208	S INTERMEDIATE SECTION
WASHER ISO 7094 8 100 HV-ST	420600301	36	64	977	919086008	S INTERMEDIATE SECTION
WASHER ISO 7094 8 100 HV-ST	420600301	124	50	1094	919628208	D HEAD SECTION PRE-ASS.
WASHER ISO 7094 8 100 HV-ST	420600301	24	137	1144	917085308	D INTERMEDIATE SECTION
WASHER ISO 7094 8 100 HV-ST	420600301	24	267	1156	917178608	D INTERMEDIATE SECTION
WASHER ISO 7094 8 100 HV-ST	420600301	48	4	1229	919219508	F-CONNECTING HEAD
WASHER ISO 8738 90 160HV-	10179996	48	8	1183	918900508	SUSPENDED BALLAST
WASHER RD100X4 S315MC FE	949948408	4	1	1315	96035525	DRAW SHACKLE
WASHER RD110X2 DC01 FE//	949635408	4	9	568	917080608	MOUNTING EQUIPMENT CRAW
WASHER RD120X4 S315MC FE	955702308	66	2	892	919304308	S PIVOT SECTION PRE-ASS.
WASHER RD135X3 DC01 FE//	953848908	73	2	67	917291608	CRAWLER TRACK CARRIER, L
WASHER RD135X3 DC01 FE//	953848908	73	2	100	917291708	CRAWLER TRACK CARRIER,
WASHER RD135X3 DC01 FE//	953848908	41	16	1183	918900508	SUSPENDED BALLAST
WASHER RD135X3 DC01 FE//	953848908	3	1	1278	96037041	DRAW SHACKLE
WASHER RD22X3 DC01 FE//ZN	953561608	8	8	1313	919222808	ERECTION FRAME
WASHER RD25X6 PA6G SCHW	288183108	6	6	768	964561008	REAR WINDOW PRE-ASS.
WASHER RD50X2 ALMG3 H11	955161608	19	1	1313	919222808	ERECTION FRAME
WASHER RD50X2 ALMG3 H11	955161608	7	1	1316	96013389	PULLEY MOUNT ASSEMBLY C
WASHER RD60X2 ALMG3 H11	948717708	15	1	1322	919222908	OVERRUN PROTECTION
WASHER RD60X5 S355MC FE//	941009708	29	2	989	917191008	SL REDUCING SECTION
WASHER RD65X8 S355MC FE//	932401608	49	8	1183	918900508	SUSPENDED BALLAST
WASHER RD70X2 DC01 FE//ZN	949188508	4	1	1316	96013389	PULLEY MOUNT ASSEMBLY C
WASHER RD70X2 DC01 FE//ZN	954178508	65	4	1276	919220008	F-HEAD SECTION
WASHER RD80X3 DC01 FE//ZN	953518308	39	8	127	917076708	CATWALK CRAW.TRACK TRA
WASHER RD80X3 DC01 FE//ZN	953518308	182	3	1053	917333208	D PIVOT SECTION PRE-ASS.
WASHER RD80X5 S355MC FE//	949582708	25	2	755	919075408	CRANE DRIVER CAB ADDITIO
WASHER S355MC FE//ZNNI8//C	953867308	64	24	67	917291608	CRAWLER TRACK CARRIER, L
WASHER S355MC FE//ZNNI8//C	953867308	64	24	100	917291708	CRAWLER TRACK CARRIER,
WASHER S355MC FE//ZNNI8//C	953867308	50	4	491	968283208	CATWALK SUPERSTR.LEFT
WASHER S355MC FE//ZNNI8//C	953867308	19	9	989	917191008	SL REDUCING SECTION
WASHER S355MC FE//ZNNI8//C	953867308	59	36	1093	919628208	D HEAD SECTION PRE-ASS.
WASHER S355MC FE//ZNNI8//C	953867308	44	3	1144	917085308	D INTERMEDIATE SECTION
WASHER S355MC FE//ZNNI8//C	953867308	44	7	1156	917178608	D INTERMEDIATE SECTION
WASHER SPRING DIN 127 A 6	424000508	12	3	216	917452308	ELECTRIC FOR WINCH 1
WASHER SPRING DIN 127 A 6	424000508	12	3	229	917452408	ELECTRIC FOR WINCH 2
WASHER SPRING DIN 127 A 6	424000508	12	3	240	917452608	ELECTRIC FOR WINCH 4

Description	Item	Pos.	Quantity	Page	Assembly	Description
WASHER SPRING DIN 127 A 6	424000508	12	3	1016	917452808	ELECTRIC FOR WINCH 6
WASHER SPRING DIN 127 A 6	424000508	12	3	1035	917452508	ELECTRIC FOR WINCH 3
WASHER SPRING DIN 127 B 12	12227180	4	2	895	928830208	SAFETY ROLLER CPL.
WASHER SPRING DIN 127 B 12	12227180	57	2	1050	917333208	D PIVOT SECTION PRE-ASS.
WASHER SPRING DIN 127 B 8	11659025	16	2	747	510438508	PRESSURE RELIEF VALVE
WASHER SPRING DIN 7980 6 F	424100608	8	6	259	510230608	HYDRO MOTOR
WASHER SPRING DIN 7980 8 F	424100708	12	4	729	11314761	CONTROL BLOCK
WATER BASIN 8L KUNSTSTOF	10036977	6	1	781	96000697	WIPERS INSTALLATION
WATER COOLER	10873302	3	1	324	12100191	RADIATOR UNIT
WATER DRAIN PLUG M12 PA6	602501208	12	2	49	967907608	SWITCH BOX COMPL.
WATER DRAIN PLUG M12 PA6	602501208	292	1	80	967906508	TERMINAL BOX CPL.
WATER DRAIN PLUG M12 PA6	602501208	292	1	106	967906608	TERMINAL BOX CPL.
WATER DRAIN PLUG M12 PA6	602501208	292	1	557	968241408	TERMINAL BOX WINCH PRE-A
WATER DRAIN PLUG M12 PA6	602501208	9	2	660	969245308	TERMINAL BOX ELECTRICS S
WATER DRAIN PLUG M12 PA6	602501208	20	2	678	967917908	SWITCH CABINET
WATER DRAIN PLUG M12 PA6	602501208	292	1	817	96059325	TERMINAL BOX
WATER DRAIN PLUG M12 PA6	602501208	285	2	909	96036187	TERMINAL BOX CPL.
WATER DRAIN PLUG M12 PA6	602501208	31	2	1036	968497808	TERMINAL BOX CPL.
WATER DRAIN PLUG M12 PA6	602501208	308	3	1081	968285108	TERMINAL BOX
WATER DRAIN PLUG M12 PA6	602501208	285	3	1138	968188208	TERMINAL BOX CPL.
WATER DRAIN PLUG M12 PA6	602501208	292	1	1189	96022758	TERMINAL BOX CPL.
WATER DRAIN PLUG M12 PA6	602501208	292	1	1191	96022759	TERMINAL BOX CPL.
WATER DRAIN PLUG M12 PA6	602501208	285	1	1238	96035575	TERMINAL BOX CPL.
WATER DRAIN PLUG M12 PA6	602501208	285	2	1258	96035576	TERMINAL BOX CPL.
WATER DRAIN PLUG PA6G	97029882	510	1	915	968546008	LEAD
WATER DRAIN PLUG PA6G	97029882	509	1	916	968546108	LEAD
WATER DRAIN VALVE 22BAR	502921908	161	2	794	96033157	COMPRESSED AIR SYSTEM
WATER HEATING SYSTEM 24	10876576	1	1	522	96060643	ADDNL.HEATING, PRE-ASSE
WATER HOSE DN4-RAUCLAIR-	11000710	10	10	781	96000697	WIPERS INSTALLATION
WATER PIPE EDELSTAHL	97037228	14	1	323	96032897	RADIATOR, PRE-ASSEMBLED
WATER PIPE EDELSTAHL	97056345	51	1	279	96032892	DIESEL ENGINE, PRE-ASSEMB
WATER PIPE EDELSTAHL	97056364	52	1	279	96032892	DIESEL ENGINE, PRE-ASSEMB
WATER PUMP WITH FASTENIN	12490129	370	1	336	13455124	DIESEL ENGINE
WATER PUMP, PRE-ASSEMB	10138461	2	1	400	12490129	WATER PUMP WITH FASTENIN
WATER SENSOR	12101984	13	1	581	12106874	FUEL FILTER
WATER SENSOR 5V	11370365	5	1	581	12106874	FUEL FILTER
WATER VALVE NW12X2,5 NICH	11082158	3	2	463	96004209	PUMP PRE-ASS.
WEDGE LOCK WASHER NORD	7015814	14	2	766	96000684	FRONT WINDOW CPL.
WEDGE SOCKET 27-29 GR.29	12100038	10	1	135	917077108	TOOL
WEDGE SOCKET 32-33 GR.33	12100046	11	1	135	917077108	TOOL
WEIGHT 43X72X245 EN-GJS4	388283208	1	1	877	962563908	HOIST LIM.SWITCH PLUMMET
WEIGHT EN-GJS400-18 FE//ZN	388283108	2	1	877	962563908	HOIST LIM.SWITCH PLUMMET
WEIGHT INFORMATION PLAT	97094948	(4)	6	862	917517908	COUNTERWEIGHT FRAME
WEIGHT INFORMATION PLATE	97042994	3	2	133	917077008	FIXAGE DU CONTREPOIDS CE
WEIGHT INFORMATION PLATE	97031313	38	1	1097	967946208	LUFFING PULLEY BLOCK COM
WEIGHT INFORMATION PLATE	97032021	10	1	1103	967946308	LUFFING PULLEY BLOCK COM
WEIGHT INFORMATION PLATE	97032021	9	1	1107	967983208	ADDITIONAL WEIGHT DERRIC
WEIGHT INFORMATION PLATE	97009588	3	2	59	917076208	FLOOR SHEET COMPL.
WEIGHT INFORMATION PLATE	97035684	37	1	147	918011308	PREMOUNTED LOWER PART
WEIGHT INFORMATION PLATE	97111655	25	1	1214	919326208	SLEWING PLATFORM EXTENS
WEIGHT INFORMATION PLATE	97100159	77	2	1184	918900508	SUSPENDED BALLAST
WEIGHT INFORMATION PLATE	97084475	76	2	1184	918900508	SUSPENDED BALLAST
WEIGHT INFORMATION PLATE	97037631	29	4	862	917517908	COUNTERWEIGHT FRAME
WEIGHT INFORMATION PLATE	97032391	28	4	862	917517908	COUNTERWEIGHT FRAME
WEIGHT INFORMATION PLATE	97100161	80	2	1184	918900508	SUSPENDED BALLAST
WEIGHT INFORMATION PLATE	97100160	79	6	1184	918900508	SUSPENDED BALLAST
WEIGHT INFORMATION PLAT	97102748	(1)	2	1337	96022180	FRAME
WELD PLATE DIN 3015-1 L-AP	11211987	201	2	280	96032892	DIESEL ENGINE, PRE-ASSEMB
WELD PLATE DIN 3015-1 L-AP	602015208	51	3	286	96033379	FIXING PARTS COMPRESSED
WELD PLATE DIN 3015-1 L-AP	10802203	199	2	280	96032892	DIESEL ENGINE, PRE-ASSEMB

Description	Item	Pos.	Quantity	Page	Assembly	Description
WELD PLATE DIN 3015-1 L-AP	10802203	153	2	893	919304308	S PIVOT SECTION PRE-ASS.
WELD PLATE DIN 3015-1 L-AP	10802205	200	1	280	96032892	DIESEL ENGINE, PRE-ASSEMB
WELD PLATE DIN 3015-1 L-AP	10802201	198	2	280	96032892	DIESEL ENGINE, PRE-ASSEMB
WELD PLATE DIN 3015-1 L-AP	10802201	127	9	1094	919628208	D HEAD SECTION PRE-ASS.
WELD PLATE DIN 3015-1 L-AP	11008020	196	1	280	96032892	DIESEL ENGINE, PRE-ASSEMB
WELD PLATE DIN 3015-3 Z-AP	602015908	117	8	194	96062971	ASSEMBLY PARTS F.SLEWING
WELDMENT STEP	96000486	15	1	632	96034154	SOUND DAMPING ABOVE
WELDMENT STEP	969061008	19	1	632	96034154	SOUND DAMPING ABOVE
WINCH	917474008	1	1	1019	917083208	WINCH 3
WINCH 1	917077808	107	1	12		LIEBHERR CRAW.CRANE LR
WINCH 1 PRE-ASSEMBLY	917438108	1	1	200	917077808	WINCH 1
WINCH 2	917077908	108	1	12		LIEBHERR CRAW.CRANE LR
WINCH 2 PRE-ASS.	917454008	1	1	220	917077908	WINCH 2
WINCH 3	917083208	223	1	14		LIEBHERR CRAW.CRANE LR
WINCH 4 LUFFING GEAR	917078208	111	1	12		LIEBHERR CRAW.CRANE LR
WINCH 4 PRE-ASSEMBLY	917451208	1	1	230	917078208	WINCH 4 LUFFING GEAR
WINCH 6	919550708	219	1	14		LIEBHERR CRAW.CRANE LR
WINCH 6 PRE-ASSEMBLY	917473608	1	1	993	919550708	WINCH 6
WINCH BEARING	968093208	1	1	203	917438108	WINCH 1 PRE-ASSEMBLY
WINCH BEARING	968093208	1	1	223	917454008	WINCH 2 PRE-ASS.
WINCH BEARING	968224208	1	1	996	917473608	WINCH 6 PRE-ASSEMBLY
WINCH BEARING	968226408	1	1	1022	917474008	WINCH
WINCH REVOLUTION TRANS	10802061	5	1	216	917452308	ELECTRIC FOR WINCH 1
WINCH REVOLUTION TRANS	10802061	5	1	229	917452408	ELECTRIC FOR WINCH 2
WINCH REVOLUTION TRANS	10802061	5	1	240	917452608	ELECTRIC FOR WINCH 4
WINCH REVOLUTION TRANS	10802061	5	1	1016	917452808	ELECTRIC FOR WINCH 6
WINCH REVOLUTION TRANS	10802061	5	1	1035	917452508	ELECTRIC FOR WINCH 3
WIND VELOCITY TRANSMITTE	11482252	2	1	1203	917569308	CARRIER, MEAS. & WARN. D
WIND WARNING PREASSEMB	967936408	2	1	1205	968838508	MECH MEAS AND WARNING D
WINDOW	11110060	1	1	162	10871517	ELECTRIC PUMP
WINDOW ASSEMBLY SPF	969752608	1	1	761	919075508	CRANE OPERATOR CABIN P
WIPER ARM 650MM	10292014	4	1	781	96000697	WIPERS INSTALLATION
WIPER ARM 700MM	10874311	2	1	766	96000684	FRONT WINDOW CPL.
WIPER BEARING ST	10874927	4	1	766	96000684	FRONT WINDOW CPL.
WIPER BLADE 700	10292016	5	1	781	96000697	WIPERS INSTALLATION
WIPER BLADE 900MM	10291148	3	1	766	96000684	FRONT WINDOW CPL.
WIPER FRAME	10874163	2	1	781	96000697	WIPERS INSTALLATION
WIPER FRAME 10	10412879	3	1	781	96000697	WIPERS INSTALLATION
WIPER MOTOR 55NM 24V SPF	10292021	1	2	781	96000697	WIPERS INSTALLATION
WIPERS INSTALLATION	96000697	3	1	772	919075308	CRANE OPERATOR CABIN P
WIRE	7367367	(17)	4	296	11212743	VARIABLE PUMP
WIRE BRAID 0,5	600131308	342	0.36	1194	96038591	LEAD
WIRE HOSE CLAMP 70-75	11000902	22	4	779	969752708	AIR DUCT
WIRE TERMINAL BOX PRE-A	96037447	2	1	910	96036194	WIRES TERMINAL BOX CPL.
WIRED END FERRULE DIN 462	602308008	87	2	82	967971708	WIRING HARNESS
WIRED END FERRULE DIN 46	602307808	114	3	82	967971708	WIRING HARNESS
WIRED END FERRULE DIN 46	602307808	114	3	662	96033473	WIRING HARNESS
WIRED END FERRULE DIN 46	602307708	86	8	503	96061089	WIRING HARNESS
WIRED END FERRULE DIN 46	602307708	86	38	654	96033472	WIRING HARNESS
WIRED END FERRULE DIN 46	602307708	86	60	662	96033473	WIRING HARNESS
WIRED END FERRULE DIN 46	602308108	88	1	506	96021228	WIRING HARNESS
WIRED END FERRULE DIN 46	602308108	88	4	662	96033473	WIRING HARNESS
WIRED END FERRULE DIN 462	602308208	698	2	54	96026395	CABLING
WIRED END FERRULE DIN 462	602308208	698	1	655	96033472	WIRING HARNESS
WIRED END FERRULE DIN 462	602308208	698	4	658	96033855	WIRING HARNESS
WIRED END FERRULE DIN 462	602308208	698	3	663	96033473	WIRING HARNESS
WIRED END FERRULE DIN 46	10101685	657	4	663	96033473	WIRING HARNESS
WIRES CPL. A309	96033370	15	1	502	96061087	CABLE LIST DRIVER'S CABIN
WIRES CPL. S2000-F2	96038868	30	1	1238	96035575	TERMINAL BOX CPL.
WIRES CPL. S2010-F2	96038775	3	1	1258	96035576	TERMINAL BOX CPL.

Description	Item	Pos.	Quantity	Page	Assembly	Description
WIRES CPL. S2020-F2	96038967	30	1	1290	96035579	TERMINAL BOX CPL.
WIRES CPL. S220	968275008	2	1	106	967906608	TERMINAL BOX CPL.
WIRES CPL. S240	968274708	2	1	80	967906508	TERMINAL BOX CPL.
WIRES CPL. S510	969778008	5	1	660	969245308	TERMINAL BOX ELECTRICS S
WIRES CPL. S515	96060217	2	1	817	96059325	TERMINAL BOX
WIRES PRE-ASS. A309	96035204	2	1	505	96033370	WIRES CPL.
WIRES PRE-ASS. S2000-F2	96038867	2	1	1239	96038868	WIRES CPL.
WIRES PRE-ASS. S2010	96038776	2	1	1259	96038775	WIRES CPL.
WIRES PRE-ASS. S2020-F2	96038968	2	1	1291	96038967	WIRES CPL.
WIRES PRE-ASS. S515	96060218	2	1	818	96060217	WIRES CPL.
WIRES TERIMINAL BOX S2063	968502908	20	1	1036	968497808	TERMINAL BOX CPL.
WIRES TERMINAL BOX CPL. S	96018587	10	1	1191	96022759	TERMINAL BOX CPL.
WIRES TERMINAL BOX CPL. S	96018699	10	1	1189	96022758	TERMINAL BOX CPL.
WIRES TERMINAL BOX CPL.	96036194	110	1	909	96036187	TERMINAL BOX CPL.
WIRES TERMINAL BOX CPL.	968340308	1	1	557	968241408	TERMINAL BOX WINCH PRE-A
WIRING DUCT 80X40/2000 HAR	638109101	14	0.37	688	96033320	ASSEMBLY PARTS MOUNTIN
WIRING DUCT 80X40/2000 HAR	638109101	15	0.62	688	96033320	ASSEMBLY PARTS MOUNTIN
WIRING DUCT 80X60/2000 HAR	638109201	9	0.16	688	96033320	ASSEMBLY PARTS MOUNTIN
WIRING DUCT 80X60/2000 HAR	638109201	13	0.31	688	96033320	ASSEMBLY PARTS MOUNTIN
WIRING HARNESS W1926	968158108	20	1	1016	917452808	ELECTRIC FOR WINCH 6
WIRING HARNESS W200	967908208	20	1	55	967908108	CABLE LIST F.CENTER SECTIO
WIRING HARNESS W2063	968157808	10	1	1036	968497808	TERMINAL BOX CPL.
WIRING HARNESS W220	967971808	11	1	106	967906608	TERMINAL BOX CPL.
WIRING HARNESS W221	967971908	12	1	106	967906608	TERMINAL BOX CPL.
WIRING HARNESS W223	967972008	13	1	106	967906608	TERMINAL BOX CPL.
WIRING HARNESS W225	967972108	14	1	106	967906608	TERMINAL BOX CPL.
WIRING HARNESS W240	967971408	11	1	80	967906508	TERMINAL BOX CPL.
WIRING HARNESS W241	967971508	12	1	80	967906508	TERMINAL BOX CPL.
WIRING HARNESS W243	967971608	13	1	80	967906508	TERMINAL BOX CPL.
WIRING HARNESS W245	967971708	14	1	80	967906508	TERMINAL BOX CPL.
WIRING HARNESS W291	969466308	50	1	55	967908108	CABLE LIST F.CENTER SECTIO
WIRING HARNESS W300	96061089	10	1	502	96061087	CABLE LIST DRIVER'S CABIN
WIRING HARNESS W301	967925908	11	1	502	96061087	CABLE LIST DRIVER'S CABIN
WIRING HARNESS W302	967926008	12	1	502	96061087	CABLE LIST DRIVER'S CABIN
WIRING HARNESS W305	967926108	13	1	502	96061087	CABLE LIST DRIVER'S CABIN
WIRING HARNESS W310	96021228	16	1	502	96061087	CABLE LIST DRIVER'S CABIN
WIRING HARNESS W346	96023876	(10)	1	510	96061088	ELECTRIC ADD-ON PARTS CA
WIRING HARNESS W360	96019612	17	1	502	96061087	CABLE LIST DRIVER'S CABIN
WIRING HARNESS W500	96033473	5	1	661	96033469	CABLE LIST SLEWING PLATF
WIRING HARNESS W500PP	96059328	6	1	817	96059325	TERMINAL BOX
WIRING HARNESS W500U	968287908	(10)	1	143	917987408	SLEWING PLATFORM FRAME
WIRING HARNESS W501	96033472	15	1	653	96033468	ELECTRIC F. AGGREGATE
WIRING HARNESS W521	968157608	20	1	216	917452308	ELECTRIC FOR WINCH 1
WIRING HARNESS W522	968157708	20	1	229	917452408	ELECTRIC FOR WINCH 2
WIRING HARNESS W524	968157908	20	1	240	917452608	ELECTRIC FOR WINCH 4
WIRING HARNESS W555	96033855	16	1	653	96033468	ELECTRIC F. AGGREGATE
WIRING HARNESS W587	969244008	20	1	653	96033468	ELECTRIC F. AGGREGATE
WIRING HARNESS W588	968401008	19	1	653	96033468	ELECTRIC F. AGGREGATE
WIRING HARNESS W589	968400908	18	1	653	96033468	ELECTRIC F. AGGREGATE
WIRING HARNESS W602	968418008	1	1	669	968709008	ANTENNA CPL.
WIRING HARNESS W620	967919208	(10)	1	615	917081908	CHARGER F.BATTERY
WIRING LIST BATTERY BOX	969239008	10	1	456	96032891	ELECTRIC FOR BATTERY BOX
WIRING LIST S2050	968516008	1	1	1081	968285108	TERMINAL BOX
WIRING LIST S2070	968518108	2	1	1138	968188208	TERMINAL BOX CPL.
WORK LIGHT 50W 12-24V ALU	10872003	15	1	1168	919294008	ARGON FLOODLIGHT HEEL PI
WORKING HEAD LIGHT 35W 9-	11212679	24	3	510	96061088	ELECTRIC ADD-ON PARTS CA
WORKING HEAD LIGHT 35W 9-	11212679	10	2	673	96033470	ELECTRIC ADD-ON PARTS
Z-PROFILE 4X131X1100 S315M	97032328	28	3	1092	919628208	D HEAD SECTION PRE-ASS.
Z-PROFILE 4X160X1050 S315M	97032327	27	2	1092	919628208	D HEAD SECTION PRE-ASS.
Z-PROFILE 4X161X1264 S315M	97032322	22	4	1092	919628208	D HEAD SECTION PRE-ASS.

Description	Item	Pos.	Quantity	Page	Assembly	Description
Z-PROFILE 4X161X1625 S315M	97032324	24	4	1092	919628208	D HEAD SECTION PRE-ASS.
Z-PROFILE 4X161X2160 S315M	97032323	23	4	1092	919628208	D HEAD SECTION PRE-ASS.
Z-PROFILE 4X161X2368 S315M	97032326	26	2	1092	919628208	D HEAD SECTION PRE-ASS.
Z-PROFILE 4X161X2755 S315M	97032325	25	2	1092	919628208	D HEAD SECTION PRE-ASS.
Z-PROFILE 4X760X126 S315M	97031338	35	2	989	917191008	SL REDUCING SECTION
Z-PROFILE 4X940X161 S315M	97036238	98	2	1051	917333208	D PIVOT SECTION PRE-ASS.

Bezeichnung	Artikel	Pos.	Menge	Seite	Baugruppe	Bezeichnung
A-SCHEINWERFER S-ANLEN	919294008	334	1	15		LIEBHERR RAUPENKRAN LR
ABDECKBLECH	944313303	14	1	153	90211005	DREHWERKANTRIEB
ABDECKBLECH 1.5X80X122 DC	97062336	13	1	510	96061088	ELEKTRIK ANBAUTEILE KABIN
ABDECKBLECH VORM.	965021508	46	2	470	918810308	STEUERSTAND
ABDECKHAUBE	10451017	18	1	1193	10028002	LEITUNGSTROMMEL
ABDECKHAUBE	10875014	3	1	532	10451181	VERFLUESSIGEREINHEIT
ABDECKHAUBE	968310608	49	1	66	917291608	RAUPENTRAEGER LI.
ABDECKHAUBE	968310608	49	1	99	917291708	RAUPENTRAEGER RE.
ABDECKHAUBE	968310708	50	1	66	917291608	RAUPENTRAEGER LI.
ABDECKHAUBE	968310708	50	1	99	917291708	RAUPENTRAEGER RE.
ABDECKKAPPE	11171306	2	1	1204	11482252	WINDGESCHWINDIGKEITSGE
ABDECKKAPPE 700 M18X1,5 P	10129392	2	2	377	12489819	ABDECKKAPPEN-KIT
ABDECKKAPPE DT-LC01 PA66	10870604	522	1	503	96061089	KABELSTRANG
ABDECKKAPPE DT-LC01 PA66	10870604	516	2	506	96021228	KABELSTRANG
ABDECKKAPPE DT-LC01 PA66	10870604	527	7	663	96033473	KABELSTRANG
ABDECKKAPPE POLYSTIC27-3	591570908	5	2	690	968095808	MONTAGEEINHEIT VORM.
ABDECKKAPPE POLYSTIC27-3	591570908	25	1	772	919075308	KRANFUEHRERKABINE VORM.
ABDECKKAPPE PP	10129394	7	1	377	12489819	ABDECKKAPPEN-KIT
ABDECKKAPPEN-KIT	12489819	300	1	376	10146660	HOCHDRUCKPUMPE
ABDECKPLATTE ANBAU	10144678	470	1	339	13455124	DIESELMOTOR
ABDECKPLATTE VORM.	10144873	1	1	422	10144678	ABDECKPLATTE ANBAU
ABDECKUNG	11005170	17	1	472	10877138	FAHRERSITZ
ABDECKUNG	11171270	32	1	472	10877138	FAHRERSITZ
ABDECKUNG	11979998	31	1	472	10877138	FAHRERSITZ
ABDECKUNG SCHWK.	96004207	3	1	459	919063408	HARNSTOFFANLAGE
ABDECKUNG SCHWK. RAL 701	96002479	2	1	784	969520208	MONITORKONSOLE
ABDICHTPROFIL	97044073	(2)	1	660	969245308	ELEKTRIK KLEMMKASTEN DB
ABDICHTPROFIL	979076508	4	1	50	965690708	DECKEL KPL.
ABDICHTPROFIL 0 GUMMI 55°	977505708	10	1	680	969408008	DECKEL KPL.
ABGASKLAPPE	12922616	(7)	1	338	13455124	DIESELMOTOR
ABGASKLAPPE	12922626	(6)	1	337	13455124	DIESELMOTOR
ABGASKRUEMMER ANBAU V-	10141558	412	1	337	13455124	DIESELMOTOR
ABGASKRUEMMER LINKS V-	10153467	2	1	413	10141558	ABGASKRUEMMER ANBAU
ABGASKRUEMMER RECHTS V-	10147866	1	1	413	10141558	ABGASKRUEMMER ANBAU
ABGASMISCHROHR SCRFILTE	13402645	4	1	441	919551008	SCHALLDAEMPFERANLAGE
ABGASROHR 22	553058108	10	2.5	825	919159508	ZUSATZHEIZUNG OW AIRTOP
ABGASROHR 38/FLEXIBEL	553054108	20	2.4	520	96060644	ZUSATZHEIZUNG KABINE
ABGASROHR 38/FLEXIBEL	553054108	9	0.3	522	96060643	ZUSATZHEIZUNG VORM.
ABGASROHR ANBAU V-MOTO	10141356	410	1	337	13455124	DIESELMOTOR
ABGASROHR EDELSTAHL SP	96033550	2	1	441	919551008	SCHALLDAEMPFERANLAGE
ABGASROHR EDELSTAHL SP	96033551	6	1	441	919551008	SCHALLDAEMPFERANLAGE
ABGASROHR EDELSTAHL SP	96033552	7	1	441	919551008	SCHALLDAEMPFERANLAGE
ABGASROHR LINKS V-MOTO	10141355	2	1	412	10141356	ABGASROHR ANBAU
ABGASROHR RECHTS V-MO	10141354	1	1	412	10141356	ABGASROHR ANBAU
ABGASROHR V-MOTORXD950	10141351	(1)	1	412	10141356	ABGASROHR ANBAU
ABGASROHR V-MOTORXD95	11354228	(1)	1	412	10141356	ABGASROHR ANBAU
ABGASSCHALLDAEMPFER 116	553187208	7	1	522	96060643	ZUSATZHEIZUNG VORM.
ABGASSTUTZEN ANBAU V-MO	12935969	432	1	337	13455124	DIESELMOTOR
ABGASSTUTZEN V-MOTOR D9	10153459	(2)	1	337	13455124	DIESELMOTOR
ABGASSTUTZEN V-MOTOR D9	10153461	(3)	1	337	13455124	DIESELMOTOR
ABGASSTUTZEN V-MOTOR D9	10153461	(4)	1	337	13455124	DIESELMOTOR
ABGASTURBOLADER HE400W	10134988	1	1	414	10141720	ATL-ANBAU
ABGASTURBOLADER HE400W	10134989	1	1	415	10141721	ATL-ANBAU
ABGLAETTMITTEL KANISTER-	811203108	38	1	764	969752608	SCHEIBEN EINBAU
ABGLAETTMITTEL KANISTER-	811203108	39	1	787	918064308	SCHIEBETUER EINBAU
ABLAGE 35X410X195 ABS-TPU	97058595	27	1	776	96028393	INNENVERKLEIDUNG EINBAU
ABLAGE SCHWK.	967960008	2	1	959	968214108	ZUGSTANGE VORM.
ABLAGE SCHWK.	968183908	35	2	1050	917333208	D-ANLENKSTUECK VORM.
ABLAGE SCHWK.	968281608	42	2	1050	917333208	D-ANLENKSTUECK VORM.
ABLAGEKASTEN	915587308	130	1	12		LIEBHERR RAUPENKRAN LR

Bezeichnung	Artikel	Pos.	Menge	Seite	Baugruppe	Bezeichnung
ABLASSVENTIL	10032906	(20)	1	352	10134887	OELWANNE MIT BEFEST.
ABLASSVENTIL	10032906	5	1	410	10152906	KUEHLWASSERANSCHLUSS
ABSCHALTVENTIL	11067304	5	1	311	10873891	PUMPENGEHAEUSE
ABSCHIRMUNG ZURUECKGEB	965617208	995	18	507	96019612	KABELSTRANG
ABSCHIRMUNG ZURUECKGEB	965617208	995	2	1265	96039722	LEITUNG
ABSCHLUSSPLATTE	10871729	3	1	239	11212497	VERSTELLMOTOR
ABSCHLUSSPLATTE	10871731	3	1	209	11170708	VERSTELLMOTOR
ABSCHLUSSPLATTE	10871731	3	1	1029	11170709	VERSTELLMOTOR
ABSEIL- UND RETTUNGSGER	11007312	3	1	141	916959908	PERSOENLICHE SCHUTZAUS
ABSPANNSEIL KPL. 66X10.9M	96037255	20	2	1309	919222708	F-ZWISCHENSTUECK
ABSPANNSEIL KPL. 66X18M	96037810	1	2	1323	919395808	FAB-ABSPANNUNG
ABSPANNSEIL KPL. 66X2.725	96037332	20	2	1302	919220108	F-ZWISCHENSTUECK
ABSPANNSEIL KPL. 66X5.45M	96037007	20	2	1306	919220208	F-ZWISCHENSTUECK
ABSPANNSEIL KPL. 66X8.5M	96037814	2	2	1323	919395808	FAB-ABSPANNUNG
ABSPERRORGAN DN200-FLAN	11491257	7	1	595	967968208	OELBEHAELTER VORM.
ABSTANDSBOLZEN M4X30 V	602017808	23	1	789	968080908	SCHLIESSANLAGE
ABSTANDSBOLZEN M5X30	660044708	23	1	787	918064308	SCHIEBETUER EINBAU
ABSTANDSBOLZEN M6X30 ST	11001955	63	3	777	96028393	INNENVERKLEIDUNG EINBAU
ABSTANDSBOLZEN M6X50 S	10875447	55	1	776	96028393	INNENVERKLEIDUNG EINBAU
ABSTANDSHALTER 5X280X910	97115244	3	1	1281	96032541	WANDERROLLE KPL.
ABSTANDSHALTER 5X280X910	97115244	2	2	1282	96032582	NACKENROLLE EINBAU
ABSTANDSHALTER 5X322X876	97115405	52	1	1275	919220008	F-KOPFSTUECK
ABSTANDSHALTER SCHWK.	96033238	2	1	1281	96032541	WANDERROLLE KPL.
ABSTANDSRING	11181884	32	1	27	11601184	SCHLEIFRINGUEBERTRAEGE
ABSTECKBOLZEN SCHWK. FE	962580308	38	8	542	919627908	SA-BOCK VORM.
ABSTECKBOLZEN SCHWK. FE	962580308	16	4	891	919304308	S-ANLENKSTUECK VORM.
ABSTECKBOLZEN SCHWK. FE	962580308	40	8	935	917190908	S-ZWISCHENSTUECK
ABSTECKBOLZEN SCHWK. FE	962580308	40	8	943	917333908	S-ZWISCHENSTUECK
ABSTECKBOLZEN SCHWK. FE	962580308	40	8	947	917078708	S-ZWISCHENSTUECK
ABSTECKBOLZEN SCHWK. FE	962580308	40	10	954	917078808	S-ZWISCHENSTUECK
ABSTECKBOLZEN SCHWK. FE	962580308	40	8	967	917079208	S-ZWISCHENSTUECK
ABSTECKBOLZEN SCHWK. FE	962580308	40	8	972	917571208	S-ZWISCHENSTUECK
ABSTECKBOLZEN SCHWK. FE	962580308	40	8	977	919086008	S-ZWISCHENSTUECK
ABSTECKBOLZEN SCHWK. FE	962580308	6	4	980	919219208	S-ZWISCHENSTUECK
ABSTECKBOLZEN SCHWK. FE	962580308	3	4	989	917191008	SL-REDUZIERSTUECK
ABSTECKBOLZEN SCHWK. FE	962580308	80	4	1051	917333208	D-ANLENKSTUECK VORM.
ABSTECKBOLZEN SCHWK. FE	962580308	101	8	1093	919628208	D-KOPFSTUECK VORM.
ABSTECKBOLZEN SCHWK. FE	962580308	4	8	1144	917085308	D-ZWISCHENSTUECK
ABSTECKBOLZEN SCHWK. FE	962580308	4	8	1156	917178608	D-ZWISCHENSTUECK
ABSTECKBOLZEN SCHWK. FE	962580308	8	2	1229	919219508	F-ANSCHLUSSKOPF
ABSTECKBOLZEN SCHWK. FE	965427708	128	2	1052	917333208	D-ANLENKSTUECK VORM.
ABSTECKBOLZEN SCHWK. FE	968190708	20	2	954	917078808	S-ZWISCHENSTUECK
ABSTIMMSCHEIBE	7023472	12	1	319	11314599	VERSTELLPUMPE
ABSTUETZPLATTE KPL.	96016050	4	4	117	918589408	HYDRAULISCHE ABSTUETZUN
ABSTUETZPLATTE KPL.	962009308	6	2	131	917076808	MECH.ZUSATZABSTUETZUNG
ABSTUETZPLATTE SCHWK.	96016054	1	1	119	96016050	ABSTUETZPLATTE KPL.
ABSTUETZPLATTE SCHWK.	962010208	1	1	132	962009308	ABSTUETZPLATTE KPL.
ABSTUETZUNG	9080695	3	1	353	10137870	OELMESSSTAB KPL.
ABSTUETZZYLINDER 210/180-1	512391108	3	4	117	918589408	HYDRAULISCHE ABSTUETZUN
ABTRIEB KPL	540270414	23	1	251	10802280	SEILWINDE
ABTRIEBSWELLE 270 18CrNi	927633401	10	1	153	90211005	DREHWERKANTRIEB
ABWEISER 40X326 S355MC FE	97095956	6	2	1234	96038847	GITTERROST VORM.
ABWEISER SCHWK. FE//ZNNI8/	96010191	43	1	862	917517908	AUFNAHME GEGENGEWICHT
ACHSE 130.0X435 35NICRMOV	97026885	22	2	66	917291608	RAUPENTRAEGER LI.
ACHSE 130.0X435 35NICRMOV	97026885	22	2	99	917291708	RAUPENTRAEGER RE.
ACHSE 177.8X270 S890QL1 GA	97115242	31	1	1275	919220008	F-KOPFSTUECK
ACHSE 18.0X190 S355J2C+C	97067272	38	1	834	967956208	KAMERAANBAU DREHBUEHN
ACHSE 180.0X530 35NICRMOV	97026864	17	20	66	917291608	RAUPENTRAEGER LI.
ACHSE 180.0X530 35NICRMOV	97026864	17	20	99	917291708	RAUPENTRAEGER RE.
ACHSE 193.7X330 S890QL1 SP	97032362	90	1	1051	917333208	D-ANLENKSTUECK VORM.

Bezeichnung	Artikel	Pos.	Menge	Seite	Baugruppe	Bezeichnung
ACHSE 240.0X1419 35NICRM	97031944	6	1	1103	967946308	VERSTELLFLASCHE KPL.
ACHSE 240.0X2178 35NICRM	97028117	7	1	566	917080508	ROLLENLAGERUNG
ACHSE 240.0X2870 35NICRM	97028321	13	1	542	919627908	SA-BOCK VORM.
ACHSE 244.5X1221 S770QL GA	97115233	11	1	1275	919220008	F-KOPFSTUECK
ACHSE 244.5X182 S770QL SP	97032903	2	1	1113	968027908	ROLLENLAGERUNG KPL.
ACHSE 244.5X548 S770QL SP	97032314	16	1	1092	919628208	D-KOPFSTUECK VORM.
ACHSE 244.5X580 S770QL1 SP	97123862	33	1	1229	919219508	F-ANSCHLUSSKOPF
ACHSE 25.0 X475 S355J2G3C+	979871608	3	1	1285	96037097	LEITER VORM.
ACHSE 25.0 X475 S355J2G3C+	979871608	3	1	1287	96037098	LEITER VORM.
ACHSE 25.0X500 S355J2G3C+	97014724	9	2	1214	919326208	DREHBUEHNENVERLAENGER
ACHSE 25.0X912 S770QL GA	97129149	47	1	1275	919220008	F-KOPFSTUECK
ACHSE 30.0X1252 S355J2C+C	97115236	23	2	1275	919220008	F-KOPFSTUECK
ACHSE 30.0X82 S355J2C+C FE	97070803	20	1	761	919075508	KRANFUEHRERKABINE VORM.
ACHSE 320.0X2692 35NICRM	97032312	14	1	1092	919628208	D-KOPFSTUECK VORM.
ACHSE 34X29 X5CRNI18-10	97073059	28	1	764	969752608	SCHEIBEN EINBAU
ACHSE 34X42 X5CRNI18-10	97086837	41	1	764	969752608	SCHEIBEN EINBAU
ACHSE 40.0X1357 S355J2C+C	97037234	(2)	1	1022	917474008	WINDE 3 VORM.
ACHSE 50.0X407 42CRMO4+Q	97034180	2	146	60	96006203	BODENPLATTEN VORM.
ACHSE 50.0X80 S355J2C+C FE	977664508	142	2	1094	919628208	D-KOPFSTUECK VORM.
ACHSE 65.0X688 35NICRMOV	97091061	39	1	1275	919220008	F-KOPFSTUECK
ACHSE 82.5X1270 S355J2H T Z	97115235	16	1	1275	919220008	F-KOPFSTUECK
ACHSE 90.0X100 S355J2+AR	948918408	3	2	1214	919326208	DREHBUEHNENVERLAENGER
ACHSE RD220X898 35NICRM	946872408	19	1	1097	967946208	VERSTELLFLASCHE KPL.
ACHSHALTER	11494544	9	1	902	12101591	RUECKFALLSTUETZE
ACHSHALTER 10X150X40 S35	934787908	35	4	542	919627908	SA-BOCK VORM.
ACHSHALTER 10X150X40 S35	934787908	25	2	891	919304308	S-ANLENKSTUECK VORM.
ACHSHALTER 20X362X275 S96	97028335	15	2	542	919627908	SA-BOCK VORM.
ACHSHALTER 25X250X49 S69	97026925	23	2	66	917291608	RAUPENTRAEGER LI.
ACHSHALTER 25X250X49 S69	97026925	23	2	99	917291708	RAUPENTRAEGER RE.
ACHSHALTER 25X325X64 S96	97026865	18	20	66	917291608	RAUPENTRAEGER LI.
ACHSHALTER 25X325X64 S96	97026865	18	20	99	917291708	RAUPENTRAEGER RE.
ACHSHALTER 6.0 X0 S235JR	941324408	10	2	224	968161808	SCHUTZWALZE KPL.
ACHSHALTER 6.0 X0 S235JR	941324408	14	2	996	917473608	WINDE 6 VORM.
ACHSHALTER 6.0 X0 S235JR	941324408	18	6	1022	917474008	WINDE 3 VORM.
ACHSHALTERBLECH 40X500	97034140	6	2	199	917077708	BOLZEN S-ANLENKSTUECK
ADAPTER	7411830	43	1	530	91000225	KLIMAANLAGE
ADAPTER 18-POL SPF	660024508	11	1	695	96061067	VERKABELUNG MONTAGETA
ADAPTER 50.0X65 X5CRNI18-1	97103787	95	1	1276	919220008	F-KOPFSTUECK
ADAPTER 7/8 - 1 1/4"	10030106	48	1	530	91000225	KLIMAANLAGE
ADAPTER KUNSTSTOFF	10036974	7	1	781	96000697	WISCHANLAGE EINBAU
ADAPTER RAL 9005,M,GT SPF	965185908	30	4	840	96029469	AUSRUESTUNG KAMERA KAB
ADAPTERRING	11007300	2	1	27	11601184	SCHLEIFRINGUEBERTRAEGE
ADAPTERTEIL M38X1,5	10121250	2	2	851	919657408	KUEHLWASSERVORWAERM
ADERENDHUELSE DIN 46228 1	602308008	87	2	82	967971708	KABELSTRANG
ADERENDHUELSE DIN 46228-	602307808	114	3	82	967971708	KABELSTRANG
ADERENDHUELSE DIN 46228-	602307808	114	3	662	96033473	KABELSTRANG
ADERENDHUELSE DIN 46228-	602307708	86	8	503	96061089	KABELSTRANG
ADERENDHUELSE DIN 46228-	602307708	86	38	654	96033472	KABELSTRANG
ADERENDHUELSE DIN 46228-	602307708	86	60	662	96033473	KABELSTRANG
ADERENDHUELSE DIN 46228-	602308108	88	1	506	96021228	KABELSTRANG
ADERENDHUELSE DIN 46228-	602308108	88	4	662	96033473	KABELSTRANG
ADERENDHUELSE DIN 46228-1	602308208	698	2	54	96026395	VERKABELUNG
ADERENDHUELSE DIN 46228-1	602308208	698	1	655	96033472	KABELSTRANG
ADERENDHUELSE DIN 46228-1	602308208	698	4	658	96033855	KABELSTRANG
ADERENDHUELSE DIN 46228-1	602308208	698	3	663	96033473	KABELSTRANG
ADERENDHUELSE DIN 46228-	10101685	657	4	663	96033473	KABELSTRANG
AGGREGATETRAEGER ANBAU	9078462	12	1	333	13455124	DIESELMOTOR
AGGREGATETRAEGER SCH	968189508	50	1	279	96032892	DIESELMOTOR VORM.
AGGREGATETRAEGER VORM.	10119410	1	1	344	9078462	AGGREGATETRAEGER ANBA
AKTIVATOR 1000ML	870004108	39	1	764	969752608	SCHEIBEN EINBAU

Bezeichnung	Artikel	Pos.	Menge	Seite	Baugruppe	Bezeichnung
AKTIVATOR 250ML DOSE	10815283	36	1	764	969752608	SCHEIBEN EINBAU
AKUST.WARNUNG VERFAHR	96026351	20	1	52	968270208	EL.GEBER U.ENDSCHALTER
ALUPROFIL 84-3-6560 ALMGSI	97123911	1	2	1234	96038847	GITTERROST VORM.
ALUPROFIL DIN EN 755-2 84-3	97095273	11	4	981	96037300	GITTERROST VORM.
ANBAUGEHAEUSE HAN 10B	10873526	53	1	678	967917908	SCHALTSCHRANK MECH.
ANBAUGEHAEUSE HAN 16B	10873527	51	2	678	967917908	SCHALTSCHRANK MECH.
ANBAUGEHAEUSE HAN 24B	10873528	50	12	678	967917908	SCHALTSCHRANK MECH.
ANBAUGEHAEUSE HAN 24B	10873528	30	1	1036	968497808	KLEMMKASTEN KPL.
ANBAUGEHAEUSE HAN 6B	10873525	52	3	678	967917908	SCHALTSCHRANK MECH.
ANBAUTEILE ANTENNE	96016705	13	1	761	919075508	KRANFUEHRERKABINE VORM.
ANBAUTEILE LADEGERAET	964837908	4	1	615	917081908	BATTERIE LADEEINHEIT
ANBAUTEILE LUFTPRESSER	10141807	334	1	336	13455124	DIESELMOTOR
ANBAUTEILE ZUSATZHEIZUN	96047948	1	1	825	919159508	ZUSATZHEIZUNG OW AIRTOP
ANHAENGEGURT	97031250	2	4	59	917076208	BODENPLATTEN KPL.
ANHAENGELASCHE SCHWK.	968092908	5	3	1050	917333208	D-ANLENKSTUECK VORM.
ANHAENGELASCHE SCHWK.	969144008	187	1	1053	917333208	D-ANLENKSTUECK VORM.
ANHAENGELASCHE SCHWK. 2	968260808	61	2	1183	918900508	SCHWEBEBALLAST
ANHAENGER 25X25 ALMG3 H	97044171	251	4	717	96052492	HYDRAULIK
ANHAENGER 25X25 ALMG3 H	97044171	251	1	848	96043277	ZUS.HYDR.VERBINDUNG DB-
ANHAENGER 25X25 ALMG3 H	97044171	251	2	922	96047486	ZUSATZHYDRAULIK S-ANLENK
ANHAENGER 25X25 ALMG3 H	97044171	251	1	1032	967789108	ZUSATZHYDRAULIK WINDE 3
ANHAENGER 25X25 ALMG3 H	97044172	252	4	717	96052492	HYDRAULIK
ANHAENGER 25X25 ALMG3 H	97044172	252	1	848	96043277	ZUS.HYDR.VERBINDUNG DB-
ANHAENGER 25X25 ALMG3 H	97044172	252	2	922	96047486	ZUSATZHYDRAULIK S-ANLENK
ANHAENGER 25X25 ALMG3 H	97044210	253	4	717	96052492	HYDRAULIK
ANHAENGER 25X25 ALMG3 H	97044210	253	1	848	96043277	ZUS.HYDR.VERBINDUNG DB-
ANHAENGER 25X25 ALMG3 H	97044210	253	2	922	96047486	ZUSATZHYDRAULIK S-ANLENK
ANHAENGER 25X25 ALMG3 H	97044211	254	4	717	96052492	HYDRAULIK
ANHAENGER 25X25 ALMG3 H	97044211	254	2	922	96047486	ZUSATZHYDRAULIK S-ANLENK
ANHAENGER 2X25X25 ALMG3	97044217	260	2	717	96052492	HYDRAULIK
ANHAENGER 2X25X25 ALMG3	97044218	261	2	717	96052492	HYDRAULIK
ANHAENGER 2X25X25 ALMG3	97044219	262	1	717	96052492	HYDRAULIK
ANHAENGER 2X25X25 ALMG3	97044212	255	2	717	96052492	HYDRAULIK
ANHAENGER 2X25X25 ALMG3	97044212	255	2	922	96047486	ZUSATZHYDRAULIK S-ANLENK
ANHAENGER 2X25X25 ALMG3	97044212	255	1	1032	967789108	ZUSATZHYDRAULIK WINDE 3
ANHAENGER 2X25X25 ALMG3	97044213	256	2	717	96052492	HYDRAULIK
ANHAENGER 2X25X25 ALMG3	97044213	256	1	1032	967789108	ZUSATZHYDRAULIK WINDE 3
ANHAENGER 2X25X25 ALMG3	97044214	257	3	717	96052492	HYDRAULIK
ANHAENGER 2X25X25 ALMG3	97044215	258	3	717	96052492	HYDRAULIK
ANHAENGER 2X25X25 ALMG3	97044216	259	3	717	96052492	HYDRAULIK
ANLAUFSCHEIBE 15X220X220	97026884	21	40	66	917291608	RAUPENTRAEGER LI.
ANLAUFSCHEIBE 15X220X220	97026884	21	40	99	917291708	RAUPENTRAEGER RE.
ANLAUFSCHEIBE 16X82X4 -C	9078591	5	1	401	11348849	ZWISCHENRAD ANBAU
ANLAUFSCHEIBE 34X52X6	10154306	4	1	379	11368166	ANTRIEB FUER HDP VORM.
ANLAUFSCHEIBE X170 GZ-CU	703003508	25	4	66	917291608	RAUPENTRAEGER LI.
ANLAUFSCHEIBE X170 GZ-CU	703003508	25	4	99	917291708	RAUPENTRAEGER RE.
ANLEGELEITER 3-316X0.81M	979327808	3	1	1126	969396908	LEITER VORM.
ANLEGELEITER 5-350X1,24M A	11481815	57	1	147	918011308	UNTERTEIL VORM.
ANLEGELEITER EN 131 4-420	11481745	8	1	1214	919326208	DREHBUEHNENVERLAENGER
ANLEGELEITER EN 131 4-420	11481745	2	1	1285	96037097	LEITER VORM.
ANLEGELEITER EN 131 4-420	11481745	2	1	1287	96037098	LEITER VORM.
ANLEGELEITER EN 131 5-420	11481748	94	1	488	918999008	LAUFSTEG DREHBUEHNE
ANLEGELEITER EN 131 7-420	11481667	57	1	891	919304308	S-ANLENKSTUECK VORM.
ANLEGELEITER EN 131 9-420	11481400	11	2	862	917517908	AUFNAHME GEGENGEWICHT
ANLEGELEITER EN 131 9-420	11481400	107	1	1051	917333208	D-ANLENKSTUECK VORM.
ANSAUGROHR SCHWK. ALUM	967968308	2	1	594	919140308	OELBEHAELTER KPL.
ANSAUGROHR SCHWK. FE/Z	96032534	4	1	594	919140308	OELBEHAELTER KPL.
ANSAUGSTUTZEN ANBAU V-	10154796	222	1	336	13455124	DIESELMOTOR
ANSAUGSTUTZEN ANBAU V-M	10122793	221	1	336	13455124	DIESELMOTOR
ANSAUGSTUTZEN V-MOTORX	9078650	1	1	390	10122793	ANSAUGSTUTZEN ANBAU

Bezeichnung	Artikel	Pos.	Menge	Seite	Baugruppe	Bezeichnung
ANSAUGSTUTZEN V-MOTORX	9078650	2	1	391	10154796	ANSAUGSTUTZEN ANBAU
ANSAUGSTUTZEN V-MOTOR	10137588	1	1	391	10154796	ANSAUGSTUTZEN ANBAU
ANSCHLAG	11485426	3	1	319	11314599	VERSTELLPUMPE
ANSCHLAG	510745708	29	1	740	511308608	PROPORTIONALVENTIL
ANSCHLAG 15X160X120 PA6	977765008	28	2	1050	917333208	D-ANLENKSTUECK VORM.
ANSCHLAG 15X218X218 S35	97028825	7	2	131	917076808	MECH.ZUSATZABSTUETZUNG
ANSCHLAGMITTEL MONTAGE	917081308	148	1	13		LIEBHERR RAUPENKRAN LR
ANSCHLAGSCHEIBE 16,5X75X	10875905	6	4	755	919075408	KRANFUEHRERKABINE ANBA
ANSCHLAGSEIL EN 13414 2.7	12101379	29	1	1313	919222808	FA-BOCK
ANSCHLAGSEIL EN 13414 35T-	11646113	2	2	859	917081308	ANSCHLAGMITTEL MONTAGE
ANSCHLUSSBLOCK	12107052	5	1	1121	12102885	ZUGZYLINDER
ANSCHLUSSBLOCK	971663208	172	1	169	969733008	ZUSATZHYDRAULIK DREHBUE
ANSCHLUSSFLANSCH	10126190	3	1	397	11364209	LUFTPRESSER VORM.
ANSCHLUSSFLANSCH 85X85	511062408	180	1	243	968081908	ZUSATZHYDRAULIK WINDE 4
ANSCHLUSSFLANSCH SAE 11/	11314710	180	1	212	967787708	ZUSATZHYDRAULIK WINDE 1
ANSCHLUSSFLANSCH SAE 11/	11314710	153	1	227	967787808	ZUSATZHYDRAULIK WINDE 2
ANSCHLUSSFLANSCH SAE 11/	11314710	180	1	1013	96047485	ZUSATZHYDRAULIK WINDE 6
ANSCHLUSSFLANSCH SAE 11/	11314710	180	1	1032	967789108	ZUSATZHYDRAULIK WINDE 3
ANSCHLUSSKABEL	10454783	11	4	840	96029469	AUSRUESTUNG KAMERA KAB
ANSCHLUSSKRUEMMER	10124886	1	1	408	10145044	WASSERLEITUNGSANSCHLUE
ANSCHLUSSLEISTE CR6-FREI	974713508	151	1	715	96052492	HYDRAULIK
ANSCHLUSSLEISTE CR6-FREI	974713608	152	1	715	96052492	HYDRAULIK
ANSCHLUSSPLATTE	10009378	2	1	303	11212748	VERSTELLPUMPE
ANSCHLUSSPLATTE	10324854	6	1	319	11314599	VERSTELLPUMPE
ANSCHLUSSPLATTE	10663801	6	1	325	10228004	HYDROMOTOR
ANSCHLUSSPLATTE	510629508	182	5	716	96052492	HYDRAULIK
ANSCHLUSSPLATTE	510629508	150	1	844	968562908	ZUSATZHYDRAULIK VERBOLZ
ANSCHLUSSPLATTE	510629508	170	1	1067	967788408	ZUSATZHYDRAULIK D-ANLENK
ANSCHLUSSPLATTE	510631808	183	4	716	96052492	HYDRAULIK
ANSCHLUSSPLATTE	510633908	191	2	34	969731708	HYDRAULIK MITTELTEIL
ANSCHLUSSPLATTE	571907208	2	1	300	11212747	VERSTELLPUMPE
ANSCHLUSSPLATTE	7024283	4	1	259	510230608	HYDROMOTOR
ANSCHLUSSPLATTE AlMgSi08	10126124	4	1	434	10126182	NEBENABTRIEB ANBAU
ANSCHLUSSPLATTE DP1-10/3	511058308	156	1	264	967787908	ZUSATZHYDRAULIK MONTAGE
ANSCHLUSSROHR	12569884	6	2	443	11382590	SCRFILTER-BAUGRUPPE
ANSCHLUSSSTECKER AX	602337008	508	30	505	96033370	DRAEHTE KPL.
ANSCHLUSSSTECKER AX	602337008	508	1	506	96021228	KABELSTRANG
ANSCHLUSSSTUECK	10122637	3	1	371	11364325	ZYLINDERKOPFDECKEL VORM
ANSCHLUSSSTUECK	10145189	1	1	409	10145193	KUEHLWASSERANSCHLUSS
ANSCHLUSSSTUECK	10145190	1	1	411	10145195	KUEHLWASSERANSCHLUSS
ANSCHLUSSSTUECK	12569881	5	2	443	11382590	SCRFILTER-BAUGRUPPE
ANSCHLUSSSTUECK	13634723	1	1	534	553037908	KOMPRESSOR
ANSCHLUSSSTUECK EN AC-A	12423293	23	1	400	12490129	WASSERPUMPE MIT BEFEST.
ANSCHLUSSSTUECK M14X1,5/	774383208	13	4	87	917322008	ZENTRALSCHMIERUNG RAUP
ANSCHLUSSSTUECK M14X1,5/	774383208	13	4	111	917322208	ZENTRALSCHMIERUNG RAUP
ANSCHLUSSSTUECK NA2 42Cr	10117098	2	1	397	11364209	LUFTPRESSER VORM.
ANSCHLUSSSTUECK VORM.	11365540	1	1	410	10152906	KUEHLWASSERANSCHLUSS
ANSCHLUSSSTUTZEN 11SMnP	927586201	12	1	208	90024490	OELMESSEINRICHTUNG
ANSCHLUSSSTUTZEN M26X1,	927625201	20	1	208	90024490	OELMESSEINRICHTUNG
ANSCHLUSSSTUTZEN M26X1,	927625201	1	2	1005	90200135	OELMESSEINRICHTUNG
ANSCHLUSSSTUTZEN M26X1,	927625201	20	1	1028	90028042	OELMESSEINRICHTUNG
ANSCHRAUBPLATTE 6X260X6	97054774	55	2	186	919082708	DREHBUEHNE KPL.
ANSCHRAUBSCHARNIER 25X	10871177	3	4	678	967917908	SCHALTSCHRANK MECH.
ANSCHRAUBSCHARNIER 25X	10871177	4	3	767	964560908	DACHSCHEIBE VORM.
ANSCHRAUBSCHARNIER 25X	10871177	3	2	768	964561008	HECKSCHEIBE VORM.
ANSCHRAUBSCHARNIER 30X	10872344	3	1	28	969088908	HALTER VORM.
ANSCHWEISSPLATTE DIN 301	11211987	201	2	280	96032892	DIESELMOTOR VORM.
ANSCHWEISSPLATTE DIN 301	602015208	51	3	286	96033379	BEFESTIGUNGSTEILE DRUC
ANSCHWEISSPLATTE DIN 301	10802203	199	2	280	96032892	DIESELMOTOR VORM.
ANSCHWEISSPLATTE DIN 301	10802203	153	2	893	919304308	S-ANLENKSTUECK VORM.

Bezeichnung	Artikel	Pos.	Menge	Seite	Baugruppe	Bezeichnung
ANSCHWEISSPLATTE DIN 301	10802205	200	1	280	96032892	DIESELMOTOR VORM.
ANSCHWEISSPLATTE DIN 301	10802201	198	2	280	96032892	DIESELMOTOR VORM.
ANSCHWEISSPLATTE DIN 301	10802201	127	9	1094	919628208	D-KOPFSTUECK VORM.
ANSCHWEISSPLATTE DIN 301	11008020	196	1	280	96032892	DIESELMOTOR VORM.
ANSCHWEISSPLATTE DIN 301	602015908	117	8	194	96062971	MONTAGETEILE DREHBUEHN
ANSTEUERGERAET	10873652	5	1	288	11212738	VERSTELLPUMPE
ANSTEUERGERAET	10873652	5	1	290	11212739	VERSTELLPUMPE
ANSTEUERGERAET	10873652	5	1	293	11212740	VERSTELLPUMPE
ANSTEUERGERAET	10873652	5	1	299	11212746	VERSTELLPUMPE
ANSTEUERGERAET	10873652	5	1	306	11212744	VERSTELLPUMPE
ANSTEUERGERAET	10873894	5	1	307	11212745	VERSTELLPUMPE
ANSTEUERGERAET	11267457	1	1	313	10873894	ANSTEUERGERAET
ANSTEUERGERAET	11690588	5	1	294	11212741	VERSTELLPUMPE
ANTENNE	10650233	5	1	670	968418008	KABELSTRANG
ANTENNE	10878172	1	1	1202	12257818	AUTORADIO
ANTENNE AKTIV	12107816	29	1	510	96061088	ELEKTRIK ANBAUTEILE KABIN
ANTENNE KPL.	968709008	40	1	661	96033469	KABELLISTE DREHBUEHNE
ANTENNE KPL. BTT	96016888	60	1	511	96061088	ELEKTRIK ANBAUTEILE KABIN
ANTENNENKABEL 1X0,34-5M	12104641	39	1	510	96061088	ELEKTRIK ANBAUTEILE KABIN
ANTENNENKABEL 1X0,34-5M	12107824	38	1	510	96061088	ELEKTRIK ANBAUTEILE KABIN
ANTENNENKABEL 7X48-2,0M	10675778	(429)	1	675	919972908	EINBAUTEILE SCHALTSCHRAN
ANTENNENKABEL KPL. +S800	969736708	31	1	675	919972908	EINBAUTEILE SCHALTSCHRAN
ANTENNENSTAB	10815004	1	1	671	10650233	ANTENNE
ANTENNENSTAB AKTIV	12108590	(1)	1	510	96061088	ELEKTRIK ANBAUTEILE KABIN
ANTIRUTSCHBELAG 1.6X102X	97019970	1	3	1101	96064809	BESCHILDERUNG
ANTIRUTSCHBELAG 1.6X102X	97019970	11	1	1128	968818608	BESCHILDERUNG
ANTIRUTSCHBELAG 1.6X102X	97018327	12	2	1128	968818608	BESCHILDERUNG
ANTIRUTSCHBELAG 1.6X150	970879708	20	2	867	917082108	BESCHILDERUNG DREHBUE
ANTIRUTSCHBELAG 1.6X150X	97013912	10	4	963	969425308	BESCHILDERUNG
ANTIRUTSCHBELAG 1.6X150X	972859408	9	1	939	968012308	BESCHILDERUNG
ANTIRUTSCHBELAG 1.6X150X	972859408	9	9	963	969425308	BESCHILDERUNG
ANTIRUTSCHBELAG 1.6X150X	972859408	9	1	985	96037322	BESCHILDERUNG
ANTIRUTSCHBELAG 1.6X150X	972859408	7	1	991	968688008	BESCHILDERUNG
ANTIRUTSCHBELAG 1.6X150X	972859408	2	4	1106	96064834	BESCHILDERUNG
ANTIRUTSCHBELAG 1.6X150X	972859408	9	1	1128	968818608	BESCHILDERUNG
ANTIRUTSCHBELAG 1.6X150X	972859408	7	1	1152	969025808	BESCHILDERUNG
ANTIRUTSCHBELAG 1.6X150X	970879408	8	1	939	968012308	BESCHILDERUNG
ANTIRUTSCHBELAG 1.6X150X	970879408	8	1	963	969425308	BESCHILDERUNG
ANTIRUTSCHBELAG 1.6X150X	970879408	8	5	985	96037322	BESCHILDERUNG
ANTIRUTSCHBELAG 1.6X150X	970879408	8	1	991	968688008	BESCHILDERUNG
ANTIRUTSCHBELAG 1.6X150X	970879408	10	1	1128	968818608	BESCHILDERUNG
ANTIRUTSCHBELAG 1.6X150X	970879408	8	1	1152	969025808	BESCHILDERUNG
ANTIRUTSCHBELAG 1.6X150X	970879408	82	2	1184	918900508	SCHWEBEBALLAST
ANTIRUTSCHBELAG 1.6X150X	970879408	7	2	1241	96038854	BESCHILDERUNG
ANTIRUTSCHBELAG 1.6X150	97132816	9	6	1300	96037102	BESCHILDERUNG
ANTIRUTSCHBELAG 1.6X152X	97019973	2	3	1101	96064809	BESCHILDERUNG
ANTIRUTSCHBELAG 1.6X152X	97018451	10	5	898	968311308	BESCHILDERUNG
ANTIRUTSCHBELAG 1.6X152X	97032094	1	1	563	917475908	BESCHILDERUNG
ANTIRUTSCHBELAG 1.6X305X	97022323	1	2	1106	96064834	BESCHILDERUNG
ANTIRUTSCHBELAG 1.6X400X	97011904	(3)	2	862	917517908	AUFNAHME GEGENGEWICHT
ANTIRUTSCHBELAG 1.6X400X	97011904	10	2	985	96037322	BESCHILDERUNG
ANTIRUTSCHBELAG 1.6X560X	97039850	16	2	867	917082108	BESCHILDERUNG DREHBUE
ANTIRUTSCHBELAG 1.6X560X	97039850	5	1	1247	96039202	BESCHILDERUNG
ANTIRUTSCHBELAG 255X110 3	973424408	17	4	867	917082108	BESCHILDERUNG DREHBUE
ANTRIEB FUER HDP VORM.	11368166	1	1	378	11363553	ANTRIEB FUER HOCHDRUCK
ANTRIEB FUER HOCHDRUCK	11363553	180	1	335	13455124	DIESELMOTOR
ANTRIEB KPL	540270514	24	1	251	10802280	SEILWINDE
ANTRIEBSFLANSCH EDELST	606012608	6	1	216	917452308	ELEKTRIK WINDE 1
ANTRIEBSFLANSCH EDELST	606012608	6	1	229	917452408	ELEKTRIK WINDE 2
ANTRIEBSFLANSCH EDELST	606012608	6	1	1016	917452808	ELEKTRIK WINDE 6

Bezeichnung	Artikel	Pos.	Menge	Seite	Baugruppe	Bezeichnung
ANTRIEBSFLANSCH EDELST	606012608	6	1	1035	917452508	ELEKTRIK WINDE 3
ANTRIEBSHUELSE	571727208	4	1	258	540270514	ANTRIEB KPL
ANTRIEBSTEILE M. SCHWING.	11367689	1	1	357	10147666	ANTRIEBSTEILE M.SCHWINGU
ANTRIEBSTEILE M.SCHWINGU	10147666	53	1	333	13455124	DIESELMOTOR
ANTRIEBSWELLE	10220345	8	1	319	11314599	VERSTELLPUMPE
ANTRIEBSWELLE Z=11 31CrM	10154041	3	1	379	11368166	ANTRIEB FUER HDP VORM.
ARBEITSCHEINWERFER 35W	11212679	24	3	510	96061088	ELEKTRIK ANBAUTEILE KABIN
ARBEITSCHEINWERFER 35W	11212679	10	2	673	96033470	ELEKTRIK ANBAUTEILE
ARBEITSSCHEINWERFER 50W	10872003	15	1	1168	919294008	A-SCHEINWERFER S-ANLEN
ARM	11002352	5	1	907	616024908	KABELTROMMEL
ARMATURENBRETT VORM.RE	96053633	14	1	510	96061088	ELEKTRIK ANBAUTEILE KABIN
ARMLEHNE 310ERGO	774119708	1	1	474	962282208	ARMLEHNE LINKS
ARMLEHNE 310ERGO	774119808	1	1	476	962282308	ARMLEHNE RECHTS
ARMLEHNE LINKS	962282208	1	1	473	96032222	NACHARBEIT ARMLEHNE LI.
ARMLEHNE RECHTS	962282308	1	1	475	96032223	NACHARBEIT ARMLEHNE RE.
ARMLEHNENAUFLAGE	971636608	2	1	474	962282208	ARMLEHNE LINKS
ARMLEHNENAUFLAGE	971636608	2	1	476	962282308	ARMLEHNE RECHTS
ARRETIERUNG 10X165X130 S	97030848	11	4	117	918589408	HYDRAULISCHE ABSTUETZUN
ASCHENBECHER KUNSTSTOF	10291997	33	1	776	96028393	INNENVERKLEIDUNG EINBAU
ATL-ANBAU HE400WG	10141720	430	1	337	13455124	DIESELMOTOR
ATL-ANBAU HE400WG	10141721	431	1	337	13455124	DIESELMOTOR
AUFBAUGEHAEUSE 68X68X53	12108376	512	1	82	967971708	KABELSTRANG
AUFBAUTEILE MONTAGETAFE	96033320	20	1	675	919972908	EINBAUTEILE SCHALTSCHRAN
AUFFANGGURT EN 361 IK G 2	11007305	1	2	141	916959908	PERSOENLICHE SCHUTZAUS
AUFKLEBER	10441600	21	1	162	10871517	ELEKTROPUMPE
AUFKLEBER	10663909	(1)	1	610	10425291	ELEKTROPUMPE
AUFKLEBER BEHAELTER 2,5K	967421808	30	1	610	10425291	ELEKTROPUMPE
AUFLAGE 1400X60 PA6G	976661208	30	1	891	919304308	S-ANLENKSTUECK VORM.
AUFLAGE 1400X60 PA6G	976661208	96	3	1051	917333208	D-ANLENKSTUECK VORM.
AUFLAGE 1400X60 PA6G	976661208	3	3	1302	919220108	F-ZWISCHENSTUECK
AUFLAGE 1400X60 PA6G	976661208	3	3	1306	919220208	F-ZWISCHENSTUECK
AUFLAGE 1400X60 PA6G	976661208	3	5	1309	919222708	F-ZWISCHENSTUECK
AUFLAGE 150X35X48 PA6G	97056679	2	2	1126	969396908	LEITER VORM.
AUFLAGE 150X35X73 PA6G	97056680	5	2	1125	969396608	AUFSTIEG VORM.
AUFLAGE 15X60X1170 PA6G	288177508	53	3	1092	919628208	D-KOPFSTUECK VORM.
AUFLAGE 15X60X1170 PA6G	288177508	26	1	1156	917178608	D-ZWISCHENSTUECK
AUFLAGE 15X60X1280 PA6G	288153708	62	2	1276	919220008	F-KOPFSTUECK
AUFLAGE 50X70X190 PA6G	288157308	47	1	542	919627908	SA-BOCK VORM.
AUFLAGE 60X1270 PA6G	974143908	54	1	935	917190908	S-ZWISCHENSTUECK
AUFLAGE 60X1270 PA6G	974143908	53	1	943	917333908	S-ZWISCHENSTUECK
AUFLAGE 60X1270 PA6G	974143908	47	2	947	917078708	S-ZWISCHENSTUECK
AUFLAGE 60X1270 PA6G	974143908	47	3	954	917078808	S-ZWISCHENSTUECK
AUFLAGE 60X1270 PA6G	974143908	47	2	967	917079208	S-ZWISCHENSTUECK
AUFLAGE 60X1270 PA6G	974143908	47	2	972	917571208	S-ZWISCHENSTUECK
AUFLAGE 60X1270 PA6G	974143908	47	2	977	919086008	S-ZWISCHENSTUECK
AUFLAGE 60X1270 PA6G	974143908	1	1	982	96037301	SEILSCHUTZ
AUFLAGE 60X1270 PA6G	974143908	31	2	989	917191008	SL-REDUZIERSTUECK
AUFLAGE 60X1270 PA6G	974143908	26	3	1144	917085308	D-ZWISCHENSTUECK
AUFLAGE 60X1270 PA6G	974143908	39	3	1156	917178608	D-ZWISCHENSTUECK
AUFLAGE 60X1660 PA6G	97031881	45	2	935	917190908	S-ZWISCHENSTUECK
AUFLAGE 60X1660 PA6G	97031881	45	2	943	917333908	S-ZWISCHENSTUECK
AUFLAGE 60X1660 PA6G	97031881	45	2	947	917078708	S-ZWISCHENSTUECK
AUFLAGE 60X1660 PA6G	97031881	45	1	954	917078808	S-ZWISCHENSTUECK
AUFLAGE 60X1660 PA6G	97031881	45	2	967	917079208	S-ZWISCHENSTUECK
AUFLAGE 60X1660 PA6G	97031881	45	2	972	917571208	S-ZWISCHENSTUECK
AUFLAGE 60X1660 PA6G	97031881	45	2	977	919086008	S-ZWISCHENSTUECK
AUFLAGE 60X1660 PA6G	97031881	1	1	983	96037306	SEILSCHUTZ
AUFLAGE 60X1660 PA6G	97031881	12	1	989	917191008	SL-REDUZIERSTUECK
AUFLAGE KPL.	968028208	13	2	1092	919628208	D-KOPFSTUECK VORM.
AUFLAGE PA6G	97031390	33	38	891	919304308	S-ANLENKSTUECK VORM.

Bezeichnung	Artikel	Pos.	Menge	Seite	Baugruppe	Bezeichnung
AUFLAGE PA6G	971111308	31	4	891	919304308	S-ANLENKSTUECK VORM.
AUFLAGE PA6G	971111308	40	1	1313	919222808	FA-BOCK
AUFLAGE PA6G	971111408	32	6	891	919304308	S-ANLENKSTUECK VORM.
AUFLAGE PA6G	971111408	58	4	1093	919628208	D-KOPFSTUECK VORM.
AUFLAGE PA6G	971586108	45	3	1050	917333208	D-ANLENKSTUECK VORM.
AUFLAGE PA6G	975812308	168	12	1052	917333208	D-ANLENKSTUECK VORM.
AUFLAGE PA6G	978104308	9	2	1313	919222808	FA-BOCK
AUFLAGE SCHWK.	967997508	2	1	1224	968455908	FUSS KPL.
AUFLAGE SCHWK.	967997608	27	2	891	919304308	S-ANLENKSTUECK VORM.
AUFLAGE SCHWK.	968032408	1	1	1115	968028208	AUFLAGE KPL.
AUFLAGE SCHWK. T ZN O	968188408	117	4	1052	917333208	D-ANLENKSTUECK VORM.
AUFLAGEBOCK	602736008	287	2	1238	96035575	KLEMMKASTEN KPL.
AUFNAHME 150X86X15 PA6G	975573808	5	1	614	918531108	SPIEGELANBAU KRANFUEHR
AUFNAHME GEGENGEWICHT	917517908	150	1	13		LIEBHERR RAUPENKRAN LR
AUFNAHME SCHWK. WARNEI	968410408	125	2	893	919304308	S-ANLENKSTUECK VORM.
AUFSTELLVORRICHTUNG SCH	967922608	1	1	545	96048466	SA-BOCK AUFSTELLVORRIC
AUFSTIEG VORM.	968287308	3	1	487	918999008	LAUFSTEG DREHBUEHNE
AUFSTIEG VORM.	969396608	134	1	1094	919628208	D-KOPFSTUECK VORM.
AUFSTIEGSKONSOLE SCHWK	969396808	1	1	1125	969396608	AUFSTIEG VORM.
AUFSTIEGSTRITT 2X40X320X1	978880308	10	2	232	917451208	WINDE 4 VORM.
AUFTRITT 600X155X40 ALUMI	11450714	69	2	756	919075408	KRANFUEHRERKABINE ANBA
AUFTRITT SPF	979405208	68	3	756	919075408	KRANFUEHRERKABINE ANBA
AUGENSCHRAUBE DIN 444 M1	12100296	12	1	1098	967966108	ENDSCHALTER KPL.
AUGENSCHRAUBE DIN 444 M1	12100296	12	1	1099	967966808	ENDSCHALTER KPL.
AUSGLEICHSBEHAELTER	570065908	1	1	43	502806508	AUSGLEICHSBEHAELTER
AUSGLEICHSBEHAELTER 0,2L	502807308	(1)	1	212	967787708	ZUSATZHYDRAULIK WINDE 1
AUSGLEICHSBEHAELTER 1L	502806508	1	1	42	96028333	AUSGLEICHSBEHAELTER KPL
AUSGLEICHSBEHAELTER 27L	10675550	4	1	323	96032897	KUEHLER VORM.
AUSGLEICHSBEHAELTER KPL	96028331	157	1	212	967787708	ZUSATZHYDRAULIK WINDE 1
AUSGLEICHSBEHAELTER KPL	96028331	157	1	227	967787808	ZUSATZHYDRAULIK WINDE 2
AUSGLEICHSBEHAELTER KPL	96028331	157	1	243	968081908	ZUSATZHYDRAULIK WINDE 4
AUSGLEICHSBEHAELTER KPL	96028331	152	1	553	968513208	ZUSATZHYDRAULIK SA-BOCK
AUSGLEICHSBEHAELTER KPL	96028331	157	1	1013	96047485	ZUSATZHYDRAULIK WINDE 6
AUSGLEICHSBEHAELTER KPL	96028331	157	1	1032	967789108	ZUSATZHYDRAULIK WINDE 3
AUSGLEICHSBEHAELTER KPL	96028331	166	1	1067	967788408	ZUSATZHYDRAULIK D-ANLENK
AUSGLEICHSBEHAELTER KPL	96028333	157	2	34	969731708	HYDRAULIK MITTELTEIL
AUSGLEICHSBEHAELTER KPL	96028333	232	2	76	967787408	HYDRAULIK RAUPE
AUSGLEICHSBEHAELTER KPL	96028333	232	2	103	967787508	HYDRAULIK RAUPE
AUSGLEICHSBEHAELTER KPL	96028333	157	1	169	969733008	ZUSATZHYDRAULIK DREHBUE
AUSGLEICHSBEHAELTER KPL	96028333	154	1	572	967788008	ZUSATZHYDR.MONTAGEEINR
AUSGLEICHSBEHAELTER KPL	96028333	165	1	922	96047486	ZUSATZHYDRAULIK S-ANLENK
AUSGLEICHSBEHAELTER KPL	96028333	165	1	1067	967788408	ZUSATZHYDRAULIK D-ANLENK
AUSGLEICHSBEHAELTER KPL	96028333	153	1	1132	967788608	ZUSATZHYDRAULIK D-KOPFS
AUSGLEICHSBLECH FE//ZNNI	964984108	26	2	470	918810308	STEUERSTAND
AUSGLEICHSCHEIBE	510783208	17	1	573	511417708	DRUCKBEGRENZUNGSVENTI
AUSGLEICHSCHEIBE	510783208	17	1	746	511417608	DRUCKBEGRENZUNGSVENTI
AUSGLEICHSCHEIBE	511015508	17	2	555	511433908	DRUCKBEGRENZUNGSVENTI
AUSGLEICHSPLATTE	10220448	18	4	27	11601184	SCHLEIFRINGUEBERTRAEGE
AUSLASS	10009606	3	2	89	11621291	VERTEILERKOMBINATION
AUSLASSMODUL SCRFILTER	12569870	4	1	443	11382590	SCRFILTER-BAUGRUPPE
AUSRUESTUNG KAMERA DRE	96035790	10	1	830	919124208	KAMERAUEBERWACHUNG D
AUSRUESTUNG KAMERA KAB	96029469	20	1	830	919124208	KAMERAUEBERWACHUNG D
AUSRUESTUNG KAMERA RA	968726908	30	1	79	917361508	ELEKTRIK RAUPENTRAEGER
AUSRUESTUNG KAMERA RAU	968668608	30	1	105	917361608	ELEKTRIK RAUPENTRAEGER
AUSRUESTUNG KAMERA WI	967956908	10	1	1164	917229408	KAMERAUEBERWACHUNG WI
AUSRUESTUNG KAMERA WI	967957308	10	1	1165	917229508	KAMERAUEBERWACHUNG W
AUSSENGRIFF ZUG	11007272	2	1	789	968080908	SCHLIESSANLAGE
AUSSENLAMELLE	571468008	(5)	8	1003	90200207	FEDERDRUCKBREMSE
AUSSENLAMELLE	761039003	(2)	12	207	90024729	FEDERDRUCKBREMSE
AUSSTELLGRIFF KUNSTSTOF	10292023	2	1	768	964561008	HECKSCHEIBE VORM.

Bezeichnung	Artikel	Pos.	Menge	Seite	Baugruppe	Bezeichnung
AUSSTROEMDUESE D=83 PA	10874899	37	2	776	96028393	INNENVERKLEIDUNG EINBAU
AUSSTROEMDUESE D=83 PA	10876453	36	7	776	96028393	INNENVERKLEIDUNG EINBAU
AUSSTROEMER D1A=59 /D2A=	553190408	6	1	827	96047948	ANBAUTEILE ZUSATZHEIZUN
AUSSTROEMER DA 60MM	553190208	5	1	827	96047948	ANBAUTEILE ZUSATZHEIZUN
AUSZIEHBUEGEL	12108688	4	1	1202	12257818	AUTORADIO
AUTORADIO	12257818	1	1	1201	916166208	AUTORADIO
AUTORADIO	916166208	360	1	15		LIEBHERR RAUPENKRAN LR
AXIALLUEFTER 24V	10222682	1	1	692	963398008	AXIALLUEFTER VORM.OBEN
AXIALLUEFTER VORM.OBEN	963398008	36	4	688	96033320	AUFBAUTEILE MONTAGETAFE
AXIALZYLINDERROLLENLAG	746604001	(6)	1	15		LIEBHERR RAUPENKRAN LR
BACKUP-RING 109X220	511052608	15	2	179	510401908	UMSCHALTVENTIL
BALLASTPALETTE SCHWK.	96022621	1	1	1183	918900508	SCHWEBEBALLAST
BALLASTPALETTE SCHWK.	96022622	2	1	1183	918900508	SCHWEBEBALLAST
BATTERIE 1.5V 16.5AH	613200608	(1)	4	1332	96031510	KLEMMKASTEN KPL.
BATTERIE 12V 70AH	10664800	15	6	456	96032891	ELEKTRIK BATTERIEKASTEN
BATTERIE LADEEINHEIT 110V	917081908	156	1	13		LIEBHERR RAUPENKRAN LR
BATTERIEHALTER	10873512	4	2	872	10454762	FERNSTEUERSENDER
BATTERIEKASTEN SCHWK. SP	968132308	1	1	454	96032910	BATTERIEKASTEN VORM.
BATTERIEKASTEN VORM.	96032910	1	1	452	918981908	BATTERIELAGERUNG
BATTERIEKLEMME 15,9MM² V	613206608	19	6	456	96032891	ELEKTRIK BATTERIEKASTEN
BATTERIEKLEMME 17,5MM² V	613206508	20	6	456	96032891	ELEKTRIK BATTERIEKASTEN
BATTERIELAGERUNG	918981908	126	1	12		LIEBHERR RAUPENKRAN LR
BATTERIETRENNSCHALTER P	10871010	17	1	456	96032891	ELEKTRIK BATTERIEKASTEN
BE- UND ENTLUEFTUNGSFILT	721108801	8	1	208	90024490	OELMESSEINRICHTUNG
BE- UND ENTLUEFTUNGSFILT	721108801	8	1	237	90200528	OELMESSEINRICHTUNG
BE- UND ENTLUEFTUNGSFILT	721108801	8	1	238	90200533	OELMESSEINRICHTUNG
BEARBEITUNG CAN- STUETZ	96014807	2998	2	504	96061089	KABELSTRANG
BEARBEITUNG CAN- STUETZ	96014807	2998	8	658	96033855	KABELSTRANG
BEDIENEINHEIT	10874687	50	1	840	96029469	AUSRUESTUNG KAMERA KAB
BEDIENKONSOLE RAL 7016 SP	969741108	2	1	514	96053633	ARMATURENBRETT VORM.RE
BEDIENPULT VERBOLZUNG A	968681408	45	1	651	918862508	ELEKTRIK DREHBUEHNE
BEF BAND	501507214	142	0.8	254	11347396	SEILTROMMEL
BEF BAND	501507214	201	0.4	256	11347399	FLANSCHLAGER
BEFESTIGUNGSMATERIAL	10650403	49	1	472	10877138	FAHRERSITZ
BEFESTIGUNGSMATERIAL	11171275	65	1	472	10877138	FAHRERSITZ
BEFESTIGUNGSMUTTER	10663825	(1)	1	289	10873652	ANSTEUERGERAET
BEFESTIGUNGSMUTTER M16X	602042208	18	2	514	96053633	ARMATURENBRETT VORM.RE
BEFESTIGUNGSSCHELLE	570066408	7	1	43	502806508	AUSGLEICHSBEHAELTER
BEFESTIGUNGSSCHELLE 34 E	10123304	1	1	428	10144098	BEFESTIGUNGSSCHELLE
BEFESTIGUNGSSCHELLE 34	10144098	4	2	427	10141788	STEUERGERAET ANBAU
BEFESTIGUNGSTEIL	9079604	1	2	421	9079954	BEFESTIGUNGSTEILE ANBAU
BEFESTIGUNGSTEILE ANBAU	9079954	460	1	339	13455124	DIESELMOTOR
BEFESTIGUNGSTEILE DREHV	917076508	12	1	12		LIEBHERR RAUPENKRAN LR
BEFESTIGUNGSTEILE DRUC	96033379	80	1	280	96032892	DIESELMOTOR VORM.
BEFUELLANSCHLUSS	10675463	45	1	162	10871517	ELEKTROPUMPE
BEFUELLANSCHLUSS	10675463	18	1	607	919297008	ZENTRALSCHMIERANLAGE O
BEHAELTER	10038271	29	1	610	10425291	ELEKTROPUMPE
BEHAELTER	571539308	2	1	88	11621396	ELEKTROPUMPE
BEHAELTER	571539308	20	1	162	10871517	ELEKTROPUMPE
BEHAELTERABDECKKAPPE	10813573	26	1	162	10871517	ELEKTROPUMPE
BEHAELTERABDECKKAPPE	11644965	1	1	88	11621396	ELEKTROPUMPE
BEHAELTERABDECKKAPPE 2,	11212502	34	1	610	10425291	ELEKTROPUMPE
BEHAELTERSTOPFEN	570066208	4	1	43	502806508	AUSGLEICHSBEHAELTER
BEHAELTERVERSCHRAUBUN	10878281	2	1	42	96028333	AUSGLEICHSBEHAELTER KPL
BEHAELTERVERSCHRAUBUN	10878281	(2)	1	212	967787708	ZUSATZHYDRAULIK WINDE 1
BELEUCHTUNG LESELEUCHT	969499208	52	1	511	96061088	ELEKTRIK ANBAUTEILE KABIN
BELUEFTUNGSEINRICHTUNG	11005445	4	2	324	12100191	KUEHLERANLAGE
BELUEFTUNGSFILTER	10813476	715	1	1199	12107333	HYDRAULIKTANK KPL.
BELUEFTUNGSFILTER	510667308	6	2	595	967968208	OELBEHAELTER VORM.
BELUEFTUNGSSTUTZEN M25	11341849	509	2	667	968346208	BLINDSTECKER

Bezeichnung	Artikel	Pos.	Menge	Seite	Baugruppe	Bezeichnung
BELUEFTUNGSSTUTZEN M25	11341849	512	1	819	96059328	KABELSTRANG
BELUEFTUNGSSTUTZEN M25	11341849	512	1	913	96036240	LEITUNG
BESCHILDERUNG	96017374	700	1	1224	968455908	FUSS KPL.
BESCHILDERUNG	96023322	700	1	1184	918900508	SCHWEBEBALLAST
BESCHILDERUNG	96024565	700	1	1337	96022180	TRANSPORTRAHMEN KPL.
BESCHILDERUNG	96036940	700	1	1302	919220108	F-ZWISCHENSTUECK
BESCHILDERUNG	96036940	700	1	1306	919220208	F-ZWISCHENSTUECK
BESCHILDERUNG	96036940	700	1	1309	919222708	F-ZWISCHENSTUECK
BESCHILDERUNG	96037102	700	1	1277	919220008	F-KOPFSTUECK
BESCHILDERUNG	96037322	700	1	980	919219208	S-ZWISCHENSTUECK
BESCHILDERUNG	96038854	700	1	1229	919219508	F-ANSCHLUSSKOPF
BESCHILDERUNG	96038864	3	1	1230	96038420	STANGEN KPL.
BESCHILDERUNG	96039202	700	1	1243	919219608	F-MONTAGEEINHEIT
BESCHILDERUNG	96039900	700	1	1214	919326208	DREHBUEHNENVERLAENGER
BESCHILDERUNG	96060139	18	1	856	917863208	TRANSPORTABLAGE
BESCHILDERUNG	967881308	30	2	131	917076808	MECH.ZUSATZABSTUETZUNG
BESCHILDERUNG	967975008	3	1	114	918588908	HYDRAULISCHE ABSTUETZUN
BESCHILDERUNG	968029408	30	1	127	917076708	LAUFSTEG RAUPENFAHRWER
BESCHILDERUNG	968054508	700	1	862	917517908	AUFNAHME GEGENGEWICHT
BESCHILDERUNG	968818608	300	1	1094	919628208	D-KOPFSTUECK VORM.
BESCHILDERUNG	969060708	700	1	949	967743808	STANGE KPL.
BESCHILDERUNG	969063908	700	1	549	967981008	ZUGSTANGE KPL.
BESCHILDERUNG	969066208	700	1	547	967846208	ZUGSTANGE KPL.
BESCHILDERUNG	969068608	700	1	956	967897608	ZUGSTANGE KPL.
BESCHILDERUNG 12 M	969075608	700	1	1158	967704008	STANGE KPL.
BESCHILDERUNG 2.5M	969086008	700	1	958	968190108	ZUGSTANGE KPL.
BESCHILDERUNG 3.9M	969073208	700	1	1111	968026208	ZUGSTANGE KPL.
BESCHILDERUNG 5.765M	969082708	700	1	1108	968026008	ZUGSTANGE KPL.
BESCHILDERUNG 6 M	969062808	700	1	1146	967733608	STANGE KPL.
BESCHILDERUNG 6.005M	969092108	700	1	960	968190208	ZUGSTANGE KPL.
BESCHILDERUNG 6.050 M	969083508	700	1	1054	968242208	ZUGSTANGE KPL.
BESCHILDERUNG 6.0M	969072508	700	1	1110	968026108	ZUGSTANGE VORM.
BESCHILDERUNG 6M	969057908	700	1	936	967746908	STANGE KPL.
BESCHILDERUNG D-ANLENKS	968284208	300	1	1053	917333208	D-ANLENKSTUECK VORM.
BESCHILDERUNG D-ZWISCHE	969025808	700	1	1145	917085308	D-ZWISCHENSTUECK
BESCHILDERUNG D-ZWISCHE	969025808	700	1	1157	917178608	D-ZWISCHENSTUECK
BESCHILDERUNG DB-UNTERT	969816108	7	1	143	917987408	DREHBUEHNENRAHMEN
BESCHILDERUNG DREHBUEH	917082108	161	1	13		LIEBHERR RAUPENKRAN LR
BESCHILDERUNG FREMDEIN	918462408	417	2	15		LIEBHERR RAUPENKRAN LR
BESCHILDERUNG HARNSTOF	96008041	700	1	459	919063408	HARNSTOFFANLAGE
BESCHILDERUNG LI.	917322108	5	1	61	917076308	RAUPENTRAEGER KPL.LI.
BESCHILDERUNG MITTELTEIL	918216808	4	1	17	917987508	RAUPENMITTELTEIL KPL.
BESCHILDERUNG RE.	917322308	5	1	95	917076408	RAUPENTRAEGER KPL.RE.
BESCHILDERUNG S-ANLENKS	968311308	700	1	894	919304308	S-ANLENKSTUECK VORM.
BESCHILDERUNG S-ZW.FLM	969425308	700	1	955	917078808	S-ZWISCHENSTUECK
BESCHILDERUNG S-ZW.ST.LR	968012308	700	1	935	917190908	S-ZWISCHENSTUECK
BESCHILDERUNG S-ZW.ST.LR	968012308	700	1	943	917333908	S-ZWISCHENSTUECK
BESCHILDERUNG S-ZW.ST.LR	968012308	700	1	948	917078708	S-ZWISCHENSTUECK
BESCHILDERUNG S-ZW.ST.LR	968012308	700	1	968	917079208	S-ZWISCHENSTUECK
BESCHILDERUNG S-ZW.ST.LR	968012308	700	1	973	917571208	S-ZWISCHENSTUECK
BESCHILDERUNG S-ZW.ST.LR	968012308	700	1	978	919086008	S-ZWISCHENSTUECK
BESCHILDERUNG SA-BOCK	917475908	5	1	537	919612508	SA-BOCK
BESCHILDERUNG SL-REDU.	968688008	700	1	989	917191008	SL-REDUZIERSTUECK
BESCHILDERUNG VST FL	96064809	700	1	1097	967946208	VERSTELLFLASCHE KPL.
BESCHILDERUNG VST FL	96064834	700	1	1103	967946308	VERSTELLFLASCHE KPL.
BESCHILDERUNG WINDE 1	917472708	5	1	200	917077808	WINDE 1
BESCHILDERUNG WINDE 2	917473708	5	1	220	917077908	WINDE 2
BESCHILDERUNG WINDE 3	917813408	5	1	1019	917083208	WINDE 3
BESCHILDERUNG WINDE 4	917872108	4	1	230	917078208	WINDE 4 EINZIEHWERK
BESCHILDERUNG WINDE 6	917481708	5	1	993	919550708	WINDE 6

Bezeichnung	Artikel	Pos.	Menge	Seite	Baugruppe	Bezeichnung
BESCHILDERUNG ZENTRALBA	968057608	2	1	133	917077008	ZENTRALBALLASTBEFESTIG
BESCHRIFTUNG ADER	965622108	996	8	82	967971708	KABELSTRANG
BESCHRIFTUNG ADER	965622108	996	20	504	96061089	KABELSTRANG
BESCHRIFTUNG ADER	965622108	996	6	506	96021228	KABELSTRANG
BESCHRIFTUNG ADER	965622108	996	18	507	96019612	KABELSTRANG
BESCHRIFTUNG ADER	965622108	996	156	656	96033472	KABELSTRANG
BESCHRIFTUNG ADER	965622108	996	56	658	96033855	KABELSTRANG
BESCHRIFTUNG ADER	965622108	996	36	663	96033473	KABELSTRANG
BESCHRIFTUNG ADER	965622108	996	2	821	96059329	LEITUNG
BESCHRIFTUNG ADER	965622108	996	2	822	96059330	LEITUNG
BESCHRIFTUNG ADER	965622108	996	2	823	96059331	LEITUNG
BESCHRIFTUNG ADER	965622108	996	8	914	96040591	LEITUNG
BESCHRIFTUNG ADER	965622108	996	8	1194	96038591	LEITUNG
BESCHRIFTUNG ADER	965622108	996	6	1240	96035583	LEITUNG
BESCHRIFTUNG ADER	965622108	996	8	1260	96038562	LEITUNG
BESCHRIFTUNG ADER	965622108	996	8	1261	96038563	LEITUNG
BESCHRIFTUNG ADER	965622108	996	8	1292	96038927	LEITUNG
BESCHRIFTUNG ADER	965622108	996	6	1296	96038932	LEITUNG
BESCHRIFTUNG ADER	965622108	996	6	1297	96038933	LEITUNG
BESCHRIFTUNG KABELBAUM	965622208	998	1	54	96026395	VERKABELUNG
BESCHRIFTUNG KABELBAUM	965622208	(998)	1	55	967908108	KABELLISTE MITTELSTUECK
BESCHRIFTUNG KABELBAUM	965622208	(998)	1	55	967908108	KABELLISTE MITTELSTUECK
BESCHRIFTUNG KABELBAUM	965622208	998	2	81	967971408	KABELSTRANG
BESCHRIFTUNG KABELBAUM	965622208	998	2	506	96021228	KABELSTRANG
BESCHRIFTUNG KABELBAUM	965622208	998	1	507	96019612	KABELSTRANG
BESCHRIFTUNG KABELBAUM	965622208	998	1	656	96033472	KABELSTRANG
BESCHRIFTUNG KABELBAUM	965622208	998	2	658	96033855	KABELSTRANG
BESCHRIFTUNG KABELBAUM	965622208	998	1	663	96033473	KABELSTRANG
BESCHRIFTUNG KABELBAUM	965622208	998	2	665	96035430	LEITUNG
BESCHRIFTUNG KABELBAUM	965622208	998	2	666	96039940	LEITUNG
BESCHRIFTUNG KABELBAUM	965622208	998	1	667	968346208	BLINDSTECKER
BESCHRIFTUNG KABELBAUM	965622208	998	2	670	968418008	KABELSTRANG
BESCHRIFTUNG KABELBAUM	965622208	(998)	2	675	919972908	EINBAUTEILE SCHALTSCHRAN
BESCHRIFTUNG KABELBAUM	965622208	998	1	819	96059328	KABELSTRANG
BESCHRIFTUNG KABELBAUM	965622208	998	2	821	96059329	LEITUNG
BESCHRIFTUNG KABELBAUM	965622208	998	2	822	96059330	LEITUNG
BESCHRIFTUNG KABELBAUM	965622208	998	2	823	96059331	LEITUNG
BESCHRIFTUNG KABELBAUM	965622208	998	2	906	96036184	LEITUNG
BESCHRIFTUNG KABELBAUM	965622208	998	1	911	96037447	DRAEHTE KLEMMKASTEN VO
BESCHRIFTUNG KABELBAUM	965622208	998	2	913	96036240	LEITUNG
BESCHRIFTUNG KABELBAUM	965622208	998	2	914	96040591	LEITUNG
BESCHRIFTUNG KABELBAUM	965622208	998	2	915	968546008	LEITUNG
BESCHRIFTUNG KABELBAUM	965622208	998	2	916	968546108	LEITUNG
BESCHRIFTUNG KABELBAUM	965622208	998	2	917	96038229	LEITUNG
BESCHRIFTUNG KABELBAUM	965622208	998	2	1194	96038591	LEITUNG
BESCHRIFTUNG KABELBAUM	965622208	998	2	1240	96035583	LEITUNG
BESCHRIFTUNG KABELBAUM	965622208	998	2	1260	96038562	LEITUNG
BESCHRIFTUNG KABELBAUM	965622208	998	2	1261	96038563	LEITUNG
BESCHRIFTUNG KABELBAUM	965622208	998	1	1262	96038564	LEITUNG
BESCHRIFTUNG KABELBAUM	965622208	998	2	1265	96039722	LEITUNG
BESCHRIFTUNG KABELBAUM	965622208	998	2	1292	96038927	LEITUNG
BESCHRIFTUNG KABELBAUM	965622208	998	2	1293	96038928	LEITUNG
BESCHRIFTUNG KABELBAUM	965622208	998	2	1294	96038930	LEITUNG
BESCHRIFTUNG KABELBAUM	965622208	998	2	1295	96038931	LEITUNG
BESCHRIFTUNG KABELBAUM	965622208	998	2	1296	96038932	LEITUNG
BESCHRIFTUNG KABELBAUM	965622208	998	2	1297	96038933	LEITUNG
BESCHRIFTUNG KABELBAUM	965622208	998	2	1298	96038935	LEITUNG
BESCHRIFTUNG KABELBAUM	965622208	998	2	1299	96042005	LEITUNG
BESCHRIFTUNG KABELBAUM	965622208	998	2	1320	96035578	LEITUNG
BESCHRIFTUNGSFOLIE 40X30	11490473	74	1	831	96035790	AUSRUESTUNG KAMERA DRE

Bezeichnung	Artikel	Pos.	Menge	Seite	Baugruppe	Bezeichnung
BESCHRIFTUNGSFOLIE 40X30	11490473	74	1	1335	918641308	VORBEREITUNG KAMERA WI
BESCHRIFTUNGSFOLIE 40X30	11490468	70	1	831	96035790	AUSRUESTUNG KAMERA DRE
BESCHRIFTUNGSFOLIE 40X30	11490468	70	1	1168	919294008	A-SCHEINWERFER S-ANLEN
BESCHRIFTUNGSFOLIE 40X30	11490471	72	1	831	96035790	AUSRUESTUNG KAMERA DRE
BESTUECKUNGSMODUL	602792308	(1)	1	689	96033320	AUFBAUTEILE MONTAGETAFE
BESTUECKUNGSMODUL	602792308	1	1	691	929578308	VARIATIONSBAUSTEIN VORM.
BESTUECKUNGSMODUL	602792308	1	1	694	964591108	BESTUECKUNGSMODUL
BESTUECKUNGSMODUL	964591108	48	1	688	96033320	AUFBAUTEILE MONTAGETAFE
BESTUECKUNGSMODUL	967539808	47	1	688	96033320	AUFBAUTEILE MONTAGETAFE
BESTUECKUNGSMODUL	968329408	60	1	689	96033320	AUFBAUTEILE MONTAGETAFE
BESTUECKUNGSMODUL	969337008	57	1	688	96033320	AUFBAUTEILE MONTAGETAFE
BESTUECKUNGSMODUL 12PO	966929508	(507)	2	47	967907508	SCHALTKASTEN KPL.
BESTUECKUNGSMODUL 12PO	966929508	46	1	688	96033320	AUFBAUTEILE MONTAGETAFE
BESTUECKUNGSMODUL 2	964830208	(506)	1	47	967907508	SCHALTKASTEN KPL.
BESTUECKUNGSMODUL 5	928962008	59	1	817	96059325	KLEMMKASTEN
BETAETIGUNGSDORN GD-ZN	704253408	(1)	1	50	965690708	DECKEL KPL.
BETAETIGUNGSDORN GD-ZN	704253408	8	4	50	965690708	DECKEL KPL.
BETAETIGUNGSDORN GD-ZN	704253408	(8)	4	454	96032910	BATTERIEKASTEN VORM.
BETAETIGUNGSDORN GD-ZN	704253408	3	2	466	96004224	DECKEL KPL.
BETAETIGUNGSDORN GD-ZN	704253408	(3)	4	632	96034154	GERAEUSCHDAEMMUNG OBE
BETAETIGUNGSDORN GD-ZN	704253408	(3)	4	632	96034154	GERAEUSCHDAEMMUNG OBE
BETAETIGUNGSDORN GD-ZN	704253408	(9)	5	632	96034154	GERAEUSCHDAEMMUNG OBE
BETAETIGUNGSDORN GD-ZN	704253408	9	2	634	969118108	DECKEL KPL.
BETAETIGUNGSDORN GD-ZN	704253408	9	2	636	96038209	DECKEL KPL.
BETAETIGUNGSDORN GD-ZN	704253408	9	1	638	96038293	DECKEL KPL.
BETAETIGUNGSDORN GD-ZN	704253408	3	2	639	969054708	DECKEL KPL.
BETAETIGUNGSDORN GD-ZN	704253408	3	3	640	969056008	DECKEL KPL.
BETAETIGUNGSDORN GD-ZN	704253408	3	2	641	969427208	DECKEL KPL.
BETAETIGUNGSDORN GD-ZN	704253408	3	2	642	969427308	DECKEL KPL.
BETAETIGUNGSDORN GD-ZN	704253408	9	1	643	96044249	DECKEL KPL.
BETAETIGUNGSDORN GD-ZN	704253408	3	5	647	968255808	DECKEL VORM.
BETAETIGUNGSDORN GD-ZN	704253408	3	7	648	968255908	DECKEL VORM.
BETAETIGUNGSDORN GD-ZN	704253408	3	7	649	968256008	DECKEL VORM.
BETAETIGUNGSDORN GD-ZN	704253408	3	7	650	968256108	DECKEL VORM.
BETAETIGUNGSDORN GD-ZN	704253408	(5)	4	660	969245308	ELEKTRIK KLEMMKASTEN DB
BETAETIGUNGSDORN GD-ZN	704253408	2	6	680	969408008	DECKEL KPL.
BETRIEBSSTUNDENZAEHLER	691798508	10	1	696	968486208	SICHERUNGSBLECH
BEUTEL	11320720	(1)	1	141	916959908	PERSOENLICHE SCHUTZAUS
BEZEICHNUNGSSCHILD 20X8	602761408	12	10	51	926891108	VERTEILER MASSE
BEZEICHNUNGSSCHILD 70X4	10288121	(980)	1	510	96061088	ELEKTRIK ANBAUTEILE KABIN
BEZEICHNUNGSSCHILD 70X4	10288121	(980)	1	510	96061088	ELEKTRIK ANBAUTEILE KABIN
BEZEICHNUNGSSCHILD 70X4	10288121	(2)	1	510	96061088	ELEKTRIK ANBAUTEILE KABIN
BEZEICHNUNGSSCHILD 70X4	10288121	(300)	1	675	919972908	EINBAUTEILE SCHALTSCHRAN
BEZEICHNUNGSSCHILD 70X4	10288121	300	1	682	968253608	UNIVERSAL EIN-AUSGANGS
BEZEICHNUNGSSCHILD 70X4	10288121	300	1	684	968252908	BTB PROGRAMMIERT
BEZUG	12100617	(1)	1	472	10877138	FAHRERSITZ
BEZUG	12100619	(1)	1	472	10877138	FAHRERSITZ
BLECH 1.5X104X50 X5CRNI18	97079531	24	1	781	96000697	WISCHANLAGE EINBAU
BLECH 1.5X114X70 DC01 FE//	97025882	23	1	688	96033320	AUFBAUTEILE MONTAGETAFE
BLECH 1.5X131X10 DC01 FE//	977332608	20	1	787	918064308	SCHIEBETUER EINBAU
BLECH 1.5X174X114 DC01 RAL	976094108	44	1	776	96028393	INNENVERKLEIDUNG EINBAU
BLECH 1.5X205X2048 DC01	97058088	17	1	646	969443908	GERAEUSCHDAEMMUNG UN
BLECH 1.5X208X84 DC01 RAL	97093685	34	1	772	919075308	KRANFUEHRERKABINE VORM.
BLECH 1.5X20X80 X5CRNI18-1	97046332	20	2	1118	96048082	ZUGZYLINDER VORM.
BLECH 1.5X221X229 DC01 FE//	979533908	4	1	49	967907608	SCHALTKASTEN VORM.
BLECH 1.5X240X140 DC01 RA	977593708	1	1	516	964931408	STECKDOSEN VORM.
BLECH 1.5X256X53 DC01 FE//	979294908	2	1	690	968095808	MONTAGEEINHEIT VORM.
BLECH 1.5X261X328 DC01 RAL	97059137	6	1	761	919075508	KRANFUEHRERKABINE VORM.
BLECH 1.5X30X137 DC01 FE//	97042124	25	2	688	96033320	AUFBAUTEILE MONTAGETAFE
BLECH 1.5X344X918 DC01	97054741	8	1	268	918861408	DIESELMOTOR KPL.

Bezeichnung	Artikel	Pos.	Menge	Seite	Baugruppe	Bezeichnung
BLECH 1.5X35X150 DC01 FE//	97056726	19	4	1125	969396608	AUFSTIEG VORM.
BLECH 1.5X35X150 DC01 FE//	97056726	11	4	1126	969396908	LEITER VORM.
BLECH 1.5X35X71 DC01 RAL	97138447	17	1	787	918064308	SCHIEBETUER EINBAU
BLECH 1.5X370X190 DC01	979533808	3	1	49	967907608	SCHALTKASTEN VORM.
BLECH 1.5X389X269 DC01 FE//	97038727	15	1	510	96061088	ELEKTRIK ANBAUTEILE KABIN
BLECH 1.5X395X345 DC01 FE//	97041946	1	1	696	968486208	SICHERUNGSBLECH
BLECH 1.5X399X35 DC01 FE//	97017074	44	1	675	919972908	EINBAUTEILE SCHALTSCHRAN
BLECH 1.5X414X230 DC01	97042676	(1)	1	543	919627908	SA-BOCK VORM.
BLECH 1.5X426X303 DC01	97042677	(2)	1	543	919627908	SA-BOCK VORM.
BLECH 1.5X500X111 DC01 RAL	976861208	11	1	787	918064308	SCHIEBETUER EINBAU
BLECH 1.5X542X497 DC01	97072760	1	1	466	96004224	DECKEL KPL.
BLECH 1.5X55X30 DC01 RAL	97079164	6	1	784	969520208	MONITORKONSOLE
BLECH 1.5X682X49 X5CRNI18	97030182	2	1	1206	968838608	GRUNDHALTER VORM.
BLECH 1.5X70X100 DC01 FE//	978842708	3	2	690	968095808	MONTAGEEINHEIT VORM.
BLECH 1.5X75X75 DC01 RAL 7	977512608	12	1	772	919075308	KRANFUEHRERKABINE VORM.
BLECH 1.5X75X75 DC01 SPF	977177808	7	6	680	969408008	DECKEL KPL.
BLECH 1.5X779X694 DC01 FE//	97034203	1	1	690	968095808	MONTAGEEINHEIT VORM.
BLECH 1.5X79X67 DC01 FE//ZN	977490808	38	1	688	96033320	AUFBAUTEILE MONTAGETAFE
BLECH 1.5X801X289 DC01 RA	977722108	9	1	768	964561008	HECKSCHEIBE VORM.
BLECH 1.5X812X326 DC01 RAL	976832908	21	1	776	96028393	INNENVERKLEIDUNG EINBAU
BLECH 1.5X830X102 DC01 FE//	97076122	16	1	646	969443908	GERAEUSCHDAEMMUNG UN
BLECH 1.5X85X54 DC01	978667508	23	1	776	96028393	INNENVERKLEIDUNG EINBAU
BLECH 1.5X872X70 X5CRNI18	977616408	46	1	776	96028393	INNENVERKLEIDUNG EINBAU
BLECH 100X370X260 S355J2+	97028312	9	2	542	919627908	SA-BOCK VORM.
BLECH 103X20 S315MC FE//ZN	952859808	33	1	279	96032892	DIESELMOTOR VORM.
BLECH 10X100X178 S355MC	978308608	10	10	491	968283208	LAUFSTEG DREHBUEHNE LI
BLECH 10X104X185 S700MC	97041731	5	4	972	917571208	S-ZWISCHENSTUECK
BLECH 10X104X185 S700MC	97041731	5	4	977	919086008	S-ZWISCHENSTUECK
BLECH 10X1142X845 S355MC	97032366	87	3	1051	917333208	D-ANLENKSTUECK VORM.
BLECH 10X1250X80 S355MC	974144008	58	1	935	917190908	S-ZWISCHENSTUECK
BLECH 10X1250X80 S355MC	974144008	54	1	943	917333908	S-ZWISCHENSTUECK
BLECH 10X1250X80 S355MC	974144008	48	2	947	917078708	S-ZWISCHENSTUECK
BLECH 10X1250X80 S355MC	974144008	48	3	954	917078808	S-ZWISCHENSTUECK
BLECH 10X1250X80 S355MC	974144008	48	2	967	917079208	S-ZWISCHENSTUECK
BLECH 10X1250X80 S355MC	974144008	48	2	972	917571208	S-ZWISCHENSTUECK
BLECH 10X1250X80 S355MC	974144008	48	2	977	919086008	S-ZWISCHENSTUECK
BLECH 10X1250X80 S355MC	974144008	2	1	982	96037301	SEILSCHUTZ
BLECH 10X1250X80 S355MC	974144008	30	2	989	917191008	SL-REDUZIERSTUECK
BLECH 10X1250X80 S355MC	974144008	38	1	1144	917085308	D-ZWISCHENSTUECK
BLECH 10X1250X80 S355MC	974144008	38	2	1156	917178608	D-ZWISCHENSTUECK
BLECH 10X150X150 S355MC	974820408	26	2	66	917291608	RAUPENTRAEGER LI.
BLECH 10X150X150 S355MC	974820408	26	2	99	917291708	RAUPENTRAEGER RE.
BLECH 10X1690X60 S355MC	97031843	46	2	935	917190908	S-ZWISCHENSTUECK
BLECH 10X1690X60 S355MC	97031843	46	2	943	917333908	S-ZWISCHENSTUECK
BLECH 10X1690X60 S355MC	97031843	46	2	947	917078708	S-ZWISCHENSTUECK
BLECH 10X1690X60 S355MC	97031843	46	1	954	917078808	S-ZWISCHENSTUECK
BLECH 10X1690X60 S355MC	97031843	46	2	967	917079208	S-ZWISCHENSTUECK
BLECH 10X1690X60 S355MC	97031843	46	2	972	917571208	S-ZWISCHENSTUECK
BLECH 10X1690X60 S355MC	97031843	46	2	977	919086008	S-ZWISCHENSTUECK
BLECH 10X1690X60 S355MC	97031843	2	1	983	96037306	SEILSCHUTZ
BLECH 10X1690X60 S355MC	97031843	11	1	989	917191008	SL-REDUZIERSTUECK
BLECH 10X175X104 S700MC F	972636908	7	2	891	919304308	S-ANLENKSTUECK VORM.
BLECH 10X175X104 S700MC F	972636908	5	4	935	917190908	S-ZWISCHENSTUECK
BLECH 10X175X104 S700MC F	972636908	5	4	943	917333908	S-ZWISCHENSTUECK
BLECH 10X175X104 S700MC F	972636908	5	4	947	917078708	S-ZWISCHENSTUECK
BLECH 10X175X104 S700MC F	972636908	5	4	954	917078808	S-ZWISCHENSTUECK
BLECH 10X175X104 S700MC F	972636908	5	4	967	917079208	S-ZWISCHENSTUECK
BLECH 10X175X104 S700MC F	972636908	3	1	984	96039781	BOLZEN VORM.
BLECH 10X175X104 S700MC F	972636908	48	2	989	917191008	SL-REDUZIERSTUECK
BLECH 10X39X150 S355MC FE	941846108	35	1	755	919075408	KRANFUEHRERKABINE ANBA

Bezeichnung	Artikel	Pos.	Menge	Seite	Baugruppe	Bezeichnung
BLECH 110X34 S315MC FE//ZN	979132008	24	3	1275	919220008	F-KOPFSTUECK
BLECH 115X97 S315MC FE//ZN	971276408	55	1	193	96062971	MONTAGETEILE DREHBUEHN
BLECH 115X97 S315MC FE//ZN	971276408	19	2	755	919075408	KRANFUEHRERKABINE ANBA
BLECH 12X120X444 S355MC	97037192	9	2	1022	917474008	WINDE 3 VORM.
BLECH 12X120X451 S355MC	97037191	8	2	1022	917474008	WINDE 3 VORM.
BLECH 12X170X170 S690QL	97123858	23	2	1229	919219508	F-ANSCHLUSSKOPF
BLECH 12X260X370 S355MC	97031613	64	4	543	919627908	SA-BOCK VORM.
BLECH 12X385X122 S690QL	97027750	37	4	66	917291608	RAUPENTRAEGER LI.
BLECH 12X385X122 S690QL	97027750	37	4	99	917291708	RAUPENTRAEGER RE.
BLECH 12X40X160 S355MC FE	955048508	6	1	1251	919219708	F-ANLENKSTUECK
BLECH 12X615X320 S690QL	97032315	17	1	1092	919628208	D-KOPFSTUECK VORM.
BLECH 140X93 S315MC FE//ZN	956093308	52	1	193	96062971	MONTAGETEILE DREHBUEHN
BLECH 140X93 S315MC FE//ZN	956093308	309	1	264	967787908	ZUSATZHYDRAULIK MONTAGE
BLECH 15X1190X1630 S355MC	97035373	6	1	232	917451208	WINDE 4 VORM.
BLECH 15X210X90 S960QL	97122591	2	1	1244	96038041	BOLZEN VORM.
BLECH 15X210X90 S960QL	97122591	2	1	1245	96038042	BOLZEN VORM.
BLECH 15X796X806 S690QL	97028121	10	2	566	917080508	ROLLENLAGERUNG
BLECH 160X120 DC01 FE//ZNNI	97047692	185	6	1053	917333208	D-ANLENKSTUECK VORM.
BLECH 168X177 S315MC FE//	97019039	64	1	22	918005408	RAUPENMITTELTEIL
BLECH 168X25 S315MC T ZN	977852108	52	4	147	918011308	UNTERTEIL VORM.
BLECH 168X25 S315MC T ZN	977852108	15	4	862	917517908	AUFNAHME GEGENGEWICHT
BLECH 168X25 S315MC T ZN	977852108	34	8	1183	918900508	SCHWEBEBALLAST
BLECH 180X200 S315MC FE//	97038345	2	1	149	968284308	MONTAGETEILE UNTERTEIL
BLECH 185X260 DC01 FE//ZNNI	97039140	154	2	1052	917333208	D-ANLENKSTUECK VORM.
BLECH 192X126 DC01 FE//ZNNI	97037694	16	1	203	917438108	WINDE 1 VORM.
BLECH 192X126 DC01 FE//ZNNI	97037694	16	1	223	917454008	WINDE 2 VORM.
BLECH 192X126 DC01 FE//ZNNI	97037694	32	1	232	917451208	WINDE 4 VORM.
BLECH 192X126 DC01 FE//ZNNI	97037694	112	1	544	919627908	SA-BOCK VORM.
BLECH 192X126 DC01 FE//ZNNI	97037694	11	1	996	917473608	WINDE 6 VORM.
BLECH 192X126 DC01 FE//ZNNI	97037694	35	1	1022	917474008	WINDE 3 VORM.
BLECH 192X126 DC01 FE//ZNNI	97037694	171	1	1052	917333208	D-ANLENKSTUECK VORM.
BLECH 196X316 DC01 FE//ZNNI	97055135	4	4	856	917863208	TRANSPORTABLAGE
BLECH 196X316 DC01 FE//ZNNI	97055136	5	8	856	917863208	TRANSPORTABLAGE
BLECH 196X63 S315MC FE//ZN	955668108	92	3	194	96062971	MONTAGETEILE DREHBUEHN
BLECH 196X63 S315MC FE//ZN	955668108	33	1	232	917451208	WINDE 4 VORM.
BLECH 196X63 S315MC FE//ZN	955668108	3	2	812	91000228	VORB.ANTRIEBSAGG.KLIMAA
BLECH 196X63 S315MC FE//ZN	955668108	16	1	996	917473608	WINDE 6 VORM.
BLECH 196X63 S315MC FE//ZN	955668108	72	1	1184	918900508	SCHWEBEBALLAST
BLECH 1X105X105 DC01 FE//	953621508	7	1	547	967846208	ZUGSTANGE KPL.
BLECH 1X110X45 DC01 FE//ZN	97037679	7	4	996	917473608	WINDE 6 VORM.
BLECH 1X176X176 X5CRNI18-1	974792608	(1)	1	642	969427308	DECKEL KPL.
BLECH 1X235X172 DC01 FE//	97019775	35	1	441	919551008	SCHALLDAEMPFERANLAGE
BLECH 1X285X126 DC01 RAL 9	977444308	17	1	470	918810308	STEUERSTAND
BLECH 1X285X126 DC01 RAL 9	977444408	18	1	470	918810308	STEUERSTAND
BLECH 1X374X106 DC01 FE//	976167508	25	1	279	96032892	DIESELMOTOR VORM.
BLECH 1X60X120 DC01 FE//ZN	97050876	18	8	1115	968028208	AUFLAGE KPL.
BLECH 1x120x100 DC01 FE//ZN	970398708	12	2	996	917473608	WINDE 6 VORM.
BLECH 1x120x100 DC01 FE//ZN	970398708	14	4	1022	917474008	WINDE 3 VORM.
BLECH 2.5X182X99 DC01 FE//	97015064	20	6	688	96033320	AUFBAUTEILE MONTAGETAFE
BLECH 2.5X197X313 ALMG3 H	97130205	1	1	643	96044249	DECKEL KPL.
BLECH 2.5X241X209 ALMG3 H	97123083	7	1	632	96034154	GERAEUSCHDAEMMUNG OBE
BLECH 2.5X290X346 DC01 FE//	97057616	12	1	441	919551008	SCHALLDAEMPFERANLAGE
BLECH 2.5X375X475 DC01 FE//	979700108	20	1	568	917080608	MONTAGEEINRICHTUNG RA
BLECH 2.5X438X540 DC01 FE//	97027803	67	2	67	917291608	RAUPENTRAEGER LI.
BLECH 2.5X438X540 DC01 FE//	97027803	67	2	100	917291708	RAUPENTRAEGER RE.
BLECH 2.5X499X292 ALMG3 H	97122976	1	1	638	96038293	DECKEL KPL.
BLECH 2.5X775X531 DC01	97054634	(1)	1	280	96032892	DIESELMOTOR VORM.
BLECH 2.5X866X193 ALMG3 H	97122916	1	1	636	96038209	DECKEL KPL.
BLECH 200X179 S355MC FE//	97042557	159	2	1052	917333208	D-ANLENKSTUECK VORM.
BLECH 20X1684X216 S960QL+	97037392	1	2	1056	968246608	ZUGSTANGE KPL.

Bezeichnung	Artikel	Pos.	Menge	Seite	Baugruppe	Bezeichnung
BLECH 20X292X100 S690QL	97028122	17	2	566	917080508	ROLLENLAGERUNG
BLECH 20X353X60 S960QL	97019870	14	2	147	918011308	UNTERTEIL VORM.
BLECH 20X369X143 S355J2+N	97027807	79	12	67	917291608	RAUPENTRAEGER LI.
BLECH 20X369X143 S355J2+N	97027807	79	12	100	917291708	RAUPENTRAEGER RE.
BLECH 20X373X60 S960QL	97032610	15	2	147	918011308	UNTERTEIL VORM.
BLECH 20X409X270 S355J2+N	97027786	46	2	66	917291608	RAUPENTRAEGER LI.
BLECH 20X409X270 S355J2+N	97027786	46	2	99	917291708	RAUPENTRAEGER RE.
BLECH 20X420X189 S355J2+N	97038870	56	1	755	919075408	KRANFUEHRERKABINE ANBA
BLECH 20X602X80 S690QL	974782608	45	9	66	917291608	RAUPENTRAEGER LI.
BLECH 20X602X80 S690QL	974782608	45	9	99	917291708	RAUPENTRAEGER RE.
BLECH 220X364 S315MC FE//	979656308	103	1	1051	917333208	D-ANLENKSTUECK VORM.
BLECH 226X380 DC01 FE//ZNNI	97033350	72	1	1051	917333208	D-ANLENKSTUECK VORM.
BLECH 228X100 DC01 FE//ZNNI	974149708	6	1	854	918369608	TRANSPORTABLAGE
BLECH 228X255 S315MC FE//	97042216	174	1	1052	917333208	D-ANLENKSTUECK VORM.
BLECH 2600X53 S315MC	978653108	134	1	893	919304308	S-ANLENKSTUECK VORM.
BLECH 280X120 S355MC FE//	972028708	3	1	149	968284308	MONTAGETEILE UNTERTEIL
BLECH 2834X53 S315MC	978155008	133	3	893	919304308	S-ANLENKSTUECK VORM.
BLECH 2X100X190 DC01 FE//	97008421	13	1	203	917438108	WINDE 1 VORM.
BLECH 2X100X190 DC01 FE//	97008421	13	1	223	917454008	WINDE 2 VORM.
BLECH 2X100X260 DC01 FE//	97037550	11	1	1022	917474008	WINDE 3 VORM.
BLECH 2X101X137 DC01 FE//	97154070	70	1	777	96028393	INNENVERKLEIDUNG EINBAU
BLECH 2X103X117 DC01	976077208	13	2	772	919075308	KRANFUEHRERKABINE VORM.
BLECH 2X114X114 DC01 FE//	957018808	44	6	232	917451208	WINDE 4 VORM.
BLECH 2X114X114 DC01 FE//	957018808	322	4	243	968081908	ZUSATZHYDRAULIK WINDE 4
BLECH 2X114X114 DC01 FE//	957018808	111	10	1276	919220008	F-KOPFSTUECK
BLECH 2X124X42 DC01 FE//ZN	97069157	21	1	764	969752608	SCHEIBEN EINBAU
BLECH 2X125X66 DC01 FE//ZN	97159855	195	1	1053	917333208	D-ANLENKSTUECK VORM.
BLECH 2X130X125 DC01 FE//	970469208	93	1	194	96062971	MONTAGETEILE DREHBUEHN
BLECH 2X131X126 DC01 FE//	97154071	71	1	777	96028393	INNENVERKLEIDUNG EINBAU
BLECH 2X140X245 DC01 FE//	97035383	18	4	232	917451208	WINDE 4 VORM.
BLECH 2X143X88 DC01 FE//ZN	97083880	1	1	51	926891108	VERTEILER MASSE
BLECH 2X143X92 X5CRNI18-1	97030562	3	1	1207	967936408	WINDWARNUNG VORM.
BLECH 2X144X79 DC01 FE//ZN	97069151	7	1	779	969752708	LUFTFUEHRUNG
BLECH 2X162X142 ALMG3 H11	976536208	39	1	688	96033320	AUFBAUTEILE MONTAGETAFE
BLECH 2X180X58 DC01 RAL 90	97090942	16	1	766	96000684	FRONTSCHEIBE KPL.
BLECH 2X191X185 X5CRNI18-1	97030307	1	1	1208	967937608	HINDERNISFEUER VORM.
BLECH 2X196X238 DC01 RAL 7	977207008	9	1	772	919075308	KRANFUEHRERKABINE VORM.
BLECH 2X200X200 DC01 FE//	97080479	48	10	1275	919220008	F-KOPFSTUECK
BLECH 2X200X261 DC01 FE//	97050202	4	1	1253	96038853	SENSORTRAEGER KPL.
BLECH 2X20X54 DC01 FE//ZN	976866008	3	1	789	968080908	SCHLIESSANLAGE
BLECH 2X212X265 DC01 FE//	97031590	59	6	543	919627908	SA-BOCK VORM.
BLECH 2X214X295 DC01 FE//	97034142	6	1	203	917438108	WINDE 1 VORM.
BLECH 2X214X295 DC01 FE//	97035584	6	1	223	917454008	WINDE 2 VORM.
BLECH 2X214X79 DC01 FE//ZN	97078061	24	1	779	969752708	LUFTFUEHRUNG
BLECH 2X227X109 DC01 FE//	97005289	6	1	766	96000684	FRONTSCHEIBE KPL.
BLECH 2X227X73 X5CRNI18-1	977674308	25	2	510	96061088	ELEKTRIK ANBAUTEILE KABIN
BLECH 2X228X100 DC01 FE//	974067008	13	1	856	917863208	TRANSPORTABLAGE
BLECH 2X228X100 DC01 FE//	974141808	42	1	996	917473608	WINDE 6 VORM.
BLECH 2X235X190 DC01 FE//	97058645	16	4	856	917863208	TRANSPORTABLAGE
BLECH 2X242X221 DC01 FE//	97050478	8	1	249	917645608	MONTAGEWINDE VORM.
BLECH 2X242X221 DC01 FE//	97050479	11	1	249	917645608	MONTAGEWINDE VORM.
BLECH 2X248X327 X5CRNI18-1	97038291	8	1	834	967956208	KAMERAANBAU DREHBUEHN
BLECH 2X248X327 X5CRNI18-1	97038291	3	1	1167	967957508	KAMERAANBAU S-ANLENKSTU
BLECH 2X250X100 DC01 FE//	97004379	17	1	996	917473608	WINDE 6 VORM.
BLECH 2X264X124 DC01 FE//	97047785	6	2	1109	968027308	ZUGSTANGE VORM.
BLECH 2X290X188 DC01 RAL 7	97039804	4	1	840	96029469	AUSRUESTUNG KAMERA KAB
BLECH 2X291X190 DC01 RAL 7	977342608	5	3	840	96029469	AUSRUESTUNG KAMERA KAB
BLECH 2X291X200 X5CRNI18-1	97008317	5	1	836	968646208	KAMERAHALTER VORM.
BLECH 2X30X20 DC01 FE//ZN	97036123	25	1	1050	917333208	D-ANLENKSTUECK VORM.
BLECH 2X30X78 X5CRNI18-10	97139673	41	3	441	919551008	SCHALLDAEMPFERANLAGE

Bezeichnung	Artikel	Pos.	Menge	Seite	Baugruppe	Bezeichnung
BLECH 2X328X30 DC01 FE//ZN	97048072	3	1	817	96059325	KLEMMKASTEN
BLECH 2X44X160 DC01 FE//ZN	97067198	64	1	148	918011308	UNTERTEIL VORM.
BLECH 2X45X91 DC01 FE//ZN	956449508	91	1	756	919075408	KRANFUEHRERKABINE ANBA
BLECH 2X490X381 X5CRNI18-1	97046156	41	1	755	919075408	KRANFUEHRERKABINE ANBA
BLECH 2X50X75 DC01 FE//ZN	971851008	12	2	1251	919219708	F-ANLENKSTUECK
BLECH 2X50X75 DC01 FE//ZN	971851008	67	2	1276	919220008	F-KOPFSTUECK
BLECH 2X50X75 DC01 FE//ZN	971851008	16	2	1302	919220108	F-ZWISCHENSTUECK
BLECH 2X50X75 DC01 FE//ZN	971851008	16	2	1306	919220208	F-ZWISCHENSTUECK
BLECH 2X50X75 DC01 FE//ZN	971851008	16	3	1309	919222708	F-ZWISCHENSTUECK
BLECH 2X515X476 DC01 RAL 7	97078505	20	1	776	96028393	INNENVERKLEIDUNG EINBAU
BLECH 2X546X1049 DC01	97036486	(1)	1	480	917079908	DREHBUEHNENVERKLEIDUN
BLECH 2X552X1049 DC01	97036488	(1)	1	480	917079908	DREHBUEHNENVERKLEIDUN
BLECH 2X623X1049 DC01	97036487	(1)	1	480	917079908	DREHBUEHNENVERKLEIDUN
BLECH 2X623X1049 DC01	97036489	(1)	1	480	917079908	DREHBUEHNENVERKLEIDUN
BLECH 2X67X47 X5CRNI18-10	977874608	27	1	789	968080908	SCHLIESSANLAGE
BLECH 2X68X76 DC01 FE//ZN	97034205	24	1	688	96033320	AUFBAUTEILE MONTAGETAFE
BLECH 2X75X75 DC01 FE//ZN	978025708	89	1	756	919075408	KRANFUEHRERKABINE ANBA
BLECH 2X76X108 X5CRNI18-1	97097974	26	1	688	96033320	AUFBAUTEILE MONTAGETAFE
BLECH 2X824X485 DC01 RAL 7	97075026	8	1	772	919075308	KRANFUEHRERKABINE VORM.
BLECH 2X832X202 X5CRNI18-1	97046155	66	1	756	919075408	KRANFUEHRERKABINE ANBA
BLECH 2X850X91 DC01 FE//ZN	97126567	10	1	575	917473108	BRENNSTOFFBEHAELTER O
BLECH 2X90X156 ALMG3 H111	97057111	43	1	127	917076708	LAUFSTEG RAUPENFAHRWER
BLECH 2X90X156 ALMG3 H111	97057112	44	1	127	917076708	LAUFSTEG RAUPENFAHRWER
BLECH 2X90X156 ALMG3 H111	97057113	45	1	127	917076708	LAUFSTEG RAUPENFAHRWER
BLECH 2X90X156 ALMG3 H111	97057114	46	1	127	917076708	LAUFSTEG RAUPENFAHRWER
BLECH 2X90X196 ALMG3 H111	97057169	48	2	127	917076708	LAUFSTEG RAUPENFAHRWER
BLECH 2X98X32 ALMG3 H111	976606608	10	1	660	969245308	ELEKTRIK KLEMMKASTEN DB
BLECH 2X98X32 ALMG3 H111	976606608	45	1	678	967917908	SCHALTSCHRANK MECH.
BLECH 30X250X135 S960QL	97032606	13	4	147	918011308	UNTERTEIL VORM.
BLECH 30X266X206 S960QL	97031582	27	2	542	919627908	SA-BOCK VORM.
BLECH 30X319X184 S690QL	97027749	36	4	66	917291608	RAUPENTRAEGER LI.
BLECH 30X319X184 S690QL	97027749	36	4	99	917291708	RAUPENTRAEGER RE.
BLECH 30X368X180 S960QL	97034143	7	2	199	917077708	BOLZEN S-ANLENKSTUECK
BLECH 3X102X64 S355MC FE//	97116435	7	2	286	96033379	BEFESTIGUNGSTEILE DRUC
BLECH 3X105X104 S355MC	97099648	78	1	280	96032892	DIESELMOTOR VORM.
BLECH 3X113X80 S355MC FE//	97027105	54	2	193	96062971	MONTAGETEILE DREHBUEHN
BLECH 3X122X150 DC01 FE//	97041125	10	1	203	917438108	WINDE 1 VORM.
BLECH 3X122X150 DC01 FE//	97041125	10	1	223	917454008	WINDE 2 VORM.
BLECH 3X127X120 DC01 RAL	97074748	27	1	764	969752608	SCHEIBEN EINBAU
BLECH 3X137X140 X5CRNI18-1	978979908	2	1	837	965669108	FUEHRUNG
BLECH 3X144X278 DC01 FE//	97041169	43	1	232	917451208	WINDE 4 VORM.
BLECH 3X146X80 DC01 FE//ZN	970771908	66	1	22	918005408	RAUPENMITTELTEIL
BLECH 3X146X80 DC01 FE//ZN	970771908	53	2	193	96062971	MONTAGETEILE DREHBUEHN
BLECH 3X147X130 X5CRNI18-1	97066285	50	1	193	96062971	MONTAGETEILE DREHBUEHN
BLECH 3X147X130 X5CRNI18-1	97066286	51	1	193	96062971	MONTAGETEILE DREHBUEHN
BLECH 3X1500X82 DC01 FE//	97038281	54	2	954	917078808	S-ZWISCHENSTUECK
BLECH 3X150X40 DC01 FE//ZN	978041208	12	3	193	96062971	MONTAGETEILE DREHBUEHN
BLECH 3X151X136 S355MC FE	976958808	17	1	781	96000697	WISCHANLAGE EINBAU
BLECH 3X158X365 DC01 FE//	97035738	25	1	452	918981908	BATTERIELAGERUNG
BLECH 3X180X316 DC01 T ZN	97038387	55	1	487	918999008	LAUFSTEG DREHBUEHNE
BLECH 3X182X352 S355MC T Z	97058234	113	1	194	96062971	MONTAGETEILE DREHBUEHN
BLECH 3X185X40 S355MC FE//	977984008	69	1	279	96032892	DIESELMOTOR VORM.
BLECH 3X190X60 DC01 FE//ZN	971562708	157	3	893	919304308	S-ANLENKSTUECK VORM.
BLECH 3X200X323 DC01 FE//	97041631	29	1	632	96034154	GERAEUSCHDAEMMUNG OBE
BLECH 3X200X400 DC01 FE//	97049016	107	1	194	96062971	MONTAGETEILE DREHBUEHN
BLECH 3X209X230 DC01 FE//	97038344	1	1	149	968284308	MONTAGETEILE UNTERTEIL
BLECH 3X214X84 S355MC FE//	97030604	136	2	1094	919628208	D-KOPFSTUECK VORM.
BLECH 3X214X84 S355MC FE//	97030604	55	2	1144	917085308	D-ZWISCHENSTUECK
BLECH 3X214X84 S355MC FE//	97030604	55	2	1156	917178608	D-ZWISCHENSTUECK
BLECH 3X221X252 S355MC T Z	97047682	77	1	488	918999008	LAUFSTEG DREHBUEHNE

Bezeichnung	Artikel	Pos.	Menge	Seite	Baugruppe	Bezeichnung
BLECH 3X234X229 S355MC FE	97057649	15	1	463	96004209	PUMPE VORM.
BLECH 3X245X141 DC01 FE//	97040913	42	1	232	917451208	WINDE 4 VORM.
BLECH 3X245X344 S355MC FE	97077052	40	1	193	96062971	MONTAGETEILE DREHBUEHN
BLECH 3X251X182 DC01 FE//	97053156	6	1	193	96062971	MONTAGETEILE DREHBUEHN
BLECH 3X253X221 S355MC T Z	97043400	75	1	488	918999008	LAUFSTEG DREHBUEHNE
BLECH 3X265X136 S355MC FE	97058017	30	2	646	969443908	GERAEUSCHDAEMMUNG UN
BLECH 3X26X26 DC01 FE//ZN	971974208	22	2	470	918810308	STEUERSTAND
BLECH 3X278X620 X5CRNI18-1	97036153	9	1	834	967956208	KAMERAANBAU DREHBUEHN
BLECH 3X280X154 DC01 FE//	971552108	102	1	543	919627908	SA-BOCK VORM.
BLECH 3X280X170 DC01 RAL 7	977224608	22	1	776	96028393	INNENVERKLEIDUNG EINBAU
BLECH 3X291X119 S355MC FE	97139825	40	1	441	919551008	SCHALLDAEMPFERANLAGE
BLECH 3X296X60 X5CRNI18-1	97034264	3	1	1170	968099808	KAMERAHALTER VORM.
BLECH 3X300X115 DC01 FE//	975471408	82	4	194	96062971	MONTAGETEILE DREHBUEHN
BLECH 3X304X344 S355MC FE	97155176	19	1	522	96060643	ZUSATZHEIZUNG VORM.
BLECH 3X30X95 S355MC FE//	975651908	11	3	545	96048466	SA-BOCK AUFSTELLVORRIC
BLECH 3X30X95 S355MC FE//	975651908	21	1	755	919075408	KRANFUEHRERKABINE ANBA
BLECH 3X316X134 DC01 FE//	97042634	61	1	279	96032892	DIESELMOTOR VORM.
BLECH 3X318X358 DC01 FE//	97064661	66	1	279	96032892	DIESELMOTOR VORM.
BLECH 3X323X92 DC01 FE//ZN	97055153	10	1	441	919551008	SCHALLDAEMPFERANLAGE
BLECH 3X327X177 S355MC FE	97107290	112	1	194	96062971	MONTAGETEILE DREHBUEHN
BLECH 3X328X593 DC01 FE//	97041632	30	1	632	96034154	GERAEUSCHDAEMMUNG OBE
BLECH 3X338X91 S355MC FE//	97043395	28	3	323	96032897	KUEHLER VORM.
BLECH 3X340X162 DC01 T ZN	97058236	1	1	197	969483508	PARKKONSOLE SCHLAEUCHE
BLECH 3X342X177 S355MC T Z	97058235	114	1	194	96062971	MONTAGETEILE DREHBUEHN
BLECH 3X352X581 DC01 FE//	97075181	22	1	117	918589408	HYDRAULISCHE ABSTUETZUN
BLECH 3X354X500 DC01 FE//	97058237	116	1	194	96062971	MONTAGETEILE DREHBUEHN
BLECH 3X363X377 DC01	97039082	24	1	632	96034154	GERAEUSCHDAEMMUNG OBE
BLECH 3X366X104 DC01 RAL 9	977444008	15	1	470	918810308	STEUERSTAND
BLECH 3X366X104 DC01 RAL 9	977444108	16	1	470	918810308	STEUERSTAND
BLECH 3X366X391 DC01 FE//	97059478	15	2	900	919391108	S-RUECKHALTESICHERUNG
BLECH 3X38X100 S355MC FE//	97022950	4	6	454	96032910	BATTERIEKASTEN VORM.
BLECH 3X390X260 S355MC FE	97032006	55	1	935	917190908	S-ZWISCHENSTUECK
BLECH 3X390X260 S355MC FE	97032006	31	1	943	917333908	S-ZWISCHENSTUECK
BLECH 3X390X260 S355MC FE	97032006	55	1	947	917078708	S-ZWISCHENSTUECK
BLECH 3X390X260 S355MC FE	97032006	55	1	967	917079208	S-ZWISCHENSTUECK
BLECH 3X390X260 S355MC FE	97032006	55	1	972	917571208	S-ZWISCHENSTUECK
BLECH 3X390X260 S355MC FE	97032006	55	1	977	919086008	S-ZWISCHENSTUECK
BLECH 3X404X480 X5CRNI18-1	97045905	1	1	85	968727008	KAMERAANBAU RAUPE
BLECH 3X404X480 X5CRNI18-1	97045905	1	1	109	968668808	KAMERAANBAU RAUPE
BLECH 3X404X480 X5CRNI18-1	97045909	2	1	85	968727008	KAMERAANBAU RAUPE
BLECH 3X404X480 X5CRNI18-1	97045909	2	1	109	968668808	KAMERAANBAU RAUPE
BLECH 3X404X698 DC01 T ZN	97034481	14	1	1118	96048082	ZUGZYLINDER VORM.
BLECH 3X407X167 S355MC FE	97045411	18	2	446	919063308	LUFTFILTERANLAGE KPL.
BLECH 3X415X506 DC01 FE//	97044328	83	1	194	96062971	MONTAGETEILE DREHBUEHN
BLECH 3X436X319 DC01 FE//	97043275	1	1	286	96033379	BEFESTIGUNGSTEILE DRUC
BLECH 3X441X317 DC01 FE//	97117586	26	1	632	96034154	GERAEUSCHDAEMMUNG OBE
BLECH 3X44X105 DC01 FE//ZN	97038145	27	20	646	969443908	GERAEUSCHDAEMMUNG UN
BLECH 3X480X81 S355MC FE//	97033924	16	6	989	917191008	SL-REDUZIERSTUECK
BLECH 3X486X308 DC01 FE//	97044803	90	1	194	96062971	MONTAGETEILE DREHBUEHN
BLECH 3X491X320 DC01 FE//	97117592	27	1	632	96034154	GERAEUSCHDAEMMUNG OBE
BLECH 3X50X234 DC01 FE//ZN	97041768	48	1	491	968283208	LAUFSTEG DREHBUEHNE LI
BLECH 3X518X258 S355MC FE	97116725	79	1	280	96032892	DIESELMOTOR VORM.
BLECH 3X539X300 S355MC T Z	97095103	2	1	495	96020149	TRITT
BLECH 3X550X192 S355MC FE	97059064	2	1	522	96060643	ZUSATZHEIZUNG VORM.
BLECH 3X579X170 S355MC FE	97145636	62	1	279	96032892	DIESELMOTOR VORM.
BLECH 3X581X162 DC01 FE//	97052923	2	1	28	969088908	HALTER VORM.
BLECH 3X600X300 DC01	97042668	3	1	286	96033379	BEFESTIGUNGSTEILE DRUC
BLECH 3X609X869 S355MC T Z	97038390	2	1	494	968287308	AUFSTIEG VORM.
BLECH 3X627X291 DC01 FE//	97039083	25	1	632	96034154	GERAEUSCHDAEMMUNG OBE
BLECH 3X64X203 DC01 FE//ZN	97067197	63	1	148	918011308	UNTERTEIL VORM.

Bezeichnung	Artikel	Pos.	Menge	Seite	Baugruppe	Bezeichnung
BLECH 3X662X293 S355MC FE	97056274	30	1	279	96032892	DIESELMOTOR VORM.
BLECH 3X700X112 S355MC FE	97034110	60	10	1144	917085308	D-ZWISCHENSTUECK
BLECH 3X700X112 S355MC FE	97034110	60	10	1156	917178608	D-ZWISCHENSTUECK
BLECH 3X70X135 DC01 FE//ZN	974698908	49	1	511	96061088	ELEKTRIK ANBAUTEILE KABIN
BLECH 3X70X135 S355MC FE//	977984508	20	1	193	96062971	MONTAGETEILE DREHBUEHN
BLECH 3X70X45 S355MC FE//	977335508	69	1	608	919297008	ZENTRALSCHMIERANLAGE O
BLECH 3X70X87 DC01 FE//ZN	954061908	151	1	893	919304308	S-ANLENKSTUECK VORM.
BLECH 3X750X768 S355MC	97085641	7	1	193	96062971	MONTAGETEILE DREHBUEHN
BLECH 3X78X86 DC01 RAL 701	97060667	33	1	787	918064308	SCHIEBETUER EINBAU
BLECH 3X80X1392 ALMG3 H11	979515108	16	1	772	919075308	KRANFUEHRERKABINE VORM.
BLECH 3X80X174 DC01 FE//ZN	97049226	109	1	194	96062971	MONTAGETEILE DREHBUEHN
BLECH 3X829X165 DC01 FE//	97052922	1	1	28	969088908	HALTER VORM.
BLECH 3X82X1035 S355MC	97033818	118	3	1093	919628208	D-KOPFSTUECK VORM.
BLECH 3X82X1110 DC01 FE//	97033352	61	4	947	917078708	S-ZWISCHENSTUECK
BLECH 3X82X1110 DC01 FE//	97033352	62	4	954	917078808	S-ZWISCHENSTUECK
BLECH 3X82X1110 DC01 FE//	97033352	62	4	967	917079208	S-ZWISCHENSTUECK
BLECH 3X82X1110 DC01 FE//	97033352	62	4	972	917571208	S-ZWISCHENSTUECK
BLECH 3X82X1110 DC01 FE//	97033352	62	4	977	919086008	S-ZWISCHENSTUECK
BLECH 3X82X580 DC01 FE//ZN	97031853	30	4	935	917190908	S-ZWISCHENSTUECK
BLECH 3X82X580 DC01 FE//ZN	97031853	30	4	943	917333908	S-ZWISCHENSTUECK
BLECH 3X82X580 DC01 FE//ZN	97031853	30	4	947	917078708	S-ZWISCHENSTUECK
BLECH 3X82X580 DC01 FE//ZN	97031853	30	2	954	917078808	S-ZWISCHENSTUECK
BLECH 3X82X580 DC01 FE//ZN	97031853	30	4	967	917079208	S-ZWISCHENSTUECK
BLECH 3X82X580 DC01 FE//ZN	97031853	30	4	972	917571208	S-ZWISCHENSTUECK
BLECH 3X82X580 DC01 FE//ZN	97031853	30	4	977	919086008	S-ZWISCHENSTUECK
BLECH 3X82X580 DC01 FE//ZN	97031853	132	6	1052	917333208	D-ANLENKSTUECK VORM.
BLECH 3X82X580 DC01 FE//ZN	97031853	122	4	1094	919628208	D-KOPFSTUECK VORM.
BLECH 3X82X580 DC01 FE//ZN	97031853	34	6	1144	917085308	D-ZWISCHENSTUECK
BLECH 3X82X580 DC01 FE//ZN	97031853	34	6	1156	917178608	D-ZWISCHENSTUECK
BLECH 3X840X156 DC01 T ZN	97124909	63	1	488	918999008	LAUFSTEG DREHBUEHNE
BLECH 3X884X399 S355MC T Z	97095102	1	1	495	96020149	TRITT
BLECH 3X88X96 DC01 FE//ZN	97030183	32	1	279	96032892	DIESELMOTOR VORM.
BLECH 3X892X382 S355MC RA	977179308	1	1	783	964720408	PEDALTRAEGER EINBAU
BLECH 3X90X150 DC01 FE//ZN	97045106	50	1	232	917451208	WINDE 4 VORM.
BLECH 3X90X224 DC01 FE//ZN	97032135	16	4	542	919627908	SA-BOCK VORM.
BLECH 3X92X132 S355MC FE//	97043269	26	2	566	917080508	ROLLENLAGERUNG
BLECH 3X97X70 S355MC FE//	978311508	8	1	286	96033379	BEFESTIGUNGSTEILE DRUC
BLECH 3X97X70 S355MC FE//	978311508	320	1	794	96033157	DRUCKLUFTANLAGE
BLECH 40X11978X194 S960Q	97026700	1	2	1159	967704108	STANGE VORM.
BLECH 40X3867X194 S960QL+	97032299	1	2	1112	968027708	ZUGSTANGE VORM.
BLECH 40X40 DC01 FE//ZNNI8/	971974108	21	4	470	918810308	STEUERSTAND
BLECH 40X5696X264 S960QL+	97032267	1	2	1109	968027308	ZUGSTANGE VORM.
BLECH 40X5922X168 S960QL+	97027174	1	2	937	967747008	STANGE VORM.
BLECH 40X5980X194 S960QL+	97024859	1	2	1147	967733808	STANGE VORM.
BLECH 40X6260X254 S960QL+	97032274	1	2	1110	968026108	ZUGSTANGE VORM.
BLECH 40X7173X244 S960QL+	97123902	1	2	1231	96038862	STANGEN VORM.
BLECH 40X76 DC01 FE//ZNNI8/	97033349	71	1	1051	917333208	D-ANLENKSTUECK VORM.
BLECH 433X200 DC01 FE//ZNNI	97042559	160	1	1052	917333208	D-ANLENKSTUECK VORM.
BLECH 45X944X464 S960QL+	97032748	1	2	1114	968028008	LASCHE KPL.
BLECH 4X1000X291 S315MC	97035380	12	1	232	917451208	WINDE 4 VORM.
BLECH 4X1000X292 S315MC	97035379	11	1	232	917451208	WINDE 4 VORM.
BLECH 4X100X218 S315MC FE	97055291	18	2	499	969259908	LAUFSTEG DREHBUEHNE REC
BLECH 4X103X900 S315MC FE	945048208	148	3	893	919304308	S-ANLENKSTUECK VORM.
BLECH 4X1046X98 S315MC	97054740	7	1	268	918861408	DIESELMOTOR KPL.
BLECH 4X1055X161 S315MC	97031844	28	2	947	917078708	S-ZWISCHENSTUECK
BLECH 4X1055X161 S315MC	97031844	28	1	954	917078808	S-ZWISCHENSTUECK
BLECH 4X1055X161 S315MC	97031844	28	2	967	917079208	S-ZWISCHENSTUECK
BLECH 4X1055X161 S315MC	97031844	28	2	972	917571208	S-ZWISCHENSTUECK
BLECH 4X1055X161 S315MC	97031844	28	2	977	919086008	S-ZWISCHENSTUECK
BLECH 4X105X153 S315MC FE	97041360	42	2	193	96062971	MONTAGETEILE DREHBUEHN

Bezeichnung	Artikel	Pos.	Menge	Seite	Baugruppe	Bezeichnung
BLECH 4X107X70 S315MC FE//	97046716	168	1	893	919304308	S-ANLENKSTUECK VORM.
BLECH 4X107X70 S315MC FE//	97046716	177	1	1052	917333208	D-ANLENKSTUECK VORM.
BLECH 4X1092X326 S315MC	97037253	11	1	279	96032892	DIESELMOTOR VORM.
BLECH 4X109X70 S315MC FE//	97011976	61	20	1144	917085308	D-ZWISCHENSTUECK
BLECH 4X109X70 S315MC FE//	97011976	61	40	1156	917178608	D-ZWISCHENSTUECK
BLECH 4X110X80 S315MC FE//	970350208	22	1	607	919297008	ZENTRALSCHMIERANLAGE O
BLECH 4X1110X122 S315MC	97033351	60	4	947	917078708	S-ZWISCHENSTUECK
BLECH 4X1110X122 S315MC	97033351	61	4	954	917078808	S-ZWISCHENSTUECK
BLECH 4X1110X122 S315MC	97033351	61	4	967	917079208	S-ZWISCHENSTUECK
BLECH 4X1110X122 S315MC	97033351	61	4	972	917571208	S-ZWISCHENSTUECK
BLECH 4X1110X122 S315MC	97033351	61	4	977	919086008	S-ZWISCHENSTUECK
BLECH 4X1110X122 S315MC	97033351	65	1	1157	917178608	D-ZWISCHENSTUECK
BLECH 4X1130X202 S315MC	978931408	65	1	892	919304308	S-ANLENKSTUECK VORM.
BLECH 4X113X221 S315MC FE	97037262	18	1	279	96032892	DIESELMOTOR VORM.
BLECH 4X119X70 S315MC FE//	978682708	32	4	186	919082708	DREHBUEHNE KPL.
BLECH 4X120X80 S315MC FE//	97085363	68	1	607	919297008	ZENTRALSCHMIERANLAGE O
BLECH 4X1225X155 S315MC	97056133	14	1	279	96032892	DIESELMOTOR VORM.
BLECH 4X122X700 S315MC FE	97003872	46	2	542	919627908	SA-BOCK VORM.
BLECH 4X122X700 S315MC FE	97003872	63	3	892	919304308	S-ANLENKSTUECK VORM.
BLECH 4X123X137 S315MC T Z	97046777	89	2	488	918999008	LAUFSTEG DREHBUEHNE
BLECH 4X1256X321 S315MC	97062176	11	1	147	918011308	UNTERTEIL VORM.
BLECH 4X126X30 S315MC FE//	97063970	75	2	280	96032892	DIESELMOTOR VORM.
BLECH 4X127X1320 S315MC	97019834	144	2	893	919304308	S-ANLENKSTUECK VORM.
BLECH 4X130X114 S315MC FE	97141196	52	2	186	919082708	DREHBUEHNE KPL.
BLECH 4X135X306 S315MC FE	97053548	192	2	1053	917333208	D-ANLENKSTUECK VORM.
BLECH 4X137X123 S315MC T Z	97046778	90	2	488	918999008	LAUFSTEG DREHBUEHNE
BLECH 4X138X138 S315MC FE	975208408	19	24	117	918589408	HYDRAULISCHE ABSTUETZUN
BLECH 4X138X143 S315MC FE	97050741	31	2	862	917517908	AUFNAHME GEGENGEWICHT
BLECH 4X138X143 S315MC FE	97050746	34	2	862	917517908	AUFNAHME GEGENGEWICHT
BLECH 4X138X20 S315MC FE//	97044966	29	2	323	96032897	KUEHLER VORM.
BLECH 4X140X245 S315MC FE	97035382	17	8	232	917451208	WINDE 4 VORM.
BLECH 4X140X82 S315MC FE//	97037207	17	2	323	96032897	KUEHLER VORM.
BLECH 4X140X83 S315MC FE//	97037215	24	1	323	96032897	KUEHLER VORM.
BLECH 4X141X25 S315MC FE//	974601208	96	2	488	918999008	LAUFSTEG DREHBUEHNE
BLECH 4X143X100 S315MC FE	97050744	32	2	862	917517908	AUFNAHME GEGENGEWICHT
BLECH 4X143X100 S315MC FE	97050745	33	2	862	917517908	AUFNAHME GEGENGEWICHT
BLECH 4X143X30 S315MC FE//	97050176	72	1	280	96032892	DIESELMOTOR VORM.
BLECH 4X148X819 S315MC FE	97035729	16	1	452	918981908	BATTERIELAGERUNG
BLECH 4X1500X122 S315MC	97036299	17	4	954	917078808	S-ZWISCHENSTUECK
BLECH 4X150X50 S315MC FE//	97010163	56	1	193	96062971	MONTAGETEILE DREHBUEHN
BLECH 4X150X50 S315MC FE//	971510808	8	1	607	919297008	ZENTRALSCHMIERANLAGE O
BLECH 4X151X665 S315MC FE	97032338	30	1	1092	919628208	D-KOPFSTUECK VORM.
BLECH 4X151X89 S315MC FE//	97049471	115	1	544	919627908	SA-BOCK VORM.
BLECH 4X1533X198 S315MC	97054602	4	1	499	969259908	LAUFSTEG DREHBUEHNE REC
BLECH 4X155X220 S315MC FE	971290308	95	1	194	96062971	MONTAGETEILE DREHBUEHN
BLECH 4X1565X161 S315MC	97029863	17	8	1156	917178608	D-ZWISCHENSTUECK
BLECH 4X156X190 S315MC FE	97039470	10	6	193	96062971	MONTAGETEILE DREHBUEHN
BLECH 4X156X298 S315MC FE	97041363	43	1	193	96062971	MONTAGETEILE DREHBUEHN
BLECH 4X156X450 S315MC FE	97041357	41	2	193	96062971	MONTAGETEILE DREHBUEHN
BLECH 4X158X190 S315MC FE	97042998	69	2	193	96062971	MONTAGETEILE DREHBUEHN
BLECH 4X159X275 S315MC FE	97034141	5	1	203	917438108	WINDE 1 VORM.
BLECH 4X159X275 S315MC FE	97034141	5	1	223	917454008	WINDE 2 VORM.
BLECH 4X160X77 S315MC FE//	97042552	157	12	1052	917333208	D-ANLENKSTUECK VORM.
BLECH 4X162X270 S315MC FE	97062015	51	1	147	918011308	UNTERTEIL VORM.
BLECH 4X164X75 S315MC	97145457	70	1	194	96062971	MONTAGETEILE DREHBUEHN
BLECH 4X165X205 S315MC FE	97096058	2	1	812	91000228	VORB.ANTRIEBSAGG.KLIMAA
BLECH 4X166X138 S315MC FE	97056173	17	1	279	96032892	DIESELMOTOR VORM.
BLECH 4X166X343 S315MC FE	97054461	2	1	845	919477008	ZUS.HYDR.BALLASTWAGEN V-
BLECH 4X167X165 S315MC FE	97039738	145	1	893	919304308	S-ANLENKSTUECK VORM.
BLECH 4X170X90 S315MC FE//	97051398	179	1	893	919304308	S-ANLENKSTUECK VORM.

Bezeichnung	Artikel	Pos.	Menge	Seite	Baugruppe	Bezeichnung
BLECH 4X173X230 S315MC FE	97042215	12	1	853	918470508	FREMDEINSPEISUNG
BLECH 4X1750X161 S315MC	97036296	14	1	954	917078808	S-ZWISCHENSTUECK
BLECH 4X180X111 S315MC FE	97043105	68	2	193	96062971	MONTAGETEILE DREHBUEHN
BLECH 4X182X248 S315MC FE	97056228	21	1	279	96032892	DIESELMOTOR VORM.
BLECH 4X182X338 S315MC FE	97039462	3	1	193	96062971	MONTAGETEILE DREHBUEHN
BLECH 4X182X40 S315MC FE//	971739608	57	1	193	96062971	MONTAGETEILE DREHBUEHN
BLECH 4X185X30 S315MC FE//	97055167	77	2	280	96032892	DIESELMOTOR VORM.
BLECH 4X185X380 S315MC	97037259	15	1	279	96032892	DIESELMOTOR VORM.
BLECH 4X187X168 S315MC FE	97037209	18	1	323	96032897	KUEHLER VORM.
BLECH 4X188X190 S315MC FE	97056136	16	1	279	96032892	DIESELMOTOR VORM.
BLECH 4X189X75 S315MC FE//	97041772	45	1	193	96062971	MONTAGETEILE DREHBUEHN
BLECH 4X190X1100 S315MC	97055160	11	1	441	919551008	SCHALLDAEMPFERANLAGE
BLECH 4X190X174 S315MC T Z	978308508	22	7	491	968283208	LAUFSTEG DREHBUEHNE LI
BLECH 4X190X209 S315MC T Z	978308408	23	2	491	968283208	LAUFSTEG DREHBUEHNE LI
BLECH 4X1910X200 S315MC	979177108	184	1	1053	917333208	D-ANLENKSTUECK VORM.
BLECH 4X196X115 S315MC FE	97116318	13	1	441	919551008	SCHALLDAEMPFERANLAGE
BLECH 4X1975X127 S315MC	97042452	59	1	193	96062971	MONTAGETEILE DREHBUEHN
BLECH 4X197X945 S315MC FE	97036927	7	1	1022	917474008	WINDE 3 VORM.
BLECH 4X200X115 S315MC FE	97043592	172	1	1052	917333208	D-ANLENKSTUECK VORM.
BLECH 4X200X155 S315MC FE	975472908	61	1	193	96062971	MONTAGETEILE DREHBUEHN
BLECH 4X200X70 S315MC FE//	97050177	1	1	1254	968938308	SENSOR VORM.
BLECH 4X203X246 S315MC FE	97054460	1	1	845	919477008	ZUS.HYDR.BALLASTWAGEN V-
BLECH 4X204X56 S315MC	97123463	75	1	1184	918900508	SCHWEBEBALLAST
BLECH 4X20X247 S315MC FE//	955002908	51	1	186	919082708	DREHBUEHNE KPL.
BLECH 4X210X143 S315MC FE	97053636	66	2	607	919297008	ZENTRALSCHMIERANLAGE O
BLECH 4X211X168 S315MC FE	97041855	46	1	193	96062971	MONTAGETEILE DREHBUEHN
BLECH 4X218X429 S315MC FE	97038747	45	2	491	968283208	LAUFSTEG DREHBUEHNE LI
BLECH 4X219X80 S315MC FE//	97006879	15	2	589	918789208	KRAFTSTOFFBEHAELTER KPL
BLECH 4X2200X161 S315MC	97036297	15	1	954	917078808	S-ZWISCHENSTUECK
BLECH 4X2205X262 S315MC	97039154	28	1	632	96034154	GERAEUSCHDAEMMUNG OBE
BLECH 4X220X368 S315MC T Z	97049015	1	1	196	968907408	PARKKONSOLE SCHLAEUCHE
BLECH 4X221X890 S315MC FE	97035730	17	1	452	918981908	BATTERIELAGERUNG
BLECH 4X222X512 S315MC FE	97044371	87	1	194	96062971	MONTAGETEILE DREHBUEHN
BLECH 4X224X166 S315MC T Z	97038196	33	8	1183	918900508	SCHWEBEBALLAST
BLECH 4X227X937 X5CRNI18-1	97044911	2	1	836	968646208	KAMERAHALTER VORM.
BLECH 4X230X158 S315MC FE	97044329	84	2	194	96062971	MONTAGETEILE DREHBUEHN
BLECH 4X231X151 S315MC FE	97034146	8	1	203	917438108	WINDE 1 VORM.
BLECH 4X231X151 S315MC FE	97034146	8	1	223	917454008	WINDE 2 VORM.
BLECH 4X231X151 S315MC FE	97034146	38	1	232	917451208	WINDE 4 VORM.
BLECH 4X231X151 S315MC FE	97034146	10	1	996	917473608	WINDE 6 VORM.
BLECH 4X231X151 S315MC FE	97034146	12	1	1022	917474008	WINDE 3 VORM.
BLECH 4X231X53 S315MC FE//	97046163	6	1	286	96033379	BEFESTIGUNGSTEILE DRUC
BLECH 4X235X190 S315MC FE	97058646	17	8	856	917863208	TRANSPORTABLAGE
BLECH 4X2430X226 S315MC	97041624	44	1	193	96062971	MONTAGETEILE DREHBUEHN
BLECH 4X246X100 S315MC T Z	97062109	86	2	22	918005408	RAUPENMITTELTEIL
BLECH 4X246X125 S315MC T Z	97062057	85	5	22	918005408	RAUPENMITTELTEIL
BLECH 4X246X368 S315MC FE	97054480	3	1	845	919477008	ZUS.HYDR.BALLASTWAGEN V-
BLECH 4X2490X161 S315MC	97028899	22	8	947	917078708	S-ZWISCHENSTUECK
BLECH 4X2490X161 S315MC	97028899	22	6	954	917078808	S-ZWISCHENSTUECK
BLECH 4X2490X161 S315MC	97028899	22	8	967	917079208	S-ZWISCHENSTUECK
BLECH 4X2490X161 S315MC	97028899	22	8	972	917571208	S-ZWISCHENSTUECK
BLECH 4X2490X161 S315MC	97028899	22	8	977	919086008	S-ZWISCHENSTUECK
BLECH 4X249X80 S315MC FE//	97036380	9	2	446	919063308	LUFTFILTERANLAGE KPL.
BLECH 4X250X132 S315MC FE	97043001	72	1	194	96062971	MONTAGETEILE DREHBUEHN
BLECH 4X250X268 S315MC FE	97031172	14	2	594	919140308	OELBEHAELTER KPL.
BLECH 4X251X50 S315MC FE//	97065613	33	1	632	96034154	GERAEUSCHDAEMMUNG OBE
BLECH 4X255X187 S315MC FE	97061020	46	1	1229	919219508	F-ANSCHLUSSKOPF
BLECH 4X258X50 S315MC FE//	97038739	29	1	491	968283208	LAUFSTEG DREHBUEHNE LI
BLECH 4X260X174 S315MC T Z	97038738	21	2	491	968283208	LAUFSTEG DREHBUEHNE LI
BLECH 4X265X212 S315MC FE	97148705	122	4	544	919627908	SA-BOCK VORM.

Bezeichnung	Artikel	Pos.	Menge	Seite	Baugruppe	Bezeichnung
BLECH 4X2667X160 S315MC	97030350	29	2	935	917190908	S-ZWISCHENSTUECK
BLECH 4X2667X160 S315MC	97030350	29	2	943	917333908	S-ZWISCHENSTUECK
BLECH 4X2667X160 S315MC	97030350	21	2	989	917191008	SL-REDUZIERSTUECK
BLECH 4X2667X160 S315MC	97030350	18	4	1144	917085308	D-ZWISCHENSTUECK
BLECH 4X269X293 S315MC FE	97042687	64	1	279	96032892	DIESELMOTOR VORM.
BLECH 4X270X155 S315MC T Z	97046776	88	2	488	918999008	LAUFSTEG DREHBUEHNE
BLECH 4X270X155 S315MC T Z	97047091	91	2	488	918999008	LAUFSTEG DREHBUEHNE
BLECH 4X271X170 S315MC FE	97129878	5	2	841	919408908	VERBOLZUNG DB-SCHWEBE
BLECH 4X272X50 S315MC FE//	97038740	30	1	491	968283208	LAUFSTEG DREHBUEHNE LI
BLECH 4X276X323 S315MC FE	97044330	85	1	194	96062971	MONTAGETEILE DREHBUEHN
BLECH 4X279X108 S315MC FE	97037263	19	1	279	96032892	DIESELMOTOR VORM.
BLECH 4X283X189 S315MC FE	97050200	2	1	1253	96038853	SENSORTRAEGER KPL.
BLECH 4X283X189 S315MC FE	97050201	3	1	1253	96038853	SENSORTRAEGER KPL.
BLECH 4X2845X161 S315MC	97029899	114	2	1051	917333208	D-ANLENKSTUECK VORM.
BLECH 4X2845X161 S315MC	97029899	18	12	1156	917178608	D-ZWISCHENSTUECK
BLECH 4X285X60 S315MC FE//	97042144	47	1	193	96062971	MONTAGETEILE DREHBUEHN
BLECH 4X285X60 S315MC FE//	97042144	23	1	755	919075408	KRANFUEHRERKABINE ANBA
BLECH 4X287X113 S315MC T Z	97038381	20	4	487	918999008	LAUFSTEG DREHBUEHNE
BLECH 4X290X207 S315MC FE	97056229	22	1	279	96032892	DIESELMOTOR VORM.
BLECH 4X293X166 S315MC FE	97061979	44	4	147	918011308	UNTERTEIL VORM.
BLECH 4X293X439 S315MC E	97097175	1	1	812	91000228	VORB.ANTRIEBSAGG.KLIMAA
BLECH 4X2970X161 S315MC	97028898	22	2	935	917190908	S-ZWISCHENSTUECK
BLECH 4X2970X161 S315MC	97028898	22	2	943	917333908	S-ZWISCHENSTUECK
BLECH 4X2970X161 S315MC	97028898	20	2	989	917191008	SL-REDUZIERSTUECK
BLECH 4X2970X161 S315MC	97028898	17	4	1144	917085308	D-ZWISCHENSTUECK
BLECH 4X302X219 S315MC FE	97034927	9	1	203	917438108	WINDE 1 VORM.
BLECH 4X302X219 S315MC FE	97034927	9	1	223	917454008	WINDE 2 VORM.
BLECH 4X305X185 S315MC FE	97043179	74	2	194	96062971	MONTAGETEILE DREHBUEHN
BLECH 4X306X497 S315MC FE	97039461	2	1	193	96062971	MONTAGETEILE DREHBUEHN
BLECH 4X30X141 S315MC T Z	97048030	72	2	22	918005408	RAUPENMITTELTEIL
BLECH 4X30X82 X5CRNI18-10	97093827	34	4	441	919551008	SCHALLDAEMPFERANLAGE
BLECH 4X310X112 S315MC FE	97036300	18	2	954	917078808	S-ZWISCHENSTUECK
BLECH 4X312X159 S315MC FE	97056178	20	1	279	96032892	DIESELMOTOR VORM.
BLECH 4X316X240 S315MC FE	977498608	19	1	193	96062971	MONTAGETEILE DREHBUEHN
BLECH 4X320X60 S315MC FE//	97036259	124	2	1052	917333208	D-ANLENKSTUECK VORM.
BLECH 4X320X934 S315MC FE	97036117	15	1	1050	917333208	D-ANLENKSTUECK VORM.
BLECH 4X323X60 S315MC FE//	97031164	16	2	589	918789208	KRAFTSTOFFBEHAELTER KPL
BLECH 4X323X860 S315MC	97031391	34	1	891	919304308	S-ANLENKSTUECK VORM.
BLECH 4X334X50 S315MC FE//	97038741	31	1	491	968283208	LAUFSTEG DREHBUEHNE LI
BLECH 4X335X136 S315MC FE	97041577	92	2	67	917291608	RAUPENTRAEGER LI.
BLECH 4X335X136 S315MC FE	97041577	92	2	100	917291708	RAUPENTRAEGER RE.
BLECH 4X337X113 S315MC FE	979806308	7	2	589	918789208	KRAFTSTOFFBEHAELTER KPL
BLECH 4X348X113 S315MC T Z	97059464	2	6	500	969540008	TREPPE KPL.
BLECH 4X359X103 S315MC FE	97111661	1	1	579	96066595	KRAFTSTOFFFILTER VORM.
BLECH 4X366X300 S315MC	97037255	13	1	279	96032892	DIESELMOTOR VORM.
BLECH 4X368X204 S315MC FE	97055311	20	1	441	919551008	SCHALLDAEMPFERANLAGE
BLECH 4X369X458 X5CRNI18-1	97074779	36	1	834	967956208	KAMERAANBAU DREHBUEHN
BLECH 4X373X430 S315MC FE	97071523	20	1	781	96000697	WISCHANLAGE EINBAU
BLECH 4X383X211 S315MC FE	97056244	23	1	279	96032892	DIESELMOTOR VORM.
BLECH 4X384X350 S315MC FE	97031758	1	1	1330	96031241	MECH.BEFESTIGUNGSTEILE
BLECH 4X384X350 S315MC FE	97118186	1	1	1333	96034669	MECH.BEFESTIGUNGSTEILE
BLECH 4X386X169 S315MC FE	978179508	15	2	594	919140308	OELBEHAELTER KPL.
BLECH 4X398X116 S315MC FE	97041578	93	2	67	917291608	RAUPENTRAEGER LI.
BLECH 4X398X116 S315MC FE	97041578	93	2	100	917291708	RAUPENTRAEGER RE.
BLECH 4X399X128 S315MC FE	97043505	70	1	279	96032892	DIESELMOTOR VORM.
BLECH 4X419X272 S315MC FE	97124827	35	2	1214	919326208	DREHBUEHNENVERLAENGER
BLECH 4X421X981 S315MC FE	97037212	21	2	323	96032897	KUEHLER VORM.
BLECH 4X423X225 S315MC FE	97039467	8	2	193	96062971	MONTAGETEILE DREHBUEHN
BLECH 4X425X97 S315MC FE//	97036379	8	2	446	919063308	LUFTFILTERANLAGE KPL.
BLECH 4X429X126 S315MC FE	97031163	6	2	589	918789208	KRAFTSTOFFBEHAELTER KPL

Bezeichnung	Artikel	Pos.	Menge	Seite	Baugruppe	Bezeichnung
BLECH 4X431X240 S315MC FE	97123691	7	1	446	919063308	LUFTFILTERANLAGE KPL.
BLECH 4X438X327 S315MC FE	97039044	22	1	632	96034154	GERAEUSCHDAEMMUNG OBE
BLECH 4X450X100 S315MC R	975744708	136	3	893	919304308	S-ANLENKSTUECK VORM.
BLECH 4X457X658 S315MC T Z	97139471	13	1	1118	96048082	ZUGZYLINDER VORM.
BLECH 4X476X1496 S315MC	97065612	32	1	632	96034154	GERAEUSCHDAEMMUNG OBE
BLECH 4X480X112 S315MC FE	97028904	25	4	935	917190908	S-ZWISCHENSTUECK
BLECH 4X480X112 S315MC FE	97028904	25	4	943	917333908	S-ZWISCHENSTUECK
BLECH 4X480X112 S315MC FE	97028904	25	4	947	917078708	S-ZWISCHENSTUECK
BLECH 4X480X112 S315MC FE	97028904	25	2	954	917078808	S-ZWISCHENSTUECK
BLECH 4X480X112 S315MC FE	97028904	25	4	967	917079208	S-ZWISCHENSTUECK
BLECH 4X480X112 S315MC FE	97028904	25	4	972	917571208	S-ZWISCHENSTUECK
BLECH 4X480X112 S315MC FE	97028904	25	4	977	919086008	S-ZWISCHENSTUECK
BLECH 4X480X486 S315MC FE	97027787	51	1	66	917291608	RAUPENTRAEGER LI.
BLECH 4X480X486 S315MC FE	97027788	52	1	66	917291608	RAUPENTRAEGER LI.
BLECH 4X480X486 S315MC FE	97027817	51	1	99	917291708	RAUPENTRAEGER RE.
BLECH 4X480X486 S315MC FE	97027818	52	1	99	917291708	RAUPENTRAEGER RE.
BLECH 4X490X206 S315MC FE	97048236	9	1	459	919063408	HARNSTOFFANLAGE
BLECH 4X501X1092 S315MC	97061877	42	1	147	918011308	UNTERTEIL VORM.
BLECH 4X505X231 S315MC FE	97044331	86	1	194	96062971	MONTAGETEILE DREHBUEHN
BLECH 4X50X430 S315MC FE//	97062481	53	1	147	918011308	UNTERTEIL VORM.
BLECH 4X512X400 S315MC T Z	97056678	1	1	1126	969396908	LEITER VORM.
BLECH 4X517X506 X5CRNI18-1	97041883	35	1	834	967956208	KAMERAANBAU DREHBUEHN
BLECH 4X523X310 S315MC FE	97034139	4	1	203	917438108	WINDE 1 VORM.
BLECH 4X523X310 S315MC FE	97034139	4	1	223	917454008	WINDE 2 VORM.
BLECH 4X524X138 S315MC T Z	97056529	82	2	488	918999008	LAUFSTEG DREHBUEHNE
BLECH 4X524X607 S315MC	97044984	36	1	755	919075408	KRANFUEHRERKABINE ANBA
BLECH 4X526X563 S315MC T Z	97038906	64	1	488	918999008	LAUFSTEG DREHBUEHNE
BLECH 4X52X32 S315MC FE//	97024783	22	1	764	969752608	SCHEIBEN EINBAU
BLECH 4X530X562 S315MC FE	97027790	54	1	66	917291608	RAUPENTRAEGER LI.
BLECH 4X530X562 S315MC FE	97027820	54	1	99	917291708	RAUPENTRAEGER RE.
BLECH 4X534X135 S315MC FE	97141173	71	1	148	918011308	UNTERTEIL VORM.
BLECH 4X540X119 S315MC FE	97047924	163	2	893	919304308	S-ANLENKSTUECK VORM.
BLECH 4X546X397 S315MC	97037973	48	1	279	96032892	DIESELMOTOR VORM.
BLECH 4X550X220 S315MC T Z	97049013	1	1	195	968907308	PARKKONSOLE SCHLAEUCHE
BLECH 4X55X116 S315MC FE//	956468908	120	2	194	96062971	MONTAGETEILE DREHBUEHN
BLECH 4X561X633 S315MC	97042686	63	1	279	96032892	DIESELMOTOR VORM.
BLECH 4X566X345 S315MC FE	97062932	97	1	488	918999008	LAUFSTEG DREHBUEHNE
BLECH 4X566X374 S315MC FE	97038746	44	1	491	968283208	LAUFSTEG DREHBUEHNE LI
BLECH 4X567X417 S315MC T Z	97038376	25	1	487	918999008	LAUFSTEG DREHBUEHNE
BLECH 4X571X421 S315MC T Z	97038389	2	1	496	968287208	KLAPPTRITT VORM.
BLECH 4X582X268 S315MC T Z	97038385	12	2	487	918999008	LAUFSTEG DREHBUEHNE
BLECH 4X605X161 S315MC FE	97031845	29	2	947	917078708	S-ZWISCHENSTUECK
BLECH 4X605X161 S315MC FE	97031845	29	1	954	917078808	S-ZWISCHENSTUECK
BLECH 4X605X161 S315MC FE	97031845	29	2	967	917079208	S-ZWISCHENSTUECK
BLECH 4X605X161 S315MC FE	97031845	29	2	972	917571208	S-ZWISCHENSTUECK
BLECH 4X605X161 S315MC FE	97031845	29	2	977	919086008	S-ZWISCHENSTUECK
BLECH 4X605X622 S315MC FE	97027789	53	1	66	917291608	RAUPENTRAEGER LI.
BLECH 4X605X622 S315MC FE	97027819	53	1	99	917291708	RAUPENTRAEGER RE.
BLECH 4X60X100 S315MC FE//	97043000	71	1	194	96062971	MONTAGETEILE DREHBUEHN
BLECH 4X60X103 S315MC FE//	955152508	18	2	193	96062971	MONTAGETEILE DREHBUEHN
BLECH 4X60X50 S315MC FE//	975614108	103	2	543	919627908	SA-BOCK VORM.
BLECH 4X60X530 S315MC FE//	97036241	113	1	1051	917333208	D-ANLENKSTUECK VORM.
BLECH 4X630X168 S315MC	97135364	9	1	996	917473608	WINDE 6 VORM.
BLECH 4X635X756 S315MC FE	97123216	1	1	918	96038419	NEIGUNGSGEBER ANBAU
BLECH 4X647X384 S315MC	97037268	24	1	279	96032892	DIESELMOTOR VORM.
BLECH 4X660X728 S315MC T Z	97038903	61	1	488	918999008	LAUFSTEG DREHBUEHNE
BLECH 4X665X151 S315MC FE	97032337	29	1	1092	919628208	D-KOPFSTUECK VORM.
BLECH 4X684X481 S315MC FE	979554608	64	5	892	919304308	S-ANLENKSTUECK VORM.
BLECH 4X687X417 S315MC T Z	97038383	16	1	487	918999008	LAUFSTEG DREHBUEHNE
BLECH 4X688X660 S315MC T Z	97038904	62	1	488	918999008	LAUFSTEG DREHBUEHNE

Bezeichnung	Artikel	Pos.	Menge	Seite	Baugruppe	Bezeichnung
BLECH 4X708X312 S315MC FE	97096728	132	1	1094	919628208	D-KOPFSTUECK VORM.
BLECH 4X70X297 S315MC FE//	97043135	111	1	543	919627908	SA-BOCK VORM.
BLECH 4X70X306 S315MC FE//	97053543	52	4	989	917191008	SL-REDUZIERSTUECK
BLECH 4X70X306 S315MC FE//	97053543	191	2	1053	917333208	D-ANLENKSTUECK VORM.
BLECH 4X70X306 S315MC FE//	97053543	33	8	1144	917085308	D-ZWISCHENSTUECK
BLECH 4X70X306 S315MC FE//	97053543	33	8	1156	917178608	D-ZWISCHENSTUECK
BLECH 4X70X99 S315MC FE//	97038532	20	16	632	96034154	GERAEUSCHDAEMMUNG OBE
BLECH 4X745X443 S315MC	97031165	9	1	575	917473108	BRENNSTOFFBEHAELTER O
BLECH 4X753X705 S315MC	97121817	1	1	1285	96037097	LEITER VORM.
BLECH 4X75X121 S315MC FE//	97045860	6	1	87	917322008	ZENTRALSCHMIERUNG RAUP
BLECH 4X75X121 S315MC FE//	97045860	6	1	111	917322208	ZENTRALSCHMIERUNG RAUP
BLECH 4X762X150 S315MC	97037974	49	1	279	96032892	DIESELMOTOR VORM.
BLECH 4X788X356 S315MC	979240708	2	1	575	917473108	BRENNSTOFFBEHAELTER O
BLECH 4X80X152 S315MC FE//	97067327	67	1	148	918011308	UNTERTEIL VORM.
BLECH 4X80X80 S315MC FE//	973099408	37	4	935	917190908	S-ZWISCHENSTUECK
BLECH 4X80X80 S315MC FE//	973099408	37	4	943	917333908	S-ZWISCHENSTUECK
BLECH 4X80X80 S315MC FE//	973099408	37	4	947	917078708	S-ZWISCHENSTUECK
BLECH 4X80X80 S315MC FE//	973099408	37	2	954	917078808	S-ZWISCHENSTUECK
BLECH 4X80X80 S315MC FE//	973099408	37	4	967	917079208	S-ZWISCHENSTUECK
BLECH 4X80X80 S315MC FE//	973099408	37	4	972	917571208	S-ZWISCHENSTUECK
BLECH 4X80X80 S315MC FE//	973099408	37	4	977	919086008	S-ZWISCHENSTUECK
BLECH 4X80X80 S315MC FE//	973099408	86	8	1184	918900508	SCHWEBEBALLAST
BLECH 4X815X619 S315MC FE	97162348	14	12	1275	919220008	F-KOPFSTUECK
BLECH 4X830X422 S315MC FE	97034145	7	1	203	917438108	WINDE 1 VORM.
BLECH 4X830X422 S315MC FE	97034145	7	1	223	917454008	WINDE 2 VORM.
BLECH 4X832X775 S315MC	97121847	1	1	1287	96037098	LEITER VORM.
BLECH 4X842X1028 S315MC	97068647	102	1	488	918999008	LAUFSTEG DREHBUEHNE
BLECH 4X846X321 S315MC FE	97062177	12	1	147	918011308	UNTERTEIL VORM.
BLECH 4X85X60 S315MC FE//	978587308	9	1	249	917645608	MONTAGEWINDE VORM.
BLECH 4X860X161 S315MC FE	97115821	101	2	323	96032897	KUEHLER VORM.
BLECH 4X860X161 S315MC FE	97115822	102	2	323	96032897	KUEHLER VORM.
BLECH 4X861X201 S315MC	97094873	9	1	491	968283208	LAUFSTEG DREHBUEHNE LI
BLECH 4X873X196 S315MC FE	97036796	6	1	996	917473608	WINDE 6 VORM.
BLECH 4X890X486 S315MC FE	97039460	1	1	193	96062971	MONTAGETEILE DREHBUEHN
BLECH 4X89X151 S315MC FE//	97049470	114	1	544	919627908	SA-BOCK VORM.
BLECH 4X90X103 S315MC FE//	97031199	35	1	1097	967946208	VERSTELLFLASCHE KPL.
BLECH 4X90X103 S315MC FE//	97031688	23	1	1097	967946208	VERSTELLFLASCHE KPL.
BLECH 4X90X117 S315MC FE//	97039471	11	7	193	96062971	MONTAGETEILE DREHBUEHN
BLECH 4X90X67 S315MC FE//	954113708	8	8	480	917079908	DREHBUEHNENVERKLEIDUN
BLECH 4X93X50 S315MC FE//	970921108	14	1	1169	968134408	MECH.ANBAUTEILE SCHEINW
BLECH 4X942X308 S315MC FE	97037213	22	2	323	96032897	KUEHLER VORM.
BLECH 4X960X202 S315MC FE	978810808	62	4	892	919304308	S-ANLENKSTUECK VORM.
BLECH 4X97X77 S315MC FE//	978587408	10	1	249	917645608	MONTAGEWINDE VORM.
BLECH 4X982X174 S315MC	97094874	16	1	491	968283208	LAUFSTEG DREHBUEHNE LI
BLECH 4X98X100 S315MC FE//	971290108	99	1	194	96062971	MONTAGETEILE DREHBUEHN
BLECH 4X98X246 S315MC FE//	97044391	88	1	194	96062971	MONTAGETEILE DREHBUEHN
BLECH 4X999X366 S315MC FE	97052524	69	2	22	918005408	RAUPENMITTELTEIL
BLECH 4x136x107 S315MC FE//	970520308	17	2	193	96062971	MONTAGETEILE DREHBUEHN
BLECH 4x160x40 S315MC FE//	970130508	47	1	1229	919219508	F-ANSCHLUSSKOPF
BLECH 4x190x227 S315MC FE//	970332508	15	1	1022	917474008	WINDE 3 VORM.
BLECH 4x73x30 S315MC FE//	970350108	8	2	560	917691308	ZENTRALSCHMIERUNG
BLECH 4x73x30 S315MC FE//	970350108	23	5	607	919297008	ZENTRALSCHMIERANLAGE O
BLECH 4x73x30 S315MC FE//	970350108	173	2	893	919304308	S-ANLENKSTUECK VORM.
BLECH 4x73x30 S315MC FE//	970350108	13	2	930	917692108	ZENTRALSCHMIERUNG
BLECH 4x73x30 S315MC FE//	970350108	5	1	1038	917478608	ZENTRALSCHMIERUNG
BLECH 50X175X300 S960QL+	979358408	8	4	199	917077708	BOLZEN S-ANLENKSTUECK
BLECH 5X1069X253 S355MC	97039464	5	1	193	96062971	MONTAGETEILE DREHBUEHN
BLECH 5X110X122 X5CRNI18-1	97008318	6	1	836	968646208	KAMERAHALTER VORM.
BLECH 5X110X20 S355MC FE//	976861108	12	4	787	918064308	SCHIEBETUER EINBAU
BLECH 5X110X60 S355MC FE//	97029313	11	3	1050	917333208	D-ANLENKSTUECK VORM.

Bezeichnung	Artikel	Pos.	Menge	Seite	Baugruppe	Bezeichnung
BLECH 5X110X60 S355MC FE//	97029313	63	6	1093	919628208	D-KOPFSTUECK VORM.
BLECH 5X110X60 S355MC FE//	97029313	28	2	1144	917085308	D-ZWISCHENSTUECK
BLECH 5X110X60 S355MC FE//	97029313	28	3	1156	917178608	D-ZWISCHENSTUECK
BLECH 5X1117X627 ALMG3 H	97039028	(1)	1	632	96034154	GERAEUSCHDAEMMUNG OBE
BLECH 5X1131X657 ALMG3 H	97057322	1	1	642	969427308	DECKEL KPL.
BLECH 5X1131X717 ALMG3 H	97057321	1	1	641	969427208	DECKEL KPL.
BLECH 5X1169X356 S355MC	97039643	143	1	893	919304308	S-ANLENKSTUECK VORM.
BLECH 5X1191X410 ALMG3 H	97053136	(1)	1	632	96034154	GERAEUSCHDAEMMUNG OBE
BLECH 5X125X100 S700MC	954754708	3	1	1256	96029160	BOLZEN VORM.
BLECH 5X130X155 S355MC FE	97031169	12	2	1097	967946208	VERSTELLFLASCHE KPL.
BLECH 5X1310X325 ALMG3 H	97039051	(1)	1	632	96034154	GERAEUSCHDAEMMUNG OBE
BLECH 5X1352X225 S355MC	97116085	12	1	279	96032892	DIESELMOTOR VORM.
BLECH 5X1415X334 S355MC	97027792	58	1	67	917291608	RAUPENTRAEGER LI.
BLECH 5X1415X334 S355MC	97027793	59	1	67	917291608	RAUPENTRAEGER LI.
BLECH 5X1415X340 S355MC	97027827	58	1	100	917291708	RAUPENTRAEGER RE.
BLECH 5X1415X340 S355MC	97027828	59	1	100	917291708	RAUPENTRAEGER RE.
BLECH 5X1449X335 S355MC	97027796	62	1	67	917291608	RAUPENTRAEGER LI.
BLECH 5X1449X335 S355MC	97032686	62	1	100	917291708	RAUPENTRAEGER RE.
BLECH 5X1451X335 S355MC	97027795	61	1	67	917291608	RAUPENTRAEGER LI.
BLECH 5X1451X335 S355MC	97032685	61	1	100	917291708	RAUPENTRAEGER RE.
BLECH 5X150X150 S355MC FE	977664708	143	1	1094	919628208	D-KOPFSTUECK VORM.
BLECH 5X1620X259 S355MC T	97038690	14	1	487	918999008	LAUFSTEG DREHBUEHNE
BLECH 5X1620X259 S355MC T	97038690	1	1	497	968904008	TRAEGER VORM.
BLECH 5X170X60 S355MC FE//	97036137	44	6	1050	917333208	D-ANLENKSTUECK VORM.
BLECH 5X178X645 S355MC FE	97033950	49	5	1144	917085308	D-ZWISCHENSTUECK
BLECH 5X178X645 S355MC FE	97033950	49	10	1156	917178608	D-ZWISCHENSTUECK
BLECH 5X1815X335 S355MC	97027791	57	1	67	917291608	RAUPENTRAEGER LI.
BLECH 5X1815X335 S355MC	97027791	57	1	100	917291708	RAUPENTRAEGER RE.
BLECH 5X1815X335 S355MC	97027794	60	1	67	917291608	RAUPENTRAEGER LI.
BLECH 5X1815X335 S355MC	97027794	60	1	100	917291708	RAUPENTRAEGER RE.
BLECH 5X189X70 S355MC FE//	97036240	108	2	1051	917333208	D-ANLENKSTUECK VORM.
BLECH 5X1965X225 S355MC	97037250	8	1	279	96032892	DIESELMOTOR VORM.
BLECH 5X215X290 S355MC FE	97039463	4	1	193	96062971	MONTAGETEILE DREHBUEHN
BLECH 5X249X226 S355MC FE	97036261	126	2	1052	917333208	D-ANLENKSTUECK VORM.
BLECH 5X2850X308 S355MC	97116311	7	1	279	96032892	DIESELMOTOR VORM.
BLECH 5X285X189 S355MC FE	97025532	26	1	279	96032892	DIESELMOTOR VORM.
BLECH 5X299X209 S355MC FE	97025533	27	1	279	96032892	DIESELMOTOR VORM.
BLECH 5X3011X239 S355MC	97116095	6	1	279	96032892	DIESELMOTOR VORM.
BLECH 5X369X143 S355MC FE	97027806	78	8	67	917291608	RAUPENTRAEGER LI.
BLECH 5X369X143 S355MC FE	97027806	78	8	100	917291708	RAUPENTRAEGER RE.
BLECH 5X379X375 S700MC	97031166	20	1	589	918789208	KRAFTSTOFFBEHAELTER KPL
BLECH 5X379X375 S700MC	97031167	21	1	589	918789208	KRAFTSTOFFBEHAELTER KPL
BLECH 5X393X60 S355MC FE//	956442808	53	2	935	917190908	S-ZWISCHENSTUECK
BLECH 5X393X60 S355MC FE//	956442808	52	2	943	917333908	S-ZWISCHENSTUECK
BLECH 5X393X60 S355MC FE//	956442808	49	4	947	917078708	S-ZWISCHENSTUECK
BLECH 5X393X60 S355MC FE//	956442808	49	6	954	917078808	S-ZWISCHENSTUECK
BLECH 5X393X60 S355MC FE//	956442808	49	4	967	917079208	S-ZWISCHENSTUECK
BLECH 5X393X60 S355MC FE//	956442808	49	4	972	917571208	S-ZWISCHENSTUECK
BLECH 5X393X60 S355MC FE//	956442808	49	4	977	919086008	S-ZWISCHENSTUECK
BLECH 5X393X60 S355MC FE//	956442808	3	2	982	96037301	SEILSCHUTZ
BLECH 5X393X60 S355MC FE//	956442808	34	4	989	917191008	SL-REDUZIERSTUECK
BLECH 5X393X60 S355MC FE//	956442808	27	2	1144	917085308	D-ZWISCHENSTUECK
BLECH 5X393X60 S355MC FE//	956442808	66	4	1157	917178608	D-ZWISCHENSTUECK
BLECH 5X464X460 S700MC	97031170	5	1	594	919140308	OELBEHAELTER KPL.
BLECH 5X464X460 S700MC	97031171	6	1	594	919140308	OELBEHAELTER KPL.
BLECH 5X555X709 S355MC FE	97042567	162	1	1052	917333208	D-ANLENKSTUECK VORM.
BLECH 5X58X290 X5CRNI18-10	97040330	3	2	800	968397108	LEITER KPL.
BLECH 5X602X80 S700MC	974782708	44	4	66	917291608	RAUPENTRAEGER LI.
BLECH 5X602X80 S700MC	974782708	44	4	99	917291708	RAUPENTRAEGER RE.
BLECH 5X60X333 S355MC FE//	97018495	65	2	1144	917085308	D-ZWISCHENSTUECK

Bezeichnung	Artikel	Pos.	Menge	Seite	Baugruppe	Bezeichnung
BLECH 5X60X333 S355MC FE//	97018495	27	3	1156	917178608	D-ZWISCHENSTUECK
BLECH 5X661X451 ALMG3 H11	97052001	1	1	639	969054708	DECKEL KPL.
BLECH 5X725X155 S355MC FE	97033290	144	1	1052	917333208	D-ANLENKSTUECK VORM.
BLECH 5X725X233 S355MC FE	97033289	143	1	1052	917333208	D-ANLENKSTUECK VORM.
BLECH 5X758X552 S355MC FE	97116219	2	2	1283	96032654	SEILROLLE VORM.
BLECH 5X759X204 S355MC	97037210	19	2	323	96032897	KUEHLER VORM.
BLECH 5X884X134 S355MC	97037251	9	1	279	96032892	DIESELMOTOR VORM.
BLECH 5X893X191 S355MC	97037252	10	1	279	96032892	DIESELMOTOR VORM.
BLECH 5X953X451 ALMG3 H11	97052023	1	1	640	969056008	DECKEL KPL.
BLECH 5X95X137 X5CRNI18-1	978979808	1	1	837	965669108	FUEHRUNG
BLECH 5X980X60 S355MC FE//	97032401	54	3	1093	919628208	D-KOPFSTUECK VORM.
BLECH 5X980X60 S355MC FE//	97032401	25	2	1144	917085308	D-ZWISCHENSTUECK
BLECH 5X980X60 S355MC FE//	97032401	25	2	1156	917178608	D-ZWISCHENSTUECK
BLECH 5X980X60 S355MC FE//	97036237	97	3	1051	917333208	D-ANLENKSTUECK VORM.
BLECH 6X1070X254 S355MC	97042554	158	1	1052	917333208	D-ANLENKSTUECK VORM.
BLECH 6X128X166 S355MC	955101708	22	2	193	96062971	MONTAGETEILE DREHBUEHN
BLECH 6X223X437 S355MC FE	97065013	2	1	1225	969944608	HALTERUNG KPL.
BLECH 6X289X335 S355MC FE	97129976	102	1	1276	919220008	F-KOPFSTUECK
BLECH 6X423X291 S355MC FE	97065015	1	2	1226	969944708	HALTERUNG VORM.
BLECH 6X66X134 S355MC FE//	97062931	95	2	488	918999008	LAUFSTEG DREHBUEHNE
BLECH 6X90X123 S355MC FE//	954017708	21	2	193	96062971	MONTAGETEILE DREHBUEHN
BLECH 6X938X995 S355MC T Z	97038379	22	1	487	918999008	LAUFSTEG DREHBUEHNE
BLECH 70X2210X795 S355J2+	97032038	3	1	1107	967983208	ZUSATZGEWICHT DERRICK
BLECH 70X2210X795 S355J2+	97032039	4	1	1107	967983208	ZUSATZGEWICHT DERRICK
BLECH 70X60 DC01 FE//ZNNI8/	971447408	81	3	194	96062971	MONTAGETEILE DREHBUEHN
BLECH 70X60 DC01 FE//ZNNI8/	971447408	130	4	1094	919628208	D-KOPFSTUECK VORM.
BLECH 70X70 S355MC FE//ZN	979930908	187	2	894	919304308	S-ANLENKSTUECK VORM.
BLECH 800X100 S315MC RAL 1	975589508	135	3	893	919304308	S-ANLENKSTUECK VORM.
BLECH 80X110 DC01 FE//ZNNI	970904808	84	10	22	918005408	RAUPENMITTELTEIL
BLECH 8X1039X705 S355MC T	97059463	1	2	500	969540008	TREPPE KPL.
BLECH 8X110X135 S700MC	97034360	6	2	1115	968028208	AUFLAGE KPL.
BLECH 8X173X1775 S355MC	97036136	43	1	1050	917333208	D-ANLENKSTUECK VORM.
BLECH 8X200X1775 S355MC	97036215	66	1	1051	917333208	D-ANLENKSTUECK VORM.
BLECH 8X237X237 S355MC FE	97113064	1	2	1318	96038653	SEIL VORM.
BLECH 8X276X40 S355MC FE//	970833608	90	2	892	919304308	S-ANLENKSTUECK VORM.
BLECH 8X276X40 S355MC FE//	970833608	48	5	1050	917333208	D-ANLENKSTUECK VORM.
BLECH 8X276X40 S355MC FE//	970833608	64	6	1093	919628208	D-KOPFSTUECK VORM.
BLECH 8X300X50 S355MC FE//	955404808	48	2	935	917190908	S-ZWISCHENSTUECK
BLECH 8X300X50 S355MC FE//	955404808	56	2	943	917333908	S-ZWISCHENSTUECK
BLECH 8X300X50 S355MC FE//	955404808	31	5	947	917078708	S-ZWISCHENSTUECK
BLECH 8X300X50 S355MC FE//	955404808	31	5	954	917078808	S-ZWISCHENSTUECK
BLECH 8X300X50 S355MC FE//	955404808	31	5	967	917079208	S-ZWISCHENSTUECK
BLECH 8X300X50 S355MC FE//	955404808	31	5	972	917571208	S-ZWISCHENSTUECK
BLECH 8X300X50 S355MC FE//	955404808	31	5	977	919086008	S-ZWISCHENSTUECK
BLECH 8X300X50 S355MC FE//	955404808	28	2	989	917191008	SL-REDUZIERSTUECK
BLECH 8X300X50 S355MC FE//	955404808	67	6	1093	919628208	D-KOPFSTUECK VORM.
BLECH 8X300X50 S355MC FE//	955404808	37	4	1144	917085308	D-ZWISCHENSTUECK
BLECH 8X300X50 S355MC FE//	955404808	37	15	1156	917178608	D-ZWISCHENSTUECK
BLECH 8X310X725 S355MC T Z	97038377	23	2	487	918999008	LAUFSTEG DREHBUEHNE
BLECH 8X96X96 S700MC	976648308	38	2	279	96032892	DIESELMOTOR VORM.
BLECH 8X96X96 S700MC FLZN	976179708	37	2	279	96032892	DIESELMOTOR VORM.
BLECH 924X767 DC01 RAL 100	97042562	161	1	1052	917333208	D-ANLENKSTUECK VORM.
BLECH ALMG3 H111	97006045	36	1	989	917191008	SL-REDUZIERSTUECK
BLECH ALMG3 H111	97006045	19	1	1229	919219508	F-ANSCHLUSSKOPF
BLECH ALMG3 H111	973200408	76	2	892	919304308	S-ANLENKSTUECK VORM.
BLECH DC01 FE//ZNNI8//CN//T	97011112	40	1	21	918005408	RAUPENMITTELTEIL
BLECH DC01 FE//ZNNI8//CN//T	97011112	81	1	100	917291708	RAUPENTRAEGER RE.
BLECH DC01 FE//ZNNI8//CN//T	97011113	41	1	21	918005408	RAUPENMITTELTEIL
BLECH DC01 FE//ZNNI8//CN//T	97011113	82	1	100	917291708	RAUPENTRAEGER RE.
BLECH DC01 FE//ZNNI8//CN//T	97011114	42	1	21	918005408	RAUPENMITTELTEIL

Bezeichnung	Artikel	Pos.	Menge	Seite	Baugruppe	Bezeichnung
BLECH DC01 FE//ZNNI8//CN//T	97011114	81	1	67	917291608	RAUPENTRAEGER LI.
BLECH DC01 FE//ZNNI8//CN//T	97011115	43	1	21	918005408	RAUPENMITTELTEIL
BLECH DC01 FE//ZNNI8//CN//T	97011115	82	1	67	917291608	RAUPENTRAEGER LI.
BLECH DC01 FE//ZNNI8//CN//T	970717308	108	8	543	919627908	SA-BOCK VORM.
BLECH DC01 FE//ZNNI8//CN//T	970717308	12	2	1114	968028008	LASCHE KPL.
BLECH DC01 FE//ZNNI8//CN//T	970717308	13	3	1278	96037041	ZUGLASCHE KPL.
BLECH DC01 FE//ZNNI8//CN//T	978637208	12	2	21	918005408	RAUPENMITTELTEIL
BLECH DC01 FE//ZNNI8//CN//T	978637208	88	2	67	917291608	RAUPENTRAEGER LI.
BLECH DC01 FE//ZNNI8//CN//T	978637208	88	2	100	917291708	RAUPENTRAEGER RE.
BLECH DC01 FE//ZNNI8//CN//T	978637208	4	1	149	968284308	MONTAGETEILE UNTERTEIL
BLECH DC01 FE//ZNNI8//CN//T	978637208	176	1	893	919304308	S-ANLENKSTUECK VORM.
BLECH DC01 FE//ZNNI8//CN//T	978637208	176	1	1052	917333208	D-ANLENKSTUECK VORM.
BLECH DC01 FE//ZNNI8//CN//T	978637208	133	1	1094	919628208	D-KOPFSTUECK VORM.
BLECH KPL.	969056608	74	1	280	96032892	DIESELMOTOR VORM.
BLECH KPL. FE//ZNNI8//CN//T0	967998108	6	1	459	919063408	HARNSTOFFANLAGE
BLECH KPL. FE//ZNNI8//CN//T0	967998208	7	1	459	919063408	HARNSTOFFANLAGE
BLECH KPL. FE//ZNNI8//CN//T0	969470408	12	1	646	969443908	GERAEUSCHDAEMMUNG UN
BLECH KPL. FE//ZNNI8//CN//T0	969470608	13	1	646	969443908	GERAEUSCHDAEMMUNG UN
BLECH KPL. FE//ZNNI8//CN//T0	969471708	14	1	646	969443908	GERAEUSCHDAEMMUNG UN
BLECH KPL. FE//ZNNI8//CN//T0	969472008	15	1	646	969443908	GERAEUSCHDAEMMUNG UN
BLECH RAL 7016, SDGL, GT 4X	977392908	2	1	790	964588408	FUEHRUNG VORM.
BLECH RD110X2 DC01 FE//ZN	946394508	13	4	1050	917333208	D-ANLENKSTUECK VORM.
BLECH RD120X2 DC01 FE//ZN	953638208	5	2	1314	96035475	SCHWINGE KPL.
BLECH RD64X4 S315MC FE//	954706208	9	16	854	918369608	TRANSPORTABLAGE
BLECH S235JR	10137330	20	1	429	12416117	KABELBAUM ANBAU
BLECH S315MC FE//ZNNI8//CN/	953696908	5	1	149	968284308	MONTAGETEILE UNTERTEIL
BLECH S315MC FE//ZNNI8//CN/	953696908	2	1	560	917691308	ZENTRALSCHMIERUNG
BLECH S315MC FE//ZNNI8//CN/	953696908	6	1	607	919297008	ZENTRALSCHMIERANLAGE O
BLECH S315MC FE//ZNNI8//CN/	953741108	101	1	194	96062971	MONTAGETEILE DREHBUEHN
BLECH S315MC FE//ZNNI8//CN/	953741108	45	1	1251	919219708	F-ANLENKSTUECK
BLECH S315MC FE//ZNNI8//CN/	955749508	73	2	1184	918900508	SCHWEBEBALLAST
BLECH S315MC FE//ZNNI8//CN/	970762808	94	7	194	96062971	MONTAGETEILE DREHBUEHN
BLECH S315MC FE//ZNNI8//CN/	970762808	175	1	1052	917333208	D-ANLENKSTUECK VORM.
BLECH S700MC	955051808	30	4	186	919082708	DREHBUEHNE KPL.
BLECH S700MC	955051808	42	2	989	917191008	SL-REDUZIERSTUECK
BLECH S700MC	955051808	139	2	1052	917333208	D-ANLENKSTUECK VORM.
BLECH S700MC	955051808	82	2	1093	919628208	D-KOPFSTUECK VORM.
BLECH S700MC	955051808	13	4	1144	917085308	D-ZWISCHENSTUECK
BLECH S700MC	955051808	13	4	1156	917178608	D-ZWISCHENSTUECK
BLECH S700MC	955051808	4	1	1235	96038848	BOLZEN VORM.
BLECH SCHWK.	967995608	1	1	1107	967983208	ZUSATZGEWICHT DERRICK
BLECH SCHWK.	968169508	5	1	452	918981908	BATTERIELAGERUNG
BLECH SCHWK.	968232808	2	2	568	917080608	MONTAGEEINRICHTUNG RA
BLECH SCHWK.	968243508	1	1	279	96032892	DIESELMOTOR VORM.
BLECH SCHWK.	968243608	2	1	279	96032892	DIESELMOTOR VORM.
BLECH SCHWK.	968243708	3	1	279	96032892	DIESELMOTOR VORM.
BLECH SCHWK.	968243908	5	1	279	96032892	DIESELMOTOR VORM.
BLECH SCHWK.	968484708	20	2	323	96032897	KUEHLER VORM.
BLECH SCHWK.	969135408	21	1	632	96034154	GERAEUSCHDAEMMUNG OBE
BLECH SCHWK.	969340408	4	1	279	96032892	DIESELMOTOR VORM.
BLECH SCHWK. FE//ZNNI8//CN/	967257808	39	2	470	918810308	STEUERSTAND
BLECH SCHWK. RAL 7016,SD	965291708	27	1	787	918064308	SCHIEBETUER EINBAU
BLECH SCHWK. RAL 9005,M,G	96007783	9	1	766	96000684	FRONTSCHEIBE KPL.
BLECH SCHWK. RAL 9005,M,G	96012698	43	1	764	969752608	SCHEIBEN EINBAU
BLECH SCHWK. T ZN O	969314008	79	1	756	919075408	KRANFUEHRERKABINE ANBA
BLECH SCHWK.LINKS	967826208	5	1	566	917080508	ROLLENLAGERUNG
BLECH SCHWK.LINKS	967999408	4	1	1103	967946308	VERSTELLFLASCHE KPL.
BLECH SCHWK.RECHTS	967826108	4	1	566	917080508	ROLLENLAGERUNG
BLECH SCHWK.RECHTS	967999308	3	1	1103	967946308	VERSTELLFLASCHE KPL.
BLECH VORM.	96022603	1	1	510	96061088	ELEKTRIK ANBAUTEILE KABIN

Bezeichnung	Artikel	Pos.	Menge	Seite	Baugruppe	Bezeichnung
BLECH VORM.	967978608	23	4	646	969443908	GERAEUSCHDAEMMUNG UN
BLECHKLEMME 62X117 ST	10336327	3	1	614	918531108	SPIEGELANBAU KRANFUEHR
BLECHMUTTER M6 X5CRNI	10470643	405	2	442	919551008	SCHALLDAEMPFERANLAGE
BLECHMUTTER M8 480H SPF	12100332	359	3	281	96032892	DIESELMOTOR VORM.
BLECHMUTTER M8 480H SPF	12100332	56	26	323	96032897	KUEHLER VORM.
BLECHMUTTER M8 480H SPF	12100332	32	8	446	919063308	LUFTFILTERANLAGE KPL.
BLECHMUTTER M8 480H SPF	12100332	62	20	633	96034154	GERAEUSCHDAEMMUNG OBE
BLECHMUTTER M8 480H SPF	12100332	22	28	646	969443908	GERAEUSCHDAEMMUNG UN
BLECHSCHRAUBE ISO 7049 S	4002017	13	7	825	919159508	ZUSATZHEIZUNG OW AIRTOP
BLECHSCHRAUBE ISO 7049 ST	10876381	53	2	511	96061088	ELEKTRIK ANBAUTEILE KABIN
BLECHSCHRAUBE ISO 7049 ST	10875793	21	2	530	91000225	KLIMAANLAGE
BLECHSCHRAUBE ISO 7049 ST	553168708	22	2	49	967907608	SCHALTKASTEN VORM.
BLECHSCHRAUBE ISO 7049 ST	553168708	19	2	660	969245308	ELEKTRIK KLEMMKASTEN DB
BLECHSCHRAUBE ISO 7049 ST	553168708	288	2	1238	96035575	KLEMMKASTEN KPL.
BLECHSCHRAUBE ISO 7050 ST	10876382	20	2	764	969752608	SCHEIBEN EINBAU
BLECHSCHRAUBE ISO 7050 ST	10876382	53	20	776	96028393	INNENVERKLEIDUNG EINBAU
BLENDE	10875953	3	1	1171	10872003	ARBEITSSCHEINWERFER
BLENDE SCHWK. RAL 7016 SP	964944108	19	1	776	96028393	INNENVERKLEIDUNG EINBAU
BLINDNIET 3,2X4,3-5,9	704212708	84	4	689	96033320	AUFBAUTEILE MONTAGETAFE
BLINDNIET 4,0X10,5	704232308	23	2	49	967907608	SCHALTKASTEN VORM.
BLINDNIET 4,0X10,5	704232308	85	47	689	96033320	AUFBAUTEILE MONTAGETAFE
BLINDNIET 4,0X10,5	704232308	6	6	690	968095808	MONTAGEEINHEIT VORM.
BLINDNIET 4,8X15,1 ALU	11645856	23	1	520	96060644	ZUSATZHEIZUNG KABINE
BLINDNIET 4,8X15,1 ALU	11645856	19	1	825	919159508	ZUSATZHEIZUNG OW AIRTOP
BLINDNIETMUTTER M4 K=1,0-	413006208	(3)	32	688	96033320	AUFBAUTEILE MONTAGETAFE
BLINDNIETMUTTER M4 K=1,0-	413006208	8	6	827	96047948	ANBAUTEILE ZUSATZHEIZUN
BLINDNIETMUTTER M5 K=1,0-3	10042592	27	4	49	967907608	SCHALTKASTEN VORM.
BLINDNIETMUTTER M5 K=1,0-3	10042592	18	27	772	919075308	KRANFUEHRERKABINE VORM.
BLINDNIETMUTTER M5 K=1,0-3	10042592	15	23	787	918064308	SCHIEBETUER EINBAU
BLINDNIETMUTTER M6 K=1,5-	10042593	32	1	510	96061088	ELEKTRIK ANBAUTEILE KABIN
BLINDNIETMUTTER M6 K=1,5-	10042593	3	5	618	91000492	HEIZKLIMAGERAET EINBAU
BLINDNIETMUTTER M6 K=1,5-	10042593	(4)	1	688	96033320	AUFBAUTEILE MONTAGETAFE
BLINDNIETMUTTER M6 K=1,5-	10042593	5	6	767	964560908	DACHSCHEIBE VORM.
BLINDNIETMUTTER M6 K=1,5-	10042593	17	69	772	919075308	KRANFUEHRERKABINE VORM.
BLINDNIETMUTTER M8 K=1,0-	10455153	6	2	626	96060604	VENTILPLATTE VORM.
BLINDNIETMUTTER M8 K=1,8-5	12100289	(5)	6	688	96033320	AUFBAUTEILE MONTAGETAFE
BLINDNIETMUTTER M8 K=1,8-5	12100289	19	5	772	919075308	KRANFUEHRERKABINE VORM.
BLINDNIETMUTTER M8 K=1,8-5	12100289	24	2	787	918064308	SCHIEBETUER EINBAU
BLINDNIETMUTTER M8 K=1,8-5	12100289	10	1	1098	967966108	ENDSCHALTER KPL.
BLINDNIETMUTTER M8 K=1,8-5	12100289	10	1	1099	967966808	ENDSCHALTER KPL.
BLINDPLATTE	511497514	51	1	212	967787708	ZUSATZHYDRAULIK WINDE 1
BLINDPLATTE	511497514	51	1	227	967787808	ZUSATZHYDRAULIK WINDE 2
BLINDPLATTE	511497514	51	1	1013	96047485	ZUSATZHYDRAULIK WINDE 6
BLINDPLATTE	511497514	51	1	1032	967789108	ZUSATZHYDRAULIK WINDE 3
BLINDSTECKER DT 2 POLIG	10353004	532	1	655	96033472	KABELSTRANG
BLINDSTECKER W200BSL	968662908	30	1	55	967908108	KABELLISTE MITTELSTUECK
BLINDSTECKER W200BSR	968663008	40	1	55	967908108	KABELLISTE MITTELSTUECK
BLINDSTECKER X1910BS	968346208	31	1	661	96033469	KABELLISTE DREHBUEHNE
BLINDSTECKER X1980BS	969211908	30	1	903	919301108	ELEKTRIK S-ANLENKSTUECK
BLINDSTECKER X540BS	96051766	37	1	661	96033469	KABELLISTE DREHBUEHNE
BLINDSTOPFEN	692404908	811	2	663	96033473	KABELSTRANG
BLINDSTOPFEN	692404908	811	2	914	96040591	LEITUNG
BLINDSTOPFEN	692404908	811	2	1240	96035583	LEITUNG
BLINDSTOPFEN	692404908	811	2	1260	96038562	LEITUNG
BLINDSTOPFEN	692404908	811	1	1320	96035578	LEITUNG
BLINDSTOPFEN 3,6MM SILIK	602331108	806	41	656	96033472	KABELSTRANG
BLINDSTOPFEN 3,9-4,1MM SIL	10870403	844	1	658	96033855	KABELSTRANG
BLINDSTOPFEN AMP JPT-SER	602329208	807	2	656	96033472	KABELSTRANG
BLINDSTOPFEN BAUREIHE_M	604518908	812	24	663	96033473	KABELSTRANG
BLINDSTOPFEN BAUREIHE_M	604518908	812	1	1259	96038775	DRAEHTE KPL.

Bezeichnung	Artikel	Pos.	Menge	Seite	Baugruppe	Bezeichnung
BLINDSTOPFEN BAUREIHE_M	604518908	812	1	1291	96038967	DRAEHTE KPL.
BLINDSTOPFEN BAUREIHE_M	604518908	812	4	1320	96035578	LEITUNG
BLINDSTOPFEN DEUTSCH GR	7368253	823	5	506	96021228	KABELSTRANG
BLINDSTOPFEN DEUTSCH GR	7368253	823	3	656	96033472	KABELSTRANG
BLINDSTOPFEN DEUTSCH GR	7368253	823	1	658	96033855	KABELSTRANG
BLINDSTOPFEN DEUTSCH GR	7368253	823	1	663	96033473	KABELSTRANG
BLINDSTOPFEN DEUTSCH-ST	10800046	842	1	656	96033472	KABELSTRANG
BLINDSTOPFEN DIN 72585 4	692405808	817	3	656	96033472	KABELSTRANG
BLINDSTOPFEN DIN 72585 4	692405808	817	2	658	96033855	KABELSTRANG
BLINDSTOPFEN DIN 72585 7	692405708	822	2	82	967971708	KABELSTRANG
BLINDSTOPFEN DIN 72585 7	692405708	822	2	663	96033473	KABELSTRANG
BLINDSTOPFEN MCON 1,23,5	10813642	836	1	504	96061089	KABELSTRANG
BLINDSTOPFEN MCON 1,23,5	10813642	836	1	658	96033855	KABELSTRANG
BLINDSTOPFEN VSTI1/4"ED C	477704008	25	4	118	512391108	ABSTUETZZYLINDER
BLINDSTOPFEN VSTI1/4"ED C	477704008	658	1	170	969733008	ZUSATZHYDRAULIK DREHBUE
BLINDSTOPFEN VSTI1/4"ED C	477704008	22	4	175	11341035	STEUERBLOCK
BLINDSTOPFEN VSTI1/4"ED C	477704008	628	1	212	967787708	ZUSATZHYDRAULIK WINDE 1
BLINDSTOPFEN VSTI1/4"ED C	477704008	628	1	227	967787808	ZUSATZHYDRAULIK WINDE 2
BLINDSTOPFEN VSTI1/4"ED C	477704008	71	2	608	919297008	ZENTRALSCHMIERANLAGE O
BLINDSTOPFEN VSTI1/4"ED C	477704008	661	9	718	96052492	HYDRAULIK
BLINDSTOPFEN VSTI1/4"ED C	477704008	33	2	723	11211288	STEUERBLOCK
BLINDSTOPFEN VSTI1/4"ED C	477704008	200	4	732	10413255	UMSCHALTBLOCK
BLINDSTOPFEN VSTI1/4"ED C	477704008	2	3	740	511308608	PROPORTIONALVENTIL
BLINDSTOPFEN VSTI1/4"ED C	477704008	632	1	1014	96047485	ZUSATZHYDRAULIK WINDE 6
BLINDSTOPFEN VSTI1/4"ED C	477704008	632	1	1033	967789108	ZUSATZHYDRAULIK WINDE 3
BLINDSTOPFEN VSTI1/4"ED C	477704008	61	4	1074	967421008	PLATTE
BLINDSTOPFEN VSTIM10X1ED	477705508	629	2	794	96033157	DRUCKLUFTANLAGE
BLOCK	510713808	1	1	45	511497508	DRUCKMINDERVENTIL
BLOCK	510713808	1	1	747	510438508	DRUCKMINDERVENTIL
BLOCK	510714308	14	1	45	511497508	DRUCKMINDERVENTIL
BLOCK	510714308	14	1	747	510438508	DRUCKMINDERVENTIL
BOCK SCHWK.LI.	96022669	3	1	1183	918900508	SCHWEBEBALLAST
BOCK SCHWK.RE.	96022670	4	1	1183	918900508	SCHWEBEBALLAST
BODENMATTE 1188X829X28	977145408	9	1	776	96028393	INNENVERKLEIDUNG EINBAU
BODENMATTE 1214X894X209	977145308	8	1	776	96028393	INNENVERKLEIDUNG EINBAU
BODENPLATTE 2.4M GS22NIM	97053263	1	73	60	96006203	BODENPLATTEN VORM.
BODENPLATTEN KPL. 2.4M	917076208	6	2	12		LIEBHERR RAUPENKRAN LR
BODENPLATTEN VORM. 2.4M	96006203	1	1	59	917076208	BODENPLATTEN KPL.
BODENVERKLEIDUNG ALUC	97037615	1	1	647	968255808	DECKEL VORM.
BODENVERKLEIDUNG ALUC	97037616	1	1	648	968255908	DECKEL VORM.
BODENVERKLEIDUNG ALUC	97037617	1	1	649	968256008	DECKEL VORM.
BODENVERKLEIDUNG ALUC	97037618	1	1	650	968256108	DECKEL VORM.
BOLZEN 100.0X0 35NICRMOV	970682408	39	4	1183	918900508	SCHWEBEBALLAST
BOLZEN 100.0X157 35NICRM	976243008	2	1	1278	96037041	ZUGLASCHE KPL.
BOLZEN 100.0X165 35NICRM	97024242	2	2	1214	919326208	DREHBUEHNENVERLAENGER
BOLZEN 100.0X200 35NICRM	97121582	7	1	1268	96039026	ZUGLASCHE KPL.
BOLZEN 100.0X200 35NICRM	97121582	7	1	1269	96039027	ZUGLASCHE KPL.
BOLZEN 100.0X200 35NICRM	97121582	2	1	1280	96037042	ZUGLASCHE KPL.
BOLZEN 100.0X210 35NICRM	97125851	2	2	841	919408908	VERBOLZUNG DB-SCHWEBE
BOLZEN 100.0X220 35NICRM	97040849	42	8	1183	918900508	SCHWEBEBALLAST
BOLZEN 100.0X275 35NICRM	946627708	71	2	67	917291608	RAUPENTRAEGER LI.
BOLZEN 100.0X275 35NICRM	946627708	71	2	100	917291708	RAUPENTRAEGER RE.
BOLZEN 105.0X168 35NICRM	97050002	4	1	1251	919219708	F-ANLENKSTUECK
BOLZEN 105.0X233 35NICRM	97035017	27	4	186	919082708	DREHBUEHNE KPL.
BOLZEN 105.0X345 35NICRM	97050003	25	1	1251	919219708	F-ANLENKSTUECK
BOLZEN 110.0X231 35NICRM	97034655	77	2	1093	919628208	D-KOPFSTUECK VORM.
BOLZEN 115.0X270 35NICRM	951881708	10	2	1183	918900508	SCHWEBEBALLAST
BOLZEN 120.0X0 35NICRMOV	976499408	44	2	989	917191008	SL-REDUZIERSTUECK
BOLZEN 120.0X0 35NICRMOV	976499408	137	2	1052	917333208	D-ANLENKSTUECK VORM.
BOLZEN 120.0X0 35NICRMOV	976499408	79	2	1093	919628208	D-KOPFSTUECK VORM.

Bezeichnung	Artikel	Pos.	Menge	Seite	Baugruppe	Bezeichnung
BOLZEN 120.0X0 35NICRMOV	976499408	12	4	1144	917085308	D-ZWISCHENSTUECK
BOLZEN 120.0X0 35NICRMOV	976499408	12	4	1156	917178608	D-ZWISCHENSTUECK
BOLZEN 120.0X0 35NICRMOV	976499408	1	1	1235	96038848	BOLZEN VORM.
BOLZEN 120.0X210 35NICRM	97028313	10	2	542	919627908	SA-BOCK VORM.
BOLZEN 120.0X230 35NICRM	97031145	11	2	1097	967946208	VERSTELLFLASCHE KPL.
BOLZEN 120.0X240 35NICRM	97028314	11	2	542	919627908	SA-BOCK VORM.
BOLZEN 120.0X240 35NICRM	97028314	72	2	1093	919628208	D-KOPFSTUECK VORM.
BOLZEN 120.0X245 35NICRM	97038192	16	2	1183	918900508	SCHWEBEBALLAST
BOLZEN 120.0X275 35NICRM	97122593	1	1	1245	96038042	BOLZEN VORM.
BOLZEN 120.0X317 35NICRM	97047299	(2)	1	1217	917230408	ZUSATZABSPANNUNG
BOLZEN 120.0X377 35NICRM	97036292	12	2	954	917078808	S-ZWISCHENSTUECK
BOLZEN 130.0X239 35NICRM	97028311	5	1	547	967846208	ZUGSTANGE KPL.
BOLZEN 130.0X239 35NICRM	97028311	3	2	1108	968026008	ZUGSTANGE KPL.
BOLZEN 130.0X247 35NICRM	97030846	5	8	117	918589408	HYDRAULISCHE ABSTUETZUN
BOLZEN 130.0X290 35NICRM	97123903	2	1	1232	96038863	LASCHE VORM.
BOLZEN 130.0X316 35NICRM	97028315	12	2	542	919627908	SA-BOCK VORM.
BOLZEN 140.0X291 35NICRM	97028894	4	2	891	919304308	S-ANLENKSTUECK VORM.
BOLZEN 140.0X291 35NICRM	97028894	2	4	935	917190908	S-ZWISCHENSTUECK
BOLZEN 140.0X291 35NICRM	97028894	2	4	943	917333908	S-ZWISCHENSTUECK
BOLZEN 140.0X291 35NICRM	97028894	2	4	947	917078708	S-ZWISCHENSTUECK
BOLZEN 140.0X291 35NICRM	97028894	2	4	954	917078808	S-ZWISCHENSTUECK
BOLZEN 140.0X291 35NICRM	97028894	2	4	967	917079208	S-ZWISCHENSTUECK
BOLZEN 140.0X291 35NICRM	97028894	2	4	972	917571208	S-ZWISCHENSTUECK
BOLZEN 140.0X291 35NICRM	97028894	2	4	977	919086008	S-ZWISCHENSTUECK
BOLZEN 140.0X291 35NICRM	97028894	2	1	984	96039781	BOLZEN VORM.
BOLZEN 140.0X291 35NICRM	97028894	46	2	989	917191008	SL-REDUZIERSTUECK
BOLZEN 15.0X168 S355J2C+C	97112803	6	4	1313	919222808	FA-BOCK
BOLZEN 160.0X280 35NICRM	97123857	22	2	1229	919219508	F-ANSCHLUSSKOPF
BOLZEN 16X30X15 X5CrNi18-1	10136876	6	2	348	10125646	OELABSCHEIDER ANBAU
BOLZEN 170.0X265 35NICRM	97028826	12	4	131	917076808	MECH.ZUSATZABSTUETZUNG
BOLZEN 18.0X400 S355J2C+C	978501408	82	2	892	919304308	S-ANLENKSTUECK VORM.
BOLZEN 19X78 X8CRNI18-9	976888308	11	2	791	964588308	FUEHRUNG VORM.
BOLZEN 20.0X120 S355J2+AR	97059383	17	8	186	919082708	DREHBUEHNE KPL.
BOLZEN 20.0X205 S355J2C+C	97087234	13	2	1313	919222808	FA-BOCK
BOLZEN 20.0X90 S355J2C+C	97154000	14	1	1285	96037097	LEITER VORM.
BOLZEN 20.0X90 S355J2C+C	97154000	14	1	1287	96037098	LEITER VORM.
BOLZEN 20X105 42CRMO4+QT	955524708	5	1	1056	968246608	ZUGSTANGE KPL.
BOLZEN 220.0X255 35NICRM	97028303	5	2	542	919627908	SA-BOCK VORM.
BOLZEN 220.0X505 35NICRM	97027729	27	4	66	917291608	RAUPENTRAEGER LI.
BOLZEN 220.0X505 35NICRM	97027729	27	4	99	917291708	RAUPENTRAEGER RE.
BOLZEN 240.0X325 35NICRM	97032567	9	2	147	918011308	UNTERTEIL VORM.
BOLZEN 25.0X105 42CRMO4+Q	971625908	98	4	67	917291608	RAUPENTRAEGER LI.
BOLZEN 25.0X105 42CRMO4+Q	971625908	98	4	100	917291708	RAUPENTRAEGER RE.
BOLZEN 25.0X370 S355J2+AR	979488708	4	2	1126	969396908	LEITER VORM.
BOLZEN 25.0X418 S355J2G3C+	97022886	47	2	487	918999008	LAUFSTEG DREHBUEHNE
BOLZEN 25.0X465 S355J2G3C+	979610808	12	2	862	917517908	AUFNAHME GEGENGEWICHT
BOLZEN 25.0X52 S355J2G3C+	971973608	3	1	474	962282208	ARMLEHNE LINKS
BOLZEN 25.0X52 S355J2G3C+	971973608	3	1	476	962282308	ARMLEHNE RECHTS
BOLZEN 280.0X400 35NICRM	97032590	10	2	147	918011308	UNTERTEIL VORM.
BOLZEN 30.0X116 35NICRMOV	97081702	4	8	1243	919219608	F-MONTAGEEINHEIT
BOLZEN 30.0X228 S355J2C+C	948902708	74	2	543	919627908	SA-BOCK VORM.
BOLZEN 30.0X346 35NICRMOV	97028905	19	4	131	917076808	MECH.ZUSATZABSTUETZUNG
BOLZEN 30.0X65 35NICRMOV	97038823	65	1	756	919075408	KRANFUEHRERKABINE ANBA
BOLZEN 35.0 X131 35NICRMOV	97053157	53	1	755	919075408	KRANFUEHRERKABINE ANBA
BOLZEN 35.0X120 35NICRMOV	97038811	48	3	755	919075408	KRANFUEHRERKABINE ANBA
BOLZEN 35.0X123 35NICRMOV	97055646	80	1	756	919075408	KRANFUEHRERKABINE ANBA
BOLZEN 35.0X138 35NICRMOV	977519308	146	2	1052	917333208	D-ANLENKSTUECK VORM.
BOLZEN 35.0X147 35NICRMOV	97019987	53	2	487	918999008	LAUFSTEG DREHBUEHNE
BOLZEN 35.0X147 35NICRMOV	97019987	21	2	1183	918900508	SCHWEBEBALLAST
BOLZEN 35.0X165 35NICRMOV	972205708	10	2	862	917517908	AUFNAHME GEGENGEWICHT

Bezeichnung	Artikel	Pos.	Menge	Seite	Baugruppe	Bezeichnung
BOLZEN 35.0X165 35NICRMOV	972205708	29	2	1214	919326208	DREHBUEHNENVERLAENGER
BOLZEN 35.0X178 35NICRMOV	970462508	89	2	1093	919628208	D-KOPFSTUECK VORM.
BOLZEN 35.0X178 35NICRMOV	970462508	5	1	1113	968027908	ROLLENLAGERUNG KPL.
BOLZEN 35.0X178 35NICRMOV	97049539	4	2	841	919408908	VERBOLZUNG DB-SCHWEBE
BOLZEN 35.0X187 35NICRMOV	977597408	81	1	543	919627908	SA-BOCK VORM.
BOLZEN 35.0X210 35NICRMOV	979358708	18	4	199	917077708	BOLZEN S-ANLENKSTUECK
BOLZEN 35.0X228 35NICRMOV	97049469	113	2	544	919627908	SA-BOCK VORM.
BOLZEN 35.0X282 35NICRMOV	97042030	7	8	117	918589408	HYDRAULISCHE ABSTUETZUN
BOLZEN 35.0X62 35NICRMOV	97019869	33	8	147	918011308	UNTERTEIL VORM.
BOLZEN 35.0X70 35NICRMOV	979358808	22	8	199	917077708	BOLZEN S-ANLENKSTUECK
BOLZEN 35.0X75 35NICRMOV	97023431	62	1	756	919075408	KRANFUEHRERKABINE ANBA
BOLZEN 38.0 X350 S355J2H T	97036235	88	1	1051	917333208	D-ANLENKSTUECK VORM.
BOLZEN 390.0X540 35NICRM	97034131	3	2	199	917077708	BOLZEN S-ANLENKSTUECK
BOLZEN 45.0 X122 35NICRMOV	949653808	50	2	755	919075408	KRANFUEHRERKABINE ANBA
BOLZEN 45.0 X150 35NICRMOV	97033388	56	1	543	919627908	SA-BOCK VORM.
BOLZEN 45.0X123 35NICRMOV	97034144	9	4	199	917077708	BOLZEN S-ANLENKSTUECK
BOLZEN 45.0X140 35NICRMOV	975686908	5	2	493	968309908	PODEST KPL.
BOLZEN 45.0X153 35NICRMOV	97032091	7	4	21	918005408	RAUPENMITTELTEIL
BOLZEN 45.0X155 35NICRMOV	977326408	14	1	1322	919222908	F-RUECKHALTESICHERUNG
BOLZEN 45.0X207 35NICRMOV	97004857	10	2	1097	967946208	VERSTELLFLASCHE KPL.
BOLZEN 45.0X207 35NICRMOV	97004857	3	2	1225	969944608	HALTERUNG KPL.
BOLZEN 45.0X223 35NICRMOV	97096729	(2)	1	1094	919628208	D-KOPFSTUECK VORM.
BOLZEN 45.0X265 35NICRMOV	97027804	72	2	67	917291608	RAUPENTRAEGER LI.
BOLZEN 45.0X265 35NICRMOV	97027804	72	2	100	917291708	RAUPENTRAEGER RE.
BOLZEN 45.0X285 35NICRMOV	97058632	11	4	856	917863208	TRANSPORTABLAGE
BOLZEN 45.0X30 4 35NICRMOV	956064008	(2)	1	1217	917230408	ZUSATZABSPANNUNG
BOLZEN 45.0X400 35NICRMOV	97088877	22	2	1251	919219708	F-ANLENKSTUECK
BOLZEN 45.0X64 35NICRMOV	976637308	58	1	755	919075408	KRANFUEHRERKABINE ANBA
BOLZEN 45.0X66 35NICRMOV	97039807	57	1	755	919075408	KRANFUEHRERKABINE ANBA
BOLZEN 45.0X76 35NICRMOV	970056908	8	2	224	968161808	SCHUTZWALZE KPL.
BOLZEN 45.0X78 35NICRMOV	935989108	18	1	1313	919222808	FA-BOCK
BOLZEN 45.0X78 35NICRMOV	935989108	6	1	1316	96013389	SEILROLLENHALTERUNG KPL
BOLZEN 45.0X91 35NICRMOV	945611208	9	8	117	918589408	HYDRAULISCHE ABSTUETZUN
BOLZEN 45X183 35NICRMOV12	955998208	22	8	186	919082708	DREHBUEHNE KPL.
BOLZEN 50.0X100 35NICRMOV	933558708	16	2	755	919075408	KRANFUEHRERKABINE ANBA
BOLZEN 50.0X100 35NICRMOV	97028337	17	4	542	919627908	SA-BOCK VORM.
BOLZEN 50.0X203 35NICRMOV	97028340	20	4	542	919627908	SA-BOCK VORM.
BOLZEN 50.0X230 S355J2C+C	97036214	62	2	1051	917333208	D-ANLENKSTUECK VORM.
BOLZEN 50.0X400 S355J2C+C	97027785	42	2	66	917291608	RAUPENTRAEGER LI.
BOLZEN 50.0X400 S355J2C+C	97027785	42	2	99	917291708	RAUPENTRAEGER RE.
BOLZEN 50.0X90 35NICRMOV	979405108	87	2	1093	919628208	D-KOPFSTUECK VORM.
BOLZEN 55.0X158 35NICRMOV	939249808	24	2	755	919075408	KRANFUEHRERKABINE ANBA
BOLZEN 55.0X165 35NICRMOV	97013907	55	1	543	919627908	SA-BOCK VORM.
BOLZEN 55.0X175 35NICRMOV	949088208	17	4	21	918005408	RAUPENMITTELTEIL
BOLZEN 55.0X207 35NICRMOV	953552708	21	1	547	967846208	ZUGSTANGE KPL.
BOLZEN 55.0X207 35NICRMOV	953552708	45	4	1183	918900508	SCHWEBEBALLAST
BOLZEN 55.0X207 35NICRMOV	953552708	7	1	1219	968768408	LASCHE KPL.
BOLZEN 55.0X300 35NICRMOV	97000828	31	4	66	917291608	RAUPENTRAEGER LI.
BOLZEN 55.0X300 35NICRMOV	97000828	31	4	99	917291708	RAUPENTRAEGER RE.
BOLZEN 55.0X348 35NICRMOV	970556508	15	2	1097	967946208	VERSTELLFLASCHE KPL.
BOLZEN 55.0X520 35NICRMOV	974213008	8	2	131	917076808	MECH.ZUSATZABSTUETZUNG
BOLZEN 65.0 X0 35NICRMOV12	945720508	7	1	1322	919222908	F-RUECKHALTESICHERUNG
BOLZEN 65.0X103 35NICRMOV	97108594	10	3	1322	919222908	F-RUECKHALTESICHERUNG
BOLZEN 65.0X110 35NICRMOV	97052556	189	1	1053	917333208	D-ANLENKSTUECK VORM.
BOLZEN 65.0X129 35NICRMOV	978499208	8	2	545	96048466	SA-BOCK AUFSTELLVORRIC
BOLZEN 65.0X140 35NICRMOV	97018390	2	1	1322	919222908	F-RUECKHALTESICHERUNG
BOLZEN 65.0X145 35NICRMOV	97115418	63	2	1276	919220008	F-KOPFSTUECK
BOLZEN 65.0X155 35NICRMOV	97042167	183	2	1053	917333208	D-ANLENKSTUECK VORM.
BOLZEN 65.0X187 35NICRMOV	976649908	16	2	935	917190908	S-ZWISCHENSTUECK
BOLZEN 65.0X187 35NICRMOV	976649908	16	2	943	917333908	S-ZWISCHENSTUECK

Bezeichnung	Artikel	Pos.	Menge	Seite	Baugruppe	Bezeichnung
BOLZEN 65.0X187 35NICRMOV	976649908	16	2	947	917078708	S-ZWISCHENSTUECK
BOLZEN 65.0X187 35NICRMOV	976649908	16	2	967	917079208	S-ZWISCHENSTUECK
BOLZEN 65.0X187 35NICRMOV	976649908	16	2	972	917571208	S-ZWISCHENSTUECK
BOLZEN 65.0X187 35NICRMOV	976649908	16	2	977	919086008	S-ZWISCHENSTUECK
BOLZEN 70.0X126 35NICRMOV	97066821	6	1	1317	96035533	LASCHE KPL.
BOLZEN 70.0X140 35NICRMOV	97119311	7	2	1314	96035475	SCHWINGE KPL.
BOLZEN 70.0X148 35NICRMOV	97123548	5	1	1278	96037041	ZUGLASCHE KPL.
BOLZEN 70.0X203 35NICRMOV	97027115	5	1	549	967981008	ZUGSTANGE KPL.
BOLZEN 70.0X203 35NICRMOV	97027115	10	1	936	967746908	STANGE KPL.
BOLZEN 70.0X203 35NICRMOV	97027115	10	1	949	967743808	STANGE KPL.
BOLZEN 70.0X203 35NICRMOV	97027115	5	1	956	967897608	ZUGSTANGE KPL.
BOLZEN 70.0X203 35NICRMOV	97027115	5	1	958	968190108	ZUGSTANGE KPL.
BOLZEN 70.0X203 35NICRMOV	97027115	11	1	1054	968242208	ZUGSTANGE KPL.
BOLZEN 70.0X203 35NICRMOV	97027115	11	1	1104	967997708	LASCHE VORM.
BOLZEN 70.0X220 35NICRMOV	97027114	4	1	549	967981008	ZUGSTANGE KPL.
BOLZEN 70.0X220 35NICRMOV	97027114	4	1	936	967746908	STANGE KPL.
BOLZEN 70.0X220 35NICRMOV	97027114	4	1	949	967743808	STANGE KPL.
BOLZEN 70.0X220 35NICRMOV	97027114	4	1	956	967897608	ZUGSTANGE KPL.
BOLZEN 70.0X220 35NICRMOV	97027114	4	1	958	968190108	ZUGSTANGE KPL.
BOLZEN 70.0X220 35NICRMOV	97027114	7	1	960	968190208	ZUGSTANGE KPL.
BOLZEN 70.0X220 35NICRMOV	97027114	10	2	1054	968242208	ZUGSTANGE KPL.
BOLZEN 70.0X220 35NICRMOV	97027114	10	1	1104	967997708	LASCHE VORM.
BOLZEN 70.0X220 35NICRMOV	97027114	7	2	1107	967983208	ZUSATZGEWICHT DERRICK
BOLZEN 70.0X220 35NICRMOV	97027114	9	1	1219	968768408	LASCHE KPL.
BOLZEN 70.0X310 35NICRMOV	97037484	116	3	892	919304308	S-ANLENKSTUECK VORM.
BOLZEN 70.0X385 35NICRMOV	97037519	117	1	892	919304308	S-ANLENKSTUECK VORM.
BOLZEN 75.0X124 35NICRMOV	977774408	133	2	1052	917333208	D-ANLENKSTUECK VORM.
BOLZEN 75.0X137 35NICRMOV	97047686	2	2	1163	917722108	ZUSATZABSPANNUNG
BOLZEN 75.0X150 35NICRMOV	978157308	12	4	1050	917333208	D-ANLENKSTUECK VORM.
BOLZEN 75.0X160 35NICRMOV	97047009	(2)	2	1217	917230408	ZUSATZABSPANNUNG
BOLZEN 75.0X160 35NICRMOV	97047009	(2)	1	1217	917230408	ZUSATZABSPANNUNG
BOLZEN 75.0X160 35NICRMOV	97047009	6	2	1220	969308308	LASCHE KPL.
BOLZEN 75.0X175 35NICRMOV	975824908	19	1	568	917080608	MONTAGEEINRICHTUNG RA
BOLZEN 75.0X178 35NICRMOV	97043085	5	2	545	96048466	SA-BOCK AUFSTELLVORRIC
BOLZEN 75.0X200 35NICRMOV	97026767	6	1	547	967846208	ZUGSTANGE KPL.
BOLZEN 75.0X200 35NICRMOV	97026767	10	1	1146	967733608	STANGE KPL.
BOLZEN 75.0X200 35NICRMOV	97026767	10	1	1158	967704008	STANGE KPL.
BOLZEN 75.0X220 35NICRMOV	97026766	15	1	547	967846208	ZUGSTANGE KPL.
BOLZEN 75.0X220 35NICRMOV	97026766	4	1	1146	967733608	STANGE KPL.
BOLZEN 75.0X220 35NICRMOV	97026766	4	1	1158	967704008	STANGE KPL.
BOLZEN 75.0X285 35NICRMOV	97033530	5	4	186	919082708	DREHBUEHNE KPL.
BOLZEN 75.0X290 35NICRMOV	97033539	10	4	186	919082708	DREHBUEHNE KPL.
BOLZEN 75.0X300 35NICRMOV	97033506	4	2	186	919082708	DREHBUEHNE KPL.
BOLZEN 75.0X300 35NICRMOV	97050890	46	2	186	919082708	DREHBUEHNE KPL.
BOLZEN 75.0X408 35NICRMOV	97036912	14	1	568	917080608	MONTAGEEINRICHTUNG RA
BOLZEN 75.0X440 35NICRMOV	97027730	28	2	66	917291608	RAUPENTRAEGER LI.
BOLZEN 75.0X440 35NICRMOV	97027730	28	2	99	917291708	RAUPENTRAEGER RE.
BOLZEN 75.0x220 35NICRMOV	970591808	3	2	854	918369608	TRANSPORTABLAGE
BOLZEN 80.0 X0 35NICRMOV12	949948308	21	2	186	919082708	DREHBUEHNE KPL.
BOLZEN 80.0X200 35NICRMOV	97000073	6	2	568	917080608	MONTAGEEINRICHTUNG RA
BOLZEN 80.0X245 35NICRMOV	972141808	3	1	1224	968455908	FUSS KPL.
BOLZEN 80.0X370 35NICRMOV	97037473	115	4	892	919304308	S-ANLENKSTUECK VORM.
BOLZEN 80.0X560 35NICRMOV	975076408	52	4	1050	917333208	D-ANLENKSTUECK VORM.
BOLZEN 85.0 X306 35NICRMOV	97032364	81	1	1051	917333208	D-ANLENKSTUECK VORM.
BOLZEN 85.0X135 35NICRMOV	97035945	2	2	1060	917178708	D-RUECKHALTESICHERUNG
BOLZEN 85.0X165 35NICRMOV	97119424	2	1	1315	96035525	ZUGLASCHE KPL.
BOLZEN 85.0X176 35NICRMOV	97136439	9	2	900	919391108	S-RUECKHALTESICHERUNG
BOLZEN 85.0X190 35NICRMOV	97110939	1	1	1256	96029160	BOLZEN VORM.
BOLZEN 85.0X190 35NICRMOV	97119428	8	1	1268	96039026	ZUGLASCHE KPL.
BOLZEN 85.0X190 35NICRMOV	97119428	8	1	1269	96039027	ZUGLASCHE KPL.

Bezeichnung	Artikel	Pos.	Menge	Seite	Baugruppe	Bezeichnung
BOLZEN 85.0X190 35NICRMOV	97119428	3	1	1280	96037042	ZUGLASCHE KPL.
BOLZEN 85.0X190 35NICRMOV	97119428	9	1	1315	96035525	ZUGLASCHE KPL.
BOLZEN 85.0X200 35NICRMOV	979872408	4	2	1111	968026208	ZUGSTANGE KPL.
BOLZEN 85.0X258 35NICRMOV	97121573	2	1	1303	96037332	ABSPANNSEIL KPL.
BOLZEN 85.0X258 35NICRMOV	97121573	2	1	1307	96037007	ABSPANNSEIL KPL.
BOLZEN 85.0X258 35NICRMOV	97121573	2	1	1310	96037255	ABSPANNSEIL KPL.
BOLZEN 85.0X258 35NICRMOV	97121573	2	2	1324	96037810	ABSPANNSEIL KPL.
BOLZEN 85.0X258 35NICRMOV	97121573	2	1	1325	96037814	ABSPANNSEIL KPL.
BOLZEN 8X19,5X16,5 11SMN	10872333	13	2	764	969752608	SCHEIBEN EINBAU
BOLZEN 90.0X114 35NICRMOV	97119310	4	1	1314	96035475	SCHWINGE KPL.
BOLZEN 90.0X212 35NICRMOV	97122590	1	1	1244	96038041	BOLZEN VORM.
BOLZEN 90.0X290 35NICRMOV	97030847	6	8	117	918589408	HYDRAULISCHE ABSTUETZUN
BOLZEN DIN 1434 5X40X35 X	451000208	1	1	1207	967936408	WINDWARNUNG VORM.
BOLZEN DIN 1435 16X40X35	451241208	24	4	891	919304308	S-ANLENKSTUECK VORM.
BOLZEN DIN 1435 16X87X82 3	451418408	5	1	1098	967966108	ENDSCHALTER KPL.
BOLZEN DIN 1435 16X87X82 3	451418408	5	1	1099	967966808	ENDSCHALTER KPL.
BOLZEN DIN 1435 20X40X34 S3	451223008	16	4	1125	969396608	AUFSTIEG VORM.
BOLZEN DIN 1435 20X45X38 S	451222208	4	4	249	917645608	MONTAGEWINDE VORM.
BOLZEN DIN 1435 20X45X38 S	451222208	13	20	491	968283208	LAUFSTEG DREHBUEHNE LI
BOLZEN DIN 1435 20X45X38 S	451222208	10	1	863	965575208	ZENTRIERUNG KPL.
BOLZEN DIN 1435 20X60X50	451223108	87	4	488	918999008	LAUFSTEG DREHBUEHNE
BOLZEN DIN 1435 20X60X50	451223108	7	8	499	969259908	LAUFSTEG DREHBUEHNE REC
BOLZEN DIN 1435 20X65X58	451222408	52	8	21	918005408	RAUPENMITTELTEIL
BOLZEN DIN 1435 20X65X58	451222408	9	24	127	917076708	LAUFSTEG RAUPENFAHRWER
BOLZEN DIN 1435 20X65X58	451222408	88	12	892	919304308	S-ANLENKSTUECK VORM.
BOLZEN DIN 1435 20X65X58	451222408	20	14	1214	919326208	DREHBUEHNENVERLAENGER
BOLZEN DIN 1435 25X145X137	451226608	18	4	147	918011308	UNTERTEIL VORM.
BOLZEN DIN 1435 25X160X152	451227408	50	4	487	918999008	LAUFSTEG DREHBUEHNE
BOLZEN DIN 1435 25X90X80 4	451226808	52	4	487	918999008	LAUFSTEG DREHBUEHNE
BOLZEN DIN 1435 25X90X80 4	451226808	19	4	566	917080508	ROLLENLAGERUNG
BOLZEN DIN 1435 40X60X50 S3	451237208	82	4	22	918005408	RAUPENMITTELTEIL
BOLZEN DIN 1436 20X85X78 3	451422308	24	4	127	917076708	LAUFSTEG RAUPENFAHRWER
BOLZEN DIN 1436 25X220X212	451426808	9	4	131	917076808	MECH.ZUSATZABSTUETZUNG
BOLZEN DIN 1436 30X105X97 3	451430808	13	4	935	917190908	S-ZWISCHENSTUECK
BOLZEN DIN 1436 30X105X97 3	451430808	13	4	943	917333908	S-ZWISCHENSTUECK
BOLZEN DIN 1436 30X105X97 3	451430808	13	4	947	917078708	S-ZWISCHENSTUECK
BOLZEN DIN 1436 30X105X97 3	451430808	13	4	967	917079208	S-ZWISCHENSTUECK
BOLZEN DIN 1436 30X105X97 3	451430808	13	4	972	917571208	S-ZWISCHENSTUECK
BOLZEN DIN 1436 30X105X97 3	451430808	13	4	977	919086008	S-ZWISCHENSTUECK
BOLZEN DIN 1436 40X110X98	451436208	3	1	1185	921723608	SCHALTEINHEIT
BOLZEN DIN 1436 40X110X98	451436208	3	1	1186	921723708	SCHALTEINHEIT
BOLZEN DIN 1436 40X90X78	451436708	83	1	22	918005408	RAUPENMITTELTEIL
BOLZEN ISO 2340 B16X60X50	450019108	3	2	119	96016050	ABSTUETZPLATTE KPL.
BOLZEN ISO 2340 B20X230X21	452554008	106	1	1276	919220008	F-KOPFSTUECK
BOLZEN ISO 2340 B20X330X3	450023708	2	1	918	96038419	NEIGUNGSGEBER ANBAU
BOLZEN ISO 2340 B20X330X3	450023708	76	1	1276	919220008	F-KOPFSTUECK
BOLZEN ISO 2340 B20X330X3	450023708	2	1	1330	96031241	MECH.BEFESTIGUNGSTEILE
BOLZEN ISO 2340 B20X370X3	450022208	3	2	1333	96034669	MECH.BEFESTIGUNGSTEILE
BOLZEN ISO 2340 B20X400X3	452550908	104	2	488	918999008	LAUFSTEG DREHBUEHNE
BOLZEN ISO 2340 B20X480X4	452549308	100	1	488	918999008	LAUFSTEG DREHBUEHNE
BOLZEN ISO 2340 B20X500X4	450023208	59	2	891	919304308	S-ANLENKSTUECK VORM.
BOLZEN ISO 2340 B20X500X4	450023208	104	2	1051	917333208	D-ANLENKSTUECK VORM.
BOLZEN ISO 2340 B30X248X2	452554108	7	1	1114	968028008	LASCHE KPL.
BOLZEN ISO 2340 B30X255X2	452541408	70	2	543	919627908	SA-BOCK VORM.
BOLZEN ISO 2340 B40X1075X	452548508	9	3	1103	967946308	VERSTELLFLASCHE KPL.
BOLZEN ISO 2340 B40X935X9	450037808	8	3	1097	967946208	VERSTELLFLASCHE KPL.
BOLZEN ISO 2341 B14X100X92	453008808	101	4	67	917291608	RAUPENTRAEGER LI.
BOLZEN ISO 2341 B14X100X92	453008808	101	4	100	917291708	RAUPENTRAEGER RE.
BOLZEN ISO 2341 B16X135X12	453008508	18	4	891	919304308	S-ANLENKSTUECK VORM.
BOLZEN ISO 2341 B16X162X15	453008308	19	4	891	919304308	S-ANLENKSTUECK VORM.

Bezeichnung	Artikel	Pos.	Menge	Seite	Baugruppe	Bezeichnung
BOLZEN ISO 2341 B18X75X68 3	10425725	17	1	1251	919219708	F-ANLENKSTUECK
BOLZEN ISO 2341 B20X115X10	453020908	20	10	491	968283208	LAUFSTEG DREHBUEHNE LI
BOLZEN ISO 2341 B20X170X1	453022108	55	14	147	918011308	UNTERTEIL VORM.
BOLZEN ISO 2341 B20X200X19	453021308	41	8	935	917190908	S-ZWISCHENSTUECK
BOLZEN ISO 2341 B20X200X19	453021308	41	8	943	917333908	S-ZWISCHENSTUECK
BOLZEN ISO 2341 B20X200X19	453021308	41	8	947	917078708	S-ZWISCHENSTUECK
BOLZEN ISO 2341 B20X200X19	453021308	41	8	954	917078808	S-ZWISCHENSTUECK
BOLZEN ISO 2341 B20X200X19	453021308	41	8	967	917079208	S-ZWISCHENSTUECK
BOLZEN ISO 2341 B20X200X19	453021308	41	8	972	917571208	S-ZWISCHENSTUECK
BOLZEN ISO 2341 B20X200X19	453021308	41	8	977	919086008	S-ZWISCHENSTUECK
BOLZEN ISO 2341 B20X200X19	453021308	15	8	980	919219208	S-ZWISCHENSTUECK
BOLZEN ISO 2341 B20X75X66	451222508	11	1	1167	967957508	KAMERAANBAU S-ANLENKSTU
BOLZEN ISO 2341 B20X75X66	451222508	(3)	1	1229	919219508	F-ANSCHLUSSKOPF
BOLZEN ISO 2341 B20X75X66	451222508	9	1	1316	96013389	SEILROLLENHALTERUNG KPL
BOLZEN ISO 2341 B24X140X1	10029666	18	1	1322	919222908	F-RUECKHALTESICHERUNG
BOLZEN ISO 2341 B24X91X82 3	453022308	7	7	491	968283208	LAUFSTEG DREHBUEHNE LI
BOLZEN ISO 2341 B30E8X65X	11210987	2	1	139	96051604	ROLLENLAGERUNG
BOLZEN ISO 2341 B30E8X65X	11210987	2	1	1173	968929808	BOLZENZIEHZYLINDER KPL.
BOLZEN ISO 2341 B30X120X1	10041260	17	8	127	917076708	LAUFSTEG RAUPENFAHRWER
BOLZEN ISO 2341 B30X120X1	10041260	14	2	1097	967946208	VERSTELLFLASCHE KPL.
BOLZEN ISO 2341 B30X130X12	453031908	7	1	1281	96032541	WANDERROLLE KPL.
BOLZEN ISO 2341 B30X200X1	453030308	57	1	1275	919220008	F-KOPFSTUECK
BOLZEN ISO 2341 B30X260X2	453031808	75	2	67	917291608	RAUPENTRAEGER LI.
BOLZEN ISO 2341 B30X260X2	453031808	75	2	100	917291708	RAUPENTRAEGER RE.
BOLZEN ISO 2341 B30X75X65 3	453032008	9	2	224	968161808	SCHUTZWALZE KPL.
BOLZEN ISO 2341 B30X75X65 3	453032008	76	2	756	919075408	KRANFUEHRERKABINE ANBA
BOLZEN ISO 2341 B30X95X85 3	453032708	22	4	127	917076708	LAUFSTEG RAUPENFAHRWER
BOLZEN ISO 2341 B30X95X85 3	453032708	3	2	799	919075608	PODEST KRANKABINE
BOLZEN ISO 2341 B30X95X85 3	453032708	129	2	893	919304308	S-ANLENKSTUECK VORM.
BOLZEN MIT KOPF 25X46 X5	976430808	4	4	800	968397108	LEITER KPL.
BOLZEN RD100X235 35NICRM	932377308	11	2	891	919304308	S-ANLENKSTUECK VORM.
BOLZEN RD25X150 42CRMO4	932062308	6	2	1214	919326208	DREHBUEHNENVERLAENGER
BOLZEN RD30X115 S355J2+A	943780108	6	1	1282	96032582	NACKENROLLE EINBAU
BOLZEN RD30X115 S355J2+A	943780108	5	1	1283	96032654	SEILROLLE VORM.
BOLZEN RD30X74 S355J2+AR	931849708	7	1	1115	968028208	AUFLAGE KPL.
BOLZEN RD35X165 42CRMO4	935085908	3	2	268	918861408	DIESELMOTOR KPL.
BOLZEN RD35X200 42CRMO4	952466108	93	1	1093	919628208	D-KOPFSTUECK VORM.
BOLZEN RD40X105 35NICRM	932226808	41	4	66	917291608	RAUPENTRAEGER LI.
BOLZEN RD40X105 35NICRM	932226808	41	4	99	917291708	RAUPENTRAEGER RE.
BOLZEN RD40X75 35NICRMOV	956097408	14	2	1251	919219708	F-ANLENKSTUECK
BOLZEN RD40X75 35NICRMOV	956097408	3	1	1316	96013389	SEILROLLENHALTERUNG KPL
BOLZEN RD75X165 35NICRM	954444708	3	1	568	917080608	MONTAGEEINRICHTUNG RA
BOLZEN RD80X365 35NICRM	955629908	33	1	755	919075408	KRANFUEHRERKABINE ANBA
BOLZEN S-ANLENKSTUECK U	917077708	106	1	12		LIEBHERR RAUPENKRAN LR
BOLZEN SCHWK. FE//ZNNI8//C	969790108	98	1	488	918999008	LAUFSTEG DREHBUEHNE
BOLZEN VORM.	96029160	20	4	1251	919219708	F-ANLENKSTUECK
BOLZEN VORM.	96029160	2	4	1302	919220108	F-ZWISCHENSTUECK
BOLZEN VORM.	96029160	2	4	1306	919220208	F-ZWISCHENSTUECK
BOLZEN VORM.	96029160	2	4	1309	919222708	F-ZWISCHENSTUECK
BOLZEN VORM.	96038041	2	2	1243	919219608	F-MONTAGEEINHEIT
BOLZEN VORM.	96038042	3	2	1243	919219608	F-MONTAGEEINHEIT
BOLZEN VORM.	96038848	5	2	1229	919219508	F-ANSCHLUSSKOPF
BOLZEN VORM.	96039781	4	4	980	919219208	S-ZWISCHENSTUECK
BOLZENZIEHEINRICHTUNG	967882608	25	2	131	917076808	MECH.ZUSATZABSTUETZUNG
BOLZENZIEHZYLINDER	918007408	345	1	15		LIEBHERR RAUPENKRAN LR
BOLZENZIEHZYLINDER 75/30-	11211231	26	2	542	919627908	SA-BOCK VORM.
BOLZENZIEHZYLINDER 75/30-	11211231	1	2	841	919408908	VERBOLZUNG DB-SCHWEBE
BOLZENZIEHZYLINDER 90/45-	11211230	1	2	199	917077708	BOLZEN S-ANLENKSTUECK
BOLZENZIEHZYLINDER KPL.	968229108	2	2	1172	918007408	BOLZENZIEHZYLINDER
BOLZENZIEHZYLINDER KPL.	968929808	1	2	1172	918007408	BOLZENZIEHZYLINDER

Bezeichnung	Artikel	Pos.	Menge	Seite	Baugruppe	Bezeichnung
BOWDENZUG L=1300 FWK	10424581	18	1	789	968080908	SCHLIESSANLAGE
BOWDENZUG L=700 EDELST	10873799	18	1	764	969752608	SCHEIBEN EINBAU
BREMSE-REPARATURSATZ LI	90211081	98	1	153	90211005	DREHWERKANTRIEB
BREMSFLANSCH	570796208	1	1	258	540270514	ANTRIEB KPL
BREMSVENTIL	10038262	7	1	118	512391108	ABSTUETZZYLINDER
BRENNER 24V	11826648	39	1	524	10876576	WASSERHEIZGERAET
BRENNER 24V	11826648	(9)	1	524	10876576	WASSERHEIZGERAET
BRENNERKOPF	11826647	28	1	524	10876576	WASSERHEIZGERAET
BRENNERKOPF	11826647	(8)	1	524	10876576	WASSERHEIZGERAET
BRENNSTOFFBEHAELTER O	917473108	141	1	13		LIEBHERR RAUPENKRAN LR
BRENNSTOFFBEHAELTER S	965527808	1	1	576	965527508	BRENNSTOFFBEHAELTER VO
BRENNSTOFFBEHAELTER VO	965527508	1	1	575	917473108	BRENNSTOFFBEHAELTER O
BTB PROGRAMMIERT	968252908	41	1	675	919972908	EINBAUTEILE SCHALTSCHRAN
BTB PROGRAMMIERT	968252908	13	1	678	967917908	SCHALTSCHRANK MECH.
BTB PROGRAMMIERT LSB-BTB	96061724	43	4	675	919972908	EINBAUTEILE SCHALTSCHRAN
BTT PROGRAMMIERT BTTC	96033227	18	1	510	96061088	ELEKTRIK ANBAUTEILE KABIN
BUCHSE	97125835	49	2	186	919082708	DREHBUEHNE KPL.
BUCHSE 10,5X16X19 11SMnP	10145395	19	1	417	10146947	GENERATOR ANBAU
BUCHSE 125X110X75 37MNB4	97123863	34	2	1229	919219508	F-ANSCHLUSSKOPF
BUCHSE 155X135X130 GZ-CU	97123859	26	2	1229	919219508	F-ANSCHLUSSKOPF
BUCHSE 16X12 1.4301	97002990	47	4	470	918810308	STEUERSTAND
BUCHSE 16X12 1.4301	97002990	10	1	789	968080908	SCHLIESSANLAGE
BUCHSE 220X200X120 37MNB	97030822	2	2	1050	917333208	D-ANLENKSTUECK VORM.
BUCHSE 240X220X60 GZ-CU	97028304	(2)	1	542	919627908	SA-BOCK VORM.
BUCHSE 270X240X273 GZ-CU	97028302	3	2	542	919627908	SA-BOCK VORM.
BUCHSE 270X240X48 GZ-CU	97029978	3	2	545	96048466	SA-BOCK AUFSTELLVORRIC
BUCHSE 29X17 X5CRNI18-10	97073785	29	1	764	969752608	SCHEIBEN EINBAU
BUCHSE 300X340X250 GZ-CU	97032749	3	1	1114	968028008	LASCHE KPL.
BUCHSE 400X360X266 GZ-CU	97028102	2	2	891	919304308	S-ANLENKSTUECK VORM.
BUCHSE 60X100X100 GZ-CU	97035739	3	2	891	919304308	S-ANLENKSTUECK VORM.
BUCHSE 60X100X100 GZ-CU	97035739	3	2	1050	917333208	D-ANLENKSTUECK VORM.
BUCHSE 75X80X80	12104073	30	1	1062	11211229	RUECKFALLSTUETZE
BUCHSE 80X100X70 GZ-CUZN	704334608	34	2	755	919075408	KRANFUEHRERKABINE ANBA
BUCHSE GZ-CUZN25AL5	97033435	11	2	186	919082708	DREHBUEHNE KPL.
BUCHSENEINSATZ 24-POL+P	605609514	501	1	819	96059328	KABELSTRANG
BUCHSENEINSATZ 24-POL+P	605609514	501	1	915	968546008	LEITUNG
BUCHSENEINSATZ 24-POL+P	605609514	501	1	916	968546108	LEITUNG
BUCHSENEINSATZ 4-POLX2+S	605664201	(501)	1	675	919972908	EINBAUTEILE SCHALTSCHRAN
BUCHSENEINSATZ 64-POL 16A	11060122	502	1	665	96035430	LEITUNG
BUCHSENGEHAEUSE 1-POL	11118242	502	1	506	96021228	KABELSTRANG
BUCHSENGEHAEUSE 2-POL	11060619	503	2	657	96033855	KABELSTRANG
BUCHSENGEHAEUSE 2-POL 5	10424622	507	3	503	96061089	KABELSTRANG
BUCHSENGEHAEUSE 2-POL B	11342208	506	1	657	96033855	KABELSTRANG
BUCHSENGEHAEUSE 3-POL	12268718	508	1	503	96061089	KABELSTRANG
BUCHSENGEHAEUSE 4-POL	11341840	514	1	657	96033855	KABELSTRANG
BUCHSENGEHAEUSE 43 POL 2	10877579	501	1	1263	96038565	LEITUNG
BUCHSENGEHAEUSE 43 POL 2	10877579	502	1	1265	96039722	LEITUNG
BUCHSENGEHAEUSE 6-POL	10877506	506	1	1259	96038775	DRAEHTE KPL.
BUCHSENGEHAEUSE 6-POL	10877506	501	1	1293	96038928	LEITUNG
BUCHSENGEHAEUSE 6-POL	10877506	501	1	1294	96038930	LEITUNG
BUCHSENGEHAEUSE 6-POL	10877506	501	1	1295	96038931	LEITUNG
BUCHSENGEHAEUSE 6-POL	10877506	501	1	1296	96038932	LEITUNG
BUCHSENGEHAEUSE 6-POL	10877506	501	1	1297	96038933	LEITUNG
BUCHSENGEHAEUSE 6-POL	10877506	501	1	1298	96038935	LEITUNG
BUCHSENGEHAEUSE 8-POL 5	10875280	517	1	503	96061089	KABELSTRANG
BUCHSENKONTAKT	6202638	2265	6	1296	96038932	LEITUNG
BUCHSENKONTAKT	6202638	2265	6	1297	96038933	LEITUNG
BUCHSENKONTAKT 0,2-0,5MM	10335820	690	6	503	96061089	KABELSTRANG
BUCHSENKONTAKT 0,2-0,5MM	10335820	690	3	506	96021228	KABELSTRANG
BUCHSENKONTAKT 0,2-0,5MM	10335820	690	164	507	96019612	KABELSTRANG

Bezeichnung	Artikel	Pos.	Menge	Seite	Baugruppe	Bezeichnung
BUCHSENKONTAKT 0,2-0,5MM	10335820	690	30	655	96033472	KABELSTRANG
BUCHSENKONTAKT 0,2-0,5MM	10335820	690	7	663	96033473	KABELSTRANG
BUCHSENKONTAKT 0,2-0,5MM	10335820	690	4	917	96038229	LEITUNG
BUCHSENKONTAKT 0,2-0,5M	10878195	2272	8	1261	96038563	LEITUNG
BUCHSENKONTAKT 0,2-0,5M	10878195	2272	8	1292	96038927	LEITUNG
BUCHSENKONTAKT 0,2-0,5M	10878195	2272	4	1293	96038928	LEITUNG
BUCHSENKONTAKT 0,2-0,5M	10878195	2272	4	1294	96038930	LEITUNG
BUCHSENKONTAKT 0,2-0,5M	10878195	2272	4	1295	96038931	LEITUNG
BUCHSENKONTAKT 0,2-0,5M	10878195	2272	4	1298	96038935	LEITUNG
BUCHSENKONTAKT 0,3-0,89	602332108	611	4	503	96061089	KABELSTRANG
BUCHSENKONTAKT 0,3-0,89	602332108	611	4	506	96021228	KABELSTRANG
BUCHSENKONTAKT 0,5-0,75	10873194	793	6	504	96061089	KABELSTRANG
BUCHSENKONTAKT 0,5-0,75M	10813644	754	2	504	96061089	KABELSTRANG
BUCHSENKONTAKT 0,5-0,75M	10813644	754	9	658	96033855	KABELSTRANG
BUCHSENKONTAKT 0,5-1,0MM	6202435	774	4	1260	96038562	LEITUNG
BUCHSENKONTAKT 0,5-1,0M	10493495	726	69	656	96033472	KABELSTRANG
BUCHSENKONTAKT 0,5-1,0M	10493495	726	4	658	96033855	KABELSTRANG
BUCHSENKONTAKT 0,5-1,0M	10800631	753	4	656	96033472	KABELSTRANG
BUCHSENKONTAKT 0,5-1,0M	10874057	2211	36	1262	96038564	LEITUNG
BUCHSENKONTAKT 0,5-1,0M	10874057	2211	36	1263	96038565	LEITUNG
BUCHSENKONTAKT 0,5-1,0M	10874060	2204	6	1240	96035583	LEITUNG
BUCHSENKONTAKT 0,5-1,0M	10874060	2204	8	1260	96038562	LEITUNG
BUCHSENKONTAKT 0,5-1,0M	10874060	2204	7	1262	96038564	LEITUNG
BUCHSENKONTAKT 0,5-1,0M	10874060	2204	7	1263	96038565	LEITUNG
BUCHSENKONTAKT 0,5-1,0M	10874060	2204	6	1296	96038932	LEITUNG
BUCHSENKONTAKT 0,5-1,0M	10874060	2204	6	1297	96038933	LEITUNG
BUCHSENKONTAKT 0,5-1,0M	11622989	789	4	658	96033855	KABELSTRANG
BUCHSENKONTAKT 0,5-1MM2	10877343	2258	56	504	96061089	KABELSTRANG
BUCHSENKONTAKT 0,50-1MM	10300946	717	6	658	96033855	KABELSTRANG
BUCHSENKONTAKT 0,5MM2	10875281	2238	6	504	96061089	KABELSTRANG
BUCHSENKONTAKT 0,75-1,0	604519308	629	7	663	96033473	KABELSTRANG
BUCHSENKONTAKT 0,75-1,0	604519308	629	7	906	96036184	LEITUNG
BUCHSENKONTAKT 0,75-1,0	604519308	629	6	912	96036188	LEITUNG
BUCHSENKONTAKT 0,75-1,0	604519308	629	7	1299	96042005	LEITUNG
BUCHSENKONTAKT 0,75-1,0M	11342253	788	9	658	96033855	KABELSTRANG
BUCHSENKONTAKT 0,75-1,5	6202434	96	2	503	96061089	KABELSTRANG
BUCHSENKONTAKT 0,75-1,5	6202434	96	5	654	96033472	KABELSTRANG
BUCHSENKONTAKT 0,75-1,5	6202434	96	1	662	96033473	KABELSTRANG
BUCHSENKONTAKT 0,75-1,5	6202434	96	4	914	96040591	LEITUNG
BUCHSENKONTAKT 0,75-1,5	6202434	96	4	1240	96035583	LEITUNG
BUCHSENKONTAKT 0,75-1,5	6202434	96	2	1320	96035578	LEITUNG
BUCHSENKONTAKT 0.5MM2	605620114	126	4	666	96039940	LEITUNG
BUCHSENKONTAKT 1,0-1,5M	10493496	727	2	656	96033472	KABELSTRANG
BUCHSENKONTAKT 1,0-1,5M	10493496	727	2	658	96033855	KABELSTRANG
BUCHSENKONTAKT 1,0-2,5M	10493493	724	6	655	96033472	KABELSTRANG
BUCHSENKONTAKT 1,5MM2	10675381	(734)	1	675	919972908	EINBAUTEILE SCHALTSCHRAN
BUCHSENKONTAKT 2.5MM2	605615714	129	1	915	968546008	LEITUNG
BUCHSENKONTAKT 2.5MM2	605615714	129	1	916	968546108	LEITUNG
BUCHSENKONTAKT DIN 72585	602339508	647	5	82	967971708	KABELSTRANG
BUCHSENKONTAKT DIN 72585	602339508	647	5	663	96033473	KABELSTRANG
BUCHSENKONTAKT DIN 72585	602339408	643	5	655	96033472	KABELSTRANG
BUCHSENKONTAKT DIN 72585	602339408	643	2	658	96033855	KABELSTRANG
BUCHSENSTECKER 15-POLE	10024744	503	1	505	96033370	DRAEHTE KPL.
BUCHSENSTECKER 15-POLE	10024744	503	6	507	96019612	KABELSTRANG
BUCHSENSTECKER 25-POLE	602322708	505	1	505	96033370	DRAEHTE KPL.
BUCHSENSTECKER 25-POLE	602322708	502	3	507	96019612	KABELSTRANG
BUCHSENTRAEGER 6-POL 16	604526508	507	3	663	96033473	KABELSTRANG
BUCHSENTRAEGER 6-POL 16	604526508	502	1	906	96036184	LEITUNG
BUCHSENTRAEGER 6-POL 16	604526508	502	1	912	96036188	LEITUNG
BUCHSENTRAEGER 6-POL 16	604526508	510	1	1239	96038868	DRAEHTE KPL.

Bezeichnung	Artikel	Pos.	Menge	Seite	Baugruppe	Bezeichnung
BUCHSENTRAEGER 6-POL 16	604526508	507	1	1259	96038775	DRAEHTE KPL.
BUCHSENTRAEGER 6-POL 16	604526508	512	1	1291	96038967	DRAEHTE KPL.
BUCHSENTRAEGER 6-POL 16	604526508	502	1	1299	96042005	LEITUNG
BUEGEL	11171276	(71)	1	472	10877138	FAHRERSITZ
BUEGEL 8X563X420 S355MC	97123348	53	1	1275	919220008	F-KOPFSTUECK
BUEGELSCHELLE 139,7X184 1	10802988	25	2	441	919551008	SCHALLDAEMPFERANLAGE
BUEGELSCHELLE 158 X5CRNI	11963743	24	2	441	919551008	SCHALLDAEMPFERANLAGE
BUERSTENHALTER	10411786	16	8	1193	10028002	LEITUNGSTROMMEL
BUERSTENHALTER 10A GOLD	11003142	(1)	1	1193	10028002	LEITUNGSTROMMEL
BUNDBOLZEN	12105954	(2)	1	876	917084808	SEIL F.WINDE 1
BUNDBUCHSE 300X320X45 G	97040859	7	2	1113	968027908	ROLLENLAGERUNG KPL.
BUNDLAGER 18X12X12 SINT	10424489	7	4	791	964588308	FUEHRUNG VORM.
BUNDMUTTER M10X1,5	7361602	22	2	300	11212747	VERSTELLPUMPE
BUNDMUTTER M10X1,5	7361602	22	2	303	11212748	VERSTELLPUMPE
BUNDMUTTER M6	514591708	21	1	1010	11161917	STEUERTEIL
BUNDSCHEIBE	510714408	18	1	747	510438508	DRUCKMINDERVENTIL
BUSLEITUNG 2 X 0,5	11840113	17	0.16	503	96061089	KABELSTRANG
BUSLEITUNG 2 X 0,5	11840113	18	4.83	503	96061089	KABELSTRANG
BUSLEITUNG 2 X 0,5	11840113	19	4.83	503	96061089	KABELSTRANG
BUSLEITUNG 2 X 0,5	11840113	9	3.52	506	96021228	KABELSTRANG
BUSLEITUNG 2 X 0,5	11840113	371	0.25	507	96019612	KABELSTRANG
BUSLEITUNG 2 X 0,5	11840113	372	0.25	507	96019612	KABELSTRANG
BUSLEITUNG 2 X 0,5	11840113	373	0.25	507	96019612	KABELSTRANG
BUSLEITUNG 2 X 0,5	11840113	374	0.46	507	96019612	KABELSTRANG
BUSLEITUNG 2 X 0,5	11840113	375	0.46	507	96019612	KABELSTRANG
BUSLEITUNG 2 X 0,5	11840113	381	0.2	507	96019612	KABELSTRANG
BUSLEITUNG 2 X 0,5	11840113	382	0.2	507	96019612	KABELSTRANG
BUSLEITUNG 2 X 0,5	11840113	12	12.82	654	96033472	KABELSTRANG
BUSLEITUNG 2 X 0,5	11840113	378	12.82	655	96033472	KABELSTRANG
BUSLEITUNG 2 X 0,5	11840113	379	12.82	655	96033472	KABELSTRANG
BUSLEITUNG 2 X 0,5	11840113	370	19.28	657	96033855	KABELSTRANG
BUSLEITUNG 2 X 0,5	11840113	371	0.17	657	96033855	KABELSTRANG
BUSLEITUNG 2 X 0,5	11840113	372	14.66	657	96033855	KABELSTRANG
BUSLEITUNG 2 X 0,5	11840113	373	0.17	657	96033855	KABELSTRANG
BUSLEITUNG 2 X 0,5	11840113	374	4.01	657	96033855	KABELSTRANG
BUSLEITUNG 2 X 0,5	11840113	375	0.17	657	96033855	KABELSTRANG
BUSLEITUNG 2 X 0,5	11840113	376	4.11	657	96033855	KABELSTRANG
BUSLEITUNG 2 X 0,5	11840113	377	0.17	657	96033855	KABELSTRANG
BUSLEITUNG 2 X 0,5	11840113	378	0.21	657	96033855	KABELSTRANG
BUSLEITUNG 2X2+3X3 X0,5+1,	10878316	5	21.97	666	96039940	LEITUNG
BUTZEN BUZ 28L CR6-FREI	477700808	641	1	170	969733008	ZUSATZHYDRAULIK DREHBUE
CLIP	11066618	17	1	764	969752608	SCHEIBEN EINBAU
CRIMPKONTAKT 0,2-0,56MM2	602322808	615	165	507	96019612	KABELSTRANG
D-ANLENKSTUECK KPL.	917083708	250	1	14		LIEBHERR RAUPENKRAN LR
D-ANLENKSTUECK SCHWK.	967780208	1	1	1050	917333208	D-ANLENKSTUECK VORM.
D-ANLENKSTUECK VORM. 12	917333208	1	1	1043	917083708	D-ANLENKSTUECK KPL.
D-KOPFSTUECK KPL.	919591508	252	1	14		LIEBHERR RAUPENKRAN LR
D-KOPFSTUECK SCHWK.	967946108	1	1	1092	919628208	D-KOPFSTUECK VORM.
D-KOPFSTUECK VORM.	919628208	1	1	1085	919591508	D-KOPFSTUECK KPL.
D-RUECKHALTESICHERUNG	917178708	2	1	1043	917083708	D-ANLENKSTUECK KPL.
D-ZWISCHENSTUECK 2825.20	917178608	256	1	14		LIEBHERR RAUPENKRAN LR
D-ZWISCHENSTUECK 2825.25	917085308	254	1	14		LIEBHERR RAUPENKRAN LR
D-ZWISCHENSTUECK SCHWK.	967697808	1	1	1156	917178608	D-ZWISCHENSTUECK
D-ZWISCHENSTUECK SCHWK.	967733708	1	1	1144	917085308	D-ZWISCHENSTUECK
DACHSCHEIBE SPF	976838008	2	1	767	964560908	DACHSCHEIBE VORM.
DACHSCHEIBE VORM.	964560908	4	1	764	969752608	SCHEIBEN EINBAU
DAEMMMATTE 20X123X288 T	977659008	10	1	785	969526408	DAEMMUNG BODENBLECH
DAEMMMATTE 20X135X429 Z	977658208	2	1	785	969526408	DAEMMUNG BODENBLECH
DAEMMMATTE 20X180X66 TP3	977659108	11	1	785	969526408	DAEMMUNG BODENBLECH
DAEMMMATTE 20X182X747 T	977658808	8	1	785	969526408	DAEMMUNG BODENBLECH

Bezeichnung	Artikel	Pos.	Menge	Seite	Baugruppe	Bezeichnung
DAEMMMATTE 20X204X280 T	977659208	12	1	785	969526408	DAEMMUNG BODENBLECH
DAEMMMATTE 20X216X365 T	977659308	13	1	785	969526408	DAEMMUNG BODENBLECH
DAEMMMATTE 20X229X810 T	977658408	4	1	785	969526408	DAEMMUNG BODENBLECH
DAEMMMATTE 20X281X986 T	977658708	7	1	785	969526408	DAEMMUNG BODENBLECH
DAEMMMATTE 20X348X786 Z	977658108	1	1	785	969526408	DAEMMUNG BODENBLECH
DAEMMMATTE 20X380X894 Z	977658308	3	1	785	969526408	DAEMMUNG BODENBLECH
DAEMMMATTE 20X451X986 T	977658908	9	1	785	969526408	DAEMMUNG BODENBLECH
DAEMMMATTE 20X747X195 T	977658508	5	1	785	969526408	DAEMMUNG BODENBLECH
DAEMMMATTE 20X810X229 T	97059170	6	1	785	969526408	DAEMMUNG BODENBLECH
DAEMMSTOFF 20X20X2000 PU	10425409	16	1.5	446	919063308	LUFTFILTERANLAGE KPL.
DAEMMSTOFF 20X20X2000 PU	10425409	31	1	646	969443908	GERAEUSCHDAEMMUNG UN
DAEMMUNG BODENBLECH	969526408	6	1	772	919075308	KRANFUEHRERKABINE VORM.
DAEMPFER	10650488	66	1	472	10877138	FAHRERSITZ
DAEMPFUNGSELEMENT 70 HN	10119412	16	1	344	9078462	AGGREGATETRAEGER ANBA
DAEMPFUNGSKOLBEN	510797408	7	1	555	511433908	DRUCKBEGRENZUNGSVENTI
DAEMPFUNGSKOLBEN	510797408	7	1	573	511417708	DRUCKBEGRENZUNGSVENTI
DAEMPFUNGSKOLBEN	510797408	7	1	746	511417608	DRUCKBEGRENZUNGSVENTI
DATENLEITUNG 2 X 1 FEP SP	12100217	14	12.82	654	96033472	KABELSTRANG
DATENLEITUNG 2 X 1 FEP SP	12100217	19	12.82	654	96033472	KABELSTRANG
DATENLEITUNG 2 X 1 FEP SP	12100217	372	13.82	654	96033472	KABELSTRANG
DATENLEITUNG 2 X 1 FEP SP	12100217	373	12.82	654	96033472	KABELSTRANG
DATENLEITUNG 2 X 1 FEP SP	12100217	377	3.72	655	96033472	KABELSTRANG
DATENLEITUNG 2 X 1 FEP SP	12100217	384	12.82	655	96033472	KABELSTRANG
DATENLEITUNG 2 X 1 FEP SP	12100217	386	12.82	655	96033472	KABELSTRANG
DATENLEITUNG 2 X 1 FEP SP	12100217	388	12.82	655	96033472	KABELSTRANG
DATENLEITUNG 2 X 1 FEP SP	12100217	389	12.82	655	96033472	KABELSTRANG
DATENLEITUNG 2 X 1 FEP SP	12100217	390	12.82	655	96033472	KABELSTRANG
DATENLEITUNG 2 X 1 FEP SP	12100217	391	12.82	655	96033472	KABELSTRANG
DATENLEITUNG 2 X 1 FEP SP	12100217	6	20.4	657	96033855	KABELSTRANG
DATENLEITUNG 2 X 1 FEP SP	12100217	8	20.4	657	96033855	KABELSTRANG
DATENLEITUNG 2 X 1 FEP SP	12100217	9	20.4	657	96033855	KABELSTRANG
DATENLEITUNG 2 X 1 FEP SP	12100217	10	14.7	657	96033855	KABELSTRANG
DATENLEITUNG 2 X 1 FEP SP	12100217	11	14.18	657	96033855	KABELSTRANG
DATENLEITUNG 2 X 1 FEP SP	12100217	12	16.1	657	96033855	KABELSTRANG
DATENLEITUNG 2 X 1 FEP SP	12100217	381	15.2	657	96033855	KABELSTRANG
DATENLEITUNG 2 X 1 FEP SP	12100217	10	17.5	662	96033473	KABELSTRANG
DATENLEITUNG 2 X 1,5 FEP	12100216	385	12.82	655	96033472	KABELSTRANG
DATENLEITUNG 2 X 1,5 FEP	12100216	5	20.4	657	96033855	KABELSTRANG
DATENLEITUNG 2 X 2,5 FEP	12100214	16	12.82	654	96033472	KABELSTRANG
DATENLEITUNG 2 X 2,5 FEP	12100214	17	12.82	654	96033472	KABELSTRANG
DATENLEITUNG 2 X 2,5 FEP	12100214	18	12.82	654	96033472	KABELSTRANG
DATENLEITUNG 3 X 1 FEP SP	12100215	5	3.9	503	96061089	KABELSTRANG
DATENLEITUNG 3 X 1 FEP SP	12100215	371	3.72	654	96033472	KABELSTRANG
DATENLEITUNG 3 X 1 FEP SP	12100215	375	12.82	654	96033472	KABELSTRANG
DATENLEITUNG 3 X 1 FEP SP	12100215	376	12.82	654	96033472	KABELSTRANG
DATENLEITUNG 3 X 1 FEP SP	12100215	381	12.82	655	96033472	KABELSTRANG
DATENLEITUNG 3 X 1 FEP SP	12100215	387	12.82	655	96033472	KABELSTRANG
DATENLEITUNG 3 X 1 FEP SP	12100215	393	12.82	655	96033472	KABELSTRANG
DATENLEITUNG 3 X 1 FEP SP	12100215	7	20.4	657	96033855	KABELSTRANG
DATENLEITUNG 3 X 1 FEP SP	12100215	382	15.2	657	96033855	KABELSTRANG
DATENLOGGER LDL2 DIGITAL	10340438	40	1	688	96033320	AUFBAUTEILE MONTAGETAFE
DAUERMAGNET 90N	617000108	250	2	672	968681408	BEDIENPULT VERBOLZUNG
DECKEL	10039124	3	2	384	10127419	KRAFTSTOFFFILTERMODUL
DECKEL	10331026	45	1	510	96061088	ELEKTRIK ANBAUTEILE KABIN
DECKEL	10450521	3	1	447	551710208	LUFTFILTER
DECKEL	10815010	23	1	1073	11213423	STEUERBLOCK
DECKEL	11110124	3	4	732	10413255	UMSCHALTBLOCK
DECKEL	11368890	4	1	581	12106874	KRAFTSTOFFFILTER
DECKEL	11600977	2	1	596	10871356	RUECKLAUFFILTER
DECKEL	511051408	3	1	179	510401908	UMSCHALTVENTIL

Bezeichnung	Artikel	Pos.	Menge	Seite	Baugruppe	Bezeichnung
DECKEL	570363208	(3)	1	1199	12107333	HYDRAULIKTANK KPL.
DECKEL	591064608	61	1	622	10228112	HEIZKLIMAGERAET
DECKEL	7023645	7	1	303	11212748	VERSTELLPUMPE
DECKEL	967421208	24	1	1073	11213423	STEUERBLOCK
DECKEL 1 SCHWK. X5CRNI18	96021306	13	1	1275	919220008	F-KOPFSTUECK
DECKEL 1.5X954X977 DC01 R	977579608	4	1	761	919075508	KRANFUEHRERKABINE VORM.
DECKEL 10X318X318 S355MC	97028824	5	2	131	917076808	MECH.ZUSATZABSTUETZUNG
DECKEL 15X240X240 S690QL	97032313	15	2	1092	919628208	D-KOPFSTUECK VORM.
DECKEL 15X273X273 S960QL	97046280	12	1	1275	919220008	F-KOPFSTUECK
DECKEL 5X177X130 S355MC	97048028	7	2	85	968727008	KAMERAANBAU RAUPE
DECKEL 5X177X130 S355MC	97048028	7	2	109	968668808	KAMERAANBAU RAUPE
DECKEL 6X214X214 S700MC	97115247	33	2	1275	919220008	F-KOPFSTUECK
DECKEL ABS SPF	977358208	2	1	620	96060497	HEIZKLIMAGERAET EINBAU
DECKEL Al Rm>200N/m	10148372	(1)	1	432	12410651	MOTORREGELUNGSENSORIK
DECKEL GEKLEBT	965718308	1	1	50	965690708	DECKEL KPL.
DECKEL GEKLEBT	968595408	(1)	1	660	969245308	ELEKTRIK KLEMMKASTEN DB
DECKEL GEKLEBT	969398108	1	1	680	969408008	DECKEL KPL.
DECKEL KPL.	96004224	4	1	459	919063408	HARNSTOFFANLAGE
DECKEL KPL.	96038209	5	1	632	96034154	GERAEUSCHDAEMMUNG OBE
DECKEL KPL.	96038293	6	1	632	96034154	GERAEUSCHDAEMMUNG OBE
DECKEL KPL.	96044249	34	1	632	96034154	GERAEUSCHDAEMMUNG OBE
DECKEL KPL.	963949708	10	1	642	969427308	DECKEL KPL.
DECKEL KPL.	963949708	6	1	648	968255908	DECKEL VORM.
DECKEL KPL.	965690708	2	1	49	967907608	SCHALTKASTEN VORM.
DECKEL KPL.	968316908	9	1	632	96034154	GERAEUSCHDAEMMUNG OBE
DECKEL KPL.	968318108	12	1	632	96034154	GERAEUSCHDAEMMUNG OBE
DECKEL KPL.	968404208	95	1	67	917291608	RAUPENTRAEGER LI.
DECKEL KPL.	968404208	95	1	100	917291708	RAUPENTRAEGER RE.
DECKEL KPL.	968595308	2	1	660	969245308	ELEKTRIK KLEMMKASTEN DB
DECKEL KPL.	969054708	10	1	632	96034154	GERAEUSCHDAEMMUNG OBE
DECKEL KPL.	969056008	11	1	632	96034154	GERAEUSCHDAEMMUNG OBE
DECKEL KPL.	969118108	4	1	632	96034154	GERAEUSCHDAEMMUNG OBE
DECKEL KPL.	969130008	31	1	632	96034154	GERAEUSCHDAEMMUNG OBE
DECKEL KPL.	969408008	2	1	678	967917908	SCHALTSCHRANK MECH.
DECKEL KPL.	969427208	13	1	632	96034154	GERAEUSCHDAEMMUNG OBE
DECKEL KPL.	969427308	14	1	632	96034154	GERAEUSCHDAEMMUNG OBE
DECKEL S235JR	10147460	22	1	405	10147372	ENTLUEFTUNGSLEITUNG AN
DECKEL S235JR	9080502	11	1	424	10129212	SCHWUNGRADGEHAEUSE AN
DECKEL SCHWK.	968132508	(1)	1	454	96032910	BATTERIEKASTEN VORM.
DECKEL SCHWK.	969118408	1	1	634	969118108	DECKEL KPL.
DECKEL SCHWK. FE//ZNNI8//C	969339408	17	2	1183	918900508	SCHWEBEBALLAST
DECKEL SCHWK. SPF	968309208	8	1	632	96034154	GERAEUSCHDAEMMUNG OBE
DECKEL VORM.	968132408	2	1	454	96032910	BATTERIEKASTEN VORM.
DECKEL VORM.	968255808	5	2	646	969443908	GERAEUSCHDAEMMUNG UN
DECKEL VORM.	968255908	6	1	646	969443908	GERAEUSCHDAEMMUNG UN
DECKEL VORM.	968256008	7	1	646	969443908	GERAEUSCHDAEMMUNG UN
DECKEL VORM.	968256108	8	2	646	969443908	GERAEUSCHDAEMMUNG UN
DECKPLATTE DIN 3015-1 L-DP	5005199	75	9	608	919297008	ZENTRALSCHMIERANLAGE O
DECKPLATTE DIN 3015-1 L-DP	7005053	193	10	280	96032892	DIESELMOTOR VORM.
DECKPLATTE DIN 3015-1 L-DP	7008583	15	2	268	918861408	DIESELMOTOR KPL.
DECKPLATTE DIN 3015-1 L-DP	5005219	22	6	812	91000228	VORB.ANTRIEBSAGG.KLIMAA
DECKPLATTE DIN 3015-1 L-DP	5005219	126	4	1094	919628208	D-KOPFSTUECK VORM.
DECKPLATTE DIN 3015-1 L-DP	5005219	63	4	1144	917085308	D-ZWISCHENSTUECK
DECKPLATTE DIN 3015-1 L-DP	5005219	63	4	1156	917178608	D-ZWISCHENSTUECK
DECKSCHEIBE 8X60	691041808	7	1	27	11601184	SCHLEIFRINGUEBERTRAEGE
DEHNSCHRAUBE M56X305 10.	97029695	1	84	134	917076508	BEFESTIGUNGSTEILE DREH
DEHNSCHRAUBE M56X350 10.	97029694	2	84	157	917080408	ROLLENDREHVERBINDUNG
DEICHSEL SCHWK.	969483608	78	2	22	918005408	RAUPENMITTELTEIL
DICHTKANTENRING	10303270	17	3	302	571907208	ANSCHLUSSPLATTE
DICHTKANTENRING	10303270	17	3	304	10009378	ANSCHLUSSPLATTE

Bezeichnung	Artikel	Pos.	Menge	Seite	Baugruppe	Bezeichnung
DICHTKANTENRING CR6-FREI	10173722	(1)	1	140	96064795	MANOMETER KPL.
DICHTKANTENRING CR6-FREI	10173722	581	3	718	96052492	HYDRAULIK
DICHTMITTEL A80MR HYLOMA	870002808	265	0.1	1081	968285108	KLEMMKASTEN
DICHTMUTTER M6	510753408	11	1	176	10489734	DRUCKBEGRENZUNGSVENTI
DICHTMUTTER M6	510753408	10	1	742	571130108	DRUCKBEGRENZUNGSVENTI
DICHTMUTTER M8	510741708	21	1	555	511433908	DRUCKBEGRENZUNGSVENTI
DICHTMUTTER M8	510741708	21	1	573	511417708	DRUCKBEGRENZUNGSVENTI
DICHTMUTTER M8	510741708	21	1	746	511417608	DRUCKBEGRENZUNGSVENTI
DICHTPROFIL	262182101	314	9.91	158	90025097	ROLLENDREHVERBINDUNG
DICHTPROFIL	262182101	315	9.8	158	90025097	ROLLENDREHVERBINDUNG
DICHTPROFIL	90001698	313	9.85	158	90025097	ROLLENDREHVERBINDUNG
DICHTPROFIL 1-4X14,5X10	591507808	13	4	480	917079908	DREHBUEHNENVERKLEIDUN
DICHTPROFIL 1-4X14,5X10	591507808	64	15	633	96034154	GERAEUSCHDAEMMUNG OBE
DICHTRAHMEN 10X60X 185 P	972561308	38	10	776	96028393	INNENVERKLEIDUNG EINBAU
DICHTRAHMEN RD92X20 DI=80	972561508	39	3	776	96028393	INNENVERKLEIDUNG EINBAU
DICHTRING	10874778	(2)	1	717	96052492	HYDRAULIK
DICHTRING	12101688	2	2	89	11621291	VERTEILERKOMBINATION
DICHTRING	511051808	7	1	179	510401908	UMSCHALTVENTIL
DICHTRING 12,7X18,00X1,5 F	10011865	18	2	400	12490129	WASSERPUMPE MIT BEFEST.
DICHTRING 12,7X18,00X1,5 F	10011865	36	1	407	10143277	KUEHLMITTELKRUEMMER AN
DICHTRING 14,7X22,00X1,5 F	10011866	4	4	345	10141769	ENDREGELVENTIL
DICHTRING 14,7X22,00X1,5 F	10011866	3	1	350	10152926	VERSCHLUSSTEILE
DICHTRING 14,7X22,00X1,5 F	10011866	6	3	351	10118748	ROHRLEITUNG ANBAU
DICHTRING 14,7X22,00X1,5 F	10011866	13	5	383	10126724	KRAFTSTOFF-FEINFILTERAN
DICHTRING 14,7X22,00X1,5 F	10011866	(4)	1	387	12474356	KRAFTSTOFFLEITUNGEN
DICHTRING 14,7X22,00X1,5 F	10011866	11	1	387	12474356	KRAFTSTOFFLEITUNGEN
DICHTRING 14,7X22,00X1,5 F	10011866	12	9	389	10143726	LECKOELLEITUNG ANBAU
DICHTRING 14,7X22,00X1,5 F	10011866	12	1	398	10141807	ANBAUTEILE LUFTPRESSER
DICHTRING 14,7X22,00X1,5 F	10011866	7	18	405	10147372	ENTLUEFTUNGSLEITUNG AN
DICHTRING 14,7X22,00X1,5 F	10011866	18	5	406	10143277	KUEHLMITTELKRUEMMER AN
DICHTRING 14,7X22,00X1,5 F	10011866	18	1	414	10141720	ATL-ANBAU
DICHTRING 14,7X22,00X1,5 F	10011866	18	2	415	10141721	ATL-ANBAU
DICHTRING 14,7X22,00X1,5 F	10011866	(2)	1	432	12410651	MOTORREGELUNGSENSORIK
DICHTRING 140X155X13	10802682	28	1	441	919551008	SCHALLDAEMPFERANLAGE
DICHTRING 16,7X24,00X1,5 F	10011867	10	4	387	12474356	KRAFTSTOFFLEITUNGEN
DICHTRING 16,7X24,00X1,5 F	10011867	8	1	409	10145193	KUEHLWASSERANSCHLUSS
DICHTRING 18,7X26X1,5 St/FP	10011868	20	1	354	10135392	NIVEAUGEBER
DICHTRING 18,7X26X1,5 St/FP	10011868	9	12	387	12474356	KRAFTSTOFFLEITUNGEN
DICHTRING 18,7X26X1,5 St/FP	10011868	19	2	400	12490129	WASSERPUMPE MIT BEFEST.
DICHTRING 19,6X24,3X1,5 NBR	761022503	6	1	154	927554301	ENTLUEFTUNGSSTUTZEN
DICHTRING 19,6X24,3X1,5 NBR	761022503	14	1	208	90024490	OELMESSEINRICHTUNG
DICHTRING 19,6X24,3X1,5 NBR	761022503	14	1	237	90200528	OELMESSEINRICHTUNG
DICHTRING 19,6X24,3X1,5 NBR	761022503	14	1	238	90200533	OELMESSEINRICHTUNG
DICHTRING 22,7X30X2 St/FPM1	10011869	24	2	398	10141807	ANBAUTEILE LUFTPRESSER
DICHTRING 24,7X32X2 St/FPM1	10011842	40	1	354	10135392	NIVEAUGEBER
DICHTRING 26,7X34,93X2 St/FP	10011870	(16)	1	352	10134887	OELWANNE MIT BEFEST.
DICHTRING 26,7X34,93X2 St/FP	10011870	15	4	398	10141807	ANBAUTEILE LUFTPRESSER
DICHTRING 26,7X34,93X2 St/FP	10011870	3	2	409	10145193	KUEHLWASSERANSCHLUSS
DICHTRING 26,7X34,93X2 St/FP	10011870	3	2	410	10152906	KUEHLWASSERANSCHLUSS
DICHTRING 26,7X34,93X2 St/FP	10011870	14	1	414	10141720	ATL-ANBAU
DICHTRING 26,7X34,93X2 St/FP	10011870	14	1	415	10141721	ATL-ANBAU
DICHTRING 27X20X1,5 CU	10014697	10	3	162	10871517	ELEKTROPUMPE
DICHTRING 27X20X1,5 CU	10014697	10	3	610	10425291	ELEKTROPUMPE
DICHTRING 30,7X39X2 St/FPM1	10113731	3	2	411	10145195	KUEHLWASSERANSCHLUSS
DICHTRING 4,95X6,35X67,59 In	10043255	2	3	404	10140511	THERMOSTATGEHAEUSE VO
DICHTRING 8,7X14X1 St/FPM1	10011871	10	2	389	10143726	LECKOELLEITUNG ANBAU
DICHTRING DIN 3760 A70X90	790403914	310	1	317	11320826	PUMPENVERTEILERGETRIEB
DICHTRING DIN 7603 A 14X18	500432508	22	2	45	511497508	DRUCKMINDERVENTIL
DICHTRING DIN 7603 A12X18 C	7101007	35	1	407	10143277	KUEHLMITTELKRUEMMER AN
DICHTRING DIN 7603 A13X18	710102308	4	1	89	11621291	VERTEILERKOMBINATION

Bezeichnung	Artikel	Pos.	Menge	Seite	Baugruppe	Bezeichnung
DICHTRING DIN 7603 A13X18	710102308	24	14	607	919297008	ZENTRALSCHMIERANLAGE O
DICHTRING DIN 7603 A14X18	710102508	4	1	218	917451408	ZENTRALSCHMIERUNG
DICHTRING DIN 7603 A14X18	710102508	8	1	353	10137870	OELMESSSTAB KPL.
DICHTRING DIN 7603 A14X18	710102508	14	4	560	917691308	ZENTRALSCHMIERUNG
DICHTRING DIN 7603 A14X18	710102508	8	4	930	917692108	ZENTRALSCHMIERUNG
DICHTRING DIN 7603 A14X18	710102508	4	1	1017	917481408	ZENTRALSCHMIERUNG
DICHTRING DIN 7603 A14X18	710102508	4	1	1038	917478608	ZENTRALSCHMIERUNG
DICHTRING DIN 7603 A14X20 C	4900262	6	3	384	10127419	KRAFTSTOFFFILTERMODUL
DICHTRING DIN 7603 A14X20 C	4900262	(1)	27	389	10143726	LECKOELLEITUNG ANBAU
DICHTRING DIN 7603 A14X20	710103008	37	1	510	96061088	ELEKTRIK ANBAUTEILE KABIN
DICHTRING DIN 7603 A16X20	710103408	21	1	398	10141807	ANBAUTEILE LUFTPRESSER
DICHTRING DIN 7603 A17X21	710103808	14	1	757	10326323	HYDROZYLINDER
DICHTRING DIN 7603 A18X22	710104008	41	1	208	90024490	OELMESSEINRICHTUNG
DICHTRING DIN 7603 A18X22	710104008	41	1	237	90200528	OELMESSEINRICHTUNG
DICHTRING DIN 7603 A18X22	710104008	41	1	238	90200533	OELMESSEINRICHTUNG
DICHTRING DIN 7603 A18X22	710104008	41	1	1028	90028042	OELMESSEINRICHTUNG
DICHTRING DIN 7603 A20X24	710104208	72	2	608	919297008	ZENTRALSCHMIERANLAGE O
DICHTRING DIN 7603 A22X27	540145208	125	2	254	11347396	SEILTROMMEL
DICHTRING DIN 7603 A24X30 C	10099553	302	2	553	968513208	ZUSATZHYDRAULIK SA-BOCK
DICHTRING DIN 7603 A26X32	710106008	19	1	589	918789208	KRAFTSTOFFBEHAELTER KPL
DICHTRING DIN 7603 A26X32	710106008	27	3	594	919140308	OELBEHAELTER KPL.
DICHTRING DIN 7603 A26X32	710106008	311	1	794	96033157	DRUCKLUFTANLAGE
DICHTRING DIN 7603 A27X32	710105908	306	1	35	969731708	HYDRAULIK MITTELTEIL
DICHTRING DIN 7603 A27X32	710105908	29	1	208	90024490	OELMESSEINRICHTUNG
DICHTRING DIN 7603 A27X32	710105908	29	1	237	90200528	OELMESSEINRICHTUNG
DICHTRING DIN 7603 A27X32	710105908	29	1	238	90200533	OELMESSEINRICHTUNG
DICHTRING DIN 7603 A27X32	710105908	29	1	1028	90028042	OELMESSEINRICHTUNG
DICHTRING DIN 7603 A30X36	710106508	8	2	384	10127419	KRAFTSTOFFFILTERMODUL
DICHTRING DIN 7603 A38X44	710107208	303	2	35	969731708	HYDRAULIK MITTELTEIL
DICHTRING DIN 7603 A38X44	710107208	300	2	572	967788008	ZUSATZHYDR.MONTAGEEINR
DICHTRING DIN 7603 A48X55	790347214	550	9	317	11320826	PUMPENVERTEILERGETRIEB
DICHTRING DIN 7603 A48X55	790347214	560	1	317	11320826	PUMPENVERTEILERGETRIEB
DICHTRING DIN 7603 A52X60	710107708	302	5	35	969731708	HYDRAULIK MITTELTEIL
DICHTRING KDS27X 27,3X38	7619656	(1)	1	719	96052492	HYDRAULIK
DICHTRINGHALTER	511051608	5	1	179	510401908	UMSCHALTVENTIL
DICHTSATZ	10114429	(999)	1	34	969731708	HYDRAULIK MITTELTEIL
DICHTSATZ	10424726	(98)	1	296	11212743	VERSTELLPUMPE
DICHTSATZ	10424773	999	1	304	10009378	ANSCHLUSSPLATTE
DICHTSATZ	10476391	(999)	1	280	96032892	DIESELMOTOR VORM.
DICHTSATZ	10476391	(999)	1	280	96032892	DIESELMOTOR VORM.
DICHTSATZ	11003535	998	1	744	10493159	WEGESITZVENTIL
DICHTSATZ	11005227	(2)	1	715	96052492	HYDRAULIK
DICHTSATZ	11065858	999	1	296	11212743	VERSTELLPUMPE
DICHTSATZ	11066825	999	1	1008	11161916	TRIEBWERK
DICHTSATZ	11102045	33	1	829	10876024	LUFTHEIZGERAET
DICHTSATZ	11450337	(11)	1	1003	90200207	FEDERDRUCKBREMSE
DICHTSATZ	11600280	(999)	1	294	11212741	VERSTELLPUMPE
DICHTSATZ	12101886	999	1	581	12106874	KRAFTSTOFFFILTER
DICHTSATZ	12104733	(999)	1	716	96052492	HYDRAULIK
DICHTSATZ	571774008	999	1	118	512391108	ABSTUETZZYLINDER
DICHTSATZ	571840008	(999)	1	212	967787708	ZUSATZHYDRAULIK WINDE 1
DICHTSATZ	571840008	999	1	736	11005327	WEGEVENTIL
DICHTSATZ	571840008	999	1	1078	511302108	WEGEVENTIL
DICHTSATZ 170X180,65X4,2	11450336	(10)	1	1003	90200207	FEDERDRUCKBREMSE
DICHTSATZ CARTRIDGE	10684171	(998)	1	715	96052492	HYDRAULIK
DICHTSATZ CARTRIDGE	10684171	(998)	1	716	96052492	HYDRAULIK
DICHTSATZ KPL.	10140302	999	1	73	10132387	HYDRAULIKANBAUMOTOR
DICHTSCHEIBE	571077308	(1)	1	716	96052492	HYDRAULIK
DICHTSCHEIBE 7,6X15,8X1 VI	571082508	(1)	1	34	969731708	HYDRAULIK MITTELTEIL
DICHTSCHEIBE 7,6X15,8X1 VI	571082508	(1)	1	1042	96006590	ZUSATZHYDR.VERBINDUNGS

Bezeichnung	Artikel	Pos.	Menge	Seite	Baugruppe	Bezeichnung
DICHTSCHEIBE VITON	571081908	(1)	1	34	969731708	HYDRAULIK MITTELTEIL
DICHTSCHEIBE VITON	571082408	(1)	1	34	969731708	HYDRAULIK MITTELTEIL
DICHTSCHEIBE VITON	571083008	(1)	1	34	969731708	HYDRAULIK MITTELTEIL
DICHTSCHEIBE VITON	571083008	(1)	1	1042	96006590	ZUSATZHYDR.VERBINDUNGS
DICHTSTOPFEN LK 950	10036325	8	2	362	10122503	KIPPHEBELBOCK VORM.
DICHTSTREIFEN 40X4 NBR/S	262001308	4	0.2	575	917473108	BRENNSTOFFBEHAELTER O
DICHTUNG	10115623	8	1	414	10141720	ATL-ANBAU
DICHTUNG	10115623	8	1	415	10141721	ATL-ANBAU
DICHTUNG	10119343	5	2	413	10141558	ABGASKRUEMMER ANBAU
DICHTUNG	10144861	11	1	459	919063408	HARNSTOFFANLAGE
DICHTUNG	10297876	(2)	1	319	11314599	VERSTELLPUMPE
DICHTUNG	10650511	46	1	1123	11003086	SEILLAENGENGEBER
DICHTUNG	10650512	47	1	1123	11003086	SEILLAENGENGEBER
DICHTUNG	10815005	2	1	671	10650233	ANTENNE
DICHTUNG	11267463	10	1	315	11267457	ANSTEUERGERAET
DICHTUNG	11826653	12	1	524	10876576	WASSERHEIZGERAET
DICHTUNG	11826653	(3)	1	524	10876576	WASSERHEIZGERAET
DICHTUNG	12569715	3	6	443	11382590	SCRFILTER-BAUGRUPPE
DICHTUNG	691822208	171	1	1082	968285208	LEITUNGSTROMMEL KPL.
DICHTUNG	693161214	504	1	914	96040591	LEITUNG
DICHTUNG	9144762	(3)	1	368	10118839	OELEINFUELLUNG
DICHTUNG 0 PE	977510208	15	2	678	967917908	SCHALTSCHRANK MECH.
DICHTUNG 0,33 METALOSEAL	10133721	2	1	344	9078462	AGGREGATETRAEGER ANBA
DICHTUNG 0,33 METALOSEAL	10133722	5	1	424	10129212	SCHWUNGRADGEHAEUSE AN
DICHTUNG 1,22 METALOSEAL	9078308	(2)	4	412	10141356	ABGASROHR ANBAU
DICHTUNG 1,22 METALOSEAL	9078308	(2)	4	412	10141356	ABGASROHR ANBAU
DICHTUNG 1,5	9079885	2	1	363	10122645	ZYLINDERKOPFDECKEL ANBA
DICHTUNG 1,5	9079885	2	1	364	10122640	ZYLINDERKOPFDECKEL ANBA
DICHTUNG 1,5	9079885	2	1	369	10122646	ZYLINDERKOPFDECKEL ANBA
DICHTUNG 1,5	9079885	2	1	370	10122659	ZYLINDERKOPFDECKEL ANBA
DICHTUNG 1,5X128X98X141 A	9271963	130	2	280	96032892	DIESELMOTOR VORM.
DICHTUNG 120X60X 30 SCHW	976094308	45	1	776	96028393	INNENVERKLEIDUNG EINBAU
DICHTUNG 13X168,6X184,4	10144102	29	3	441	919551008	SCHALLDAEMPFERANLAGE
DICHTUNG 1X359,1X789,2 AFM	10129839	3	1	352	10134887	OELWANNE MIT BEFEST.
DICHTUNG 25X1091X850 EPD	97058285	7	1	764	969752608	SCHEIBEN EINBAU
DICHTUNG 25X14X4475 EPDM	97079716	6	1	764	969752608	SCHEIBEN EINBAU
DICHTUNG 25X776X276 EPDM	97058307	8	1	764	969752608	SCHEIBEN EINBAU
DICHTUNG 2X148X84 EPDM	97005291	8	1	766	96000684	FRONTSCHEIBE KPL.
DICHTUNG 2X225X107 EPDM	97005290	7	1	766	96000684	FRONTSCHEIBE KPL.
DICHTUNG 78X64 30	976193208	14	1	772	919075308	KRANFUEHRERKABINE VORM.
DICHTUNG AFM 32/2	10132331	5	1	414	10141720	ATL-ANBAU
DICHTUNG AFM 32/2	10132331	5	1	415	10141721	ATL-ANBAU
DICHTUNG DIN 71511 1,5X42X	11646707	23	1	405	10147372	ENTLUEFTUNGSLEITUNG AN
DICHTUNG FPM 42	10118991	(5)	1	335	13455124	DIESELMOTOR
DICHTUNG METALOSEAL 1	10134945	(21)	2	338	13455124	DIESELMOTOR
DICHTUNG METALOSEAL 1	10149152	5	8	413	10141558	ABGASKRUEMMER ANBAU
DICHTUNG MatriCS	10119342	6	2	393	12421642	VERBINDUNGSLEITUNG ANBA
DICHTUNG X15CrNiSi20-	10125739	4	1	414	10141720	ATL-ANBAU
DICHTUNG X15CrNiSi20-	10125739	4	1	415	10141721	ATL-ANBAU
DICHTUNG X5CrNi18-10	12450867	(23)	3	338	13455124	DIESELMOTOR
DICHTUNG XTREME PLUS	10125978	(22)	1	338	13455124	DIESELMOTOR
DICHTUNG XTREME PLUS	10125978	27	1	441	919551008	SCHALLDAEMPFERANLAGE
DICHTUNGSMASSE TUBE 50M	811201314	50	0.2	851	919657408	KUEHLWASSERVORWAERM
DICHTUNGSMITTEL 250ML T	8622905	108	1	341	12405454	KURBELGEHAEUSE KPL. MIT
DICHTUNGSSATZ	10492160	999	1	300	11212747	VERSTELLPUMPE
DICHTUNGSSATZ	7411445	999	1	738	511302208	WEGEVENTIL
DIESELMOTOR D9508 A7-05	13455124	1	1	332	919834908	DIESELMOTOR KAUFTEIL
DIESELMOTOR KAUFTEIL	919834908	122	1	12		LIEBHERR RAUPENKRAN LR
DIESELMOTOR KPL.	918861408	121	1	12		LIEBHERR RAUPENKRAN LR
DIESELMOTOR VORM.	96032892	1	1	268	918861408	DIESELMOTOR KPL.

Bezeichnung	Artikel	Pos.	Menge	Seite	Baugruppe	Bezeichnung
DIESELOXIDATIONSKATALYSA	12888569	5	1	441	919551008	SCHALLDAEMPFERANLAGE
DIFFERENZDRUCKSENSOR 0-	10127114	32	1	441	919551008	SCHALLDAEMPFERANLAGE
DIODE	10871150	55	4	688	96033320	AUFBAUTEILE MONTAGETAFE
DIODE 1N4007 DO-41 SPF	660033108	3	4	691	929578308	VARIATIONSBAUSTEIN VORM.
DIODE 1N4007 DO-41 SPF	660033108	3	1	694	964591108	BESTUECKUNGSMODUL
DIODENBAUSTEIN PBTP-GF20	10440553	56	3	675	919972908	EINBAUTEILE SCHALTSCHRAN
DIODENBAUSTEIN PBTP-GF20	10440553	54	1	817	96059325	KLEMMKASTEN
DIODENBAUSTEIN SPF	660306508	51	1	675	919972908	EINBAUTEILE SCHALTSCHRAN
DISPLAY TFT 7" 800X480 SPF	10454782	10	4	840	96029469	AUSRUESTUNG KAMERA KAB
DISTANZBLECH 10X80X30 S3	97038371	32	3	487	918999008	LAUFSTEG DREHBUEHNE
DISTANZBLECH 2X52X65 X5CR	97130276	104	4	1276	919220008	F-KOPFSTUECK
DISTANZBLECH 3X52X65 X5CR	97130275	103	8	1276	919220008	F-KOPFSTUECK
DISTANZBLECH 4X317X690 SP	90024801	(27)	2	204	90023098	KOMPAKTSEILWINDE
DISTANZBLECH 4X342X690 SP	90024800	(26)	1	204	90023098	KOMPAKTSEILWINDE
DISTANZBLECH 4X356X690 S	90024799	(25)	1	204	90023098	KOMPAKTSEILWINDE
DISTANZBUCHSE PA6G	973461608	9	2	836	968646208	KAMERAHALTER VORM.
DISTANZHUELSE 10,5X20X19 2	10121610	(12)	3	338	13455124	DIESELMOTOR
DISTANZHUELSE 11,0X20X59	10147172	9	8	413	10141558	ABGASKRUEMMER ANBAU
DISTANZHUELSE 11X21X12 42	10135730	20	2	392	10141830	LADELUFTLEITUNG ANBAU
DISTANZHUELSE 11X21X40 42	9074977	(6)	5	412	10141356	ABGASROHR ANBAU
DISTANZHUELSE 11X21X40 42	9074977	(6)	5	412	10141356	ABGASROHR ANBAU
DISTANZHUELSE 24X34X9 11	10115863	3	1	383	10126724	KRAFTSTOFF-FEINFILTERAN
DISTANZHUELSE 25.0X46 S355	977413608	4	4	1318	96038653	SEIL VORM.
DISTANZHUELSE 25.0X85 E35	97121728	11	1	1278	96037041	ZUGLASCHE KPL.
DISTANZHUELSE 30X10 X20C	978015708	12	16	499	969259908	LAUFSTEG DREHBUEHNE REC
DISTANZHUELSE 30X10 X20C	978015708	105	24	892	919304308	S-ANLENKSTUECK VORM.
DISTANZHUELSE 8,4X18X54,3	11439715	22	1	417	10146947	GENERATOR ANBAU
DISTANZHUELSE 8,5X15X22	9074404	113	1	430	12416117	KABELBAUM ANBAU
DISTANZHUELSE 8,5X18X10 11	9132577	(8)	8	412	10141356	ABGASROHR ANBAU
DISTANZHUELSE 8,5X18X10 11	9132577	(8)	8	412	10141356	ABGASROHR ANBAU
DISTANZHUELSE 8,5X18X10 11	9132577	7	7	413	10141558	ABGASKRUEMMER ANBAU
DISTANZHUELSE 8,5X20X20 P	704271308	12	4	761	919075508	KRANFUEHRERKABINE VORM.
DISTANZHUELSE 9X15X30 ET	9887737	13	3	392	10141830	LADELUFTLEITUNG ANBAU
DISTANZHUELSE 9X15X30,7	9269048	8	1	398	10141807	ANBAUTEILE LUFTPRESSER
DISTANZHUELSE 9X16X70 S23	10136023	13	3	392	10141830	LADELUFTLEITUNG ANBAU
DISTANZHUELSE 9X20X22,7 S	10118265	30	1	387	12474356	KRAFTSTOFFLEITUNGEN
DISTANZHUELSE 9X20X43 11	10126912	20	1	416	10143790	LADEDRUCKREGELUNG
DISTANZHUELSE 9X26X4	10137059	8	3	427	10141788	STEUERGERAET ANBAU
DISTANZPLATTE 9 X 70 X180 P	288199508	166	2	1052	917333208	D-ANLENKSTUECK VORM.
DISTANZRING RD48X3 DC01	941540008	13	2	224	968161808	SCHUTZWALZE KPL.
DISTANZRING RD48X3 DC01	941540008	5	2	1185	921723608	SCHALTEINHEIT
DISTANZRING RD48X3 DC01	941540008	5	2	1186	921723708	SCHALTEINHEIT
DISTANZROHR 101.6X12 S355	97050004	5	1	1251	919219708	F-ANLENKSTUECK
DISTANZROHR 235X220.5X30	97104558	15	6	1275	919220008	F-KOPFSTUECK
DISTANZROHR 244.5X78 S355	97028118	8	3	566	917080508	ROLLENLAGERUNG
DISTANZROHR 244.5X90 S770	97032316	19	1	1092	919628208	D-KOPFSTUECK VORM.
DISTANZROHR 25.0X74 S355J2	97082103	23	2	21	918005408	RAUPENMITTELTEIL
DISTANZSCHEIBE 1x60x60 DC	970212608	77	20	756	919075408	KRANFUEHRERKABINE ANBA
DISTANZSCHEIBE 1x60x60 DC	970212608	5	9	799	919075608	PODEST KRANKABINE
DISTANZSTUECK	10133649	2	1	393	12421642	VERBINDUNGSLEITUNG ANBA
DISTANZSTUECK	570690308	25	1	740	511308608	PROPORTIONALVENTIL
DISTANZSTUECK	571130408	5	1	742	571130108	DRUCKBEGRENZUNGSVENTI
DISTANZSTUECK	968042108	2	1	1114	968028008	LASCHE KPL.
DISTANZSTUECK RD244,5X20	946863608	18	1	1092	919628208	D-KOPFSTUECK VORM.
DISTANZSTUECK SCHWK.	968028108	12	2	1092	919628208	D-KOPFSTUECK VORM.
DOKUMENTATION	980288008	1	1	330	510598908	O-RING
DOKUMENTATION	980288008	1	1	386	10289138	KRAFTSTOFFFILTEREINSATZ
DOKUMENTATION	980288008	1	1	449	571558808	FILTEREINSATZ
DOKUMENTATION	980288008	1000	1	528	553174008	KRAFTSTOFFFILTER
DOKUMENTATION	980288008	1	1	583	10149977	KRAFTSTOFFFILTEREINSATZ

Bezeichnung	Artikel	Pos.	Menge	Seite	Baugruppe	Bezeichnung
DOKUMENTATION	980288008	1	1	586	12101886	DICHTSATZ
DOKUMENTATION	980288008	1000	1	597	11068050	FILTERELEMENT
DOKUMENTATION	980288008	1	1	600	514615408	O-RING
DOKUMENTATION	980288008	1	1	602	11341871	DS RUECKLAUFFILTER
DOKUMENTATION	980288008	1	1	624	11083438	FILTER
DOKUMENTATION	980288008	1	1	726	726426708	O-RING
DOKUMENTATION	980288008	1000	1	798	571352308	KARTUSCHE
DOPPELABREISSSTOPFEN	5616114	22	1	1010	11161917	STEUERTEIL
DOPPELABREISSSTOPFEN	7012971	12	1	302	571907208	ANSCHLUSSPLATTE
DOPPELABREISSSTOPFEN	7012971	12	1	304	10009378	ANSCHLUSSPLATTE
DOPPELABREISSSTOPFEN	7022127	11	6	302	571907208	ANSCHLUSSPLATTE
DOPPELABREISSSTOPFEN	7022127	11	5	304	10009378	ANSCHLUSSPLATTE
DOPPELABREISSSTOPFEN	7022127	31	2	319	11314599	VERSTELLPUMPE
DOPPELFEDERKONTAKT 0,5-1	6001703	2267	2	504	96061089	KABELSTRANG
DOPPELFEDERKONTAKT 0,5-1	6001703	2267	1	506	96021228	KABELSTRANG
DOPPELFEDERKONTAKT 0,5-1	6001703	2267	1	507	96019612	KABELSTRANG
DOPPELFEDERKONTAKT 0,5-1	6001703	2267	4	663	96033473	KABELSTRANG
DOPPELHOHLSCHRAUBE 6-M1	12210032	15	1	345	10141769	ENDREGELVENTIL
DOPPELHOHLSCHRAUBE 6-M1	12210032	18	3	389	10143726	LECKOELLEITUNG ANBAU
DOPPELHOHLSCHRAUBE 6-M1	12210032	5	2	405	10147372	ENTLUEFTUNGSLEITUNG AN
DOPPELMAULSCHLUESSEL D	790003908	11	1	136	96005686	GRUNDWERKZEUG
DOPPELMAULSCHLUESSEL D	790007908	10	1	136	96005686	GRUNDWERKZEUG
DOPPELNIPPEL R1/4"-M10X1	774375008	13	2	560	917691308	ZENTRALSCHMIERUNG
DOPPELRINGSCHLUESSEL DI	790012608	14	1	136	96005686	GRUNDWERKZEUG
DOPPELSTECKDOSE 2-POL	10875121	10	1	506	96021228	KABELSTRANG
DORNNIET 4X10,3	704207608	(9)	40	688	96033320	AUFBAUTEILE MONTAGETAFE
DORNNIET 4X10,3	704207608	12	40	696	968486208	SICHERUNGSBLECH
DORNNIET 4X15	704207708	200	4	869	918107308	ZUSATZBESCHILDERUNG
DOSE M1	10872381	150	1	1189	96022758	KLEMMKASTEN KPL.
DOSE M1	10872381	150	1	1191	96022759	KLEMMKASTEN KPL.
DOSE M1	10872381	161	2	1238	96035575	KLEMMKASTEN KPL.
DOSE M1	10872381	151	1	1258	96035576	KLEMMKASTEN KPL.
DOSE M1	10872381	160	1	1290	96035579	KLEMMKASTEN KPL.
DOSE M1	604508108	16	1	678	967917908	SCHALTSCHRANK MECH.
DOSIERPUMPE	10876025	2	1	825	919159508	ZUSATZHEIZUNG OW AIRTOP
DOSIERPUMPE DP42.4 HD	11110051	2	1	518	91000493	ZUSATZHEIZUNG OW
DRAEHTE GRUNDAUFBAU S20	967907908	4	1	47	967907508	SCHALTKASTEN KPL.
DRAEHTE KLEMMKASTEN KP	96018587	10	1	1191	96022759	KLEMMKASTEN KPL.
DRAEHTE KLEMMKASTEN KP	96018699	10	1	1189	96022758	KLEMMKASTEN KPL.
DRAEHTE KLEMMKASTEN KPL	96036194	110	1	909	96036187	KLEMMKASTEN KPL.
DRAEHTE KLEMMKASTEN KPL	968340308	1	1	557	968241408	KLEMMKASTEN SA-BOCK VO
DRAEHTE KLEMMKASTEN S2	968502908	20	1	1036	968497808	KLEMMKASTEN KPL.
DRAEHTE KLEMMKASTEN VO	96037447	2	1	910	96036194	DRAEHTE KLEMMKASTEN KPL
DRAEHTE KPL. A309	96033370	15	1	502	96061087	KABELLISTE KRANFUEHRERK
DRAEHTE KPL. S2000-F2	96038868	30	1	1238	96035575	KLEMMKASTEN KPL.
DRAEHTE KPL. S2010-F2	96038775	3	1	1258	96035576	KLEMMKASTEN KPL.
DRAEHTE KPL. S2020-F2	96038967	30	1	1290	96035579	KLEMMKASTEN KPL.
DRAEHTE KPL. S220	968275008	2	1	106	967906608	KLEMMKASTEN KPL.
DRAEHTE KPL. S240	968274708	2	1	80	967906508	KLEMMKASTEN KPL.
DRAEHTE KPL. S510	969778008	5	1	660	969245308	ELEKTRIK KLEMMKASTEN DB
DRAEHTE KPL. S515	96060217	2	1	817	96059325	KLEMMKASTEN
DRAEHTE MONTAGETAFEL KP	96061068	2	1	695	96061067	VERKABELUNG MONTAGETA
DRAEHTE MONTAGETAFEL V	967908008	(2)	1	47	967907508	SCHALTKASTEN KPL.
DRAEHTE VORM. A309	96035204	2	1	505	96033370	DRAEHTE KPL.
DRAEHTE VORM. S2000-F2	96038867	2	1	1239	96038868	DRAEHTE KPL.
DRAEHTE VORM. S2010	96038776	2	1	1259	96038775	DRAEHTE KPL.
DRAEHTE VORM. S2020-F2	96038968	2	1	1291	96038967	DRAEHTE KPL.
DRAEHTE VORM. S515	96060218	2	1	818	96060217	DRAEHTE KPL.
DRAHT	7367367	(17)	4	296	11212743	VERSTELLPUMPE
DRAHTSCHLAUCHKLEMME 70	11000902	22	4	779	969752708	LUFTFUEHRUNG

Bezeichnung	Artikel	Pos.	Menge	Seite	Baugruppe	Bezeichnung
DRALLFAENGER 2t SPF	773947308	3	1	883	919466708	SEIL MONTAGEWINDE M.ZUB
DREHBUEHNE KPL.	919082708	1	1	181	918861308	DREHBUEHNENRAHMEN
DREHBUEHNE STAHLBAU BEA	919082808	1	1	186	919082708	DREHBUEHNE KPL.
DREHBUEHNENRAHMEN	918861308	103	1	12		LIEBHERR RAUPENKRAN LR
DREHBUEHNENRAHMEN UN	917987408	102	1	12		LIEBHERR RAUPENKRAN LR
DREHBUEHNENVERKLEIDUN	917079908	131	1	12		LIEBHERR RAUPENKRAN LR
DREHBUEHNENVERLAENGER	919326208	418	1	15		LIEBHERR RAUPENKRAN LR
DREHDURCHFUEHRUNG SPF	11212785	2	1	21	918005408	RAUPENMITTELTEIL
DREHFALLENSCHLOSS LINKS	11006392	1	1	789	968080908	SCHLIESSANLAGE
DREHFALLENSCHLOSS REC	10873798	15	1	764	969752608	SCHEIBEN EINBAU
DREHGEBER	11659106	45	1	1123	11003086	SEILLAENGENGEBER
DREHGEBER 360° LSB PL:E SP	10802060	11	1	23	968660508	SCHLEIFRINGKOERPER EINBA
DREHHEBEL 42.4X900 S355J	97028823	4	2	131	917076808	MECH.ZUSATZABSTUETZUNG
DREHSCHLOSS 1W	606143308	19	2	514	96053633	ARMATURENBRETT VORM.RE
DREHSCHLOSSBETAETIGER 1	606144908	7	1	696	968486208	SICHERUNGSBLECH
DREHVERSCHRAUBUNG DG1	10027795	150	2	572	967788008	ZUSATZHYDR.MONTAGEEINR
DREHWERK	918366908	2	1	143	917987408	DREHBUEHNENRAHMEN
DREHWERK ANBAU	918367008	1	1	150	918366908	DREHWERK
DREHWERK WARN SIGNAL	969299208	9	1	651	918862508	ELEKTRIK DREHBUEHNE
DREHWERKANTRIEB DAT 450	90211005	1	3	151	918367008	DREHWERK ANBAU
DREHZAHLGEBER 10-10000H	13736146	(1)	1	432	12410651	MOTORREGELUNGSENSORIK
DREHZAHLGEBER KPL. 10-10	12544505	20	2	432	12410651	MOTORREGELUNGSENSORIK
DREIFACHPUMPE A4VG+A11V	11212366	103	1	280	96032892	DIESELMOTOR VORM.
DREIFACHPUMPE A4VG+A4V	11212365	102	1	280	96032892	DIESELMOTOR VORM.
DROSSEL 1,2mm	714003614	22	1	304	10009378	ANSCHLUSSPLATTE
DROSSELKLAPPE 130	551706808	10	2	446	919063308	LUFTFILTERANLAGE KPL.
DROSSELVENTIL 90L/MIN VE	511427708	157	1	264	967787908	ZUSATZHYDRAULIK MONTAGE
DRUCK-/TEMPERATUR SENS	13474740	(1)	1	432	12410651	MOTORREGELUNGSENSORIK
DRUCK-/TEMPERATUR SENSO	13574068	60	1	432	12410651	MOTORREGELUNGSENSORIK
DRUCK-/TEMPERATUR SENSO	12414685	739	1	464	11373478	REDUKTIONSMITTELPUMPE
DRUCKAUFNEHMER 0-400/400	10813738	50	1	76	967787408	HYDRAULIK RAUPE
DRUCKAUFNEHMER 0-400/400	10813738	50	1	103	967787508	HYDRAULIK RAUPE
DRUCKAUFNEHMER 0-400/400	10813738	51	2	169	969733008	ZUSATZHYDRAULIK DREHBUE
DRUCKAUFNEHMER 0-400/400	10813738	54	2	212	967787708	ZUSATZHYDRAULIK WINDE 1
DRUCKAUFNEHMER 0-400/400	10813738	54	2	227	967787808	ZUSATZHYDRAULIK WINDE 2
DRUCKAUFNEHMER 0-400/400	10813738	54	2	243	968081908	ZUSATZHYDRAULIK WINDE 4
DRUCKAUFNEHMER 0-400/400	10813738	50	2	572	967788008	ZUSATZHYDR.MONTAGEEINR
DRUCKAUFNEHMER 0-400/400	10813738	50	11	715	96052492	HYDRAULIK
DRUCKAUFNEHMER 0-400/400	10813738	54	2	1013	96047485	ZUSATZHYDRAULIK WINDE 6
DRUCKAUFNEHMER 0-400/400	10813738	54	2	1032	967789108	ZUSATZHYDRAULIK WINDE 3
DRUCKAUFNEHMER 0-400/400	10816185	51	2	715	96052492	HYDRAULIK
DRUCKAUFNEHMER 0-400/400	10816185	50	2	922	96047486	ZUSATZHYDRAULIK S-ANLENK
DRUCKAUFNEHMER 0-400/400	10816185	50	2	1067	967788408	ZUSATZHYDRAULIK D-ANLENK
DRUCKAUFNEHMER 0-400/400	10816185	50	6	1132	967788608	ZUSATZHYDRAULIK D-KOPFS
DRUCKAUSGLEICHSELEMEN	11921782	508	1	819	96059328	KABELSTRANG
DRUCKAUSGLEICHSELEMEN	11921782	286	1	1290	96035579	KLEMMKASTEN KPL.
DRUCKBEGRENZUNGSVENTI	10489734	7	1	175	11341035	STEUERBLOCK
DRUCKBEGRENZUNGSVENTI	10873898	4	1	311	10873891	PUMPENGEHAEUSE
DRUCKBEGRENZUNGSVENTI	11450338	3	2	723	11211288	STEUERBLOCK
DRUCKBEGRENZUNGSVENTI	11450338	3	2	727	11340741	STEUERBLOCK
DRUCKBEGRENZUNGSVENTI	11482388	2	1	929	11347373	STEUERBLOCK
DRUCKBEGRENZUNGSVENTI	571130108	31	1	740	511308608	PROPORTIONALVENTIL
DRUCKBEGRENZUNGSVENTI	571691008	8	1	729	11314761	STEUERBLOCK
DRUCKBEGRENZUNGSVENTIL	10451060	9	1	729	11314761	STEUERBLOCK
DRUCKBEGRENZUNGSVENTI	10872307	1	1	465	969904608	DRUCKBEGRENZUNGSVENTI
DRUCKBEGRENZUNGSVENTIL	10472228	907	1	1197	12104450	HYDRAULIKAGGREGAT
DRUCKBEGRENZUNGSVENTI	10472227	905	1	1197	12104450	HYDRAULIKAGGREGAT
DRUCKBEGRENZUNGSVENTI	969904608	4	1	463	96004209	PUMPE VORM.
DRUCKBEGRENZUNGSVENTI	11170511	3	1	929	11347373	STEUERBLOCK
DRUCKBEGRENZUNGSVENTI	511485208	154	1	715	96052492	HYDRAULIK

Bezeichnung	Artikel	Pos.	Menge	Seite	Baugruppe	Bezeichnung
DRUCKBEGRENZUNGSVENTI	11080499	11	1	1122	12107052	ANSCHLUSSBLOCK
DRUCKBEGRENZUNGSVENTI	511417608	157	1	715	96052492	HYDRAULIK
DRUCKBEGRENZUNGSVENTI	511417708	153	1	572	967788008	ZUSATZHYDR.MONTAGEEINR
DRUCKBEGRENZUNGSVENTI	511423508	161	1	715	96052492	HYDRAULIK
DRUCKBEGRENZUNGSVENTI	511429108	155	1	715	96052492	HYDRAULIK
DRUCKBEGRENZUNGSVENTI	511433308	154	1	264	967787908	ZUSATZHYDRAULIK MONTAGE
DRUCKBEGRENZUNGSVENTI	511433908	151	1	553	968513208	ZUSATZHYDRAULIK SA-BOCK
DRUCKBEGRENZUNGSVENTI	10356406	60	1	715	96052492	HYDRAULIK
DRUCKBEGRENZUNGSVENTIL	10025582	156	1	715	96052492	HYDRAULIK
DRUCKBEGRENZUNGSVENTI	11211592	160	1	1067	967788408	ZUSATZHYDRAULIK D-ANLENK
DRUCKBEGRENZUNGSVENTIL	11211759	168	1	716	96052492	HYDRAULIK
DRUCKBEGRENZUNGSVENTI	510468708	163	3	715	96052492	HYDRAULIK
DRUCKBEGRENZUNGSVENTI	10593474	2	2	311	10873891	PUMPENGEHAEUSE
DRUCKBEGRENZUNGSVENTIL	11110126	6	1	732	10413255	UMSCHALTBLOCK
DRUCKBEGRENZUNGSVENTIL	12102910	7	1	732	10413255	UMSCHALTBLOCK
DRUCKFEDER	10217532	7	1	1010	11161917	STEUERTEIL
DRUCKFEDER	11267369	29	1	310	11219355	TRIEBWERK HYDRAULIKTEIL
DRUCKFEDER	500414708	82	1	756	919075408	KRANFUEHRERKABINE ANBA
DRUCKFEDER	502045808	(7)	22	1003	90200207	FEDERDRUCKBREMSE
DRUCKFEDER	502045908	(8)	22	1003	90200207	FEDERDRUCKBREMSE
DRUCKFEDER	510714008	6	1	747	510438508	DRUCKMINDERVENTIL
DRUCKFEDER	510714508	19	1	45	511497508	DRUCKMINDERVENTIL
DRUCKFEDER	510714508	19	1	747	510438508	DRUCKMINDERVENTIL
DRUCKFEDER	510797108	4	1	746	511417608	DRUCKBEGRENZUNGSVENTI
DRUCKFEDER	510797508	9	1	555	511433908	DRUCKBEGRENZUNGSVENTI
DRUCKFEDER	510797508	9	1	573	511417708	DRUCKBEGRENZUNGSVENTI
DRUCKFEDER	510797508	(26)	2	717	96052492	HYDRAULIK
DRUCKFEDER	510797508	9	1	746	511417608	DRUCKBEGRENZUNGSVENTI
DRUCKFEDER	511015108	4	1	555	511433908	DRUCKBEGRENZUNGSVENTI
DRUCKFEDER	511015108	4	1	573	511417708	DRUCKBEGRENZUNGSVENTI
DRUCKFEDER	560019208	6	1	789	968080908	SCHLIESSANLAGE
DRUCKFEDER	571115508	9	1	1010	11161917	STEUERTEIL
DRUCKFEDER	7027053	46	1	1010	11161917	STEUERTEIL
DRUCKFEDER 0,6X5,1X4	11340583	2	1	319	11314599	VERSTELLPUMPE
DRUCKFEDER 1,4X16X83,3 X	720012508	16	1	1098	967966108	ENDSCHALTER KPL.
DRUCKFEDER 1,4X16X83,3 X	720012508	16	1	1099	967966808	ENDSCHALTER KPL.
DRUCKFEDER 1,9X6,9X21,5	510735908	6	1	742	571130108	DRUCKBEGRENZUNGSVENTI
DRUCKFILTER	12108732	9	2	1121	12102885	ZUGZYLINDER
DRUCKFILTER	510671508	153	2	715	96052492	HYDRAULIK
DRUCKFILTER STAHL VERZ.	10877386	180	1	34	969731708	HYDRAULIK MITTELTEIL
DRUCKFILTER STAHL VERZ.	10877386	180	1	716	96052492	HYDRAULIK
DRUCKGEBER 0-12 BAR	12433525	(1)	1	432	12410651	MOTORREGELUNGSENSORIK
DRUCKGEBER KPL. 0-12 BAR	12422246	10	2	432	12410651	MOTORREGELUNGSENSORIK
DRUCKLEITUNG ANBAU V-MO	11420510	213	1	335	13455124	DIESELMOTOR
DRUCKLUFTANLAGE	96033157	4	1	792	919171108	DRUCKLUFTANLAGE
DRUCKLUFTANLAGE LR11000	919171108	177	1	13		LIEBHERR RAUPENKRAN LR
DRUCKLUFTZYLINDER KS 301	5700086	(1)	1	446	919063308	LUFTFILTERANLAGE KPL.
DRUCKMINDERVENTIL pv=200	511497508	181	1	34	969731708	HYDRAULIK MITTELTEIL
DRUCKMINDERVENTIL pv=200	511497508	185	2	716	96052492	HYDRAULIK
DRUCKMINDERVENTIL pv=30	510438508	160	1	715	96052492	HYDRAULIK
DRUCKREDUZIERVENTIL	12105529	12	1	723	11211288	STEUERBLOCK
DRUCKREDUZIERVENTIL	12105529	12	1	727	11340741	STEUERBLOCK
DRUCKREDUZIERVENTIL	12108631	13	1	723	11211288	STEUERBLOCK
DRUCKREDUZIERVENTIL	12108633	13	1	727	11340741	STEUERBLOCK
DRUCKREGELVENTIL SPF	10342823	55	1	715	96052492	HYDRAULIK
DRUCKREGELVENTIL pmax=20	511633014	52	2	34	969731708	HYDRAULIK MITTELTEIL
DRUCKREGELVENTIL pmax=3	511485308	164	2	715	96052492	HYDRAULIK
DRUCKREGELVENTIL pv=16BA	10278566	51	1	243	968081908	ZUSATZHYDRAULIK WINDE 4
DRUCKRING	502923708	40	4	510	96061088	ELEKTRIK ANBAUTEILE KABIN
DRUCKRING DR/R22X27	502932508	3	1	576	965527508	BRENNSTOFFBEHAELTER VO

Bezeichnung	Artikel	Pos.	Menge	Seite	Baugruppe	Bezeichnung
DRUCKRING DR/R22X27	502932508	307	8	794	96033157	DRUCKLUFTANLAGE
DRUCKROHR RAIL	11444647	1	2	388	11420510	DRUCKLEITUNG ANBAU
DRUCKROHRSTUTZEN LCRC-	10139422	191	8	335	13455124	DIESELMOTOR
DRUCKROHRSTUTZEN LCRC-	10139422	2	1	381	10150877	RS INJEKTOR
DRUCKSCHALTER	571547108	15	1	532	10451181	VERFLUESSIGEREINHEIT
DRUCKSTANGE 55.0X228 35N	97045869	2	1	129	968705508	STUETZE
DRUCKSTUECK	10288794	20	1	789	968080908	SCHLIESSANLAGE
DRUCKSTUECK 100X60X120 P	97045870	3	1	129	968705508	STUETZE
DRUCKTASTE	606143008	14	24	514	96053633	ARMATURENBRETT VORM.RE
DRUCKTASTER	11171271	33	1	472	10877138	FAHRERSITZ
DRUCKVENTIL	10342597	10	4	1075	967421108	VENTILBLOCK
DRUCKVENTIL	571529608	8	1	740	511308608	PROPORTIONALVENTIL
DS ANSCHLUSSPLATTE	10872487	999	1	302	571907208	ANSCHLUSSPLATTE
DS BREMSVENTIL	10873610	(999)	1	118	512391108	ABSTUETZZYLINDER
DS DIESELMOTOR	10141899	939	1	339	13455124	DIESELMOTOR
DS DREHDURCHFUEHRUNG	11341968	(999)	1	21	918005408	RAUPENMITTELTEIL
DS DRUCKBEGRENZUNGSV	10493014	(997)	1	715	96052492	HYDRAULIK
DS DRUCKBEGRENZUNGSV	11005330	999	1	735	10356406	DRUCKBEGRENZUNGSVENTI
DS DRUCKBEGRENZUNGSV	11007353	999	1	724	11450338	DRUCKBEGRENZUNGSVENTI
DS DRUCKREGELVENTIL	10493038	(999)	1	243	968081908	ZUSATZHYDRAULIK WINDE 4
DS DRUCKROHRSTUTZEN	10145491	210	1	382	10139422	DRUCKROHRSTUTZEN
DS GEHAEUSE	10025194	(999)	1	715	96052492	HYDRAULIK
DS HOCHDRUCKPUMPE	12417001	210	1	376	10146660	HOCHDRUCKPUMPE
DS HOCHDRUCKPUMPE	12937883	211	1	376	10146660	HOCHDRUCKPUMPE
DS HYDROZYLINDER	10491695	(999)	1	756	919075408	KRANFUEHRERKABINE ANBA
DS HYDROZYLINDER	10663439	999	1	759	512349708	KIPPZYLINDER
DS HYDROZYLINDER	10814137	(999)	1	1173	968929808	BOLZENZIEHZYLINDER KPL.
DS HYDROZYLINDER	10815162	999	1	757	10326323	HYDROZYLINDER
DS HYDROZYLINDER	10874188	(999)	1	199	917077708	BOLZEN S-ANLENKSTUECK
DS INJEKTOR	10152902	6	1	380	10152866	INJEKTOR MIT BEFEST.
DS RUECKFALLSTUETZE	10874036	999	1	1062	11211229	RUECKFALLSTUETZE
DS RUECKFALLSTUETZE	12104478	999	1	902	12101591	RUECKFALLSTUETZE
DS RUECKLAUFFILTER	11341871	999	1	596	10871356	RUECKLAUFFILTER
DS SENKBREMSVENTIL	11341625	(999)	1	1122	12107052	ANSCHLUSSBLOCK
DS STEUERBLOCK	10491129	999	1	265	10423938	WEGEVENTIL
DS TRIEBWELLE	10873896	(999)	1	288	11212738	VERSTELLPUMPE
DS TRIEBWELLE	10873896	4	1	308	10873889	TRIEBWERK
DS VENTIL	10678157	(999)	1	264	967787908	ZUSATZHYDRAULIK MONTAGE
DS VENTIL	10875274	(999)	1	1076	10815010	DECKEL
DS VENTIL	11003536	999	1	744	10493159	WEGESITZVENTIL
DS VENTILBLOCK	10815025	999	1	1074	967421008	PLATTE
DS VENTILBLOCK	10815028	999	1	1075	967421108	VENTILBLOCK
DS VERSTELLMOTOR	10871730	5	1	209	11170708	VERSTELLMOTOR
DS VERSTELLMOTOR	10871730	98	1	239	11212497	VERSTELLMOTOR
DS VERSTELLMOTOR	10871730	98	1	1029	11170709	VERSTELLMOTOR
DS VERSTELLPUMPE	10412335	98	1	303	11212748	VERSTELLPUMPE
DS VERSTELLPUMPE	10873895	98	1	307	11212745	VERSTELLPUMPE
DS VERSTELLPUMPE	11690589	98	1	294	11212741	VERSTELLPUMPE
DS VORFOERDERPUMPE	12424993	215	1	376	10146660	HOCHDRUCKPUMPE
DS VORSTEUERVENTIL	10684172	(999)	1	715	96052492	HYDRAULIK
DS VORSTEUERVENTIL	10684172	(997)	1	716	96052492	HYDRAULIK
DS WEGEVENTIL	10802253	(999)	1	715	96052492	HYDRAULIK
DS WEGEVENTIL	10802253	999	1	745	511444508	WEGEVENTIL
DS WEGEVENTIL	11481332	(999)	1	723	11211288	STEUERBLOCK
DS WEGEVENTIL	11481333	(999)	1	723	11211288	STEUERBLOCK
DS ZUGZYLINDER	10874928	999	1	569	11211234	ZUGZYLINDER
DS ZUGZYLINDER	12106746	999	1	1121	12102885	ZUGZYLINDER
DS ZYLINDER	11171149	(999)	1	542	919627908	SA-BOCK VORM.
DS ZYLINDER	11171149	(999)	1	1176	968229108	BOLZENZIEHZYLINDER KPL.
DS ZYLINDER	11656880	(999)	1	199	917077708	BOLZEN S-ANLENKSTUECK

Bezeichnung	Artikel	Pos.	Menge	Seite	Baugruppe	Bezeichnung
DS ZYLINDER	11656881	(999)	1	566	917080508	ROLLENLAGERUNG
DSF-RING 128X120,1X3,5	10145868	(5)	1	334	13455124	DIESELMOTOR
DU-BUCHSE	708003508	63	1	756	919075408	KRANFUEHRERKABINE ANBA
DU-BUCHSE	708004008	2	4	800	968397108	LEITER KPL.
DU-BUCHSE	708010208	15	2	568	917080608	MONTAGEEINRICHTUNG RA
DU-BUCHSE 60X65X70	708002608	19	2	186	919082708	DREHBUEHNE KPL.
DUESE	7014258	21	1	304	10009378	ANSCHLUSSPLATTE
DUESE 0,4 M5X6 MS	510754308	157	3	794	96033157	DRUCKLUFTANLAGE
DUESE 0,4 M5X6 MS	510754308	25	2	1074	967421008	PLATTE
DUESE 0,4 M5X9 CUZN39PB3	511048708	192	1	716	96052492	HYDRAULIK
DUESE 0,5 M10X10 MS	511062908	265	1	717	96052492	HYDRAULIK
DUESE 0,5 M5X9 MS	511062708	159	1	1067	967788408	ZUSATZHYDRAULIK D-ANLENK
DUESE 0,6 M5X9 CUZN39PB3	510746008	194	2	716	96052492	HYDRAULIK
DUESE 0,6 M8X8 10.9	570818808	267	3	717	96052492	HYDRAULIK
DUESE 0,8 M8X8 MS	511058508	161	1	212	967787708	ZUSATZHYDRAULIK WINDE 1
DUESE 0,8 M8X8 MS	511058508	161	1	227	967787808	ZUSATZHYDRAULIK WINDE 2
DUESE 0,8 M8X8 MS	511058508	161	1	243	968081908	ZUSATZHYDRAULIK WINDE 4
DUESE 0,8 M8X8 MS	511058508	278	3	717	96052492	HYDRAULIK
DUESE 0,8 M8X8 MS	511058508	161	1	1013	96047485	ZUSATZHYDRAULIK WINDE 6
DUESE 0,8 M8X8 MS	511058508	161	1	1032	967789108	ZUSATZHYDRAULIK WINDE 3
DUESE 1,0 M10X10 MS	511057808	196	1	34	969731708	HYDRAULIK MITTELTEIL
DUESE 1,2 M10X10 MS	511059808	162	1	922	96047486	ZUSATZHYDRAULIK S-ANLENK
DUESE 1,2 M10X10 MS	511059808	162	1	1067	967788408	ZUSATZHYDRAULIK D-ANLENK
DUESE 1,2 M4	571903908	51	1	740	511308608	PROPORTIONALVENTIL
DUESE 1,2 M8X8 MS	511056808	274	1	717	96052492	HYDRAULIK
DUESE 1,5 M8X8 MS	511057508	191	3	169	969733008	ZUSATZHYDRAULIK DREHBUE
DUESE 2,0 M10X10 ST	511062608	277	1	717	96052492	HYDRAULIK
DUESE 2,0 M12X12 MS	511064608	193	3	169	969733008	ZUSATZHYDRAULIK DREHBUE
DUESE DIN 913 1,0 M5X6 STAH	570647908	18	2	1075	967421108	VENTILBLOCK
DUESE DIN 913 1,2 M5X5 MS	571362208	21	4	1076	10815010	DECKEL
DUESE DIN 913 1,2 M5X5 MS	571362208	19	4	1077	967421208	DECKEL
DUESENSATZ PA	10815496	25	1	781	96000697	WISCHANLAGE EINBAU
DURCHFLUSSANZEIGER	12100454	53	1	34	969731708	HYDRAULIK MITTELTEIL
DURCHFLUSSANZEIGER	12100454	71	2	715	96052492	HYDRAULIK
DURCHFUEHRUNGSTUELLE	602701308	5	1	783	964720408	PEDALTRAEGER EINBAU
DURCHFUEHRUNGSTUELLE 1	10410873	6	1	783	964720408	PEDALTRAEGER EINBAU
DURCHGANGSNIPPELBLOCK	10874021	14	1	87	917322008	ZENTRALSCHMIERUNG RAUP
DURCHGANGSNIPPELBLOCK	10874021	14	1	111	917322208	ZENTRALSCHMIERUNG RAUP
DURCHGANGSNIPPELBLOCK	774375108	3	1	160	917081108	ZENTRALSCHMIERANLAGE O
DURCHGANGSNIPPELBLOCK	774375108	3	1	607	919297008	ZENTRALSCHMIERANLAGE O
EIN-/AUSGANGSMODUL LSB-	11213706	100	1	682	968253608	UNIVERSAL EIN-AUSGANGS
EINBAUDOSE 43 POL ZNNI	10877572	512	1	1239	96038868	DRAEHTE KPL.
EINBAUDOSE 43 POL ZNNI	10877576	510	1	1291	96038967	DRAEHTE KPL.
EINBAUDOSE 43-POL	10815119	507	1	1239	96038868	DRAEHTE KPL.
EINBAURAHMEN	12108687	3	1	1202	12257818	AUTORADIO
EINBAURAHMEN SCHWK.	96033375	15	1	441	919551008	SCHALLDAEMPFERANLAGE
EINBAUSTECKDOSE 2-POL	605203908	3	2	664	927868908	KLEMMKASTEN BELEUCHTUN
EINBAUSTECKDOSE 2-POL	605203908	4	1	696	968486208	SICHERUNGSBLECH
EINBAUTEILE SCHALTSCHRAN	919972908	165	1	13		LIEBHERR RAUPENKRAN LR
EINBAUVENTIL 350BAR 900L/	10813731	2	4	732	10413255	UMSCHALTBLOCK
EINFUELLSTUTZEN GR.40 AL	11101353	6	1	461	968866808	HARNSTOFFTANK VORM.
EINFUELLSTUTZEN KPL.	10118838	1	1	368	10118839	OELEINFUELLUNG
EINFUELLSTUTZEN SCHWK.	968868108	3	1	461	968866808	HARNSTOFFTANK VORM.
EINHAENGELEITER 5-352X1.4	97038378	7	1	487	918999008	LAUFSTEG DREHBUEHNE
EINHAENGELEITER 7-352X1.7	97038369	92	1	488	918999008	LAUFSTEG DREHBUEHNE
EINLASSMODUL SCRFILTER	11382568	7	1	443	11382590	SCRFILTER-BAUGRUPPE
EINLEGEBRUECKE	602735508	80	97	675	919972908	EINBAUTEILE SCHALTSCHRAN
EINLEGESTREIFEN	97113691	3	1	510	96061088	ELEKTRIK ANBAUTEILE KABIN
EINMAULSCHLUESSEL DIN 8	885132208	12	1	136	96005686	GRUNDWERKZEUG
EINMAULSCHLUESSEL DIN 8	790004608	13	1	136	96005686	GRUNDWERKZEUG

Bezeichnung	Artikel	Pos.	Menge	Seite	Baugruppe	Bezeichnung
EINSCHRAUBBLENDE	10800672	5	1	723	11211288	STEUERBLOCK
EINSCHRAUBBLENDE	10872407	5	1	214	11181960	STEUERBLOCK
EINSCHRAUBBLENDE	11482392	5	1	929	11347373	STEUERBLOCK
EINSCHRAUBRUECKSCHLAGV	11644973	7	1	88	11621396	ELEKTROPUMPE
EINSCHRAUBSTUTZEN	947906708	266	6	717	96052492	HYDRAULIK
EINSCHRAUBSTUTZEN	948390108	273	1	717	96052492	HYDRAULIK
EINSCHRAUBSTUTZEN	949864108	161	1	922	96047486	ZUSATZHYDRAULIK S-ANLENK
EINSCHRAUBSTUTZEN	949864108	161	1	1067	967788408	ZUSATZHYDRAULIK D-ANLENK
EINSCHRAUBSTUTZEN	953368908	160	1	212	967787708	ZUSATZHYDRAULIK WINDE 1
EINSCHRAUBSTUTZEN	953368908	160	1	227	967787808	ZUSATZHYDRAULIK WINDE 2
EINSCHRAUBSTUTZEN	953368908	160	1	243	968081908	ZUSATZHYDRAULIK WINDE 4
EINSCHRAUBSTUTZEN	953368908	160	1	1013	96047485	ZUSATZHYDRAULIK WINDE 6
EINSCHRAUBSTUTZEN	953368908	160	1	1032	967789108	ZUSATZHYDRAULIK WINDE 3
EINSCHRAUBSTUTZEN DN 12	10037655	7	1	383	10126724	KRAFTSTOFF-FEINFILTERAN
EINSCHRAUBSTUTZEN GE 38S	7410455	648	1	1068	967788408	ZUSATZHYDRAULIK D-ANLENK
EINSCHRAUBSTUTZEN X0	945569108	12	1	660	969245308	ELEKTRIK KLEMMKASTEN DB
EINSPRITZLEITUNG V-MOTO	12933402	5	1	388	11420510	DRUCKLEITUNG ANBAU
EINSPRITZLEITUNG V-MOTO	12933403	2	4	388	11420510	DRUCKLEITUNG ANBAU
EINSPRITZLEITUNG V-MOTO	12933404	3	2	388	11420510	DRUCKLEITUNG ANBAU
EINSPRITZLEITUNG V-MOTO	12933405	6	1	388	11420510	DRUCKLEITUNG ANBAU
EINSPRITZLEITUNG V-MOTOR	12933401	4	2	388	11420510	DRUCKLEITUNG ANBAU
EINSTECKDUESE 1,5	10815350	8	2	732	10413255	UMSCHALTBLOCK
EINSTECKHUELSE	774387808	36	2	607	919297008	ZENTRALSCHMIERANLAGE O
EINSTECKHUELSE E6-4	772002208	16	6	560	917691308	ZENTRALSCHMIERUNG
EINSTECKHUELSE E6-4	772002208	551	3	794	96033157	DRUCKLUFTANLAGE
EINSTECKHUELSE E6-4	772002208	12	2	930	917692108	ZENTRALSCHMIERUNG
EINSTECKHUELSE E6-4	772002208	9	1	1083	917692208	ZENTRALSCHMIERUNG
EINSTECKHUELSE E8-6 EDEL	10871759	41	1	459	919063408	HARNSTOFFANLAGE
EINSTELLBLECH ANBAU	9078467	521	1	339	13455124	DIESELMOTOR
EINSTELLBLECH S235JR	9078622	1	1	425	9078467	EINSTELLBLECH ANBAU
EINSTELLBUCHSE	7022128	4	1	1010	11161917	STEUERTEIL
EINSTELLSCHRAUBE	510779808	28	1	45	511497508	DRUCKMINDERVENTIL
EINSTELLSCHRAUBE	510779808	28	1	747	510438508	DRUCKMINDERVENTIL
EINSTELLSCHRAUBE M10X1	10012225	5	2	362	10122503	KIPPHEBELBOCK VORM.
EINZELADERABDICHTUNG 1,2	602330808	802	10	656	96033472	KABELSTRANG
EINZELADERABDICHTUNG 1,2	602330808	802	6	658	96033855	KABELSTRANG
EINZELADERABDICHTUNG 1,2	602330808	802	2	663	96033473	KABELSTRANG
EINZELADERABDICHTUNG 1,4-	10424625	828	8	504	96061089	KABELSTRANG
EINZELADERABDICHTUNG 1,4-	10424625	828	9	658	96033855	KABELSTRANG
EINZELADERABDICHTUNG 2	605619708	813	4	504	96061089	KABELSTRANG
EINZELADERABDICHTUNG 2	605619708	813	19	656	96033472	KABELSTRANG
EINZELADERABDICHTUNG 2	605619708	813	30	663	96033473	KABELSTRANG
EINZELADERABDICHTUNG 2,2-	602330508	801	6	656	96033472	KABELSTRANG
EINZELADERABDICHTUNG DI	605619908	821	5	82	967971708	KABELSTRANG
EINZELADERABDICHTUNG DI	605619908	821	5	663	96033473	KABELSTRANG
EINZELADERABDICHTUNG DI	605619808	816	5	656	96033472	KABELSTRANG
EINZELADERABDICHTUNG DI	605619808	816	2	658	96033855	KABELSTRANG
EINZELDICHTUNG 1,0-1,5MM2	10014387	830	71	656	96033472	KABELSTRANG
EINZELDICHTUNG 1,0-1,5MM2	10014387	830	6	658	96033855	KABELSTRANG
EINZELDICHTUNG MLK 1,2 ELA	10870402	845	9	658	96033855	KABELSTRANG
EL.GEBER U.ENDSCHALTER	967891008	10	1	156	917353608	ELEKTRIK DREHWERK
EL.GEBER U.ENDSCHALTER	968270208	4	1	46	917361408	ELEKTRIK MITTELTEIL
EL.KUEHLWASSERVORWAE	919787508	412	1	15		LIEBHERR RAUPENKRAN LR
ELASTOMEREINSATZ DIN 3015	10493065	54	2	286	96033379	BEFESTIGUNGSTEILE DRUC
ELASTOMEREINSATZ DIN 3015	10493065	319	2	794	96033157	DRUCKLUFTANLAGE
ELASTOMEREINSATZ DIN 3015	10493065	323	4	1032	967789108	ZUSATZHYDRAULIK WINDE 3
ELEKTRIK AGGREGAT	96033468	10	1	651	918862508	ELEKTRIK DREHBUEHNE
ELEKTRIK ANBAUTEILE DB	96033470	50	1	651	918862508	ELEKTRIK DREHBUEHNE
ELEKTRIK ANBAUTEILE KABIN	96061088	7	1	501	919969608	ELEKTRIK KRANFUEHRERKAB
ELEKTRIK BALLASTPALETTE	96022686	20	1	1187	919348008	ELEKTRIK SCHWEBEBALLAST

Bezeichnung	Artikel	Pos.	Menge	Seite	Baugruppe	Bezeichnung
ELEKTRIK BALLASTPALETTE	96022685	10	1	1187	919348008	ELEKTRIK SCHWEBEBALLAST
ELEKTRIK BATTERIEKASTEN	96032891	500	1	454	96032910	BATTERIEKASTEN VORM.
ELEKTRIK BATTERIELADEGER	967919108	3	1	615	917081908	BATTERIE LADEEINHEIT
ELEKTRIK D-ANLENKSTUECK	917483808	400	1	1043	917083708	D-ANLENKSTUECK KPL.
ELEKTRIK D-KOPFSTUECK	917471508	3	1	1085	919591508	D-KOPFSTUECK KPL.
ELEKTRIK D-RUECKHALTESI	968185108	500	1	1060	917178708	D-RUECKHALTESICHERUNG
ELEKTRIK DREHBUEHNE	918862508	163	1	13		LIEBHERR RAUPENKRAN LR
ELEKTRIK DREHBUEHNE UN	917459108	5	1	143	917987408	DREHBUEHNENRAHMEN
ELEKTRIK DREHWERK	917353608	2	1	150	918366908	DREHWERK
ELEKTRIK F-ANLENKSTUECK	919287108	500	1	1251	919219708	F-ANLENKSTUECK
ELEKTRIK F-ANSCHLUSSKOPF	919287008	500	1	1229	919219508	F-ANSCHLUSSKOPF
ELEKTRIK F-KOPFSTUECK F2	919287308	500	1	1276	919220008	F-KOPFSTUECK
ELEKTRIK FA-BOCK F2	919287208	500	1	1313	919222808	FA-BOCK
ELEKTRIK FUNKFERNSTEUER	917751408	170	1	13		LIEBHERR RAUPENKRAN LR
ELEKTRIK HYDRAULIKBEHAEL	968015308	500	1	595	967968208	OELBEHAELTER VORM.
ELEKTRIK KLEMMKASTEN DB	969245308	20	1	651	918862508	ELEKTRIK DREHBUEHNE
ELEKTRIK KRAFTSTOFFBEHA	967930608	500	1	590	967967608	KRAFTSTOFFBEHAELTER VO
ELEKTRIK KRANFUEHRERKAB	919969608	133	1	12		LIEBHERR RAUPENKRAN LR
ELEKTRIK MITTELTEIL	917361408	3	1	17	917987508	RAUPENMITTELTEIL KPL.
ELEKTRIK MONTAGE ZYLINDE	968235208	60	1	568	917080608	MONTAGEEINRICHTUNG RA
ELEKTRIK POWER PACK	91000224	500	1	812	91000228	VORB.ANTRIEBSAGG.KLIMAA
ELEKTRIK POWER PACK	96059324	20	1	813	91000224	ELEKTRIK POWER PACK
ELEKTRIK POWER PACK KAB	96064270	10	1	813	91000224	ELEKTRIK POWER PACK
ELEKTRIK RAUPENTRAEGER	917361508	3	1	61	917076308	RAUPENTRAEGER KPL.LI.
ELEKTRIK RAUPENTRAEGER	917361608	3	1	95	917076408	RAUPENTRAEGER KPL.RE.
ELEKTRIK S-ANLENKSTUECK	919301108	3	1	884	919388608	S-ANLENKSTUECK KPL.
ELEKTRIK S-RUECKHALTESI	968182008	500	1	900	919391108	S-RUECKHALTESICHERUNG
ELEKTRIK SA-BOCK	917476108	3	1	537	919612508	SA-BOCK
ELEKTRIK SCHWEBEBALLAST	919348008	500	1	1184	918900508	SCHWEBEBALLAST
ELEKTRIK WINDE 1	917452308	3	1	200	917077808	WINDE 1
ELEKTRIK WINDE 2	917452408	3	1	220	917077908	WINDE 2
ELEKTRIK WINDE 3	917452508	3	1	1019	917083208	WINDE 3
ELEKTRIK WINDE 4	917452608	2	1	230	917078208	WINDE 4 EINZIEHWERK
ELEKTRIK WINDE 6	917452808	3	1	993	919550708	WINDE 6
ELEKTRONIKEINHEIT	10650399	35	1	472	10877138	FAHRERSITZ
ELEKTRONISCHES RELAIS 24	11082105	50	1	675	919972908	EINBAUTEILE SCHALTSCHRAN
ELEKTROPUMPE	10425291	1	1	607	919297008	ZENTRALSCHMIERANLAGE O
ELEKTROPUMPE EP-1	10871517	1	1	160	917081108	ZENTRALSCHMIERANLAGE O
ELEKTROPUMPE EP-1	11621396	1	1	87	917322008	ZENTRALSCHMIERUNG RAUP
ELEKTROPUMPE EP-1	11621396	1	1	111	917322208	ZENTRALSCHMIERUNG RAUP
EMPFAENGER KOPFSTUECK	96024945	10	1	1327	918923808	NEIGUNGSGEBER HAKENFL
ENDELEMENT	10097614	3	1	163	11210825	VERTEILERKOMBINATION
ENDELEMENT	10097614	4	1	612	11621501	VERTEILERKOMBINATION
ENDGEHAEUSE	540271614	2	1	254	11347396	SEILTROMMEL
ENDGEHAEUSE	604532908	520	2	503	96061089	KABELSTRANG
ENDGEHAEUSE CA AL NIP 2K	10877630	173	1	904	96028886	LEITUNGSTROMMEL KPL.
ENDGEHAEUSE CA AL NIP 2K	10877630	509	1	1262	96038564	LEITUNG
ENDGEHAEUSE CA AL NIP 2K	10877630	509	1	1263	96038565	LEITUNG
ENDGEHAEUSE CA AL NIP 2K	10877630	504	2	1265	96039722	LEITUNG
ENDGEHAEUSE DIN 72585 AP	692406008	509	1	82	967971708	KABELSTRANG
ENDGEHAEUSE DIN 72585 AP	692406008	525	2	655	96033472	KABELSTRANG
ENDGEHAEUSE DIN 72585 AP	692406008	526	1	658	96033855	KABELSTRANG
ENDGEHAEUSE DIN 72585 AP	692406008	526	1	663	96033473	KABELSTRANG
ENDHALTER	602110108	56	2	688	96033320	AUFBAUTEILE MONTAGETAFE
ENDKAPPE 34	553181108	4	1	522	96060643	ZUSATZHEIZUNG VORM.
ENDKAPPE 42,3	553174108	22	1	520	96060644	ZUSATZHEIZUNG KABINE
ENDREGELVENTIL	10141769	14	1	333	13455124	DIESELMOTOR
ENDREGELVENTIL VORM.	10132988	1	1	345	10141769	ENDREGELVENTIL
ENDREGELVENTIL VORM.	10151463	2	1	345	10141769	ENDREGELVENTIL
ENDSCHALTER KPL. LINKS	967966808	4	1	1097	967946208	VERSTELLFLASCHE KPL.

Bezeichnung	Artikel	Pos.	Menge	Seite	Baugruppe	Bezeichnung
ENDSCHALTER KPL. RECHTS	967966108	3	1	1097	967946208	VERSTELLFLASCHE KPL.
ENDSCHALTER TQ200-RFID	10678395	151	3	1288	919287308	ELEKTRIK F-KOPFSTUECK
ENDSCHALTER U.GEBER AL	968030208	8	1	651	918862508	ELEKTRIK DREHBUEHNE
ENDSCHALTERGEHAEUSE LI	967966908	1	1	1099	967966808	ENDSCHALTER KPL.
ENDSCHALTERGEHAEUSE R	967966208	1	1	1098	967966108	ENDSCHALTER KPL.
ENDSCHALTERGEHAEUSE S	967967008	2	1	1099	967966808	ENDSCHALTER KPL.
ENDSCHALTERGEHAEUSE S	967966308	2	1	1098	967966108	ENDSCHALTER KPL.
ENDSCHALTERGEHAEUSE X1	968737508	4	1	1118	96048082	ZUGZYLINDER VORM.
ENDWINKEL	602794608	60	2	817	96059325	KLEMMKASTEN
ENERGIEFUEHRUNGSKETTE	11450435	42	1	755	919075408	KRANFUEHRERKABINE ANBA
ENTLUEFTUNG	10292000	15	2	772	919075308	KRANFUEHRERKABINE VORM.
ENTLUEFTUNGSFILTER	570151708	260	1	317	11320826	PUMPENVERTEILERGETRIEB
ENTLUEFTUNGSFILTER	693113814	485	1	317	11320826	PUMPENVERTEILERGETRIEB
ENTLUEFTUNGSLEITUNG	10120020	3	2	405	10147372	ENTLUEFTUNGSLEITUNG AN
ENTLUEFTUNGSLEITUNG	10141762	1	1	405	10147372	ENTLUEFTUNGSLEITUNG AN
ENTLUEFTUNGSLEITUNG	10147358	2	1	405	10147372	ENTLUEFTUNGSLEITUNG AN
ENTLUEFTUNGSLEITUNG AN	10147372	381	1	337	13455124	DIESELMOTOR
ENTLUEFTUNGSROHR	10292724	23	1	162	10871517	ELEKTROPUMPE
ENTLUEFTUNGSROHR	10292724	(2)	1	610	10425291	ELEKTROPUMPE
ENTLUEFTUNGSSCHRAUBE G	602501308	423	1	904	96028886	LEITUNGSTROMMEL KPL.
ENTLUEFTUNGSSCHRAUBE G	602501308	423	1	905	96036183	LEITUNGSTROMMEL KPL.
ENTLUEFTUNGSSCHRAUBE G	602501308	423	1	1082	968285208	LEITUNGSTROMMEL KPL.
ENTLUEFTUNGSSCHRAUBE G	602501308	9	1	1192	96038590	LEITUNGSTROMMEL KPL.
ENTLUEFTUNGSSCHRAUBE P	10488662	293	1	80	967906508	KLEMMKASTEN KPL.
ENTLUEFTUNGSSCHRAUBE P	10488662	293	1	106	967906608	KLEMMKASTEN KPL.
ENTLUEFTUNGSSCHRAUBE P	10488662	293	1	557	968241408	KLEMMKASTEN SA-BOCK VO
ENTLUEFTUNGSSCHRAUBE P	10488662	504	2	667	968346208	BLINDSTECKER
ENTLUEFTUNGSSCHRAUBE P	10488662	293	1	817	96059325	KLEMMKASTEN
ENTLUEFTUNGSSCHRAUBE P	10488662	286	1	909	96036187	KLEMMKASTEN KPL.
ENTLUEFTUNGSSCHRAUBE P	10488662	509	1	913	96036240	LEITUNG
ENTLUEFTUNGSSCHRAUBE P	10488662	507	1	915	968546008	LEITUNG
ENTLUEFTUNGSSCHRAUBE P	10488662	504	1	916	968546108	LEITUNG
ENTLUEFTUNGSSCHRAUBE P	10488662	32	1	1036	968497808	KLEMMKASTEN KPL.
ENTLUEFTUNGSSCHRAUBE P	10488662	307	1	1081	968285108	KLEMMKASTEN
ENTLUEFTUNGSSCHRAUBE P	10488662	286	1	1138	968188208	KLEMMKASTEN KPL.
ENTLUEFTUNGSSCHRAUBE P	10488662	293	1	1189	96022758	KLEMMKASTEN KPL.
ENTLUEFTUNGSSCHRAUBE P	10488662	293	1	1191	96022759	KLEMMKASTEN KPL.
ENTLUEFTUNGSSCHRAUBE P	10488662	286	1	1238	96035575	KLEMMKASTEN KPL.
ENTLUEFTUNGSSCHRAUBE P	10488662	286	2	1258	96035576	KLEMMKASTEN KPL.
ENTLUEFTUNGSSTUTZEN	927501901	2	1	154	927554301	ENTLUEFTUNGSSTUTZEN
ENTLUEFTUNGSSTUTZEN	927501901	13	1	208	90024490	OELMESSEINRICHTUNG
ENTLUEFTUNGSSTUTZEN	927501901	13	1	237	90200528	OELMESSEINRICHTUNG
ENTLUEFTUNGSSTUTZEN	927501901	13	1	238	90200533	OELMESSEINRICHTUNG
ENTLUEFTUNGSSTUTZEN	927554301	77	1	153	90211005	DREHWERKANTRIEB
ENTLUEFTUNGSVENTIL	10097910	2	1	590	967967608	KRAFTSTOFFBEHAELTER VO
ENTLUEFTUNGSVENTIL	10493944	34	2	1121	12102885	ZUGZYLINDER
ENTLUEFTUNGSVENTIL	11622218	17	1	522	96060643	ZUSATZHEIZUNG VORM.
ENTLUEFTUNGSVENTIL	721114701	12	1	207	90024729	FEDERDRUCKBREMSE
ENTLUEFTUNGSVENTIL	721114701	12	1	1027	90026848	FEDERDRUCKBREMSE
ENTLUEFTUNGSVENTIL 0,15-0	10007446	5	1	1005	90200135	OELMESSEINRICHTUNG
ENTLUEFTUNGSVENTIL 0,15-0	10007446	8	1	1028	90028042	OELMESSEINRICHTUNG
ENTLUEFTUNGSVENTIL ST V	721113601	10	1	1003	90200207	FEDERDRUCKBREMSE
ENTNAHMEMODUL L=981,5 24	12503121	2	1	461	968866808	HARNSTOFFTANK VORM.
ENTWAESSERUNGSSTOPFEN	602501208	12	2	49	967907608	SCHALTKASTEN VORM.
ENTWAESSERUNGSSTOPFEN	602501208	292	1	80	967906508	KLEMMKASTEN KPL.
ENTWAESSERUNGSSTOPFEN	602501208	292	1	106	967906608	KLEMMKASTEN KPL.
ENTWAESSERUNGSSTOPFEN	602501208	292	1	557	968241408	KLEMMKASTEN SA-BOCK VO
ENTWAESSERUNGSSTOPFEN	602501208	9	2	660	969245308	ELEKTRIK KLEMMKASTEN DB
ENTWAESSERUNGSSTOPFEN	602501208	20	2	678	967917908	SCHALTSCHRANK MECH.
ENTWAESSERUNGSSTOPFEN	602501208	292	1	817	96059325	KLEMMKASTEN

Bezeichnung	Artikel	Pos.	Menge	Seite	Baugruppe	Bezeichnung
ENTWAESSERUNGSSTOPFEN	602501208	285	2	909	96036187	KLEMMKASTEN KPL.
ENTWAESSERUNGSSTOPFEN	602501208	31	2	1036	968497808	KLEMMKASTEN KPL.
ENTWAESSERUNGSSTOPFEN	602501208	308	3	1081	968285108	KLEMMKASTEN
ENTWAESSERUNGSSTOPFEN	602501208	285	3	1138	968188208	KLEMMKASTEN KPL.
ENTWAESSERUNGSSTOPFEN	602501208	292	1	1189	96022758	KLEMMKASTEN KPL.
ENTWAESSERUNGSSTOPFEN	602501208	292	1	1191	96022759	KLEMMKASTEN KPL.
ENTWAESSERUNGSSTOPFEN	602501208	285	1	1238	96035575	KLEMMKASTEN KPL.
ENTWAESSERUNGSSTOPFEN	602501208	285	2	1258	96035576	KLEMMKASTEN KPL.
ENTWAESSERUNGSSTOPFEN	97029882	510	1	915	968546008	LEITUNG
ENTWAESSERUNGSSTOPFEN	97029882	509	1	916	968546108	LEITUNG
ENTWAESSERUNGSVENTIL 22	502921908	161	2	794	96033157	DRUCKLUFTANLAGE
ERSATZTEILSATZ GRIFF	10873517	5	1	512	10343693	MEISTERSCHALTER
ERWEITERUNG M20X1,5/M25	602613208	510	1	666	96039940	LEITUNG
ES BOLZEN 8X16 FE/ZN8/CN/T	725111808	5	2	678	967917908	SCHALTSCHRANK MECH.
ETHERNET SWITCH -40/+70°C	10651470	42	1	688	96033320	AUFBAUTEILE MONTAGETAFE
ETIKETTEN 10X90 POLYESTE	11007853	(3)	1	510	96061088	ELEKTRIK ANBAUTEILE KABIN
ETIKETTEN 10X90 POLYESTE	11007853	(301)	1	675	919972908	EINBAUTEILE SCHALTSCHRAN
ETIKETTEN 10X90 POLYESTE	11007853	301	1	682	968253608	UNIVERSAL EIN-AUSGANGS
ETIKETTEN 10X90 POLYESTE	11007853	301	1	684	968252908	BTB PROGRAMMIERT
F-ABSPANNUNG	919219808	466	1	15		LIEBHERR RAUPENKRAN LR
F-ANLENKSTUECK	919219708	464	1	15		LIEBHERR RAUPENKRAN LR
F-ANLENKSTUECK SCHWK.	96035996	1	1	1251	919219708	F-ANLENKSTUECK
F-ANSCHLUSSKOPF 8.25M	919219508	460	1	15		LIEBHERR RAUPENKRAN LR
F-ANSCHLUSSKOPF SCHWK.	96038404	1	1	1229	919219508	F-ANSCHLUSSKOPF
F-KOPFSTUECK 6M 253T	919220008	468	1	16		LIEBHERR RAUPENKRAN LR
F-KOPFSTUECK SCHWK. 6M	96035652	1	1	1275	919220008	F-KOPFSTUECK
F-MONTAGEEINHEIT	919219608	462	1	15		LIEBHERR RAUPENKRAN LR
F-RUECKHALTESICHERUNG	919222908	478	1	16		LIEBHERR RAUPENKRAN LR
F-ZWISCHENSTUECK 2318.10	919220108	470	1	16		LIEBHERR RAUPENKRAN LR
F-ZWISCHENSTUECK 2318.10	919220208	472	1	16		LIEBHERR RAUPENKRAN LR
F-ZWISCHENSTUECK F2318.10	919222708	474	1	16		LIEBHERR RAUPENKRAN LR
F-ZWISCHENSTUECK SCHWK.	96037265	1	1	1302	919220108	F-ZWISCHENSTUECK
F-ZWISCHENSTUECK SCHWK.	96036881	1	1	1306	919220208	F-ZWISCHENSTUECK
F-ZWISCHENSTUECK SCHWK.	96037254	1	1	1309	919222708	F-ZWISCHENSTUECK
FA-BOCK 9M	919222808	476	1	16		LIEBHERR RAUPENKRAN LR
FA-BOCK SCHWK.	96035479	1	1	1313	919222808	FA-BOCK
FAB-ABSPANNUNG 26.5M	919395808	479	1	16		LIEBHERR RAUPENKRAN LR
FAECHERSCHEIBE DIN 6798 A	12102694	21	4	616	964837908	ANBAUTEILE
FAECHERSCHEIBE DIN 6798 A	12102694	70	1	689	96033320	AUFBAUTEILE MONTAGETAFE
FAECHERSCHEIBE DIN 6798 A	12102694	4	12	693	922648308	KLEMMBRETT VORM.
FAECHERSCHEIBE DIN 6798 J	425220708	503	1	668	96051766	BLINDSTECKER
FAECHERSCHEIBE DIN 6798 J	425220708	71	32	689	96033320	AUFBAUTEILE MONTAGETAFE
FAECHERSCHEIBE DIN 6798 J	425220808	32	1	616	964837908	ANBAUTEILE
FAECHERSCHEIBE DIN 6798 J	425220808	3	6	853	918470508	FREMDEINSPEISUNG
FAHRERSITZ 1030/880NTS	10877138	1	1	470	918810308	STEUERSTAND
FALTENBALG	11124040	3	2	872	10454762	FERNSTEUERSENDER
FALTENBALG	571912308	2	1	512	10343693	MEISTERSCHALTER
FASERABSPANNSEIL 66X10.	97121866	1	1	1310	96037255	ABSPANNSEIL KPL.
FASERABSPANNSEIL 66X13.	97122954	1	2	1267	919219808	F-ABSPANNUNG
FASERABSPANNSEIL 66X18M	97122304	1	1	1324	96037810	ABSPANNSEIL KPL.
FASERABSPANNSEIL 66X2.72	97122026	1	1	1303	96037332	ABSPANNSEIL KPL.
FASERABSPANNSEIL 66X5.4	97121572	1	1	1307	96037007	ABSPANNSEIL KPL.
FASERABSPANNSEIL 66X8.5M	97122306	1	1	1325	96037814	ABSPANNSEIL KPL.
FEDER	10324859	10	1	319	11314599	VERSTELLPUMPE
FEDER	511052008	9	1	179	510401908	UMSCHALTVENTIL
FEDER 2X125X19 X10CRNI18-	978486708	35	1	787	918064308	SCHIEBETUER EINBAU
FEDERBOLZEN	510797308	6	1	555	511433908	DRUCKBEGRENZUNGSVENTI
FEDERBOLZEN	510797308	6	1	573	511417708	DRUCKBEGRENZUNGSVENTI
FEDERBOLZEN	510797308	6	1	746	511417608	DRUCKBEGRENZUNGSVENTI
FEDERDRUCKBREMSE	10175736	18	1	207	90024729	FEDERDRUCKBREMSE

Bezeichnung	Artikel	Pos.	Menge	Seite	Baugruppe	Bezeichnung
FEDERDRUCKBREMSE	502041701	20	1	1003	90200207	FEDERDRUCKBREMSE
FEDERDRUCKBREMSE	90024729	85	1	206	90024489	PLANETENGETRIEBE
FEDERDRUCKBREMSE	90024729	85	1	236	90200276	PLANETENGETRIEBE
FEDERDRUCKBREMSE	90026848	85	1	1026	90026841	PLANETENGETRIEBE
FEDERDRUCKBREMSE	90200207	85	1	1001	90200134	PLANETENGETRIEBE
FEDERRIEGEL VERZ	704232608	12	1	1125	969396608	AUFSTIEG VORM.
FEDERRING DIN 127 A 6 FST	424000508	12	3	216	917452308	ELEKTRIK WINDE 1
FEDERRING DIN 127 A 6 FST	424000508	12	3	229	917452408	ELEKTRIK WINDE 2
FEDERRING DIN 127 A 6 FST	424000508	12	3	240	917452608	ELEKTRIK WINDE 4
FEDERRING DIN 127 A 6 FST	424000508	12	3	1016	917452808	ELEKTRIK WINDE 6
FEDERRING DIN 127 A 6 FST	424000508	12	3	1035	917452508	ELEKTRIK WINDE 3
FEDERRING DIN 127 B 12 FLZ	12227180	4	2	895	928830208	SCHUTZWALZE KPL.
FEDERRING DIN 127 B 12 FLZ	12227180	57	2	1050	917333208	D-ANLENKSTUECK VORM.
FEDERRING DIN 127 B 8 FLZN	11659025	16	2	747	510438508	DRUCKMINDERVENTIL
FEDERRING DIN 7980 6 FST V	424100608	8	6	259	510230608	HYDROMOTOR
FEDERRING DIN 7980 8 FST V	424100708	12	4	729	11314761	STEUERBLOCK
FEDERSCHEIBE DIN 137 B 3 V	570824177	26	2	27	11601184	SCHLEIFRINGUEBERTRAEGE
FEDERSTECKER 4,5X4X78 A2	433206208	42	2	127	917076708	LAUFSTEG RAUPENFAHRWER
FEDERSTECKER 4,5X4X78 A2	433206208	8	1	132	962009308	ABSTUETZPLATTE KPL.
FEDERSTECKER 5 VERZ	433206308	79	2	488	918999008	LAUFSTEG DREHBUEHNE
FEDERSTECKER 6 ZINC COA	433206408	116	2	544	919627908	SA-BOCK VORM.
FEDERSTECKER 6 ZINC COA	433206408	7	4	862	917517908	AUFNAHME GEGENGEWICHT
FEDERSTECKER 6 ZINC COA	433206408	7	1	863	965575208	ZENTRIERUNG KPL.
FEDERSTECKER 6 ZINC COA	433206408	30	4	1214	919326208	DREHBUEHNENVERLAENGER
FEDERSTECKER B 7 VERZ	433206608	30	2	487	918999008	LAUFSTEG DREHBUEHNE
FEDERTELLER	510797008	3	1	555	511433908	DRUCKBEGRENZUNGSVENTI
FEDERTELLER	510797008	3	1	573	511417708	DRUCKBEGRENZUNGSVENTI
FEDERTELLER	510797008	3	1	746	511417608	DRUCKBEGRENZUNGSVENTI
FEDERTELLER	570114908	6	1	261	570113308	TRIEBWERK
FEDERTELLER	571115308	6	1	1010	11161917	STEUERTEIL
FEDERTELLER	7027055	43	1	1010	11161917	STEUERTEIL
FEDERTELLER	7414494	5	1	1010	11161917	STEUERTEIL
FERNSTEUEREMPFAENGER	11212256	100	1	684	968252908	BTB PROGRAMMIERT
FERNSTEUEREMPFAENGER L	12105988	(100)	1	675	919972908	EINBAUTEILE SCHALTSCHRAN
FERNSTEUERSENDER LSB-BT	10454762	1	1	871	917751408	ELEKTRIK FUNKFERNSTEUER
FERNSTEUERSENDER SPF	11160970	(1)	1	510	96061088	ELEKTRIK ANBAUTEILE KABIN
FERRIT KLAPPBAR	617000608	524	1	503	96061089	KABELSTRANG
FERRIT KLAPPBAR	617000608	515	1	506	96021228	KABELSTRANG
FETT NBU 30 1KG DOSE	10285708	(100)	1	336	13455124	DIESELMOTOR
FETT NBU 30 1KG DOSE	10285708	100	1	343	9078049	ZYLINDER
FETT NBU 30 1KG DOSE	10285708	100	1	345	10141769	ENDREGELVENTIL
FETT NBU 30 1KG DOSE	10285708	100	1	348	10125646	OELABSCHEIDER ANBAU
FETT NBU 30 1KG DOSE	10285708	100	1	378	11363553	ANTRIEB FUER HOCHDRUCK
FETT NBU 30 1KG DOSE	10285708	100	1	391	10154796	ANSAUGSTUTZEN ANBAU
FETT NBU 30 1KG DOSE	10285708	100	1	393	12421642	VERBINDUNGSLEITUNG ANBA
FETT NBU 30 1KG DOSE	10285708	100	1	400	12490129	WASSERPUMPE MIT BEFEST.
FETT NBU 30 1KG DOSE	10285708	(100)	1	432	12410651	MOTORREGELUNGSENSORIK
FETT NBU 30 1KG DOSE	10285708	(100)	1	432	12410651	MOTORREGELUNGSENSORIK
FETT NBU 30 1KG DOSE	10285708	100	1	436	11366388	NEBENABTRIEB VORM.
FETT STABURAGS NBU 30 0.01	10282622	(10)	1	343	9078049	ZYLINDER
FEUERLOESCHER DIN EN 3	12101159	2	1	137	96005694	ZUBEHOER
FILTER	10872409	6	1	214	11181960	STEUERBLOCK
FILTER	11083438	2	1	622	10228112	HEIZKLIMAGERAET
FILTER	11210617	7	1	723	11211288	STEUERBLOCK
FILTER	11210617	7	1	727	11340741	STEUERBLOCK
FILTER	11482393	6	1	929	11347373	STEUERBLOCK
FILTER	571528008	34	1	1074	967421008	PLATTE
FILTEREINSATZ 1m³/min 10µm	510671808	(1)	1	595	967968208	OELBEHAELTER VORM.
FILTEREINSATZ 21m³/min3µm	571558808	1	1	447	551710208	LUFTFILTER
FILTEREINSATZ OEL 10µm	10037623	(1)	1	715	96052492	HYDRAULIK

Bezeichnung	Artikel	Pos.	Menge	Seite	Baugruppe	Bezeichnung
FILTEREINSATZ OELNEBEL4µ	12403708	(1)	1	348	10125646	OELABSCHEIDER ANBAU
FILTERELEMENT	10813474	(1)	1	1199	12107333	HYDRAULIKTANK KPL.
FILTERELEMENT	10813474	723	1	1199	12107333	HYDRAULIKTANK KPL.
FILTERELEMENT OEL 8.8µm	10874234	(1)	1	1121	12102885	ZUGZYLINDER
FILTERELEMENT OEL 8µm	11068050	1	1	596	10871356	RUECKLAUFFILTER
FILTERMODUL SCRFILTER G	11387711	1	2	443	11382590	SCRFILTER-BAUGRUPPE
FILTERPATRONE 0,005m³/min 2	510671108	191	3	716	96052492	HYDRAULIK
FILTERPATRONE 0,005m³/min 2	510671108	157	1	1067	967788408	ZUSATZHYDRAULIK D-ANLENK
FILTERSIEB	10813475	(2)	1	1199	12107333	HYDRAULIKTANK KPL.
FILTERSIEB	10813475	(1)	1	1199	12107333	HYDRAULIKTANK KPL.
FILTERSIEB	10813475	725	1	1199	12107333	HYDRAULIKTANK KPL.
FILZSTREIFEN DIN 5419 5X4	261100708	12	0.6	254	11347396	SEILTROMMEL
FLACHDICHTRING 14X19,5X1,	570116908	436	1	717	96052492	HYDRAULIK
FLACHDICHTUNG	570363408	(4)	1	1199	12107333	HYDRAULIKTANK KPL.
FLACHDICHTUNG	704274908	11	4	50	965690708	DECKEL KPL.
FLACHDICHTUNG	704274908	(8)	4	660	969245308	ELEKTRIK KLEMMKASTEN DB
FLACHDICHTUNG	704274908	5	6	680	969408008	DECKEL KPL.
FLACHKAEFIG	501532014	9	1	254	11347396	SEILTROMMEL
FLACHKOPFSCHRAUBE ISO 7	408311208	67	4	675	919972908	EINBAUTEILE SCHALTSCHRAN
FLACHKOPFSCHRAUBE ISO 70	12219257	507	6	507	96019612	KABELSTRANG
FLACHKOPFSCHRAUBE ISO 7	408400701	21	2	678	967917908	SCHALTSCHRANK MECH.
FLACHKOPFSCHRAUBE ISO 7	408400801	268	4	904	96028886	LEITUNGSTROMMEL KPL.
FLACHKOPFSCHRAUBE ISO 7	408400801	268	4	1082	968285208	LEITUNGSTROMMEL KPL.
FLACHKOPFSCHRAUBE ISO 7	408400801	150	8	1238	96035575	KLEMMKASTEN KPL.
FLACHKOPFSCHRAUBE ISO 7	408400801	150	4	1290	96035579	KLEMMKASTEN KPL.
FLACHKOPFSCHRAUBE ISO 7	12216224	507	1	81	967971408	KABELSTRANG
FLACHKOPFSCHRAUBE ISO 70	514599408	(505)	1	55	967908108	KABELLISTE MITTELSTUECK
FLACHKOPFSCHRAUBE ISO 70	514599408	(505)	1	55	967908108	KABELLISTE MITTELSTUECK
FLACHKOPFSCHRAUBE ISO 70	514599408	20	7	260	570112908	TRIEBWERK
FLACHKOPFSCHRAUBE ISO 70	514599408	541	2	663	96033473	KABELSTRANG
FLACHKOPFSCHRAUBE ISO 70	514599408	506	1	1262	96038564	LEITUNG
FLACHKOPFSCHRAUBE ISO 70	514599408	505	1	1263	96038565	LEITUNG
FLACHKOPFSCHRAUBE ISO 70	514599408	515	1	1265	96039722	LEITUNG
FLACHKOPFSCHRAUBE ISO 70	12219804	39	4	622	10228112	HEIZKLIMAGERAET
FLACHKOPFSCHRAUBE ISO 70	12219805	59	8	776	96028393	INNENVERKLEIDUNG EINBAU
FLACHKOPFSCHRAUBE ISO 70	12219805	9	6	827	96047948	ANBAUTEILE ZUSATZHEIZUN
FLACHKOPFSCHRAUBE ISO 70	12216226	26	4	456	96032891	ELEKTRIK BATTERIEKASTEN
FLACHKOPFSCHRAUBE ISO 70	12216226	502	1	668	96051766	BLINDSTECKER
FLACHKOPFSCHRAUBE ISO 70	12216226	82	72	679	967917908	SCHALTSCHRANK MECH.
FLACHKOPFSCHRAUBE ISO 70	12216226	33	4	1036	968497808	KLEMMKASTEN KPL.
FLACHKOPFSCHRAUBE ISO 70	12217761	309	2	286	96033379	BEFESTIGUNGSTEILE DRUC
FLACHKOPFSCHRAUBE ISO 70	12692000	46	1	607	919297008	ZENTRALSCHMIERANLAGE O
FLACHKOPFSCHRAUBE ISO 7	10875472	41	2	1238	96035575	KLEMMKASTEN KPL.
FLACHKOPFSCHRAUBE ISO 70	11171261	166	2	1290	96035579	KLEMMKASTEN KPL.
FLACHKOPFSCHRAUBE ISO 70	11658059	8	3	28	969088908	HALTER VORM.
FLACHKOPFSCHRAUBE ISO 70	11656605	64	2	689	96033320	AUFBAUTEILE MONTAGETAFE
FLACHKOPFSCHRAUBE ISO 70	12220252	55	3	21	918005408	RAUPENMITTELTEIL
FLACHRUNDSCHRAUBE DIN	10181375	19	4	836	968646208	KAMERAHALTER VORM.
FLACHSICHERUNGSEINSATZ	604007108	83	29	675	919972908	EINBAUTEILE SCHALTSCHRAN
FLACHSICHERUNGSEINSATZ	604007208	84	11	675	919972908	EINBAUTEILE SCHALTSCHRAN
FLACHSICHERUNGSEINSATZ	604007308	85	2	675	919972908	EINBAUTEILE SCHALTSCHRAN
FLACHSICHERUNGSEINSATZ	604007708	86	12	675	919972908	EINBAUTEILE SCHALTSCHRAN
FLACHSICHERUNGSEINSATZ	604007708	56	1	817	96059325	KLEMMKASTEN
FLACHSICHERUNGSEINSATZ	604006908	81	26	675	919972908	EINBAUTEILE SCHALTSCHRAN
FLACHSICHERUNGSEINSATZ	604006908	55	1	817	96059325	KLEMMKASTEN
FLACHSICHERUNGSEINSATZ	604007008	82	29	675	919972908	EINBAUTEILE SCHALTSCHRAN
FLACHSTECKER	602304808	2	2	692	963398008	AXIALLUEFTER VORM.OBEN
FLACHSTECKER 0,5-1,0MM2	11622890	2223	2	663	96033473	KABELSTRANG
FLACHSTECKER 1,0-2,5MM2	602323208	120	6	506	96021228	KABELSTRANG
FLACHSTECKER 1,0-2,5MM2	602323208	120	9	654	96033472	KABELSTRANG

Bezeichnung	Artikel	Pos.	Menge	Seite	Baugruppe	Bezeichnung
FLACHSTECKER 1,0-2,5MM2	602323208	120	21	911	96037447	DRAEHTE KLEMMKASTEN VO
FLACHSTECKER 2,8X0,5-1 SN	602323508	124	2	506	96021228	KABELSTRANG
FLACHSTECKER 2,8X0,5-1 SN	602323508	124	6	507	96019612	KABELSTRANG
FLACHSTECKER 2,8X0,5-1 SN	602323508	124	32	654	96033472	KABELSTRANG
FLACHSTECKER 2,8X0,5-1 SN	602323508	124	220	911	96037447	DRAEHTE KLEMMKASTEN VO
FLACHSTECKERGEHAEUSE 1	602323308	(501)	10	47	967907508	SCHALTKASTEN KPL.
FLACHSTECKERGEHAEUSE 1	602323308	501	3	655	96033472	KABELSTRANG
FLACHSTECKERGEHAEUSE 1	602323308	503	3	818	96060217	DRAEHTE KPL.
FLACHSTECKERGEHAEUSE 1	602323308	501	9	910	96036194	DRAEHTE KLEMMKASTEN KPL
FLACHSTECKERGEHAEUSE 2	10874047	503	3	1239	96038868	DRAEHTE KPL.
FLACHSTECKERGEHAEUSE 2	10874047	506	1	1291	96038967	DRAEHTE KPL.
FLACHSTECKERGEHAEUSE 3	10874039	508	1	1239	96038868	DRAEHTE KPL.
FLACHSTECKERGEHAEUSE 3	10874039	501	2	1259	96038775	DRAEHTE KPL.
FLACHSTECKERGEHAEUSE 3	10874039	503	1	1291	96038967	DRAEHTE KPL.
FLACHSTECKERGEHAEUSE 6-	10099847	502	1	1259	96038775	DRAEHTE KPL.
FLACHSTECKERGEHAEUSE 6-	10099847	507	6	1291	96038967	DRAEHTE KPL.
FLACHSTECKERGEHAEUSE 9-	10099870	501	3	1239	96038868	DRAEHTE KPL.
FLACHSTECKERGEHAEUSE 9-	10099870	504	4	1259	96038775	DRAEHTE KPL.
FLACHSTECKERGEHAEUSE 9-	10099870	504	3	1291	96038967	DRAEHTE KPL.
FLACHSTECKERGEHAEUSE	602305908	(503)	1	47	967907508	SCHALTKASTEN KPL.
FLACHSTECKERGEHAEUSE	602305908	506	1	505	96033370	DRAEHTE KPL.
FLACHSTECKERGEHAEUSE	602305908	3	1	692	963398008	AXIALLUEFTER VORM.OBEN
FLACHSTECKERGEHAEUSE	602325608	(505)	2	47	967907508	SCHALTKASTEN KPL.
FLACHSTECKERGEHAEUSE	602325608	506	2	655	96033472	KABELSTRANG
FLACHSTECKHUELSE 0,5-1,5	602320508	62	5	506	96021228	KABELSTRANG
FLACHSTECKHUELSE 6,3X0,5-	602303308	134	4	503	96061089	KABELSTRANG
FLACHSTECKHUELSE 6,3X0,5-	602303308	134	8	506	96021228	KABELSTRANG
FLACHSTECKHUELSE 6,3X0,5-	602303308	134	2	819	96059328	KABELSTRANG
FLAECHENDICHTUNG 300ML	10354595	115	1	341	12405454	KURBELGEHAEUSE KPL. MIT
FLAECHENDICHTUNG 300ML	10354595	115	1	399	10141838	VERSCHLUSSTEILE
FLAECHENDICHTUNG 85ML	12697087	100	1	364	10122640	ZYLINDERKOPFDECKEL ANBA
FLAECHENDICHTUNG 85ML	12697087	100	1	369	10122646	ZYLINDERKOPFDECKEL ANBA
FLAECHENDICHTUNG 85ML	12697087	100	1	370	10122659	ZYLINDERKOPFDECKEL ANBA
FLAECHENDICHTUNG KARTUS	10167395	115	1	365	11364303	ZYLINDERKOPFDECKEL VORM
FLAECHENDICHTUNG KARTUS	10167395	115	1	371	11364325	ZYLINDERKOPFDECKEL VORM
FLANSCH	511052508	14	1	179	510401908	UMSCHALTVENTIL
FLANSCH	540271814	1	1	256	11347399	FLANSCHLAGER
FLANSCH POM	977437808	14	1	781	96000697	WISCHANLAGE EINBAU
FLANSCH S235JR	11422653	6	1	414	10141720	ATL-ANBAU
FLANSCH S235JR	11422653	6	1	415	10141721	ATL-ANBAU
FLANSCHDICHTUNG	10346938	(5)	1	591	967930608	ELEKTRIK KRAFTSTOFFBEHA
FLANSCHDICHTUNG	11004257	34	1	729	11314761	STEUERBLOCK
FLANSCHDICHTUNG GR.28	10815121	171	1	904	96028886	LEITUNGSTROMMEL KPL.
FLANSCHDICHTUNG GR.28	10815121	156	2	1238	96035575	KLEMMKASTEN KPL.
FLANSCHDICHTUNG GR.28	10815121	164	1	1290	96035579	KLEMMKASTEN KPL.
FLANSCHHAELFTE SAE1 1/2-C	510588208	500	16	76	967787408	HYDRAULIK RAUPE
FLANSCHHAELFTE SAE1 1/2-C	510588208	500	16	103	967787508	HYDRAULIK RAUPE
FLANSCHHAELFTE SAE1 1/4-C	510586608	500	24	35	969731708	HYDRAULIK MITTELTEIL
FLANSCHHAELFTE SAE1 1/4-C	510586608	578	24	718	96052492	HYDRAULIK
FLANSCHHAELFTE SAE1-C62	510586908	577	8	718	96052492	HYDRAULIK
FLANSCHHAELFTE SAE2 1/2-C	11003246	411	4	282	96032892	DIESELMOTOR VORM.
FLANSCHHAELFTE SAE3/4-C	510587508	502	12	169	969733008	ZUSATZHYDRAULIK DREHBUE
FLANSCHLAGER	11347399	22	1	251	10802280	SEILWINDE
FLANSCHSTUTZEN AFG 38S	511517808	500	2	169	969733008	ZUSATZHYDRAULIK DREHBUE
FLANSCHSTUTZEN AFG 38S	511517808	500	4	212	967787708	ZUSATZHYDRAULIK WINDE 1
FLANSCHSTUTZEN AFG 38S	511517808	500	2	227	967787808	ZUSATZHYDRAULIK WINDE 2
FLANSCHSTUTZEN AFG 38S	511517808	500	7	243	968081908	ZUSATZHYDRAULIK WINDE 4
FLANSCHSTUTZEN AFG 38S	511517808	580	8	718	96052492	HYDRAULIK
FLANSCHSTUTZEN AFG 38S	511517808	500	2	1013	96047485	ZUSATZHYDRAULIK WINDE 6
FLANSCHSTUTZEN AFG 38S	511517808	500	2	1032	967789108	ZUSATZHYDRAULIK WINDE 3

Bezeichnung	Artikel	Pos.	Menge	Seite	Baugruppe	Bezeichnung
FLANSCHSTUTZEN WFS 38S 1	511517708	501	1	169	969733008	ZUSATZHYDRAULIK DREHBUE
FLANSCHSTUTZEN WFS 38S 1	511517708	579	5	718	96052492	HYDRAULIK
FORMCLIP 10X55 VERZ	433200908	85	4	892	919304308	S-ANLENKSTUECK VORM.
FORMCLIP AEHNL.DIN 11023	433201008	4	1	139	96051604	ROLLENLAGERUNG
FORMSCHLAUCH	96046407	110	2	441	919551008	SCHALLDAEMPFERANLAGE
FORMSCHLAUCH 4,5	11081453	4	1	518	91000493	ZUSATZHEIZUNG OW
FORMSCHLAUCH 4,5	11081453	8	1	825	919159508	ZUSATZHEIZUNG OW AIRTOP
FORMSCHLAUCH DN20 X4.5 B	97107767	15	1	522	96060643	ZUSATZHEIZUNG VORM.
FORMSCHLAUCH DN20 X4.5 B	97111507	4	1	520	96060644	ZUSATZHEIZUNG KABINE
FORMSCHLAUCH DN20 X4.5 B	97133944	10	1	626	96060604	VENTILPLATTE VORM.
FORMSCHLAUCH DN20 X4.5 B	97134042	10	1	620	96060497	HEIZKLIMAGERAET EINBAU
FORMSCHLAUCH DN20 X4.5 B	97138005	5	1	520	96060644	ZUSATZHEIZUNG KABINE
FORMSCHLAUCH DN20 X4.5 B	97138005	11	1	626	96060604	VENTILPLATTE VORM.
FORMSCHLAUCH DN20 X4.5 B	97138005	12	1	626	96060604	VENTILPLATTE VORM.
FORMSCHLAUCH DN20 X4.5 B	97138005	13	1	626	96060604	VENTILPLATTE VORM.
FORMSCHLAUCH DN20 X4.5 B	97138005	14	1	626	96060604	VENTILPLATTE VORM.
FORMSCHLAUCH DN20 X4.5 B	97151028	11	1	620	96060497	HEIZKLIMAGERAET EINBAU
FORMSCHLAUCH DN80X140	550632308	250	2	280	96032892	DIESELMOTOR VORM.
FORMSCHLAUCH DN80X140	550632308	6	3	323	96032897	KUEHLER VORM.
FORMTEIL 317-1397-000 SUR	605212808	529	3	655	96033472	KABELSTRANG
FORMTEIL 317-1397-000 SUR	605212808	521	1	663	96033473	KABELSTRANG
FORMTEIL 317-1397-000 SUR	605212808	505	2	914	96040591	LEITUNG
FORMTEIL 317-1397-000 SUR	605212808	505	2	1240	96035583	LEITUNG
FORMTEIL 317-1397-000 SUR	605212808	506	2	1260	96038562	LEITUNG
FORMTEIL 317-1397-000 SUR	605212808	507	1	1320	96035578	LEITUNG
FREMDEINSPEISUNG 110V/230	918470508	414	2	15		LIEBHERR RAUPENKRAN LR
FRONTELEMENT	606652508	205	8	672	968681408	BEDIENPULT VERBOLZUNG
FRONTSCHEIBE GEKLEBT SP	96001465	1	1	766	96000684	FRONTSCHEIBE KPL.
FRONTSCHEIBE KPL.	96000684	1	1	764	969752608	SCHEIBEN EINBAU
FRONTSPIEGEL 259	10336285	2	1	614	918531108	SPIEGELANBAU KRANFUEHR
FUEHRUNG	965669108	31	1	834	967956208	KAMERAANBAU DREHBUEHN
FUEHRUNG 306X48X37 ENA	977430408	10	2	470	918810308	STEUERSTAND
FUEHRUNG 30X930X173 ALZN	977279408	2	1	791	964588308	FUEHRUNG VORM.
FUEHRUNG 32X897X173 ALZN	977183308	1	1	791	964588308	FUEHRUNG VORM.
FUEHRUNG 45X1319X189 AL	977183108	1	1	790	964588408	FUEHRUNG VORM.
FUEHRUNG SCHWK.	967967808	5	2	1097	967946208	VERSTELLFLASCHE KPL.
FUEHRUNG SCHWK.	968113208	1	1	1169	968134408	MECH.ANBAUTEILE SCHEINW
FUEHRUNG SCHWK. T ZN O	965577308	2	1	863	965575208	ZENTRIERUNG KPL.
FUEHRUNG VORM.	964588308	10	1	787	918064308	SCHIEBETUER EINBAU
FUEHRUNG VORM. OBEN	964588408	9	1	787	918064308	SCHIEBETUER EINBAU
FUEHRUNGSBLECH 10X665X1	97033531	6	2	186	919082708	DREHBUEHNE KPL.
FUEHRUNGSBLECH 10X665X1	97033533	7	2	186	919082708	DREHBUEHNE KPL.
FUEHRUNGSBUCHSE CODIER	10871289	503	5	665	96035430	LEITUNG
FUEHRUNGSBUCHSE CODIER	10871289	506	7	666	96039940	LEITUNG
FUEHRUNGSBUCHSE CODIER	10871289	508	5	667	968346208	BLINDSTECKER
FUEHRUNGSBUCHSE CODIER	10871289	511	4	668	96051766	BLINDSTECKER
FUEHRUNGSBUCHSE CODIER	10871289	56	32	678	967917908	SCHALTSCHRANK MECH.
FUEHRUNGSBUCHSE CODIER	10871289	507	2	819	96059328	KABELSTRANG
FUEHRUNGSBUCHSE CODIER	10871289	507	2	913	96036240	LEITUNG
FUEHRUNGSBUCHSE CODIER	10871289	504	4	915	968546008	LEITUNG
FUEHRUNGSBUCHSE CODIER	10871289	506	4	916	968546108	LEITUNG
FUEHRUNGSBUCHSE CODIER	10871289	504	6	1194	96038591	LEITUNG
FUEHRUNGSROHR	10137873	2	1	353	10137870	OELMESSSTAB KPL.
FUEHRUNGSSTIFT CODIERUN	10871288	505	3	665	96035430	LEITUNG
FUEHRUNGSSTIFT CODIERUN	10871288	504	9	666	96039940	LEITUNG
FUEHRUNGSSTIFT CODIERUN	10871288	506	3	667	968346208	BLINDSTECKER
FUEHRUNGSSTIFT CODIERUN	10871288	509	4	668	96051766	BLINDSTECKER
FUEHRUNGSSTIFT CODIERUN	10871288	57	36	678	967917908	SCHALTSCHRANK MECH.
FUEHRUNGSSTIFT CODIERUN	10871288	506	2	819	96059328	KABELSTRANG
FUEHRUNGSSTIFT CODIERUN	10871288	505	2	913	96036240	LEITUNG

Bezeichnung	Artikel	Pos.	Menge	Seite	Baugruppe	Bezeichnung
FUEHRUNGSSTIFT CODIERUN	10871288	505	4	915	968546008	LEITUNG
FUEHRUNGSSTIFT CODIERUN	10871288	508	4	916	968546108	LEITUNG
FUEHRUNGSSTIFT CODIERUN	10871288	502	6	1194	96038591	LEITUNG
FUELLSTANDSANZEIGE 381M	10878851	727	1	1199	12107333	HYDRAULIKTANK KPL.
FUELLSTANDSANZEIGE 381M	11066572	717	1	1199	12107333	HYDRAULIKTANK KPL.
FUNKNEIGUNGSGEBER EMP	10878897	30	1	1329	96031507	KLEMMKASTEN KPL.
FUNKNEIGUNGSGEBER SEN	10878896	10	1	1332	96031510	KLEMMKASTEN KPL.
FUSS KPL.	968455908	1	4	1223	917571308	MONTAGEHILFSMITTEL
FUSS SCHWK.	968299008	1	1	1224	968455908	FUSS KPL.
FUSSBLECH 4X143X1100 S31	97039864	47	4	21	918005408	RAUPENMITTELTEIL
FUSSBLECH 4X143X380 S315M	97039865	48	4	21	918005408	RAUPENMITTELTEIL
FUSSTASTER KPL.	96023875	9	1	510	96061088	ELEKTRIK ANBAUTEILE KABIN
FUSSWIPPE SPF	10297310	8	2	510	96061088	ELEKTRIK ANBAUTEILE KABIN
GABELGELENK DIN 71751 A 3	725101005	13	2	755	919075408	KRANFUEHRERKABINE ANBA
GARDEROBENHAKEN	591050108	32	2	776	96028393	INNENVERKLEIDUNG EINBAU
GASFEDER 12X50-130N	10412871	6	2	767	964560908	DACHSCHEIBE VORM.
GASFEDER 19.0X301-525.0N S	10873806	12	2	764	969752608	SCHEIBEN EINBAU
GASFEDER 19X60-550N	591067008	23	1	470	918810308	STEUERSTAND
GASFEDER 28.0X400-300N	10871548	4	2	678	967917908	SCHALTSCHRANK MECH.
GASSENSOR GEN 2.8 NICHT	12412141	30	2	441	919551008	SCHALLDAEMPFERANLAGE
GASSENSOR NICHT LACKIERE	10144038	31	1	441	919551008	SCHALLDAEMPFERANLAGE
GEBERANBAU	967923008	15	1	903	919301108	ELEKTRIK S-ANLENKSTUECK
GEBERANBAU ANLENKSTUEC	968285308	5	1	1079	917483808	ELEKTRIK D-ANLENKSTUECK
GEBERANBAU KOPFSTUECK	968188108	10	1	1135	917471508	ELEKTRIK D-KOPFSTUECK
GEBERANBAU SA-BOCK	968241508	20	1	556	917476108	ELEKTRIK SA-BOCK
GEBLAESE	10330586	900	1	622	10228112	HEIZKLIMAGERAET
GEBLAESE	10410572	10	1	532	10451181	VERFLUESSIGEREINHEIT
GEGENGEWICHT 10T SPF	96063939	1	1	1209	96057483	GEGENGEWICHT KPL.
GEGENGEWICHT 2525X470X16	380119808	1	1	1210	96063939	GEGENGEWICHT
GEGENGEWICHT KPL. 10T SP	96057483	375	12	15		LIEBHERR RAUPENKRAN LR
GEGENGEWICHT KPL. 10T SP	96057483	376	30	15		LIEBHERR RAUPENKRAN LR
GEGENMUTTER M20x1,5 PA6	10036629	510	1	82	967971708	KABELSTRANG
GEGENMUTTER M25X1,5 PO	10042696	20	3	853	918470508	FREMDEINSPEISUNG
GEGENMUTTER PG7 MS	602501708	13	1	827	96047948	ANBAUTEILE ZUSATZHEIZUN
GEGENMUTTER PG9 MS	602501908	5	1	664	927868908	KLEMMKASTEN BELEUCHTUN
GEHAEUSE	10136518	1	1	348	10125646	OELABSCHEIDER ANBAU
GEHAEUSE	510796908	1	1	573	511417708	DRUCKBEGRENZUNGSVENTI
GEHAEUSE	510796908	1	1	746	511417608	DRUCKBEGRENZUNGSVENTI
GEHAEUSE	511051208	1	1	179	510401908	UMSCHALTVENTIL
GEHAEUSE	570063108	1	1	555	511433908	DRUCKBEGRENZUNGSVENTI
GEHAEUSE	570113008	3	1	259	510230608	HYDROMOTOR
GEHAEUSE 140X540X100 SPF	604532708	23	1	117	918589408	HYDRAULISCHE ABSTUETZUN
GEHAEUSE 18-POL	10099864	510	3	506	96021228	KABELSTRANG
GEHAEUSE 4-POL	602331308	512	1	503	96061089	KABELSTRANG
GEHAEUSE 4-POL	602331308	503	6	506	96021228	KABELSTRANG
GEHAEUSE 4-POL	602331308	504	3	507	96019612	KABELSTRANG
GEHAEUSE 4-POL	602331308	504	2	819	96059328	KABELSTRANG
GEHAEUSE 6-POL	602325508	501	2	81	967971408	KABELSTRANG
GEHAEUSE 6-POL	602325508	509	7	503	96061089	KABELSTRANG
GEHAEUSE 6-POL	602325508	507	2	505	96033370	DRAEHTE KPL.
GEHAEUSE 6-POL	602325508	512	1	506	96021228	KABELSTRANG
GEHAEUSE 6-POL	602325508	507	2	655	96033472	KABELSTRANG
GEHAEUSE 6-POL	602325508	501	1	657	96033855	KABELSTRANG
GEHAEUSE 6-POL	602325508	515	1	663	96033473	KABELSTRANG
GEHAEUSE 8-POL	602300508	511	1	503	96061089	KABELSTRANG
GEHAEUSE 8-POL	602300608	514	1	503	96061089	KABELSTRANG
GEHAEUSE 8-POL	602301408	510	1	503	96061089	KABELSTRANG
GEHAEUSE 8-POL	602301408	501	1	912	96036188	LEITUNG
GEHAEUSE 8-POL	602301408	503	3	913	96036240	LEITUNG
GEHAEUSE 8-POL	602301408	501	1	914	96040591	LEITUNG

Bezeichnung	Artikel	Pos.	Menge	Seite	Baugruppe	Bezeichnung
GEHAEUSE 8-POL	602301408	503	1	915	968546008	LEITUNG
GEHAEUSE 8-POL	602301408	503	1	916	968546108	LEITUNG
GEHAEUSE 8-POL	602301408	501	1	917	96038229	LEITUNG
GEHAEUSE GD-ZN SW GEPU	704253308	7	4	50	965690708	DECKEL KPL.
GEHAEUSE GD-ZN SW GEPU	704253308	(8)	5	632	96034154	GERAEUSCHDAEMMUNG OBE
GEHAEUSE GD-ZN SW GEPU	704253308	2	2	639	969054708	DECKEL KPL.
GEHAEUSE GD-ZN SW GEPU	704253308	2	3	640	969056008	DECKEL KPL.
GEHAEUSE GD-ZN SW GEPU	704253308	2	2	641	969427208	DECKEL KPL.
GEHAEUSE GD-ZN SW GEPU	704253308	2	2	642	969427308	DECKEL KPL.
GEHAEUSE GD-ZN SW GEPU	704253308	8	1	643	96044249	DECKEL KPL.
GEHAEUSE GD-ZN SW GEPU	704253308	2	5	647	968255808	DECKEL VORM.
GEHAEUSE GD-ZN SW GEPU	704253308	2	7	648	968255908	DECKEL VORM.
GEHAEUSE GD-ZN SW GEPU	704253308	2	7	649	968256008	DECKEL VORM.
GEHAEUSE GD-ZN SW GEPU	704253308	2	7	650	968256108	DECKEL VORM.
GEHAEUSE GD-ZN SW GEPU	704253308	(4)	4	660	969245308	ELEKTRIK KLEMMKASTEN DB
GEHAEUSE GD-ZN SW GEPU	704256608	(6)	4	454	96032910	BATTERIEKASTEN VORM.
GEHAEUSE GD-ZN SW GEPU	704256608	2	2	466	96004224	DECKEL KPL.
GEHAEUSE GD-ZN SW GEPU	704256608	(2)	4	632	96034154	GERAEUSCHDAEMMUNG OBE
GEHAEUSE GD-ZN SW GEPU	704256608	(2)	4	632	96034154	GERAEUSCHDAEMMUNG OBE
GEHAEUSE GD-ZN SW GEPU	704256608	8	2	634	969118108	DECKEL KPL.
GEHAEUSE GD-ZN SW GEPU	704274708	8	2	636	96038209	DECKEL KPL.
GEHAEUSE GD-ZN SW GEPU	704274708	8	1	638	96038293	DECKEL KPL.
GEHAEUSE GD-ZN SW GEPU	704274708	3	6	680	969408008	DECKEL KPL.
GEHAEUSE PLIXXOPOL R* SP	975850708	34	1	776	96028393	INNENVERKLEIDUNG EINBAU
GEHAEUSE SCHWK. RAL 7037	968610608	1	1	660	969245308	ELEKTRIK KLEMMKASTEN DB
GEHAEUSE SCHWK. SPF	968070808	1	1	49	967907608	SCHALTKASTEN VORM.
GEHAEUSE VORM.	10152923	1	1	379	11368166	ANTRIEB FUER HDP VORM.
GELAENDER SCHWK. T ZN O	96024645	17	1	1214	919326208	DREHBUEHNENVERLAENGER
GELAENDER SCHWK. T ZN O	967070508	80	1	892	919304308	S-ANLENKSTUECK VORM.
GELAENDER SCHWK. T ZN O	967311308	81	1	892	919304308	S-ANLENKSTUECK VORM.
GELAENDER SCHWK. T ZN O	967980708	77	2	892	919304308	S-ANLENKSTUECK VORM.
GELAENDER SCHWK. T ZN O	967980808	78	2	892	919304308	S-ANLENKSTUECK VORM.
GELAENDER SCHWK. T ZN O	967980908	79	2	892	919304308	S-ANLENKSTUECK VORM.
GELAENDER SCHWK. T ZN O	969260908	1	2	499	969259908	LAUFSTEG DREHBUEHNE REC
GELAENDER SCHWK. T ZN O	969261008	2	1	499	969259908	LAUFSTEG DREHBUEHNE REC
GELAENDER SCHWK. T ZN O	969261108	3	1	499	969259908	LAUFSTEG DREHBUEHNE REC
GELAENDER T ZN O	967932508	2	4	127	917076708	LAUFSTEG RAUPENFAHRWER
GELAENDER T ZN O	967932508	19	1	1214	919326208	DREHBUEHNENVERLAENGER
GELAENDER T ZN O	967932608	3	4	127	917076708	LAUFSTEG RAUPENFAHRWER
GELAENDER T ZN O	967932708	4	4	127	917076708	LAUFSTEG RAUPENFAHRWER
GELAENDER T ZN O	967932708	18	2	1214	919326208	DREHBUEHNENVERLAENGER
GELAENDER T ZN O	968284908	44	2	21	918005408	RAUPENMITTELTEIL
GELAENDER T ZN O	968372908	45	2	21	918005408	RAUPENMITTELTEIL
GELENKBANDKONSOLENSC	10023266	14	3	446	919063308	LUFTFILTERANLAGE KPL.
GELENKBANDKONSOLENSC	10336873	28	2	594	919140308	OELBEHAELTER KPL.
GELENKBANDKONSOLENSCH	10337339	125	3	280	96032892	DIESELMOTOR VORM.
GELENKBANDKONSOLENSCH	10337339	12	3	323	96032897	KUEHLER VORM.
GELENKBANDKONSOLENSCH	774284708	58	1	193	96062971	MONTAGETEILE DREHBUEHN
GELENKBOLZENSCHELLE 33	12102925	33	2	441	919551008	SCHALLDAEMPFERANLAGE
GELENKBOLZENSPANNBAND	10335947	3	2	575	917473108	BRENNSTOFFBEHAELTER O
GELENKHAKENSCHLUESSEL	885182808	17	1	136	96005686	GRUNDWERKZEUG
GELENKKOPF DIN ISO 12240-4	10035717	11	2	766	96000684	FRONTSCHEIBE KPL.
GELENKLAGER	11244351	8	1	1121	12102885	ZUGZYLINDER
GELENKLAGER 30	571505208	9	2	759	512349708	KIPPZYLINDER
GELENKLAGER 40	746911608	15	1	757	10326323	HYDROZYLINDER
GELENKRAHMEN HAN 6B	13110370	503	1	670	968418008	KABELSTRANG
GELENKRAHMEN HAN 6B	13110775	(503)	1	675	919972908	EINBAUTEILE SCHALTSCHRAN
GELENKSTIFT	10475198	11	4	300	11212747	VERSTELLPUMPE
GELENKSTIFT	10475198	11	4	303	11212748	VERSTELLPUMPE
GENERATOR ANBAU	10146947	441	1	338	13455124	DIESELMOTOR

Bezeichnung	Artikel	Pos.	Menge	Seite	Baugruppe	Bezeichnung
GENERATOR VORM. 4.32KW	10148088	440	1	338	13455124	DIESELMOTOR
GERAETEHALTER 35 FEDER	10324834	25	1	491	968283208	LAUFSTEG DREHBUEHNE LI
GERAETEHALTER 35 FEDER	10324834	28	1	493	968309908	PODEST KPL.
GERAETESTECKDOSE 3-POL	605007908	511	19	655	96033472	KABELSTRANG
GERAETESTECKDOSE 3-POL	605007908	505	14	663	96033473	KABELSTRANG
GERAETESTECKDOSE 54-POL	692404508	60	1	27	11601184	SCHLEIFRINGUEBERTRAEGE
GERAETESTECKDOSE DIN 436	605210608	504	4	503	96061089	KABELSTRANG
GERAETESTECKDOSE DIN 436	605210608	506	16	663	96033473	KABELSTRANG
GERAETESTECKER DIN 43650	605006608	2	1	745	511444508	WEGEVENTIL
GERAEUSCHDAEMMUNG	919140408	159	1	13		LIEBHERR RAUPENKRAN LR
GERAEUSCHDAEMMUNG OBE	96034154	1	1	628	919140408	GERAEUSCHDAEMMUNG
GERAEUSCHDAEMMUNG UN	969443908	2	1	628	919140408	GERAEUSCHDAEMMUNG
GERAEUSCHDAEMPFER	502661608	152	1	794	96033157	DRUCKLUFTANLAGE
GESTAENGE 4.0X106 ST	977724408	22	1	789	968080908	SCHLIESSANLAGE
GESTAENGE 4.0X62 ST	976866208	5	1	789	968080908	SCHLIESSANLAGE
GESTAENGE 4.0X78 ST	976866508	8	1	789	968080908	SCHLIESSANLAGE
GESTAENGECLIP	704279708	(14)	3	789	968080908	SCHLIESSANLAGE
GESTAENGECLIP	704279708	9	2	789	968080908	SCHLIESSANLAGE
GESTAENGECLIP D 4,0MM T 3,	704280008	30	1	789	968080908	SCHLIESSANLAGE
GEWICHT 43X72X245 EN-GJS4	388283208	1	1	877	962563908	HUBENDSCHALTER GEWICHT
GEWICHT EN-GJS400-18 FE//	388283108	2	1	877	962563908	HUBENDSCHALTER GEWICHT
GEWICHTSSCHILD 170X50 KLE	97094948	(4)	6	862	917517908	AUFNAHME GEGENGEWICHT
GEWICHTSSCHILD 2X100X228	97042994	3	2	133	917077008	ZENTRALBALLASTBEFESTIG
GEWICHTSSCHILD 2X188X100	97031313	38	1	1097	967946208	VERSTELLFLASCHE KPL.
GEWICHTSSCHILD 2X188X100	97032021	10	1	1103	967946308	VERSTELLFLASCHE KPL.
GEWICHTSSCHILD 2X188X100	97032021	9	1	1107	967983208	ZUSATZGEWICHT DERRICK
GEWICHTSSCHILD 2X200X100	97009588	3	2	59	917076208	BODENPLATTEN KPL.
GEWICHTSSCHILD 2X200X100	97035684	37	1	147	918011308	UNTERTEIL VORM.
GEWICHTSSCHILD 2X200X100	97111655	25	1	1214	919326208	DREHBUEHNENVERLAENGER
GEWICHTSSCHILD 2X228X100	97100159	77	2	1184	918900508	SCHWEBEBALLAST
GEWICHTSSCHILD 2X228X100	97084475	76	2	1184	918900508	SCHWEBEBALLAST
GEWICHTSSCHILD 2X290X120	97037631	29	4	862	917517908	AUFNAHME GEGENGEWICHT
GEWICHTSSCHILD 2X530X120	97032391	28	4	862	917517908	AUFNAHME GEGENGEWICHT
GEWICHTSSCHILD 3X400X200	97100161	80	2	1184	918900508	SCHWEBEBALLAST
GEWICHTSSCHILD 3X400X232	97100160	79	6	1184	918900508	SCHWEBEBALLAST
GEWICHTSSCHILD 400X80 KLE	97102748	(1)	2	1337	96022180	TRANSPORTRAHMEN KPL.
GEWINDEANSCHLUSSSTUTZE	932187701	13	1	207	90024729	FEDERDRUCKBREMSE
GEWINDEBOLZEN 16X28X52	97066834	11	2	764	969752608	SCHEIBEN EINBAU
GEWINDEBOLZEN 20X53X78	97096918	2	2	470	918810308	STEUERSTAND
GEWINDEBOLZEN 25.0X50 42C	974145908	6	2	862	917517908	AUFNAHME GEGENGEWICHT
GEWINDEBOLZEN 25.0X50 42C	974145908	33	2	1214	919326208	DREHBUEHNENVERLAENGER
GEWINDEBOLZEN 45.0X150 S3	97027747	34	4	66	917291608	RAUPENTRAEGER LI.
GEWINDEBOLZEN 45.0X150 S3	97027747	34	4	99	917291708	RAUPENTRAEGER RE.
GEWINDEBOLZEN 50.0X540 3	97027746	33	8	66	917291608	RAUPENTRAEGER LI.
GEWINDEBOLZEN 50.0X540 3	97027746	33	8	99	917291708	RAUPENTRAEGER RE.
GEWINDEBUCHSE	973632808	4	1	837	965669108	FUEHRUNG
GEWINDEBUCHSE 17.8X40 P	97067325	10	1	766	96000684	FRONTSCHEIBE KPL.
GEWINDEBUCHSE 270X230 G	97028821	2	2	131	917076808	MECH.ZUSATZABSTUETZUNG
GEWINDEFORMSCHRAUBE D	12102051	20	4	470	918810308	STEUERSTAND
GEWINDEGRIFF SCHWK. FE//	925561708	23	4	186	919082708	DREHBUEHNE KPL.
GEWINDEGRIFF SCHWK. FE//	967992308	7	2	1097	967946208	VERSTELLFLASCHE KPL.
GEWINDEPLATTE 20X150X60	97023353	9	2	755	919075408	KRANFUEHRERKABINE ANBA
GEWINDEPLATTE 8.0 X0 S235J	953695308	(3)	2	480	917079908	DREHBUEHNENVERKLEIDUN
GEWINDEPLATTE 8.0 X0 S235J	953695308	(3)	2	480	917079908	DREHBUEHNENVERKLEIDUN
GEWINDEPLATTE 8.0 X0 S235J	953695308	(3)	2	480	917079908	DREHBUEHNENVERKLEIDUN
GEWINDEPLATTE 8.0 X0 S235J	953695308	(3)	2	480	917079908	DREHBUEHNENVERKLEIDUN
GEWINDEPLATTE 8.0 X0 S235J	953695308	6	8	480	917079908	DREHBUEHNENVERKLEIDUN
GEWINDEPLATTE 8X75X45 S	97042535	16	20	147	918011308	UNTERTEIL VORM.
GEWINDEPLATTE 8X75X45 S	97042535	61	4	633	96034154	GERAEUSCHDAEMMUNG OBE
GEWINDESTANGE M10X120 5.	954591508	4	1	1252	96036001	KLAPPE VORM.

Bezeichnung	Artikel	Pos.	Menge	Seite	Baugruppe	Bezeichnung
GEWINDESTANGE M8X350 5.8	953097108	444	3	718	96052492	HYDRAULIK
GEWINDESTIFT	10488035	47	1	1010	11161917	STEUERTEIL
GEWINDESTIFT DIN 913 M10X	404402508	23	1	569	11211234	ZUGZYLINDER
GEWINDESTIFT DIN 913 M10X6	7623427	20	2	300	11212747	VERSTELLPUMPE
GEWINDESTIFT DIN 913 M10X6	7623427	20	2	303	11212748	VERSTELLPUMPE
GEWINDESTIFT DIN 913 M6X25	404400508	30	2	787	918064308	SCHIEBETUER EINBAU
GEWINDESTIFT DIN 914 M8X10	12100620	41	1	902	12101591	RUECKFALLSTUETZE
GEWINDESTIFT ISO 4026 M10X	12240952	22	2	569	11211234	ZUGZYLINDER
GEWINDESTIFT ISO 4026 M10X	12240952	39	1	902	12101591	RUECKFALLSTUETZE
GEWINDESTIFT ISO 4026 M10X	10179470	4	1	474	962282208	ARMLEHNE LINKS
GEWINDESTIFT ISO 4026 M10X	10179470	4	1	476	962282308	ARMLEHNE RECHTS
GEWINDESTIFT ISO 4026 M6X	12100613	3	1	473	96032222	NACHARBEIT ARMLEHNE LI.
GEWINDESTIFT ISO 4026 M6X	12100613	3	1	475	96032223	NACHARBEIT ARMLEHNE RE.
GEWINDESTIFT ISO 4026 M6X	12106077	9	1	742	571130108	DRUCKBEGRENZUNGSVENTI
GITTER	12100194	21	1	829	10876024	LUFTHEIZGERAET
GITTERROST 452X100X25/2 S2	725814808	81	2	488	918999008	LAUFSTEG DREHBUEHNE
GITTERROST 835X314X25/2 AL	10429935	6	6	324	12100191	KUEHLERANLAGE
GITTERROST 847X207X30/7	97098673	85	2	1276	919220008	F-KOPFSTUECK
GITTERROST DIN 24537-3 100	97065734	4	6	981	96037300	GITTERROST VORM.
GITTERROST DIN 24537-3 100	97065734	21	2	1229	919219508	F-ANSCHLUSSKOPF
GITTERROST DIN 24537-3 104	97121996	6	1	981	96037300	GITTERROST VORM.
GITTERROST DIN 24537-3 104	97122006	7	1	981	96037300	GITTERROST VORM.
GITTERROST DIN 24537-3 148	97066110	28	1	1251	919219708	F-ANLENKSTUECK
GITTERROST DIN 24537-3 216	97066111	2	3	1234	96038847	GITTERROST VORM.
GITTERROST DIN 24537-3 220	97073078	10	1	1302	919220108	F-ZWISCHENSTUECK
GITTERROST DIN 24537-3 220	97073078	10	1	1306	919220208	F-ZWISCHENSTUECK
GITTERROST DIN 24537-3 220	97073078	10	1	1309	919222708	F-ZWISCHENSTUECK
GITTERROST DIN 24537-3 220	97123898	33	1	1251	919219708	F-ANLENKSTUECK
GITTERROST DIN 24537-3 288	97121983	3	4	981	96037300	GITTERROST VORM.
GITTERROST DIN 24537-3 687	97121995	5	2	981	96037300	GITTERROST VORM.
GITTERROST DIN 24537-3 76	97123912	3	1	1234	96038847	GITTERROST VORM.
GITTERROST DIN 24537-3 76	97123913	4	1	1234	96038847	GITTERROST VORM.
GITTERROST VORM.	96037300	3	1	980	919219208	S-ZWISCHENSTUECK
GITTERROST VORM.	96038847	4	1	1229	919219508	F-ANSCHLUSSKOPF
GITTERROST-P LINKS S235JR	97030161	6	2	127	917076708	LAUFSTEG RAUPENFAHRWER
GITTERROST-P RECHTS S235	97030158	5	2	127	917076708	LAUFSTEG RAUPENFAHRWER
GITTERROST-P S235JR T ZN	97030162	7	4	127	917076708	LAUFSTEG RAUPENFAHRWER
GITTERROST-P T1000X1100X3	97009794	59	4	947	917078708	S-ZWISCHENSTUECK
GITTERROST-P T1000X1100X3	97009794	60	4	954	917078808	S-ZWISCHENSTUECK
GITTERROST-P T1000X1100X3	97009794	60	4	967	917079208	S-ZWISCHENSTUECK
GITTERROST-P T1000X1100X3	97009794	60	4	972	917571208	S-ZWISCHENSTUECK
GITTERROST-P T1000X1100X3	97009794	60	4	977	919086008	S-ZWISCHENSTUECK
GITTERROST-P T1000X1270X	97006009	47	1	1092	919628208	D-KOPFSTUECK VORM.
GITTERROST-P T1000X1490X3	97012280	64	3	954	917078808	S-ZWISCHENSTUECK
GITTERROST-P T1000X1490X3	97012280	100	1	1051	917333208	D-ANLENKSTUECK VORM.
GITTERROST-P T1000X1490X3	97012280	43	5	1092	919628208	D-KOPFSTUECK VORM.
GITTERROST-P T1000X1490X3	97012280	23	4	1183	918900508	SCHWEBEBALLAST
GITTERROST-P T1000X1730X	979318708	22	2	989	917191008	SL-REDUZIERSTUECK
GITTERROST-P T1000X1860X3	975136308	28	2	935	917190908	S-ZWISCHENSTUECK
GITTERROST-P T1000X1860X3	975136308	28	2	943	917333908	S-ZWISCHENSTUECK
GITTERROST-P T1000X1860X3	975136308	63	2	954	917078808	S-ZWISCHENSTUECK
GITTERROST-P T1000X1860X3	975136308	16	6	1144	917085308	D-ZWISCHENSTUECK
GITTERROST-P T1000X1930X3	97030223	27	1	935	917190908	S-ZWISCHENSTUECK
GITTERROST-P T1000X1930X3	97030223	27	1	943	917333908	S-ZWISCHENSTUECK
GITTERROST-P T1000X1930X3	97030223	27	6	947	917078708	S-ZWISCHENSTUECK
GITTERROST-P T1000X1930X3	97030223	27	6	967	917079208	S-ZWISCHENSTUECK
GITTERROST-P T1000X1930X3	97030223	27	6	972	917571208	S-ZWISCHENSTUECK
GITTERROST-P T1000X1930X3	97030223	27	6	977	919086008	S-ZWISCHENSTUECK
GITTERROST-P T1000X1930X3	97030223	16	12	1156	917178608	D-ZWISCHENSTUECK
GITTERROST-P T1000X2180X	97001584	27	3	954	917078808	S-ZWISCHENSTUECK

Bezeichnung	Artikel	Pos.	Menge	Seite	Baugruppe	Bezeichnung
GITTERROST-P T1000X2180X	97001584	23	1	989	917191008	SL-REDUZIERSTUECK
GITTERROST-P T1000X2180X	97001584	41	1	1092	919628208	D-KOPFSTUECK VORM.
GITTERROST-P T1000X2280X	979067108	120	1	1052	917333208	D-ANLENKSTUECK VORM.
GITTERROST-P T1000X2280X	979067108	42	1	1092	919628208	D-KOPFSTUECK VORM.
GITTERROST-P T1000X450X30/	725867508	40	1	1092	919628208	D-KOPFSTUECK VORM.
GITTERROST-P T1000X500X30/	725800608	24	2	989	917191008	SL-REDUZIERSTUECK
GITTERROST-P T1000X575X30/	97028900	23	2	935	917190908	S-ZWISCHENSTUECK
GITTERROST-P T1000X575X30/	97028900	23	2	943	917333908	S-ZWISCHENSTUECK
GITTERROST-P T1000X575X30/	97028900	23	2	947	917078708	S-ZWISCHENSTUECK
GITTERROST-P T1000X575X30/	97028900	23	1	954	917078808	S-ZWISCHENSTUECK
GITTERROST-P T1000X575X30/	97028900	23	2	967	917079208	S-ZWISCHENSTUECK
GITTERROST-P T1000X575X30/	97028900	23	2	972	917571208	S-ZWISCHENSTUECK
GITTERROST-P T1000X575X30/	97028900	23	2	977	919086008	S-ZWISCHENSTUECK
GITTERROST-P T1000X575X30/	97028903	24	2	935	917190908	S-ZWISCHENSTUECK
GITTERROST-P T1000X575X30/	97028903	24	2	943	917333908	S-ZWISCHENSTUECK
GITTERROST-P T1000X575X30/	97028903	24	2	947	917078708	S-ZWISCHENSTUECK
GITTERROST-P T1000X575X30/	97028903	24	1	954	917078808	S-ZWISCHENSTUECK
GITTERROST-P T1000X575X30/	97028903	24	2	967	917079208	S-ZWISCHENSTUECK
GITTERROST-P T1000X575X30/	97028903	24	2	972	917571208	S-ZWISCHENSTUECK
GITTERROST-P T1000X575X30/	97028903	24	2	977	919086008	S-ZWISCHENSTUECK
GITTERROST-P T1000X800X30/	725867208	44	2	1092	919628208	D-KOPFSTUECK VORM.
GITTERROST-P T1045X993X25/	97037619	19	2	646	969443908	GERAEUSCHDAEMMUNG UN
GITTERROST-P T1060X485X30/	97032343	33	1	1092	919628208	D-KOPFSTUECK VORM.
GITTERROST-P T1100X330X30/	97039690	147	1	893	919304308	S-ANLENKSTUECK VORM.
GITTERROST-P T1170X436X30/	979523108	3	1	493	968309908	PODEST KPL.
GITTERROST-P T1200X1000X3	725855708	146	1	893	919304308	S-ANLENKSTUECK VORM.
GITTERROST-P T1200X1500X3	725820008	180	1	1053	917333208	D-ANLENKSTUECK VORM.
GITTERROST-P T1210X340X30/	97004677	27	1	487	918999008	LAUFSTEG DREHBUEHNE
GITTERROST-P T1220X900X30/	725858708	51	2	891	919304308	S-ANLENKSTUECK VORM.
GITTERROST-P T1300X1500X3	725861908	116	4	1051	917333208	D-ANLENKSTUECK VORM.
GITTERROST-P T1300X500X30/	725802108	115	2	1051	917333208	D-ANLENKSTUECK VORM.
GITTERROST-P T1350X550X30/	97036111	4	2	1050	917333208	D-ANLENKSTUECK VORM.
GITTERROST-P T1375X483X30/	725801008	45	2	542	919627908	SA-BOCK VORM.
GITTERROST-P T1485X560X30/	725870108	48	2	891	919304308	S-ANLENKSTUECK VORM.
GITTERROST-P T1530X483X30/	725808008	32	1	1050	917333208	D-ANLENKSTUECK VORM.
GITTERROST-P T1540X483X30/	725865108	49	1	891	919304308	S-ANLENKSTUECK VORM.
GITTERROST-P T1560X350X30/	725864908	13	1	487	918999008	LAUFSTEG DREHBUEHNE
GITTERROST-P T1600X550X30/	725869408	41	4	1050	917333208	D-ANLENKSTUECK VORM.
GITTERROST-P T1620X483X30/	97008527	17	1	487	918999008	LAUFSTEG DREHBUEHNE
GITTERROST-P T1625X300X30/	725860508	9	1	487	918999008	LAUFSTEG DREHBUEHNE
GITTERROST-P T1680X600X30/	97031397	40	1	891	919304308	S-ANLENKSTUECK VORM.
GITTERROST-P T1680X630X30/	97031398	41	1	891	919304308	S-ANLENKSTUECK VORM.
GITTERROST-P T1700X1100X3	97036220	77	2	1051	917333208	D-ANLENKSTUECK VORM.
GITTERROST-P T1780X800X30/	97056563	180	1	893	919304308	S-ANLENKSTUECK VORM.
GITTERROST-P T1800X650X30/	97031400	43	1	891	919304308	S-ANLENKSTUECK VORM.
GITTERROST-P T1800X650X30/	97036099	91	1	892	919304308	S-ANLENKSTUECK VORM.
GITTERROST-P T2000X1000X3	10036840	53	1	891	919304308	S-ANLENKSTUECK VORM.
GITTERROST-P T2000X1000X3	97035894	111	1	892	919304308	S-ANLENKSTUECK VORM.
GITTERROST-P T2000X876X30/	725860608	52	4	891	919304308	S-ANLENKSTUECK VORM.
GITTERROST-P T2070X1000X3	97028386	44	1	891	919304308	S-ANLENKSTUECK VORM.
GITTERROST-P T2070X800X30/	97031392	35	1	891	919304308	S-ANLENKSTUECK VORM.
GITTERROST-P T2070X860X30/	97031393	36	1	891	919304308	S-ANLENKSTUECK VORM.
GITTERROST-P T2240X810X30/	97031395	38	1	891	919304308	S-ANLENKSTUECK VORM.
GITTERROST-P T2240X810X30/	97031399	42	1	891	919304308	S-ANLENKSTUECK VORM.
GITTERROST-P T2300X750X30/	97031588	44	1	542	919627908	SA-BOCK VORM.
GITTERROST-P T2350X350X30/	97038380	26	2	487	918999008	LAUFSTEG DREHBUEHNE
GITTERROST-P T2440X730X30/	97031396	39	1	891	919304308	S-ANLENKSTUECK VORM.
GITTERROST-P T285X520X30/	97117742	53	1	633	96034154	GERAEUSCHDAEMMUNG OBE
GITTERROST-P T2940X920X30/	97031394	37	1	891	919304308	S-ANLENKSTUECK VORM.
GITTERROST-P T310X200X25/	97034238	15	1	203	917438108	WINDE 1 VORM.

Bezeichnung	Artikel	Pos.	Menge	Seite	Baugruppe	Bezeichnung
GITTERROST-P T310X200X25/	97034238	15	1	223	917454008	WINDE 2 VORM.
GITTERROST-P T310X200X25/	97034238	24	1	487	918999008	LAUFSTEG DREHBUEHNE
GITTERROST-P T350X240X30/	979396408	10	2	487	918999008	LAUFSTEG DREHBUEHNE
GITTERROST-P T355X400X30/2	97068701	103	1	488	918999008	LAUFSTEG DREHBUEHNE
GITTERROST-P T388X676X30/	97032346	36	1	1092	919628208	D-KOPFSTUECK VORM.
GITTERROST-P T388X676X30/	97032348	37	1	1092	919628208	D-KOPFSTUECK VORM.
GITTERROST-P T400X200X25/	725856108	14	2	203	917438108	WINDE 1 VORM.
GITTERROST-P T400X200X25/	725856108	14	2	223	917454008	WINDE 2 VORM.
GITTERROST-P T400X200X25/	725856108	15	2	487	918999008	LAUFSTEG DREHBUEHNE
GITTERROST-P T483X240X30/	10035308	46	1	891	919304308	S-ANLENKSTUECK VORM.
GITTERROST-P T483X300X30/	725806408	21	6	487	918999008	LAUFSTEG DREHBUEHNE
GITTERROST-P T483X300X30/	725806408	3	1	495	96020149	TRITT
GITTERROST-P T483X300X30/	725806408	3	3	500	969540008	TREPPE KPL.
GITTERROST-P T500X350X30/	725801308	1	1	496	968287208	KLAPPTRITT VORM.
GITTERROST-P T500X350X30/	725801308	50	1	891	919304308	S-ANLENKSTUECK VORM.
GITTERROST-P T550X1050X30/	976458808	46	1	1092	919628208	D-KOPFSTUECK VORM.
GITTERROST-P T583X450X30/	10035309	97	2	67	917291608	RAUPENTRAEGER LI.
GITTERROST-P T583X450X30/	10035309	97	2	100	917291708	RAUPENTRAEGER RE.
GITTERROST-P T621X1075X30/	97032506	4	2	147	918011308	UNTERTEIL VORM.
GITTERROST-P T621X354X30/	97032537	6	2	147	918011308	UNTERTEIL VORM.
GITTERROST-P T621X354X30/	97032551	7	2	147	918011308	UNTERTEIL VORM.
GITTERROST-P T640X300X30/	725857508	67	1	954	917078808	S-ZWISCHENSTUECK
GITTERROST-P T640X300X30/	725857508	27	4	989	917191008	SL-REDUZIERSTUECK
GITTERROST-P T640X300X30/	725857508	100	2	1093	919628208	D-KOPFSTUECK VORM.
GITTERROST-P T650X520X30/	97117741	52	1	633	96034154	GERAEUSCHDAEMMUNG OBE
GITTERROST-P T660X655X30/	725868408	2	1	493	968309908	PODEST KPL.
GITTERROST-P T720X360X30/	10035262	47	2	891	919304308	S-ANLENKSTUECK VORM.
GITTERROST-P T730X830X30/	97061863	5	1	147	918011308	UNTERTEIL VORM.
GITTERROST-P T765X1100X30/	97032344	34	1	1092	919628208	D-KOPFSTUECK VORM.
GITTERROST-P T765X1100X30/	97032345	35	1	1092	919628208	D-KOPFSTUECK VORM.
GITTERROST-P T765X1100X30/	97032351	38	1	1092	919628208	D-KOPFSTUECK VORM.
GITTERROST-P T800X525X30/	725820108	121	2	1052	917333208	D-ANLENKSTUECK VORM.
GITTERROST-P T800X580X30/	979331508	15	6	1144	917085308	D-ZWISCHENSTUECK
GITTERROST-P T800X580X30/	979331508	15	6	1156	917178608	D-ZWISCHENSTUECK
GITTERROST-P T800X740X30/	97036266	129	1	1052	917333208	D-ANLENKSTUECK VORM.
GITTERROST-P T800X740X30/	97036267	130	1	1052	917333208	D-ANLENKSTUECK VORM.
GITTERROST-P T800X750X30/	10045468	119	2	1052	917333208	D-ANLENKSTUECK VORM.
GITTERROST-P T800X750X30/	10045468	59	5	1144	917085308	D-ZWISCHENSTUECK
GITTERROST-P T800X750X30/	10045468	59	5	1156	917178608	D-ZWISCHENSTUECK
GITTERROST-P T850X630X30/	725805908	29	2	1183	918900508	SCHWEBEBALLAST
GITTERROST-P T895X500X30/	97035374	7	1	232	917451208	WINDE 4 VORM.
GITTERROST-P T895X500X30/	97035454	13	1	232	917451208	WINDE 4 VORM.
GITTERROST-P T900X483X30/	725802408	25	2	989	917191008	SL-REDUZIERSTUECK
GITTERROST-P T900X867X30/	725838308	45	1	891	919304308	S-ANLENKSTUECK VORM.
GITTERROST-P T930X505X30/	97061865	41	1	147	918011308	UNTERTEIL VORM.
GITTERROST-P T950X520X30/	97117740	51	1	633	96034154	GERAEUSCHDAEMMUNG OBE
GITTERROST-P T950X600X30/	97117739	50	2	632	96034154	GERAEUSCHDAEMMUNG OBE
GITTERROST-P T965X660X30/	97038368	4	1	493	968309908	PODEST KPL.
GITTERROST-P T980X300X30/	97041918	12	1	1214	919326208	DREHBUEHNENVERLAENGER
GITTERROST-SP T3000X483X3	725808808	54	1	891	919304308	S-ANLENKSTUECK VORM.
GLEICHSTROMGETRIEBEMO	10355140	11	1	88	11621396	ELEKTROPUMPE
GLEICHSTROMGETRIEBEMO	10355140	2	1	162	10871517	ELEKTROPUMPE
GLEICHSTROMGETRIEBEMO	10355140	2	1	610	10425291	ELEKTROPUMPE
GLEITKLOTZ KPL.	10455144	15	1	472	10877138	FAHRERSITZ
GLEITLAGER 30X34X20 IGLIDU	10488513	59	3	755	919075408	KRANFUEHRERKABINE ANBA
GLEITLEISTE PA6G	97035722	6	1	452	918981908	BATTERIELAGERUNG
GLEITPLATTE 10X100X80 PA6	97040393	7	2	799	919075608	PODEST KRANKABINE
GLEITPLATTE 15X60X1124 PA6	97050951	61	2	1276	919220008	F-KOPFSTUECK
GLEITSTUECK 15X50X230 PA6	971279508	36	8	1050	917333208	D-ANLENKSTUECK VORM.
GLUEHLAMPE 1,2W 30V	607008708	17	14	514	96053633	ARMATURENBRETT VORM.RE

Bezeichnung	Artikel	Pos.	Menge	Seite	Baugruppe	Bezeichnung
GLUEHLAMPE 1,2W 48V	607011708	23	3	514	96053633	ARMATURENBRETT VORM.RE
GLUEHSTIFT	11826649	40	1	524	10876576	WASSERHEIZGERAET
GLUEHSTIFT	11826649	(10)	1	524	10876576	WASSERHEIZGERAET
GLUEHSTIFT 24V	11102044	38	1	829	10876024	LUFTHEIZGERAET
GRIFF	12103434	(2)	1	472	10877138	FAHRERSITZ
GRIFF 10.0X750 S235JRG2 FE//	978389708	70	1	67	917291608	RAUPENTRAEGER LI.
GRIFF 10.0X750 S235JRG2 FE//	978389708	70	1	100	917291708	RAUPENTRAEGER RE.
GRIFF PA6-30%GF SPF	966435308	68	1	148	918011308	UNTERTEIL VORM.
GRIFF PA6-30%GF SPF	966435308	56	2	186	919082708	DREHBUEHNE KPL.
GRIFF PA6-30%GF SPF	966435308	38	1	935	917190908	S-ZWISCHENSTUECK
GRIFF PA6-30%GF SPF	966435308	38	1	943	917333908	S-ZWISCHENSTUECK
GRIFF PA6-30%GF SPF	966435308	54	1	947	917078708	S-ZWISCHENSTUECK
GRIFF PA6-30%GF SPF	966435308	54	1	967	917079208	S-ZWISCHENSTUECK
GRIFF PA6-30%GF SPF	966435308	54	1	972	917571208	S-ZWISCHENSTUECK
GRIFF PA6-30%GF SPF	966435308	54	1	977	919086008	S-ZWISCHENSTUECK
GRIFF PA6-30%GF SPF	966435308	38	1	989	917191008	SL-REDUZIERSTUECK
GRIFF PA6-30%GF SPF	966435308	135	1	1094	919628208	D-KOPFSTUECK VORM.
GRIFF PA6-30%GF SPF	966435308	56	1	1144	917085308	D-ZWISCHENSTUECK
GRIFF PA6-30%GF SPF	966435308	56	1	1156	917178608	D-ZWISCHENSTUECK
GRIFF PA6-30%GF SPF	966435308	18	1	1229	919219508	F-ANSCHLUSSKOPF
GRIFF PA6-30%GF SPF	966435308	83	2	1276	919220008	F-KOPFSTUECK
GRIFF SCHWK.	962729508	72	2	892	919304308	S-ANLENKSTUECK VORM.
GRIFF SCHWK. FE//ZNNI8//CN/	921079508	21	9	542	919627908	SA-BOCK VORM.
GRIFF SCHWK. FE//ZNNI8//CN/	921079508	8	2	568	917080608	MONTAGEEINRICHTUNG RA
GRIFF SCHWK. FE//ZNNI8//CN/	921079508	4	2	854	918369608	TRANSPORTABLAGE
GRIFF SCHWK. FE//ZNNI8//CN/	921079508	132	8	893	919304308	S-ANLENKSTUECK VORM.
GRIFF SCHWK. FE//ZNNI8//CN/	921079508	47	4	1183	918900508	SCHWEBEBALLAST
GRIFF SCHWK. FE//ZNNI8//CN/	921079508	26	1	1251	919219708	F-ANLENKSTUECK
GRIFF SCHWK. FE//ZNNI8//CN/	96023080	43	4	1183	918900508	SCHWEBEBALLAST
GRIFF SCHWK. T ZN O	968287108	8	1	487	918999008	LAUFSTEG DREHBUEHNE
GRIFF SCHWK. T ZN O	968448208	97	2	543	919627908	SA-BOCK VORM.
GRIFF SCHWK. T ZN O	969397008	3	2	1125	969396608	AUFSTIEG VORM.
GRIFFBOLZEN T ZN O	968188008	60	2	1050	917333208	D-ANLENKSTUECK VORM.
GRIFFKAPPE	571824708	1	1	512	10343693	MEISTERSCHALTER
GRIFFSTANGE 2572 ELOXIER	10871515	17	1	499	969259908	LAUFSTEG DREHBUEHNE REC
GRUNDHALTER SCHWK.	968266508	1	1	1206	968838608	GRUNDHALTER VORM.
GRUNDHALTER VORM.	968838608	1	1	1205	968838508	MECHANIK MESS-U.WARNEI
GRUNDPLATTE	11214405	1	1	873	10475436	GURTTRAGESYSTEM
GRUNDWERKZEUG	96005686	1	1	135	917077108	WERKZEUG
GSM-MODUL 4G	12104396	57	1	675	919972908	EINBAUTEILE SCHALTSCHRAN
GUMMIMUFFE	10132330	14	2	347	10141843	KURBELGEHAEUSEENTLUEF
GUMMIMUFFE	9880511	15	4	347	10141843	KURBELGEHAEUSEENTLUEF
GUMMIMUFFE 06-12X45 Silicon	10126119	22	1	389	10143726	LECKOELLEITUNG ANBAU
GUMMIMUFFE 06-12X45 Silicon	10126119	11	2	416	10143790	LADEDRUCKREGELUNG
GUMMIMUFFE 12X18X50	10132412	3	1	349	10137051	OELRUECKLAUFLEITUNG AN
GUMMIMUFFE 25X33X56L.	9271340	17	2	347	10141843	KURBELGEHAEUSEENTLUEF
GUMMIMUFFE Silicone	10123540	16	1	414	10141720	ATL-ANBAU
GUMMIMUFFE Silicone	10123540	16	1	415	10141721	ATL-ANBAU
GUMMIMUFFE Silicone	10128228	10	3	416	10143790	LADEDRUCKREGELUNG
GUMMIMUFFE Silicone	10139107	5	3	392	10141830	LADELUFTLEITUNG ANBAU
GUMMIPANZERSCHLAUCH 30	790042908	50	1	136	96005686	GRUNDWERKZEUG
GUMMIPUFFER	10296431	18	4	532	10451181	VERFLUESSIGEREINHEIT
GUMMIPUFFER 32X32XM6 EL	10472890	28	2	787	918064308	SCHIEBETUER EINBAU
GUMMIPUFFER 8,3/26X7,2 30	10116274	2	8	427	10141788	STEUERGERAET ANBAU
GUMMIRING X16	10123876	103	2	430	12416117	KABELBAUM ANBAU
GUMMIRING X16	10123876	11	1	653	96033468	ELEKTRIK AGGREGAT
GUMMIRING X19	10123877	12	1	653	96033468	ELEKTRIK AGGREGAT
GURTTRAGESYSTEM	10475436	2	1	871	917751408	ELEKTRIK FUNKFERNSTEUER
HAFTREINIGER 250ML	811205108	37	1	787	918064308	SCHIEBETUER EINBAU
HAKENSTANGE T ZN O	963611208	7	1	135	917077108	WERKZEUG

Bezeichnung	Artikel	Pos.	Menge	Seite	Baugruppe	Bezeichnung
HAKENVERSCHLUSS HAKEN	704262408	39	1	1251	919219708	F-ANLENKSTUECK
HALBRUNDKOPFSCHRAUBE	10174481	7	4	647	968255808	DECKEL VORM.
HALBRUNDKOPFSCHRAUBE	10174481	8	4	648	968255908	DECKEL VORM.
HALBRUNDKOPFSCHRAUBE	10174481	7	4	649	968256008	DECKEL VORM.
HALBRUNDKOPFSCHRAUBE	10174481	7	4	650	968256108	DECKEL VORM.
HALBRUNDKOPFSCHRAUBE	10028237	4	1	1206	968838608	GRUNDHALTER VORM.
HALBRUNDKOPFSCHRAUBE	10813359	20	16	779	969752708	LUFTFUEHRUNG
HALBRUNDKOPFSCHRAUBE	10875468	5	12	510	96061088	ELEKTRIK ANBAUTEILE KABIN
HALBRUNDKOPFSCHRAUBE	10875468	3	4	516	964931408	STECKDOSEN VORM.
HALBRUNDKOPFSCHRAUBE	10875468	12	5	620	96060497	HEIZKLIMAGERAET EINBAU
HALBRUNDKOPFSCHRAUBE	10875468	14	4	761	919075508	KRANFUEHRERKABINE VORM.
HALBRUNDKOPFSCHRAUBE	10875468	30	4	772	919075308	KRANFUEHRERKABINE VORM.
HALBRUNDKOPFSCHRAUBE	10875468	51	111	776	96028393	INNENVERKLEIDUNG EINBAU
HALBRUNDKOPFSCHRAUBE	10875468	18	6	781	96000697	WISCHANLAGE EINBAU
HALBRUNDKOPFSCHRAUBE	10875468	7	2	783	964720408	PEDALTRAEGER EINBAU
HALBRUNDKOPFSCHRAUBE	10875468	29	2	787	918064308	SCHIEBETUER EINBAU
HALBRUNDKOPFSCHRAUBE	10875468	7	8	840	96029469	AUSRUESTUNG KAMERA KAB
HALBRUNDKOPFSCHRAUBE	10412851	308	4	441	919551008	SCHALLDAEMPFERANLAGE
HALBRUNDKOPFSCHRAUBE	10412851	31	6	755	919075408	KRANFUEHRERKABINE ANBA
HALBRUNDKOPFSCHRAUBE	10412851	7	1	1206	968838608	GRUNDHALTER VORM.
HALBRUNDKOPFSCHRAUBE	10412852	307	8	441	919551008	SCHALLDAEMPFERANLAGE
HALBRUNDKOPFSCHRAUBE	10412852	29	4	459	919063408	HARNSTOFFANLAGE
HALBRUNDKOPFSCHRAUBE	10412852	12	2	766	96000684	FRONTSCHEIBE KPL.
HALBRUNDKOPFSCHRAUBE	10412852	15	10	791	964588308	FUEHRUNG VORM.
HALBRUNDKOPFSCHRAUBE	10412852	18	19	834	967956208	KAMERAANBAU DREHBUEHN
HALBRUNDKOPFSCHRAUBE	10412852	21	6	836	968646208	KAMERAHALTER VORM.
HALBRUNDKOPFSCHRAUBE	10412852	5	4	838	96005701	KAMERAHALTER VORM.
HALBRUNDKOPFSCHRAUBE	10412853	12	1	789	968080908	SCHLIESSANLAGE
HALBRUNDKOPFSCHRAUBE	12102696	18	26	21	918005408	RAUPENMITTELTEIL
HALBRUNDKOPFSCHRAUBE	12102696	69	47	67	917291608	RAUPENTRAEGER LI.
HALBRUNDKOPFSCHRAUBE	12102696	69	47	100	917291708	RAUPENTRAEGER RE.
HALBRUNDKOPFSCHRAUBE	12102696	24	4	117	918589408	HYDRAULISCHE ABSTUETZUN
HALBRUNDKOPFSCHRAUBE	12102696	23	4	131	917076808	MECH.ZUSATZABSTUETZUNG
HALBRUNDKOPFSCHRAUBE	12102696	4	4	133	917077008	ZENTRALBALLASTBEFESTIG
HALBRUNDKOPFSCHRAUBE	12102696	40	2	147	918011308	UNTERTEIL VORM.
HALBRUNDKOPFSCHRAUBE	12102696	6	2	149	968284308	MONTAGETEILE UNTERTEIL
HALBRUNDKOPFSCHRAUBE	12102696	33	10	193	96062971	MONTAGETEILE DREHBUEHN
HALBRUNDKOPFSCHRAUBE	12102696	17	23	203	917438108	WINDE 1 VORM.
HALBRUNDKOPFSCHRAUBE	12102696	17	23	223	917454008	WINDE 2 VORM.
HALBRUNDKOPFSCHRAUBE	12102696	34	29	232	917451208	WINDE 4 VORM.
HALBRUNDKOPFSCHRAUBE	12102696	313	3	281	96032892	DIESELMOTOR VORM.
HALBRUNDKOPFSCHRAUBE	12102696	50	2	511	96061088	ELEKTRIK ANBAUTEILE KABIN
HALBRUNDKOPFSCHRAUBE	12102696	79	39	543	919627908	SA-BOCK VORM.
HALBRUNDKOPFSCHRAUBE	12102696	20	4	560	917691308	ZENTRALSCHMIERUNG
HALBRUNDKOPFSCHRAUBE	12102696	25	4	568	917080608	MONTAGEEINRICHTUNG RA
HALBRUNDKOPFSCHRAUBE	12102696	314	8	572	967788008	ZUSATZHYDR.MONTAGEEINR
HALBRUNDKOPFSCHRAUBE	12102696	10	4	595	967968208	OELBEHAELTER VORM.
HALBRUNDKOPFSCHRAUBE	12102696	20	13	755	919075408	KRANFUEHRERKABINE ANBA
HALBRUNDKOPFSCHRAUBE	12102696	23	2	764	969752608	SCHEIBEN EINBAU
HALBRUNDKOPFSCHRAUBE	12102696	20	13	812	91000228	VORB.ANTRIEBSAGG.KLIMAA
HALBRUNDKOPFSCHRAUBE	12102696	16	1	825	919159508	ZUSATZHEIZUNG OW AIRTOP
HALBRUNDKOPFSCHRAUBE	12102696	7	2	854	918369608	TRANSPORTABLAGE
HALBRUNDKOPFSCHRAUBE	12102696	14	2	856	917863208	TRANSPORTABLAGE
HALBRUNDKOPFSCHRAUBE	12102696	30	16	862	917517908	AUFNAHME GEGENGEWICHT
HALBRUNDKOPFSCHRAUBE	12102696	126	60	893	919304308	S-ANLENKSTUECK VORM.
HALBRUNDKOPFSCHRAUBE	12102696	37	25	996	917473608	WINDE 6 VORM.
HALBRUNDKOPFSCHRAUBE	12102696	26	26	1022	917474008	WINDE 3 VORM.
HALBRUNDKOPFSCHRAUBE	12102696	6	1	1038	917478608	ZENTRALSCHMIERUNG
HALBRUNDKOPFSCHRAUBE	12102696	33	55	1050	917333208	D-ANLENKSTUECK VORM.
HALBRUNDKOPFSCHRAUBE	12102696	108	62	1093	919628208	D-KOPFSTUECK VORM.

Bezeichnung	Artikel	Pos.	Menge	Seite	Baugruppe	Bezeichnung
HALBRUNDKOPFSCHRAUBE	12102696	34	19	1097	967946208	VERSTELLFLASCHE KPL.
HALBRUNDKOPFSCHRAUBE	12102696	11	2	1103	967946308	VERSTELLFLASCHE KPL.
HALBRUNDKOPFSCHRAUBE	12102696	8	2	1107	967983208	ZUSATZGEWICHT DERRICK
HALBRUNDKOPFSCHRAUBE	12102696	26	2	1214	919326208	DREHBUEHNENVERLAENGER
HALBRUNDKOPFSCHRAUBE	12102696	11	2	1224	968455908	FUSS KPL.
HALBRUNDKOPFSCHRAUBE	12102696	36	3	1229	919219508	F-ANSCHLUSSKOPF
HALBRUNDKOPFSCHRAUBE	12102696	10	6	1243	919219608	F-MONTAGEEINHEIT
HALBRUNDKOPFSCHRAUBE	12102696	44	21	1251	919219708	F-ANLENKSTUECK
HALBRUNDKOPFSCHRAUBE	12102696	73	42	1276	919220008	F-KOPFSTUECK
HALBRUNDKOPFSCHRAUBE	12102696	34	8	1313	919222808	FA-BOCK
HALBRUNDKOPFSCHRAUBE	10875485	24	5	203	917438108	WINDE 1 VORM.
HALBRUNDKOPFSCHRAUBE	10875485	24	5	223	917454008	WINDE 2 VORM.
HALBRUNDKOPFSCHRAUBE	10875485	22	8	446	919063308	LUFTFILTERANLAGE KPL.
HALBRUNDKOPFSCHRAUBE	10875485	60	2	488	918999008	LAUFSTEG DREHBUEHNE
HALBRUNDKOPFSCHRAUBE	10875485	34	15	491	968283208	LAUFSTEG DREHBUEHNE LI
HALBRUNDKOPFSCHRAUBE	10875485	21	8	781	96000697	WISCHANLAGE EINBAU
HALBRUNDKOPFSCHRAUBE	10875485	34	2	787	918064308	SCHIEBETUER EINBAU
HALBRUNDKOPFSCHRAUBE	10875485	11	3	812	91000228	VORB.ANTRIEBSAGG.KLIMAA
HALBRUNDKOPFSCHRAUBE	10875485	11	4	841	919408908	VERBOLZUNG DB-SCHWEBE
HALBRUNDKOPFSCHRAUBE	10875485	36	8	996	917473608	WINDE 6 VORM.
HALBRUNDKOPFSCHRAUBE	10875485	25	8	1022	917474008	WINDE 3 VORM.
HALBRUNDKOPFSCHRAUBE	10875485	102	2	1051	917333208	D-ANLENKSTUECK VORM.
HALBRUNDKOPFSCHRAUBE	10875485	66	67	1184	918900508	SCHWEBEBALLAST
HALBRUNDKOPFSCHRAUBE	10875485	36	6	1214	919326208	DREHBUEHNENVERLAENGER
HALBRUNDKOPFSCHRAUBE	10875471	105	3	633	96034154	GERAEUSCHDAEMMUNG OBE
HALBRUNDKOPFSCHRAUBE	10875471	10	48	646	969443908	GERAEUSCHDAEMMUNG UN
HALBRUNDKOPFSCHRAUBE	10875471	91	1	1276	919220008	F-KOPFSTUECK
HALBRUNDKOPFSCHRAUBE	10875486	20	8	21	918005408	RAUPENMITTELTEIL
HALBRUNDKOPFSCHRAUBE	10875486	119	2	194	96062971	MONTAGETEILE DREHBUEHN
HALBRUNDKOPFSCHRAUBE	10875486	32	2	772	919075308	KRANFUEHRERKABINE VORM.
HALBRUNDKOPFSCHRAUBE	10875486	61	4	776	96028393	INNENVERKLEIDUNG EINBAU
HALBRUNDKOPFSCHRAUBE	10875017	35	2	772	919075308	KRANFUEHRERKABINE VORM.
HALBRUNDKOPFSCHRAUBE	10278600	44	4	510	96061088	ELEKTRIK ANBAUTEILE KABIN
HALBRUNDKOPFSCHRAUBE	10876825	19	8	980	919219208	S-ZWISCHENSTUECK
HALBRUNDKOPFSCHRAUBE	10876825	8	63	981	96037300	GITTERROST VORM.
HALBRUNDKOPFSCHRAUBE	10876825	9	26	1234	96038847	GITTERROST VORM.
HALBRUNDKOPFSCHRAUBE	10876825	86	8	1276	919220008	F-KOPFSTUECK
HALBRUNDKOPFSCHRAUBE	10875482	46	12	510	96061088	ELEKTRIK ANBAUTEILE KABIN
HALBRUNDKOPFSCHRAUBE	11835043	43	2	470	918810308	STEUERSTAND
HALBRUNDKOPFSCHRAUBE	11835043	60	6	776	96028393	INNENVERKLEIDUNG EINBAU
HALBRUNDKOPFSCHRAUBE	10875483	73	2	689	96033320	AUFBAUTEILE MONTAGETAFE
HALBRUNDKOPFSCHRAUBE	10875483	15	3	761	919075508	KRANFUEHRERKABINE VORM.
HALBRUNDKOPFSCHRAUBE	10875483	56	8	776	96028393	INNENVERKLEIDUNG EINBAU
HALBRUNDKOPFSCHRAUBE	10875483	3	10	784	969520208	MONITORKONSOLE
HALBRUNDKOPFSCHRAUBE	10875483	36	2	787	918064308	SCHIEBETUER EINBAU
HALBRUNDKOPFSCHRAUBE	10875483	8	4	840	96029469	AUSRUESTUNG KAMERA KAB
HALBRUNDKOPFSCHRAUBE	10875474	28	6	470	918810308	STEUERSTAND
HALBRUNDKOPFSCHRAUBE	10875474	3	6	514	96053633	ARMATURENBRETT VORM.RE
HALBRUNDKOPFSCHRAUBE	10875474	36	2	772	919075308	KRANFUEHRERKABINE VORM.
HALBRUNDKOPFSCHRAUBE	10875474	52	34	776	96028393	INNENVERKLEIDUNG EINBAU
HALBRUNDKOPFSCHRAUBE	10875474	16	27	787	918064308	SCHIEBETUER EINBAU
HALBRUNDKOPFSCHRAUBE I	11697855	25	2	764	969752608	SCHEIBEN EINBAU
HALBRUNDKOPFSCHRAUBE	10875488	304	3	441	919551008	SCHALLDAEMPFERANLAGE
HALBRUNDKOPFSCHRAUBE	10874884	72	4	777	96028393	INNENVERKLEIDUNG EINBAU
HALBRUNDKOPFSCHRAUBE	10429632	16	4	764	969752608	SCHEIBEN EINBAU
HALBRUNDKOPFSCHRAUBE	10410198	17	2	766	96000684	FRONTSCHEIBE KPL.
HALBRUNDKOPFSCHRAUBE	10353737	13	2	766	96000684	FRONTSCHEIBE KPL.
HALBRUNDKOPFSCHRAUBE I	10429635	24	1	772	919075308	KRANFUEHRERKABINE VORM.
HALBRUNDKOPFSCHRAUBE	408650508	48	2	1251	919219708	F-ANLENKSTUECK
HALBRUNDKOPFSCHRAUBE	408650608	329	2	281	96032892	DIESELMOTOR VORM.

Bezeichnung	Artikel	Pos.	Menge	Seite	Baugruppe	Bezeichnung
HALBRUNDKOPFSCHRAUBE	408650608	2	2	1208	967937608	HINDERNISFEUER VORM.
HALBRUNDKOPFSCHRAUBE	10301319	13	6	499	969259908	LAUFSTEG DREHBUEHNE REC
HALBRUNDKOPFSCHRAUBE	10301319	25	4	1275	919220008	F-KOPFSTUECK
HALBRUNDKOPFSCHRAUBE	12100574	68	1	689	96033320	AUFBAUTEILE MONTAGETAFE
HALBRUNDKOPFSCHRAUBE	10182032	37	2	1275	919220008	F-KOPFSTUECK
HALBRUNDKOPFSCHRAUBE I	12100221	142	24	893	919304308	S-ANLENKSTUECK VORM.
HALBRUNDKOPFSCHRAUBE I	12100221	101	8	1051	917333208	D-ANLENKSTUECK VORM.
HALBRUNDKOPFSCHRAUBE I	12100221	109	12	1093	919628208	D-KOPFSTUECK VORM.
HALBRUNDKOPFSCHRAUBE I	12100221	52	10	1144	917085308	D-ZWISCHENSTUECK
HALBRUNDKOPFSCHRAUBE I	12100221	52	20	1156	917178608	D-ZWISCHENSTUECK
HALTEBLECH 4X1855X337 S3	97109412	11	1	487	918999008	LAUFSTEG DREHBUEHNE
HALTEBLECH 4X258X418 S31	97043617	39	1	1144	917085308	D-ZWISCHENSTUECK
HALTEBLECH 4X258X418 S31	97043617	53	1	1156	917178608	D-ZWISCHENSTUECK
HALTEBLECH 4X711X799 S31	97168239	49	1	193	96062971	MONTAGETEILE DREHBUEHN
HALTEBLECH 4X781X799 S31	97168238	48	1	193	96062971	MONTAGETEILE DREHBUEHN
HALTEBLECH 4X943X313 S31	97032352	39	1	1092	919628208	D-KOPFSTUECK VORM.
HALTEBLECH 5X220X252 S35	97100163	83	4	1184	918900508	SCHWEBEBALLAST
HALTEBLECH 5X880X248 S35	97043594	45	1	1144	917085308	D-ZWISCHENSTUECK
HALTEBLECH 5X880X248 S35	97043594	45	1	1156	917178608	D-ZWISCHENSTUECK
HALTEBUEGEL	10815196	1	1	872	10454762	FERNSTEUERSENDER
HALTEGRIFF 215X25X59,2X16	10443309	8	1	787	918064308	SCHIEBETUER EINBAU
HALTEGRIFF SCHWK. SCHWA	965419308	3	1	761	919075508	KRANFUEHRERKABINE VORM.
HALTEGURT 0.05T-1.1M POLY	10874632	503	3	906	96036184	LEITUNG
HALTEGURT 0.05T-1.1M POLY	10874632	510	3	1265	96039722	LEITUNG
HALTEPLATTE 45X169X180 S	972205608	9	2	862	917517908	AUFNAHME GEGENGEWICHT
HALTEPLATTE 45X169X180 S	972205608	28	2	1214	919326208	DREHBUEHNENVERLAENGER
HALTEPLATTE 4X155X60 S31	978120408	96	17	543	919627908	SA-BOCK VORM.
HALTER	10129490	(1)	1	429	12416117	KABELBAUM ANBAU
HALTER	10136484	4	1	405	10147372	ENTLUEFTUNGSLEITUNG AN
HALTER	10142970	13	2	347	10141843	KURBELGEHAEUSEENTLUEF
HALTER	10146200	23	1	398	10141807	ANBAUTEILE LUFTPRESSER
HALTER	11394101	8	2	388	11420510	DRUCKLEITUNG ANBAU
HALTER	11442759	(15)	1	338	13455124	DIESELMOTOR
HALTER	11442761	(14)	1	338	13455124	DIESELMOTOR
HALTER	511051508	4	1	179	510401908	UMSCHALTVENTIL
HALTER	551710308	2	4	446	919063308	LUFTFILTERANLAGE KPL.
HALTER	591070408	21	1	761	919075508	KRANFUEHRERKABINE VORM.
HALTER	890101408	31	1	776	96028393	INNENVERKLEIDUNG EINBAU
HALTER	968262408	6	2	900	919391108	S-RUECKHALTESICHERUNG
HALTER	968262408	10	2	1060	917178708	D-RUECKHALTESICHERUNG
HALTER 1.4308	975218608	2	6	769	969848908	RELING
HALTER 1.4308	975384508	3	6	769	969848908	RELING
HALTER 161X160X35 PAGF30	978913308	11	1	761	919075508	KRANFUEHRERKABINE VORM.
HALTER 260X170X19X1,5 AL	704221308	29	1	776	96028393	INNENVERKLEIDUNG EINBAU
HALTER 2X229X286 DC01 FE//	97034220	11	2	678	967917908	SCHALTSCHRANK MECH.
HALTER 3X1216X95 DC01 FE//	97029647	8	1	441	919551008	SCHALLDAEMPFERANLAGE
HALTER 3X154X70 DC01 FE//	97155899	24	1	520	96060644	ZUSATZHEIZUNG KABINE
HALTER 3X211X205 S355MC	97116319	17	1	441	919551008	SCHALLDAEMPFERANLAGE
HALTER 3X335X78 S355MC FE	97116321	14	2	441	919551008	SCHALLDAEMPFERANLAGE
HALTER 40X80X40 G-ALMG3	979489508	(2)	1	761	919075508	KRANFUEHRERKABINE VORM.
HALTER 44X156X141 PA6.6GV	972372308	4	1	1170	968099808	KAMERAHALTER VORM.
HALTER 4X175X108 S315MC	97031985	6	2	21	918005408	RAUPENMITTELTEIL
HALTER 4X414X107 S315MC	97028437	19	1	441	919551008	SCHALLDAEMPFERANLAGE
HALTER 4X726X151 S315MC	97031980	5	2	21	918005408	RAUPENMITTELTEIL
HALTER 5X90X93 S355MC FE//	952067308	102	2	194	96062971	MONTAGETEILE DREHBUEHN
HALTER DT/DTM	10041876	531	2	655	96033472	KABELSTRANG
HALTER ENDSCHALTER FE//	968108008	2	1	1118	96048082	ZUGZYLINDER VORM.
HALTER FE//ZNNI8//CN//T0	968001208	3	2	21	918005408	RAUPENMITTELTEIL
HALTER FE//ZNNI8//CN//T0	968001308	4	2	21	918005408	RAUPENMITTELTEIL
HALTER KPL.	10138162	1	1	392	10141830	LADELUFTLEITUNG ANBAU

Bezeichnung	Artikel	Pos.	Menge	Seite	Baugruppe	Bezeichnung
HALTER KPL.	10153480	2	1	378	11363553	ANTRIEB FUER HOCHDRUCK
HALTER PA 66 HB SCH	11007215	9	3	429	12416117	KABELBAUM ANBAU
HALTER RAL 9005,M,GT SPF	96013390	40	1	764	969752608	SCHEIBEN EINBAU
HALTER S235JR	10125597	7	1	400	12490129	WASSERPUMPE MIT BEFEST.
HALTER S235JR	10143793	1	1	416	10143790	LADEDRUCKREGELUNG
HALTER S235JR	10143838	9	1	389	10143726	LECKOELLEITUNG ANBAU
HALTER S235JR	10147594	1	1	431	10150446	KONSOLE ANBAU
HALTER S235JR	10150139	20	1	347	10141843	KURBELGEHAEUSEENTLUEF
HALTER S235JR	10150164	8	1	387	12474356	KRAFTSTOFFLEITUNGEN
HALTER S235JR	10152388	15	1	429	12416117	KABELBAUM ANBAU
HALTER S235JR	10152389	16	1	429	12416117	KABELBAUM ANBAU
HALTER S235JR	11358957	14	1	429	12416117	KABELBAUM ANBAU
HALTER S235JR	11366371	17	1	429	12416117	KABELBAUM ANBAU
HALTER S235JR	12473968	13	1	429	12416117	KABELBAUM ANBAU
HALTER S315MC FE//ZNNI8//C	950430808	65	2	22	918005408	RAUPENMITTELTEIL
HALTER S315MC FE//ZNNI8//C	950430808	300	2	35	969731708	HYDRAULIK MITTELTEIL
HALTER SCHWK.	964873308	9	1	761	919075508	KRANFUEHRERKABINE VORM.
HALTER SCHWK.	968731108	95	2	1093	919628208	D-KOPFSTUECK VORM.
HALTER SCHWK. FE//ZNNI8//C	968258708	5	2	996	917473608	WINDE 6 VORM.
HALTER SCHWK. FE//ZNNI8//C	968574108	11	1	530	91000225	KLIMAANLAGE
HALTER SCHWK. GLASPERL	96016707	(1)	1	761	919075508	KRANFUEHRERKABINE VORM.
HALTER SCHWK. RAL 7016, S	964580308	3	1	790	964588408	FUEHRUNG VORM.
HALTER SCHWK. RAL 7016,SD	964604608	4	1	791	964588308	FUEHRUNG VORM.
HALTER SCHWK. RAL 7016,SD	968861108	47	1	776	96028393	INNENVERKLEIDUNG EINBAU
HALTER SCHWK. RAL 9005,M	96025226	26	1	776	96028393	INNENVERKLEIDUNG EINBAU
HALTER SCHWK. RAL 9005,M	96028419	68	1	777	96028393	INNENVERKLEIDUNG EINBAU
HALTER SCHWK. RAL 9005,SD	969503108	30	1	776	96028393	INNENVERKLEIDUNG EINBAU
HALTER SCHWK. T ZN O	969658508	8	1	147	918011308	UNTERTEIL VORM.
HALTER SCHWK. T ZN O	969658608	39	1	147	918011308	UNTERTEIL VORM.
HALTER T ZN O	968841208	67	1	22	918005408	RAUPENMITTELTEIL
HALTER T ZN O	968841308	68	1	22	918005408	RAUPENMITTELTEIL
HALTER VORM.	966817308	24	1	776	96028393	INNENVERKLEIDUNG EINBAU
HALTER VORM.	969088908	73	3	22	918005408	RAUPENMITTELTEIL
HALTER WINDWARNUNG	968224008	44	1	1275	919220008	F-KOPFSTUECK
HALTER X12CRNIS188	923569408	91	2	543	919627908	SA-BOCK VORM.
HALTER X12CRNIS188	923569408	11	1	1185	921723608	SCHALTEINHEIT
HALTER X12CRNIS188	923569408	11	1	1186	921723708	SCHALTEINHEIT
HALTERUNG	885042308	49	1	776	96028393	INNENVERKLEIDUNG EINBAU
HALTERUNG KPL.	969944608	7	1	1223	917571308	MONTAGEHILFSMITTEL
HALTERUNG VORM.	969944708	1	1	1225	969944608	HALTERUNG KPL.
HALTESCHEIBE 120X6 42CrMo	944228903	36	1	153	90211005	DREHWERKANTRIEB
HALTESCHEIBE 160X80X6 42C	944324703	5	1	1001	90200134	PLANETENGETRIEBE
HALTESCHEIBE 65X6,5X4 42Cr	944102603	51	1	153	90211005	DREHWERKANTRIEB
HALTESCHEIBE 70X159X5 -4	944338603	36	1	1001	90200134	PLANETENGETRIEBE
HALTEWINKEL 2X190X112 DC0	978107708	104	1	543	919627908	SA-BOCK VORM.
HAMMERKOPFSCHRAUBE M	409706908	2	4	477	915587308	ABLAGEKASTEN
HAMMERKOPFSCHRAUBE M	409706908	44	4	607	919297008	ZENTRALSCHMIERANLAGE O
HAMMERKOPFSCHRAUBE M	409707008	9	4	149	968284308	MONTAGETEILE UNTERTEIL
HAMMERKOPFSCHRAUBE M	409706608	174	2	893	919304308	S-ANLENKSTUECK VORM.
HAMMERKOPFSCHRAUBE M	409706808	4	2	160	917081108	ZENTRALSCHMIERANLAGE O
HANDBETAETIGUNG	511043808	(8)	1	716	96052492	HYDRAULIK
HANDBETAETIGUNG	511043808	(8)	1	1178	968883408	ZUSATZHYDR.BOLZENZIEHZ
HANDGRIFF	10046941	(12)	1	904	96028886	LEITUNGSTROMMEL KPL.
HANDGRIFF	10046941	15	1	907	616024908	KABELTROMMEL
HANDGRIFF	10046941	(13)	1	1082	968285208	LEITUNGSTROMMEL KPL.
HANDGRIFF	591066808	3	1	767	964560908	DACHSCHEIBE VORM.
HANDHAMMER 500G	790030308	25	1	136	96005686	GRUNDWERKZEUG
HANDHAMMER DIN 1041 1500	790030108	26	1	136	96005686	GRUNDWERKZEUG
HANDHEBELPRESSE VERZ.	790042008	45	1	136	96005686	GRUNDWERKZEUG
HANDLAUF 38.0X1200 S355J2H	97038372	28	2	487	918999008	LAUFSTEG DREHBUEHNE

Bezeichnung	Artikel	Pos.	Menge	Seite	Baugruppe	Bezeichnung
HANDLAUF 5X509X210 S355	97038370	29	2	487	918999008	LAUFSTEG DREHBUEHNE
HANDLAUF KPL.	12108208	(1)	1	491	968283208	LAUFSTEG DREHBUEHNE LI
HANDLAUF KPL.	12108210	(1)	1	862	917517908	AUFNAHME GEGENGEWICHT
HANDLAUF KPL.	12108219	(1)	1	799	919075608	PODEST KRANKABINE
HANDLAUF KPL.	12108221	(1)	1	491	968283208	LAUFSTEG DREHBUEHNE LI
HANDLAUF KPL.	12108222	(1)	1	491	968283208	LAUFSTEG DREHBUEHNE LI
HANDLAUF KPL.	12108223	(1)	1	491	968283208	LAUFSTEG DREHBUEHNE LI
HANDLAUF KPL.	12108224	(1)	1	755	919075408	KRANFUEHRERKABINE ANBA
HANDLAUF KPL.	12108225	(1)	1	491	968283208	LAUFSTEG DREHBUEHNE LI
HANDLAUF SCHWK. T ZN O	968784108	38	1	1022	917474008	WINDE 3 VORM.
HANDPUMPE ZPH1A/12	571369308	(1)	1	135	917077108	WERKZEUG
HANDSCHUTZ SCHWK. FE//ZN	968241908	6	1	1022	917474008	WINDE 3 VORM.
HANDSCHUTZ SCHWK. FE//ZN	968258508	4	1	996	917473608	WINDE 6 VORM.
HANDSTEUERGEBER	12106049	7	2	872	10454762	FERNSTEUERSENDER
HARNSTOFFANLAGE	919063408	127	1	12		LIEBHERR RAUPENKRAN LR
HARNSTOFFTANK	11455117	1	1	461	968866808	HARNSTOFFTANK VORM.
HARNSTOFFTANK VORM.	968866808	1	1	459	919063408	HARNSTOFFANLAGE
HAUBE 1.5X217X351 DC01 RAL	97044194	4	1	660	969245308	ELEKTRIK KLEMMKASTEN DB
HAUBE 180X350 GEWEBE RO	97042475	9	1	1207	967936408	WINDWARNUNG VORM.
HAUBE 2X477X1130 ALMG3 H1	97039103	29	1	755	919075408	KRANFUEHRERKABINE ANBA
HAUBE 348X291 DC01 FE//ZN	97050926	24	1	568	917080608	MONTAGEEINRICHTUNG RA
HAUBE 411X555 DC01 FE//ZN	972908808	60	1	543	919627908	SA-BOCK VORM.
HAUBE 411X555 DC01 FE//ZN	972908808	76	2	1051	917333208	D-ANLENKSTUECK VORM.
HAUBE 411X555 DC01 FE//ZN	972908808	114	2	1093	919628208	D-KOPFSTUECK VORM.
HAUBE 601X338 DC01 FE//ZN	97080863	29	1	891	919304308	S-ANLENKSTUECK VORM.
HAUBE 601X338 DC01 FE//ZN	97080863	38	1	1229	919219508	F-ANSCHLUSSKOPF
HAUBE 601X338 DC01 FE//ZN	97080863	36	1	1251	919219708	F-ANLENKSTUECK
HAUBE 601X338 DC01 FE//ZN	97080863	30	1	1313	919222808	FA-BOCK
HAUBENDECKEL	11181887	28	1	27	11601184	SCHLEIFRINGUEBERTRAEGE
HEBEHAKEN S355J0	10126466	1	2	423	10126465	HEBEVORRICHTUNG
HEBEHAKEN S355J0	9079977	2	1	423	10126465	HEBEVORRICHTUNG
HEBEL	921724608	2	1	1185	921723608	SCHALTEINHEIT
HEBEL	921724608	2	1	1186	921723708	SCHALTEINHEIT
HEBEL	968070108	3	8	186	919082708	DREHBUEHNE KPL.
HEBEL LINKS 5X122X71 X5CR	97073053	30	1	764	969752608	SCHEIBEN EINBAU
HEBEL RECHTS 5X140X65 X5	97073052	31	1	764	969752608	SCHEIBEN EINBAU
HEBEL SCHWK. T ZN O	963011708	3	1	863	965575208	ZENTRIERUNG KPL.
HEBEL SCHWK. T ZN O	968497008	37	2	186	919082708	DREHBUEHNE KPL.
HEBELBLECH 15X1100X65 S96	97096857	4	2	135	917077108	WERKZEUG
HEBELGEHAEUSE	510725590	(1)	1	1175	968883308	ZUSATZHYDR.BOLZENZIEHZ
HEBELSTANGE	10816458	(11)	1	1175	968883308	ZUSATZHYDR.BOLZENZIEHZ
HEBELSTANGE	10816458	(11)	1	1178	968883408	ZUSATZHYDR.BOLZENZIEHZ
HEBELVERSCHLUSS	11450420	(5)	2	480	917079908	DREHBUEHNENVERKLEIDUN
HEBELVERSCHLUSS	11450420	(5)	2	480	917079908	DREHBUEHNENVERKLEIDUN
HEBELVERSCHLUSS	11450420	(5)	2	480	917079908	DREHBUEHNENVERKLEIDUN
HEBELVERSCHLUSS	11450420	(5)	2	480	917079908	DREHBUEHNENVERKLEIDUN
HEBELVERSCHLUSS	11450420	10	1	772	919075308	KRANFUEHRERKABINE VORM.
HEBELZUG 6,0T PULVERBESC	10284532	8	1	135	917077108	WERKZEUG
HEBEVORRICHTUNG	10126465	480	1	339	13455124	DIESELMOTOR
HECKSCHEIBE ESG-GLAS SP	976838108	1	1	768	964561008	HECKSCHEIBE VORM.
HECKSCHEIBE VORM. SPF	964561008	5	1	764	969752608	SCHEIBEN EINBAU
HEIZELEMENT	10650387	(13)	1	472	10877138	FAHRERSITZ
HEIZFLANSCH 24V 1,9KW	12856186	1	1	395	13701882	HEIZFLANSCH KOMPLETT
HEIZFLANSCH ANBAU	9078314	260	2	336	13455124	DIESELMOTOR
HEIZFLANSCH KOMPLETT 24V	13701882	1	1	394	9078314	HEIZFLANSCH ANBAU
HEIZKLIMAGERAET 24V	10228112	1	1	620	96060497	HEIZKLIMAGERAET EINBAU
HEIZKLIMAGERAET EINBAU	91000492	158	1	13		LIEBHERR RAUPENKRAN LR
HEIZKLIMAGERAET EINBAU	96060497	1	1	618	91000492	HEIZKLIMAGERAET EINBAU
HEIZUNG	502651408	2	1	796	502657308	LUFTTROCKNER
HEIZUNGSSCHLAUCH 70/PRIM	553181208	13	1.7	779	969752708	LUFTFUEHRUNG

Bezeichnung	Artikel	Pos.	Menge	Seite	Baugruppe	Bezeichnung
HEIZUNGSSCHLAUCH 70/PRIM	553181208	14	1.9	779	969752708	LUFTFUEHRUNG
HEIZUNGSSCHLAUCH 89	553018208	15	0.16	779	969752708	LUFTFUEHRUNG
HEIZUNGSSCHLAUCH 89	553018208	16	0.3	779	969752708	LUFTFUEHRUNG
HEIZUNGSSCHLAUCH 89	553018208	17	0.13	779	969752708	LUFTFUEHRUNG
HEIZUNGSSCHLAUCH 89	553018208	18	0.26	779	969752708	LUFTFUEHRUNG
HEIZUNGSSCHLAUCH 89	553018208	19	1.62	779	969752708	LUFTFUEHRUNG
HILFSSCHALTERBLOCK 1OE	606661408	201	1	672	968681408	BEDIENPULT VERBOLZUNG
HILFSSCHALTERBLOCK 1OE+2	10028932	207	8	672	968681408	BEDIENPULT VERBOLZUNG
HILFSSEIL 4X3.56M	97123901	46	1	1251	919219708	F-ANLENKSTUECK
HILFSSEIL DIN 3055 4X4,5M	773324408	182	1	893	919304308	S-ANLENKSTUECK VORM.
HILFSSEIL DIN 3060 4X11,97M	773459308	18	1	1309	919222708	F-ZWISCHENSTUECK
HILFSSEIL DIN 3060 4X5,97M	773459208	18	1	1306	919220208	F-ZWISCHENSTUECK
HILFSSEIL DIN EN 12385-4 4X3,	10097484	18	1	1302	919220108	F-ZWISCHENSTUECK
HINDERNISFEUER 7,2W 19,2-	11482305	3	1	1203	917569308	TRAEGER MESS-U.WARNEIN
HINDERNISFEUER VORM.	967937608	3	1	1205	968838508	MECHANIK MESS-U.WARNEI
HINWEISSCHILD 158X35 KLE	97100456	4	4	1018	917481708	BESCHILDERUNG WINDE 6
HINWEISSCHILD 23X12 KLEBE	97082749	1	1	1211	918462408	BESCHILDERUNG FREMDEIN
HINWEISSCHILD 40X20 KLEBE	97131066	6	2	1300	96037102	BESCHILDERUNG
HINWEISSCHILD 70X40 SPF	9402377	4	2	219	917472708	BESCHILDERUNG
HINWEISSCHILD 70X40 SPF	9402377	(4)	2	220	917077908	WINDE 2
HINWEISSCHILD 70X40 SPF	9402377	(5)	14	862	917517908	AUFNAHME GEGENGEWICHT
HINWEISSCHILD 70X40 SPF	9402377	3	6	867	917082108	BESCHILDERUNG DREHBUE
HINWEISSCHILD BAUJ S-NR	97067621	1101	1	863	965575208	ZENTRIERUNG KPL.
HITZESCHUTZ	10135528	10	3	392	10141830	LADELUFTLEITUNG ANBAU
HITZESCHUTZBLECH 1.5X417X	97116317	9	1	441	919551008	SCHALLDAEMPFERANLAGE
HOCHDRUCKPUMPE MIT BEF	10150858	171	1	335	13455124	DIESELMOTOR
HOCHDRUCKPUMPE V-MOT	10146660	1	1	375	10150858	HOCHDRUCKPUMPE MIT BEFE
HOCHDRUCKSCHLAUCH DN4-	774376108	91	3.5	560	917691308	ZENTRALSCHMIERUNG
HOCHSTROMBUCHSE 1-POL	10872340	501	1	821	96059329	LEITUNG
HOCHSTROMSTECKER 1-POL	10030699	501	1	823	96059331	LEITUNG
HOCHSTROMSTECKER 1-POL	10872343	501	1	822	96059330	LEITUNG
HOEHENSICHERUNGSGERAE	12107777	2	2	141	916959908	PERSOENLICHE SCHUTZAUS
HOEHENVERSTELLUNG	12102116	28	1	472	10877138	FAHRERSITZ
HOHLSCHLUESSEL	704271108	18	1	136	96005686	GRUNDWERKZEUG
HOHLSCHRAUBE 14X4X12 11	10132193	22	1	398	10141807	ANBAUTEILE LUFTPRESSER
HOHLSCHRAUBE 15-3-M18X1.	12987460	29	2	387	12474356	KRAFTSTOFFLEITUNGEN
HOHLSCHRAUBE 20X3XM26X	10152907	2	1	410	10152906	KUEHLWASSERANSCHLUSS
HOHLSCHRAUBE 26X3X93	10145191	2	1	409	10145193	KUEHLWASSERANSCHLUSS
HOHLSCHRAUBE 8-4-M8X1 St	10146787	16	1	389	10143726	LECKOELLEITUNG ANBAU
HOHLSCHRAUBE A3C	10874777	(1)	1	717	96052492	HYDRAULIK
HOHLSCHRAUBE DIN 74305 22	502940108	6	1	576	965527508	BRENNSTOFFBEHAELTER VO
HOHLSCHRAUBE DIN 7643 10	12210013	5	1	345	10141769	ENDREGELVENTIL
HOHLSCHRAUBE DIN 7643 10	12210013	5	1	351	10118748	ROHRLEITUNG ANBAU
HOHLSCHRAUBE DIN 7643 10	12210013	11	2	383	10126724	KRAFTSTOFF-FEINFILTERAN
HOHLSCHRAUBE DIN 7643 10	12210013	17	9	389	10143726	LECKOELLEITUNG ANBAU
HOHLSCHRAUBE DIN 7643 10	12210013	6	6	405	10147372	ENTLUEFTUNGSLEITUNG AN
HOHLSCHRAUBE DIN 7643 10	12210013	17	1	406	10143277	KUEHLMITTELKRUEMMER AN
HOHLSCHRAUBE DIN 7643 10	12210013	19	1	415	10141721	ATL-ANBAU
HOHLSCHRAUBE DIN 7643 12-	11002995	15	2	387	12474356	KRAFTSTOFFLEITUNGEN
HOHLSCHRAUBE DIN 7643 15	12210015	14	4	387	12474356	KRAFTSTOFFLEITUNGEN
HOHLSCHRAUBE DIN 7643 15	12210015	21	1	400	12490129	WASSERPUMPE MIT BEFEST.
HOHLSCHRAUBE DIN 7643 22	12210017	16	2	398	10141807	ANBAUTEILE LUFTPRESSER
HOHLSCHRAUBE DIN 7643 28	12210016	2	1	411	10145195	KUEHLWASSERANSCHLUSS
HOHLSCHRAUBE DIN 7643 8-3	12210024	20	1	400	12490129	WASSERPUMPE MIT BEFEST.
HOHLSCHRAUBE DIN 7643 8-3	12210012	33	1	406	10143277	KUEHLMITTELKRUEMMER AN
HORIZONTALSPANNER	779001108	7	1	1167	967957508	KAMERAANBAU S-ANLENKSTU
HORN 24V	614003108	27	1	510	96061088	ELEKTRIK ANBAUTEILE KABIN
HUBENDSCHALTER GEWICHT	962563908	3	1	876	917084808	SEIL F.WINDE 1
HUBENDSCHALTER GEWICHT	962563908	3	1	879	917084908	SEIL F.WINDE 2
HUBENDSCHALTER GEWICHT	962563908	3	1	882	917085408	SEIL F.WINDE 6

Bezeichnung	Artikel	Pos.	Menge	Seite	Baugruppe	Bezeichnung
HUBSEIL 28X600M -40°C SPF	11314901	1	1	882	917085408	SEIL F.WINDE 6
HUBSEIL 32X1450M -40°C SPF	11314899	1	1	876	917084808	SEIL F.WINDE 1
HUBSEIL 32X1450M -40°C SPF	11314899	1	1	879	917084908	SEIL F.WINDE 2
HUELSE	511052208	11	1	179	510401908	UMSCHALTVENTIL
HUELSE	571130308	2	1	742	571130108	DRUCKBEGRENZUNGSVENTI
HUELSE /-40° PE-H 30	10815006	3	1	671	10650233	ANTENNE
HUELSE 108.0X222 S355J2H	97036234	84	1	1051	917333208	D-ANLENKSTUECK VORM.
HUELSE 114.3X50 S355J2H FE	97031403	12	2	891	919304308	S-ANLENKSTUECK VORM.
HUELSE 170X150X69 PA6G	97115245	32	2	1275	919220008	F-KOPFSTUECK
HUELSE 190X172X25 PA6G	97129973	99	1	1276	919220008	F-KOPFSTUECK
HUELSE 190X172X35 PA6G	97129178	98	1	1276	919220008	F-KOPFSTUECK
HUELSE 190X86X 40 PA6G	97115386	50	4	1275	919220008	F-KOPFSTUECK
HUELSE 20.0X25 S355J2+AR R	971585008	(3)	2	543	919627908	SA-BOCK VORM.
HUELSE 20.0X55 S355J2H FE//	97028299	46	1	1144	917085308	D-ZWISCHENSTUECK
HUELSE 20.0X55 S355J2H FE//	97028299	46	1	1156	917178608	D-ZWISCHENSTUECK
HUELSE 244.5X230 S770QL	97032363	91	1	1051	917333208	D-ANLENKSTUECK VORM.
HUELSE 25.0X15 35NICRMOV	97020171	77	2	232	917451208	WINDE 4 VORM.
HUELSE 25X20 11SMN37 FE//	953873408	62	37	22	918005408	RAUPENMITTELTEIL
HUELSE 25X20 11SMN37 FE//	953873408	45	10	186	919082708	DREHBUEHNE KPL.
HUELSE 25X20 11SMN37 FE//	953873408	34	17	193	96062971	MONTAGETEILE DREHBUEHN
HUELSE 25X20 11SMN37 FE//	953873408	23	5	203	917438108	WINDE 1 VORM.
HUELSE 25X20 11SMN37 FE//	953873408	23	3	223	917454008	WINDE 2 VORM.
HUELSE 25X20 11SMN37 FE//	953873408	36	4	232	917451208	WINDE 4 VORM.
HUELSE 25X20 11SMN37 FE//	953873408	50	4	286	96033379	BEFESTIGUNGSTEILE DRUC
HUELSE 25X20 11SMN37 FE//	953873408	14	4	459	919063408	HARNSTOFFANLAGE
HUELSE 25X20 11SMN37 FE//	953873408	15	8	480	917079908	DREHBUEHNENVERKLEIDUN
HUELSE 25X20 11SMN37 FE//	953873408	33	15	491	968283208	LAUFSTEG DREHBUEHNE LI
HUELSE 25X20 11SMN37 FE//	953873408	20	4	499	969259908	LAUFSTEG DREHBUEHNE REC
HUELSE 25X20 11SMN37 FE//	953873408	51	2	511	96061088	ELEKTRIK ANBAUTEILE KABIN
HUELSE 25X20 11SMN37 FE//	953873408	109	10	543	919627908	SA-BOCK VORM.
HUELSE 25X20 11SMN37 FE//	953873408	65	12	607	919297008	ZENTRALSCHMIERANLAGE O
HUELSE 25X20 11SMN37 FE//	953873408	10	5	812	91000228	VORB.ANTRIEBSAGG.KLIMAA
HUELSE 25X20 11SMN37 FE//	953873408	40	10	862	917517908	AUFNAHME GEGENGEWICHT
HUELSE 25X20 11SMN37 FE//	953873408	140	56	893	919304308	S-ANLENKSTUECK VORM.
HUELSE 25X20 11SMN37 FE//	953873408	24	4	996	917473608	WINDE 6 VORM.
HUELSE 25X20 11SMN37 FE//	953873408	33	3	1022	917474008	WINDE 3 VORM.
HUELSE 25X20 11SMN37 FE//	953873408	27	26	1050	917333208	D-ANLENKSTUECK VORM.
HUELSE 25X20 11SMN37 FE//	953873408	107	48	1093	919628208	D-KOPFSTUECK VORM.
HUELSE 25X20 11SMN37 FE//	953873408	50	20	1144	917085308	D-ZWISCHENSTUECK
HUELSE 25X20 11SMN37 FE//	953873408	50	40	1156	917178608	D-ZWISCHENSTUECK
HUELSE 25X20 11SMN37 FE//	953873408	37	6	1214	919326208	DREHBUEHNENVERLAENGER
HUELSE 25X20 11SMN37 FE//	953873408	47	2	1251	919219708	F-ANLENKSTUECK
HUELSE 30.0X10 S355J2+AR	97129975	101	4	1276	919220008	F-KOPFSTUECK
HUELSE 30.0X13 E355+N	97006265	18	2	1183	918900508	SCHWEBEBALLAST
HUELSE 33.0X19 FE//ZNNI8//C	978787708	11	24	21	918005408	RAUPENMITTELTEIL
HUELSE 33.0X19 FE//ZNNI8//C	978787708	68	8	67	917291608	RAUPENTRAEGER LI.
HUELSE 33.0X19 FE//ZNNI8//C	978787708	68	8	100	917291708	RAUPENTRAEGER RE.
HUELSE 33.0X19 FE//ZNNI8//C	978787708	60	4	187	919082708	DREHBUEHNE KPL.
HUELSE 33.0X19 FE//ZNNI8//C	978787708	26	104	193	96062971	MONTAGETEILE DREHBUEHN
HUELSE 33.0X19 FE//ZNNI8//C	978787708	21	6	203	917438108	WINDE 1 VORM.
HUELSE 33.0X19 FE//ZNNI8//C	978787708	21	6	223	917454008	WINDE 2 VORM.
HUELSE 33.0X19 FE//ZNNI8//C	978787708	37	3	232	917451208	WINDE 4 VORM.
HUELSE 33.0X19 FE//ZNNI8//C	978787708	39	3	279	96032892	DIESELMOTOR VORM.
HUELSE 33.0X19 FE//ZNNI8//C	978787708	506	2	442	919551008	SCHALLDAEMPFERANLAGE
HUELSE 33.0X19 FE//ZNNI8//C	978787708	19	4	446	919063308	LUFTFILTERANLAGE KPL.
HUELSE 33.0X19 FE//ZNNI8//C	978787708	15	2	459	919063408	HARNSTOFFANLAGE
HUELSE 33.0X19 FE//ZNNI8//C	978787708	40	42	487	918999008	LAUFSTEG DREHBUEHNE
HUELSE 33.0X19 FE//ZNNI8//C	978787708	53	4	491	968283208	LAUFSTEG DREHBUEHNE LI
HUELSE 33.0X19 FE//ZNNI8//C	978787708	117	4	544	919627908	SA-BOCK VORM.
HUELSE 33.0X19 FE//ZNNI8//C	978787708	4	2	578	91002846	KRAFTSTOFFFOERDERUNG

Bezeichnung	Artikel	Pos.	Menge	Seite	Baugruppe	Bezeichnung
HUELSE 33.0X19 FE//ZNNI8//C	978787708	66	12	633	96034154	GERAEUSCHDAEMMUNG OBE
HUELSE 33.0X19 FE//ZNNI8//C	978787708	26	26	646	969443908	GERAEUSCHDAEMMUNG UN
HUELSE 33.0X19 FE//ZNNI8//C	978787708	67	4	756	919075408	KRANFUEHRERKABINE ANBA
HUELSE 33.0X19 FE//ZNNI8//C	978787708	15	2	812	91000228	VORB.ANTRIEBSAGG.KLIMAA
HUELSE 33.0X19 FE//ZNNI8//C	978787708	12	4	841	919408908	VERBOLZUNG DB-SCHWEBE
HUELSE 33.0X19 FE//ZNNI8//C	978787708	4	6	845	919477008	ZUS.HYDR.BALLASTWAGEN V-
HUELSE 33.0X19 FE//ZNNI8//C	978787708	41	8	862	917517908	AUFNAHME GEGENGEWICHT
HUELSE 33.0X19 FE//ZNNI8//C	978787708	23	4	996	917473608	WINDE 6 VORM.
HUELSE 33.0X19 FE//ZNNI8//C	978787708	32	2	1022	917474008	WINDE 3 VORM.
HUELSE 33.0X19 FE//ZNNI8//C	978787708	81	10	1184	918900508	SCHWEBEBALLAST
HUELSE 40.0X19 S355J2+AR	971622408	14	8	589	918789208	KRAFTSTOFFBEHAELTER KPL
HUELSE 40.0X19 S355J2+AR	971622408	23	8	594	919140308	OELBEHAELTER KPL.
HUELSE 48X204 PA6	976872408	14	1	789	968080908	SCHLIESSANLAGE
HUELSE 60.0X19 S355J2+AR	97122592	3	1	1244	96038041	BOLZEN VORM.
HUELSE 60.0X19 S355J2+AR	97122592	3	1	1245	96038042	BOLZEN VORM.
HUELSE 8X0,4	501507314	143	1	254	11347396	SEILTROMMEL
HUELSE 8X0,4	501507314	202	1	256	11347399	FLANSCHLAGER
HUELSE EDELSTAHL	97024394	8	1	461	968866808	HARNSTOFFTANK VORM.
HUELSE EDELSTAHL	97050024	4	1	461	968866808	HARNSTOFFTANK VORM.
HUELSE RD20X15 S355J2+AR	941530008	75	1	689	96033320	AUFBAUTEILE MONTAGETAFE
HUTMUTTER	510710608	30	1	45	511497508	DRUCKMINDERVENTIL
HUTMUTTER	510710608	30	1	747	510438508	DRUCKMINDERVENTIL
HUTMUTTER DIN 1587 M6 A2-7	10219361	8	6	768	964561008	HECKSCHEIBE VORM.
HUTMUTTER DIN 986 M4 A2-7	4002886	35	4	610	10425291	ELEKTROPUMPE
HUTMUTTER DIN 986 M6	691035008	30	2	27	11601184	SCHLEIFRINGUEBERTRAEGE
HUTSCHIENE 35X27X7,3X1	602106708	15	0.18	49	967907608	SCHALTKASTEN VORM.
HUTSCHIENE 35X27X7,3X1	602106708	16	0.42	688	96033320	AUFBAUTEILE MONTAGETAFE
HUTSCHIENE 35X27X7,3X1	602106708	17	0.06	688	96033320	AUFBAUTEILE MONTAGETAFE
HUTSCHIENE 35X27X7,3X1	602106708	18	0.05	688	96033320	AUFBAUTEILE MONTAGETAFE
HUTSCHIENE 35X27X7,3X1	602106708	19	0.095	688	96033320	AUFBAUTEILE MONTAGETAFE
HUTSCHIENE 35X27X7,3X1	602106708	58	0.24	817	96059325	KLEMMKASTEN
HUTSCHIENE 35X27X7,3X1	602106708	153	0.15	1189	96022758	KLEMMKASTEN KPL.
HUTSCHIENE 35X27X7,3X1	602106708	153	0.15	1191	96022759	KLEMMKASTEN KPL.
HUTSCHIENE 35X27X7,3X1	602106708	43	0.345	1238	96035575	KLEMMKASTEN KPL.
HUTSCHRAUBE	511051908	8	1	179	510401908	UMSCHALTVENTIL
HYDRAULIK	919768508	169	1	13		LIEBHERR RAUPENKRAN LR
HYDRAULIK	96052492	4	1	697	919768508	HYDRAULIK
HYDRAULIK ABSTUETZUNG	917321208	2	1	114	918588908	HYDRAULISCHE ABSTUETZUN
HYDRAULIK ABSTUETZUNG	967787608	4	1	120	917321208	HYDRAULIK ABSTUETZUNG
HYDRAULIK DREHBUEHNE UN	918129308	6	1	143	917987408	DREHBUEHNENRAHMEN
HYDRAULIK MITTELTEIL	918129208	2	1	17	917987508	RAUPENMITTELTEIL KPL.
HYDRAULIK MITTELTEIL	969731708	4	1	29	918129208	HYDRAULIK MITTELTEIL
HYDRAULIK RAUPE LINKS	917321008	2	1	61	917076308	RAUPENTRAEGER KPL.LI.
HYDRAULIK RAUPE LINKS	967787408	4	1	74	917321008	HYDRAULIK RAUPE
HYDRAULIK RAUPE RECHTS	917321108	2	1	95	917076408	RAUPENTRAEGER KPL.RE.
HYDRAULIK RAUPE RECHTS	967787508	4	1	101	917321108	HYDRAULIK RAUPE
HYDRAULIKAGGREGAT	919837308	349	1	15		LIEBHERR RAUPENKRAN LR
HYDRAULIKAGGREGAT BZGF1	12104450	1	1	1195	919837308	HYDRAULIKAGGREGAT
HYDRAULIKANBAUMOTOR DM	10132387	9	4	66	917291608	RAUPENTRAEGER LI.
HYDRAULIKANBAUMOTOR DM	10132387	9	4	99	917291708	RAUPENTRAEGER RE.
HYDRAULIKSCHLAUCH DIN E	510510908	7	1	218	917451408	ZENTRALSCHMIERUNG
HYDRAULIKSCHLAUCH DIN E	510510908	7	0.75	1017	917481408	ZENTRALSCHMIERUNG
HYDRAULIKSCHLAUCH DIN E	510510908	9	0.75	1038	917478608	ZENTRALSCHMIERUNG
HYDRAULIKSCHLAUCH DIN E	10343527	4	2	590	967967608	KRAFTSTOFFBEHAELTER VO
HYDRAULIKSCHLAUCH DIN E	10343527	20	0.45	772	919075308	KRANFUEHRERKABINE VORM.
HYDRAULIKTANK KPL. 270L	12107333	305	1	1197	12104450	HYDRAULIKAGGREGAT
HYDRAULISCHE ABSTUETZUN	918588908	14	1	12		LIEBHERR RAUPENKRAN LR
HYDRAULISCHE ABSTUETZUN	918589408	1	1	114	918588908	HYDRAULISCHE ABSTUETZUN
HYDRAULISCHE ABSTUETZUN	967849308	1	2	117	918589408	HYDRAULISCHE ABSTUETZUN
HYDRAULISCHE ABSTUETZU	967849408	2	2	117	918589408	HYDRAULISCHE ABSTUETZUN

Bezeichnung	Artikel	Pos.	Menge	Seite	Baugruppe	Bezeichnung
HYDROMOTOR A10FE 28CM³/	10228004	2	2	323	96032897	KUEHLER VORM.
HYDROMOTOR A2FM 16CM³/U	571368908	12	1	532	10451181	VERFLUESSIGEREINHEIT
HYDROMOTOR A2FM 16CM³/U	510230608	2	1	249	917645608	MONTAGEWINDE VORM.
HYDROMOTOR A2FM 56CM³/U	510235408	2	3	151	918367008	DREHWERK ANBAU
HYDROZYLINDER 150/130-242	12102945	2	2	545	96048466	SA-BOCK AUFSTELLVORRIC
HYDROZYLINDER 50/28-210 SP	10471144	61	1	756	919075408	KRANFUEHRERKABINE ANBA
HYDROZYLINDER 70/30-260 SP	11211232	3	2	566	917080508	ROLLENLAGERUNG
HYDROZYLINDER 75/30-100 SP	10326323	11	2	755	919075408	KRANFUEHRERKABINE ANBA
HYDROZYLINDER 75/30-310 SP	10332325	1	1	1173	968929808	BOLZENZIEHZYLINDER KPL.
HYDROZYLINDER 75/30-405 SP	11342037	1	1	1176	968229108	BOLZENZIEHZYLINDER KPL.
HYDROZYLINDER 80/35-396 SP	11211233	2	2	199	917077708	BOLZEN S-ANLENKSTUECK
INBUSSCHLUESSEL DIN 911	790023608	15	1	136	96005686	GRUNDWERKZEUG
INDUKTIVGEBER BW MONTIER	967202008	2	1	652	968030208	ENDSCHALTER U.GEBER AL
INDUKTIVSENSOR BERUEHR	10354584	15	2	558	968241508	GEBERANBAU
INDUKTIVSENSOR BERUEHR	10354584	(1)	2	652	968030208	ENDSCHALTER U.GEBER AL
INDUKTIVSENSOR BERUEHR	10354584	35	1	678	967917908	SCHALTSCHRANK MECH.
INDUKTIVSENSOR BERUEHR	10354584	(151)	2	900	919391108	S-RUECKHALTESICHERUNG
INDUKTIVSENSOR BERUEHR	10354584	(151)	2	1060	917178708	D-RUECKHALTESICHERUNG
INDUKTIVSENSOR BERUEHR	10354584	3	1	1118	96048082	ZUGZYLINDER VORM.
INDUKTIVSENSOR BERUEHR	10354584	151	2	1136	968188108	GEBERANBAU KOPFSTUECK
INDUKTIVSENSOR BERUEHR	10354584	151	4	1188	96022685	ELEKTRIK BALLASTPALETTE
INDUKTIVSENSOR BERUEHR	10354584	151	4	1190	96022686	ELEKTRIK BALLASTPALETTE
INDUKTIVSENSOR BERUEHR	10875197	(15)	1	568	917080608	MONTAGEEINRICHTUNG RA
INDUKTIVSENSOR BERUEHR	10875197	(152)	4	900	919391108	S-RUECKHALTESICHERUNG
INDUKTIVSENSOR BERUEHR	692312708	151	2	1257	919287108	ELEKTRIK F-ANLENKSTUECK
INJEKTOR MIT BEFEST. LI2.7-2	10152866	190	8	335	13455124	DIESELMOTOR
INNENGRIFF 96,2X49,2X43,3	10873797	19	1	764	969752608	SCHEIBEN EINBAU
INNENLAMELLE	502046408	(6)	7	1003	90200207	FEDERDRUCKBREMSE
INNENLAMELLE	503199001	(1)	11	207	90024729	FEDERDRUCKBREMSE
INNENLEUCHTE 6W 24V WEIS	10342854	26	4	510	96061088	ELEKTRIK ANBAUTEILE KABIN
INNENRING 60X70X28	747404201	71	1	153	90211005	DREHWERKANTRIEB
INNENVERKLEIDUNG EINBAU	96028393	1	1	772	919075308	KRANFUEHRERKABINE VORM.
ISOLIERRING	691041708	4	78	27	11601184	SCHLEIFRINGUEBERTRAEGE
ISOLIERSCHLAUCH DN10X0,6	11082604	204	1.66	503	96061089	KABELSTRANG
ISOLIERSCHLAUCH DN10X0,6	11082604	204	2.66	506	96021228	KABELSTRANG
ISOLIERSCHLAUCH DN10X0,6	11082604	204	1.76	654	96033472	KABELSTRANG
ISOLIERSCHLAUCH DN10X0,6	11082604	204	15.65	662	96033473	KABELSTRANG
ISOLIERSCHLAUCH DN12X0,6	11082605	205	6.18	503	96061089	KABELSTRANG
ISOLIERSCHLAUCH DN12X0,6	11082605	205	5.11	654	96033472	KABELSTRANG
ISOLIERSCHLAUCH DN12X0,6	11082605	205	0.48	657	96033855	KABELSTRANG
ISOLIERSCHLAUCH DN12X0,8	11005151	284	1.62	657	96033855	KABELSTRANG
ISOLIERSCHLAUCH DN14X0,6	11082606	206	0.26	54	96026395	VERKABELUNG
ISOLIERSCHLAUCH DN14X0,6	11082606	206	0.73	503	96061089	KABELSTRANG
ISOLIERSCHLAUCH DN14X0,6	11082606	206	1.99	654	96033472	KABELSTRANG
ISOLIERSCHLAUCH DN14X0,6	11082606	206	1.53	662	96033473	KABELSTRANG
ISOLIERSCHLAUCH DN18X0,8	11082608	208	0.85	654	96033472	KABELSTRANG
ISOLIERSCHLAUCH DN20X0,8	11082609	209	0.9	654	96033472	KABELSTRANG
ISOLIERSCHLAUCH DN4X0,5	11082601	201	1.63	506	96021228	KABELSTRANG
ISOLIERSCHLAUCH DN4X0,5	11082601	201	5.05	507	96019612	KABELSTRANG
ISOLIERSCHLAUCH DN4X0,5	11082601	4	0.28	692	963398008	AXIALLUEFTER VORM.OBEN
ISOLIERSCHLAUCH DN6X0,5	11082602	202	23.18	503	96061089	KABELSTRANG
ISOLIERSCHLAUCH DN6X0,5	11082602	202	10.34	506	96021228	KABELSTRANG
ISOLIERSCHLAUCH DN6X0,5	11082602	202	23.66	654	96033472	KABELSTRANG
ISOLIERSCHLAUCH DN6X0,5	11082602	202	2.87	657	96033855	KABELSTRANG
ISOLIERSCHLAUCH DN6X0,5	11082602	202	26.75	662	96033473	KABELSTRANG
ISOLIERSCHLAUCH DN6X0,6	11005148	281	4.35	657	96033855	KABELSTRANG
ISOLIERSCHLAUCH DN8X0,65	11082603	203	3.55	503	96061089	KABELSTRANG
ISOLIERSCHLAUCH DN8X0,65	11082603	203	3.06	506	96021228	KABELSTRANG
ISOLIERSCHLAUCH DN8X0,65	11082603	203	20.29	654	96033472	KABELSTRANG
ISOLIERSCHLAUCH DN8X0,65	11082603	203	4.98	657	96033855	KABELSTRANG

Bezeichnung	Artikel	Pos.	Menge	Seite	Baugruppe	Bezeichnung
ISOLIERSCHLAUCH DN8X0,65	11082603	203	3.75	662	96033473	KABELSTRANG
ISOLIERSCHLAUCH DN8X0,65	11082603	203	0.15	1194	96038591	LEITUNG
KABEL 1,5M	11320215	53	1	840	96029469	AUSRUESTUNG KAMERA KAB
KABEL 12M	614037608	16	1	831	96035790	AUSRUESTUNG KAMERA DRE
KABEL 14M	614043408	10	1	1334	918641208	VORBEREITUNG KAMERA WI
KABEL 16M	614043508	10	1	1335	918641308	VORBEREITUNG KAMERA WI
KABEL 2X0,14+2X0,22-7M	11492304	18	4	831	96035790	AUSRUESTUNG KAMERA DRE
KABEL 3M	10552752	52	1	840	96029469	AUSRUESTUNG KAMERA KAB
KABEL 3M	614037508	12	1	831	96035790	AUSRUESTUNG KAMERA DRE
KABEL 6X0,6-15M	11600245	31	1	1168	919294008	A-SCHEINWERFER S-ANLEN
KABEL 6X0,6-9M	10874732	61	1	831	96035790	AUSRUESTUNG KAMERA DRE
KABEL 7M	10874733	62	2	831	96035790	AUSRUESTUNG KAMERA DRE
KABEL 8X0,14-9,5M	11600521	11	1	831	96035790	AUSRUESTUNG KAMERA DRE
KABEL 9M	614041808	13	1	831	96035790	AUSRUESTUNG KAMERA DRE
KABELBAUM 3300MM	553186908	50	1	502	96061087	KABELLISTE KRANFUEHRERK
KABELBAUM ANBAU	12416117	580	1	339	13455124	DIESELMOTOR
KABELBAUM AT2000ST	12100872	42	1	829	10876024	LUFTHEIZGERAET
KABELBAUM W700	12410650	1	1	429	12416117	KABELBAUM ANBAU
KABELBINDER 2,5X99-SCHWA	12104811	268	1	695	96061067	VERKABELUNG MONTAGETA
KABELBINDER 2,5X99-SCHWA	12104811	217	15	1081	968285108	KLEMMKASTEN
KABELBINDER 3,6X142-SCH	12104809	261	1	82	967971708	KABELSTRANG
KABELBINDER 3,6X142-SCH	12104809	261	30	506	96021228	KABELSTRANG
KABELBINDER 3,6X142-SCH	12104809	261	10	507	96019612	KABELSTRANG
KABELBINDER 3,6X142-SCH	12104809	261	10	654	96033472	KABELSTRANG
KABELBINDER 3,6X142-SCH	12104809	261	1	657	96033855	KABELSTRANG
KABELBINDER 3,6X142-SCH	12104809	261	2	662	96033473	KABELSTRANG
KABELBINDER 3,6X142-SCH	12104809	261	1	695	96061067	VERKABELUNG MONTAGETA
KABELBINDER 3,6X142-SCH	12104809	261	40	818	96060217	DRAEHTE KPL.
KABELBINDER 3,6X203-SCH	12104810	269	20	507	96019612	KABELSTRANG
KABELBINDER 3,6X203-SCH	12104810	267	1	695	96061067	VERKABELUNG MONTAGETA
KABELBINDER 3,6X203-SCH	12104810	269	5	1192	96038590	LEITUNGSTROMMEL KPL.
KABELBINDER 4,6X200-SCH	11691035	37	37	441	919551008	SCHALLDAEMPFERANLAGE
KABELBINDER 4,6X200-SCH	11691035	69	93	1184	918900508	SCHWEBEBALLAST
KABELBINDER 4,6X200-SW/GR	11691013	97	3	430	12416117	KABELBAUM ANBAU
KABELBINDER 4,8X292-SCH	10874588	99	7	430	12416117	KABELBAUM ANBAU
KABELBINDER 4,8X292-SCH	10874588	271	1	819	96059328	KABELSTRANG
KABELBINDERHALTER 28X28-	10870511	262	2	557	968241408	KLEMMKASTEN SA-BOCK VO
KABELBINDERHALTER 28X28-	10870511	5	5	590	967967608	KRAFTSTOFFBEHAELTER VO
KABELBINDERHALTER 28X28-	10870511	5	3	1258	96035576	KLEMMKASTEN KPL.
KABELBINDERHALTER 46X70-	10872676	22	3	755	919075408	KRANFUEHRERKABINE ANBA
KABELBINDERHALTER 46X70-	10872676	15	1	825	919159508	ZUSATZHEIZUNG OW AIRTOP
KABELBINDERHALTER 46X70-	10872676	158	42	893	919304308	S-ANLENKSTUECK VORM.
KABELBINDERHALTER 46X70-	10872676	34	54	1050	917333208	D-ANLENKSTUECK VORM.
KABELBINDERHALTER 46X70-	10872676	67	3	1184	918900508	SCHWEBEBALLAST
KABELBINDERHALTER 46X70-	10872676	35	2	1229	919219508	F-ANSCHLUSSKOPF
KABELBINDERHALTER 46X70-	10872676	9	6	1243	919219608	F-MONTAGEEINHEIT
KABELBINDERHALTER 46X70-	10872676	43	21	1251	919219708	F-ANLENKSTUECK
KABELBINDERHALTER 46X70-	10872676	72	36	1276	919220008	F-KOPFSTUECK
KABELBINDERHALTER 46X70-	10872676	35	8	1313	919222808	FA-BOCK
KABELBINDERHALTER 8,1X-S	11492315	87	10	689	96033320	AUFBAUTEILE MONTAGETAFE
KABELDOSE M1	10476382	10	1	905	96036183	LEITUNGSTROMMEL KPL.
KABELDOSE M11-Z	604505508	533	2	663	96033473	KABELSTRANG
KABELDOSE M11-Z	604505508	506	1	1299	96042005	LEITUNG
KABELHALTER	720014408	47	5	1144	917085308	D-ZWISCHENSTUECK
KABELHALTER	720014408	47	10	1156	917178608	D-ZWISCHENSTUECK
KABELHALTER	720014408	68	2	1184	918900508	SCHWEBEBALLAST
KABELHALTER	720014408	37	1	1229	919219508	F-ANSCHLUSSKOPF
KABELHALTER	720014408	74	7	1276	919220008	F-KOPFSTUECK
KABELHALTER DC01 FE//ZNNI	953650008	22	17	203	917438108	WINDE 1 VORM.
KABELHALTER DC01 FE//ZNNI	953650008	22	17	223	917454008	WINDE 2 VORM.

Bezeichnung	Artikel	Pos.	Menge	Seite	Baugruppe	Bezeichnung
KABELHALTER DC01 FE//ZNNI	953650008	46	8	232	917451208	WINDE 4 VORM.
KABELHALTER DC01 FE//ZNNI	953650008	11	1	518	91000493	ZUSATZHEIZUNG OW
KABELHALTER DC01 FE//ZNNI	953650008	105	18	543	919627908	SA-BOCK VORM.
KABELHALTER DC01 FE//ZNNI	953650008	88	1	689	96033320	AUFBAUTEILE MONTAGETAFE
KABELHALTER DC01 FE//ZNNI	953650008	18	3	812	91000228	VORB.ANTRIEBSAGG.KLIMAA
KABELHALTER DC01 FE//ZNNI	953650008	22	16	996	917473608	WINDE 6 VORM.
KABELHALTER DC01 FE//ZNNI	953650008	34	19	1022	917474008	WINDE 3 VORM.
KABELHALTER DC01 FE//ZNNI	953650008	110	38	1093	919628208	D-KOPFSTUECK VORM.
KABELHALTER DC01 FE//ZNNI	953650008	32	15	1097	967946208	VERSTELLFLASCHE KPL.
KABELKANAL 40X60/2000	601406408	4	0.3	690	968095808	MONTAGEEINHEIT VORM.
KABELKANAL 80X100/2000	601414208	10	0.895	688	96033320	AUFBAUTEILE MONTAGETAFE
KABELKANAL 80X80/2000	601413908	11	0.31	688	96033320	AUFBAUTEILE MONTAGETAFE
KABELKANAL 80X80/2000	601413908	12	0.725	688	96033320	AUFBAUTEILE MONTAGETAFE
KABELKONSOLE	968525808	101	2	543	919627908	SA-BOCK VORM.
KABELLISTE	96059326	20	1	815	96059324	ELEKTRIK POWER PACK
KABELLISTE BATTERIEKASTE	969239008	10	1	456	96032891	ELEKTRIK BATTERIEKASTEN
KABELLISTE DREHBUEHNE	96033469	25	1	651	918862508	ELEKTRIK DREHBUEHNE
KABELLISTE KRANFUEHRERK	96061087	6	1	501	919969608	ELEKTRIK KRANFUEHRERKAB
KABELLISTE MITTELSTUECK	967908108	5	1	46	917361408	ELEKTRIK MITTELTEIL
KABELMARKER	923512208	(500)	24	47	967907508	SCHALTKASTEN KPL.
KABELMARKER	923512208	500	1	54	96026395	VERKABELUNG
KABELMARKER	923512208	(500)	1	55	967908108	KABELLISTE MITTELSTUECK
KABELMARKER	923512208	(500)	1	55	967908108	KABELLISTE MITTELSTUECK
KABELMARKER	923512208	500	4	81	967971408	KABELSTRANG
KABELMARKER	923512208	500	6	82	967971708	KABELSTRANG
KABELMARKER	923512208	500	54	503	96061089	KABELSTRANG
KABELMARKER	923512208	500	49	505	96033370	DRAEHTE KPL.
KABELMARKER	923512208	500	41	506	96021228	KABELSTRANG
KABELMARKER	923512208	500	38	507	96019612	KABELSTRANG
KABELMARKER	923512208	500	72	655	96033472	KABELSTRANG
KABELMARKER	923512208	500	23	657	96033855	KABELSTRANG
KABELMARKER	923512208	500	94	662	96033473	KABELSTRANG
KABELMARKER	923512208	500	2	665	96035430	LEITUNG
KABELMARKER	923512208	500	3	666	96039940	LEITUNG
KABELMARKER	923512208	500	2	667	968346208	BLINDSTECKER
KABELMARKER	923512208	500	1	668	96051766	BLINDSTECKER
KABELMARKER	923512208	500	2	670	968418008	KABELSTRANG
KABELMARKER	923512208	(500)	2	675	919972908	EINBAUTEILE SCHALTSCHRAN
KABELMARKER	923512208	500	20	818	96060217	DRAEHTE KPL.
KABELMARKER	923512208	500	6	819	96059328	KABELSTRANG
KABELMARKER	923512208	500	2	821	96059329	LEITUNG
KABELMARKER	923512208	500	2	822	96059330	LEITUNG
KABELMARKER	923512208	500	2	823	96059331	LEITUNG
KABELMARKER	923512208	500	2	906	96036184	LEITUNG
KABELMARKER	923512208	500	30	910	96036194	DRAEHTE KLEMMKASTEN KPL
KABELMARKER	923512208	500	2	912	96036188	LEITUNG
KABELMARKER	923512208	500	6	913	96036240	LEITUNG
KABELMARKER	923512208	500	3	914	96040591	LEITUNG
KABELMARKER	923512208	500	3	915	968546008	LEITUNG
KABELMARKER	923512208	500	3	916	968546108	LEITUNG
KABELMARKER	923512208	500	2	917	96038229	LEITUNG
KABELMARKER	923512208	500	2	1194	96038591	LEITUNG
KABELMARKER	923512208	500	20	1239	96038868	DRAEHTE KPL.
KABELMARKER	923512208	500	3	1240	96035583	LEITUNG
KABELMARKER	923512208	500	10	1259	96038775	DRAEHTE KPL.
KABELMARKER	923512208	500	3	1260	96038562	LEITUNG
KABELMARKER	923512208	500	3	1261	96038563	LEITUNG
KABELMARKER	923512208	500	3	1262	96038564	LEITUNG
KABELMARKER	923512208	500	3	1263	96038565	LEITUNG
KABELMARKER	923512208	500	2	1265	96039722	LEITUNG

Bezeichnung	Artikel	Pos.	Menge	Seite	Baugruppe	Bezeichnung
KABELMARKER	923512208	500	20	1291	96038967	DRAEHTE KPL.
KABELMARKER	923512208	500	3	1292	96038927	LEITUNG
KABELMARKER	923512208	500	2	1293	96038928	LEITUNG
KABELMARKER	923512208	500	2	1294	96038930	LEITUNG
KABELMARKER	923512208	500	2	1295	96038931	LEITUNG
KABELMARKER	923512208	500	3	1296	96038932	LEITUNG
KABELMARKER	923512208	500	3	1297	96038933	LEITUNG
KABELMARKER	923512208	500	2	1298	96038935	LEITUNG
KABELMARKER	923512208	500	2	1299	96042005	LEITUNG
KABELMARKER	923512208	500	2	1320	96035578	LEITUNG
KABELSATZ WL710	10441308	2	1	429	12416117	KABELBAUM ANBAU
KABELSATZ WL713	10144701	5	1	429	12416117	KABELBAUM ANBAU
KABELSATZ WL720	11100081	4	2	429	12416117	KABELBAUM ANBAU
KABELSCHLAUCH DN16X0,6	11124205	223	1.03	503	96061089	KABELSTRANG
KABELSCHLAUCH DN16X0,6	11124205	223	11.44	662	96033473	KABELSTRANG
KABELSCHLAUCH DN16X0,6	11124205	223	15.3	821	96059329	LEITUNG
KABELSCHLAUCH DN16X0,6	11124205	223	0.78	822	96059330	LEITUNG
KABELSCHLAUCH DN16X0,6	11124205	223	0.7	823	96059331	LEITUNG
KABELSCHLAUCH DN20X0,6	11124207	224	0.83	654	96033472	KABELSTRANG
KABELSCHLAUCH DN20X0,6	11124207	224	3.33	657	96033855	KABELSTRANG
KABELSCHLAUCH DN20X0,6	11124207	224	1.03	662	96033473	KABELSTRANG
KABELSCHLAUCH DN25X0,6	11124208	225	0.63	503	96061089	KABELSTRANG
KABELSCHLAUCH DN25X0,6	11124208	225	2.89	654	96033472	KABELSTRANG
KABELSCHLAUCH DN25X0,6	11124208	225	11.82	657	96033855	KABELSTRANG
KABELSCHLAUCH DN25X0,6	11124208	225	15.98	662	96033473	KABELSTRANG
KABELSCHLAUCH DN30X0,6	11124209	226	0.83	503	96061089	KABELSTRANG
KABELSCHLAUCH DN30X0,6	11124209	226	0.53	505	96033370	DRAEHTE KPL.
KABELSCHLAUCH DN30X0,6	11124209	226	1.03	506	96021228	KABELSTRANG
KABELSCHLAUCH DN30X0,6	11124209	226	8.59	654	96033472	KABELSTRANG
KABELSCHLAUCH DN30X0,6	11124209	226	8.6	657	96033855	KABELSTRANG
KABELSCHLAUCH DN30X0,6	11124209	226	2.43	662	96033473	KABELSTRANG
KABELSCHLAUCH DN35X0,6	11124210	227	1.73	503	96061089	KABELSTRANG
KABELSCHLAUCH DN35X0,6	11124210	227	2.1	505	96033370	DRAEHTE KPL.
KABELSCHLAUCH DN35X0,6	11124210	227	1.03	654	96033472	KABELSTRANG
KABELSCHLAUCH DN35X0,6	11124210	227	3.36	662	96033473	KABELSTRANG
KABELSCHLAUCH DN35X0,6	11124210	227	0.36	819	96059328	KABELSTRANG
KABELSCHLAUCH DN40X0,6	11124211	228	2.3	506	96021228	KABELSTRANG
KABELSCHLAUCH DN40X0,6	11124211	228	1.6	507	96019612	KABELSTRANG
KABELSCHLAUCH DN40X0,6	11124211	228	1.33	654	96033472	KABELSTRANG
KABELSCHLAUCH DN50X0,6	11124212	229	0.8	503	96061089	KABELSTRANG
KABELSCHLAUCH DN50X0,6	11124212	229	9.86	654	96033472	KABELSTRANG
KABELSCHLAUCH DN50X0,6	11124212	229	2.03	662	96033473	KABELSTRANG
KABELSCHLAUCH DN60X0,6	11124213	230	1.6	662	96033473	KABELSTRANG
KABELSCHUH DIN 46234 5/16	602218808	44	1	654	96033472	KABELSTRANG
KABELSCHUH DIN 46234 M10/	602311308	56	1	654	96033472	KABELSTRANG
KABELSCHUH DIN 46234 M10/	602301608	115	4	654	96033472	KABELSTRANG
KABELSCHUH DIN 46234 M6/10	602311508	55	1	654	96033472	KABELSTRANG
KABELSCHUH DIN 46234 M8/16	602301708	106	4	654	96033472	KABELSTRANG
KABELSCHUH DIN 46237 M6/1	602217908	34	3	503	96061089	KABELSTRANG
KABELSCHUH DIN 46237 M6/1	602217908	34	2	911	96037447	DRAEHTE KLEMMKASTEN VO
KABELSCHUH M10/2,5mm²	602217208	101	1	662	96033473	KABELSTRANG
KABELSCHUH M4/0,25-1,5MM²	602218408	112	4	654	96033472	KABELSTRANG
KABELSCHUH M4/0,25-1,5MM²	602218408	112	1	1194	96038591	LEITUNG
KABELSCHUH M5/10MM²	602207008	43	1	654	96033472	KABELSTRANG
KABELSCHUH M6/16,8-26,7MM	602205808	111	8	654	96033472	KABELSTRANG
KABELSTECKER 4-POL	10015704	517	1	663	96033473	KABELSTRANG
KABELSTECKER 4-POL 90°	10324830	504	1	82	967971708	KABELSTRANG
KABELSTECKER 7-POL	10025278	(1)	1	83	968726908	AUSRUESTUNG KAMERA
KABELSTECKER 7-POL	10025278	(1)	1	831	96035790	AUSRUESTUNG KAMERA DRE
KABELSTRANG W1926	968158108	20	1	1016	917452808	ELEKTRIK WINDE 6

Bezeichnung	Artikel	Pos.	Menge	Seite	Baugruppe	Bezeichnung
KABELSTRANG W200	967908208	20	1	55	967908108	KABELLISTE MITTELSTUECK
KABELSTRANG W2063	968157808	10	1	1036	968497808	KLEMMKASTEN KPL.
KABELSTRANG W220	967971808	11	1	106	967906608	KLEMMKASTEN KPL.
KABELSTRANG W221	967971908	12	1	106	967906608	KLEMMKASTEN KPL.
KABELSTRANG W223	967972008	13	1	106	967906608	KLEMMKASTEN KPL.
KABELSTRANG W225	967972108	14	1	106	967906608	KLEMMKASTEN KPL.
KABELSTRANG W240	967971408	11	1	80	967906508	KLEMMKASTEN KPL.
KABELSTRANG W241	967971508	12	1	80	967906508	KLEMMKASTEN KPL.
KABELSTRANG W243	967971608	13	1	80	967906508	KLEMMKASTEN KPL.
KABELSTRANG W245	967971708	14	1	80	967906508	KLEMMKASTEN KPL.
KABELSTRANG W291	969466308	50	1	55	967908108	KABELLISTE MITTELSTUECK
KABELSTRANG W300	96061089	10	1	502	96061087	KABELLISTE KRANFUEHRERK
KABELSTRANG W301	967925908	11	1	502	96061087	KABELLISTE KRANFUEHRERK
KABELSTRANG W302	967926008	12	1	502	96061087	KABELLISTE KRANFUEHRERK
KABELSTRANG W305	967926108	13	1	502	96061087	KABELLISTE KRANFUEHRERK
KABELSTRANG W310	96021228	16	1	502	96061087	KABELLISTE KRANFUEHRERK
KABELSTRANG W346	96023876	(10)	1	510	96061088	ELEKTRIK ANBAUTEILE KABIN
KABELSTRANG W360	96019612	17	1	502	96061087	KABELLISTE KRANFUEHRERK
KABELSTRANG W500	96033473	5	1	661	96033469	KABELLISTE DREHBUEHNE
KABELSTRANG W500PP	96059328	6	1	817	96059325	KLEMMKASTEN
KABELSTRANG W500U	968287908	(10)	1	143	917987408	DREHBUEHNENRAHMEN
KABELSTRANG W501	96033472	15	1	653	96033468	ELEKTRIK AGGREGAT
KABELSTRANG W521	968157608	20	1	216	917452308	ELEKTRIK WINDE 1
KABELSTRANG W522	968157708	20	1	229	917452408	ELEKTRIK WINDE 2
KABELSTRANG W524	968157908	20	1	240	917452608	ELEKTRIK WINDE 4
KABELSTRANG W555	96033855	16	1	653	96033468	ELEKTRIK AGGREGAT
KABELSTRANG W587	969244008	20	1	653	96033468	ELEKTRIK AGGREGAT
KABELSTRANG W588	968401008	19	1	653	96033468	ELEKTRIK AGGREGAT
KABELSTRANG W589	968400908	18	1	653	96033468	ELEKTRIK AGGREGAT
KABELSTRANG W602	968418008	1	1	669	968709008	ANTENNE KPL.
KABELSTRANG W620	967919208	(10)	1	615	917081908	BATTERIE LADEEINHEIT
KABELSTRUMPF 15	602707208	511	3	1265	96039722	LEITUNG
KABELSTRUMPF 8 420	602708008	504	3	906	96036184	LEITUNG
KABELSTRUMPF 8 420	602708008	507	1	1194	96038591	LEITUNG
KABELTROMMEL 150M SPF	10813237	151	1	904	96028886	LEITUNGSTROMMEL KPL.
KABELTROMMEL 165M SPF	616024908	2	1	905	96036183	LEITUNGSTROMMEL KPL.
KABELTROMMEL 60M SPF	12100458	151	1	1264	96035577	LEITUNGSTROMMEL KPL.
KABELTUELLE 1,9-2,5/1,75/0,5	10473047	707	2	1194	96038591	LEITUNG
KABELTUELLE 12,0-3,0/12/1,4	10872032	98	3	654	96033472	KABELSTRANG
KABELTUELLE 12-13	604509308	505	2	1299	96042005	LEITUNG
KABELTUELLE 16,0-4,0/16/1,78	10872033	709	16	655	96033472	KABELSTRANG
KABELTUELLE 16,0-4,0/16/1,78	10872033	709	1	821	96059329	LEITUNG
KABELTUELLE 16,0-4,0/16/1,78	10872033	709	1	822	96059330	LEITUNG
KABELTUELLE 16,0-4,0/16/1,78	10872033	709	1	823	96059331	LEITUNG
KABELTUELLE 2,4-3,0/2,4/0,6 SI	10473048	(708)	6	55	967908108	KABELLISTE MITTELSTUECK
KABELTUELLE 2,4-3,0/2,4/0,6 SI	10473048	(708)	8	55	967908108	KABELLISTE MITTELSTUECK
KABELTUELLE 2,4-3,0/2,4/0,6 SI	10473048	708	18	81	967971408	KABELSTRANG
KABELTUELLE 2,4-3,0/2,4/0,6 SI	10473048	708	2	503	96061089	KABELSTRANG
KABELTUELLE 2,4-3,0/2,4/0,6 SI	10473048	708	44	663	96033473	KABELSTRANG
KABELTUELLE 2,4-3,0/2,4/0,6 SI	10473048	708	43	1262	96038564	LEITUNG
KABELTUELLE 2,4-3,0/2,4/0,6 SI	10473048	708	43	1263	96038565	LEITUNG
KABELTUELLE 2,4-3,0/2,4/0,6 SI	10473048	708	86	1265	96039722	LEITUNG
KABELTUELLE 2,4-3,0/2,4/0,6 SI	10473048	708	6	1296	96038932	LEITUNG
KABELTUELLE 2,4-3,0/2,4/0,6 SI	10473048	708	6	1297	96038933	LEITUNG
KABELTUELLE 3,0-7,0/3/0,6	602710008	(97)	1	55	967908108	KABELLISTE MITTELSTUECK
KABELTUELLE 4-6	602704808	535	5	663	96033473	KABELSTRANG
KABELVERBINDER	602336408	2	1	51	926891108	VERTEILER MASSE
KABELVERSCHRAUBUNG M12	602424008	12	1	827	96047948	ANBAUTEILE ZUSATZHEIZUN
KABELVERSCHRAUBUNG M12	602424008	503	1	917	96038229	LEITUNG
KABELVERSCHRAUBUNG M12	602424008	504	1	1293	96038928	LEITUNG

Bezeichnung	Artikel	Pos.	Menge	Seite	Baugruppe	Bezeichnung
KABELVERSCHRAUBUNG M12	602424008	504	1	1294	96038930	LEITUNG
KABELVERSCHRAUBUNG M12	602424008	504	1	1295	96038931	LEITUNG
KABELVERSCHRAUBUNG M12	602424008	505	2	1296	96038932	LEITUNG
KABELVERSCHRAUBUNG M12	602424008	505	2	1297	96038933	LEITUNG
KABELVERSCHRAUBUNG M12	602424008	503	1	1298	96038935	LEITUNG
KABELVERSCHRAUBUNG M12	602424008	505	1	1320	96035578	LEITUNG
KABELVERSCHRAUBUNG M16	10334039	1	1	614	918531108	SPIEGELANBAU KRANFUEHR
KABELVERSCHRAUBUNG M1	602441701	508	1	82	967971708	KABELSTRANG
KABELVERSCHRAUBUNG M1	602441701	11	3	853	918470508	FREMDEINSPEISUNG
KABELVERSCHRAUBUNG M1	602424108	510	2	667	968346208	BLINDSTECKER
KABELVERSCHRAUBUNG M1	602424108	153	1	669	968709008	ANTENNE KPL.
KABELVERSCHRAUBUNG M1	602424108	508	1	670	968418008	KABELSTRANG
KABELVERSCHRAUBUNG M1	602424108	12	2	905	96036183	LEITUNGSTROMMEL KPL.
KABELVERSCHRAUBUNG M1	602424108	508	1	906	96036184	LEITUNG
KABELVERSCHRAUBUNG M1	602424108	10	1	1193	10028002	LEITUNGSTROMMEL
KABELVERSCHRAUBUNG M16	10428532	42	4	510	96061088	ELEKTRIK ANBAUTEILE KABIN
KABELVERSCHRAUBUNG M20	10872876	504	1	1240	96035583	LEITUNG
KABELVERSCHRAUBUNG M20	10872876	505	1	1260	96038562	LEITUNG
KABELVERSCHRAUBUNG M20	10872876	504	1	1296	96038932	LEITUNG
KABELVERSCHRAUBUNG M20	10872876	504	1	1297	96038933	LEITUNG
KABELVERSCHRAUBUNG M2	602441001	504	1	1261	96038563	LEITUNG
KABELVERSCHRAUBUNG M2	602441001	504	1	1292	96038927	LEITUNG
KABELVERSCHRAUBUNG M2	602424208	503	2	912	96036188	LEITUNG
KABELVERSCHRAUBUNG M2	602424208	421	1	1082	968285208	LEITUNGSTROMMEL KPL.
KABELVERSCHRAUBUNG M2	602424208	8	1	1192	96038590	LEITUNGSTROMMEL KPL.
KABELVERSCHRAUBUNG M2	602424208	3	1	1193	10028002	LEITUNGSTROMMEL
KABELVERSCHRAUBUNG M2	602424208	506	1	1194	96038591	LEITUNG
KABELVERSCHRAUBUNG M25	602424308	505	2	81	967971408	KABELSTRANG
KABELVERSCHRAUBUNG M25	602424308	530	2	663	96033473	KABELSTRANG
KABELVERSCHRAUBUNG M25	602424308	507	2	665	96035430	LEITUNG
KABELVERSCHRAUBUNG M25	602424308	507	2	666	96039940	LEITUNG
KABELVERSCHRAUBUNG M25	602424308	513	1	819	96059328	KABELSTRANG
KABELVERSCHRAUBUNG M25	602424308	504	2	913	96036240	LEITUNG
KABELVERSCHRAUBUNG M25	602424308	511	2	915	968546008	LEITUNG
KABELVERSCHRAUBUNG M25	602424308	511	2	916	968546108	LEITUNG
KABELVERSCHRAUBUNG M25	602425808	12	1	907	616024908	KABELTROMMEL
KABELVERSCHRAUBUNG M2	602441101	506	1	82	967971708	KABELSTRANG
KABELVERSCHRAUBUNG M32	10875696	200	1	904	96028886	LEITUNGSTROMMEL KPL.
KABELVERSCHRAUBUNG M32	10875696	507	2	1262	96038564	LEITUNG
KABELVERSCHRAUBUNG M32	10875696	508	2	1263	96038565	LEITUNG
KABELVERSCHRAUBUNG M32	10875696	505	1	1265	96039722	LEITUNG
KABELVERSCHRAUBUNG M32	10875031	513	1	1265	96039722	LEITUNG
KABELVERSCHRAUBUNG M3	602441201	503	1	914	96040591	LEITUNG
KAEFIGMUTTER M10	413004408	56	32	66	917291608	RAUPENTRAEGER LI.
KAEFIGMUTTER M10	413004408	8	4	85	968727008	KAMERAANBAU RAUPE
KAEFIGMUTTER M10	413004408	56	32	99	917291708	RAUPENTRAEGER RE.
KAEFIGMUTTER M10	413004408	8	4	109	968668808	KAMERAANBAU RAUPE
KAEFIGMUTTER M5 ST	10455281	27	6	470	918810308	STEUERSTAND
KAEFIGMUTTER M6	413002708	77	2	194	96062971	MONTAGETEILE DREHBUEHN
KAEFIGMUTTER M6	413002708	44	4	470	918810308	STEUERSTAND
KAEFIGMUTTER M6	413002808	62	1	777	96028393	INNENVERKLEIDUNG EINBAU
KAEFIGMUTTER M6	413003008	69	2	777	96028393	INNENVERKLEIDUNG EINBAU
KAEFIGMUTTER M6 NIROSTA	10875857	84	2	67	917291608	RAUPENTRAEGER LI.
KAEFIGMUTTER M6 NIROSTA	10875857	84	2	100	917291708	RAUPENTRAEGER RE.
KAEFIGMUTTER M8	413003108	4	1	784	969520208	MONITORKONSOLE
KAEFIGMUTTER M8 A2/ST A2	10875858	31	4	446	919063308	LUFTFILTERANLAGE KPL.
KAEFIGMUTTER M8 A2/ST A2	413003208	85	4	67	917291608	RAUPENTRAEGER LI.
KAEFIGMUTTER M8 A2/ST A2	413003208	85	4	100	917291708	RAUPENTRAEGER RE.
KAEFIGMUTTER M8 A2/ST A2	413003208	17	4	1118	96048082	ZUGZYLINDER VORM.
KAELTEMASCHINENOEL WA	11211803	101	0.24	530	91000225	KLIMAANLAGE

Bezeichnung	Artikel	Pos.	Menge	Seite	Baugruppe	Bezeichnung
KAELTEMITTEL 12KG FLASCH	7020440	100	2.4	530	91000225	KLIMAANLAGE
KALOTTE	606144308	22	1	514	96053633	ARMATURENBRETT VORM.RE
KAMERA SPF	10097079	40	1	831	96035790	AUSRUESTUNG KAMERA DRE
KAMERA SPF	614043608	50	2	83	968726908	AUSRUESTUNG KAMERA
KAMERA SPF	614043608	50	2	107	968668608	AUSRUESTUNG KAMERA
KAMERA SPF	614043608	39	4	831	96035790	AUSRUESTUNG KAMERA DRE
KAMERA SPF	614043608	17	1	1166	967957308	AUSRUESTUNG KAMERA WI
KAMERA SPF	614045108	38	2	831	96035790	AUSRUESTUNG KAMERA DRE
KAMERA SPF	614045108	(17)	1	1164	917229408	KAMERAUEBERWACHUNG WI
KAMERAANBAU DREHBUEHN	967956208	3	1	831	96035790	AUSRUESTUNG KAMERA DRE
KAMERAANBAU RAUPE LINKS	968727008	3	1	83	968726908	AUSRUESTUNG KAMERA
KAMERAANBAU RAUPE REC	968668808	3	1	107	968668608	AUSRUESTUNG KAMERA
KAMERAANBAU S-ANLENKSTU	967957508	12	1	1165	917229508	KAMERAUEBERWACHUNG W
KAMERAHALTER SCHWK.	96005702	1	1	838	96005701	KAMERAHALTER VORM.
KAMERAHALTER SCHWK.	968099908	1	1	1170	968099808	KAMERAHALTER VORM.
KAMERAHALTER SCHWK.	968646308	1	1	836	968646208	KAMERAHALTER VORM.
KAMERAHALTER VORM.	96005701	37	1	834	967956208	KAMERAANBAU DREHBUEHN
KAMERAHALTER VORM.	968099808	2	1	1169	968134408	MECH.ANBAUTEILE SCHEINW
KAMERAHALTER VORM.	968646208	1	1	834	967956208	KAMERAANBAU DREHBUEHN
KAMERAHALTERUNG SCHWK.	968484808	34	1	834	967956208	KAMERAANBAU DREHBUEHN
KAMERAHAUBE 2X619X394 X5	97067271	2	1	838	96005701	KAMERAHALTER VORM.
KAMERAUEBERWACHUNG D	919124208	322	1	15		LIEBHERR RAUPENKRAN LR
KAMERAUEBERWACHUNG WI	917229408	324	1	15		LIEBHERR RAUPENKRAN LR
KAMERAUEBERWACHUNG W	917229508	326	1	15		LIEBHERR RAUPENKRAN LR
KANTENSCHUTZ 1-2,5X33X8,7	262105308	14	5.2	480	917079908	DREHBUEHNENVERKLEIDUN
KANTENSCHUTZ 1-2,5X33X8,7	262105308	18	6.5	646	969443908	GERAEUSCHDAEMMUNG UN
KANTENSCHUTZ 1-2X9,5X6,5	262103908	7	0.16	51	926891108	VERTEILER MASSE
KANTENSCHUTZ 1-2X9,5X6,5	262103908	8	3.5	454	96032910	BATTERIEKASTEN VORM.
KANTENSCHUTZ 1-2X9,5X6,5	262103908	35	0.5	459	919063408	HARNSTOFFANLAGE
KANTENSCHUTZ 1-2X9,5X6,5	262103908	20	0.3	643	96044249	DECKEL KPL.
KANTENSCHUTZ 1-2X9,5X6,5	262103908	9	22	646	969443908	GERAEUSCHDAEMMUNG UN
KANTENSCHUTZ 1-2X9,5X6,5	262103908	90	0.5	689	96033320	AUFBAUTEILE MONTAGETAFE
KANTENSCHUTZ 1-2X9,5X6,5	262103908	25	0.6	776	96028393	INNENVERKLEIDUNG EINBAU
KANTENSCHUTZ 1-2X9,5X6,5	262103908	24	0.05	836	968646208	KAMERAHALTER VORM.
KANTENSCHUTZ 1-4X14,5X10	262104008	36	0.5	459	919063408	HARNSTOFFANLAGE
KANTENSCHUTZ 1-4X14,5X10	262104008	19	0.25	499	969259908	LAUFSTEG DREHBUEHNE REC
KANTENSCHUTZ 1-4X14,5X10	262104008	7	0.16	620	96060497	HEIZKLIMAGERAET EINBAU
KANTENSCHUTZ 1-4X14,5X10	262104008	8	0.105	620	96060497	HEIZKLIMAGERAET EINBAU
KANTENSCHUTZ 1-4X14,5X10	262104008	35	0.26	862	917517908	AUFNAHME GEGENGEWICHT
KAPPE GUMMI	511052408	13	1	179	510401908	UMSCHALTVENTIL
KARABINERHAKEN 120X11 V	10290559	505	3	906	96036184	LEITUNG
KARABINERHAKEN 120X11 V	10290559	508	1	1194	96038591	LEITUNG
KARABINERHAKEN 120X11 V	10290559	512	3	1265	96039722	LEITUNG
KARABINERHAKEN AEHNLICH	11004801	173	6	1052	917333208	D-ANLENKSTUECK VORM.
KARABINERHAKEN AEHNLICH	11004801	128	6	1094	919628208	D-KOPFSTUECK VORM.
KARABINERHAKEN AEHNLICH	11004801	62	6	1144	917085308	D-ZWISCHENSTUECK
KARABINERHAKEN AEHNLICH	11004801	62	6	1156	917178608	D-ZWISCHENSTUECK
KARABINERHAKEN DIN 5299 C	744010408	106	4	892	919304308	S-ANLENKSTUECK VORM.
KARABINERHAKEN DIN 5299 C	744010208	304	7	35	969731708	HYDRAULIK MITTELTEIL
KARABINERHAKEN DIN 5299 C	744010208	300	5	169	969733008	ZUSATZHYDRAULIK DREHBUE
KARABINERHAKEN DIN 5299 C	744010208	73	2	608	919297008	ZENTRALSCHMIERANLAGE O
KARABINERHAKEN DIN 5299 C	744010208	432	6	717	96052492	HYDRAULIK
KARTUSCHE	571352308	1	1	796	502657308	LUFTTROCKNER
KB-RING 128X119,1X3,5	10145869	(3)	1	334	13455124	DIESELMOTOR
KEGEL	510792108	4	1	742	571130108	DRUCKBEGRENZUNGSVENTI
KEGELRADNABE 4 42CrMo4+Q	938846401	4	1	69	90029090	WINKELGETRIEBE
KEGELRADNABE 4 42CrMo4+Q	938846401	4	1	71	90029091	WINKELGETRIEBE
KEGELROLLENLAGER	570114008	10	1	260	570112908	TRIEBWERK
KEGELROLLENLAGER	7408797	15	1	319	11314599	VERSTELLPUMPE
KEGELROLLENLAGER	7408798	16	1	319	11314599	VERSTELLPUMPE

Bezeichnung	Artikel	Pos.	Menge	Seite	Baugruppe	Bezeichnung
KEGELROLLENLAGER	7409755	(6)	1	209	11170708	VERSTELLMOTOR
KEGELROLLENLAGER DIN 720	746202601	12	1	153	90211005	DREHWERKANTRIEB
KEGELROLLENLAGER DIN 720	746222501	16	2	69	90029090	WINKELGETRIEBE
KEGELROLLENLAGER DIN 720	746222501	16	2	71	90029091	WINKELGETRIEBE
KEGELROLLENLAGER DIN 720	746223701	3	1	153	90211005	DREHWERKANTRIEB
KEGELROLLENLAGER DIN 720	746224301	11	1	260	570112908	TRIEBWERK
KEGELSCHMIERNIPPEL DIN 71	12103914	12	1	88	11621396	ELEKTROPUMPE
KEGELSCHMIERNIPPEL DIN 71	7743242	30	4	66	917291608	RAUPENTRAEGER LI.
KEGELSCHMIERNIPPEL DIN 71	7743242	30	4	99	917291708	RAUPENTRAEGER RE.
KEGELSCHMIERNIPPEL DIN 71	7743242	13	8	117	918589408	HYDRAULISCHE ABSTUETZUN
KEGELSCHMIERNIPPEL DIN 71	7743242	26	4	131	917076808	MECH.ZUSATZABSTUETZUNG
KEGELSCHMIERNIPPEL DIN 71	7743242	89	1	206	90024489	PLANETENGETRIEBE
KEGELSCHMIERNIPPEL DIN 71	7743242	73	2	232	917451208	WINDE 4 VORM.
KEGELSCHMIERNIPPEL DIN 71	7743242	89	1	236	90200276	PLANETENGETRIEBE
KEGELSCHMIERNIPPEL DIN 71	7743242	(4)	1	542	919627908	SA-BOCK VORM.
KEGELSCHMIERNIPPEL DIN 71	7743242	14	2	841	919408908	VERBOLZUNG DB-SCHWEBE
KEGELSCHMIERNIPPEL DIN 71	7743242	12	2	900	919391108	S-RUECKHALTESICHERUNG
KEGELSCHMIERNIPPEL DIN 71	7743242	24	1	999	90200131	SEILTROMMEL
KEGELSCHMIERNIPPEL DIN 71	7743242	91	1	1001	90200134	PLANETENGETRIEBE
KEGELSCHMIERNIPPEL DIN 71	7743242	24	1	1024	90028040	SEILTROMMEL
KEGELSCHMIERNIPPEL DIN 71	7743242	89	1	1026	90026841	PLANETENGETRIEBE
KEGELSCHMIERNIPPEL DIN 71	7743242	(4)	1	1051	917333208	D-ANLENKSTUECK VORM.
KEGELSCHMIERNIPPEL DIN 71	7743242	3	2	1060	917178708	D-RUECKHALTESICHERUNG
KEGELSCHMIERNIPPEL DIN 71	7743242	76	2	1093	919628208	D-KOPFSTUECK VORM.
KEGELSCHMIERNIPPEL DIN 71	7743242	8	4	1113	968027908	ROLLENLAGERUNG KPL.
KEGELSCHMIERNIPPEL DIN 71	7743242	27	2	1229	919219508	F-ANSCHLUSSKOPF
KEGELSCHMIERNIPPEL DIN 71	7743242	6	1	1245	96038042	BOLZEN VORM.
KEGELSCHMIERNIPPEL DIN 71	7743242	6	1	1281	96032541	WANDERROLLE KPL.
KEGELSCHMIERNIPPEL DIN 71	571578608	2	1	164	774375108	DURCHGANGSNIPPELBLOCK
KEGELVERSCHLUSS GPN 600	7380055	94	4	153	90211005	DREHWERKANTRIEB
KEILENDKLEMME 27-29 GR.29	12100038	10	1	135	917077108	WERKZEUG
KEILENDKLEMME 32-33 GR.33	12100046	11	1	135	917077108	WERKZEUG
KEILRIEMEN	11160643	19	1	532	10451181	VERFLUESSIGEREINHEIT
KEILRIPPENRIEMEN 8XPKX13	10147677	9	1	417	10146947	GENERATOR ANBAU
KEILSICHERUNGSSCHEIBE	7015814	14	2	766	96000684	FRONTSCHEIBE KPL.
KENNLEUCHTE 30W 10-32V	10878659	65	1	511	96061088	ELEKTRIK ANBAUTEILE KABIN
KERBSTIFT DIN 1472 4X12	431100201	21	1	999	90200131	SEILTROMMEL
KERBSTIFT DIN 1472 4X12	431100201	21	1	1024	90028040	SEILTROMMEL
KETTE 1507	97047031	8	1	1217	917230408	ZUSATZABSPANNUNG
KETTE DIN 763 7X49 0.3t ST35	10663970	4	2	877	962563908	HUBENDSCHALTER GEWICHT
KETTE DIN 763 7X49 0.3t ST35	10663970	107	2	892	919304308	S-ANLENKSTUECK VORM.
KETTENGEHAENGE 15T-2.5M	10878112	27	2	1214	919326208	DREHBUEHNENVERLAENGER
KETTENGEHAENGE DIN EN 81	12108352	3	2	862	917517908	AUFNAHME GEGENGEWICHT
KFZ-LEITUNG 0,5	10870538	344	38.36	503	96061089	KABELSTRANG
KFZ-LEITUNG 0,5	10870538	344	17.45	506	96021228	KABELSTRANG
KFZ-LEITUNG 0,5	10870538	344	5.05	507	96019612	KABELSTRANG
KFZ-LEITUNG 0,75	10870539	345	24.3	503	96061089	KABELSTRANG
KFZ-LEITUNG 0,75	10870539	345	132.25	657	96033855	KABELSTRANG
KFZ-LEITUNG 0,75	10870539	345	0.64	667	968346208	BLINDSTECKER
KFZ-LEITUNG 0,75	10870539	345	1.44	668	96051766	BLINDSTECKER
KFZ-LEITUNG 0,75	10870539	345	1.12	1194	96038591	LEITUNG
KFZ-LEITUNG 1,0	10870540	305	0.38	54	96026395	VERKABELUNG
KFZ-LEITUNG 1,0	10870540	(305)	0.64	55	967908108	KABELLISTE MITTELSTUECK
KFZ-LEITUNG 1,0	10870540	(305)	0.64	55	967908108	KABELLISTE MITTELSTUECK
KFZ-LEITUNG 1,0	10870540	305	474.35	503	96061089	KABELSTRANG
KFZ-LEITUNG 1,0	10870540	305	384.21	506	96021228	KABELSTRANG
KFZ-LEITUNG 1,0	10870540	305	1308.89	654	96033472	KABELSTRANG
KFZ-LEITUNG 1,0	10870540	305	201.5	657	96033855	KABELSTRANG
KFZ-LEITUNG 1,0	10870540	305	684.84	662	96033473	KABELSTRANG
KFZ-LEITUNG 1,0	10870540	305	0.64	666	96039940	LEITUNG

Bezeichnung	Artikel	Pos.	Menge	Seite	Baugruppe	Bezeichnung
KFZ-LEITUNG 1,0	10870540	305	45.81	911	96037447	DRAEHTE KLEMMKASTEN VO
KFZ-LEITUNG 1,5	10870541	307	6.6	506	96021228	KABELSTRANG
KFZ-LEITUNG 1,5	10870541	307	8.4	654	96033472	KABELSTRANG
KFZ-LEITUNG 1,5	10870541	307	5.6	657	96033855	KABELSTRANG
KFZ-LEITUNG 1,5	10870541	307	10.3	662	96033473	KABELSTRANG
KFZ-LEITUNG 16	12102633	327	1	654	96033472	KABELSTRANG
KFZ-LEITUNG 2,5	10870542	309	22.33	503	96061089	KABELSTRANG
KFZ-LEITUNG 2,5	10870542	309	25.2	506	96021228	KABELSTRANG
KFZ-LEITUNG 2,5	10870542	309	104.05	654	96033472	KABELSTRANG
KFZ-LEITUNG 2,5	10870542	309	34.8	662	96033473	KABELSTRANG
KFZ-LEITUNG 25	12102635	330	0.95	654	96033472	KABELSTRANG
KFZ-LEITUNG 25	12102636	325	32.7	654	96033472	KABELSTRANG
KFZ-LEITUNG 35	12103999	2816	15.74	821	96059329	LEITUNG
KIPPHEBEL VORM.	10119407	2	2	362	10122503	KIPPHEBELBOCK VORM.
KIPPHEBELBOCK	10122504	1	1	362	10122503	KIPPHEBELBOCK VORM.
KIPPHEBELBOCK VORM.	10122503	1	1	361	10118060	KIPPHEBELWERK KPL.
KIPPHEBELWERK KPL. NEIN	10118060	81	8	334	13455124	DIESELMOTOR
KIPPZYLINDER 55/32-400 SPF	512349708	75	1	756	919075408	KRANFUEHRERKABINE ANBA
KLAMMER	10875952	1	1	1171	10872003	ARBEITSSCHEINWERFER
KLAMMER	6202909	506	2	914	96040591	LEITUNG
KLAMMER	6202909	506	2	1240	96035583	LEITUNG
KLAMMER	6202909	507	2	1260	96038562	LEITUNG
KLAMMER	6202909	508	1	1320	96035578	LEITUNG
KLAMMER 40X102X24 S960QL+	97037393	2	4	1056	968246608	ZUGSTANGE KPL.
KLAMMER 40X142X24 S960QL+	97028373	2	4	548	967846508	ZUGSTANGE VORM.
KLAMMER 40X142X24 S960QL+	97028373	2	6	550	967981108	ZUGSTANGE VORM.
KLAMMER 40X142X24 S960QL+	97028373	2	8	937	967747008	STANGE VORM.
KLAMMER 40X142X24 S960QL+	97028373	2	16	950	967744008	STANGE VORM.
KLAMMER 40X142X24 S960QL+	97028373	3	5	957	967950808	ZUGSTANGE VORM.
KLAMMER 40X142X24 S960QL+	97028373	3	6	959	968214108	ZUGSTANGE VORM.
KLAMMER 40X142X24 S960QL+	97028373	2	7	961	968217108	ZUGSTANGE VORM.
KLAMMER 40X142X24 S960QL+	97028373	2	8	1055	968242108	ZUGSTANGE VORM.
KLAMMER 40X142X24 S960QL+	97028373	2	10	1109	968027308	ZUGSTANGE VORM.
KLAMMER 40X142X24 S960QL+	97028373	2	10	1110	968026108	ZUGSTANGE VORM.
KLAMMER 40X142X24 S960QL+	97028373	2	6	1112	968027708	ZUGSTANGE VORM.
KLAMMER 40X142X24 S960QL+	97028373	2	8	1147	967733808	STANGE VORM.
KLAMMER 40X142X24 S960QL+	97028373	2	16	1159	967704108	STANGE VORM.
KLAMMER 40X142X24 S960QL+	97028373	2	10	1231	96038862	STANGEN VORM.
KLAMMER 40X142X57 S960QL+	97030592	2	1	957	967950808	ZUGSTANGE VORM.
KLAMMER 40X142X58 S960QL+	97030724	6	1	961	968217108	ZUGSTANGE VORM.
KLAMMER SURE-SEAL	605215508	528	3	655	96033472	KABELSTRANG
KLAMMER SURE-SEAL	605215508	522	1	663	96033473	KABELSTRANG
KLAMMER SURE-SEAL	605215608	521	1	503	96061089	KABELSTRANG
KLAPPE SCHWK.	96038742	1	1	1252	96036001	KLAPPE VORM.
KLAPPE VORM.	96036001	2	1	1251	919219708	F-ANLENKSTUECK
KLAPPGRIFF 118X18X43	10222677	10	1	641	969427208	DECKEL KPL.
KLAPPGRIFF 118X18X43	10222677	11	1	642	969427308	DECKEL KPL.
KLAPPGRIFF 118X18X43	10870376	(11)	2	454	96032910	BATTERIEKASTEN VORM.
KLAPPTRITT VORM.	968287208	5	2	487	918999008	LAUFSTEG DREHBUEHNE
KLEBER 600ML FC-BEUTEL	811203308	37	1	764	969752608	SCHEIBEN EINBAU
KLEBER 600ML FC-BEUTEL	811203308	38	1	787	918064308	SCHIEBETUER EINBAU
KLEBESCHILD 208X88 KLEBE	97157856	9	4	563	917475908	BESCHILDERUNG
KLEBSTOFF 10ML FLASCHE -5	8655032	104	1	341	12405454	KURBELGEHAEUSE KPL. MIT
KLEMMBAND 1-3X21X9,3 ZELL	262101308	40	1.4	459	919063408	HARNSTOFFANLAGE
KLEMMBRETT 6XM6	604412408	1	1	693	922648308	KLEMMBRETT VORM.
KLEMMBRETT VORM.	922648308	44	1	688	96033320	AUFBAUTEILE MONTAGETAFE
KLEMME	636107901	49	2	688	96033320	AUFBAUTEILE MONTAGETAFE
KLEMMHAELFTE DIN 3015-1 L	7365090	13	22	160	917081108	ZENTRALSCHMIERANLAGE O
KLEMMHAELFTE DIN 3015-1 L	7365090	261	6	281	96032892	DIESELMOTOR VORM.
KLEMMHAELFTE DIN 3015-1 L	7365090	308	2	572	967788008	ZUSATZHYDR.MONTAGEEINR

Bezeichnung	Artikel	Pos.	Menge	Seite	Baugruppe	Bezeichnung
KLEMMHAELFTE DIN 3015-1 L	602007108	308	12	553	968513208	ZUSATZHYDRAULIK SA-BOCK
KLEMMHAELFTE DIN 3015-1 L	602007108	74	18	608	919297008	ZENTRALSCHMIERANLAGE O
KLEMMHAELFTE DIN 3015-1 L	602007408	309	8	553	968513208	ZUSATZHYDRAULIK SA-BOCK
KLEMMHAELFTE DIN 3015-1 L	7362946	309	6	572	967788008	ZUSATZHYDR.MONTAGEEINR
KLEMMHAELFTE DIN 3015-1 L	602002208	52	6	286	96033379	BEFESTIGUNGSTEILE DRUC
KLEMMHAELFTE DIN 3015-1 L	602008408	190	16	280	96032892	DIESELMOTOR VORM.
KLEMMHAELFTE DIN 3015-1 L	602008408	7	10	323	96032897	KUEHLER VORM.
KLEMMHAELFTE DIN 3015-1 L	602008508	35	2	203	917438108	WINDE 1 VORM.
KLEMMHAELFTE DIN 3015-1 L	602008508	35	2	223	917454008	WINDE 2 VORM.
KLEMMHAELFTE DIN 3015-1 L	602008508	259	4	281	96032892	DIESELMOTOR VORM.
KLEMMHAELFTE DIN 3015-1 L	7005052	13	8	21	918005408	RAUPENMITTELTEIL
KLEMMHAELFTE DIN 3015-1 L	7005052	40	4	834	967956208	KAMERAANBAU DREHBUEHN
KLEMMHAELFTE DIN 3015-1 L	7005052	152	4	893	919304308	S-ANLENKSTUECK VORM.
KLEMMHAELFTE DIN 3015-1 L	602008908	51	4	268	918861408	DIESELMOTOR KPL.
KLEMMHAELFTE DIN 3015-1 L	602008908	260	10	281	96032892	DIESELMOTOR VORM.
KLEMMHAELFTE DIN 3015-1 L	602008908	312	66	553	968513208	ZUSATZHYDRAULIK SA-BOCK
KLEMMHAELFTE DIN 3015-1 L	602008908	312	40	572	967788008	ZUSATZHYDR.MONTAGEEINR
KLEMMHAELFTE DIN 3015-1 L	602008908	21	4	996	917473608	WINDE 6 VORM.
KLEMMHAELFTE DIN 3015-1 L	602009108	191	6	280	96032892	DIESELMOTOR VORM.
KLEMMHAELFTE DIN 3015-1 L	602009108	24	2	1170	968099808	KAMERAHALTER VORM.
KLEMMHAELFTE DIN 3015-1 L	602009208	21	12	812	91000228	VORB.ANTRIEBSAGG.KLIMAA
KLEMMHAELFTE DIN 3015-1 L	602010108	14	8	21	918005408	RAUPENMITTELTEIL
KLEMMHAELFTE DIN 3015-1 L	602010108	195	2	280	96032892	DIESELMOTOR VORM.
KLEMMHAELFTE S 4 E 64 PP	10492888	53	4	286	96033379	BEFESTIGUNGSTEILE DRUC
KLEMMHAELFTE S 4 E 64 PP	10492888	301	4	794	96033157	DRUCKLUFTANLAGE
KLEMMHAELFTE S 4 E 64 PP	10492888	322	4	1032	967789108	ZUSATZHYDRAULIK WINDE 3
KLEMMHEBEL NIROSTA	10024803	33	1	834	967956208	KAMERAANBAU DREHBUEHN
KLEMMHEBEL NIROSTA	10024803	3	1	838	96005701	KAMERAHALTER VORM.
KLEMMHEBEL NIROSTA	10024803	3	2	1169	968134408	MECH.ANBAUTEILE SCHEINW
KLEMMHEBEL NIROSTA	10024803	6	2	1170	968099808	KAMERAHALTER VORM.
KLEMMKASTEN BELEUCHTUN	927868908	528	1	663	96033473	KABELSTRANG
KLEMMKASTEN KPL. +S1100G	96022759	10	1	1190	96022686	ELEKTRIK BALLASTPALETTE
KLEMMKASTEN KPL. +S1100K	96022758	10	1	1188	96022685	ELEKTRIK BALLASTPALETTE
KLEMMKASTEN KPL. S1910	96036187	10	1	903	919301108	ELEKTRIK S-ANLENKSTUECK
KLEMMKASTEN KPL. S2000-F2	96035575	10	1	1236	919287008	ELEKTRIK F-ANSCHLUSSKOP
KLEMMKASTEN KPL. S2010-F2	96035576	10	1	1257	919287108	ELEKTRIK F-ANLENKSTUECK
KLEMMKASTEN KPL. S2020-F2	96035579	10	1	1288	919287308	ELEKTRIK F-KOPFSTUECK
KLEMMKASTEN KPL. S2063	968497808	20	1	1035	917452508	ELEKTRIK WINDE 3
KLEMMKASTEN KPL. S2070	968188208	20	1	1135	917471508	ELEKTRIK D-KOPFSTUECK
KLEMMKASTEN KPL. S2114	96031510	10	1	1331	96031509	SENDER HAKENFLASCHE
KLEMMKASTEN KPL. S2115	96031507	10	1	1328	96024945	EMPFAENGER KOPFSTUECK
KLEMMKASTEN KPL. S220 4X	967906608	10	1	105	917361608	ELEKTRIK RAUPENTRAEGER
KLEMMKASTEN KPL. S240 4X	967906508	10	1	79	917361508	ELEKTRIK RAUPENTRAEGER
KLEMMKASTEN S2050	968285108	1	1	1079	917483808	ELEKTRIK D-ANLENKSTUECK
KLEMMKASTEN S515	96059325	10	1	815	96059324	ELEKTRIK POWER PACK
KLEMMKASTEN SA-BOCK VO	968241408	10	1	556	917476108	ELEKTRIK SA-BOCK
KLEMMPROFIL 1,5-4X25X13 E	11002218	22	0.426	761	919075508	KRANFUEHRERKABINE VORM.
KLEMMPROFIL 2X13,5X20 EP	10300600	6	4.5	787	918064308	SCHIEBETUER EINBAU
KLEMMPROFIL 40X1M PUR-H	7014524	11	2	646	969443908	GERAEUSCHDAEMMUNG UN
KLEMMRING	11355067	9	1	467	10144093	REDUKTIONSMITTELINJEKTO
KLEMMSCHELLE 40,5/39-42	553054208	21	1	520	96060644	ZUSATZHEIZUNG KABINE
KLEMMSCHELLE 40,5/39-42	553054208	8	2	522	96060643	ZUSATZHEIZUNG VORM.
KLEMMSTUECK 25X40X90	969537601	12	5	999	90200131	SEILTROMMEL
KLEMMSTUECK PA6G+OEL	976873708	18	2	836	968646208	KAMERAHALTER VORM.
KLIMAANLAGE	91000225	135	1	13		LIEBHERR RAUPENKRAN LR
KLOTZ 138X80X50 PA6G	97119405	5	2	1313	919222808	FA-BOCK
KLOTZ 400X200X200 PE500	97155012	3	2	135	917077108	WERKZEUG
KLOTZ 50X242X242 S355J2+N	974318808	1	6	1200	918938508	ZENTRIERUNG STANDARD
KLOTZ 50X242X242 S355J2+N	974318908	2	6	1200	918938508	ZENTRIERUNG STANDARD
KLOTZ 50X255X610 S355J2+N	97038274	3	2	1200	918938508	ZENTRIERUNG STANDARD

Bezeichnung	Artikel	Pos.	Menge	Seite	Baugruppe	Bezeichnung
KLOTZ 50X609X255 S355J2+N	97100873	4	4	1200	918938508	ZENTRIERUNG STANDARD
KNIESTUECK	570066108	3	1	43	502806508	AUSGLEICHSBEHAELTER
KNOTENKETTE DIN 5686 1.8X2	740000808	(502)	0.2	55	967908108	KABELLISTE MITTELSTUECK
KNOTENKETTE DIN 5686 1.8X2	740000808	(502)	0.2	55	967908108	KABELLISTE MITTELSTUECK
KNOTENKETTE DIN 5686 1.8X2	740000808	540	0.6	663	96033473	KABELSTRANG
KNOTENKETTE DIN 5686 1.8X2	740000808	518	0.3	666	96039940	LEITUNG
KNOTENKETTE DIN 5686 1.8X2	740000808	505	0.3	668	96051766	BLINDSTECKER
KOLBEN	510713708	4	1	747	510438508	DRUCKMINDERVENTIL
KOLBEN	510764908	4	1	45	511497508	DRUCKMINDERVENTIL
KOLBEN	511051308	2	1	179	510401908	UMSCHALTVENTIL
KOLBEN	570114708	4	7	261	570113308	TRIEBWERK
KOLBEN KPL. V-MOTORX128	12403787	70	8	334	13455124	DIESELMOTOR
KOLBEN V-MOTORX128 42Cr	12403786	(1)	1	334	13455124	DIESELMOTOR
KOLBENBOLZEN 55X80X25 16	10148692	(6)	1	334	13455124	DIESELMOTOR
KOLBENKUEHLUNG	10142096	15	8	333	13455124	DIESELMOTOR
KOMBISCHRAUBE M8X25 A2	11600928	5	4	422	10144678	ABDECKPLATTE ANBAU
KOMBIZANGE DIN 5244 180	790031508	40	1	136	96005686	GRUNDWERKZEUG
KOMPAKTSEILWINDE KSW 550	90024769	2	1	996	917473608	WINDE 6 VORM.
KOMPAKTSEILWINDE KSW 700	90023098	2	1	203	917438108	WINDE 1 VORM.
KOMPAKTSEILWINDE KSW 700	90023098	2	1	223	917454008	WINDE 2 VORM.
KOMPAKTSEILWINDE KSW 700	90023100	2	1	1022	917474008	WINDE 3 VORM.
KOMPAKTSEILWINDE KSW 700	90023101	1	1	232	917451208	WINDE 4 VORM.
KOMPENSATOR	10152117	(5)	2	337	13455124	DIESELMOTOR
KOMPRESSOR	553037908	11	1	532	10451181	VERFLUESSIGEREINHEIT
KONDENSATOR	11341145	5	1	532	10451181	VERFLUESSIGEREINHEIT
KONDENSATOR 100N 10%250	691210608	(6)	4	689	96033320	AUFBAUTEILE MONTAGETAFE
KONDENSATOR 4,7U 63V	634218501	504	1	54	96026395	VERKABELUNG
KONSOLE	10146949	1	1	417	10146947	GENERATOR ANBAU
KONSOLE	12400363	18	1	429	12416117	KABELBAUM ANBAU
KONSOLE	774215708	304	4	572	967788008	ZUSATZHYDR.MONTAGEEINR
KONSOLE	774215708	400	3	717	96052492	HYDRAULIK
KONSOLE 1.0580	97066575	12	10	491	968283208	LAUFSTEG DREHBUEHNE LI
KONSOLE 4X976X466 S315MC	97048229	8	1	459	919063408	HARNSTOFFANLAGE
KONSOLE 6X889X1863 S355M	97035262	2	1	452	918981908	BATTERIELAGERUNG
KONSOLE ANBAU	10119353	10	1	429	12416117	KABELBAUM ANBAU
KONSOLE ANBAU	10150446	11	1	429	12416117	KABELBAUM ANBAU
KONSOLE EN AC-Al Si1	10141758	1	1	427	10141788	STEUERGERAET ANBAU
KONSOLE KPL.	96005810	42	1	1229	919219508	F-ANSCHLUSSKOPF
KONSOLE LINKS	977556508	4	1	478	964862608	SITZ
KONSOLE LINKS SPF	967588308	3	1	470	918810308	STEUERSTAND
KONSOLE RAL 7037	921724508	1	1	1185	921723608	SCHALTEINHEIT
KONSOLE RAL 7037	921725108	1	1	1186	921723708	SCHALTEINHEIT
KONSOLE RECHTS	977556708	5	1	478	964862608	SITZ
KONSOLE RECHTS SPF	967588408	4	1	470	918810308	STEUERSTAND
KONSOLE S235JR	10137052	7	1	349	10137051	OELRUECKLAUFLEITUNG AN
KONSOLE S235JR	10144869	3	1	422	10144678	ABDECKPLATTE ANBAU
KONSOLE S235JR	10144870	4	1	422	10144678	ABDECKPLATTE ANBAU
KONSOLE S235JR	11431609	21	1	417	10146947	GENERATOR ANBAU
KONSOLE SCHWK.	927068308	28	1	279	96032892	DIESELMOTOR VORM.
KONSOLE SCHWK.	96002209	1	2	862	917517908	AUFNAHME GEGENGEWICHT
KONSOLE SCHWK.	96005812	(2)	1	1229	919219508	F-ANSCHLUSSKOPF
KONSOLE SCHWK.	96006845	2	1	854	918369608	TRANSPORTABLAGE
KONSOLE SCHWK.	96037958	12	1	1322	919222908	F-RUECKHALTESICHERUNG
KONSOLE SCHWK.	96039474	1	1	1214	919326208	DREHBUEHNENVERLAENGER
KONSOLE SCHWK.	964913908	29	2	279	96032892	DIESELMOTOR VORM.
KONSOLE SCHWK.	967826308	6	1	566	917080508	ROLLENLAGERUNG
KONSOLE SCHWK.	967847308	16	4	232	917451208	WINDE 4 VORM.
KONSOLE SCHWK.	967847408	19	2	542	919627908	SA-BOCK VORM.
KONSOLE SCHWK.	968059908	2	1	1167	967957508	KAMERAANBAU S-ANLENKSTU
KONSOLE SCHWK.	968093308	4	2	199	917077708	BOLZEN S-ANLENKSTUECK

Bezeichnung	Artikel	Pos.	Menge	Seite	Baugruppe	Bezeichnung
KONSOLE SCHWK.	968093408	5	2	199	917077708	BOLZEN S-ANLENKSTUECK
KONSOLE SCHWK.	968340908	10	2	530	91000225	KLIMAANLAGE
KONSOLE SCHWK.	968559408	25	1	566	917080508	ROLLENLAGERUNG
KONSOLE SCHWK.	968918708	118	1	544	919627908	SA-BOCK VORM.
KONSOLE SCHWK.	969508308	3	2	147	918011308	UNTERTEIL VORM.
KONSOLE SCHWK. 0	967843308	1	2	133	917077008	ZENTRALBALLASTBEFESTIG
KONSOLE SCHWK. FE//ZNNI8/	96021362	7	1	470	918810308	STEUERSTAND
KONSOLE SCHWK. FE//ZNNI8/	96060606	1	1	626	96060604	VENTILPLATTE VORM.
KONSOLE SCHWK. FE//ZNNI8/	968178708	2	2	900	919391108	S-RUECKHALTESICHERUNG
KONSOLE SCHWK. FE//ZNNI8/	968178708	6	2	1060	917178708	D-RUECKHALTESICHERUNG
KONSOLE SCHWK. FE//ZNNI8/	968493308	59	1	279	96032892	DIESELMOTOR VORM.
KONSOLE SCHWK. RAL 9005	964843708	12	2	470	918810308	STEUERSTAND
KONSOLE SCHWK. SPF	96004205	1	1	463	96004209	PUMPE VORM.
KONSOLE SCHWK.LI.	968162108	3	1	224	968161808	SCHUTZWALZE KPL.
KONSOLE SCHWK.LI.	968262708	47	1	279	96032892	DIESELMOTOR VORM.
KONSOLE SCHWK.LI. FE//ZNNI	96021363	8	1	470	918810308	STEUERSTAND
KONSOLE SCHWK.LI. RAL 900	964843808	13	1	470	918810308	STEUERSTAND
KONSOLE SCHWK.RE.	968162008	2	1	224	968161808	SCHUTZWALZE KPL.
KONSOLE SCHWK.RE.	968262608	46	1	279	96032892	DIESELMOTOR VORM.
KONSOLE SCHWK.RE. FE//ZN	96021365	9	1	470	918810308	STEUERSTAND
KONSOLE SCHWK.RE. RAL 900	964843908	14	1	470	918810308	STEUERSTAND
KONSOLE St Rm>=270MP	10147606	4	1	417	10146947	GENERATOR ANBAU
KONSOLE VORM.	10144442	7	1	427	10141788	STEUERGERAET ANBAU
KONTAKT 0,5-1MM2	602300308	125	18	81	967971408	KABELSTRANG
KONTAKT 0,5-1MM2	602300308	125	5	82	967971708	KABELSTRANG
KONTAKT 0,5-1MM2	602300308	125	158	503	96061089	KABELSTRANG
KONTAKT 0,5-1MM2	602300308	125	147	506	96021228	KABELSTRANG
KONTAKT 0,5-1MM2	602300308	125	6	507	96019612	KABELSTRANG
KONTAKT 0,5-1MM2	602300308	125	93	654	96033472	KABELSTRANG
KONTAKT 0,5-1MM2	602300308	125	32	657	96033855	KABELSTRANG
KONTAKT 0,5-1MM2	602300308	125	129	662	96033473	KABELSTRANG
KONTAKT 0,5-1MM2	602300308	125	2	819	96059328	KABELSTRANG
KONTAKT 0,5-1MM2	602300308	125	7	912	96036188	LEITUNG
KONTAKT 0,5-1MM2	602300308	125	53	913	96036240	LEITUNG
KONTAKT 0,5-1MM2	602300308	125	23	915	968546008	LEITUNG
KONTAKT 0,5-1MM2	602300308	125	23	916	968546108	LEITUNG
KONTAKT 0,5-1MM2	602329108	617	6	655	96033472	KABELSTRANG
KONTAKT 1-2,5MM2	602300108	121	4	82	967971708	KABELSTRANG
KONTAKT 1-2,5MM2	602300108	121	27	503	96061089	KABELSTRANG
KONTAKT 1-2,5MM2	602300108	121	19	506	96021228	KABELSTRANG
KONTAKT 1-2,5MM2	602300108	121	25	654	96033472	KABELSTRANG
KONTAKT 1-2,5MM2	602300108	121	6	657	96033855	KABELSTRANG
KONTAKT 1-2,5MM2	602300108	121	22	662	96033473	KABELSTRANG
KONTAKT 1-2,5MM2	602300108	121	18	819	96059328	KABELSTRANG
KONTAKT 1-2,5MM2	602300108	121	2	913	96036240	LEITUNG
KONTAKT 1-2,5MM2	602300108	121	8	914	96040591	LEITUNG
KONTAKT 1-2,5MM2	602300108	121	1	915	968546008	LEITUNG
KONTAKT 1-2,5MM2	602300108	121	1	916	968546108	LEITUNG
KONTAKTBUCHSE 0,14-5,5MM	10675506	(502)	2	675	919972908	EINBAUTEILE SCHALTSCHRAN
KONTAKTBUCHSE 0,75 - 1,5	10650660	2261	43	1263	96038565	LEITUNG
KONTAKTBUCHSE 0,75 - 1,5	10650660	2261	43	1265	96039722	LEITUNG
KONTAKTBUCHSE 0,75MM2	10113736	776	61	665	96035430	LEITUNG
KONTAKTBUCHSE 1,5MM2	605602301	128	24	819	96059328	KABELSTRANG
KONTAKTBUCHSE 1MM2	605601801	127	6	666	96039940	LEITUNG
KONTAKTBUCHSE 1MM2	605601801	127	23	915	968546008	LEITUNG
KONTAKTBUCHSE 1MM2	605601801	127	23	916	968546108	LEITUNG
KONTAKTEINSATZ 10 16A	604564314	502	1	666	96039940	LEITUNG
KONTAKTEINSATZ 10-POL 16	604564214	501	2	666	96039940	LEITUNG
KONTAKTGEBER 1OE	11211275	31	1	678	967917908	SCHALTSCHRANK MECH.
KONTAKTSICHERUNGSSTIFT	10045101	502	3	1239	96038868	DRAEHTE KPL.

Bezeichnung	Artikel	Pos.	Menge	Seite	Baugruppe	Bezeichnung
KONTAKTSICHERUNGSSTIFT	10045101	505	4	1259	96038775	DRAEHTE KPL.
KONTAKTSICHERUNGSSTIFT	10045101	505	3	1291	96038967	DRAEHTE KPL.
KONTAKTSICHERUNGSSTIFT	10099869	503	1	1259	96038775	DRAEHTE KPL.
KONTAKTSICHERUNGSSTIFT	10099869	508	6	1291	96038967	DRAEHTE KPL.
KONTAKTSTIFT	6002796	2262	43	1262	96038564	LEITUNG
KONTAKTSTIFT	6002796	2262	43	1265	96039722	LEITUNG
KONTAKTSTIFT 0,14-5,5MM2	10675505	504	2	670	968418008	KABELSTRANG
KONTAKTSTIFT 0,75MM2	10113737	777	61	665	96035430	LEITUNG
KONTAKTSTIFT 0,75MM2	10113737	777	4	668	96051766	BLINDSTECKER
KONTAKTSTIFT 0,75MM2	10113737	777	61	913	96036240	LEITUNG
KONTAKTSTIFT 0,75MM2	10113737	777	6	1194	96038591	LEITUNG
KONTAKTSTIFT 1,5MM2	637005601	131	5	667	968346208	BLINDSTECKER
KONTAKTSTIFT 1,5MM2	637005601	131	7	668	96051766	BLINDSTECKER
KONTAKTSTIFT 1,5MM2	637005601	131	4	1194	96038591	LEITUNG
KONTAKTSTIFT 1MM2	605601701	130	10	666	96039940	LEITUNG
KONTAKTSTIFT 1MM2	605601701	130	1	667	968346208	BLINDSTECKER
KONTAKTVERRIEGELUNG 2-	7368241	502	1	54	96026395	VERKABELUNG
KONTAKTVERRIEGELUNG 2-	7368241	530	1	655	96033472	KABELSTRANG
KONTAKTVERRIEGELUNG 2-	7368241	519	2	657	96033855	KABELSTRANG
KONTAKTVERRIEGELUNG 2-	7368241	524	1	663	96033473	KABELSTRANG
KONTAKTVERRIEGELUNG 2-P	12693951	523	1	657	96033855	KABELSTRANG
KONTAKTVERRIEGELUNG 3-	605252214	525	1	663	96033473	KABELSTRANG
KONTAKTVERRIEGELUNG DT	10216772	509	1	655	96033472	KABELSTRANG
KONTAKTVERRIEGELUNG DT	10342519	513	1	82	967971708	KABELSTRANG
KONTAKTVERRIEGELUNG DT	10342519	523	2	503	96061089	KABELSTRANG
KONTAKTVERRIEGELUNG DT	10342519	514	2	506	96021228	KABELSTRANG
KONTAKTVERRIEGELUNG DT	10342519	524	2	658	96033855	KABELSTRANG
KONTAKTVERRIEGELUNG DT	10342519	523	10	663	96033473	KABELSTRANG
KONTAKTVERRIEGELUNG DT-	7368246	516	1	657	96033855	KABELSTRANG
KONTAKTVERRIEGELUNG DT-	6205242	521	1	657	96033855	KABELSTRANG
KONTAKTVERRIEGELUNG DT-	7368248	515	1	655	96033472	KABELSTRANG
KONUSLAGER 70NR11	10291989	4	4	755	919075408	KRANFUEHRERKABINE ANBA
KOPFSCHRAUBE	510733308	21	2	179	510401908	UMSCHALTVENTIL
KORBFILTER B80/200	10112750	5	1	576	965527508	BRENNSTOFFBEHAELTER VO
KORBFILTER B80/200	10112750	17	1	589	918789208	KRAFTSTOFFBEHAELTER KPL
KRAFTMESSHUELSE 0-200KN	12100427	10	1	1275	919220008	F-KOPFSTUECK
KRAFTSTOFF-FEINFILTERAN	10126724	201	1	335	13455124	DIESELMOTOR
KRAFTSTOFFBEHAELTER KPL	918789208	143	1	13		LIEBHERR RAUPENKRAN LR
KRAFTSTOFFBEHAELTER SCH	967966708	1	1	590	967967608	KRAFTSTOFFBEHAELTER VO
KRAFTSTOFFBEHAELTER VO	967967608	1	1	589	918789208	KRAFTSTOFFBEHAELTER KPL
KRAFTSTOFFFILTER	12105157	6	1	812	91000228	VORB.ANTRIEBSAGG.KLIMAA
KRAFTSTOFFFILTER	12106874	10	1	579	96066595	KRAFTSTOFFFILTER VORM.
KRAFTSTOFFFILTER	553174008	1	1	526	11110051	DOSIERPUMPE
KRAFTSTOFFFILTER	553174008	(1)	1	825	919159508	ZUSATZHEIZUNG OW AIRTOP
KRAFTSTOFFFILTER VORM.	96066595	1	1	578	91002846	KRAFTSTOFFFOERDERUNG
KRAFTSTOFFFILTEREINSATZ	10149977	1	1	581	12106874	KRAFTSTOFFFILTER
KRAFTSTOFFFILTEREINSATZ	10289138	2	2	384	10127419	KRAFTSTOFFFILTERMODUL
KRAFTSTOFFFILTERMODUL	10127419	1	1	383	10126724	KRAFTSTOFF-FEINFILTERAN
KRAFTSTOFFFOERDERPUMP	12103436	5	1	812	91000228	VORB.ANTRIEBSAGG.KLIMAA
KRAFTSTOFFFOERDERUNG	91002846	142	1	13		LIEBHERR RAUPENKRAN LR
KRAFTSTOFFHEIZER 24V 0,2	11381100	2	1	581	12106874	KRAFTSTOFFFILTER
KRAFTSTOFFHEIZER 24V 0,6	10488927	4	1	384	10127419	KRAFTSTOFFFILTERMODUL
KRAFTSTOFFLEITUNG	10119000	2	1	383	10126724	KRAFTSTOFF-FEINFILTERAN
KRAFTSTOFFLEITUNG	10142539	4	1	387	12474356	KRAFTSTOFFLEITUNGEN
KRAFTSTOFFLEITUNG	12506741	3	1	387	12474356	KRAFTSTOFFLEITUNGEN
KRAFTSTOFFLEITUNG 12X1	12581623	5	1	387	12474356	KRAFTSTOFFLEITUNGEN
KRAFTSTOFFLEITUNG 15	10142536	1	1	387	12474356	KRAFTSTOFFLEITUNGEN
KRAFTSTOFFLEITUNG 15X1,5	10150165	6	1	387	12474356	KRAFTSTOFFLEITUNGEN
KRAFTSTOFFLEITUNG 15X1,5	12510513	2	1	387	12474356	KRAFTSTOFFLEITUNGEN
KRAFTSTOFFLEITUNGEN	12474356	212	1	335	13455124	DIESELMOTOR

Bezeichnung	Artikel	Pos.	Menge	Seite	Baugruppe	Bezeichnung
KRAFTSTOFFPUMPE KPL.	12107190	11	1	581	12106874	KRAFTSTOFFFILTER
KRAFTSTOFFRUECKLAUFLEI	12581642	6	1	389	10143726	LECKOELLEITUNG ANBAU
KRAFTSTOFFSCHLAUCH	978089308	4	2	589	918789208	KRAFTSTOFFBEHAELTER KPL
KRAFTSTOFFSCHLAUCH DN4,	10815777	18	1	522	96060643	ZUSATZHEIZUNG VORM.
KRAFTSTOFFSCHLAUCH DN4,	10815777	3	2	825	919159508	ZUSATZHEIZUNG OW AIRTOP
KRANFUEHRERKABINE ANBA	919075408	171	1	13		LIEBHERR RAUPENKRAN LR
KRANFUEHRERKABINE VORM.	919075308	173	1	13		LIEBHERR RAUPENKRAN LR
KRANFUEHRERKABINE VORM.	919075508	172	1	13		LIEBHERR RAUPENKRAN LR
KREUZLASCHE KPL.	968766608	1	2	1217	917230408	ZUSATZABSPANNUNG
KREUZLASCHE KPL.	968766708	2	2	1217	917230408	ZUSATZABSPANNUNG
KREUZLASCHE KPL.	968767208	6	2	1217	917230408	ZUSATZABSPANNUNG
KREUZLASCHE KPL. 0.35M	968767108	5	2	1217	917230408	ZUSATZABSPANNUNG
KREUZLASCHE SCHWK.	96035478	3	2	1314	96035475	SCHWINGE KPL.
KREUZLASCHE SCHWK.	968233108	13	1	568	917080608	MONTAGEEINRICHTUNG RA
KREUZLASCHE SCHWK.	968242308	9	2	1183	918900508	SCHWEBEBALLAST
KREUZLASCHE SCHWK.	968767308	(1)	1	1217	917230408	ZUSATZABSPANNUNG
KREUZLASCHE SCHWK.	968767708	(1)	1	1217	917230408	ZUSATZABSPANNUNG
KREUZLASCHE SCHWK.	968768308	4	2	1217	917230408	ZUSATZABSPANNUNG
KREUZLASCHE SCHWK.	968769108	(1)	1	1217	917230408	ZUSATZABSPANNUNG
KREUZLASCHE SCHWK.	968825908	5	2	1163	917722108	ZUSATZABSPANNUNG
KREUZSTUECK 30 G-ALMG TR	10440990	8	1	761	919075508	KRANFUEHRERKABINE VORM.
KRUEMMER	10153006	4	1	352	10134887	OELWANNE MIT BEFEST.
KRUEMMER 26X2 90°	553193308	5	1	825	919159508	ZUSATZHEIZUNG OW AIRTOP
KRUEMMER 90° DI=130 GUMM	10099969	11	5	446	919063308	LUFTFILTERANLAGE KPL.
KUEHLER VORM.	96032897	120	1	280	96032892	DIESELMOTOR VORM.
KUEHLERANLAGE AL	12100191	1	1	323	96032897	KUEHLER VORM.
KUEHLMITTELKRUEMMER	10134298	4	1	400	12490129	WASSERPUMPE MIT BEFEST.
KUEHLMITTELKRUEMMER	10140730	1	1	406	10143277	KUEHLMITTELKRUEMMER AN
KUEHLMITTELKRUEMMER	10140731	2	1	406	10143277	KUEHLMITTELKRUEMMER AN
KUEHLMITTELKRUEMMER AN	10143277	382	1	337	13455124	DIESELMOTOR
KUEHLWASSERANSCHLUSS	10145193	386	1	337	13455124	DIESELMOTOR
KUEHLWASSERANSCHLUSS	10145195	389	1	337	13455124	DIESELMOTOR
KUEHLWASSERANSCHLUSS	10152906	387	1	337	13455124	DIESELMOTOR
KUEHLWASSERLEITUNG	10143587	24	1	406	10143277	KUEHLMITTELKRUEMMER AN
KUEHLWASSERLEITUNG	10154613	8	1	406	10143277	KUEHLMITTELKRUEMMER AN
KUEHLWASSERLEITUNG 12X2	10141808	3	1	398	10141807	ANBAUTEILE LUFTPRESSER
KUEHLWASSERLEITUNG 12X2	10141810	2	1	398	10141807	ANBAUTEILE LUFTPRESSER
KUEHLWASSERLEITUNG 8X1	10143589	22	1	406	10143277	KUEHLMITTELKRUEMMER AN
KUEHLWASSERLEITUNG 8X1	10146256	23	1	406	10143277	KUEHLMITTELKRUEMMER AN
KUEHLWASSERSCHLAUCH DN	10873085	1	1	327	96004429	SCHLAEUCHE
KUEHLWASSERVORWAERM	919657408	413	1	15		LIEBHERR RAUPENKRAN LR
KUFE 20X57X41 S355J2+N	97031137	4	1	1098	967966108	ENDSCHALTER KPL.
KUFE 20X57X41 S355J2+N	97031137	4	1	1099	967966808	ENDSCHALTER KPL.
KUGEL DIN 5401 10	747000608	34	2	723	11211288	STEUERBLOCK
KUGEL DIN 5401 8	747000408	38	1	902	12101591	RUECKFALLSTUETZE
KUGEL DIN 5401-1 12,7 G20 X4	10036651	8	2	341	12405454	KURBELGEHAEUSE KPL. MIT
KUGELHAHN	12107123	15	1	1122	12107052	ANSCHLUSSBLOCK
KUGELHAHN BKH20-S A3C	510688008	170	1	34	969731708	HYDRAULIK MITTELTEIL
KUGELHAHN DN16-18L STAHL	510693008	13	1	579	96066595	KRAFTSTOFFFILTER VORM.
KUGELHAHN SK3 38-S-32 A3C	511065008	165	2	169	969733008	ZUSATZHYDRAULIK DREHBUE
KUGELSCHEIBE DIN 6319 C 8,	11622278	3	1	380	10152866	INJEKTOR MIT BEFEST.
KUGELSCHEIBE DIN 6319 C 8,	11622278	4	1	381	10150877	RS INJEKTOR
KUGELSPERRBOLZEN 12X130	11320193	48	4	186	919082708	DREHBUEHNE KPL.
KUGELSPERRBOLZEN 20X191,	11320195	20	8	186	919082708	DREHBUEHNE KPL.
KUGELSPERRBOLZEN 4X55,5	12103691	10	2	767	964560908	DACHSCHEIBE VORM.
KUNSTSTOFFROHR KPL.	96019832	(2332)	1	459	919063408	HARNSTOFFANLAGE
KUNSTSTOFFROHR KPL.	96028622	(1116)	1	825	919159508	ZUSATZHEIZUNG OW AIRTOP
KUNSTSTOFFROHR KPL.	96051744	(1111)	1	518	91000493	ZUSATZHEIZUNG OW
KUNSTSTOFFROHR KPL.	96052020	(1115)	1	825	919159508	ZUSATZHEIZUNG OW AIRTOP
KUNSTSTOFFROHR KPL.	96052074	(1110)	1	518	91000493	ZUSATZHEIZUNG OW

Bezeichnung	Artikel	Pos.	Menge	Seite	Baugruppe	Bezeichnung
KUNSTSTOFFROHRLEITUNGE	96048273	500	1	825	919159508	ZUSATZHEIZUNG OW AIRTOP
KUNSTSTOFFROHRLEITUNGE	96060980	500	1	518	91000493	ZUSATZHEIZUNG OW
KUPFERPASTE MOTOREX 14 0	10002552	(132)	1	338	13455124	DIESELMOTOR
KUPFERPASTE MOTOREX 14 0	10002552	132	1	348	10125646	OELABSCHEIDER ANBAU
KUPPLUNG 3800NM/1900U/MI	10663384	110	1	280	96032892	DIESELMOTOR VORM.
KUPPLUNGSDOSE 3-POL GER	605012708	7	1	853	918470508	FREMDEINSPEISUNG
KUPPLUNGSDOSE 4-POL GER	680001708	8	1	662	96033473	KABELSTRANG
KUPPLUNGSDOSE 4-POL GER	680001708	9	1	662	96033473	KABELSTRANG
KUPPLUNGSDOSE 4-POL GER	680001708	5	1	917	96038229	LEITUNG
KUPPLUNGSDOSE 4-POL SPF	10678491	5	1	662	96033473	KABELSTRANG
KUPPLUNGSDOSE 4-POL SPF	10678491	6	1	662	96033473	KABELSTRANG
KUPPLUNGSDOSE 4-POL SPF	10678491	7	1	662	96033473	KABELSTRANG
KUPPLUNGSDOSE 4-POL SPF	10678491	375	1	662	96033473	KABELSTRANG
KUPPLUNGSDOSE 4-POL SPF	10678491	376	1	662	96033473	KABELSTRANG
KUPPLUNGSDOSE 4-POL SPF	10678491	377	1	662	96033473	KABELSTRANG
KUPPLUNGSDOSE 4-POL SPF	10678491	5	1	1294	96038930	LEITUNG
KUPPLUNGSDOSE 4-POL SPF	10678491	5	1	1295	96038931	LEITUNG
KUPPLUNGSDOSE 4-POL SPF	10678491	5	1	1298	96038935	LEITUNG
KUPPLUNGSDOSE 4-POL SPF	10678492	5	1	654	96033472	KABELSTRANG
KUPPLUNGSDOSE 4-POL SPF	10678492	6	1	654	96033472	KABELSTRANG
KUPPLUNGSDOSE 4-POL SPF	10678492	7	1	654	96033472	KABELSTRANG
KUPPLUNGSDOSE 4-POL SPF	10678492	8	1	654	96033472	KABELSTRANG
KUPPLUNGSDOSE 4-POL SPF	10678492	9	1	654	96033472	KABELSTRANG
KUPPLUNGSDOSE 4-POL SPF	10678492	10	1	654	96033472	KABELSTRANG
KUPPLUNGSDOSE 4-POL SPF	10678492	13	1	654	96033472	KABELSTRANG
KUPPLUNGSDOSE 4-POL SPF	10678492	15	1	654	96033472	KABELSTRANG
KUPPLUNGSDOSE 4-POL SPF	10873383	5	1	1293	96038928	LEITUNG
KUPPLUNGSDOSE 4-POL SPF	680000408	19	1	662	96033473	KABELSTRANG
KUPPLUNGSDOSE 4-POL SPF	680000408	382	1	662	96033473	KABELSTRANG
KUPPLUNGSDOSE 4-POL SPF	680000408	384	1	662	96033473	KABELSTRANG
KUPPLUNGSDOSE 4-POL SPF	680001308	18	1	662	96033473	KABELSTRANG
KUPPLUNGSDOSE 4-POL SPF	680001308	381	1	662	96033473	KABELSTRANG
KUPPLUNGSDOSE 4-POL SPF	680001308	383	1	662	96033473	KABELSTRANG
KUPPLUNGSDOSE 4-POL SPF	680001408	7	1	503	96061089	KABELSTRANG
KUPPLUNGSDOSE 4-POL SPF	680001408	7	1	506	96021228	KABELSTRANG
KUPPLUNGSDOSE 4-POL SPF	680001408	374	1	662	96033473	KABELSTRANG
KUPPLUNGSDOSE 4-POL SPF	680001408	378	1	662	96033473	KABELSTRANG
KUPPLUNGSDOSE 4-POL SPF	680001408	5	1	1292	96038927	LEITUNG
KUPPLUNGSDOSE 4-POL SPF	680001408	6	1	1292	96038927	LEITUNG
KUPPLUNGSDOSE 4-POLE 90°	680000308	5	1	506	96021228	KABELSTRANG
KUPPLUNGSDOSE 4-POLE 90°	680000808	17	1	662	96033473	KABELSTRANG
KUPPLUNGSDOSE 4-POLE SP	680000008	8	1	82	967971708	KABELSTRANG
KUPPLUNGSDOSE 4-POLE SP	680000008	6	1	503	96061089	KABELSTRANG
KUPPLUNGSDOSE 4-POLE SP	680000008	5	1	1261	96038563	LEITUNG
KUPPLUNGSDOSE 4-POLE SP	680000008	6	1	1261	96038563	LEITUNG
KUPPLUNGSHAELFTE	10030100	40	1	530	91000225	KLIMAANLAGE
KUPPLUNGSHAELFTE	10030101	45	1	530	91000225	KLIMAANLAGE
KUPPLUNGSMUFFE	774372608	10	3	560	917691308	ZENTRALSCHMIERUNG
KUPPLUNGSMUFFE	774372608	20	13	607	919297008	ZENTRALSCHMIERANLAGE O
KUPPLUNGSMUFFE	774372608	4	3	930	917692108	ZENTRALSCHMIERUNG
KUPPLUNGSMUFFE	774372608	4	1	1083	917692208	ZENTRALSCHMIERUNG
KUPPLUNGSMUFFE B2 10-L	511508408	237	1	169	969733008	ZUSATZHYDRAULIK DREHBUE
KUPPLUNGSMUFFE B2 10-L	511508408	237	1	212	967787708	ZUSATZHYDRAULIK WINDE 1
KUPPLUNGSMUFFE B2 10-L	511508408	237	1	227	967787808	ZUSATZHYDRAULIK WINDE 2
KUPPLUNGSMUFFE B2 10-L	511508408	235	2	243	968081908	ZUSATZHYDRAULIK WINDE 4
KUPPLUNGSMUFFE B2 10-L	511508408	237	1	553	968513208	ZUSATZHYDRAULIK SA-BOCK
KUPPLUNGSMUFFE B2 10-L	511508408	237	3	717	96052492	HYDRAULIK
KUPPLUNGSMUFFE B2 10-L	511508408	34	1	812	91000228	VORB.ANTRIEBSAGG.KLIMAA
KUPPLUNGSMUFFE B2 10-L	511508408	237	2	922	96047486	ZUSATZHYDRAULIK S-ANLENK
KUPPLUNGSMUFFE B2 10-L	511508408	237	1	1013	96047485	ZUSATZHYDRAULIK WINDE 6

Bezeichnung	Artikel	Pos.	Menge	Seite	Baugruppe	Bezeichnung
KUPPLUNGSMUFFE B2 10-L	511508408	237	1	1032	967789108	ZUSATZHYDRAULIK WINDE 3
KUPPLUNGSMUFFE B2 10-S	511515408	244	1	1013	96047485	ZUSATZHYDRAULIK WINDE 6
KUPPLUNGSMUFFE B2 12-L	511505808	236	3	34	969731708	HYDRAULIK MITTELTEIL
KUPPLUNGSMUFFE B2 12-L	511505808	235	1	1175	968883308	ZUSATZHYDR.BOLZENZIEHZ
KUPPLUNGSMUFFE B2 12-L	511505808	235	3	1180	968883508	ZUS.HYDR.BOLZENZIEHEINRI
KUPPLUNGSMUFFE B2 12-S	511501508	231	1	1042	96006590	ZUSATZHYDR.VERBINDUNGS
KUPPLUNGSMUFFE B3 15-L	511500508	227	4	34	969731708	HYDRAULIK MITTELTEIL
KUPPLUNGSMUFFE B3 15-L	511500508	227	1	169	969733008	ZUSATZHYDRAULIK DREHBUE
KUPPLUNGSMUFFE B3 15-L	511500508	31	1	812	91000228	VORB.ANTRIEBSAGG.KLIMAA
KUPPLUNGSMUFFE B3 16-S	511505908	225	2	34	969731708	HYDRAULIK MITTELTEIL
KUPPLUNGSMUFFE B3 16-S	511505908	225	3	169	969733008	ZUSATZHYDRAULIK DREHBUE
KUPPLUNGSMUFFE B3 16-S	511505908	225	2	716	96052492	HYDRAULIK
KUPPLUNGSMUFFE B3 16-S	511505908	225	1	922	96047486	ZUSATZHYDRAULIK S-ANLENK
KUPPLUNGSMUFFE B3 16-S	511505908	225	1	1067	967788408	ZUSATZHYDRAULIK D-ANLENK
KUPPLUNGSMUFFE B3 16-S	511505908	225	1	1150	967788708	ZUSATZHYDRAULIK ZWISCH
KUPPLUNGSMUFFE B3 16-S	511505908	225	1	1162	967788808	ZUSATZHYDRAULIK ZWISCH
KUPPLUNGSMUFFE B6 18-L	511500608	221	1	716	96052492	HYDRAULIK
KUPPLUNGSMUFFE B6 22-L	511508208	219	1	716	96052492	HYDRAULIK
KUPPLUNGSMUFFE B6 22-L	511508208	219	1	1067	967788408	ZUSATZHYDRAULIK D-ANLENK
KUPPLUNGSMUFFE B6 22-L	511508208	219	1	1150	967788708	ZUSATZHYDRAULIK ZWISCH
KUPPLUNGSMUFFE B6 22-L	511508208	219	1	1162	967788808	ZUSATZHYDRAULIK ZWISCH
KUPPLUNGSMUFFE B6 25-S	510599608	213	1	34	969731708	HYDRAULIK MITTELTEIL
KUPPLUNGSMUFFE B6 25-S	510599608	213	1	212	967787708	ZUSATZHYDRAULIK WINDE 1
KUPPLUNGSMUFFE B6 25-S	510599608	213	1	227	967787808	ZUSATZHYDRAULIK WINDE 2
KUPPLUNGSMUFFE B6 25-S	510599608	213	1	243	968081908	ZUSATZHYDRAULIK WINDE 4
KUPPLUNGSMUFFE B6 25-S	510599608	213	1	716	96052492	HYDRAULIK
KUPPLUNGSMUFFE B6 25-S	510599608	213	1	1013	96047485	ZUSATZHYDRAULIK WINDE 6
KUPPLUNGSMUFFE B6 28-L	511501008	217	5	34	969731708	HYDRAULIK MITTELTEIL
KUPPLUNGSMUFFE B6 28-L	511501008	217	1	169	969733008	ZUSATZHYDRAULIK DREHBUE
KUPPLUNGSMUFFE B6 28-L	511501008	217	1	212	967787708	ZUSATZHYDRAULIK WINDE 1
KUPPLUNGSMUFFE B6 28-L	511501008	217	1	227	967787808	ZUSATZHYDRAULIK WINDE 2
KUPPLUNGSMUFFE B6 28-L	511501008	217	1	243	968081908	ZUSATZHYDRAULIK WINDE 4
KUPPLUNGSMUFFE B6 28-L	511501008	217	1	922	96047486	ZUSATZHYDRAULIK S-ANLENK
KUPPLUNGSMUFFE B6 28-L	511501008	217	1	1013	96047485	ZUSATZHYDRAULIK WINDE 6
KUPPLUNGSMUFFE B6 28-L	511501008	217	1	1032	967789108	ZUSATZHYDRAULIK WINDE 3
KUPPLUNGSMUFFE B6 30-S	511510708	211	3	716	96052492	HYDRAULIK
KUPPLUNGSMUFFE B6 30-S	511510708	211	1	922	96047486	ZUSATZHYDRAULIK S-ANLENK
KUPPLUNGSMUFFE B8 35-L	511518408	205	2	716	96052492	HYDRAULIK
KUPPLUNGSMUFFE B8 35-L	511518408	205	1	848	96043277	ZUS.HYDR.VERBINDUNG DB-
KUPPLUNGSMUFFE B8 35-L	511518408	205	1	922	96047486	ZUSATZHYDRAULIK S-ANLENK
KUPPLUNGSMUFFE B8 38-S	511512208	201	12	34	969731708	HYDRAULIK MITTELTEIL
KUPPLUNGSMUFFE B8 38-S	511512208	201	2	169	969733008	ZUSATZHYDRAULIK DREHBUE
KUPPLUNGSMUFFE B8 38-S	511512208	201	2	212	967787708	ZUSATZHYDRAULIK WINDE 1
KUPPLUNGSMUFFE B8 38-S	511512208	201	2	227	967787808	ZUSATZHYDRAULIK WINDE 2
KUPPLUNGSMUFFE B8 38-S	511512208	201	2	243	968081908	ZUSATZHYDRAULIK WINDE 4
KUPPLUNGSMUFFE B8 38-S	511512208	201	3	716	96052492	HYDRAULIK
KUPPLUNGSMUFFE B8 38-S	511512208	201	1	848	96043277	ZUS.HYDR.VERBINDUNG DB-
KUPPLUNGSMUFFE B8 38-S	511512208	201	4	922	96047486	ZUSATZHYDRAULIK S-ANLENK
KUPPLUNGSMUFFE B8 38-S	511512208	201	2	1013	96047485	ZUSATZHYDRAULIK WINDE 6
KUPPLUNGSMUFFE B8 38-S	511512208	201	4	1067	967788408	ZUSATZHYDRAULIK D-ANLENK
KUPPLUNGSMUFFE B8 38-S	511512208	201	4	1150	967788708	ZUSATZHYDRAULIK ZWISCH
KUPPLUNGSMUFFE B8 38-S	511512208	201	4	1162	967788808	ZUSATZHYDRAULIK ZWISCH
KUPPLUNGSMUFFE B8 42-L A3	10675113	203	1	34	969731708	HYDRAULIK MITTELTEIL
KUPPLUNGSMUFFE B8 42-L A3	10675113	203	2	716	96052492	HYDRAULIK
KUPPLUNGSMUFFE B8 42-L A3	10675113	203	1	848	96043277	ZUS.HYDR.VERBINDUNG DB-
KUPPLUNGSMUFFE B8 42-L A3	10675113	203	1	922	96047486	ZUSATZHYDRAULIK S-ANLENK
KUPPLUNGSSTECKER	774372708	1	1	218	917451408	ZENTRALSCHMIERUNG
KUPPLUNGSSTECKER	774372708	11	5	560	917691308	ZENTRALSCHMIERUNG
KUPPLUNGSSTECKER	774372708	21	15	607	919297008	ZENTRALSCHMIERANLAGE O
KUPPLUNGSSTECKER	774372708	5	3	930	917692108	ZENTRALSCHMIERUNG

Bezeichnung	Artikel	Pos.	Menge	Seite	Baugruppe	Bezeichnung
KUPPLUNGSSTECKER	774372708	1	1	1017	917481408	ZENTRALSCHMIERUNG
KUPPLUNGSSTECKER	774372708	1	1	1038	917478608	ZENTRALSCHMIERUNG
KUPPLUNGSSTECKER	774372708	5	1	1083	917692208	ZENTRALSCHMIERUNG
KUPPLUNGSSTECKER B2 10-L	511508308	238	1	553	968513208	ZUSATZHYDRAULIK SA-BOCK
KUPPLUNGSSTECKER B2 10-L	511508308	238	4	717	96052492	HYDRAULIK
KUPPLUNGSSTECKER B2 10-L	511508308	238	2	922	96047486	ZUSATZHYDRAULIK S-ANLENK
KUPPLUNGSSTECKER B2 10-	511515508	234	1	922	96047486	ZUSATZHYDRAULIK S-ANLENK
KUPPLUNGSSTECKER B2 12-L	511509608	236	1	1042	96006590	ZUSATZHYDR.VERBINDUNGS
KUPPLUNGSSTECKER B2 12-L	511509608	236	1	1175	968883308	ZUSATZHYDR.BOLZENZIEHZ
KUPPLUNGSSTECKER B2 12-L	511509608	236	3	1180	968883508	ZUS.HYDR.BOLZENZIEHEINRI
KUPPLUNGSSTECKER B2 12-	511501308	232	1	34	969731708	HYDRAULIK MITTELTEIL
KUPPLUNGSSTECKER B2 12-	511501308	232	1	1178	968883408	ZUSATZHYDR.BOLZENZIEHZ
KUPPLUNGSSTECKER B3 15-L	511500408	228	2	76	967787408	HYDRAULIK RAUPE
KUPPLUNGSSTECKER B3 15-L	511500408	228	2	103	967787508	HYDRAULIK RAUPE
KUPPLUNGSSTECKER B3 15-L	511500408	228	1	716	96052492	HYDRAULIK
KUPPLUNGSSTECKER B3 15-L	511500408	228	1	1180	968883508	ZUS.HYDR.BOLZENZIEHEINRI
KUPPLUNGSSTECKER B3 16-	511508608	226	1	34	969731708	HYDRAULIK MITTELTEIL
KUPPLUNGSSTECKER B3 16-	511508608	226	1	169	969733008	ZUSATZHYDRAULIK DREHBUE
KUPPLUNGSSTECKER B3 16-	511508608	226	2	716	96052492	HYDRAULIK
KUPPLUNGSSTECKER B3 16-	511508608	226	1	1042	96006590	ZUSATZHYDR.VERBINDUNGS
KUPPLUNGSSTECKER B3 16-	511508608	226	1	1067	967788408	ZUSATZHYDRAULIK D-ANLENK
KUPPLUNGSSTECKER B3 16-	511508608	226	1	1132	967788608	ZUSATZHYDRAULIK D-KOPFS
KUPPLUNGSSTECKER B3 16-	511508608	226	1	1150	967788708	ZUSATZHYDRAULIK ZWISCH
KUPPLUNGSSTECKER B3 16-	511508608	226	1	1162	967788808	ZUSATZHYDRAULIK ZWISCH
KUPPLUNGSSTECKER B3 16-	511508608	226	1	1178	968883408	ZUSATZHYDR.BOLZENZIEHZ
KUPPLUNGSSTECKER B6 18-L	570504808	222	1	1042	96006590	ZUSATZHYDR.VERBINDUNGS
KUPPLUNGSSTECKER B6 18-L	570504808	222	1	1132	967788608	ZUSATZHYDRAULIK D-KOPFS
KUPPLUNGSSTECKER B6 18-L	570504808	222	1	1180	968883508	ZUS.HYDR.BOLZENZIEHEINRI
KUPPLUNGSSTECKER B6 22-L	511508108	220	1	1150	967788708	ZUSATZHYDRAULIK ZWISCH
KUPPLUNGSSTECKER B6 22-L	511508108	220	1	1162	967788808	ZUSATZHYDRAULIK ZWISCH
KUPPLUNGSSTECKER B6 25-	510599708	214	2	572	967788008	ZUSATZHYDR.MONTAGEEINR
KUPPLUNGSSTECKER B6 25-	510599708	214	2	716	96052492	HYDRAULIK
KUPPLUNGSSTECKER B6 28-L	511501108	218	2	76	967787408	HYDRAULIK RAUPE
KUPPLUNGSSTECKER B6 28-L	511501108	218	2	103	967787508	HYDRAULIK RAUPE
KUPPLUNGSSTECKER B6 28-L	511501108	218	8	716	96052492	HYDRAULIK
KUPPLUNGSSTECKER B6 28-L	511501108	218	4	922	96047486	ZUSATZHYDRAULIK S-ANLENK
KUPPLUNGSSTECKER B6 28-L	511501108	218	2	1067	967788408	ZUSATZHYDRAULIK D-ANLENK
KUPPLUNGSSTECKER B6 30-	511510808	212	1	716	96052492	HYDRAULIK
KUPPLUNGSSTECKER B6 30-	511510808	212	1	1067	967788408	ZUSATZHYDRAULIK D-ANLENK
KUPPLUNGSSTECKER B8 35-L	511518508	206	1	716	96052492	HYDRAULIK
KUPPLUNGSSTECKER B8 35-L	511518508	206	1	1032	967789108	ZUSATZHYDRAULIK WINDE 3
KUPPLUNGSSTECKER B8 38-	511512308	202	4	76	967787408	HYDRAULIK RAUPE
KUPPLUNGSSTECKER B8 38-	511512308	202	4	103	967787508	HYDRAULIK RAUPE
KUPPLUNGSSTECKER B8 38-	511512308	202	16	716	96052492	HYDRAULIK
KUPPLUNGSSTECKER B8 38-	511512308	202	4	922	96047486	ZUSATZHYDRAULIK S-ANLENK
KUPPLUNGSSTECKER B8 38-	511512308	202	2	1032	967789108	ZUSATZHYDRAULIK WINDE 3
KUPPLUNGSSTECKER B8 38-	511512308	202	1	1067	967788408	ZUSATZHYDRAULIK D-ANLENK
KUPPLUNGSSTECKER B8 38-	511512308	202	4	1132	967788608	ZUSATZHYDRAULIK D-KOPFS
KUPPLUNGSSTECKER B8 38-	511512308	202	4	1150	967788708	ZUSATZHYDRAULIK ZWISCH
KUPPLUNGSSTECKER B8 38-	511512308	202	4	1162	967788808	ZUSATZHYDRAULIK ZWISCH
KUPPLUNGSSTECKER B8 42-L	10675114	204	2	716	96052492	HYDRAULIK
KUPPLUNGSSTECKER B8 42-L	10675114	204	2	1067	967788408	ZUSATZHYDRAULIK D-ANLENK
KURBEL	12103365	22	1	896	540001808	SEILWINDE
KURBELGEHAEUSE KPL. MIT	12405454	10	1	333	13455124	DIESELMOTOR
KURBELGEHAEUSE UNTERTEI	11386983	2	1	342	12405456	KURBELGEHAEUSE VORM.
KURBELGEHAEUSE VORM. V-	12405456	1	1	341	12405454	KURBELGEHAEUSE KPL. MIT
KURBELGEHAEUSEENTLUEF	10141843	16	1	333	13455124	DIESELMOTOR
KURBELWELLE MIT ZAHNRAD	10130808	50	1	333	13455124	DIESELMOTOR
KURBELWELLE VORM. V-MO	10128914	1	1	355	10130808	KURBELWELLE MIT ZAHNRAD
KURBELWELLENLAGERUNG	10128540	51	1	333	13455124	DIESELMOTOR

Bezeichnung	Artikel	Pos.	Menge	Seite	Baugruppe	Bezeichnung
L-PROFIL 4X640X127 S315MC	97035583	123	2	1094	919628208	D-KOPFSTUECK VORM.
L-STUTZEN EL 12L M18X1,5 C	247128602	628	1	76	967787408	HYDRAULIK RAUPE
L-STUTZEN EL 12L M18X1,5 C	247128602	630	1	103	967787508	HYDRAULIK RAUPE
L-STUTZEN EL 12L M18X1,5 C	247128602	650	4	170	969733008	ZUSATZHYDRAULIK DREHBUE
L-STUTZEN EL 12L M18X1,5 C	247128602	604	1	212	967787708	ZUSATZHYDRAULIK WINDE 1
L-STUTZEN EL 12L M18X1,5 C	247128602	607	1	227	967787808	ZUSATZHYDRAULIK WINDE 2
L-STUTZEN EL 12L M18X1,5 C	247128602	606	1	572	967788008	ZUSATZHYDR.MONTAGEEINR
L-STUTZEN EL 12L M18X1,5 C	247128602	688	11	719	96052492	HYDRAULIK
L-STUTZEN EL 12L M18X1,5 C	247128602	619	2	794	96033157	DRUCKLUFTANLAGE
L-STUTZEN EL 12L M18X1,5 C	247128602	644	3	1068	967788408	ZUSATZHYDRAULIK D-ANLENK
L-STUTZEN EL 18L CR6-FREI	247128502	668	2	36	969731708	HYDRAULIK MITTELTEIL
L-STUTZEN EL 18L CR6-FREI	247128502	631	1	243	968081908	ZUSATZHYDRAULIK WINDE 4
L-STUTZEN EL 18L CR6-FREI	247128502	605	2	264	967787908	ZUSATZHYDRAULIK MONTAGE
L-STUTZEN EL 22L CR6-FREI	247138602	688	1	36	969731708	HYDRAULIK MITTELTEIL
L-STUTZEN EL 22L CR6-FREI	247138602	776	4	720	96052492	HYDRAULIK
L-VERSCHRAUBUNG	11644975	9	1	88	11621396	ELEKTROPUMPE
LADEDRUCKREGELUNG	10143790	436	1	338	13455124	DIESELMOTOR
LADEEINHEIT BTT SPF	10412777	19	1	510	96061088	ELEKTRIK ANBAUTEILE KABIN
LADEGERAET 110V 24V8A SP	613301908	2	1	615	917081908	BATTERIE LADEEINHEIT
LADELUFTKRUEMMER	10134998	4	2	392	10141830	LADELUFTLEITUNG ANBAU
LADELUFTKUEHLER	11005448	1	1	324	12100191	KUEHLERANLAGE
LADELUFTLEITUNG ANBAU	10141830	230	1	336	13455124	DIESELMOTOR
LADELUFTROHR	10132799	2	1	392	10141830	LADELUFTLEITUNG ANBAU
LADELUFTROHR SPF	969351408	54	1	279	96032892	DIESELMOTOR VORM.
LADELUFTROHR SPF	969351908	55	1	279	96032892	DIESELMOTOR VORM.
LADELUFTROHR SPF	969373008	34	1	279	96032892	DIESELMOTOR VORM.
LADELUFTROHR SPF	969373708	56	1	279	96032892	DIESELMOTOR VORM.
LADELUFTROHR VORM.	10143702	3	1	392	10141830	LADELUFTLEITUNG ANBAU
LADELUFTWELLSCHLAUCH 9	10663848	251	2	281	96032892	DIESELMOTOR VORM.
LADELUFTWELLSCHLAUCH 9	10663848	11	2	323	96032897	KUEHLER VORM.
LAENGENGEBERSEIL	571887008	17	1	1123	11003086	SEILLAENGENGEBER
LAGER 13,5/48X12 GUMMI 64C	10097496	10	4	323	96032897	KUEHLER VORM.
LAGER 220X170X155 GZ-CUZN	97116220	1	1	1281	96032541	WANDERROLLE KPL.
LAGER FRONTWISCHANLAGE	97052119	5	1	766	96000684	FRONTSCHEIBE KPL.
LAGERAUFNAHME	11100949	10	1	27	11601184	SCHLEIFRINGUEBERTRAEGE
LAGERBUCHSE	570796608	301	1	256	11347399	FLANSCHLAGER
LAGERDECKEL 6X88X88 S35	97045871	4	1	129	968705508	STUETZE
LAGERFLANSCH S235JR	9078058	7	1	372	10122940	NOCKENWELLE KPL.
LAGERGEHAEUSE VORM.	10126181	1	1	436	11366388	NEBENABTRIEB VORM.
LAGERKLOTZ 282X214X180 P	97031402	26	4	935	917190908	S-ZWISCHENSTUECK
LAGERKLOTZ 282X214X180 P	97031402	26	4	943	917333908	S-ZWISCHENSTUECK
LAGERKLOTZ 282X214X180 P	97031402	26	4	947	917078708	S-ZWISCHENSTUECK
LAGERKLOTZ 282X214X180 P	97031402	26	4	954	917078808	S-ZWISCHENSTUECK
LAGERKLOTZ 282X214X180 P	97031402	26	4	967	917079208	S-ZWISCHENSTUECK
LAGERKLOTZ 282X214X180 P	97031402	26	4	972	917571208	S-ZWISCHENSTUECK
LAGERKLOTZ 282X214X180 P	97031402	26	4	977	919086008	S-ZWISCHENSTUECK
LAGERKLOTZ 282X214X180 P	97031402	14	4	980	919219208	S-ZWISCHENSTUECK
LAGERPLATTE	283030708	28	4	891	919304308	S-ANLENKSTUECK VORM.
LAGERPLATTE 22X60X270 PA6	97036162	5	1	224	968161808	SCHUTZWALZE KPL.
LAGERPLATTE 22X60X310 PA6	97035950	4	1	224	968161808	SCHUTZWALZE KPL.
LAGERPLATTE 240X195X25 P	97055134	3	4	856	917863208	TRANSPORTABLAGE
LAGERPLATTE PA6G	97029559	21	1	566	917080508	ROLLENLAGERUNG
LAGERPLATTE PA6G	97055133	2	4	856	917863208	TRANSPORTABLAGE
LAGERPLATTE X0 PA6G	935469208	2	4	1115	968028208	AUFLAGE KPL.
LAGERRING	570113508	3	1	260	570112908	TRIEBWERK
LAGERRING	570796008	3	1	257	540270414	ABTRIEB KPL
LAGERUNG	938576001	7	1	66	917291608	RAUPENTRAEGER LI.
LAGERUNG	938576001	7	1	99	917291708	RAUPENTRAEGER RE.
LAGERUNG	938576201	6	1	66	917291608	RAUPENTRAEGER LI.
LAGERUNG	938576201	6	1	99	917291708	RAUPENTRAEGER RE.

Bezeichnung	Artikel	Pos.	Menge	Seite	Baugruppe	Bezeichnung
LAGERUNG SCHWK.	965444808	3	1	249	917645608	MONTAGEWINDE VORM.
LAMELLENSTOPFEN 28MM PE-	10678377	18	2	487	918999008	LAUFSTEG DREHBUEHNE
LAMELLENSTOPFEN 28MM PE-	10678377	(3)	1	761	919075508	KRANFUEHRERKABINE VORM.
LAMELLENSTOPFEN 28MM PE-	10678377	7	2	769	969848908	RELING
LAMELLENTRAEGER 119	927603401	15	1	1003	90200207	FEDERDRUCKBREMSE
LAMPENFASSUNG	606144508	21	2	514	96053633	ARMATURENBRETT VORM.RE
LASCHE 20X220X110 S960QL+	97047881	188	2	1053	917333208	D-ANLENKSTUECK VORM.
LASCHE KPL.	928830408	2	2	895	928830208	SCHUTZWALZE KPL.
LASCHE KPL.	96021267	131	1	1094	919628208	D-KOPFSTUECK VORM.
LASCHE KPL.	96035533	22	2	1313	919222808	FA-BOCK
LASCHE KPL.	968028008	11	2	1092	919628208	D-KOPFSTUECK VORM.
LASCHE KPL.	968766808	3	2	1217	917230408	ZUSATZABSPANNUNG
LASCHE KPL.	968768408	7	2	1217	917230408	ZUSATZABSPANNUNG
LASCHE KPL. 0.3M	969308308	9	2	1218	917230408	ZUSATZABSPANNUNG
LASCHE MIT SCHILD	96035527	1	2	1315	96035525	ZUGLASCHE KPL.
LASCHE MIT SCHILD	96035534	1	2	1317	96035533	LASCHE KPL.
LASCHE MIT SCHILD	968247008	10	4	891	919304308	S-ANLENKSTUECK VORM.
LASCHE MIT SCHILD	968989208	1	1	1219	968768408	LASCHE KPL.
LASCHE MIT SCHILD	968989308	2	2	1219	968768408	LASCHE KPL.
LASCHE MIT SCHILD 0.30 M	967704308	2	2	1111	968026208	ZUGSTANGE KPL.
LASCHE MIT SCHILD 0.30 M	967704308	2	2	1146	967733608	STANGE KPL.
LASCHE MIT SCHILD 0.30 M	967704308	2	2	1158	967704008	STANGE KPL.
LASCHE MIT SCHILD 0.30 M	967704408	3	1	1111	968026208	ZUGSTANGE KPL.
LASCHE MIT SCHILD 0.30 M	967704408	3	1	1146	967733608	STANGE KPL.
LASCHE MIT SCHILD 0.30 M	967704408	3	1	1158	967704008	STANGE KPL.
LASCHE MIT SCHILD 0.30M	967744108	2	2	549	967981008	ZUGSTANGE KPL.
LASCHE MIT SCHILD 0.30M	967744108	2	2	936	967746908	STANGE KPL.
LASCHE MIT SCHILD 0.30M	967744108	2	2	949	967743808	STANGE KPL.
LASCHE MIT SCHILD 0.30M	967744108	2	2	956	967897608	ZUGSTANGE KPL.
LASCHE MIT SCHILD 0.30M	967744108	2	2	958	968190108	ZUGSTANGE KPL.
LASCHE MIT SCHILD 0.30M	967744108	8	2	1054	968242208	ZUGSTANGE KPL.
LASCHE MIT SCHILD 0.30M	967744108	1	2	1104	967997708	LASCHE VORM.
LASCHE MIT SCHILD 0.30M	967744108	1	2	1220	969308308	LASCHE KPL.
LASCHE MIT SCHILD 0.30M	967744208	3	1	549	967981008	ZUGSTANGE KPL.
LASCHE MIT SCHILD 0.30M	967744208	3	1	936	967746908	STANGE KPL.
LASCHE MIT SCHILD 0.30M	967744208	3	1	949	967743808	STANGE KPL.
LASCHE MIT SCHILD 0.30M	967744208	3	1	956	967897608	ZUGSTANGE KPL.
LASCHE MIT SCHILD 0.30M	967744208	3	1	958	968190108	ZUGSTANGE KPL.
LASCHE MIT SCHILD 0.30M	967744208	9	1	1054	968242208	ZUGSTANGE KPL.
LASCHE MIT SCHILD 0.30M	967744208	2	1	1104	967997708	LASCHE VORM.
LASCHE MIT SCHILD 0.30M	968838908	4	1	547	967846208	ZUGSTANGE KPL.
LASCHE MIT SCHILD 0.30M	968839008	3	2	547	967846208	ZUGSTANGE KPL.
LASCHE MIT SCHILD 0.425 M	968036608	77	2	67	917291608	RAUPENTRAEGER LI.
LASCHE MIT SCHILD 0.425 M	968036608	77	2	100	917291708	RAUPENTRAEGER RE.
LASCHE SCHWK.	96038866	1	2	1232	96038863	LASCHE VORM.
LASCHE SCHWK.	968309808	55	1	755	919075408	KRANFUEHRERKABINE ANBA
LASCHE SCHWK.	968765308	31	1	1050	917333208	D-ANLENKSTUECK VORM.
LASCHE SCHWK.	968766908	1	2	1163	917722108	ZUSATZABSPANNUNG
LASCHE SCHWK.	968767808	(1)	1	1217	917230408	ZUSATZABSPANNUNG
LASCHE SCHWK.	969146008	190	1	1053	917333208	D-ANLENKSTUECK VORM.
LASCHE SCHWK. 0.230M	96037171	1	2	1280	96037042	ZUGLASCHE KPL.
LASCHE SCHWK. 0.930M	96039034	1	2	1268	96039026	ZUGLASCHE KPL.
LASCHE SCHWK. 1.630M	96039044	1	2	1269	96039027	ZUGLASCHE KPL.
LASCHE SCHWK. RAL 1007	96021268	(1)	1	1094	919628208	D-KOPFSTUECK VORM.
LASCHE VORM.	967997708	2	2	1103	967946308	VERSTELLFLASCHE KPL.
LASCHE VORM. 0.4M	96038863	2	1	1230	96038420	STANGEN KPL.
LASTHAKEN 25 E SPF	917229308	318	1	15		LIEBHERR RAUPENKRAN LR
LASTHAKEN KPL. 6,7 SPF	97053134	4	4	1223	917571308	MONTAGEHILFSMITTEL
LASTHALTEVENTIL 400BAR SP	10218310	272	2	717	96052492	HYDRAULIK
LASTHALTEVENTIL 400BAR SP	10342074	270	2	717	96052492	HYDRAULIK

Bezeichnung	Artikel	Pos.	Menge	Seite	Baugruppe	Bezeichnung
LASTHALTEVENTIL pv=130BA	511471608	271	1	717	96052492	HYDRAULIK
LASTHALTEVENTILEINSATZ	11002678	(7)	2	717	96052492	HYDRAULIK
LAUFRAD	10342478	12	1	300	11212747	VERSTELLPUMPE
LAUFRING 50X65X34,8 -16MnC	927585501	82	1	1001	90200134	PLANETENGETRIEBE
LAUFRING 60X80X36,5 -20Mn	968478401	8	1	206	90024489	PLANETENGETRIEBE
LAUFRING 60X80X36,5 -20Mn	968478401	8	1	236	90200276	PLANETENGETRIEBE
LAUFRING 60X80X36,5 -20Mn	968478401	8	1	1026	90026841	PLANETENGETRIEBE
LAUFSTEG DREHBUEHNE	918999008	132	1	12		LIEBHERR RAUPENKRAN LR
LAUFSTEG DREHBUEHNE LI	968283208	1	1	487	918999008	LAUFSTEG DREHBUEHNE
LAUFSTEG DREHBUEHNE REC	969259908	80	1	488	918999008	LAUFSTEG DREHBUEHNE
LAUFSTEG RAUPENFAHRWER	917076708	18	1	12		LIEBHERR RAUPENKRAN LR
LAUFSTEG SCHWK.	967976008	14	1	891	919304308	S-ANLENKSTUECK VORM.
LAUFSTEG SCHWK.	967976108	15	1	891	919304308	S-ANLENKSTUECK VORM.
LAUFSTEG SCHWK. T ZN O	967931608	1	2	127	917076708	LAUFSTEG RAUPENFAHRWER
LAUTSPRECHER 2,77V 86DBA	10489011	28	2	510	96061088	ELEKTRIK ANBAUTEILE KABIN
LECKOELLEITUNG	10129428	1	2	389	10143726	LECKOELLEITUNG ANBAU
LECKOELLEITUNG 10	10142544	2	1	389	10143726	LECKOELLEITUNG ANBAU
LECKOELLEITUNG 10X2	10151811	3	1	389	10143726	LECKOELLEITUNG ANBAU
LECKOELLEITUNG 12X2	10150166	4	1	389	10143726	LECKOELLEITUNG ANBAU
LECKOELLEITUNG 6X2	10143799	7	1	389	10143726	LECKOELLEITUNG ANBAU
LECKOELLEITUNG 6X2	10143810	8	1	389	10143726	LECKOELLEITUNG ANBAU
LECKOELLEITUNG 8X2	10143731	5	1	389	10143726	LECKOELLEITUNG ANBAU
LECKOELLEITUNG ANBAU	10143726	214	1	335	13455124	DIESELMOTOR
LED ARBEITSSCHEINWERFER	12101891	23	1	79	917361508	ELEKTRIK RAUPENTRAEGER
LED ARBEITSSCHEINWERFER	12101891	23	1	105	917361608	ELEKTRIK RAUPENTRAEGER
LED ARBEITSSCHEINWERFER	12101891	41	5	831	96035790	AUSRUESTUNG KAMERA DRE
LED ARBEITSSCHEINWERFER	12101891	(20)	1	1164	917229408	KAMERAUEBERWACHUNG WI
LED ARBEITSSCHEINWERFER	12101891	20	1	1166	967957308	AUSRUESTUNG KAMERA WI
LED ARBEITSSCHEINWERFER	12101892	22	2	79	917361508	ELEKTRIK RAUPENTRAEGER
LED ARBEITSSCHEINWERFER	12101892	22	2	105	917361608	ELEKTRIK RAUPENTRAEGER
LEERGEHAEUSE 110X230X400	97116281	4	1	1290	96035579	KLEMMKASTEN KPL.
LEERGEHAEUSE 120X220X80	97039577	5	1	557	968241408	KLEMMKASTEN SA-BOCK VO
LEERGEHAEUSE 160.0X0 AL	97042118	4	1	1036	968497808	KLEMMKASTEN KPL.
LEERGEHAEUSE 160.0X0 AL	97123899	4	1	1238	96035575	KLEMMKASTEN KPL.
LEERGEHAEUSE 160X160 AL	97040838	2	1	1189	96022758	KLEMMKASTEN KPL.
LEERGEHAEUSE 160X160 AL	97040838	2	1	1191	96022759	KLEMMKASTEN KPL.
LEERGEHAEUSE 160X260X90	97032642	4	1	80	967906508	KLEMMKASTEN KPL.
LEERGEHAEUSE 160X260X90	97032642	4	1	106	967906608	KLEMMKASTEN KPL.
LEERGEHAEUSE 160X360X90	976975408	4	1	1258	96035576	KLEMMKASTEN KPL.
LEERGEHAEUSE 230.0X0 AL	97113630	5	1	909	96036187	KLEMMKASTEN KPL.
LEERGEHAEUSE 230X600X110	97011305	5	1	1138	968188208	KLEMMKASTEN KPL.
LEERGEHAEUSE 230X600X110	97063069	7	1	1081	968285108	KLEMMKASTEN
LEERGEHAEUSE 255X250X12	97048070	1	1	817	96059325	KLEMMKASTEN
LEERGEHAEUSE 560X370X70	606653708	200	1	672	968681408	BEDIENPULT VERBOLZUNG
LEERGEHAEUSE 80.0X0 AL	979204408	5	1	669	968709008	ANTENNE KPL.
LEERGEHAEUSE POLYESTER	949825008	2	1	664	927868908	KLEMMKASTEN BELEUCHTUN
LEHNE	977555808	3	1	478	964862608	SITZ
LEISTE 1410X60X20 PA6G	97123914	5	1	1234	96038847	GITTERROST VORM.
LEISTE 25X665X60 S355J2+N	97033534	8	2	186	919082708	DREHBUEHNE KPL.
LEISTE 25X665X60 S355J2+N	97033535	9	2	186	919082708	DREHBUEHNE KPL.
LEISTE PA6G	97031587	43	1	542	919627908	SA-BOCK VORM.
LEISTE PA6G	97033387	54	2	543	919627908	SA-BOCK VORM.
LEISTE PA6G	97132781	37	1	1251	919219708	F-ANLENKSTUECK
LEISTE X0 PA6G	937200508	42	2	542	919627908	SA-BOCK VORM.
LEISTUNGSRELAIS	10877283	27	1	688	96033320	AUFBAUTEILE MONTAGETAFE
LEISTUNGSRELAIS 24V 15A	10871146	52	5	688	96033320	AUFBAUTEILE MONTAGETAFE
LEISTUNGSRELAIS 75A	11656191	41	1	688	96033320	AUFBAUTEILE MONTAGETAFE
LEITER KPL.	968397108	2	1	799	919075608	PODEST KRANKABINE
LEITER SCHWK. T ZN O	968301308	6	1	491	968283208	LAUFSTEG DREHBUEHNE LI
LEITER VORM.	969396908	2	1	1125	969396608	AUFSTIEG VORM.

Bezeichnung	Artikel	Pos.	Menge	Seite	Baugruppe	Bezeichnung
LEITER VORM. LINKS	96037098	82	1	1276	919220008	F-KOPFSTUECK
LEITER VORM. RECHTS	96037097	81	1	1276	919220008	F-KOPFSTUECK
LEITUNG	12103776	63	1	27	11601184	SCHLEIFRINGUEBERTRAEGE
LEITUNG	12107191	12	1	581	12106874	KRAFTSTOFFFILTER
LEITUNG 0,5M	12103039	62	4	27	11601184	SCHLEIFRINGUEBERTRAEGE
LEITUNG 15 X 0,34 TPE-U	10428544	7	4.975	507	96019612	KABELSTRANG
LEITUNG 15 X 0,34 TPE-U	10428544	8	4.975	507	96019612	KABELSTRANG
LEITUNG 15 X 0,34 TPE-U	10428544	11	5.375	507	96019612	KABELSTRANG
LEITUNG 15 X 0,34 TPE-U	10428544	12	5.375	507	96019612	KABELSTRANG
LEITUNG 15 X 0,34 TPE-U	10428544	15	5.775	507	96019612	KABELSTRANG
LEITUNG 15 X 0,34 TPE-U	10428544	16	5.775	507	96019612	KABELSTRANG
LEITUNG 2 0,5	12108369	5	0.64	667	968346208	BLINDSTECKER
LEITUNG 2 X 1	11620017	9	6.33	503	96061089	KABELSTRANG
LEITUNG 2 X 1	11620017	11	5.13	503	96061089	KABELSTRANG
LEITUNG 2 X 1	11620017	11	6.63	662	96033473	KABELSTRANG
LEITUNG 2 X 1	11620017	12	7.13	662	96033473	KABELSTRANG
LEITUNG 2 X 1	11620017	371	8.25	662	96033473	KABELSTRANG
LEITUNG 2 X 1	11620017	372	8.25	662	96033473	KABELSTRANG
LEITUNG 2 X 1	11620017	413	9.83	662	96033473	KABELSTRANG
LEITUNG 2 X 1	11620017	414	0.86	662	96033473	KABELSTRANG
LEITUNG 2 X 1	11620017	415	12.93	662	96033473	KABELSTRANG
LEITUNG 2 X 1	11620017	419	18.93	662	96033473	KABELSTRANG
LEITUNG 2 X 1	11620017	421	8.85	662	96033473	KABELSTRANG
LEITUNG 2 X 1	11620017	423	17.23	662	96033473	KABELSTRANG
LEITUNG 2 X 1	11620017	424	0.76	662	96033473	KABELSTRANG
LEITUNG 2 X 1	11620017	6	12.28	819	96059328	KABELSTRANG
LEITUNG 2 X 1,5	11341599	5	6.37	82	967971708	KABELSTRANG
LEITUNG 2 X 1,5	11341599	6	6.12	82	967971708	KABELSTRANG
LEITUNG 2 X 1,5	11341599	6	0.66	506	96021228	KABELSTRANG
LEITUNG 2 X 1,5	11341599	8	0.56	506	96021228	KABELSTRANG
LEITUNG 2 X 1,5	11341599	11	0.55	506	96021228	KABELSTRANG
LEITUNG 25 G 1	11491064	5	9.02	915	968546008	LEITUNG
LEITUNG 25 G 1	11491064	5	4.72	916	968546108	LEITUNG
LEITUNG 25 G 1,5	11491066	5	5.8	819	96059328	KABELSTRANG
LEITUNG 25 X 0,34 TPE-U	10428545	5	4.98	507	96019612	KABELSTRANG
LEITUNG 25 X 0,34 TPE-U	10428545	9	5.38	507	96019612	KABELSTRANG
LEITUNG 25 X 0,34 TPE-U	10428545	13	5.78	507	96019612	KABELSTRANG
LEITUNG 3 X 0,75	10877916	425	10.83	662	96033473	KABELSTRANG
LEITUNG 3 X 0,75	10877916	5	1.95	1240	96035583	LEITUNG
LEITUNG 3 X 0,75	10877916	6	2.19	1240	96035583	LEITUNG
LEITUNG 3 X 0,75	10877916	5	7.15	1296	96038932	LEITUNG
LEITUNG 3 X 0,75	10877916	6	7.16	1296	96038932	LEITUNG
LEITUNG 3 X 0,75	10877916	5	6.39	1297	96038933	LEITUNG
LEITUNG 3 X 0,75	10877916	6	6.43	1297	96038933	LEITUNG
LEITUNG 3 X 0,75	10877916	6	9.2	1320	96035578	LEITUNG
LEITUNG 35 -40°C +80°C	600235808	334	0.89	822	96059330	LEITUNG
LEITUNG 35 -40°C +80°C	600235808	334	0.81	823	96059331	LEITUNG
LEITUNG 4 G 1,5	600365808	11	7.08	654	96033472	KABELSTRANG
LEITUNG 4 X 0,5	10870332	5	2.51	1260	96038562	LEITUNG
LEITUNG 4 X 0,5	10870332	6	2.68	1260	96038562	LEITUNG
LEITUNG 5 X 1	10870348	7	4.83	82	967971708	KABELSTRANG
LEITUNG 7 G 1	600368408	5	4.06	1299	96042005	LEITUNG
LEITUNG W1140A-V	96038591	40	1	1192	96038590	LEITUNGSTROMMEL KPL.
LEITUNG W1140T	96022691	30	1	1192	96038590	LEITUNGSTROMMEL KPL.
LEITUNG W1142G	96022963	20	1	1191	96022759	KLEMMKASTEN KPL.
LEITUNG W1142K	96022957	20	1	1189	96022758	KLEMMKASTEN KPL.
LEITUNG W1143G	96022964	30	1	1191	96022759	KLEMMKASTEN KPL.
LEITUNG W1143K	96022958	30	1	1189	96022758	KLEMMKASTEN KPL.
LEITUNG W1144G	96022965	40	1	1191	96022759	KLEMMKASTEN KPL.
LEITUNG W1144K	96022959	40	1	1189	96022758	KLEMMKASTEN KPL.

Bezeichnung	Artikel	Pos.	Menge	Seite	Baugruppe	Bezeichnung
LEITUNG W1145G	96022966	50	1	1191	96022759	KLEMMKASTEN KPL.
LEITUNG W1145K	96022960	50	1	1189	96022758	KLEMMKASTEN KPL.
LEITUNG W1146G	96022967	60	1	1191	96022759	KLEMMKASTEN KPL.
LEITUNG W1146K	96022961	60	1	1189	96022758	KLEMMKASTEN KPL.
LEITUNG W1901	966989308	19	1	1168	919294008	A-SCHEINWERFER S-ANLEN
LEITUNG W1903	969768108	21	1	1168	919294008	A-SCHEINWERFER S-ANLEN
LEITUNG W1903Z	969768208	22	1	1168	919294008	A-SCHEINWERFER S-ANLEN
LEITUNG W1909	968361908	160	1	909	96036187	KLEMMKASTEN KPL.
LEITUNG W1910	96036240	157	1	909	96036187	KLEMMKASTEN KPL.
LEITUNG W1911	968347908	156	1	909	96036187	KLEMMKASTEN KPL.
LEITUNG W1911A-1	96028887	1	1	904	96028886	LEITUNGSTROMMEL KPL.
LEITUNG W1912	96036188	155	1	909	96036187	KLEMMKASTEN KPL.
LEITUNG W1912A	96036184	1	1	905	96036183	LEITUNGSTROMMEL KPL.
LEITUNG W1913	967957408	20	1	1335	918641308	VORBEREITUNG KAMERA WI
LEITUNG W1913A	968548608	330	1	909	96036187	KLEMMKASTEN KPL.
LEITUNG W1915	968546108	320	1	909	96036187	KLEMMKASTEN KPL.
LEITUNG W1916	968546008	310	1	909	96036187	KLEMMKASTEN KPL.
LEITUNG W1917	968340208	170	1	909	96036187	KLEMMKASTEN KPL.
LEITUNG W1917A	968578508	180	1	909	96036187	KLEMMKASTEN KPL.
LEITUNG W1918	968579908	200	1	909	96036187	KLEMMKASTEN KPL.
LEITUNG W1918A	968347708	190	1	909	96036187	KLEMMKASTEN KPL.
LEITUNG W1921	96040591	230	1	909	96036187	KLEMMKASTEN KPL.
LEITUNG W1923	968360508	260	1	909	96036187	KLEMMKASTEN KPL.
LEITUNG W1927	969532708	240	1	909	96036187	KLEMMKASTEN KPL.
LEITUNG W1928	969532608	250	1	909	96036187	KLEMMKASTEN KPL.
LEITUNG W1985Y	968897308	5	1	1203	917569308	TRAEGER MESS-U.WARNEIN
LEITUNG W1995-B	96038229	350	1	909	96036187	KLEMMKASTEN KPL.
LEITUNG W2001-F2	96035583	140	1	1238	96035575	KLEMMKASTEN KPL.
LEITUNG W2009-F2	96038564	60	1	1258	96035576	KLEMMKASTEN KPL.
LEITUNG W2011-F2	96038562	40	1	1258	96035576	KLEMMKASTEN KPL.
LEITUNG W2014-F2	96038563	50	1	1258	96035576	KLEMMKASTEN KPL.
LEITUNG W2017-F2	96035578	10	1	1319	919287208	ELEKTRIK FA-BOCK
LEITUNG W2019-F2	96038565	70	1	1258	96035576	KLEMMKASTEN KPL.
LEITUNG W2019A -F2	96039722	10	1	1264	96035577	LEITUNGSTROMMEL KPL.
LEITUNG W2023-F2	96038935	130	1	1290	96035579	KLEMMKASTEN KPL.
LEITUNG W2024-F2	96038930	90	1	1290	96035579	KLEMMKASTEN KPL.
LEITUNG W2025VL-F2	96042005	160	1	1288	919287308	ELEKTRIK F-KOPFSTUECK
LEITUNG W2026-F2	96038933	120	1	1290	96035579	KLEMMKASTEN KPL.
LEITUNG W2027-F2	96038932	110	1	1290	96035579	KLEMMKASTEN KPL.
LEITUNG W2031-F2	96038927	70	1	1290	96035579	KLEMMKASTEN KPL.
LEITUNG W2032-F2	96038931	100	1	1290	96035579	KLEMMKASTEN KPL.
LEITUNG W2050	968549808	320	1	1081	968285108	KLEMMKASTEN
LEITUNG W2052	968495408	400	1	1081	968285108	KLEMMKASTEN
LEITUNG W2053	967957008	20	1	1334	918641208	VORBEREITUNG KAMERA WI
LEITUNG W2055	968495808	360	1	1081	968285108	KLEMMKASTEN
LEITUNG W2056	968496208	370	1	1081	968285108	KLEMMKASTEN
LEITUNG W2057	968496808	380	1	1081	968285108	KLEMMKASTEN
LEITUNG W2058	968496908	390	1	1081	968285108	KLEMMKASTEN
LEITUNG W2059	968493208	310	1	1081	968285108	KLEMMKASTEN
LEITUNG W2059A	968493508	300	1	1081	968285108	KLEMMKASTEN
LEITUNG W2060	968494508	430	1	1081	968285108	KLEMMKASTEN
LEITUNG W2060A	968495008	330	1	1081	968285108	KLEMMKASTEN
LEITUNG W2061	968495208	345	1	1081	968285108	KLEMMKASTEN
LEITUNG W2063A	968593208	340	1	1081	968285108	KLEMMKASTEN
LEITUNG W2064	968495308	350	1	1081	968285108	KLEMMKASTEN
LEITUNG W2069	968567908	420	1	1081	968285108	KLEMMKASTEN
LEITUNG W2070	968629608	300	1	1138	968188208	KLEMMKASTEN KPL.
LEITUNG W2070A	968495708	420	1	1082	968285208	LEITUNGSTROMMEL KPL.
LEITUNG W2071	968572608	310	1	1138	968188208	KLEMMKASTEN KPL.
LEITUNG W2072	968572708	320	1	1138	968188208	KLEMMKASTEN KPL.

Bezeichnung	Artikel	Pos.	Menge	Seite	Baugruppe	Bezeichnung
LEITUNG W2073	968621708	350	1	1138	968188208	KLEMMKASTEN KPL.
LEITUNG W2073A	968621608	340	1	1138	968188208	KLEMMKASTEN KPL.
LEITUNG W2074	968622108	370	1	1138	968188208	KLEMMKASTEN KPL.
LEITUNG W2074A	968621908	360	1	1138	968188208	KLEMMKASTEN KPL.
LEITUNG W2081	968572808	330	1	1138	968188208	KLEMMKASTEN KPL.
LEITUNG W2086	968627208	420	1	1138	968188208	KLEMMKASTEN KPL.
LEITUNG W2086A	968627108	410	1	1138	968188208	KLEMMKASTEN KPL.
LEITUNG W2090	968339508	110	1	557	968241408	KLEMMKASTEN SA-BOCK VO
LEITUNG W2091	968339608	120	1	557	968241408	KLEMMKASTEN SA-BOCK VO
LEITUNG W2092	968339708	130	1	557	968241408	KLEMMKASTEN SA-BOCK VO
LEITUNG W2093	968339808	140	1	557	968241408	KLEMMKASTEN SA-BOCK VO
LEITUNG W2095	968340008	160	1	557	968241408	KLEMMKASTEN SA-BOCK VO
LEITUNG W2115F2	96038928	80	1	1290	96035579	KLEMMKASTEN KPL.
LEITUNG W330	969338908	10	1	661	96033469	KABELLISTE DREHBUEHNE
LEITUNG W331	968417008	11	1	661	96033469	KABELLISTE DREHBUEHNE
LEITUNG W332	968417108	12	1	661	96033469	KABELLISTE DREHBUEHNE
LEITUNG W333	969339008	13	1	661	96033469	KABELLISTE DREHBUEHNE
LEITUNG W334	969339108	14	1	661	96033469	KABELLISTE DREHBUEHNE
LEITUNG W335	968417408	15	1	661	96033469	KABELLISTE DREHBUEHNE
LEITUNG W336	969739408	25	1	661	96033469	KABELLISTE DREHBUEHNE
LEITUNG W337	968346708	26	1	661	96033469	KABELLISTE DREHBUEHNE
LEITUNG W338	968346808	28	1	661	96033469	KABELLISTE DREHBUEHNE
LEITUNG W339	968346908	29	1	661	96033469	KABELLISTE DREHBUEHNE
LEITUNG W340	968416708	30	1	661	96033469	KABELLISTE DREHBUEHNE
LEITUNG W352	968854208	10	1	814	96064270	ELEKTRIK POWER PACK KAB
LEITUNG W390	968417908	20	1	661	96033469	KABELLISTE DREHBUEHNE
LEITUNG W511	968444308	6	1	661	96033469	KABELLISTE DREHBUEHNE
LEITUNG W512	968444408	7	1	661	96033469	KABELLISTE DREHBUEHNE
LEITUNG W514	968444508	8	1	661	96033469	KABELLISTE DREHBUEHNE
LEITUNG W540	96035430	16	1	661	96033469	KABELLISTE DREHBUEHNE
LEITUNG W540A	968654808	33	1	661	96033469	KABELLISTE DREHBUEHNE
LEITUNG W541	96039940	23	1	661	96033469	KABELLISTE DREHBUEHNE
LEITUNG W545	968444608	9	1	661	96033469	KABELLISTE DREHBUEHNE
LEITUNG W560	969671908	17	1	661	96033469	KABELLISTE DREHBUEHNE
LEITUNG W570	968681508	3	1	672	968681408	BEDIENPULT VERBOLZUNG
LEITUNG W571	968417708	18	1	661	96033469	KABELLISTE DREHBUEHNE
LEITUNG W571A	968547308	3	1	661	96033469	KABELLISTE DREHBUEHNE
LEITUNG W572	968417808	19	1	661	96033469	KABELLISTE DREHBUEHNE
LEITUNG W572A	968547408	4	1	661	96033469	KABELLISTE DREHBUEHNE
LEITUNG W580	968624708	32	1	661	96033469	KABELLISTE DREHBUEHNE
LEITUNG W591	969239108	(1)	1	456	96032891	ELEKTRIK BATTERIEKASTEN
LEITUNG W591A	96000499	(7)	1	456	96032891	ELEKTRIK BATTERIEKASTEN
LEITUNG W592	96003404	(2)	1	456	96032891	ELEKTRIK BATTERIEKASTEN
LEITUNG W593	969799608	(5)	1	456	96032891	ELEKTRIK BATTERIEKASTEN
LEITUNG W594	969799708	(3)	1	456	96032891	ELEKTRIK BATTERIEKASTEN
LEITUNG W595	969799808	(4)	1	456	96032891	ELEKTRIK BATTERIEKASTEN
LEITUNG W597	969769008	(6)	1	456	96032891	ELEKTRIK BATTERIEKASTEN
LEITUNG W601	96016889	(10)	1	511	96061088	ELEKTRIK ANBAUTEILE KABIN
LEITUNG W644	96021495	7	1	817	96059325	KLEMMKASTEN
LEITUNG W645	96021496	8	1	817	96059325	KLEMMKASTEN
LEITUNG W647	96059329	10	1	820	96059326	KABELLISTE
LEITUNG W648	96059330	20	1	820	96059326	KABELLISTE
LEITUNG W657	96059331	30	1	820	96059326	KABELLISTE
LEITUNG W681N	96054684	10	1	849	919787508	EL.KUEHLWASSERVORWAE
LEITUNG W693	965751108	100	1	853	918470508	FREMDEINSPEISUNG
LEITUNG W694	966947408	110	1	853	918470508	FREMDEINSPEISUNG
LEITUNGSDOSE	11450029	4	1	289	10873652	ANSTEUERGERAET
LEITUNGSDOSE	11450029	4	1	295	11690588	ANSTEUERGERAET
LEITUNGSDOSE	11450029	4	1	313	10873894	ANSTEUERGERAET
LEITUNGSDOSE	11450030	3	1	289	10873652	ANSTEUERGERAET

Bezeichnung	Artikel	Pos.	Menge	Seite	Baugruppe	Bezeichnung
LEITUNGSDOSE	11450030	3	1	295	11690588	ANSTEUERGERAET
LEITUNGSDOSE	11450030	3	1	313	10873894	ANSTEUERGERAET
LEITUNGSDOSE	11450030	28	1	1010	11161917	STEUERTEIL
LEITUNGSHALTER POLYAMID	704280508	19	3	789	968080908	SCHLIESSANLAGE
LEITUNGSSCHUTZSCHALTER	11006827	30	1	853	918470508	FREMDEINSPEISUNG
LEITUNGSTROMMEL 30M 7-P	10028002	5	1	1192	96038590	LEITUNGSTROMMEL KPL.
LEITUNGSTROMMEL 50M VE	11494003	151	1	1082	968285208	LEITUNGSTROMMEL KPL.
LEITUNGSTROMMEL KPL.	96038590	30	1	1187	919348008	ELEKTRIK SCHWEBEBALLAST
LEITUNGSTROMMEL KPL. F2	96035577	20	1	1257	919287108	ELEKTRIK F-ANLENKSTUECK
LEITUNGSTROMMEL KPL. N1	96028886	5	1	903	919301108	ELEKTRIK S-ANLENKSTUECK
LEITUNGSTROMMEL KPL. N1	96036183	6	1	903	919301108	ELEKTRIK S-ANLENKSTUECK
LEITUNGSTROMMEL KPL. N2	968285208	2	1	1079	917483808	ELEKTRIK D-ANLENKSTUECK
LEITUNGSVERBINDER	5603876	513	2	503	96061089	KABELSTRANG
LEITUNGSVERBINDER	5603876	509	1	506	96021228	KABELSTRANG
LEUCHTMELDER	606143508	7	15	514	96053633	ARMATURENBRETT VORM.RE
LEUCHTMELDER	606143508	5	1	696	968486208	SICHERUNGSBLECH
LEUCHTSCHALTKONTAKTGEB	606144708	10	3	514	96053633	ARMATURENBRETT VORM.RE
LEUCHTTASTKONTAKTGEBER	606143708	24	12	514	96053633	ARMATURENBRETT VORM.RE
LIBELLE	714000808	63	1	22	918005408	RAUPENMITTELTEIL
LICCON MONITOR LCD5C-A LS	10886525	(80)	1	510	96061088	ELEKTRIK ANBAUTEILE KABIN
LICCON MONITOR LSB-BSE LC	96033140	6	3	510	96061088	ELEKTRIK ANBAUTEILE KABIN
LICHTSCHEIBE	10875969	2	1	1171	10872003	ARBEITSSCHEINWERFER
LINSENKOPFSCHRAUBE 4X10	10875795	3	2	520	96060644	ZUSATZHEIZUNG KABINE
LINSENKOPFSCHRAUBE 4X10	10875795	5	2	626	96060604	VENTILPLATTE VORM.
LINSENKOPFSCHRAUBE 4X10	10875795	7	2	784	969520208	MONITORKONSOLE
LINSENKOPFSCHRAUBE K4X	10019040	29	8	470	918810308	STEUERSTAND
LITZE 0,5	600131308	342	0.36	1194	96038591	LEITUNG
LSB-MODUL	10878159	44	2	1238	96035575	KLEMMKASTEN KPL.
LSB-MODUL	10878159	153	2	1290	96035579	KLEMMKASTEN KPL.
LUEFTER	10650386	(11)	1	472	10877138	FAHRERSITZ
LUEFTER	11102040	31	1	829	10876024	LUFTHEIZGERAET
LUEFTER	12100177	(59)	1	472	10877138	FAHRERSITZ
LUEFTER PAG	10355573	5	2	324	12100191	KUEHLERANLAGE
LUEFTERHAUBE	11005449	(1)	1	324	12100191	KUEHLERANLAGE
LUEFTERNABE 203 G-ALSI9CU	955451608	3	2	323	96032897	KUEHLER VORM.
LUFTANSAUGROHR LINKS V-	10150607	(1)	1	335	13455124	DIESELMOTOR
LUFTANSAUGROHR RECHTS	10150606	(2)	1	335	13455124	DIESELMOTOR
LUFTANSAUGROHR STAHL SP	968184008	5	2	446	919063308	LUFTFILTERANLAGE KPL.
LUFTANSAUGROHR STAHL SP	97036138	6	1	446	919063308	LUFTFILTERANLAGE KPL.
LUFTANSAUGUNG ANBAU V-	11408565	220	1	335	13455124	DIESELMOTOR
LUFTBEHAELTER 39,8L 10BAR	502655808	162	1	794	96033157	DRUCKLUFTANLAGE
LUFTBEHAELTER DIN 74281 4	502987108	160	1	794	96033157	DRUCKLUFTANLAGE
LUFTFILTER	551710208	1	2	446	919063308	LUFTFILTERANLAGE KPL.
LUFTFILTERANLAGE KPL.	919063308	125	1	12		LIEBHERR RAUPENKRAN LR
LUFTFUEHRUNG	969752708	2	1	772	919075308	KRANFUEHRERKABINE VORM.
LUFTFUEHRUNG LI. 155X578	96002217	5	1	779	969752708	LUFTFUEHRUNG
LUFTFUEHRUNG LI. 76X405X9	96002215	1	1	779	969752708	LUFTFUEHRUNG
LUFTFUEHRUNG LI. 95X158X	97069153	3	1	779	969752708	LUFTFUEHRUNG
LUFTFUEHRUNG PP SPF	977176508	8	2	779	969752708	LUFTFUEHRUNG
LUFTFUEHRUNG RE. 108X15	97069154	4	1	779	969752708	LUFTFUEHRUNG
LUFTFUEHRUNG RE. 155X596	96002218	6	1	779	969752708	LUFTFUEHRUNG
LUFTFUEHRUNG RE. 84X404	96002216	2	1	779	969752708	LUFTFUEHRUNG
LUFTHEIZGERAET 24V	10876024	1	1	827	96047948	ANBAUTEILE ZUSATZHEIZUN
LUFTHUTZE 2X642X427 DC01	97115487	4	1	446	919063308	LUFTFILTERANLAGE KPL.
LUFTHUTZE SCHWK. STAHL	968194808	3	1	446	919063308	LUFTFILTERANLAGE KPL.
LUFTLEITUNGEN HARNSTOF	96033156	30	1	459	919063408	HARNSTOFFANLAGE
LUFTLEITUNGEN HARNSTOF	969319208	30	1	463	96004209	PUMPE VORM.
LUFTPRESSER	10650490	85	1	472	10877138	FAHRERSITZ
LUFTPRESSER 293CM3	12558470	6	1	397	11364209	LUFTPRESSER VORM.
LUFTPRESSER ANBAU 293CM	10126103	330	1	336	13455124	DIESELMOTOR

Bezeichnung	Artikel	Pos.	Menge	Seite	Baugruppe	Bezeichnung
LUFTPRESSER VORM. 293CM	11364209	1	1	396	10126103	LUFTPRESSER ANBAU
LUFTTROCKNER	502657308	52	1	794	96033157	DRUCKLUFTANLAGE
M-RING 128X117,8X2,5 F14	11428101	(4)	1	334	13455124	DIESELMOTOR
MAGNET 24V	10650092	2	1	733	10342823	DRUCKREGELVENTIL
MAGNET 24V	10663094	(1)	1	715	96052492	HYDRAULIK
MAGNET 24V	10663094	1	1	744	10493159	WEGESITZVENTIL
MAGNET 24V	570633808	1	1	177	511449808	WEGEVENTIL
MAGNET 24V	570633808	(1)	1	715	96052492	HYDRAULIK
MAGNET 24V	570633808	1	1	737	511494308	WEGEVENTIL
MAGNET 24V	570633808	1	1	745	511444508	WEGEVENTIL
MAGNET 24V	570827808	1	1	734	511444408	WEGEVENTIL
MAGNET 24V	571135508	(21)	1	34	969731708	HYDRAULIK MITTELTEIL
MAGNET 24V	571135508	21	1	215	11182924	WEGEVENTIL
MAGNET 24V	571135508	(1)	1	922	96047486	ZUSATZHYDRAULIK S-ANLENK
MAGNET 28V	10291306	(1)	1	732	10413255	UMSCHALTBLOCK
MAGNETADAPTER 40 KUNST	11101354	7	1	461	968866808	HARNSTOFFTANK VORM.
MAGNETSPULE	10564740	(1)	1	212	967787708	ZUSATZHYDRAULIK WINDE 1
MAGNETSPULE	10564740	1	1	736	11005327	WEGEVENTIL
MAGNETSPULE	10564740	1	2	738	511302208	WEGEVENTIL
MAGNETSPULE	10564740	157	1	1078	511302108	WEGEVENTIL
MAGNETSPULE	11005244	1	2	265	10423938	WEGEVENTIL
MAGNETSPULE 24V	10493030	(30)	1	243	968081908	ZUSATZHYDRAULIK WINDE 4
MAGNETSPULE 24V	11004321	(12)	1	723	11211288	STEUERBLOCK
MAGNETSPULE 24V	11004321	12	1	730	10451049	WEGEVENTIL
MAGNETSPULE 24V	571910108	435	2	743	571362608	VORSTEUERVENTIL
MAGNETSPULE 28V	10872859	(1)	1	732	10413255	UMSCHALTBLOCK
MAGNETVENTIL	10343003	2	1	520	96060644	ZUSATZHEIZUNG KABINE
MAGNETVENTIL	10343003	3	1	626	96060604	VENTILPLATTE VORM.
MAGNETVENTIL	10876704	4	1	175	11341035	STEUERBLOCK
MAGNETVENTIL	10876705	5	1	175	11341035	STEUERBLOCK
MANOMETER 63	750001808	2	2	140	96064795	MANOMETER KPL.
MANOMETER 63	750002408	170	3	716	96052492	HYDRAULIK
MANOMETER EN 837-1 0-60B	750001108	1	1	140	96064795	MANOMETER KPL.
MANOMETER KPL.	96064795	20	1	135	917077108	WERKZEUG
MANOMETERANSCHLUSS MA	470900808	3	3	140	96064795	MANOMETER KPL.
MANTELRING MIT O-RING 14	10043293	32	2	73	10132387	HYDRAULIKANBAUMOTOR
MASSEVERBINDUNGSBLECH	12826252	4	1	394	9078314	HEIZFLANSCH ANBAU
MECH.ANBAUTEILE SCHEINW	968134408	1	1	1168	919294008	A-SCHEINWERFER S-ANLEN
MECH.BEFESTIGUNGSTEILE	96031241	20	1	1328	96024945	EMPFAENGER KOPFSTUECK
MECH.BEFESTIGUNGSTEILE	96034669	40	1	1331	96031509	SENDER HAKENFLASCHE
MECH.ZUSATZABSTUETZUNG	917076808	20	1	12		LIEBHERR RAUPENKRAN LR
MECH.ZUSATZABSTUETZUNG	967880708	1	2	131	917076808	MECH.ZUSATZABSTUETZUNG
MECHANIK MESS-U.WARNEIN	968838508	10	1	1203	917569308	TRAEGER MESS-U.WARNEIN
MEGI-ANSCHLAGPUFFER 200	10282698	9	2	935	917190908	S-ZWISCHENSTUECK
MEGI-ANSCHLAGPUFFER 200	10282698	9	2	943	917333908	S-ZWISCHENSTUECK
MEGI-ANSCHLAGPUFFER 200	10282698	9	2	947	917078708	S-ZWISCHENSTUECK
MEGI-ANSCHLAGPUFFER 200	10282698	9	2	967	917079208	S-ZWISCHENSTUECK
MEGI-ANSCHLAGPUFFER 200	10282698	9	2	972	917571208	S-ZWISCHENSTUECK
MEGI-ANSCHLAGPUFFER 200	10282698	9	2	977	919086008	S-ZWISCHENSTUECK
MEGIPUFFER	726611308	88	1	756	919075408	KRANFUEHRERKABINE ANBA
MEGIPUFFER	726612208	43	2	147	918011308	UNTERTEIL VORM.
MEGIPUFFER	726612208	9	1	799	919075608	PODEST KRANKABINE
MEGIPUFFER	726612208	8	3	800	968397108	LEITER KPL.
MEGIPUFFER	726612208	13	1	1125	969396608	AUFSTIEG VORM.
MEGIPUFFER	726612208	4	3	1285	96037097	LEITER VORM.
MEGIPUFFER	726612208	4	3	1287	96037098	LEITER VORM.
MEGIPUFFER	726612708	3	2	496	968287208	KLAPPTRITT VORM.
MEGIPUFFER	726612708	14	1	1167	967957508	KAMERAANBAU S-ANLENKSTU
MEGIPUFFER 100X40-M16X44	726616008	70	4	1184	918900508	SCHWEBEBALLAST
MEGIPUFFER 18X7,5	726616708	(2)	4	280	96032892	DIESELMOTOR VORM.

Bezeichnung	Artikel	Pos.	Menge	Seite	Baugruppe	Bezeichnung
MEGIPUFFER 18X7,5	726616708	10	2	466	96004224	DECKEL KPL.
MEGIPUFFER 18X7,5	726616708	12	8	480	917079908	DREHBUEHNENVERKLEIDUN
MEGIPUFFER 18X7,5	726616708	63	12	633	96034154	GERAEUSCHDAEMMUNG OBE
MEGIPUFFER 18X7,5	726616708	3	2	634	969118108	DECKEL KPL.
MEGIPUFFER 18X7,5	726616708	3	1	636	96038209	DECKEL KPL.
MEGIPUFFER 18X7,5	726616708	3	2	638	96038293	DECKEL KPL.
MEGIPUFFER 18X7,5	726616708	3	2	643	96044249	DECKEL KPL.
MEGIPUFFER 30X17 M8 75°SH	10030440	13	2	836	968646208	KAMERAHALTER VORM.
MEGIPUFFER 30X17-M8 NR 60	726616208	11	2	800	968397108	LEITER KPL.
MEGIPUFFER 50X20-M10X28	726613008	74	4	22	918005408	RAUPENMITTELTEIL
MEGIPUFFER 50X20-M10X28	726613008	49	4	491	968283208	LAUFSTEG DREHBUEHNE LI
MEHRFACHDICHTEINSATZ 3X	10424962	507	1	82	967971708	KABELSTRANG
MEHRFACHDICHTEINSATZ M2	602421908	505	1	1261	96038563	LEITUNG
MEHRFACHDICHTEINSATZ M2	602421908	505	1	1292	96038927	LEITUNG
MEISTERSCHALTER LSB-AMS	10343693	11	3	510	96061088	ELEKTRIK ANBAUTEILE KABIN
MEMBRANSPEICHER 2L 10BA	510642508	150	3	715	96052492	HYDRAULIK
MEMBRANTUELLE 29/37/44	553027808	4	2	620	96060497	HEIZKLIMAGERAET EINBAU
MEMBRANTUELLE 29/37/44	553027808	64	1	777	96028393	INNENVERKLEIDUNG EINBAU
MEMBRANTUELLE 29/37/44	553027808	5	2	784	969520208	MONITORKONSOLE
MESSANSCHLUSS BMA3 6S C	475601508	632	1	35	969731708	HYDRAULIK MITTELTEIL
MESSANSCHLUSS BMA3 6S C	475601508	648	1	170	969733008	ZUSATZHYDRAULIK DREHBUE
MESSANSCHLUSS BMA3 6S C	475601508	613	1	264	967787908	ZUSATZHYDRAULIK MONTAGE
MESSANSCHLUSS BMA3 6S C	475601508	635	11	718	96052492	HYDRAULIK
MESSANSCHLUSS BMA3 6S C	475601508	631	3	923	96047486	ZUSATZHYDRAULIK S-ANLENK
MESSANSCHLUSS BMA3 6S C	475601508	604	1	1132	967788608	ZUSATZHYDRAULIK D-KOPFS
MESSANSCHLUSS BMA3 6S C	475601508	601	1	1150	967788708	ZUSATZHYDRAULIK ZWISCH
MESSANSCHLUSS BMA3 6S C	475601508	604	1	1162	967788808	ZUSATZHYDRAULIK ZWISCH
MESSANSCHLUSS EMA3 G1/4	475602608	645	1	170	969733008	ZUSATZHYDRAULIK DREHBUE
MESSANSCHLUSS EMA3 G1/4	475602608	600	1	243	968081908	ZUSATZHYDRAULIK WINDE 4
MESSANSCHLUSS EMA3 G1/4	475602608	601	19	718	96052492	HYDRAULIK
MESSANSCHLUSS EMA3 G1/4	475602608	631	5	1068	967788408	ZUSATZHYDRAULIK D-ANLENK
MESSANSCHLUSS GMA3 38S	475603408	601	4	35	969731708	HYDRAULIK MITTELTEIL
MESSANSCHLUSS GMA3 38S	475603408	603	4	1132	967788608	ZUSATZHYDRAULIK D-KOPFS
MESSANSCHLUSS GMA3 38S	475603408	600	4	1150	967788708	ZUSATZHYDRAULIK ZWISCH
MESSANSCHLUSS GMA3 38S	475603408	600	4	1162	967788808	ZUSATZHYDRAULIK ZWISCH
MESSANSCHLUSS R1/4	11004397	31	3	727	11340741	STEUERBLOCK
MESSANSCHLUSS VKA3 10LM	510629008	614	4	76	967787408	HYDRAULIK RAUPE
MESSANSCHLUSS VKA3 10LM	510629008	614	4	103	967787508	HYDRAULIK RAUPE
MESSANSCHLUSS VKA3 10LM	510629008	656	1	170	969733008	ZUSATZHYDRAULIK DREHBUE
MESSANSCHLUSS VKA3 10LM	510629008	623	2	212	967787708	ZUSATZHYDRAULIK WINDE 1
MESSANSCHLUSS VKA3 10LM	510629008	622	2	227	967787808	ZUSATZHYDRAULIK WINDE 2
MESSANSCHLUSS VKA3 10LM	510629008	602	3	243	968081908	ZUSATZHYDRAULIK WINDE 4
MESSANSCHLUSS VKA3 10LM	510629008	624	7	718	96052492	HYDRAULIK
MESSANSCHLUSS VKA3 10LM	510629008	613	1	1013	96047485	ZUSATZHYDRAULIK WINDE 6
MESSANSCHLUSS VKA3 10LM	510629008	620	2	1032	967789108	ZUSATZHYDRAULIK WINDE 3
MESSANSCHLUSS VKA3 10LM	510629008	608	1	1132	967788608	ZUSATZHYDRAULIK D-KOPFS
MESSANSCHLUSS VKA3 10LM	510629008	604	1	1150	967788708	ZUSATZHYDRAULIK ZWISCH
MESSANSCHLUSS VKA3 10LM	510629008	606	1	1162	967788808	ZUSATZHYDRAULIK ZWISCH
MESSANSCHLUSS VKA3 22L C	475603008	774	1	720	96052492	HYDRAULIK
MESSERTRENNKLEMME 0,2-2	602761608	53	2	688	96033320	AUFBAUTEILE MONTAGETAFE
MESSSCHLAUCH DN2 1000	470901808	4	3	140	96064795	MANOMETER KPL.
MESSSCHLAUCH DN5 2000	470901908	5	2	140	96064795	MANOMETER KPL.
MESSSTUTZEN 12S M20X1,5 C	7409922	832	1	721	96052492	HYDRAULIK
MESSSTUTZEN DKO 10S M18	5607617	705	1	719	96052492	HYDRAULIK
MESSSTUTZEN VKA3 12LM18	7409918	825	1	721	96052492	HYDRAULIK
MESSWIDERSTAND -40/+125°	10449516	20	3	510	96061088	ELEKTRIK ANBAUTEILE KABIN
MIKROPHON	11826513	2	1	1202	12257818	AUTORADIO
MIKROSCHALTER	10335596	3	4	512	10343693	MEISTERSCHALTER
MITNEHMER	10014729	7	1	162	10871517	ELEKTROPUMPE
MITNEHMER	10014729	7	1	610	10425291	ELEKTROPUMPE

Bezeichnung	Artikel	Pos.	Menge	Seite	Baugruppe	Bezeichnung
MITNEHMER	927675901	20	1	999	90200131	SEILTROMMEL
MITNEHMER	927675901	20	1	1024	90028040	SEILTROMMEL
MITNEHMER SCHWK.	969483808	77	1	22	918005408	RAUPENMITTELTEIL
MITTELZAPFEN	570114608	3	1	261	570113308	TRIEBWERK
MODULHALTER	632126901	32	1	678	967917908	SCHALTSCHRANK MECH.
MONITORKONSOLE	969520208	5	1	772	919075308	KRANFUEHRERKABINE VORM.
MONITORKONSOLE 2X272X15	97111845	6	1	840	96029469	AUSRUESTUNG KAMERA KAB
MONITORKONSOLE 448X141	969503008	1	1	784	969520208	MONITORKONSOLE
MONTAGEBLECH 3X284X60 S	97109371	71	3	488	918999008	LAUFSTEG DREHBUEHNE
MONTAGEBLECH 3X306X50 S	97109372	70	8	488	918999008	LAUFSTEG DREHBUEHNE
MONTAGEEINHEIT VORM.	968095808	2	2	688	96033320	AUFBAUTEILE MONTAGETAFE
MONTAGEEINRICHTUNG RA	917080608	140	1	13		LIEBHERR RAUPENKRAN LR
MONTAGEHILFSMITTEL	917571308	456	1	15		LIEBHERR RAUPENKRAN LR
MONTAGEHILFSMITTEL	919413108	558	1	16		LIEBHERR RAUPENKRAN LR
MONTAGESPRAY 400ML	861203005	90	1	441	919551008	SCHALLDAEMPFERANLAGE
MONTAGETAFEL 1.5X1442X7	97038930	(1)	1	688	96033320	AUFBAUTEILE MONTAGETAFE
MONTAGETAFEL VORM.	968095708	1	1	688	96033320	AUFBAUTEILE MONTAGETAFE
MONTAGETEILE	11826654	27	1	524	10876576	WASSERHEIZGERAET
MONTAGETEILE DREHBUEHN	96062971	50	1	186	919082708	DREHBUEHNE KPL.
MONTAGETEILE UNTERTEIL	968284308	50	1	147	918011308	UNTERTEIL VORM.
MONTAGEWERKZEUGKASTE	790045408	1	1	136	96005686	GRUNDWERKZEUG
MONTAGEWINDE	917078908	119	1	12		LIEBHERR RAUPENKRAN LR
MONTAGEWINDE VORM.	917645608	1	1	248	917078908	MONTAGEWINDE
MONTAGEZYLINDER SPF	512335208	5	1	135	917077108	WERKZEUG
MOOSGUMMI 20X4 MOOSGU	262103108	30	0.064	470	918810308	STEUERSTAND
MOTORAUFNAHME	11005450	(2)	1	324	12100191	KUEHLERANLAGE
MOTORELEKTRIK D9508 A7	12416118	992	1	340	13455124	DIESELMOTOR
MOTORFLANSCH	540273014	7	1	258	540270514	ANTRIEB KPL
MOTORGEHAEUSE	10014692	3	1	162	10871517	ELEKTROPUMPE
MOTORGEHAEUSE	10014692	3	1	610	10425291	ELEKTROPUMPE
MOTORGEHAEUSE	10493920	1	1	162	10871517	ELEKTROPUMPE
MOTORGEHAEUSE	10493920	1	1	610	10425291	ELEKTROPUMPE
MOTORREGELUNGSENSORIK	12410651	581	1	339	13455124	DIESELMOTOR
MOTORSTEUERGERAET ECU	13470355	570	1	339	13455124	DIESELMOTOR
MUTTER	510779908	29	1	45	511497508	DRUCKMINDERVENTIL
MUTTER	510779908	29	1	747	510438508	DRUCKMINDERVENTIL
MUTTER	511053008	22	1	179	510401908	UMSCHALTVENTIL
MUTTER	7027459	(2)	1	212	967787708	ZUSATZHYDRAULIK WINDE 1
MUTTER	7027459	2	1	736	11005327	WEGEVENTIL
MUTTER	7027459	2	2	738	511302208	WEGEVENTIL
MUTTER	7027459	998	1	1078	511302108	WEGEVENTIL
MUTTER	7408709	41	1	530	91000225	KLIMAANLAGE
MUTTER 1 7/16"-16 UNF	10032342	46	1	530	91000225	KLIMAANLAGE
MUTTER CR6-FREI	571082308	(5)	1	34	969731708	HYDRAULIK MITTELTEIL
MUTTER CR6-FREI	571082908	(5)	1	1042	96006590	ZUSATZHYDR.VERBINDUNGS
MUTTER M10X1,5 X6NiCrTiMoV	10120639	13	4	414	10141720	ATL-ANBAU
MUTTER M10X1,5 X6NiCrTiMoV	10120639	13	4	415	10141721	ATL-ANBAU
MUTTER M54 CR6-FREI	571077208	(5)	1	34	969731708	HYDRAULIK MITTELTEIL
MUTTER M54 CR6-FREI	571077208	(5)	1	716	96052492	HYDRAULIK
MUTTER M54 CR6-FREI	571077208	(5)	1	716	96052492	HYDRAULIK
MUTTER M6X8	10878951	2	1	473	96032222	NACHARBEIT ARMLEHNE LI.
MUTTER M6X8	10878951	2	1	475	96032223	NACHARBEIT ARMLEHNE RE.
NABE	9077280	2	1	359	11367689	ANTRIEBSTEILE M. SCHWING.
NACHARBEIT ARMLEHNE LI.	96032222	5	1	470	918810308	STEUERSTAND
NACHARBEIT ARMLEHNE RE.	96032223	6	1	470	918810308	STEUERSTAND
NACKENROLLE EINBAU	96032582	8	1	1275	919220008	F-KOPFSTUECK
NADELKRANZ 110X117X24	570796108	20	1	257	540270414	ABTRIEB KPL
NAEHERUNGSSCHALTER	10013883	7	1	89	11621291	VERTEILERKOMBINATION
NAEHERUNGSSCHALTER BER	11003193	5	2	79	917361508	ELEKTRIK RAUPENTRAEGER
NAEHERUNGSSCHALTER BER	11003193	5	2	105	917361608	ELEKTRIK RAUPENTRAEGER

Bezeichnung	Artikel	Pos.	Menge	Seite	Baugruppe	Bezeichnung
NAEHERUNGSSCHALTER BER	11003193	(1)	2	156	917353608	ELEKTRIK DREHWERK
NEBENABTRIEB ANBAU	10126182	652	1	339	13455124	DIESELMOTOR
NEBENABTRIEB VORM.	11366388	1	1	434	10126182	NEBENABTRIEB ANBAU
NEIGUNGSGEBER +/-25° ALU	11001194	10	2	52	968270208	EL.GEBER U.ENDSCHALTER
NEIGUNGSGEBER +/-5° X/Y L	10802062	150	1	1188	96022685	ELEKTRIK BALLASTPALETTE
NEIGUNGSGEBER +/-5° X/Y L	10802062	150	1	1190	96022686	ELEKTRIK BALLASTPALETTE
NEIGUNGSGEBER ANBAU	96038419	20	1	903	919301108	ELEKTRIK S-ANLENKSTUECK
NEIGUNGSGEBER HAKENFL	918923808	481	1	16		LIEBHERR RAUPENKRAN LR
NIVEAUGEBER L=195 24V	10135392	22	1	333	13455124	DIESELMOTOR
NIVEAUGEBER L=195 24V	11088130	10	1	354	10135392	NIVEAUGEBER
NIVEAUGEBER L=450	789016008	2	1	576	965527508	BRENNSTOFFBEHAELTER VO
NIVEAUSONDE L=50 5 V SPF	10228143	5	1	323	96032897	KUEHLER VORM.
NOCKE	11341708	12	1	902	12101591	RUECKFALLSTUETZE
NOCKE	11341708	12	1	1062	11211229	RUECKFALLSTUETZE
NOCKE	11341708	33	2	1121	12102885	ZUGZYLINDER
NOCKEN	11645754	30	2	569	11211234	ZUGZYLINDER
NOCKENSCHALTER	570338308	23	1	27	11601184	SCHLEIFRINGUEBERTRAEGE
NOCKENWELLE KPL. V-MOTO	10122940	100	1	334	13455124	DIESELMOTOR
NOCKENWELLE V-MOTORXD9	10116354	1	1	372	10122940	NOCKENWELLE KPL.
NOCKENWELLE V-MOTORXD9	10154280	1	1	372	10122940	NOCKENWELLE KPL.
NOCKENWELLENLAGER 80,92	10129215	6	5	342	12405456	KURBELGEHAEUSE VORM.
NOT-AUS TASTE	11211286	30	1	678	967917908	SCHALTSCHRANK MECH.
NOT-AUS TASTE	606144108	(2)	1	510	96061088	ELEKTRIK ANBAUTEILE KABIN
NOTAUS KRANFUEHRERKAB	968075908	4	1	510	96061088	ELEKTRIK ANBAUTEILE KABIN
NOTHAMMER	885042208	48	1	776	96028393	INNENVERKLEIDUNG EINBAU
NUTMUTTER M100X2X23 C45	927612301	28	1	69	90029090	WINKELGETRIEBE
NUTMUTTER M100X2X23 C45	927612301	28	1	71	90029091	WINKELGETRIEBE
NUTMUTTER M150X2X39,5 C4	944311703	13	1	153	90211005	DREHWERKANTRIEB
NUTMUTTER M30X1,5	570113908	9	1	260	570112908	TRIEBWERK
O-RING	10332172	48	1	1010	11161917	STEUERTEIL
O-RING	7369571	23	1	724	11450338	DRUCKBEGRENZUNGSVENTI
O-RING 102X2,62	11693498	13	1	291	10873653	PUMPENTRAEGER
O-RING 10X2 NBR70	726406508	(22)	1	729	11314761	STEUERBLOCK
O-RING 110X2,5 V80	10008091	22	1	325	10228004	HYDROMOTOR
O-RING 11X2 NBR90	726406108	(1)	1	1075	967421108	VENTILBLOCK
O-RING 120X2,5 V80	10324867	21	1	319	11314599	VERSTELLPUMPE
O-RING 120X3 NBR 70	726424601	97	1	153	90211005	DREHWERKANTRIEB
O-RING 125X3 FKM	7006516	9	1	379	11368166	ANTRIEB FUER HDP VORM.
O-RING 12X2 FKM 70 MoS2	10128678	(2)	1	432	12410651	MOTORREGELUNGSENSORIK
O-RING 12X2 NBR70	704274808	10	4	50	965690708	DECKEL KPL.
O-RING 12X2 NBR70	704274808	(10)	4	454	96032910	BATTERIEKASTEN VORM.
O-RING 12X2 NBR70	704274808	4	2	466	96004224	DECKEL KPL.
O-RING 12X2 NBR70	704274808	(6)	4	632	96034154	GERAEUSCHDAEMMUNG OBE
O-RING 12X2 NBR70	704274808	(6)	4	632	96034154	GERAEUSCHDAEMMUNG OBE
O-RING 12X2 NBR70	704274808	(12)	5	632	96034154	GERAEUSCHDAEMMUNG OBE
O-RING 12X2 NBR70	704274808	12	2	634	969118108	DECKEL KPL.
O-RING 12X2 NBR70	704274808	12	2	636	96038209	DECKEL KPL.
O-RING 12X2 NBR70	704274808	12	1	638	96038293	DECKEL KPL.
O-RING 12X2 NBR70	704274808	6	2	639	969054708	DECKEL KPL.
O-RING 12X2 NBR70	704274808	6	3	640	969056008	DECKEL KPL.
O-RING 12X2 NBR70	704274808	6	2	641	969427208	DECKEL KPL.
O-RING 12X2 NBR70	704274808	6	2	642	969427308	DECKEL KPL.
O-RING 12X2 NBR70	704274808	12	1	643	96044249	DECKEL KPL.
O-RING 12X2 NBR70	704274808	4	5	647	968255808	DECKEL VORM.
O-RING 12X2 NBR70	704274808	4	7	648	968255908	DECKEL VORM.
O-RING 12X2 NBR70	704274808	4	7	649	968256008	DECKEL VORM.
O-RING 12X2 NBR70	704274808	4	7	650	968256108	DECKEL VORM.
O-RING 12X2 NBR70	704274808	(7)	4	660	969245308	ELEKTRIK KLEMMKASTEN DB
O-RING 12X2 NBR70	704274808	6	6	680	969408008	DECKEL KPL.
O-RING 133,07X1,78 NBR 70	10099208	32	1	610	10425291	ELEKTROPUMPE

Bezeichnung	Artikel	Pos.	Menge	Seite	Baugruppe	Bezeichnung
O-RING 133,07X1,78 NBR 70	10099208	(1)	1	610	10425291	ELEKTROPUMPE
O-RING 13X2,5 NBR90	570078008	7	1	587	510693008	KUGELHAHN
O-RING 140X3 NBR70	570163708	5	1	610	10425291	ELEKTROPUMPE
O-RING 14X1,1 NBR70	570010108	3	2	177	511449808	WEGEVENTIL
O-RING 14X1,1 NBR70	570010108	3	2	737	511494308	WEGEVENTIL
O-RING 14X2,5 NBR70	502923877	41	4	510	96061088	ELEKTRIK ANBAUTEILE KABIN
O-RING 150X3 NBR70	518578108	404	4	282	96032892	DIESELMOTOR VORM.
O-RING 154X3 NBR70	518547908	8	1	291	10873653	PUMPENTRAEGER
O-RING 160X2,5	7624285	24	1	88	11621396	ELEKTROPUMPE
O-RING 160X2,5	7624285	24	1	162	10871517	ELEKTROPUMPE
O-RING 160X3 NBR70	726204008	52	1	72	933878901	PLANETENGETRIEBE
O-RING 165X3 FKM 70	726440001	16	1	162	10871517	ELEKTROPUMPE
O-RING 16X2 NBR70	726407908	(1)	1	579	96066595	KRAFTSTOFFFILTER VORM.
O-RING 174X3 FKM 70	726431401	17	1	1003	90200207	FEDERDRUCKBREMSE
O-RING 175X3 NBR 70	726453601	83	2	69	90029090	WINKELGETRIEBE
O-RING 175X3 NBR 70	726453601	83	2	71	90029091	WINKELGETRIEBE
O-RING 17X1, 8	10030109	42	1	530	91000225	KLIMAANLAGE
O-RING 17X2 FPM70	571082608	(2)	1	34	969731708	HYDRAULIK MITTELTEIL
O-RING 17X2 FPM70	571082608	(2)	1	34	969731708	HYDRAULIK MITTELTEIL
O-RING 17X2 FPM70	571082608	(2)	1	1042	96006590	ZUSATZHYDR.VERBINDUNGS
O-RING 17X2 FPM70	571082608	(2)	1	1042	96006590	ZUSATZHYDR.VERBINDUNGS
O-RING 17X2,5 NBR90	726409108	(1)	1	36	969731708	HYDRAULIK MITTELTEIL
O-RING 182X3 FKM 80	726434401	4	1	207	90024729	FEDERDRUCKBREMSE
O-RING 182X3 FKM 80	726434401	4	1	1003	90200207	FEDERDRUCKBREMSE
O-RING 182X3 FKM 80	726434401	4	1	1027	90026848	FEDERDRUCKBREMSE
O-RING 19,4X2,1	11004432	21	1	724	11450338	DRUCKBEGRENZUNGSVENTI
O-RING 190X3 FKM 70	726432901	17	1	207	90024729	FEDERDRUCKBREMSE
O-RING 190X3 FKM 70	726432901	17	1	1027	90026848	FEDERDRUCKBREMSE
O-RING 19X2,5 NBR70	726424108	(21)	2	729	11314761	STEUERBLOCK
O-RING 20,3X2,4 NBR70	502932908	4	1	576	965527508	BRENNSTOFFBEHAELTER VO
O-RING 20,3X2,4 NBR70	502932908	308	8	794	96033157	DRUCKLUFTANLAGE
O-RING 209,14X3,53 NBR70	10342479	26	1	300	11212747	VERSTELLPUMPE
O-RING 20X2 FPM70	571082008	(2)	1	34	969731708	HYDRAULIK MITTELTEIL
O-RING 20X2 FPM70	571082008	(2)	1	34	969731708	HYDRAULIK MITTELTEIL
O-RING 20X2,5 NBR70	726407508	7	1	178	511065008	KUGELHAHN
O-RING 22,2X3 NBR70	540184308	16	1	258	540270514	ANTRIEB KPL
O-RING 22X1,5 FPM70	571082708	(3)	1	34	969731708	HYDRAULIK MITTELTEIL
O-RING 22X1,5 FPM70	571082708	(3)	1	1042	96006590	ZUSATZHYDR.VERBINDUNGS
O-RING 235X3 FKM 70	10014136	6	1	207	90024729	FEDERDRUCKBREMSE
O-RING 235X3 FKM 70	10014136	6	1	1027	90026848	FEDERDRUCKBREMSE
O-RING 23X2 NBR90	10664129	2	2	208	90024490	OELMESSEINRICHTUNG
O-RING 23X2 NBR90	10664129	2	2	237	90200528	OELMESSEINRICHTUNG
O-RING 23X2 NBR90	10664129	2	2	238	90200533	OELMESSEINRICHTUNG
O-RING 23X2 NBR90	10664129	2	3	1028	90028042	OELMESSEINRICHTUNG
O-RING 23X2,5 NBR 70	726454601	94	2	69	90029090	WINKELGETRIEBE
O-RING 23X2,5 NBR 70	726454601	94	2	71	90029091	WINKELGETRIEBE
O-RING 24X2 NBR70	726430608	32	2	729	11314761	STEUERBLOCK
O-RING 24X3 FPM70	571077408	(4)	1	716	96052492	HYDRAULIK
O-RING 25X2 NBR90	726425308	8	2	587	510693008	KUGELHAHN
O-RING 26X1,5 FPM70	571082108	(3)	1	34	969731708	HYDRAULIK MITTELTEIL
O-RING 26X3 NBR90	510711308	(18)	1	1175	968883308	ZUSATZHYDR.BOLZENZIEHZ
O-RING 27X1,8	10030112	47	1	530	91000225	KLIMAANLAGE
O-RING 29X3 NBR70	530073208	31	2	729	11314761	STEUERBLOCK
O-RING 320X3 NBR70	761020303	73	1	153	90211005	DREHWERKANTRIEB
O-RING 32X3 FPM70	571076908	(2)	1	34	969731708	HYDRAULIK MITTELTEIL
O-RING 32X3 FPM70	571076908	(2)	1	716	96052492	HYDRAULIK
O-RING 32X3 FPM70	571076908	(2)	1	716	96052492	HYDRAULIK
O-RING 32X3 FPM70	571076908	(2)	1	716	96052492	HYDRAULIK
O-RING 340X4 NBR 72	761034103	24	1	153	90211005	DREHWERKANTRIEB
O-RING 35X2,5 NBR70	726410008	53	4	723	11211288	STEUERBLOCK

Bezeichnung	Artikel	Pos.	Menge	Seite	Baugruppe	Bezeichnung
O-RING 35X2,5 NBR70	726410008	53	4	727	11340741	STEUERBLOCK
O-RING 380X4 NBR70	530084808	6	1	1001	90200134	PLANETENGETRIEBE
O-RING 39,34X2,62 FKM 70	10097960	14	1	1010	11161917	STEUERTEIL
O-RING 40X3 FPM70	571077108	(4)	1	34	969731708	HYDRAULIK MITTELTEIL
O-RING 40X3 FPM70	571077108	(4)	1	716	96052492	HYDRAULIK
O-RING 40X3 FPM70	571077108	(4)	1	716	96052492	HYDRAULIK
O-RING 42X3 NBR90	726421208	15	1	781	96000697	WISCHANLAGE EINBAU
O-RING 43X3,5 FKM 70	10443229	3	2	851	919657408	KUEHLWASSERVORWAERM
O-RING 45X3 NBR90	726430508	81	1	1001	90200134	PLANETENGETRIEBE
O-RING 460X4 NBR 70	726443401	21	2	1001	90200134	PLANETENGETRIEBE
O-RING 470X5 NBR 70	761061703	2	1	206	90024489	PLANETENGETRIEBE
O-RING 470X5 NBR 70	761061703	2	1	236	90200276	PLANETENGETRIEBE
O-RING 470X5 NBR 70	761061703	2	1	1026	90026841	PLANETENGETRIEBE
O-RING 480X4 NBR 70	761032303	33	2	206	90024489	PLANETENGETRIEBE
O-RING 480X4 NBR 70	761032303	33	2	236	90200276	PLANETENGETRIEBE
O-RING 480X4 NBR 70	761032303	33	2	1026	90026841	PLANETENGETRIEBE
O-RING 51X2,5 NBR 90	7025208	8	2	178	511065008	KUGELHAHN
O-RING 58X3 NBR70	726426708	54	2	723	11211288	STEUERBLOCK
O-RING 58X3 NBR70	726426708	54	2	727	11340741	STEUERBLOCK
O-RING 59,69X5,33 FKM 70	7381568	16	1	459	919063408	HARNSTOFFANLAGE
O-RING 600X4 NBR 70	761020803	26	1	206	90024489	PLANETENGETRIEBE
O-RING 600X4 NBR 70	761020803	26	1	236	90200276	PLANETENGETRIEBE
O-RING 600X4 NBR 70	761020803	26	1	1026	90026841	PLANETENGETRIEBE
O-RING 60X3 NBR 70	726411301	9	1	206	90024489	PLANETENGETRIEBE
O-RING 60X3 NBR 70	726411301	9	1	236	90200276	PLANETENGETRIEBE
O-RING 60X3 NBR 70	726411301	9	1	1026	90026841	PLANETENGETRIEBE
O-RING 680X5 NBR 70	761036003	11	1	69	90029090	WINKELGETRIEBE
O-RING 680X5 NBR 70	761036003	11	1	71	90029091	WINKELGETRIEBE
O-RING 6X1 NBR90	570690608	33	1	610	10425291	ELEKTROPUMPE
O-RING 6X1 NBR90	570690608	17	1	741	571529608	DRUCKVENTIL
O-RING 6X1 NBR90	570690608	7	1	742	571130108	DRUCKBEGRENZUNGSVENTI
O-RING 6X1,5 NBR90	510712908	11	3	177	511449808	WEGEVENTIL
O-RING 6X1,5 NBR90	510712908	11	3	737	511494308	WEGEVENTIL
O-RING 740X5 NBR 70	726457501	12	1	69	90029090	WINKELGETRIEBE
O-RING 740X5 NBR 70	726457501	12	1	71	90029091	WINKELGETRIEBE
O-RING 740X5 NBR 70	726457501	2	3	72	933878901	PLANETENGETRIEBE
O-RING 78,97X3,53 FKM 70	10220707	6	1	155	510235408	HYDROMOTOR
O-RING 78X3 FKM 70	726433701	7	1	402	11353748	THERMOSTATGEHAEUSE AN
O-RING 85X2 HNBR 70	10218370	2	1	420	10120541	STARTER
O-RING 85X3 NBR70	726408708	405	1	282	96032892	DIESELMOTOR VORM.
O-RING 94,5X3 VMQ 70	13711602	2	1	395	13701882	HEIZFLANSCH KOMPLETT
O-RING 98,02X3,53 S-FPM 75	7372303	(15)	1	155	510235408	HYDROMOTOR
O-RING 9X1,5 NBR 70	726454401	14	1	207	90024729	FEDERDRUCKBREMSE
O-RING 9X1,5 NBR90	521196508	3	2	207	90024729	FEDERDRUCKBREMSE
O-RING 9X1,5 NBR90	521196508	3	2	1003	90200207	FEDERDRUCKBREMSE
O-RING 9X1,5 NBR90	521196508	(16)	6	1003	90200207	FEDERDRUCKBREMSE
O-RING AEHNL.ISO 3601-1 100	11008055	4	1	391	10154796	ANSAUGSTUTZEN ANBAU
O-RING AEHNL.ISO 3601-1 101	7380401	6	1	436	11366388	NEBENABTRIEB VORM.
O-RING AEHNL.ISO 3601-1 115	10425261	24	1	400	12490129	WASSERPUMPE MIT BEFEST.
O-RING AEHNL.ISO 3601-1 14	10425260	5	1	162	10871517	ELEKTROPUMPE
O-RING AEHNL.ISO 3601-1 150	11656620	2	2	343	9078049	ZYLINDER
O-RING AEHNL.ISO 3601-1 15X	7380619	4	1	378	11363553	ANTRIEB FUER HOCHDRUCK
O-RING AEHNL.ISO 3601-1 15X	7380619	4	1	433	10120393	VERSCHLUSSTEILE
O-RING AEHNL.ISO 3601-1 18	10003192	5	1	378	11363553	ANTRIEB FUER HOCHDRUCK
O-RING AEHNL.ISO 3601-1 19,	7380196	22	1	730	10451049	WEGEVENTIL
O-RING AEHNL.ISO 3601-1 21,	7380617	11	6	345	10141769	ENDREGELVENTIL
O-RING AEHNL.ISO 3601-1 38	10294497	12	6	344	9078462	AGGREGATETRAEGER ANBA
O-RING AEHNL.ISO 3601-1 41,6	12694375	8	2	352	10134887	OELWANNE MIT BEFEST.
O-RING AEHNL.ISO 3601-1 51	10038573	11	4	406	10143277	KUEHLMITTELKRUEMMER AN
O-RING AEHNL.ISO 3601-1 63,	7380970	14	2	392	10141830	LADELUFTLEITUNG ANBAU

Bezeichnung	Artikel	Pos.	Menge	Seite	Baugruppe	Bezeichnung
O-RING AEHNL.ISO 3601-1 63	10037224	6	2	402	11353748	THERMOSTATGEHAEUSE AN
O-RING AEHNL.ISO 3601-1 67,5	10040387	5	2	400	12490129	WASSERPUMPE MIT BEFEST.
O-RING AEHNL.ISO 3601-1 67,5	10040387	8	2	402	11353748	THERMOSTATGEHAEUSE AN
O-RING AEHNL.ISO 3601-1 90	10040386	9	1	400	12490129	WASSERPUMPE MIT BEFEST.
O-RING ARP 568 10,52X1,83 NB	501243708	1	1	180	471030708	VERSCHRAUBUNG
O-RING ARP 568 10,52X1,83 NB	501243708	(1)	1	812	91000228	VORB.ANTRIEBSAGG.KLIMAA
O-RING ARP 568 10,82X1,78 NB	510718108	27	1	176	10489734	DRUCKBEGRENZUNGSVENTI
O-RING ARP 568 10,82X1,78 NB	510760408	32	1	622	10228112	HEIZKLIMAGERAET
O-RING ARP 568 11,89X1,98 N	571130508	8	1	742	571130108	DRUCKBEGRENZUNGSVENTI
O-RING ARP 568 110,72X3,53	514615408	1	1	598	11600977	DECKEL
O-RING ARP 568 12,37X2,62 NB	510746108	24	2	740	511308608	PROPORTIONALVENTIL
O-RING ARP 568 12,37X2,62 NB	510746108	1	1	748	10218310	LASTHALTEVENTIL
O-RING ARP 568 13,94X2,62 NB	510790108	2	3	215	11182924	WEGEVENTIL
O-RING ARP 568 145,64X3,53	570807108	3	1	433	10120393	VERSCHLUSSTEILE
O-RING ARP 568 14X1,78 NBR9	515710608	31	1	622	10228112	HEIZKLIMAGERAET
O-RING ARP 568 17,12X2,62 NB	510710108	3	2	747	510438508	DRUCKMINDERVENTIL
O-RING ARP 568 17,12X2,62 NB	510710108	15	1	747	510438508	DRUCKMINDERVENTIL
O-RING ARP 568 23,52X1,78 N	570652308	25	1	176	10489734	DRUCKBEGRENZUNGSVENTI
O-RING ARP 568 24,99X3,53 NB	510587808	504	6	169	969733008	ZUSATZHYDRAULIK DREHBUE
O-RING ARP 568 29,87X1,78 NB	510747808	39	2	740	511308608	PROPORTIONALVENTIL
O-RING ARP 568 32,92X3,53 NB	510587008	405	6	717	96052492	HYDRAULIK
O-RING ARP 568 32,92X3,53 NB	510587008	(1)	1	718	96052492	HYDRAULIK
O-RING ARP 568 32,92X3,53 NB	510587008	(1)	1	718	96052492	HYDRAULIK
O-RING ARP 568 32,92X3,53 NB	510587008	(1)	1	721	96052492	HYDRAULIK
O-RING ARP 568 34,52X3,53 NB	501204208	16	2	179	510401908	UMSCHALTVENTIL
O-RING ARP 568 37,69X3,53 NB	510586708	501	12	35	969731708	HYDRAULIK MITTELTEIL
O-RING ARP 568 37,69X3,53 NB	510586708	501	8	76	967787408	HYDRAULIK RAUPE
O-RING ARP 568 37,69X3,53 NB	510586708	501	8	103	967787508	HYDRAULIK RAUPE
O-RING ARP 568 37,69X3,53 NB	510586708	(1)	1	169	969733008	ZUSATZHYDRAULIK DREHBUE
O-RING ARP 568 37,69X3,53 NB	510586708	553	6	169	969733008	ZUSATZHYDRAULIK DREHBUE
O-RING ARP 568 37,69X3,53 NB	510586708	501	2	212	967787708	ZUSATZHYDRAULIK WINDE 1
O-RING ARP 568 37,69X3,53 NB	510586708	501	2	227	967787808	ZUSATZHYDRAULIK WINDE 2
O-RING ARP 568 37,69X3,53 NB	510586708	501	4	243	968081908	ZUSATZHYDRAULIK WINDE 4
O-RING ARP 568 37,69X3,53 NB	510586708	402	1	282	96032892	DIESELMOTOR VORM.
O-RING ARP 568 37,69X3,53 NB	510586708	1	1	331	511516208	SAE-FLANSCHHAELFTE
O-RING ARP 568 37,69X3,53 NB	510586708	411	20	717	96052492	HYDRAULIK
O-RING ARP 568 37,69X3,53 NB	510586708	(1)	1	718	96052492	HYDRAULIK
O-RING ARP 568 37,69X3,53 NB	510586708	501	2	1013	96047485	ZUSATZHYDRAULIK WINDE 6
O-RING ARP 568 37,69X3,53 NB	510586708	501	2	1032	967789108	ZUSATZHYDRAULIK WINDE 3
O-RING ARP 568 4,47X1,78 NB	510714208	13	2	747	510438508	DRUCKMINDERVENTIL
O-RING ARP 568 4,47X1,78 NB	513119208	50	1	740	511308608	PROPORTIONALVENTIL
O-RING ARP 568 44,04X3,53 NB	570296608	2	1	597	11068050	FILTERELEMENT
O-RING ARP 568 45,69X2,62 NB	514507808	16	1	304	10009378	ANSCHLUSSPLATTE
O-RING ARP 568 47,22X3,53 NB	510587908	401	2	282	96032892	DIESELMOTOR VORM.
O-RING ARP 568 47,22X3,53 NB	510587908	(1)	1	282	96032892	DIESELMOTOR VORM.
O-RING ARP 568 50,47X2,62 NB	570054708	16	1	302	571907208	ANSCHLUSSPLATTE
O-RING ARP 568 52,07X2,62 NB	726426508	6	1	259	510230608	HYDROMOTOR
O-RING ARP 568 56,74X3,53 NB	726421608	9	3	461	968866808	HARNSTOFFTANK VORM.
O-RING ARP 568 6,07X1,78 NB	510738408	441	4	743	571362608	VORSTEUERVENTIL
O-RING ARP 568 64,77X2,62 NB	515705108	15	1	260	570112908	TRIEBWERK
O-RING ARP 568 66,34X2,62 NB	514504208	(5)	1	303	11212748	VERSTELLPUMPE
O-RING ARP 568 69,44X3,53 NB	510598908	403	2	282	96032892	DIESELMOTOR VORM.
O-RING ARP 568 9,25X1,78 NB	510719008	26	1	176	10489734	DRUCKBEGRENZUNGSVENTI
O-RING ARP 568 9,25X1,78 NB	510738677	(1)	1	34	969731708	HYDRAULIK MITTELTEIL
O-RING ARP 568-NBR70 6,07X1	726419608	20	1	741	571529608	DRUCKVENTIL
O-RING DIN 3770 150X3	790346914	320	2	317	11320826	PUMPENVERTEILERGETRIEB
O-RING DIN 3771 23,6X2,9 NBR	571817308	(1)	1	79	917361508	ELEKTRIK RAUPENTRAEGER
O-RING DIN 3771 44X3 NBR70	726405908	52	4	723	11211288	STEUERBLOCK
O-RING DIN 3771 44X3 NBR70	726405908	52	4	727	11340741	STEUERBLOCK
O-RING DIN 3771 55,25X2,62	511052108	10	1	179	510401908	UMSCHALTVENTIL

Bezeichnung	Artikel	Pos.	Menge	Seite	Baugruppe	Bezeichnung
O-RING ISO 3601-1 104,37X3,53	7380773	(4)	1	335	13455124	DIESELMOTOR
O-RING ISO 3601-1 104,37X3,53	7380773	5	2	393	12421642	VERBINDUNGSLEITUNG ANBA
O-RING ISO 3601-1 117,07X3,5	7380604	3	1	378	11363553	ANTRIEB FUER HOCHDRUCK
O-RING ISO 3601-1 117,07X3,5	7380604	5	1	436	11366388	NEBENABTRIEB VORM.
O-RING ISO 3601-1 12,37X2,62	7380935	3	1	395	13701882	HEIZFLANSCH KOMPLETT
O-RING ISO 3601-1 17,17X1,78	7381103	(2)	1	432	12410651	MOTORREGELUNGSENSORIK
O-RING ISO 3601-1 42,52X2,62	7381760	21	2	178	511065008	KUGELHAHN
O-RING ISO 3601-1 5,28X1,78 N	726426608	49	2	740	511308608	PROPORTIONALVENTIL
O-RING ISO 3601-1 6,02X2,62 F	7380648	31	1	73	10132387	HYDRAULIKANBAUMOTOR
O-RING ISO 3601-1 74,00X3,00	7264455	8	2	400	12490129	WASSERPUMPE MIT BEFEST.
O-RING ISO 3601-1 82,22X2,62	7380598	10	2	400	12490129	WASSERPUMPE MIT BEFEST.
O-RING ISO 3601-1 9,25X1,78 F	7380574	5	4	733	10342823	DRUCKREGELVENTIL
OELABLASS	90200614	45	1	1005	90200135	OELMESSEINRICHTUNG
OELABLASSSCHLAUCH KPL.	10032297	55	1	136	96005686	GRUNDWERKZEUG
OELABLASSSCHRAUBE M26X	789011908	16	1	323	96032897	KUEHLER VORM.
OELABLASSSCHRAUBE M26X	789011908	18	1	589	918789208	KRAFTSTOFFBEHAELTER KPL
OELABLASSSCHRAUBE M26X	789011908	26	3	594	919140308	OELBEHAELTER KPL.
OELABSCHEIDER ANBAU OEL	10125646	1	2	347	10141843	KURBELGEHAEUSEENTLUEF
OELABSCHEIDER OEL	12404268	2	1	348	10125646	OELABSCHEIDER ANBAU
OELBEHAELTER KPL.	919140308	144	1	13		LIEBHERR RAUPENKRAN LR
OELBEHAELTER SCHWK. AL	967967108	1	1	595	967968208	OELBEHAELTER VORM.
OELBEHAELTER VORM.	967968208	1	1	594	919140308	OELBEHAELTER KPL.
OELEINFUELLUNG	10118839	2	1	367	10122632	OELEINFUELLUNG
OELEINFUELLUNG	10122630	1	1	367	10122632	OELEINFUELLUNG
OELEINFUELLUNG	10122632	3	1	365	11364303	ZYLINDERKOPFDECKEL VORM
OELKUEHLER	11005447	2	1	324	12100191	KUEHLERANLAGE
OELLEITUNG ANBAU	10134883	(2)	1	352	10134887	OELWANNE MIT BEFEST.
OELMESSEINRICHTUNG	90024490	10	1	204	90023098	KOMPAKTSEILWINDE
OELMESSEINRICHTUNG	90028042	10	1	1023	90023100	KOMPAKTSEILWINDE
OELMESSEINRICHTUNG	90200135	25	1	997	90024769	KOMPAKTSEILWINDE
OELMESSEINRICHTUNG	90200528	10	1	234	90023101	KOMPAKTSEILWINDE
OELMESSEINRICHTUNG	90200533	20	1	234	90023101	KOMPAKTSEILWINDE
OELMESSSTAB	10802891	170	1	317	11320826	PUMPENVERTEILERGETRIEB
OELMESSSTAB	931916701	15	1	1005	90200135	OELMESSEINRICHTUNG
OELMESSSTAB 1 1/8"	927554401	1	1	154	927554301	ENTLUEFTUNGSSTUTZEN
OELMESSSTAB KPL.	10137870	21	1	333	13455124	DIESELMOTOR
OELMESSSTAB MIT RING	10120861	1	1	353	10137870	OELMESSSTAB KPL.
OELMODULANBAU	11365191	130	1	334	13455124	DIESELMOTOR
OELRUECKLAUFLEITUNG	10137019	1	1	349	10137051	OELRUECKLAUFLEITUNG AN
OELRUECKLAUFLEITUNG 15X	10127927	(5)	1	352	10134887	OELWANNE MIT BEFEST.
OELRUECKLAUFLEITUNG 15X	10137053	2	1	349	10137051	OELRUECKLAUFLEITUNG AN
OELRUECKLAUFLEITUNG 22X	10135023	2	1	415	10141721	ATL-ANBAU
OELRUECKLAUFLEITUNG 22X	10135221	3	1	414	10141720	ATL-ANBAU
OELRUECKLAUFLEITUNG AN	10137051	2	1	347	10141843	KURBELGEHAEUSEENTLUEF
OELRUECKLAUFLEITUNG AN	12550671	2	1	347	10141843	KURBELGEHAEUSEENTLUEF
OELSTANDSSONDE L=50 12/24	10168177	40	1	208	90024490	OELMESSEINRICHTUNG
OELSTANDSSONDE L=50 12/24	10168177	40	1	237	90200528	OELMESSEINRICHTUNG
OELSTANDSSONDE L=50 12/24	10168177	40	1	238	90200533	OELMESSEINRICHTUNG
OELSTANDSSONDE L=50 12/24	10168177	40	1	1005	90200135	OELMESSEINRICHTUNG
OELSTANDSSONDE L=50 12/24	10168177	40	1	1028	90028042	OELMESSEINRICHTUNG
OELWANNE MIT BEFEST. V-	10134887	20	1	333	13455124	DIESELMOTOR
OELWANNE V-MOTOR/D9508	10134879	(1)	1	352	10134887	OELWANNE MIT BEFEST.
OELWANNE VORM. V-MOTOR/	11364377	1	1	352	10134887	OELWANNE MIT BEFEST.
OVALRING 11X60X120 GK 10	10871568	6	2	548	967846508	ZUGSTANGE VORM.
OVALRING 11X60X120 GK 10	10871568	5	2	550	967981108	ZUGSTANGE VORM.
OVALRING 11X60X120 GK 10	10871568	6	2	937	967747008	STANGE VORM.
OVALRING 11X60X120 GK 10	10871568	6	2	950	967744008	STANGE VORM.
OVALRING 11X60X120 GK 10	10871568	7	2	957	967950808	ZUGSTANGE VORM.
OVALRING 11X60X120 GK 10	10871568	7	2	959	968214108	ZUGSTANGE VORM.
OVALRING 11X60X120 GK 10	10871568	7	2	961	968217108	ZUGSTANGE VORM.

Bezeichnung	Artikel	Pos.	Menge	Seite	Baugruppe	Bezeichnung
OVALRING 11X60X120 GK 10	10871568	6	2	1055	968242108	ZUGSTANGE VORM.
OVALRING 11X60X120 GK 10	10871568	10	2	1109	968027308	ZUGSTANGE VORM.
OVALRING 11X60X120 GK 10	10871568	6	2	1110	968026108	ZUGSTANGE VORM.
OVALRING 11X60X120 GK 10	10871568	6	2	1112	968027708	ZUGSTANGE VORM.
OVALRING 11X60X120 GK 10	10871568	6	2	1147	967733808	STANGE VORM.
OVALRING 11X60X120 GK 10	10871568	6	2	1159	967704108	STANGE VORM.
OVALRING 11X60X120 GK 10	10871568	3	4	1231	96038862	STANGEN VORM.
PARKKONSOLE SCHLAEUCHE	968907308	105	1	194	96062971	MONTAGETEILE DREHBUEHN
PARKKONSOLE SCHLAEUCHE	968907408	106	1	194	96062971	MONTAGETEILE DREHBUEHN
PARKKONSOLE SCHLAEUCHE	969483508	115	1	194	96062971	MONTAGETEILE DREHBUEHN
PASSFEDER DIN 6885 A 4X4X1	434000208	5	1	217	10802061	WINDENDREHGEBER
PASSFEDER DIN 6885 A8X7X1	434006601	92	1	69	90029090	WINKELGETRIEBE
PASSFEDER DIN 6885 A8X7X1	434006601	92	1	71	90029091	WINKELGETRIEBE
PASSFEDER DIN 6885 B32X18	571827408	400	10	317	11320826	PUMPENVERTEILERGETRIEB
PASSHUELSE 12X20X15,5 100	10123103	14	2	424	10129212	SCHWUNGRADGEHAEUSE AN
PASSHUELSE 15,5X20X15,25 S	9178018	5	2	342	12405456	KURBELGEHAEUSE VORM.
PASSKERBSTIFT ISO 8745 6X	431103708	16	2	193	96062971	MONTAGETEILE DREHBUEHN
PASSSCHEIBE 58X70X0,1	570114208	17	2	260	570112908	TRIEBWERK
PASSSCHEIBE 58X70X0,3	570114308	18	1	260	570112908	TRIEBWERK
PASSSCHEIBE DIN 988 16X22	501500908	6	4	119	96016050	ABSTUETZPLATTE KPL.
PASSSCHEIBE DIN 988 16X22X	422014001	23	3	258	540270514	ANTRIEB KPL
PASSSCHEIBE DIN 988 18X25X	605251108	7	1	1098	967966108	ENDSCHALTER KPL.
PASSSCHEIBE DIN 988 18X25X	605251108	7	1	1099	967966808	ENDSCHALTER KPL.
PASSSCHEIBE DIN 988 18X25X	500713708	6	2	1098	967966108	ENDSCHALTER KPL.
PASSSCHEIBE DIN 988 18X25X	500713708	6	2	1099	967966808	ENDSCHALTER KPL.
PATCHKABEL 4X2XAWG27/7-5	12102759	376	1	507	96019612	KABELSTRANG
PATCHKABEL 8-5M	10771060	377	1	507	96019612	KABELSTRANG
PATCHKABEL 8-5M	10771060	378	1	507	96019612	KABELSTRANG
PATCHKABEL 8-5M	10771060	379	1	507	96019612	KABELSTRANG
PEDALGEBER 20° SPF	10297309	7	2	510	96061088	ELEKTRIK ANBAUTEILE KABIN
PEDALTRAEGER EINBAU	964720408	4	1	772	919075308	KRANFUEHRERKABINE VORM.
PERSOENLICHE SCHUTZAUSR	916959908	98	1	12		LIEBHERR RAUPENKRAN LR
PILZTASTE	606652608	202	1	672	968681408	BEDIENPULT VERBOLZUNG
PLANETENACHSE	570795808	2	3	257	540270414	ABTRIEB KPL
PLANETENGETRIEBE	11005308	1	1	251	10802280	SEILWINDE
PLANETENGETRIEBE	90024489	5	1	204	90023098	KOMPAKTSEILWINDE
PLANETENGETRIEBE	90026841	5	1	1023	90023100	KOMPAKTSEILWINDE
PLANETENGETRIEBE	90200134	5	1	997	90024769	KOMPAKTSEILWINDE
PLANETENGETRIEBE	90200276	5	2	234	90023101	KOMPAKTSEILWINDE
PLANETENGETRIEBE RAL 703	933878901	5	2	66	917291608	RAUPENTRAEGER LI.
PLANETENGETRIEBE RAL 703	933878901	5	2	99	917291708	RAUPENTRAEGER RE.
PLANETENRAD	927636201	40	3	153	90211005	DREHWERKANTRIEB
PLANETENRAD	927636601	55	3	153	90211005	DREHWERKANTRIEB
PLANETENRAD Z=26	927633801	20	5	153	90211005	DREHWERKANTRIEB
PLANETENSTUFE	11005313	11	1	252	11005308	PLANETENGETRIEBE
PLANETENSTUFE	11005314	21	1	252	11005308	PLANETENGETRIEBE
PLANETENTRAEGER	11005316	24	1	252	11005308	PLANETENGETRIEBE
PLANETENTRAEGER	570795908	1	1	257	540270414	ABTRIEB KPL
PLANETENTRAEGER 255 42C	927636501	50	1	153	90211005	DREHWERKANTRIEB
PLANETENTRAEGER 275 42C	927635901	35	1	153	90211005	DREHWERKANTRIEB
PLANETENTRAEGER 325 42C	927633701	15	1	153	90211005	DREHWERKANTRIEB
PLANETENTRAEGER 390 42Cr	932126801	15	1	1001	90200134	PLANETENGETRIEBE
PLATTE	10144874	2	1	422	10144678	ABDECKPLATTE ANBAU
PLATTE	967421308	30	1	1073	11213423	STEUERBLOCK
PLATTE 10X190 X60 PA6G+OE	97031687	13	4	1097	967946208	VERSTELLFLASCHE KPL.
PLATTE 15X30X50 PA6G	288176208	12	1	23	968660508	SCHLEIFRINGKOERPER EINBA
PLATTE 22X60X450 PA6G	97027767	111	1	1051	917333208	D-ANLENKSTUECK VORM.
PLATTE 30X95X500 PA6G	97011422	6	3	1224	968455908	FUSS KPL.
PLATTE 50X20X2 PE	975221608	4	2	768	964561008	HECKSCHEIBE VORM.
PLATTE KPL. SPF	963253908	4	2	862	917517908	AUFNAHME GEGENGEWICHT

Bezeichnung	Artikel	Pos.	Menge	Seite	Baugruppe	Bezeichnung
PLATTE KPL. SPF	963253908	31	2	1214	919326208	DREHBUEHNENVERLAENGER
PLATTE SC22	967421008	10	1	1073	11213423	STEUERBLOCK
PLEUELBUCHSE 54,475X59,1	12450073	(3)	1	360	10116876	PLEUELSTANGE ANBAU
PLEUELSCHRAUBE M14X1,5X	9077199	(1)	2	360	10116876	PLEUELSTANGE ANBAU
PLEUELSCHRAUBE M14X1,5X	12446830	(2)	2	360	10116876	PLEUELSTANGE ANBAU
PLEUELSTANGE ANBAU V-M	10116876	60	8	334	13455124	DIESELMOTOR
PLEUELSTANGE V-MOTORX9	10116877	1	1	360	10116876	PLEUELSTANGE ANBAU
PLEUELSTANGE V-MOTORX9	10116877	1	1	360	10116876	PLEUELSTANGE ANBAU
PLEUELSTANGE V-MOTORX9	12446853	1	1	360	10116876	PLEUELSTANGE ANBAU
PLEUELSTANGE V-MOTORX9	12446853	1	1	360	10116876	PLEUELSTANGE ANBAU
PLEUELSTANGE V-MOTORX9	12446854	(1)	1	360	10116876	PLEUELSTANGE ANBAU
PODEST 1193X2820X165 ALU	11644883	20	2	862	917517908	AUFNAHME GEGENGEWICHT
PODEST 1877X1305X1173 ALU	10872055	1	1	799	919075608	PODEST KRANKABINE
PODEST 2541X1195X2670,5 A	11450543	3	1	755	919075408	KRANFUEHRERKABINE ANBA
PODEST 50X650X1240 ALMG3	11450151	1	1	491	968283208	LAUFSTEG DREHBUEHNE LI
PODEST 50X650X1675 ALMG3	11450152	2	1	491	968283208	LAUFSTEG DREHBUEHNE LI
PODEST 50X650X1675 ALMG3	11450153	3	1	491	968283208	LAUFSTEG DREHBUEHNE LI
PODEST 50X650X1675 ALMG3	11450155	4	1	491	968283208	LAUFSTEG DREHBUEHNE LI
PODEST 50X650X1675 ALMG3	11450156	5	1	491	968283208	LAUFSTEG DREHBUEHNE LI
PODEST KPL.	968309908	2	1	487	918999008	LAUFSTEG DREHBUEHNE
PODEST KRANKABINE	919075608	178	1	14		LIEBHERR RAUPENKRAN LR
PODEST SCHWK. T ZN O	928051908	28	2	1183	918900508	SCHWEBEBALLAST
PODEST SCHWK. T ZN O	968291108	1	1	493	968309908	PODEST KPL.
POLYAMIDROHR DIN 73378 10	774387708	89	16	608	919297008	ZENTRALSCHMIERANLAGE O
POLYAMIDROHR DIN 73378 6	10873149	15	70	87	917322008	ZENTRALSCHMIERUNG RAUP
POLYAMIDROHR DIN 73378 6	10873149	15	70	111	917322208	ZENTRALSCHMIERUNG RAUP
POLYAMIDROHR DIN 73378 6	10873149	14	37.5	160	917081108	ZENTRALSCHMIERANLAGE O
POLYAMIDROHR DIN 73378 6	10873149	6	4.5	218	917451408	ZENTRALSCHMIERUNG
POLYAMIDROHR DIN 73378 6	10873149	78	5	233	917451208	WINDE 4 VORM.
POLYAMIDROHR DIN 73378 6	10873149	90	32	560	917691308	ZENTRALSCHMIERUNG
POLYAMIDROHR DIN 73378 6	10873149	90	91	608	919297008	ZENTRALSCHMIERANLAGE O
POLYAMIDROHR DIN 73378 6	10873149	10	30	930	917692108	ZENTRALSCHMIERUNG
POLYAMIDROHR DIN 73378 6	10873149	6	3.25	1017	917481408	ZENTRALSCHMIERUNG
POLYAMIDROHR DIN 73378 6	10873149	8	4	1038	917478608	ZENTRALSCHMIERUNG
POLYAMIDROHR DIN 73378 6	10873149	90	13	1083	917692208	ZENTRALSCHMIERUNG
PRATZE SINT-D32	10129999	2	1	380	10152866	INJEKTOR MIT BEFEST.
PRESSKLEMME 2 CU	11170565	6	2	132	962009308	ABSTUETZPLATTE KPL.
PRESSKLEMME 2 CU	11170565	6	4	139	96051604	ROLLENLAGERUNG
PRESSKLEMME 2 CU	11170565	36	6	491	968283208	LAUFSTEG DREHBUEHNE LI
PRESSKLEMME 2 CU	11170565	9	2	863	965575208	ZENTRIERUNG KPL.
PRESSKLEMME 2 CU	11170565	128	24	893	919304308	S-ANLENKSTUECK VORM.
PRESSKLEMME 2 CU	11170565	17	4	1115	968028208	AUFLAGE KPL.
PRESSKLEMME 2 CU	11170565	6	4	1225	969944608	HALTERUNG KPL.
PRESSKLEMME 2 CU	11170565	16	4	1285	96037097	LEITER VORM.
PRESSKLEMME 2 CU	11170565	17	4	1287	96037098	LEITER VORM.
PRESSKLEMME 2 CU	11170565	16	4	1313	919222808	FA-BOCK
PROFIL 3X70X1078 DC01 FE//	97032341	31	2	1092	919628208	D-KOPFSTUECK VORM.
PROFIL 3X70X2577 DC01 FE//	97032342	32	2	1092	919628208	D-KOPFSTUECK VORM.
PROFILDICHTRING DIN 3869	10335629	3	1	368	10118839	OELEINFUELLUNG
PROFILHOHLWELLE D125/46X	10492558	130	4	317	11320826	PUMPENVERTEILERGETRIEB
PROFILRING PR10-S/L A3P	477100308	32	2	607	919297008	ZENTRALSCHMIERANLAGE O
PROFILRING PR22-L A3P	477102808	3	1	328	968652008	ROHRSTUTZEN KPL.
PROFILRING PR6-S/L A3P	477101408	16	1	160	917081108	ZENTRALSCHMIERANLAGE O
PROFILRING PR6-S/L A3P	477101408	76	2	232	917451208	WINDE 4 VORM.
PROFILRING PR6-S/L A3P	477101408	15	9	560	917691308	ZENTRALSCHMIERUNG
PROFILRING PR6-S/L A3P	477101408	15	28	607	919297008	ZENTRALSCHMIERANLAGE O
PROFILRING PR6-S/L A3P	477101408	550	3	794	96033157	DRUCKLUFTANLAGE
PROFILRING PR6-S/L A3P	477101408	11	2	930	917692108	ZENTRALSCHMIERUNG
PROFILRING PR6-S/L A3P	477101408	10	1	1038	917478608	ZENTRALSCHMIERUNG
PROFILRING PR6-S/L A3P	477101408	8	1	1083	917692208	ZENTRALSCHMIERUNG

Bezeichnung	Artikel	Pos.	Menge	Seite	Baugruppe	Bezeichnung
PROFILSCHELLE 163,0/K1	10494116	(13)	1	338	13455124	DIESELMOTOR
PROFILSCHELLE 163,0/K1	10494116	22	3	441	919551008	SCHALLDAEMPFERANLAGE
PROFILSCHELLE 191,6/K1	10494117	23	3	441	919551008	SCHALLDAEMPFERANLAGE
PROFILSCHELLE 324/K1	12569713	2	6	443	11382590	SCRFILTER-BAUGRUPPE
PROFILSCHNUR	501507014	141	0.7	254	11347396	SEILTROMMEL
PROFILSCHNUR	501507014	200	0.3	256	11347399	FLANSCHLAGER
PROPORTIONALMAGNET	11161919	(6)	1	209	11170708	VERSTELLMOTOR
PROPORTIONALMAGNET	11161919	27	1	1010	11161917	STEUERTEIL
PROPORTIONALMAGNET 24V	10471437	2	2	289	10873652	ANSTEUERGERAET
PROPORTIONALMAGNET 24V	10471437	2	2	295	11690588	ANSTEUERGERAET
PROPORTIONALMAGNET 24V	10471437	2	2	313	10873894	ANSTEUERGERAET
PROPORTIONALVENTIL 340BA	511308608	64	1	715	96052492	HYDRAULIK
PRUEFADAPTER	910506108	10	1	695	96061067	VERKABELUNG MONTAGETA
PRUEFANSCHLUSS PL-RA 12L	475600908	618	1	794	96033157	DRUCKLUFTANLAGE
PUMPE	510108201	93	1	69	90029090	WINKELGETRIEBE
PUMPE	510108201	93	1	71	90029091	WINKELGETRIEBE
PUMPE MP41 SPF	591055408	8	1	781	96000697	WISCHANLAGE EINBAU
PUMPE VORM.	96004209	2	1	459	919063408	HARNSTOFFANLAGE
PUMPENELEMENT	10216340	13	1	162	10871517	ELEKTROPUMPE
PUMPENELEMENT	10216340	13	1	610	10425291	ELEKTROPUMPE
PUMPENELEMENT	11001770	6	1	88	11621396	ELEKTROPUMPE
PUMPENGEHAEUSE	10014693	3	1	88	11621396	ELEKTROPUMPE
PUMPENGEHAEUSE	10014693	4	1	162	10871517	ELEKTROPUMPE
PUMPENGEHAEUSE	10014693	4	1	610	10425291	ELEKTROPUMPE
PUMPENGEHAEUSE	10873891	3	1	307	11212745	VERSTELLPUMPE
PUMPENRUECKLAUF	774372808	2	1	607	919297008	ZENTRALSCHMIERANLAGE O
PUMPENTRAEGER	10873651	4	1	288	11212738	VERSTELLPUMPE
PUMPENTRAEGER	10873651	4	1	299	11212746	VERSTELLPUMPE
PUMPENTRAEGER	10873651	4	1	306	11212744	VERSTELLPUMPE
PUMPENTRAEGER	10873653	4	1	290	11212739	VERSTELLPUMPE
PUMPENTRAEGER	10873653	4	1	307	11212745	VERSTELLPUMPE
PUMPENVERTEILERGETRIEB	11320826	107	1	280	96032892	DIESELMOTOR VORM.
RADIALDICHTRING 70X90X7	7008986	3	1	1008	11161916	TRIEBWERK
RADIALWELLENDICHTRING B	710061801	84	1	1001	90200134	PLANETENGETRIEBE
RADIALWELLENDICHTRING DI	710031208	10	1	257	540270414	ABTRIEB KPL
RADIALWELLENDICHTRING DI	710034101	11	2	153	90211005	DREHWERKANTRIEB
RADIALWELLENDICHTRING D	570151908	15	1	258	540270514	ANTRIEB KPL
RADIALWELLENDICHTRING DI	10174861	64	2	153	90211005	DREHWERKANTRIEB
RADIALWELLENDICHTRING D	710027101	7	2	206	90024489	PLANETENGETRIEBE
RADIALWELLENDICHTRING D	710027101	7	2	236	90200276	PLANETENGETRIEBE
RADIALWELLENDICHTRING D	710027101	7	2	1026	90026841	PLANETENGETRIEBE
RADIALWELLENDICHTRING DI	710063001	4	1	153	90211005	DREHWERKANTRIEB
RADIALWELLENDICHTRING DI	570701808	(14)	1	155	510235408	HYDROMOTOR
RAENDELMUTTER	10332420	(1)	1	1010	11161917	STEUERTEIL
RAENDELMUTTER	12100707	100	1	476	962282308	ARMLEHNE RECHTS
RAENDELSCHRAUBE M5X10	10449664	25	2	49	967907608	SCHALTKASTEN VORM.
RAENDELSCHRAUBE M5X10	10449664	20	2	660	969245308	ELEKTRIK KLEMMKASTEN DB
RAENDELSCHRAUBE M5X10	10449664	65	2	675	919972908	EINBAUTEILE SCHALTSCHRAN
RAENDELSCHRAUBE M5X10	10449664	69	4	689	96033320	AUFBAUTEILE MONTAGETAFE
RAENDELSCHRAUBE M5X10	10449664	33	16	840	96029469	AUSRUESTUNG KAMERA KAB
RAHMEN SCHWK.	96034162	1	1	632	96034154	GERAEUSCHDAEMMUNG OBE
RAHMEN SCHWK.	96038040	1	1	1243	919219608	F-MONTAGEEINHEIT
RAHMEN SCHWK.	968213308	1	1	480	917079908	DREHBUEHNENVERKLEIDUN
RAHMEN SCHWK.	968221808	1	1	755	919075408	KRANFUEHRERKABINE ANBA
RAHMEN SCHWK.	968308608	3	1	632	96034154	GERAEUSCHDAEMMUNG OBE
RAHMEN SCHWK.	968318908	18	1	632	96034154	GERAEUSCHDAEMMUNG OBE
RAHMEN SCHWK.	969052608	2	1	632	96034154	GERAEUSCHDAEMMUNG OBE
RAHMEN SCHWK.	969133708	17	1	632	96034154	GERAEUSCHDAEMMUNG OBE
RAHMEN SCHWK.	969448508	1	1	646	969443908	GERAEUSCHDAEMMUNG UN
RAHMEN SCHWK.	969456308	2	1	646	969443908	GERAEUSCHDAEMMUNG UN

Bezeichnung	Artikel	Pos.	Menge	Seite	Baugruppe	Bezeichnung
RAHMEN SCHWK.	969465808	3	1	646	969443908	GERAEUSCHDAEMMUNG UN
RAHMEN SCHWK.	969466508	4	1	646	969443908	GERAEUSCHDAEMMUNG UN
RAHMEN SCHWK.	969513108	2	1	147	918011308	UNTERTEIL VORM.
RAHMEN SCHWK. FE//ZNNI8//C	969132808	16	1	632	96034154	GERAEUSCHDAEMMUNG OBE
RAHMEN SCHWK. RAL 9005,M	964698008	1	1	767	964560908	DACHSCHEIBE VORM.
RAHMEN SCHWK. SPF	967473008	3	2	454	96032910	BATTERIEKASTEN VORM.
RAHMEN SCHWK. T ZN O	968287608	6	1	487	918999008	LAUFSTEG DREHBUEHNE
RAHMEN SCHWK. T ZN O	968495108	96	2	67	917291608	RAUPENTRAEGER LI.
RAHMEN SCHWK. T ZN O	968495108	96	2	100	917291708	RAUPENTRAEGER RE.
RAHMEN SCHWK. T ZN O	968754808	15	1	493	968309908	PODEST KPL.
RAHMENTEIL SCHWK.	96033376	18	1	441	919551008	SCHALLDAEMPFERANLAGE
RASTBOLZEN	570796908	309	1	256	11347399	FLANSCHLAGER
RASTBOLZEN NIROSTA	704231608	15	2	224	968161808	SCHUTZWALZE KPL.
RASTBOLZEN NIROSTA	704231608	32	2	764	969752608	SCHEIBEN EINBAU
RASTBOLZEN NIROSTA	704231608	32	1	834	967956208	KAMERAANBAU DREHBUEHN
RASTBOLZEN NIROSTA	704231608	4	1	838	96005701	KAMERAHALTER VORM.
RASTBOLZEN NIROSTA	704231608	4	1	1169	968134408	MECH.ANBAUTEILE SCHEINW
RASTBOLZEN NIROSTA	704231608	7	1	1170	968099808	KAMERAHALTER VORM.
RASTE	10492347	19	1	472	10877138	FAHRERSITZ
RASTHEBEL	11006668	2	1	873	10475436	GURTTRAGESYSTEM
RASTRIEGEL NIROSTA	10010025	7	2	836	968646208	KAMERAHALTER VORM.
RATSCHENZUG CLLM SPF	10873918	1	1	1338	919413108	MONTAGEHILFSMITTEL
RAUPENMITTELTEIL	918005408	1	1	17	917987508	RAUPENMITTELTEIL KPL.
RAUPENMITTELTEIL KPL.	917987508	4	1	12		LIEBHERR RAUPENKRAN LR
RAUPENMITTELTEIL STAHLBA	967849108	1	1	21	918005408	RAUPENMITTELTEIL
RAUPENTRAEGER KPL.LI.	917076308	8	1	12		LIEBHERR RAUPENKRAN LR
RAUPENTRAEGER KPL.RE.	917076408	10	1	12		LIEBHERR RAUPENKRAN LR
RAUPENTRAEGER LI.	917291608	1	1	61	917076308	RAUPENTRAEGER KPL.LI.
RAUPENTRAEGER LI.	967722108	1	1	66	917291608	RAUPENTRAEGER LI.
RAUPENTRAEGER RE.	917291708	1	1	95	917076408	RAUPENTRAEGER KPL.RE.
RAUPENTRAEGER RE.	967775708	1	1	99	917291708	RAUPENTRAEGER RE.
RECHTECKRING 7,65X1,68 V9	10001114	24	2	319	11314599	VERSTELLPUMPE
REDUKTION M16X1,5/M12X1,5	602607208	509	1	819	96059328	KABELSTRANG
REDUKTION M16X1,5/M12X1,5	602607208	503	1	1293	96038928	LEITUNG
REDUKTION M16X1,5/M12X1,5	602607208	505	1	1294	96038930	LEITUNG
REDUKTION M16X1,5/M12X1,5	602607208	504	1	1298	96038935	LEITUNG
REDUKTION M20X1,5/M12X1,5	602606108	504	1	917	96038229	LEITUNG
REDUKTION M20X1,5/M12X1,5	602606108	503	1	1295	96038931	LEITUNG
REDUKTION M20X1,5/M12X1,5	602606108	506	2	1296	96038932	LEITUNG
REDUKTION M20X1,5/M12X1,5	602606108	506	2	1297	96038933	LEITUNG
REDUKTION M20X1,5/M12X1,5	602606108	504	1	1320	96035578	LEITUNG
REDUKTION M20X1,5/M16X1,5	602606208	507	1	670	968418008	KABELSTRANG
REDUKTION M20X1,5/M16X1,5	602606208	13	1	905	96036183	LEITUNGSTROMMEL KPL.
REDUKTION M20X1,5/M16X1,5	602606208	506	1	906	96036184	LEITUNG
REDUKTION M25X1,5/M16X1,5	602606308	511	2	667	968346208	BLINDSTECKER
REDUKTION M25X1,5/M16X1,5	602606308	510	1	819	96059328	KABELSTRANG
REDUKTION M25X1,5/M16X1,5	602606308	14	1	905	96036183	LEITUNGSTROMMEL KPL.
REDUKTION M25X1,5/M16X1,5	602606308	505	1	1293	96038928	LEITUNG
REDUKTION M25X1,5/M16X1,5	602606308	502	1	1294	96038930	LEITUNG
REDUKTION M25X1,5/M16X1,5	602606308	505	1	1298	96038935	LEITUNG
REDUKTION M25X1,5/M20X1,5	602606408	505	2	667	968346208	BLINDSTECKER
REDUKTION M25X1,5/M20X1,5	602606408	510	1	913	96036240	LEITUNG
REDUKTION M25X1,5/M20X1,5	602606408	508	1	915	968546008	LEITUNG
REDUKTION M25X1,5/M20X1,5	602606408	505	1	916	968546108	LEITUNG
REDUKTION M25X1,5/M20X1,5	602606408	505	1	1194	96038591	LEITUNG
REDUKTION M25X1,5/M20X1,5	602606408	160	1	1238	96035575	KLEMMKASTEN KPL.
REDUKTION M25X1,5/M20X1,5	602606408	503	1	1260	96038562	LEITUNG
REDUKTION M25X1,5/M20X1,5	602606408	502	1	1261	96038563	LEITUNG
REDUKTION M25X1,5/M20X1,5	602606408	502	1	1292	96038927	LEITUNG
REDUKTION M32X1,5/M20X1,5	602606508	505	1	670	968418008	KABELSTRANG

Bezeichnung	Artikel	Pos.	Menge	Seite	Baugruppe	Bezeichnung
REDUKTION M32X1,5/M20X1,5	602606508	504	1	912	96036188	LEITUNG
REDUKTION M32X1,5/M20X1,5	602606508	502	1	917	96038229	LEITUNG
REDUKTION M32X1,5/M20X1,5	602606508	422	1	1082	968285208	LEITUNGSTROMMEL KPL.
REDUKTION M32X1,5/M20X1,5	602606508	7	1	1192	96038590	LEITUNGSTROMMEL KPL.
REDUKTION M32X1,5/M20X1,5	602606508	503	1	1240	96035583	LEITUNG
REDUKTION M32X1,5/M20X1,5	602606508	502	1	1295	96038931	LEITUNG
REDUKTION M32X1,5/M20X1,5	602606508	503	1	1296	96038932	LEITUNG
REDUKTION M32X1,5/M20X1,5	602606508	503	1	1297	96038933	LEITUNG
REDUKTION M32X1,5/M25X1,5	602606608	506	1	81	967971408	KABELSTRANG
REDUKTION M32X1,5/M25X1,5	602606608	529	2	663	96033473	KABELSTRANG
REDUKTION M32X1,5/M25X1,5	602606608	506	2	665	96035430	LEITUNG
REDUKTION M32X1,5/M25X1,5	602606608	508	1	666	96039940	LEITUNG
REDUKTION M40X1,5/M25X1,5	602606708	504	1	81	967971408	KABELSTRANG
REDUKTION M40X1,5/M25X1,5	602606708	505	1	82	967971708	KABELSTRANG
REDUKTION M40X1,5/M25X1,5	602606708	508	1	913	96036240	LEITUNG
REDUKTION M40X1,5/M25X1,5	602606708	512	1	915	968546008	LEITUNG
REDUKTION M40X1,5/M25X1,5	602606708	512	1	916	968546108	LEITUNG
REDUKTION M40X1,5/M25X1,5	602606708	504	1	1260	96038562	LEITUNG
REDUKTION M40X1,5/M25X1,5	602606708	503	1	1261	96038563	LEITUNG
REDUKTION M40X1,5/M25X1,5	602606708	503	1	1292	96038927	LEITUNG
REDUKTION M40X1,5/M25X1,5	602606708	506	1	1293	96038928	LEITUNG
REDUKTION M40X1,5/M25X1,5	602606708	503	1	1294	96038930	LEITUNG
REDUKTION M40X1,5/M25X1,5	602606708	502	1	1298	96038935	LEITUNG
REDUKTION M40X1,5/M32X1,5	602606808	430	1	904	96028886	LEITUNGSTROMMEL KPL.
REDUKTION M40X1,5/M32X1,5	602606808	508	2	1262	96038564	LEITUNG
REDUKTION M40X1,5/M32X1,5	602606808	507	2	1263	96038565	LEITUNG
REDUKTION M40X1,5/M32X1,5	602606808	503	2	1265	96039722	LEITUNG
REDUKTIONSMITTEL-DRUCK	10144301	19	1	459	919063408	HARNSTOFFANLAGE
REDUKTIONSMITTEL-SAUGLE	10144280	18	1	459	919063408	HARNSTOFFANLAGE
REDUKTIONSMITTELINJEKT	10144093	10	1	459	919063408	HARNSTOFFANLAGE
REDUKTIONSMITTELPUMPE A	11373478	2	1	463	96004209	PUMPE VORM.
REDUZIERHUELSE 244.5X141	97115243	1	1	1282	96032582	NACKENROLLE EINBAU
REDUZIERHUELSE 244.5X141	97115243	1	1	1283	96032654	SEILROLLE VORM.
REDUZIERSTUTZEN GAI 8 M14	10137419	12	1	387	12474356	KRAFTSTOFFLEITUNGEN
REDUZIERSTUTZEN RI 9 M10x	9270340	11	1	398	10141807	ANBAUTEILE LUFTPRESSER
REDUZIERUNG M20X1,5-M16	10475314	511	1	82	967971708	KABELSTRANG
REDUZIERUNG M25X1,5 M16	10044648	15	3	853	918470508	FREMDEINSPEISUNG
REDUZIERUNG R1/4"- M20X1,5	774386508	17	1	607	919297008	ZENTRALSCHMIERANLAGE O
REDUZIERVERSCHRAUBUNG	247030202	630	1	76	967787408	HYDRAULIK RAUPE
REDUZIERVERSCHRAUBUNG	247030202	632	1	103	967787508	HYDRAULIK RAUPE
REDUZIERVERSCHRAUBUNG	247030202	12	1	578	91002846	KRAFTSTOFFFOERDERUNG
REDUZIERVERSCHRAUBUNG	247030202	603	1	1042	96006590	ZUSATZHYDR.VERBINDUNGS
REDUZIERVERSCHRAUBUNG	247030202	602	2	1132	967788608	ZUSATZHYDRAULIK D-KOPFS
REGELVENTIL	10125692	(2)	1	348	10125646	OELABSCHEIDER ANBAU
RELAIS 24V/1S 26X26X24MM	630105108	54	10	675	919972908	EINBAUTEILE SCHALTSCHRAN
RELAIS 24V/1S 26X26X24MM	630105108	53	2	817	96059325	KLEMMKASTEN
RELAIS 24V/1S SPF	630105308	13	2	456	96032891	ELEKTRIK BATTERIEKASTEN
RELAIS 24V/1W 26X26X24MM	630105408	55	2	675	919972908	EINBAUTEILE SCHALTSCHRAN
RELAIS 24V/1W 26X26X24MM	630105408	52	3	817	96059325	KLEMMKASTEN
RELAISSTECKSOCKEL 9-POL	630122908	47	6	817	96059325	KLEMMKASTEN
RELAISSTECKSOCKEL 9-POL	630122908	505	2	1239	96038868	DRAEHTE KPL.
RELAISSTECKSOCKEL 9-POL	630122908	501	2	1291	96038967	DRAEHTE KPL.
RELING	969848908	2	1	761	919075508	KRANFUEHRERKABINE VORM.
REPARATURSATZ	10650501	(998)	1	715	96052492	HYDRAULIK
REPARATURSATZ	11003094	999	1	796	502657308	LUFTTROCKNER
REPARATURSATZ	12580834	1	1	365	11364303	ZYLINDERKOPFDECKEL VORM
REPARATURSATZ	12580834	1	1	369	10122646	ZYLINDERKOPFDECKEL ANBA
REPARATURSATZ	12580834	1	1	371	11364325	ZYLINDERKOPFDECKEL VORM
RIEGEL 20X46X169 S355J2+N	945495808	2	2	119	96016050	ABSTUETZPLATTE KPL.
RIEGEL SCHWK.	967967908	6	2	1097	967946208	VERSTELLFLASCHE KPL.

Bezeichnung	Artikel	Pos.	Menge	Seite	Baugruppe	Bezeichnung
RIEGELKLEMME	602116008	50	4	776	96028393	INNENVERKLEIDUNG EINBAU
RIEMENSCHEIBE	571558708	20	1	532	10451181	VERFLUESSIGEREINHEIT
RIEMENSCHEIBE	9077281	7	1	417	10146947	GENERATOR ANBAU
RILLENKUGELLAGER	10114839	3	1	27	11601184	SCHLEIFRINGUEBERTRAEGE
RILLENKUGELLAGER 50X65X7	10114838	8	1	27	11601184	SCHLEIFRINGUEBERTRAEGE
RILLENKUGELLAGER DIN 625	745194708	12	1	258	540270514	ANTRIEB KPL
RILLENKUGELLAGER DIN 625	540511608	23	1	257	540270414	ABTRIEB KPL
RILLENKUGELLAGER DIN 625	570713908	23	1	1001	90200134	PLANETENGETRIEBE
RILLENKUGELLAGER DIN 625	10168662	23	1	206	90024489	PLANETENGETRIEBE
RILLENKUGELLAGER DIN 625	10168662	23	1	236	90200276	PLANETENGETRIEBE
RILLENKUGELLAGER DIN 625	10168662	23	1	1026	90026841	PLANETENGETRIEBE
RILLENKUGELLAGER DIN 625	514507308	303	1	256	11347399	FLANSCHLAGER
RILLENKUGELLAGER DIN 625	4980305	(4)	2	1082	968285208	LEITUNGSTROMMEL KPL.
RILLENKUGELLAGER DIN 625	745128808	4	2	1185	921723608	SCHALTEINHEIT
RILLENKUGELLAGER DIN 625	745128808	4	2	1186	921723708	SCHALTEINHEIT
RILLENKUGELLAGER DIN 625	745148808	(3)	1	1022	917474008	WINDE 3 VORM.
RILLENKUGELLAGER DIN 625	745159201	2	1	1001	90200134	PLANETENGETRIEBE
RILLENKUGELLAGER DIN 625	745141201	66	1	153	90211005	DREHWERKANTRIEB
RILLENKUGELLAGER DIN 625	745141201	4	1	206	90024489	PLANETENGETRIEBE
RILLENKUGELLAGER DIN 625	745141201	4	1	236	90200276	PLANETENGETRIEBE
RILLENKUGELLAGER DIN 625	745141201	4	1	1026	90026841	PLANETENGETRIEBE
RILLENKUGELLAGER DIN 625	746170801	6	1	256	11347399	FLANSCHLAGER
RILLENKUGELLAGER DIN 625	745168808	7	2	224	968161808	SCHUTZWALZE KPL.
RILLENKUGELLAGER DIN 625	745173801	43	2	69	90029090	WINKELGETRIEBE
RILLENKUGELLAGER DIN 625	745173801	43	2	71	90029091	WINKELGETRIEBE
RILLENKUGELLAGER DIN 625	745129501	4	2	790	964588408	FUEHRUNG VORM.
RILLENKUGELLAGER DIN 625	745129501	5	8	791	964588308	FUEHRUNG VORM.
RING	570114808	5	14	261	570113308	TRIEBWERK
RING 193,7X10X17 S770QL	949619208	51	1	1275	919220008	F-KOPFSTUECK
RING 88.9X38 S355J2H FE//ZN	97053264	24	1	1313	919222808	FA-BOCK
RING DIN 70951 47X1,6	4242017	6	2	759	512349708	KIPPZYLINDER
RING RD100X5 S355MC FE//ZN	952198708	26	2	891	919304308	S-ANLENKSTUECK VORM.
RINGMUTTER DIN 582 M12 C1	10179302	124	2	893	919304308	S-ANLENKSTUECK VORM.
RINGSCHRAUBE	511052308	12	1	179	510401908	UMSCHALTVENTIL
RINGSCHRAUBE DIN 580 M10X	402600208	108	4	67	917291608	RAUPENTRAEGER LI.
RINGSCHRAUBE DIN 580 M10X	402600208	108	4	100	917291708	RAUPENTRAEGER RE.
RINGSCHRAUBE DIN 580 M12	10179932	139	2	1094	919628208	D-KOPFSTUECK VORM.
RINGSCHRAUBE DIN 580 M16X	402600508	15	4	856	917863208	TRANSPORTABLAGE
RINGSCHRAUBE DIN 580 M8	10181367	19	4	199	917077708	BOLZEN S-ANLENKSTUECK
RINGSCHRAUBE DIN 580 M8	10181367	12	4	732	10413255	UMSCHALTBLOCK
RINGSCHRAUBE DIN 580 M8	10181367	5	1	1169	968134408	MECH.ANBAUTEILE SCHEINW
RINGSCHRAUBE M16X24,0 INO	12108588	67	3	892	919304308	S-ANLENKSTUECK VORM.
RIPPENROHR ALU	10493045	154	1	794	96033157	DRUCKLUFTANLAGE
ROHLUFTSCHLAUCH 130X660	10291933	15	2	446	919063308	LUFTFILTERANLAGE KPL.
ROHR 12X1,5X7 E235+N VERZ	938968808	21	1	1118	96048082	ZUGZYLINDER VORM.
ROHR 15.0 X24 S355J2C+C FE	971805708	19	4	470	918810308	STEUERSTAND
ROHR 15.0X124 E235+N	97036294	5	6	454	96032910	BATTERIEKASTEN VORM.
ROHR 15.0X84 E235+N	97044765	44	8	755	919075408	KRANFUEHRERKABINE ANBA
ROHR 15X1,5X35 E235+N VER	943122808	12	1	1115	968028208	AUFLAGE KPL.
ROHR 16.0X22 E235+N	971857508	185	1	894	919304308	S-ANLENKSTUECK VORM.
ROHR 16.0X22 E235+N	971857508	10	5	1251	919219708	F-ANLENKSTUECK
ROHR 16.0X22 E235+N	971857508	8	2	1252	96036001	KLAPPE VORM.
ROHR 16.0X22 E235+N	971857508	68	4	1276	919220008	F-KOPFSTUECK
ROHR 16.0X22 E235+N	971857508	15	4	1302	919220108	F-ZWISCHENSTUECK
ROHR 16.0X22 E235+N	971857508	15	4	1306	919220208	F-ZWISCHENSTUECK
ROHR 16.0X22 E235+N	971857508	15	6	1309	919222708	F-ZWISCHENSTUECK
ROHR 20.0 X33 X5CRNI18-10	978859508	72	20	756	919075408	KRANFUEHRERKABINE ANBA
ROHR 21,3X4X20 S355J2H FE//	943142708	27	2	493	968309908	PODEST KPL.
ROHR 22/FLEXIBEL PAK	553189008	6	0.5	825	919159508	ZUSATZHEIZUNG OW AIRTOP
ROHR 22X2,5X110 E235+N VER	940107008	10	1	568	917080608	MONTAGEEINRICHTUNG RA

Bezeichnung	Artikel	Pos.	Menge	Seite	Baugruppe	Bezeichnung
ROHR 25X3.2X100 S355J2H	947811508	31	2	279	96032892	DIESELMOTOR VORM.
ROHR 28.0X590 E235+N RAL 9	97088147	6	1	614	918531108	SPIEGELANBAU KRANFUEHR
ROHR 30.0 X0 E355+N VERZ	946103108	6	3	1226	969944708	HALTERUNG VORM.
ROHR 30.0X102 S355J2H FE//	97070312	5	2	1268	96039026	ZUGLASCHE KPL.
ROHR 30.0X102 S355J2H FE//	97070312	5	2	1269	96039027	ZUGLASCHE KPL.
ROHR 30.0X102 S355J2H FE//	97070312	6	1	1280	96037042	ZUGLASCHE KPL.
ROHR 30.0X102 S355J2H FE//	97070312	7	1	1315	96035525	ZUGLASCHE KPL.
ROHR 30.0X159 E355+N	97123904	5	1	1232	96038863	LASCHE VORM.
ROHR 30.0X255 X5CRNI18-10	97008319	4	1	836	968646208	KAMERAHALTER VORM.
ROHR 30.0X2863 X5CRNI18-10	977046608	1	2	769	969848908	RELING
ROHR 30.0X495 X5CRNI18-10	976788108	10	1	761	919075508	KRANFUEHRERKABINE VORM.
ROHR 30.0X56 E355+N	97125999	4	1	1317	96035533	LASCHE KPL.
ROHR 30/FLEXIBEL PAK	553159408	3	0.55	522	96060643	ZUSATZHEIZUNG VORM.
ROHR 30X4X80 E355+N VERZ	941609808	8	2	139	96051604	ROLLENLAGERUNG
ROHR 31,8X2,6X24 S355J2H FE	944367508	29	4	193	96062971	MONTAGETEILE DREHBUEHN
ROHR 33,7X8X45 S355J2H FE//	949987108	11	2	547	967846208	ZUGSTANGE KPL.
ROHR 33,7X8X45 S355J2H FE//	949987108	9	2	549	967981008	ZUGSTANGE KPL.
ROHR 33,7X8X45 S355J2H FE//	949987108	9	2	936	967746908	STANGE KPL.
ROHR 33,7X8X45 S355J2H FE//	949987108	9	2	949	967743808	STANGE KPL.
ROHR 33,7X8X45 S355J2H FE//	949987108	6	2	956	967897608	ZUGSTANGE KPL.
ROHR 33,7X8X45 S355J2H FE//	949987108	6	2	958	968190108	ZUGSTANGE KPL.
ROHR 33,7X8X45 S355J2H FE//	949987108	9	2	960	968190208	ZUGSTANGE KPL.
ROHR 33,7X8X45 S355J2H FE//	949987108	7	2	1054	968242208	ZUGSTANGE KPL.
ROHR 33,7X8X45 S355J2H FE//	949987108	9	2	1104	967997708	LASCHE VORM.
ROHR 33,7X8X45 S355J2H FE//	949987108	9	2	1111	968026208	ZUGSTANGE KPL.
ROHR 33,7X8X45 S355J2H FE//	949987108	9	2	1146	967733608	STANGE KPL.
ROHR 33,7X8X45 S355J2H FE//	949987108	9	2	1158	967704008	STANGE KPL.
ROHR 33,7X8X45 S355J2H FE//	949987108	4	2	1219	968768408	LASCHE KPL.
ROHR 33.7X75 S355J2H FE//ZN	97050971	4	1	1220	969308308	LASCHE KPL.
ROHR 35.0X25 E235+N	978041408	60	2	756	919075408	KRANFUEHRERKABINE ANBA
ROHR 38.0X1483 S355J2H T Z	97028344	23	2	542	919627908	SA-BOCK VORM.
ROHR 38.0X2251 S355J2H T Z	97028120	9	2	566	917080508	ROLLENLAGERUNG
ROHR 38.0X384 S355J2H T ZN	97032318	20	1	1092	919628208	D-KOPFSTUECK VORM.
ROHR 38.0X530 S355J2H T ZN	97123861	30	1	1229	919219508	F-ANSCHLUSSKOPF
ROHR 38.0X573 S355J2H T ZN	97032319	21	1	1092	919628208	D-KOPFSTUECK VORM.
ROHR 38X650 E235+N	950725608	58	1	1276	919220008	F-KOPFSTUECK
ROHR 44.5X100 S355J2H FE//	97007320	72	4	543	919627908	SA-BOCK VORM.
ROHR 44.5X100 S355J2H FE//	97007320	9	1	1114	968028008	LASCHE KPL.
ROHR 44.5X134 S355J2H	97038194	74	4	1184	918900508	SCHWEBEBALLAST
ROHR 48,3X3,2X14 S235JRH	956114308	6	1	1185	921723608	SCHALTEINHEIT
ROHR 48,3X3,2X14 S235JRH	956114308	6	1	1186	921723708	SCHALTEINHEIT
ROHR 54.0X75 S355J2H FE//ZN	97027748	35	8	66	917291608	RAUPENTRAEGER LI.
ROHR 54.0X75 S355J2H FE//ZN	97027748	35	8	99	917291708	RAUPENTRAEGER RE.
ROHR 65.0X109 X5CRNI18-10	97139865	109	2	1276	919220008	F-KOPFSTUECK
ROHR 65.0X7 X5CRNI18-10	97139852	110	2	1276	919220008	F-KOPFSTUECK
ROHR 90.0X20 E235+N FE//ZN	97118225	77	2	1276	919220008	F-KOPFSTUECK
ROHR 90.0X68 E235+N FE//ZN	97118230	19	6	1275	919220008	F-KOPFSTUECK
ROHR 90.0X95 E235+N FE//ZN	97096301	18	7	1275	919220008	F-KOPFSTUECK
ROHR ALUMINIUM SPF	97031162	3	1	589	918789208	KRAFTSTOFFBEHAELTER KPL
ROHR EPDM	977437608	13	1	781	96000697	WISCHANLAGE EINBAU
ROHR GEBOGEN 12.0X2353 X5	97115919	(10)	1	323	96032897	KUEHLER VORM.
ROHR GERADE 12.0X16 X5CR	97145329	449	3	718	96052492	HYDRAULIK
ROHR GERADE 12.0X36 X5CR	97145330	447	9	718	96052492	HYDRAULIK
ROHR KPL.	96050865	(1)	1	441	919551008	SCHALLDAEMPFERANLAGE
ROHR KPL.	96050866	(2)	1	441	919551008	SCHALLDAEMPFERANLAGE
ROHR KPL. 10X1,5X -	96047509	160	1	927	96047515	ROHRLEITUNGEN S-ANLENKS
ROHR KPL. 10X1,5X -	96047512	181	1	927	96047515	ROHRLEITUNGEN S-ANLENKS
ROHR KPL. 10X1,5X -	96047513	182	1	927	96047515	ROHRLEITUNGEN S-ANLENKS
ROHR KPL. 10X1,5X -	96047514	(269)	1	1013	96047485	ZUSATZHYDRAULIK WINDE 6
ROHR KPL. 10X1,5X1022 G10L	968193608	717	1	40	969731908	ROHRLEITUNGEN MITTELTEIL

Bezeichnung	Artikel	Pos.	Menge	Seite	Baugruppe	Bezeichnung
ROHR KPL. 10X1,5X1023,9 PR	96038811	(830)	1	608	919297008	ZENTRALSCHMIERANLAGE O
ROHR KPL. 10X1,5X1086 10L -	968636008	117	1	807	918791408	ROHRLEITUNGEN OBERWAGE
ROHR KPL. 10X1,5X1097 10L -	968636408	(841)	1	844	968562908	ZUSATZHYDRAULIK VERBOLZ
ROHR KPL. 10X1,5X115 10L -	968471808	390	1	809	918791408	ROHRLEITUNGEN OBERWAGE
ROHR KPL. 10X1,5X1197 10L -	968632608	80	1	807	918791408	ROHRLEITUNGEN OBERWAGE
ROHR KPL. 10X1,5X1245 10L -	968636308	(840)	1	844	968562908	ZUSATZHYDRAULIK VERBOLZ
ROHR KPL. 10X1,5X127 10L -	968425208	200	1	807	918791408	ROHRLEITUNGEN OBERWAGE
ROHR KPL. 10X1,5X142 10L -	968183208	757	2	78	967789808	ROHRLEITUNGEN RAUPENTR
ROHR KPL. 10X1,5X1486 10L -	968632708	81	1	807	918791408	ROHRLEITUNGEN OBERWAGE
ROHR KPL. 10X1,5X1487 G10L	968326908	162	1	927	96047515	ROHRLEITUNGEN S-ANLENKS
ROHR KPL. 10X1,5X1493 10L -	968488308	134	1	554	968513408	ROHRLEITUNGEN
ROHR KPL. 10X1,5X1515 10L -	968635808	115	1	807	918791408	ROHRLEITUNGEN OBERWAGE
ROHR KPL. 10X1,5X1570 10L -	968636808	(845)	1	844	968562908	ZUSATZHYDRAULIK VERBOLZ
ROHR KPL. 10X1,5X1597 AL10 -	968380008	290	1	246	968082208	ROHRLEITUNGEN WINDE
ROHR KPL. 10X1,5X160 10L -	968578608	409	1	809	918791408	ROHRLEITUNGEN OBERWAGE
ROHR KPL. 10X1,5X1605 10L -	968633308	87	1	807	918791408	ROHRLEITUNGEN OBERWAGE
ROHR KPL. 10X1,5X1618 10L -	968488008	131	1	554	968513408	ROHRLEITUNGEN
ROHR KPL. 10X1,5X1620,5 XG	96038816	(831)	1	608	919297008	ZENTRALSCHMIERANLAGE O
ROHR KPL. 10X1,5X1645 10L -	968488208	133	1	554	968513408	ROHRLEITUNGEN
ROHR KPL. 10X1,5X1650 10L -	968636608	(843)	1	844	968562908	ZUSATZHYDRAULIK VERBOLZ
ROHR KPL. 10X1,5X1669 G10L	968632808	82	1	807	918791408	ROHRLEITUNGEN OBERWAGE
ROHR KPL. 10X1,5X1691 10L -	968633008	84	1	807	918791408	ROHRLEITUNGEN OBERWAGE
ROHR KPL. 10X1,5X1763 10L -	968635108	104	1	807	918791408	ROHRLEITUNGEN OBERWAGE
ROHR KPL. 10X1,5X1804 10S -	968487408	(138)	1	572	967788008	ZUSATZHYDR.MONTAGEEINR
ROHR KPL. 10X1,5X1808 10L -	968488108	132	1	554	968513408	ROHRLEITUNGEN
ROHR KPL. 10X1,5X1908 10L -	968634808	101	1	807	918791408	ROHRLEITUNGEN OBERWAGE
ROHR KPL. 10X1,5X2003 10L -	968634508	98	1	807	918791408	ROHRLEITUNGEN OBERWAGE
ROHR KPL. 10X1,5X2020 G10L	968553408	400	1	809	918791408	ROHRLEITUNGEN OBERWAGE
ROHR KPL. 10X1,5X2021 10L -	968635608	113	1	807	918791408	ROHRLEITUNGEN OBERWAGE
ROHR KPL. 10X1,5X2073 10L -	968553208	398	1	809	918791408	ROHRLEITUNGEN OBERWAGE
ROHR KPL. 10X1,5X208 10L -	968632408	78	1	807	918791408	ROHRLEITUNGEN OBERWAGE
ROHR KPL. 10X1,5X2095 10L -	968553108	397	1	809	918791408	ROHRLEITUNGEN OBERWAGE
ROHR KPL. 10X1,5X2183 10L -	968635408	107	1	807	918791408	ROHRLEITUNGEN OBERWAGE
ROHR KPL. 10X1,5X2212 G10L	968431108	354	1	808	918791408	ROHRLEITUNGEN OBERWAGE
ROHR KPL. 10X1,5X223 10L -	968487908	130	1	554	968513408	ROHRLEITUNGEN
ROHR KPL. 10X1,5X2259 G10L	968595808	178	1	927	96047515	ROHRLEITUNGEN S-ANLENKS
ROHR KPL. 10X1,5X2467 10L -	968431008	353	1	808	918791408	ROHRLEITUNGEN OBERWAGE
ROHR KPL. 10X1,5X248 10L -	968472108	393	1	809	918791408	ROHRLEITUNGEN OBERWAGE
ROHR KPL. 10X1,5X250 10S -	969137608	(430)	1	1175	968883308	ZUSATZHYDR.BOLZENZIEHZ
ROHR KPL. 10X1,5X2522 10L -	968634908	102	1	807	918791408	ROHRLEITUNGEN OBERWAGE
ROHR KPL. 10X1,5X2560 10L -	969648408	99	1	807	918791408	ROHRLEITUNGEN OBERWAGE
ROHR KPL. 10X1,5X262 10S -	968281508	427	1	173	969732708	ROHRLEITUNGEN
ROHR KPL. 10X1,5X2805 10L -	968553308	399	1	809	918791408	ROHRLEITUNGEN OBERWAGE
ROHR KPL. 10X1,5X286 10L -	968635308	106	1	807	918791408	ROHRLEITUNGEN OBERWAGE
ROHR KPL. 10X1,5X286 10L -	968635508	112	1	807	918791408	ROHRLEITUNGEN OBERWAGE
ROHR KPL. 10X1,5X293 10S -	969136608	(820)	1	1178	968883408	ZUSATZHYDR.BOLZENZIEHZ
ROHR KPL. 10X1,5X300 10L -	968472208	394	1	809	918791408	ROHRLEITUNGEN OBERWAGE
ROHR KPL. 10X1,5X302 10S -	969137708	(431)	1	1175	968883308	ZUSATZHYDR.BOLZENZIEHZ
ROHR KPL. 10X1,5X3034 G10L	969648508	100	1	807	918791408	ROHRLEITUNGEN OBERWAGE
ROHR KPL. 10X1,5X309 10L -	968635008	103	1	807	918791408	ROHRLEITUNGEN OBERWAGE
ROHR KPL. 10X1,5X3385 10L -	968326808	161	1	927	96047515	ROHRLEITUNGEN S-ANLENKS
ROHR KPL. 10X1,5X352 10S -	969136708	(821)	1	1178	968883408	ZUSATZHYDR.BOLZENZIEHZ
ROHR KPL. 10X1,5X3625 10L -	968632108	75	1	807	918791408	ROHRLEITUNGEN OBERWAGE
ROHR KPL. 10X1,5X3668 10L -	968326608	159	1	927	96047515	ROHRLEITUNGEN S-ANLENKS
ROHR KPL. 10X1,5X368 10L -	968634108	95	1	807	918791408	ROHRLEITUNGEN OBERWAGE
ROHR KPL. 10X1,5X369 10L -	968183308	758	2	78	967789808	ROHRLEITUNGEN RAUPENTR
ROHR KPL. 10X1,5X376 10L -	968487808	129	1	554	968513408	ROHRLEITUNGEN
ROHR KPL. 10X1,5X3794 10L -	968632208	76	1	807	918791408	ROHRLEITUNGEN OBERWAGE
ROHR KPL. 10X1,5X415 G10L -	968471908	391	1	809	918791408	ROHRLEITUNGEN OBERWAGE
ROHR KPL. 10X1,5X436 10L -	968633208	86	1	807	918791408	ROHRLEITUNGEN OBERWAGE

Bezeichnung	Artikel	Pos.	Menge	Seite	Baugruppe	Bezeichnung
ROHR KPL. 10X1,5X499 10L - G	968472008	392	1	809	918791408	ROHRLEITUNGEN OBERWAGE
ROHR KPL. 10X1,5X52 AL10 - A	968380108	291	1	246	968082208	ROHRLEITUNGEN WINDE
ROHR KPL. 10X1,5X531 10L -	968632508	79	1	807	918791408	ROHRLEITUNGEN OBERWAGE
ROHR KPL. 10X1,5X532 10S -	968429508	339	1	808	918791408	ROHRLEITUNGEN OBERWAGE
ROHR KPL. 10X1,5X542 10L -	968634208	96	1	807	918791408	ROHRLEITUNGEN OBERWAGE
ROHR KPL. 10X1,5X569 10L -	968327608	169	1	927	96047515	ROHRLEITUNGEN S-ANLENKS
ROHR KPL. 10X1,5X581 10L -	968633108	85	1	807	918791408	ROHRLEITUNGEN OBERWAGE
ROHR KPL. 10X1,5X662 G10L -	968635908	116	1	807	918791408	ROHRLEITUNGEN OBERWAGE
ROHR KPL. 10X1,5X681 10L -	968636508	(842)	1	844	968562908	ZUSATZHYDRAULIK VERBOLZ
ROHR KPL. 10X1,5X699 10L -	968632908	83	1	807	918791408	ROHRLEITUNGEN OBERWAGE
ROHR KPL. 10X1,5X770 AS10 -	968205008	(522)	4	122	967787608	HYDRAULIK ABSTUETZUNG
ROHR KPL. 10X1,5X797 10L -	968634008	94	1	807	918791408	ROHRLEITUNGEN OBERWAGE
ROHR KPL. 10X1,5X816 10L -	968636708	(844)	1	844	968562908	ZUSATZHYDRAULIK VERBOLZ
ROHR KPL. 10X1,5X854 10S -	968429608	340	1	808	918791408	ROHRLEITUNGEN OBERWAGE
ROHR KPL. 10X1,5X860 AL10 -	968612308	(278)	1	1032	967789108	ZUSATZHYDRAULIK WINDE 3
ROHR KPL. 10X1,5X905 10L - G	968635208	105	1	807	918791408	ROHRLEITUNGEN OBERWAGE
ROHR KPL. 10X1,5X947 10L - G	968635708	114	1	807	918791408	ROHRLEITUNGEN OBERWAGE
ROHR KPL. 10X1,5X985 10L -	968634308	97	1	807	918791408	ROHRLEITUNGEN OBERWAGE
ROHR KPL. 12X1,5X1014,7 XG1	968507508	478	1	1072	967792208	ROHRLEITUNGEN D-ANLENKS
ROHR KPL. 12X1,5X1189 12S -	968507808	481	1	1072	967792208	ROHRLEITUNGEN D-ANLENKS
ROHR KPL. 12X1,5X1244 12S -	968530408	730	1	40	969731908	ROHRLEITUNGEN MITTELTEIL
ROHR KPL. 12X1,5X1266,2 XG1	96044236	732	1	40	969731908	ROHRLEITUNGEN MITTELTEIL
ROHR KPL. 12X1,5X1267 12L -	968507408	477	1	1072	967792208	ROHRLEITUNGEN D-ANLENKS
ROHR KPL. 12X1,5X1310 12L -	968530508	731	1	40	969731908	ROHRLEITUNGEN MITTELTEIL
ROHR KPL. 12X1,5X1323 12L -	968487708	128	1	554	968513408	ROHRLEITUNGEN
ROHR KPL. 12X1,5X1336 12L -	968487608	127	1	554	968513408	ROHRLEITUNGEN
ROHR KPL. 12X1,5X1508,8 AS	968530208	728	1	40	969731908	ROHRLEITUNGEN MITTELTEIL
ROHR KPL. 12X1,5X1526,1 AL	968530308	729	1	40	969731908	ROHRLEITUNGEN MITTELTEIL
ROHR KPL. 12X1,5X1850 12L -	968633508	89	1	807	918791408	ROHRLEITUNGEN OBERWAGE
ROHR KPL. 12X1,5X1897 12L -	968633608	90	1	807	918791408	ROHRLEITUNGEN OBERWAGE
ROHR KPL. 12X1,5X1913 12S -	968429108	335	1	808	918791408	ROHRLEITUNGEN OBERWAGE
ROHR KPL. 12X1,5X2046 G12L	968633908	93	1	807	918791408	ROHRLEITUNGEN OBERWAGE
ROHR KPL. 12X1,5X2149 12L -	968487508	(139)	1	572	967788008	ZUSATZHYDR.MONTAGEEINR
ROHR KPL. 12X1,5X2537 12L -	969648308	92	1	807	918791408	ROHRLEITUNGEN OBERWAGE
ROHR KPL. 12X1,5X279 12L -	969843008	205	1	807	918791408	ROHRLEITUNGEN OBERWAGE
ROHR KPL. 12X1,5X2792,5 XG1	968507608	479	1	1072	967792208	ROHRLEITUNGEN D-ANLENKS
ROHR KPL. 12X1,5X3000 G12L	969648208	91	1	807	918791408	ROHRLEITUNGEN OBERWAGE
ROHR KPL. 12X1,5X3041,6 XG1	968508008	483	1	1072	967792208	ROHRLEITUNGEN D-ANLENKS
ROHR KPL. 12X1,5X3078 12S -	968328208	175	1	927	96047515	ROHRLEITUNGEN S-ANLENKS
ROHR KPL. 12X1,5X3217 12L -	968328408	177	1	927	96047515	ROHRLEITUNGEN S-ANLENKS
ROHR KPL. 12X1,5X396 12L -	968508108	484	1	1072	967792208	ROHRLEITUNGEN D-ANLENKS
ROHR KPL. 12X1,5X4437 12S -	968507708	480	1	1072	967792208	ROHRLEITUNGEN D-ANLENKS
ROHR KPL. 12X1,5X4475 12L -	968507308	476	1	1072	967792208	ROHRLEITUNGEN D-ANLENKS
ROHR KPL. 12X1,5X458 12L -	968636108	118	1	807	918791408	ROHRLEITUNGEN OBERWAGE
ROHR KPL. 12X1,5X606 12L -	968632308	77	1	807	918791408	ROHRLEITUNGEN OBERWAGE
ROHR KPL. 12X1,5X607 12L -	968429208	336	1	808	918791408	ROHRLEITUNGEN OBERWAGE
ROHR KPL. 12X1,5X782 AS12 -	968204908	(521)	4	122	967787608	HYDRAULIK ABSTUETZUNG
ROHR KPL. 12X1,5X790 12L -	968281208	424	1	173	969732708	ROHRLEITUNGEN
ROHR KPL. 12X1,5X793,3 XG1	968507908	482	1	1072	967792208	ROHRLEITUNGEN D-ANLENKS
ROHR KPL. 12X1,5X828 12L - G	968328308	176	1	927	96047515	ROHRLEITUNGEN S-ANLENKS
ROHR KPL. 12X1,5X892 12S - G	968328108	174	1	927	96047515	ROHRLEITUNGEN S-ANLENKS
ROHR KPL. 12X1,5X908 12L - G	968633408	88	1	807	918791408	ROHRLEITUNGEN OBERWAGE
ROHR KPL. 15X1,5X1395 15L -	968192408	705	2	40	969731908	ROHRLEITUNGEN MITTELTEIL
ROHR KPL. 15X1,5X1395 15L -	968193008	711	2	40	969731908	ROHRLEITUNGEN MITTELTEIL
ROHR KPL. 15X1,5X1831 AL15 -	968380208	292	5	246	968082208	ROHRLEITUNGEN WINDE
ROHR KPL. 15X1,5X3092 15L -	968183108	756	1	78	967789808	ROHRLEITUNGEN RAUPENTR
ROHR KPL. 15X1,5X3325 GR15	968183008	755	1	78	967789808	ROHRLEITUNGEN RAUPENTR
ROHR KPL. 15X1,5X600 15L -	969756908	422	1	173	969732708	ROHRLEITUNGEN
ROHR KPL. 15X1,5X766 15L -	968281108	423	1	173	969732708	ROHRLEITUNGEN
ROHR KPL. 16X2X -	96047510	164	1	927	96047515	ROHRLEITUNGEN S-ANLENKS

Bezeichnung	Artikel	Pos.	Menge	Seite	Baugruppe	Bezeichnung
ROHR KPL. 16X2X1006 G16S -	968280608	418	1	173	969732708	ROHRLEITUNGEN
ROHR KPL. 16X2X1424 G16S -	968524008	9	2	1134	967792408	ROHRLEITUNGEN DERR.KOP
ROHR KPL. 16X2X2229 GR16/	968507108	474	1	1072	967792208	ROHRLEITUNGEN D-ANLENKS
ROHR KPL. 16X2X2514 16S - 16	968523808	7	1	1134	967792408	ROHRLEITUNGEN DERR.KOP
ROHR KPL. 16X2X2519 16S - 16	968487308	(137)	1	572	967788008	ZUSATZHYDR.MONTAGEEINR
ROHR KPL. 16X2X2712 16S - 16	968506908	472	1	1072	967792208	ROHRLEITUNGEN D-ANLENKS
ROHR KPL. 16X2X305 16S - 16	968281308	425	1	173	969732708	ROHRLEITUNGEN
ROHR KPL. 16X2X3053 16S - G	968507208	475	1	1072	967792208	ROHRLEITUNGEN D-ANLENKS
ROHR KPL. 16X2X3054 16S - G	968194108	722	1	40	969731908	ROHRLEITUNGEN MITTELTEIL
ROHR KPL. 16X2X3102 16S - G	968194208	723	1	40	969731908	ROHRLEITUNGEN MITTELTEIL
ROHR KPL. 16X2X3103 16S - 16	968427308	317	1	808	918791408	ROHRLEITUNGEN OBERWAGE
ROHR KPL. 16X2X3110 16S - G	968193908	720	1	40	969731908	ROHRLEITUNGEN MITTELTEIL
ROHR KPL. 16X2X3126 16S - G	968194008	721	1	40	969731908	ROHRLEITUNGEN MITTELTEIL
ROHR KPL. 16X2X3133 16S - 16	968327008	163	1	927	96047515	ROHRLEITUNGEN S-ANLENKS
ROHR KPL. 16X2X323 AS16 - A	968204808	(520)	4	122	967787608	HYDRAULIK ABSTUETZUNG
ROHR KPL. 16X2X3357 16S - 16	968425808	302	1	807	918791408	ROHRLEITUNGEN OBERWAGE
ROHR KPL. 16X2X3910 16S - 16	968523908	8	1	1134	967792408	ROHRLEITUNGEN DERR.KOP
ROHR KPL. 16X2X3998 16S - G	968194608	727	1	40	969731908	ROHRLEITUNGEN MITTELTEIL
ROHR KPL. 16X2X4003 16S - G	968194508	726	1	40	969731908	ROHRLEITUNGEN MITTELTEIL
ROHR KPL. 16X2X4031 16S - G	968194408	725	1	40	969731908	ROHRLEITUNGEN MITTELTEIL
ROHR KPL. 16X2X4037 16S - G	968194308	724	1	40	969731908	ROHRLEITUNGEN MITTELTEIL
ROHR KPL. 16X2X4044 16S - 16	968507008	473	1	1072	967792208	ROHRLEITUNGEN D-ANLENKS
ROHR KPL. 16X2X4062 AS16 -	968381208	(491)	1	1150	967788708	ZUSATZHYDRAULIK ZWISCH
ROHR KPL. 16X2X4062 AS16 -	968381208	(491)	1	1162	967788808	ZUSATZHYDRAULIK ZWISCH
ROHR KPL. 16X2X4245 G16S -	968523708	6	1	1134	967792408	ROHRLEITUNGEN DERR.KOP
ROHR KPL. 16X2X473 GR16/12	968280708	419	1	173	969732708	ROHRLEITUNGEN
ROHR KPL. 16X2X4970 16S - 16	968524108	10	1	1134	967792408	ROHRLEITUNGEN DERR.KOP
ROHR KPL. 16X2X508 G16S -	968280808	420	1	173	969732708	ROHRLEITUNGEN
ROHR KPL. 16X2X5960 AS16 -	968381508	(494)	1	1162	967788808	ZUSATZHYDRAULIK ZWISCH
ROHR KPL. 16X2X604 16S - 16	968487208	(136)	1	572	967788008	ZUSATZHYDR.MONTAGEEINR
ROHR KPL. 16X2X757 16S - 16	968281408	426	1	173	969732708	ROHRLEITUNGEN
ROHR KPL. 18X1,5X1000,5 PR1	96034548	(210)	1	794	96033157	DRUCKLUFTANLAGE
ROHR KPL. 18X1,5X1021 18L -	968579408	111	1	807	918791408	ROHRLEITUNGEN OBERWAGE
ROHR KPL. 18X1,5X1238,9 AL1	96034550	(211)	1	794	96033157	DRUCKLUFTANLAGE
ROHR KPL. 18X1,5X1432 18L -	968579108	108	1	807	918791408	ROHRLEITUNGEN OBERWAGE
ROHR KPL. 18X1,5X1481 G18L	968579208	109	1	807	918791408	ROHRLEITUNGEN OBERWAGE
ROHR KPL. 18X1,5X1529 GR18	968523508	4	2	1134	967792408	ROHRLEITUNGEN DERR.KOP
ROHR KPL. 18X1,5X173 18L -	968579008	60	1	807	918791408	ROHRLEITUNGEN OBERWAGE
ROHR KPL. 18X1,5X1783 GR18/	968554108	407	1	809	918791408	ROHRLEITUNGEN OBERWAGE
ROHR KPL. 18X1,5X222 18L -	968474308	(198)	1	264	967787908	ZUSATZHYDRAULIK MONTAGE
ROHR KPL. 18X1,5X2585 18L -	968523308	2	1	1134	967792408	ROHRLEITUNGEN DERR.KOP
ROHR KPL. 18X1,5X260 18L -	968474208	(197)	1	264	967787908	ZUSATZHYDRAULIK MONTAGE
ROHR KPL. 18X1,5X3100 18L -	968182808	753	1	78	967789808	ROHRLEITUNGEN RAUPENTR
ROHR KPL. 18X1,5X3320 G18L	968182908	754	1	78	967789808	ROHRLEITUNGEN RAUPENTR
ROHR KPL. 18X1,5X3484 G18L	968433108	373	1	809	918791408	ROHRLEITUNGEN OBERWAGE
ROHR KPL. 18X1,5X3811 18L -	968523408	3	1	1134	967792408	ROHRLEITUNGEN DERR.KOP
ROHR KPL. 18X1,5X4141 18L -	968523208	1	1	1134	967792408	ROHRLEITUNGEN DERR.KOP
ROHR KPL. 18X1,5X4870 18L -	968523608	5	1	1134	967792408	ROHRLEITUNGEN DERR.KOP
ROHR KPL. 18X1,5X654 18L -	968579308	110	1	807	918791408	ROHRLEITUNGEN OBERWAGE
ROHR KPL. 18X1,5X670 G18L -	968636208	119	1	807	918791408	ROHRLEITUNGEN OBERWAGE
ROHR KPL. 18X1,5X741 G18L -	968554008	406	1	809	918791408	ROHRLEITUNGEN OBERWAGE
ROHR KPL. 18X1,5X895 18L - G	968428908	333	1	808	918791408	ROHRLEITUNGEN OBERWAGE
ROHR KPL. 18X3X3411 GR18/1	968192508	706	2	40	969731908	ROHRLEITUNGEN MITTELTEIL
ROHR KPL. 18X3X3412 GR18/1	968193108	712	2	40	969731908	ROHRLEITUNGEN MITTELTEIL
ROHR KPL. 20X1,5X584,2 sick	96060656	(151)	1	626	96060604	VENTILPLATTE VORM.
ROHR KPL. 20X1,5X594,2 sick	96060641	(150)	1	626	96060604	VENTILPLATTE VORM.
ROHR KPL. 20X2,5X1119 20S -	968193308	714	1	40	969731908	ROHRLEITUNGEN MITTELTEIL
ROHR KPL. 20X2,5X366 20S -	968193408	715	1	40	969731908	ROHRLEITUNGEN MITTELTEIL
ROHR KPL. 20X2,5X485 20S -	969774408	323	1	808	918791408	ROHRLEITUNGEN OBERWAGE
ROHR KPL. 20X2,5X668 20S -	968429408	338	1	808	918791408	ROHRLEITUNGEN OBERWAGE

Bezeichnung	Artikel	Pos.	Menge	Seite	Baugruppe	Bezeichnung
ROHR KPL. 20X2,5X90 20S - 20	969555508	180	1	927	96047515	ROHRLEITUNGEN S-ANLENKS
ROHR KPL. 22X2,5X1132 22L -	969648608	204	1	807	918791408	ROHRLEITUNGEN OBERWAGE
ROHR KPL. 22X2,5X1428 22L -	968578908	59	1	807	918791408	ROHRLEITUNGEN OBERWAGE
ROHR KPL. 22X2,5X1476 22L -	968506508	468	1	1072	967792208	ROHRLEITUNGEN D-ANLENKS
ROHR KPL. 22X2,5X1532 22L -	968578708	57	1	807	918791408	ROHRLEITUNGEN OBERWAGE
ROHR KPL. 22X2,5X1608,2 AL	968193508	716	1	40	969731908	ROHRLEITUNGEN MITTELTEIL
ROHR KPL. 22X2,5X2617 G22L	968506608	469	1	1072	967792208	ROHRLEITUNGEN D-ANLENKS
ROHR KPL. 22X2,5X2800,4 AL	968506408	467	1	1072	967792208	ROHRLEITUNGEN D-ANLENKS
ROHR KPL. 22X2,5X3302 22L -	968506808	471	1	1072	967792208	ROHRLEITUNGEN D-ANLENKS
ROHR KPL. 22X2,5X3752 22L -	968506708	470	1	1072	967792208	ROHRLEITUNGEN D-ANLENKS
ROHR KPL. 22X2,5X4040 AL22 -	968381108	(490)	1	1150	967788708	ZUSATZHYDRAULIK ZWISCH
ROHR KPL. 22X2,5X4040 AL22 -	968381108	(490)	1	1162	967788808	ZUSATZHYDRAULIK ZWISCH
ROHR KPL. 22X2,5X5960 AL22 -	968381408	(493)	1	1162	967788808	ZUSATZHYDRAULIK ZWISCH
ROHR KPL. 22X2,5X789 22L -	968193708	718	1	40	969731908	ROHRLEITUNGEN MITTELTEIL
ROHR KPL. 22X2,5X848 G22L -	968578808	58	1	807	918791408	ROHRLEITUNGEN OBERWAGE
ROHR KPL. 22X2,5X861 G22L -	968506308	466	1	1072	967792208	ROHRLEITUNGEN D-ANLENKS
ROHR KPL. 25X3X2000 -	96020351	380	1	809	918791408	ROHRLEITUNGEN OBERWAGE
ROHR KPL. 25X3X2028,6 -	96020387	146	1	927	96047515	ROHRLEITUNGEN S-ANLENKS
ROHR KPL. 25X3X2332,2 -	96020344	344	1	808	918791408	ROHRLEITUNGEN OBERWAGE
ROHR KPL. 25X3X2550,3 -	96020343	308	1	808	918791408	ROHRLEITUNGEN OBERWAGE
ROHR KPL. 25X3X2668 G25S -	968505908	462	1	1072	967792208	ROHRLEITUNGEN D-ANLENKS
ROHR KPL. 25X3X3081 25S - 25	968425908	303	1	807	918791408	ROHRLEITUNGEN OBERWAGE
ROHR KPL. 25X3X3186,3 -	96020385	145	1	927	96047515	ROHRLEITUNGEN S-ANLENKS
ROHR KPL. 25X3X3307 25S - 25	968427508	319	1	808	918791408	ROHRLEITUNGEN OBERWAGE
ROHR KPL. 25X3X3885,4 -	96020384	144	1	927	96047515	ROHRLEITUNGEN S-ANLENKS
ROHR KPL. 25X3X480 AS25 - A	966895008	(267)	1	1013	96047485	ZUSATZHYDRAULIK WINDE 6
ROHR KPL. 25X3X544 AS25 - A	968612208	(277)	1	1032	967789108	ZUSATZHYDRAULIK WINDE 3
ROHR KPL. 25X3X823 AS25 - A	968379808	288	1	246	968082208	ROHRLEITUNGEN WINDE
ROHR KPL. 25X3X831 G25S -	968505808	461	1	1072	967792208	ROHRLEITUNGEN D-ANLENKS
ROHR KPL. 25X3X86 AS25 - A	968379008	(272)	1	212	967787708	ZUSATZHYDRAULIK WINDE 1
ROHR KPL. 25X3X86 AS25 - A	968379008	(272)	1	227	967787808	ZUSATZHYDRAULIK WINDE 2
ROHR KPL. 28X2X -	968434408	386	1	809	918791408	ROHRLEITUNGEN OBERWAGE
ROHR KPL. 28X2X -	968434708	389	1	809	918791408	ROHRLEITUNGEN OBERWAGE
ROHR KPL. 28X2X1011 28L - 28	968506208	465	1	1072	967792208	ROHRLEITUNGEN D-ANLENKS
ROHR KPL. 28X2X1190 28L - 28	968553908	405	1	809	918791408	ROHRLEITUNGEN OBERWAGE
ROHR KPL. 28X2X1499 28L - 28	968191908	700	2	40	969731908	ROHRLEITUNGEN MITTELTEIL
ROHR KPL. 28X2X1525 28L - 28	969756808	421	1	173	969732708	ROHRLEITUNGEN
ROHR KPL. 28X2X1860 28L - 28	968192608	707	2	40	969731908	ROHRLEITUNGEN MITTELTEIL
ROHR KPL. 28X2X2194 28L - G	968434208	384	1	809	918791408	ROHRLEITUNGEN OBERWAGE
ROHR KPL. 28X2X2258 GR28/	968430608	350	1	808	918791408	ROHRLEITUNGEN OBERWAGE
ROHR KPL. 28X2X2493 AL28 -	968379908	289	1	246	968082208	ROHRLEITUNGEN WINDE
ROHR KPL. 28X2X2754 28L - 28	968506008	463	1	1072	967792208	ROHRLEITUNGEN D-ANLENKS
ROHR KPL. 28X2X2976 28L - G	968327208	165	1	927	96047515	ROHRLEITUNGEN S-ANLENKS
ROHR KPL. 28X2X3015,9 XG28-	968325608	149	2	927	96047515	ROHRLEITUNGEN S-ANLENKS
ROHR KPL. 28X2X3032 28L - 28	968327308	166	1	927	96047515	ROHRLEITUNGEN S-ANLENKS
ROHR KPL. 28X2X3174 28L - 28	968182708	752	2	78	967789808	ROHRLEITUNGEN RAUPENTR
ROHR KPL. 28X2X3299 28L - G	968327408	167	1	927	96047515	ROHRLEITUNGEN S-ANLENKS
ROHR KPL. 28X2X370 28L - G	968327508	168	1	927	96047515	ROHRLEITUNGEN S-ANLENKS
ROHR KPL. 28X2X4196 28L - 28	968506108	464	1	1072	967792208	ROHRLEITUNGEN D-ANLENKS
ROHR KPL. 28X2X597 AL28 - A	968612408	(279)	1	1032	967789108	ZUSATZHYDRAULIK WINDE 3
ROHR KPL. 28X2X618 AL28 - A	966894408	(266)	1	1013	96047485	ZUSATZHYDRAULIK WINDE 6
ROHR KPL. 30X4X1147 30S - 30	968505708	460	1	1072	967792208	ROHRLEITUNGEN D-ANLENKS
ROHR KPL. 30X4X1155 GR30/	968487108	126	1	554	968513408	ROHRLEITUNGEN
ROHR KPL. 30X4X1181 30S - 30	968427208	316	1	808	918791408	ROHRLEITUNGEN OBERWAGE
ROHR KPL. 30X4X1501 30S - 30	968427408	318	1	808	918791408	ROHRLEITUNGEN OBERWAGE
ROHR KPL. 30X4X1526 30S - 30	968553808	404	1	809	918791408	ROHRLEITUNGEN OBERWAGE
ROHR KPL. 30X4X1674 30S - 30	968428108	325	1	808	918791408	ROHRLEITUNGEN OBERWAGE
ROHR KPL. 30X4X1685 30S - 30	968428008	324	1	808	918791408	ROHRLEITUNGEN OBERWAGE
ROHR KPL. 30X4X1769 30S - 30	968428208	326	1	808	918791408	ROHRLEITUNGEN OBERWAGE
ROHR KPL. 30X4X1830 30S - G	968426008	304	1	807	918791408	ROHRLEITUNGEN OBERWAGE

Bezeichnung	Artikel	Pos.	Menge	Seite	Baugruppe	Bezeichnung
ROHR KPL. 30X4X1847 30S - G	968427108	315	1	808	918791408	ROHRLEITUNGEN OBERWAGE
ROHR KPL. 30X4X1936 GR30/	968429308	337	1	808	918791408	ROHRLEITUNGEN OBERWAGE
ROHR KPL. 30X4X2239 GR30/	968430708	351	1	808	918791408	ROHRLEITUNGEN OBERWAGE
ROHR KPL. 30X4X230 30S - 30	968428408	328	1	808	918791408	ROHRLEITUNGEN OBERWAGE
ROHR KPL. 30X4X2506 30S - 30	968327808	171	1	927	96047515	ROHRLEITUNGEN S-ANLENKS
ROHR KPL. 30X4X2561 G30S -	968486908	124	1	554	968513408	ROHRLEITUNGEN
ROHR KPL. 30X4X3179 GR30/1	968487008	125	1	554	968513408	ROHRLEITUNGEN
ROHR KPL. 30X4X3224 G30S -	968505608	459	1	1072	967792208	ROHRLEITUNGEN D-ANLENKS
ROHR KPL. 30X4X3246 30S - G	968327708	170	1	927	96047515	ROHRLEITUNGEN S-ANLENKS
ROHR KPL. 30X4X3263 30S - 30	968427708	321	1	808	918791408	ROHRLEITUNGEN OBERWAGE
ROHR KPL. 30X4X3416 30S - G	968327908	172	1	927	96047515	ROHRLEITUNGEN S-ANLENKS
ROHR KPL. 30X4X3473 30S - 30	968505508	458	1	1072	967792208	ROHRLEITUNGEN D-ANLENKS
ROHR KPL. 30X4X3755 30S - 30	968486808	123	2	554	968513408	ROHRLEITUNGEN
ROHR KPL. 30X4X380 30S - G	968328008	173	1	927	96047515	ROHRLEITUNGEN S-ANLENKS
ROHR KPL. 30X4X3990 G30S -	968486708	122	2	554	968513408	ROHRLEITUNGEN
ROHR KPL. 30X4X4854 30S - 30	968486508	120	1	554	968513408	ROHRLEITUNGEN
ROHR KPL. 30X4X4862 30S - 30	968486608	121	1	554	968513408	ROHRLEITUNGEN
ROHR KPL. 30X4X587 30S - 30	968427808	322	1	808	918791408	ROHRLEITUNGEN OBERWAGE
ROHR KPL. 30X4X638 30S - 30	969555408	179	1	927	96047515	ROHRLEITUNGEN S-ANLENKS
ROHR KPL. 30X4X714 30S - 30	968428308	327	1	808	918791408	ROHRLEITUNGEN OBERWAGE
ROHR KPL. 35X2X -	968192008	701	2	40	969731908	ROHRLEITUNGEN MITTELTEIL
ROHR KPL. 35X2X1141 35L - 35	968425608	300	1	807	918791408	ROHRLEITUNGEN OBERWAGE
ROHR KPL. 35X2X1793 35L - 35	968654508	(816)	1	848	96043277	ZUS.HYDR.VERBINDUNG DB-
ROHR KPL. 35X2X1940 35L - 35	968325508	148	1	927	96047515	ROHRLEITUNGEN S-ANLENKS
ROHR KPL. 35X2X3027 35L - 35	968192708	708	2	40	969731908	ROHRLEITUNGEN MITTELTEIL
ROHR KPL. 35X2X3145 35L - G	968325408	147	1	927	96047515	ROHRLEITUNGEN S-ANLENKS
ROHR KPL. 35X2X3372 35L - G	969466108	(819)	1	848	96043277	ZUS.HYDR.VERBINDUNG DB-
ROHR KPL. 35X2X512 35L - 35	968427608	320	1	808	918791408	ROHRLEITUNGEN OBERWAGE
ROHR KPL. 35X2X882 35L - 35	968426508	309	1	808	918791408	ROHRLEITUNGEN OBERWAGE
ROHR KPL. 38X5X -	968434508	387	1	809	918791408	ROHRLEITUNGEN OBERWAGE
ROHR KPL. 38X5X -	968434608	388	1	809	918791408	ROHRLEITUNGEN OBERWAGE
ROHR KPL. 38X5X1009 MUTT	969756708	414	1	173	969732708	ROHRLEITUNGEN
ROHR KPL. 38X5X1117 AS38 -	968379708	287	1	246	968082208	ROHRLEITUNGEN WINDE
ROHR KPL. 38X5X1128 MU.38S	968553608	402	1	809	918791408	ROHRLEITUNGEN OBERWAGE
ROHR KPL. 38X5X1130 AS38 -	968379408	284	1	246	968082208	ROHRLEITUNGEN WINDE
ROHR KPL. 38X5X1134 MU.38S	968553508	401	1	809	918791408	ROHRLEITUNGEN OBERWAGE
ROHR KPL. 38X5X1155 MU.38S	968427008	314	1	808	918791408	ROHRLEITUNGEN OBERWAGE
ROHR KPL. 38X5X1229 MUTT	968280408	416	1	173	969732708	ROHRLEITUNGEN
ROHR KPL. 38X5X1236 MU.38S	968432508	367	1	809	918791408	ROHRLEITUNGEN OBERWAGE
ROHR KPL. 38X5X1261 MUTT	968192108	702	8	40	969731908	ROHRLEITUNGEN MITTELTEIL
ROHR KPL. 38X5X1439 MU.38S	968524908	18	2	1134	967792408	ROHRLEITUNGEN DERR.KOP
ROHR KPL. 38X5X1448 MUTT	968429808	342	1	808	918791408	ROHRLEITUNGEN OBERWAGE
ROHR KPL. 38X5X1467 MU.38S	968432408	366	1	809	918791408	ROHRLEITUNGEN OBERWAGE
ROHR KPL. 38X5X1485 MU.38S	968431208	355	1	808	918791408	ROHRLEITUNGEN OBERWAGE
ROHR KPL. 38X5X1491 MUTT	968279908	411	1	173	969732708	ROHRLEITUNGEN
ROHR KPL. 38X5X1539 MU.38S	968524508	14	2	1134	967792408	ROHRLEITUNGEN DERR.KOP
ROHR KPL. 38X5X1603 MU.38S	968554208	408	1	809	918791408	ROHRLEITUNGEN OBERWAGE
ROHR KPL. 38X5X1634 MUTT	968280308	415	1	173	969732708	ROHRLEITUNGEN
ROHR KPL. 38X5X1841 MU.38S	968431308	356	1	808	918791408	ROHRLEITUNGEN OBERWAGE
ROHR KPL. 38X5X1854 AS38 -	968379608	286	1	246	968082208	ROHRLEITUNGEN WINDE
ROHR KPL. 38X5X1960 MU.38S	968326108	154	1	927	96047515	ROHRLEITUNGEN S-ANLENKS
ROHR KPL. 38X5X1970 MU.38S	968426808	312	1	808	918791408	ROHRLEITUNGEN OBERWAGE
ROHR KPL. 38X5X2014 MUTT	968326508	158	1	927	96047515	ROHRLEITUNGEN S-ANLENKS
ROHR KPL. 38X5X2066 MU.38S	968426908	313	1	808	918791408	ROHRLEITUNGEN OBERWAGE
ROHR KPL. 38X5X2129 MUTT	968431708	360	1	808	918791408	ROHRLEITUNGEN OBERWAGE
ROHR KPL. 38X5X2155 MUTT	968326308	156	1	927	96047515	ROHRLEITUNGEN S-ANLENKS
ROHR KPL. 38X5X2226 MUTT	968508208	485	2	1072	967792208	ROHRLEITUNGEN D-ANLENKS
ROHR KPL. 38X5X2295 MUTT	968431608	359	1	808	918791408	ROHRLEITUNGEN OBERWAGE
ROHR KPL. 38X5X2306 MUTT	968620508	486	2	1072	967792208	ROHRLEITUNGEN D-ANLENKS
ROHR KPL. 38X5X2333 MUTT	968325008	143	1	927	96047515	ROHRLEITUNGEN S-ANLENKS

Bezeichnung	Artikel	Pos.	Menge	Seite	Baugruppe	Bezeichnung
ROHR KPL. 38X5X2366 MUTT	968620608	487	2	1072	967792208	ROHRLEITUNGEN D-ANLENKS
ROHR KPL. 38X5X2377 MU.38S	968525108	20	1	1134	967792408	ROHRLEITUNGEN DERR.KOP
ROHR KPL. 38X5X2425 MU.38S	968525308	22	1	1134	967792408	ROHRLEITUNGEN DERR.KOP
ROHR KPL. 38X5X2426 MUTT	968620708	488	2	1072	967792208	ROHRLEITUNGEN D-ANLENKS
ROHR KPL. 38X5X2432 MUTT	968324808	141	1	927	96047515	ROHRLEITUNGEN S-ANLENKS
ROHR KPL. 38X5X2468 AS38 -	968379208	282	1	246	968082208	ROHRLEITUNGEN WINDE
ROHR KPL. 38X5X275 MUTTER	968183408	759	4	78	967789808	ROHRLEITUNGEN RAUPENTR
ROHR KPL. 38X5X2757 MUTT	968433208	374	1	809	918791408	ROHRLEITUNGEN OBERWAGE
ROHR KPL. 38X5X2900 MU.38S	968430908	352	1	808	918791408	ROHRLEITUNGEN OBERWAGE
ROHR KPL. 38X5X2956,4 AS38	968428508	329	1	808	918791408	ROHRLEITUNGEN OBERWAGE
ROHR KPL. 38X5X3013 MUTT	968433308	375	1	809	918791408	ROHRLEITUNGEN OBERWAGE
ROHR KPL. 38X5X3079 MUTT	968326008	153	1	927	96047515	ROHRLEITUNGEN S-ANLENKS
ROHR KPL. 38X5X3123 MU.38S	968182608	751	1	78	967789808	ROHRLEITUNGEN RAUPENTR
ROHR KPL. 38X5X3134 MU.38S	968326408	157	1	927	96047515	ROHRLEITUNGEN S-ANLENKS
ROHR KPL. 38X5X3149 MU.38S	968326208	155	1	927	96047515	ROHRLEITUNGEN S-ANLENKS
ROHR KPL. 38X5X3176 MUTT	968435608	761	1	78	967789808	ROHRLEITUNGEN RAUPENTR
ROHR KPL. 38X5X3248 MUTT	968426208	306	1	808	918791408	ROHRLEITUNGEN OBERWAGE
ROHR KPL. 38X5X3260 MUTT	968182508	750	1	78	967789808	ROHRLEITUNGEN RAUPENTR
ROHR KPL. 38X5X3313 MU.38S	968435508	760	1	78	967789808	ROHRLEITUNGEN RAUPENTR
ROHR KPL. 38X5X3317 MUTT	968426308	307	1	808	918791408	ROHRLEITUNGEN OBERWAGE
ROHR KPL. 38X5X3336 MU.38S	969465908	(817)	1	848	96043277	ZUS.HYDR.VERBINDUNG DB-
ROHR KPL. 38X5X3366 MU.38S	968524308	12	1	1134	967792408	ROHRLEITUNGEN DERR.KOP
ROHR KPL. 38X5X3433 MU.38S	968192908	710	2	40	969731908	ROHRLEITUNGEN MITTELTEIL
ROHR KPL. 38X5X3434 MU.38S	968192308	704	2	40	969731908	ROHRLEITUNGEN MITTELTEIL
ROHR KPL. 38X5X3469 MU.38S	968324708	140	1	927	96047515	ROHRLEITUNGEN S-ANLENKS
ROHR KPL. 38X5X3493 MU.38S	968192808	709	2	40	969731908	ROHRLEITUNGEN MITTELTEIL
ROHR KPL. 38X5X3494 MU.38S	968192208	703	2	40	969731908	ROHRLEITUNGEN MITTELTEIL
ROHR KPL. 38X5X351 MUTTER	968280108	413	1	173	969732708	ROHRLEITUNGEN
ROHR KPL. 38X5X3518 MU.38S	968524708	16	1	1134	967792408	ROHRLEITUNGEN DERR.KOP
ROHR KPL. 38X5X3525 MU.38S	968429908	343	1	808	918791408	ROHRLEITUNGEN OBERWAGE
ROHR KPL. 38X5X3602 MUTT	968426108	305	1	808	918791408	ROHRLEITUNGEN OBERWAGE
ROHR KPL. 38X5X362 AS38 - A	966895208	(270)	1	212	967787708	ZUSATZHYDRAULIK WINDE 1
ROHR KPL. 38X5X362 AS38 - A	966895208	(270)	1	227	967787808	ZUSATZHYDRAULIK WINDE 2
ROHR KPL. 38X5X3647 MU.38S	968430108	345	1	808	918791408	ROHRLEITUNGEN OBERWAGE
ROHR KPL. 38X5X3658 MU.38S	968325908	152	1	927	96047515	ROHRLEITUNGEN S-ANLENKS
ROHR KPL. 38X5X3663 MUTT	968431908	362	1	808	918791408	ROHRLEITUNGEN OBERWAGE
ROHR KPL. 38X5X3703 MUTT	968524808	17	2	1134	967792408	ROHRLEITUNGEN DERR.KOP
ROHR KPL. 38X5X3725 MU.38S	968324908	142	1	927	96047515	ROHRLEITUNGEN S-ANLENKS
ROHR KPL. 38X5X3742 MUTT	968524408	13	2	1134	967792408	ROHRLEITUNGEN DERR.KOP
ROHR KPL. 38X5X3772 AS38 -	968381308	(492)	8	1150	967788708	ZUSATZHYDRAULIK ZWISCH
ROHR KPL. 38X5X3772 AS38 -	968381308	(492)	8	1162	967788808	ZUSATZHYDRAULIK ZWISCH
ROHR KPL. 38X5X3890 MU.38S	968430208	346	1	808	918791408	ROHRLEITUNGEN OBERWAGE
ROHR KPL. 38X5X3927 MU.38S	968433408	376	1	809	918791408	ROHRLEITUNGEN OBERWAGE
ROHR KPL. 38X5X3933 MU.38S	968505008	453	1	1072	967792208	ROHRLEITUNGEN D-ANLENKS
ROHR KPL. 38X5X4001 MUTT	968431808	361	1	808	918791408	ROHRLEITUNGEN OBERWAGE
ROHR KPL. 38X5X4016 MUTT	968432808	370	1	809	918791408	ROHRLEITUNGEN OBERWAGE
ROHR KPL. 38X5X4060 MU.38S	968504808	451	1	1072	967792208	ROHRLEITUNGEN D-ANLENKS
ROHR KPL. 38X5X4101 MUTT	968525008	19	1	1134	967792408	ROHRLEITUNGEN DERR.KOP
ROHR KPL. 38X5X4117 MUTT	968504908	452	1	1072	967792208	ROHRLEITUNGEN D-ANLENKS
ROHR KPL. 38X5X4121 MUTT	968525208	21	1	1134	967792408	ROHRLEITUNGEN DERR.KOP
ROHR KPL. 38X5X4140 MUTT	968504708	450	1	1072	967792208	ROHRLEITUNGEN D-ANLENKS
ROHR KPL. 38X5X4297 MUTT	968524208	11	1	1134	967792408	ROHRLEITUNGEN DERR.KOP
ROHR KPL. 38X5X431 MUTTER	968280508	417	1	173	969732708	ROHRLEITUNGEN
ROHR KPL. 38X5X4339 MUTT	968524608	15	1	1134	967792408	ROHRLEITUNGEN DERR.KOP
ROHR KPL. 38X5X476 AS38 - A	966894308	(265)	1	1013	96047485	ZUSATZHYDRAULIK WINDE 6
ROHR KPL. 38X5X511 AS38 - A	966895108	(268)	1	1013	96047485	ZUSATZHYDRAULIK WINDE 6
ROHR KPL. 38X5X575 AS38 - A	968379108	281	1	246	968082208	ROHRLEITUNGEN WINDE
ROHR KPL. 38X5X585 AS38 - A	968612008	(275)	1	1032	967789108	ZUSATZHYDRAULIK WINDE 3
ROHR KPL. 38X5X5968 AS38 -	968381608	(495)	8	1162	967788808	ZUSATZHYDRAULIK ZWISCH
ROHR KPL. 38X5X639 AS38 - A	968612108	(276)	1	1032	967789108	ZUSATZHYDRAULIK WINDE 3

Bezeichnung	Artikel	Pos.	Menge	Seite	Baugruppe	Bezeichnung
ROHR KPL. 38X5X667 MUTTER	968429708	341	1	808	918791408	ROHRLEITUNGEN OBERWAGE
ROHR KPL. 38X5X681 MUTTER	969756608	410	1	173	969732708	ROHRLEITUNGEN
ROHR KPL. 38X5X696 AS38 - A	968379508	285	1	246	968082208	ROHRLEITUNGEN WINDE
ROHR KPL. 38X5X703 MUTTER	968280008	412	1	173	969732708	ROHRLEITUNGEN
ROHR KPL. 38X5X719 AS38 - A	968379308	283	1	246	968082208	ROHRLEITUNGEN WINDE
ROHR KPL. 38X5X787 MU.38S	968432308	365	1	809	918791408	ROHRLEITUNGEN OBERWAGE
ROHR KPL. 38X5X855 MUTTER	968654308	(814)	1	848	96043277	ZUS.HYDR.VERBINDUNG DB-
ROHR KPL. 38X5X948 MU.38S	968431508	358	1	808	918791408	ROHRLEITUNGEN OBERWAGE
ROHR KPL. 38X5X959 MU.38S	968432208	364	1	808	918791408	ROHRLEITUNGEN OBERWAGE
ROHR KPL. 38X5X973 AS38 - A	968378908	(271)	1	212	967787708	ZUSATZHYDRAULIK WINDE 1
ROHR KPL. 38X5X973 AS38 - A	968378908	(271)	1	227	967787808	ZUSATZHYDRAULIK WINDE 2
ROHR KPL. 38X5X993 MU.38S	968431408	357	1	808	918791408	ROHRLEITUNGEN OBERWAGE
ROHR KPL. 42X3X112 42L - 42	968425508	203	1	807	918791408	ROHRLEITUNGEN OBERWAGE
ROHR KPL. 42X3X1123 42L - 42	968425708	301	1	807	918791408	ROHRLEITUNGEN OBERWAGE
ROHR KPL. 42X3X1395 42L - G	968432008	363	1	808	918791408	ROHRLEITUNGEN OBERWAGE
ROHR KPL. 42X3X1405 42L - 42	968429008	334	1	808	918791408	ROHRLEITUNGEN OBERWAGE
ROHR KPL. 42X3X1555 42L - 42	968553708	403	1	809	918791408	ROHRLEITUNGEN OBERWAGE
ROHR KPL. 42X3X1631 G42L -	968430508	349	3	808	918791408	ROHRLEITUNGEN OBERWAGE
ROHR KPL. 42X3X1663 42L - 42	968434908	441	1	809	918791408	ROHRLEITUNGEN OBERWAGE
ROHR KPL. 42X3X1697 42L - 42	968428808	332	1	808	918791408	ROHRLEITUNGEN OBERWAGE
ROHR KPL. 42X3X1892 G42L -	968434308	385	3	809	918791408	ROHRLEITUNGEN OBERWAGE
ROHR KPL. 42X3X1949 42L - 42	968325808	151	1	927	96047515	ROHRLEITUNGEN S-ANLENKS
ROHR KPL. 42X3X1971 42L - 42	968654408	(815)	1	848	96043277	ZUS.HYDR.VERBINDUNG DB-
ROHR KPL. 42X3X2579 42L - 42	968433008	372	1	809	918791408	ROHRLEITUNGEN OBERWAGE
ROHR KPL. 42X3X2667 42L - 42	968433508	377	1	809	918791408	ROHRLEITUNGEN OBERWAGE
ROHR KPL. 42X3X2769 42L - G	968430408	348	1	808	918791408	ROHRLEITUNGEN OBERWAGE
ROHR KPL. 42X3X279 42L - 42	968428608	330	2	808	918791408	ROHRLEITUNGEN OBERWAGE
ROHR KPL. 42X3X2968 42L - G	968325708	150	1	927	96047515	ROHRLEITUNGEN S-ANLENKS
ROHR KPL. 42X3X3266 42L - G	968433908	381	1	809	918791408	ROHRLEITUNGEN OBERWAGE
ROHR KPL. 42X3X3284 42L - 42	968433708	379	1	809	918791408	ROHRLEITUNGEN OBERWAGE
ROHR KPL. 42X3X330 42L - 42	968425408	202	1	807	918791408	ROHRLEITUNGEN OBERWAGE
ROHR KPL. 42X3X3437 G42L -	969466008	(818)	1	848	96043277	ZUS.HYDR.VERBINDUNG DB-
ROHR KPL. 42X3X381 42L - 42	968425308	201	1	807	918791408	ROHRLEITUNGEN OBERWAGE
ROHR KPL. 42X3X3871 42L - 42	968432708	369	1	809	918791408	ROHRLEITUNGEN OBERWAGE
ROHR KPL. 42X3X3906 42L - G	968505208	455	1	1072	967792208	ROHRLEITUNGEN D-ANLENKS
ROHR KPL. 42X3X3952 42L - 42	968505308	456	1	1072	967792208	ROHRLEITUNGEN D-ANLENKS
ROHR KPL. 42X3X4042 42L - G	968505408	457	1	1072	967792208	ROHRLEITUNGEN D-ANLENKS
ROHR KPL. 42X3X4113 42L - 42	968432608	368	1	809	918791408	ROHRLEITUNGEN OBERWAGE
ROHR KPL. 42X3X4235 42L - 42	968505108	454	1	1072	967792208	ROHRLEITUNGEN D-ANLENKS
ROHR KPL. 42X3X440 42L - 42	968434808	440	1	809	918791408	ROHRLEITUNGEN OBERWAGE
ROHR KPL. 42X3X445 42L - 42	968428708	331	1	808	918791408	ROHRLEITUNGEN OBERWAGE
ROHR KPL. 42X3X489 42L - 42	968432908	371	1	809	918791408	ROHRLEITUNGEN OBERWAGE
ROHR KPL. 42X3X569 42L - 42	968426708	311	1	808	918791408	ROHRLEITUNGEN OBERWAGE
ROHR KPL. 42X3X697 42L - 42	968434008	382	1	809	918791408	ROHRLEITUNGEN OBERWAGE
ROHR KPL. 42X3X817 42L - 42	968433608	378	1	809	918791408	ROHRLEITUNGEN OBERWAGE
ROHR KPL. 42X3X857 42L - G	968430308	347	1	808	918791408	ROHRLEITUNGEN OBERWAGE
ROHR KPL. 42X3X881 42L - 42	968426608	310	1	808	918791408	ROHRLEITUNGEN OBERWAGE
ROHR KPL. 6X1X221 6S - 6S	968553008	396	1	809	918791408	ROHRLEITUNGEN OBERWAGE
ROHR KPL. 6X1X245 6S - G6S	968193808	719	1	40	969731908	ROHRLEITUNGEN MITTELTEIL
ROHR KPL. 6X1X445 6S - 6S	968552908	395	1	809	918791408	ROHRLEITUNGEN OBERWAGE
ROHR LN 80 401 22X1.5X172 E	999832101	21	1	1005	90200135	OELMESSEINRICHTUNG
ROHR LN 80 401 22X1.5X325 St	999834501	25	1	208	90024490	OELMESSEINRICHTUNG
ROHR SCHWK.	968153808	5	2	232	917451208	WINDE 4 VORM.
ROHR SCHWK. ALUMINIUM SP	96020215	2	1	589	918789208	KRAFTSTOFFBEHAELTER KPL
ROHR SCHWK. RAL 7016 SPF	964570508	7	1	787	918064308	SCHIEBETUER EINBAU
ROHR SCHWK. RAL 9005 SPF	965575408	1	1	863	965575208	ZENTRIERUNG KPL.
ROHR SCHWK. RAL 9005,M,G	96002537	7	1	772	919075308	KRANFUEHRERKABINE VORM.
ROHRBOLZEN 170.0X207 35N	97036556	4	1	960	968190208	ZUGSTANGE KPL.
ROHRKABELSCHUH M10/35	10193073	2021	1	821	96059329	LEITUNG
ROHRKABELSCHUH M12/35M	10193113	2020	1	822	96059330	LEITUNG

Bezeichnung	Artikel	Pos.	Menge	Seite	Baugruppe	Bezeichnung
ROHRKABELSCHUH M12/35M	10193113	2020	1	823	96059331	LEITUNG
ROHRKLAPPSTECKER 10X45	433201608	51	1	491	968283208	LAUFSTEG DREHBUEHNE LI
ROHRKLAPPSTECKER 10X45	433201608	89	2	1051	917333208	D-ANLENKSTUECK VORM.
ROHRKLAPPSTECKER 10X45	433201608	28	1	1229	919219508	F-ANSCHLUSSKOPF
ROHRLEITUNG	774378008	3	1	1084	11621499	VERTEILERKOMBINATION
ROHRLEITUNG 10X1	10117635	15	1	383	10126724	KRAFTSTOFF-FEINFILTERAN
ROHRLEITUNG 10X1	10118747	1	1	351	10118748	ROHRLEITUNG ANBAU
ROHRLEITUNG 10X1	10136805	3	1	345	10141769	ENDREGELVENTIL
ROHRLEITUNG 10X1	10147374	20	1	405	10147372	ENTLUEFTUNGSLEITUNG AN
ROHRLEITUNG 18X1,5	10135714	4	1	398	10141807	ANBAUTEILE LUFTPRESSER
ROHRLEITUNG 22X1,5	11385773	1	1	398	10141807	ANBAUTEILE LUFTPRESSER
ROHRLEITUNG 25X1,5	10150150	4	2	347	10141843	KURBELGEHAEUSEENTLUEF
ROHRLEITUNG 25X1,5	10154984	7	1	347	10141843	KURBELGEHAEUSEENTLUEF
ROHRLEITUNG 25X3	10141586	3	1	347	10141843	KURBELGEHAEUSEENTLUEF
ROHRLEITUNG 25X3	10141844	5	1	347	10141843	KURBELGEHAEUSEENTLUEF
ROHRLEITUNG 25X3	10150162	6	1	347	10141843	KURBELGEHAEUSEENTLUEF
ROHRLEITUNG 6X2	10141729	4	1	416	10143790	LADEDRUCKREGELUNG
ROHRLEITUNG 6X2	10141730	5	1	416	10143790	LADEDRUCKREGELUNG
ROHRLEITUNG 6X2	10141735	6	1	416	10143790	LADEDRUCKREGELUNG
ROHRLEITUNG 6X2	10143791	3	1	416	10143790	LADEDRUCKREGELUNG
ROHRLEITUNG 6X2	10143792	7	1	416	10143790	LADEDRUCKREGELUNG
ROHRLEITUNG ANBAU	10118748	4	1	350	10152926	VERSCHLUSSTEILE
ROHRLEITUNGEN	96033014	100	1	323	96032897	KUEHLER VORM.
ROHRLEITUNGEN	96033160	11	1	794	96033157	DRUCKLUFTANLAGE
ROHRLEITUNGEN	96038820	93	1	608	919297008	ZENTRALSCHMIERANLAGE O
ROHRLEITUNGEN	96050864	200	1	441	919551008	SCHALLDAEMPFERANLAGE
ROHRLEITUNGEN	96060633	300	1	626	96060604	VENTILPLATTE VORM.
ROHRLEITUNGEN	968513408	11	1	553	968513208	ZUSATZHYDRAULIK SA-BOCK
ROHRLEITUNGEN ABSTUETZZ	967790208	11	1	122	967787608	HYDRAULIK ABSTUETZUNG
ROHRLEITUNGEN BOLZENZI	969126508	11	1	1175	968883308	ZUSATZHYDR.BOLZENZIEHZ
ROHRLEITUNGEN BOLZENZIE	969126408	11	1	1178	968883408	ZUSATZHYDR.BOLZENZIEHZ
ROHRLEITUNGEN D-ANLENKS	967792208	11	1	1067	967788408	ZUSATZHYDRAULIK D-ANLENK
ROHRLEITUNGEN DB UNTERT	969732708	11	1	169	969733008	ZUSATZHYDRAULIK DREHBUE
ROHRLEITUNGEN DERR.KOP	967792408	11	1	1132	967788608	ZUSATZHYDRAULIK D-KOPFS
ROHRLEITUNGEN DERR.ZWIS	967792808	11	1	1162	967788808	ZUSATZHYDRAULIK ZWISCH
ROHRLEITUNGEN DERR.ZWI	967792608	11	1	1150	967788708	ZUSATZHYDRAULIK ZWISCH
ROHRLEITUNGEN MITTELTEIL	969731908	11	1	34	969731708	HYDRAULIK MITTELTEIL
ROHRLEITUNGEN MONTAGEEI	967791608	11	1	572	967788008	ZUSATZHYDR.MONTAGEEINR
ROHRLEITUNGEN MONTAGE	967791408	11	1	264	967787908	ZUSATZHYDRAULIK MONTAGE
ROHRLEITUNGEN OBERWAGE	918791408	182	1	14		LIEBHERR RAUPENKRAN LR
ROHRLEITUNGEN RAUPENTR	967789808	11	1	76	967787408	HYDRAULIK RAUPE
ROHRLEITUNGEN RAUPENTR	967789808	11	1	103	967787508	HYDRAULIK RAUPE
ROHRLEITUNGEN S-ANLENKS	96047515	11	1	922	96047486	ZUSATZHYDRAULIK S-ANLENK
ROHRLEITUNGEN VERB. DB-	96043278	11	1	848	96043277	ZUS.HYDR.VERBINDUNG DB-
ROHRLEITUNGEN VERBOLZU	968563208	11	1	844	968562908	ZUSATZHYDRAULIK VERBOLZ
ROHRLEITUNGEN WINDE 1	967790408	11	1	212	967787708	ZUSATZHYDRAULIK WINDE 1
ROHRLEITUNGEN WINDE 2	967790608	11	1	227	967787808	ZUSATZHYDRAULIK WINDE 2
ROHRLEITUNGEN WINDE 3	967790808	11	1	1032	967789108	ZUSATZHYDRAULIK WINDE 3
ROHRLEITUNGEN WINDE 6	96047516	11	1	1013	96047485	ZUSATZHYDRAULIK WINDE 6
ROHRLEITUNGEN WINDE WI	968082208	11	1	243	968081908	ZUSATZHYDRAULIK WINDE 4
ROHRMUTTER DIN 431 G1/4 14	410150008	11	1	660	969245308	ELEKTRIK KLEMMKASTEN DB
ROHRMUTTER DIN 431 G1/4 14	410150008	44	1	678	967917908	SCHALTSCHRANK MECH.
ROHRSCHELLE 12X10 PP	7381271	20	1	387	12474356	KRAFTSTOFFLEITUNGEN
ROHRSCHELLE 12X10 PP	7381271	13	2	405	10147372	ENTLUEFTUNGSLEITUNG AN
ROHRSCHELLE 15X12 PP	10356261	19	2	387	12474356	KRAFTSTOFFLEITUNGEN
ROHRSCHELLE 25 PP	11068454	8	2	347	10141843	KURBELGEHAEUSEENTLUEF
ROHRSCHELLE 25X15XD1	553057208	11	8	825	919159508	ZUSATZHEIZUNG OW AIRTOP
ROHRSCHELLE 33/20	774225008	6	1	522	96060643	ZUSATZHEIZUNG VORM.
ROHRSCHELLE 4,8 PA 6.6 SC	11160966	17	3	825	919159508	ZUSATZHEIZUNG OW AIRTOP
ROHRSCHELLE 43/20	774221708	25	7	520	96060644	ZUSATZHEIZUNG KABINE

Bezeichnung	Artikel	Pos.	Menge	Seite	Baugruppe	Bezeichnung
ROHRSCHELLE 43/20	774221708	92	1	756	919075408	KRANFUEHRERKABINE ANBA
ROHRSCHELLE 8	10449894	29	2	406	10143277	KUEHLMITTELKRUEMMER AN
ROHRSCHELLE DIN3016 8X15	10876636	102	3	441	919551008	SCHALLDAEMPFERANLAGE
ROHRSCHELLE PP	7381432	8	1	349	10137051	OELRUECKLAUFLEITUNG AN
ROHRSCHELLE PP	7382215	17	2	345	10141769	ENDREGELVENTIL
ROHRSTUTZEN GSCK45	97042155	3	1	620	96060497	HEIZKLIMAGERAET EINBAU
ROHRSTUTZEN KPL. NW-20	968652008	256	1	281	96032892	DIESELMOTOR VORM.
ROHRSTUTZEN R1/4"	10014698	1	1	164	774375108	DURCHGANGSNIPPELBLOCK
ROHRUNTERLAGE	774215508	16	2	594	919140308	OELBEHAELTER KPL.
ROHRWENDEL 9	774383508	16	15	87	917322008	ZENTRALSCHMIERUNG RAUP
ROHRWENDEL 9	774383508	16	15	111	917322208	ZENTRALSCHMIERUNG RAUP
ROHRWENDEL 9	774383508	88	5	608	919297008	ZENTRALSCHMIERANLAGE O
ROLLE	976650108	18	2	935	917190908	S-ZWISCHENSTUECK
ROLLE	976650108	18	2	943	917333908	S-ZWISCHENSTUECK
ROLLE	976650108	18	2	947	917078708	S-ZWISCHENSTUECK
ROLLE	976650108	18	2	967	917079208	S-ZWISCHENSTUECK
ROLLE	976650108	18	2	972	917571208	S-ZWISCHENSTUECK
ROLLE	976650108	18	2	977	919086008	S-ZWISCHENSTUECK
ROLLE 100X100X360 PA6G	97050204	21	2	1251	919219708	F-ANLENKSTUECK
ROLLE 150X61X 78 PA6G	97091097	40	1	1275	919220008	F-KOPFSTUECK
ROLLE 220-80/80	10876496	7	1	902	12101591	RUECKFALLSTUETZE
ROLLE 220-80/80	10876496	7	1	1062	11211229	RUECKFALLSTUETZE
ROLLE 22X190X52 PA6G	97132878	105	1	1276	919220008	F-KOPFSTUECK
ROLLE 30X11 X20CR13	978100308	5	2	790	964588408	FUEHRUNG VORM.
ROLLE 30X11 X20CR13	978100308	16	8	791	964588308	FUEHRUNG VORM.
ROLLE 380X60.5X130 PA6G	97091098	38	2	1275	919220008	F-KOPFSTUECK
ROLLE 91X160X93 PA6G	97096300	17	7	1275	919220008	F-KOPFSTUECK
ROLLE PA6G	976650008	17	4	935	917190908	S-ZWISCHENSTUECK
ROLLE PA6G	976650008	17	4	943	917333908	S-ZWISCHENSTUECK
ROLLE PA6G	976650008	17	6	947	917078708	S-ZWISCHENSTUECK
ROLLE PA6G	976650008	17	6	967	917079208	S-ZWISCHENSTUECK
ROLLE PA6G	976650008	17	6	972	917571208	S-ZWISCHENSTUECK
ROLLE PA6G	976650008	17	6	977	919086008	S-ZWISCHENSTUECK
ROLLE RD100X78 PA6G	288155308	7	2	139	96051604	ROLLENLAGERUNG
ROLLE RD100X78 PA6G	288155308	2	2	1226	969944708	HALTERUNG VORM.
ROLLE RD160X220 PA6G	97036913	16	1	568	917080608	MONTAGEEINRICHTUNG RA
ROLLE RD68X20 PA6G	283096108	184	1	894	919304308	S-ANLENKSTUECK VORM.
ROLLE RD68X20 PA6G	283096108	11	3	1251	919219708	F-ANLENKSTUECK
ROLLE RD68X20 PA6G	283096108	66	2	1276	919220008	F-KOPFSTUECK
ROLLE RD68X20 PA6G	283096108	11	2	1302	919220108	F-ZWISCHENSTUECK
ROLLE RD68X20 PA6G	283096108	11	2	1306	919220208	F-ZWISCHENSTUECK
ROLLE RD68X20 PA6G	283096108	11	3	1309	919222708	F-ZWISCHENSTUECK
ROLLE X0 PA6G	288169408	141	2	1094	919628208	D-KOPFSTUECK VORM.
ROLLENDREHVERBINDUNG	917080408	3	1	143	917987408	DREHBUEHNENRAHMEN
ROLLENDREHVERBINDUNG 2	90025097	1	1	157	917080408	ROLLENDREHVERBINDUNG
ROLLENHALTER SCHWK. FE//	96010404	140	2	1094	919628208	D-KOPFSTUECK VORM.
ROLLENKOERPERHAELFTE K	925067508	11	4	66	917291608	RAUPENTRAEGER LI.
ROLLENKOERPERHAELFTE K	925067508	11	4	99	917291708	RAUPENTRAEGER RE.
ROLLENKOERPERHAELFTE K	967723908	10	40	66	917291608	RAUPENTRAEGER LI.
ROLLENKOERPERHAELFTE K	967723908	10	40	99	917291708	RAUPENTRAEGER RE.
ROLLENLAGERUNG	96051604	6	2	135	917077108	WERKZEUG
ROLLENLAGERUNG DREHBUE	917080508	139	1	13		LIEBHERR RAUPENKRAN LR
ROLLENLAGERUNG KPL.	968027908	10	1	1092	919628208	D-KOPFSTUECK VORM.
ROLLENLAGERUNG SCHWK.	967812208	1	1	566	917080508	ROLLENLAGERUNG
ROLLENLAGERUNG SCHWK.	968051108	1	1	1113	968027908	ROLLENLAGERUNG KPL.
ROLLENLAGERUNG SCHWK.	96051595	1	1	139	96051604	ROLLENLAGERUNG
ROLLENSTOESSEL 39X76MM	9078257	1	2	373	10116320	STEUERUNGSTEILE
ROLLO	11007848	43	1	776	96028393	INNENVERKLEIDUNG EINBAU
ROLLO	11007849	42	1	776	96028393	INNENVERKLEIDUNG EINBAU
ROLLO 878X315	10874097	41	1	776	96028393	INNENVERKLEIDUNG EINBAU

Bezeichnung	Artikel	Pos.	Menge	Seite	Baugruppe	Bezeichnung
ROTOR	11171311	1	1	1204	11482252	WINDGESCHWINDIGKEITSGE
RS ANSCHLAGSCHRAUBE NG	10135893	86	1	73	10132387	HYDRAULIKANBAUMOTOR
RS ANSCHLUSSPLATTE	10140298	83	1	73	10132387	HYDRAULIKANBAUMOTOR
RS DRUCKFILTER DF...330FG	10101384	(3)	1	715	96052492	HYDRAULIK
RS DRUCKREGLER	11003089	998	1	796	502657308	LUFTTROCKNER
RS GEHAEUSE	10878706	5	1	872	10454762	FERNSTEUERSENDER
RS GEHAEUSE	11490326	6	1	872	10454762	FERNSTEUERSENDER
RS HOCHDRUCKANSCHLUSS	12932487	270	2	376	10146660	HOCHDRUCKPUMPE
RS HOCHDRUCKSENSOR	12881001	260	1	376	10146660	HOCHDRUCKPUMPE
RS INJEKTOR LI2.7-20-SF-100	10150877	5	1	380	10152866	INJEKTOR MIT BEFEST.
RS KABELSATZ	967363808	999	1	515	10340105	WARNLEUCHTE
RS KURBELWELLENDICHTU	10141874	52	1	333	13455124	DIESELMOTOR
RS KURBELWELLENLAGERUN	10128593	50	1	356	10128540	KURBELWELLENLAGERUNG
RS PLEUELLAGER D9500	10122907	60	1	360	10116876	PLEUELSTANGE ANBAU
RS PLEUELLAGER D9500	12579693	50	1	360	10116876	PLEUELSTANGE ANBAU
RS SAUGDROSSELVENTIL	12489814	230	1	376	10146660	HOCHDRUCKPUMPE
RS SPANNROLLE	12500149	6	1	417	10146947	GENERATOR ANBAU
RS SPANNROLLE	12500149	17	1	417	10146947	GENERATOR ANBAU
RS TRIEBWERK	10140281	81	1	73	10132387	HYDRAULIKANBAUMOTOR
RS VENTIL	12917604	250	1	376	10146660	HOCHDRUCKPUMPE
RS VENTIL	12966286	240	1	376	10146660	HOCHDRUCKPUMPE
RS VERSCHLUSSRING	10140202	84	1	73	10132387	HYDRAULIKANBAUMOTOR
RS VERSTELLUNG	10134156	85	1	73	10132387	HYDRAULIKANBAUMOTOR
RS VORFOERDERPUMPE	12923599	220	1	376	10146660	HOCHDRUCKPUMPE
RS WASSERHEIZGERAET	96004475	999	1	524	10876576	WASSERHEIZGERAET
RS ZUSATZTEILE	10126156	80	1	73	10132387	HYDRAULIKANBAUMOTOR
RS1 KURBELWELLENLAGER	10134576	51	1	356	10128540	KURBELWELLENLAGERUNG
RS1 PLEUELLAGER D9500	10124739	61	1	360	10116876	PLEUELSTANGE ANBAU
RS1 PLEUELLAGER D9500	12580191	51	1	360	10116876	PLEUELSTANGE ANBAU
RS2 KURBELWELLENLAGER	10134577	52	1	356	10128540	KURBELWELLENLAGERUNG
RS2 PLEUELLAGER D9500	10124740	62	1	360	10116876	PLEUELSTANGE ANBAU
RS2 PLEUELLAGER D9500	12580192	52	1	360	10116876	PLEUELSTANGE ANBAU
RUECKENTEIL	10663466	1	1	472	10877138	FAHRERSITZ
RUECKFAHRWARNUNG 12-36	614009908	503	1	54	96026395	VERKABELUNG
RUECKFALLSTUETZE 180/150	12101591	1	2	900	919391108	S-RUECKHALTESICHERUNG
RUECKFALLSTUETZE 180/150	11211229	1	2	1060	917178708	D-RUECKHALTESICHERUNG
RUECKLAUFFILTER	11493652	711	1	1199	12107333	HYDRAULIKTANK KPL.
RUECKLAUFFILTER 400L/MIN	10871356	2	2	595	967968208	OELBEHAELTER VORM.
RUECKLAUFLEISTE	774380308	7	1	607	919297008	ZENTRALSCHMIERANLAGE O
RUECKLAUFLEISTE 2-FACH ST	11001556	34	1	607	919297008	ZENTRALSCHMIERANLAGE O
RUECKSCHLAGVENTIL	10119971	5	1	349	10137051	OELRUECKLAUFLEITUNG AN
RUECKSCHLAGVENTIL	10451048	6	1	729	11314761	STEUERBLOCK
RUECKSCHLAGVENTIL	10872406	4	1	214	11181960	STEUERBLOCK
RUECKSCHLAGVENTIL	10873251	13	1	1062	11211229	RUECKFALLSTUETZE
RUECKSCHLAGVENTIL	11007219	3	4	561	11621498	VERTEILERKOMBINATION
RUECKSCHLAGVENTIL	11007219	3	7	611	11621502	VERTEILERKOMBINATION
RUECKSCHLAGVENTIL	11007219	6	6	612	11621501	VERTEILERKOMBINATION
RUECKSCHLAGVENTIL	11007219	2	4	931	11621500	VERTEILERKOMBINATION
RUECKSCHLAGVENTIL	11007219	2	3	1084	11621499	VERTEILERKOMBINATION
RUECKSCHLAGVENTIL	11482349	3	1	214	11181960	STEUERBLOCK
RUECKSCHLAGVENTIL	11490778	11	1	1121	12102885	ZUGZYLINDER
RUECKSCHLAGVENTIL	12104031	10	1	902	12101591	RUECKFALLSTUETZE
RUECKSCHLAGVENTIL	12104031	12	1	1121	12102885	ZUGZYLINDER
RUECKSCHLAGVENTIL	12105536	(25)	1	545	96048466	SA-BOCK AUFSTELLVORRIC
RUECKSCHLAGVENTIL	5612465	14	1	723	11211288	STEUERBLOCK
RUECKSCHLAGVENTIL	5612465	14	1	727	11340741	STEUERBLOCK
RUECKSCHLAGVENTIL	570531308	11	1	175	11341035	STEUERBLOCK
RUECKSCHLAGVENTIL	570651408	27	2	1075	967421108	VENTILBLOCK
RUECKSCHLAGVENTIL	570818008	10	1	175	11341035	STEUERBLOCK
RUECKSCHLAGVENTIL	570964908	5	6	732	10413255	UMSCHALTBLOCK

Bezeichnung	Artikel	Pos.	Menge	Seite	Baugruppe	Bezeichnung
RUECKSCHLAGVENTIL	571412808	10	1	1062	11211229	RUECKFALLSTUETZE
RUECKSCHLAGVENTIL	571903808	48	1	740	511308608	PROPORTIONALVENTIL
RUECKSCHLAGVENTIL	591055608	11	2	781	96000697	WISCHANLAGE EINBAU
RUECKSCHLAGVENTIL	7622803	2	12	90	11491831	VERTEILERKOMBINATION
RUECKSCHLAGVENTIL	7622803	3	18	91	11491832	VERTEILERKOMBINATION
RUECKSCHLAGVENTIL	7622803	2	18	92	11491833	VERTEILERKOMBINATION
RUECKSCHLAGVENTIL	7622803	2	12	163	11210825	VERTEILERKOMBINATION
RUECKSCHLAGVENTIL	7622803	3	4	612	11621501	VERTEILERKOMBINATION
RUECKSCHLAGVENTIL 250BA	511476908	162	2	715	96052492	HYDRAULIK
RUECKSCHLAGVENTIL 250B	511481508	159	2	34	969731708	HYDRAULIK MITTELTEIL
RUECKSCHLAGVENTIL 250B	511481508	231	1	76	967787408	HYDRAULIK RAUPE
RUECKSCHLAGVENTIL 250B	511481508	231	1	103	967787508	HYDRAULIK RAUPE
RUECKSCHLAGVENTIL 250B	511481508	159	1	169	969733008	ZUSATZHYDRAULIK DREHBUE
RUECKSCHLAGVENTIL 250B	511481508	159	1	212	967787708	ZUSATZHYDRAULIK WINDE 1
RUECKSCHLAGVENTIL 250B	511481508	159	1	227	967787808	ZUSATZHYDRAULIK WINDE 2
RUECKSCHLAGVENTIL 250B	511481508	159	1	243	968081908	ZUSATZHYDRAULIK WINDE 4
RUECKSCHLAGVENTIL 250B	511481508	159	1	1013	96047485	ZUSATZHYDRAULIK WINDE 6
RUECKSCHLAGVENTIL 250B	511481508	159	1	1032	967789108	ZUSATZHYDRAULIK WINDE 3
RUECKSCHLAGVENTIL 250B	511481508	151	1	1132	967788608	ZUSATZHYDRAULIK D-KOPFS
RUECKSCHLAGVENTIL 250BA	511435108	158	4	715	96052492	HYDRAULIK
RUECKSCHLAGVENTIL 250BA	511435108	150	2	1067	967788408	ZUSATZHYDRAULIK D-ANLENK
RUECKSCHLAGVENTIL 250B	10878517	182	1	34	969731708	HYDRAULIK MITTELTEIL
RUECKSCHLAGVENTIL 250B	11485448	177	1	716	96052492	HYDRAULIK
RUECKSCHLAGVENTIL 3/4-16	10872233	2	2	530	91000225	KLIMAANLAGE
RUECKSCHLAGVENTIL 400BA	510412108	150	2	922	96047486	ZUSATZHYDRAULIK S-ANLENK
RUECKSCHLAGVENTIL 400BA	510412408	183	1	34	969731708	HYDRAULIK MITTELTEIL
RUECKSCHLAGVENTIL 400BA	510412408	159	6	715	96052492	HYDRAULIK
RUECKSCHLAGVENTIL 400BA	510412408	151	1	844	968562908	ZUSATZHYDRAULIK VERBOLZ
RUECKSCHLAGVENTIL 400BA	510412408	151	1	1013	96047485	ZUSATZHYDRAULIK WINDE 6
RUECKSCHLAGVENTIL 400BA	511311808	161	1	169	969733008	ZUSATZHYDRAULIK DREHBUE
RUECKSCHLAGVENTIL 400BA	511446908	158	1	264	967787908	ZUSATZHYDRAULIK MONTAGE
RUECKSCHLAGVENTIL 400BA	511446908	175	1	716	96052492	HYDRAULIK
RUECKSCHLAGVENTIL 400B	511306508	231	1	1067	967788408	ZUSATZHYDRAULIK D-ANLENK
RUECKSCHLAGVENTIL 420BA	510409808	178	1	716	96052492	HYDRAULIK
RUECKSCHLAGVENTIL 420BA	510412908	164	1	34	969731708	HYDRAULIK MITTELTEIL
RUECKSCHLAGVENTIL 420BA	510412908	165	2	716	96052492	HYDRAULIK
RUECKSCHLAGVENTIL 420BA	510412908	151	1	1178	968883408	ZUSATZHYDR.BOLZENZIEHZ
RUECKSCHLAGVENTIL 420BA	510408708	153	1	212	967787708	ZUSATZHYDRAULIK WINDE 1
RUECKSCHLAGVENTIL 420BA	510408708	180	1	227	967787808	ZUSATZHYDRAULIK WINDE 2
RUECKSCHLAGVENTIL 420BA	510408708	153	1	243	968081908	ZUSATZHYDRAULIK WINDE 4
RUECKSCHLAGVENTIL 420BA	510408708	153	1	1013	96047485	ZUSATZHYDRAULIK WINDE 6
RUECKSCHLAGVENTIL 420BA	510408708	153	1	1032	967789108	ZUSATZHYDRAULIK WINDE 3
RUECKSCHLAGVENTIL 420B	511449708	173	1	169	969733008	ZUSATZHYDRAULIK DREHBUE
RUECKZUGPLATTE	7024265	7	1	260	570112908	TRIEBWERK
RUEHRFLUEGEL	10014712	19	1	162	10871517	ELEKTROPUMPE
RUEHRFLUEGEL	10664141	27	1	610	10425291	ELEKTROPUMPE
RUND RD20X20 S355J2+AR	943950608	98	1	756	919075408	KRANFUEHRERKABINE ANBA
RUNDLITZENSEIL 10X1,4M ST	10652830	36	2	147	918011308	UNTERTEIL VORM.
RUNDLITZENSEIL 10X1,55M ST	10652811	36	1	1022	917474008	WINDE 3 VORM.
RUNDLITZENSEIL 10X1,55M ST	10652811	152	1	1052	917333208	D-ANLENKSTUECK VORM.
RUNDLITZENSEIL 10X1,75M ST	10652814	75	1	892	919304308	S-ANLENKSTUECK VORM.
RUNDLITZENSEIL 10X1,75M ST	10652814	78	2	1051	917333208	D-ANLENKSTUECK VORM.
RUNDLITZENSEIL 10X11,3M ST	10652829	43	2	947	917078708	S-ZWISCHENSTUECK
RUNDLITZENSEIL 10X11,3M ST	10652829	43	2	954	917078808	S-ZWISCHENSTUECK
RUNDLITZENSEIL 10X11,3M ST	10652829	43	2	967	917079208	S-ZWISCHENSTUECK
RUNDLITZENSEIL 10X11,3M ST	10652829	43	2	972	917571208	S-ZWISCHENSTUECK
RUNDLITZENSEIL 10X11,3M ST	10652829	43	2	977	919086008	S-ZWISCHENSTUECK
RUNDLITZENSEIL 10X11,3M ST	10652829	5	2	980	919219208	S-ZWISCHENSTUECK
RUNDLITZENSEIL 10X11,54M	10652440	6	3	1156	917178608	D-ZWISCHENSTUECK
RUNDLITZENSEIL 10X2,30M ST	10675387	35	2	147	918011308	UNTERTEIL VORM.

Bezeichnung	Artikel	Pos.	Menge	Seite	Baugruppe	Bezeichnung
RUNDLITZENSEIL 10X2,30M ST	10675387	153	1	1052	917333208	D-ANLENKSTUECK VORM.
RUNDLITZENSEIL 10X2,95M ST	10652804	34	1	147	918011308	UNTERTEIL VORM.
RUNDLITZENSEIL 10X3,13M ST	10675401	49	1	487	918999008	LAUFSTEG DREHBUEHNE
RUNDLITZENSEIL 10X3,36M ST	10652805	151	1	1052	917333208	D-ANLENKSTUECK VORM.
RUNDLITZENSEIL 10X3,5M ST	11002141	110	1	1051	917333208	D-ANLENKSTUECK VORM.
RUNDLITZENSEIL 10X3,7M ST	10652820	74	2	892	919304308	S-ANLENKSTUECK VORM.
RUNDLITZENSEIL 10X3,7M ST	10652820	95	2	1051	917333208	D-ANLENKSTUECK VORM.
RUNDLITZENSEIL 10X3,7M ST	10652820	98	2	1093	919628208	D-KOPFSTUECK VORM.
RUNDLITZENSEIL 10X3,90M ST	10665364	73	1	892	919304308	S-ANLENKSTUECK VORM.
RUNDLITZENSEIL 10X4,6M ST	11006655	97	2	1093	919628208	D-KOPFSTUECK VORM.
RUNDLITZENSEIL 10X4,97M ST	10663834	99	1	1093	919628208	D-KOPFSTUECK VORM.
RUNDLITZENSEIL 10X5,3M ST	10652826	43	2	935	917190908	S-ZWISCHENSTUECK
RUNDLITZENSEIL 10X5,3M ST	10652826	43	2	943	917333908	S-ZWISCHENSTUECK
RUNDLITZENSEIL 10X5,3M ST	10652826	5	2	989	917191008	SL-REDUZIERSTUECK
RUNDLITZENSEIL 10X5,54M ST	10652439	6	3	1144	917085308	D-ZWISCHENSTUECK
RUNDLITZENSEIL 10X6,6M ST	10816267	6	2	1229	919219508	F-ANSCHLUSSKOPF
RUNDSCHLINGE 1T-0.5M POLY	735003208	2	2	1338	919413108	MONTAGEHILFSMITTEL
RUNDSCHLINGE DIN EN 1492-	10280519	27	1	1313	919222808	FA-BOCK
RUNDSCHLINGE DIN EN 1492	10285626	12	2	935	917190908	S-ZWISCHENSTUECK
RUNDSCHLINGE DIN EN 1492	10285626	12	2	943	917333908	S-ZWISCHENSTUECK
RUNDSCHLINGE DIN EN 1492	10285626	12	2	947	917078708	S-ZWISCHENSTUECK
RUNDSCHLINGE DIN EN 1492	10285626	12	2	967	917079208	S-ZWISCHENSTUECK
RUNDSCHLINGE DIN EN 1492	10285626	12	2	972	917571208	S-ZWISCHENSTUECK
RUNDSCHLINGE DIN EN 1492	10285626	12	2	977	919086008	S-ZWISCHENSTUECK
RUNDSCHLINGENGEHAENGE	10871664	2	1	1223	917571308	MONTAGEHILFSMITTEL
RUNDSCHLINGENGEHAENGE	12101794	5	2	1223	917571308	MONTAGEHILFSMITTEL
RUNDSTAHL 45.0X160 35NIC	97028770	68	1	892	919304308	S-ANLENKSTUECK VORM.
S-ANLENKSTUECK KPL. 10.5M	919388608	201	1	14		LIEBHERR RAUPENKRAN LR
S-ANLENKSTUECK SCHWK. 10	96036366	1	1	891	919304308	S-ANLENKSTUECK VORM.
S-ANLENKSTUECK VORM. 10.5	919304308	1	1	884	919388608	S-ANLENKSTUECK KPL.
S-RUECKHALTESICHERUNG	919391108	2	1	884	919388608	S-ANLENKSTUECK KPL.
S-ZWISCHENSTUECK 3228.15L	919219208	215	1	14		LIEBHERR RAUPENKRAN LR
S-ZWISCHENSTUECK 3228.20	917078708	210	2	14		LIEBHERR RAUPENKRAN LR
S-ZWISCHENSTUECK 3228.20	917333908	207	1	14		LIEBHERR RAUPENKRAN LR
S-ZWISCHENSTUECK 3228.25	917079208	212	1	14		LIEBHERR RAUPENKRAN LR
S-ZWISCHENSTUECK 3228.25	917078808	211	1	14		LIEBHERR RAUPENKRAN LR
S-ZWISCHENSTUECK 3228.25	917190908	206	1	14		LIEBHERR RAUPENKRAN LR
S-ZWISCHENSTUECK 3228.40	917571208	213	2	14		LIEBHERR RAUPENKRAN LR
S-ZWISCHENSTUECK 3228.50	919086008	214	3	14		LIEBHERR RAUPENKRAN LR
S-ZWISCHENSTUECK SCHWK.	96035554	1	1	980	919219208	S-ZWISCHENSTUECK
S-ZWISCHENSTUECK SCHWK.	968033808	1	1	947	917078708	S-ZWISCHENSTUECK
S-ZWISCHENSTUECK SCHWK.	968044708	1	1	943	917333908	S-ZWISCHENSTUECK
S-ZWISCHENSTUECK SCHWK.	967686308	1	1	967	917079208	S-ZWISCHENSTUECK
S-ZWISCHENSTUECK SCHWK.	968110808	1	1	954	917078808	S-ZWISCHENSTUECK
S-ZWISCHENSTUECK SCHWK.	968015408	1	1	935	917190908	S-ZWISCHENSTUECK
S-ZWISCHENSTUECK SCHWK.	968464208	1	1	972	917571208	S-ZWISCHENSTUECK
S-ZWISCHENSTUECK SCHWK.	96028725	1	1	977	919086008	S-ZWISCHENSTUECK
SA-BOCK	919612508	136	1	13		LIEBHERR RAUPENKRAN LR
SA-BOCK AUFSTELLVORRIC	96048466	4	1	542	919627908	SA-BOCK VORM.
SA-BOCK STAHLBAU	917479408	1	1	542	919627908	SA-BOCK VORM.
SA-BOCK VORM.	919627908	1	1	537	919612508	SA-BOCK
SAE-FLANSCH SAE1 1/2-C61-	511502608	410	6	282	96032892	DIESELMOTOR VORM.
SAE-FLANSCHHAELFTE SAE1	511516208	412	2	282	96032892	DIESELMOTOR VORM.
SAE-FLANSCHHAELFTE SAE3	510599208	413	2	282	96032892	DIESELMOTOR VORM.
SAE-FLANSCHVERBINDUNG W	474907608	842	1	721	96052492	HYDRAULIK
SAE-FLANSCHVERBINDUNG W	474907308	582	2	718	96052492	HYDRAULIK
SAE-FLANSCHVERBINDUNG	474906608	503	1	169	969733008	ZUSATZHYDRAULIK DREHBUE
SAE-ZWISCHENFLANSCH 1 1/	511519208	501	5	718	96052492	HYDRAULIK
SAE-ZWISCHENFLANSCH SAE	511517208	584	1	718	96052492	HYDRAULIK
SAE-ZWISCHENFLANSCH SAE	11320616	500	3	718	96052492	HYDRAULIK

Bezeichnung	Artikel	Pos.	Menge	Seite	Baugruppe	Bezeichnung
SAMMELROHR	927892208	422	1	717	96052492	HYDRAULIK
SAMMELROHR SCHWK. FE//ZN	924176608	424	1	169	969733008	ZUSATZHYDRAULIK DREHBUE
SAUGROHR-OEL SCHWK. AL	967968408	3	1	594	919140308	OELBEHAELTER KPL.
SAUGROHR-OEL SPF	972523608	43	2	279	96032892	DIESELMOTOR VORM.
SAUGSCHLAUCH 100X600 NB	11491357	6	1	268	918861408	DIESELMOTOR KPL.
SAUGSCHLAUCH 51X600 NBR	12100074	13	1	268	918861408	DIESELMOTOR KPL.
SAUGSCHLAUCH 60X5.5X480	97049426	12	1	268	918861408	DIESELMOTOR KPL.
SAUGSCHLAUCH 76X330 NBR	10877064	10	1	268	918861408	DIESELMOTOR KPL.
SAUGSCHLAUCH 76X5.5X380	97049427	14	1	268	918861408	DIESELMOTOR KPL.
SAUGSCHLAUCH 76X500 NBR	12100136	9	1	268	918861408	DIESELMOTOR KPL.
SAUGSCHLAUCH 76X550 NBR	10877637	11	1	268	918861408	DIESELMOTOR KPL.
SAUGSCHLAUCH DN170X300	510569908	24	1	594	919140308	OELBEHAELTER KPL.
SAUGSCHLAUCH X0 SPF	774235608	12	1	594	919140308	OELBEHAELTER KPL.
SAUGSTUTZEN SAE1 1/2C61-9	12100314	40	1	279	96032892	DIESELMOTOR VORM.
SAUGSTUTZEN SAE1 1/2C61-9	12100316	41	2	279	96032892	DIESELMOTOR VORM.
SAUGSTUTZEN SAE1 1/4C61-9	12100315	71	1	279	96032892	DIESELMOTOR VORM.
SAUGSTUTZEN SCHWK. FE//	968251708	44	1	279	96032892	DIESELMOTOR VORM.
SCHAEKEL 17T SPF	773931808	63	4	1184	918900508	SCHWEBEBALLAST
SCHAEKEL 25T SPF	10283204	3	4	1223	917571308	MONTAGEHILFSMITTEL
SCHAEKEL 25T VERZ SPF	10290252	178	4	1052	917333208	D-ANLENKSTUECK VORM.
SCHAEKEL 35T VERZ SPF	773930708	1	2	859	917081308	ANSCHLAGMITTEL MONTAGE
SCHAEKEL 40T LACKIERT SP	10871666	6	4	1223	917571308	MONTAGEHILFSMITTEL
SCHAEKEL 42,5T VERZ SPF	773938308	14	1	863	965575208	ZENTRIERUNG KPL.
SCHAEKEL DIN 82101 0,25T N	773933508	183	1	893	919304308	S-ANLENKSTUECK VORM.
SCHAEKEL DIN 82101 0,25T N	773933508	9	1	1252	96036001	KLAPPE VORM.
SCHAEKEL DIN 82101 0,25T N	773933508	79	1	1276	919220008	F-KOPFSTUECK
SCHAEKEL DIN 82101 0,25T N	773933508	17	2	1302	919220108	F-ZWISCHENSTUECK
SCHAEKEL DIN 82101 0,25T N	773933508	17	2	1306	919220208	F-ZWISCHENSTUECK
SCHAEKEL DIN 82101 0,25T N	773933508	17	2	1309	919222708	F-ZWISCHENSTUECK
SCHAEKEL DIN 82101 1,6T NG	773933408	36	1	193	96062971	MONTAGETEILE DREHBUEHN
SCHAEKEL DIN 82101 1,6T NG	773933408	28	1	755	919075408	KRANFUEHRERKABINE ANBA
SCHALLDAEMPFERANLAGE	919551008	124	1	12		LIEBHERR RAUPENKRAN LR
SCHALTEINHEIT	921723608	5	4	1183	918900508	SCHWEBEBALLAST
SCHALTEINHEIT	921723708	6	4	1183	918900508	SCHWEBEBALLAST
SCHALTER	11979975	24	1	472	10877138	FAHRERSITZ
SCHALTFAHNE 4X187X151 S31	97031136	3	1	1098	967966108	ENDSCHALTER KPL.
SCHALTFAHNE 4X187X151 S31	97031144	3	1	1099	967966808	ENDSCHALTER KPL.
SCHALTHEBEL	10024214	(1)	1	456	96032891	ELEKTRIK BATTERIEKASTEN
SCHALTKASTEN KPL. MITTEL	967907508	3	1	46	917361408	ELEKTRIK MITTELTEIL
SCHALTKASTEN VORM. MITT	967907608	3	1	47	967907508	SCHALTKASTEN KPL.
SCHALTSCHRANK ANBAU MI	967908308	6	1	46	917361408	ELEKTRIK MITTELTEIL
SCHALTSCHRANK MECH.	967917908	10	1	675	919972908	EINBAUTEILE SCHALTSCHRAN
SCHALTSCHRANK SCHWK. R	968076008	1	1	678	967917908	SCHALTSCHRANK MECH.
SCHARNIER 19X28,5X126/118°	704261908	6	2	647	968255808	DECKEL VORM.
SCHARNIER 19X28,5X126/118°	704261908	7	2	648	968255908	DECKEL VORM.
SCHARNIER 19X28,5X126/118°	704261908	6	2	649	968256008	DECKEL VORM.
SCHARNIER 19X28,5X126/118°	704261908	6	2	650	968256108	DECKEL VORM.
SCHARNIER 20X20X40/180° G	704258208	14	2	49	967907608	SCHALTKASTEN VORM.
SCHARNIER 20X20X40/180° G	704258208	15	2	660	969245308	ELEKTRIK KLEMMKASTEN DB
SCHARNIER 20X20X40/180° G	704258208	30	4	688	96033320	AUFBAUTEILE MONTAGETAFE
SCHARNIER 20X20X40/180° G	704258208	3	2	696	968486208	SICHERUNGSBLECH
SCHARNIER 27X32X42/180° G	704259808	11	2	772	919075308	KRANFUEHRERKABINE VORM.
SCHARNIER 35X35X50/180° S	704228108	17	10	147	918011308	UNTERTEIL VORM.
SCHARNIER 35X35X50/180° S	704228108	(2)	2	480	917079908	DREHBUEHNENVERKLEIDUN
SCHARNIER 35X35X50/180° S	704228108	(2)	2	480	917079908	DREHBUEHNENVERKLEIDUN
SCHARNIER 35X35X50/180° S	704228108	(2)	2	480	917079908	DREHBUEHNENVERKLEIDUN
SCHARNIER 35X35X50/180° S	704228108	(2)	2	480	917079908	DREHBUEHNENVERKLEIDUN
SCHARNIER 35X35X50/180° S	704228108	60	2	633	96034154	GERAEUSCHDAEMMUNG OBE
SCHEIBE	510713908	2	1	45	511497508	DRUCKMINDERVENTIL
SCHEIBE	510713908	2	1	747	510438508	DRUCKMINDERVENTIL

Bezeichnung	Artikel	Pos.	Menge	Seite	Baugruppe	Bezeichnung
SCHEIBE	510714108	12	1	45	511497508	DRUCKMINDERVENTIL
SCHEIBE	510714108	12	1	747	510438508	DRUCKMINDERVENTIL
SCHEIBE	510731808	17	1	179	510401908	UMSCHALTVENTIL
SCHEIBE	510797208	5	1	555	511433908	DRUCKBEGRENZUNGSVENTI
SCHEIBE	510797208	5	1	573	511417708	DRUCKBEGRENZUNGSVENTI
SCHEIBE	510797208	5	1	746	511417608	DRUCKBEGRENZUNGSVENTI
SCHEIBE	540271914	3	1	256	11347399	FLANSCHLAGER
SCHEIBE	591058908	21	1	789	968080908	SCHLIESSANLAGE
SCHEIBE	591063508	36	1	678	967917908	SCHALTSCHRANK MECH.
SCHEIBE	7024264	5	1	260	570112908	TRIEBWERK
SCHEIBE 10,5X18,5X2	9076638	12	4	414	10141720	ATL-ANBAU
SCHEIBE 10,5X18,5X2	9076638	12	4	415	10141721	ATL-ANBAU
SCHEIBE 100X2 C45N FLZN SP	943399208	6	6	1278	96037041	ZUGLASCHE KPL.
SCHEIBE 10X120X120 S355MC	97034111	54	12	1050	917333208	D-ANLENKSTUECK VORM.
SCHEIBE 12X240X240 S355MC	97031168	9	2	1097	967946208	VERSTELLFLASCHE KPL.
SCHEIBE 13X22	540184208	11	1	258	540270514	ANTRIEB KPL
SCHEIBE 13X34X3 GUMMI	11481788	10	2	768	964561008	HECKSCHEIBE VORM.
SCHEIBE 15X185X185 S355MC	97031615	69	4	543	919627908	SA-BOCK VORM.
SCHEIBE 15X185X185 S355MC	97031615	120	2	1094	919628208	D-KOPFSTUECK VORM.
SCHEIBE 1X100X100 X5CRNI18	943399108	7	1	549	967981008	ZUGSTANGE KPL.
SCHEIBE 1X100X100 X5CRNI18	943399108	11	1	936	967746908	STANGE KPL.
SCHEIBE 1X100X100 X5CRNI18	943399108	11	1	949	967743808	STANGE KPL.
SCHEIBE 1X100X100 X5CRNI18	943399108	7	1	956	967897608	ZUGSTANGE KPL.
SCHEIBE 1X100X100 X5CRNI18	943399108	7	1	958	968190108	ZUGSTANGE KPL.
SCHEIBE 1X100X100 X5CRNI18	943399108	6	1	1054	968242208	ZUGSTANGE KPL.
SCHEIBE 1X100X100 X5CRNI18	943399108	8	1	1104	967997708	LASCHE VORM.
SCHEIBE 1X144X144 DC01 FE//	97041346	121	10	1094	919628208	D-KOPFSTUECK VORM.
SCHEIBE 1X165X165 DC01 FE//	947923908	65	2	543	919627908	SA-BOCK VORM.
SCHEIBE 1X165X165 DC01 FE//	947923908	9	1	547	967846208	ZUGSTANGE KPL.
SCHEIBE 1X165X165 DC01 FE//	947923908	4	2	1108	968026008	ZUGSTANGE KPL.
SCHEIBE 1X250X250 DC01 FE//	977085508	6	10	1275	919220008	F-KOPFSTUECK
SCHEIBE 1X40X40 X5CRNI18-1	97072946	107	4	1276	919220008	F-KOPFSTUECK
SCHEIBE 1X90X90 DC01 FE//	97010784	6	2	545	96048466	SA-BOCK AUFSTELLVORRIC
SCHEIBE 1X90X90 DC01 FE//	97010784	5	2	1111	968026208	ZUGSTANGE KPL.
SCHEIBE 1X90X90 DC01 FE//	97010784	11	1	1146	967733608	STANGE KPL.
SCHEIBE 1X90X90 DC01 FE//	97010784	11	1	1158	967704008	STANGE KPL.
SCHEIBE 20,2X25X3XA GUMMI	710207408	37	1	678	967917908	SCHALTSCHRANK MECH.
SCHEIBE 20X120X120 S355J2+	97034040	53	24	1050	917333208	D-ANLENKSTUECK VORM.
SCHEIBE 210X121 GZ-CUZN25	97031023	12	8	117	918589408	HYDRAULISCHE ABSTUETZUN
SCHEIBE 220X220 S355MC FE//	97032360	93	2	1051	917333208	D-ANLENKSTUECK VORM.
SCHEIBE 2X110X110 DC01 FE//	97019145	83	2	1051	917333208	D-ANLENKSTUECK VORM.
SCHEIBE 2X115X115 DC01 FE//	97043582	391	2	282	96032892	DIESELMOTOR VORM.
SCHEIBE 2X145X145 DC01+ZE	97031614	67	4	543	919627908	SA-BOCK VORM.
SCHEIBE 2X199X199 DC01 FE//	971780208	5	2	960	968190208	ZUGSTANGE KPL.
SCHEIBE 2X246X246 DC01 FE//	97104638	31	2	1229	919219508	F-ANSCHLUSSKOPF
SCHEIBE 2X80X80 DC01 FE//	979605808	8	4	1322	919222908	F-RUECKHALTESICHERUNG
SCHEIBE 34X45X1	9078522	6	2	362	10122503	KIPPHEBELBOCK VORM.
SCHEIBE 3X110X110 S355MC	97117214	21	4	1275	919220008	F-KOPFSTUECK
SCHEIBE 3X344X344 DC01 FE//	97043653	86	4	1051	917333208	D-ANLENKSTUECK VORM.
SCHEIBE 3X54X54 X5CRNI18-1	97017499	86	4	892	919304308	S-ANLENKSTUECK VORM.
SCHEIBE 3X75X75 DC01 FE//	978499508	20	8	935	917190908	S-ZWISCHENSTUECK
SCHEIBE 3X75X75 DC01 FE//	978499508	20	8	943	917333908	S-ZWISCHENSTUECK
SCHEIBE 3X75X75 DC01 FE//	978499508	20	10	947	917078708	S-ZWISCHENSTUECK
SCHEIBE 3X75X75 DC01 FE//	978499508	20	10	967	917079208	S-ZWISCHENSTUECK
SCHEIBE 3X75X75 DC01 FE//	978499508	20	10	972	917571208	S-ZWISCHENSTUECK
SCHEIBE 3X75X75 DC01 FE//	978499508	20	10	977	919086008	S-ZWISCHENSTUECK
SCHEIBE 3X75X75 DC01 FE//	978499508	42	2	1275	919220008	F-KOPFSTUECK
SCHEIBE 3X80X80 S355MC FE	97027081	45	1	232	917451208	WINDE 4 VORM.
SCHEIBE 3X80X80 S355MC FE	97027081	323	2	243	968081908	ZUSATZHYDRAULIK WINDE 4
SCHEIBE 4 -ST 480H SPF	12226095	(8)	40	688	96033320	AUFBAUTEILE MONTAGETAFE

Bezeichnung	Artikel	Pos.	Menge	Seite	Baugruppe	Bezeichnung
SCHEIBE 4X115X115 S315MC	97043586	392	2	282	96032892	DIESELMOTOR VORM.
SCHEIBE 4X40X40 S315MC FE	940116008	21	8	646	969443908	GERAEUSCHDAEMMUNG UN
SCHEIBE 4X40X40 S315MC FE	940116008	85	8	1184	918900508	SCHWEBEBALLAST
SCHEIBE 4X60X60 S315MC FE	979761208	51	4	755	919075408	KRANFUEHRERKABINE ANBA
SCHEIBE 4X85X85 S315MC FE	97019202	8	4	1314	96035475	SCHWINGE KPL.
SCHEIBE 4X85X85 S315MC FE	97019202	7	2	1317	96035533	LASCHE KPL.
SCHEIBE 50X50 X5CRNI18-10	97012561	23	12	1251	919219708	F-ANLENKSTUECK
SCHEIBE 5X100X100 S355MC	97068921	41	2	1275	919220008	F-KOPFSTUECK
SCHEIBE 5X120X120 S960QL	974968008	41	2	232	917451208	WINDE 4 VORM.
SCHEIBE 5X130X130 S355MC	97024427	71	2	892	919304308	S-ANLENKSTUECK VORM.
SCHEIBE 5X156X156 S355MC	97014253	12	2	1183	918900508	SCHWEBEBALLAST
SCHEIBE 5X38X48 S700MC F	974803608	505	2	442	919551008	SCHALLDAEMPFERANLAGE
SCHEIBE 5X38X48 S700MC F	974803608	67	12	633	96034154	GERAEUSCHDAEMMUNG OBE
SCHEIBE 5X38X48 S700MC F	974803608	28	22	646	969443908	GERAEUSCHDAEMMUNG UN
SCHEIBE 60X60 S315MC FE//	97009767	122	4	893	919304308	S-ANLENKSTUECK VORM.
SCHEIBE 60X60 S315MC FE//	97009767	7	4	989	917191008	SL-REDUZIERSTUECK
SCHEIBE 60X60 S315MC FE//	97009767	43	2	1144	917085308	D-ZWISCHENSTUECK
SCHEIBE 60X60 S315MC FE//	97009767	43	1	1156	917178608	D-ZWISCHENSTUECK
SCHEIBE 70X70 S315MC FE//	97018998	64	4	1051	917333208	D-ANLENKSTUECK VORM.
SCHEIBE 8 -EDELSTAHL	788901808	29	8	232	917451208	WINDE 4 VORM.
SCHEIBE 8 -EDELSTAHL	788901808	71	20	756	919075408	KRANFUEHRERKABINE ANBA
SCHEIBE 8,4X16X1,6 -42CrMo4	10118149	(24)	16	338	13455124	DIESELMOTOR
SCHEIBE 8X110X110 S355MC	97123531	42	1	1313	919222808	FA-BOCK
SCHEIBE 90X90 DC01 FE//ZNNI	934282108	135	2	1052	917333208	D-ANLENKSTUECK VORM.
SCHEIBE AEHNL.ISO 7089 10	420005414	(12)	4	454	96032910	BATTERIEKASTEN VORM.
SCHEIBE AEHNL.ISO 7093-1 8X	97045664	52	12	127	917076708	LAUFSTEG RAUPENFAHRWER
SCHEIBE C45	927633301	5	1	153	90211005	DREHWERKANTRIEB
SCHEIBE DC01 FE//ZNNI8//CN/	939460808	33	8	127	917076708	LAUFSTEG RAUPENFAHRWER
SCHEIBE DC01 FE//ZNNI8//CN/	941138108	105	8	67	917291608	RAUPENTRAEGER LI.
SCHEIBE DC01 FE//ZNNI8//CN/	941138108	105	8	100	917291708	RAUPENTRAEGER RE.
SCHEIBE DC01 FE//ZNNI8//CN/	941138108	15	36	127	917076708	LAUFSTEG RAUPENFAHRWER
SCHEIBE DC01 FE//ZNNI8//CN/	941138108	32	13	147	918011308	UNTERTEIL VORM.
SCHEIBE DC01 FE//ZNNI8//CN/	941138108	31	6	203	917438108	WINDE 1 VORM.
SCHEIBE DC01 FE//ZNNI8//CN/	941138108	31	6	223	917454008	WINDE 2 VORM.
SCHEIBE DC01 FE//ZNNI8//CN/	941138108	26	8	232	917451208	WINDE 4 VORM.
SCHEIBE DC01 FE//ZNNI8//CN/	941138108	46	63	487	918999008	LAUFSTEG DREHBUEHNE
SCHEIBE DC01 FE//ZNNI8//CN/	941138108	12	12	493	968309908	PODEST KPL.
SCHEIBE DC01 FE//ZNNI8//CN/	941138108	9	4	495	96020149	TRITT
SCHEIBE DC01 FE//ZNNI8//CN/	941138108	7	4	496	968287208	KLAPPTRITT VORM.
SCHEIBE DC01 FE//ZNNI8//CN/	941138108	6	12	500	969540008	TREPPE KPL.
SCHEIBE DC01 FE//ZNNI8//CN/	941138108	50	16	542	919627908	SA-BOCK VORM.
SCHEIBE DC01 FE//ZNNI8//CN/	941138108	56	184	891	919304308	S-ANLENKSTUECK VORM.
SCHEIBE DC01 FE//ZNNI8//CN/	941138108	34	71	935	917190908	S-ZWISCHENSTUECK
SCHEIBE DC01 FE//ZNNI8//CN/	941138108	34	71	943	917333908	S-ZWISCHENSTUECK
SCHEIBE DC01 FE//ZNNI8//CN/	941138108	34	94	947	917078708	S-ZWISCHENSTUECK
SCHEIBE DC01 FE//ZNNI8//CN/	941138108	34	88	954	917078808	S-ZWISCHENSTUECK
SCHEIBE DC01 FE//ZNNI8//CN/	941138108	34	94	967	917079208	S-ZWISCHENSTUECK
SCHEIBE DC01 FE//ZNNI8//CN/	941138108	34	94	972	917571208	S-ZWISCHENSTUECK
SCHEIBE DC01 FE//ZNNI8//CN/	941138108	34	94	977	919086008	S-ZWISCHENSTUECK
SCHEIBE DC01 FE//ZNNI8//CN/	941138108	12	33	980	919219208	S-ZWISCHENSTUECK
SCHEIBE DC01 FE//ZNNI8//CN/	941138108	8	9	982	96037301	SEILSCHUTZ
SCHEIBE DC01 FE//ZNNI8//CN/	941138108	5	15	983	96037306	SEILSCHUTZ
SCHEIBE DC01 FE//ZNNI8//CN/	941138108	10	57	989	917191008	SL-REDUZIERSTUECK
SCHEIBE DC01 FE//ZNNI8//CN/	941138108	8	53	1050	917333208	D-ANLENKSTUECK VORM.
SCHEIBE DC01 FE//ZNNI8//CN/	941138108	50	98	1092	919628208	D-KOPFSTUECK VORM.
SCHEIBE DC01 FE//ZNNI8//CN/	941138108	22	88	1144	917085308	D-ZWISCHENSTUECK
SCHEIBE DC01 FE//ZNNI8//CN/	941138108	22	124	1156	917178608	D-ZWISCHENSTUECK
SCHEIBE DC01 FE//ZNNI8//CN/	941138108	27	32	1183	918900508	SCHWEBEBALLAST
SCHEIBE DC01 FE//ZNNI8//CN/	941138108	15	2	1214	919326208	DREHBUEHNENVERLAENGER
SCHEIBE DC01 FE//ZNNI8//CN/	941138108	16	19	1229	919219508	F-ANSCHLUSSKOPF

Bezeichnung	Artikel	Pos.	Menge	Seite	Baugruppe	Bezeichnung
SCHEIBE DC01 FE//ZNNI8//CN/	941138108	11	8	1234	96038847	GITTERROST VORM.
SCHEIBE DC01 FE//ZNNI8//CN/	941138108	31	12	1251	919219708	F-ANLENKSTUECK
SCHEIBE DC01 FE//ZNNI8//CN/	941138108	88	8	1276	919220008	F-KOPFSTUECK
SCHEIBE DC01 FE//ZNNI8//CN/	941138108	7	4	1302	919220108	F-ZWISCHENSTUECK
SCHEIBE DC01 FE//ZNNI8//CN/	941138108	7	4	1306	919220208	F-ZWISCHENSTUECK
SCHEIBE DC01 FE//ZNNI8//CN/	941138108	7	4	1309	919222708	F-ZWISCHENSTUECK
SCHEIBE DIN 1440 10 ST VER	421100808	16	12	131	917076808	MECH.ZUSATZABSTUETZUNG
SCHEIBE DIN 1440 12 ST FLZN	10876079	8	4	1118	96048082	ZUGZYLINDER VORM.
SCHEIBE DIN 1440 14 ST VER	421101308	43	1	678	967917908	SCHALTSCHRANK MECH.
SCHEIBE DIN 1440 26 -St FLZN	10179337	13	4	862	917517908	AUFNAHME GEGENGEWICHT
SCHEIBE DIN 1440 26 -St FLZN	10179337	9	2	1285	96037097	LEITER VORM.
SCHEIBE DIN 1440 26 -St FLZN	10179337	9	2	1287	96037098	LEITER VORM.
SCHEIBE DIN 1440 32 ST VER	421102608	22	4	224	968161808	SCHUTZWALZE KPL.
SCHEIBE DIN 1440 45 ST FLZN	10875636	83	7	543	919627908	SA-BOCK VORM.
SCHEIBE DIN 1440 45 ST FLZN	10875636	16	4	566	917080508	ROLLENLAGERUNG
SCHEIBE DIN 1440 75 ST FLZN	11972078	55	4	1050	917333208	D-ANLENKSTUECK VORM.
SCHEIBE DIN 1440 8 ST VERZ	421100608	92	3	1276	919220008	F-KOPFSTUECK
SCHEIBE DIN 1441 21 ST FLZN	10875637	60	16	892	919304308	S-ANLENKSTUECK VORM.
SCHEIBE DIN 1441 21 ST FLZN	10875637	12	1	1167	967957508	KAMERAANBAU S-ANLENKSTU
SCHEIBE DIN 1441 21 ST FLZN	10875637	(4)	1	1229	919219508	F-ANSCHLUSSKOPF
SCHEIBE DIN 1441 26 -St FLZN	10179376	28	4	147	918011308	UNTERTEIL VORM.
SCHEIBE DIN 1441 26 -St FLZN	10179376	48	12	487	918999008	LAUFSTEG DREHBUEHNE
SCHEIBE DIN 1441 31 ST FLZN	10875638	21	8	117	918589408	HYDRAULISCHE ABSTUETZUN
SCHEIBE DIN 1441 31 ST FLZN	10875638	81	1	756	919075408	KRANFUEHRERKABINE ANBA
SCHEIBE DIN 1441 31 ST FLZN	10875638	8	3	1115	968028208	AUFLAGE KPL.
SCHEIBE DIN 1441 37 -ST FLZ	11910904	16	8	186	919082708	DREHBUEHNE KPL.
SCHEIBE DIN 1441 41 St FLZN	10179377	17	2	755	919075408	KRANFUEHRERKABINE ANBA
SCHEIBE DIN 433 19 140HV A3	530609208	38	1	678	967917908	SCHALTSCHRANK MECH.
SCHEIBE DIN 440 6,6 -ST 480H	10875640	25	2	729	11314761	STEUERBLOCK
SCHEIBE DIN 440 6,6 -ST 480H	10875640	47	9	1050	917333208	D-ANLENKSTUECK VORM.
SCHEIBE DIN 6340 13 FLZN SP	10179356	5	4	984	96039781	BOLZEN VORM.
SCHEIBE DIN 6340 13 FLZN SP	10179356	74	34	1051	917333208	D-ANLENKSTUECK VORM.
SCHEIBE DIN 7349 10,5 200HV-	11658580	55	8	66	917291608	RAUPENTRAEGER LI.
SCHEIBE DIN 7349 10,5 200HV-	11658580	55	8	99	917291708	RAUPENTRAEGER RE.
SCHEIBE DIN 7349 10,5 200HV-	11658580	381	16	281	96032892	DIESELMOTOR VORM.
SCHEIBE DIN 7349 10,5 200HV-	11658580	18	84	491	968283208	LAUFSTEG DREHBUEHNE LI
SCHEIBE DIN 7349 10,5 200HV-	11658580	31	2	532	10451181	VERFLUESSIGEREINHEIT
SCHEIBE DIN 7349 10,5 200HV-	11658580	150	10	893	919304308	S-ANLENKSTUECK VORM.
SCHEIBE DIN 7349 10,5 200HV-	11658580	39	44	1050	917333208	D-ANLENKSTUECK VORM.
SCHEIBE DIN 7349 10,5 A2	10410155	7	4	1252	96036001	KLAPPE VORM.
SCHEIBE DIN 7349 13 200HV F	10006370	24	16	193	96062971	MONTAGETEILE DREHBUEHN
SCHEIBE DIN 7349 13 200HV F	10006370	382	26	281	96032892	DIESELMOTOR VORM.
SCHEIBE DIN 7349 13 200HV F	10006370	36	8	530	91000225	KLIMAANLAGE
SCHEIBE DIN 7349 13 200HV F	10006370	162	2	893	919304308	S-ANLENKSTUECK VORM.
SCHEIBE DIN 7349 13 200HV F	10006370	148	4	1094	919628208	D-KOPFSTUECK VORM.
SCHEIBE DIN 7349 13 200HV F	10006370	10	16	1144	917085308	D-ZWISCHENSTUECK
SCHEIBE DIN 7349 13 200HV F	10006370	10	16	1156	917178608	D-ZWISCHENSTUECK
SCHEIBE DIN 7349 13 200HV F	10006370	50	4	1251	919219708	F-ANLENKSTUECK
SCHEIBE DIN 7349 13 200HV F	10006370	5	4	1256	96029160	BOLZEN VORM.
SCHEIBE DIN 7349 17 200HV F	4600021	48	4	66	917291608	RAUPENTRAEGER LI.
SCHEIBE DIN 7349 17 200HV F	4600021	48	4	99	917291708	RAUPENTRAEGER RE.
SCHEIBE DIN 7349 17 200HV F	4600021	58	8	543	919627908	SA-BOCK VORM.
SCHEIBE DIN 7349 17 200HV F	4600021	14	8	566	917080508	ROLLENLAGERUNG
SCHEIBE DIN 7349 17 200HV F	4600021	23	20	891	919304308	S-ANLENKSTUECK VORM.
SCHEIBE DIN 7349 19 ST VER	421601008	383	2	282	96032892	DIESELMOTOR VORM.
SCHEIBE DIN 7349 21 100HV F	4600604	41	4	268	918861408	DIESELMOTOR KPL.
SCHEIBE DIN 7349 21 100HV F	4600604	8	4	594	919140308	OELBEHAELTER KPL.
SCHEIBE DIN 7349 4 -A4	11161084	28	12	834	967956208	KAMERAANBAU DREHBUEHN
SCHEIBE DIN 7349 6,4 200HV 4	11693878	98	8	194	96062971	MONTAGETEILE DREHBUEHN
SCHEIBE DIN 7349 6,4 200HV 4	11693878	155	4	893	919304308	S-ANLENKSTUECK VORM.

Bezeichnung	Artikel	Pos.	Menge	Seite	Baugruppe	Bezeichnung
SCHEIBE DIN 7349 8,4 200HV 4	11840501	60	45	21	918005408	RAUPENMITTELTEIL
SCHEIBE DIN 7349 8,4 200HV 4	11840501	26	4	117	918589408	HYDRAULISCHE ABSTUETZUN
SCHEIBE DIN 7349 8,4 200HV 4	11840501	5	2	160	917081108	ZENTRALSCHMIERANLAGE O
SCHEIBE DIN 7349 8,4 200HV 4	11840501	30	66	193	96062971	MONTAGETEILE DREHBUEHN
SCHEIBE DIN 7349 8,4 200HV 4	11840501	17	8	480	917079908	DREHBUEHNENVERKLEIDUN
SCHEIBE DIN 7349 8,4 200HV 4	11840501	46	4	491	968283208	LAUFSTEG DREHBUEHNE LI
SCHEIBE DIN 7349 8,4 200HV 4	11840501	14	21	499	969259908	LAUFSTEG DREHBUEHNE REC
SCHEIBE DIN 7349 8,4 200HV 4	11840501	34	4	530	91000225	KLIMAANLAGE
SCHEIBE DIN 7349 8,4 200HV 4	11840501	60	15	607	919297008	ZENTRALSCHMIERANLAGE O
SCHEIBE DIN 7349 8,4 200HV 4	11840501	123	8	633	96034154	GERAEUSCHDAEMMUNG OBE
SCHEIBE DIN 7349 8,4 200HV 4	11840501	443	3	718	96052492	HYDRAULIK
SCHEIBE DIN 7349 8,4 200HV 4	11840501	38	8	755	919075408	KRANFUEHRERKABINE ANBA
SCHEIBE DIN 7349 8,4 200HV 4	11840501	17	4	812	91000228	VORB.ANTRIEBSAGG.KLIMAA
SCHEIBE DIN 7349 8,4 200HV 4	11840501	6	12	845	919477008	ZUS.HYDR.BALLASTWAGEN V-
SCHEIBE DIN 7349 8,4 200HV 4	11840501	114	32	892	919304308	S-ANLENKSTUECK VORM.
SCHEIBE DIN 7349 8,4 200HV 4	11840501	4	16	900	919391108	S-RUECKHALTESICHERUNG
SCHEIBE DIN 7349 8,4 200HV 4	11840501	113	12	1093	919628208	D-KOPFSTUECK VORM.
SCHEIBE DIN 7349 8,4 200HV 4	11840501	6	4	1167	967957508	KAMERAANBAU S-ANLENKSTU
SCHEIBE DIN 7349 8,4 200HV 4	11840501	16	4	1170	968099808	KAMERAHALTER VORM.
SCHEIBE DIN 7349 8,4 200HV 4	11840501	46	18	1275	919220008	F-KOPFSTUECK
SCHEIBE DIN 7989-2 30 100HV-	12100263	74	4	323	96032897	KUEHLER VORM.
SCHEIBE EN 14399-6 16 300-3	4600242	379	8	281	96032892	DIESELMOTOR VORM.
SCHEIBE EN 14399-6 20 300-3	4600222	387	16	282	96032892	DIESELMOTOR VORM.
SCHEIBE EN 14399-6 24 300-3	4600146	20	44	66	917291608	RAUPENTRAEGER LI.
SCHEIBE EN 14399-6 24 300-3	4600146	20	44	99	917291708	RAUPENTRAEGER RE.
SCHEIBE EN 14399-6 24 300-3	4600146	380	2	281	96032892	DIESELMOTOR VORM.
SCHEIBE EN 14399-6 30 300-37	4900000	16	86	66	917291608	RAUPENTRAEGER LI.
SCHEIBE EN 14399-6 30 300-37	4900000	16	86	99	917291708	RAUPENTRAEGER RE.
SCHEIBE EN 28738 70 160HV-	11964262	4	1	1224	968455908	FUSS KPL.
SCHEIBE ISO 7089 10 200HV-A	500917508	6	9	151	918367008	DREHWERK ANBAU
SCHEIBE ISO 7089 10 200HV-A	500917508	11	2	836	968646208	KAMERAHALTER VORM.
SCHEIBE ISO 7089 10 200HV-A	420001114	45	16	755	919075408	KRANFUEHRERKABINE ANBA
SCHEIBE ISO 7089 10 200HV-A	420001114	27	1	781	96000697	WISCHANLAGE EINBAU
SCHEIBE ISO 7089 10 300HV F	10289795	10	4	85	968727008	KAMERAANBAU RAUPE
SCHEIBE ISO 7089 10 300HV F	10289795	10	4	109	968668808	KAMERAANBAU RAUPE
SCHEIBE ISO 7089 10 300HV F	10289795	38	16	127	917076708	LAUFSTEG RAUPENFAHRWER
SCHEIBE ISO 7089 10 300HV F	10289795	45	10	147	918011308	UNTERTEIL VORM.
SCHEIBE ISO 7089 10 300HV F	10289795	54	4	186	919082708	DREHBUEHNE KPL.
SCHEIBE ISO 7089 10 300HV F	10289795	307	2	264	967787908	ZUSATZHYDRAULIK MONTAGE
SCHEIBE ISO 7089 10 300HV F	10289795	386	18	282	96032892	DIESELMOTOR VORM.
SCHEIBE ISO 7089 10 300HV F	10289795	34	30	487	918999008	LAUFSTEG DREHBUEHNE
SCHEIBE ISO 7089 10 300HV F	10289795	9	24	500	969540008	TREPPE KPL.
SCHEIBE ISO 7089 10 300HV F	10289795	30	11	532	10451181	VERFLUESSIGEREINHEIT
SCHEIBE ISO 7089 10 300HV F	10289795	37	30	542	919627908	SA-BOCK VORM.
SCHEIBE ISO 7089 10 300HV F	10289795	(5)	4	543	919627908	SA-BOCK VORM.
SCHEIBE ISO 7089 10 300HV F	10289795	50	6	579	96066595	KRAFTSTOFFFILTER VORM.
SCHEIBE ISO 7089 10 300HV F	10289795	96	10	756	919075408	KRANFUEHRERKABINE ANBA
SCHEIBE ISO 7089 10 300HV F	10289795	96	12	892	919304308	S-ANLENKSTUECK VORM.
SCHEIBE ISO 7089 10 300HV F	10289795	165	24	1052	917333208	D-ANLENKSTUECK VORM.
SCHEIBE ISO 7089 10 300HV F	10289795	14	2	1098	967966108	ENDSCHALTER KPL.
SCHEIBE ISO 7089 10 300HV F	10289795	14	2	1099	967966808	ENDSCHALTER KPL.
SCHEIBE ISO 7089 10 300HV F	10289795	18	4	1118	96048082	ZUGZYLINDER VORM.
SCHEIBE ISO 7089 10 300HV F	10289795	18	4	1167	967957508	KAMERAANBAU S-ANLENKSTU
SCHEIBE ISO 7089 10 300HV F	10289795	9	2	1170	968099808	KAMERAHALTER VORM.
SCHEIBE ISO 7089 10 300HV F	10289795	65	16	1184	918900508	SCHWEBEBALLAST
SCHEIBE ISO 7089 10 300HV F	10289795	44	8	1229	919219508	F-ANSCHLUSSKOPF
SCHEIBE ISO 7089 10 MS	420050701	8	18	1224	968455908	FUSS KPL.
SCHEIBE ISO 7089 12 200HV-A	10410178	6	4	800	968397108	LEITER KPL.
SCHEIBE ISO 7089 12 200HV-A	4901782	42	8	487	918999008	LAUFSTEG DREHBUEHNE
SCHEIBE ISO 7089 12 300HV F	10289804	33	16	186	919082708	DREHBUEHNE KPL.

Bezeichnung	Artikel	Pos.	Menge	Seite	Baugruppe	Bezeichnung
SCHEIBE ISO 7089 12 300HV F	10289804	72	8	323	96032897	KUEHLER VORM.
SCHEIBE ISO 7089 12 300HV F	10289804	25	4	493	968309908	PODEST KPL.
SCHEIBE ISO 7089 12 300HV F	10289804	42	1	678	967917908	SCHALTSCHRANK MECH.
SCHEIBE ISO 7089 12 300HV F	10289804	87	1	756	919075408	KRANFUEHRERKABINE ANBA
SCHEIBE ISO 7089 12 300HV F	10289804	7	16	841	919408908	VERBOLZUNG DB-SCHWEBE
SCHEIBE ISO 7089 12 300HV F	10289804	160	7	893	919304308	S-ANLENKSTUECK VORM.
SCHEIBE ISO 7089 12 300HV F	10289804	40	16	1022	917474008	WINDE 3 VORM.
SCHEIBE ISO 7089 12 300HV F	10289804	193	8	1053	917333208	D-ANLENKSTUECK VORM.
SCHEIBE ISO 7089 12 300HV F	10289804	71	24	1093	919628208	D-KOPFSTUECK VORM.
SCHEIBE ISO 7089 12 300HV F	10289804	31	8	1097	967946208	VERSTELLFLASCHE KPL.
SCHEIBE ISO 7089 12 300HV F	10289804	10	8	1125	969396608	AUFSTIEG VORM.
SCHEIBE ISO 7089 12 300HV F	10289804	8	16	1251	919219708	F-ANLENKSTUECK
SCHEIBE ISO 7089 12 300HV F	10289804	71	32	1276	919220008	F-KOPFSTUECK
SCHEIBE ISO 7089 12 300HV F	10289804	13	8	1302	919220108	F-ZWISCHENSTUECK
SCHEIBE ISO 7089 12 300HV F	10289804	13	8	1306	919220208	F-ZWISCHENSTUECK
SCHEIBE ISO 7089 12 300HV F	10289804	13	12	1309	919222708	F-ZWISCHENSTUECK
SCHEIBE ISO 7089 12 MS	420050801	388	8	282	96032892	DIESELMOTOR VORM.
SCHEIBE ISO 7089 14 300HV F	10289805	38	20	147	918011308	UNTERTEIL VORM.
SCHEIBE ISO 7089 14 300HV F	10289805	74	4	488	918999008	LAUFSTEG DREHBUEHNE
SCHEIBE ISO 7089 14 300HV F	10289805	109	16	892	919304308	S-ANLENKSTUECK VORM.
SCHEIBE ISO 7089 14 300HV F	10289805	44	8	935	917190908	S-ZWISCHENSTUECK
SCHEIBE ISO 7089 14 300HV F	10289805	44	8	943	917333908	S-ZWISCHENSTUECK
SCHEIBE ISO 7089 14 300HV F	10289805	44	8	947	917078708	S-ZWISCHENSTUECK
SCHEIBE ISO 7089 14 300HV F	10289805	44	8	954	917078808	S-ZWISCHENSTUECK
SCHEIBE ISO 7089 14 300HV F	10289805	44	8	967	917079208	S-ZWISCHENSTUECK
SCHEIBE ISO 7089 14 300HV F	10289805	44	8	972	917571208	S-ZWISCHENSTUECK
SCHEIBE ISO 7089 14 300HV F	10289805	44	8	977	919086008	S-ZWISCHENSTUECK
SCHEIBE ISO 7089 14 300HV F	10289805	8	8	980	919219208	S-ZWISCHENSTUECK
SCHEIBE ISO 7089 14 300HV F	10289805	6	8	989	917191008	SL-REDUZIERSTUECK
SCHEIBE ISO 7089 14 300HV F	10289805	37	4	1022	917474008	WINDE 3 VORM.
SCHEIBE ISO 7089 14 300HV F	10289805	30	32	1050	917333208	D-ANLENKSTUECK VORM.
SCHEIBE ISO 7089 14 300HV F	10289805	117	20	1093	919628208	D-KOPFSTUECK VORM.
SCHEIBE ISO 7089 14 300HV F	10289805	7	12	1144	917085308	D-ZWISCHENSTUECK
SCHEIBE ISO 7089 14 300HV F	10289805	7	12	1156	917178608	D-ZWISCHENSTUECK
SCHEIBE ISO 7089 14 300HV F	10289805	7	14	1229	919219508	F-ANSCHLUSSKOPF
SCHEIBE ISO 7089 16 -A2	10410161	5	8	800	968397108	LEITER KPL.
SCHEIBE ISO 7089 16 200HV	420001901	53	16	69	90029090	WINKELGETRIEBE
SCHEIBE ISO 7089 16 200HV F	12210036	2	8	421	9079954	BEFESTIGUNGSTEILE ANBAU
SCHEIBE ISO 7089 16 300HV F	10289806	37	8	21	918005408	RAUPENMITTELTEIL
SCHEIBE ISO 7089 16 300HV F	10289806	53	16	71	90029091	WINKELGETRIEBE
SCHEIBE ISO 7089 16 300HV F	10289806	5	4	119	96016050	ABSTUETZPLATTE KPL.
SCHEIBE ISO 7089 16 300HV F	10289806	14	24	131	917076808	MECH.ZUSATZABSTUETZUNG
SCHEIBE ISO 7089 16 300HV F	10289806	377	24	281	96032892	DIESELMOTOR VORM.
SCHEIBE ISO 7089 16 300HV F	10289806	53	34	543	919627908	SA-BOCK VORM.
SCHEIBE ISO 7089 16 300HV F	10289806	14	2	547	967846208	ZUGSTANGE KPL.
SCHEIBE ISO 7089 16 300HV F	10289806	11	2	549	967981008	ZUGSTANGE KPL.
SCHEIBE ISO 7089 16 300HV F	10289806	12	32	566	917080508	ROLLENLAGERUNG
SCHEIBE ISO 7089 16 300HV F	10289806	11	2	568	917080608	MONTAGEEINRICHTUNG RA
SCHEIBE ISO 7089 16 300HV F	10289806	70	1	892	919304308	S-ANLENKSTUECK VORM.
SCHEIBE ISO 7089 16 300HV F	10289806	7	2	936	967746908	STANGE KPL.
SCHEIBE ISO 7089 16 300HV F	10289806	7	2	949	967743808	STANGE KPL.
SCHEIBE ISO 7089 16 300HV F	10289806	11	2	956	967897608	ZUGSTANGE KPL.
SCHEIBE ISO 7089 16 300HV F	10289806	11	2	958	968190108	ZUGSTANGE KPL.
SCHEIBE ISO 7089 16 300HV F	10289806	11	2	960	968190208	ZUGSTANGE KPL.
SCHEIBE ISO 7089 16 300HV F	10289806	40	8	996	917473608	WINDE 6 VORM.
SCHEIBE ISO 7089 16 300HV F	10289806	27	32	1022	917474008	WINDE 3 VORM.
SCHEIBE ISO 7089 16 300HV F	10289806	3	2	1054	968242208	ZUGSTANGE KPL.
SCHEIBE ISO 7089 16 300HV F	10289806	75	16	1093	919628208	D-KOPFSTUECK VORM.
SCHEIBE ISO 7089 16 300HV F	10289806	22	8	1097	967946208	VERSTELLFLASCHE KPL.
SCHEIBE ISO 7089 16 300HV F	10289806	8	1	1098	967966108	ENDSCHALTER KPL.

Bezeichnung	Artikel	Pos.	Menge	Seite	Baugruppe	Bezeichnung
SCHEIBE ISO 7089 16 300HV F	10289806	8	1	1099	967966808	ENDSCHALTER KPL.
SCHEIBE ISO 7089 16 300HV F	10289806	4	2	1104	967997708	LASCHE VORM.
SCHEIBE ISO 7089 16 300HV F	10289806	13	2	1107	967983208	ZUSATZGEWICHT DERRICK
SCHEIBE ISO 7089 16 300HV F	10289806	8	2	1111	968026208	ZUGSTANGE KPL.
SCHEIBE ISO 7089 16 300HV F	10289806	5	2	1114	968028008	LASCHE KPL.
SCHEIBE ISO 7089 16 300HV F	10289806	7	2	1146	967733608	STANGE KPL.
SCHEIBE ISO 7089 16 300HV F	10289806	7	2	1158	967704008	STANGE KPL.
SCHEIBE ISO 7089 16 300HV F	10289806	53	48	1183	918900508	SCHWEBEBALLAST
SCHEIBE ISO 7089 16 300HV F	10289806	5	2	1219	968768408	LASCHE KPL.
SCHEIBE ISO 7089 16 300HV F	10289806	3	2	1220	969308308	LASCHE KPL.
SCHEIBE ISO 7089 16 300HV F	10289806	7	2	1232	96038863	LASCHE VORM.
SCHEIBE ISO 7089 16 300HV F	10289806	4	4	1268	96039026	ZUGLASCHE KPL.
SCHEIBE ISO 7089 16 300HV F	10289806	4	4	1269	96039027	ZUGLASCHE KPL.
SCHEIBE ISO 7089 16 300HV F	10289806	100	8	1276	919220008	F-KOPFSTUECK
SCHEIBE ISO 7089 16 300HV F	10289806	10	2	1278	96037041	ZUGLASCHE KPL.
SCHEIBE ISO 7089 16 300HV F	10289806	9	2	1280	96037042	ZUGLASCHE KPL.
SCHEIBE ISO 7089 16 300HV F	10289806	37	4	1313	919222808	FA-BOCK
SCHEIBE ISO 7089 16 300HV F	10289806	6	2	1315	96035525	ZUGLASCHE KPL.
SCHEIBE ISO 7089 16 300HV F	10289806	3	2	1317	96035533	LASCHE KPL.
SCHEIBE ISO 7089 16 300HV F	10289806	3	8	1318	96038653	SEIL VORM.
SCHEIBE ISO 7089 18 300HV F	10289807	99	16	67	917291608	RAUPENTRAEGER LI.
SCHEIBE ISO 7089 18 300HV F	10289807	99	16	100	917291708	RAUPENTRAEGER RE.
SCHEIBE ISO 7089 18 300HV F	10289807	24	16	186	919082708	DREHBUEHNE KPL.
SCHEIBE ISO 7089 18 300HV F	10289807	83	6	892	919304308	S-ANLENKSTUECK VORM.
SCHEIBE ISO 7089 18 300HV F	10289807	21	8	1097	967946208	VERSTELLFLASCHE KPL.
SCHEIBE ISO 7089 20 200HV-A	4902174	7	32	856	917863208	TRANSPORTABLAGE
SCHEIBE ISO 7089 20 300HV F	10289808	38	16	21	918005408	RAUPENMITTELTEIL
SCHEIBE ISO 7089 20 300HV F	10289808	40	12	66	917291608	RAUPENTRAEGER LI.
SCHEIBE ISO 7089 20 300HV F	10289808	40	12	99	917291708	RAUPENTRAEGER RE.
SCHEIBE ISO 7089 20 300HV F	10289808	29	42	127	917076708	LAUFSTEG RAUPENFAHRWER
SCHEIBE ISO 7089 20 300HV F	10289808	10	1	129	968705508	STUETZE
SCHEIBE ISO 7089 20 300HV F	10289808	3	2	132	962009308	ABSTUETZPLATTE KPL.
SCHEIBE ISO 7089 20 300HV F	10289808	10	4	139	96051604	ROLLENLAGERUNG
SCHEIBE ISO 7089 20 300HV F	10289808	27	23	147	918011308	UNTERTEIL VORM.
SCHEIBE ISO 7089 20 300HV F	10289808	15	12	186	919082708	DREHBUEHNE KPL.
SCHEIBE ISO 7089 20 300HV F	10289808	11	16	199	917077708	BOLZEN S-ANLENKSTUECK
SCHEIBE ISO 7089 20 300HV F	10289808	86	12	488	918999008	LAUFSTEG DREHBUEHNE
SCHEIBE ISO 7089 20 300HV F	10289808	15	20	491	968283208	LAUFSTEG DREHBUEHNE LI
SCHEIBE ISO 7089 20 300HV F	10289808	9	24	499	969259908	LAUFSTEG DREHBUEHNE REC
SCHEIBE ISO 7089 20 300HV F	10289808	76	4	543	919627908	SA-BOCK VORM.
SCHEIBE ISO 7089 20 300HV F	10289808	18	2	547	967846208	ZUGSTANGE KPL.
SCHEIBE ISO 7089 20 300HV F	10289808	12	1	863	965575208	ZENTRIERUNG KPL.
SCHEIBE ISO 7089 20 300HV F	10289808	3	2	918	96038419	NEIGUNGSGEBER ANBAU
SCHEIBE ISO 7089 20 300HV F	10289808	10	2	935	917190908	S-ZWISCHENSTUECK
SCHEIBE ISO 7089 20 300HV F	10289808	10	2	943	917333908	S-ZWISCHENSTUECK
SCHEIBE ISO 7089 20 300HV F	10289808	10	2	947	917078708	S-ZWISCHENSTUECK
SCHEIBE ISO 7089 20 300HV F	10289808	10	2	967	917079208	S-ZWISCHENSTUECK
SCHEIBE ISO 7089 20 300HV F	10289808	10	2	972	917571208	S-ZWISCHENSTUECK
SCHEIBE ISO 7089 20 300HV F	10289808	10	2	977	919086008	S-ZWISCHENSTUECK
SCHEIBE ISO 7089 20 300HV F	10289808	106	4	1051	917333208	D-ANLENKSTUECK VORM.
SCHEIBE ISO 7089 20 300HV F	10289808	145	1	1094	919628208	D-KOPFSTUECK VORM.
SCHEIBE ISO 7089 20 300HV F	10289808	10	8	1107	967983208	ZUSATZGEWICHT DERRICK
SCHEIBE ISO 7089 20 300HV F	10289808	7	2	1108	968026008	ZUGSTANGE KPL.
SCHEIBE ISO 7089 20 300HV F	10289808	21	14	1214	919326208	DREHBUEHNENVERLAENGER
SCHEIBE ISO 7089 20 300HV F	10289808	5	6	1226	969944708	HALTERUNG VORM.
SCHEIBE ISO 7089 20 300HV F	10289808	97	2	1276	919220008	F-KOPFSTUECK
SCHEIBE ISO 7089 20 300HV F	10289808	5	2	1333	96034669	MECH.BEFESTIGUNGSTEILE
SCHEIBE ISO 7089 22 300HV F	10289809	5	4	1243	919219608	F-MONTAGEEINHEIT
SCHEIBE ISO 7089 24 300HV F	10289810	44	1	72	933878901	PLANETENGETRIEBE
SCHEIBE ISO 7089 24 300HV F	10289810	14	8	199	917077708	BOLZEN S-ANLENKSTUECK

Bezeichnung	Artikel	Pos.	Menge	Seite	Baugruppe	Bezeichnung
SCHEIBE ISO 7089 24 300HV F	10289810	8	29	491	968283208	LAUFSTEG DREHBUEHNE LI
SCHEIBE ISO 7089 24 300HV F	10289810	5	2	1126	969396908	LEITER VORM.
SCHEIBE ISO 7089 24 300HV F	10289810	10	4	1214	919326208	DREHBUEHNENVERLAENGER
SCHEIBE ISO 7089 27 300HV F	11081186	28	2	131	917076808	MECH.ZUSATZABSTUETZUNG
SCHEIBE ISO 7089 3 200HV-A2	420050008	507	9	1265	96039722	LEITUNG
SCHEIBE ISO 7089 3 MS	420050108	(506)	1	55	967908108	KABELLISTE MITTELSTUECK
SCHEIBE ISO 7089 3 MS	420050108	(506)	1	55	967908108	KABELLISTE MITTELSTUECK
SCHEIBE ISO 7089 3 MS	420050108	508	1	81	967971408	KABELSTRANG
SCHEIBE ISO 7089 3 MS	420050108	22	2	678	967917908	SCHALTSCHRANK MECH.
SCHEIBE ISO 7089 3 MS	420050108	267	9	904	96028886	LEITUNGSTROMMEL KPL.
SCHEIBE ISO 7089 3 MS	420050108	267	9	1082	968285208	LEITUNGSTROMMEL KPL.
SCHEIBE ISO 7089 3 MS	420050108	152	10	1238	96035575	KLEMMKASTEN KPL.
SCHEIBE ISO 7089 3 MS	420050108	504	1	1262	96038564	LEITUNG
SCHEIBE ISO 7089 3 MS	420050108	504	1	1263	96038565	LEITUNG
SCHEIBE ISO 7089 3 MS	420050108	516	1	1265	96039722	LEITUNG
SCHEIBE ISO 7089 3 MS	420050108	152	5	1290	96035579	KLEMMKASTEN KPL.
SCHEIBE ISO 7089 30 300HV F	10289811	27	4	127	917076708	LAUFSTEG RAUPENFAHRWER
SCHEIBE ISO 7089 30 300HV F	10289811	71	8	543	919627908	SA-BOCK VORM.
SCHEIBE ISO 7089 30 300HV F	10289811	15	6	755	919075408	KRANFUEHRERKABINE ANBA
SCHEIBE ISO 7089 30 300HV F	10289811	4	7	799	919075608	PODEST KRANKABINE
SCHEIBE ISO 7089 30 300HV F	10289811	8	4	1114	968028008	LASCHE KPL.
SCHEIBE ISO 7089 30 300HV F	10289811	14	8	1183	918900508	SCHWEBEBALLAST
SCHEIBE ISO 7089 33 300HV F	11692808	6	36	1200	918938508	ZENTRIERUNG STANDARD
SCHEIBE ISO 7089 39 300HV F	10289855	6	6	493	968309908	PODEST KPL.
SCHEIBE ISO 7089 4 200HV 4	10875645	359	4	286	96033379	BEFESTIGUNGSTEILE DRUC
SCHEIBE ISO 7089 4 200HV 4	10875645	62	3	607	919297008	ZENTRALSCHMIERANLAGE O
SCHEIBE ISO 7089 4 200HV 4	10875645	515	2	666	96039940	LEITUNG
SCHEIBE ISO 7089 4 200HV 4	10875645	508	3	668	96051766	BLINDSTECKER
SCHEIBE ISO 7089 4 200HV 4	10875645	85	72	679	967917908	SCHALTSCHRANK MECH.
SCHEIBE ISO 7089 4 200HV 4	10875645	72	32	689	96033320	AUFBAUTEILE MONTAGETAFE
SCHEIBE ISO 7089 4 200HV 4	10875645	66	4	777	96028393	INNENVERKLEIDUNG EINBAU
SCHEIBE ISO 7089 4 200HV 4	10875645	8	3	1207	967936408	WINDWARNUNG VORM.
SCHEIBE ISO 7089 4 200HV 4	10875645	42	2	1238	96035575	KLEMMKASTEN KPL.
SCHEIBE ISO 7089 42 300HV F	10289847	64	8	1184	918900508	SCHWEBEBALLAST
SCHEIBE ISO 7089 5 -A2	10410193	355	4	286	96033379	BEFESTIGUNGSTEILE DRUC
SCHEIBE ISO 7089 5 -A2	10410193	12	2	459	919063408	HARNSTOFFANLAGE
SCHEIBE ISO 7089 5 -A2	10410193	2	2	1207	967936408	WINDWARNUNG VORM.
SCHEIBE ISO 7089 5 200HV ZN	10197808	59	6	21	918005408	RAUPENMITTELTEIL
SCHEIBE ISO 7089 5 200HV ZN	10197808	9	11	28	969088908	HALTER VORM.
SCHEIBE ISO 7089 5 200HV ZN	10197808	9	6	87	917322008	ZENTRALSCHMIERUNG RAUP
SCHEIBE ISO 7089 5 200HV ZN	10197808	9	6	111	917322208	ZENTRALSCHMIERUNG RAUP
SCHEIBE ISO 7089 5 200HV ZN	10197808	8	2	160	917081108	ZENTRALSCHMIERANLAGE O
SCHEIBE ISO 7089 5 200HV ZN	10197808	17	2	416	10143790	LADEDRUCKREGELUNG
SCHEIBE ISO 7089 5 200HV ZN	10197808	3	2	425	9078467	EINSTELLBLECH ANBAU
SCHEIBE ISO 7089 5 200HV ZN	10197808	35	28	470	918810308	STEUERSTAND
SCHEIBE ISO 7089 5 200HV ZN	10197808	4	2	560	917691308	ZENTRALSCHMIERUNG
SCHEIBE ISO 7089 5 200HV ZN	10197808	15	5	591	967930608	ELEKTRIK KRAFTSTOFFBEHA
SCHEIBE ISO 7089 5 200HV ZN	10197808	(15)	5	595	967968208	OELBEHAELTER VORM.
SCHEIBE ISO 7089 5 200HV ZN	10197808	61	2	607	919297008	ZENTRALSCHMIERANLAGE O
SCHEIBE ISO 7089 5 200HV ZN	10197808	33	2	616	964837908	ANBAUTEILE
SCHEIBE ISO 7089 5 200HV ZN	10197808	19	1	787	918064308	SCHIEBETUER EINBAU
SCHEIBE ISO 7089 5 200HV ZN	10197808	2	4	853	918470508	FREMDEINSPEISUNG
SCHEIBE ISO 7089 5 200HV ZN	10197808	11	2	1083	917692208	ZENTRALSCHMIERUNG
SCHEIBE ISO 7089 5 200HV ZN	10197808	6	1	1206	968838608	GRUNDHALTER VORM.
SCHEIBE ISO 7089 5 200HV ZN	10197808	167	2	1290	96035579	KLEMMKASTEN KPL.
SCHEIBE ISO 7089 6 200HV ZN	10197771	35	18	21	918005408	RAUPENMITTELTEIL
SCHEIBE ISO 7089 6 200HV ZN	10197771	308	4	35	969731708	HYDRAULIK MITTELTEIL
SCHEIBE ISO 7089 6 200HV ZN	10197771	30	2	49	967907608	SCHALTKASTEN VORM.
SCHEIBE ISO 7089 6 200HV ZN	10197771	4	4	51	926891108	VERTEILER MASSE
SCHEIBE ISO 7089 6 200HV ZN	10197771	6	6	85	968727008	KAMERAANBAU RAUPE

Bezeichnung	Artikel	Pos.	Menge	Seite	Baugruppe	Bezeichnung
SCHEIBE ISO 7089 6 200HV ZN	10197771	11	4	87	917322008	ZENTRALSCHMIERUNG RAUP
SCHEIBE ISO 7089 6 200HV ZN	10197771	6	6	109	968668808	KAMERAANBAU RAUPE
SCHEIBE ISO 7089 6 200HV ZN	10197771	11	4	111	917322208	ZENTRALSCHMIERUNG RAUP
SCHEIBE ISO 7089 6 200HV ZN	10197771	61	10	148	918011308	UNTERTEIL VORM.
SCHEIBE ISO 7089 6 200HV ZN	10197771	111	8	194	96062971	MONTAGETEILE DREHBUEHN
SCHEIBE ISO 7089 6 200HV ZN	10197771	7	3	197	969483508	PARKKONSOLE SCHLAEUCHE
SCHEIBE ISO 7089 6 200HV ZN	10197771	34	2	203	917438108	WINDE 1 VORM.
SCHEIBE ISO 7089 6 200HV ZN	10197771	34	2	223	917454008	WINDE 2 VORM.
SCHEIBE ISO 7089 6 200HV ZN	10197771	13	16	249	917645608	MONTAGEWINDE VORM.
SCHEIBE ISO 7089 6 200HV ZN	10197771	390	20	282	96032892	DIESELMOTOR VORM.
SCHEIBE ISO 7089 6 200HV ZN	10197771	354	6	286	96033379	BEFESTIGUNGSTEILE DRUC
SCHEIBE ISO 7089 6 200HV ZN	10197771	71	36	323	96032897	KUEHLER VORM.
SCHEIBE ISO 7089 6 200HV ZN	10197771	504	5	442	919551008	SCHALLDAEMPFERANLAGE
SCHEIBE ISO 7089 6 200HV ZN	10197771	13	6	454	96032910	BATTERIEKASTEN VORM.
SCHEIBE ISO 7089 6 200HV ZN	10197771	42	4	470	918810308	STEUERSTAND
SCHEIBE ISO 7089 6 200HV ZN	10197771	23	12	616	964837908	ANBAUTEILE
SCHEIBE ISO 7089 6 200HV ZN	10197771	43	2	622	10228112	HEIZKLIMAGERAET
SCHEIBE ISO 7089 6 200HV ZN	10197771	8	4	680	969408008	DECKEL KPL.
SCHEIBE ISO 7089 6 200HV ZN	10197771	3	6	693	922648308	KLEMMBRETT VORM.
SCHEIBE ISO 7089 6 200HV ZN	10197771	84	1	756	919075408	KRANFUEHRERKABINE ANBA
SCHEIBE ISO 7089 6 200HV ZN	10197771	100	1	756	919075408	KRANFUEHRERKABINE ANBA
SCHEIBE ISO 7089 6 200HV ZN	10197771	58	4	776	96028393	INNENVERKLEIDUNG EINBAU
SCHEIBE ISO 7089 6 200HV ZN	10197771	22	3	787	918064308	SCHIEBETUER EINBAU
SCHEIBE ISO 7089 6 200HV ZN	10197771	16	3	789	968080908	SCHLIESSANLAGE
SCHEIBE ISO 7089 6 200HV ZN	10197771	13	4	812	91000228	VORB.ANTRIEBSAGG.KLIMAA
SCHEIBE ISO 7089 6 200HV ZN	10197771	62	4	817	96059325	KLEMMKASTEN
SCHEIBE ISO 7089 6 200HV ZN	10197771	22	3	825	919159508	ZUSATZHEIZUNG OW AIRTOP
SCHEIBE ISO 7089 6 200HV ZN	10197771	10	4	827	96047948	ANBAUTEILE ZUSATZHEIZUN
SCHEIBE ISO 7089 6 200HV ZN	10197771	42	4	834	967956208	KAMERAANBAU DREHBUEHN
SCHEIBE ISO 7089 6 200HV ZN	10197771	22	4	836	968646208	KAMERAHALTER VORM.
SCHEIBE ISO 7089 6 200HV ZN	10197771	70	6	1051	917333208	D-ANLENKSTUECK VORM.
SCHEIBE ISO 7089 6 200HV ZN	10197771	8	2	1109	968027308	ZUGSTANGE VORM.
SCHEIBE ISO 7089 6 200HV ZN	10197771	10	14	1167	967957508	KAMERAANBAU S-ANLENKSTU
SCHEIBE ISO 7089 6 200HV ZN	10197771	302	1	1175	968883308	ZUSATZHYDR.BOLZENZIEHZ
SCHEIBE ISO 7089 6 200HV ZN	10197771	302	1	1178	968883408	ZUSATZHYDR.BOLZENZIEHZ
SCHEIBE ISO 7089 6 200HV ZN	10197771	10	8	1185	921723608	SCHALTEINHEIT
SCHEIBE ISO 7089 6 200HV ZN	10197771	10	8	1186	921723708	SCHALTEINHEIT
SCHEIBE ISO 7089 6 200HV-A2	420060201	26	19	834	967956208	KAMERAANBAU DREHBUEHN
SCHEIBE ISO 7089 6 200HV-A2	420060201	6	4	838	96005701	KAMERAHALTER VORM.
SCHEIBE ISO 7089 8 200HV 4	11651374	8	4	422	10144678	ABDECKPLATTE ANBAU
SCHEIBE ISO 7089 8 200HV-A2	420060705	26	16	203	917438108	WINDE 1 VORM.
SCHEIBE ISO 7089 8 200HV-A2	420060705	26	16	223	917454008	WINDE 2 VORM.
SCHEIBE ISO 7089 8 200HV-A2	420060705	19	4	224	968161808	SCHUTZWALZE KPL.
SCHEIBE ISO 7089 8 200HV-A2	420060705	25	56	446	919063308	LUFTFILTERANLAGE KPL.
SCHEIBE ISO 7089 8 200HV-A2	420060705	125	2	633	96034154	GERAEUSCHDAEMMUNG OBE
SCHEIBE ISO 7089 8 200HV-A2	420060705	16	32	834	967956208	KAMERAANBAU DREHBUEHN
SCHEIBE ISO 7089 8 200HV-A2	420060705	5	6	1208	967937608	HINDERNISFEUER VORM.
SCHEIBE ISO 7089 8 200HV-A4	420001014	107	4	67	917291608	RAUPENTRAEGER LI.
SCHEIBE ISO 7089 8 200HV-A4	420001014	107	4	100	917291708	RAUPENTRAEGER RE.
SCHEIBE ISO 7089 8 200HV-A4	420001014	79	4	258	540270514	ANTRIEB KPL
SCHEIBE ISO 7089 8 200HV-A4	420001014	375	18	281	96032892	DIESELMOTOR VORM.
SCHEIBE ISO 7089 8 200HV-A4	420001014	38	41	487	918999008	LAUFSTEG DREHBUEHNE
SCHEIBE ISO 7089 8 200HV-A4	420001014	5	8	595	967968208	OELBEHAELTER VORM.
SCHEIBE ISO 7089 8 300HV ZN	12103465	36	4	21	918005408	RAUPENMITTELTEIL
SCHEIBE ISO 7089 8 300HV ZN	12103465	312	6	35	969731708	HYDRAULIK MITTELTEIL
SCHEIBE ISO 7089 8 300HV ZN	12103465	13	4	51	926891108	VERTEILER MASSE
SCHEIBE ISO 7089 8 300HV ZN	12103465	48	4	147	918011308	UNTERTEIL VORM.
SCHEIBE ISO 7089 8 300HV ZN	12103465	7	14	149	968284308	MONTAGETEILE UNTERTEIL
SCHEIBE ISO 7089 8 300HV ZN	12103465	42	26	186	919082708	DREHBUEHNE KPL.
SCHEIBE ISO 7089 8 300HV ZN	12103465	27	123	193	96062971	MONTAGETEILE DREHBUEHN

Bezeichnung	Artikel	Pos.	Menge	Seite	Baugruppe	Bezeichnung
SCHEIBE ISO 7089 8 300HV ZN	12103465	18	4	224	968161808	SCHUTZWALZE KPL.
SCHEIBE ISO 7089 8 300HV ZN	12103465	31	10	232	917451208	WINDE 4 VORM.
SCHEIBE ISO 7089 8 300HV ZN	12103465	(6)	2	280	96032892	DIESELMOTOR VORM.
SCHEIBE ISO 7089 8 300HV ZN	12103465	353	4	286	96033379	BEFESTIGUNGSTEILE DRUC
SCHEIBE ISO 7089 8 300HV ZN	12103465	11	28	454	96032910	BATTERIEKASTEN VORM.
SCHEIBE ISO 7089 8 300HV ZN	12103465	11	10	463	96004209	PUMPE VORM.
SCHEIBE ISO 7089 8 300HV ZN	12103465	8	2	466	96004224	DECKEL KPL.
SCHEIBE ISO 7089 8 300HV ZN	12103465	4	4	477	915587308	ABLAGEKASTEN
SCHEIBE ISO 7089 8 300HV ZN	12103465	76	64	488	918999008	LAUFSTEG DREHBUEHNE
SCHEIBE ISO 7089 8 300HV ZN	12103465	42	28	491	968283208	LAUFSTEG DREHBUEHNE LI
SCHEIBE ISO 7089 8 300HV ZN	12103465	4	12	494	968287308	AUFSTIEG VORM.
SCHEIBE ISO 7089 8 300HV ZN	12103465	8	4	495	96020149	TRITT
SCHEIBE ISO 7089 8 300HV ZN	12103465	5	2	496	968287208	KLAPPTRITT VORM.
SCHEIBE ISO 7089 8 300HV ZN	12103465	28	4	520	96060644	ZUSATZHEIZUNG KABINE
SCHEIBE ISO 7089 8 300HV ZN	12103465	62	12	543	919627908	SA-BOCK VORM.
SCHEIBE ISO 7089 8 300HV ZN	12103465	13	3	545	96048466	SA-BOCK AUFSTELLVORRIC
SCHEIBE ISO 7089 8 300HV ZN	12103465	22	8	568	917080608	MONTAGEEINRICHTUNG RA
SCHEIBE ISO 7089 8 300HV ZN	12103465	12	8	589	918789208	KRAFTSTOFFBEHAELTER KPL
SCHEIBE ISO 7089 8 300HV ZN	12103465	63	5	607	919297008	ZENTRALSCHMIERANLAGE O
SCHEIBE ISO 7089 8 300HV ZN	12103465	15	1	626	96060604	VENTILPLATTE VORM.
SCHEIBE ISO 7089 8 300HV ZN	12103465	122	32	633	96034154	GERAEUSCHDAEMMUNG OBE
SCHEIBE ISO 7089 8 300HV ZN	12103465	6	2	634	969118108	DECKEL KPL.
SCHEIBE ISO 7089 8 300HV ZN	12103465	6	1	636	96038209	DECKEL KPL.
SCHEIBE ISO 7089 8 300HV ZN	12103465	6	2	638	96038293	DECKEL KPL.
SCHEIBE ISO 7089 8 300HV ZN	12103465	9	2	639	969054708	DECKEL KPL.
SCHEIBE ISO 7089 8 300HV ZN	12103465	9	2	640	969056008	DECKEL KPL.
SCHEIBE ISO 7089 8 300HV ZN	12103465	9	2	641	969427208	DECKEL KPL.
SCHEIBE ISO 7089 8 300HV ZN	12103465	9	2	642	969427308	DECKEL KPL.
SCHEIBE ISO 7089 8 300HV ZN	12103465	6	2	643	96044249	DECKEL KPL.
SCHEIBE ISO 7089 8 300HV ZN	12103465	6	8	678	967917908	SCHALTSCHRANK MECH.
SCHEIBE ISO 7089 8 300HV ZN	12103465	94	2	756	919075408	KRANFUEHRERKABINE ANBA
SCHEIBE ISO 7089 8 300HV ZN	12103465	25	6	761	919075508	KRANFUEHRERKABINE VORM.
SCHEIBE ISO 7089 8 300HV ZN	12103465	34	4	764	969752608	SCHEIBEN EINBAU
SCHEIBE ISO 7089 8 300HV ZN	12103465	23	1	772	919075308	KRANFUEHRERKABINE VORM.
SCHEIBE ISO 7089 8 300HV ZN	12103465	26	2	787	918064308	SCHIEBETUER EINBAU
SCHEIBE ISO 7089 8 300HV ZN	12103465	8	4	790	964588408	FUEHRUNG VORM.
SCHEIBE ISO 7089 8 300HV ZN	12103465	9	2	791	964588308	FUEHRUNG VORM.
SCHEIBE ISO 7089 8 300HV ZN	12103465	22	2	834	967956208	KAMERAANBAU DREHBUEHN
SCHEIBE ISO 7089 8 300HV ZN	12103465	5	4	851	919657408	KUEHLWASSERVORWAERM
SCHEIBE ISO 7089 8 300HV ZN	12103465	17	22	862	917517908	AUFNAHME GEGENGEWICHT
SCHEIBE ISO 7089 8 300HV ZN	12103465	43	4	996	917473608	WINDE 6 VORM.
SCHEIBE ISO 7089 8 300HV ZN	12103465	29	14	1022	917474008	WINDE 3 VORM.
SCHEIBE ISO 7089 8 300HV ZN	12103465	8	8	1060	917178708	D-RUECKHALTESICHERUNG
SCHEIBE ISO 7089 8 300HV ZN	12103465	61	32	1093	919628208	D-KOPFSTUECK VORM.
SCHEIBE ISO 7089 8 300HV ZN	12103465	26	20	1097	967946208	VERSTELLFLASCHE KPL.
SCHEIBE ISO 7089 8 300HV ZN	12103465	17	1	1098	967966108	ENDSCHALTER KPL.
SCHEIBE ISO 7089 8 300HV ZN	12103465	17	1	1099	967966808	ENDSCHALTER KPL.
SCHEIBE ISO 7089 8 300HV ZN	12103465	4	8	1115	968028208	AUFLAGE KPL.
SCHEIBE ISO 7089 8 300HV ZN	12103465	12	12	1118	96048082	ZUGZYLINDER VORM.
SCHEIBE ISO 7089 8 300HV ZN	12103465	7	4	1125	969396608	AUFSTIEG VORM.
SCHEIBE ISO 7089 8 300HV ZN	12103465	8	4	1126	969396908	LEITER VORM.
SCHEIBE ISO 7089 8 300HV ZN	12103465	36	30	1183	918900508	SCHWEBEBALLAST
SCHEIBE ISO 7089 8 300HV ZN	12103465	40	4	1229	919219508	F-ANSCHLUSSKOPF
SCHEIBE ISO 7089 8 300HV ZN	12103465	38	4	1251	919219708	F-ANLENKSTUECK
SCHEIBE ISO 7089 8 300HV ZN	12103465	4	2	1254	968938308	SENSOR VORM.
SCHEIBE ISO 7089 8 MS	420050601	15	6	836	968646208	KAMERAHALTER VORM.
SCHEIBE ISO 7092 10 200HV	12102693	6	4	1252	96036001	KLAPPE VORM.
SCHEIBE ISO 7092 16 300HV F	11691326	73	2	323	96032897	KUEHLER VORM.
SCHEIBE ISO 7092 16 300HV F	11691326	22	6	891	919304308	S-ANLENKSTUECK VORM.
SCHEIBE ISO 7092 20 300HV F	11691327	28	4	127	917076708	LAUFSTEG RAUPENFAHRWER

Bezeichnung	Artikel	Pos.	Menge	Seite	Baugruppe	Bezeichnung
SCHEIBE ISO 7092 20 300HV F	11691327	7	2	1056	968246608	ZUGSTANGE KPL.
SCHEIBE ISO 7092 20 300HV F	11691327	17	4	1125	969396608	AUFSTIEG VORM.
SCHEIBE ISO 7092 6 200HV-A2	10035694	14	1	1125	969396608	AUFSTIEG VORM.
SCHEIBE ISO 7092 6 200HV-A2	10035694	16	2	1169	968134408	MECH.ANBAUTEILE SCHEINW
SCHEIBE ISO 7092 6 200HV-A2	10035694	23	4	1170	968099808	KAMERAHALTER VORM.
SCHEIBE ISO 7092 8 200HV 4	10299679	73	8	488	918999008	LAUFSTEG DREHBUEHNE
SCHEIBE ISO 7093-1 10 300HV	11491889	71	12	22	918005408	RAUPENMITTELTEIL
SCHEIBE ISO 7093-1 10 300HV	11491889	48	6	232	917451208	WINDE 4 VORM.
SCHEIBE ISO 7093-1 10 300HV	11491889	76	16	323	96032897	KUEHLER VORM.
SCHEIBE ISO 7093-1 10 300HV	11491889	503	12	442	919551008	SCHALLDAEMPFERANLAGE
SCHEIBE ISO 7093-1 10 300HV	11491889	11	28	452	918981908	BATTERIELAGERUNG
SCHEIBE ISO 7093-1 10 300HV	11491889	23	4	566	917080508	ROLLENLAGERUNG
SCHEIBE ISO 7093-1 10 300HV	11491889	22	32	862	917517908	AUFNAHME GEGENGEWICHT
SCHEIBE ISO 7093-1 10 300HV	11491889	41	8	996	917473608	WINDE 6 VORM.
SCHEIBE ISO 7093-1 10 300HV	11491889	28	8	1022	917474008	WINDE 3 VORM.
SCHEIBE ISO 7093-1 10 300HV	11491889	12	8	1169	968134408	MECH.ANBAUTEILE SCHEINW
SCHEIBE ISO 7093-1 10 A2	421802108	385	116	282	96032892	DIESELMOTOR VORM.
SCHEIBE ISO 7093-1 10 A2	421802108	19	18	594	919140308	OELBEHAELTER KPL.
SCHEIBE ISO 7093-1 10 A2	421802108	35	2	764	969752608	SCHEIBEN EINBAU
SCHEIBE ISO 7093-1 10 A2	421802108	23	1	781	96000697	WISCHANLAGE EINBAU
SCHEIBE ISO 7093-1 12 200HV	421801908	389	8	282	96032892	DIESELMOTOR VORM.
SCHEIBE ISO 7093-1 12 200HV	421801908	351	4	286	96033379	BEFESTIGUNGSTEILE DRUC
SCHEIBE ISO 7093-1 12 200HV	421801908	32	10	459	919063408	HARNSTOFFANLAGE
SCHEIBE ISO 7093-1 12 200HV	10540512	500	14	442	919551008	SCHALLDAEMPFERANLAGE
SCHEIBE ISO 7093-1 12 300HV	11182717	17	16	117	918589408	HYDRAULISCHE ABSTUETZUN
SCHEIBE ISO 7093-1 12 300HV	11182717	23	12	232	917451208	WINDE 4 VORM.
SCHEIBE ISO 7093-1 12 300HV	11182717	395	8	282	96032892	DIESELMOTOR VORM.
SCHEIBE ISO 7093-1 12 300HV	11182717	77	8	323	96032897	KUEHLER VORM.
SCHEIBE ISO 7093-1 12 300HV	11182717	33	24	542	919627908	SA-BOCK VORM.
SCHEIBE ISO 7093-1 12 300HV	11182717	94	24	892	919304308	S-ANLENKSTUECK VORM.
SCHEIBE ISO 7093-1 12 300HV	11182717	7	16	935	917190908	S-ZWISCHENSTUECK
SCHEIBE ISO 7093-1 12 300HV	11182717	7	16	943	917333908	S-ZWISCHENSTUECK
SCHEIBE ISO 7093-1 12 300HV	11182717	7	16	947	917078708	S-ZWISCHENSTUECK
SCHEIBE ISO 7093-1 12 300HV	11182717	7	16	954	917078808	S-ZWISCHENSTUECK
SCHEIBE ISO 7093-1 12 300HV	11182717	7	16	967	917079208	S-ZWISCHENSTUECK
SCHEIBE ISO 7093-1 12 300HV	11182717	7	16	972	917571208	S-ZWISCHENSTUECK
SCHEIBE ISO 7093-1 12 300HV	11182717	7	16	977	919086008	S-ZWISCHENSTUECK
SCHEIBE ISO 7093-1 12 300HV	11182717	41	16	989	917191008	SL-REDUZIERSTUECK
SCHEIBE ISO 7093-1 12 300HV	11182717	141	8	1052	917333208	D-ANLENKSTUECK VORM.
SCHEIBE ISO 7093-1 12 300HV	11182717	84	8	1093	919628208	D-KOPFSTUECK VORM.
SCHEIBE ISO 7093-1 12 300HV	11182717	6	4	1235	96038848	BOLZEN VORM.
SCHEIBE ISO 7093-1 14 300HV	10876800	60	4	1183	918900508	SCHWEBEBALLAST
SCHEIBE ISO 7093-1 16 200HV	10455191	4	4	452	918981908	BATTERIELAGERUNG
SCHEIBE ISO 7093-1 16 200HV	10455191	23	16	589	918789208	KRAFTSTOFFBEHAELTER KPL
SCHEIBE ISO 7093-1 16 200HV	10455191	10	16	594	919140308	OELBEHAELTER KPL.
SCHEIBE ISO 7093-1 16 300HV	4000809	89	4	1276	919220008	F-KOPFSTUECK
SCHEIBE ISO 7093-1 20 300HV	4600328	11	2	863	965575208	ZENTRIERUNG KPL.
SCHEIBE ISO 7093-1 20 300HV	4600328	19	2	1183	918900508	SCHWEBEBALLAST
SCHEIBE ISO 7093-1 24 300HV	10179463	20	16	232	917451208	WINDE 4 VORM.
SCHEIBE ISO 7093-1 4 200HV 4	10875642	27	2	491	968283208	LAUFSTEG DREHBUEHNE LI
SCHEIBE ISO 7093-1 4 200HV 4	10875642	34	2	493	968309908	PODEST KPL.
SCHEIBE ISO 7093-1 4 200HV 4	10875642	67	2	607	919297008	ZENTRALSCHMIERANLAGE O
SCHEIBE ISO 7093-1 4 200HV 4	10875642	324	4	794	96033157	DRUCKLUFTANLAGE
SCHEIBE ISO 7093-1 4 200HV 4	10875642	32	16	840	96029469	AUSRUESTUNG KAMERA KAB
SCHEIBE ISO 7093-1 5 200HV 4	10875643	61	6	21	918005408	RAUPENMITTELTEIL
SCHEIBE ISO 7093-1 5 200HV 4	10875643	30	2	117	918589408	HYDRAULISCHE ABSTUETZUN
SCHEIBE ISO 7093-1 5 200HV 4	10875643	43	8	186	919082708	DREHBUEHNE KPL.
SCHEIBE ISO 7093-1 5 200HV 4	10875643	19	2	454	96032910	BATTERIEKASTEN VORM.
SCHEIBE ISO 7093-1 5 200HV 4	10875643	58	2	488	918999008	LAUFSTEG DREHBUEHNE
SCHEIBE ISO 7093-1 5 200HV 4	10875643	31	2	493	968309908	PODEST KPL.

Bezeichnung	Artikel	Pos.	Menge	Seite	Baugruppe	Bezeichnung
SCHEIBE ISO 7093-1 5 200HV 4	10875643	24	4	499	969259908	LAUFSTEG DREHBUEHNE REC
SCHEIBE ISO 7093-1 5 200HV 4	10875643	10	4	647	968255808	DECKEL VORM.
SCHEIBE ISO 7093-1 5 200HV 4	10875643	11	4	648	968255908	DECKEL VORM.
SCHEIBE ISO 7093-1 5 200HV 4	10875643	10	4	649	968256008	DECKEL VORM.
SCHEIBE ISO 7093-1 5 200HV 4	10875643	10	4	650	968256108	DECKEL VORM.
SCHEIBE ISO 7093-1 5 200HV 4	10875643	252	6	672	968681408	BEDIENPULT VERBOLZUNG
SCHEIBE ISO 7093-1 5 200HV 4	10875643	11	1	789	968080908	SCHLIESSANLAGE
SCHEIBE ISO 7093-1 5 200HV 4	10875643	12	5	825	919159508	ZUSATZHEIZUNG OW AIRTOP
SCHEIBE ISO 7093-1 5 200HV 4	10875643	38	8	862	917517908	AUFNAHME GEGENGEWICHT
SCHEIBE ISO 7093-1 5 200HV 4	10875643	192	4	894	919304308	S-ANLENKSTUECK VORM.
SCHEIBE ISO 7093-1 5 200HV 4	10875643	218	2	1081	968285108	KLEMMKASTEN
SCHEIBE ISO 7093-1 5 200HV 4	10875643	18	4	1170	968099808	KAMERAHALTER VORM.
SCHEIBE ISO 7093-1 5 200HV 4	10875643	289	2	1238	96035575	KLEMMKASTEN KPL.
SCHEIBE ISO 7093-1 5 200HV-A	10353747	150	2	1052	917333208	D-ANLENKSTUECK VORM.
SCHEIBE ISO 7093-1 6 200HV 4	10875648	(3)	8	280	96032892	DIESELMOTOR VORM.
SCHEIBE ISO 7093-1 6 200HV 4	10875648	393	5	282	96032892	DIESELMOTOR VORM.
SCHEIBE ISO 7093-1 6 200HV 4	10875648	358	6	286	96033379	BEFESTIGUNGSTEILE DRUC
SCHEIBE ISO 7093-1 6 200HV 4	10875648	22	22	452	918981908	BATTERIELAGERUNG
SCHEIBE ISO 7093-1 6 200HV 4	10875648	33	4	459	919063408	HARNSTOFFANLAGE
SCHEIBE ISO 7093-1 6 200HV 4	10875648	9	12	463	96004209	PUMPE VORM.
SCHEIBE ISO 7093-1 6 200HV 4	10875648	11	4	466	96004224	DECKEL KPL.
SCHEIBE ISO 7093-1 6 200HV 4	10875648	10	32	480	917079908	DREHBUEHNENVERKLEIDUN
SCHEIBE ISO 7093-1 6 200HV 4	10875648	33	1	510	96061088	ELEKTRIK ANBAUTEILE KABIN
SCHEIBE ISO 7093-1 6 200HV 4	10875648	31	4	530	91000225	KLIMAANLAGE
SCHEIBE ISO 7093-1 6 200HV 4	10875648	94	16	543	919627908	SA-BOCK VORM.
SCHEIBE ISO 7093-1 6 200HV 4	10875648	311	74	553	968513208	ZUSATZHYDRAULIK SA-BOCK
SCHEIBE ISO 7093-1 6 200HV 4	10875648	124	16	633	96034154	GERAEUSCHDAEMMUNG OBE
SCHEIBE ISO 7093-1 6 200HV 4	10875648	7	4	634	969118108	DECKEL KPL.
SCHEIBE ISO 7093-1 6 200HV 4	10875648	7	2	636	96038209	DECKEL KPL.
SCHEIBE ISO 7093-1 6 200HV 4	10875648	7	4	638	96038293	DECKEL KPL.
SCHEIBE ISO 7093-1 6 200HV 4	10875648	7	4	643	96044249	DECKEL KPL.
SCHEIBE ISO 7093-1 6 200HV 4	10875648	7	6	768	964561008	HECKSCHEIBE VORM.
SCHEIBE ISO 7093-1 6 200HV 4	10875648	14	8	787	918064308	SCHIEBETUER EINBAU
SCHEIBE ISO 7093-1 6 200HV 4	10875648	8	4	900	919391108	S-RUECKHALTESICHERUNG
SCHEIBE ISO 7093-1 6 200HV 4	10875648	52	2	935	917190908	S-ZWISCHENSTUECK
SCHEIBE ISO 7093-1 6 200HV 4	10875648	51	2	943	917333908	S-ZWISCHENSTUECK
SCHEIBE ISO 7093-1 6 200HV 4	10875648	53	8	972	917571208	S-ZWISCHENSTUECK
SCHEIBE ISO 7093-1 6 200HV 4	10875648	53	8	977	919086008	S-ZWISCHENSTUECK
SCHEIBE ISO 7093-1 6 200HV 4	10875648	12	4	1060	917178708	D-RUECKHALTESICHERUNG
SCHEIBE ISO 7093-1 6 200HV 4	10875648	56	24	1093	919628208	D-KOPFSTUECK VORM.
SCHEIBE ISO 7093-1 6 200HV 4	10875648	41	2	1251	919219708	F-ANLENKSTUECK
SCHEIBE ISO 7093-1 6 200HV 4	10875648	9	12	1253	96038853	SENSORTRAEGER KPL.
SCHEIBE ISO 7093-1 6 200HV 4	10875648	13	3	1285	96037097	LEITER VORM.
SCHEIBE ISO 7093-1 6 200HV 4	10875648	13	3	1287	96037098	LEITER VORM.
SCHEIBE ISO 7093-1 6 200HV-A	421801708	5	14	85	968727008	KAMERAANBAU RAUPE
SCHEIBE ISO 7093-1 6 200HV-A	421801708	5	14	109	968668808	KAMERAANBAU RAUPE
SCHEIBE ISO 7093-1 6 200HV-A	421801708	5	5	195	968907308	PARKKONSOLE SCHLAEUCHE
SCHEIBE ISO 7093-1 6 200HV-A	421801708	5	3	196	968907408	PARKKONSOLE SCHLAEUCHE
SCHEIBE ISO 7093-1 6 200HV-A	421801708	6	4	497	968904008	TRAEGER VORM.
SCHEIBE ISO 7093-1 6 200HV-A	421801708	8	4	614	918531108	SPIEGELANBAU KRANFUEHR
SCHEIBE ISO 7093-1 6 200HV-A	421801708	32	2	755	919075408	KRANFUEHRERKABINE ANBA
SCHEIBE ISO 7093-1 6 200HV-A	421801708	20	9	1050	917333208	D-ANLENKSTUECK VORM.
SCHEIBE ISO 7093-1 6 200HV-A	421801708	307	2	1067	967788408	ZUSATZHYDRAULIK D-ANLENK
SCHEIBE ISO 7093-1 6 200HV-A	10540500	29	2	27	11601184	SCHLEIFRINGUEBERTRAEGE
SCHEIBE ISO 7093-1 6 200HV-A	10540500	502	16	442	919551008	SCHALLDAEMPFERANLAGE
SCHEIBE ISO 7093-1 6 200HV-A	10540500	10	1	799	919075608	PODEST KRANKABINE
SCHEIBE ISO 7093-1 6 200HV-A	10540500	9	3	800	968397108	LEITER KPL.
SCHEIBE ISO 7093-1 6 200HV-A	10540500	8	1	1206	968838608	GRUNDHALTER VORM.
SCHEIBE ISO 7093-1 8 200HV 4	11140469	49	42	21	918005408	RAUPENMITTELTEIL
SCHEIBE ISO 7093-1 8 200HV 4	11140469	5	4	28	969088908	HALTER VORM.

Bezeichnung	Artikel	Pos.	Menge	Seite	Baugruppe	Bezeichnung
SCHEIBE ISO 7093-1 8 200HV 4	11140469	16	24	127	917076708	LAUFSTEG RAUPENFAHRWER
SCHEIBE ISO 7093-1 8 200HV 4	11140469	51	24	127	917076708	LAUFSTEG RAUPENFAHRWER
SCHEIBE ISO 7093-1 8 200HV 4	11140469	49	18	147	918011308	UNTERTEIL VORM.
SCHEIBE ISO 7093-1 8 200HV 4	11140469	59	4	186	919082708	DREHBUEHNE KPL.
SCHEIBE ISO 7093-1 8 200HV 4	11140469	12	2	203	917438108	WINDE 1 VORM.
SCHEIBE ISO 7093-1 8 200HV 4	11140469	12	2	223	917454008	WINDE 2 VORM.
SCHEIBE ISO 7093-1 8 200HV 4	11140469	42	14	268	918861408	DIESELMOTOR KPL.
SCHEIBE ISO 7093-1 8 200HV 4	11140469	384	83	282	96032892	DIESELMOTOR VORM.
SCHEIBE ISO 7093-1 8 200HV 4	11140469	350	20	286	96033379	BEFESTIGUNGSTEILE DRUC
SCHEIBE ISO 7093-1 8 200HV 4	11140469	75	104	323	96032897	KUEHLER VORM.
SCHEIBE ISO 7093-1 8 200HV 4	11140469	5	2	348	10125646	OELABSCHEIDER ANBAU
SCHEIBE ISO 7093-1 8 200HV 4	11140469	7	7	422	10144678	ABDECKPLATTE ANBAU
SCHEIBE ISO 7093-1 8 200HV 4	11140469	501	56	442	919551008	SCHALLDAEMPFERANLAGE
SCHEIBE ISO 7093-1 8 200HV 4	11140469	14	16	452	918981908	BATTERIELAGERUNG
SCHEIBE ISO 7093-1 8 200HV 4	11140469	31	18	459	919063408	HARNSTOFFANLAGE
SCHEIBE ISO 7093-1 8 200HV 4	11140469	17	4	463	96004209	PUMPE VORM.
SCHEIBE ISO 7093-1 8 200HV 4	11140469	28	8	566	917080508	ROLLENLAGERUNG
SCHEIBE ISO 7093-1 8 200HV 4	11140469	6	16	575	917473108	BRENNSTOFFBEHAELTER O
SCHEIBE ISO 7093-1 8 200HV 4	11140469	3	2	578	91002846	KRAFTSTOFFFOERDERUNG
SCHEIBE ISO 7093-1 8 200HV 4	11140469	10	32	589	918789208	KRAFTSTOFFBEHAELTER KPL
SCHEIBE ISO 7093-1 8 200HV 4	11140469	22	8	594	919140308	OELBEHAELTER KPL.
SCHEIBE ISO 7093-1 8 200HV 4	11140469	64	2	607	919297008	ZENTRALSCHMIERANLAGE O
SCHEIBE ISO 7093-1 8 200HV 4	11140469	121	154	633	96034154	GERAEUSCHDAEMMUNG OBE
SCHEIBE ISO 7093-1 8 200HV 4	11140469	25	42	646	969443908	GERAEUSCHDAEMMUNG UN
SCHEIBE ISO 7093-1 8 200HV 4	11140469	441	9	718	96052492	HYDRAULIK
SCHEIBE ISO 7093-1 8 200HV 4	11140469	73	20	756	919075408	KRANFUEHRERKABINE ANBA
SCHEIBE ISO 7093-1 8 200HV 4	11140469	27	7	772	919075308	KRANFUEHRERKABINE VORM.
SCHEIBE ISO 7093-1 8 200HV 4	11140469	14	2	791	964588308	FUEHRUNG VORM.
SCHEIBE ISO 7093-1 8 200HV 4	11140469	322	2	794	96033157	DRUCKLUFTANLAGE
SCHEIBE ISO 7093-1 8 200HV 4	11140469	101	102	892	919304308	S-ANLENKSTUECK VORM.
SCHEIBE ISO 7093-1 8 200HV 4	11140469	6	16	918	96038419	NEIGUNGSGEBER ANBAU
SCHEIBE ISO 7093-1 8 200HV 4	11140469	39	12	935	917190908	S-ZWISCHENSTUECK
SCHEIBE ISO 7093-1 8 200HV 4	11140469	39	12	943	917333908	S-ZWISCHENSTUECK
SCHEIBE ISO 7093-1 8 200HV 4	11140469	39	12	947	917078708	S-ZWISCHENSTUECK
SCHEIBE ISO 7093-1 8 200HV 4	11140469	39	26	954	917078808	S-ZWISCHENSTUECK
SCHEIBE ISO 7093-1 8 200HV 4	11140469	39	28	967	917079208	S-ZWISCHENSTUECK
SCHEIBE ISO 7093-1 8 200HV A	11140469	39	24	972	917571208	S-ZWISCHENSTUECK
SCHEIBE ISO 7093-1 8 200HV 4	11140469	39	24	977	919086008	S-ZWISCHENSTUECK
SCHEIBE ISO 7093-1 8 200HV 4	11140469	13	16	980	919219208	S-ZWISCHENSTUECK
SCHEIBE ISO 7093-1 8 200HV 4	11140469	9	106	981	96037300	GITTERROST VORM.
SCHEIBE ISO 7093-1 8 200HV 4	11140469	5	7	982	96037301	SEILSCHUTZ
SCHEIBE ISO 7093-1 8 200HV 4	11140469	6	5	983	96037306	SEILSCHUTZ
SCHEIBE ISO 7093-1 8 200HV 4	11140469	14	50	989	917191008	SL-REDUZIERSTUECK
SCHEIBE ISO 7093-1 8 200HV 4	11140469	10	200	1050	917333208	D-ANLENKSTUECK VORM.
SCHEIBE ISO 7093-1 8 200HV 4	11140469	60	14	1093	919628208	D-KOPFSTUECK VORM.
SCHEIBE ISO 7093-1 8 200HV 4	11140469	15	4	1167	967957508	KAMERAANBAU S-ANLENKSTU
SCHEIBE ISO 7093-1 8 200HV 4	11140469	8	1	1169	968134408	MECH.ANBAUTEILE SCHEINW
SCHEIBE ISO 7093-1 8 200HV 4	11140469	12	12	1170	968099808	KAMERAHALTER VORM.
SCHEIBE ISO 7093-1 8 200HV 4	11140469	8	52	1234	96038847	GITTERROST VORM.
SCHEIBE ISO 7093-1 8 200HV 4	11140469	34	4	1251	919219708	F-ANLENKSTUECK
SCHEIBE ISO 7093-1 8 200HV 4	11140469	6	16	1253	96038853	SENSORTRAEGER KPL.
SCHEIBE ISO 7093-1 8 200HV 4	11140469	26	54	1275	919220008	F-KOPFSTUECK
SCHEIBE ISO 7093-1 8 200HV 4	11140469	7	8	1285	96037097	LEITER VORM.
SCHEIBE ISO 7093-1 8 200HV 4	11140469	7	8	1287	96037098	LEITER VORM.
SCHEIBE ISO 7093-1 8 200HV 4	11140469	5	12	1302	919220108	F-ZWISCHENSTUECK
SCHEIBE ISO 7093-1 8 200HV 4	11140469	5	18	1306	919220208	F-ZWISCHENSTUECK
SCHEIBE ISO 7093-1 8 200HV 4	11140469	5	30	1309	919222708	F-ZWISCHENSTUECK
SCHEIBE ISO 7093-1 8 200HV 4	11140469	32	10	1313	919222808	FA-BOCK
SCHEIBE ISO 7093-1 8 200HV-A	421861405	435	4	717	96052492	HYDRAULIK
SCHEIBE ISO 7093-1 8 200HV-A	10540510	119	2	544	919627908	SA-BOCK VORM.

Bezeichnung	Artikel	Pos.	Menge	Seite	Baugruppe	Bezeichnung
SCHEIBE ISO 7093-1 8 200HV-A	10540510	37	4	1097	967946208	VERSTELLFLASCHE KPL.
SCHEIBE ISO 7094 8 100 HV-ST	420600301	36	24	935	917190908	S-ZWISCHENSTUECK
SCHEIBE ISO 7094 8 100 HV-ST	420600301	36	25	943	917333908	S-ZWISCHENSTUECK
SCHEIBE ISO 7094 8 100 HV-ST	420600301	36	62	947	917078708	S-ZWISCHENSTUECK
SCHEIBE ISO 7094 8 100 HV-ST	420600301	36	60	954	917078808	S-ZWISCHENSTUECK
SCHEIBE ISO 7094 8 100 HV-ST	420600301	36	64	967	917079208	S-ZWISCHENSTUECK
SCHEIBE ISO 7094 8 100 HV-ST	420600301	36	64	972	917571208	S-ZWISCHENSTUECK
SCHEIBE ISO 7094 8 100 HV-ST	420600301	36	64	977	919086008	S-ZWISCHENSTUECK
SCHEIBE ISO 7094 8 100 HV-ST	420600301	124	50	1094	919628208	D-KOPFSTUECK VORM.
SCHEIBE ISO 7094 8 100 HV-ST	420600301	24	137	1144	917085308	D-ZWISCHENSTUECK
SCHEIBE ISO 7094 8 100 HV-ST	420600301	24	267	1156	917178608	D-ZWISCHENSTUECK
SCHEIBE ISO 7094 8 100 HV-ST	420600301	48	4	1229	919219508	F-ANSCHLUSSKOPF
SCHEIBE ISO 8738 90 160HV-	10179996	48	8	1183	918900508	SCHWEBEBALLAST
SCHEIBE RD100X4 S315MC FE	949948408	4	1	1315	96035525	ZUGLASCHE KPL.
SCHEIBE RD110X2 DC01 FE//	949635408	4	9	568	917080608	MONTAGEEINRICHTUNG RA
SCHEIBE RD120X4 S315MC FE	955702308	66	2	892	919304308	S-ANLENKSTUECK VORM.
SCHEIBE RD135X3 DC01 FE//	953848908	73	2	67	917291608	RAUPENTRAEGER LI.
SCHEIBE RD135X3 DC01 FE//	953848908	73	2	100	917291708	RAUPENTRAEGER RE.
SCHEIBE RD135X3 DC01 FE//	953848908	41	16	1183	918900508	SCHWEBEBALLAST
SCHEIBE RD135X3 DC01 FE//	953848908	3	1	1278	96037041	ZUGLASCHE KPL.
SCHEIBE RD22X3 DC01 FE//ZN	953561608	8	8	1313	919222808	FA-BOCK
SCHEIBE RD25X6 PA6G SCHW	288183108	6	6	768	964561008	HECKSCHEIBE VORM.
SCHEIBE RD50X2 ALMG3 H11	955161608	19	1	1313	919222808	FA-BOCK
SCHEIBE RD50X2 ALMG3 H11	955161608	7	1	1316	96013389	SEILROLLENHALTERUNG KPL
SCHEIBE RD60X2 ALMG3 H11	948717708	15	1	1322	919222908	F-RUECKHALTESICHERUNG
SCHEIBE RD60X5 S355MC FE//	941009708	29	2	989	917191008	SL-REDUZIERSTUECK
SCHEIBE RD65X8 S355MC FE//	932401608	49	8	1183	918900508	SCHWEBEBALLAST
SCHEIBE RD70X2 DC01 FE//ZN	949188508	4	1	1316	96013389	SEILROLLENHALTERUNG KPL
SCHEIBE RD70X2 DC01 FE//ZN	954178508	65	4	1276	919220008	F-KOPFSTUECK
SCHEIBE RD80X3 DC01 FE//ZN	953518308	39	8	127	917076708	LAUFSTEG RAUPENFAHRWER
SCHEIBE RD80X3 DC01 FE//ZN	953518308	182	3	1053	917333208	D-ANLENKSTUECK VORM.
SCHEIBE RD80X5 S355MC FE//	949582708	25	2	755	919075408	KRANFUEHRERKABINE ANBA
SCHEIBE S355MC FE//ZNNI8//C	953867308	64	24	67	917291608	RAUPENTRAEGER LI.
SCHEIBE S355MC FE//ZNNI8//C	953867308	64	24	100	917291708	RAUPENTRAEGER RE.
SCHEIBE S355MC FE//ZNNI8//C	953867308	50	4	491	968283208	LAUFSTEG DREHBUEHNE LI
SCHEIBE S355MC FE//ZNNI8//C	953867308	19	9	989	917191008	SL-REDUZIERSTUECK
SCHEIBE S355MC FE//ZNNI8//C	953867308	59	36	1093	919628208	D-KOPFSTUECK VORM.
SCHEIBE S355MC FE//ZNNI8//C	953867308	44	3	1144	917085308	D-ZWISCHENSTUECK
SCHEIBE S355MC FE//ZNNI8//C	953867308	44	7	1156	917178608	D-ZWISCHENSTUECK
SCHEIBEN EINBAU SPF	969752608	1	1	761	919075508	KRANFUEHRERKABINE VORM.
SCHEINWERFERANTRIEBSEIN	10029139	5	1	1170	968099808	KAMERAHALTER VORM.
SCHELLE 8	10140086	7	4	388	11420510	DRUCKLEITUNG ANBAU
SCHELLE DIN 3016-1 10X12XD	7381679	3	1	1206	968838608	GRUNDHALTER VORM.
SCHELLE DIN 3016-1 10X15X	7381770	32	1	429	12416117	KABELBAUM ANBAU
SCHELLE DIN 3016-1 10X20X	7381285	12	2	345	10141769	ENDREGELVENTIL
SCHELLE DIN 3016-1 10X20X	7381285	31	1	406	10143277	KUEHLMITTELKRUEMMER AN
SCHELLE DIN 3016-1 10X20X	7381285	20	1	415	10141721	ATL-ANBAU
SCHELLE DIN 3016-1 10X20X	7381628	6	1	345	10141769	ENDREGELVENTIL
SCHELLE DIN 3016-1 10X20X	7381628	3	1	351	10118748	ROHRLEITUNG ANBAU
SCHELLE DIN 3016-1 10X20X	7381628	4	1	353	10137870	OELMESSSTAB KPL.
SCHELLE DIN 3016-1 10X20X	7381628	17	1	383	10126724	KRAFTSTOFF-FEINFILTERAN
SCHELLE DIN 3016-1 10X20X	7381628	21	1	389	10143726	LECKOELLEITUNG ANBAU
SCHELLE DIN 3016-1 10X20X	7381628	9	3	405	10147372	ENTLUEFTUNGSLEITUNG AN
SCHELLE DIN 3016-1 10X20X	7381628	26	1	406	10143277	KUEHLMITTELKRUEMMER AN
SCHELLE DIN 3016-1 10X20X	7381628	38	2	429	12416117	KABELBAUM ANBAU
SCHELLE DIN 3016-1 12X15X	7382087	33	4	429	12416117	KABELBAUM ANBAU
SCHELLE DIN 3016-1 12X20X	7381629	7	2	398	10141807	ANBAUTEILE LUFTPRESSER
SCHELLE DIN 3016-1 12X20X	7381629	39	3	429	12416117	KABELBAUM ANBAU
SCHELLE DIN 3016-1 15X20X	10491040	13	2	345	10141769	ENDREGELVENTIL
SCHELLE DIN 3016-1 15X20X	10491040	(10)	1	352	10134887	OELWANNE MIT BEFEST.

Bezeichnung	Artikel	Pos.	Menge	Seite	Baugruppe	Bezeichnung
SCHELLE DIN 3016-1 16X15X	7381294	34	8	429	12416117	KABELBAUM ANBAU
SCHELLE DIN 3016-1 16X20X	7382085	23	2	387	12474356	KRAFTSTOFFLEITUNGEN
SCHELLE DIN 3016-1 16X20X	7382085	40	3	430	12416117	KABELBAUM ANBAU
SCHELLE DIN 3016-1 18X20X	10802186	17	1	398	10141807	ANBAUTEILE LUFTPRESSER
SCHELLE DIN 3016-1 18X20X	7381635	41	3	430	12416117	KABELBAUM ANBAU
SCHELLE DIN 3016-1 20X20XD	7362665	7	3	406	10143277	KUEHLMITTELKRUEMMER AN
SCHELLE DIN 3016-1 20X20XD	7362665	6	2	520	96060644	ZUSATZHEIZUNG KABINE
SCHELLE DIN 3016-1 20X20XD	7362665	4	4	626	96060604	VENTILPLATTE VORM.
SCHELLE DIN 3016-1 22X20X	7381630	42	6	430	12416117	KABELBAUM ANBAU
SCHELLE DIN 3016-1 25X20X	7381498	11	2	347	10141843	KURBELGEHAEUSEENTLUEF
SCHELLE DIN 3016-1 25X20X	7381498	13	7	416	10143790	LADEDRUCKREGELUNG
SCHELLE DIN 3016-1 25X20X	7381631	16	2	347	10141843	KURBELGEHAEUSEENTLUEF
SCHELLE DIN 3016-1 6X19XA1	11652756	22	1	416	10143790	LADEDRUCKREGELUNG
SCHELLE DIN 3016-1 6X20XA1	11000593	14	8	416	10143790	LADEDRUCKREGELUNG
SCHELLE DIN 3016-1 6X20XD1	7382088	19	1	389	10143726	LECKOELLEITUNG ANBAU
SCHELLE DIN 3016-1 6X20XD1	7382088	9	1	398	10141807	ANBAUTEILE LUFTPRESSER
SCHELLE DIN 3016-1 6X20XD1	7382088	12	2	416	10143790	LADEDRUCKREGELUNG
SCHELLE DIN 3016-1 6X20XD1	7382088	36	1	429	12416117	KABELBAUM ANBAU
SCHELLE DIN 3016-1 8X15XD1	7381771	20	2	389	10143726	LECKOELLEITUNG ANBAU
SCHELLE DIN 3016-1 8X15XD1	7381771	31	5	429	12416117	KABELBAUM ANBAU
SCHELLE DIN 3016-1 8X20XA1	11493699	34	1	407	10143277	KUEHLMITTELKRUEMMER AN
SCHELLE DIN 3016-1 8X20XD1	7382090	16	1	405	10147372	ENTLUEFTUNGSLEITUNG AN
SCHELLE DIN 3016-1 8X20XD1	7382090	25	1	406	10143277	KUEHLMITTELKRUEMMER AN
SCHELLE DIN 3016-1 8X20XD1	7382090	37	10	429	12416117	KABELBAUM ANBAU
SCHELLE DIN 3017-1 16/12-20	4601105	6	2	349	10137051	OELRUECKLAUFLEITUNG AN
SCHIEBELEITER 7/8-420X2,16	10870476	76	1	22	918005408	RAUPENMITTELTEIL
SCHIEBER 24.6X120 PA6	976872208	13	1	789	968080908	SCHLIESSANLAGE
SCHIEBESTUECK STAHLBAU	967722208	2	1	66	917291608	RAUPENTRAEGER LI.
SCHIEBESTUECK STAHLBAU	967776008	2	1	99	917291708	RAUPENTRAEGER RE.
SCHIEBETUER EINBAU SPF	918064308	175	1	13		LIEBHERR RAUPENKRAN LR
SCHIENENPAAR	10650489	70	1	472	10877138	FAHRERSITZ
SCHILD	11494432	(2)	1	610	10425291	ELEKTROPUMPE
SCHILD	11494581	22	1	162	10871517	ELEKTROPUMPE
SCHILD	11494581	(3)	1	610	10425291	ELEKTROPUMPE
SCHILD	970320008	14	1	193	96062971	MONTAGETEILE DREHBUEHN
SCHILD	970320008	196	1	716	96052492	HYDRAULIK
SCHILD	970320808	13	1	193	96062971	MONTAGETEILE DREHBUEHN
SCHILD	970320808	197	1	716	96052492	HYDRAULIK
SCHILD	970572908	195	1	716	96052492	HYDRAULIK
SCHILD	970839108	163	1	34	969731708	HYDRAULIK MITTELTEIL
SCHILD	971749908	2	4	869	918107308	ZUSATZBESCHILDERUNG
SCHILD	972202808	199	1	716	96052492	HYDRAULIK
SCHILD +S2114 LEXEDGE II	97134480	4	1	1332	96031510	KLEMMKASTEN KPL.
SCHILD +S2115 LEXEDGE II	97134478	4	1	1329	96031507	KLEMMKASTEN KPL.
SCHILD -X864	977539508	71	1	678	967917908	SCHALTSCHRANK MECH.
SCHILD -X865	977539408	72	1	678	967917908	SCHALTSCHRANK MECH.
SCHILD -X866	977540208	73	1	678	967917908	SCHALTSCHRANK MECH.
SCHILD -X867	977540308	74	1	678	967917908	SCHALTSCHRANK MECH.
SCHILD 100X100X1 AL-BL	97062056	162	2	34	969731708	HYDRAULIK MITTELTEIL
SCHILD 100X184X0,1 KLEBEFO	11952500	1	2	875	919551708	ZUSATZBESCHILD.CALIFORN
SCHILD 100X200 AL-BL 1MM	975716708	15	1	193	96062971	MONTAGETEILE DREHBUEHN
SCHILD 100X200 AL-BL 1MM	975716708	198	1	716	96052492	HYDRAULIK
SCHILD 100X290 KLEBEFOLIE	97033195	6	2	898	968311308	BESCHILDERUNG
SCHILD 100X40 LEXAN	97092222	3	1	1189	96022758	KLEMMKASTEN KPL.
SCHILD 100X40 LEXAN	97092223	3	1	1191	96022759	KLEMMKASTEN KPL.
SCHILD 100X70X1 AL-BL	979260308	158	1	34	969731708	HYDRAULIK MITTELTEIL
SCHILD 105X55 KLEBEFOLIE	97067331	(5)	4	1184	918900508	SCHWEBEBALLAST
SCHILD 105X55X1 KLEBEFOLI	97096765	4	1	1128	968818608	BESCHILDERUNG
SCHILD 112DBA/100X90 KLEBE	971693908	75	1	869	918107308	ZUSATZBESCHILDERUNG
SCHILD 120X80 KLEBEFOLIE	97037383	(1)	1	459	919063408	HARNSTOFFANLAGE

Bezeichnung	Artikel	Pos.	Menge	Seite	Baugruppe	Bezeichnung
SCHILD 138X69 KLEBEFOLIE	97025926	7	4	939	968012308	BESCHILDERUNG
SCHILD 138X69 KLEBEFOLIE	97025926	7	4	963	969425308	BESCHILDERUNG
SCHILD 138X69 KLEBEFOLIE	97025926	7	4	985	96037322	BESCHILDERUNG
SCHILD 149X63 KLEBEFOLIE	97038442	7	2	1058	968284208	BESCHILDERUNG
SCHILD 149X63 KLEBEFOLIE	97038890	8	4	1058	968284208	BESCHILDERUNG
SCHILD 158X68 KLEBEFOLIE	978687408	7	4	867	917082108	BESCHILDERUNG DREHBUE
SCHILD 158X68 KLEBEFOLIE	978687408	1	4	1018	917481708	BESCHILDERUNG WINDE 6
SCHILD 159X45 KLEBEFOLIE	97095298	3	1	219	917472708	BESCHILDERUNG
SCHILD 159X45 KLEBEFOLIE	97095298	(3)	1	220	917077908	WINDE 2
SCHILD 160X100 KLEBEFOLIE	97064029	1100	1	863	965575208	ZENTRIERUNG KPL.
SCHILD 160X110X1 KLEBEFOLI	97047810	8	2	1128	968818608	BESCHILDERUNG
SCHILD 160X50 KLEBEFOLIE	97091645	(1)	1	1224	968455908	FUSS KPL.
SCHILD 168X62 KLEBEFOLIE	978674808	4	8	58	918216808	BESCHILDERUNG
SCHILD 168X62 KLEBEFOLIE	978674808	(2)	6	143	917987408	DREHBUEHNENRAHMEN
SCHILD 168X62 KLEBEFOLIE	978674808	2	4	247	917872108	BESCHILDERUNG
SCHILD 168X62 KLEBEFOLIE	978674808	2	5	563	917475908	BESCHILDERUNG
SCHILD 168X62 KLEBEFOLIE	978674808	(1)	2	862	917517908	AUFNAHME GEGENGEWICHT
SCHILD 168X62 KLEBEFOLIE	978674808	4	9	867	917082108	BESCHILDERUNG DREHBUE
SCHILD 168X62 KLEBEFOLIE	978674808	2	4	898	968311308	BESCHILDERUNG
SCHILD 168X62 KLEBEFOLIE	978674808	3	4	939	968012308	BESCHILDERUNG
SCHILD 168X62 KLEBEFOLIE	978674808	3	4	963	969425308	BESCHILDERUNG
SCHILD 168X62 KLEBEFOLIE	978674808	3	4	985	96037322	BESCHILDERUNG
SCHILD 168X62 KLEBEFOLIE	978674808	3	3	991	968688008	BESCHILDERUNG
SCHILD 168X62 KLEBEFOLIE	978674808	1	1	1039	917813408	BESCHILDERUNG
SCHILD 168X62 KLEBEFOLIE	978674808	2	4	1058	968284208	BESCHILDERUNG
SCHILD 168X62 KLEBEFOLIE	978674808	2	3	1128	968818608	BESCHILDERUNG
SCHILD 168X62 KLEBEFOLIE	978674808	2	2	1152	969025808	BESCHILDERUNG
SCHILD 168X62 KLEBEFOLIE	978674808	(3)	2	1184	918900508	SCHWEBEBALLAST
SCHILD 168X62 KLEBEFOLIE	978674808	30	1	1210	96063939	GEGENGEWICHT
SCHILD 168X62 KLEBEFOLIE	978674808	3	2	1215	96039900	BESCHILDERUNG
SCHILD 168X62 KLEBEFOLIE	978674808	3	4	1241	96038854	BESCHILDERUNG
SCHILD 168X62 KLEBEFOLIE	978674808	6	1	1247	96039202	BESCHILDERUNG
SCHILD 168X62 KLEBEFOLIE	978674808	4	2	1300	96037102	BESCHILDERUNG
SCHILD 168X88 KLEBEFOLIE	97009799	101	1	869	918107308	ZUSATZBESCHILDERUNG
SCHILD 168X88 KLEBEFOLIE	97011690	6	2	94	917322108	BESCHILDERUNG
SCHILD 168X88 KLEBEFOLIE	97011690	6	2	113	917322308	BESCHILDERUNG
SCHILD 168X88 KLEBEFOLIE	97036732	4	1	898	968311308	BESCHILDERUNG
SCHILD 168X88 KLEBEFOLIE	97036732	6	1	939	968012308	BESCHILDERUNG
SCHILD 168X88 KLEBEFOLIE	97036732	6	1	963	969425308	BESCHILDERUNG
SCHILD 168X88 KLEBEFOLIE	97036732	6	1	985	96037322	BESCHILDERUNG
SCHILD 168X88 KLEBEFOLIE	97036732	6	1	991	968688008	BESCHILDERUNG
SCHILD 168X88 KLEBEFOLIE	97036732	4	1	1058	968284208	BESCHILDERUNG
SCHILD 168X88 KLEBEFOLIE	97036732	5	1	1128	968818608	BESCHILDERUNG
SCHILD 168X88 KLEBEFOLIE	97036732	4	1	1152	969025808	BESCHILDERUNG
SCHILD 168X88 KLEBEFOLIE	97036732	1	1	1241	96038854	BESCHILDERUNG
SCHILD 168X88 KLEBEFOLIE	97036732	8	2	1300	96037102	BESCHILDERUNG
SCHILD 168X88 KLEBEFOLIE	97037952	18	1	869	918107308	ZUSATZBESCHILDERUNG
SCHILD 168X88 KLEBEFOLIE	97060689	100	1	869	918107308	ZUSATZBESCHILDERUNG
SCHILD 168X88 KLEBEFOLIE	978674308	4	2	128	968029408	BESCHILDERUNG
SCHILD 168X88 KLEBEFOLIE	979383308	62	1	869	918107308	ZUSATZBESCHILDERUNG
SCHILD 168X88X1 KLEBEFOLI	97004046	(1)	6	143	917987408	DREHBUEHNENRAHMEN
SCHILD 168X88X1 KLEBEFOLI	97004046	6	2	867	917082108	BESCHILDERUNG DREHBUE
SCHILD 168X88X1 KLEBEFOLI	97004046	3	4	898	968311308	BESCHILDERUNG
SCHILD 168X88X1 KLEBEFOLI	97004046	1	3	939	968012308	BESCHILDERUNG
SCHILD 168X88X1 KLEBEFOLI	97004046	1	3	963	969425308	BESCHILDERUNG
SCHILD 168X88X1 KLEBEFOLI	97004046	1	3	985	96037322	BESCHILDERUNG
SCHILD 168X88X1 KLEBEFOLI	97004046	2	3	991	968688008	BESCHILDERUNG
SCHILD 168X88X1 KLEBEFOLI	97004046	3	4	1058	968284208	BESCHILDERUNG
SCHILD 168X88X1 KLEBEFOLI	97004046	3	2	1128	968818608	BESCHILDERUNG
SCHILD 168X88X1 KLEBEFOLI	97004046	3	2	1152	969025808	BESCHILDERUNG

Bezeichnung	Artikel	Pos.	Menge	Seite	Baugruppe	Bezeichnung
SCHILD 168X88X1 KLEBEFOLI	97004046	4	2	1241	96038854	BESCHILDERUNG
SCHILD 170X55 KLEBEFOLIE	97049944	(1)	1	1054	968242208	ZUGSTANGE KPL.
SCHILD 170X55 KLEBEFOLIE	97049945	(1)	1	949	967743808	STANGE KPL.
SCHILD 170X55 KLEBEFOLIE	97049955	(1)	1	936	967746908	STANGE KPL.
SCHILD 170X55 KLEBEFOLIE	97052197	(1)	1	549	967981008	ZUGSTANGE KPL.
SCHILD 170X55 KLEBEFOLIE	97052256	(1)	1	956	967897608	ZUGSTANGE KPL.
SCHILD 170X55 KLEBEFOLIE	97052297	(1)	1	1110	968026108	ZUGSTANGE VORM.
SCHILD 170X55 KLEBEFOLIE	97052299	(1)	1	1111	968026208	ZUGSTANGE KPL.
SCHILD 170X55 KLEBEFOLIE	97052319	(1)	1	1158	967704008	STANGE KPL.
SCHILD 170X55 KLEBEFOLIE	97052499	(1)	1	958	968190108	ZUGSTANGE KPL.
SCHILD 170X55 KLEBEFOLIE	97052635	(1)	1	960	968190208	ZUGSTANGE KPL.
SCHILD 178X78 KLEBEFOLIE	97038976	5	6	898	968311308	BESCHILDERUNG
SCHILD 178X78 KLEBEFOLIE	97093614	4	4	1247	96039202	BESCHILDERUNG
SCHILD 178X78 KLEBEFOLIE	97093614	1	4	1300	96037102	BESCHILDERUNG
SCHILD 188X78 KLEBEFOLIE	97036734	1	12	58	918216808	BESCHILDERUNG
SCHILD 188X78 KLEBEFOLIE	97036734	1	12	94	917322108	BESCHILDERUNG
SCHILD 188X78 KLEBEFOLIE	97036734	1	12	113	917322308	BESCHILDERUNG
SCHILD 1X100X100 AL-BL	97047103	104	1	194	96062971	MONTAGETEILE DREHBUEHN
SCHILD 1X200X100 AL-BL	97047102	103	1	194	96062971	MONTAGETEILE DREHBUEHN
SCHILD 1X75X45 ALUMINIUM	97038433	29	1	772	919075308	KRANFUEHRERKABINE VORM.
SCHILD 1X80X80 KLEBEFOLIE	97056676	14	4	867	917082108	BESCHILDERUNG DREHBUE
SCHILD 1X80X80 KLEBEFOLIE	97056677	15	2	867	917082108	BESCHILDERUNG DREHBUE
SCHILD 1X80X80 KLEBEFOLIE	974150408	8	2	563	917475908	BESCHILDERUNG
SCHILD 1X80X80 KLEBEFOLIE	974150408	2	2	858	96060139	BESCHILDERUNG
SCHILD 1X80X80 KLEBEFOLIE	974150408	11	3	867	917082108	BESCHILDERUNG DREHBUE
SCHILD 1X80X80 KLEBEFOLIE	974150508	5	5	563	917475908	BESCHILDERUNG
SCHILD 1X80X80 KLEBEFOLIE	974150508	3	2	858	96060139	BESCHILDERUNG
SCHILD 1X80X80 KLEBEFOLIE	974150608	12	3	867	917082108	BESCHILDERUNG DREHBUE
SCHILD 1X80X80 KLEBEFOLIE	974150708	13	2	867	917082108	BESCHILDERUNG DREHBUE
SCHILD 200X100 KLEBEFOLIE	97047728	11	2	1058	968284208	BESCHILDERUNG
SCHILD 208X88 KLEBEFOLIE	97053409	1	1	219	917472708	BESCHILDERUNG
SCHILD 208X88 KLEBEFOLIE	97053409	(1)	1	220	917077908	WINDE 2
SCHILD 208X88 KLEBEFOLIE	97053409	1	1	247	917872108	BESCHILDERUNG
SCHILD 208X88 KLEBEFOLIE	97053409	2	1	1018	917481708	BESCHILDERUNG WINDE 6
SCHILD 208X88 KLEBEFOLIE	97053409	2	1	1039	917813408	BESCHILDERUNG
SCHILD 208X88 KLEBEFOLIE	97053410	2	1	219	917472708	BESCHILDERUNG
SCHILD 208X88 KLEBEFOLIE	97053410	(2)	1	220	917077908	WINDE 2
SCHILD 208X88 KLEBEFOLIE	97053410	3	1	1018	917481708	BESCHILDERUNG WINDE 6
SCHILD 208X88 KLEBEFOLIE	97063303	(3)	4	143	917987408	DREHBUEHNENRAHMEN
SCHILD 208X88 KLEBEFOLIE	97008755	(7)	2	862	917517908	AUFNAHME GEGENGEWICHT
SCHILD 208X88 KLEBEFOLIE	97008756	(6)	2	862	917517908	AUFNAHME GEGENGEWICHT
SCHILD 208X88 KLEBEFOLIE	97016304	8	1	575	917473108	BRENNSTOFFBEHAELTER O
SCHILD 208X88 KLEBEFOLIE	97016304	49	1	869	918107308	ZUSATZBESCHILDERUNG
SCHILD 208X88 KLEBEFOLIE	97016392	1	4	123	967975008	BESCHILDERUNG
SCHILD 208X88 KLEBEFOLIE	97016392	(1)	1	131	917076808	MECH.ZUSATZABSTUETZUNG
SCHILD 208X88 KLEBEFOLIE	97016392	9	1	867	917082108	BESCHILDERUNG DREHBUE
SCHILD 208X88 KLEBEFOLIE	97016392	10	2	1058	968284208	BESCHILDERUNG
SCHILD 208X88 KLEBEFOLIE	97033979	(2)	4	133	917077008	ZENTRALBALLASTBEFESTIG
SCHILD 208X88 KLEBEFOLIE	97033982	3	1	563	917475908	BESCHILDERUNG
SCHILD 208X88 KLEBEFOLIE	97033982	9	1	1058	968284208	BESCHILDERUNG
SCHILD 208X88 KLEBEFOLIE	97039753	4	1	563	917475908	BESCHILDERUNG
SCHILD 208X88 KLEBEFOLIE	97067245	5	4	58	918216808	BESCHILDERUNG
SCHILD 208X88 KLEBEFOLIE	97067313	7	2	94	917322108	BESCHILDERUNG
SCHILD 208X88 KLEBEFOLIE	97067313	7	2	113	917322308	BESCHILDERUNG
SCHILD 208X88 KLEBEFOLIE	978673908	3	2	128	968029408	BESCHILDERUNG
SCHILD 208X88 KLEBEFOLIE	978674008	5	1	94	917322108	BESCHILDERUNG
SCHILD 208X88 KLEBEFOLIE	978674008	5	1	113	917322308	BESCHILDERUNG
SCHILD 208X88 KLEBEFOLIE	978674008	2	2	128	968029408	BESCHILDERUNG
SCHILD 208X88 KLEBEFOLIE	978674008	1	2	898	968311308	BESCHILDERUNG
SCHILD 208X88 KLEBEFOLIE	978674008	2	1	939	968012308	BESCHILDERUNG

Bezeichnung	Artikel	Pos.	Menge	Seite	Baugruppe	Bezeichnung
SCHILD 208X88 KLEBEFOLIE	978674008	2	1	963	969425308	BESCHILDERUNG
SCHILD 208X88 KLEBEFOLIE	978674008	2	1	985	96037322	BESCHILDERUNG
SCHILD 208X88 KLEBEFOLIE	978674008	1	1	991	968688008	BESCHILDERUNG
SCHILD 208X88 KLEBEFOLIE	978674008	1	3	1058	968284208	BESCHILDERUNG
SCHILD 208X88 KLEBEFOLIE	978674008	1	3	1128	968818608	BESCHILDERUNG
SCHILD 208X88 KLEBEFOLIE	978674008	1	2	1152	969025808	BESCHILDERUNG
SCHILD 208X88 KLEBEFOLIE	978674008	2	1	1241	96038854	BESCHILDERUNG
SCHILD 208X88 KLEBEFOLIE	978674008	1	4	1247	96039202	BESCHILDERUNG
SCHILD 208X88 KLEBEFOLIE	978674008	7	2	1300	96037102	BESCHILDERUNG
SCHILD 208X88 KLEBEFOLIE	978674108	2	6	58	918216808	BESCHILDERUNG
SCHILD 208X88 KLEBEFOLIE	978674108	2	1	94	917322108	BESCHILDERUNG
SCHILD 208X88 KLEBEFOLIE	978674108	2	1	113	917322308	BESCHILDERUNG
SCHILD 208X88 KLEBEFOLIE	978674108	(4)	1	131	917076808	MECH.ZUSATZABSTUETZUNG
SCHILD 208X88 KLEBEFOLIE	978674108	1	4	867	917082108	BESCHILDERUNG DREHBUE
SCHILD 208X88 KLEBEFOLIE	978674108	7	4	898	968311308	BESCHILDERUNG
SCHILD 208X88 KLEBEFOLIE	978674108	5	4	939	968012308	BESCHILDERUNG
SCHILD 208X88 KLEBEFOLIE	978674108	5	4	963	969425308	BESCHILDERUNG
SCHILD 208X88 KLEBEFOLIE	978674108	5	4	985	96037322	BESCHILDERUNG
SCHILD 208X88 KLEBEFOLIE	978674108	4	4	991	968688008	BESCHILDERUNG
SCHILD 208X88 KLEBEFOLIE	978674108	3	2	1039	917813408	BESCHILDERUNG
SCHILD 208X88 KLEBEFOLIE	978674108	5	8	1058	968284208	BESCHILDERUNG
SCHILD 208X88 KLEBEFOLIE	978674108	6	2	1128	968818608	BESCHILDERUNG
SCHILD 208X88 KLEBEFOLIE	978674108	6	4	1152	969025808	BESCHILDERUNG
SCHILD 208X88 KLEBEFOLIE	978674108	(1)	8	1184	918900508	SCHWEBEBALLAST
SCHILD 208X88 KLEBEFOLIE	978674108	6	4	1241	96038854	BESCHILDERUNG
SCHILD 208X88 KLEBEFOLIE	978674108	2	4	1247	96039202	BESCHILDERUNG
SCHILD 208X88 KLEBEFOLIE	978674108	2	2	1300	96037102	BESCHILDERUNG
SCHILD 208X88 KLEBEFOLIE	978674108	1	4	1304	96036940	BESCHILDERUNG
SCHILD 208X88 KLEBEFOLIE	978674408	4	2	94	917322108	BESCHILDERUNG
SCHILD 208X88 KLEBEFOLIE	978674408	4	2	113	917322308	BESCHILDERUNG
SCHILD 208X88 KLEBEFOLIE	978674408	8	2	867	917082108	BESCHILDERUNG DREHBUE
SCHILD 208X88 KLEBEFOLIE	978674608	3	4	58	918216808	BESCHILDERUNG
SCHILD 208X88 KLEBEFOLIE	978674608	3	10	94	917322108	BESCHILDERUNG
SCHILD 208X88 KLEBEFOLIE	978674608	3	10	113	917322308	BESCHILDERUNG
SCHILD 208X88 KLEBEFOLIE	978674608	(2)	4	131	917076808	MECH.ZUSATZABSTUETZUNG
SCHILD 208X88 KLEBEFOLIE	978674608	(1)	12	133	917077008	ZENTRALBALLASTBEFESTIG
SCHILD 208X88 KLEBEFOLIE	978674608	1	4	858	96060139	BESCHILDERUNG
SCHILD 208X88 KLEBEFOLIE	978674608	2	8	867	917082108	BESCHILDERUNG DREHBUE
SCHILD 208X88 KLEBEFOLIE	978674608	8	4	898	968311308	BESCHILDERUNG
SCHILD 208X88 KLEBEFOLIE	978674608	4	4	939	968012308	BESCHILDERUNG
SCHILD 208X88 KLEBEFOLIE	978674608	4	4	963	969425308	BESCHILDERUNG
SCHILD 208X88 KLEBEFOLIE	978674608	4	4	985	96037322	BESCHILDERUNG
SCHILD 208X88 KLEBEFOLIE	978674608	5	4	991	968688008	BESCHILDERUNG
SCHILD 208X88 KLEBEFOLIE	978674608	6	6	1058	968284208	BESCHILDERUNG
SCHILD 208X88 KLEBEFOLIE	978674608	7	4	1128	968818608	BESCHILDERUNG
SCHILD 208X88 KLEBEFOLIE	978674608	5	4	1152	969025808	BESCHILDERUNG
SCHILD 208X88 KLEBEFOLIE	978674608	(2)	8	1184	918900508	SCHWEBEBALLAST
SCHILD 208X88 KLEBEFOLIE	978674608	2	2	1215	96039900	BESCHILDERUNG
SCHILD 208X88 KLEBEFOLIE	978674608	5	4	1241	96038854	BESCHILDERUNG
SCHILD 208X88 KLEBEFOLIE	978674608	3	9	1247	96039202	BESCHILDERUNG
SCHILD 208X88 KLEBEFOLIE	978674608	3	2	1300	96037102	BESCHILDERUNG
SCHILD 208X88 KLEBEFOLIE	978674608	2	4	1304	96036940	BESCHILDERUNG
SCHILD 208X88 KLEBEFOLIE	978674908	(3)	1	131	917076808	MECH.ZUSATZABSTUETZUNG
SCHILD 208X88 KLEBEFOLIE	978674908	6	4	563	917475908	BESCHILDERUNG
SCHILD 208X88 KLEBEFOLIE	978674908	5	3	867	917082108	BESCHILDERUNG DREHBUE
SCHILD 208X88 KLEBEFOLIE	978675008	1	2	128	968029408	BESCHILDERUNG
SCHILD 208X88 KLEBEFOLIE	978675008	21	3	867	917082108	BESCHILDERUNG DREHBUE
SCHILD 208X88 KLEBEFOLIE	978675008	(4)	8	1184	918900508	SCHWEBEBALLAST
SCHILD 20X10 KLEBEFOLIE SP	97064219	18	2	463	96004209	PUMPE VORM.
SCHILD 20X10 KLEBEFOLIE SP	97064220	19	2	463	96004209	PUMPE VORM.

Bezeichnung	Artikel	Pos.	Menge	Seite	Baugruppe	Bezeichnung
SCHILD 210X297 KLEBEFOLIE	97060792	19	4	867	917082108	BESCHILDERUNG DREHBUE
SCHILD 235X100 KLEBEFOLIE	97060968	(4)	4	143	917987408	DREHBUEHNENRAHMEN
SCHILD 2X200X100 DC01 FE//	975623908	108	1	194	96062971	MONTAGETEILE DREHBUEHN
SCHILD 2X200X100 DC01 FE//	979742908	10	1	1224	968455908	FUSS KPL.
SCHILD 2X228X100 DC01 FE//	975974808	21	2	131	917076808	MECH.ZUSATZABSTUETZUNG
SCHILD 2X290X100 DC01 FE//	97002655	10	1	1022	917474008	WINDE 3 VORM.
SCHILD 2X400X250 DC01 FE//	97092821	87	4	1184	918900508	SCHWEBEBALLAST
SCHILD 2X56X30 X5CRNI18-10	97038742	37	2	491	968283208	LAUFSTEG DREHBUEHNE LI
SCHILD 2X56X30 X5CRNI18-10	97038743	38	2	491	968283208	LAUFSTEG DREHBUEHNE LI
SCHILD 2X56X30 X5CRNI18-10	97038744	39	2	491	968283208	LAUFSTEG DREHBUEHNE LI
SCHILD 2X56X30 X5CRNI18-10	97038745	40	2	491	968283208	LAUFSTEG DREHBUEHNE LI
SCHILD 350X180 LEXAN	97116282	8	1	1290	96035579	KLEMMKASTEN KPL.
SCHILD 35X15 LEXEDGE II	97005403	77	1	679	967917908	SCHALTSCHRANK MECH.
SCHILD 35X15 LEXEDGE II	97006093	35	1	1036	968497808	KLEMMKASTEN KPL.
SCHILD 35X15 LEXEDGE II	97006094	36	1	1036	968497808	KLEMMKASTEN KPL.
SCHILD 35X15 LEXEDGE II	97025382	509	3	666	96039940	LEITUNG
SCHILD 35X15 LEXEDGE II	97039187	509	1	665	96035430	LEITUNG
SCHILD 35X15 LEXEDGE II	97039187	506	2	668	96051766	BLINDSTECKER
SCHILD 35X15 LEXEDGE II	97039553	6	1	557	968241408	KLEMMKASTEN SA-BOCK VO
SCHILD 35X15 LEXEDGE II	97039674	502	1	667	968346208	BLINDSTECKER
SCHILD 35X15 LEXEDGE II	97039674	506	1	913	96036240	LEITUNG
SCHILD 35X15 LEXEDGE II	97039676	512	1	667	968346208	BLINDSTECKER
SCHILD 35X15 LEXEDGE II	97039713	60	1	678	967917908	SCHALTSCHRANK MECH.
SCHILD 35X15 LEXEDGE II	97039810	62	1	678	967917908	SCHALTSCHRANK MECH.
SCHILD 35X15 LEXEDGE II	97039811	508	1	665	96035430	LEITUNG
SCHILD 35X15 LEXEDGE II	97039811	63	1	678	967917908	SCHALTSCHRANK MECH.
SCHILD 35X15 LEXEDGE II	97039812	505	1	666	96039940	LEITUNG
SCHILD 35X15 LEXEDGE II	97039812	64	1	678	967917908	SCHALTSCHRANK MECH.
SCHILD 35X15 LEXEDGE II	97039813	65	1	678	967917908	SCHALTSCHRANK MECH.
SCHILD 35X15 LEXEDGE II	97039814	66	1	678	967917908	SCHALTSCHRANK MECH.
SCHILD 35X15 LEXEDGE II	97039815	67	1	678	967917908	SCHALTSCHRANK MECH.
SCHILD 35X15 LEXEDGE II	97039816	506	1	670	968418008	KABELSTRANG
SCHILD 35X15 LEXEDGE II	97039816	68	1	678	967917908	SCHALTSCHRANK MECH.
SCHILD 35X15 LEXEDGE II	97039817	69	1	678	967917908	SCHALTSCHRANK MECH.
SCHILD 35X15 LEXEDGE II	97039821	78	1	679	967917908	SCHALTSCHRANK MECH.
SCHILD 35X15 LEXEDGE II	97039827	61	1	678	967917908	SCHALTSCHRANK MECH.
SCHILD 35X15 LEXEDGE II	97039946	513	2	666	96039940	LEITUNG
SCHILD 35X15 LEXEDGE II	97039946	503	2	667	968346208	BLINDSTECKER
SCHILD 35X15 LEXEDGE II	97039946	507	2	668	96051766	BLINDSTECKER
SCHILD 35X15 LEXEDGE II	97060078	5	1	615	917081908	BATTERIE LADEEINHEIT
SCHILD 35X15 LEXEDGE II	97092230	4	1	1189	96022758	KLEMMKASTEN KPL.
SCHILD 35X15 LEXEDGE II	97092230	4	1	1191	96022759	KLEMMKASTEN KPL.
SCHILD 35X15 LEXEDGE II	977539608	70	1	678	967917908	SCHALTSCHRANK MECH.
SCHILD 35X15 LEXEDGE II	977540408	75	1	678	967917908	SCHALTSCHRANK MECH.
SCHILD 35X15 LEXEDGE II	979653308	76	1	678	967917908	SCHALTSCHRANK MECH.
SCHILD 36X12.5 LEXEDGE II	97041962	9	1	696	968486208	SICHERUNGSBLECH
SCHILD 375X2250 FOLIE	973179308	9	2	898	968311308	BESCHILDERUNG
SCHILD 390 KG KLEBEFOLIE	97052223	(1)	1	547	967846208	ZUGSTANGE KPL.
SCHILD 390 KG KLEBEFOLIE	97052223	(1)	1	1146	967733608	STANGE KPL.
SCHILD 6X107X237 G-ALSI12	97160615	1	1	870	91003879	ZUSATZBESCHILD.FABRIKDA
SCHILD 70X184X0,1 KLEBEFO	13187353	2	1	875	919551708	ZUSATZBESCHILD.CALIFORN
SCHILD 75X45 ALUMINIUM	976955508	20	1	530	91000225	KLIMAANLAGE
SCHILD 80X32 KLEBEFOLIE SP	97054056	1	1	1233	96038864	BESCHILDERUNG
SCHILD 80X32 KLEBEFOLIE SP	97166828	1	1	1340	91003812	ZUSATZBESCHILDERUNG
SCHILD 85X45X1 ALUMINIUM	97093653	8	1	696	968486208	SICHERUNGSBLECH
SCHILD 95X40 LEXEDGE II	97049810	5	1	817	96059325	KLEMMKASTEN
SCHILD A570 ALU	97045547	2	1	672	968681408	BEDIENPULT VERBOLZUNG
SCHILD ALU	97068322	15	1	454	96032910	BATTERIEKASTEN VORM.
SCHILD BAUGRUPPE SCHILD	97139634	(3)	2	542	919627908	SA-BOCK VORM.
SCHILD BAUGRUPPE SCHILD	97139634	20	2	547	967846208	ZUGSTANGE KPL.

Bezeichnung	Artikel	Pos.	Menge	Seite	Baugruppe	Bezeichnung
SCHILD BAUGRUPPE SCHILD	97139634	13	2	549	967981008	ZUGSTANGE KPL.
SCHILD BAUGRUPPE SCHILD	97139634	13	2	936	967746908	STANGE KPL.
SCHILD BAUGRUPPE SCHILD	97139634	13	2	949	967743808	STANGE KPL.
SCHILD BAUGRUPPE SCHILD	97139634	9	2	956	967897608	ZUGSTANGE KPL.
SCHILD BAUGRUPPE SCHILD	97139634	9	2	958	968190108	ZUGSTANGE KPL.
SCHILD BAUGRUPPE SCHILD	97139634	13	2	960	968190208	ZUGSTANGE KPL.
SCHILD BAUGRUPPE SCHILD	97139634	14	2	1054	968242208	ZUGSTANGE KPL.
SCHILD BAUGRUPPE SCHILD	97139634	9	2	1056	968246608	ZUGSTANGE KPL.
SCHILD BAUGRUPPE SCHILD	97139634	9	2	1108	968026008	ZUGSTANGE KPL.
SCHILD BAUGRUPPE SCHILD	97139634	7	2	1110	968026108	ZUGSTANGE VORM.
SCHILD BAUGRUPPE SCHILD	97139634	11	2	1111	968026208	ZUGSTANGE KPL.
SCHILD BAUGRUPPE SCHILD	97139634	13	2	1146	967733608	STANGE KPL.
SCHILD BAUGRUPPE SCHILD	97139634	13	2	1158	967704008	STANGE KPL.
SCHILD BAUGRUPPE SCHILD	97139634	(4)	1	1217	917230408	ZUSATZABSPANNUNG
SCHILD BAUGRUPPE SCHILD	97139634	(4)	1	1217	917230408	ZUSATZABSPANNUNG
SCHILD BAUGRUPPE SCHILD	97139634	(4)	1	1217	917230408	ZUSATZABSPANNUNG
SCHILD BAUGRUPPE SCHILD	97139634	11	1	1219	968768408	LASCHE KPL.
SCHILD BAUGRUPPE SCHILD	97139634	10	2	1220	969308308	LASCHE KPL.
SCHILD BAUGRUPPE SCHILD	97139634	4	2	1230	96038420	STANGEN KPL.
SCHILD BAUGRUPPE SCHILD	97139634	6	2	1268	96039026	ZUGLASCHE KPL.
SCHILD BAUGRUPPE SCHILD	97139634	6	2	1269	96039027	ZUGLASCHE KPL.
SCHILD BAUGRUPPE SCHILD	97139634	12	2	1278	96037041	ZUGLASCHE KPL.
SCHILD BAUGRUPPE SCHILD	97139634	10	2	1280	96037042	ZUGLASCHE KPL.
SCHILD BAUGRUPPE SCHILD	97139634	4	1	1303	96037332	ABSPANNSEIL KPL.
SCHILD BAUGRUPPE SCHILD	97139634	4	1	1307	96037007	ABSPANNSEIL KPL.
SCHILD BAUGRUPPE SCHILD	97139634	4	1	1310	96037255	ABSPANNSEIL KPL.
SCHILD BAUGRUPPE SCHILD	97139634	10	2	1314	96035475	SCHWINGE KPL.
SCHILD BAUGRUPPE SCHILD	97139634	11	2	1315	96035525	ZUGLASCHE KPL.
SCHILD BAUGRUPPE SCHILD	97139634	9	2	1317	96035533	LASCHE KPL.
SCHILD BAUGRUPPE SCHILD	97139634	4	1	1324	96037810	ABSPANNSEIL KPL.
SCHILD BAUGRUPPE SCHILD	97139634	4	1	1325	96037814	ABSPANNSEIL KPL.
SCHILD IDENTNR. IDENT-NR	973567608	5	1	548	967846508	ZUGSTANGE VORM.
SCHILD IDENTNR. IDENT-NR	973567608	6	1	550	967981108	ZUGSTANGE VORM.
SCHILD IDENTNR. IDENT-NR	973567608	16	1	863	965575208	ZENTRIERUNG KPL.
SCHILD IDENTNR. IDENT-NR	973567608	5	1	937	967747008	STANGE VORM.
SCHILD IDENTNR. IDENT-NR	973567608	5	1	950	967744008	STANGE VORM.
SCHILD IDENTNR. IDENT-NR	973567608	6	1	957	967950808	ZUGSTANGE VORM.
SCHILD IDENTNR. IDENT-NR	973567608	6	1	959	968214108	ZUGSTANGE VORM.
SCHILD IDENTNR. IDENT-NR	973567608	5	1	961	968217108	ZUGSTANGE VORM.
SCHILD IDENTNR. IDENT-NR	973567608	5	1	1055	968242108	ZUGSTANGE VORM.
SCHILD IDENTNR. IDENT-NR	973567608	8	1	1056	968246608	ZUGSTANGE KPL.
SCHILD IDENTNR. IDENT-NR	973567608	5	1	1109	968027308	ZUGSTANGE VORM.
SCHILD IDENTNR. IDENT-NR	973567608	5	1	1110	968026108	ZUGSTANGE VORM.
SCHILD IDENTNR. IDENT-NR	973567608	5	1	1112	968027708	ZUGSTANGE VORM.
SCHILD IDENTNR. IDENT-NR	973567608	11	1	1114	968028008	LASCHE KPL.
SCHILD IDENTNR. IDENT-NR	973567608	20	1	1125	969396608	AUFSTIEG VORM.
SCHILD IDENTNR. IDENT-NR	973567608	5	1	1147	967733808	STANGE VORM.
SCHILD IDENTNR. IDENT-NR	973567608	5	1	1159	967704108	STANGE VORM.
SCHILD IDENTNR. IDENT-NR	973567608	(4)	1	1217	917230408	ZUSATZABSPANNUNG
SCHILD IDENTNR. IDENT-NR	973567608	6	1	1231	96038862	STANGEN VORM.
SCHILD IDENTNR. IDENT-NR	973567608	9	1	1232	96038863	LASCHE VORM.
SCHILD IDENTNR. IDENT-NR	973567608	2	1	1279	96037140	ZUGSTANGE M.SCHILD
SCHILD S1910 ALU	97010005	4	1	909	96036187	KLEMMKASTEN KPL.
SCHILD S2000 LEXAN	97123909	8	1	1238	96035575	KLEMMKASTEN KPL.
SCHILD S2010	97118302	8	1	1258	96035576	KLEMMKASTEN KPL.
SCHILD S2050 ALU	97011971	4	1	1081	968285108	KLEMMKASTEN
SCHILD S2070 ALU	97012015	4	1	1138	968188208	KLEMMKASTEN KPL.
SCHILD S220 LEXAN	977507008	5	1	106	967906608	KLEMMKASTEN KPL.
SCHILD S240 LEXAN	977500808	5	1	80	967906508	KLEMMKASTEN KPL.
SCHLAEUCHE	96004429	999	1	326	10675550	AUSGLEICHSBEHAELTER

Bezeichnung	Artikel	Pos.	Menge	Seite	Baugruppe	Bezeichnung
SCHLAUCH DIN 73411 32X4 E	4901428	4	1	327	96004429	SCHLAEUCHE
SCHLAUCH DIN 73411 DN10X3	7363116	2	1	327	96004429	SCHLAEUCHE
SCHLAUCH DN16 500	510501008	129	1	280	96032892	DIESELMOTOR VORM.
SCHLAUCH DN20 VMQ GRUEN	11490457	10	0.165	405	10147372	ENTLUEFTUNGSLEITUNG AN
SCHLAUCH DN20 VMQ GRUEN	11490457	12	0.08	405	10147372	ENTLUEFTUNGSLEITUNG AN
SCHLAUCH KPL.	920892708	227	1	802	919814408	SCHLAUCHLEITUNGEN OBER
SCHLAUCH KPL.	920995808	290	1	803	919814408	SCHLAUCHLEITUNGEN OBER
SCHLAUCH KPL.	921876008	245	1	802	919814408	SCHLAUCHLEITUNGEN OBER
SCHLAUCH KPL.	922587308	139	1	172	969732608	SCHLAUCHLEITUNGEN
SCHLAUCH KPL.	922681508	404	1	805	919814408	SCHLAUCHLEITUNGEN OBER
SCHLAUCH KPL.	922885208	260	1	802	919814408	SCHLAUCHLEITUNGEN OBER
SCHLAUCH KPL.	926070508	346	1	804	919814408	SCHLAUCHLEITUNGEN OBER
SCHLAUCH KPL.	926120008	1835	1	38	969731808	SCHLAUCHLEITUNGEN MITTE
SCHLAUCH KPL.	926847608	248	1	802	919814408	SCHLAUCHLEITUNGEN OBER
SCHLAUCH KPL.	927640708	250	1	802	919814408	SCHLAUCHLEITUNGEN OBER
SCHLAUCH KPL.	927640708	277	1	803	919814408	SCHLAUCHLEITUNGEN OBER
SCHLAUCH KPL.	929312208	374	1	804	919814408	SCHLAUCHLEITUNGEN OBER
SCHLAUCH KPL.	96000558	286	1	803	919814408	SCHLAUCHLEITUNGEN OBER
SCHLAUCH KPL.	96000567	289	1	803	919814408	SCHLAUCHLEITUNGEN OBER
SCHLAUCH KPL.	96000568	291	1	803	919814408	SCHLAUCHLEITUNGEN OBER
SCHLAUCH KPL.	96003050	1270	1	245	968082008	SCHLAUCHLEITUNGEN WIND
SCHLAUCH KPL.	96025166	(2860)	1	518	91000493	ZUSATZHEIZUNG OW
SCHLAUCH KPL.	963704808	316	1	803	919814408	SCHLAUCHLEITUNGEN OBER
SCHLAUCH KPL.	965561408	341	1	804	919814408	SCHLAUCHLEITUNGEN OBER
SCHLAUCH KPL.	966963608	1258	1	925	96047488	SCHLAUCHLEITUNGEN
SCHLAUCH KPL.	967690408	301	1	803	919814408	SCHLAUCHLEITUNGEN OBER
SCHLAUCH KPL.	967798608	305	3	803	919814408	SCHLAUCHLEITUNGEN OBER
SCHLAUCH KPL.	968569008	207	1	802	919814408	SCHLAUCHLEITUNGEN OBER
SCHLAUCH KPL.	968569008	208	1	802	919814408	SCHLAUCHLEITUNGEN OBER
SCHLAUCH KPL.	968570008	209	1	802	919814408	SCHLAUCHLEITUNGEN OBER
SCHLAUCH KPL.	968581308	388	1	804	919814408	SCHLAUCHLEITUNGEN OBER
SCHLAUCH KPL.	968581608	391	1	805	919814408	SCHLAUCHLEITUNGEN OBER
SCHLAUCH KPL.	968582508	415	1	805	919814408	SCHLAUCHLEITUNGEN OBER
SCHLAUCH KPL.	968582608	416	1	805	919814408	SCHLAUCHLEITUNGEN OBER
SCHLAUCH KPL.	969636908	358	1	804	919814408	SCHLAUCHLEITUNGEN OBER
SCHLAUCH KPL.	969637108	362	2	804	919814408	SCHLAUCHLEITUNGEN OBER
SCHLAUCH KPL. 1SC 8X1000	926058208	142	1	172	969732608	SCHLAUCHLEITUNGEN
SCHLAUCH KPL. 1SC 8X1000	961802908	131	1	172	969732608	SCHLAUCHLEITUNGEN
SCHLAUCH KPL. 1SC 8X1000	961802908	264	1	802	919814408	SCHLAUCHLEITUNGEN OBER
SCHLAUCH KPL. 1SC 8X1020	926743408	1271	1	245	968082008	SCHLAUCHLEITUNGEN WIND
SCHLAUCH KPL. 1SC 8X1040	926049208	1276	1	245	968082008	SCHLAUCHLEITUNGEN WIND
SCHLAUCH KPL. 1SC 8X1060	926122608	1273	1	245	968082008	SCHLAUCHLEITUNGEN WIND
SCHLAUCH KPL. 1SC 8X1100	926359608	1280	1	245	968082008	SCHLAUCHLEITUNGEN WIND
SCHLAUCH KPL. 1SC 8X1100	926612308	1277	1	245	968082008	SCHLAUCHLEITUNGEN WIND
SCHLAUCH KPL. 1SC 8X1220	928016008	340	1	804	919814408	SCHLAUCHLEITUNGEN OBER
SCHLAUCH KPL. 1SC 8X1360	965800508	266	1	802	919814408	SCHLAUCHLEITUNGEN OBER
SCHLAUCH KPL. 1SC 8X1500	926094508	1865	1	77	967789708	SCHLAUCHLEITUNGEN RAUP
SCHLAUCH KPL. 1SC 8X1500	926094508	1845	1	104	967789908	SCHLAUCHLEITUNGEN RAUP
SCHLAUCH KPL. 1SC 8X160	927377208	315	1	803	919814408	SCHLAUCHLEITUNGEN OBER
SCHLAUCH KPL. 1SC 8X1600	921620508	1864	1	77	967789708	SCHLAUCHLEITUNGEN RAUP
SCHLAUCH KPL. 1SC 8X1600	921620508	1844	1	104	967789908	SCHLAUCHLEITUNGEN RAUP
SCHLAUCH KPL. 1SC 8X1600	926119108	320	1	803	919814408	SCHLAUCHLEITUNGEN OBER
SCHLAUCH KPL. 1SC 8X1600	965429308	267	1	802	919814408	SCHLAUCHLEITUNGEN OBER
SCHLAUCH KPL. 1SC 8X1700	927671808	265	1	802	919814408	SCHLAUCHLEITUNGEN OBER
SCHLAUCH KPL. 1SC 8X1700	927671808	270	1	803	919814408	SCHLAUCHLEITUNGEN OBER
SCHLAUCH KPL. 1SC 8X1750	968002508	1260	1	925	96047488	SCHLAUCHLEITUNGEN
SCHLAUCH KPL. 1SC 8X1800	926119208	1876	1	77	967789708	SCHLAUCHLEITUNGEN RAUP
SCHLAUCH KPL. 1SC 8X1800	926119208	1856	1	104	967789908	SCHLAUCHLEITUNGEN RAUP
SCHLAUCH KPL. 1SC 8X1900	921620608	1875	1	77	967789708	SCHLAUCHLEITUNGEN RAUP
SCHLAUCH KPL. 1SC 8X1900	921620608	1855	1	104	967789908	SCHLAUCHLEITUNGEN RAUP

Bezeichnung	Artikel	Pos.	Menge	Seite	Baugruppe	Bezeichnung
SCHLAUCH KPL. 1SC 8X1900	921620608	(1114)	1	264	967787908	ZUSATZHYDRAULIK MONTAGE
SCHLAUCH KPL. 1SC 8X200	929757108	1274	1	245	968082008	SCHLAUCHLEITUNGEN WIND
SCHLAUCH KPL. 1SC 8X2400	926058408	425	1	805	919814408	SCHLAUCHLEITUNGEN OBER
SCHLAUCH KPL. 1SC 8X300	926122108	1817	1	38	969731808	SCHLAUCHLEITUNGEN MITTE
SCHLAUCH KPL. 1SC 8X370	968568408	317	1	803	919814408	SCHLAUCHLEITUNGEN OBER
SCHLAUCH KPL. 1SC 8X380	963338108	127	1	172	969732608	SCHLAUCHLEITUNGEN
SCHLAUCH KPL. 1SC 8X380	966186308	130	1	172	969732608	SCHLAUCHLEITUNGEN
SCHLAUCH KPL. 1SC 8X380	966186308	132	1	172	969732608	SCHLAUCHLEITUNGEN
SCHLAUCH KPL. 1SC 8X400	926096908	314	1	803	919814408	SCHLAUCHLEITUNGEN OBER
SCHLAUCH KPL. 1SC 8X420	966147208	123	1	172	969732608	SCHLAUCHLEITUNGEN
SCHLAUCH KPL. 1SC 8X440	926837208	122	1	172	969732608	SCHLAUCHLEITUNGEN
SCHLAUCH KPL. 1SC 8X440	962641908	128	1	172	969732608	SCHLAUCHLEITUNGEN
SCHLAUCH KPL. 1SC 8X500	926098108	1833	1	38	969731808	SCHLAUCHLEITUNGEN MITTE
SCHLAUCH KPL. 1SC 8X500	962257108	1327	1	1070	967792108	SCHLAUCHLEITUNGEN
SCHLAUCH KPL. 1SC 8X580	926965608	324	1	803	919814408	SCHLAUCHLEITUNGEN OBER
SCHLAUCH KPL. 1SC 8X600	921445908	120	1	172	969732608	SCHLAUCHLEITUNGEN
SCHLAUCH KPL. 1SC 8X620	928049708	1122	1	1015	96047487	SCHLAUCHLEITUNGEN WIND
SCHLAUCH KPL. 1SC 8X620	928049708	1168	1	1034	967790708	SCHLAUCHLEITUNGEN WIND
SCHLAUCH KPL. 1SC 8X640	968568908	326	1	803	919814408	SCHLAUCHLEITUNGEN OBER
SCHLAUCH KPL. 1SC 8X680	927550308	1279	1	245	968082008	SCHLAUCHLEITUNGEN WIND
SCHLAUCH KPL. 1SC 8X680	927550308	1281	1	245	968082008	SCHLAUCHLEITUNGEN WIND
SCHLAUCH KPL. 1SC 8X720	966861108	1330	1	1070	967792108	SCHLAUCHLEITUNGEN
SCHLAUCH KPL. 1SC 8X740	965475408	412	1	805	919814408	SCHLAUCHLEITUNGEN OBER
SCHLAUCH KPL. 1SC 8X740	968607008	1331	1	1070	967792108	SCHLAUCHLEITUNGEN
SCHLAUCH KPL. 1SC 8X760	965802108	129	1	172	969732608	SCHLAUCHLEITUNGEN
SCHLAUCH KPL. 1SC 8X800	926455908	1135	1	213	967790308	SCHLAUCHLEITUNGEN WIND
SCHLAUCH KPL. 1SC 8X800	926455908	1135	1	228	967790508	SCHLAUCHLEITUNGEN WIND
SCHLAUCH KPL. 1SC 8X800	928468308	124	1	172	969732608	SCHLAUCHLEITUNGEN
SCHLAUCH KPL. 1SC 8X840	968534608	121	1	172	969732608	SCHLAUCHLEITUNGEN
SCHLAUCH KPL. 1SC 8X880	927550208	382	1	804	919814408	SCHLAUCHLEITUNGEN OBER
SCHLAUCH KPL. 1SC 8X940	963466308	268	1	803	919814408	SCHLAUCHLEITUNGEN OBER
SCHLAUCH KPL. 1SC 8X960	926743308	336	1	804	919814408	SCHLAUCHLEITUNGEN OBER
SCHLAUCH KPL. 1SC 8X960	963698108	330	1	804	919814408	SCHLAUCHLEITUNGEN OBER
SCHLAUCH KPL. 1SC 8X980	922734908	269	1	803	919814408	SCHLAUCHLEITUNGEN OBER
SCHLAUCH KPL. 1SN 25X1100	967622308	251	1	802	919814408	SCHLAUCHLEITUNGEN OBER
SCHLAUCH KPL. 1SN 25X1200	926385808	252	1	802	919814408	SCHLAUCHLEITUNGEN OBER
SCHLAUCH KPL. 1SN 25X1200	929757908	253	1	802	919814408	SCHLAUCHLEITUNGEN OBER
SCHLAUCH KPL. 1SN 25X1300	928040408	1796	1	38	969731808	SCHLAUCHLEITUNGEN MITTE
SCHLAUCH KPL. 1SN 25X1320	928879908	364	1	804	919814408	SCHLAUCHLEITUNGEN OBER
SCHLAUCH KPL. 1SN 25X1440	968582008	399	1	805	919814408	SCHLAUCHLEITUNGEN OBER
SCHLAUCH KPL. 1SN 25X1480	920730808	361	1	804	919814408	SCHLAUCHLEITUNGEN OBER
SCHLAUCH KPL. 1SN 25X1500	922912408	360	1	804	919814408	SCHLAUCHLEITUNGEN OBER
SCHLAUCH KPL. 1SN 25X1500	926432508	363	1	804	919814408	SCHLAUCHLEITUNGEN OBER
SCHLAUCH KPL. 1SN 25X1550	962761808	419	1	805	919814408	SCHLAUCHLEITUNGEN OBER
SCHLAUCH KPL. 1SN 25X1700	962641208	257	1	802	919814408	SCHLAUCHLEITUNGEN OBER
SCHLAUCH KPL. 1SN 25X1950	968569208	332	1	804	919814408	SCHLAUCHLEITUNGEN OBER
SCHLAUCH KPL. 1SN 25X200	965201608	1125	1	1015	96047487	SCHLAUCHLEITUNGEN WIND
SCHLAUCH KPL. 1SN 25X2000	926970408	254	1	802	919814408	SCHLAUCHLEITUNGEN OBER
SCHLAUCH KPL. 1SN 25X260	968696008	1165	1	1034	967790708	SCHLAUCHLEITUNGEN WIND
SCHLAUCH KPL. 1SN 25X280	968585708	1130	1	213	967790308	SCHLAUCHLEITUNGEN WIND
SCHLAUCH KPL. 1SN 25X280	968585708	1130	1	228	967790508	SCHLAUCHLEITUNGEN WIND
SCHLAUCH KPL. 1SN 25X460	968695008	256	1	802	919814408	SCHLAUCHLEITUNGEN OBER
SCHLAUCH KPL. 1SN 25X480	968845908	219	1	802	919814408	SCHLAUCHLEITUNGEN OBER
SCHLAUCH KPL. 1SN 25X500	927607208	306	1	803	919814408	SCHLAUCHLEITUNGEN OBER
SCHLAUCH KPL. 1SN 25X700	968144708	298	1	803	919814408	SCHLAUCHLEITUNGEN OBER
SCHLAUCH KPL. 1SN 25X720	966388208	393	1	805	919814408	SCHLAUCHLEITUNGEN OBER
SCHLAUCH KPL. 1SN 25X840	968140808	255	1	802	919814408	SCHLAUCHLEITUNGEN OBER
SCHLAUCH KPL. 1SN 25X860	926095708	418	1	805	919814408	SCHLAUCHLEITUNGEN OBER
SCHLAUCH KPL. 1SN 25X960	927281408	421	1	805	919814408	SCHLAUCHLEITUNGEN OBER
SCHLAUCH KPL. 1SN 32X1400	961922808	297	1	803	919814408	SCHLAUCHLEITUNGEN OBER

Bezeichnung	Artikel	Pos.	Menge	Seite	Baugruppe	Bezeichnung
SCHLAUCH KPL. 1SN 32X1550	96000569	294	1	803	919814408	SCHLAUCHLEITUNGEN OBER
SCHLAUCH KPL. 1SN 32X1700	926455708	300	1	803	919814408	SCHLAUCHLEITUNGEN OBER
SCHLAUCH KPL. 1SN 32X520	922645708	293	1	803	919814408	SCHLAUCHLEITUNGEN OBER
SCHLAUCH KPL. 1SN 32X640	968695508	292	1	803	919814408	SCHLAUCHLEITUNGEN OBER
SCHLAUCH KPL. 1SN 32X720	96034482	428	1	805	919814408	SCHLAUCHLEITUNGEN OBER
SCHLAUCH KPL. 1SN 32X760	962066108	295	1	803	919814408	SCHLAUCHLEITUNGEN OBER
SCHLAUCH KPL. 1SN 32X800	965197608	243	1	802	919814408	SCHLAUCHLEITUNGEN OBER
SCHLAUCH KPL. 1SN 32X840	968599308	242	1	802	919814408	SCHLAUCHLEITUNGEN OBER
SCHLAUCH KPL. 1SN 32X940	968695608	296	1	803	919814408	SCHLAUCHLEITUNGEN OBER
SCHLAUCH KPL. 2SN 10X1040	927677008	1832	1	38	969731808	SCHLAUCHLEITUNGEN MITTE
SCHLAUCH KPL. 2SN 10X1220	927671508	1837	1	38	969731808	SCHLAUCHLEITUNGEN MITTE
SCHLAUCH KPL. 2SN 10X160	968608708	1169	1	1034	967790708	SCHLAUCHLEITUNGEN WIND
SCHLAUCH KPL. 2SN 10X1650	921767008	283	1	803	919814408	SCHLAUCHLEITUNGEN OBER
SCHLAUCH KPL. 2SN 10X2050	926854808	1407	1	1133	967792308	SCHLAUCHLEITUNGEN D-KO
SCHLAUCH KPL. 2SN 10X2250	968601308	(1352)	1	572	967788008	ZUSATZHYDR.MONTAGEEINR
SCHLAUCH KPL. 2SN 10X2350	968609308	1411	1	1133	967792308	SCHLAUCHLEITUNGEN D-KO
SCHLAUCH KPL. 2SN 10X240	964682508	1121	1	1015	96047487	SCHLAUCHLEITUNGEN WIND
SCHLAUCH KPL. 2SN 10X3100	962861308	1834	1	38	969731808	SCHLAUCHLEITUNGEN MITTE
SCHLAUCH KPL. 2SN 10X400	927617608	435	1	805	919814408	SCHLAUCHLEITUNGEN OBER
SCHLAUCH KPL. 2SN 10X480	967574308	1131	1	213	967790308	SCHLAUCHLEITUNGEN WIND
SCHLAUCH KPL. 2SN 10X480	967574308	1131	1	228	967790508	SCHLAUCHLEITUNGEN WIND
SCHLAUCH KPL. 2SN 10X660	928032808	1831	1	38	969731808	SCHLAUCHLEITUNGEN MITTE
SCHLAUCH KPL. 2SN 10X700	926560008	(95)	2	1175	968883308	ZUSATZHYDR.BOLZENZIEHZ
SCHLAUCH KPL. 2SN 10X720	963861608	1262	1	925	96047488	SCHLAUCHLEITUNGEN
SCHLAUCH KPL. 2SN 10X740	968006208	1263	1	925	96047488	SCHLAUCHLEITUNGEN
SCHLAUCH KPL. 2SN 10X8000	96017641	(94)	2	1178	968883408	ZUSATZHYDR.BOLZENZIEHZ
SCHLAUCH KPL. 2SN 10X880	963922908	1268	1	925	96047488	SCHLAUCHLEITUNGEN
SCHLAUCH KPL. 2SN 10X960	927685308	1269	1	925	96047488	SCHLAUCHLEITUNGEN
SCHLAUCH KPL. 2SN 12X1300	927613508	(1112)	1	264	967787908	ZUSATZHYDRAULIK MONTAGE
SCHLAUCH KPL. 2SN 12X1460	927693008	1868	2	77	967789708	SCHLAUCHLEITUNGEN RAUP
SCHLAUCH KPL. 2SN 12X1460	927693008	1848	2	104	967789908	SCHLAUCHLEITUNGEN RAUP
SCHLAUCH KPL. 2SN 12X1500	967213408	(1111)	1	264	967787908	ZUSATZHYDRAULIK MONTAGE
SCHLAUCH KPL. 2SN 12X1700	927619308	429	2	805	919814408	SCHLAUCHLEITUNGEN OBER
SCHLAUCH KPL. 2SN 12X1800	928004108	1401	1	1133	967792308	SCHLAUCHLEITUNGEN D-KO
SCHLAUCH KPL. 2SN 12X1850	928762608	302	1	803	919814408	SCHLAUCHLEITUNGEN OBER
SCHLAUCH KPL. 2SN 12X1850	928762608	(1381)	1	1150	967788708	ZUSATZHYDRAULIK ZWISCH
SCHLAUCH KPL. 2SN 12X1850	928762608	(1381)	1	1162	967788808	ZUSATZHYDRAULIK ZWISCH
SCHLAUCH KPL. 2SN 12X2000	96008151	(1455)	1	1042	96006590	ZUSATZHYDR.VERBINDUNGS
SCHLAUCH KPL. 2SN 12X2050	920716908	1324	1	1070	967792108	SCHLAUCHLEITUNGEN
SCHLAUCH KPL. 2SN 12X2050	920716908	1408	1	1133	967792308	SCHLAUCHLEITUNGEN D-KO
SCHLAUCH KPL. 2SN 12X2300	929638708	1412	1	1133	967792308	SCHLAUCHLEITUNGEN D-KO
SCHLAUCH KPL. 2SN 12X2300	969385108	(1110)	1	264	967787908	ZUSATZHYDRAULIK MONTAGE
SCHLAUCH KPL. 2SN 12X6400	96009866	437	1	805	919814408	SCHLAUCHLEITUNGEN OBER
SCHLAUCH KPL. 2SN 16X1420	968582708	424	1	805	919814408	SCHLAUCHLEITUNGEN OBER
SCHLAUCH KPL. 2SN 16X1800	966262908	1400	1	1133	967792308	SCHLAUCHLEITUNGEN D-KO
SCHLAUCH KPL. 2SN 16X2000	96008152	(1456)	1	1042	96006590	ZUSATZHYDR.VERBINDUNGS
SCHLAUCH KPL. 2SN 16X360	968581908	397	1	805	919814408	SCHLAUCHLEITUNGEN OBER
SCHLAUCH KPL. 2SN 20X1460	968151708	1874	1	77	967789708	SCHLAUCHLEITUNGEN RAUP
SCHLAUCH KPL. 2SN 20X1750	968568108	303	1	803	919814408	SCHLAUCHLEITUNGEN OBER
SCHLAUCH KPL. 2SN 20X1800	968609408	(1380)	1	1150	967788708	ZUSATZHYDRAULIK ZWISCH
SCHLAUCH KPL. 2SN 20X1800	968609408	(1380)	1	1162	967788808	ZUSATZHYDRAULIK ZWISCH
SCHLAUCH KPL. 2SN 20X600	968582108	401	1	805	919814408	SCHLAUCHLEITUNGEN OBER
SCHLAUCH KPL. 2SN 20X700	963702608	400	1	805	919814408	SCHLAUCHLEITUNGEN OBER
SCHLAUCH KPL. 2SN 20X720	968607408	1337	1	1070	967792108	SCHLAUCHLEITUNGEN
SCHLAUCH KPL. 2SN 20X820	963339408	1336	1	1070	967792108	SCHLAUCHLEITUNGEN
SCHLAUCH KPL. 2SN 25X1020	96012877	1275	1	245	968082008	SCHLAUCHLEITUNGEN WIND
SCHLAUCH KPL. 2SN 25X1400	968150808	1867	2	77	967789708	SCHLAUCHLEITUNGEN RAUP
SCHLAUCH KPL. 2SN 25X1400	968150808	1847	2	104	967789908	SCHLAUCHLEITUNGEN RAUP
SCHLAUCH KPL. 2SN 25X1900	929963108	1257	1	925	96047488	SCHLAUCHLEITUNGEN
SCHLAUCH KPL. 2SN 25X2000	929921108	1256	1	925	96047488	SCHLAUCHLEITUNGEN

Bezeichnung	Artikel	Pos.	Menge	Seite	Baugruppe	Bezeichnung
SCHLAUCH KPL. 2SN 25X2000	929921108	1325	1	1070	967792108	SCHLAUCHLEITUNGEN
SCHLAUCH KPL. 2SN 25X2500	968532308	1252	1	925	96047488	SCHLAUCHLEITUNGEN
SCHLAUCH KPL. 2SN 25X2650	928040808	1251	1	925	96047488	SCHLAUCHLEITUNGEN
SCHLAUCH KPL. 2SN 25X3400	968608308	1162	1	1034	967790708	SCHLAUCHLEITUNGEN WIND
SCHLAUCH KPL. 2SN 25X700	967769308	1266	1	925	96047488	SCHLAUCHLEITUNGEN
SCHLAUCH KPL. 2SN 25X860	968606908	1326	1	1070	967792108	SCHLAUCHLEITUNGEN
SCHLAUCH KPL. 2SN 25X940	968605708	1265	1	925	96047488	SCHLAUCHLEITUNGEN
SCHLAUCH KPL. 2SN 6X1120	968599008	223	1	802	919814408	SCHLAUCHLEITUNGEN OBER
SCHLAUCH KPL. 2SN 6X1160	968569408	344	1	804	919814408	SCHLAUCHLEITUNGEN OBER
SCHLAUCH KPL. 2SN 6X1200	968534908	140	1	172	969732608	SCHLAUCHLEITUNGEN
SCHLAUCH KPL. 2SN 6X1300	968696508	288	1	803	919814408	SCHLAUCHLEITUNGEN OBER
SCHLAUCH KPL. 2SN 6X1360	968535008	141	1	172	969732608	SCHLAUCHLEITUNGEN
SCHLAUCH KPL. 2SN 6X1550	968697008	(1896)	1	87	917322008	ZENTRALSCHMIERUNG RAUP
SCHLAUCH KPL. 2SN 6X1550	968697008	(1891)	1	111	917322208	ZENTRALSCHMIERUNG RAUP
SCHLAUCH KPL. 2SN 6X2000	964326508	281	1	803	919814408	SCHLAUCHLEITUNGEN OBER
SCHLAUCH KPL. 2SN 6X2100	920605708	197	1	802	919814408	SCHLAUCHLEITUNGEN OBER
SCHLAUCH KPL. 2SN 6X2150	964326708	280	1	803	919814408	SCHLAUCHLEITUNGEN OBER
SCHLAUCH KPL. 2SN 6X2150	968697108	(1892)	1	111	917322208	ZENTRALSCHMIERUNG RAUP
SCHLAUCH KPL. 2SN 6X2550	968697308	(1897)	1	87	917322008	ZENTRALSCHMIERUNG RAUP
SCHLAUCH KPL. 2SN 6X300	968351008	284	1	803	919814408	SCHLAUCHLEITUNGEN OBER
SCHLAUCH KPL. 2SN 6X350	926559808	(1890)	1	111	917322208	ZENTRALSCHMIERUNG RAUP
SCHLAUCH KPL. 2SN 6X350	966600408	1282	1	245	968082008	SCHLAUCHLEITUNGEN WIND
SCHLAUCH KPL. 2SN 6X390	968601708	1123	1	1015	96047487	SCHLAUCHLEITUNGEN WIND
SCHLAUCH KPL. 2SN 6X400	963921808	1167	1	1034	967790708	SCHLAUCHLEITUNGEN WIND
SCHLAUCH KPL. 2SN 6X440	963561108	1136	1	213	967790308	SCHLAUCHLEITUNGEN WIND
SCHLAUCH KPL. 2SN 6X440	963561108	1136	1	228	967790508	SCHLAUCHLEITUNGEN WIND
SCHLAUCH KPL. 2SN 6X440	966733508	342	1	804	919814408	SCHLAUCHLEITUNGEN OBER
SCHLAUCH KPL. 2SN 6X460	962479208	263	1	802	919814408	SCHLAUCHLEITUNGEN OBER
SCHLAUCH KPL. 2SN 6X470	968696908	321	1	803	919814408	SCHLAUCHLEITUNGEN OBER
SCHLAUCH KPL. 2SN 6X520	962639608	325	1	803	919814408	SCHLAUCHLEITUNGEN OBER
SCHLAUCH KPL. 2SN 6X520	963560608	1283	1	245	968082008	SCHLAUCHLEITUNGEN WIND
SCHLAUCH KPL. 2SN 6X540	920984208	327	1	803	919814408	SCHLAUCHLEITUNGEN OBER
SCHLAUCH KPL. 2SN 6X5400	968697208	(1898)	1	87	917322008	ZENTRALSCHMIERUNG RAUP
SCHLAUCH KPL. 2SN 6X5400	968697208	(1893)	1	111	917322208	ZENTRALSCHMIERUNG RAUP
SCHLAUCH KPL. 2SN 6X560	96000559	287	1	803	919814408	SCHLAUCHLEITUNGEN OBER
SCHLAUCH KPL. 2SN 6X600	924927608	434	1	805	919814408	SCHLAUCHLEITUNGEN OBER
SCHLAUCH KPL. 2SN 6X600	968695908	(1895)	1	87	917322008	ZENTRALSCHMIERUNG RAUP
SCHLAUCH KPL. 2SN 6X640	969634308	285	1	803	919814408	SCHLAUCHLEITUNGEN OBER
SCHLAUCH KPL. 2SN 6X700	964614308	323	1	803	919814408	SCHLAUCHLEITUNGEN OBER
SCHLAUCH KPL. 2SN 6X740	964685508	262	1	802	919814408	SCHLAUCHLEITUNGEN OBER
SCHLAUCH KPL. 2SN 6X820	964478208	307	1	803	919814408	SCHLAUCHLEITUNGEN OBER
SCHLAUCH KPL. 2SN 6X900	920903208	313	1	803	919814408	SCHLAUCHLEITUNGEN OBER
SCHLAUCH KPL. 2SN 6X960	968568308	261	1	802	919814408	SCHLAUCHLEITUNGEN OBER
SCHLAUCH KPL. 2SN 6X960	968568308	310	2	803	919814408	SCHLAUCHLEITUNGEN OBER
SCHLAUCH KPL. 2SN 8X1000	929625708	411	1	805	919814408	SCHLAUCHLEITUNGEN OBER
SCHLAUCH KPL. 2SN 8X1080	968607708	1345	1	1070	967792108	SCHLAUCHLEITUNGEN
SCHLAUCH KPL. 2SN 8X1140	968569308	339	1	804	919814408	SCHLAUCHLEITUNGEN OBER
SCHLAUCH KPL. 2SN 8X1200	968608408	279	1	803	919814408	SCHLAUCHLEITUNGEN OBER
SCHLAUCH KPL. 2SN 8X1200	968608408	1163	1	1034	967790708	SCHLAUCHLEITUNGEN WIND
SCHLAUCH KPL. 2SN 8X1300	926554208	319	1	803	919814408	SCHLAUCHLEITUNGEN OBER
SCHLAUCH KPL. 2SN 8X1300	961717608	420	1	805	919814408	SCHLAUCHLEITUNGEN OBER
SCHLAUCH KPL. 2SN 8X1400	965194608	274	1	803	919814408	SCHLAUCHLEITUNGEN OBER
SCHLAUCH KPL. 2SN 8X1500	928041308	282	1	803	919814408	SCHLAUCHLEITUNGEN OBER
SCHLAUCH KPL. 2SN 8X1500	961719608	318	1	803	919814408	SCHLAUCHLEITUNGEN OBER
SCHLAUCH KPL. 2SN 8X15000	928755908	(1090)	4	1180	968883508	ZUS.HYDR.BOLZENZIEHEINRI
SCHLAUCH KPL. 2SN 8X1700	967222108	1259	1	925	96047488	SCHLAUCHLEITUNGEN
SCHLAUCH KPL. 2SN 8X180	968582408	414	1	805	919814408	SCHLAUCHLEITUNGEN OBER
SCHLAUCH KPL. 2SN 8X2000	920984908	196	1	802	919814408	SCHLAUCHLEITUNGEN OBER
SCHLAUCH KPL. 2SN 8X2150	96037141	1245	1	925	96047488	SCHLAUCHLEITUNGEN
SCHLAUCH KPL. 2SN 8X220	968597208	1328	1	1070	967792108	SCHLAUCHLEITUNGEN

Bezeichnung	Artikel	Pos.	Menge	Seite	Baugruppe	Bezeichnung
SCHLAUCH KPL. 2SN 8X230	927449608	375	1	804	919814408	SCHLAUCHLEITUNGEN OBER
SCHLAUCH KPL. 2SN 8X280	929612808	135	1	172	969732608	SCHLAUCHLEITUNGEN
SCHLAUCH KPL. 2SN 8X300	927640008	278	1	803	919814408	SCHLAUCHLEITUNGEN OBER
SCHLAUCH KPL. 2SN 8X3100	929379308	1254	1	925	96047488	SCHLAUCHLEITUNGEN
SCHLAUCH KPL. 2SN 8X340	968601108	(1099)	2	844	968562908	ZUSATZHYDRAULIK VERBOLZ
SCHLAUCH KPL. 2SN 8X3500	929208908	380	1	804	919814408	SCHLAUCHLEITUNGEN OBER
SCHLAUCH KPL. 2SN 8X390	968581108	384	1	804	919814408	SCHLAUCHLEITUNGEN OBER
SCHLAUCH KPL. 2SN 8X400	928006008	378	1	804	919814408	SCHLAUCHLEITUNGEN OBER
SCHLAUCH KPL. 2SN 8X400	928006008	(1098)	2	844	968562908	ZUSATZHYDRAULIK VERBOLZ
SCHLAUCH KPL. 2SN 8X400	962068708	133	1	172	969732608	SCHLAUCHLEITUNGEN
SCHLAUCH KPL. 2SN 8X400	968357808	431	2	805	919814408	SCHLAUCHLEITUNGEN OBER
SCHLAUCH KPL. 2SN 8X420	961718408	1166	1	1034	967790708	SCHLAUCHLEITUNGEN WIND
SCHLAUCH KPL. 2SN 8X4400	968581008	381	1	804	919814408	SCHLAUCHLEITUNGEN OBER
SCHLAUCH KPL. 2SN 8X450	928463708	1329	1	1070	967792108	SCHLAUCHLEITUNGEN
SCHLAUCH KPL. 2SN 8X460	965860108	408	1	805	919814408	SCHLAUCHLEITUNGEN OBER
SCHLAUCH KPL. 2SN 8X460	966862908	377	1	804	919814408	SCHLAUCHLEITUNGEN OBER
SCHLAUCH KPL. 2SN 8X480	922690408	376	1	804	919814408	SCHLAUCHLEITUNGEN OBER
SCHLAUCH KPL. 2SN 8X480	928870608	407	1	805	919814408	SCHLAUCHLEITUNGEN OBER
SCHLAUCH KPL. 2SN 8X480	968582208	410	1	805	919814408	SCHLAUCHLEITUNGEN OBER
SCHLAUCH KPL. 2SN 8X500	928049908	1124	1	1015	96047487	SCHLAUCHLEITUNGEN WIND
SCHLAUCH KPL. 2SN 8X500	968313308	1315	1	1070	967792108	SCHLAUCHLEITUNGEN
SCHLAUCH KPL. 2SN 8X520	929632408	1339	1	1070	967792108	SCHLAUCHLEITUNGEN
SCHLAUCH KPL. 2SN 8X520	961918608	134	1	172	969732608	SCHLAUCHLEITUNGEN
SCHLAUCH KPL. 2SN 8X540	968607208	1333	1	1070	967792108	SCHLAUCHLEITUNGEN
SCHLAUCH KPL. 2SN 8X560	922909808	136	1	172	969732608	SCHLAUCHLEITUNGEN
SCHLAUCH KPL. 2SN 8X560	928027908	383	1	804	919814408	SCHLAUCHLEITUNGEN OBER
SCHLAUCH KPL. 2SN 8X560	928864808	409	1	805	919814408	SCHLAUCHLEITUNGEN OBER
SCHLAUCH KPL. 2SN 8X560	929625508	1340	1	1070	967792108	SCHLAUCHLEITUNGEN
SCHLAUCH KPL. 2SN 8X560	968607308	1334	1	1070	967792108	SCHLAUCHLEITUNGEN
SCHLAUCH KPL. 2SN 8X580	965472808	430	2	805	919814408	SCHLAUCHLEITUNGEN OBER
SCHLAUCH KPL. 2SN 8X600	921252408	385	1	804	919814408	SCHLAUCHLEITUNGEN OBER
SCHLAUCH KPL. 2SN 8X600	968582308	413	1	805	919814408	SCHLAUCHLEITUNGEN OBER
SCHLAUCH KPL. 2SN 8X620	967804108	433	1	805	919814408	SCHLAUCHLEITUNGEN OBER
SCHLAUCH KPL. 2SN 8X640	965159008	1137	1	213	967790308	SCHLAUCHLEITUNGEN WIND
SCHLAUCH KPL. 2SN 8X640	965159008	1137	1	228	967790508	SCHLAUCHLEITUNGEN WIND
SCHLAUCH KPL. 2SN 8X660	929312908	1120	1	1015	96047487	SCHLAUCHLEITUNGEN WIND
SCHLAUCH KPL. 2SN 8X680	963462208	432	1	805	919814408	SCHLAUCHLEITUNGEN OBER
SCHLAUCH KPL. 2SN 8X700	920975008	406	2	805	919814408	SCHLAUCHLEITUNGEN OBER
SCHLAUCH KPL. 2SN 8X740	968601508	(1358)	1	553	968513208	ZUSATZHYDRAULIK SA-BOCK
SCHLAUCH KPL. 2SN 8X740	968601508	(1359)	1	553	968513208	ZUSATZHYDRAULIK SA-BOCK
SCHLAUCH KPL. 2SN 8X760	927706908	1132	1	213	967790308	SCHLAUCHLEITUNGEN WIND
SCHLAUCH KPL. 2SN 8X760	927706908	1132	1	228	967790508	SCHLAUCHLEITUNGEN WIND
SCHLAUCH KPL. 2SN 8X780	965200708	405	2	805	919814408	SCHLAUCHLEITUNGEN OBER
SCHLAUCH KPL. 2SN 8X920	965156808	335	1	804	919814408	SCHLAUCHLEITUNGEN OBER
SCHLAUCH KPL. 2SN 8X920	968607608	1344	1	1070	967792108	SCHLAUCHLEITUNGEN
SCHLAUCH KPL. 2SN 8X940	928036308	379	1	804	919814408	SCHLAUCHLEITUNGEN OBER
SCHLAUCH KPL. 2SN 8X960	922626408	1343	1	1070	967792108	SCHLAUCHLEITUNGEN
SCHLAUCH KPL. 2TE 10X1000	926067808	276	1	803	919814408	SCHLAUCHLEITUNGEN OBER
SCHLAUCH KPL. 2TE 10X1000	926465408	1869	1	77	967789708	SCHLAUCHLEITUNGEN RAUP
SCHLAUCH KPL. 2TE 10X1000	926465408	1849	1	104	967789908	SCHLAUCHLEITUNGEN RAUP
SCHLAUCH KPL. 2TE 10X1150	927677508	1278	1	245	968082008	SCHLAUCHLEITUNGEN WIND
SCHLAUCH KPL. 2TE 10X1300	929647608	1164	1	1034	967790708	SCHLAUCHLEITUNGEN WIND
SCHLAUCH KPL. 2TE 10X1360	968585808	1134	1	213	967790308	SCHLAUCHLEITUNGEN WIND
SCHLAUCH KPL. 2TE 10X1360	968585808	1134	1	228	967790508	SCHLAUCHLEITUNGEN WIND
SCHLAUCH KPL. 2TE 10X1800	927679208	1824	1	38	969731808	SCHLAUCHLEITUNGEN MITTE
SCHLAUCH KPL. 2TE 10X2350	929648208	1836	1	38	969731808	SCHLAUCHLEITUNGEN MITTE
SCHLAUCH KPL. 2TE 10X300	926149708	273	1	803	919814408	SCHLAUCHLEITUNGEN OBER
SCHLAUCH KPL. 2TE 10X400	926095408	275	1	803	919814408	SCHLAUCHLEITUNGEN OBER
SCHLAUCH KPL. 2TE 10X400	965200208	1272	1	245	968082008	SCHLAUCHLEITUNGEN WIND
SCHLAUCH KPL. 2TE 10X440	966735908	308	1	803	919814408	SCHLAUCHLEITUNGEN OBER

Bezeichnung	Artikel	Pos.	Menge	Seite	Baugruppe	Bezeichnung
SCHLAUCH KPL. 2TE 10X470	929629208	(1353)	1	572	967788008	ZUSATZHYDR.MONTAGEEINR
SCHLAUCH KPL. 2TE 10X600	926551108	(1357)	1	553	968513208	ZUSATZHYDRAULIK SA-BOCK
SCHLAUCH KPL. 2TE 10X620	967686908	312	1	803	919814408	SCHLAUCHLEITUNGEN OBER
SCHLAUCH KPL. 2TE 10X640	926097308	436	1	805	919814408	SCHLAUCHLEITUNGEN OBER
SCHLAUCH KPL. 2TE 10X700	926042908	309	1	803	919814408	SCHLAUCHLEITUNGEN OBER
SCHLAUCH KPL. 2TE 10X700	926042908	311	1	803	919814408	SCHLAUCHLEITUNGEN OBER
SCHLAUCH KPL. 2TE 10X700	926367008	345	1	804	919814408	SCHLAUCHLEITUNGEN OBER
SCHLAUCH KPL. 2TE 10X700	928025108	126	1	172	969732608	SCHLAUCHLEITUNGEN
SCHLAUCH KPL. 2TE 10X700	966182708	1870	2	77	967789708	SCHLAUCHLEITUNGEN RAUP
SCHLAUCH KPL. 2TE 10X700	966182708	1850	2	104	967789908	SCHLAUCHLEITUNGEN RAUP
SCHLAUCH KPL. 2TE 10X700	966182708	1286	1	245	968082008	SCHLAUCHLEITUNGEN WIND
SCHLAUCH KPL. 2TE 10X700	966182708	1126	1	1015	96047487	SCHLAUCHLEITUNGEN WIND
SCHLAUCH KPL. 2TE 10X820	920711308	1133	1	213	967790308	SCHLAUCHLEITUNGEN WIND
SCHLAUCH KPL. 2TE 10X820	920711308	1133	1	228	967790508	SCHLAUCHLEITUNGEN WIND
SCHLAUCH KPL. 2TE 12X1000	926289108	1807	1	38	969731808	SCHLAUCHLEITUNGEN MITTE
SCHLAUCH KPL. 2TE 12X1100	922689608	1799	1	38	969731808	SCHLAUCHLEITUNGEN MITTE
SCHLAUCH KPL. 2TE 12X1120	966732208	1829	1	38	969731808	SCHLAUCHLEITUNGEN MITTE
SCHLAUCH KPL. 2TE 12X1200	926606408	1812	1	38	969731808	SCHLAUCHLEITUNGEN MITTE
SCHLAUCH KPL. 2TE 12X1300	927697708	108	1	172	969732608	SCHLAUCHLEITUNGEN
SCHLAUCH KPL. 2TE 12X1750	965565808	351	1	804	919814408	SCHLAUCHLEITUNGEN OBER
SCHLAUCH KPL. 2TE 12X2900	929316908	352	1	804	919814408	SCHLAUCHLEITUNGEN OBER
SCHLAUCH KPL. 2TE 12X3100	926561708	423	1	805	919814408	SCHLAUCHLEITUNGEN OBER
SCHLAUCH KPL. 2TE 12X740	96000557	249	1	802	919814408	SCHLAUCHLEITUNGEN OBER
SCHLAUCH KPL. 2TE 12X760	926711608	271	1	803	919814408	SCHLAUCHLEITUNGEN OBER
SCHLAUCH KPL. 2TE 12X800	968534708	125	1	172	969732608	SCHLAUCHLEITUNGEN
SCHLAUCH KPL. 2TE 12X960	962533308	1830	1	38	969731808	SCHLAUCHLEITUNGEN MITTE
SCHLAUCH KPL. 2TE 16X1020	965799908	117	1	172	969732608	SCHLAUCHLEITUNGEN
SCHLAUCH KPL. 2TE 16X1020	965799908	220	1	802	919814408	SCHLAUCHLEITUNGEN OBER
SCHLAUCH KPL. 2TE 16X1100	924506308	1809	1	38	969731808	SCHLAUCHLEITUNGEN MITTE
SCHLAUCH KPL. 2TE 16X1700	968149408	1816	1	38	969731808	SCHLAUCHLEITUNGEN MITTE
SCHLAUCH KPL. 2TE 16X1900	926121308	(2392)	1	578	91002846	KRAFTSTOFFFOERDERUNG
SCHLAUCH KPL. 2TE 16X1950	929716708	1825	1	38	969731808	SCHLAUCHLEITUNGEN MITTE
SCHLAUCH KPL. 2TE 16X2700	927641608	1826	1	38	969731808	SCHLAUCHLEITUNGEN MITTE
SCHLAUCH KPL. 2TE 16X300	928871308	1284	1	245	968082008	SCHLAUCHLEITUNGEN WIND
SCHLAUCH KPL. 2TE 16X3400	964094308	438	1	805	919814408	SCHLAUCHLEITUNGEN OBER
SCHLAUCH KPL. 2TE 16X360	926095208	221	1	802	919814408	SCHLAUCHLEITUNGEN OBER
SCHLAUCH KPL. 2TE 16X3800	926534008	(1115)	1	264	967787908	ZUSATZHYDRAULIK MONTAGE
SCHLAUCH KPL. 2TE 16X430	968581808	396	1	805	919814408	SCHLAUCHLEITUNGEN OBER
SCHLAUCH KPL. 2TE 16X440	926056908	118	1	172	969732608	SCHLAUCHLEITUNGEN
SCHLAUCH KPL. 2TE 16X470	928017208	119	1	172	969732608	SCHLAUCHLEITUNGEN
SCHLAUCH KPL. 2TE 16X7300	929749808	(2390)	1	578	91002846	KRAFTSTOFFFOERDERUNG
SCHLAUCH KPL. 2TE 16X740	927294008	198	1	802	919814408	SCHLAUCHLEITUNGEN OBER
SCHLAUCH KPL. 2TE 16X7900	968695708	(2391)	1	578	91002846	KRAFTSTOFFFOERDERUNG
SCHLAUCH KPL. 2TE 16X900	928015008	1827	1	38	969731808	SCHLAUCHLEITUNGEN MITTE
SCHLAUCH KPL. 2TE 16X960	926606908	1828	1	38	969731808	SCHLAUCHLEITUNGEN MITTE
SCHLAUCH KPL. 2TE 20X1100	928874108	1863	1	77	967789708	SCHLAUCHLEITUNGEN RAUP
SCHLAUCH KPL. 2TE 20X1100	928874108	1843	1	104	967789908	SCHLAUCHLEITUNGEN RAUP
SCHLAUCH KPL. 2TE 20X1200	928040608	1862	1	77	967789708	SCHLAUCHLEITUNGEN RAUP
SCHLAUCH KPL. 2TE 20X1200	928040608	1842	1	104	967789908	SCHLAUCHLEITUNGEN RAUP
SCHLAUCH KPL. 2TE 20X1460	966860008	1854	1	104	967789908	SCHLAUCHLEITUNGEN RAUP
SCHLAUCH KPL. 2TE 20X1500	968695208	236	1	802	919814408	SCHLAUCHLEITUNGEN OBER
SCHLAUCH KPL. 2TE 20X1650	926561808	1873	1	77	967789708	SCHLAUCHLEITUNGEN RAUP
SCHLAUCH KPL. 2TE 20X1650	926561808	1853	1	104	967789908	SCHLAUCHLEITUNGEN RAUP
SCHLAUCH KPL. 2TE 20X2150	968609908	247	1	802	919814408	SCHLAUCHLEITUNGEN OBER
SCHLAUCH KPL. 2TE 20X2600	929316708	1819	1	38	969731808	SCHLAUCHLEITUNGEN MITTE
SCHLAUCH KPL. 2TE 20X380	929622508	398	1	805	919814408	SCHLAUCHLEITUNGEN OBER
SCHLAUCH KPL. 2TE 20X390	926046308	199	1	802	919814408	SCHLAUCHLEITUNGEN OBER
SCHLAUCH KPL. 2TE 20X5000	929322208	373	1	804	919814408	SCHLAUCHLEITUNGEN OBER
SCHLAUCH KPL. 2TE 20X620	926557608	334	1	804	919814408	SCHLAUCHLEITUNGEN OBER
SCHLAUCH KPL. 2TE 20X620	929392208	338	1	804	919814408	SCHLAUCHLEITUNGEN OBER

Bezeichnung	Artikel	Pos.	Menge	Seite	Baugruppe	Bezeichnung
SCHLAUCH KPL. 2TE 20X640	964776308	422	1	805	919814408	SCHLAUCHLEITUNGEN OBER
SCHLAUCH KPL. 2TE 20X780	963710408	299	1	803	919814408	SCHLAUCHLEITUNGEN OBER
SCHLAUCH KPL. 2TE 20X860	968582808	427	1	805	919814408	SCHLAUCHLEITUNGEN OBER
SCHLAUCH KPL. 2TE 20X980	928042808	246	1	802	919814408	SCHLAUCHLEITUNGEN OBER
SCHLAUCH KPL. 2TE 25X1000	968569108	331	1	804	919814408	SCHLAUCHLEITUNGEN OBER
SCHLAUCH KPL. 2TE 25X1300	968568708	322	1	803	919814408	SCHLAUCHLEITUNGEN OBER
SCHLAUCH KPL. 2TE 6X1500	968531608	1877	1	77	967789708	SCHLAUCHLEITUNGEN RAUP
SCHLAUCH KPL. 2TE 6X1500	968531608	1857	1	104	967789908	SCHLAUCHLEITUNGEN RAUP
SCHLAUCH KPL. 2TE 6X16000	96060401	(2398)	1	812	91000228	VORB.ANTRIEBSAGG.KLIMAA
SCHLAUCH KPL. 2TE 8X16000	96061591	(2397)	1	812	91000228	VORB.ANTRIEBSAGG.KLIMAA
SCHLAUCH KPL. 2TE 8X1650	968597308	1332	1	1070	967792108	SCHLAUCHLEITUNGEN
SCHLAUCH KPL. 2TE 8X470	96060402	(2396)	1	812	91000228	VORB.ANTRIEBSAGG.KLIMAA
SCHLAUCH KPL. 2TE 8X500	968534808	1801	2	38	969731808	SCHLAUCHLEITUNGEN MITTE
SCHLAUCH KPL. 2TE 8X500	968534808	137	1	172	969732608	SCHLAUCHLEITUNGEN
SCHLAUCH KPL. 2TE 8X550	96060400	(2395)	1	812	91000228	VORB.ANTRIEBSAGG.KLIMAA
SCHLAUCH KPL. 2TE 8X700	968143708	1346	1	1070	967792108	SCHLAUCHLEITUNGEN
SCHLAUCH KPL. 2TE 8X780	968609108	1404	1	1133	967792308	SCHLAUCHLEITUNGEN D-KO
SCHLAUCH KPL. 2TE 8X800	966378608	1261	1	925	96047488	SCHLAUCHLEITUNGEN
SCHLAUCH KPL. 4ST+ 31X107	967801008	1860	1	77	967789708	SCHLAUCHLEITUNGEN RAUP
SCHLAUCH KPL. 4ST+ 31X107	967801008	1840	1	104	967789908	SCHLAUCHLEITUNGEN RAUP
SCHLAUCH KPL. 4ST+ 31X108	968608008	1318	1	1070	967792108	SCHLAUCHLEITUNGEN
SCHLAUCH KPL. 4ST+ 31X109	968149708	1861	1	77	967789708	SCHLAUCHLEITUNGEN RAUP
SCHLAUCH KPL. 4ST+ 31X109	968149708	1841	1	104	967789908	SCHLAUCHLEITUNGEN RAUP
SCHLAUCH KPL. 4ST+ 31X112	968607808	1316	1	1070	967792108	SCHLAUCHLEITUNGEN
SCHLAUCH KPL. 4ST+ 31X126	968607908	1317	1	1070	967792108	SCHLAUCHLEITUNGEN
SCHLAUCH KPL. 4ST+ 31X132	968608108	1319	1	1070	967792108	SCHLAUCHLEITUNGEN
SCHLAUCH KPL. 4ST+ 31X133	968150608	1866	4	77	967789708	SCHLAUCHLEITUNGEN RAUP
SCHLAUCH KPL. 4ST+ 31X133	968150608	1846	4	104	967789908	SCHLAUCHLEITUNGEN RAUP
SCHLAUCH KPL. 4ST+ 31X141	968151608	1871	1	77	967789708	SCHLAUCHLEITUNGEN RAUP
SCHLAUCH KPL. 4ST+ 31X141	968151608	1851	1	104	967789908	SCHLAUCHLEITUNGEN RAUP
SCHLAUCH KPL. 4ST+ 31X143	967627408	1872	1	77	967789708	SCHLAUCHLEITUNGEN RAUP
SCHLAUCH KPL. 4ST+ 31X143	967627408	1852	1	104	967789908	SCHLAUCHLEITUNGEN RAUP
SCHLAUCH KPL. 4ST+ 31X168	968608808	1402	2	1133	967792308	SCHLAUCHLEITUNGEN D-KO
SCHLAUCH KPL. 4ST+ 31X178	968609008	1403	2	1133	967792308	SCHLAUCHLEITUNGEN D-KO
SCHLAUCH KPL. 4ST+ 31X178	968609008	(1382)	4	1150	967788708	ZUSATZHYDRAULIK ZWISCH
SCHLAUCH KPL. 4ST+ 31X178	968609008	(1382)	4	1162	967788808	ZUSATZHYDRAULIK ZWISCH
SCHLAUCH KPL. 4ST+ 31X183	968596908	1405	1	1133	967792308	SCHLAUCHLEITUNGEN D-KO
SCHLAUCH KPL. 4ST+ 31X183	968596908	1406	1	1133	967792308	SCHLAUCHLEITUNGEN D-KO
SCHLAUCH KPL. 4ST+ 31X197	968609208	1409	1	1133	967792308	SCHLAUCHLEITUNGEN D-KO
SCHLAUCH KPL. 4ST+ 31X197	968609208	1410	1	1133	967792308	SCHLAUCHLEITUNGEN D-KO
SCHLAUCH KPL. 4ST+ 31X202	968009008	1803	1	38	969731808	SCHLAUCHLEITUNGEN MITTE
SCHLAUCH KPL. 4ST+ 31X202	968009008	1814	1	38	969731808	SCHLAUCHLEITUNGEN MITTE
SCHLAUCH KPL. 4ST+ 31X207	968142408	1806	1	38	969731808	SCHLAUCHLEITUNGEN MITTE
SCHLAUCH KPL. 4ST+ 31X207	968142408	1811	1	38	969731808	SCHLAUCHLEITUNGEN MITTE
SCHLAUCH KPL. 4ST+ 31X218	968137808	1805	1	38	969731808	SCHLAUCHLEITUNGEN MITTE
SCHLAUCH KPL. 4ST+ 31X218	968137808	1813	1	38	969731808	SCHLAUCHLEITUNGEN MITTE
SCHLAUCH KPL. 4ST+ 31X223	967801708	1802	1	38	969731808	SCHLAUCHLEITUNGEN MITTE
SCHLAUCH KPL. 4ST+ 31X223	967801708	1810	1	38	969731808	SCHLAUCHLEITUNGEN MITTE
SCHLAUCH KPL. 4ST+ 31X630	968351408	110	1	172	969732608	SCHLAUCHLEITUNGEN
SCHLAUCH KPL. 4ST+ 31X710	968151008	109	1	172	969732608	SCHLAUCHLEITUNGEN
SCHLAUCH KPL. 6ST 38X1080	968568808	206	1	802	919814408	SCHLAUCHLEITUNGEN OBER
SCHLAUCH KPL. 6ST 38X1120	966964808	387	1	804	919814408	SCHLAUCHLEITUNGEN OBER
SCHLAUCH KPL. 6ST 38X1140	968536708	205	1	802	919814408	SCHLAUCHLEITUNGEN OBER
SCHLAUCH KPL. 6ST 38X1170	968532108	204	1	802	919814408	SCHLAUCHLEITUNGEN OBER
SCHLAUCH KPL. 6ST 38X1180	968584008	213	1	802	919814408	SCHLAUCHLEITUNGEN OBER
SCHLAUCH KPL. 6ST 38X1270	966733608	417	1	805	919814408	SCHLAUCHLEITUNGEN OBER
SCHLAUCH KPL. 6ST 38X1300	969637008	359	1	804	919814408	SCHLAUCHLEITUNGEN OBER
SCHLAUCH KPL. 6ST 38X1340	968569708	349	1	804	919814408	SCHLAUCHLEITUNGEN OBER
SCHLAUCH KPL. 6ST 38X1340	968581208	386	1	804	919814408	SCHLAUCHLEITUNGEN OBER
SCHLAUCH KPL. 6ST 38X1400	968569508	348	1	804	919814408	SCHLAUCHLEITUNGEN OBER

Bezeichnung	Artikel	Pos.	Menge	Seite	Baugruppe	Bezeichnung
SCHLAUCH KPL. 6ST 38X1500	968355308	356	1	804	919814408	SCHLAUCHLEITUNGEN OBER
SCHLAUCH KPL. 6ST 38X1550	96000576	347	1	804	919814408	SCHLAUCHLEITUNGEN OBER
SCHLAUCH KPL. 6ST 38X1550	969963808	1794	1	38	969731808	SCHLAUCHLEITUNGEN MITTE
SCHLAUCH KPL. 6ST 38X1650	969963908	1797	1	38	969731808	SCHLAUCHLEITUNGEN MITTE
SCHLAUCH KPL. 6ST 38X2150	96071553	1322	1	1070	967792108	SCHLAUCHLEITUNGEN
SCHLAUCH KPL. 6ST 38X2300	968532408	1250	1	925	96047488	SCHLAUCHLEITUNGEN
SCHLAUCH KPL. 6ST 38X2300	968532408	1253	1	925	96047488	SCHLAUCHLEITUNGEN
SCHLAUCH KPL. 6ST 38X2400	969743208	1795	1	38	969731808	SCHLAUCHLEITUNGEN MITTE
SCHLAUCH KPL. 6ST 38X2450	969743108	1793	1	38	969731808	SCHLAUCHLEITUNGEN MITTE
SCHLAUCH KPL. 6ST 38X4000	968608208	1160	1	1034	967790708	SCHLAUCHLEITUNGEN WIND
SCHLAUCH KPL. 6ST 38X4000	968608208	1161	1	1034	967790708	SCHLAUCHLEITUNGEN WIND
SCHLAUCH KPL. 6ST 38X490	968607508	1341	1	1070	967792108	SCHLAUCHLEITUNGEN
SCHLAUCH KPL. 6ST 38X700	968584308	214	1	802	919814408	SCHLAUCHLEITUNGEN OBER
SCHLAUCH KPL. 6ST 38X760	968144908	203	1	802	919814408	SCHLAUCHLEITUNGEN OBER
SCHLAUCH KPL. 6ST 38X960	966866108	200	1	802	919814408	SCHLAUCHLEITUNGEN OBER
SCHLAUCH KPL. 6ST 38X960	966866108	201	1	802	919814408	SCHLAUCHLEITUNGEN OBER
SCHLAUCH KPL. 6ST 38X960	968583208	328	1	803	919814408	SCHLAUCHLEITUNGEN OBER
SCHLAUCH KPL. 6ST 38X980	968695808	202	1	802	919814408	SCHLAUCHLEITUNGEN OBER
SCHLAUCH KPL. CONTI KWS	969962608	(2311)	1	459	919063408	HARNSTOFFANLAGE
SCHLAUCH KPL. CONTI KWS 1	969384308	(2323)	1	463	96004209	PUMPE VORM.
SCHLAUCH KPL. CONTI KWS 1	969962708	(2324)	1	463	96004209	PUMPE VORM.
SCHLAUCH KPL. CONTI KWS	96014033	(2316)	1	459	919063408	HARNSTOFFANLAGE
SCHLAUCH KPL. CONTI KWS 1	969383708	(2322)	2	463	96004209	PUMPE VORM.
SCHLAUCH KPL. CONTI KWS 1	969962808	(2325)	1	463	96004209	PUMPE VORM.
SCHLAUCH KPL. CONTI KWS	969962508	(2310)	1	459	919063408	HARNSTOFFANLAGE
SCHLAUCH KPL. CONTI KWS	96033664	(3)	1	323	96032897	KUEHLER VORM.
SCHLAUCH KPL. CONTI KWS	96033101	(1)	2	281	96032892	DIESELMOTOR VORM.
SCHLAUCH KPL. CONTI KWS 1	96029949	(2393)	1	579	96066595	KRAFTSTOFFFILTER VORM.
SCHLAUCH KPL. CONTI KWS 1	96033662	(2)	1	323	96032897	KUEHLER VORM.
SCHLAUCH KPL. CONTI KWS 1	96033667	(4)	1	323	96032897	KUEHLER VORM.
SCHLAUCH KPL. CONTI KWS	96046665	(4)	1	281	96032892	DIESELMOTOR VORM.
SCHLAUCH KPL. CONTI KWS	96014058	(3)	1	281	96032892	DIESELMOTOR VORM.
SCHLAUCH KPL. CONTI KWS 2	96030743	(2832)	1	620	96060497	HEIZKLIMAGERAET EINBAU
SCHLAUCH KPL. CONTI KWS	96032893	(2802)	1	626	96060604	VENTILPLATTE VORM.
SCHLAUCH KPL. CONTI KWS	96033661	(1)	1	323	96032897	KUEHLER VORM.
SCHLAUCH KPL. CONTI KWS	96020353	402	1	805	919814408	SCHLAUCHLEITUNGEN OBER
SCHLAUCH KPL. CONTI KWS 5	96014004	403	1	805	919814408	SCHLAUCHLEITUNGEN OBER
SCHLAUCH KPL. CONTI KWS 5	96014175	1347	2	1070	967792108	SCHLAUCHLEITUNGEN
SCHLAUCH KPL. CONTI KWS 6	96013907	(2868)	1	518	91000493	ZUSATZHEIZUNG OW
SCHLAUCH KPL. CONTI KWS 6	96032082	(2299)	1	825	919159508	ZUSATZHEIZUNG OW AIRTOP
SCHLAUCH KPL. CONTI-KWS 2	96060775	(2240)	1	618	91000492	HEIZKLIMAGERAET EINBAU
SCHLAUCH KPL. CONTI-KWS 2	96060775	(2241)	1	618	91000492	HEIZKLIMAGERAET EINBAU
SCHLAUCH KPL. CONTI-KWS	96063228	(2801)	1	626	96060604	VENTILPLATTE VORM.
SCHLAUCH KPL. CONTI-KWS	96063229	(2800)	1	626	96060604	VENTILPLATTE VORM.
SCHLAUCH KPL. CONTI-KWS 6	96052075	(2869)	1	518	91000493	ZUSATZHEIZUNG OW
SCHLAUCH KPL. CONTI-KWS	96072247	(2298)	1	825	919159508	ZUSATZHEIZUNG OW AIRTOP
SCHLAUCH KPL. F6000 31X208	968584408	215	1	802	919814408	SCHLAUCHLEITUNGEN OBER
SCHLAUCH KPL. F6000 31X74	968583308	210	1	802	919814408	SCHLAUCHLEITUNGEN OBER
SCHLAUCH KPL. F6000 31X84	968357708	355	1	804	919814408	SCHLAUCHLEITUNGEN OBER
SCHLAUCH KPL. FLEXIT-1T24	968581508	390	1	805	919814408	SCHLAUCHLEITUNGEN OBER
SCHLAUCH KPL. FLEXIT-1T24	968598608	226	1	802	919814408	SCHLAUCHLEITUNGEN OBER
SCHLAUCH KPL. FLEXIT-1T24	966854108	395	1	805	919814408	SCHLAUCHLEITUNGEN OBER
SCHLAUCH KPL. FLEXIT-1T24	968581708	394	1	805	919814408	SCHLAUCHLEITUNGEN OBER
SCHLAUCH KPL. FLEXIT-1T24	966683108	1792	1	38	969731808	SCHLAUCHLEITUNGEN MITTE
SCHLAUCH KPL. FLEXIT-1T24	965947108	371	1	804	919814408	SCHLAUCHLEITUNGEN OBER
SCHLAUCH KPL. FLEXIT-1T24	964687508	353	1	804	919814408	SCHLAUCHLEITUNGEN OBER
SCHLAUCH KPL. FLEXIT-1T24	966854008	370	1	804	919814408	SCHLAUCHLEITUNGEN OBER
SCHLAUCH KPL. FLEXIT-1T24	967800608	1800	1	38	969731808	SCHLAUCHLEITUNGEN MITTE
SCHLAUCH KPL. FLEXIT-1T24	968152108	1321	1	1070	967792108	SCHLAUCHLEITUNGEN
SCHLAUCH KPL. FLEXIT-1T24	968606808	1320	1	1070	967792108	SCHLAUCHLEITUNGEN

Bezeichnung	Artikel	Pos.	Menge	Seite	Baugruppe	Bezeichnung
SCHLAUCH KPL. FLEXIT-1T24	968580108	357	1	804	919814408	SCHLAUCHLEITUNGEN OBER
SCHLAUCH KPL. FLEXIT-1T24	968580608	366	1	804	919814408	SCHLAUCHLEITUNGEN OBER
SCHLAUCH KPL. FLEXIT-1T24	966056008	1808	1	38	969731808	SCHLAUCHLEITUNGEN MITTE
SCHLAUCH KPL. FLEXIT-1T24	968580508	367	1	804	919814408	SCHLAUCHLEITUNGEN OBER
SCHLAUCH KPL. FLEXIT-1T24	968583108	365	1	804	919814408	SCHLAUCHLEITUNGEN OBER
SCHLAUCH KPL. FLEXIT-1T24	968580708	369	1	804	919814408	SCHLAUCHLEITUNGEN OBER
SCHLAUCH KPL. FLEXIT-1T24	966853008	368	1	804	919814408	SCHLAUCHLEITUNGEN OBER
SCHLAUCH KPL. FLEXIT-1T24	968580808	372	1	804	919814408	SCHLAUCHLEITUNGEN OBER
SCHLAUCH KPL. FLEXIT-1T24	926485608	224	1	802	919814408	SCHLAUCHLEITUNGEN OBER
SCHLAUCH KPL. FLEXIT-1T24	967769508	1342	1	1070	967792108	SCHLAUCHLEITUNGEN
SCHLAUCH KPL. FLEXIT-1T24	966681908	228	1	802	919814408	SCHLAUCHLEITUNGEN OBER
SCHLAUCH KPL. FLEXIT-1T24	968581408	389	1	805	919814408	SCHLAUCHLEITUNGEN OBER
SCHLAUCH KPL. FLEXIT-1T24	966056408	225	1	802	919814408	SCHLAUCHLEITUNGEN OBER
SCHLAUCH KPL. FLEXIT-1T24	966056408	392	1	805	919814408	SCHLAUCHLEITUNGEN OBER
SCHLAUCH KPL. GH001 10X1	96060753	2111	1	535	96060447	SCHLAUCHLEITUNGEN KLIM
SCHLAUCH KPL. GH001 10X20	96060757	2011	1	535	96060447	SCHLAUCHLEITUNGEN KLIM
SCHLAUCH KPL. GH001 10X27	96060755	2010	1	535	96060447	SCHLAUCHLEITUNGEN KLIM
SCHLAUCH KPL. GH001 10X5	96060749	2110	1	535	96060447	SCHLAUCHLEITUNGEN KLIM
SCHLAUCH KPL. GH001 10X60	96060759	2012	1	535	96060447	SCHLAUCHLEITUNGEN KLIM
SCHLAUCH KPL. GH001 13X2	96060688	2014	1	535	96060447	SCHLAUCHLEITUNGEN KLIM
SCHLAUCH KPL. GH001 13X4	96060682	2001	1	535	96060447	SCHLAUCHLEITUNGEN KLIM
SCHLAUCH KPL. GH001 13X4	96060698	2112	1	535	96060447	SCHLAUCHLEITUNGEN KLIM
SCHLAUCH KPL. GH001 13X50	96060694	2015	1	535	96060447	SCHLAUCHLEITUNGEN KLIM
SCHLAUCH KPL. GH001 8X690	96060760	2000	1	535	96060447	SCHLAUCHLEITUNGEN KLIM
SCHLAUCH KPL. GH425-10 16	924134808	426	1	805	919814408	SCHLAUCHLEITUNGEN OBER
SCHLAUCH KPL. GH425-10 16	924875608	1255	1	925	96047488	SCHLAUCHLEITUNGEN
SCHLAUCH KPL. GH425-10 16	969742908	1818	1	38	969731808	SCHLAUCHLEITUNGEN MITTE
SCHLAUCH KPL. GH425-10 16X	922217808	244	1	802	919814408	SCHLAUCHLEITUNGEN OBER
SCHLAUCH KPL. GH425-10 16X	921849508	333	1	804	919814408	SCHLAUCHLEITUNGEN OBER
SCHLAUCH KPL. GH425-10 16X	922099808	337	1	804	919814408	SCHLAUCHLEITUNGEN OBER
SCHLAUCH KPL. GH425-10 16X	96022577	211	1	802	919814408	SCHLAUCHLEITUNGEN OBER
SCHLAUCH KPL. GH425-12 19	922250508	1338	1	1070	967792108	SCHLAUCHLEITUNGEN
SCHLAUCH KPL. GH425-12 19	968569808	350	1	804	919814408	SCHLAUCHLEITUNGEN OBER
SCHLAUCH KPL. GH425-12 19	926413408	1798	1	38	969731808	SCHLAUCHLEITUNGEN MITTE
SCHLAUCH KPL. GH425-12 19	968534408	111	1	172	969732608	SCHLAUCHLEITUNGEN
SCHLAUCH KPL. GH425-12 19	926712108	112	1	172	969732608	SCHLAUCHLEITUNGEN
SCHLAUCH KPL. GH425-12 19X	962686408	114	1	172	969732608	SCHLAUCHLEITUNGEN
SCHLAUCH KPL. GH425-12 19X	968534508	115	1	172	969732608	SCHLAUCHLEITUNGEN
SCHLAUCH KPL. GH425-12 19X	922124508	(1354)	1	572	967788008	ZUSATZHYDR.MONTAGEEINR
SCHLAUCH KPL. GH425-12 19X	965159108	116	1	172	969732608	SCHLAUCHLEITUNGEN
SCHLAUCH KPL. GH425-12 19X	964770608	(1355)	1	572	967788008	ZUSATZHYDR.MONTAGEEINR
SCHLAUCH KPL. GH425-12 19X	925649508	1335	1	1070	967792108	SCHLAUCHLEITUNGEN
SCHLAUCH KPL. GH425-12 19X	927105808	113	1	172	969732608	SCHLAUCHLEITUNGEN
SCHLAUCH KPL. GH425-16 25	961890708	304	1	803	919814408	SCHLAUCHLEITUNGEN OBER
SCHLAUCH KPL. GH425-16 25	922207308	1323	1	1070	967792108	SCHLAUCHLEITUNGEN
SCHLAUCH KPL. GH425-16 25X	968584808	216	1	802	919814408	SCHLAUCHLEITUNGEN OBER
SCHLAUCH KPL. GH425-8 12X1	926053108	258	1	802	919814408	SCHLAUCHLEITUNGEN OBER
SCHLAUCH KPL. GH425-8 12X1	928396708	343	1	804	919814408	SCHLAUCHLEITUNGEN OBER
SCHLAUCH KPL. GH425-8 12X1	925655908	(1351)	1	572	967788008	ZUSATZHYDR.MONTAGEEINR
SCHLAUCH KPL. GH425-8 12X1	968598708	222	1	802	919814408	SCHLAUCHLEITUNGEN OBER
SCHLAUCH KPL. GH425-8 12X1	962064608	(1350)	1	572	967788008	ZUSATZHYDR.MONTAGEEINR
SCHLAUCH KPL. GH425-8 12X1	926443808	329	1	804	919814408	SCHLAUCHLEITUNGEN OBER
SCHLAUCH KPL. GH425-8 12X1	923344608	(1790)	8	122	967787608	HYDRAULIK ABSTUETZUNG
SCHLAUCH KPL. GH425-8 12X3	922929808	1820	1	38	969731808	SCHLAUCHLEITUNGEN MITTE
SCHLAUCH KPL. GH425-8 12X3	922929808	1822	1	38	969731808	SCHLAUCHLEITUNGEN MITTE
SCHLAUCH KPL. GH425-8 12X3	962065408	1821	1	38	969731808	SCHLAUCHLEITUNGEN MITTE
SCHLAUCH KPL. GH425-8 12X3	962065408	1823	1	38	969731808	SCHLAUCHLEITUNGEN MITTE
SCHLAUCH KPL. GH425-8 12X	926850208	143	1	172	969732608	SCHLAUCHLEITUNGEN
SCHLAUCH KPL. GH425-8 12X	923583408	138	1	172	969732608	SCHLAUCHLEITUNGEN
SCHLAUCH KPL. GH425-8 12X	929753808	259	1	802	919814408	SCHLAUCHLEITUNGEN OBER

Bezeichnung	Artikel	Pos.	Menge	Seite	Baugruppe	Bezeichnung
SCHLAUCH KPL. GH506 31X1	929351208	217	1	802	919814408	SCHLAUCHLEITUNGEN OBER
SCHLAUCH KPL. GH506 31X68	968597008	218	1	802	919814408	SCHLAUCHLEITUNGEN OBER
SCHLAUCH KPL. GH506 31X70	924476008	212	1	802	919814408	SCHLAUCHLEITUNGEN OBER
SCHLAUCH KPL. GH506 31X76	968569908	354	1	804	919814408	SCHLAUCHLEITUNGEN OBER
SCHLAUCH KPL. GH506-16 25X	963699008	1267	1	925	96047488	SCHLAUCHLEITUNGEN
SCHLAUCH KPL. GH506-16 25X	963927608	1264	1	925	96047488	SCHLAUCHLEITUNGEN
SCHLAUCH KPL. HPC 4X1440	968535108	144	1	172	969732608	SCHLAUCHLEITUNGEN
SCHLAUCH KPL. HPC 4X1600	968698708	461	1	613	96041770	SCHLAUCHLEITUNGEN SCHMI
SCHLAUCH KPL. HPC 4X1600	968698908	464	1	613	96041770	SCHLAUCHLEITUNGEN SCHMI
SCHLAUCH KPL. HPC 4X2150	928769208	470	1	613	96041770	SCHLAUCHLEITUNGEN SCHMI
SCHLAUCH KPL. HPC 4X2300	927067808	1249	1	925	96047488	SCHLAUCHLEITUNGEN
SCHLAUCH KPL. HPC 4X2500	929321108	466	1	613	96041770	SCHLAUCHLEITUNGEN SCHMI
SCHLAUCH KPL. HPC 4X2800	928861808	465	1	613	96041770	SCHLAUCHLEITUNGEN SCHMI
SCHLAUCH KPL. HPC 4X3100	922909008	(1360)	1	553	968513208	ZUSATZHYDRAULIK SA-BOCK
SCHLAUCH KPL. HPC 4X3600	928887708	472	1	613	96041770	SCHLAUCHLEITUNGEN SCHMI
SCHLAUCH KPL. HPC 4X400	928861508	471	2	613	96041770	SCHLAUCHLEITUNGEN SCHMI
SCHLAUCH KPL. HPC 4X4600	963927308	468	1	613	96041770	SCHLAUCHLEITUNGEN SCHMI
SCHLAUCH KPL. HPC 4X4900	920983508	463	1	613	96041770	SCHLAUCHLEITUNGEN SCHMI
SCHLAUCH KPL. HPC 4X500	929728208	469	1	613	96041770	SCHLAUCHLEITUNGEN SCHMI
SCHLAUCH KPL. HPC 4X5500	929324308	467	1	613	96041770	SCHLAUCHLEITUNGEN SCHMI
SCHLAUCH KPL. HPC 4X5600	928885008	473	1	613	96041770	SCHLAUCHLEITUNGEN SCHMI
SCHLAUCH KPL. HPC 4X5700	965567808	462	1	613	96041770	SCHLAUCHLEITUNGEN SCHMI
SCHLAUCH KPL. HPC 4X6100	968698808	1248	1	925	96047488	SCHLAUCHLEITUNGEN
SCHLAUCH KPL. HPC 4X6200	962065808	460	1	613	96041770	SCHLAUCHLEITUNGEN SCHMI
SCHLAUCH KPL. HPC 4X8500	968842408	1247	1	925	96047488	SCHLAUCHLEITUNGEN
SCHLAUCH KPL. HPC 4X9900	968842908	1348	1	1070	967792108	SCHLAUCHLEITUNGEN
SCHLAUCH KPL. KUNSTSTOFF	96013923	(2334)	1	459	919063408	HARNSTOFFANLAGE
SCHLAUCH KPL. KUNSTSTOFF	96022601	(2333)	1	459	919063408	HARNSTOFFANLAGE
SCHLAUCH KPL. TFS 5X1460	968600408	(1369)	1	794	96033157	DRUCKLUFTANLAGE
SCHLAUCH KPL. TFS 5X430	921262008	(1368)	1	794	96033157	DRUCKLUFTANLAGE
SCHLAUCHLEITUNGEN	96029950	20	1	579	96066595	KRAFTSTOFFFILTER VORM.
SCHLAUCHLEITUNGEN	96033645	255	1	281	96032892	DIESELMOTOR VORM.
SCHLAUCHLEITUNGEN	96033646	25	1	323	96032897	KUEHLER VORM.
SCHLAUCHLEITUNGEN	96048268	400	1	825	919159508	ZUSATZHEIZUNG OW AIRTOP
SCHLAUCHLEITUNGEN	96060598	400	1	620	96060497	HEIZKLIMAGERAET EINBAU
SCHLAUCHLEITUNGEN	96060605	400	1	626	96060604	VENTILPLATTE VORM.
SCHLAUCHLEITUNGEN	96060774	400	1	618	91000492	HEIZKLIMAGERAET EINBAU
SCHLAUCHLEITUNGEN	96060979	400	1	518	91000493	ZUSATZHEIZUNG OW
SCHLAUCHLEITUNGEN ABSTU	967790108	10	1	122	967787608	HYDRAULIK ABSTUETZUNG
SCHLAUCHLEITUNGEN BOLZ	968644008	10	1	1178	968883408	ZUSATZHYDR.BOLZENZIEHZ
SCHLAUCHLEITUNGEN BOLZ	968898908	10	1	1175	968883308	ZUSATZHYDR.BOLZENZIEHZ
SCHLAUCHLEITUNGEN BOLZ	968907508	10	1	1180	968883508	ZUS.HYDR.BOLZENZIEHEINRI
SCHLAUCHLEITUNGEN D-ANL	967792108	10	1	1067	967788408	ZUSATZHYDRAULIK D-ANLENK
SCHLAUCHLEITUNGEN D-KOP	967792308	10	1	1132	967788608	ZUSATZHYDRAULIK D-KOPFS
SCHLAUCHLEITUNGEN DB UN	969732608	10	1	169	969733008	ZUSATZHYDRAULIK DREHBUE
SCHLAUCHLEITUNGEN FRE	96006588	10	1	1042	96006590	ZUSATZHYDR.VERBINDUNGS
SCHLAUCHLEITUNGEN HARN	96033152	20	1	459	919063408	HARNSTOFFANLAGE
SCHLAUCHLEITUNGEN HARN	969319108	20	1	463	96004209	PUMPE VORM.
SCHLAUCHLEITUNGEN KLIM	96060447	500	1	530	91000225	KLIMAANLAGE
SCHLAUCHLEITUNGEN KRAFT	96033819	20	1	578	91002846	KRAFTSTOFFFOERDERUNG
SCHLAUCHLEITUNGEN KRAFT	96060390	100	1	812	91000228	VORB.ANTRIEBSAGG.KLIMAA
SCHLAUCHLEITUNGEN LUFT	96033158	10	1	794	96033157	DRUCKLUFTANLAGE
SCHLAUCHLEITUNGEN MITTE	969731808	10	1	34	969731708	HYDRAULIK MITTELTEIL
SCHLAUCHLEITUNGEN MON	967791508	10	1	572	967788008	ZUSATZHYDR.MONTAGEEINR
SCHLAUCHLEITUNGEN MON	967791308	10	1	264	967787908	ZUSATZHYDRAULIK MONTAGE
SCHLAUCHLEITUNGEN OBER	919814408	180	1	14		LIEBHERR RAUPENKRAN LR
SCHLAUCHLEITUNGEN RAUPE	967789708	10	1	76	967787408	HYDRAULIK RAUPE
SCHLAUCHLEITUNGEN RAUP	967789908	10	1	103	967787508	HYDRAULIK RAUPE
SCHLAUCHLEITUNGEN RAUP	968710608	91	1	111	917322208	ZENTRALSCHMIERUNG RAUP
SCHLAUCHLEITUNGEN S-ANL	96047488	10	1	922	96047486	ZUSATZHYDRAULIK S-ANLENK

Bezeichnung	Artikel	Pos.	Menge	Seite	Baugruppe	Bezeichnung
SCHLAUCHLEITUNGEN SA-B	968513308	10	1	553	968513208	ZUSATZHYDRAULIK SA-BOCK
SCHLAUCHLEITUNGEN SCHM	96041770	91	1	608	919297008	ZENTRALSCHMIERANLAGE O
SCHLAUCHLEITUNGEN SCHMI	968710508	91	1	87	917322008	ZENTRALSCHMIERUNG RAUP
SCHLAUCHLEITUNGEN WIND	967790308	10	1	212	967787708	ZUSATZHYDRAULIK WINDE 1
SCHLAUCHLEITUNGEN WIND	967790508	10	1	227	967787808	ZUSATZHYDRAULIK WINDE 2
SCHLAUCHLEITUNGEN WIND	967790708	10	1	1032	967789108	ZUSATZHYDRAULIK WINDE 3
SCHLAUCHLEITUNGEN WIND	96047487	10	1	1013	96047485	ZUSATZHYDRAULIK WINDE 6
SCHLAUCHLEITUNGEN WIND	968082008	10	1	243	968081908	ZUSATZHYDRAULIK WINDE 4
SCHLAUCHLEITUNGEN ZUSA	968563108	10	1	844	968562908	ZUSATZHYDRAULIK VERBOLZ
SCHLAUCHLEITUNGEN ZWIS	967792708	10	1	1162	967788808	ZUSATZHYDRAULIK ZWISCH
SCHLAUCHLEITUNGEN ZWISC	967792508	10	1	1150	967788708	ZUSATZHYDRAULIK ZWISCH
SCHLAUCHNIPPEL CE-0, H54	9140351	15	1	414	10141720	ATL-ANBAU
SCHLAUCHNIPPEL CE-0, H54	9140351	15	1	415	10141721	ATL-ANBAU
SCHLAUCHSCHELLE 10/9,5-10,	553102308	5	3	518	91000493	ZUSATZHEIZUNG OW
SCHLAUCHSCHELLE 10/9,5-10,	553102308	12	1	522	96060643	ZUSATZHEIZUNG VORM.
SCHLAUCHSCHELLE 10/9,5-10,	553102308	4	6	825	919159508	ZUSATZHEIZUNG OW AIRTOP
SCHLAUCHSCHELLE 100-104 S	774223708	8	4	589	918789208	KRAFTSTOFFBEHAELTER KPL
SCHLAUCHSCHELLE 110/100-	550849408	5	8	589	918789208	KRAFTSTOFFBEHAELTER KPL
SCHLAUCHSCHELLE 115/113-	774211708	60	2	268	918861408	DIESELMOTOR KPL.
SCHLAUCHSCHELLE 140/130-	774209908	13	16	446	919063308	LUFTFILTERANLAGE KPL.
SCHLAUCHSCHELLE 158-166 S	774211908	401	3	717	96052492	HYDRAULIK
SCHLAUCHSCHELLE 185-193X	774224908	25	4	594	919140308	OELBEHAELTER KPL.
SCHLAUCHSCHELLE 19/17,8-	11162002	24	4	459	919063408	HARNSTOFFANLAGE
SCHLAUCHSCHELLE 19/17,8-	11162002	6	4	463	96004209	PUMPE VORM.
SCHLAUCHSCHELLE 21/16-27/	11118077	183	2	280	96032892	DIESELMOTOR VORM.
SCHLAUCHSCHELLE 21/16-27/	11118077	8	4	323	96032897	KUEHLER VORM.
SCHLAUCHSCHELLE 21/16-27/	11118077	11	4	405	10147372	ENTLUEFTUNGSLEITUNG AN
SCHLAUCHSCHELLE 21/16-27/	11118077	9	4	520	96060644	ZUSATZHEIZUNG KABINE
SCHLAUCHSCHELLE 21/16-27/	11118077	16	2	522	96060643	ZUSATZHEIZUNG VORM.
SCHLAUCHSCHELLE 21/16-27/	11118077	9	4	620	96060497	HEIZKLIMAGERAET EINBAU
SCHLAUCHSCHELLE 21/16-27/	11118077	8	8	626	96060604	VENTILPLATTE VORM.
SCHLAUCHSCHELLE 21/16-27/	11118077	7	2	825	919159508	ZUSATZHEIZUNG OW AIRTOP
SCHLAUCHSCHELLE 210/208-2	10296652	13	4	594	919140308	OELBEHAELTER KPL.
SCHLAUCHSCHELLE 217-225 S	774229908	303	2	572	967788008	ZUSATZHYDR.MONTAGEEINR
SCHLAUCHSCHELLE 26/20-32/	774215008	17	2	414	10141720	ATL-ANBAU
SCHLAUCHSCHELLE 26/20-32/	774215008	17	2	415	10141721	ATL-ANBAU
SCHLAUCHSCHELLE 32/25-40/	774208508	185	2	280	96032892	DIESELMOTOR VORM.
SCHLAUCHSCHELLE 32/25-40/	774208508	5	2	327	96004429	SCHLAEUCHE
SCHLAUCHSCHELLE 32/25-40/	774208508	18	16	347	10141843	KURBELGEHAEUSEENTLUEF
SCHLAUCHSCHELLE 32/25-40/	774208508	2	2	390	10122793	ANSAUGSTUTZEN ANBAU
SCHLAUCHSCHELLE 32/25-40/	774208508	7	2	391	10154796	ANSAUGSTUTZEN ANBAU
SCHLAUCHSCHELLE 32/25-40/	774208508	23	4	459	919063408	HARNSTOFFANLAGE
SCHLAUCHSCHELLE 32/25-40/	774208508	5	1	522	96060643	ZUSATZHEIZUNG VORM.
SCHLAUCHSCHELLE 41/35-50/	550849508	27	2	323	96032897	KUEHLER VORM.
SCHLAUCHSCHELLE 45/30-45	10878445	12	2	781	96000697	WISCHANLAGE EINBAU
SCHLAUCHSCHELLE 50/40-60/	550838008	21	8	779	969752708	LUFTFUEHRUNG
SCHLAUCHSCHELLE 60-63X20	774282708	63	2	268	918861408	DIESELMOTOR KPL.
SCHLAUCHSCHELLE 60/50-70/	774208008	7	4	827	96047948	ANBAUTEILE ZUSATZHEIZUN
SCHLAUCHSCHELLE 70/68-73/	10652657	61	2	268	918861408	DIESELMOTOR KPL.
SCHLAUCHSCHELLE 77-95/12	11212022	12	6	392	10141830	LADELUFTLEITUNG ANBAU
SCHLAUCHSCHELLE 86-91X25	774227908	62	8	268	918861408	DIESELMOTOR KPL.
SCHLAUCHSCHELLE 90/80-10	774218808	180	12	280	96032892	DIESELMOTOR VORM.
SCHLAUCHSCHELLE 90/80-10	774218808	9	6	323	96032897	KUEHLER VORM.
SCHLAUCHSCHELLE 90/80-10	774218808	23	12	779	969752708	LUFTFUEHRUNG
SCHLAUCHSCHELLE DIN 3017	10872024	22	3	459	919063408	HARNSTOFFANLAGE
SCHLAUCHSCHELLE DIN 3017	10872024	3	1	590	967967608	KRAFTSTOFFBEHAELTER VO
SCHLAUCHSCHELLE DIN 3017-	10872022	181	2	280	96032892	DIESELMOTOR VORM.
SCHLAUCHSCHELLE DIN 3017-	10872022	21	1	772	919075308	KRANFUEHRERKABINE VORM.
SCHLAUCHSCHELLE DIN 3017-	4981178	3	1	390	10122793	ANSAUGSTUTZEN ANBAU
SCHLAUCHSCHELLE DIN 3017-	4981178	8	1	391	10154796	ANSAUGSTUTZEN ANBAU

Bezeichnung	Artikel	Pos.	Menge	Seite	Baugruppe	Bezeichnung
SCHLAUCHSCHELLE DIN 3017-	11005281	16	10	416	10143790	LADEDRUCKREGELUNG
SCHLAUCHSCHELLE DIN 3017	12696398	23	2	389	10143726	LECKOELLEITUNG ANBAU
SCHLAUCHSCHELLE DIN 3017	4981029	3	2	327	96004429	SCHLAEUCHE
SCHLAUCHSCHELLENVERSC	602440008	4	1	664	927868908	KLEMMKASTEN BELEUCHTUN
SCHLAUCHSCHUTZ DN44-65 S	10449843	32	2	117	918589408	HYDRAULISCHE ABSTUETZUN
SCHLAUCHSTUTZEN BE6-0 ST	774371808	24	4	560	917691308	ZENTRALSCHMIERUNG
SCHLAUCHSTUTZEN DIN 7430	4981033	6	1	406	10143277	KUEHLMITTELKRUEMMER AN
SCHLAUCHVERBINDUNG SAL	550601908	1	1	328	968652008	ROHRSTUTZEN KPL.
SCHLAUCHVERBINDUNGSSTU	10801609	5	2	463	96004209	PUMPE VORM.
SCHLAUCHVERSCHRAUBUNG	602441208	505	1	819	96059328	KABELSTRANG
SCHLEIFBUEGEL	691041608	17	46	27	11601184	SCHLEIFRINGUEBERTRAEGE
SCHLEIFBUEGEL CUBE2 VE	11003224	45	24	27	11601184	SCHLEIFRINGUEBERTRAEGE
SCHLEIFBUEGELHALTER	10359128	19	2	27	11601184	SCHLEIFRINGUEBERTRAEGE
SCHLEIFBUEGELHALTER	691043108	16	74	27	11601184	SCHLEIFRINGUEBERTRAEGE
SCHLEIFRING	10411780	14	1	1193	10028002	LEITUNGSTROMMEL
SCHLEIFRING 10A PHASE	11003140	15	7	1193	10028002	LEITUNGSTROMMEL
SCHLEIFRING 60X2 2,5²	10114843	5	46	27	11601184	SCHLEIFRINGUEBERTRAEGE
SCHLEIFRING MS60 VERGOL	11003223	44	24	27	11601184	SCHLEIFRINGUEBERTRAEGE
SCHLEIFRINGKOERPER EINBA	968660508	10	1	21	918005408	RAUPENMITTELTEIL
SCHLEIFRINGUEBERTRAEG	11601184	10	1	23	968660508	SCHLEIFRINGKOERPER EINBA
SCHLIESSANLAGE SCHIEBET	968080908	5	1	787	918064308	SCHIEBETUER EINBAU
SCHLIESSBOLZEN	11005988	4	1	789	968080908	SCHLIESSANLAGE
SCHLITTEN KPL.	964788008	3	2	791	964588308	FUEHRUNG VORM.
SCHLUESSEL	10873434	(1)	1	514	96053633	ARMATURENBRETT VORM.RE
SCHLUESSEL	10873434	(1)	1	696	968486208	SICHERUNGSBLECH
SCHLUESSELRING 25X1,5 ST	12101869	305	7	35	969731708	HYDRAULIK MITTELTEIL
SCHLUESSELRING 25X1,5 ST	12101869	62	13	148	918011308	UNTERTEIL VORM.
SCHLUESSELRING 25X1,5 ST	12101869	8	1	197	969483508	PARKKONSOLE SCHLAEUCHE
SCHLUESSELRING 25X1,5 ST	12101869	301	1	553	968513208	ZUSATZHYDRAULIK SA-BOCK
SCHLUESSELRING 25X1,5 ST	12101869	301	2	572	967788008	ZUSATZHYDR.MONTAGEEINR
SCHLUESSELRING 25X1,5 ST	12101869	431	6	717	96052492	HYDRAULIK
SCHMIERMITTEL-PASTE 100G	040710450	(101)	1	387	12474356	KRAFTSTOFFLEITUNGEN
SCHMIERNIPPEL DIN 71412 C	510748108	940	1	254	11347396	SEILTROMMEL
SCHMIERNIPPELKAPPE	10014701	13	1	88	11621396	ELEKTROPUMPE
SCHMIEROELLEITUNG 10X1	10135232	2	1	414	10141720	ATL-ANBAU
SCHMIEROELLEITUNG 10X1	10135310	3	1	415	10141721	ATL-ANBAU
SCHMIEROELLEITUNG 10X1	10141770	7	1	345	10141769	ENDREGELVENTIL
SCHMIEROELLEITUNG 6X1	10143362	5	1	398	10141807	ANBAUTEILE LUFTPRESSER
SCHMIEROELLEITUNG 8X1	12423608	17	1	400	12490129	WASSERPUMPE MIT BEFEST.
SCHMIEROELPUMPE MIT BEF	10116165	140	1	335	13455124	DIESELMOTOR
SCHMIEROELPUMPE VORM. B	10116166	1	2	374	10116165	SCHMIEROELPUMPE MIT BE
SCHNAPPFUSS	10492256	40	2	1238	96035575	KLEMMKASTEN KPL.
SCHNAPPSCHALTER	571486808	25	1	27	11601184	SCHLEIFRINGUEBERTRAEGE
SCHNAPPVERSCHLUSS ABS	10296157	(2)	3	642	969427308	DECKEL KPL.
SCHNELLBEFESTIGER	704259608	29	1	789	968080908	SCHLIESSANLAGE
SCHRAUBE	11006669	20	2	873	10475436	GURTTRAGESYSTEM
SCHRAUBE	12106427	8	6	872	10454762	FERNSTEUERSENDER
SCHRAUBE	511052908	20	2	179	510401908	UMSCHALTVENTIL
SCHRAUBE	570941408	(2)	2	717	96052492	HYDRAULIK
SCHRAUBE AEHNL.ISO 4017 U	10876375	321	8	281	96032892	DIESELMOTOR VORM.
SCHRAUBE M3X34 ST	602334108	511	4	505	96033370	DRAEHTE KPL.
SCHRAUBE M8X20 VERZ	409831208	3	12	494	968287308	AUFSTIEG VORM.
SCHRAUBE M8X20 VERZ	409831208	6	4	495	96020149	TRITT
SCHRAUBE M8X30 St Rm>=80	13541106	2	1	428	10144098	BEFESTIGUNGSSCHELLE
SCHRAUBENDREHER 3,5 CRV	790032008	30	1	136	96005686	GRUNDWERKZEUG
SCHRAUBENDREHER 4,5	885200408	31	1	136	96005686	GRUNDWERKZEUG
SCHRAUBENDREHER 5,5 CRV	790032308	32	1	136	96005686	GRUNDWERKZEUG
SCHRAUBENSICHERUNG FLA	811205708	109	1	341	12405454	KURBELGEHAEUSE KPL. MIT
SCHRAUBENSICHERUNG FLA	811205708	109	1	346	10142096	KOLBENKUEHLUNG
SCHRAUBENSICHERUNG FLA	811205708	(105)	1	352	10134887	OELWANNE MIT BEFEST.

Bezeichnung	Artikel	Pos.	Menge	Seite	Baugruppe	Bezeichnung
SCHRAUBENSICHERUNG FLA	811205708	109	1	365	11364303	ZYLINDERKOPFDECKEL VORM
SCHRAUBENSICHERUNG FLA	811205708	109	1	371	11364325	ZYLINDERKOPFDECKEL VORM
SCHRAUBENSICHERUNG FLA	811205708	109	1	397	11364209	LUFTPRESSER VORM.
SCHRAUBENSICHERUNG FLA	811205708	105	1	417	10146947	GENERATOR ANBAU
SCHRAUBENSICHERUNG FLA	811205708	105	1	427	10141788	STEUERGERAET ANBAU
SCHRAUBHUELSE 0	774376008	25	4	560	917691308	ZENTRALSCHMIERUNG
SCHRAUBKAPPE GPN 800 M1	10021410	3	2	377	12489819	ABDECKKAPPEN-KIT
SCHRAUBKARABINER OVAL	10875819	18	1	1251	919219708	F-ANLENKSTUECK
SCHRAUBKARABINER OVAL 1	10473040	3	2	877	962563908	HUBENDSCHALTER GEWICHT
SCHRAUBKARABINER OVAL 1	10473040	28	2	1313	919222808	FA-BOCK
SCHRAUBKUPPLUNG EMA3 M	7406865	617	4	76	967787408	HYDRAULIK RAUPE
SCHRAUBKUPPLUNG EMA3 M	7406865	617	4	103	967787508	HYDRAULIK RAUPE
SCHRAUBKUPPLUNG EMA3 M	7406865	81	1	280	96032892	DIESELMOTOR VORM.
SCHRAUBKUPPLUNG EMA3 M	7406865	29	1	594	919140308	OELBEHAELTER KPL.
SCHRAUBKUPPLUNG EMA3 M	7406865	745	17	720	96052492	HYDRAULIK
SCHRAUBSTOPFEN GPN 700	7003652	4	1	377	12489819	ABDECKKAPPEN-KIT
SCHRAUBSTOPFEN GPN 700	7011745	1	1	377	12489819	ABDECKKAPPEN-KIT
SCHRUMPFSCHLAUCH 11,6/2	10441166	298	0.1	503	96061089	KABELSTRANG
SCHRUMPFSCHLAUCH 11,6/2	10441166	298	0.4	657	96033855	KABELSTRANG
SCHRUMPFSCHLAUCH 12-3,0	603016608	241	0.03	1082	968285208	LEITUNGSTROMMEL KPL.
SCHRUMPFSCHLAUCH 12/2,5	10429652	288	0.12	54	96026395	VERKABELUNG
SCHRUMPFSCHLAUCH 19/6X2,	603016708	242	0.25	1194	96038591	LEITUNG
SCHRUMPFSCHLAUCH 33/5,5	10878197	300	0.14	1296	96038932	LEITUNG
SCHRUMPFSCHLAUCH 33/5,5	10878197	300	0.14	1297	96038933	LEITUNG
SCHRUMPFSCHLAUCH 44,4/7	11123168	294	0.15	81	967971408	KABELSTRANG
SCHRUMPFSCHLAUCH 44,4/7	11123168	294	0.3	662	96033473	KABELSTRANG
SCHRUMPFSCHLAUCH 44,4/7	11123168	294	0.25	1265	96039722	LEITUNG
SCHRUMPFSCHLAUCH 6/1,4X	10429651	287	0.03	506	96021228	KABELSTRANG
SCHRUMPFSCHLAUCH 6/1,4X	10429651	287	0.2	507	96019612	KABELSTRANG
SCHRUMPFSCHLAUCH 6/1,4X	10429651	287	0.03	654	96033472	KABELSTRANG
SCHRUMPFSCHLAUCH 6/1,4X	10429651	287	0.21	662	96033473	KABELSTRANG
SCHRUMPFSCHLAUCH 69,8/11	12101575	2404	0.17	1262	96038564	LEITUNG
SCHRUMPFSCHLAUCH 69,8/11	12101575	2404	0.17	1263	96038565	LEITUNG
SCHRUMPFSCHLAUCH 69,8/11	12101575	2404	0.34	1265	96039722	LEITUNG
SCHRUMPFSCHLAUCH 7,6/1,7	10441164	290	0.4	657	96033855	KABELSTRANG
SCHRUMPFSCHLAUCH 8-1,6 P	10301529	289	0.1	666	96039940	LEITUNG
SCHUTZ SCHWK.	968100008	2	1	1170	968099808	KAMERAHALTER VORM.
SCHUTZBLECH 4X215X532 S31	97038929	91	1	67	917291608	RAUPENTRAEGER LI.
SCHUTZBLECH 4X215X532 S31	97038929	91	1	100	917291708	RAUPENTRAEGER RE.
SCHUTZBLECH 4X307X778 S31	976555708	4	3	151	918367008	DREHWERK ANBAU
SCHUTZBLECH 4X350X718 S31	97004973	66	1	67	917291608	RAUPENTRAEGER LI.
SCHUTZBLECH 4X350X718 S31	97004973	66	1	100	917291708	RAUPENTRAEGER RE.
SCHUTZBLECH 4X732X363 S3	97057773	120	1	544	919627908	SA-BOCK VORM.
SCHUTZBLECH 4X732X363 S3	97057774	121	1	544	919627908	SA-BOCK VORM.
SCHUTZBLECH FE//ZNNI8//CN/	968067108	65	1	100	917291708	RAUPENTRAEGER RE.
SCHUTZBLECH FE//ZNNI8//CN/	968067808	65	1	67	917291608	RAUPENTRAEGER LI.
SCHUTZBLECH FE//ZNNI8//CN/	968310808	90	1	67	917291608	RAUPENTRAEGER LI.
SCHUTZBLECH FE//ZNNI8//CN/	968310808	90	1	100	917291708	RAUPENTRAEGER RE.
SCHUTZBLECH KPL. FE//ZNNI	968049308	9	1	21	918005408	RAUPENMITTELTEIL
SCHUTZBLECH SCHWK. FE//	968153908	8	1	232	917451208	WINDE 4 VORM.
SCHUTZBLECH SCHWK. FE//	968154008	9	1	232	917451208	WINDE 4 VORM.
SCHUTZDECKEL NICHT LACK	12466377	738	1	464	11373478	REDUKTIONSMITTELPUMPE
SCHUTZGITTER PA	10222686	37	4	688	96033320	AUFBAUTEILE MONTAGETAFE
SCHUTZHAUBE 470X403 ALM	97059377	46	1	21	918005408	RAUPENMITTELTEIL
SCHUTZKAPPE	10030115	44	1	530	91000225	KLIMAANLAGE
SCHUTZKAPPE	10030118	49	1	530	91000225	KLIMAANLAGE
SCHUTZKAPPE	10450134	(13)	1	319	11314599	VERSTELLPUMPE
SCHUTZKAPPE	610701108	527	2	655	96033472	KABELSTRANG
SCHUTZKAPPE	779013008	80	4	67	917291608	RAUPENTRAEGER LI.
SCHUTZKAPPE	779013008	80	4	100	917291708	RAUPENTRAEGER RE.

Bezeichnung	Artikel	Pos.	Menge	Seite	Baugruppe	Bezeichnung
SCHUTZKAPPE	779013008	72	2	232	917451208	WINDE 4 VORM.
SCHUTZKAPPE	779013008	7	1	1245	96038042	BOLZEN VORM.
SCHUTZKAPPE 180°	11060618	525	3	658	96033855	KABELSTRANG
SCHUTZKAPPE 180°	11491349	520	1	657	96033855	KABELSTRANG
SCHUTZKAPPE HOCHSTROMB	10872338	502	1	821	96059329	LEITUNG
SCHUTZKAPPE HOCHSTROMB	10872339	502	1	822	96059330	LEITUNG
SCHUTZKAPPE HOCHSTROMB	10872339	502	1	823	96059331	LEITUNG
SCHUTZKAPPE JPT	10874331	526	3	655	96033472	KABELSTRANG
SCHUTZKAPPE JPT	10874331	518	1	657	96033855	KABELSTRANG
SCHUTZKAPPE JPT 2 POL	11647373	537	1	663	96033473	KABELSTRANG
SCHUTZKAPPE M12	602339208	538	4	663	96033473	KABELSTRANG
SCHUTZKAPPE M12	602339208	505	1	917	96038229	LEITUNG
SCHUTZKAPPE M12	602339208	502	1	1293	96038928	LEITUNG
SCHUTZKAPPE MCP BUCHS	10678458	504	2	655	96033472	KABELSTRANG
SCHUTZKAPPE MS A240	691812808	(504)	1	55	967908108	KABELLISTE MITTELSTUECK
SCHUTZKAPPE MS A240	691812808	(504)	1	55	967908108	KABELLISTE MITTELSTUECK
SCHUTZKAPPE MS A240	691812808	542	2	663	96033473	KABELSTRANG
SCHUTZKAPPE MS A240	691812908	536	2	663	96033473	KABELSTRANG
SCHUTZKAPPE MS A240	691812908	172	1	1082	968285208	LEITUNGSTROMMEL KPL.
SCHUTZKAPPE SW10	779020108	2	6	693	922648308	KLEMMBRETT VORM.
SCHUTZPLATTE 60X45X3 PA6	97056864	12	4	28	969088908	HALTER VORM.
SCHUTZSCHLAUCH 30MM AL-	11118396	211	5	657	96033855	KABELSTRANG
SCHUTZSCHLAUCH 40MM AL-	10324905	212	1.15	654	96033472	KABELSTRANG
SCHUTZWALZE KPL.	928830208	9	1	891	919304308	S-ANLENKSTUECK VORM.
SCHUTZWALZE KPL.	968161808	36	1	223	917454008	WINDE 2 VORM.
SCHUTZWALZE KPL.	968241808	5	1	1022	917474008	WINDE 3 VORM.
SCHUTZWALZE SCHWK.	968243308	(1)	1	1022	917474008	WINDE 3 VORM.
SCHUTZWALZE SCHWK. T ZN	968161908	1	1	224	968161808	SCHUTZWALZE KPL.
SCHWEBEBALLAST	918900508	346	1	15		LIEBHERR RAUPENKRAN LR
SCHWENKARM SCHWK.	968176508	2	1	755	919075408	KRANFUEHRERKABINE ANBA
SCHWENKVERSCHRAUBUNG	7412734	6	1	89	11621291	VERTEILERKOMBINATION
SCHWINGE KPL.	96035475	2	1	1313	919222808	FA-BOCK
SCHWINGUNGSDAEMPFER	550452508	121	2	280	96032892	DIESELMOTOR VORM.
SCHWINGUNGSDAEMPFER	550452608	122	2	280	96032892	DIESELMOTOR VORM.
SCHWUNGRAD ANBAU SAE 1X	10120077	530	1	339	13455124	DIESELMOTOR
SCHWUNGRAD VORM. SAE 1X	10120078	1	1	426	10120077	SCHWUNGRAD ANBAU
SCHWUNGRADGEHAEUSE AN	10129212	520	1	339	13455124	DIESELMOTOR
SCRFILTER-BAUGRUPPE SC	11382590	1	1	441	919551008	SCHALLDAEMPFERANLAGE
SEAL-LOCK-BUNDMUTTER M	7027052	49	1	1010	11161917	STEUERTEIL
SECHSKANTMUTTER AEHNL.	12100243	52	2	323	96032897	KUEHLER VORM.
SECHSKANTMUTTER AEHNL.	11004444	402	12	441	919551008	SCHALLDAEMPFERANLAGE
SECHSKANTMUTTER AEHNL.	11004444	9	2	1206	968838608	GRUNDHALTER VORM.
SECHSKANTMUTTER AEHNL.	11626393	400	3	441	919551008	SCHALLDAEMPFERANLAGE
SECHSKANTMUTTER DIN 980	10179122	356	2	281	96032892	DIESELMOTOR VORM.
SECHSKANTMUTTER DIN 980	10179122	20	8	1097	967946208	VERSTELLFLASCHE KPL.
SECHSKANTMUTTER DIN 985	10875605	24	16	862	917517908	AUFNAHME GEGENGEWICHT
SECHSKANTMUTTER DIN 985	10875605	10	1	1170	968099808	KAMERAHALTER VORM.
SECHSKANTMUTTER DIN 985	10197769	313	2	35	969731708	HYDRAULIK MITTELTEIL
SECHSKANTMUTTER DIN 985	10197769	54	8	323	96032897	KUEHLER VORM.
SECHSKANTMUTTER DIN 985	10197769	403	6	441	919551008	SCHALLDAEMPFERANLAGE
SECHSKANTMUTTER DIN 985	10197769	88	14	543	919627908	SA-BOCK VORM.
SECHSKANTMUTTER DIN 985	10197769	40	3	579	96066595	KRAFTSTOFFFILTER VORM.
SECHSKANTMUTTER DIN 985	10197769	20	10	594	919140308	OELBEHAELTER KPL.
SECHSKANTMUTTER DIN 985	10197769	8	8	755	919075408	KRANFUEHRERKABINE ANBA
SECHSKANTMUTTER DIN 985	10197769	22	1	781	96000697	WISCHANLAGE EINBAU
SECHSKANTMUTTER DIN 985	10197769	98	13	892	919304308	S-ANLENKSTUECK VORM.
SECHSKANTMUTTER DIN 985	10197769	164	28	1052	917333208	D-ANLENKSTUECK VORM.
SECHSKANTMUTTER DIN 985	10197769	13	1	1098	967966108	ENDSCHALTER KPL.
SECHSKANTMUTTER DIN 985	10197769	13	1	1099	967966808	ENDSCHALTER KPL.
SECHSKANTMUTTER DIN 985	10197769	13	1	1115	968028208	AUFLAGE KPL.

Bezeichnung	Artikel	Pos.	Menge	Seite	Baugruppe	Bezeichnung
SECHSKANTMUTTER DIN 985	10197769	17	4	1167	967957508	KAMERAANBAU S-ANLENKSTU
SECHSKANTMUTTER DIN 985	10197769	11	4	1169	968134408	MECH.ANBAUTEILE SCHEINW
SECHSKANTMUTTER DIN 985	10197769	38	16	1183	918900508	SCHWEBEBALLAST
SECHSKANTMUTTER DIN 985	10197769	9	18	1224	968455908	FUSS KPL.
SECHSKANTMUTTER DIN 985	10197769	45	4	1229	919219508	F-ANSCHLUSSKOPF
SECHSKANTMUTTER DIN 985	411903208	12	2	836	968646208	KAMERAHALTER VORM.
SECHSKANTMUTTER DIN 985	12218127	321	4	286	96033379	BEFESTIGUNGSTEILE DRUC
SECHSKANTMUTTER DIN 985	10875607	16	8	117	918589408	HYDRAULISCHE ABSTUETZUN
SECHSKANTMUTTER DIN 985	10875607	25	8	186	919082708	DREHBUEHNE KPL.
SECHSKANTMUTTER DIN 985	10875607	354	10	281	96032892	DIESELMOTOR VORM.
SECHSKANTMUTTER DIN 985	10875607	55	8	323	96032897	KUEHLER VORM.
SECHSKANTMUTTER DIN 985	10875607	43	2	487	918999008	LAUFSTEG DREHBUEHNE
SECHSKANTMUTTER DIN 985	10875607	26	2	493	968309908	PODEST KPL.
SECHSKANTMUTTER DIN 985	10875607	8	8	841	919408908	VERBOLZUNG DB-SCHWEBE
SECHSKANTMUTTER DIN 985	10875607	30	4	1097	967946208	VERSTELLFLASCHE KPL.
SECHSKANTMUTTER DIN 985	10875607	9	2	1118	96048082	ZUGZYLINDER VORM.
SECHSKANTMUTTER DIN 985	10875607	11	4	1125	969396608	AUFSTIEG VORM.
SECHSKANTMUTTER DIN 985	10875607	9	8	1144	917085308	D-ZWISCHENSTUECK
SECHSKANTMUTTER DIN 985	10875607	9	8	1156	917178608	D-ZWISCHENSTUECK
SECHSKANTMUTTER DIN 985	10875607	13	5	1251	919219708	F-ANLENKSTUECK
SECHSKANTMUTTER DIN 985	10875607	70	4	1276	919220008	F-KOPFSTUECK
SECHSKANTMUTTER DIN 985	10875607	14	4	1302	919220108	F-ZWISCHENSTUECK
SECHSKANTMUTTER DIN 985	10875607	14	4	1306	919220208	F-ZWISCHENSTUECK
SECHSKANTMUTTER DIN 985	10875607	14	6	1309	919222708	F-ZWISCHENSTUECK
SECHSKANTMUTTER DIN 985	411903308	7	4	800	968397108	LEITER KPL.
SECHSKANTMUTTER DIN 985	10875608	59	4	1183	918900508	SCHWEBEBALLAST
SECHSKANTMUTTER DIN 985	12218072	54	4	1275	919220008	F-KOPFSTUECK
SECHSKANTMUTTER DIN 985	12218072	9	1	1278	96037041	ZUGLASCHE KPL.
SECHSKANTMUTTER DIN 985	12218072	8	1	1280	96037042	ZUGLASCHE KPL.
SECHSKANTMUTTER DIN 985	12218072	38	2	1313	919222808	FA-BOCK
SECHSKANTMUTTER DIN 985	10875609	4	146	60	96006203	BODENPLATTEN VORM.
SECHSKANTMUTTER DIN 985	10875609	355	8	281	96032892	DIESELMOTOR VORM.
SECHSKANTMUTTER DIN 985	10875609	13	1	547	967846208	ZUGSTANGE KPL.
SECHSKANTMUTTER DIN 985	10875609	12	1	549	967981008	ZUGSTANGE KPL.
SECHSKANTMUTTER DIN 985	10875609	24	6	589	918789208	KRAFTSTOFFBEHAELTER KPL
SECHSKANTMUTTER DIN 985	10875609	11	6	594	919140308	OELBEHAELTER KPL.
SECHSKANTMUTTER DIN 985	10875609	8	1	936	967746908	STANGE KPL.
SECHSKANTMUTTER DIN 985	10875609	8	1	949	967743808	STANGE KPL.
SECHSKANTMUTTER DIN 985	10875609	13	1	956	967897608	ZUGSTANGE KPL.
SECHSKANTMUTTER DIN 985	10875609	13	1	958	968190108	ZUGSTANGE KPL.
SECHSKANTMUTTER DIN 985	10875609	12	1	960	968190208	ZUGSTANGE KPL.
SECHSKANTMUTTER DIN 985	10875609	30	16	1022	917474008	WINDE 3 VORM.
SECHSKANTMUTTER DIN 985	10875609	12	1	1054	968242208	ZUGSTANGE KPL.
SECHSKANTMUTTER DIN 985	10875609	5	1	1104	967997708	LASCHE VORM.
SECHSKANTMUTTER DIN 985	10875609	10	1	1111	968026208	ZUGSTANGE KPL.
SECHSKANTMUTTER DIN 985	10875609	6	2	1114	968028008	LASCHE KPL.
SECHSKANTMUTTER DIN 985	10875609	8	1	1146	967733608	STANGE KPL.
SECHSKANTMUTTER DIN 985	10875609	8	1	1158	967704008	STANGE KPL.
SECHSKANTMUTTER DIN 985	10875609	6	1	1219	968768408	LASCHE KPL.
SECHSKANTMUTTER DIN 985	10875609	5	1	1220	969308308	LASCHE KPL.
SECHSKANTMUTTER DIN 985	10875609	3	2	1268	96039026	ZUGLASCHE KPL.
SECHSKANTMUTTER DIN 985	10875609	3	2	1269	96039027	ZUGLASCHE KPL.
SECHSKANTMUTTER DIN 985	10875609	25	1	1313	919222808	FA-BOCK
SECHSKANTMUTTER DIN 985	10875609	8	1	1315	96035525	ZUGLASCHE KPL.
SECHSKANTMUTTER DIN 985	10875609	5	1	1317	96035533	LASCHE KPL.
SECHSKANTMUTTER DIN 985	10875609	5	4	1318	96038653	SEIL VORM.
SECHSKANTMUTTER DIN 985	10875610	11	2	139	96051604	ROLLENLAGERUNG
SECHSKANTMUTTER DIN 985	10875610	14	6	186	919082708	DREHBUEHNE KPL.
SECHSKANTMUTTER DIN 985	10875610	77	2	543	919627908	SA-BOCK VORM.
SECHSKANTMUTTER DIN 985	10875610	19	1	547	967846208	ZUGSTANGE KPL.

Bezeichnung	Artikel	Pos.	Menge	Seite	Baugruppe	Bezeichnung
SECHSKANTMUTTER DIN 985	10875610	146	1	1094	919628208	D-KOPFSTUECK VORM.
SECHSKANTMUTTER DIN 985	10875610	11	4	1107	967983208	ZUSATZGEWICHT DERRICK
SECHSKANTMUTTER DIN 985	10875610	8	1	1108	968026008	ZUGSTANGE KPL.
SECHSKANTMUTTER DIN 985	10875610	4	3	1226	969944708	HALTERUNG VORM.
SECHSKANTMUTTER DIN 985	12226094	357	2	281	96032892	DIESELMOTOR VORM.
SECHSKANTMUTTER DIN 985	10876399	47	4	510	96061088	ELEKTRIK ANBAUTEILE KABIN
SECHSKANTMUTTER DIN 985	10876399	266	4	904	96028886	LEITUNGSTROMMEL KPL.
SECHSKANTMUTTER DIN 985	10876399	266	4	1082	968285208	LEITUNGSTROMMEL KPL.
SECHSKANTMUTTER DIN 985	10876399	151	8	1238	96035575	KLEMMKASTEN KPL.
SECHSKANTMUTTER DIN 985	10876399	508	4	1265	96039722	LEITUNG
SECHSKANTMUTTER DIN 985	10876399	151	4	1290	96035579	KLEMMKASTEN KPL.
SECHSKANTMUTTER DIN 985	10544161	15	4	1183	918900508	SCHWEBEBALLAST
SECHSKANTMUTTER DIN 985	10875611	28	2	491	968283208	LAUFSTEG DREHBUEHNE LI
SECHSKANTMUTTER DIN 985	10875611	35	2	493	968309908	PODEST KPL.
SECHSKANTMUTTER DIN 985	10875611	52	3	607	919297008	ZENTRALSCHMIERANLAGE O
SECHSKANTMUTTER DIN 985	10875611	516	1	666	96039940	LEITUNG
SECHSKANTMUTTER DIN 985	10875611	83	72	679	967917908	SCHALTSCHRANK MECH.
SECHSKANTMUTTER DIN 985	10875611	325	2	794	96033157	DRUCKLUFTANLAGE
SECHSKANTMUTTER DIN 985	10875611	7	3	1207	967936408	WINDWARNUNG VORM.
SECHSKANTMUTTER DIN 985	10875612	58	3	21	918005408	RAUPENMITTELTEIL
SECHSKANTMUTTER DIN 985	10875612	10	11	28	969088908	HALTER VORM.
SECHSKANTMUTTER DIN 985	10875612	28	2	117	918589408	HYDRAULISCHE ABSTUETZUN
SECHSKANTMUTTER DIN 985	10875612	9	2	160	917081108	ZENTRALSCHMIERANLAGE O
SECHSKANTMUTTER DIN 985	10875612	41	8	186	919082708	DREHBUEHNE KPL.
SECHSKANTMUTTER DIN 985	10875612	59	2	488	918999008	LAUFSTEG DREHBUEHNE
SECHSKANTMUTTER DIN 985	10875612	32	2	493	968309908	PODEST KPL.
SECHSKANTMUTTER DIN 985	10875612	25	4	499	969259908	LAUFSTEG DREHBUEHNE REC
SECHSKANTMUTTER DIN 985	10875612	51	2	607	919297008	ZENTRALSCHMIERANLAGE O
SECHSKANTMUTTER DIN 985	10875612	253	2	672	968681408	BEDIENPULT VERBOLZUNG
SECHSKANTMUTTER DIN 985	10875612	28	2	688	96033320	AUFBAUTEILE MONTAGETAFE
SECHSKANTMUTTER DIN 985	10875612	49	4	817	96059325	KLEMMKASTEN
SECHSKANTMUTTER DIN 985	10875612	39	8	862	917517908	AUFNAHME GEGENGEWICHT
SECHSKANTMUTTER DIN 985	10301317	5	1	1206	968838608	GRUNDHALTER VORM.
SECHSKANTMUTTER DIN 985	12102692	33	18	21	918005408	RAUPENMITTELTEIL
SECHSKANTMUTTER DIN 985	12102692	309	4	35	969731708	HYDRAULIK MITTELTEIL
SECHSKANTMUTTER DIN 985	12102692	14	6	51	926891108	VERTEILER MASSE
SECHSKANTMUTTER DIN 985	12102692	4	10	85	968727008	KAMERAANBAU RAUPE
SECHSKANTMUTTER DIN 985	12102692	4	10	109	968668808	KAMERAANBAU RAUPE
SECHSKANTMUTTER DIN 985	12102692	60	6	148	918011308	UNTERTEIL VORM.
SECHSKANTMUTTER DIN 985	12102692	97	4	194	96062971	MONTAGETEILE DREHBUEHN
SECHSKANTMUTTER DIN 985	12102692	5	3	197	969483508	PARKKONSOLE SCHLAEUCHE
SECHSKANTMUTTER DIN 985	12102692	323	3	286	96033379	BEFESTIGUNGSTEILE DRUC
SECHSKANTMUTTER DIN 985	12102692	404	5	441	919551008	SCHALLDAEMPFERANLAGE
SECHSKANTMUTTER DIN 985	12102692	95	8	543	919627908	SA-BOCK VORM.
SECHSKANTMUTTER DIN 985	12102692	101	1	756	919075408	KRANFUEHRERKABINE ANBA
SECHSKANTMUTTER DIN 985	12102692	14	4	812	91000228	VORB.ANTRIEBSAGG.KLIMAA
SECHSKANTMUTTER DIN 985	12102692	11	4	827	96047948	ANBAUTEILE ZUSATZHEIZUN
SECHSKANTMUTTER DIN 985	12102692	171	11	893	919304308	S-ANLENKSTUECK VORM.
SECHSKANTMUTTER DIN 985	12102692	51	15	935	917190908	S-ZWISCHENSTUECK
SECHSKANTMUTTER DIN 985	12102692	48	15	943	917333908	S-ZWISCHENSTUECK
SECHSKANTMUTTER DIN 985	12102692	51	4	972	917571208	S-ZWISCHENSTUECK
SECHSKANTMUTTER DIN 985	12102692	51	4	977	919086008	S-ZWISCHENSTUECK
SECHSKANTMUTTER DIN 985	12102692	21	44	1050	917333208	D-ANLENKSTUECK VORM.
SECHSKANTMUTTER DIN 985	12102692	57	24	1093	919628208	D-KOPFSTUECK VORM.
SECHSKANTMUTTER DIN 985	12102692	9	2	1109	968027308	ZUGSTANGE VORM.
SECHSKANTMUTTER DIN 985	12102692	10	6	1253	96038853	SENSORTRAEGER KPL.
SECHSKANTMUTTER DIN 985	12102692	5	3	1285	96037097	LEITER VORM.
SECHSKANTMUTTER DIN 985	12102692	5	3	1287	96037098	LEITER VORM.
SECHSKANTMUTTER DIN 985	411903008	18	2	766	96000684	FRONTSCHEIBE KPL.
SECHSKANTMUTTER DIN 985	411903008	23	4	836	968646208	KAMERAHALTER VORM.

Bezeichnung	Artikel	Pos.	Menge	Seite	Baugruppe	Bezeichnung
SECHSKANTMUTTER DIN 985	10876076	54	4	491	968283208	LAUFSTEG DREHBUEHNE LI
SECHSKANTMUTTER DIN 985	10876076	15	11	499	969259908	LAUFSTEG DREHBUEHNE REC
SECHSKANTMUTTER DIN 985	10876076	39	5	755	919075408	KRANFUEHRERKABINE ANBA
SECHSKANTMUTTER DIN 985	10875614	34	20	21	918005408	RAUPENMITTELTEIL
SECHSKANTMUTTER DIN 985	10875614	6	4	28	969088908	HALTER VORM.
SECHSKANTMUTTER DIN 985	10875614	311	2	35	969731708	HYDRAULIK MITTELTEIL
SECHSKANTMUTTER DIN 985	10875614	106	8	67	917291608	RAUPENTRAEGER LI.
SECHSKANTMUTTER DIN 985	10875614	106	8	100	917291708	RAUPENTRAEGER RE.
SECHSKANTMUTTER DIN 985	10875614	14	60	127	917076708	LAUFSTEG RAUPENFAHRWER
SECHSKANTMUTTER DIN 985	10875614	26	27	147	918011308	UNTERTEIL VORM.
SECHSKANTMUTTER DIN 985	10875614	6	2	160	917081108	ZENTRALSCHMIERANLAGE O
SECHSKANTMUTTER DIN 985	10875614	28	8	186	919082708	DREHBUEHNE KPL.
SECHSKANTMUTTER DIN 985	10875614	76	14	194	96062971	MONTAGETEILE DREHBUEHN
SECHSKANTMUTTER DIN 985	10875614	25	6	203	917438108	WINDE 1 VORM.
SECHSKANTMUTTER DIN 985	10875614	25	6	223	917454008	WINDE 2 VORM.
SECHSKANTMUTTER DIN 985	10875614	33	7	268	918861408	DIESELMOTOR KPL.
SECHSKANTMUTTER DIN 985	10875614	(7)	2	280	96032892	DIESELMOTOR VORM.
SECHSKANTMUTTER DIN 985	10875614	361	6	281	96032892	DIESELMOTOR VORM.
SECHSKANTMUTTER DIN 985	10875614	320	7	286	96033379	BEFESTIGUNGSTEILE DRUC
SECHSKANTMUTTER DIN 985	10875614	53	48	323	96032897	KUEHLER VORM.
SECHSKANTMUTTER DIN 985	10875614	401	27	441	919551008	SCHALLDAEMPFERANLAGE
SECHSKANTMUTTER DIN 985	10875614	34	4	459	919063408	HARNSTOFFANLAGE
SECHSKANTMUTTER DIN 985	10875614	9	2	466	96004224	DECKEL KPL.
SECHSKANTMUTTER DIN 985	10875614	3	4	477	915587308	ABLAGEKASTEN
SECHSKANTMUTTER DIN 985	10875614	39	110	487	918999008	LAUFSTEG DREHBUEHNE
SECHSKANTMUTTER DIN 985	10875614	13	12	493	968309908	PODEST KPL.
SECHSKANTMUTTER DIN 985	10875614	5	12	494	968287308	AUFSTIEG VORM.
SECHSKANTMUTTER DIN 985	10875614	7	8	495	96020149	TRITT
SECHSKANTMUTTER DIN 985	10875614	8	4	496	968287208	KLAPPTRITT VORM.
SECHSKANTMUTTER DIN 985	10875614	7	12	500	969540008	TREPPE KPL.
SECHSKANTMUTTER DIN 985	10875614	27	4	520	96060644	ZUSATZHEIZUNG KABINE
SECHSKANTMUTTER DIN 985	10875614	51	18	542	919627908	SA-BOCK VORM.
SECHSKANTMUTTER DIN 985	10875614	29	4	566	917080508	ROLLENLAGERUNG
SECHSKANTMUTTER DIN 985	10875614	7	8	575	917473108	BRENNSTOFFBEHAELTER O
SECHSKANTMUTTER DIN 985	10875614	11	16	589	918789208	KRAFTSTOFFBEHAELTER KPL
SECHSKANTMUTTER DIN 985	10875614	54	3	607	919297008	ZENTRALSCHMIERANLAGE O
SECHSKANTMUTTER DIN 985	10875614	16	1	626	96060604	VENTILPLATTE VORM.
SECHSKANTMUTTER DIN 985	10875614	150	60	633	96034154	GERAEUSCHDAEMMUNG OBE
SECHSKANTMUTTER DIN 985	10875614	5	2	634	969118108	DECKEL KPL.
SECHSKANTMUTTER DIN 985	10875614	5	1	636	96038209	DECKEL KPL.
SECHSKANTMUTTER DIN 985	10875614	5	2	638	96038293	DECKEL KPL.
SECHSKANTMUTTER DIN 985	10875614	8	2	639	969054708	DECKEL KPL.
SECHSKANTMUTTER DIN 985	10875614	8	2	640	969056008	DECKEL KPL.
SECHSKANTMUTTER DIN 985	10875614	8	2	641	969427208	DECKEL KPL.
SECHSKANTMUTTER DIN 985	10875614	8	2	642	969427308	DECKEL KPL.
SECHSKANTMUTTER DIN 985	10875614	5	2	643	96044249	DECKEL KPL.
SECHSKANTMUTTER DIN 985	10875614	7	2	678	967917908	SCHALTSCHRANK MECH.
SECHSKANTMUTTER DIN 985	10875614	10	2	791	964588308	FUEHRUNG VORM.
SECHSKANTMUTTER DIN 985	10875614	7	3	845	919477008	ZUS.HYDR.BALLASTWAGEN V-
SECHSKANTMUTTER DIN 985	10875614	18	4	862	917517908	AUFNAHME GEGENGEWICHT
SECHSKANTMUTTER DIN 985	10875614	100	202	892	919304308	S-ANLENKSTUECK VORM.
SECHSKANTMUTTER DIN 985	10875614	7	8	918	96038419	NEIGUNGSGEBER ANBAU
SECHSKANTMUTTER DIN 985	10875614	35	48	935	917190908	S-ZWISCHENSTUECK
SECHSKANTMUTTER DIN 985	10875614	35	49	943	917333908	S-ZWISCHENSTUECK
SECHSKANTMUTTER DIN 985	10875614	35	99	947	917078708	S-ZWISCHENSTUECK
SECHSKANTMUTTER DIN 985	10875614	35	106	954	917078808	S-ZWISCHENSTUECK
SECHSKANTMUTTER DIN 985	10875614	35	108	967	917079208	S-ZWISCHENSTUECK
SECHSKANTMUTTER DIN 985	10875614	35	104	972	917571208	S-ZWISCHENSTUECK
SECHSKANTMUTTER DIN 985	10875614	35	104	977	919086008	S-ZWISCHENSTUECK
SECHSKANTMUTTER DIN 985	10875614	15	78	989	917191008	SL-REDUZIERSTUECK

Bezeichnung	Artikel	Pos.	Menge	Seite	Baugruppe	Bezeichnung
SECHSKANTMUTTER DIN 985	10875614	9	126	1050	917333208	D-ANLENKSTUECK VORM.
SECHSKANTMUTTER DIN 985	10875614	51	140	1092	919628208	D-KOPFSTUECK VORM.
SECHSKANTMUTTER DIN 985	10875614	25	12	1097	967946208	VERSTELLFLASCHE KPL.
SECHSKANTMUTTER DIN 985	10875614	5	8	1115	968028208	AUFLAGE KPL.
SECHSKANTMUTTER DIN 985	10875614	23	5	1118	96048082	ZUGZYLINDER VORM.
SECHSKANTMUTTER DIN 985	10875614	9	4	1126	969396908	LEITER VORM.
SECHSKANTMUTTER DIN 985	10875614	23	132	1144	917085308	D-ZWISCHENSTUECK
SECHSKANTMUTTER DIN 985	10875614	23	214	1156	917178608	D-ZWISCHENSTUECK
SECHSKANTMUTTER DIN 985	10875614	5	3	1167	967957508	KAMERAANBAU S-ANLENKSTU
SECHSKANTMUTTER DIN 985	10875614	9	1	1169	968134408	MECH.ANBAUTEILE SCHEINW
SECHSKANTMUTTER DIN 985	10875614	11	8	1170	968099808	KAMERAHALTER VORM.
SECHSKANTMUTTER DIN 985	10875614	25	40	1183	918900508	SCHWEBEBALLAST
SECHSKANTMUTTER DIN 985	10875614	16	2	1214	919326208	DREHBUEHNENVERLAENGER
SECHSKANTMUTTER DIN 985	10875614	17	21	1229	919219508	F-ANSCHLUSSKOPF
SECHSKANTMUTTER DIN 985	10875614	32	18	1251	919219708	F-ANLENKSTUECK
SECHSKANTMUTTER DIN 985	10875614	7	8	1253	96038853	SENSORTRAEGER KPL.
SECHSKANTMUTTER DIN 985	10875614	5	2	1254	968938308	SENSOR VORM.
SECHSKANTMUTTER DIN 985	10875614	27	45	1275	919220008	F-KOPFSTUECK
SECHSKANTMUTTER DIN 985	10875614	12	4	1285	96037097	LEITER VORM.
SECHSKANTMUTTER DIN 985	10875614	12	4	1287	96037098	LEITER VORM.
SECHSKANTMUTTER DIN 985	10875614	6	16	1302	919220108	F-ZWISCHENSTUECK
SECHSKANTMUTTER DIN 985	10875614	6	22	1306	919220208	F-ZWISCHENSTUECK
SECHSKANTMUTTER DIN 985	10875614	6	34	1309	919222708	F-ZWISCHENSTUECK
SECHSKANTMUTTER DIN 985	10875614	12	7	1313	919222808	FA-BOCK
SECHSKANTMUTTER DIN 985	411903108	5	12	769	969848908	RELING
SECHSKANTMUTTER DIN 985	411903108	20	4	836	968646208	KAMERAHALTER VORM.
SECHSKANTMUTTER DIN 985	411903108	4	4	1208	967937608	HINDERNISFEUER VORM.
SECHSKANTMUTTER EN 1661	12215460	(9)	1	336	13455124	DIESELMOTOR
SECHSKANTMUTTER EN 1661	12215460	13	2	388	11420510	DRUCKLEITUNG ANBAU
SECHSKANTMUTTER EN 1661	11820285	14	2	345	10141769	ENDREGELVENTIL
SECHSKANTMUTTER EN 1661	11820285	12	2	388	11420510	DRUCKLEITUNG ANBAU
SECHSKANTMUTTER EN 1661	11820285	13	4	393	12421642	VERBINDUNGSLEITUNG ANBA
SECHSKANTMUTTER EN 1661	11820285	17	1	405	10147372	ENTLUEFTUNGSLEITUNG AN
SECHSKANTMUTTER EN 1661	11820285	28	2	406	10143277	KUEHLMITTELKRUEMMER AN
SECHSKANTMUTTER ISO 403	11002807	37	8	127	917076708	LAUFSTEG RAUPENFAHRWER
SECHSKANTMUTTER ISO 403	11002807	32	5	532	10451181	VERFLUESSIGEREINHEIT
SECHSKANTMUTTER ISO 403	11002807	40	8	1050	917333208	D-ANLENKSTUECK VORM.
SECHSKANTMUTTER ISO 403	12102695	308	2	264	967787908	ZUSATZHYDRAULIK MONTAGE
SECHSKANTMUTTER ISO 403	12102695	31	4	268	918861408	DIESELMOTOR KPL.
SECHSKANTMUTTER ISO 403	12102695	352	66	281	96032892	DIESELMOTOR VORM.
SECHSKANTMUTTER ISO 403	12102695	9	16	452	918981908	BATTERIELAGERUNG
SECHSKANTMUTTER ISO 403	12102695	32	2	470	918810308	STEUERSTAND
SECHSKANTMUTTER ISO 403	12102695	35	10	487	918999008	LAUFSTEG DREHBUEHNE
SECHSKANTMUTTER ISO 403	12102695	19	44	491	968283208	LAUFSTEG DREHBUEHNE LI
SECHSKANTMUTTER ISO 403	12102695	10	12	500	969540008	TREPPE KPL.
SECHSKANTMUTTER ISO 403	12102695	(6)	2	543	919627908	SA-BOCK VORM.
SECHSKANTMUTTER ISO 403	12102695	24	4	566	917080508	ROLLENLAGERUNG
SECHSKANTMUTTER ISO 403	12102695	46	8	755	919075408	KRANFUEHRERKABINE ANBA
SECHSKANTMUTTER ISO 403	12102695	31	4	1022	917474008	WINDE 3 VORM.
SECHSKANTMUTTER ISO 403	12102695	11	1	1115	968028208	AUFLAGE KPL.
SECHSKANTMUTTER ISO 403	12102695	5	4	1252	96036001	KLAPPE VORM.
SECHSKANTMUTTER ISO 403	510748608	3	1	837	965669108	FUEHRUNG
SECHSKANTMUTTER ISO 4032	10875616	30	1	21	918005408	RAUPENMITTELTEIL
SECHSKANTMUTTER ISO 4032	10875616	25	8	193	96062971	MONTAGETEILE DREHBUEHN
SECHSKANTMUTTER ISO 4032	10875616	24	6	232	917451208	WINDE 4 VORM.
SECHSKANTMUTTER ISO 4032	10875616	351	4	281	96032892	DIESELMOTOR VORM.
SECHSKANTMUTTER ISO 4032	10875616	34	12	542	919627908	SA-BOCK VORM.
SECHSKANTMUTTER ISO 4032	10875616	90	3	756	919075408	KRANFUEHRERKABINE ANBA
SECHSKANTMUTTER ISO 4032	10875616	8	8	935	917190908	S-ZWISCHENSTUECK
SECHSKANTMUTTER ISO 4032	10875616	8	8	943	917333908	S-ZWISCHENSTUECK

Bezeichnung	Artikel	Pos.	Menge	Seite	Baugruppe	Bezeichnung
SECHSKANTMUTTER ISO 4032	10875616	8	8	947	917078708	S-ZWISCHENSTUECK
SECHSKANTMUTTER ISO 4032	10875616	8	8	954	917078808	S-ZWISCHENSTUECK
SECHSKANTMUTTER ISO 4032	10875616	8	8	967	917079208	S-ZWISCHENSTUECK
SECHSKANTMUTTER ISO 4032	10875616	8	8	972	917571208	S-ZWISCHENSTUECK
SECHSKANTMUTTER ISO 4032	10875616	8	8	977	919086008	S-ZWISCHENSTUECK
SECHSKANTMUTTER ISO 4032	10875616	142	4	1052	917333208	D-ANLENKSTUECK VORM.
SECHSKANTMUTTER ISO 4032	10875616	85	12	1093	919628208	D-KOPFSTUECK VORM.
SECHSKANTMUTTER ISO 4032	411505001	88	8	69	90029090	WINKELGETRIEBE
SECHSKANTMUTTER ISO 4032	411505001	88	8	71	90029091	WINKELGETRIEBE
SECHSKANTMUTTER ISO 403	10873081	55	16	1183	918900508	SCHWEBEBALLAST
SECHSKANTMUTTER ISO 403	10873081	5	5	1231	96038862	STANGEN VORM.
SECHSKANTMUTTER ISO 4032	10875617	31	4	21	918005408	RAUPENMITTELTEIL
SECHSKANTMUTTER ISO 4032	10875617	4	2	548	967846508	ZUGSTANGE VORM.
SECHSKANTMUTTER ISO 4032	10875617	4	3	550	967981108	ZUGSTANGE VORM.
SECHSKANTMUTTER ISO 4032	10875617	12	1	568	917080608	MONTAGEEINRICHTUNG RA
SECHSKANTMUTTER ISO 4032	10875617	4	4	937	967747008	STANGE VORM.
SECHSKANTMUTTER ISO 4032	10875617	4	8	950	967744008	STANGE VORM.
SECHSKANTMUTTER ISO 4032	10875617	5	3	957	967950808	ZUGSTANGE VORM.
SECHSKANTMUTTER ISO 4032	10875617	5	4	959	968214108	ZUGSTANGE VORM.
SECHSKANTMUTTER ISO 4032	10875617	4	4	961	968217108	ZUGSTANGE VORM.
SECHSKANTMUTTER ISO 4032	10875617	4	4	1055	968242108	ZUGSTANGE VORM.
SECHSKANTMUTTER ISO 4032	10875617	4	2	1056	968246608	ZUGSTANGE KPL.
SECHSKANTMUTTER ISO 4032	10875617	4	5	1109	968027308	ZUGSTANGE VORM.
SECHSKANTMUTTER ISO 4032	10875617	4	5	1110	968026108	ZUGSTANGE VORM.
SECHSKANTMUTTER ISO 4032	10875617	4	4	1112	968027708	ZUGSTANGE VORM.
SECHSKANTMUTTER ISO 4032	10875617	4	4	1147	967733808	STANGE VORM.
SECHSKANTMUTTER ISO 4032	10875617	4	8	1159	967704108	STANGE VORM.
SECHSKANTMUTTER ISO 4032	10875617	71	4	1184	918900508	SCHWEBEBALLAST
SECHSKANTMUTTER ISO 4032	10875617	5	2	1214	919326208	DREHBUEHNENVERLAENGER
SECHSKANTMUTTER ISO 403	10425687	20	16	127	917076708	LAUFSTEG RAUPENFAHRWER
SECHSKANTMUTTER ISO 4032	10875618	9	1	129	968705508	STUETZE
SECHSKANTMUTTER ISO 4032	10875618	4	1	132	962009308	ABSTUETZPLATTE KPL.
SECHSKANTMUTTER ISO 4032	10875618	25	4	147	918011308	UNTERTEIL VORM.
SECHSKANTMUTTER ISO 4032	10875618	8	16	856	917863208	TRANSPORTABLAGE
SECHSKANTMUTTER ISO 403	10425688	21	10	232	917451208	WINDE 4 VORM.
SECHSKANTMUTTER ISO 403	10425688	10	8	854	918369608	TRANSPORTABLAGE
SECHSKANTMUTTER ISO 4032	10005173	23	2	678	967917908	SCHALTSCHRANK MECH.
SECHSKANTMUTTER ISO 403	10425689	9	4	493	968309908	PODEST KPL.
SECHSKANTMUTTER ISO 403	10425689	5	36	1200	918938508	ZENTRIERUNG STANDARD
SECHSKANTMUTTER ISO 403	10875619	324	2	286	96033379	BEFESTIGUNGSTEILE DRUC
SECHSKANTMUTTER ISO 403	10875619	504	1	668	96051766	BLINDSTECKER
SECHSKANTMUTTER ISO 403	10875619	67	4	777	96028393	INNENVERKLEIDUNG EINBAU
SECHSKANTMUTTER ISO 403	10875619	26	2	789	968080908	SCHLIESSANLAGE
SECHSKANTMUTTER ISO 403	10875620	57	6	21	918005408	RAUPENMITTELTEIL
SECHSKANTMUTTER ISO 403	10875620	8	6	87	917322008	ZENTRALSCHMIERUNG RAUP
SECHSKANTMUTTER ISO 403	10875620	8	6	111	917322208	ZENTRALSCHMIERUNG RAUP
SECHSKANTMUTTER ISO 403	10875620	5	2	560	917691308	ZENTRALSCHMIERUNG
SECHSKANTMUTTER ISO 403	10875620	34	2	616	964837908	ANBAUTEILE
SECHSKANTMUTTER ISO 403	10875620	8	8	647	968255808	DECKEL VORM.
SECHSKANTMUTTER ISO 403	10875620	9	8	648	968255908	DECKEL VORM.
SECHSKANTMUTTER ISO 403	10875620	8	8	649	968256008	DECKEL VORM.
SECHSKANTMUTTER ISO 403	10875620	8	8	650	968256108	DECKEL VORM.
SECHSKANTMUTTER ISO 403	10875620	72	10	675	919972908	EINBAUTEILE SCHALTSCHRAN
SECHSKANTMUTTER ISO 403	10875620	8	5	853	918470508	FREMDEINSPEISUNG
SECHSKANTMUTTER ISO 403	10875620	12	2	1083	917692208	ZENTRALSCHMIERUNG
SECHSKANTMUTTER ISO 4032	10878117	13	2	459	919063408	HARNSTOFFANLAGE
SECHSKANTMUTTER ISO 4032	10299668	20	2	766	96000684	FRONTSCHEIBE KPL.
SECHSKANTMUTTER ISO 403	10197764	29	2	49	967907608	SCHALTKASTEN VORM.
SECHSKANTMUTTER ISO 403	10197764	6	4	51	926891108	VERTEILER MASSE
SECHSKANTMUTTER ISO 403	10197764	110	4	194	96062971	MONTAGETEILE DREHBUEHN

Bezeichnung	Artikel	Pos.	Menge	Seite	Baugruppe	Bezeichnung
SECHSKANTMUTTER ISO 403	10197764	6	5	195	968907308	PARKKONSOLE SCHLAEUCHE
SECHSKANTMUTTER ISO 403	10197764	6	3	196	968907408	PARKKONSOLE SCHLAEUCHE
SECHSKANTMUTTER ISO 403	10197764	33	2	203	917438108	WINDE 1 VORM.
SECHSKANTMUTTER ISO 403	10197764	33	2	223	917454008	WINDE 2 VORM.
SECHSKANTMUTTER ISO 403	10197764	14	8	249	917645608	MONTAGEWINDE VORM.
SECHSKANTMUTTER ISO 403	10197764	(4)	4	280	96032892	DIESELMOTOR VORM.
SECHSKANTMUTTER ISO 403	10197764	51	2	323	96032897	KUEHLER VORM.
SECHSKANTMUTTER ISO 403	10197764	21	11	452	918981908	BATTERIELAGERUNG
SECHSKANTMUTTER ISO 403	10197764	16	2	454	96032910	BATTERIEKASTEN VORM.
SECHSKANTMUTTER ISO 403	10197764	12	2	466	96004224	DECKEL KPL.
SECHSKANTMUTTER ISO 403	10197764	11	32	480	917079908	DREHBUEHNENVERKLEIDUN
SECHSKANTMUTTER ISO 403	10197764	7	4	497	968904008	TRAEGER VORM.
SECHSKANTMUTTER ISO 403	10197764	310	74	553	968513208	ZUSATZHYDRAULIK SA-BOCK
SECHSKANTMUTTER ISO 403	10197764	7	4	614	918531108	SPIEGELANBAU KRANFUEHR
SECHSKANTMUTTER ISO 403	10197764	22	8	616	964837908	ANBAUTEILE
SECHSKANTMUTTER ISO 403	10197764	151	12	633	96034154	GERAEUSCHDAEMMUNG OBE
SECHSKANTMUTTER ISO 403	10197764	4	2	634	969118108	DECKEL KPL.
SECHSKANTMUTTER ISO 403	10197764	4	1	636	96038209	DECKEL KPL.
SECHSKANTMUTTER ISO 403	10197764	4	2	638	96038293	DECKEL KPL.
SECHSKANTMUTTER ISO 403	10197764	4	2	643	96044249	DECKEL KPL.
SECHSKANTMUTTER ISO 403	10197764	80	1	689	96033320	AUFBAUTEILE MONTAGETAFE
SECHSKANTMUTTER ISO 403	10197764	5	12	693	922648308	KLEMMBRETT VORM.
SECHSKANTMUTTER ISO 403	10197764	97	2	756	919075408	KRANFUEHRERKABINE ANBA
SECHSKANTMUTTER ISO 403	10197764	11	1	799	919075608	PODEST KRANKABINE
SECHSKANTMUTTER ISO 403	10197764	43	4	834	967956208	KAMERAANBAU DREHBUEHN
SECHSKANTMUTTER ISO 403	10197764	306	2	1067	967788408	ZUSATZHYDRAULIK D-ANLENK
SECHSKANTMUTTER ISO 403	10197764	15	1	1125	969396608	AUFSTIEG VORM.
SECHSKANTMUTTER ISO 403	10197764	9	7	1167	967957508	KAMERAANBAU S-ANLENKSTU
SECHSKANTMUTTER ISO 403	10197764	301	2	1175	968883308	ZUSATZHYDR.BOLZENZIEHZ
SECHSKANTMUTTER ISO 403	10197764	301	2	1178	968883408	ZUSATZHYDR.BOLZENZIEHZ
SECHSKANTMUTTER ISO 403	10197764	9	4	1185	921723608	SCHALTEINHEIT
SECHSKANTMUTTER ISO 403	10197764	9	4	1186	921723708	SCHALTEINHEIT
SECHSKANTMUTTER ISO 403	10197764	42	2	1251	919219708	F-ANLENKSTUECK
SECHSKANTMUTTER ISO 4032	411530301	10	2	800	968397108	LEITER KPL.
SECHSKANTMUTTER ISO 4032	411530301	20	19	834	967956208	KAMERAANBAU DREHBUEHN
SECHSKANTMUTTER ISO 4032	411530301	7	4	838	96005701	KAMERAHALTER VORM.
SECHSKANTMUTTER ISO 403	4000380	15	7	416	10143790	LADEDRUCKREGELUNG
SECHSKANTMUTTER ISO 403	4000381	13	2	398	10141807	ANBAUTEILE LUFTPRESSER
SECHSKANTMUTTER ISO 403	10197760	10	4	51	926891108	VERTEILER MASSE
SECHSKANTMUTTER ISO 403	10197760	29	2	117	918589408	HYDRAULISCHE ABSTUETZUN
SECHSKANTMUTTER ISO 403	10197760	69	4	148	918011308	UNTERTEIL VORM.
SECHSKANTMUTTER ISO 403	10197760	30	24	446	919063308	LUFTFILTERANLAGE KPL.
SECHSKANTMUTTER ISO 403	10197760	16	4	836	968646208	KAMERAHALTER VORM.
SECHSKANTMUTTER ISO 403	11693875	10	4	149	968284308	MONTAGETEILE UNTERTEIL
SECHSKANTMUTTER ISO 403	11693875	32	4	193	96062971	MONTAGETEILE DREHBUEHN
SECHSKANTMUTTER ISO 403	11693875	28	17	232	917451208	WINDE 4 VORM.
SECHSKANTMUTTER ISO 403	11693875	350	44	281	96032892	DIESELMOTOR VORM.
SECHSKANTMUTTER ISO 403	11693875	15	6	452	918981908	BATTERIELAGERUNG
SECHSKANTMUTTER ISO 403	11693875	10	8	454	96032910	BATTERIEKASTEN VORM.
SECHSKANTMUTTER ISO 403	11693875	43	12	491	968283208	LAUFSTEG DREHBUEHNE LI
SECHSKANTMUTTER ISO 403	11693875	4	2	496	968287208	KLAPPTRITT VORM.
SECHSKANTMUTTER ISO 403	11693875	86	2	543	919627908	SA-BOCK VORM.
SECHSKANTMUTTER ISO 403	11693875	23	8	568	917080608	MONTAGEEINRICHTUNG RA
SECHSKANTMUTTER ISO 403	11693875	305	8	572	967788008	ZUSATZHYDR.MONTAGEEINR
SECHSKANTMUTTER ISO 403	11693875	53	4	607	919297008	ZENTRALSCHMIERANLAGE O
SECHSKANTMUTTER ISO 403	11693875	442	13	718	96052492	HYDRAULIK
SECHSKANTMUTTER ISO 403	11693875	74	20	756	919075408	KRANFUEHRERKABINE ANBA
SECHSKANTMUTTER ISO 403	11693875	28	2	772	919075308	KRANFUEHRERKABINE VORM.
SECHSKANTMUTTER ISO 4032	510737408	17	9	834	967956208	KAMERAANBAU DREHBUEHN
SECHSKANTMUTTER ISO 4032	4901732	28	8	203	917438108	WINDE 1 VORM.

Bezeichnung	Artikel	Pos.	Menge	Seite	Baugruppe	Bezeichnung
SECHSKANTMUTTER ISO 4032	4901732	28	8	223	917454008	WINDE 2 VORM.
SECHSKANTMUTTER ISO 4032	4901732	21	4	224	968161808	SCHUTZWALZE KPL.
SECHSKANTMUTTER ISO 403	10179943	4	1	1244	96038041	BOLZEN VORM.
SECHSKANTMUTTER ISO 403	10179943	4	1	1245	96038042	BOLZEN VORM.
SECHSKANTMUTTER ISO 403	10179975	18	4	566	917080508	ROLLENLAGERUNG
SECHSKANTMUTTER ISO 403	4635422	16	4	199	917077708	BOLZEN S-ANLENKSTUECK
SECHSKANTMUTTER ISO 403	4635422	14	2	755	919075408	KRANFUEHRERKABINE ANBA
SECHSKANTMUTTER ISO 403	511001708	6	2	620	96060497	HEIZKLIMAGERAET EINBAU
SECHSKANTMUTTER ISO 403	410120308	17	2	789	968080908	SCHLIESSANLAGE
SECHSKANTMUTTER ISO 7040	10875629	11	8	499	969259908	LAUFSTEG DREHBUEHNE REC
SECHSKANTMUTTER ISO 7040	10875629	159	12	893	919304308	S-ANLENKSTUECK VORM.
SECHSKANTMUTTER ISO 7040	11840127	93	17	892	919304308	S-ANLENKSTUECK VORM.
SECHSKANTMUTTER ISO 7040	11840127	6	2	984	96039781	BOLZEN VORM.
SECHSKANTMUTTER ISO 7040	11840127	40	8	989	917191008	SL-REDUZIERSTUECK
SECHSKANTMUTTER ISO 7040	11840127	41	8	1022	917474008	WINDE 3 VORM.
SECHSKANTMUTTER ISO 7040	11840127	75	21	1051	917333208	D-ANLENKSTUECK VORM.
SECHSKANTMUTTER ISO 7040	11840127	7	2	1235	96038848	BOLZEN VORM.
SECHSKANTMUTTER ISO 7040	11840127	51	4	1251	919219708	F-ANLENKSTUECK
SECHSKANTMUTTER ISO 7040	11840127	6	2	1256	96029160	BOLZEN VORM.
SECHSKANTMUTTER ISO 7040	10875859	22	8	131	917076808	MECH.ZUSATZABSTUETZUNG
SECHSKANTMUTTER ISO 7040	10875859	190	8	894	919304308	S-ANLENKSTUECK VORM.
SECHSKANTMUTTER ISO 7040	10875859	8	1	1232	96038863	LASCHE VORM.
SECHSKANTMUTTER ISO 7040	10875630	32	2	268	918861408	DIESELMOTOR KPL.
SECHSKANTMUTTER ISO 704	10876400	18	2	454	96032910	BATTERIEKASTEN VORM.
SECHSKANTMUTTER ISO 704	11656734	12	4	463	96004209	PUMPE VORM.
SECHSKANTMUTTER ISO 704	11656734	32	2	530	91000225	KLIMAANLAGE
SECHSKANTMUTTER ISO 704	11656734	20	3	825	919159508	ZUSATZHEIZUNG OW AIRTOP
SECHSKANTMUTTER ISO 704	11656734	17	2	1169	968134408	MECH.ANBAUTEILE SCHEINW
SECHSKANTMUTTER ISO 704	11656734	22	2	1170	968099808	KAMERAHALTER VORM.
SECHSKANTMUTTER ISO 704	11656731	14	5	463	96004209	PUMPE VORM.
SECHSKANTMUTTER ISO 704	11656731	33	1	772	919075308	KRANFUEHRERKABINE VORM.
SECHSKANTMUTTER ISO 704	11656731	10	41	980	919219208	S-ZWISCHENSTUECK
SECHSKANTMUTTER ISO 704	11656731	10	63	981	96037300	GITTERROST VORM.
SECHSKANTMUTTER ISO 704	11656731	7	5	982	96037301	SEILSCHUTZ
SECHSKANTMUTTER ISO 704	11656731	4	5	983	96037306	SEILSCHUTZ
SECHSKANTMUTTER ISO 704	11656731	10	30	1234	96038847	GITTERROST VORM.
SECHSKANTMUTTER ISO 704	11656731	33	2	1313	919222808	FA-BOCK
SECHSKANTMUTTER ISO 704	4635148	50	4	996	917473608	WINDE 6 VORM.
SECHSKANTMUTTER ISO 7042	10814800	50	12	127	917076708	LAUFSTEG RAUPENFAHRWER
SECHSKANTMUTTER ISO 867	10875633	21	2	510	96061088	ELEKTRIK ANBAUTEILE KABIN
SECHSKANTMUTTER ISO 867	10179933	17	2	224	968161808	SCHUTZWALZE KPL.
SECHSKANTMUTTER ISO 8675	10285016	8	2	836	968646208	KAMERAHALTER VORM.
SECHSKANTMUTTER ISO 8675	10285016	21	1	1125	969396608	AUFSTIEG VORM.
SECHSKANTMUTTER M10X1	10012557	3	2	362	10122503	KIPPHEBELBOCK VORM.
SECHSKANTMUTTER M32X1,5	602504408	48	1	678	967917908	SCHALTSCHRANK MECH.
SECHSKANTRIPPENMUTTER	10003366	3	1	394	9078314	HEIZFLANSCH ANBAU
SECHSKANTSCHRAUBE DIN 6	10006131	7	1	378	11363553	ANTRIEB FUER HOCHDRUCK
SECHSKANTSCHRAUBE DIN 6	10030519	(13)	1	352	10134887	OELWANNE MIT BEFEST.
SECHSKANTSCHRAUBE DIN	11068155	6	7	413	10141558	ABGASKRUEMMER ANBAU
SECHSKANTSCHRAUBE DIN	10336200	(7)	8	412	10141356	ABGASROHR ANBAU
SECHSKANTSCHRAUBE DIN	10336200	(7)	8	412	10141356	ABGASROHR ANBAU
SECHSKANTSCHRAUBE EN 1	12207561	(6)	8	335	13455124	DIESELMOTOR
SECHSKANTSCHRAUBE EN 16	12207559	18	1	392	10141830	LADELUFTLEITUNG ANBAU
SECHSKANTSCHRAUBE EN 16	12207559	15	1	417	10146947	GENERATOR ANBAU
SECHSKANTSCHRAUBE EN 1	12210062	14	1	400	12490129	WASSERPUMPE MIT BEFEST.
SECHSKANTSCHRAUBE EN 16	11823511	19	2	392	10141830	LADELUFTLEITUNG ANBAU
SECHSKANTSCHRAUBE EN 1	12207564	6	4	378	11363553	ANTRIEB FUER HOCHDRUCK
SECHSKANTSCHRAUBE EN 1	12207564	15	3	400	12490129	WASSERPUMPE MIT BEFEST.
SECHSKANTSCHRAUBE EN 1	11656153	68	2	430	12416117	KABELBAUM ANBAU
SECHSKANTSCHRAUBE EN 1	11656154	2	4	399	10141838	VERSCHLUSSTEILE

Bezeichnung	Artikel	Pos.	Menge	Seite	Baugruppe	Bezeichnung
SECHSKANTSCHRAUBE EN 1	11656155	(19)	2	338	13455124	DIESELMOTOR
SECHSKANTSCHRAUBE EN 1	11656155	12	3	393	12421642	VERBINDUNGSLEITUNG ANBA
SECHSKANTSCHRAUBE EN 16	10299582	(10)	6	336	13455124	DIESELMOTOR
SECHSKANTSCHRAUBE EN 1	11656156	11	2	388	11420510	DRUCKLEITUNG ANBAU
SECHSKANTSCHRAUBE EN 1	11626073	11	1	427	10141788	STEUERGERAET ANBAU
SECHSKANTSCHRAUBE EN 16	10299587	6	4	344	9078462	AGGREGATETRAEGER ANBA
SECHSKANTSCHRAUBE EN 1	11656159	10	2	427	10141788	STEUERGERAET ANBAU
SECHSKANTSCHRAUBE EN 1	11656160	17	1	392	10141830	LADELUFTLEITUNG ANBAU
SECHSKANTSCHRAUBE EN 1	10299598	9	2	424	10129212	SCHWUNGRADGEHAEUSE AN
SECHSKANTSCHRAUBE EN 1	10299598	2	6	433	10120393	VERSCHLUSSTEILE
SECHSKANTSCHRAUBE EN 1	10299598	8	4	434	10126182	NEBENABTRIEB ANBAU
SECHSKANTSCHRAUBE EN 16	10299566	2	3	419	10120540	STARTER ANBAU
SECHSKANTSCHRAUBE EN 1	10875423	16	1	417	10146947	GENERATOR ANBAU
SECHSKANTSCHRAUBE EN 16	10299568	7	10	424	10129212	SCHWUNGRADGEHAEUSE AN
SECHSKANTSCHRAUBE EN 1	12207569	(3)	1	429	12416117	KABELBAUM ANBAU
SECHSKANTSCHRAUBE EN 1	12207569	3	1	431	10150446	KONSOLE ANBAU
SECHSKANTSCHRAUBE EN 1	10875503	26	4	49	967907608	SCHALTKASTEN VORM.
SECHSKANTSCHRAUBE EN 1	10875503	17	4	510	96061088	ELEKTRIK ANBAUTEILE KABIN
SECHSKANTSCHRAUBE EN 1	10875503	16	4	660	969245308	ELEKTRIK KLEMMKASTEN DB
SECHSKANTSCHRAUBE EN 1	10875503	70	43	675	919972908	EINBAUTEILE SCHALTSCHRAN
SECHSKANTSCHRAUBE EN 1	10875503	80	8	679	967917908	SCHALTSCHRANK MECH.
SECHSKANTSCHRAUBE EN 1	10875503	62	55	689	96033320	AUFBAUTEILE MONTAGETAFE
SECHSKANTSCHRAUBE EN 1	10875503	7	2	690	968095808	MONTAGEEINHEIT VORM.
SECHSKANTSCHRAUBE EN 16	12207546	52	6	430	12416117	KABELBAUM ANBAU
SECHSKANTSCHRAUBE EN 16	11840297	24	2	389	10143726	LECKOELLEITUNG ANBAU
SECHSKANTSCHRAUBE EN 16	11840297	54	15	430	12416117	KABELBAUM ANBAU
SECHSKANTSCHRAUBE EN 16	11840297	(3)	1	432	12410651	MOTORREGELUNGSENSORIK
SECHSKANTSCHRAUBE EN 16	11840297	25	4	456	96032891	ELEKTRIK BATTERIEKASTEN
SECHSKANTSCHRAUBE EN 16	11840297	4	5	618	91000492	HEIZKLIMAGERAET EINBAU
SECHSKANTSCHRAUBE EN 16	11840297	9	2	680	969408008	DECKEL KPL.
SECHSKANTSCHRAUBE EN 16	11840297	19	2	761	919075508	KRANFUEHRERKABINE VORM.
SECHSKANTSCHRAUBE EN 16	12207548	6	3	365	11364303	ZYLINDERKOPFDECKEL VORM
SECHSKANTSCHRAUBE EN 16	12207548	6	3	371	11364325	ZYLINDERKOPFDECKEL VORM
SECHSKANTSCHRAUBE EN 16	12207548	2	4	394	9078314	HEIZFLANSCH ANBAU
SECHSKANTSCHRAUBE EN 16	12207548	(2)	1	432	12410651	MOTORREGELUNGSENSORIK
SECHSKANTSCHRAUBE EN 1	12105855	21	3	825	919159508	ZUSATZHEIZUNG OW AIRTOP
SECHSKANTSCHRAUBE EN 16	12207587	12	1	349	10137051	OELRUECKLAUFLEITUNG AN
SECHSKANTSCHRAUBE EN 16	12207587	28	3	387	12474356	KRAFTSTOFFLEITUNGEN
SECHSKANTSCHRAUBE EN 16	12207550	10	2	347	10141843	KURBELGEHAEUSEENTLUEF
SECHSKANTSCHRAUBE EN 16	12207551	15	2	405	10147372	ENTLUEFTUNGSLEITUNG AN
SECHSKANTSCHRAUBE EN 16	12210058	8	3	344	9078462	AGGREGATETRAEGER ANBA
SECHSKANTSCHRAUBE EN 1	12210061	12	2	422	10144678	ABDECKPLATTE ANBAU
SECHSKANTSCHRAUBE EN 16	11656991	10	4	461	968866808	HARNSTOFFTANK VORM.
SECHSKANTSCHRAUBE EN 16	11656991	11	5	522	96060643	ZUSATZHEIZUNG VORM.
SECHSKANTSCHRAUBE EN 1	12207553	5	5	402	11353748	THERMOSTATGEHAEUSE AN
SECHSKANTSCHRAUBE EN 1	11826195	4	3	383	10126724	KRAFTSTOFF-FEINFILTERAN
SECHSKANTSCHRAUBE EN 16	12693597	16	3	392	10141830	LADELUFTLEITUNG ANBAU
SECHSKANTSCHRAUBE EN 16	11656992	1	4	56	967908308	SCHALTSCHRANK ANBAU
SECHSKANTSCHRAUBE EN 16	11656992	10	3	345	10141769	ENDREGELVENTIL
SECHSKANTSCHRAUBE EN 16	11656992	6	1	353	10137870	OELMESSSTAB KPL.
SECHSKANTSCHRAUBE EN 16	11656992	9	2	372	10122940	NOCKENWELLE KPL.
SECHSKANTSCHRAUBE EN 16	11656992	10	2	388	11420510	DRUCKLEITUNG ANBAU
SECHSKANTSCHRAUBE EN 16	11656992	18	1	398	10141807	ANBAUTEILE LUFTPRESSER
SECHSKANTSCHRAUBE EN 16	11656992	27	2	406	10143277	KUEHLMITTELKRUEMMER AN
SECHSKANTSCHRAUBE EN 16	11656992	60	26	430	12416117	KABELBAUM ANBAU
SECHSKANTSCHRAUBE EN 16	11656992	13	2	461	968866808	HARNSTOFFTANK VORM.
SECHSKANTSCHRAUBE EN 16	11656992	10	1	518	91000493	ZUSATZHEIZUNG OW
SECHSKANTSCHRAUBE EN 16	11656992	10	6	520	96060644	ZUSATZHEIZUNG KABINE
SECHSKANTSCHRAUBE EN 16	11656992	10	3	522	96060643	ZUSATZHEIZUNG VORM.
SECHSKANTSCHRAUBE EN 16	11656992	9	5	626	96060604	VENTILPLATTE VORM.

Bezeichnung	Artikel	Pos.	Menge	Seite	Baugruppe	Bezeichnung
SECHSKANTSCHRAUBE EN 16	11656992	14	1	825	919159508	ZUSATZHEIZUNG OW AIRTOP
SECHSKANTSCHRAUBE EN 1	12698193	9	2	345	10141769	ENDREGELVENTIL
SECHSKANTSCHRAUBE EN 1	12698193	5	1	383	10126724	KRAFTSTOFF-FEINFILTERAN
SECHSKANTSCHRAUBE EN 16	11657219	12	7	347	10141843	KURBELGEHAEUSEENTLUEF
SECHSKANTSCHRAUBE EN 16	11657219	4	1	351	10118748	ROHRLEITUNG ANBAU
SECHSKANTSCHRAUBE EN 16	11657219	25	3	387	12474356	KRAFTSTOFFLEITUNGEN
SECHSKANTSCHRAUBE EN 16	11657219	25	2	389	10143726	LECKOELLEITUNG ANBAU
SECHSKANTSCHRAUBE EN 16	11657219	8	5	405	10147372	ENTLUEFTUNGSLEITUNG AN
SECHSKANTSCHRAUBE EN 16	11657219	19	11	416	10143790	LADEDRUCKREGELUNG
SECHSKANTSCHRAUBE EN 16	11657219	13	2	424	10129212	SCHWUNGRADGEHAEUSE AN
SECHSKANTSCHRAUBE EN 16	11657219	(2)	4	429	12416117	KABELBAUM ANBAU
SECHSKANTSCHRAUBE EN 16	11657219	2	3	431	10150446	KONSOLE ANBAU
SECHSKANTSCHRAUBE EN 16	11657219	26	4	520	96060644	ZUSATZHEIZUNG KABINE
SECHSKANTSCHRAUBE EN 16	11657219	17	1	626	96060604	VENTILPLATTE VORM.
SECHSKANTSCHRAUBE EN 16	11657219	71	9	675	919972908	EINBAUTEILE SCHALTSCHRAN
SECHSKANTSCHRAUBE EN 16	11690637	18	1	383	10126724	KRAFTSTOFF-FEINFILTERAN
SECHSKANTSCHRAUBE EN 16	11690637	26	1	387	12474356	KRAFTSTOFFLEITUNGEN
SECHSKANTSCHRAUBE EN 16	11690637	11	4	400	12490129	WASSERPUMPE MIT BEFEST.
SECHSKANTSCHRAUBE EN 16	11690637	24	2	405	10147372	ENTLUEFTUNGSLEITUNG AN
SECHSKANTSCHRAUBE EN 16	11690637	13	7	406	10143277	KUEHLMITTELKRUEMMER AN
SECHSKANTSCHRAUBE EN 16	11690637	21	1	415	10141721	ATL-ANBAU
SECHSKANTSCHRAUBE EN 16	11690637	62	1	430	12416117	KABELBAUM ANBAU
SECHSKANTSCHRAUBE EN 1	10299567	(8)	4	336	13455124	DIESELMOTOR
SECHSKANTSCHRAUBE EN 1	10299567	5	4	344	9078462	AGGREGATETRAEGER ANBA
SECHSKANTSCHRAUBE EN 1	10299567	5	2	353	10137870	OELMESSSTAB KPL.
SECHSKANTSCHRAUBE EN 16	11826563	10	1	349	10137051	OELRUECKLAUFLEITUNG AN
SECHSKANTSCHRAUBE EN 16	11826563	12	4	400	12490129	WASSERPUMPE MIT BEFEST.
SECHSKANTSCHRAUBE EN 16	11826563	13	3	417	10146947	GENERATOR ANBAU
SECHSKANTSCHRAUBE EN 16	11826563	9	5	422	10144678	ABDECKPLATTE ANBAU
SECHSKANTSCHRAUBE EN 16	11826563	63	1	430	12416117	KABELBAUM ANBAU
SECHSKANTSCHRAUBE EN 1	10299603	10	8	341	12405454	KURBELGEHAEUSE KPL. MIT
SECHSKANTSCHRAUBE EN 1	10299603	14	24	352	10134887	OELWANNE MIT BEFEST.
SECHSKANTSCHRAUBE EN 16	11827987	13	3	400	12490129	WASSERPUMPE MIT BEFEST.
SECHSKANTSCHRAUBE EN 1	10299604	9	2	344	9078462	AGGREGATETRAEGER ANBA
SECHSKANTSCHRAUBE EN 16	11658660	19	6	347	10141843	KURBELGEHAEUSEENTLUEF
SECHSKANTSCHRAUBE EN 16	11658660	3	3	363	10122645	ZYLINDERKOPFDECKEL ANBA
SECHSKANTSCHRAUBE EN 16	11658660	5	3	364	10122640	ZYLINDERKOPFDECKEL ANBA
SECHSKANTSCHRAUBE EN 16	11658660	6	1	364	10122640	ZYLINDERKOPFDECKEL ANBA
SECHSKANTSCHRAUBE EN 16	11658660	3	1	366	12580834	REPARATURSATZ
SECHSKANTSCHRAUBE EN 16	11658660	5	3	369	10122646	ZYLINDERKOPFDECKEL ANBA
SECHSKANTSCHRAUBE EN 16	11658660	6	1	369	10122646	ZYLINDERKOPFDECKEL ANBA
SECHSKANTSCHRAUBE EN 16	11658660	6	1	370	10122659	ZYLINDERKOPFDECKEL ANBA
SECHSKANTSCHRAUBE EN 16	11658660	9	2	388	11420510	DRUCKLEITUNG ANBAU
SECHSKANTSCHRAUBE EN 16	11658660	10	4	393	12421642	VERBINDUNGSLEITUNG ANBA
SECHSKANTSCHRAUBE EN 16	11658660	18	2	417	10146947	GENERATOR ANBAU
SECHSKANTSCHRAUBE EN 16	11658660	6	4	427	10141788	STEUERGERAET ANBAU
SECHSKANTSCHRAUBE EN 1	10299605	3	9	344	9078462	AGGREGATETRAEGER ANBA
SECHSKANTSCHRAUBE EN 16	11690426	3	4	427	10141788	STEUERGERAET ANBAU
SECHSKANTSCHRAUBE EN 1	10299606	10	2	344	9078462	AGGREGATETRAEGER ANBA
SECHSKANTSCHRAUBE EN 16	11691686	15	4	352	10134887	OELWANNE MIT BEFEST.
SECHSKANTSCHRAUBE EN 16	11691686	31	1	387	12474356	KRAFTSTOFFLEITUNGEN
SECHSKANTSCHRAUBE EN 16	11691686	14	4	393	12421642	VERBINDUNGSLEITUNG ANBA
SECHSKANTSCHRAUBE EN 16	11691686	14	1	398	10141807	ANBAUTEILE LUFTPRESSER
SECHSKANTSCHRAUBE EN 16	11691686	14	2	417	10146947	GENERATOR ANBAU
SECHSKANTSCHRAUBE EN 16	12210060	8	6	345	10141769	ENDREGELVENTIL
SECHSKANTSCHRAUBE EN 1	10299607	4	6	344	9078462	AGGREGATETRAEGER ANBA
SECHSKANTSCHRAUBE EN 16	11691685	10	2	422	10144678	ABDECKPLATTE ANBAU
SECHSKANTSCHRAUBE EN 16	12210057	11	2	349	10137051	OELRUECKLAUFLEITUNG AN
SECHSKANTSCHRAUBE EN 1	10299608	7	3	344	9078462	AGGREGATETRAEGER ANBA
SECHSKANTSCHRAUBE EN 1	10299609	4	2	403	11349206	THERMOSTATGEHAEUSE VO

Bezeichnung	Artikel	Pos.	Menge	Seite	Baugruppe	Bezeichnung
SECHSKANTSCHRAUBE EN 1	10299609	21	1	416	10143790	LADEDRUCKREGELUNG
SECHSKANTSCHRAUBE EN 16	11626067	5	2	364	10122640	ZYLINDERKOPFDECKEL ANBA
SECHSKANTSCHRAUBE EN 16	11626067	2	2	366	12580834	REPARATURSATZ
SECHSKANTSCHRAUBE EN 16	11626067	5	2	369	10122646	ZYLINDERKOPFDECKEL ANBA
SECHSKANTSCHRAUBE EN 16	11626067	5	2	370	10122659	ZYLINDERKOPFDECKEL ANBA
SECHSKANTSCHRAUBE EN 16	11626067	20	1	417	10146947	GENERATOR ANBAU
SECHSKANTSCHRAUBE EN 16	11626067	40	1	1156	917178608	D-ZWISCHENSTUECK
SECHSKANTSCHRAUBE EN 16	10876385	11	3	422	10144678	ABDECKPLATTE ANBAU
SECHSKANTSCHRAUBE ISO	11651143	303	12	281	96032892	DIESELMOTOR VORM.
SECHSKANTSCHRAUBE ISO	12218490	21	16	862	917517908	AUFNAHME GEGENGEWICHT
SECHSKANTSCHRAUBE ISO 4	10299624	43	4	755	919075408	KRANFUEHRERKABINE ANBA
SECHSKANTSCHRAUBE ISO	12213408	47	4	755	919075408	KRANFUEHRERKABINE ANBA
SECHSKANTSCHRAUBE ISO	10178864	38	8	1050	917333208	D-ANLENKSTUECK VORM.
SECHSKANTSCHRAUBE ISO 4	11631860	34	4	996	917473608	WINDE 6 VORM.
SECHSKANTSCHRAUBE ISO 4	11626719	33	2	487	918999008	LAUFSTEG DREHBUEHNE
SECHSKANTSCHRAUBE ISO 4	11642367	12	2	424	10129212	SCHWUNGRADGEHAEUSE AN
SECHSKANTSCHRAUBE ISO 4	12222984	30	3	579	96066595	KRAFTSTOFFFILTER VORM.
SECHSKANTSCHRAUBE ISO	10875504	319	4	281	96032892	DIESELMOTOR VORM.
SECHSKANTSCHRAUBE ISO	12224027	41	2	487	918999008	LAUFSTEG DREHBUEHNE
SECHSKANTSCHRAUBE ISO	11642341	186	4	1053	917333208	D-ANLENKSTUECK VORM.
SECHSKANTSCHRAUBE ISO 4	10299657	3	2	423	10126465	HEBEVORRICHTUNG
SECHSKANTSCHRAUBE ISO 4	11651578	161	2	893	919304308	S-ANLENKSTUECK VORM.
SECHSKANTSCHRAUBE ISO 4	11658891	310	6	281	96032892	DIESELMOTOR VORM.
SECHSKANTSCHRAUBE ISO 4	11658891	9	5	1251	919219708	F-ANLENKSTUECK
SECHSKANTSCHRAUBE ISO 4	11658891	69	4	1276	919220008	F-KOPFSTUECK
SECHSKANTSCHRAUBE ISO 4	11658891	12	4	1302	919220108	F-ZWISCHENSTUECK
SECHSKANTSCHRAUBE ISO 4	11658891	12	4	1306	919220208	F-ZWISCHENSTUECK
SECHSKANTSCHRAUBE ISO 4	11658891	12	6	1309	919222708	F-ZWISCHENSTUECK
SECHSKANTSCHRAUBE ISO 4	10875506	419	1	717	96052492	HYDRAULIK
SECHSKANTSCHRAUBE ISO 4	10875506	39	8	1022	917474008	WINDE 3 VORM.
SECHSKANTSCHRAUBE ISO 4	11658890	417	4	717	96052492	HYDRAULIK
SECHSKANTSCHRAUBE ISO 4	11658890	186	1	894	919304308	S-ANLENKSTUECK VORM.
SECHSKANTSCHRAUBE ISO	7004640	412	4	717	96052492	HYDRAULIK
SECHSKANTSCHRAUBE ISO 4	10875507	34	4	323	96032897	KUEHLER VORM.
SECHSKANTSCHRAUBE ISO	9230171	4	2	423	10126465	HEBEVORRICHTUNG
SECHSKANTSCHRAUBE ISO	10878788	5	4	755	919075408	KRANFUEHRERKABINE ANBA
SECHSKANTSCHRAUBE ISO	10178872	58	4	1183	918900508	SCHWEBEBALLAST
SECHSKANTSCHRAUBE ISO 4	12225301	407	5	717	96052492	HYDRAULIK
SECHSKANTSCHRAUBE ISO	12222993	26	1	1313	919222808	FA-BOCK
SECHSKANTSCHRAUBE ISO	11642340	2	1	1220	969308308	LASCHE KPL.
SECHSKANTSCHRAUBE ISO	4600601	52	16	69	90029090	WINKELGETRIEBE
SECHSKANTSCHRAUBE ISO	4600601	52	16	71	90029091	WINKELGETRIEBE
SECHSKANTSCHRAUBE ISO	4000437	9	1	568	917080608	MONTAGEEINRICHTUNG RA
SECHSKANTSCHRAUBE ISO	4000437	2	2	1268	96039026	ZUGLASCHE KPL.
SECHSKANTSCHRAUBE ISO	4000437	2	2	1269	96039027	ZUGLASCHE KPL.
SECHSKANTSCHRAUBE ISO	4000437	7	1	1280	96037042	ZUGLASCHE KPL.
SECHSKANTSCHRAUBE ISO	12224045	12	1	547	967846208	ZUGSTANGE KPL.
SECHSKANTSCHRAUBE ISO	12224045	10	1	549	967981008	ZUGSTANGE KPL.
SECHSKANTSCHRAUBE ISO	12224045	6	1	936	967746908	STANGE KPL.
SECHSKANTSCHRAUBE ISO	12224045	6	1	949	967743808	STANGE KPL.
SECHSKANTSCHRAUBE ISO	12224045	8	1	956	967897608	ZUGSTANGE KPL.
SECHSKANTSCHRAUBE ISO	12224045	8	1	958	968190108	ZUGSTANGE KPL.
SECHSKANTSCHRAUBE ISO	12224045	10	1	960	968190208	ZUGSTANGE KPL.
SECHSKANTSCHRAUBE ISO	12224045	5	1	1054	968242208	ZUGSTANGE KPL.
SECHSKANTSCHRAUBE ISO	12224045	7	1	1104	967997708	LASCHE VORM.
SECHSKANTSCHRAUBE ISO	12224045	7	1	1111	968026208	ZUGSTANGE KPL.
SECHSKANTSCHRAUBE ISO	12224045	6	1	1146	967733608	STANGE KPL.
SECHSKANTSCHRAUBE ISO	12224045	6	1	1158	967704008	STANGE KPL.
SECHSKANTSCHRAUBE ISO	12224045	3	1	1219	968768408	LASCHE KPL.
SECHSKANTSCHRAUBE ISO	12100535	4	2	1114	968028008	LASCHE KPL.

Bezeichnung	Artikel	Pos.	Menge	Seite	Baugruppe	Bezeichnung
SECHSKANTSCHRAUBE ISO 4	4901939	6	1	1232	96038863	LASCHE VORM.
SECHSKANTSCHRAUBE ISO	10878582	4	2	1214	919326208	DREHBUEHNENVERLAENGER
SECHSKANTSCHRAUBE ISO 4	12224015	188	8	894	919304308	S-ANLENKSTUECK VORM.
SECHSKANTSCHRAUBE ISO 4	12224034	2	4	1318	96038653	SEIL VORM.
SECHSKANTSCHRAUBE ISO 4	406221408	301	2	281	96032892	DIESELMOTOR VORM.
SECHSKANTSCHRAUBE ISO	406221108	18	8	1097	967946208	VERSTELLFLASCHE KPL.
SECHSKANTSCHRAUBE ISO 4	10412379	23	4	147	918011308	UNTERTEIL VORM.
SECHSKANTSCHRAUBE ISO 4	10412379	7	4	594	919140308	OELBEHAELTER KPL.
SECHSKANTSCHRAUBE ISO 4	11691323	11	36	999	90200131	SEILTROMMEL
SECHSKANTSCHRAUBE ISO	10878585	9	2	139	96051604	ROLLENLAGERUNG
SECHSKANTSCHRAUBE ISO	10878585	3	3	1226	969944708	HALTERUNG VORM.
SECHSKANTSCHRAUBE ISO	12230471	13	6	186	919082708	DREHBUEHNE KPL.
SECHSKANTSCHRAUBE ISO	10876516	5	4	1107	967983208	ZUSATZGEWICHT DERRICK
SECHSKANTSCHRAUBE ISO	10876534	2	1	132	962009308	ABSTUETZPLATTE KPL.
SECHSKANTSCHRAUBE ISO	10876534	144	1	1094	919628208	D-KOPFSTUECK VORM.
SECHSKANTSCHRAUBE ISO	12207974	75	2	543	919627908	SA-BOCK VORM.
SECHSKANTSCHRAUBE ISO	12207974	17	1	547	967846208	ZUGSTANGE KPL.
SECHSKANTSCHRAUBE ISO	12207974	6	1	1108	968026008	ZUGSTANGE KPL.
SECHSKANTSCHRAUBE ISO	12225207	300	2	281	96032892	DIESELMOTOR VORM.
SECHSKANTSCHRAUBE ISO 4	406210708	13	8	66	917291608	RAUPENTRAEGER LI.
SECHSKANTSCHRAUBE ISO 4	406210708	13	8	99	917291708	RAUPENTRAEGER RE.
SECHSKANTSCHRAUBE ISO 4	406210808	15	8	66	917291608	RAUPENTRAEGER LI.
SECHSKANTSCHRAUBE ISO 4	406210808	15	8	99	917291708	RAUPENTRAEGER RE.
SECHSKANTSCHRAUBE ISO	10878767	13	8	1183	918900508	SCHWEBEBALLAST
SECHSKANTSCHRAUBE ISO 4	406264008	12	35	66	917291608	RAUPENTRAEGER LI.
SECHSKANTSCHRAUBE ISO 4	406264008	12	35	99	917291708	RAUPENTRAEGER RE.
SECHSKANTSCHRAUBE ISO 4	10877647	14	35	66	917291608	RAUPENTRAEGER LI.
SECHSKANTSCHRAUBE ISO 4	10877647	14	35	99	917291708	RAUPENTRAEGER RE.
SECHSKANTSCHRAUBE ISO	406219808	11	24	1024	90028040	SEILTROMMEL
SECHSKANTSCHRAUBE ISO	406220708	31	24	204	90023098	KOMPAKTSEILWINDE
SECHSKANTSCHRAUBE ISO	406220708	31	24	1023	90023100	KOMPAKTSEILWINDE
SECHSKANTSCHRAUBE ISO	10875511	99	1	756	919075408	KRANFUEHRERKABINE ANBA
SECHSKANTSCHRAUBE ISO	12216183	333	3	281	96032892	DIESELMOTOR VORM.
SECHSKANTSCHRAUBE ISO	12216183	31	2	935	917190908	S-ZWISCHENSTUECK
SECHSKANTSCHRAUBE ISO	12216183	50	2	943	917333908	S-ZWISCHENSTUECK
SECHSKANTSCHRAUBE ISO	12216183	52	4	972	917571208	S-ZWISCHENSTUECK
SECHSKANTSCHRAUBE ISO	12216183	52	4	977	919086008	S-ZWISCHENSTUECK
SECHSKANTSCHRAUBE ISO	12216909	154	4	893	919304308	S-ANLENKSTUECK VORM.
SECHSKANTSCHRAUBE ISO	10875512	7	4	463	96004209	PUMPE VORM.
SECHSKANTSCHRAUBE ISO	10875512	300	1	1175	968883308	ZUSATZHYDR.BOLZENZIEHZ
SECHSKANTSCHRAUBE ISO	10875512	300	1	1178	968883408	ZUSATZHYDR.BOLZENZIEHZ
SECHSKANTSCHRAUBE ISO	12216913	66	1	1093	919628208	D-KOPFSTUECK VORM.
SECHSKANTSCHRAUBE ISO	12216185	55	22	1093	919628208	D-KOPFSTUECK VORM.
SECHSKANTSCHRAUBE ISO	12216186	51	21	1050	917333208	D-ANLENKSTUECK VORM.
SECHSKANTSCHRAUBE ISO	12216186	65	9	1093	919628208	D-KOPFSTUECK VORM.
SECHSKANTSCHRAUBE ISO	12216186	54	8	1144	917085308	D-ZWISCHENSTUECK
SECHSKANTSCHRAUBE ISO	12216186	54	8	1156	917178608	D-ZWISCHENSTUECK
SECHSKANTSCHRAUBE ISO 4	12217239	8	3	463	96004209	PUMPE VORM.
SECHSKANTSCHRAUBE ISO 4	12203658	7	6	454	96032910	BATTERIEKASTEN VORM.
SECHSKANTSCHRAUBE ISO 4	12100208	433	2	717	96052492	HYDRAULIK
SECHSKANTSCHRAUBE ISO 4	10875799	434	2	717	96052492	HYDRAULIK
SECHSKANTSCHRAUBE ISO	11651579	33	26	323	96032897	KUEHLER VORM.
SECHSKANTSCHRAUBE ISO	11651579	52	4	947	917078708	S-ZWISCHENSTUECK
SECHSKANTSCHRAUBE ISO	11651579	52	6	954	917078808	S-ZWISCHENSTUECK
SECHSKANTSCHRAUBE ISO	11651579	52	4	967	917079208	S-ZWISCHENSTUECK
SECHSKANTSCHRAUBE ISO	11651579	4	2	982	96037301	SEILSCHUTZ
SECHSKANTSCHRAUBE ISO	11651579	41	2	1156	917178608	D-ZWISCHENSTUECK
SECHSKANTSCHRAUBE ISO 4	11647552	9	4	341	12405454	KURBELGEHAEUSE KPL. MIT
SECHSKANTSCHRAUBE ISO	11651581	104	8	67	917291608	RAUPENTRAEGER LI.
SECHSKANTSCHRAUBE ISO	11651581	104	8	100	917291708	RAUPENTRAEGER RE.

Bezeichnung	Artikel	Pos.	Menge	Seite	Baugruppe	Bezeichnung
SECHSKANTSCHRAUBE ISO	11651581	13	60	127	917076708	LAUFSTEG RAUPENFAHRWER
SECHSKANTSCHRAUBE ISO	11651581	11	12	493	968309908	PODEST KPL.
SECHSKANTSCHRAUBE ISO	11651581	20	8	646	969443908	GERAEUSCHDAEMMUNG UN
SECHSKANTSCHRAUBE ISO	11651581	24	32	1183	918900508	SCHWEBEBALLAST
SECHSKANTSCHRAUBE ISO	11651581	20	2	1229	919219508	F-ANSCHLUSSKOPF
SECHSKANTSCHRAUBE ISO	11651581	30	12	1251	919219708	F-ANLENKSTUECK
SECHSKANTSCHRAUBE ISO	11651581	9	4	1306	919220208	F-ZWISCHENSTUECK
SECHSKANTSCHRAUBE ISO	11651581	9	4	1309	919222708	F-ZWISCHENSTUECK
SECHSKANTSCHRAUBE ISO	11651582	37	2	193	96062971	MONTAGETEILE DREHBUEHN
SECHSKANTSCHRAUBE ISO	11651582	25	8	232	917451208	WINDE 4 VORM.
SECHSKANTSCHRAUBE ISO	11651582	304	2	286	96033379	BEFESTIGUNGSTEILE DRUC
SECHSKANTSCHRAUBE ISO	11651582	48	16	542	919627908	SA-BOCK VORM.
SECHSKANTSCHRAUBE ISO	11651582	9	33	980	919219208	S-ZWISCHENSTUECK
SECHSKANTSCHRAUBE ISO	11651582	13	52	989	917191008	SL-REDUZIERSTUECK
SECHSKANTSCHRAUBE ISO	11651582	7	50	1050	917333208	D-ANLENKSTUECK VORM.
SECHSKANTSCHRAUBE ISO	11651582	49	75	1092	919628208	D-KOPFSTUECK VORM.
SECHSKANTSCHRAUBE ISO	11651582	32	91	1144	917085308	D-ZWISCHENSTUECK
SECHSKANTSCHRAUBE ISO	11651582	32	128	1156	917178608	D-ZWISCHENSTUECK
SECHSKANTSCHRAUBE ISO	11651582	14	19	1229	919219508	F-ANSCHLUSSKOPF
SECHSKANTSCHRAUBE ISO	11651583	113	4	892	919304308	S-ANLENKSTUECK VORM.
SECHSKANTSCHRAUBE ISO	11651583	50	8	1050	917333208	D-ANLENKSTUECK VORM.
SECHSKANTSCHRAUBE ISO	11651583	62	6	1093	919628208	D-KOPFSTUECK VORM.
SECHSKANTSCHRAUBE ISO	11651583	21	15	1144	917085308	D-ZWISCHENSTUECK
SECHSKANTSCHRAUBE ISO	11651583	7	4	1234	96038847	GITTERROST VORM.
SECHSKANTSCHRAUBE ISO	11651583	28	6	1275	919220008	F-KOPFSTUECK
SECHSKANTSCHRAUBE ISO	11651585	29	2	21	918005408	RAUPENMITTELTEIL
SECHSKANTSCHRAUBE ISO	11651585	50	16	947	917078708	S-ZWISCHENSTUECK
SECHSKANTSCHRAUBE ISO	11651585	50	14	954	917078808	S-ZWISCHENSTUECK
SECHSKANTSCHRAUBE ISO	11651585	50	16	967	917079208	S-ZWISCHENSTUECK
SECHSKANTSCHRAUBE ISO	11651585	50	16	972	917571208	S-ZWISCHENSTUECK
SECHSKANTSCHRAUBE ISO	11651585	50	16	977	919086008	S-ZWISCHENSTUECK
SECHSKANTSCHRAUBE ISO	11651585	99	2	1051	917333208	D-ANLENKSTUECK VORM.
SECHSKANTSCHRAUBE ISO	11651585	29	17	1144	917085308	D-ZWISCHENSTUECK
SECHSKANTSCHRAUBE ISO	11651585	29	23	1156	917178608	D-ZWISCHENSTUECK
SECHSKANTSCHRAUBE ISO	12216193	10	2	463	96004209	PUMPE VORM.
SECHSKANTSCHRAUBE ISO	12216193	6	3	982	96037301	SEILSCHUTZ
SECHSKANTSCHRAUBE ISO	12216193	3	5	983	96037306	SEILSCHUTZ
SECHSKANTSCHRAUBE ISO	11632102	40	2	1144	917085308	D-ZWISCHENSTUECK
SECHSKANTSCHRAUBE ISO	11632102	58	2	1144	917085308	D-ZWISCHENSTUECK
SECHSKANTSCHRAUBE ISO	11632102	58	2	1156	917178608	D-ZWISCHENSTUECK
SECHSKANTSCHRAUBE ISO	12216195	138	2	1094	919628208	D-KOPFSTUECK VORM.
SECHSKANTSCHRAUBE ISO	10178881	29	1	532	10451181	VERFLUESSIGEREINHEIT
SECHSKANTSCHRAUBE ISO 4	11652470	72	2	148	918011308	UNTERTEIL VORM.
SECHSKANTSCHRAUBE ISO 4	10875800	53	4	186	919082708	DREHBUEHNE KPL.
SECHSKANTSCHRAUBE ISO	11002753	7	16	755	919075408	KRANFUEHRERKABINE ANBA
SECHSKANTSCHRAUBE ISO	10197730	46	4	147	918011308	UNTERTEIL VORM.
SECHSKANTSCHRAUBE ISO	10197730	49	6	232	917451208	WINDE 4 VORM.
SECHSKANTSCHRAUBE ISO	10299578	66	12	206	90024489	PLANETENGETRIEBE
SECHSKANTSCHRAUBE ISO	10299578	3	8	359	11367689	ANTRIEBSTEILE M. SCHWING.
SECHSKANTSCHRAUBE ISO	10299578	66	12	1026	90026841	PLANETENGETRIEBE
SECHSKANTSCHRAUBE ISO 4	11631816	9	4	85	968727008	KAMERAANBAU RAUPE
SECHSKANTSCHRAUBE ISO 4	11631816	9	4	109	968668808	KAMERAANBAU RAUPE
SECHSKANTSCHRAUBE ISO 4	11631816	15	12	131	917076808	MECH.ZUSATZABSTUETZUNG
SECHSKANTSCHRAUBE ISO 4	11631816	5	9	151	918367008	DREHWERK ANBAU
SECHSKANTSCHRAUBE ISO 4	11631816	7	12	249	917645608	MONTAGEWINDE VORM.
SECHSKANTSCHRAUBE ISO 4	11631816	20	6	254	11347396	SEILTROMMEL
SECHSKANTSCHRAUBE ISO 4	11631816	303	6	441	919551008	SCHALLDAEMPFERANLAGE
SECHSKANTSCHRAUBE ISO 4	11631816	36	18	487	918999008	LAUFSTEG DREHBUEHNE
SECHSKANTSCHRAUBE ISO 4	11631816	8	12	500	969540008	TREPPE KPL.
SECHSKANTSCHRAUBE ISO 4	11631816	36	16	542	919627908	SA-BOCK VORM.

Bezeichnung	Artikel	Pos.	Menge	Seite	Baugruppe	Bezeichnung
SECHSKANTSCHRAUBE ISO 4	11631816	18	8	594	919140308	OELBEHAELTER KPL.
SECHSKANTSCHRAUBE ISO 4	11631816	10	12	755	919075408	KRANFUEHRERKABINE ANBA
SECHSKANTSCHRAUBE ISO 4	11631816	95	4	892	919304308	S-ANLENKSTUECK VORM.
SECHSKANTSCHRAUBE ISO 4	11631816	8	1	1170	968099808	KAMERAHALTER VORM.
SECHSKANTSCHRAUBE ISO 4	11642358	63	32	67	917291608	RAUPENTRAEGER LI.
SECHSKANTSCHRAUBE ISO 4	11642358	63	32	100	917291708	RAUPENTRAEGER RE.
SECHSKANTSCHRAUBE ISO 4	11642358	36	8	127	917076708	LAUFSTEG RAUPENFAHRWER
SECHSKANTSCHRAUBE ISO 4	11642358	311	58	281	96032892	DIESELMOTOR VORM.
SECHSKANTSCHRAUBE ISO 4	11642358	30	8	323	96032897	KUEHLER VORM.
SECHSKANTSCHRAUBE ISO 4	11642358	(16)	3	338	13455124	DIESELMOTOR
SECHSKANTSCHRAUBE ISO 4	11642358	10	12	452	918981908	BATTERIELAGERUNG
SECHSKANTSCHRAUBE ISO 4	11642358	15	1	766	96000684	FRONTSCHEIBE KPL.
SECHSKANTSCHRAUBE ISO 4	11642358	15	4	1118	96048082	ZUGZYLINDER VORM.
SECHSKANTSCHRAUBE ISO 4	11642358	16	4	1167	967957508	KAMERAANBAU S-ANLENKSTU
SECHSKANTSCHRAUBE ISO 4	11642358	13	4	1169	968134408	MECH.ANBAUTEILE SCHEINW
SECHSKANTSCHRAUBE ISO 4	11642358	43	4	1229	919219508	F-ANSCHLUSSKOPF
SECHSKANTSCHRAUBE ISO	406527608	10	2	836	968646208	KAMERAHALTER VORM.
SECHSKANTSCHRAUBE ISO 4	11691328	(18)	3	338	13455124	DIESELMOTOR
SECHSKANTSCHRAUBE ISO 4	11691328	17	40	491	968283208	LAUFSTEG DREHBUEHNE LI
SECHSKANTSCHRAUBE ISO 4	11691328	10	2	841	919408908	VERBOLZUNG DB-SCHWEBE
SECHSKANTSCHRAUBE ISO 4	11691328	149	5	893	919304308	S-ANLENKSTUECK VORM.
SECHSKANTSCHRAUBE ISO	11002713	5	1	396	10126103	LUFTPRESSER ANBAU
SECHSKANTSCHRAUBE ISO 4	11626706	308	8	281	96032892	DIESELMOTOR VORM.
SECHSKANTSCHRAUBE ISO 4	11626706	87	8	543	919627908	SA-BOCK VORM.
SECHSKANTSCHRAUBE ISO 4	11626706	(4)	2	543	919627908	SA-BOCK VORM.
SECHSKANTSCHRAUBE ISO 4	11691682	22	4	268	918861408	DIESELMOTOR KPL.
SECHSKANTSCHRAUBE ISO 4	11691682	23	4	1022	917474008	WINDE 3 VORM.
SECHSKANTSCHRAUBE ISO 4	11642355	70	4	148	918011308	UNTERTEIL VORM.
SECHSKANTSCHRAUBE ISO 4	11642355	31	2	470	918810308	STEUERSTAND
SECHSKANTSCHRAUBE ISO 4	11642355	10	8	499	969259908	LAUFSTEG DREHBUEHNE REC
SECHSKANTSCHRAUBE ISO 4	11642355	112	12	892	919304308	S-ANLENKSTUECK VORM.
SECHSKANTSCHRAUBE ISO 4	10331856	10	6	372	10122940	NOCKENWELLE KPL.
SECHSKANTSCHRAUBE ISO 4	12217226	10	1	1115	968028208	AUFLAGE KPL.
SECHSKANTSCHRAUBE ISO 4	11651006	79	8	194	96062971	MONTAGETEILE DREHBUEHN
SECHSKANTSCHRAUBE ISO 4	11651006	322	8	281	96032892	DIESELMOTOR VORM.
SECHSKANTSCHRAUBE ISO 4	11658892	28	10	459	919063408	HARNSTOFFANLAGE
SECHSKANTSCHRAUBE ISO 4	11658892	40	2	902	12101591	RUECKFALLSTUETZE
SECHSKANTSCHRAUBE ISO 4	11658892	34	8	1275	919220008	F-KOPFSTUECK
SECHSKANTSCHRAUBE ISO	4901823	305	8	441	919551008	SCHALLDAEMPFERANLAGE
SECHSKANTSCHRAUBE ISO 4	11631742	29	8	186	919082708	DREHBUEHNE KPL.
SECHSKANTSCHRAUBE ISO 4	11631742	35	8	530	91000225	KLIMAANLAGE
SECHSKANTSCHRAUBE ISO 4	11631742	70	8	1093	919628208	D-KOPFSTUECK VORM.
SECHSKANTSCHRAUBE ISO 4	11631742	29	4	1097	967946208	VERSTELLFLASCHE KPL.
SECHSKANTSCHRAUBE ISO	406527908	300	3	441	919551008	SCHALLDAEMPFERANLAGE
SECHSKANTSCHRAUBE ISO	10299574	80	8	69	90029090	WINKELGETRIEBE
SECHSKANTSCHRAUBE ISO	10299574	80	8	71	90029091	WINKELGETRIEBE
SECHSKANTSCHRAUBE ISO	10299574	5	4	423	10126465	HEBEVORRICHTUNG
SECHSKANTSCHRAUBE ISO 4	11642349	305	14	281	96032892	DIESELMOTOR VORM.
SECHSKANTSCHRAUBE ISO 4	11642349	3	2	895	928830208	SCHUTZWALZE KPL.
SECHSKANTSCHRAUBE ISO 4	11642349	56	2	1050	917333208	D-ANLENKSTUECK VORM.
SECHSKANTSCHRAUBE ISO 4	11642349	7	2	1251	919219708	F-ANLENKSTUECK
SECHSKANTSCHRAUBE ISO	11002727	15	8	117	918589408	HYDRAULISCHE ABSTUETZUN
SECHSKANTSCHRAUBE ISO 4	11645384	7	12	151	918367008	DREHWERK ANBAU
SECHSKANTSCHRAUBE ISO 4	11645384	23	8	193	96062971	MONTAGETEILE DREHBUEHN
SECHSKANTSCHRAUBE ISO 4	11645384	316	4	281	96032892	DIESELMOTOR VORM.
SECHSKANTSCHRAUBE ISO 4	11645384	35	4	323	96032897	KUEHLER VORM.
SECHSKANTSCHRAUBE ISO 4	11645384	42	6	902	12101591	RUECKFALLSTUETZE
SECHSKANTSCHRAUBE ISO 4	11645384	147	4	1094	919628208	D-KOPFSTUECK VORM.
SECHSKANTSCHRAUBE ISO 4	11645384	9	4	1125	969396608	AUFSTIEG VORM.
SECHSKANTSCHRAUBE ISO 4	11645384	80	16	1276	919220008	F-KOPFSTUECK

Bezeichnung	Artikel	Pos.	Menge	Seite	Baugruppe	Bezeichnung
SECHSKANTSCHRAUBE ISO 4	11645386	25	1	21	918005408	RAUPENMITTELTEIL
SECHSKANTSCHRAUBE ISO 4	11645386	22	6	232	917451208	WINDE 4 VORM.
SECHSKANTSCHRAUBE ISO 4	11645386	24	2	493	968309908	PODEST KPL.
SECHSKANTSCHRAUBE ISO 4	11645386	32	12	542	919627908	SA-BOCK VORM.
SECHSKANTSCHRAUBE ISO 4	11645386	404	2	717	96052492	HYDRAULIK
SECHSKANTSCHRAUBE ISO 4	11645386	6	8	841	919408908	VERBOLZUNG DB-SCHWEBE
SECHSKANTSCHRAUBE ISO 4	11645386	92	14	892	919304308	S-ANLENKSTUECK VORM.
SECHSKANTSCHRAUBE ISO 4	11645386	6	8	935	917190908	S-ZWISCHENSTUECK
SECHSKANTSCHRAUBE ISO 4	11645386	6	8	943	917333908	S-ZWISCHENSTUECK
SECHSKANTSCHRAUBE ISO 4	11645386	6	8	947	917078708	S-ZWISCHENSTUECK
SECHSKANTSCHRAUBE ISO 4	11645386	6	8	954	917078808	S-ZWISCHENSTUECK
SECHSKANTSCHRAUBE ISO 4	11645386	6	8	967	917079208	S-ZWISCHENSTUECK
SECHSKANTSCHRAUBE ISO 4	11645386	6	8	972	917571208	S-ZWISCHENSTUECK
SECHSKANTSCHRAUBE ISO 4	11645386	6	8	977	919086008	S-ZWISCHENSTUECK
SECHSKANTSCHRAUBE ISO 4	11645386	4	2	984	96039781	BOLZEN VORM.
SECHSKANTSCHRAUBE ISO 4	11645386	39	8	989	917191008	SL-REDUZIERSTUECK
SECHSKANTSCHRAUBE ISO 4	11645386	140	4	1052	917333208	D-ANLENKSTUECK VORM.
SECHSKANTSCHRAUBE ISO 4	11645386	83	12	1093	919628208	D-KOPFSTUECK VORM.
SECHSKANTSCHRAUBE ISO 4	11645386	7	2	1118	96048082	ZUGZYLINDER VORM.
SECHSKANTSCHRAUBE ISO 4	11645386	8	8	1144	917085308	D-ZWISCHENSTUECK
SECHSKANTSCHRAUBE ISO 4	11645386	8	8	1156	917178608	D-ZWISCHENSTUECK
SECHSKANTSCHRAUBE ISO 4	11645386	5	2	1235	96038848	BOLZEN VORM.
SECHSKANTSCHRAUBE ISO 4	11645386	49	4	1251	919219708	F-ANLENKSTUECK
SECHSKANTSCHRAUBE ISO 4	11645386	4	2	1256	96029160	BOLZEN VORM.
SECHSKANTSCHRAUBE ISO 4	11840136	123	2	893	919304308	S-ANLENKSTUECK VORM.
SECHSKANTSCHRAUBE ISO 4	11823611	95	1	756	919075408	KRANFUEHRERKABINE ANBA
SECHSKANTSCHRAUBE ISO 4	10037101	3	1	346	10142096	KOLBENKUEHLUNG
SECHSKANTSCHRAUBE ISO	406602308	24	6	1229	919219508	F-ANSCHLUSSKOPF
SECHSKANTSCHRAUBE ISO 4	10878799	503	12	35	969731708	HYDRAULIK MITTELTEIL
SECHSKANTSCHRAUBE ISO 4	10878799	503	8	76	967787408	HYDRAULIK RAUPE
SECHSKANTSCHRAUBE ISO 4	10878799	503	8	103	967787508	HYDRAULIK RAUPE
SECHSKANTSCHRAUBE ISO 4	10878799	551	2	169	969733008	ZUSATZHYDRAULIK DREHBUE
SECHSKANTSCHRAUBE ISO 4	10878799	503	4	243	968081908	ZUSATZHYDRAULIK WINDE 4
SECHSKANTSCHRAUBE ISO 4	10878799	420	2	717	96052492	HYDRAULIK
SECHSKANTSCHRAUBE ISO	10875801	8	1	1278	96037041	ZUGLASCHE KPL.
SECHSKANTSCHRAUBE ISO 4	4902326	82	16	543	919627908	SA-BOCK VORM.
SECHSKANTSCHRAUBE ISO 4	4902326	12	2	1107	967983208	ZUSATZGEWICHT DERRICK
SECHSKANTSCHRAUBE ISO 4	12214938	13	8	131	917076808	MECH.ZUSATZABSTUETZUNG
SECHSKANTSCHRAUBE ISO 4	12214938	309	4	281	96032892	DIESELMOTOR VORM.
SECHSKANTSCHRAUBE ISO 4	12214938	3	4	452	918981908	BATTERIELAGERUNG
SECHSKANTSCHRAUBE ISO 4	12214938	13	8	566	917080508	ROLLENLAGERUNG
SECHSKANTSCHRAUBE ISO 4	12214938	28	8	1097	967946208	VERSTELLFLASCHE KPL.
SECHSKANTSCHRAUBE ISO 4	12214938	52	16	1183	918900508	SCHWEBEBALLAST
SECHSKANTSCHRAUBE ISO 4	4600577	21	12	69	90029090	WINKELGETRIEBE
SECHSKANTSCHRAUBE ISO 4	4600577	21	12	71	90029091	WINKELGETRIEBE
SECHSKANTSCHRAUBE ISO	406603008	74	16	1093	919628208	D-KOPFSTUECK VORM.
SECHSKANTSCHRAUBE ISO 4	10875519	3	146	60	96006203	BODENPLATTEN VORM.
SECHSKANTSCHRAUBE ISO 4	10875519	306	8	281	96032892	DIESELMOTOR VORM.
SECHSKANTSCHRAUBE ISO 4	10875519	52	16	543	919627908	SA-BOCK VORM.
SECHSKANTSCHRAUBE ISO 4	10875519	22	10	589	918789208	KRAFTSTOFFBEHAELTER KPL
SECHSKANTSCHRAUBE ISO 4	10875519	9	10	594	919140308	OELBEHAELTER KPL.
SECHSKANTSCHRAUBE ISO 4	10875519	69	1	892	919304308	S-ANLENKSTUECK VORM.
SECHSKANTSCHRAUBE ISO 4	10875519	33	8	996	917473608	WINDE 6 VORM.
SECHSKANTSCHRAUBE ISO 4	12100310	11	32	566	917080508	ROLLENLAGERUNG
SECHSKANTSCHRAUBE ISO 4	10875803	47	4	66	917291608	RAUPENTRAEGER LI.
SECHSKANTSCHRAUBE ISO 4	10875803	47	4	99	917291708	RAUPENTRAEGER RE.
SECHSKANTSCHRAUBE ISO 4	10875803	307	12	281	96032892	DIESELMOTOR VORM.
SECHSKANTSCHRAUBE ISO 4	10875803	54	16	1183	918900508	SCHWEBEBALLAST
SECHSKANTSCHRAUBE ISO 4	10875520	26	4	21	918005408	RAUPENMITTELTEIL
SECHSKANTSCHRAUBE ISO 4	12100283	57	8	543	919627908	SA-BOCK VORM.

Bezeichnung	Artikel	Pos.	Menge	Seite	Baugruppe	Bezeichnung
SECHSKANTSCHRAUBE ISO 4	10875804	55	4	1275	919220008	F-KOPFSTUECK
SECHSKANTSCHRAUBE ISO 4	10875521	17	8	131	917076808	MECH.ZUSATZABSTUETZUNG
SECHSKANTSCHRAUBE ISO 4	10875521	31	10	999	90200131	SEILTROMMEL
SECHSKANTSCHRAUBE ISO 4	10878789	22	16	1022	917474008	WINDE 3 VORM.
SECHSKANTSCHRAUBE ISO	10179035	19	8	127	917076708	LAUFSTEG RAUPENFAHRWER
SECHSKANTSCHRAUBE ISO 4	12224041	11	2	935	917190908	S-ZWISCHENSTUECK
SECHSKANTSCHRAUBE ISO 4	12224041	11	2	943	917333908	S-ZWISCHENSTUECK
SECHSKANTSCHRAUBE ISO 4	12224041	11	2	947	917078708	S-ZWISCHENSTUECK
SECHSKANTSCHRAUBE ISO 4	12224041	11	2	967	917079208	S-ZWISCHENSTUECK
SECHSKANTSCHRAUBE ISO 4	12224041	11	2	972	917571208	S-ZWISCHENSTUECK
SECHSKANTSCHRAUBE ISO 4	12224041	11	2	977	919086008	S-ZWISCHENSTUECK
SECHSKANTSCHRAUBE ISO 4	4600199	24	8	147	918011308	UNTERTEIL VORM.
SECHSKANTSCHRAUBE ISO 4	4600199	10	8	199	917077708	BOLZEN S-ANLENKSTUECK
SECHSKANTSCHRAUBE ISO 4	4065281	24	8	21	918005408	RAUPENMITTELTEIL
SECHSKANTSCHRAUBE ISO 4	10875805	15	8	199	917077708	BOLZEN S-ANLENKSTUECK
SECHSKANTSCHRAUBE ISO 4	10875805	20	2	1183	918900508	SCHWEBEBALLAST
SECHSKANTSCHRAUBE ISO	406604008	302	16	281	96032892	DIESELMOTOR VORM.
SECHSKANTSCHRAUBE ISO 4	10875806	21	2	268	918861408	DIESELMOTOR KPL.
SECHSKANTSCHRAUBE ISO 4	12224059	39	12	66	917291608	RAUPENTRAEGER LI.
SECHSKANTSCHRAUBE ISO 4	12224059	39	12	99	917291708	RAUPENTRAEGER RE.
SECHSKANTSCHRAUBE ISO 4	10875422	31	8	1024	90028040	SEILTROMMEL
SECHSKANTSCHRAUBE ISO	12219339	19	8	232	917451208	WINDE 4 VORM.
SECHSKANTSCHRAUBE ISO	10179871	40	2	232	917451208	WINDE 4 VORM.
SECHSKANTSCHRAUBE ISO	10026122	43	1	72	933878901	PLANETENGETRIEBE
SECHSKANTSCHRAUBE ISO	406605608	20	8	1022	917474008	WINDE 3 VORM.
SECHSKANTSCHRAUBE ISO	4600785	24	4	66	917291608	RAUPENTRAEGER LI.
SECHSKANTSCHRAUBE ISO	4600785	24	4	99	917291708	RAUPENTRAEGER RE.
SECHSKANTSCHRAUBE ISO	406605808	19	40	66	917291608	RAUPENTRAEGER LI.
SECHSKANTSCHRAUBE ISO	406605808	19	40	99	917291708	RAUPENTRAEGER RE.
SECHSKANTSCHRAUBE ISO	406605808	20	8	203	917438108	WINDE 1 VORM.
SECHSKANTSCHRAUBE ISO	406605808	20	8	223	917454008	WINDE 2 VORM.
SECHSKANTSCHRAUBE ISO	406605808	30	8	996	917473608	WINDE 6 VORM.
SECHSKANTSCHRAUBE ISO 4	12224020	13	8	199	917077708	BOLZEN S-ANLENKSTUECK
SECHSKANTSCHRAUBE ISO	4901595	8	8	854	918369608	TRANSPORTABLAGE
SECHSKANTSCHRAUBE ISO	10878610	8	2	493	968309908	PODEST KPL.
SECHSKANTSCHRAUBE ISO	11690047	27	12	834	967956208	KAMERAANBAU DREHBUEHN
SECHSKANTSCHRAUBE ISO	12216198	26	2	491	968283208	LAUFSTEG DREHBUEHNE LI
SECHSKANTSCHRAUBE ISO	12216198	33	2	493	968309908	PODEST KPL.
SECHSKANTSCHRAUBE ISO	406500214	35	4	514	96053633	ARMATURENBRETT VORM.RE
SECHSKANTSCHRAUBE ISO	406500214	31	16	840	96029469	AUSRUESTUNG KAMERA KAB
SECHSKANTSCHRAUBE ISO	11140402	37	8	470	918810308	STEUERSTAND
SECHSKANTSCHRAUBE ISO	11140402	9	4	647	968255808	DECKEL VORM.
SECHSKANTSCHRAUBE ISO	11140402	10	4	648	968255908	DECKEL VORM.
SECHSKANTSCHRAUBE ISO	11140402	9	4	649	968256008	DECKEL VORM.
SECHSKANTSCHRAUBE ISO	11140402	9	4	650	968256108	DECKEL VORM.
SECHSKANTSCHRAUBE ISO	11140402	48	4	817	96059325	KLEMMKASTEN
SECHSKANTSCHRAUBE ISO	11647548	18	2	416	10143790	LADEDRUCKREGELUNG
SECHSKANTSCHRAUBE ISO	11647548	2	2	425	9078467	EINSTELLBLECH ANBAU
SECHSKANTSCHRAUBE ISO	11647548	67	2	1051	917333208	D-ANLENKSTUECK VORM.
SECHSKANTSCHRAUBE ISO	10875524	11	2	768	964561008	HECKSCHEIBE VORM.
SECHSKANTSCHRAUBE ISO	12219811	10	5	591	967930608	ELEKTRIK KRAFTSTOFFBEHA
SECHSKANTSCHRAUBE ISO	12219811	(10)	5	595	967968208	OELBEHAELTER VORM.
SECHSKANTSCHRAUBE ISO	4600871	306	4	286	96033379	BEFESTIGUNGSTEILE DRUC
SECHSKANTSCHRAUBE ISO	11642497	308	2	1067	967788408	ZUSATZHYDRAULIK D-ANLENK
SECHSKANTSCHRAUBE ISO	11657360	10	3	216	917452308	ELEKTRIK WINDE 1
SECHSKANTSCHRAUBE ISO	11657360	10	3	229	917452408	ELEKTRIK WINDE 2
SECHSKANTSCHRAUBE ISO	11657360	10	3	240	917452608	ELEKTRIK WINDE 4
SECHSKANTSCHRAUBE ISO	11657360	34	1	510	96061088	ELEKTRIK ANBAUTEILE KABIN
SECHSKANTSCHRAUBE ISO	11657360	83	1	756	919075408	KRANFUEHRERKABINE ANBA
SECHSKANTSCHRAUBE ISO	11657360	169	3	893	919304308	S-ANLENKSTUECK VORM.

Bezeichnung	Artikel	Pos.	Menge	Seite	Baugruppe	Bezeichnung
SECHSKANTSCHRAUBE ISO	11657360	10	3	1016	917452808	ELEKTRIK WINDE 6
SECHSKANTSCHRAUBE ISO	11657360	10	3	1035	917452508	ELEKTRIK WINDE 3
SECHSKANTSCHRAUBE ISO	11657360	23	1	1050	917333208	D-ANLENKSTUECK VORM.
SECHSKANTSCHRAUBE ISO	11657360	40	2	1251	919219708	F-ANLENKSTUECK
SECHSKANTSCHRAUBE ISO 4	10026152	307	1	286	96033379	BEFESTIGUNGSTEILE DRUC
SECHSKANTSCHRAUBE ISO	11644899	3	10	85	968727008	KAMERAANBAU RAUPE
SECHSKANTSCHRAUBE ISO	11644899	3	10	109	968668808	KAMERAANBAU RAUPE
SECHSKANTSCHRAUBE ISO	11644899	66	4	148	918011308	UNTERTEIL VORM.
SECHSKANTSCHRAUBE ISO	11644899	96	8	194	96062971	MONTAGETEILE DREHBUEHN
SECHSKANTSCHRAUBE ISO	11644899	12	8	249	917645608	MONTAGEWINDE VORM.
SECHSKANTSCHRAUBE ISO	11644899	31	24	323	96032897	KUEHLER VORM.
SECHSKANTSCHRAUBE ISO	11644899	20	7	452	918981908	BATTERIELAGERUNG
SECHSKANTSCHRAUBE ISO	11644899	14	2	454	96032910	BATTERIEKASTEN VORM.
SECHSKANTSCHRAUBE ISO	11644899	9	16	480	917079908	DREHBUEHNENVERKLEIDUN
SECHSKANTSCHRAUBE ISO	11644899	93	8	543	919627908	SA-BOCK VORM.
SECHSKANTSCHRAUBE ISO	11644899	42	1	622	10228112	HEIZKLIMAGERAET
SECHSKANTSCHRAUBE ISO	11644899	61	1	689	96033320	AUFBAUTEILE MONTAGETAFE
SECHSKANTSCHRAUBE ISO	11644899	13	8	787	918064308	SCHIEBETUER EINBAU
SECHSKANTSCHRAUBE ISO	11644899	7	4	900	919391108	S-RUECKHALTESICHERUNG
SECHSKANTSCHRAUBE ISO	11644899	11	4	1060	917178708	D-RUECKHALTESICHERUNG
SECHSKANTSCHRAUBE ISO	11644899	8	7	1167	967957508	KAMERAANBAU S-ANLENKSTU
SECHSKANTSCHRAUBE ISO	11644899	15	2	1169	968134408	MECH.ANBAUTEILE SCHEINW
SECHSKANTSCHRAUBE ISO	11644899	8	4	1185	921723608	SCHALTEINHEIT
SECHSKANTSCHRAUBE ISO	11644899	8	4	1186	921723708	SCHALTEINHEIT
SECHSKANTSCHRAUBE ISO 4	10197836	11	2	51	926891108	VERTEILER MASSE
SECHSKANTSCHRAUBE ISO 4	10197836	305	2	286	96033379	BEFESTIGUNGSTEILE DRUC
SECHSKANTSCHRAUBE ISO 4	10197836	23	4	452	918981908	BATTERIELAGERUNG
SECHSKANTSCHRAUBE ISO 4	10197836	24	4	616	964837908	ANBAUTEILE
SECHSKANTSCHRAUBE ISO 4	10197836	69	3	1051	917333208	D-ANLENKSTUECK VORM.
SECHSKANTSCHRAUBE ISO 4	10197836	8	6	1253	96038853	SENSORTRAEGER KPL.
SECHSKANTSCHRAUBE ISO	12217223	46	10	1050	917333208	D-ANLENKSTUECK VORM.
SECHSKANTSCHRAUBE ISO	12217223	7	2	1109	968027308	ZUGSTANGE VORM.
SECHSKANTSCHRAUBE ISO	12216946	19	2	766	96000684	FRONTSCHEIBE KPL.
SECHSKANTSCHRAUBE ISO	12216946	32	1	787	918064308	SCHIEBETUER EINBAU
SECHSKANTSCHRAUBE ISO	12216202	27	2	21	918005408	RAUPENMITTELTEIL
SECHSKANTSCHRAUBE ISO	10181340	24	2	729	11314761	STEUERBLOCK
SECHSKANTSCHRAUBE ISO 4	12240970	50	4	817	96059325	KLEMMKASTEN
SECHSKANTSCHRAUBE ISO 4	490129703	50	13	935	917190908	S-ZWISCHENSTUECK
SECHSKANTSCHRAUBE ISO 4	490129703	47	13	943	917333908	S-ZWISCHENSTUECK
SECHSKANTSCHRAUBE ISO	11690048	8	10	149	968284308	MONTAGETEILE UNTERTEIL
SECHSKANTSCHRAUBE ISO	11690048	24	4	452	918981908	BATTERIELAGERUNG
SECHSKANTSCHRAUBE ISO	11690048	22	1	772	919075308	KRANFUEHRERKABINE VORM.
SECHSKANTSCHRAUBE ISO	11690048	11	2	1118	96048082	ZUGZYLINDER VORM.
SECHSKANTSCHRAUBE ISO 4	10299649	30	15	834	967956208	KAMERAANBAU DREHBUEHN
SECHSKANTSCHRAUBE ISO	11651612	53	32	21	918005408	RAUPENMITTELTEIL
SECHSKANTSCHRAUBE ISO	11651612	44	10	186	919082708	DREHBUEHNE KPL.
SECHSKANTSCHRAUBE ISO	11651612	28	123	193	96062971	MONTAGETEILE DREHBUEHN
SECHSKANTSCHRAUBE ISO	11651612	11	4	203	917438108	WINDE 1 VORM.
SECHSKANTSCHRAUBE ISO	11651612	11	4	223	917454008	WINDE 2 VORM.
SECHSKANTSCHRAUBE ISO	11651612	20	4	224	968161808	SCHUTZWALZE KPL.
SECHSKANTSCHRAUBE ISO	11651612	302	14	286	96033379	BEFESTIGUNGSTEILE DRUC
SECHSKANTSCHRAUBE ISO	11651612	26	6	459	919063408	HARNSTOFFANLAGE
SECHSKANTSCHRAUBE ISO	11651612	84	12	488	918999008	LAUFSTEG DREHBUEHNE
SECHSKANTSCHRAUBE ISO	11651612	52	4	491	968283208	LAUFSTEG DREHBUEHNE LI
SECHSKANTSCHRAUBE ISO	11651612	21	4	499	969259908	LAUFSTEG DREHBUEHNE REC
SECHSKANTSCHRAUBE ISO	11651612	110	8	543	919627908	SA-BOCK VORM.
SECHSKANTSCHRAUBE ISO	11651612	12	3	545	96048466	SA-BOCK AUFSTELLVORRIC
SECHSKANTSCHRAUBE ISO	11651612	13	8	589	918789208	KRAFTSTOFFBEHAELTER KPL
SECHSKANTSCHRAUBE ISO	11651612	21	8	594	919140308	OELBEHAELTER KPL.
SECHSKANTSCHRAUBE ISO	11651612	24	4	646	969443908	GERAEUSCHDAEMMUNG UN

Bezeichnung	Artikel	Pos.	Menge	Seite	Baugruppe	Bezeichnung
SECHSKANTSCHRAUBE ISO	11651612	18	2	761	919075508	KRANFUEHRERKABINE VORM.
SECHSKANTSCHRAUBE ISO	11651612	26	4	772	919075308	KRANFUEHRERKABINE VORM.
SECHSKANTSCHRAUBE ISO	11651612	7	4	790	964588408	FUEHRUNG VORM.
SECHSKANTSCHRAUBE ISO	11651612	25	2	812	91000228	VORB.ANTRIEBSAGG.KLIMAA
SECHSKANTSCHRAUBE ISO	11651612	42	18	862	917517908	AUFNAHME GEGENGEWICHT
SECHSKANTSCHRAUBE ISO	11651612	3	16	900	919391108	S-RUECKHALTESICHERUNG
SECHSKANTSCHRAUBE ISO	11651612	38	4	996	917473608	WINDE 6 VORM.
SECHSKANTSCHRAUBE ISO	11651612	24	14	1022	917474008	WINDE 3 VORM.
SECHSKANTSCHRAUBE ISO	11651612	26	5	1050	917333208	D-ANLENKSTUECK VORM.
SECHSKANTSCHRAUBE ISO	11651612	7	8	1060	917178708	D-RUECKHALTESICHERUNG
SECHSKANTSCHRAUBE ISO	11651612	112	10	1093	919628208	D-KOPFSTUECK VORM.
SECHSKANTSCHRAUBE ISO	11651612	84	10	1184	918900508	SCHWEBEBALLAST
SECHSKANTSCHRAUBE ISO 4	406506808	321	2	794	96033157	DRUCKLUFTANLAGE
SECHSKANTSCHRAUBE ISO	12216205	16	8	480	917079908	DREHBUEHNENVERKLEIDUN
SECHSKANTSCHRAUBE ISO	12216205	33	4	530	91000225	KLIMAANLAGE
SECHSKANTSCHRAUBE ISO	12216205	141	22	893	919304308	S-ANLENKSTUECK VORM.
SECHSKANTSCHRAUBE ISO	12216205	145	10	1052	917333208	D-ANLENKSTUECK VORM.
SECHSKANTSCHRAUBE ISO 4	10299666	72	4	488	918999008	LAUFSTEG DREHBUEHNE
SECHSKANTSCHRAUBE ISO	11651767	56	17	21	918005408	RAUPENMITTELTEIL
SECHSKANTSCHRAUBE ISO	11651767	89	4	67	917291608	RAUPENTRAEGER LI.
SECHSKANTSCHRAUBE ISO	11651767	89	4	100	917291708	RAUPENTRAEGER RE.
SECHSKANTSCHRAUBE ISO	11651767	58	4	186	919082708	DREHBUEHNE KPL.
SECHSKANTSCHRAUBE ISO	11651767	35	15	193	96062971	MONTAGETEILE DREHBUEHN
SECHSKANTSCHRAUBE ISO	11651767	27	8	203	917438108	WINDE 1 VORM.
SECHSKANTSCHRAUBE ISO	11651767	38	4	208	90024490	OELMESSEINRICHTUNG
SECHSKANTSCHRAUBE ISO	11651767	27	8	223	917454008	WINDE 2 VORM.
SECHSKANTSCHRAUBE ISO	11651767	47	1	232	917451208	WINDE 4 VORM.
SECHSKANTSCHRAUBE ISO	11651767	38	4	237	90200528	OELMESSEINRICHTUNG
SECHSKANTSCHRAUBE ISO	11651767	38	4	238	90200533	OELMESSEINRICHTUNG
SECHSKANTSCHRAUBE ISO	11651767	25	4	258	540270514	ANTRIEB KPL
SECHSKANTSCHRAUBE ISO	11651767	315	25	281	96032892	DIESELMOTOR VORM.
SECHSKANTSCHRAUBE ISO	11651767	306	2	441	919551008	SCHALLDAEMPFERANLAGE
SECHSKANTSCHRAUBE ISO	11651767	21	24	446	919063308	LUFTFILTERANLAGE KPL.
SECHSKANTSCHRAUBE ISO	11651767	13	6	452	918981908	BATTERIELAGERUNG
SECHSKANTSCHRAUBE ISO	11651767	41	12	491	968283208	LAUFSTEG DREHBUEHNE LI
SECHSKANTSCHRAUBE ISO	11651767	2	2	578	91002846	KRAFTSTOFFFOERDERUNG
SECHSKANTSCHRAUBE ISO	11651767	42	12	607	919297008	ZENTRALSCHMIERANLAGE O
SECHSKANTSCHRAUBE ISO	11651767	102	14	633	96034154	GERAEUSCHDAEMMUNG OBE
SECHSKANTSCHRAUBE ISO	11651767	29	38	646	969443908	GERAEUSCHDAEMMUNG UN
SECHSKANTSCHRAUBE ISO	11651767	16	2	812	91000228	VORB.ANTRIEBSAGG.KLIMAA
SECHSKANTSCHRAUBE ISO	11651767	5	6	845	919477008	ZUS.HYDR.BALLASTWAGEN V-
SECHSKANTSCHRAUBE ISO	11651767	4	4	851	919657408	KUEHLWASSERVORWAERM
SECHSKANTSCHRAUBE ISO	11651767	56	2	935	917190908	S-ZWISCHENSTUECK
SECHSKANTSCHRAUBE ISO	11651767	49	2	943	917333908	S-ZWISCHENSTUECK
SECHSKANTSCHRAUBE ISO	11651767	56	2	947	917078708	S-ZWISCHENSTUECK
SECHSKANTSCHRAUBE ISO	11651767	56	2	967	917079208	S-ZWISCHENSTUECK
SECHSKANTSCHRAUBE ISO	11651767	56	2	972	917571208	S-ZWISCHENSTUECK
SECHSKANTSCHRAUBE ISO	11651767	56	2	977	919086008	S-ZWISCHENSTUECK
SECHSKANTSCHRAUBE ISO	11651767	38	4	1005	90200135	OELMESSEINRICHTUNG
SECHSKANTSCHRAUBE ISO	11651767	38	4	1028	90028042	OELMESSEINRICHTUNG
SECHSKANTSCHRAUBE ISO	11651767	18	1	1098	967966108	ENDSCHALTER KPL.
SECHSKANTSCHRAUBE ISO	11651767	18	1	1099	967966808	ENDSCHALTER KPL.
SECHSKANTSCHRAUBE ISO	11651767	22	1	1118	96048082	ZUGZYLINDER VORM.
SECHSKANTSCHRAUBE ISO	11651767	51	10	1144	917085308	D-ZWISCHENSTUECK
SECHSKANTSCHRAUBE ISO	11651767	51	20	1156	917178608	D-ZWISCHENSTUECK
SECHSKANTSCHRAUBE ISO	11651767	84	4	1276	919220008	F-KOPFSTUECK
SECHSKANTSCHRAUBE ISO 4	502618908	37	40	487	918999008	LAUFSTEG DREHBUEHNE
SECHSKANTSCHRAUBE ISO 4	502618908	24	6	761	919075508	KRANFUEHRERKABINE VORM.
SECHSKANTSCHRAUBE ISO 4	502618908	9	2	790	964588408	FUEHRUNG VORM.
SECHSKANTSCHRAUBE ISO 4	502618908	24	8	1097	967946208	VERSTELLFLASCHE KPL.

Bezeichnung	Artikel	Pos.	Menge	Seite	Baugruppe	Bezeichnung
SECHSKANTSCHRAUBE ISO 4	10197831	28	28	21	918005408	RAUPENMITTELTEIL
SECHSKANTSCHRAUBE ISO 4	10197831	8	2	51	926891108	VERTEILER MASSE
SECHSKANTSCHRAUBE ISO 4	10197831	25	2	117	918589408	HYDRAULISCHE ABSTUETZUN
SECHSKANTSCHRAUBE ISO 4	10197831	47	14	147	918011308	UNTERTEIL VORM.
SECHSKANTSCHRAUBE ISO 4	10197831	31	31	193	96062971	MONTAGETEILE DREHBUEHN
SECHSKANTSCHRAUBE ISO 4	10197831	6	10	249	917645608	MONTAGEWINDE VORM.
SECHSKANTSCHRAUBE ISO 4	10197831	24	7	268	918861408	DIESELMOTOR KPL.
SECHSKANTSCHRAUBE ISO 4	10197831	317	22	281	96032892	DIESELMOTOR VORM.
SECHSKANTSCHRAUBE ISO 4	10197831	301	7	286	96033379	BEFESTIGUNGSTEILE DRUC
SECHSKANTSCHRAUBE ISO 4	10197831	37	40	323	96032897	KUEHLER VORM.
SECHSKANTSCHRAUBE ISO 4	10197831	301	27	441	919551008	SCHALLDAEMPFERANLAGE
SECHSKANTSCHRAUBE ISO 4	10197831	27	8	459	919063408	HARNSTOFFANLAGE
SECHSKANTSCHRAUBE ISO 4	10197831	16	4	463	96004209	PUMPE VORM.
SECHSKANTSCHRAUBE ISO 4	10197831	83	20	488	918999008	LAUFSTEG DREHBUEHNE
SECHSKANTSCHRAUBE ISO 4	10197831	61	2	543	919627908	SA-BOCK VORM.
SECHSKANTSCHRAUBE ISO 4	10197831	27	4	566	917080508	ROLLENLAGERUNG
SECHSKANTSCHRAUBE ISO 4	10197831	5	8	575	917473108	BRENNSTOFFBEHAELTER O
SECHSKANTSCHRAUBE ISO 4	10197831	9	16	589	918789208	KRAFTSTOFFBEHAELTER KPL
SECHSKANTSCHRAUBE ISO 4	10197831	4	8	595	967968208	OELBEHAELTER VORM.
SECHSKANTSCHRAUBE ISO 4	10197831	40	1	607	919297008	ZENTRALSCHMIERANLAGE O
SECHSKANTSCHRAUBE ISO 4	10197831	101	105	633	96034154	GERAEUSCHDAEMMUNG OBE
SECHSKANTSCHRAUBE ISO 4	10197831	93	1	756	919075408	KRANFUEHRERKABINE ANBA
SECHSKANTSCHRAUBE ISO 4	10197831	4	20	783	964720408	PEDALTRAEGER EINBAU
SECHSKANTSCHRAUBE ISO 4	10197831	8	3	845	919477008	ZUS.HYDR.BALLASTWAGEN V-
SECHSKANTSCHRAUBE ISO 4	10197831	104	19	892	919304308	S-ANLENKSTUECK VORM.
SECHSKANTSCHRAUBE ISO 4	10197831	5	8	918	96038419	NEIGUNGSGEBER ANBAU
SECHSKANTSCHRAUBE ISO 4	10197831	68	22	1051	917333208	D-ANLENKSTUECK VORM.
SECHSKANTSCHRAUBE ISO 4	10197831	68	4	1093	919628208	D-KOPFSTUECK VORM.
SECHSKANTSCHRAUBE ISO 4	10197831	19	8	1118	96048082	ZUGZYLINDER VORM.
SECHSKANTSCHRAUBE ISO 4	10197831	4	2	1167	967957508	KAMERAANBAU S-ANLENKSTU
SECHSKANTSCHRAUBE ISO 4	10197831	39	2	1229	919219508	F-ANSCHLUSSKOPF
SECHSKANTSCHRAUBE ISO 4	10197831	90	3	1276	919220008	F-KOPFSTUECK
SECHSKANTSCHRAUBE ISO 4	10197831	6	4	1285	96037097	LEITER VORM.
SECHSKANTSCHRAUBE ISO 4	10197831	6	4	1287	96037098	LEITER VORM.
SECHSKANTSCHRAUBE ISO 4	10197831	31	2	1313	919222808	FA-BOCK
SECHSKANTSCHRAUBE ISO 4	406590105	15	9	834	967956208	KAMERAANBAU DREHBUEHN
SECHSKANTSCHRAUBE ISO 4	406590105	3	2	1208	967937608	HINDERNISFEUER VORM.
SECHSKANTSCHRAUBE ISO 4	10299580	49	12	127	917076708	LAUFSTEG RAUPENFAHRWER
SECHSKANTSCHRAUBE ISO	11826527	26	8	186	919082708	DREHBUEHNE KPL.
SECHSKANTSCHRAUBE ISO	11826527	331	2	281	96032892	DIESELMOTOR VORM.
SECHSKANTSCHRAUBE ISO	11826527	36	12	323	96032897	KUEHLER VORM.
SECHSKANTSCHRAUBE ISO	11826527	45	2	607	919297008	ZENTRALSCHMIERANLAGE O
SECHSKANTSCHRAUBE ISO	11826527	37	4	755	919075408	KRANFUEHRERKABINE ANBA
SECHSKANTSCHRAUBE ISO	11826527	13	2	791	964588308	FUEHRUNG VORM.
SECHSKANTSCHRAUBE ISO	11826527	16	4	862	917517908	AUFNAHME GEGENGEWICHT
SECHSKANTSCHRAUBE ISO	11826527	47	4	935	917190908	S-ZWISCHENSTUECK
SECHSKANTSCHRAUBE ISO	11826527	55	4	943	917333908	S-ZWISCHENSTUECK
SECHSKANTSCHRAUBE ISO	11826527	38	2	947	917078708	S-ZWISCHENSTUECK
SECHSKANTSCHRAUBE ISO	11826527	38	10	954	917078808	S-ZWISCHENSTUECK
SECHSKANTSCHRAUBE ISO	11826527	38	10	967	917079208	S-ZWISCHENSTUECK
SECHSKANTSCHRAUBE ISO	11826527	38	10	972	917571208	S-ZWISCHENSTUECK
SECHSKANTSCHRAUBE ISO	11826527	38	10	977	919086008	S-ZWISCHENSTUECK
SECHSKANTSCHRAUBE ISO	11826527	125	12	1094	919628208	D-KOPFSTUECK VORM.
SECHSKANTSCHRAUBE ISO	11826527	36	4	1097	967946208	VERSTELLFLASCHE KPL.
SECHSKANTSCHRAUBE ISO	11826527	6	4	1125	969396608	AUFSTIEG VORM.
SECHSKANTSCHRAUBE ISO	11826527	36	13	1144	917085308	D-ZWISCHENSTUECK
SECHSKANTSCHRAUBE ISO	11826527	36	27	1156	917178608	D-ZWISCHENSTUECK
SECHSKANTSCHRAUBE ISO	11826527	30	10	1183	918900508	SCHWEBEBALLAST
SECHSKANTSCHRAUBE ISO	11826527	35	6	1251	919219708	F-ANLENKSTUECK
SECHSKANTSCHRAUBE ISO	11826527	5	8	1253	96038853	SENSORTRAEGER KPL.

Bezeichnung	Artikel	Pos.	Menge	Seite	Baugruppe	Bezeichnung
SECHSKANTSCHRAUBE ISO	11826527	45	22	1275	919220008	F-KOPFSTUECK
SECHSKANTSCHRAUBE ISO	11692827	20	8	446	919063308	LUFTFILTERANLAGE KPL.
SECHSKANTSCHRAUBE ISO	11692827	49	8	1050	917333208	D-ANLENKSTUECK VORM.
SECHSKANTSCHRAUBE ISO	11692827	14	4	1170	968099808	KAMERAHALTER VORM.
SECHSKANTSCHRAUBE ISO	11692827	4	12	1302	919220108	F-ZWISCHENSTUECK
SECHSKANTSCHRAUBE ISO	11692827	4	18	1306	919220208	F-ZWISCHENSTUECK
SECHSKANTSCHRAUBE ISO	11692827	4	30	1309	919222708	F-ZWISCHENSTUECK
SECHSKANTSCHRAUBE ISO	11692827	41	3	1313	919222808	FA-BOCK
SECHSKANTSCHRAUBE ISO	10875537	29	6	203	917438108	WINDE 1 VORM.
SECHSKANTSCHRAUBE ISO	10875537	29	6	223	917454008	WINDE 2 VORM.
SECHSKANTSCHRAUBE ISO	11690046	310	4	35	969731708	HYDRAULIK MITTELTEIL
SECHSKANTSCHRAUBE ISO	11690046	103	50	892	919304308	S-ANLENKSTUECK VORM.
SECHSKANTSCHRAUBE ISO	11690046	32	10	989	917191008	SL-REDUZIERSTUECK
SECHSKANTSCHRAUBE ISO	11690046	52	30	1092	919628208	D-KOPFSTUECK VORM.
SECHSKANTSCHRAUBE ISO	11690046	15	2	1170	968099808	KAMERAHALTER VORM.
SECHSKANTSCHRAUBE ISO	10875538	51	4	487	918999008	LAUFSTEG DREHBUEHNE
SECHSKANTSCHRAUBE ISO	10875538	318	2	794	96033157	DRUCKLUFTANLAGE
SECHSKANTSCHRAUBE ISO	10875538	17	1	836	968646208	KAMERAHALTER VORM.
SECHSKANTSCHRAUBE ISO	10875538	9	4	1302	919220108	F-ZWISCHENSTUECK
SECHSKANTSCHRAUBE ISO	12216207	33	44	935	917190908	S-ZWISCHENSTUECK
SECHSKANTSCHRAUBE ISO	12216207	33	44	943	917333908	S-ZWISCHENSTUECK
SECHSKANTSCHRAUBE ISO	12216207	33	77	947	917078708	S-ZWISCHENSTUECK
SECHSKANTSCHRAUBE ISO	12216207	33	76	954	917078808	S-ZWISCHENSTUECK
SECHSKANTSCHRAUBE ISO	12216207	33	78	967	917079208	S-ZWISCHENSTUECK
SECHSKANTSCHRAUBE ISO	12216207	33	78	972	917571208	S-ZWISCHENSTUECK
SECHSKANTSCHRAUBE ISO	12216207	33	78	977	919086008	S-ZWISCHENSTUECK
SECHSKANTSCHRAUBE ISO	12216207	131	15	1052	917333208	D-ANLENKSTUECK VORM.
SECHSKANTSCHRAUBE ISO	12216207	13	1	1170	968099808	KAMERAHALTER VORM.
SECHSKANTSCHRAUBE ISO	12220759	179	2	1053	917333208	D-ANLENKSTUECK VORM.
SECHSKANTSCHRAUBE ISO	12212107	10	2	348	10125646	OELABSCHEIDER ANBAU
SECHSKANTSCHRAUBE ISO	12212107	8	19	989	917191008	SL-REDUZIERSTUECK
SECHSKANTSCHRAUBE ISO	10181537	14	1	836	968646208	KAMERAHALTER VORM.
SECHSKANTSCHRAUBE ISO 8	12216237	310	3	794	96033157	DRUCKLUFTANLAGE
SECHSKANTSCHRAUBE M5X1	10876387	31	1	616	964837908	ANBAUTEILE
SECHSKANTSCHRAUBE UNC7/	12100552	320	4	281	96032892	DIESELMOTOR VORM.
SECHSKANTSCHRAUBE UNC7/	12100552	416	8	717	96052492	HYDRAULIK
SECHSRUNDSCHRAUBE M10	12422674	8	8	413	10141558	ABGASKRUEMMER ANBAU
SECHSRUNDSCHRAUBE M10	11007668	(17)	3	338	13455124	DIESELMOTOR
SECHSRUNDSCHRAUBE M10X	10030346	(6)	5	412	10141356	ABGASROHR ANBAU
SECHSRUNDSCHRAUBE M10X	10030346	(6)	5	412	10141356	ABGASROHR ANBAU
SECHSRUNDSCHRAUBE M10X	10012550	(5)	7	412	10141356	ABGASROHR ANBAU
SECHSRUNDSCHRAUBE M10X	10012550	(5)	12	412	10141356	ABGASROHR ANBAU
SECHSRUNDSCHRAUBE M10X	10012550	(5)	7	412	10141356	ABGASROHR ANBAU
SECHSRUNDSCHRAUBE M10X	10012550	(5)	12	412	10141356	ABGASROHR ANBAU
SECHSRUNDSCHRAUBE M12X	10133196	(11)	3	338	13455124	DIESELMOTOR
SECHSRUNDSCHRAUBE M12X	10132548	(8)	6	338	13455124	DIESELMOTOR
SECHSRUNDSCHRAUBE M16X	9077282	4	8	357	10147666	ANTRIEBSTEILE M.SCHWINGU
SECHSRUNDSCHRAUBE M16X	9077749	4	10	342	12405456	KURBELGEHAEUSE VORM.
SECHSRUNDSCHRAUBE M18	9079517	4	10	426	10120077	SCHWUNGRAD ANBAU
SECHSRUNDSCHRAUBE M18X	10154260	3	20	342	12405456	KURBELGEHAEUSE VORM.
SEEGERZANGE A 3	885268808	41	1	136	96005686	GRUNDWERKZEUG
SEIL 2 2,3KN EDELSTAHL	11160431	7	0.3	132	962009308	ABSTUETZPLATTE KPL.
SEIL 2 2,3KN EDELSTAHL	11160431	5	0.8	139	96051604	ROLLENLAGERUNG
SEIL 2 2,3KN EDELSTAHL	11160431	35	0.5	491	968283208	LAUFSTEG DREHBUEHNE LI
SEIL 2 2,3KN EDELSTAHL	11160431	8	0.3	863	965575208	ZENTRIERUNG KPL.
SEIL 2 2,3KN EDELSTAHL	11160431	127	12	893	919304308	S-ANLENKSTUECK VORM.
SEIL 2 2,3KN EDELSTAHL	11160431	16	1	1115	968028208	AUFLAGE KPL.
SEIL 2 2,3KN EDELSTAHL	11160431	5	0.7	1225	969944608	HALTERUNG KPL.
SEIL 2 2,3KN EDELSTAHL	11160431	15	0.4	1285	96037097	LEITER VORM.
SEIL 2 2,3KN EDELSTAHL	11160431	16	0.4	1287	96037098	LEITER VORM.

Bezeichnung	Artikel	Pos.	Menge	Seite	Baugruppe	Bezeichnung
SEIL 2 2,3KN EDELSTAHL	11160431	15	0.5	1313	919222808	FA-BOCK
SEIL 26MM 2.5 M	97121624	6	1	1322	919222908	F-RUECKHALTESICHERUNG
SEIL 28X8.5M DYNEEMA	97113048	6	1	1318	96038653	SEIL VORM.
SEIL 32X1450M SPF	11211360	1	1	880	917085008	SEIL F.WINDE 3
SEIL 32X890M -40°C SPF	11211362	1	1	881	917085108	SEIL F.WINDE 4
SEIL 8X400M -40°C VERZ. SPF	12102031	1	1	883	919466708	SEIL MONTAGEWINDE M.ZUB
SEIL DIN 3055 4 X 13 M VERZ.	97107547	78	1	1276	919220008	F-KOPFSTUECK
SEIL F.WINDE 1	917084808	190	1	14		LIEBHERR RAUPENKRAN LR
SEIL F.WINDE 2	917084908	191	1	14		LIEBHERR RAUPENKRAN LR
SEIL F.WINDE 3	917085008	192	1	14		LIEBHERR RAUPENKRAN LR
SEIL F.WINDE 4	917085108	193	1	14		LIEBHERR RAUPENKRAN LR
SEIL F.WINDE 6	917085408	195	1	14		LIEBHERR RAUPENKRAN LR
SEIL MONTAGEWINDE M.ZUB	919466708	198	1	14		LIEBHERR RAUPENKRAN LR
SEIL VORM.	96038653	23	1	1313	919222808	FA-BOCK
SEILFESTPUNKT SCHWK.	96032579	5	2	1275	919220008	F-KOPFSTUECK
SEILFUEHRUNGSROLLE KPL.	571904008	41	1	1123	11003086	SEILLAENGENGEBER
SEILKEIL	11450343	4	1	254	11347396	SEILTROMMEL
SEILLAENGENGEBER 10M LSB	11003086	10	1	1118	96048082	ZUGZYLINDER VORM.
SEILROLLE 300X780X84 S355J	97016429	(1)	1	542	919627908	SA-BOCK VORM.
SEILROLLE KPL.	962092008	15	2	1251	919219708	F-ANLENKSTUECK
SEILROLLE KPL.	962092008	2	1	1316	96013389	SEILROLLENHALTERUNG KPL
SEILROLLE KPL.	967066008	2	19	542	919627908	SA-BOCK VORM.
SEILROLLE KPL.	967066008	2	18	566	917080508	ROLLENLAGERUNG
SEILROLLE KPL.	967066008	5	3	1092	919628208	D-KOPFSTUECK VORM.
SEILROLLE KPL.	967066008	2	8	1097	967946208	VERSTELLFLASCHE KPL.
SEILROLLE KPL.	967066008	5	9	1103	967946308	VERSTELLFLASCHE KPL.
SEILROLLE KPL.	967066008	3	1	1113	968027908	ROLLENLAGERUNG KPL.
SEILROLLE KPL.	967066008	3	3	1229	919219508	F-ANSCHLUSSKOPF
SEILROLLE KPL. SPF	924954508	94	2	1051	917333208	D-ANLENKSTUECK VORM.
SEILROLLE KPL. SPF	924954508	30	8	1275	919220008	F-KOPFSTUECK
SEILROLLE KPL. SPF	924954508	4	1	1281	96032541	WANDERROLLE KPL.
SEILROLLE KPL. SPF	924954508	3	1	1282	96032582	NACKENROLLE EINBAU
SEILROLLE KPL. SPF	924954508	3	1	1283	96032654	SEILROLLE VORM.
SEILROLLE RD780X84 PA6G	288138108	(1)	1	1051	917333208	D-ANLENKSTUECK VORM.
SEILROLLE SPF	971872508	1	1	1255	962092008	SEILROLLE KPL.
SEILROLLE VORM.	96032654	9	1	1275	919220008	F-KOPFSTUECK
SEILROLLENHALTERUNG KPL	96013389	4	1	1313	919222808	FA-BOCK
SEILROLLENHALTERUNG SCH	965229108	1	1	1316	96013389	SEILROLLENHALTERUNG KPL
SEILROLLENLEHRE 1.5X145X3	97160403	(1)	1	135	917077108	WERKZEUG
SEILROLLENLEHRE 1.5X145X3	97160404	(2)	1	135	917077108	WERKZEUG
SEILROLLENLEHRE LR 11000	96064786	9	1	135	917077108	WERKZEUG
SEILSCHUTZ	96037301	1	3	981	96037300	GITTERROST VORM.
SEILSCHUTZ	96037306	2	2	981	96037300	GITTERROST VORM.
SEILSCHUTZ SCHWK.	967847508	22	4	542	919627908	SA-BOCK VORM.
SEILSCHUTZ SCHWK.	967988908	40	4	542	919627908	SA-BOCK VORM.
SEILTROMMEL	11347396	21	1	251	10802280	SEILWINDE
SEILTROMMEL	90028040	1	1	1023	90023100	KOMPAKTSEILWINDE
SEILTROMMEL	90200131	1	1	997	90024769	KOMPAKTSEILWINDE
SEILTROMMEL	90200221	1	1	234	90023101	KOMPAKTSEILWINDE
SEILTROMMEL D=840 SEIL=32	90024482	1	1	204	90023098	KOMPAKTSEILWINDE
SEILWINDE TYP 351	540001808	181	1	893	919304308	S-ANLENKSTUECK VORM.
SEILWINDE TYP 351	540001808	75	1	1276	919220008	F-KOPFSTUECK
SEILWINDE ZHP 4.13 SPF	10802280	1	1	249	917645608	MONTAGEWINDE VORM.
SEITENSCHEIBE LI. 4X603.5X8	976837908	2	1	764	969752608	SCHEIBEN EINBAU
SEITENSCHEIBE RE. 4X1063X	976837808	3	1	764	969752608	SCHEIBEN EINBAU
SEITENSCHEIBE SCHWK.LI.	968153708	4	1	232	917451208	WINDE 4 VORM.
SEITENSCHEIBE SCHWK.RE.	968153608	3	1	232	917451208	WINDE 4 VORM.
SENDER HAKENFLASCHE	96031509	20	1	1327	918923808	NEIGUNGSGEBER HAKENFL
SENKBREMSVENTIL	11080502	13	1	1122	12107052	ANSCHLUSSBLOCK
SENKBREMSVENTIL	12106937	14	1	1122	12107052	ANSCHLUSSBLOCK

Bezeichnung	Artikel	Pos.	Menge	Seite	Baugruppe	Bezeichnung
SENKBREMSVENTIL 420BAR	10870586	156	1	572	967788008	ZUSATZHYDR.MONTAGEEINR
SENKSCHRAUBE	10355737	19	2	319	11314599	VERSTELLPUMPE
SENKSCHRAUBE AEHNL.ISO	12100589	8	5	129	968705508	STUETZE
SENKSCHRAUBE AEHNL.ISO	12100589	4	3	197	969483508	PARKKONSOLE SCHLAEUCHE
SENKSCHRAUBE AEHNL.ISO	12100589	45	4	470	918810308	STEUERSTAND
SENKSCHRAUBE AEHNL.ISO	12100589	9	10	764	969752608	SCHEIBEN EINBAU
SENKSCHRAUBE AEHNL.ISO	12100589	8	6	767	964560908	DACHSCHEIBE VORM.
SENKSCHRAUBE AEHNL.ISO	12100589	5	4	768	964561008	HECKSCHEIBE VORM.
SENKSCHRAUBE AEHNL.ISO	12100589	170	8	893	919304308	S-ANLENKSTUECK VORM.
SENKSCHRAUBE DIN 7991 M1	12225936	167	4	1052	917333208	D-ANLENKSTUECK VORM.
SENKSCHRAUBE DIN 7991 M1	10875807	89	6	543	919627908	SA-BOCK VORM.
SENKSCHRAUBE DIN 7991 M1	10875807	97	8	892	919304308	S-ANLENKSTUECK VORM.
SENKSCHRAUBE DIN 7991 M	10876388	66	16	689	96033320	AUFBAUTEILE MONTAGETAFE
SENKSCHRAUBE DIN 7991 M5	408603508	33	4	470	918810308	STEUERSTAND
SENKSCHRAUBE DIN 7991 M	10875550	24	8	49	967907608	SCHALTKASTEN VORM.
SENKSCHRAUBE DIN 7991 M	10875550	17	8	660	969245308	ELEKTRIK KLEMMKASTEN DB
SENKSCHRAUBE DIN 7991 M	10875550	66	4	675	919972908	EINBAUTEILE SCHALTSCHRAN
SENKSCHRAUBE DIN 7991 M	10875550	63	16	689	96033320	AUFBAUTEILE MONTAGETAFE
SENKSCHRAUBE DIN 7991 M	10875550	11	4	696	968486208	SICHERUNGSBLECH
SENKSCHRAUBE DIN 7991 M5	408604008	27	2	117	918589408	HYDRAULISCHE ABSTUETZUN
SENKSCHRAUBE DIN 7991 M5	408604008	40	8	186	919082708	DREHBUEHNE KPL.
SENKSCHRAUBE DIN 7991 M5	408604008	57	2	488	918999008	LAUFSTEG DREHBUEHNE
SENKSCHRAUBE DIN 7991 M5	408604008	30	2	493	968309908	PODEST KPL.
SENKSCHRAUBE DIN 7991 M5	408604008	23	4	499	969259908	LAUFSTEG DREHBUEHNE REC
SENKSCHRAUBE DIN 7991 M5	408604008	37	8	862	917517908	AUFNAHME GEGENGEWICHT
SENKSCHRAUBE DIN 7991 M5	408606201	11	8	28	969088908	HALTER VORM.
SENKSCHRAUBE DIN 7991 M	10875551	(4)	4	480	917079908	DREHBUEHNENVERKLEIDUN
SENKSCHRAUBE DIN 7991 M	10875551	(4)	4	480	917079908	DREHBUEHNENVERKLEIDUN
SENKSCHRAUBE DIN 7991 M	10875551	(4)	4	480	917079908	DREHBUEHNENVERKLEIDUN
SENKSCHRAUBE DIN 7991 M	10875551	(4)	4	480	917079908	DREHBUEHNENVERKLEIDUN
SENKSCHRAUBE DIN 7991 M	10875551	7	16	480	917079908	DREHBUEHNENVERKLEIDUN
SENKSCHRAUBE DIN 7991 M	10875551	25	4	789	968080908	SCHLIESSANLAGE
SENKSCHRAUBE DIN 7991 M	11113906	4	5	195	968907308	PARKKONSOLE SCHLAEUCHE
SENKSCHRAUBE DIN 7991 M	11113906	4	3	196	968907408	PARKKONSOLE SCHLAEUCHE
SENKSCHRAUBE DIN 7991 M	11113906	5	4	497	968904008	TRAEGER VORM.
SENKSCHRAUBE DIN 7991 M	11113906	81	16	679	967917908	SCHALTSCHRANK MECH.
SENKSCHRAUBE DIN 7991 M	11113906	19	8	1050	917333208	D-ANLENKSTUECK VORM.
SENKSCHRAUBE DIN 7991 M8	10181426	(28)	36	204	90023098	KOMPAKTSEILWINDE
SENKSCHRAUBE DIN 7991 M	10875553	4	4	28	969088908	HALTER VORM.
SENKSCHRAUBE DIN 7991 M	10875553	16	4	224	968161808	SCHUTZWALZE KPL.
SENKSCHRAUBE DIN 7991 M	10875553	24	4	491	968283208	LAUFSTEG DREHBUEHNE LI
SENKSCHRAUBE DIN 7991 M	10875553	16	5	499	969259908	LAUFSTEG DREHBUEHNE REC
SENKSCHRAUBE DIN 7991 M	10875553	112	3	1051	917333208	D-ANLENKSTUECK VORM.
SENKSCHRAUBE DIN 7991 M	10875554	3	8	1115	968028208	AUFLAGE KPL.
SENKSCHRAUBE DIN 7991 M	408605708	8	4	799	919075608	PODEST KRANKABINE
SENKSCHRAUBE ISO 10642 M	12202341	129	4	1094	919628208	D-KOPFSTUECK VORM.
SENKSCHRAUBE ISO 10642 M	10353735	11	2	1098	967966108	ENDSCHALTER KPL.
SENKSCHRAUBE ISO 10642 M	10353735	11	2	1099	967966808	ENDSCHALTER KPL.
SENKSCHRAUBE ISO 10642	12100279	31	1	787	918064308	SCHIEBETUER EINBAU
SENKSCHRAUBE ISO 10642	10181421	31	40	147	918011308	UNTERTEIL VORM.
SENKSCHRAUBE ISO 10642	10181421	103	8	633	96034154	GERAEUSCHDAEMMUNG OBE
SENKSCHRAUBE ISO 10642	12220375	57	4	186	919082708	DREHBUEHNE KPL.
SENKSCHRAUBE ISO 10642	11838360	85	2	543	919627908	SA-BOCK VORM.
SENKSCHRAUBE ISO 10642	11066654	70	20	756	919075408	KRANFUEHRERKABINE ANBA
SENKSCHRAUBE ISO 10642	12201384	30	8	232	917451208	WINDE 4 VORM.
SENKSCHRAUBE ISO 2010 M	400603508	251	2	672	968681408	BEDIENPULT VERBOLZUNG
SENSOR VORM.	968938308	1	2	1253	96038853	SENSORTRAEGER KPL.
SENSORHALTER 87X75X29.5 P	97050178	2	1	1254	968938308	SENSOR VORM.
SENSORROHR	12898859	3	1	441	919551008	SCHALLDAEMPFERANLAGE
SENSORSTEUERGERAET NI	10144039	36	1	441	919551008	SCHALLDAEMPFERANLAGE

Bezeichnung	Artikel	Pos.	Menge	Seite	Baugruppe	Bezeichnung
SENSORTRAEGER KPL.	96038853	3	1	1251	919219708	F-ANLENKSTUECK
SICHERHEITSKLAPPSTECKER	571817208	(1)	1	876	917084808	SEIL F.WINDE 1
SICHERHEITSKLAPPSTECKER	10180883	32	6	66	917291608	RAUPENTRAEGER LI.
SICHERHEITSKLAPPSTECKER	10180883	32	6	99	917291708	RAUPENTRAEGER RE.
SICHERHEITSKLAPPSTECKER	10180883	18	4	131	917076808	MECH.ZUSATZABSTUETZUNG
SICHERHEITSKLAPPSTECKER	10180883	18	4	542	919627908	SA-BOCK VORM.
SICHERHEITSKLAPPSTECKER	10180883	1	1	878	11481877	TASCHENSCHLOSS
SICHERHEITSKLAPPSTECKER	10180883	(3)	1	1094	919628208	D-KOPFSTUECK VORM.
SICHERHEITSKLAPPSTECKER	10180882	18	4	117	918589408	HYDRAULISCHE ABSTUETZUN
SICHERHEITSKLAPPSTECKER	10181899	43	4	66	917291608	RAUPENTRAEGER LI.
SICHERHEITSKLAPPSTECKER	10181899	43	4	99	917291708	RAUPENTRAEGER RE.
SICHERHEITSKLAPPSTECKER	10181899	12	1	224	968161808	SCHUTZWALZE KPL.
SICHERHEITSKLAPPSTECKER	10181899	131	4	893	919304308	S-ANLENKSTUECK VORM.
SICHERHEITSKLAPPSTECKER	10180878	16	1	547	967846208	ZUGSTANGE KPL.
SICHERHEITSKLAPPSTECKER	10180878	6	1	549	967981008	ZUGSTANGE KPL.
SICHERHEITSKLAPPSTECKER	10180878	7	2	568	917080608	MONTAGEEINRICHTUNG RA
SICHERHEITSKLAPPSTECKER	10180878	118	4	892	919304308	S-ANLENKSTUECK VORM.
SICHERHEITSKLAPPSTECKER	10180878	5	1	936	967746908	STANGE KPL.
SICHERHEITSKLAPPSTECKER	10180878	5	1	949	967743808	STANGE KPL.
SICHERHEITSKLAPPSTECKER	10180878	12	1	956	967897608	ZUGSTANGE KPL.
SICHERHEITSKLAPPSTECKER	10180878	12	1	958	968190108	ZUGSTANGE KPL.
SICHERHEITSKLAPPSTECKER	10180878	8	1	960	968190208	ZUGSTANGE KPL.
SICHERHEITSKLAPPSTECKER	10180878	13	2	1054	968242208	ZUGSTANGE KPL.
SICHERHEITSKLAPPSTECKER	10180878	3	1	1104	967997708	LASCHE VORM.
SICHERHEITSKLAPPSTECKER	10180878	2	2	1107	967983208	ZUSATZGEWICHT DERRICK
SICHERHEITSKLAPPSTECKER	10180878	5	1	1146	967733608	STANGE KPL.
SICHERHEITSKLAPPSTECKER	10180878	5	1	1158	967704008	STANGE KPL.
SICHERHEITSKLAPPSTECKER	10180878	3	2	1163	917722108	ZUSATZABSPANNUNG
SICHERHEITSKLAPPSTECKER	10180878	62	4	1183	918900508	SCHWEBEBALLAST
SICHERHEITSKLAPPSTECKER	10180878	(3)	2	1217	917230408	ZUSATZABSPANNUNG
SICHERHEITSKLAPPSTECKER	10180878	(3)	1	1217	917230408	ZUSATZABSPANNUNG
SICHERHEITSKLAPPSTECKER	10180878	10	1	1219	968768408	LASCHE KPL.
SICHERHEITSKLAPPSTECKER	10180878	7	2	1220	969308308	LASCHE KPL.
SICHERHEITSKLAPPSTECKER	10180878	7	1	1256	96029160	BOLZEN VORM.
SICHERHEITSKLAPPSTECKER	10180878	10	1	1268	96039026	ZUGLASCHE KPL.
SICHERHEITSKLAPPSTECKER	10180878	10	1	1269	96039027	ZUGLASCHE KPL.
SICHERHEITSKLAPPSTECKER	10180878	5	1	1280	96037042	ZUGLASCHE KPL.
SICHERHEITSKLAPPSTECKER	10180878	3	1	1303	96037332	ABSPANNSEIL KPL.
SICHERHEITSKLAPPSTECKER	10180878	3	1	1307	96037007	ABSPANNSEIL KPL.
SICHERHEITSKLAPPSTECKER	10180878	3	1	1310	96037255	ABSPANNSEIL KPL.
SICHERHEITSKLAPPSTECKER	10180878	10	1	1315	96035525	ZUGLASCHE KPL.
SICHERHEITSKLAPPSTECKER	10180878	3	2	1324	96037810	ABSPANNSEIL KPL.
SICHERHEITSKLAPPSTECKER	10180878	3	1	1325	96037814	ABSPANNSEIL KPL.
SICHERHEITSKLAPPSTECKER	12100335	44	4	1183	918900508	SCHWEBEBALLAST
SICHERHEITSKLAPPSTECKER	12100335	9	1	1268	96039026	ZUGLASCHE KPL.
SICHERHEITSKLAPPSTECKER	12100335	9	1	1269	96039027	ZUGLASCHE KPL.
SICHERHEITSKLAPPSTECKER	12100335	4	1	1280	96037042	ZUGLASCHE KPL.
SICHERHEITSKLAPPSTECKER	12100250	13	2	954	917078808	S-ZWISCHENSTUECK
SICHERHEITSKLAPPSTECKER	12100250	(3)	1	1217	917230408	ZUSATZABSPANNUNG
SICHERHEITSKLAPPSTECKER	10878577	5	2	891	919304308	S-ANLENKSTUECK VORM.
SICHERHEITSKLAPPSTECKER	10878577	3	4	935	917190908	S-ZWISCHENSTUECK
SICHERHEITSKLAPPSTECKER	10878577	3	4	943	917333908	S-ZWISCHENSTUECK
SICHERHEITSKLAPPSTECKER	10878577	3	4	947	917078708	S-ZWISCHENSTUECK
SICHERHEITSKLAPPSTECKER	10878577	3	4	954	917078808	S-ZWISCHENSTUECK
SICHERHEITSKLAPPSTECKER	10878577	3	4	967	917079208	S-ZWISCHENSTUECK
SICHERHEITSKLAPPSTECKER	10878577	3	4	972	917571208	S-ZWISCHENSTUECK
SICHERHEITSKLAPPSTECKER	10878577	3	4	977	919086008	S-ZWISCHENSTUECK
SICHERHEITSKLAPPSTECKER	10878577	1	1	984	96039781	BOLZEN VORM.
SICHERHEITSKLAPPSTECKER	10878577	45	4	989	917191008	SL-REDUZIERSTUECK
SICHERHEITSKLAPPSTECKER	10878577	136	2	1052	917333208	D-ANLENKSTUECK VORM.

Bezeichnung	Artikel	Pos.	Menge	Seite	Baugruppe	Bezeichnung
SICHERHEITSKLAPPSTECKER	10878577	80	2	1093	919628208	D-KOPFSTUECK VORM.
SICHERHEITSKLAPPSTECKER	10878577	14	4	1144	917085308	D-ZWISCHENSTUECK
SICHERHEITSKLAPPSTECKER	10878577	14	4	1156	917178608	D-ZWISCHENSTUECK
SICHERHEITSKLAPPSTECKER	10878577	3	1	1235	96038848	BOLZEN VORM.
SICHERHEITSKLAPPSTECKER	10180879	54	7	147	918011308	UNTERTEIL VORM.
SICHERHEITSKLAPPSTECKER	10180879	2	1	878	11481877	TASCHENSCHLOSS
SICHERHEITSKLAPPSTECKER	10875869	50	8	21	918005408	RAUPENMITTELTEIL
SICHERHEITSKLAPPSTECKER	10875869	25	12	127	917076708	LAUFSTEG RAUPENFAHRWER
SICHERHEITSKLAPPSTECKER	10875869	20	6	131	917076808	MECH.ZUSATZABSTUETZUNG
SICHERHEITSKLAPPSTECKER	10875869	20	4	147	918011308	UNTERTEIL VORM.
SICHERHEITSKLAPPSTECKER	10875869	54	22	487	918999008	LAUFSTEG DREHBUEHNE
SICHERHEITSKLAPPSTECKER	10875869	14	37	491	968283208	LAUFSTEG DREHBUEHNE LI
SICHERHEITSKLAPPSTECKER	10875869	8	8	499	969259908	LAUFSTEG DREHBUEHNE REC
SICHERHEITSKLAPPSTECKER	10875869	20	4	566	917080508	ROLLENLAGERUNG
SICHERHEITSKLAPPSTECKER	10875869	89	12	892	919304308	S-ANLENKSTUECK VORM.
SICHERHEITSKLAPPSTECKER	10875869	18	4	1125	969396608	AUFSTIEG VORM.
SICHERHEITSKLAPPSTECKER	10875869	10	1	1126	969396908	LEITER VORM.
SICHERHEITSKLAPPSTECKER	10875869	22	2	1183	918900508	SCHWEBEBALLAST
SICHERHEITSKLAPPSTECKER	10875869	24	2	1214	919326208	DREHBUEHNENVERLAENGER
SICHERHEITSKLAPPSTECKER	10875869	7	4	1243	919219608	F-MONTAGEEINHEIT
SICHERHEITSKLAPPSTECKER	10875869	29	3	1275	919220008	F-KOPFSTUECK
SICHERHEITSKLAPPSTECKER	10875869	10	2	1285	96037097	LEITER VORM.
SICHERHEITSKLAPPSTECKER	10875869	10	2	1287	96037098	LEITER VORM.
SICHERHEITSKLAPPSTECKER	10875869	10	1	1316	96013389	SEILROLLENHALTERUNG KPL
SICHERHEITSKLAPPSTECKER	10875869	3	2	1330	96031241	MECH.BEFESTIGUNGSTEILE
SICHERHEITSKLAPPSTECKER	10875869	4	2	1333	96034669	MECH.BEFESTIGUNGSTEILE
SICHERHEITSKLAPPSTECKER	10875870	15	4	21	918005408	RAUPENMITTELTEIL
SICHERHEITSKLAPPSTECKER	10875870	3	1	139	96051604	ROLLENLAGERUNG
SICHERHEITSKLAPPSTECKER	10875870	30	4	147	918011308	UNTERTEIL VORM.
SICHERHEITSKLAPPSTECKER	10875870	20	8	199	917077708	BOLZEN S-ANLENKSTUECK
SICHERHEITSKLAPPSTECKER	10875870	29	1	542	919627908	SA-BOCK VORM.
SICHERHEITSKLAPPSTECKER	10875870	54	1	755	919075408	KRANFUEHRERKABINE ANBA
SICHERHEITSKLAPPSTECKER	10875870	15	2	935	917190908	S-ZWISCHENSTUECK
SICHERHEITSKLAPPSTECKER	10875870	15	2	943	917333908	S-ZWISCHENSTUECK
SICHERHEITSKLAPPSTECKER	10875870	15	2	947	917078708	S-ZWISCHENSTUECK
SICHERHEITSKLAPPSTECKER	10875870	15	2	967	917079208	S-ZWISCHENSTUECK
SICHERHEITSKLAPPSTECKER	10875870	15	2	972	917571208	S-ZWISCHENSTUECK
SICHERHEITSKLAPPSTECKER	10875870	15	2	977	919086008	S-ZWISCHENSTUECK
SICHERHEITSKLAPPSTECKER	10875870	90	2	1093	919628208	D-KOPFSTUECK VORM.
SICHERHEITSKLAPPSTECKER	10875870	17	4	1097	967946208	VERSTELLFLASCHE KPL.
SICHERHEITSKLAPPSTECKER	10875870	6	2	1113	968027908	ROLLENLAGERUNG KPL.
SICHERHEITSKLAPPSTECKER	10875870	15	1	1115	968028208	AUFLAGE KPL.
SICHERHEITSKLAPPSTECKER	10875870	3	1	1173	968929808	BOLZENZIEHZYLINDER KPL.
SICHERHEITSKLAPPSTECKER	10875870	4	2	1225	969944608	HALTERUNG KPL.
SICHERHEITSKLAPPSTECKER	10875870	22	5	1275	919220008	F-KOPFSTUECK
SICHERHEITSKLAPPSTECKER	10875870	8	1	1281	96032541	WANDERROLLE KPL.
SICHERHEITSKLAPPSTECKER	10875870	5	1	1282	96032582	NACKENROLLE EINBAU
SICHERHEITSKLAPPSTECKER	10875870	6	1	1283	96032654	SEILROLLE VORM.
SICHERHEITSKLAPPSTECKER	10875870	19	1	1322	919222908	F-RUECKHALTESICHERUNG
SICHERHEITSKLAPPSTECKER	10180880	76	2	67	917291608	RAUPENTRAEGER LI.
SICHERHEITSKLAPPSTECKER	10180880	76	2	100	917291708	RAUPENTRAEGER RE.
SICHERHEITSKLAPPSTECKER	10180880	10	8	117	918589408	HYDRAULISCHE ABSTUETZUN
SICHERHEITSKLAPPSTECKER	10180880	11	2	224	968161808	SCHUTZWALZE KPL.
SICHERHEITSKLAPPSTECKER	10180880	99	1	488	918999008	LAUFSTEG DREHBUEHNE
SICHERHEITSKLAPPSTECKER	10180880	32	3	491	968283208	LAUFSTEG DREHBUEHNE LI
SICHERHEITSKLAPPSTECKER	10180880	78	1	543	919627908	SA-BOCK VORM.
SICHERHEITSKLAPPSTECKER	10180880	130	2	893	919304308	S-ANLENKSTUECK VORM.
SICHERHEITSKLAPPSTECKER	10180880	147	2	1052	917333208	D-ANLENKSTUECK VORM.
SICHERHEITSKLAPPSTECKER	10180884	16	5	21	918005408	RAUPENMITTELTEIL
SICHERHEITSKLAPPSTECKER	10180884	86	4	67	917291608	RAUPENTRAEGER LI.

Bezeichnung	Artikel	Pos.	Menge	Seite	Baugruppe	Bezeichnung
SICHERHEITSKLAPPSTECKER	10180884	86	4	100	917291708	RAUPENTRAEGER RE.
SICHERHEITSKLAPPSTECKER	10180884	17	4	199	917077708	BOLZEN S-ANLENKSTUECK
SICHERHEITSKLAPPSTECKER	10180884	22	1	547	967846208	ZUGSTANGE KPL.
SICHERHEITSKLAPPSTECKER	10180884	12	4	856	917863208	TRANSPORTABLAGE
SICHERHEITSKLAPPSTECKER	10180884	88	6	1093	919628208	D-KOPFSTUECK VORM.
SICHERHEITSKLAPPSTECKER	10180884	16	8	1097	967946208	VERSTELLFLASCHE KPL.
SICHERHEITSKLAPPSTECKER	10180884	7	6	1103	967946308	VERSTELLFLASCHE KPL.
SICHERHEITSKLAPPSTECKER	10180884	(3)	1	1217	917230408	ZUSATZABSPANNUNG
SICHERHEITSKLAPPSTECKER	10180884	8	1	1219	968768408	LASCHE KPL.
SICHERHEITSKLAPPSTECKER	10180884	11	1	1322	919222908	F-RUECKHALTESICHERUNG
SICHERUNG 30A 32V	12103501	535	1	655	96033472	KABELSTRANG
SICHERUNG FE//ZNNI8//CN//T	963249908	5	2	862	917517908	AUFNAHME GEGENGEWICHT
SICHERUNG FE//ZNNI8//CN//T	963249908	32	2	1214	919326208	DREHBUEHNENVERLAENGER
SICHERUNGSBLECH	12107158	16	1	1122	12107052	ANSCHLUSSBLOCK
SICHERUNGSBLECH	968486208	60	1	675	919972908	EINBAUTEILE SCHALTSCHRAN
SICHERUNGSBLECH 4X132X80	97079607	34	4	186	919082708	DREHBUEHNE KPL.
SICHERUNGSBLECH 5X522X2	977326708	17	1	1322	919222908	F-RUECKHALTESICHERUNG
SICHERUNGSBOLZEN 55.0X1	97033846	35	4	186	919082708	DREHBUEHNE KPL.
SICHERUNGSCLIP	11002524	2	2	872	10454762	FERNSTEUERSENDER
SICHERUNGSCLIP FUER GRI	10678848	4	2	512	10343693	MEISTERSCHALTER
SICHERUNGSDOSE	604501408	536	2	655	96033472	KABELSTRANG
SICHERUNGSDOSE 2-POLIG P	10874464	534	1	655	96033472	KABELSTRANG
SICHERUNGSDOSE 6-POL, L	604501608	16	1	456	96032891	ELEKTRIK BATTERIEKASTEN
SICHERUNGSDOSE 6-POL, L	604501608	2	20	696	968486208	SICHERUNGSBLECH
SICHERUNGSFALLE	12103547	(1)	1	15		LIEBHERR RAUPENKRAN LR
SICHERUNGSFEDER 3X55 V	433102808	51	8	21	918005408	RAUPENMITTELTEIL
SICHERUNGSFEDER 3X55 V	433102808	102	4	67	917291608	RAUPENTRAEGER LI.
SICHERUNGSFEDER 3X55 V	433102808	102	4	100	917291708	RAUPENTRAEGER RE.
SICHERUNGSFEDER 3X55 V	433102808	10	24	127	917076708	LAUFSTEG RAUPENFAHRWER
SICHERUNGSFEDER 3X55 V	433102808	6	8	499	969259908	LAUFSTEG DREHBUEHNE REC
SICHERUNGSFEDER 3X55 V	433102808	20	6	891	919304308	S-ANLENKSTUECK VORM.
SICHERUNGSFEDER 3X55 V	433102808	5	1	1207	967936408	WINDWARNUNG VORM.
SICHERUNGSFEDER 3X55 V	433102808	17	1	1285	96037097	LEITER VORM.
SICHERUNGSFEDER 3X55 V	433102808	15	1	1287	96037098	LEITER VORM.
SICHERUNGSFEDER 4,5X98 IS	433100908	7	2	493	968309908	PODEST KPL.
SICHERUNGSFEDER 4,5X98 IS	433100908	39	12	542	919627908	SA-BOCK VORM.
SICHERUNGSFEDER 4,5X98 IS	433100908	9	2	841	919408908	VERBOLZUNG DB-SCHWEBE
SICHERUNGSFEDER 4,5X98 IS	433100908	17	4	891	919304308	S-ANLENKSTUECK VORM.
SICHERUNGSFEDER 4,5X98 IS	433100908	21	8	935	917190908	S-ZWISCHENSTUECK
SICHERUNGSFEDER 4,5X98 IS	433100908	21	8	943	917333908	S-ZWISCHENSTUECK
SICHERUNGSFEDER 4,5X98 IS	433100908	21	8	947	917078708	S-ZWISCHENSTUECK
SICHERUNGSFEDER 4,5X98 IS	433100908	21	12	954	917078808	S-ZWISCHENSTUECK
SICHERUNGSFEDER 4,5X98 IS	433100908	21	8	967	917079208	S-ZWISCHENSTUECK
SICHERUNGSFEDER 4,5X98 IS	433100908	21	8	972	917571208	S-ZWISCHENSTUECK
SICHERUNGSFEDER 4,5X98 IS	433100908	21	8	977	919086008	S-ZWISCHENSTUECK
SICHERUNGSFEDER 4,5X98 IS	433100908	7	4	980	919219208	S-ZWISCHENSTUECK
SICHERUNGSFEDER 4,5X98 IS	433100908	4	4	989	917191008	SL-REDUZIERSTUECK
SICHERUNGSFEDER 4,5X98 IS	433100908	61	10	1051	917333208	D-ANLENKSTUECK VORM.
SICHERUNGSFEDER 4,5X98 IS	433100908	102	8	1093	919628208	D-KOPFSTUECK VORM.
SICHERUNGSFEDER 4,5X98 IS	433100908	5	8	1144	917085308	D-ZWISCHENSTUECK
SICHERUNGSFEDER 4,5X98 IS	433100908	5	8	1156	917178608	D-ZWISCHENSTUECK
SICHERUNGSFEDER 4,5X98 IS	433100908	7	2	1214	919326208	DREHBUEHNENVERLAENGER
SICHERUNGSFEDER 4,5X98 IS	433100908	9	2	1229	919219508	F-ANSCHLUSSKOPF
SICHERUNGSFEDER 4X68 ISO	433101208	80	1	22	918005408	RAUPENMITTELTEIL
SICHERUNGSFEDER 4X68 ISO	433101208	38	6	66	917291608	RAUPENTRAEGER LI.
SICHERUNGSFEDER 4X68 ISO	433101208	38	6	99	917291708	RAUPENTRAEGER RE.
SICHERUNGSFEDER 4X68 ISO	433101208	8	2	862	917517908	AUFNAHME GEGENGEWICHT
SICHERUNGSFEDER 4X68 ISO	433101208	42	8	935	917190908	S-ZWISCHENSTUECK
SICHERUNGSFEDER 4X68 ISO	433101208	42	8	943	917333908	S-ZWISCHENSTUECK
SICHERUNGSFEDER 4X68 ISO	433101208	42	8	947	917078708	S-ZWISCHENSTUECK

Bezeichnung	Artikel	Pos.	Menge	Seite	Baugruppe	Bezeichnung
SICHERUNGSFEDER 4X68 ISO	433101208	42	8	954	917078808	S-ZWISCHENSTUECK
SICHERUNGSFEDER 4X68 ISO	433101208	42	8	967	917079208	S-ZWISCHENSTUECK
SICHERUNGSFEDER 4X68 ISO	433101208	42	8	972	917571208	S-ZWISCHENSTUECK
SICHERUNGSFEDER 4X68 ISO	433101208	42	8	977	919086008	S-ZWISCHENSTUECK
SICHERUNGSFEDER 4X68 ISO	433101208	16	8	980	919219208	S-ZWISCHENSTUECK
SICHERUNGSFEDER 4X68 ISO	433101208	34	2	1214	919326208	DREHBUEHNENVERLAENGER
SICHERUNGSFEDER 4X68 ISO	433101208	19	1	1251	919219708	F-ANLENKSTUECK
SICHERUNGSFEDER 4X68 ISO	433101208	94	1	1276	919220008	F-KOPFSTUECK
SICHERUNGSFEDER 4X68 ISO	433101208	14	2	1313	919222808	FA-BOCK
SICHERUNGSFEDER 5X122 IS	433102508	78	1	194	96062971	MONTAGETEILE DREHBUEHN
SICHERUNGSFEDER 5X122 IS	433102508	127	2	1052	917333208	D-ANLENKSTUECK VORM.
SICHERUNGSFEDER 5X122 IS	433102508	94	1	1093	919628208	D-KOPFSTUECK VORM.
SICHERUNGSFEDER 5X122 IS	433102508	4	1	1173	968929808	BOLZENZIEHZYLINDER KPL.
SICHERUNGSFEDER 5X122 IS	433102508	10	1	1206	968838608	GRUNDHALTER VORM.
SICHERUNGSFEDER 8 FE/ZN8/	433105308	27	1	1251	919219708	F-ANLENKSTUECK
SICHERUNGSFEDER DIN 2194	433105008	36	2	186	919082708	DREHBUEHNE KPL.
SICHERUNGSFEDER DIN 2194	433105008	4	2	268	918861408	DIESELMOTOR KPL.
SICHERUNGSFEDER DIN 2194	433105008	120	2	892	919304308	S-ANLENKSTUECK VORM.
SICHERUNGSFEDER DIN 2194	433105008	46	4	1183	918900508	SCHWEBEBALLAST
SICHERUNGSFEDER X0 VERZ	433105208	5	2	854	918369608	TRANSPORTABLAGE
SICHERUNGSRING 290X5 A3C	11244349	13	2	1121	12102885	ZUGZYLINDER
SICHERUNGSRING AEHNL.DI	10220937	25	1	319	11314599	VERSTELLPUMPE
SICHERUNGSRING DIN 471 1	10875652	78	2	1093	919628208	D-KOPFSTUECK VORM.
SICHERUNGSRING DIN 471 1	12100648	3	1	1232	96038863	LASCHE VORM.
SICHERUNGSRING DIN 471 1	12100650	68	4	543	919627908	SA-BOCK VORM.
SICHERUNGSRING DIN 471 1	12100650	73	2	1093	919628208	D-KOPFSTUECK VORM.
SICHERUNGSRING DIN 471 1	12100651	18	5	72	933878901	PLANETENGETRIEBE
SICHERUNGSRING DIN 471 12	428007508	66	2	543	919627908	SA-BOCK VORM.
SICHERUNGSRING DIN 471 12	428007508	10	1	547	967846208	ZUGSTANGE KPL.
SICHERUNGSRING DIN 471 12	428007508	5	2	1108	968026008	ZUGSTANGE KPL.
SICHERUNGSRING DIN 471 12	485529714	370	10	317	11320826	PUMPENVERTEILERGETRIEB
SICHERUNGSRING DIN 471 1	12100249	3	2	1252	96036001	KLAPPE VORM.
SICHERUNGSRING DIN 471 1	428000808	7	8	1313	919222808	FA-BOCK
SICHERUNGSRING DIN 471 16	428008508	6	2	960	968190208	ZUGSTANGE KPL.
SICHERUNGSRING DIN 471 1	12100653	49	2	1275	919220008	F-KOPFSTUECK
SICHERUNGSRING DIN 471 1	10171568	304	1	256	11347399	FLANSCHLAGER
SICHERUNGSRING DIN 471 18	428009408	92	2	1051	917333208	D-ANLENKSTUECK VORM.
SICHERUNGSRING DIN 471 1	10171569	47	16	186	919082708	DREHBUEHNE KPL.
SICHERUNGSRING DIN 471 20	10875655	6	2	1056	968246608	ZUGSTANGE KPL.
SICHERUNGSRING DIN 471 22	428010508	69	1	1093	919628208	D-KOPFSTUECK VORM.
SICHERUNGSRING DIN 471 22	428010508	4	2	1113	968027908	ROLLENLAGERUNG KPL.
SICHERUNGSRING DIN 471 22	428010508	32	2	1229	919219508	F-ANSCHLUSSKOPF
SICHERUNGSRING DIN 471 22	428010508	56	1	1275	919220008	F-KOPFSTUECK
SICHERUNGSRING DIN 471 22	428010508	5	2	1281	96032541	WANDERROLLE KPL.
SICHERUNGSRING DIN 471 22	428010508	4	2	1282	96032582	NACKENROLLE EINBAU
SICHERUNGSRING DIN 471 22	428010508	4	2	1283	96032654	SEILROLLE VORM.
SICHERUNGSRING DIN 471 2	428006705	25	1	206	90024489	PLANETENGETRIEBE
SICHERUNGSRING DIN 471 2	428006705	25	1	236	90200276	PLANETENGETRIEBE
SICHERUNGSRING DIN 471 2	428006705	25	1	1026	90026841	PLANETENGETRIEBE
SICHERUNGSRING DIN 471 25	10875656	64	3	756	919075408	KRANFUEHRERKABINE ANBA
SICHERUNGSRING DIN 471 25	10875656	14	4	862	917517908	AUFNAHME GEGENGEWICHT
SICHERUNGSRING DIN 471 2	463000103	56	3	153	90211005	DREHWERKANTRIEB
SICHERUNGSRING DIN 471 30	10872701	(3)	2	1051	917333208	D-ANLENKSTUECK VORM.
SICHERUNGSRING DIN 471 30	428010708	(3)	2	542	919627908	SA-BOCK VORM.
SICHERUNGSRING DIN 471 30	12100639	49	9	755	919075408	KRANFUEHRERKABINE ANBA
SICHERUNGSRING DIN 471 34	428011308	7	2	362	10122503	KIPPHEBELBOCK VORM.
SICHERUNGSRING DIN 471 3	428002908	13	1	258	540270514	ANTRIEB KPL
SICHERUNGSRING DIN 471 3	428002908	24	2	1251	919219708	F-ANLENKSTUECK
SICHERUNGSRING DIN 471 4	10875657	52	4	755	919075408	KRANFUEHRERKABINE ANBA
SICHERUNGSRING DIN 471 4	400208003	76	3	1001	90200134	PLANETENGETRIEBE

Bezeichnung	Artikel	Pos.	Menge	Seite	Baugruppe	Bezeichnung
SICHERUNGSRING DIN 471 50	10875659	11	4	131	917076808	MECH.ZUSATZABSTUETZUNG
SICHERUNGSRING DIN 471 50	10875659	63	4	1051	917333208	D-ANLENKSTUECK VORM.
SICHERUNGSRING DIN 471 5	10171585	83	1	1001	90200134	PLANETENGETRIEBE
SICHERUNGSRING DIN 471 5	400085903	41	3	153	90211005	DREHWERKANTRIEB
SICHERUNGSRING DIN 471 5	400085903	3	1	1322	919222908	F-RUECKHALTESICHERUNG
SICHERUNGSRING DIN 471 5	10171587	30	1	257	540270414	ABTRIEB KPL
SICHERUNGSRING DIN 471 5	10171587	64	4	1276	919220008	F-KOPFSTUECK
SICHERUNGSRING DIN 471 60	10875660	19	8	935	917190908	S-ZWISCHENSTUECK
SICHERUNGSRING DIN 471 60	10875660	19	8	943	917333908	S-ZWISCHENSTUECK
SICHERUNGSRING DIN 471 60	10875660	19	10	947	917078708	S-ZWISCHENSTUECK
SICHERUNGSRING DIN 471 60	10875660	19	10	967	917079208	S-ZWISCHENSTUECK
SICHERUNGSRING DIN 471 60	10875660	19	10	972	917571208	S-ZWISCHENSTUECK
SICHERUNGSRING DIN 471 60	10875660	19	10	977	919086008	S-ZWISCHENSTUECK
SICHERUNGSRING DIN 471 6	10171588	72	1	153	90211005	DREHWERKANTRIEB
SICHERUNGSRING DIN 471 6	10171588	11	1	206	90024489	PLANETENGETRIEBE
SICHERUNGSRING DIN 471 6	10171588	11	1	236	90200276	PLANETENGETRIEBE
SICHERUNGSRING DIN 471 6	10171588	11	1	1026	90026841	PLANETENGETRIEBE
SICHERUNGSRING DIN 471 6	428012201	21	5	153	90211005	DREHWERKANTRIEB
SICHERUNGSRING DIN 471 60	10875661	10	2	545	96048466	SA-BOCK AUFSTELLVORRIC
SICHERUNGSRING DIN 471 60	10875661	43	2	1275	919220008	F-KOPFSTUECK
SICHERUNGSRING DIN 471 65	12100643	8	1	549	967981008	ZUGSTANGE KPL.
SICHERUNGSRING DIN 471 65	12100643	12	1	936	967746908	STANGE KPL.
SICHERUNGSRING DIN 471 65	12100643	12	1	949	967743808	STANGE KPL.
SICHERUNGSRING DIN 471 65	12100643	10	1	956	967897608	ZUGSTANGE KPL.
SICHERUNGSRING DIN 471 65	12100643	10	1	958	968190108	ZUGSTANGE KPL.
SICHERUNGSRING DIN 471 65	12100643	4	1	1054	968242208	ZUGSTANGE KPL.
SICHERUNGSRING DIN 471 65	12100643	6	1	1104	967997708	LASCHE VORM.
SICHERUNGSRING DIN 471 65	12100643	7	1	1278	96037041	ZUGLASCHE KPL.
SICHERUNGSRING DIN 471 65	12100643	9	2	1314	96035475	SCHWINGE KPL.
SICHERUNGSRING DIN 471 65	12100643	8	1	1317	96035533	LASCHE KPL.
SICHERUNGSRING DIN 471 68	10875662	3	2	1255	962092008	SEILROLLE KPL.
SICHERUNGSRING DIN 471 70	12100251	7	2	545	96048466	SA-BOCK AUFSTELLVORRIC
SICHERUNGSRING DIN 471 70	12100251	8	1	547	967846208	ZUGSTANGE KPL.
SICHERUNGSRING DIN 471 70	12100251	18	4	568	917080608	MONTAGEEINRICHTUNG RA
SICHERUNGSRING DIN 471 70	12100251	134	2	1052	917333208	D-ANLENKSTUECK VORM.
SICHERUNGSRING DIN 471 70	12100251	6	2	1111	968026208	ZUGSTANGE KPL.
SICHERUNGSRING DIN 471 70	12100251	12	1	1146	967733608	STANGE KPL.
SICHERUNGSRING DIN 471 70	12100251	12	1	1158	967704008	STANGE KPL.
SICHERUNGSRING DIN 471 70	4001447	83	4	67	917291608	RAUPENTRAEGER LI.
SICHERUNGSRING DIN 471 70	4001447	83	4	100	917291708	RAUPENTRAEGER RE.
SICHERUNGSRING DIN 471 70	4001447	12	4	186	919082708	DREHBUEHNE KPL.
SICHERUNGSRING DIN 471 75	12100644	3	1	1315	96035525	ZUGLASCHE KPL.
SICHERUNGSRING DIN 471 80	10875663	82	2	1051	917333208	D-ANLENKSTUECK VORM.
SICHERUNGSRING DIN 471 8	463000303	38	3	206	90024489	PLANETENGETRIEBE
SICHERUNGSRING DIN 471 8	463000303	38	3	236	90200276	PLANETENGETRIEBE
SICHERUNGSRING DIN 471 8	463000303	38	3	1026	90026841	PLANETENGETRIEBE
SICHERUNGSRING DIN 471 80	12100688	10	2	900	919391108	S-RUECKHALTESICHERUNG
SICHERUNGSRING DIN 471 80	12100688	5	2	1060	917178708	D-RUECKHALTESICHERUNG
SICHERUNGSRING DIN 471 85	12100645	31	4	186	919082708	DREHBUEHNE KPL.
SICHERUNGSRING DIN 471 8	428020101	6	1	1314	96035475	SCHWINGE KPL.
SICHERUNGSRING DIN 471 8X	10450160	6	2	790	964588408	FUEHRUNG VORM.
SICHERUNGSRING DIN 471 8X	10450160	8	8	791	964588308	FUEHRUNG VORM.
SICHERUNGSRING DIN 471 90	12100646	4	1	1278	96037041	ZUGLASCHE KPL.
SICHERUNGSRING DIN 472 22	12100655	10	2	790	964588408	FUEHRUNG VORM.
SICHERUNGSRING DIN 472 22	12100655	17	8	791	964588308	FUEHRUNG VORM.
SICHERUNGSRING DIN 472 2	428100308	21	1	258	540270514	ANTRIEB KPL
SICHERUNGSRING DIN 472 3	550296708	306	1	256	11347399	FLANSCHLAGER
SICHERUNGSRING DIN 472 36	540187408	24	1	206	90024489	PLANETENGETRIEBE
SICHERUNGSRING DIN 472 36	540187408	24	1	236	90200276	PLANETENGETRIEBE
SICHERUNGSRING DIN 472 36	540187408	24	1	1026	90026841	PLANETENGETRIEBE

Bezeichnung	Artikel	Pos.	Menge	Seite	Baugruppe	Bezeichnung
SICHERUNGSRING DIN 472 41	428110201	61	2	69	90029090	WINKELGETRIEBE
SICHERUNGSRING DIN 472 41	428110201	61	2	71	90029091	WINKELGETRIEBE
SICHERUNGSRING DIN 472 5	428101508	11	1	309	11267361	TRIEBWELLE
SICHERUNGSRING DIN 472 62	12100656	14	1	258	540270514	ANTRIEB KPL
SICHERUNGSRING DIN 472 62	12100656	16	2	757	10326323	HYDROZYLINDER
SICHERUNGSRING DIN 472 7	428102208	12	1	260	570112908	TRIEBWERK
SICHERUNGSRING DIN 472 7	428102408	12	1	27	11601184	SCHLEIFRINGUEBERTRAEGE
SICHERUNGSRING DIN 472 8	428102508	4	1	256	11347399	FLANSCHLAGER
SICHERUNGSRING DIN 472 90	12100657	31	1	257	540270414	ABTRIEB KPL
SICHERUNGSRING DIN 472 9	10171632	3	1	1001	90200134	PLANETENGETRIEBE
SICHERUNGSSCHEIBE	510733208	18	4	179	510401908	UMSCHALTVENTIL
SICHERUNGSSCHEIBE	511052808	19	1	179	510401908	UMSCHALTVENTIL
SICHERUNGSSCHEIBE DIN 67	11113939	6	6	454	96032910	BATTERIEKASTEN VORM.
SICHERUNGSSCHEIBE DIN 67	12210037	3	1	428	10144098	BEFESTIGUNGSSCHELLE
SICHERUNGSSCHEIBE DIN 6	502640508	15	1	1098	967966108	ENDSCHALTER KPL.
SICHERUNGSSCHEIBE DIN 6	502640508	15	1	1099	967966808	ENDSCHALTER KPL.
SICHERUNGSSCHEIBE RD40	944393808	37	2	203	917438108	WINDE 1 VORM.
SICHERUNGSSCHEIBE RD40	944393808	38	2	223	917454008	WINDE 2 VORM.
SICHERUNGSSCHEIBE RD40	944393808	11	4	1313	919222808	FA-BOCK
SICHERUNGSSCHEIBE VS 12	4900093	27	8	153	90211005	DREHWERKANTRIEB
SICHERUNGSSCHEIBE VS 12	4900093	75	12	153	90211005	DREHWERKANTRIEB
SICHERUNGSSCHEIBE VS 20	423912001	39	4	72	933878901	PLANETENGETRIEBE
SICHERUNGSSCHEIBE VS 8	423910801	23	1	999	90200131	SEILTROMMEL
SICHERUNGSSCHEIBE VS 8	423910801	23	1	1024	90028040	SEILTROMMEL
SICHERUNGSSCHRAUBE M8X	10125291	2	2	373	10116320	STEUERUNGSTEILE
SICHERUNGSSTIFT FOR JPT P	602338208	511	3	506	96021228	KABELSTRANG
SICHERUNGSSTREIFEN 100A	604002908	538	2	655	96033472	KABELSTRANG
SICHERUNGSSTREIFEN 50A	604003108	537	2	655	96033472	KABELSTRANG
SICHTFENSTER	11110060	1	1	162	10871517	ELEKTROPUMPE
SIEBHUELSE	570066308	5	1	43	502806508	AUSGLEICHSBEHAELTER
SIM-KARTE	10284444	58	1	675	919972908	EINBAUTEILE SCHALTSCHRAN
SITZ	977555708	2	1	478	964862608	SITZ
SITZ RAL 7016 PULVERB.	964862608	1	1	477	915587308	ABLAGEKASTEN
SITZKONSOLE	977555308	1	1	478	964862608	SITZ
SITZTEIL KPL.	12100570	55	1	472	10877138	FAHRERSITZ
SL-REDUZIERSTUECK 6M	917191008	216	1	14		LIEBHERR RAUPENKRAN LR
SL-REDUZIERSTUECK SCHW	967967408	1	1	989	917191008	SL-REDUZIERSTUECK
SL-SICHERUNG 8X0,94	704271208	14	2	764	969752608	SCHEIBEN EINBAU
SOCKELGEHAEUSE HAN 24B	605618408	511	1	665	96035430	LEITUNG
SOCKELGEHAEUSE HAN 24B	605618508	507	2	667	968346208	BLINDSTECKER
SOCKELGEHAEUSE HAN 24B	605618508	514	1	668	96051766	BLINDSTECKER
SOCKELGEHAEUSE HAN 24B	605618508	511	1	819	96059328	KABELSTRANG
SOCKELGEHAEUSE HAN 24B	605618508	511	1	913	96036240	LEITUNG
SOCKELGEHAEUSE HAN 24B	605618508	509	1	915	968546008	LEITUNG
SOCKELGEHAEUSE HAN 24B	605618508	507	1	916	968546108	LEITUNG
SOCKELGEHAEUSE HAN 24B	605618508	510	2	1194	96038591	LEITUNG
SOCKELGEHAEUSE HAN 6 B	693157214	512	2	666	96039940	LEITUNG
SONNENRAD Z=15 18CrNiMo7-	927636401	45	1	153	90211005	DREHWERKANTRIEB
SONNENRAD Z=15 18CrNiMo7-	927636801	60	1	153	90211005	DREHWERKANTRIEB
SONNENRAD Z=24 18CrNiMo7-	927635801	30	1	153	90211005	DREHWERKANTRIEB
SONNENRAD Z=24 18CrNiMo7-	932127301	30	1	1001	90200134	PLANETENGETRIEBE
SONNENRAD Z=24 18CrNiMo7-	944441603	40	1	206	90024489	PLANETENGETRIEBE
SONNENRAD Z=24 18CrNiMo7-	944441603	40	1	236	90200276	PLANETENGETRIEBE
SONNENRAD Z=24 18CrNiMo7-	944441603	40	1	1026	90026841	PLANETENGETRIEBE
SPANNBAND	571546808	17	2	594	919140308	OELBEHAELTER KPL.
SPANNBAND 206/206/30 ST	774211308	305	1	794	96033157	DRUCKLUFTANLAGE
SPANNBAND 240-280/260/30 S	774210508	306	2	794	96033157	DRUCKLUFTANLAGE
SPANNSCHELLE 102-100 ST	774222908	184	4	280	96032892	DIESELMOTOR VORM.
SPANNSCHELLE 122,5/K1 St/l	10127984	192	6	280	96032892	DIESELMOTOR VORM.
SPANNSCHELLE 122,5/K1 St/l	10127984	13	2	323	96032897	KUEHLER VORM.

Bezeichnung	Artikel	Pos.	Menge	Seite	Baugruppe	Bezeichnung
SPANNSCHELLE 129	12222896	22	1	524	10876576	WASSERHEIZGERAET
SPANNSCHELLE 135-142/140/	11140381	21	1	441	919551008	SCHALLDAEMPFERANLAGE
SPANNSCHELLE 77/K1 St/Inox	10124798	11	2	392	10141830	LADELUFTLEITUNG ANBAU
SPANNSCHELLE 97/K1 St/Inox	10122295	17	1	408	10145044	WASSERLEITUNGSANSCHLUE
SPANNSCHLOSS 1 1/2X18476,	10425408	13	1	1322	919222908	F-RUECKHALTESICHERUNG
SPANNSCHRAUBE	553086208	17	1	532	10451181	VERFLUESSIGEREINHEIT
SPANNSTIFT 3X10	10410651	28	2	300	11212747	VERSTELLPUMPE
SPANNSTIFT 3X10	10410651	28	1	303	11212748	VERSTELLPUMPE
SPANNSTIFT ISO 8750 4X20	4320002	10	1	379	11368166	ANTRIEB FUER HDP VORM.
SPANNSTIFT ISO 8752 21X140	432013108	6	1	863	965575208	ZENTRIERUNG KPL.
SPANNSTIFT ISO 8752 5X12	432003408	10	2	764	969752608	SCHEIBEN EINBAU
SPANNSTIFT ISO 8752 5X12	432003408	28	1	789	968080908	SCHLIESSANLAGE
SPANNSTIFT ISO 8752 5X14 S	4320051	27	8	1097	967946208	VERSTELLFLASCHE KPL.
SPANNSTIFT ISO 8752 5X16	432003708	92	4	543	919627908	SA-BOCK VORM.
SPANNSTIFT ISO 8752 5X45 4	12100671	93	1	1276	919220008	F-KOPFSTUECK
SPANNSTIFT ISO 8752 6X10 ST	10875881	26	2	764	969752608	SCHEIBEN EINBAU
SPANNSTIFT ISO 8752 6X10 ST	10875881	5	2	1118	96048082	ZUGZYLINDER VORM.
SPANNSTIFT ISO 8752 6X14 4	12100672	7	4	195	968907308	PARKKONSOLE SCHLAEUCHE
SPANNSTIFT ISO 8752 6X14 4	12100672	7	3	196	968907408	PARKKONSOLE SCHLAEUCHE
SPANNSTIFT ISO 8752 6X14 4	12100672	6	2	197	969483508	PARKKONSOLE SCHLAEUCHE
SPANNSTIFT ISO 8752 6X14 4	12100672	8	3	497	968904008	TRAEGER VORM.
SPANNSTIFT ISO 8752 6X14 4	12100672	22	8	1050	917333208	D-ANLENKSTUECK VORM.
SPANNSTIFT ISO 8752 6X14 4	12100672	12	2	1185	921723608	SCHALTEINHEIT
SPANNSTIFT ISO 8752 6X14 4	12100672	12	2	1186	921723708	SCHALTEINHEIT
SPANNSTIFT ISO 8752 6X16 A	10294239	64	6	1144	917085308	D-ZWISCHENSTUECK
SPANNSTIFT ISO 8752 6X16 A	10294239	64	6	1156	917178608	D-ZWISCHENSTUECK
SPANNSTIFT ISO 8752 6X20 4	10876162	172	8	893	919304308	S-ANLENKSTUECK VORM.
SPANNSTIFT ISO 8752 6X20 4	10876162	5	8	900	919391108	S-RUECKHALTESICHERUNG
SPANNSTIFT ISO 8752 6X20 4	10876162	9	8	1060	917178708	D-RUECKHALTESICHERUNG
SPANNSTIFT ISO 8752 6X20 4	10876162	11	4	1253	96038853	SENSORTRAEGER KPL.
SPANNSTIFT ISO 8752 6X55 St	432006801	13	4	841	919408908	VERBOLZUNG DB-SCHWEBE
SPANNSTIFT ISO 8752 8X50	432008708	38	16	186	919082708	DREHBUEHNE KPL.
SPANNSTIFT ISO 8752 8X50	432008708	16	1	1118	96048082	ZUGZYLINDER VORM.
SPANNUNGSREGLER 24V 12V	614020508	16	1	510	96061088	ELEKTRIK ANBAUTEILE KABIN
SPANNVORRICHTUNG 39NM/	12418349	6	1	417	10146947	GENERATOR ANBAU
SPANNVORRICHTUNG 39NM/	12418349	1	1	418	12500149	RS SPANNROLLE
SPERRE	10467392	(5)	1	904	96028886	LEITUNGSTROMMEL KPL.
SPERRE	10467392	7	1	907	616024908	KABELTROMMEL
SPERRKLINKE	10802364	21	1	896	540001808	SEILWINDE
SPERRRAD	10802362	17	1	896	540001808	SEILWINDE
SPEZIALWERKZEUG	10129075	11	1	341	12405454	KURBELGEHAEUSE KPL. MIT
SPIEGELANBAU KRANFUEHRE	918531108	154	1	13		LIEBHERR RAUPENKRAN LR
SPINDEL 220.0X941 35NICRM	97028822	3	2	131	917076808	MECH.ZUSATZABSTUETZUNG
SPIRALBACKRING	540184408	20	1	258	540270514	ANTRIEB KPL
SPIRALFEDER	570198908	12	2	1193	10028002	LEITUNGSTROMMEL
SPIRALSPANNSTIFT 8X35 St	10011783	5	2	355	10130808	KURBELWELLE MIT ZAHNRAD
SPLINT ISO 1234 1,6X14 A2	10180340	4	1	1207	967936408	WINDWARNUNG VORM.
SPLINT ISO 1234 10X140 ST 4	12100685	74	2	67	917291608	RAUPENTRAEGER LI.
SPLINT ISO 1234 10X140 ST 4	12100685	74	2	100	917291708	RAUPENTRAEGER RE.
SPLINT ISO 1234 10X140 ST 4	12100685	121	4	892	919304308	S-ANLENKSTUECK VORM.
SPLINT ISO 1234 10X71 St 480	10180374	80	1	543	919627908	SA-BOCK VORM.
SPLINT ISO 1234 10X80 St 480	10180375	26	2	755	919075408	KRANFUEHRERKABINE ANBA
SPLINT ISO 1234 10X80 St 480	10180375	181	3	1053	917333208	D-ANLENKSTUECK VORM.
SPLINT ISO 1234 10X80 St 480	10180375	9	3	1322	919222908	F-RUECKHALTESICHERUNG
SPLINT ISO 1234 13X125 St 480	10180381	119	4	892	919304308	S-ANLENKSTUECK VORM.
SPLINT ISO 1234 13X125 St 480	10180381	40	8	1183	918900508	SCHWEBEBALLAST
SPLINT ISO 1234 13X125 St 480	10180381	5	1	1224	968455908	FUSS KPL.
SPLINT ISO 1234 13X125 St 480	10180381	20	2	1275	919220008	F-KOPFSTUECK
SPLINT ISO 1234 13X160 St 480	10180383	13	2	891	919304308	S-ANLENKSTUECK VORM.
SPLINT ISO 1234 13X160 St 480	10180383	11	2	1183	918900508	SCHWEBEBALLAST

Bezeichnung	Artikel	Pos.	Menge	Seite	Baugruppe	Bezeichnung
SPLINT ISO 1234 16X140 St A3	433012101	14	4	1050	917333208	D-ANLENKSTUECK VORM.
SPLINT ISO 1234 3,2X25 ST A3	433003608	39	2	834	967956208	KAMERAANBAU DREHBUEHN
SPLINT ISO 1234 3,2X32 ST 480	12100280	(1)	1	1156	917178608	D-ZWISCHENSTUECK
SPLINT ISO 1234 4X25 St 480H	10180351	4	4	119	96016050	ABSTUETZPLATTE KPL.
SPLINT ISO 1234 4X25 St 480H	10180351	21	6	891	919304308	S-ANLENKSTUECK VORM.
SPLINT ISO 1234 4X25 St 480H	10180351	9	1	1098	967966108	ENDSCHALTER KPL.
SPLINT ISO 1234 4X25 St 480H	10180351	9	1	1099	967966808	ENDSCHALTER KPL.
SPLINT ISO 1234 4X32 St 480H	10180352	5	4	249	917645608	MONTAGEWINDE VORM.
SPLINT ISO 1234 4X32 St 480H	10180352	84	4	892	919304308	S-ANLENKSTUECK VORM.
SPLINT ISO 1234 4X32 St 480H	10180352	6	4	1243	919219608	F-MONTAGEEINHEIT
SPLINT ISO 1234 5X28 ST 480	12100681	100	4	67	917291608	RAUPENTRAEGER LI.
SPLINT ISO 1234 5X28 ST 480	12100681	100	4	100	917291708	RAUPENTRAEGER RE.
SPLINT ISO 1234 5X28 ST 480	12100681	59	7	147	918011308	UNTERTEIL VORM.
SPLINT ISO 1234 5X28 ST 480	12100681	191	4	894	919304308	S-ANLENKSTUECK VORM.
SPLINT ISO 1234 5X28 ST 480	12100681	4	2	918	96038419	NEIGUNGSGEBER ANBAU
SPLINT ISO 1234 5X28 ST 480	12100681	22	14	1214	919326208	DREHBUEHNENVERLAENGER
SPLINT ISO 1234 5X28 ST 480	12100681	96	2	1276	919220008	F-KOPFSTUECK
SPLINT ISO 1234 5X28 ST 480	12100681	6	2	1333	96034669	MECH.BEFESTIGUNGSTEILE
SPLINT ISO 1234 5X32 St 480H	10180357	108	2	1276	919220008	F-KOPFSTUECK
SPLINT ISO 1234 5X40 St 480H	10180359	11	24	127	917076708	LAUFSTEG RAUPENFAHRWER
SPLINT ISO 1234 5X40 St 480H	10180359	29	4	147	918011308	UNTERTEIL VORM.
SPLINT ISO 1234 5X40 St 480H	10180359	13	1	863	965575208	ZENTRIERUNG KPL.
SPLINT ISO 1234 5X40 St 480H	10180359	61	16	892	919304308	S-ANLENKSTUECK VORM.
SPLINT ISO 1234 5X40 St 480H	10180359	105	4	1051	917333208	D-ANLENKSTUECK VORM.
SPLINT ISO 1234 5X40 St 480H	10180359	13	1	1167	967957508	KAMERAANBAU S-ANLENKSTU
SPLINT ISO 1234 5X40 St 480H	10180359	(5)	1	1229	919219508	F-ANSCHLUSSKOPF
SPLINT ISO 1234 5X40 St 480H	10180359	17	2	1313	919222808	FA-BOCK
SPLINT ISO 1234 6,3X32 ST 480	11968307	11	4	1214	919326208	DREHBUEHNENVERLAENGER
SPLINT ISO 1234 6,3X40 St 480	10180363	27	2	131	917076808	MECH.ZUSATZABSTUETZUNG
SPLINT ISO 1234 6,3X40 St 480	10180363	21	4	199	917077708	BOLZEN S-ANLENKSTUECK
SPLINT ISO 1234 6,3X40 St 480	10180363	6	3	1126	969396908	LEITER VORM.
SPLINT ISO 1234 6,3X45 ST 480	11968305	18	8	127	917076708	LAUFSTEG RAUPENFAHRWER
SPLINT ISO 1234 6,3X45 ST 480	11968305	50	8	1183	918900508	SCHWEBEBALLAST
SPLINT ISO 1234 6,3X50 St 480	10180364	6	2	799	919075608	PODEST KRANKABINE
SPLINT ISO 1234 6,3X50 St 480	10180364	14	2	935	917190908	S-ZWISCHENSTUECK
SPLINT ISO 1234 6,3X50 St 480	10180364	14	2	943	917333908	S-ZWISCHENSTUECK
SPLINT ISO 1234 6,3X50 St 480	10180364	14	2	947	917078708	S-ZWISCHENSTUECK
SPLINT ISO 1234 6,3X50 St 480	10180364	14	2	967	917079208	S-ZWISCHENSTUECK
SPLINT ISO 1234 6,3X50 St 480	10180364	14	2	972	917571208	S-ZWISCHENSTUECK
SPLINT ISO 1234 6,3X50 St 480	10180364	14	2	977	919086008	S-ZWISCHENSTUECK
SPLINT ISO 1234 6,3X50 St 480	10180364	9	1	1115	968028208	AUFLAGE KPL.
SPLINT ISO 1234 6,3X50 St 480	10180364	60	2	1276	919220008	F-KOPFSTUECK
SPLINT ISO 1234 6,3X50 St 480	10180364	20	1	1313	919222808	FA-BOCK
SPLINT ISO 1234 6,3X50 St 480	10180364	8	1	1316	96013389	SEILROLLENHALTERUNG KPL
SPLINT ISO 1234 8X100 St 480	10180373	14	8	117	918589408	HYDRAULISCHE ABSTUETZUN
SPLINT ISO 1234 8X100 St 480	10180373	5	1	568	917080608	MONTAGEEINRICHTUNG RA
SPLINT ISO 1234 8X50 St 480H	10180368	20	8	117	918589408	HYDRAULISCHE ABSTUETZUN
SPLINT ISO 1234 8X50 St 480H	10180368	23	4	127	917076708	LAUFSTEG RAUPENFAHRWER
SPLINT ISO 1234 8X50 St 480H	10180368	14	4	224	968161808	SCHUTZWALZE KPL.
SPLINT ISO 1234 8X50 St 480H	10180368	73	10	543	919627908	SA-BOCK VORM.
SPLINT ISO 1234 8X50 St 480H	10180368	78	2	756	919075408	KRANFUEHRERKABINE ANBA
SPLINT ISO 1234 8X50 St 480H	10180368	10	2	1114	968028008	LASCHE KPL.
SPLINT ISO 1234 8X50 St 480H	10180368	29	1	1229	919219508	F-ANSCHLUSSKOPF
SPLINT ISO 1234 8X50 St 480H	10180368	16	1	1322	919222908	F-RUECKHALTESICHERUNG
SPLINT ISO 1234 8X63 ST 480	10875873	79	4	22	918005408	RAUPENMITTELTEIL
SPLINT ISO 1234 8X63 ST 480	10875873	18	8	186	919082708	DREHBUEHNE KPL.
SPLINT ISO 1234 8X63 ST 480	10875873	31	2	487	918999008	LAUFSTEG DREHBUEHNE
SPLINT ISO 1234 8X63 ST 480	10875873	84	8	543	919627908	SA-BOCK VORM.
SPLINT ISO 1234 8X63 ST 480	10875873	15	4	566	917080508	ROLLENLAGERUNG
SPLINT ISO 1234 8X63 ST 480	10875873	18	2	755	919075408	KRANFUEHRERKABINE ANBA

Bezeichnung	Artikel	Pos.	Menge	Seite	Baugruppe	Bezeichnung
SPLINT ISO 1234 8X63 ST 480	10875873	7	1	1185	921723608	SCHALTEINHEIT
SPLINT ISO 1234 8X63 ST 480	10875873	7	1	1186	921723708	SCHALTEINHEIT
SPLINT ISO 1234 8X63 ST 480	10875873	16	2	1251	919219708	F-ANLENKSTUECK
SPLINT ISO 1234 8X63 ST 480	10875873	5	1	1316	96013389	SEILROLLENHALTERUNG KPL
SPLINT ISO 1234 8X80 St 480H	10180371	41	4	127	917076708	LAUFSTEG RAUPENFAHRWER
SPRENGRING 55X2 FSt	10027648	(7)	2	334	13455124	DIESELMOTOR
SPRENGRING DIN 7993 38X2,5	4635246	9	1	291	10873653	PUMPENTRAEGER
SPRITZDUESE VORM.	10142097	1	1	346	10142096	KOLBENKUEHLUNG
SPUELBLOCK 420BAR SPF	12102722	171	6	716	96052492	HYDRAULIK
STAB 32.0X400 BST500S	97147393	2	2	1210	96063939	GEGENGEWICHT
STANGE KPL. 12 M	967704008	2	2	1156	917178608	D-ZWISCHENSTUECK
STANGE KPL. 12 M	967743808	80	2	947	917078708	S-ZWISCHENSTUECK
STANGE KPL. 12 M	967743808	80	2	967	917079208	S-ZWISCHENSTUECK
STANGE KPL. 12 M	967743808	80	2	973	917571208	S-ZWISCHENSTUECK
STANGE KPL. 12 M	967743808	80	2	978	919086008	S-ZWISCHENSTUECK
STANGE KPL. 12 M	967743808	2	2	980	919219208	S-ZWISCHENSTUECK
STANGE KPL. 12 M	967743808	3	2	1156	917178608	D-ZWISCHENSTUECK
STANGE KPL. 6 M	967733608	2	2	1144	917085308	D-ZWISCHENSTUECK
STANGE KPL. 6M	967746908	80	2	935	917190908	S-ZWISCHENSTUECK
STANGE KPL. 6M	967746908	80	2	943	917333908	S-ZWISCHENSTUECK
STANGE KPL. 6M	967746908	2	2	989	917191008	SL-REDUZIERSTUECK
STANGE KPL. 6M	967746908	3	2	1144	917085308	D-ZWISCHENSTUECK
STANGE SCHWK.	964581908	8	4	117	918589408	HYDRAULISCHE ABSTUETZUN
STANGE SCHWK.	968068408	2	1	186	919082708	DREHBUEHNE KPL.
STANGE VORM. 11.7M	967704108	1	1	1158	967704008	STANGE KPL.
STANGE VORM. 11.7M	967744008	1	1	949	967743808	STANGE KPL.
STANGE VORM. 5.7M	967733808	1	1	1146	967733608	STANGE KPL.
STANGE VORM. 5.7M	967747008	1	1	936	967746908	STANGE KPL.
STANGEN KPL. 7.35M	96038420	2	2	1229	919219508	F-ANSCHLUSSKOPF
STANGEN VORM. 6.95M	96038862	1	1	1230	96038420	STANGEN KPL.
STARTER 8.4KW 24V	10120541	1	1	419	10120540	STARTER ANBAU
STARTER 8.4KW 24V	10120542	1	1	420	10120541	STARTER
STARTER ANBAU 8.4KW 24V	10120540	450	2	338	13455124	DIESELMOTOR
STARTHILFE 24V	919694608	425	1	15		LIEBHERR RAUPENKRAN LR
STARTHILFEKABEL 2X70-15M	12103649	10	1	1216	919694608	STARTHILFE
STATIV SCHWK.	968184708	6	1	834	967956208	KAMERAANBAU DREHBUEHN
STATIV SCHWK.	968479208	1	1	1167	967957508	KAMERAANBAU S-ANLENKSTU
STAUBKAPPE	511506608	247	1	794	96033157	DRUCKLUFTANLAGE
STAUBKAPPE 1 3/4-18NS MET	692405308	172	1	904	96028886	LEITUNGSTROMMEL KPL.
STAUBKAPPE 1 3/4-18NS MET	692405308	155	2	1238	96035575	KLEMMKASTEN KPL.
STAUBKAPPE 1 3/4-18NS MET	692405308	506	1	1265	96039722	LEITUNG
STAUBKAPPE 1 3/4-18NS MET	692405308	163	1	1290	96035579	KLEMMKASTEN KPL.
STAUBKAPPE 3/4-18 NS MET	692405208	505	1	1262	96038564	LEITUNG
STAUBKAPPE 3/4-18 NS MET	692405208	506	1	1263	96038565	LEITUNG
STAUBKAPPE 3/4-18 NS MET	692405208	514	1	1265	96039722	LEITUNG
STAUBKAPPE METALL A240	692400008	509	1	81	967971408	KABELSTRANG
STAUBKAPPE POLYETHYLEN	704254808	(7)	4	454	96032910	BATTERIEKASTEN VORM.
STAUBKAPPE POLYETHYLEN	704254808	6	2	466	96004224	DECKEL KPL.
STAUBKAPPE POLYETHYLEN	704254808	(4)	4	632	96034154	GERAEUSCHDAEMMUNG OBE
STAUBKAPPE POLYETHYLEN	704254808	(4)	4	632	96034154	GERAEUSCHDAEMMUNG OBE
STAUBKAPPE POLYETHYLEN	704254808	(10)	5	632	96034154	GERAEUSCHDAEMMUNG OBE
STAUBKAPPE POLYETHYLEN	704254808	10	2	634	969118108	DECKEL KPL.
STAUBKAPPE POLYETHYLEN	704254808	10	2	636	96038209	DECKEL KPL.
STAUBKAPPE POLYETHYLEN	704254808	10	1	638	96038293	DECKEL KPL.
STAUBKAPPE POLYETHYLEN	704254808	4	2	639	969054708	DECKEL KPL.
STAUBKAPPE POLYETHYLEN	704254808	4	3	640	969056008	DECKEL KPL.
STAUBKAPPE POLYETHYLEN	704254808	4	2	641	969427208	DECKEL KPL.
STAUBKAPPE POLYETHYLEN	704254808	4	2	642	969427308	DECKEL KPL.
STECKANSCHLUSS WSV 6 M1	12101832	5	1	218	917451408	ZENTRALSCHMIERUNG
STECKANSCHLUSS WSV 6 M1	12101832	23	2	560	917691308	ZENTRALSCHMIERUNG

Bezeichnung	Artikel	Pos.	Menge	Seite	Baugruppe	Bezeichnung
STECKANSCHLUSS WSV 6 M1	12101832	10	11	607	919297008	ZENTRALSCHMIERANLAGE O
STECKANSCHLUSS WSV 6 M1	12101832	5	1	1017	917481408	ZENTRALSCHMIERUNG
STECKANSCHLUSS WSV 6 M1	12101832	7	1	1038	917478608	ZENTRALSCHMIERUNG
STECKANSCHLUSS WSV 6 M1	12102343	2	2	930	917692108	ZENTRALSCHMIERUNG
STECKANSCHLUSS WSV 6 M1	12102343	2	2	1083	917692208	ZENTRALSCHMIERUNG
STECKBOLZEN KPL. FE//ZNNI	925056608	4	1	863	965575208	ZENTRIERUNG KPL.
STECKBOLZEN KPL. FE//ZNNI	927315108	14	1	1115	968028208	AUFLAGE KPL.
STECKBOLZEN RD20X378 S3	930358108	5	1	132	962009308	ABSTUETZPLATTE KPL.
STECKBOLZEN T ZN K	924713108	54	8	21	918005408	RAUPENMITTELTEIL
STECKBOLZEN T ZN K	924713108	8	26	127	917076708	LAUFSTEG RAUPENFAHRWER
STECKBOLZEN T ZN K	924713108	5	8	499	969259908	LAUFSTEG DREHBUEHNE REC
STECKBOLZEN T ZN K	924713108	87	12	892	919304308	S-ANLENKSTUECK VORM.
STECKBOLZEN T ZN K	924713108	23	2	1214	919326208	DREHBUEHNENVERLAENGER
STECKDOSE	10429057	2	1	516	964931408	STECKDOSEN VORM.
STECKDOSE 2-POL	10342518	501	1	54	96026395	VERKABELUNG
STECKDOSE 2-POL	10342518	522	2	655	96033472	KABELSTRANG
STECKDOSE 2-POL	10342518	510	3	657	96033855	KABELSTRANG
STECKDOSE 2-POL	10342518	518	1	663	96033473	KABELSTRANG
STECKDOSE 3-POL	6205239	522	1	657	96033855	KABELSTRANG
STECKDOSEN VORM.	964931408	31	1	510	96061088	ELEKTRIK ANBAUTEILE KABIN
STECKDOSENGEHAEUSE 2-	6001790	520	3	655	96033472	KABELSTRANG
STECKDOSENGEHAEUSE 2-	6001790	511	1	657	96033855	KABELSTRANG
STECKDOSENKOERPER 2-PO	605215208	519	1	503	96061089	KABELSTRANG
STECKDOSENKOERPER 3-PO	605212708	521	1	655	96033472	KABELSTRANG
STECKDOSENKOERPER 4-PO	605251608	516	2	655	96033472	KABELSTRANG
STECKDOSENKOERPER 4-PO	605251608	502	2	914	96040591	LEITUNG
STECKDOSENKOERPER 4-PO	605251608	502	2	1240	96035583	LEITUNG
STECKDOSENKOERPER 4-PO	605251608	502	2	1260	96038562	LEITUNG
STECKDOSENKOERPER 4-PO	605251608	502	1	1320	96035578	LEITUNG
STECKDOSENKOMBINATION	605215708	1	1	853	918470508	FREMDEINSPEISUNG
STECKER	927996308	512	1	655	96033472	KABELSTRANG
STECKER	927996308	512	1	663	96033473	KABELSTRANG
STECKER 10-POLIG	11690056	4	1	217	10802061	WINDENDREHGEBER
STECKER 12-POL	10491808	(2)	1	502	96061087	KABELLISTE KRANFUEHRERK
STECKER 19-POL A240	10443664	(501)	1	55	967908108	KABELLISTE MITTELSTUECK
STECKER 19-POL A240	10443664	(501)	1	55	967908108	KABELLISTE MITTELSTUECK
STECKER 19-POL A240	10443664	520	2	663	96033473	KABELSTRANG
STECKER 2	10492113	(1)	1	502	96061087	KABELLISTE KRANFUEHRERK
STECKER 2-POL SW	11342255	507	1	657	96033855	KABELSTRANG
STECKER 24-POL A240	10443660	502	1	81	967971408	KABELSTRANG
STECKER 3-POL	6003168	517	1	657	96033855	KABELSTRANG
STECKER 3-POL	6003168	503	1	662	96033473	KABELSTRANG
STECKER 3-POL ZNNI	10877663	502	2	1296	96038932	LEITUNG
STECKER 3-POL ZNNI	10877663	502	2	1297	96038933	LEITUNG
STECKER 4-POL 13A	6003248	515	1	657	96033855	KABELSTRANG
STECKER 4-POL SW	11342257	509	1	657	96033855	KABELSTRANG
STECKER 4-POL VIOLETT	11342259	508	1	657	96033855	KABELSTRANG
STECKER 6-POL	604508608	532	3	663	96033473	KABELSTRANG
STECKER 6-POL	604508608	504	1	1299	96042005	LEITUNG
STECKER 8-POL	10046999	518	1	655	96033472	KABELSTRANG
STECKER 8-POL	10047000	524	1	655	96033472	KABELSTRANG
STECKER 8-POL	10047001	517	1	655	96033472	KABELSTRANG
STECKER 9-POL PVC	10301148	504	1	506	96021228	KABELSTRANG
STECKER DIN 72585 4-POL PO	692406308	513	2	655	96033472	KABELSTRANG
STECKER DIN 72585 4-POL PO	692406308	505	1	657	96033855	KABELSTRANG
STECKER DIN 72585 7-POL PO	692406708	502	1	82	967971708	KABELSTRANG
STECKER DIN 72585 7-POL PO	692406708	511	1	663	96033473	KABELSTRANG
STECKER FUER DIESELHEIZ	962196208	502	1	662	96033473	KABELSTRANG
STECKER M1	10476383	507	1	906	96036184	LEITUNG
STECKER M1	10476383	505	1	912	96036188	LEITUNG

Bezeichnung	Artikel	Pos.	Menge	Seite	Baugruppe	Bezeichnung
STECKER M1	10476383	506	1	1320	96035578	LEITUNG
STECKER VORM. 25POL	96008681	504	3	1239	96038868	DRAEHTE KPL.
STECKER VORM. 25POL	96008681	502	1	1291	96038967	DRAEHTE KPL.
STECKER VORM. 36POL	96008397	511	1	1239	96038868	DRAEHTE KPL.
STECKER VORM. 36POL	96008397	502	1	1262	96038564	LEITUNG
STECKER VORM. 36POL	96008397	502	1	1263	96038565	LEITUNG
STECKER VORM. 36POL	96008397	511	1	1291	96038967	DRAEHTE KPL.
STECKERBLECH 1.5X366X363	97041338	4	1	688	96033320	AUFBAUTEILE MONTAGETAFE
STECKERBLECH 1.5X591X195	97044106	3	1	660	969245308	ELEKTRIK KLEMMKASTEN DB
STECKERBLECH 1.5X640X129	97041020	1	1	909	96036187	KLEMMKASTEN KPL.
STECKERBLECH 1.5X640X129	97041020	2	1	1081	968285108	KLEMMKASTEN
STECKERBLECH 1.5X640X129	97041020	1	1	1138	968188208	KLEMMKASTEN KPL.
STECKERBLECH 1.5X645X357	97041641	5	1	688	96033320	AUFBAUTEILE MONTAGETAFE
STECKERBLECH 2X458X146 D	97110757	5	1	1290	96035579	KLEMMKASTEN KPL.
STECKERBUCHSE 0,5-1,0MM2	7624353	761	2	658	96033855	KABELSTRANG
STECKERBUCHSE 0,75-1,0M	11000401	2253	3	658	96033855	KABELSTRANG
STECKERBUCHSE 0,75-2,0M	10100063	670	2	82	967971708	KABELSTRANG
STECKERBUCHSE 0,75-2,0M	10100063	670	4	503	96061089	KABELSTRANG
STECKERBUCHSE 0,75-2,0M	10100063	670	4	506	96021228	KABELSTRANG
STECKERBUCHSE 0,75-2,0M	10100063	670	16	655	96033472	KABELSTRANG
STECKERBUCHSE 0,75-2,0M	10100063	670	4	658	96033855	KABELSTRANG
STECKERBUCHSE 0,75-2,0M	10100063	670	22	663	96033473	KABELSTRANG
STECKERGEHAEUSE 1-POL	6201570	501	1	818	96060217	DRAEHTE KPL.
STECKERGEHAEUSE 12-POL	10412433	508	1	655	96033472	KABELSTRANG
STECKERGEHAEUSE 14-POL	602336008	(504)	5	47	967907508	SCHALTKASTEN KPL.
STECKERGEHAEUSE 14-POL	602336008	518	4	503	96061089	KABELSTRANG
STECKERGEHAEUSE 14-POL	602336008	504	1	505	96033370	DRAEHTE KPL.
STECKERGEHAEUSE 14-POL	602336008	510	1	655	96033472	KABELSTRANG
STECKERGEHAEUSE 14-POL	602336008	504	4	662	96033473	KABELSTRANG
STECKERGEHAEUSE 14-POL	602336508	3	6	51	926891108	VERTEILER MASSE
STECKERGEHAEUSE 18-POL	11067930	501	1	505	96033370	DRAEHTE KPL.
STECKERGEHAEUSE 18-POL	602300208	503	1	81	967971408	KABELSTRANG
STECKERGEHAEUSE 18-POL	602300208	501	1	82	967971708	KABELSTRANG
STECKERGEHAEUSE 18-POL	602300208	501	10	503	96061089	KABELSTRANG
STECKERGEHAEUSE 18-POL	602300208	502	9	505	96033370	DRAEHTE KPL.
STECKERGEHAEUSE 18-POL	602300208	501	7	506	96021228	KABELSTRANG
STECKERGEHAEUSE 18-POL	602300208	501	12	507	96019612	KABELSTRANG
STECKERGEHAEUSE 18-POL	602300208	502	10	655	96033472	KABELSTRANG
STECKERGEHAEUSE 18-POL	602300208	502	3	657	96033855	KABELSTRANG
STECKERGEHAEUSE 18-POL	602300208	501	10	662	96033473	KABELSTRANG
STECKERGEHAEUSE 18-POL	602300208	502	1	819	96059328	KABELSTRANG
STECKERGEHAEUSE 18-POL	602300208	502	2	913	96036240	LEITUNG
STECKERGEHAEUSE 18-POL	602300208	502	1	915	968546008	LEITUNG
STECKERGEHAEUSE 18-POL	602300208	502	1	916	968546108	LEITUNG
STECKERGEHAEUSE 2 13A TH	10342517	503	1	82	967971708	KABELSTRANG
STECKERGEHAEUSE 2 13A TH	10342517	516	1	503	96061089	KABELSTRANG
STECKERGEHAEUSE 2 13A TH	10342517	504	2	657	96033855	KABELSTRANG
STECKERGEHAEUSE 2 13A TH	10342517	510	3	663	96033473	KABELSTRANG
STECKERGEHAEUSE 2-POL	6004195	516	1	663	96033473	KABELSTRANG
STECKERGEHAEUSE 2-POL 13	10429638	533	1	655	96033472	KABELSTRANG
STECKERGEHAEUSE 2-POL 13	10870602	505	1	503	96061089	KABELSTRANG
STECKERGEHAEUSE 2-POL 13	10870602	513	2	506	96021228	KABELSTRANG
STECKERGEHAEUSE 2-POL 13	10870602	508	7	663	96033473	KABELSTRANG
STECKERGEHAEUSE 2-POLE 9	602331808	502	2	503	96061089	KABELSTRANG
STECKERGEHAEUSE 2-POLE 9	602331808	507	2	506	96021228	KABELSTRANG
STECKERGEHAEUSE 4-POL	602335908	505	5	506	96021228	KABELSTRANG
STECKERGEHAEUSE 4-POL	602335908	505	3	507	96019612	KABELSTRANG
STECKERGEHAEUSE 4-POL	602335908	502	3	818	96060217	DRAEHTE KPL.
STECKERGEHAEUSE 4-POL	602335908	503	10	910	96036194	DRAEHTE KLEMMKASTEN KPL
STECKERGEHAEUSE 6-POL 13	10412431	514	1	655	96033472	KABELSTRANG

Bezeichnung	Artikel	Pos.	Menge	Seite	Baugruppe	Bezeichnung
STECKERGEHAEUSE 62-POL	10678453	503	1	655	96033472	KABELSTRANG
STECKERGEHAEUSE 62-POL P	10678452	505	1	655	96033472	KABELSTRANG
STECKERGEHAEUSE 8-POL	10021571	502	10	910	96036194	DRAEHTE KLEMMKASTEN KPL
STECKERGEHAEUSE 9-POL	10870392	509	2	1239	96038868	DRAEHTE KPL.
STECKERGEHAEUSE 9-POL	10870392	501	1	1240	96035583	LEITUNG
STECKERGEHAEUSE 9-POL	10870392	501	1	1260	96038562	LEITUNG
STECKERGEHAEUSE 9-POL	10870392	501	1	1261	96038563	LEITUNG
STECKERGEHAEUSE 9-POL	10870392	503	1	1262	96038564	LEITUNG
STECKERGEHAEUSE 9-POL	10870392	503	1	1263	96038565	LEITUNG
STECKERGEHAEUSE 9-POL	10870392	509	2	1291	96038967	DRAEHTE KPL.
STECKERGEHAEUSE 9-POL	10870392	501	1	1292	96038927	LEITUNG
STECKERGEHAEUSE D-SUB M	10355182	508	6	507	96019612	KABELSTRANG
STECKERGEHAEUSE HP PBT	11000394	512	1	657	96033855	KABELSTRANG
STECKERGEHAEUSE MCON M	10813633	513	2	657	96033855	KABELSTRANG
STECKERGEHAEUSE SUB-D M	10493611	512	1	505	96033370	DRAEHTE KPL.
STECKERGEHAEUSE SUB-D M	10493612	513	1	505	96033370	DRAEHTE KPL.
STECKERGEHAEUSE SUB-D M	10664626	506	3	507	96019612	KABELSTRANG
STECKERKOERPER 2-POL	605251808	503	1	503	96061089	KABELSTRANG
STECKERKOERPER 4-POL	605613908	513	1	663	96033473	KABELSTRANG
STECKERSTIFT 0,75-2,0MM2	10100062	669	2	54	96026395	VERKABELUNG
STECKERSTIFT 0,75-2,0MM2	10100062	669	2	506	96021228	KABELSTRANG
STECKERSTIFT 0,75-2,0MM2	10100062	669	2	655	96033472	KABELSTRANG
STECKERSTIFT 0,75-2,0MM2	10100062	669	2	663	96033473	KABELSTRANG
STECKHUELSE 2,8X0,3-1,5 V	602203108	67	2	506	96021228	KABELSTRANG
STECKHUELSE 4,8X1,5	602225914	703	2	506	96021228	KABELSTRANG
STECKHUELSE 6,3X0,5-1,0 V	11080881	758	14	504	96061089	KABELSTRANG
STECKHUELSE 6,3X0,5-1,0 V	11080881	758	6	506	96021228	KABELSTRANG
STECKHUELSE 6,3X0,5-1,0 V	11080881	758	6	656	96033472	KABELSTRANG
STECKHUELSE 6,3X0,5-1,0 V	11080881	758	4	663	96033473	KABELSTRANG
STECKHUELSE 6,3X1-2,5 MES	602203408	72	5	503	96061089	KABELSTRANG
STECKHUELSE 6,3X1-2,5 MES	602203408	72	2	506	96021228	KABELSTRANG
STECKHUELSE 6,3X1-2,5 MES	602203408	72	6	654	96033472	KABELSTRANG
STECKHUELSE 6,3X1-2,5 MES	602203408	72	1	819	96059328	KABELSTRANG
STECKHUELSENGEHAEUSE	604501708	57	2	817	96059325	KLEMMKASTEN
STECKHUELSENGEHAEUSE 2-	602209708	(502)	1	47	967907508	SCHALTKASTEN KPL.
STECKHUELSENGEHAEUSE 2-	602209708	515	4	503	96061089	KABELSTRANG
STECKHUELSENGEHAEUSE 2-	602209708	506	2	506	96021228	KABELSTRANG
STECKHUELSENGEHAEUSE 2-	602209708	519	1	655	96033472	KABELSTRANG
STECKHUELSENGEHAEUSE 2-	602209708	509	2	663	96033473	KABELSTRANG
STECKHUELSENGEHAEUSE	602208608	523	1	655	96033472	KABELSTRANG
STECKHUELSENGEHAEUSE	602209608	503	1	819	96059328	KABELSTRANG
STECKHUELSENGEHAEUSE	602319808	506	1	503	96061089	KABELSTRANG
STECKKUPPLUNGSMUFFE	790515308	(3)	1	135	917077108	WERKZEUG
STECKKUPPLUNGSNIPPEL	790515408	(4)	1	135	917077108	WERKZEUG
STECKROHR DMR42X32 FKM 7	10354600	7	2	352	10134887	OELWANNE MIT BEFEST.
STECKROHR DNR61X32 70 EP	10354601	3	2	400	12490129	WASSERPUMPE MIT BEFEST.
STECKROHR S235JR	10140662	6	2	400	12490129	WASSERPUMPE MIT BEFEST.
STECKSCHLUESSEL GR.11/3	790024908	16	1	136	96005686	GRUNDWERKZEUG
STECKSOCKEL	10871147	51	5	688	96033320	AUFBAUTEILE MONTAGETAFE
STECKTUELLE 0	510569608	51	1	136	96005686	GRUNDWERKZEUG
STEIGLEITER EN 13586 TYP 1	12100083	32	2	1183	918900508	SCHWEBEBALLAST
STELLMOTOR 0,0024KW24V	10287301	13	2	622	10228112	HEIZKLIMAGERAET
STELLSCHRAUBE	10816566	72	2	1077	967421208	DECKEL
STELLSCHRAUBE	571561008	16	2	740	511308608	PROPORTIONALVENTIL
STELLSCHRAUBE	571563308	71	2	1077	967421208	DECKEL
STELLSCHRAUBE	571814108	35	1	740	511308608	PROPORTIONALVENTIL
STELLSCHRAUBE	571889608	71	2	1076	10815010	DECKEL
STELLSCHRAUBE	571903708	45	1	740	511308608	PROPORTIONALVENTIL
STERNGRIFFSCHRAUBE	10443625	24	2	470	918810308	STEUERSTAND
STEUERBLOCK 200BAR SPF	11347373	21	1	922	96047486	ZUSATZHYDRAULIK S-ANLENK

Bezeichnung	Artikel	Pos.	Menge	Seite	Baugruppe	Bezeichnung
STEUERBLOCK 200BAR SPF	11347373	22	1	1067	967788408	ZUSATZHYDRAULIK D-ANLENK
STEUERBLOCK 320BAR SPF	11211288	23	1	715	96052492	HYDRAULIK
STEUERBLOCK 320BAR SPF	11340741	24	1	715	96052492	HYDRAULIK
STEUERBLOCK 350BAR	11213423	21	1	1067	967788408	ZUSATZHYDRAULIK D-ANLENK
STEUERBLOCK 350BAR SPF	11314761	25	1	715	96052492	HYDRAULIK
STEUERBLOCK 380BAR SPF	11341035	21	1	169	969733008	ZUSATZHYDRAULIK DREHBUE
STEUERBLOCK 55BAR SPF	11181960	50	1	212	967787708	ZUSATZHYDRAULIK WINDE 1
STEUERBLOCK 55BAR SPF	11181960	50	1	227	967787808	ZUSATZHYDRAULIK WINDE 2
STEUERBLOCK 55BAR SPF	11181960	50	1	243	968081908	ZUSATZHYDRAULIK WINDE 4
STEUERBLOCK 55BAR SPF	11181960	50	1	1013	96047485	ZUSATZHYDRAULIK WINDE 6
STEUERBLOCK 55BAR SPF	11181960	50	1	1032	967789108	ZUSATZHYDRAULIK WINDE 3
STEUERBOX MB618A SPF	10332640	10	2	831	96035790	AUSRUESTUNG KAMERA DRE
STEUERBUCHSE	5009648	41	1	1010	11161917	STEUERTEIL
STEUERGERAET	10818469	4	1	88	11621396	ELEKTROPUMPE
STEUERGERAET ANBAU	10141788	571	1	339	13455124	DIESELMOTOR
STEUERLEITUNG 4 X 1,5 SPF	600230408	5	5.18	914	96040591	LEITUNG
STEUERLEITUNG 4 X 1,5 SPF	600230408	6	5.18	914	96040591	LEITUNG
STEUERLEITUNG 43 X 0,75 SP	10875008	5	6.65	1262	96038564	LEITUNG
STEUERLEITUNG 43 X 0,75 SP	10875008	5	3.63	1263	96038565	LEITUNG
STEUERLEITUNG 43 X 0,75 SP	10875008	5	38.15	1265	96039722	LEITUNG
STEUERLEITUNG 61 X 0,75	600461008	5	11.54	665	96035430	LEITUNG
STEUERLEITUNG 61 X 0,75	600461008	5	6.37	913	96036240	LEITUNG
STEUERLEITUNG 7 X 0,5 SPF	600460208	5	30.35	1194	96038591	LEITUNG
STEUERLEITUNG 7 X 1 SPF	12101215	5	170.06	906	96036184	LEITUNG
STEUERLEITUNG 7 X 1 SPF	12101215	5	5.53	912	96036188	LEITUNG
STEUERPLATTE	570114508	2	1	261	570113308	TRIEBWERK
STEUERSTAND	918810308	129	1	12		LIEBHERR RAUPENKRAN LR
STEUERTEIL	10871728	4	1	239	11212497	VERSTELLMOTOR
STEUERTEIL	10871732	4	1	209	11170708	VERSTELLMOTOR
STEUERTEIL	10871732	4	1	1029	11170709	VERSTELLMOTOR
STEUERTEIL	11161917	4	1	1006	11212498	VERSTELLMOTOR
STEUERUNGSTEILE	10116320	110	8	334	13455124	DIESELMOTOR
STEUERVENTIL	10871686	50	1	319	11314599	VERSTELLPUMPE
STEUERVENTIL	10871687	51	1	319	11314599	VERSTELLPUMPE
STIFT 0,5-1,0MM2	6202445	773	2	1260	96038562	LEITUNG
STIFTEINSATZ 4-POLX2+SM 10	605664101	501	1	670	968418008	KABELSTRANG
STIFTEINSATZ 64-POL 16A P	11060125	501	1	665	96035430	LEITUNG
STIFTEINSATZ 64-POL 16A P	11060125	501	2	667	968346208	BLINDSTECKER
STIFTEINSATZ 64-POL 16A P	11060125	501	1	668	96051766	BLINDSTECKER
STIFTEINSATZ 64-POL 16A P	11060125	501	1	913	96036240	LEITUNG
STIFTEINSATZ 64-POL 16A P	11060125	501	1	1194	96038591	LEITUNG
STIFTENDOSE 4-POL	691815608	61	2	27	11601184	SCHLEIFRINGUEBERTRAEGE
STIFTGEHAEUSE 43 POL 22A Z	10877583	501	1	1262	96038564	LEITUNG
STIFTKABELSCHUH 1,8/1MM²	602215808	23	3	654	96033472	KABELSTRANG
STIFTKABELSCHUH 1,8/1MM²	602215808	23	8	1194	96038591	LEITUNG
STIFTKONTAKT 0,2-0,5MM2	10335819	689	4	506	96021228	KABELSTRANG
STIFTKONTAKT 0,5-1,0MM2 C	7369458	740	6	658	96033855	KABELSTRANG
STIFTKONTAKT 0,5-1MM2MM2	10300944	715	2	506	96021228	KABELSTRANG
STIFTKONTAKT 0,75-1,5MM2	6202444	95	2	503	96061089	KABELSTRANG
STIFTKONTAKT 0,75-1,5MM2	6202444	95	6	654	96033472	KABELSTRANG
STIFTKONTAKT 0,75-1,5MM2	6202444	95	1	662	96033473	KABELSTRANG
STIFTKONTAKT 0,75-1,5MM2	6202444	95	2	914	96040591	LEITUNG
STIFTKONTAKT 0,75-1,5MM2	6202444	95	2	1240	96035583	LEITUNG
STIFTKONTAKT 0,75-1,5MM2	6202444	95	1	1320	96035578	LEITUNG
STIFTKONTAKT 0,75-1MM2	604519208	628	4	663	96033473	KABELSTRANG
STIFTKONTAKT 0,75-1MM2	604519208	628	7	906	96036184	LEITUNG
STIFTKONTAKT 0,75-1MM2	604519208	628	1	912	96036188	LEITUNG
STIFTKONTAKT 0,75-1MM2	604519208	628	7	1299	96042005	LEITUNG
STIFTKONTAKT 0,75-1MM2	604519208	628	3	1320	96035578	LEITUNG
STIFTKONTAKT 0.5QMM2	605619814	139	4	666	96039940	LEITUNG

Bezeichnung	Artikel	Pos.	Menge	Seite	Baugruppe	Bezeichnung
STIFTKONTAKT 0.5QMM2	605619814	139	3	1194	96038591	LEITUNG
STIFTKONTAKT 1,5MM2	10675380	733	1	670	968418008	KABELSTRANG
STIFTSCHRAUBE DIN 835 M1	10179459	11	3	393	12421642	VERBINDUNGSLEITUNG ANBA
STIFTSCHRAUBE DIN 939 M1	4981172	11	4	414	10141720	ATL-ANBAU
STIFTSCHRAUBE DIN 939 M1	4981172	11	4	415	10141721	ATL-ANBAU
STIFTSCHRAUBE DIN 939 M1	12210038	11	3	393	12421642	VERBINDUNGSLEITUNG ANBA
STIFTSCHRAUBE DIN 939 M10	12211808	(7)	2	335	13455124	DIESELMOTOR
STIFTTRAEGER 6-POL 16A	604526608	519	2	663	96033473	KABELSTRANG
STIFTTRAEGER 6-POL 16A	604526608	501	1	906	96036184	LEITUNG
STIFTTRAEGER 6-POL 16A	604526608	506	1	1239	96038868	DRAEHTE KPL.
STIFTTRAEGER 6-POL 16A	604526608	501	1	1299	96042005	LEITUNG
STIFTTRAEGER 6-POL 16A	604526608	501	1	1320	96035578	LEITUNG
STIRNRAD	968913001	11	1	234	90023101	KOMPAKTSEILWINDE
STOERANZEIGE	10429952	9	1	162	10871517	ELEKTROPUMPE
STOERANZEIGE	10429952	9	1	610	10425291	ELEKTROPUMPE
STOESSELSTANGE	9078259	3	2	373	10116320	STEUERUNGSTEILE
STOPFEN	10145118	5	1	391	10154796	ANSAUGSTUTZEN ANBAU
STOPFEN D10,7 LD-PE	10678375	6	6	769	969848908	RELING
STOPFEN VSTI G1/2A CR6-FRE	477704208	649	2	35	969731708	HYDRAULIK MITTELTEIL
STOPFEN VSTI G1/2A CR6-FRE	477704208	24	2	175	11341035	STEUERBLOCK
STOPFEN VSTI G1/2A CR6-FRE	477704208	12	2	214	11181960	STEUERBLOCK
STOPFEN VSTI G1/2A CR6-FRE	477704208	29	1	569	11211234	ZUGZYLINDER
STOPFEN VSTI G1A CR6-FREI	477704608	666	1	36	969731708	HYDRAULIK MITTELTEIL
STOPFEN VSTI G1A CR6-FREI	477704608	600	1	169	969733008	ZUSATZHYDRAULIK DREHBUE
STOPFEN VSTI G1A CR6-FREI	477704608	662	4	718	96052492	HYDRAULIK
STOPFEN VSTI G1A CR6-FREI	477704608	202	2	732	10413255	UMSCHALTBLOCK
STOPFEN VSTI G1A CR6-FREI	477704608	(66)	1	1073	11213423	STEUERBLOCK
STOPFEN VSTI G1A CR6-FREI	477704608	66	2	1075	967421108	VENTILBLOCK
STOPFEN VSTI G3/4A CR6-FRE	477704708	32	1	723	11211288	STEUERBLOCK
STOPFEN VSTI G3/4A CR6-FRE	477704708	32	1	727	11340741	STEUERBLOCK
STOPFEN VSTI G3/4A CR6-FRE	477704708	201	2	732	10413255	UMSCHALTBLOCK
STOPFEN VSTI G3/4A CR6-FRE	477704708	65	2	1074	967421008	PLATTE
STOPFEN VSTI G3/4A CR6-FRE	477704708	65	2	1075	967421108	VENTILBLOCK
STOPFEN VSTI M12X1,5 CR6-F	477704308	612	1	264	967787908	ZUSATZHYDRAULIK MONTAGE
STOPFEN VSTI M12X1,5 CR6-F	477704308	19	2	304	10009378	ANSCHLUSSPLATTE
STOPFEN VSTI M12X1,5 CR6-F	477704308	654	1	718	96052492	HYDRAULIK
STOPFEN VSTI M12X1,5 CR6-F	477704308	604	1	794	96033157	DRUCKLUFTANLAGE
STOPFEN VSTI M12X1,5 CR6-F	477704308	11	9	1027	90026848	FEDERDRUCKBREMSE
STOPFEN VSTI1/4"ED A3P	477704077	27	2	569	11211234	ZUGZYLINDER
STOPFEN VSTI1/4"ED A3P	477704077	33	2	727	11340741	STEUERBLOCK
STOPFEN VSTI1/8"ED ST CR6	510741508	21	5	175	11341035	STEUERBLOCK
STOPFEN VSTI1/8"ED ST CR6	510741508	3	1	740	511308608	PROPORTIONALVENTIL
STOPFEN VSTI1/8"ED ST CR6	510741508	60	2	1074	967421008	PLATTE
STOPFEN VSTI1/8"ED ST CR6	510741508	60	5	1075	967421108	VENTILBLOCK
STOPFEN VSTI1/8"ED ST CR6	510741508	60	2	1077	967421208	DECKEL
STOPFEN VSTI3/8"ED CR6-FRE	477704108	26	2	118	512391108	ABSTUETZZYLINDER
STOPFEN VSTI3/8"ED CR6-FRE	477704108	23	4	175	11341035	STEUERBLOCK
STOPFEN VSTI3/8"ED CR6-FRE	477704108	614	1	212	967787708	ZUSATZHYDRAULIK WINDE 1
STOPFEN VSTI3/8"ED CR6-FRE	477704108	11	1	214	11181960	STEUERBLOCK
STOPFEN VSTI3/8"ED CR6-FRE	477704108	617	1	227	967787808	ZUSATZHYDRAULIK WINDE 2
STOPFEN VSTI3/8"ED CR6-FRE	477704108	676	2	719	96052492	HYDRAULIK
STOPFEN VSTI3/8"ED CR6-FRE	477704108	625	1	1013	96047485	ZUSATZHYDRAULIK WINDE 6
STOPFEN VSTI3/8"ED CR6-FRE	477704108	610	1	1032	967789108	ZUSATZHYDRAULIK WINDE 3
STOPFEN VSTI3/8"ED CR6-FRE	477704108	643	1	1068	967788408	ZUSATZHYDRAULIK D-ANLENK
STOPFEN VSTI3/8"ED CR6-FRE	477704108	62	1	1074	967421008	PLATTE
STOPFEN VSTIM12X1,5ED A3	477704377	11	6	207	90024729	FEDERDRUCKBREMSE
STOPFEN VSTIM14X1,5ED CR6	477704908	69	1	206	90024489	PLANETENGETRIEBE
STOPFEN VSTIM14X1,5ED CR6	477704908	69	1	236	90200276	PLANETENGETRIEBE
STOPFEN VSTIM14X1,5ED CR6	477704908	12	1	929	11347373	STEUERBLOCK
STOPFEN VSTIM14X1,5ED CR6	477704908	69	1	1026	90026841	PLANETENGETRIEBE

Bezeichnung	Artikel	Pos.	Menge	Seite	Baugruppe	Bezeichnung
STOPFEN VSTIM16X1,5ED CR6	477704408	124	1	280	96032892	DIESELMOTOR VORM.
STOPFEN VSTIM18X1,5ED CR6	477705108	6	2	590	967967608	KRAFTSTOFFBEHAELTER VO
STOPFEN VSTIM22X1,5ED CR6	477704508	618	1	718	96052492	HYDRAULIK
STOPFEN VSTIM22X1,5ED CR6	477704508	612	2	794	96033157	DRUCKLUFTANLAGE
STOPFEN VSTIM26X1,5ED CR6	477705808	619	8	76	967787408	HYDRAULIK RAUPE
STOPFEN VSTIM26X1,5ED CR6	477705808	620	8	103	967787508	HYDRAULIK RAUPE
STOPFEN VSTIM26X1,5ED CR6	477705808	68	3	236	90200276	PLANETENGETRIEBE
STOPFEN VSTIM26X1,5ED CR6	477705808	627	4	718	96052492	HYDRAULIK
STOPFEN VSTIM26X1,5ED CR6	477705808	28	1	1028	90028042	OELMESSEINRICHTUNG
STOPFEN VSTIM27X2ED CR6	477705608	28	1	569	11211234	ZUGZYLINDER
STOPFEN VSTIM33X2ED CR6	477705208	609	1	212	967787708	ZUSATZHYDRAULIK WINDE 1
STOPFEN VSTIM33X2ED CR6	477705208	610	1	227	967787808	ZUSATZHYDRAULIK WINDE 2
STOPFEN VSTIM33X2ED CR6	477705208	768	2	720	96052492	HYDRAULIK
STOPFEN VSTIM33X2ED CR6	477705208	609	1	1013	96047485	ZUSATZHYDRAULIK WINDE 6
STOPFEN VSTIM33X2ED CR6	477705208	622	1	1032	967789108	ZUSATZHYDRAULIK WINDE 3
STOPFEN VSTIM42X2ED CR6	477704808	62	3	72	933878901	PLANETENGETRIEBE
STOPFEN VSTIM42X2ED CR6	477704808	626	4	718	96052492	HYDRAULIK
STOPFEN VSTIM48X2ED CR6	477705708	630	3	718	96052492	HYDRAULIK
STOPFEN X2CrNi18-9	11456171	11	1	461	968866808	HARNSTOFFTANK VORM.
STREIFEN 32X1,5 PERBUNAN6	262201608	65	0.05	633	96034154	GERAEUSCHDAEMMUNG OBE
STROMQUELLE LSB SPF	10027448	43	4	688	96033320	AUFBAUTEILE MONTAGETAFE
STROMSTOSSRELAIS 24V 16A	630117508	50	1	688	96033320	AUFBAUTEILE MONTAGETAFE
STUETZBLECH 30X20 S235JR	9274060	9	1	349	10137051	OELRUECKLAUFLEITUNG AN
STUETZBLECH 40X16 S235JR	9073189	21	2	387	12474356	KRAFTSTOFFLEITUNGEN
STUETZBLECH 40X16 S235JR	9073190	16	2	345	10141769	ENDREGELVENTIL
STUETZBLECH 40X16 S235JR	9073190	22	2	387	12474356	KRAFTSTOFFLEITUNGEN
STUETZBLECH 40X16 S235JR	9073190	14	2	405	10147372	ENTLUEFTUNGSLEITUNG AN
STUETZBLECH 65X30 S235JR	10116445	9	2	347	10141843	KURBELGEHAEUSEENTLUEF
STUETZE	968705508	40	2	127	917076708	LAUFSTEG RAUPENFAHRWER
STUETZE SCHWK.	96038722	1	1	1322	919222908	F-RUECKHALTESICHERUNG
STUETZE SCHWK.	967847608	24	1	542	919627908	SA-BOCK VORM.
STUETZE SCHWK.	968187708	59	2	1050	917333208	D-ANLENKSTUECK VORM.
STUETZE SCHWK. T ZN O	965309108	11	9	491	968283208	LAUFSTEG DREHBUEHNE LI
STUETZE SCHWK. T ZN O	968184608	47	1	491	968283208	LAUFSTEG DREHBUEHNE LI
STUETZE SCHWK. T ZN O	968705708	1	1	129	968705508	STUETZE
STUETZFUSS T ZN O	96058624	29	2	131	917076808	MECH.ZUSATZABSTUETZUNG
STUETZRING 16,9X12,9X1	11009443	26	1	729	11314761	STEUERBLOCK
STUETZRING 17,5X20,9X1 PTF	571082808	(3)	1	34	969731708	HYDRAULIK MITTELTEIL
STUETZRING 17,5X20,9X1 PTF	571082808	(4)	1	34	969731708	HYDRAULIK MITTELTEIL
STUETZRING 17,5X20,9X1 PTF	571082808	(4)	1	1042	96006590	ZUSATZHYDR.VERBINDUNGS
STUETZRING 17,5X20,9X1 PTF	571082808	(3)	1	1042	96006590	ZUSATZHYDR.VERBINDUNGS
STUETZRING 20X23,5X1 PTFE	571082208	(4)	1	34	969731708	HYDRAULIK MITTELTEIL
STUETZRING 20X23,5X1 PTFE	571082208	(3)	1	34	969731708	HYDRAULIK MITTELTEIL
STUETZRING 32X37,2X1 PTFE	571077008	(3)	1	34	969731708	HYDRAULIK MITTELTEIL
STUETZRING 32X37,2X1 PTFE	571077008	(3)	1	716	96052492	HYDRAULIK
STUETZRING 32X37,2X1 PTFE	571077008	(3)	1	716	96052492	HYDRAULIK
STUETZRING 32X37,2X1 PTFE	571077008	(3)	1	716	96052492	HYDRAULIK
STUETZRING PTFE	10800684	33	4	729	11314761	STEUERBLOCK
STUETZRING PTSM	11004440	24	1	724	11450338	DRUCKBEGRENZUNGSVENTI
STUETZSCHEIBE DIN 988 55X	422007001	49	3	206	90024489	PLANETENGETRIEBE
STUETZSCHEIBE DIN 988 55X	422007001	49	3	1026	90026841	PLANETENGETRIEBE
STUETZSCHEIBE DIN 988 80X1	422005501	11	2	900	919391108	S-RUECKHALTESICHERUNG
STUETZSCHEIBE DIN 988 80X1	422005501	4	2	1060	917178708	D-RUECKHALTESICHERUNG
STUETZSCHEIBE DIN 988 S 1	12100043	4	1	1232	96038863	LASCHE VORM.
STUETZSCHEIBE DIN 988 S 4	10876402	59	2	1276	919220008	F-KOPFSTUECK
STUETZSCHEIBE DIN 988 S 60	530063108	9	2	545	96048466	SA-BOCK AUFSTELLVORRIC
STUETZSCHEIBE DIN 988 S 7	12100040	17	6	568	917080608	MONTAGEEINRICHTUNG RA
STUETZSCHRAUBE M8	409710908	(5)	2	280	96032892	DIESELMOTOR VORM.
STUETZSCHRAUBE M8	409710908	7	2	466	96004224	DECKEL KPL.
STUETZSCHRAUBE M8	409710908	2	2	634	969118108	DECKEL KPL.

Bezeichnung	Artikel	Pos.	Menge	Seite	Baugruppe	Bezeichnung
STUETZSCHRAUBE M8	409710908	2	1	636	96038209	DECKEL KPL.
STUETZSCHRAUBE M8	409710908	2	2	638	96038293	DECKEL KPL.
STUETZSCHRAUBE M8	409710908	7	2	639	969054708	DECKEL KPL.
STUETZSCHRAUBE M8	409710908	7	2	640	969056008	DECKEL KPL.
STUETZSCHRAUBE M8	409710908	7	2	641	969427208	DECKEL KPL.
STUETZSCHRAUBE M8	409710908	7	2	642	969427308	DECKEL KPL.
STUETZSCHRAUBE M8	409710908	2	2	643	96044249	DECKEL KPL.
STUFE SCHWK.	96000486	15	1	632	96034154	GERAEUSCHDAEMMUNG OBE
STUFE SCHWK.	969061008	19	1	632	96034154	GERAEUSCHDAEMMUNG OBE
STUTZEN 7/8-14 /M26X1,5 11	10126587	(22)	1	352	10134887	OELWANNE MIT BEFEST.
T-REDUZIERSTUECK 20X10 L	11626529	21	2	459	919063408	HARNSTOFFANLAGE
T-STUECK 20X20 L=260 X5CR	12104519	8	1	520	96060644	ZUSATZHEIZUNG KABINE
T-STUECK 20X20 L=90	10872612	7	1	626	96060604	VENTILPLATTE VORM.
T-STUECK 30 G-ALMG TROW	10285701	7	3	761	919075508	KRANFUEHRERKABINE VORM.
T-STUTZEN ET 12L CR6-FREI	247105602	661	1	36	969731708	HYDRAULIK MITTELTEIL
T-STUTZEN ET 12L CR6-FREI	247105602	623	1	76	967787408	HYDRAULIK RAUPE
T-STUTZEN ET 12L CR6-FREI	247105602	628	1	103	967787508	HYDRAULIK RAUPE
T-STUTZEN ET 12L CR6-FREI	247105602	725	2	719	96052492	HYDRAULIK
T-STUTZEN ET 12L CR6-FREI	247105602	655	1	923	96047486	ZUSATZHYDRAULIK S-ANLENK
T-STUTZEN ET 18L CR6-FREI	247108402	651	1	35	969731708	HYDRAULIK MITTELTEIL
T-STUTZEN ET 18L CR6-FREI	247108402	604	2	264	967787908	ZUSATZHYDRAULIK MONTAGE
T-STUTZEN ET 18L CR6-FREI	247108402	779	3	720	96052492	HYDRAULIK
T-STUTZEN ET 18L CR6-FREI	247108402	606	1	1132	967788608	ZUSATZHYDRAULIK D-KOPFS
T-VERSCHRAUBUNG	774389308	10	1	88	11621396	ELEKTROPUMPE
TAKTVENTIL 3.4BAR 8L/MIN 6	10149191	2	1	416	10143790	LADEDRUCKREGELUNG
TANKSENSOR L=1000 24V SP	789015108	5	1	591	967930608	ELEKTRIK KRAFTSTOFFBEHA
TANKSENSOR L=850 24V	11213670	(5)	1	595	967968208	OELBEHAELTER VORM.
TANKVERSCHLUSS 40	11101351	5	1	461	968866808	HARNSTOFFTANK VORM.
TANKVERSCHLUSS 80	10410112	25	1	589	918789208	KRAFTSTOFFBEHAELTER KPL
TASCHE KUNSTSTOFF	740300008	28	1	776	96028393	INNENVERKLEIDUNG EINBAU
TASCHENSCHLOSS 30-32 SPF	773940508	4	1	876	917084808	SEIL F.WINDE 1
TASCHENSCHLOSS 30-32 SPF	773940508	4	1	879	917084908	SEIL F.WINDE 2
TASCHENSCHLOSS 30-32 SPF	773940508	2	1	880	917085008	SEIL F.WINDE 3
TASCHENSCHLOSS 30-32 SPF	773940508	2	1	882	917085408	SEIL F.WINDE 6
TASCHENSCHLOSS LR 32 SP	11481877	5	1	876	917084808	SEIL F.WINDE 1
TASCHENSCHLOSS LR 32 SP	11481877	5	1	879	917084908	SEIL F.WINDE 2
TASTATUREINHEIT LSB-TE PR	96052297	12	2	510	96061088	ELEKTRIK ANBAUTEILE KABIN
TASTATUREINHEIT LSB-TE PR	96052297	30	1	514	96053633	ARMATURENBRETT VORM.RE
TASTATUREINHEIT LSB-TE-B	12101942	(80)	1	510	96061088	ELEKTRIK ANBAUTEILE KABIN
TASTATUREINHEIT SPF	10652910	2	1	510	96061088	ELEKTRIK ANBAUTEILE KABIN
TASTATUREINHEIT SPF	10874785	43	1	510	96061088	ELEKTRIK ANBAUTEILE KABIN
TASTE	606144008	8	10	514	96053633	ARMATURENBRETT VORM.RE
TASTE	606144008	6	1	696	968486208	SICHERUNGSBLECH
TASTERKAPPE FLACH GELB	606143908	9	17	514	96053633	ARMATURENBRETT VORM.RE
TASTERKAPPE FLACH KLAR	606144408	12	10	514	96053633	ARMATURENBRETT VORM.RE
TASTERKAPPE FLACH ROT	606143108	15	1	514	96053633	ARMATURENBRETT VORM.RE
TASTKONTAKTGEBER 1OE+1	606143408	20	2	514	96053633	ARMATURENBRETT VORM.RE
TASTKONTAKTGEBER 2OE	11214100	(3)	1	510	96061088	ELEKTRIK ANBAUTEILE KABIN
TASTKONTAKTGEBER 2OE+2	606144608	16	10	514	96053633	ARMATURENBRETT VORM.RE
TASTKONTAKTGEBER 2OE+2	606144608	13	1	696	968486208	SICHERUNGSBLECH
TELLERBEFESTIGUNG	10100621	103	8	67	917291608	RAUPENTRAEGER LI.
TELLERBEFESTIGUNG	10100621	103	8	100	917291708	RAUPENTRAEGER RE.
TELLERBEFESTIGUNG	10100621	12	60	127	917076708	LAUFSTEG RAUPENFAHRWER
TELLERBEFESTIGUNG	10100621	19	11	147	918011308	UNTERTEIL VORM.
TELLERBEFESTIGUNG	10100621	30	6	203	917438108	WINDE 1 VORM.
TELLERBEFESTIGUNG	10100621	30	8	223	917454008	WINDE 2 VORM.
TELLERBEFESTIGUNG	10100621	27	8	232	917451208	WINDE 4 VORM.
TELLERBEFESTIGUNG	10100621	15	26	323	96032897	KUEHLER VORM.
TELLERBEFESTIGUNG	10100621	45	85	487	918999008	LAUFSTEG DREHBUEHNE
TELLERBEFESTIGUNG	10100621	10	12	493	968309908	PODEST KPL.

Bezeichnung	Artikel	Pos.	Menge	Seite	Baugruppe	Bezeichnung
TELLERBEFESTIGUNG	10100621	5	4	495	96020149	TRITT
TELLERBEFESTIGUNG	10100621	9	4	496	968287208	KLAPPTRITT VORM.
TELLERBEFESTIGUNG	10100621	5	12	500	969540008	TREPPE KPL.
TELLERBEFESTIGUNG	10100621	49	16	542	919627908	SA-BOCK VORM.
TELLERBEFESTIGUNG	10100621	120	16	633	96034154	GERAEUSCHDAEMMUNG OBE
TELLERBEFESTIGUNG	10100621	55	111	891	919304308	S-ANLENKSTUECK VORM.
TELLERBEFESTIGUNG	10100621	32	30	935	917190908	S-ZWISCHENSTUECK
TELLERBEFESTIGUNG	10100621	32	30	943	917333908	S-ZWISCHENSTUECK
TELLERBEFESTIGUNG	10100621	32	44	947	917078708	S-ZWISCHENSTUECK
TELLERBEFESTIGUNG	10100621	32	46	954	917078808	S-ZWISCHENSTUECK
TELLERBEFESTIGUNG	10100621	32	44	967	917079208	S-ZWISCHENSTUECK
TELLERBEFESTIGUNG	10100621	32	44	972	917571208	S-ZWISCHENSTUECK
TELLERBEFESTIGUNG	10100621	32	44	977	919086008	S-ZWISCHENSTUECK
TELLERBEFESTIGUNG	10100621	11	33	980	919219208	S-ZWISCHENSTUECK
TELLERBEFESTIGUNG	10100621	18	36	989	917191008	SL-REDUZIERSTUECK
TELLERBEFESTIGUNG	10100621	6	50	1050	917333208	D-ANLENKSTUECK VORM.
TELLERBEFESTIGUNG	10100621	48	72	1092	919628208	D-KOPFSTUECK VORM.
TELLERBEFESTIGUNG	10100621	35	58	1144	917085308	D-ZWISCHENSTUECK
TELLERBEFESTIGUNG	10100621	35	94	1156	917178608	D-ZWISCHENSTUECK
TELLERBEFESTIGUNG	10100621	26	32	1183	918900508	SCHWEBEBALLAST
TELLERBEFESTIGUNG	10100621	14	2	1214	919326208	DREHBUEHNENVERLAENGER
TELLERBEFESTIGUNG	10100621	15	17	1229	919219508	F-ANSCHLUSSKOPF
TELLERBEFESTIGUNG	10100621	29	12	1251	919219708	F-ANLENKSTUECK
TELLERBEFESTIGUNG	10100621	87	8	1276	919220008	F-KOPFSTUECK
TELLERBEFESTIGUNG	10100621	8	4	1302	919220108	F-ZWISCHENSTUECK
TELLERBEFESTIGUNG	10100621	8	4	1306	919220208	F-ZWISCHENSTUECK
TELLERBEFESTIGUNG	10100621	8	4	1309	919222708	F-ZWISCHENSTUECK
TELLERFEDER	7024282	7	4	261	570113308	TRIEBWERK
TELLERFEDER DIN 2093 40X2	720801908	25	4	470	918810308	STEUERSTAND
TEMPERATURFUEHLER	10290126	23	1	524	10876576	WASSERHEIZGERAET
TEMPERATURFUEHLER	10290126	(5)	1	524	10876576	WASSERHEIZGERAET
TEMPERATURFUEHLER	10299987	(1)	1	615	917081908	BATTERIE LADEEINHEIT
TEMPERATURFUEHLER	11102043	39	1	829	10876024	LUFTHEIZGERAET
TEMPERATURFUEHLER -30°C	10424276	10	1	652	968030208	ENDSCHALTER U.GEBER AL
TEMPERATURFUEHLER -50/+	10800266	11	1	456	96032891	ELEKTRIK BATTERIEKASTEN
TEMPERATURFUEHLER KPL. -	13410342	30	2	432	12410651	MOTORREGELUNGSENSORIK
TEMPERATURGEBER -30/+13	691183108	72	1	715	96052492	HYDRAULIK
TEMPERATURSENSOR	11826650	21	1	524	10876576	WASSERHEIZGERAET
TEMPERATURSENSOR	11826650	(4)	1	524	10876576	WASSERHEIZGERAET
TEMPERATURSENSOR -40°C B	12889334	39	1	441	919551008	SCHALLDAEMPFERANLAGE
TEMPERATURSENSOR -40°C	11349182	38	2	441	919551008	SCHALLDAEMPFERANLAGE
THERMOSCHALTER BERUEHR	11080088	36	1	510	96061088	ELEKTRIK ANBAUTEILE KABIN
THERMOSTAT	571867708	44	1	622	10228112	HEIZKLIMAGERAET
THERMOSTAT 82°C BIS92°C	10117576	3	3	403	11349206	THERMOSTATGEHAEUSE VO
THERMOSTATGEHAEUSE	10154033	1	1	403	11349206	THERMOSTATGEHAEUSE VO
THERMOSTATGEHAEUSE AN	11353748	380	1	336	13455124	DIESELMOTOR
THERMOSTATGEHAEUSE VO	10140511	2	1	403	11349206	THERMOSTATGEHAEUSE VO
THERMOSTATGEHAEUSE VO	11349206	1	1	402	11353748	THERMOSTATGEHAEUSE AN
TRAEGER MESS-U.WARNEINR	917569308	362	1	15		LIEBHERR RAUPENKRAN LR
TRAEGER SCHWK.	965470908	23	2	761	919075508	KRANFUEHRERKABINE VORM.
TRAEGER VORM.	968904008	78	1	488	918999008	LAUFSTEG DREHBUEHNE
TRAGERIEMEN	11659765	3	1	873	10475436	GURTTRAGESYSTEM
TRAGROLLE 101,6/14,2/40X15	12105866	13	1	996	917473608	WINDE 6 VORM.
TRAGROLLE 101,6/14,2/40X15	12105866	4	2	1022	917474008	WINDE 3 VORM.
TRAGROLLE 159/14,2/80X1575	12105882	25	2	542	919627908	SA-BOCK VORM.
TRAGROLLE 159/14,2/80X1575	12105882	8	1	891	919304308	S-ANLENKSTUECK VORM.
TRAGROLLE 80/5/20X510 GALV	749012008	58	1	1050	917333208	D-ANLENKSTUECK VORM.
TRAGROLLE 80/5/20X950 GALV	749010208	1	1	895	928830208	SCHUTZWALZE KPL.
TRAGSCHIENE	970344808	76	1	280	96032892	DIESELMOTOR VORM.
TRAGSCHIENE	970344808	137	12	893	919304308	S-ANLENKSTUECK VORM.

Bezeichnung	Artikel	Pos.	Menge	Seite	Baugruppe	Bezeichnung
TRAGSCHIENE	970344808	16	1	1022	917474008	WINDE 3 VORM.
TRAGSCHIENE	970344808	156	4	1052	917333208	D-ANLENKSTUECK VORM.
TRAGSCHIENE	970344808	103	12	1093	919628208	D-KOPFSTUECK VORM.
TRAGSCHIENE C28/11X530 T Z	97006261	106	2	1093	919628208	D-KOPFSTUECK VORM.
TRAGSCHIENE C28/11X620 T Z	97018042	9	2	595	967968208	OELBEHAELTER VORM.
TRAGSCHIENE C28/11X620 T Z	97018042	148	2	1052	917333208	D-ANLENKSTUECK VORM.
TRAGSCHIENE C28/11X620 T Z	97018042	48	5	1144	917085308	D-ZWISCHENSTUECK
TRAGSCHIENE C28/11X620 T Z	97018042	48	10	1156	917178608	D-ZWISCHENSTUECK
TRAGSCHIENE X0	954117308	36	1	203	917438108	WINDE 1 VORM.
TRAGSCHIENE X0	954117308	37	1	223	917454008	WINDE 2 VORM.
TRAGSCHIENE X0	954117308	107	3	543	919627908	SA-BOCK VORM.
TRAGSCHIENE X0	954117308	306	4	572	967788008	ZUSATZHYDR.MONTAGEEINR
TRAGSCHIENE X0	954117308	139	1	893	919304308	S-ANLENKSTUECK VORM.
TRAGSCHIENE X0	954117308	149	2	1052	917333208	D-ANLENKSTUECK VORM.
TRAGSCHIENE X0	954117308	33	1	1097	967946208	VERSTELLFLASCHE KPL.
TRAGSCHIENE X0	954117408	169	2	1052	917333208	D-ANLENKSTUECK VORM.
TRAGSCHIENE X0	954117408	104	2	1093	919628208	D-KOPFSTUECK VORM.
TRAGSCHIENE X0	954117508	51	2	232	917451208	WINDE 4 VORM.
TRAGSCHIENE X0	954117508	19	2	812	91000228	VORB.ANTRIEBSAGG.KLIMAA
TRAGSCHIENE X0	954117508	138	5	893	919304308	S-ANLENKSTUECK VORM.
TRAGSCHIENE X0	954117508	105	2	1093	919628208	D-KOPFSTUECK VORM.
TRAGSCHIENE X0	954128608	35	3	232	917451208	WINDE 4 VORM.
TRAGSCHIENE X0	954128608	20	1	996	917473608	WINDE 6 VORM.
TRAGSCHIENE X0	954128608	13	1	1022	917474008	WINDE 3 VORM.
TRAGSCHIENE X0	954128608	170	2	1052	917333208	D-ANLENKSTUECK VORM.
TRAGSCHIENENMUTTER DIN 3	602018008	34	4	268	918861408	DIESELMOTOR KPL.
TRAGSCHIENENMUTTER DIN 3	602018008	360	16	281	96032892	DIESELMOTOR VORM.
TRAGSCHIENENMUTTER DIN 3	602018008	306	12	553	968513208	ZUSATZHYDRAULIK SA-BOCK
TRAGSCHIENENMUTTER DIN 3	602018008	307	8	572	967788008	ZUSATZHYDR.MONTAGEEINR
TRAGSCHIENENMUTTER DIN 3	602018008	55	18	607	919297008	ZENTRALSCHMIERANLAGE O
TRAGSCHIENENMUTTER DIN 3	602018008	24	12	812	91000228	VORB.ANTRIEBSAGG.KLIMAA
TRAGSCHIENENMUTTER DIN 3	602018008	51	4	996	917473608	WINDE 6 VORM.
TRANSPONDER SPF	11060128	46	2	678	967917908	SCHALTSCHRANK MECH.
TRANSPORTABLAGE DREHB.	918369608	104	1	12		LIEBHERR RAUPENKRAN LR
TRANSPORTABLAGE SA-BOC	917863208	137	1	13		LIEBHERR RAUPENKRAN LR
TRANSPORTABLAGE SCHWK.	969045808	1	1	854	918369608	TRANSPORTABLAGE
TRANSPORTABLAGE SCHWK.	969164008	1	1	856	917863208	TRANSPORTABLAGE
TRANSPORTEINRICHTUNG	918961008	557	2	16		LIEBHERR RAUPENKRAN LR
TRANSPORTFUSS HINTEN	13482449	972	1	339	13455124	DIESELMOTOR
TRANSPORTRAHMEN KPL.	96022180	1	1	1336	918961008	TRANSPORTEINRICHTUNG
TRANSPORTRAHMEN SCHWK.	96021976	1	1	1337	96022180	TRANSPORTRAHMEN KPL.
TRAVERSE SCHWK.	96035476	1	1	1314	96035475	SCHWINGE KPL.
TRAVERSE SCHWK.	96035477	2	1	1314	96035475	SCHWINGE KPL.
TRENNRING	10114850	6	7	27	11601184	SCHLEIFRINGUEBERTRAEGE
TRENNSCHALTRELAIS 24V	10871125	12	1	456	96032891	ELEKTRIK BATTERIEKASTEN
TREPPE 8-711X2,370M ALUMI	11450713	1	1	800	968397108	LEITER KPL.
TREPPE 8-881X3,336M STAHL	11210605	26	2	127	917076708	LAUFSTEG RAUPENFAHRWER
TREPPE KPL.	969540008	93	1	488	918999008	LAUFSTEG DREHBUEHNE
TRIEBWELLE	11267361	1	1	308	10873889	TRIEBWERK
TRIEBWELLE	11267362	1	1	309	11267361	TRIEBWELLE
TRIEBWELLE	12104581	2	1	1008	11161916	TRIEBWERK
TRIEBWELLE	570113408	2	1	260	570112908	TRIEBWERK
TRIEBWERK	10008433	1	1	325	10228004	HYDROMOTOR
TRIEBWERK	10443111	1	1	296	11212743	VERSTELLPUMPE
TRIEBWERK	10443111	1	1	303	11212748	VERSTELLPUMPE
TRIEBWERK	10650065	1	1	155	510235408	HYDROMOTOR
TRIEBWERK	10871685	1	1	319	11314599	VERSTELLPUMPE
TRIEBWERK	10871727	2	1	209	11170708	VERSTELLMOTOR
TRIEBWERK	10871727	2	1	239	11212497	VERSTELLMOTOR
TRIEBWERK	10871727	2	1	1029	11170709	VERSTELLMOTOR

Bezeichnung	Artikel	Pos.	Menge	Seite	Baugruppe	Bezeichnung
TRIEBWERK	10873647	1	1	288	11212738	VERSTELLPUMPE
TRIEBWERK	10873647	1	1	290	11212739	VERSTELLPUMPE
TRIEBWERK	10873647	1	1	293	11212740	VERSTELLPUMPE
TRIEBWERK	10873647	1	1	299	11212746	VERSTELLPUMPE
TRIEBWERK	10873647	1	1	306	11212744	VERSTELLPUMPE
TRIEBWERK	10873889	1	1	307	11212745	VERSTELLPUMPE
TRIEBWERK	11066826	1	1	1008	11161916	TRIEBWERK
TRIEBWERK	11161916	2	1	1006	11212498	VERSTELLMOTOR
TRIEBWERK	11690584	1	1	294	11212741	VERSTELLPUMPE
TRIEBWERK	570112908	1	1	259	510230608	HYDROMOTOR
TRIEBWERK	570113308	1	1	260	570112908	TRIEBWERK
TRIEBWERK HYDRAULIKTEIL	11219355	3	1	308	10873889	TRIEBWERK
TRITT	96020149	4	1	487	918999008	LAUFSTEG DREHBUEHNE
TRITTBLECH 5X292X485 ALM	97035731	18	1	452	918981908	BATTERIELAGERUNG
TRITTBLECH 5X315X325 ALM	97035732	19	1	452	918981908	BATTERIELAGERUNG
TROCKNER	571489008	13	1	532	10451181	VERFLUESSIGEREINHEIT
TUELLE 6,5/6,5/2 GUMMI	591055508	9	1	781	96000697	WISCHANLAGE EINBAU
TUELLENGEHAEUSE HAN 24B	605617608	506	1	915	968546008	LEITUNG
TUELLENGEHAEUSE HAN 24B	605617608	510	1	916	968546108	LEITUNG
TUELLENGEHAEUSE HAN 24B	605617608	503	1	1194	96038591	LEITUNG
TUELLENGEHAEUSE HAN 24B	605618608	504	1	665	96035430	LEITUNG
TUELLENGEHAEUSE HAN 24B	605618608	510	1	668	96051766	BLINDSTECKER
TUELLENGEHAEUSE HAN 6 B	693156414	519	1	666	96039940	LEITUNG
TUELLENGEHAEUSE HAN 6B	10036809	503	1	666	96039940	LEITUNG
TUELLENGEHAEUSE HAN 6B	10036809	502	1	670	968418008	KABELSTRANG
TUER VORM.	968213508	2	1	480	917079908	DREHBUEHNENVERKLEIDUN
TUER VORM.	968213608	3	1	480	917079908	DREHBUEHNENVERKLEIDUN
TUER VORM.	968213708	4	1	480	917079908	DREHBUEHNENVERKLEIDUN
TUER VORM.	968213808	5	1	480	917079908	DREHBUEHNENVERKLEIDUN
TUERKONTAKTSCHALTER	606020708	30	1	510	96061088	ELEKTRIK ANBAUTEILE KABIN
TUERSCHEIBE ESG-GLAS SP	976885108	2	1	787	918064308	SCHIEBETUER EINBAU
TURAS G22NIMOCR56 SPF	97033213	8	2	66	917291608	RAUPENTRAEGER LI.
TURAS G22NIMOCR56 SPF	97033213	8	2	99	917291708	RAUPENTRAEGER RE.
UEBERDRUCKVENTIL	10040581	8	1	88	11621396	ELEKTROPUMPE
UEBERDRUCKVENTIL	571328408	14	1	162	10871517	ELEKTROPUMPE
UEBERDRUCKVENTIL	571328408	14	1	610	10425291	ELEKTROPUMPE
UEBERHITZUNGSSCHUTZ	10290127	24	1	524	10876576	WASSERHEIZGERAET
UEBERHITZUNGSSCHUTZ	10290127	(6)	1	524	10876576	WASSERHEIZGERAET
UEBERSTROEMVENTIL 13BAR	502662808	155	1	794	96033157	DRUCKLUFTANLAGE
UEBERWURFMUTTER	11004443	27	1	730	10451049	WEGEVENTIL
UEBERWURFMUTTER DIN 38	477401508	33	2	607	919297008	ZENTRALSCHMIERANLAGE O
UEBERWURFMUTTER DIN 38	477401508	781	2	720	96052492	HYDRAULIK
UEBERWURFMUTTER DIN 38	477401508	633	1	795	96033157	DRUCKLUFTANLAGE
UEBERWURFMUTTER DIN 38	477401608	809	2	721	96052492	HYDRAULIK
UEBERWURFMUTTER DIN 38	477402608	634	3	170	969733008	ZUSATZHYDRAULIK DREHBUE
UEBERWURFMUTTER DIN 38	477402608	2	1	328	968652008	ROHRSTUTZEN KPL.
UEBERWURFMUTTER DIN 38	477401708	640	1	170	969733008	ZUSATZHYDRAULIK DREHBUE
UEBERWURFMUTTER DIN 38	477401808	819	1	721	96052492	HYDRAULIK
UEBERWURFMUTTER DIN 38	477401908	759	3	720	96052492	HYDRAULIK
UEBERWURFMUTTER DIN 38	477400608	622	2	553	968513208	ZUSATZHYDRAULIK SA-BOCK
UEBERWURFMUTTER DIN 38	477400608	859	1	721	96052492	HYDRAULIK
UEBERWURFMUTTER DIN 38	477400908	620	3	553	968513208	ZUSATZHYDRAULIK SA-BOCK
UEBERWURFMUTTER DIN 38	477401008	817	1	721	96052492	HYDRAULIK
UEBERWURFMUTTER DIN 387	477400108	15	1	160	917081108	ZENTRALSCHMIERANLAGE O
UEBERWURFMUTTER DIN 387	477400108	3	1	218	917451408	ZENTRALSCHMIERUNG
UEBERWURFMUTTER DIN 387	477400108	75	2	232	917451208	WINDE 4 VORM.
UEBERWURFMUTTER DIN 387	477400108	17	9	560	917691308	ZENTRALSCHMIERUNG
UEBERWURFMUTTER DIN 387	477400108	28	28	607	919297008	ZENTRALSCHMIERANLAGE O
UEBERWURFMUTTER DIN 387	477400108	614	3	794	96033157	DRUCKLUFTANLAGE
UEBERWURFMUTTER DIN 387	477400108	7	7	930	917692108	ZENTRALSCHMIERUNG

Bezeichnung	Artikel	Pos.	Menge	Seite	Baugruppe	Bezeichnung
UEBERWURFMUTTER DIN 387	477400108	3	1	1017	917481408	ZENTRALSCHMIERUNG
UEBERWURFMUTTER DIN 387	477400108	3	1	1038	917478608	ZENTRALSCHMIERUNG
UEBERWURFMUTTER DIN 387	477400108	7	2	1083	917692208	ZENTRALSCHMIERUNG
UEBERWURFMUTTER UEMLL	11355720	10	1	467	10144093	REDUKTIONSMITTELINJEKTO
UMBAUKIT	13572069	99	1	389	10143726	LECKOELLEITUNG ANBAU
UMBAUSATZ REGELVENTIL	10150952	4	1	73	10132387	HYDRAULIKANBAUMOTOR
UMBAUSATZ REGELVENTIL	10150952	91	1	73	10132387	HYDRAULIKANBAUMOTOR
UMLENKROLLE	10139425	8	1	417	10146947	GENERATOR ANBAU
UMLENKROLLE KPL.	966213408	85	2	1051	917333208	D-ANLENKSTUECK VORM.
UMSCHALTBLOCK SPF	10413255	53	2	715	96052492	HYDRAULIK
UMSCHALTVENTIL 350BAR	510401908	171	1	169	969733008	ZUSATZHYDRAULIK DREHBUE
UMWAELZPUMPE	11622224	26	1	524	10876576	WASSERHEIZGERAET
UMWAELZPUMPE	11622224	(7)	1	524	10876576	WASSERHEIZGERAET
UMWAELZPUMPE	12105399	2	1	626	96060604	VENTILPLATTE VORM.
UNIVERSAL EIN-AUSGANGS	968253608	40	9	675	919972908	EINBAUTEILE SCHALTSCHRAN
UNIVERSAL EIN-AUSGANGS	968253608	12	1	678	967917908	SCHALTSCHRANK MECH.
UNIVERSALAUFTRITT 30X160X	788905808	1	3	494	968287308	AUFSTIEG VORM.
UNIVERSALVERBINDUNGSGL	740002608	4	2	883	919466708	SEIL MONTAGEWINDE M.ZUB
UNTERBAU	11171274	60	1	472	10877138	FAHRERSITZ
UNTERTEIL STAHLBAU BEARB	918011408	1	1	147	918011308	UNTERTEIL VORM.
UNTERTEIL VORM.	918011308	1	1	143	917987408	DREHBUEHNENRAHMEN
V BLECH 2X50X250 X5CRNI18	97138275	43	2	1313	919222808	FA-BOCK
V BLECH 4X205X400 S315MC	97054546	9	1	193	96062971	MONTAGETEILE DREHBUEHN
V BOLZEN 30.0X120 S355J2+A	97009831	32	8	127	917076708	LAUFSTEG RAUPENFAHRWER
V-RING 500 NBR,60 SHORE	710909501	89	1	1001	90200134	PLANETENGETRIEBE
VARIATIONSBAUSTEIN VORM.	929578308	35	2	688	96033320	AUFBAUTEILE MONTAGETAFE
VENTIL	10011832	2	1	350	10152926	VERSCHLUSSTEILE
VENTIL	10011832	2	1	351	10118748	ROHRLEITUNG ANBAU
VENTIL	10815029	17	4	1076	10815010	DECKEL
VENTIL	11979976	29	1	472	10877138	FAHRERSITZ
VENTIL	7622478	16	1	622	10228112	HEIZKLIMAGERAET
VENTIL M16X1,5	10138988	4	1	409	10145193	KUEHLWASSERANSCHLUSS
VENTILBLOCK SC22	967421108	20	1	1073	11213423	STEUERBLOCK
VENTILBRUECKE	10119695	13	2	361	10118060	KIPPHEBELWERK KPL.
VENTILKEGEL	510710408	20	1	45	511497508	DRUCKMINDERVENTIL
VENTILKEGEL	510710408	20	1	747	510438508	DRUCKMINDERVENTIL
VENTILPLATTE VORM.	96060604	2	1	618	91000492	HEIZKLIMAGERAET EINBAU
VENTILSITZ	510797608	10	1	573	511417708	DRUCKBEGRENZUNGSVENTI
VENTILSITZ	510797608	10	1	746	511417608	DRUCKBEGRENZUNGSVENTI
VENTILSITZ	570063208	10	1	555	511433908	DRUCKBEGRENZUNGSVENTI
VENTILSITZ	570647508	3	1	742	571130108	DRUCKBEGRENZUNGSVENTI
VERBANDSKASTEN DIN 13164	789000308	1	1	137	96005694	ZUBEHOER
VERBINDER AL	11002980	3	1	836	968646208	KAMERAHALTER VORM.
VERBINDUNGSGLIED SPF	10332161	2	2	883	919466708	SEIL MONTAGEWINDE M.ZUB
VERBINDUNGSKABEL 2X0,14+	11622194	15	2	831	96035790	AUSRUESTUNG KAMERA DRE
VERBINDUNGSKABEL 2X0,14+	11622195	14	2	831	96035790	AUSRUESTUNG KAMERA DRE
VERBINDUNGSKABEL 2X0,14+	11492806	15	1	1335	918641308	VORBEREITUNG KAMERA WI
VERBINDUNGSKABEL 2X0,14+	11492807	31	4	831	96035790	AUSRUESTUNG KAMERA DRE
VERBINDUNGSKABEL 2X0,14+	11622198	21	1	831	96035790	AUSRUESTUNG KAMERA DRE
VERBINDUNGSKABEL 2X0,14+	11622197	12	2	83	968726908	AUSRUESTUNG KAMERA
VERBINDUNGSKABEL 2X0,14+	11622197	12	2	107	968668608	AUSRUESTUNG KAMERA
VERBINDUNGSKABEL 2X0,14+	11622193	20	1	831	96035790	AUSRUESTUNG KAMERA DRE
VERBINDUNGSKABEL 3M	10871167	54	1	840	96029469	AUSRUESTUNG KAMERA KAB
VERBINDUNGSKABEL 4M	11692299	4	1	671	10650233	ANTENNE
VERBINDUNGSKABEL 6X0,6-1	11492305	51	1	840	96029469	AUSRUESTUNG KAMERA KAB
VERBINDUNGSKABEL 8X0,14-4	11482076	20	1	840	96029469	AUSRUESTUNG KAMERA KAB
VERBINDUNGSLEITUNG 7X0,2	10472995	42	1	675	919972908	EINBAUTEILE SCHALTSCHRAN
VERBINDUNGSLEITUNG ANBA	12421642	231	1	336	13455124	DIESELMOTOR
VERBINDUNGSLEITUNG V-MO	10140994	(3)	1	335	13455124	DIESELMOTOR
VERBINDUNGSLEITUNG V-M	12421640	1	1	393	12421642	VERBINDUNGSLEITUNG ANBA

Bezeichnung	Artikel	Pos.	Menge	Seite	Baugruppe	Bezeichnung
VERBINDUNGSMITTEL EN 358	12102869	4	1	141	916959908	PERSOENLICHE SCHUTZAUS
VERBINDUNGSSTUECK ALZN	97092588	18	2	980	919219208	S-ZWISCHENSTUECK
VERBINDUNGSSTUTZEN EL 1	953600608	264	1	717	96052492	HYDRAULIK
VERBOLZUNG DB-SCHWEBE	919408908	347	1	15		LIEBHERR RAUPENKRAN LR
VERDAMPFER	10874825	15	1	622	10228112	HEIZKLIMAGERAET
VERDRAHTUNGSKANAL 80X4	638109101	14	0.37	688	96033320	AUFBAUTEILE MONTAGETAFE
VERDRAHTUNGSKANAL 80X4	638109101	15	0.62	688	96033320	AUFBAUTEILE MONTAGETAFE
VERDRAHTUNGSKANAL 80X6	638109201	9	0.16	688	96033320	AUFBAUTEILE MONTAGETAFE
VERDRAHTUNGSKANAL 80X6	638109201	13	0.31	688	96033320	AUFBAUTEILE MONTAGETAFE
VERDRAHTUNGSLISTE S2050	968516008	1	1	1081	968285108	KLEMMKASTEN
VERDRAHTUNGSLISTE S2070	968518108	2	1	1138	968188208	KLEMMKASTEN KPL.
VERFLUESSIGEREINHEIT	10451181	1	1	530	91000225	KLIMAANLAGE
VERKABELUNG A581	967919708	120	1	853	918470508	FREMDEINSPEISUNG
VERKABELUNG E303	969499508	(1)	1	511	96061088	ELEKTRIK ANBAUTEILE KABIN
VERKABELUNG H200	96026395	10	1	53	96026351	AKUST.WARNUNG VERFAHRE
VERKABELUNG H510	969418008	(100)	1	651	918862508	ELEKTRIK DREHBUEHNE
VERKABELUNG MONTAGETAF	96061067	30	1	675	919972908	EINBAUTEILE SCHALTSCHRAN
VERKLEIDUNG	976982608	12	1	776	96028393	INNENVERKLEIDUNG EINBAU
VERKLEIDUNG 229X1119X268	97058597	5	1	776	96028393	INNENVERKLEIDUNG EINBAU
VERKLEIDUNG A-SAEULE LI.	96002634	1	1	776	96028393	INNENVERKLEIDUNG EINBAU
VERKLEIDUNG A-SAEULE RE.	97068305	2	1	776	96028393	INNENVERKLEIDUNG EINBAU
VERKLEIDUNG ABLAGE SPF	976989008	3	1	776	96028393	INNENVERKLEIDUNG EINBAU
VERKLEIDUNG ABLAGE SPF	976989108	4	1	776	96028393	INNENVERKLEIDUNG EINBAU
VERKLEIDUNG ABS-TPU SPF	976873008	3	1	787	918064308	SCHIEBETUER EINBAU
VERKLEIDUNG ABS-TPU SPF	976873408	4	1	787	918064308	SCHIEBETUER EINBAU
VERKLEIDUNG DACH SPF	977104008	17	1	776	96028393	INNENVERKLEIDUNG EINBAU
VERKLEIDUNG HOLM LI. 214X6	97059025	6	1	776	96028393	INNENVERKLEIDUNG EINBAU
VERKLEIDUNG HOLM RE. SPF	977145208	7	1	776	96028393	INNENVERKLEIDUNG EINBAU
VERKLEIDUNG LI.	977080608	15	1	776	96028393	INNENVERKLEIDUNG EINBAU
VERKLEIDUNG LI. SPF	976982708	13	1	776	96028393	INNENVERKLEIDUNG EINBAU
VERKLEIDUNG OBEN RECHTS	977080408	14	1	776	96028393	INNENVERKLEIDUNG EINBAU
VERKLEIDUNG ROLLO 166X1	97068388	18	1	776	96028393	INNENVERKLEIDUNG EINBAU
VERKLEIDUNG RUECKWAND 0	977080708	16	1	776	96028393	INNENVERKLEIDUNG EINBAU
VERKLEIDUNG UNTEN LINKS	976982408	10	1	776	96028393	INNENVERKLEIDUNG EINBAU
VERKLEIDUNG UNTEN RECHT	976982508	11	1	776	96028393	INNENVERKLEIDUNG EINBAU
VERLAENGERUNG	10009602	5	1	89	11621291	VERTEILERKOMBINATION
VERLAENGERUNG	10045006	12	2	607	919297008	ZENTRALSCHMIERANLAGE O
VERLAENGERUNG M10X1K/	774373408	29	2	607	919297008	ZENTRALSCHMIERANLAGE O
VERLAENGERUNG M10X1K/	774373408	3	2	930	917692108	ZENTRALSCHMIERUNG
VERLAENGERUNG M10X1K/	774373408	3	2	1083	917692208	ZENTRALSCHMIERUNG
VERLAENGERUNG M10X1K/	774373508	70	2	232	917451208	WINDE 4 VORM.
VERLAENGERUNG M10X1K/	774373508	22	4	560	917691308	ZENTRALSCHMIERUNG
VERLAENGERUNG M10X1K/	774373508	11	6	607	919297008	ZENTRALSCHMIERANLAGE O
VERLAENGERUNG M8X1	774374508	13	1	607	919297008	ZENTRALSCHMIERANLAGE O
VERRIEGELUNGSSATZ SUB-D	602093514	38	2	675	919972908	EINBAUTEILE SCHALTSCHRAN
VERSCHLUSS	571575608	2	1	447	551710208	LUFTFILTER
VERSCHLUSS FEDERBUEGEL	704227608	7	1	28	969088908	HALTER VORM.
VERSCHLUSSDECKEL 60	550607208	1	1	326	10675550	AUSGLEICHSBEHAELTER
VERSCHLUSSDECKEL 60	9144757	2	1	368	10118839	OELEINFUELLUNG
VERSCHLUSSDECKEL DIN 443	12209784	7	13	341	12405454	KURBELGEHAEUSE KPL. MIT
VERSCHLUSSKAPPE M 1-K	604508508	531	3	663	96033473	KABELSTRANG
VERSCHLUSSKAPPE M 1-K	604508508	509	1	906	96036184	LEITUNG
VERSCHLUSSKAPPE M 1-K	604508508	506	1	912	96036188	LEITUNG
VERSCHLUSSKAPPE M 1-K	604508508	503	1	1299	96042005	LEITUNG
VERSCHLUSSKAPPE M 1-K	604508508	503	1	1320	96035578	LEITUNG
VERSCHLUSSKAPPE M1-D	604512108	534	2	663	96033473	KABELSTRANG
VERSCHLUSSKAPPE M1-D	604512108	17	1	678	967917908	SCHALTSCHRANK MECH.
VERSCHLUSSKAPPE M1-D	604512108	11	1	905	96036183	LEITUNGSTROMMEL KPL.
VERSCHLUSSKAPPE M1-D	604512108	151	1	1189	96022758	KLEMMKASTEN KPL.
VERSCHLUSSKAPPE M1-D	604512108	151	1	1191	96022759	KLEMMKASTEN KPL.

Bezeichnung	Artikel	Pos.	Menge	Seite	Baugruppe	Bezeichnung
VERSCHLUSSKAPPE M1-D	604512108	162	2	1238	96035575	KLEMMKASTEN KPL.
VERSCHLUSSKAPPE M1-D	604512108	152	1	1258	96035576	KLEMMKASTEN KPL.
VERSCHLUSSKAPPE M1-D	604512108	161	1	1290	96035579	KLEMMKASTEN KPL.
VERSCHLUSSKAPPE M1-D	604512108	507	1	1299	96042005	LEITUNG
VERSCHLUSSLAGER GUMMI	704218508	31	1	117	918589408	HYDRAULISCHE ABSTUETZUN
VERSCHLUSSLAGER GUMMI	704218508	39	4	186	919082708	DREHBUEHNE KPL.
VERSCHLUSSLAGER GUMMI	704218508	56	1	487	918999008	LAUFSTEG DREHBUEHNE
VERSCHLUSSLAGER GUMMI	704218508	29	1	493	968309908	PODEST KPL.
VERSCHLUSSLAGER GUMMI	704218508	22	2	499	969259908	LAUFSTEG DREHBUEHNE REC
VERSCHLUSSLAGER GUMMI	704218508	36	4	862	917517908	AUFNAHME GEGENGEWICHT
VERSCHLUSSMUTTER BGR.6	12102188	223	2	212	967787708	ZUSATZHYDRAULIK WINDE 1
VERSCHLUSSMUTTER BGR.6	12102188	223	2	227	967787808	ZUSATZHYDRAULIK WINDE 2
VERSCHLUSSMUTTER BGR.6	12102188	223	2	243	968081908	ZUSATZHYDRAULIK WINDE 4
VERSCHLUSSMUTTER BGR.6	12102188	223	2	1013	96047485	ZUSATZHYDRAULIK WINDE 6
VERSCHLUSSMUTTER BGR.6	12102188	223	1	1032	967789108	ZUSATZHYDRAULIK WINDE 3
VERSCHLUSSMUTTER BGR.8	12102190	207	2	212	967787708	ZUSATZHYDRAULIK WINDE 1
VERSCHLUSSMUTTER BGR.8	12102190	207	2	227	967787808	ZUSATZHYDRAULIK WINDE 2
VERSCHLUSSMUTTER BGR.8	12102190	207	2	243	968081908	ZUSATZHYDRAULIK WINDE 4
VERSCHLUSSMUTTER BGR.8	12102190	207	2	1013	96047485	ZUSATZHYDRAULIK WINDE 6
VERSCHLUSSMUTTER RD32X	10466914	243	3	34	969731708	HYDRAULIK MITTELTEIL
VERSCHLUSSMUTTER RD32X	10466914	243	1	169	969733008	ZUSATZHYDRAULIK DREHBUE
VERSCHLUSSMUTTER RD32X	10466914	243	1	212	967787708	ZUSATZHYDRAULIK WINDE 1
VERSCHLUSSMUTTER RD32X	10466914	243	1	227	967787808	ZUSATZHYDRAULIK WINDE 2
VERSCHLUSSMUTTER RD32X	10466914	243	2	243	968081908	ZUSATZHYDRAULIK WINDE 4
VERSCHLUSSMUTTER RD32X	10466914	243	1	553	968513208	ZUSATZHYDRAULIK SA-BOCK
VERSCHLUSSMUTTER RD32X	10466914	243	3	717	96052492	HYDRAULIK
VERSCHLUSSMUTTER RD32X	10466914	33	1	812	91000228	VORB.ANTRIEBSAGG.KLIMAA
VERSCHLUSSMUTTER RD32X	10466914	243	2	922	96047486	ZUSATZHYDRAULIK S-ANLENK
VERSCHLUSSMUTTER RD32X	10466914	243	2	1013	96047485	ZUSATZHYDRAULIK WINDE 6
VERSCHLUSSMUTTER RD32X	10466914	243	1	1032	967789108	ZUSATZHYDRAULIK WINDE 3
VERSCHLUSSMUTTER RD32X	10466914	243	1	1042	96006590	ZUSATZHYDR.VERBINDUNGS
VERSCHLUSSMUTTER RD32X	10466914	243	1	1175	968883308	ZUSATZHYDR.BOLZENZIEHZ
VERSCHLUSSMUTTER RD32X	10466914	243	3	1180	968883508	ZUS.HYDR.BOLZENZIEHEINRI
VERSCHLUSSMUTTER RD36X	10466915	229	6	34	969731708	HYDRAULIK MITTELTEIL
VERSCHLUSSMUTTER RD36X	10466915	229	4	169	969733008	ZUSATZHYDRAULIK DREHBUE
VERSCHLUSSMUTTER RD36X	10466915	229	2	716	96052492	HYDRAULIK
VERSCHLUSSMUTTER RD36X	10466915	30	1	812	91000228	VORB.ANTRIEBSAGG.KLIMAA
VERSCHLUSSMUTTER RD36X	10466915	229	1	922	96047486	ZUSATZHYDRAULIK S-ANLENK
VERSCHLUSSMUTTER RD36X	10466915	229	1	1067	967788408	ZUSATZHYDRAULIK D-ANLENK
VERSCHLUSSMUTTER RD36X	10466915	229	1	1150	967788708	ZUSATZHYDRAULIK ZWISCH
VERSCHLUSSMUTTER RD36X	10466915	229	1	1162	967788808	ZUSATZHYDRAULIK ZWISCH
VERSCHLUSSMUTTER RD54X	10466916	223	6	34	969731708	HYDRAULIK MITTELTEIL
VERSCHLUSSMUTTER RD54X	10466916	223	1	169	969733008	ZUSATZHYDRAULIK DREHBUE
VERSCHLUSSMUTTER RD54X	10466916	223	6	716	96052492	HYDRAULIK
VERSCHLUSSMUTTER RD54X	10466916	223	2	922	96047486	ZUSATZHYDRAULIK S-ANLENK
VERSCHLUSSMUTTER RD54X	10466916	223	1	1067	967788408	ZUSATZHYDRAULIK D-ANLENK
VERSCHLUSSMUTTER RD54X	10466916	223	1	1150	967788708	ZUSATZHYDRAULIK ZWISCH
VERSCHLUSSMUTTER RD54X	10466916	223	1	1162	967788808	ZUSATZHYDRAULIK ZWISCH
VERSCHLUSSMUTTER RD79X	10466917	207	13	34	969731708	HYDRAULIK MITTELTEIL
VERSCHLUSSMUTTER RD79X	10466917	207	2	169	969733008	ZUSATZHYDRAULIK DREHBUE
VERSCHLUSSMUTTER RD79X	10466917	207	7	716	96052492	HYDRAULIK
VERSCHLUSSMUTTER RD79X	10466917	207	3	848	96043277	ZUS.HYDR.VERBINDUNG DB-
VERSCHLUSSMUTTER RD79X	10466917	207	6	922	96047486	ZUSATZHYDRAULIK S-ANLENK
VERSCHLUSSMUTTER RD79X	10466917	207	4	1067	967788408	ZUSATZHYDRAULIK D-ANLENK
VERSCHLUSSMUTTER RD79X	10466917	207	4	1150	967788708	ZUSATZHYDRAULIK ZWISCH
VERSCHLUSSMUTTER RD79X	10466917	207	4	1162	967788808	ZUSATZHYDRAULIK ZWISCH
VERSCHLUSSNIPPEL SP-006-0	511506208	245	1	794	96033157	DRUCKLUFTANLAGE
VERSCHLUSSRING	7024263	4	1	260	570112908	TRIEBWERK
VERSCHLUSSSCHRAUBE	11690057	3	1	217	10802061	WINDENDREHGEBER
VERSCHLUSSSCHRAUBE	12101689	1	2	89	11621291	VERTEILERKOMBINATION

Bezeichnung	Artikel	Pos.	Menge	Seite	Baugruppe	Bezeichnung
VERSCHLUSSSCHRAUBE	504006408	480	7	317	11320826	PUMPENVERTEILERGETRIEB
VERSCHLUSSSCHRAUBE	7027056	44	1	1010	11161917	STEUERTEIL
VERSCHLUSSSCHRAUBE	774378208	2	2	91	11491832	VERTEILERKOMBINATION
VERSCHLUSSSCHRAUBE	774378208	3	2	92	11491833	VERTEILERKOMBINATION
VERSCHLUSSSCHRAUBE	774378208	2	2	561	11621498	VERTEILERKOMBINATION
VERSCHLUSSSCHRAUBE	774378208	2	1	611	11621502	VERTEILERKOMBINATION
VERSCHLUSSSCHRAUBE	774378208	2	3	612	11621501	VERTEILERKOMBINATION
VERSCHLUSSSCHRAUBE	774378208	3	2	931	11621500	VERTEILERKOMBINATION
VERSCHLUSSSCHRAUBE 15	602425008	511	4	666	96039940	LEITUNG
VERSCHLUSSSCHRAUBE BG	12102189	208	3	1032	967789108	ZUSATZHYDRAULIK WINDE 3
VERSCHLUSSSCHRAUBE DIN	4078004	9	2	384	10127419	KRAFTSTOFFFILTERMODUL
VERSCHLUSSSCHRAUBE DIN	4000461	5	2	341	12405454	KURBELGEHAEUSE KPL. MIT
VERSCHLUSSSCHRAUBE DIN	10652552	6	6	341	12405454	KURBELGEHAEUSE KPL. MIT
VERSCHLUSSSCHRAUBE DIN	4600319	70	1	608	919297008	ZENTRALSCHMIERANLAGE O
VERSCHLUSSSCHRAUBE DIN	11626246	19	2	302	571907208	ANSCHLUSSPLATTE
VERSCHLUSSSCHRAUBE DIN	11651084	7	3	384	10127419	KRAFTSTOFFFILTERMODUL
VERSCHLUSSSCHRAUBE DIN	12217487	4	2	759	512349708	KIPPZYLINDER
VERSCHLUSSSCHRAUBE DIN	12218194	12	2	610	10425291	ELEKTROPUMPE
VERSCHLUSSSCHRAUBE DIN	10878578	12	2	162	10871517	ELEKTROPUMPE
VERSCHLUSSSCHRAUBE DIN	10878578	124	2	254	11347396	SEILTROMMEL
VERSCHLUSSSCHRAUBE DIN	404140208	13	1	757	10326323	HYDROZYLINDER
VERSCHLUSSSCHRAUBE DIN	10179469	36	4	902	12101591	RUECKFALLSTUETZE
VERSCHLUSSSCHRAUBE M1	10115237	35	1	319	11314599	VERSTELLPUMPE
VERSCHLUSSSCHRAUBE M1	7372626	24	4	300	11212747	VERSTELLPUMPE
VERSCHLUSSSCHRAUBE M1	7372626	24	4	303	11212748	VERSTELLPUMPE
VERSCHLUSSSCHRAUBE M12	602425508	152	2	1189	96022758	KLEMMKASTEN KPL.
VERSCHLUSSSCHRAUBE M12	602425508	152	2	1191	96022759	KLEMMKASTEN KPL.
VERSCHLUSSSCHRAUBE M1	7414500	16	1	1010	11161917	STEUERTEIL
VERSCHLUSSSCHRAUBE M1	10128874	(20)	1	338	13455124	DIESELMOTOR
VERSCHLUSSSCHRAUBE M2	10000515	27	2	303	11212748	VERSTELLPUMPE
VERSCHLUSSSCHRAUBE M25	602425108	513	2	668	96051766	BLINDSTECKER
VERSCHLUSSSCHRAUBE M25	602425108	509	4	1194	96038591	LEITUNG
VERSCHLUSSSCHRAUBE M3	11354095	2	4	341	12405454	KURBELGEHAEUSE KPL. MIT
VERSCHLUSSSCHRAUBE M32	602425208	(503)	1	55	967908108	KABELLISTE MITTELSTUECK
VERSCHLUSSSCHRAUBE M32	602425208	(503)	1	55	967908108	KABELLISTE MITTELSTUECK
VERSCHLUSSSCHRAUBE M32	602425208	539	2	663	96033473	KABELSTRANG
VERSCHLUSSSCHRAUBE M32	602425208	510	1	665	96035430	LEITUNG
VERSCHLUSSSCHRAUBE M32	602425208	512	1	668	96051766	BLINDSTECKER
VERSCHLUSSSCHRAUBE M32	602425208	47	1	678	967917908	SCHALTSCHRANK MECH.
VERSCHLUSSSCHRAUBE M32	602425208	4	1	817	96059325	KLEMMKASTEN
VERSCHLUSSSCHRAUBE M32	602425208	150	4	909	96036187	KLEMMKASTEN KPL.
VERSCHLUSSSCHRAUBE M32	602425208	270	3	1081	968285108	KLEMMKASTEN
VERSCHLUSSSCHRAUBE M32	602425208	150	12	1138	968188208	KLEMMKASTEN KPL.
VERSCHLUSSSCHRAUBE M40	602425308	271	2	1081	968285108	KLEMMKASTEN
VERSCHLUSSSCHRAUBE M40	602425308	156	3	1138	968188208	KLEMMKASTEN KPL.
VERSCHLUSSSCHRAUBE M8X	7027497	20	2	302	571907208	ANSCHLUSSPLATTE
VERSCHLUSSSCHRAUBE M8X	7027497	20	2	304	10009378	ANSCHLUSSPLATTE
VERSCHLUSSSCHRAUBE RD3	10466906	164	3	893	919304308	S-ANLENKSTUECK VORM.
VERSCHLUSSSCHRAUBE RD3	10466906	250	1	922	96047486	ZUSATZHYDRAULIK S-ANLENK
VERSCHLUSSSCHRAUBE RD3	10466910	244	1	35	969731708	HYDRAULIK MITTELTEIL
VERSCHLUSSSCHRAUBE RD3	10466910	244	1	553	968513208	ZUSATZHYDRAULIK SA-BOCK
VERSCHLUSSSCHRAUBE RD3	10466910	244	4	717	96052492	HYDRAULIK
VERSCHLUSSSCHRAUBE RD3	10466910	244	2	922	96047486	ZUSATZHYDRAULIK S-ANLENK
VERSCHLUSSSCHRAUBE RD3	10466910	244	1	1042	96006590	ZUSATZHYDR.VERBINDUNGS
VERSCHLUSSSCHRAUBE RD3	10466910	244	1	1175	968883308	ZUSATZHYDR.BOLZENZIEHZ
VERSCHLUSSSCHRAUBE RD3	10466910	244	1	1178	968883408	ZUSATZHYDR.BOLZENZIEHZ
VERSCHLUSSSCHRAUBE RD3	10466910	244	3	1180	968883508	ZUS.HYDR.BOLZENZIEHEINRI
VERSCHLUSSSCHRAUBE RD3	10466907	3	1	195	968907308	PARKKONSOLE SCHLAEUCHE
VERSCHLUSSSCHRAUBE RD3	10466907	2	1	197	969483508	PARKKONSOLE SCHLAEUCHE
VERSCHLUSSSCHRAUBE RD3	10466907	4	1	497	968904008	TRAEGER VORM.

Bezeichnung	Artikel	Pos.	Menge	Seite	Baugruppe	Bezeichnung
VERSCHLUSSSCHRAUBE RD3	10466907	18	1	1050	917333208	D-ANLENKSTUECK VORM.
VERSCHLUSSSCHRAUBE RD3	10466911	230	1	34	969731708	HYDRAULIK MITTELTEIL
VERSCHLUSSSCHRAUBE RD3	10466911	230	2	76	967787408	HYDRAULIK RAUPE
VERSCHLUSSSCHRAUBE RD3	10466911	230	2	103	967787508	HYDRAULIK RAUPE
VERSCHLUSSSCHRAUBE RD3	10466911	230	1	169	969733008	ZUSATZHYDRAULIK DREHBUE
VERSCHLUSSSCHRAUBE RD3	10466911	230	3	716	96052492	HYDRAULIK
VERSCHLUSSSCHRAUBE RD3	10466911	230	1	1042	96006590	ZUSATZHYDR.VERBINDUNGS
VERSCHLUSSSCHRAUBE RD3	10466911	230	1	1067	967788408	ZUSATZHYDRAULIK D-ANLENK
VERSCHLUSSSCHRAUBE RD3	10466911	230	1	1132	967788608	ZUSATZHYDRAULIK D-KOPFS
VERSCHLUSSSCHRAUBE RD3	10466911	230	1	1150	967788708	ZUSATZHYDRAULIK ZWISCH
VERSCHLUSSSCHRAUBE RD3	10466911	230	1	1162	967788808	ZUSATZHYDRAULIK ZWISCH
VERSCHLUSSSCHRAUBE RD3	10466911	230	1	1178	968883408	ZUSATZHYDR.BOLZENZIEHZ
VERSCHLUSSSCHRAUBE RD3	10466911	230	1	1180	968883508	ZUS.HYDR.BOLZENZIEHEINRI
VERSCHLUSSSCHRAUBE RD	10466908	3	1	196	968907408	PARKKONSOLE SCHLAEUCHE
VERSCHLUSSSCHRAUBE RD	10466908	3	2	197	969483508	PARKKONSOLE SCHLAEUCHE
VERSCHLUSSSCHRAUBE RD	10466908	3	2	497	968904008	TRAEGER VORM.
VERSCHLUSSSCHRAUBE RD	10466908	165	4	893	919304308	S-ANLENKSTUECK VORM.
VERSCHLUSSSCHRAUBE RD	10466908	210	1	922	96047486	ZUSATZHYDRAULIK S-ANLENK
VERSCHLUSSSCHRAUBE RD	10466908	17	2	1050	917333208	D-ANLENKSTUECK VORM.
VERSCHLUSSSCHRAUBE RD5	10466912	224	2	76	967787408	HYDRAULIK RAUPE
VERSCHLUSSSCHRAUBE RD5	10466912	224	2	103	967787508	HYDRAULIK RAUPE
VERSCHLUSSSCHRAUBE RD5	10466912	224	2	572	967788008	ZUSATZHYDR.MONTAGEEINR
VERSCHLUSSSCHRAUBE RD5	10466912	224	11	716	96052492	HYDRAULIK
VERSCHLUSSSCHRAUBE RD5	10466912	224	3	922	96047486	ZUSATZHYDRAULIK S-ANLENK
VERSCHLUSSSCHRAUBE RD5	10466912	224	1	1042	96006590	ZUSATZHYDR.VERBINDUNGS
VERSCHLUSSSCHRAUBE RD5	10466912	224	3	1067	967788408	ZUSATZHYDRAULIK D-ANLENK
VERSCHLUSSSCHRAUBE RD5	10466912	224	1	1132	967788608	ZUSATZHYDRAULIK D-KOPFS
VERSCHLUSSSCHRAUBE RD5	10466912	224	1	1150	967788708	ZUSATZHYDRAULIK ZWISCH
VERSCHLUSSSCHRAUBE RD5	10466912	224	1	1162	967788808	ZUSATZHYDRAULIK ZWISCH
VERSCHLUSSSCHRAUBE RD5	10466912	224	1	1180	968883508	ZUS.HYDR.BOLZENZIEHEINRI
VERSCHLUSSSCHRAUBE RD7	10466909	2	4	195	968907308	PARKKONSOLE SCHLAEUCHE
VERSCHLUSSSCHRAUBE RD7	10466909	2	2	196	968907408	PARKKONSOLE SCHLAEUCHE
VERSCHLUSSSCHRAUBE RD7	10466909	2	1	497	968904008	TRAEGER VORM.
VERSCHLUSSSCHRAUBE RD7	10466909	166	4	893	919304308	S-ANLENKSTUECK VORM.
VERSCHLUSSSCHRAUBE RD7	10466909	209	4	922	96047486	ZUSATZHYDRAULIK S-ANLENK
VERSCHLUSSSCHRAUBE RD7	10466909	16	6	1050	917333208	D-ANLENKSTUECK VORM.
VERSCHLUSSSCHRAUBE RD7	10466913	208	4	76	967787408	HYDRAULIK RAUPE
VERSCHLUSSSCHRAUBE RD7	10466913	208	4	103	967787508	HYDRAULIK RAUPE
VERSCHLUSSSCHRAUBE RD7	10466913	208	19	716	96052492	HYDRAULIK
VERSCHLUSSSCHRAUBE RD7	10466913	208	3	1067	967788408	ZUSATZHYDRAULIK D-ANLENK
VERSCHLUSSSCHRAUBE RD7	10466913	208	4	1132	967788608	ZUSATZHYDRAULIK D-KOPFS
VERSCHLUSSSCHRAUBE RD7	10466913	208	4	1150	967788708	ZUSATZHYDRAULIK ZWISCH
VERSCHLUSSSCHRAUBE RD7	10466913	208	4	1162	967788808	ZUSATZHYDRAULIK ZWISCH
VERSCHLUSSSCHRAUBE VST	7381638	11	2	344	9078462	AGGREGATETRAEGER ANBA
VERSCHLUSSSCHRAUBE VST	7381638	7	1	393	12421642	VERBINDUNGSLEITUNG ANBA
VERSCHLUSSSCHRAUBE VSTI	477510501	10	4	207	90024729	FEDERDRUCKBREMSE
VERSCHLUSSSCHRAUBE VSTI	477510501	22	1	729	11314761	STEUERBLOCK
VERSCHLUSSSCHRAUBE VSTI	477510501	8	8	1003	90200207	FEDERDRUCKBREMSE
VERSCHLUSSSCHRAUBE VST	7380566	(9)	1	352	10134887	OELWANNE MIT BEFEST.
VERSCHLUSSSCHRAUBE VST	7380566	6	1	391	10154796	ANSAUGSTUTZEN ANBAU
VERSCHLUSSSCHRAUBE VST	7380566	16	1	400	12490129	WASSERPUMPE MIT BEFEST.
VERSCHLUSSSCHRAUBE VST	7380566	9	1	402	11353748	THERMOSTATGEHAEUSE AN
VERSCHLUSSSCHRAUBE VST	7380566	4	1	406	10143277	KUEHLMITTELKRUEMMER AN
VERSCHLUSSSCHRAUBE VSTI	477510101	15	1	729	11314761	STEUERBLOCK
VERSCHLUSSSCHRAUBE VST	12696012	(3)	1	387	12474356	KRAFTSTOFFLEITUNGEN
VERSCHLUSSSCHRAUBE VST	7382203	3	2	341	12405454	KURBELGEHAEUSE KPL. MIT
VERSCHLUSSSCHRAUBE VST	7382203	3	1	406	10143277	KUEHLMITTELKRUEMMER AN
VERSCHLUSSSCHRAUBE VST	7382203	3	2	408	10145044	WASSERLEITUNGSANSCHLUE
VERSCHLUSSSCHRAUBE VST	7382203	7	1	409	10145193	KUEHLWASSERANSCHLUSS
VERSCHLUSSSCHRAUBE VSTI	477511301	79	8	69	90029090	WINKELGETRIEBE

Bezeichnung	Artikel	Pos.	Menge	Seite	Baugruppe	Bezeichnung
VERSCHLUSSSCHRAUBE VSTI	477511301	79	4	71	90029091	WINKELGETRIEBE
VERSCHLUSSSCHRAUBE VSTI	7380688	13	1	344	9078462	AGGREGATETRAEGER ANBA
VERSCHLUSSSCHRAUBE VSTI	7380688	4	1	348	10125646	OELABSCHEIDER ANBAU
VERSCHLUSSSCHRAUBE VSTI	7380688	5	1	384	10127419	KRAFTSTOFFFILTERMODUL
VERSCHLUSSSCHRAUBE VSTI	7361961	2	7	153	90211005	DREHWERKANTRIEB
VERSCHLUSSSCHRAUBE VSTI	7361961	78	3	153	90211005	DREHWERKANTRIEB
VERSCHLUSSSCHRAUBE VSTI	7380177	6	1	409	10145193	KUEHLWASSERANSCHLUSS
VERSCHLUSSSCHRAUBE VSTI	7380177	5	1	411	10145195	KUEHLWASSERANSCHLUSS
VERSCHLUSSSCHRAUBE VSTI	7380177	10	1	424	10129212	SCHWUNGRADGEHAEUSE AN
VERSCHLUSSSCHRAUBE VST	10041903	(11)	1	352	10134887	OELWANNE MIT BEFEST.
VERSCHLUSSSCHRAUBE VSTI	477511501	77	2	69	90029090	WINKELGETRIEBE
VERSCHLUSSSCHRAUBE VSTI	477511501	77	2	71	90029091	WINKELGETRIEBE
VERSCHLUSSSCHRAUBE VSTI	477511501	68	3	206	90024489	PLANETENGETRIEBE
VERSCHLUSSSCHRAUBE VSTI	477511501	39	1	208	90024490	OELMESSEINRICHTUNG
VERSCHLUSSSCHRAUBE VSTI	477511501	39	1	237	90200528	OELMESSEINRICHTUNG
VERSCHLUSSSCHRAUBE VSTI	477511501	39	1	238	90200533	OELMESSEINRICHTUNG
VERSCHLUSSSCHRAUBE VSTI	477511501	93	1	1001	90200134	PLANETENGETRIEBE
VERSCHLUSSSCHRAUBE VSTI	477511501	68	2	1026	90026841	PLANETENGETRIEBE
VERSCHLUSSSCHRAUBE VSTI	7381457	1	2	350	10152926	VERSCHLUSSTEILE
VERSCHLUSSSCHRAUBE VSTI	7381457	(12)	7	352	10134887	OELWANNE MIT BEFEST.
VERSCHLUSSSCHRAUBE VSTI	7381457	5	2	409	10145193	KUEHLWASSERANSCHLUSS
VERSCHLUSSSCHRAUBE VSTI	7381457	4	1	411	10145195	KUEHLWASSERANSCHLUSS
VERSCHLUSSSCHRAUBE VST	11213236	12	1	461	968866808	HARNSTOFFTANK VORM.
VERSCHLUSSSCHRAUBE VSTI	477511601	69	2	69	90029090	WINKELGETRIEBE
VERSCHLUSSSCHRAUBE VSTI	477511601	69	2	71	90029091	WINKELGETRIEBE
VERSCHLUSSSCHRAUBE VSTI	7027307	89	2	153	90211005	DREHWERKANTRIEB
VERSCHLUSSSCHRAUBE VSTI	7382204	4	2	341	12405454	KURBELGEHAEUSE KPL. MIT
VERSCHLUSSSCHRAUBE VSTI	7382202	6	1	424	10129212	SCHWUNGRADGEHAEUSE AN
VERSCHLUSSSCHRAUBE VSTI	10285724	13	1	729	11314761	STEUERBLOCK
VERSCHLUSSSTOPFEN	10015404	(1)	1	532	10451181	VERFLUESSIGEREINHEIT
VERSCHLUSSSTOPFEN GPN	779016201	88	1	153	90211005	DREHWERKANTRIEB
VERSCHLUSSSTOPFEN GPN	12692129	32	1	387	12474356	KRAFTSTOFFLEITUNGEN
VERSCHLUSSSTOPFEN GPN 3	11698481	5	1	377	12489819	ABDECKKAPPEN-KIT
VERSCHLUSSSTOPFEN GPN 3	11835061	6	2	377	12489819	ABDECKKAPPEN-KIT
VERSCHLUSSSTOPFEN ISO 8	477700408	782	2	720	96052492	HYDRAULIK
VERSCHLUSSSTOPFEN ISO 8	477700408	634	1	795	96033157	DRUCKLUFTANLAGE
VERSCHLUSSSTOPFEN ISO 8	477700508	808	2	721	96052492	HYDRAULIK
VERSCHLUSSSTOPFEN ISO 8	477700908	760	3	720	96052492	HYDRAULIK
VERSCHLUSSTEILE	10120393	650	1	339	13455124	DIESELMOTOR
VERSCHLUSSTEILE	10141838	337	1	336	13455124	DIESELMOTOR
VERSCHLUSSTEILE	10148371	130	1	432	12410651	MOTORREGELUNGSENSORIK
VERSCHLUSSTEILE	10152926	17	1	333	13455124	DIESELMOTOR
VERSCHLUSSTEILE	12973964	524	1	339	13455124	DIESELMOTOR
VERSCHMUTZUNGSANZEIGE	11003392	713	1	1199	12107333	HYDRAULIKTANK KPL.
VERSCHMUTZUNGSANZEIGE	11341359	3	2	595	967968208	OELBEHAELTER VORM.
VERSCHMUTZUNGSANZEIGE	571356108	(4)	1	715	96052492	HYDRAULIK
VERSCHRAUBUNG	11081053	3	1	164	774375108	DURCHGANGSNIPPELBLOCK
VERSCHRAUBUNG	11644971	5	1	88	11621396	ELEKTROPUMPE
VERSCHRAUBUNG	570066008	2	1	43	502806508	AUSGLEICHSBEHAELTER
VERSCHRAUBUNG	955919508	195	1	34	969731708	HYDRAULIK MITTELTEIL
VERSCHRAUBUNG AEHNL.DI	7381456	16	1	406	10143277	KUEHLMITTELKRUEMMER AN
VERSCHRAUBUNG AEHNL.ISO	470701614	624	1	212	967787708	ZUSATZHYDRAULIK WINDE 1
VERSCHRAUBUNG AEHNL.ISO	470701614	624	1	227	967787808	ZUSATZHYDRAULIK WINDE 2
VERSCHRAUBUNG AEHNL.ISO	470701614	636	1	244	968081908	ZUSATZHYDRAULIK WINDE 4
VERSCHRAUBUNG AEHNL.ISO	470701614	626	1	1013	96047485	ZUSATZHYDRAULIK WINDE 6
VERSCHRAUBUNG AEHNL.ISO	470701614	630	1	1033	967789108	ZUSATZHYDRAULIK WINDE 3
VERSCHRAUBUNG AEHNL.ISO	491100814	607	1	848	96043277	ZUS.HYDR.VERBINDUNG DB-
VERSCHRAUBUNG AEHNL.IS	510713214	574	1	718	96052492	HYDRAULIK
VERSCHRAUBUNG BUZ 16S C	477701108	623	2	553	968513208	ZUSATZHYDRAULIK SA-BOCK
VERSCHRAUBUNG BUZ 16S C	477701108	860	1	721	96052492	HYDRAULIK

Bezeichnung	Artikel	Pos.	Menge	Seite	Baugruppe	Bezeichnung
VERSCHRAUBUNG BUZ 22L C	477700208	635	3	170	969733008	ZUSATZHYDRAULIK DREHBUE
VERSCHRAUBUNG BUZ 30S C	477701608	621	3	553	968513208	ZUSATZHYDRAULIK SA-BOCK
VERSCHRAUBUNG BUZ 35L C	477700708	818	1	721	96052492	HYDRAULIK
VERSCHRAUBUNG BUZ 38S C	477701808	816	1	721	96052492	HYDRAULIK
VERSCHRAUBUNG BUZ 8 M14	10816958	406	9	442	919551008	SCHALLDAEMPFERANLAGE
VERSCHRAUBUNG EGE 10L G	471904308	624	1	243	968081908	ZUSATZHYDRAULIK WINDE 4
VERSCHRAUBUNG EGE 10L G	471904308	604	1	553	968513208	ZUSATZHYDRAULIK SA-BOCK
VERSCHRAUBUNG EGE 10L G	471904308	668	6	719	96052492	HYDRAULIK
VERSCHRAUBUNG EGE 10L G	471904308	602	1	844	968562908	ZUSATZHYDRAULIK VERBOLZ
VERSCHRAUBUNG EGE 10S	471900408	667	1	719	96052492	HYDRAULIK
VERSCHRAUBUNG EGE 12L	471903808	744	1	720	96052492	HYDRAULIK
VERSCHRAUBUNG EGE 12S G	471901808	607	4	122	967787608	HYDRAULIK ABSTUETZUNG
VERSCHRAUBUNG EGE 12S G	471901808	609	1	572	967788008	ZUSATZHYDR.MONTAGEEINR
VERSCHRAUBUNG EGE 12S G	471900508	617	1	922	96047486	ZUSATZHYDRAULIK S-ANLENK
VERSCHRAUBUNG EGE 16S	471901908	629	2	35	969731708	HYDRAULIK MITTELTEIL
VERSCHRAUBUNG EGE 18L G	471901308	608	2	264	967787908	ZUSATZHYDRAULIK MONTAGE
VERSCHRAUBUNG EGE 18L G	471901308	711	7	719	96052492	HYDRAULIK
VERSCHRAUBUNG EGE 18L G	471901308	615	1	1013	96047485	ZUSATZHYDRAULIK WINDE 6
VERSCHRAUBUNG EGE 18L G	471901308	607	1	1032	967789108	ZUSATZHYDRAULIK WINDE 3
VERSCHRAUBUNG EGE 30S G	11823327	869	1	721	96052492	HYDRAULIK
VERSCHRAUBUNG EGE 42L	471903608	614	5	718	96052492	HYDRAULIK
VERSCHRAUBUNG EGE 42L	471903608	649	1	1068	967788408	ZUSATZHYDRAULIK D-ANLENK
VERSCHRAUBUNG EGESD10-L	471902108	633	1	1014	96047485	ZUSATZHYDRAULIK WINDE 6
VERSCHRAUBUNG EGESD10-L	471901108	625	1	170	969733008	ZUSATZHYDRAULIK DREHBUE
VERSCHRAUBUNG EGESD10-L	471901108	820	2	721	96052492	HYDRAULIK
VERSCHRAUBUNG EGESD12-L	471901208	833	2	721	96052492	HYDRAULIK
VERSCHRAUBUNG EGESD12-L	471901208	645	2	1068	967788408	ZUSATZHYDRAULIK D-ANLENK
VERSCHRAUBUNG EGESD16	471900608	620	1	264	967787908	ZUSATZHYDRAULIK MONTAGE
VERSCHRAUBUNG EGESD16	471900608	710	5	719	96052492	HYDRAULIK
VERSCHRAUBUNG EGESD18-L	471902308	766	2	720	96052492	HYDRAULIK
VERSCHRAUBUNG EGESD18-L	471902308	621	1	794	96033157	DRUCKLUFTANLAGE
VERSCHRAUBUNG EGESD20	471903208	633	2	718	96052492	HYDRAULIK
VERSCHRAUBUNG EGESD20	471900708	682	1	36	969731708	HYDRAULIK MITTELTEIL
VERSCHRAUBUNG EGESD20	471900708	673	1	719	96052492	HYDRAULIK
VERSCHRAUBUNG EGESD20	471904508	637	4	923	96047486	ZUSATZHYDRAULIK S-ANLENK
VERSCHRAUBUNG EGESD28-L	471901508	655	5	718	96052492	HYDRAULIK
VERSCHRAUBUNG EGESD30	471900908	736	1	720	96052492	HYDRAULIK
VERSCHRAUBUNG EGESD6-L	471902008	35	1	607	919297008	ZENTRALSCHMIERANLAGE O
VERSCHRAUBUNG EGESD6-S	471900308	687	2	719	96052492	HYDRAULIK
VERSCHRAUBUNG EL 10L CR6	472330208	658	2	35	969731708	HYDRAULIK MITTELTEIL
VERSCHRAUBUNG EL 10L CR6	472330208	621	4	76	967787408	HYDRAULIK RAUPE
VERSCHRAUBUNG EL 10L CR6	472330208	622	4	103	967787508	HYDRAULIK RAUPE
VERSCHRAUBUNG EL 10L CR6	472330208	655	1	170	969733008	ZUSATZHYDRAULIK DREHBUE
VERSCHRAUBUNG EL 10L CR6	472330208	626	2	212	967787708	ZUSATZHYDRAULIK WINDE 1
VERSCHRAUBUNG EL 10L CR6	472330208	626	2	227	967787808	ZUSATZHYDRAULIK WINDE 2
VERSCHRAUBUNG EL 10L CR6	472330208	621	6	243	968081908	ZUSATZHYDRAULIK WINDE 4
VERSCHRAUBUNG EL 10L CR6	472330208	602	3	553	968513208	ZUSATZHYDRAULIK SA-BOCK
VERSCHRAUBUNG EL 10L CR6	472330208	698	14	719	96052492	HYDRAULIK
VERSCHRAUBUNG EL 10L CR6	472330208	612	1	1013	96047485	ZUSATZHYDRAULIK WINDE 6
VERSCHRAUBUNG EL 10L CR6	472330208	615	2	1032	967789108	ZUSATZHYDRAULIK WINDE 3
VERSCHRAUBUNG EL 10S C	7367776	627	1	572	967788008	ZUSATZHYDR.MONTAGEEINR
VERSCHRAUBUNG EL 10S C	7367776	666	3	719	96052492	HYDRAULIK
VERSCHRAUBUNG EL 12S C	7617461	684	1	36	969731708	HYDRAULIK MITTELTEIL
VERSCHRAUBUNG EL 12S C	7617461	831	2	721	96052492	HYDRAULIK
VERSCHRAUBUNG EL 12S C	7617461	655	1	1068	967788408	ZUSATZHYDRAULIK D-ANLENK
VERSCHRAUBUNG EL 15L CR6	472300414	638	1	170	969733008	ZUSATZHYDRAULIK DREHBUE
VERSCHRAUBUNG EL 15L CR6	472300414	858	1	721	96052492	HYDRAULIK
VERSCHRAUBUNG EL 16S C	7407098	601	2	169	969733008	ZUSATZHYDRAULIK DREHBUE
VERSCHRAUBUNG EL 16S C	7407098	713	5	719	96052492	HYDRAULIK
VERSCHRAUBUNG EL 20S C	7407107	620	1	35	969731708	HYDRAULIK MITTELTEIL

Bezeichnung	Artikel	Pos.	Menge	Seite	Baugruppe	Bezeichnung
VERSCHRAUBUNG EL 20S C	7407107	643	2	923	96047486	ZUSATZHYDRAULIK S-ANLENK
VERSCHRAUBUNG EL 25S C	7407118	610	1	212	967787708	ZUSATZHYDRAULIK WINDE 1
VERSCHRAUBUNG EL 25S C	7407118	614	1	227	967787808	ZUSATZHYDRAULIK WINDE 2
VERSCHRAUBUNG EL 25S C	7407118	613	1	243	968081908	ZUSATZHYDRAULIK WINDE 4
VERSCHRAUBUNG EL 25S C	7407118	605	1	1013	96047485	ZUSATZHYDRAULIK WINDE 6
VERSCHRAUBUNG EL 25S C	7407118	617	1	1032	967789108	ZUSATZHYDRAULIK WINDE 3
VERSCHRAUBUNG EL 28L CR6	7407120	602	2	35	969731708	HYDRAULIK MITTELTEIL
VERSCHRAUBUNG EL 28L CR6	7407120	611	3	76	967787408	HYDRAULIK RAUPE
VERSCHRAUBUNG EL 28L CR6	7407120	606	3	103	967787508	HYDRAULIK RAUPE
VERSCHRAUBUNG EL 28L CR6	7407120	605	1	212	967787708	ZUSATZHYDRAULIK WINDE 1
VERSCHRAUBUNG EL 28L CR6	7407120	605	1	227	967787808	ZUSATZHYDRAULIK WINDE 2
VERSCHRAUBUNG EL 28L CR6	7407120	610	2	243	968081908	ZUSATZHYDRAULIK WINDE 4
VERSCHRAUBUNG EL 28L CR6	7407120	764	6	720	96052492	HYDRAULIK
VERSCHRAUBUNG EL 28L CR6	7407120	626	1	923	96047486	ZUSATZHYDRAULIK S-ANLENK
VERSCHRAUBUNG EL 28L CR6	7407120	617	1	1013	96047485	ZUSATZHYDRAULIK WINDE 6
VERSCHRAUBUNG EL 28L CR6	7407120	606	2	1032	967789108	ZUSATZHYDRAULIK WINDE 3
VERSCHRAUBUNG EL 42L CR6	7367986	628	20	718	96052492	HYDRAULIK
VERSCHRAUBUNG EL 42L CR6	7367986	614	1	922	96047486	ZUSATZHYDRAULIK S-ANLENK
VERSCHRAUBUNG EL 42L CR6	7367986	601	2	1067	967788408	ZUSATZHYDRAULIK D-ANLENK
VERSCHRAUBUNG EL 6S CR6	472331208	651	1	170	969733008	ZUSATZHYDRAULIK DREHBUE
VERSCHRAUBUNG EL 6S CR6	472331208	27	1	607	919297008	ZENTRALSCHMIERANLAGE O
VERSCHRAUBUNG EL 6S CR6	472331208	637	3	718	96052492	HYDRAULIK
VERSCHRAUBUNG EL 6S CR6	472331208	9	1	930	917692108	ZENTRALSCHMIERUNG
VERSCHRAUBUNG ELSD38-S	472331908	601	4	76	967787408	HYDRAULIK RAUPE
VERSCHRAUBUNG ELSD38-S	472331908	601	4	103	967787508	HYDRAULIK RAUPE
VERSCHRAUBUNG ELSD38-S	472331908	612	1	169	969733008	ZUSATZHYDRAULIK DREHBUE
VERSCHRAUBUNG ELSD38-S	472331908	611	1	243	968081908	ZUSATZHYDRAULIK WINDE 4
VERSCHRAUBUNG ELSD38-S	472331908	694	6	719	96052492	HYDRAULIK
VERSCHRAUBUNG ELSD38-S	472331908	600	2	922	96047486	ZUSATZHYDRAULIK S-ANLENK
VERSCHRAUBUNG ELSD38-S	472331908	608	5	1067	967788408	ZUSATZHYDRAULIK D-ANLENK
VERSCHRAUBUNG ELSD38-S	472331908	608	8	1150	967788708	ZUSATZHYDRAULIK ZWISCH
VERSCHRAUBUNG ELSD38-S	472331908	602	8	1162	967788808	ZUSATZHYDRAULIK ZWISCH
VERSCHRAUBUNG ELSD6-L C	472032308	601	1	794	96033157	DRUCKLUFTANLAGE
VERSCHRAUBUNG ET 15L M22	472430408	634	1	35	969731708	HYDRAULIK MITTELTEIL
VERSCHRAUBUNG ET 15L M22	472430408	794	2	720	96052492	HYDRAULIK
VERSCHRAUBUNG ET 28L M36	7407122	619	1	1013	96047485	ZUSATZHYDRAULIK WINDE 6
VERSCHRAUBUNG ET 30S C	472431808	730	1	720	96052492	HYDRAULIK
VERSCHRAUBUNG ET 30S C	472431808	638	1	923	96047486	ZUSATZHYDRAULIK S-ANLENK
VERSCHRAUBUNG ET 35L CR6	7407125	636	2	35	969731708	HYDRAULIK MITTELTEIL
VERSCHRAUBUNG ET 6S CR6	472431208	814	3	721	96052492	HYDRAULIK
VERSCHRAUBUNG EV 10L M16	7027665	871	1	722	96052492	HYDRAULIK
VERSCHRAUBUNG EV 10L M16	7027665	632	1	795	96033157	DRUCKLUFTANLAGE
VERSCHRAUBUNG EV 28L C	10410772	767	5	720	96052492	HYDRAULIK
VERSCHRAUBUNG EV 42L M52	10651363	692	6	719	96052492	HYDRAULIK
VERSCHRAUBUNG EV 42L M52	10651363	653	1	1068	967788408	ZUSATZHYDRAULIK D-ANLENK
VERSCHRAUBUNG EV16S CR6	10410770	841	1	721	96052492	HYDRAULIK
VERSCHRAUBUNG EV38S M52	10467292	691	2	719	96052492	HYDRAULIK
VERSCHRAUBUNG EVW22-LM	472201108	3	1	208	90024490	OELMESSEINRICHTUNG
VERSCHRAUBUNG EVW22-LM	472201108	22	1	208	90024490	OELMESSEINRICHTUNG
VERSCHRAUBUNG EW 10L M	7403569	685	3	36	969731708	HYDRAULIK MITTELTEIL
VERSCHRAUBUNG EW 10L M	7403569	618	3	76	967787408	HYDRAULIK RAUPE
VERSCHRAUBUNG EW 10L M	7403569	619	3	103	967787508	HYDRAULIK RAUPE
VERSCHRAUBUNG EW 10L M	7403569	621	2	212	967787708	ZUSATZHYDRAULIK WINDE 1
VERSCHRAUBUNG EW 10L M	7403569	623	1	227	967787808	ZUSATZHYDRAULIK WINDE 2
VERSCHRAUBUNG EW 10L M	7403569	617	5	243	968081908	ZUSATZHYDRAULIK WINDE 4
VERSCHRAUBUNG EW 10L M	7403569	617	1	264	967787908	ZUSATZHYDRAULIK MONTAGE
VERSCHRAUBUNG EW 10L M	7403569	42	1	459	919063408	HARNSTOFFANLAGE
VERSCHRAUBUNG EW 10L M	7403569	603	1	553	968513208	ZUSATZHYDRAULIK SA-BOCK
VERSCHRAUBUNG EW 10L M	7403569	31	1	607	919297008	ZENTRALSCHMIERANLAGE O
VERSCHRAUBUNG EW 10L M	7403569	625	26	718	96052492	HYDRAULIK

Bezeichnung	Artikel	Pos.	Menge	Seite	Baugruppe	Bezeichnung
VERSCHRAUBUNG EW 10L M	7403569	610	3	794	96033157	DRUCKLUFTANLAGE
VERSCHRAUBUNG EW 10L M	7403569	35	1	812	91000228	VORB.ANTRIEBSAGG.KLIMAA
VERSCHRAUBUNG EW 10L M	7403569	606	2	844	968562908	ZUSATZHYDRAULIK VERBOLZ
VERSCHRAUBUNG EW 10L M	7403569	603	2	1013	96047485	ZUSATZHYDRAULIK WINDE 6
VERSCHRAUBUNG EW 10L M	7403569	625	2	1033	967789108	ZUSATZHYDRAULIK WINDE 3
VERSCHRAUBUNG EW 10S C	7617268	608	4	122	967787608	HYDRAULIK ABSTUETZUNG
VERSCHRAUBUNG EW 10S C	7617268	664	8	719	96052492	HYDRAULIK
VERSCHRAUBUNG EW 12S C	7617354	600	4	122	967787608	HYDRAULIK ABSTUETZUNG
VERSCHRAUBUNG EW 12S C	7617354	856	1	721	96052492	HYDRAULIK
VERSCHRAUBUNG EW 12S C	7617354	619	1	1067	967788408	ZUSATZHYDRAULIK D-ANLENK
VERSCHRAUBUNG EW 15L C	7615379	650	2	35	969731708	HYDRAULIK MITTELTEIL
VERSCHRAUBUNG EW 16S C	7617460	627	2	35	969731708	HYDRAULIK MITTELTEIL
VERSCHRAUBUNG EW 16S C	7617460	602	3	169	969733008	ZUSATZHYDRAULIK DREHBUE
VERSCHRAUBUNG EW 16S C	7617460	621	1	264	967787908	ZUSATZHYDRAULIK MONTAGE
VERSCHRAUBUNG EW 16S C	7617460	623	1	572	967788008	ZUSATZHYDR.MONTAGEEINR
VERSCHRAUBUNG EW 16S C	7617460	702	4	719	96052492	HYDRAULIK
VERSCHRAUBUNG EW 16S C	7617460	607	1	1067	967788408	ZUSATZHYDRAULIK D-ANLENK
VERSCHRAUBUNG EW 20S M	7407108	624	3	35	969731708	HYDRAULIK MITTELTEIL
VERSCHRAUBUNG EW 20S M	7407108	674	3	719	96052492	HYDRAULIK
VERSCHRAUBUNG EW 20S M	7407108	645	1	923	96047486	ZUSATZHYDRAULIK S-ANLENK
VERSCHRAUBUNG EW 22L ED	10873827	258	1	281	96032892	DIESELMOTOR VORM.
VERSCHRAUBUNG EW 25S C	7407119	605	2	169	969733008	ZUSATZHYDRAULIK DREHBUE
VERSCHRAUBUNG EW 25S C	7407119	684	2	719	96052492	HYDRAULIK
VERSCHRAUBUNG EW 25S C	7407119	606	1	1013	96047485	ZUSATZHYDRAULIK WINDE 6
VERSCHRAUBUNG EW 28L C	7617494	613	2	76	967787408	HYDRAULIK RAUPE
VERSCHRAUBUNG EW 28L C	7617494	604	2	103	967787508	HYDRAULIK RAUPE
VERSCHRAUBUNG EW 28L C	7617494	633	1	170	969733008	ZUSATZHYDRAULIK DREHBUE
VERSCHRAUBUNG EW 28L C	7617494	627	1	212	967787708	ZUSATZHYDRAULIK WINDE 1
VERSCHRAUBUNG EW 28L C	7617494	627	1	227	967787808	ZUSATZHYDRAULIK WINDE 2
VERSCHRAUBUNG EW 28L C	7617494	671	9	719	96052492	HYDRAULIK
VERSCHRAUBUNG EW 28L C	7617494	621	1	1013	96047485	ZUSATZHYDRAULIK WINDE 6
VERSCHRAUBUNG EW 28L C	7617494	601	1	1032	967789108	ZUSATZHYDRAULIK WINDE 3
VERSCHRAUBUNG EW 6S M14	472531508	11	1	160	917081108	ZENTRALSCHMIERANLAGE O
VERSCHRAUBUNG EW 6S M14	472531508	647	2	170	969733008	ZUSATZHYDRAULIK DREHBUE
VERSCHRAUBUNG EW 6S M14	472531508	635	1	244	968081908	ZUSATZHYDRAULIK WINDE 4
VERSCHRAUBUNG EW 6S M14	472531508	21	2	560	917691308	ZENTRALSCHMIERUNG
VERSCHRAUBUNG EW 6S M14	472531508	629	1	572	967788008	ZUSATZHYDR.MONTAGEEINR
VERSCHRAUBUNG EW 6S M14	472531508	26	6	607	919297008	ZENTRALSCHMIERANLAGE O
VERSCHRAUBUNG EW 6S M14	472531508	13	1	660	969245308	ELEKTRIK KLEMMKASTEN DB
VERSCHRAUBUNG EW 6S M14	472531508	40	1	678	967917908	SCHALTSCHRANK MECH.
VERSCHRAUBUNG EW 6S M14	472531508	636	17	718	96052492	HYDRAULIK
VERSCHRAUBUNG EW 6S M14	472531508	613	3	794	96033157	DRUCKLUFTANLAGE
VERSCHRAUBUNG EW 6S M14	472531508	632	3	923	96047486	ZUSATZHYDRAULIK S-ANLENK
VERSCHRAUBUNG EW 6S M14	472531508	601	1	1013	96047485	ZUSATZHYDRAULIK WINDE 6
VERSCHRAUBUNG EW 6S M14	472531508	624	1	1032	967789108	ZUSATZHYDRAULIK WINDE 3
VERSCHRAUBUNG EWSD22-L	472530608	777	3	720	96052492	HYDRAULIK
VERSCHRAUBUNG EWSD38-S	472531808	600	4	76	967787408	HYDRAULIK RAUPE
VERSCHRAUBUNG EWSD38-S	472531808	600	4	103	967787508	HYDRAULIK RAUPE
VERSCHRAUBUNG EWSD38-S	472531808	644	1	170	969733008	ZUSATZHYDRAULIK DREHBUE
VERSCHRAUBUNG EWSD38-S	472531808	601	3	212	967787708	ZUSATZHYDRAULIK WINDE 1
VERSCHRAUBUNG EWSD38-S	472531808	602	3	227	967787808	ZUSATZHYDRAULIK WINDE 2
VERSCHRAUBUNG EWSD38-S	472531808	609	4	243	968081908	ZUSATZHYDRAULIK WINDE 4
VERSCHRAUBUNG EWSD38-S	472531808	693	8	719	96052492	HYDRAULIK
VERSCHRAUBUNG EWSD38-S	472531808	601	4	922	96047486	ZUSATZHYDRAULIK S-ANLENK
VERSCHRAUBUNG EWSD38-S	472531808	610	2	1013	96047485	ZUSATZHYDRAULIK WINDE 6
VERSCHRAUBUNG EWSD38-S	472531808	621	1	1032	967789108	ZUSATZHYDRAULIK WINDE 3
VERSCHRAUBUNG EWSD38-S	472531808	611	10	1067	967788408	ZUSATZHYDRAULIK D-ANLENK
VERSCHRAUBUNG EWSD38-S	472531808	607	8	1150	967788708	ZUSATZHYDRAULIK ZWISCH
VERSCHRAUBUNG EWSD38-S	472531808	601	8	1162	967788808	ZUSATZHYDRAULIK ZWISCH
VERSCHRAUBUNG G12-S	470002508	44	1	902	12101591	RUECKFALLSTUETZE

Bezeichnung	Artikel	Pos.	Menge	Seite	Baugruppe	Bezeichnung
VERSCHRAUBUNG GE 10 9/16	11643351	21	1	405	10147372	ENTLUEFTUNGSLEITUNG AN
VERSCHRAUBUNG GE 10 M1	10813936	7	1	414	10141720	ATL-ANBAU
VERSCHRAUBUNG GE 10 M1	10813936	7	1	415	10141721	ATL-ANBAU
VERSCHRAUBUNG GE 10L M	471030508	616	4	76	967787408	HYDRAULIK RAUPE
VERSCHRAUBUNG GE 10L M	471030508	618	4	103	967787508	HYDRAULIK RAUPE
VERSCHRAUBUNG GE 10L M	471030508	606	2	243	968081908	ZUSATZHYDRAULIK WINDE 4
VERSCHRAUBUNG GE 10L M	471030508	634	3	718	96052492	HYDRAULIK
VERSCHRAUBUNG GE 10L M	7021521	2	1	465	969904608	DRUCKBEGRENZUNGSVENTI
VERSCHRAUBUNG GE 10L M	471039808	621	3	718	96052492	HYDRAULIK
VERSCHRAUBUNG GE 10L M	471039808	611	1	794	96033157	DRUCKLUFTANLAGE
VERSCHRAUBUNG GE 12 M1	10813939	15	1	389	10143726	LECKOELLEITUNG ANBAU
VERSCHRAUBUNG GE 12 M1	10813939	10	1	406	10143277	KUEHLMITTELKRUEMMER AN
VERSCHRAUBUNG GE 12 M1	11002988	(2)	1	387	12474356	KRAFTSTOFFLEITUNGEN
VERSCHRAUBUNG GE 12 M1	11002988	13	1	387	12474356	KRAFTSTOFFLEITUNGEN
VERSCHRAUBUNG GE 12 M1	10813940	19	2	398	10141807	ANBAUTEILE LUFTPRESSER
VERSCHRAUBUNG GE 12 M1	10813940	9	1	406	10143277	KUEHLMITTELKRUEMMER AN
VERSCHRAUBUNG GE 12L G1	471034808	654	1	170	969733008	ZUSATZHYDRAULIK DREHBUE
VERSCHRAUBUNG GE 12L G1	471034808	613	2	212	967787708	ZUSATZHYDRAULIK WINDE 1
VERSCHRAUBUNG GE 12L G1	471034808	613	2	227	967787808	ZUSATZHYDRAULIK WINDE 2
VERSCHRAUBUNG GE 12L G1	471034808	620	2	243	968081908	ZUSATZHYDRAULIK WINDE 4
VERSCHRAUBUNG GE 12L G1	471034808	605	1	572	967788008	ZUSATZHYDR.MONTAGEEINR
VERSCHRAUBUNG GE 12L G1	471034808	722	4	719	96052492	HYDRAULIK
VERSCHRAUBUNG GE 12L G1	471034808	628	1	1013	96047485	ZUSATZHYDRAULIK WINDE 6
VERSCHRAUBUNG GE 12L G1	471034808	627	1	1033	967789108	ZUSATZHYDRAULIK WINDE 3
VERSCHRAUBUNG GE 12L M	471039908	647	7	718	96052492	HYDRAULIK
VERSCHRAUBUNG GE 12L M	471039908	620	1	794	96033157	DRUCKLUFTANLAGE
VERSCHRAUBUNG GE 12S G1/	471032608	654	1	35	969731708	HYDRAULIK MITTELTEIL
VERSCHRAUBUNG GE 12S G1/	471032608	612	1	227	967787808	ZUSATZHYDRAULIK WINDE 2
VERSCHRAUBUNG GE 12S G1/	471032608	600	1	718	96052492	HYDRAULIK
VERSCHRAUBUNG GE 12S G1/	471032608	616	1	1013	96047485	ZUSATZHYDRAULIK WINDE 6
VERSCHRAUBUNG GE 12S G3/	471032708	622	1	170	969733008	ZUSATZHYDRAULIK DREHBUE
VERSCHRAUBUNG GE 12S G3/	471032708	836	1	721	96052492	HYDRAULIK
VERSCHRAUBUNG GE 12S G3/	471032708	628	1	1068	967788408	ZUSATZHYDRAULIK D-ANLENK
VERSCHRAUBUNG GE 14,15,1	10813942	3	1	348	10125646	OELABSCHEIDER ANBAU
VERSCHRAUBUNG GE 15L M	471030908	645	2	718	96052492	HYDRAULIK
VERSCHRAUBUNG GE 18L M	471037008	628	3	170	969733008	ZUSATZHYDRAULIK DREHBUE
VERSCHRAUBUNG GE 18L M	471031108	7	2	590	967967608	KRAFTSTOFFBEHAELTER VO
VERSCHRAUBUNG GE 18L M	471031108	622	3	718	96052492	HYDRAULIK
VERSCHRAUBUNG GE 18L M	471031108	605	4	794	96033157	DRUCKLUFTANLAGE
VERSCHRAUBUNG GE 18L M2	10815662	608	2	794	96033157	DRUCKLUFTANLAGE
VERSCHRAUBUNG GE 20S G1/	7410451	681	2	36	969731708	HYDRAULIK MITTELTEIL
VERSCHRAUBUNG GE 20S G1/	7410451	861	1	721	96052492	HYDRAULIK
VERSCHRAUBUNG GE 22L M	10036896	772	1	720	96052492	HYDRAULIK
VERSCHRAUBUNG GE 28L G1	471031608	742	1	720	96052492	HYDRAULIK
VERSCHRAUBUNG GE 28L G3/	7410441	697	3	719	96052492	HYDRAULIK
VERSCHRAUBUNG GE 28L M	7615629	605	2	243	968081908	ZUSATZHYDRAULIK WINDE 4
VERSCHRAUBUNG GE 28L M	7615629	769	4	720	96052492	HYDRAULIK
VERSCHRAUBUNG GE 30S G1	11002216	717	7	719	96052492	HYDRAULIK
VERSCHRAUBUNG GE 30S G3	10877614	870	1	722	96052492	HYDRAULIK
VERSCHRAUBUNG GE 42L G1	471034708	611	3	35	969731708	HYDRAULIK MITTELTEIL
VERSCHRAUBUNG GE 42L G1	471034708	615	12	718	96052492	HYDRAULIK
VERSCHRAUBUNG GE 6 M10	10813933	10	2	398	10141807	ANBAUTEILE LUFTPRESSER
VERSCHRAUBUNG GE 6 M10	10813933	8	1	416	10143790	LADEDRUCKREGELUNG
VERSCHRAUBUNG GE 6L M12	12204762	635	3	795	96033157	DRUCKLUFTANLAGE
VERSCHRAUBUNG GE 6L M22	502946108	623	1	794	96033157	DRUCKLUFTANLAGE
VERSCHRAUBUNG GE 6LL M1	774376508	1	1	163	11210825	VERTEILERKOMBINATION
VERSCHRAUBUNG GE 6LL M1	774376508	71	2	232	917451208	WINDE 4 VORM.
VERSCHRAUBUNG GE 6S G1/	471032108	626	1	35	969731708	HYDRAULIK MITTELTEIL
VERSCHRAUBUNG GE 6S G1/	471032108	2	1	218	917451408	ZENTRALSCHMIERUNG
VERSCHRAUBUNG GE 6S G1/	471032108	12	6	560	917691308	ZENTRALSCHMIERUNG

Bezeichnung	Artikel	Pos.	Menge	Seite	Baugruppe	Bezeichnung
VERSCHRAUBUNG GE 6S G1/	471032108	25	26	607	919297008	ZENTRALSCHMIERANLAGE O
VERSCHRAUBUNG GE 6S G1/	471032108	41	1	678	967917908	SCHALTSCHRANK MECH.
VERSCHRAUBUNG GE 6S G1/	471032108	679	10	719	96052492	HYDRAULIK
VERSCHRAUBUNG GE 6S G1/	471032108	615	1	794	96033157	DRUCKLUFTANLAGE
VERSCHRAUBUNG GE 6S G1/	471032108	633	3	923	96047486	ZUSATZHYDRAULIK S-ANLENK
VERSCHRAUBUNG GE 6S G1/	471032108	6	6	930	917692108	ZENTRALSCHMIERUNG
VERSCHRAUBUNG GE 6S G1/	471032108	2	1	1017	917481408	ZENTRALSCHMIERUNG
VERSCHRAUBUNG GE 6S G1/	471032108	2	1	1038	917478608	ZENTRALSCHMIERUNG
VERSCHRAUBUNG GE 6S G1/	471032108	6	2	1083	917692208	ZENTRALSCHMIERUNG
VERSCHRAUBUNG GE 8 M12	10801399	32	3	406	10143277	KUEHLMITTELKRUEMMER AN
VERSCHRAUBUNG GE 8 M12	10813935	13	1	389	10143726	LECKOELLEITUNG ANBAU
VERSCHRAUBUNG GE 8 M12	10813935	22	1	400	12490129	WASSERPUMPE MIT BEFEST.
VERSCHRAUBUNG GE 8 M12	10813935	5	2	406	10143277	KUEHLMITTELKRUEMMER AN
VERSCHRAUBUNG GE 8 M14	10430185	14	1	389	10143726	LECKOELLEITUNG ANBAU
VERSCHRAUBUNG GE 8L M18	471039308	3	1	518	91000493	ZUSATZHEIZUNG OW
VERSCHRAUBUNG GE 8L M18	471039308	9	1	825	919159508	ZUSATZHEIZUNG OW AIRTOP
VERSCHRAUBUNG GE-M / GE	9131612	7	1	353	10137870	OELMESSSTAB KPL.
VERSCHRAUBUNG GEO 8L M	10872598	3	1	465	969904608	DRUCKBEGRENZUNGSVENTI
VERSCHRAUBUNG GR 12/10L	475031508	601	2	553	968513208	ZUSATZHYDRAULIK SA-BOCK
VERSCHRAUBUNG GR 12/10L	475031508	724	3	719	96052492	HYDRAULIK
VERSCHRAUBUNG GR 30/25S	475032908	625	2	923	96047486	ZUSATZHYDRAULIK S-ANLENK
VERSCHRAUBUNG GR 30/25S	475032908	619	1	1032	967789108	ZUSATZHYDRAULIK WINDE 3
VERSCHRAUBUNG GR28/22-L	475001808	35	1	902	12101591	RUECKFALLSTUETZE
VERSCHRAUBUNG GR30/25-S	475002908	34	1	902	12101591	RUECKFALLSTUETZE
VERSCHRAUBUNG GZ 18L C	470010408	12	1	579	96066595	KRAFTSTOFFFILTER VORM.
VERSCHRAUBUNG ISO 8434	482331814	728	4	720	96052492	HYDRAULIK
VERSCHRAUBUNG ISO 8434	482331814	640	1	923	96047486	ZUSATZHYDRAULIK S-ANLENK
VERSCHRAUBUNG ISO 8434	482330814	638	2	35	969731708	HYDRAULIK MITTELTEIL
VERSCHRAUBUNG ISO 8434	482330814	765	3	720	96052492	HYDRAULIK
VERSCHRAUBUNG ISO 8434	482430314	615	4	76	967787408	HYDRAULIK RAUPE
VERSCHRAUBUNG ISO 8434	482430314	615	4	103	967787508	HYDRAULIK RAUPE
VERSCHRAUBUNG ISO 8434	482430314	607	1	169	969733008	ZUSATZHYDRAULIK DREHBUE
VERSCHRAUBUNG ISO 8434	482430314	669	2	719	96052492	HYDRAULIK
VERSCHRAUBUNG ISO 8434	482431314	753	2	720	96052492	HYDRAULIK
VERSCHRAUBUNG ISO 8434	482431414	687	1	36	969731708	HYDRAULIK MITTELTEIL
VERSCHRAUBUNG ISO 8434	482431514	616	1	264	967787908	ZUSATZHYDRAULIK MONTAGE
VERSCHRAUBUNG ISO 8434	482431514	729	1	720	96052492	HYDRAULIK
VERSCHRAUBUNG ISO 8434	482431614	644	1	923	96047486	ZUSATZHYDRAULIK S-ANLENK
VERSCHRAUBUNG ISO 8434	482431814	611	1	169	969733008	ZUSATZHYDRAULIK DREHBUE
VERSCHRAUBUNG ISO 8434	482431814	715	1	719	96052492	HYDRAULIK
VERSCHRAUBUNG ISO 8434	482431114	658	12	718	96052492	HYDRAULIK
VERSCHRAUBUNG ISO 8434	482531614	700	12	719	96052492	HYDRAULIK
VERSCHRAUBUNG ISO 8434	482530914	651	9	718	96052492	HYDRAULIK
VERSCHRAUBUNG ISO 8434	482530914	608	1	922	96047486	ZUSATZHYDRAULIK S-ANLENK
VERSCHRAUBUNG ISO 8434	482530814	678	1	36	969731708	HYDRAULIK MITTELTEIL
VERSCHRAUBUNG ISO 8434	482530814	629	9	718	96052492	HYDRAULIK
VERSCHRAUBUNG ISO 8434	482530814	606	1	848	96043277	ZUS.HYDR.VERBINDUNG DB-
VERSCHRAUBUNG ISO 8434	482530814	609	1	922	96047486	ZUSATZHYDRAULIK S-ANLENK
VERSCHRAUBUNG ISO 8434	482530814	610	3	1067	967788408	ZUSATZHYDRAULIK D-ANLENK
VERSCHRAUBUNG ISO 8434 G	471004514	605	4	122	967787608	HYDRAULIK ABSTUETZUNG
VERSCHRAUBUNG ISO 8434 G	471004514	614	2	170	969733008	ZUSATZHYDRAULIK DREHBUE
VERSCHRAUBUNG ISO 8434 G	471004514	626	1	572	967788008	ZUSATZHYDR.MONTAGEEINR
VERSCHRAUBUNG ISO 8434 G	471004514	704	4	719	96052492	HYDRAULIK
VERSCHRAUBUNG ISO 8434	485438414	848	1	721	96052492	HYDRAULIK
VERSCHRAUBUNG ISO 8434-1	7362091	655	1	35	969731708	HYDRAULIK MITTELTEIL
VERSCHRAUBUNG ISO 8434-1	7362091	624	2	170	969733008	ZUSATZHYDRAULIK DREHBUE
VERSCHRAUBUNG ISO 8434-1	7362091	30	1	607	919297008	ZENTRALSCHMIERANLAGE O
VERSCHRAUBUNG ISO 8434-1	7362091	659	19	718	96052492	HYDRAULIK
VERSCHRAUBUNG ISO 8434-1	7362091	656	1	1068	967788408	ZUSATZHYDRAULIK D-ANLENK
VERSCHRAUBUNG ISO 8434-1	471039708	622	4	76	967787408	HYDRAULIK RAUPE

Bezeichnung	Artikel	Pos.	Menge	Seite	Baugruppe	Bezeichnung
VERSCHRAUBUNG ISO 8434-1	471039708	616	4	103	967787508	HYDRAULIK RAUPE
VERSCHRAUBUNG ISO 8434-1	471039708	629	3	170	969733008	ZUSATZHYDRAULIK DREHBUE
VERSCHRAUBUNG ISO 8434-1	471039708	619	1	212	967787708	ZUSATZHYDRAULIK WINDE 1
VERSCHRAUBUNG ISO 8434-1	471039708	618	1	227	967787808	ZUSATZHYDRAULIK WINDE 2
VERSCHRAUBUNG ISO 8434-1	471039708	618	2	243	968081908	ZUSATZHYDRAULIK WINDE 4
VERSCHRAUBUNG ISO 8434-1	471039708	609	1	264	967787908	ZUSATZHYDRAULIK MONTAGE
VERSCHRAUBUNG ISO 8434-1	471039708	803	1	721	96052492	HYDRAULIK
VERSCHRAUBUNG ISO 8434-1	471039708	609	2	794	96033157	DRUCKLUFTANLAGE
VERSCHRAUBUNG ISO 8434-1	471039708	614	1	1013	96047485	ZUSATZHYDRAULIK WINDE 6
VERSCHRAUBUNG ISO 8434-1	471039708	603	1	1032	967789108	ZUSATZHYDRAULIK WINDE 3
VERSCHRAUBUNG ISO 8434-1	471032808	670	7	719	96052492	HYDRAULIK
VERSCHRAUBUNG ISO 8434-1	471032808	603	2	1175	968883308	ZUSATZHYDR.BOLZENZIEHZ
VERSCHRAUBUNG ISO 8434-1	471032808	603	2	1178	968883408	ZUSATZHYDR.BOLZENZIEHZ
VERSCHRAUBUNG ISO 8434-1	471030708	630	3	170	969733008	ZUSATZHYDRAULIK DREHBUE
VERSCHRAUBUNG ISO 8434-1	11621782	257	1	281	96032892	DIESELMOTOR VORM.
VERSCHRAUBUNG ISO 8434-1	7362170	9	1	416	10143790	LADEDRUCKREGELUNG
VERSCHRAUBUNG NACHARB	971265308	276	1	717	96052492	HYDRAULIK
VERSCHRAUBUNG NACHAR	978603608	194	3	169	969733008	ZUSATZHYDRAULIK DREHBUE
VERSCHRAUBUNG RED 15/10L	475430108	633	1	76	967787408	HYDRAULIK RAUPE
VERSCHRAUBUNG RED 15/10L	475430108	633	1	103	967787508	HYDRAULIK RAUPE
VERSCHRAUBUNG RED 15/10L	475430108	839	1	721	96052492	HYDRAULIK
VERSCHRAUBUNG RED 15/10L	475430108	32	1	812	91000228	VORB.ANTRIEBSAGG.KLIMAA
VERSCHRAUBUNG RED 15/12L	475431808	639	3	170	969733008	ZUSATZHYDRAULIK DREHBUE
VERSCHRAUBUNG RED 15/12L	475431808	857	2	721	96052492	HYDRAULIK
VERSCHRAUBUNG RED 15/12L	475431808	602	1	1180	968883508	ZUS.HYDR.BOLZENZIEHEINRI
VERSCHRAUBUNG RED 18/15L	475435608	610	1	264	967787908	ZUSATZHYDRAULIK MONTAGE
VERSCHRAUBUNG RED 18/15L	475435608	827	1	721	96052492	HYDRAULIK
VERSCHRAUBUNG RED 35/12L	7368007	665	1	36	969731708	HYDRAULIK MITTELTEIL
VERSCHRAUBUNG RED 42/18L	475431708	732	2	720	96052492	HYDRAULIK
VERSCHRAUBUNG RED 42/22L	475431608	763	3	720	96052492	HYDRAULIK
VERSCHRAUBUNG RED 42/22L	475431608	603	1	1067	967788408	ZUSATZHYDRAULIK D-ANLENK
VERSCHRAUBUNG RED 42/28L	475431308	656	17	718	96052492	HYDRAULIK
VERSCHRAUBUNG RED 42/28L	475431308	615	2	922	96047486	ZUSATZHYDRAULIK S-ANLENK
VERSCHRAUBUNG RED 42/28L	475431308	600	1	1067	967788408	ZUSATZHYDRAULIK D-ANLENK
VERSCHRAUBUNG RED 42/35L	475436708	690	4	719	96052492	HYDRAULIK
VERSCHRAUBUNG RED 42/35L	475436708	608	1	848	96043277	ZUS.HYDR.VERBINDUNG DB-
VERSCHRAUBUNG REDSD12/	475431408	672	2	36	969731708	HYDRAULIK MITTELTEIL
VERSCHRAUBUNG REDSD12/	475431408	627	1	76	967787408	HYDRAULIK RAUPE
VERSCHRAUBUNG REDSD12/	475431408	629	1	103	967787508	HYDRAULIK RAUPE
VERSCHRAUBUNG REDSD12/	475431408	609	1	169	969733008	ZUSATZHYDRAULIK DREHBUE
VERSCHRAUBUNG REDSD12/	475431408	620	1	212	967787708	ZUSATZHYDRAULIK WINDE 1
VERSCHRAUBUNG REDSD12/	475431408	620	1	227	967787808	ZUSATZHYDRAULIK WINDE 2
VERSCHRAUBUNG REDSD12/	475431408	633	1	243	968081908	ZUSATZHYDRAULIK WINDE 4
VERSCHRAUBUNG REDSD12/	475431408	723	8	719	96052492	HYDRAULIK
VERSCHRAUBUNG REDSD12/	475431408	631	1	795	96033157	DRUCKLUFTANLAGE
VERSCHRAUBUNG REDSD12/	475431408	601	2	844	968562908	ZUSATZHYDRAULIK VERBOLZ
VERSCHRAUBUNG REDSD12/	475431408	630	1	1014	96047485	ZUSATZHYDRAULIK WINDE 6
VERSCHRAUBUNG REDSD12/	475431408	629	1	1033	967789108	ZUSATZHYDRAULIK WINDE 3
VERSCHRAUBUNG REDSD16/	475433508	602	4	122	967787608	HYDRAULIK ABSTUETZUNG
VERSCHRAUBUNG REDSD16/	475433508	623	1	170	969733008	ZUSATZHYDRAULIK DREHBUE
VERSCHRAUBUNG REDSD16/	475433508	601	1	572	967788008	ZUSATZHYDR.MONTAGEEINR
VERSCHRAUBUNG REDSD16/	475433508	651	1	923	96047486	ZUSATZHYDRAULIK S-ANLENK
VERSCHRAUBUNG REDSD16/	475433308	673	2	36	969731708	HYDRAULIK MITTELTEIL
VERSCHRAUBUNG REDSD16/	475433308	862	1	721	96052492	HYDRAULIK
VERSCHRAUBUNG REDSD16/	475433308	616	1	1067	967788408	ZUSATZHYDRAULIK D-ANLENK
VERSCHRAUBUNG REDSD16/	475433308	604	1	1178	968883408	ZUSATZHYDR.BOLZENZIEHZ
VERSCHRAUBUNG REDSD16/6	475433108	614	1	264	967787908	ZUSATZHYDRAULIK MONTAGE
VERSCHRAUBUNG REDSD16/6	475433108	712	10	719	96052492	HYDRAULIK
VERSCHRAUBUNG REDSD16/6	475433108	605	1	1132	967788608	ZUSATZHYDRAULIK D-KOPFS
VERSCHRAUBUNG REDSD16/6	475433108	602	1	1150	967788708	ZUSATZHYDRAULIK ZWISCH

Bezeichnung	Artikel	Pos.	Menge	Seite	Baugruppe	Bezeichnung
VERSCHRAUBUNG REDSD16/6	475433108	603	1	1162	967788808	ZUSATZHYDRAULIK ZWISCH
VERSCHRAUBUNG REDSD18/	475430308	807	2	721	96052492	HYDRAULIK
VERSCHRAUBUNG REDSD18/	475430308	607	1	1132	967788608	ZUSATZHYDRAULIK D-KOPFS
VERSCHRAUBUNG REDSD18/	475436308	669	1	36	969731708	HYDRAULIK MITTELTEIL
VERSCHRAUBUNG REDSD18/	475436308	629	1	76	967787408	HYDRAULIK RAUPE
VERSCHRAUBUNG REDSD18/	475436308	631	1	103	967787508	HYDRAULIK RAUPE
VERSCHRAUBUNG REDSD18/	475436308	634	1	243	968081908	ZUSATZHYDRAULIK WINDE 4
VERSCHRAUBUNG REDSD18/	475436308	733	4	720	96052492	HYDRAULIK
VERSCHRAUBUNG REDSD18/	475436308	612	1	1132	967788608	ZUSATZHYDRAULIK D-KOPFS
VERSCHRAUBUNG REDSD18/	475436308	601	1	1180	968883508	ZUS.HYDR.BOLZENZIEHEINRI
VERSCHRAUBUNG REDSD20/	475434808	621	1	35	969731708	HYDRAULIK MITTELTEIL
VERSCHRAUBUNG REDSD22/	475430808	605	1	1150	967788708	ZUSATZHYDRAULIK ZWISCH
VERSCHRAUBUNG REDSD22/	475430808	605	1	1162	967788808	ZUSATZHYDRAULIK ZWISCH
VERSCHRAUBUNG REDSD22/	475436108	643	1	35	969731708	HYDRAULIK MITTELTEIL
VERSCHRAUBUNG REDSD22/	475436108	791	1	720	96052492	HYDRAULIK
VERSCHRAUBUNG REDSD22/	475436108	613	2	1067	967788408	ZUSATZHYDRAULIK D-ANLENK
VERSCHRAUBUNG REDSD22/	475435508	788	3	720	96052492	HYDRAULIK
VERSCHRAUBUNG REDSD22/	475436008	775	5	720	96052492	HYDRAULIK
VERSCHRAUBUNG REDSD28/	475430908	622	1	243	968081908	ZUSATZHYDRAULIK WINDE 4
VERSCHRAUBUNG REDSD28/	475430908	840	2	721	96052492	HYDRAULIK
VERSCHRAUBUNG REDSD28/	475430508	612	4	76	967787408	HYDRAULIK RAUPE
VERSCHRAUBUNG REDSD28/	475430508	605	4	103	967787508	HYDRAULIK RAUPE
VERSCHRAUBUNG REDSD28/	475430508	771	5	720	96052492	HYDRAULIK
VERSCHRAUBUNG REDSD28/	475430508	634	2	1068	967788408	ZUSATZHYDRAULIK D-ANLENK
VERSCHRAUBUNG REDSD30/	475432608	737	5	720	96052492	HYDRAULIK
VERSCHRAUBUNG REDSD35/	475431208	635	2	35	969731708	HYDRAULIK MITTELTEIL
VERSCHRAUBUNG REDSD35/	475431208	708	5	719	96052492	HYDRAULIK
VERSCHRAUBUNG REDSD35/	475431508	664	1	36	969731708	HYDRAULIK MITTELTEIL
VERSCHRAUBUNG REDSD35/	475431508	838	1	721	96052492	HYDRAULIK
VERSCHRAUBUNG REDSD35/	475430408	677	1	36	969731708	HYDRAULIK MITTELTEIL
VERSCHRAUBUNG REDSD35/	475430408	605	2	922	96047486	ZUSATZHYDRAULIK S-ANLENK
VERSCHRAUBUNG REDSD35/	475430408	626	1	1033	967789108	ZUSATZHYDRAULIK WINDE 3
VERSCHRAUBUNG REDSD38/	475434208	610	4	169	969733008	ZUSATZHYDRAULIK DREHBUE
VERSCHRAUBUNG REDSD38/	475434208	683	3	719	96052492	HYDRAULIK
VERSCHRAUBUNG REDSD38/6	475408108	682	3	719	96052492	HYDRAULIK
VERSCHRAUBUNG REDSDN10	475432008	628	1	572	967788008	ZUSATZHYDR.MONTAGEEINR
VERSCHRAUBUNG REDSDN10	475432008	703	5	719	96052492	HYDRAULIK
VERSCHRAUBUNG REDSDN12	475430208	616	1	794	96033157	DRUCKLUFTANLAGE
VERSCHRAUBUNG REDSDN2	475433608	611	1	212	967787708	ZUSATZHYDRAULIK WINDE 1
VERSCHRAUBUNG REDSDN2	475433608	611	1	227	967787808	ZUSATZHYDRAULIK WINDE 2
VERSCHRAUBUNG REDSDN2	475433608	612	1	243	968081908	ZUSATZHYDRAULIK WINDE 4
VERSCHRAUBUNG REDSDN2	475433608	607	1	1013	96047485	ZUSATZHYDRAULIK WINDE 6
VERSCHRAUBUNG REDSDN2	475433608	616	1	1032	967789108	ZUSATZHYDRAULIK WINDE 3
VERSCHRAUBUNG REDSDN2	475432308	652	1	35	969731708	HYDRAULIK MITTELTEIL
VERSCHRAUBUNG REDSDN2	475432308	867	1	721	96052492	HYDRAULIK
VERSCHRAUBUNG REDSDN25	475433708	864	1	721	96052492	HYDRAULIK
VERSCHRAUBUNG REDSDN2	475435408	786	1	720	96052492	HYDRAULIK
VERSCHRAUBUNG REDSDN2	475435408	628	1	923	96047486	ZUSATZHYDRAULIK S-ANLENK
VERSCHRAUBUNG REDSDN2	475435708	604	2	35	969731708	HYDRAULIK MITTELTEIL
VERSCHRAUBUNG REDSDN2	475435708	610	1	76	967787408	HYDRAULIK RAUPE
VERSCHRAUBUNG REDSDN2	475435708	624	1	103	967787508	HYDRAULIK RAUPE
VERSCHRAUBUNG REDSDN2	475435708	603	1	212	967787708	ZUSATZHYDRAULIK WINDE 1
VERSCHRAUBUNG REDSDN2	475435708	606	1	227	967787808	ZUSATZHYDRAULIK WINDE 2
VERSCHRAUBUNG REDSDN2	475435708	793	1	720	96052492	HYDRAULIK
VERSCHRAUBUNG REDSDN2	475435708	620	1	1013	96047485	ZUSATZHYDRAULIK WINDE 6
VERSCHRAUBUNG REDSDN2	475435708	605	1	1032	967789108	ZUSATZHYDRAULIK WINDE 3
VERSCHRAUBUNG REDSDN2	475435708	617	1	1067	967788408	ZUSATZHYDRAULIK D-ANLENK
VERSCHRAUBUNG REDSDN3	475434008	608	1	572	967788008	ZUSATZHYDR.MONTAGEEINR
VERSCHRAUBUNG REDSDN3	475432508	701	4	719	96052492	HYDRAULIK
VERSCHRAUBUNG REDSDN3	475432708	652	1	170	969733008	ZUSATZHYDRAULIK DREHBUE

Bezeichnung	Artikel	Pos.	Menge	Seite	Baugruppe	Bezeichnung
VERSCHRAUBUNG REDSDN3	475432708	632	2	572	967788008	ZUSATZHYDR.MONTAGEEINR
VERSCHRAUBUNG REDSDN3	475432708	830	1	721	96052492	HYDRAULIK
VERSCHRAUBUNG REDSDN3	475432708	637	2	1068	967788408	ZUSATZHYDRAULIK D-ANLENK
VERSCHRAUBUNG REDSDN30	475434108	835	1	721	96052492	HYDRAULIK
VERSCHRAUBUNG REDSDN3	475435008	866	2	721	96052492	HYDRAULIK
VERSCHRAUBUNG REDSDN3	475435008	649	1	923	96047486	ZUSATZHYDRAULIK S-ANLENK
VERSCHRAUBUNG REDSDN3	475434308	606	5	169	969733008	ZUSATZHYDRAULIK DREHBUE
VERSCHRAUBUNG REDSDN3	475434308	868	1	721	96052492	HYDRAULIK
VERSCHRAUBUNG REDSDN3	475434308	648	1	923	96047486	ZUSATZHYDRAULIK S-ANLENK
VERSCHRAUBUNG REDSDN3	475435308	727	4	720	96052492	HYDRAULIK
VERSCHRAUBUNG REDSDN4	475407208	731	4	720	96052492	HYDRAULIK
VERSCHRAUBUNG REDSDN4	475407208	612	1	922	96047486	ZUSATZHYDRAULIK S-ANLENK
VERSCHRAUBUNG RI 8 M16x1.	10119357	7	1	351	10118748	ROHRLEITUNG ANBAU
VERSCHRAUBUNG RI G1/2AX	475500408	755	2	720	96052492	HYDRAULIK
VERSCHRAUBUNG RI M22X1,	7381363	6	2	398	10141807	ANBAUTEILE LUFTPRESSER
VERSCHRAUBUNG ROV 10L M	10300881	19	1	383	10126724	KRAFTSTOFF-FEINFILTERAN
VERSCHRAUBUNG RSWS10-L	476610208	843	1	721	96052492	HYDRAULIK
VERSCHRAUBUNG RSWS10-L	473230508	633	1	35	969731708	HYDRAULIK MITTELTEIL
VERSCHRAUBUNG RSWS10-S	473231008	783	4	720	96052492	HYDRAULIK
VERSCHRAUBUNG RSWS10-S	473231008	602	2	1175	968883308	ZUSATZHYDR.BOLZENZIEHZ
VERSCHRAUBUNG RSWS10-S	473231008	602	2	1178	968883408	ZUSATZHYDR.BOLZENZIEHZ
VERSCHRAUBUNG RSWS12-	476611708	849	2	721	96052492	HYDRAULIK
VERSCHRAUBUNG RSWS12-L	473230808	630	1	1068	967788408	ZUSATZHYDRAULIK D-ANLENK
VERSCHRAUBUNG RSWS12-L	473230808	601	2	1175	968883308	ZUSATZHYDR.BOLZENZIEHZ
VERSCHRAUBUNG RSWS12-L	473230808	601	2	1178	968883408	ZUSATZHYDR.BOLZENZIEHZ
VERSCHRAUBUNG RSWS12-S	476611508	604	8	122	967787608	HYDRAULIK ABSTUETZUNG
VERSCHRAUBUNG RSWS16-S	476611408	618	1	264	967787908	ZUSATZHYDRAULIK MONTAGE
VERSCHRAUBUNG RSWS16-S	473231208	603	1	572	967788008	ZUSATZHYDR.MONTAGEEINR
VERSCHRAUBUNG RSWS20-S	473231408	719	2	719	96052492	HYDRAULIK
VERSCHRAUBUNG RSWS28-L	476630908	622	1	1013	96047485	ZUSATZHYDRAULIK WINDE 6
VERSCHRAUBUNG RSWS6-S	473230608	12	2	755	919075408	KRANFUEHRERKABINE ANBA
VERSCHRAUBUNG SNV10-L C	470010108	659	2	36	969731708	HYDRAULIK MITTELTEIL
VERSCHRAUBUNG SNV10-L C	470010108	608	1	169	969733008	ZUSATZHYDRAULIK DREHBUE
VERSCHRAUBUNG SNV10-L C	470010108	756	2	720	96052492	HYDRAULIK
VERSCHRAUBUNG SNV10-S C	470010208	665	1	719	96052492	HYDRAULIK
VERSCHRAUBUNG SNV12-L C	470011308	605	3	35	969731708	HYDRAULIK MITTELTEIL
VERSCHRAUBUNG SNV12-L C	470011308	624	1	76	967787408	HYDRAULIK RAUPE
VERSCHRAUBUNG SNV12-L C	470011308	626	1	103	967787508	HYDRAULIK RAUPE
VERSCHRAUBUNG SNV12-L C	470011308	606	1	212	967787708	ZUSATZHYDRAULIK WINDE 1
VERSCHRAUBUNG SNV12-L C	470011308	604	1	227	967787808	ZUSATZHYDRAULIK WINDE 2
VERSCHRAUBUNG SNV12-L C	470011308	625	1	243	968081908	ZUSATZHYDRAULIK WINDE 4
VERSCHRAUBUNG SNV12-L C	470011308	623	1	1013	96047485	ZUSATZHYDRAULIK WINDE 6
VERSCHRAUBUNG SNV12-L C	470011308	604	1	1032	967789108	ZUSATZHYDRAULIK WINDE 3
VERSCHRAUBUNG SNV12-L C	470011308	602	1	1042	96006590	ZUSATZHYDR.VERBINDUNGS
VERSCHRAUBUNG SNV12-L C	470011308	654	1	1068	967788408	ZUSATZHYDRAULIK D-ANLENK
VERSCHRAUBUNG SNV12-L C	470011308	611	1	1132	967788608	ZUSATZHYDRAULIK D-KOPFS
VERSCHRAUBUNG SNV12-S C	470010308	622	2	35	969731708	HYDRAULIK MITTELTEIL
VERSCHRAUBUNG SNV12-S C	470010308	641	1	923	96047486	ZUSATZHYDRAULIK S-ANLENK
VERSCHRAUBUNG SNV12-S C	470010308	600	1	1042	96006590	ZUSATZHYDR.VERBINDUNGS
VERSCHRAUBUNG SNV12-S C	470010308	606	1	1178	968883408	ZUSATZHYDR.BOLZENZIEHZ
VERSCHRAUBUNG SNV16-S C	470010808	680	2	36	969731708	HYDRAULIK MITTELTEIL
VERSCHRAUBUNG SNV16-S C	470010808	642	2	170	969733008	ZUSATZHYDRAULIK DREHBUE
VERSCHRAUBUNG SNV16-S C	470010808	622	1	264	967787908	ZUSATZHYDRAULIK MONTAGE
VERSCHRAUBUNG SNV20-S C	470010508	642	3	923	96047486	ZUSATZHYDRAULIK S-ANLENK
VERSCHRAUBUNG SNV28-L C	470010608	837	1	721	96052492	HYDRAULIK
VERSCHRAUBUNG SNV30-S C	470011108	639	1	923	96047486	ZUSATZHYDRAULIK S-ANLENK
VERSCHRAUBUNG SNV42-L C	470011408	714	4	719	96052492	HYDRAULIK
VERSCHRAUBUNG SNV42-L C	470011408	646	1	1068	967788408	ZUSATZHYDRAULIK D-ANLENK
VERSCHRAUBUNG SNV6-S C	470011508	631	1	572	967788008	ZUSATZHYDR.MONTAGEEINR
VERSCHRAUBUNG SNV6-S C	470011508	846	3	721	96052492	HYDRAULIK

Bezeichnung	Artikel	Pos.	Menge	Seite	Baugruppe	Bezeichnung
VERSCHRAUBUNG SV 25S C	474032808	823	1	721	96052492	HYDRAULIK
VERSCHRAUBUNG T 12L CR6	470430408	636	2	170	969733008	ZUSATZHYDRAULIK DREHBUE
VERSCHRAUBUNG T 12L CR6	470430408	780	5	720	96052492	HYDRAULIK
VERSCHRAUBUNG T 12L CR6	470430408	635	1	1068	967788408	ZUSATZHYDRAULIK D-ANLENK
VERSCHRAUBUNG T 16S CR6	470432508	603	4	122	967787608	HYDRAULIK ABSTUETZUNG
VERSCHRAUBUNG T 16S CR6	470432508	613	1	170	969733008	ZUSATZHYDRAULIK DREHBUE
VERSCHRAUBUNG T 16S CR6	470432508	602	1	572	967788008	ZUSATZHYDR.MONTAGEEINR
VERSCHRAUBUNG T 16S CR6	470432508	654	1	923	96047486	ZUSATZHYDRAULIK S-ANLENK
VERSCHRAUBUNG T 16S CR6	470432508	620	1	1067	967788408	ZUSATZHYDRAULIK D-ANLENK
VERSCHRAUBUNG T 16S CR6	470432508	609	2	1132	967788608	ZUSATZHYDRAULIK D-KOPFS
VERSCHRAUBUNG T 16S CR6	470432508	603	1	1150	967788708	ZUSATZHYDRAULIK ZWISCH
VERSCHRAUBUNG T 16S CR6	470432508	607	1	1162	967788808	ZUSATZHYDRAULIK ZWISCH
VERSCHRAUBUNG T 18L CR6	470430608	734	4	720	96052492	HYDRAULIK
VERSCHRAUBUNG T 18L CR6	470430608	610	2	1132	967788608	ZUSATZHYDRAULIK D-KOPFS
VERSCHRAUBUNG T 22L	470400708	4	1	208	90024490	OELMESSEINRICHTUNG
VERSCHRAUBUNG T 22L	470400708	11	1	208	90024490	OELMESSEINRICHTUNG
VERSCHRAUBUNG T 22L	470400708	4	1	237	90200528	OELMESSEINRICHTUNG
VERSCHRAUBUNG T 22L	470400708	4	2	1028	90028042	OELMESSEINRICHTUNG
VERSCHRAUBUNG T 22L CR6	470430708	642	1	35	969731708	HYDRAULIK MITTELTEIL
VERSCHRAUBUNG T 22L CR6	470430708	789	2	720	96052492	HYDRAULIK
VERSCHRAUBUNG T 22L CR6	470430708	614	2	1067	967788408	ZUSATZHYDRAULIK D-ANLENK
VERSCHRAUBUNG T 22L CR6	470430708	606	1	1150	967788708	ZUSATZHYDRAULIK ZWISCH
VERSCHRAUBUNG T 22L CR6	470430708	608	1	1162	967788808	ZUSATZHYDRAULIK ZWISCH
VERSCHRAUBUNG T 28L CR6	470430808	602	2	76	967787408	HYDRAULIK RAUPE
VERSCHRAUBUNG T 28L CR6	470430808	607	2	103	967787508	HYDRAULIK RAUPE
VERSCHRAUBUNG T 28L CR6	470430808	796	2	720	96052492	HYDRAULIK
VERSCHRAUBUNG T 28L CR6	470430808	627	1	923	96047486	ZUSATZHYDRAULIK S-ANLENK
VERSCHRAUBUNG T 28L CR6	470430808	618	2	1067	967788408	ZUSATZHYDRAULIK D-ANLENK
VERSCHRAUBUNG T 30S CR6	470432908	607	1	553	968513208	ZUSATZHYDRAULIK SA-BOCK
VERSCHRAUBUNG T 30S CR6	470432908	801	2	721	96052492	HYDRAULIK
VERSCHRAUBUNG T 30S CR6	470432908	638	1	1068	967788408	ZUSATZHYDRAULIK D-ANLENK
VERSCHRAUBUNG T 35L CR6	470431508	709	2	719	96052492	HYDRAULIK
VERSCHRAUBUNG T 35L CR6	470431508	606	1	922	96047486	ZUSATZHYDRAULIK S-ANLENK
VERSCHRAUBUNG T 42L CR6	470431408	677	19	719	96052492	HYDRAULIK
VERSCHRAUBUNG T 42L CR6	470431408	611	1	922	96047486	ZUSATZHYDRAULIK S-ANLENK
VERSCHRAUBUNG T 42L CR6	470431408	626	1	1068	967788408	ZUSATZHYDRAULIK D-ANLENK
VERSCHRAUBUNG TR 22/15/2	475133408	826	1	721	96052492	HYDRAULIK
VERSCHRAUBUNG W 16S CR6	470232608	648	6	35	969731708	HYDRAULIK MITTELTEIL
VERSCHRAUBUNG W 16S CR6	470232608	600	1	572	967788008	ZUSATZHYDR.MONTAGEEINR
VERSCHRAUBUNG W 16S CR6	470232608	652	1	1068	967788408	ZUSATZHYDRAULIK D-ANLENK
VERSCHRAUBUNG W 28L CR6	470230808	623	1	243	968081908	ZUSATZHYDRAULIK WINDE 4
VERSCHRAUBUNG W 28L CR6	470230808	695	1	719	96052492	HYDRAULIK
VERSCHRAUBUNG W 28L CR6	470230808	624	1	1068	967788408	ZUSATZHYDRAULIK D-ANLENK
VERSCHRAUBUNG W 35L CR6	470231108	609	1	848	96043277	ZUS.HYDR.VERBINDUNG DB-
VERSCHRAUBUNG W 42L CR6	470231408	716	2	719	96052492	HYDRAULIK
VERSCHRAUBUNG W22-L	470200708	9	1	238	90200533	OELMESSEINRICHTUNG
VERSCHRAUBUNG W22-L	470200708	39	1	1028	90028042	OELMESSEINRICHTUNG
VERSCHRAUBUNG WE 6LL M1	774373808	12	48	87	917322008	ZENTRALSCHMIERUNG RAUP
VERSCHRAUBUNG WE 6LL M1	774373808	1	1	90	11491831	VERTEILERKOMBINATION
VERSCHRAUBUNG WE 6LL M1	774373808	1	1	91	11491832	VERTEILERKOMBINATION
VERSCHRAUBUNG WE 6LL M1	774373808	1	1	92	11491833	VERTEILERKOMBINATION
VERSCHRAUBUNG WE 6LL M1	774373808	12	48	111	917322208	ZENTRALSCHMIERUNG RAUP
VERSCHRAUBUNG WE 6LL M1	774373808	12	12	160	917081108	ZENTRALSCHMIERANLAGE O
VERSCHRAUBUNG WE 6LL M1	774373808	1	1	561	11621498	VERTEILERKOMBINATION
VERSCHRAUBUNG WE 6LL M1	774373808	9	1	607	919297008	ZENTRALSCHMIERANLAGE O
VERSCHRAUBUNG WE 6LL M1	774373808	1	1	611	11621502	VERTEILERKOMBINATION
VERSCHRAUBUNG WE 6LL M1	774373808	1	1	612	11621501	VERTEILERKOMBINATION
VERSCHRAUBUNG WE 6LL M1	774373808	1	1	931	11621500	VERTEILERKOMBINATION
VERSCHRAUBUNG WE 6LL M1	774373808	1	1	1084	11621499	VERTEILERKOMBINATION
VERSCHRAUBUNG WH 22L G3	473300208	625	1	35	969731708	HYDRAULIK MITTELTEIL

Bezeichnung	Artikel	Pos.	Menge	Seite	Baugruppe	Bezeichnung
VERSCHRAUBUNG WH 22L G3	473300208	748	2	720	96052492	HYDRAULIK
VERSCHRAUBUNG WHK 8S M	12106168	743	2	720	96052492	HYDRAULIK
VERSCHRAUBUNG XG10-L C	470030308	686	1	36	969731708	HYDRAULIK MITTELTEIL
VERSCHRAUBUNG XG10-L C	470030308	614	2	553	968513208	ZUSATZHYDRAULIK SA-BOCK
VERSCHRAUBUNG XG10-L C	470030308	746	13	720	96052492	HYDRAULIK
VERSCHRAUBUNG XG10-L C	470030308	613	5	922	96047486	ZUSATZHYDRAULIK S-ANLENK
VERSCHRAUBUNG XG10-L C	470030308	611	1	1032	967789108	ZUSATZHYDRAULIK WINDE 3
VERSCHRAUBUNG XG10-S C	470032408	653	2	923	96047486	ZUSATZHYDRAULIK S-ANLENK
VERSCHRAUBUNG XG12-L C	470030408	675	2	36	969731708	HYDRAULIK MITTELTEIL
VERSCHRAUBUNG XG12-L C	470030408	625	1	76	967787408	HYDRAULIK RAUPE
VERSCHRAUBUNG XG12-L C	470030408	627	1	103	967787508	HYDRAULIK RAUPE
VERSCHRAUBUNG XG12-L C	470030408	615	1	572	967788008	ZUSATZHYDR.MONTAGEEINR
VERSCHRAUBUNG XG12-L C	470030408	726	3	720	96052492	HYDRAULIK
VERSCHRAUBUNG XG12-L C	470030408	620	4	922	96047486	ZUSATZHYDRAULIK S-ANLENK
VERSCHRAUBUNG XG12-L C	470030408	640	3	1068	967788408	ZUSATZHYDRAULIK D-ANLENK
VERSCHRAUBUNG XG12-S C	470032508	662	2	36	969731708	HYDRAULIK MITTELTEIL
VERSCHRAUBUNG XG12-S C	470032508	829	1	721	96052492	HYDRAULIK
VERSCHRAUBUNG XG12-S C	470032508	621	4	923	96047486	ZUSATZHYDRAULIK S-ANLENK
VERSCHRAUBUNG XG12-S C	470032508	633	3	1068	967788408	ZUSATZHYDRAULIK D-ANLENK
VERSCHRAUBUNG XG15-L C	470030508	609	1	76	967787408	HYDRAULIK RAUPE
VERSCHRAUBUNG XG15-L C	470030508	609	1	103	967787508	HYDRAULIK RAUPE
VERSCHRAUBUNG XG16-S C	470032708	628	10	35	969731708	HYDRAULIK MITTELTEIL
VERSCHRAUBUNG XG16-S C	470032708	618	2	170	969733008	ZUSATZHYDRAULIK DREHBUE
VERSCHRAUBUNG XG16-S C	470032708	601	5	1132	967788608	ZUSATZHYDRAULIK D-KOPFS
VERSCHRAUBUNG XG16-S C	470032708	610	1	1162	967788808	ZUSATZHYDRAULIK ZWISCH
VERSCHRAUBUNG XG18-L C	470030608	605	1	76	967787408	HYDRAULIK RAUPE
VERSCHRAUBUNG XG18-L C	470030608	611	1	103	967787508	HYDRAULIK RAUPE
VERSCHRAUBUNG XG18-L C	470030608	758	4	720	96052492	HYDRAULIK
VERSCHRAUBUNG XG18-L C	470030608	607	2	794	96033157	DRUCKLUFTANLAGE
VERSCHRAUBUNG XG18-L C	470030608	613	3	1132	967788608	ZUSATZHYDRAULIK D-KOPFS
VERSCHRAUBUNG XG22L CR6	470030708	773	5	720	96052492	HYDRAULIK
VERSCHRAUBUNG XG22L CR6	470030708	642	2	1068	967788408	ZUSATZHYDRAULIK D-ANLENK
VERSCHRAUBUNG XG22L CR6	470030708	611	1	1162	967788808	ZUSATZHYDRAULIK ZWISCH
VERSCHRAUBUNG XG25-S C	470032908	865	2	721	96052492	HYDRAULIK
VERSCHRAUBUNG XG25-S C	470032908	647	2	923	96047486	ZUSATZHYDRAULIK S-ANLENK
VERSCHRAUBUNG XG25-S C	470032908	641	2	1068	967788408	ZUSATZHYDRAULIK D-ANLENK
VERSCHRAUBUNG XG28-L C	470030808	607	1	76	967787408	HYDRAULIK RAUPE
VERSCHRAUBUNG XG28-L C	470030808	612	1	103	967787508	HYDRAULIK RAUPE
VERSCHRAUBUNG XG28-L C	470030808	761	3	720	96052492	HYDRAULIK
VERSCHRAUBUNG XG28-L C	470030808	607	5	922	96047486	ZUSATZHYDRAULIK S-ANLENK
VERSCHRAUBUNG XG30-S C	470033008	619	8	553	968513208	ZUSATZHYDRAULIK SA-BOCK
VERSCHRAUBUNG XG30-S C	470033008	718	2	719	96052492	HYDRAULIK
VERSCHRAUBUNG XG30-S C	470033008	623	3	923	96047486	ZUSATZHYDRAULIK S-ANLENK
VERSCHRAUBUNG XG30-S C	470033008	615	1	1067	967788408	ZUSATZHYDRAULIK D-ANLENK
VERSCHRAUBUNG XG35-L C	470033208	612	1	848	96043277	ZUS.HYDR.VERBINDUNG DB-
VERSCHRAUBUNG XG35-L C	470033208	603	1	922	96047486	ZUSATZHYDRAULIK S-ANLENK
VERSCHRAUBUNG XG38-S C	470033108	609	12	35	969731708	HYDRAULIK MITTELTEIL
VERSCHRAUBUNG XG38-S C	470033108	608	2	76	967787408	HYDRAULIK RAUPE
VERSCHRAUBUNG XG38-S C	470033108	613	2	103	967787508	HYDRAULIK RAUPE
VERSCHRAUBUNG XG38-S C	470033108	678	29	719	96052492	HYDRAULIK
VERSCHRAUBUNG XG38-S C	470033108	610	1	848	96043277	ZUS.HYDR.VERBINDUNG DB-
VERSCHRAUBUNG XG38-S C	470033108	602	7	922	96047486	ZUSATZHYDRAULIK S-ANLENK
VERSCHRAUBUNG XG38-S C	470033108	618	2	1032	967789108	ZUSATZHYDRAULIK WINDE 3
VERSCHRAUBUNG XG38-S C	470033108	621	2	1068	967788408	ZUSATZHYDRAULIK D-ANLENK
VERSCHRAUBUNG XG38-S C	470033108	600	14	1132	967788608	ZUSATZHYDRAULIK D-KOPFS
VERSCHRAUBUNG XG38-S C	470033108	609	8	1162	967788808	ZUSATZHYDRAULIK ZWISCH
VERSCHRAUBUNG XG42-L C	470030908	757	14	720	96052492	HYDRAULIK
VERSCHRAUBUNG XG42-L C	470030908	611	1	848	96043277	ZUS.HYDR.VERBINDUNG DB-
VERSCHRAUBUNG XG42-L C	470030908	610	1	922	96047486	ZUSATZHYDRAULIK S-ANLENK
VERSCHRAUBUNG XG42-L C	470030908	622	2	1068	967788408	ZUSATZHYDRAULIK D-ANLENK

Bezeichnung	Artikel	Pos.	Menge	Seite	Baugruppe	Bezeichnung
VERSCHRAUBUNG XG6-S CR6	470031008	631	1	35	969731708	HYDRAULIK MITTELTEIL
VERSCHRAUBUNG XGAI6-SR	470700208	626	1	76	967787408	HYDRAULIK RAUPE
VERSCHRAUBUNG XGAI6-SR	470700208	625	1	103	967787508	HYDRAULIK RAUPE
VERSCHRAUBUNG XGAI6-SR	470700208	620	2	170	969733008	ZUSATZHYDRAULIK DREHBUE
VERSCHRAUBUNG XGAI6-SR	470700208	607	1	212	967787708	ZUSATZHYDRAULIK WINDE 1
VERSCHRAUBUNG XGAI6-SR	470700208	608	1	227	967787808	ZUSATZHYDRAULIK WINDE 2
VERSCHRAUBUNG XGAI6-SR	470700208	608	1	243	968081908	ZUSATZHYDRAULIK WINDE 4
VERSCHRAUBUNG XGAI6-SR	470700208	630	1	572	967788008	ZUSATZHYDR.MONTAGEEINR
VERSCHRAUBUNG XGAI6-SR	470700208	650	14	718	96052492	HYDRAULIK
VERSCHRAUBUNG XGAI6-SR	470700208	600	1	1013	96047485	ZUSATZHYDRAULIK WINDE 6
VERSCHRAUBUNG XGAI6-SR	470700208	600	1	1032	967789108	ZUSATZHYDRAULIK WINDE 3
VERSCHRAUBUNG XGE10-LM-	471039508	36	1	812	91000228	VORB.ANTRIEBSAGG.KLIMAA
VERSCHRAUBUNG XGE10-LR-	471039608	646	1	170	969733008	ZUSATZHYDRAULIK DREHBUE
VERSCHRAUBUNG XGE10-LR-	471039608	618	2	212	967787708	ZUSATZHYDRAULIK WINDE 1
VERSCHRAUBUNG XGE10-LR-	471039608	615	2	227	967787808	ZUSATZHYDRAULIK WINDE 2
VERSCHRAUBUNG XGE10-LR-	471039608	601	2	243	968081908	ZUSATZHYDRAULIK WINDE 4
VERSCHRAUBUNG XGE10-LR-	471039608	612	4	553	968513208	ZUSATZHYDRAULIK SA-BOCK
VERSCHRAUBUNG XGE10-LR-	471039608	675	25	719	96052492	HYDRAULIK
VERSCHRAUBUNG XGE10-LR-	471039608	600	7	844	968562908	ZUSATZHYDRAULIK VERBOLZ
VERSCHRAUBUNG XGE10-LR-	471039608	618	2	922	96047486	ZUSATZHYDRAULIK S-ANLENK
VERSCHRAUBUNG XGE10-LR-	471039608	631	2	1014	96047485	ZUSATZHYDRAULIK WINDE 6
VERSCHRAUBUNG XGE10-LR-	471039608	613	2	1032	967789108	ZUSATZHYDRAULIK WINDE 3
VERSCHRAUBUNG XGE12-LM-	471039408	38	1	812	91000228	VORB.ANTRIEBSAGG.KLIMAA
VERSCHRAUBUNG XGE12-LR-	471030808	615	1	170	969733008	ZUSATZHYDRAULIK DREHBUE
VERSCHRAUBUNG XGE12-LR-	471030808	605	1	553	968513208	ZUSATZHYDRAULIK SA-BOCK
VERSCHRAUBUNG XGE12-LR-	471030808	806	1	721	96052492	HYDRAULIK
VERSCHRAUBUNG XGE12-LR-	471030808	616	2	922	96047486	ZUSATZHYDRAULIK S-ANLENK
VERSCHRAUBUNG XGE12-LR-	471030808	609	1	1032	967789108	ZUSATZHYDRAULIK WINDE 3
VERSCHRAUBUNG XGE12-LR-	471030808	627	6	1068	967788408	ZUSATZHYDRAULIK D-ANLENK
VERSCHRAUBUNG XGE12-LR-	471035308	625	1	572	967788008	ZUSATZHYDR.MONTAGEEINR
VERSCHRAUBUNG XGE12-LR-	471035308	689	15	719	96052492	HYDRAULIK
VERSCHRAUBUNG XGE12-LR-	471035308	647	2	1068	967788408	ZUSATZHYDRAULIK D-ANLENK
VERSCHRAUBUNG XGE15-LR-	471031008	641	3	35	969731708	HYDRAULIK MITTELTEIL
VERSCHRAUBUNG XGE15-LR-	471031008	52	1	136	96005686	GRUNDWERKZEUG
VERSCHRAUBUNG XGE15-LR-	471031008	612	1	212	967787708	ZUSATZHYDRAULIK WINDE 1
VERSCHRAUBUNG XGE15-LR-	471031008	619	1	264	967787908	ZUSATZHYDRAULIK MONTAGE
VERSCHRAUBUNG XGE15-LR-	471031008	845	3	721	96052492	HYDRAULIK
VERSCHRAUBUNG XGE16-SM-	471033008	611	1	264	967787908	ZUSATZHYDRAULIK MONTAGE
VERSCHRAUBUNG XGE16-SR-	471033208	679	1	36	969731708	HYDRAULIK MITTELTEIL
VERSCHRAUBUNG XGE16-SR-	471033208	606	4	122	967787608	HYDRAULIK ABSTUETZUNG
VERSCHRAUBUNG XGE16-SR-	471033208	616	2	170	969733008	ZUSATZHYDRAULIK DREHBUE
VERSCHRAUBUNG XGE16-SR-	471033208	600	2	264	967787908	ZUSATZHYDRAULIK MONTAGE
VERSCHRAUBUNG XGE16-SR-	471033208	622	1	572	967788008	ZUSATZHYDR.MONTAGEEINR
VERSCHRAUBUNG XGE16-SR-	471033208	680	21	719	96052492	HYDRAULIK
VERSCHRAUBUNG XGE16-SR-	471033108	630	6	35	969731708	HYDRAULIK MITTELTEIL
VERSCHRAUBUNG XGE18-LM-	476607808	834	3	721	96052492	HYDRAULIK
VERSCHRAUBUNG XGE18-LR-	471031208	617	8	35	969731708	HYDRAULIK MITTELTEIL
VERSCHRAUBUNG XGE18-LR-	471031208	619	1	243	968081908	ZUSATZHYDRAULIK WINDE 4
VERSCHRAUBUNG XGE18-LR-	471031208	603	4	264	967787908	ZUSATZHYDRAULIK MONTAGE
VERSCHRAUBUNG XGE18-LR-	471037508	14	2	579	96066595	KRAFTSTOFFFILTER VORM.
VERSCHRAUBUNG XGE18-LR-	471037508	853	2	721	96052492	HYDRAULIK
VERSCHRAUBUNG XGE20-SM-	471033308	643	2	718	96052492	HYDRAULIK
VERSCHRAUBUNG XGE20-SR-	471033408	623	2	35	969731708	HYDRAULIK MITTELTEIL
VERSCHRAUBUNG XGE20-SR-	471033408	672	1	719	96052492	HYDRAULIK
VERSCHRAUBUNG XGE22-LM-	471031308	620	4	76	967787408	HYDRAULIK RAUPE
VERSCHRAUBUNG XGE22-LM-	471031308	621	4	103	967787508	HYDRAULIK RAUPE
VERSCHRAUBUNG XGE22-LM-	471031308	619	3	718	96052492	HYDRAULIK
VERSCHRAUBUNG XGE22-LR-	471031408	778	2	720	96052492	HYDRAULIK
VERSCHRAUBUNG XGE25-SR-	471033608	618	2	35	969731708	HYDRAULIK MITTELTEIL
VERSCHRAUBUNG XGE25-SR-	471033608	663	2	718	96052492	HYDRAULIK

Bezeichnung	Artikel	Pos.	Menge	Seite	Baugruppe	Bezeichnung
VERSCHRAUBUNG XGE28-LM-	471031508	615	1	212	967787708	ZUSATZHYDRAULIK WINDE 1
VERSCHRAUBUNG XGE28-LM-	471031508	619	1	227	967787808	ZUSATZHYDRAULIK WINDE 2
VERSCHRAUBUNG XGE28-LM-	471031508	617	12	718	96052492	HYDRAULIK
VERSCHRAUBUNG XGE28-LM-	471031508	602	1	1032	967789108	ZUSATZHYDRAULIK WINDE 3
VERSCHRAUBUNG XGE35-LM-	471031808	620	13	718	96052492	HYDRAULIK
VERSCHRAUBUNG XGE35-LR-	471034508	612	3	35	969731708	HYDRAULIK MITTELTEIL
VERSCHRAUBUNG XGE42-LM-	471031908	616	5	718	96052492	HYDRAULIK
VERSCHRAUBUNG XGE6-LM-	471030108	630	1	794	96033157	DRUCKLUFTANLAGE
VERSCHRAUBUNG XGE6-LM-E	971265208	158	3	794	96033157	DRUCKLUFTANLAGE
VERSCHRAUBUNG XGE6-SM-	471030208	638	1	718	96052492	HYDRAULIK
VERSCHRAUBUNG XGE8-SM-	471032208	740	6	720	96052492	HYDRAULIK
VERSCHRAUBUNG XGE8-SR-	471032308	792	1	720	96052492	HYDRAULIK
VERSCHRAUBUNG XGEV30-S	471033808	699	5	719	96052492	HYDRAULIK
VERSCHRAUBUNG XGEV30-S	471033808	650	4	1068	967788408	ZUSATZHYDRAULIK D-ANLENK
VERSCHRAUBUNG XGEV38-S	471034408	660	3	718	96052492	HYDRAULIK
VERSCHRAUBUNG XGR15/10	475031608	632	1	76	967787408	HYDRAULIK RAUPE
VERSCHRAUBUNG XGR15/10	475031608	634	1	103	967787508	HYDRAULIK RAUPE
VERSCHRAUBUNG XGR15/10	475031608	616	8	243	968081908	ZUSATZHYDRAULIK WINDE 4
VERSCHRAUBUNG XGR15/12	475031708	615	2	243	968081908	ZUSATZHYDRAULIK WINDE 4
VERSCHRAUBUNG XGR15/12	475031708	787	1	720	96052492	HYDRAULIK
VERSCHRAUBUNG XGR16/12	475032508	601	4	122	967787608	HYDRAULIK ABSTUETZUNG
VERSCHRAUBUNG XGR16/12	475032508	617	1	170	969733008	ZUSATZHYDRAULIK DREHBUE
VERSCHRAUBUNG XGR16/12	475032508	634	1	923	96047486	ZUSATZHYDRAULIK S-ANLENK
VERSCHRAUBUNG XGR16/12	475032508	601	1	1042	96006590	ZUSATZHYDR.VERBINDUNGS
VERSCHRAUBUNG XGR16/12	475032508	651	2	1068	967788408	ZUSATZHYDRAULIK D-ANLENK
VERSCHRAUBUNG XGR18/15	475030208	600	8	35	969731708	HYDRAULIK MITTELTEIL
VERSCHRAUBUNG XGR18/15	475030208	11	1	578	91002846	KRAFTSTOFFFOERDERUNG
VERSCHRAUBUNG XGR18/15	475030208	805	1	721	96052492	HYDRAULIK
VERSCHRAUBUNG XGR22/12	475030508	689	1	36	969731708	HYDRAULIK MITTELTEIL
VERSCHRAUBUNG XGR25/20	475033008	632	2	718	96052492	HYDRAULIK
VERSCHRAUBUNG XGR25/20	475033008	650	1	923	96047486	ZUSATZHYDRAULIK S-ANLENK
VERSCHRAUBUNG XGR28/18	475031108	618	1	1013	96047485	ZUSATZHYDRAULIK WINDE 6
VERSCHRAUBUNG XGR28/18	475031108	608	1	1032	967789108	ZUSATZHYDRAULIK WINDE 3
VERSCHRAUBUNG XGR28/22	475031808	798	1	720	96052492	HYDRAULIK
VERSCHRAUBUNG XGR28/22	475031808	629	2	923	96047486	ZUSATZHYDRAULIK S-ANLENK
VERSCHRAUBUNG XGR30/16	475033708	606	2	553	968513208	ZUSATZHYDRAULIK SA-BOCK
VERSCHRAUBUNG XGR30/16	475033708	604	2	572	967788008	ZUSATZHYDR.MONTAGEEINR
VERSCHRAUBUNG XGR30/20	475034008	799	2	721	96052492	HYDRAULIK
VERSCHRAUBUNG XGR30/20	475034008	636	5	923	96047486	ZUSATZHYDRAULIK S-ANLENK
VERSCHRAUBUNG XGR35/28	475031308	607	4	35	969731708	HYDRAULIK MITTELTEIL
VERSCHRAUBUNG XGR35/28	475031308	735	1	720	96052492	HYDRAULIK
VERSCHRAUBUNG XGR42/28	475031008	632	1	170	969733008	ZUSATZHYDRAULIK DREHBUE
VERSCHRAUBUNG XGR42/28	475031008	657	2	718	96052492	HYDRAULIK
VERSCHRAUBUNG XGR42/35	475031908	637	2	35	969731708	HYDRAULIK MITTELTEIL
VERSCHRAUBUNG XSV16-S C	474032608	643	1	170	969733008	ZUSATZHYDRAULIK DREHBUE
VERSCHRAUBUNG XSV16-S C	474032608	822	1	721	96052492	HYDRAULIK
VERSCHRAUBUNG XSV16-S C	474032608	606	1	1067	967788408	ZUSATZHYDRAULIK D-ANLENK
VERSCHRAUBUNG XSV28-L C	474001008	605	1	1067	967788408	ZUSATZHYDRAULIK D-ANLENK
VERSCHRAUBUNG XSV30-S C	474032908	821	1	721	96052492	HYDRAULIK
VERSCHRAUBUNG XSV30-S C	474032908	604	1	1067	967788408	ZUSATZHYDRAULIK D-ANLENK
VERSCHRAUBUNG XSV35-L C	474001108	813	1	721	96052492	HYDRAULIK
VERSCHRAUBUNG XSV38-S C	474033008	811	4	721	96052492	HYDRAULIK
VERSCHRAUBUNG XSV38-S C	474033008	609	1	1067	967788408	ZUSATZHYDRAULIK D-ANLENK
VERSCHRAUBUNG XSV42-L C	474031408	812	1	721	96052492	HYDRAULIK
VERSCHRAUBUNG XSV42-L C	474031408	602	2	1067	967788408	ZUSATZHYDRAULIK D-ANLENK
VERSCHRAUBUNG XSV6-SX5	977214908	74	2	232	917451208	WINDE 4 VORM.
VERSCHRAUBUNG XT10-L C	470430308	754	13	720	96052492	HYDRAULIK
VERSCHRAUBUNG XT10-L C	470430308	604	2	844	968562908	ZUSATZHYDRAULIK VERBOLZ
VERSCHRAUBUNG XT12-S C	470432308	619	1	922	96047486	ZUSATZHYDRAULIK S-ANLENK
VERSCHRAUBUNG XT12-S C	470432308	632	1	1068	967788408	ZUSATZHYDRAULIK D-ANLENK

Bezeichnung	Artikel	Pos.	Menge	Seite	Baugruppe	Bezeichnung
VERSCHRAUBUNG XT15-L C	470430508	604	1	76	967787408	HYDRAULIK RAUPE
VERSCHRAUBUNG XT15-L C	470430508	610	1	103	967787508	HYDRAULIK RAUPE
VERSCHRAUBUNG XT15-L C	470430508	637	1	170	969733008	ZUSATZHYDRAULIK DREHBUE
VERSCHRAUBUNG XT15-L C	470430508	810	1	721	96052492	HYDRAULIK
VERSCHRAUBUNG XT25-S C	470432708	863	1	721	96052492	HYDRAULIK
VERSCHRAUBUNG XT38-S C	470433008	603	4	76	967787408	HYDRAULIK RAUPE
VERSCHRAUBUNG XT38-S C	470433008	608	4	103	967787508	HYDRAULIK RAUPE
VERSCHRAUBUNG XT38-S C	470433008	619	4	170	969733008	ZUSATZHYDRAULIK DREHBUE
VERSCHRAUBUNG XT38-S C	470433008	681	6	719	96052492	HYDRAULIK
VERSCHRAUBUNG XT38-S C	470433008	604	2	922	96047486	ZUSATZHYDRAULIK S-ANLENK
VERSCHRAUBUNG XT38-S C	470433008	625	5	1068	967788408	ZUSATZHYDRAULIK D-ANLENK
VERSCHRAUBUNG XT6-S CR6	470430008	18	1	560	917691308	ZENTRALSCHMIERUNG
VERSCHRAUBUNG XT6-S CR6	470430008	847	3	721	96052492	HYDRAULIK
VERSCHRAUBUNG XTR18/12/	475132008	784	1	720	96052492	HYDRAULIK
VERSCHRAUBUNG XTR18/15/	475131308	606	1	76	967787408	HYDRAULIK RAUPE
VERSCHRAUBUNG XTR18/15/	475131308	602	1	103	967787508	HYDRAULIK RAUPE
VERSCHRAUBUNG XW10-L C	470230308	37	1	607	919297008	ZENTRALSCHMIERANLAGE O
VERSCHRAUBUNG XW10-L C	470230308	747	5	720	96052492	HYDRAULIK
VERSCHRAUBUNG XW10-L C	470230308	605	2	844	968562908	ZUSATZHYDRAULIK VERBOLZ
VERSCHRAUBUNG XW12-L C	470230408	624	2	553	968513208	ZUSATZHYDRAULIK SA-BOCK
VERSCHRAUBUNG XW12-L C	470230408	636	1	1068	967788408	ZUSATZHYDRAULIK D-ANLENK
VERSCHRAUBUNG XW12-S C	470232408	676	2	36	969731708	HYDRAULIK MITTELTEIL
VERSCHRAUBUNG XW12-S C	470232408	629	1	1068	967788408	ZUSATZHYDRAULIK D-ANLENK
VERSCHRAUBUNG XW15-L C	470230508	603	1	169	969733008	ZUSATZHYDRAULIK DREHBUE
VERSCHRAUBUNG XW18-L C	470230608	131	1	280	96032892	DIESELMOTOR VORM.
VERSCHRAUBUNG XW18-L C	470230608	600	1	794	96033157	DRUCKLUFTANLAGE
VERSCHRAUBUNG XW22-L C	470230708	639	1	1068	967788408	ZUSATZHYDRAULIK D-ANLENK
VERSCHRAUBUNG XW30-S C	470233008	706	2	719	96052492	HYDRAULIK
VERSCHRAUBUNG XW30-S C	470233008	623	1	1068	967788408	ZUSATZHYDRAULIK D-ANLENK
VERSCHRAUBUNG XW38-S C	470233408	604	2	169	969733008	ZUSATZHYDRAULIK DREHBUE
VERSCHRAUBUNG XW38-S C	470233408	607	2	243	968081908	ZUSATZHYDRAULIK WINDE 4
VERSCHRAUBUNG XW38-S C	470233408	696	4	719	96052492	HYDRAULIK
VERSCHRAUBUNG XW38-S C	470233408	614	2	1132	967788608	ZUSATZHYDRAULIK D-KOPFS
VERSCHRAUBUNGSKOERPER	937501408	192	3	169	969733008	ZUSATZHYDRAULIK DREHBUE
VERSTEIFUNG 4X1320X36 S31	97038931	(2)	2	688	96033320	AUFBAUTEILE MONTAGETAFE
VERSTELLFLASCHE KPL.	967946208	2	1	1092	919628208	D-KOPFSTUECK VORM.
VERSTELLFLASCHE KPL.	967946308	3	1	1092	919628208	D-KOPFSTUECK VORM.
VERSTELLFLASCHE SCHWK.	967950508	1	1	1097	967946208	VERSTELLFLASCHE KPL.
VERSTELLFLASCHE SCHWK.	967981708	1	1	1103	967946308	VERSTELLFLASCHE KPL.
VERSTELLMOTOR A6VM 170	11212498	3	1	996	917473608	WINDE 6 VORM.
VERSTELLMOTOR A6VM 280	11170708	3	1	203	917438108	WINDE 1 VORM.
VERSTELLMOTOR A6VM 280	11170708	3	1	223	917454008	WINDE 2 VORM.
VERSTELLMOTOR A6VM 280	11170709	3	1	1022	917474008	WINDE 3 VORM.
VERSTELLMOTOR A6VM 280	11212497	2	2	232	917451208	WINDE 4 VORM.
VERSTELLPUMPE A10VO SPF	11314599	108	1	280	96032892	DIESELMOTOR VORM.
VERSTELLPUMPE A11VLO SP	11212747	2	1	298	11212366	DREIFACHPUMPE
VERSTELLPUMPE A11VO SPF	11212743	3	1	292	11212365	DREIFACHPUMPE
VERSTELLPUMPE A11VO SPF	11212748	3	1	298	11212366	DREIFACHPUMPE
VERSTELLPUMPE A4VG SPF	11212738	1	1	287	11212364	ZWEIFACHPUMPE
VERSTELLPUMPE A4VG SPF	11212739	2	1	287	11212364	ZWEIFACHPUMPE
VERSTELLPUMPE A4VG SPF	11212740	1	1	292	11212365	DREIFACHPUMPE
VERSTELLPUMPE A4VG SPF	11212741	2	1	292	11212365	DREIFACHPUMPE
VERSTELLPUMPE A4VG SPF	11212744	1	1	305	11212367	ZWEIFACHPUMPE
VERSTELLPUMPE A4VG SPF	11212745	2	1	305	11212367	ZWEIFACHPUMPE
VERSTELLPUMPE A4VG SPF	11212746	1	1	298	11212366	DREIFACHPUMPE
VERSTELLUNG	10412333	4	1	296	11212743	VERSTELLPUMPE
VERSTELLUNG	10412333	4	1	303	11212748	VERSTELLPUMPE
VERSTELLUNG	10663056	4	1	300	11212747	VERSTELLPUMPE
VERSTELLUNG	10873649	2	1	288	11212738	VERSTELLPUMPE
VERSTELLUNG	10873649	2	1	290	11212739	VERSTELLPUMPE

Bezeichnung	Artikel	Pos.	Menge	Seite	Baugruppe	Bezeichnung
VERSTELLUNG	10873649	2	1	293	11212740	VERSTELLPUMPE
VERSTELLUNG	10873649	2	1	299	11212746	VERSTELLPUMPE
VERSTELLUNG	10873649	2	1	306	11212744	VERSTELLPUMPE
VERSTELLUNG	10873890	2	1	307	11212745	VERSTELLPUMPE
VERSTELLUNG HYDRAULISC	7023888	5	1	296	11212743	VERSTELLPUMPE
VERSTELLUNG HYDRAULISC	7023888	5	1	303	11212748	VERSTELLPUMPE
VERTEILER MASSE	926891108	11	1	49	967907608	SCHALTKASTEN VORM.
VERTEILER MASSE	926891108	8	1	660	969245308	ELEKTRIK KLEMMKASTEN DB
VERTEILER MASSE	926891108	45	2	688	96033320	AUFBAUTEILE MONTAGETAFE
VERTEILERBLOCK Al Rm>150	10142541	(1)	1	387	12474356	KRAFTSTOFFLEITUNGEN
VERTEILERBLOCK VORM.	12995539	7	1	387	12474356	KRAFTSTOFFLEITUNGEN
VERTEILERBRUECKE M.AUSL	7622804	5	1	612	11621501	VERTEILERKOMBINATION
VERTEILERKOMBINATION MX-	11491832	4	1	87	917322008	ZENTRALSCHMIERUNG RAUP
VERTEILERKOMBINATION MX-	11491832	4	1	111	917322208	ZENTRALSCHMIERUNG RAUP
VERTEILERKOMBINATION MX-	11491833	5	1	87	917322008	ZENTRALSCHMIERUNG RAUP
VERTEILERKOMBINATION MX-	11491833	5	1	111	917322208	ZENTRALSCHMIERUNG RAUP
VERTEILERKOMBINATION MX-	11621499	1	1	1083	917692208	ZENTRALSCHMIERUNG
VERTEILERKOMBINATION MX-	11621498	1	1	560	917691308	ZENTRALSCHMIERUNG
VERTEILERKOMBINATION MX-	11621500	1	1	930	917692108	ZENTRALSCHMIERUNG
VERTEILERKOMBINATION MX-	11621502	4	1	607	919297008	ZENTRALSCHMIERANLAGE O
VERTEILERKOMBINATION MX	11210825	2	1	160	917081108	ZENTRALSCHMIERANLAGE O
VERTEILERKOMBINATION MX	11491831	3	1	87	917322008	ZENTRALSCHMIERUNG RAUP
VERTEILERKOMBINATION MX	11491831	3	1	111	917322208	ZENTRALSCHMIERUNG RAUP
VERTEILERKOMBINATION MX	11621501	5	1	607	919297008	ZENTRALSCHMIERANLAGE O
VERTEILERKOMBINATION SX	11621291	2	1	87	917322008	ZENTRALSCHMIERUNG RAUP
VERTEILERKOMBINATION SX	11621291	2	1	111	917322208	ZENTRALSCHMIERUNG RAUP
VERTEILERLEISTE	774383708	309	1	794	96033157	DRUCKLUFTANLAGE
VIDEOKAMERA MC5201-1	12101057	30	1	1168	919294008	A-SCHEINWERFER S-ANLEN
VIDEOVERTEILER MV5201-1	12101060	60	1	831	96035790	AUSRUESTUNG KAMERA DRE
VIERKANT 60.0X2225 X5CRNI	97034274	6	1	1169	968134408	MECH.ANBAUTEILE SCHEINW
VISKOSEDAEMPFER ASK 329	9077223	1	1	359	11367689	ANTRIEBSTEILE M. SCHWING.
VORB.ANTRIEBSAGG.KLIMAA	91000228	244	1	14		LIEBHERR RAUPENKRAN LR
VORBEREITUNG KAMERA WI	918641208	498	1	16		LIEBHERR RAUPENKRAN LR
VORBEREITUNG KAMERA WI	918641308	499	1	16		LIEBHERR RAUPENKRAN LR
VORHAENGESCHLOSS	885252008	56	1	147	918011308	UNTERTEIL VORM.
VORHAENGESCHLOSS ABUS	885251508	70	1	22	918005408	RAUPENMITTELTEIL
VORHAENGESCHLOSS ABUS	885251508	2	1	136	96005686	GRUNDWERKZEUG
VORHAENGESCHLOSS ABUS	885251508	175	2	893	919304308	S-ANLENKSTUECK VORM.
VORSCHLAGHAMMER 5KG	885034108	27	1	136	96005686	GRUNDWERKZEUG
VORSPANNVENTIL pv=30BAR	10878515	150	4	122	967787608	HYDRAULIK ABSTUETZUNG
VORSPANNVENTIL pv=55BAR	10112824	153	1	264	967787908	ZUSATZHYDRAULIK MONTAGE
VORSTEUERVENTIL	571362608	55	1	740	511308608	PROPORTIONALVENTIL
VORWAERMGERAET 115V 1K	12103149	1	2	851	919657408	KUEHLWASSERVORWAERM
WAELZLAGER 220X300X95	746509408	(2)	1	542	919627908	SA-BOCK VORM.
WAELZLAGER 220X300X95	746509408	(2)	1	1051	917333208	D-ANLENKSTUECK VORM.
WAELZLAGER 68X40X38	745900808	2	1	1255	962092008	SEILROLLE KPL.
WAELZLAGER 90X140X67	745902408	2	1	1252	96036001	KLAPPE VORM.
WAERMESCHUTZBLECH DC0	10120330	(4)	1	412	10141356	ABGASROHR ANBAU
WAERMESCHUTZBLECH DC0	10120331	(3)	1	412	10141356	ABGASROHR ANBAU
WAERMESCHUTZBLECH DC0	10120332	(4)	1	412	10141356	ABGASROHR ANBAU
WAERMESCHUTZBLECH DC0	10120333	(3)	1	412	10141356	ABGASROHR ANBAU
WAERMESCHUTZBLECH DC0	10141563	3	1	413	10141558	ABGASKRUEMMER ANBAU
WAERMESCHUTZBLECH DC0	10141564	4	1	413	10141558	ABGASKRUEMMER ANBAU
WAERMETAUSCHER ALU	10801858	14	1	622	10228112	HEIZKLIMAGERAET
WALZE 101.6X1535 S355J2H	97036157	6	1	224	968161808	SCHUTZWALZE KPL.
WALZE SCHWK.	96022696	8	2	1183	918900508	SCHWEBEBALLAST
WALZE SCHWK.	968031908	7	2	1183	918900508	SCHWEBEBALLAST
WALZENDUESE	10292013	35	10	776	96028393	INNENVERKLEIDUNG EINBAU
WANDERROLLE KPL.	96032541	4	1	1275	919220008	F-KOPFSTUECK
WANDSTECKDOSE 19-POL A	10443663	170	1	1082	968285208	LEITUNGSTROMMEL KPL.

Bezeichnung	Artikel	Pos.	Menge	Seite	Baugruppe	Bezeichnung
WANDSTECKDOSE 19-POL A	10443665	514	2	663	96033473	KABELSTRANG
WANDSTECKDOSE 43 POL Z	10877569	501	1	1265	96039722	LEITUNG
WANDSTECKDOSE 43-POL	10815125	170	1	904	96028886	LEITUNGSTROMMEL KPL.
WANNE SCHWK. EDELSTAHL	968166608	5	1	459	919063408	HARNSTOFFANLAGE
WARMLUFTSCHLAUCH 60/FLE	553190008	14	0.9	827	96047948	ANBAUTEILE ZUSATZHEIZUN
WARMLUFTSCHLAUCH 60/FLE	553190008	15	0.3	827	96047948	ANBAUTEILE ZUSATZHEIZUN
WARMLUFTSCHLAUCH PAK	10425588	9	0.21	779	969752708	LUFTFUEHRUNG
WARMLUFTSCHLAUCH PAK	10425588	10	0.25	779	969752708	LUFTFUEHRUNG
WARMLUFTSCHLAUCH PAK	10425588	11	0.18	779	969752708	LUFTFUEHRUNG
WARMLUFTSCHLAUCH PAK	10425588	12	0.12	779	969752708	LUFTFUEHRUNG
WARNLEUCHTE 14W 13-36V	10340105	23	1	510	96061088	ELEKTRIK ANBAUTEILE KABIN
WARNMARKIERUNG DIN 48844	11067611	7	0.5	563	917475908	BESCHILDERUNG
WARNMARKIERUNG DIN 48844	11067611	18	0.5	867	917082108	BESCHILDERUNG DREHBUE
WARNSCHILD 208X88 KLEBE	97097951	1	2	1215	96039900	BESCHILDERUNG
WARNSCHILD 208X88 KLEBE	97100047	(6)	4	1184	918900508	SCHWEBEBALLAST
WARNSCHILD 208X88 KLEBE	97100629	(7)	2	1184	918900508	SCHWEBEBALLAST
WARNSCHILD 88X88 KLEBEFO	97095256	(8)	2	1184	918900508	SCHWEBEBALLAST
WARNSCHILD UNFALLVERH	9412158	10	6	867	917082108	BESCHILDERUNG DREHBUE
WARNSCHILD UNFALLVERH	9412158	35	1	869	918107308	ZUSATZBESCHILDERUNG
WARNSCHILD UNFALLVERH	9412158	5	1	1300	96037102	BESCHILDERUNG
WARTUNGSSCHALTER 0,05	11101017	12	2	446	919063308	LUFTFILTERANLAGE KPL.
WASSERBEHAELTER 8L KUN	10036977	6	1	781	96000697	WISCHANLAGE EINBAU
WASSERHEIZGERAET 24V	10876576	1	1	522	96060643	ZUSATZHEIZUNG VORM.
WASSERKUEHLER	10873302	3	1	324	12100191	KUEHLERANLAGE
WASSERLEITUNGSANSCHLUE	10145044	385	2	337	13455124	DIESELMOTOR
WASSERPUMPE MIT BEFEST.	12490129	370	1	336	13455124	DIESELMOTOR
WASSERPUMPE VORM. V-MO	10138461	2	1	400	12490129	WASSERPUMPE MIT BEFEST.
WASSERROHR EDELSTAHL	97037228	14	1	323	96032897	KUEHLER VORM.
WASSERROHR EDELSTAHL	97056345	51	1	279	96032892	DIESELMOTOR VORM.
WASSERROHR EDELSTAHL	97056364	52	1	279	96032892	DIESELMOTOR VORM.
WASSERSCHLAUCH DN4-RAU	11000710	10	10	781	96000697	WISCHANLAGE EINBAU
WASSERSONDE	12101984	13	1	581	12106874	KRAFTSTOFFFILTER
WASSERSONDE 5V	11370365	5	1	581	12106874	KRAFTSTOFFFILTER
WASSERVENTIL NW12X2,5 NI	11082158	3	2	463	96004209	PUMPE VORM.
WECHSELVENTIL	10873614	7	1	214	11181960	STEUERBLOCK
WECHSELVENTIL	11067305	6	1	311	10873891	PUMPENGEHAEUSE
WECHSELVENTIL	11482394	11	1	929	11347373	STEUERBLOCK
WECHSELVENTIL	571535008	9	1	175	11341035	STEUERBLOCK
WECHSELVENTIL 350BAR	571529508	8	2	175	11341035	STEUERBLOCK
WECHSELVENTIL 350BAR	571529508	28	2	1077	967421208	DECKEL
WECHSELVENTIL 420BAR	12859365	7	1	73	10132387	HYDRAULIKANBAUMOTOR
WECHSELVENTIL 500BAR CR6	511491914	193	2	716	96052492	HYDRAULIK
WEGESCHIEBER 4/2 400BAR	511322508	167	1	716	96052492	HYDRAULIK
WEGESCHIEBER 4/3 400BAR	510403408	150	1	1178	968883408	ZUSATZHYDR.BOLZENZIEHZ
WEGESCHIEBER 4/3-400BAR	511304508	150	1	1175	968883308	ZUSATZHYDR.BOLZENZIEHZ
WEGESCHIEBERBLOCK 400BA	11600129	21	1	34	969731708	HYDRAULIK MITTELTEIL
WEGESITZVENTIL	11482390	4	1	929	11347373	STEUERBLOCK
WEGESITZVENTIL 2/2	11210615	4	1	723	11211288	STEUERBLOCK
WEGESITZVENTIL 2/2	11210615	4	1	727	11340741	STEUERBLOCK
WEGESITZVENTIL 350BAR	10675694	69	1	715	96052492	HYDRAULIK
WEGESITZVENTIL 350BAR SP	10493159	65	1	715	96052492	HYDRAULIK
WEGEVENTIL	11005327	1	1	735	10356406	DRUCKBEGRENZUNGSVENTI
WEGEVENTIL	11110125	4	1	732	10413255	UMSCHALTBLOCK
WEGEVENTIL	11450339	11	1	723	11211288	STEUERBLOCK
WEGEVENTIL	11450339	11	1	727	11340741	STEUERBLOCK
WEGEVENTIL 16BAR 3/2WEG	10664416	53	1	794	96033157	DRUCKLUFTANLAGE
WEGEVENTIL 2/2	10451049	7	1	729	11314761	STEUERBLOCK
WEGEVENTIL 2/2 320BAR	511465508	51	2	922	96047486	ZUSATZHYDRAULIK S-ANLENK
WEGEVENTIL 2/2 350BAR	511444508	67	1	715	96052492	HYDRAULIK
WEGEVENTIL 2/2 350BAR	511494308	61	1	715	96052492	HYDRAULIK

Bezeichnung	Artikel	Pos.	Menge	Seite	Baugruppe	Bezeichnung
WEGEVENTIL 2/2 350BAR SPF	511320108	58	2	715	96052492	HYDRAULIK
WEGEVENTIL 2/2 NG16	11341847	4	1	729	11314761	STEUERBLOCK
WEGEVENTIL 2/2WEGE	10472229	909	1	1197	12104450	HYDRAULIKAGGREGAT
WEGEVENTIL 3/2 320BAR	511493608	51	1	34	969731708	HYDRAULIK MITTELTEIL
WEGEVENTIL 3/2 350BAR	511444408	57	1	715	96052492	HYDRAULIK
WEGEVENTIL 3/2 350BAR	511449808	50	1	169	969733008	ZUSATZHYDRAULIK DREHBUE
WEGEVENTIL 3/2-320BAR	11182924	52	1	212	967787708	ZUSATZHYDRAULIK WINDE 1
WEGEVENTIL 3/2-320BAR	11182924	52	1	227	967787808	ZUSATZHYDRAULIK WINDE 2
WEGEVENTIL 3/2-320BAR	11182924	52	1	243	968081908	ZUSATZHYDRAULIK WINDE 4
WEGEVENTIL 3/2-320BAR	11182924	52	1	1013	96047485	ZUSATZHYDRAULIK WINDE 6
WEGEVENTIL 3/2-320BAR	11182924	52	1	1032	967789108	ZUSATZHYDRAULIK WINDE 3
WEGEVENTIL 4/2 NG6-350BAR	10877688	26	1	715	96052492	HYDRAULIK
WEGEVENTIL 4/2 NG6-350BAR	511302108	52	1	1067	967788408	ZUSATZHYDRAULIK D-ANLENK
WEGEVENTIL 4/2 NG6-350BAR	10652724	21	1	212	967787708	ZUSATZHYDRAULIK WINDE 1
WEGEVENTIL 4/2 NG6-350BAR	10652724	21	1	227	967787808	ZUSATZHYDRAULIK WINDE 2
WEGEVENTIL 4/2 NG6-350BAR	10652724	21	1	243	968081908	ZUSATZHYDRAULIK WINDE 4
WEGEVENTIL 4/2 NG6-350BAR	10652724	21	1	1013	96047485	ZUSATZHYDRAULIK WINDE 6
WEGEVENTIL 4/2 NG6-350BAR	10652724	21	1	1032	967789108	ZUSATZHYDRAULIK WINDE 3
WEGEVENTIL 4/3 NG10-315BA	10423938	50	1	264	967787908	ZUSATZHYDRAULIK MONTAGE
WEGEVENTIL 4/3 NG6-350BAR	511302208	63	7	715	96052492	HYDRAULIK
WEGEVENTIL 4/3 NG6-350BAR	511302208	50	1	844	968562908	ZUSATZHYDRAULIK VERBOLZ
WEGEVENTIL 4/3WEGE	10472226	903	1	1197	12104450	HYDRAULIKAGGREGAT
WELLENDICHTRING	10008419	20	1	325	10228004	HYDROMOTOR
WELLENDICHTRING 28X40X6 7	10220348	20	1	319	11314599	VERSTELLPUMPE
WELLENDICHTRING 28X40X6	570114108	14	1	260	570112908	TRIEBWERK
WELLENDICHTRING 28X40X6	570114108	(1)	1	532	10451181	VERFLUESSIGEREINHEIT
WELLROHR DN12 PA 6	10491248	293	8.5	670	968418008	KABELSTRANG
WERKZEUG	917077108	28	1	12		LIEBHERR RAUPENKRAN LR
WIDERSTAND 121R 1% 0.6W	635050808	509	2	507	96019612	KABELSTRANG
WIDERSTAND 1K 5% 3W SPF	635058508	2	1	694	964591108	BESTUECKUNGSMODUL
WIDERSTAND 20R 1% 25W	635052808	59	1	689	96033320	AUFBAUTEILE MONTAGETAFE
WIDERSTAND 47R 1% 25W	635017008	58	1	689	96033320	AUFBAUTEILE MONTAGETAFE
WIDERSTAND 500R 0.1% 3W	635051508	517	2	666	96039940	LEITUNG
WIDERSTAND 500R 0.1% 3W	635051508	4	2	694	964591108	BESTUECKUNGSMODUL
WIDERSTAND DR 5,6K 5% 3.75	635052008	505	1	54	96026395	VERKABELUNG
WINDE 1	917077808	107	1	12		LIEBHERR RAUPENKRAN LR
WINDE 1 VORM.	917438108	1	1	200	917077808	WINDE 1
WINDE 2	917077908	108	1	12		LIEBHERR RAUPENKRAN LR
WINDE 2 VORM.	917454008	1	1	220	917077908	WINDE 2
WINDE 3	917083208	223	1	14		LIEBHERR RAUPENKRAN LR
WINDE 3 VORM.	917474008	1	1	1019	917083208	WINDE 3
WINDE 4 EINZIEHWERK	917078208	111	1	12		LIEBHERR RAUPENKRAN LR
WINDE 4 VORM.	917451208	1	1	230	917078208	WINDE 4 EINZIEHWERK
WINDE 6	919550708	219	1	14		LIEBHERR RAUPENKRAN LR
WINDE 6 VORM.	917473608	1	1	993	919550708	WINDE 6
WINDENDREHGEBER 655360	10802061	5	1	216	917452308	ELEKTRIK WINDE 1
WINDENDREHGEBER 655360	10802061	5	1	229	917452408	ELEKTRIK WINDE 2
WINDENDREHGEBER 655360	10802061	5	1	240	917452608	ELEKTRIK WINDE 4
WINDENDREHGEBER 655360	10802061	5	1	1016	917452808	ELEKTRIK WINDE 6
WINDENDREHGEBER 655360	10802061	5	1	1035	917452508	ELEKTRIK WINDE 3
WINDENLAGERUNG SCHWK.	968093208	1	1	203	917438108	WINDE 1 VORM.
WINDENLAGERUNG SCHWK.	968093208	1	1	223	917454008	WINDE 2 VORM.
WINDENLAGERUNG SCHWK.	968224208	1	1	996	917473608	WINDE 6 VORM.
WINDENLAGERUNG SCHWK.	968226408	1	1	1022	917474008	WINDE 3 VORM.
WINDGESCHWINDIGKEITSGE	11482252	2	1	1203	917569308	TRAEGER MESS-U.WARNEIN
WINDWARNUNG VORM.	967936408	2	1	1205	968838508	MECHANIK MESS-U.WARNEI
WINKEL 1.5X54X251 DC01 FE//	97041875	21	6	688	96033320	AUFBAUTEILE MONTAGETAFE
WINKEL 2X40X95 DC01 FE//ZN	953868808	36	2	1275	919220008	F-KOPFSTUECK
WINKEL 4X147X93 S315MC FE	97046499	19	4	21	918005408	RAUPENMITTELTEIL
WINKEL 4X234X60 S315MC FE	97033256	156	1	893	919304308	S-ANLENKSTUECK VORM.

Bezeichnung	Artikel	Pos.	Menge	Seite	Baugruppe	Bezeichnung
WINKEL 4X57X20 S315MC FE//	950596908	30	1	755	919075408	KRANFUEHRERKABINE ANBA
WINKEL 4X80X93 S315MC FE//	975536808	24	1	1118	96048082	ZUGZYLINDER VORM.
WINKEL 5X70X199 S355MC	97021238	58	2	891	919304308	S-ANLENKSTUECK VORM.
WINKEL LI. 4X150X161 S315MC	97045872	34	2	127	917076708	LAUFSTEG RAUPENFAHRWER
WINKEL RE. 4X150X161 S315	97045873	35	2	127	917076708	LAUFSTEG RAUPENFAHRWER
WINKELANSCHLUSS KISSLIN	10872525	14	7	456	96032891	ELEKTRIK BATTERIEKASTEN
WINKELGEBER 360° LSB PL:D	10802057	20	1	558	968241508	GEBERANBAU
WINKELGEBER 360° LSB PL:D	10802057	(1)	2	903	919301108	ELEKTRIK S-ANLENKSTUECK
WINKELGEBER 360° LSB PL:D	10802057	(10)	2	1079	917483808	ELEKTRIK D-ANLENKSTUECK
WINKELGEBER 360° LSB PL:D	10802057	10	2	1136	968188108	GEBERANBAU KOPFSTUECK
WINKELGEBER 360° LSB PL:D	10802057	151	2	1236	919287008	ELEKTRIK F-ANSCHLUSSKOP
WINKELGEBER 360° LSB PL:D	10802057	152	2	1257	919287108	ELEKTRIK F-ANLENKSTUECK
WINKELGEBER 360° LSB PL:D	10802057	152	1	1319	919287208	ELEKTRIK FA-BOCK
WINKELGETRIEBE RAL 7043	90029090	3	1	66	917291608	RAUPENTRAEGER LI.
WINKELGETRIEBE RAL 7043	90029090	3	1	99	917291708	RAUPENTRAEGER RE.
WINKELGETRIEBE RAL 7043	90029091	4	1	66	917291608	RAUPENTRAEGER LI.
WINKELGETRIEBE RAL 7043	90029091	4	1	99	917291708	RAUPENTRAEGER RE.
WINKELSCHRAUBENDREHER	810035408	33	1	136	96005686	GRUNDWERKZEUG
WINKELSTUTZEN	591051008	19	2	781	96000697	WISCHANLAGE EINBAU
WINKELSTUTZEN EW 12L M18	247117702	606	4	35	969731708	HYDRAULIK MITTELTEIL
WINKELSTUTZEN EW 12L M18	247117702	627	5	170	969733008	ZUSATZHYDRAULIK DREHBUE
WINKELSTUTZEN EW 12L M18	247117702	602	1	212	967787708	ZUSATZHYDRAULIK WINDE 1
WINKELSTUTZEN EW 12L M18	247117702	603	1	227	967787808	ZUSATZHYDRAULIK WINDE 2
WINKELSTUTZEN EW 12L M18	247117702	624	1	572	967788008	ZUSATZHYDR.MONTAGEEINR
WINKELSTUTZEN EW 12L M18	247117702	721	20	719	96052492	HYDRAULIK
WINKELSTUTZEN EW 12L M18	247117702	37	1	812	91000228	VORB.ANTRIEBSAGG.KLIMAA
WINKELSTUTZEN EW 12L M18	247117702	635	1	923	96047486	ZUSATZHYDRAULIK S-ANLENK
WINKELSTUTZEN EW 12L M18	247117702	629	1	1013	96047485	ZUSATZHYDRAULIK WINDE 6
WINKELSTUTZEN EW 12L M18	247117702	628	2	1033	967789108	ZUSATZHYDRAULIK WINDE 3
WINKELSTUTZEN EW 12L M18	247117702	612	2	1067	967788408	ZUSATZHYDRAULIK D-ANLENK
WINKELSTUTZEN EW 12L M18	247117702	604	1	1175	968883308	ZUSATZHYDR.BOLZENZIEHZ
WINKELSTUTZEN EW 12L M18	247117702	605	1	1178	968883408	ZUSATZHYDR.BOLZENZIEHZ
WINKELSTUTZEN EW 18L M26	247108302	670	1	36	969731708	HYDRAULIK MITTELTEIL
WINKELSTUTZEN EW 18L M26	247108302	657	1	170	969733008	ZUSATZHYDRAULIK DREHBUE
WINKELSTUTZEN EW 18L M26	247108302	630	1	243	968081908	ZUSATZHYDRAULIK WINDE 4
WINKELSTUTZEN EW 18L M26	247108302	10	2	578	91002846	KRAFTSTOFFFOERDERUNG
WINKELSTUTZEN EW 18L M26	247108302	15	1	579	96066595	KRAFTSTOFFFILTER VORM.
WINKELSTUTZEN EW 18L M26	247108302	707	7	719	96052492	HYDRAULIK
WINKELSTUTZEN EW 18L M26	247108302	606	3	794	96033157	DRUCKLUFTANLAGE
WINKELSTUTZEN EW 22L CR6	247126202	8	1	1005	90200135	OELMESSEINRICHTUNG
WINKELSTUTZEN EW 22L CR6	247126202	22	1	1028	90028042	OELMESSEINRICHTUNG
WINKELSTUTZEN EW 6L CR6-F	247021702	602	3	794	96033157	DRUCKLUFTANLAGE
WINKELSTUTZEN EW 8L CR6-F	247021802	13	1	463	96004209	PUMPE VORM.
WISCHANLAGE EINBAU	96000697	3	1	772	919075308	KRANFUEHRERKABINE VORM.
WISCHERARM 650MM	10292014	4	1	781	96000697	WISCHANLAGE EINBAU
WISCHERARM 700MM	10874311	2	1	766	96000684	FRONTSCHEIBE KPL.
WISCHERBLATT 700	10292016	5	1	781	96000697	WISCHANLAGE EINBAU
WISCHERBLATT 900MM	10291148	3	1	766	96000684	FRONTSCHEIBE KPL.
WISCHERGESTAENGE	10874163	2	1	781	96000697	WISCHANLAGE EINBAU
WISCHERGESTAENGE 10	10412879	3	1	781	96000697	WISCHANLAGE EINBAU
WISCHERMOTOR 55NM 24V	10292021	1	2	781	96000697	WISCHANLAGE EINBAU
WISCHLAGER ST	10874927	4	1	766	96000684	FRONTSCHEIBE KPL.
Z-PROFIL 4X131X1100 S315M	97032328	28	3	1092	919628208	D-KOPFSTUECK VORM.
Z-PROFIL 4X160X1050 S315M	97032327	27	2	1092	919628208	D-KOPFSTUECK VORM.
Z-PROFIL 4X161X1264 S315M	97032322	22	4	1092	919628208	D-KOPFSTUECK VORM.
Z-PROFIL 4X161X1625 S315M	97032324	24	4	1092	919628208	D-KOPFSTUECK VORM.
Z-PROFIL 4X161X2160 S315M	97032323	23	4	1092	919628208	D-KOPFSTUECK VORM.
Z-PROFIL 4X161X2368 S315M	97032326	26	2	1092	919628208	D-KOPFSTUECK VORM.
Z-PROFIL 4X161X2755 S315M	97032325	25	2	1092	919628208	D-KOPFSTUECK VORM.
Z-PROFIL 4X760X126 S315MC	97031338	35	2	989	917191008	SL-REDUZIERSTUECK

Bezeichnung	Artikel	Pos.	Menge	Seite	Baugruppe	Bezeichnung
Z-PROFIL 4X940X161 S315MC	97036238	98	2	1051	917333208	D-ANLENKSTUECK VORM.
ZAHNKRANZ C45	9080734	(3)	1	426	10120077	SCHWUNGRAD ANBAU
ZAHNKRANZ Z=142	90200514	7	1	234	90023101	KOMPAKTSEILWINDE
ZAHNRAD 2,6 20MnCr5	10153967	2	1	379	11368166	ANTRIEB FUER HDP VORM.
ZAHNRAD 3,5	11407185	2	1	357	10147666	ANTRIEBSTEILE M.SCHWINGU
ZAHNRAD 3,5	11408961	3	1	357	10147666	ANTRIEBSTEILE M.SCHWINGU
ZAHNRAD VORM.	10119847	2	1	355	10130808	KURBELWELLE MIT ZAHNRAD
ZAHNRAD VORM.	10124591	3	1	372	10122940	NOCKENWELLE KPL.
ZAHNRAD VORM.	11369506	2	1	434	10126182	NEBENABTRIEB ANBAU
ZAHNRADPUMPE SNP3	512125408	105	1	280	96032892	DIESELMOTOR VORM.
ZAHNRIEMEN 12T5X445	11211480	1	1	622	10228112	HEIZKLIMAGERAET
ZAHNSCHEIBE DIN 6797 A 2,7	425100408	75	4	675	919972908	EINBAUTEILE SCHALTSCHRAN
ZAHNSCHEIBE DIN 6797 A 4,3	425100708	84	72	679	967917908	SCHALTSCHRANK MECH.
ZAHNWELLE D125X234	571828008	120	1	317	11320826	PUMPENVERTEILERGETRIEB
ZAPFEN 30.0X43 35NICRMOV	97121749	39	4	1313	919222808	FA-BOCK
ZEITRELAIS 0,05S ... 100H 1	12075176	51	4	817	96059325	KLEMMKASTEN
ZEITRELAIS 0,1S-10D24V	10871546	54	1	688	96033320	AUFBAUTEILE MONTAGETAFE
ZEITRELAIS 10 H 24V	10876716	52	1	675	919972908	EINBAUTEILE SCHALTSCHRAN
ZEITRELAIS 60S 24V	10877999	53	1	675	919972908	EINBAUTEILE SCHALTSCHRAN
ZELLGUMMI 10X8	262109108	10	0.72	678	967917908	SCHALTSCHRANK MECH.
ZELLGUMMI 10X8	262109108	9	3.7	767	964560908	DACHSCHEIBE VORM.
ZELLGUMMI 20X12 CR SCHW	262104308	6	1.7	50	965690708	DECKEL KPL.
ZELLGUMMI 20X12 CR SCHW	262104308	(3)	1.78	660	969245308	ELEKTRIK KLEMMKASTEN DB
ZELLGUMMI 20X12 CR SCHW	262104308	11	4.7	680	969408008	DECKEL KPL.
ZELLGUMMI 25X4 NEOPRENE	262107814	5	3.1	761	919075508	KRANFUEHRERKABINE VORM.
ZELLGUMMIBAND 15X5	262105108	(6)	0.8	480	917079908	DREHBUEHNENVERKLEIDUN
ZELLGUMMIBAND 15X5	262105108	(6)	0.8	480	917079908	DREHBUEHNENVERKLEIDUN
ZELLGUMMIBAND 15X5	262105108	(6)	0.8	480	917079908	DREHBUEHNENVERKLEIDUN
ZENTRALBALLASTBEFESTIG	917077008	24	1	12		LIEBHERR RAUPENKRAN LR
ZENTRALSCHMIERANLAGE O	919297008	147	1	13		LIEBHERR RAUPENKRAN LR
ZENTRALSCHMIERANLAGE O	917081108	4	1	143	917987408	DREHBUEHNENRAHMEN
ZENTRALSCHMIERUNG	917478608	4	1	1019	917083208	WINDE 3
ZENTRALSCHMIERUNG	917481408	4	1	993	919550708	WINDE 6
ZENTRALSCHMIERUNG D-ANL	917692208	500	1	1043	917083708	D-ANLENKSTUECK KPL.
ZENTRALSCHMIERUNG RAUP	917322008	4	1	61	917076308	RAUPENTRAEGER KPL.LI.
ZENTRALSCHMIERUNG RAUP	917322208	4	1	95	917076408	RAUPENTRAEGER KPL.RE.
ZENTRALSCHMIERUNG S-ANL	917692108	5	1	884	919388608	S-ANLENKSTUECK KPL.
ZENTRALSCHMIERUNG SA-B	917691308	4	1	537	919612508	SA-BOCK
ZENTRALSCHMIERUNG WIND	917451408	4	1	200	917077808	WINDE 1
ZENTRALSCHMIERUNG WIND	917451408	4	1	220	917077908	WINDE 2
ZENTRALSTECKER 4-POL	602225508	510	1	505	96033370	DRAEHTE KPL.
ZENTRALSTECKER 6-POL	602225608	509	1	505	96033370	DRAEHTE KPL.
ZENTRIERUNG KPL. LOZ-25T	965575208	2	1	862	917517908	AUFNAHME GEGENGEWICHT
ZENTRIERUNG SCHWK. T ZN	965575508	5	1	863	965575208	ZENTRIERUNG KPL.
ZENTRIERUNG STANDARD	918938508	350	1	15		LIEBHERR RAUPENKRAN LR
ZIGARETTENANZUENDER	10429058	10	1	510	96061088	ELEKTRIK ANBAUTEILE KABIN
ZUBEHOER	96005694	2	1	135	917077108	WERKZEUG
ZUENDSTARTSCHALTER 3S	10335557	4	1	514	96053633	ARMATURENBRETT VORM.RE
ZUGFEDER 0,8X8X26,5 EN1027	10443769	24	2	789	968080908	SCHLIESSANLAGE
ZUGFEDER 3X32X167 EN1027	12101488	10	2	1252	96036001	KLAPPE VORM.
ZUGLASCHE 30X559X224 S96	97099559	51	8	1183	918900508	SCHWEBEBALLAST
ZUGLASCHE KPL.	96035525	3	2	1313	919222808	FA-BOCK
ZUGLASCHE KPL. 0.230M	96037042	3	2	1275	919220008	F-KOPFSTUECK
ZUGLASCHE KPL. 0.6M	96037041	2	2	1275	919220008	F-KOPFSTUECK
ZUGLASCHE KPL. 0.7M	967845508	6	4	542	919627908	SA-BOCK VORM.
ZUGLASCHE KPL. 0.930M	96039026	2	2	1267	919219808	F-ABSPANNUNG
ZUGLASCHE KPL. 1.630M	96039027	3	2	1267	919219808	F-ABSPANNUNG
ZUGLASCHE M.SCHILD 0.4M	967846608	8	4	542	919627908	SA-BOCK VORM.
ZUGLASCHE M.SCHILD 0.4M	967846608	2	2	547	967846208	ZUGSTANGE KPL.
ZUGLASCHE M.SCHILD 0.4M	968027408	2	2	1108	968026008	ZUGSTANGE KPL.

Bezeichnung	Artikel	Pos.	Menge	Seite	Baugruppe	Bezeichnung
ZUGLASCHE SCHWK.	968256208	2	1	1054	968242208	ZUGSTANGE KPL.
ZUGLASCHE SCHWK. 0.7M	967845608	(1)	1	542	919627908	SA-BOCK VORM.
ZUGMESSLASCHE 0-1250KN	10872087	76	1	1326	919219108	ZUGMESSLASCHE KPL.
ZUGMESSLASCHE 0-2500KN	11210072	22	1	1139	917368908	ZUGMESSLASCHE KPL.
ZUGMESSLASCHE 0-3000KN	11210073	6	1	564	917368808	ZUGMESSLASCHE KPL.
ZUGMESSLASCHE KPL. 1250 K	919219108	480	2	16		LIEBHERR RAUPENKRAN LR
ZUGMESSLASCHE KPL. 2500 K	917368908	253	2	14		LIEBHERR RAUPENKRAN LR
ZUGMESSLASCHE KPL. 3000 K	917368808	138	2	13		LIEBHERR RAUPENKRAN LR
ZUGSTANGE	10014715	18	4	162	10871517	ELEKTROPUMPE
ZUGSTANGE	10099209	28	4	610	10425291	ELEKTROPUMPE
ZUGSTANGE 20X798X186 S96	97121718	1	1	1279	96037140	ZUGSTANGE M.SCHILD
ZUGSTANGE 40X11923X168 S	97027116	1	2	950	967744008	STANGE VORM.
ZUGSTANGE 40X2438X168 S96	97038215	1	2	959	968214108	ZUGSTANGE VORM.
ZUGSTANGE 40X3001X264 S96	97028309	1	2	548	967846508	ZUGSTANGE VORM.
ZUGSTANGE 40X3397X168 S96	97030595	1	2	957	967950808	ZUGSTANGE VORM.
ZUGSTANGE 40X3474X194 S96	97031413	1	2	550	967981108	ZUGSTANGE VORM.
ZUGSTANGE 40X5339X274 S96	97036582	1	2	961	968217108	ZUGSTANGE VORM.
ZUGSTANGE 40X5367X168 S96	97037196	1	2	1055	968242108	ZUGSTANGE VORM.
ZUGSTANGE KPL. 2.5M	968190108	81	2	954	917078808	S-ZWISCHENSTUECK
ZUGSTANGE KPL. 3.3M	967846208	7	2	542	919627908	SA-BOCK VORM.
ZUGSTANGE KPL. 3.525M	967981008	14	2	542	919627908	SA-BOCK VORM.
ZUGSTANGE KPL. 3.5M	967897608	80	2	954	917078808	S-ZWISCHENSTUECK
ZUGSTANGE KPL. 3.9M	968026208	9	2	1092	919628208	D-KOPFSTUECK VORM.
ZUGSTANGE KPL. 5.765M	968026008	7	2	1092	919628208	D-KOPFSTUECK VORM.
ZUGSTANGE KPL. 6.005M	968190208	82	2	954	917078808	S-ZWISCHENSTUECK
ZUGSTANGE KPL. 6.050 M	968242208	79	2	1051	917333208	D-ANLENKSTUECK VORM.
ZUGSTANGE KPL. SPF	968246608	125	2	1052	917333208	D-ANLENKSTUECK VORM.
ZUGSTANGE M.SCHILD	96037140	1	2	1278	96037041	ZUGLASCHE KPL.
ZUGSTANGE M.SCHILD 0.905	968217208	2	1	960	968190208	ZUGSTANGE KPL.
ZUGSTANGE M.SCHILD 0.905	968217508	3	2	960	968190208	ZUGSTANGE KPL.
ZUGSTANGE VORM. 2.2M	968214108	1	1	958	968190108	ZUGSTANGE KPL.
ZUGSTANGE VORM. 2.6M	967846508	1	1	547	967846208	ZUGSTANGE KPL.
ZUGSTANGE VORM. 3.225M	967981108	1	1	549	967981008	ZUGSTANGE KPL.
ZUGSTANGE VORM. 3.2M	967950808	1	1	956	967897608	ZUGSTANGE KPL.
ZUGSTANGE VORM. 3.6M	968027708	1	1	1111	968026208	ZUGSTANGE KPL.
ZUGSTANGE VORM. 5.15 M	968242108	1	1	1054	968242208	ZUGSTANGE KPL.
ZUGSTANGE VORM. 5.1M	968217108	1	1	960	968190208	ZUGSTANGE KPL.
ZUGSTANGE VORM. 5.365M	968027308	1	1	1108	968026008	ZUGSTANGE KPL.
ZUGSTANGE VORM. 6.0M	968026108	8	2	1092	919628208	D-KOPFSTUECK VORM.
ZUGZYLINDER 180/80-2500 SP	11211234	1	1	568	917080608	MONTAGEEINRICHTUNG RA
ZUGZYLINDER 370/160-5000 -2	12102885	1	1	1118	96048082	ZUGZYLINDER VORM.
ZUGZYLINDER VORM.	96048082	91	2	1093	919628208	D-KOPFSTUECK VORM.
ZUNGE	570799108	5	5	647	968255808	DECKEL VORM.
ZUNGE	570799108	5	7	648	968255908	DECKEL VORM.
ZUNGE	570799108	5	7	649	968256008	DECKEL VORM.
ZUNGE	570799108	5	7	650	968256108	DECKEL VORM.
ZUNGE	704253508	13	2	636	96038209	DECKEL KPL.
ZUNGE	704253508	11	1	638	96038293	DECKEL KPL.
ZUNGE	704253508	11	1	643	96044249	DECKEL KPL.
ZUNGE	704253808	11	2	634	969118108	DECKEL KPL.
ZUNGE	704254008	(9)	4	454	96032910	BATTERIEKASTEN VORM.
ZUNGE	704255308	5	2	641	969427208	DECKEL KPL.
ZUNGE	704255308	5	2	642	969427308	DECKEL KPL.
ZUNGE	704255308	4	6	680	969408008	DECKEL KPL.
ZUNGE	704256208	(11)	5	632	96034154	GERAEUSCHDAEMMUNG OBE
ZUNGE	704256208	5	2	639	969054708	DECKEL KPL.
ZUNGE	704256208	5	3	640	969056008	DECKEL KPL.
ZUNGE	704256708	9	4	50	965690708	DECKEL KPL.
ZUNGE	704256708	(5)	4	632	96034154	GERAEUSCHDAEMMUNG OBE
ZUNGE	704256708	(5)	4	632	96034154	GERAEUSCHDAEMMUNG OBE

Bezeichnung	Artikel	Pos.	Menge	Seite	Baugruppe	Bezeichnung
ZUNGE	704256708	(6)	4	660	969245308	ELEKTRIK KLEMMKASTEN DB
ZUNGE 45X19 STAHL VERZ	704259008	5	2	466	96004224	DECKEL KPL.
ZURRGURT 0,5MX18MM	10020519	65	1	148	918011308	UNTERTEIL VORM.
ZURRGURT 0,5MX18MM	10020519	118	3	194	96062971	MONTAGETEILE DREHBUEHN
ZURRGURT 0,5MX18MM	10020519	197	1	280	96032892	DIESELMOTOR VORM.
ZURRGURT 2,2MX35MM POLY	10877388	8	2	1243	919219608	F-MONTAGEEINHEIT
ZURRGURT EN 12195-2 6MX3	779034708	27	1	755	919075408	KRANFUEHRERKABINE ANBA
ZUS.HYDR.BALLASTWAGEN V-	919477008	370	1	15		LIEBHERR RAUPENKRAN LR
ZUS.HYDR.BOLZENZIEHEINR	968883508	500	1	1172	918007408	BOLZENZIEHZYLINDER
ZUS.HYDR.VERBINDUNG DB-	96043277	4	1	846	919477208	ZUSATZHYDRAULIK VERBOLZ
ZUSATZABSPANNSEIL 40MM 4	97047687	4	2	1163	917722108	ZUSATZABSPANNUNG
ZUSATZABSPANNSEIL 40MM 5	97046984	1	2	1221	917230508	ZUSATZABSPANNUNG
ZUSATZABSPANNUNG 1	917230508	451	2	15		LIEBHERR RAUPENKRAN LR
ZUSATZABSPANNUNG DERR	917722108	257	1	14		LIEBHERR RAUPENKRAN LR
ZUSATZABSPANNUNG LASC	917230408	450	1	15		LIEBHERR RAUPENKRAN LR
ZUSATZBESCHILD.CALIFORN	919551708	185	1	14		LIEBHERR RAUPENKRAN LR
ZUSATZBESCHILD.FABRIKDA	91003879	164	1	13		LIEBHERR RAUPENKRAN LR
ZUSATZBESCHILDERUNG AL	918107308	162	1	13		LIEBHERR RAUPENKRAN LR
ZUSATZBESCHILDERUNG UKC	91003812	749	1	16		LIEBHERR RAUPENKRAN LR
ZUSATZGEWICHT DERRICK	967983208	4	1	1092	919628208	D-KOPFSTUECK VORM.
ZUSATZHEIZUNG KABINE	96060644	1	1	518	91000493	ZUSATZHEIZUNG OW
ZUSATZHEIZUNG OW AIRTOP	919159508	321	1	15		LIEBHERR RAUPENKRAN LR
ZUSATZHEIZUNG OW LR1100	91000493	134	1	13		LIEBHERR RAUPENKRAN LR
ZUSATZHEIZUNG VORM.	96060643	1	1	520	96060644	ZUSATZHEIZUNG KABINE
ZUSATZHYDR.BOLZENZIEHZY	968883308	500	1	1173	968929808	BOLZENZIEHZYLINDER KPL.
ZUSATZHYDR.BOLZENZIEHZ	968883408	500	1	1176	968229108	BOLZENZIEHZYLINDER KPL.
ZUSATZHYDR.MONTAGEEINR	917080708	50	1	568	917080608	MONTAGEEINRICHTUNG RA
ZUSATZHYDR.MONTAGEEINR	967788008	4	1	570	917080708	ZUSATZHYDR.MONTAGEEINR
ZUSATZHYDR.VERBINDUNGS	918371308	246	1	14		LIEBHERR RAUPENKRAN LR
ZUSATZHYDR.VERBINDUNGS	96006590	4	1	1040	918371308	ZUSATZHYDR.VERBINDUNGS
ZUSATZHYDRAULIK D-ANLEN	917321408	300	1	1043	917083708	D-ANLENKSTUECK KPL.
ZUSATZHYDRAULIK D-ANLEN	967788408	4	1	1063	917321408	ZUSATZHYDRAULIK D-ANLENK
ZUSATZHYDRAULIK D-KOPFS	917321508	2	1	1085	919591508	D-KOPFSTUECK KPL.
ZUSATZHYDRAULIK D-KOPFS	967788608	4	1	1129	917321508	ZUSATZHYDRAULIK D-KOPFS
ZUSATZHYDRAULIK DREHBUE	969733008	4	1	165	918129308	HYDRAULIK DREHBUEHNE
ZUSATZHYDRAULIK MONTAGE	917079008	2	1	248	917078908	MONTAGEWINDE
ZUSATZHYDRAULIK MONTAGE	967787908	4	1	262	917079008	ZUSATZHYDRAULIK MONTAGE
ZUSATZHYDRAULIK S-ANLEN	919551208	4	1	884	919388608	S-ANLENKSTUECK KPL.
ZUSATZHYDRAULIK S-ANLEN	96047486	4	1	919	919551208	ZUSATZHYDRAULIK S-ANLENK
ZUSATZHYDRAULIK SA-BOCK	917597908	2	1	537	919612508	SA-BOCK
ZUSATZHYDRAULIK SA-BOCK	968513208	4	1	551	917597908	ZUSATZHYDRAULIK SA-BOCK
ZUSATZHYDRAULIK VERBOL	919477208	400	1	845	919477008	ZUS.HYDR.BALLASTWAGEN V-
ZUSATZHYDRAULIK VERBOL	968562908	4	1	842	917626808	ZUSATZHYDRAULIK VERBOLZ
ZUSATZHYDRAULIK VERBOL	917626808	400	1	841	919408908	VERBOLZUNG DB-SCHWEBE
ZUSATZHYDRAULIK WINDE 1	917078008	2	1	200	917077808	WINDE 1
ZUSATZHYDRAULIK WINDE 1	967787708	4	1	210	917078008	ZUSATZHYDRAULIK WINDE 1
ZUSATZHYDRAULIK WINDE 2	917078108	2	1	220	917077908	WINDE 2
ZUSATZHYDRAULIK WINDE 2	967787808	4	1	225	917078108	ZUSATZHYDRAULIK WINDE 2
ZUSATZHYDRAULIK WINDE 3	917083308	2	1	1019	917083208	WINDE 3
ZUSATZHYDRAULIK WINDE 3	967789108	4	1	1030	917083308	ZUSATZHYDRAULIK WINDE 3
ZUSATZHYDRAULIK WINDE 4	917433408	3	1	230	917078208	WINDE 4 EINZIEHWERK
ZUSATZHYDRAULIK WINDE 4	968081908	4	1	241	917433408	ZUSATZHYDRAULIK WINDE 4
ZUSATZHYDRAULIK WINDE 6	919551108	2	1	993	919550708	WINDE 6
ZUSATZHYDRAULIK WINDE 6	96047485	4	1	1011	919551108	ZUSATZHYDRAULIK WINDE 6
ZUSATZHYDRAULIK ZWISCHE	917321708	400	1	1157	917178608	D-ZWISCHENSTUECK
ZUSATZHYDRAULIK ZWISCHE	967788808	4	1	1160	917321708	ZUSATZHYDRAULIK ZWISCH
ZUSATZHYDRAULIK ZWISCH	917321608	400	1	1145	917085308	D-ZWISCHENSTUECK
ZUSATZHYDRAULIK ZWISCH	967788708	4	1	1148	917321608	ZUSATZHYDRAULIK ZWISCH
ZWEIFACHPUMPE A4VG+A4V	11212367	104	1	280	96032892	DIESELMOTOR VORM.
ZWEIFACHPUMPE A4VG+A4V	11212364	101	1	280	96032892	DIESELMOTOR VORM.

Bezeichnung	Artikel	Pos.	Menge	Seite	Baugruppe	Bezeichnung
ZWEIFACHZAHNRADPUMPE	10220483	106	1	280	96032892	DIESELMOTOR VORM.
ZWISCHENFLANSCH	10014707	15	1	162	10871517	ELEKTROPUMPE
ZWISCHENFLANSCH	10144876	1	2	400	12490129	WASSERPUMPE MIT BEFEST.
ZWISCHENRAD ANBAU I=1.67	11348849	372	1	336	13455124	DIESELMOTOR
ZWISCHENRAD VORM. Z=49	11348855	1	1	401	11348849	ZWISCHENRAD ANBAU
ZWISCHENRADACHSE 31CrM	9078590	4	1	401	11348849	ZWISCHENRAD ANBAU
ZWISCHENRING	10014730	8	1	162	10871517	ELEKTROPUMPE
ZWISCHENRING	10014730	8	1	610	10425291	ELEKTROPUMPE
ZWISCHENRING	10129236	2	1	424	10129212	SCHWUNGRADGEHAEUSE AN
ZWISCHENSTUECK	10147564	2	1	417	10146947	GENERATOR ANBAU
ZWISCHENSTUECK	797028301	21	55	206	90024489	PLANETENGETRIEBE
ZWISCHENSTUECK	797028301	21	55	236	90200276	PLANETENGETRIEBE
ZWISCHENSTUECK	797028301	14	46	1001	90200134	PLANETENGETRIEBE
ZWISCHENSTUECK	797028301	21	55	1026	90026841	PLANETENGETRIEBE
ZWISCHENSTUECK 11SMnPb3	10132935	(5)	1	387	12474356	KRAFTSTOFFLEITUNGEN
ZWISCHENSTUECK S355J0	10147565	3	1	417	10146947	GENERATOR ANBAU
ZWOELFKANTSCHRAUBE M1	10132558	(9)	8	338	13455124	DIESELMOTOR
ZWOELFKANTSCHRAUBE M8X	10118146	(10)	16	338	13455124	DIESELMOTOR
ZYL ROLLENLAGER	11267363	10	1	309	11267361	TRIEBWELLE
ZYLINDER	11267368	1	1	310	11219355	TRIEBWERK HYDRAULIKTEIL
ZYLINDER	7024273	1	1	261	570113308	TRIEBWERK
ZYLINDER V-MOTORXD9508	9078049	80	8	341	12405454	KURBELGEHAEUSE KPL. MIT
ZYLINDERKOPF ANBAU V-MO	12402357	80	8	334	13455124	DIESELMOTOR
ZYLINDERKOPFDECKEL	10122220	1	1	371	11364325	ZYLINDERKOPFDECKEL VORM
ZYLINDERKOPFDECKEL	10122266	1	1	363	10122645	ZYLINDERKOPFDECKEL ANBA
ZYLINDERKOPFDECKEL	12469625	1	1	365	11364303	ZYLINDERKOPFDECKEL VORM
ZYLINDERKOPFDECKEL	12469625	1	1	366	12580834	REPARATURSATZ
ZYLINDERKOPFDECKEL	12469625	1	1	371	11364325	ZYLINDERKOPFDECKEL VORM
ZYLINDERKOPFDECKEL	12469626	1	1	363	10122645	ZYLINDERKOPFDECKEL ANBA
ZYLINDERKOPFDECKEL ANBA	10122640	83	1	334	13455124	DIESELMOTOR
ZYLINDERKOPFDECKEL ANBA	10122645	82	5	334	13455124	DIESELMOTOR
ZYLINDERKOPFDECKEL ANBA	10122646	84	1	334	13455124	DIESELMOTOR
ZYLINDERKOPFDECKEL ANBA	10122659	85	1	334	13455124	DIESELMOTOR
ZYLINDERKOPFDECKEL VORM	11364303	1	1	364	10122640	ZYLINDERKOPFDECKEL ANBA
ZYLINDERKOPFDECKEL VORM	11364325	1	1	370	10122659	ZYLINDERKOPFDECKEL ANBA
ZYLINDERKOPFDECKEL VORM	12562204	1	1	369	10122646	ZYLINDERKOPFDECKEL ANBA
ZYLINDERLAUFBUCHSE V-MO	11406892	1	1	343	9078049	ZYLINDER
ZYLINDERROLLE DIN 5402-1	747004401	18	55	206	90024489	PLANETENGETRIEBE
ZYLINDERROLLE DIN 5402-1	747004401	18	55	236	90200276	PLANETENGETRIEBE
ZYLINDERROLLE DIN 5402-1	747004401	12	46	1001	90200134	PLANETENGETRIEBE
ZYLINDERROLLE DIN 5402-1	747004401	18	55	1026	90026841	PLANETENGETRIEBE
ZYLINDERROLLENLAGER	10280277	10	1	304	10009378	ANSCHLUSSPLATTE
ZYLINDERROLLENLAGER	571900108	(31)	1	296	11212743	VERSTELLPUMPE
ZYLINDERSCHRAUBE	12107159	17	4	1122	12107052	ANSCHLUSSBLOCK
ZYLINDERSCHRAUBE	511051708	6	1	179	510401908	UMSCHALTVENTIL
ZYLINDERSCHRAUBE DIN 691	10353699	24	1	764	969752608	SCHEIBEN EINBAU
ZYLINDERSCHRAUBE DIN 69	12100322	7	36	1200	918938508	ZENTRIERUNG STANDARD
ZYLINDERSCHRAUBE DIN 69	4001230	24	1	1050	917333208	D-ANLENKSTUECK VORM.
ZYLINDERSCHRAUBE DIN 691	10875559	38	6	470	918810308	STEUERSTAND
ZYLINDERSCHRAUBE DIN 79	4901022	8	16	1103	967946308	VERSTELLFLASCHE KPL.
ZYLINDERSCHRAUBE DIN 798	10875563	7	2	767	964560908	DACHSCHEIBE VORM.
ZYLINDERSCHRAUBE DIN 798	12216056	37	16	1050	917333208	D-ANLENKSTUECK VORM.
ZYLINDERSCHRAUBE DIN 84	400140908	509	4	1265	96039722	LEITUNG
ZYLINDERSCHRAUBE DIN 84	510797708	22	1	555	511433908	DRUCKBEGRENZUNGSVENTI
ZYLINDERSCHRAUBE DIN 84	510797708	22	1	573	511417708	DRUCKBEGRENZUNGSVENTI
ZYLINDERSCHRAUBE DIN 84	510797708	22	1	746	511417608	DRUCKBEGRENZUNGSVENTI
ZYLINDERSCHRAUBE DIN 912	501562308	62	36	206	90024489	PLANETENGETRIEBE
ZYLINDERSCHRAUBE DIN 912	501562308	62	36	1026	90026841	PLANETENGETRIEBE
ZYLINDERSCHRAUBE DIN 912	10876394	22	8	21	918005408	RAUPENMITTELTEIL
ZYLINDERSCHRAUBE DIN 912	10876394	301	4	264	967787908	ZUSATZHYDRAULIK MONTAGE

Bezeichnung	Artikel	Pos.	Menge	Seite	Baugruppe	Bezeichnung
ZYLINDERSCHRAUBE ISO 12	10875564	21	2	49	967907608	SCHALTKASTEN VORM.
ZYLINDERSCHRAUBE ISO 12	10875564	18	2	660	969245308	ELEKTRIK KLEMMKASTEN DB
ZYLINDERSCHRAUBE ISO 12	10875564	67	4	689	96033320	AUFBAUTEILE MONTAGETAFE
ZYLINDERSCHRAUBE ISO 145	11082116	3	1	381	10150877	RS INJEKTOR
ZYLINDERSCHRAUBE ISO 145	12219491	4	1	380	10152866	INJEKTOR MIT BEFEST.
ZYLINDERSCHRAUBE ISO 47	10560807	86	12	153	90211005	DREHWERKANTRIEB
ZYLINDERSCHRAUBE ISO 47	12208101	6	2	1003	90200207	FEDERDRUCKBREMSE
ZYLINDERSCHRAUBE ISO 47	4043016	66	24	69	90029090	WINKELGETRIEBE
ZYLINDERSCHRAUBE ISO 47	4043016	66	24	71	90029091	WINKELGETRIEBE
ZYLINDERSCHRAUBE ISO 476	12219296	21	8	254	11347396	SEILTROMMEL
ZYLINDERSCHRAUBE ISO 47	404293213	26	1	781	96000697	WISCHANLAGE EINBAU
ZYLINDERSCHRAUBE ISO 47	10650720	2	4	375	10150858	HOCHDRUCKPUMPE MIT BEFE
ZYLINDERSCHRAUBE ISO 476	10415162	7	2	155	510235408	HYDROMOTOR
ZYLINDERSCHRAUBE ISO 476	10875571	318	6	281	96032892	DIESELMOTOR VORM.
ZYLINDERSCHRAUBE ISO 476	10875571	7	4	452	918981908	BATTERIELAGERUNG
ZYLINDERSCHRAUBE ISO 476	10875571	22	4	566	917080508	ROLLENLAGERUNG
ZYLINDERSCHRAUBE ISO 476	10875571	37	16	1183	918900508	SCHWEBEBALLAST
ZYLINDERSCHRAUBE ISO 47	10299659	10	1	417	10146947	GENERATOR ANBAU
ZYLINDERSCHRAUBE ISO 476	11690628	550	24	169	969733008	ZUSATZHYDRAULIK DREHBUE
ZYLINDERSCHRAUBE ISO 47	404309408	61	24	1001	90200134	PLANETENGETRIEBE
ZYLINDERSCHRAUBE ISO 476	11657000	306	2	264	967787908	ZUSATZHYDRAULIK MONTAGE
ZYLINDERSCHRAUBE ISO 47	10299571	12	8	417	10146947	GENERATOR ANBAU
ZYLINDERSCHRAUBE ISO 476	4980973	7	2	434	10126182	NEBENABTRIEB ANBAU
ZYLINDERSCHRAUBE ISO 476	10875573	7	18	1224	968455908	FUSS KPL.
ZYLINDERSCHRAUBE ISO 47	10353703	42	1	764	969752608	SCHEIBEN EINBAU
ZYLINDERSCHRAUBE ISO 47	11320346	2	1	418	12500149	RS SPANNROLLE
ZYLINDERSCHRAUBE ISO 476	12208100	10	4	155	510235408	HYDROMOTOR
ZYLINDERSCHRAUBE ISO 476	4981088	10	3	401	11348849	ZWISCHENRAD ANBAU
ZYLINDERSCHRAUBE ISO 476	12213812	163	24	1052	917333208	D-ANLENKSTUECK VORM.
ZYLINDERSCHRAUBE ISO 47	11320355	3	1	418	12500149	RS SPANNROLLE
ZYLINDERSCHRAUBE ISO 476	12225262	17	1	417	10146947	GENERATOR ANBAU
ZYLINDERSCHRAUBE ISO 47	4042195	922	6	254	11347396	SEILTROMMEL
ZYLINDERSCHRAUBE ISO 47	4042020	7	2	207	90024729	FEDERDRUCKBREMSE
ZYLINDERSCHRAUBE ISO 47	4042020	7	2	1027	90026848	FEDERDRUCKBREMSE
ZYLINDERSCHRAUBE ISO 47	10875574	300	4	286	96033379	BEFESTIGUNGSTEILE DRUC
ZYLINDERSCHRAUBE ISO 47	10875574	194	4	1053	917333208	D-ANLENKSTUECK VORM.
ZYLINDERSCHRAUBE ISO 476	11321151	8	12	207	90024729	FEDERDRUCKBREMSE
ZYLINDERSCHRAUBE ISO 47	404313701	7	12	1003	90200207	FEDERDRUCKBREMSE
ZYLINDERSCHRAUBE ISO 476	11321152	8	12	1027	90026848	FEDERDRUCKBREMSE
ZYLINDERSCHRAUBE ISO 476	10875577	4	4	291	10873653	PUMPENTRAEGER
ZYLINDERSCHRAUBE ISO 476	12201263	30	12	542	919627908	SA-BOCK VORM.
ZYLINDERSCHRAUBE ISO 47	404311808	17	18	69	90029090	WINKELGETRIEBE
ZYLINDERSCHRAUBE ISO 47	404311808	17	18	71	90029091	WINKELGETRIEBE
ZYLINDERSCHRAUBE ISO 476	10875565	314	4	281	96032892	DIESELMOTOR VORM.
ZYLINDERSCHRAUBE ISO 476	10875565	73	13	1051	917333208	D-ANLENKSTUECK VORM.
ZYLINDERSCHRAUBE ISO 476	11834794	403	10	717	96052492	HYDRAULIK
ZYLINDERSCHRAUBE ISO 476	11834794	118	4	1052	917333208	D-ANLENKSTUECK VORM.
ZYLINDERSCHRAUBE ISO 47	10012659	9	10	207	90024729	FEDERDRUCKBREMSE
ZYLINDERSCHRAUBE ISO 47	10012659	9	10	1027	90026848	FEDERDRUCKBREMSE
ZYLINDERSCHRAUBE ISO 476	10876374	74	12	153	90211005	DREHWERKANTRIEB
ZYLINDERSCHRAUBE ISO 476	10876374	304	8	281	96032892	DIESELMOTOR VORM.
ZYLINDERSCHRAUBE ISO 476	10876374	418	3	717	96052492	HYDRAULIK
ZYLINDERSCHRAUBE ISO 476	4043173	11	2	361	10118060	KIPPHEBELWERK KPL.
ZYLINDERSCHRAUBE ISO 47	10663388	6	4	999	90200131	SEILTROMMEL
ZYLINDERSCHRAUBE ISO 47	10878816	408	12	717	96052492	HYDRAULIK
ZYLINDERSCHRAUBE ISO 47	4042273	503	4	212	967787708	ZUSATZHYDRAULIK WINDE 1
ZYLINDERSCHRAUBE ISO 47	4042273	503	4	227	967787808	ZUSATZHYDRAULIK WINDE 2
ZYLINDERSCHRAUBE ISO 47	4042273	503	4	1013	96047485	ZUSATZHYDRAULIK WINDE 6
ZYLINDERSCHRAUBE ISO 47	4042273	503	4	1032	967789108	ZUSATZHYDRAULIK WINDE 3
ZYLINDERSCHRAUBE ISO 476	10876373	502	36	35	969731708	HYDRAULIK MITTELTEIL

Bezeichnung	Artikel	Pos.	Menge	Seite	Baugruppe	Bezeichnung
ZYLINDERSCHRAUBE ISO 476	10876373	502	24	76	967787408	HYDRAULIK RAUPE
ZYLINDERSCHRAUBE ISO 476	10876373	502	24	103	967787508	HYDRAULIK RAUPE
ZYLINDERSCHRAUBE ISO 476	10876373	552	14	169	969733008	ZUSATZHYDRAULIK DREHBUE
ZYLINDERSCHRAUBE ISO 476	10876373	502	4	212	967787708	ZUSATZHYDRAULIK WINDE 1
ZYLINDERSCHRAUBE ISO 476	10876373	502	4	227	967787808	ZUSATZHYDRAULIK WINDE 2
ZYLINDERSCHRAUBE ISO 476	10876373	502	12	243	968081908	ZUSATZHYDRAULIK WINDE 4
ZYLINDERSCHRAUBE ISO 476	10876373	421	6	717	96052492	HYDRAULIK
ZYLINDERSCHRAUBE ISO 476	10876373	502	4	1013	96047485	ZUSATZHYDRAULIK WINDE 6
ZYLINDERSCHRAUBE ISO 476	10876373	502	4	1032	967789108	ZUSATZHYDRAULIK WINDE 3
ZYLINDERSCHRAUBE ISO 476	10878822	406	15	717	96052492	HYDRAULIK
ZYLINDERSCHRAUBE ISO 476	10878823	554	8	169	969733008	ZUSATZHYDRAULIK DREHBUE
ZYLINDERSCHRAUBE ISO 47	12691483	3	3	550	967981108	ZUGSTANGE VORM.
ZYLINDERSCHRAUBE ISO 47	12691483	3	4	937	967747008	STANGE VORM.
ZYLINDERSCHRAUBE ISO 47	12691483	3	8	950	967744008	STANGE VORM.
ZYLINDERSCHRAUBE ISO 47	12691483	4	3	957	967950808	ZUGSTANGE VORM.
ZYLINDERSCHRAUBE ISO 47	12691483	4	4	959	968214108	ZUGSTANGE VORM.
ZYLINDERSCHRAUBE ISO 47	12691483	3	4	961	968217108	ZUGSTANGE VORM.
ZYLINDERSCHRAUBE ISO 47	12691483	3	4	1055	968242108	ZUGSTANGE VORM.
ZYLINDERSCHRAUBE ISO 47	12691483	3	5	1109	968027308	ZUGSTANGE VORM.
ZYLINDERSCHRAUBE ISO 47	12691483	4	5	1231	96038862	STANGEN VORM.
ZYLINDERSCHRAUBE ISO 47	12224056	3	2	548	967846508	ZUGSTANGE VORM.
ZYLINDERSCHRAUBE ISO 47	12224056	3	5	1110	968026108	ZUGSTANGE VORM.
ZYLINDERSCHRAUBE ISO 47	12224056	3	3	1112	968027708	ZUGSTANGE VORM.
ZYLINDERSCHRAUBE ISO 47	12224056	3	4	1147	967733808	STANGE VORM.
ZYLINDERSCHRAUBE ISO 47	12224056	3	8	1159	967704108	STANGE VORM.
ZYLINDERSCHRAUBE ISO 476	10001472	6	4	1024	90028040	SEILTROMMEL
ZYLINDERSCHRAUBE ISO 47	12225205	36	2	1313	919222808	FA-BOCK
ZYLINDERSCHRAUBE ISO 47	12225205	2	1	1317	96035533	LASCHE KPL.
ZYLINDERSCHRAUBE ISO 47	12209898	5	1	1315	96035525	ZUGLASCHE KPL.
ZYLINDERSCHRAUBE ISO 476	10878827	10	16	856	917863208	TRANSPORTABLAGE
ZYLINDERSCHRAUBE ISO 476	12223047	9	16	856	917863208	TRANSPORTABLAGE
ZYLINDERSCHRAUBE ISO 47	10001464	3	8	421	9079954	BEFESTIGUNGSTEILE ANBAU
ZYLINDERSCHRAUBE ISO 47	10001077	36	12	69	90029090	WINKELGETRIEBE
ZYLINDERSCHRAUBE ISO 47	10001077	36	12	71	90029091	WINKELGETRIEBE
ZYLINDERSCHRAUBE ISO 47	404363008	43	4	727	11340741	STEUERBLOCK
ZYLINDERSCHRAUBE ISO 476	12230467	32	4	996	917473608	WINDE 6 VORM.
ZYLINDERSCHRAUBE ISO 47	404317208	11	16	732	10413255	UMSCHALTBLOCK
ZYLINDERSCHRAUBE ISO 47	4002918	27	36	206	90024489	PLANETENGETRIEBE
ZYLINDERSCHRAUBE ISO 47	4002918	27	36	236	90200276	PLANETENGETRIEBE
ZYLINDERSCHRAUBE ISO 47	4002918	27	36	1026	90026841	PLANETENGETRIEBE
ZYLINDERSCHRAUBE ISO 47	4902329	27	16	1001	90200134	PLANETENGETRIEBE
ZYLINDERSCHRAUBE ISO 47	4902030	79	24	1001	90200134	PLANETENGETRIEBE
ZYLINDERSCHRAUBE ISO 476	12224055	3	2	1056	968246608	ZUGSTANGE KPL.
ZYLINDERSCHRAUBE ISO 476	10018976	39	4	73	10132387	HYDRAULIKANBAUMOTOR
ZYLINDERSCHRAUBE ISO 47	12100210	37	1	72	933878901	PLANETENGETRIEBE
ZYLINDERSCHRAUBE ISO 476	10197292	38	3	72	933878901	PLANETENGETRIEBE
ZYLINDERSCHRAUBE ISO 476	12692008	11	4	298	11212366	DREIFACHPUMPE
ZYLINDERSCHRAUBE ISO 476	12691230	18	4	203	917438108	WINDE 1 VORM.
ZYLINDERSCHRAUBE ISO 476	12691230	18	4	223	917454008	WINDE 2 VORM.
ZYLINDERSCHRAUBE ISO 476	12691230	15	8	232	917451208	WINDE 4 VORM.
ZYLINDERSCHRAUBE ISO 476	12691230	21	4	1022	917474008	WINDE 3 VORM.
ZYLINDERSCHRAUBE ISO 47	10299569	31	33	996	917473608	WINDE 6 VORM.
ZYLINDERSCHRAUBE ISO 476	12691466	6	16	856	917863208	TRANSPORTABLAGE
ZYLINDERSCHRAUBE ISO 47	10472864	12	8	199	917077708	BOLZEN S-ANLENKSTUECK
ZYLINDERSCHRAUBE ISO 476	12691987	8	4	595	967968208	OELBEHAELTER VORM.
ZYLINDERSCHRAUBE ISO 476	10292979	5	1	1244	96038041	BOLZEN VORM.
ZYLINDERSCHRAUBE ISO 476	404324908	19	35	203	917438108	WINDE 1 VORM.
ZYLINDERSCHRAUBE ISO 476	404324908	3	35	206	90024489	PLANETENGETRIEBE
ZYLINDERSCHRAUBE ISO 476	404324908	19	35	223	917454008	WINDE 2 VORM.
ZYLINDERSCHRAUBE ISO 476	404324908	19	35	1022	917474008	WINDE 3 VORM.

Bezeichnung	Artikel	Pos.	Menge	Seite	Baugruppe	Bezeichnung
ZYLINDERSCHRAUBE ISO 476	404324908	3	35	1026	90026841	PLANETENGETRIEBE
ZYLINDERSCHRAUBE ISO 476	11342411	3	72	151	918367008	DREHWERK ANBAU
ZYLINDERSCHRAUBE ISO 476	11342411	31	2	542	919627908	SA-BOCK VORM.
ZYLINDERSCHRAUBE ISO 476	404325608	5	1	1245	96038042	BOLZEN VORM.
ZYLINDERSCHRAUBE ISO 47	12100098	43	2	989	917191008	SL-REDUZIERSTUECK
ZYLINDERSCHRAUBE ISO 47	12100098	2	1	1235	96038848	BOLZEN VORM.
ZYLINDERSCHRAUBE ISO 47	10878833	2	1	1256	96029160	BOLZEN VORM.
ZYLINDERSCHRAUBE ISO 476	10545933	138	2	1052	917333208	D-ANLENKSTUECK VORM.
ZYLINDERSCHRAUBE ISO 476	10545933	81	2	1093	919628208	D-KOPFSTUECK VORM.
ZYLINDERSCHRAUBE ISO 476	10545933	11	4	1144	917085308	D-ZWISCHENSTUECK
ZYLINDERSCHRAUBE ISO 476	10545933	11	4	1156	917178608	D-ZWISCHENSTUECK
ZYLINDERSCHRAUBE ISO 476	10878755	6	2	891	919304308	S-ANLENKSTUECK VORM.
ZYLINDERSCHRAUBE ISO 476	10878755	4	4	935	917190908	S-ZWISCHENSTUECK
ZYLINDERSCHRAUBE ISO 476	10878755	4	4	943	917333908	S-ZWISCHENSTUECK
ZYLINDERSCHRAUBE ISO 476	10878755	4	4	947	917078708	S-ZWISCHENSTUECK
ZYLINDERSCHRAUBE ISO 476	10878755	4	4	954	917078808	S-ZWISCHENSTUECK
ZYLINDERSCHRAUBE ISO 476	10878755	4	4	967	917079208	S-ZWISCHENSTUECK
ZYLINDERSCHRAUBE ISO 476	10878755	4	4	972	917571208	S-ZWISCHENSTUECK
ZYLINDERSCHRAUBE ISO 476	10878755	4	4	977	919086008	S-ZWISCHENSTUECK
ZYLINDERSCHRAUBE ISO 476	10878755	7	1	984	96039781	BOLZEN VORM.
ZYLINDERSCHRAUBE ISO 476	10878755	47	2	989	917191008	SL-REDUZIERSTUECK
ZYLINDERSCHRAUBE ISO 476	12225299	22	4	147	918011308	UNTERTEIL VORM.
ZYLINDERSCHRAUBE ISO 476	10878835	29	4	66	917291608	RAUPENTRAEGER LI.
ZYLINDERSCHRAUBE ISO 476	10878835	29	4	99	917291708	RAUPENTRAEGER RE.
ZYLINDERSCHRAUBE ISO 47	404324508	10	4	131	917076808	MECH.ZUSATZABSTUETZUNG
ZYLINDERSCHRAUBE ISO 47	404324508	3	2	841	919408908	VERBOLZUNG DB-SCHWEBE
ZYLINDERSCHRAUBE ISO 47	10001470	14	70	232	917451208	WINDE 4 VORM.
ZYLINDERSCHRAUBE ISO 47	10001470	3	35	236	90200276	PLANETENGETRIEBE
ZYLINDERSCHRAUBE ISO 47	11691539	36	8	470	918810308	STEUERSTAND
ZYLINDERSCHRAUBE ISO 47	11691539	87	8	1076	10815010	DECKEL
ZYLINDERSCHRAUBE ISO 47	10876395	514	1	666	96039940	LEITUNG
ZYLINDERSCHRAUBE ISO 47	10876395	65	32	689	96033320	AUFBAUTEILE MONTAGETAFE
ZYLINDERSCHRAUBE ISO 47	10876395	65	4	777	96028393	INNENVERKLEIDUNG EINBAU
ZYLINDERSCHRAUBE ISO 47	10875815	43	2	607	919297008	ZENTRALSCHMIERANLAGE O
ZYLINDERSCHRAUBE ISO 47	10875815	323	2	794	96033157	DRUCKLUFTANLAGE
ZYLINDERSCHRAUBE ISO 47	10875815	6	3	1207	967936408	WINDWARNUNG VORM.
ZYLINDERSCHRAUBE ISO 476	4901531	19	4	733	10342823	DRUCKREGELVENTIL
ZYLINDERSCHRAUBE ISO 476	240213102	479	8	743	571362608	VORSTEUERVENTIL
ZYLINDERSCHRAUBE ISO 47	11690040	18	1	787	918064308	SCHIEBETUER EINBAU
ZYLINDERSCHRAUBE ISO 47	11690040	17	4	1170	968099808	KAMERAHALTER VORM.
ZYLINDERSCHRAUBE ISO 47	11690042	34	24	470	918810308	STEUERSTAND
ZYLINDERSCHRAUBE ISO 47	11690042	5	2	620	96060497	HEIZKLIMAGERAET EINBAU
ZYLINDERSCHRAUBE ISO 476	240046502	17	2	454	96032910	BATTERIEKASTEN VORM.
ZYLINDERSCHRAUBE ISO 476	240046502	16	4	781	96000697	WISCHANLAGE EINBAU
ZYLINDERSCHRAUBE ISO 47	10875582	4	4	853	918470508	FREMDEINSPEISUNG
ZYLINDERSCHRAUBE ISO 47	10875582	9	1	853	918470508	FREMDEINSPEISUNG
ZYLINDERSCHRAUBE ISO 47	10875583	54	8	776	96028393	INNENVERKLEIDUNG EINBAU
ZYLINDERSCHRAUBE ISO 476	12223030	321	8	212	967787708	ZUSATZHYDRAULIK WINDE 1
ZYLINDERSCHRAUBE ISO 476	12223030	321	8	227	967787808	ZUSATZHYDRAULIK WINDE 2
ZYLINDERSCHRAUBE ISO 476	12223030	321	8	243	968081908	ZUSATZHYDRAULIK WINDE 4
ZYLINDERSCHRAUBE ISO 476	12223030	10	4	732	10413255	UMSCHALTBLOCK
ZYLINDERSCHRAUBE ISO 476	12223030	321	4	1013	96047485	ZUSATZHYDRAULIK WINDE 6
ZYLINDERSCHRAUBE ISO 476	12223030	321	8	1032	967789108	ZUSATZHYDRAULIK WINDE 3
ZYLINDERSCHRAUBE ISO 47	12207210	94	2	67	917291608	RAUPENTRAEGER LI.
ZYLINDERSCHRAUBE ISO 47	12207210	94	2	100	917291708	RAUPENTRAEGER RE.
ZYLINDERSCHRAUBE ISO 47	12204614	7	6	87	917322008	ZENTRALSCHMIERUNG RAUP
ZYLINDERSCHRAUBE ISO 47	12204614	7	6	111	917322208	ZENTRALSCHMIERUNG RAUP
ZYLINDERSCHRAUBE ISO 47	12204614	3	2	560	917691308	ZENTRALSCHMIERUNG
ZYLINDERSCHRAUBE ISO 47	12204614	10	2	1083	917692208	ZENTRALSCHMIERUNG
ZYLINDERSCHRAUBE ISO 47	12203070	7	2	160	917081108	ZENTRALSCHMIERANLAGE O

Bezeichnung	Artikel	Pos.	Menge	Seite	Baugruppe	Bezeichnung
ZYLINDERSCHRAUBE ISO 47	12203070	37	2	622	10228112	HEIZKLIMAGERAET
ZYLINDERSCHRAUBE ISO 476	12225950	430	4	717	96052492	HYDRAULIK
ZYLINDERSCHRAUBE ISO 47	404361208	4	4	733	10342823	DRUCKREGELVENTIL
ZYLINDERSCHRAUBE ISO 47	404361208	56	4	740	511308608	PROPORTIONALVENTIL
ZYLINDERSCHRAUBE ISO 47	404361208	10	4	743	571362608	VORSTEUERVENTIL
ZYLINDERSCHRAUBE ISO 476	10181382	429	24	717	96052492	HYDRAULIK
ZYLINDERSCHRAUBE ISO 476	10181382	300	4	844	968562908	ZUSATZHYDRAULIK VERBOLZ
ZYLINDERSCHRAUBE ISO 47	4600552	322	4	1013	96047485	ZUSATZHYDRAULIK WINDE 6
ZYLINDERSCHRAUBE ISO 47	12216217	40	4	470	918810308	STEUERSTAND
ZYLINDERSCHRAUBE ISO 476	10181383	95	4	69	90029090	WINKELGETRIEBE
ZYLINDERSCHRAUBE ISO 476	10181383	95	4	71	90029091	WINKELGETRIEBE
ZYLINDERSCHRAUBE ISO 476	10181507	41	2	607	919297008	ZENTRALSCHMIERANLAGE O
ZYLINDERSCHRAUBE ISO 476	10181388	327	4	281	96032892	DIESELMOTOR VORM.
ZYLINDERSCHRAUBE ISO 47	4002601	23	4	740	511308608	PROPORTIONALVENTIL
ZYLINDERSCHRAUBE ISO 47	11690044	21	2	787	918064308	SCHIEBETUER EINBAU
ZYLINDERSCHRAUBE ISO 47	11690044	15	3	789	968080908	SCHLIESSANLAGE
ZYLINDERSCHRAUBE ISO 47	510746608	15	8	740	511308608	PROPORTIONALVENTIL
ZYLINDERSCHRAUBE ISO 47	10875586	91	4	153	90211005	DREHWERKANTRIEB
ZYLINDERSCHRAUBE ISO 47	10875586	308	3	256	11347399	FLANSCHLAGER
ZYLINDERSCHRAUBE ISO 47	10875586	7	6	259	510230608	HYDROMOTOR
ZYLINDERSCHRAUBE ISO 47	10875586	(3)	1	432	12410651	MOTORREGELUNGSENSORIK
ZYLINDERSCHRAUBE ISO 47	10875586	12	2	454	96032910	BATTERIEKASTEN VORM.
ZYLINDERSCHRAUBE ISO 47	11140465	307	4	35	969731708	HYDRAULIK MITTELTEIL
ZYLINDERSCHRAUBE ISO 47	11140465	30	2	530	91000225	KLIMAANLAGE
ZYLINDERSCHRAUBE ISO 47	11140465	310	2	572	967788008	ZUSATZHYDR.MONTAGEEINR
ZYLINDERSCHRAUBE ISO 476	12225935	41	4	470	918810308	STEUERSTAND
ZYLINDERSCHRAUBE ISO 47	10875588	10	11	160	917081108	ZENTRALSCHMIERANLAGE O
ZYLINDERSCHRAUBE ISO 47	10875588	6	3	162	10871517	ELEKTROPUMPE
ZYLINDERSCHRAUBE ISO 47	10875588	311	6	572	967788008	ZUSATZHYDR.MONTAGEEINR
ZYLINDERSCHRAUBE ISO 47	10875588	6	3	610	10425291	ELEKTROPUMPE
ZYLINDERSCHRAUBE ISO 47	10875588	(1)	2	761	919075508	KRANFUEHRERKABINE VORM.
ZYLINDERSCHRAUBE ISO 47	4901159	(3)	4	319	11314599	VERSTELLPUMPE
ZYLINDERSCHRAUBE ISO 47	11820284	87	4	67	917291608	RAUPENTRAEGER LI.
ZYLINDERSCHRAUBE ISO 47	11820284	87	4	100	917291708	RAUPENTRAEGER RE.
ZYLINDERSCHRAUBE ISO 47	11820284	335	1	281	96032892	DIESELMOTOR VORM.
ZYLINDERSCHRAUBE ISO 47	11820284	307	20	553	968513208	ZUSATZHYDRAULIK SA-BOCK
ZYLINDERSCHRAUBE ISO 47	11820284	4	8	614	918531108	SPIEGELANBAU KRANFUEHR
ZYLINDERSCHRAUBE ISO 47	11820284	4	4	1330	96031241	MECH.BEFESTIGUNGSTEILE
ZYLINDERSCHRAUBE ISO 47	11820284	2	4	1333	96034669	MECH.BEFESTIGUNGSTEILE
ZYLINDERSCHRAUBE ISO 47	10875590	313	40	572	967788008	ZUSATZHYDR.MONTAGEEINR
ZYLINDERSCHRAUBE ISO 47	10875590	47	18	607	919297008	ZENTRALSCHMIERANLAGE O
ZYLINDERSCHRAUBE ISO 47	10875590	26	4	761	919075508	KRANFUEHRERKABINE VORM.
ZYLINDERSCHRAUBE ISO 47	10875590	12	4	812	91000228	VORB.ANTRIEBSAGG.KLIMAA
ZYLINDERSCHRAUBE ISO 47	404339501	5	14	374	10116165	SCHMIEROELPUMPE MIT BE
ZYLINDERSCHRAUBE ISO 47	10875591	308	6	286	96033379	BEFESTIGUNGSTEILE DRUC
ZYLINDERSCHRAUBE ISO 47	10875591	3	1	391	10154796	ANSAUGSTUTZEN ANBAU
ZYLINDERSCHRAUBE ISO 47	10875591	41	4	834	967956208	KAMERAANBAU DREHBUEHN
ZYLINDERSCHRAUBE ISO 47	10875591	39	4	996	917473608	WINDE 6 VORM.
ZYLINDERSCHRAUBE ISO 47	10875592	10	4	87	917322008	ZENTRALSCHMIERUNG RAUP
ZYLINDERSCHRAUBE ISO 47	10875592	10	4	111	917322208	ZENTRALSCHMIERUNG RAUP
ZYLINDERSCHRAUBE ISO 47	10875592	32	2	203	917438108	WINDE 1 VORM.
ZYLINDERSCHRAUBE ISO 47	10875592	32	2	223	917454008	WINDE 2 VORM.
ZYLINDERSCHRAUBE ISO 47	10875592	323	18	281	96032892	DIESELMOTOR VORM.
ZYLINDERSCHRAUBE ISO 47	10875592	32	2	323	96032897	KUEHLER VORM.
ZYLINDERSCHRAUBE ISO 47	10875592	31	2	772	919075308	KRANFUEHRERKABINE VORM.
ZYLINDERSCHRAUBE ISO 47	12203634	25	4	268	918861408	DIESELMOTOR KPL.
ZYLINDERSCHRAUBE ISO 47	12203634	38	3	622	10228112	HEIZKLIMAGERAET
ZYLINDERSCHRAUBE ISO 47	10876359	330	4	281	96032892	DIESELMOTOR VORM.
ZYLINDERSCHRAUBE ISO 47	10876359	57	4	776	96028393	INNENVERKLEIDUNG EINBAU
ZYLINDERSCHRAUBE ISO 47	12202784	313	66	553	968513208	ZUSATZHYDRAULIK SA-BOCK

Bezeichnung	Artikel	Pos.	Menge	Seite	Baugruppe	Bezeichnung
ZYLINDERSCHRAUBE ISO 47	10876360	23	12	812	91000228	VORB.ANTRIEBSAGG.KLIMAA
ZYLINDERSCHRAUBE ISO 47	10876361	25	2	1170	968099808	KAMERAHALTER VORM.
ZYLINDERSCHRAUBE ISO 47	12215338	21	8	21	918005408	RAUPENMITTELTEIL
ZYLINDERSCHRAUBE ISO 476	10539468	302	4	441	919551008	SCHALLDAEMPFERANLAGE
ZYLINDERSCHRAUBE ISO 47	12216222	332	4	281	96032892	DIESELMOTOR VORM.
ZYLINDERSCHRAUBE ISO 47	12203635	325	2	281	96032892	DIESELMOTOR VORM.
ZYLINDERSCHRAUBE ISO 476	12213821	448	3	718	96052492	HYDRAULIK
ZYLINDERSCHRAUBE ISO 47	10875597	7	8	72	933878901	PLANETENGETRIEBE
ZYLINDERSCHRAUBE ISO 47	10875597	9	8	454	96032910	BATTERIEKASTEN VORM.
ZYLINDERSCHRAUBE ISO 47	10875597	21	8	568	917080608	MONTAGEEINRICHTUNG RA
ZYLINDERSCHRAUBE ISO 47	10875597	33	4	764	969752608	SCHEIBEN EINBAU
ZYLINDERSCHRAUBE ISO 47	10875597	22	1	999	90200131	SEILTROMMEL
ZYLINDERSCHRAUBE ISO 47	10875597	22	1	1024	90028040	SEILTROMMEL
ZYLINDERSCHRAUBE ISO 47	11690797	9	2	414	10141720	ATL-ANBAU
ZYLINDERSCHRAUBE ISO 47	11690797	9	2	415	10141721	ATL-ANBAU
ZYLINDERSCHRAUBE ISO 476	10663523	9	2	414	10141720	ATL-ANBAU
ZYLINDERSCHRAUBE ISO 476	10663523	9	2	415	10141721	ATL-ANBAU
ZYLINDERSCHRAUBE ISO 47	10875598	31	4	69	90029090	WINKELGETRIEBE
ZYLINDERSCHRAUBE ISO 47	10875598	31	4	71	90029091	WINKELGETRIEBE
ZYLINDERSCHRAUBE ISO 476	10007677	328	2	281	96032892	DIESELMOTOR VORM.
ZYLINDERSCHRAUBE ISO 476	10468332	10	2	414	10141720	ATL-ANBAU
ZYLINDERSCHRAUBE ISO 476	10468332	10	2	415	10141721	ATL-ANBAU
ZYLINDERSCHRAUBE ISO 47	10875599	73	4	69	90029090	WINKELGETRIEBE
ZYLINDERSCHRAUBE ISO 47	10875599	73	4	71	90029091	WINKELGETRIEBE
ZYLINDERSCHRAUBE ISO 47	10875599	104	2	633	96034154	GERAEUSCHDAEMMUNG OBE
ZYLINDERSCHRAUBE ISO 476	10007205	4	24	769	969848908	RELING
ZYLINDERSCHRAUBE ISO 47	12208098	17	2	45	511497508	DRUCKMINDERVENTIL
ZYLINDERSCHRAUBE ISO 47	12208098	10	4	1313	919222808	FA-BOCK
ZYLINDERSCHRAUBE ISO 47	240192002	11	4	729	11314761	STEUERBLOCK
ZYLINDERSCHRAUBE ISO 47	11691424	17	2	747	510438508	DRUCKMINDERVENTIL
ZYLINDERSCHRAUBE ISO 47	11691424	29	8	1050	917333208	D-ANLENKSTUECK VORM.
ZYLINDERSCHRAUBE ISO 47	11691424	3	2	1254	968938308	SENSOR VORM.
ZYLINDERSCHRAUBE ISO 47	12206699	58	4	147	918011308	UNTERTEIL VORM.
ZYLINDERSCHRAUBE ISO 47	12206699	18	6	258	540270514	ANTRIEB KPL
ZYLINDERSCHRAUBE ISO 47	12206699	44	65	487	918999008	LAUFSTEG DREHBUEHNE
ZYLINDERSCHRAUBE ISO 47	12206699	4	4	495	96020149	TRITT
ZYLINDERSCHRAUBE ISO 47	12206699	6	4	496	968287208	KLAPPTRITT VORM.
ZYLINDERSCHRAUBE ISO 47	12206699	4	12	500	969540008	TREPPE KPL.
ZYLINDERSCHRAUBE ISO 47	12206699	7	4	1126	969396908	LEITER VORM.
ZYLINDERSCHRAUBE ISO 47	12206699	13	2	1214	919326208	DREHBUEHNENVERLAENGER
ZYLINDERSCHRAUBE ISO 47	4002804	7	6	379	11368166	ANTRIEB FUER HDP VORM.
ZYLINDERSCHRAUBE ISO 47	10875601	302	1	256	11347399	FLANSCHLAGER
ZYLINDERSCHRAUBE ISO 47	10875601	65	16	488	918999008	LAUFSTEG DREHBUEHNE
ZYLINDERSCHRAUBE ISO 47	4980273	4	3	397	11364209	LUFTPRESSER VORM.
ZYLINDERSCHRAUBE ISO 47	10875570	21	9	147	918011308	UNTERTEIL VORM.
ZYLINDERSCHRAUBE ISO 47	10875570	100	16	633	96034154	GERAEUSCHDAEMMUNG OBE
ZYLINDERSCHRAUBE ISO 47	10875570	25	2	787	918064308	SCHIEBETUER EINBAU
ZYLINDERSCHRAUBE ISO 47	10875570	99	141	892	919304308	S-ANLENKSTUECK VORM.
ZYLINDERSCHRAUBE ISO 47	10875570	109	2	1051	917333208	D-ANLENKSTUECK VORM.
ZYLINDERSCHRAUBE ISO 47	12203167	102	2	892	919304308	S-ANLENKSTUECK VORM.
ZYLINDERSCHRAUBE ISO 47	12213825	17	6	258	540270514	ANTRIEB KPL
ZYLINDERSCHRAUBE ISO 47	409752408	415	4	717	96052492	HYDRAULIK
ZYLINDERSTIFT	10289909	14	1	304	10009378	ANSCHLUSSPLATTE
ZYLINDERSTIFT 6X18 St	11840110	33	1	319	11314599	VERSTELLPUMPE
ZYLINDERSTIFT DIN 6325 10	430706808	13	2	302	571907208	ANSCHLUSSPLATTE
ZYLINDERSTIFT DIN 6325 4m6	4601499	20	1	1010	11161917	STEUERTEIL
ZYLINDERSTIFT DIN 6325 8M6	10000797	13	2	304	10009378	ANSCHLUSSPLATTE
ZYLINDERSTIFT DIN EN ISO 87	11913166	16	2	315	11267457	ANSTEUERGERAET
ZYLINDERSTIFT ISO 2338 3M	570113208	5	1	259	510230608	HYDROMOTOR
ZYLINDERSTIFT ISO 2338 6M	514534908	20	2	729	11314761	STEUERBLOCK

Bezeichnung	Artikel	Pos.	Menge	Seite	Baugruppe	Bezeichnung
ZYLINDERSTIFT ISO 2338 6M	430604708	7	1	789	968080908	SCHLIESSANLAGE
ZYLINDERSTIFT ISO 2338 8M	430606308	24	2	569	11211234	ZUGZYLINDER
ZYLINDERSTIFT ISO 8734 12m	4980365	11	1	417	10146947	GENERATOR ANBAU
ZYLINDERSTIFT ISO 8734 6m	4980736	5	1	372	10122940	NOCKENWELLE KPL.
ZYLINDERSTIFT ISO 8734 8m	4980853	14	2	344	9078462	AGGREGATETRAEGER ANBA
ZYLINDERSTIFT ISO 8734 8m	4980995	8	10	342	12405456	KURBELGEHAEUSE VORM.