Ersatzteilkatalog
Spare parts catalogue
Catalogue de pièces de rechange
Catálogue de repuestos
Каталог запасных частей

LIEBHERR

VORBEMERKUNGEN
Dieser Ersatzteilkatalog soll Ihnen die Ermittlung und Bestellung von Ersatzteilen für die Wartung bzw. Reparatur Ihres Liebherr-Kranes erleichtern.
Zum schnelleren Auffinden der Ersatzteile sind im Inhaltsverzeichnis die in Ihrem Kran verwendeten Baugruppen aufgeführt.

Inhaltsverzeichnis
Im Inhaltsverzeichnis verweist der Pfeil (➪) in der zweiten Textzeile der Baugruppenartikelnummer. auf die Artikel-Nr. hin.

Bild und Textseiten
Die Bild- und Textseiten für die Baugruppen und Einzelteile sind sortiert nach Unterwagen, Oberwagen und Ausleger. Ein Artikel kann aus einer oder mehreren Bild- und/oder Textseiten bestehen.

Verweise
- Ein Pfeil (→) in der Stückliste führt zu einer detaillierten Bild- und/oder Textseite des Artikels
- Befindet sich eine Positionsnummer in Klammern (x), handelt es sich um Einzelteile des vorangegangenen Artikels
- Schlauchleitungen (Unterwagen, Oberwagen, Ausleger) werden folgendermaßen dargestellt:

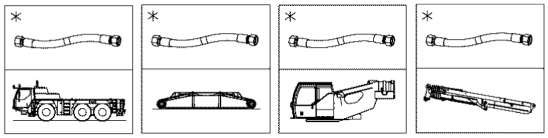

- Rohrleitungen (Unterwagen, Oberwagen, Ausleger) werden folgendermaßen dargestellt:

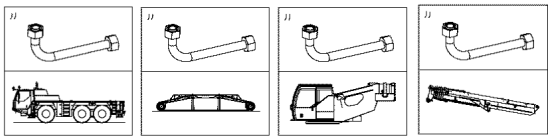

Fahrtrichtung
Der Pfeil (⇦/⇨) in der Abbildung verweist auf die Fahrtrichtung des Krans.

Numerischer Index
Der numerische Index ist sortiert nach Artikel-Nr. mit Hinweisen auf die Baugruppen-Nr. und Position-Nr.

Alphabetischer Index
Der alphabetische Index ist sortiert nach Bezeichnung mit Hinweisen auf Artikel-Nr., Position-Nr. und Baugruppen-Nr.
Für die sachliche Richtigkeit des Kataloges ist ausschließlich der deutsche Text maßgebend.

PRELIMINARY REMARKS

This spare parts catalogue should make it easier for you to identify and order spare parts for the maintenance and repair of your Liebherr crane.
In order to find the spare parts faster, the assemblies used in your crane are listed in the table of contents.

Table of contents

In the table of contents, the arrow (⇨) in the second text row of the assembly article no. refers to the article no.

Illustration and text pages

The illustration and text pages for the assemblies and individual parts are sorted according to chassis, superstructure and boom. An item can consist of one or multiple illustration and / or text pages.

References

- An arrow (→) in the parts list leads to a detailed image and / or text page of the item
- If there is a position number between parentheses (x), then it is an individual part of the previous item.
- Hoses (chassis, superstructure, boom) are shown as follows:

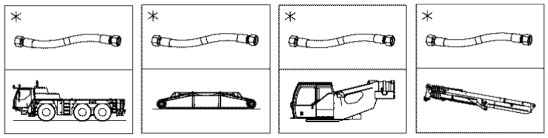

- Piping (chassis, superstructure, boom) is shown as follows:

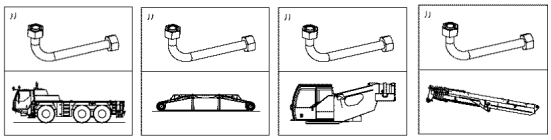

Travel direction

The arrow (⇦/⇨) in the illustration refers to the travel direction of the crane.

Numeric index

The numerical index is sorted according to the item no. with references to the assembly no. and the position no.

Alphabetic index

The alphabetic index is sorted according to the designation with references to the article no., position no. and assembly no.
For the factual accuracy of the catalogue, only the German text is applicable.

REMARQUES PREALABLES

Ce catalogue de pièces de rechange est conçu pour faciliter la sélection et la commande des pièces de rechange pour les opérations de maintenance et de réparation sur votre grue Liebherr.
Les groupes de composants utilisés sur votre grue sont énumérés dans la table des matières, pour en faciliter la recherche.

Table des matières

Dans la table des matières, la flèche (⇨), dans la deuxième ligne de texte de la référence des groupes de composants, renvoie à la référence de chaque article.

Pages d'illustrations et de texte

Les pages d'illustrations et de texte dédiées aux groupes de composants et différentes pièces sont triées selon le châssis, la partie tournante et la flèche. Un article peut être constitué d'une ou plusieurs pages d'illustrations et/ou de texte.

Renvois

- Une flèche (→) dans la nomenclature mène à une page d'illustrations et/ou de texte détaillée de l'article
- Un numéro de position entre parenthèses (x) correspond à différentes pièces de l'article précédent
- Les conduites flexibles (châssis, partie tournante, flèche) sont représentées de la manière suivante :

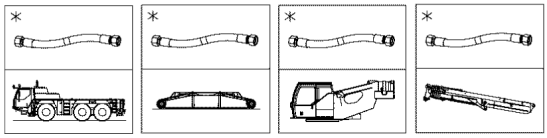

- Les conduites (châssis, partie tournante, flèche) sont représentées de la manière suivante :

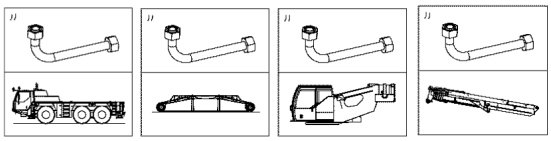

Sens de marche

La flèche (⇦/⇨) sur l'illustration renvoie au sens de marche de la grue.

Index numérique

L'index numérique est trié selon la référence article avec des indications sur le numéro de groupe de composants et le numéro de position.

Index alphabétique

L'index alphabétique est trié selon la désignation de l'article avec des indications sur la référence article, le numéro de position et le numéro de groupe de composants.
Seul le texte en langue allemande est déterminant pour la fiabilité du catalogue.

OBSERVACIONES PREVIAS
Este catálogo de piezas de repuesto debe servir para facilitarle la labor de encontrar y pedir las piezas de repuesto que necesita para el mantenimiento o la reparación de su grúa Liebherr.
Para que encuentre más rápido las piezas de repuesto, en el índice se enumeran los grupos constructivos usados en su grúa.

Índice
En el índice, la flecha (⇨) que hay en la segunda línea de texto del número de artículo del grupo constructivo se refiere al n.° de artículo.

Páginas de imagen y de texto
Las páginas de imagen y de texto para los grupos constructivos y las piezas individuales están clasificadas según el chasis inferior, la superestructura y la pluma. Un artículo puede constar de una o varias páginas de imagen y/o de texto.

Referencias
- Una flecha (→) en la lista de piezas conduce a una página de imagen y/o de texto detallada del artículo
- Si hay un número de posición entre paréntesis (x), se trata de piezas individuales del artículo precedente
- Las tuberías flexibles (chasis inferior, superestructura, pluma) se representan de la manera siguiente:

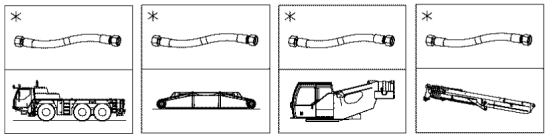

- Las tuberías rígidas (chasis inferior, superestructura, pluma) se representan de la manera siguiente:

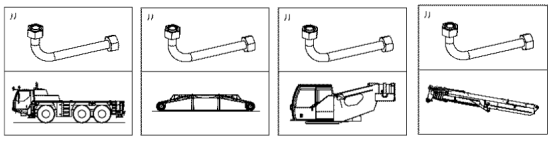

Dirección de marcha
La flecha (⇦/⇨) de la figura se refiere a la dirección de marcha de la grúa.

Índice numérico
El índice numérico está clasificado según el n.° de artículo, con alusiones al n.° de grupo constructivo y el n.° de posición.

Índice alfabético
El índice alfabético está clasificado según la denominación, con alusiones al n.° de artículo, el n.° de posición y el n.° de grupo constructivo.
La versión correcta determinante del catálogo es exclusivamente el texto en alemán.

ПРЕДВАРИТЕЛЬНЫЕ ЗАМЕЧАНИЯ

Этот каталог запасных частей поможет легче определить и заказать запасные части для техобслуживания или ремонта крана Liebherr.
Чтобы можно было быстрее найти запасные части, используемые в вашем кране конструктивные узлы, приведены в перечне.

Перечень

В содержании стрелка (⇨) во второй текстовой строке номера артикула конструктивного узла указывает на номер артикула.

Страницы с рисунками и текстами

Страницы с рисунками и описанием конструктивных узлов и отдельных частей рассортированы согласно их принадлежности ходовому устройству, поворотной платформе и стреле. Один артикул может включать одну или несколько страниц с рисунками и / или текстами.

Ссылки

- Стрелка (→) в спецификации ведёт к странице с подробным рисунком и / или описанием.
- Если номер позиции заключён в скобки (x), речь идёт об отдельных частях из предыдущего артикула.
- Шлангопроводы (ходовое устройство, поворотная платформа, стрела) представлены следующим образом:

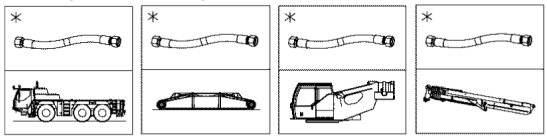

- Трубопроводы (ходовое устройство, поворотная платформа, стрела) представлены следующим образом:

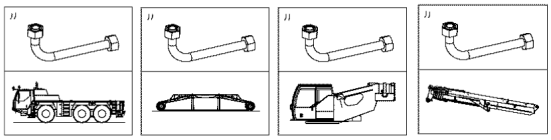

Направление движения

Стрелка (⇦/⇨) на рисунке указывает на направление движения крана.

Числовой индекс

Числовой индекс сортирует по номеру артикула с указанием номера конструктивного узла и позиции.

Алфавитный индекс

Алфавитный индекс сортирует по наименованию со указанием номера артикула, номера позиции и номера конструктивного узла.
Определяющим для правильности предметной классификации каталога является исключительно немецкий текст.

WIE BESTELLE ICH EIN ERSATZTEIL

Prüfen Sie zunächst, ob der Kran-Typ und die Werk-Nr. auf dem Typenschild Ihres Liebherr-Kranes mit dem Kran-Typ und der Werk-Nr. im Ersatzteilkatalog übereinstimmen.
Ihre Bestellung muss folgende Angaben enthalten:

anzugeben:	**zu ersehen:**	**Beispiel:**
Krantyp	Typenschild	LTM 1070-4.2
Werk-Nr.	Typenschild	060647
Bestellmenge	Ihr Bedarf	1 Stück
Artikel-Nr.	Bildseite/Textseite	938587501
Bezeichnung	Bildseite/Textseite	Seilwinde
Versandanschrift		
Versandart		

ACHTUNG:

Bei Aggregaten, für die auch Einzelteile bestellt werden können, weist der Pfeil (➪) in der zweiten Textzeile der Bezeichnung auf die entsprechende Artikelnummer hin.
Bildseiten der Leitungssysteme (Hydraulik, Pneumatik, Elektrik) beinhalten nicht alle Aggregate.
Diese Aggregate sind auf den Bildseiten zu sehen, die die Einbaulage darstellen.
Für die Lieferung von Ersatzteilen gelten unsere Lieferungs- und Zahlungsbedingungen.

HOW DO I ORDER A SPARE PART

First check if the crane type and the plant no. on the data tag of your Liebherr crane comply with the crane type and plant number in the spare parts catalogue.
Your order must include the following data:

indicate:	**refer to:**	**Example:**
Crane type	Data tag	LTM 1070-4.2
Factory No.	Data tag	060647
Order amount	Your requirement	1 item
Article no.	Figure page / text page	938587501
Designation	Figure page / text page	Rope winch
Shipping address		
Shipping method		

NOTICE:

In the case of aggregates for which individual parts can also be ordered, the arrow (➪) in the second line of text of the designation refers to the corresponding article number.
Figure pages for the hydraulic, pneumatic and electrical lines do not contain all aggregates.
These aggregates can be seen on the figure pages that represent the installation position.
For the delivery of the spare parts, our delivery and payment conditions apply.

COMMENT COMMANDER UNE PIECE DE RECHANGE

Commencer par vérifier si le type de grue et le numéro d'usine sur la plaque signalétique de votre grue Liebherr correspondent bien au type de grue et au numéro d'usine dans le catalogue des pièces de rechange.

Votre commande doit contenir les informations suivantes :

A indiquer :	**Information disponible :**	**Exemple :**
Type de grue	Plaque signalétique	LTM 1070-4.2
Numéro d'usine	Plaque signalétique	060647
Quantité commandée	Votre besoin	1 pce
Référence	Page d'illustrations / de texte	938587501
Désignation	Page d'illustrations / de texte	Treuil à câble
Adresse d'expédition		
Mode d'expédition		

ATTENTION :

Pour les groupes comportant des pièces pouvant être commandées séparément, la flèche (➪), dans la deuxième ligne de texte de la désignation, indique la référence de l'article.

Les pages d'illustration des systèmes de conduites (hydraulique, pneumatique, électrique) ne détaillent pas tous les groupes disponibles.

Ces groupes sont détaillés sur les pages d'illustration représentant la position de montage.

La livraison des pièces de rechange est régie par nos conditions générales de vente.

CÓMO PEDIR UNA PIEZA DE REPUESTO

Compruebe primero si el modelo de grúa y el n.° de fábrica que hay en la placa de características de su grúa Liebherr coinciden con el modelo de grúa y el n.° de fábrica indicados en el catálogo de piezas de repuesto.

Su pedido debe contener los siguientes datos:

Qué indicar:	**Dónde consultarlo:**	**Ejemplo:**
Modelo de grúa	Placa de características	LTM 1070-4.2
N.° de fábrica	Placa de características	060647
Cantidad de pedido	Según su demanda	1 unidad
N.° de artículo	Página de imagen/Página de texto	938587501
Denominación	Página de imagen/Página de texto	Cabrestante
Dirección de envío		
Forma de envío		

ATENCIÓN:

En el caso de agregados para los que también se pueden pedir piezas individuales, la flecha (➪) de la segunda línea de texto de la denominación alude al número de artículo correspondiente.

Las páginas de imagen de los sistemas de control (sistema hidráulico, sistema neumático, sistema eléctrico) no incluyen todos los agregados.

Estos agregados se pueden ver en las páginas de imagen que representan la posición de montaje.

Para el suministro de piezas de repuesto son válidas nuestras condiciones de envío y de pago.

КАК ЗАКАЗАТЬ ЗАПАСНУЮ ЧАСТЬ

Сначала проверьте, совпадает ли тип и заводской номер крана, указанные на заводской табличке данного крана Liebherr, с типом и заводским номером крана в каталоге запасных частей.

Ваш заказ должен содержать следующую информацию:

Следует указать:	**Следует смотреть:**	**Пример:**
Тип крана	Заводская табличка	LTM 1070-4.2
Заводской номер	Заводская табличка	060647
Объём заказа	По потребности	1 шт.
Номер артикула	Страницы с рисунками / страницы с описанием	938587501
Название	Страницы с рисунками / страницы с описанием	Канатная лебёдка
Адрес отправки		
Способ отправки		

ВНИМАНИЕ!

В агрегатах, для которых также можно заказать отдельные части, стрелка (➪) во второй текстовой строке названия указывает на соответствующий номер артикула.

Страницы с рисунками модульного размера трубопроводов и каналов (гидравлических, пневматических, электрических) охватывают не все агрегаты.

Эти агрегаты можно найти на страницах с рисунками, представляющих монтажное положение.

На поставку запасных частей распространяются наши Условия поставки и оплаты.

Pos.	Item	Quantity	Description	Bezeichnung
4	917987508	1	CENTRAL SECTION CRAWLER COMPL. ⇨ ❑ 16	RAUPENMITTELTEIL KPL.
6	917076208	2	FLOOR SHEET COMPL. 2.4M ⇨ ❑ 58	BODENPLATTEN KPL.
8	917076308	1	CRAWLER TRACK CARRIER LEFT CPL ⇨ ❑ 60	RAUPENTRAEGER KPL.LI.
10	917076408	1	CRAWLER CARRIER RIGHT CPL ⇨ ❑ 94	RAUPENTRAEGER KPL.RE.
12	917076508	1	FIXING PARTS SLEWING RING ⇨ ❑ 133	BEFESTIGUNGSTEILE DREHVE
14	918588908	1	HYDRAULIC SUPPORT ⇨ ❑ 113	HYDRAULISCHE ABSTUETZUN
18	917076708	1	CATWALK CRAW.TRACK TRAVEL GEAR ⇨ ❑ 123	LAUFSTEG RAUPENFAHRWERK
20	917076808	1	MECHANICAL SUPPORT ⇨ ❑ 129	MECH.ZUSATZABSTUETZUNG
24	917077008	1	FIXAGE DU CONTREPOIDS CENTRAL ⇨ ❑ 132	ZENTRALBALLASTBEFESTIGUN
28	917077108	1	TOOL ⇨ ❑ 134	WERKZEUG
98	916959908	1	PERSONAL PROTECTION EQUIPMENT ⇨ ❑ 139	PERSOENLICHE SCHUTZAUSRU
102	917987408	1	SLEWING PLATFORM FRAME UNTERTEIL ⇨ ❑ 140	DREHBUEHNENRAHMEN
103	918861308	1	SLEWING PLATFORM FRAME ⇨ ❑ 179	DREHBUEHNENRAHMEN
104	918369608	1	TRANSPORT KEEPER DREHB. ⇨ ❑ 809	TRANSPORTABLAGE
106	917077708	1	PIN F. S AND D PIVOT SECTION UND SA- B ⇨ ❑ 196	BOLZEN S-ANLENKSTUECK
107	917077808	1	WINCH 1 ⇨ ❑ 198	WINDE 1
108	917077908	1	WINCH 2 ⇨ ❑ 218	WINDE 2
111	917078208	1	WINCH 4 LUFFING GEAR ⇨ ❑ 228	WINDE 4 EINZIEHWERK
119	917078908	1	ERECTING WINCH ⇨ ❑ 245	MONTAGEWINDE
121	918861408	1	DIESEL ENGINE CPL. ⇨ ❑ 263	DIESELMOTOR KPL.
122	919834908	1	DIESEL ENGINE PURCHASED PARTS ⇨ ❑ 327	DIESELMOTOR KAUFTEIL
124	919551008	1	MUFFLER UNIT ⇨ ❑ 422	SCHALLDAEMPFERANLAGE
125	919063308	1	AIR FILTER UNIT CPL. ⇨ ❑ 430	LUFTFILTERANLAGE KPL.
126	918981908	1	BATTERY STORAGE ⇨ ❑ 434	BATTERIELAGERUNG
127	919063408	1	UREA PLANT ⇨ ❑ 440	HARNSTOFFANLAGE
129	918810308	1	CONTROL STAND ⇨ ❑ 451	STEUERSTAND
130	915587308	1	EMERGENCY SEAT ⇨ ❑ 460	NOTSITZ
131	917079908	1	TURNTABLE PANELLING ⇨ ❑ 462	DREHBUEHNENVERKLEIDUNG
132	918999008	1	SLEWING PLATFORM CATWALK ⇨ ❑ 464	LAUFSTEG DREHBUEHNE
133	919788208	1	EL.INSTRUMENTS F.CRANE DRIV.CA ⇨ ❑ 484	ELEKTRIK KRANFUEHRERKABIN

Pos.	Item	Quantity	Description	Bezeichnung
134	919733908	1	ADD HEATING SUPERSTRUCTURE LR11000 ⇨ ❑ 500	ZUSATZHEIZUNG OW
135	91000225	1	AIR CONDITIONING ⇨ ❑ 509	KLIMAANLAGE
136	919612508	1	SA FRAME ⇨ ❑ 514	SA-BOCK
137	917863208	1	TRANSPORT KEEPER SA-BOCK ⇨ ❑ 810	TRANSPORTABLAGE
138	917368808	2	MEASURING PLATE 3000 KN FA.TECSIS ⇨ ❑ 543	ZUGMESSLASCHE KPL.
139	917080508	1	ROLLER BEARING DREHBUEHNE ⇨ ❑ 544	ROLLENLAGERUNG
140	917080608	1	MOUNTING EQUIPMENT CRAWLER ⇨ ❑ 546	MONTAGEEINRICHTUNG RAUP
141	917473108	1	FUEL TANK CONTAINER UPPER CARR ⇨ ❑ 553	BRENNSTOFFBEHAELTER OW
142	919965008	1	FUEL FEED ⇨ ❑ 556	KRAFTSTOFFFOERDERUNG
143	918789208	1	FUEL TANK CPL. ⇨ ❑ 562	KRAFTSTOFFBEHAELTER KPL.
144	919140308	1	OIL RESERVOIR, COMPLETE ⇨ ❑ 566	OELBEHAELTER KPL.
147	919297008	1	CENT. LUBRIC. SYSTEM SUPERST. HAUPTT ⇨ ❑ 573	ZENTRALSCHMIERANLAGE OW
148	917081308	1	SLING GEAR ERECTION CRAWLER ⇨ ❑ 814	ANSCHLAGMITTEL MONTAGE
150	917517908	1	COUNTERWEIGHT FRAME ⇨ ❑ 815	AUFNAHME GEGENGEWICHTE
154	918531108	1	MIRROR ATTACHM.IN CRANE CABIN ⇨ ❑ 584	SPIEGELANBAU KRANFUEHRER
156	917081908	1	CHARGER F.BATTERY 110V ⇨ ❑ 585	BATTERIE LADEEINHEIT
158	918009808	1	CLIMA-HEATING INSTALLATION STUFE4 ⇨ ❑ 587	HEIZKLIMAGERAET EINBAU
159	919140408	1	SOUND DAMPING ⇨ ❑ 592	GERAEUSCHDAEMMUNG
161	917082108	1	INSCRIPTION PLATE DB-HAUPTTEIL ⇨ ❑ 819	BESCHILDERUNG DREHBUEHN
162	918107308	1	PLATING ALLGEMEIN ⇨ ❑ 823	ZUSATZBESCHILDERUNG
163	918862508	1	ELECTR. SYSTEM F.SLEWING PLATF ⇨ ❑ 616	ELEKTRIK DREHBUEHNE
164	916283608	1	PLATING FABRIKDATEN ⇨ ❑ 825	ZUSATZBESCHILDERUNG
165	91001563	1	SWITCHBOX MOUNTING PARTS LR11000 ⇨ ❑ 640	EINBAUTEILE SCHALTSCHRAN
169	919768508	1	HYDRAULICS ⇨ ❑ 663	HYDRAULIK
170	917751408	1	ELECTR.FOR SLEWING GEAR BTT-E ⇨ ❑ 826	ELEKTRIK FUNKFERNSTEUER
171	919075408	1	CRANE DRIVER CAB ADDITION ⇨ ❑ 714	KRANFUEHRERKABINE ANBAU
172	919075508	1	CRANE OPERATOR CABIN PREASS 2 ⇨ ❑ 723	KRANFUEHRERKABINE VORM.2
173	919075308	1	CRANE OPERATOR CABIN PREASS 1 ⇨ ❑ 733	KRANFUEHRERKABINE VORM.1
175	918064308	1	SLIDING DOOR INSTALLATION SPF ⇨ ❑ 749	SCHIEBETUER EINBAU
177	919171108	1	COMPRESSED AIR PLANT LR11000 ⇨ ❑ 755	DRUCKLUFTANLAGE

Pos.	Item	Quantity	Description	Bezeichnung
178	919075608	1	PLATFORM CRANE CABIN ⇨ ❑ 760	PODEST KRANKABINE
180	919814408	1	HOSE LINES SUPERSTRUCTURE ⇨ ❑ 762	SCHLAUCHLEITUNGEN OBER
182	918791408	1	PIPELINES SUPERSTRUCTURE HAUPTTEIL ⇨ ❑ 767	ROHRLEITUNGEN OBERWAGE
185	919551708	1	ADDITIONAL SIGNAGE CALIFORNIA ⇨ ❑ 829	ZUSATZBESCHILD.CALIFORNIE
190	919487108	1	ROPE WITH ACCESSORIES 1 ⇨ ❑ 831	SEIL F.WINDE 1
191	919487208	1	ROPE WITH ACCESSORIES 2 ⇨ ❑ 834	SEIL F.WINDE 2
193	917085108	1	ROPE FOR WINCH 4 ⇨ ❑ 835	SEIL F.WINDE 4
195	917085408	1	ROPE FOR WINCH 6 ⇨ ❑ 836	SEIL F.WINDE 6
198	919466708	1	ROPE WITH ACCESSORIES ⇨ ❑ 837	SEIL MONTAGEWINDE M.ZUBEH
201	919388608	1	S PIVOT SECTION CPL. 10.5M ⇨ ❑ 838	S-ANLENKSTUECK KPL.
204	919633708	1	ROLLER SET 350T ⇨ ❑ 886	ROLLENSATZ
205	919633808	1	ROLLER SET 400T ⇨ ❑ 891	ROLLENSATZ
206	917190908	1	S INTERMEDIATE SECTION 3228.25 6M SPF ⇨ ❑ 893	S-ZWISCHENSTUECK
207	917333908	1	S INTERMEDIATE SECTION 3228.20 6M ⇨ ❑ 901	S-ZWISCHENSTUECK
210	917078708	2	S INTERMEDIATE SECTION 3228.20 12M ⇨ ❑ 905	S-ZWISCHENSTUECK
211	917078808	1	S INTERMEDIATE SECTION 3228.25 12M FL ⇨ ❑ 912	S-ZWISCHENSTUECK
212	917079208	1	S INTERMEDIATE SECTION 3228.25 12M ⇨ ❑ 925	S-ZWISCHENSTUECK
213	917571208	1	S INTERMEDIATE SECTION 3228.40 12M ⇨ ❑ 930	S-ZWISCHENSTUECK
215	919219208	1	S INTERMEDIATE SECTION 3228.15LF 12M ⇨ ❑ 935	S-ZWISCHENSTUECK
216	917191008	1	SL REDUCING SECTION 6M ⇨ ❑ 942	SL-REDUZIERSTUECK
219	919550708	1	WINCH 6 ⇨ ❑ 948	WINDE 6
244	91000228	1	AIR CON DRIVE UNIT PREPARATION ⇨ ❑ 771	VORB.ANTRIEBSAGG.KLIMAANL
246	918371308	1	AUXILIARY HYDR.CONNECTING LINE ⇨ ❑ 975	ZUSATZHYDR.VERBINDUNGSLE
267	919301808	1	L-HEAD PIECE 650T ⇨ ❑ 978	L-KOPFSTUECK
305	917228608	1	BOOM NOSE 32T ⇨ ❑ 996	MASTNASE
318	917229308	1	LOAD HOOK 25 E SPF	LASTHAKEN
(1)	12103547	1	SAFETY TRAP	SICHERUNGSFALLE
(6)	746604001	1	CYLINDRICAL ROLLER BEARING DIN 722 8	AXIALZYLINDERROLLENLAGER
322	919124208	1	SLEWING PLATF.CAMERA MONITOR ⇨ ❑ 785	KAMERAUEBERWACHUNG DRE
326	917229508	1	CAMERA MONITOR WINCH WINDE 5-6 ⇨ ❑ 1002	KAMERAUEBERWACHUNG WIN
334	919294008	1	ARGON FLOODLIGHT HEEL PIECE ⇨ ❑ 1005	A-SCHEINWERFER S-ANLENKS

Pos.	Item	Quantity	Description	Bezeichnung
344	919533508	1	CRAWLER TRACTOR ⇨ ❑ 1009	RAUPENSCHLEPPER
345	918007408	1	PIN PULLING CYLINDER ⇨ ❑ 1020	BOLZENZIEHZYLINDER
347	919408908	1	UPPERCARRIAGE SUSP BALL BOLTS ⇨ ❑ 796	VERBOLZUNG DB-SCHWEBEBA
349	919837308	1	HYDRAULIC AGGREGATE ⇨ ❑ 1029	HYDRAULIKAGGREGAT
360	916166208	1	CAR RADIO ⇨ ❑ 1030	AUTORADIO
362	917569308	1	CARRIER, MEAS. & WARN. DEVICE WW+F ⇨ ❑ 1032	TRAEGER MESS-U.WARNEINRI
370	919477008	1	AUX.HYDR. BALL. TRUCK V-FRAME ⇨ ❑ 800	ZUS.HYDR.BALLASTWAGEN V-
375	96055319	12	COUNTERWEIGHT CPL. 10T SPF ⇨ ❑ 1038	GEGENGEWICHT KPL.
376	96055319	30	COUNTERWEIGHT CPL. 10T SPF ⇨ ❑ 1038	GEGENGEWICHT KPL.
412	919787508	1	EL.COOLANT PREHEAT ⇨ ❑ 804	EL.KUEHLWASSERVORWAERM
413	919657408	1	COOLING WATER PRE-HEATING 110 V ⇨ ❑ 805	KUEHLWASSERVORWAERMUN
414	918470508	2	EXTERNAL FEED 110V/230V ⇨ ❑ 807	FREMDEINSPEISUNG
417	918462408	2	SIGN EXTERNAL SUPPLY 110V ⇨ ❑ 1040	BESCHILDERUNG FREMDEINSP
418	919326208	1	SLEWING PLATFORM EXTENSION ⇨ ❑ 1041	DREHBUEHNENVERLAENGER
425	919694608	1	STARTER AID 24V ⇨ ❑ 1045	STARTHILFE
456	917571308	1	MOUNTING AIDS ⇨ ❑ 1046	MONTAGEHILFSMITTEL
460	919219508	1	F-CONNECTING HEAD 8.25M ⇨ ❑ 1051	F-ANSCHLUSSKOPF
462	919219608	1	F-ASSEMBLY UNIT ⇨ ❑ 1066	F-MONTAGEEINHEIT
464	919219708	1	PIVOT SECTION ⇨ ❑ 1072	F-ANLENKSTUECK
466	919219808	1	F-GUYING ⇨ ❑ 1090	F-ABSPANNUNG
468	919220008	1	F-HEAD SECTION 6M 253T ⇨ ❑ 1094	F-KOPFSTUECK
472	919220208	1	F-INTERMEDIATE SECT. 2318.10 6M ⇨ ❑ 1124	F-ZWISCHENSTUECK
476	919222808	1	ERECTION FRAME 9M ⇨ ❑ 1128	FA-BOCK
478	919222908	1	OVERRUN PROTECTION ⇨ ❑ 1138	F-RUECKHALTESICHERUNG
479	919395808	1	FIX TIP ALIGN TRESTLE ANCHOR 26.5M ⇨ ❑ 1140	FAB-ABSPANNUNG
480	919219108	2	MEASURING PLATE 1250 KN FA.TECSIS ⇨ ❑ 1143	ZUGMESSLASCHE KPL.
481	918923808	1	TILT SENSOR HOOK FLANGE ⇨ ❑ 1144	NEIGUNGSGEBER HAKENFLAS
499	918641308	1	PREPARATION CAMERA WINCH 5/6 ⇨ ❑ 1151	VORBEREITUNG KAMERA WIND
557	918961008	1	TRANSPORT DEVICE ⇨ ❑ 1152	TRANSPORTEINRICHTUNG
558	919413108	1	MOUNTING AIDS ⇨ ❑ 1154	MONTAGEHILFSMITTEL

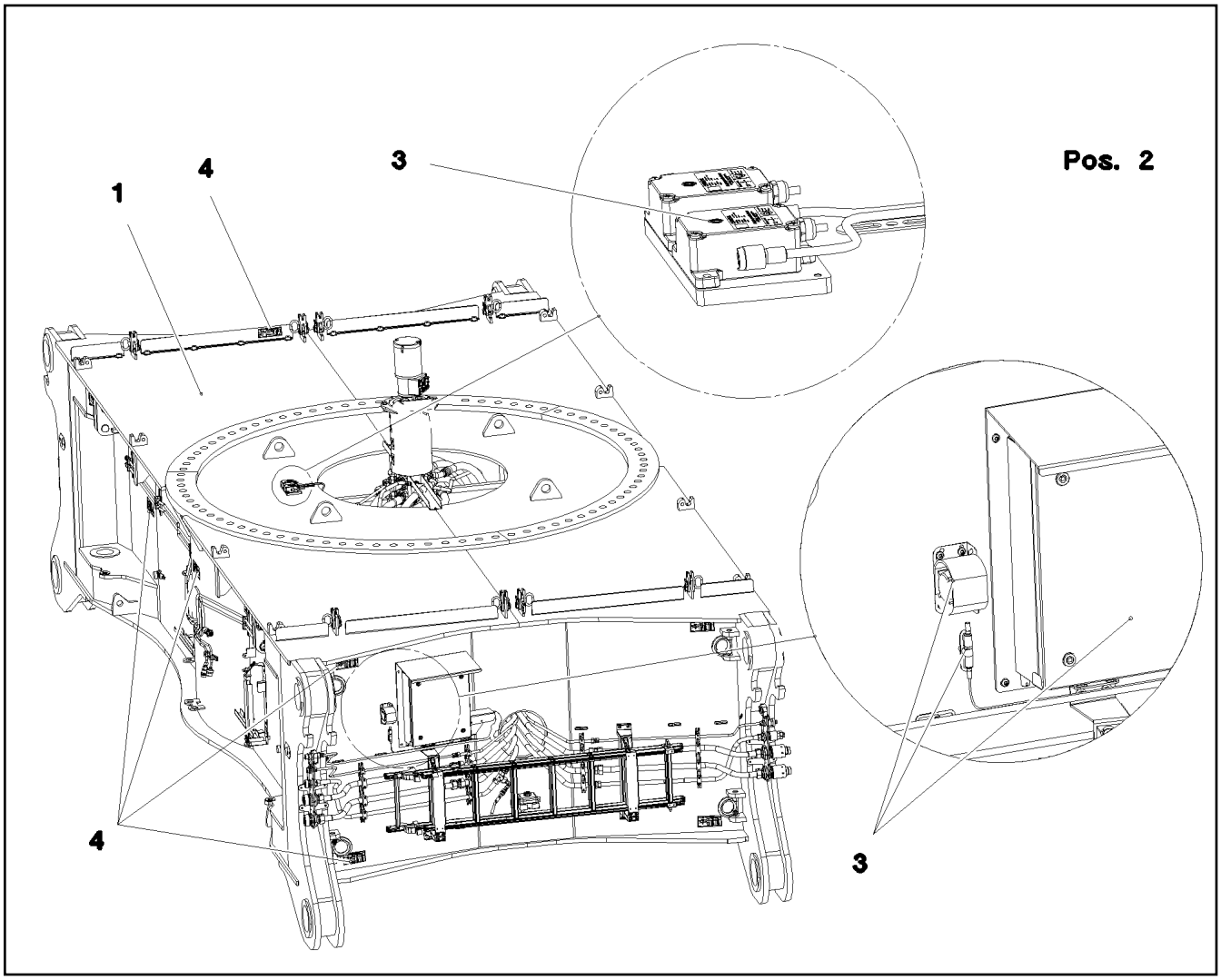

Pos.	Item	Quantity	Description	Bezeichnung
1	918005408	1	CENTRAL SECTION CRAWLER ⇨ ❑ 17	RAUPENMITTELTEIL
2	918129208	1	HYDRAULIC EQUIPM.CENTER PART ⇨ ❑ 28	HYDRAULIK MITTELTEIL
3	917361408	1	EL.CENTER PART ⇨ ❑ 45	ELEKTRIK MITTELTEIL
4	918216808	1	SIGNS MITTELTEIL ⇨ ❑ 56	BESCHILDERUNG

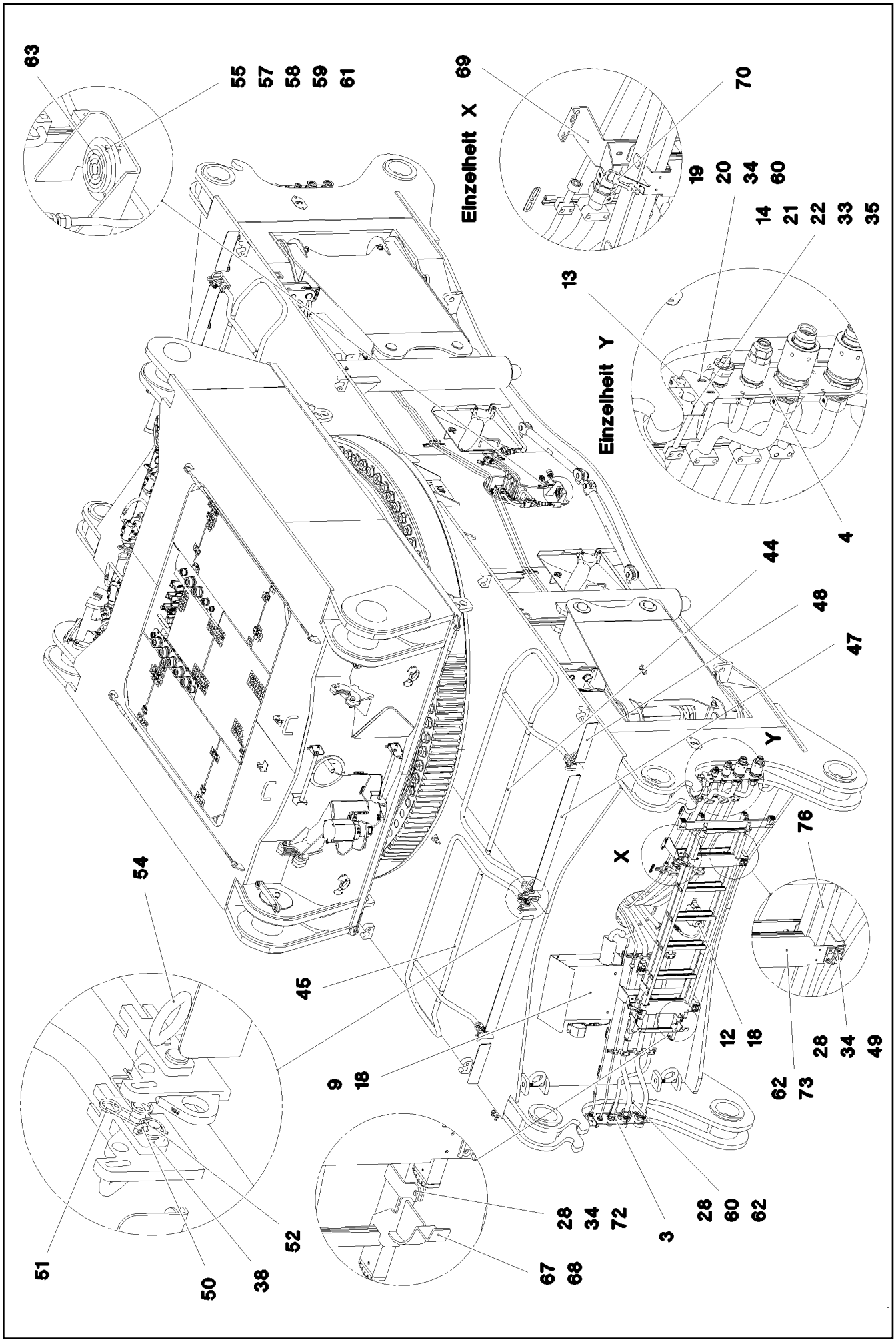

7.2.2022 081590 LIEBHERR	etk_en_de_098277 LR 11000 CENTRAL SECTION CRAWLER RAUPENMITTELTEIL	❑ 17 (1/5) 918005408

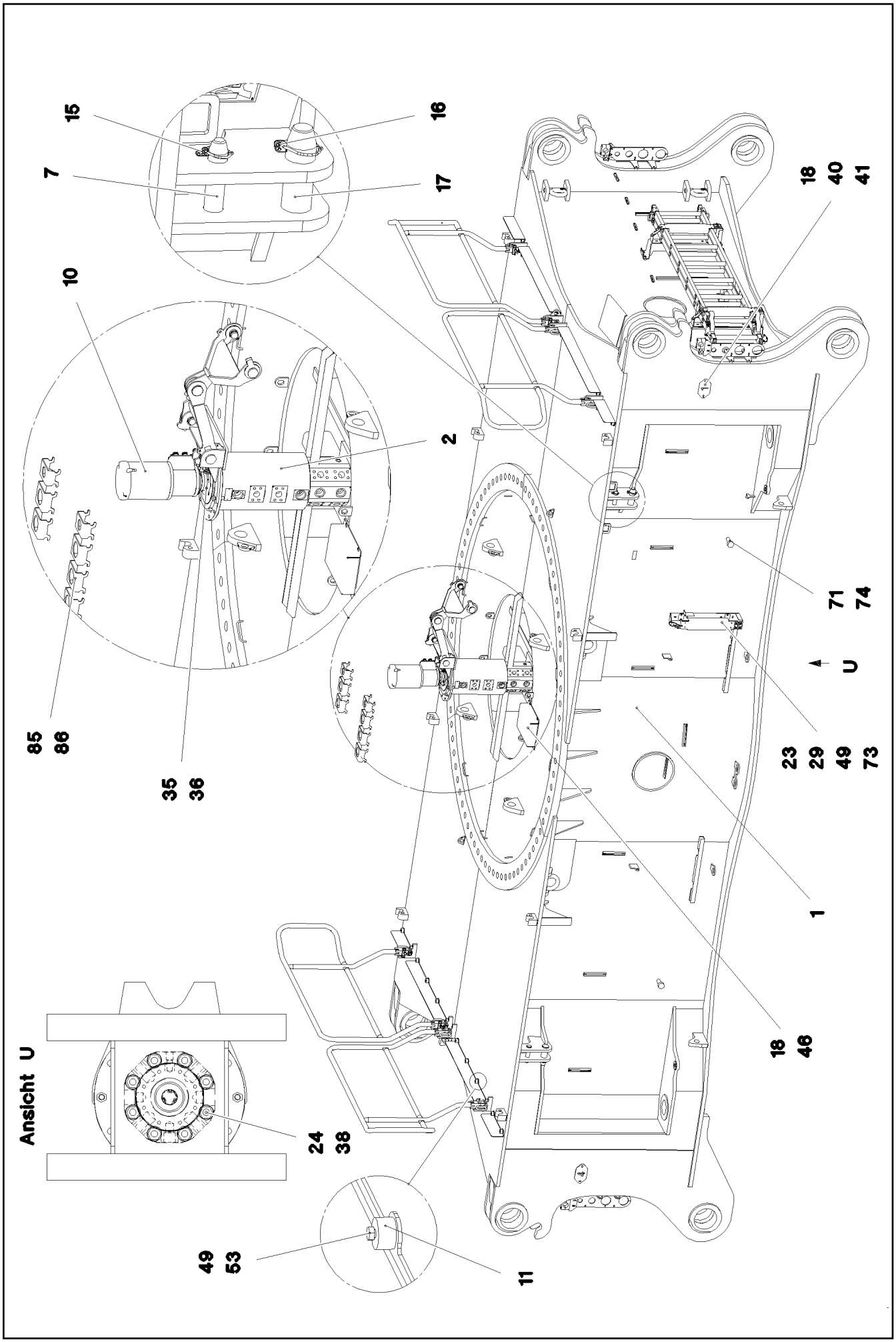

7.2.2022 081591 LIEBHERR	etk_en_de_098277 LR 11000 CENTRAL SECTION CRAWLER RAUPENMITTELTEIL	❑ 18 (2/5) 918005408

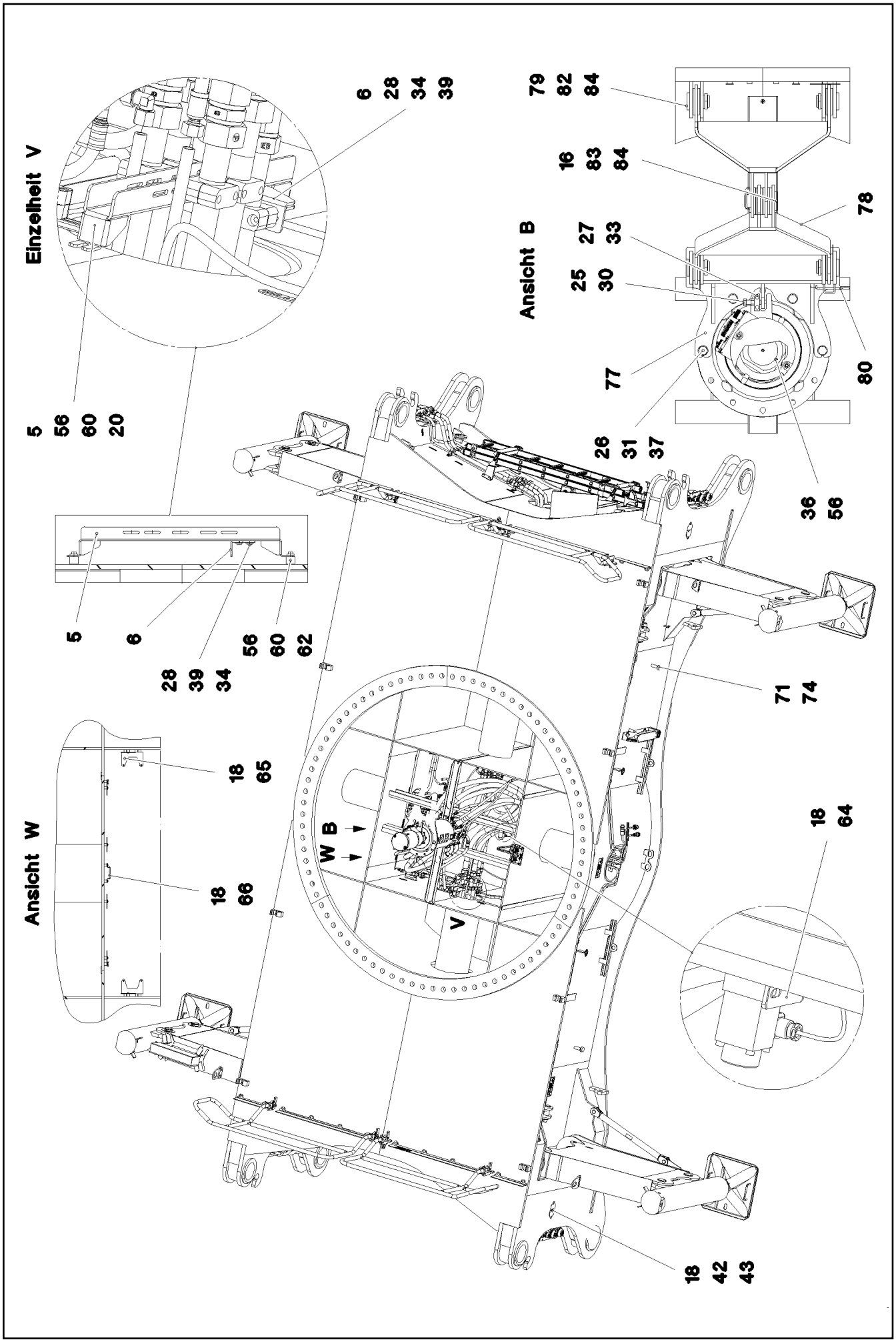
Einzelheit V
5
56
60
20
6
28
34
39
Ansicht B
79
82
84
16
83
84
78
27
33
25
30
77
26
31
37
36
56
80
Ansicht W
5
6
28
39
34
56
60
62
18
65
18
66
W
B
V
71
74
18
64
18
42
43

Pos.	Item	Quantity	Description	Bezeichnung
1	967849108	1	CENT.SECT.CRAWLER STEELWORK	RAUPENMITTELTEIL STAHLBAU
2	11212785	1	ROTARY FEED THROUGH SPF	DREHDURCHFUEHRUNG
(999)	11341968	1	SEALINGSET ROTARY TRANSMISSION	DS DREHDURCHFUEHRUNG
3	968001208	2	HOLDER FE//ZNNI8//CN//T0	HALTER
4	968001308	2	HOLDER FE//ZNNI8//CN//T0	HALTER
5	97031980	2	HOLDER 4X726X151 S315MC	HALTER
6	97031985	2	HOLDER 4X175X108 S315MC FE//ZNNI8//CN/	HALTER
7	97032091	4	PIN 45.0X153 35NICRMOV125 SPF	BOLZEN
9	968049308	1	PROTECTING SHEET CPL. FE//ZNNI8//CN//T	SCHUTZBLECH KPL.
10	968660508	1	SLIPRING UNIT INSTALLATION ⇨ ❑ 22	SCHLEIFRINGKOERPER EINBA
11	978787708	24	SLEEVE 33.0X19 FE//ZNNI8//CN//T0	HUELSE
12	978637208	2	PLATE DC01 FE//ZNNI8//CN//T0	BLECH
13	7005052	8	CLAMP-HALF DIN 3015-1 L 3 R 25 PP SW	KLEMMHAELFTE
14	602010108	8	CLAMP-HALF DIN 3015-1 L 6 R 44,5 PP SW	KLEMMHAELFTE
15	10875870	4	SAFETY PLUG W HINGE-LID 6X42X5,5X32 4	SICHERHEITSKLAPPSTECKER
16	10180884	5	SAFETY PLUG W HINGE-LID 8X62X7,5X53 4	SICHERHEITSKLAPPSTECKER
17	949088208	4	PIN 55.0X175 35NICRMOV125 GASN. SPF	BOLZEN
18	12102696	26	BUTTON HEAD SCREW ISO 7380-2 M8X10 0	HALBRUNDKOPFSCHRAUBE
19	97046499	4	ANGLE 4X147X93 S315MC FE//ZNNI8//CN//T	WINKEL
20	10875486	8	BUTTON HEAD SCREW AEHNL.ISO 7380-2	HALBRUNDKOPFSCHRAUBE
21	12215338	8	SOCKET HEAD SCREW ISO 4762 M6X75 8.8	ZYLINDERSCHRAUBE
22	10876394	8	SOCKET HEAD SCREW DIN 912 M6X40 12.9	ZYLINDERSCHRAUBE
23	97082103	2	DISTANCE TUBE 25.0X74 S355J2H FE//ZNNI	DISTANZROHR
24	4065281	8	HEX SCREW ISO 4017 M20X45 8.8 FLZN SP	SECHSKANTSCHRAUBE
25	11645386	1	HEX SCREW ISO 4017 M12X45 8.8 FLZN SP	SECHSKANTSCHRAUBE
26	10875520	4	HEX SCREW ISO 4017 M16X50 8.8 FLZN SP	SECHSKANTSCHRAUBE
27	12216202	2	HEX SCREW ISO 4017 M6X50 8.8 480H SPF	SECHSKANTSCHRAUBE
28	10197831	28	HEX SCREW ISO 4017 M8X25 8.8 ZNNI-480	SECHSKANTSCHRAUBE
29	11651585	2	HEX SCREW ISO 4014 M8X70 8.8 480H SPF	SECHSKANTSCHRAUBE
30	10875616	1	HEX NUT ISO 4032 M12 8 FLZN SPF	SECHSKANTMUTTER
31	10875617	4	HEX NUT ISO 4032 M16 8 FLZN SPF	SECHSKANTMUTTER
33	12102692	18	HEX NUT DIN 985 M6 8 ZNNI-480H SPF	SECHSKANTMUTTER
34	10875614	20	HEX NUT DIN 985 M8 8 480H SPF	SECHSKANTMUTTER
35	10197771	18	WASHER ISO 7089 6 200HV ZNNI-480H SPF	SCHEIBE
36	12103465	4	WASHER ISO 7089 8 300HV ZNNI-480H SPF	SCHEIBE
37	10289806	8	WASHER ISO 7089 16 300HV FLZN SPF	SCHEIBE
38	10289808	16	WASHER ISO 7089 20 300HV FLZN SPF	SCHEIBE
40	97011112	1	PLATE DC01 FE//ZNNI8//CN//T0	BLECH
41	97011113	1	PLATE DC01 FE//ZNNI8//CN//T0	BLECH
42	97011114	1	PLATE DC01 FE//ZNNI8//CN//T0	BLECH
43	97011115	1	PLATE DC01 FE//ZNNI8//CN//T0	BLECH
44	968284908	2	GUARD RAILING T ZN O	GELAENDER
45	968372908	2	GUARD RAILING T ZN O	GELAENDER
46	97059377	1	PROTECTIVE HOOD 470X403 ALMG3 H114	SCHUTZHAUBE
47	97039864	4	FLOOR PLATE 4X143X1100 S315MC FE//ZN	FUSSBLECH
48	97039865	4	FLOOR PLATE 4X143X380 S315MC FE//ZNNI	FUSSBLECH
49	11140469	42	WASHER ISO 7093-1 8 200HV 480H SPF	SCHEIBE
50	10875869	8	SAFETY PLUG W HINGE-LID 5X29X4,7X25 4	SICHERHEITSKLAPPSTECKER
51	433102808	8	RETAINING SPRING 3X55 VERZ	SICHERUNGSFEDER
52	451222408	8	PIN DIN 1435 20X65X58 ST.50-2K VERZ	BOLZEN
53	11651612	32	HEX SCREW ISO 4017 M8X16 8.8 480H SPF	SECHSKANTSCHRAUBE
54	924713108	8	SOCKET PIN T ZN K	STECKBOLZEN
55	12220252	3	PAN-HEAD SCREW ISO 7045 M5X35 4.8 480	FLACHKOPFSCHRAUBE
56	11651767	17	HEX SCREW ISO 4017 M8X20 8.8 480H SPF	SECHSKANTSCHRAUBE
57	10875620	6	HEX NUT ISO 4032 M5 8 480H SPF	SECHSKANTMUTTER
58	10875612	3	HEX NUT DIN 985 M5 8 480H SPF	SECHSKANTMUTTER
59	10197808	6	WASHER ISO 7089 5 200HV ZNNI-480H	SCHEIBE
60	11840501	45	WASHER DIN 7349 8,4 200HV 480H SPF	SCHEIBE
61	10875643	6	WASHER ISO 7093-1 5 200HV 480H SPF	SCHEIBE

Pos.	Item	Quantity	Description	Bezeichnung
62	953873408	37	SLEEVE 25X20 11SMN37 FE//ZNNI8//CN//T0	HUELSE
63	714000808	1	SPIRIT LEVEL	LIBELLE
64	97019039	1	PLATE 168X177 S315MC FE//ZNNI8//CN//T0	BLECH
65	950430808	2	HOLDER S315MC FE//ZNNI8//CN//T0	HALTER
66	970771908	1	PLATE 3X146X80 DC01 FE//ZNNI8//CN//T0	BLECH
67	968841208	1	HOLDER T ZN O	HALTER
68	968841308	1	HOLDER T ZN O	HALTER
69	97052524	2	PLATE 4X999X366 S315MC FE//ZNNI8//CN//T	BLECH
70	885251508	1	PADLOCK ABUS-64TI/40 TITALIUM	VORHAENGESCHLOSS
71	11491889	12	WASHER ISO 7093-1 10 300HV FLZN SPF	SCHEIBE
72	97048030	2	PLATE 4X30X141 S315MC T ZN O	BLECH
73	969088908	3	HOLDER PRE-ASSEMBLY ⇨ ❑ 27	HALTER VORM.
74	726613008	4	MEGI BUFFER	MEGIPUFFER
76	10870476	1	EXTENSION LADDER 7/8-420X2,16M ALU SP	SCHIEBELEITER
77	969483808	1	ACTUATOR WELDED	MITNEHMER SCHWK.
78	969483608	2	DRAWBAR WELDED	DEICHSEL SCHWK.
79	10875873	4	SPLIT PIN ISO 1234 8X63 ST 480H SPF	SPLINT
80	433101208	1	RETAINING SPRING 4X68 ISO 2081 FE/ZN8/	SICHERUNGSFEDER
82	451237208	4	PIN DIN 1435 40X60X50 S355J2C+C FE//ZN	BOLZEN
83	451436708	1	PIN DIN 1436 40X90X78 ST.50 GALV.VERZ	BOLZEN
84	970904808	10	PLATE 80X110 DC01 FE//ZNNI8//CN//T0	BLECH
85	97062057	5	PLATE 4X246X125 S315MC T ZN O	BLECH
86	97062109	2	PLATE 4X246X100 S315MC T ZN O	BLECH

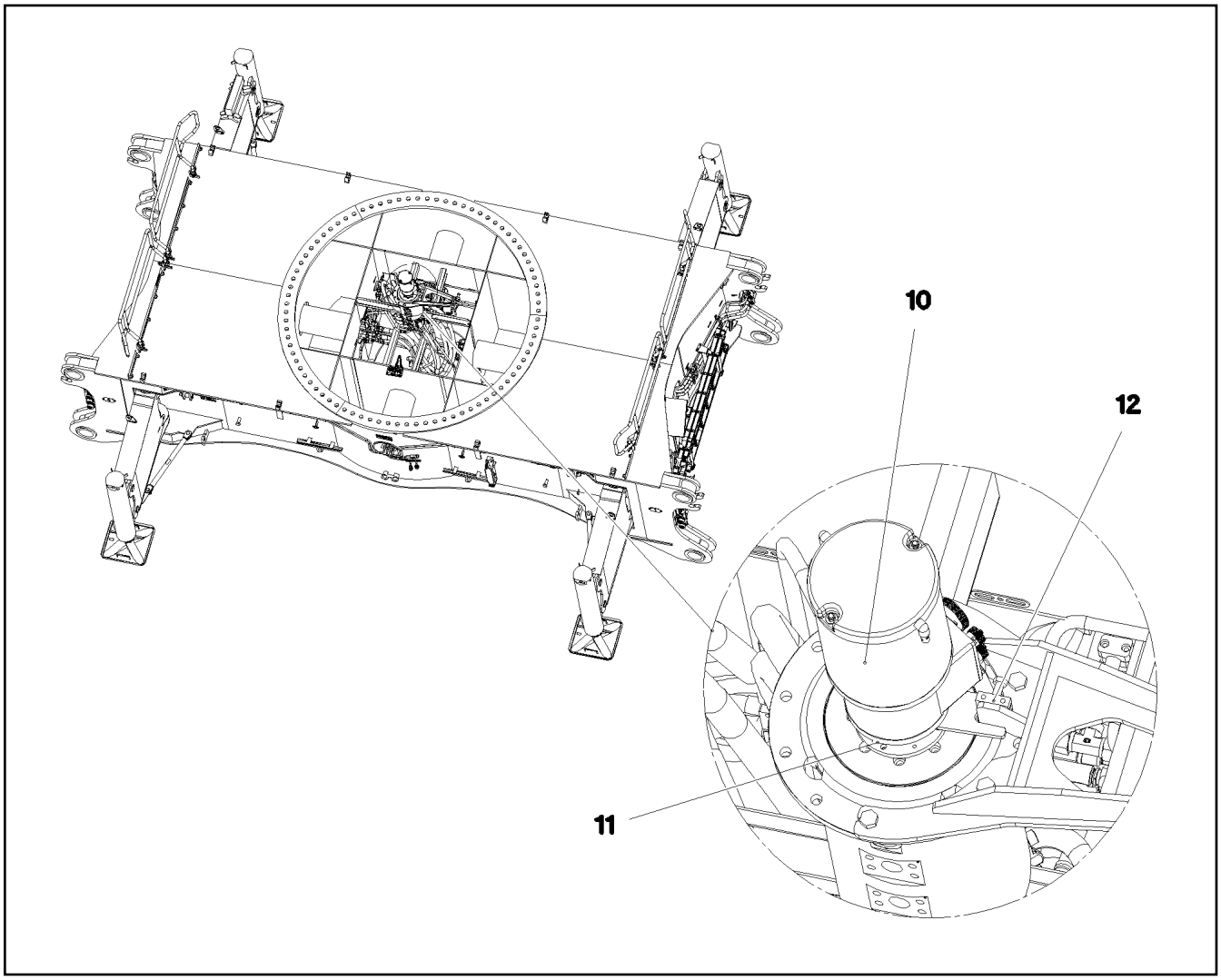

Pos.	Item	Quantity	Description	Bezeichnung
10	11601184	1	COLLECTING RING 70X16A/24V SPF ⇨ ❑ 23	SCHLEIFRINGUEBERTRAEGER
11	10802060	1	ROTARY ENCODER 360° LSB PL:E SPF	DREHGEBER
12	288176208	1	SHEET 15X30X50 PA6G	PLATTE

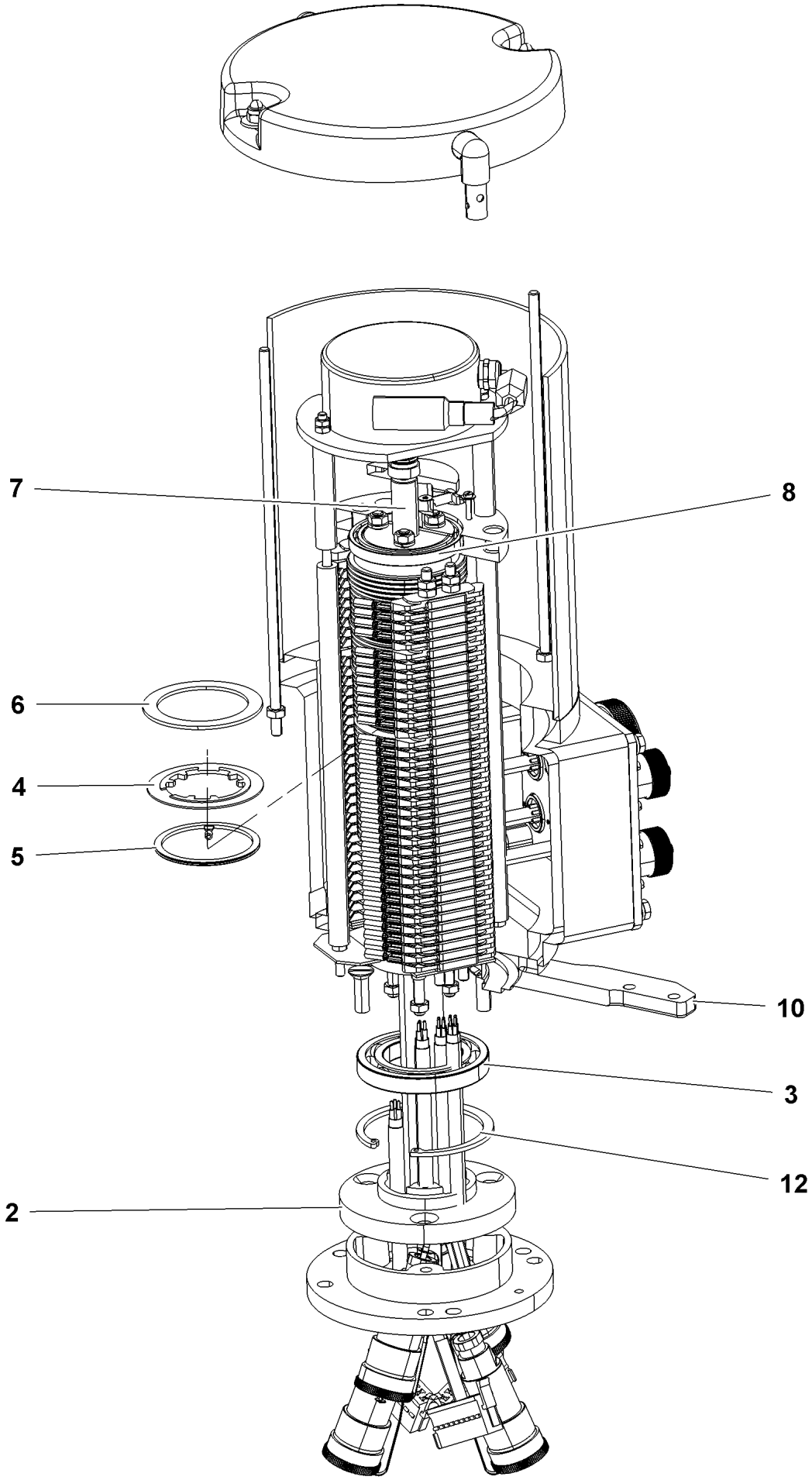
7
8
6
4
5
10
3
12
2

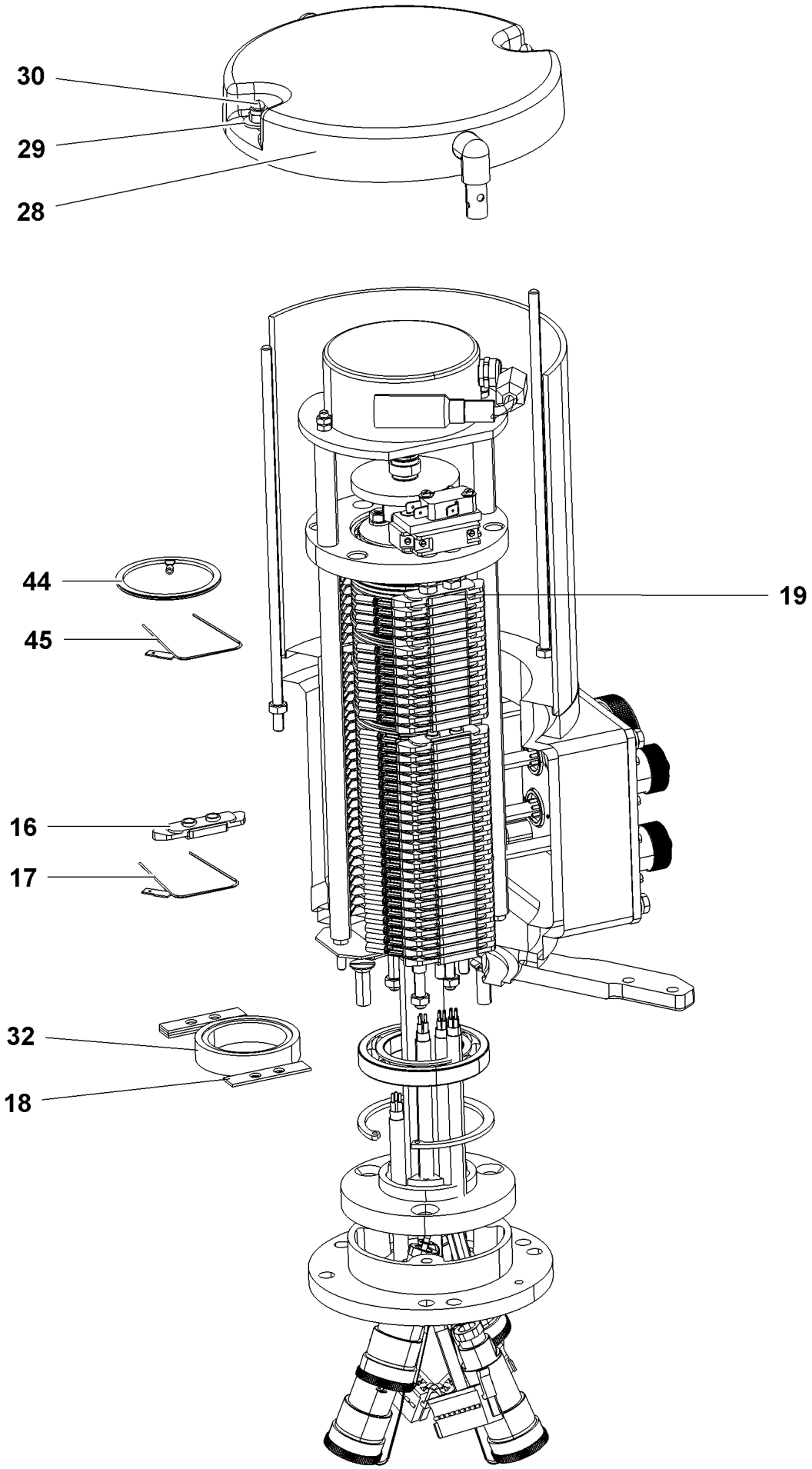
30
29
28
44
45
19
16
17
32
18

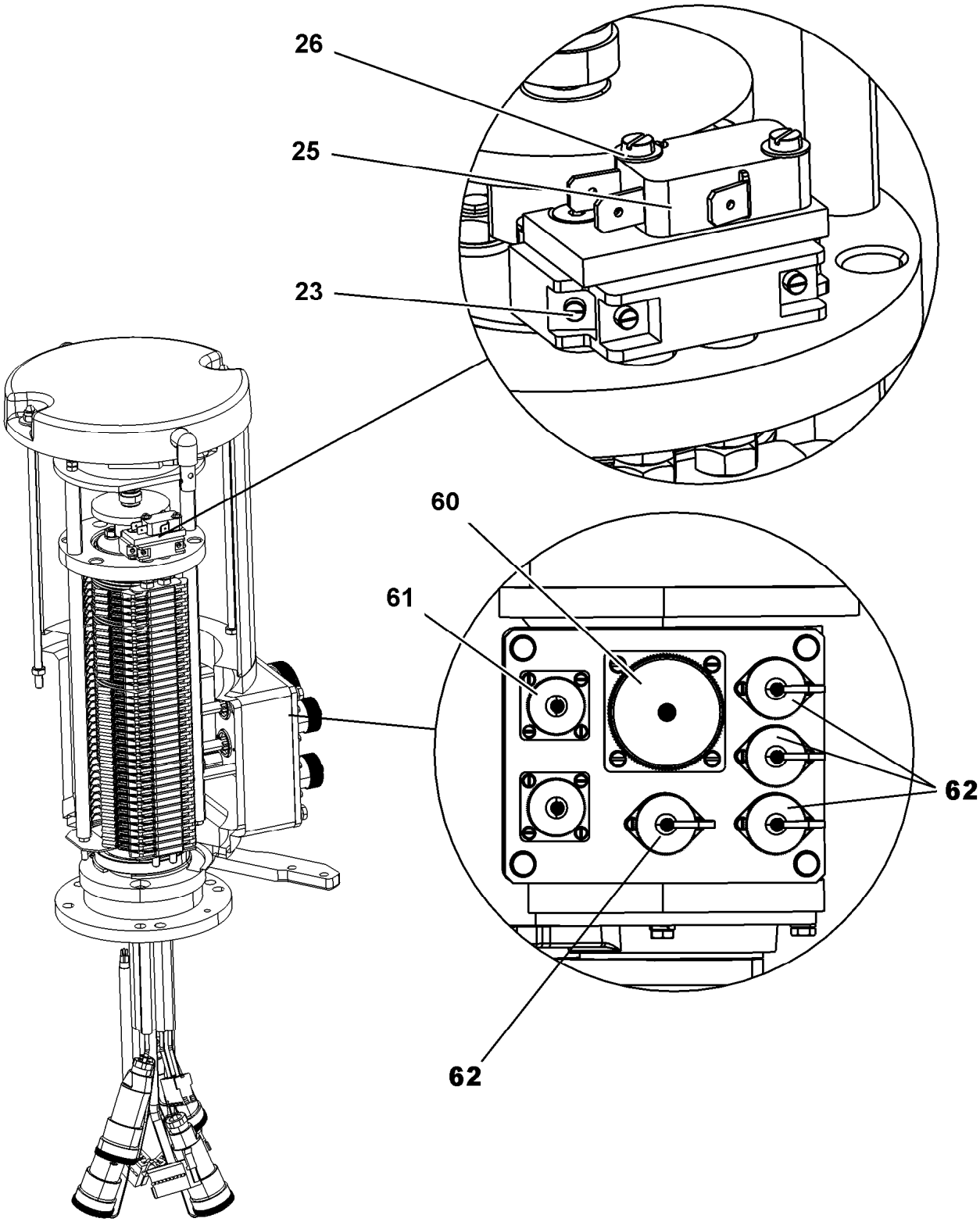
26
25
23
60
61
62
62

Pos.	Item	Quantity	Description	Bezeichnung
2	11007300	1	ADAPTER RING	ADAPTERRING
3	10114839	1	DEEP GROOVE BALL BEARING	RILLENKUGELLAGER
4	691041708	78	INSULATING RING	ISOLIERRING
5	10114843	46	SLIP RING 60X2 2,5²	SCHLEIFRING
6	10114850	7	SEPARATING RING	TRENNRING
7	691041808	1	COVER DISK 8X60	DECKSCHEIBE
8	10114838	1	DEEP GROOVE BALL BEARING 50X65X7	RILLENKUGELLAGER
10	11100949	1	BEARING MOUNT	LAGERAUFNAHME
12	428102408	1	LOCKING RING DIN 472 75X2,5	SICHERUNGSRING
16	691043108	74	CONTACT BOW HOLDER	SCHLEIFBUEGELHALTER
17	691041608	46	CONTACT BOW	SCHLEIFBUEGEL
18	10220448	4	EQUALIZER PLATE	AUSGLEICHSPLATTE
19	10359128	2	CONTACT BOW HOLDER	SCHLEIFBUEGELHALTER
23	570338308	1	PROTECTIVE MOTOR SWITCH	NOCKENSCHALTER
25	571486808	1	SNAP SWITCH	SCHNAPPSCHALTER
26	570824177	2	SPRING WASHER DIN 137 B 3 VERZ	FEDERSCHEIBE
28	11181887	1	HOOD COVER	HAUBENDECKEL
29	10540500	2	WASHER ISO 7093-1 6 200HV-A4	SCHEIBE
30	691035008	2	CAP NUT DIN 986 M6	HUTMUTTER
32	11181884	1	SPACER RING	ABSTANDSRING
44	11003223	24	SLIP RING MS60 VERGOLDET	SCHLEIFRING
45	11003224	24	CONTACT BOW CUBE2 VERGOLDET	SCHLEIFBUEGEL
60	692404508	1	APPLIANCE SOCKET 54-POL A240	GERAETESTECKDOSE
61	691815608	2	PIN BOX 4-POL	STIFTENDOSE
62	12103039	4	LEAD 0,5M	LEITUNG
63	12103776	1	LEAD	LEITUNG

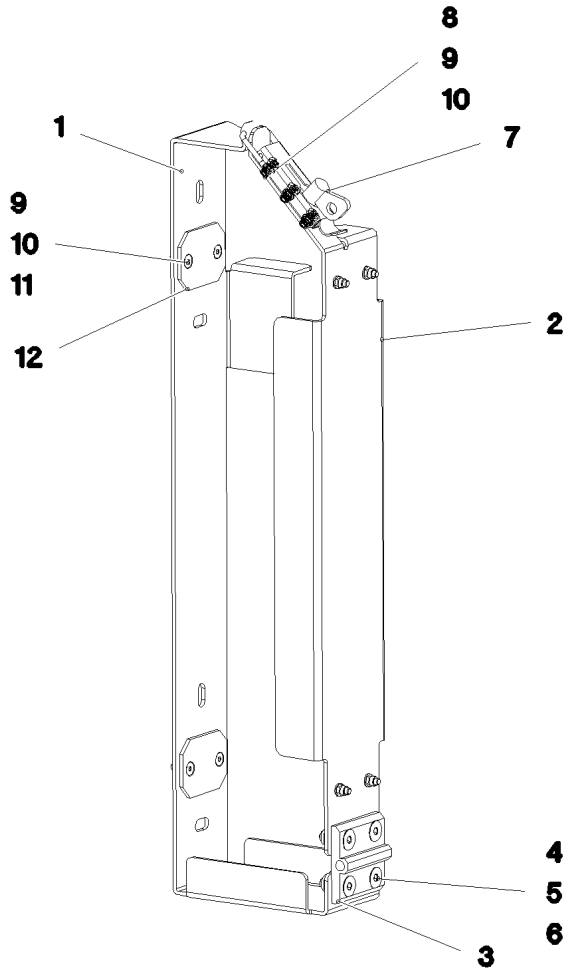

Pos.	Item	Quantity	Description	Bezeichnung
1	97052922	1	PLATE 3X829X165 DC01 FE//ZNNI8//CN//T0	BLECH
2	97052923	1	PLATE 3X581X162 DC01 FE//ZNNI8//CN//T0	BLECH
3	10872344	1	SCREW-ON HINGE 30X30X60/180° AISI 316	ANSCHRAUBSCHARNIER
4	10875553	4	COUNTERSUNK SCREW DIN 7991 M8X25 8	SENKSCHRAUBE
5	11140469	4	WASHER ISO 7093-1 8 200HV 480H SPF	SCHEIBE
6	10875614	4	HEX NUT DIN 985 M8 8 480H SPF	SECHSKANTMUTTER
7	704227608	1	LOCK PIECE FEDERBUEGEL SCHWARZ P	VERSCHLUSS
8	11658059	3	PAN-HEAD SCREW ISO 7045 M5X12 4.8 480	FLACHKOPFSCHRAUBE
9	10197808	11	WASHER ISO 7089 5 200HV ZNNI-480H	SCHEIBE
10	10875612	11	HEX NUT DIN 985 M5 8 480H SPF	SECHSKANTMUTTER
11	408606201	8	COUNTERSUNK SCREW DIN 7991 M5X16 A2	SENKSCHRAUBE
12	97056864	4	PROTECTING PLATE 60X45X3 PA6	SCHUTZPLATTE

Pos.	Item	Quantity	Description	Bezeichnung
4	969731708	1	HYDRAULIC EQUIPM.CENTER PART ⇨ ❑ 29	HYDRAULIK MITTELTEIL

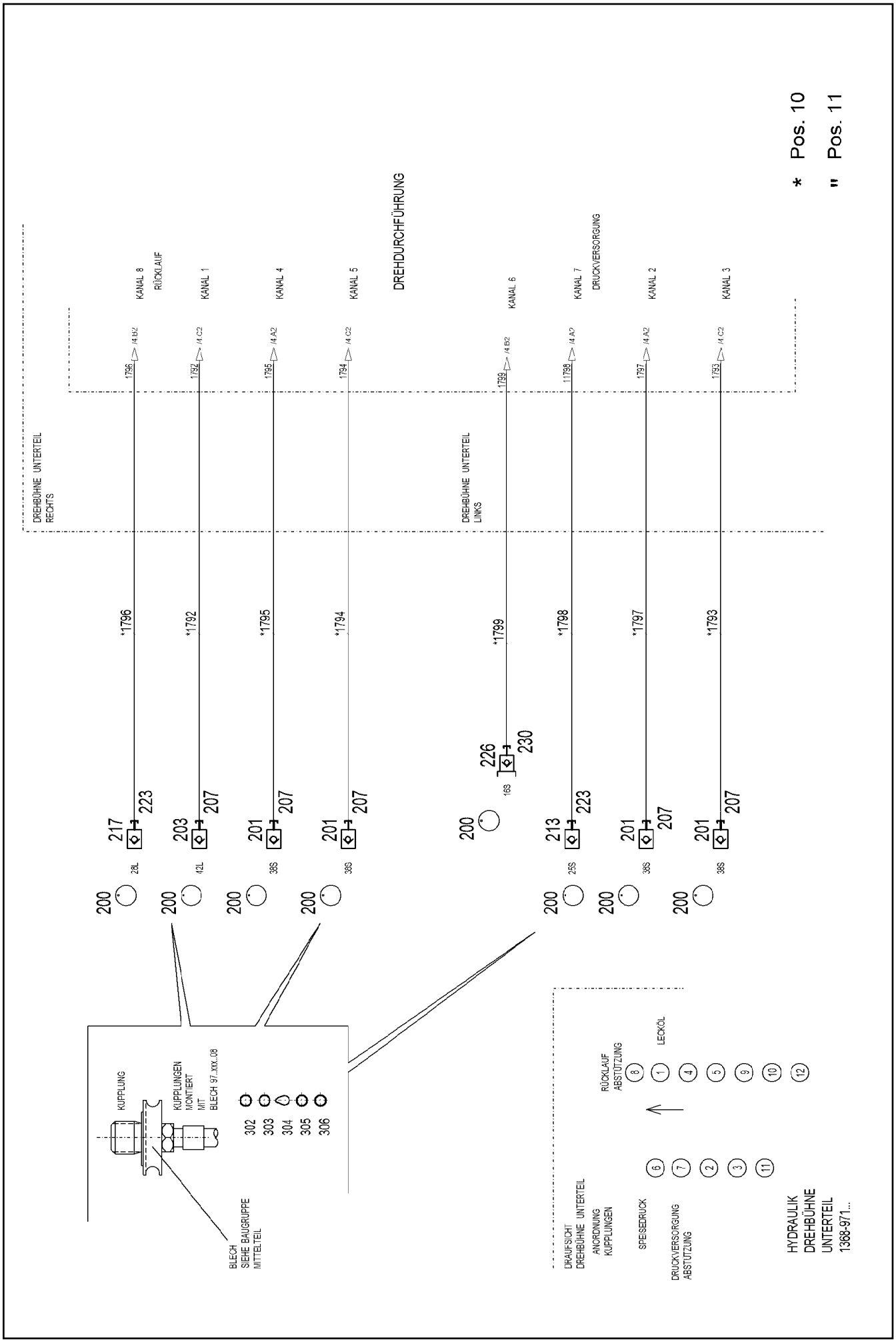
DREHBÜHNE UNTERTEIL RECHTS
DREHBÜHNE UNTERTEIL LINKS
DREHDURCHFÜHRUNG
KANAL 8 RÜCKLAUF
KANAL 1
KANAL 4
KANAL 5
KANAL 6
KANAL 7 DRUCKVERSORGUNG
KANAL 2
KANAL 3
*1796
*1792
*1795
*1794
*1799
*1798
*1797
*1793
200
217
223
203
207
201
226
230
213
KUPPLUNG
KUPPLUNGEN MONTIERT MIT BLECH 97..xxx.08
302
303
304
305
306
BLECH SIEHE BAUGRUPPE MITTELTEIL
DRAUFSICHT DREHBÜHNE UNTERTEIL ANORDNUNG KUPPLUNGEN
SPEISEDRUCK
DRUCKVERSORGUNG ABSTÜTZUNG
RÜCKLAUF ABSTÜTZUNG
LECKÖL
HYDRAULIK DREHBÜHNE UNTERTEIL 1368-971...
* Pos. 10
" Pos. 11

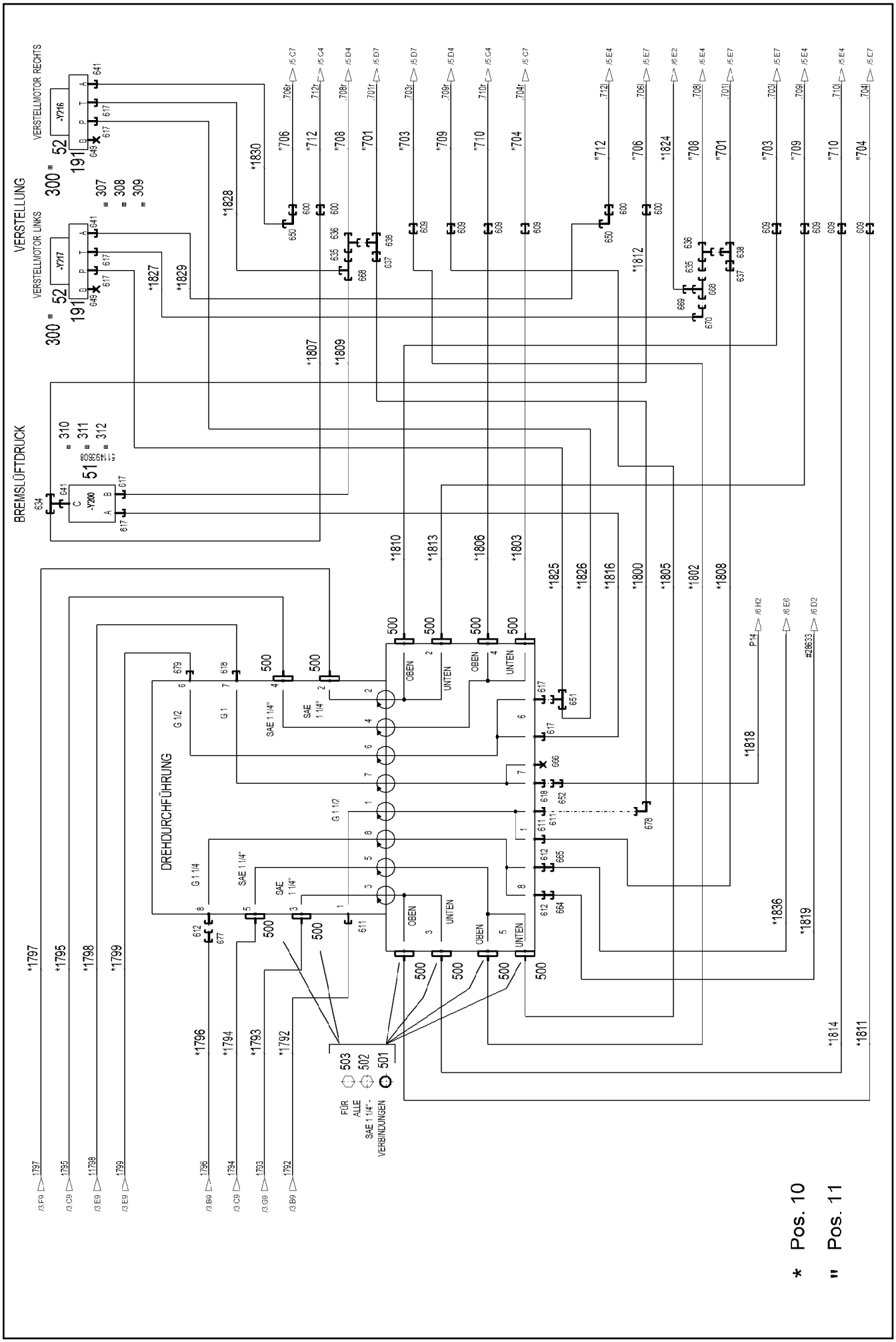
VERSTELLUNG
VERSTELLMOTOR RECHTS
VERSTELLMOTOR LINKS
BREMSLÜFTDRUCK
DREHDURCHFÜHRUNG
FÜR ALLE SAE 1 1/4" - VERBINDUNGEN
OBEN
UNTEN
SAE 1 1/4"
G 1/2
G 1
G 1 1/2
G 1 1/4
* Pos. 10
" Pos. 11

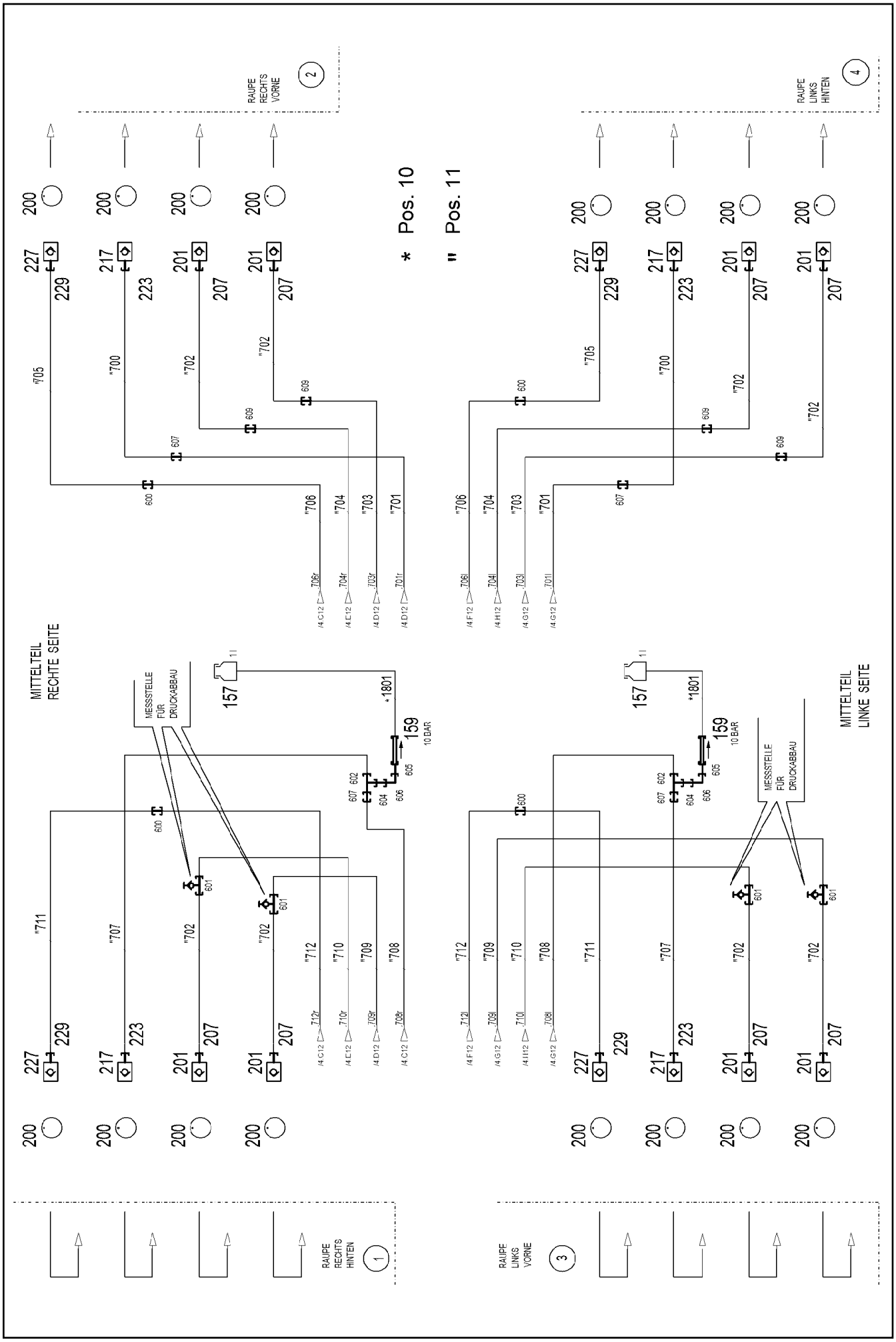

7.2.2022 082586	**etk_en_de_098277 LR 11000**	31 (3/7)
LIEBHERR	**HYDRAULIC EQUIPM.CENTER PART** **HYDRAULIK MITTELTEIL**	**969731708**

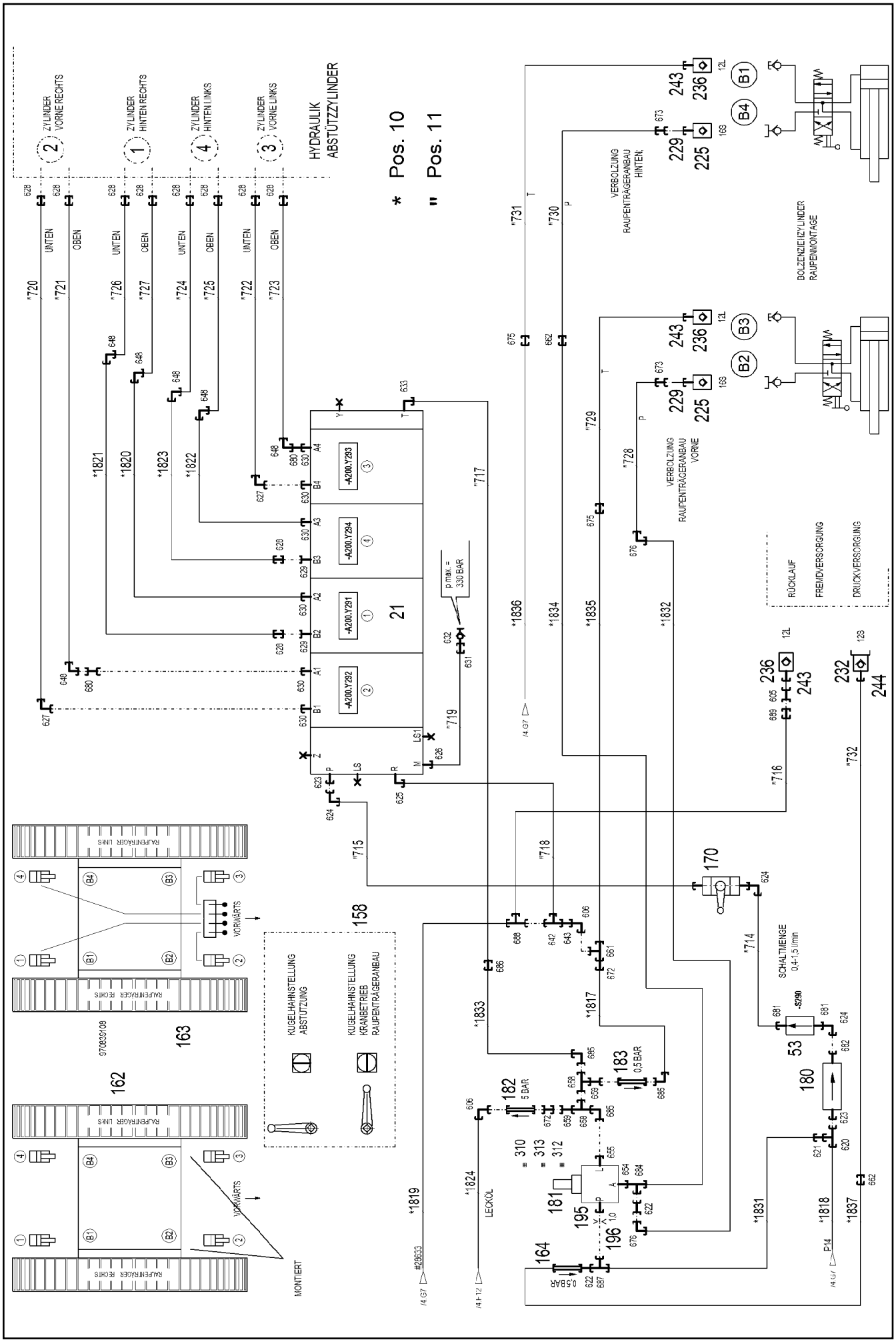

7.2.2022 082587	**etk_en_de_098277 LR 11000**	32 (4/7)
LIEBHERR	**HYDRAULIC EQUIPM.CENTER PART** **HYDRAULIK MITTELTEIL**	**969731708**

Pos.	Item	Quantity	Description	Bezeichnung
10	969731808	1	HOSE LINES CENTRE SECTION STUFE 4 ⇨ ❑ 36	SCHLAUCHLEITUNGEN MITTELT
11	969731908	1	PIPELINES CENTER PART ⇨ ❑ 38	ROHRLEITUNGEN MITTELTEIL
21	11600129	1	SLIDE VALVE BLOCK 400BAR SPF	WEGESCHIEBERBLOCK
(999)	10114429	1	SEAL KIT	DICHTSATZ
51	511493608	1	DIRECTIONAL CONTROL VALVE 3/2 320BA	WEGEVENTIL
(21)	571135508	1	MAGNET 24V	MAGNET
52	511633014	2	PRESSURE CONTROL VALVE pmax=20BAR	DRUCKREGELVENTIL
(1)	510738677	1	O-RING ARP 568 9,25X1,78 NBR90	O-RING
53	12100454	1	FLOW RATE INDICATOR	DURCHFLUSSANZEIGER
157	96028333	2	EXPANSION TANK CPL. ⇨ ❑ 40	AUSGLEICHSBEHAELTER KPL.
158	979260308	1	SIGN 100X70X1 AL-BL	SCHILD
159	511481508	2	NON-RETURN VALVE 250BAR CR6-FREI SP	RUECKSCHLAGVENTIL
162	97062056	2	SIGN 100X100X1 AL-BL	SCHILD
163	970839108	1	SIGN	SCHILD
164	510412908	1	NON-RETURN VALVE 420BAR CR6-FREI	RUECKSCHLAGVENTIL
170	510688008	1	BALL VALVE BKH20-S A3C	KUGELHAHN
180	10877386	1	PRESSURE FILTER STAHL VERZ.	DRUCKFILTER
181	511497508	1	PRESSURE RELIEF VALVE pv=200BAR pmax ⇨ ❑ 43	DRUCKMINDERVENTIL
182	10878517	1	NON-RETURN VALVE 250BAR CR6-FREI	RUECKSCHLAGVENTIL
183	510412408	1	NON-RETURN VALVE 400BAR CR6-FREI	RUECKSCHLAGVENTIL
191	510633908	2	CONNECTING PLATE	ANSCHLUSSPLATTE
195	955919508	1	FITTING	VERSCHRAUBUNG
196	511057808	1	NOZZLE 1,0 M10X10 MS	DUESE
201	511512208	12	COUPLING SLEEVE B8 38-S	KUPPLUNGSMUFFE
203	10675113	1	COUPLING SLEEVE B8 42-L A3C	KUPPLUNGSMUFFE
207	10466917	13	HEX CAP NUT RD79X4 SPF	VERSCHLUSSMUTTER
213	510599608	1	COUPLING SLEEVE B6 25-S	KUPPLUNGSMUFFE
(2)	571076908	1	O-RING 32X3 FPM70	O-RING
(3)	571077008	1	SUPPORTING RING 32X37,2X1 PTFE	STUETZRING
(4)	571077108	1	O-RING 40X3 FPM70	O-RING
(5)	571077208	1	NUT M54 CR6-FREI	MUTTER
217	511501008	5	COUPLING SLEEVE B6 28-L	KUPPLUNGSMUFFE
223	10466916	6	HEX CAP NUT RD54X4 SPF	VERSCHLUSSMUTTER
225	511505908	2	COUPLING SLEEVE B3 16-S	KUPPLUNGSMUFFE
(1)	571081908	1	SHEET GASKET VITON	DICHTSCHEIBE
(2)	571082008	1	O-RING 20X2 FPM70	O-RING
(3)	571082108	1	O-RING 26X1,5 FPM70	O-RING
(4)	571082208	1	SUPPORTING RING 20X23,5X1 PTFE	STUETZRING
(5)	571082308	1	NUT CR6-FREI	MUTTER
226	511508608	1	COUPLING PLUG B3 16-S	KUPPLUNGSSTECKER
(1)	571082408	1	SHEET GASKET VITON	DICHTSCHEIBE
(2)	571082008	1	O-RING 20X2 FPM70	O-RING
(3)	571082208	1	SUPPORTING RING 20X23,5X1 PTFE	STUETZRING
227	511500508	4	COUPLING SLEEVE B3 15-L	KUPPLUNGSMUFFE
229	10466915	6	HEX CAP NUT RD36X3 SPF	VERSCHLUSSMUTTER
230	10466911	1	SCREW PLUG RD36X3 SPF	VERSCHLUSSSCHRAUBE
232	511501308	1	COUPLING PLUG B2 12-S	KUPPLUNGSSTECKER
(1)	571083008	1	SHEET GASKET VITON	DICHTSCHEIBE
(2)	571082608	1	O-RING 17X2 FPM70	O-RING
(3)	571082808	1	SUPPORTING RING 17,5X20,9X1 PTFE	STUETZRING
236	511505808	3	COUPLING SLEEVE B2 12-L	KUPPLUNGSMUFFE
(1)	571082508	1	SHEET GASKET 7,6X15,8X1 VITON	DICHTSCHEIBE
(2)	571082608	1	O-RING 17X2 FPM70	O-RING
(3)	571082708	1	O-RING 22X1,5 FPM70	O-RING
(4)	571082808	1	SUPPORTING RING 17,5X20,9X1 PTFE	STUETZRING
243	10466914	3	HEX CAP NUT RD32X3 SPF	VERSCHLUSSMUTTER

Pos.	Item	Quantity	Description	Bezeichnung
244	10466910	1	SCREW PLUG RD32X3 SPF	VERSCHLUSSSCHRAUBE
300	950430808	2	HOLDER S315MC FE//ZNNI8//CN//T0	HALTER
302	710107708	5	SEALING RING DIN 7603 A52X60X2,5 CU	DICHTRING
303	710107208	2	SEALING RING DIN 7603 A38X44X2 CU	DICHTRING
304	744010208	7	SNAP HOOK DIN 5299 C 60X6-120KG ST V	KARABINERHAKEN
305	12101869	7	KEY RING 25X1,5 ST FE/ZN8/CN	SCHLUESSELRING
306	710105908	1	SEALING RING DIN 7603 A27X32X2 CU	DICHTRING
307	11140465	4	SOCKET HEAD SCREW ISO 4762 M6X20 8.8	ZYLINDERSCHRAUBE
308	10197771	4	WASHER ISO 7089 6 200HV ZNNI-480H SPF	SCHEIBE
309	12102692	4	HEX NUT DIN 985 M6 8 ZNNI-480H SPF	SECHSKANTMUTTER
310	11690046	4	HEX SCREW ISO 4017 M8X45 8.8 480H SPF	SECHSKANTSCHRAUBE
311	10875614	2	HEX NUT DIN 985 M8 8 480H SPF	SECHSKANTMUTTER
312	12103465	6	WASHER ISO 7089 8 300HV ZNNI-480H SPF	SCHEIBE
313	10197769	2	HEX NUT DIN 985 M10 8 ZNNI-480H SPF	SECHSKANTMUTTER
500	510586608	24	FLANGE HALF SAE1 1/4-C62-M14 CR6-FREI	FLANSCHHAELFTE
501	510586708	12	O-RING ARP 568 37,69X3,53 NBR90	O-RING
502	10876373	36	SOCKET HEAD SCREW ISO 4762 M14X45 8	ZYLINDERSCHRAUBE
503	10878799	12	HEX SCREW ISO 4017 M14X45 8.8 FLZN SP	SECHSKANTSCHRAUBE
600	475030208	8	FITTING XGR18/15-L CR6-FREI	VERSCHRAUBUNG
601	475603408	4	TEST POINT FITTING GMA3 38S CR6-FREI	MESSANSCHLUSS
602	7407120	2	FITTING EL 28L CR6-FREI	VERSCHRAUBUNG
604	475435708	2	FITTING REDSDN28/12-L CR6-FREI	VERSCHRAUBUNG
605	470011308	3	FITTING SNV12-L CR6-FREI	VERSCHRAUBUNG
606	247117702	4	SWIVEL ELBOW EW 12L M18X1,5 CR6-FREI	WINKELSTUTZEN
607	475031308	4	FITTING XGR35/28-L CR6-FREI	VERSCHRAUBUNG
609	470033108	12	FITTING XG38-S CR6-FREI	VERSCHRAUBUNG
611	471034708	3	FITTING GE 42L G1 1/2 CR6-FREI	VERSCHRAUBUNG
612	471034508	3	FITTING XGE35-LR-ED CR6-FREI	VERSCHRAUBUNG
617	471031208	8	FITTING XGE18-LR-ED CR6-FREI	VERSCHRAUBUNG
618	471033608	2	FITTING XGE25-SR-ED CR6-FREI	VERSCHRAUBUNG
620	7407107	1	FITTING EL 20S CR6-FREI	VERSCHRAUBUNG
621	475434808	1	FITTING REDSD20/12-S CR6-FREI	VERSCHRAUBUNG
622	470010308	2	FITTING SNV12-S CR6-FREI	VERSCHRAUBUNG
623	471033408	2	FITTING XGE20-SR-ED CR6-FREI	VERSCHRAUBUNG
624	7407108	3	FITTING EW 20S M30X2 CR6-FREI	VERSCHRAUBUNG
625	473300208	1	FITTING WH 22L G3/4 CR6-FREI	VERSCHRAUBUNG
626	471032108	1	FITTING GE 6S G1/4A CR6-FREI	VERSCHRAUBUNG
627	7617460	2	FITTING EW 16S CR6-FREI	VERSCHRAUBUNG
628	470032708	10	FITTING XG16-S CR6-FREI	VERSCHRAUBUNG
629	471901908	2	FITTING EGE 16S G3/4 CR6-FREI	VERSCHRAUBUNG
630	471033108	6	FITTING XGE16-SR-ED3/4" CR6-FREI	VERSCHRAUBUNG
631	470031008	1	FITTING XG6-S CR6-FREI	VERSCHRAUBUNG
632	475601508	1	TEST POINT FITTING BMA3 6S CR6-FREI	MESSANSCHLUSS
633	473230508	1	FITTING RSWS10-LR-WD CR6-FREI	VERSCHRAUBUNG
634	472430408	1	FITTING ET 15L M22X1,5 CR6-FREI	VERSCHRAUBUNG
635	475431208	2	FITTING REDSD35/18-L CR6-FREI	VERSCHRAUBUNG
636	7407125	2	FITTING ET 35L CR6-FREI	VERSCHRAUBUNG
637	475031908	2	FITTING XGR42/35-L CR6-FREI	VERSCHRAUBUNG
638	482330814	2	FITTING ISO 8434 EL 35L CR6-FREI	VERSCHRAUBUNG
641	471031008	3	FITTING XGE15-LR-ED CR6-FREI	VERSCHRAUBUNG
642	470430708	1	FITTING T 22L CR6-FREI	VERSCHRAUBUNG
643	475436108	1	FITTING REDSD22/12-L CR6-FREI	VERSCHRAUBUNG
648	470232608	6	FITTING W 16S CR6-FREI	VERSCHRAUBUNG
649	477704208	2	STOP PLUG VSTI1/2"ED CR6-FREI	STOPFEN
650	7615379	2	FITTING EW 15L CR6-FREE	VERSCHRAUBUNG
651	247108402	1	T CONNECTION PIECE ET 18L CR6-FREI	T-STUTZEN
652	475432308	1	FITTING REDSDN25/20-S CR6-FREI	VERSCHRAUBUNG
654	471032608	1	FITTING GE 12S G1/2A CR6-FREI	VERSCHRAUBUNG
655	7362091	1	FITTING ISO 8434-1 GE 10L G1/4A CR6-FREI	VERSCHRAUBUNG
658	472330208	2	FITTING EL 10L CR6-FREI	VERSCHRAUBUNG

Pos.	Item	Quantity	Description	Bezeichnung
659	470010108	2	FITTING SNV10-L CR6-FREI	VERSCHRAUBUNG
661	247105602	1	T CONNECTION PIECE ET 12L CR6-FREI	T-STUTZEN
662	470032508	2	FITTING XG12-S CR6-FREI	VERSCHRAUBUNG
664	475431508	1	FITTING REDSD35/22-L CR6-FREI	VERSCHRAUBUNG
665	7368007	1	FITTING RED 35/12L CR6-FREI	VERSCHRAUBUNG
666	477704608	1	STOP PLUG VSTI G1A CR6-FREI	STOPFEN
668	247128502	2	L NECK EL 18L CR6-FREI	L-STUTZEN
669	475436308	1	FITTING REDSD18/12-L CR6-FREI	VERSCHRAUBUNG
670	247108302	1	SWIVEL ELBOW EW 18L M26X1,5 CR6-FREI	WINKELSTUTZEN
672	475431408	2	FITTING REDSD12/10-L CR6-FREI	VERSCHRAUBUNG
673	475433308	2	FITTING REDSD16/12-S CR6-FREI	VERSCHRAUBUNG
675	470030408	2	FITTING XG12-L CR6-FREI	VERSCHRAUBUNG
676	470232408	2	FITTING XW12-S CR6-FREI	VERSCHRAUBUNG
677	475430408	1	FITTING REDSD35/28-L CR6-FREI	VERSCHRAUBUNG
678	482530814	1	FITTING ISO 8434 EW 42L CR6-FREI	VERSCHRAUBUNG
679	471033208	1	FITTING XGE16-SR-ED CR6-FREI	VERSCHRAUBUNG
680	470010808	2	FITTING SNV16-S CR6-FREI	VERSCHRAUBUNG
681	7410451	2	FITTING GE 20S G1/2A CR6-FREI	VERSCHRAUBUNG
682	471900708	1	FITTING EGESD20-SR-WD CR6-FREI	VERSCHRAUBUNG
(1)	726409108	1	O-RING 17X2,5 NBR90	O-RING
684	7617461	1	FITTING EL 12S CR6-FREI	VERSCHRAUBUNG
685	7403569	3	FITTING EW 10L M16X1,5 CR6-FREI	VERSCHRAUBUNG
686	470030308	1	FITTING XG10-L CR6-FREI	VERSCHRAUBUNG
687	482431414	1	FITTING ISO 8434 ET 12S CR6-FREI	VERSCHRAUBUNG
688	247138602	1	L NECK EL 22L CR6-FREI	L-STUTZEN
689	475030508	1	FITTING XGR22/12-L CR6-FREI	VERSCHRAUBUNG

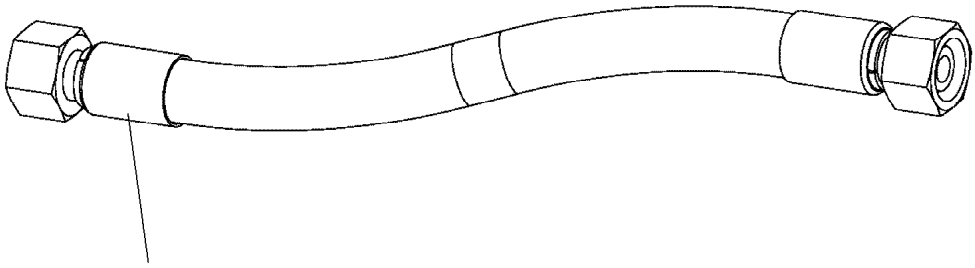

Schlauchnummer
Hose number
Numéro de flexible
Número de flexible
Номера шланга

Die Schlauchnummern auf den Schläuchen entsprechen den Positionen in der Schlauchliste.

The hose numbers from the hoses are in accordance with the items in the hose list.

Les numéros indiqués sur les flexibles correspondent aux repères de la nomenclature des flexibles.

Los números indicados en los flexibles corresponden a las posiciones de la lista de flexibles.

Нанесенные на шлангах номера соответствуют позициям в перечне.

Pos.	Item	Quantity	Description	Bezeichnung
1792	966683108	1	HOSE CPL. GH663 38X1750	SCHLAUCH KPL.
1793	969743108	1	HOSE CPL. 6ST 38X2450	SCHLAUCH KPL.
1794	969963808	1	HOSE CPL. 6ST 38X1550	SCHLAUCH KPL.
1795	969743208	1	HOSE CPL. 6ST 38X2400	SCHLAUCH KPL.
1796	928040408	1	HOSE CPL. 1SN 25X1300	SCHLAUCH KPL.
1797	969963908	1	HOSE CPL. 6ST 38X1650	SCHLAUCH KPL.
1798	926413408	1	HOSE CPL.	SCHLAUCH KPL.
1799	922689608	1	HOSE CPL. 2TE 12X1100	SCHLAUCH KPL.
1800	967800608	1	HOSE CPL. GH663 38X2150	SCHLAUCH KPL.
1801	968534808	2	HOSE CPL. 2TE 8X500	SCHLAUCH KPL.
1802	967801708	1	HOSE CPL. 4ST+ 31X2230	SCHLAUCH KPL.
1803	968009008	1	HOSE CPL. 4ST+ 31X2020	SCHLAUCH KPL.
1805	968137808	1	HOSE CPL. 4ST+ 31X2180	SCHLAUCH KPL.
1806	968142408	1	HOSE CPL. 4ST+ 31X2070	SCHLAUCH KPL.
1807	926289108	1	HOSE CPL. 2TE 12X1000	SCHLAUCH KPL.
1808	966056008	1	HOSE CPL. GH663 38X2500	SCHLAUCH KPL.
1809	924506308	1	HOSE CPL. 2TE 16X1100	SCHLAUCH KPL.
1810	967801708	1	HOSE CPL. 4ST+ 31X2230	SCHLAUCH KPL.
1811	968142408	1	HOSE CPL. 4ST+ 31X2070	SCHLAUCH KPL.
1812	926606408	1	HOSE CPL. 2TE 12X1200	SCHLAUCH KPL.
1813	968137808	1	HOSE CPL. 4ST+ 31X2180	SCHLAUCH KPL.
1814	968009008	1	HOSE CPL. 4ST+ 31X2020	SCHLAUCH KPL.
1816	968149408	1	HOSE CPL. 2TE 16X1700	SCHLAUCH KPL.
1817	926122108	1	HOSE CPL. 1SC 8X300	SCHLAUCH KPL.
1818	969742908	1	HOSE CPL. GH425-10 16X2150	SCHLAUCH KPL.
1819	929316708	1	HOSE CPL. 2TE 20X2600	SCHLAUCH KPL.
1820	922929808	1	HOSE CPL. GH425-8 12X3300	SCHLAUCH KPL.
1821	962065408	1	HOSE CPL. GH425-8 12X3400	SCHLAUCH KPL.
1822	922929808	1	HOSE CPL. GH425-8 12X3300	SCHLAUCH KPL.
1823	962065408	1	HOSE CPL. GH425-8 12X3400	SCHLAUCH KPL.
1824	927679208	1	HOSE CPL. 2TE 10X1800	SCHLAUCH KPL.
1825	929716708	1	HOSE CPL. 2TE 16X1950	SCHLAUCH KPL.
1826	927641608	1	HOSE CPL. 2TE 16X2700	SCHLAUCH KPL.
1827	928015008	1	HOSE CPL. 2TE 16X900	SCHLAUCH KPL.
1828	926606908	1	HOSE CPL. 2TE 16X960	SCHLAUCH KPL.
1829	966732208	1	HOSE CPL. 2TE 12X1120	SCHLAUCH KPL.
1830	962533308	1	HOSE CPL. 2TE 12X960	SCHLAUCH KPL.
1831	928032808	1	HOSE CPL. 2SN 10X660	SCHLAUCH KPL.
1832	927677008	1	HOSE CPL. 2SN 10X1040	SCHLAUCH KPL.
1833	926098108	1	HOSE CPL. 1SC 8X500	SCHLAUCH KPL.
1834	962861308	1	HOSE CPL. 2SN 10X3100	SCHLAUCH KPL.
1835	926120008	1	HOSE CPL.	SCHLAUCH KPL.
1836	929648208	1	HOSE CPL. 2TE 10X2350	SCHLAUCH KPL.
1837	927671508	1	HOSE CPL. 2SN 10X1220	SCHLAUCH KPL.

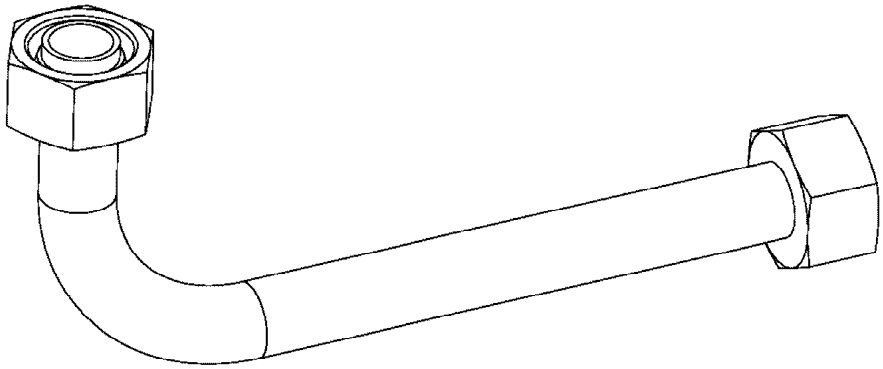

Die Positionsnummern der Rohre auf den Bildtafeln entsprechen den Positionen in der Rohrliste.

The pipe numbers from the illustrations are in accordance with the items in the pipe list.

Les numéros des tuyaux sur les illustrations correspondent aux repères de la nomenclature des tuyaux.

Los números de tubos en las ilustraciones corresponden a las posiciones de la lista de tubos.

Номера позиций труб на изображениях соответствуют позициям в перечне труб.

Pos.	Item	Quantity	Description	Bezeichnung
700	968191908	2	PIPE COMPL. 28X2X1499 28L - 28L	ROHR KPL.
701	968192008	2	PIPE COMPL. 35X2X -	ROHR KPL.
702	968192108	8	PIPE COMPL. 38X5X1261 MUTTER 38S/STA	ROHR KPL.
703	968192208	2	PIPE COMPL. 38X5X3494 MU.38S/STA./XG38	ROHR KPL.
704	968192308	2	PIPE COMPL. 38X5X3434 MU.38S/STA./XG38	ROHR KPL.
705	968192408	2	PIPE COMPL. 15X1,5X1395 15L - 15L	ROHR KPL.
706	968192508	2	PIPE COMPL. 18X3X3411 GR18/15L - GR18/	ROHR KPL.
707	968192608	2	PIPE COMPL. 28X2X1860 28L - 28L	ROHR KPL.
708	968192708	2	PIPE COMPL. 35X2X3027 35L - 35L	ROHR KPL.
709	968192808	2	PIPE COMPL. 38X5X3493 MU.38S/STA. - MU	ROHR KPL.
710	968192908	2	PIPE COMPL. 38X5X3433 MU.38S/STA. - MU	ROHR KPL.
711	968193008	2	PIPE COMPL. 15X1,5X1395 15L - 15L	ROHR KPL.
712	968193108	2	PIPE COMPL. 18X3X3412 GR18/15L - GR18/	ROHR KPL.
714	968193308	1	PIPE COMPL. 20X2,5X1119 20S - 20S	ROHR KPL.
715	968193408	1	PIPE COMPL. 20X2,5X366 20S - 20S	ROHR KPL.
716	968193508	1	PIPE COMPL. 22X2,5X1608,2 AL22 PR22-L -	ROHR KPL.
717	968193608	1	PIPE COMPL. 10X1,5X1022 G10L - 10L	ROHR KPL.
718	968193708	1	PIPE COMPL. 22X2,5X789 22L - 22L	ROHR KPL.
719	968193808	1	PIPE COMPL. 6X1X245 6S - G6S	ROHR KPL.
720	968193908	1	PIPE COMPL. 16X2X3110 16S - G16S	ROHR KPL.
721	968194008	1	PIPE COMPL. 16X2X3126 16S - G16S	ROHR KPL.
722	968194108	1	PIPE COMPL. 16X2X3054 16S - G16S	ROHR KPL.
723	968194208	1	PIPE COMPL. 16X2X3102 16S - G16S	ROHR KPL.
724	968194308	1	PIPE COMPL. 16X2X4037 16S - G16S	ROHR KPL.
725	968194408	1	PIPE COMPL. 16X2X4031 16S - G16S	ROHR KPL.
726	968194508	1	PIPE COMPL. 16X2X4003 16S - G16S	ROHR KPL.
727	968194608	1	PIPE COMPL. 16X2X3998 16S - G16S	ROHR KPL.
728	968530208	1	PIPE COMPL. 12X1,5X1508,8 AS12 PR12-S/L	ROHR KPL.
729	968530308	1	PIPE COMPL. 12X1,5X1526,1 AL12 PR12-S/L	ROHR KPL.
730	968530408	1	PIPE COMPL. 12X1,5X1244 12S - 12S	ROHR KPL.
731	968530508	1	PIPE COMPL. 12X1,5X1310 12L - 12L	ROHR KPL.
732	96044236	1	PIPE COMPL. 12X1,5X1266,2 XG12-S AS12 P	ROHR KPL.

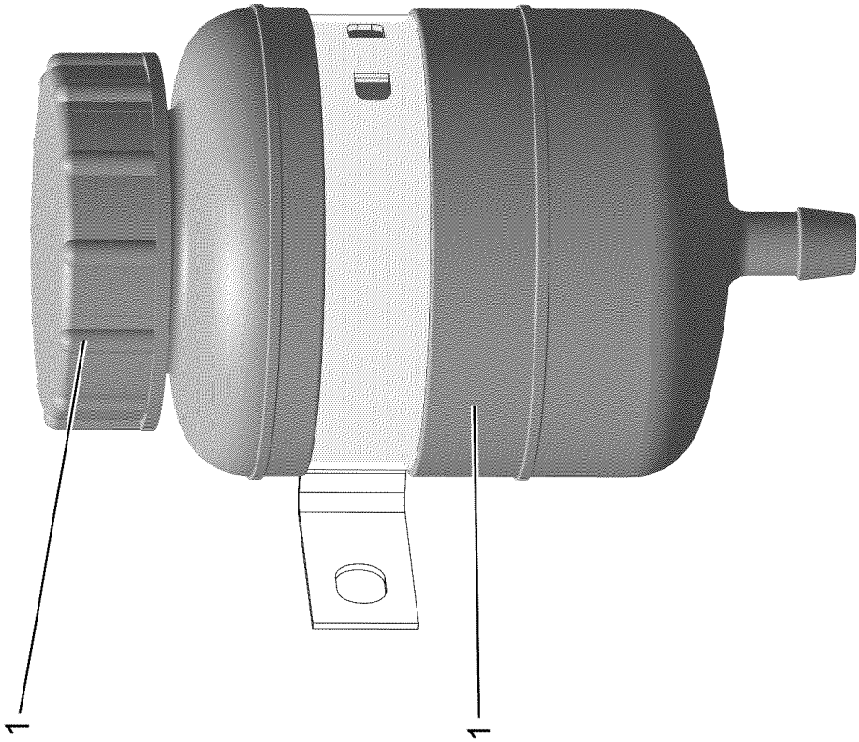
1
1

Pos.	Item	Quantity	Description	Bezeichnung
1	502806508	1	EQUALIZING RESERVOIR 1L ⇨ ❑ 42	AUSGLEICHSBEHAELTER
2	10878281	1	CONTAINER SCREW JOINT	BEHAELTERVERSCHRAUBUNG

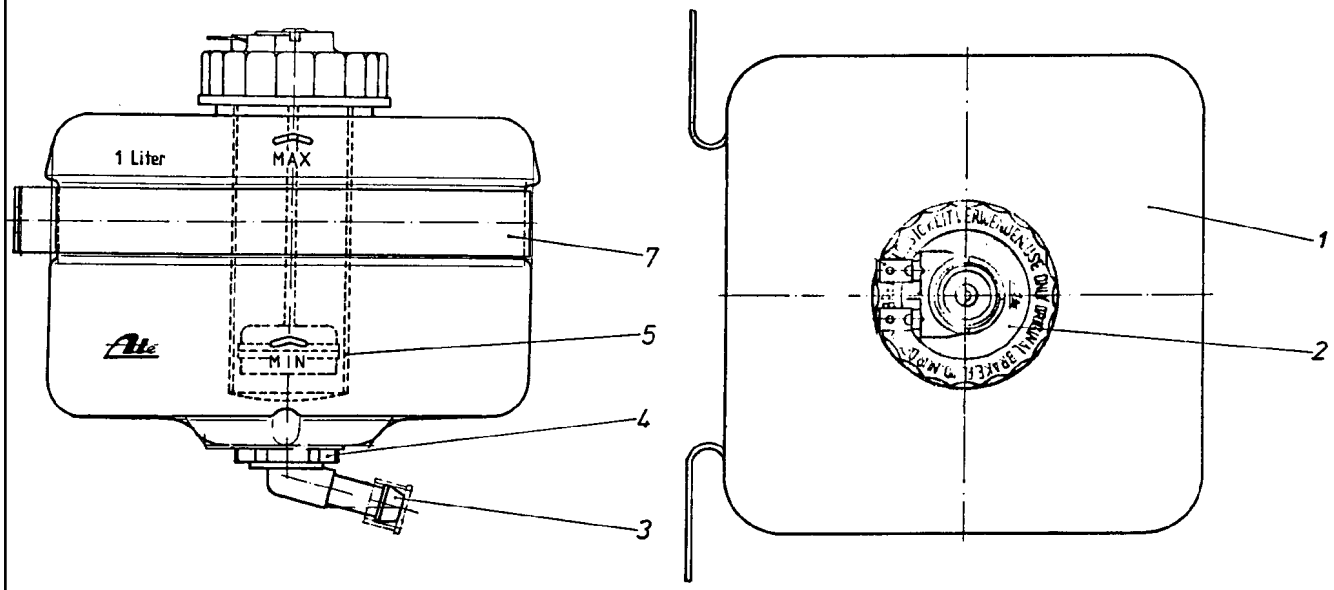

Pos.	Item	Quantity	Description	Bezeichnung
1	570065908	1	EQUALIZING RESERVOIR	AUSGLEICHSBEHAELTER
2	570066008	1	FITTING	VERSCHRAUBUNG
3	570066108	1	PIPE ELBOW	KNIESTUECK
4	570066208	1	CONTAINER PLUG	BEHAELTERSTOPFEN
5	570066308	1	SIEVE SLEEVE	SIEBHUELSE
7	570066408	1	FASTENING CLAMP	BEFESTIGUNGSSCHELLE

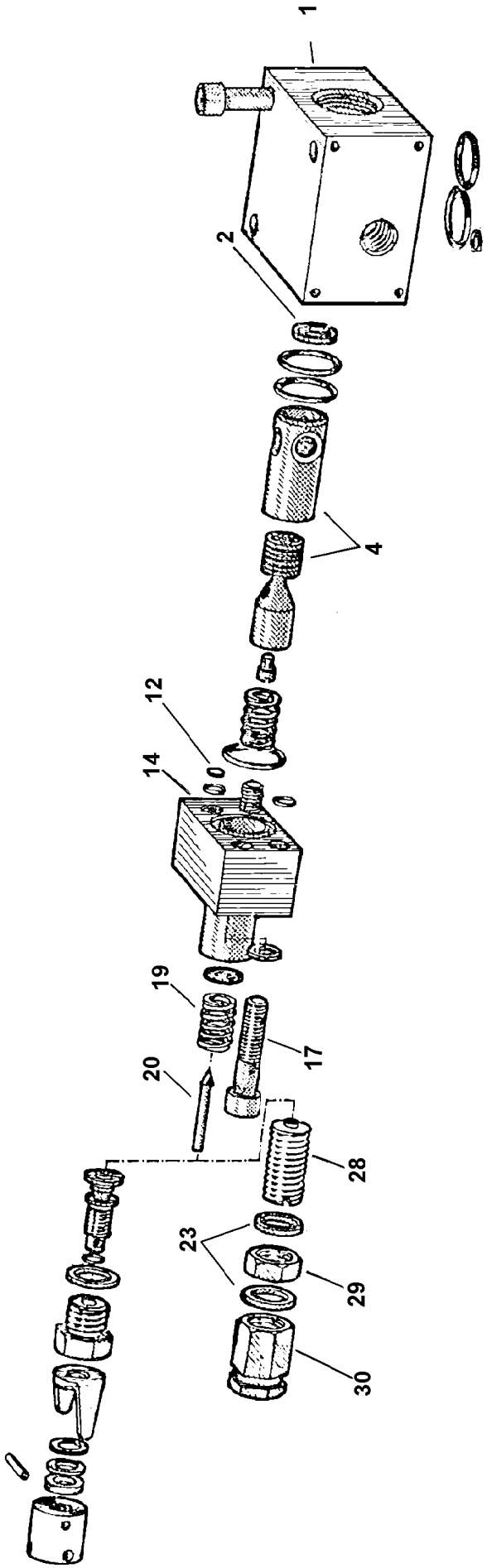
1
2
4
12
14
19
20
17
28
23
29
30

Pos.	Item	Quantity	Description	Bezeichnung
1	510713808	1	BLOCK	BLOCK
2	510713908	1	WASHER	SCHEIBE
4	510764908	1	PISTON	KOLBEN
12	510714108	1	WASHER	SCHEIBE
14	510714308	1	BLOCK	BLOCK
17	12208098	2	SOCKET HEAD SCREW ISO 4762 M8X30 8.8	ZYLINDERSCHRAUBE
19	510714508	1	COMPRESSION SPRING	DRUCKFEDER
20	510710408	1	VALVE CONE	VENTILKEGEL
22	500432508	2	SEALING RING DIN 7603 A 14X18X1,5 ST	DICHTRING
28	510779808	1	ADJUSTING SCREW	EINSTELLSCHRAUBE
29	510779908	1	NUT	MUTTER
30	510710608	1	CAP NUT	HUTMUTTER

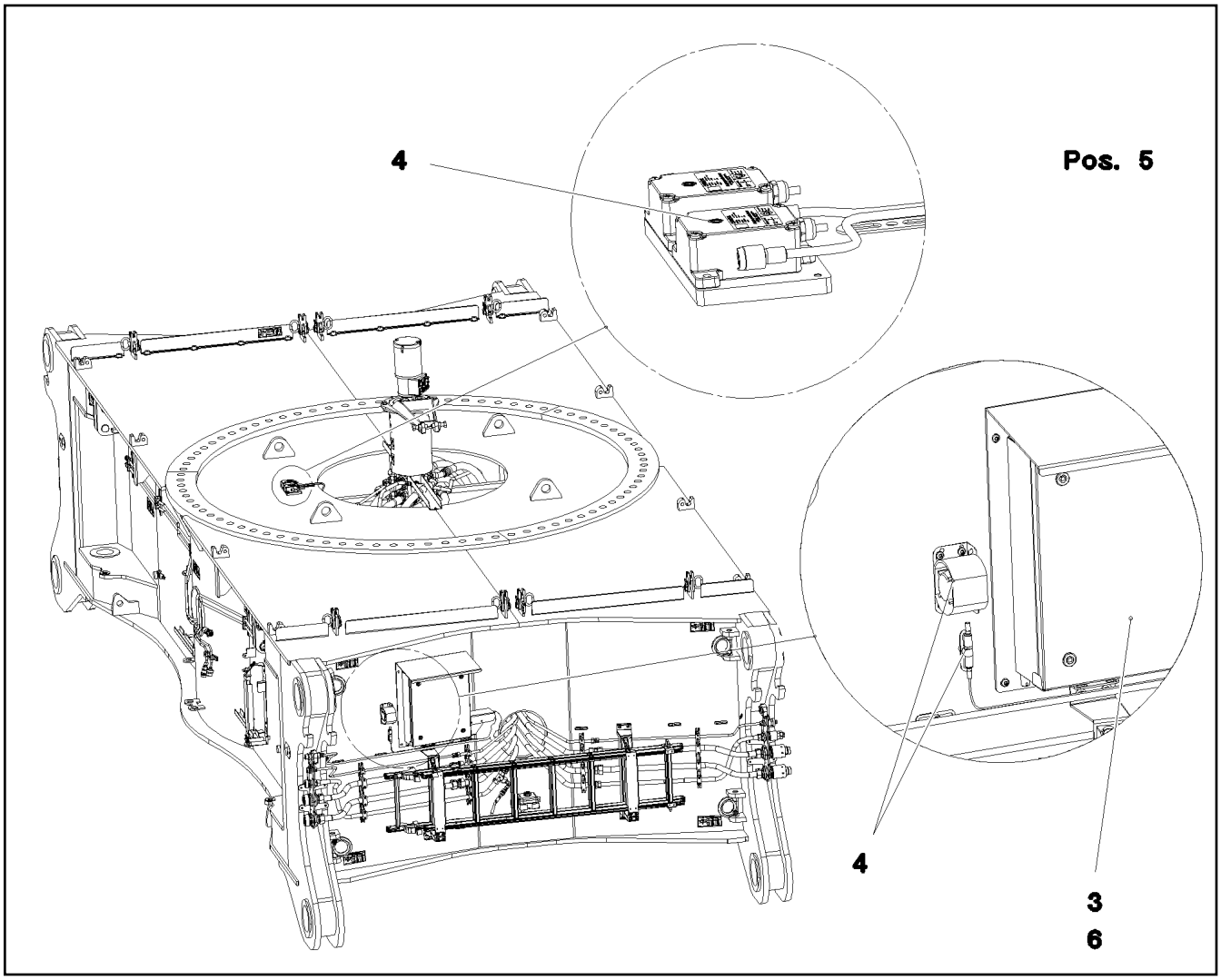

Pos.	Item	Quantity	Description	Bezeichnung
3	967907508	1	SWITCH BOX CPL. MITTEL TEIL ⇨ ❑ 46	SCHALTKASTEN KPL.
4	968270208	1	EL.ADD-ON SET-LIMIT SWITCHES + ⇨ ❑ 51	EL.GEBER U.ENDSCHALTER
5	967908108	1	CABLE LIST F.CENTER SECTION ⇨ ❑ 54	KABELLISTE MITTELSTUECK
6	967908308	1	SWITCH CABINET EXTENSION MITTEL TEIL ⇨ ❑ 55	SCHALTSCHRANK ANBAU

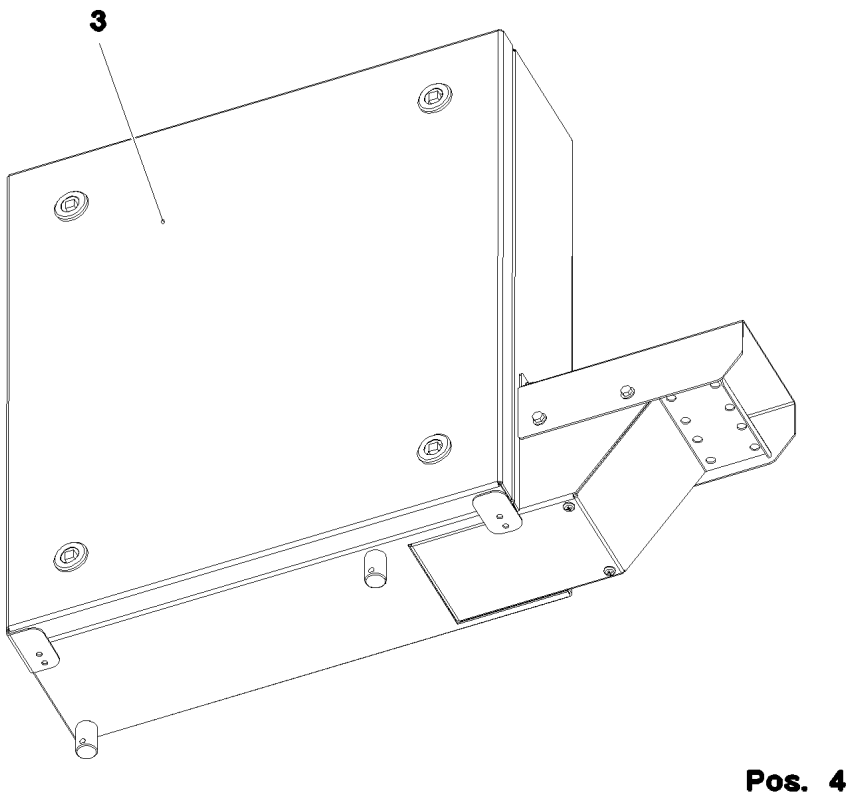

Pos.	Item	Quantity	Description	Bezeichnung
3	967907608	1	SWITCH BOX COMPL. MITTEL TEIL ⇨ ❑ 47	SCHALTKASTEN VORM.
4	967907908	1	CABLES, BASIC CONSTRUCTION S200	DRAEHTE GRUNDAUFBAU
(2)	967908008	1	CABLES MOUNTING PLATES,PRE-ASS S20	DRAEHTE MONTAGETAFEL VO
(500)	923512208	24	CABLE MARKER	KABELMARKER
(501)	602323308	10	FLAT PLUG HOUSING 18-POL	FLACHSTECKERGEHAEUSE
(502)	602209708	1	ATTACHABLE SLEEVE HOUSING 2-POL	STECKHUELSENGEHAEUSE
(503)	602305908	1	FLAT PLUG HOUSING FASTIN-FASTON	FLACHSTECKERGEHAEUSE
(504)	602336008	5	PLUG SHELL 14-POL	STECKERGEHAEUSE
(505)	602325608	2	FLAT PLUG HOUSING JPT	FLACHSTECKERGEHAEUSE
(506)	964830208	1	CUSTOM CIRCUIT MODULE 2	BESTUECKUNGSMODUL 2
(507)	966929508	2	INSERTION MODULE 12POLIG	BESTUECKUNGSMODUL

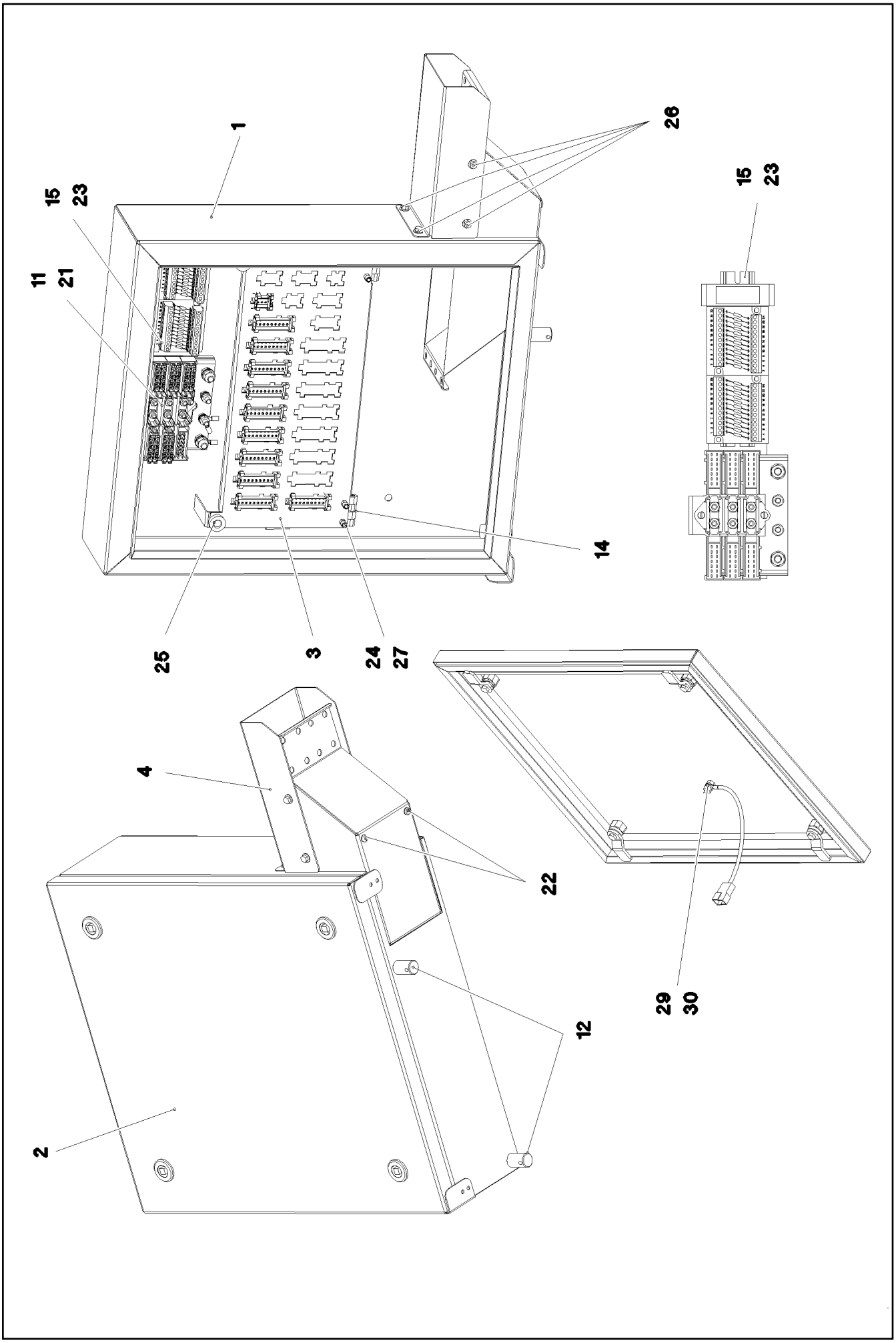
1
26
15
23
11
21
14
25
3
24
27
4
22
29
30
12
2

Pos.	Item	Quantity	Description	Bezeichnung
1	968070808	1	HOUSING WELDED SPF	GEHAEUSE SCHWK.
2	965690708	1	COVER COMPL. ⇨ ❑ 49	DECKEL KPL.
3	979533808	1	PLATE 1.5X370X190 DC01	BLECH
4	979533908	1	PLATE 1.5X221X229 DC01 FE//ZNNI8//CN//T	BLECH
11	926891108	1	GROUND RAIL ⇨ ❑ 50	VERTEILER MASSE
12	602501208	2	WATER DRAIN PLUG M12 PA6G SPF	ENTWAESSERUNGSSTOPFEN
14	704258208	2	HINGE 20X20X40/180° GD-ZN SW GEPULV	SCHARNIER
15	602106708	0.18	TOP HAT RAIL 35X27X7,3X1	HUTSCHIENE
21	10875564	2	SOCKET HEAD SCREW ISO 1207 M4X10 4.8	ZYLINDERSCHRAUBE
22	553168708	2	SHEET-METAL SCREW ISO 7049 ST4,8X13 S	BLECHSCHRAUBE
23	704232308	2	BLIND RIVET 4,0X10,5	BLINDNIET
24	10875550	8	COUNTERSUNK SCREW DIN 7991 M5X12 8	SENKSCHRAUBE
25	10449664	2	KNURLED SCREW M5X10 PA6	RAENDELSCHRAUBE
26	10875503	4	HEX SCREW EN 1665 M5X10 10.9 480H SPF	SECHSKANTSCHRAUBE
27	10042592	4	BLIND RIVET NUT M5 K=1,0-3,5 ST A2C	BLINDNIETMUTTER
29	10197764	2	HEX NUT ISO 4032 M6 10 ZNNI-480H SPF	SECHSKANTMUTTER
30	10197771	2	WASHER ISO 7089 6 200HV ZNNI-480H SPF	SCHEIBE

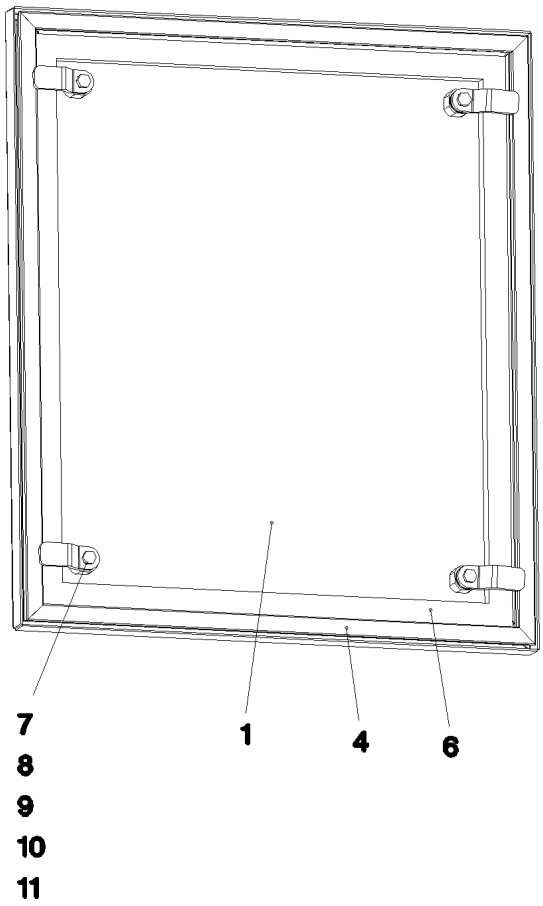

Pos.	Item	Quantity	Description	Bezeichnung
1	965718308	1	COVER GLUED	DECKEL GEKLEBT
4	979076508	1	SEALING PROFILE	ABDICHTPROFIL
6	262104308	1.7	CELL RUBBER 20X12 CR SCHWARZ	ZELLGUMMI
7	704253308	4	HOUSING GD-ZN SW GEPULVERT	GEHAEUSE
8	704253408	4	ACTUATION SPIKE GD-ZN SW GEPULVERT	BETAETIGUNGSDORN
9	704256708	4	TONGUE	ZUNGE
10	704274808	4	O-RING 12X2 NBR70	O-RING
11	704274908	4	FLAT GASKET	FLACHDICHTUNG

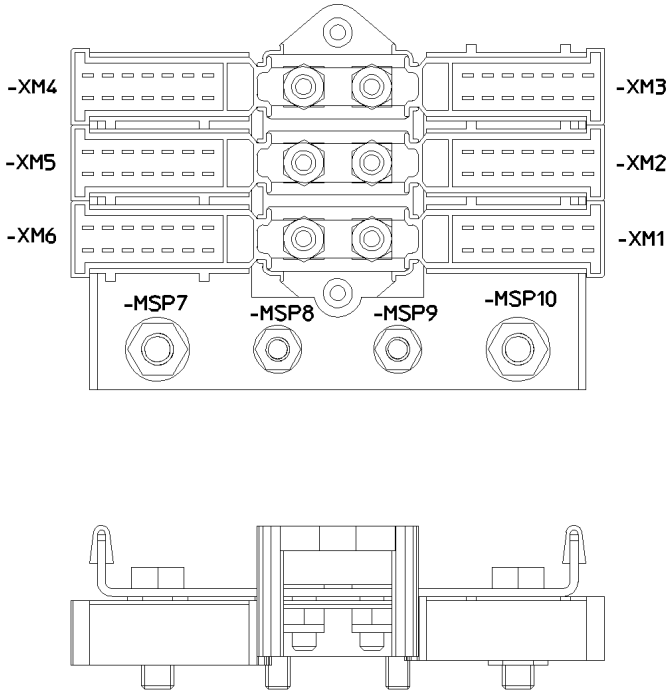

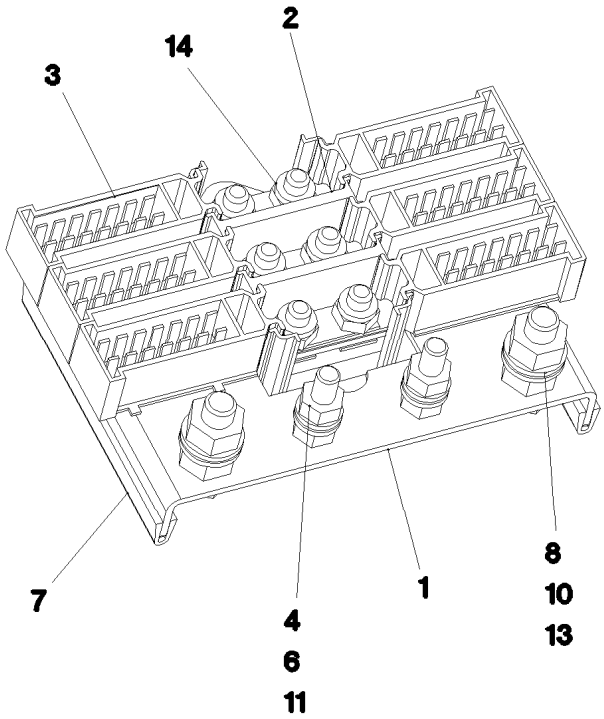

Pos. 12

Pos.	Item	Quantity	Description	Bezeichnung
1	97083880	1	PLATE 2X143X88 DC01 FE//ZNNI8//CN//T0	BLECH
2	602336408	1	CABLE CONNECTOR	KABELVERBINDER
3	602336508	6	PLUG SHELL 14-POL	STECKERGEHAEUSE
4	10197771	4	WASHER ISO 7089 6 200HV ZNNI-480H SPF	SCHEIBE
6	10197764	4	HEX NUT ISO 4032 M6 10 ZNNI-480H SPF	SECHSKANTMUTTER
7	262103908	0.16	EDGE PROTECTION 1-2X9,5X6,5	KANTENSCHUTZ
8	10197831	2	HEX SCREW ISO 4017 M8X25 8.8 ZNNI-480	SECHSKANTSCHRAUBE
10	10197760	4	HEX NUT ISO 4032 M8 10 ZNNI-480H SPF	SECHSKANTMUTTER
11	10197836	2	HEX SCREW ISO 4017 M6X25 8.8 ZNNI-480	SECHSKANTSCHRAUBE
12	602761408	10	NAME PLATE 20X8	BEZEICHNUNGSSCHILD
13	12103465	4	WASHER ISO 7089 8 300HV ZNNI-480H SPF	SCHEIBE
14	12102692	6	HEX NUT DIN 985 M6 8 ZNNI-480H SPF	SECHSKANTMUTTER

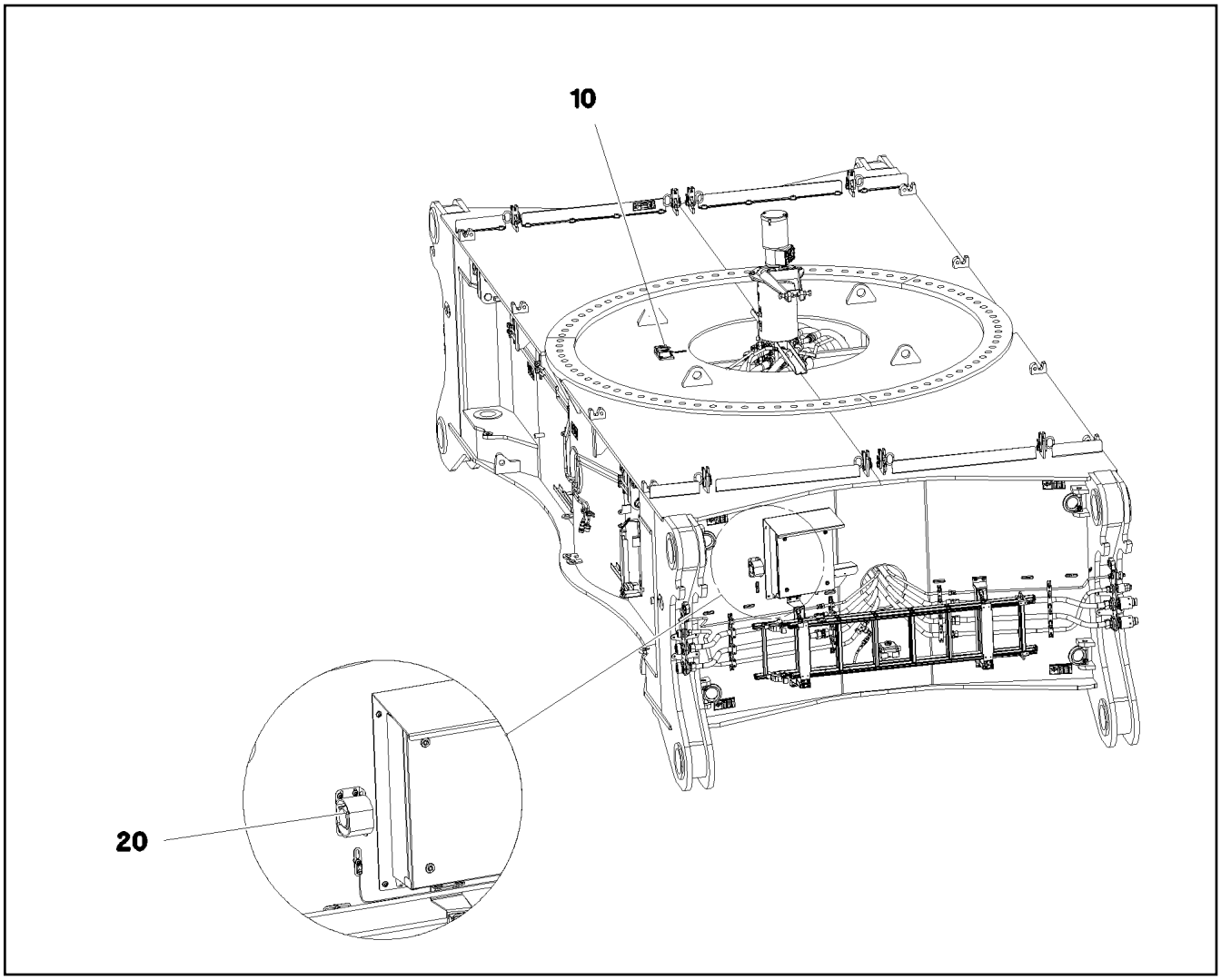

Pos.	Item	Quantity	Description	Bezeichnung
10	11001194	2	INCLINATION SENSOR +/-25° ALU SPF	NEIGUNGSGEBER
20	96026351	1	ACOUST. WARN. DISPLACEM. CRAWL H200 ⇨ ❑ 52	AKUST.WARNUNG VERFAHREN

Pos.	Item	Quantity	Description	Bezeichnung
10	96026395	1	CABLING H200 ⇨ ❑ 53	VERKABELUNG

Pos.	Item	Quantity	Description	Bezeichnung
206	11082606	0.26	INSULATING HOSE DN14X0,65 PUR SPF	ISOLIERSCHLAUCH
288	10429652	0.12	HEATSHRINK SLEEVING 12/2,5X2,0 POLYO	SCHRUMPFSCHLAUCH
305	10870540	0.38	ELECTR.CABLE 1,0	KFZ-LEITUNG
500	923512208	1	CABLE MARKER	KABELMARKER
501	10342518	1	SOCKET 2-POL	STECKDOSE
502	7368241	1	CONTACT LOCK 2-POL	KONTAKTVERRIEGELUNG
503	614009908	1	FALL-BACK GUARD 12-36V 82-107DBA	RUECKFAHRWARNUNG
504	634218501	1	CAPACITOR 4,7U 63V	KONDENSATOR
505	635052008	1	RESISTOR 5,6K 5% 3.75W SPF	WIDERSTAND DR
669	10100062	2	CONNECTOR PIN 0,75-2,0MM2 Cu Ni	STECKERSTIFT
698	602308208	2	WIRED END FERRULE DIN 46228-1 A4X8	ADERENDHUELSE
998	965622208	1	LETTERING WIRING HARNESS	BESCHRIFTUNG KABELBAUM

Pos.	Item	Quantity	Description	Bezeichnung
20	967908208	1	WIRING HARNESS W200	KABELSTRANG
30	968662908	1	DUMMY PLUG W200BSL	BLINDSTECKER
(97)	602710008	1	CABLE SLEEVE 3,0-7,0/3/0,6	KABELTUELLE
(305)	10870540	0.64	ELECTR.CABLE 1,0	KFZ-LEITUNG
(500)	923512208	1	CABLE MARKER	KABELMARKER
(501)	10443664	1	PLUG 19-POL A240	STECKER
(502)	740000808	0.2	KNOTTED-LINK CHAIN DIN 5686 1.8X25 ED	KNOTENKETTE
(503)	602425208	1	SCREW PLUG M32X1,5 MS	VERSCHLUSSSCHRAUBE
(504)	691812808	1	PROTECTING CAP MS A240	SCHUTZKAPPE
(505)	514599408	1	PAN-HEAD SCREW ISO 7045 M3X8 4.8 A2C	FLACHKOPFSCHRAUBE
(506)	420050108	1	WASHER ISO 7089 3 MS	SCHEIBE
(708)	10473048	6	CABLE SLEEVE 2,4-3,0/2,4/0,6 SILIKON	KABELTUELLE
(998)	965622208	1	LETTERING WIRING HARNESS	BESCHRIFTUNG KABELBAUM
40	968663008	1	DUMMY PLUG W200BSR	BLINDSTECKER
(305)	10870540	0.64	ELECTR.CABLE 1,0	KFZ-LEITUNG
(500)	923512208	1	CABLE MARKER	KABELMARKER
(501)	10443664	1	PLUG 19-POL A240	STECKER
(502)	740000808	0.2	KNOTTED-LINK CHAIN DIN 5686 1.8X25 ED	KNOTENKETTE
(503)	602425208	1	SCREW PLUG M32X1,5 MS	VERSCHLUSSSCHRAUBE
(504)	691812808	1	PROTECTING CAP MS A240	SCHUTZKAPPE
(505)	514599408	1	PAN-HEAD SCREW ISO 7045 M3X8 4.8 A2C	FLACHKOPFSCHRAUBE
(506)	420050108	1	WASHER ISO 7089 3 MS	SCHEIBE
(708)	10473048	8	CABLE SLEEVE 2,4-3,0/2,4/0,6 SILIKON	KABELTUELLE
(998)	965622208	1	LETTERING WIRING HARNESS	BESCHRIFTUNG KABELBAUM
50	969466308	1	WIRING HARNESS W291	KABELSTRANG

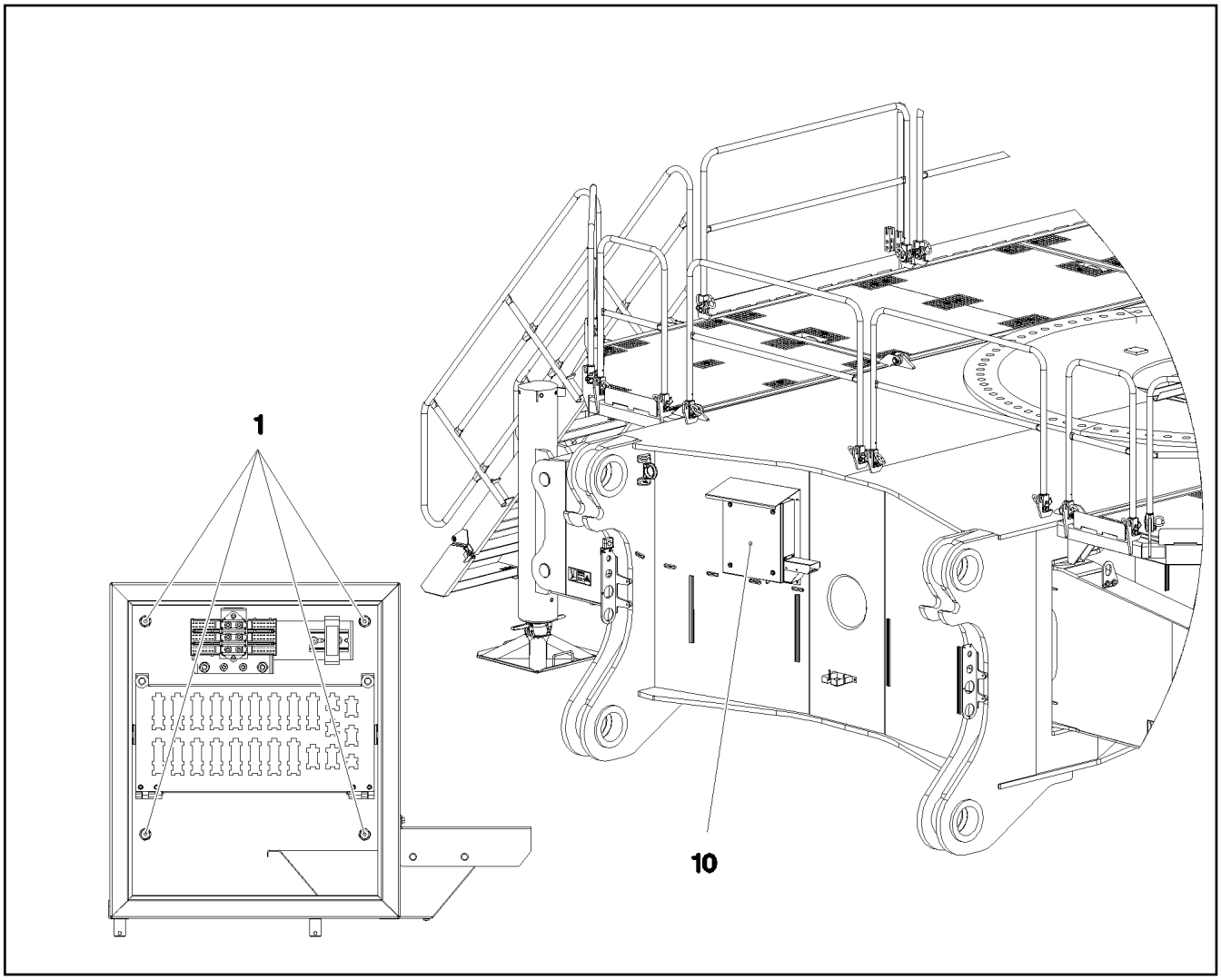

Pos.	Item	Quantity	Description	Bezeichnung
1	11656992	4	HEX SCREW EN 1665 M8X16 8.8 480H SPF	SECHSKANTSCHRAUBE

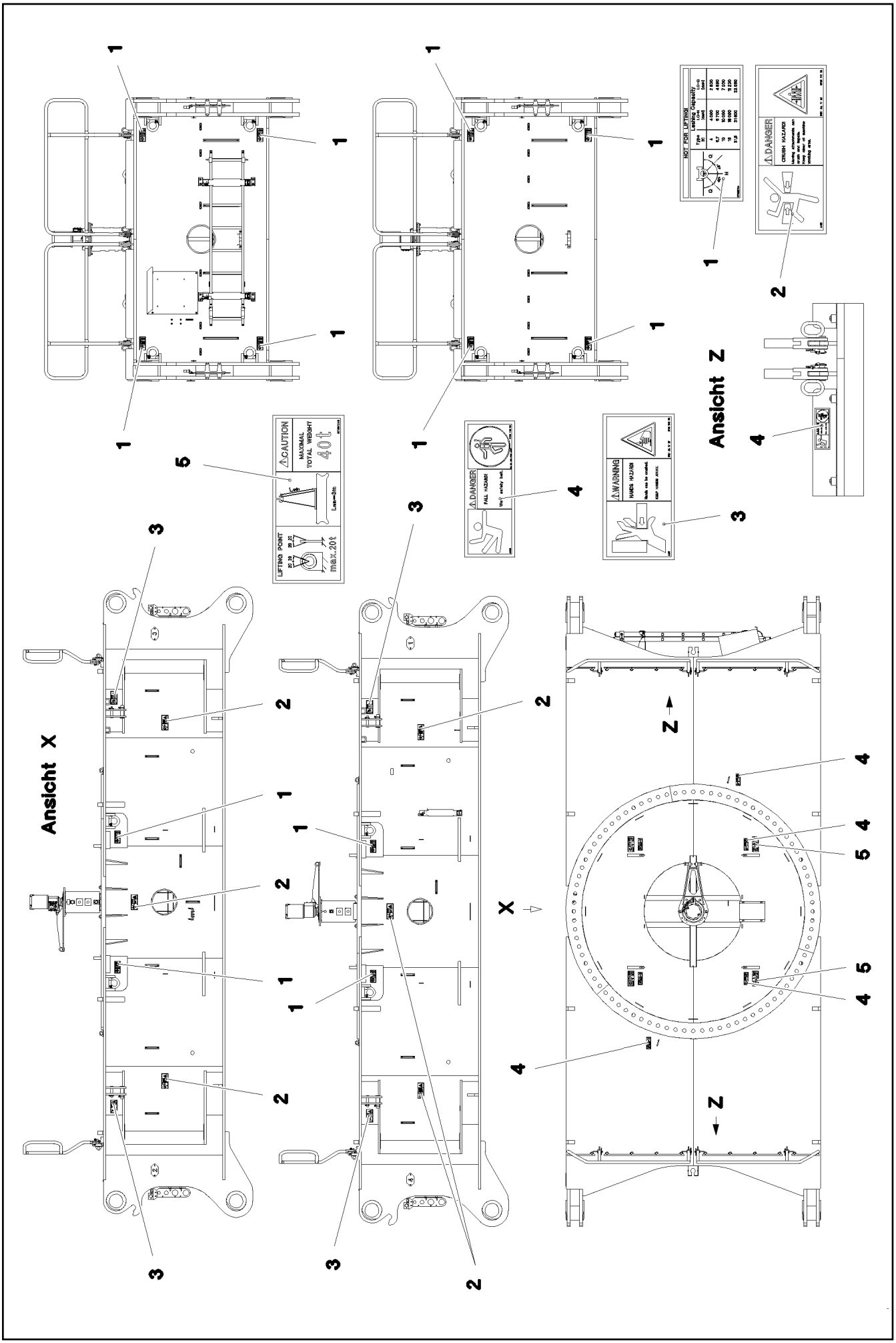
Ansicht X
Ansicht Z
CAUTION
MAXIMAL TOTAL WEIGHT
40t
LIFTING POINT
max.20t
DANGER
FALL HAZARD
WARNING
HAND HAZARD
NOT FOR LIFTING
DANGER
CRUSH HAZARD

Pos.	Item	Quantity	Description	Bezeichnung
1	97036734	12	SIGN 188X78 KLEBEFOLIE SPF	SCHILD
2	978674108	6	SIGN 208X88 KLEBEFOLIE SPF	SCHILD
3	978674608	4	SIGN 208X88 KLEBEFOLIE SPF	SCHILD
4	978674808	8	SIGN 168X62 KLEBEFOLIE SPF	SCHILD
5	97067245	4	SIGN 208X88 KLEBEFOLIE SPF	SCHILD

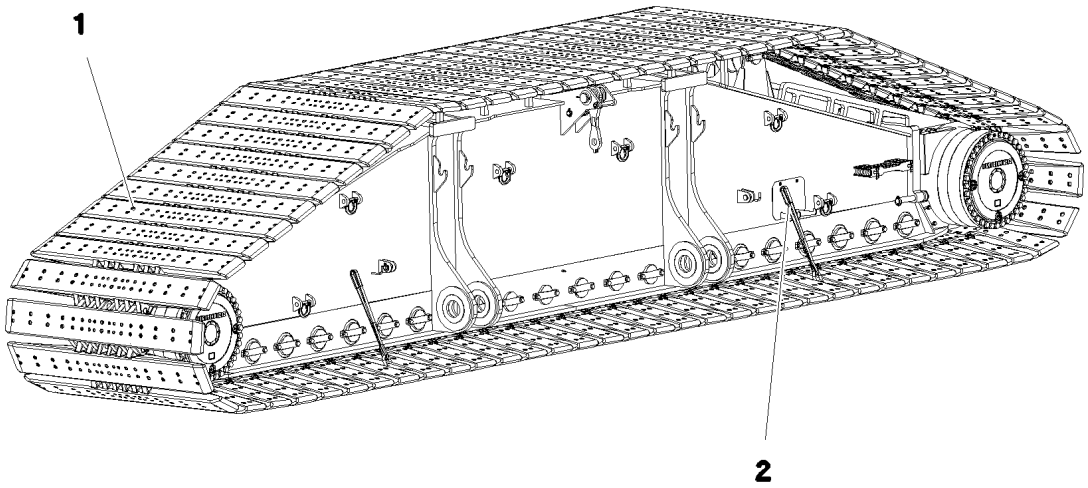

Pos.	Item	Quantity	Description	Bezeichnung
1	96006203	1	FLOOR PLATES PRE-ASS. 2.4M ⇨ ❑ 59	BODENPLATTEN VORM.
2	97031250	4	LASHING STRAP	ANHAENGEGURT
3	97009588	2	WEIGHT INFORMATION PLATE 2X200X100 D	GEWICHTSSCHILD

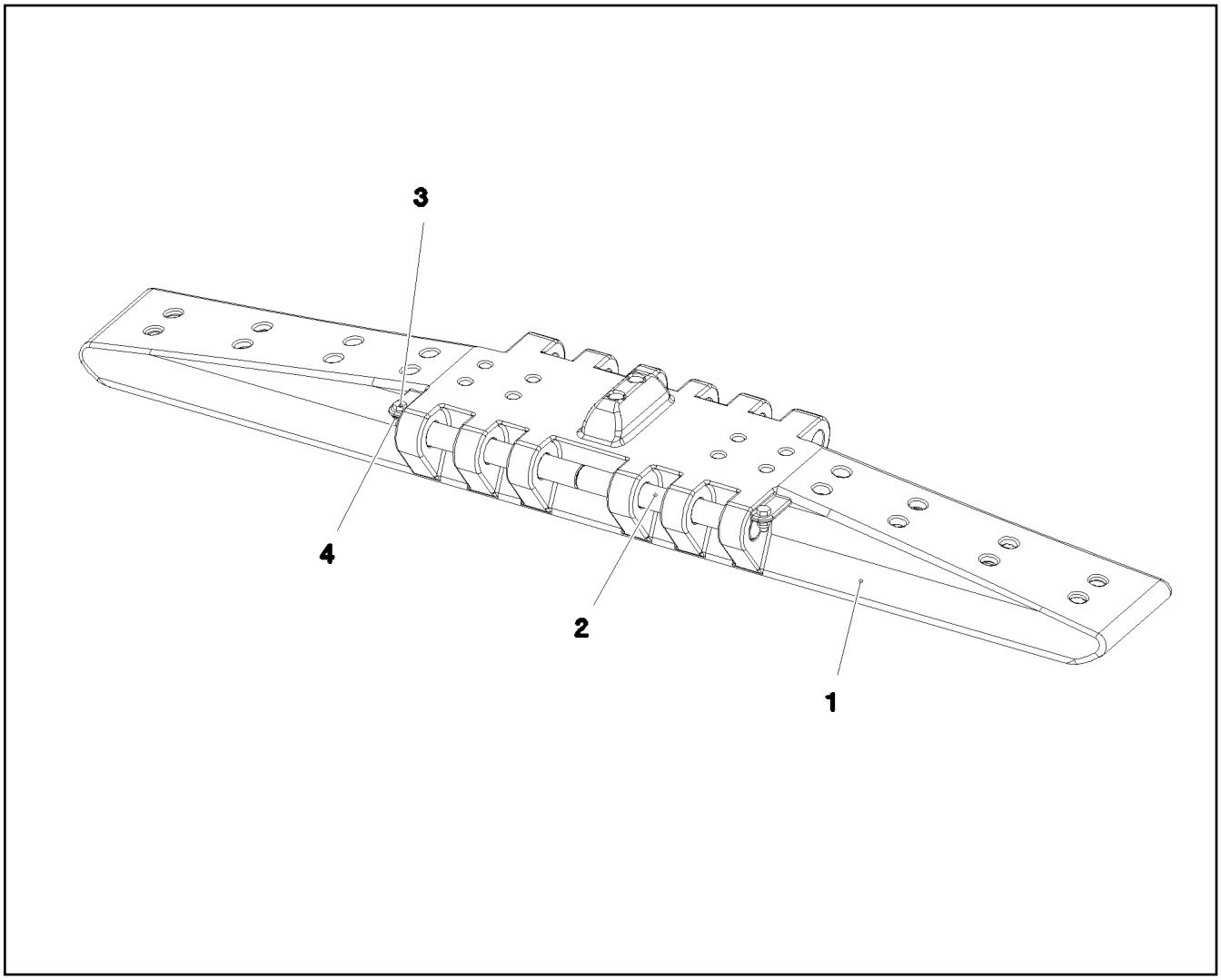

Pos.	Item	Quantity	Description	Bezeichnung
1	97053263	73	FLOOR PLATE 2.4M GS22NIMOCR56 SPF	BODENPLATTE
2	97034180	146	AXLE 50.0X407 42CRMO4+QT SPF	ACHSE
3	10875519	146	HEX SCREW ISO 4017 M16X40 8.8 FLZN SP	SECHSKANTSCHRAUBE
4	10875609	146	HEX NUT DIN 985 M16 8 FLZN SPF	SECHSKANTMUTTER

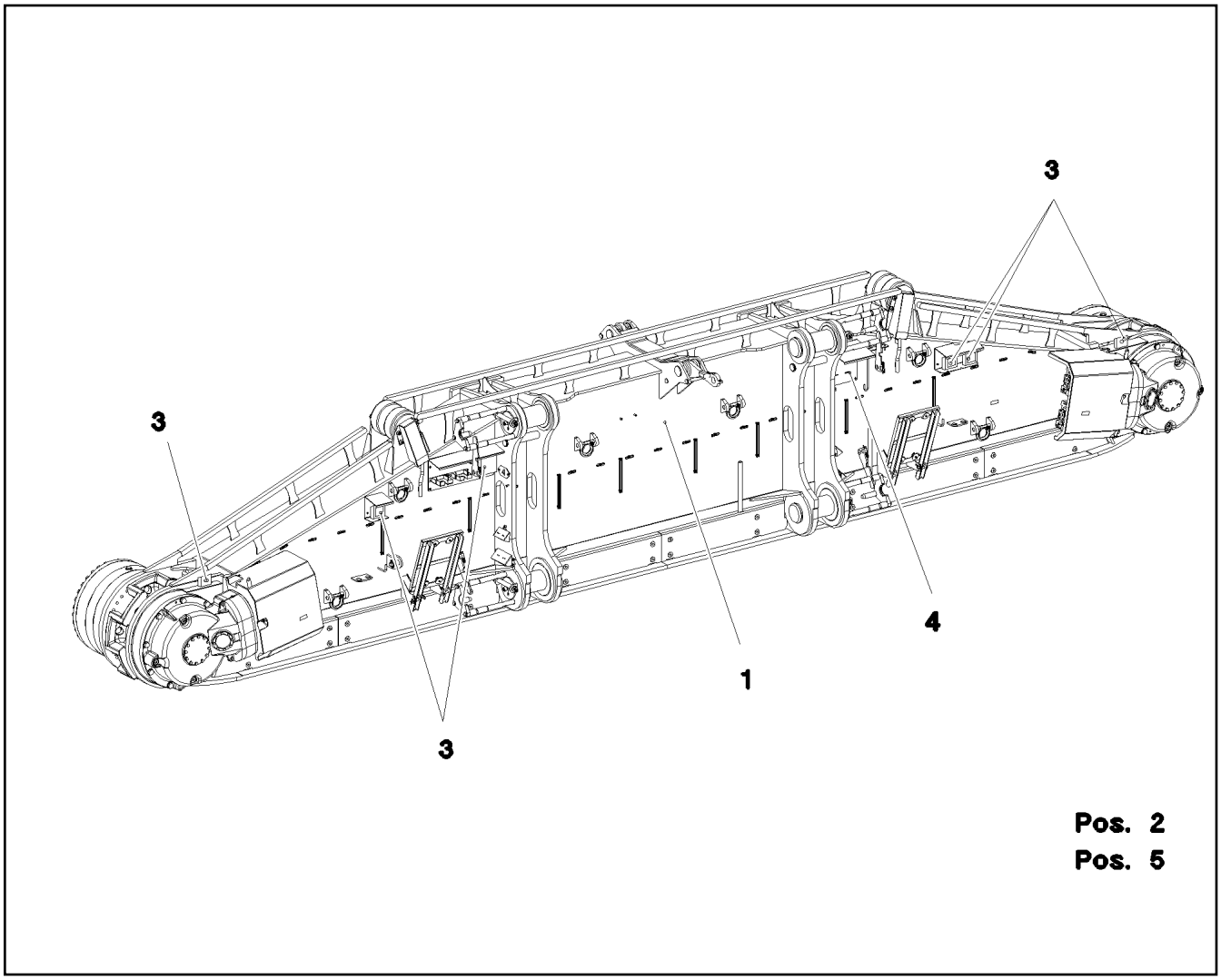

Pos.	Item	Quantity	Description	Bezeichnung
1	917291608	1	CRAWLER TRACK CARRIER, LEFT ⇨ ❑ 61	RAUPENTRAEGER LI.
2	917321008	1	CRAWLER TRACK HYDRAULIC LINKS ⇨ ❑ 73	HYDRAULIK RAUPE
3	917361508	1	ELECTR.CRAWLER SUPPORT LEFT ⇨ ❑ 78	ELEKTRIK RAUPENTRAEGER LI
4	917322008	1	CENTRA.LUBRICATION SYSTEM LEFT ⇨ ❑ 85	ZENTRALSCHMIERUNG RAUPE
5	917322108	1	SIGNS LI. ⇨ ❑ 92	BESCHILDERUNG

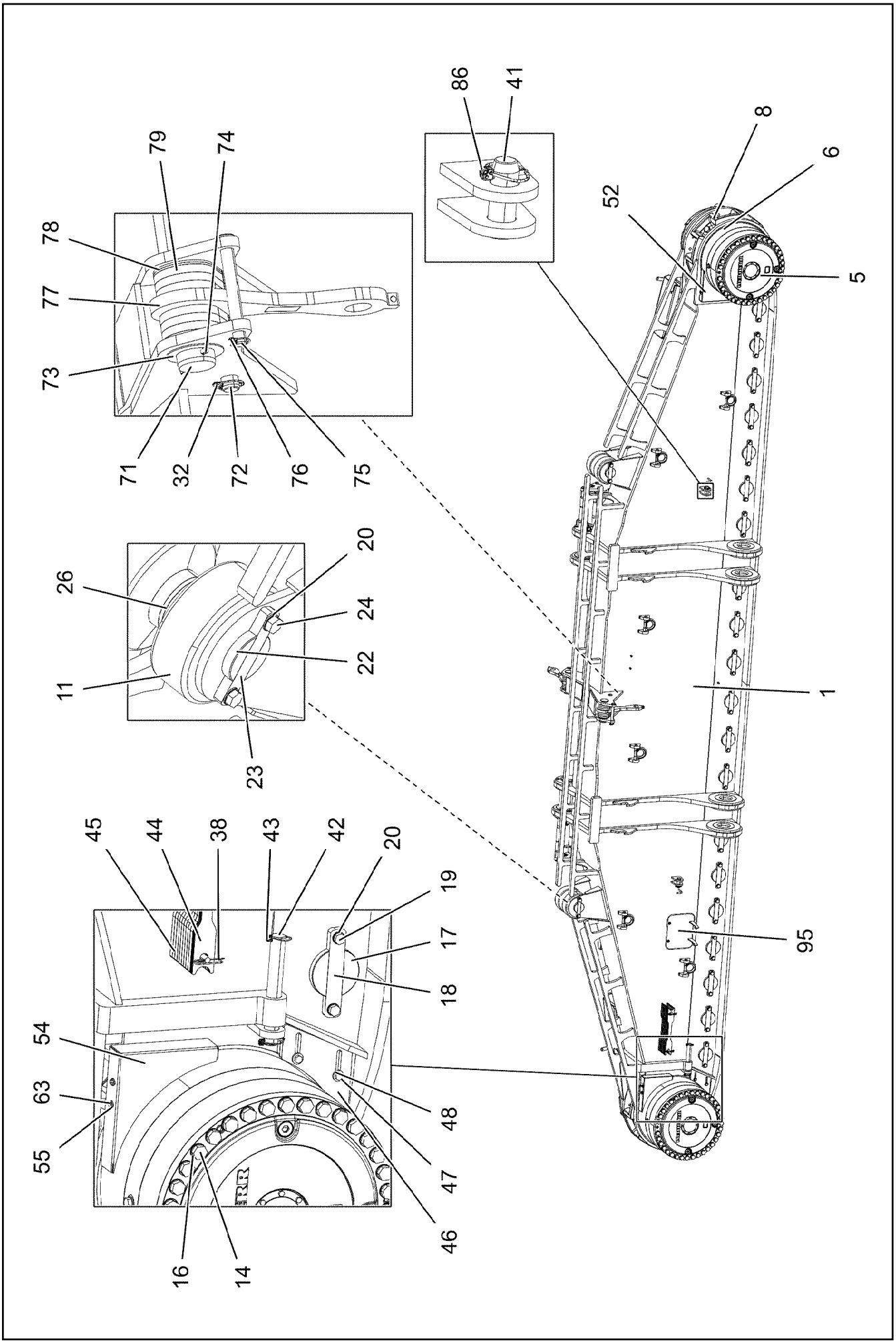

7.2.2022 081153 LIEBHERR	**etk_en_de_098277 LR 11000** **CRAWLER TRACK CARRIER, LEFT** **RAUPENTRAEGER LI.**	❑ 61 (1/6) **917291608**

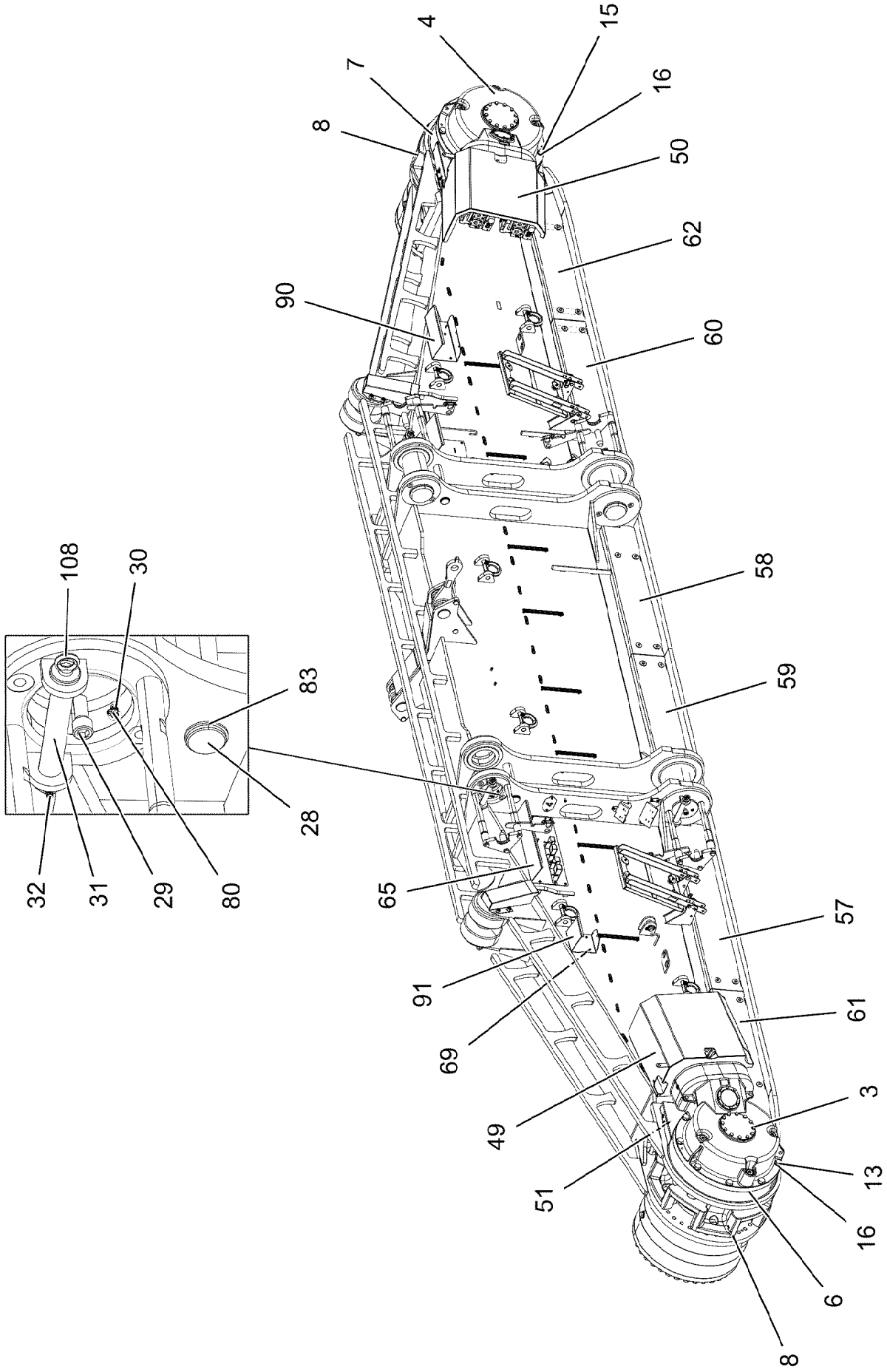

7.2.2022 081154 LIEBHERR	**etk_en_de_098277 LR 11000** **CRAWLER TRACK CARRIER, LEFT** **RAUPENTRAEGER LI.**	❑ 62 (2/6) **917291608**

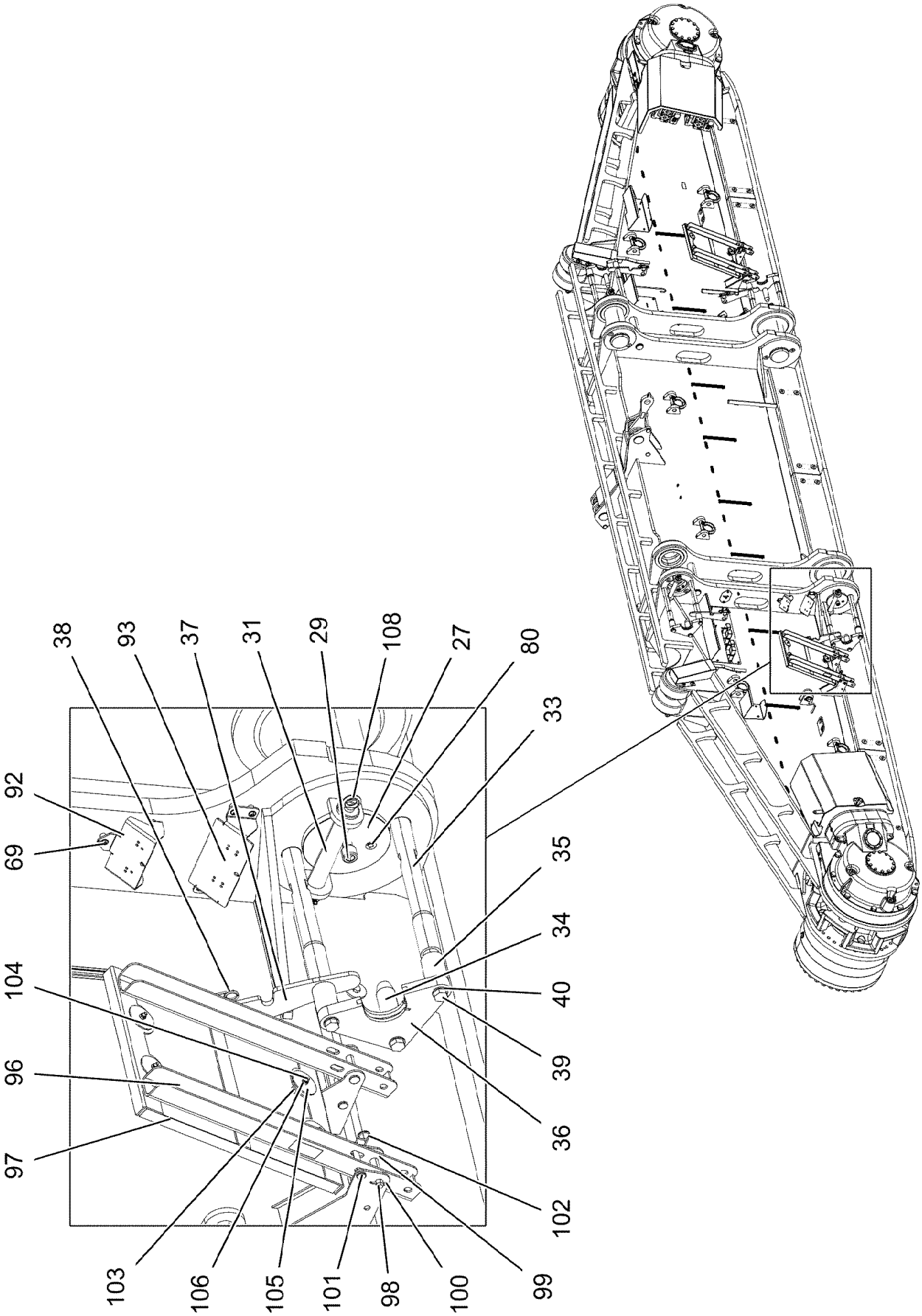

7.2.2022 081155 LIEBHERR	**etk_en_de_098277 LR 11000** **CRAWLER TRACK CARRIER, LEFT** **RAUPENTRAEGER LI.**	❑ 63 (3/6) **917291608**

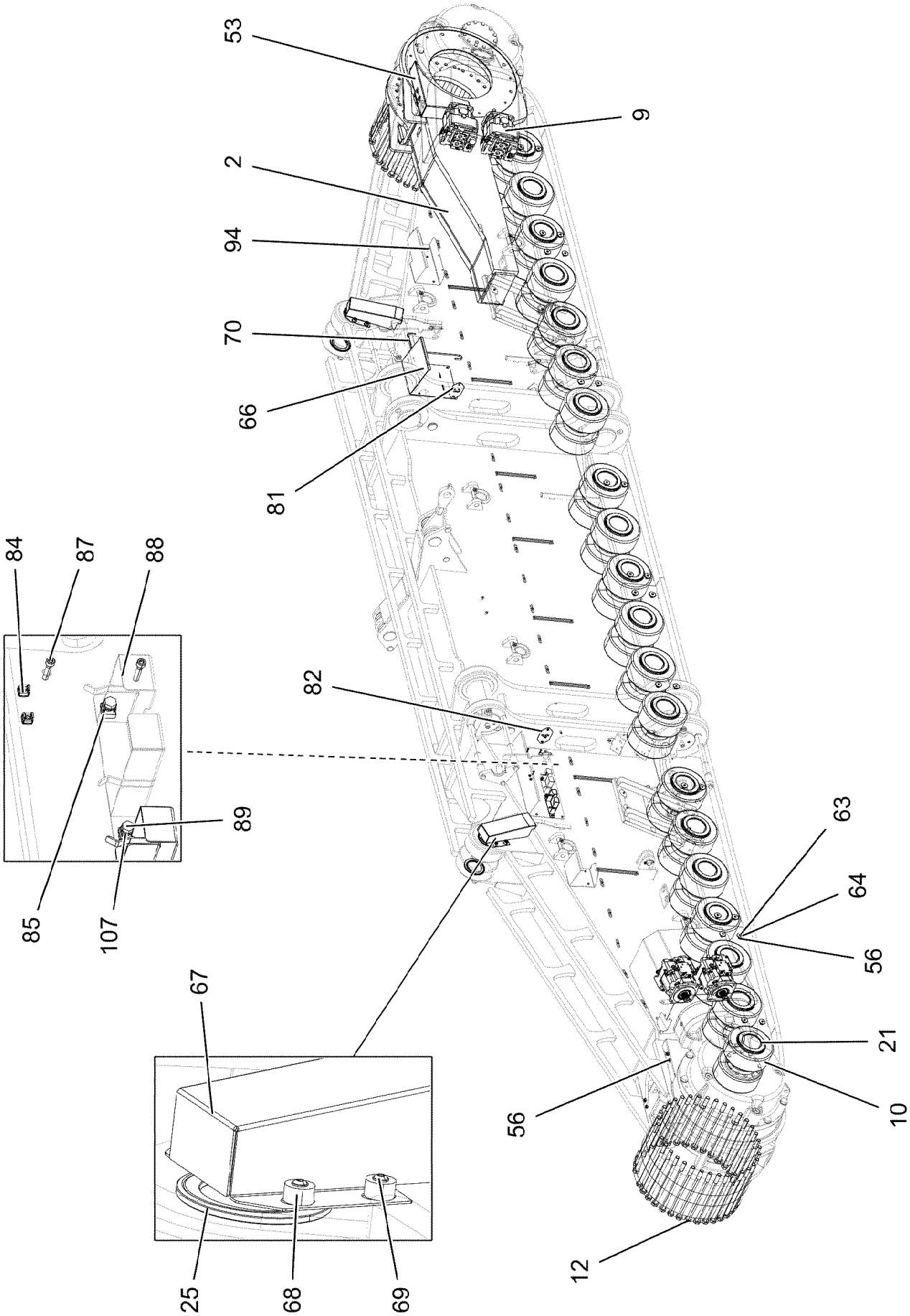

7.2.2022 170756 LIEBHERR	**etk_en_de_098277 LR 11000** **CRAWLER TRACK CARRIER, LEFT** **RAUPENTRAEGER LI.**	❑ 64 (4/6) **917291608**

Pos.	Item	Quantity	Description	Bezeichnung
1	967722108	1	CRAWLER TRACK CARRIER, LEFT	RAUPENTRAEGER LI.
2	967722208	1	SLIDING PIECE L STEEL CONSTR.	SCHIEBESTUECK STAHLBAU LI.
3	90029090	1	ANGULAR GEAR RAL 7043 ⇨ ❑ 67	WINKELGETRIEBE
4	90029091	1	ANGULAR GEAR RAL 7043 ⇨ ❑ 69	WINKELGETRIEBE
5	933878901	2	PLANETARY GEARBOX RAL 7037 ⇨ ❑ 71	PLANETENGETRIEBE
6	938576201	1	BEARING	LAGERUNG
7	938576001	1	BEARING	LAGERUNG
8	97033213	2	SPROCKET G22NIMOCR56 SPF	TURAS
9	10132387	4	HYDRAULIC ATTACHMENT MOTOR DMVA G ⇨ ❑ 72	HYDRAULIKANBAUMOTOR
10	967723908	40	ROLLER BODY HALF CPL.	ROLLENKOERPERHAELFTE KPL
11	925067508	4	ROLLER BODY HALF CPL.	ROLLENKOERPERHAELFTE KPL
12	406264008	35	HEX SCREW ISO 4014 M30X530 10.9 FLZN	SECHSKANTSCHRAUBE
13	406210708	8	HEX SCREW ISO 4014 M30X220 10.9 FLZN	SECHSKANTSCHRAUBE
14	10877647	35	HEX SCREW ISO 4014 M30X570 10.9 FLZN	SECHSKANTSCHRAUBE
15	406210808	8	HEX SCREW ISO 4014 M30X250 10.9 FLZN	SECHSKANTSCHRAUBE
16	4900000	86	WASHER EN 14399-6 30 300-370HV-ST FLZ	SCHEIBE
17	97026864	20	AXLE 180.0X530 35NICRMOV125 SPF	ACHSE
18	97026865	20	AXLE HOLDER 25X325X64 S960QL	ACHSHALTER
19	406605808	40	HEX SCREW ISO 4017 M24X60 10.9 FLZN SP	SECHSKANTSCHRAUBE
20	4600146	44	WASHER EN 14399-6 24 300-370HV FLZN SP	SCHEIBE
21	97026884	40	THRUST WASHER 15X220X220 S355MC FE//	ANLAUFSCHEIBE
22	97026885	2	AXLE 130.0X435 35NICRMOV125 SPF	ACHSE
23	97026925	2	AXLE HOLDER 25X250X49 S690QL	ACHSHALTER
24	4600785	4	HEX SCREW ISO 4017 M24X50 10.9 FLZN SP	SECHSKANTSCHRAUBE
25	703003508	4	THRUST WASHER X170 GZ-CUZN25AL5	ANLAUFSCHEIBE
26	974820408	2	PLATE 10X150X150 S355MC FE//ZNNI8//CN/	BLECH
27	97027729	4	PIN 220.0X505 35NICRMOV125 SPF	BOLZEN
28	97027730	2	PIN 75.0X440 35NICRMOV125 SPF	BOLZEN
29	10878835	4	SOCKET HEAD SCREW ISO 4762 M24X60 8	ZYLINDERSCHRAUBE
30	7743242	4	HYDRAULIC-TYPE LUBRICAT.NIPPLE DIN 71	KEGELSCHMIERNIPPEL
31	97000828	4	PIN 55.0X300 35NICRMOV125 SPF	BOLZEN
32	10180883	6	SAFETY PLUG W HINGE-LID 10X55X9,5X45	SICHERHEITSKLAPPSTECKER
33	97027746	8	THREADED PIN 50.0X540 35NICRMOV125	GEWINDEBOLZEN
34	97027747	4	THREADED PIN 45.0X150 S355J2+AR FE//ZN	GEWINDEBOLZEN
35	97027748	8	TUBE 54.0X75 S355J2H FE//ZNNI8//CN//T0	ROHR
36	97027749	4	PLATE 30X319X184 S690QL	BLECH
37	97027750	4	PLATE 12X385X122 S690QL	BLECH
38	433101208	6	RETAINING SPRING 4X68 ISO 2081 FE/ZN8/	SICHERUNGSFEDER
39	12224059	12	HEX SCREW ISO 4017 M20X65 8.8 FLZN SP	SECHSKANTSCHRAUBE
40	10289808	12	WASHER ISO 7089 20 300HV FLZN SPF	SCHEIBE
41	932226808	4	PIN RD40X105 35NICRMOV125 GASN. SPF	BOLZEN
42	97027785	2	PIN 50.0X400 S355J2C+C FE//ZNNI8//CN//T0	BOLZEN
43	10181899	4	SAFETY PLUG W HINGE-LID 12X75X11,5X60	SICHERHEITSKLAPPSTECKER
44	974782708	4	PLATE 5X602X80 S700MC	BLECH
45	974782608	9	PLATE 20X602X80 S690QL	BLECH
46	97027786	2	PLATE 20X409X270 S355J2+N	BLECH
47	10875803	4	HEX SCREW ISO 4017 M16X45 8.8 FLZN SP	SECHSKANTSCHRAUBE
48	4600021	4	WASHER DIN 7349 17 200HV FLZN SPF	SCHEIBE
49	968310608	1	COVER HOOD	ABDECKHAUBE
50	968310708	1	COVER HOOD	ABDECKHAUBE
51	97027787	1	PLATE 4X480X486 S315MC FE//ZNNI8//CN//T	BLECH
52	97027788	1	PLATE 4X480X486 S315MC FE//ZNNI8//CN//T	BLECH
53	97027789	1	PLATE 4X605X622 S315MC FE//ZNNI8//CN//T	BLECH
54	97027790	1	PLATE 4X530X562 S315MC FE//ZNNI8//CN//T	BLECH
55	11658580	8	WASHER DIN 7349 10,5 200HV-St FLZN SPF	SCHEIBE
56	413004408	32	CAGE NUT M10	KAEFIGMUTTER

Pos.	Item	Quantity	Description	Bezeichnung
57	97027791	1	PLATE 5X1815X335 S355MC	BLECH
58	97027792	1	PLATE 5X1415X334 S355MC	BLECH
59	97027793	1	PLATE 5X1415X334 S355MC	BLECH
60	97027794	1	PLATE 5X1815X335 S355MC	BLECH
61	97027795	1	PLATE 5X1451X335 S355MC	BLECH
62	97027796	1	PLATE 5X1449X335 S355MC	BLECH
63	11642358	32	HEX SCREW ISO 4017 M10X30 8.8 FLZN SP	SECHSKANTSCHRAUBE
64	953867308	24	WASHER S355MC FE//ZNNI8//CN//T0	SCHEIBE
65	968067808	1	PROTECTION GUARD FE//ZNNI8//CN//T0	SCHUTZBLECH
66	97004973	1	PROTECTION GUARD 4X350X718 S315MC	SCHUTZBLECH
67	97027803	2	PLATE 2.5X438X540 DC01 FE//ZNNI8//CN//T	BLECH
68	978787708	8	SLEEVE 33.0X19 FE//ZNNI8//CN//T0	HUELSE
69	12102696	47	BUTTON HEAD SCREW ISO 7380-2 M8X10 0	HALBRUNDKOPFSCHRAUBE
70	978389708	1	GRIP 10.0X750 S235JRG2 FE//ZNNI8//CN//T0	GRIFF
71	946627708	2	PIN 100.0X275 35NICRMOV125 GASN. SPF	BOLZEN
72	97027804	2	PIN 45.0X265 35NICRMOV125 SPF	BOLZEN
73	953848908	2	WASHER RD135X3 DC01 FE//ZNNI8//CN//T0	SCHEIBE
74	12100685	2	SPLIT PIN ISO 1234 10X140 ST 480H SPF	SPLINT
75	453031808	2	PIN ISO 2341 B30X260X250 35NICRMOV125	BOLZEN
76	10180880	2	SAFETY PLUG W HINGE-LID 8X42X7,5X32 4	SICHERHEITSKLAPPSTECKER
77	968036608	2	BRACKET WITH BOARD 0.425 M	LASCHE MIT SCHILD
78	97027806	8	PLATE 5X369X143 S355MC FE//ZNNI8//CN//T	BLECH
79	97027807	12	PLATE 20X369X143 S355J2+N FE//ZNNI8//C	BLECH
80	779013008	4	PROTECTING CAP	SCHUTZKAPPE
81	97011114	1	PLATE DC01 FE//ZNNI8//CN//T0	BLECH
82	97011115	1	PLATE DC01 FE//ZNNI8//CN//T0	BLECH
83	4001447	4	LOCKING RING DIN 471 70X4 ZNPH R	SICHERUNGSRING
84	10875857	2	CAGE NUT M6 NIROSTA	KAEFIGMUTTER
85	413003208	4	CAGE NUT M8 A2/ST A2K	KAEFIGMUTTER
86	10180884	4	SAFETY PLUG W HINGE-LID 8X62X7,5X53 4	SICHERHEITSKLAPPSTECKER
87	11820284	4	SOCKET HEAD SCREW ISO 4762 M6X30 8.8	ZYLINDERSCHRAUBE
88	978637208	2	PLATE DC01 FE//ZNNI8//CN//T0	BLECH
89	11651767	4	HEX SCREW ISO 4017 M8X20 8.8 480H SPF	SECHSKANTSCHRAUBE
90	968310808	1	PROTECTION GUARD FE//ZNNI8//CN//T0	SCHUTZBLECH
91	97038929	1	PROTECTION GUARD 4X215X532 S315MC	SCHUTZBLECH
92	97041577	2	PLATE 4X335X136 S315MC FE//ZN20//C	BLECH
93	97041578	2	PLATE 4X398X116 S315MC FE//ZN20//C	BLECH
94	12207210	2	SOCKET HEAD SCREW ISO 4762 M5X30 8.8	ZYLINDERSCHRAUBE
95	968404208	1	COVER COMPL.	DECKEL KPL.
96	968495108	2	FRAME WELDED T ZN O	RAHMEN SCHWK.
97	10035309	2	GRIDIRON T583X450X30/2 S235JR T ZN K	GITTERROST-P
98	971625908	4	PIN 25.0X105 42CRMO4+QT GASN.	BOLZEN
99	10289807	16	WASHER ISO 7089 18 300HV FLZN SPF	SCHEIBE
100	12100681	4	SPLIT PIN ISO 1234 5X28 ST 480H SPF	SPLINT
101	453008808	4	PIN ISO 2341 B14X100X92 X20CR13	BOLZEN
102	433102808	4	RETAINING SPRING 3X55 VERZ	SICHERUNGSFEDER
103	10100621	8	DISH MOUNTING	TELLERBEFESTIGUNG
104	11651581	8	HEX SCREW ISO 4014 M8X50 8.8 480H SPF	SECHSKANTSCHRAUBE
105	941138108	8	WASHER DC01 FE//ZNNI8//CN//T0	SCHEIBE
106	10875614	8	HEX NUT DIN 985 M8 8 480H SPF	SECHSKANTMUTTER
107	420001014	4	WASHER ISO 7089 8 200HV-A4	SCHEIBE
108	402600208	4	RING BOLT DIN 580 M10X17 C15E A2K	RINGSCHRAUBE

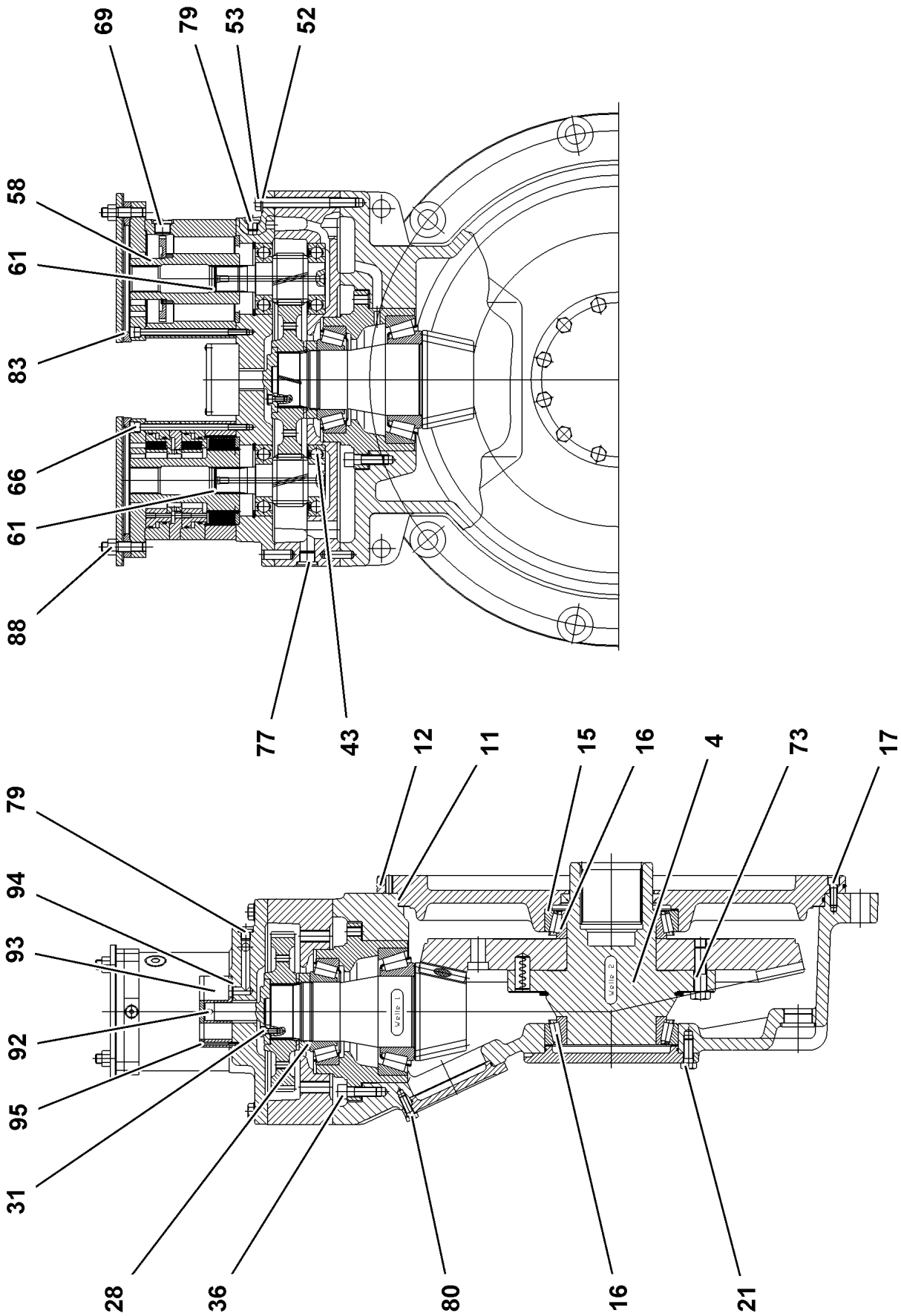
69
79
53
52
58
61
83
66
61
88
77
43
12
11
15
16
4
73
17
79
94
93
92
95
31
28
36
80
16
21
Welle 1
Welle 2

Pos.	Item	Quantity	Description	Bezeichnung
4	938846401	1	BEVEL GEAR HUB Z=25 42CrMo4+QT	KEGELRADNABE
11	761036003	1	O-RING 680X5 NBR 70	O-RING
12	726457501	1	O-RING 740X5 NBR 70	O-RING
16	746222501	2	TAPERED ROLLER BEARING DIN 720 320 3	KEGELROLLENLAGER
17	404311808	18	SOCKET HEAD SCREW ISO 4762 M12X35 10	ZYLINDERSCHRAUBE
21	4600577	12	HEX SCREW ISO 4017 M16X40 10.9 A3C SP	SECHSKANTSCHRAUBE
28	927612301	1	SLOTTED NUT M100X2X23 C45	NUTMUTTER
31	10875598	4	SOCKET HEAD SCREW ISO 4762 M8X20 8.8	ZYLINDERSCHRAUBE
36	10001077	12	SOCKET HEAD SCREW ISO 4762 M16X50 10	ZYLINDERSCHRAUBE
43	745173801	2	DEEP GROOVE BALL BEARING DIN 625 631	RILLENKUGELLAGER
52	4600601	16	HEX SCREW ISO 4014 M16X160 8.8 FLZN SP	SECHSKANTSCHRAUBE
53	420001901	16	WASHER ISO 7089 16 200HV A3C	SCHEIBE
61	428110201	2	LOCKING RING DIN 472 41X1,75	SICHERUNGSRING
66	4043016	24	SOCKET HEAD SCREW ISO 4762 M10X180 1	ZYLINDERSCHRAUBE
69	477511601	2	SCREW PLUG VSTI M27X2 CR6-FREI	VERSCHLUSSSCHRAUBE
73	10875599	4	SOCKET HEAD SCREW ISO 4762 M8X25 8.8	ZYLINDERSCHRAUBE
77	477511501	2	SCREW PLUG VSTI M26X1,5 CR6-FREI	VERSCHLUSSSCHRAUBE
79	477511301	8	SCREW PLUG VSTI M16X1,5 CR6-FREI	VERSCHLUSSSCHRAUBE
80	10299574	8	HEX SCREW ISO 4017 M12X35 10.9 FLZN SP	SECHSKANTSCHRAUBE
83	726453601	2	O-RING 175X3 NBR 70	O-RING
88	411505001	8	HEX NUT ISO 4032 M16 10 A3C SPF	SECHSKANTMUTTER
92	434006601	1	FITTING KEY DIN 6885 A8X7X12	PASSFEDER
93	510108201	1	PUMP	PUMPE
94	726454601	2	O-RING 23X2,5 NBR 70	O-RING
95	10181383	4	SOCKET HEAD SCREW ISO 4762 M5X55 10	ZYLINDERSCHRAUBE

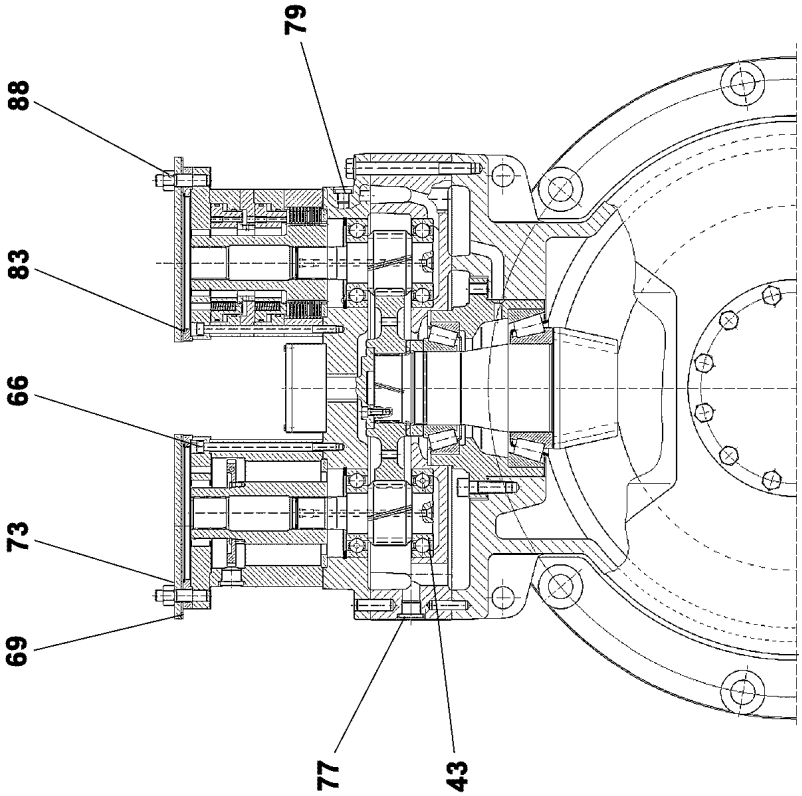
88
83
66
73
69
79
77
43

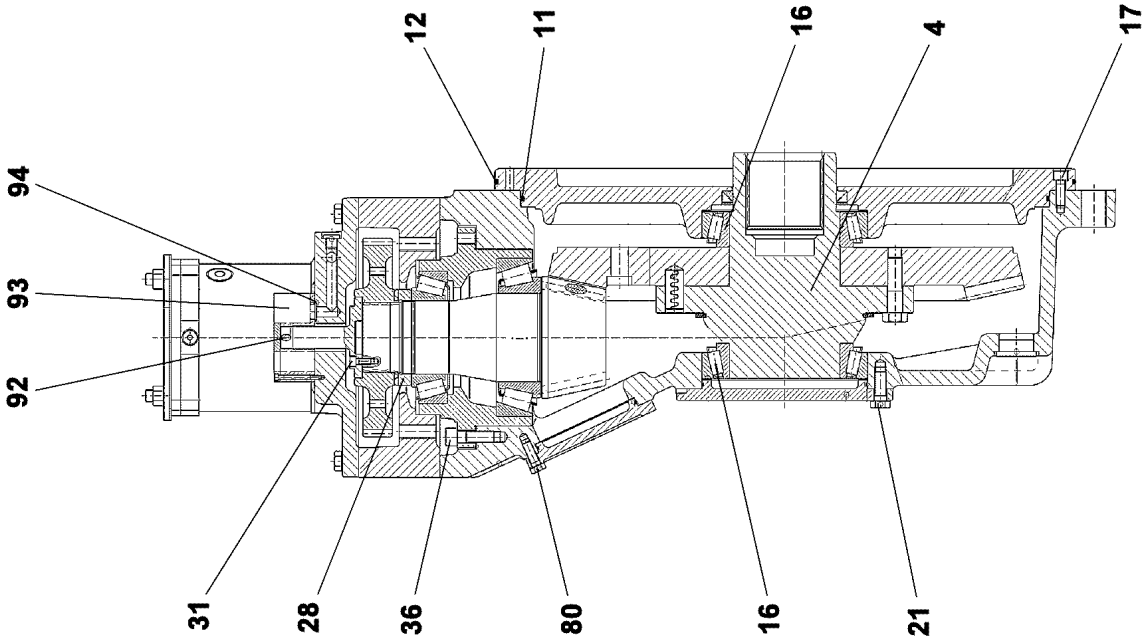
94
93
92
12
11
16
4
17
31
28
36
80
16
21

Pos.	Item	Quantity	Description	Bezeichnung
4	938846401	1	BEVEL GEAR HUB Z=25 42CrMo4+QT	KEGELRADNABE
11	761036003	1	O-RING 680X5 NBR 70	O-RING
12	726457501	1	O-RING 740X5 NBR 70	O-RING
16	746222501	2	TAPERED ROLLER BEARING DIN 720 320 3	KEGELROLLENLAGER
17	404311808	18	SOCKET HEAD SCREW ISO 4762 M12X35 10	ZYLINDERSCHRAUBE
21	4600577	12	HEX SCREW ISO 4017 M16X40 10.9 A3C SP	SECHSKANTSCHRAUBE
28	927612301	1	SLOTTED NUT M100X2X23 C45	NUTMUTTER
31	10875598	4	SOCKET HEAD SCREW ISO 4762 M8X20 8.8	ZYLINDERSCHRAUBE
36	10001077	12	SOCKET HEAD SCREW ISO 4762 M16X50 10	ZYLINDERSCHRAUBE
43	745173801	2	DEEP GROOVE BALL BEARING DIN 625 631	RILLENKUGELLAGER
52	4600601	16	HEX SCREW ISO 4014 M16X160 8.8 FLZN SP	SECHSKANTSCHRAUBE
53	10289806	16	WASHER ISO 7089 16 300HV FLZN SPF	SCHEIBE
61	428110201	2	LOCKING RING DIN 472 41X1,75	SICHERUNGSRING
66	4043016	24	SOCKET HEAD SCREW ISO 4762 M10X180 1	ZYLINDERSCHRAUBE
69	477511601	2	SCREW PLUG VSTI M27X2 CR6-FREI	VERSCHLUSSSCHRAUBE
73	10875599	4	SOCKET HEAD SCREW ISO 4762 M8X25 8.8	ZYLINDERSCHRAUBE
77	477511501	2	SCREW PLUG VSTI M26X1,5 CR6-FREI	VERSCHLUSSSCHRAUBE
79	477511301	4	SCREW PLUG VSTI M16X1,5 CR6-FREI	VERSCHLUSSSCHRAUBE
80	10299574	8	HEX SCREW ISO 4017 M12X35 10.9 FLZN SP	SECHSKANTSCHRAUBE
83	726453601	2	O-RING 175X3 NBR 70	O-RING
88	411505001	8	HEX NUT ISO 4032 M16 10 A3C SPF	SECHSKANTMUTTER
92	434006601	1	FITTING KEY DIN 6885 A8X7X12	PASSFEDER
93	510108201	1	PUMP	PUMPE
94	726454601	2	O-RING 23X2,5 NBR 70	O-RING
95	10181383	4	SOCKET HEAD SCREW ISO 4762 M5X55 10	ZYLINDERSCHRAUBE

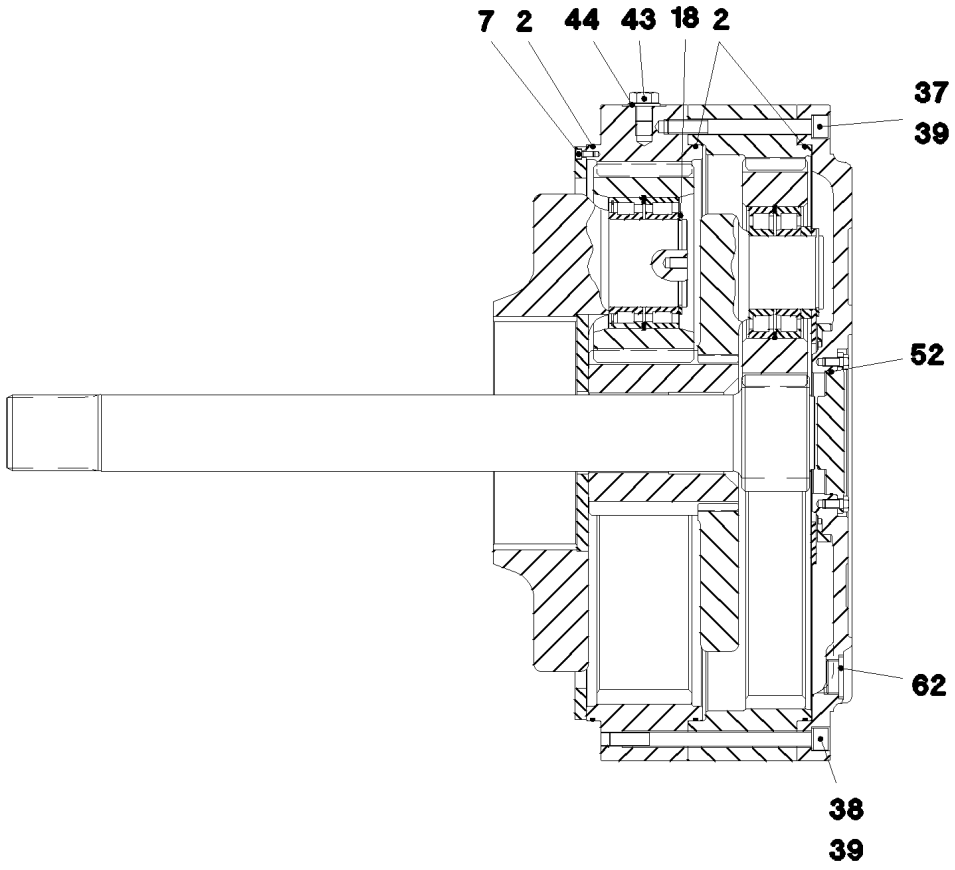

Pos.	Item	Quantity	Description	Bezeichnung
2	726457501	3	O-RING 740X5 NBR 70	O-RING
7	10875597	8	SOCKET HEAD SCREW ISO 4762 M8X16 8.8	ZYLINDERSCHRAUBE
18	12100651	5	LOCKING RING DIN 471 120X4 480H SPF	SICHERUNGSRING
37	12100210	1	SOCKET HEAD SCREW ISO 4762 M20X200 8	ZYLINDERSCHRAUBE
38	10197292	3	SOCKET HEAD SCREW ISO 4762 M20X280	ZYLINDERSCHRAUBE
39	423912001	4	LOCK WASHER VS 20 ZN8M+PASSIVIERUN	SICHERUNGSSCHEIBE
43	10026122	1	HEX SCREW ISO 4017 M24X25 10.9 FLZN	SECHSKANTSCHRAUBE
44	10289810	1	WASHER ISO 7089 24 300HV FLZN SPF	SCHEIBE
52	726204008	1	O-RING 160X3 NBR70	O-RING
62	477704808	3	STOP PLUG VSTIM42X2ED CR6-FREI	STOPFEN

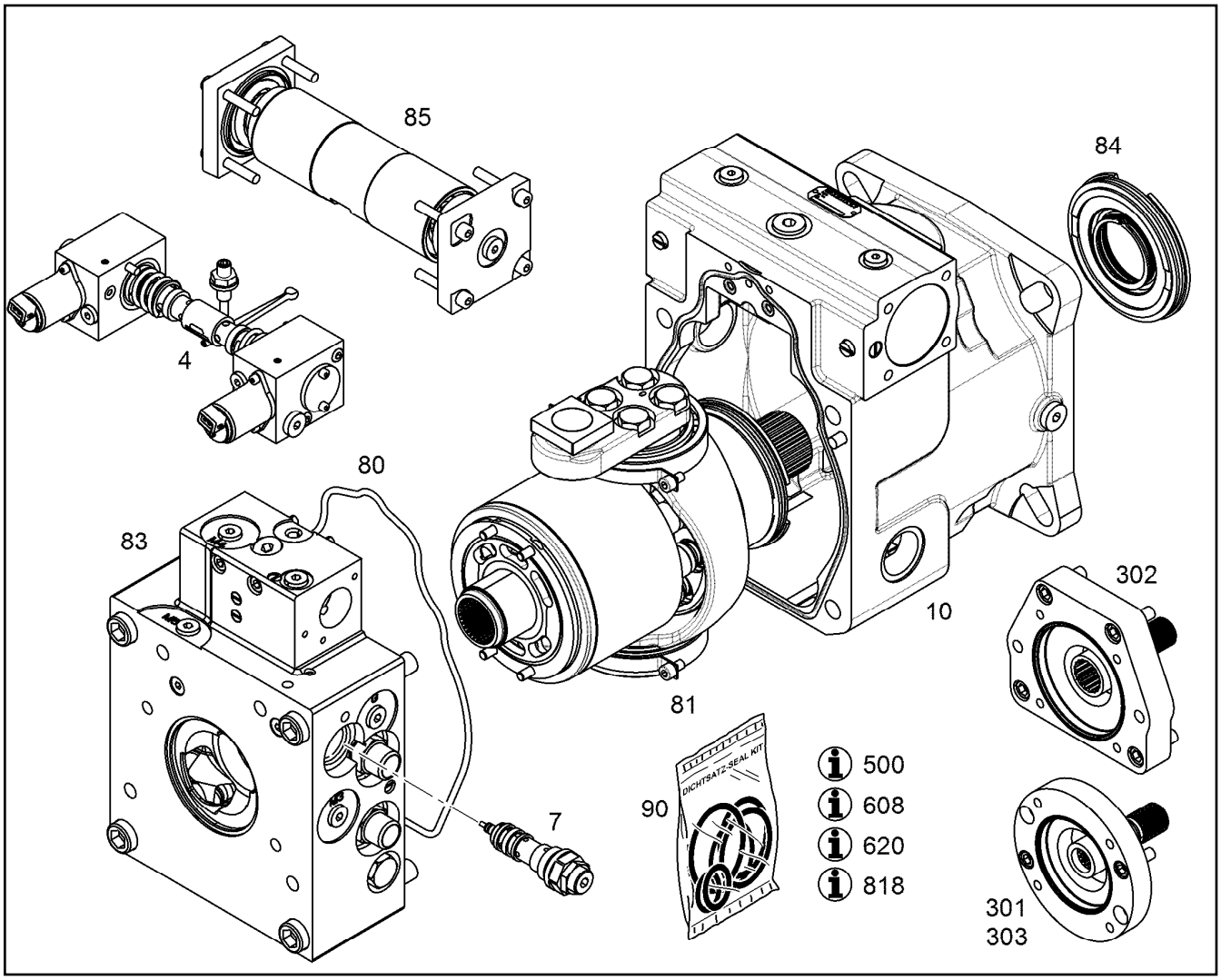

Pos.	Item	Quantity	Description	Bezeichnung
4	10150952	1	MODIFICAT.KIT REGULATION VALVE	UMBAUSATZ REGELVENTIL
7	12859365	1	SHUTTLE VALVE 420BAR	WECHSELVENTIL
31	7380648	1	O-RING ISO 3601-1 6,02X2,62 FKM 90 A	O-RING
32	10043293	2	SEALING RING WITH O-RING 14X7X1,9 PTF	MANTELRING MIT O-RING
39	10018976	4	SOCKET HEAD SCREW ISO 4762 M20X100	ZYLINDERSCHRAUBE
80	10126156	1	RK ADDITIONAL PARTS	RS ZUSATZTEILE
81	10140281	1	REPAIR KIT DRIVING MECHANISM	RS TRIEBWERK
83	10140298	1	REPAIR KIT CONNECTING PLATE	RS ANSCHLUSSPLATTE
84	10140202	1	REPAIR KIT LOCK RING	RS VERSCHLUSSRING
85	10134156	1	REGULATION REPAIR KIT	RS VERSTELLUNG
86	10135893	1	RK LIMIT STOP BOLT NG 215 (D)	RS ANSCHLAGSCHRAUBE
91	10150952	1	MODIFICAT.KIT REGULATION VALVE	UMBAUSATZ REGELVENTIL
999	10140302	1	SEAL KIT CPL.	DICHTSATZ KPL.

Pos.	Item	Quantity	Description	Bezeichnung
4	967787408	1	CRAWLER TRACK HYDRAULIC LINKS ⇨ ❑ 74	HYDRAULIK RAUPE

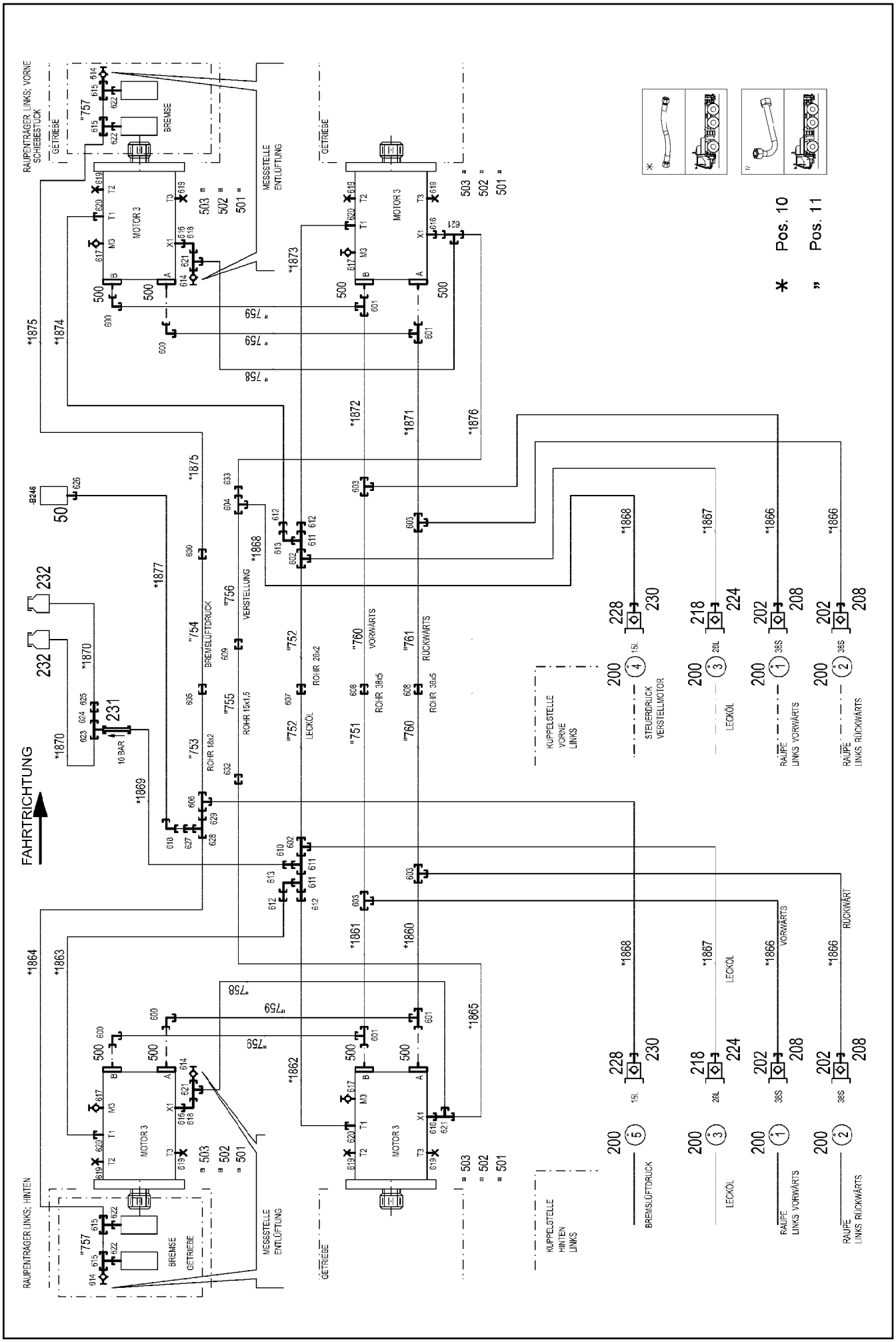

7.2.2022 081107	**etk_en_de_098277 LR 11000**	74 (1/2)
LIEBHERR	**CRAWLER TRACK HYDRAULIC** **HYDRAULIK RAUPE**	**967787408**

Pos.	Item	Quantity	Description	Bezeichnung
10	967789708	1	HOSE LINES CRAWLER TRACK CARR. LINK ⇨ ❑ 76	SCHLAUCHLEITUNGEN RAUPEN
11	967789808	1	PIPELINES CRAWL.TRACK CARRIER LINKS ⇨ ❑ 77	ROHRLEITUNGEN RAUPENTR
50	10813738	1	PRESSURE SENSOR 0-400/400 BAR LSB PL:	DRUCKAUFNEHMER
202	511512308	4	COUPLING PLUG B8 38-S	KUPPLUNGSSTECKER
208	10466913	4	SCREW PLUG RD79X4 SPF	VERSCHLUSSSCHRAUBE
218	511501108	2	COUPLING PLUG B6 28-L	KUPPLUNGSSTECKER
224	10466912	2	SCREW PLUG RD54X4 SPF	VERSCHLUSSSCHRAUBE
228	511500408	2	COUPLING PLUG B3 15-L	KUPPLUNGSSTECKER
230	10466911	2	SCREW PLUG RD36X3 SPF	VERSCHLUSSSCHRAUBE
231	511481508	1	NON-RETURN VALVE 250BAR CR6-FREI SP	RUECKSCHLAGVENTIL
232	96028333	2	EXPANSION TANK CPL. ⇨ ❑ 40	AUSGLEICHSBEHAELTER KPL.
500	510588208	16	FLANGE HALF SAE1 1/2-C62-M16 CR6-FREI	FLANSCHHAELFTE
501	510586708	8	O-RING ARP 568 37,69X3,53 NBR90	O-RING
502	10876373	24	SOCKET HEAD SCREW ISO 4762 M14X45 8	ZYLINDERSCHRAUBE
503	10878799	8	HEX SCREW ISO 4017 M14X45 8.8 FLZN SP	SECHSKANTSCHRAUBE
600	472531808	4	FITTING EWSD38-S CR6-FREI	VERSCHRAUBUNG
601	472331908	4	FITTING ELSD38-S CR6-FREI	VERSCHRAUBUNG
602	470430808	2	FITTING T 28L CR6-FREI	VERSCHRAUBUNG
603	470433008	4	FITTING XT38-S CR6-FREI	VERSCHRAUBUNG
604	470430508	1	FITTING XT15-L CR6-FREI	VERSCHRAUBUNG
605	470030608	1	FITTING XG18-L CR6-FREI	VERSCHRAUBUNG
606	475131308	1	FITTING XTR18/15/18-L CR6-FREI	VERSCHRAUBUNG
607	470030808	1	FITTING XG28-L CR6-FREI	VERSCHRAUBUNG
608	470033108	2	FITTING XG38-S CR6-FREI	VERSCHRAUBUNG
609	470030508	1	FITTING XG15-L CR6-FREI	VERSCHRAUBUNG
610	475435708	1	FITTING REDSDN28/12-L CR6-FREI	VERSCHRAUBUNG
611	7407120	3	FITTING EL 28L CR6-FREI	VERSCHRAUBUNG
612	475430508	4	FITTING REDSD28/22-L CR6-FREI	VERSCHRAUBUNG
613	7617494	2	FITTING EW 28L CR6-FREI	VERSCHRAUBUNG
614	510629008	4	TEST POINT FITTING VKA3 10LM16X1,5 CR6	MESSANSCHLUSS
615	482430314	4	FITTING ISO 8434 ET 10L M16X1,5 CR6-FRE	VERSCHRAUBUNG
616	471030508	4	FITTING GE 10L M14X1,5 CR6-FREI	VERSCHRAUBUNG
617	7406865	4	SCREW COUPLING EMA3 M14X1,5 CR6-FRE	SCHRAUBKUPPLUNG
618	7403569	3	FITTING EW 10L M16X1,5 CR6-FREI	VERSCHRAUBUNG
619	477705808	8	STOP PLUG VSTIM26X1,5ED CR6-FREI	STOPFEN
620	471031308	4	FITTING XGE22-LM-ED M26X1,5 CR6-FREI	VERSCHRAUBUNG
621	472330208	4	FITTING EL 10L CR6-FREI	VERSCHRAUBUNG
622	471039708	4	FITTING ISO 8434-1 GE 10L M12X1,5 CR6-F	VERSCHRAUBUNG
623	247105602	1	T CONNECTION PIECE ET 12L CR6-FREI	T-STUTZEN
624	470011308	1	FITTING SNV12-L CR6-FREI	VERSCHRAUBUNG
625	470030408	1	FITTING XG12-L CR6-FREI	VERSCHRAUBUNG
626	470700208	1	FITTING XGAI6-SR CR6-FREI	VERSCHRAUBUNG
627	475431408	1	FITTING REDSD12/10-L CR6-FREI	VERSCHRAUBUNG
628	247128602	1	L NECK EL 12L M18X1,5 CR6-FREI	L-STUTZEN
629	475436308	1	FITTING REDSD18/12-L CR6-FREI	VERSCHRAUBUNG
630	247030202	1	REDUCING SCREW GR 18/12L CR6-FREI	REDUZIERVERSCHRAUBUNG
632	475031608	1	FITTING XGR15/10-L CR6-FREI	VERSCHRAUBUNG
633	475430108	1	FITTING RED 15/10L CR6-FREI	VERSCHRAUBUNG

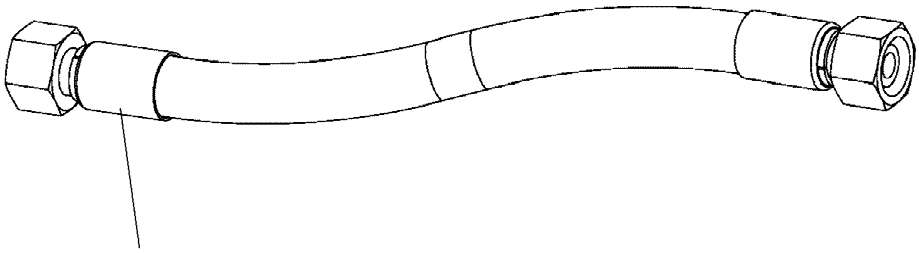

Schlauchnummer
Hose number
Numéro de flexible
Número de flexible
Номера шланга

Die Schlauchnummern auf den Schläuchen entsprechen den Positionen in der Schlauchliste.

The hose numbers from the hoses are in accordance with the items in the hose list.

Les numéros indiqués sur les flexibles correspondent aux repères de la nomenclature des flexibles.

Los números indicados en los flexibles corresponden a las posiciones de la lista de flexibles.

Нанесенные на шлангах номера соответствуют позициям в перечне.

Pos.	Item	Quantity	Description	Bezeichnung
1860	967801008	1	HOSE CPL. 4ST+ 31X1070	SCHLAUCH KPL.
1861	968149708	1	HOSE CPL. 4ST+ 31X1090	SCHLAUCH KPL.
1862	928040608	1	HOSE CPL. 2TE 20X1200	SCHLAUCH KPL.
1863	928874108	1	HOSE CPL. 2TE 20X1100	SCHLAUCH KPL.
1864	921620508	1	HOSE CPL. 1SC 8X1600	SCHLAUCH KPL.
1865	926094508	1	HOSE CPL. 1SC 8X1500	SCHLAUCH KPL.
1866	968150608	4	HOSE CPL. 4ST+ 31X1330	SCHLAUCH KPL.
1867	968150808	2	HOSE CPL. 2SN 25X1400	SCHLAUCH KPL.
1868	927693008	2	HOSE CPL. 2SN 12X1460	SCHLAUCH KPL.
1869	926465408	1	HOSE CPL. 2TE 10X1000	SCHLAUCH KPL.
1870	966182708	2	HOSE CPL. 2TE 10X700	SCHLAUCH KPL.
1871	968151608	1	HOSE CPL. 4ST+ 31X1410	SCHLAUCH KPL.
1872	967627408	1	HOSE CPL. 4ST+ 31X1430	SCHLAUCH KPL.
1873	926561808	1	HOSE CPL. 2TE 20X1650	SCHLAUCH KPL.
1874	968151708	1	HOSE CPL. 2SN 20X1460	SCHLAUCH KPL.
1875	921620608	1	HOSE CPL. 1SC 8X1900	SCHLAUCH KPL.
1876	926119208	1	HOSE CPL.	SCHLAUCH KPL.
1877	968531608	1	HOSE CPL. 2TE 6X1500	SCHLAUCH KPL.

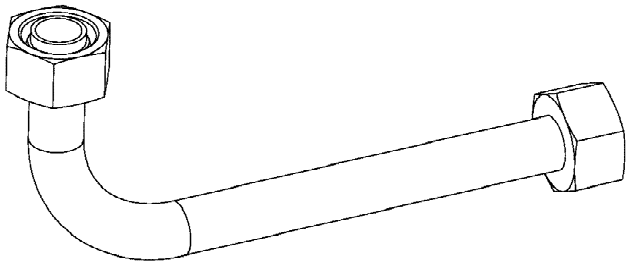

Die Positionsnummern der Rohre auf den Bildtafeln entsprechen den Positionen in der Rohrliste.

The pipe numbers from the illustrations are in accordance with the items in the pipe list.

Les numéros des tuyaux sur les illustrations correspondent aux repères de la nomenclature des tuyaux.

Los números de tubos en las ilustraciones corresponden a las posiciones de la lista de tubos.

Номера позиций труб на изображениях соответствуют позициям в перечне труб.

Pos.	Item	Quantity	Description	Bezeichnung
750	968182508	1	PIPE COMPL. 38X5X3260 MUTTER 38S/STA	ROHR KPL.
751	968182608	1	PIPE COMPL. 38X5X3123 MU.38S/STA./XG38	ROHR KPL.
752	968182708	2	PIPE COMPL. 28X2X3174 28L - 28L	ROHR KPL.
753	968182808	1	PIPE COMPL. 18X1,5X3100 18L - 18L	ROHR KPL.
754	968182908	1	PIPE COMPL. 18X1,5X3320 G18L - GR18/12L	ROHR KPL.
755	968183008	1	PIPE COMPL. 15X1,5X3325 GR15/10L - G15L	ROHR KPL.
756	968183108	1	PIPE COMPL. 15X1,5X3092 15L - 15L	ROHR KPL.
757	968183208	2	PIPE COMPL. 10X1,5X142 10L - 10L	ROHR KPL.
758	968183308	2	PIPE COMPL. 10X1,5X369 10L - 10L	ROHR KPL.
759	968183408	4	PIPE COMPL. 38X5X275 MUTTER 38S/STA	ROHR KPL.
760	968435508	1	PIPE COMPL. 38X5X3313 MU.38S/STA. - MU	ROHR KPL.
761	968435608	1	PIPE COMPL. 38X5X3176 MUTTER 38S/STA	ROHR KPL.

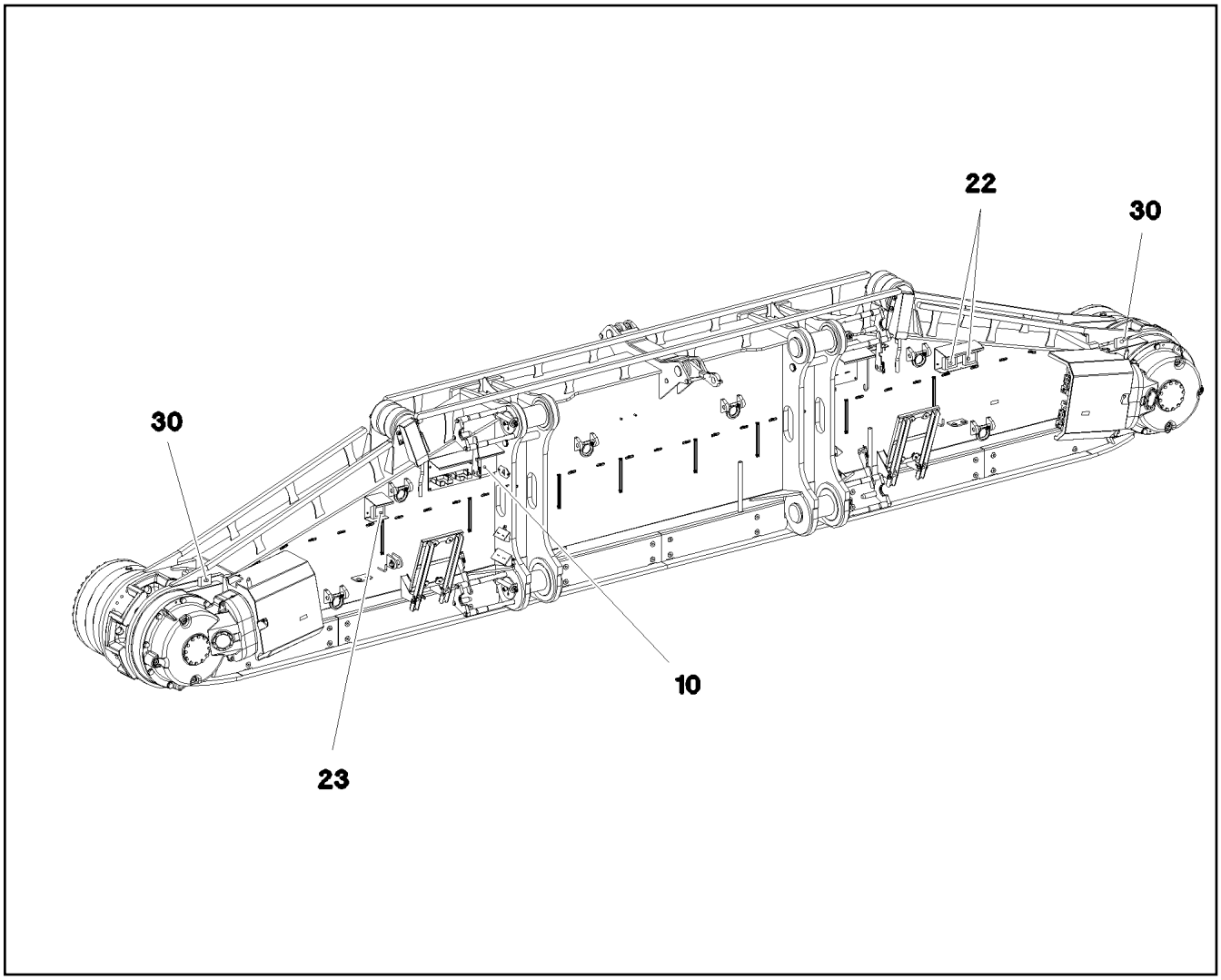

Pos.	Item	Quantity	Description	Bezeichnung
5	11003193	2	PROXIMITY SWITCH BERUEHRUNGSLOS 12	NAEHERUNGSSCHALTER
(1)	571817308	1	O-RING DIN 3771 23,6X2,9 NBR90SHORE	O-RING
10	967906508	1	TERMINAL BOX CPL. S240 4X FAHRAN. ⇨ ❑ 79	KLEMMKASTEN KPL.
22	12101892	2	LED WORKING HEAD LIGHT 26W 10,5-32V	LED ARBEITSSCHEINWERFER
23	12101891	1	LED WORKING HEAD LIGHT 12W 9-32V	LED ARBEITSSCHEINWERFER
30	968726908	1	EQUIPMENT CAMERA RAUPE LINKS ⇨ ❑ 82	AUSRUESTUNG KAMERA

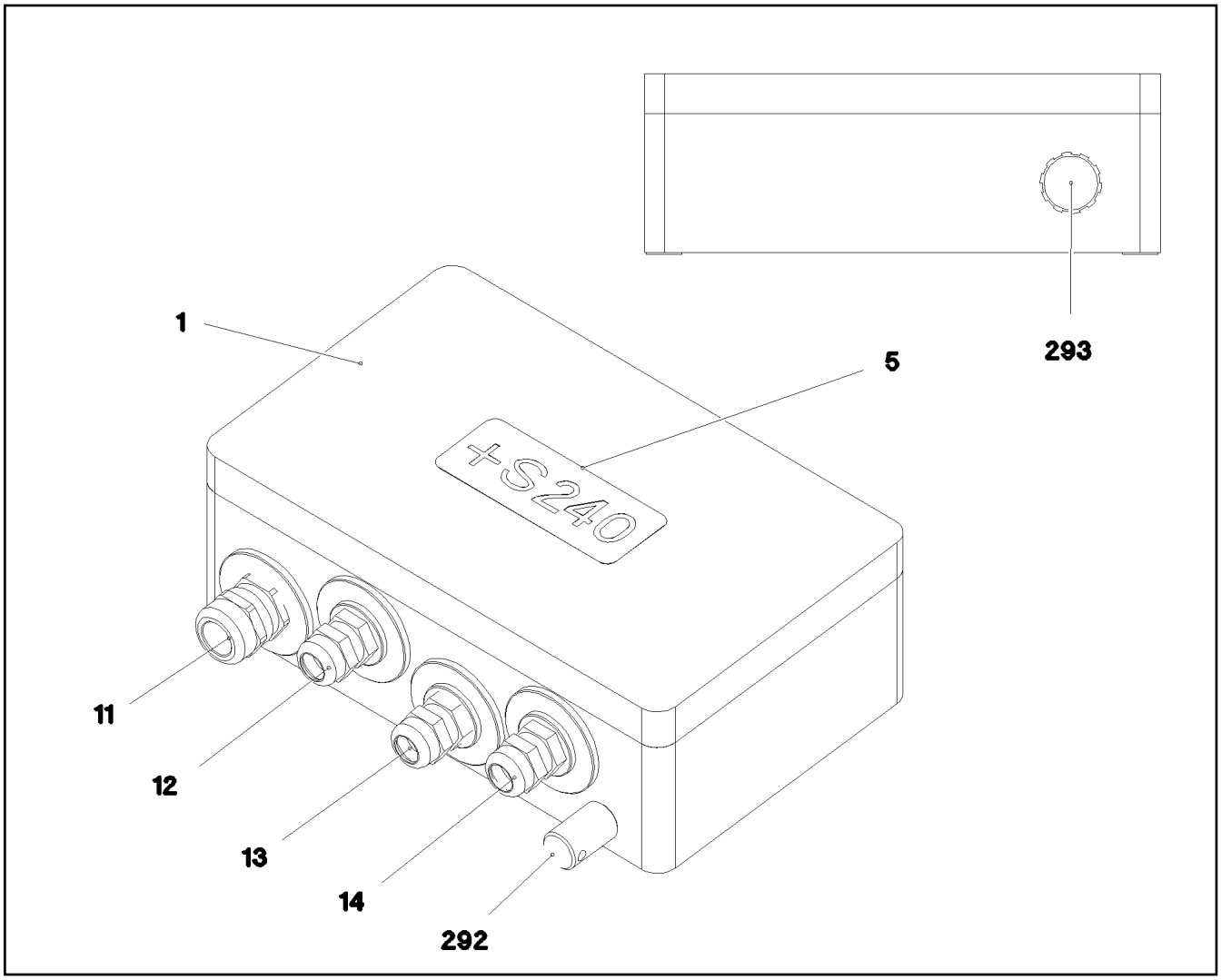

Pos.	Item	Quantity	Description	Bezeichnung
2	968274708	1	WIRES CPL. S240	DRAEHTE KPL.
4	97032642	1	EMPTY CASING 160X260X90X0 AL	LEERGEHAEUSE
5	977500808	1	SIGN S240 LEXAN	SCHILD
11	967971408	1	WIRING HARNESS W240 ⇨ ❑ 80	KABELSTRANG
12	967971508	1	WIRING HARNESS W241	KABELSTRANG
13	967971608	1	WIRING HARNESS W243	KABELSTRANG
14	967971708	1	WIRING HARNESS W245 ⇨ ❑ 81	KABELSTRANG
292	602501208	1	WATER DRAIN PLUG M12 PA6G SPF	ENTWAESSERUNGSSTOPFEN
293	10488662	1	VENTILATION SCREW M20X1,5 POLYAMID	ENTLUEFTUNGSSCHRAUBE

Pos.	Item	Quantity	Description	Bezeichnung
5	10465638	1.38	LEAD 18 G 1	LEITUNG
125	602300308	18	CONTACT 0,5-1MM2	KONTAKT
294	11123168	0.15	HEATSHRINK SLEEVING 44,4/7,4X3,6 POL	SCHRUMPFSCHLAUCH
500	923512208	4	CABLE MARKER	KABELMARKER
501	602325508	2	HOUSING 6-POL	GEHAEUSE
502	10443660	1	PLUG 24-POL A240	STECKER
503	602300208	1	PLUG SHELL 18-POL	STECKERGEHAEUSE
504	602606708	1	REDUCTION M40X1,5/M25X1,5 MS	REDUKTION
505	602424308	2	CABLE GLAND M25X1,5X11-20 MS	KABELVERSCHRAUBUNG
506	602606608	1	REDUCTION M32X1,5/M25X1,5 MS	REDUKTION
507	12216224	1	PAN-HEAD SCREW ISO 7045 M3X6 4.8 480H	FLACHKOPFSCHRAUBE
508	420050108	1	WASHER ISO 7089 3 MS	SCHEIBE
509	692400008	1	DUST CAP METALL A240	STAUBKAPPE
708	10473048	18	CABLE SLEEVE 2,4-3,0/2,4/0,6 SILIKON	KABELTUELLE
998	965622208	2	LETTERING WIRING HARNESS	BESCHRIFTUNG KABELBAUM

Pos.	Item	Quantity	Description	Bezeichnung
5	11341599	6.37	LEAD 2 X 1,5	LEITUNG
6	11341599	6.12	LEAD 2 X 1,5	LEITUNG
7	10870348	4.83	LEAD 5 X 1	LEITUNG
8	680000008	1	COUPLING SOCKET 4-POLE SPF	KUPPLUNGSDOSE
87	602308008	2	WIRED END FERRULE DIN 46228 1,5X7 TIN	ADERENDHUELSE
114	602307808	3	WIRED END FERRULE DIN 46228-1 A0,5X5 E	ADERENDHUELSE
121	602300108	4	CONTACT 1-2,5MM2	KONTAKT
125	602300308	5	CONTACT 0,5-1MM2	KONTAKT
261	12104809	1	CABLE TIE 3,6X142-SCHWARZ PA66 SPF	KABELBINDER
500	923512208	6	CABLE MARKER	KABELMARKER
501	602300208	1	PLUG SHELL 18-POL	STECKERGEHAEUSE
502	692406708	1	PLUG DIN 72585 7-POL POLYBUTOLEN SPF	STECKER
503	10342517	1	PLUG SHELL 2 13A TH.PLAST SW	STECKERGEHAEUSE
504	10342519	1	CONTACT LOCK DT 2 POLIG	KONTAKTVERRIEGELUNG
505	10324830	1	CABLE PLUG 4-POL 90°	KABELSTECKER
506	602606708	1	REDUCTION M40X1,5/M25X1,5 MS	REDUKTION
507	602441101	1	CABLE GLAND M25X1,5X6-13 MS	KABELVERSCHRAUBUNG
508	10424962	1	INSERT 3X7 NBR	MEHRFACHDICHTEINSATZ
509	602607508	1	MANIFOLD PG16/M20X1,5 MS	UEBERGANGSSTUECK
510	602606208	1	REDUCTION M20X1,5/M16X1,5 MS	REDUKTION
511	602424108	1	CABLE GLAND M16X1,5X4-11 MS	KABELVERSCHRAUBUNG
512	692406008	1	TERMINAL HOUSING DIN 72585 APD POLY	ENDGEHAEUSE
513	10112671	1	HOUSING 68X85X85 ALU	GEHAEUSE
514	10112675	1	PUSH BUTTON 1OE+1S	DRUCKTASTER
647	602339508	5	SLEEVE CONTACT DIN 72585 0,5-1,5MM2	BUCHSENKONTAKT
670	10100063	2	PLUG BUSHING 0,75-2,0MM2 Cu	STECKERBUCHSE
821	605619908	5	SINGLE STRAND SEALING DIN 72585 10YE	EINZELADERABDICHTUNG
822	692405708	2	STOPPER PLUG DIN 72585 7 SPF	BLINDSTOPFEN
996	965622108	8	LETTERING WIRE	BESCHRIFTUNG ADER

Pos.	Item	Quantity	Description	Bezeichnung
3	968727008	1	CAMERA EQUIPMENT CRAWLER LINKS ⇨ ❑ 83	KAMERAANBAU RAUPE
12	11622197	2	CONNECTING CABLE 2X0,14+2X0,22-5M	VERBINDUNGSKABEL
50	614043608	2	CAMERA SPF	KAMERA
(1)	10025278	1	CABLE PLUG 7-POL	KABELSTECKER

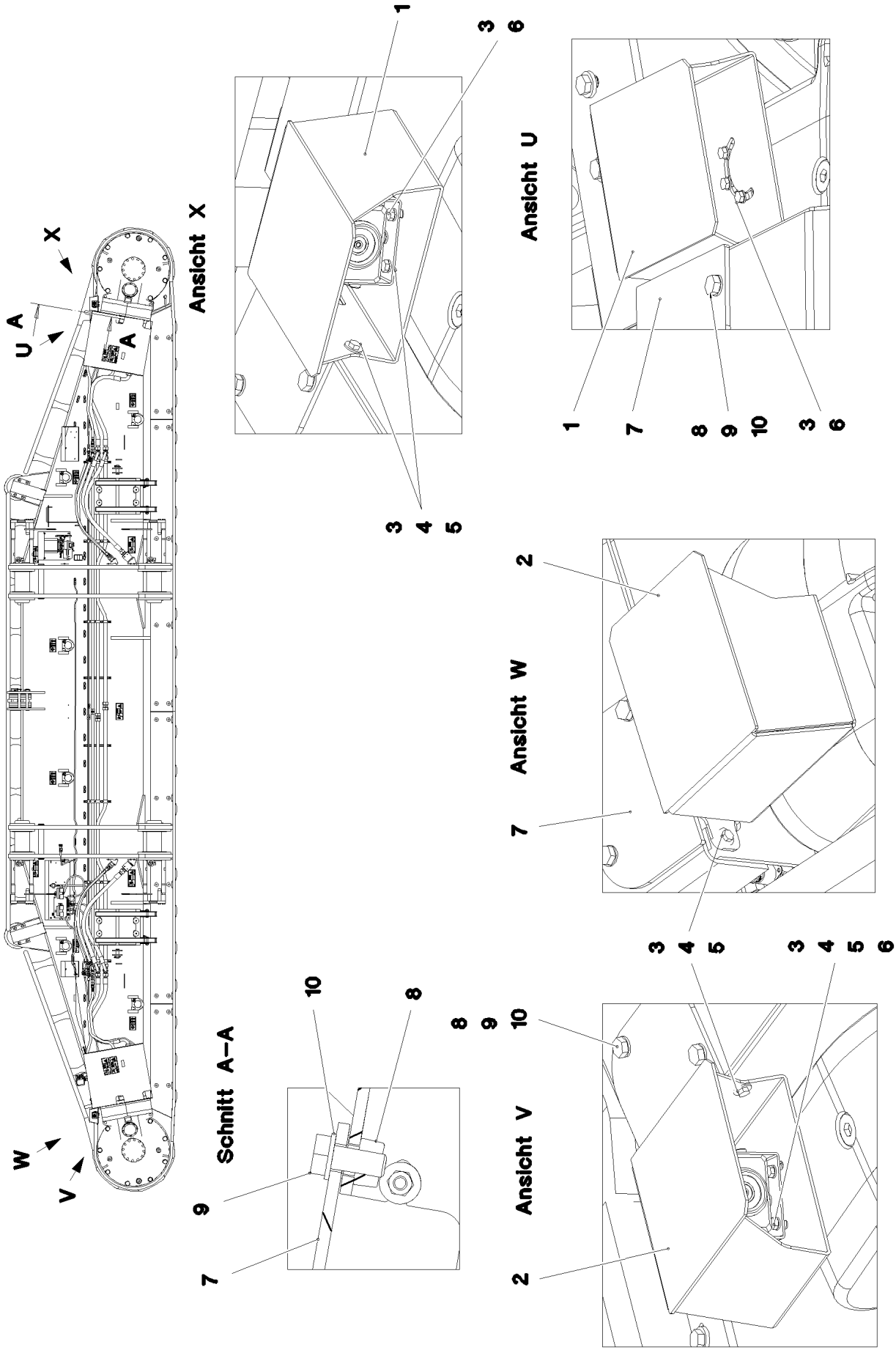
X
U
A
A
W
V
Ansicht X
1
3
6
3
4
5
Ansicht U
1
7
8
9
10
3
6
Ansicht W
2
7
3
4
5
Ansicht V
10
2
3
4
5
6
Schnitt A–A
10
8
9
7
8
9

Pos.	Item	Quantity	Description	Bezeichnung
1	97045905	1	PLATE 3X404X480 X5CRNI18-10	BLECH
2	97045909	1	PLATE 3X404X480 X5CRNI18-10	BLECH
3	11644899	10	HEX SCREW ISO 4017 M6X20 8.8 480H SPF	SECHSKANTSCHRAUBE
4	12102692	10	HEX NUT DIN 985 M6 8 ZNNI-480H SPF	SECHSKANTMUTTER
5	421801708	14	WASHER ISO 7093-1 6 200HV-A2	SCHEIBE
6	10197771	6	WASHER ISO 7089 6 200HV ZNNI-480H SPF	SCHEIBE
7	97048028	2	COVER 5X177X130 S355MC FE//ZNNI8//CN/	DECKEL
8	413004408	4	CAGE NUT M10	KAEFIGMUTTER
9	11631816	4	HEX SCREW ISO 4017 M10X25 8.8 FLZN SP	SECHSKANTSCHRAUBE
10	10289795	4	WASHER ISO 7089 10 300HV FLZN SPF	SCHEIBE

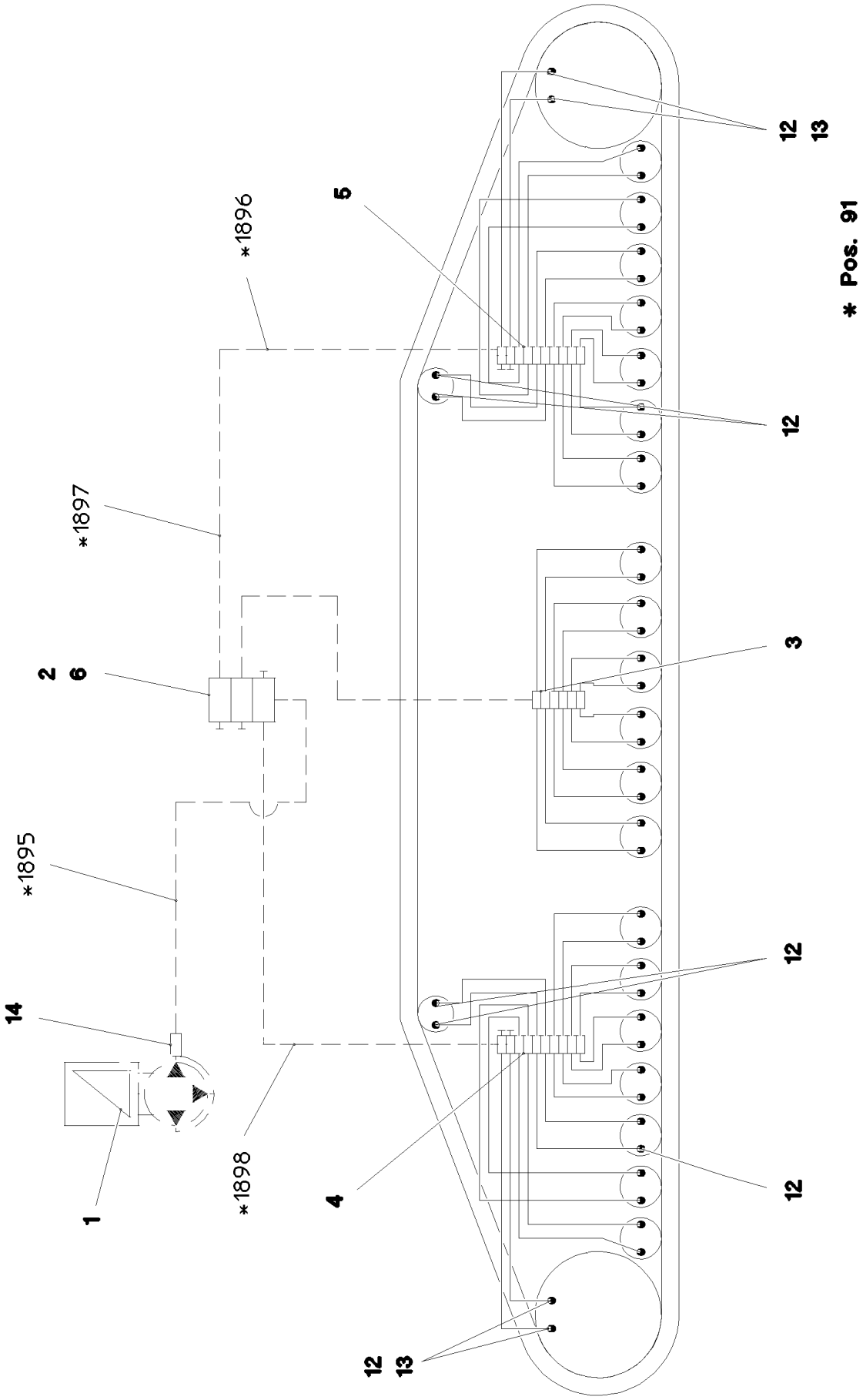
1
14
*1895
2
6
*1897
*1896
5
*1898
4
12
13
12
3
12
12
12
13
* Pos. 91

Pos.	Item	Quantity	Description	Bezeichnung
1	11621396	1	ELECTRIC PUMP EP-1 ⇨ ❑ 87	ELEKTROPUMPE
2	11621291	1	DISTRIBUTION BLOCK SXE-2 3/3 ⇨ ❑ 88	VERTEILERKOMBINATION
3	11491831	1	DISTRIBUTION BLOCK MX-F 6/12 ⇨ ❑ 89	VERTEILERKOMBINATION
4	11491832	1	DISTRIBUTION BLOCK MX-F 10/18 ⇨ ❑ 90	VERTEILERKOMBINATION
5	11491833	1	DISTRIBUTION BLOCK MX-F 10/18 ⇨ ❑ 91	VERTEILERKOMBINATION
6	97045860	1	PLATE 4X75X121 S315MC FE//ZNNI8//CN//T	BLECH
7	12204614	6	SOCKET HEAD SCREW ISO 4762 M5X35 8.8	ZYLINDERSCHRAUBE
8	10875620	6	HEX NUT ISO 4032 M5 8 480H SPF	SECHSKANTMUTTER
9	10197808	6	WASHER ISO 7089 5 200HV ZNNI-480H	SCHEIBE
10	10875592	4	SOCKET HEAD SCREW ISO 4762 M6X45 8.8	ZYLINDERSCHRAUBE
11	10197771	4	WASHER ISO 7089 6 200HV ZNNI-480H SPF	SCHEIBE
12	774373808	48	FITTING WE 6LL M10x1	VERSCHRAUBUNG
13	774383208	4	CONNECTION PIECE M14X1,5/M10X1	ANSCHLUSSSTUECK
14	10874021	1	PASSAGE NIPPLE BLOCK	DURCHGANGSNIPPELBLOCK
15	10873149	70	POLYAMID PIPE DIN 73378 6X1,5 PA 12-HL	POLYAMIDROHR
16	774383508	15	TUBING COIL 9	ROHRWENDEL
91	968710508	1	HOSE LINES LUBRICATION LINKS	SCHLAUCHLEITUNGEN SCHMI
(1895)	968695908	1	HOSE CPL. 2SN 6X600	SCHLAUCH KPL.
(1896)	968697008	1	HOSE CPL. 2SN 6X1550	SCHLAUCH KPL.
(1897)	968697308	1	HOSE CPL. 2SN 6X2550	SCHLAUCH KPL.
(1898)	968697208	1	HOSE CPL. 2SN 6X5400	SCHLAUCH KPL.

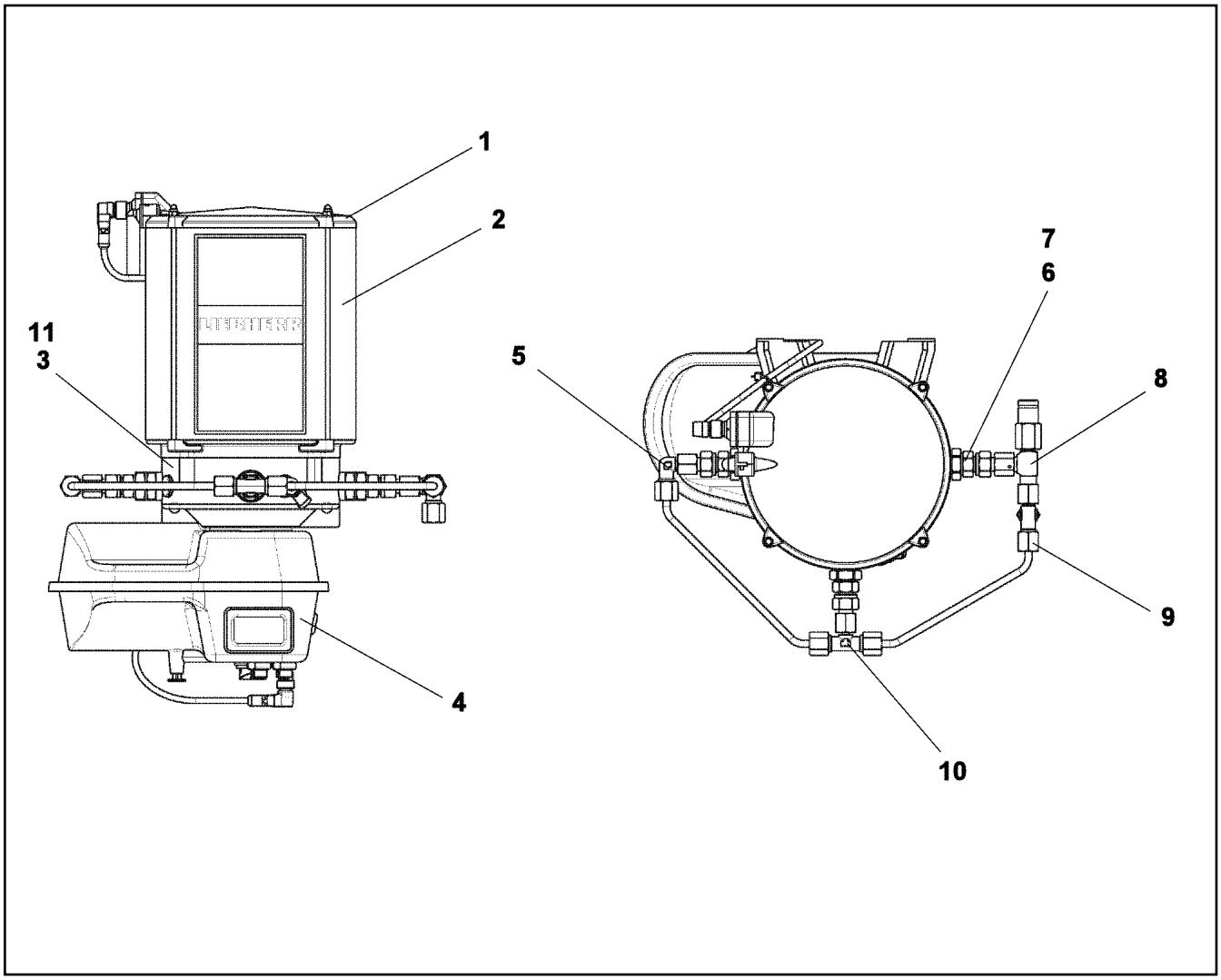

Pos.	Item	Quantity	Description	Bezeichnung
1	11644965	1	CONTAINER COVER	BEHAELTERABDECKKAPPE
2	571539308	1	CONTAINER	BEHAELTER
3	10014693	1	PUMP HOUSING	PUMPENGEHAEUSE
4	10818469	1	CONTROL GEAR	STEUERGERAET
5	11644971	1	FITTING	VERSCHRAUBUNG
6	11001770	1	PUMP ELEMENT	PUMPENELEMENT
7	11644973	1	REGULATING VALVE	EINSCHRAUBRUECKSCHLAGV
8	10040581	1	PRESSURE RELIEF VALVE	UEBERDRUCKVENTIL
9	11644975	1	L COUPLING	L-VERSCHRAUBUNG
10	774389308	1	T-COUPLING	T-VERSCHRAUBUNG
11	10355140	1	TRANSMISSION MOTOR 24V	GLEICHSTROMGETRIEBEMOTO
12	12103914	1	HYDRAULIC-TYPE LUBRICAT.NIPPLE DIN 71	KEGELSCHMIERNIPPEL
13	10014701	1	GREASE NIPPLE CAP	SCHMIERNIPPELKAPPE

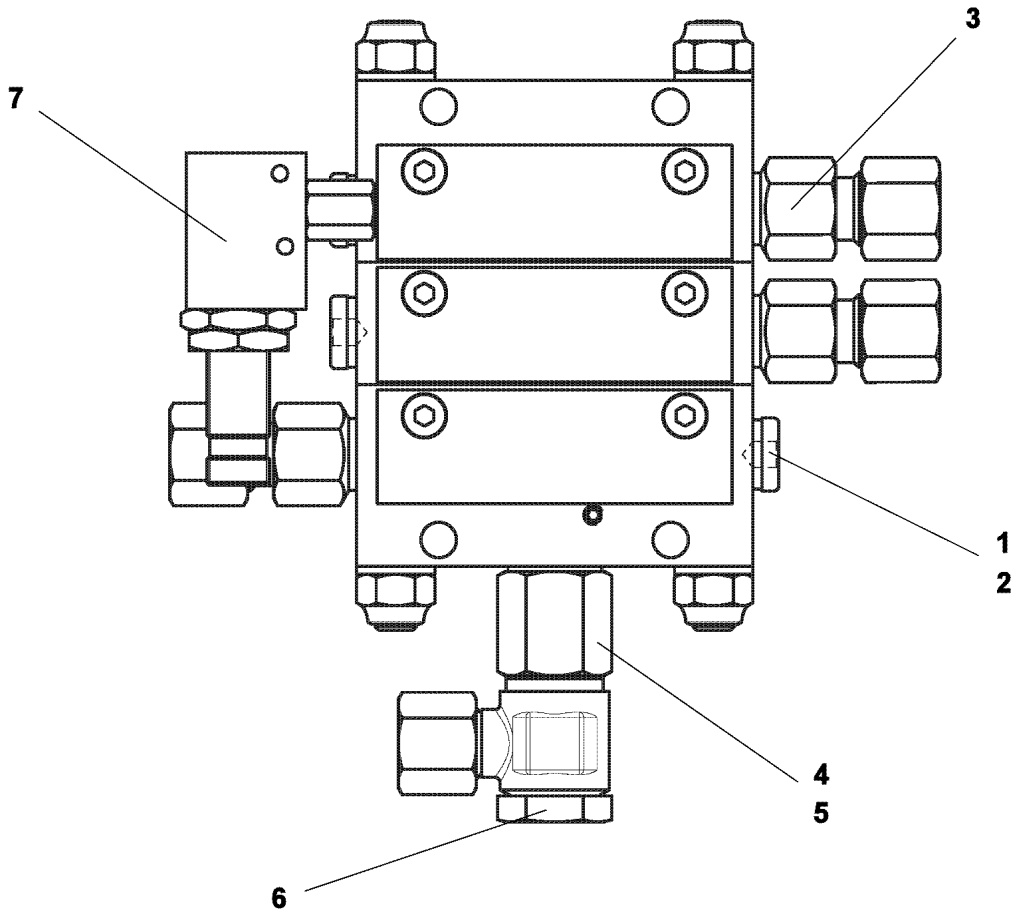

Pos.	Item	Quantity	Description	Bezeichnung
1	12101689	2	SCREW PLUG	VERSCHLUSSSCHRAUBE
2	12101688	2	SEALING RING	DICHTRING
3	10009606	2	VALVE GUIDE	AUSLASS
4	710102308	1	SEALING RING DIN 7603 A13X18X1,5 CU	DICHTRING
5	10009602	1	EXTENSION	VERLAENGERUNG
6	7412734	1	HINGED THREADED UNION WH 8L G1/4A C	SCHWENKVERSCHRAUBUNG
7	10013883	1	PROXIMITY SWITCH	NAEHERUNGSSCHALTER

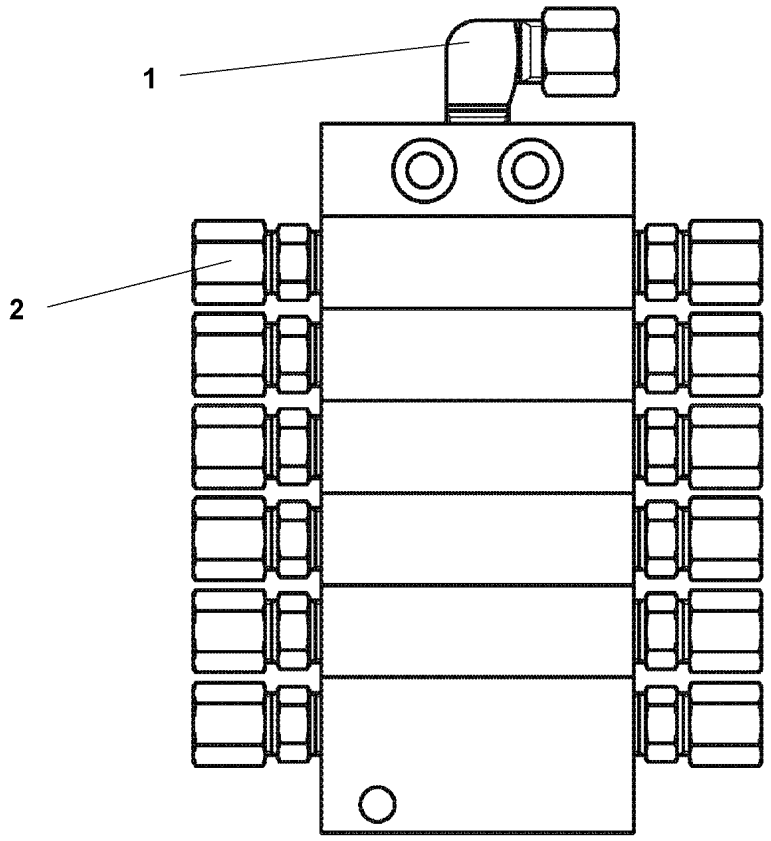

Pos.	Item	Quantity	Description	Bezeichnung
1	774373808	1	FITTING WE 6LL M10x1	VERSCHRAUBUNG
2	7622803	12	NON-RETURN VALVE	RUECKSCHLAGVENTIL

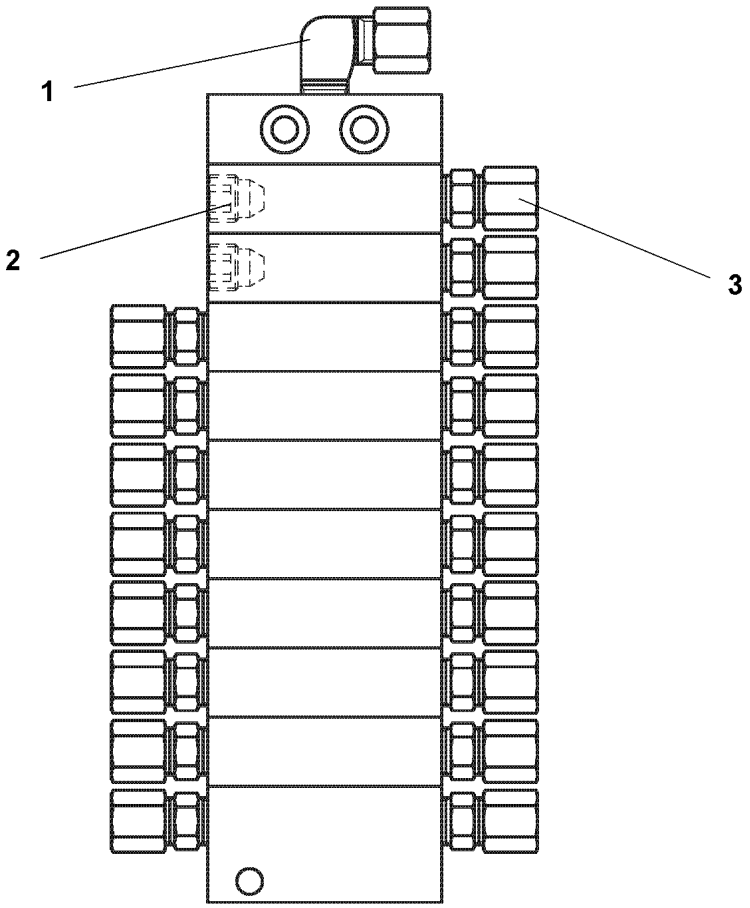

Pos.	Item	Quantity	Description	Bezeichnung
1	774373808	1	FITTING WE 6LL M10x1	VERSCHRAUBUNG
2	774378208	2	SCREW PLUG	VERSCHLUSSSCHRAUBE
3	7622803	18	NON-RETURN VALVE	RUECKSCHLAGVENTIL

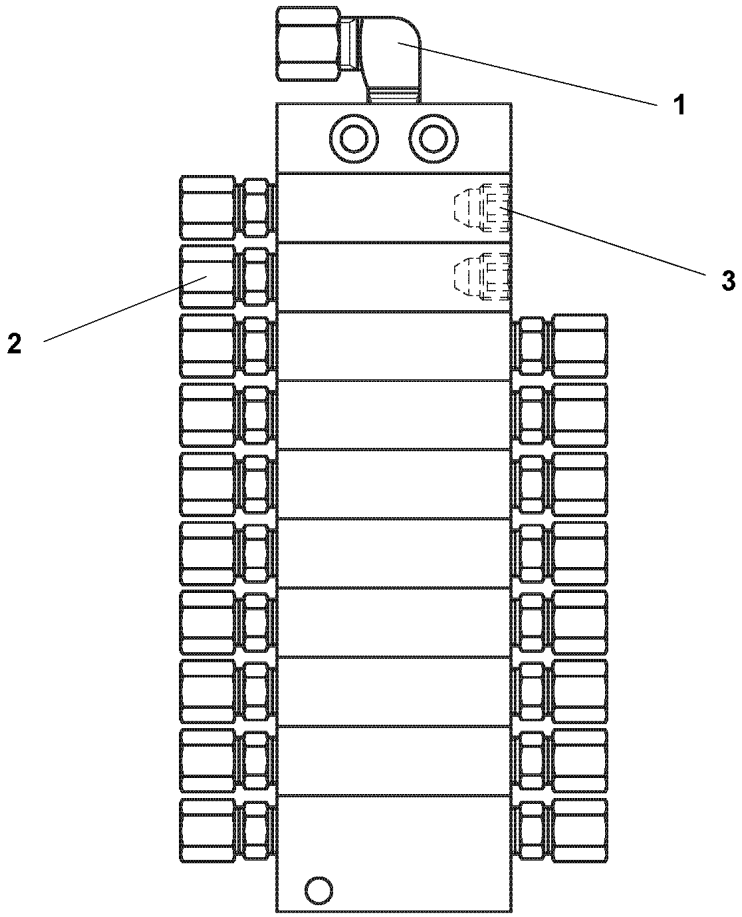

Pos.	Item	Quantity	Description	Bezeichnung
1	774373808	1	FITTING WE 6LL M10x1	VERSCHRAUBUNG
2	7622803	18	NON-RETURN VALVE	RUECKSCHLAGVENTIL
3	774378208	2	SCREW PLUG	VERSCHLUSSSCHRAUBE

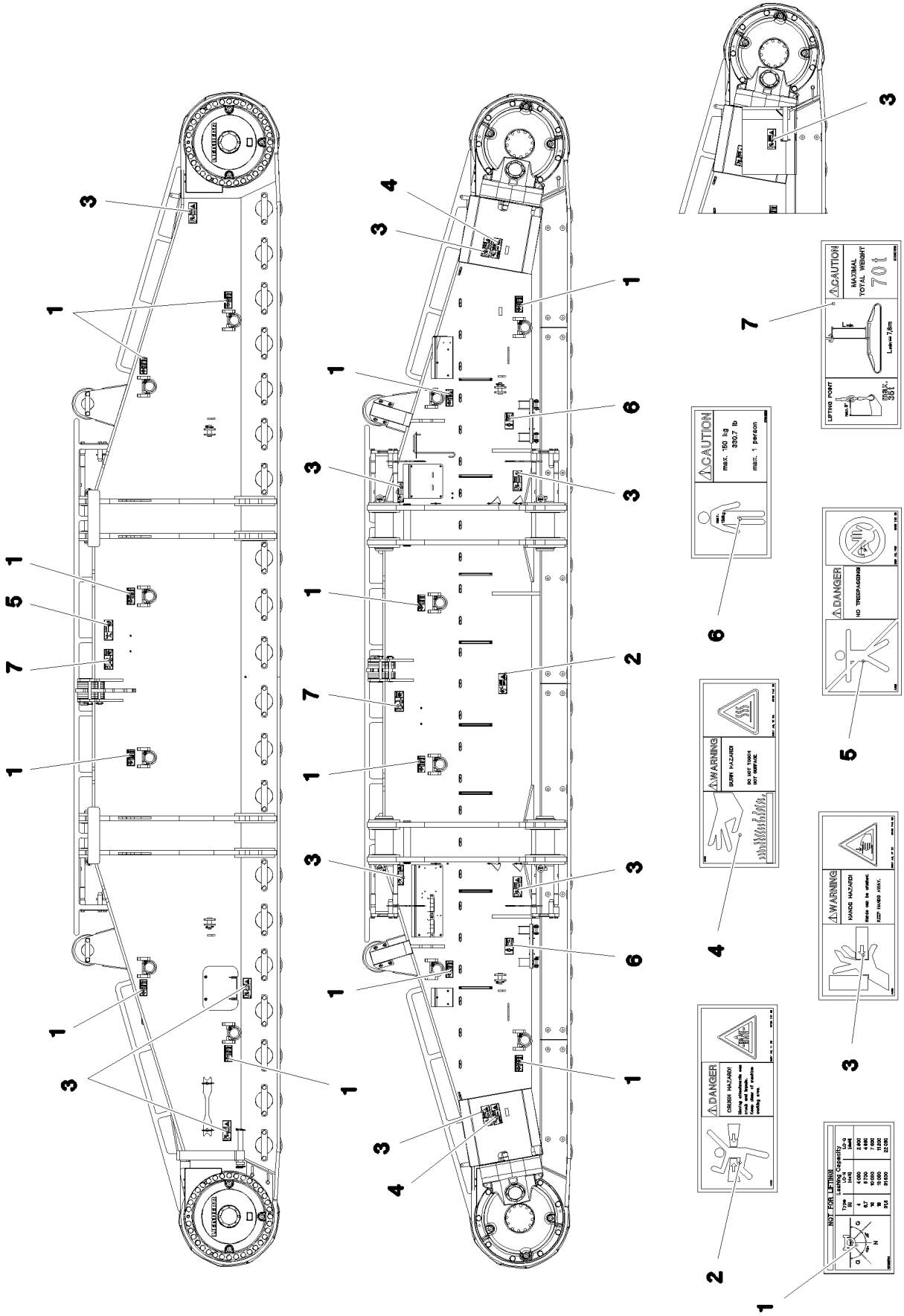
CAUTION
max. 150 kg
330,7 lb
max. 1 person
WARNING
BURN HAZARD!
DO NOT TOUCH
HOT SURFACE
DANGER
CRUSH HAZARD!
WARNING
HANDS HAZARD!
DANGER
NO TRESPASSING
CAUTION
MAXIMAL
TOTAL WEIGHT
70 t
LIFTING POINT
NOT FOR LIFTING!
Lading Capacity

Pos.	Item	Quantity	Description	Bezeichnung
1	97036734	12	SIGN 188X78 KLEBEFOLIE SPF	SCHILD
2	978674108	1	SIGN 208X88 KLEBEFOLIE SPF	SCHILD
3	978674608	10	SIGN 208X88 KLEBEFOLIE SPF	SCHILD
4	978674408	2	SIGN 208X88 KLEBEFOLIE SPF	SCHILD
5	978674008	1	SIGN 208X88 KLEBEFOLIE SPF	SCHILD
6	97011690	2	SIGN 168X88 KLEBEFOLIE SPF	SCHILD
7	97067313	2	SIGN 208X88 KLEBEFOLIE SPF	SCHILD

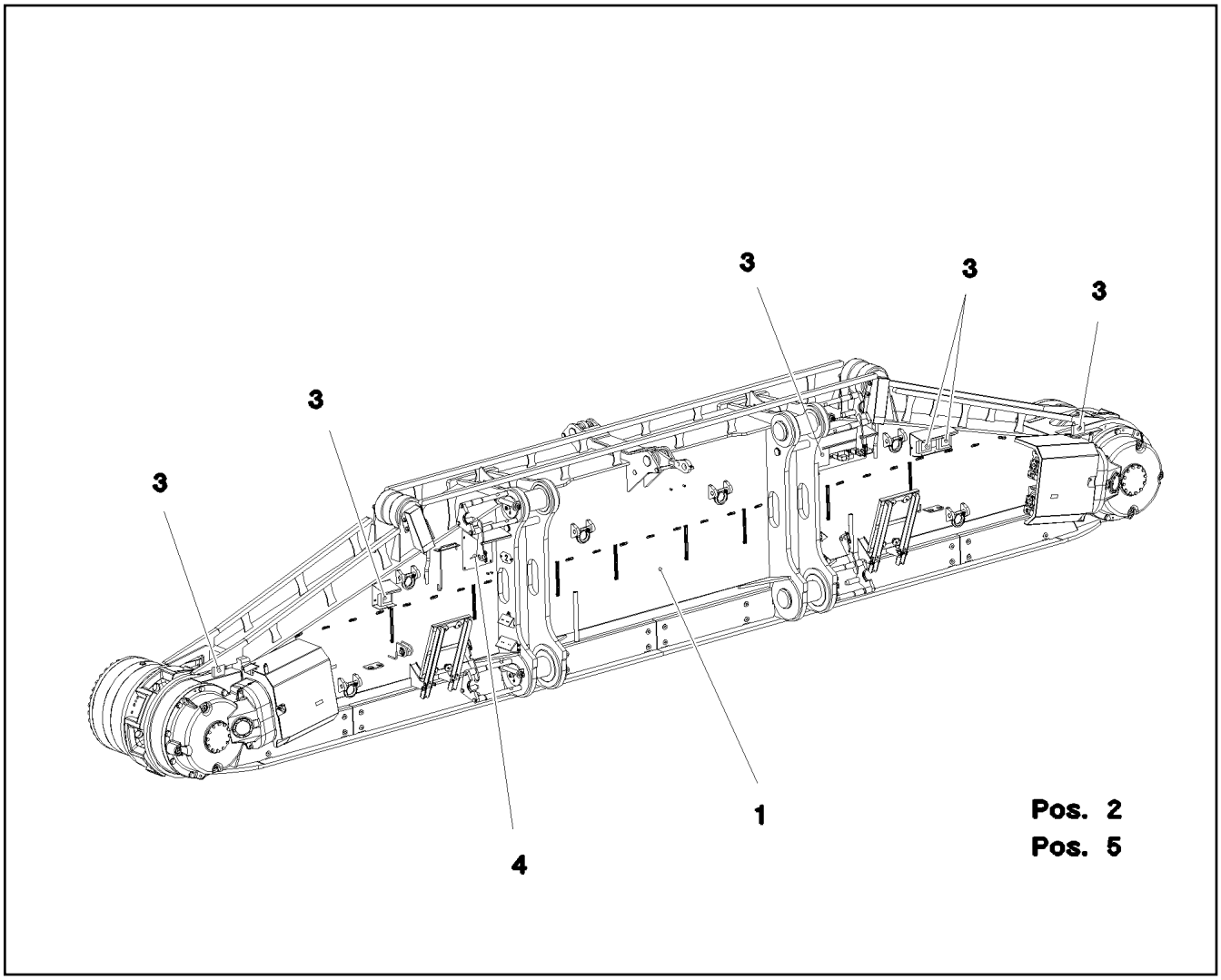

Pos.	Item	Quantity	Description	Bezeichnung
1	917291708	1	CRAWLER TRACK CARRIER, RIGHT ⇨ ❑ 95	RAUPENTRAEGER RE.
2	917321108	1	CRAWLER TRACK HYDRAULIC RECHTS ⇨ ❑ 100	HYDRAULIK RAUPE
3	917361608	1	ELECTR.CRAWLER SUPPORT RIGHT ⇨ ❑ 104	ELEKTRIK RAUPENTRAEGER R
4	917322208	1	CENTR.LUBRICATION SYSTEM RIGHT ⇨ ❑ 109	ZENTRALSCHMIERUNG RAUPE
5	917322308	1	SIGNS RE. ⇨ ❑ 111	BESCHILDERUNG

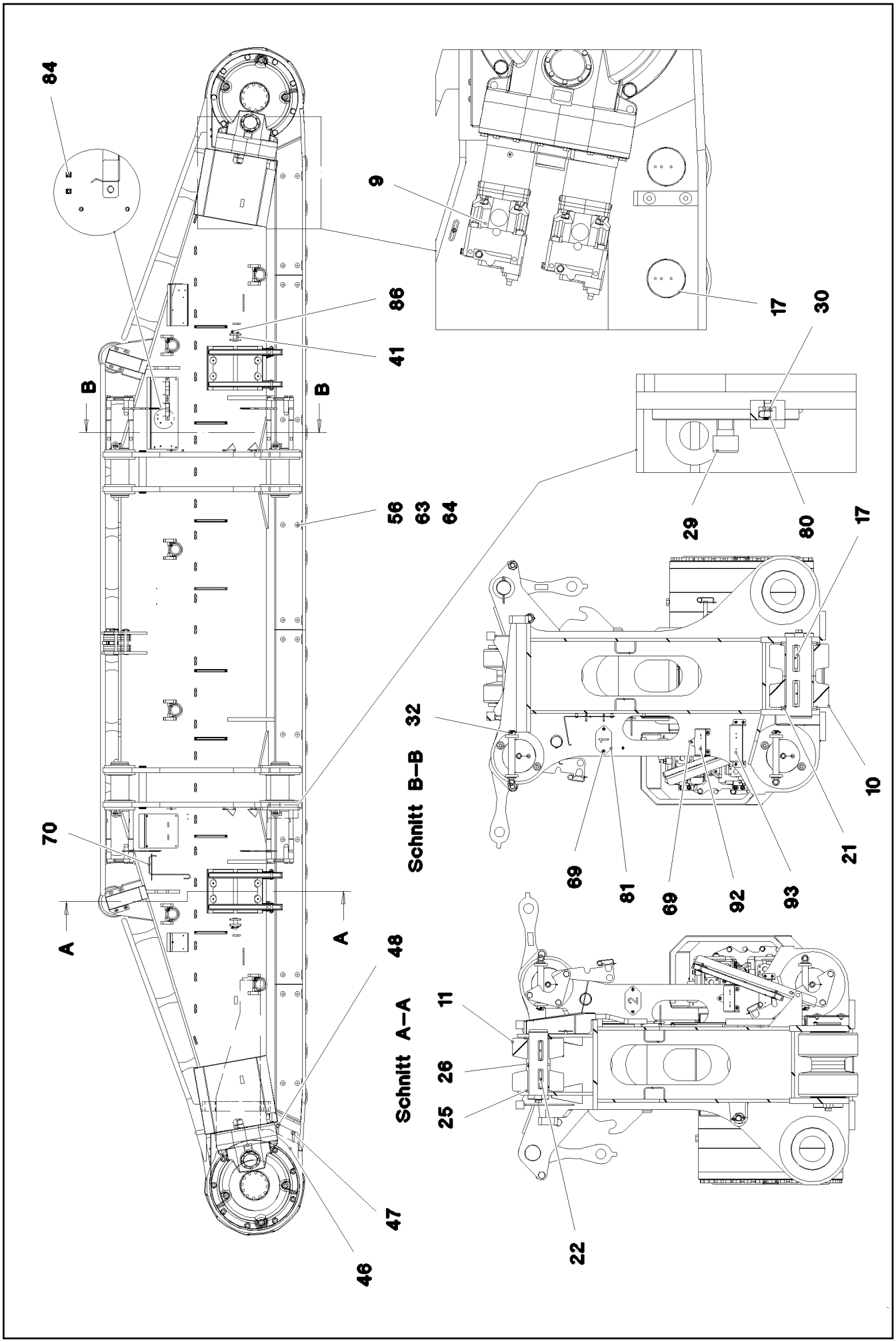
84
9
86
41
B
B
56
63
64
70
A
A
48
47
46
17
30
29
80
17
32
Schnitt B–B
69
81
69
92
93
21
10
Schnitt A–A
11
26
25
22

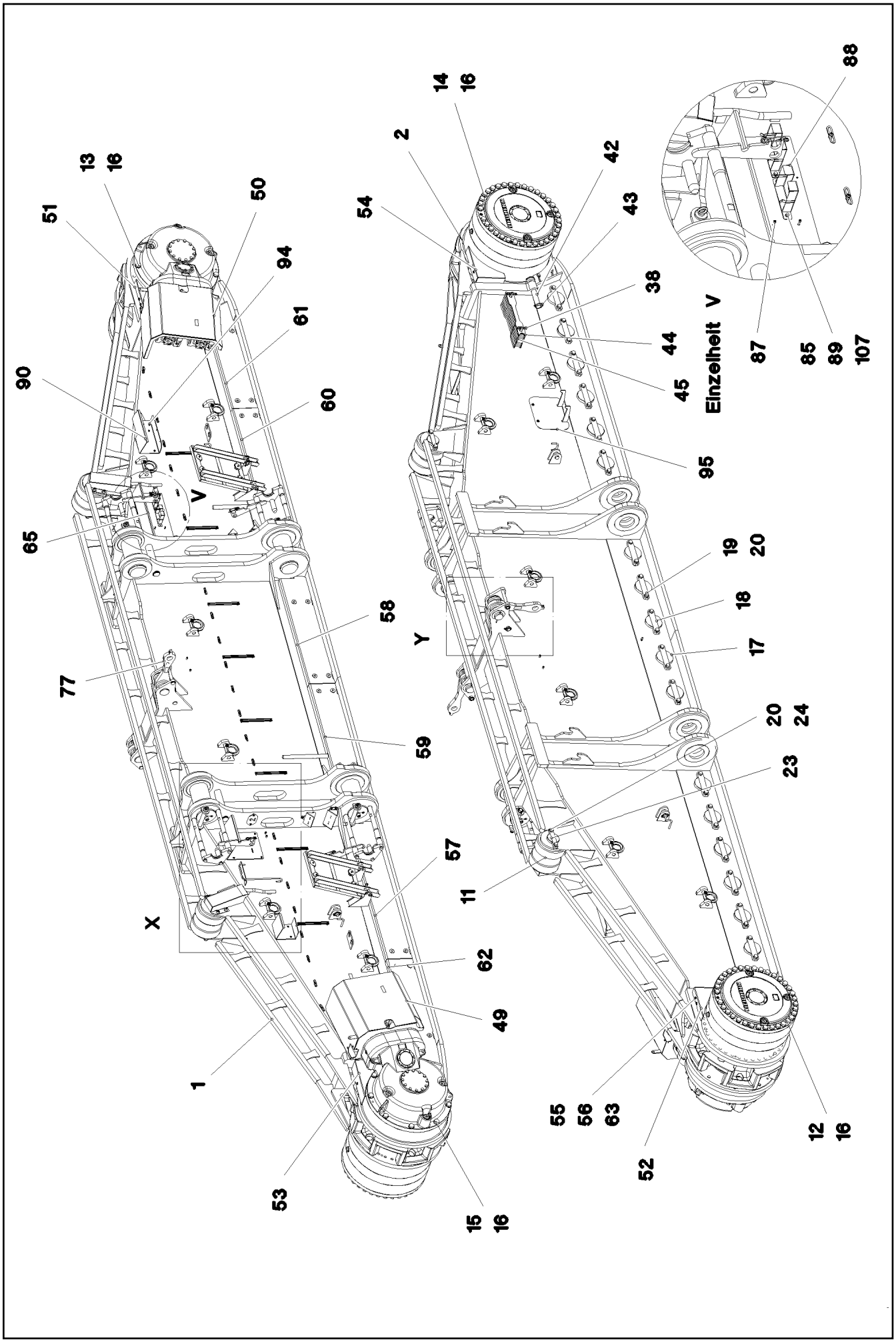
88
14
16
2
42
13
16
50
54
43
51
94
38
61
44
Einzelheit V
87
85
89
107
90
60
45
95
V
65
19
20
18
58
Y
17
77
20
24
59
23
57
11
X
62
49
1
55
56
63
12
16
52
53
15
16

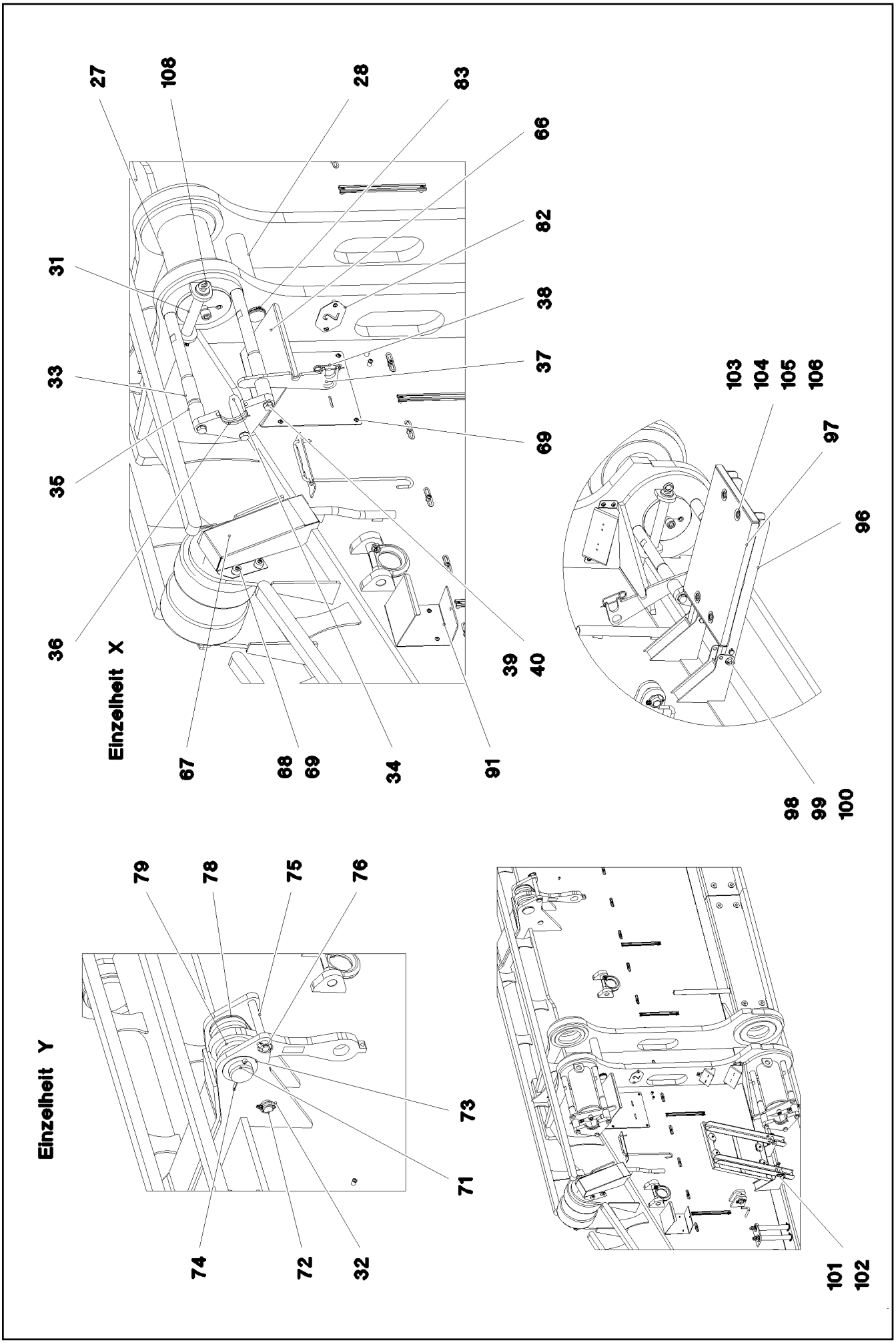
Einzelheit X
27
108
28
83
66
82
38
37
69
31
33
35
36
67
68
69
34
91
39
40
103
104
105
106
97
96
98
99
100
Einzelheit Y
79
78
75
76
73
71
74
72
32
101
102

Pos.	Item	Quantity	Description	Bezeichnung
1	967775708	1	CRAWLER TRACK CARRIER, RIGHT	RAUPENTRAEGER RE.
2	967776008	1	SLIDING PIECE STEEL CONSTR. R	SCHIEBESTUECK STAHLBAU RE
3	90029090	1	ANGULAR GEAR RAL 7043 ⇨ ❑ 67	WINKELGETRIEBE
4	90029091	1	ANGULAR GEAR RAL 7043 ⇨ ❑ 69	WINKELGETRIEBE
5	933878901	2	PLANETARY GEARBOX RAL 7037 ⇨ ❑ 71	PLANETENGETRIEBE
6	938576201	1	BEARING	LAGERUNG
7	938576001	1	BEARING	LAGERUNG
8	97033213	2	SPROCKET G22NIMOCR56 SPF	TURAS
9	10132387	4	HYDRAULIC ATTACHMENT MOTOR DMVA G ⇨ ❑ 72	HYDRAULIKANBAUMOTOR
10	967723908	40	ROLLER BODY HALF CPL.	ROLLENKOERPERHAELFTE KPL
11	925067508	4	ROLLER BODY HALF CPL.	ROLLENKOERPERHAELFTE KPL
12	406264008	35	HEX SCREW ISO 4014 M30X530 10.9 FLZN	SECHSKANTSCHRAUBE
13	406210708	8	HEX SCREW ISO 4014 M30X220 10.9 FLZN	SECHSKANTSCHRAUBE
14	10877647	35	HEX SCREW ISO 4014 M30X570 10.9 FLZN	SECHSKANTSCHRAUBE
15	406210808	8	HEX SCREW ISO 4014 M30X250 10.9 FLZN	SECHSKANTSCHRAUBE
16	4900000	86	WASHER EN 14399-6 30 300-370HV-ST FLZ	SCHEIBE
17	97026864	20	AXLE 180.0X530 35NICRMOV125 SPF	ACHSE
18	97026865	20	AXLE HOLDER 25X325X64 S960QL	ACHSHALTER
19	406605808	40	HEX SCREW ISO 4017 M24X60 10.9 FLZN SP	SECHSKANTSCHRAUBE
20	4600146	44	WASHER EN 14399-6 24 300-370HV FLZN SP	SCHEIBE
21	97026884	40	THRUST WASHER 15X220X220 S355MC FE//	ANLAUFSCHEIBE
22	97026885	2	AXLE 130.0X435 35NICRMOV125 SPF	ACHSE
23	97026925	2	AXLE HOLDER 25X250X49 S690QL	ACHSHALTER
24	4600785	4	HEX SCREW ISO 4017 M24X50 10.9 FLZN SP	SECHSKANTSCHRAUBE
25	703003508	4	THRUST WASHER X170 GZ-CUZN25AL5	ANLAUFSCHEIBE
26	974820408	2	PLATE 10X150X150 S355MC FE//ZNNI8//CN/	BLECH
27	97027729	4	PIN 220.0X505 35NICRMOV125 SPF	BOLZEN
28	97027730	2	PIN 75.0X440 35NICRMOV125 SPF	BOLZEN
29	10878835	4	SOCKET HEAD SCREW ISO 4762 M24X60 8	ZYLINDERSCHRAUBE
30	7743242	4	HYDRAULIC-TYPE LUBRICAT.NIPPLE DIN 71	KEGELSCHMIERNIPPEL
31	97000828	4	PIN 55.0X300 35NICRMOV125 SPF	BOLZEN
32	10180883	6	SAFETY PLUG W HINGE-LID 10X55X9,5X45	SICHERHEITSKLAPPSTECKER
33	97027746	8	THREADED PIN 50.0X540 35NICRMOV125	GEWINDEBOLZEN
34	97027747	4	THREADED PIN 45.0X150 S355J2+AR FE//ZN	GEWINDEBOLZEN
35	97027748	8	TUBE 54.0X75 S355J2H FE//ZNNI8//CN//T0	ROHR
36	97027749	4	PLATE 30X319X184 S690QL	BLECH
37	97027750	4	PLATE 12X385X122 S690QL	BLECH
38	433101208	6	RETAINING SPRING 4X68 ISO 2081 FE/ZN8/	SICHERUNGSFEDER
39	12224059	12	HEX SCREW ISO 4017 M20X65 8.8 FLZN SP	SECHSKANTSCHRAUBE
40	10289808	12	WASHER ISO 7089 20 300HV FLZN SPF	SCHEIBE
41	932226808	4	PIN RD40X105 35NICRMOV125 GASN. SPF	BOLZEN
42	97027785	2	PIN 50.0X400 S355J2C+C FE//ZNNI8//CN//T0	BOLZEN
43	10181899	4	SAFETY PLUG W HINGE-LID 12X75X11,5X60	SICHERHEITSKLAPPSTECKER
44	974782708	4	PLATE 5X602X80 S700MC	BLECH
45	974782608	9	PLATE 20X602X80 S690QL	BLECH
46	97027786	2	PLATE 20X409X270 S355J2+N	BLECH
47	10875803	4	HEX SCREW ISO 4017 M16X45 8.8 FLZN SP	SECHSKANTSCHRAUBE
48	4600021	4	WASHER DIN 7349 17 200HV FLZN SPF	SCHEIBE
49	968310608	1	COVER HOOD	ABDECKHAUBE
50	968310708	1	COVER HOOD	ABDECKHAUBE
51	97027817	1	PLATE 4X480X486 S315MC FE//ZNNI8//CN//T	BLECH
52	97027818	1	PLATE 4X480X486 S315MC FE//ZNNI8//CN//T	BLECH
53	97027819	1	PLATE 4X605X622 S315MC FE//ZNNI8//CN//T	BLECH
54	97027820	1	PLATE 4X530X562 S315MC FE//ZNNI8//CN//T	BLECH
55	11658580	8	WASHER DIN 7349 10,5 200HV-St FLZN SPF	SCHEIBE
56	413004408	32	CAGE NUT M10	KAEFIGMUTTER

Pos.	Item	Quantity	Description	Bezeichnung
57	97027791	1	PLATE 5X1815X335 S355MC	BLECH
58	97027827	1	PLATE 5X1415X340 S355MC	BLECH
59	97027828	1	PLATE 5X1415X340 S355MC	BLECH
60	97027794	1	PLATE 5X1815X335 S355MC	BLECH
61	97032685	1	PLATE 5X1451X335 S355MC	BLECH
62	97032686	1	PLATE 5X1449X335 S355MC	BLECH
63	11642358	32	HEX SCREW ISO 4017 M10X30 8.8 FLZN SP	SECHSKANTSCHRAUBE
64	953867308	24	WASHER S355MC FE//ZNNI8//CN//T0	SCHEIBE
65	968067108	1	PROTECTION GUARD FE//ZNNI8//CN//T0	SCHUTZBLECH
66	97004973	1	PROTECTION GUARD 4X350X718 S315MC	SCHUTZBLECH
67	97027803	2	PLATE 2.5X438X540 DC01 FE//ZNNI8//CN//T	BLECH
68	978787708	8	SLEEVE 33.0X19 FE//ZNNI8//CN//T0	HUELSE
69	12102696	47	BUTTON HEAD SCREW ISO 7380-2 M8X10 0	HALBRUNDKOPFSCHRAUBE
70	978389708	1	GRIP 10.0X750 S235JRG2 FE//ZNNI8//CN//T0	GRIFF
71	946627708	2	PIN 100.0X275 35NICRMOV125 GASN. SPF	BOLZEN
72	97027804	2	PIN 45.0X265 35NICRMOV125 SPF	BOLZEN
73	953848908	2	WASHER RD135X3 DC01 FE//ZNNI8//CN//T0	SCHEIBE
74	12100685	2	SPLIT PIN ISO 1234 10X140 ST 480H SPF	SPLINT
75	453031808	2	PIN ISO 2341 B30X260X250 35NICRMOV125	BOLZEN
76	10180880	2	SAFETY PLUG W HINGE-LID 8X42X7,5X32 4	SICHERHEITSKLAPPSTECKER
77	968036608	2	BRACKET WITH BOARD 0.425 M	LASCHE MIT SCHILD
78	97027806	8	PLATE 5X369X143 S355MC FE//ZNNI8//CN//T	BLECH
79	97027807	12	PLATE 20X369X143 S355J2+N FE//ZNNI8//C	BLECH
80	779013008	4	PROTECTING CAP	SCHUTZKAPPE
81	97011112	1	PLATE DC01 FE//ZNNI8//CN//T0	BLECH
82	97011113	1	PLATE DC01 FE//ZNNI8//CN//T0	BLECH
83	4001447	4	LOCKING RING DIN 471 70X4 ZNPH R	SICHERUNGSRING
84	10875857	2	CAGE NUT M6 NIROSTA	KAEFIGMUTTER
85	413003208	4	CAGE NUT M8 A2/ST A2K	KAEFIGMUTTER
86	10180884	4	SAFETY PLUG W HINGE-LID 8X62X7,5X53 4	SICHERHEITSKLAPPSTECKER
87	11820284	4	SOCKET HEAD SCREW ISO 4762 M6X30 8.8	ZYLINDERSCHRAUBE
88	978637208	2	PLATE DC01 FE//ZNNI8//CN//T0	BLECH
89	11651767	4	HEX SCREW ISO 4017 M8X20 8.8 480H SPF	SECHSKANTSCHRAUBE
90	968310808	1	PROTECTION GUARD FE//ZNNI8//CN//T0	SCHUTZBLECH
91	97038929	1	PROTECTION GUARD 4X215X532 S315MC	SCHUTZBLECH
92	97041577	2	PLATE 4X335X136 S315MC FE//ZN20//C	BLECH
93	97041578	2	PLATE 4X398X116 S315MC FE//ZN20//C	BLECH
94	12207210	2	SOCKET HEAD SCREW ISO 4762 M5X30 8.8	ZYLINDERSCHRAUBE
95	968404208	1	COVER COMPL.	DECKEL KPL.
96	968495108	2	FRAME WELDED T ZN O	RAHMEN SCHWK.
97	10035309	2	GRIDIRON T583X450X30/2 S235JR T ZN K	GITTERROST-P
98	971625908	4	PIN 25.0X105 42CRMO4+QT GASN.	BOLZEN
99	10289807	16	WASHER ISO 7089 18 300HV FLZN SPF	SCHEIBE
100	12100681	4	SPLIT PIN ISO 1234 5X28 ST 480H SPF	SPLINT
101	453008808	4	PIN ISO 2341 B14X100X92 X20CR13	BOLZEN
102	433102808	4	RETAINING SPRING 3X55 VERZ	SICHERUNGSFEDER
103	10100621	8	DISH MOUNTING	TELLERBEFESTIGUNG
104	11651581	8	HEX SCREW ISO 4014 M8X50 8.8 480H SPF	SECHSKANTSCHRAUBE
105	941138108	8	WASHER DC01 FE//ZNNI8//CN//T0	SCHEIBE
106	10875614	8	HEX NUT DIN 985 M8 8 480H SPF	SECHSKANTMUTTER
107	420001014	4	WASHER ISO 7089 8 200HV-A4	SCHEIBE
108	402600208	4	RING BOLT DIN 580 M10X17 C15E A2K	RINGSCHRAUBE

Pos.	Item	Quantity	Description	Bezeichnung
4	967787508	1	CRAWLER TRACK HYDRAULIC RECHTS ⇨ ❑ 101	HYDRAULIK RAUPE

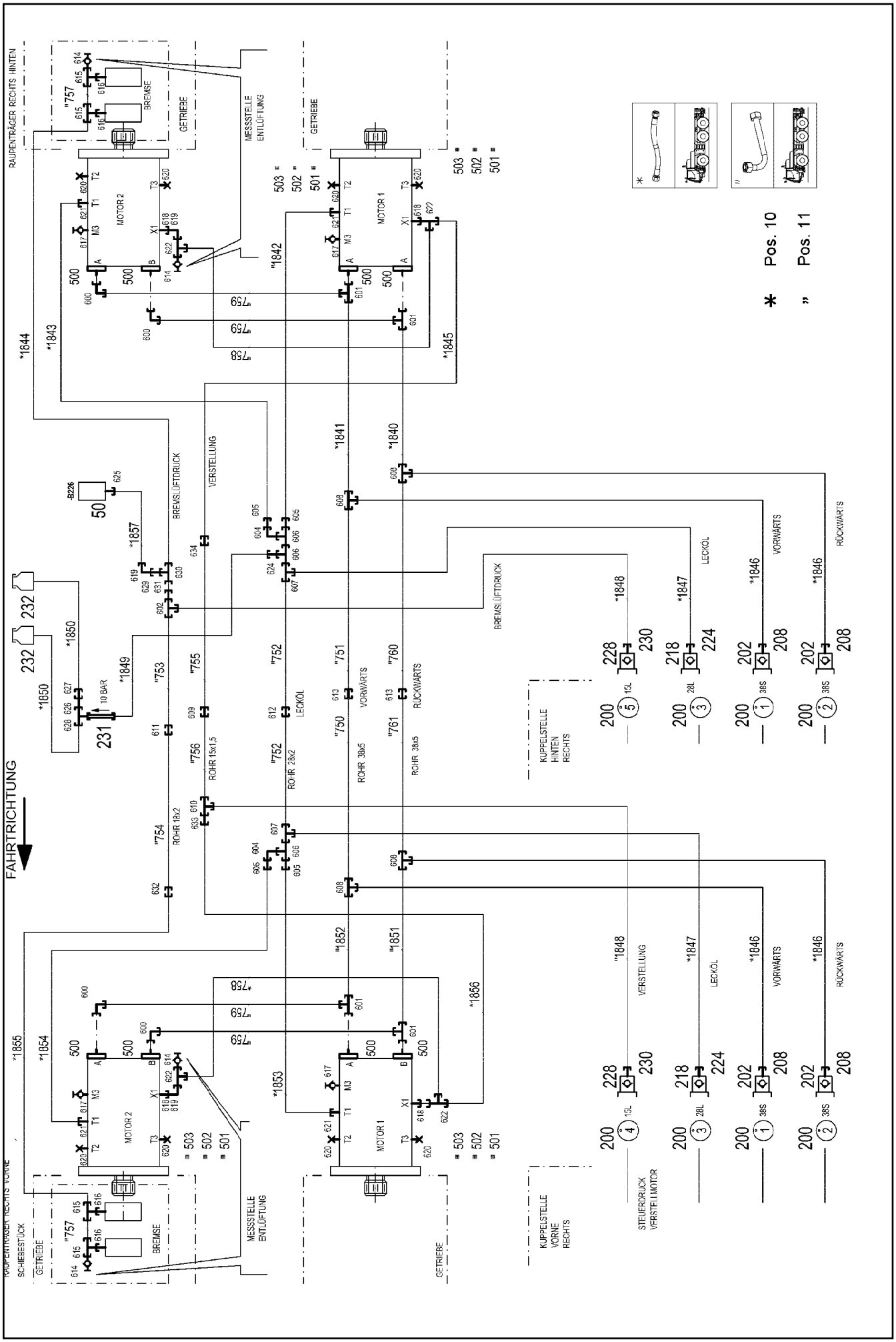
RAUPENTRÄGER RECHTS HINTEN
RAUPENTRÄGER RECHTS VORNE
SCHIEBESTÜCK
GETRIEBE
BREMSE
MESSSTELLE ENTLÜFTUNG
MOTOR 1
MOTOR 2
FAHRTRICHTUNG
BREMSLÜFTDRUCK
VERSTELLUNG
LECKÖL
VORWÄRTS
RÜCKWÄRTS
ROHR 18x2
ROHR 15x1,5
ROHR 28x2
ROHR 38x5
KUPPELSTELLE HINTEN RECHTS
KUPPELSTELLE VORNE RECHTS
STEUERDRUCK VERSTELLMOTOR
Pos. 10
Pos. 11

Pos.	Item	Quantity	Description	Bezeichnung
10	967789908	1	HOSE LINES CRAWLER TRACK CARR. REC ⇨ ❑ 103	SCHLAUCHLEITUNGEN RAUPEN
11	967789808	1	PIPELINES CRAWL.TRACK CARRIER LINKS ⇨ ❑ 77	ROHRLEITUNGEN RAUPENTR
50	10813738	1	PRESSURE SENSOR 0-400/400 BAR LSB PL:	DRUCKAUFNEHMER
202	511512308	4	COUPLING PLUG B8 38-S	KUPPLUNGSSTECKER
208	10466913	4	SCREW PLUG RD79X4 SPF	VERSCHLUSSSCHRAUBE
218	511501108	2	COUPLING PLUG B6 28-L	KUPPLUNGSSTECKER
224	10466912	2	SCREW PLUG RD54X4 SPF	VERSCHLUSSSCHRAUBE
228	511500408	2	COUPLING PLUG B3 15-L	KUPPLUNGSSTECKER
230	10466911	2	SCREW PLUG RD36X3 SPF	VERSCHLUSSSCHRAUBE
231	511481508	1	NON-RETURN VALVE 250BAR CR6-FREI SP	RUECKSCHLAGVENTIL
232	96028333	2	EXPANSION TANK CPL. ⇨ ❑ 40	AUSGLEICHSBEHAELTER KPL.
500	510588208	16	FLANGE HALF SAE1 1/2-C62-M16 CR6-FREI	FLANSCHHAELFTE
501	510586708	8	O-RING ARP 568 37,69X3,53 NBR90	O-RING
502	10876373	24	SOCKET HEAD SCREW ISO 4762 M14X45 8	ZYLINDERSCHRAUBE
503	10878799	8	HEX SCREW ISO 4017 M14X45 8.8 FLZN SP	SECHSKANTSCHRAUBE
600	472531808	4	FITTING EWSD38-S CR6-FREI	VERSCHRAUBUNG
601	472331908	4	FITTING ELSD38-S CR6-FREI	VERSCHRAUBUNG
602	475131308	1	FITTING XTR18/15/18-L CR6-FREI	VERSCHRAUBUNG
604	7617494	2	FITTING EW 28L CR6-FREI	VERSCHRAUBUNG
605	475430508	4	FITTING REDSD28/22-L CR6-FREI	VERSCHRAUBUNG
606	7407120	3	FITTING EL 28L CR6-FREI	VERSCHRAUBUNG
607	470430808	2	FITTING T 28L CR6-FREI	VERSCHRAUBUNG
608	470433008	4	FITTING XT38-S CR6-FREI	VERSCHRAUBUNG
609	470030508	1	FITTING XG15-L CR6-FREI	VERSCHRAUBUNG
610	470430508	1	FITTING XT15-L CR6-FREI	VERSCHRAUBUNG
611	470030608	1	FITTING XG18-L CR6-FREI	VERSCHRAUBUNG
612	470030808	1	FITTING XG28-L CR6-FREI	VERSCHRAUBUNG
613	470033108	2	FITTING XG38-S CR6-FREI	VERSCHRAUBUNG
614	510629008	4	TEST POINT FITTING VKA3 10LM16X1,5 CR6	MESSANSCHLUSS
615	482430314	4	FITTING ISO 8434 ET 10L M16X1,5 CR6-FRE	VERSCHRAUBUNG
616	471039708	4	FITTING ISO 8434-1 GE 10L M12X1,5 CR6-F	VERSCHRAUBUNG
617	7406865	4	SCREW COUPLING EMA3 M14X1,5 CR6-FRE	SCHRAUBKUPPLUNG
618	471030508	4	FITTING GE 10L M14X1,5 CR6-FREI	VERSCHRAUBUNG
619	7403569	3	FITTING EW 10L M16X1,5 CR6-FREI	VERSCHRAUBUNG
620	477705808	8	STOP PLUG VSTIM26X1,5ED CR6-FREI	STOPFEN
621	471031308	4	FITTING XGE22-LM-ED M26X1,5 CR6-FREI	VERSCHRAUBUNG
622	472330208	4	FITTING EL 10L CR6-FREI	VERSCHRAUBUNG
624	475435708	1	FITTING REDSDN28/12-L CR6-FREI	VERSCHRAUBUNG
625	470700208	1	FITTING XGAI6-SR CR6-FREI	VERSCHRAUBUNG
626	470011308	1	FITTING SNV12-L CR6-FREI	VERSCHRAUBUNG
627	470030408	1	FITTING XG12-L CR6-FREI	VERSCHRAUBUNG
628	247105602	1	T CONNECTION PIECE ET 12L CR6-FREI	T-STUTZEN
629	475431408	1	FITTING REDSD12/10-L CR6-FREI	VERSCHRAUBUNG
630	247128602	1	L NECK EL 12L M18X1,5 CR6-FREI	L-STUTZEN
631	475436308	1	FITTING REDSD18/12-L CR6-FREI	VERSCHRAUBUNG
632	247030202	1	REDUCING SCREW GR 18/12L CR6-FREI	REDUZIERVERSCHRAUBUNG
633	475430108	1	FITTING RED 15/10L CR6-FREI	VERSCHRAUBUNG
634	475031608	1	FITTING XGR15/10-L CR6-FREI	VERSCHRAUBUNG

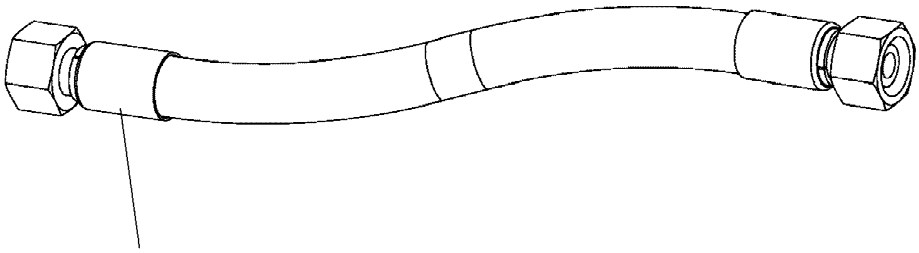

Schlauchnummer
Hose number
Numéro de flexible
Número de flexible
Номера шланга

Die Schlauchnummern auf den Schläuchen entsprechen den Positionen in der Schlauchliste.

The hose numbers from the hoses are in accordance with the items in the hose list.

Les numéros indiqués sur les flexibles correspondent aux repères de la nomenclature des flexibles.

Los números indicados en los flexibles corresponden a las posiciones de la lista de flexibles.

Нанесенные на шлангах номера соответствуют позициям в перечне.

Pos.	Item	Quantity	Description	Bezeichnung
1840	967801008	1	HOSE CPL. 4ST+ 31X1070	SCHLAUCH KPL.
1841	968149708	1	HOSE CPL. 4ST+ 31X1090	SCHLAUCH KPL.
1842	928040608	1	HOSE CPL. 2TE 20X1200	SCHLAUCH KPL.
1843	928874108	1	HOSE CPL. 2TE 20X1100	SCHLAUCH KPL.
1844	921620508	1	HOSE CPL. 1SC 8X1600	SCHLAUCH KPL.
1845	926094508	1	HOSE CPL. 1SC 8X1500	SCHLAUCH KPL.
1846	968150608	4	HOSE CPL. 4ST+ 31X1330	SCHLAUCH KPL.
1847	968150808	2	HOSE CPL. 2SN 25X1400	SCHLAUCH KPL.
1848	927693008	2	HOSE CPL. 2SN 12X1460	SCHLAUCH KPL.
1849	926465408	1	HOSE CPL. 2TE 10X1000	SCHLAUCH KPL.
1850	966182708	2	HOSE CPL. 2TE 10X700	SCHLAUCH KPL.
1851	968151608	1	HOSE CPL. 4ST+ 31X1410	SCHLAUCH KPL.
1852	967627408	1	HOSE CPL. 4ST+ 31X1430	SCHLAUCH KPL.
1853	926561808	1	HOSE CPL. 2TE 20X1650	SCHLAUCH KPL.
1854	966860008	1	HOSE CPL. 2TE 20X1460	SCHLAUCH KPL.
1855	921620608	1	HOSE CPL. 1SC 8X1900	SCHLAUCH KPL.
1856	926119208	1	HOSE CPL.	SCHLAUCH KPL.
1857	968531608	1	HOSE CPL. 2TE 6X1500	SCHLAUCH KPL.

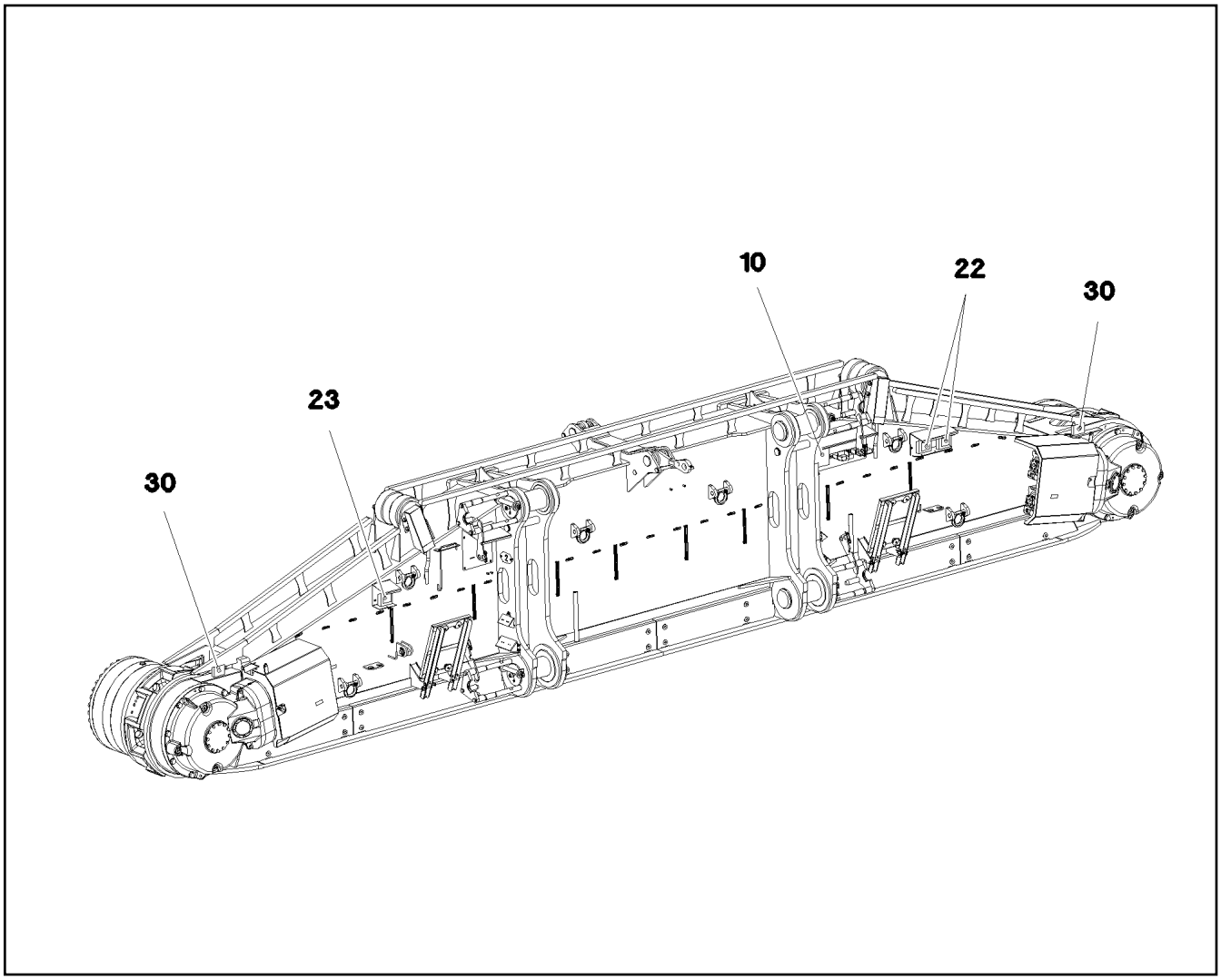

Pos.	Item	Quantity	Description	Bezeichnung
5	11003193	2	PROXIMITY SWITCH BERUEHRUNGSLOS 12	NAEHERUNGSSCHALTER
10	967906608	1	TERMINAL BOX CPL. S220 4X FAHRANT. ⇨ ❑ 105	KLEMMKASTEN KPL.
22	12101892	2	LED WORKING HEAD LIGHT 26W 10,5-32V	LED ARBEITSSCHEINWERFER
23	12101891	1	LED WORKING HEAD LIGHT 12W 9-32V	LED ARBEITSSCHEINWERFER
30	968668608	1	EQUIPMENT CAMERA RAUPE RECHTS ⇨ ❑ 106	AUSRUESTUNG KAMERA

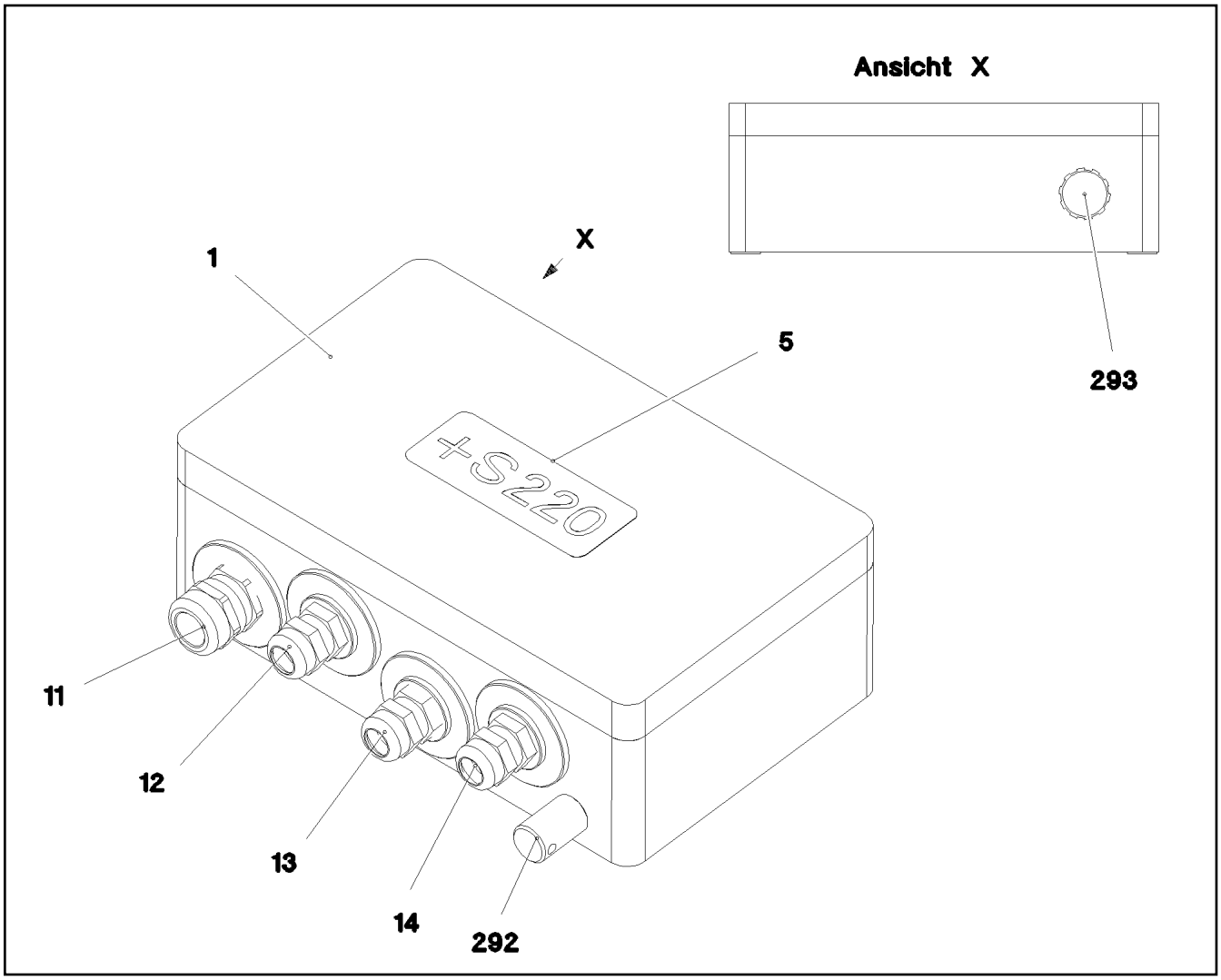

Pos.	Item	Quantity	Description	Bezeichnung
2	968275008	1	WIRES CPL. S220	DRAEHTE KPL.
4	97032642	1	EMPTY CASING 160X260X90X0 AL	LEERGEHAEUSE
5	977507008	1	SIGN S220 LEXAN	SCHILD
11	967971808	1	WIRING HARNESS W220	KABELSTRANG
12	967971908	1	WIRING HARNESS W221	KABELSTRANG
13	967972008	1	WIRING HARNESS W223	KABELSTRANG
14	967972108	1	WIRING HARNESS W225	KABELSTRANG
292	602501208	1	WATER DRAIN PLUG M12 PA6G SPF	ENTWAESSERUNGSSTOPFEN
293	10488662	1	VENTILATION SCREW M20X1,5 POLYAMID	ENTLUEFTUNGSSCHRAUBE

Pos.	Item	Quantity	Description	Bezeichnung
3	968668808	1	CAMERA EQUIPMENT CRAWLER RECHTS ⇨ ❑ 107	KAMERAANBAU RAUPE
12	11622197	2	CONNECTING CABLE 2X0,14+2X0,22-5M	VERBINDUNGSKABEL
50	614043608	2	CAMERA SPF	KAMERA

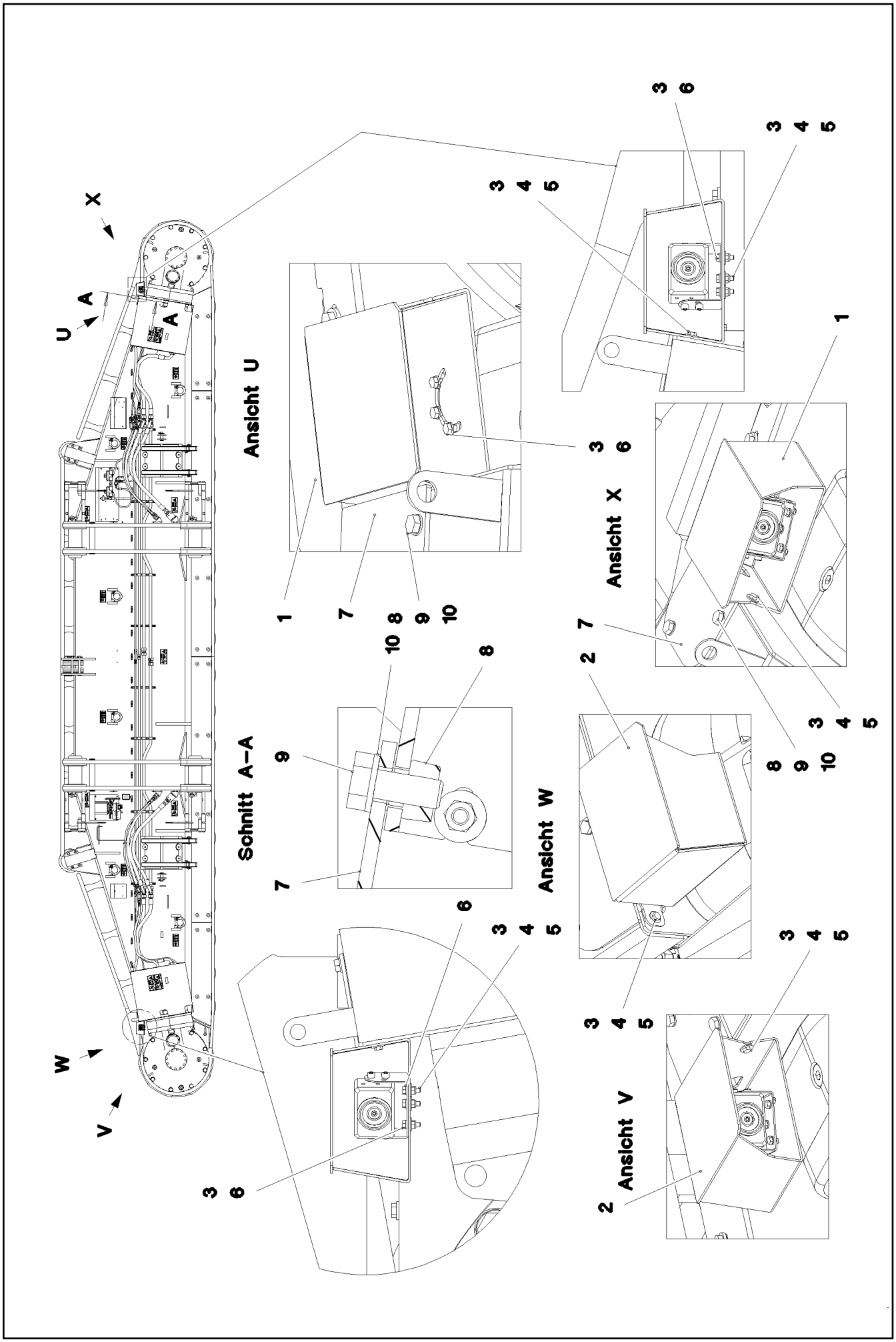

7.2.2022 081346 LIEBHERR	**etk_en_de_098277 LR 11000** **CAMERA EQUIPMENT CRAWLER** **KAMERAANBAU RAUPE**	❑ 107 (1/2) **968668808**

Pos.	Item	Quantity	Description	Bezeichnung
1	97045905	1	PLATE 3X404X480 X5CRNI18-10	BLECH
2	97045909	1	PLATE 3X404X480 X5CRNI18-10	BLECH
3	11644899	10	HEX SCREW ISO 4017 M6X20 8.8 480H SPF	SECHSKANTSCHRAUBE
4	12102692	10	HEX NUT DIN 985 M6 8 ZNNI-480H SPF	SECHSKANTMUTTER
5	421801708	14	WASHER ISO 7093-1 6 200HV-A2	SCHEIBE
6	10197771	6	WASHER ISO 7089 6 200HV ZNNI-480H SPF	SCHEIBE
7	97048028	2	COVER 5X177X130 S355MC FE//ZNNI8//CN/	DECKEL
8	413004408	4	CAGE NUT M10	KAEFIGMUTTER
9	11631816	4	HEX SCREW ISO 4017 M10X25 8.8 FLZN SP	SECHSKANTSCHRAUBE
10	10289795	4	WASHER ISO 7089 10 300HV FLZN SPF	SCHEIBE

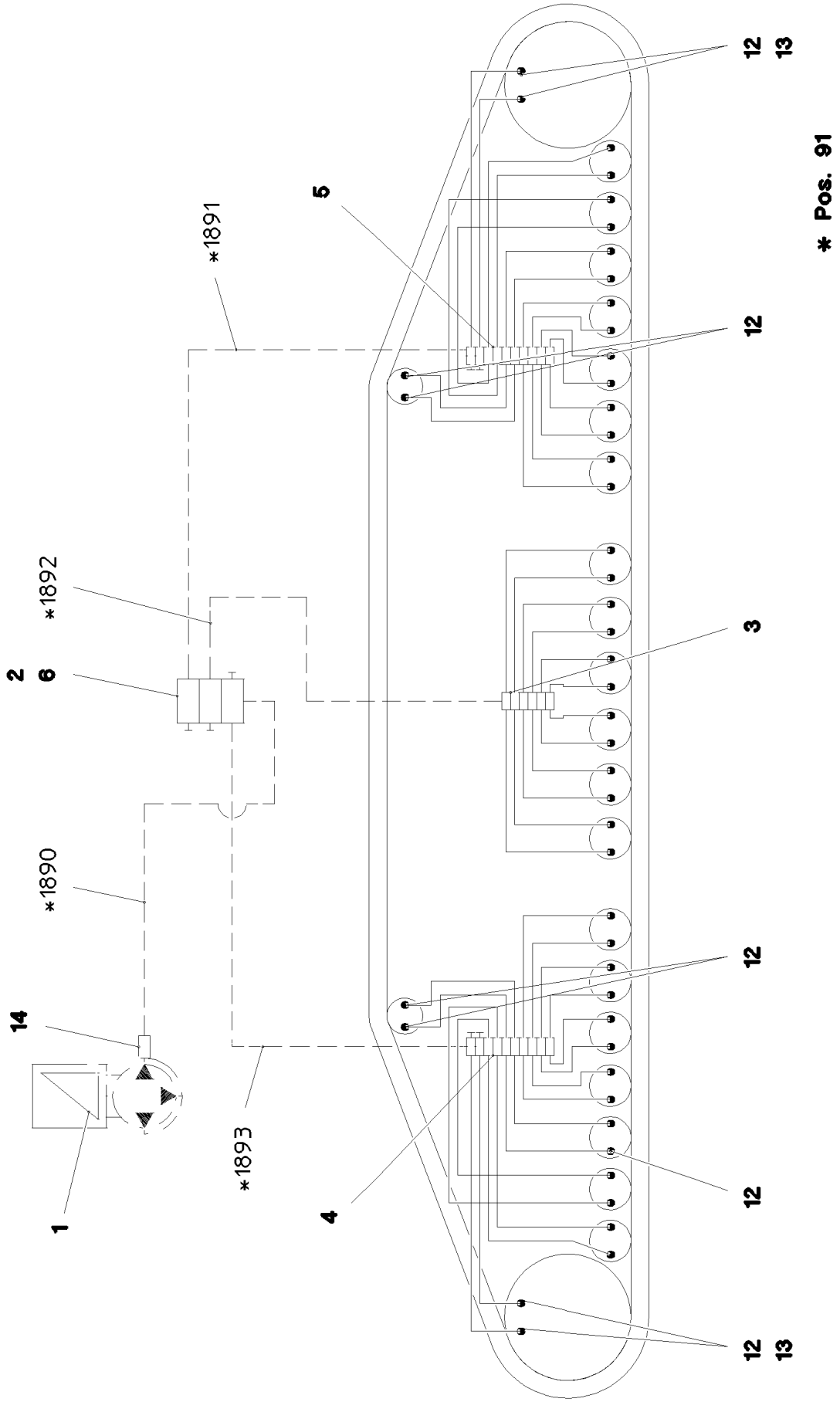

7.2.2022 081158 LIEBHERR	etk_en_de_098277 LR 11000 CENTR.LUBRICATION SYSTEM RIGHT ZENTRALSCHMIERUNG RAUPE RE.	❑ 109 (1/2) 917322208

Pos.	Item	Quantity	Description	Bezeichnung
1	11621396	1	ELECTRIC PUMP EP-1 ⇨ ❑ 87	ELEKTROPUMPE
2	11621291	1	DISTRIBUTION BLOCK SXE-2 3/3 ⇨ ❑ 88	VERTEILERKOMBINATION
3	11491831	1	DISTRIBUTION BLOCK MX-F 6/12 ⇨ ❑ 89	VERTEILERKOMBINATION
4	11491832	1	DISTRIBUTION BLOCK MX-F 10/18 ⇨ ❑ 90	VERTEILERKOMBINATION
5	11491833	1	DISTRIBUTION BLOCK MX-F 10/18 ⇨ ❑ 91	VERTEILERKOMBINATION
6	97045860	1	PLATE 4X75X121 S315MC FE//ZNNI8//CN//T	BLECH
7	12204614	6	SOCKET HEAD SCREW ISO 4762 M5X35 8.8	ZYLINDERSCHRAUBE
8	10875620	6	HEX NUT ISO 4032 M5 8 480H SPF	SECHSKANTMUTTER
9	10197808	6	WASHER ISO 7089 5 200HV ZNNI-480H	SCHEIBE
10	10875592	4	SOCKET HEAD SCREW ISO 4762 M6X45 8.8	ZYLINDERSCHRAUBE
11	10197771	4	WASHER ISO 7089 6 200HV ZNNI-480H SPF	SCHEIBE
12	774373808	48	FITTING WE 6LL M10x1	VERSCHRAUBUNG
13	774383208	4	CONNECTION PIECE M14X1,5/M10X1	ANSCHLUSSSTUECK
14	10874021	1	PASSAGE NIPPLE BLOCK	DURCHGANGSNIPPELBLOCK
15	10873149	70	POLYAMID PIPE DIN 73378 6X1,5 PA 12-HL	POLYAMIDROHR
16	774383508	15	TUBING COIL 9	ROHRWENDEL
91	968710608	1	HOSE LINES CRAWLER TRACK CARR. REC	SCHLAUCHLEITUNGEN RAUPEN
(1890)	926559808	1	HOSE CPL. 2SN 6X350	SCHLAUCH KPL.
(1891)	968697008	1	HOSE CPL. 2SN 6X1550	SCHLAUCH KPL.
(1892)	968697108	1	HOSE CPL. 2SN 6X2150	SCHLAUCH KPL.
(1893)	968697208	1	HOSE CPL. 2SN 6X5400	SCHLAUCH KPL.

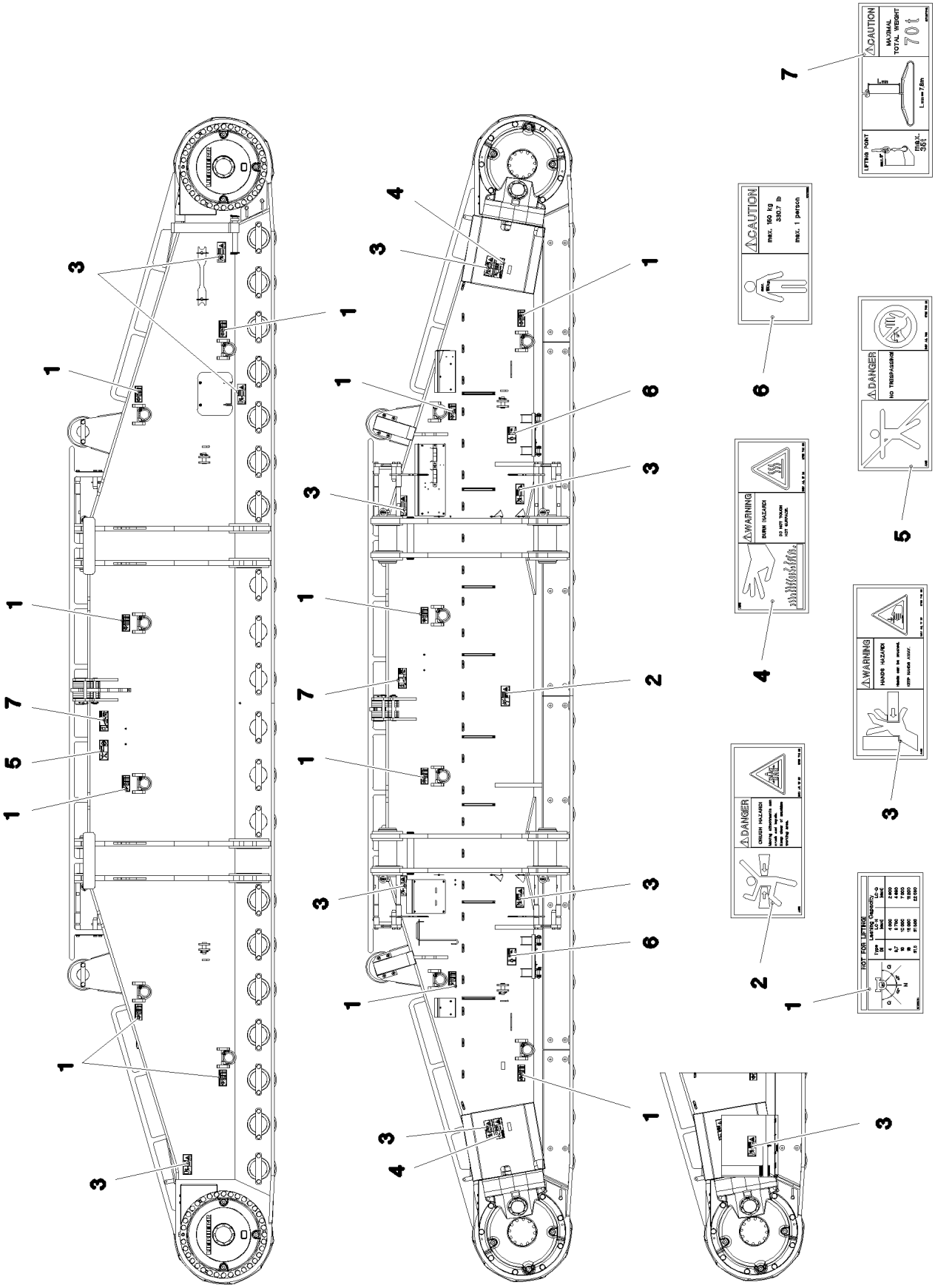

7.2.2022 081118 LIEBHERR	**etk_en_de_098277 LR 11000** **SIGNS** **BESCHILDERUNG**	❑ 111 (1/2) **917322308**

Pos.	Item	Quantity	Description	Bezeichnung
1	97036734	12	SIGN 188X78 KLEBEFOLIE SPF	SCHILD
2	978674108	1	SIGN 208X88 KLEBEFOLIE SPF	SCHILD
3	978674608	10	SIGN 208X88 KLEBEFOLIE SPF	SCHILD
4	978674408	2	SIGN 208X88 KLEBEFOLIE SPF	SCHILD
5	978674008	1	SIGN 208X88 KLEBEFOLIE SPF	SCHILD
6	97011690	2	SIGN 168X88 KLEBEFOLIE SPF	SCHILD
7	97067313	2	SIGN 208X88 KLEBEFOLIE SPF	SCHILD

Pos.	Item	Quantity	Description	Bezeichnung
1	918589408	1	HYDRAULIC SUPPORT ⇨ ❑ 114	HYDRAULISCHE ABSTUETZUN
2	917321208	1	HYDRAULIC SUPPORT ⇨ ❑ 119	HYDRAULIK ABSTUETZUNG
3	967975008	1	SIGNS ⇨ ❑ 122	BESCHILDERUNG

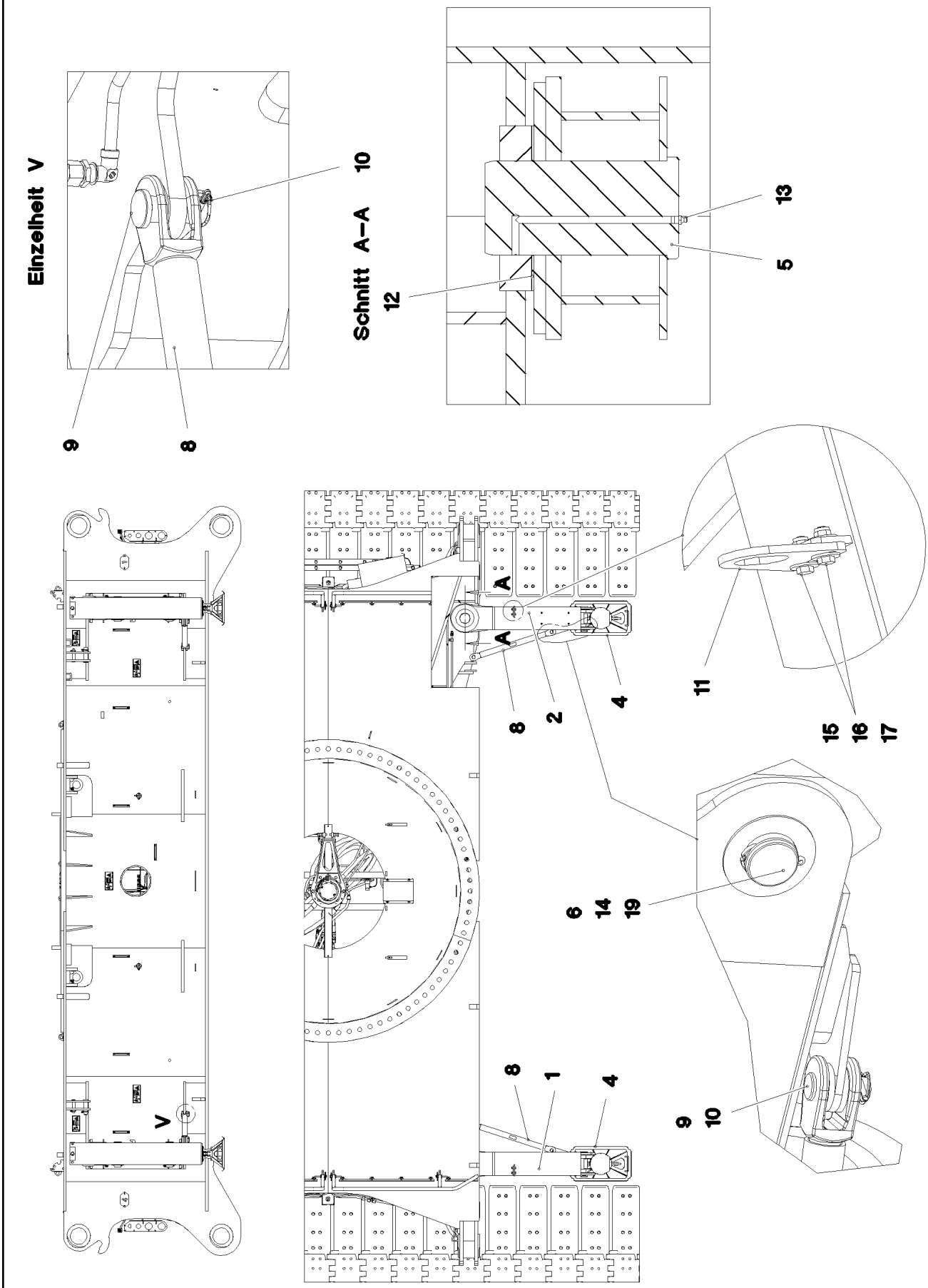

7.2.2022 093375 LIEBHERR	**etk_en_de_098277 LR 11000** **HYDRAULIC SUPPORT** **HYDRAULISCHE ABSTUETZUNG**	❑ 114 (1/3) **918589408**

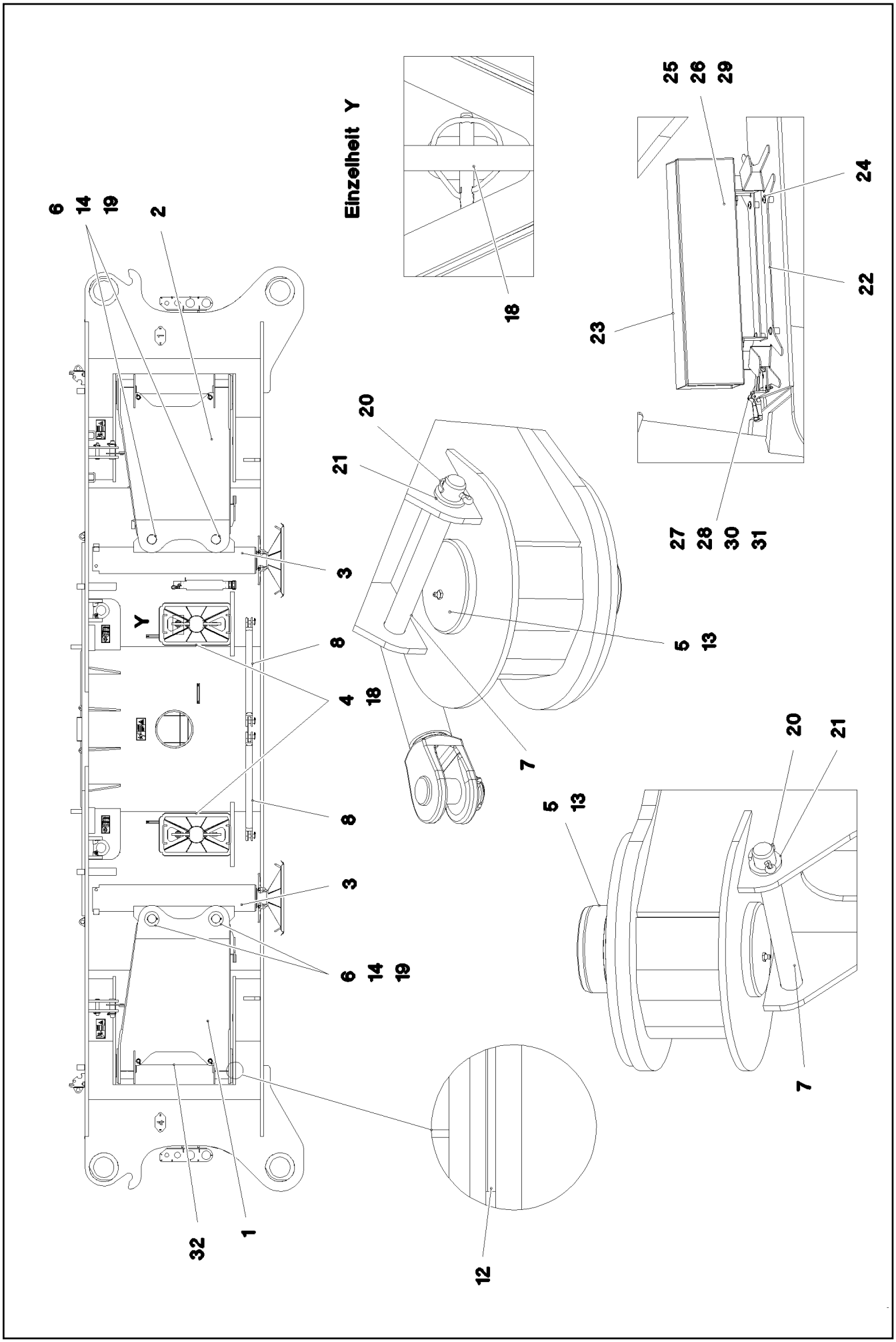

7.2.2022 093376 LIEBHERR	etk_en_de_098277 LR 11000 HYDRAULIC SUPPORT HYDRAULISCHE ABSTUETZUNG	❑ 115 (2/3) 918589408

Pos.	Item	Quantity	Description	Bezeichnung
1	967849308	2	HYDR. SUPPORT WELDMENT LINKS	HYDRAULISCHE ABSTUETZUNG
2	967849408	2	HYDR. SUPPORT WELDMENT RECHTS	HYDRAULISCHE ABSTUETZUNG
3	512391108	4	SUPPORT CYLINDER 210/180-1160 SPF ⇨ ❑ 117	ABSTUETZZYLINDER
4	96016050	4	SUPPORT PLATE COMPL. ⇨ ❑ 118	ABSTUETZPLATTE KPL.
5	97030846	8	PIN 130.0X247 35NICRMOV125 SPF	BOLZEN
6	97030847	8	PIN 90.0X290 35NICRMOV125 SPF	BOLZEN
7	97042030	8	PIN 35.0X282 35NICRMOV125 GASN. SPF	BOLZEN
8	964581908	4	ROD ST.CONST.	STANGE SCHWK.
9	945611208	8	PIN 45.0X91 35NICRMOV125 GASN. SPF	BOLZEN
10	10180880	8	SAFETY PLUG W HINGE-LID 8X42X7,5X32 4	SICHERHEITSKLAPPSTECKER
11	97030848	4	LOCKING DEVICE 10X165X130 S355MC FE//	ARRETIERUNG
12	97031023	8	WASHER 210X121 GZ-CUZN25AL*	SCHEIBE
13	7743242	8	HYDRAULIC-TYPE LUBRICAT.NIPPLE DIN 71	KEGELSCHMIERNIPPEL
14	10180373	8	SPLIT PIN ISO 1234 8X100 St 480H SPF	SPLINT
15	11002727	8	HEX SCREW ISO 4017 M12X40 10.9 FLZN SP	SECHSKANTSCHRAUBE
16	10875607	8	HEX NUT DIN 985 M12 8 FLZN SPF	SECHSKANTMUTTER
17	11182717	16	WASHER ISO 7093-1 12 300HV FLZN SPF	SCHEIBE
18	10180882	4	SAFETY PLUG W HINGE-LID 12X55X10,5X45	SICHERHEITSKLAPPSTECKER
19	975208408	24	PLATE 4X138X138 S315MC FE//ZNNI8//CN//T	BLECH
20	10180368	8	SPLIT PIN ISO 1234 8X50 St 480H SPF	SPLINT
21	10875638	8	WASHER DIN 1441 31 ST FLZN SPF	SCHEIBE
22	97075181	1	PLATE 3X352X581 DC01 FE//ZNNI8//CN//T0	BLECH
23	604532708	1	HOUSING 140X540X100 SPF	GEHAEUSE
24	12102696	4	BUTTON HEAD SCREW ISO 7380-2 M8X10 0	HALBRUNDKOPFSCHRAUBE
25	10197831	2	HEX SCREW ISO 4017 M8X25 8.8 ZNNI-480	SECHSKANTSCHRAUBE
26	11840501	4	WASHER DIN 7349 8,4 200HV 480H SPF	SCHEIBE
27	408604008	2	COUNTERSUNK SCREW DIN 7991 M5X16 8.	SENKSCHRAUBE
28	10875612	2	HEX NUT DIN 985 M5 8 480H SPF	SECHSKANTMUTTER
29	10197760	2	HEX NUT ISO 4032 M8 10 ZNNI-480H SPF	SECHSKANTMUTTER
30	10875643	2	WASHER ISO 7093-1 5 200HV 480H SPF	SCHEIBE
31	704218508	1	LOCK BEARING GUMMI	VERSCHLUSSLAGER
32	10449843	2	HOSE GUARD DN44-65 SGX50 PE	SCHLAUCHSCHUTZ

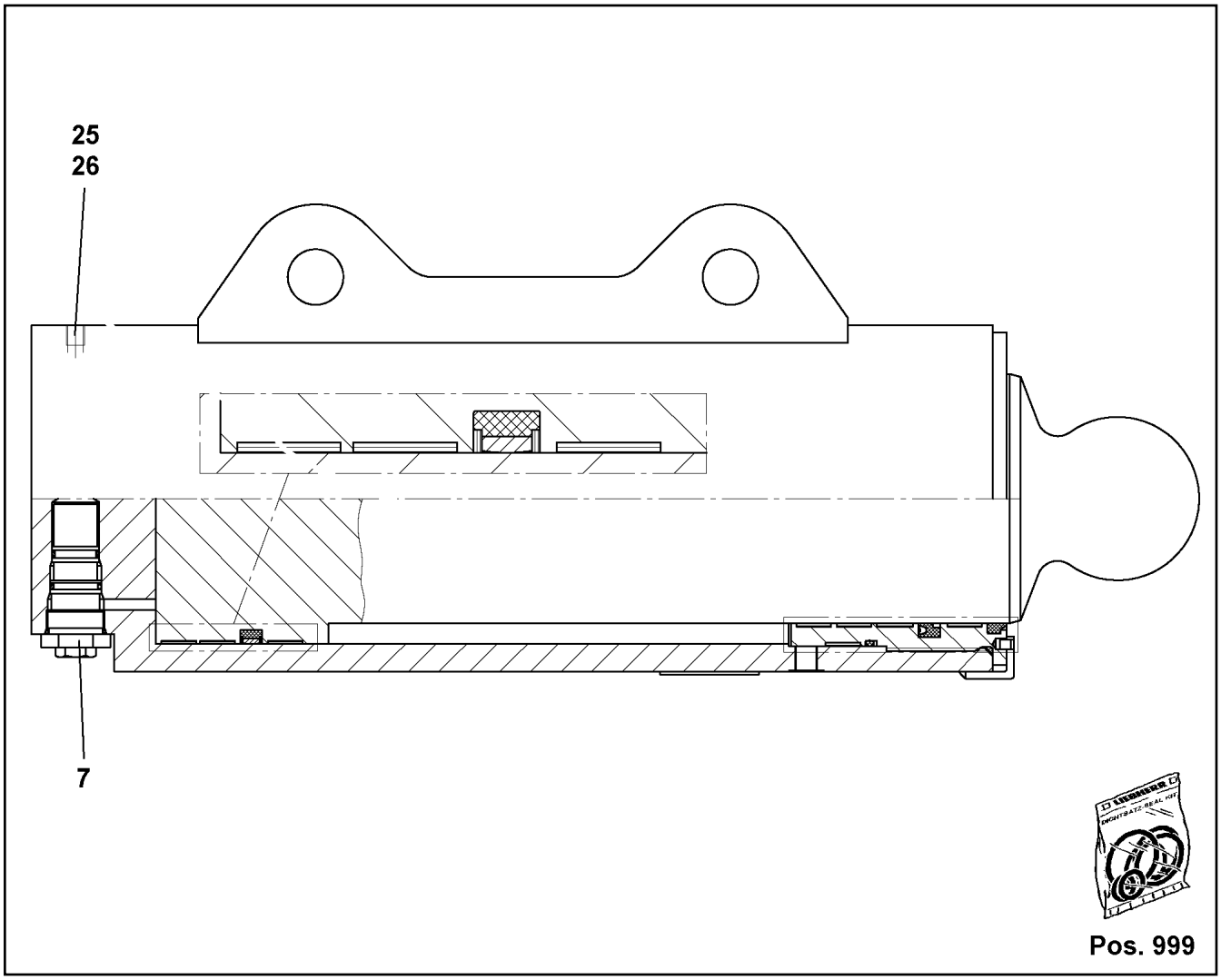

Pos.	Item	Quantity	Description	Bezeichnung
7	10038262	1	BRAKE VALVE	BREMSVENTIL
(999)	10873610	1	SEAL KIT BRAKE VALVE	DS BREMSVENTIL
25	477704008	4	STOPPER PLUG VSTI1/4"ED CR6-FREI	BLINDSTOPFEN
26	477704108	2	STOP PLUG VSTI3/8"ED CR6-FREI	STOPFEN
999	571774008	1	SEAL KIT	DICHTSATZ

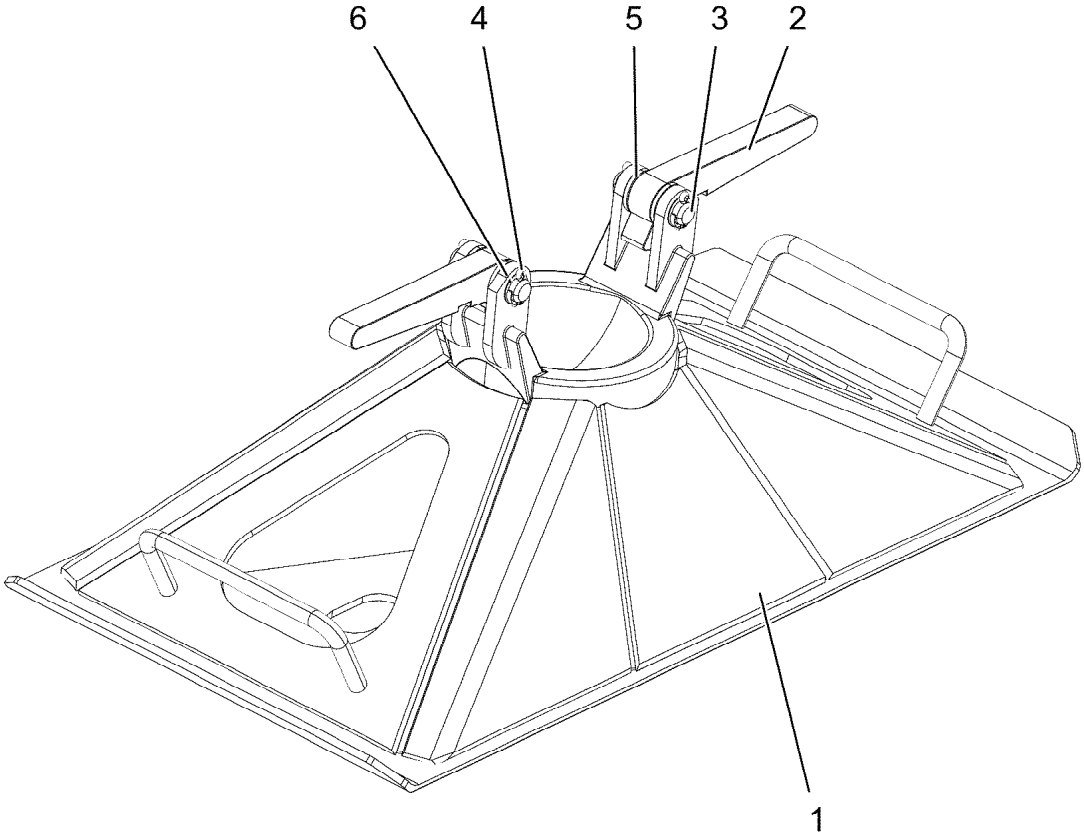

Pos.	Item	Quantity	Description	Bezeichnung
1	96016054	1	SUPPORT PLATE ST.CONST.	ABSTUETZPLATTE SCHWK.
2	945495808	2	LOCKING BAR 20X46X169 S355J2+N FE//ZN	RIEGEL
3	450019108	2	PIN ISO 2340 B16X60X50 ST.50K FE//ZN20//	BOLZEN
4	10180351	4	SPLIT PIN ISO 1234 4X25 St 480H SPF	SPLINT
5	10289806	4	WASHER ISO 7089 16 300HV FLZN SPF	SCHEIBE
6	501500908	4	SHIM RING DIN 988 16X22X0,5 ST2K50	PASSSCHEIBE

Pos.	Item	Quantity	Description	Bezeichnung
4	967787608	1	HYDRAULIC SUPPORT ⇨ ❑ 120	HYDRAULIK ABSTUETZUNG

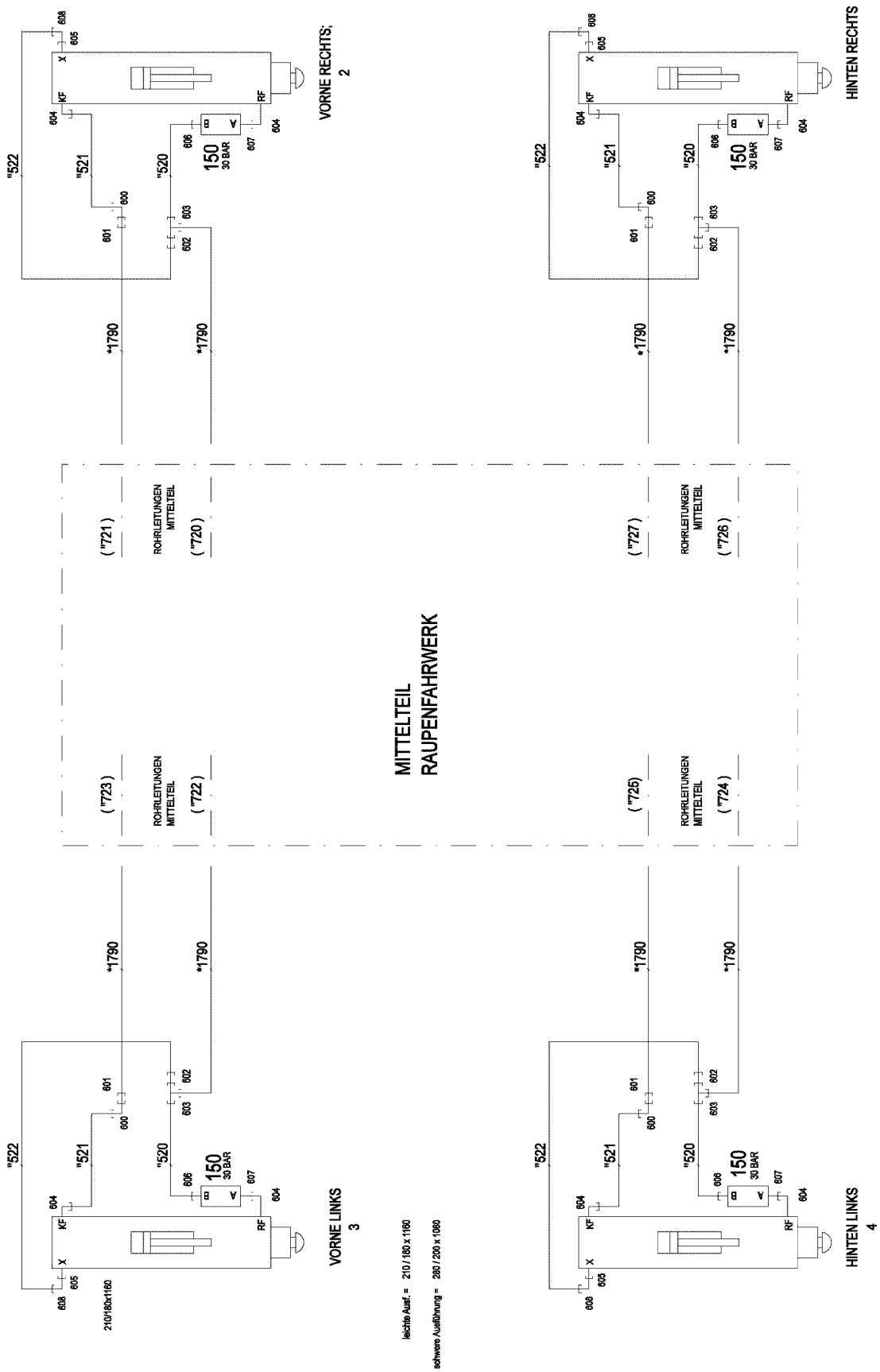
VORNE RECHTS;
2
HINTEN RECHTS
VORNE LINKS
3
HINTEN LINKS
4
MITTELTEIL
RAUPENFAHRWERK
ROHRLEITUNGEN
MITTELTEIL
150
30 BAR
210/180x1160
leichte Ausf. = 210 / 180 x 1160
schwere Ausführung = 280 / 200 x 1060
* Pos. 10
" Pos. 11

Pos.	Item	Quantity	Description	Bezeichnung
10	967790108	1	HOSE LINES SUPPORTING RAM	SCHLAUCHLEITUNGEN ABSTUE
(1790)	923344608	8	HOSE CPL. GH425-8 12X1850	SCHLAUCH KPL.
11	967790208	1	PIPELINES SUPPORT CYLINDER	ROHRLEITUNGEN ABSTUETZZY
(520)	968204808	4	PIPE COMPL. 16X2X323 AS16 - AS16	ROHR KPL.
(521)	968204908	4	PIPE COMPL. 12X1,5X782 AS12 - AS12	ROHR KPL.
(522)	968205008	4	PIPE COMPL. 10X1,5X770 AS10 - AS10	ROHR KPL.
150	10878515	4	PRETENSIONING VALVE pv=30BAR pmax=3	VORSPANNVENTIL
600	7617354	4	FITTING EW 12S CR6-FREI	VERSCHRAUBUNG
601	475032508	4	FITTING XGR16/12-S CR6-FREI	VERSCHRAUBUNG
602	475433508	4	FITTING REDSD16/10-S CR6-FREI	VERSCHRAUBUNG
603	470432508	4	FITTING T 16S CR6-FREI	VERSCHRAUBUNG
604	476611508	8	FITTING RSWS12-SR-WD CR6-FREI	VERSCHRAUBUNG
605	471004514	4	FITTING ISO 8434 GE 10S G1/4 CR6-FREI	VERSCHRAUBUNG
606	471033208	4	FITTING XGE16-SR-ED CR6-FREI	VERSCHRAUBUNG
607	471901808	4	FITTING EGE 12S G1/2A CR6-FREI	VERSCHRAUBUNG
608	7617268	4	FITTING EW 10S CR6-FREI	VERSCHRAUBUNG

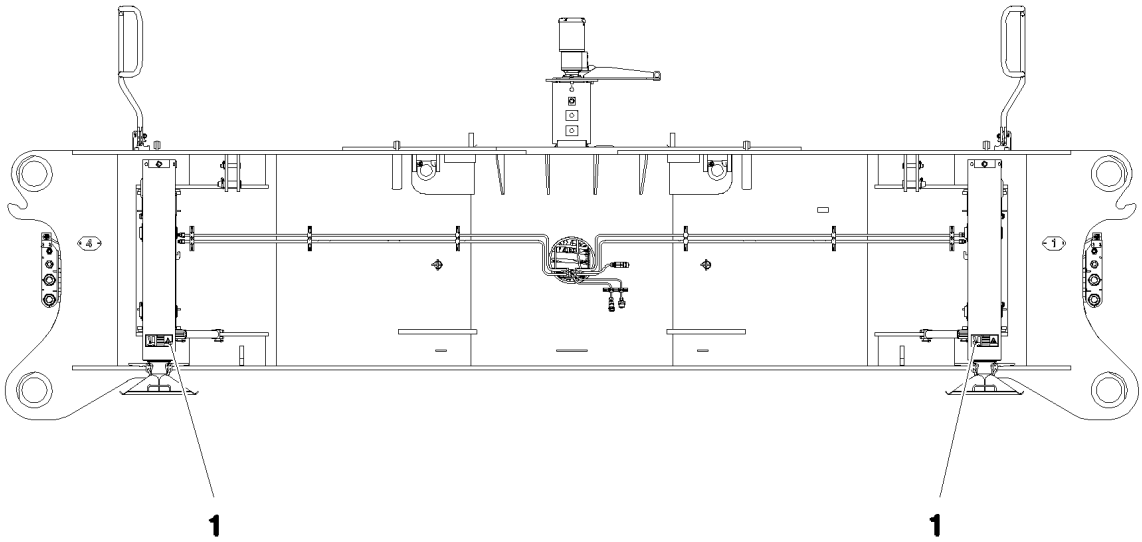

Pos.	Item	Quantity	Description	Bezeichnung
1	97016392	4	SIGN 208X88 KLEBEFOLIE SPF	SCHILD

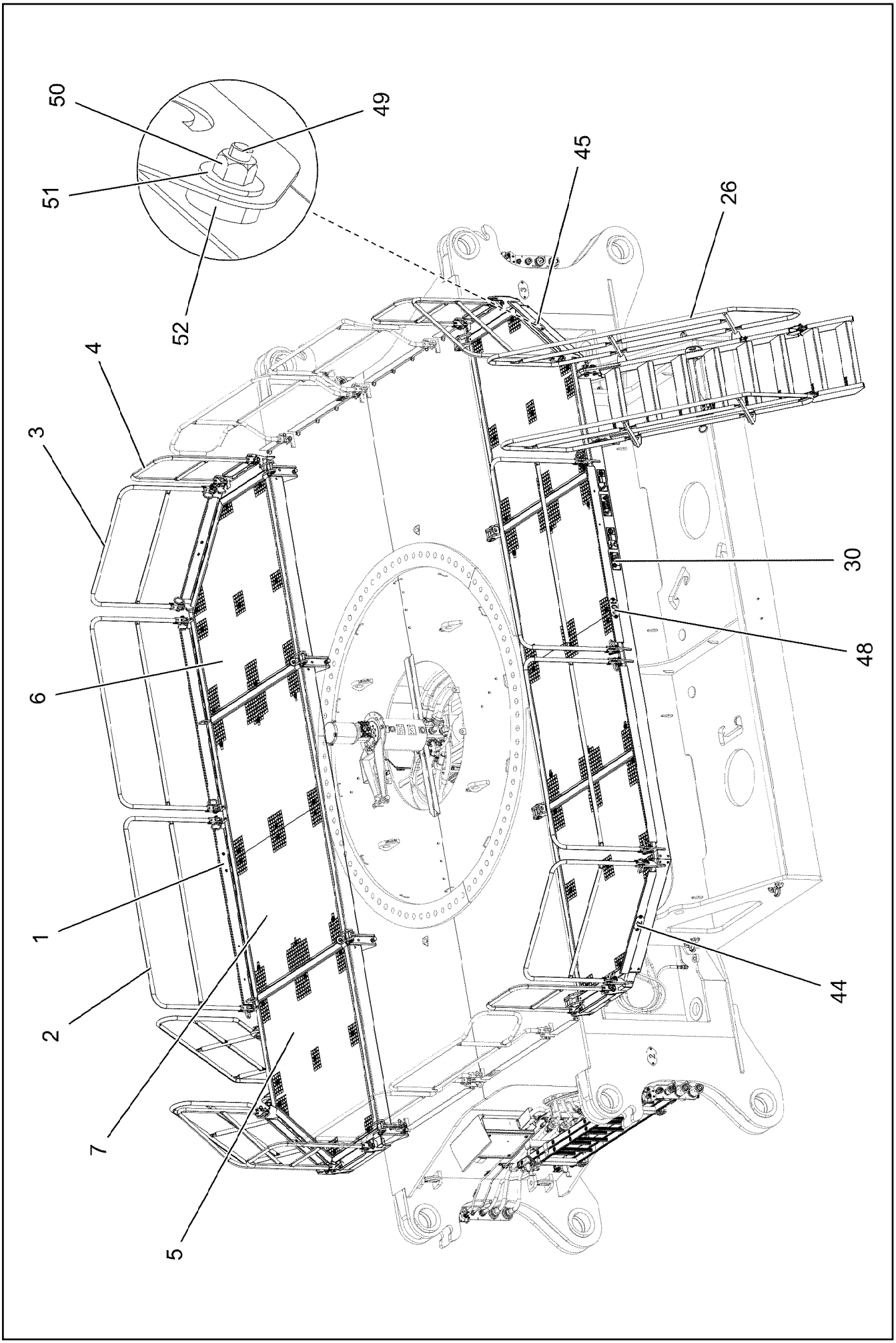
50
49
51
52
45
26
4
3
30
48
6
1
44
2
7
5

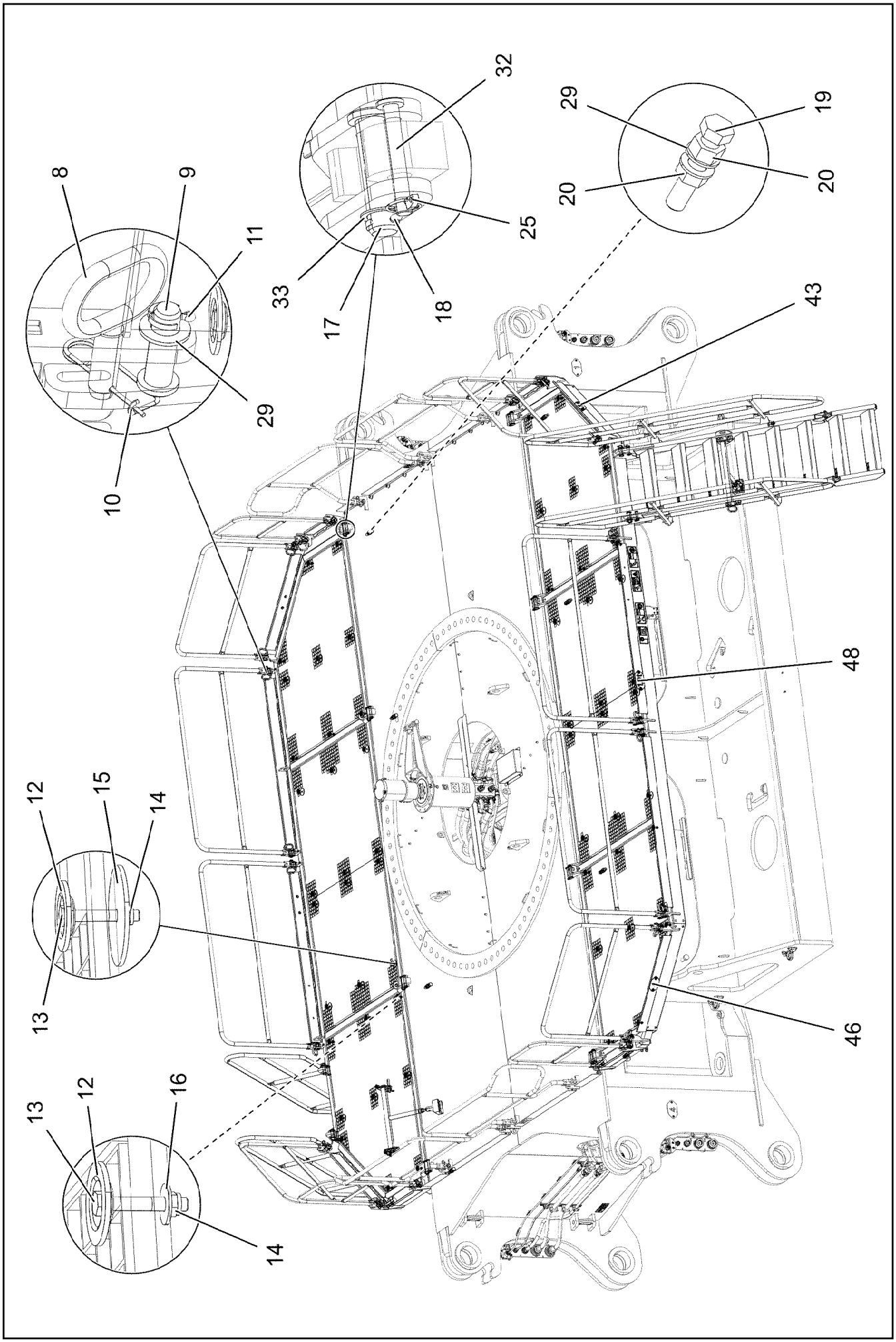
8
9
11
29
10
32
33
17
18
25
29
19
20
20
43
48
12
15
14
13
46
13
12
16
14

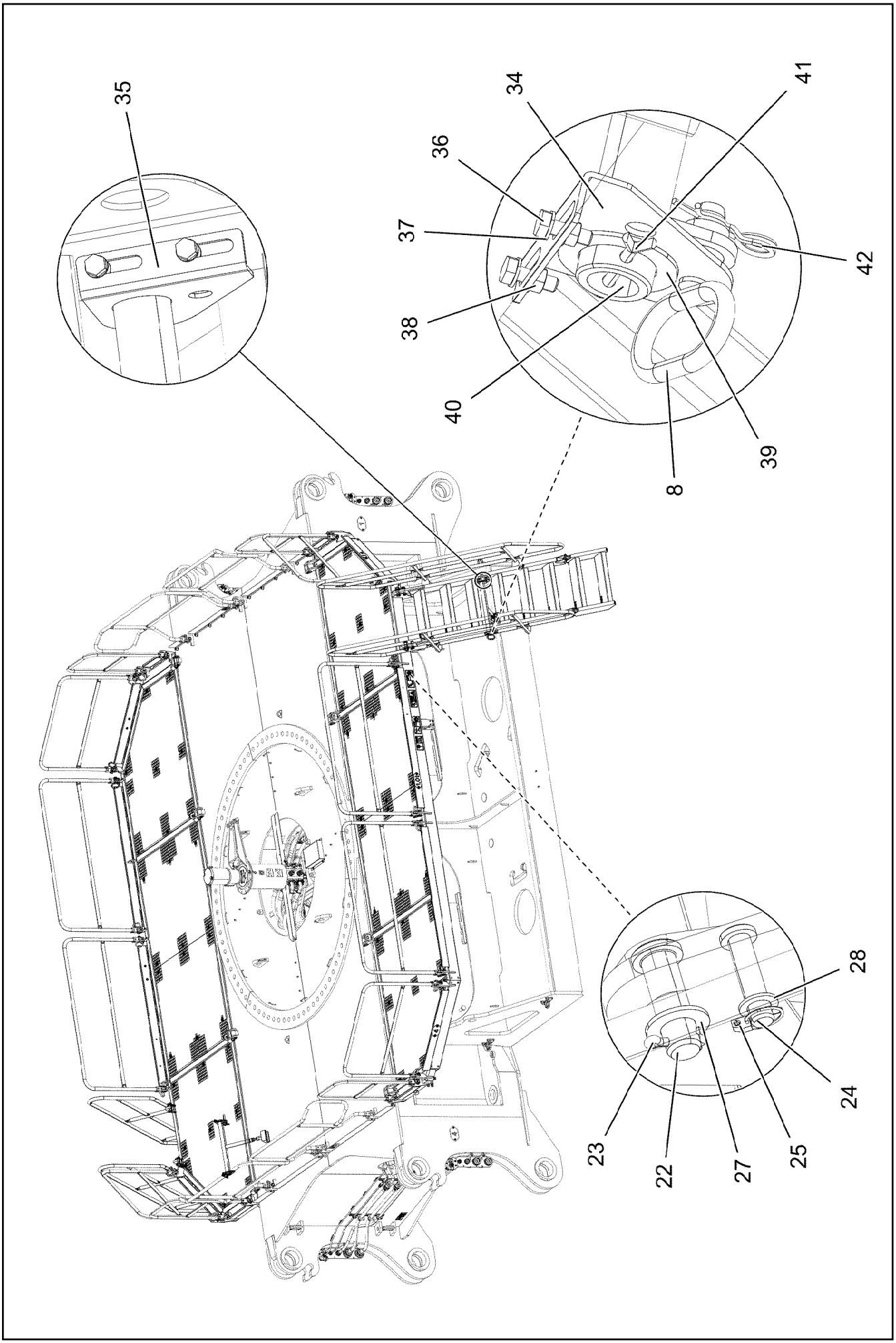
35
34
41
36
37
42
38
40
39
8
28
24
23
22
27
25

Pos.	Item	Quantity	Description	Bezeichnung
1	967931608	2	PIVOTING WALKWAY WELDED T ZN O	LAUFSTEG SCHWK.
2	967932508	4	GUARD RAILING T ZN O	GELAENDER
3	967932608	4	GUARD RAILING T ZN O	GELAENDER
4	967932708	4	GUARD RAILING T ZN O	GELAENDER
5	97030158	2	GRIDIRON RECHTS S235JR T ZN K SPF	GITTERROST-P
6	97030161	2	GRIDIRON LINKS S235JR T ZN K SPF	GITTERROST-P
7	97030162	4	GRIDIRON S235JR T ZN K SPF	GITTERROST-P
8	924713108	26	SOCKET PIN T ZN K	STECKBOLZEN
9	451222408	24	PIN DIN 1435 20X65X58 ST.50-2K VERZ	BOLZEN
10	433102808	24	RETAINING SPRING 3X55 VERZ	SICHERUNGSFEDER
11	10180359	24	SPLIT PIN ISO 1234 5X40 St 480H SPF	SPLINT
12	10100621	60	DISH MOUNTING	TELLERBEFESTIGUNG
13	11651581	60	HEX SCREW ISO 4014 M8X50 8.8 480H SPF	SECHSKANTSCHRAUBE
14	10875614	60	HEX NUT DIN 985 M8 8 480H SPF	SECHSKANTMUTTER
15	941138108	36	WASHER DC01 FE//ZNNI8//CN//T0	SCHEIBE
16	11140469	24	WASHER ISO 7093-1 8 200HV 480H SPF	SCHEIBE
17	10041260	8	PIN ISO 2341 B30X120X110 35NICRMOV125	BOLZEN
18	11968305	8	SPLIT PIN ISO 1234 6,3X45 ST 480H SPF	SPLINT
19	10179035	8	HEX SCREW ISO 4017 M20X100 8.8 FLZN SP	SECHSKANTSCHRAUBE
20	10425687	16	HEX NUT ISO 4032 M20 10 FLZN	SECHSKANTMUTTER
22	453032708	4	PIN ISO 2341 B30X95X85 35NICRMOV125	BOLZEN
23	10180368	4	SPLIT PIN ISO 1234 8X50 St 480H SPF	SPLINT
24	451422308	4	PIN DIN 1436 20X85X78 35NICRMOV125 GA	BOLZEN
25	10875869	12	SAFETY PLUG W HINGE-LID 5X29X4,7X25 4	SICHERHEITSKLAPPSTECKER
26	11210605	2	STAIR 8-881X3,336M STAHL SPF	TREPPE
27	10289811	4	WASHER ISO 7089 30 300HV FLZN SPF	SCHEIBE
28	11691327	4	WASHER ISO 7092 20 300HV FLZN SPF	SCHEIBE
29	10289808	42	WASHER ISO 7089 20 300HV FLZN SPF	SCHEIBE
30	968029408	1	SIGNS ⇨ ❑ 127	BESCHILDERUNG
32	97009831	8	PIN 30.0X120 S355J2+AR FE//ZNNI8//CN//T0	V BOLZEN
33	939460808	8	WASHER RD44X2 DC01 FE//ZNNI8//CN//T0	SCHEIBE
34	97045872	2	ANGLE LEFT 4X150X161 S315MC T ZN O	WINKEL LI.
35	97045873	2	ANGLE 4X150X161 S315MC T ZN O	WINKEL RE.
36	11642358	8	HEX SCREW ISO 4017 M10X30 8.8 FLZN SP	SECHSKANTSCHRAUBE
37	11002807	8	HEX NUT ISO 4032 M10 10 FLZN SPF	SECHSKANTMUTTER
38	10289795	16	WASHER ISO 7089 10 300HV FLZN SPF	SCHEIBE
39	953518308	8	WASHER RD80X3 DC01 FE//ZNNI8//CN//T0	SCHEIBE
40	968705508	2	SUPPORT ⇨ ❑ 128	STUETZE
41	10180371	4	SPLIT PIN ISO 1234 8X80 St 480H SPF	SPLINT
42	433206208	2	SPRING PLUG 4,5X4X78 A2K	FEDERSTECKER
43	97057111	1	PLATE 2X90X156 ALMG3 H111	BLECH
44	97057112	1	PLATE 2X90X156 ALMG3 H111	BLECH
45	97057113	1	PLATE 2X90X156 ALMG3 H111	BLECH
46	97057114	1	PLATE 2X90X156 ALMG3 H111	BLECH
48	97057169	2	PLATE 2X90X196 ALMG3 H111	BLECH
49	10299580	12	HEX SCREW ISO 4017 M8X30 10.9 480H SP	SECHSKANTSCHRAUBE
50	10814800	12	HEX NUT ISO 7042 M8 10 480H SPF	SECHSKANTMUTTER
51	11140469	24	WASHER ISO 7093-1 8 200HV 480H SPF	SCHEIBE
52	97045664	12	WASHER AEHNL.ISO 7093-1 8X27X8 300HV	SCHEIBE

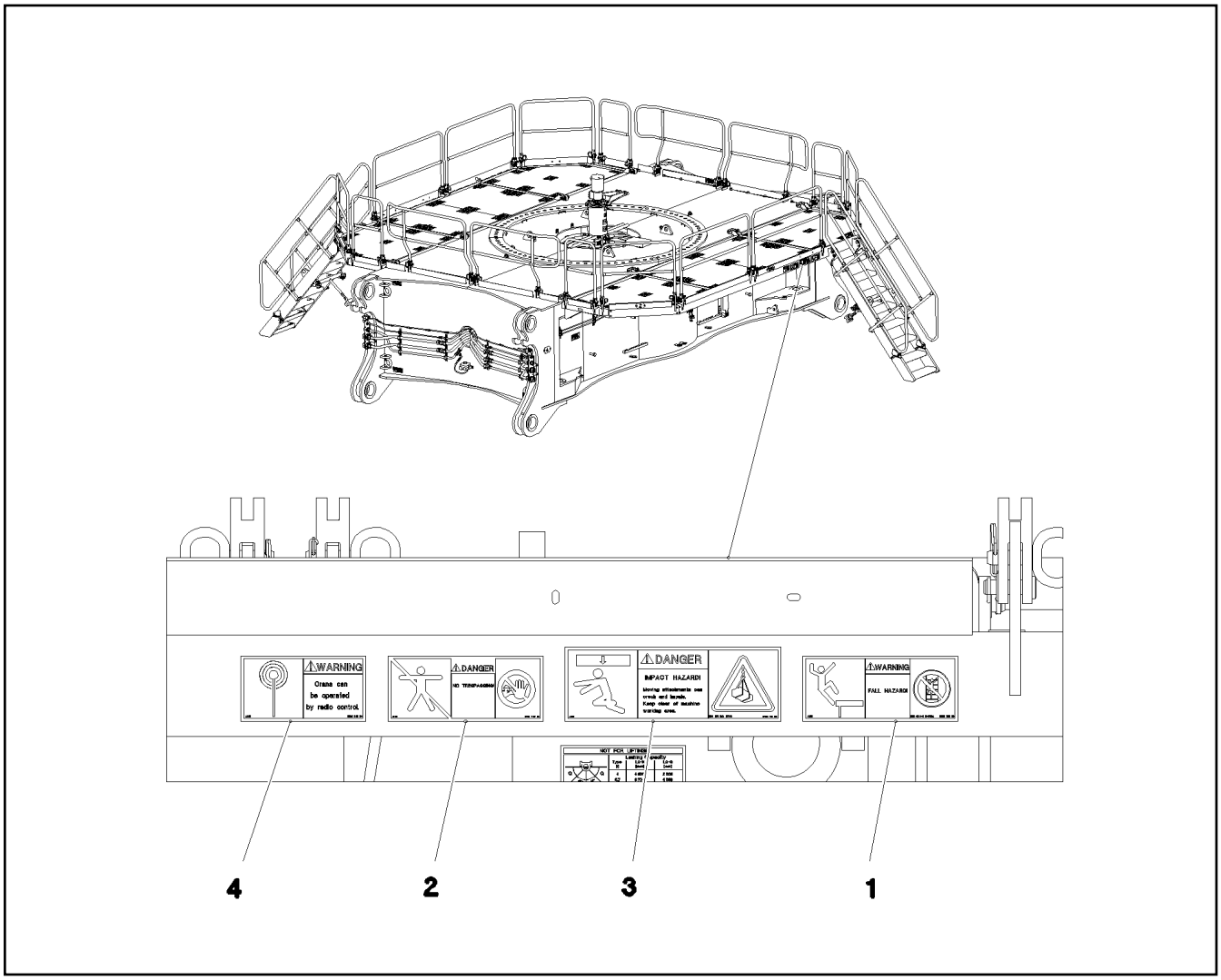

Pos.	Item	Quantity	Description	Bezeichnung
1	978675008	2	SIGN 208X88 KLEBEFOLIE SPF	SCHILD
2	978674008	2	SIGN 208X88 KLEBEFOLIE SPF	SCHILD
3	978673908	2	SIGN 208X88 KLEBEFOLIE SPF	SCHILD
4	978674308	2	SIGN 168X88 KLEBEFOLIE SPF	SCHILD

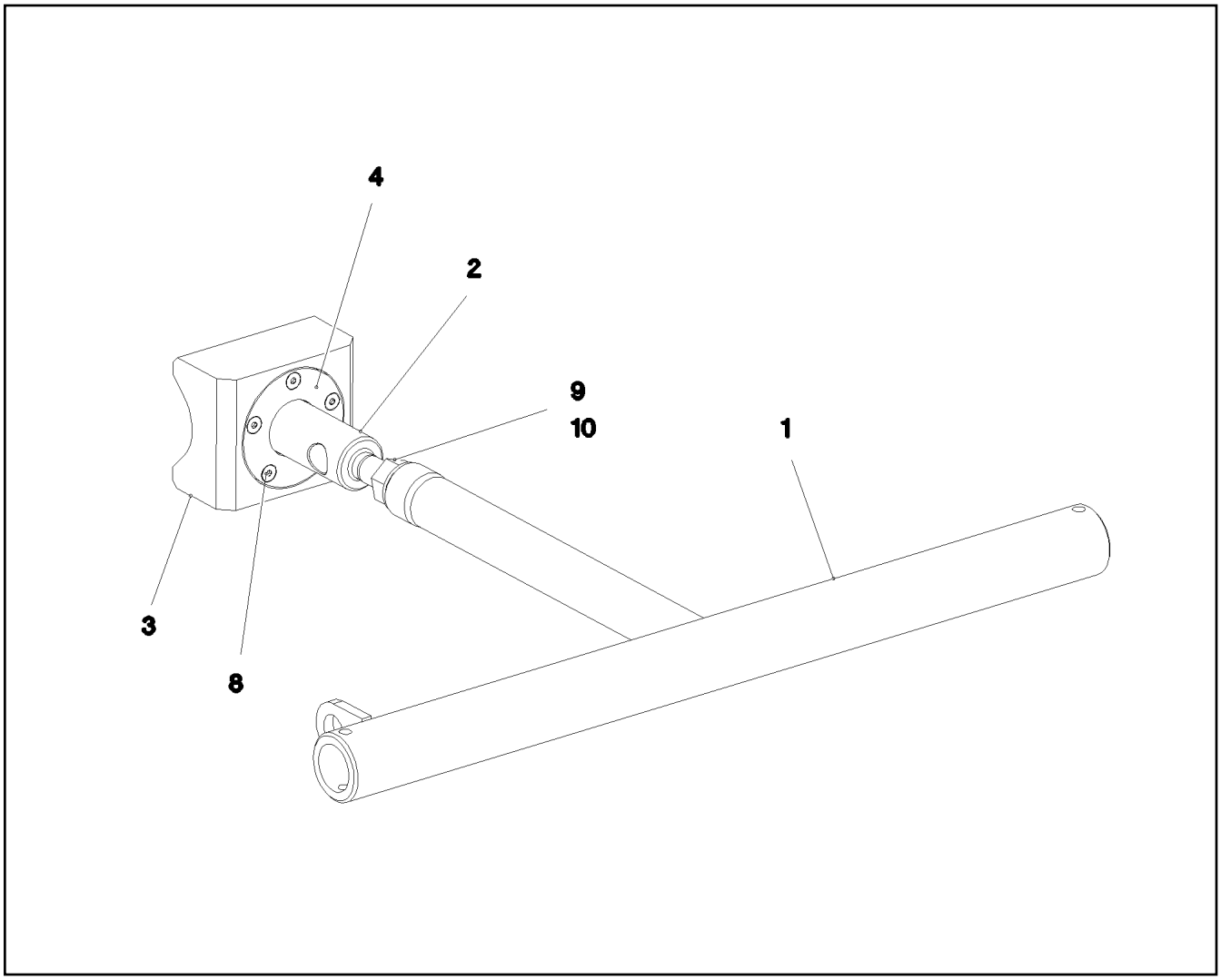

Pos.	Item	Quantity	Description	Bezeichnung
1	968705708	1	SUPPORT WELDED T ZN O	STUETZE SCHWK.
2	97045869	1	COMPRESSION ROD 55.0X228 35NICRMOV	DRUCKSTANGE
3	97045870	1	THRUST PIECE 100X60X120 PA6G	DRUCKSTUECK
4	97045871	1	BEARING COVER 6X88X88 S355MC FE//ZN	LAGERDECKEL
8	12100589	5	COUNTERSUNK SCREW AEHNL.ISO 10642	SENKSCHRAUBE
9	10875618	1	HEX NUT ISO 4032 M20 8 FLZN SPF	SECHSKANTMUTTER
10	10289808	1	WASHER ISO 7089 20 300HV FLZN SPF	SCHEIBE

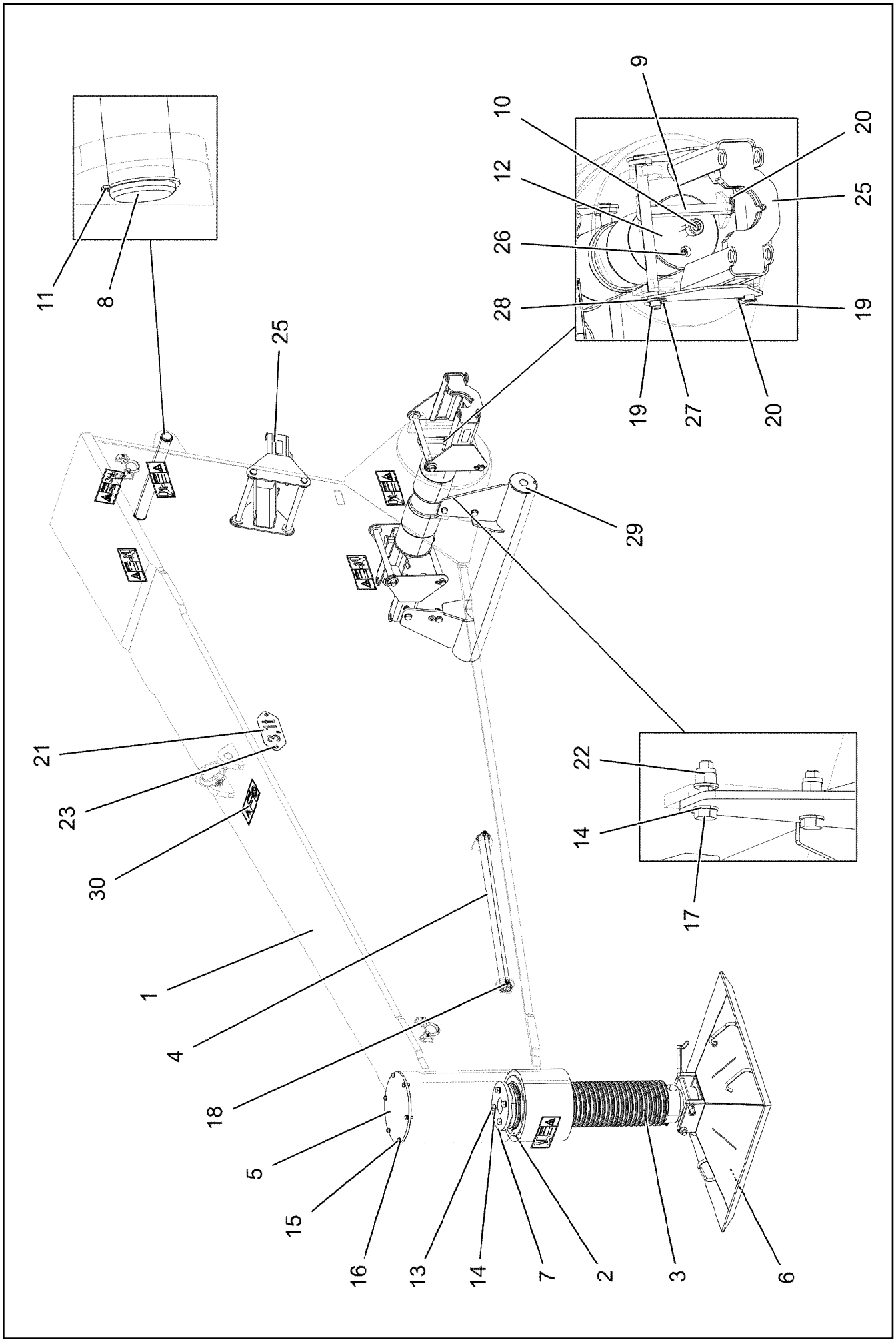

7.2.2022 081179 LIEBHERR	**etk_en_de_098277 LR 11000** **MECHANICAL SUPPORT** **MECH.ZUSATZABSTUETZUNG**	❑ 129 (1/2) **917076808**

Pos.	Item	Quantity	Description	Bezeichnung
1	967880708	2	MECHANIC ADDITIONAL SUPPORT	MECH.ZUSATZABSTUETZUNG S
2	97028821	2	THREADED BUSHING 270X230 GZ-CUZN25	GEWINDEBUCHSE
3	97028822	2	SPINDLE 220.0X941 35NICRMOV125 SPF	SPINDEL
4	97028823	2	ANGLE SCREWING-FITTING 42.4X900 S355J	DREHHEBEL
5	97028824	2	COVER 10X318X318 S355MC FE//ZNNI8//CN/	DECKEL
6	962009308	2	SUPPORT PLATE COMPL. ⇨ ❑ 131	ABSTUETZPLATTE KPL.
7	97028825	2	LIMIT STOP 15X218X218 S355MC FE//ZNNI8/	ANSCHLAG
8	974213008	2	PIN 55.0X520 35NICRMOV125 GASN. SPF	BOLZEN
9	451426808	4	PIN DIN 1436 25X220X212 35NICRMOV125	BOLZEN
10	404324508	4	SOCKET HEAD SCREW ISO 4762 M24X80 10	ZYLINDERSCHRAUBE
11	10875659	4	LOCKING RING DIN 471 50X2 480H SPF	SICHERUNGSRING
12	97028826	4	PIN 170.0X265 35NICRMOV125 SPF	BOLZEN
13	12214938	8	HEX SCREW ISO 4017 M16X35 8.8 FLZN SP	SECHSKANTSCHRAUBE
14	10289806	24	WASHER ISO 7089 16 300HV FLZN SPF	SCHEIBE
15	11631816	12	HEX SCREW ISO 4017 M10X25 8.8 FLZN SP	SECHSKANTSCHRAUBE
16	421100808	12	WASHER DIN 1440 10 ST VERZ	SCHEIBE
17	10875521	8	HEX SCREW ISO 4017 M16X60 8.8 FLZN SP	SECHSKANTSCHRAUBE
18	10180883	4	SAFETY PLUG W HINGE-LID 10X55X9,5X45	SICHERHEITSKLAPPSTECKER
19	97028905	4	PIN 30.0X346 35NICRMOV125 SPF	BOLZEN
20	10875869	6	SAFETY PLUG W HINGE-LID 5X29X4,7X25 4	SICHERHEITSKLAPPSTECKER
21	975974808	2	SIGN 2X228X100 DC01 FE//ZNNI8//CN//T0	SCHILD
22	10875859	8	HEX NUT ISO 7040 M16 8 FLZN SPF	SECHSKANTMUTTER
23	12102696	4	BUTTON HEAD SCREW ISO 7380-2 M8X10 0	HALBRUNDKOPFSCHRAUBE
25	967882608	2	BOLT EXTRACTION ATTACHMENT	BOLZENZIEHEINRICHTUNG
26	7743242	4	HYDRAULIC-TYPE LUBRICAT.NIPPLE DIN 71	KEGELSCHMIERNIPPEL
27	10180363	2	SPLIT PIN ISO 1234 6,3X40 St 480H SPF	SPLINT
28	11081186	2	WASHER ISO 7089 27 300HV FLZN SPF	SCHEIBE
29	96058624	2	OUTRIGGER T ZN O	STUETZFUSS
30	967881308	2	SIGNS	BESCHILDERUNG
(1)	97016392	1	SIGN 208X88 KLEBEFOLIE SPF	SCHILD
(2)	978674608	4	SIGN 208X88 KLEBEFOLIE SPF	SCHILD
(3)	978674908	1	SIGN 208X88 KLEBEFOLIE SPF	SCHILD
(4)	978674108	1	SIGN 208X88 KLEBEFOLIE SPF	SCHILD

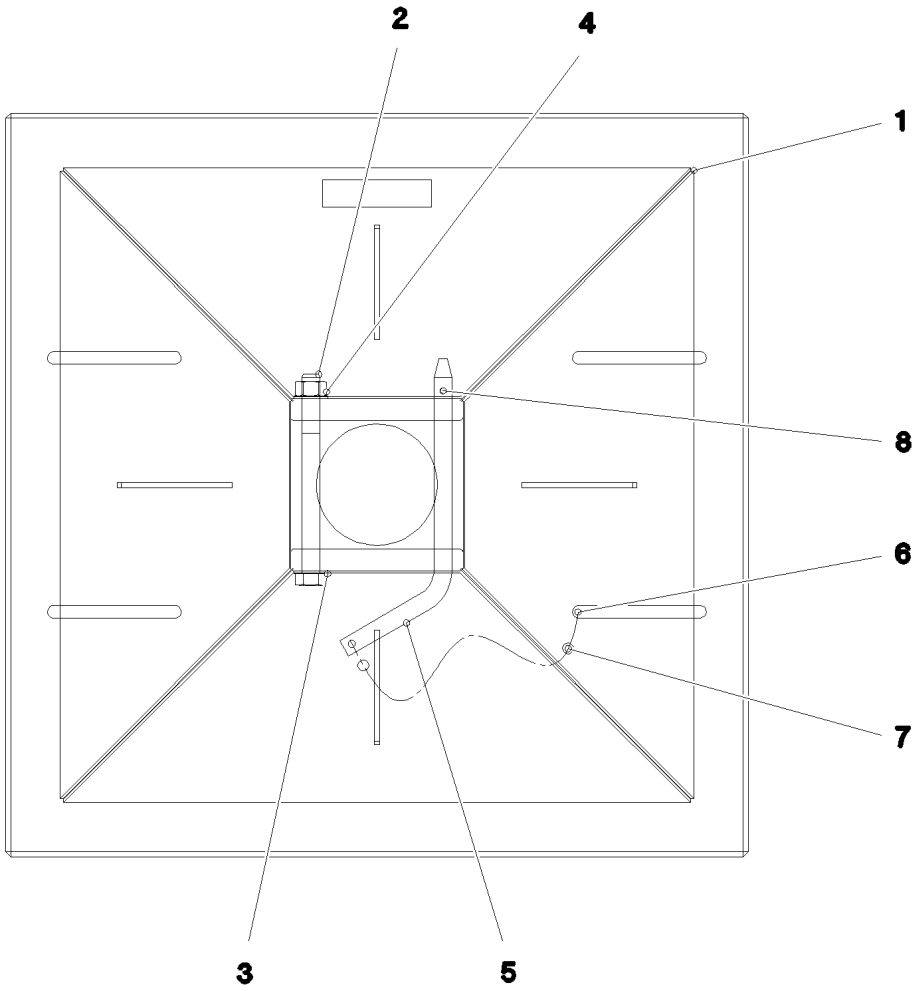

Pos.	Item	Quantity	Description	Bezeichnung
1	962010208	1	SUPPORT PLATE ST.CONST.	ABSTUETZPLATTE SCHWK.
2	10876534	1	HEX SCREW ISO 4014 M20X220 8.8 FLZN SP	SECHSKANTSCHRAUBE
3	10289808	2	WASHER ISO 7089 20 300HV FLZN SPF	SCHEIBE
4	10875618	1	HEX NUT ISO 4032 M20 8 FLZN SPF	SECHSKANTMUTTER
5	930358108	1	SOCKET PIN RD20X378 S355J2C+C FE//ZN	STECKBOLZEN
6	11170565	2	FERRULE 2 CU	PRESSKLEMME
7	11160431	0.3	ROPE 2 2,3KN EDELSTAHL	SEIL
8	433206208	1	SPRING PLUG 4,5X4X78 A2K	FEDERSTECKER

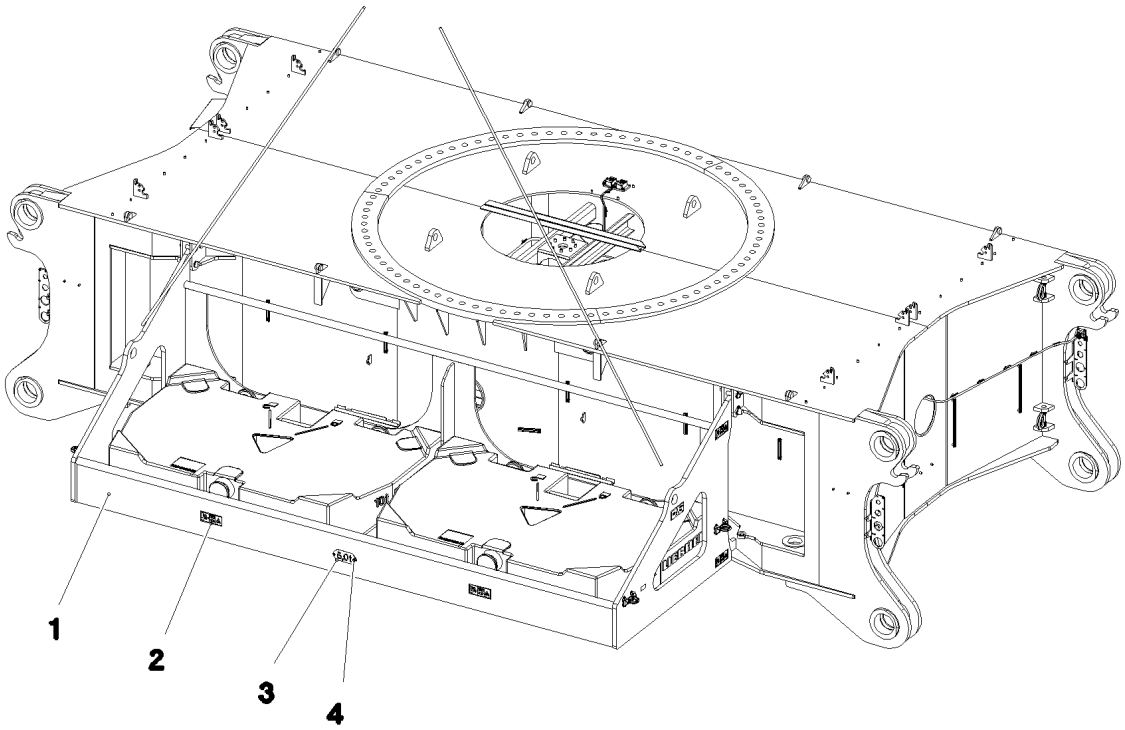

Pos.	Item	Quantity	Description	Bezeichnung
1	967843308	2	BRACKET WELDED CONST. 0	KONSOLE SCHWK.
2	968057608	1	SIGNS ZENTRALBALLAST	BESCHILDERUNG
(1)	978674608	12	SIGN 208X88 KLEBEFOLIE SPF	SCHILD
(2)	97033979	4	SIGN 208X88 KLEBEFOLIE SPF	SCHILD
3	97042994	2	WEIGHT INFORMATION PLATE 2X100X228 D	GEWICHTSSCHILD
4	12102696	4	BUTTON HEAD SCREW ISO 7380-2 M8X10 0	HALBRUNDKOPFSCHRAUBE

Pos.	Item	Quantity	Description	Bezeichnung
1	97029695	84	EXPANSION BOLT M56X305 10.9 SPF	DEHNSCHRAUBE

Pos.	Item	Quantity	Description	Bezeichnung
1	96005686	1	MAIN TOOLS ⇨ ❑ 135	GRUNDWERKZEUG
2	96005694	1	ACCESSORIES ⇨ ❑ 136	ZUBEHOER
3	97155012	2	BRICK 400X200X200 PE500	KLOTZ
4	97096857	2	LEVER PLATE 15X1100X65 S960QL	HEBELBLECH
5	512335208	1	MOUNTING - PISTON W. PUMP SPF	MONTAGEZYLINDER
(1)	571369308	1	HAND PUMP ZPH1A/12	HANDPUMPE
(3)	790515308	1	QUICK COUPLING FEMALE	STECKKUPPLUNGSMUFFE
(4)	790515408	1	RAPID ACTION COUPLING	STECKKUPPLUNGSNIPPEL
6	96051604	2	ROLLER BEARING ⇨ ❑ 137	ROLLENLAGERUNG
7	963611208	1	HOOK ROD T ZN O	HAKENSTANGE
8	10284532	1	LEVER JACK 6,0T PULVERBESCHICHTET	HEBELZUG
10	12100038	1	WEDGE SOCKET 27-29 GR.29/27 -40°C FE	KEILENDKLEMME
11	12100046	1	WEDGE SOCKET 32-33 GR.33/32 -40°C FE	KEILENDKLEMME

Pos.	Item	Quantity	Description	Bezeichnung
1	790045408	1	ASSEMBLY TOOL BOX	MONTAGEWERKZEUGKASTEN
2	885251508	1	PADLOCK ABUS-64TI/40 TITALIUM	VORHAENGESCHLOSS
10	790007908	1	DOUBLE-HEADED SPANNER DIN 3110 VE	DOPPELMAULSCHLUESSEL
11	790003908	1	DOUBLE-HEADED SPANNER DIN 3110 46X5	DOPPELMAULSCHLUESSEL
12	885132208	1	SINGLE-END SPANNER DIN 894 55	EINMAULSCHLUESSEL
13	790004608	1	SINGLE-END SPANNER DIN 894 60	EINMAULSCHLUESSEL
14	790012608	1	DOUBLE RING SPANNER DIN 838	DOPPELRINGSCHLUESSEL
15	790023608	1	HEXAGON KEY DIN 911	INBUSSCHLUESSEL
16	790024908	1	SOCKET WRENCH GR.11/3	STECKSCHLUESSEL
17	885182808	1	ARTICULATED HOOK WRENCH 155/6	GELENKHAKENSCHLUESSEL
18	704271108	1	HOLLOW KEY	HOHLSCHLUESSEL
25	790030308	1	HAND HAMMER 500G	HANDHAMMER
26	790030108	1	HAND HAMMER DIN 1041 1500G	HANDHAMMER
27	885034108	1	SLEDGE HAMMER 5KG	VORSCHLAGHAMMER
30	790032008	1	SCREWDRIVER 3,5 CRV-VERNICKELT	SCHRAUBENDREHER
31	885200408	1	SCREWDRIVER 4,5	SCHRAUBENDREHER
32	790032308	1	SCREWDRIVER 5,5 CRV-VERNICKELT	SCHRAUBENDREHER
33	810035408	1	ANGLE SCREW DRIVER GR.3	WINKELSCHRAUBENDREHER
40	790031508	1	COMBI PLIERS DIN 5244 180	KOMBIZANGE
41	885268808	1	CIRCLIP PLIERS STRAIGHT A 3	SEEGERZANGE
45	790042008	1	HAND LEVER PRESS VERZ.	HANDHEBELPRESSE
50	790042908	1	REINFORCED RUBBER HOSE 300 RH-30 M1	GUMMIPANZERSCHLAUCH
51	510569608	1	PLUG SOCKET 0	STECKTUELLE
52	471031008	1	FITTING XGE15-LR-ED CR6-FREI	VERSCHRAUBUNG
55	10032297	1	OIL DRAINING HOSE COMPL. 1,5M	OELABLASSSCHLAUCH KPL.

Pos.	Item	Quantity	Description	Bezeichnung
1	789000308	1	FIRST AID KIST DIN 13164 260X170X80	VERBANDSKASTEN
2	12101159	1	FIRE EXTINGUISHER DIN EN 3	FEUERLOESCHER

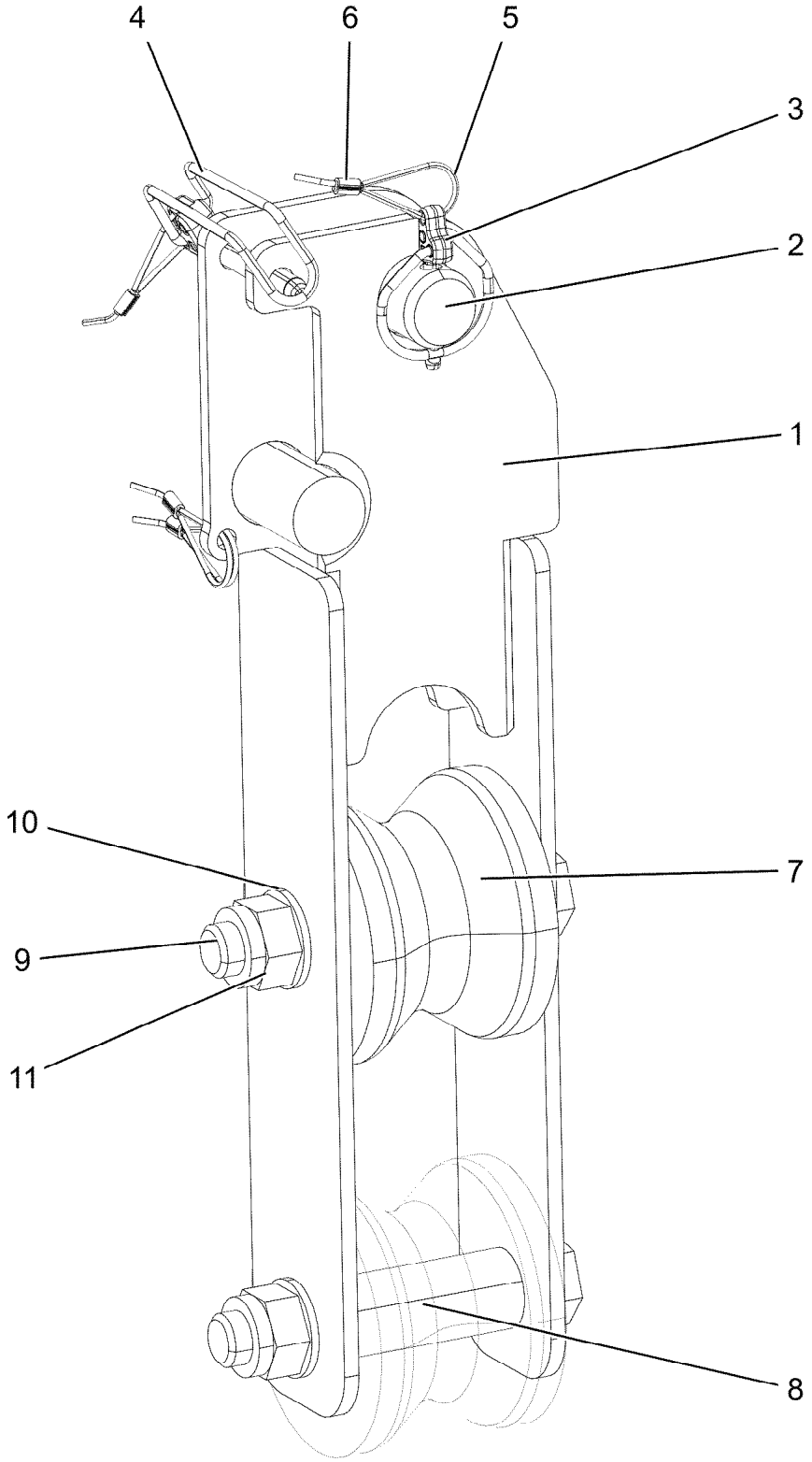
4
6
5
3
2
1
10
7
9
11
8

Pos.	Item	Quantity	Description	Bezeichnung
1	96051595	1	ROLLER BEARING WELDED FE//ZNNI8//CN/	ROLLENLAGERUNG SCHWK.
2	11210987	1	PIN ISO 2341 B30E8X65X55 35NICRMOV125	BOLZEN
3	10875870	1	SAFETY PLUG W HINGE-LID 6X42X5,5X32 4	SICHERHEITSKLAPPSTECKER
4	433201008	1	FORMCLIP AEHNL.DIN 11023 10X65 ST VER	FORMCLIP
5	11160431	0.8	ROPE 2 2,3KN EDELSTAHL	SEIL
6	11170565	4	FERRULE 2 CU	PRESSKLEMME
7	288155308	2	ROLLER RD100X78 PA6G	ROLLE
8	941609808	2	TUBE 30X4X80 E355+N VERZ	ROHR
9	10878585	2	HEX SCREW ISO 4014 M20X130 8.8 FLZN SP	SECHSKANTSCHRAUBE
10	10289808	4	WASHER ISO 7089 20 300HV FLZN SPF	SCHEIBE
11	10875610	2	HEX NUT DIN 985 M20 10 FLZN SPF	SECHSKANTMUTTER

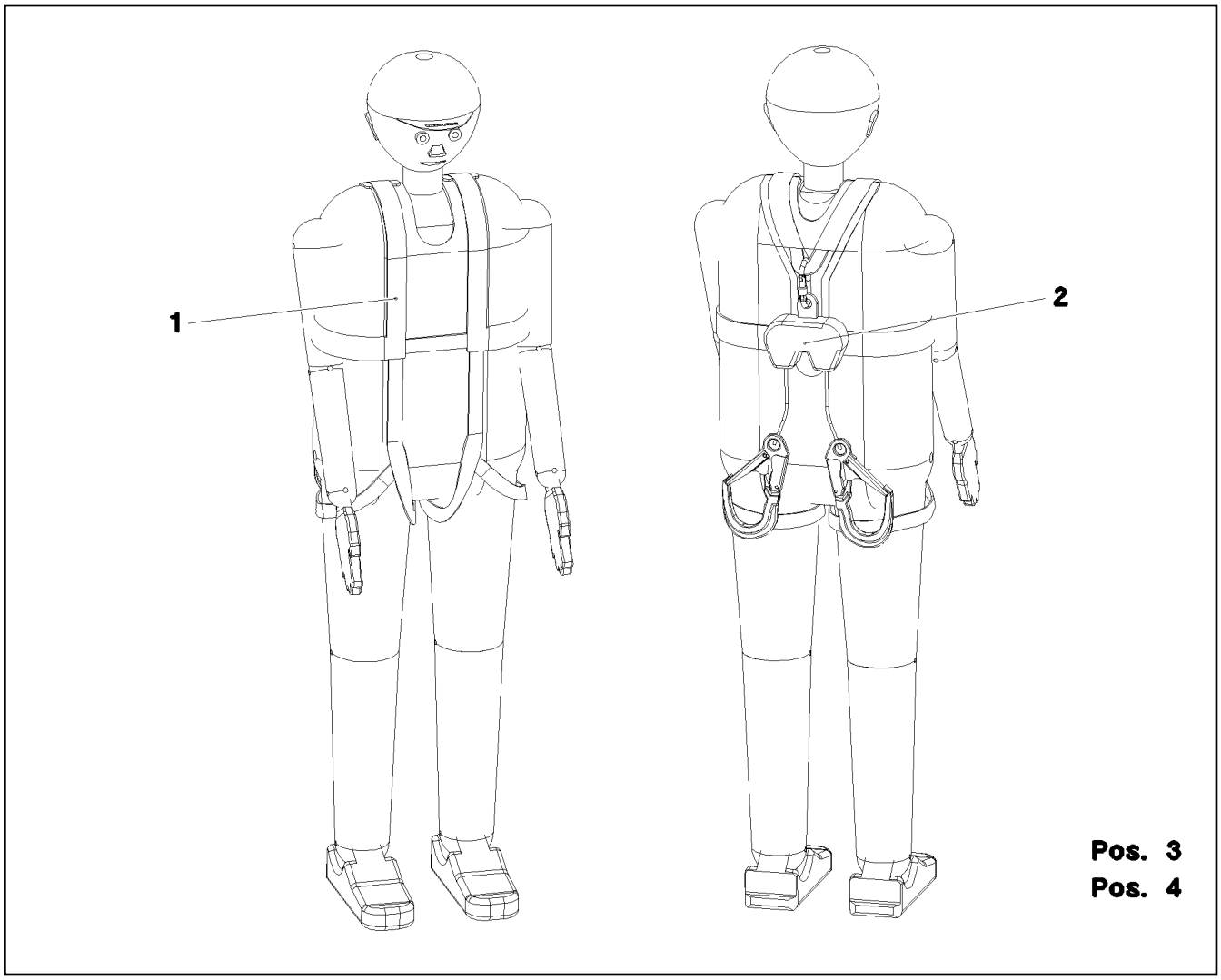

Pos.	Item	Quantity	Description	Bezeichnung
1	11007305	2	SAFETY HARNESS EN 361 IK G 2 BLH	AUFFANGGURT
(1)	11320720	1	BAG	BEUTEL
2	11007310	2	FALL PROTECTION EN 360 HWDB 2 RLH	HOEHENSICHERUNGSGERAET
3	11007312	1	ROPE-DESCENDING+RESCUE EQUIP. EN 3	ABSEIL- UND RETTUNGSGERAE
4	12102869	1	CONNECTING DEVICE EN 358 45-IK30 B70 A	VERBINDUNGSMITTEL

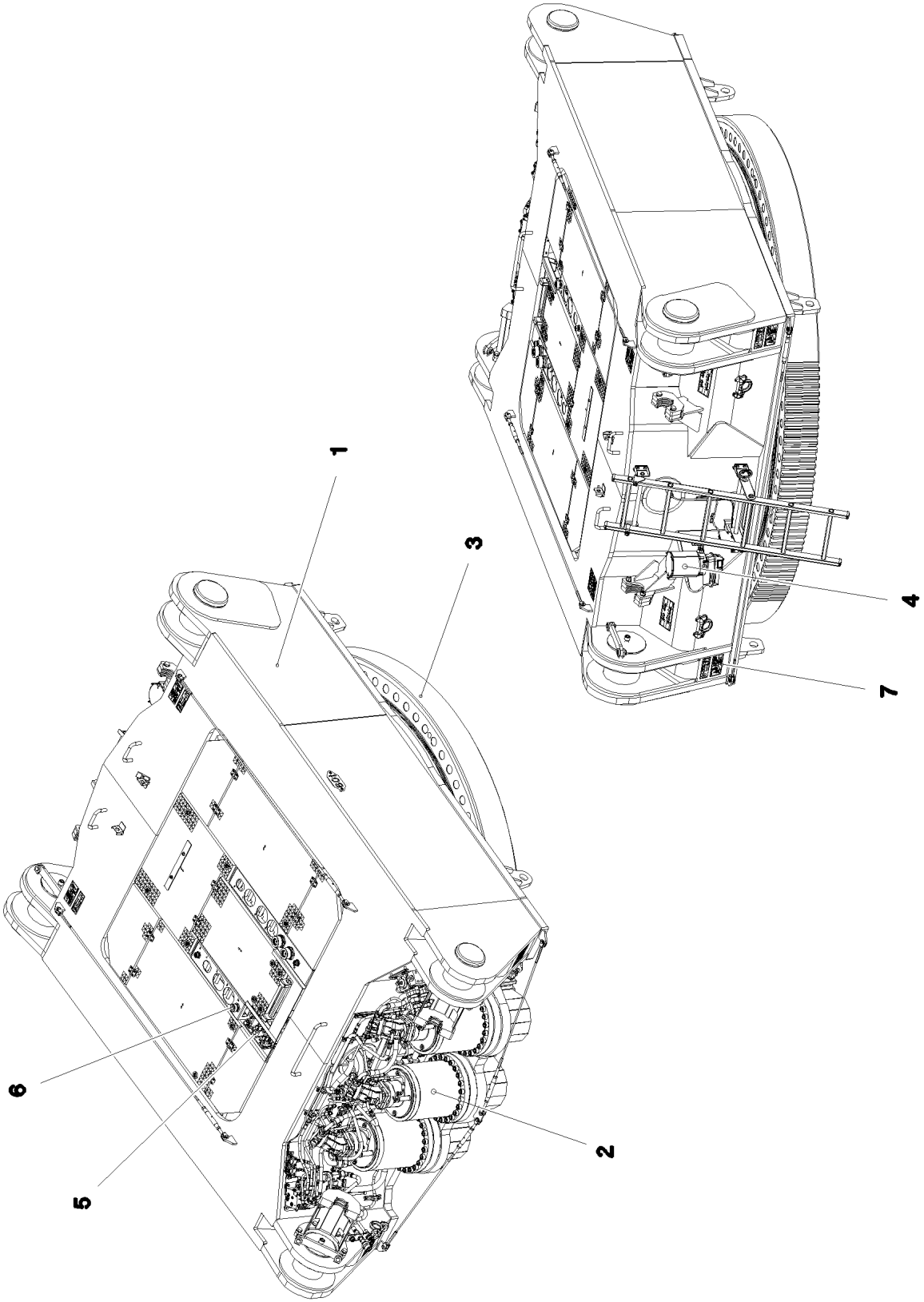
1
2
3
4
5
6
7

Pos.	Item	Quantity	Description	Bezeichnung
1	918011308	1	PREMOUNTED LOWER PART ⇨ ❑ 142	UNTERTEIL VORM.
2	918366908	1	SLEWING GEAR ⇨ ❑ 148	DREHWERK
3	917080408	1	ROLLER SLEWING RING ⇨ ❑ 155	ROLLENDREHVERBINDUNG
4	917081108	1	CENT. LUBRIC. SYSTEM SUPERST. RDV ⇨ ❑ 157	ZENTRALSCHMIERANLAGE OW
5	917459108	1	ELECTR. SYSTEM F.SLEWING PLATF UNTE	ELEKTRIK DREHBUEHNE
(10)	968287908	1	WIRING HARNESS W500U	KABELSTRANG
6	918129308	1	SLEWING PLATFORM HYDRAULICS UNTE ⇨ ❑ 163	HYDRAULIK DREHBUEHNE
7	969816108	1	SIGNS DB-UNTERTEIL	BESCHILDERUNG
(1)	97004046	6	SIGN 168X88X1 KLEBEFOLIE SPF	SCHILD
(2)	978674808	6	SIGN 168X62 KLEBEFOLIE SPF	SCHILD
(3)	97063303	4	SIGN 208X88 KLEBEFOLIE	SCHILD
(4)	97060968	4	SIGN 235X100 KLEBEFOLIE SPF	SCHILD

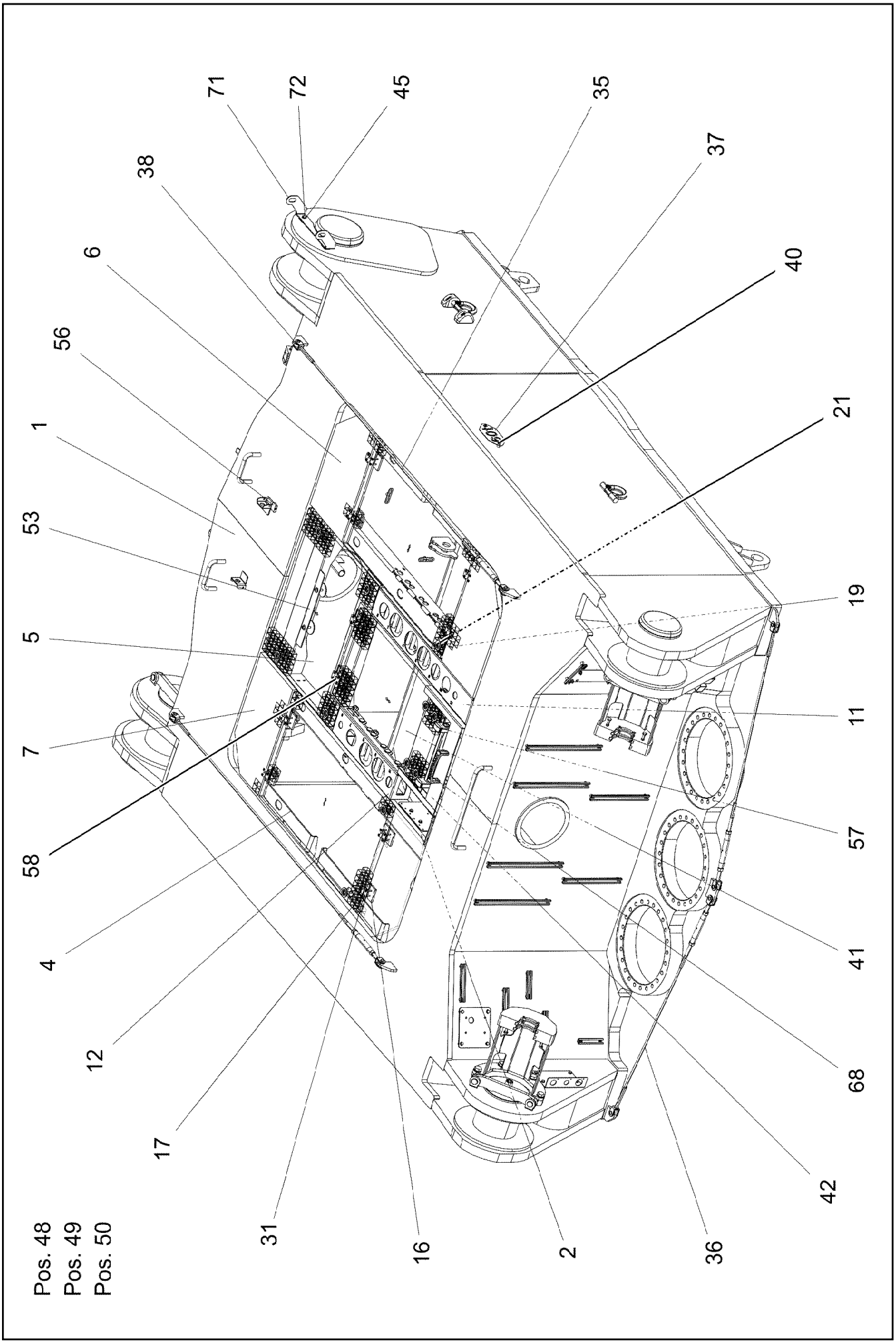

7.2.2022 081595 LIEBHERR	**etk_en_de_098277 LR 11000** **PREMOUNTED LOWER PART** **UNTERTEIL VORM.**	❑ 142 (1/5) **918011308**

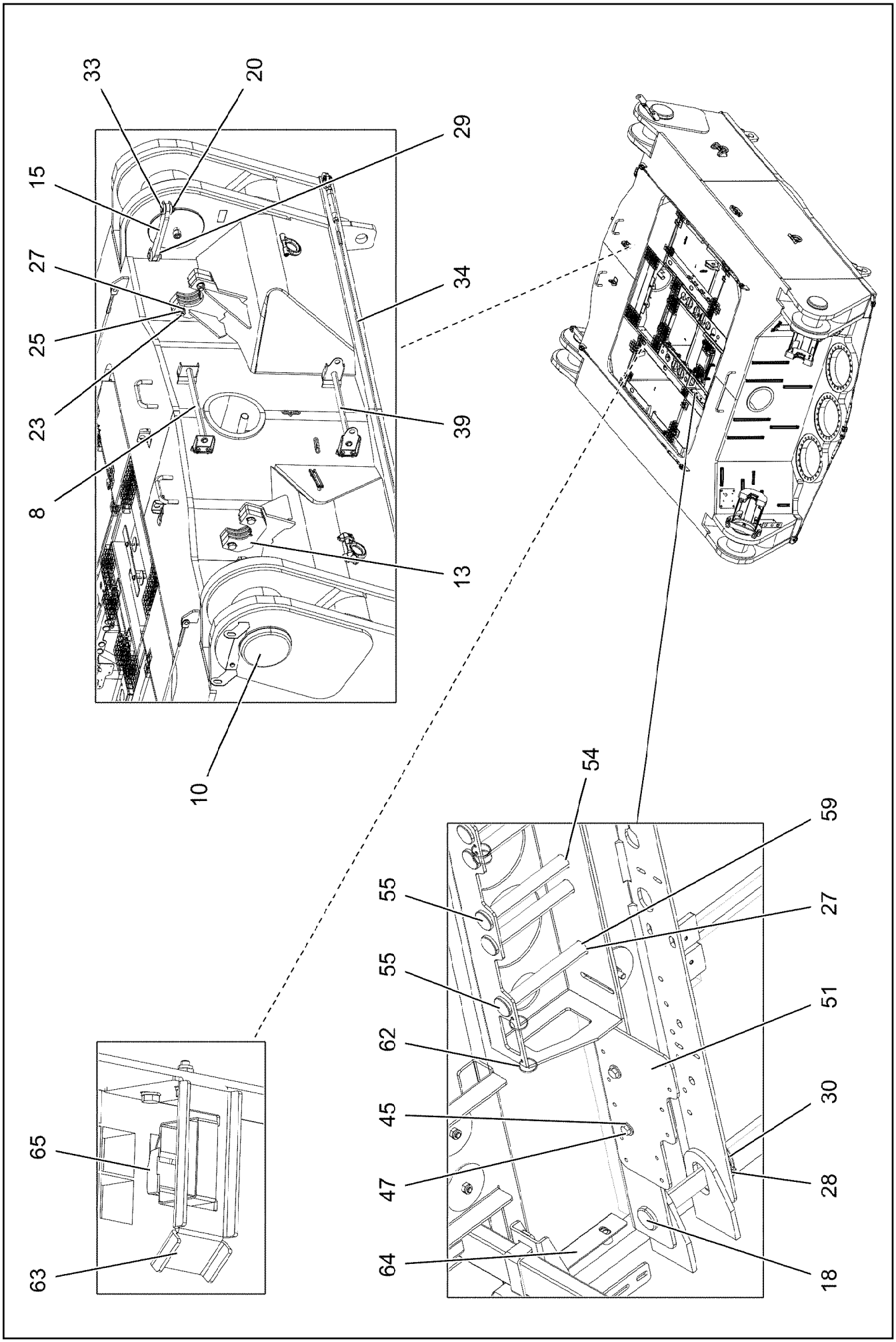

7.2.2022 081596 LIEBHERR	**etk_en_de_098277 LR 11000** **PREMOUNTED LOWER PART** **UNTERTEIL VORM.**	❑ 143 (2/5) **918011308**

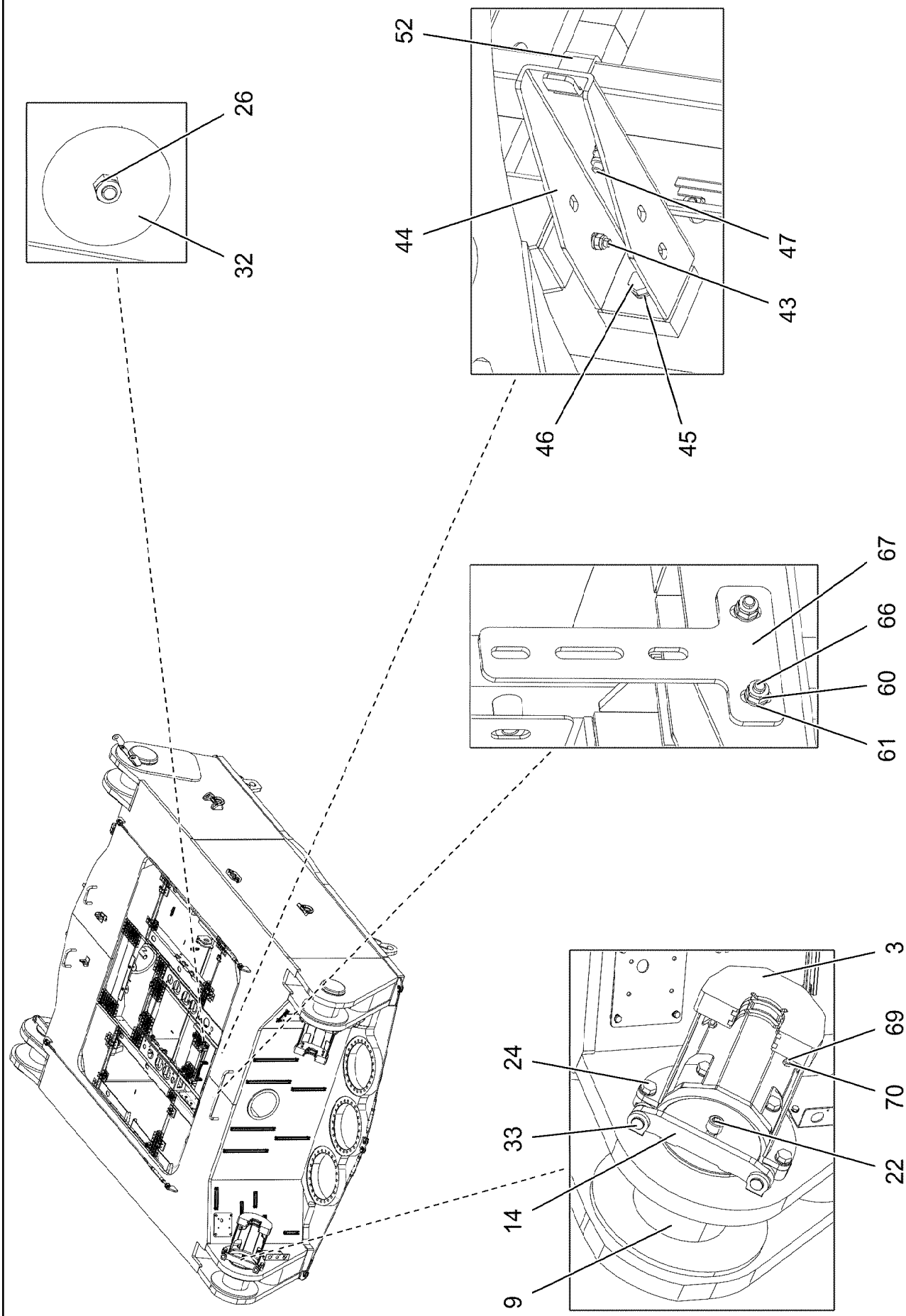
26
32
52
44
47
43
46
45
67
66
60
61
3
69
70
22
24
33
14
9

Pos.	Item	Quantity	Description	Bezeichnung
1	918011408	1	BASE PART	UNTERTEIL STAHLBAU BEARBEI
2	969513108	1	FRAME WELDED	RAHMEN SCHWK.
3	969508308	2	BRACKET WELDED CONST.	KONSOLE SCHWK.
4	97032506	2	GRIDIRON T621X1075X30/2 S235JR T ZN K	GITTERROST-P
5	97061863	1	GRIDIRON T730X830X30/2 S235JR T ZN K	GITTERROST-P
6	97032537	2	GRIDIRON T621X354X30/2 S235JR T ZN K	GITTERROST-P
7	97032551	2	GRIDIRON T621X354X30/2 S235JR T ZN K	GITTERROST-P
8	969658508	1	CLAMP WELDED CONST. T ZN O	HALTER SCHWK.
9	97032567	2	PIN 240.0X325 35NICRMOV125 SPF	BOLZEN
10	97032590	2	PIN 280.0X400 35NICRMOV125 SPF	BOLZEN
11	97062176	1	PLATE 4X1256X321 S315MC FE//ZNNI8//CN/	BLECH
12	97062177	1	PLATE 4X846X321 S315MC FE//ZNNI8//CN//T	BLECH
13	97032606	4	PLATE 30X250X135 S960QL	BLECH
14	97019870	2	PLATE 20X353X60 S960QL	BLECH
15	97032610	2	PLATE 20X373X60 S960QL	BLECH
16	97042535	20	THREADED PLATE 8X75X45 S355MC FE//ZN	GEWINDEPLATTE
17	704228108	10	HINGE 35X35X50/180° ST FE//ZN12//B	SCHARNIER
18	451226608	4	PIN DIN 1435 25X145X137 ST.50-2K VERZ	BOLZEN
19	10100621	11	DISH MOUNTING	TELLERBEFESTIGUNG
20	10875869	4	SAFETY PLUG W HINGE-LID 5X29X4,7X25 4	SICHERHEITSKLAPPSTECKER
21	10875570	9	SOCKET HEAD SCREW ISO 4762 M8X55 8.8	ZYLINDERSCHRAUBE
22	12225299	4	SOCKET HEAD SCREW ISO 4762 M24X50 8	ZYLINDERSCHRAUBE
23	10412379	4	HEX SCREW ISO 4014 M20X105 10.9 FLZN	SECHSKANTSCHRAUBE
24	4600199	8	HEX SCREW ISO 4017 M20X40 8.8 FLZN SP	SECHSKANTSCHRAUBE
25	10875618	4	HEX NUT ISO 4032 M20 8 FLZN SPF	SECHSKANTMUTTER
26	10875614	27	HEX NUT DIN 985 M8 8 480H SPF	SECHSKANTMUTTER
27	10289808	23	WASHER ISO 7089 20 300HV FLZN SPF	SCHEIBE
28	10179376	4	WASHER DIN 1441 26 -St FLZN SPF	SCHEIBE
29	10180359	4	SPLIT PIN ISO 1234 5X40 St 480H SPF	SPLINT
30	10875870	4	SAFETY PLUG W HINGE-LID 6X42X5,5X32 4	SICHERHEITSKLAPPSTECKER
31	10181421	40	COUNTERSUNK SCREW ISO 10642 M6X40	SENKSCHRAUBE
32	941138108	13	WASHER DC01 FE//ZNNI8//CN//T0	SCHEIBE
33	97019869	8	PIN 35.0X62 35NICRMOV125 GASN. SPF	BOLZEN
34	10652804	1	ROUND STRAND ROPE 10X2,95M STAHL VE	RUNDLITZENSEIL
35	10675387	2	ROUND STRAND ROPE 10X2,30M STAHL VE	RUNDLITZENSEIL
36	10652830	2	ROUND STRAND ROPE 10X1,4M STAHL VE	RUNDLITZENSEIL
37	97035684	1	WEIGHT INFORMATION PLATE 2X200X100 D	GEWICHTSSCHILD
38	10289805	20	WASHER ISO 7089 14 300HV FLZN SPF	SCHEIBE
39	969658608	1	CLAMP WELDED CONST. T ZN O	HALTER SCHWK.
40	12102696	2	BUTTON HEAD SCREW ISO 7380-2 M8X10 0	HALBRUNDKOPFSCHRAUBE
41	97061865	1	GRIDIRON T930X505X30/3 S235JR T ZN K	GITTERROST-P
42	97061877	1	PLATE 4X501X1092 S315MC FE//ZNNI8//CN/	BLECH
43	726612208	2	MEGI BUFFER	MEGIPUFFER
44	97061979	4	PLATE 4X293X166 S315MC FE//ZNNI8//CN//T	BLECH
45	10289795	10	WASHER ISO 7089 10 300HV FLZN SPF	SCHEIBE
46	10197730	4	HEX SCREW ISO 4017 M10X20 8.8 ZNNI-480	SECHSKANTSCHRAUBE
47	10197831	14	HEX SCREW ISO 4017 M8X25 8.8 ZNNI-480	SECHSKANTSCHRAUBE
48	12103465	4	WASHER ISO 7089 8 300HV ZNNI-480H SPF	SCHEIBE
49	11140469	18	WASHER ISO 7093-1 8 200HV 480H SPF	SCHEIBE
50	968284308	1	MOUNTING PARTS BASE PART ⇨ ❑ 147	MONTAGETEILE UNTERTEIL
51	97062015	1	PLATE 4X162X270 S315MC FE//ZNNI8//CN//T	BLECH
52	977852108	4	PLATE 4X167X25 S315MC T ZN O	BLECH
53	97062481	1	PLATE 4X50X430 S315MC FE//ZNNI8//CN//T	BLECH
54	10180879	7	SAFETY PLUG W HINGE-LID 4X24X3,8X20 4	SICHERHEITSKLAPPSTECKER
55	453022108	14	PIN ISO 2341 B20X170X162 35NICRMOV125	BOLZEN
56	885252008	1	PADLOCK	VORHAENGESCHLOSS
57	11481815	1	SIMPLE LADDER 5-350X1,24M AL SPF	ANLEGELEITER
58	12206699	4	SOCKET HEAD SCREW ISO 4762 M8X45 8.8	ZYLINDERSCHRAUBE
59	12100681	7	SPLIT PIN ISO 1234 5X28 ST 480H SPF	SPLINT

Pos.	Item	Quantity	Description	Bezeichnung
60	12102692	6	HEX NUT DIN 985 M6 8 ZNNI-480H SPF	SECHSKANTMUTTER
61	10197771	10	WASHER ISO 7089 6 200HV ZNNI-480H SPF	SCHEIBE
62	12101869	13	KEY RING 25X1,5 ST FE/ZN8/CN	SCHLUESSELRING
63	97067197	1	PLATE 3X64X203 DC01 FE//ZNNI8//CN//T0	BLECH
64	97067198	1	PLATE 2X44X160 DC01 FE//ZNNI8//CN//T0	BLECH
65	10020519	1	LASHING STRAP 0,5MX18MM	ZURRGURT
66	11644899	4	HEX SCREW ISO 4017 M6X20 8.8 480H SPF	SECHSKANTSCHRAUBE
67	97067327	1	PLATE 4X80X152 S315MC FE//ZNNI8//CN//T	BLECH
68	966435308	1	GRIP PA6-30%GF SPF	GRIFF
69	10197760	4	HEX NUT ISO 4032 M8 10 ZNNI-480H SPF	SECHSKANTMUTTER
70	11642355	4	HEX SCREW ISO 4017 M10X50 8.8 FLZN SP	SECHSKANTSCHRAUBE
71	97141173	1	PLATE 4X534X135 S315MC FE//ZNNI8//CN//T	BLECH
72	11652470	2	HEX SCREW ISO 4017 M10X16 8.8 FLZN SP	SECHSKANTSCHRAUBE

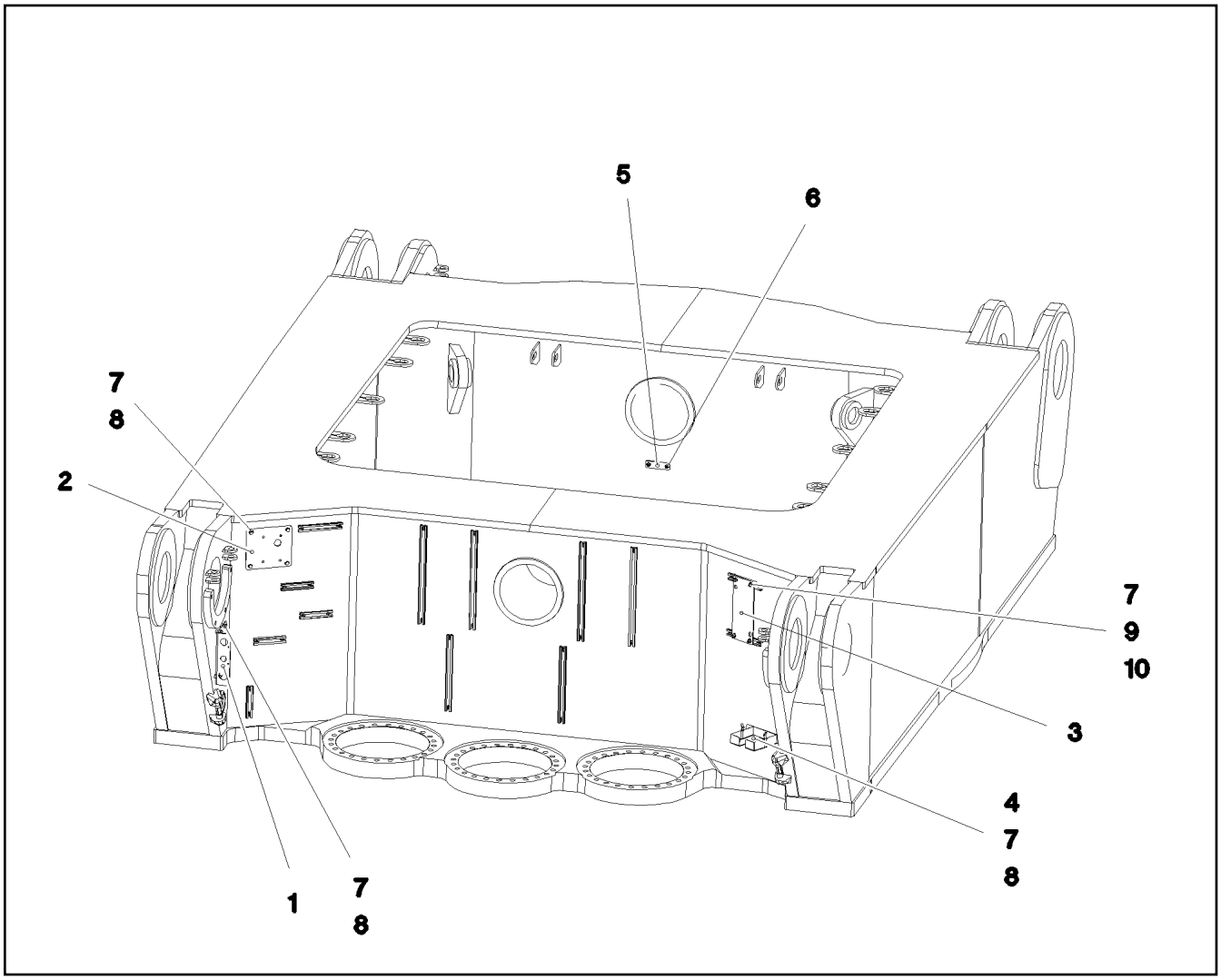

Pos.	Item	Quantity	Description	Bezeichnung
1	97038344	1	PLATE 3X209X230 DC01 FE//ZNNI8//CN//T0	BLECH
2	97038345	1	PLATE 180X200 S315MC FE//ZNNI8//CN//T0	BLECH
3	972028708	1	PLATE 280X120 S355MC FE//ZNNI8//CN//T0	BLECH
4	978637208	1	PLATE DC01 FE//ZNNI8//CN//T0	BLECH
5	953696908	1	PLATE S315MC FE//ZNNI8//CN//T0	BLECH
6	12102696	2	BUTTON HEAD SCREW ISO 7380-2 M8X10 0	HALBRUNDKOPFSCHRAUBE
7	12103465	14	WASHER ISO 7089 8 300HV ZNNI-480H SPF	SCHEIBE
8	11690048	10	HEX SCREW ISO 4017 M8X12 8.8 480H SPF	SECHSKANTSCHRAUBE
9	409707008	4	HAMMER HEAD BOLT M8X20 8.8 480H SPF	HAMMERKOPFSCHRAUBE
10	11693875	4	HEX NUT ISO 4032 M8 8 480H SPF	SECHSKANTMUTTER

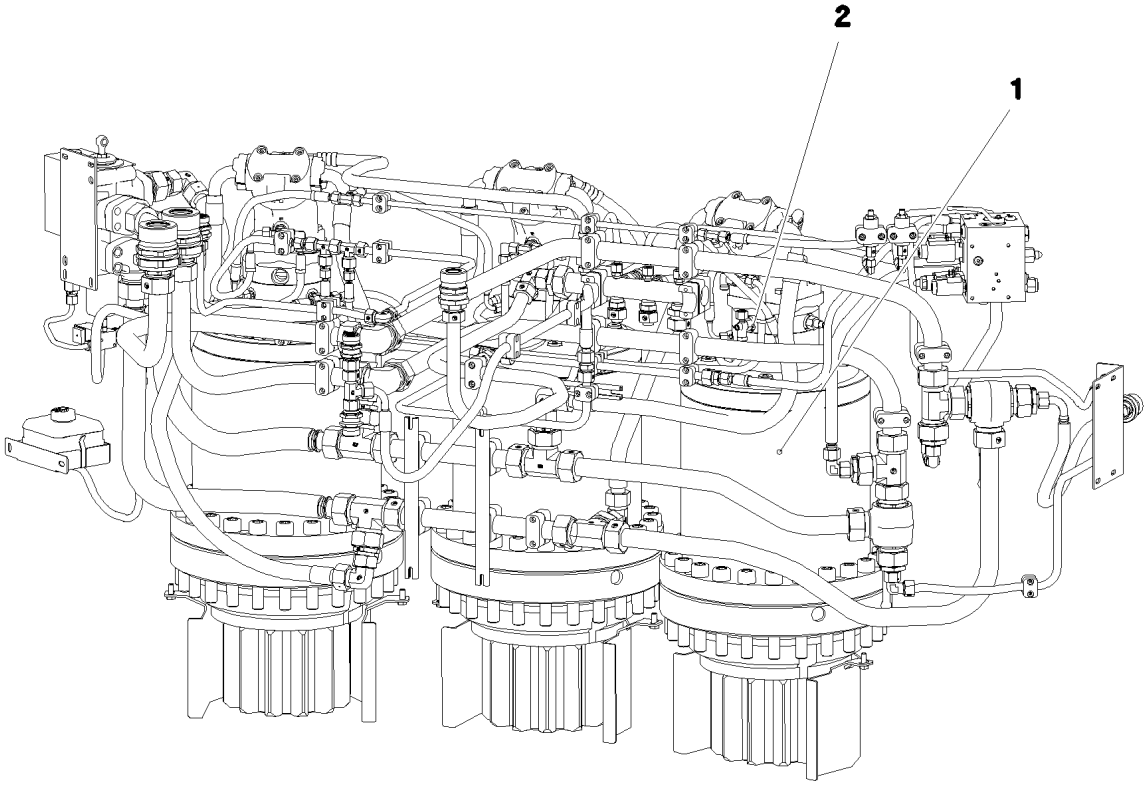

Pos.	Item	Quantity	Description	Bezeichnung
1	918367008	1	SLEWING GEAR ATTACHMENT ⇨ ❑ 149	DREHWERK ANBAU
2	917353608	1	ELECTR.FOR SLEWING GEAR ⇨ ❑ 154	ELEKTRIK DREHWERK

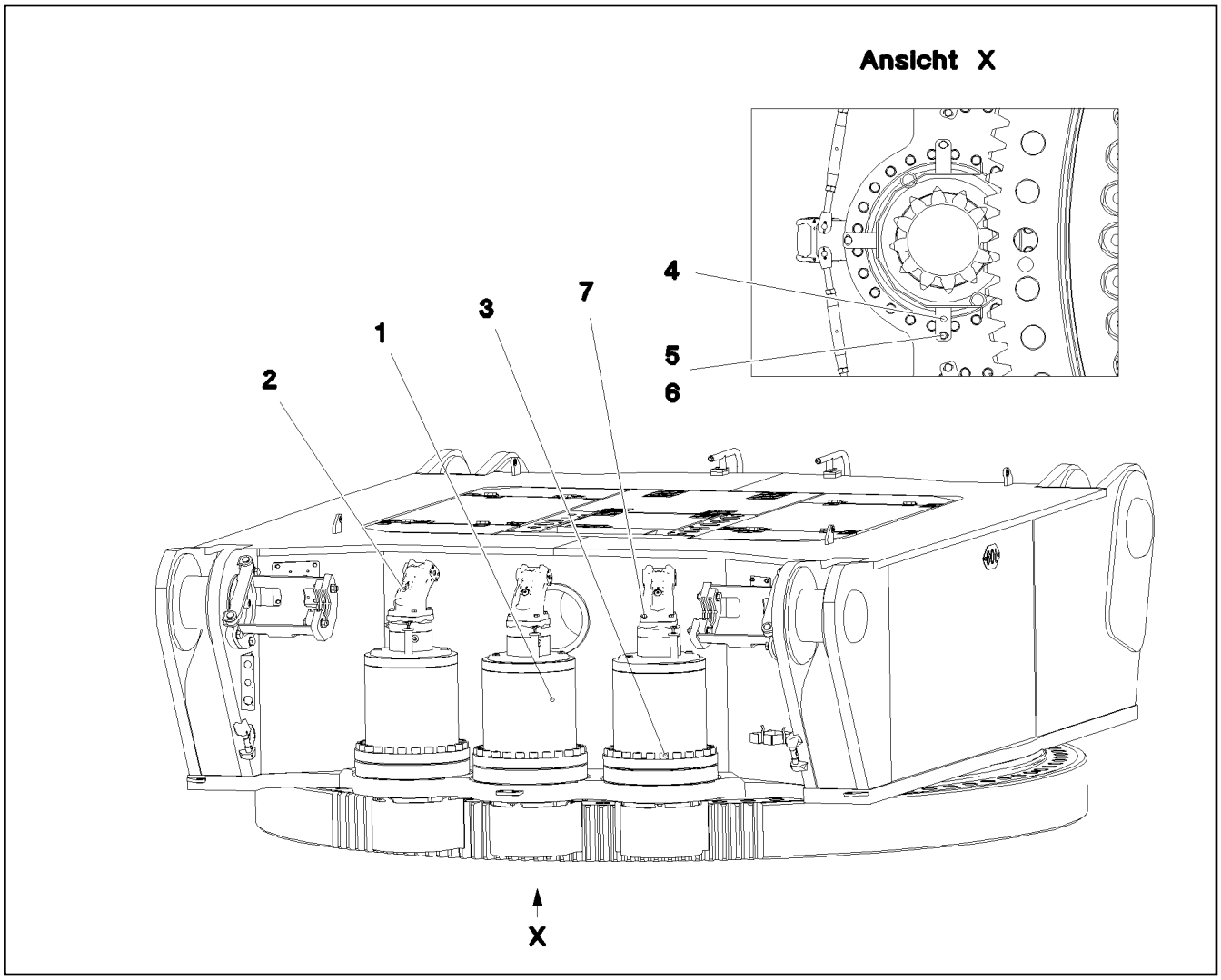

Pos.	Item	Quantity	Description	Bezeichnung
1	90211005	3	SLEWING GEAR DRIVE DAT 450/2467 LIEB ⇨ ❑ 150	DREHWERKANTRIEB
2	510235408	3	HYDRO MOTOR A2FM 56CM³/U SPF ⇨ ❑ 153	HYDROMOTOR
3	11342411	72	SOCKET HEAD SCREW ISO 4762 M24X160	ZYLINDERSCHRAUBE
4	976555708	3	PROTECTION GUARD 4X307X778 S315MC	SCHUTZBLECH
5	11631816	9	HEX SCREW ISO 4017 M10X25 8.8 FLZN SP	SECHSKANTSCHRAUBE
6	500917508	9	WASHER ISO 7089 10 200HV-A2	SCHEIBE
7	11645384	12	HEX SCREW ISO 4017 M12X40 8.8 FLZN SP	SECHSKANTSCHRAUBE

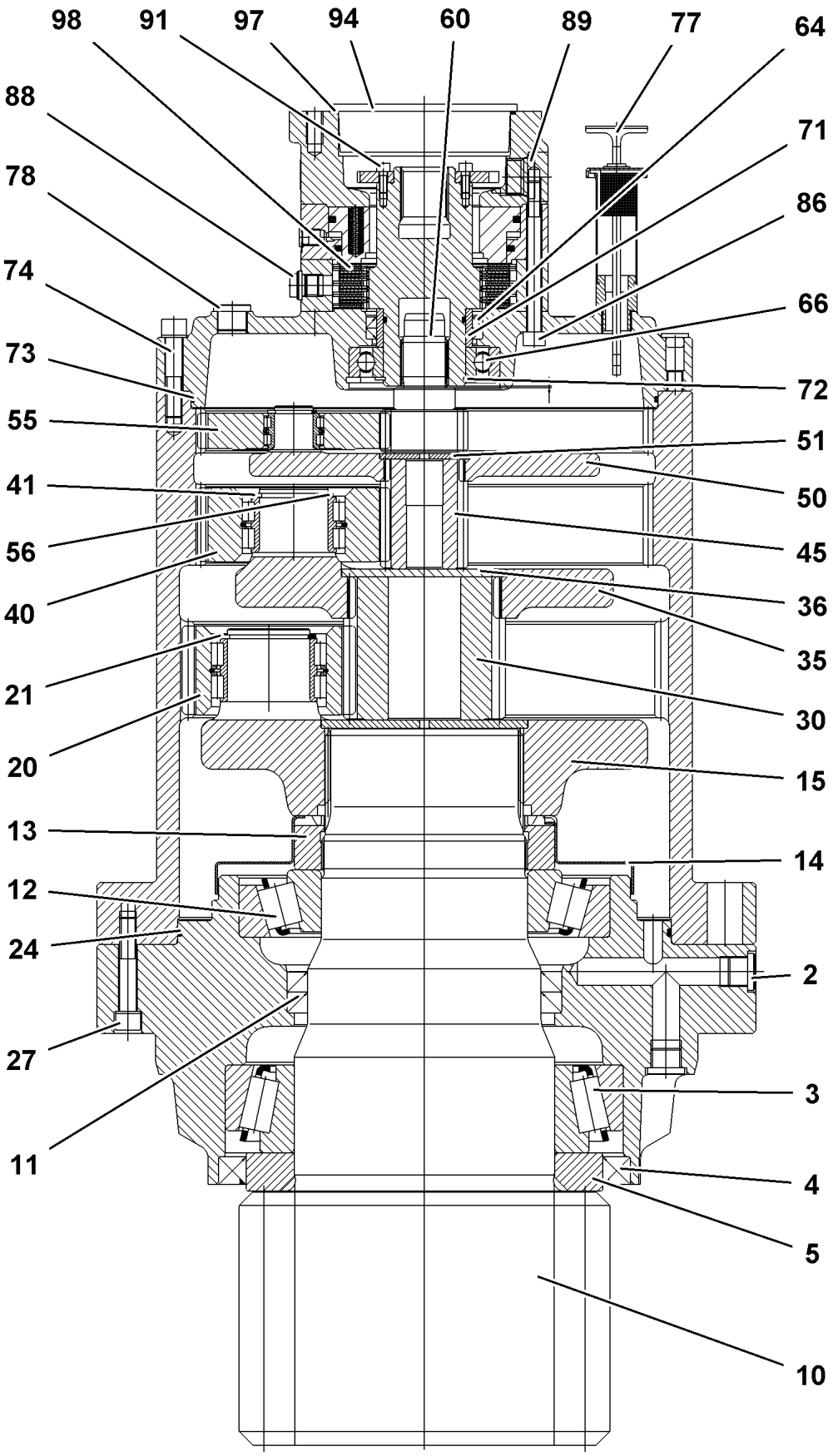
98
91
97
94
60
89
77
64
88
71
78
86
74
66
73
72
55
51
41
50
56
45
40
36
35
21
30
20
15
13
14
12
24
2
27
3
11
4
5
10

Pos.	Item	Quantity	Description	Bezeichnung
2	7361961	7	SCREW PLUG VSTI M22X1,5 CR6-FREI	VERSCHLUSSSCHRAUBE
3	746223701	1	TAPERED ROLLER BEARING DIN 720 320 3	KEGELROLLENLAGER
4	710063001	1	ROTARY SHAFT LIP SEAL DIN 3760 AS 260X	RADIALWELLENDICHTRING
5	927633301	1	WASHER	SCHEIBE
10	927633401	1	OUTPUT SHAFT 270 18CrNiMo7-6	ABTRIEBSWELLE
11	710034101	2	ROTARY SHAFT LIP SEAL DIN 3760 A 170X2	RADIALWELLENDICHTRING
12	746202601	1	TAPERED ROLLER BEARING DIN 720 302 3	KEGELROLLENLAGER
13	944311703	1	SLOTTED NUT M150X2X39,5 C45	NUTMUTTER
14	944313303	1	COVER PLATE	ABDECKBLECH
15	927633701	1	PLANETARY CARRIER 325 42CrMo4+QT	PLANETENTRAEGER
20	927633801	5	PLANET WHEEL Z=26	PLANETENRAD
21	428012201	5	LOCKING RING DIN 471 60X3	SICHERUNGSRING
24	761034103	1	O-RING 340X4 NBR 72	O-RING
27	4900093	8	LOCK WASHER VS 12 ZN8M+PASSIVIERUN	SICHERUNGSSCHEIBE
30	927635801	1	SUN WHEEL Z=24 18CrNiMo7-6	SONNENRAD
35	927635901	1	PLANETARY CARRIER 275 42CrMo4+QT	PLANETENTRAEGER
36	944228903	1	RETAINING DISK 120X6 42CrMo4+QT	HALTESCHEIBE
40	927636201	3	PLANET WHEEL	PLANETENRAD
41	400085903	3	LOCKING RING DIN 471 50X3	SICHERUNGSRING
45	927636401	1	SUN WHEEL Z=15 18CrNiMo7-6	SONNENRAD
50	927636501	1	PLANETARY CARRIER 255 42CrMo4+QT	PLANETENTRAEGER
51	944102603	1	RETAINING DISK 65X6,5X4	HALTESCHEIBE
55	927636601	3	PLANET WHEEL	PLANETENRAD
56	463000103	3	LOCKING RING DIN 471 28X2	SICHERUNGSRING
60	927636801	1	SUN WHEEL Z=15 18CrNiMo7-6	SONNENRAD
64	10174861	2	ROTARY SHAFT LIP SEAL DIN 3760 A 70X85	RADIALWELLENDICHTRING
66	745141201	1	DEEP GROOVE BALL BEARING DIN 625 621	RILLENKUGELLAGER
71	747404201	1	INNER RING 60X70X28	INNENRING
72	10171588	1	LOCKING RING DIN 471 60X2 FLZNNC-120H	SICHERUNGSRING
73	761020303	1	O-RING 320X3 NBR70	O-RING
74	10876374	12	SOCKET HEAD SCREW ISO 4762 M12X60 8	ZYLINDERSCHRAUBE
75	4900093	12	LOCK WASHER VS 12 ZN8M+PASSIVIERUN	SICHERUNGSSCHEIBE
77	927554301	1	VENTILATION CONNECTING PIECE ⇨ ❑ 152	ENTLUEFTUNGSSTUTZEN
78	7361961	3	SCREW PLUG VSTI M22X1,5 CR6-FREI	VERSCHLUSSSCHRAUBE
86	10560807	12	SOCKET HEAD SCREW ISO 4762 M10X110 8	ZYLINDERSCHRAUBE
88	779016201	1	BLANKING PLUG GPN 300 F LD-PE	VERSCHLUSSSTOPFEN
89	7027307	2	SCREW PLUG VSTI M27X2 CR6-FREI	VERSCHLUSSSCHRAUBE
91	10875586	4	SOCKET HEAD SCREW ISO 4762 M6X16 8.8	ZYLINDERSCHRAUBE
94	7380055	4	TAPERED PLUG GPN 600 PE-LLD	KEGELVERSCHLUSS
97	726424601	1	O-RING 120X3 NBR 70	O-RING
98	90211081	1	BRAKE REPAIR KIT LIEBHERR-GRAU	BREMSE-REPARATURSATZ

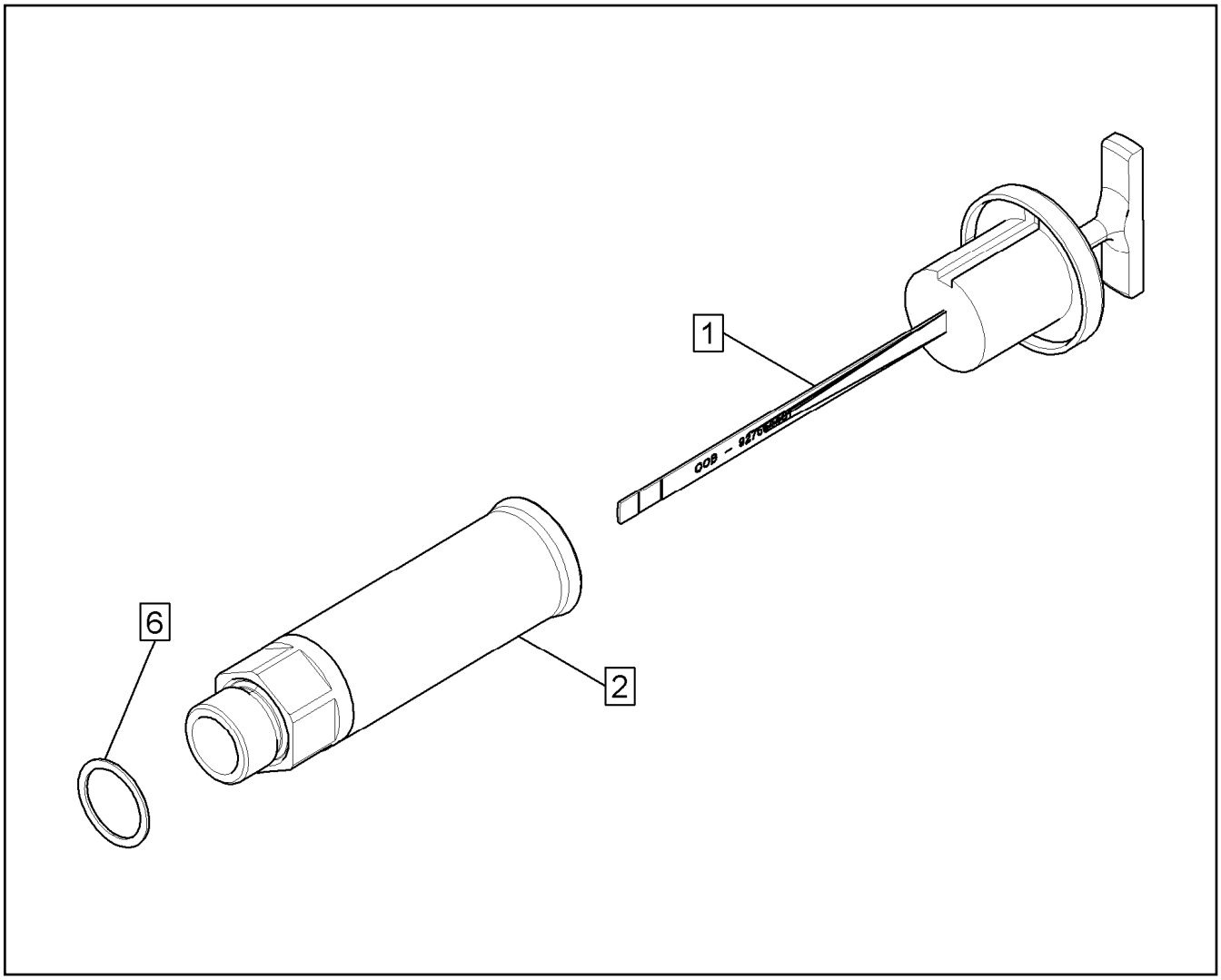

Pos.	Item	Quantity	Description	Bezeichnung
1	927554401	1	OIL DIPSTICK 1 1/8"	OELMESSSTAB
2	927501901	1	VENTILATION CONNECTING PIECE	ENTLUEFTUNGSSTUTZEN
6	761022503	1	SEALING RING 19,6X24,3X1,5 NBR 85 Shore	DICHTRING

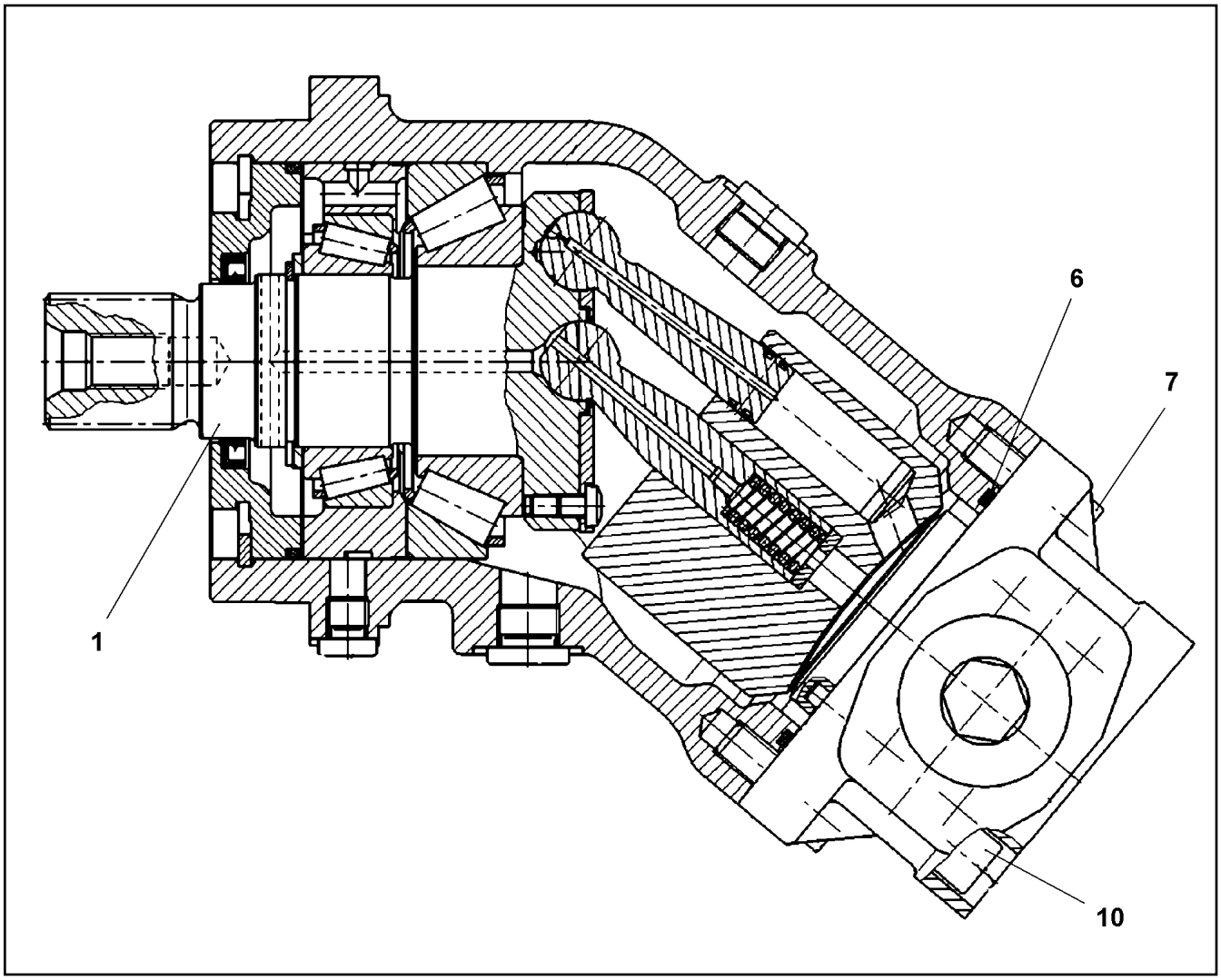

Pos.	Item	Quantity	Description	Bezeichnung
1	10650065	1	DRIVING GEAR	TRIEBWERK
(14)	570701808	1	ROTARY SHAFT LIP SEAL DIN 3760 AS 40X5	RADIALWELLENDICHTRING
(15)	7372303	1	O-RING 98,02X3,53 S-FPM 75	O-RING
6	10220707	1	O-RING 78,97X3,53 FKM 70	O-RING
7	10415162	2	SOCKET HEAD SCREW ISO 4762 M10X25 8	ZYLINDERSCHRAUBE
10	12208100	4	SOCKET HEAD SCREW ISO 4762 M10X60 8	ZYLINDERSCHRAUBE

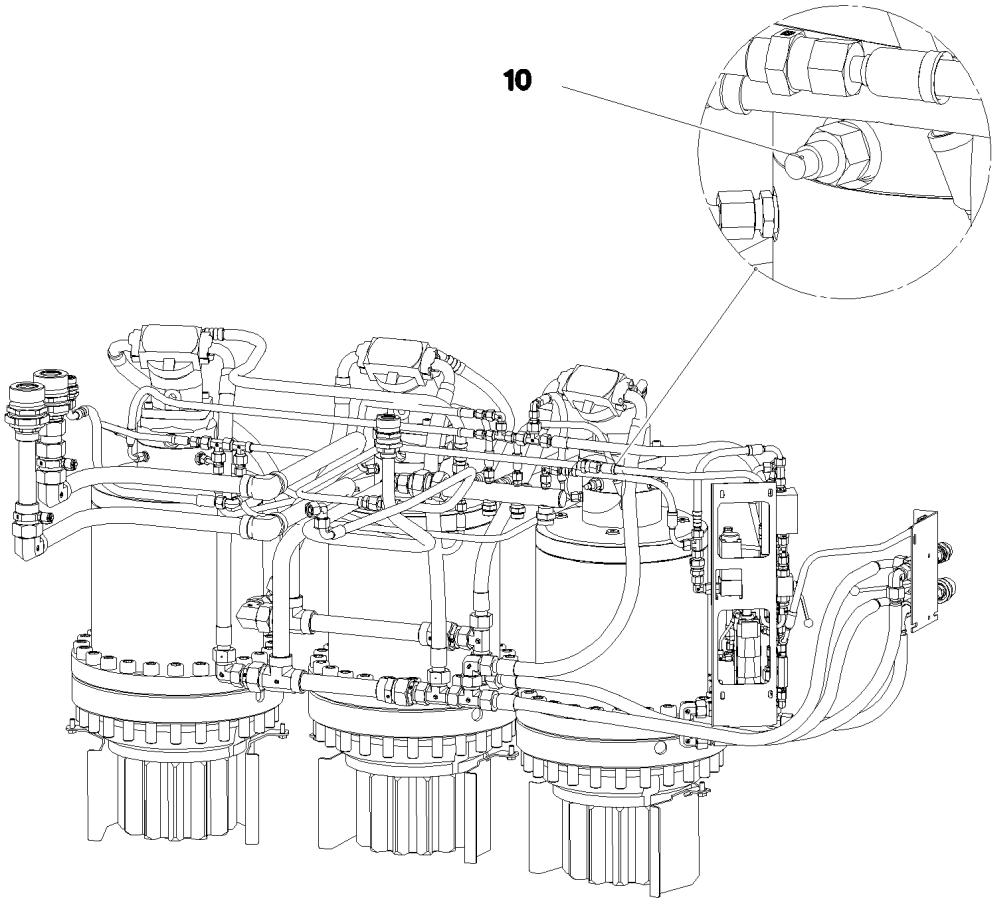

Pos.	Item	Quantity	Description	Bezeichnung
10	967891008	1	EL.ADD-ON SET-LIMIT SWITCHES +	EL.GEBER U.ENDSCHALTER
(1)	11003193	2	PROXIMITY SWITCH BERUEHRUNGSLOS 12	NAEHERUNGSSCHALTER

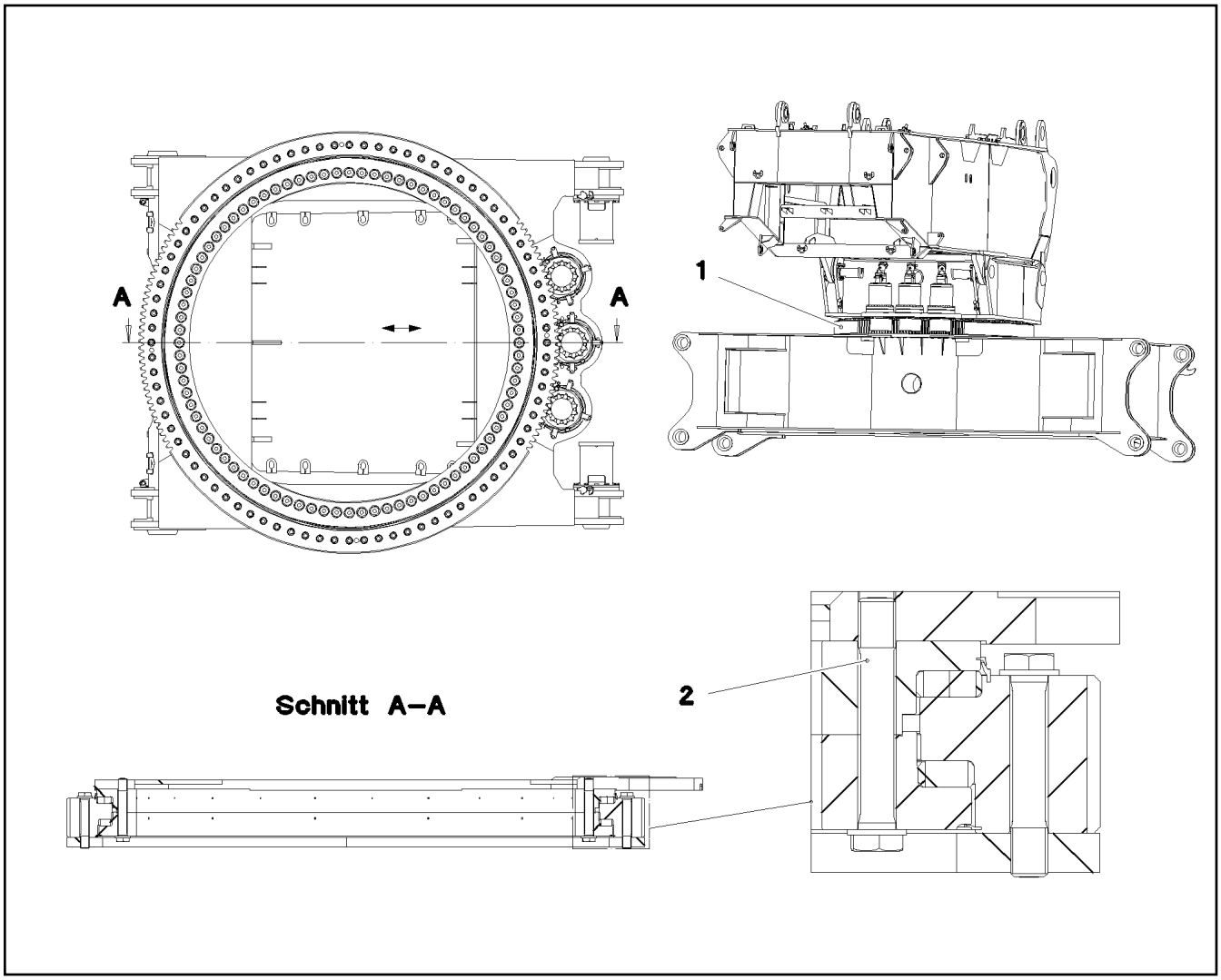

Pos.	Item	Quantity	Description	Bezeichnung
1	90025097	1	ROLLER SLEWING RING 2654-290 42CrNiMo ⇨ ❑ 156	ROLLENDREHVERBINDUNG
2	97029694	84	EXPANSION BOLT M56X350 10.9 SPF	DEHNSCHRAUBE

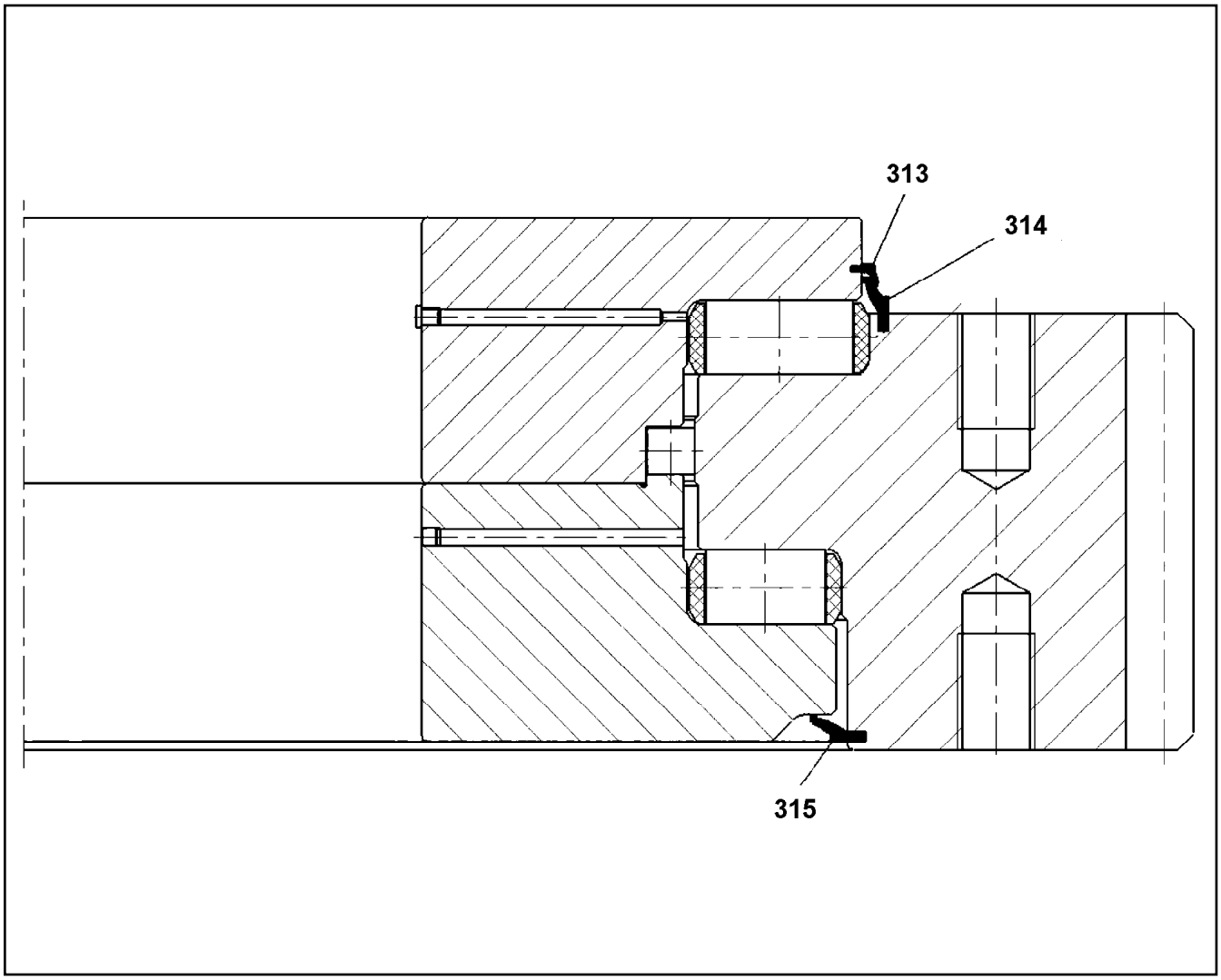

Pos.	Item	Quantity	Description	Bezeichnung
313	90001698	9.85	SEALING PROFILE	DICHTPROFIL
314	262182101	9.91	SEALING PROFILE	DICHTPROFIL
315	262182101	9.8	SEALING PROFILE	DICHTPROFIL

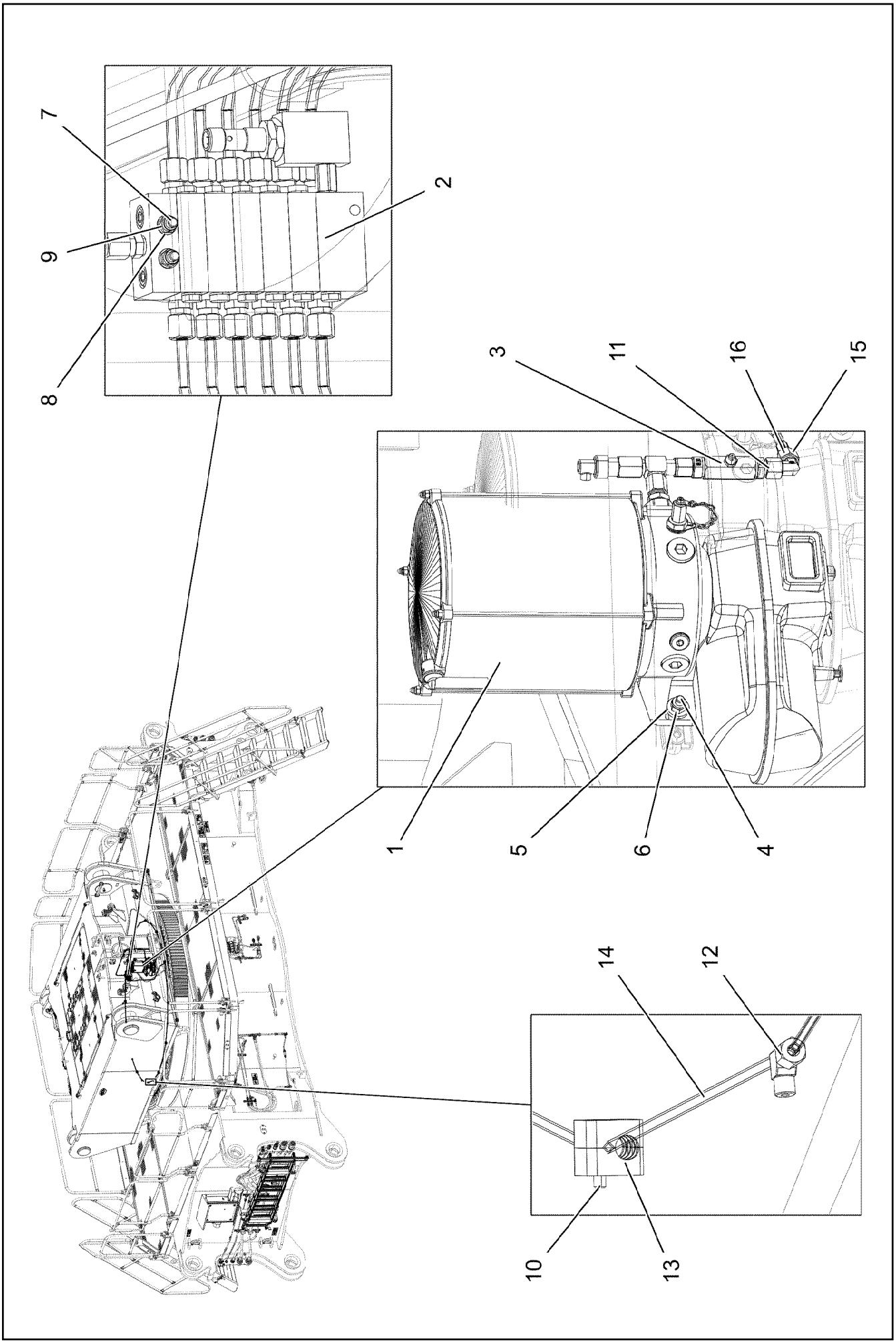
7
9
8
2
3
11
16
15
1
5
6
4
14
12
10
13

Pos.	Item	Quantity	Description	Bezeichnung
1	10871517	1	ELECTRIC PUMP EP-1 ⇨ ❑ 159	ELEKTROPUMPE
2	11210825	1	DISTRIBUTION BLOCK MX-F 6/12 ⇨ ❑ 161	VERTEILERKOMBINATION
3	774375108	1	PASSAGE NIPPLE BLOCK ⇨ ❑ 162	DURCHGANGSNIPPELBLOCK
4	409706808	2	HAMMER HEAD BOLT M8X30 8.8 480H SPF	HAMMERKOPFSCHRAUBE
5	11840501	2	WASHER DIN 7349 8,4 200HV 480H SPF	SCHEIBE
6	10875614	2	HEX NUT DIN 985 M8 8 480H SPF	SECHSKANTMUTTER
7	12203070	2	SOCKET HEAD SCREW ISO 4762 M5X40 8.8	ZYLINDERSCHRAUBE
8	10197808	2	WASHER ISO 7089 5 200HV ZNNI-480H	SCHEIBE
9	10875612	2	HEX NUT DIN 985 M5 8 480H SPF	SECHSKANTMUTTER
10	10875588	11	SOCKET HEAD SCREW ISO 4762 M6X25 8.8	ZYLINDERSCHRAUBE
11	472531508	1	FITTING EW 6S M14X1,5 CR6-FREI	VERSCHRAUBUNG
12	774373808	12	FITTING WE 6LL M10x1	VERSCHRAUBUNG
13	7365090	22	CLAMP-HALF DIN 3015-1 L 0 R 12 PP SW	KLEMMHAELFTE
14	10873149	37.5	POLYAMID PIPE DIN 73378 6X1,5 PA 12-HL	POLYAMIDROHR
15	477400108	1	BOX NUT DIN 3870 AS6 A3P	UEBERWURFMUTTER
16	477101408	1	PROFILE RING PR6-S/L A3P	PROFILRING

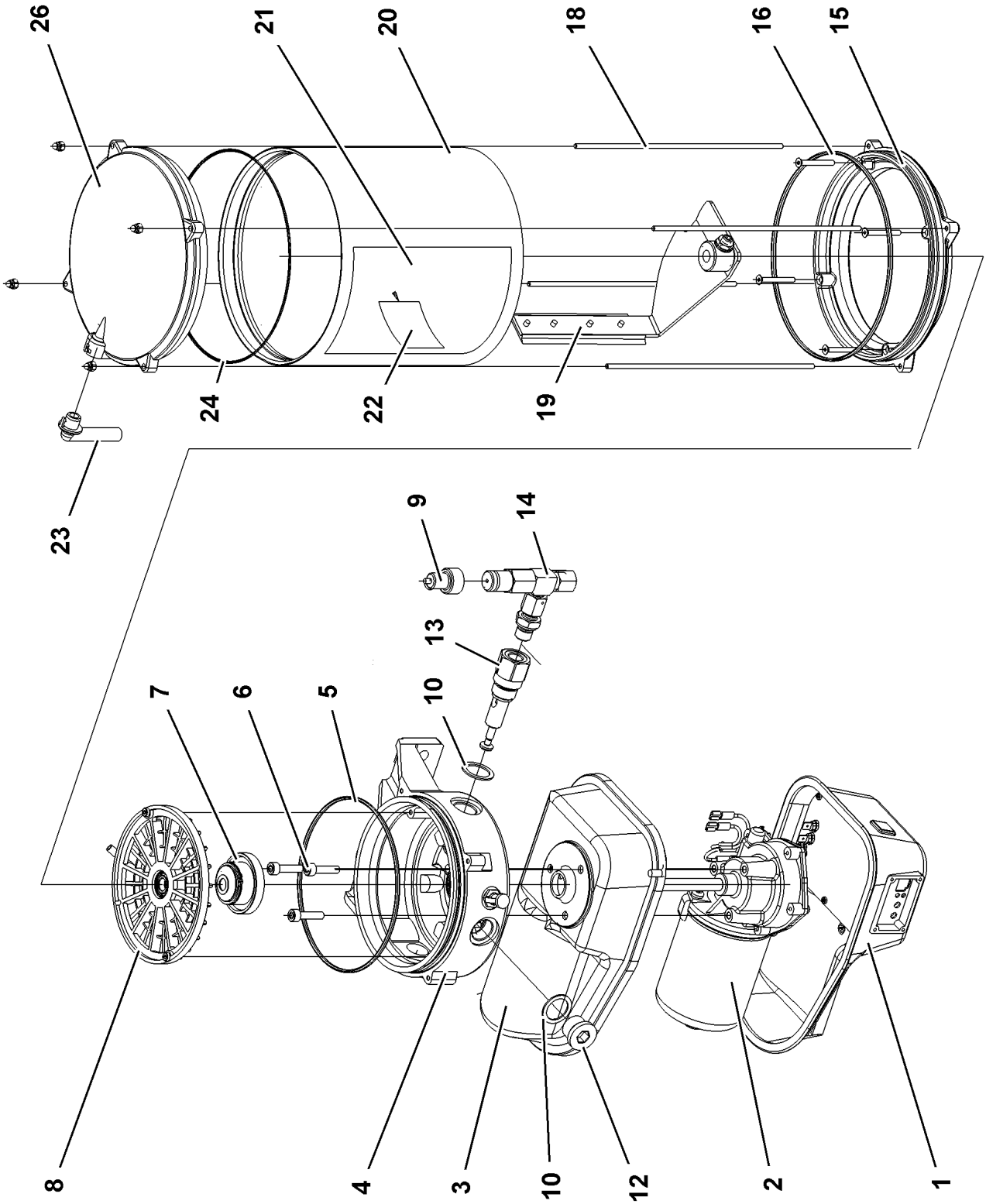
26
21
20
18
16
15
24
22
19
23
9
14
13
7
6
5
10
8
4
3
10
12
2
1

Pos.	Item	Quantity	Description	Bezeichnung
1	10493920	1	MOTOR HOUSING	MOTORGEHAEUSE
1	11110060	1	WINDOW	SICHTFENSTER
2	10355140	1	TRANSMISSION MOTOR 24V	GLEICHSTROMGETRIEBEMOTO
3	10014692	1	MOTOR HOUSING	MOTORGEHAEUSE
4	10014693	1	PUMP HOUSING	PUMPENGEHAEUSE
5	10425260	1	O-RING AEHNL.ISO 3601-1 140X3 HNBR 80	O-RING
6	10875588	3	SOCKET HEAD SCREW ISO 4762 M6X25 8.8	ZYLINDERSCHRAUBE
7	10014729	1	DRIVER	MITNEHMER
8	10014730	1	INTERMEDIATE RING	ZWISCHENRING
9	10429952	1	FAULT INDICATOR	STOERANZEIGE
10	10014697	3	SEALING RING 27X20X1,5 CU	DICHTRING
12	10878578	2	SCREW PLUG DIN 908 M22X1,5X18 ST 480H	VERSCHLUSSSCHRAUBE
13	10216340	1	PUMP ELEMENT	PUMPENELEMENT
14	571328408	1	PRESSURE RELIEF VALVE	UEBERDRUCKVENTIL
15	10014707	1	INTERMEDIATE FLANGE	ZWISCHENFLANSCH
16	726440001	1	O-RING 165X3 FKM 70	O-RING
18	10014715	4	PULL ROD	ZUGSTANGE
19	10014712	1	AGITATOR PADDLE	RUEHRFLUEGEL
20	571539308	1	CONTAINER	BEHAELTER
21	10441600	1	STICKER	AUFKLEBER
22	11494581	1	SIGN	SCHILD
23	10292724	1	VENTILATION TUBE	ENTLUEFTUNGSROHR
24	7624285	1	O-RING 160X2,5	O-RING
26	10813573	1	CONTAINER COVER	BEHAELTERABDECKKAPPE
45	10675463	1	FILLING CONNECTION	BEFUELLANSCHLUSS

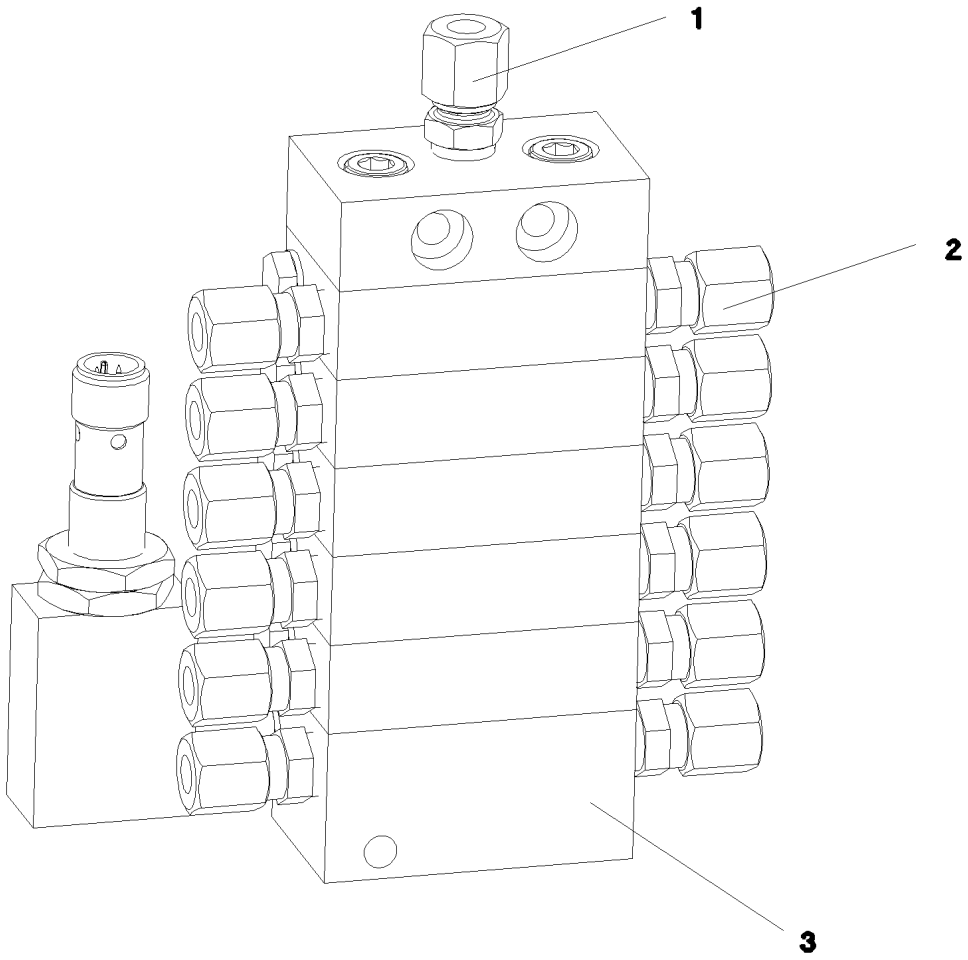

Pos.	Item	Quantity	Description	Bezeichnung
1	774376508	1	FITTING GE 6LL M10X1	VERSCHRAUBUNG
2	7622803	12	NON-RETURN VALVE	RUECKSCHLAGVENTIL
3	10097614	1	END ELEMENT	ENDELEMENT

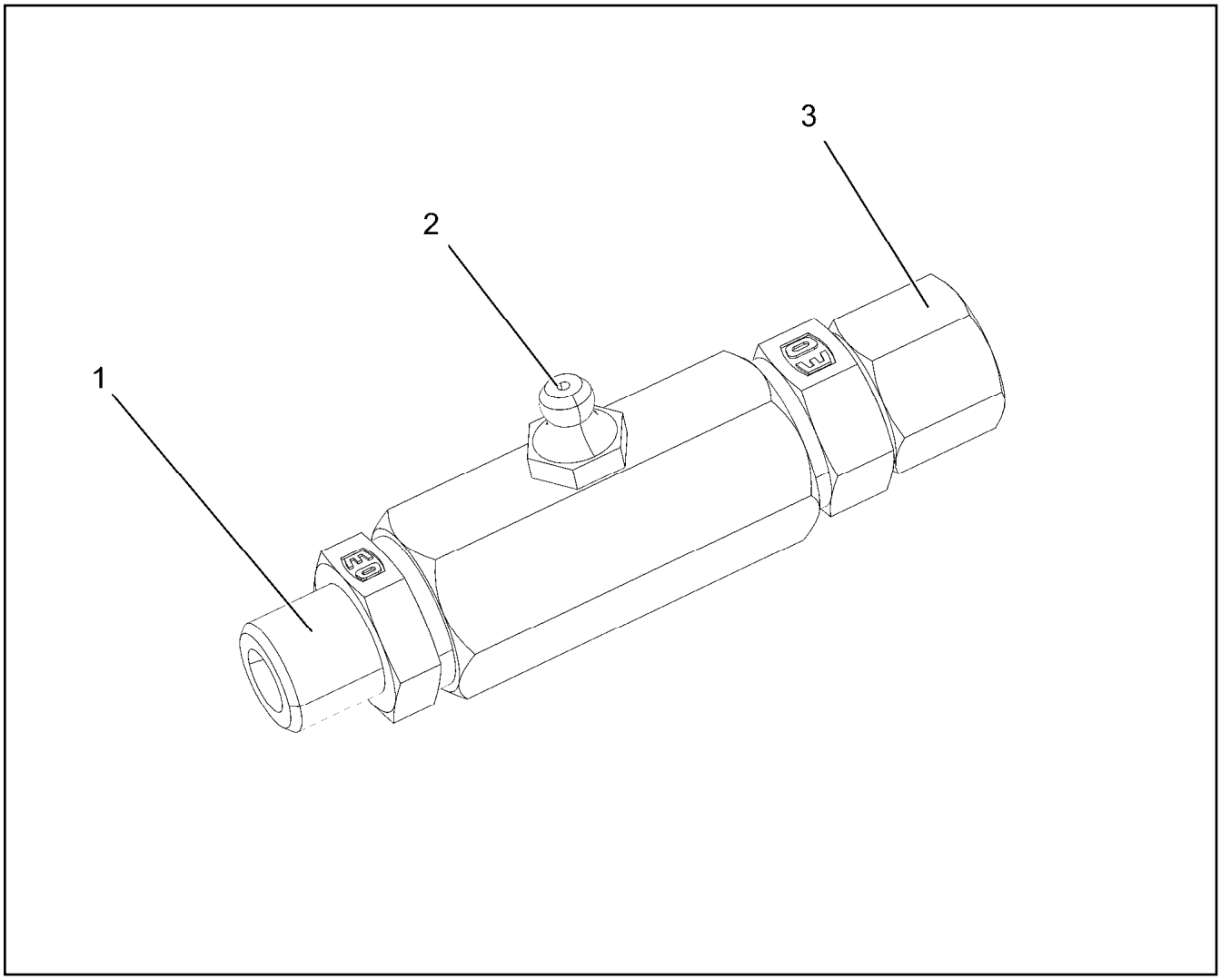

Pos.	Item	Quantity	Description	Bezeichnung
1	10014698	1	PIPE SOCKET R1/4"	ROHRSTUTZEN
2	571578608	1	HYDRAULIC-TYPE LUBRICAT.NIPPLE DIN 71	KEGELSCHMIERNIPPEL
3	11081053	1	FITTING	VERSCHRAUBUNG

Pos.	Item	Quantity	Description	Bezeichnung
4	969733008	1	ADDITIONAL HYDR.SLEWING PLATFO UNTE ⇨ ❑ 164	ZUSATZHYDRAULIK DREHBUE

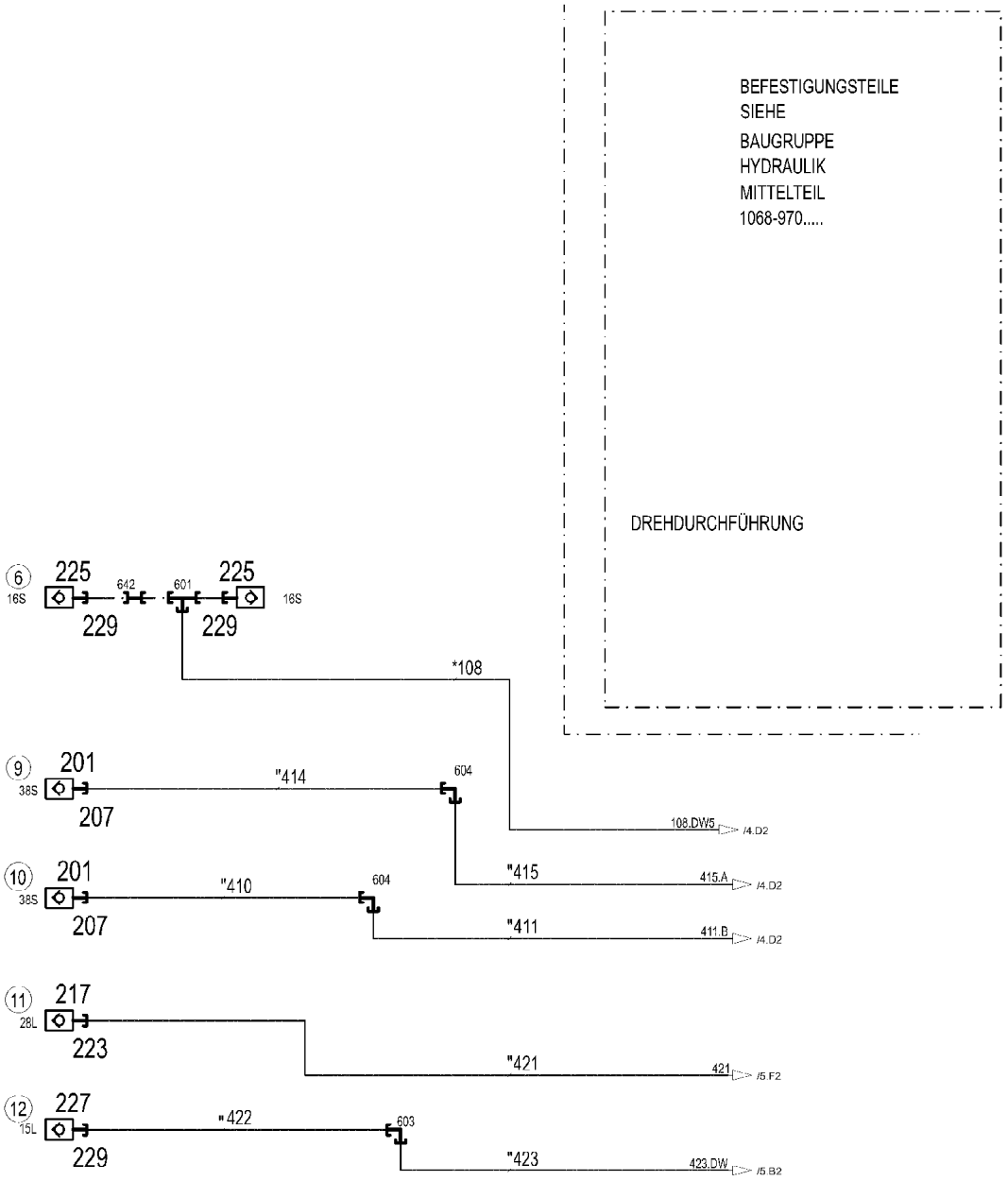

SCHLÄUCHE
SIEHE
BAUGRUPPE
SCHLAUCHLEITUNGEN -- UNTERTEIL
1368-091.....

ROHRE
SIEHE
BAUGRUPPE
ROHRLEITUNGEN; -- UNTERTEIL
1368-093.....

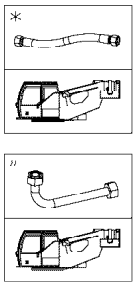

* Pos. 10

" Pos. 11

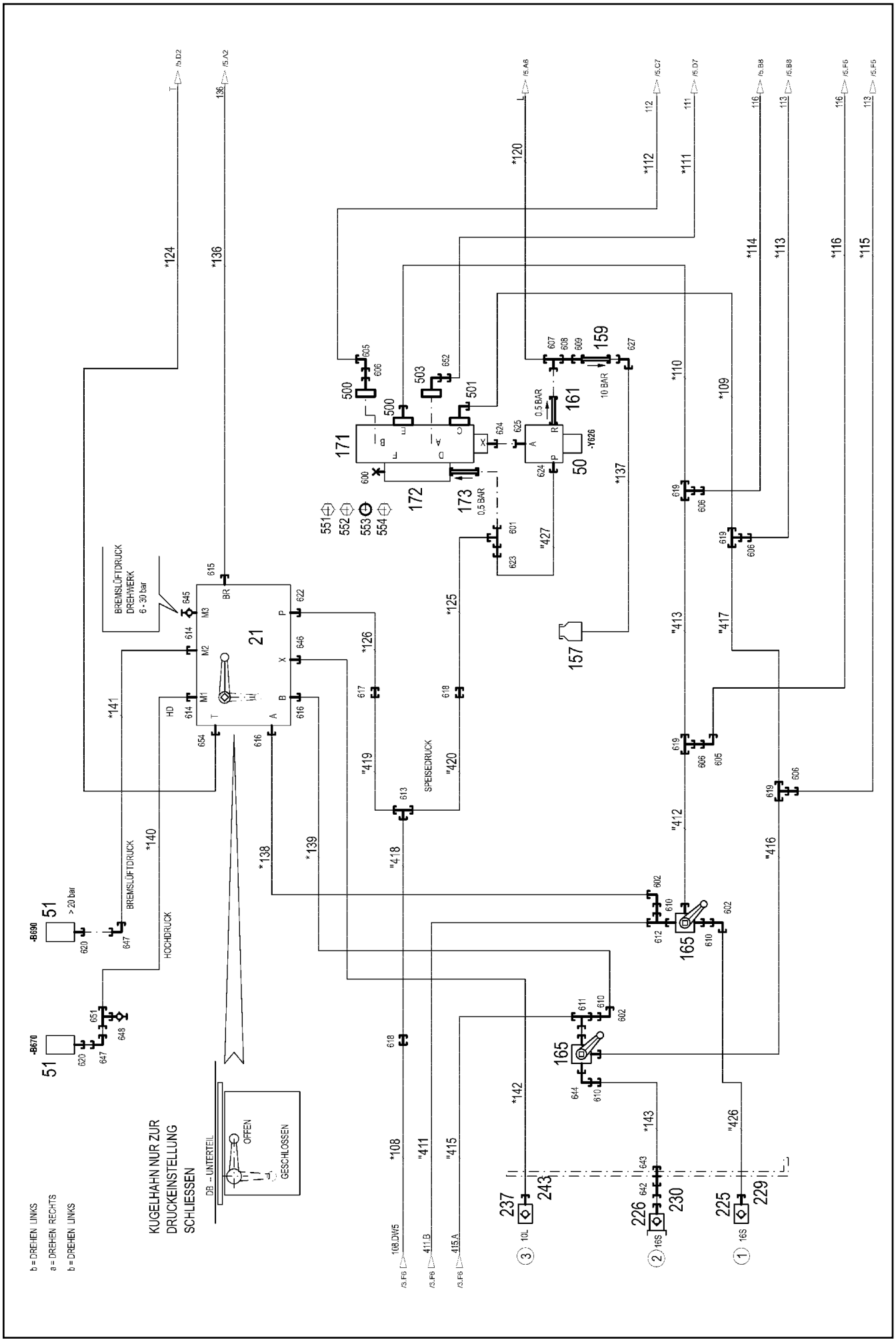

7.2.2022 082589	**etk_en_de_098277 LR 11000**	165 (2/5)
LIEBHERR	**ADDITIONAL HYDR.SLEWING PLATFO** **ZUSATZHYDRAULIK DREHBUEHNE**	**969733008**

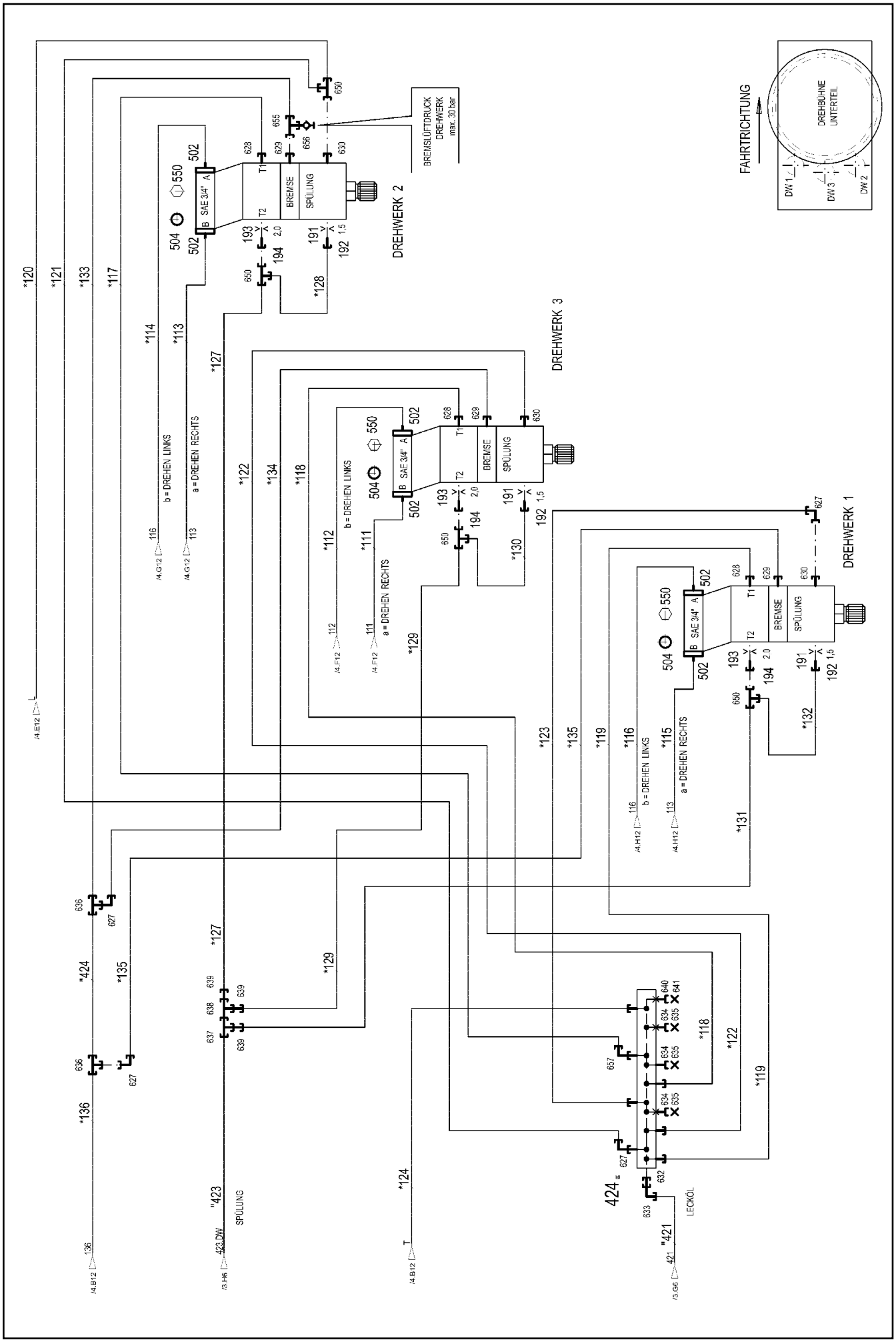

7.2.2022 082590	etk_en_de_098277 LR 11000	❑ 166 (3/5)
LIEBHERR	ADDITIONAL HYDR.SLEWING PLATFO ZUSATZHYDRAULIK DREHBUEHNE	969733008

Pos.	Item	Quantity	Description	Bezeichnung
10	969732608	1	HOSE LINES DB UNTERTEIL ⇨ ❑ 169	SCHLAUCHLEITUNGEN
11	969732708	1	PIPELINES DB UNTERTEIL ⇨ ❑ 171	ROHRLEITUNGEN
21	11341035	1	CONTROL BLOCK 380BAR SPF ⇨ ❑ 172	STEUERBLOCK
50	511449808	1	DIRECTIONAL CONTROL VALVE 3/2 350BA ⇨ ❑ 175	WEGEVENTIL
51	10813738	2	PRESSURE SENSOR 0-400/400 BAR LSB PL:	DRUCKAUFNEHMER
157	96028333	1	EXPANSION TANK CPL. ⇨ ❑ 40	AUSGLEICHSBEHAELTER KPL.
159	511481508	1	NON-RETURN VALVE 250BAR CR6-FREI SP	RUECKSCHLAGVENTIL
161	511311808	1	NON-RETURN VALVE 400BAR CR6-FREI	RUECKSCHLAGVENTIL
165	511065008	2	BALL VALVE SK3 38-S-32 A3C SPF ⇨ ❑ 176	KUGELHAHN
171	510401908	1	REVERSING VALVE 350BAR ⇨ ❑ 177	UMSCHALTVENTIL
172	971663208	1	CONNECTION BLOCK	ANSCHLUSSBLOCK
173	511449708	1	NON-RETURN VALVE 420BAR CR6-FREI	RUECKSCHLAGVENTIL
191	511057508	3	NOZZLE 1,5 M8X8 MS	DUESE
192	937501408	3	SCREW FITTING ELEMENT XGE10-SM-EDX3	VERSCHRAUBUNGSKOERPER
193	511064608	3	NOZZLE 2,0 M12X12 MS	DUESE
194	978603608	3	UNION PIECE RETOUCH XGE12-LM-EDX32	VERSCHRAUBUNG NACHARBEI
201	511512208	2	COUPLING SLEEVE B8 38-S	KUPPLUNGSMUFFE
207	10466917	2	HEX CAP NUT RD79X4 SPF	VERSCHLUSSMUTTER
217	511501008	1	COUPLING SLEEVE B6 28-L	KUPPLUNGSMUFFE
223	10466916	1	HEX CAP NUT RD54X4 SPF	VERSCHLUSSMUTTER
225	511505908	3	COUPLING SLEEVE B3 16-S	KUPPLUNGSMUFFE
226	511508608	1	COUPLING PLUG B3 16-S	KUPPLUNGSSTECKER
227	511500508	1	COUPLING SLEEVE B3 15-L	KUPPLUNGSMUFFE
229	10466915	4	HEX CAP NUT RD36X3 SPF	VERSCHLUSSMUTTER
230	10466911	1	SCREW PLUG RD36X3 SPF	VERSCHLUSSSCHRAUBE
237	511508408	1	COUPLING SLEEVE B2 10-L	KUPPLUNGSMUFFE
243	10466914	1	HEX CAP NUT RD32X3 SPF	VERSCHLUSSMUTTER
300	744010208	5	SNAP HOOK DIN 5299 C 60X6-120KG ST V	KARABINERHAKEN
424	924176608	1	COLLECTING PIPE WELDED FE//ZN20//C	SAMMELROHR SCHWK.
500	511517808	2	FLANGE STUB PIPE AFG 38S G1 1/4 CR6-F	FLANSCHSTUTZEN
501	511517708	1	FLANGE STUB PIPE WFS 38S 1 1/4 CR6-FRE	FLANSCHSTUTZEN
(1)	510586708	1	O-RING ARP 568 37,69X3,53 NBR90	O-RING
502	510587508	12	FLANGE HALF SAE3/4-C62-M10 CR6-FREI	FLANSCHHAELFTE
503	474906608	1	SAE FLANGE CONNECTION WFS65/30-S C	SAE-FLANSCHVERBINDUNG
504	510587808	6	O-RING ARP 568 24,99X3,53 NBR90	O-RING
550	11690628	24	SOCKET HEAD SCREW ISO 4762 M10X40 8	ZYLINDERSCHRAUBE
551	10878799	2	HEX SCREW ISO 4017 M14X45 8.8 FLZN SP	SECHSKANTSCHRAUBE
552	10876373	14	SOCKET HEAD SCREW ISO 4762 M14X45 8	ZYLINDERSCHRAUBE
553	510586708	6	O-RING ARP 568 37,69X3,53 NBR90	O-RING
554	10878823	8	SOCKET HEAD SCREW ISO 4762 M14X80 8	ZYLINDERSCHRAUBE
600	477704608	1	STOP PLUG VSTI G1A CR6-FREI	STOPFEN
601	7407098	2	FITTING EL 16S CR6-FREI	VERSCHRAUBUNG
602	7617460	3	FITTING EW 16S CR6-FREI	VERSCHRAUBUNG
603	470230508	1	FITTING XW15-L CR6-FREI	VERSCHRAUBUNG
604	470233408	2	FITTING XW38-S CR6-FREI	VERSCHRAUBUNG
605	7407119	2	FITTING EW 25S CR6-FREI	VERSCHRAUBUNG
606	475434308	5	FITTING REDSDN38/25-S CR6-FREI	VERSCHRAUBUNG
607	482430314	1	FITTING ISO 8434 ET 10L M16X1,5 CR6-FRE	VERSCHRAUBUNG
608	470010108	1	FITTING SNV10-L CR6-FREI	VERSCHRAUBUNG
609	475431408	1	FITTING REDSD12/10-L CR6-FREI	VERSCHRAUBUNG
610	475434208	4	FITTING REDSD38/16-S CR6-FREI	VERSCHRAUBUNG
611	482431814	1	FITTING ISO 8434 ET 38S CR6-FREI	VERSCHRAUBUNG
612	472331908	1	FITTING ELSD38-S CR6-FREI	VERSCHRAUBUNG

Pos.	Item	Quantity	Description	Bezeichnung
613	470432508	1	FITTING T 16S CR6-FREI	VERSCHRAUBUNG
614	471004514	2	FITTING ISO 8434 GE 10S G1/4 CR6-FREI	VERSCHRAUBUNG
615	471030808	1	FITTING XGE12-LR-ED CR6-FREI	VERSCHRAUBUNG
616	471033208	2	FITTING XGE16-SR-ED CR6-FREI	VERSCHRAUBUNG
617	475032508	1	FITTING XGR16/12-S CR6-FREI	VERSCHRAUBUNG
618	470032708	2	FITTING XG16-S CR6-FREI	VERSCHRAUBUNG
619	470433008	4	FITTING XT38-S CR6-FREI	VERSCHRAUBUNG
620	470700208	2	FITTING XGAI6-SR CR6-FREI	VERSCHRAUBUNG
622	471032708	1	FITTING GE 12S G3/8A CR6-FREI	VERSCHRAUBUNG
623	475433508	1	FITTING REDSD16/10-S CR6-FREI	VERSCHRAUBUNG
624	7362091	2	FITTING ISO 8434-1 GE 10L G1/4A CR6-FREI	VERSCHRAUBUNG
625	471901108	1	FITTING EGESD10-LR-WD CR6-FREI	VERSCHRAUBUNG
627	247117702	5	SWIVEL ELBOW EW 12L M18X1,5 CR6-FREI	WINKELSTUTZEN
628	471037008	3	FITTING GE 18L M18X1,5 CR6-FREI	VERSCHRAUBUNG
629	471039708	3	FITTING ISO 8434-1 GE 10L M12X1,5 CR6-F	VERSCHRAUBUNG
630	471030708	3	FITTING ISO 8434-1 GE 12L M16X1,5 CR6-F ⇨ ❑ 178	VERSCHRAUBUNG
632	475031008	1	FITTING XGR42/28-L CR6-FREI	VERSCHRAUBUNG
633	7617494	1	FITTING EW 28L CR6-FREI	VERSCHRAUBUNG
634	477402608	3	BOX NUT DIN 3870 AL22 A3P	UEBERWURFMUTTER
635	477700208	3	FITTING BUZ 22L CR6-FREI	VERSCHRAUBUNG
636	470430408	2	FITTING T 12L CR6-FREI	VERSCHRAUBUNG
637	470430508	1	FITTING XT15-L CR6-FREI	VERSCHRAUBUNG
638	472300414	1	FITTING EL 15L CR6-FREI	VERSCHRAUBUNG
639	475431808	3	FITTING RED 15/12L CR6-FREI	VERSCHRAUBUNG
640	477401708	1	BOX NUT DIN 3870 AL28 A3P	UEBERWURFMUTTER
641	477700808	1	STOPPER BUZ 28L CR6-FREI	BUTZEN
642	470010808	2	FITTING SNV16-S CR6-FREI	VERSCHRAUBUNG
643	474032608	1	FITTING XSV16-S CR6-FREI	VERSCHRAUBUNG
644	472531808	1	FITTING EWSD38-S CR6-FREI	VERSCHRAUBUNG
645	475602608	1	TEST POINT FITTING EMA3 G1/4 CR6-FREI	MESSANSCHLUSS
646	471039608	1	FITTING XGE10-LR-ED3/8" CR6-FREI	VERSCHRAUBUNG
647	472531508	2	FITTING EW 6S M14X1,5 CR6-FREI	VERSCHRAUBUNG
648	475601508	1	TEST POINT FITTING BMA3 6S CR6-FREI	MESSANSCHLUSS
650	247128602	4	L NECK EL 12L M18X1,5 CR6-FREI	L-STUTZEN
651	472331208	1	FITTING EL 6S CR6-FREI	VERSCHRAUBUNG
652	475432708	1	FITTING REDSDN30/25-S CR6-FREI	VERSCHRAUBUNG
654	471034808	1	FITTING GE 12L G1/2 CR6-FREI	VERSCHRAUBUNG
655	472330208	1	FITTING EL 10L CR6-FREI	VERSCHRAUBUNG
656	510629008	1	TEST POINT FITTING VKA3 10LM16X1,5 CR6	MESSANSCHLUSS
657	247108302	1	SWIVEL ELBOW EW 18L M26X1,5 CR6-FREI	WINKELSTUTZEN
658	477704008	1	STOPPER PLUG VSTI1/4"ED CR6-FREI	BLINDSTOPFEN

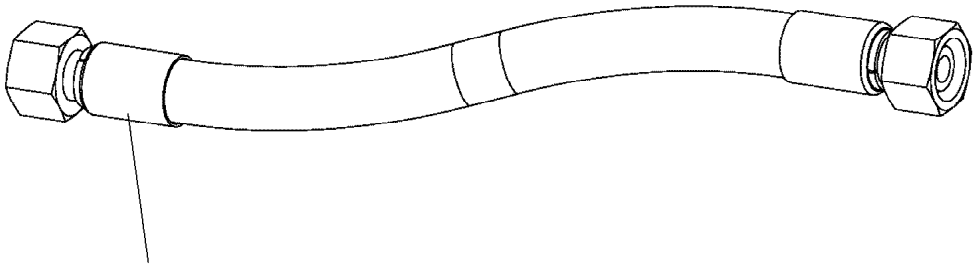

Schlauchnummer
Hose number
Numéro de flexible
Número de flexible
Номера шланга

Die Schlauchnummern auf den Schläuchen entsprechen den Positionen in der Schlauchliste.

The hose numbers from the hoses are in accordance with the items in the hose list.

Les numéros indiqués sur les flexibles correspondent aux repères de la nomenclature des flexibles.

Los números indicados en los flexibles corresponden a las posiciones de la lista de flexibles.

Нанесенные на шлангах номера соответствуют позициям в перечне.

Pos.	Item	Quantity	Description	Bezeichnung
108	927697708	1	HOSE CPL. 2TE 12X1300	SCHLAUCH KPL.
109	968151008	1	HOSE CPL. 4ST+ 31X710	SCHLAUCH KPL.
110	968351408	1	HOSE CPL. 4ST+ 31X630	SCHLAUCH KPL.
111	968534408	1	HOSE CPL. GH425-12 19X1550	SCHLAUCH KPL.
112	926712108	1	HOSE CPL. GH425-12 19X2000	SCHLAUCH KPL.
113	927105808	1	HOSE CPL. GH425-12 19X980	SCHLAUCH KPL.
114	962686408	1	HOSE CPL. GH425-12 19X400	SCHLAUCH KPL.
115	968534508	1	HOSE CPL. GH425-12 19X600	SCHLAUCH KPL.
116	965159108	1	HOSE CPL. GH425-12 19X740	SCHLAUCH KPL.
117	965799908	1	HOSE CPL. 2TE 16X1020	SCHLAUCH KPL.
118	926056908	1	HOSE CPL. 2TE 16X440	SCHLAUCH KPL.
119	928017208	1	HOSE CPL. 2TE 16X470	SCHLAUCH KPL.
120	921445908	1	HOSE CPL. 1SC 8X600	SCHLAUCH KPL.
121	968534608	1	HOSE CPL. 1SC 8X840	SCHLAUCH KPL.
122	926837208	1	HOSE CPL. 1SC 8X440	SCHLAUCH KPL.
123	966147208	1	HOSE CPL. 1SC 8X420	SCHLAUCH KPL.
124	928468308	1	HOSE CPL. 1SC 8X800	SCHLAUCH KPL.
125	968534708	1	HOSE CPL. 2TE 12X800	SCHLAUCH KPL.
126	928025108	1	HOSE CPL. 2TE 10X700	SCHLAUCH KPL.
127	963338108	1	HOSE CPL. 1SC 8X380	SCHLAUCH KPL.
128	962641908	1	HOSE CPL. 1SC 8X440	SCHLAUCH KPL.
129	965802108	1	HOSE CPL. 1SC 8X760	SCHLAUCH KPL.
130	966186308	1	HOSE CPL. 1SC 8X380	SCHLAUCH KPL.
131	961802908	1	HOSE CPL. 1SC 8X1000	SCHLAUCH KPL.
132	966186308	1	HOSE CPL. 1SC 8X380	SCHLAUCH KPL.
133	962068708	1	HOSE CPL. 2SN 8X400	SCHLAUCH KPL.
134	961918608	1	HOSE CPL. 2SN 8X520	SCHLAUCH KPL.
135	929612808	1	HOSE CPL. 2SN 8X280	SCHLAUCH KPL.
136	922909808	1	HOSE CPL. 2SN 8X560	SCHLAUCH KPL.
137	968534808	1	HOSE CPL. 2TE 8X500	SCHLAUCH KPL.
138	923583408	1	HOSE CPL. GH425-8 12X560	SCHLAUCH KPL.
139	922587308	1	HOSE CPL. GH425-8 12X450	SCHLAUCH KPL.
140	968534908	1	HOSE CPL. 2SN 6X1200	SCHLAUCH KPL.
141	968535008	1	HOSE CPL. 2SN 6X1360	SCHLAUCH KPL.
142	926058208	1	HOSE CPL. 1SC 8X1000	SCHLAUCH KPL.
143	926850208	1	HOSE CPL. GH425-8 12X470	SCHLAUCH KPL.
144	968535108	1	HOSE CPL. HPC 4X1440	SCHLAUCH KPL.

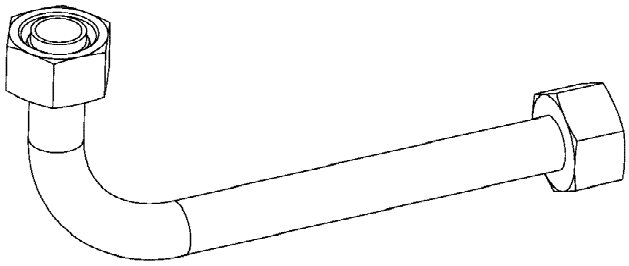

Die Positionsnummern der Rohre auf den Bildtafeln entsprechen den Positionen in der Rohrliste.

The pipe numbers from the illustrations are in accordance with the items in the pipe list.

Les numéros des tuyaux sur les illustrations correspondent aux repères de la nomenclature des tuyaux.

Los números de tubos en las ilustraciones corresponden a las posiciones de la lista de tubos.

Номера позиций труб на изображениях соответствуют позициям в перечне труб.

Pos.	Item	Quantity	Description	Bezeichnung
410	969756608	1	PIPE COMPL. 38X5X681 MUTTER 38S/STA	ROHR KPL.
411	968279908	1	PIPE COMPL. 38X5X1491 MUTTER 38S/STA	ROHR KPL.
412	968280008	1	PIPE COMPL. 38X5X703 MUTTER 38S/STA	ROHR KPL.
413	968280108	1	PIPE COMPL. 38X5X351 MUTTER 38S/STA	ROHR KPL.
414	969756708	1	PIPE COMPL. 38X5X1009 MUTTER 38S/STA	ROHR KPL.
415	968280308	1	PIPE COMPL. 38X5X1634 MUTTER 38S/STA	ROHR KPL.
416	968280408	1	PIPE COMPL. 38X5X1229 MUTTER 38S/STA	ROHR KPL.
417	968280508	1	PIPE COMPL. 38X5X431 MUTTER 38S/STA	ROHR KPL.
418	968280608	1	PIPE COMPL. 16X2X1006 G16S - 16S	ROHR KPL.
419	968280708	1	PIPE COMPL. 16X2X473 GR16/12S - 16S	ROHR KPL.
420	968280808	1	PIPE COMPL. 16X2X508 G16S - 16S	ROHR KPL.
421	969756808	1	PIPE COMPL. 28X2X1525 28L - 28L	ROHR KPL.
422	969756908	1	PIPE COMPL. 15X1,5X600 15L - 15L	ROHR KPL.
423	968281108	1	PIPE COMPL. 15X1,5X766 15L - 15L	ROHR KPL.
424	968281208	1	PIPE COMPL. 12X1,5X790 12L - 12L	ROHR KPL.
425	968281308	1	PIPE COMPL. 16X2X305 16S - 16S	ROHR KPL.
426	968281408	1	PIPE COMPL. 16X2X757 16S - 16S	ROHR KPL.
427	968281508	1	PIPE COMPL. 10X1,5X262 10S - 10L	ROHR KPL.

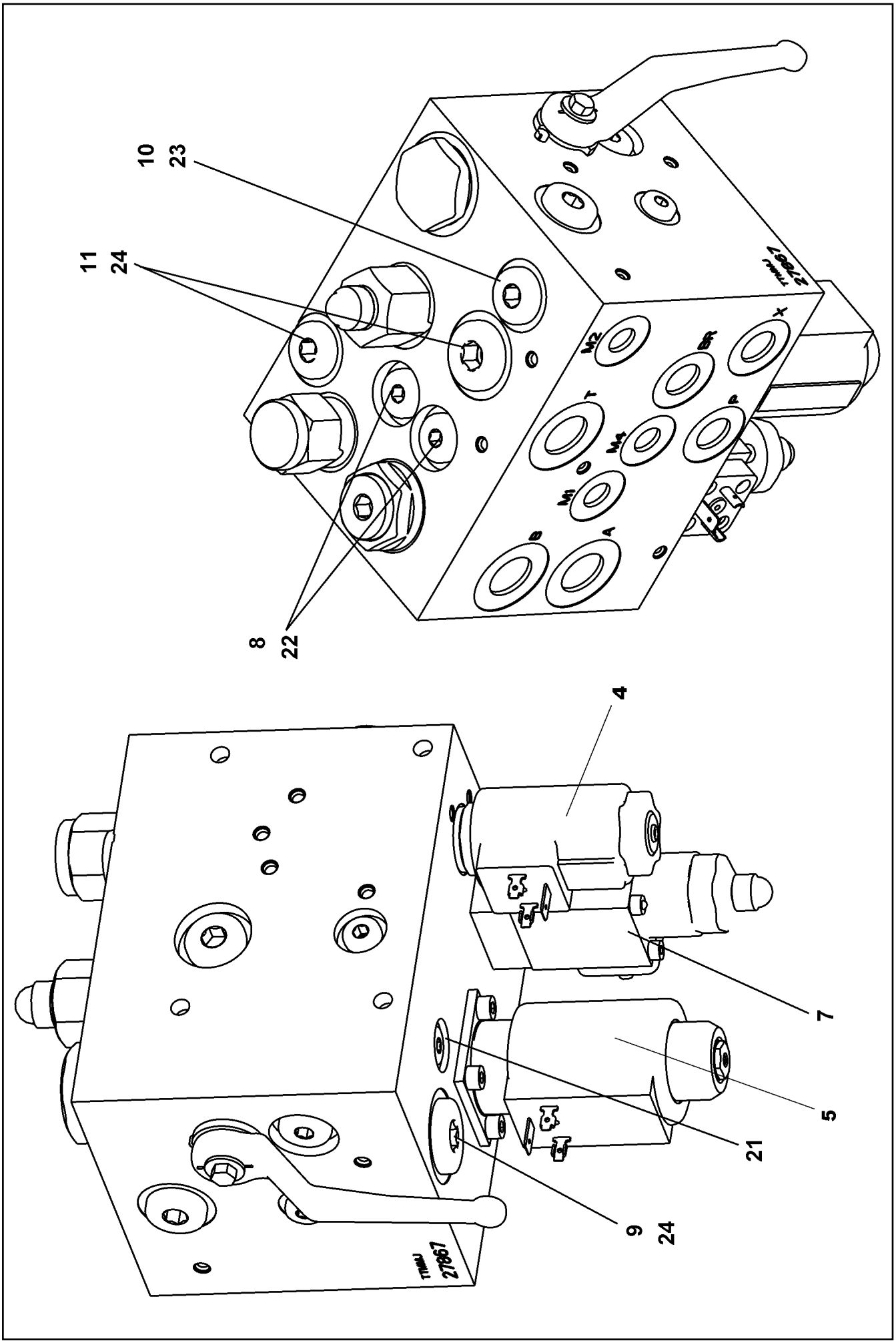

7.2.2022 009157 LIEBHERR	etk_en_de_098277 LR 11000 CONTROL BLOCK STEUERBLOCK	❑ 172 (1/2) 11341035

Pos.	Item	Quantity	Description	Bezeichnung
4	10876704	1	SOLENOID VALVE	MAGNETVENTIL
5	10876705	1	SOLENOID VALVE	MAGNETVENTIL
7	10489734	1	PRESSURE LIMITING VALVE ⇨ ❑ 174	DRUCKBEGRENZUNGSVENTIL
8	571529508	2	SHUTTLE VALVE 350BAR	WECHSELVENTIL
9	571535008	1	SHUTTLE VALVE	WECHSELVENTIL
10	570818008	1	NON-RETURN VALVE	RUECKSCHLAGVENTIL
11	570531308	1	NON-RETURN VALVE	RUECKSCHLAGVENTIL
21	510741508	5	STOP PLUG VSTI1/8"ED ST CR6-FREI	STOPFEN
22	477704008	4	STOPPER PLUG VSTI1/4"ED CR6-FREI	BLINDSTOPFEN
23	477704108	4	STOP PLUG VSTI3/8"ED CR6-FREI	STOPFEN
24	477704208	2	STOP PLUG VSTI1/2"ED CR6-FREI	STOPFEN

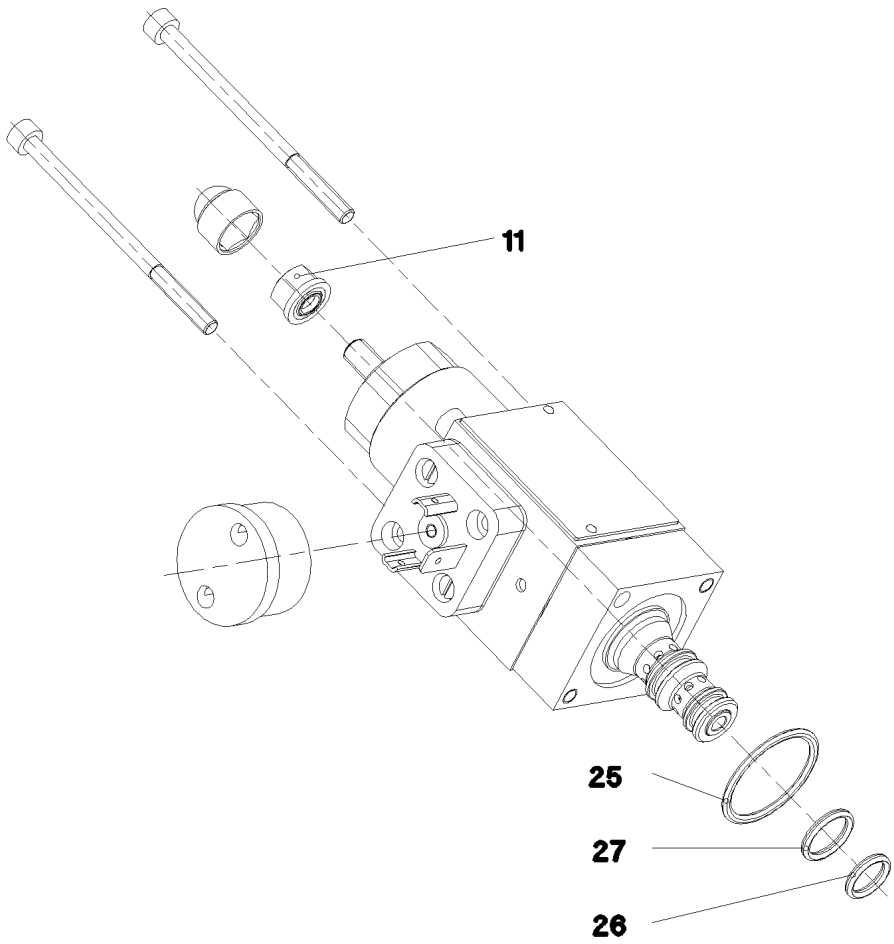

Pos.	Item	Quantity	Description	Bezeichnung
11	510753408	1	SEALING NUT M6	DICHTMUTTER
25	570652308	1	O-RING ARP 568 23,52X1,78 N903890SHOR	O-RING
26	510719008	1	O-RING ARP 568 9,25X1,78 NBR75	O-RING
27	510718108	1	O-RING ARP 568 10,82X1,78 NBR75	O-RING

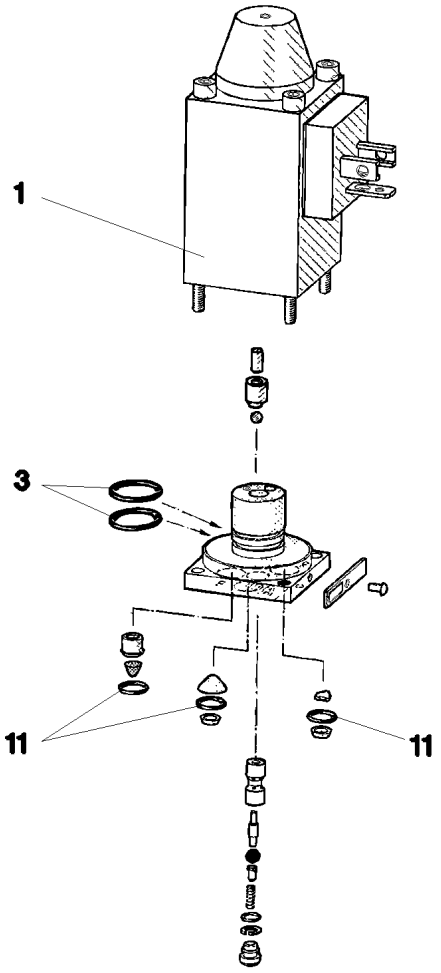

Pos.	Item	Quantity	Description	Bezeichnung
1	570633808	1	MAGNET 24V	MAGNET
3	570010108	2	O-RING 14X1,1 NBR70	O-RING
11	510712908	3	O-RING 6X1,5 NBR90	O-RING

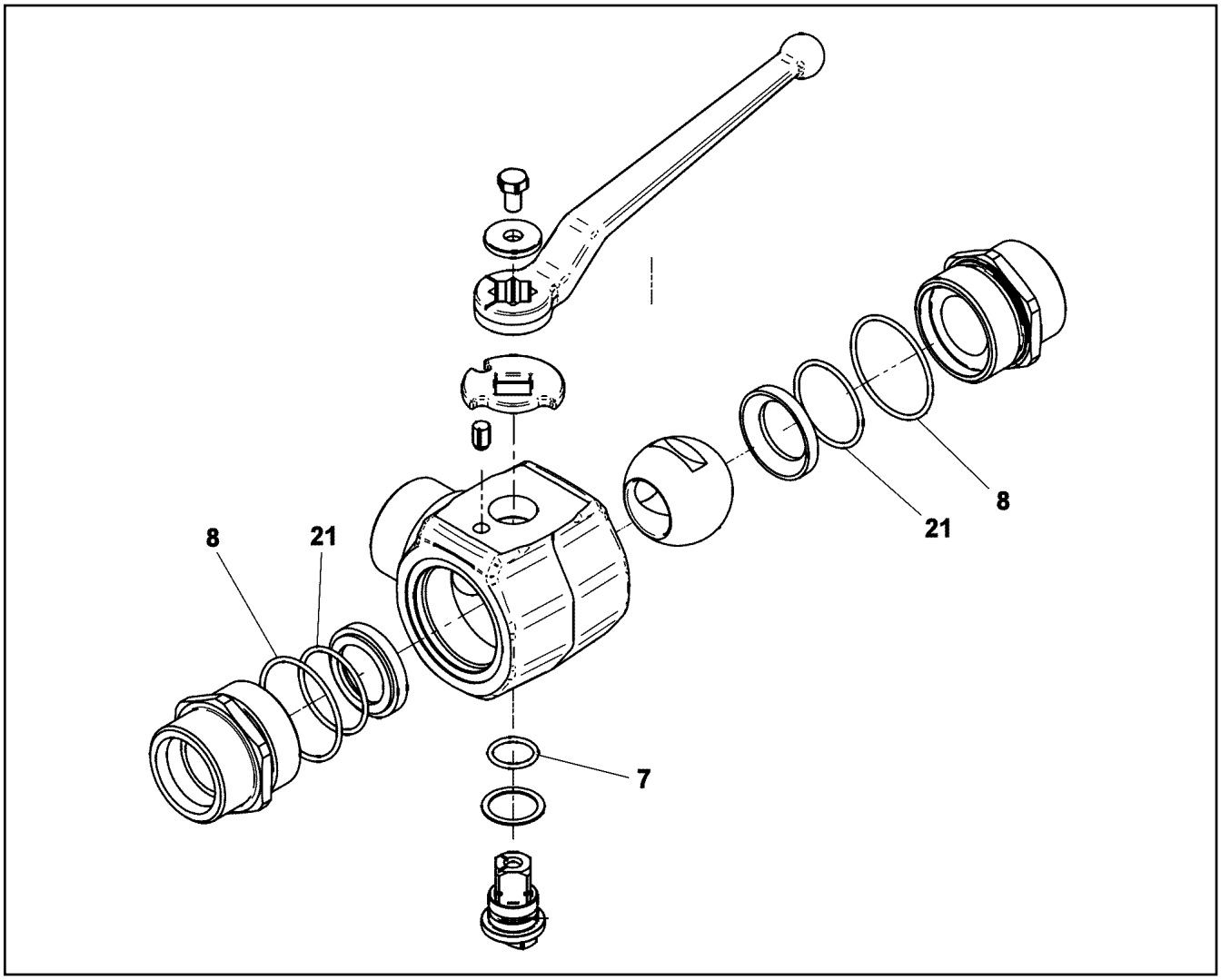

Pos.	Item	Quantity	Description	Bezeichnung
7	726407508	1	O-RING 20X2,5 NBR70	O-RING
8	7025208	2	O-RING 51X2,5 NBR 90	O-RING
21	7381760	2	O-RING ISO 3601-1 42,52X2,62 FKM 70 A,GN	O-RING

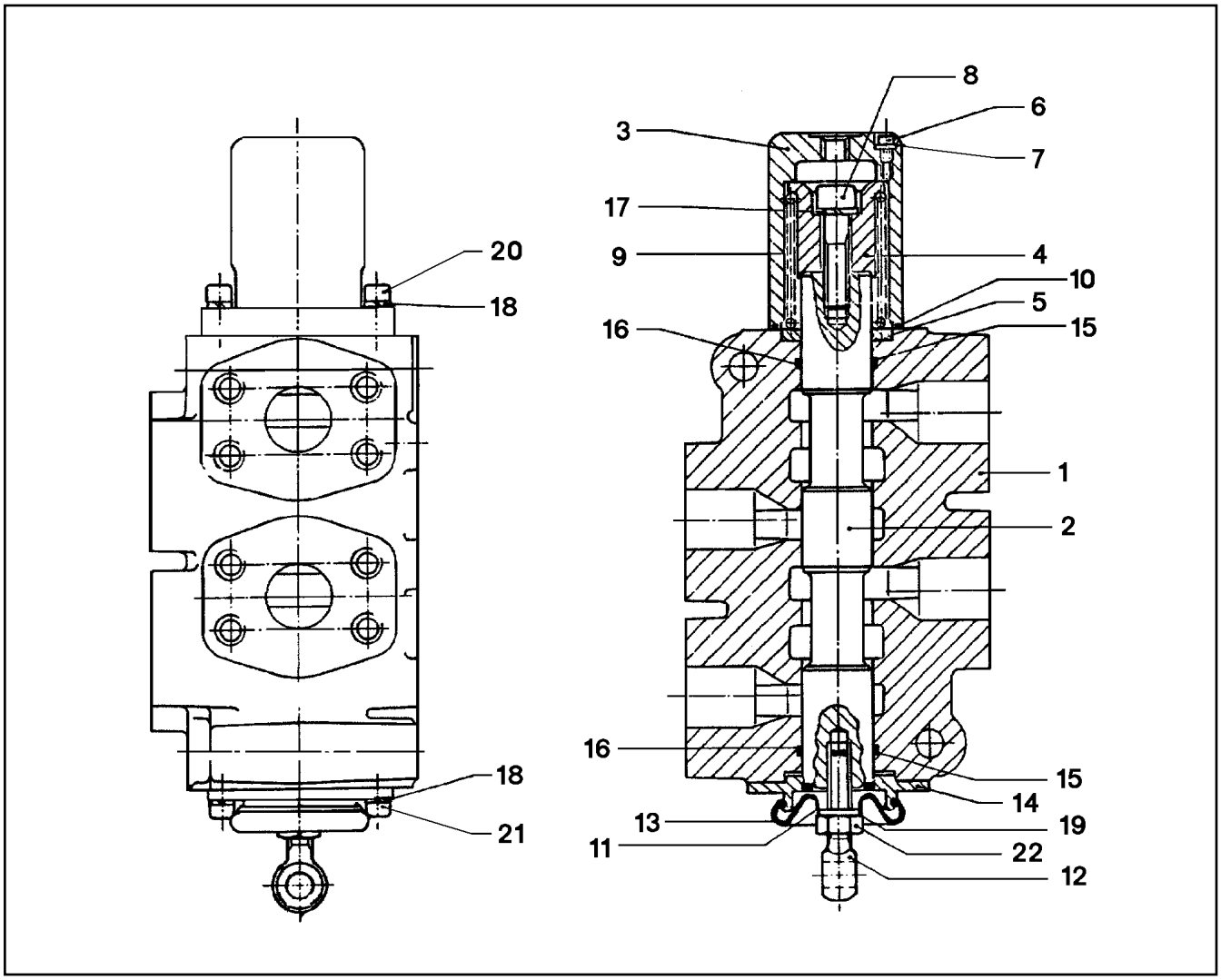

Pos.	Item	Quantity	Description	Bezeichnung
1	511051208	1	HOUSING	GEHAEUSE
2	511051308	1	PISTON	KOLBEN
3	511051408	1	COVER	DECKEL
4	511051508	1	HOLDER	HALTER
5	511051608	1	PACKING RING RETAINER	DICHTRINGHALTER
6	511051708	1	SOCKET HEAD SCREW	ZYLINDERSCHRAUBE
7	511051808	1	SEALING RING	DICHTRING
8	511051908	1	CAP BOLT	HUTSCHRAUBE
9	511052008	1	SPRING	FEDER
10	511052108	1	O-RING DIN 3771 55,25X2,62 NBR70	O-RING
11	511052208	1	SLEEVE	HUELSE
12	511052308	1	RING BOLT	RINGSCHRAUBE
13	511052408	1	CAP GUMMI	KAPPE
14	511052508	1	FLANGE	FLANSCH
15	511052608	2	BACK UP RING 109X220	BACKUP-RING
16	501204208	2	O-RING ARP 568 34,52X3,53 NBR70	O-RING
17	510731808	1	WASHER	SCHEIBE
18	510733208	4	LOCK WASHER	SICHERUNGSSCHEIBE
19	511052808	1	LOCK WASHER	SICHERUNGSSCHEIBE
20	511052908	2	SCREW	SCHRAUBE
21	510733308	2	CAPSCREW	KOPFSCHRAUBE
22	511053008	1	NUT	MUTTER

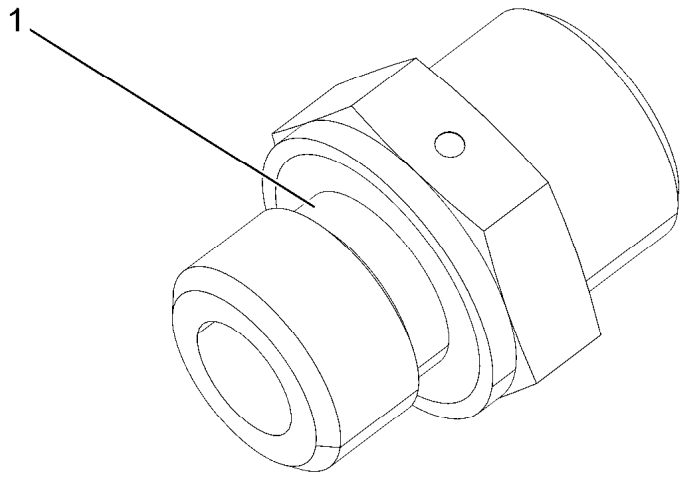

Pos.	Item	Quantity	Description	Bezeichnung
1	501243708	1	O-RING ARP 568 10,52X1,83 NBR90	O-RING

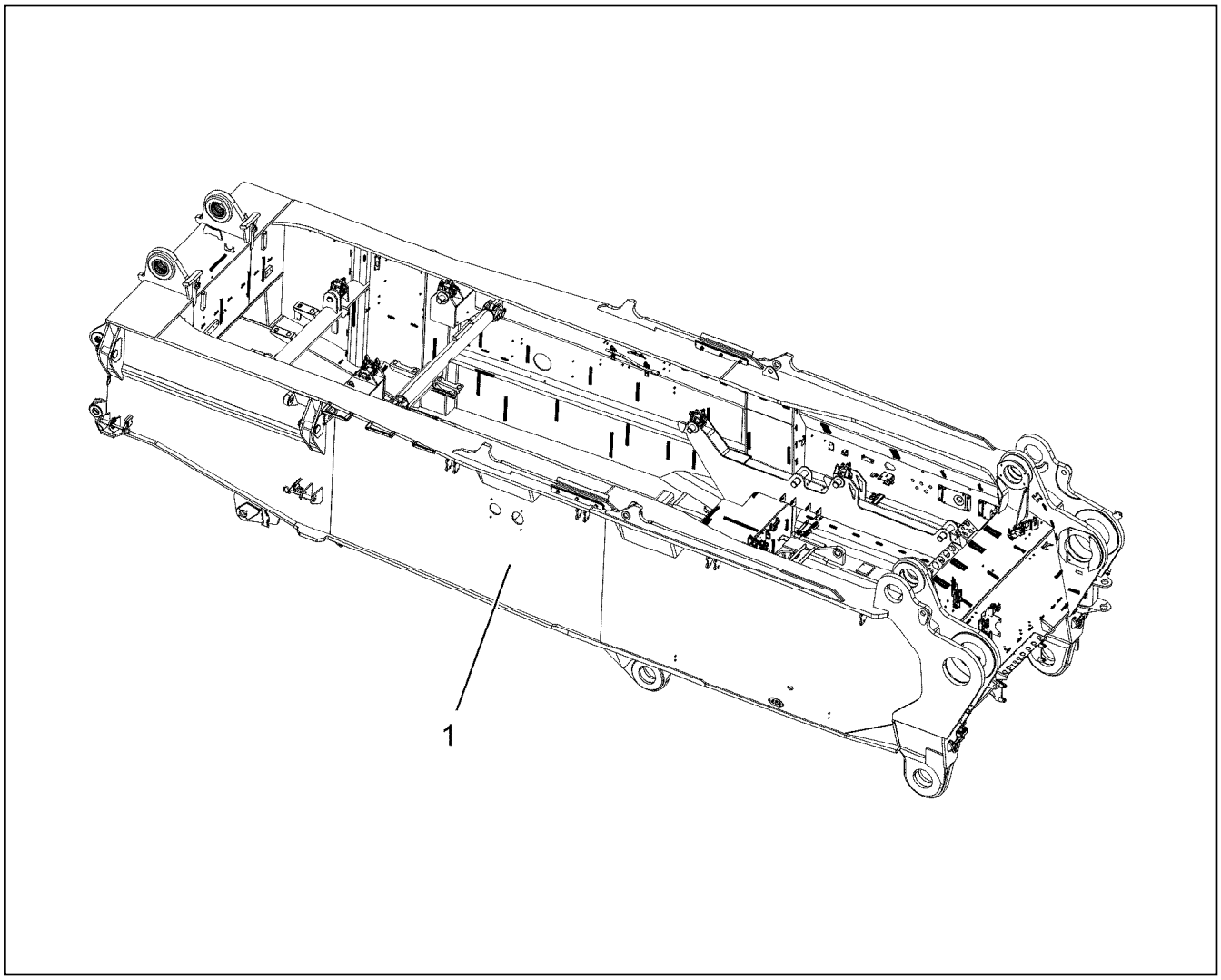

Pos.	Item	Quantity	Description	Bezeichnung
1	919082708	1	SLEWING PLATFORM CPL. ⇨ ❑ 180	DREHBUEHNE KPL.

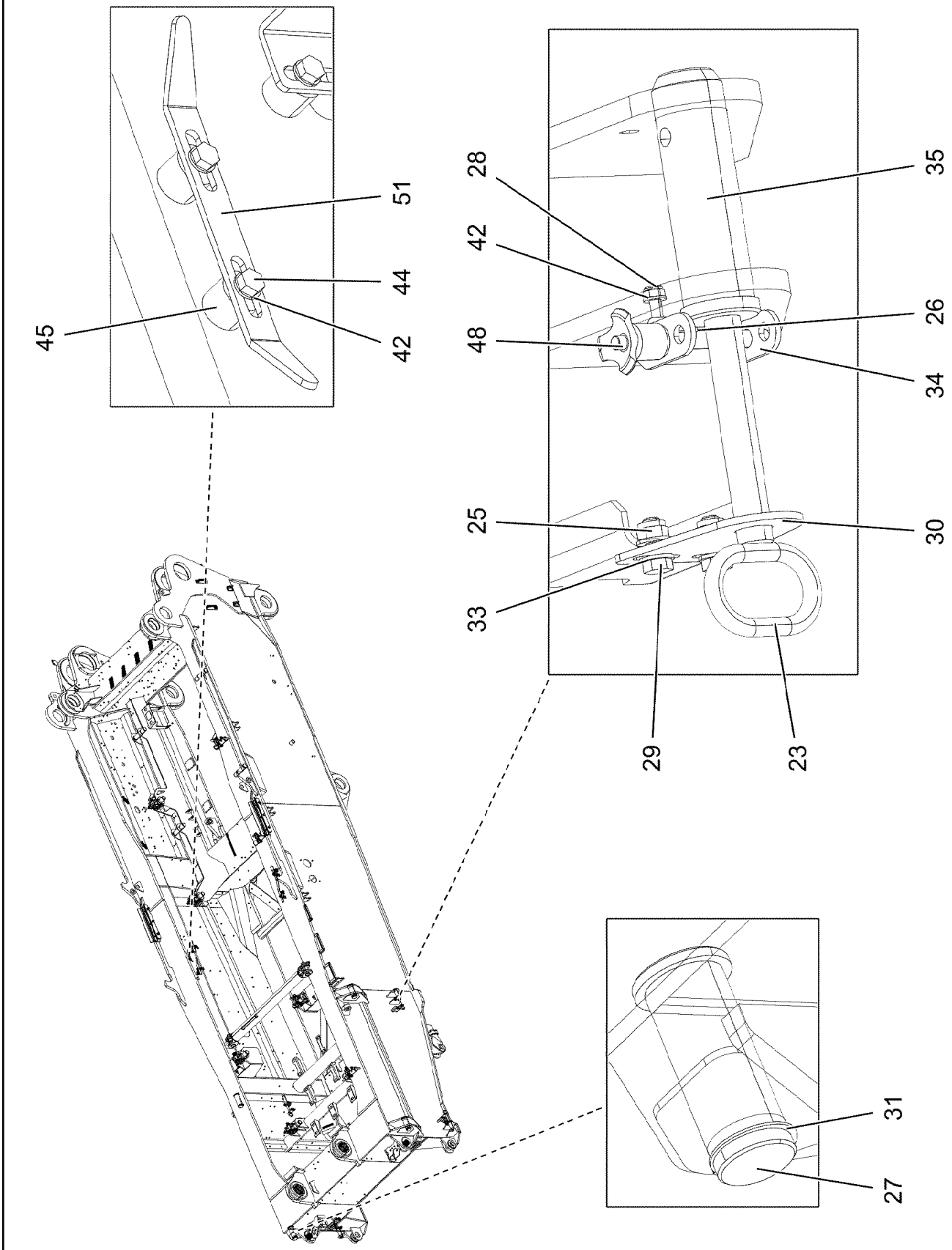
45
51
44
42
28
42
48
25
33
29
23
35
26
34
30
31
27

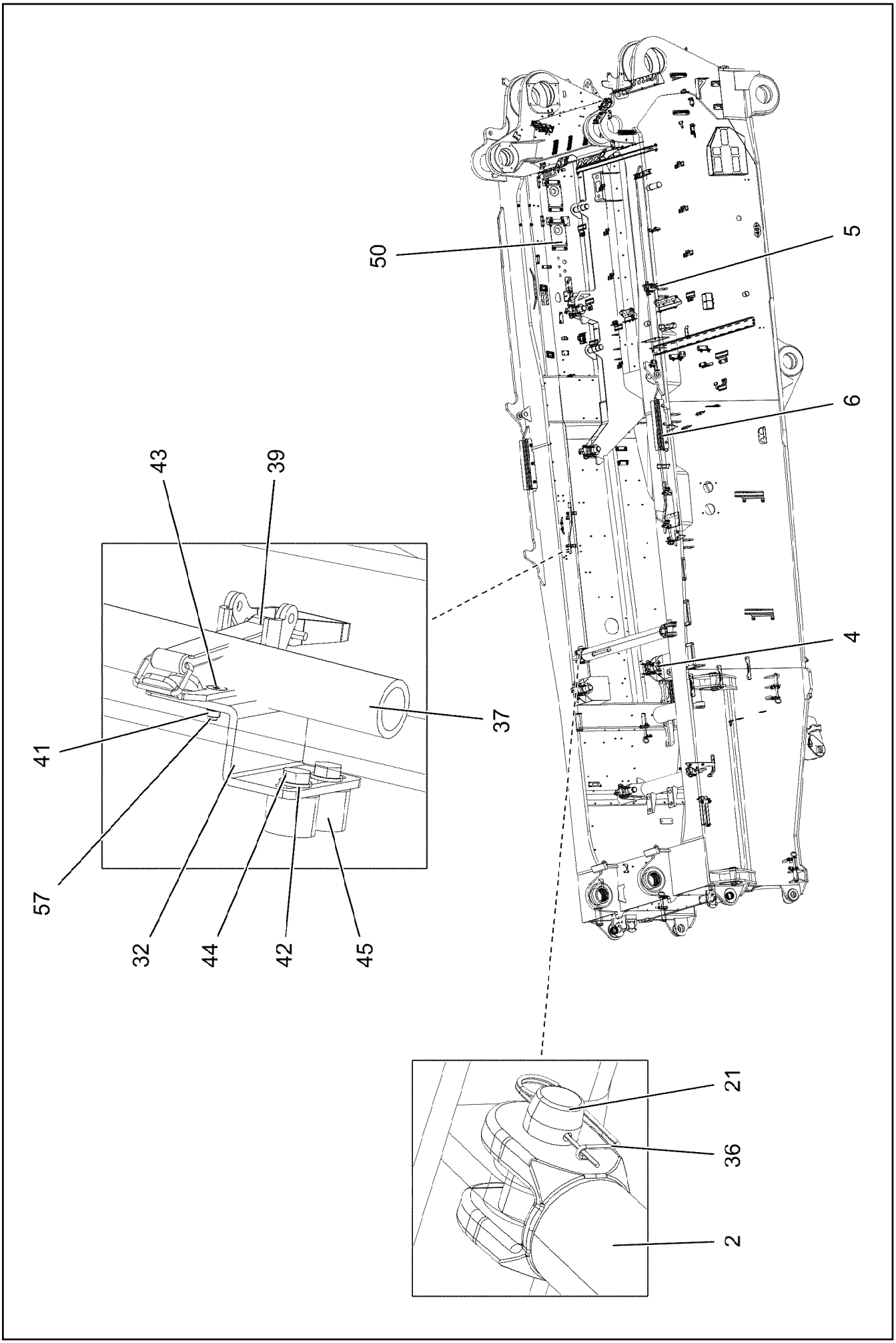
50
5
6
4
43
39
37
41
57
32
44
42
45
21
36
2

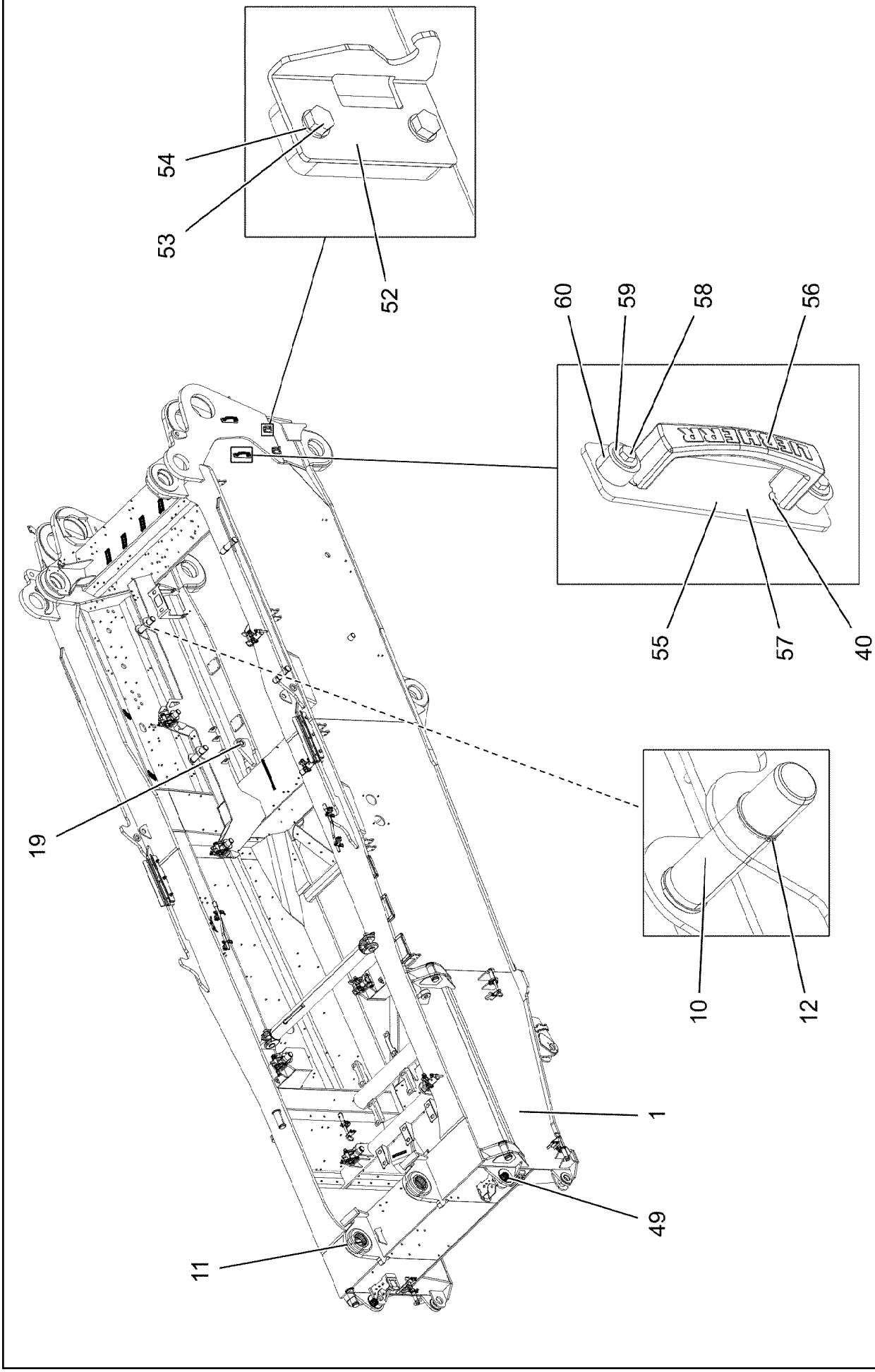
54
53
52
60
59
58
56
55
57
40
19
10
12
1
49
11

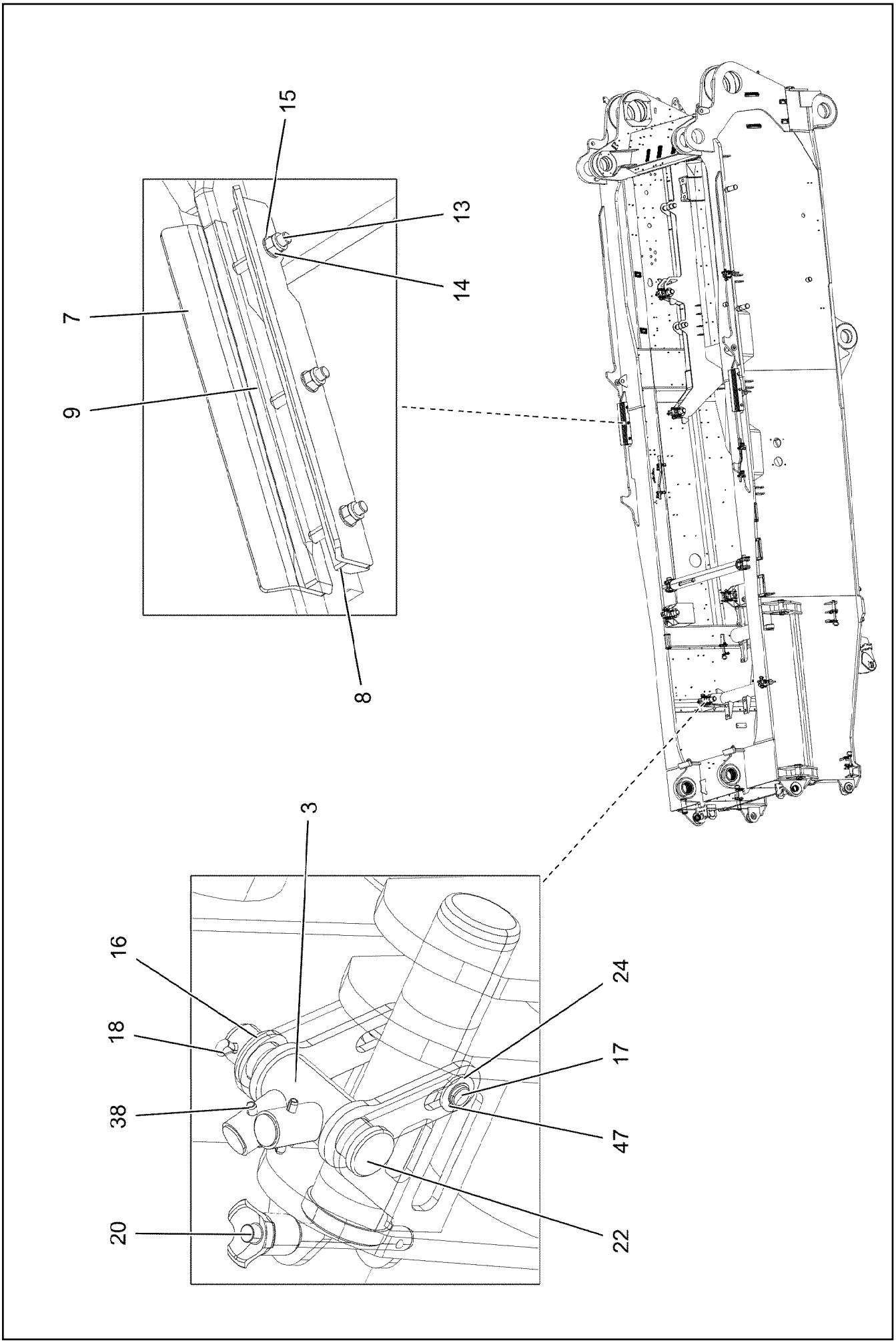
15
13
14
7
9
8
3
16
18
38
20
24
17
47
22

Pos.	Item	Quantity	Description	Bezeichnung
1	919082808	1	SUPERSTR.STEEL CONSTR.MACHINED	DREHBUEHNE STAHLBAU BEAR
2	968068408	1	ROD ST.CONST.	STANGE SCHWK.
3	968070108	8	LEVER	HEBEL
4	97033506	2	PIN 75.0X300 35NICRMOV125 SPF	BOLZEN
5	97033530	4	PIN 75.0X285 35NICRMOV125 SPF	BOLZEN
6	97033531	2	GUIDING SHEET 10X665X135 S355MC FE//	FUEHRUNGSBLECH
7	97033533	2	GUIDING SHEET 10X665X135 S355MC FE//	FUEHRUNGSBLECH
8	97033534	2	STRIP 25X665X60 S355J2+N FE//ZNNI8//CN/	LEISTE
9	97033535	2	STRIP 25X665X60 S355J2+N FE//ZNNI8//CN/	LEISTE
10	97033539	4	PIN 75.0X290 35NICRMOV125 SPF	BOLZEN
11	97033435	2	BUSHING GZ-CUZN25AL5	BUCHSE
12	4001447	4	LOCKING RING DIN 471 70X4 ZNPH R	SICHERUNGSRING
13	12230471	6	HEX SCREW ISO 4014 M20X150 8.8 FLZN SP	SECHSKANTSCHRAUBE
14	10875610	6	HEX NUT DIN 985 M20 10 FLZN SPF	SECHSKANTMUTTER
15	10289808	12	WASHER ISO 7089 20 300HV FLZN SPF	SCHEIBE
16	11910904	8	WASHER DIN 1441 37 -ST FLZN SPF	SCHEIBE
17	97059383	8	PIN 20.0X120 S355J2+AR FE//ZNNI8//CN//T0	BOLZEN
18	10875873	8	SPLIT PIN ISO 1234 8X63 ST 480H SPF	SPLINT
19	708002608	2	DU BUSHING 60X65X70	DU-BUCHSE
20	11320195	8	QUICK RELEASE PIN 20X191,2X120 NIROST	KUGELSPERRBOLZEN
21	949948308	2	PIN 80.0 X0 35NICRMOV125 GASN. SPF	BOLZEN
22	955998208	8	PIN 45X183 35NICRMOV125 GASN. SPF	BOLZEN
23	925561708	4	HANDLE GRIP WELDED FE//ZNNI8//CN//T0	GEWINDEGRIFF SCHWK.
24	10289807	16	WASHER ISO 7089 18 300HV FLZN SPF	SCHEIBE
25	10875607	8	HEX NUT DIN 985 M12 8 FLZN SPF	SECHSKANTMUTTER
26	11826527	8	HEX SCREW ISO 4017 M8X30 8.8 480H SPF	SECHSKANTSCHRAUBE
27	97035017	4	PIN 105.0X233 35NICRMOV125 SPF	BOLZEN
28	10875614	8	HEX NUT DIN 985 M8 8 480H SPF	SECHSKANTMUTTER
29	11631742	8	HEX SCREW ISO 4017 M12X30 8.8 FLZN SP	SECHSKANTSCHRAUBE
30	955051808	4	PLATE S700MC	BLECH
31	12100645	4	LOCKING RING DIN 471 85X3 480H SPF	SICHERUNGSRING
32	978682708	4	PLATE 4X119X70 S315MC FE//ZNNI8//CN//T	BLECH
33	10289804	16	WASHER ISO 7089 12 300HV FLZN SPF	SCHEIBE
34	97079607	4	LOCKING PLATE 4X132X80 S315MC FE//ZN	SICHERUNGSBLECH
35	97033846	4	LOCKING BOLT 55.0X175 35NICRMOV125	SICHERUNGSBOLZEN
36	433105008	2	RETAINING SPRING DIN 2194 6 A3C	SICHERUNGSFEDER
37	968497008	2	LEVER WELDED T ZN O	HEBEL SCHWK.
38	432008708	16	DOWEL PIN ISO 8752 8X50	SPANNSTIFT
39	704218508	4	LOCK BEARING GUMMI	VERSCHLUSSLAGER
40	408604008	8	COUNTERSUNK SCREW DIN 7991 M5X16 8.	SENKSCHRAUBE
41	10875612	8	HEX NUT DIN 985 M5 8 480H SPF	SECHSKANTMUTTER
42	12103465	26	WASHER ISO 7089 8 300HV ZNNI-480H SPF	SCHEIBE
43	10875643	8	WASHER ISO 7093-1 5 200HV 480H SPF	SCHEIBE
44	11651612	10	HEX SCREW ISO 4017 M8X16 8.8 480H SPF	SECHSKANTSCHRAUBE
45	953873408	10	SLEEVE 25X20 11SMN37 FE//ZNNI8//CN//T0	HUELSE
46	97050890	2	PIN 75.0X300 35NICRMOV125 SPF	BOLZEN
47	10171569	16	LOCKING RING DIN 471 18X1,2 FLZNNC-120	SICHERUNGSRING
48	11320193	4	QUICK RELEASE PIN 12X130,3X80 NIROST	KUGELSPERRBOLZEN
49	97125835	2	BUSHING	BUCHSE
50	96062971	1	ASSEMBLY PARTS F.SLEWING PLTF. ⇨ ❑ 186	MONTAGETEILE DREHBUEHNE
51	955002908	1	PLATE 4X20X247 S315MC FE//ZNNI8//CN//T	BLECH
52	97141196	2	PLATE 4X130X114 S315MC FE//ZNNI8//CN//T	BLECH
53	10875800	4	HEX SCREW ISO 4017 M10X18 8.8 FLZN SP	SECHSKANTSCHRAUBE
54	10289795	4	WASHER ISO 7089 10 300HV FLZN SPF	SCHEIBE
55	97054774	2	SCREW-ON PLATE 6X260X60 S355MC T ZN	ANSCHRAUBPLATTE
56	966435308	2	GRIP PA6-30%GF SPF	GRIFF
57	12220375	4	COUNTERSUNK SCREW ISO 10642 M8X20	SENKSCHRAUBE
58	11651767	4	HEX SCREW ISO 4017 M8X20 8.8 480H SPF	SECHSKANTSCHRAUBE
59	11140469	4	WASHER ISO 7093-1 8 200HV 480H SPF	SCHEIBE

Pos.	Item	Quantity	Description	Bezeichnung
60	978787708	4	SLEEVE 33.0X19 FE//ZNNI8//CN//T0	HUELSE

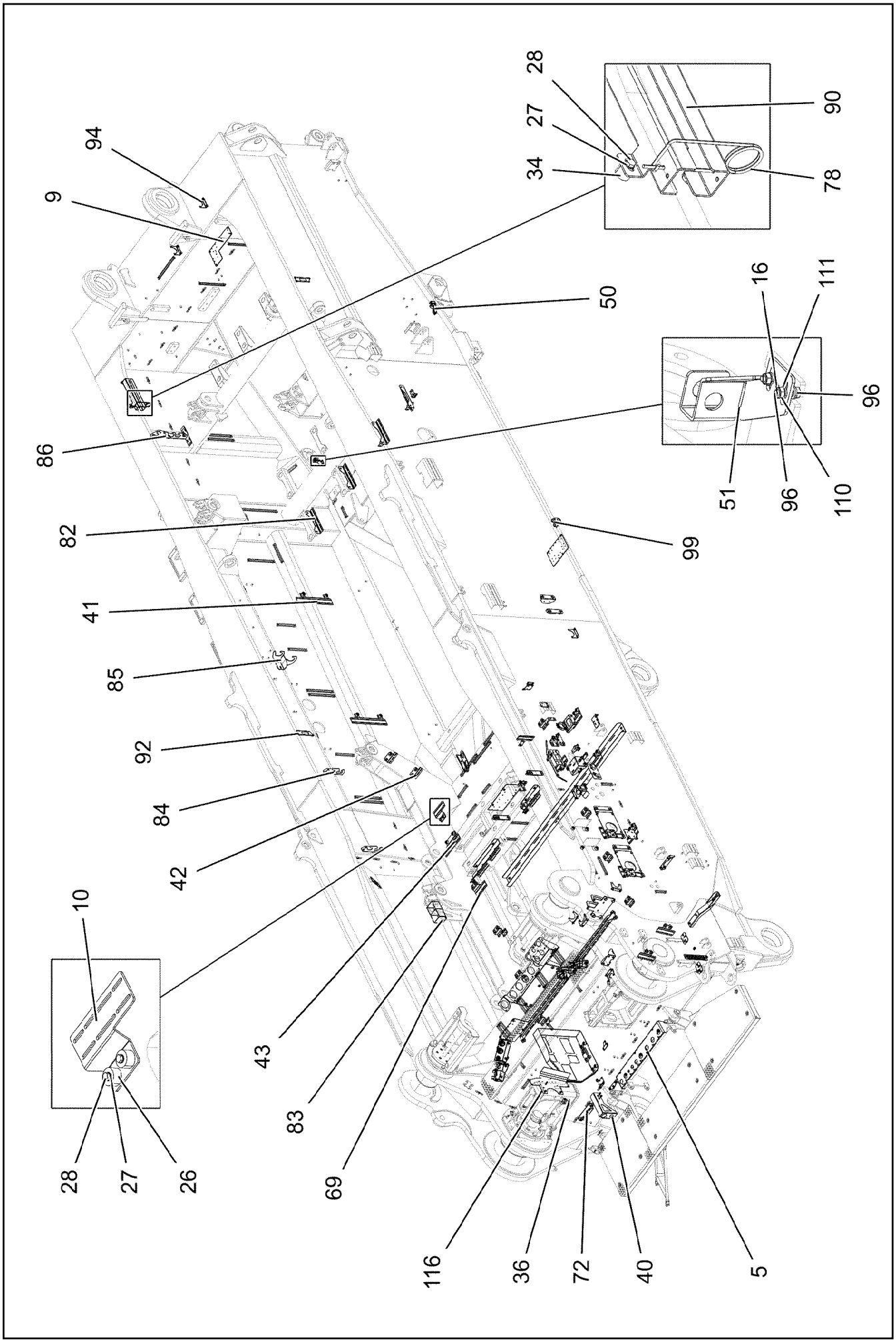

7.2.2022 172149 LIEBHERR	**etk_en_de_098277 LR 11000** **ASSEMBLY PARTS F.SLEWING PLTF.** **MONTAGETEILE DREHBUEHNE**	❑ 186 (1/7) **96062971**

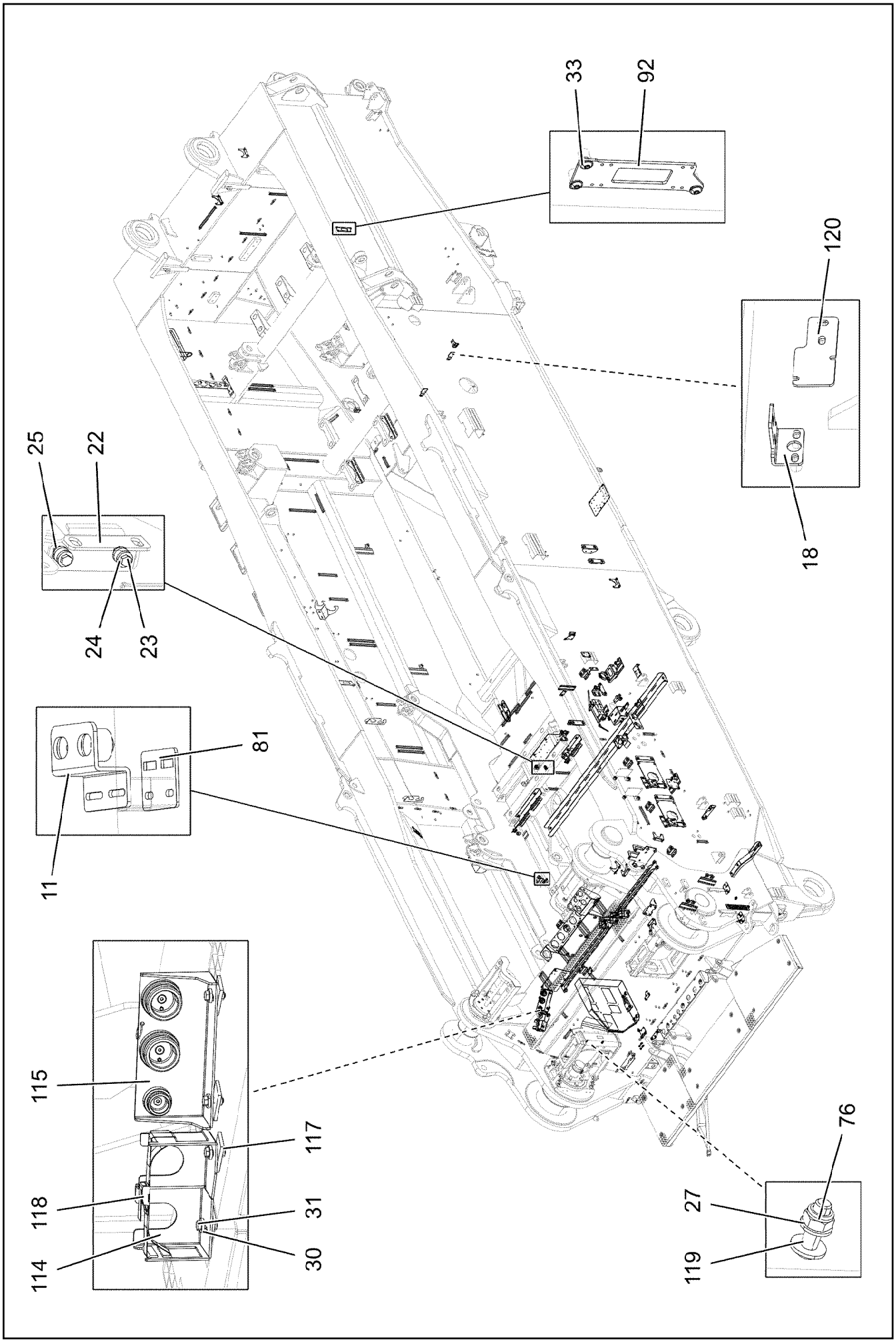
33
92
120
18
25
22
24
23
81
11
115
117
118
31
114
30
76
27
119

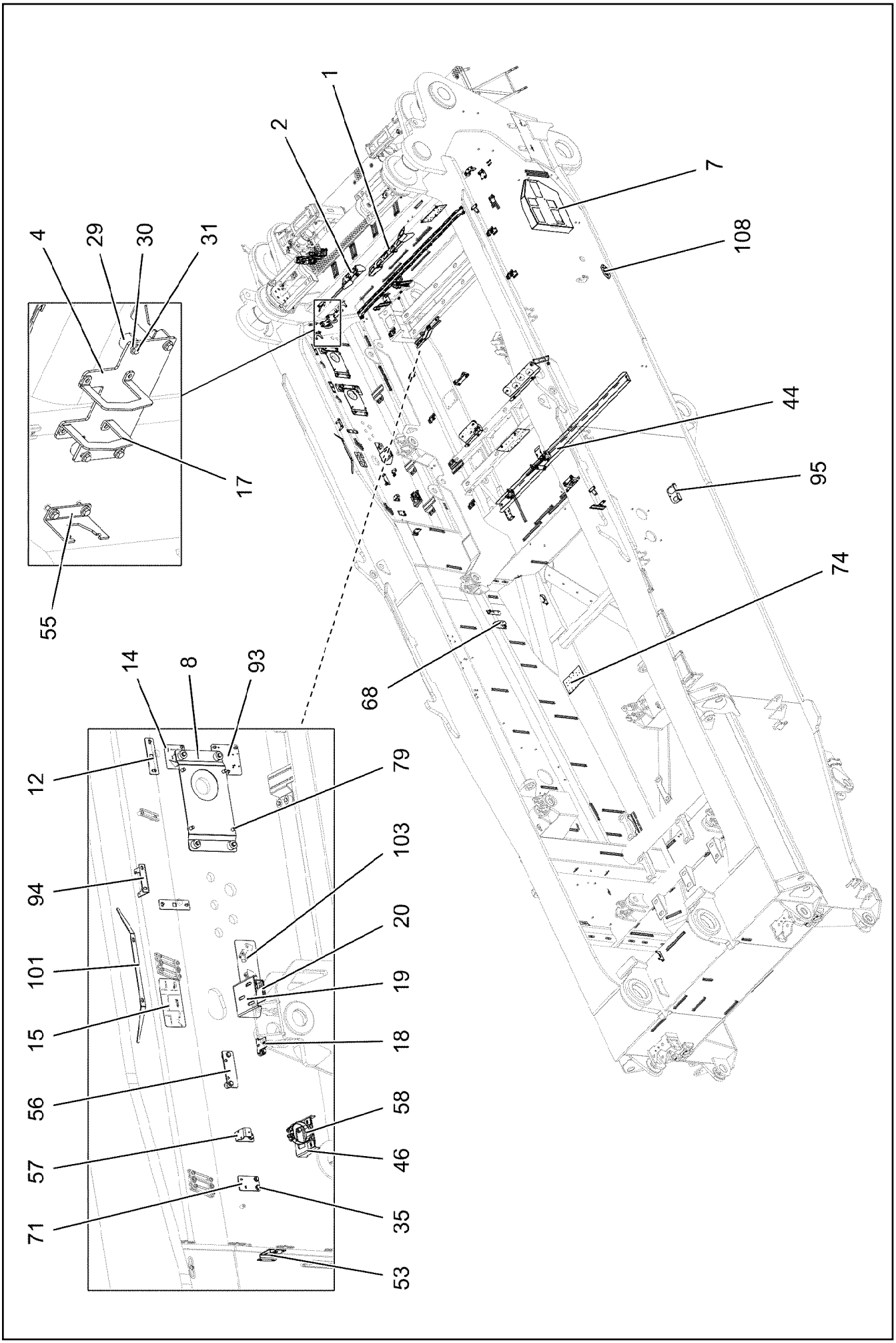
1
2
7
108
4
29
30
31
44
17
95
55
74
68
14
8
93
12
79
103
94
20
101
19
15
18
56
58
57
46
71
35
53

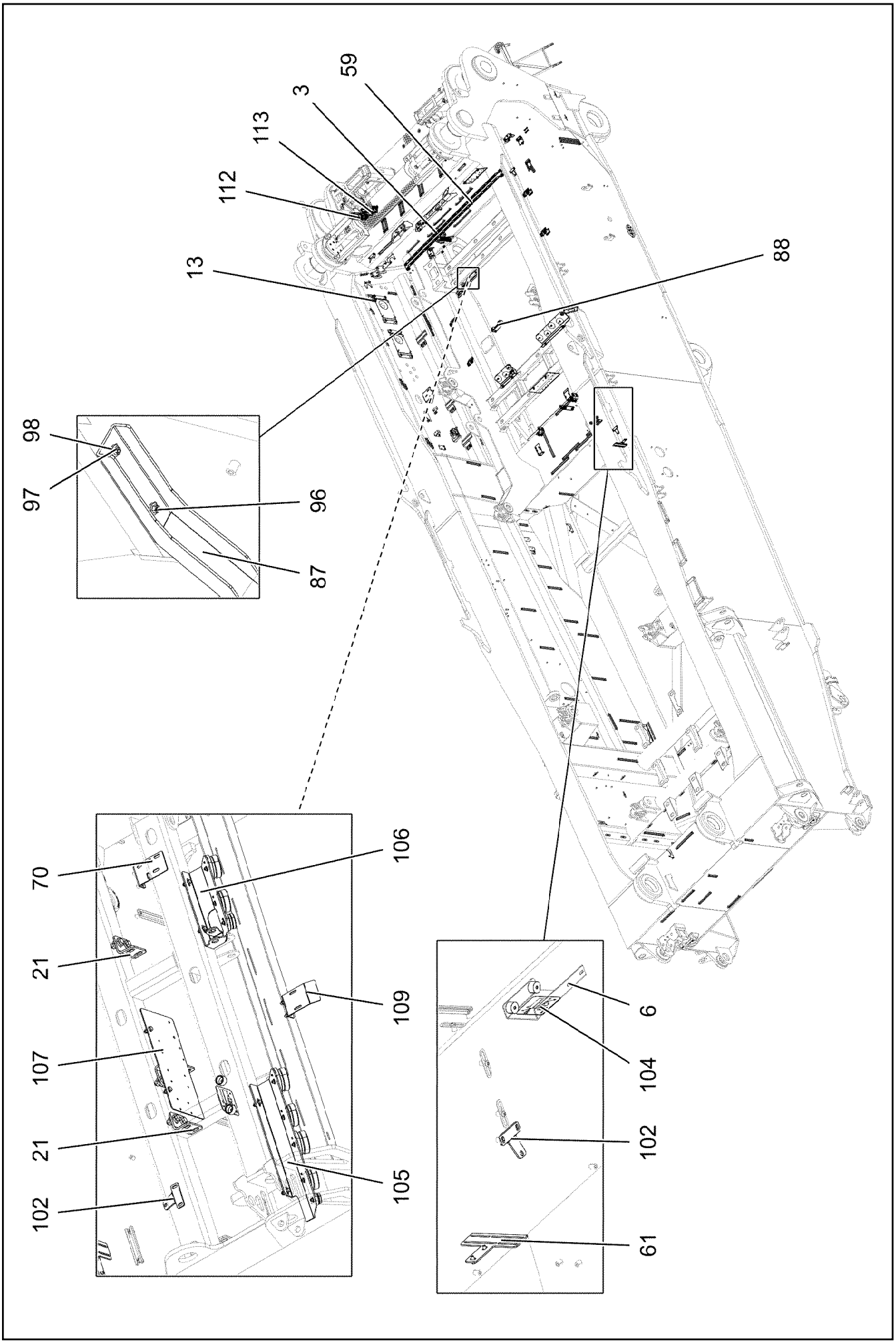
59
3
113
112
13
88
98
97
96
87
70
106
21
109
107
21
105
102
6
104
102
61

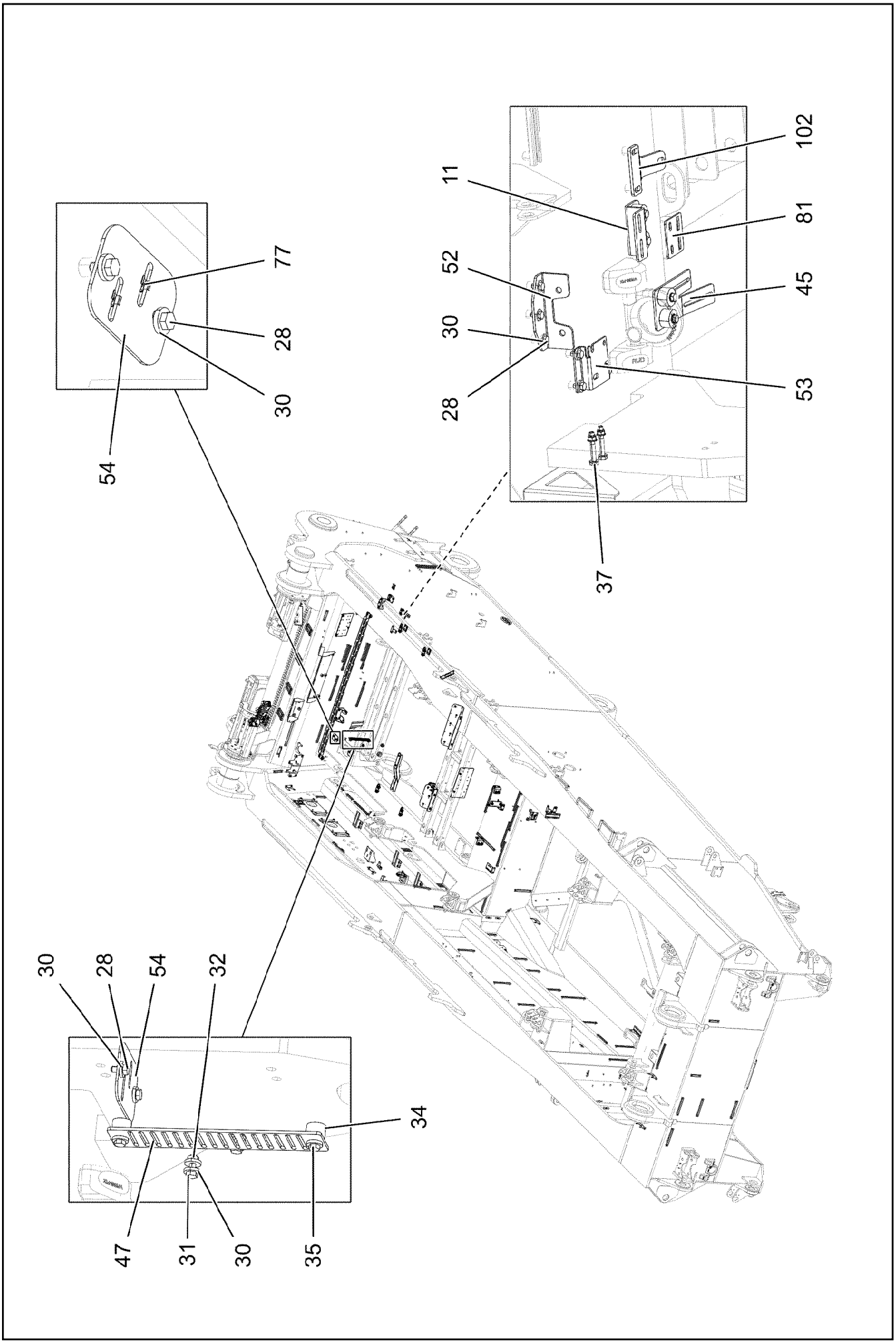
102
11
81
52
45
30
28
53
37
77
28
30
54
30
28
54
32
34
47
31
30
35

Pos.	Item	Quantity	Description	Bezeichnung
1	97039460	1	PLATE 4X890X486 S315MC FE//ZNNI8//CN//T	BLECH
2	97039461	1	PLATE 4X306X497 S315MC FE//ZNNI8//CN//T	BLECH
3	97039462	1	PLATE 4X182X338 S315MC FE//ZNNI8//CN//T	BLECH
4	97039463	1	PLATE 5X215X290 S355MC FE//ZNNI8//CN//T	BLECH
5	97039464	1	PLATE 5X1069X253 S355MC FE//ZNNI8//CN/	BLECH
6	97053156	1	PLATE 3X251X182 DC01 FE//ZNNI8//CN//T0	BLECH
7	97085641	1	PLATE 3X750X768 S355MC	BLECH
8	97039467	2	PLATE 4X423X225 S315MC FE//ZNNI8//CN//T	BLECH
9	97054546	1	PLATE 4X205X400 S315MC FE//ZNNI8//CN//T	V BLECH
10	97039470	6	PLATE 4X156X190 S315MC FE//ZNNI8//CN//T	BLECH
11	97039471	7	PLATE 4X90X117 S315MC FE//ZNNI8//CN//T	BLECH
12	978041208	3	PLATE 3X150X40 DC01 FE//ZNNI8//CN//T0	BLECH
13	970320808	1	SIGN	SCHILD
14	970320008	1	SIGN	SCHILD
15	975716708	1	SIGN 100X200 AL-BL 1MM	SCHILD
16	431103708	2	CLOSE TOLERANCE GROOVED PIN ISO 874	PASSKERBSTIFT
17	970520308	2	PLATE 4x136x107 S315MC FE//ZNNI8//CN//T	BLECH
18	955152508	2	PLATE 4X60X103 S315MC FE//ZNNI8//CN//T	BLECH
19	977498608	1	PLATE 4X316X240 S315MC FE//ZNNI8//CN//T	BLECH
20	977984508	1	PLATE 3X70X135 S355MC FE//ZNNI8//CN//T	BLECH
21	954017708	2	PLATE 6X90X123 S355MC FE//ZNNI8//CN//T	BLECH
22	955101708	2	PLATE 6X128X166 S355MC	BLECH
23	11645384	8	HEX SCREW ISO 4017 M12X40 8.8 FLZN SP	SECHSKANTSCHRAUBE
24	10006370	16	WASHER DIN 7349 13 200HV FLZN SPF	SCHEIBE
25	10875616	8	HEX NUT ISO 4032 M12 8 FLZN SPF	SECHSKANTMUTTER
26	978787708	97	SLEEVE 33.0X19 FE//ZNNI8//CN//T0	HUELSE
27	12103465	116	WASHER ISO 7089 8 300HV ZNNI-480H SPF	SCHEIBE
28	11651612	116	HEX SCREW ISO 4017 M8X16 8.8 480H SPF	SECHSKANTSCHRAUBE
29	944367508	4	TUBE 31,8X2,6X24 S355J2H FE//ZNNI8//CN/	ROHR
30	11840501	66	WASHER DIN 7349 8,4 200HV 480H SPF	SCHEIBE
31	10197831	31	HEX SCREW ISO 4017 M8X25 8.8 ZNNI-480	SECHSKANTSCHRAUBE
32	11693875	4	HEX NUT ISO 4032 M8 8 480H SPF	SECHSKANTMUTTER
33	12102696	10	BUTTON HEAD SCREW ISO 7380-2 M8X10 0	HALBRUNDKOPFSCHRAUBE
34	953873408	17	SLEEVE 25X20 11SMN37 FE//ZNNI8//CN//T0	HUELSE
35	11651767	15	HEX SCREW ISO 4017 M8X20 8.8 480H SPF	SECHSKANTSCHRAUBE
36	773933408	1	SHACKLE DIN 82101 1,6T NG1,6 ST VERZ	SCHAEKEL
37	11651582	2	HEX SCREW ISO 4014 M8X55 8.8 480H SPF	SECHSKANTSCHRAUBE
40	97077052	1	PLATE 3X245X344 S355MC FE//ZNNI8//CN//T	BLECH
41	97041357	2	PLATE 4X156X450 S315MC FE//ZNNI8//CN//T	BLECH
42	97041360	2	PLATE 4X105X153 S315MC FE//ZNNI8//CN//T	BLECH
43	97041363	1	PLATE 4X156X298 S315MC FE//ZNNI8//CN//T	BLECH
44	97041624	1	PLATE 4X2430X226 S315MC	BLECH
45	97041772	1	PLATE 4X189X75 S315MC FE//ZNNI8//CN//T	BLECH
46	97041855	1	PLATE 4X211X168 S315MC FE//ZNNI8//CN//T	BLECH
47	97042144	1	PLATE 4X285X60 S315MC FE//ZNNI8//CN//T	BLECH
50	97066285	1	PLATE 3X147X130 X5CRNI18-10	BLECH
51	97066286	1	PLATE 3X147X130 X5CRNI18-10	BLECH
52	956093308	1	PLATE 140X93 S315MC FE//ZNNI8//CN//T0	BLECH
53	970771908	2	PLATE 3X146X80 DC01 FE//ZNNI8//CN//T0	BLECH
54	97027105	2	PLATE 3X113X80 S355MC FE//ZNNI8//CN//T	BLECH
55	971276408	1	PLATE 4X115X97 S315MC FE//ZNNI8//CN//T	BLECH
56	97010163	1	PLATE 4X150X50 S315MC FE//ZNNI8//CN//T	BLECH
57	971739608	1	PLATE 4X182X40 S315MC FE//ZNNI8//CN//T	BLECH
58	774284708	1	SWIVEL BOLT BRACKET CLAMP 81-84/82,5/	GELENKBANDKONSOLENSCHE
59	97042452	1	PLATE 4X1975X127 S315MC	BLECH
61	975472908	1	PLATE 4X200X155 S315MC FE//ZNNI8//CN//T	BLECH
68	97043105	2	PLATE 4X180X111 S315MC FE//ZNNI8//CN//T	BLECH
69	97042998	2	PLATE 4X158X190 S315MC FE//ZNNI8//CN//T	BLECH
70	97145457	1	PLATE 4X164X75 S315MC	BLECH
71	97043000	1	PLATE 4X60X100 S315MC FE//ZNNI8//CN//T	BLECH

Pos.	Item	Quantity	Description	Bezeichnung
72	97043001	1	PLATE 4X250X132 S315MC FE//ZNNI8//CN//T	BLECH
74	97043179	2	PLATE 4X305X185 S315MC FE//ZNNI8//CN//T	BLECH
76	10875614	14	HEX NUT DIN 985 M8 8 480H SPF	SECHSKANTMUTTER
77	413002708	2	CAGE NUT M6	KAEFIGMUTTER
78	433102508	1	RETAINING SPRING 5X122 ISO 2081 FE/ZN8/	SICHERUNGSFEDER
79	11651006	8	HEX SCREW ISO 4017 M12X20 8.8 FLZN SP	SECHSKANTSCHRAUBE
81	971447408	3	PLATE 3X70X60 DC01 FE//ZNNI8//CN//T0	BLECH
82	975471408	4	PLATE 3X300X115 DC01 FE//ZNNI8//CN//T0	BLECH
83	97044328	1	PLATE 3X415X506 DC01 FE//ZNNI8//CN//T0	BLECH
84	97044329	2	PLATE 4X230X158 S315MC FE//ZNNI8//CN//T	BLECH
85	97044330	1	PLATE 4X276X323 S315MC FE//ZNNI8//CN//T	BLECH
86	97044331	1	PLATE 4X505X231 S315MC FE//ZNNI8//CN//T	BLECH
87	97044371	1	PLATE 4X222X512 S315MC FE//ZNNI8//CN//T	BLECH
88	97044391	1	PLATE 4X98X246 S315MC FE//ZNNI8//CN//T	BLECH
90	97044803	1	PLATE 3X486X308 DC01 FE//ZNNI8//CN//T0	BLECH
92	955668108	3	PLATE 196X63 S315MC FE//ZNNI8//CN//T0	BLECH
93	970469208	1	PLATE 2X130X125 DC01 FE//ZNNI8//CN//T0	BLECH
94	970762808	7	PLATE S315MC FE//ZNNI8//CN//T0	BLECH
95	971290308	1	PLATE 4X155X220 S315MC FE//ZNNI8//CN//T	BLECH
96	11644899	8	HEX SCREW ISO 4017 M6X20 8.8 480H SPF	SECHSKANTSCHRAUBE
97	12102692	4	HEX NUT DIN 985 M6 8 ZNNI-480H SPF	SECHSKANTMUTTER
98	11693878	8	WASHER DIN 7349 6,4 200HV 480H SPF	SCHEIBE
99	971290108	1	PLATE 4X98X100 S315MC FE//ZNNI8//CN//T	BLECH
101	953741108	1	PLATE S315MC FE//ZNNI8//CN//T0	BLECH
102	952067308	2	HOLDER 5X90X93 S355MC FE//ZNNI8//CN//T	HALTER
103	97047102	1	SIGN 1X200X100 AL-BL	SCHILD
104	97047103	1	SIGN 1X100X100 AL-BL	SCHILD
105	968907308	1	PARK CONSOLE HOSES PRE-ASS. ⇨ ❑ 193	PARKKONSOLE SCHLAEUCHE
106	968907408	1	PARK CONSOLE HOSES PRE-ASS. ⇨ ❑ 194	PARKKONSOLE SCHLAEUCHE
107	97049016	1	PLATE 3X200X400 DC01 FE//ZNNI8//CN//T0	BLECH
108	975623908	1	SIGN 2X200X100 DC01 FE//ZNNI8//CN//T0	SCHILD
109	97049226	1	PLATE 3X80X174 DC01 FE//ZNNI8//CN//T0	BLECH
110	10197764	4	HEX NUT ISO 4032 M6 10 ZNNI-480H SPF	SECHSKANTMUTTER
111	10197771	8	WASHER ISO 7089 6 200HV ZNNI-480H SPF	SCHEIBE
112	97107290	1	PLATE 3X327X177 S355MC FE//ZNNI8//CN//T	BLECH
113	97058234	1	PLATE 3X182X352 S355MC T ZN O	BLECH
114	97058235	1	PLATE 3X342X177 S355MC T ZN O	BLECH
115	969483508	1	PARK CONSOLE HOSES PRE-ASS. ⇨ ❑ 195	PARKKONSOLE SCHLAEUCHE
116	97058237	1	PLATE 3X354X500 DC01 FE//ZNNI8//CN//T0	BLECH
117	602015908	8	WELD PLATE DIN 3015-3 Z-AP 3 W1	ANSCHWEISSPLATTE
118	10020519	3	LASHING STRAP 0,5MX18MM	ZURRGURT
119	10875486	2	BUTTON HEAD SCREW AEHNL.ISO 7380-2	HALBRUNDKOPFSCHRAUBE
120	956468908	2	PLATE 4X55X116 S315MC FE//ZNNI8//CN//T	BLECH

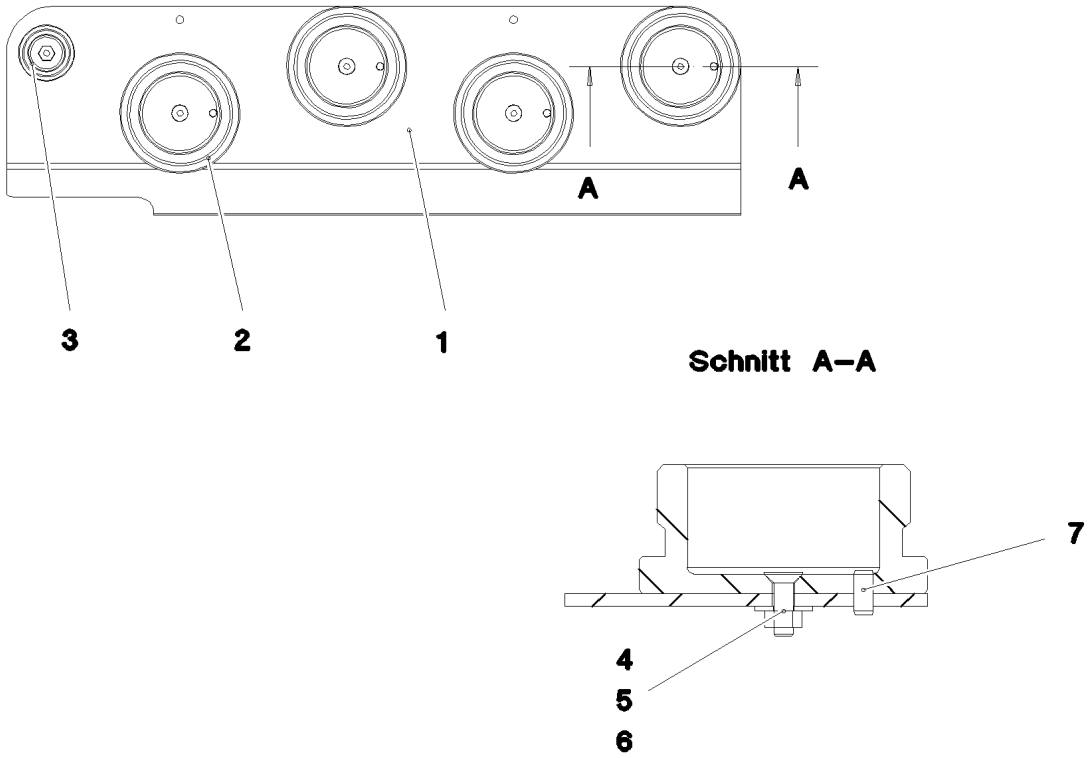

Pos.	Item	Quantity	Description	Bezeichnung
1	97049013	1	PLATE 4X550X220 S315MC T ZN O	BLECH
2	10466909	4	SCREW PLUG RD79X4 SPF	VERSCHLUSSSCHRAUBE
3	10466907	1	SCREW PLUG RD36X3 SPF	VERSCHLUSSSCHRAUBE
4	11113906	5	COUNTERSUNK SCREW DIN 7991 M6X20 A	SENKSCHRAUBE
5	421801708	5	WASHER ISO 7093-1 6 200HV-A2	SCHEIBE
6	10197764	5	HEX NUT ISO 4032 M6 10 ZNNI-480H SPF	SECHSKANTMUTTER
7	12100672	4	DOWEL PIN ISO 8752 6X14 480H SPF	SPANNSTIFT

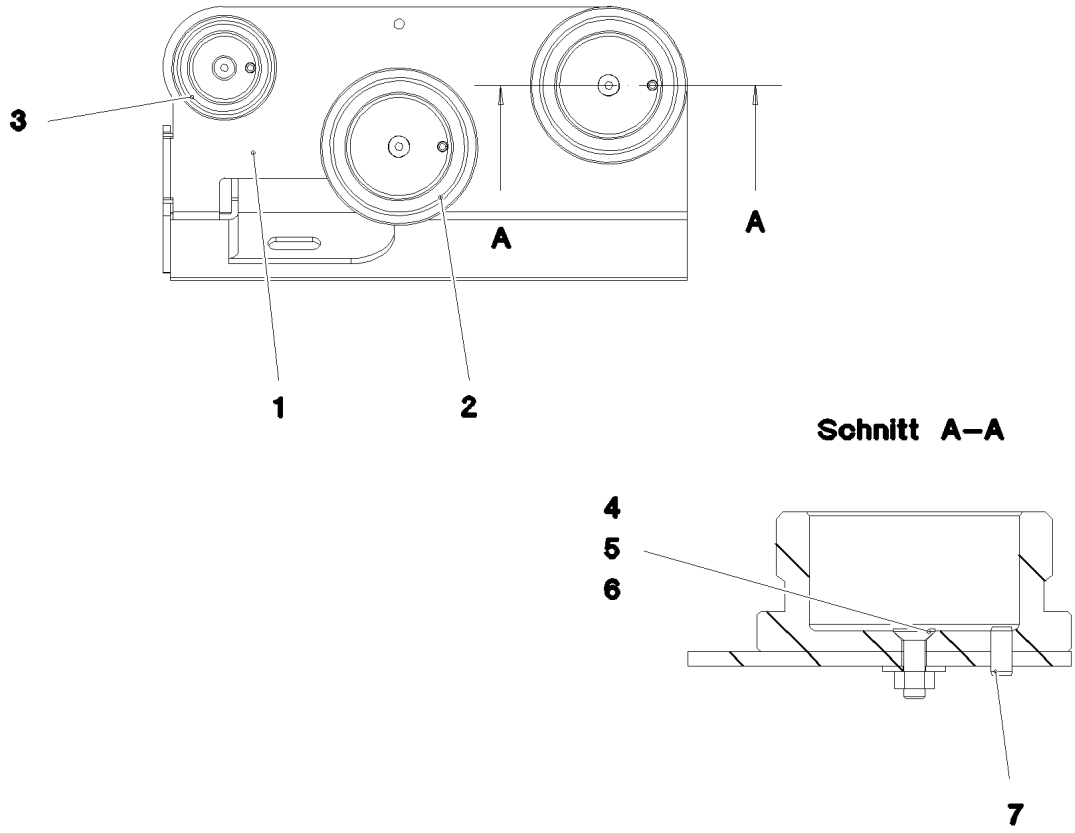

Pos.	Item	Quantity	Description	Bezeichnung
1	97049015	1	PLATE 4X220X368 S315MC T ZN O	BLECH
2	10466909	2	SCREW PLUG RD79X4 SPF	VERSCHLUSSSCHRAUBE
3	10466908	1	SCREW PLUG RD54X4 ALCUMGPB SPF	VERSCHLUSSSCHRAUBE
4	11113906	3	COUNTERSUNK SCREW DIN 7991 M6X20 A	SENKSCHRAUBE
5	421801708	3	WASHER ISO 7093-1 6 200HV-A2	SCHEIBE
6	10197764	3	HEX NUT ISO 4032 M6 10 ZNNI-480H SPF	SECHSKANTMUTTER
7	12100672	3	DOWEL PIN ISO 8752 6X14 480H SPF	SPANNSTIFT

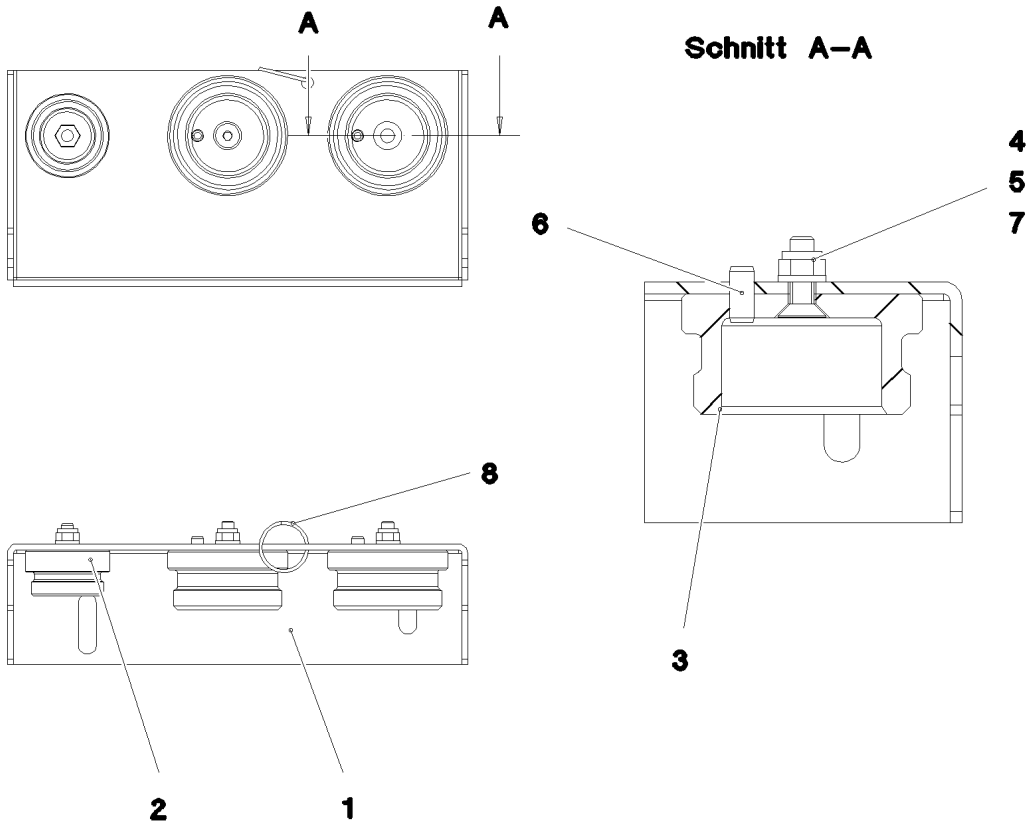

Pos.	Item	Quantity	Description	Bezeichnung
1	97058236	1	PLATE 3X340X162 DC01 T ZN O	BLECH
2	10466907	1	SCREW PLUG RD36X3 SPF	VERSCHLUSSSCHRAUBE
3	10466908	2	SCREW PLUG RD54X4 ALCUMGPB SPF	VERSCHLUSSSCHRAUBE
4	12100589	3	COUNTERSUNK SCREW AEHNL.ISO 10642	SENKSCHRAUBE
5	12102692	3	HEX NUT DIN 985 M6 8 ZNNI-480H SPF	SECHSKANTMUTTER
6	12100672	2	DOWEL PIN ISO 8752 6X14 480H SPF	SPANNSTIFT
7	10197771	3	WASHER ISO 7089 6 200HV ZNNI-480H SPF	SCHEIBE
8	12101869	1	KEY RING 25X1,5 ST FE/ZN8/CN	SCHLUESSELRING

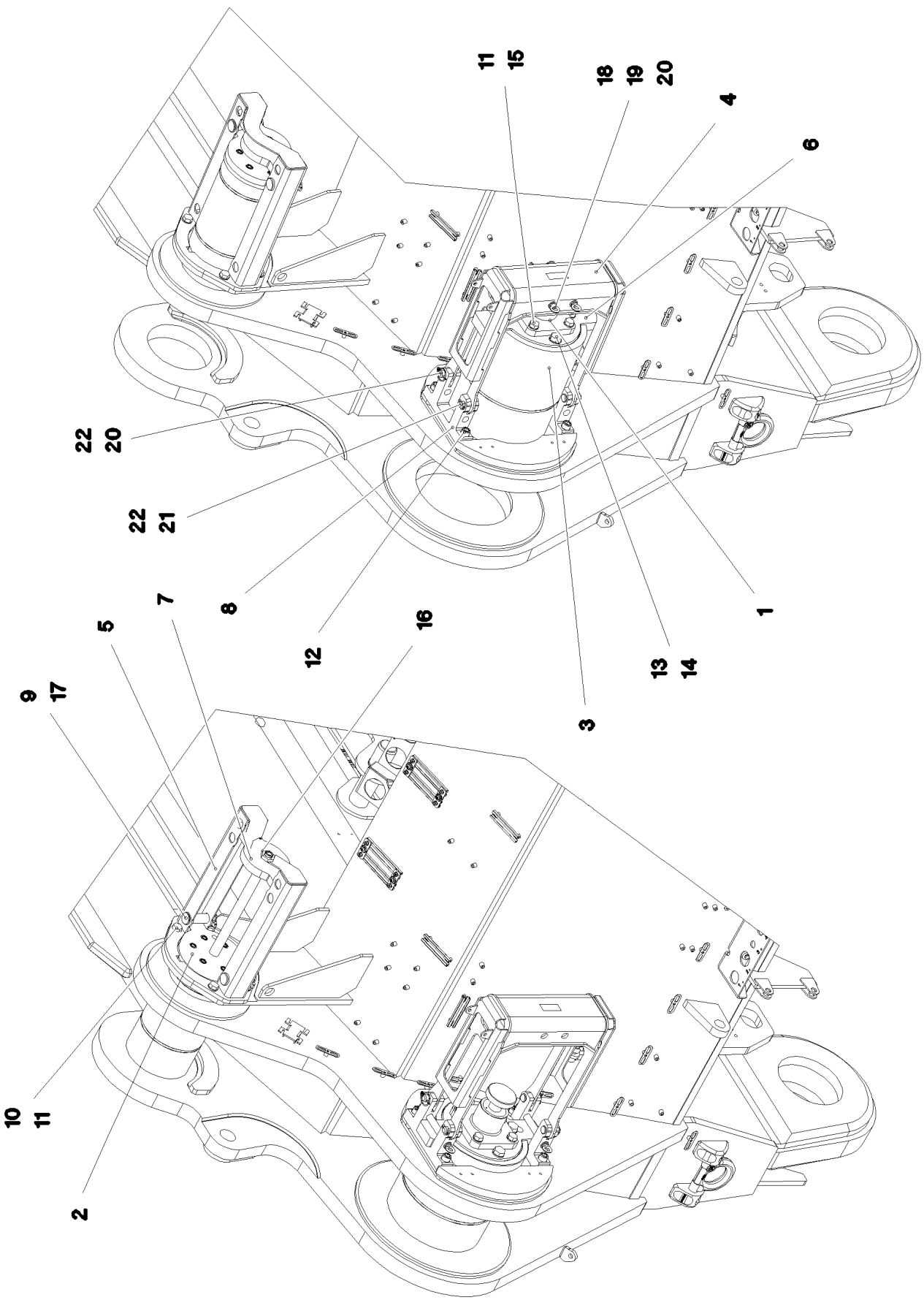

7.2.2022 081226 LIEBHERR	**etk_en_de_098277 LR 11000** **PIN F. S AND D PIVOT SECTION** **BOLZEN S-ANLENKSTUECK**	❑ 196 (1/2) **917077708**

Pos.	Item	Quantity	Description	Bezeichnung
1	11211230	2	PIN PULLING CYLINDER 90/45-400 SPF	BOLZENZIEHZYLINDER
(999)	11656880	1	SEAL KIT CYLINDER	DS ZYLINDER
2	11211233	2	HYDRO CYLINDER 80/35-396 SPF	HYDROZYLINDER
(999)	10874188	1	DS HYDRO CYLINDER	DS HYDROZYLINDER
3	97034131	2	PIN 390.0X540 35NICRMOV125 SPF	BOLZEN
4	968093308	2	BRACKET WELDED CONST.	KONSOLE SCHWK.
5	968093408	2	BRACKET WELDED CONST.	KONSOLE SCHWK.
6	97034140	2	AXLE GUARD PLATE 40X500X305 S960QL+	ACHSHALTERBLECH
7	97034143	2	PLATE 30X368X180 S960QL	BLECH
8	979358408	4	PLATE 50X175X300 S960QL+Z25	BLECH
9	97034144	4	PIN 45.0X123 35NICRMOV125 SPF	BOLZEN
10	4600199	8	HEX SCREW ISO 4017 M20X40 8.8 FLZN SP	SECHSKANTSCHRAUBE
11	10289808	16	WASHER ISO 7089 20 300HV FLZN SPF	SCHEIBE
12	10472864	8	SOCKET HEAD SCREW ISO 4762 M20X70 10	ZYLINDERSCHRAUBE
13	12224020	8	HEX SCREW ISO 4017 M24X60 8.8 FLZN SP	SECHSKANTSCHRAUBE
14	10289810	8	WASHER ISO 7089 24 300HV FLZN SPF	SCHEIBE
15	10875805	8	HEX SCREW ISO 4017 M20X50 8.8 FLZN SP	SECHSKANTSCHRAUBE
16	4635422	4	HEX NUT ISO 4035 M30 05 FLZN SPF	SECHSKANTMUTTER
17	10180884	4	SAFETY PLUG W HINGE-LID 8X62X7,5X53 4	SICHERHEITSKLAPPSTECKER
18	979358708	4	PIN 35.0X210 35NICRMOV125 SPF	BOLZEN
19	10181367	4	RING BOLT DIN 580 M8 C15E 480H SPF	RINGSCHRAUBE
20	10875870	8	SAFETY PLUG W HINGE-LID 6X42X5,5X32 4	SICHERHEITSKLAPPSTECKER
21	10180363	4	SPLIT PIN ISO 1234 6,3X40 St 480H SPF	SPLINT
22	979358808	8	PIN 35.0X70 35NICRMOV125 SPF	BOLZEN

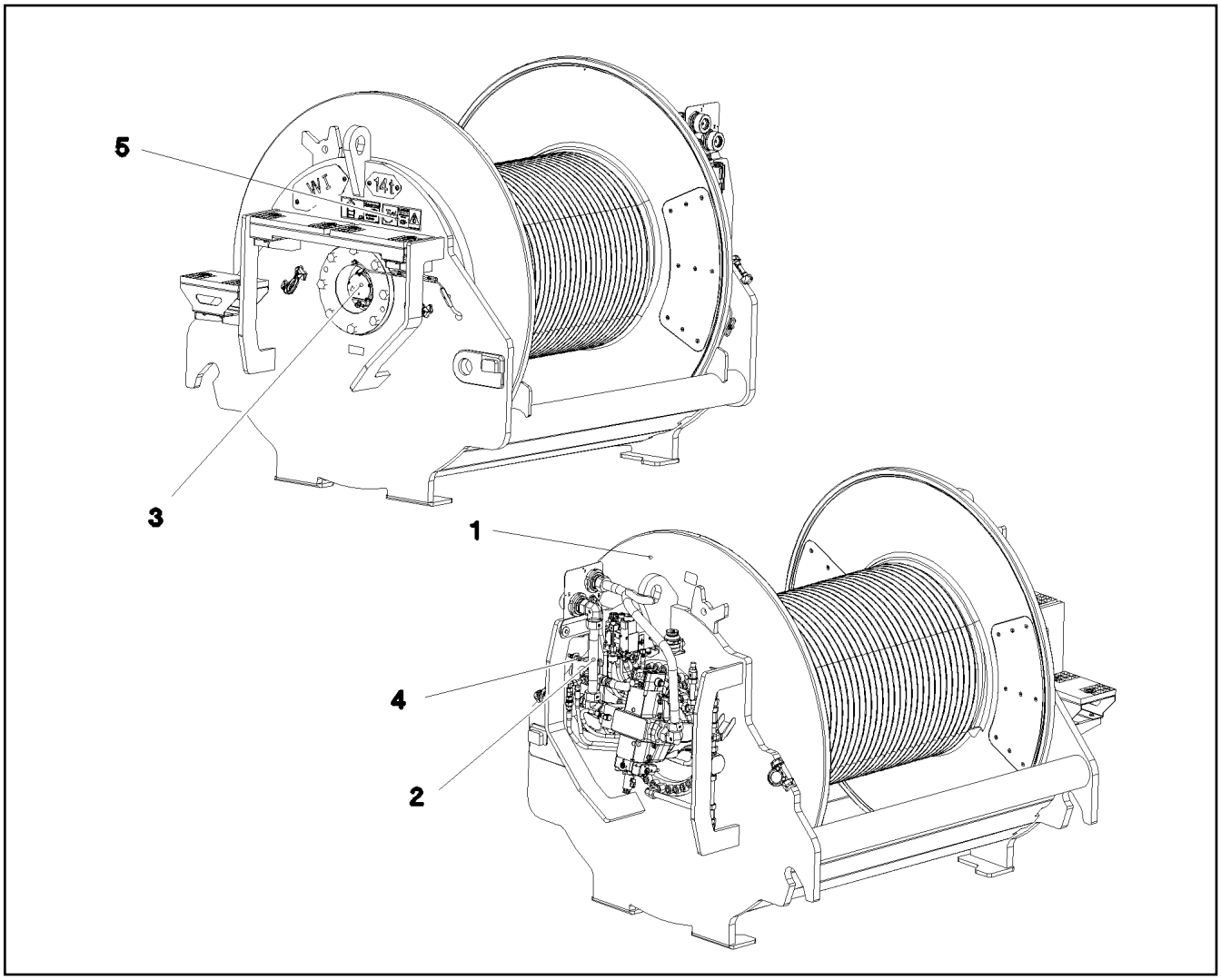

Pos.	Item	Quantity	Description	Bezeichnung
1	917438108	1	WINCH 1 PRE-ASSEMBLY ⇨ ❑ 199	WINDE 1 VORM.
2	917078008	1	ADDITIONAL HYDRAULICS WINCH 1 ⇨ ❑ 208	ZUSATZHYDRAULIK WINDE 1
3	917452308	1	ELECTRIC FOR WINCH 1 ⇨ ❑ 214	ELEKTRIK WINDE 1
4	917451408	1	CENTRAL GREASING WINDE 1-2 ⇨ ❑ 216	ZENTRALSCHMIERUNG
5	917472708	1	SIGNS WINDE 1 ⇨ ❑ 217	BESCHILDERUNG

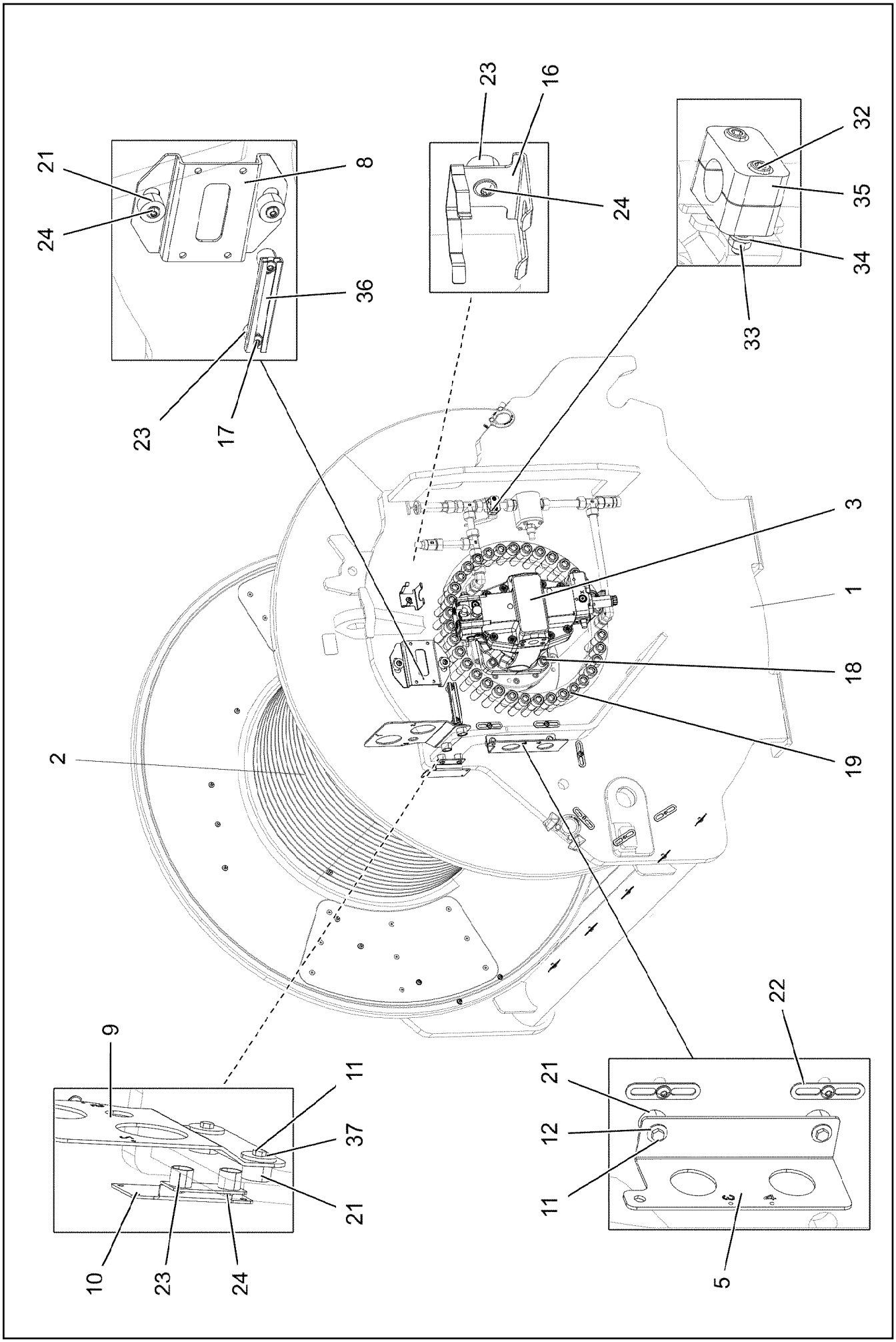

7.2.2022 081222 LIEBHERR	**etk_en_de_098277 LR 11000** **WINCH 1 PRE-ASSEMBLY** **WINDE 1 VORM.**	❑ 199 (1/3) **917438108**

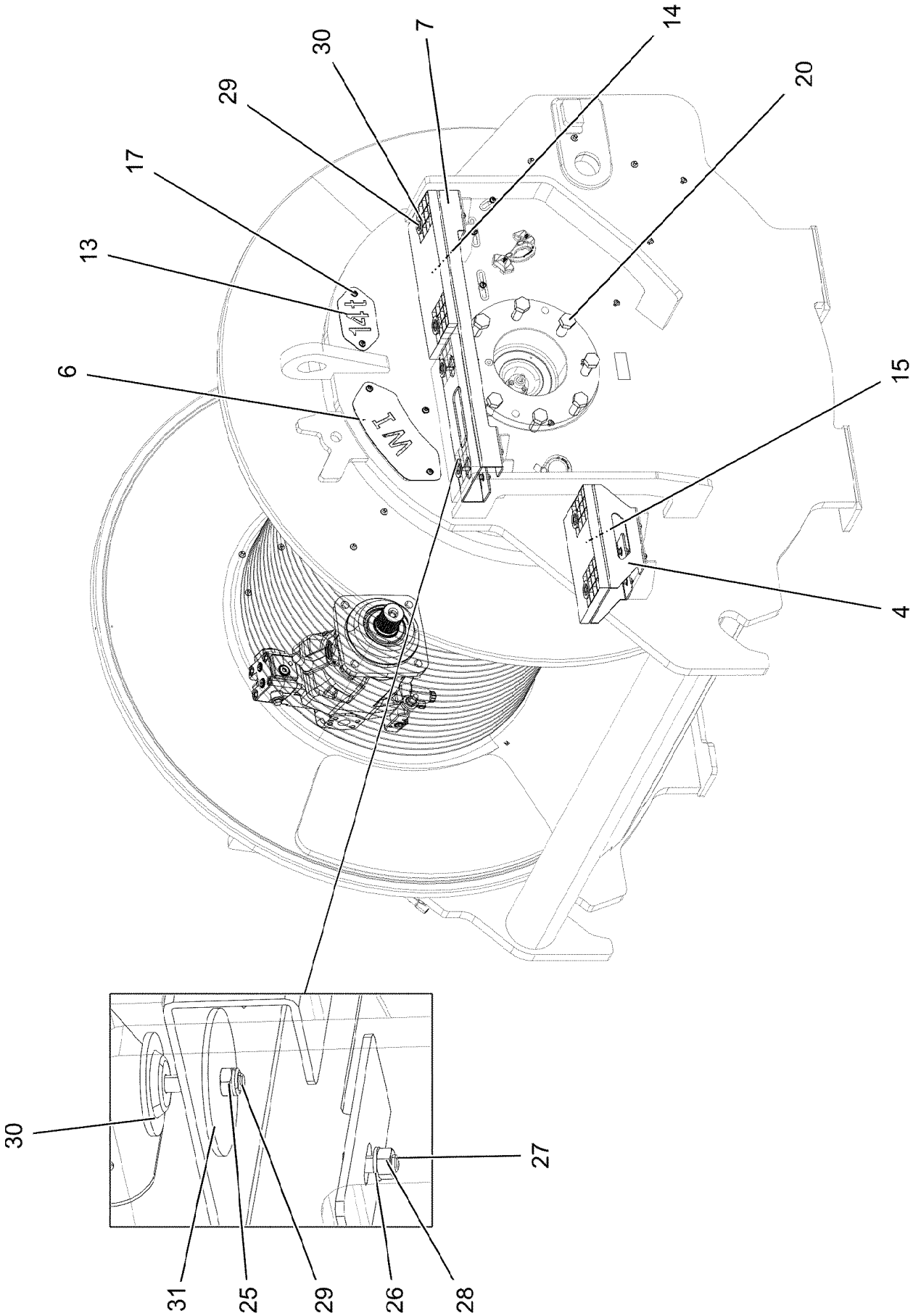

7.2.2022 067903 LIEBHERR	**etk_en_de_098277 LR 11000** **WINCH 1 PRE-ASSEMBLY** **WINDE 1 VORM.**	❑ 200 (2/3) **917438108**

Pos.	Item	Quantity	Description	Bezeichnung
1	968093208	1	WINCH BEARING	WINDENLAGERUNG SCHWK.
2	90023098	1	COMPACT ROPE WINCH KSW 700/1780 LIEB ⇨ ❑ 202	KOMPAKTSEILWINDE
3	11170708	1	VARIABLE DISPLACEMENT MOTOR A6VM 2 ⇨ ❑ 207	VERSTELLMOTOR
4	97034139	1	PLATE 4X523X310 S315MC FE//ZNNI8//CN//T	BLECH
5	97034141	1	PLATE 4X159X275 S315MC FE//ZNNI8//CN//T	BLECH
6	97034142	1	PLATE 2X214X295 DC01 FE//ZNNI8//CN//T0	BLECH
7	97034145	1	PLATE 4X830X422 S315MC FE//ZNNI8//CN//T	BLECH
8	97034146	1	PLATE 4X231X151 S315MC FE//ZNNI8//CN//T	BLECH
9	97034927	1	PLATE 4X302X219 S315MC FE//ZNNI8//CN//T	BLECH
10	97041125	1	PLATE 3X122X150 DC01 FE//ZNNI8//CN//T0	BLECH
11	11651612	4	HEX SCREW ISO 4017 M8X16 8.8 480H SPF	SECHSKANTSCHRAUBE
12	11140469	2	WASHER ISO 7093-1 8 200HV 480H SPF	SCHEIBE
13	97008421	1	PLATE 2X100X190 DC01 FE//ZNNI8//CN//T0	BLECH
14	725856108	2	GRIDIRON T400X200X25/2 S235JR T ZN K	GITTERROST-P
15	97034238	1	GRIDIRON T310X200X25/2 S235JR T ZN K	GITTERROST-P
16	97037694	1	PLATE 192X126 DC01 FE//ZNNI8//CN//T0	BLECH
17	12102696	23	BUTTON HEAD SCREW ISO 7380-2 M8X10 0	HALBRUNDKOPFSCHRAUBE
18	12691230	4	SOCKET HEAD SCREW ISO 4762 M20X50 8	ZYLINDERSCHRAUBE
19	404324908	35	SOCKET HEAD SCREW ISO 4762 M24X110	ZYLINDERSCHRAUBE
20	406605808	8	HEX SCREW ISO 4017 M24X60 10.9 FLZN SP	SECHSKANTSCHRAUBE
21	978787708	6	SLEEVE 33.0X19 FE//ZNNI8//CN//T0	HUELSE
22	953650008	17	CABLE CLAMP DC01 FE//ZNNI8//CN//T0	KABELHALTER
23	953873408	5	SLEEVE 25X20 11SMN37 FE//ZNNI8//CN//T0	HUELSE
24	10875485	5	BUTTON HEAD SCREW AEHNL.ISO 7380-2	HALBRUNDKOPFSCHRAUBE
25	10875614	6	HEX NUT DIN 985 M8 8 480H SPF	SECHSKANTMUTTER
26	420060705	16	WASHER ISO 7089 8 200HV-A2	SCHEIBE
27	11651767	8	HEX SCREW ISO 4017 M8X20 8.8 480H SPF	SECHSKANTSCHRAUBE
28	4901732	8	HEX NUT ISO 4032 M8 A4-80	SECHSKANTMUTTER
29	10875537	6	HEX SCREW ISO 4017 M8X40 8.8 480H SPF	SECHSKANTSCHRAUBE
30	10100621	6	DISH MOUNTING	TELLERBEFESTIGUNG
31	941138108	6	WASHER DC01 FE//ZNNI8//CN//T0	SCHEIBE
32	10875592	2	SOCKET HEAD SCREW ISO 4762 M6X45 8.8	ZYLINDERSCHRAUBE
33	10197764	2	HEX NUT ISO 4032 M6 10 ZNNI-480H SPF	SECHSKANTMUTTER
34	10197771	2	WASHER ISO 7089 6 200HV ZNNI-480H SPF	SCHEIBE
35	602008508	2	CLAMP-HALF DIN 3015-1 L 3 R 22 PP SW	KLEMMHAELFTE
36	954117308	1	CARRIER RAIL X0	TRAGSCHIENE
37	944393808	2	LOCK WASHER RD40X4 S315MC FE//ZNNI8/	SICHERUNGSSCHEIBE

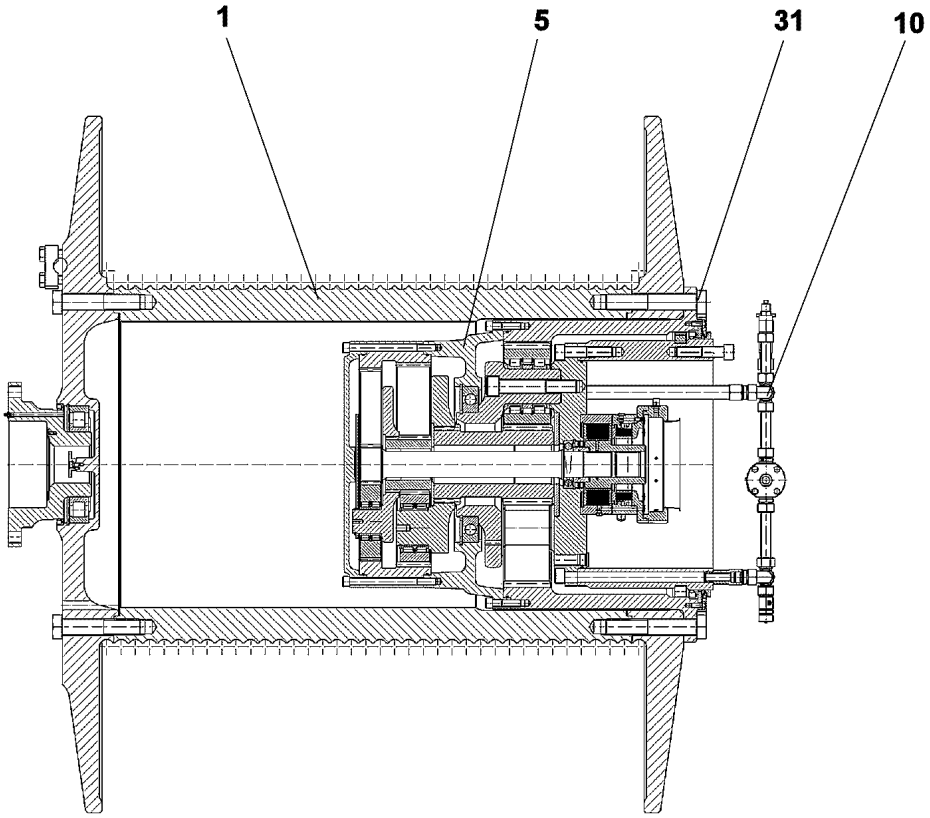

Pos.	Item	Quantity	Description	Bezeichnung
1	90024482	1	ROPE DRUM D=840 SEIL=32/11	SEILTROMMEL
(25)	90024799	1	DISTANCE PLATE 4X356X690 S355NC SPF	DISTANZBLECH
(26)	90024800	1	DISTANCE PLATE 4X342X690 SPF	DISTANZBLECH
(27)	90024801	2	DISTANCE PLATE 4X317X690 SPF	DISTANZBLECH
(28)	10181426	36	COUNTERSUNK SCREW DIN 7991 M8X20 10	SENKSCHRAUBE
5	90024489	1	PLANETARY GEARBOX 3-STUFIG ⇨ ❑ 203	PLANETENGETRIEBE
10	90024490	1	OIL-GAUGING INSTRUMENT ⇨ ❑ 206	OELMESSEINRICHTUNG
31	406220708	24	HEX SCREW ISO 4014 M36X210 10.9 BLANK	SECHSKANTSCHRAUBE

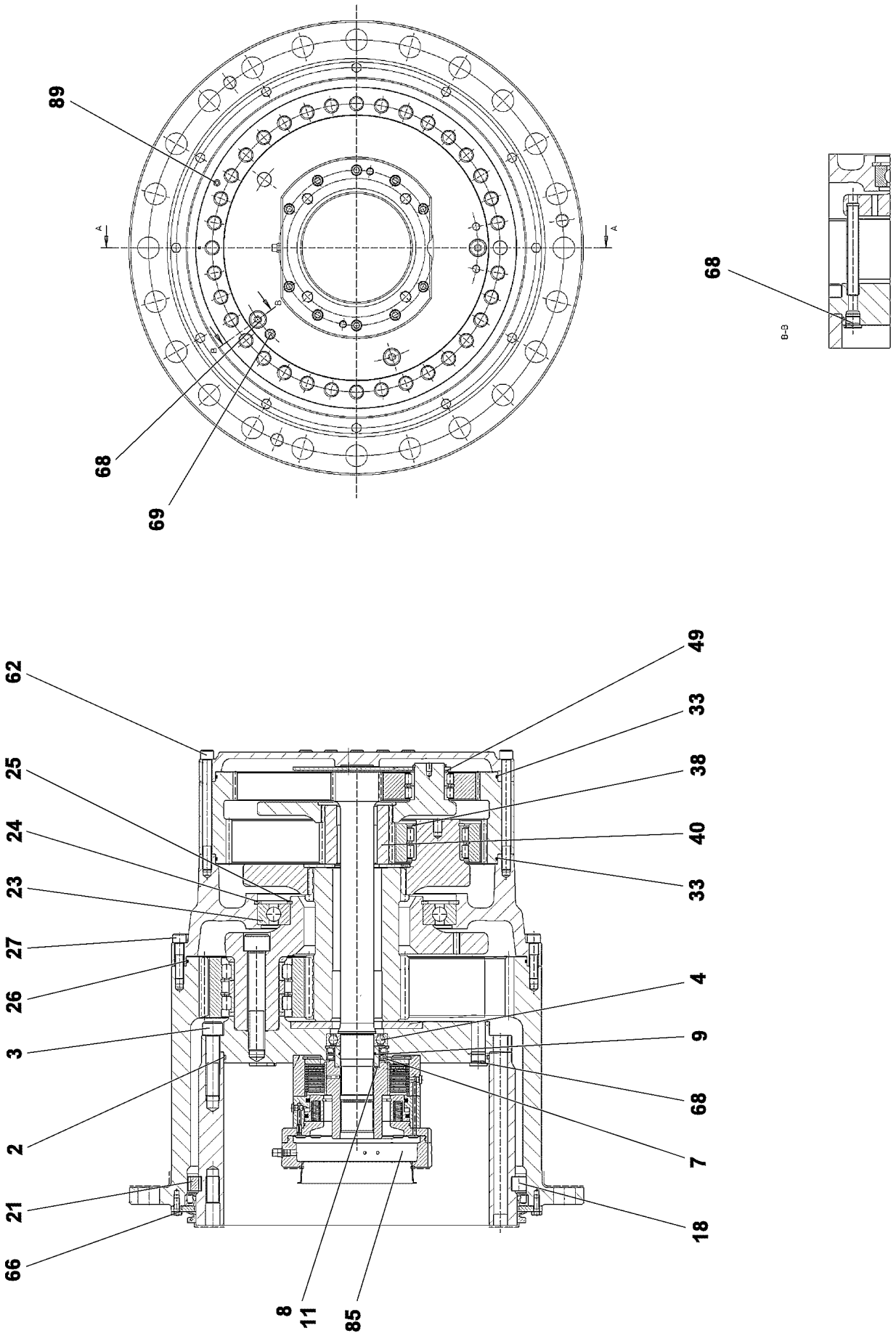

7.2.2022 099646 LIEBHERR	**etk_en_de_098277 LR 11000** **PLANETARY GEARBOX** **PLANETENGETRIEBE**	❑ 203 (1/2) **90024489**

Pos.	Item	Quantity	Description	Bezeichnung
2	761061703	1	O-RING 470X5 NBR 70	O-RING
3	404324908	35	SOCKET HEAD SCREW ISO 4762 M24X110	ZYLINDERSCHRAUBE
4	745141201	1	DEEP GROOVE BALL BEARING DIN 625 621	RILLENKUGELLAGER
7	710027101	2	ROTARY SHAFT LIP SEAL DIN 3760 A 80X1	RADIALWELLENDICHTRING
8	968478401	1	SLEEVE 60X80X36,5 -20MnCr5	LAUFRING
9	726411301	1	O-RING 60X3 NBR 70	O-RING
11	10171588	1	LOCKING RING DIN 471 60X2 FLZNNC-120H	SICHERUNGSRING
18	747004401	55	CYL.ROLLER DIN 5402-1 26X26	ZYLINDERROLLE
21	797028301	55	INTERMEDIATE PART	ZWISCHENSTUECK
23	10168662	1	DEEP GROOVE BALL BEARING DIN 625 16	RILLENKUGELLAGER
24	540187408	1	LOCKING RING DIN 472 360X6	SICHERUNGSRING
25	428006705	1	LOCKING RING DIN 471 240X5 ST	SICHERUNGSRING
26	761020803	1	O-RING 600X4 NBR 70	O-RING
27	4002918	36	SOCKET HEAD SCREW ISO 4762 M16X65 10	ZYLINDERSCHRAUBE
33	761032303	2	O-RING 480X4 NBR 70	O-RING
38	463000303	3	LOCKING RING DIN 471 80X4	SICHERUNGSRING
40	944441603	1	SUN WHEEL Z=24 18CrNiMo7-6	SONNENRAD
49	422007001	3	SUPPORTING WASHER DIN 988 55X68X3 S	STUETZSCHEIBE
62	501562308	36	SOCKET HEAD SCREW DIN 912 M16X200 1	ZYLINDERSCHRAUBE
66	10299578	12	HEX SCREW ISO 4017 M10X25 10.9 FLZN SP	SECHSKANTSCHRAUBE
68	477511501	3	SCREW PLUG VSTI M26X1,5 CR6-FREI	VERSCHLUSSSCHRAUBE
69	477704908	1	STOP PLUG VSTIM14X1,5ED CR6-FREI	STOPFEN
85	90024729	1	SPRING LOADED BRAKE ⇨ ❑ 205	FEDERDRUCKBREMSE
89	7743242	1	HYDRAULIC-TYPE LUBRICAT.NIPPLE DIN 71	KEGELSCHMIERNIPPEL

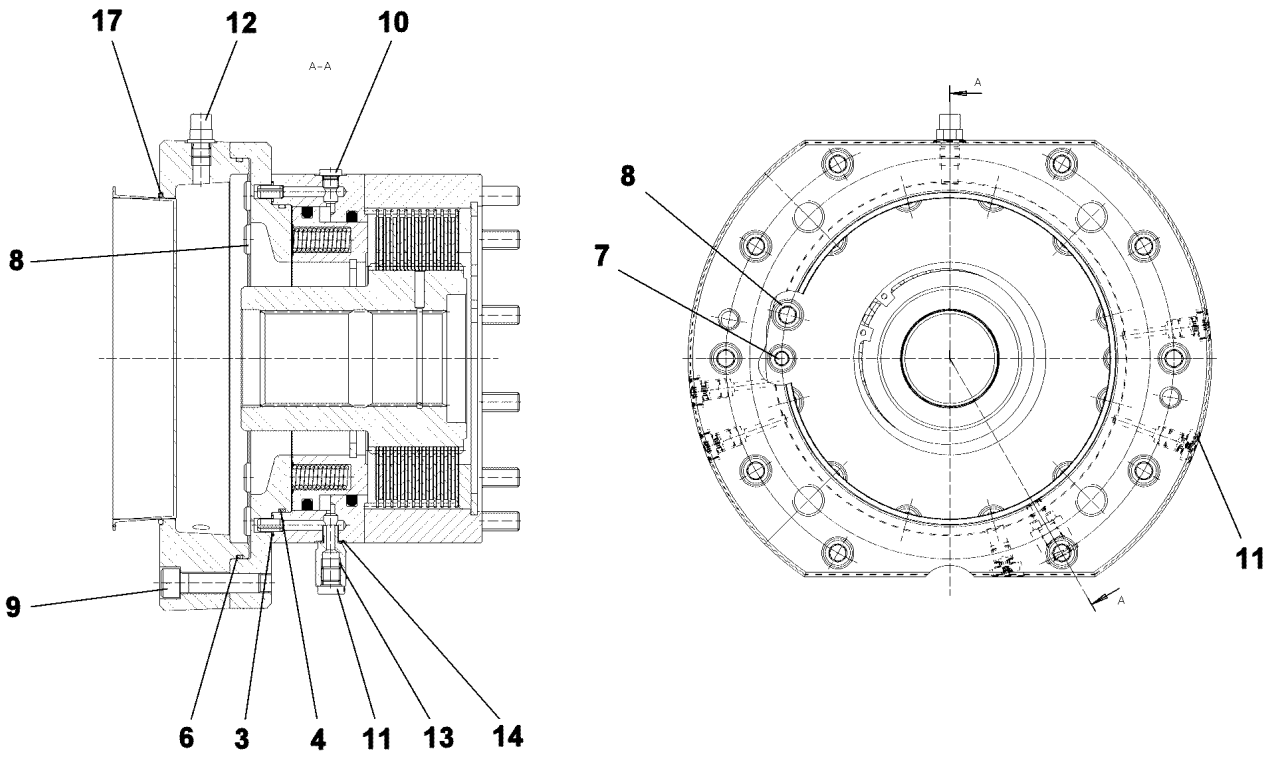

Pos.	Item	Quantity	Description	Bezeichnung
3	521196508	2	O-RING 9X1,5 NBR90	O-RING
4	726434401	1	O-RING 182X3 FKM 80	O-RING
6	10014136	1	O-RING 235X3 FKM 70	O-RING
7	4042020	2	SOCKET HEAD SCREW ISO 4762 M10X85 8.	ZYLINDERSCHRAUBE
8	11321151	12	SOCKET HEAD SCREW ISO 4762 M12X160	ZYLINDERSCHRAUBE
9	10012659	10	SOCKET HEAD SCREW ISO 4762 M12X50 10	ZYLINDERSCHRAUBE
10	477510501	4	SCREW PLUG VSTI M10X1 CR6-FREI	VERSCHLUSSSCHRAUBE
11	477704377	6	STOP PLUG VSTIM12X1,5ED A3P	STOPFEN
12	721114701	1	VENTILATION VALVE	ENTLUEFTUNGSVENTIL
13	932187701	1	THREADED CONNECTION PIECE	GEWINDEANSCHLUSSSTUTZE
14	726454401	1	O-RING 9X1,5 NBR 70	O-RING
17	726432901	1	O-RING 190X3 FKM 70	O-RING
18	10175736	1	SPRING LOADED BRAKE	FEDERDRUCKBREMSE
(1)	503199001	11	INTERNAL MULTI-DISC	INNENLAMELLE
(2)	761039003	12	OUTER MULTI-DISC	AUSSENLAMELLE

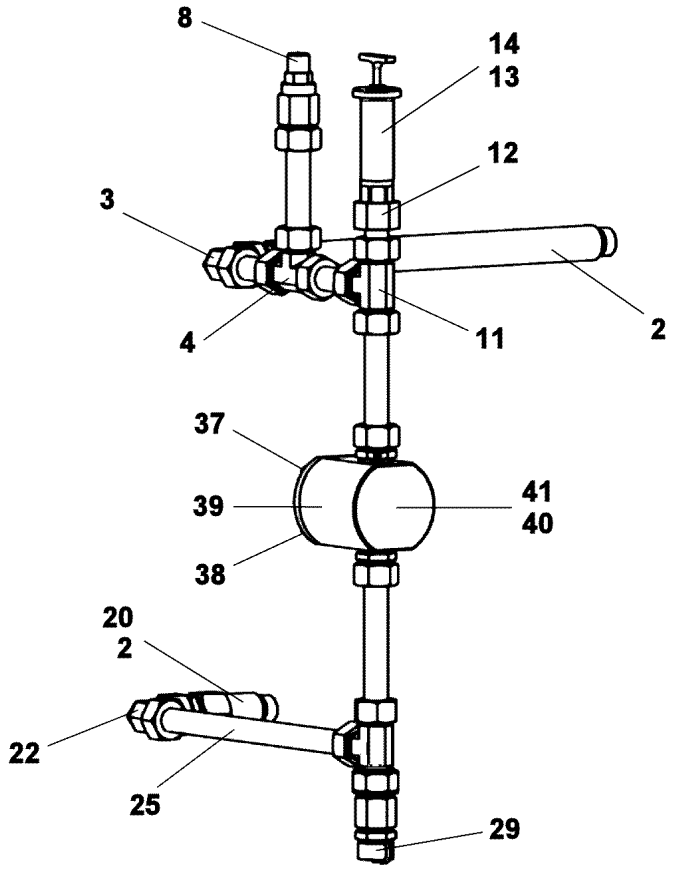

Pos.	Item	Quantity	Description	Bezeichnung
2	10664129	2	O-RING 23X2 NBR90	O-RING
3	472201108	1	FITTING EVW22-LM	VERSCHRAUBUNG
4	470400708	1	FITTING T 22L	VERSCHRAUBUNG
8	721108801	1	VENTILATION UNIT Steel CR6-FREI	BE- UND ENTLUEFTUNGSFILTE
11	470400708	1	FITTING T 22L	VERSCHRAUBUNG
12	927586201	1	CONNECTION STUB 11SMnPb30+C	ANSCHLUSSSTUTZEN
13	927501901	1	VENTILATION CONNECTING PIECE	ENTLUEFTUNGSSTUTZEN
14	761022503	1	SEALING RING 19,6X24,3X1,5 NBR 85 Shore	DICHTRING
20	927625201	1	CONNECTION STUB M26X1,5 11SMnPb30+	ANSCHLUSSSTUTZEN
22	472201108	1	FITTING EVW22-LM	VERSCHRAUBUNG
25	999834501	1	TUBE LN 80 401 22X1.5X325 St 37.4 NBK	ROHR
29	710105908	1	SEALING RING DIN 7603 A27X32X2 CU	DICHTRING
38	11651767	4	HEX SCREW ISO 4017 M8X20 8.8 480H SPF	SECHSKANTSCHRAUBE
39	477511501	1	SCREW PLUG VSTI M26X1,5 CR6-FREI	VERSCHLUSSSCHRAUBE
40	10168177	1	OIL LEVEL PROBE L=50 12/24V SPF	OELSTANDSSONDE
41	710104008	1	SEALING RING DIN 7603 A18X22X1,5 CU	DICHTRING

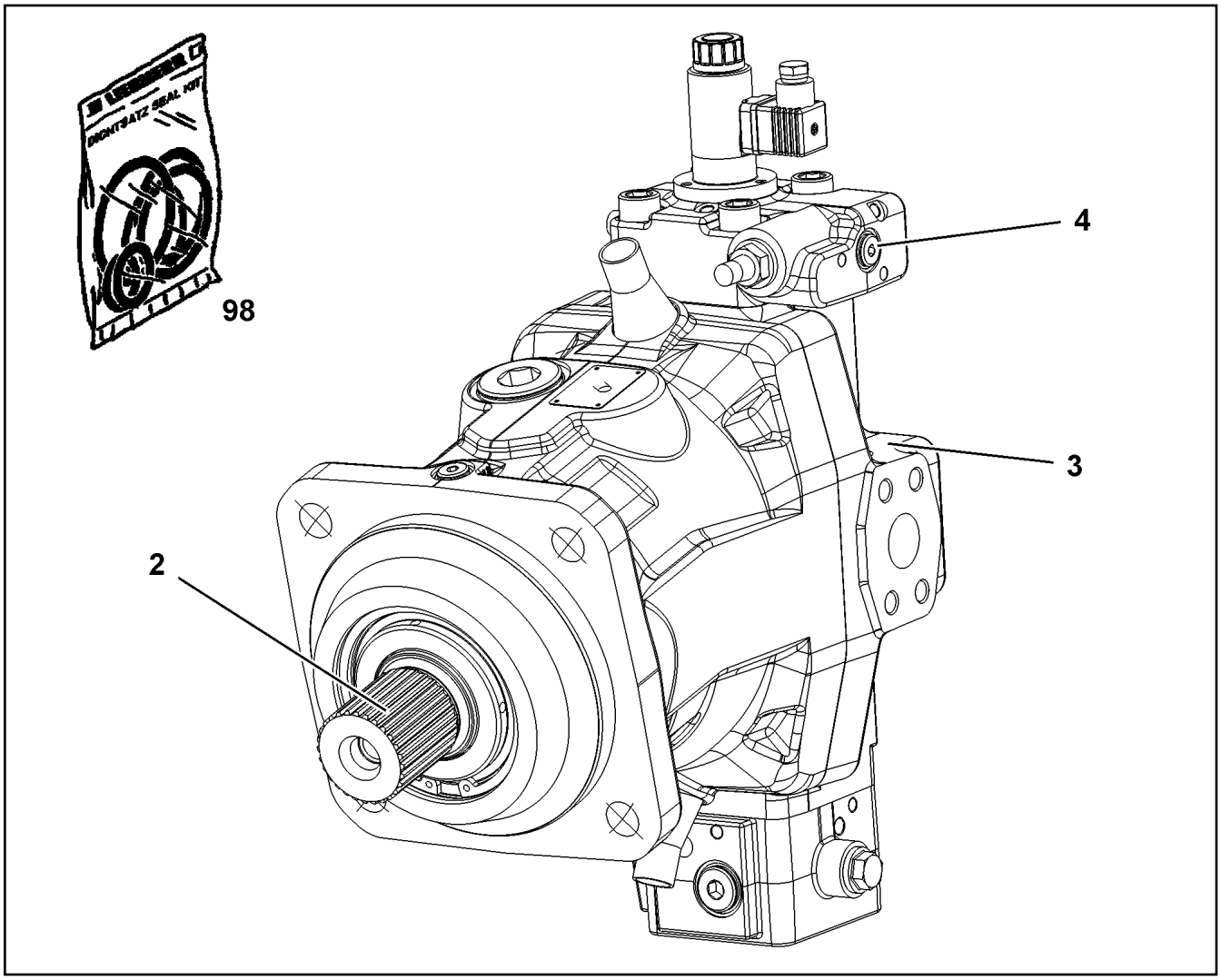

Pos.	Item	Quantity	Description	Bezeichnung
2	10871727	1	DRIVING GEAR	TRIEBWERK
(6)	7409755	1	TAPERED ROLLER BEARING	KEGELROLLENLAGER
3	10871731	1	CLOSING PLATE	ABSCHLUSSPLATTE
4	10871732	1	CONTROL ELEMENT	STEUERTEIL
(6)	11161919	1	PROPORTIONAL MAGNET	PROPORTIONALMAGNET
5	10871730	1	SEAL KIT VARIAB.DISPLAC.MOTOR	DS VERSTELLMOTOR

Pos.	Item	Quantity	Description	Bezeichnung
4	967787708	1	ADDITIONAL HYDRAULICS WINCH 1 ⇨ ❑ 209	ZUSATZHYDRAULIK WINDE 1

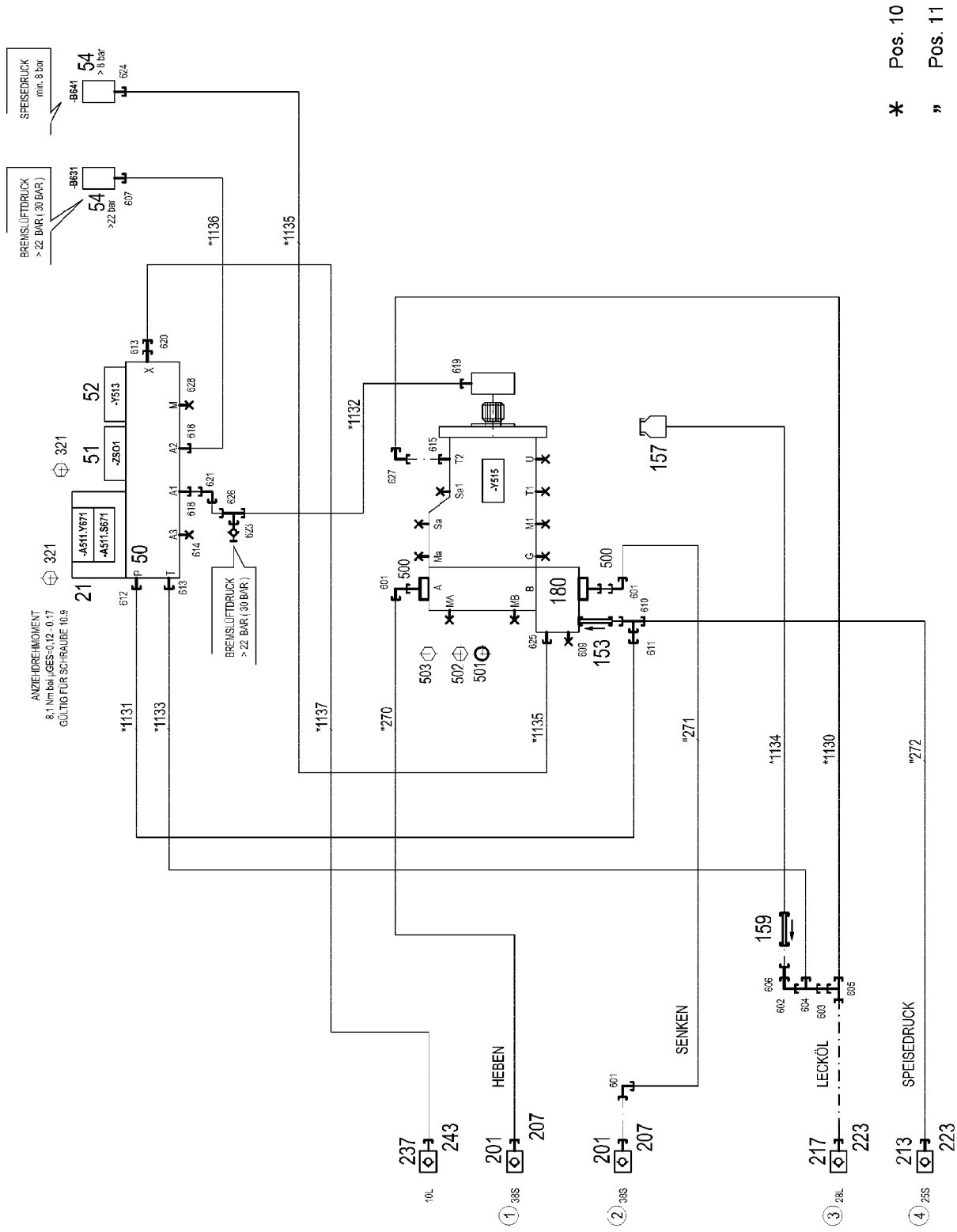

7.2.2022 081218	**etk_en_de_098277 LR 11000**	209 (1/2)
LIEBHERR	**ADDITIONAL HYDRAULICS WINCH 1** **ZUSATZHYDRAULIK WINDE 1**	**967787708**

Pos.	Item	Quantity	Description	Bezeichnung
10	967790308	1	HOSE LINES WINCH 1 ⇨ ❑ 211	SCHLAUCHLEITUNGEN WINDE
11	967790408	1	PIPE LINES WINCH 1	ROHRLEITUNGEN WINDE 1
(270)	966895208	1	PIPE COMPL. 38X5X362 AS38 - AS38	ROHR KPL.
(271)	968378908	1	PIPE COMPL. 38X5X973 AS38 - AS38	ROHR KPL.
(272)	968379008	1	PIPE COMPL. 25X3X86 AS25 - AS25	ROHR KPL.
21	10652724	1	DIRECTIONAL CONTROL VALVE 4/2 NG6-3	WEGEVENTIL
(1)	10564740	1	MAGNET COIL	MAGNETSPULE
(2)	7027459	1	NUT	MUTTER
(999)	571840008	1	SEAL KIT	DICHTSATZ
50	11181960	1	CONTROL BLOCK 55BAR SPF ⇨ ❑ 212	STEUERBLOCK
51	511497514	1	BLANKING PLATE	BLINDPLATTE
52	11182924	1	DIRECTIONAL CONTROL VALVE 3/2-320BA ⇨ ❑ 213	WEGEVENTIL
54	10813738	2	PRESSURE SENSOR 0-400/400 BAR LSB PL:	DRUCKAUFNEHMER
153	510408708	1	NON-RETURN VALVE 420BAR CR6-FREI	RUECKSCHLAGVENTIL
157	96028331	1	EXPANSION TANK CPL.	AUSGLEICHSBEHAELTER KPL.
(1)	502807308	1	EQUALIZING RESERVOIR 0,2L POLYETHY	AUSGLEICHSBEHAELTER
(2)	10878281	1	CONTAINER SCREW JOINT	BEHAELTERVERSCHRAUBUNG
159	511481508	1	NON-RETURN VALVE 250BAR CR6-FREI SP	RUECKSCHLAGVENTIL
180	11314710	1	CONNECTION FLANGE SAE 11/4"-6000PS	ANSCHLUSSFLANSCH
201	511512208	2	COUPLING SLEEVE B8 38-S	KUPPLUNGSMUFFE
207	10466917	2	HEX CAP NUT RD79X4 SPF	VERSCHLUSSMUTTER
213	510599608	1	COUPLING SLEEVE B6 25-S	KUPPLUNGSMUFFE
217	511501008	1	COUPLING SLEEVE B6 28-L	KUPPLUNGSMUFFE
223	10466916	2	HEX CAP NUT RD54X4 SPF	VERSCHLUSSMUTTER
237	511508408	1	COUPLING SLEEVE B2 10-L	KUPPLUNGSMUFFE
243	10466914	1	HEX CAP NUT RD32X3 SPF	VERSCHLUSSMUTTER
321	12223030	8	SOCKET HEAD SCREW ISO 4762 M5X30 10	ZYLINDERSCHRAUBE
500	511517808	4	FLANGE STUB PIPE AFG 38S G1 1/4 CR6-F	FLANSCHSTUTZEN
501	510586708	2	O-RING ARP 568 37,69X3,53 NBR90	O-RING
502	10876373	4	SOCKET HEAD SCREW ISO 4762 M14X45 8	ZYLINDERSCHRAUBE
503	4042273	4	SOCKET HEAD SCREW ISO 4762 M14X110 8	ZYLINDERSCHRAUBE
601	472531808	3	FITTING EWSD38-S CR6-FREI	VERSCHRAUBUNG
602	247117702	1	SWIVEL ELBOW EW 12L M18X1,5 CR6-FREI	WINKELSTUTZEN
603	475435708	1	FITTING REDSDN28/12-L CR6-FREI	VERSCHRAUBUNG
604	247128602	1	L NECK EL 12L M18X1,5 CR6-FREI	L-STUTZEN
605	7407120	1	FITTING EL 28L CR6-FREI	VERSCHRAUBUNG
606	470011308	1	FITTING SNV12-L CR6-FREI	VERSCHRAUBUNG
607	470700208	1	FITTING XGAI6-SR CR6-FREI	VERSCHRAUBUNG
609	477705208	1	STOP PLUG VSTIM33X2ED CR6-FREI	STOPFEN
610	7407118	1	FITTING EL 25S CR6-FREI	VERSCHRAUBUNG
611	475433608	1	FITTING REDSDN25/12-S CR6-FREI	VERSCHRAUBUNG
612	471031008	1	FITTING XGE15-LR-ED CR6-FREI	VERSCHRAUBUNG
613	471034808	2	FITTING GE 12L G1/2 CR6-FREI	VERSCHRAUBUNG
614	477704108	1	STOP PLUG VSTI3/8"ED CR6-FREI	STOPFEN
615	471031508	1	FITTING XGE28-LM-ED CR6-FREI	VERSCHRAUBUNG
618	471039608	2	FITTING XGE10-LR-ED3/8" CR6-FREI	VERSCHRAUBUNG
619	471039708	1	FITTING ISO 8434-1 GE 10L M12X1,5 CR6-F	VERSCHRAUBUNG
620	475431408	1	FITTING REDSD12/10-L CR6-FREI	VERSCHRAUBUNG
621	7403569	1	FITTING EW 10L M16X1,5 CR6-FREI	VERSCHRAUBUNG
623	510629008	1	TEST POINT FITTING VKA3 10LM16X1,5 CR6	MESSANSCHLUSS
624	470701614	1	FITTING AEHNL.ISO 8434 GAI 10L G1/4 CR6	VERSCHRAUBUNG
625	471030508	1	FITTING GE 10L M14X1,5 CR6-FREI	VERSCHRAUBUNG
626	472330208	1	FITTING EL 10L CR6-FREI	VERSCHRAUBUNG
627	7617494	1	FITTING EW 28L CR6-FREI	VERSCHRAUBUNG
628	477704008	1	STOPPER PLUG VSTI1/4"ED CR6-FREI	BLINDSTOPFEN

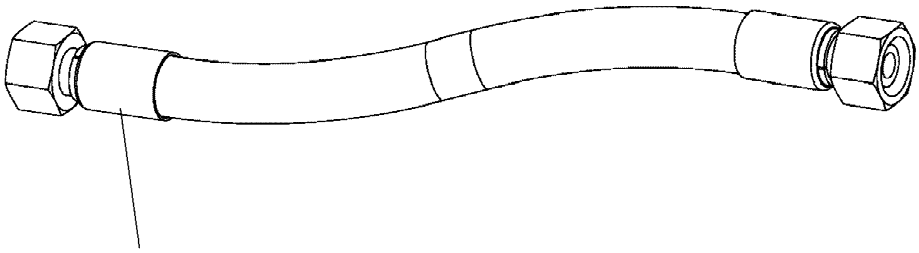

Schlauchnummer
Hose number
Numéro de flexible
Número de flexible
Номера шланга

Die Schlauchnummern auf den Schläuchen entsprechen den Positionen in der Schlauchliste.

The hose numbers from the hoses are in accordance with the items in the hose list.

Les numéros indiqués sur les flexibles correspondent aux repères de la nomenclature des flexibles.

Los números indicados en los flexibles corresponden a las posiciones de la lista de flexibles.

Нанесенные на шлангах номера соответствуют позициям в перечне.

Pos.	Item	Quantity	Description	Bezeichnung
1130	968585708	1	HOSE CPL.	SCHLAUCH KPL.
1131	967574308	1	HOSE CPL. 2SN 10X480	SCHLAUCH KPL.
1132	927706908	1	HOSE CPL. 2SN 8X760	SCHLAUCH KPL.
1133	920711308	1	HOSE CPL. 2TE 10X820	SCHLAUCH KPL.
1134	968585808	1	HOSE CPL. 2TE 10X1360	SCHLAUCH KPL.
1135	926455908	1	HOSE CPL. 1SC 8X800	SCHLAUCH KPL.
1136	963561108	1	HOSE CPL.	SCHLAUCH KPL.
1137	965159008	1	HOSE CPL. 2SN 8X640	SCHLAUCH KPL.

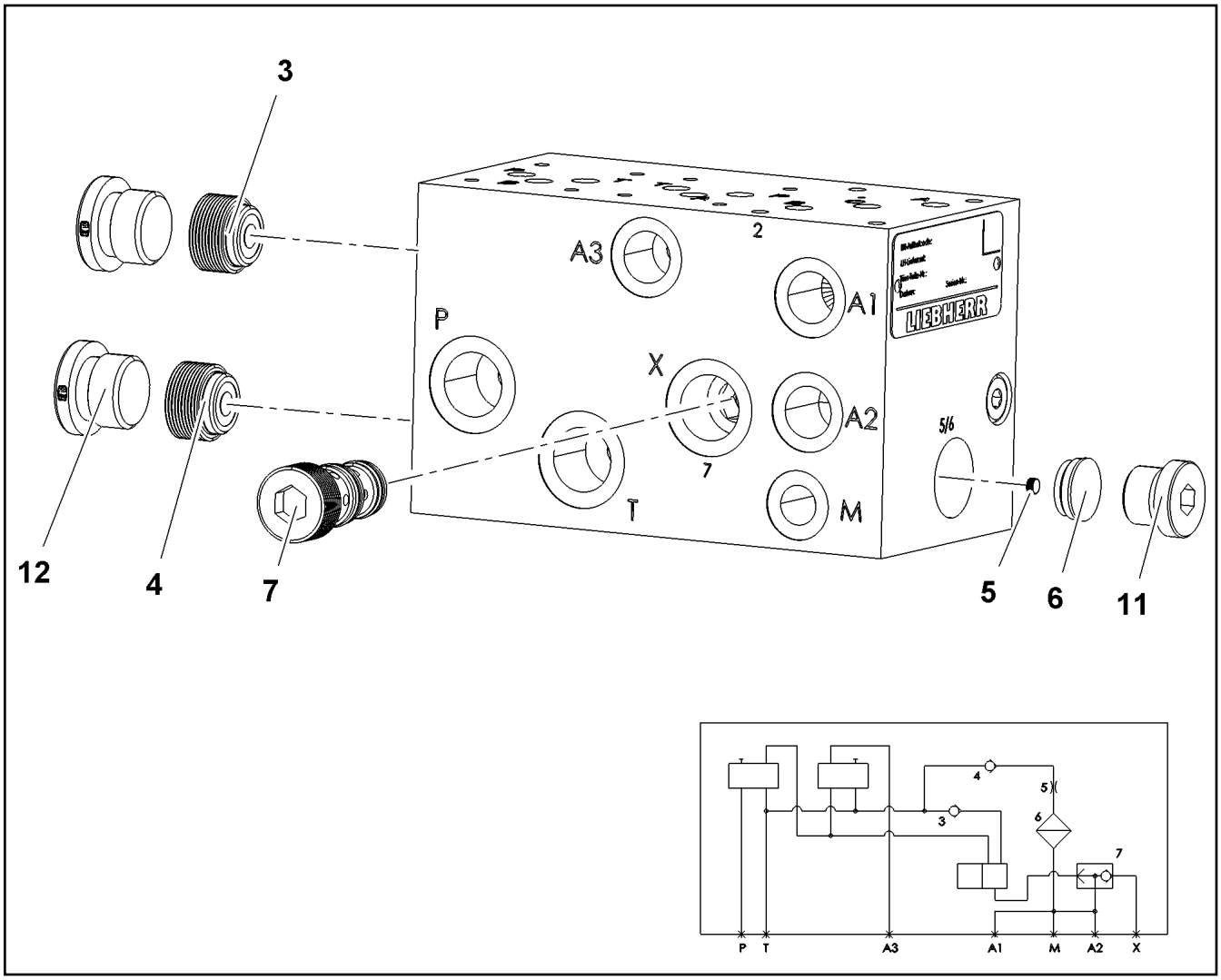

Pos.	Item	Quantity	Description	Bezeichnung
3	11482349	1	NON-RETURN VALVE	RUECKSCHLAGVENTIL
4	10872406	1	NON-RETURN VALVE	RUECKSCHLAGVENTIL
5	10872407	1	SCREW-IN BLIND	EINSCHRAUBBLENDE
6	10872409	1	FILTER	FILTER
7	10873614	1	SHUTTLE VALVE	WECHSELVENTIL
11	477704108	1	STOP PLUG VSTI3/8"ED CR6-FREI	STOPFEN
12	477704208	2	STOP PLUG VSTI1/2"ED CR6-FREI	STOPFEN

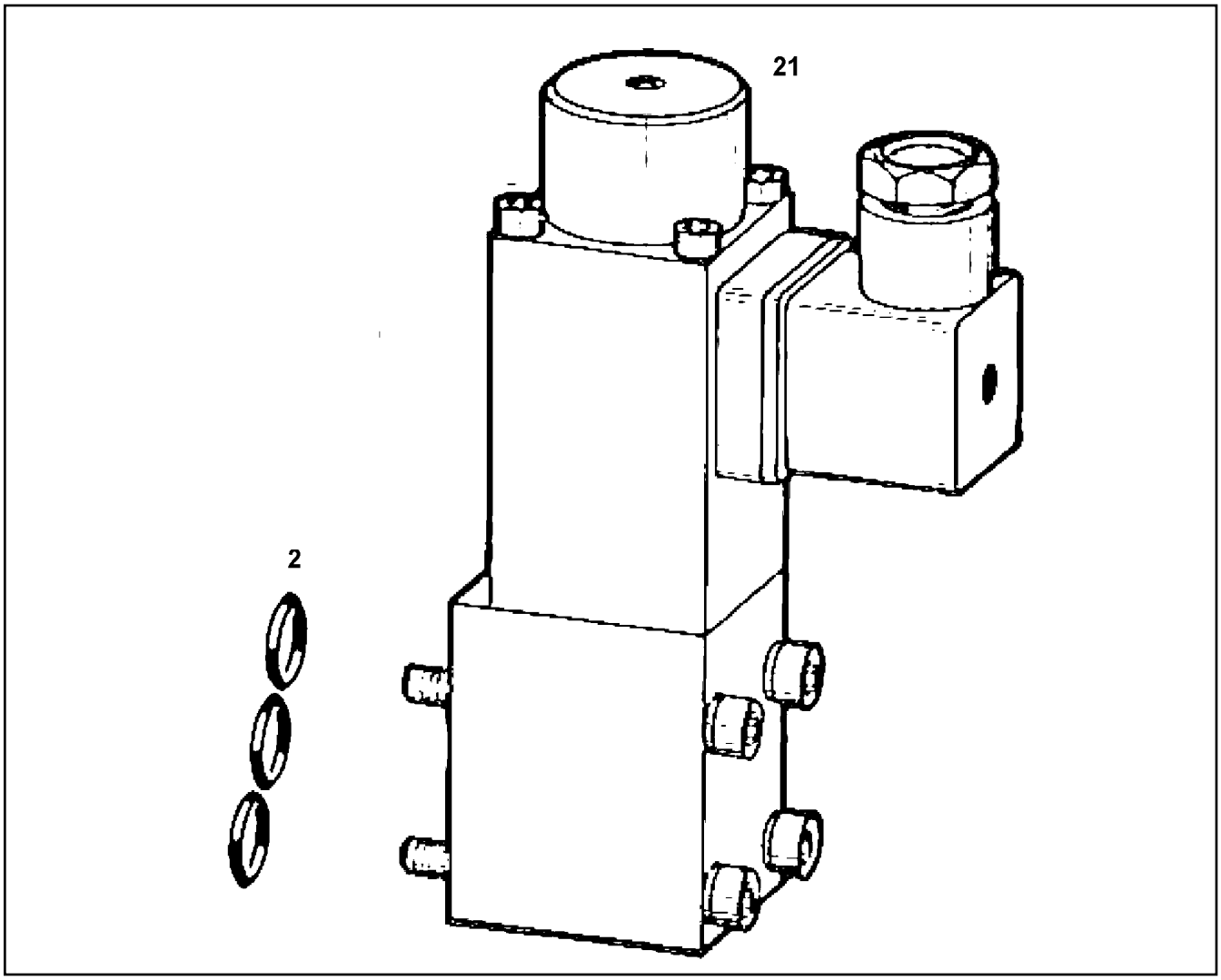

Pos.	Item	Quantity	Description	Bezeichnung
2	510790108	3	O-RING ARP 568 13,94X2,62 NBR90	O-RING
21	571135508	1	MAGNET 24V	MAGNET

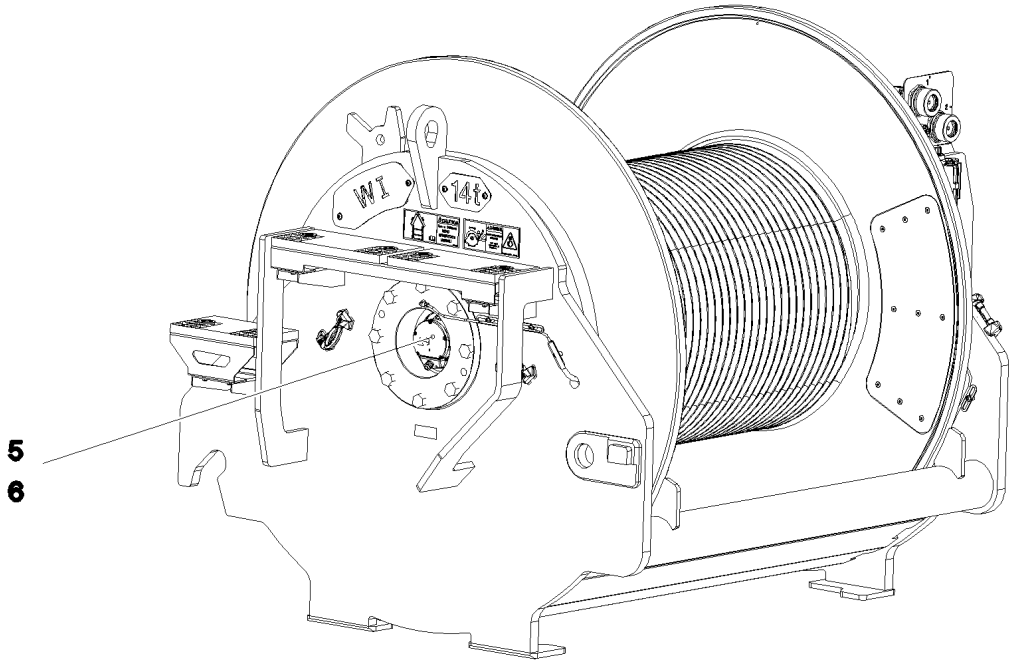

Pos.	Item	Quantity	Description	Bezeichnung
5	10802061	1	WINCH REVOLUTION TRANSDUCER 655360 ⇨ ❑ 215	WINDENDREHGEBER
6	606012608	1	DRIVE FLANGE EDELSTAHL	ANTRIEBSFLANSCH
10	11657360	3	HEX SCREW ISO 4017 M6X16 8.8 480H SPF	SECHSKANTSCHRAUBE
12	424000508	3	WASHER SPRING DIN 127 A 6 FST A2C	FEDERRING
20	968157608	1	WIRING HARNESS W521	KABELSTRANG

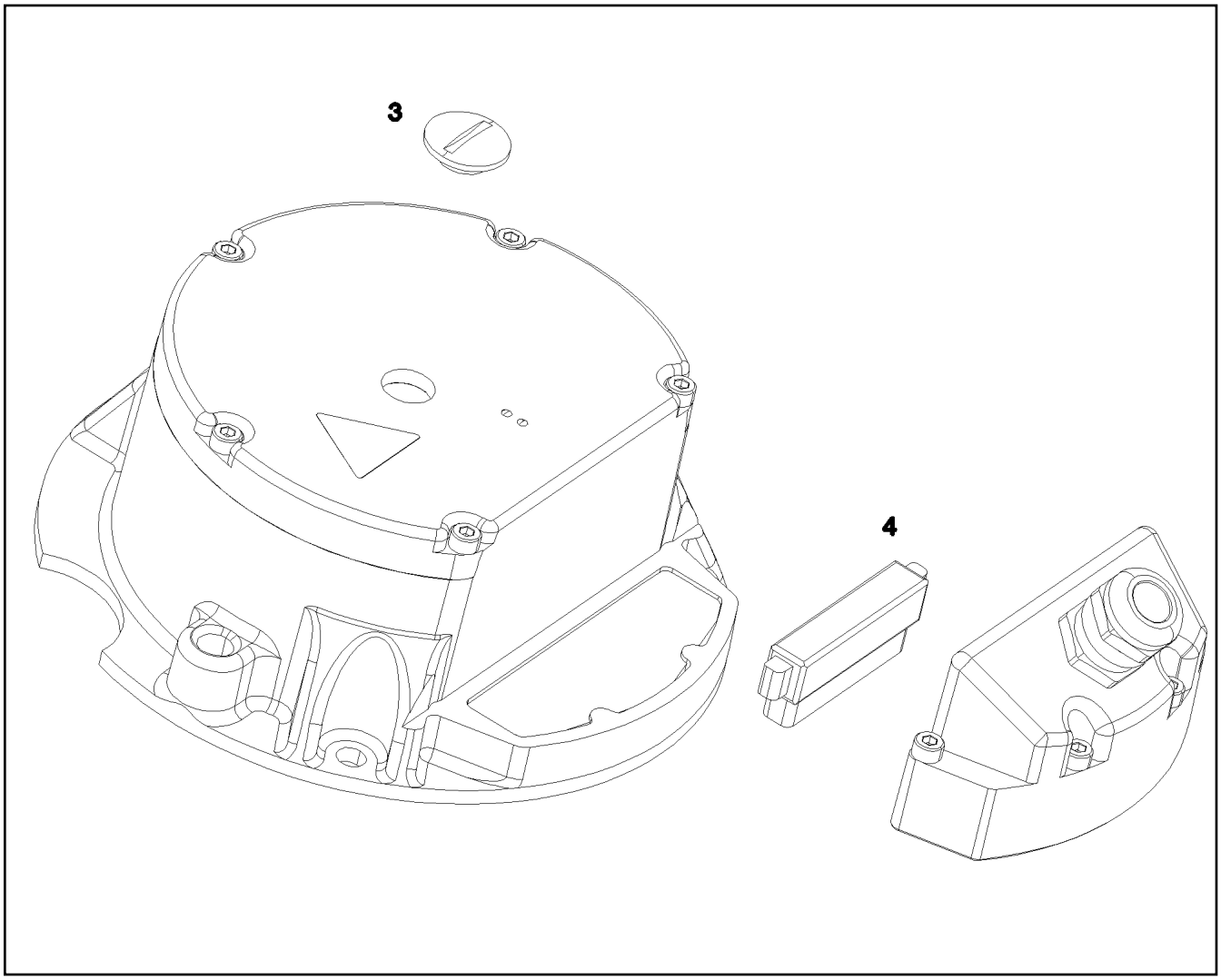

Pos.	Item	Quantity	Description	Bezeichnung
3	11690057	1	SCREW PLUG	VERSCHLUSSSCHRAUBE
4	11690056	1	PLUG 10-POLIG	STECKER
5	434000208	1	FITTING KEY DIN 6885 A 4X4X10	PASSFEDER

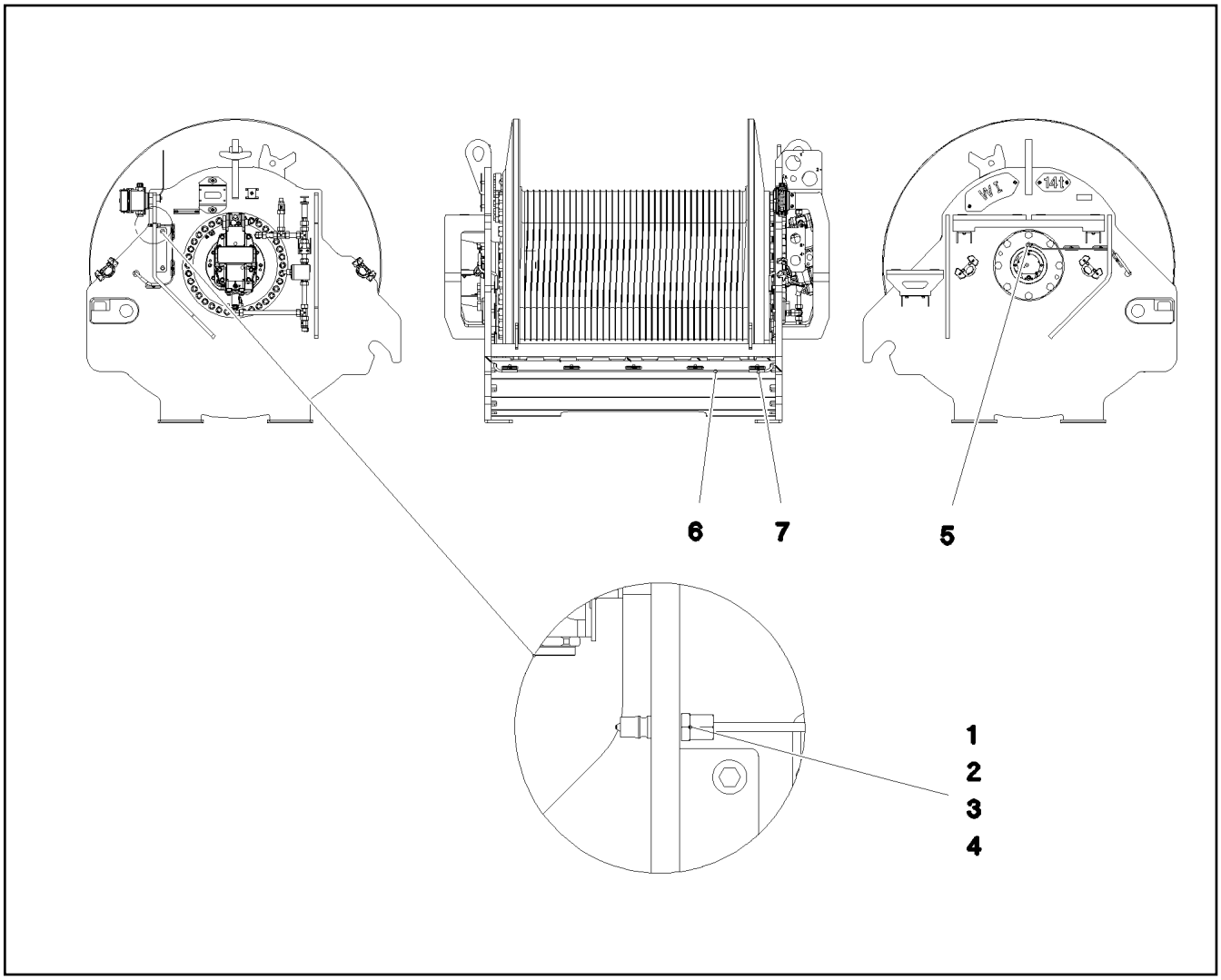

Pos.	Item	Quantity	Description	Bezeichnung
1	774372708	1	COUPLING PLUG	KUPPLUNGSSTECKER
2	471032108	1	FITTING GE 6S G1/4A CR6-FREI	VERSCHRAUBUNG
3	477400108	1	BOX NUT DIN 3870 AS6 A3P	UEBERWURFMUTTER
4	710102508	1	SEALING RING DIN 7603 A14X18X1,5 CU	DICHTRING
5	12101832	1	MALE CONNECTOR WSV 6 M10X1K MS	STECKANSCHLUSS
6	10873149	4.5	POLYAMID PIPE DIN 73378 6X1,5 PA 12-HL	POLYAMIDROHR
7	510510908	1	HYDRAULIC HOSE DIN EN 854 DN6-2TE	HYDRAULIKSCHLAUCH

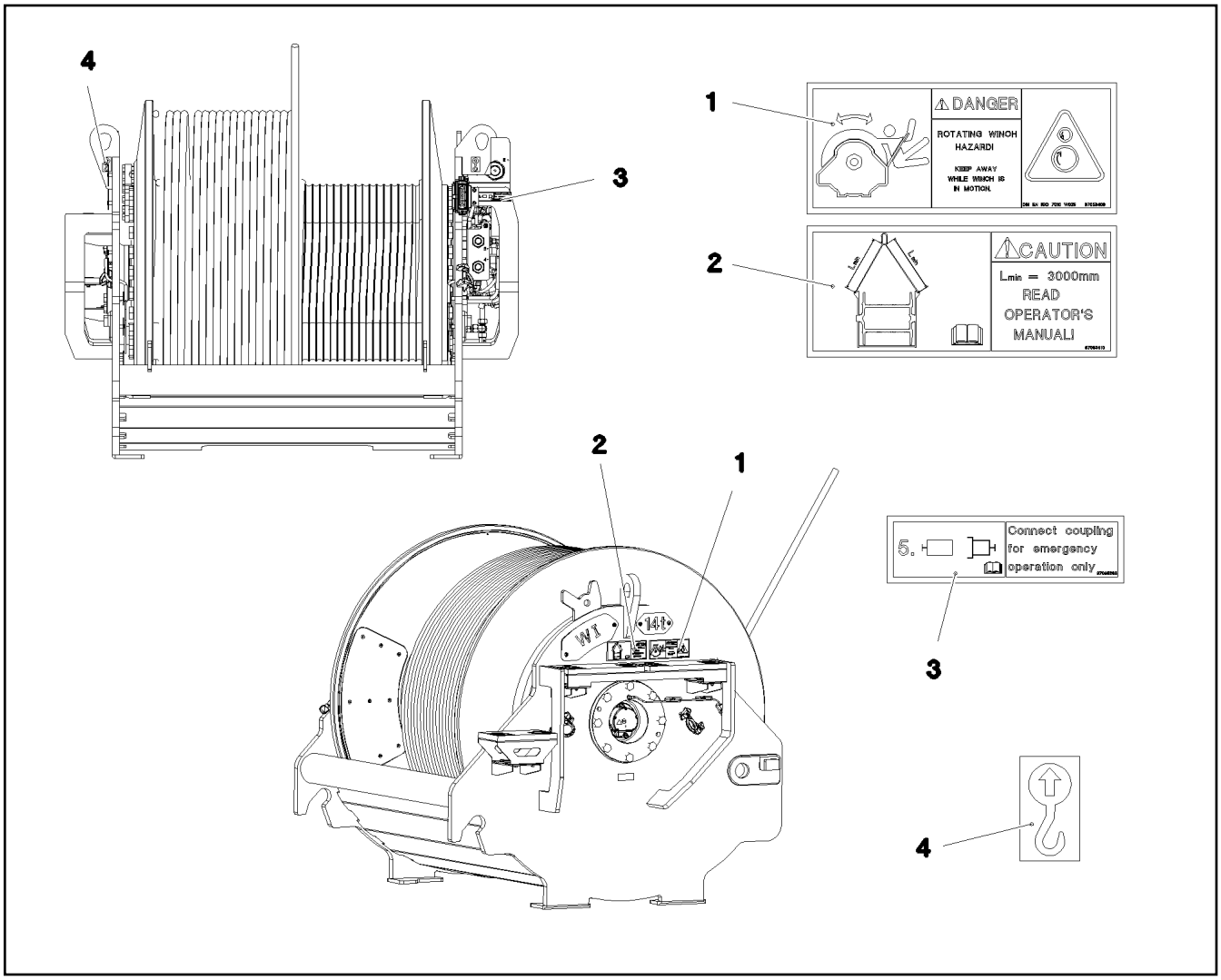

Pos.	Item	Quantity	Description	Bezeichnung
1	97053409	1	SIGN 208X88 KLEBEFOLIE	SCHILD
2	97053410	1	SIGN 208X88 KLEBEFOLIE	SCHILD
3	97095298	1	SIGN 159X45 KLEBEFOLIE	SCHILD
4	9402377	2	INFORMATION SIGN 70X40 SPF	HINWEISSCHILD

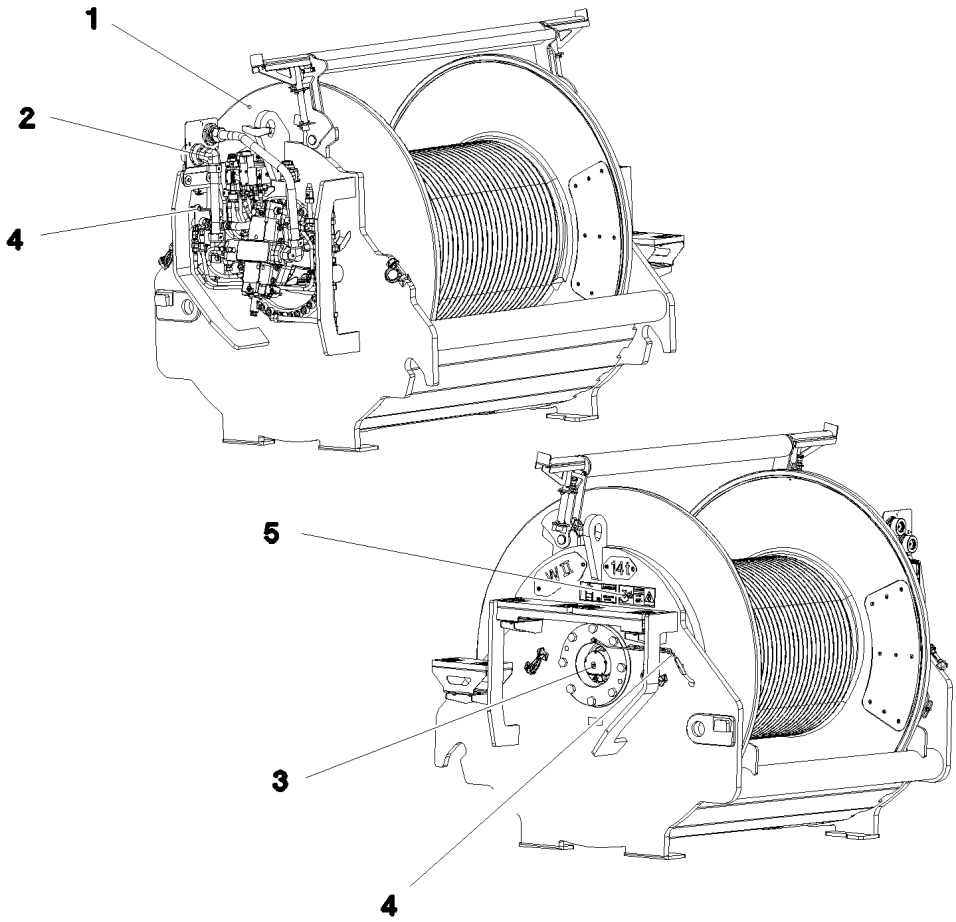

Pos.	Item	Quantity	Description	Bezeichnung
1	917454008	1	WINCH 2 PRE-ASS. ⇨ ❑ 219	WINDE 2 VORM.
2	917078108	1	ADDITIONAL HYDRAULICS WINCH ⇨ ❑ 223	ZUSATZHYDRAULIK WINDE 2
3	917452408	1	ELECTRIC FOR WINCH 2 ⇨ ❑ 227	ELEKTRIK WINDE 2
4	917451408	1	CENTRAL GREASING WINDE 1-2 ⇨ ❑ 216	ZENTRALSCHMIERUNG
5	917473708	1	SIGNS WINDE 2	BESCHILDERUNG
(1)	97053409	1	SIGN 208X88 KLEBEFOLIE	SCHILD
(2)	97053410	1	SIGN 208X88 KLEBEFOLIE	SCHILD
(3)	97095298	1	SIGN 159X45 KLEBEFOLIE	SCHILD
(4)	9402377	2	INFORMATION SIGN 70X40 SPF	HINWEISSCHILD

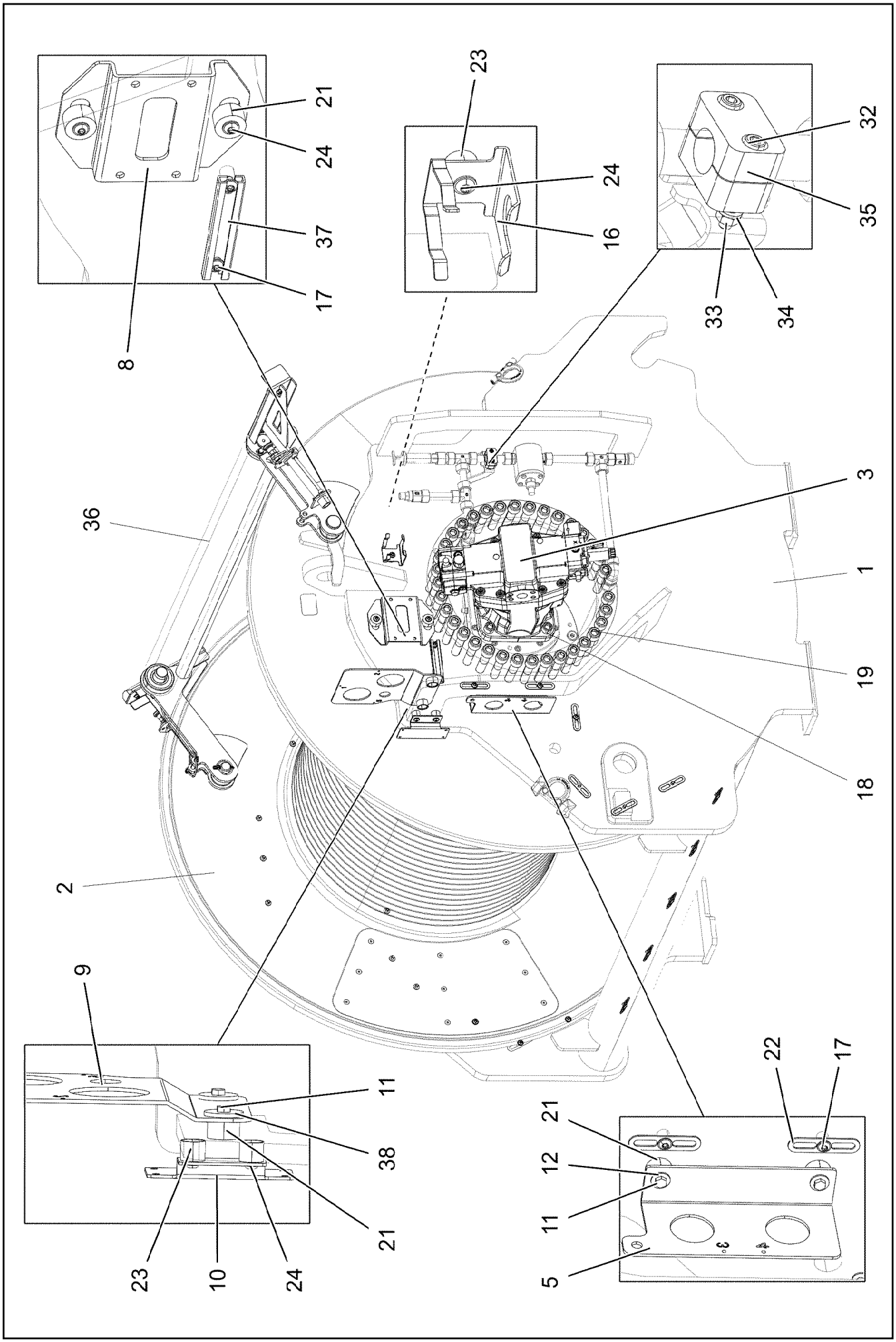

7.2.2022 081228 LIEBHERR	**etk_en_de_098277 LR 11000** **WINCH 2 PRE-ASS.** **WINDE 2 VORM.**	❑ 219 (1/3) **917454008**

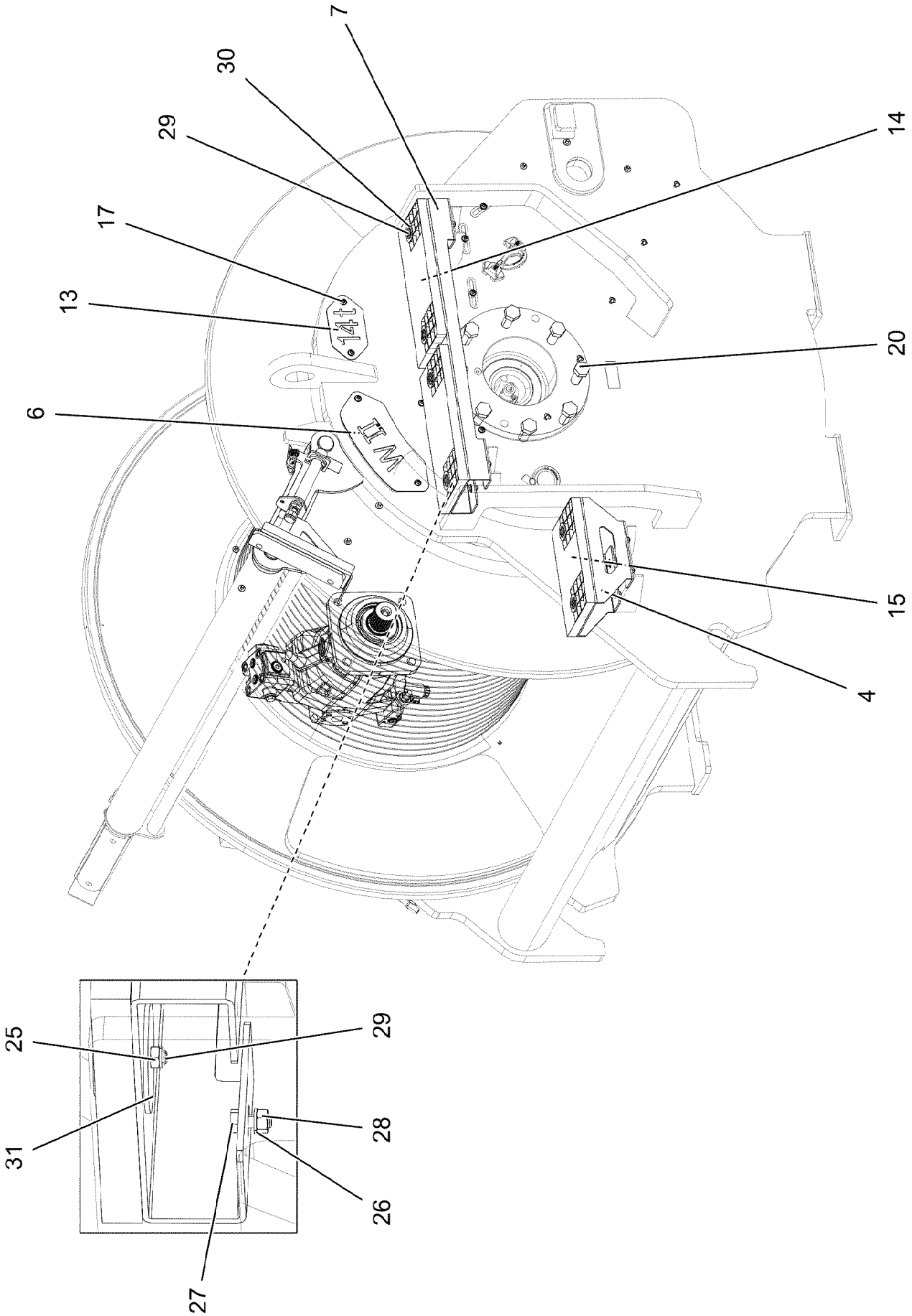

7.2.2022 067904 LIEBHERR	**etk_en_de_098277 LR 11000** **WINCH 2 PRE-ASS.** **WINDE 2 VORM.**	❑ 220 (2/3) **917454008**

Pos.	Item	Quantity	Description	Bezeichnung
1	968093208	1	WINCH BEARING	WINDENLAGERUNG SCHWK.
2	90023098	1	COMPACT ROPE WINCH KSW 700/1780 LIEB ⇨ ❑ 202	KOMPAKTSEILWINDE
3	11170708	1	VARIABLE DISPLACEMENT MOTOR A6VM 2 ⇨ ❑ 207	VERSTELLMOTOR
4	97034139	1	PLATE 4X523X310 S315MC FE//ZNNI8//CN//T	BLECH
5	97034141	1	PLATE 4X159X275 S315MC FE//ZNNI8//CN//T	BLECH
6	97035584	1	PLATE 2X214X295 DC01 FE//ZNNI8//CN//T0	BLECH
7	97034145	1	PLATE 4X830X422 S315MC FE//ZNNI8//CN//T	BLECH
8	97034146	1	PLATE 4X231X151 S315MC FE//ZNNI8//CN//T	BLECH
9	97034927	1	PLATE 4X302X219 S315MC FE//ZNNI8//CN//T	BLECH
10	97041125	1	PLATE 3X122X150 DC01 FE//ZNNI8//CN//T0	BLECH
11	11651612	4	HEX SCREW ISO 4017 M8X16 8.8 480H SPF	SECHSKANTSCHRAUBE
12	11140469	2	WASHER ISO 7093-1 8 200HV 480H SPF	SCHEIBE
13	97008421	1	PLATE 2X100X190 DC01 FE//ZNNI8//CN//T0	BLECH
14	725856108	2	GRIDIRON T400X200X25/2 S235JR T ZN K	GITTERROST-P
15	97034238	1	GRIDIRON T310X200X25/2 S235JR T ZN K	GITTERROST-P
16	97037694	1	PLATE 192X126 DC01 FE//ZNNI8//CN//T0	BLECH
17	12102696	23	BUTTON HEAD SCREW ISO 7380-2 M8X10 0	HALBRUNDKOPFSCHRAUBE
18	12691230	4	SOCKET HEAD SCREW ISO 4762 M20X50 8	ZYLINDERSCHRAUBE
19	404324908	35	SOCKET HEAD SCREW ISO 4762 M24X110	ZYLINDERSCHRAUBE
20	406605808	8	HEX SCREW ISO 4017 M24X60 10.9 FLZN SP	SECHSKANTSCHRAUBE
21	978787708	6	SLEEVE 33.0X19 FE//ZNNI8//CN//T0	HUELSE
22	953650008	17	CABLE CLAMP DC01 FE//ZNNI8//CN//T0	KABELHALTER
23	953873408	3	SLEEVE 25X20 11SMN37 FE//ZNNI8//CN//T0	HUELSE
24	10875485	5	BUTTON HEAD SCREW AEHNL.ISO 7380-2	HALBRUNDKOPFSCHRAUBE
25	10875614	6	HEX NUT DIN 985 M8 8 480H SPF	SECHSKANTMUTTER
26	420060705	16	WASHER ISO 7089 8 200HV-A2	SCHEIBE
27	11651767	8	HEX SCREW ISO 4017 M8X20 8.8 480H SPF	SECHSKANTSCHRAUBE
28	4901732	8	HEX NUT ISO 4032 M8 A4-80	SECHSKANTMUTTER
29	10875537	6	HEX SCREW ISO 4017 M8X40 8.8 480H SPF	SECHSKANTSCHRAUBE
30	10100621	8	DISH MOUNTING	TELLERBEFESTIGUNG
31	941138108	6	WASHER DC01 FE//ZNNI8//CN//T0	SCHEIBE
32	10875592	2	SOCKET HEAD SCREW ISO 4762 M6X45 8.8	ZYLINDERSCHRAUBE
33	10197764	2	HEX NUT ISO 4032 M6 10 ZNNI-480H SPF	SECHSKANTMUTTER
34	10197771	2	WASHER ISO 7089 6 200HV ZNNI-480H SPF	SCHEIBE
35	602008508	2	CLAMP-HALF DIN 3015-1 L 3 R 22 PP SW	KLEMMHAELFTE
36	968161808	1	SAFETY ROLLER CPL. ⇨ ❑ 222	SCHUTZWALZE KPL.
37	954117308	1	CARRIER RAIL X0	TRAGSCHIENE
38	944393808	2	LOCK WASHER RD40X4 S315MC FE//ZNNI8/	SICHERUNGSSCHEIBE

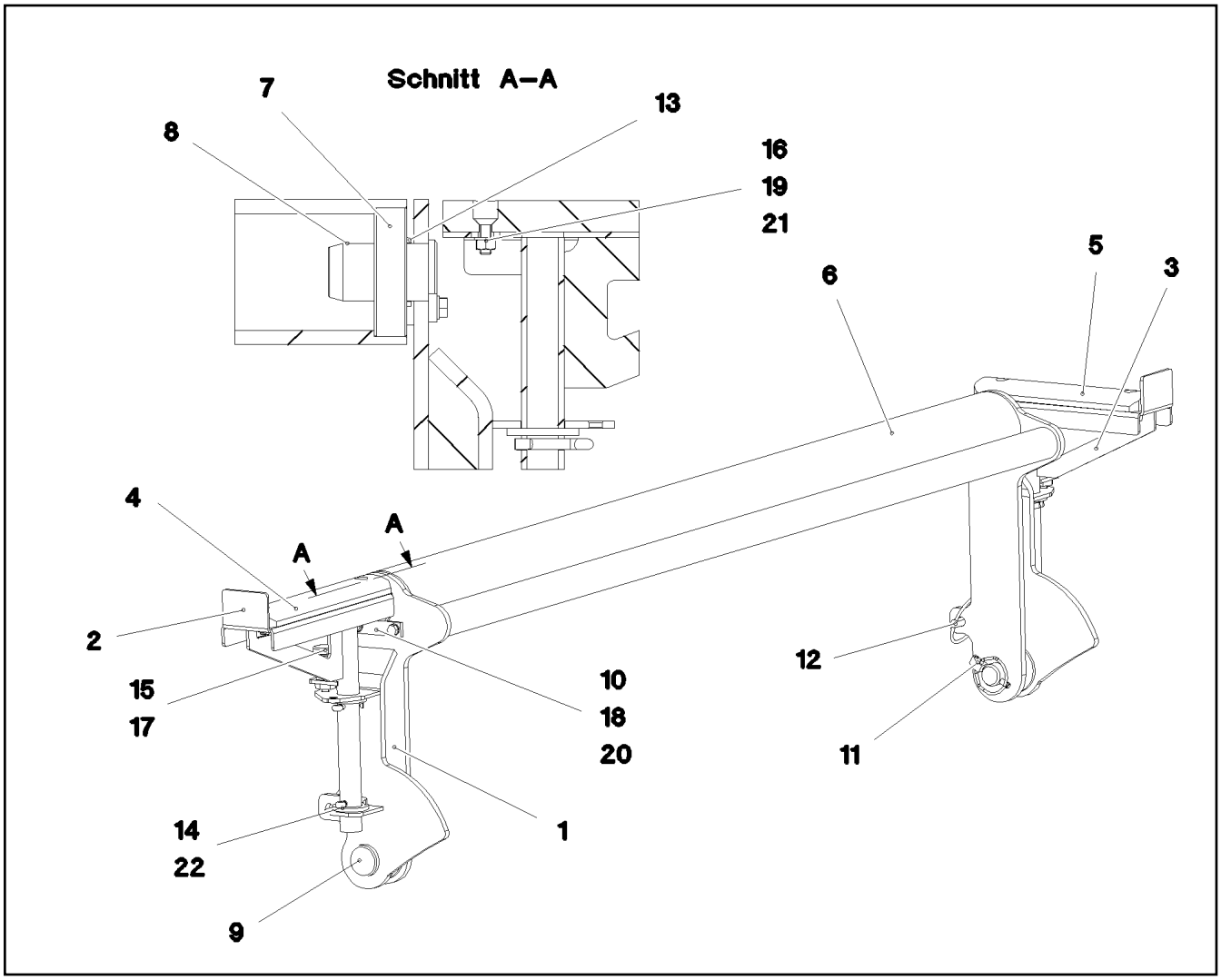

Pos.	Item	Quantity	Description	Bezeichnung
1	968161908	1	SAFETY ROLLER WELDED	SCHUTZWALZE SCHWK.
2	968162008	1	BRACKET,RIGHT WELDED	KONSOLE SCHWK.RE.
3	968162108	1	BRACKET,LEFT WELDED	KONSOLE SCHWK.LI.
4	97035950	1	BEARING PLATE 22X60X310 PA6G	LAGERPLATTE
5	97036162	1	BEARING PLATE 22X60X270 PA6G	LAGERPLATTE
6	97036157	1	ROLLER 101.6X1535 S355J2H	WALZE
7	745168808	2	DEEP GROOVE BALL BEARING DIN 625 63	RILLENKUGELLAGER
8	970056908	2	PIN 45.0X76 35NICRMOV125 GASN. SPF	BOLZEN
9	453032008	2	PIN ISO 2341 B30X75X65 35NICRMOV125	BOLZEN
10	941324408	2	AXLE HOLDER 6.0 X0 S235JR FE//ZNNI8//C	ACHSHALTER
11	10180880	2	SAFETY PLUG W HINGE-LID 8X42X7,5X32 4	SICHERHEITSKLAPPSTECKER
12	10181899	1	SAFETY PLUG W HINGE-LID 12X75X11,5X60	SICHERHEITSKLAPPSTECKER
13	941540008	2	DISTANCE RING RD48X3 DC01 FE//ZNNI8//C	DISTANZRING
14	10180368	4	SPLIT PIN ISO 1234 8X50 St 480H SPF	SPLINT
15	704231608	2	STOP BOLT NIROSTA	RASTBOLZEN
16	10875553	4	COUNTERSUNK SCREW DIN 7991 M8X25 8	SENKSCHRAUBE
17	10179933	2	HEX NUT ISO 8675 M16X1,5 04 FLZN SPF	SECHSKANTMUTTER
18	12103465	4	WASHER ISO 7089 8 300HV ZNNI-480H SPF	SCHEIBE
19	420060705	4	WASHER ISO 7089 8 200HV-A2	SCHEIBE
20	11651612	4	HEX SCREW ISO 4017 M8X16 8.8 480H SPF	SECHSKANTSCHRAUBE
21	4901732	4	HEX NUT ISO 4032 M8 A4-80	SECHSKANTMUTTER
22	421102608	4	WASHER DIN 1440 32 ST VERZ	SCHEIBE

Pos.	Item	Quantity	Description	Bezeichnung
4	967787808	1	ADDITIONAL HYDRAULICS WINCH ⇨ ❑ 224	ZUSATZHYDRAULIK WINDE 2

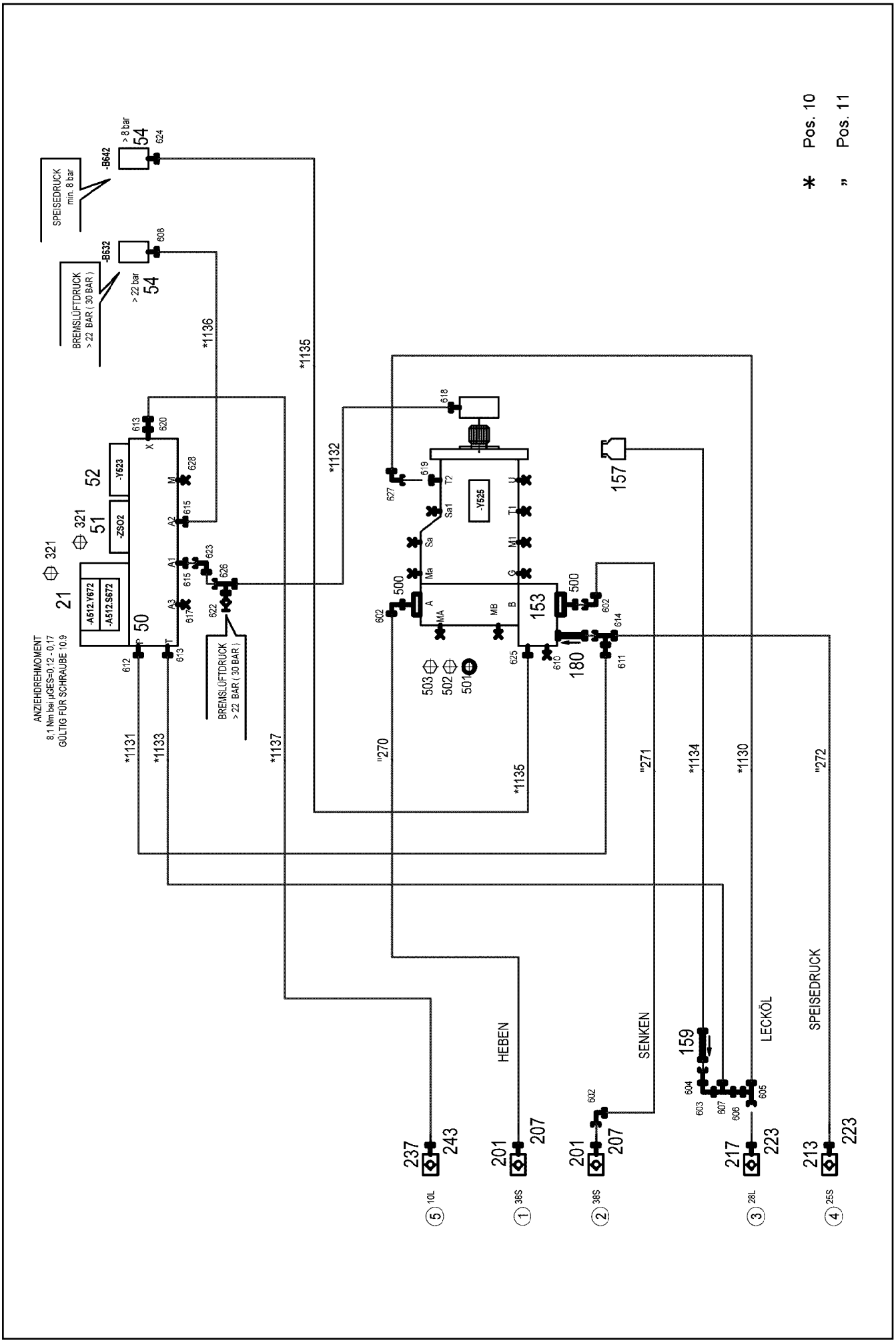

7.2.2022 081219	etk_en_de_098277 LR 11000	224 (1/2)
LIEBHERR	ADDITIONAL HYDRAULICS WINCH ZUSATZHYDRAULIK WINDE 2	967787808

Pos.	Item	Quantity	Description	Bezeichnung
10	967790508	1	HOSE LINES WINCH 2 ⇨ ❑ 226	SCHLAUCHLEITUNGEN WINDE
11	967790608	1	PIPE LINES WINCH 2	ROHRLEITUNGEN WINDE 2
(270)	966895208	1	PIPE COMPL. 38X5X362 AS38 - AS38	ROHR KPL.
(271)	968378908	1	PIPE COMPL. 38X5X973 AS38 - AS38	ROHR KPL.
(272)	968379008	1	PIPE COMPL. 25X3X86 AS25 - AS25	ROHR KPL.
21	10652724	1	DIRECTIONAL CONTROL VALVE 4/2 NG6-3	WEGEVENTIL
50	11181960	1	CONTROL BLOCK 55BAR SPF ⇨ ❑ 212	STEUERBLOCK
51	511497514	1	BLANKING PLATE	BLINDPLATTE
52	11182924	1	DIRECTIONAL CONTROL VALVE 3/2-320BA ⇨ ❑ 213	WEGEVENTIL
54	10813738	2	PRESSURE SENSOR 0-400/400 BAR LSB PL:	DRUCKAUFNEHMER
153	11314710	1	CONNECTION FLANGE SAE 11/4"-6000PS	ANSCHLUSSFLANSCH
157	96028333	1	EXPANSION TANK CPL. ⇨ ❑ 40	AUSGLEICHSBEHAELTER KPL.
159	511481508	1	NON-RETURN VALVE 250BAR CR6-FREI SP	RUECKSCHLAGVENTIL
180	510408708	1	NON-RETURN VALVE 420BAR CR6-FREI	RUECKSCHLAGVENTIL
201	511512208	2	COUPLING SLEEVE B8 38-S	KUPPLUNGSMUFFE
207	10466917	2	HEX CAP NUT RD79X4 SPF	VERSCHLUSSMUTTER
213	510599608	1	COUPLING SLEEVE B6 25-S	KUPPLUNGSMUFFE
217	511501008	1	COUPLING SLEEVE B6 28-L	KUPPLUNGSMUFFE
223	10466916	2	HEX CAP NUT RD54X4 SPF	VERSCHLUSSMUTTER
237	511508408	1	COUPLING SLEEVE B2 10-L	KUPPLUNGSMUFFE
243	10466914	1	HEX CAP NUT RD32X3 SPF	VERSCHLUSSMUTTER
321	12223030	8	SOCKET HEAD SCREW ISO 4762 M5X30 10	ZYLINDERSCHRAUBE
500	511517808	4	FLANGE STUB PIPE AFG 38S G1 1/4 CR6-F	FLANSCHSTUTZEN
501	510586708	2	O-RING ARP 568 37,69X3,53 NBR90	O-RING
502	10876373	4	SOCKET HEAD SCREW ISO 4762 M14X45 8	ZYLINDERSCHRAUBE
503	4042273	4	SOCKET HEAD SCREW ISO 4762 M14X110 8	ZYLINDERSCHRAUBE
602	472531808	3	FITTING EWSD38-S CR6-FREI	VERSCHRAUBUNG
603	247117702	1	SWIVEL ELBOW EW 12L M18X1,5 CR6-FREI	WINKELSTUTZEN
604	470011308	1	FITTING SNV12-L CR6-FREI	VERSCHRAUBUNG
605	7407120	1	FITTING EL 28L CR6-FREI	VERSCHRAUBUNG
606	475435708	1	FITTING REDSDN28/12-L CR6-FREI	VERSCHRAUBUNG
607	247128602	1	L NECK EL 12L M18X1,5 CR6-FREI	L-STUTZEN
608	470700208	1	FITTING XGAI6-SR CR6-FREI	VERSCHRAUBUNG
610	477705208	1	STOP PLUG VSTIM33X2ED CR6-FREI	STOPFEN
611	475433608	1	FITTING REDSDN25/12-S CR6-FREI	VERSCHRAUBUNG
612	471032608	1	FITTING GE 12S G1/2A CR6-FREI	VERSCHRAUBUNG
613	471034808	2	FITTING GE 12L G1/2 CR6-FREI	VERSCHRAUBUNG
614	7407118	1	FITTING EL 25S CR6-FREI	VERSCHRAUBUNG
615	471039608	2	FITTING XGE10-LR-ED3/8" CR6-FREI	VERSCHRAUBUNG
617	477704108	1	STOP PLUG VSTI3/8"ED CR6-FREI	STOPFEN
618	471039708	1	FITTING ISO 8434-1 GE 10L M12X1,5 CR6-F	VERSCHRAUBUNG
619	471031508	1	FITTING XGE28-LM-ED CR6-FREI	VERSCHRAUBUNG
620	475431408	1	FITTING REDSD12/10-L CR6-FREI	VERSCHRAUBUNG
622	510629008	1	TEST POINT FITTING VKA3 10LM16X1,5 CR6	MESSANSCHLUSS
623	7403569	1	FITTING EW 10L M16X1,5 CR6-FREI	VERSCHRAUBUNG
624	470701614	1	FITTING AEHNL.ISO 8434 GAI 10L G1/4 CR6	VERSCHRAUBUNG
625	471030508	1	FITTING GE 10L M14X1,5 CR6-FREI	VERSCHRAUBUNG
626	472330208	1	FITTING EL 10L CR6-FREI	VERSCHRAUBUNG
627	7617494	1	FITTING EW 28L CR6-FREI	VERSCHRAUBUNG
628	477704008	1	STOPPER PLUG VSTI1/4"ED CR6-FREI	BLINDSTOPFEN

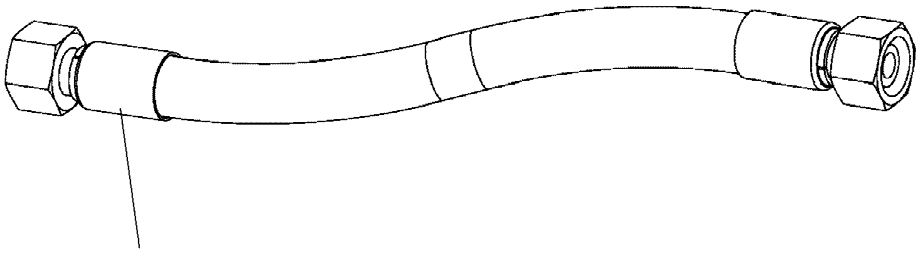

Schlauchnummer
Hose number
Numéro de flexible
Número de flexible
Номера шланга

Die Schlauchnummern auf den Schläuchen entsprechen den Positionen in der Schlauchliste.

The hose numbers from the hoses are in accordance with the items in the hose list.

Les numéros indiqués sur les flexibles correspondent aux repères de la nomenclature des flexibles.

Los números indicados en los flexibles corresponden a las posiciones de la lista de flexibles.

Нанесенные на шлангах номера соответствуют позициям в перечне.

Pos.	Item	Quantity	Description	Bezeichnung
1130	968585708	1	HOSE CPL.	SCHLAUCH KPL.
1131	967574308	1	HOSE CPL. 2SN 10X480	SCHLAUCH KPL.
1132	927706908	1	HOSE CPL. 2SN 8X760	SCHLAUCH KPL.
1133	920711308	1	HOSE CPL. 2TE 10X820	SCHLAUCH KPL.
1134	968585808	1	HOSE CPL. 2TE 10X1360	SCHLAUCH KPL.
1135	926455908	1	HOSE CPL. 1SC 8X800	SCHLAUCH KPL.
1136	963561108	1	HOSE CPL.	SCHLAUCH KPL.
1137	965159008	1	HOSE CPL. 2SN 8X640	SCHLAUCH KPL.

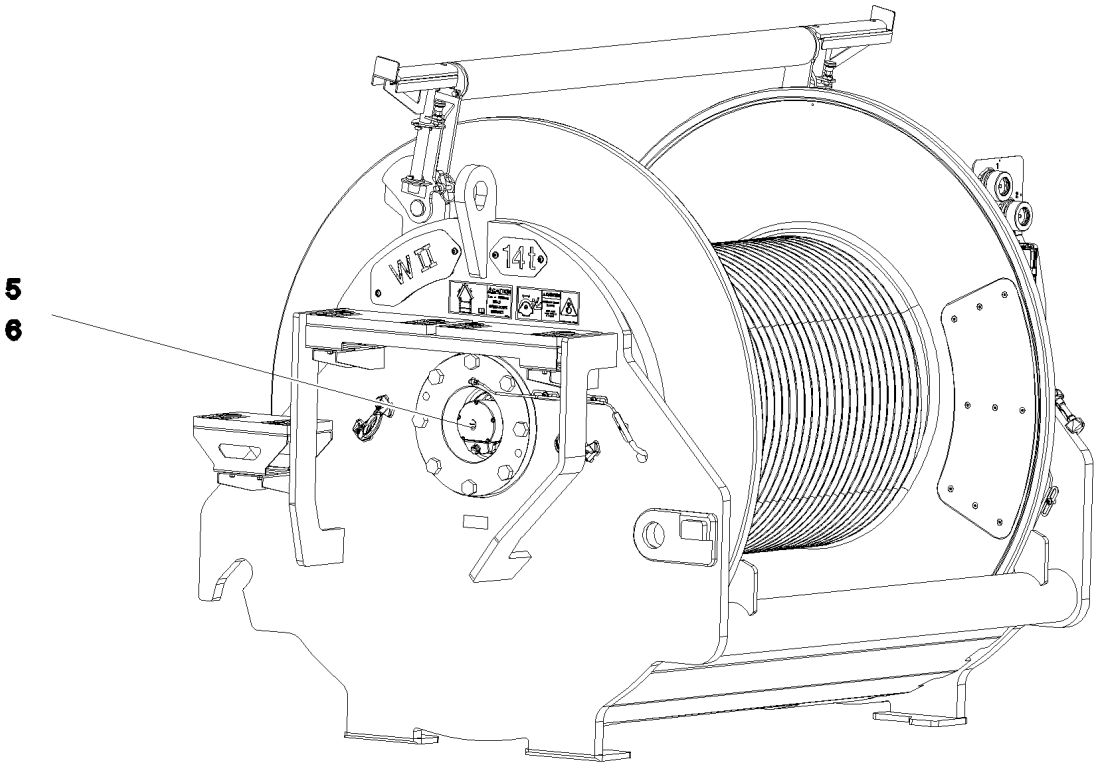

Pos.	Item	Quantity	Description	Bezeichnung
5	10802061	1	WINCH REVOLUTION TRANSDUCER 655360 ⇨ ❑ 215	WINDENDREHGEBER
6	606012608	1	DRIVE FLANGE EDELSTAHL	ANTRIEBSFLANSCH
10	11657360	3	HEX SCREW ISO 4017 M6X16 8.8 480H SPF	SECHSKANTSCHRAUBE
12	424000508	3	WASHER SPRING DIN 127 A 6 FST A2C	FEDERRING
20	968157708	1	WIRING HARNESS W522	KABELSTRANG

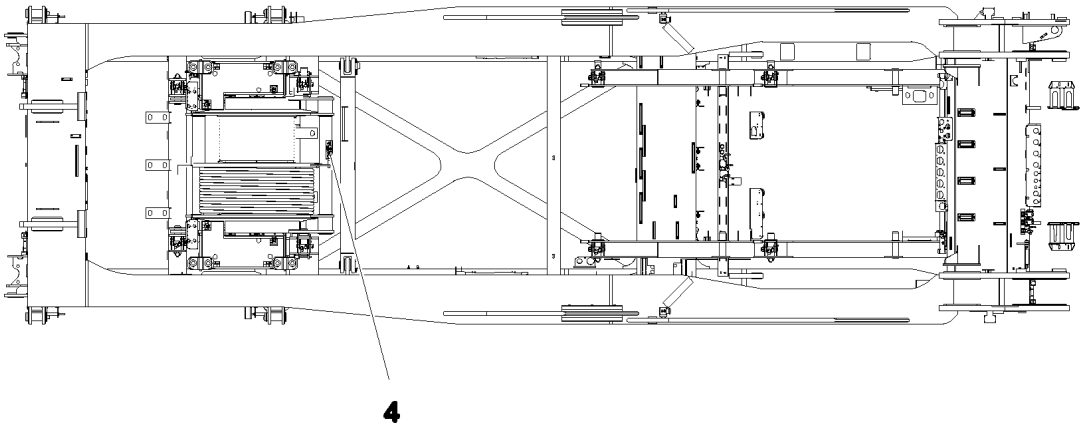

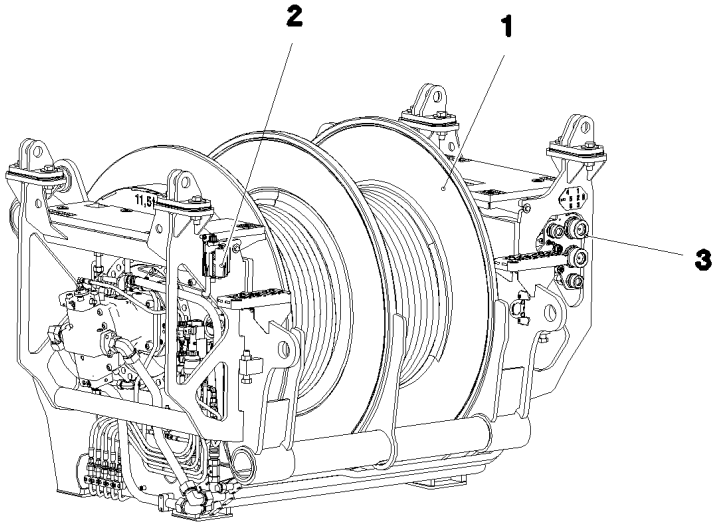

Pos.	Item	Quantity	Description	Bezeichnung
1	917451208	1	WINCH 4 PRE-ASSEMBLY ⇨ ❑ 229	WINDE 4 VORM.
2	917452608	1	ELECTRIC FOR WINCH 4 ⇨ ❑ 238	ELEKTRIK WINDE 4
3	917433408	1	ADDITIONAL HYDRAULICS WINCH 4 ⇨ ❑ 239	ZUSATZHYDRAULIK WINDE 4
4	917872108	1	SIGNS WINDE 4 ⇨ ❑ 244	BESCHILDERUNG

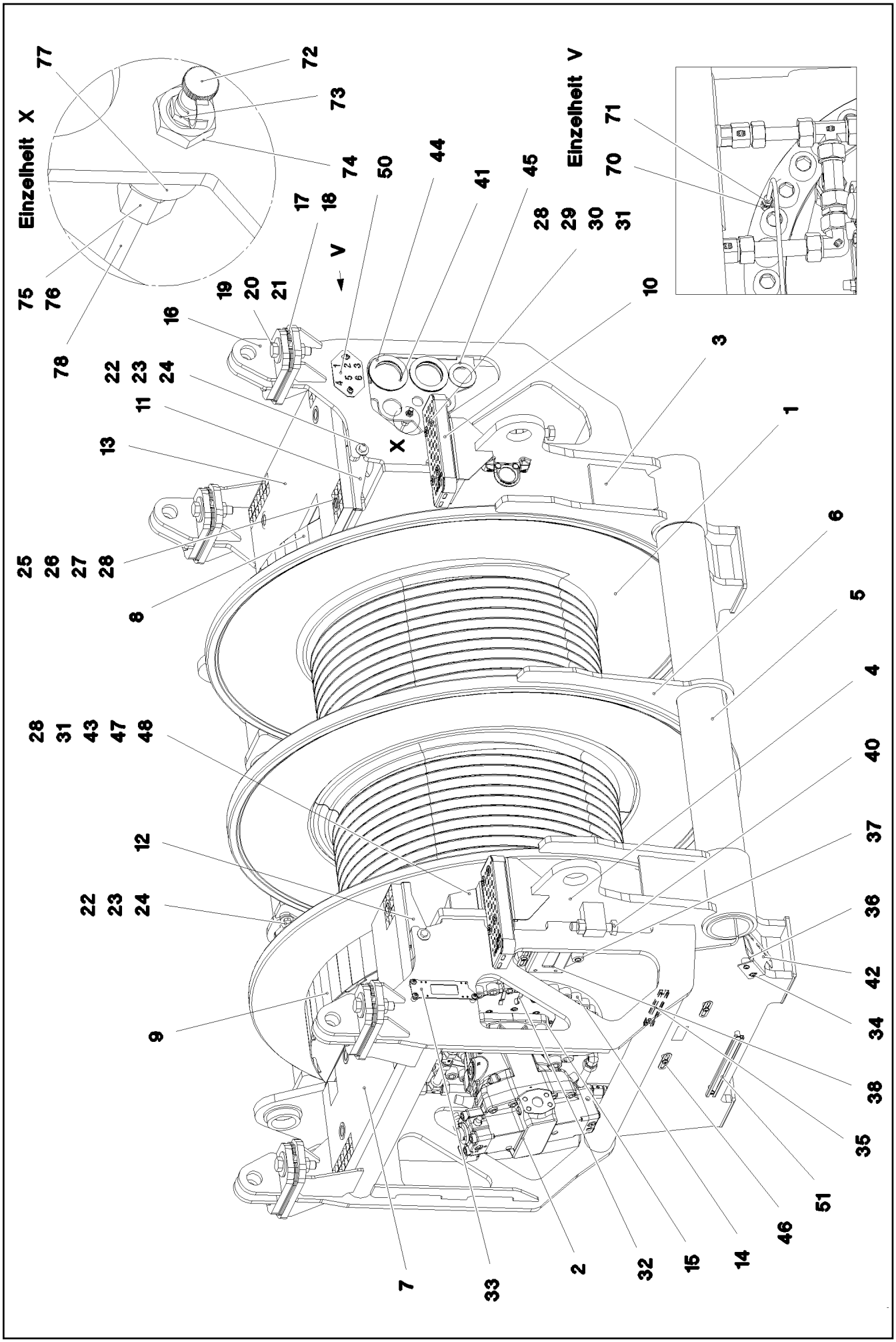

7.2.2022 081232 LIEBHERR	etk_en_de_098277 LR 11000 WINCH 4 PRE-ASSEMBLY WINDE 4 VORM.	❑ 229 (1/3) 917451208

Pos.	Item	Quantity	Description	Bezeichnung
1	90023101	1	COMPACT ROPE WINCH KSW 700/1782 LIEB ⇨ ❑ 232	KOMPAKTSEILWINDE
2	11212497	2	VARIABLE DISPLACEMENT MOTOR A6VM 2 ⇨ ❑ 237	VERSTELLMOTOR
3	968153608	1	SIDE PLATE WELDED CONSTR.RIGHT	SEITENSCHEIBE SCHWK.RE.
4	968153708	1	SIDE PLATE WELDED CONSTR. LEFT	SEITENSCHEIBE SCHWK.LI.
5	968153808	2	PIPE WELDED	ROHR SCHWK.
6	97035373	1	PLATE 15X1190X1630 S355MC RAL 7037 GR	BLECH
7	97035374	1	GRIDIRON T895X500X30/2 S235JR T ZN K	GITTERROST-P
8	968153908	1	PROTECTION PLATE WELDED FE//ZNNI8//C	SCHUTZBLECH SCHWK.
9	968154008	1	PROTECTION PLATE WELDED FE//ZNNI8//C	SCHUTZBLECH SCHWK.
10	978880308	2	TREAD 2X40X320X120 ALMG3 ELOXIERT SP	AUFSTIEGSTRITT
11	97035379	1	PLATE 4X1000X292 S315MC FE//ZNNI8//CN/	BLECH
12	97035380	1	PLATE 4X1000X291 S315MC FE//ZNNI8//CN/	BLECH
13	97035454	1	GRIDIRON T895X500X30/2 S235JR T ZN K	GITTERROST-P
14	10001470	70	SOCKET HEAD SCREW ISO 4762 M24X90 10	ZYLINDERSCHRAUBE
15	12691230	8	SOCKET HEAD SCREW ISO 4762 M20X50 8	ZYLINDERSCHRAUBE
16	967847308	4	BRACKET WELDED CONST.	KONSOLE SCHWK.
17	97035382	8	PLATE 4X140X245 S315MC FE//ZNNI8//CN//T	BLECH
18	97035383	4	PLATE 2X140X245 DC01 FE//ZNNI8//CN//T0	BLECH
19	12219339	8	HEX SCREW ISO 4017 M24X100 8.8 FLZN SP	SECHSKANTSCHRAUBE
20	10179463	16	WASHER ISO 7093-1 24 300HV FLZN SPF	SCHEIBE
21	10425688	10	HEX NUT ISO 4032 M24 10 FLZN SPF	SECHSKANTMUTTER
22	11645386	6	HEX SCREW ISO 4017 M12X45 8.8 FLZN SP	SECHSKANTSCHRAUBE
23	11182717	12	WASHER ISO 7093-1 12 300HV FLZN SPF	SCHEIBE
24	10875616	6	HEX NUT ISO 4032 M12 8 FLZN SPF	SECHSKANTMUTTER
25	11651582	8	HEX SCREW ISO 4014 M8X55 8.8 480H SPF	SECHSKANTSCHRAUBE
26	941138108	8	WASHER DC01 FE//ZNNI8//CN//T0	SCHEIBE
27	10100621	8	DISH MOUNTING	TELLERBEFESTIGUNG
28	11693875	17	HEX NUT ISO 4032 M8 8 480H SPF	SECHSKANTMUTTER
29	788901808	8	WASHER 8 -EDELSTAHL	SCHEIBE
30	12201384	8	COUNTERSUNK SCREW ISO 10642 M8X70	SENKSCHRAUBE
31	12103465	10	WASHER ISO 7089 8 300HV ZNNI-480H SPF	SCHEIBE
32	97037694	1	PLATE 192X126 DC01 FE//ZNNI8//CN//T0	BLECH
33	955668108	1	PLATE 196X63 S315MC FE//ZNNI8//CN//T0	BLECH
34	12102696	29	BUTTON HEAD SCREW ISO 7380-2 M8X10 0	HALBRUNDKOPFSCHRAUBE
35	954128608	3	CARRIER RAIL X0	TRAGSCHIENE
36	953873408	4	SLEEVE 25X20 11SMN37 FE//ZNNI8//CN//T0	HUELSE
37	978787708	3	SLEEVE 33.0X19 FE//ZNNI8//CN//T0	HUELSE
38	97034146	1	PLATE 4X231X151 S315MC FE//ZNNI8//CN//T	BLECH
40	10179871	2	HEX SCREW ISO 4017 M24X120 8.8 FLZN SP	SECHSKANTSCHRAUBE
41	974968008	2	WASHER 5X120X120 S960QL	SCHEIBE
42	97040913	1	PLATE 3X245X141 DC01 FE//ZNNI8//CN//T0	BLECH
43	97041169	1	PLATE 3X144X278 DC01 FE//ZNNI8//CN//T0	BLECH
44	957018808	6	PLATE 2X114X114 DC01 FE//ZNNI8//CN//T0	BLECH
45	97027081	1	WASHER 3X80X80 S355MC FE//ZNNI8//CN//T	SCHEIBE
46	953650008	8	CABLE CLAMP DC01 FE//ZNNI8//CN//T0	KABELHALTER
47	11651767	1	HEX SCREW ISO 4017 M8X20 8.8 480H SPF	SECHSKANTSCHRAUBE
48	11491889	6	WASHER ISO 7093-1 10 300HV FLZN SPF	SCHEIBE
49	10197730	6	HEX SCREW ISO 4017 M10X20 8.8 ZNNI-480	SECHSKANTSCHRAUBE
50	97045106	1	PLATE 3X90X150 DC01 FE//ZNNI8//CN//T0	BLECH
51	954117508	2	CARRIER RAIL X0	TRAGSCHIENE
70	774373508	2	EXTENSION M10X1K/ M10X1	VERLAENGERUNG
71	774376508	2	FITTING GE 6LL M10X1	VERSCHRAUBUNG
72	779013008	2	PROTECTING CAP	SCHUTZKAPPE
73	7743242	2	HYDRAULIC-TYPE LUBRICAT.NIPPLE DIN 71	KEGELSCHMIERNIPPEL
74	977214908	2	FITTING XSV6-SX59	VERSCHRAUBUNG
75	477400108	2	BOX NUT DIN 3870 AS6 A3P	UEBERWURFMUTTER
76	477101408	2	PROFILE RING PR6-S/L A3P	PROFILRING
77	97020171	2	SLEEVE 25.0X15 35NICRMOV125	HUELSE

Pos.	Item	Quantity	Description	Bezeichnung
78	10873149	5	POLYAMID PIPE DIN 73378 6X1,5 PA 12-HL	POLYAMIDROHR

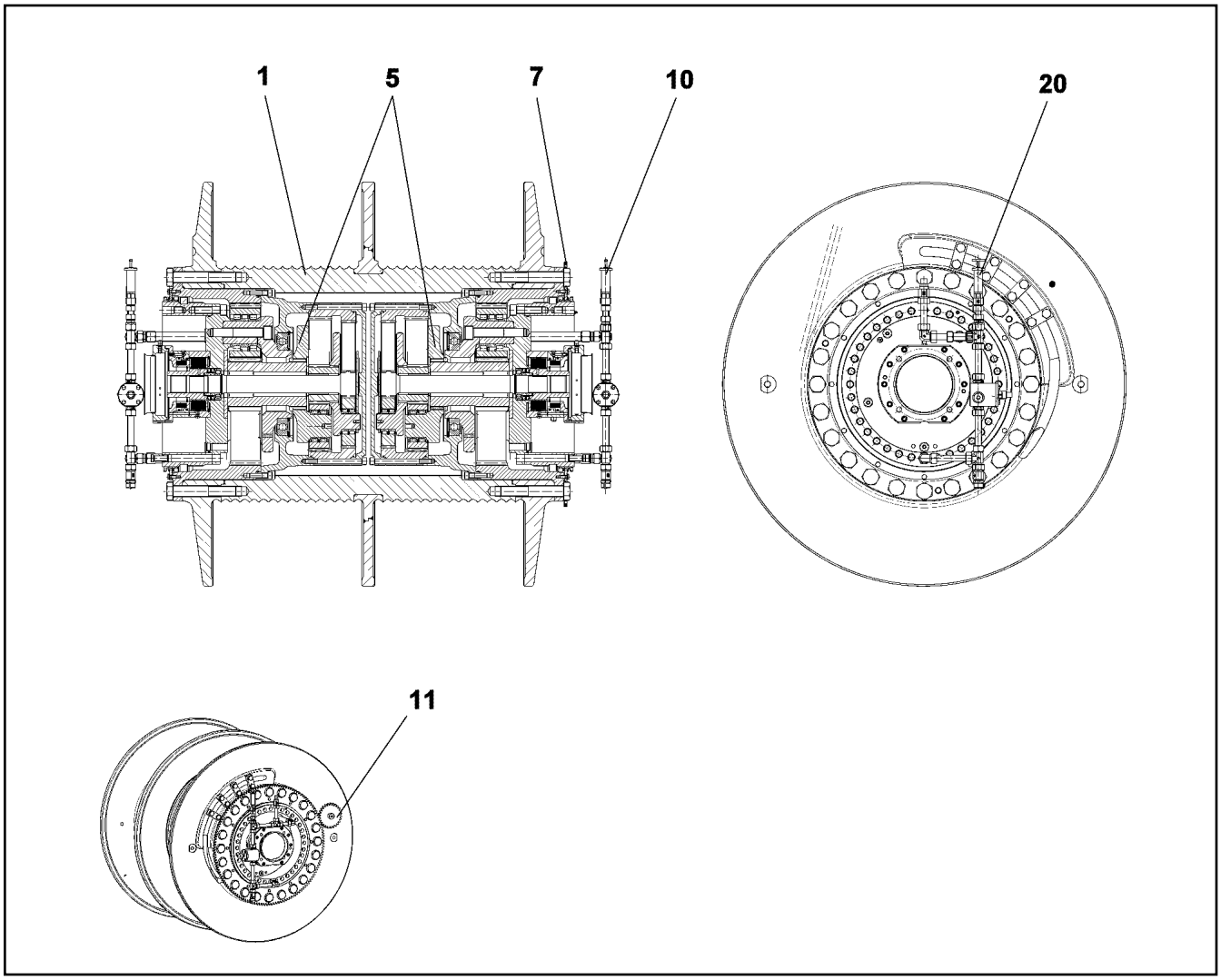

Pos.	Item	Quantity	Description	Bezeichnung
1	90200221	1	ROPE DRUM	SEILTROMMEL
5	90200276	2	PLANETARY GEARBOX 3-STUFIG ⇨ ❑ 233	PLANETENGETRIEBE
7	90200514	1	CROWN GEAR Z=142	ZAHNKRANZ
10	90200528	1	OIL-GAUGING INSTRUMENT ⇨ ❑ 235	OELMESSEINRICHTUNG
11	968913001	1	SPUR WHEEL	STIRNRAD
20	90200533	1	OIL-GAUGING INSTRUMENT ⇨ ❑ 236	OELMESSEINRICHTUNG

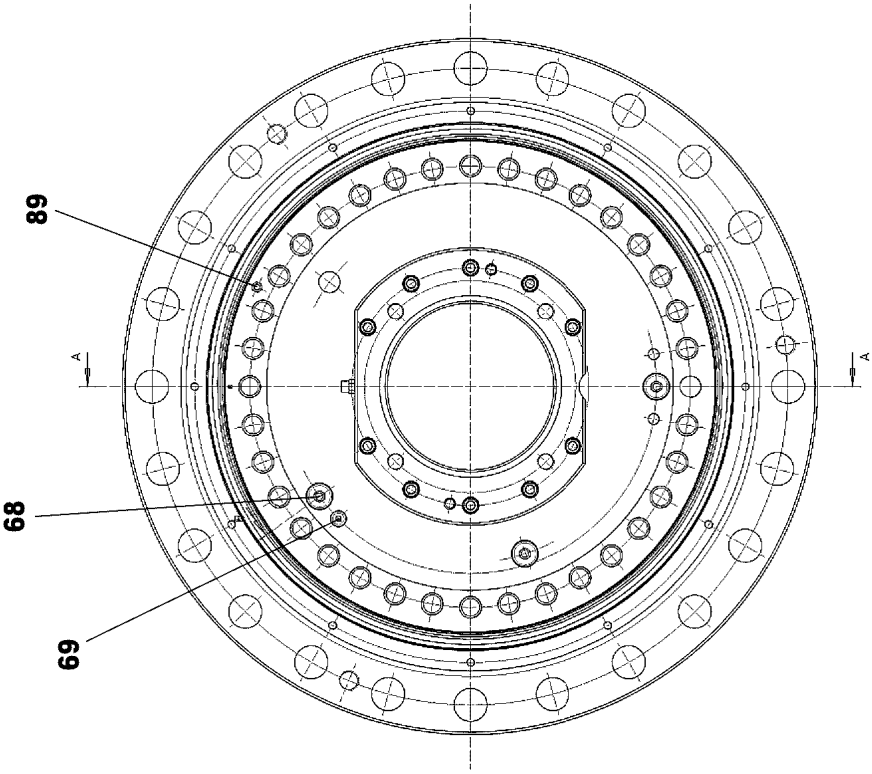
89
68
69
A
A

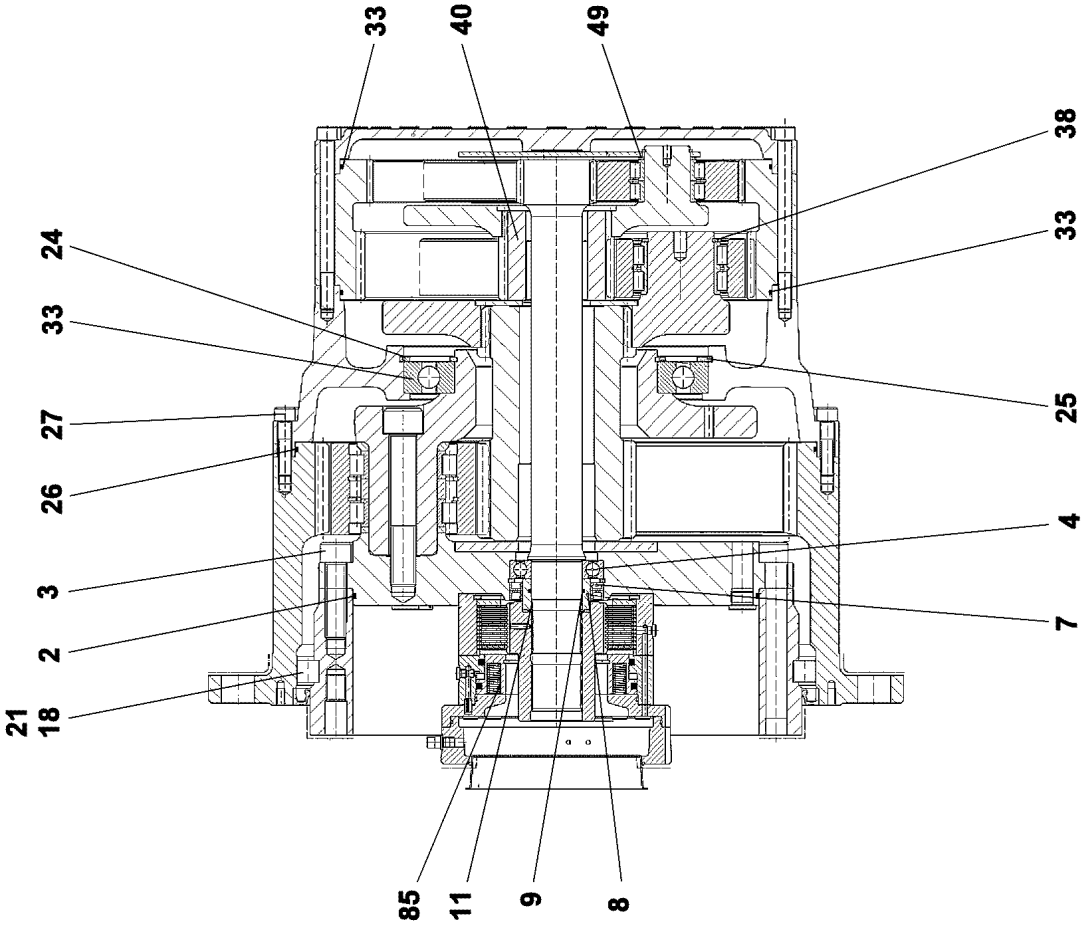
33
40
49
38
33
24
33
25
27
26
4
3
7
2
21
18
85
11
9
8

Pos.	Item	Quantity	Description	Bezeichnung
2	761061703	1	O-RING 470X5 NBR 70	O-RING
3	10001470	35	SOCKET HEAD SCREW ISO 4762 M24X90 10	ZYLINDERSCHRAUBE
4	745141201	1	DEEP GROOVE BALL BEARING DIN 625 621	RILLENKUGELLAGER
7	710027101	2	ROTARY SHAFT LIP SEAL DIN 3760 A 80X1	RADIALWELLENDICHTRING
8	968478401	1	SLEEVE 60X80X36,5 -20MnCr5	LAUFRING
9	726411301	1	O-RING 60X3 NBR 70	O-RING
11	10171588	1	LOCKING RING DIN 471 60X2 FLZNNC-120H	SICHERUNGSRING
18	747004401	55	CYL.ROLLER DIN 5402-1 26X26	ZYLINDERROLLE
21	797028301	55	INTERMEDIATE PART	ZWISCHENSTUECK
23	10168662	1	DEEP GROOVE BALL BEARING DIN 625 16	RILLENKUGELLAGER
24	540187408	1	LOCKING RING DIN 472 360X6	SICHERUNGSRING
25	428006705	1	LOCKING RING DIN 471 240X5 ST	SICHERUNGSRING
26	761020803	1	O-RING 600X4 NBR 70	O-RING
27	4002918	36	SOCKET HEAD SCREW ISO 4762 M16X65 10	ZYLINDERSCHRAUBE
33	761032303	2	O-RING 480X4 NBR 70	O-RING
38	463000303	3	LOCKING RING DIN 471 80X4	SICHERUNGSRING
40	944441603	1	SUN WHEEL Z=24 18CrNiMo7-6	SONNENRAD
68	477705808	3	STOP PLUG VSTIM26X1,5ED CR6-FREI	STOPFEN
69	477704908	1	STOP PLUG VSTIM14X1,5ED CR6-FREI	STOPFEN
85	90024729	1	SPRING LOADED BRAKE ⇨ ❑ 205	FEDERDRUCKBREMSE
89	7743242	1	HYDRAULIC-TYPE LUBRICAT.NIPPLE DIN 71	KEGELSCHMIERNIPPEL

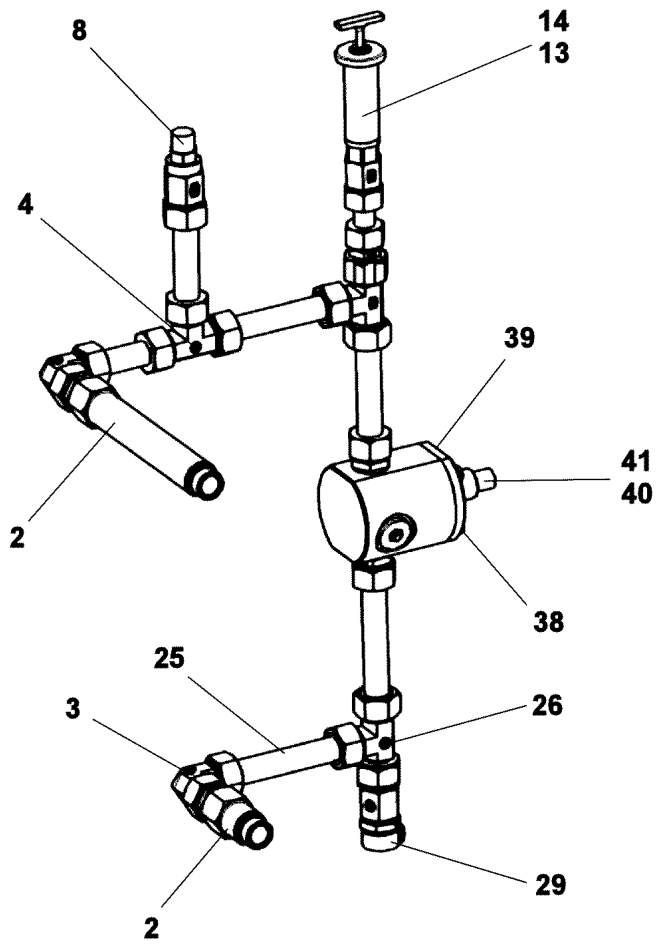

Pos.	Item	Quantity	Description	Bezeichnung
2	10664129	2	O-RING 23X2 NBR90	O-RING
4	470400708	1	FITTING T 22L	VERSCHRAUBUNG
8	721108801	1	VENTILATION UNIT Steel CR6-FREI	BE- UND ENTLUEFTUNGSFILTE
13	927501901	1	VENTILATION CONNECTING PIECE	ENTLUEFTUNGSSTUTZEN
14	761022503	1	SEALING RING 19,6X24,3X1,5 NBR 85 Shore	DICHTRING
29	710105908	1	SEALING RING DIN 7603 A27X32X2 CU	DICHTRING
38	11651767	4	HEX SCREW ISO 4017 M8X20 8.8 480H SPF	SECHSKANTSCHRAUBE
39	477511501	1	SCREW PLUG VSTI M26X1,5 CR6-FREI	VERSCHLUSSSCHRAUBE
40	10168177	1	OIL LEVEL PROBE L=50 12/24V SPF	OELSTANDSSONDE
41	710104008	1	SEALING RING DIN 7603 A18X22X1,5 CU	DICHTRING

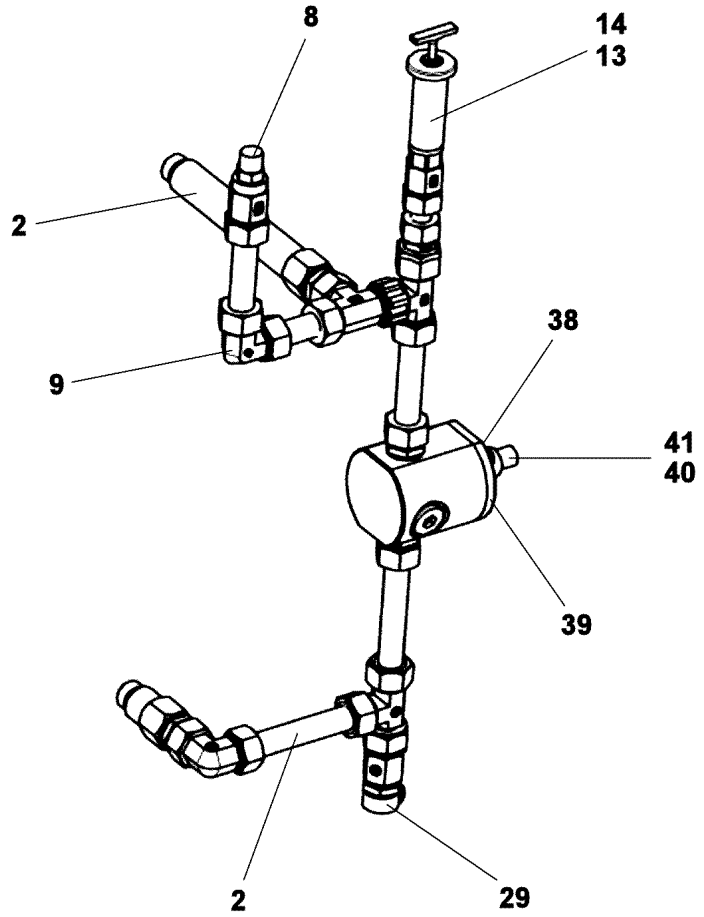

Pos.	Item	Quantity	Description	Bezeichnung
2	10664129	2	O-RING 23X2 NBR90	O-RING
8	721108801	1	VENTILATION UNIT Steel CR6-FREI	BE- UND ENTLUEFTUNGSFILTE
9	470200708	1	FITTING W22-L	VERSCHRAUBUNG
13	927501901	1	VENTILATION CONNECTING PIECE	ENTLUEFTUNGSSTUTZEN
14	761022503	1	SEALING RING 19,6X24,3X1,5 NBR 85 Shore	DICHTRING
29	710105908	1	SEALING RING DIN 7603 A27X32X2 CU	DICHTRING
38	11651767	4	HEX SCREW ISO 4017 M8X20 8.8 480H SPF	SECHSKANTSCHRAUBE
39	477511501	1	SCREW PLUG VSTI M26X1,5 CR6-FREI	VERSCHLUSSSCHRAUBE
40	10168177	1	OIL LEVEL PROBE L=50 12/24V SPF	OELSTANDSSONDE
41	710104008	1	SEALING RING DIN 7603 A18X22X1,5 CU	DICHTRING

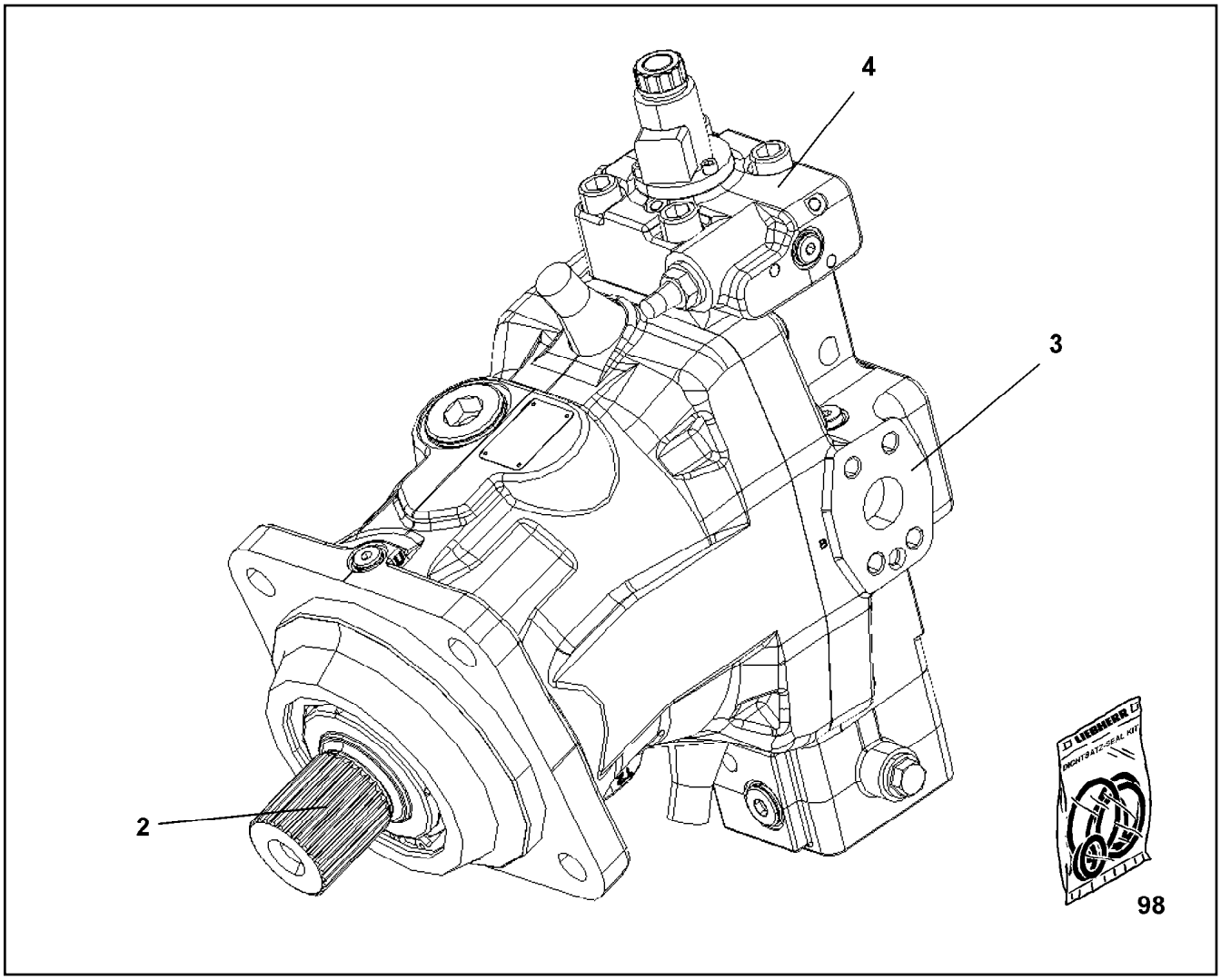

Pos.	Item	Quantity	Description	Bezeichnung
2	10871727	1	DRIVING GEAR	TRIEBWERK
3	10871729	1	CLOSING PLATE	ABSCHLUSSPLATTE
4	10871728	1	CONTROL ELEMENT	STEUERTEIL
98	10871730	1	SEAL KIT VARIAB.DISPLAC.MOTOR	DS VERSTELLMOTOR

Pos.	Item	Quantity	Description	Bezeichnung
5	10802061	1	WINCH REVOLUTION TRANSDUCER 655360 ⇨ ❑ 215	WINDENDREHGEBER
10	11657360	3	HEX SCREW ISO 4017 M6X16 8.8 480H SPF	SECHSKANTSCHRAUBE
12	424000508	3	WASHER SPRING DIN 127 A 6 FST A2C	FEDERRING
20	968157908	1	WIRING HARNESS W524	KABELSTRANG

Pos.	Item	Quantity	Description	Bezeichnung
4	968081908	1	ADDITIONAL HYDRAULICS WINCH 4 ⇨ ❑ 240	ZUSATZHYDRAULIK WINDE 4

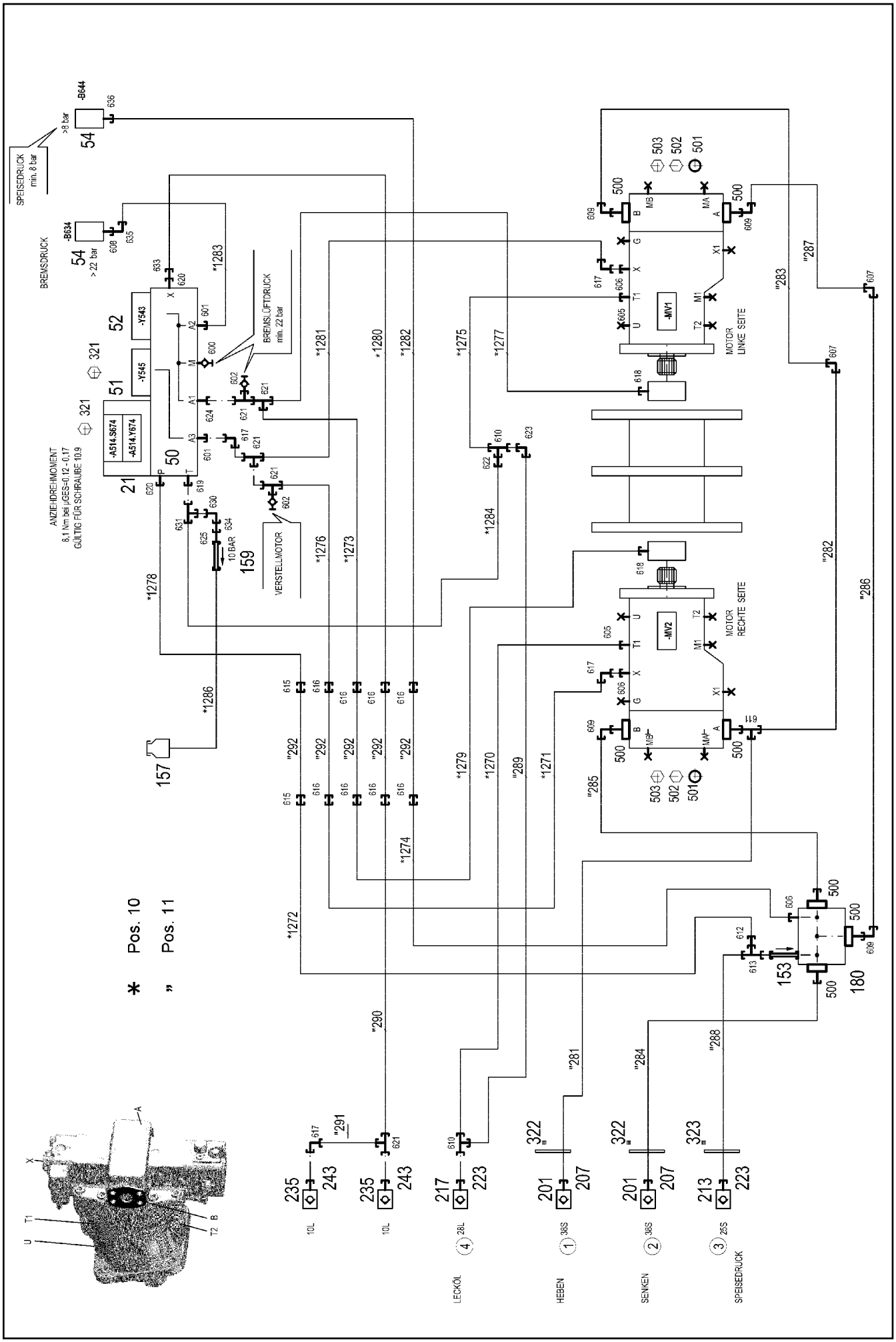

7.2.2022 081220	**etk_en_de_098277 LR 11000**	240 (1/2)
LIEBHERR	**ADDITIONAL HYDRAULICS WINCH 4** **ZUSATZHYDRAULIK WINDE 4**	**968081908**

Pos.	Item	Quantity	Description	Bezeichnung
10	968082008	1	HOSE LINES WINCH WINDE 4 ⇨ ❑ 242	SCHLAUCHLEITUNGEN WINDE
11	968082208	1	PIPELINE WINCH WINDE 4 ⇨ ❑ 243	ROHRLEITUNGEN WINDE
21	10652724	1	DIRECTIONAL CONTROL VALVE 4/2 NG6-3	WEGEVENTIL
50	11181960	1	CONTROL BLOCK 55BAR SPF ⇨ ❑ 212	STEUERBLOCK
51	10278566	1	PRESSURE CONTROL VALVE pv=16BAR pm	DRUCKREGELVENTIL
(30)	10493030	1	MAGNET COIL 24V	MAGNETSPULE
(999)	10493038	1	SEAL KIT PRESSURE CONTROL VALV	DS DRUCKREGELVENTIL
52	11182924	1	DIRECTIONAL CONTROL VALVE 3/2-320BA ⇨ ❑ 213	WEGEVENTIL
54	10813738	2	PRESSURE SENSOR 0-400/400 BAR LSB PL:	DRUCKAUFNEHMER
153	510408708	1	NON-RETURN VALVE 420BAR CR6-FREI	RUECKSCHLAGVENTIL
157	96028331	1	EXPANSION TANK CPL.	AUSGLEICHSBEHAELTER KPL.
159	511481508	1	NON-RETURN VALVE 250BAR CR6-FREI SP	RUECKSCHLAGVENTIL
180	511062408	1	CONNECTION FLANGE 85X85X85	ANSCHLUSSFLANSCH
201	511512208	2	COUPLING SLEEVE B8 38-S	KUPPLUNGSMUFFE
207	10466917	2	HEX CAP NUT RD79X4 SPF	VERSCHLUSSMUTTER
213	510599608	1	COUPLING SLEEVE B6 25-S	KUPPLUNGSMUFFE
217	511501008	1	COUPLING SLEEVE B6 28-L	KUPPLUNGSMUFFE
223	10466916	2	HEX CAP NUT RD54X4 SPF	VERSCHLUSSMUTTER
235	511508408	2	COUPLING SLEEVE B2 10-L	KUPPLUNGSMUFFE
243	10466914	2	HEX CAP NUT RD32X3 SPF	VERSCHLUSSMUTTER
321	12223030	8	SOCKET HEAD SCREW ISO 4762 M5X30 10	ZYLINDERSCHRAUBE
322	957018808	4	PLATE 2X114X114 DC01 FE//ZNNI8//CN//T0	BLECH
323	97027081	2	WASHER 3X80X80 S355MC FE//ZNNI8//CN//T	SCHEIBE
500	511517808	7	FLANGE STUB PIPE AFG 38S G1 1/4 CR6-F	FLANSCHSTUTZEN
501	510586708	4	O-RING ARP 568 37,69X3,53 NBR90	O-RING
502	10876373	12	SOCKET HEAD SCREW ISO 4762 M14X45 8	ZYLINDERSCHRAUBE
503	10878799	4	HEX SCREW ISO 4017 M14X45 8.8 FLZN SP	SECHSKANTSCHRAUBE
600	475602608	1	TEST POINT FITTING EMA3 G1/4 CR6-FREI	MESSANSCHLUSS
601	471039608	2	FITTING XGE10-LR-ED3/8" CR6-FREI	VERSCHRAUBUNG
602	510629008	2	TEST POINT FITTING VKA3 10LM16X1,5 CR6	MESSANSCHLUSS
605	7615629	2	FITTING GE 28L M42X2 CR6-FREI	VERSCHRAUBUNG
606	471030508	3	FITTING GE 10L M14X1,5 CR6-FREI	VERSCHRAUBUNG
607	470233408	2	FITTING XW38-S CR6-FREI	VERSCHRAUBUNG
608	470700208	1	FITTING XGAI6-SR CR6-FREI	VERSCHRAUBUNG
609	472531808	4	FITTING EWSD38-S CR6-FREI	VERSCHRAUBUNG
610	7407120	2	FITTING EL 28L CR6-FREI	VERSCHRAUBUNG
611	472331908	1	FITTING ELSD38-S CR6-FREI	VERSCHRAUBUNG
612	475433608	1	FITTING REDSDN25/12-S CR6-FREI	VERSCHRAUBUNG
613	7407118	1	FITTING EL 25S CR6-FREI	VERSCHRAUBUNG
615	475031708	2	FITTING XGR15/12-L CR6-FREI	VERSCHRAUBUNG
616	475031608	8	FITTING XGR15/10-L CR6-FREI	VERSCHRAUBUNG
617	7403569	4	FITTING EW 10L M16X1,5 CR6-FREI	VERSCHRAUBUNG
618	471039708	2	FITTING ISO 8434-1 GE 10L M12X1,5 CR6-F	VERSCHRAUBUNG
619	471031208	1	FITTING XGE18-LR-ED CR6-FREI	VERSCHRAUBUNG
620	471034808	2	FITTING GE 12L G1/2 CR6-FREI	VERSCHRAUBUNG
621	472330208	5	FITTING EL 10L CR6-FREI	VERSCHRAUBUNG
622	475430908	1	FITTING REDSD28/18-L CR6-FREI	VERSCHRAUBUNG
623	470230808	1	FITTING W 28L CR6-FREI	VERSCHRAUBUNG
624	471904308	1	FITTING EGE 10L G3/8A CR6-FREI	VERSCHRAUBUNG
625	470011308	1	FITTING SNV12-L CR6-FREI	VERSCHRAUBUNG
630	247108302	1	SWIVEL ELBOW EW 18L M26X1,5 CR6-FREI	WINKELSTUTZEN
631	247128502	1	L NECK EL 18L CR6-FREI	L-STUTZEN
633	475431408	1	FITTING REDSD12/10-L CR6-FREI	VERSCHRAUBUNG
634	475436308	1	FITTING REDSD18/12-L CR6-FREI	VERSCHRAUBUNG
635	472531508	1	FITTING EW 6S M14X1,5 CR6-FREI	VERSCHRAUBUNG
636	470701614	1	FITTING AEHNL.ISO 8434 GAI 10L G1/4 CR6	VERSCHRAUBUNG

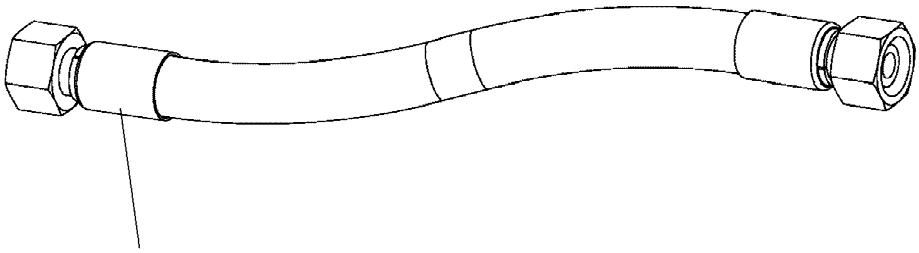

Schlauchnummer
Hose number
Numéro de flexible
Número de flexible
Номера шланга

Die Schlauchnummern auf den Schläuchen entsprechen den Positionen in der Schlauchliste.

The hose numbers from the hoses are in accordance with the items in the hose list.

Les numéros indiqués sur les flexibles correspondent aux repères de la nomenclature des flexibles.

Los números indicados en los flexibles corresponden a las posiciones de la lista de flexibles.

Нанесенные на шлангах номера соответствуют позициям в перечне.

Pos.	Item	Quantity	Description	Bezeichnung
1270	96003050	1	HOSE CPL. 2SN 25X460	SCHLAUCH KPL.
1271	926743408	1	HOSE CPL. 1SC 8X1020	SCHLAUCH KPL.
1272	965200208	1	HOSE CPL. 2TE 10X400	SCHLAUCH KPL.
1273	926122608	1	HOSE CPL. 1SC 8X1060	SCHLAUCH KPL.
1274	929757108	1	HOSE CPL. 1SC 8X200	SCHLAUCH KPL.
1275	96012877	1	HOSE CPL. 2SN 25X1020	SCHLAUCH KPL.
1276	926049208	1	HOSE CPL. 1SC 8X1040	SCHLAUCH KPL.
1277	926612308	1	HOSE CPL. 1SC 8X1100	SCHLAUCH KPL.
1278	927677508	1	HOSE CPL. 2TE 10X1150	SCHLAUCH KPL.
1279	927550308	1	HOSE CPL. 1SC 8X680	SCHLAUCH KPL.
1280	926359608	1	HOSE CPL. 1SC 8X1100	SCHLAUCH KPL.
1281	927550308	1	HOSE CPL. 1SC 8X680	SCHLAUCH KPL.
1282	966600408	1	HOSE CPL. 2SN 6X350	SCHLAUCH KPL.
1283	963560608	1	HOSE CPL. 2SN 6X520	SCHLAUCH KPL.
1284	928871308	1	HOSE CPL. 2TE 16X300	SCHLAUCH KPL.
1286	966182708	1	HOSE CPL. 2TE 10X700	SCHLAUCH KPL.

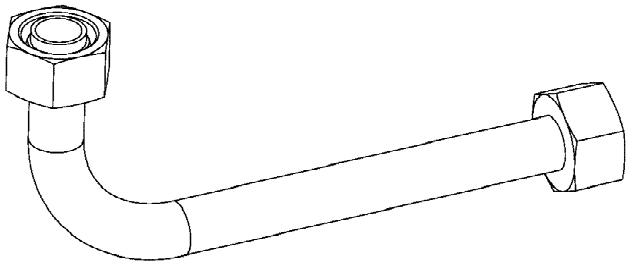

Die Positionsnummern der Rohre auf den Bildtafeln entsprechen den Positionen in der Rohrliste.

The pipe numbers from the illustrations are in accordance with the items in the pipe list.

Les numéros des tuyaux sur les illustrations correspondent aux repères de la nomenclature des tuyaux.

Los números de tubos en las ilustraciones corresponden a las posiciones de la lista de tubos.

Номера позиций труб на изображениях соответствуют позициям в перечне труб.

Pos.	Item	Quantity	Description	Bezeichnung
281	968379108	1	PIPE COMPL. 38X5X575 AS38 - AS38	ROHR KPL.
282	968379208	1	PIPE COMPL. 38X5X2468 AS38 - AS38	ROHR KPL.
283	968379308	1	PIPE COMPL. 38X5X719 AS38 - AS38	ROHR KPL.
284	968379408	1	PIPE COMPL. 38X5X1130 AS38 - AS38	ROHR KPL.
285	968379508	1	PIPE COMPL. 38X5X696 AS38 - AS38	ROHR KPL.
286	968379608	1	PIPE COMPL. 38X5X1854 AS38 - AS38	ROHR KPL.
287	968379708	1	PIPE COMPL. 38X5X1117 AS38 - AS38	ROHR KPL.
288	968379808	1	PIPE COMPL. 25X3X823 AS25 - AS25	ROHR KPL.
289	968379908	1	PIPE COMPL. 28X2X2493 AL28 - AL28	ROHR KPL.
290	968380008	1	PIPE COMPL. 10X1,5X1597 AL10 - AL10	ROHR KPL.
291	968380108	1	PIPE COMPL. 10X1,5X52 AL10 - AL10	ROHR KPL.
292	968380208	5	PIPE COMPL. 15X1,5X1831 AL15 - AL15	ROHR KPL.

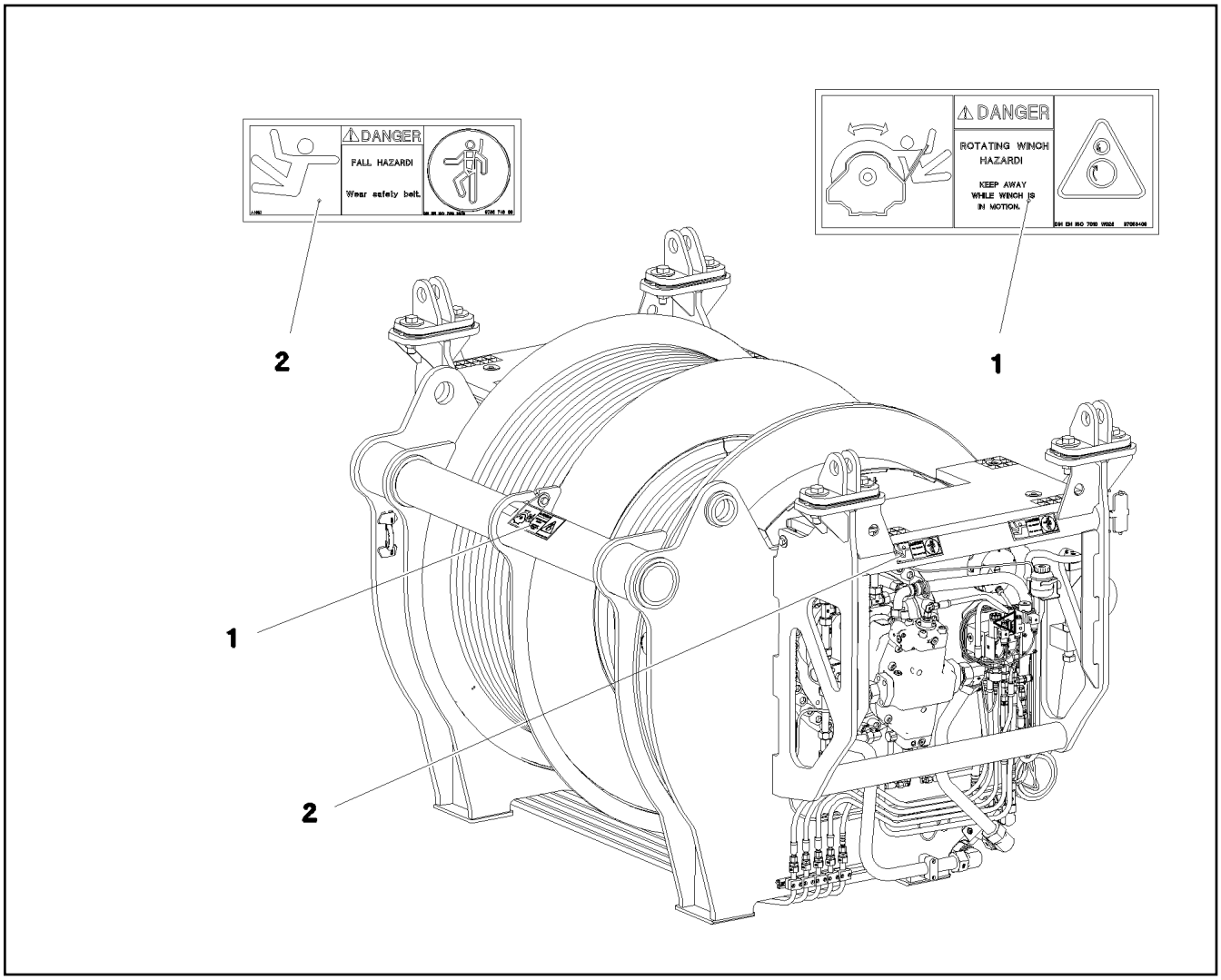

Pos.	Item	Quantity	Description	Bezeichnung
1	97053409	1	SIGN 208X88 KLEBEFOLIE	SCHILD
2	978674808	4	SIGN 168X62 KLEBEFOLIE SPF	SCHILD

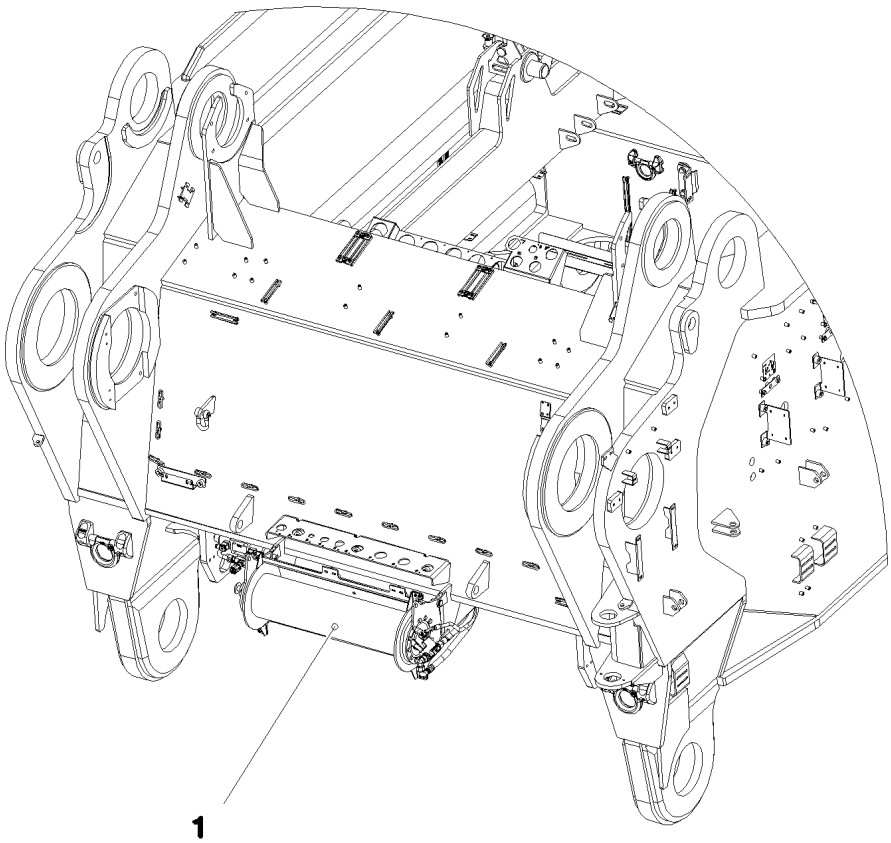

Pos.	Item	Quantity	Description	Bezeichnung
1	917645608	1	MOUNTING JACK/ERECTING WINCH ⇨ ❑ 246	MONTAGEWINDE VORM.
2	917079008	1	ADDNL. HYDR. F. ERECTING WINCH ⇨ ❑ 259	ZUSATZHYDRAULIK MONTAGE

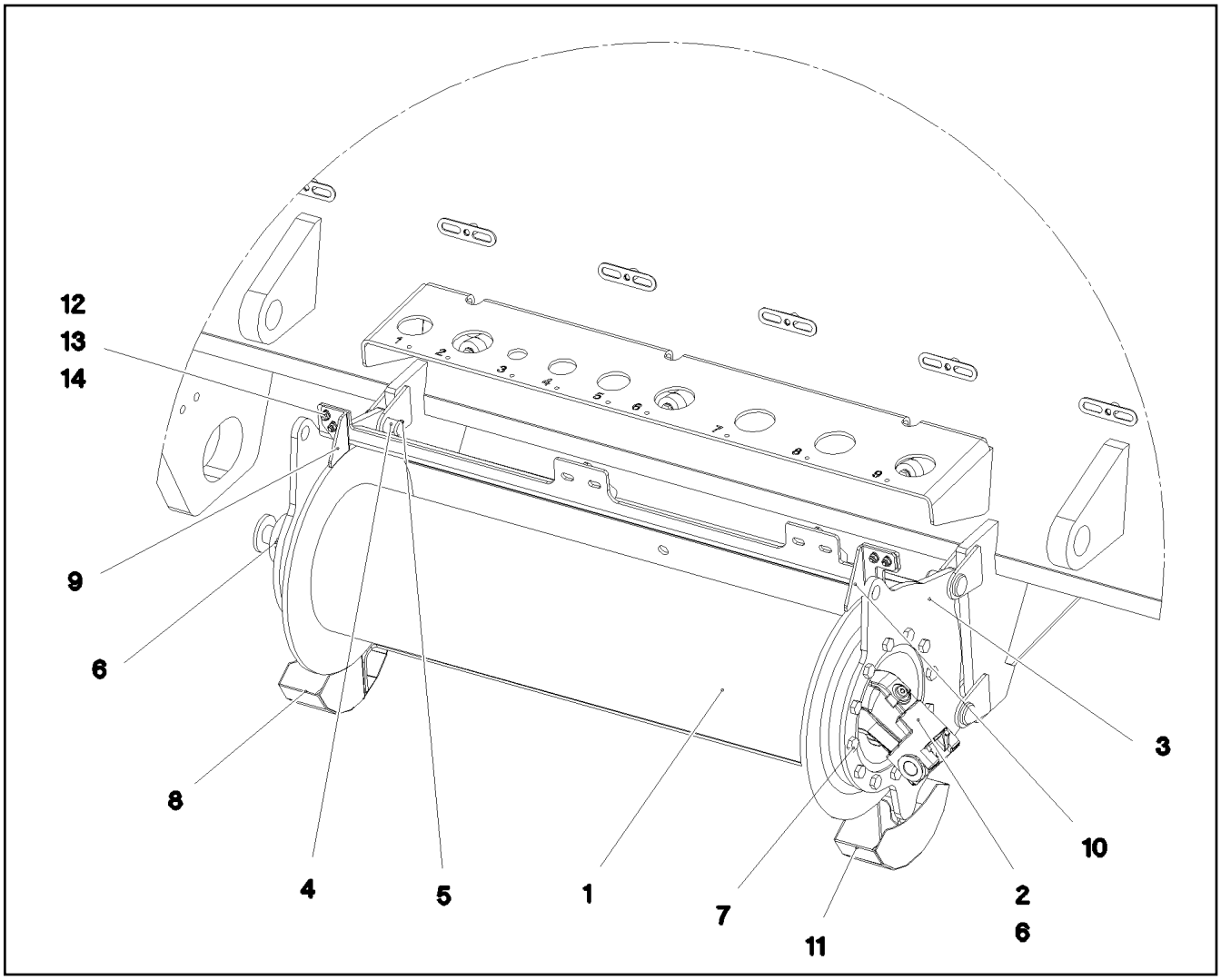

Pos.	Item	Quantity	Description	Bezeichnung
1	10802280	1	ROPE WINCH ZHP 4.13 SPF ⇨ ❑ 247	SEILWINDE
2	510230608	1	HYDRO MOTOR A2FM 16CM³/U SPF ⇨ ❑ 256	HYDROMOTOR
3	965444808	1	BEARING WELDED	LAGERUNG SCHWK.
4	451222208	4	PIN DIN 1435 20X45X38 ST.50 VERZ	BOLZEN
5	10180352	4	SPLIT PIN ISO 1234 4X32 St 480H SPF	SPLINT
6	10197831	10	HEX SCREW ISO 4017 M8X25 8.8 ZNNI-480	SECHSKANTSCHRAUBE
7	11631816	12	HEX SCREW ISO 4017 M10X25 8.8 FLZN SP	SECHSKANTSCHRAUBE
8	97050478	1	PLATE 2X242X221 DC01 FE//ZNNI8//CN//T0	BLECH
9	978587308	1	PLATE 4X85X60 S315MC FE//ZNNI8//CN//T0	BLECH
10	978587408	1	PLATE 4X97X77 S315MC FE//ZNNI8//CN//T0	BLECH
11	97050479	1	PLATE 2X242X221 DC01 FE//ZNNI8//CN//T0	BLECH
12	11644899	8	HEX SCREW ISO 4017 M6X20 8.8 480H SPF	SECHSKANTSCHRAUBE
13	10197771	16	WASHER ISO 7089 6 200HV ZNNI-480H SPF	SCHEIBE
14	10197764	8	HEX NUT ISO 4032 M6 10 ZNNI-480H SPF	SECHSKANTMUTTER

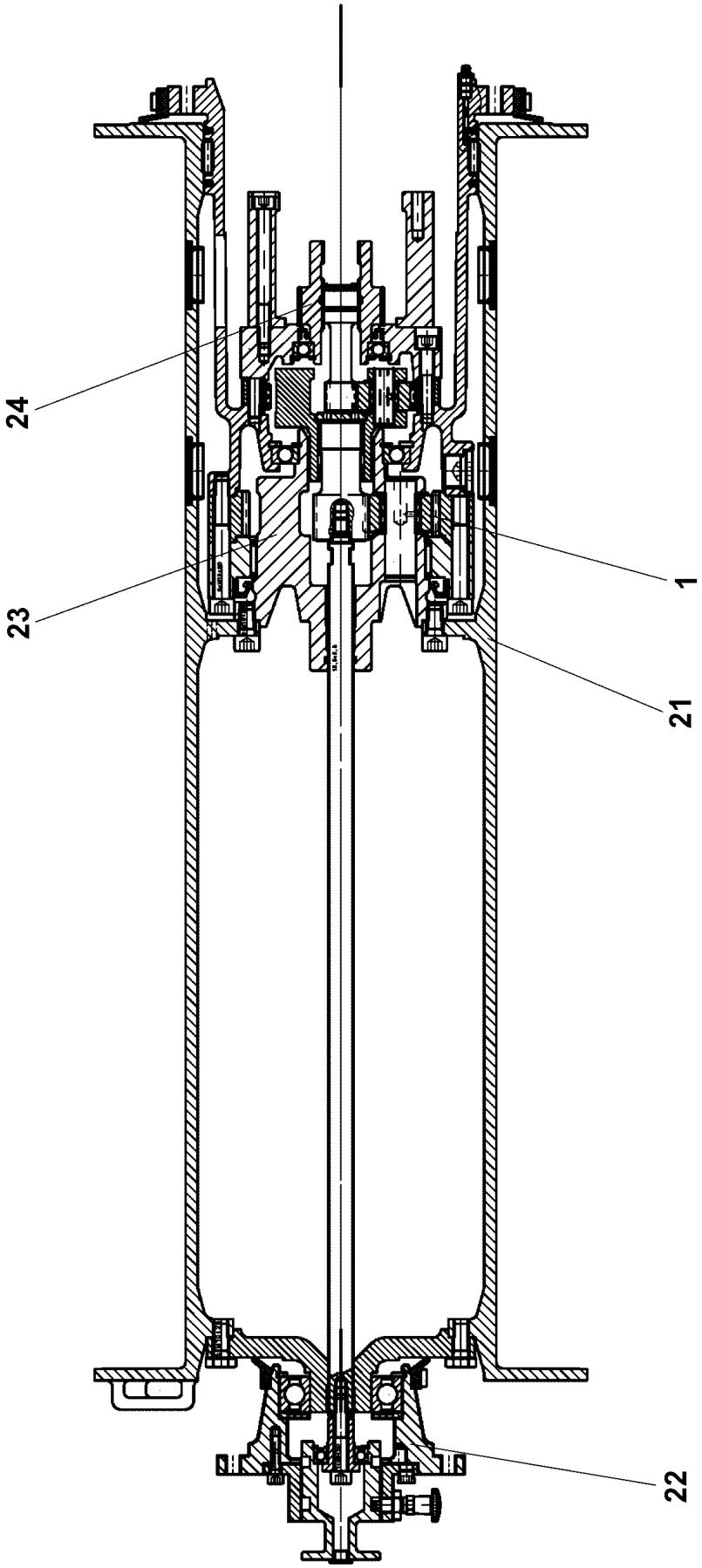
24
23
1
21
22

Pos.	Item	Quantity	Description	Bezeichnung
1	11005308	1	PLANETARY GEARBOX ⇨ ❑ 249	PLANETENGETRIEBE
21	11347396	1	ROPE DRUM ⇨ ❑ 250	SEILTROMMEL
22	11347399	1	FLANGE BEARING ⇨ ❑ 252	FLANSCHLAGER
23	540270414	1	POWER TAKE-OFF CPL ⇨ ❑ 254	ABTRIEB KPL
24	540270514	1	DRIVE UNIT CPL ⇨ ❑ 255	ANTRIEB KPL

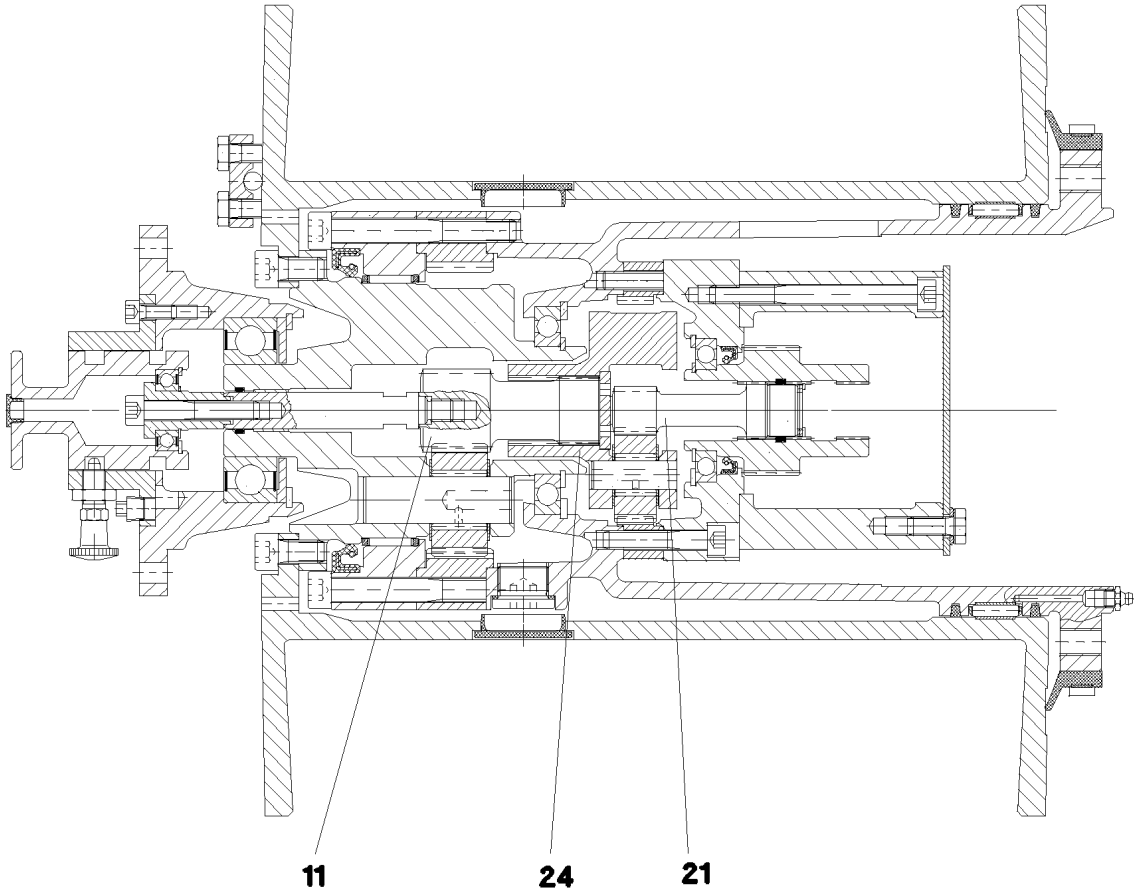

Pos.	Item	Quantity	Description	Bezeichnung
11	11005313	1	PLANETARY STAGE	PLANETENSTUFE
21	11005314	1	PLANETARY STAGE	PLANETENSTUFE
24	11005316	1	PLANETARY CARRIER	PLANETENTRAEGER

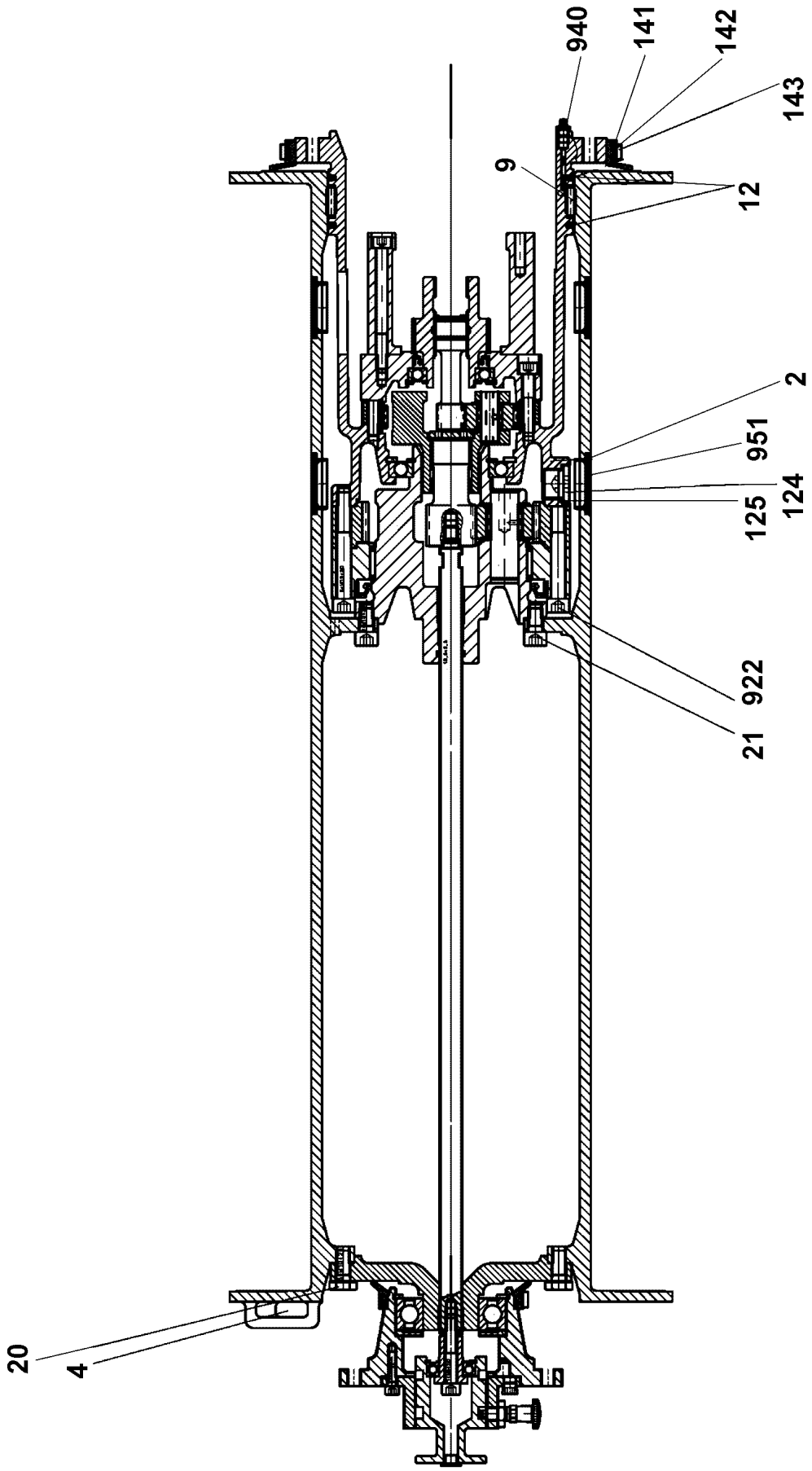

7.2.2022 079640 LIEBHERR	etk_en_de_098277 LR 11000 ROPE DRUM SEILTROMMEL	❑ 250 (1/2) 11347396

Pos.	Item	Quantity	Description	Bezeichnung
2	540271614	1	TERMINAL HOUSING	ENDGEHAEUSE
4	11450343	1	ROPE WEDGE	SEILKEIL
9	501532014	1	FLAT CAGE BEARING	FLACHKAEFIG
12	261100708	0.6	FELT STRIP DIN 5419 5X4	FILZSTREIFEN
20	11631816	6	HEX SCREW ISO 4017 M10X25 8.8 FLZN SP	SECHSKANTSCHRAUBE
21	12219296	8	SOCKET HEAD SCREW ISO 4762 M10X20 8	ZYLINDERSCHRAUBE
124	10878578	2	SCREW PLUG DIN 908 M22X1,5X18 ST 480H	VERSCHLUSSSCHRAUBE
125	540145208	2	SEALING RING DIN 7603 A22X27X1,5 ST	DICHTRING
141	501507014	0.7	PROFILE CORD	PROFILSCHNUR
142	501507214	0.8	FIXING BAND	BEF BAND
143	501507314	1	SLEEVE 8X0,4	HUELSE
922	4042195	6	SOCKET HEAD SCREW ISO 4762 M10X80 8.	ZYLINDERSCHRAUBE
940	510748108	1	GREASE NIPPLE DIN 71412 C M8X1	SCHMIERNIPPEL

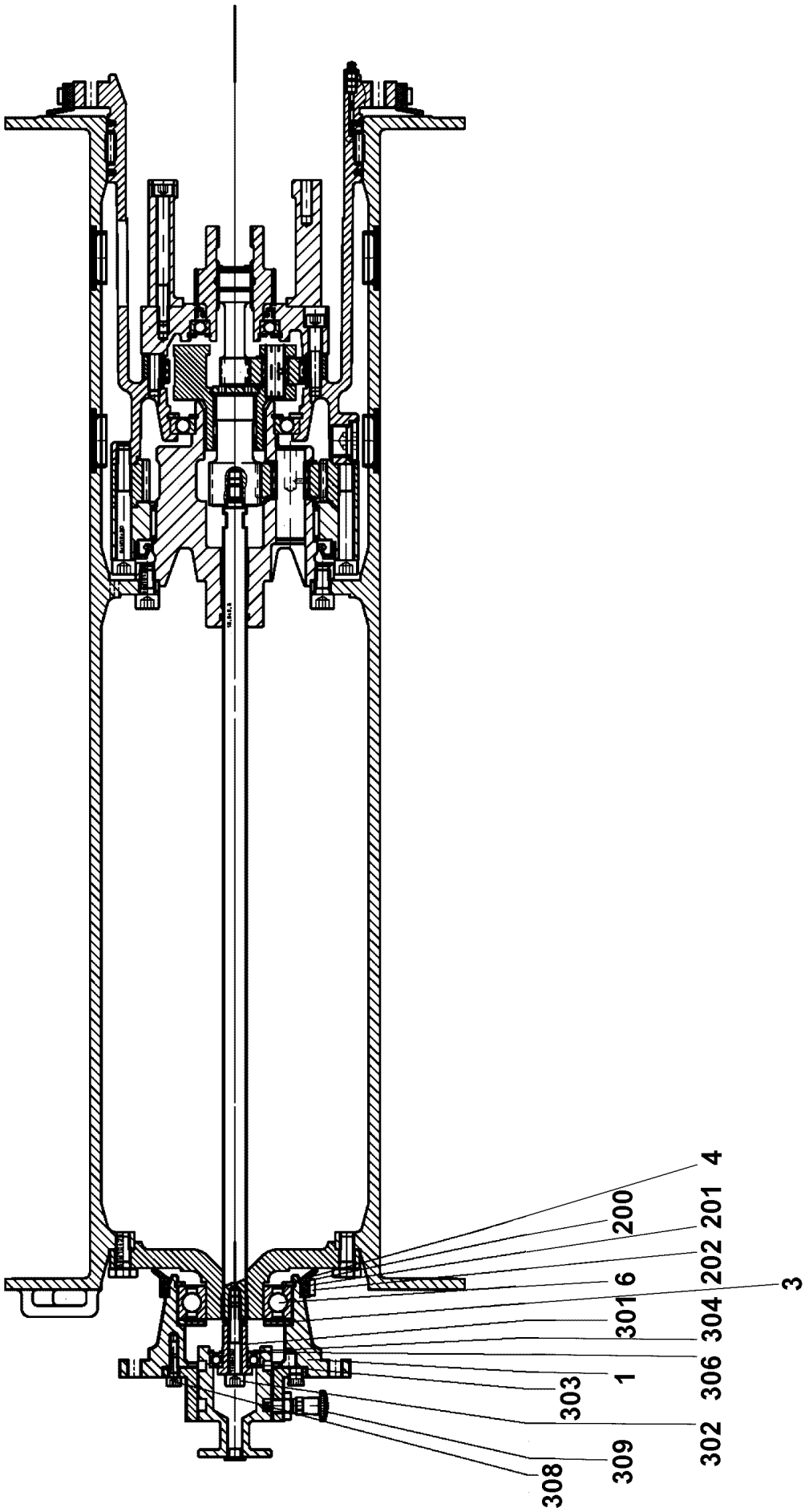

7.2.2022 079641 LIEBHERR	**etk_en_de_098277 LR 11000** **FLANGE BEARING** **FLANSCHLAGER**	❑ 252 (1/2) **11347399**

Pos.	Item	Quantity	Description	Bezeichnung
1	540271814	1	FLANGE	FLANSCH
3	540271914	1	WASHER	SCHEIBE
4	428102508	1	LOCKING RING DIN 472 80X2,5	SICHERUNGSRING
6	746170801	1	DEEP GROOVE BALL BEARING DIN 625 622	RILLENKUGELLAGER
200	501507014	0.3	PROFILE CORD	PROFILSCHNUR
201	501507214	0.4	FIXING BAND	BEF BAND
202	501507314	1	SLEEVE 8X0,4	HUELSE
301	540272114	1	PULL ROD	ZUGSTANGE
302	10875601	1	SOCKET HEAD SCREW ISO 4762 M8X50 8.8	ZYLINDERSCHRAUBE
303	514507308	1	DEEP GROOVE BALL BEARING DIN 625 600	RILLENKUGELLAGER
304	10171568	1	LOCKING RING DIN 471 17X1 FLZNNC-120H	SICHERUNGSRING
306	550296708	1	LOCKING RING DIN 472 35X1,5	SICHERUNGSRING
308	10875586	3	SOCKET HEAD SCREW ISO 4762 M6X16 8.8	ZYLINDERSCHRAUBE
309	570796908	1	STOP BOLT	RASTBOLZEN

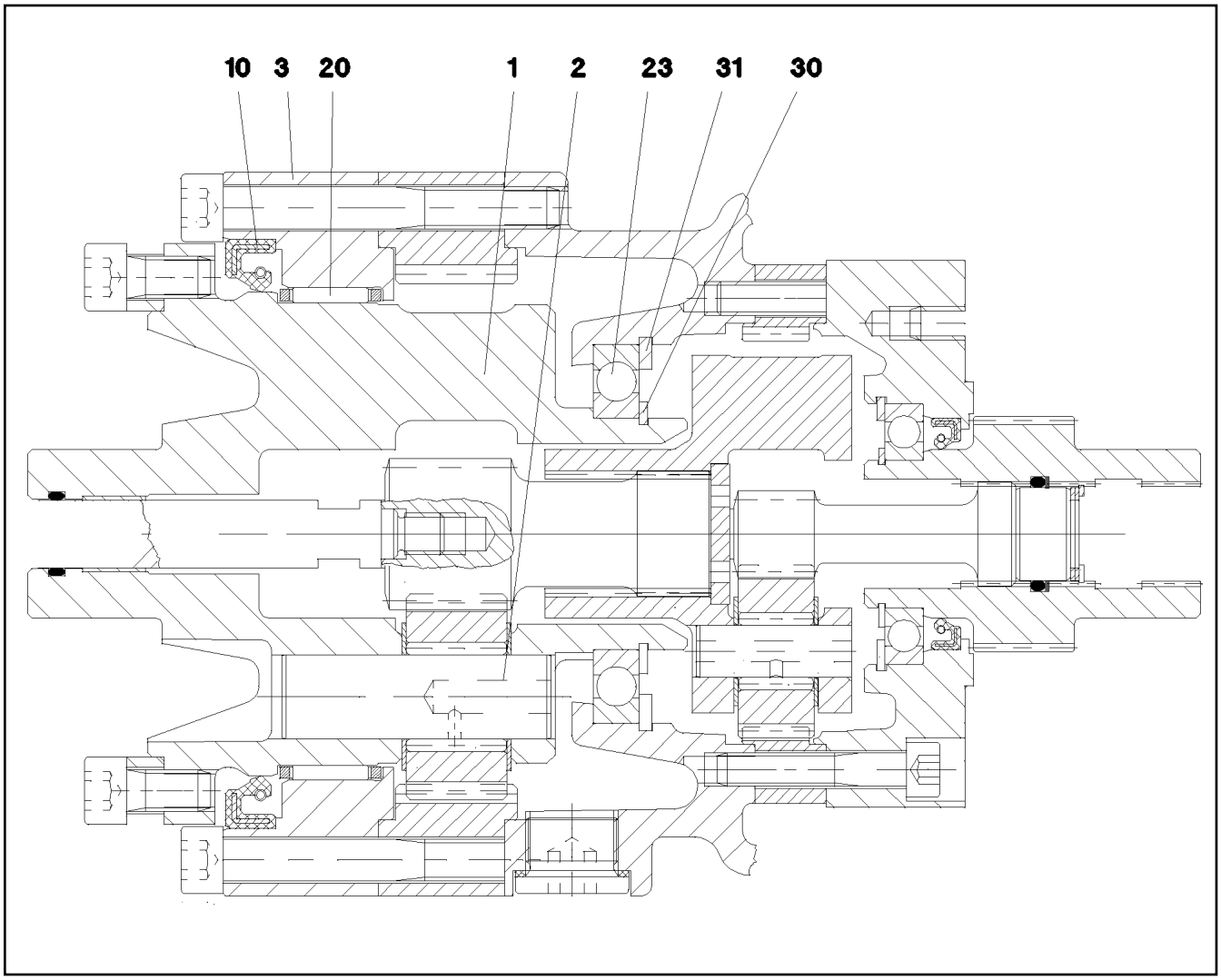

Pos.	Item	Quantity	Description	Bezeichnung
1	570795908	1	PLANETARY CARRIER	PLANETENTRAEGER
2	570795808	3	PLANETARY WHEEL AXLE	PLANETENACHSE
3	570796008	1	BEARING RING	LAGERRING
10	710031208	1	ROTARY SHAFT LIP SEAL DIN 3760 A 115X1	RADIALWELLENDICHTRING
20	570796108	1	NEEDLE GEAR RIM 110X117X24	NADELKRANZ
23	540511608	1	DEEP GROOVE BALL BEARING DIN 625 16	RILLENKUGELLAGER
30	10171587	1	LOCKING RING DIN 471 55X2 FLZNNC-120H	SICHERUNGSRING
31	12100657	1	LOCKING RING DIN 472 90X3 480H SPF	SICHERUNGSRING

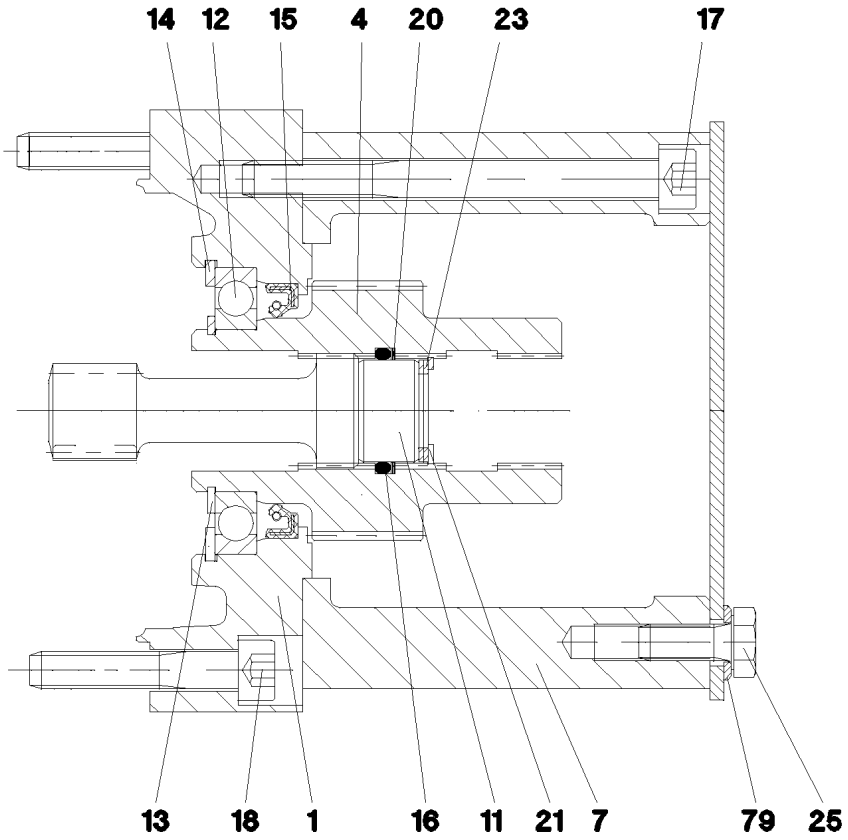

Pos.	Item	Quantity	Description	Bezeichnung
1	570796208	1	BRAKE FLANGE	BREMSFLANSCH
4	571727208	1	DRIVE SLEEVE	ANTRIEBSHUELSE
7	540273014	1	MOTOR FLANGE	MOTORFLANSCH
11	540184208	1	WASHER 13X22	SCHEIBE
12	745194708	1	DEEP GROOVE BALL BEARING DIN 625 160	RILLENKUGELLAGER
13	428002908	1	LOCKING RING DIN 471 35X1,5	SICHERUNGSRING
14	12100656	1	LOCKING RING DIN 472 62X2 480H SPF	SICHERUNGSRING
15	570151908	1	ROTARY SHAFT LIP SEAL DIN 3760 A 40X5	RADIALWELLENDICHTRING
16	540184308	1	O-RING 22,2X3 NBR70	O-RING
17	12213825	6	SOCKET HEAD SCREW ISO 4762 M8X90 8.8	ZYLINDERSCHRAUBE
18	12206699	6	SOCKET HEAD SCREW ISO 4762 M8X45 8.8	ZYLINDERSCHRAUBE
20	540184408	1	SPIRAL BACK-UP RING	SPIRALBACKRING
21	428100308	1	LOCKING RING DIN 472 23X1,2	SICHERUNGSRING
23	501501077	3	SHIM RING DIN 988 16X22X1	PASSSCHEIBE
25	11651767	4	HEX SCREW ISO 4017 M8X20 8.8 480H SPF	SECHSKANTSCHRAUBE
79	420001014	4	WASHER ISO 7089 8 200HV-A4	SCHEIBE

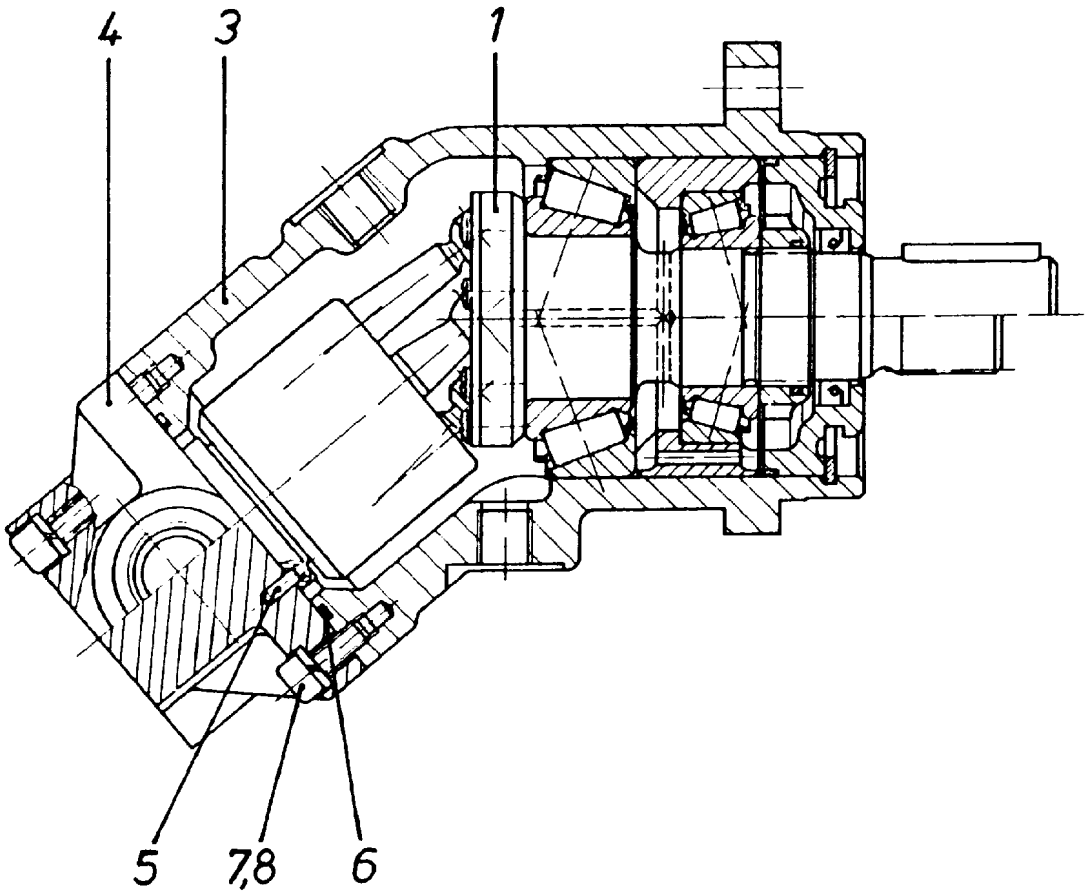

Pos.	Item	Quantity	Description	Bezeichnung
1	570112908	1	DRIVING GEAR ⇨ ❑ 257	TRIEBWERK
3	570113008	1	HOUSING	GEHAEUSE
4	7024283	1	CONNECTING PLATE	ANSCHLUSSPLATTE
5	570113208	1	PARALLEL PIN ISO 2338 3M6X10 ST	ZYLINDERSTIFT
6	726426508	1	O-RING ARP 568 52,07X2,62 NBR90	O-RING
7	10875586	6	SOCKET HEAD SCREW ISO 4762 M6X16 8.8	ZYLINDERSCHRAUBE
8	424100608	6	WASHER SPRING DIN 7980 6 FST VERZ	FEDERRING

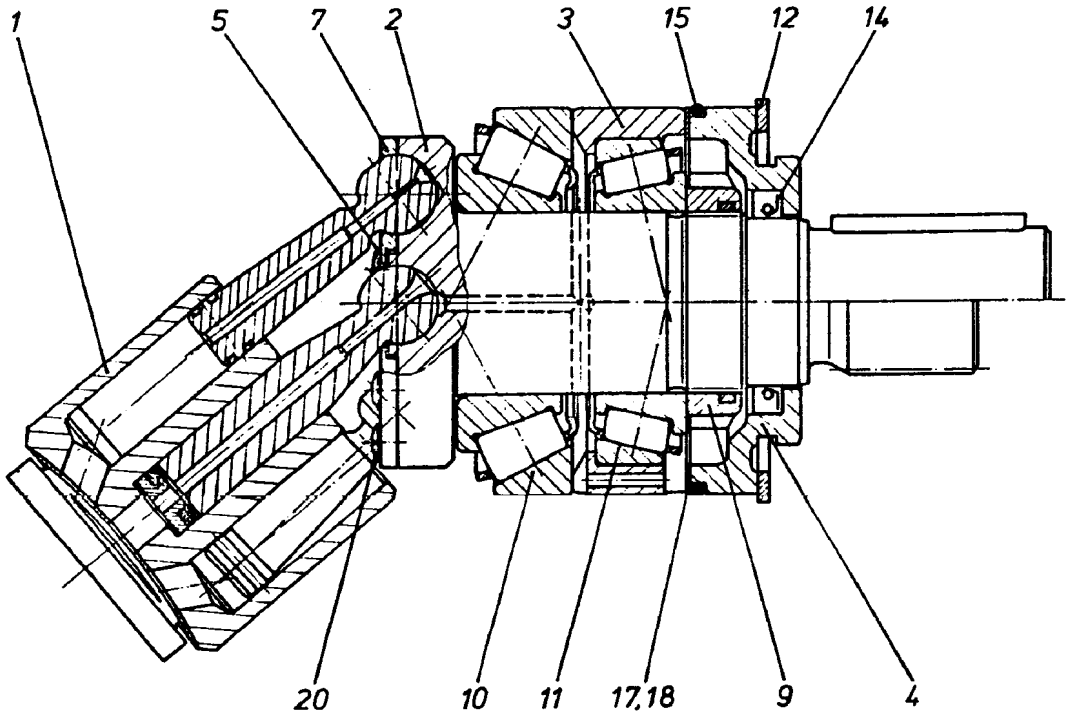

Pos.	Item	Quantity	Description	Bezeichnung
1	570113308	1	DRIVING GEAR ⇨ ❑ 258	TRIEBWERK
2	570113408	1	DRIVING SHAFT	TRIEBWELLE
3	570113508	1	BEARING RING	LAGERRING
4	7024263	1	CLOSING RING	VERSCHLUSSRING
5	7024264	1	WASHER	SCHEIBE
7	7024265	1	PULL-BACK PLATE	RUECKZUGPLATTE
9	570113908	1	SLOTTED NUT M30X1,5	NUTMUTTER
10	570114008	1	TAPERED ROLLER BEARING	KEGELROLLENLAGER
11	746224301	1	TAPERED ROLLER BEARING DIN 720 32006-	KEGELROLLENLAGER
12	428102208	1	LOCKING RING DIN 472 70X2,5	SICHERUNGSRING
14	570114108	1	SHAFT SEAL 28X40X6 NBR	WELLENDICHTRING
15	515705108	1	O-RING ARP 568 64,77X2,62 NBR70	O-RING
17	570114208	2	SHIM RING 58X70X0,1	PASSSCHEIBE
18	570114308	1	SHIM RING 58X70X0,3	PASSSCHEIBE
20	514599408	7	PAN-HEAD SCREW ISO 7045 M3X8 4.8 A2C	FLACHKOPFSCHRAUBE

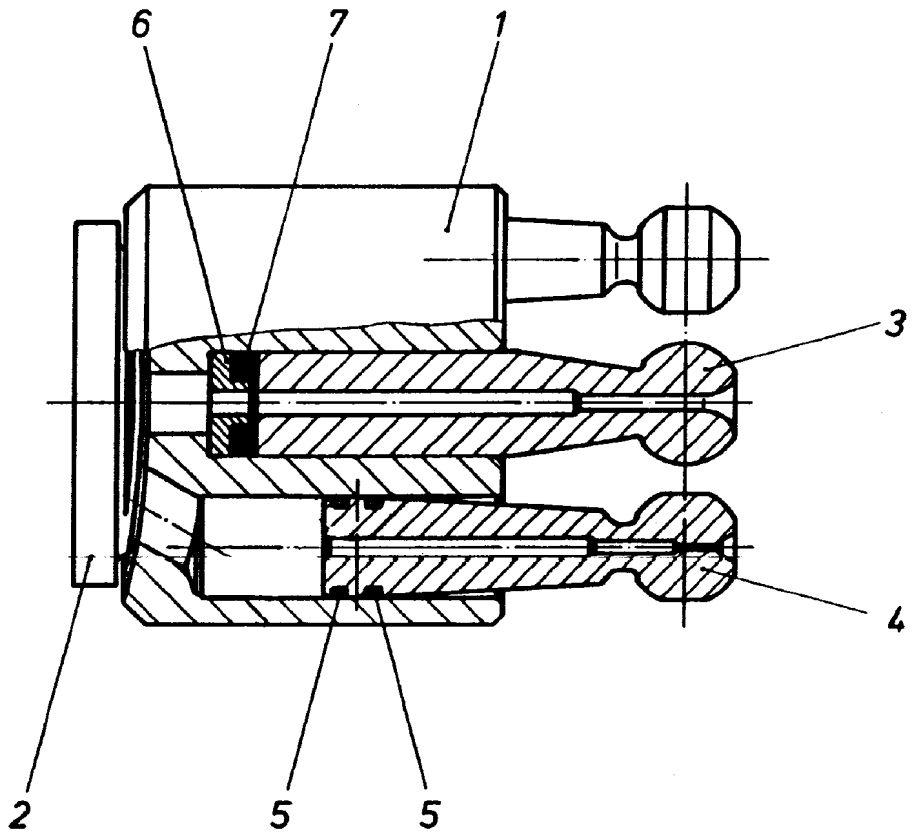

Pos.	Item	Quantity	Description	Bezeichnung
1	7024273	1	CYLINDER	ZYLINDER
2	570114508	1	CONTROL PLATE	STEUERPLATTE
3	570114608	1	CENTER STUD	MITTELZAPFEN
4	570114708	7	PISTON	KOLBEN
5	570114808	14	RING	RING
6	570114908	1	SPRING SUPPORT	FEDERTELLER
7	7024282	4	DISC SPRING	TELLERFEDER

Pos.	Item	Quantity	Description	Bezeichnung
4	967787908	1	ADDNL. HYDR. F. ERECTING WINCH ⇨ ❑ 260	ZUSATZHYDRAULIK MONTAGE

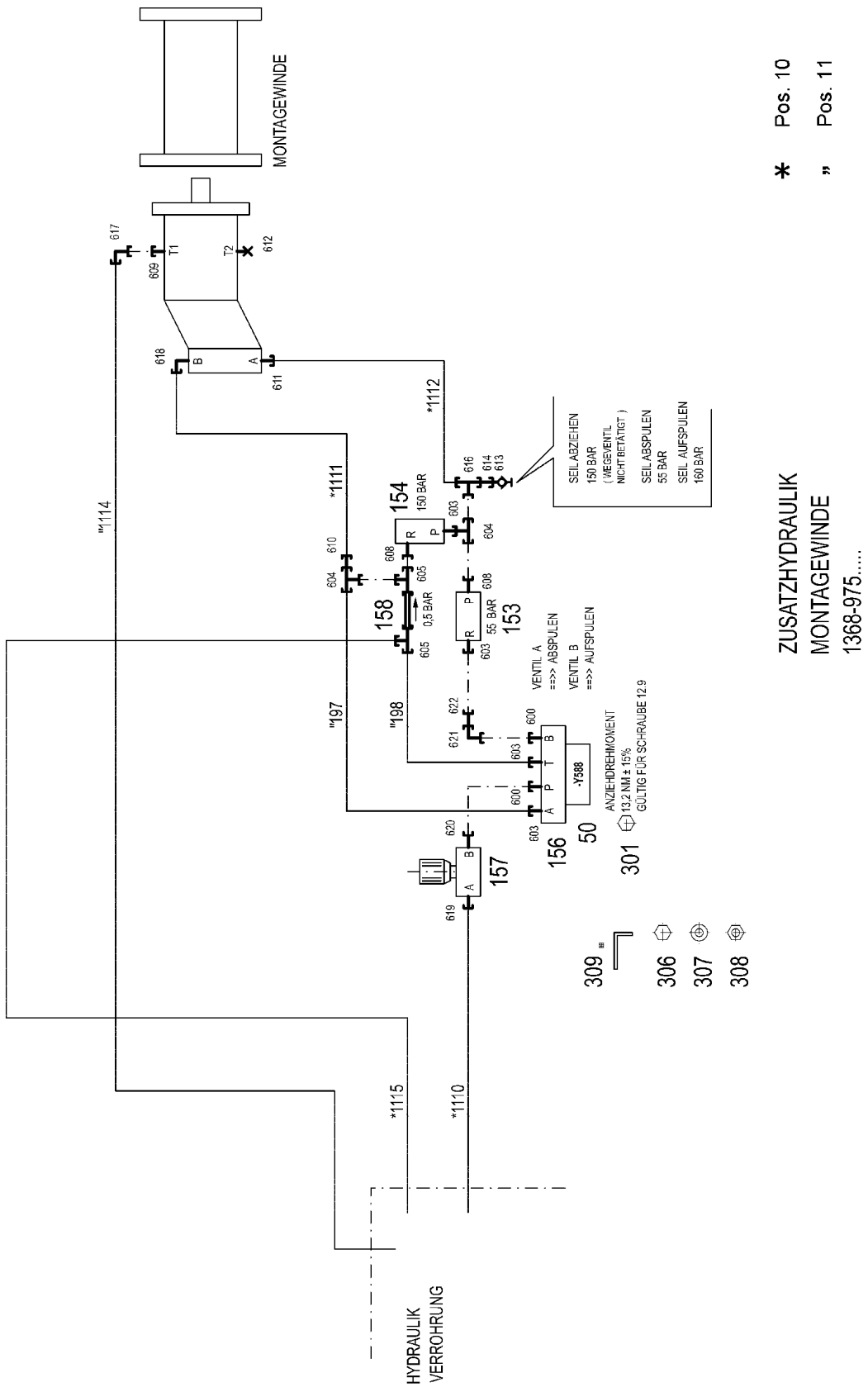
MONTAGEWINDE
617
609
T1
T2
612
618
B
A
611
*1112
SEIL ABZIEHEN
150 BAR
(WEGEVENTIL
NICHT BETATIGT)
SEIL ABSPULEN
55 BAR
SEIL AUFSPULEN
160 BAR
616
614
613
154
150 BAR
R
P
603
604
"1114
*1111
610
608
605
158
0,5 BAR
605
R
P
608
603
55 BAR
153
VENTIL A
==>> ABSPULEN
VENTIL B
==>> AUFSPULEN
"197
"198
622
621
600
603
B
T
P
A
-Y588
ANZIEHDREHMOMENT
13,2 NM ± 15%
GÜLTIG FÜR SCHRAUBE 12.9
600
603
156
50
301
620
B
A
157
619
309
306
307
308
*1115
*1110
HYDRAULIK
VERROHRUNG
* Pos. 10
" Pos. 11
ZUSATZHYDRAULIK
MONTAGEWINDE
1368-975.....

Pos.	Item	Quantity	Description	Bezeichnung
10	967791308	1	HOSE LINES MOUNTING JACK	SCHLAUCHLEITUNGEN MONT
(1110)	969385108	1	HOSE CPL. 2SN 12X2300	SCHLAUCH KPL.
(1111)	967213408	1	HOSE CPL. 2SN 12X1500	SCHLAUCH KPL.
(1112)	927613508	1	HOSE CPL.	SCHLAUCH KPL.
(1114)	921620608	1	HOSE CPL. 1SC 8X1900	SCHLAUCH KPL.
(1115)	926534008	1	HOSE CPL. 2TE 16X3800	SCHLAUCH KPL.
11	967791408	1	PIPELINES ERECTION WINCH	ROHRLEITUNGEN MONTAGEWI
(197)	968474208	1	PIPE COMPL. 18X1,5X260 18L - 18L	ROHR KPL.
(198)	968474308	1	PIPE COMPL. 18X1,5X222 18L - 18L	ROHR KPL.
50	10423938	1	DIRECTIONAL CONTROL VALVE 4/3 NG10-3 ⇨ ❑ 262	WEGEVENTIL
153	10112824	1	PRETENSIONING VALVE pv=55BAR pmax=5	VORSPANNVENTIL
154	511433308	1	PRESSURE LIMITING VALVE pmax=700BAR	DRUCKBEGRENZUNGSVENTIL
156	511058308	1	CONNECTING PLATE DP1-10/32-2	ANSCHLUSSPLATTE
157	511427708	1	RESTRICTOR VALVE 90L/MIN VERZ. SPF	DROSSELVENTIL
(999)	10678157	1	SEALING SET VALVE	DS VENTIL
158	511446908	1	NON-RETURN VALVE 400BAR CR6-FREI	RUECKSCHLAGVENTIL
301	10876394	4	SOCKET HEAD SCREW DIN 912 M6X40 12.9	ZYLINDERSCHRAUBE
306	11657000	2	SOCKET HEAD SCREW ISO 4762 M10X45 8	ZYLINDERSCHRAUBE
307	10289795	2	WASHER ISO 7089 10 300HV FLZN SPF	SCHEIBE
308	12102695	2	HEX NUT ISO 4032 M10 8 ZNNI-480H SPF	SECHSKANTMUTTER
309	956093308	1	PLATE 140X93 S315MC FE//ZNNI8//CN//T0	BLECH
600	471033208	2	FITTING XGE16-SR-ED CR6-FREI	VERSCHRAUBUNG
603	471031208	4	FITTING XGE18-LR-ED CR6-FREI	VERSCHRAUBUNG
604	247108402	2	T CONNECTION PIECE ET 18L CR6-FREI	T-STUTZEN
605	247128502	2	L NECK EL 18L CR6-FREI	L-STUTZEN
608	471901308	2	FITTING EGE 18L G1/2A CR6-FREI	VERSCHRAUBUNG
609	471039708	1	FITTING ISO 8434-1 GE 10L M12X1,5 CR6-F	VERSCHRAUBUNG
610	475435608	1	FITTING RED 18/15L CR6-FREI SPF	VERSCHRAUBUNG
611	471033008	1	FITTING XGE16-SM-ED CR6-FREI	VERSCHRAUBUNG
612	477704308	1	STOP PLUG VSTI M12X1,5 CR6-FREI	STOPFEN
613	475601508	1	TEST POINT FITTING BMA3 6S CR6-FREI	MESSANSCHLUSS
614	475433108	1	FITTING REDSD16/6-S CR6-FREI	VERSCHRAUBUNG
616	482431514	1	FITTING ISO 8434 ET 16S CR6-FREI	VERSCHRAUBUNG
617	7403569	1	FITTING EW 10L M16X1,5 CR6-FREI	VERSCHRAUBUNG
618	476611408	1	FITTING RSWS16-SM-WD CR6-FREI	VERSCHRAUBUNG
619	471031008	1	FITTING XGE15-LR-ED CR6-FREI	VERSCHRAUBUNG
620	471900608	1	FITTING EGESD16-SR-WD CR6-FREI	VERSCHRAUBUNG
621	7617460	1	FITTING EW 16S CR6-FREI	VERSCHRAUBUNG
622	470010808	1	FITTING SNV16-S CR6-FREI	VERSCHRAUBUNG

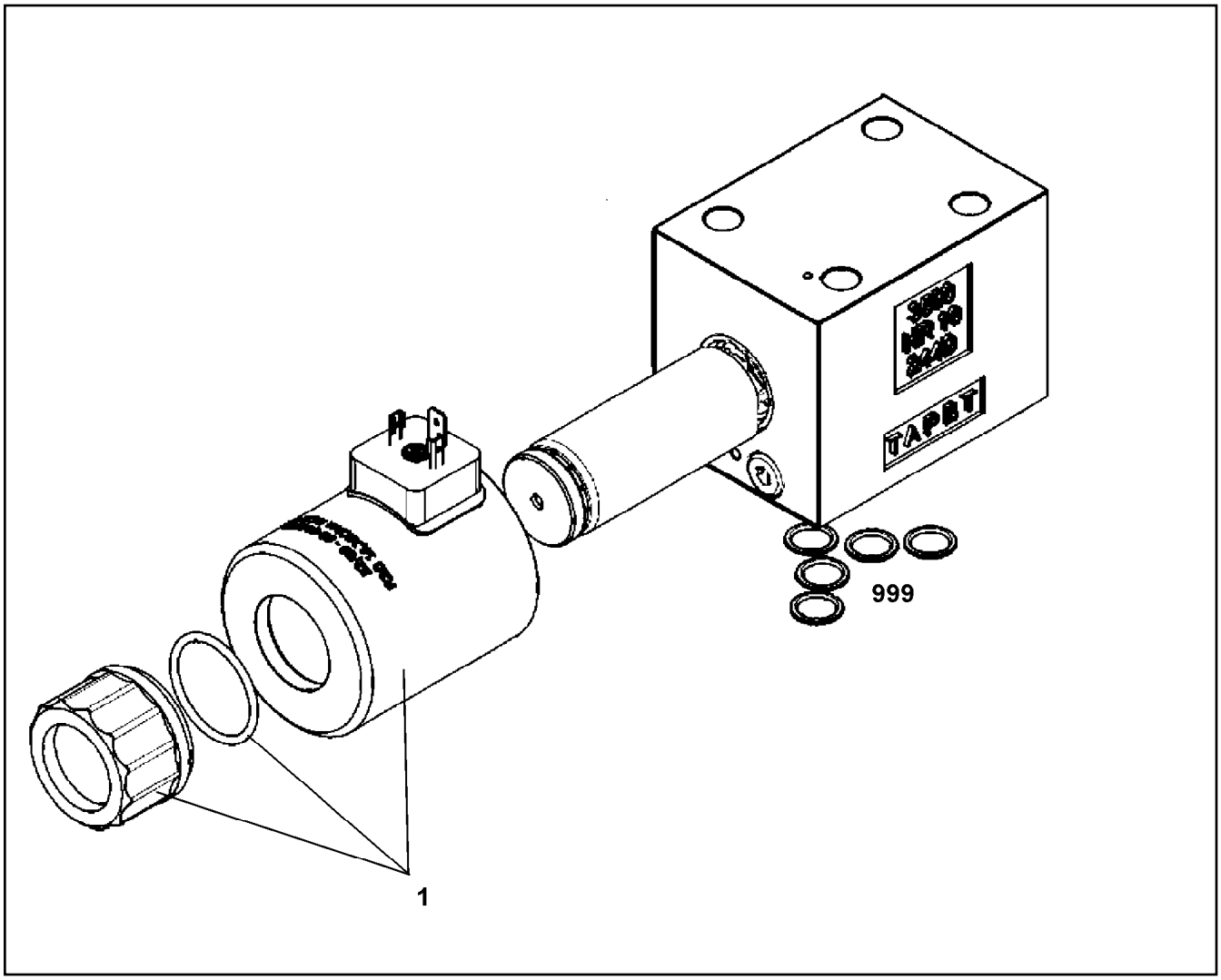

Pos.	Item	Quantity	Description	Bezeichnung
1	11005244	2	MAGNET COIL	MAGNETSPULE
999	10491129	1	SEAL KIT CONTROL BLOCK	DS STEUERBLOCK

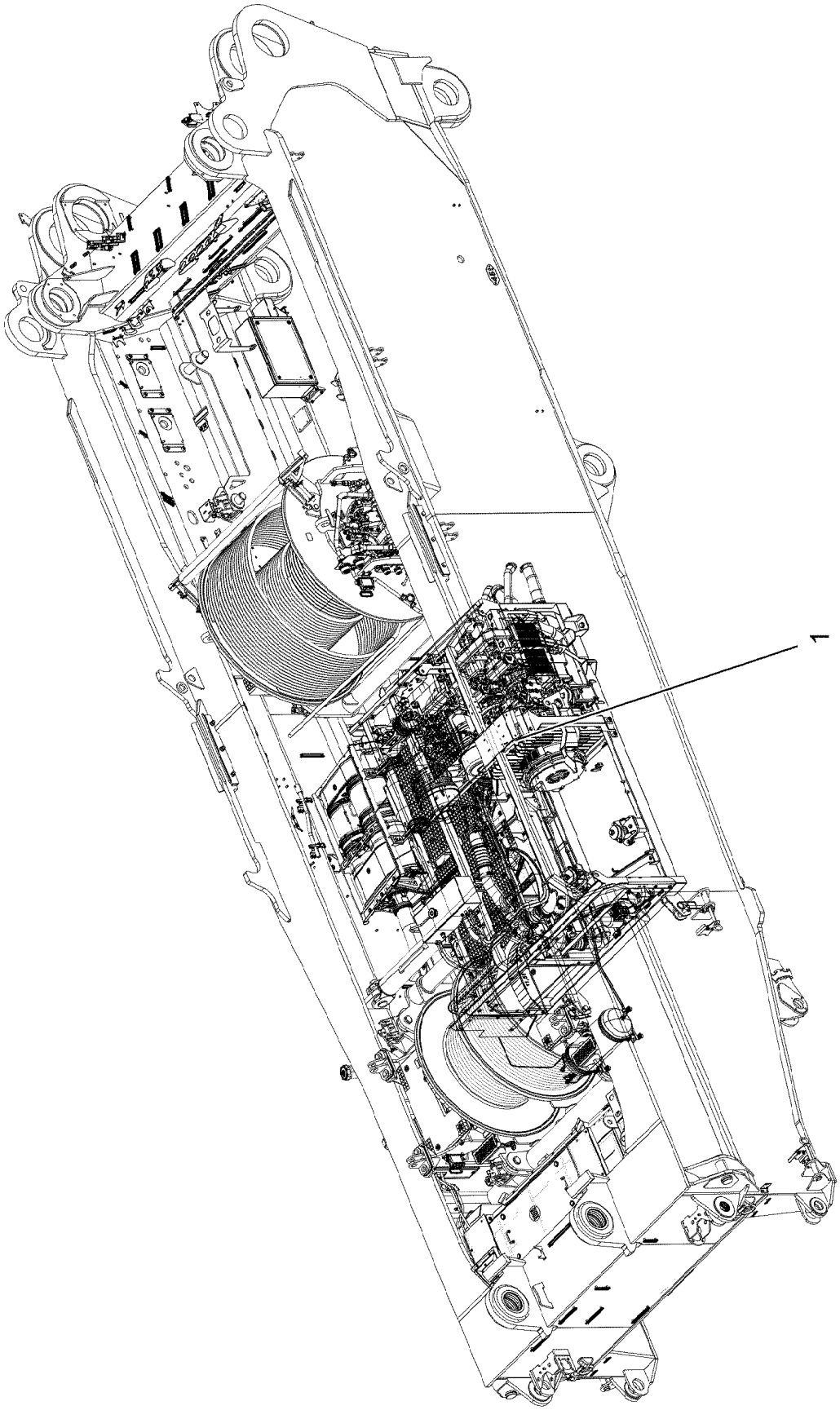
1

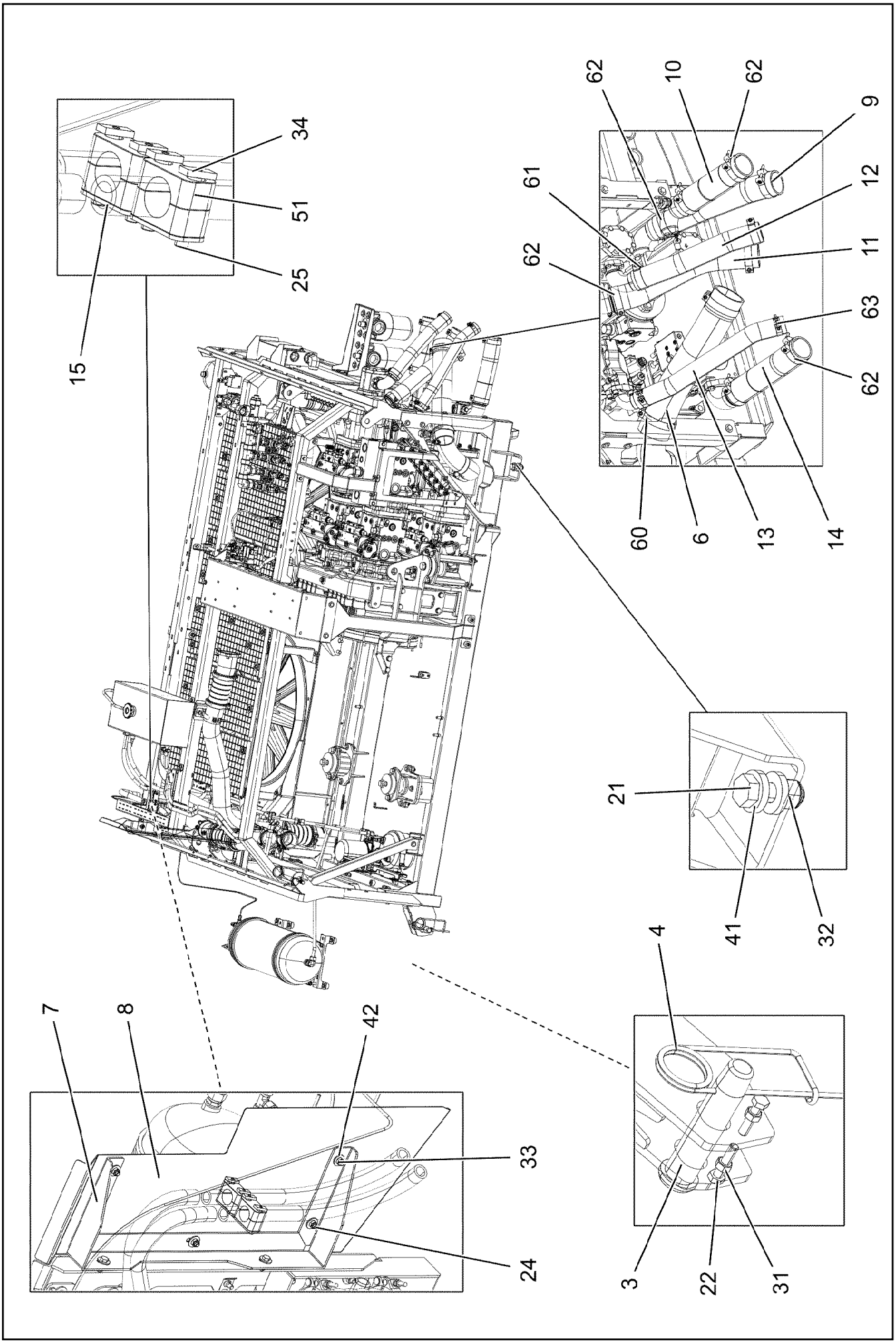

7.2.2022 004187 LIEBHERR	**etk_en_de_098277 LR 11000** **DIESEL ENGINE CPL.** **DIESELMOTOR KPL.**	❑ 264 (2/3) **918861408**

Pos.	Item	Quantity	Description	Bezeichnung
1	96032892	1	DIESEL ENGINE, PRE-ASSEMBLED ⇨ ❑ 266	DIESELMOTOR VORM.
3	935085908	2	PIN RD35X165 42CRMO4+QT	BOLZEN
4	433105008	2	RETAINING SPRING DIN 2194 6 A3C	SICHERUNGSFEDER
6	11491357	1	SUCTION HOSE 100X600 NBR	SAUGSCHLAUCH
7	97054740	1	PLATE 4X1046X98 S315MC	BLECH
8	97054741	1	PLATE 1.5X344X918 DC01	BLECH
9	12100136	1	SUCTION HOSE 76X500 NBR	SAUGSCHLAUCH
10	10877064	1	SUCTION HOSE 76X330 NBR	SAUGSCHLAUCH
11	10877637	1	SUCTION HOSE 76X550 NBR	SAUGSCHLAUCH
12	97049426	1	SUCTION HOSE 60X5.5X480 CR	SAUGSCHLAUCH
13	12100074	1	SUCTION HOSE 51X600 NBR	SAUGSCHLAUCH
14	97049427	1	SUCTION HOSE 76X5.5X380 CR	SAUGSCHLAUCH
15	7008583	2	LID PLATE DIN 3015-1 L-DP 4 W1-ZN	DECKPLATTE
21	10875806	2	HEX SCREW ISO 4017 M20X60 8.8 FLZN SP	SECHSKANTSCHRAUBE
22	11691682	4	HEX SCREW ISO 4017 M10X45 8.8 FLZN SP	SECHSKANTSCHRAUBE
24	10197831	7	HEX SCREW ISO 4017 M8X25 8.8 ZNNI-480	SECHSKANTSCHRAUBE
25	12203634	4	SOCKET HEAD SCREW ISO 4762 M6X50 8.8	ZYLINDERSCHRAUBE
31	12102695	4	HEX NUT ISO 4032 M10 8 ZNNI-480H SPF	SECHSKANTMUTTER
32	10875630	2	HEX NUT ISO 7040 M20 10 FE//ZnNi8//Cn//T0	SECHSKANTMUTTER
33	10875614	7	HEX NUT DIN 985 M8 8 480H SPF	SECHSKANTMUTTER
34	602018008	4	CARRIER RAIL NUT DIN 3015-1 L TM M6 W1	TRAGSCHIENENMUTTER
41	4600604	4	WASHER DIN 7349 21 100HV FLZN SPF	SCHEIBE
42	11140469	14	WASHER ISO 7093-1 8 200HV 480H SPF	SCHEIBE
51	602008908	4	CLAMP-HALF DIN 3015-1 L 4 R 30 PP SW	KLEMMHAELFTE
60	774211708	2	HOSE CLAMP 115/113-121/25 ST	SCHLAUCHSCHELLE
61	10652657	2	HOSE CLAMP 70/68-73/25 ST	SCHLAUCHSCHELLE
62	774227908	8	HOSE CLAMP 86-91X25 ST	SCHLAUCHSCHELLE
63	774282708	2	HOSE CLAMP 60-63X20 ST	SCHLAUCHSCHELLE

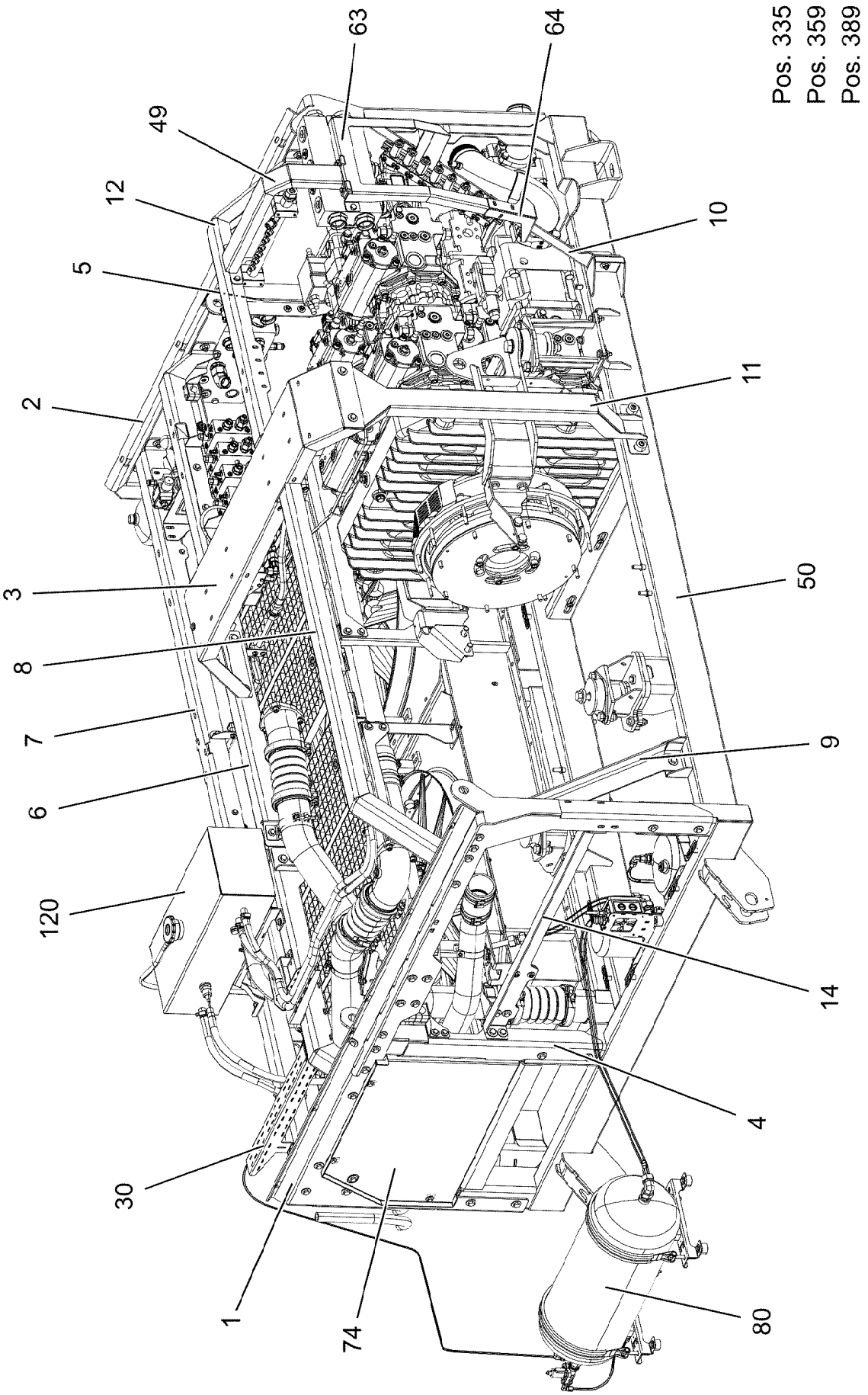
63
64
49
12
5
2
3
8
7
6
120
30
1
74
80
4
14
9
50
11
10
Pos. 335
Pos. 359
Pos. 389

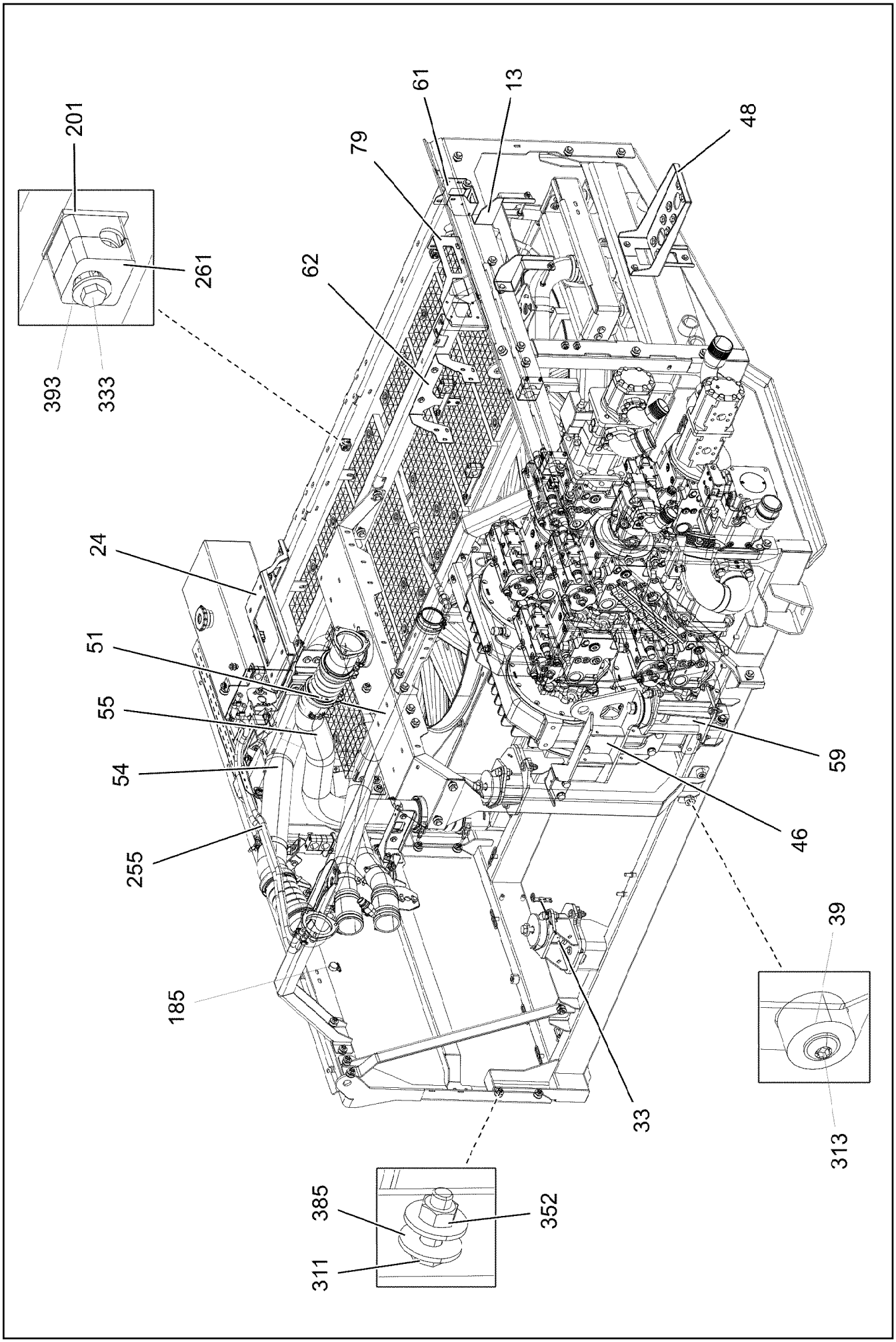
201
261
393
333
79
61
13
48
62
24
51
55
54
255
185
59
46
39
313
33
385
311
352

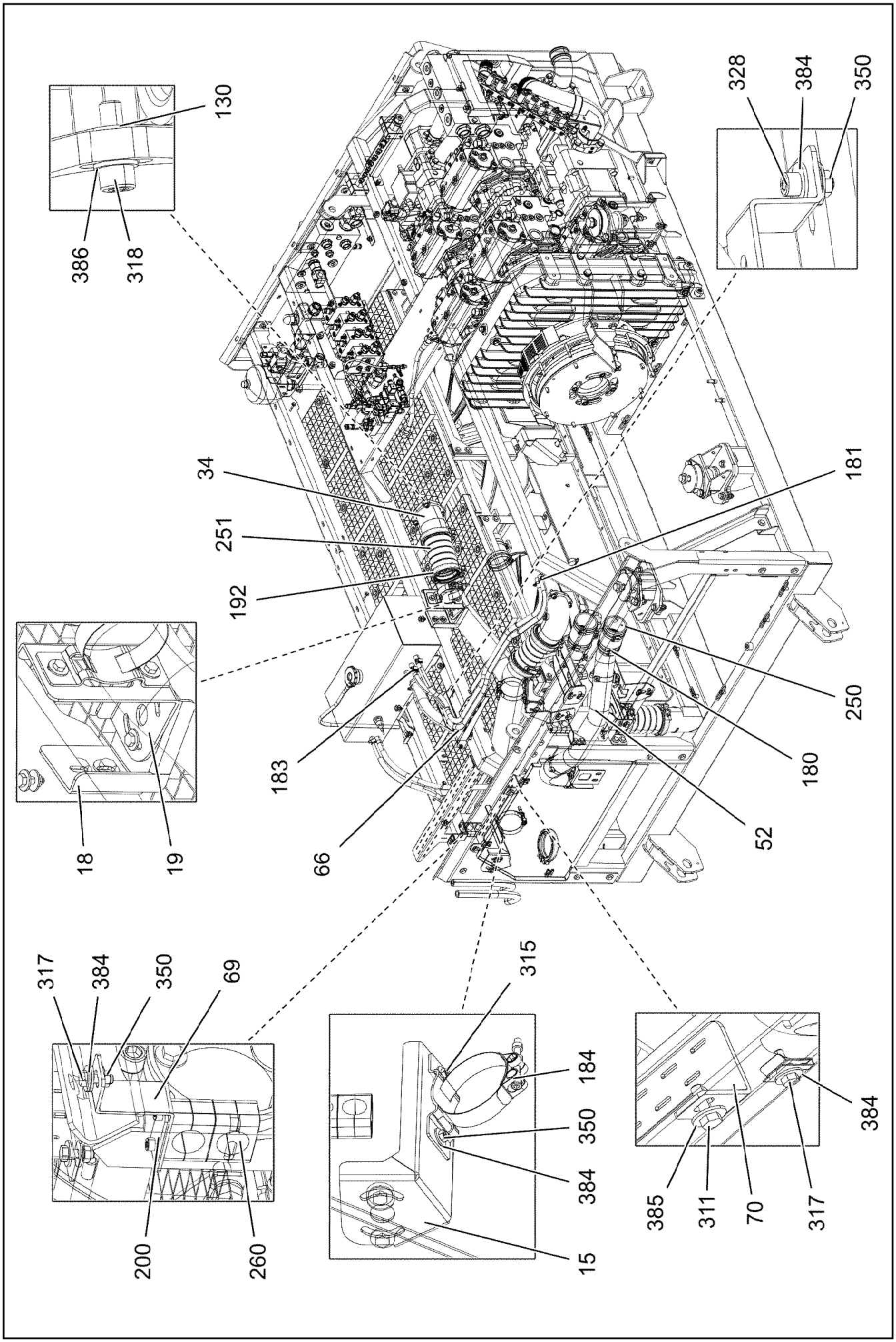
130
386
318
328
384
350
34
251
192
181
250
180
52
183
66
18
19
317
384
350
69
200
260
315
184
350
384
15
385
311
70
317
384

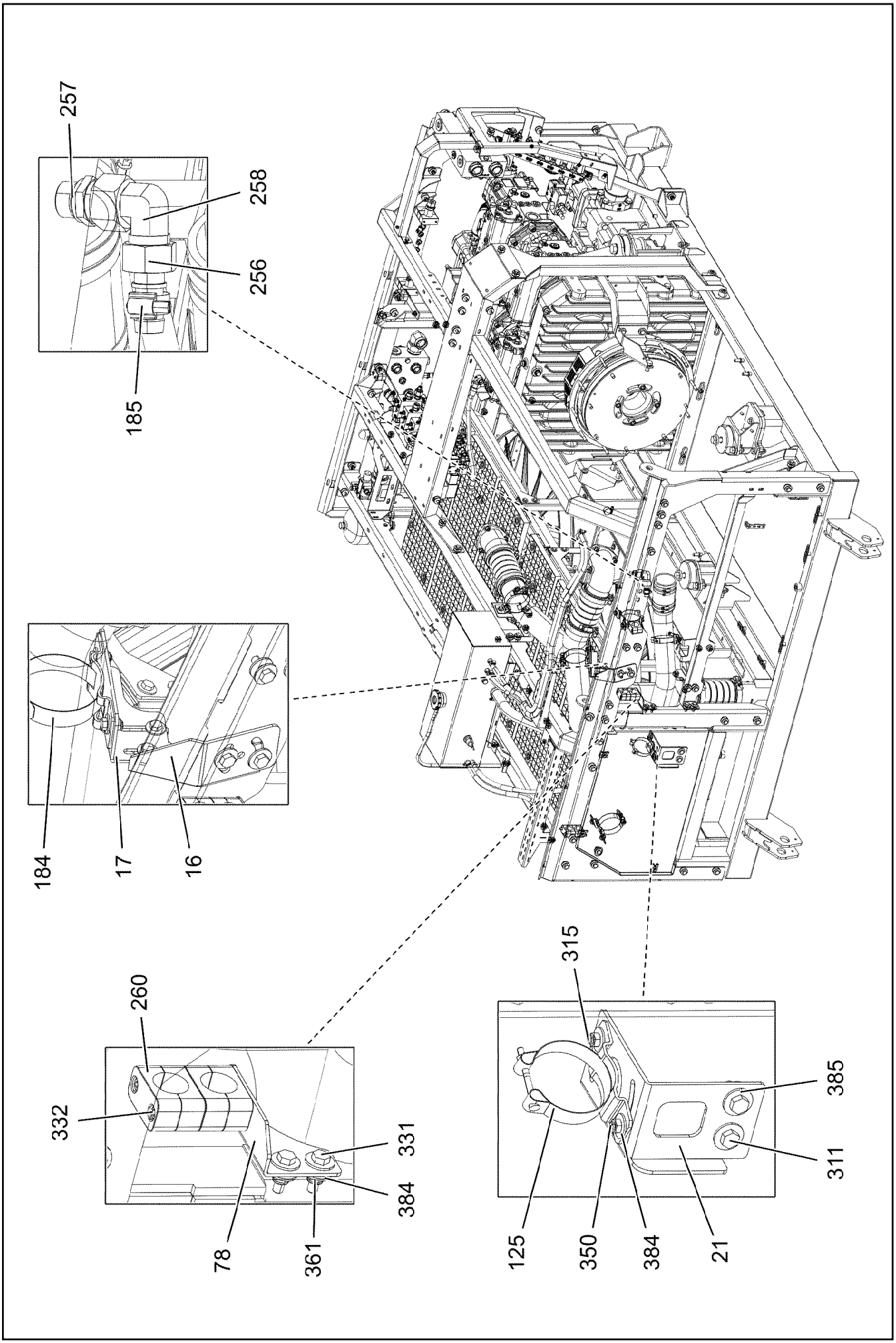
257
258
256
185
184
17
16
260
332
331
384
78
361
315
385
311
125
350
384
21

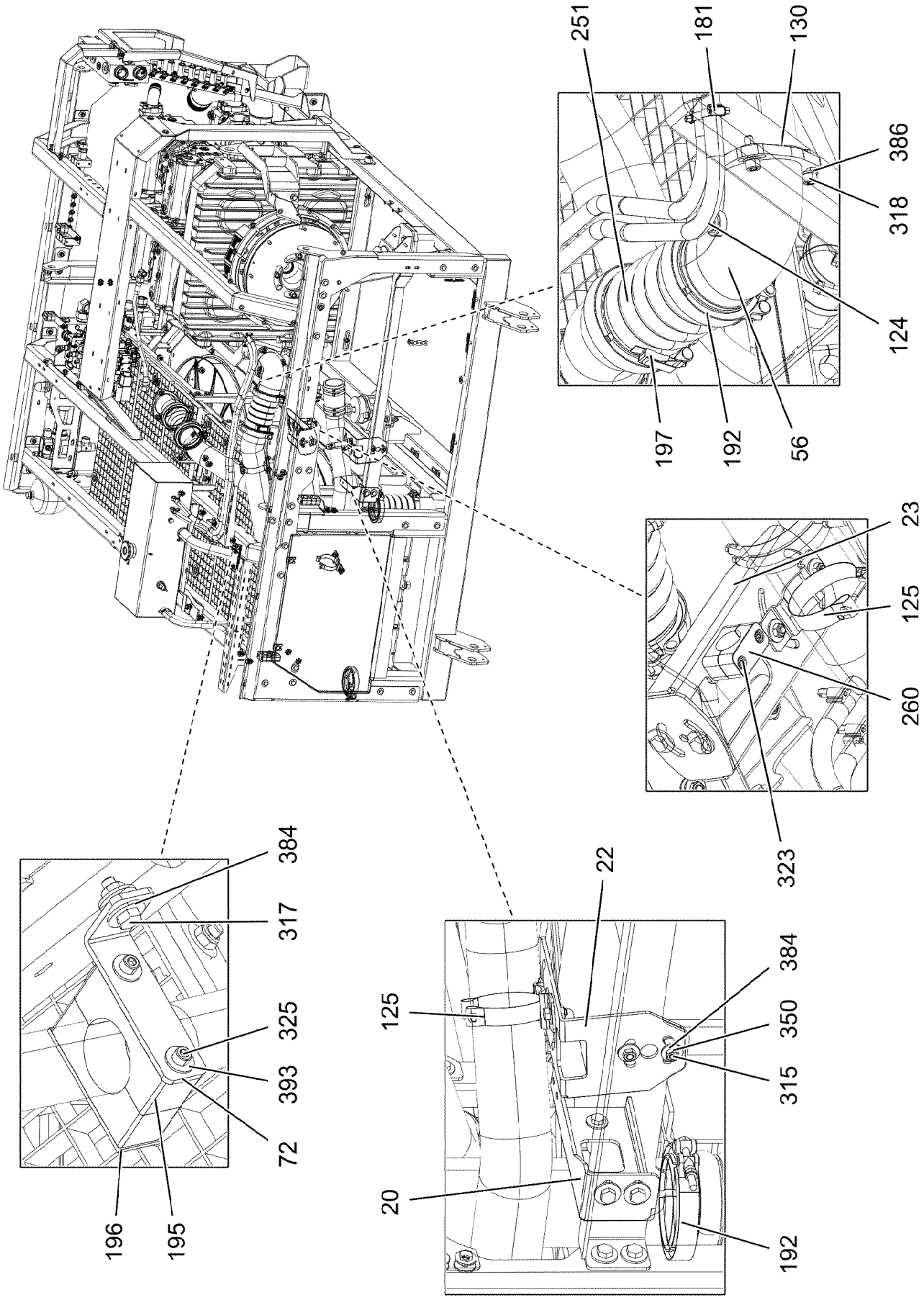
251
181
130
386
318
124
197
192
56
23
125
260
323
384
317
325
393
72
196
195
22
125
384
350
315
20
192

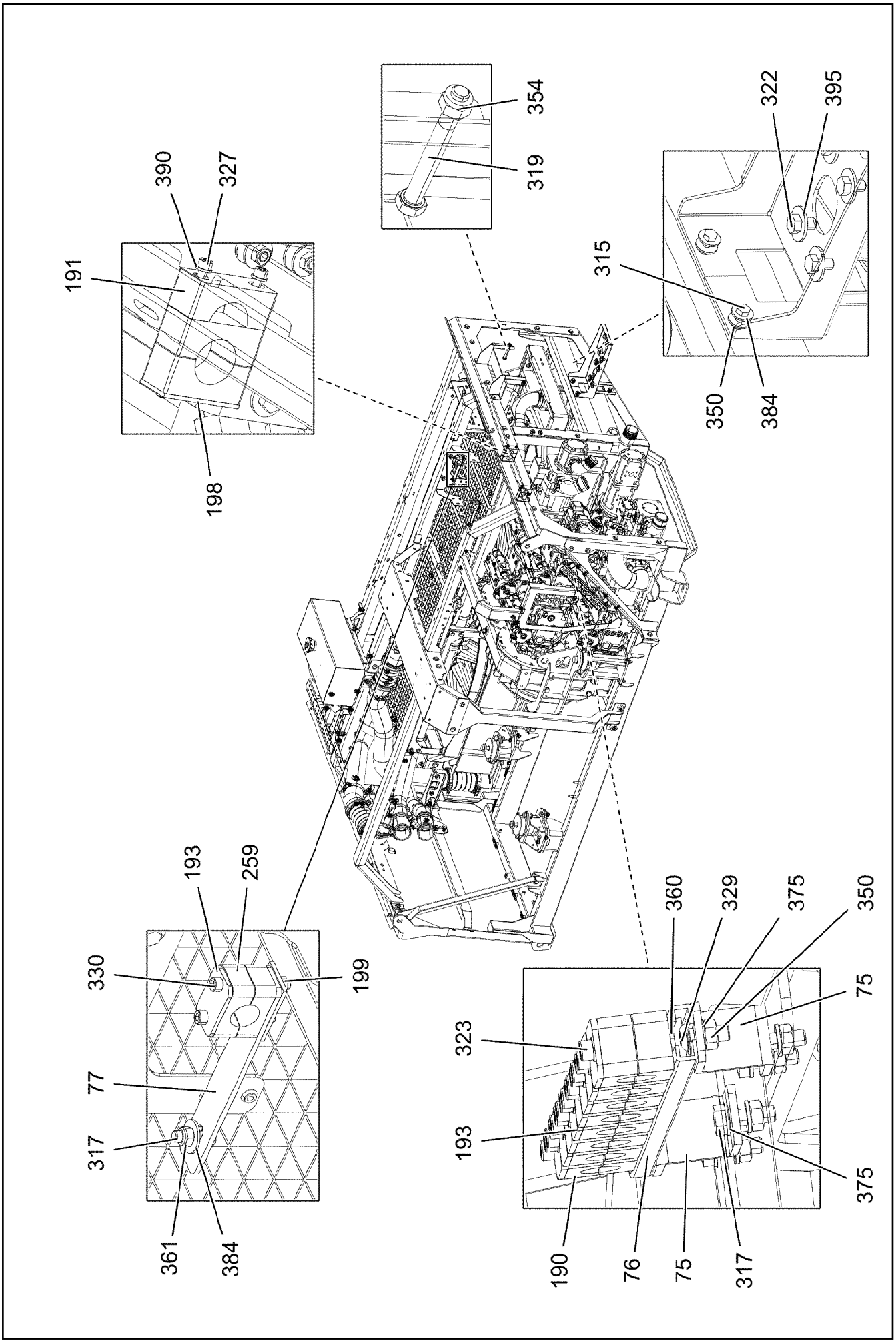
354
319
322
395
390
327
191
315
350
384
198
193
259
330
199
77
317
361
384
360
329
375
350
75
323
193
375
190
76
75
317

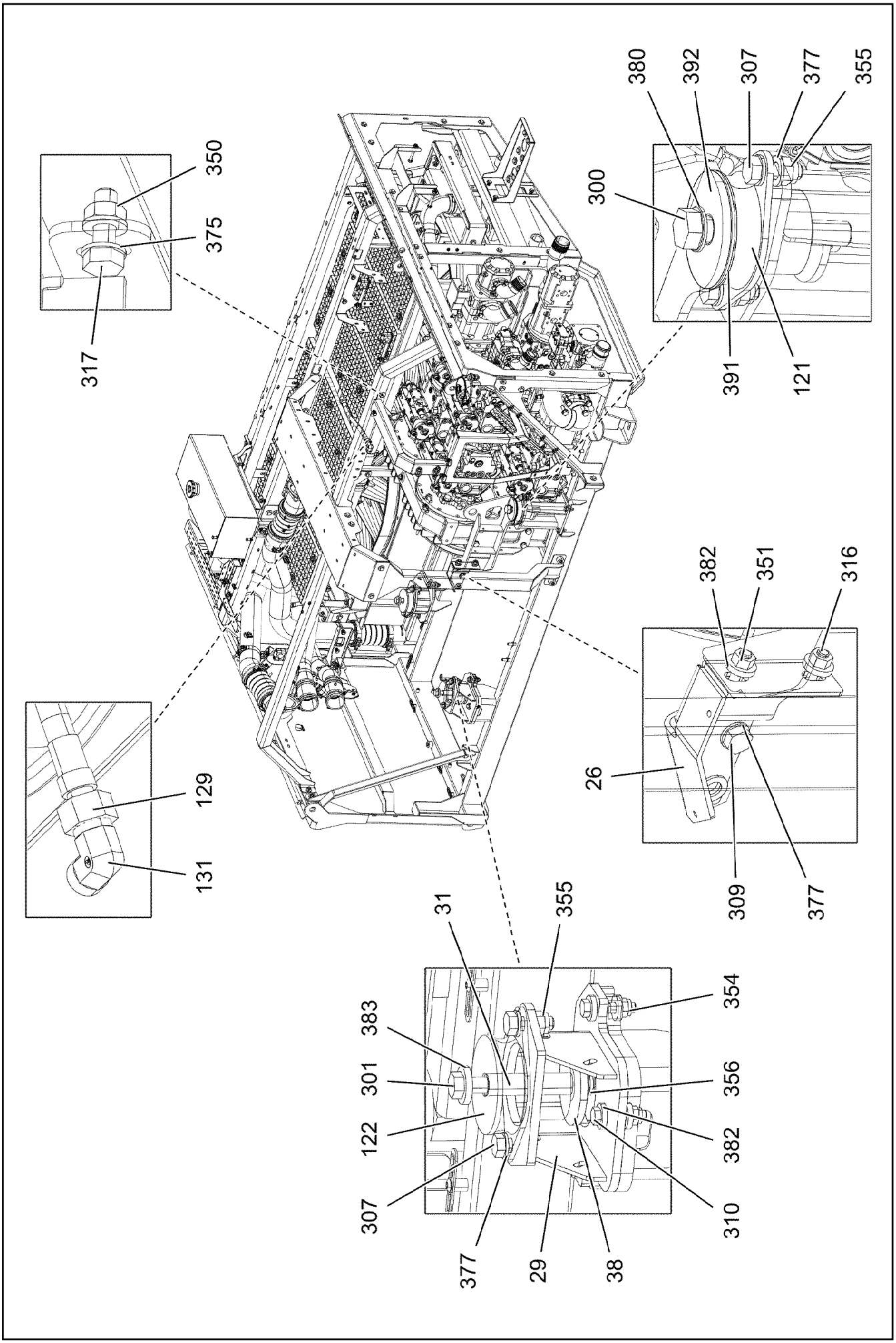
350
375
317
129
131
380
392
307
377
355
300
391
121
382
351
316
26
309
377
31
355
383
301
122
307
377
29
38
310
382
356
354

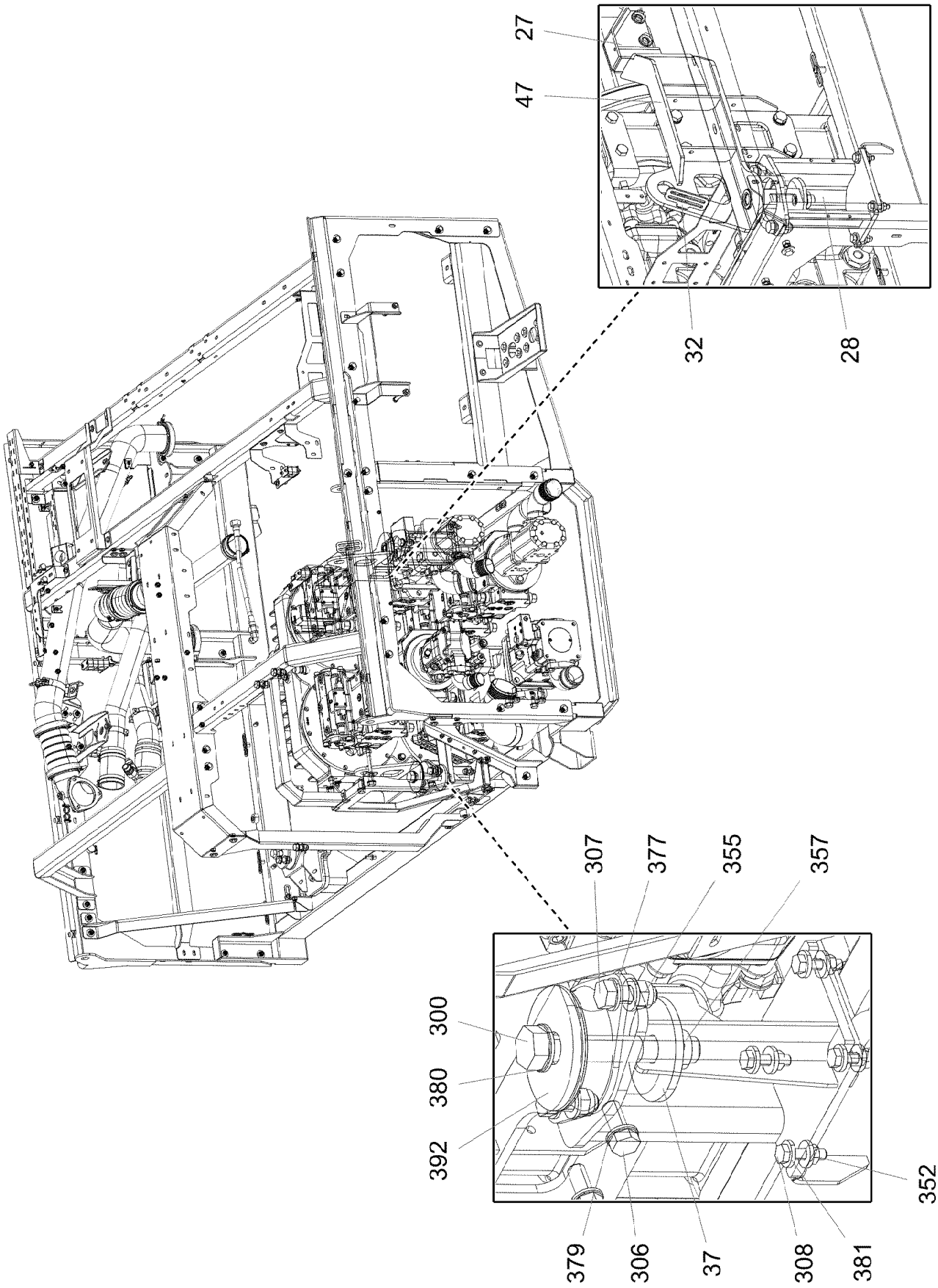
27
47
32
28
307
377
355
357
300
380
392
352
379
306
37
308
381

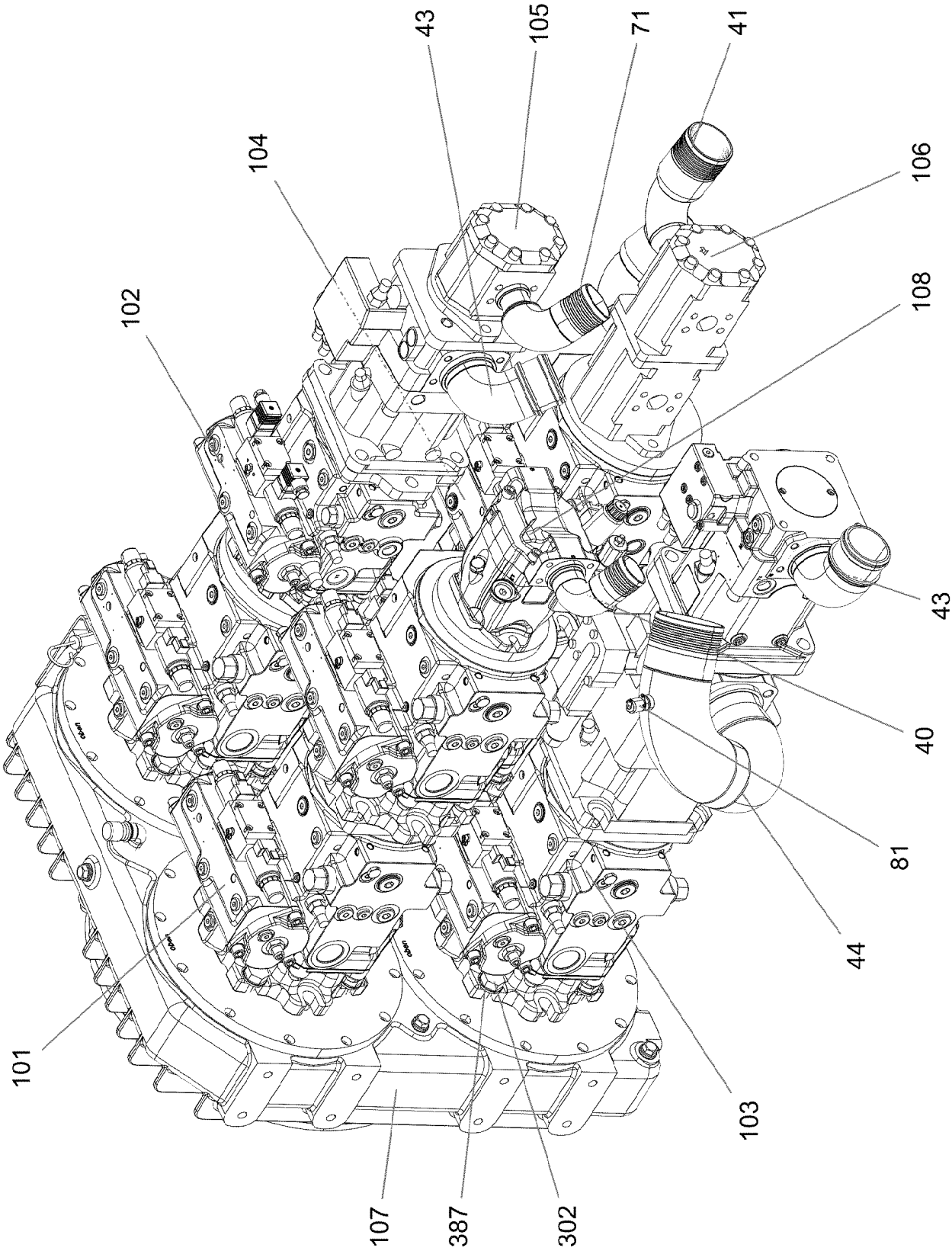
43
105
71
41
104
106
102
108
43
40
81
44
101
103
107
387
302

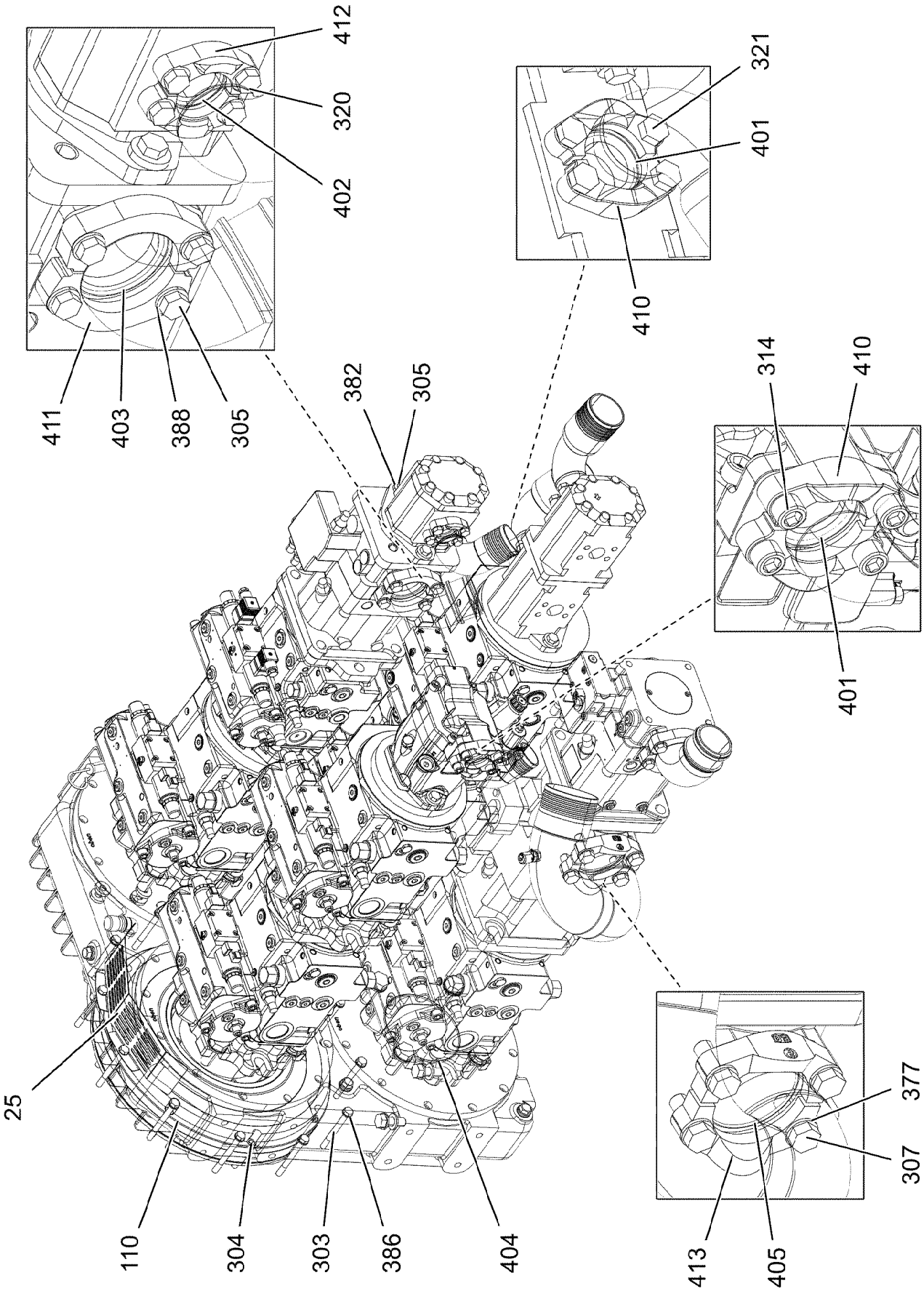
412
320
402
411
403
388
305
321
401
410
382
305
314
410
401
25
110
304
303
386
404
377
307
413
405

Pos.	Item	Quantity	Description	Bezeichnung
1	968243508	1	PLATE WELDED	BLECH SCHWK.
2	968243608	1	PLATE WELDED	BLECH SCHWK.
3	968243708	1	PLATE WELDED	BLECH SCHWK.
4	969340408	1	PLATE WELDED	BLECH SCHWK.
5	968243908	1	PLATE WELDED	BLECH SCHWK.
6	97116095	1	PLATE 5X3011X239 S355MC	BLECH
7	97116311	1	PLATE 5X2850X308 S355MC	BLECH
8	97037250	1	PLATE 5X1965X225 S355MC	BLECH
9	97037251	1	PLATE 5X884X134 S355MC	BLECH
10	97037252	1	PLATE 5X893X191 S355MC	BLECH
11	97037253	1	PLATE 4X1092X326 S315MC	BLECH
12	97116085	1	PLATE 5X1352X225 S355MC	BLECH
13	97037255	1	PLATE 4X366X300 S315MC	BLECH
14	97056133	1	PLATE 4X1225X155 S315MC	BLECH
15	97037259	1	PLATE 4X185X380 S315MC	BLECH
16	97056136	1	PLATE 4X188X190 S315MC FE//ZNNI8//CN//T	BLECH
17	97056173	1	PLATE 4X166X138 S315MC FE//ZNNI8//CN//T	BLECH
18	97037262	1	PLATE 4X113X221 S315MC FE//ZNNI8//CN//T	BLECH
19	97037263	1	PLATE 4X279X108 S315MC FE//ZNNI8//CN//T	BLECH
20	97056178	1	PLATE 4X312X159 S315MC FE//ZNNI8//CN//T	BLECH
21	97056228	1	PLATE 4X182X248 S315MC FE//ZNNI8//CN//T	BLECH
22	97056229	1	PLATE 4X290X207 S315MC FE//ZNNI8//CN//T	BLECH
23	97056244	1	PLATE 4X383X211 S315MC FE//ZNNI8//CN//T	BLECH
24	97037268	1	PLATE 4X647X384 S315MC	BLECH
25	976167508	1	PLATE 1X374X106 DC01 FE//ZNNI8//CN//T0	BLECH
26	97025532	1	PLATE 5X285X189 S355MC FE//ZNNI8//CN//T	BLECH
27	97025533	1	PLATE 5X299X209 S355MC FE//ZNNI8//CN//T	BLECH
28	927068308	1	BRACKET WELDED CONST.	KONSOLE SCHWK.
29	964913908	2	BRACKET WELDED CONST.	KONSOLE SCHWK.
30	97056274	1	PLATE 3X662X293 S355MC FE//ZNNI8//CN//T	BLECH
31	947811508	2	TUBE 25X3.2X100 S355J2H	ROHR
32	97030183	1	PLATE 3X88X96 DC01 FE//ZNNI8//CN//T0	BLECH
33	952859808	1	PLATE 4X103X20 S315MC FE//ZNNI8//CN//T	BLECH
34	969373008	1	CHARGE AIR PIPE SPF	LADELUFTROHR
37	976179708	2	PLATE 8X96X96 S700MC FLZN	BLECH
38	976648308	2	PLATE 8X96X96 S700MC	BLECH
39	978787708	3	SLEEVE 33.0X19 FE//ZNNI8//CN//T0	HUELSE
40	12100314	1	INTAKE SAE1 1/2C61-90,H STAHL FE//ZNNI8/	SAUGSTUTZEN
41	12100316	2	INTAKE SAE1 1/2C61-90,H STAHL FE//ZNNI8/	SAUGSTUTZEN
43	972523608	2	SUCTION PIPE OIL SPF	SAUGROHR-OEL
44	968251708	1	INTAKE ST.CONST. FE//ZNNI8//CN//T0	SAUGSTUTZEN SCHWK.
46	968262608	1	BRACKET,RIGHT WELDED	KONSOLE SCHWK.RE.
47	968262708	1	BRACKET,LEFT WELDED	KONSOLE SCHWK.LI.
48	97037973	1	PLATE 4X546X397 S315MC	BLECH
49	97037974	1	PLATE 4X762X150 S315MC	BLECH
50	968189508	1	EQUIPMENT CARRIER WELDED	AGGREGATETRAEGER SCHWK.
51	97056345	1	WATER PIPE EDELSTAHL	WASSERROHR
52	97056364	1	WATER PIPE EDELSTAHL	WASSERROHR
54	969351408	1	CHARGE AIR PIPE SPF	LADELUFTROHR
55	969351908	1	CHARGE AIR PIPE SPF	LADELUFTROHR
56	969373708	1	CHARGE AIR PIPE SPF	LADELUFTROHR
59	968493308	1	BRACKET WELDED CONST. FE//ZNNI8//CN/	KONSOLE SCHWK.
61	97042634	1	PLATE 3X316X134 DC01 FE//ZNNI8//CN//T0	BLECH
62	97145636	1	PLATE 3X579X170 S355MC FE//ZNNI8//CN//T	BLECH
63	97042686	1	PLATE 4X561X633 S315MC	BLECH
64	97042687	1	PLATE 4X269X293 S315MC FE//ZNNI8//CN//T	BLECH
66	97064661	1	PLATE 3X318X358 DC01 FE//ZNNI8//CN//T0	BLECH
69	977984008	1	PLATE 3X185X40 S355MC FE//ZNNI8//CN//T	BLECH
70	97043505	1	PLATE 4X399X128 S315MC FE//ZNNI8//CN//T	BLECH
71	12100315	1	INTAKE SAE1 1/4C61-90,H STAHL FE//ZNNI8/	SAUGSTUTZEN

Pos.	Item	Quantity	Description	Bezeichnung
72	97050176	1	PLATE 4X143X30 S315MC FE//ZNNI8//CN//T	BLECH
74	969056608	1	SHEET CPL.	BLECH KPL.
(1)	97054634	1	PLATE 2.5X775X531 DC01	BLECH
(2)	726616708	4	MEGI BUFFER 18X7,5	MEGIPUFFER
(3)	10875648	8	WASHER ISO 7093-1 6 200HV 480H SPF	SCHEIBE
(4)	10197764	4	HEX NUT ISO 4032 M6 10 ZNNI-480H SPF	SECHSKANTMUTTER
(5)	409710908	2	CARRYING BOLT M8	STUETZSCHRAUBE
(6)	12103465	2	WASHER ISO 7089 8 300HV ZNNI-480H SPF	SCHEIBE
(7)	10875614	2	HEX NUT DIN 985 M8 8 480H SPF	SECHSKANTMUTTER
75	97063970	2	PLATE 4X126X30 S315MC FE//ZNNI8//CN//T	BLECH
76	970344808	1	CARRIER RAIL	TRAGSCHIENE
77	97055167	2	PLATE 4X185X30 S315MC FE//ZNNI8//CN//T	BLECH
78	97099648	1	PLATE 3X105X104 S355MC	BLECH
79	97116725	1	PLATE 3X518X258 S355MC FE//ZNNI8//CN//T	BLECH
80	96033379	1	FIXING PARTS COMPRESSED AIR ⇨ ❑ 280	BEFESTIGUNGSTEILE DRUCKL
81	7406865	1	SCREW COUPLING EMA3 M14X1,5 CR6-FRE	SCHRAUBKUPPLUNG
101	11212364	1	TWO-STAGE PUMP A4VG+A4VG+A11VO SP ⇨ ❑ 284	ZWEIFACHPUMPE
102	11212365	1	TRIPLE PUMP A4VG+A4VG+A11VO SPF ⇨ ❑ 289	DREIFACHPUMPE
103	11212366	1	TRIPLE PUMP A4VG+A11VLO+A11V SPF ⇨ ❑ 294	DREIFACHPUMPE
104	11212367	1	TWO-STAGE PUMP A4VG+A4VG SPF ⇨ ❑ 302	ZWEIFACHPUMPE
105	512125408	1	GEAR PUMP SNP3	ZAHNRADPUMPE
(999)	10476391	1	SEAL KIT	DICHTSATZ
106	10220483	1	TWO-STAGE PUMP PRR SPF	ZWEIFACHZAHNRADPUMPE
(999)	10476391	1	SEAL KIT	DICHTSATZ
107	11320826	1	PUMP DISTRIBUTION GEAR A 4325 ST ⇨ ❑ 313	PUMPENVERTEILERGETRIEBE
108	11314599	1	VARIABLE PUMP A10VO SPF ⇨ ❑ 315	VERSTELLPUMPE
110	10663384	1	COUPLING 3800NM/1900U/MIN NR 70SH	KUPPLUNG
120	96032897	1	RADIATOR, PRE-ASSEMBLED ⇨ ❑ 317	KUEHLER VORM.
121	550452508	2	VIBRATION DAMPER	SCHWINGUNGSDAEMPFER
122	550452608	2	VIBRATION DAMPER	SCHWINGUNGSDAEMPFER
124	477704408	1	STOP PLUG VSTIM16X1,5ED CR6-FREI	STOPFEN
125	10337339	3	SWIVEL BOLT BRACKET CLAMP 77-80/80/20	GELENKBANDKONSOLENSCHE
129	510501008	1	HOSE DN16 500	SCHLAUCH
130	9271963	2	SEAL 1,5X128X98X141 AFM 31	DICHTUNG
131	470230608	1	FITTING XW18-L CR6-FREI	VERSCHRAUBUNG
180	774218808	12	HOSE CLAMP 90/80-100/12 W3	SCHLAUCHSCHELLE
181	10872022	2	HOSE CLAMP DIN 3017-1 17/12-22/9 W3	SCHLAUCHSCHELLE
183	11118077	2	HOSE CLAMP 21/16-27/12 W3	SCHLAUCHSCHELLE
184	774222908	4	RETAINER CLIP 102-100 ST	SPANNSCHELLE
185	774208508	2	HOSE CLAMP 32/25-40/12 W3	SCHLAUCHSCHELLE
190	602008408	16	CLAMP-HALF DIN 3015-1 L 3 G 20 PP SW	KLEMMHAELFTE
191	602009108	6	CLAMP-HALF DIN 3015-1 L 5 R 35 PP SW	KLEMMHAELFTE
192	10127984	6	RETAINER CLIP 122,5/K1 St/Inox	SPANNSCHELLE
193	7005053	10	LID PLATE DIN 3015-1 L-DP 3 W1-ZN	DECKPLATTE
195	602010108	2	CLAMP-HALF DIN 3015-1 L 6 R 44,5 PP SW	KLEMMHAELFTE
196	11008020	1	WELD PLATE DIN 3015-1 L-AP-K 6 W1 ZNNI	ANSCHWEISSPLATTE
197	10020519	1	LASHING STRAP 0,5MX18MM	ZURRGURT
198	10802201	2	WELD PLATE DIN 3015-1 L-AP-K 5 W1 ZNNI	ANSCHWEISSPLATTE
199	10802203	2	WELD PLATE DIN 3015-1 L-AP-K 3 W1 ZNNI	ANSCHWEISSPLATTE
200	10802205	1	WELD PLATE DIN 3015-1 L-AP-K 4 W1 ZNNI	ANSCHWEISSPLATTE
201	11211987	2	WELD PLATE DIN 3015-1 L-AP-K 0 W1 ZNNI	ANSCHWEISSPLATTE
250	550632308	2	FORM HOSE DN80X140	FORMSCHLAUCH

Pos.	Item	Quantity	Description	Bezeichnung
251	10663848	2	CHARGE AIR CORRUGATED HOSE 94X185	LADELUFTWELLSCHLAUCH
255	96033645	1	HOSE LINES	SCHLAUCHLEITUNGEN
(1)	96033101	2	HOSE CPL. CONTI KWS 12X1500	SCHLAUCH KPL.
(3)	96014058	1	HOSE CPL. CONTI KWS 20X2500	SCHLAUCH KPL.
(4)	96046665	1	HOSE CPL. CONTI KWS 20X2000	SCHLAUCH KPL.
256	968652008	1	PIPE SOCKET CPL. NW-20 ⇨ ❑ 325	ROHRSTUTZEN KPL.
257	11621782	1	FITTING ISO 8434-1 GE 22L M26X1,5 INOX	VERSCHRAUBUNG
258	10873827	1	FITTING EW 22L EDELSTAHL	VERSCHRAUBUNG
259	602008508	4	CLAMP-HALF DIN 3015-1 L 3 R 22 PP SW	KLEMMHAELFTE
260	602008908	10	CLAMP-HALF DIN 3015-1 L 4 R 30 PP SW	KLEMMHAELFTE
261	7365090	6	CLAMP-HALF DIN 3015-1 L 0 R 12 PP SW	KLEMMHAELFTE
300	12225207	2	HEX SCREW ISO 4014 M24X160 8.8 FLZN SP	SECHSKANTSCHRAUBE
301	406221408	2	HEX SCREW ISO 4014 M18X180 10.9 FLZN	SECHSKANTSCHRAUBE
302	406604008	16	HEX SCREW ISO 4017 M20X55 10.9 FLZN SP	SECHSKANTSCHRAUBE
303	11651143	12	HEX SCREW ISO 4014 M10X105 8.8 FLZN SP	SECHSKANTSCHRAUBE
304	10876374	8	SOCKET HEAD SCREW ISO 4762 M12X60 8	ZYLINDERSCHRAUBE
305	11642349	14	HEX SCREW ISO 4017 M12X35 8.8 FLZN SP	SECHSKANTSCHRAUBE
306	10875519	8	HEX SCREW ISO 4017 M16X40 8.8 FLZN SP	SECHSKANTSCHRAUBE
307	10875803	12	HEX SCREW ISO 4017 M16X45 8.8 FLZN SP	SECHSKANTSCHRAUBE
308	11626706	8	HEX SCREW ISO 4017 M10X40 8.8 FLZN SP	SECHSKANTSCHRAUBE
309	12214938	4	HEX SCREW ISO 4017 M16X35 8.8 FLZN SP	SECHSKANTSCHRAUBE
310	11658891	6	HEX SCREW ISO 4014 M12X55 8.8 FLZN SP	SECHSKANTSCHRAUBE
311	11642358	58	HEX SCREW ISO 4017 M10X30 8.8 FLZN SP	SECHSKANTSCHRAUBE
313	12102696	3	BUTTON HEAD SCREW ISO 7380-2 M8X10 0	HALBRUNDKOPFSCHRAUBE
314	10875565	4	SOCKET HEAD SCREW ISO 4762 M12X40 8	ZYLINDERSCHRAUBE
315	11651767	25	HEX SCREW ISO 4017 M8X20 8.8 480H SPF	SECHSKANTSCHRAUBE
316	11645384	4	HEX SCREW ISO 4017 M12X40 8.8 FLZN SP	SECHSKANTSCHRAUBE
317	10197831	22	HEX SCREW ISO 4017 M8X25 8.8 ZNNI-480	SECHSKANTSCHRAUBE
318	10875571	6	SOCKET HEAD SCREW ISO 4762 M10X30 8	ZYLINDERSCHRAUBE
319	10875504	4	HEX SCREW ISO 4014 M12X100 8.8 FLZN SP	SECHSKANTSCHRAUBE
320	12100552	4	HEX SCREW UNC7/16X14X30MM 8.8 FLZN	SECHSKANTSCHRAUBE
321	10876375	8	SCREW AEHNL.ISO 4017 UNC1/2X13X1 1/4	SCHRAUBE
322	11651006	8	HEX SCREW ISO 4017 M12X20 8.8 FLZN SP	SECHSKANTSCHRAUBE
323	10875592	18	SOCKET HEAD SCREW ISO 4762 M6X45 8.8	ZYLINDERSCHRAUBE
325	12203635	2	SOCKET HEAD SCREW ISO 4762 M6X90 8.8	ZYLINDERSCHRAUBE
327	10181388	4	SOCKET HEAD SCREW ISO 4762 M6X100 8	ZYLINDERSCHRAUBE
328	10007677	2	SOCKET HEAD SCREW ISO 4762 M8X20 A2	ZYLINDERSCHRAUBE
329	408650608	2	BUTTON HEAD SCREW ISO 7380-2 M8X20 A	HALBRUNDKOPFSCHRAUBE
330	10876359	4	SOCKET HEAD SCREW ISO 4762 M6X55 8.8	ZYLINDERSCHRAUBE
331	11826527	2	HEX SCREW ISO 4017 M8X30 8.8 480H SPF	SECHSKANTSCHRAUBE
332	12216222	4	SOCKET HEAD SCREW ISO 4762 M6X85 8.8	ZYLINDERSCHRAUBE
333	12216183	3	HEX SCREW ISO 4014 M6X40 8.8 480H SPF	SECHSKANTSCHRAUBE
335	11820284	1	SOCKET HEAD SCREW ISO 4762 M6X30 8.8	ZYLINDERSCHRAUBE
350	11693875	44	HEX NUT ISO 4032 M8 8 480H SPF	SECHSKANTMUTTER
351	10875616	4	HEX NUT ISO 4032 M12 8 FLZN SPF	SECHSKANTMUTTER
352	12102695	66	HEX NUT ISO 4032 M10 8 ZNNI-480H SPF	SECHSKANTMUTTER
354	10875607	10	HEX NUT DIN 985 M12 8 FLZN SPF	SECHSKANTMUTTER
355	10875609	8	HEX NUT DIN 985 M16 8 FLZN SPF	SECHSKANTMUTTER
356	10179122	2	HEX NUT DIN 980 M18 10 FLZN SPF	SECHSKANTMUTTER
357	12226094	2	HEX NUT DIN 985 M24 10 FE//ZNNI8//CN//T0	SECHSKANTMUTTER
359	12100332	3	SHEET METAL NUT M8 480H SPF	BLECHMUTTER
360	602018008	16	CARRIER RAIL NUT DIN 3015-1 L TM M6 W1	TRAGSCHIENENMUTTER
361	10875614	6	HEX NUT DIN 985 M8 8 480H SPF	SECHSKANTMUTTER
375	420001014	18	WASHER ISO 7089 8 200HV-A4	SCHEIBE
377	10289806	24	WASHER ISO 7089 16 300HV FLZN SPF	SCHEIBE
379	10180180	8	WASHER EN 14399-6 16 300-370HV-ST FLZ	SCHEIBE
380	4600146	2	WASHER EN 14399-6 24 300-370HV FLZN SP	SCHEIBE
381	11658580	16	WASHER DIN 7349 10,5 200HV-St FLZN SPF	SCHEIBE
382	10006370	26	WASHER DIN 7349 13 200HV FLZN SPF	SCHEIBE

Pos.	Item	Quantity	Description	Bezeichnung
383	421601008	2	WASHER DIN 7349 19 ST VERZ	SCHEIBE
384	11140469	83	WASHER ISO 7093-1 8 200HV 480H SPF	SCHEIBE
385	421802108	116	WASHER ISO 7093-1 10 A2	SCHEIBE
386	10289795	18	WASHER ISO 7089 10 300HV FLZN SPF	SCHEIBE
387	4600222	16	WASHER EN 14399-6 20 300-370HV FLZN SP	SCHEIBE
388	420050801	8	WASHER ISO 7089 12 MS	SCHEIBE
389	421801908	8	WASHER ISO 7093-1 12 200HV-A2	SCHEIBE
390	10197771	20	WASHER ISO 7089 6 200HV ZNNI-480H SPF	SCHEIBE
391	97043582	2	WASHER 2X115X115 DC01 FE//ZNNI8//CN//T	SCHEIBE
392	97043586	2	WASHER 4X115X115 S315MC FE//ZNNI8//C	SCHEIBE
393	10875648	5	WASHER ISO 7093-1 6 200HV 480H SPF	SCHEIBE
395	11182717	8	WASHER ISO 7093-1 12 300HV FLZN SPF	SCHEIBE
401	510587908	2	O-RING ARP 568 47,22X3,53 NBR90	O-RING
402	510586708	1	O-RING ARP 568 37,69X3,53 NBR90	O-RING
403	510598908	2	O-RING ARP 568 69,44X3,53 NBR70	O-RING
404	518578108	4	O-RING 150X3 NBR70	O-RING
405	726408708	1	O-RING 85X3 NBR70	O-RING
410	511502608	6	SAE FLANGE SAE1 1/2-C61-M12	SAE-FLANSCH
(1)	510587908	1	O-RING ARP 568 47,22X3,53 NBR90	O-RING
411	11003246	4	FLANGE HALF SAE2 1/2-C61-M12 STAHL C	FLANSCHHAELFTE
412	511516208	2	SAE-FLANGE HALF SAE1 1/4-C61-M12 CR6 ⇨ ❑ 326	SAE-FLANSCHHAELFTE
413	510599208	2	SAE-FLANGE HALF SAE3-C61-M16 CR6-FRE	SAE-FLANSCHHAELFTE

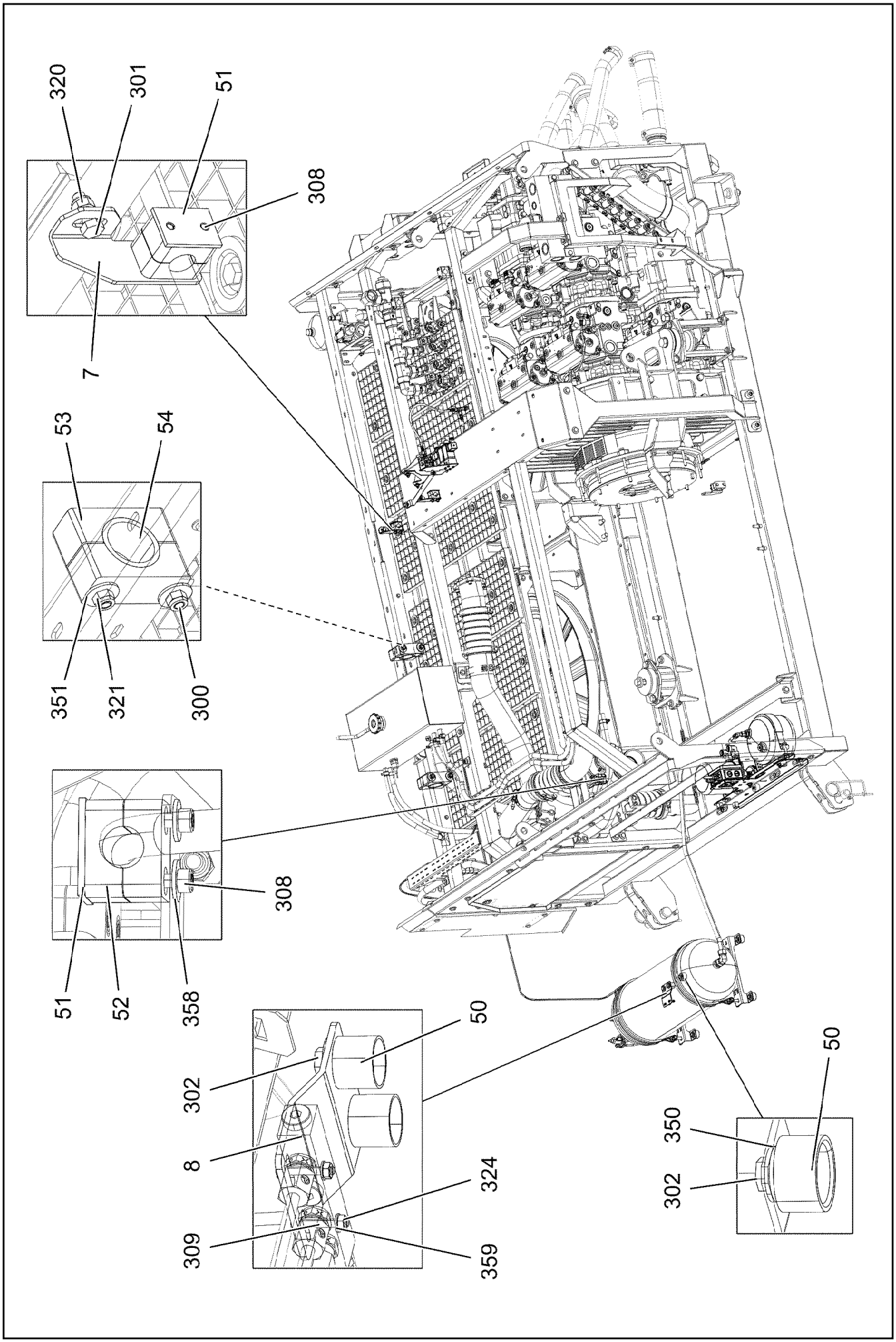

7.2.2022 004353 LIEBHERR	**etk_en_de_098277 LR 11000** **FIXING PARTS COMPRESSED AIR** **BEFESTIGUNGSTEILE DRUCKLUFT**	❑ 280 (1/4) **96033379**

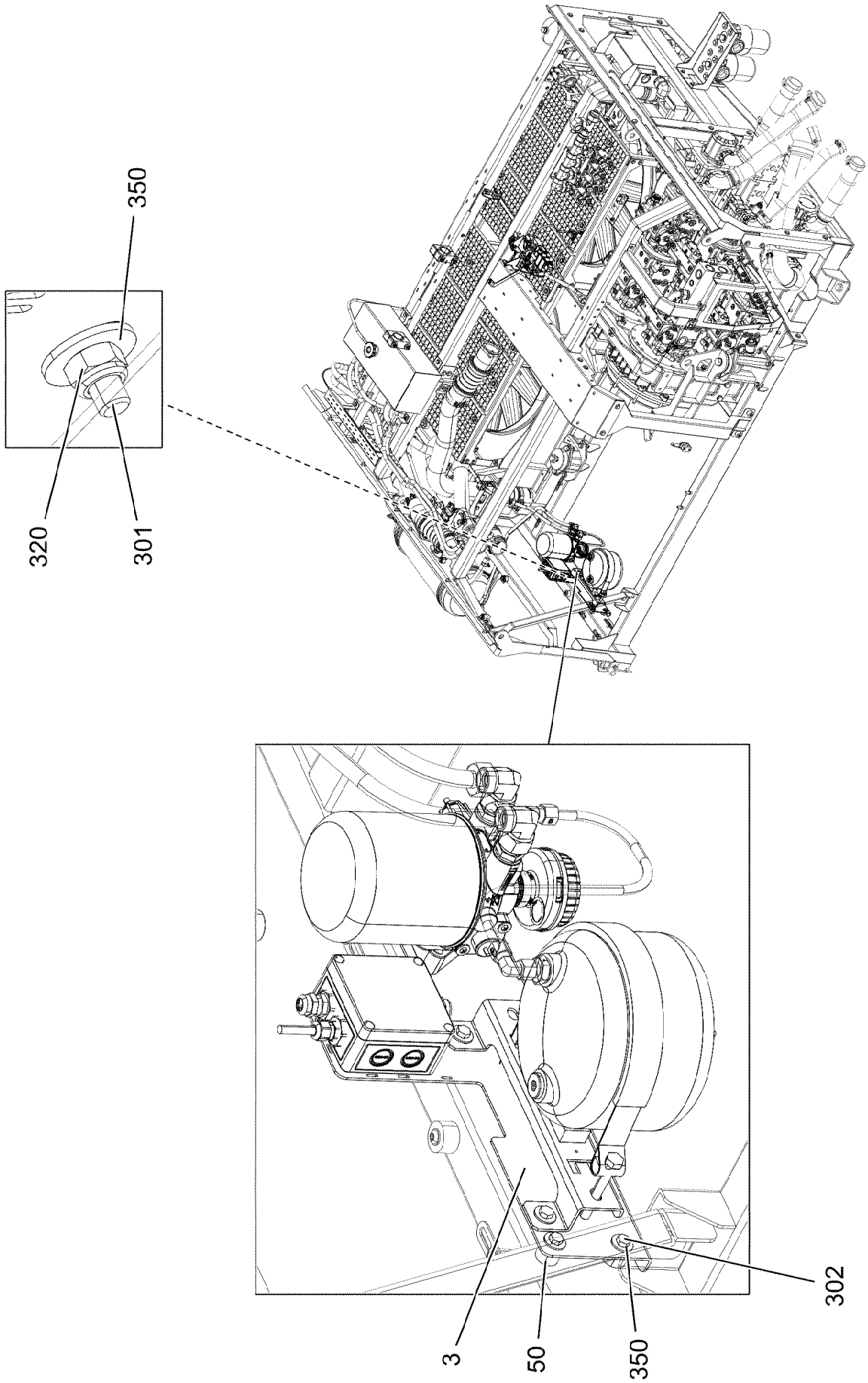
350
320
301
3
50
350
302

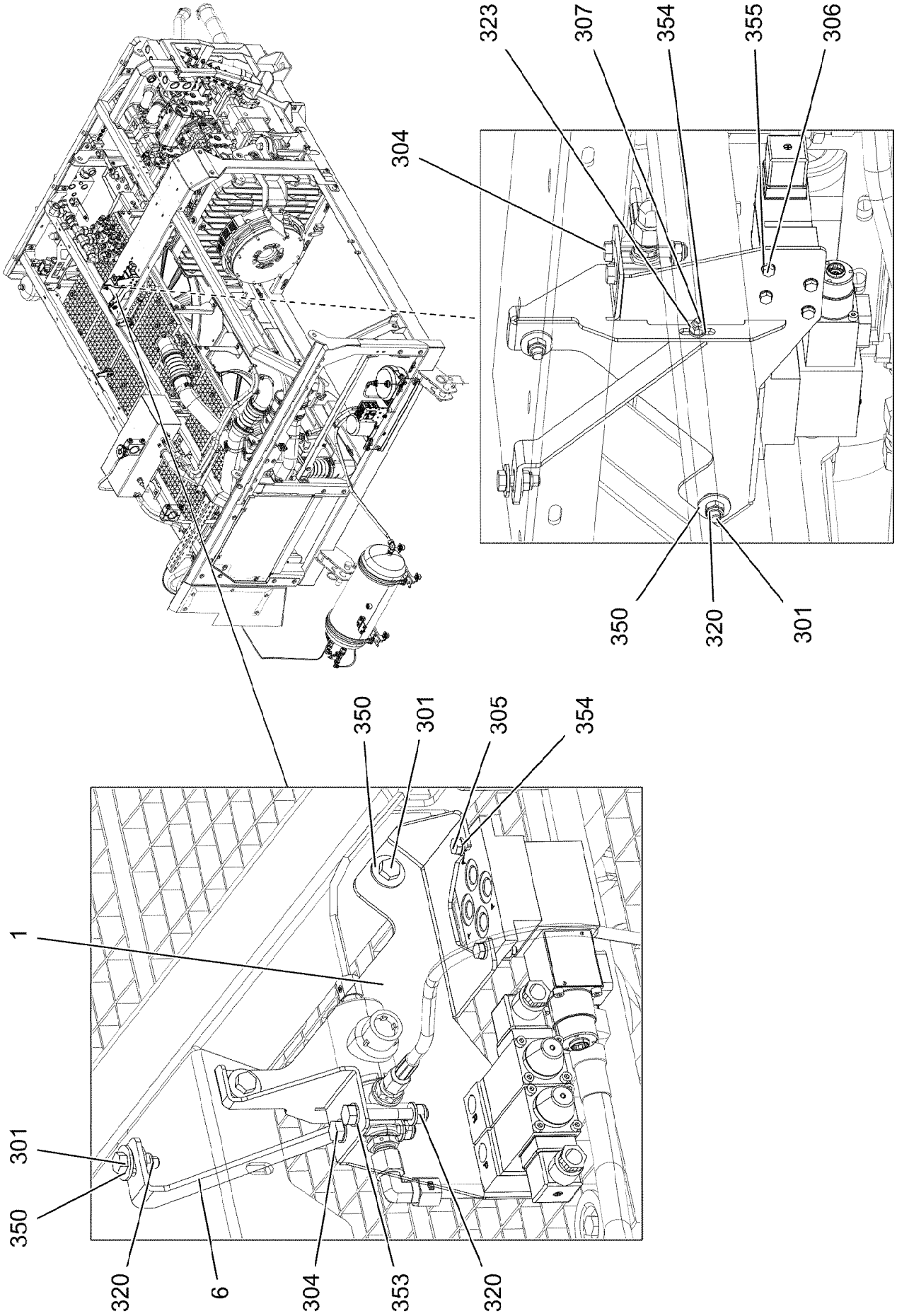

7.2.2022 004355 LIEBHERR	**etk_en_de_098277 LR 11000** **FIXING PARTS COMPRESSED AIR** **BEFESTIGUNGSTEILE DRUCKLUFT**	❑ 282 (3/4) **96033379**

Pos.	Item	Quantity	Description	Bezeichnung
1	97043275	1	PLATE 3X436X319 DC01 FE//ZNNI8//CN//T0	BLECH
3	97042668	1	PLATE 3X600X300 DC01	BLECH
6	97046163	1	PLATE 4X231X53 S315MC FE//ZNNI8//CN//T	BLECH
7	97116435	2	PLATE 3X102X64 S355MC FE//ZNNI8//CN//T	BLECH
8	978311508	1	PLATE 3X97X70 S355MC FE//ZNNI8//CN//T0	BLECH
50	953873408	4	SLEEVE 25X20 11SMN37 FE//ZNNI8//CN//T0	HUELSE
51	602015208	3	WELD PLATE DIN 3015-1 L-AP-K 2 W1	ANSCHWEISSPLATTE
52	602002208	6	CLAMP-HALF DIN 3015-1 L 2 R 18 AL	KLEMMHAELFTE
53	10492888	4	CLAMP-HALF S 4 E 64 PP	KLEMMHAELFTE
54	10493065	2	ELASTOMER INSERT DIN 3015 53,4X65X45X	ELASTOMEREINSATZ
300	10875574	4	SOCKET HEAD SCREW ISO 4762 M12X100 8	ZYLINDERSCHRAUBE
301	10197831	7	HEX SCREW ISO 4017 M8X25 8.8 ZNNI-480	SECHSKANTSCHRAUBE
302	11651612	14	HEX SCREW ISO 4017 M8X16 8.8 480H SPF	SECHSKANTSCHRAUBE
304	11651582	2	HEX SCREW ISO 4014 M8X55 8.8 480H SPF	SECHSKANTSCHRAUBE
305	10197836	2	HEX SCREW ISO 4017 M6X25 8.8 ZNNI-480	SECHSKANTSCHRAUBE
306	4600871	4	HEX SCREW ISO 4017 M5X8 8.8 A2C	SECHSKANTSCHRAUBE
307	10026152	1	HEX SCREW ISO 4017 M6X20 10.9 480H SP	SECHSKANTSCHRAUBE
308	10875591	6	SOCKET HEAD SCREW ISO 4762 M6X40 8.8	ZYLINDERSCHRAUBE
309	12217761	2	PAN-HEAD SCREW ISO 7045 M4X25 4.8 480	FLACHKOPFSCHRAUBE
320	10875614	7	HEX NUT DIN 985 M8 8 480H SPF	SECHSKANTMUTTER
321	12218127	4	HEX NUT DIN 985 M12 10 FLZN SPF	SECHSKANTMUTTER
323	12102692	3	HEX NUT DIN 985 M6 8 ZNNI-480H SPF	SECHSKANTMUTTER
324	10875619	2	HEX NUT ISO 4032 M4 8 480H SPF	SECHSKANTMUTTER
350	11140469	20	WASHER ISO 7093-1 8 200HV 480H SPF	SCHEIBE
351	421801908	4	WASHER ISO 7093-1 12 200HV-A2	SCHEIBE
353	12103465	4	WASHER ISO 7089 8 300HV ZNNI-480H SPF	SCHEIBE
354	10197771	6	WASHER ISO 7089 6 200HV ZNNI-480H SPF	SCHEIBE
355	10410193	4	WASHER ISO 7089 5 -A2	SCHEIBE
358	10875648	6	WASHER ISO 7093-1 6 200HV 480H SPF	SCHEIBE
359	10875645	4	WASHER ISO 7089 4 200HV 480H SPF	SCHEIBE

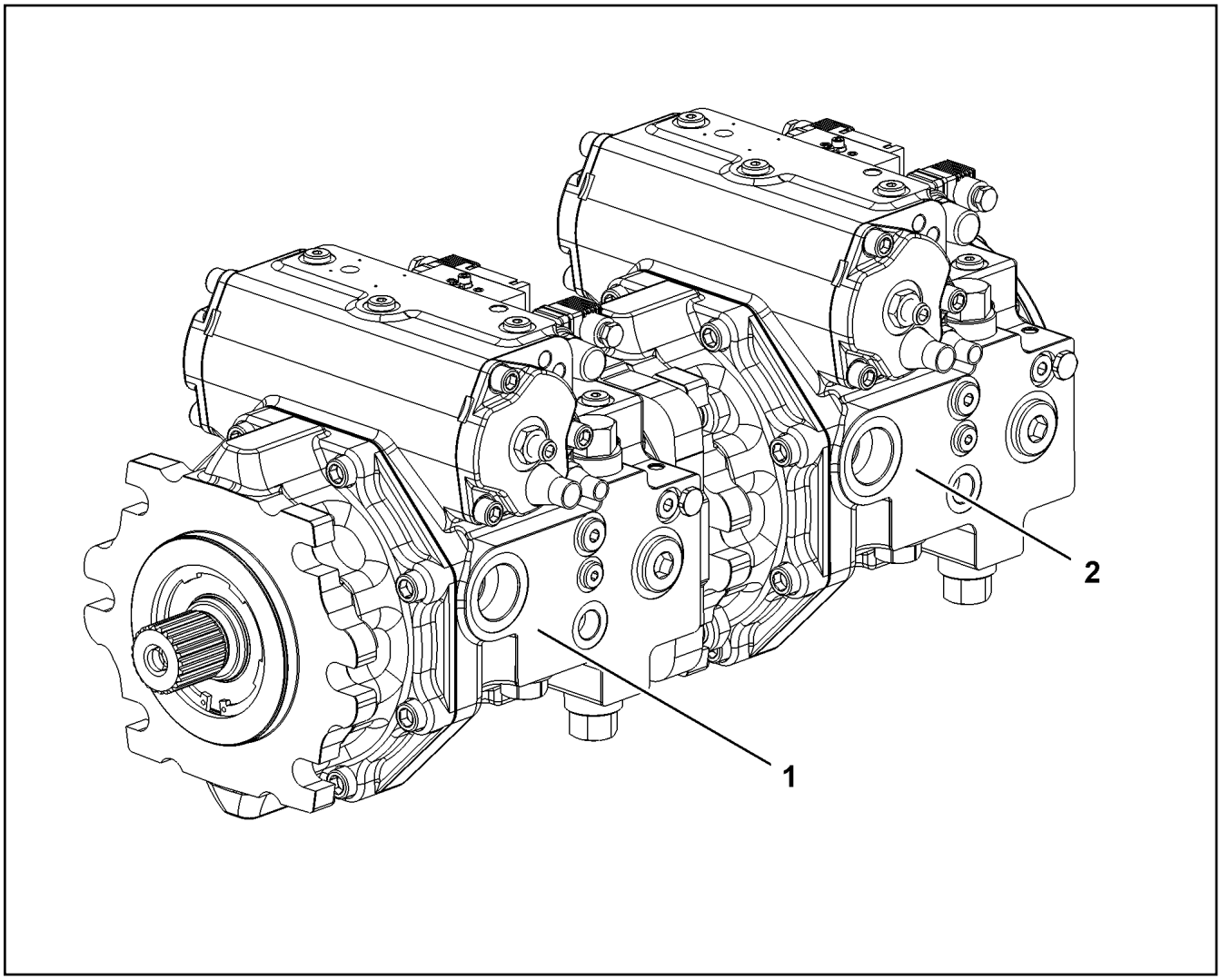

Pos.	Item	Quantity	Description	Bezeichnung
1	11212738	1	VARIABLE PUMP A4VG SPF ⇨ ❑ 285	VERSTELLPUMPE
2	11212739	1	VARIABLE PUMP A4VG SPF ⇨ ❑ 287	VERSTELLPUMPE

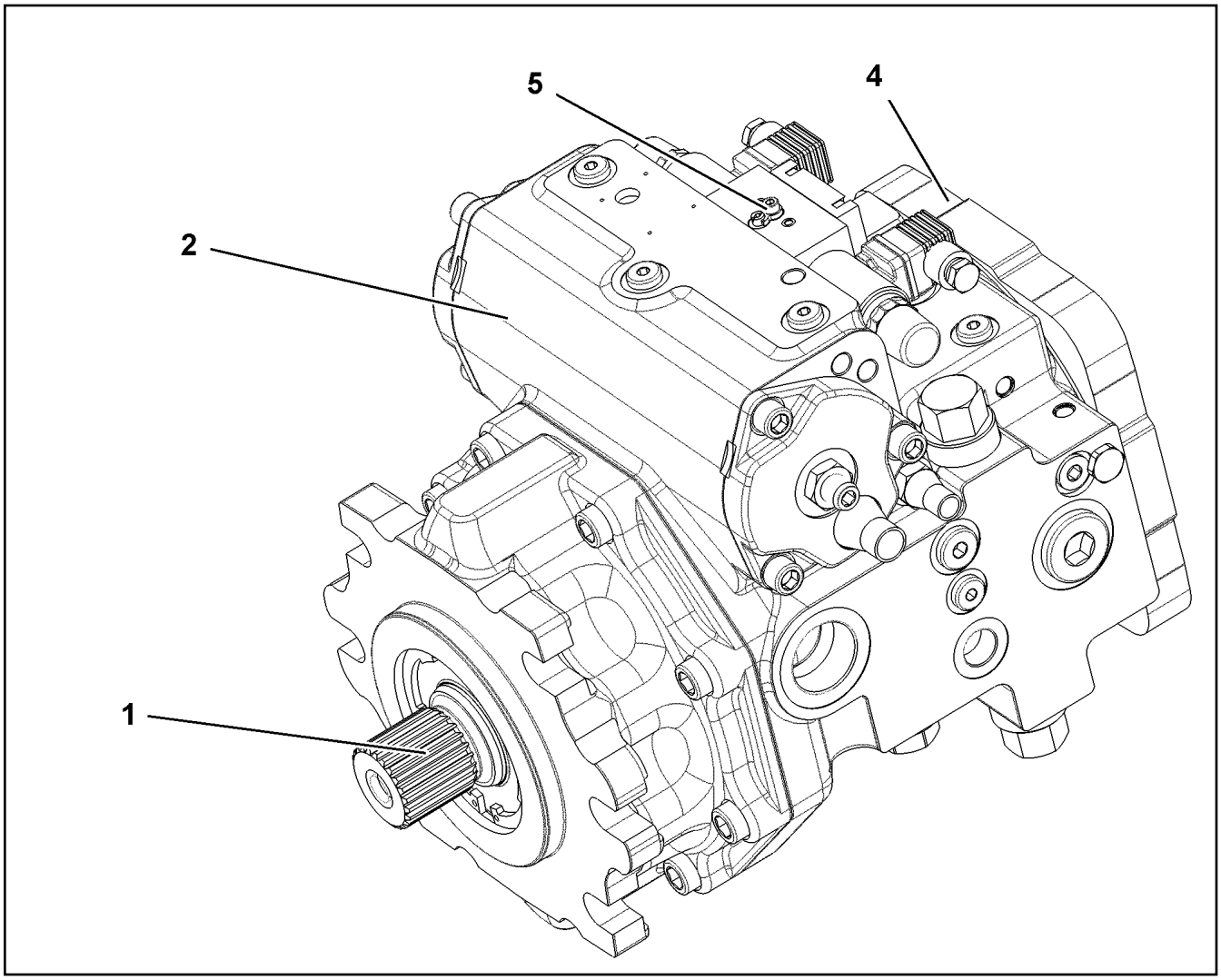

Pos.	Item	Quantity	Description	Bezeichnung
1	10873647	1	DRIVING GEAR	TRIEBWERK
(999)	10873896	1	RADIAL PACKING SET DRIVE SHAFT	DS TRIEBWELLE
2	10873649	1	ADJUSTMENT	VERSTELLUNG
4	10873651	1	PUMP SUPPORT	PUMPENTRAEGER
5	10873652	1	CONTROL UNIT ⇨ ❑ 286	ANSTEUERGERAET

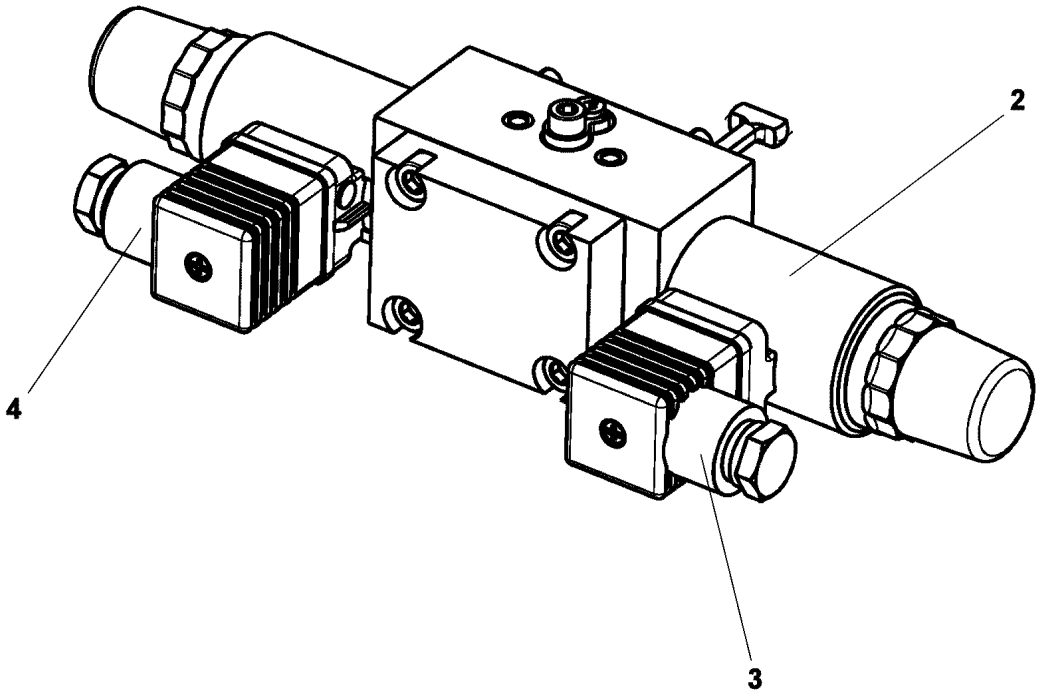

Pos.	Item	Quantity	Description	Bezeichnung
2	10471437	2	PROPORTIONAL MAGNET 24V	PROPORTIONALMAGNET
(1)	10663825	1	RETAINING NUT	BEFESTIGUNGSMUTTER
3	11450030	1	DIE PLUG	LEITUNGSDOSE
4	11450029	1	DIE PLUG	LEITUNGSDOSE

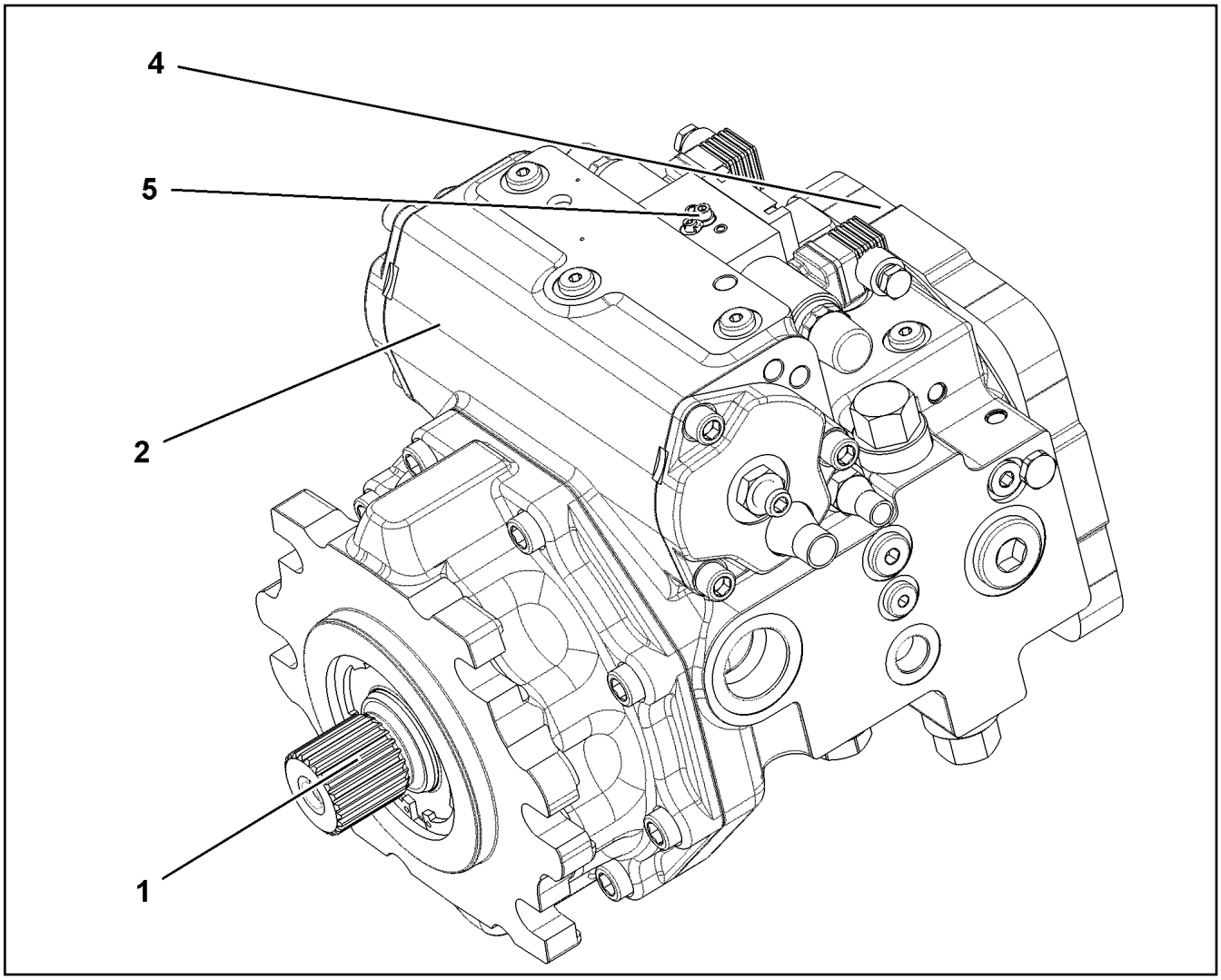

Pos.	Item	Quantity	Description	Bezeichnung
1	10873647	1	DRIVING GEAR	TRIEBWERK
2	10873649	1	ADJUSTMENT	VERSTELLUNG
4	10873653	1	PUMP SUPPORT ⇨ ❑ 288	PUMPENTRAEGER
5	10873652	1	CONTROL UNIT ⇨ ❑ 286	ANSTEUERGERAET

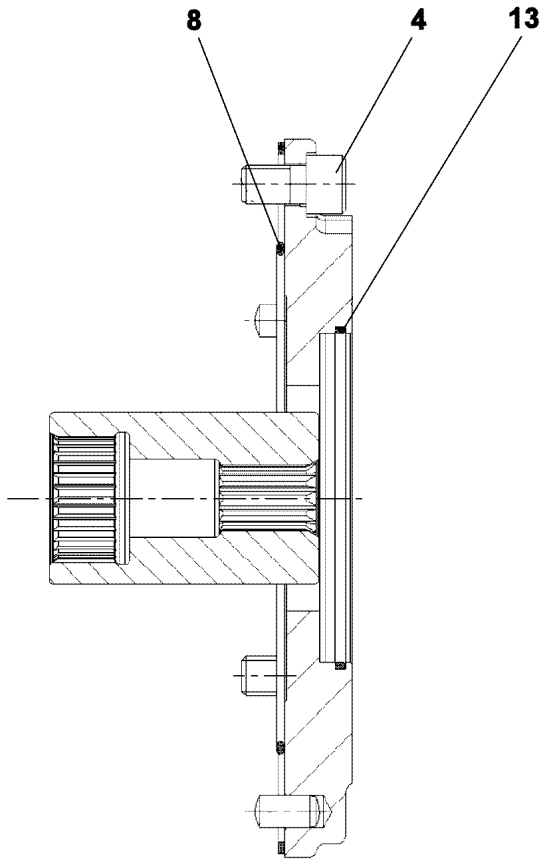

Pos.	Item	Quantity	Description	Bezeichnung
4	10875577	4	SOCKET HEAD SCREW ISO 4762 M12X20 8	ZYLINDERSCHRAUBE
8	518547908	1	O-RING 154X3 NBR70	O-RING
9	4635246	1	SNAP RING DIN 7993 38X2,5	SPRENGRING
13	11693498	1	O-RING 102X2,62	O-RING

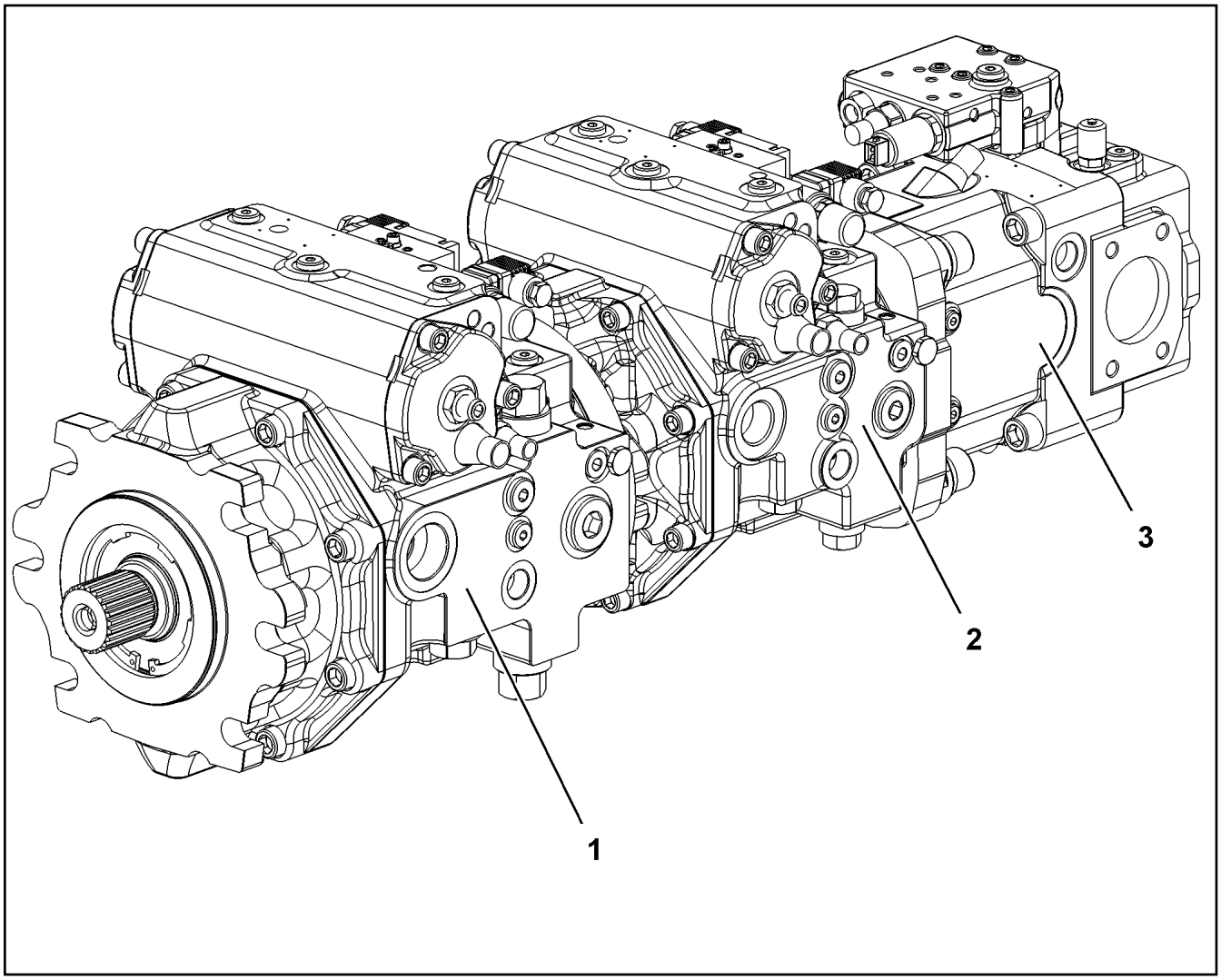

Pos.	Item	Quantity	Description	Bezeichnung
1	11212740	1	VARIABLE PUMP A4VG SPF ⇨ ❑ 290	VERSTELLPUMPE
2	11212741	1	VARIABLE PUMP A4VG SPF ⇨ ❑ 291	VERSTELLPUMPE
3	11212743	1	VARIABLE PUMP A11VO SPF ⇨ ❑ 293	VERSTELLPUMPE

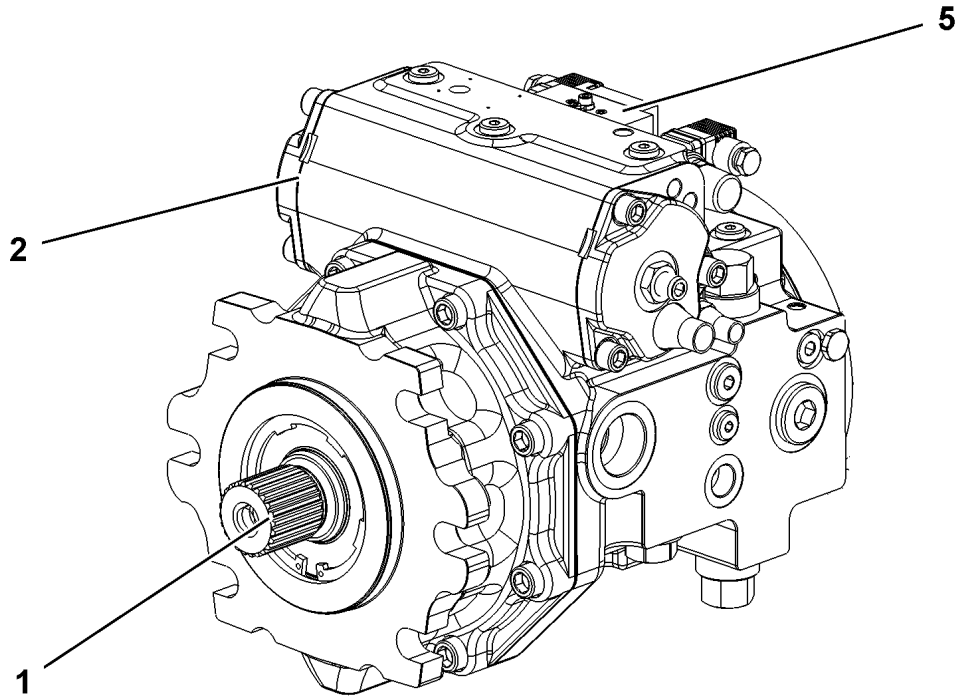

Pos.	Item	Quantity	Description	Bezeichnung
1	10873647	1	DRIVING GEAR	TRIEBWERK
2	10873649	1	ADJUSTMENT	VERSTELLUNG
5	10873652	1	CONTROL UNIT ⇨ ❑ 286	ANSTEUERGERAET

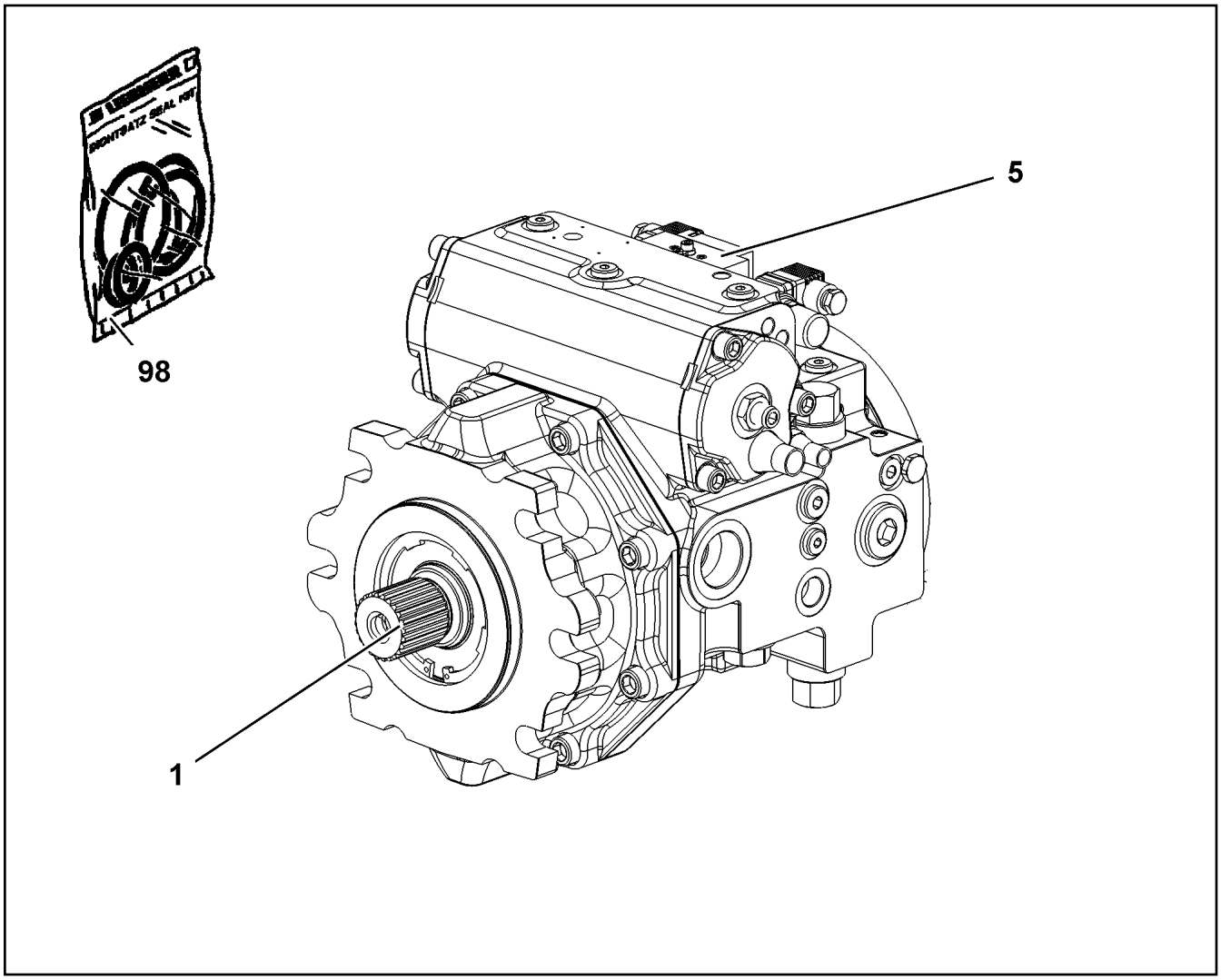

Pos.	Item	Quantity	Description	Bezeichnung
1	11690584	1	DRIVING GEAR	TRIEBWERK
(999)	11600280	1	SEAL KIT	DICHTSATZ
5	11690588	1	CONTROL UNIT ⇨ ❑ 292	ANSTEUERGERAET
98	11690589	1	SEAL KIT REGULATING VALVE	DS VERSTELLPUMPE

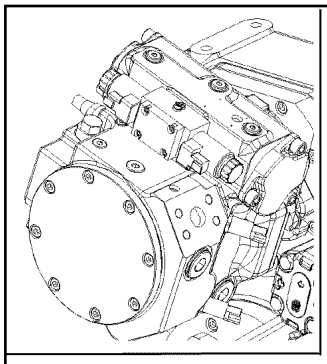

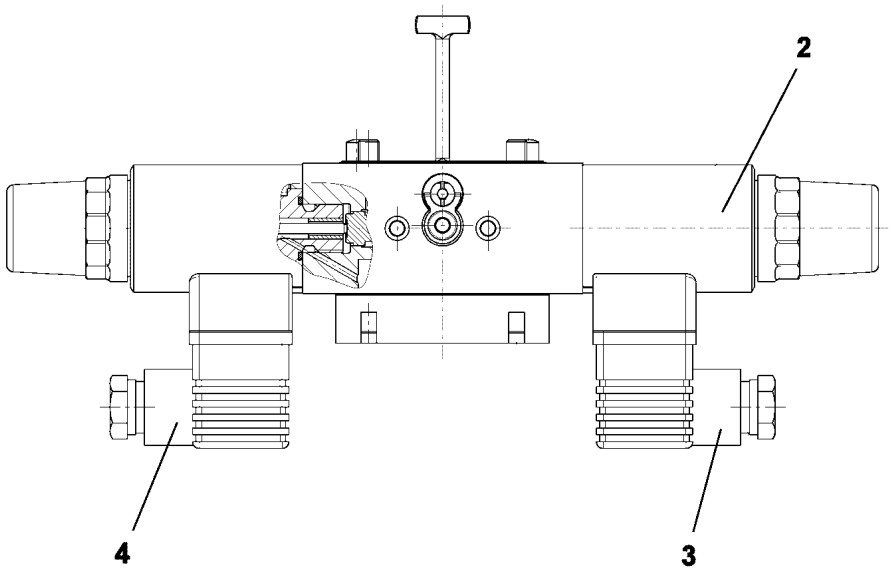

Pos.	Item	Quantity	Description	Bezeichnung
2	10471437	2	PROPORTIONAL MAGNET 24V	PROPORTIONALMAGNET
3	11450030	1	DIE PLUG	LEITUNGSDOSE
4	11450029	1	DIE PLUG	LEITUNGSDOSE

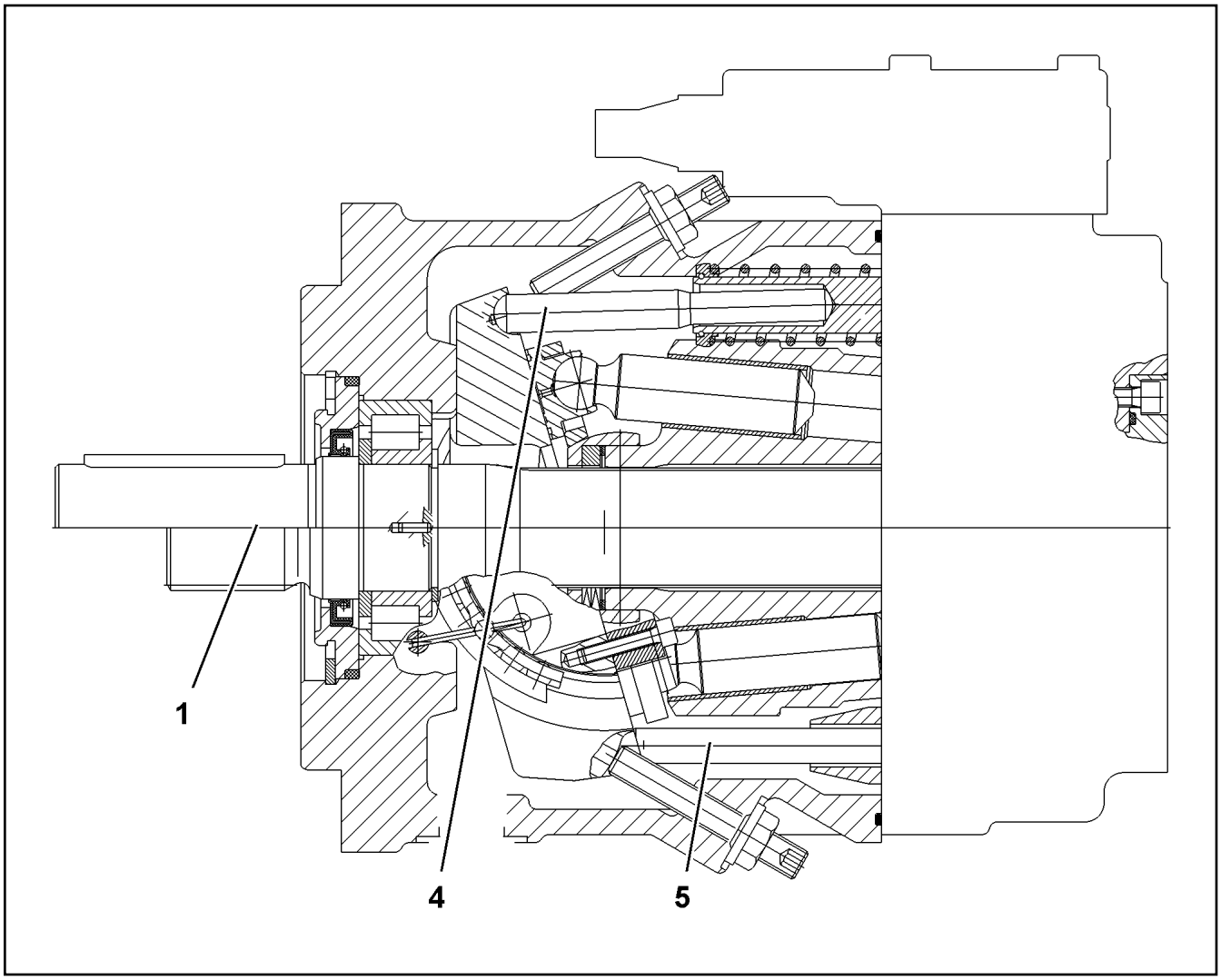

Pos.	Item	Quantity	Description	Bezeichnung
1	10443111	1	DRIVING GEAR	TRIEBWERK
(17)	7367367	4	WIRE	DRAHT
(31)	571900108	1	CYLINDRICAL ROLLER BEARING	ZYLINDERROLLENLAGER
(98)	10424726	1	SEAL KIT	DICHTSATZ
4	10412333	1	ADJUSTMENT	VERSTELLUNG
5	7023888	1	REGULATION HYDRAULIC	VERSTELLUNG HYDRAULISCH
999	11065858	1	SEAL KIT	DICHTSATZ

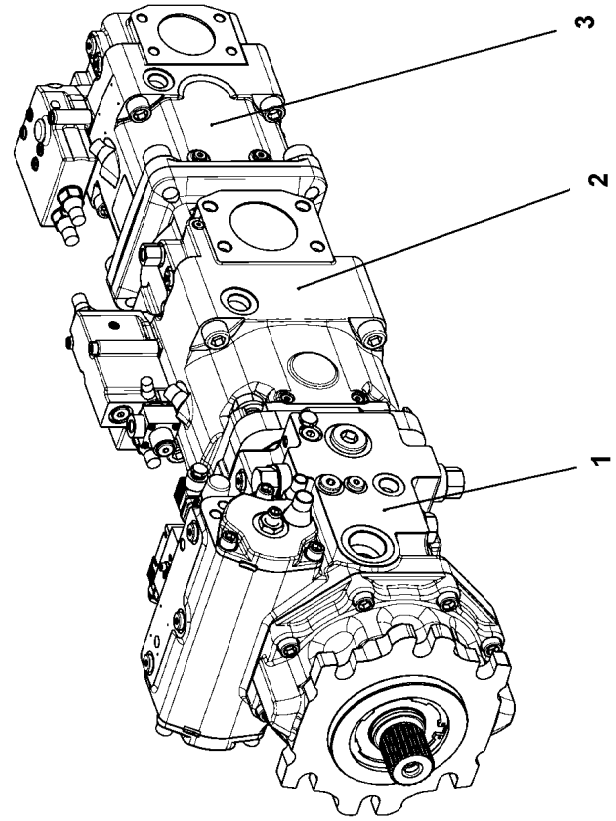
3
2
1

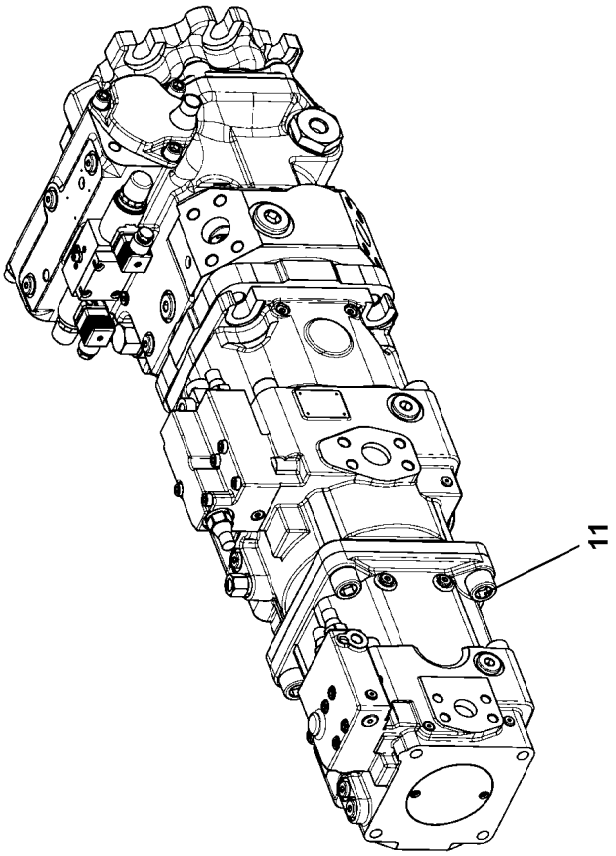
11

Pos.	Item	Quantity	Description	Bezeichnung
1	11212746	1	VARIABLE PUMP A4VG SPF ⇨ ❑ 296	VERSTELLPUMPE
2	11212747	1	VARIABLE PUMP A11VLO SPF ⇨ ❑ 297	VERSTELLPUMPE
3	11212748	1	VARIABLE PUMP A11VO SPF ⇨ ❑ 300	VERSTELLPUMPE
11	12692008	4	SOCKET HEAD SCREW ISO 4762 M20X40 8	ZYLINDERSCHRAUBE

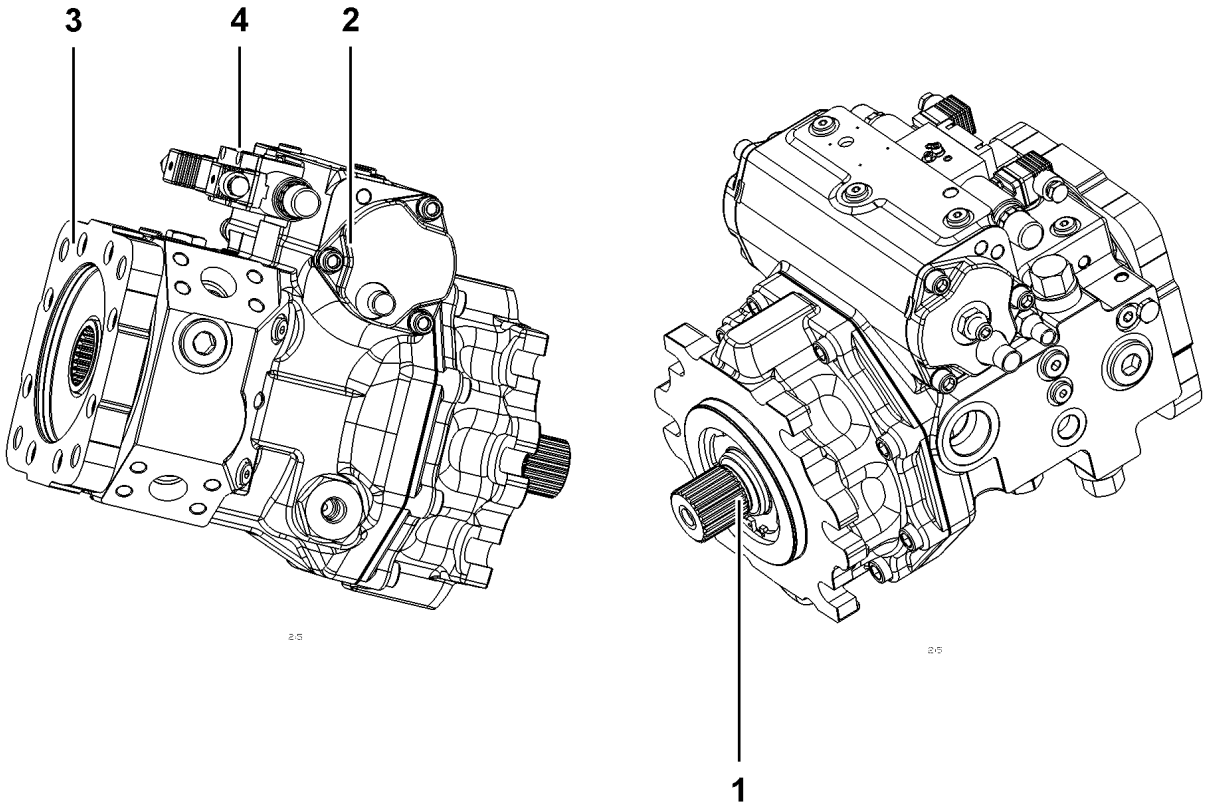

Pos.	Item	Quantity	Description	Bezeichnung
1	10873647	1	DRIVING GEAR	TRIEBWERK
2	10873649	1	ADJUSTMENT	VERSTELLUNG
4	10873651	1	PUMP SUPPORT	PUMPENTRAEGER
5	10873652	1	CONTROL UNIT ⇨ ❑ 286	ANSTEUERGERAET

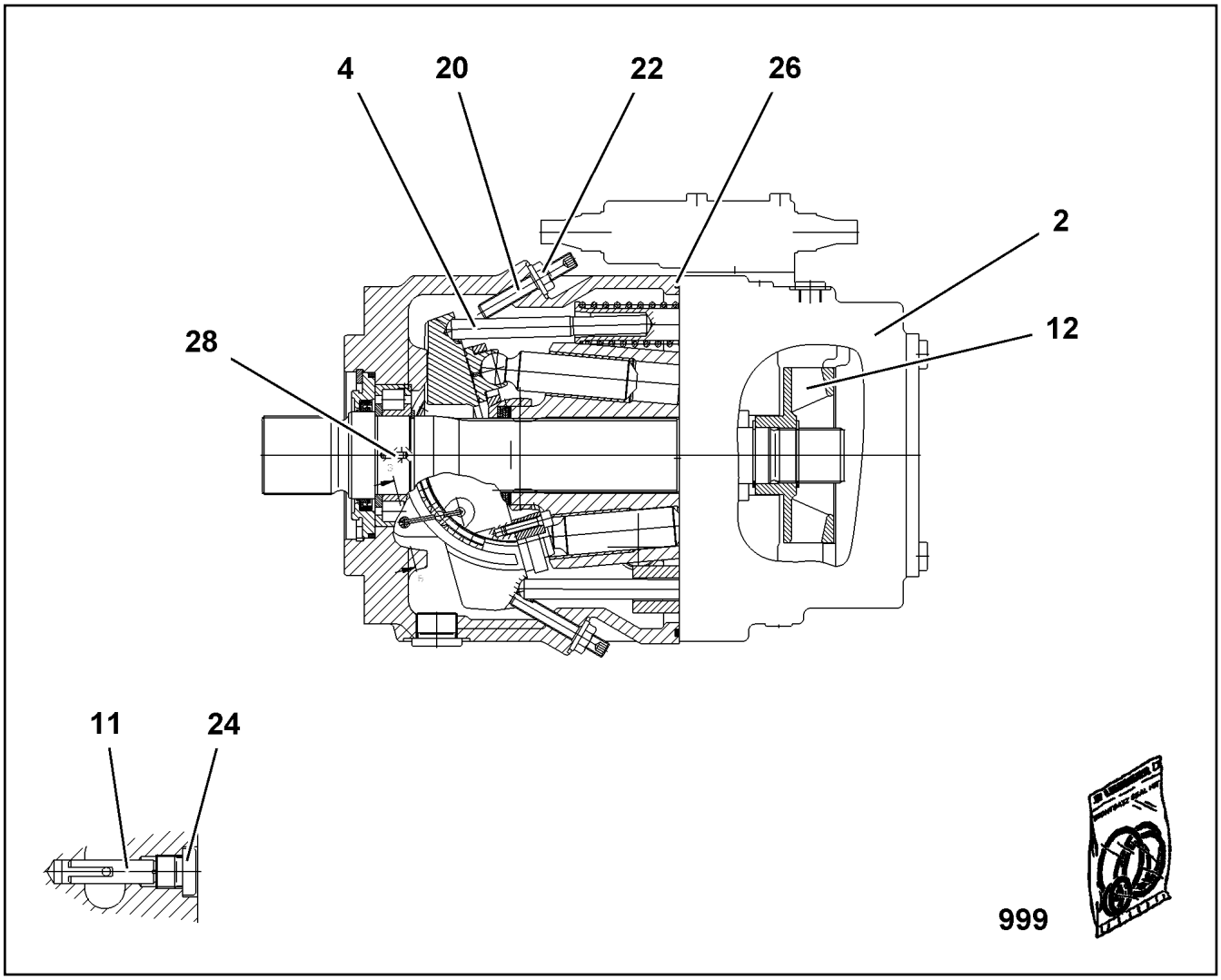

Pos.	Item	Quantity	Description	Bezeichnung
2	571907208	1	CONNECTING PLATE ⇨ ❑ 298	ANSCHLUSSPLATTE
4	10663056	1	ADJUSTMENT	VERSTELLUNG
11	10475198	4	PIVOT PIN	GELENKSTIFT
12	10342478	1	TRAVEL WHEEL	LAUFRAD
20	7623427	2	GRUB SCREW DIN 913 M10X68	GEWINDESTIFT
22	7361602	2	COLLAR NUT M10X1,5	BUNDMUTTER
24	7372626	4	SCREW PLUG M10X1	VERSCHLUSSSCHRAUBE
26	10342479	1	O-RING 209,14X3,53 NBR70	O-RING
28	10410651	2	DOWEL PIN 3X10	SPANNSTIFT
999	10492160	1	SEAL KIT	DICHTUNGSSATZ

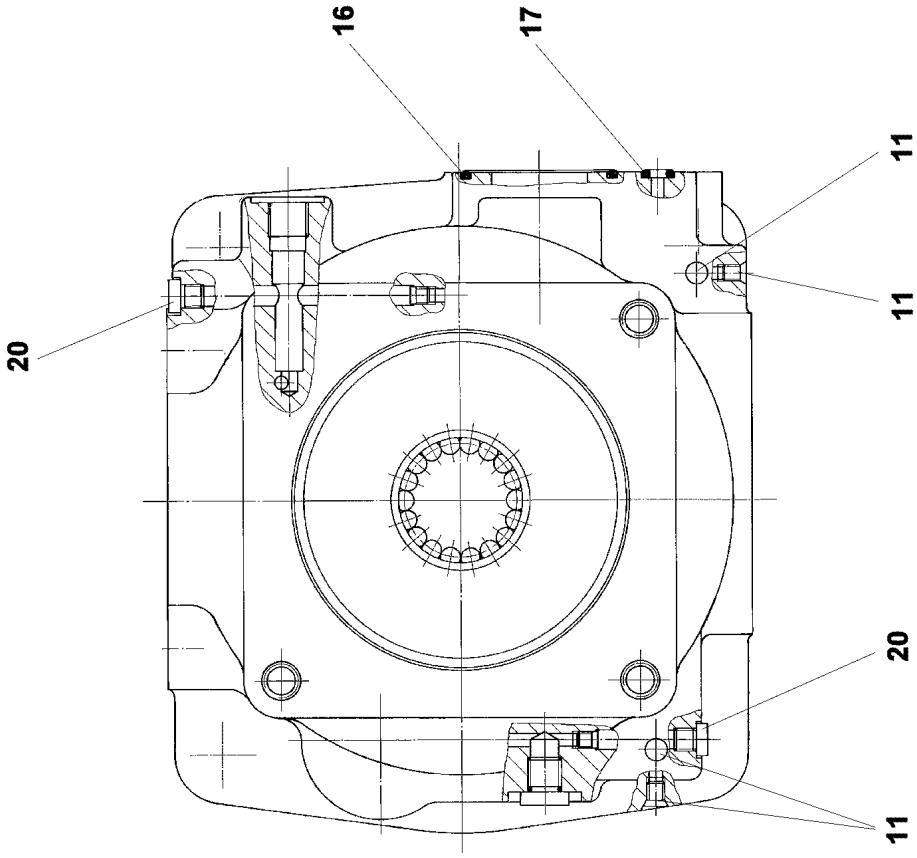

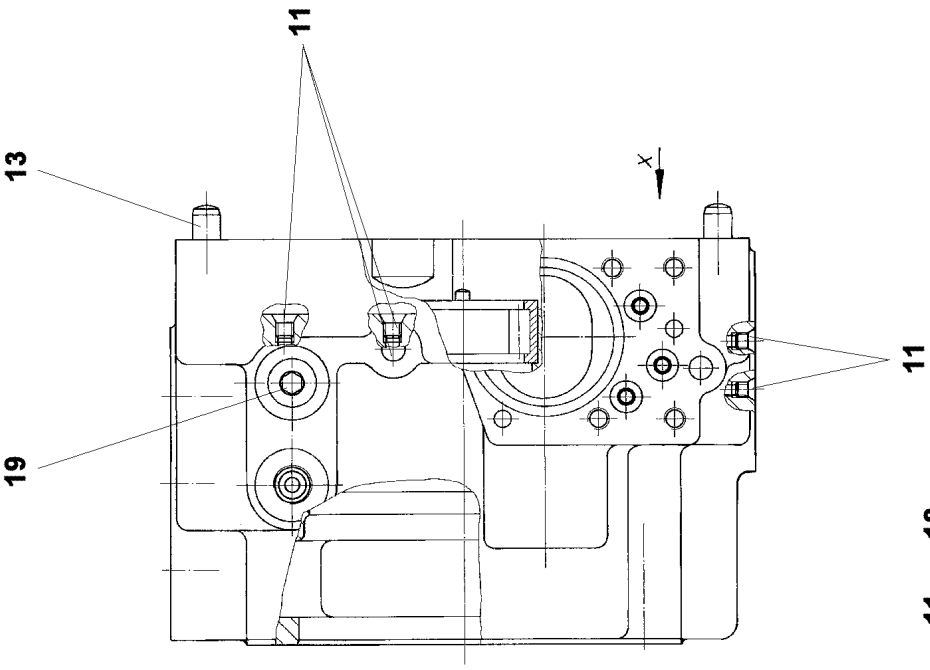

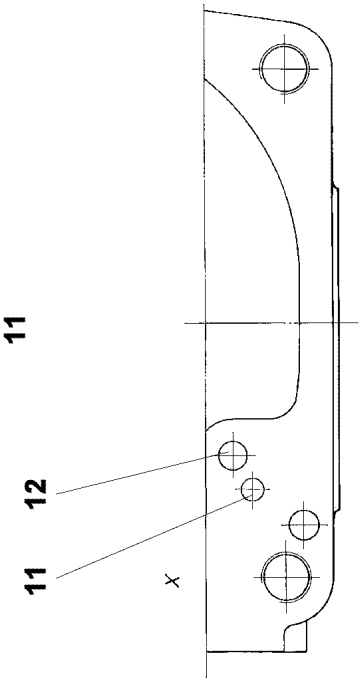

Pos. 999

7.2.2022 099150 LIEBHERR	etk_en_de_098277 LR 11000 CONNECTING PLATE ANSCHLUSSPLATTE	❑ 298 (1/2) 571907208

Pos.	Item	Quantity	Description	Bezeichnung
11	7022127	6	DOUBLE PLUG	DOPPELABREISSSTOPFEN
12	7012971	1	DOUBLE PLUG	DOPPELABREISSSTOPFEN
13	430706808	2	PARALLEL PIN DIN 6325 10M6X24	ZYLINDERSTIFT
16	570054708	1	O-RING ARP 568 50,47X2,62 NBR90	O-RING
17	10303270	3	EDGE SEALING RING	DICHTKANTENRING
19	11626246	2	SCREW PLUG DIN 908 M12X1,5 ST FLZN SP	VERSCHLUSSSCHRAUBE
20	7027497	2	SCREW PLUG M8X1	VERSCHLUSSSCHRAUBE
999	10872487	1	GASKET KIT INT.FLANGE	DS ANSCHLUSSPLATTE

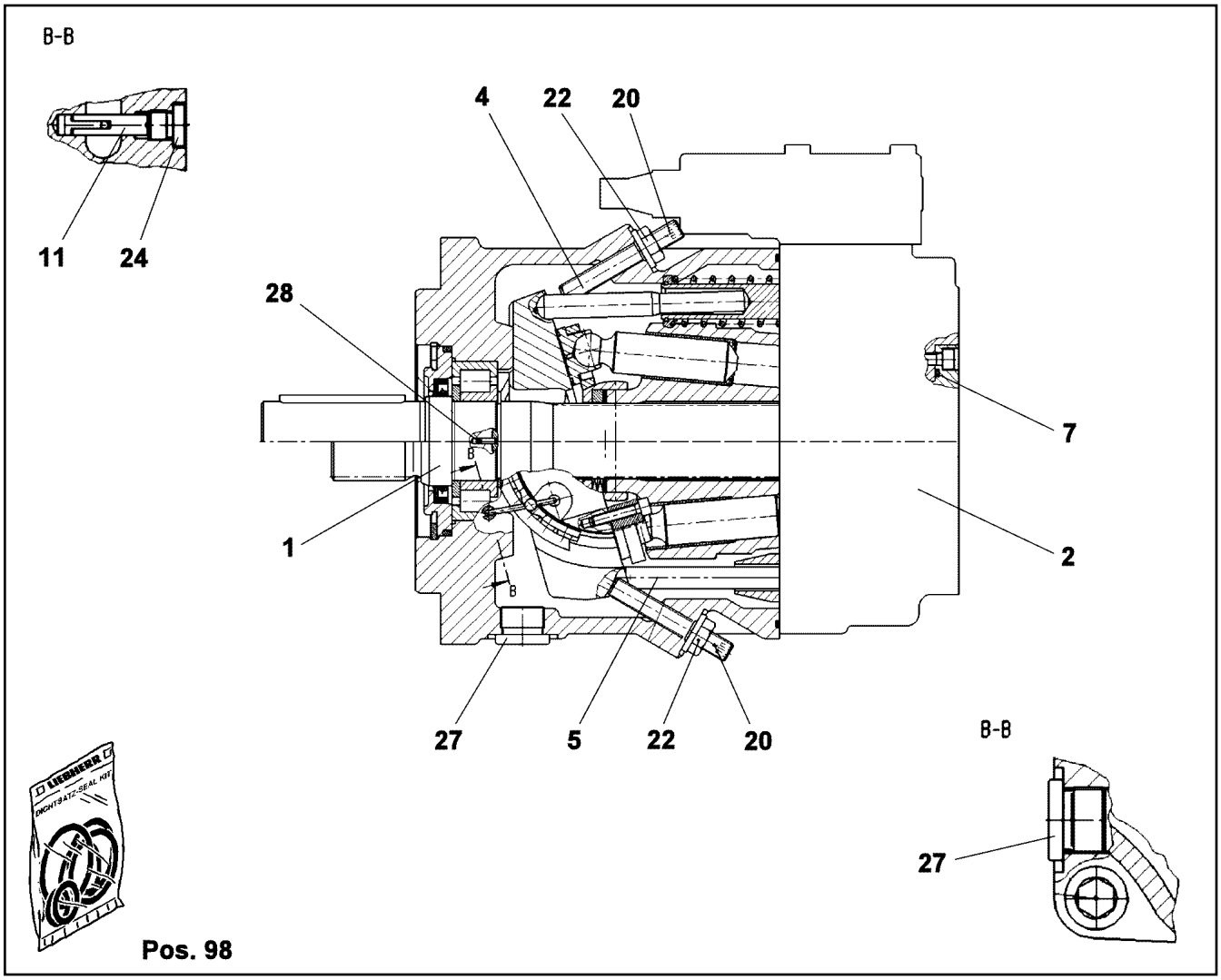

Pos.	Item	Quantity	Description	Bezeichnung
1	10443111	1	DRIVING GEAR	TRIEBWERK
2	10009378	1	CONNECTING PLATE ⇨ ❑ 301	ANSCHLUSSPLATTE
4	10412333	1	ADJUSTMENT	VERSTELLUNG
5	7023888	1	REGULATION HYDRAULIC	VERSTELLUNG HYDRAULISCH
7	7023645	1	COVER	DECKEL
(5)	514504208	1	O-RING ARP 568 66,34X2,62 NBR70	O-RING
11	10475198	4	PIVOT PIN	GELENKSTIFT
20	7623427	2	GRUB SCREW DIN 913 M10X68	GEWINDESTIFT
22	7361602	2	COLLAR NUT M10X1,5	BUNDMUTTER
24	7372626	4	SCREW PLUG M10X1	VERSCHLUSSSCHRAUBE
27	10000515	2	SCREW PLUG M22X1,5	VERSCHLUSSSCHRAUBE
28	10410651	1	DOWEL PIN 3X10	SPANNSTIFT
98	10412335	1	SEAL KIT REGULATING VALVE	DS VERSTELLPUMPE

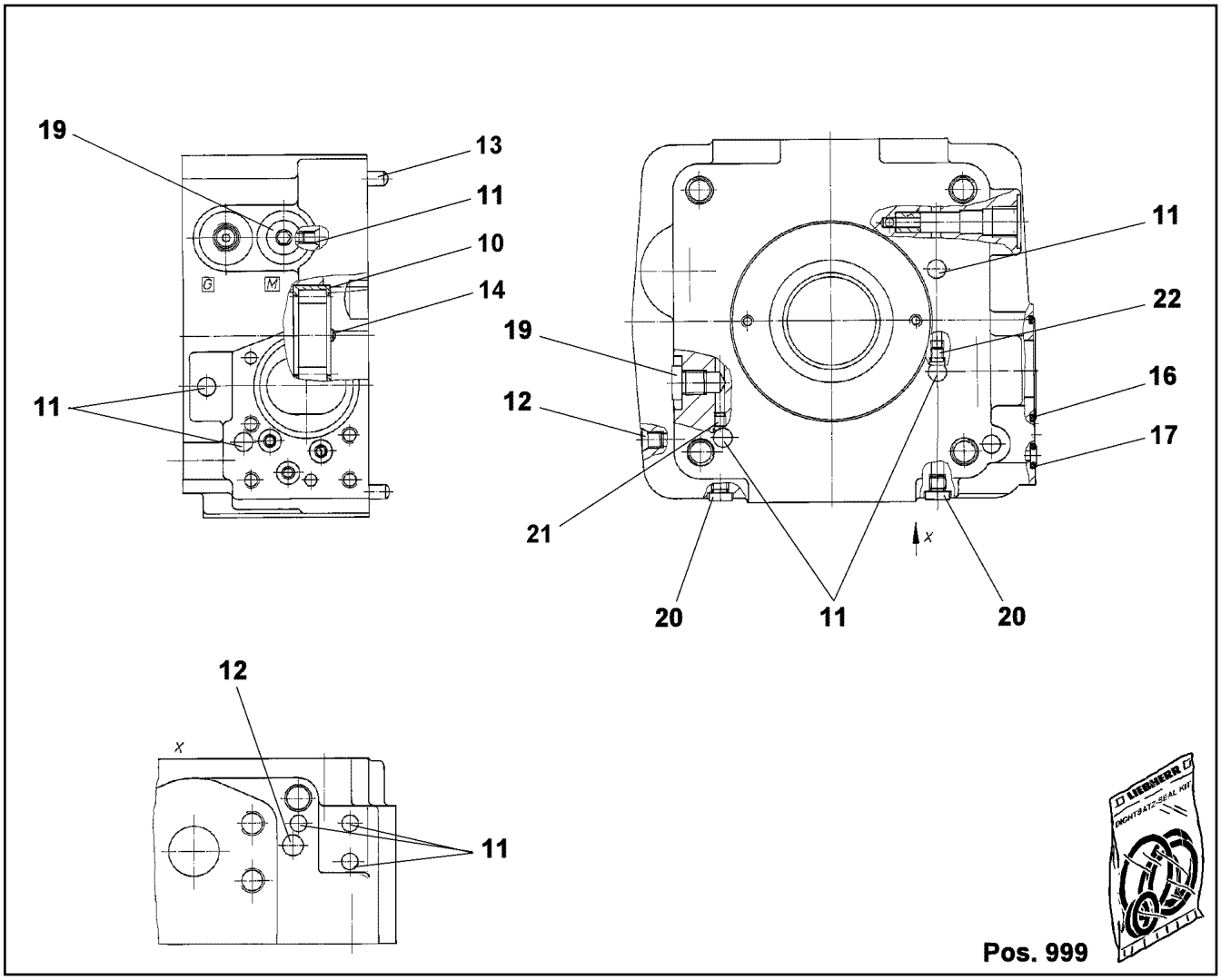

Pos.	Item	Quantity	Description	Bezeichnung
10	10280277	1	CYLINDRICAL ROLLER BEARING	ZYLINDERROLLENLAGER
11	7022127	5	DOUBLE PLUG	DOPPELABREISSSTOPFEN
12	7012971	1	DOUBLE PLUG	DOPPELABREISSSTOPFEN
13	10000797	2	PARALLEL PIN DIN 6325 8M6X20	ZYLINDERSTIFT
14	10289909	1	PARALLEL PIN	ZYLINDERSTIFT
16	514507808	1	O-RING ARP 568 45,69X2,62 NBR90	O-RING
17	10303270	3	EDGE SEALING RING	DICHTKANTENRING
19	477704308	2	STOP PLUG VSTI M12X1,5 CR6-FREI	STOPFEN
20	7027497	2	SCREW PLUG M8X1	VERSCHLUSSSCHRAUBE
21	7014258	1	NOZZLE	DUESE
22	714003614	1	RESTRICTOR 1,2mm	DROSSEL
999	10424773	1	SEAL KIT	DICHTSATZ

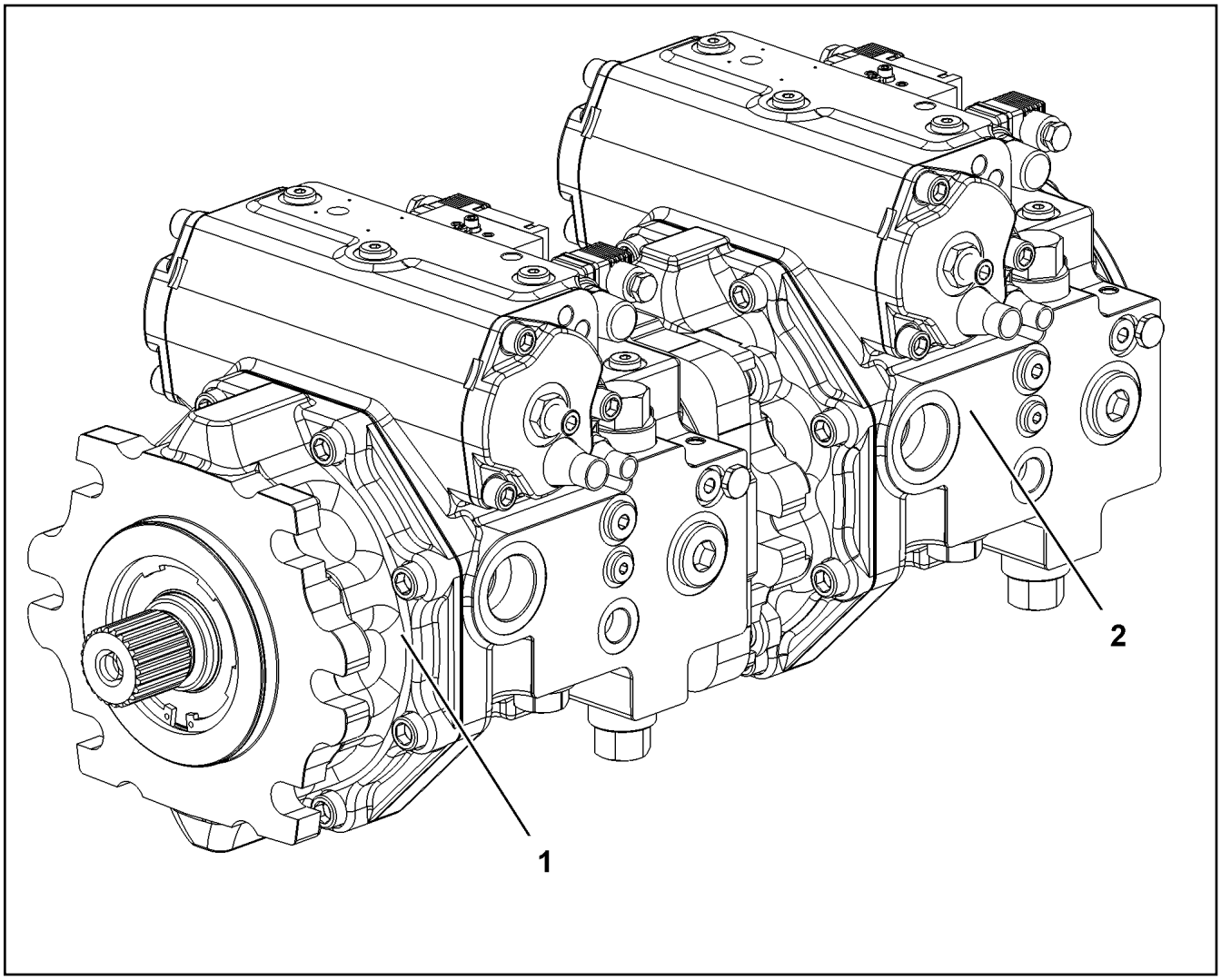

Pos.	Item	Quantity	Description	Bezeichnung
1	11212744	1	VARIABLE PUMP A4VG SPF ⇨ ❑ 303	VERSTELLPUMPE
2	11212745	1	VARIABLE PUMP A4VG SPF ⇨ ❑ 304	VERSTELLPUMPE

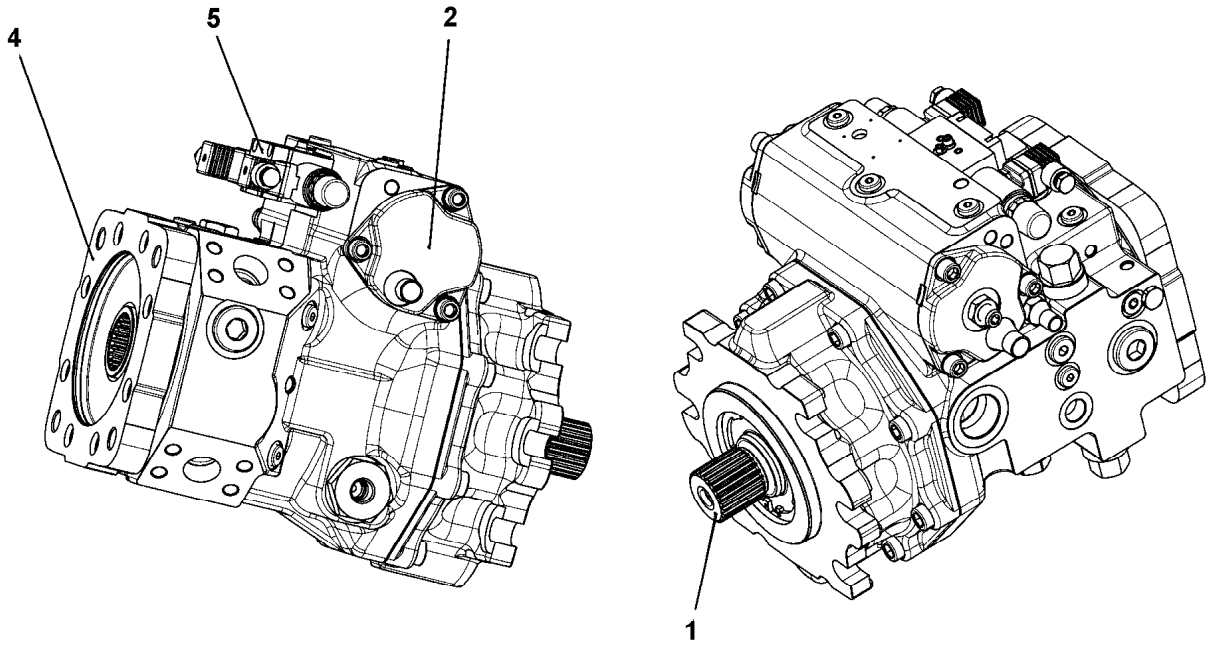

Pos.	Item	Quantity	Description	Bezeichnung
1	10873647	1	DRIVING GEAR	TRIEBWERK
2	10873649	1	ADJUSTMENT	VERSTELLUNG
4	10873651	1	PUMP SUPPORT	PUMPENTRAEGER
5	10873652	1	CONTROL UNIT ⇨ ❑ 286	ANSTEUERGERAET

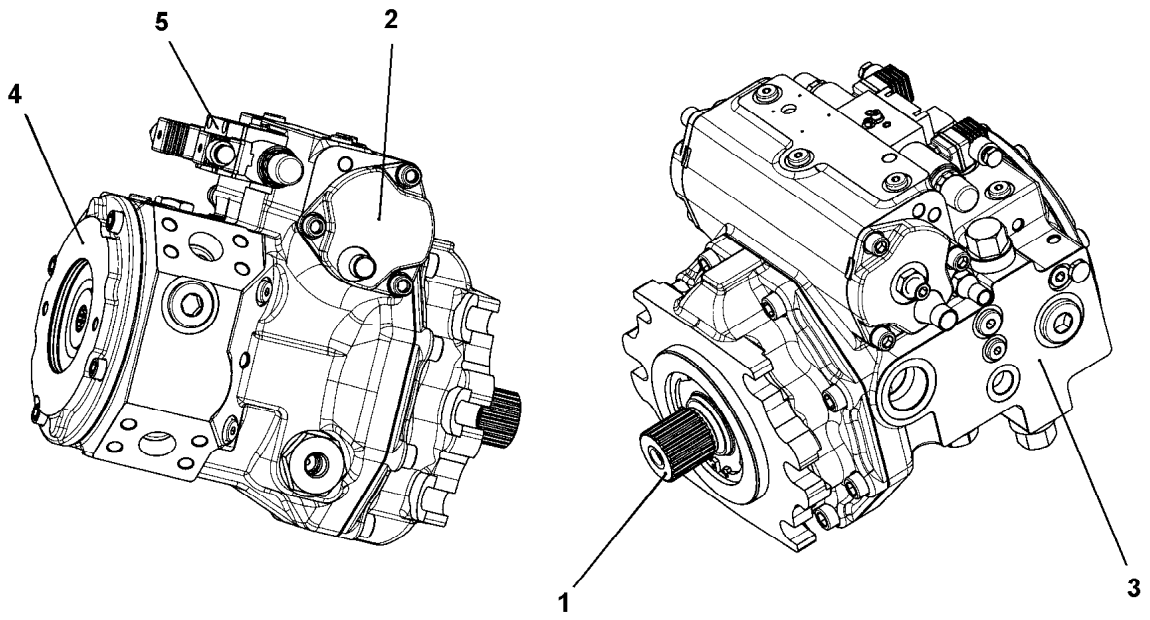

Pos. 98

Pos.	Item	Quantity	Description	Bezeichnung
1	10873889	1	DRIVING GEAR ⇨ ❑ 305	TRIEBWERK
2	10873890	1	ADJUSTMENT	VERSTELLUNG
3	10873891	1	PUMP HOUSING ⇨ ❑ 308	PUMPENGEHAEUSE
4	10873653	1	PUMP SUPPORT ⇨ ❑ 288	PUMPENTRAEGER
5	10873894	1	CONTROL UNIT ⇨ ❑ 309	ANSTEUERGERAET
98	10873895	1	SEAL KIT REGULATING VALVE	DS VERSTELLPUMPE

Pos.	Item	Quantity	Description	Bezeichnung
1	11267361	1	DRIVING SHAFT ⇨ ❑ 306	TRIEBWELLE
3	11219355	1	HYDRAULIC PARTS DRIVING GEAR ⇨ ❑ 307	TRIEBWERK HYDRAULIKTEIL
4	10873896	1	RADIAL PACKING SET DRIVE SHAFT	DS TRIEBWELLE

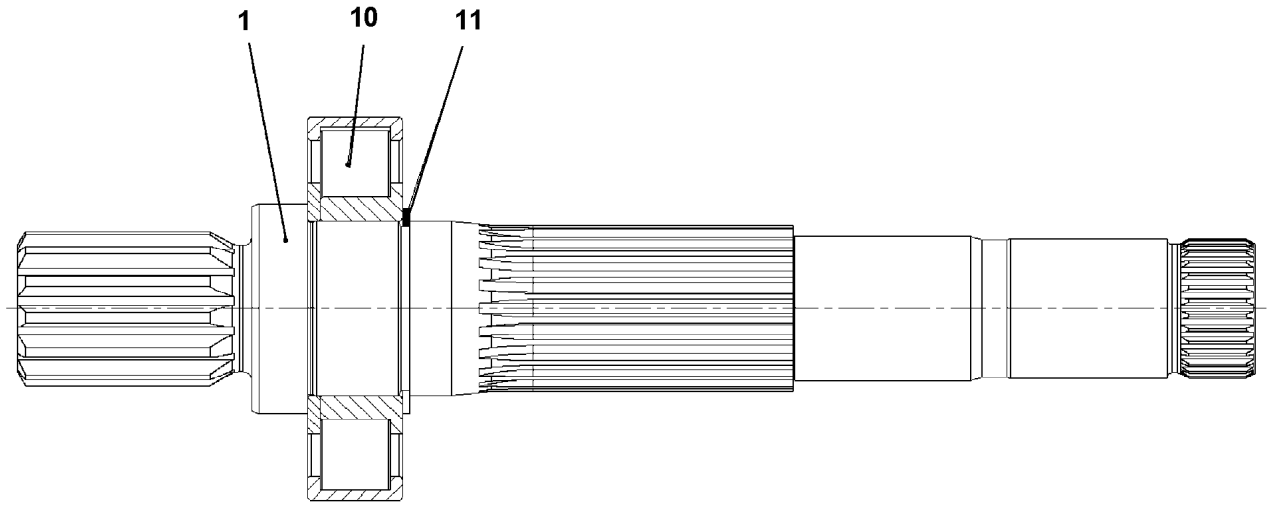

Pos.	Item	Quantity	Description	Bezeichnung
1	11267362	1	DRIVING SHAFT	TRIEBWELLE
10	11267363	1	CYL ROLLER BEARING	ZYL ROLLENLAGER
11	428101508	1	LOCKING RING DIN 472 50X2	SICHERUNGSRING

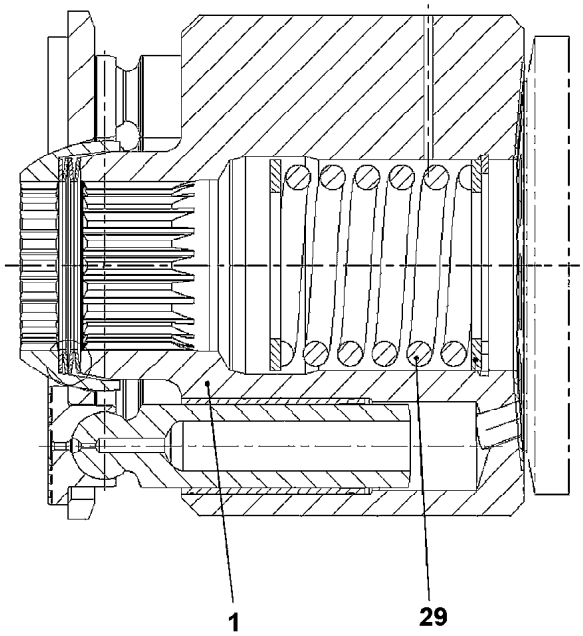

Pos.	Item	Quantity	Description	Bezeichnung
1	11267368	1	CYLINDER	ZYLINDER
29	11267369	1	COMPRESSION SPRING	DRUCKFEDER

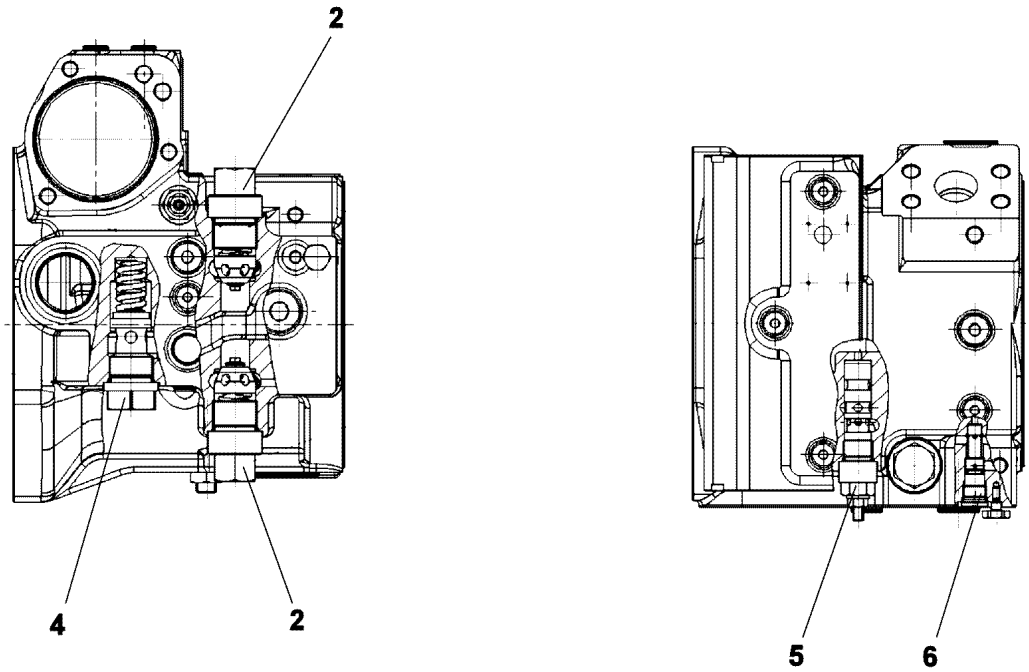

Pos.	Item	Quantity	Description	Bezeichnung
2	10593474	2	PRESSURE LIMITING VALVE pv=410BAR	DRUCKBEGRENZUNGSVENTIL
4	10873898	1	PRESSURE LIMITING VALVE	DRUCKBEGRENZUNGSVENTIL
5	11067304	1	SHUTDOWN VALVE	ABSCHALTVENTIL
6	11067305	1	SHUTTLE VALVE	WECHSELVENTIL

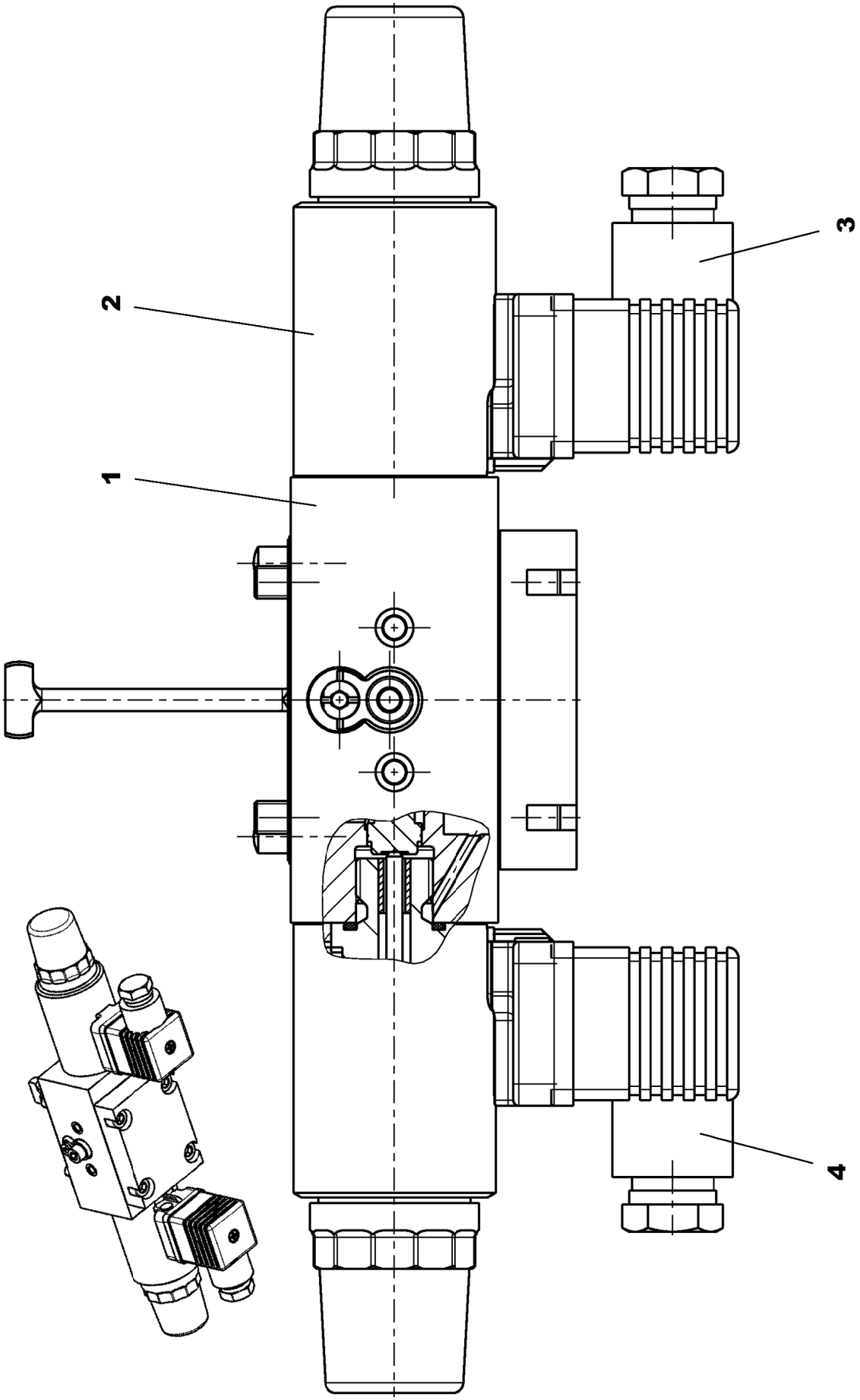

7.2.2022 129122 LIEBHERR	**etk_en_de_098277 LR 11000** **CONTROL UNIT** **ANSTEUERGERAET**	❑ 309 (1/2) **10873894**

Pos.	Item	Quantity	Description	Bezeichnung
1	11267457	1	CONTROL UNIT ⇨ ❑ 311	ANSTEUERGERAET
2	10471437	2	PROPORTIONAL MAGNET 24V	PROPORTIONALMAGNET
3	11450030	1	DIE PLUG	LEITUNGSDOSE
4	11450029	1	DIE PLUG	LEITUNGSDOSE

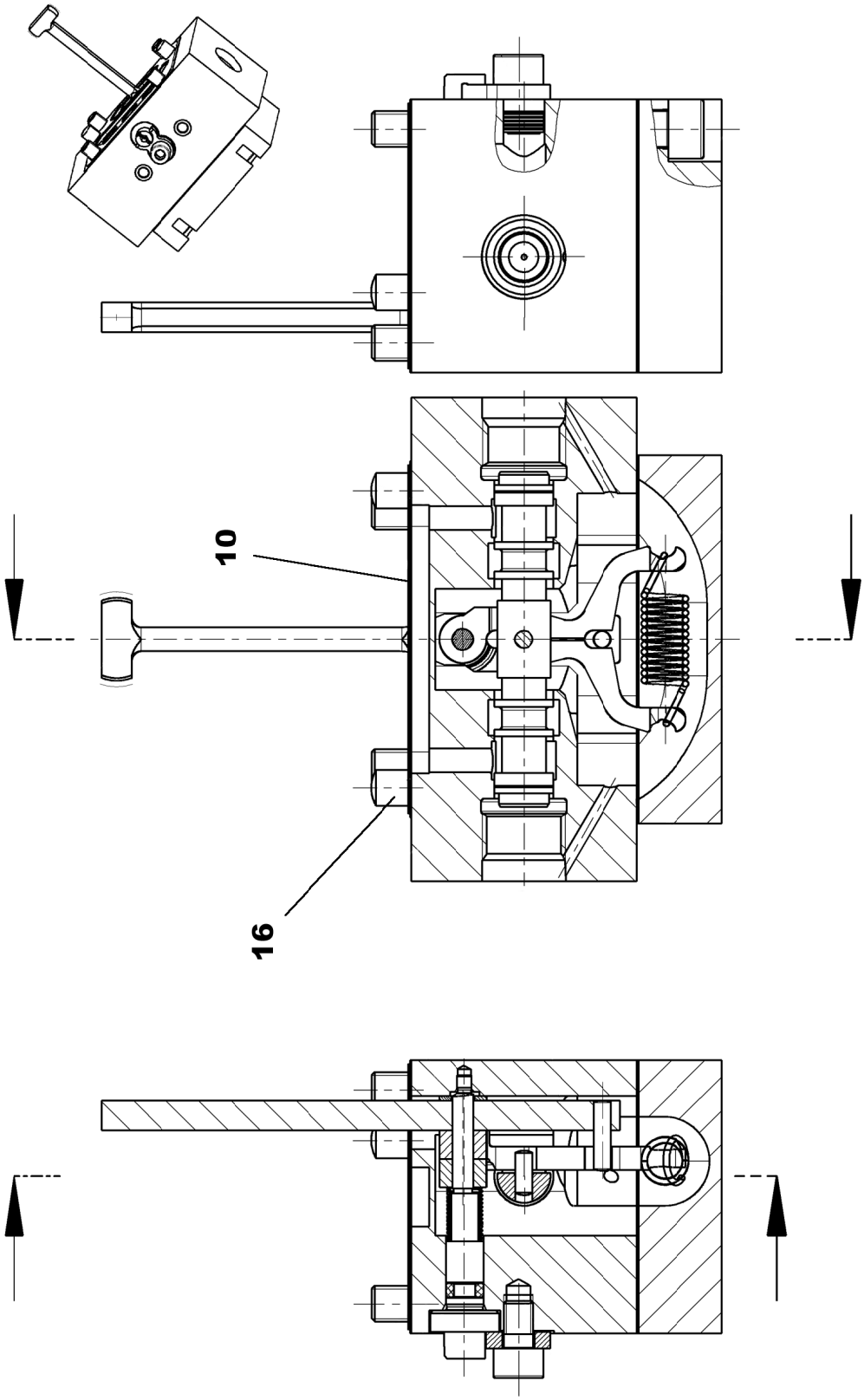
10
16

Pos.	Item	Quantity	Description	Bezeichnung
10	11267463	1	SEAL	DICHTUNG
16	11913166	2	PARALLEL PIN DIN EN ISO 8734 6M6X14	ZYLINDERSTIFT

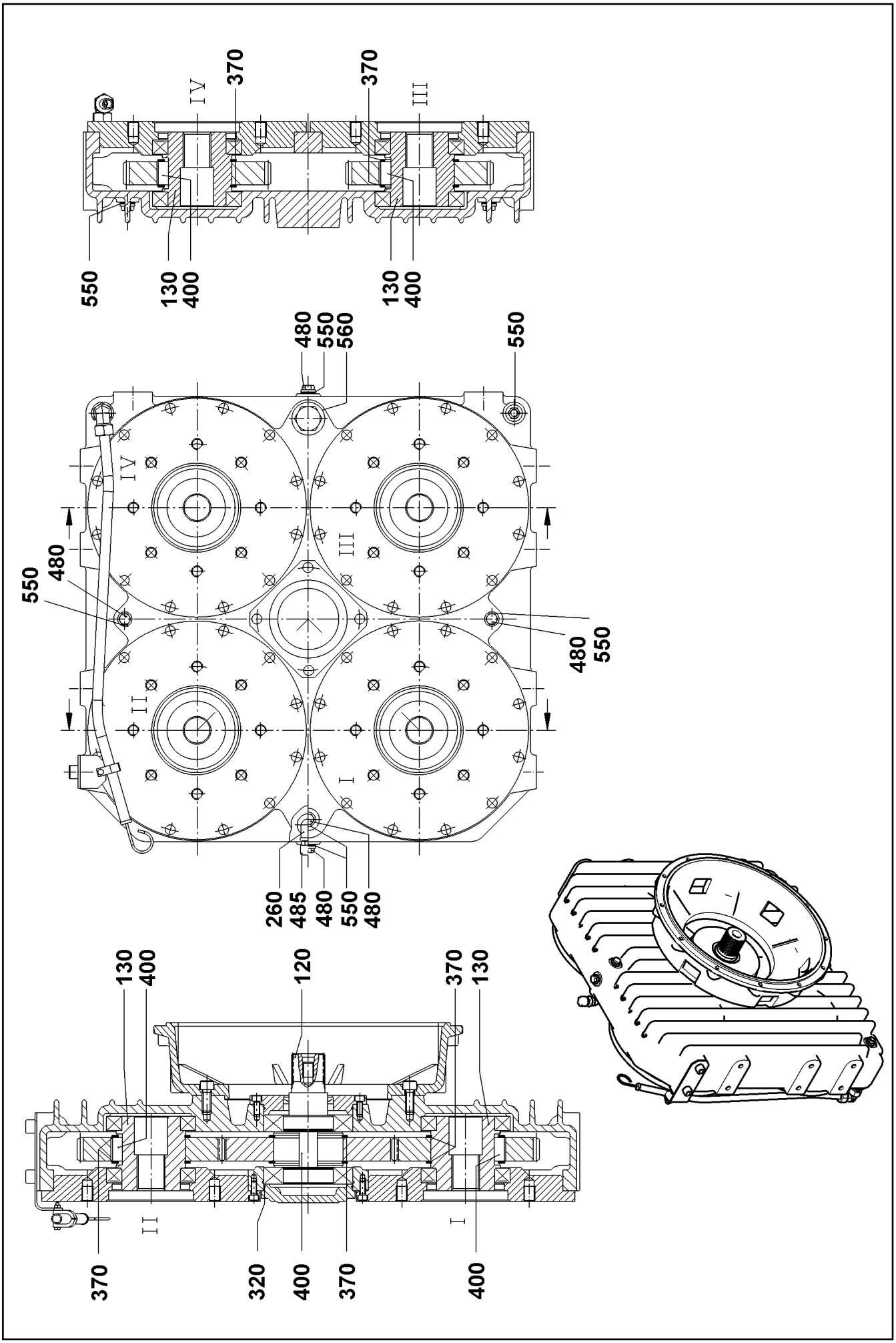

7.2.2022 009159 LIEBHERR	etk_en_de_098277 LR 11000 PUMP DISTRIBUTION GEAR PUMPENVERTEILERGETRIEBE	❑ 313 (1/2) 11320826

Pos.	Item	Quantity	Description	Bezeichnung
120	571828008	1	SPLINE SHAFT D125X234	ZAHNWELLE
130	10492558	4	PROFILE HOLLOW SHAFT D125/46X134	PROFILHOHLWELLE
170	10802891	1	OIL DIPSTICK	OELMESSSTAB
260	570151708	1	VENTILATION FILTER	ENTLUEFTUNGSFILTER
310	790403914	1	SEALING RING DIN 3760 A70X90X10 FKM	DICHTRING
320	790346914	2	O-RING DIN 3770 150X3	O-RING
370	485529714	10	LOCKING RING DIN 471 125X4	SICHERUNGSRING
400	571827408	10	FITTING KEY DIN 6885 B32X18X40	PASSFEDER
480	504006408	7	SCREW PLUG	VERSCHLUSSSCHRAUBE
485	693113814	1	VENTILATION FILTER	ENTLUEFTUNGSFILTER
550	790347214	9	SEALING RING DIN 7603 A48X55X2 CU	DICHTRING
560	790347214	1	SEALING RING DIN 7603 A48X55X2 CU	DICHTRING

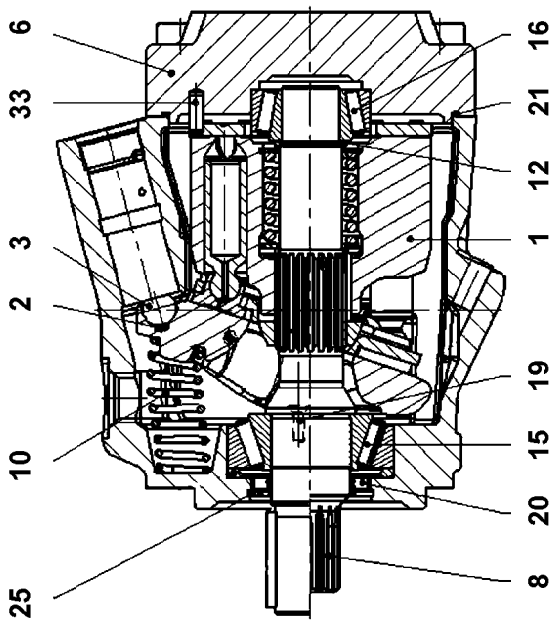
6
33
3
2
10
25
16
21
12
1
19
15
20
8

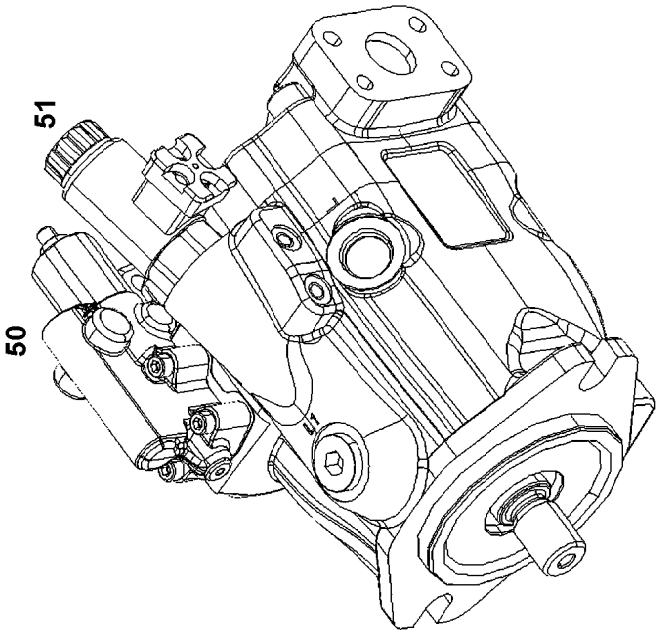
51
50

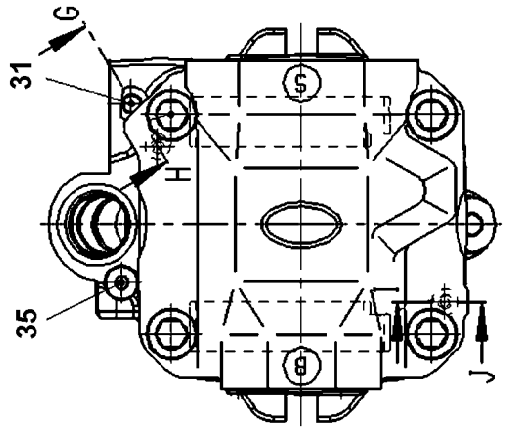
G
31
H
35
J

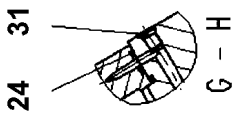
31
24
G – H

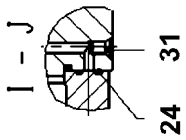
I – J
31
24

Pos.	Item	Quantity	Description	Bezeichnung
1	10871685	1	DRIVING GEAR	TRIEBWERK
2	11340583	1	COMPRESSION SPRING 0,6X5,1X4	DRUCKFEDER
3	11485426	1	LIMIT STOP	ANSCHLAG
6	10324854	1	CONNECTING PLATE	ANSCHLUSSPLATTE
8	10220345	1	DRIVE SHAFT	ANTRIEBSWELLE
10	10324859	1	SPRING	FEDER
12	7023472	1	ADJUSTING SHIM	ABSTIMMSCHEIBE
15	7408797	1	TAPERED ROLLER BEARING	KEGELROLLENLAGER
16	7408798	1	TAPERED ROLLER BEARING	KEGELROLLENLAGER
19	10355737	2	COUNTERSUNK SCREW	SENKSCHRAUBE
20	10220348	1	SHAFT SEAL 28X40X6 75V595	WELLENDICHTRING
21	10324867	1	O-RING 120X2,5 V80	O-RING
24	10001114	2	RECTANGULAR SECTION RING 7,65X1,68	RECHTECKRING
25	10220937	1	LOCKING RING AEHNL.DIN 984 40X1,75	SICHERUNGSRING
31	7022127	2	DOUBLE PLUG	DOPPELABREISSSTOPFEN
33	11840110	1	PARALLEL PIN 6X18 St	ZYLINDERSTIFT
35	10115237	1	SCREW PLUG M10X1	VERSCHLUSSSCHRAUBE
50	10871686	1	CONTROL VALVE	STEUERVENTIL
(2)	10297876	1	SEAL	DICHTUNG
(3)	4901159	4	SOCKET HEAD SCREW ISO 4762 M6X30 10.	ZYLINDERSCHRAUBE
51	10871687	1	CONTROL VALVE	STEUERVENTIL
(13)	10450134	1	PROTECTING CAP	SCHUTZKAPPE

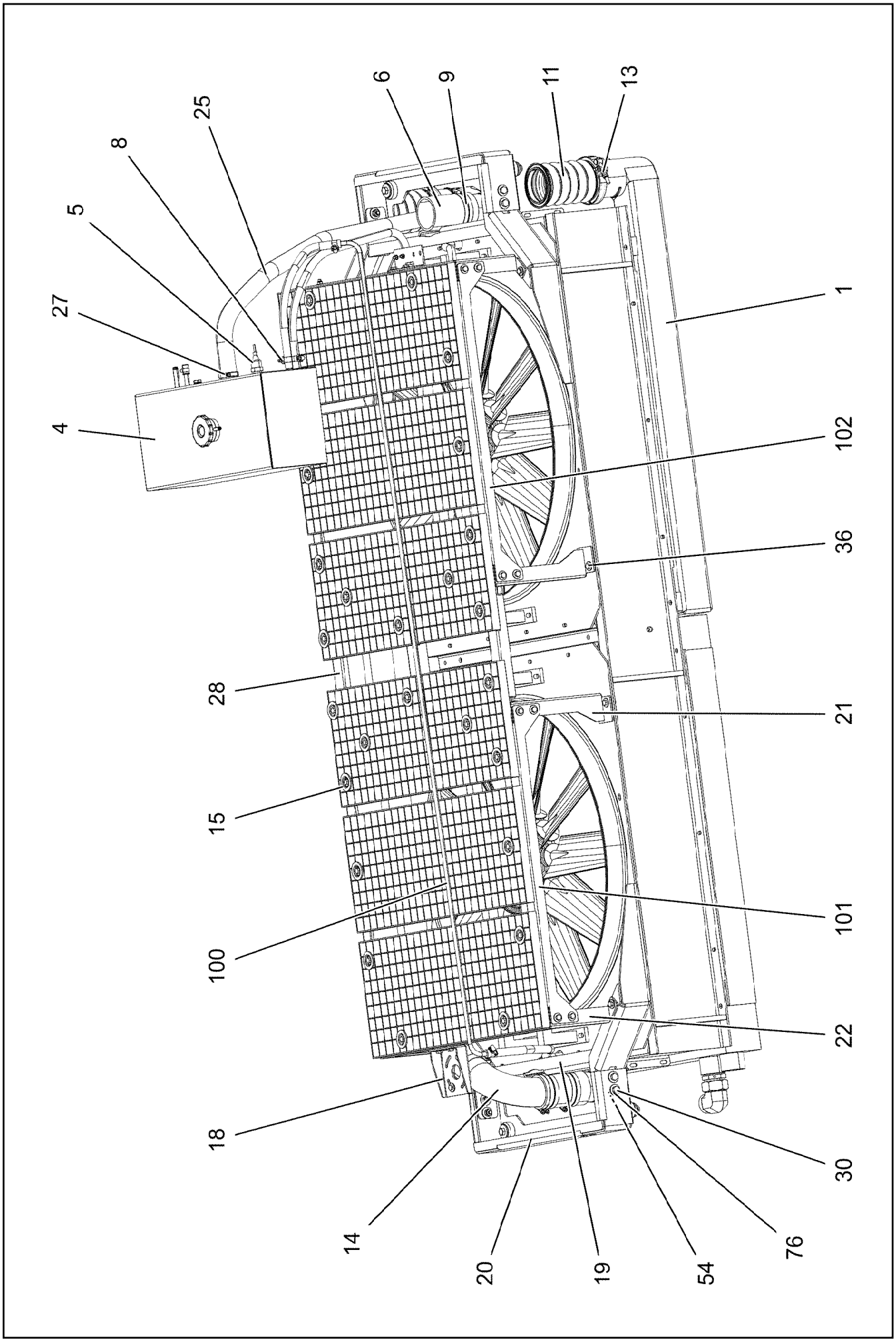
25
8
5
27
4
6
9
11
13
1
102
36
28
21
15
101
100
22
18
30
14
20
19
54
76

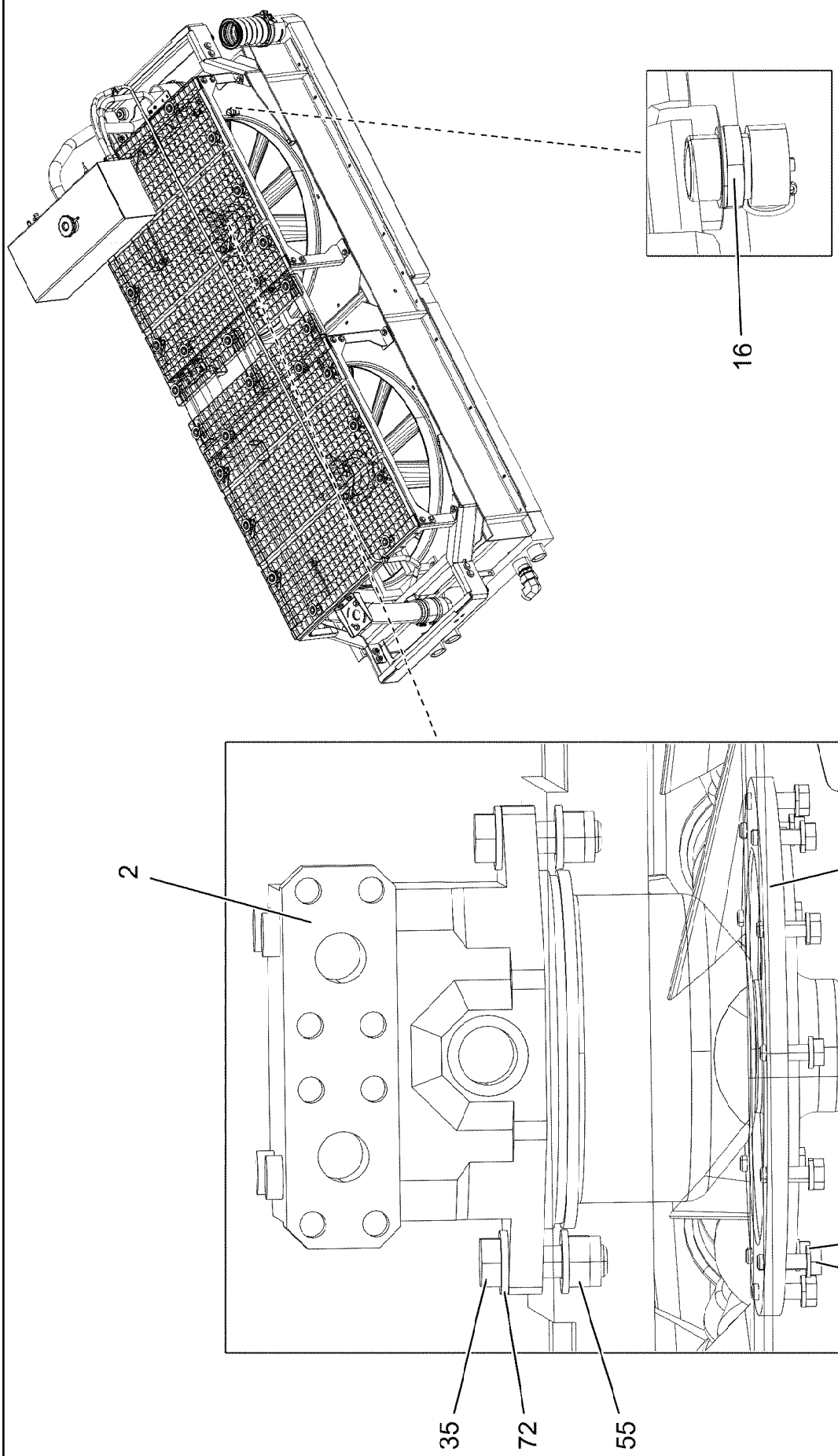
16
2
3
52
73
71
31
35
72
55

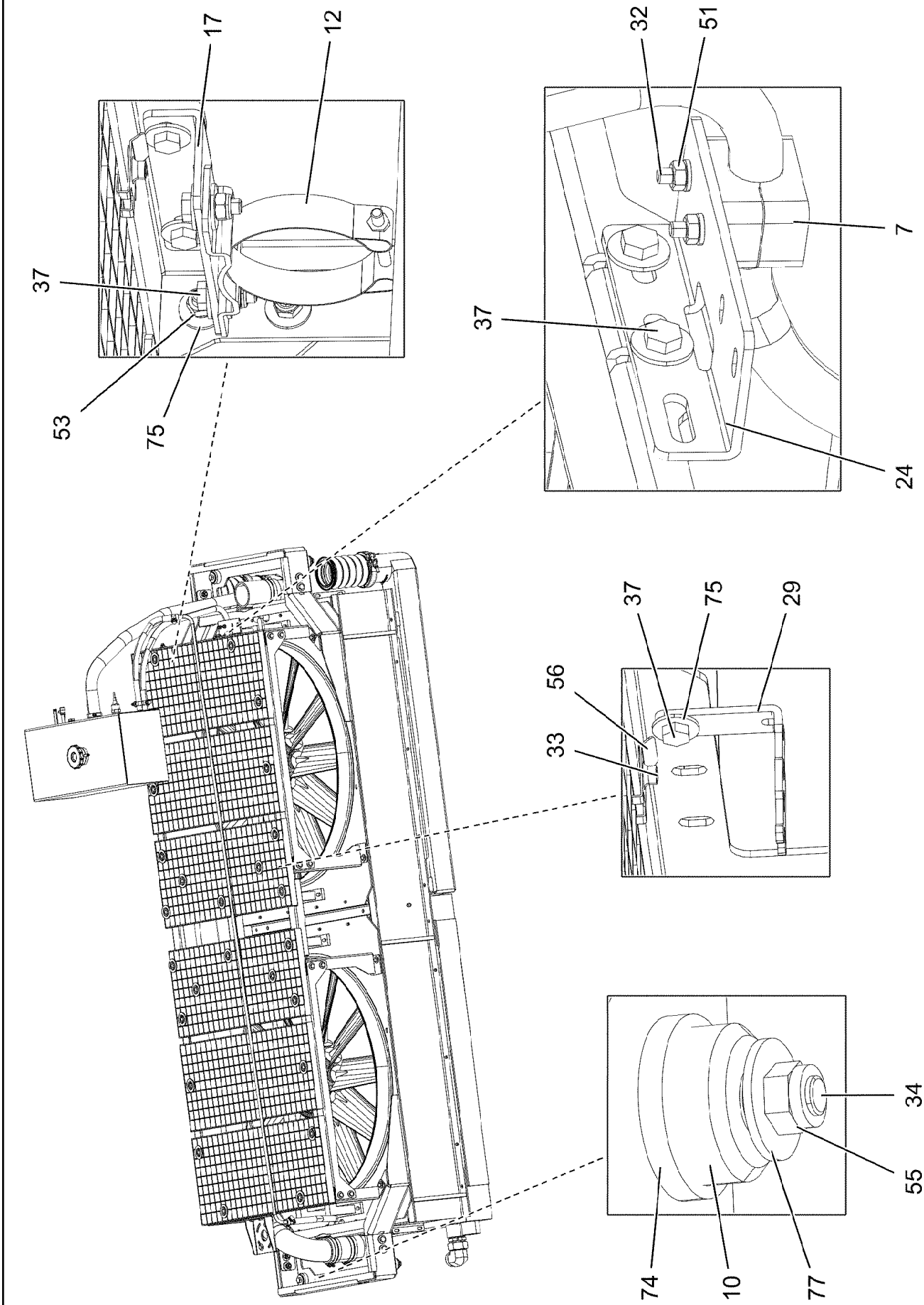
17
12
37
53
75
32
51
7
37
24
37
75
29
56
33
34
55
74
10
77

Pos.	Item	Quantity	Description	Bezeichnung
1	12100191	1	RADIATOR UNIT AL ⇨ ❑ 321	KUEHLERANLAGE
2	10228004	2	HYDRO MOTOR A10FE 28CM³/U SPF ⇨ ❑ 322	HYDROMOTOR
3	955451608	2	FAN HUB 203 G-ALSI9CU3	LUEFTERNABE
4	10675550	1	EQUALIZING RESERVOIR 27L/20,7L RAL 703 ⇨ ❑ 323	AUSGLEICHSBEHAELTER
5	10228143	1	LEVEL PROBE L=50 5 V SPF	NIVEAUSONDE
6	550632308	3	FORM HOSE DN80X140	FORMSCHLAUCH
7	602008408	10	CLAMP-HALF DIN 3015-1 L 3 G 20 PP SW	KLEMMHAELFTE
8	11118077	4	HOSE CLAMP 21/16-27/12 W3	SCHLAUCHSCHELLE
9	774218808	6	HOSE CLAMP 90/80-100/12 W3	SCHLAUCHSCHELLE
10	10097496	4	BEARING 48X50 GUMMI 64CR	LAGER
11	10663848	2	CHARGE AIR CORRUGATED HOSE 94X185	LADELUFTWELLSCHLAUCH
12	10337339	3	SWIVEL BOLT BRACKET CLAMP 77-80/80/20	GELENKBANDKONSOLENSCHE
13	10127984	2	RETAINER CLIP 122,5/K1 St/Inox	SPANNSCHELLE
14	97037228	1	WATER PIPE EDELSTAHL	WASSERROHR
15	10100621	26	DISH MOUNTING	TELLERBEFESTIGUNG
16	789011908	1	OIL DRAIN PLUG M26X1,5	OELABLASSSCHRAUBE
17	97037207	2	PLATE 4X140X82 S315MC FE//ZNNI8//CN//T	BLECH
18	97037209	1	PLATE 4X187X168 S315MC FE//ZNNI8//CN//T	BLECH
19	97037210	2	PLATE 5X759X204 S355MC	BLECH
20	968484708	2	PLATE WELDED	BLECH SCHWK.
21	97037212	2	PLATE 4X421X981 S315MC FE//ZNNI8//CN//T	BLECH
22	97037213	2	PLATE 4X942X308 S315MC FE//ZNNI8//CN//T	BLECH
24	97037215	1	PLATE 4X140X83 S315MC FE//ZNNI8//CN//T	BLECH
25	96033646	1	HOSE LINES	SCHLAUCHLEITUNGEN
(1)	96033661	1	HOSE CPL. CONTI KWS 32X1500	SCHLAUCH KPL.
(2)	96033662	1	HOSE CPL. CONTI KWS 12X460	SCHLAUCH KPL.
(3)	96033664	1	HOSE CPL. CONTI KWS 12X1240	SCHLAUCH KPL.
(4)	96033667	1	HOSE CPL. CONTI KWS 12X620	SCHLAUCH KPL.
27	550849508	2	HOSE CLAMP 41/35-50/12 W3	SCHLAUCHSCHELLE
28	97043395	3	PLATE 3X338X91 S355MC FE//ZNNI8//CN//T	BLECH
29	97044966	2	PLATE 4X138X20 S315MC FE//ZNNI8//CN//T	BLECH
30	11642358	8	HEX SCREW ISO 4017 M10X30 8.8 FLZN SP	SECHSKANTSCHRAUBE
31	11644899	24	HEX SCREW ISO 4017 M6X20 8.8 480H SPF	SECHSKANTSCHRAUBE
32	10875592	2	SOCKET HEAD SCREW ISO 4762 M6X45 8.8	ZYLINDERSCHRAUBE
33	11651579	26	HEX SCREW ISO 4014 M8X40 8.8 480H SPF	SECHSKANTSCHRAUBE
34	10875507	4	HEX SCREW ISO 4014 M12X75 8.8 FLZN SP	SECHSKANTSCHRAUBE
35	11645384	4	HEX SCREW ISO 4017 M12X40 8.8 FLZN SP	SECHSKANTSCHRAUBE
36	11826527	12	HEX SCREW ISO 4017 M8X30 8.8 480H SPF	SECHSKANTSCHRAUBE
37	10197831	40	HEX SCREW ISO 4017 M8X25 8.8 ZNNI-480	SECHSKANTSCHRAUBE
51	10197764	2	HEX NUT ISO 4032 M6 10 ZNNI-480H SPF	SECHSKANTMUTTER
52	12100243	2	HEX NUT AEHNL.ISO 4035 UNF5/8X18 GRA	SECHSKANTMUTTER
53	10875614	48	HEX NUT DIN 985 M8 8 480H SPF	SECHSKANTMUTTER
54	10197769	8	HEX NUT DIN 985 M10 8 ZNNI-480H SPF	SECHSKANTMUTTER
55	10875607	8	HEX NUT DIN 985 M12 8 FLZN SPF	SECHSKANTMUTTER
56	12100332	26	SHEET METAL NUT M8 480H SPF	BLECHMUTTER
71	10197771	36	WASHER ISO 7089 6 200HV ZNNI-480H SPF	SCHEIBE
72	10289804	8	WASHER ISO 7089 12 300HV FLZN SPF	SCHEIBE
73	11691326	2	WASHER ISO 7092 16 300HV FLZN SPF	SCHEIBE
74	12100263	4	WASHER DIN 7989-2 30 100HV-ST FLZN SP	SCHEIBE
75	11140469	104	WASHER ISO 7093-1 8 200HV 480H SPF	SCHEIBE
76	11491889	16	WASHER ISO 7093-1 10 300HV FLZN SPF	SCHEIBE
77	11182717	8	WASHER ISO 7093-1 12 300HV FLZN SPF	SCHEIBE
100	96033014	1	PIPELINES	ROHRLEITUNGEN
(10)	97115919	1	TUBE BENT 12.0X2353 X5CRNI18-10	ROHR GEBOGEN
101	97115821	2	PLATE 4X860X161 S315MC FE//ZNNI8//CN//T	BLECH
102	97115822	2	PLATE 4X860X161 S315MC FE//ZNNI8//CN//T	BLECH

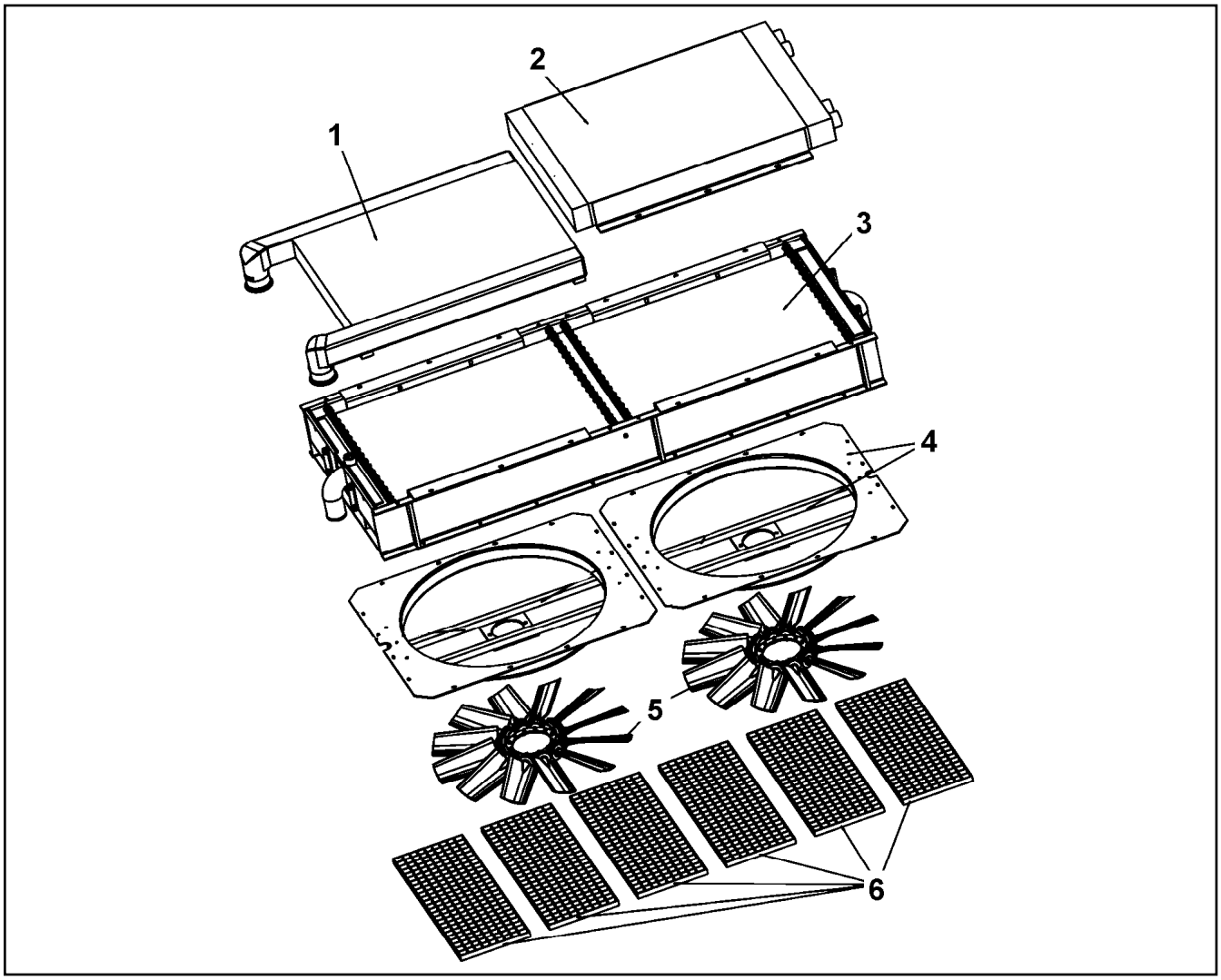

Pos.	Item	Quantity	Description	Bezeichnung
1	11005448	1	CHARGE AIR COOLER	LADELUFTKUEHLER
2	11005447	1	OIL COOLER	OELKUEHLER
3	10873302	1	WATER COOLER	WASSERKUEHLER
4	11005445	2	AERATOR	BELUEFTUNGSEINRICHTUNG
(1)	11005449	1	FAN COWL	LUEFTERHAUBE
(2)	11005450	1	MOTOR SEAT	MOTORAUFNAHME
5	10355573	2	FAN PAG	LUEFTER
6	10429935	6	GRATING 835X314X25/2 ALU	GITTERROST

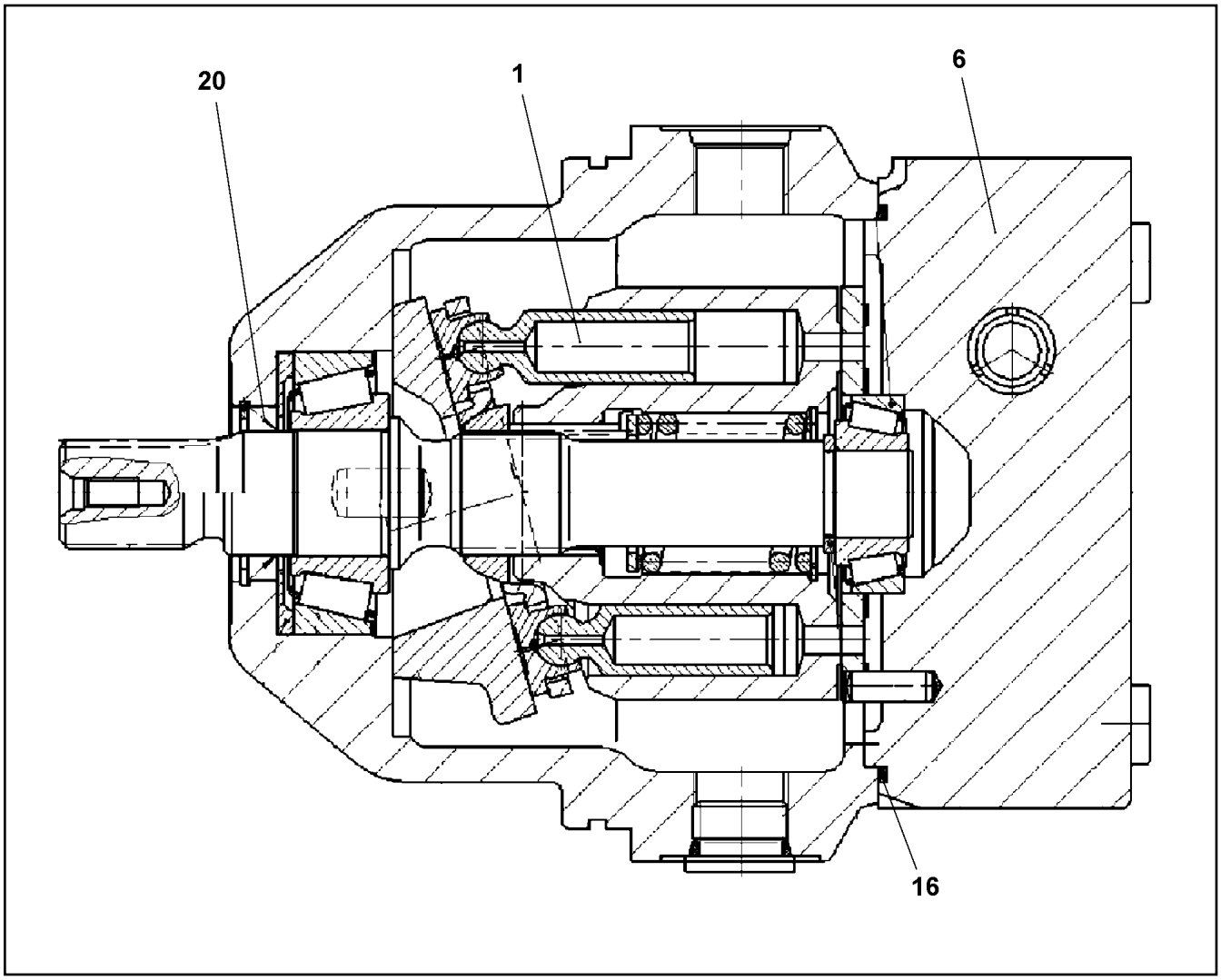

Pos.	Item	Quantity	Description	Bezeichnung
1	10008433	1	DRIVING GEAR	TRIEBWERK
6	10663801	1	CONNECTING PLATE	ANSCHLUSSPLATTE
20	10008419	1	SHAFT SEAL	WELLENDICHTRING
22	10008091	1	O-RING 110X2,5 V80	O-RING

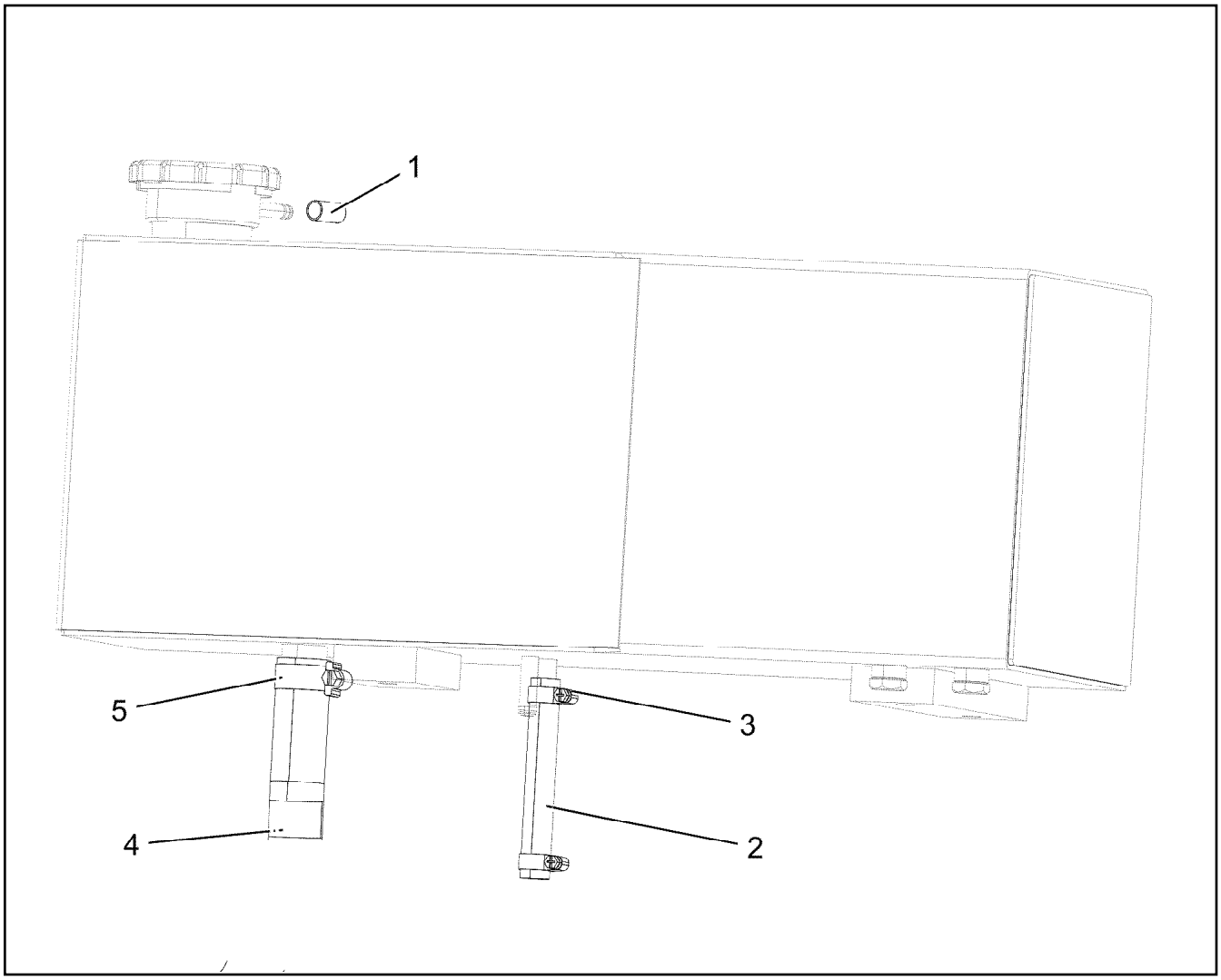

Pos.	Item	Quantity	Description	Bezeichnung
1	550607208	1	END COVER 60	VERSCHLUSSDECKEL
999	96004429	1	HOSES ⇨ ❑ 324	SCHLAEUCHE

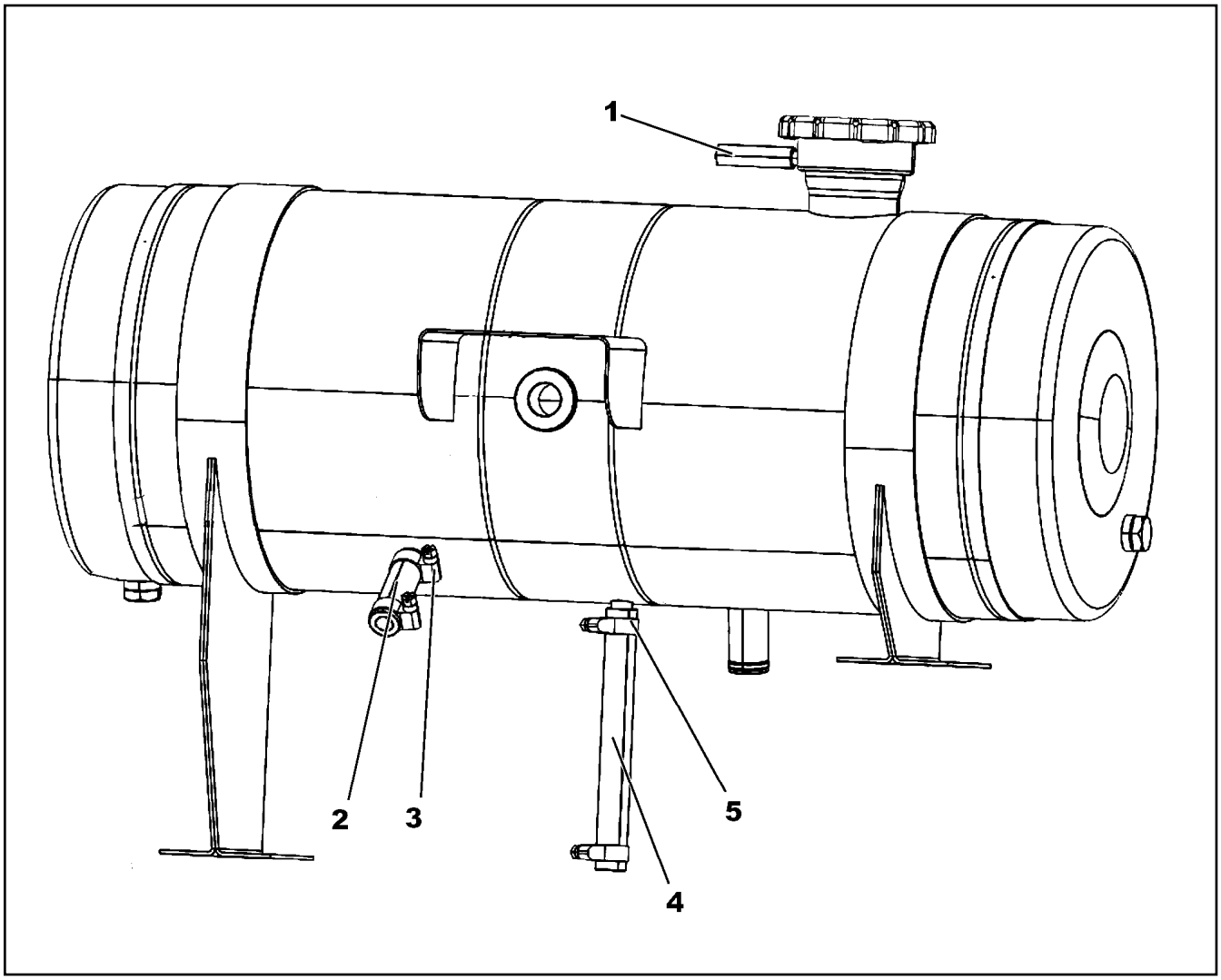

Pos.	Item	Quantity	Description	Bezeichnung
1	10873085	1	COOLING WATER HOSE DN8-CONTI-KWS	KUEHLWASSERSCHLAUCH
2	7363116	1	HOSE DIN 73411 DN10X3,5 EPDM	SCHLAUCH
3	4981029	2	HOSE CLAMP DIN 3017-2 17/16 - 18/12 W1-2	SCHLAUCHSCHELLE
4	4901428	1	HOSE DIN 73411 32X4 EPDM	SCHLAUCH
5	774208508	2	HOSE CLAMP 32/25-40/12 W3	SCHLAUCHSCHELLE

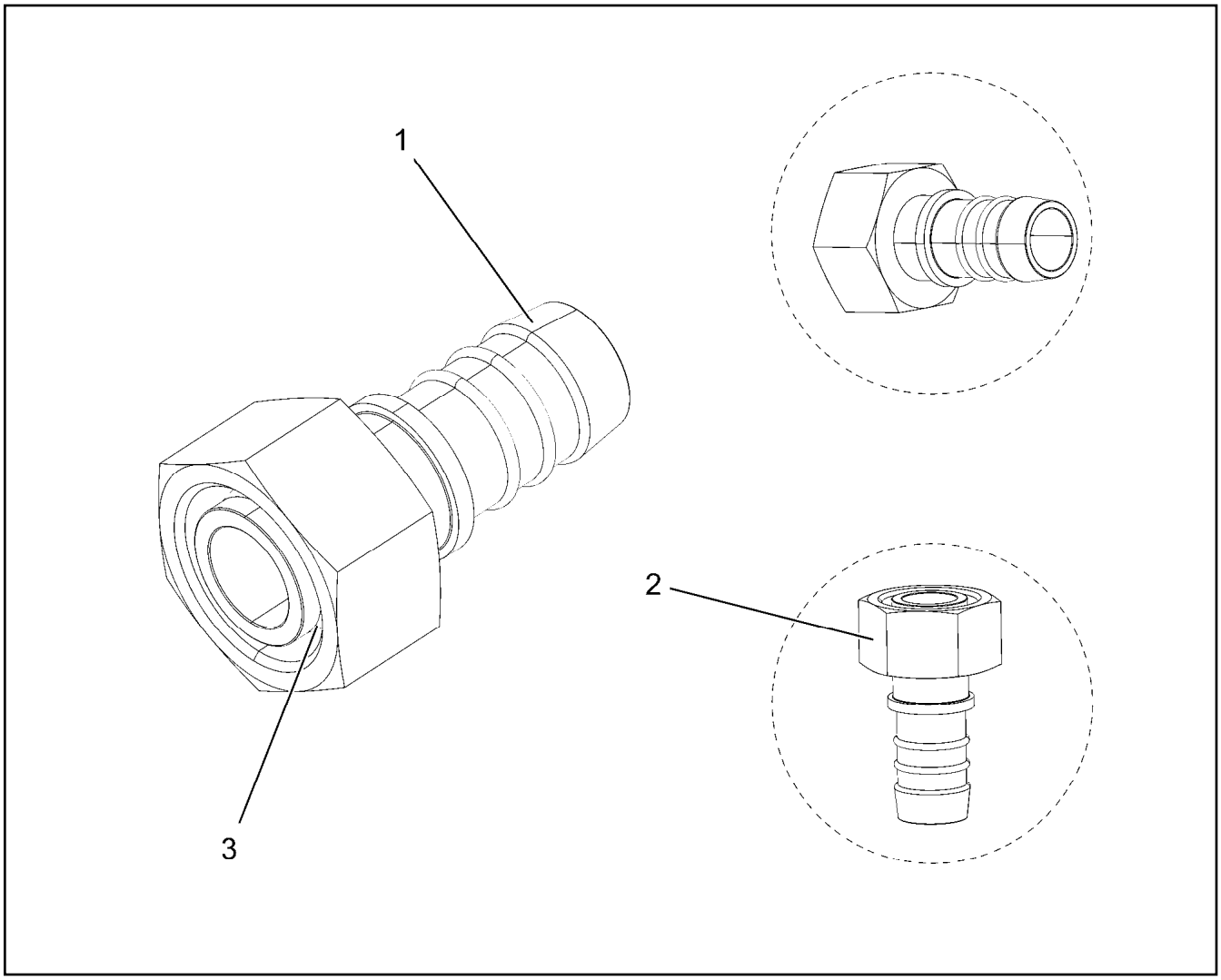

Pos.	Item	Quantity	Description	Bezeichnung
1	550601908	1	HOSE CONNECTION SAL20/22 EDELSTAHL	SCHLAUCHVERBINDUNG
2	477402608	1	BOX NUT DIN 3870 AL22 A3P	UEBERWURFMUTTER
3	477102808	1	PROFILE RING PR22-L A3P	PROFILRING

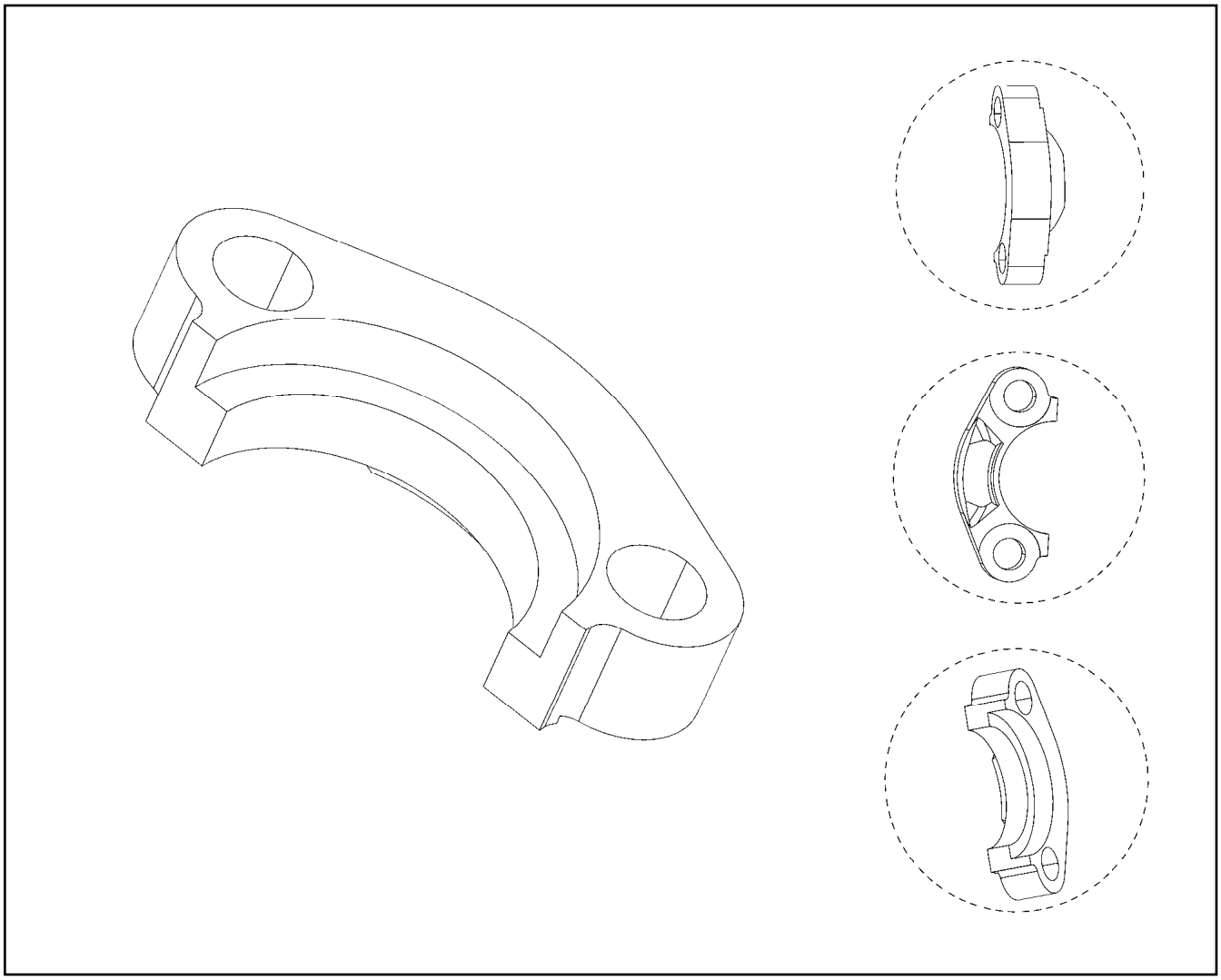

Pos.	Item	Quantity	Description	Bezeichnung
1	510586708	1	O-RING ARP 568 37,69X3,53 NBR90	O-RING

Pos.	Item	Quantity	Description	Bezeichnung
1	13455124	1	DIESEL ENGINE D9508 A7-05 ⇨ ❑ 328	DIESELMOTOR

Pos.	Item	Quantity	Description	Bezeichnung
10	12405454	1	CRANKCASE CPL. WITH CYLINDER V-MOTO ⇨ ❑ 332	KURBELGEHAEUSE KPL. MIT ZY
12	9078462	1	POWER UNIT SUPPORT ATTACHMENT V-M ⇨ ❑ 334	AGGREGATETRAEGER ANBAU
14	10141769	1	FINAL CONTROL VALVE ⇨ ❑ 335	ENDREGELVENTIL
15	10142096	8	PISTON COOLING ⇨ ❑ 336	KOLBENKUEHLUNG
16	10141843	1	CRANKCASE BREATHER ASSEMBLY ⇨ ❑ 337	KURBELGEHAEUSEENTLUEFT.
17	10152926	1	LOCKING PIECES ⇨ ❑ 340	VERSCHLUSSTEILE
20	10134887	1	OIL SUMP WITH FASTENING V-MOTOR/D9 ⇨ ❑ 342	OELWANNE MIT BEFEST.
21	10137870	1	OIL DIPSTICK CPL. ⇨ ❑ 343	OELMESSSTAB KPL.
22	10135392	1	LEVEL SENSOR L=195 24V ⇨ ❑ 344	NIVEAUGEBER
50	10130808	1	CRANKSHAFT WITH GEAR V-MOTORXD950 ⇨ ❑ 345	KURBELWELLE MIT ZAHNRAD
51	10128540	1	CRANKSHAFT BEARINGS ⇨ ❑ 346	KURBELWELLENLAGERUNG
52	10141874	1	RK CRANKSHAFT SEAL D9500 A7	RS KURBELWELLENDICHTUNG
53	10147666	1	DRIVING PARTS ⇨ ❑ 347	ANTRIEBSTEILE M.SCHWINGU
60	10116876	8	CONNECTING ROD ASSEMBLY V-MOTORX9 ⇨ ❑ 350	PLEUELSTANGE ANBAU
70	12403787	8	PISTON CPL. V-MOTORX128	KOLBEN KPL.
(1)	12403786	1	PISTON V-MOTORX128 42CrMo4+N	KOLBEN
(3)	10145869	1	KB-RING 128X119,1X3,5	KB-RING
(4)	11428101	1	PISTON RING MG 128X117,8X2,5 F14	M-RING
(5)	10145868	1	DSF RING 128X120,1X3,5	DSF-RING
(6)	10148692	1	PISTON BOLT 55X80X25 16MnCr5	KOLBENBOLZEN
(7)	10027648	2	SNAP RING 55X2 FSt	SPRENGRING
80	12402357	8	CYLINDER HEAD ASSEMBLY V-MOTOR	ZYLINDERKOPF ANBAU
81	10118060	8	ROCKER ARMS DEVICE CPL. NEIN ⇨ ❑ 351	KIPPHEBELWERK KPL.
82	10122645	5	CYLINDER HEAD COVER ASSEMBLY ⇨ ❑ 353	ZYLINDERKOPFDECKEL ANBAU
83	10122640	1	CYLINDER HEAD COVER ASSEMBLY ⇨ ❑ 354	ZYLINDERKOPFDECKEL ANBAU
84	10122646	1	CYLINDER HEAD COVER ASSEMBLY ⇨ ❑ 359	ZYLINDERKOPFDECKEL ANBAU
85	10122659	1	CYLINDER HEAD COVER ASSEMBLY ⇨ ❑ 360	ZYLINDERKOPFDECKEL ANBAU
100	10122940	1	CAMSHAFT CPL. V-MOTORXD9508 ⇨ ❑ 362	NOCKENWELLE KPL.
110	10116320	8	CONTROL PARTS ⇨ ❑ 363	STEUERUNGSTEILE
130	11365191	1	OIL MODULE ASSEMBLY	OELMODULANBAU
140	10116165	1	LUBE OIL PUMP WITH FASTENING B=24 ⇨ ❑ 364	SCHMIEROELPUMPE MIT BEFE
171	10150858	1	HIGH PRESSURE PUMP W.FASTENING V-M ⇨ ❑ 365	HOCHDRUCKPUMPE MIT BEFE
180	11363553	1	DRIVE FOR HIGH PRESSURE PUMP ⇨ ❑ 368	ANTRIEB FUER HOCHDRUCKPU
190	10152866	8	INJECTOR WITH FASTENING LI2.7-20-SF-1 ⇨ ❑ 369	INJEKTOR MIT BEFEST.
191	10139422	8	HIGH PRESSURE CONNECTOR LCRC-V 42 ⇨ ❑ 371	DRUCKROHRSTUTZEN

Pos.	Item	Quantity	Description	Bezeichnung
201	10126724	1	FUEL FINE-FILTER ASSEMBLY ⇨ ❑ 372	KRAFTSTOFF-FEINFILTERANBA
212	12474356	1	FUEL LINES	KRAFTSTOFFLEITUNGEN
213	11420510	1	HIGH PRESSURE PIPE ASSEMBLY V-MOTO ⇨ ❑ 374	DRUCKLEITUNG ANBAU
214	10143726	1	LEAK OIL LINE ADD-ON ⇨ ❑ 375	LECKOELLEITUNG ANBAU
220	11408565	1	AIR INTAKE ASSEMBLY V-MOTORXD9508	LUFTANSAUGUNG ANBAU
(1)	10150607	1	AIR INTAKE PIPE LEFT V-MOTORXD9508	LUFTANSAUGROHR LINKS
(2)	10150606	1	AIR INTAKE PIPE RIGHT V-MOTORXD9508	LUFTANSAUGROHR RECHTS
(3)	10140994	1	CONNECTING LINE V-MOTORXD9508	VERBINDUNGSLEITUNG
(4)	7380773	1	O-RING ISO 3601-1 104,37X3,53 FKM 70	O-RING
(5)	10118991	1	SEAL FPM 42	DICHTUNG
(6)	12207561	8	HEX SCREW EN 1665 M10X100 10.9 FLZN	SECHSKANTSCHRAUBE
(7)	12211808	2	DOUBLE-ENDED STUD DIN 939 M10X45 10.9	STIFTSCHRAUBE
(8)	10299567	4	HEX SCREW EN 1665 M8X30 10.9 480H	SECHSKANTSCHRAUBE
(9)	12215460	1	HEX NUT EN 1661 M10 10 FLZN	SECHSKANTMUTTER
(10)	10299582	6	HEX SCREW EN 1665 M10X35 10.9 FLZN SP	SECHSKANTSCHRAUBE
(100)	10285708	1	GREASE NBU 30 1KG DOSE	FETT
221	10122793	1	INTAKE STACK ASSEMBLY V-MOTORXD95 ⇨ ❑ 377	ANSAUGSTUTZEN ANBAU
222	10154796	1	INTAKE STACK ASSEMBLY V-MOTORXD950 ⇨ ❑ 378	ANSAUGSTUTZEN ANBAU
230	10141830	1	CHARGE AIR LINE ASSEMBLY ⇨ ❑ 379	LADELUFTLEITUNG ANBAU
231	12421642	1	CONNECTING LINE ADD-ON V-MOTORXD9 ⇨ ❑ 380	VERBINDUNGSLEITUNG ANBAU
260	9078314	2	HEATING FLANGE ADD-ON ⇨ ❑ 381	HEIZFLANSCH ANBAU
330	10126103	1	INSTALLATION BRAKE COMPRESSOR 293 ⇨ ❑ 383	LUFTPRESSER ANBAU
334	10141807	1	ACCESSORIES AIR COMPRESSOR ⇨ ❑ 385	ANBAUTEILE LUFTPRESSER
337	10141838	1	LOCKING PIECES ⇨ ❑ 386	VERSCHLUSSTEILE
370	12490129	1	WATER PUMP WITH FASTENING V-MOTOR ⇨ ❑ 387	WASSERPUMPE MIT BEFEST.
372	11348849	1	INTERMEDIATE GEAR ASSEMBLY I=1.678 ⇨ ❑ 389	ZWISCHENRAD ANBAU
380	11353748	1	THERMOSTAT HOUSING ASSEMBLY ⇨ ❑ 390	THERMOSTATGEHAEUSE ANBA
381	10147372	1	VENT TUBE ASSEMBLY ⇨ ❑ 392	ENTLUEFTUNGSLEITUNG ANBA
382	10143277	1	COOLANT PIPE BEND ADD-ON ⇨ ❑ 393	KUEHLMITTELKRUEMMER ANBA
385	10145044	2	CONNECTION F.WATER PIPE ⇨ ❑ 394	WASSERLEITUNGSANSCHLUE
386	10145193	1	WATER CONNECTION ⇨ ❑ 395	KUEHLWASSERANSCHLUSS
387	10152906	1	WATER CONNECTION ⇨ ❑ 396	KUEHLWASSERANSCHLUSS
389	10145195	1	WATER CONNECTION ⇨ ❑ 397	KUEHLWASSERANSCHLUSS
410	10141356	1	EXHAUST PIPE ASSEMBLY V-MOTORXD950 ⇨ ❑ 398	ABGASROHR ANBAU
412	10141558	1	OUTLET MANIFOLD ADD-ON V-MOTORXD9 ⇨ ❑ 399	ABGASKRUEMMER ANBAU
430	10141720	1	EXHAUST TC MOUNTING HE400WG ⇨ ❑ 400	ATL-ANBAU

Pos.	Item	Quantity	Description	Bezeichnung
431	10141721	1	EXHAUST TC MOUNTING HE400WG ⇨ ❑ 401	ATL-ANBAU
432	12935969	1	EXHAUST NOZZLE ATTACHMENT V-MOTO	ABGASSTUTZEN ANBAU
(2)	10153459	1	EXHAUST NOZZLE V-MOTOR D9508	ABGASSTUTZEN
(3)	10153461	1	EXHAUST NOZZLE V-MOTOR D9508	ABGASSTUTZEN
(4)	10153461	1	EXHAUST NOZZLE V-MOTOR D9508	ABGASSTUTZEN
(5)	10152117	2	COMPENSATOR	KOMPENSATOR
(6)	12922626	1	EXHAUST FLAP L=90MM	ABGASKLAPPE
(7)	12922616	1	EXHAUST FLAP L=90MM	ABGASKLAPPE
(8)	10132548	6	HEXALOBULAR HEAD SCREW M12X80 21C	SECHSRUNDSCHRAUBE
(9)	10132558	8	12-SIDED SCREW M10X30 X5NiCrTi26-1	ZWOELFKANTSCHRAUBE
(10)	10118146	16	12-SIDED SCREW M8X25 X5NiCrTi26-1	ZWOELFKANTSCHRAUBE
(11)	10133196	3	HEXALOBULAR HEAD SCREW M12X30 21C	SECHSRUNDSCHRAUBE
(12)	10121610	3	DISTANCE SLEEVE 10,5X20X19 21CrMoV5-7	DISTANZHUELSE
(13)	10494116	1	PROFIL CLAMP 163,0/K1	PROFILSCHELLE
(14)	11442761	1	HOLDER	HALTER
(15)	11442759	1	HOLDER	HALTER
(16)	11642358	3	HEX SCREW ISO 4017 M10X30 8.8 FLZN SP	SECHSKANTSCHRAUBE
(17)	11007668	3	HEXALOBULAR HEAD SCREW M10X145 X5N	SECHSRUNDSCHRAUBE
(18)	11691328	3	HEX SCREW ISO 4017 M10X35 8.8 FLZN SP	SECHSKANTSCHRAUBE
(19)	11656155	2	HEX SCREW EN 1665 M10X30 8.8 FLZN SPF	SECHSKANTSCHRAUBE
(20)	10128874	1	SCREW PLUG M14X1,5 X5CrNi18-10	VERSCHLUSSSCHRAUBE
(21)	10134945	2	SEAL METALOSEAL 1	DICHTUNG
(22)	10125978	1	SEAL XTREME PLUS	DICHTUNG
(23)	12450867	3	SEAL X5CrNi18-10	DICHTUNG
(24)	10118149	16	WASHER 8,4X16X1,6 -42CrMo4	SCHEIBE
(132)	10002552	1	COPPER PASTE 850g	KUPFERPASTE
436	10143790	1	REGULATION BOOST PRESSURE ⇨ ❑ 402	LADEDRUCKREGELUNG
440	10148088	1	THREE PHASE CURRENT GENERATOR 4.3	DREHSTROMGENERATOR
441	10146947	1	ALTERNATOR ASSEMBLY ⇨ ❑ 403	GENERATOR ANBAU
450	10120540	2	STARTER ASSEMBLY 8.4KW 24V ⇨ ❑ 404	STARTER ANBAU
460	9079954	1	FASTENING PIECES ASSEMBLY ⇨ ❑ 406	BEFESTIGUNGSTEILE ANBAU
470	10144678	1	PROTECTION PLATE ASSEMBLY ⇨ ❑ 407	ABDECKPLATTE ANBAU
480	10126465	1	LIFTING DEVICE ⇨ ❑ 408	HEBEVORRICHTUNG
520	10129212	1	FLYWHEEL HOUSING MOUNTING SAE 1 ⇨ ❑ 409	SCHWUNGRADGEHAEUSE AN
521	9078467	1	CONTROL PLATE ASSEMBLY ⇨ ❑ 410	EINSTELLBLECH ANBAU
524	12973964	1	LOCKING PIECES	VERSCHLUSSTEILE
530	10120077	1	FLYWHEEL ASSEMBLY SAE 1X2,496 ⇨ ❑ 411	SCHWUNGRAD ANBAU
570	13470355	1	MOTOR CONTROL DEVICE ECU2	MOTORSTEUERGERAET
571	10141788	1	CONTROL BOX ANNEXE ⇨ ❑ 412	STEUERGERAET ANBAU
580	12416117	1	CABLE HARNESS MOUNTING ⇨ ❑ 414	KABELBAUM ANBAU
581	12410651	1	ENGINE CONTROL SENSORS D9508 A7 ⇨ ❑ 417	MOTORREGELUNGSENSORIK
650	10120393	1	LOCKING PIECES ⇨ ❑ 418	VERSCHLUSSTEILE
652	10126182	1	POWER TAKE-OFF ADD-ON ⇨ ❑ 419	NEBENABTRIEB ANBAU
939	10141899	1	SEAL KIT DIESEL ENGINE	DS DIESELMOTOR
972	13482449	1	TRANSPORT FOOT REAR	TRANSPORTFUSS HINTEN

Pos.	Item	Quantity	Description	Bezeichnung
992	12416118	1	ENGINE ELECTRICS D9508 A7	MOTORELEKTRIK

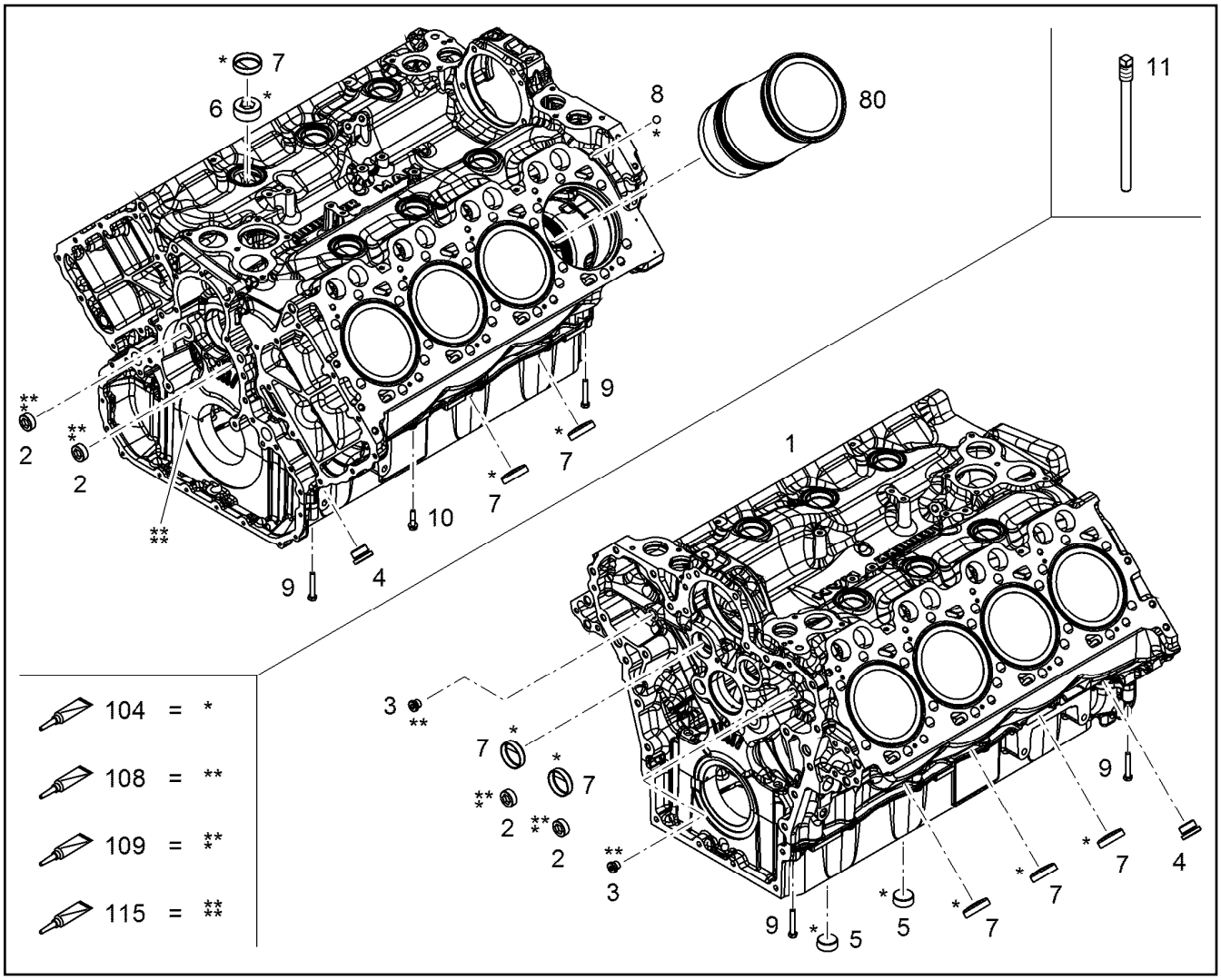

Pos.	Item	Quantity	Description	Bezeichnung
1	12405456	1	CRANKCASE PRE-ASSY. V-MOTORXD9508	KURBELGEHAEUSE VORM.
2	11354095	4	SCREW PLUG M30X1,5 11SMnPb30+C	VERSCHLUSSSCHRAUBE
3	7382203	2	SCREW PLUG VSTI M16X1,5	VERSCHLUSSSCHRAUBE
4	7382204	2	SCREW PLUG VSTI M30X1,5 St Rm>=500MP	VERSCHLUSSSCHRAUBE
5	4000461	2	SCREW PLUG DIN 906 M36X1,5 ST	VERSCHLUSSSCHRAUBE
6	10652552	6	SCREW PLUG DIN 906 M48X1,5 St	VERSCHLUSSSCHRAUBE
7	12209784	13	END COVER DIN 443 B 480H	VERSCHLUSSDECKEL
8	10036651	2	BALL DIN 5401-1 12,7 G20 X45Cr13	KUGEL
9	11647552	4	HEX SCREW ISO 4014 M8X50 10.9 480H SP	SECHSKANTSCHRAUBE
10	10299603	8	HEX SCREW EN 1665 M8X35 10.9 480H	SECHSKANTSCHRAUBE
11	10129075	1	SPECIAL TOOL	SPEZIALWERKZEUG
80	9078049	8	CYLINDER V-MOTORXD9508 ⇨ ❑ 333	ZYLINDER
104	8655032	1	GLUE 10ML FLASCHE -50/+175 °C	KLEBSTOFF
108	8622905	1	SEALANT 250ML TUBE -50/+150 °C	DICHTUNGSMITTEL
109	811205708	1	SCREW LOCKING FLASCHE 50ML 150°C	SCHRAUBENSICHERUNG
115	10354595	1	SURFACE SEALING 300ML KARTUSCHE BI	FLAECHENDICHTUNG

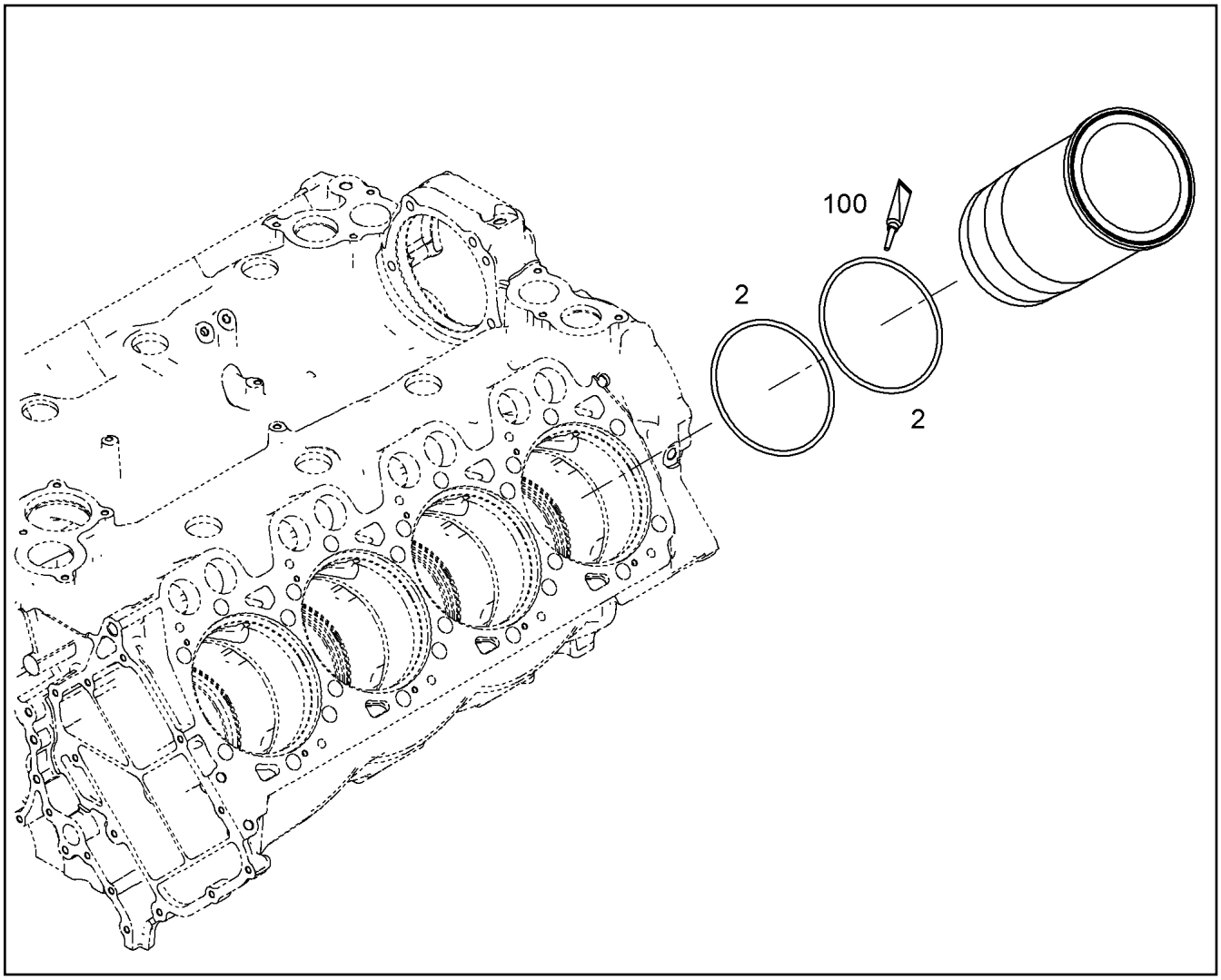

Pos.	Item	Quantity	Description	Bezeichnung
1	11406892	1	CYLINDER LINER V-MOTORXD9508/D9 E27	ZYLINDERLAUFBUCHSE
2	11656620	2	O-RING AEHNL.ISO 3601-1 150X4 FKM 75-60	O-RING
100	10285708	1	GREASE NBU 30 1KG DOSE	FETT
(10)	10282622	1	GREASE STABURAGS NBU 30 0.010KG	FETT

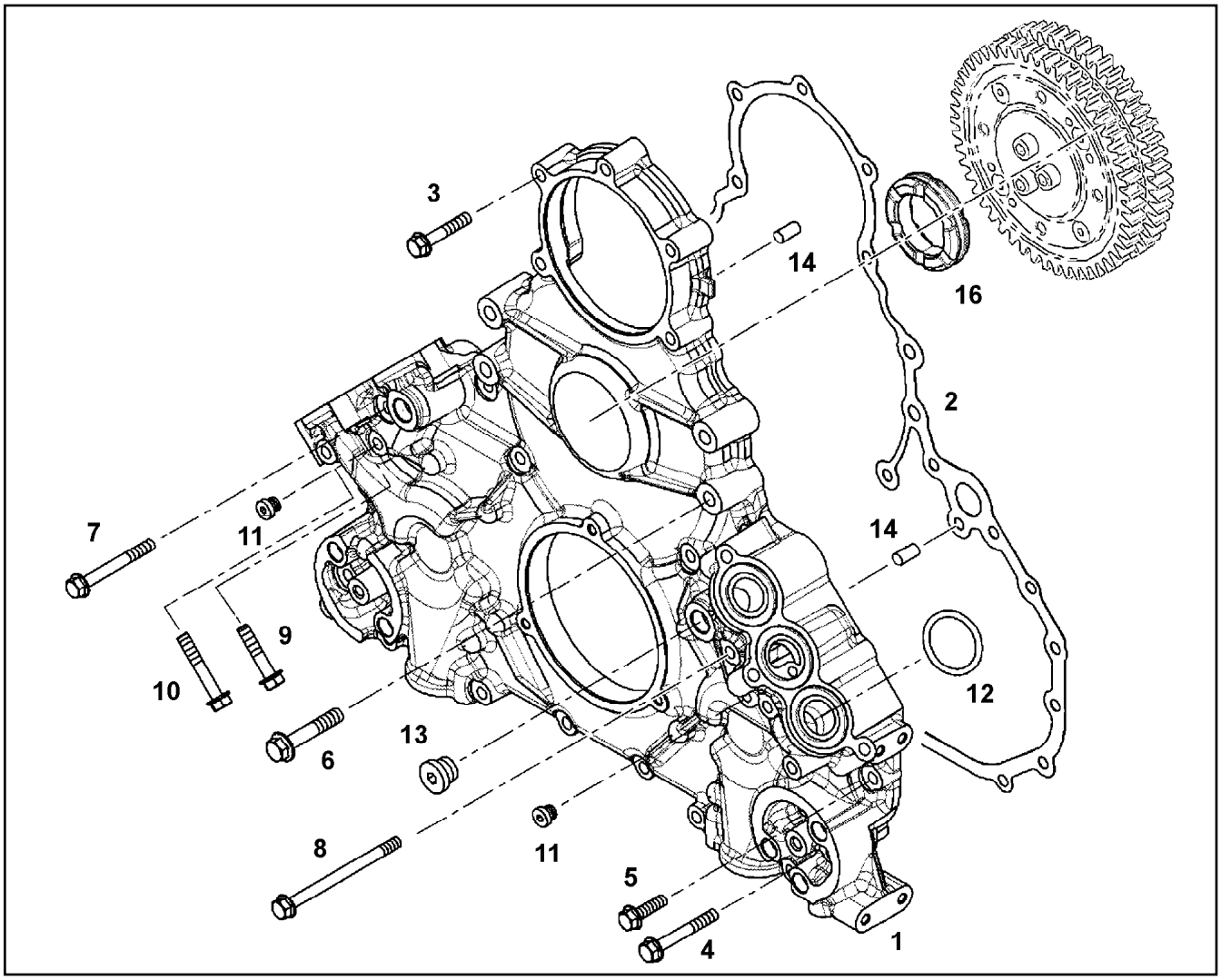

Pos.	Item	Quantity	Description	Bezeichnung
1	10119410	1	AGGREGATE SUPPORT PRE-ASS. V-MOT	AGGREGATETRAEGER VORM.
2	10133721	1	SEAL 0,33 METALOSEAL 1	DICHTUNG
3	10299605	9	HEX SCREW EN 1665 M8X45 10.9 480H	SECHSKANTSCHRAUBE
4	10299607	6	HEX SCREW EN 1665 M8X60 10.9 480H	SECHSKANTSCHRAUBE
5	10299567	4	HEX SCREW EN 1665 M8X30 10.9 480H	SECHSKANTSCHRAUBE
6	10299587	4	HEX SCREW EN 1665 M10X60 10.9 FLZN	SECHSKANTSCHRAUBE
7	10299608	3	HEX SCREW EN 1665 M8X70 10.9 480H	SECHSKANTSCHRAUBE
8	12210058	3	HEX SCREW EN 1665 M8X110 10.9 480H	SECHSKANTSCHRAUBE
9	10299604	2	HEX SCREW EN 1665 M8X40 10.9 480H	SECHSKANTSCHRAUBE
10	10299606	2	HEX SCREW EN 1665 M8X50 10.9 480H	SECHSKANTSCHRAUBE
11	7381638	2	SCREW PLUG VSTI M10X1	VERSCHLUSSSCHRAUBE
12	10294497	6	O-RING AEHNL.ISO 3601-1 38X4,5 FKM 70	O-RING
13	7380688	1	SCREW PLUG VSTI M18X1,5 CR6-FREI	VERSCHLUSSSCHRAUBE
14	4980853	2	PARALLEL PIN ISO 8734 8m6X22 St	ZYLINDERSTIFT
16	10119412	1	DAMPING ELEMENT 70 HNBR 1505	DAEMPFUNGSELEMENT

Pos.	Item	Quantity	Description	Bezeichnung
1	10132988	1	FINAL CONTROLE VALVE PRE-ASS.	ENDREGELVENTIL VORM.
2	10151463	1	FINAL CONTROLE VALVE PRE-ASS.	ENDREGELVENTIL VORM.
3	10136805	1	PIPELINE 10X1	ROHRLEITUNG
4	10011866	4	SEALING RING 14,7X22,00X1,5 FKM 80	DICHTRING
5	12210013	1	HOLLOW SCREW DIN 7643 10-3-M14X1,5 4	HOHLSCHRAUBE
6	7381628	1	CLAMP DIN 3016-1 10X20XD1 W1-2-MVQ	SCHELLE
7	10141770	1	LUBRICATING OIL LINE 10X1	SCHMIEROELLEITUNG
8	12210060	6	HEX SCREW EN 1665 M8X55 8.8 480H	SECHSKANTSCHRAUBE
9	12698193	2	HEX SCREW EN 1665 M8X175 8.8 480H	SECHSKANTSCHRAUBE
10	11656992	3	HEX SCREW EN 1665 M8X16 8.8 480H SPF	SECHSKANTSCHRAUBE
11	7380617	6	O-RING AEHNL.ISO 3601-1 21,3X2,4 FKM 80	O-RING
12	7381285	2	CLAMP DIN 3016-1 10X20XA1 W1-2	SCHELLE
13	10491040	2	CLAMP DIN 3016-1 15X20XA1 W1-2	SCHELLE
14	10197760	2	HEX NUT ISO 4032 M8 10 ZNNI-480H SPF	SECHSKANTMUTTER
15	12210032	1	DOUBLE BANJO BOLT 6-M14X1,5 11SMnPb3	DOPPELHOHLSCHRAUBE
16	9073190	2	SUPPORT PLATE 40X16 S235JR	STUETZBLECH
17	7382215	2	PIPE CLAMP PP	ROHRSCHELLE
100	10285708	1	GREASE NBU 30 1KG DOSE	FETT

Pos.	Item	Quantity	Description	Bezeichnung
1	10142097	1	NOZZLE PRE-ASS.	SPRITZDUESE VORM.
3	10037101	1	HEX SCREW ISO 4017 M14X20 10.9 SPF	SECHSKANTSCHRAUBE
109	811205708	1	SCREW LOCKING FLASCHE 50ML 150°C	SCHRAUBENSICHERUNG

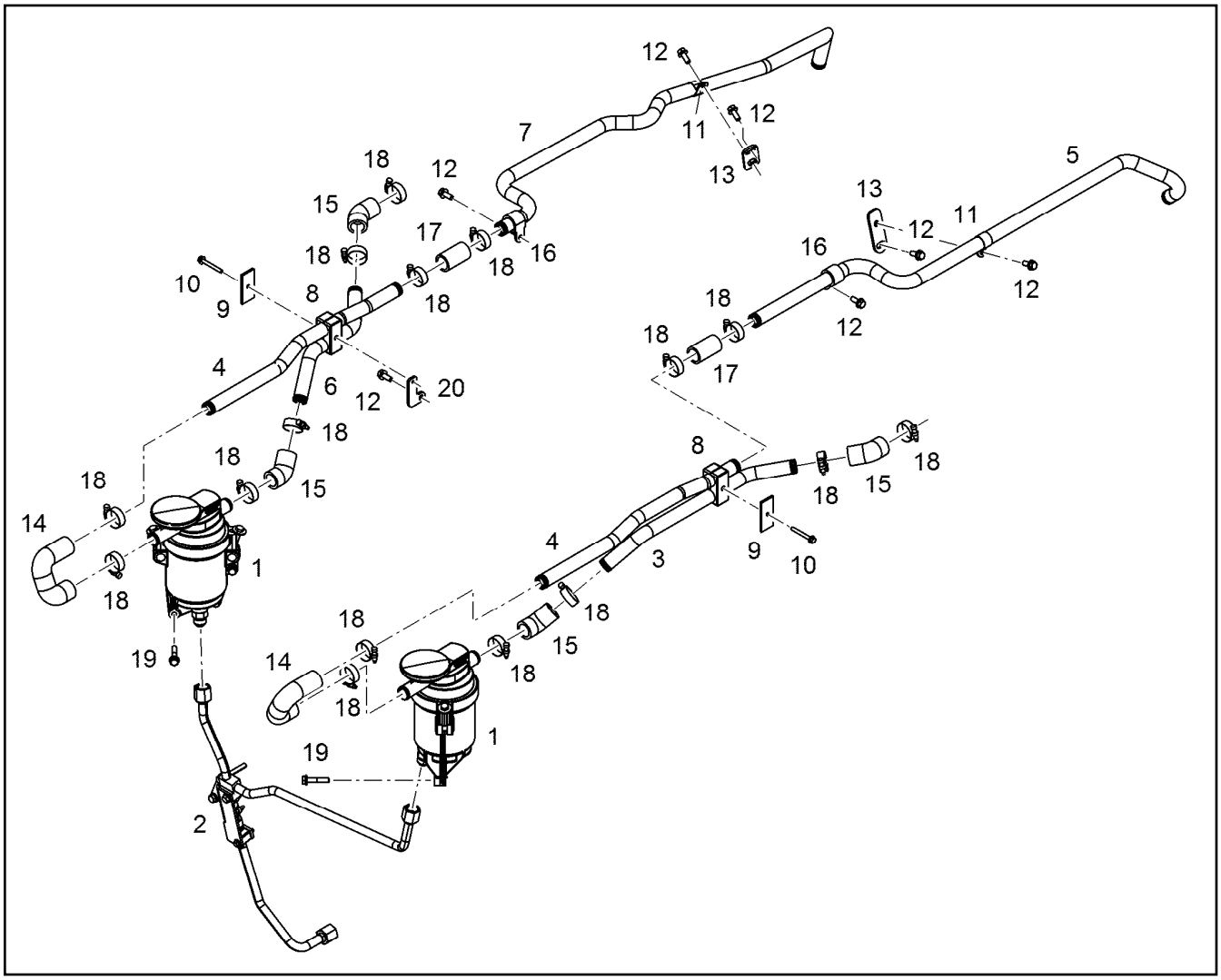

Pos.	Item	Quantity	Description	Bezeichnung
1	10125646	2	OIL SEPARATOR ASSEMBLY OEL ⇨ ❑ 338	OELABSCHEIDER ANBAU
2	10137051	1	HYDT.TUBE ASSEMBLY ⇨ ❑ 339	OELRUECKLAUFLEITUNG ANBA
2	12550671	1	HYDT.TUBE ASSEMBLY	OELRUECKLAUFLEITUNG ANBA
3	10141586	1	PIPELINE 25X3	ROHRLEITUNG
4	10150150	2	PIPELINE 25X1,5	ROHRLEITUNG
5	10141844	1	PIPELINE 25X3	ROHRLEITUNG
6	10150162	1	PIPELINE 25X3	ROHRLEITUNG
7	10154984	1	PIPELINE 25X1,5	ROHRLEITUNG
8	11068454	2	PIPE CLAMP 25 PP	ROHRSCHELLE
9	10116445	2	SUPPORT PLATE 65X30 S235JR	STUETZBLECH
10	12207550	2	HEX SCREW EN 1665 M6X50 8.8 480H	SECHSKANTSCHRAUBE
11	7381498	2	CLAMP DIN 3016-1 25X20XA1 W1-2	SCHELLE
12	11657219	7	HEX SCREW EN 1665 M8X20 8.8 480H SPF	SECHSKANTSCHRAUBE
13	10142970	2	HOLDER	HALTER
14	10132330	2	RUBBER CONNECTION	GUMMIMUFFE
15	9880511	4	RUBBER CONNECTION	GUMMIMUFFE
16	7381631	2	CLAMP DIN 3016-1 25X20XD1 W1-2-MVQ	SCHELLE
17	9271340	2	RUBBER CONNECTION 25X35/33X56 L.	GUMMIMUFFE
18	774208508	16	HOSE CLAMP 32/25-40/12 W3	SCHLAUCHSCHELLE
19	11658660	6	HEX SCREW EN 1665 M8X40 8.8 480H SPF	SECHSKANTSCHRAUBE
20	10150139	1	HOLDER S235JR	HALTER

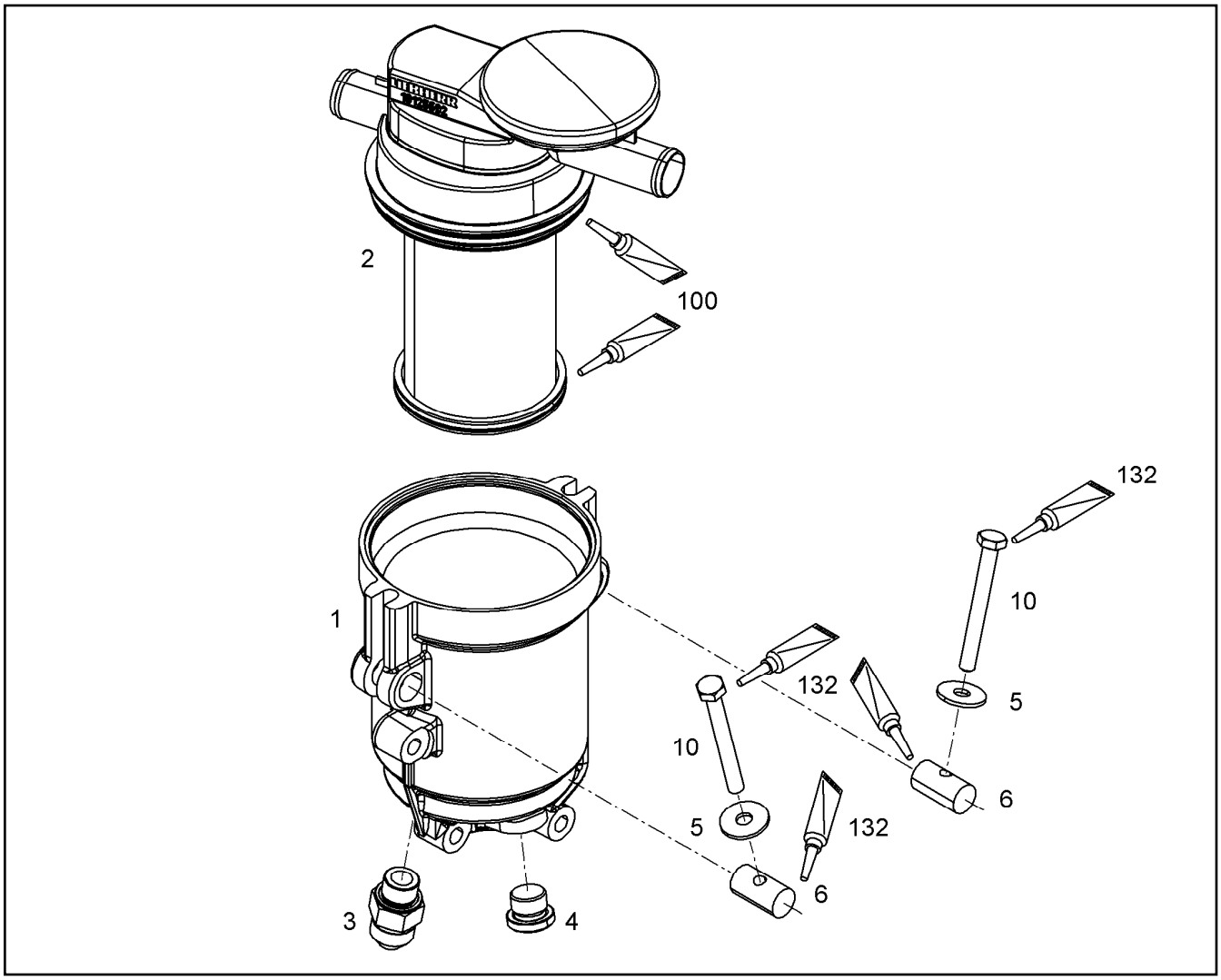

Pos.	Item	Quantity	Description	Bezeichnung
1	10136518	1	HOUSING	GEHAEUSE
2	12404268	1	OIL SEPARATOR OEL	OELABSCHEIDER
(1)	12403708	1	FILTER INSERT OELNEBEL4µm	FILTEREINSATZ
(2)	10125692	1	REGULATING VALVE	REGELVENTIL
3	10813942	1	FITTING GE 14,15,16 M18X CR6-FREI	VERSCHRAUBUNG
4	7380688	1	SCREW PLUG VSTI M18X1,5 CR6-FREI	VERSCHLUSSSCHRAUBE
5	11140469	2	WASHER ISO 7093-1 8 200HV 480H SPF	SCHEIBE
6	10136876	2	PIN 16X30X15 X5CrNi18-10	BOLZEN
10	12212107	2	HEX SCREW ISO 4017 M8X70 8.8 480H SPF	SECHSKANTSCHRAUBE
100	10285708	1	GREASE NBU 30 1KG DOSE	FETT
132	10002552	1	COPPER PASTE 850g	KUPFERPASTE

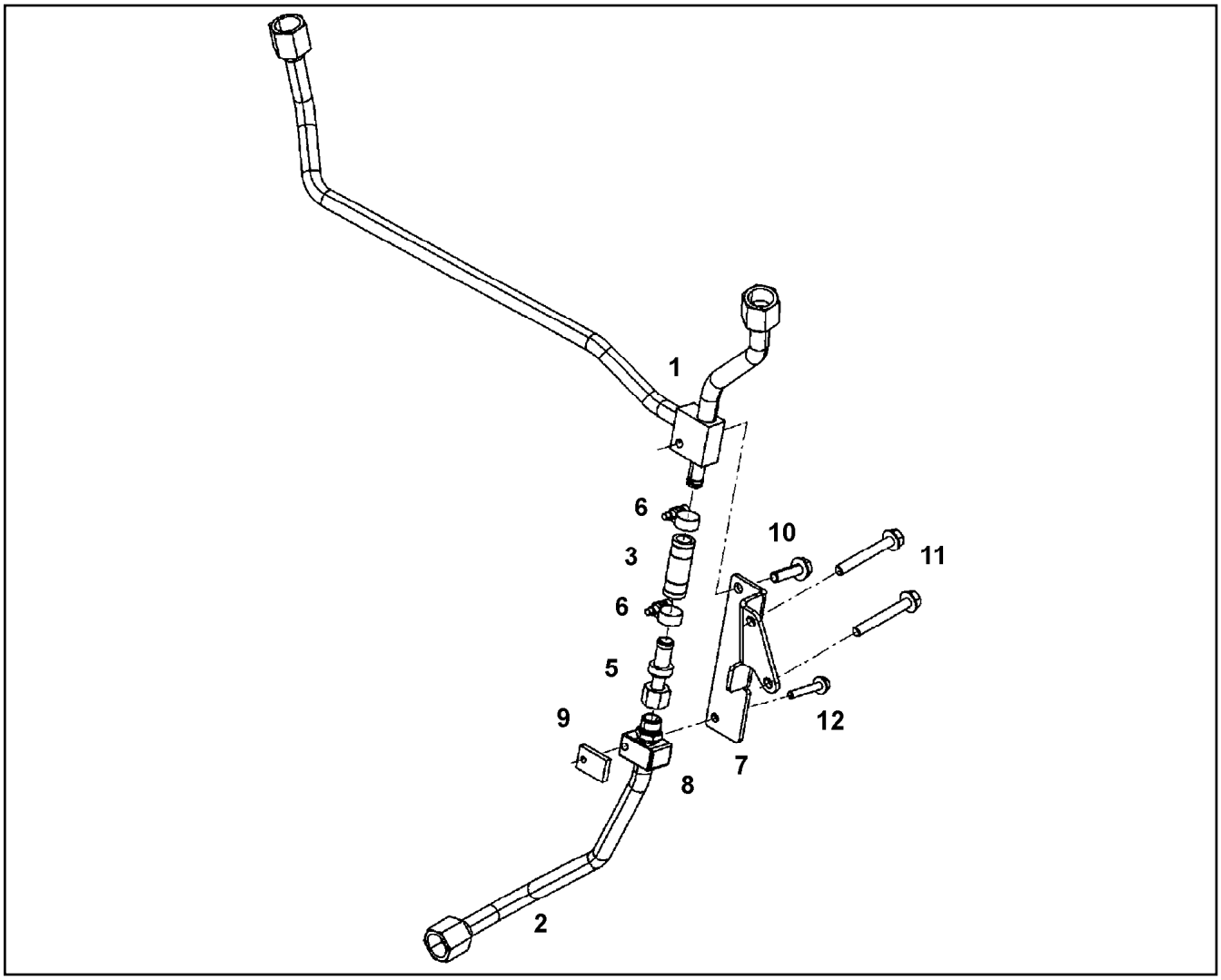

Pos.	Item	Quantity	Description	Bezeichnung
1	10137019	1	OIL RETURN PIPE	OELRUECKLAUFLEITUNG
2	10137053	1	OIL RETURN PIPE 15X1,5	OELRUECKLAUFLEITUNG
3	10132412	1	RUBBER CONNECTION 12X18X50	GUMMIMUFFE
5	10119971	1	NON-RETURN VALVE	RUECKSCHLAGVENTIL
6	4601105	2	CLAMP DIN 3017-1 16/12-20/9 W2-2	SCHELLE
7	10137052	1	CONSOLE S235JR	KONSOLE
8	7381432	1	PIPE CLAMP PP	ROHRSCHELLE
9	9274060	1	SUPPORT PLATE 30X20 S235JR	STUETZBLECH
10	11826563	1	HEX SCREW EN 1665 M8X30 8.8 480H	SECHSKANTSCHRAUBE
11	12210057	2	HEX SCREW EN 1665 M8X65 8.8 480H	SECHSKANTSCHRAUBE
12	12207587	1	HEX SCREW EN 1665 M6X40 8.8 480H	SECHSKANTSCHRAUBE

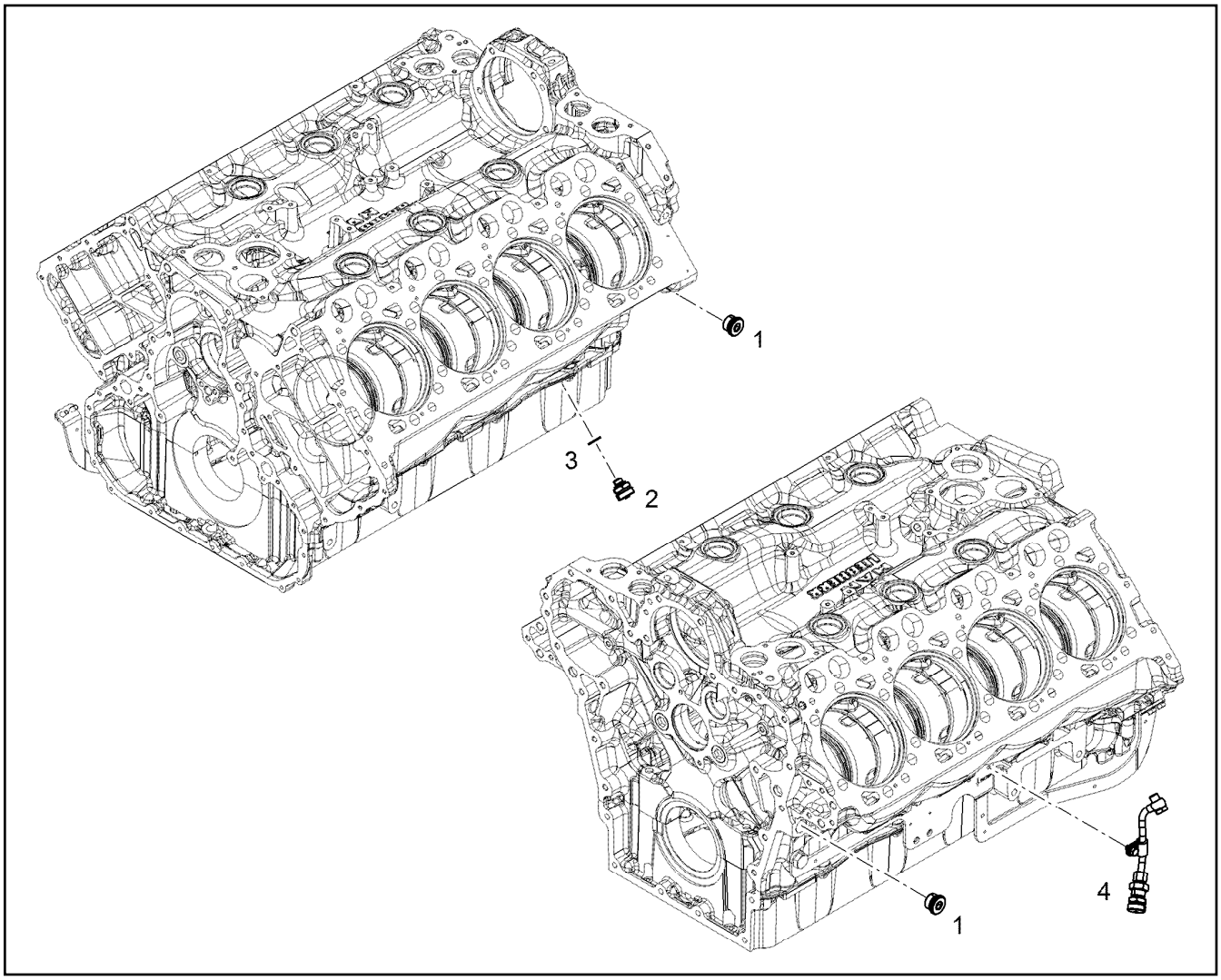

Pos.	Item	Quantity	Description	Bezeichnung
1	7381457	2	SCREW PLUG VSTI M26X1,5 CR6-FREI	VERSCHLUSSSCHRAUBE
2	10011832	1	VALVE	VENTIL
3	10011866	1	SEALING RING 14,7X22,00X1,5 FKM 80	DICHTRING
4	10118748	1	PIPELINE INSTALLATION ⇨ ❑ 341	ROHRLEITUNG ANBAU

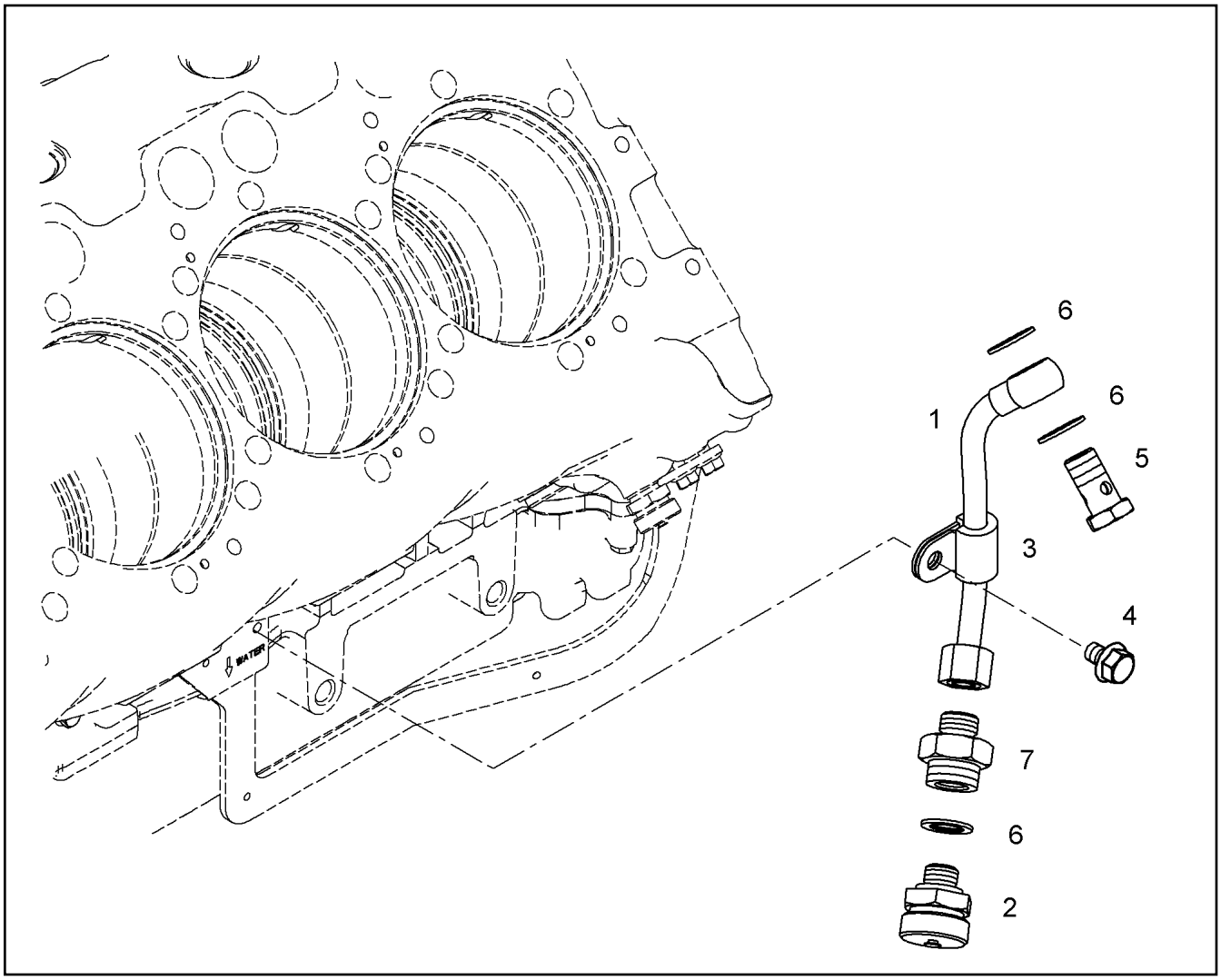

Pos.	Item	Quantity	Description	Bezeichnung
1	10118747	1	PIPELINE 10X1	ROHRLEITUNG
2	10011832	1	VALVE	VENTIL
3	7381628	1	CLAMP DIN 3016-1 10X20XD1 W1-2-MVQ	SCHELLE
4	11657219	1	HEX SCREW EN 1665 M8X20 8.8 480H SPF	SECHSKANTSCHRAUBE
5	12210013	1	HOLLOW SCREW DIN 7643 10-3-M14X1,5 4	HOHLSCHRAUBE
6	10011866	3	SEALING RING 14,7X22,00X1,5 FKM 80	DICHTRING
7	10119357	1	FITTINGS M16X1,5/M14X1,5 11SMnPb30+C	STUTZEN

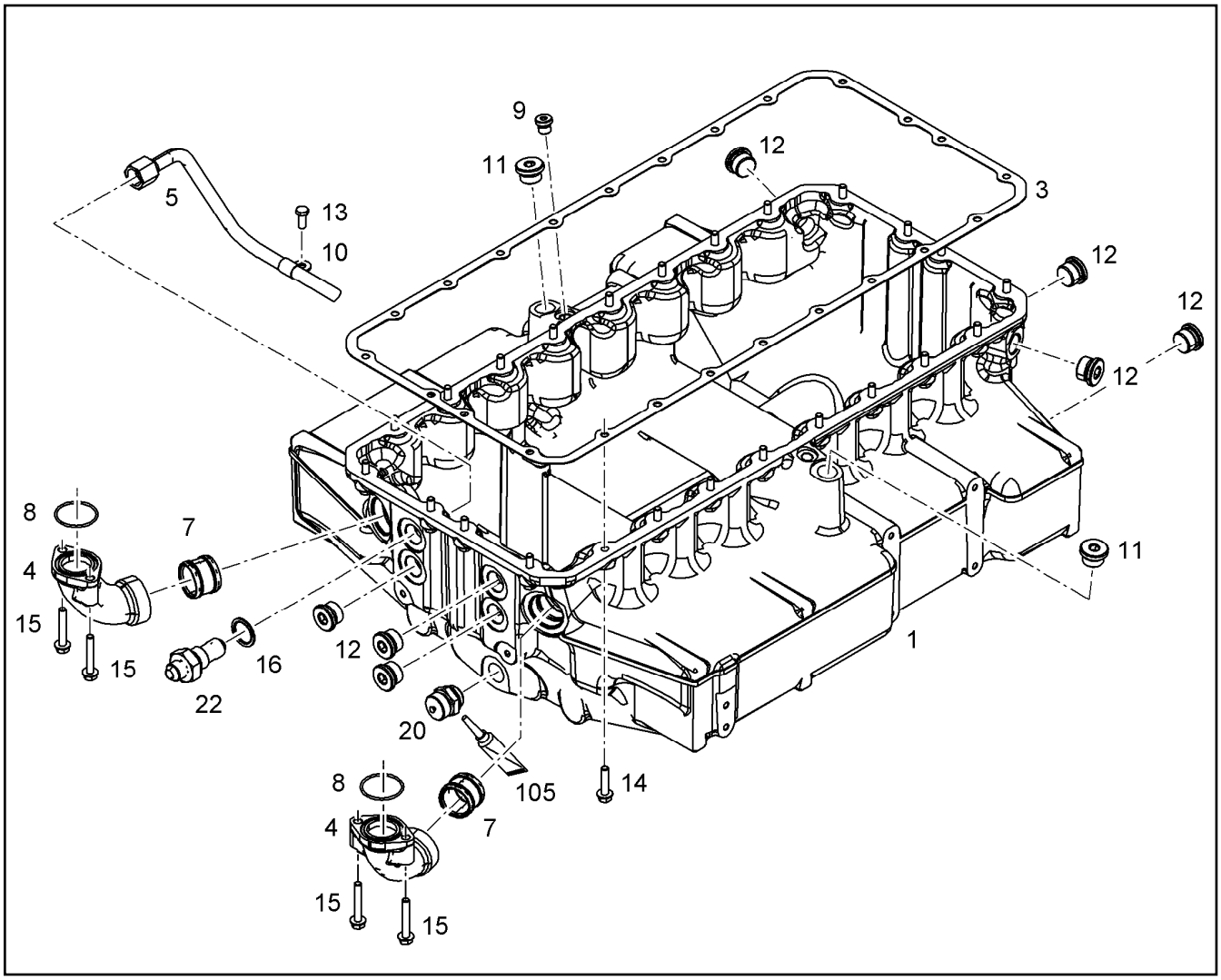

Pos.	Item	Quantity	Description	Bezeichnung
1	11364377	1	OIL SUMP PRE-ASS. V-MOTOR/D9508	OELWANNE VORM.
(1)	10134879	1	OIL SUMP V-MOTOR/D9508	OELWANNE
(2)	10134883	1	OIL LINE ASSEMBLY	OELLEITUNG ANBAU
(5)	10127927	1	OIL RETURN PIPE 15X1,5	OELRUECKLAUFLEITUNG
(9)	7380566	1	SCREW PLUG VSTI M14X1,5	VERSCHLUSSSCHRAUBE
(10)	10491040	1	CLAMP DIN 3016-1 15X20XA1 W1-2	SCHELLE
(11)	10041903	1	SCREW PLUG VSTI M24X1,5	VERSCHLUSSSCHRAUBE
(12)	7381457	7	SCREW PLUG VSTI M26X1,5 CR6-FREI	VERSCHLUSSSCHRAUBE
(13)	10030519	1	HEX SCREW DIN 6921 M8X20 8.8	SECHSKANTSCHRAUBE
(16)	10011870	1	SEALING RING 26,7X34,93X2 St/FPM1-80	DICHTRING
(20)	10032906	1	DRAIN VALVE	ABLASSVENTIL
(22)	10126587	1	FITTINGS 7/8-14 /M26X1,5 11SMnPb30+C	STUTZEN
(105)	811205708	1	SCREW LOCKING FLASCHE 50ML 150°C	SCHRAUBENSICHERUNG
3	10129839	1	SEAL 1X359,1X789,2 AFM 30	DICHTUNG
4	10153006	1	ELBOW	KRUEMMER
7	10354600	2	PLUG-IN PIPE DMR42X32 75 FPM 15374	STECKROHR
8	12694375	2	O-RING AEHNL.ISO 3601-1 41,6X2,4 FKM 80	O-RING
14	10299603	24	HEX SCREW EN 1665 M8X35 10.9 480H	SECHSKANTSCHRAUBE
15	11691686	4	HEX SCREW EN 1665 M8X50 8.8 480H SPF	SECHSKANTSCHRAUBE

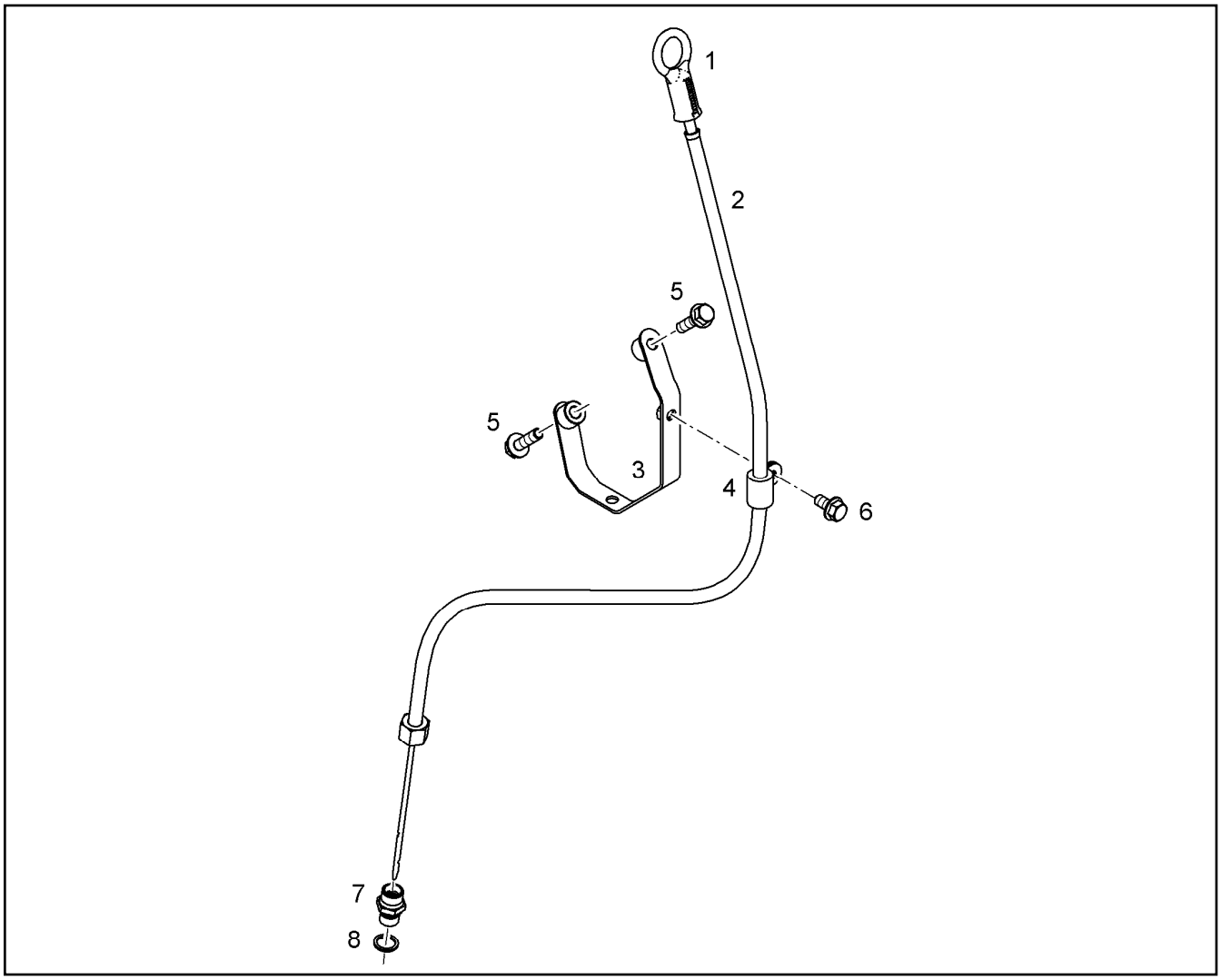

Pos.	Item	Quantity	Description	Bezeichnung
1	10120861	1	OIL DIPSTICK	OELMESSSTAB MIT RING
2	10137873	1	GUIDING PIPE	FUEHRUNGSROHR
3	9080695	1	OUTRIGGER	ABSTUETZUNG
4	7381628	1	CLAMP DIN 3016-1 10X20XD1 W1-2-MVQ	SCHELLE
5	10299567	2	HEX SCREW EN 1665 M8X30 10.9 480H	SECHSKANTSCHRAUBE
6	11656992	1	HEX SCREW EN 1665 M8X16 8.8 480H SPF	SECHSKANTSCHRAUBE
7	9131612	1	FITTINGS M16X1,5/M14X1,5	STUTZEN
8	710102508	1	SEALING RING DIN 7603 A14X18X1,5 CU	DICHTRING

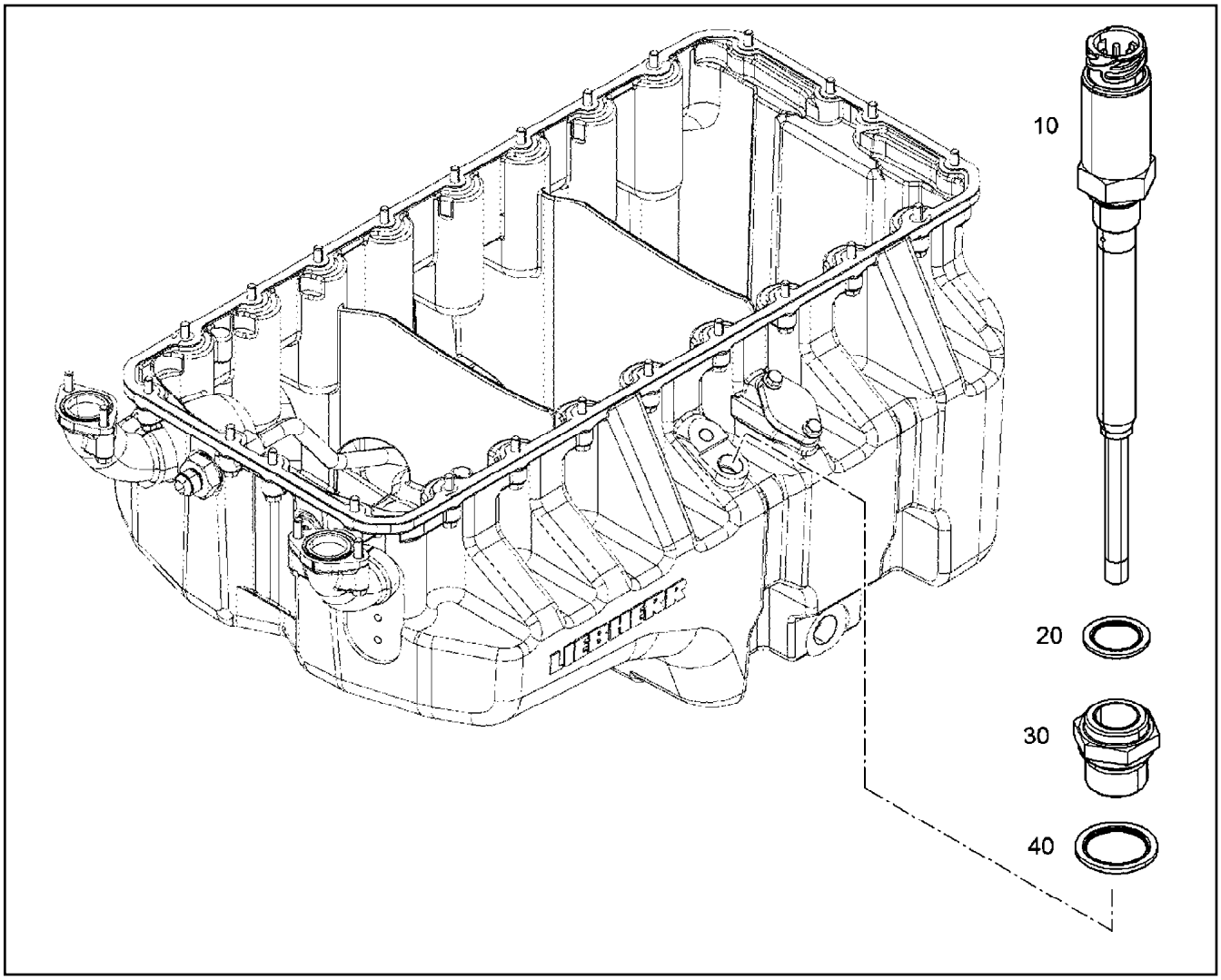

Pos.	Item	Quantity	Description	Bezeichnung
1	11088130	1	LEVEL SENSOR L=195 24V	NIVEAUGEBER
2	10011868	1	SEALING RING 18,7X26X1,5 St/FPM1-80	DICHTRING
4	10011842	1	SEALING RING 24,7X32X2 St/FPM1-80	DICHTRING

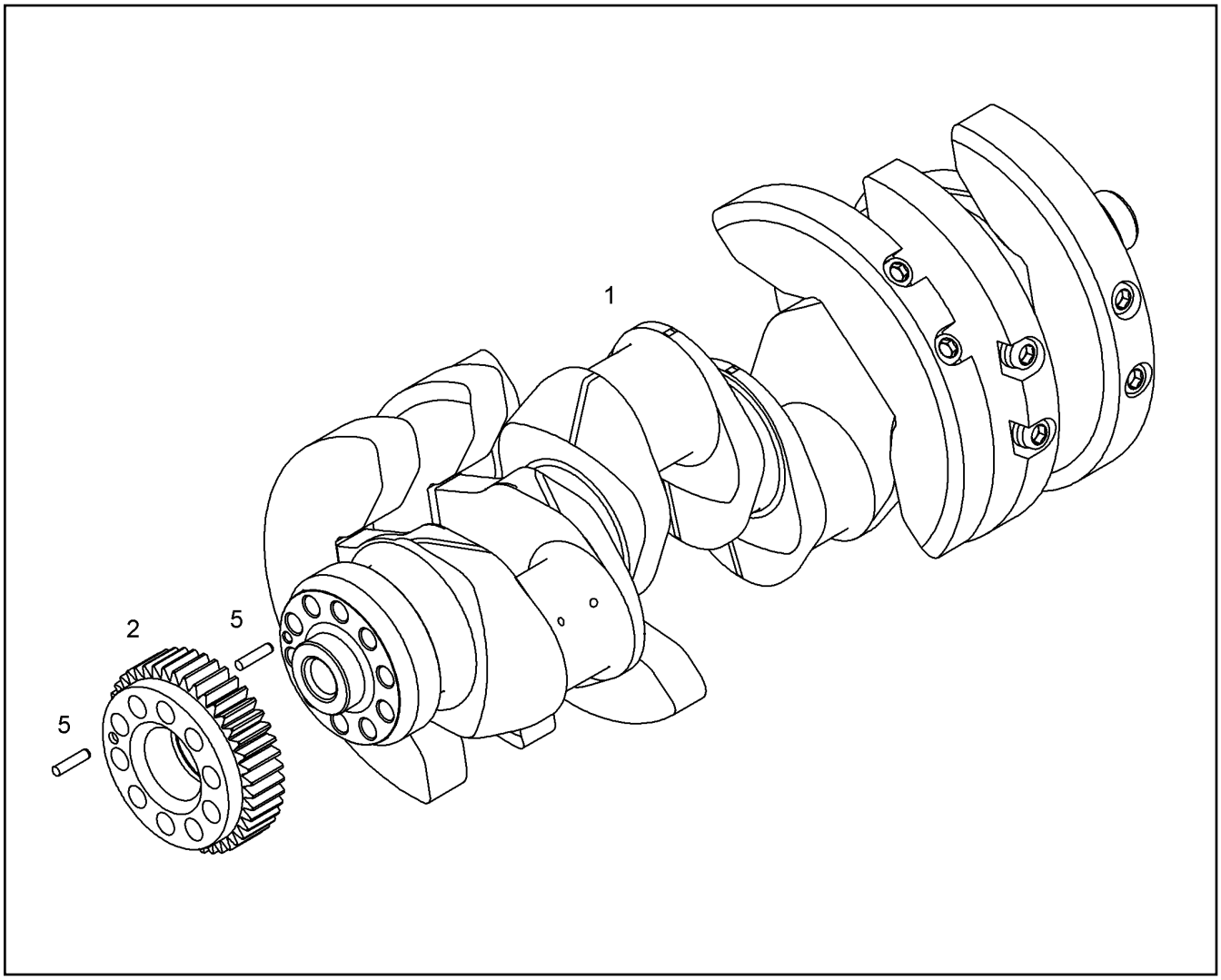

Pos.	Item	Quantity	Description	Bezeichnung
1	10128914	1	CRANKSHAFT PRE-ASSY. V-MOTORXD950	KURBELWELLE VORM.
2	10119847	1	GEARWHEEL PRE-ASS.	ZAHNRAD VORM.
5	10011783	2	SPIRAL DOWEL PIN 8X35 St	SPIRALSPANNSTIFT

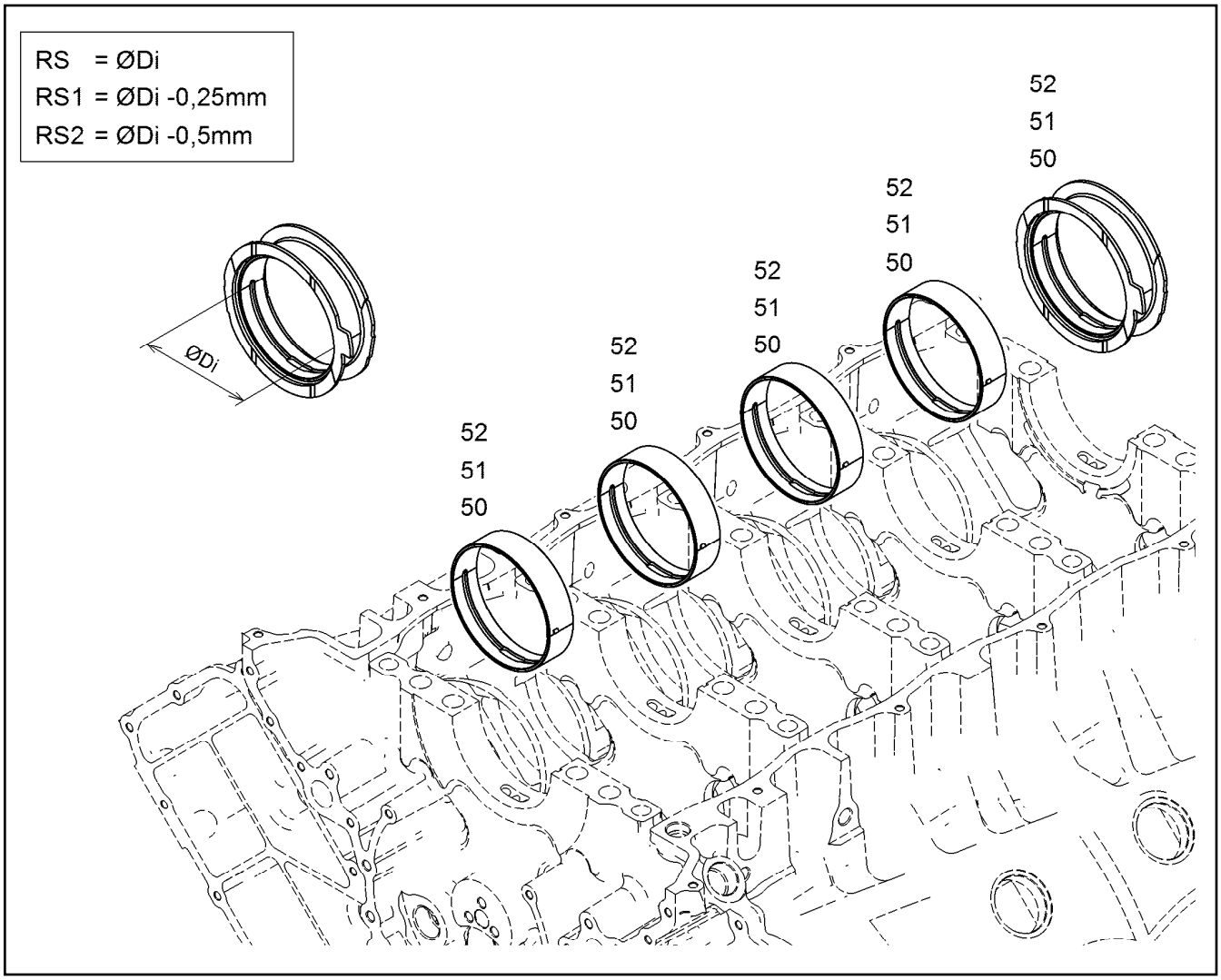

Pos.	Item	Quantity	Description	Bezeichnung
50	10128593	1	RS CRANKSHAFT BEARING KPL. D9508 GLY	RS KURBELWELLENLAGERUNG
51	10134576	1	RK1 MAIN BEARING CPL. D9508 GLYCO/MIB	RS1 KURBELWELLENLAGERU
52	10134577	1	RK2 MAIN BEARING CPL. D9508 GLYCO/MIB	RS2 KURBELWELLENLAGERU

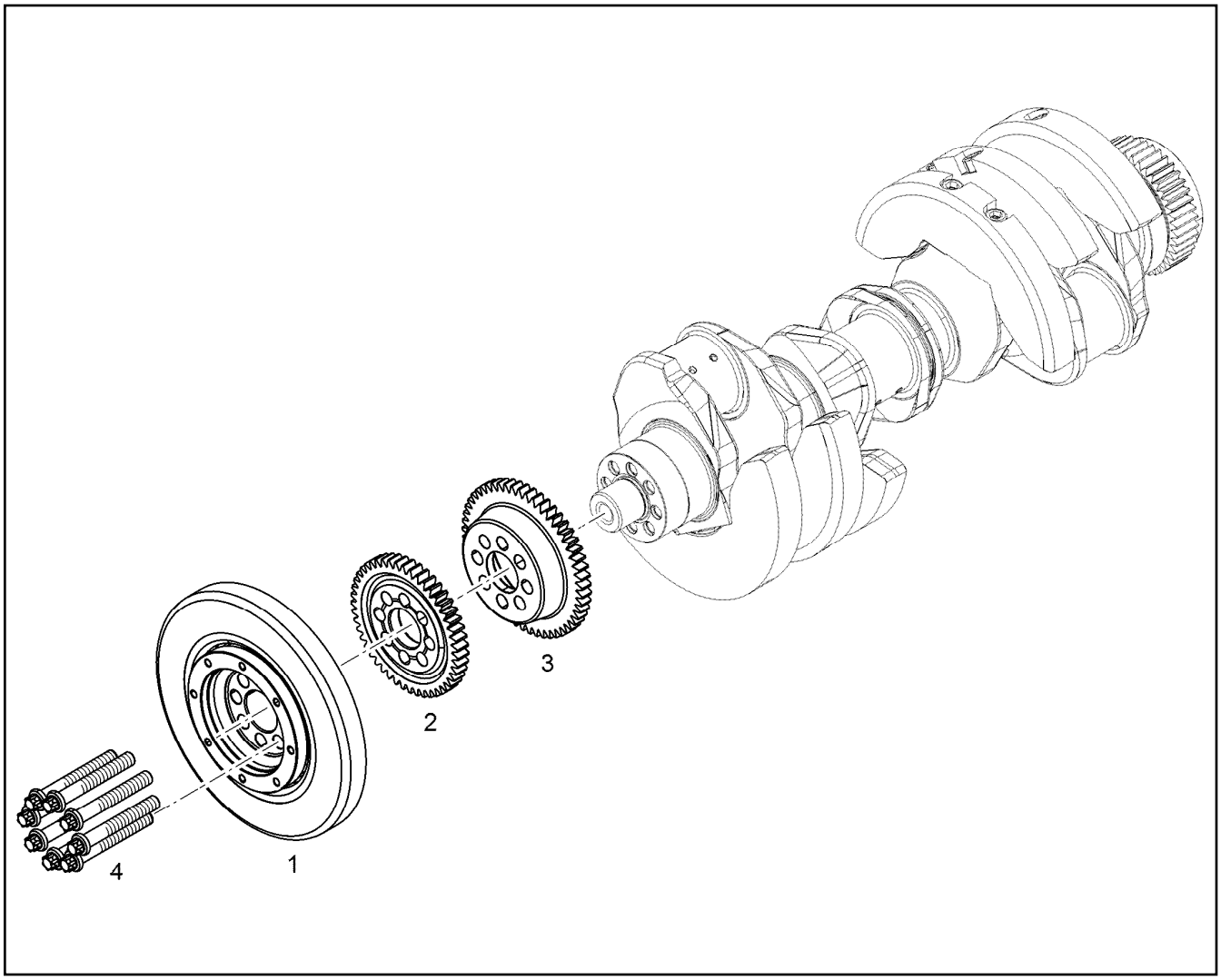

Pos.	Item	Quantity	Description	Bezeichnung
1	11367689	1	DRIVE PARTS W. DAMPER PRE-ASS. ⇨ ❑ 348	ANTRIEBSTEILE M. SCHWING.
2	11407185	1	GEAR WHEEL 3,5	ZAHNRAD
3	11408961	1	GEAR WHEEL 3,5	ZAHNRAD
4	9077282	8	HEXALOBULAR HEAD SCREW M16X1,5X11	SECHSRUNDSCHRAUBE

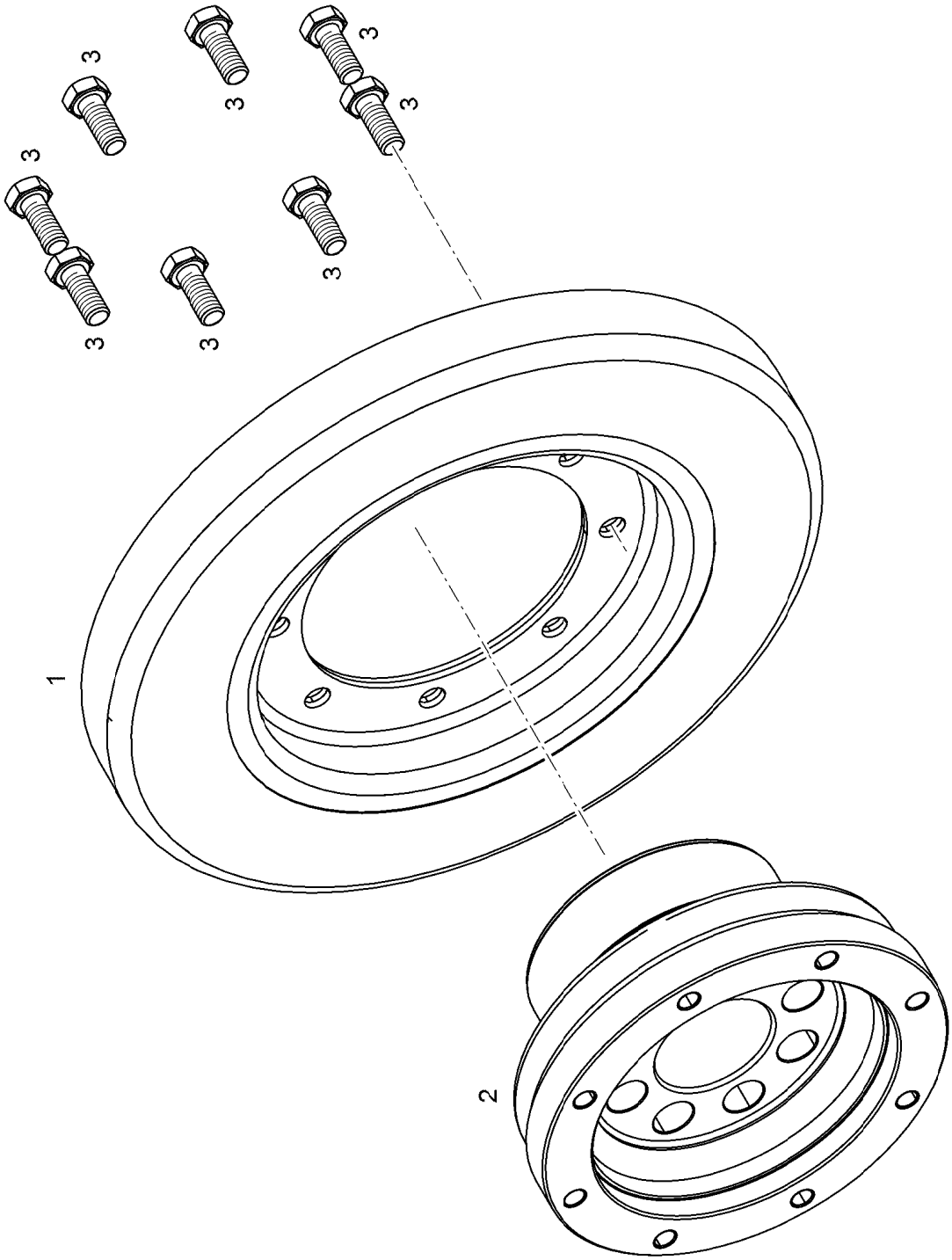
3
3
3
3
3
3
3
3
1
2

Pos.	Item	Quantity	Description	Bezeichnung
1	9077223	1	VISCOSE DAMPER ASK 3298	VISKOSEDAEMPFER
2	9077280	1	HUB	NABE
3	10299578	8	HEX SCREW ISO 4017 M10X25 10.9 FLZN SP	SECHSKANTSCHRAUBE

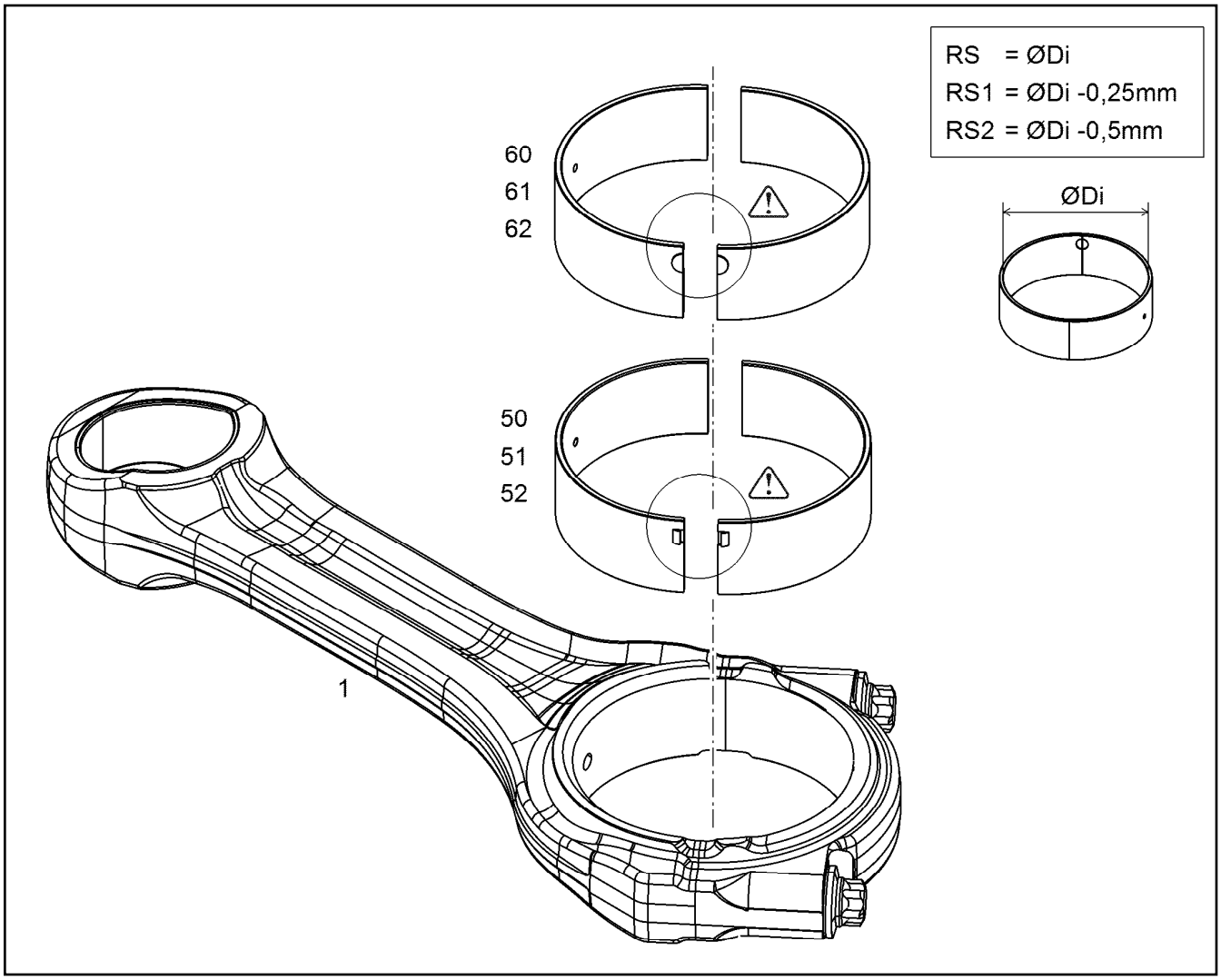

Pos.	Item	Quantity	Description	Bezeichnung
1	10116877	1	CONROD V-MOTORX96	PLEUELSTANGE
1	10116877	1	CONROD V-MOTORX96	PLEUELSTANGE
1	12446853	1	CONROD V-MOTORX96	PLEUELSTANGE
1	12446853	1	CONROD V-MOTORX96	PLEUELSTANGE
(1)	9077199	2	CONROD BOLT M14X1,5X65,5 10.9	PLEUELSCHRAUBE
(1)	12446854	1	CONROD V-MOTORX96	PLEUELSTANGE
(2)	12446830	2	CONROD BOLT M14X1,5X65,5 23MnB3 EN12	PLEUELSCHRAUBE
(3)	12450073	1	CONNECTING ROD BUSHING 54,475X59,109	PLEUELBUCHSE
50	12579693	1	RK BIG-END BEARING D9500	RS PLEUELLAGER
51	12580191	1	RK1 BIG-END BEARING D9500	RS1 PLEUELLAGER
52	12580192	1	RK2 BIG-END BEARING D9500	RS2 PLEUELLAGER
60	10122907	1	RK BIG-END BEARING D9500	RS PLEUELLAGER
61	10124739	1	RK1 BIG-END BEARING D9500	RS1 PLEUELLAGER
62	10124740	1	RK2 BIG-END BEARING D9500	RS2 PLEUELLAGER

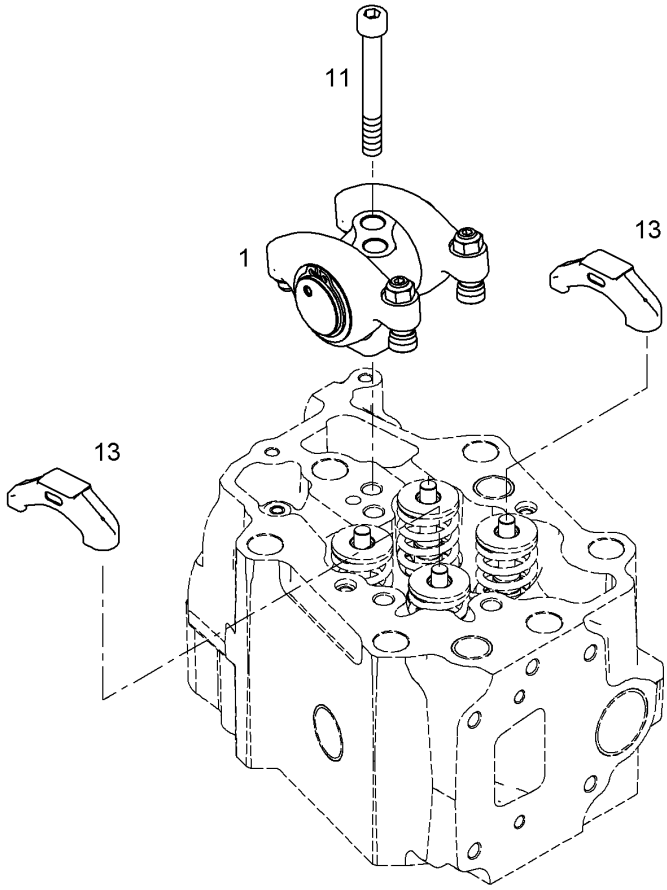

Pos.	Item	Quantity	Description	Bezeichnung
1	10122503	1	ROCKER ARM BRACKET PRE-ASS. ⇨ ❑ 352	KIPPHEBELBOCK VORM.
11	4043173	2	SOCKET HEAD SCREW ISO 4762 M12X80 1	ZYLINDERSCHRAUBE
13	10119695	2	VALVE BRIDGE	VENTILBRUECKE

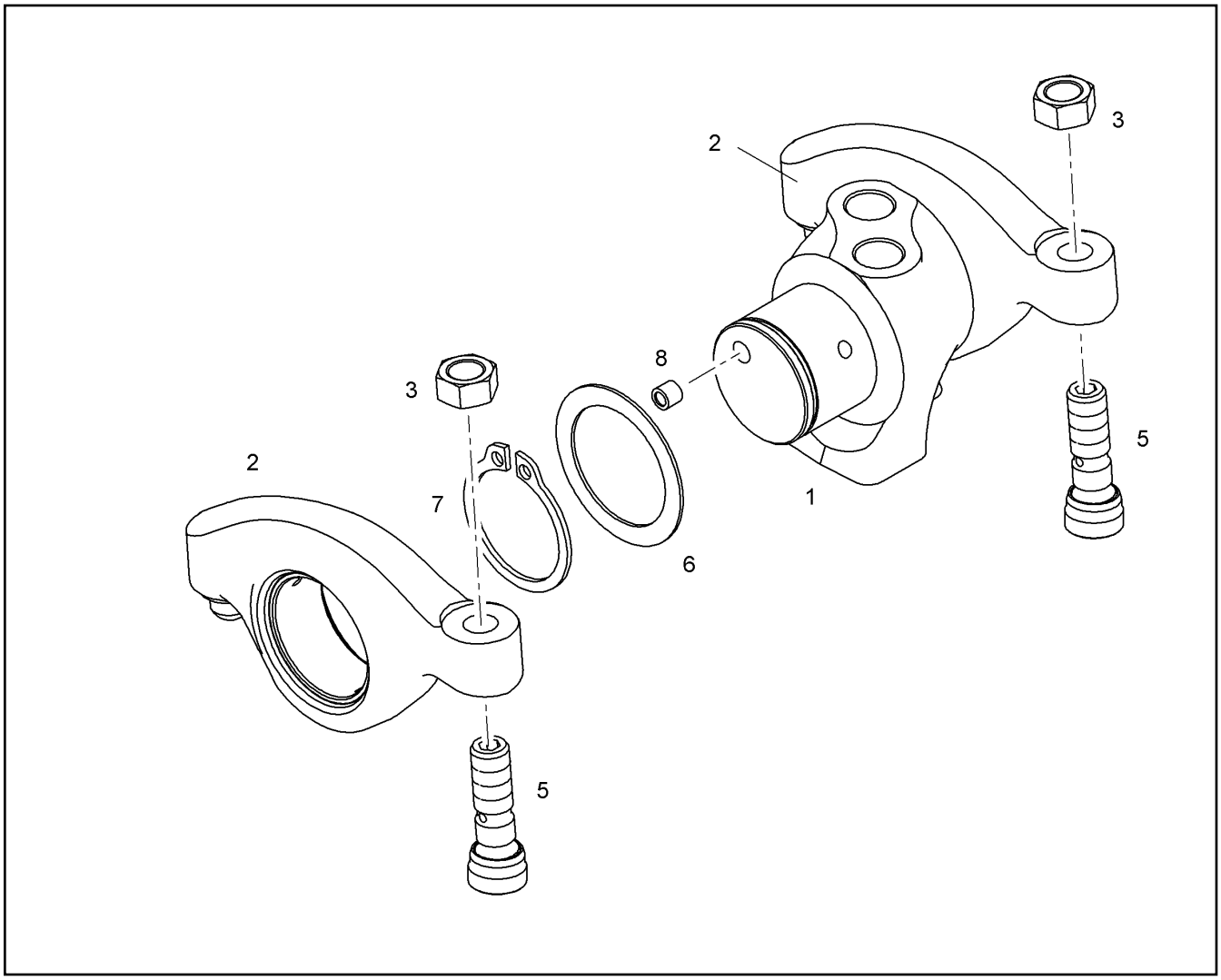

Pos.	Item	Quantity	Description	Bezeichnung
1	10122504	1	ROCKER ARM SUPPORT	KIPPHEBELBOCK
2	10119407	2	ROCKER ARM PRE-ASSY.	KIPPHEBEL VORM.
3	10012557	2	HEX NUT M10X1	SECHSKANTMUTTER
5	10012225	2	ADJUSTING SCREW M10X1	EINSTELLSCHRAUBE
6	9078522	2	WASHER 34X45X1	SCHEIBE
7	428011308	2	LOCKING RING DIN 471 340X6	SICHERUNGSRING
8	10036325	2	SEALING PLUG LK 950	DICHTSTOPFEN

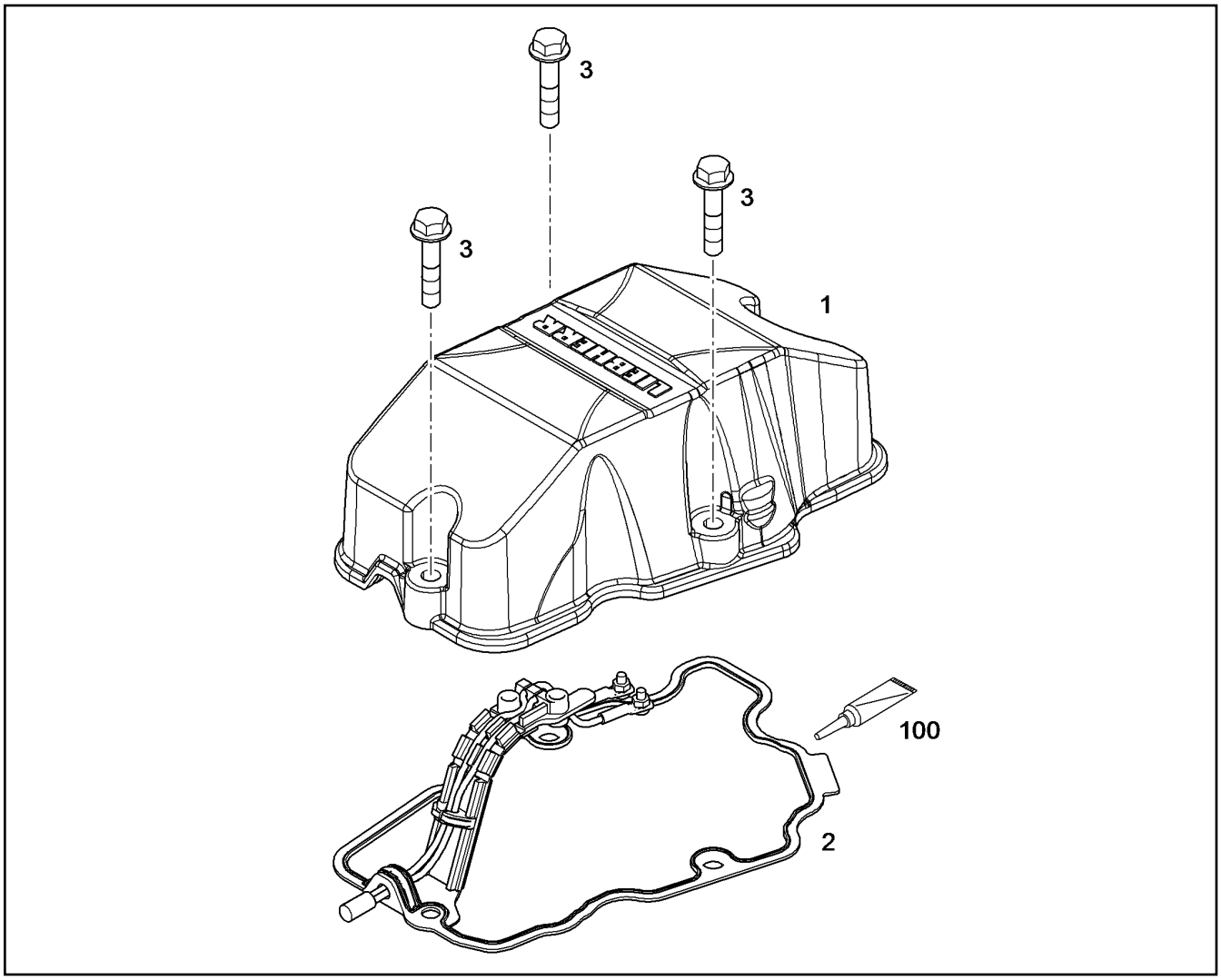

Pos.	Item	Quantity	Description	Bezeichnung
1	10122266	1	CYLINDER HEAD COVER	ZYLINDERKOPFDECKEL
1	12469626	1	CYLINDER HEAD COVER	ZYLINDERKOPFDECKEL
2	9079885	1	SEAL 1,5	DICHTUNG
3	11658660	3	HEX SCREW EN 1665 M8X40 8.8 480H SPF	SECHSKANTSCHRAUBE

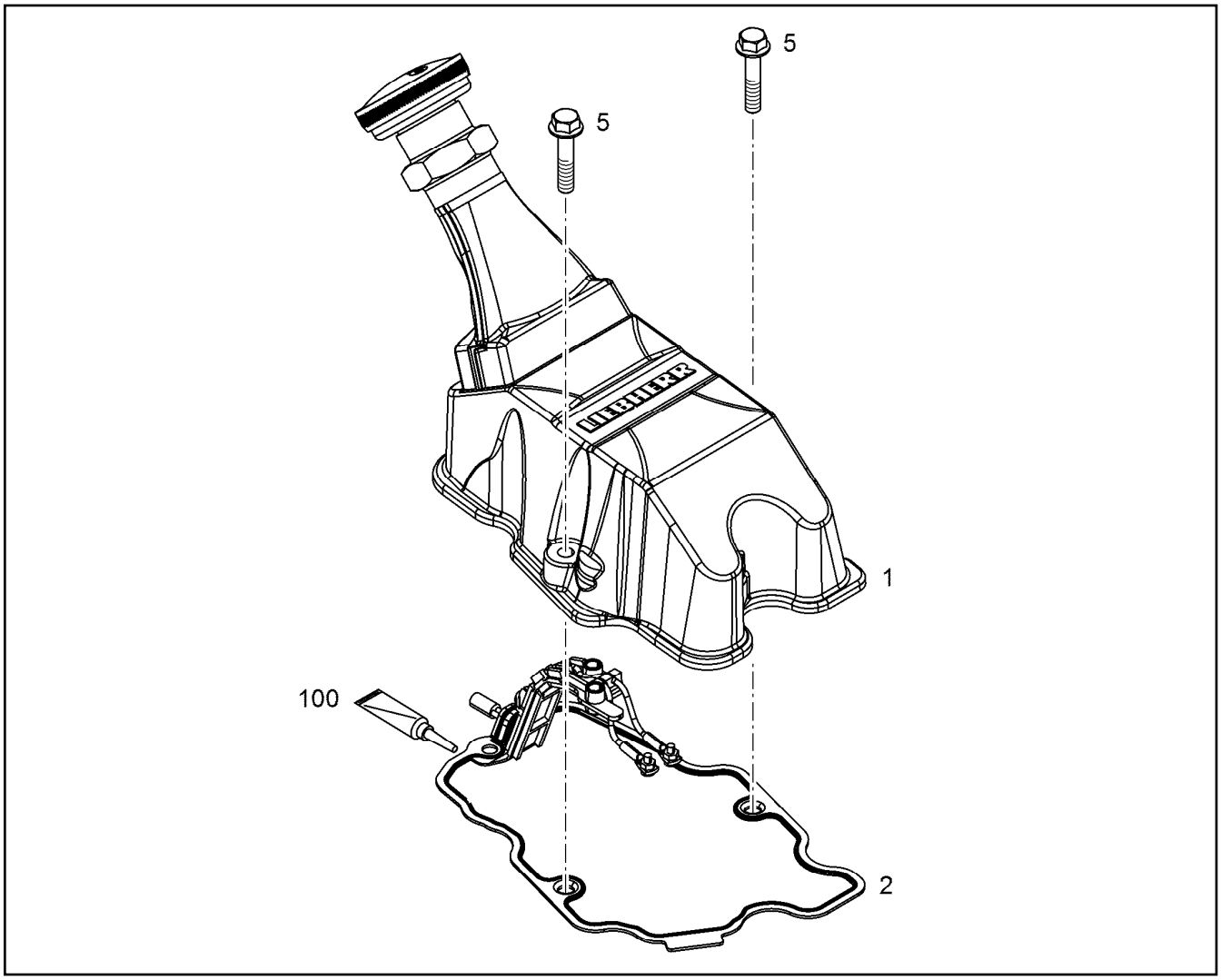

Pos.	Item	Quantity	Description	Bezeichnung
1	11364303	1	CYLINDER HEAD COVER PRE-ASS. ⇨ ❑ 355	ZYLINDERKOPFDECKEL VORM.
2	9079885	1	SEAL 1,5	DICHTUNG
5	11658660	3	HEX SCREW EN 1665 M8X40 8.8 480H SPF	SECHSKANTSCHRAUBE
5	11626067	2	HEX SCREW EN 1665 M8X80 8.8 480H	SECHSKANTSCHRAUBE
6	11658660	1	HEX SCREW EN 1665 M8X40 8.8 480H SPF	SECHSKANTSCHRAUBE
100	12697087	1	SURFACE SEALING 85ML KARTUSCHE -40/	FLAECHENDICHTUNG

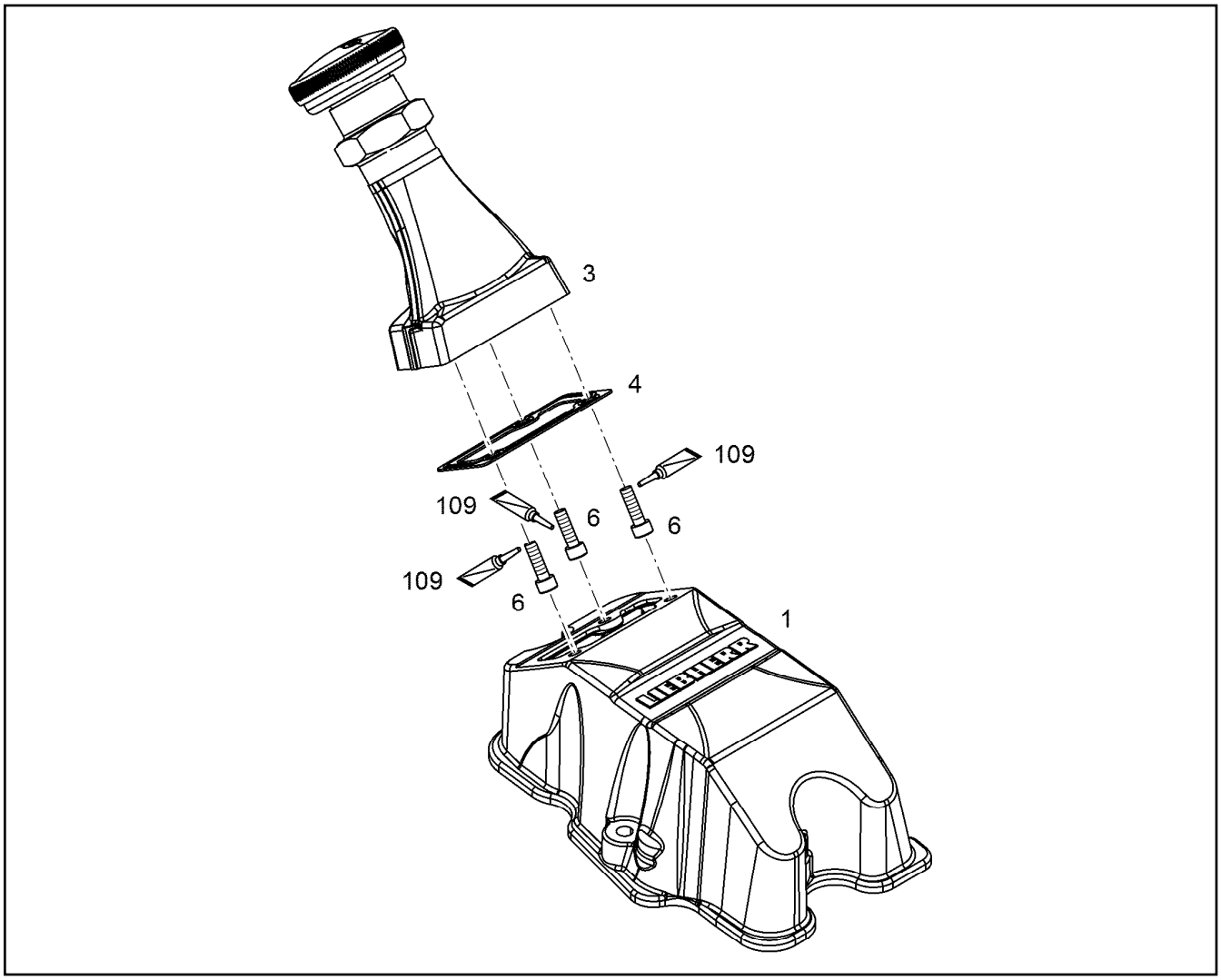

Pos.	Item	Quantity	Description	Bezeichnung
1	12580834	1	REPAIR KIT ⇨ ❑ 356	REPARATURSATZ
1	12469625	1	CYLINDER HEAD COVER	ZYLINDERKOPFDECKEL
3	10122632	1	OIL FILLER INLET ⇨ ❑ 357	OELEINFUELLUNG
6	12207548	3	HEX SCREW EN 1665 M6X20 8.8 480H SPF	SECHSKANTSCHRAUBE
109	811205708	1	SCREW LOCKING FLASCHE 50ML 150°C	SCHRAUBENSICHERUNG
115	10354595	1	SURFACE SEALING 300ML KARTUSCHE BI	FLAECHENDICHTUNG

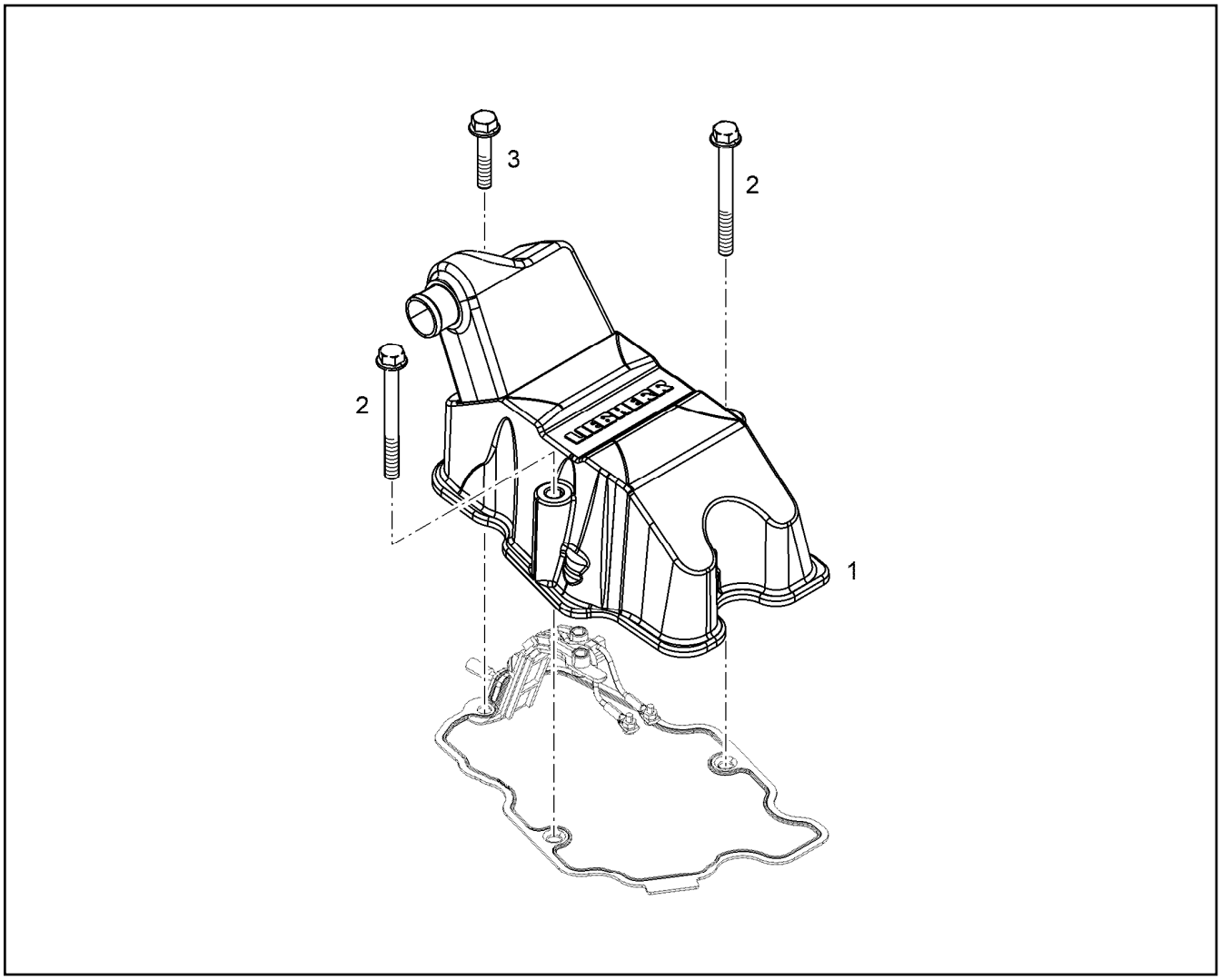

Pos.	Item	Quantity	Description	Bezeichnung
1	12469625	1	CYLINDER HEAD COVER	ZYLINDERKOPFDECKEL
2	11626067	2	HEX SCREW EN 1665 M8X80 8.8 480H	SECHSKANTSCHRAUBE
3	11658660	1	HEX SCREW EN 1665 M8X40 8.8 480H SPF	SECHSKANTSCHRAUBE

Pos.	Item	Quantity	Description	Bezeichnung
1	10122630	1	OIL FILLER INLET	OELEINFUELLUNG
2	10118839	1	OIL FILLER INLET ⇨ ❑ 358	OELEINFUELLUNG

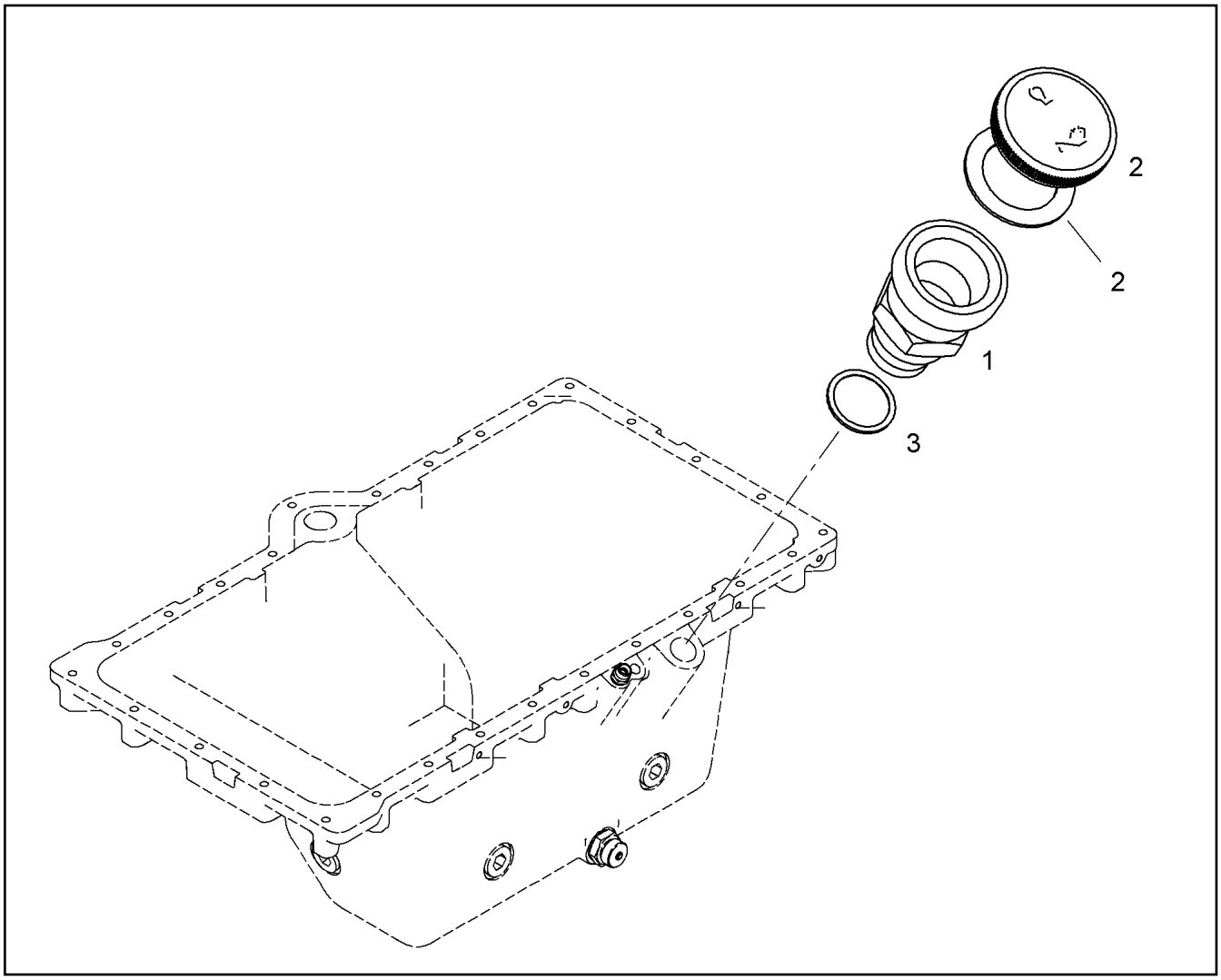

Pos.	Item	Quantity	Description	Bezeichnung
1	10118838	1	FILLER NECK CPL.	EINFUELLSTUTZEN KPL.
2	9144757	1	END COVER 60	VERSCHLUSSDECKEL
(3)	9144762	1	SEAL	DICHTUNG
3	10335629	1	PROFILE PACKING DIN 3869 33X29,7 FPM	PROFILDICHTRING

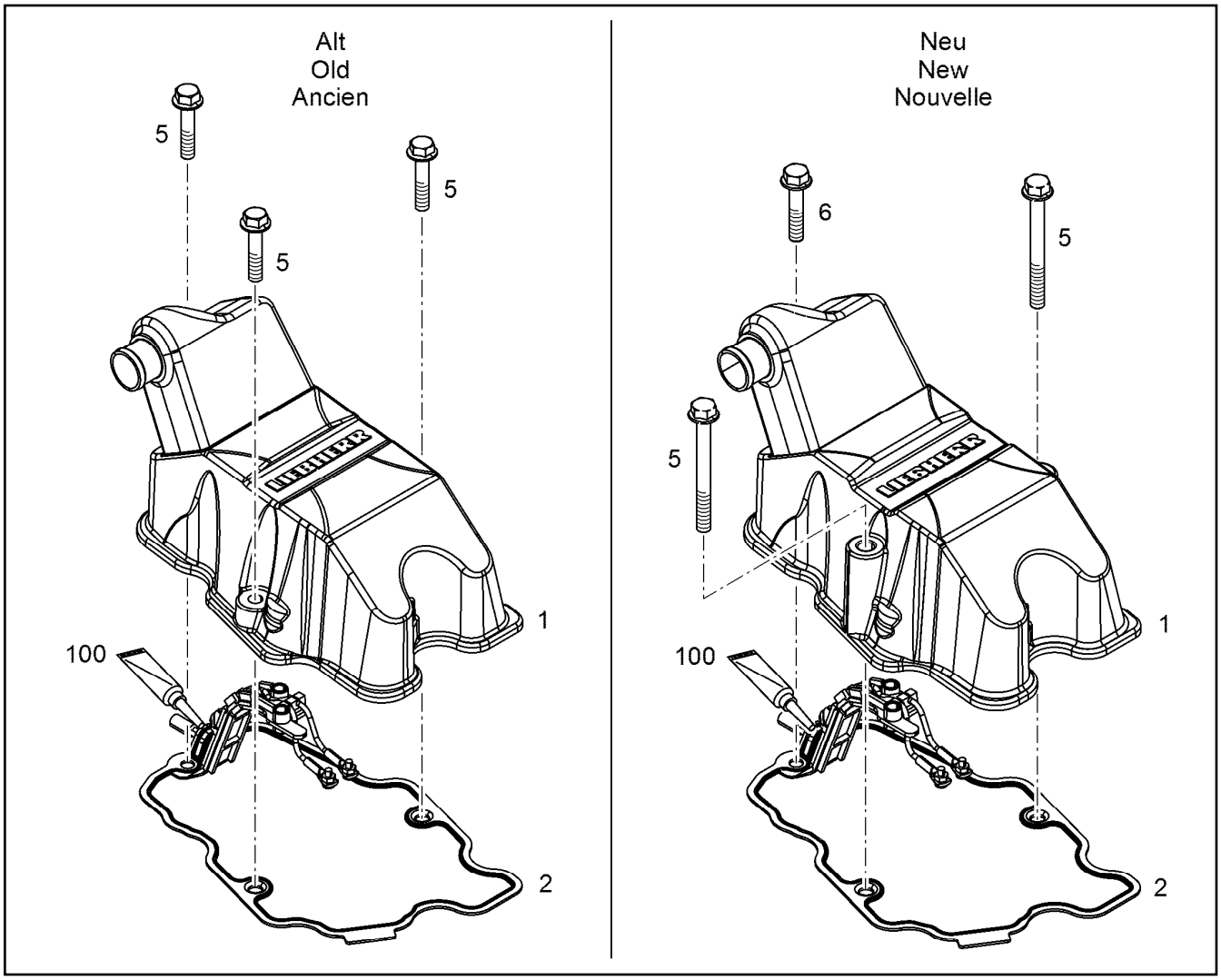

Pos.	Item	Quantity	Description	Bezeichnung
1	12580834	1	REPAIR KIT ⇨ ❑ 356	REPARATURSATZ
1	12562204	1	CYLINDER HEAD COVER PRE-ASS.	ZYLINDERKOPFDECKEL VORM.
2	9079885	1	SEAL 1,5	DICHTUNG
5	11658660	3	HEX SCREW EN 1665 M8X40 8.8 480H SPF	SECHSKANTSCHRAUBE
5	11626067	2	HEX SCREW EN 1665 M8X80 8.8 480H	SECHSKANTSCHRAUBE
6	11658660	1	HEX SCREW EN 1665 M8X40 8.8 480H SPF	SECHSKANTSCHRAUBE
100	12697087	1	SURFACE SEALING 85ML KARTUSCHE -40/	FLAECHENDICHTUNG

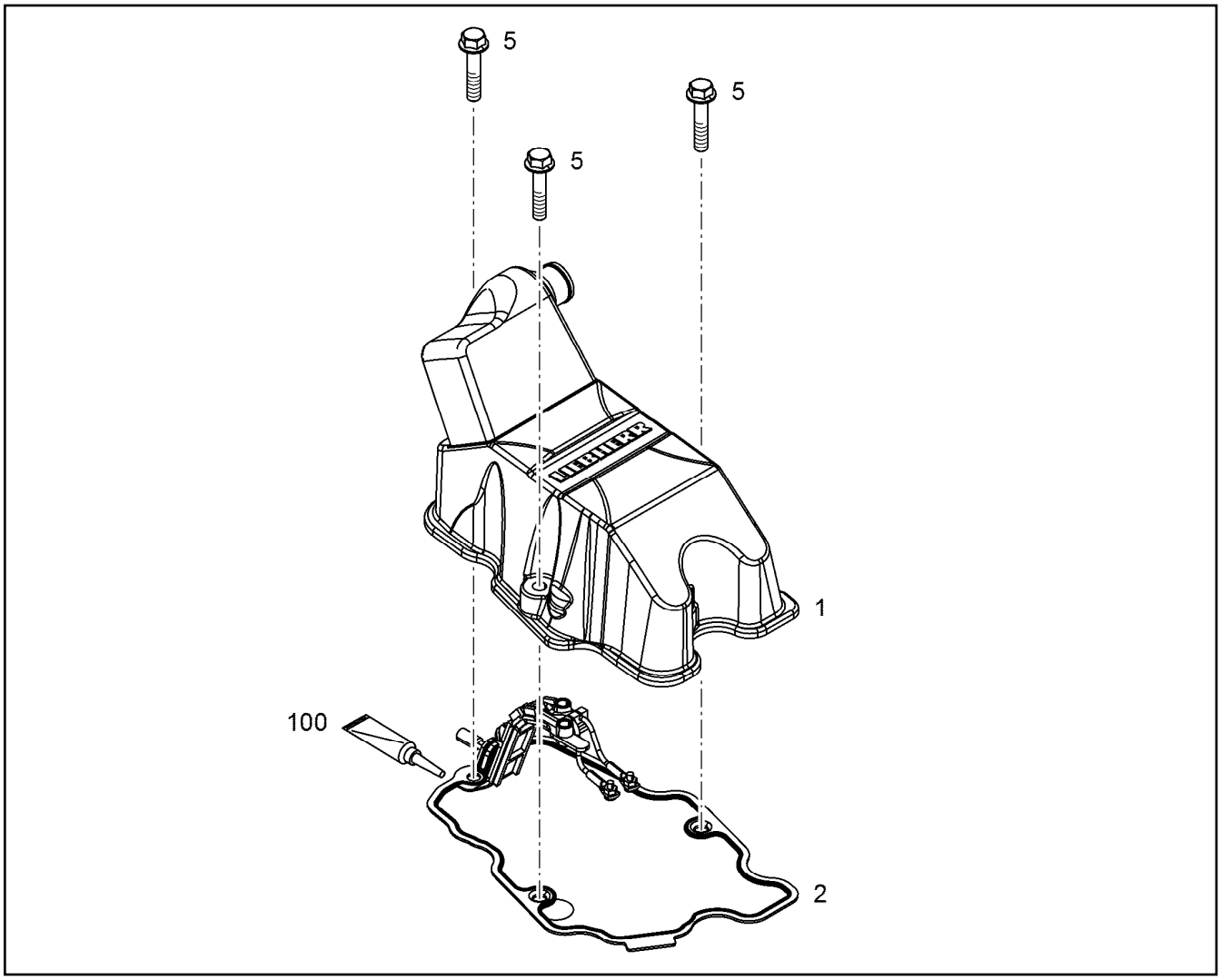

Pos.	Item	Quantity	Description	Bezeichnung
1	11364325	1	CYLINDER HEAD COVER PRE-ASS. ⇨ ❑ 361	ZYLINDERKOPFDECKEL VORM.
2	9079885	1	SEAL 1,5	DICHTUNG
5	11626067	2	HEX SCREW EN 1665 M8X80 8.8 480H	SECHSKANTSCHRAUBE
6	11658660	1	HEX SCREW EN 1665 M8X40 8.8 480H SPF	SECHSKANTSCHRAUBE
100	12697087	1	SURFACE SEALING 85ML KARTUSCHE -40/	FLAECHENDICHTUNG

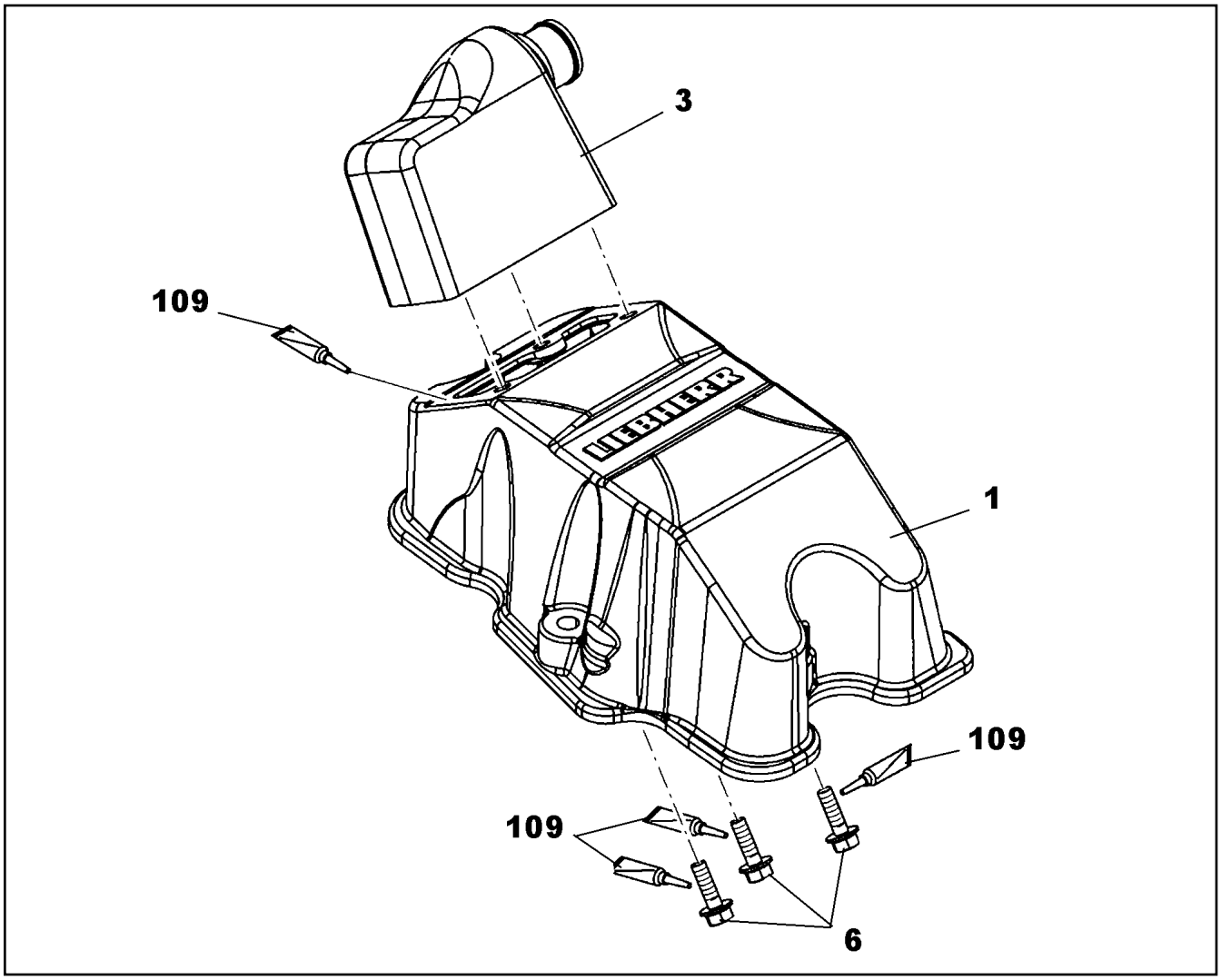

Pos.	Item	Quantity	Description	Bezeichnung
1	10122220	1	CYLINDER HEAD COVER	ZYLINDERKOPFDECKEL
1	12469625	1	CYLINDER HEAD COVER	ZYLINDERKOPFDECKEL
3	10122637	1	CONNECTION PIECE	ANSCHLUSSSTUECK
6	12207548	3	HEX SCREW EN 1665 M6X20 8.8 480H SPF	SECHSKANTSCHRAUBE
109	811205708	1	SCREW LOCKING FLASCHE 50ML 150°C	SCHRAUBENSICHERUNG
115	10354595	1	SURFACE SEALING 300ML KARTUSCHE BI	FLAECHENDICHTUNG

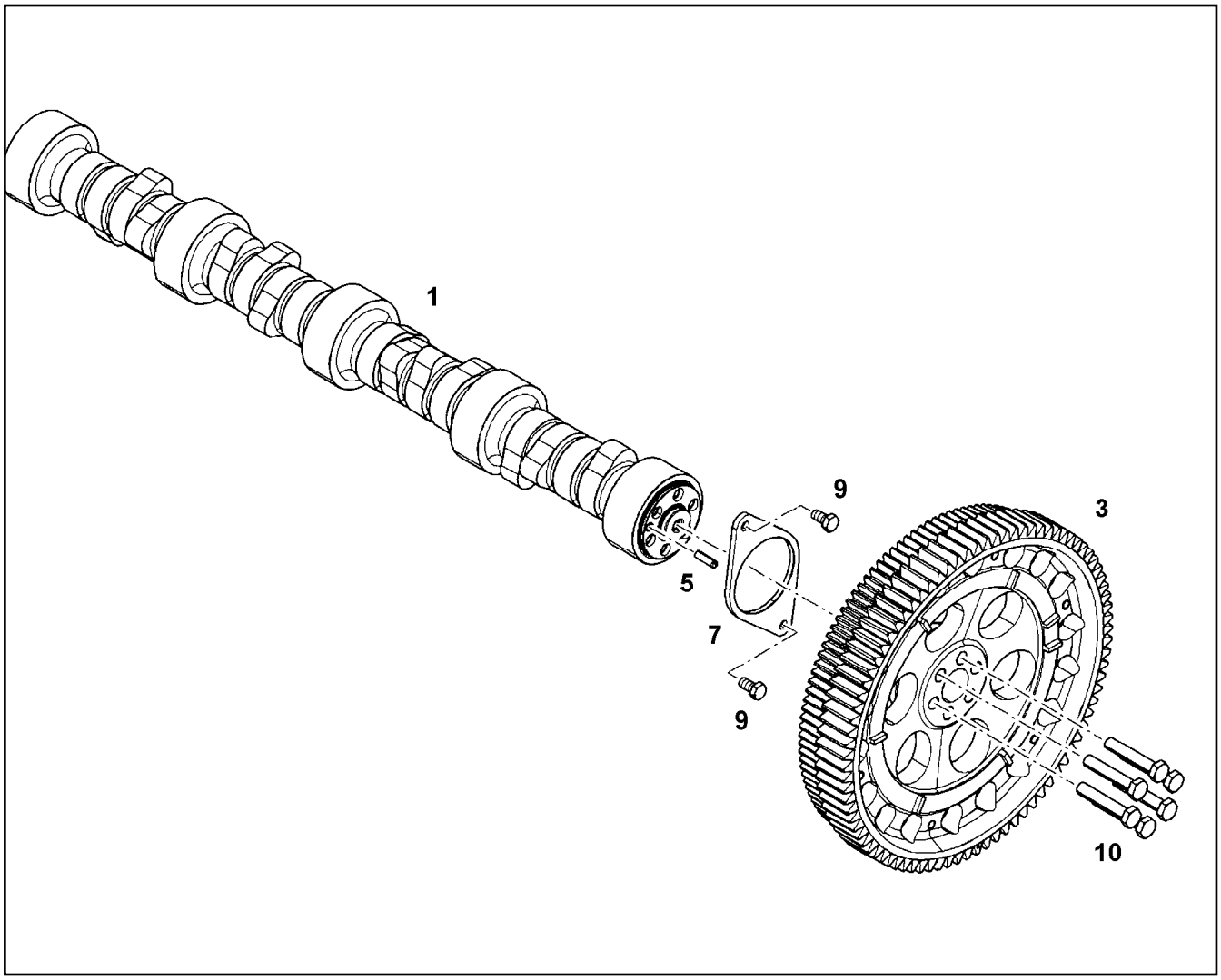

Pos.	Item	Quantity	Description	Bezeichnung
1	10116354	1	CAMSHAFT V-MOTORXD9508	NOCKENWELLE
1	10154280	1	CAMSHAFT V-MOTORXD9508 16MnCr5	NOCKENWELLE
3	10124591	1	GEARWHEEL PRE-ASS.	ZAHNRAD VORM.
5	4980736	1	PARALLEL PIN ISO 8734 6m6X22 St	ZYLINDERSTIFT
7	9078058	1	BEARING FLANGE S235JR	LAGERFLANSCH
9	11656992	2	HEX SCREW EN 1665 M8X16 8.8 480H SPF	SECHSKANTSCHRAUBE
10	10331856	6	HEX SCREW ISO 4017 M10X55 10.9 SPF	SECHSKANTSCHRAUBE

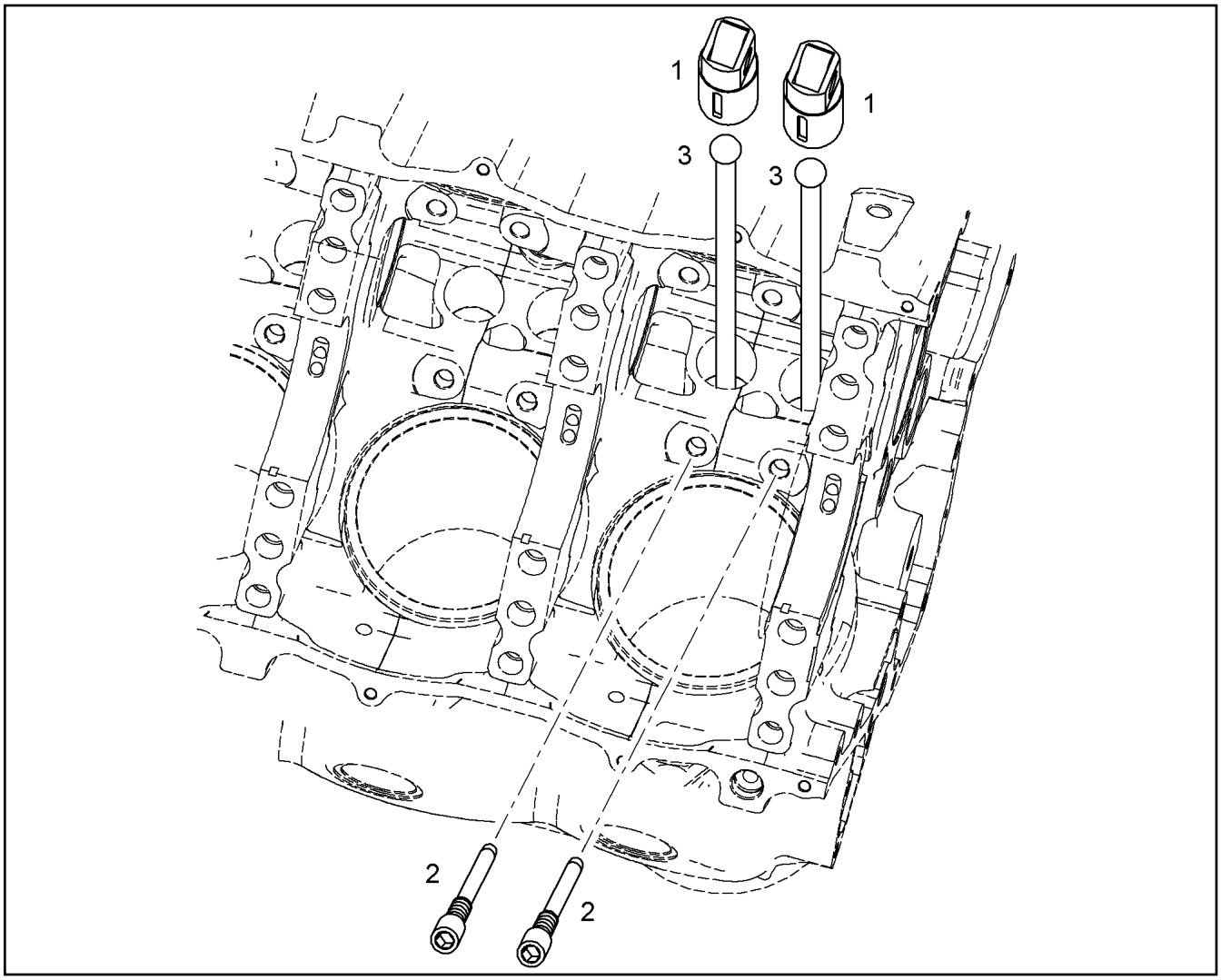

Pos.	Item	Quantity	Description	Bezeichnung
1	9078257	2	ROLLER TAPPET 39X76MM	ROLLENSTOESSEL
2	10125291	2	LOCKING SCREW M8X1X44 10.9	SICHERUNGSSCHRAUBE
3	9078259	2	TAPPET PUSH ROD	STOESSELSTANGE

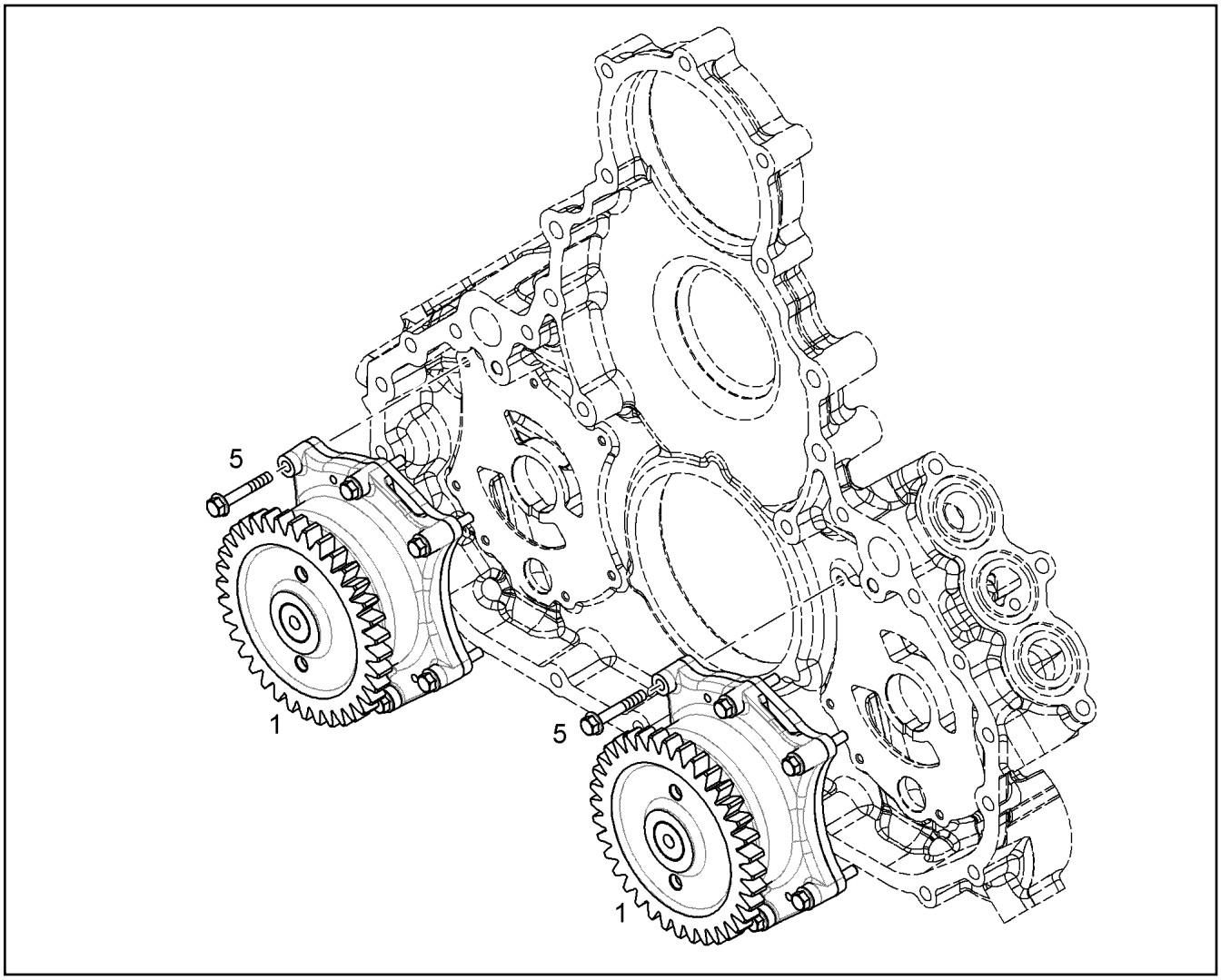

Pos.	Item	Quantity	Description	Bezeichnung
1	10116166	2	LUBE OIL PUMP PRE-ASSY. B=24	SCHMIEROELPUMPE VORM.
5	404339501	14	SOCKET HEAD SCREW ISO 4762 M6X40 10.	ZYLINDERSCHRAUBE

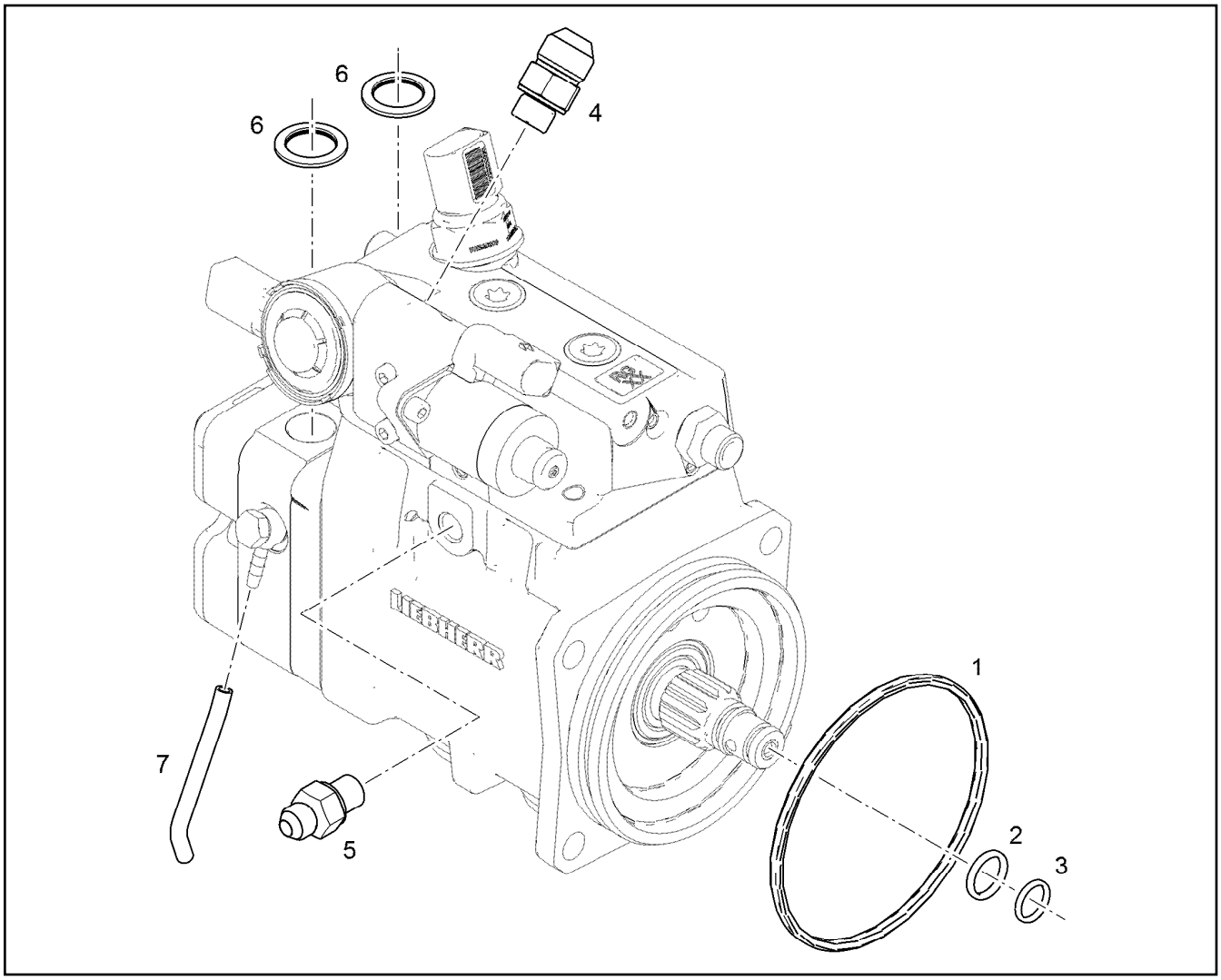

Pos.	Item	Quantity	Description	Bezeichnung
1	10146660	1	HIGH PRESSURE PUMP V-MOTORXD9508 A ⇨ ❑ 366	HOCHDRUCKPUMPE
2	10650720	4	SOCKET HEAD SCREW ISO 4762 M10X25 10	ZYLINDERSCHRAUBE

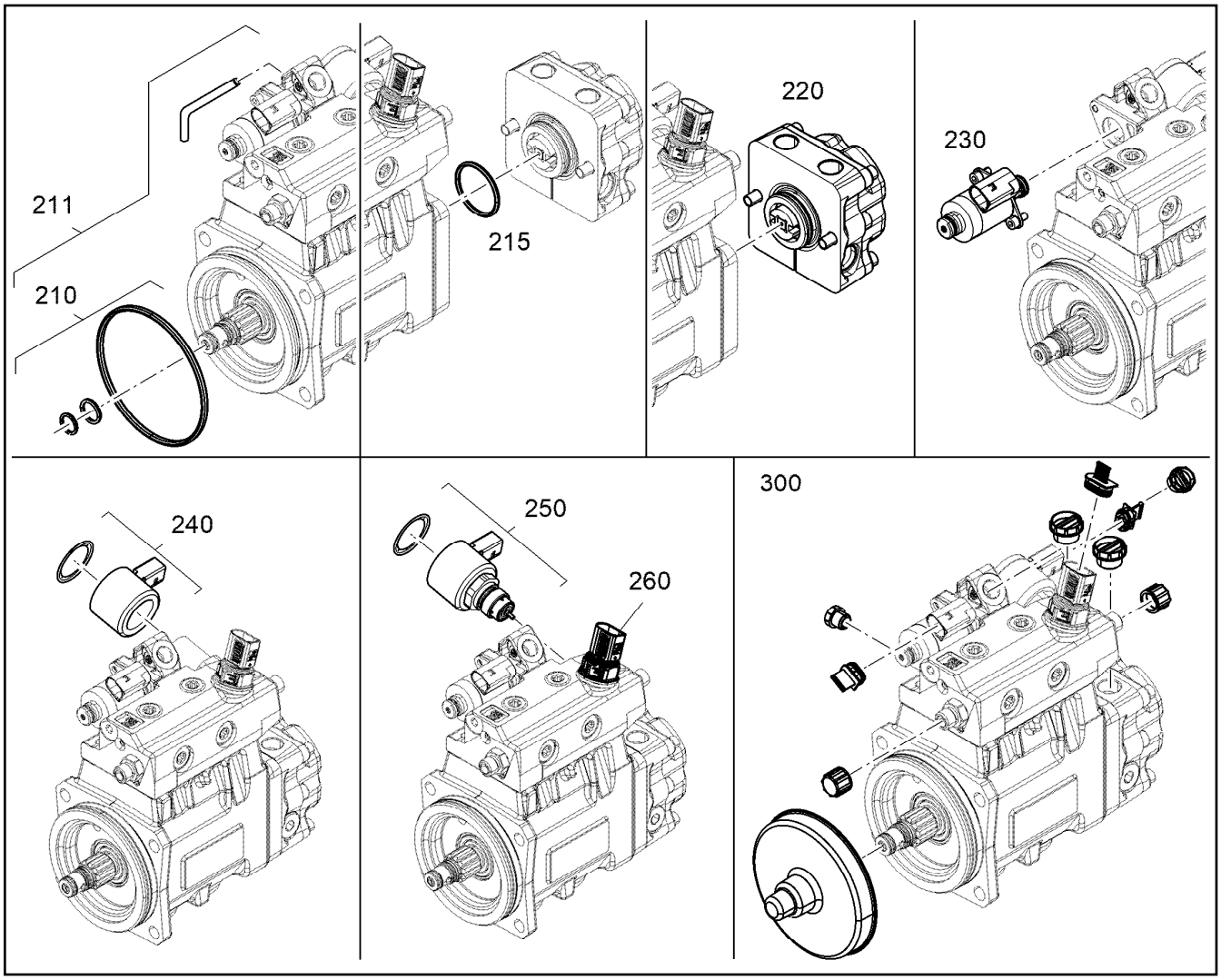

Pos.	Item	Quantity	Description	Bezeichnung
210	12417001	1	SEAL KIT HIGH PRESSURE PUMP	DS HOCHDRUCKPUMPE
211	12937883	1	SEAL KIT HIGH PRESSURE PUMP	DS HOCHDRUCKPUMPE
215	12424993	1	SEAL KIT PREFEEDING PUMP	DS VORFOERDERPUMPE
220	12923599	1	RK PRE-FEED PUMP	RS VORFOERDERPUMPE
230	12489814	1	RK VOLUME CONTROL VALVE	RS SAUGDROSSELVENTIL
240	12966286	1	REPAIR KIT VALVE	RS VENTIL
250	12917604	1	REPAIR KIT VALVE	RS VENTIL
260	12881001	1	RK HIGH PRESSURE SENSOR	RS HOCHDRUCKSENSOR
300	12489819	1	COVERING CAPS - KIT ⇨ ❑ 367	ABDECKKAPPEN-KIT

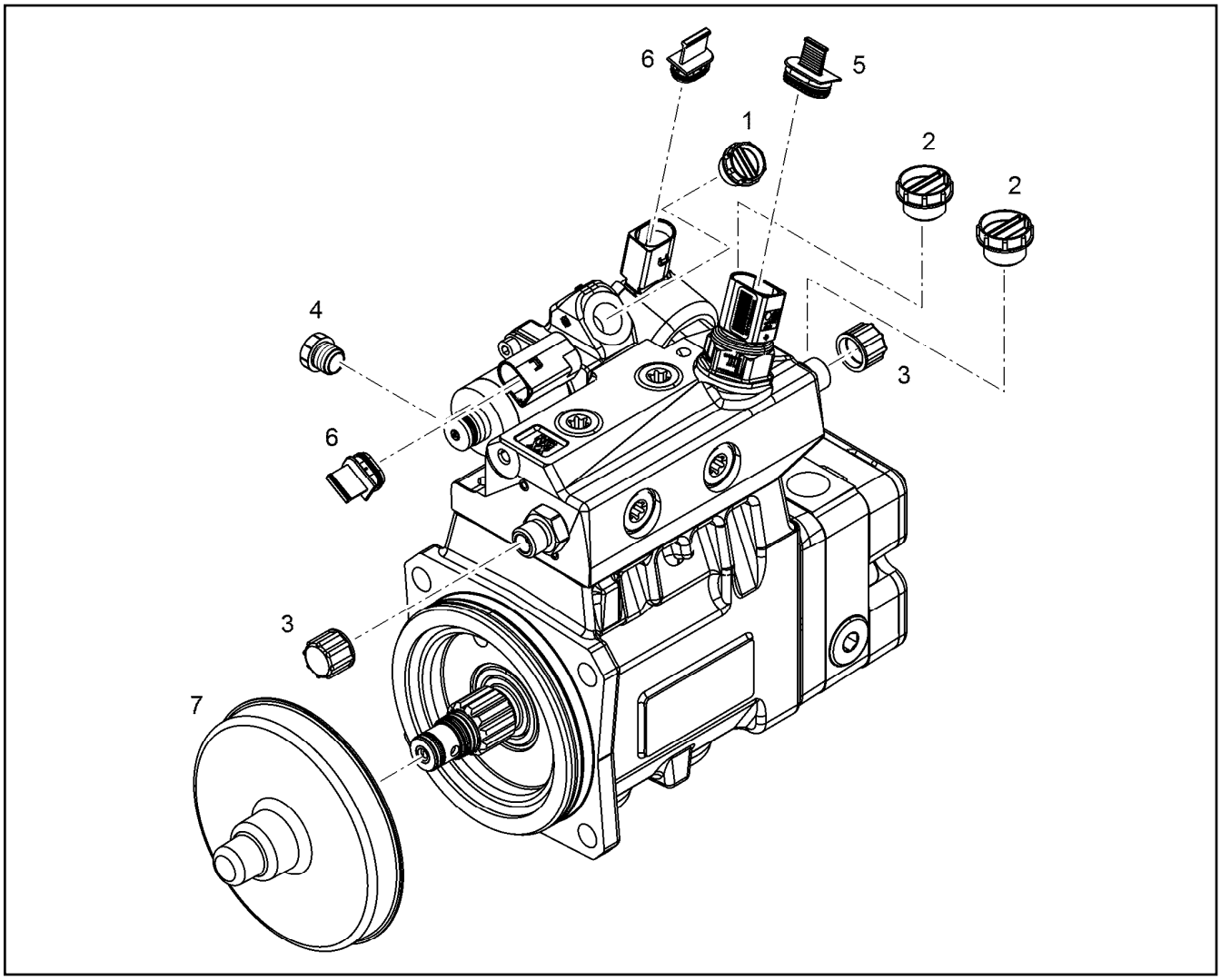

Pos.	Item	Quantity	Description	Bezeichnung
1	7011745	1	SCREW STOPPER GPN 700 M14X1,5 PE-HD	SCHRAUBSTOPFEN
2	10129392	2	COVER LID 700 M18X1,5 PA 6	ABDECKKAPPE
3	10021410	2	SCREW CAP GPN 800 M14X1,5	SCHRAUBKAPPE
4	7003652	1	SCREW STOPPER GPN 700 M12X1,5 PE-HD	SCHRAUBSTOPFEN
5	11698481	1	BLANKING PLUG GPN 360 PE-LLD	VERSCHLUSSSTOPFEN
6	11835061	2	BLANKING PLUG GPN 360 PE-LLD	VERSCHLUSSSTOPFEN
7	10129394	1	COVER LID PP	ABDECKKAPPE

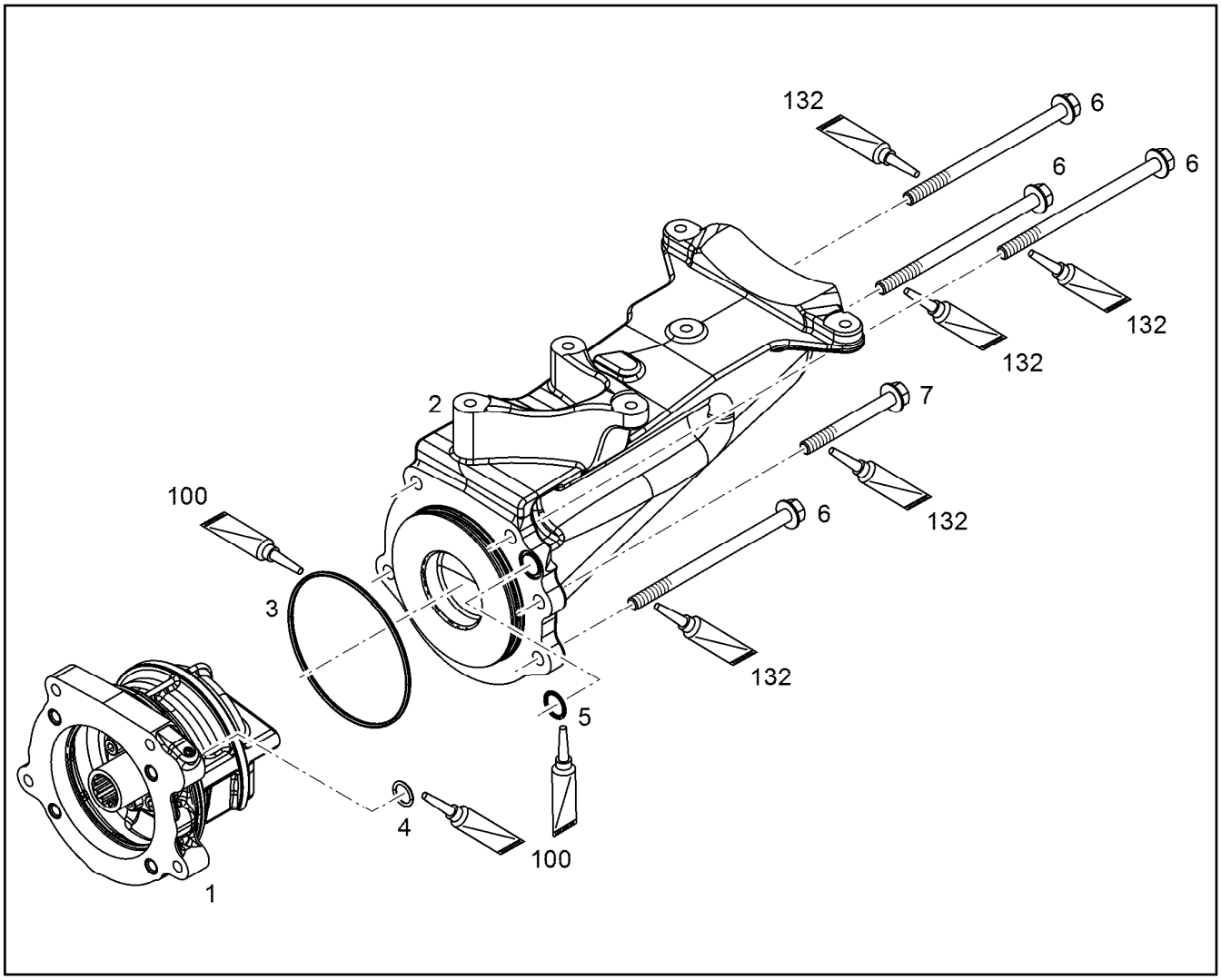

Pos.	Item	Quantity	Description	Bezeichnung
1	11368166	1	DRIVE FOR HPP PRE-ASS.	ANTRIEB FUER HDP VORM.
2	10153480	1	RETAINER CPL.	HALTER KPL.
3	7380604	1	O-RING ISO 3601-1 117,07X3,53 FKM 70 A,G	O-RING
4	7380619	1	O-RING AEHNL.ISO 3601-1 15X2,5 FKM 80 A	O-RING
5	10003192	1	O-RING AEHNL.ISO 3601-1 18X2 FKM 80	O-RING
6	12207564	4	HEX SCREW EN 1665 M10X160 10.9 FLZN	SECHSKANTSCHRAUBE
7	12692825	1	HEX SCREW EN 1665 M10X90 10.9 FLZN SP	SECHSKANTSCHRAUBE
100	10285708	1	GREASE NBU 30 1KG DOSE	FETT
132	10002552	1	COPPER PASTE 850g	KUPFERPASTE

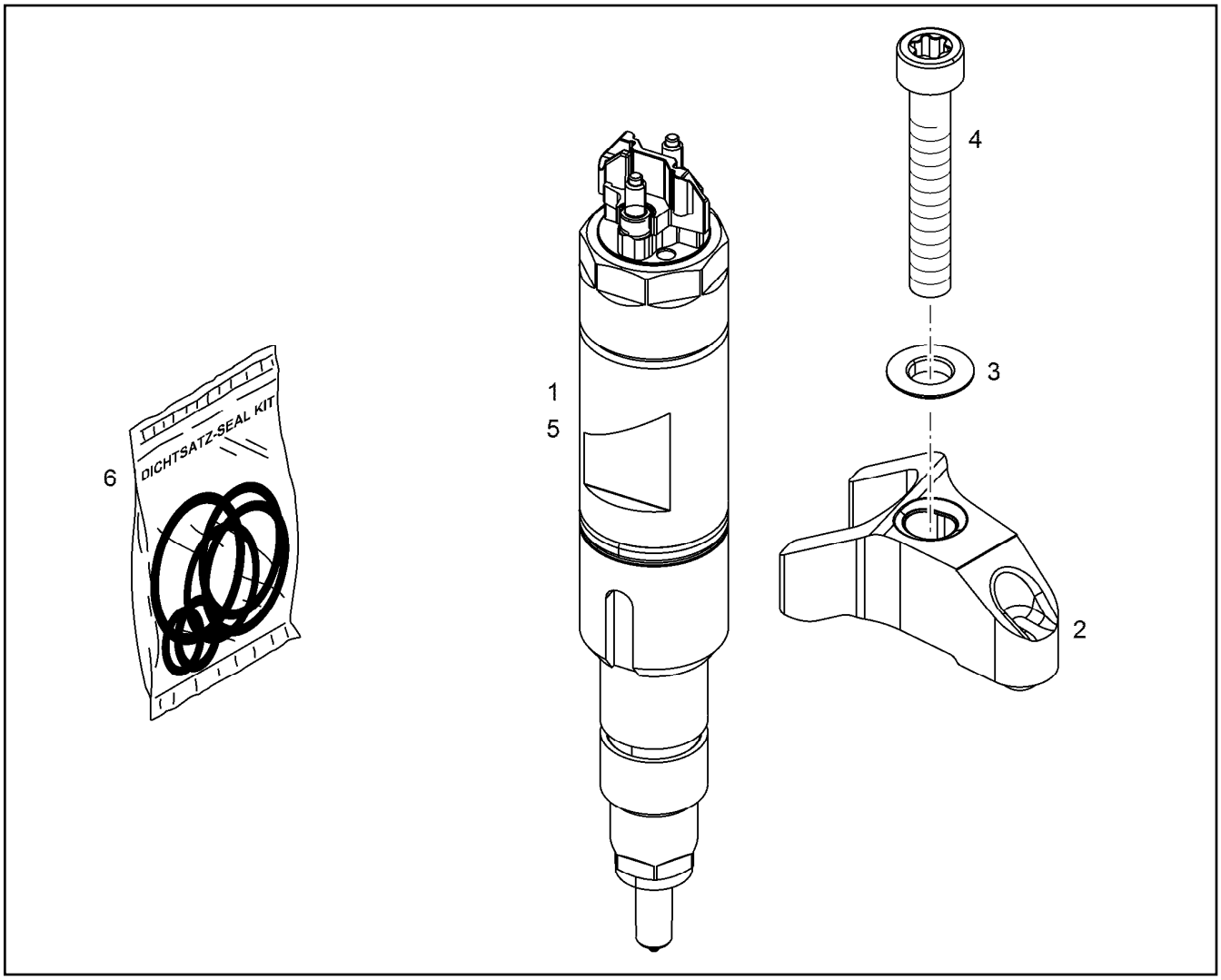

Pos.	Item	Quantity	Description	Bezeichnung
2	10129999	1	JAW SINT-D32	PRATZE
3	11622278	1	SPHERICAL WASHER DIN 6319 C 8,4X17X3	KUGELSCHEIBE
4	12219491	1	SOCKET HEAD SCREW ISO 14580 M8X80 1	ZYLINDERSCHRAUBE
5	10150877	1	RK INJECTOR LI2.7-20-SF-1000 SPF ⇨ ❑ 370	RS INJEKTOR
6	10152902	1	SEAL KIT INJECTOR	DS INJEKTOR

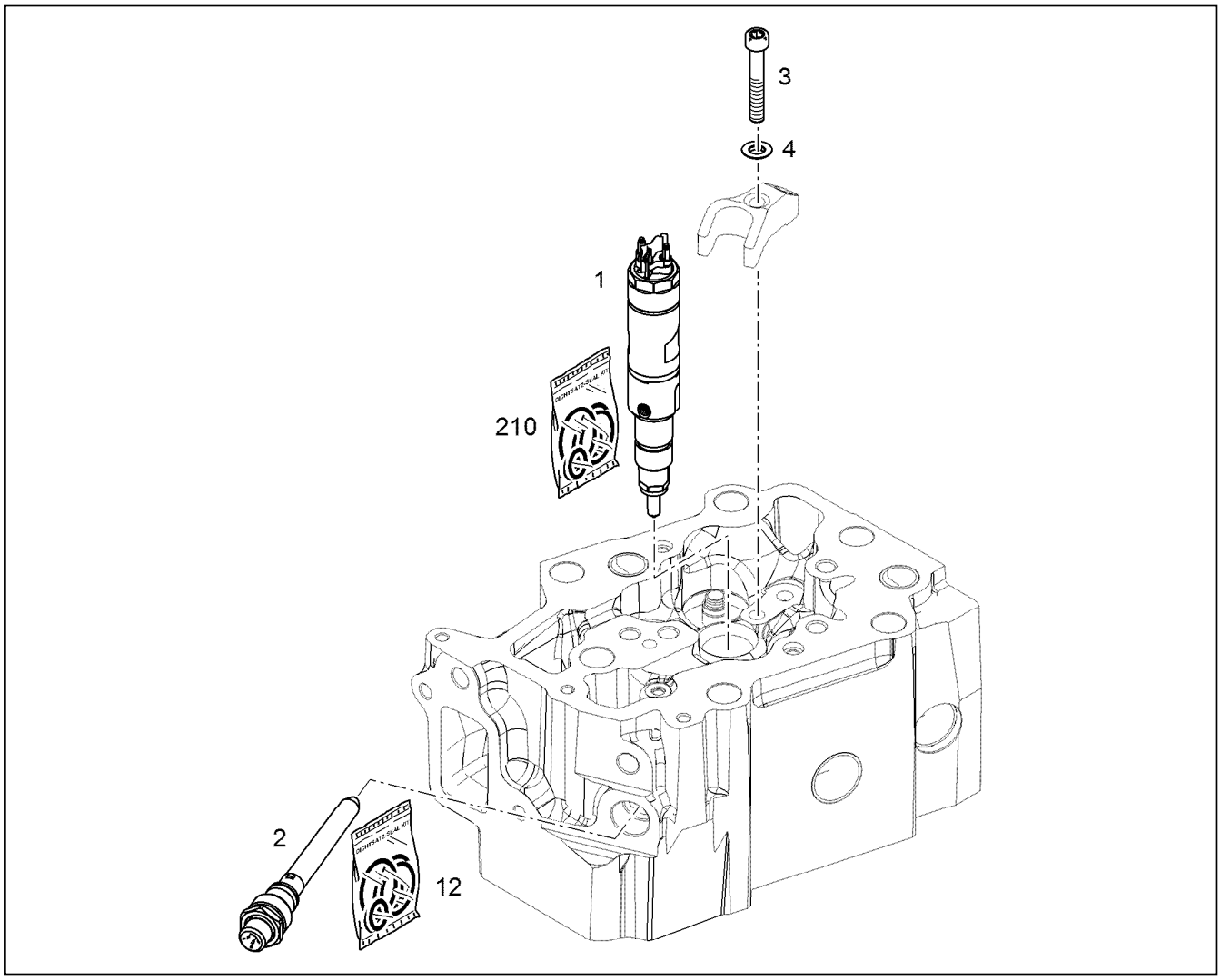

Pos.	Item	Quantity	Description	Bezeichnung
2	10139422	1	HIGH PRESSURE CONNECTOR LCRC-V 42 ⇨ ❑ 371	DRUCKROHRSTUTZEN
3	12219491	1	SOCKET HEAD SCREW ISO 14580 M8X80 1	ZYLINDERSCHRAUBE
4	11622278	1	SPHERICAL WASHER DIN 6319 C 8,4X17X3	KUGELSCHEIBE

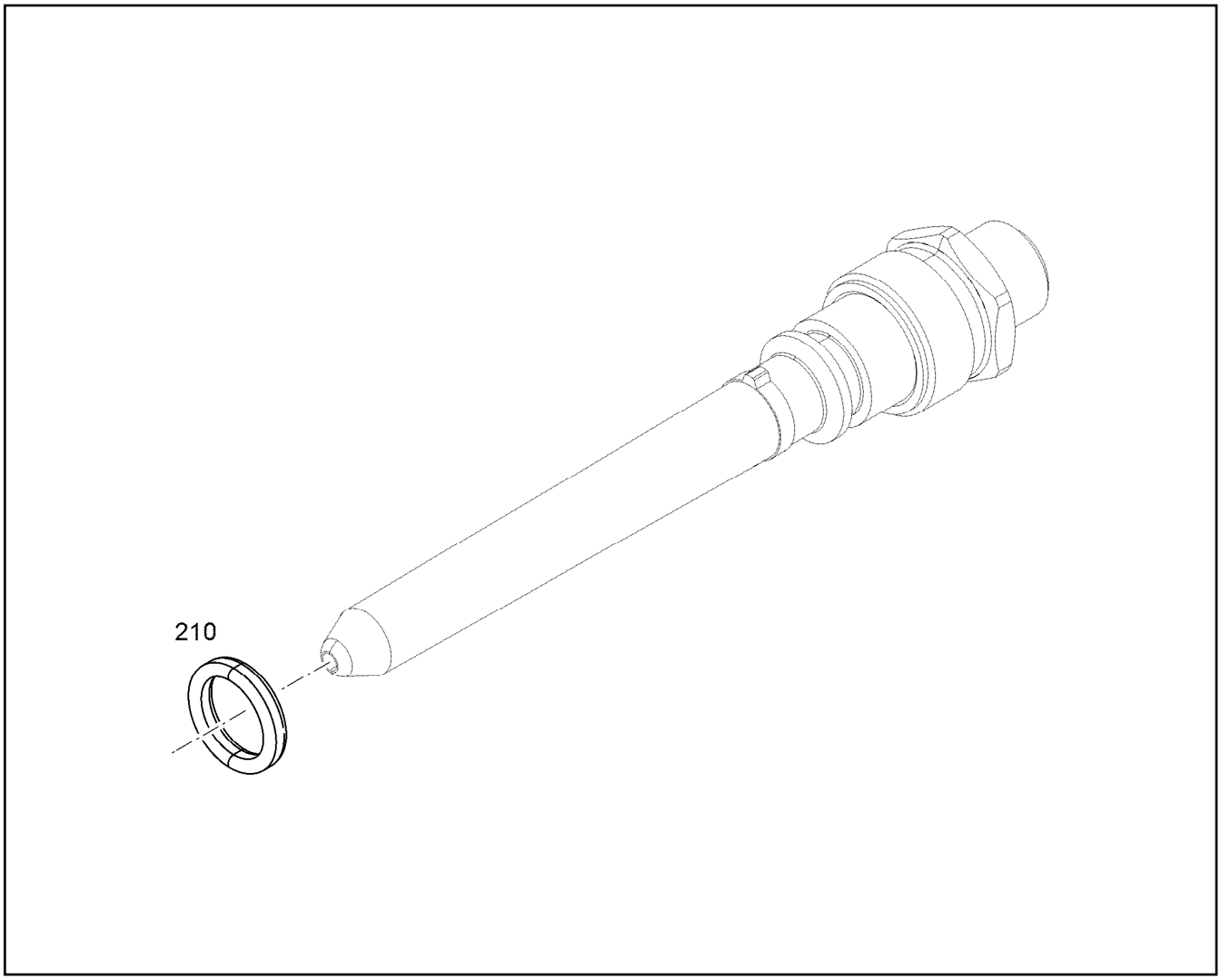

Pos.	Item	Quantity	Description	Bezeichnung
210	10145491	1	SEAL KIT HIGH PRESS.CONNECTOR	DS DRUCKROHRSTUTZEN

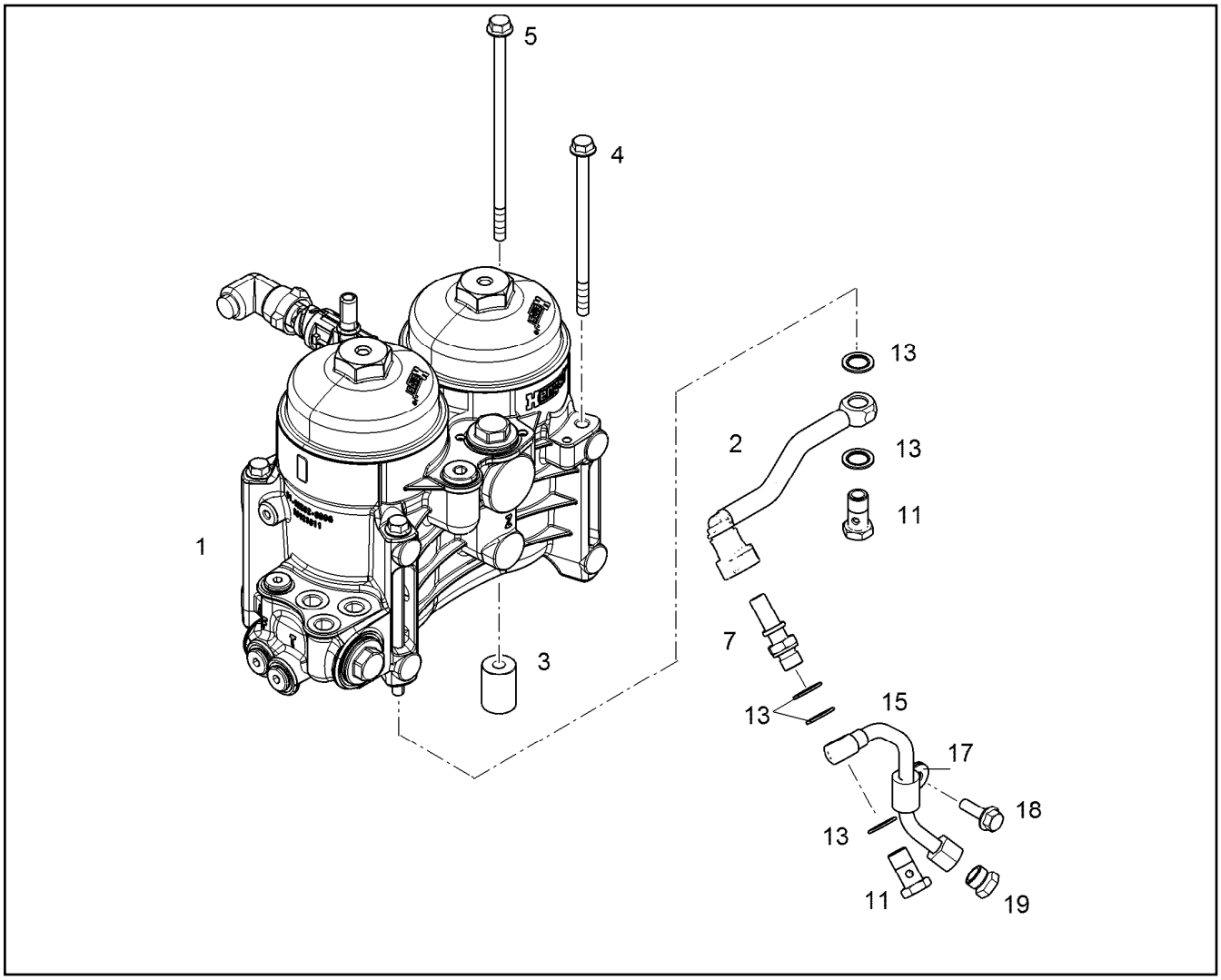

Pos.	Item	Quantity	Description	Bezeichnung
1	10127419	1	FUEL FILTER MODULE ⇨ ❑ 373	KRAFTSTOFFFILTERMODUL
2	10119000	1	FUEL LINE	KRAFTSTOFFLEITUNG
3	10115863	1	DISTANCE SLEEVE 24X34X9 11SMnPb30+C	DISTANZHUELSE
4	11826195	3	HEX SCREW EN 1665 M8X140 8.8 480H	SECHSKANTSCHRAUBE
5	12210056	1	HEX SCREW EN 1665 M8X175 10.9 480H	SECHSKANTSCHRAUBE
7	10037655	1	SCREW-ON CONNECTION DN 12 M14X1,5	EINSCHRAUBSTUTZEN
11	12210013	2	HOLLOW SCREW DIN 7643 10-3-M14X1,5 4	HOHLSCHRAUBE
13	10011866	5	SEALING RING 14,7X22,00X1,5 FKM 80	DICHTRING
15	10117635	1	PIPELINE 10X1	ROHRLEITUNG
17	7381628	1	CLAMP DIN 3016-1 10X20XD1 W1-2-MVQ	SCHELLE
18	10009007	1	HEX SCREW DIN 6921 M8X25 8.8 A2C	SECHSKANTSCHRAUBE
19	10300881	1	FITTING ROV 10L M 16X1,5 CR6-FREI	VERSCHRAUBUNG

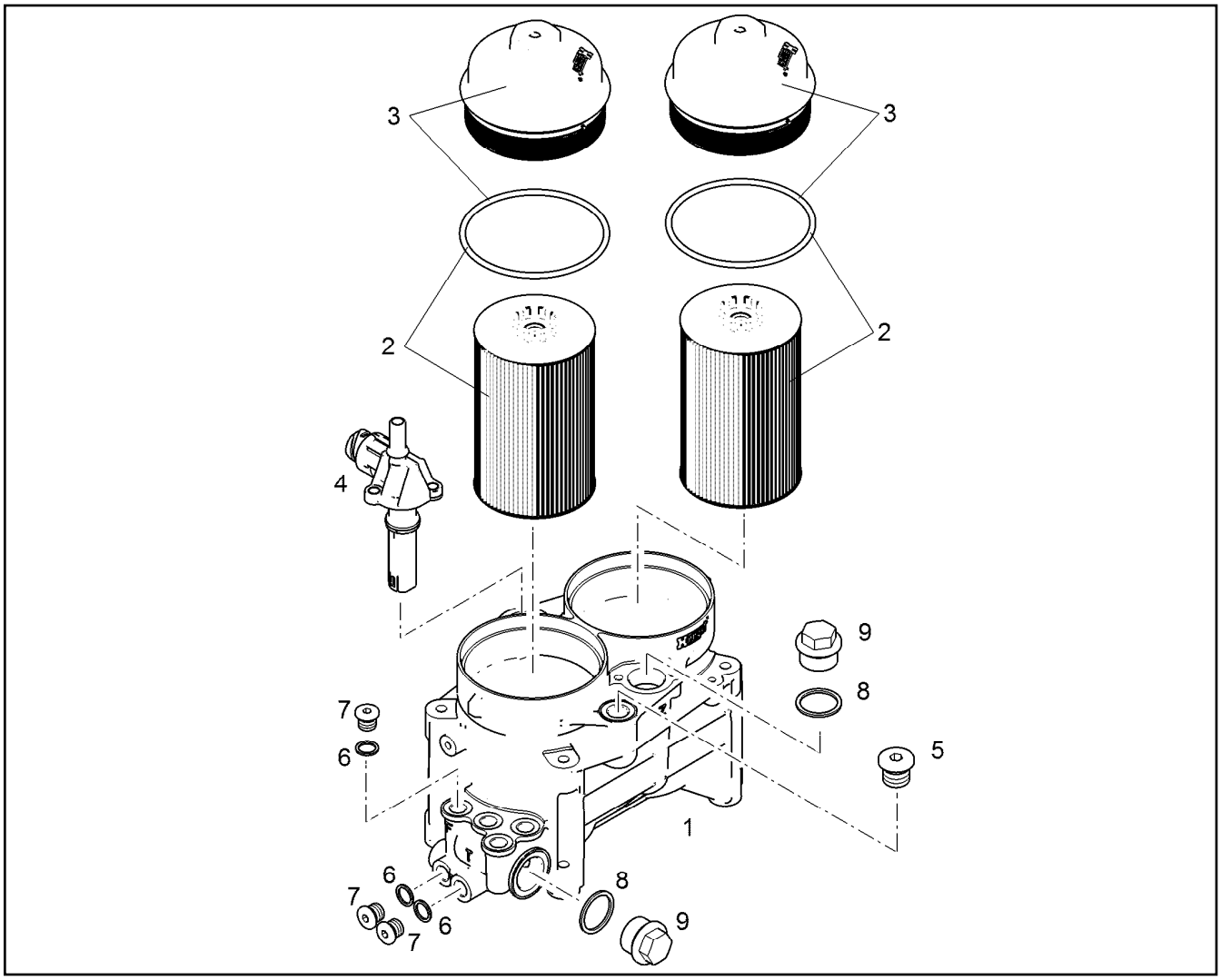

Pos.	Item	Quantity	Description	Bezeichnung
2	10289138	2	FUEL FILTER INSERT PRE-ASS. KRAFTST	KRAFTSTOFFFILTEREINSATZ
3	10039124	2	COVER	DECKEL
4	10488927	1	FUEL HEATER 24V 0,6KW PA66, GF35	KRAFTSTOFFHEIZER
5	7380688	1	SCREW PLUG VSTI M18X1,5 CR6-FREI	VERSCHLUSSSCHRAUBE
6	4900262	3	SEALING RING DIN 7603 A14X20 CU	DICHTRING
7	11651084	3	SCREW PLUG DIN 908 M14X1,5 St FLZN SP	VERSCHLUSSSCHRAUBE
8	710106508	2	SEALING RING DIN 7603 A30X36X2 CU	DICHTRING
9	4078004	2	SCREW PLUG DIN 7604 C M30X1,5 ST	VERSCHLUSSSCHRAUBE

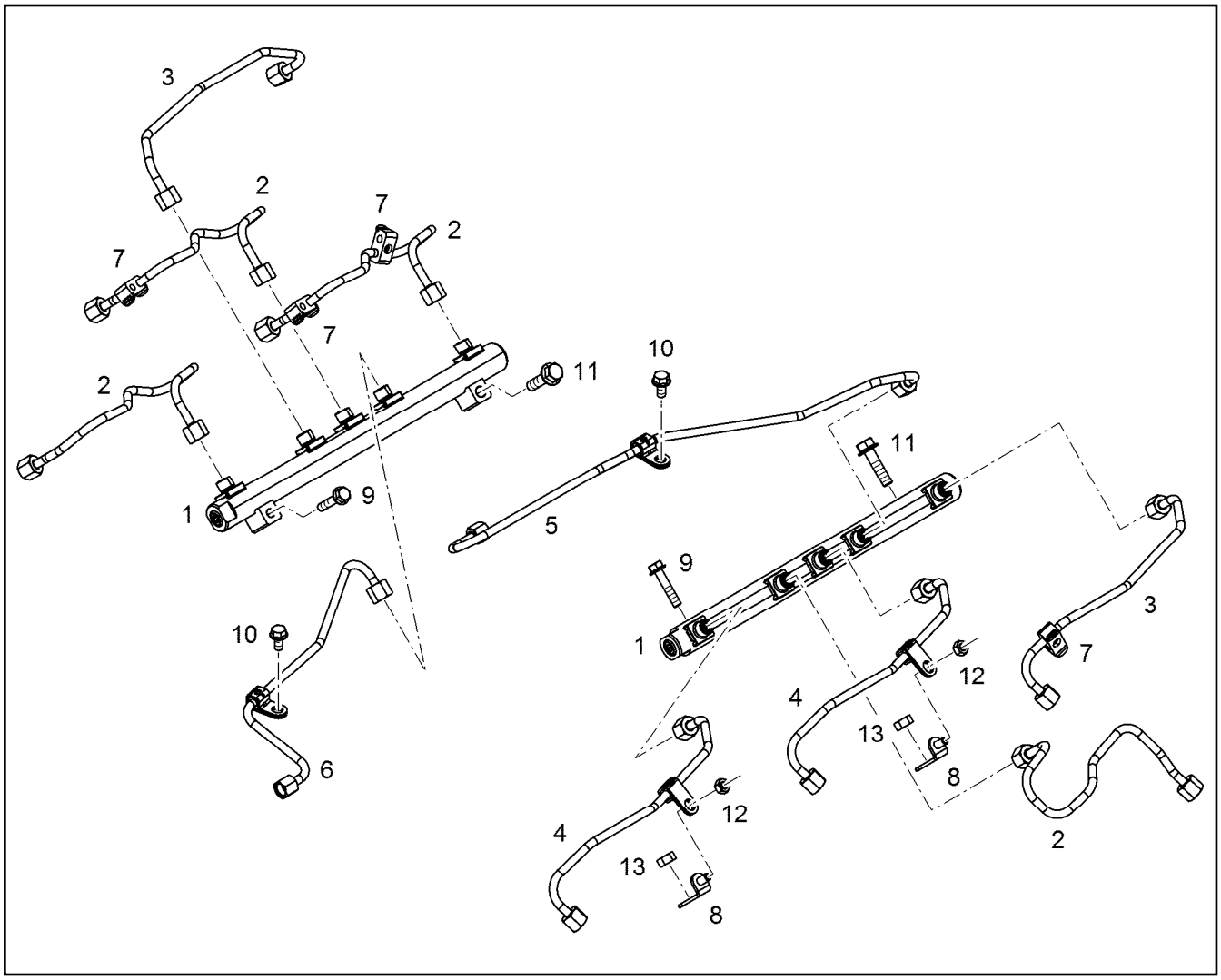

Pos.	Item	Quantity	Description	Bezeichnung
1	11444647	2	HIGH PRESSURE RAIL	DRUCKROHR RAIL
2	12933403	4	INJECTION LINE V-MOTORXD9508	EINSPRITZLEITUNG
3	12933404	2	INJECTION LINE V-MOTORXD9508	EINSPRITZLEITUNG
4	12933401	2	INJECTION LINE V-MOTORXD9508/D9	EINSPRITZLEITUNG
5	12933402	1	INJECTION LINE V-MOTORXD9508	EINSPRITZLEITUNG
6	12933405	1	INJECTION LINE V-MOTORXD9508	EINSPRITZLEITUNG
7	10140086	4	CLAMP 8	SCHELLE
8	11394101	2	HOLDER	HALTER
9	11658660	2	HEX SCREW EN 1665 M8X40 8.8 480H SPF	SECHSKANTSCHRAUBE
10	11656992	2	HEX SCREW EN 1665 M8X16 8.8 480H SPF	SECHSKANTSCHRAUBE
11	11626068	2	HEX SCREW EN 1665 M10X40 8.8 FLZN SPF	SECHSKANTSCHRAUBE
12	11820285	2	HEX NUT EN 1661 M8 8 480H SPF	SECHSKANTMUTTER
13	12215460	2	HEX NUT EN 1661 M10 10 FLZN	SECHSKANTMUTTER

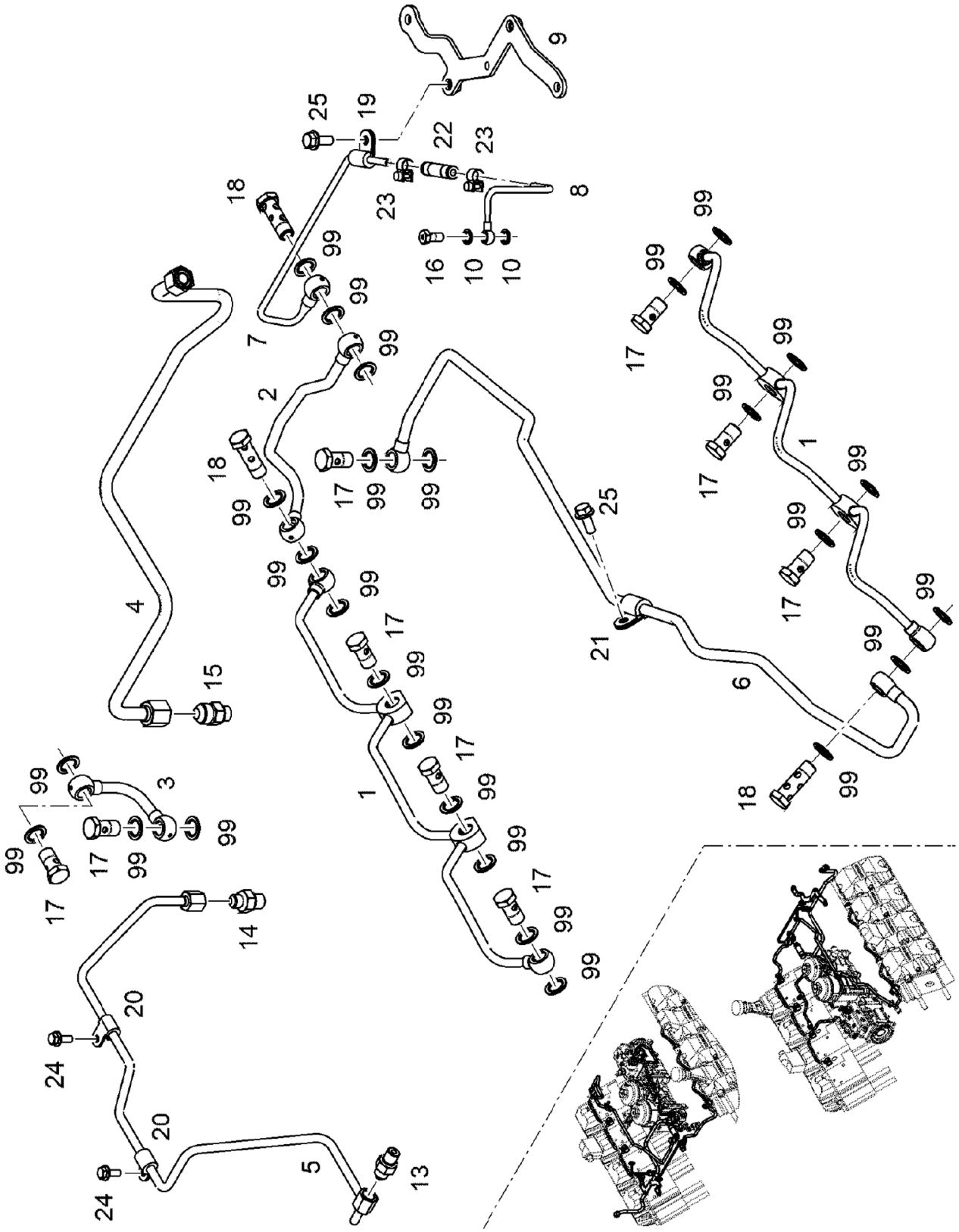

7.2.2022 129389 LIEBHERR	**etk_en_de_098277 LR 11000** **LEAK OIL LINE ADD-ON** **LECKOELLEITUNG ANBAU**	❑ 375 (1/2) **10143726**

Pos.	Item	Quantity	Description	Bezeichnung
1	10129428	2	OVERFLOW-OIL LINE	LECKOELLEITUNG
2	10142544	1	OVERFLOW-OIL LINE 10	LECKOELLEITUNG
3	10151811	1	OVERFLOW-OIL LINE 10X2	LECKOELLEITUNG
4	10150166	1	OVERFLOW-OIL LINE 12X2	LECKOELLEITUNG
5	10143731	1	OVERFLOW-OIL LINE 8X2	LECKOELLEITUNG
6	10142549	1	OVERFLOW-OIL LINE 10	LECKOELLEITUNG
7	10143799	1	OVERFLOW-OIL LINE 6X2	LECKOELLEITUNG
8	10143810	1	OVERFLOW-OIL LINE 6X2	LECKOELLEITUNG
9	10143838	1	HOLDER S235JR	HALTER
10	10011871	2	SEALING RING 8,7X14X1 St/FPM1-80	DICHTRING
13	10813935	1	FITTING GE 8 M12X1,5/1/2 CR6-FREI	VERSCHRAUBUNG
14	10430185	1	FITTING GE 8 M14X1,5/1/2 CR6-FREI	VERSCHRAUBUNG
15	10813939	1	FITTING GE 12 M14X1,5/3/ CR6-FREI	VERSCHRAUBUNG
16	10146787	1	HOLLOW SCREW 8-4-M8X1 St Rm>500N/m	HOHLSCHRAUBE
17	12210013	9	HOLLOW SCREW DIN 7643 10-3-M14X1,5 4	HOHLSCHRAUBE
18	12210032	3	DOUBLE BANJO BOLT 6-M14X1,5 11SMnPb3	DOPPELHOHLSCHRAUBE
19	7382088	1	CLAMP DIN 3016-1 6X20XD1 W1-2-MVQ	SCHELLE
20	7381771	2	CLAMP DIN 3016-1 8X15XD1 W1-2-MVQ	SCHELLE
21	7381628	1	CLAMP DIN 3016-1 10X20XD1 W1-2-MVQ	SCHELLE
22	10126119	1	RUBBER CONNECTION 06-12X45 Silicone	GUMMIMUFFE
23	11005281	2	HOSE CLAMP DIN 3017-2 12/11,5-12,5/9 W1-	SCHLAUCHSCHELLE
24	11840297	2	HEX SCREW EN 1665 M6X16 8.8 480H SPF	SECHSKANTSCHRAUBE
25	11657219	2	HEX SCREW EN 1665 M8X20 8.8 480H SPF	SECHSKANTSCHRAUBE
99	13572069	1	REBUILDING KIT	UMBAUKIT
(1)	4900262	27	SEALING RING DIN 7603 A14X20 CU	DICHTRING

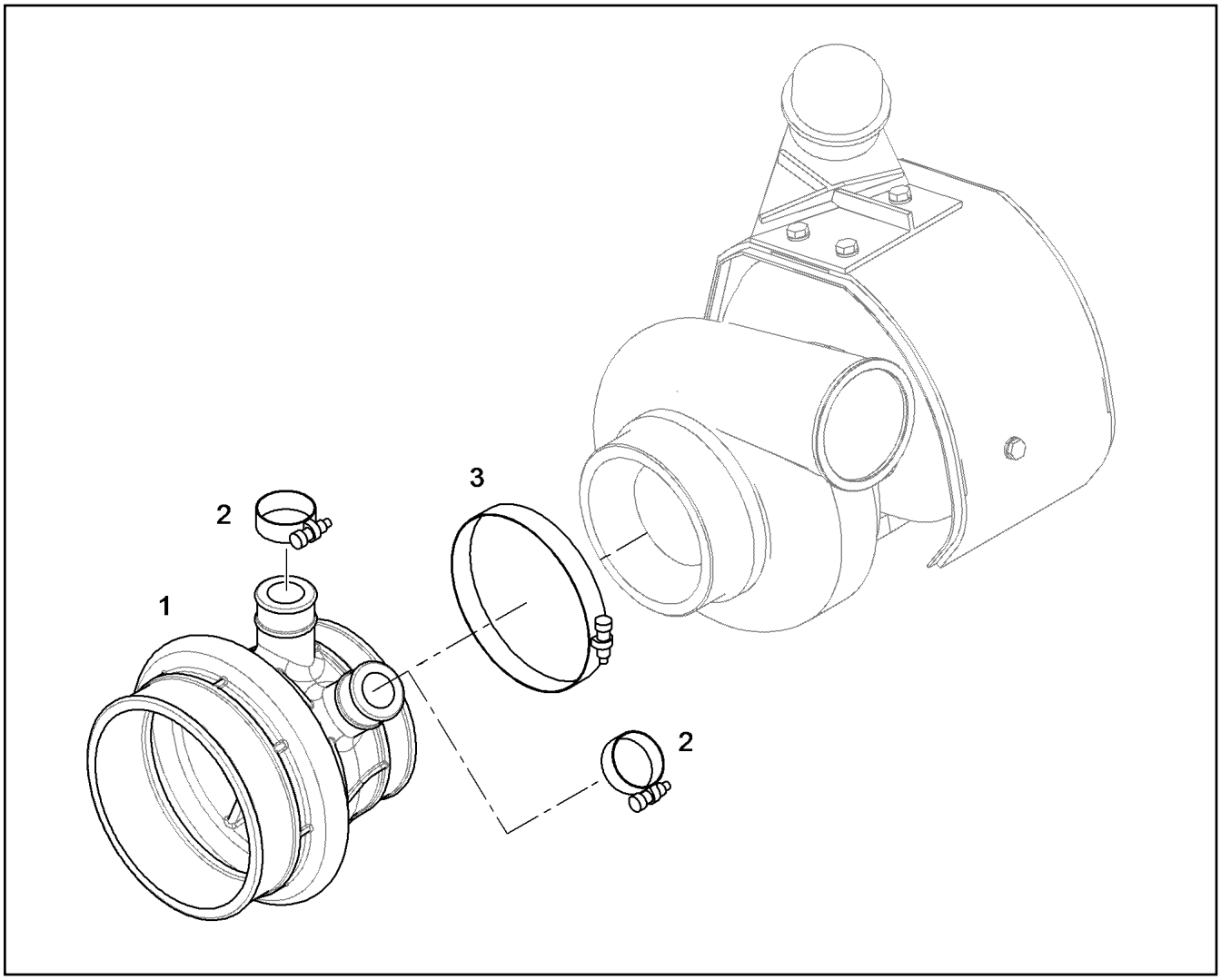

Pos.	Item	Quantity	Description	Bezeichnung
1	9078650	1	INTAKE STACK V-MOTORXD9500	ANSAUGSTUTZEN
2	774208508	2	HOSE CLAMP 32/25-40/12 W3	SCHLAUCHSCHELLE
3	4981178	1	HOSE CLAMP DIN 3017-2 115/113,5-116,5/ W	SCHLAUCHSCHELLE

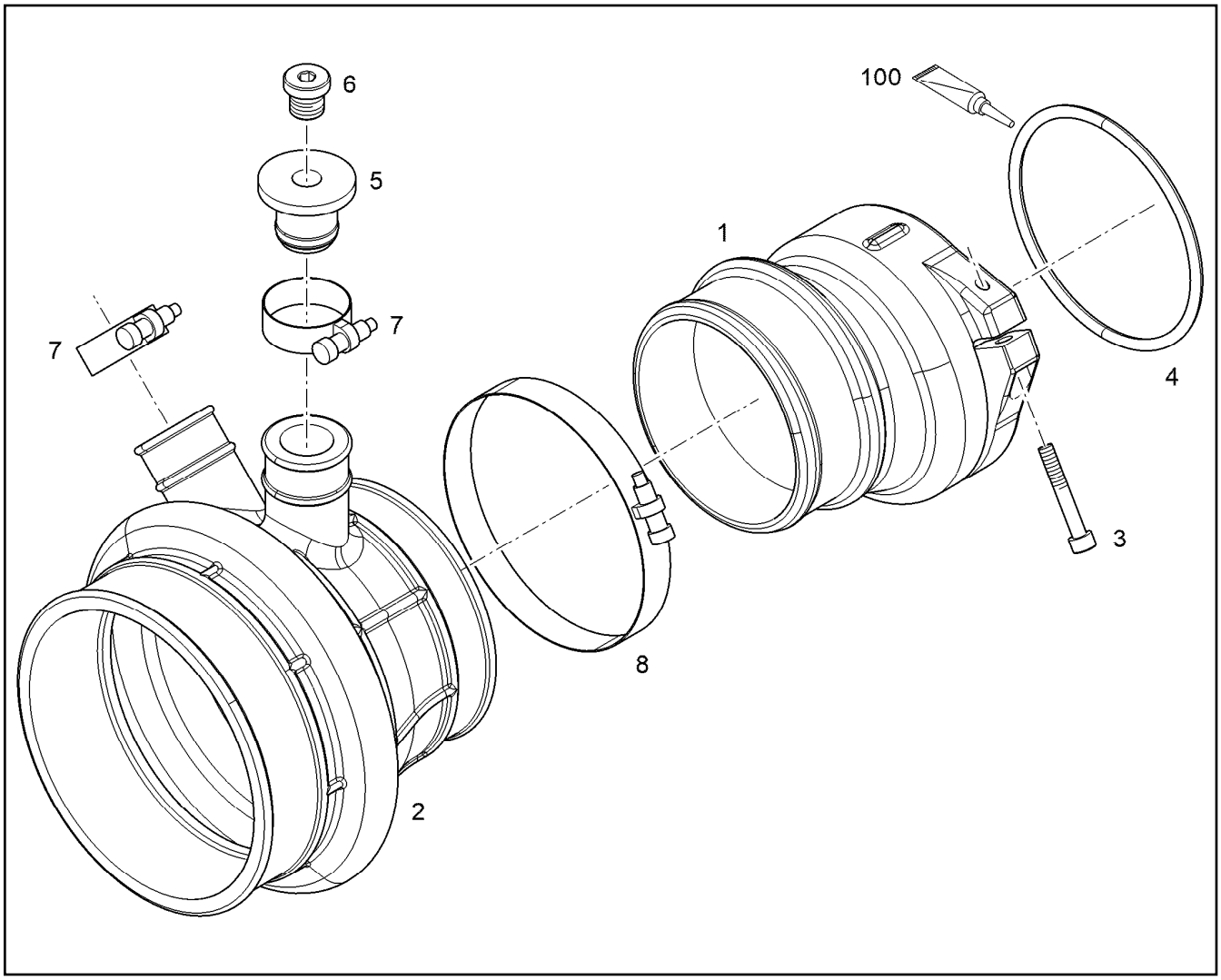

Pos.	Item	Quantity	Description	Bezeichnung
1	10137588	1	INTAKE STACK V-MOTORXD9508 SC	ANSAUGSTUTZEN
2	9078650	1	INTAKE STACK V-MOTORXD9500	ANSAUGSTUTZEN
3	10875591	1	SOCKET HEAD SCREW ISO 4762 M6X40 8.8	ZYLINDERSCHRAUBE
4	11008055	1	O-RING AEHNL.ISO 3601-1 100X5 FKM 70	O-RING
5	10145118	1	STOP PLUG	STOPFEN
6	7380566	1	SCREW PLUG VSTI M14X1,5	VERSCHLUSSSCHRAUBE
7	774208508	2	HOSE CLAMP 32/25-40/12 W3	SCHLAUCHSCHELLE
8	4981178	1	HOSE CLAMP DIN 3017-2 115/113,5-116,5/ W	SCHLAUCHSCHELLE
100	10285708	1	GREASE NBU 30 1KG DOSE	FETT

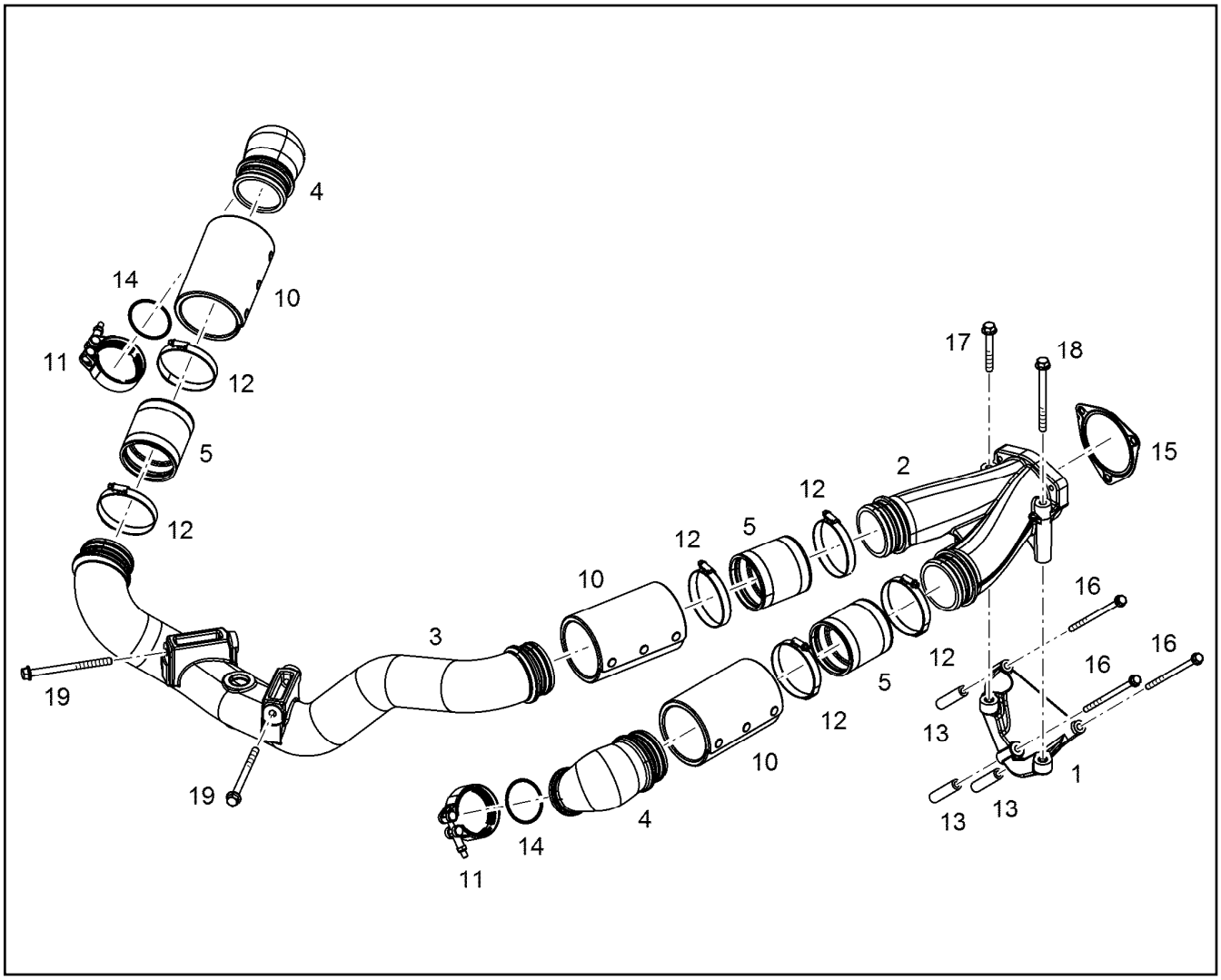

Pos.	Item	Quantity	Description	Bezeichnung
1	10138162	1	RETAINER CPL.	HALTER KPL.
2	10132799	1	CHARGE AIR PIPE	LADELUFTROHR
3	10143702	1	CHARGE AIR PIPE PRE-ASS.	LADELUFTROHR VORM.
4	10134998	2	CHARGE AIR ELBOW	LADELUFTKRUEMMER
5	10139107	3	RUBBER CONNECTION Silicone	GUMMIMUFFE
10	10135528	3	HEAT PROTECTION	HITZESCHUTZ
11	10124798	2	RETAINER CLIP 77/K1 St/Inox	SPANNSCHELLE
12	11212022	6	HOSE CLAMP 77-95/12 W3	SCHLAUCHSCHELLE
13	10136023	3	DISTANCE SLEEVE 9X16X70 S235JR	DISTANZHUELSE
13	9887737	3	DISTANCE SLEEVE 9X15X30 ETG 100	DISTANZHUELSE
14	7380970	2	O-RING AEHNL.ISO 3601-1 63,17X2,62 FKM	O-RING
16	12693597	3	HEX SCREW EN 1665 M8X150 10.9 480H	SECHSKANTSCHRAUBE
17	11656160	1	HEX SCREW EN 1665 M10X80 8.8 FLZN	SECHSKANTSCHRAUBE
18	12207559	1	HEX SCREW EN 1665 M10X120 8.8 FLZN	SECHSKANTSCHRAUBE
19	11823511	2	HEX SCREW EN 1665 M10X140 8.8 FLZN	SECHSKANTSCHRAUBE
20	10135730	2	DISTANCE SLEEVE 11X21X12 42CrMo4	DISTANZHUELSE

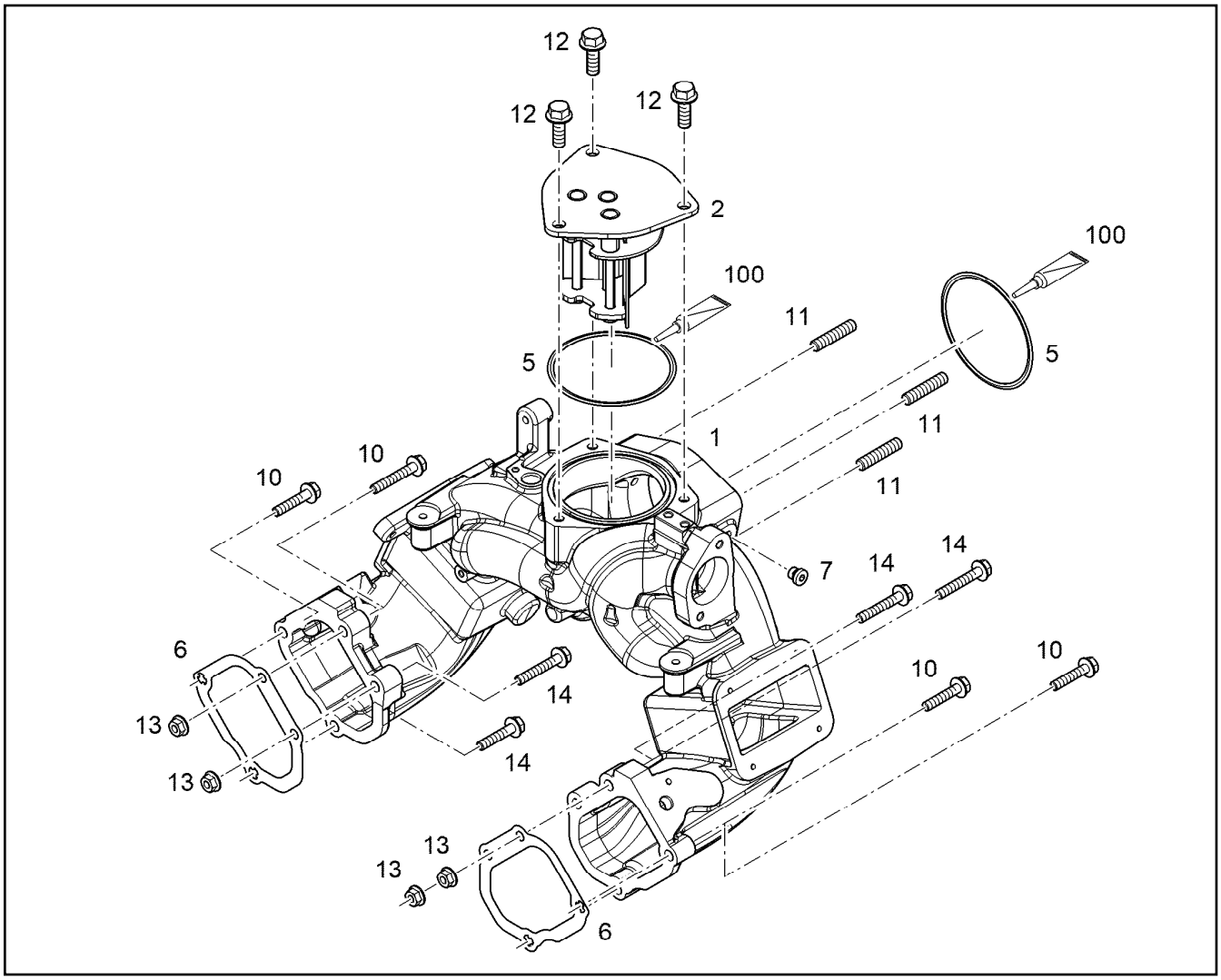

Pos.	Item	Quantity	Description	Bezeichnung
1	12421640	1	CONNECTING LINE V-MOTORXD9508 EN AC	VERBINDUNGSLEITUNG
2	10133649	1	SPACER PIECE	DISTANZSTUECK
5	7380773	2	O-RING ISO 3601-1 104,37X3,53 FKM 70	O-RING
6	10119342	2	SEAL MatriCS	DICHTUNG
7	7381638	1	SCREW PLUG VSTI M10X1	VERSCHLUSSSCHRAUBE
10	11658660	4	HEX SCREW EN 1665 M8X40 8.8 480H SPF	SECHSKANTSCHRAUBE
11	12210038	3	DOUBLE-ENDED STUD DIN 939 M10X35 8.8	STIFTSCHRAUBE
11	10179459	3	DOUBLE-ENDED STUD DIN 835 M10X30 8.8	STIFTSCHRAUBE
12	11656155	3	HEX SCREW EN 1665 M10X30 8.8 FLZN SPF	SECHSKANTSCHRAUBE
13	11820285	4	HEX NUT EN 1661 M8 8 480H SPF	SECHSKANTMUTTER
14	11691686	4	HEX SCREW EN 1665 M8X50 8.8 480H SPF	SECHSKANTSCHRAUBE
100	10285708	1	GREASE NBU 30 1KG DOSE	FETT

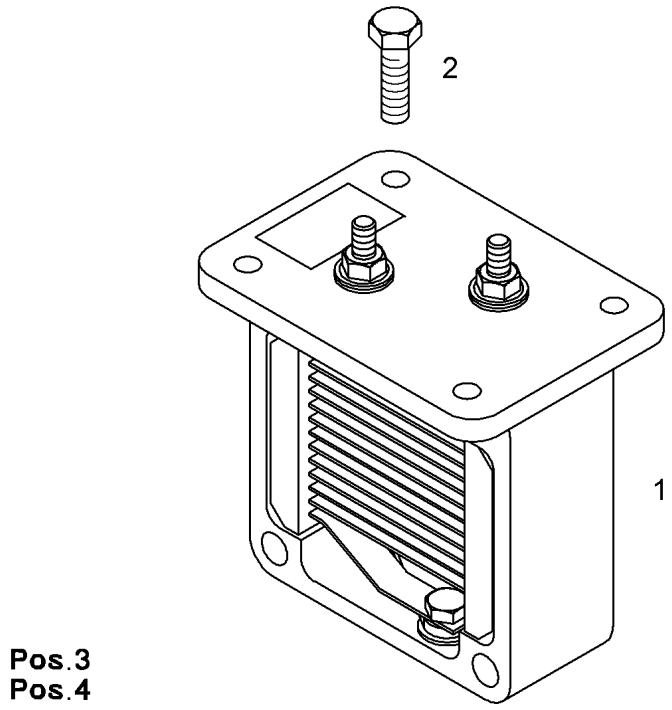

Pos.	Item	Quantity	Description	Bezeichnung
1	13701882	1	HEATING FLANGE COMPLETE 24V 1,9KW ⇨ ❑ 382	HEIZFLANSCH KOMPLETT
2	12207548	4	HEX SCREW EN 1665 M6X20 8.8 480H SPF	SECHSKANTSCHRAUBE
3	10003366	1	RIBBED HEX NUT M6 10	SECHSKANTRIPPENMUTTER
4	12826252	1	EARTH CONNECTION PLATE Cu	MASSEVERBINDUNGSBLECH

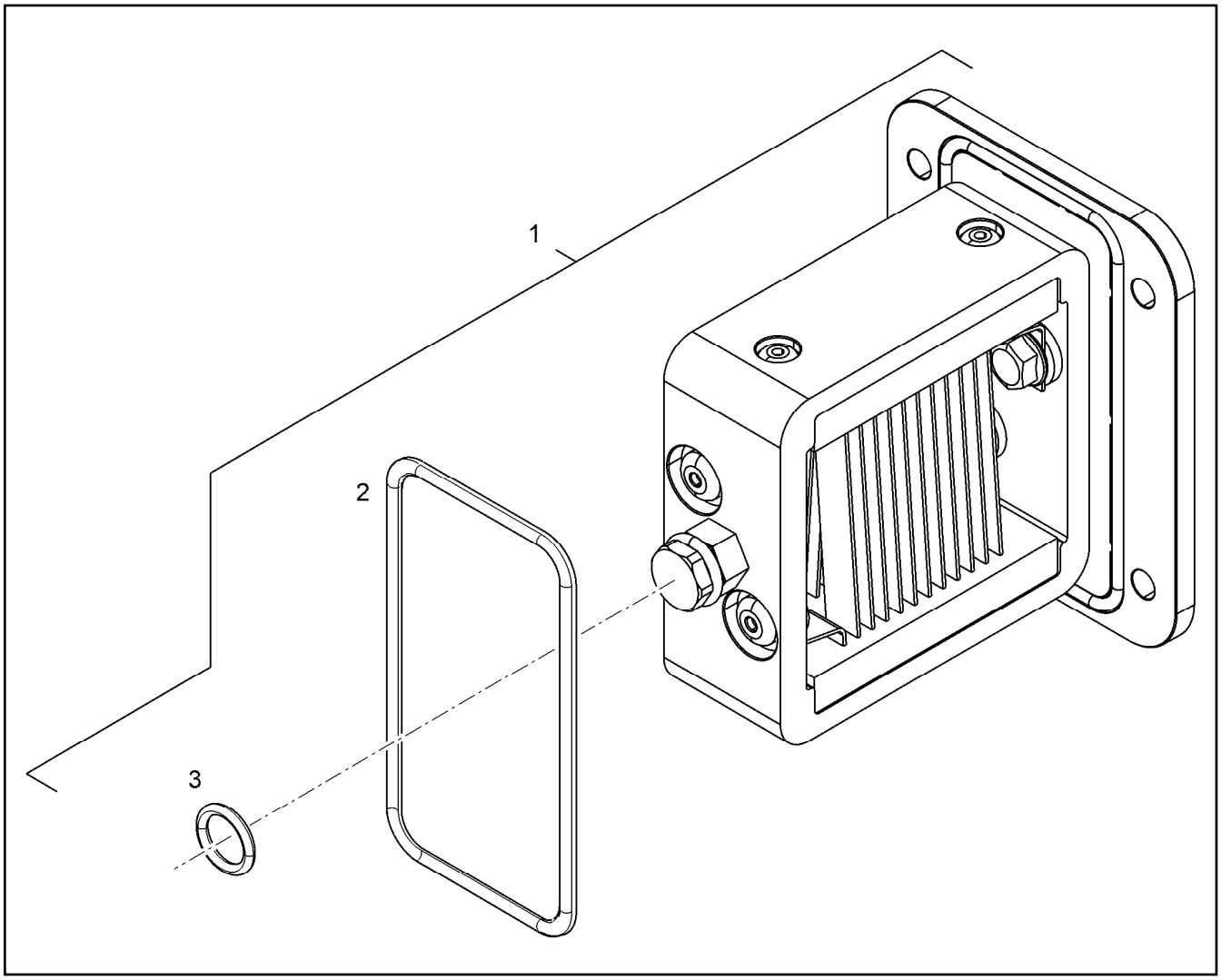

Pos.	Item	Quantity	Description	Bezeichnung
1	12856186	1	HEATING FLANGE 24V 1,9KW	HEIZFLANSCH
3	7380935	1	O-RING ISO 3601-1 12,37X2,62 FKM 90 A	O-RING

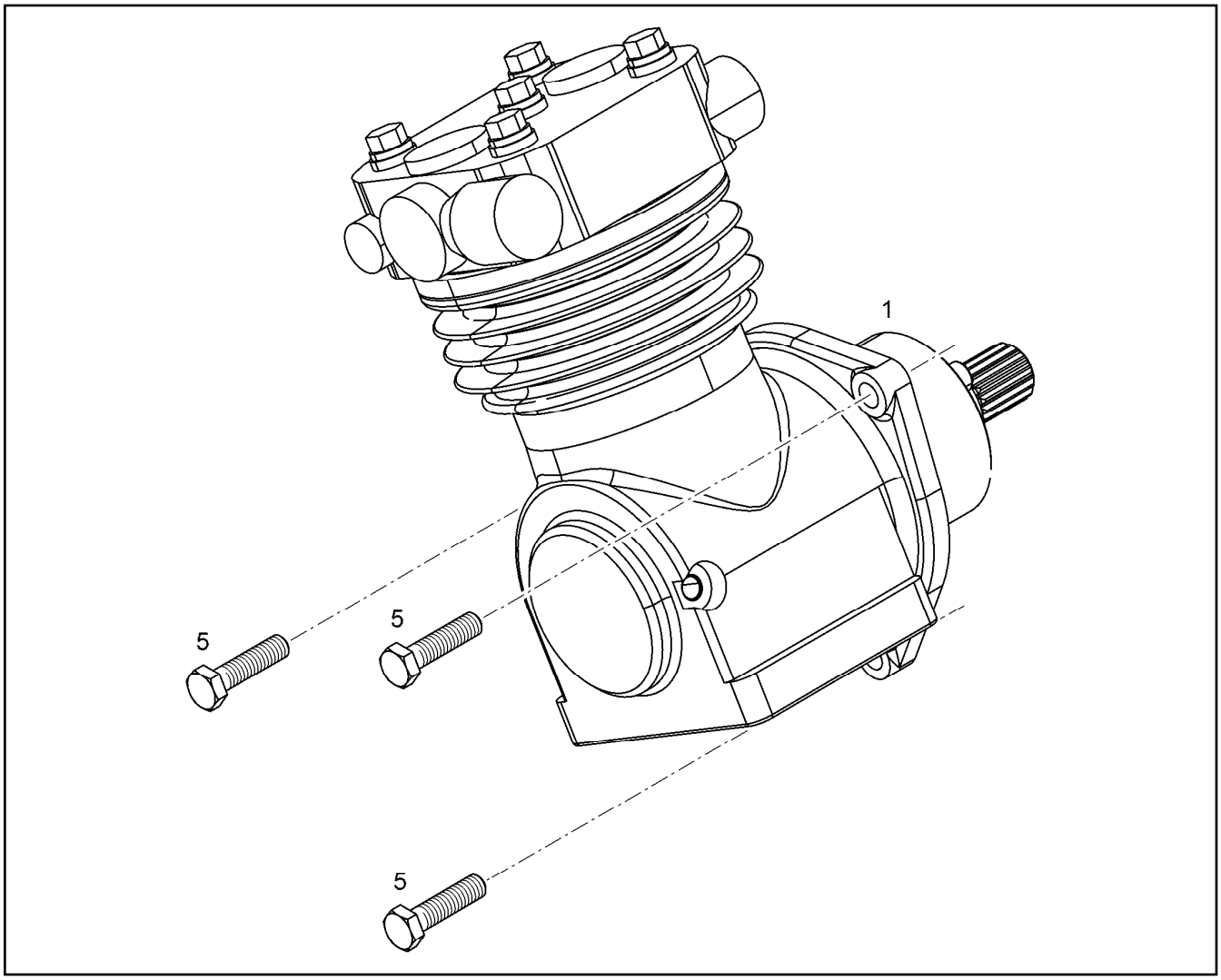

Pos.	Item	Quantity	Description	Bezeichnung
1	11364209	1	AIR COMPRESSOR PRE-ASSY. 293CM3 ⇨ ❑ 384	LUFTPRESSER VORM.
5	11002713	1	HEX SCREW ISO 4017 M10X40 10.9 FLZN SP	SECHSKANTSCHRAUBE

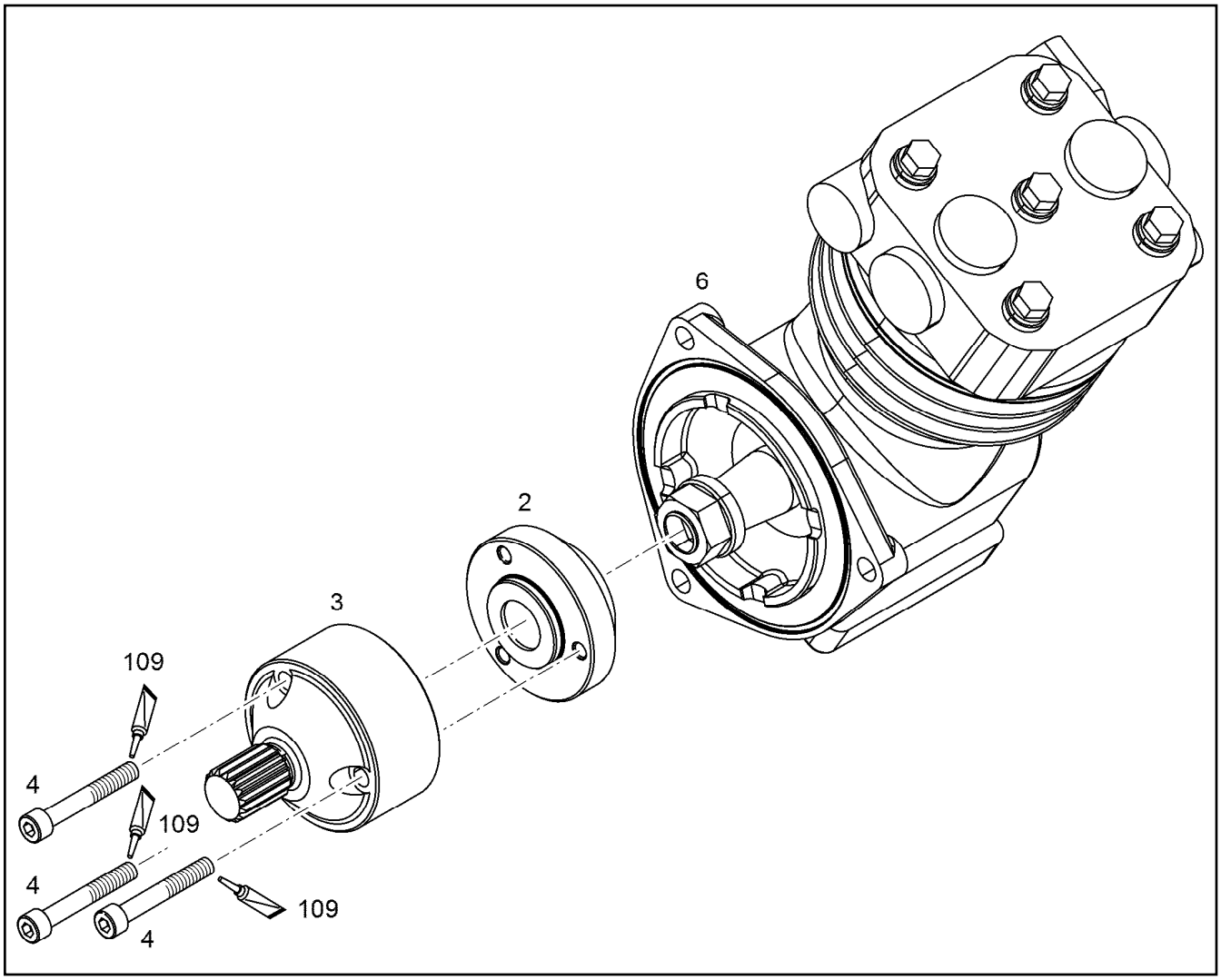

Pos.	Item	Quantity	Description	Bezeichnung
4	10875570	3	SOCKET HEAD SCREW ISO 4762 M8X55 8.8	ZYLINDERSCHRAUBE

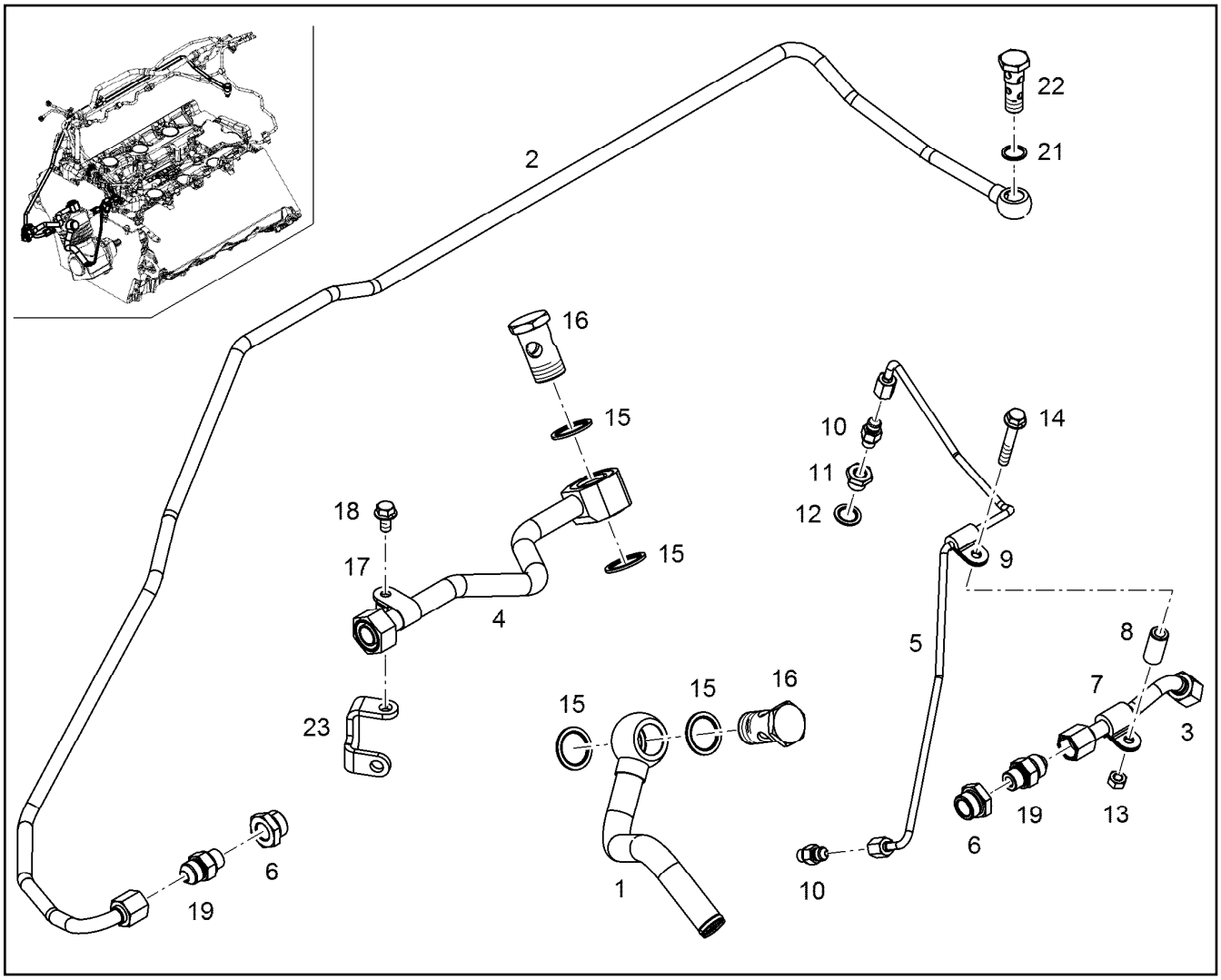

Pos.	Item	Quantity	Description	Bezeichnung
1	11385773	1	PIPELINE 22X1,5	ROHRLEITUNG
2	10141810	1	COOLING WATER LINE 12X2	KUEHLWASSERLEITUNG
3	10141808	1	COOLING WATER LINE 12X2	KUEHLWASSERLEITUNG
4	10135714	1	PIPELINE 18X1,5	ROHRLEITUNG
5	10143362	1	LUBRICATING OIL LINE 6X1	SCHMIEROELLEITUNG
6	7381363	2	FITTING RI M22X1,5/M16X CR6-FREI	VERSCHRAUBUNG
7	7381629	2	CLAMP DIN 3016-1 12X20XD1 W1-2-MVQ	SCHELLE
8	9269048	1	DISTANCE SLEEVE 9X15X30,7	DISTANZHUELSE
9	7382088	1	CLAMP DIN 3016-1 6X20XD1 W1-2-MVQ	SCHELLE
10	10813933	2	FITTING GE 6 M10X1,0/7/1 CR6-FREI	VERSCHRAUBUNG
11	9270340	1	REDUCING PIECE 19X14 L=15,5	REDUZIERSTUECK
12	10011866	1	SEALING RING 14,7X22,00X1,5 FKM 80	DICHTRING
13	4000381	2	HEX NUT ISO 4032 M8 10 A2C SPF	SECHSKANTMUTTER
14	11691686	1	HEX SCREW EN 1665 M8X50 8.8 480H SPF	SECHSKANTSCHRAUBE
15	10011870	4	SEALING RING 26,7X34,93X2 St/FPM1-80	DICHTRING
16	12210017	2	HOLLOW SCREW DIN 7643 22-3-M26X1,5 4	HOHLSCHRAUBE
17	10802186	1	CLAMP DIN 3016-1 18X20XA1 W1-2	SCHELLE
18	11656992	1	HEX SCREW EN 1665 M8X16 8.8 480H SPF	SECHSKANTSCHRAUBE
19	10813940	2	FITTING GE 12 M16X1,5/3/ CR6-FREI	VERSCHRAUBUNG
21	710103408	1	SEALING RING DIN 7603 A16X20X1,5 CU	DICHTRING
22	10132193	1	HOLLOW SCREW 14X4X12 11SMnPb30+C	HOHLSCHRAUBE
23	10146200	1	HOLDER	HALTER

Pos.	Item	Quantity	Description	Bezeichnung
2	11656154	4	HEX SCREW EN 1665 M10X25 8.8 FLZN SPF	SECHSKANTSCHRAUBE
115	10354595	1	SURFACE SEALING 300ML KARTUSCHE BI	FLAECHENDICHTUNG

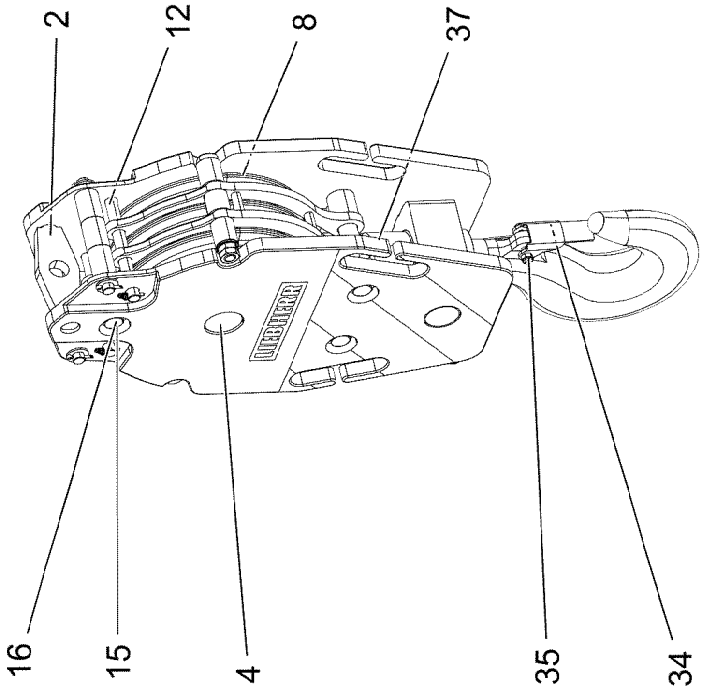
16
15
4
35
34
2
12
8
37

Pos.	Item	Quantity	Description	Bezeichnung
1	10144876	2	INTERMEDIATE FLANGE	ZWISCHENFLANSCH
2	10138461	1	WATER PUMP, PRE-ASSEMBLED V-MOTOR	WASSERPUMPE VORM.
3	10354601	2	PLUG-IN PIPE DNR61X32 70 EPDM 1202	STECKROHR
4	10134298	1	COOLANT PIPE BEND	KUEHLMITTELKRUEMMER
5	10040387	2	O-RING AEHNL.ISO 3601-1 67,5X4 FKM 70	O-RING
6	10140662	2	PLUG-IN PIPE S235JR	STECKROHR
7	10125597	1	HOLDER S235JR	HALTER
8	7264455	2	O-RING ISO 3601-1 74,00X3,00 NBR,70 SH	O-RING
9	10040386	1	O-RING AEHNL.ISO 3601-1 90X3 FKM 70	O-RING
10	7380598	2	O-RING ISO 3601-1 82,22X2,62 FKM 70 A,BK	O-RING
11	11690637	4	HEX SCREW EN 1665 M8X25 8.8 480H SPF	SECHSKANTSCHRAUBE
12	11826563	4	HEX SCREW EN 1665 M8X30 8.8 480H	SECHSKANTSCHRAUBE
13	11827987	3	HEX SCREW EN 1665 M8X35 8.8 480H	SECHSKANTSCHRAUBE
14	12210062	1	HEX SCREW EN 1665 M10X130 10.9 FLZN	SECHSKANTSCHRAUBE
15	12207564	3	HEX SCREW EN 1665 M10X160 10.9 FLZN	SECHSKANTSCHRAUBE
16	7380566	1	SCREW PLUG VSTI M14X1,5	VERSCHLUSSSCHRAUBE
17	12423608	1	LUBRICATING OIL LINE 8X1	SCHMIEROELLEITUNG
18	10011865	2	SEALING RING 12,7X18,00X1,5 FKM 80	DICHTRING
19	10011868	2	SEALING RING 18,7X26X1,5 St/FPM1-80	DICHTRING
20	12210024	1	HOLLOW SCREW DIN 7643 8-3-M12X1,5 480	HOHLSCHRAUBE
21	12210015	1	HOLLOW SCREW DIN 7643 15-3-M18X1,5 4	HOHLSCHRAUBE
22	10813935	1	FITTING GE 8 M12X1,5/1/2 CR6-FREI	VERSCHRAUBUNG
23	12423293	1	CONNECTION PIECE EN AC-Al Si1	ANSCHLUSSSTUECK
100	10285708	1	GREASE NBU 30 1KG DOSE	FETT

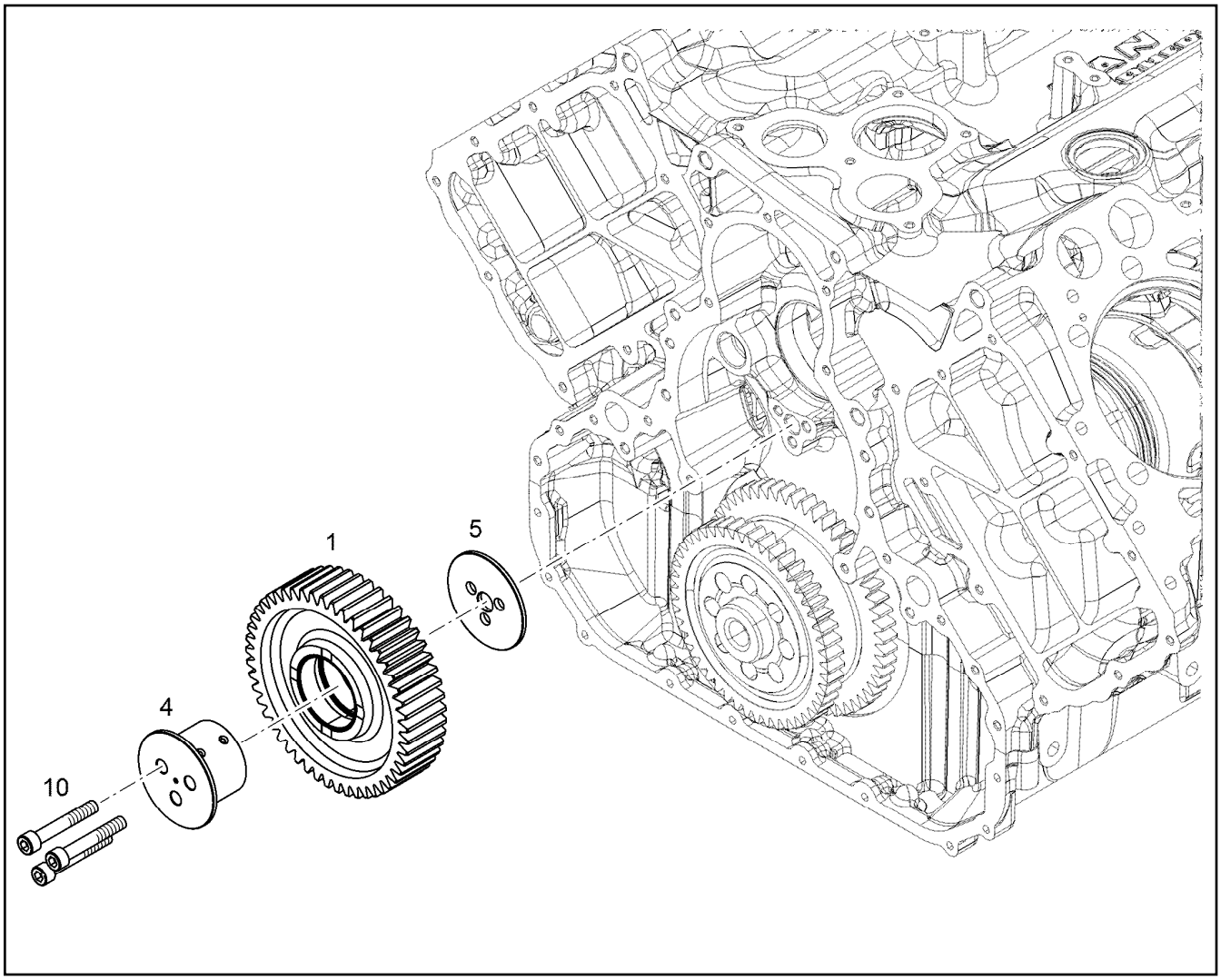

Pos.	Item	Quantity	Description	Bezeichnung
1	11348855	1	INTERMEDIATE GEAR PRE-ASSY. Z=49 m=	ZWISCHENRAD VORM.
4	9078590	1	INTERMEDIATE WHEEL AXLE 31CrMoV9	ZWISCHENRADACHSE
5	9078591	1	THRUST WASHER 16X82X4 -C45K	ANLAUFSCHEIBE
10	4981088	3	SOCKET HEAD SCREW ISO 4762 M10X65 1	ZYLINDERSCHRAUBE

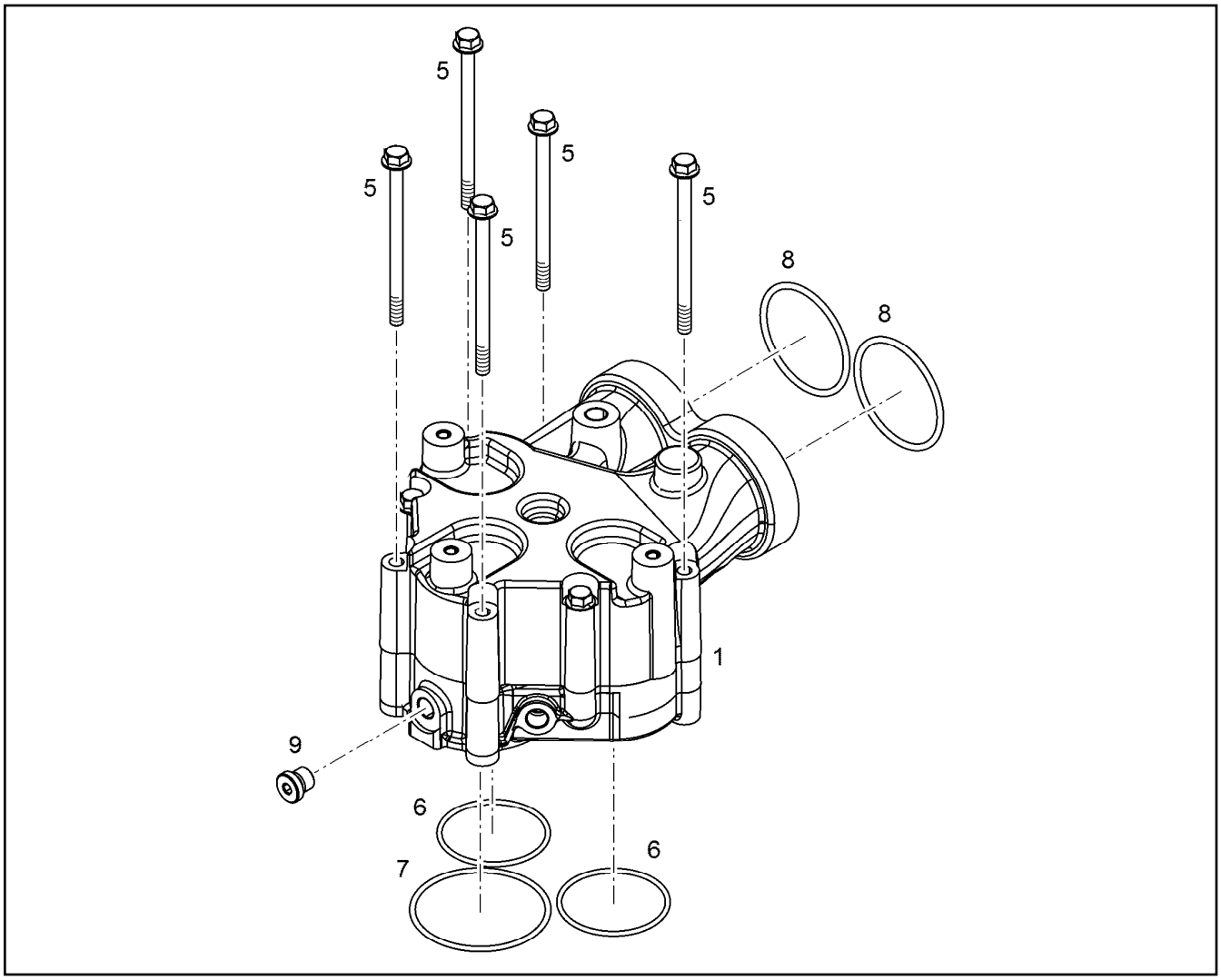

Pos.	Item	Quantity	Description	Bezeichnung
1	11349206	1	THERMOSTAT HOUSING PRE-ASS. ⇨ ❑ 391	THERMOSTATGEHAEUSE VORM
5	12207553	5	HEX SCREW EN 1665 M8X120 8.8 480H	SECHSKANTSCHRAUBE
6	10037224	2	O-RING AEHNL.ISO 3601-1 63X3 FKM 75	O-RING
7	726433701	1	O-RING 78X3 FKM 70	O-RING
8	10040387	2	O-RING AEHNL.ISO 3601-1 67,5X4 FKM 70	O-RING
9	7380566	1	SCREW PLUG VSTI M14X1,5	VERSCHLUSSSCHRAUBE

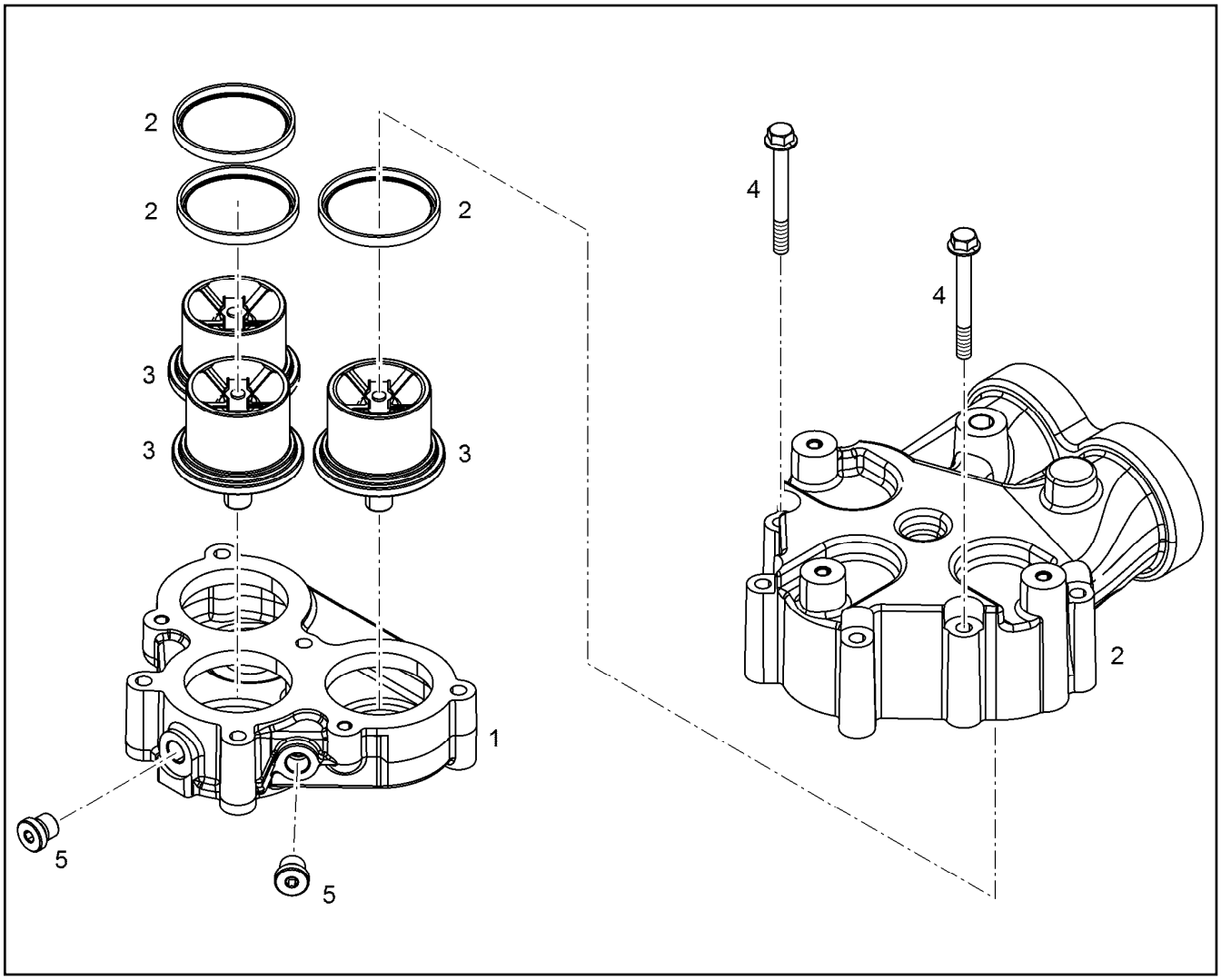

Pos.	Item	Quantity	Description	Bezeichnung
1	10154033	1	THERMOSTAT HOUSING	THERMOSTATGEHAEUSE
2	10140511	1	THERMOSTAT HOUSING PRE-ASS.	THERMOSTATGEHAEUSE VORM
(2)	10043255	3	SEALING RING 4,95X6,35X67,59 Inox/Teflon	DICHTRING
3	10117576	3	THERMOSTAT 82°C BIS92°C	THERMOSTAT
4	10299609	2	HEX SCREW EN 1665 M8X75 10.9 480H	SECHSKANTSCHRAUBE

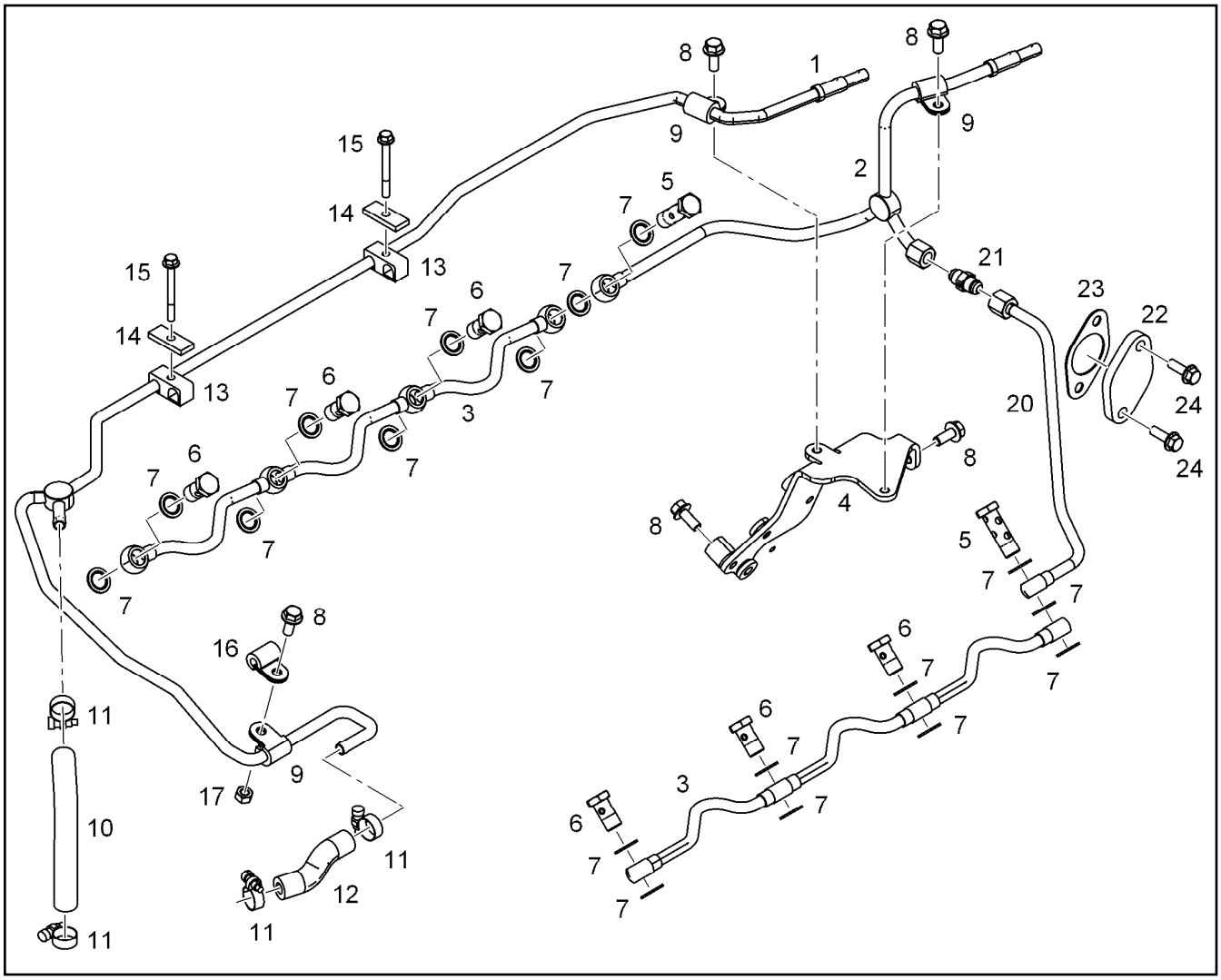

Pos.	Item	Quantity	Description	Bezeichnung
1	10141762	1	VENTILATION LINE	ENTLUEFTUNGSLEITUNG
2	10147358	1	VENTILATION LINE	ENTLUEFTUNGSLEITUNG
3	10120020	2	VENTILATION LINE	ENTLUEFTUNGSLEITUNG
4	10136484	1	HOLDER	HALTER
5	12210032	2	DOUBLE BANJO BOLT 6-M14X1,5 11SMnPb3	DOPPELHOHLSCHRAUBE
6	12210013	6	HOLLOW SCREW DIN 7643 10-3-M14X1,5 4	HOHLSCHRAUBE
7	10011866	18	SEALING RING 14,7X22,00X1,5 FKM 80	DICHTRING
8	11657219	5	HEX SCREW EN 1665 M8X20 8.8 480H SPF	SECHSKANTSCHRAUBE
9	7381628	3	CLAMP DIN 3016-1 10X20XD1 W1-2-MVQ	SCHELLE
10	11490457	0.165	HOSE DN20 VMQ GRUEN TO	SCHLAUCH
11	11118077	4	HOSE CLAMP 21/16-27/12 W3	SCHLAUCHSCHELLE
12	11490457	0.08	HOSE DN20 VMQ GRUEN TO	SCHLAUCH
13	7381271	2	PIPE CLAMP 12X10 PP	ROHRSCHELLE
14	9073190	2	SUPPORT PLATE 40X16 S235JR	STUETZBLECH
15	12207551	2	HEX SCREW EN 1665 M6X60 8.8 480H	SECHSKANTSCHRAUBE
16	7382090	1	CLAMP DIN 3016-1 8X20XD1 W1-2-MVQ	SCHELLE
17	11820285	1	HEX NUT EN 1661 M8 8 480H SPF	SECHSKANTMUTTER
20	10147374	1	PIPELINE 10X1	ROHRLEITUNG
21	11643351	1	FITTING GE 10 9/16-18/9/ CR6-FREI	VERSCHRAUBUNG
22	10147460	1	COVER S235JR	DECKEL
23	11646707	1	SEAL DIN 71511 1,5X42X68 AFM 30	DICHTUNG
24	10009007	2	HEX SCREW DIN 6921 M8X25 8.8 A2C	SECHSKANTSCHRAUBE

Pos.	Item	Quantity	Description	Bezeichnung
1	10140730	1	COOLANT PIPE BEND	KUEHLMITTELKRUEMMER
2	10140731	1	COOLANT PIPE BEND	KUEHLMITTELKRUEMMER
3	7382203	1	SCREW PLUG VSTI M16X1,5	VERSCHLUSSSCHRAUBE
4	7380566	1	SCREW PLUG VSTI M14X1,5	VERSCHLUSSSCHRAUBE
5	10813935	2	FITTING GE 8 M12X1,5/1/2 CR6-FREI	VERSCHRAUBUNG
6	4981033	1	HOSE UNION DIN 74304 M14X1,5 XSSTB	SCHLAUCHSTUTZEN
7	7362665	3	CLAMP DIN 3016-1 20X20XD1 W1-2-CR	SCHELLE
8	10154613	1	COOLING WATER LINE	KUEHLWASSERLEITUNG
9	10813940	1	FITTING GE 12 M16X1,5/3/ CR6-FREI	VERSCHRAUBUNG
10	10813939	1	FITTING GE 12 M14X1,5/3/ CR6-FREI	VERSCHRAUBUNG
11	10038573	4	O-RING 51X5 N-FKM1-70	O-RING
13	10009007	7	HEX SCREW DIN 6921 M8X25 8.8 A2C	SECHSKANTSCHRAUBE
16	7381456	1	FITTING AEHNL.DIN 7622 8 CR6-FREI	VERSCHRAUBUNG
17	12210013	1	HOLLOW SCREW DIN 7643 10-3-M14X1,5 4	HOHLSCHRAUBE
18	10011866	3	SEALING RING 14,7X22,00X1,5 FKM 80	DICHTRING
22	10143589	1	COOLING WATER LINE 8X1	KUEHLWASSERLEITUNG
23	10146256	1	COOLING WATER LINE 8X1	KUEHLWASSERLEITUNG
24	10143587	1	COOLING WATER LINE	KUEHLWASSERLEITUNG
25	7382090	1	CLAMP DIN 3016-1 8X20XD1 W1-2-MVQ	SCHELLE
26	7381628	1	CLAMP DIN 3016-1 10X20XD1 W1-2-MVQ	SCHELLE
27	11656992	2	HEX SCREW EN 1665 M8X16 8.8 480H SPF	SECHSKANTSCHRAUBE
28	4000381	2	HEX NUT ISO 4032 M8 10 A2C SPF	SECHSKANTMUTTER
29	10449894	2	PIPE CLAMP 8	ROHRSCHELLE
30	10011866	2	SEALING RING 14,7X22,00X1,5 FKM 80	DICHTRING
31	7381285	1	CLAMP DIN 3016-1 10X20XA1 W1-2	SCHELLE
32	10801399	3	FITTING GE 8 M12X1,5/1/2 CR6-FREI	VERSCHRAUBUNG
33	12210012	1	HOLLOW SCREW DIN 7643 8-3-S-M12X1,5 4	HOHLSCHRAUBE
34	11493699	1	CLAMP DIN 3016-1 8X20XA1 W1-2	SCHELLE
35	7101007	1	SEALING RING DIN 7603 A12X18 CU	DICHTRING
36	10011865	1	SEALING RING 12,7X18,00X1,5 FKM 80	DICHTRING
100	10285708	1	GREASE NBU 30 1KG DOSE	FETT

Pos.	Item	Quantity	Description	Bezeichnung
1	10124886	1	CONNECTING ELBOW	ANSCHLUSSKRUEMMER
3	7382203	2	SCREW PLUG VSTI M16X1,5	VERSCHLUSSSCHRAUBE
17	10122295	1	RETAINER CLIP 97/K1 St/Inox	SPANNSCHELLE

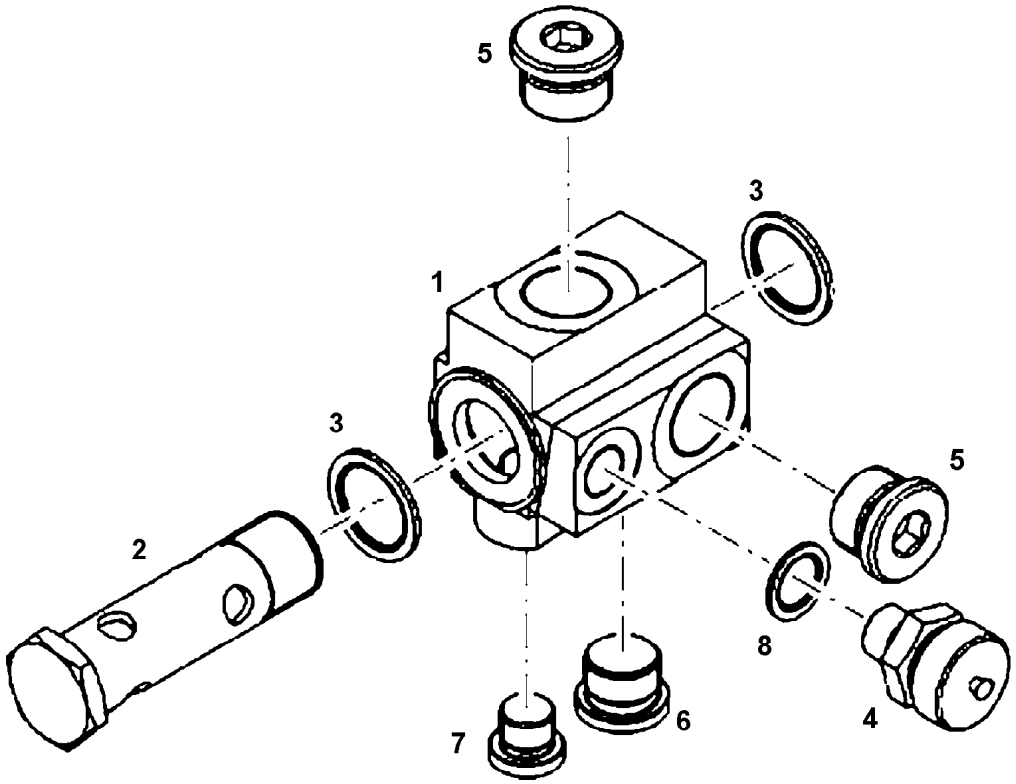

Pos.	Item	Quantity	Description	Bezeichnung
1	10145189	1	CONNECTION PIECE	ANSCHLUSSSTUECK
2	10145191	1	HOLLOW SCREW 26X3X93	HOHLSCHRAUBE
3	10011870	2	SEALING RING 26,7X34,93X2 St/FPM1-80	DICHTRING
4	10138988	1	VALVE M16X1,5	VENTIL
5	7381457	2	SCREW PLUG VSTI M26X1,5 CR6-FREI	VERSCHLUSSSCHRAUBE
6	7380177	1	SCREW PLUG VSTI M22X1,5 CR6-FREI	VERSCHLUSSSCHRAUBE
7	7382203	1	SCREW PLUG VSTI M16X1,5	VERSCHLUSSSCHRAUBE
8	10011867	1	SEALING RING 16,7X24,00X1,5 FKM 80	DICHTRING

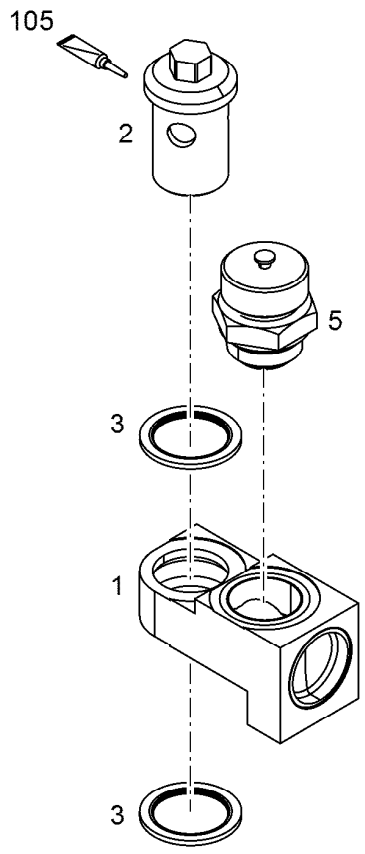

Pos.	Item	Quantity	Description	Bezeichnung
1	11365540	1	CONNECTING PIECE PRE-ASS.	ANSCHLUSSSTUECK VORM.
2	10152907	1	HOLLOW SCREW 20X3XM26X1,5	HOHLSCHRAUBE
3	10011870	2	SEALING RING 26,7X34,93X2 St/FPM1-80	DICHTRING
5	10032906	1	DRAIN VALVE	ABLASSVENTIL

Pos.	Item	Quantity	Description	Bezeichnung
1	10145190	1	CONNECTION PIECE	ANSCHLUSSSTUECK
2	12210016	1	HOLLOW SCREW DIN 7643 28-3-M30X1,5 C	HOHLSCHRAUBE
3	10113731	2	SEALING RING 30,7X39X2 St/FPM1-80	DICHTRING
4	7381457	1	SCREW PLUG VSTI M26X1,5 CR6-FREI	VERSCHLUSSSCHRAUBE
5	7380177	1	SCREW PLUG VSTI M22X1,5 CR6-FREI	VERSCHLUSSSCHRAUBE

Pos.	Item	Quantity	Description	Bezeichnung
1	10141354	1	EXHAUST PIPE RIGHT V-MOTORXD9508	ABGASROHR RECHTS
(1)	10141351	1	EXHAUST PIPE V-MOTORXD9508	ABGASROHR
(2)	9078308	4	SEAL 1,22 METALOSEAL	DICHTUNG
(3)	10120331	1	HEAT INSULATION PLATE DC01+ZE25/25	WAERMESCHUTZBLECH
(4)	10120330	1	HEAT INSULATION PLATE DC01+ZE25/25	WAERMESCHUTZBLECH
(5)	10012550	7	HEXALOBULAR HEAD SCREW M10X95 X5N	SECHSRUNDSCHRAUBE
(5)	10012550	12	HEXALOBULAR HEAD SCREW M10X95 X5N	SECHSRUNDSCHRAUBE
(6)	10030346	5	HEXALOBULAR HEAD SCREW M10X55 X5N	SECHSRUNDSCHRAUBE
(6)	9074977	5	DISTANCE SLEEVE 11X21X40 42CrMo4+N	DISTANZHUELSE
(7)	10336200	8	HEX SCREW DIN 6921 M8X25 X6NiCrTiMoV	SECHSKANTSCHRAUBE
(8)	9132577	8	DISTANCE SLEEVE 8,5X18X10 11SMnPb30	DISTANZHUELSE
2	10141355	1	EXHAUST PIPE LEFT V-MOTORXD9508	ABGASROHR LINKS
(1)	11354228	1	EXHAUST PIPE V-MOTORXD9508 EN-GJS-Si	ABGASROHR
(2)	9078308	4	SEAL 1,22 METALOSEAL	DICHTUNG
(3)	10120333	1	HEAT INSULATION PLATE DC01+ZE25/25	WAERMESCHUTZBLECH
(4)	10120332	1	HEAT INSULATION PLATE DC01+ZE25/25	WAERMESCHUTZBLECH
(5)	10012550	7	HEXALOBULAR HEAD SCREW M10X95 X5N	SECHSRUNDSCHRAUBE
(5)	10012550	12	HEXALOBULAR HEAD SCREW M10X95 X5N	SECHSRUNDSCHRAUBE
(6)	10030346	5	HEXALOBULAR HEAD SCREW M10X55 X5N	SECHSRUNDSCHRAUBE
(6)	9074977	5	DISTANCE SLEEVE 11X21X40 42CrMo4+N	DISTANZHUELSE
(7)	10336200	8	HEX SCREW DIN 6921 M8X25 X6NiCrTiMoV	SECHSKANTSCHRAUBE
(8)	9132577	8	DISTANCE SLEEVE 8,5X18X10 11SMnPb30	DISTANZHUELSE

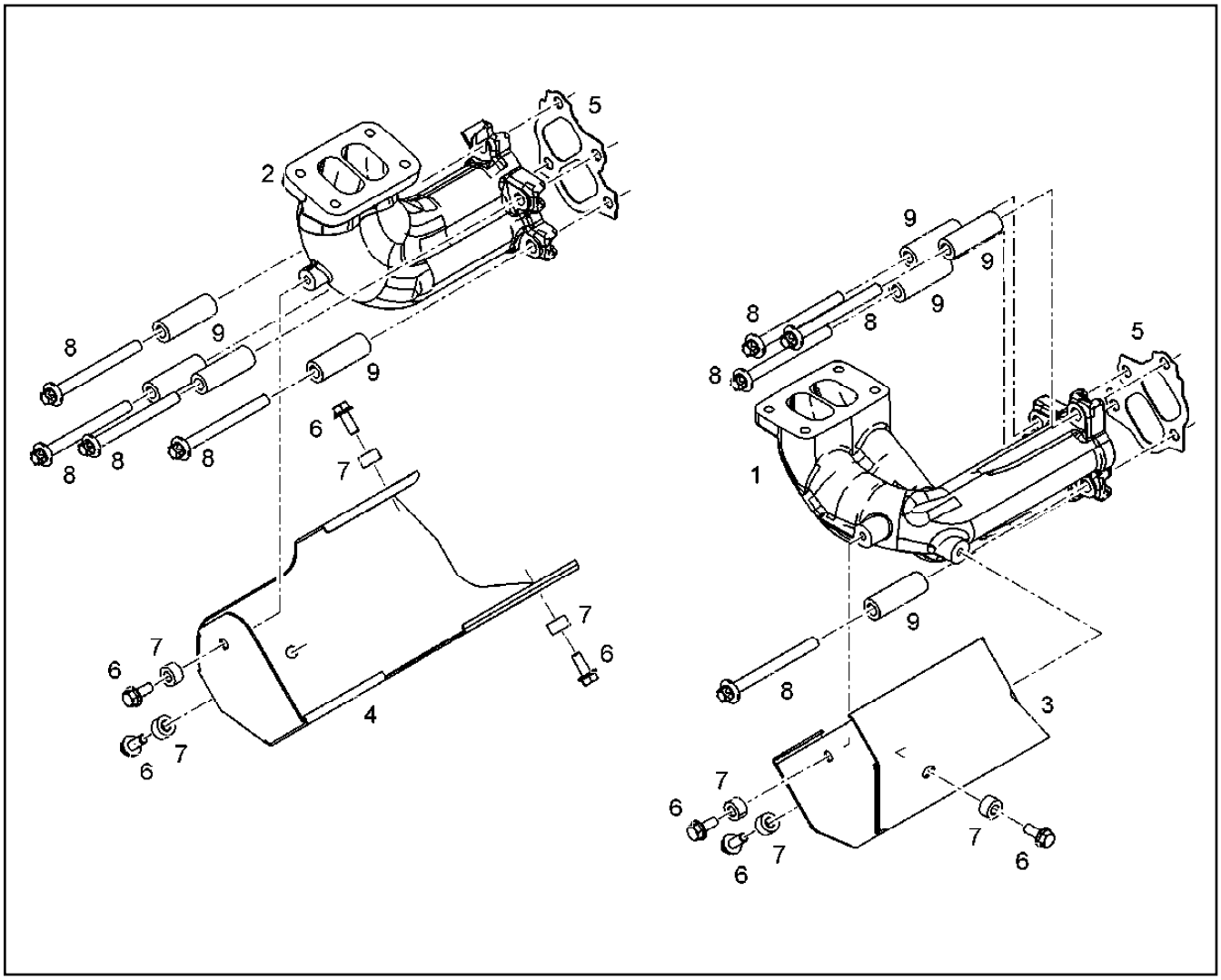

Pos.	Item	Quantity	Description	Bezeichnung
1	10147866	1	EXHAUST MANIFOLD RIGHT V-MOTORXD9	ABGASKRUEMMER RECHTS
2	10153467	1	EXHAUST MANIFOLD LEFT V-MOTORXD950	ABGASKRUEMMER LINKS
3	10141563	1	HEAT INSULATION PLATE DC01+ZE25/25	WAERMESCHUTZBLECH
4	10141564	1	HEAT INSULATION PLATE DC01+ZE25/25	WAERMESCHUTZBLECH
5	10119343	2	SEAL	DICHTUNG
5	10149152	8	SEAL METALOSEAL 1	DICHTUNG
6	11068155	7	HEX SCREW DIN 6921 M8X20 X6NiCrTiMoV	SECHSKANTSCHRAUBE
7	9132577	7	DISTANCE SLEEVE 8,5X18X10 11SMnPb30	DISTANZHUELSE
8	12422674	8	HEXALOBULAR HEAD SCREW M10X103 NiC	SECHSRUNDSCHRAUBE
9	10147172	8	DISTANCE SLEEVE 11,0X20X59 X6CrNiMoT	DISTANZHUELSE

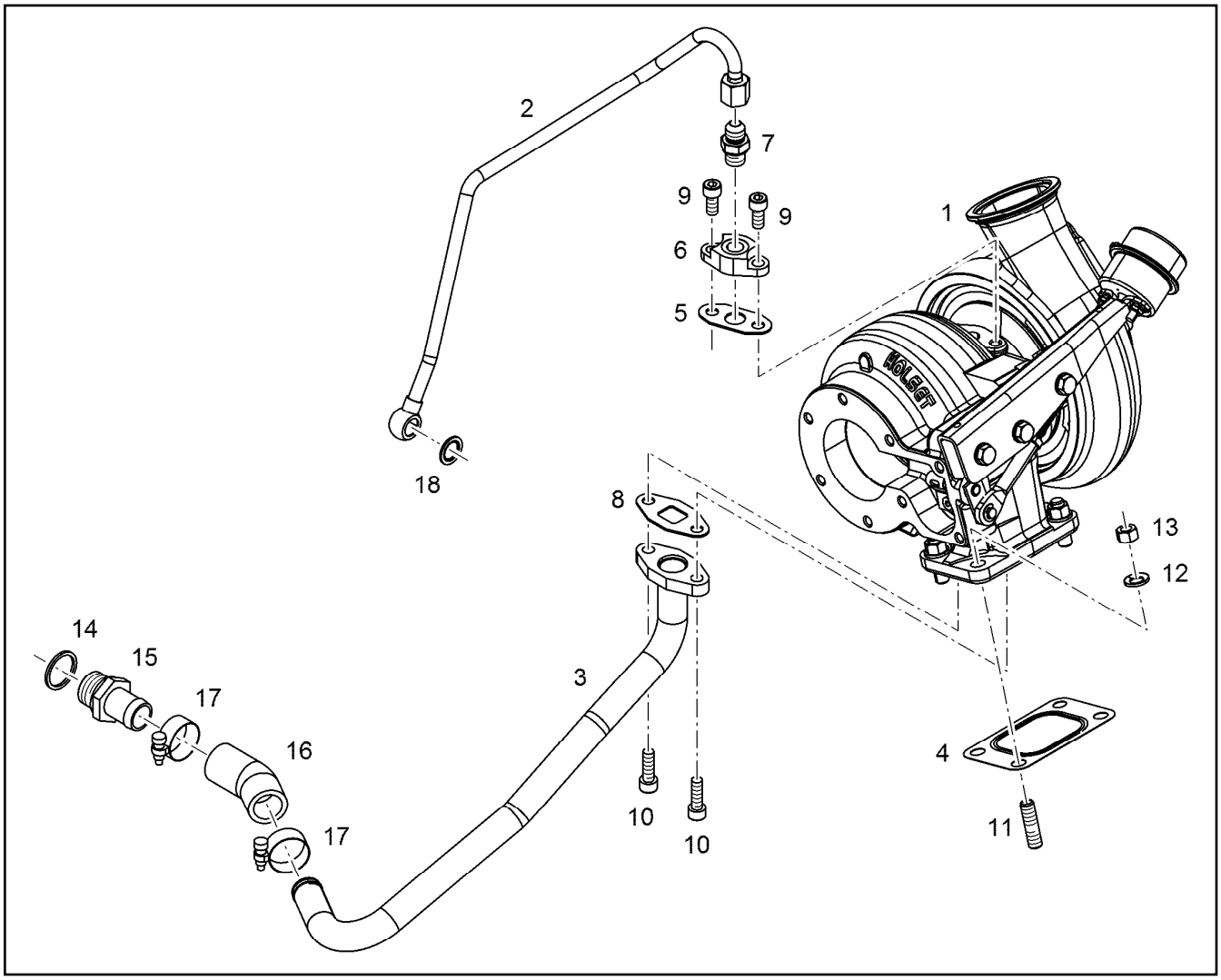

Pos.	Item	Quantity	Description	Bezeichnung
1	10134988	1	EXHAUST GAS TURBOCHARGER HE400WG	ABGASTURBOLADER
2	10135232	1	LUBRICATING OIL LINE 10X1	SCHMIEROELLEITUNG
3	10135221	1	OIL RETURN PIPE 22X1,5	OELRUECKLAUFLEITUNG
4	10125739	1	SEAL X15CrNiSi20-	DICHTUNG
5	10132331	1	SEAL AFM 32/2	DICHTUNG
6	11422653	1	FLANGE S235JR	FLANSCH
7	10813936	1	FITTING GE 10 M14X1,5/9/ CR6-FREI	VERSCHRAUBUNG
8	10115623	1	SEAL	DICHTUNG
9	11690797	2	SOCKET HEAD SCREW ISO 4762 M8X18 8.8	ZYLINDERSCHRAUBE
9	10875598	2	SOCKET HEAD SCREW ISO 4762 M8X20 8.8	ZYLINDERSCHRAUBE
10	10875599	2	SOCKET HEAD SCREW ISO 4762 M8X25 8.8	ZYLINDERSCHRAUBE
11	4981172	4	DOUBLE-ENDED STUD DIN 939 M10X25 X6N	STIFTSCHRAUBE
12	9076638	4	WASHER 10,5X18,5X2	SCHEIBE
13	10120639	4	NUT M10X1,5 X6NiCrTiMoVB	MUTTER
14	10011870	1	SEALING RING 26,7X34,93X2 St/FPM1-80	DICHTRING
15	9140351	1	HOSE NIPPLE CE-0, H54	SCHLAUCHNIPPEL
16	10123540	1	RUBBER CONNECTION Silicone	GUMMIMUFFE
17	774215008	2	HOSE CLAMP 26/20-32/12 W3	SCHLAUCHSCHELLE
18	10011866	1	SEALING RING 14,7X22,00X1,5 FKM 80	DICHTRING

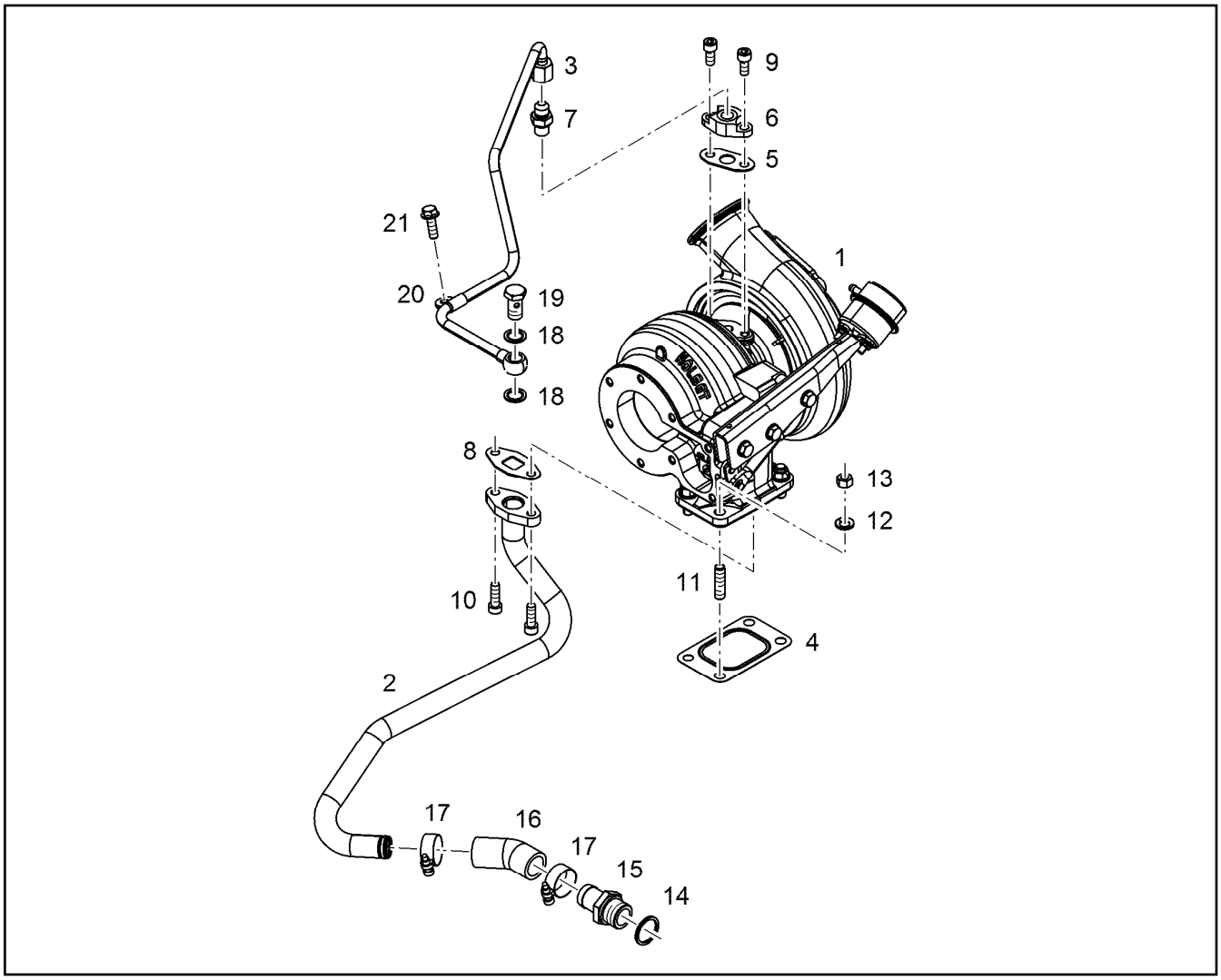

Pos.	Item	Quantity	Description	Bezeichnung
1	10134989	1	EXHAUST GAS TURBOCHARGER HE400WG	ABGASTURBOLADER
2	10135023	1	OIL RETURN PIPE 22X1,5	OELRUECKLAUFLEITUNG
3	10135310	1	LUBRICATING OIL LINE 10X1	SCHMIEROELLEITUNG
4	10125739	1	SEAL X15CrNiSi20-	DICHTUNG
5	10132331	1	SEAL AFM 32/2	DICHTUNG
6	10115621	1	FLANGE S235JR	FLANSCH
6	11422653	1	FLANGE S235JR	FLANSCH
7	10813936	1	FITTING GE 10 M14X1,5/9/ CR6-FREI	VERSCHRAUBUNG
8	10115623	1	SEAL	DICHTUNG
9	4600377	2	SOCKET HEAD SCREW ISO 4762 M8X18 8.8	ZYLINDERSCHRAUBE
9	10875598	3	SOCKET HEAD SCREW ISO 4762 M8X20 8.8	ZYLINDERSCHRAUBE
10	10875599	2	SOCKET HEAD SCREW ISO 4762 M8X25 8.8	ZYLINDERSCHRAUBE
11	4981172	4	DOUBLE-ENDED STUD DIN 939 M10X25 X6N	STIFTSCHRAUBE
12	9076638	4	WASHER 10,5X18,5X2	SCHEIBE
13	10120639	4	NUT M10X1,5 X6NiCrTiMoVB	MUTTER
14	7101019	1	SEALING RING DIN 7603 A26X31 CU	DICHTRING
15	9140351	1	HOSE NIPPLE CE-0, H54	SCHLAUCHNIPPEL
16	10123540	1	RUBBER CONNECTION Silicone	GUMMIMUFFE
17	774215008	2	HOSE CLAMP 26/20-32/12 W3	SCHLAUCHSCHELLE
18	4900262	2	SEALING RING DIN 7603 A14X20 CU	DICHTRING
19	12210013	1	HOLLOW SCREW DIN 7643 10-3-M14X1,5 4	HOHLSCHRAUBE
20	7381285	1	CLAMP DIN 3016-1 10X20XA1 W1-2	SCHELLE
21	10009007	1	HEX SCREW DIN 6921 M8X25 8.8 A2C	SECHSKANTSCHRAUBE

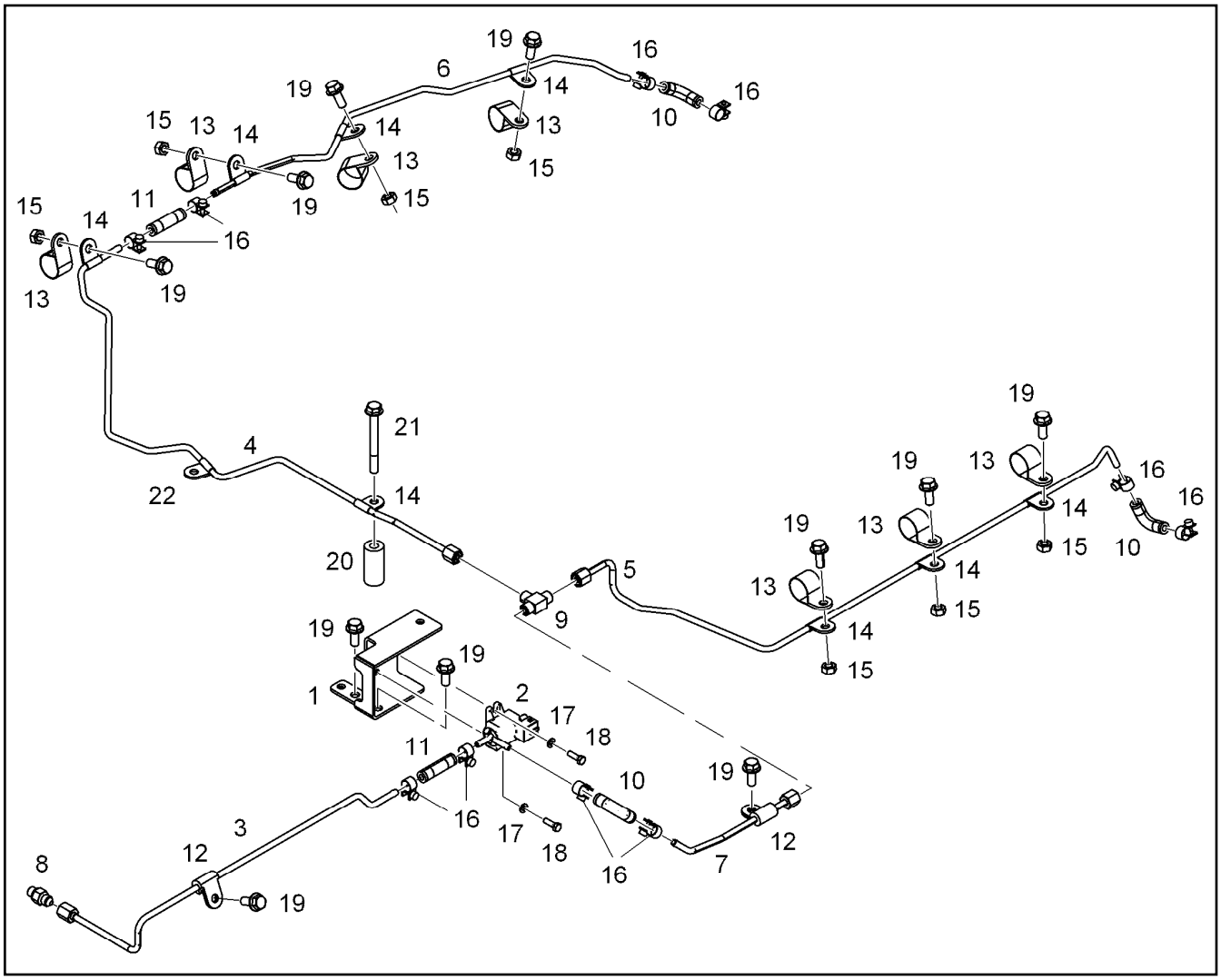

Pos.	Item	Quantity	Description	Bezeichnung
1	10143793	1	HOLDER S235JR	HALTER
2	10149191	1	CYCLE VALVE 3.4BAR 8L/MIN 6m	TAKTVENTIL
3	10143791	1	PIPELINE 6X2	ROHRLEITUNG
4	10141729	1	PIPELINE 6X2	ROHRLEITUNG
5	10141730	1	PIPELINE 6X2	ROHRLEITUNG
6	10141735	1	PIPELINE 6X2	ROHRLEITUNG
7	10143792	1	PIPELINE 6X2	ROHRLEITUNG
8	10813933	1	FITTING GE 6 M10X1,0/7/1 CR6-FREI	VERSCHRAUBUNG
9	7362170	1	FITTING ISO 8434-1 T 6L M12X1,5 CR6-FREI	VERSCHRAUBUNG
10	10128228	3	RUBBER CONNECTION Silicone	GUMMIMUFFE
11	10126119	2	RUBBER CONNECTION 06-12X45 Silicone	GUMMIMUFFE
12	7382088	2	CLAMP DIN 3016-1 6X20XD1 W1-2-MVQ	SCHELLE
13	7381498	7	CLAMP DIN 3016-1 25X20XA1 W1-2	SCHELLE
14	11000593	8	CLAMP DIN 3016-1 6X20XA1 W4	SCHELLE
15	4000380	7	HEX NUT ISO 4032 M8 10	SECHSKANTMUTTER
16	11005281	10	HOSE CLAMP DIN 3017-2 12/11,5-12,5/9 W1-	SCHLAUCHSCHELLE
17	10197808	2	WASHER ISO 7089 5 200HV ZNNI-480H	SCHEIBE
18	11647548	2	HEX SCREW ISO 4017 M5X16 8.8 480H SPF	SECHSKANTSCHRAUBE
19	11657219	11	HEX SCREW EN 1665 M8X20 8.8 480H SPF	SECHSKANTSCHRAUBE
20	10126912	1	DISTANCE SLEEVE 9X20X43 11SMnPb30+C	DISTANZHUELSE
21	10299609	1	HEX SCREW EN 1665 M8X75 10.9 480H	SECHSKANTSCHRAUBE
22	11652756	1	CLAMP DIN 3016-1 6X19XA1 W4	SCHELLE

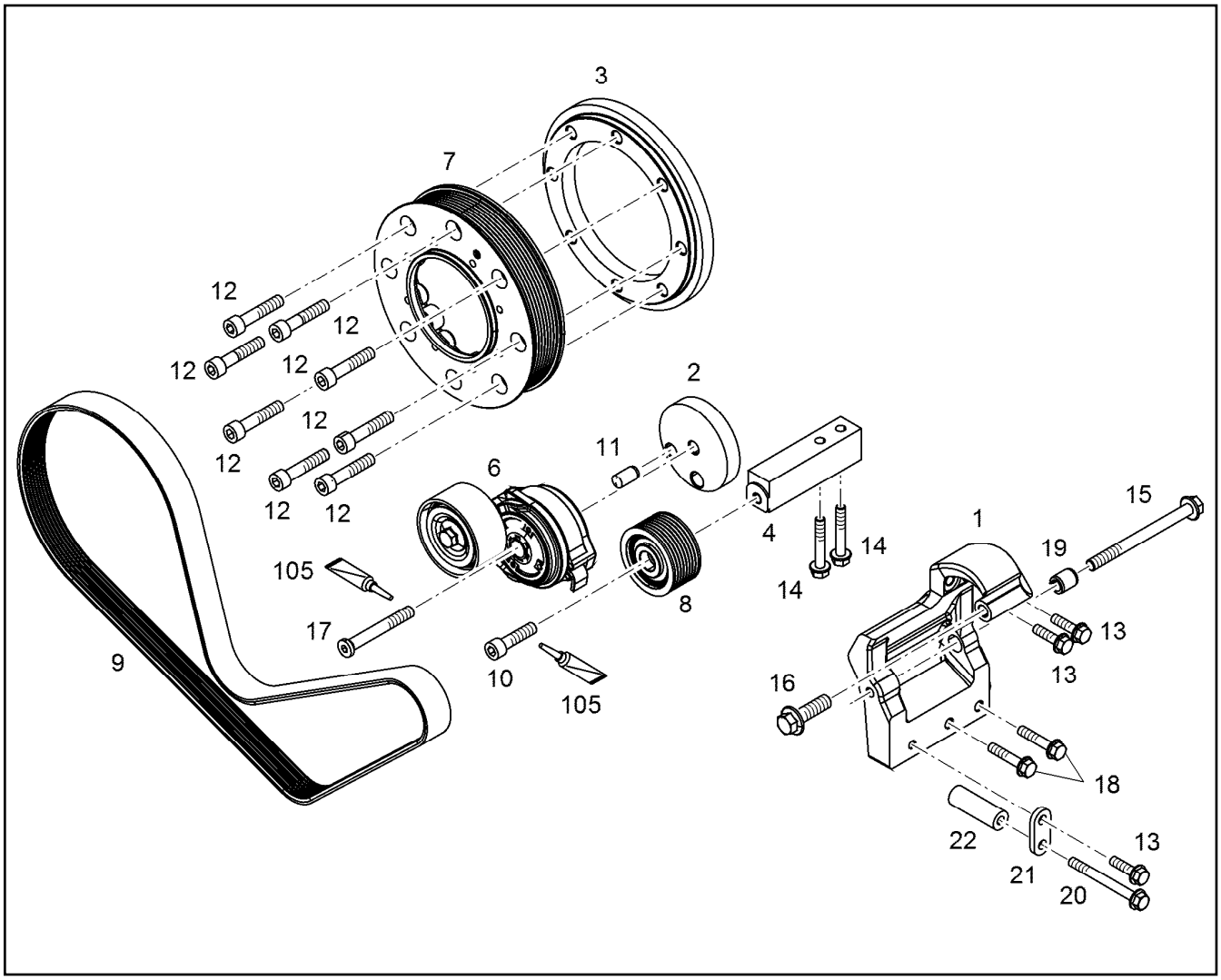

Pos.	Item	Quantity	Description	Bezeichnung
1	10146949	1	CONSOLE	KONSOLE
2	10147564	1	INTERMEDIATE PART	ZWISCHENSTUECK
3	10147565	1	INTERMEDIATE PART S355J0	ZWISCHENSTUECK
4	10147606	1	CONSOLE St Rm>=270MP	KONSOLE
6	12500149	1	RK IDLER PULLEY	RS SPANNROLLE
6	12418349	1	FASTENING DEVICE 39NM/28°	SPANNVORRICHTUNG
7	9077281	1	BELT PULLEY	RIEMENSCHEIBE
8	10139425	1	DEFLECTION PULLEY	UMLENKROLLE
9	10147677	1	V-RIPPED BELT 8XPKX1329 EPDM	KEILRIPPENRIEMEN
10	10299659	1	SOCKET HEAD SCREW ISO 4762 M10X40 10	ZYLINDERSCHRAUBE
11	4980365	1	PARALLEL PIN ISO 8734 12m6X24 St	ZYLINDERSTIFT
12	10299571	8	SOCKET HEAD SCREW ISO 4762 M10X50 10	ZYLINDERSCHRAUBE
13	11826563	3	HEX SCREW EN 1665 M8X30 8.8 480H	SECHSKANTSCHRAUBE
14	11691686	2	HEX SCREW EN 1665 M8X50 8.8 480H SPF	SECHSKANTSCHRAUBE
15	12207559	1	HEX SCREW EN 1665 M10X120 8.8 FLZN	SECHSKANTSCHRAUBE
16	10875423	1	HEX SCREW EN 1665 M12X40 8.8 FLZN SPF	SECHSKANTSCHRAUBE
17	12500149	1	RK IDLER PULLEY	RS SPANNROLLE
17	12225262	1	SOCKET HEAD SCREW ISO 4762 M10X75 8	ZYLINDERSCHRAUBE
18	11658660	2	HEX SCREW EN 1665 M8X40 8.8 480H SPF	SECHSKANTSCHRAUBE
19	10145395	1	BUSHING 10,5X16X19 11SMnPb30+C	BUCHSE
20	11626067	1	HEX SCREW EN 1665 M8X80 8.8 480H	SECHSKANTSCHRAUBE
21	11431609	1	CONSOLE S235JR	KONSOLE
22	11439715	1	DISTANCE SLEEVE 8,4X18X54,3 S235JR	DISTANZHUELSE
105	811205708	1	SCREW LOCKING FLASCHE 50ML 150°C	SCHRAUBENSICHERUNG

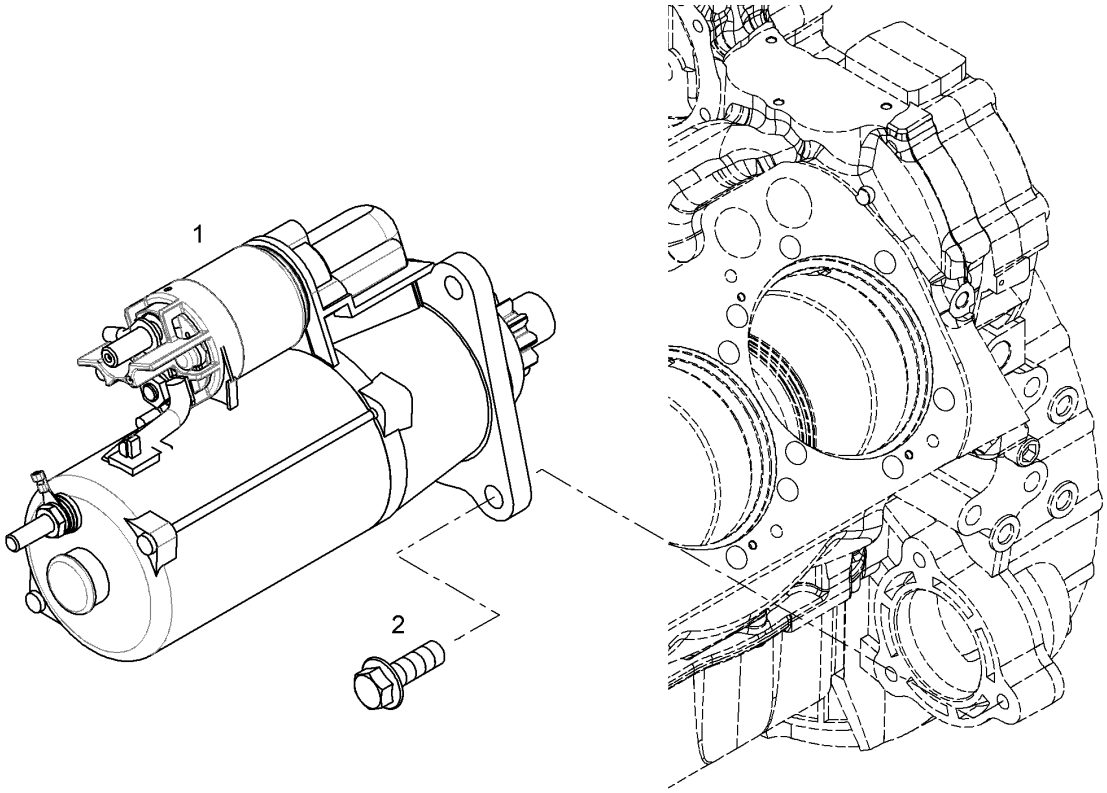

Pos.	Item	Quantity	Description	Bezeichnung
1	10120541	1	STARTER PRE-ASSY. 8.4KW 24V ⇨ ❑ 405	STARTER VORM.
2	10299566	3	HEX SCREW EN 1665 M12X35 10.9 FLZN SP	SECHSKANTSCHRAUBE

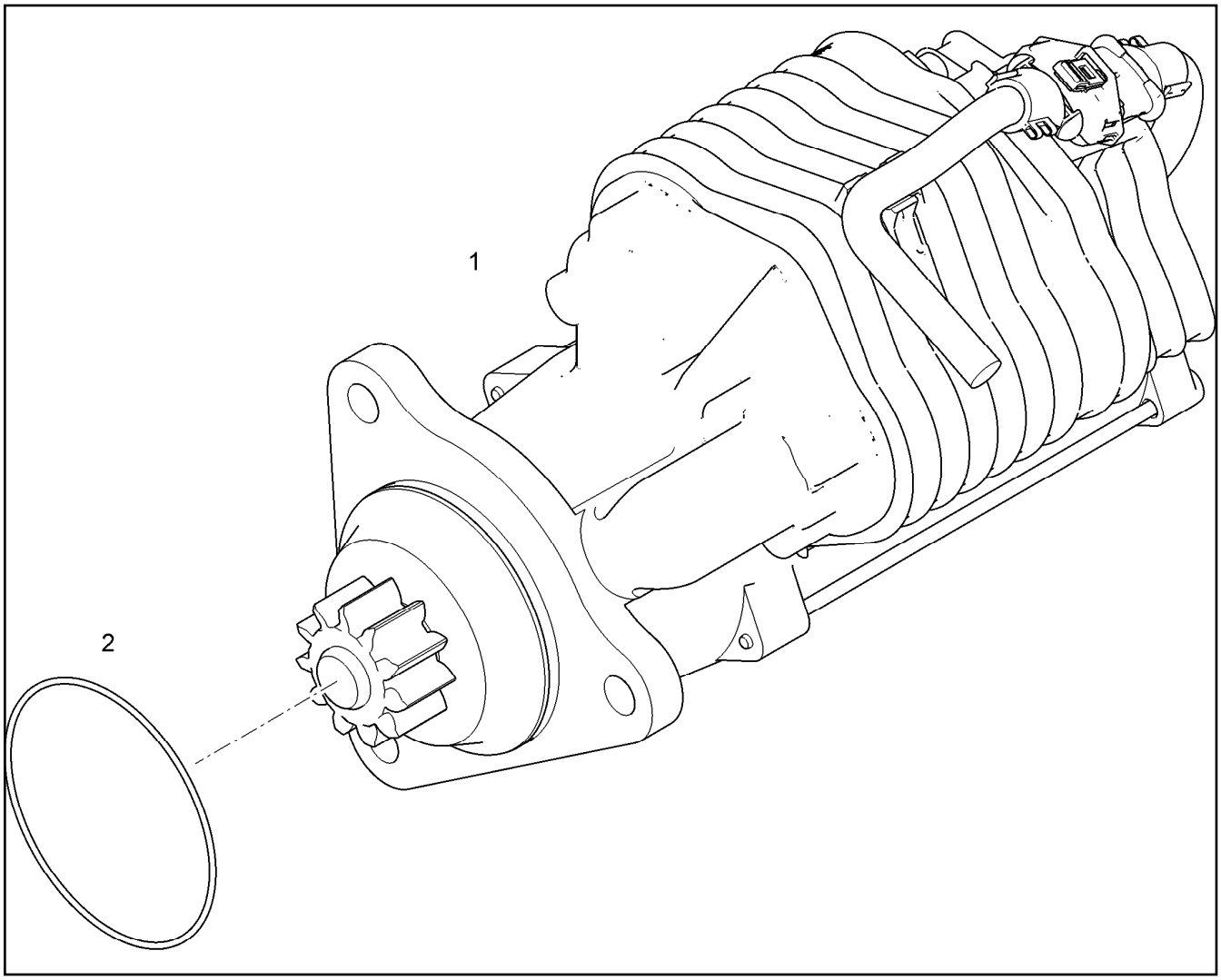

Pos.	Item	Quantity	Description	Bezeichnung
1	10120542	1	STARTER 8.4KW 24V	STARTER
2	10218370	1	O-RING 85X2 HNBR 70	O-RING

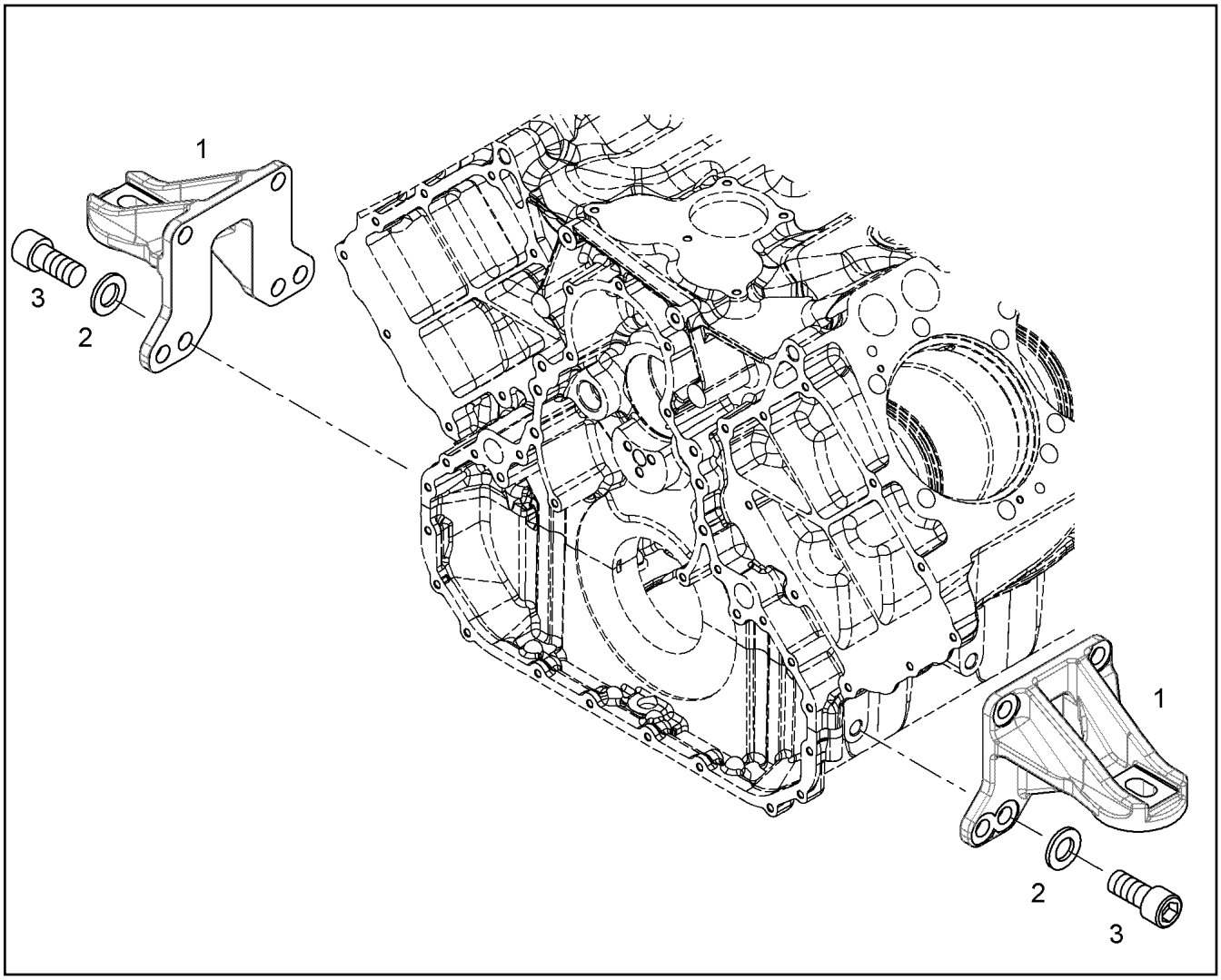

Pos.	Item	Quantity	Description	Bezeichnung
1	9079604	2	FASTENING PIECE	BEFESTIGUNGSTEIL
2	12210036	8	WASHER ISO 7089 16 200HV FLZN	SCHEIBE
3	10001464	8	SOCKET HEAD SCREW ISO 4762 M16X35 10	ZYLINDERSCHRAUBE

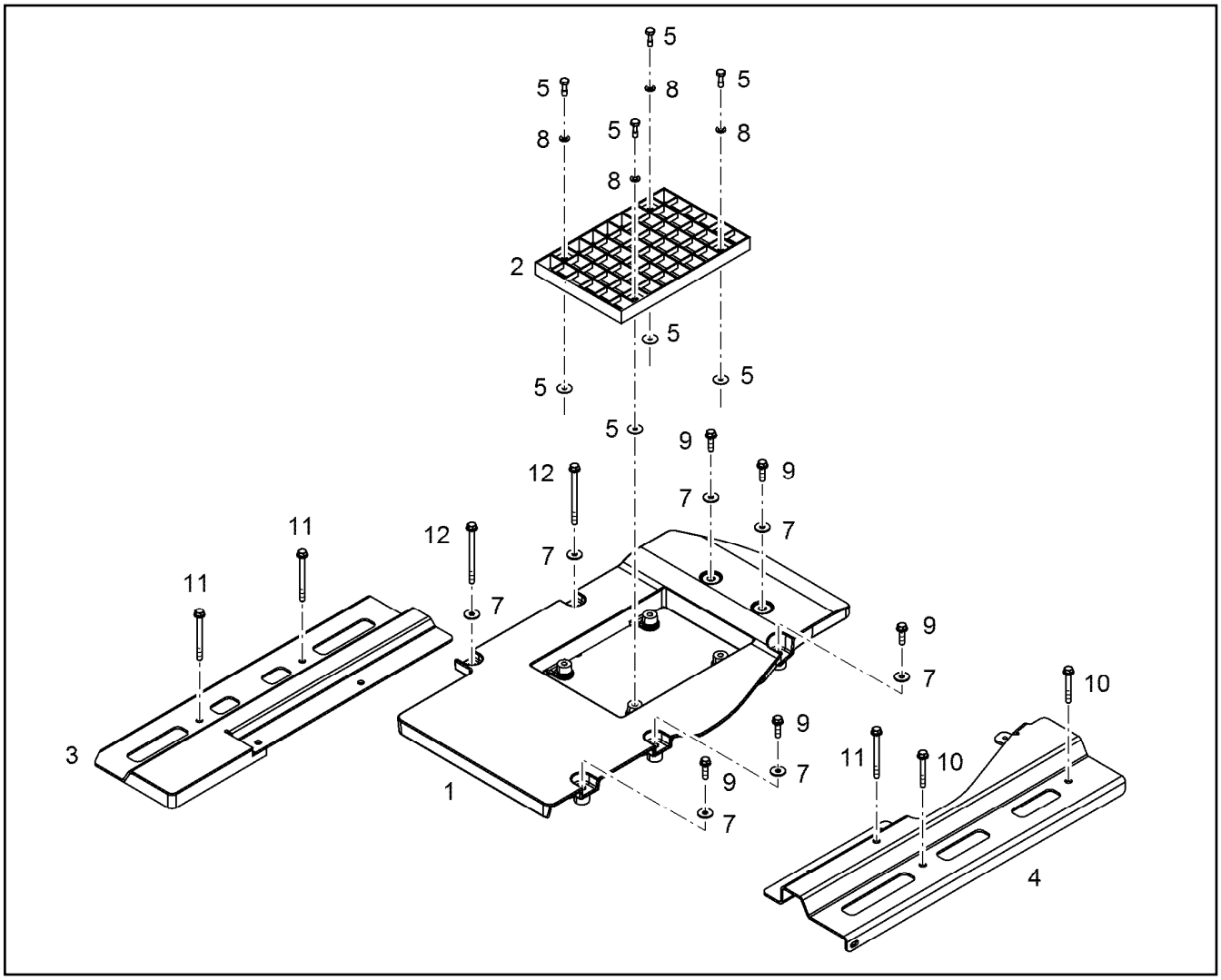

Pos.	Item	Quantity	Description	Bezeichnung
1	10144873	1	COVER PLATE PRE-ASS.	ABDECKPLATTE VORM.
2	10144874	1	SHEET	PLATTE
3	10144869	1	CONSOLE S235JR	KONSOLE
4	10144870	1	CONSOLE S235JR	KONSOLE
5	11600928	4	COMBI SCREW M8X25 A2	KOMBISCHRAUBE
7	11140469	7	WASHER ISO 7093-1 8 200HV 480H SPF	SCHEIBE
8	11651374	4	WASHER ISO 7089 8 200HV 480H-B SPF	SCHEIBE
9	11826563	5	HEX SCREW EN 1665 M8X30 8.8 480H	SECHSKANTSCHRAUBE
10	11691685	2	HEX SCREW EN 1665 M8X60 8.8 480H	SECHSKANTSCHRAUBE
11	10876385	3	HEX SCREW EN 1665 M8X90 8.8 480H SPF	SECHSKANTSCHRAUBE
12	12210061	2	HEX SCREW EN 1665 M8X110 8.8 480H	SECHSKANTSCHRAUBE

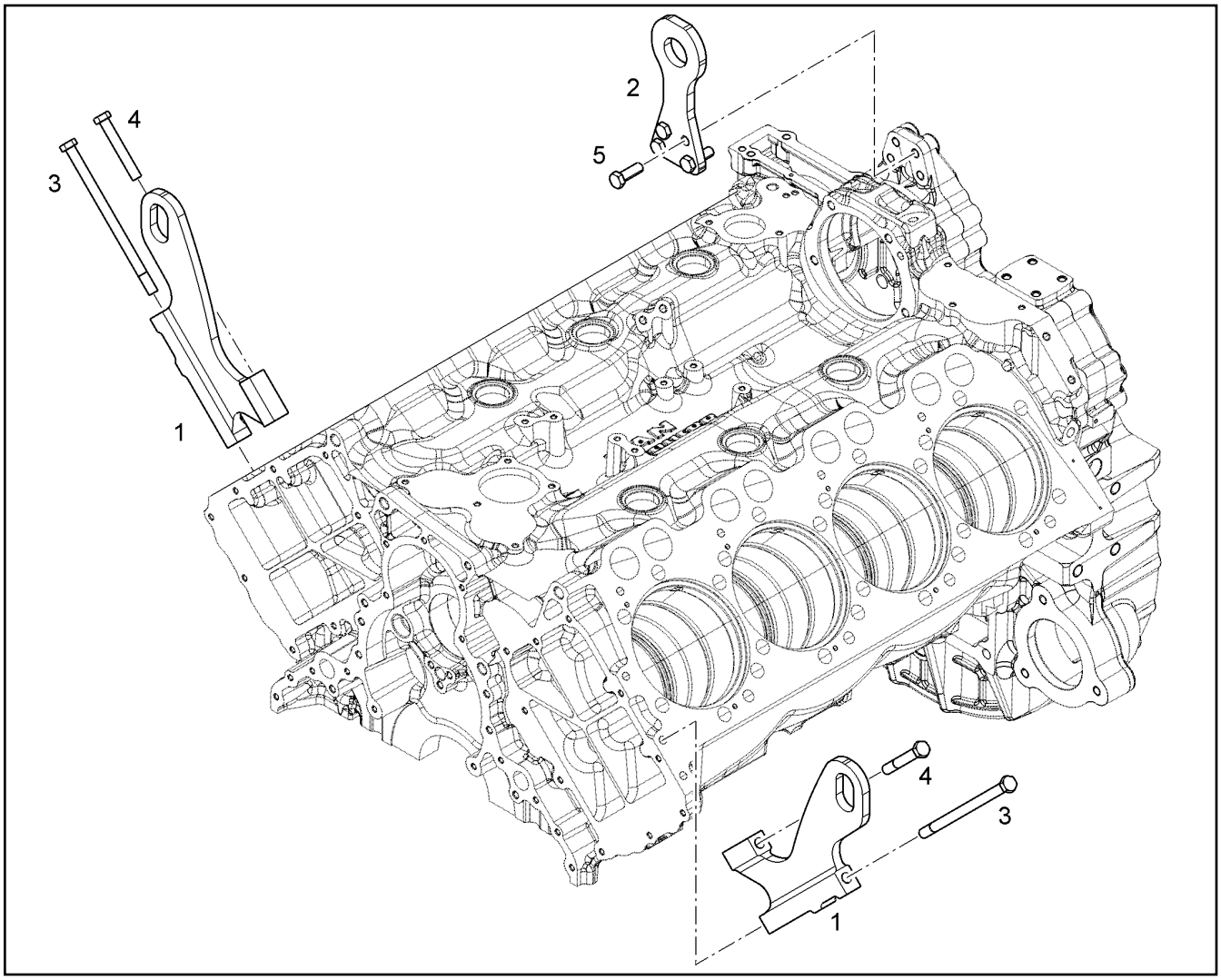

Pos.	Item	Quantity	Description	Bezeichnung
1	10126466	2	LIFTING HOOK S355J0	HEBEHAKEN
2	9079977	1	LIFTING HOOK S355J0	HEBEHAKEN
3	10299657	2	HEX SCREW ISO 4014 M12X200 10.9 FLZN	SECHSKANTSCHRAUBE
4	9230171	2	HEX SCREW ISO 4014 M12X80 10.9 FLZN SP	SECHSKANTSCHRAUBE
5	10299574	4	HEX SCREW ISO 4017 M12X35 10.9 FLZN SP	SECHSKANTSCHRAUBE

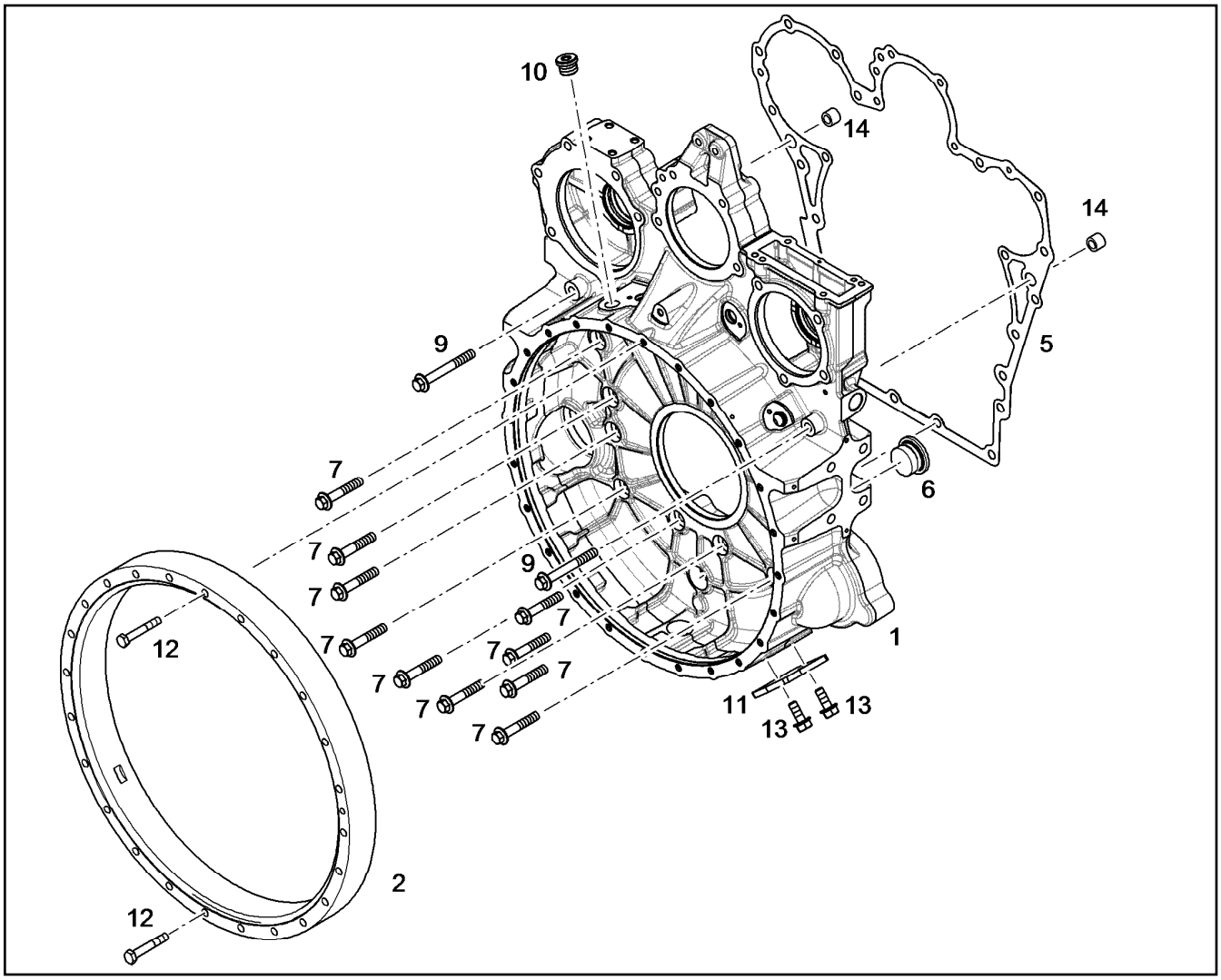

Pos.	Item	Quantity	Description	Bezeichnung
2	10129236	1	INTERMEDIATE RING	ZWISCHENRING
5	10133722	1	SEAL 0,33 METALOSEAL 1	DICHTUNG
6	7382202	1	SCREW PLUG VSTI M38X1,5	VERSCHLUSSSCHRAUBE
7	10299568	10	HEX SCREW EN 1665 M12X70 10.9 FLZN	SECHSKANTSCHRAUBE
9	10299598	2	HEX SCREW EN 1665 M12X100 10.9 FLZN	SECHSKANTSCHRAUBE
10	7380177	1	SCREW PLUG VSTI M22X1,5 CR6-FREI	VERSCHLUSSSCHRAUBE
11	9080502	1	COVER S235JR	DECKEL
12	11642367	2	HEX SCREW ISO 4014 M10X65 8.8 FLZN SP	SECHSKANTSCHRAUBE
13	11657219	2	HEX SCREW EN 1665 M8X20 8.8 480H SPF	SECHSKANTSCHRAUBE
14	10123103	2	TIGHT FIT SLEEVE 12X20X15,5 100Cr6	PASSHUELSE

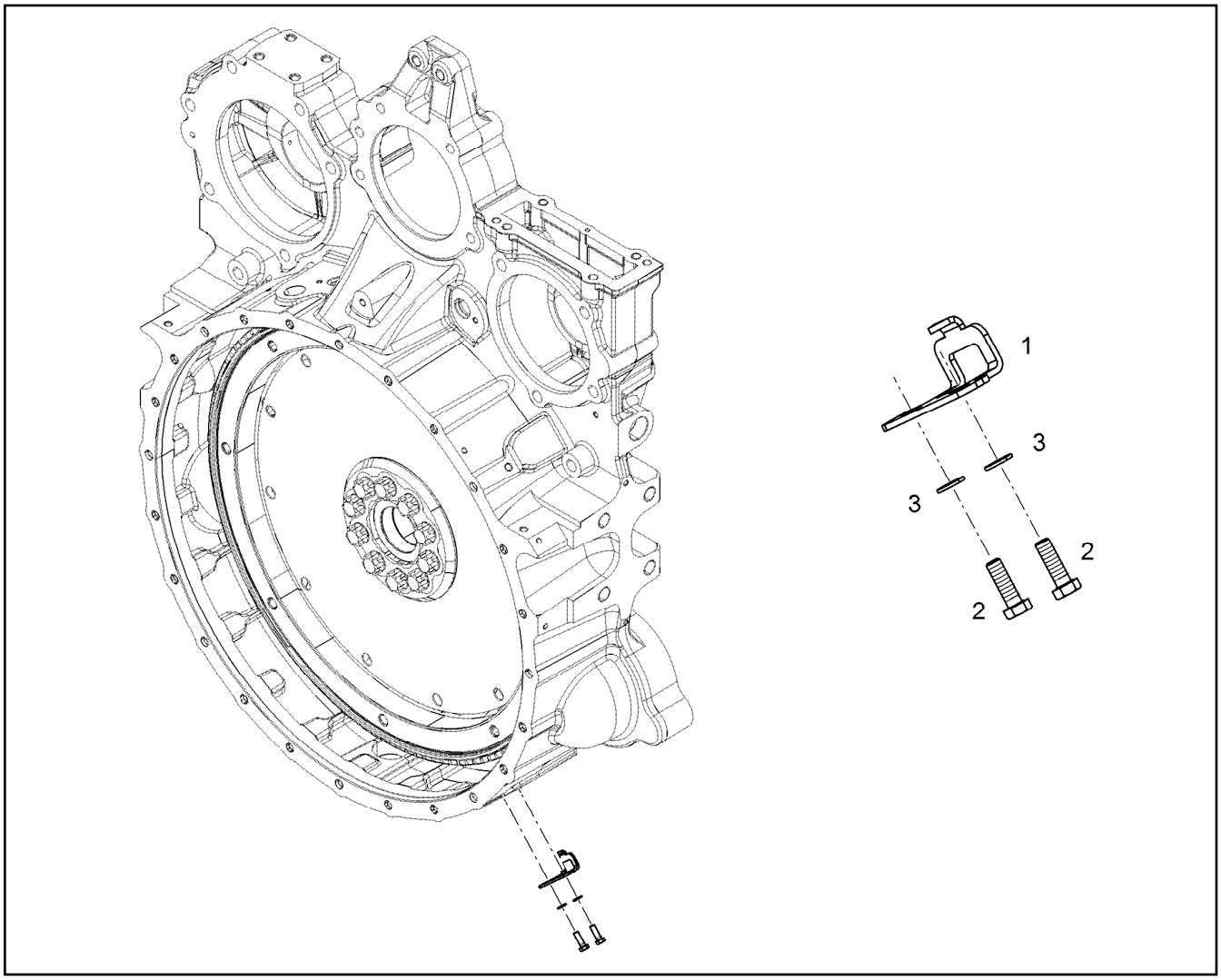

Pos.	Item	Quantity	Description	Bezeichnung
1	9078622	1	ADJUSTING PLATE S235JR	EINSTELLBLECH
2	11647548	2	HEX SCREW ISO 4017 M5X16 8.8 480H SPF	SECHSKANTSCHRAUBE
3	10197808	2	WASHER ISO 7089 5 200HV ZNNI-480H	SCHEIBE

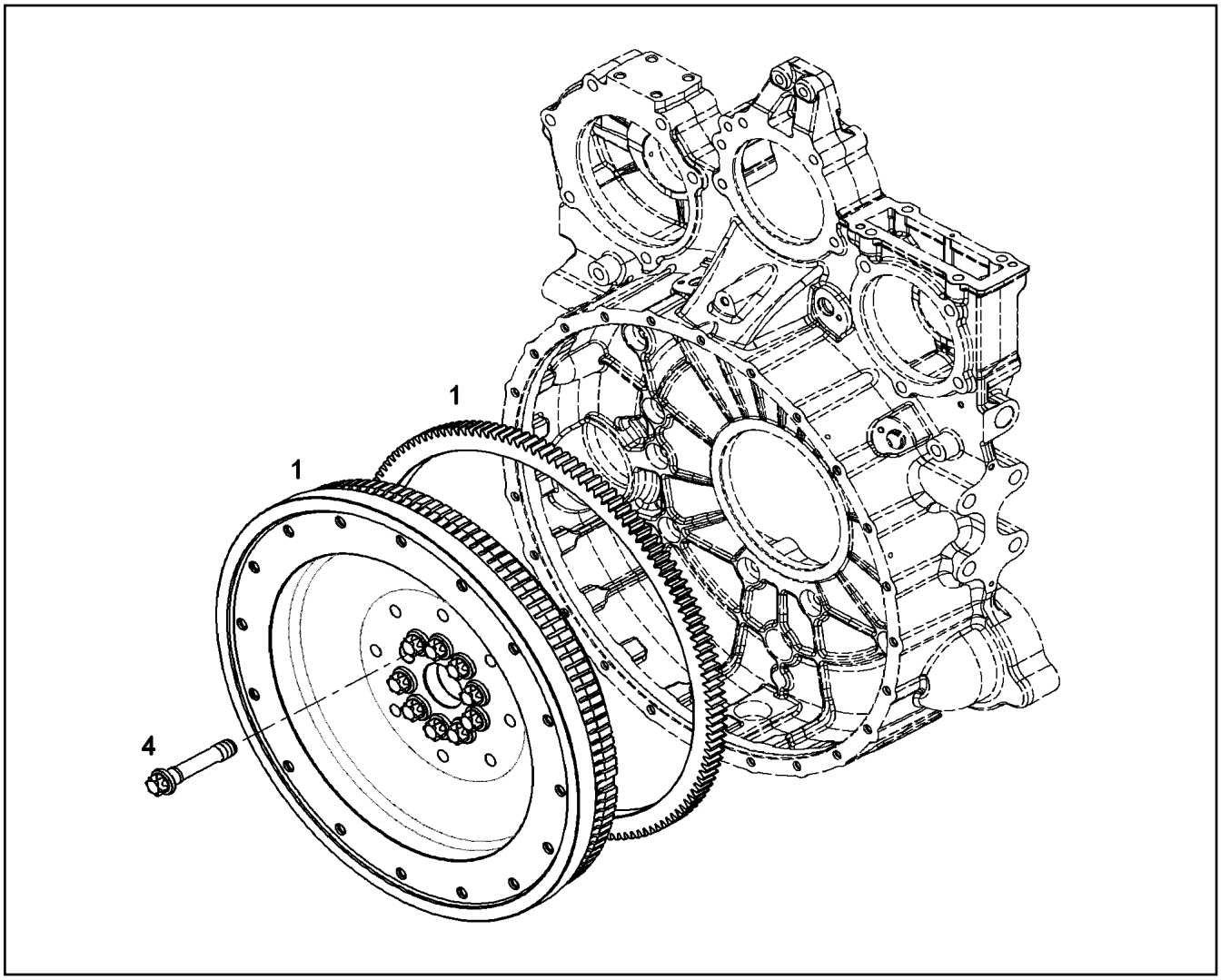

Pos.	Item	Quantity	Description	Bezeichnung
1	10120078	1	FLYWHEEL PRE-ASS. SAE 1X2,496	SCHWUNGRAD VORM.
(3)	9080734	1	CROWN GEAR C45	ZAHNKRANZ
4	9079517	10	HEXALOBULAR HEAD SCREW M18X1,5X90	SECHSRUNDSCHRAUBE

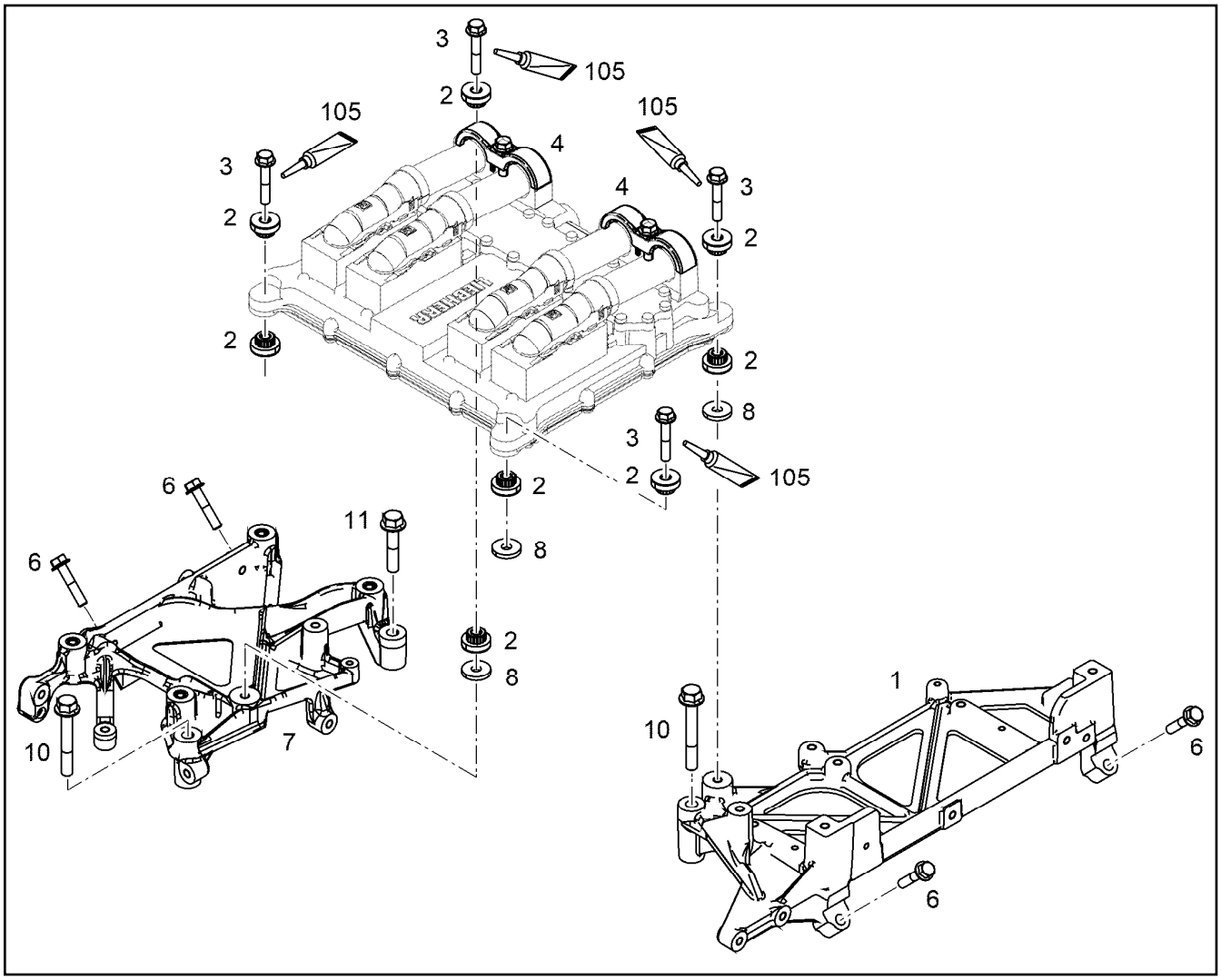

Pos.	Item	Quantity	Description	Bezeichnung
1	10141758	1	CONSOLE EN AC-Al Si1	KONSOLE
2	10116274	8	RUBBER BUFFER 8,3/26X7,2 30 VMQ 21577	GUMMIPUFFER
3	11690426	4	HEX SCREW EN 1665 M8X45 8.8 480H SPF	SECHSKANTSCHRAUBE
4	10144098	2	FASTENING CLAMP 34X34 ⇨ ❑ 413	BEFESTIGUNGSSCHELLE
6	11658660	4	HEX SCREW EN 1665 M8X40 8.8 480H SPF	SECHSKANTSCHRAUBE
7	10144442	1	CONSOLE PRE-ASS.	KONSOLE VORM.
8	10137059	3	DISTANCE SLEEVE 9X26X4	DISTANZHUELSE
10	11656159	2	HEX SCREW EN 1665 M10X70 8.8 FLZN	SECHSKANTSCHRAUBE
11	11626073	1	HEX SCREW EN 1665 M10X50 8.8 FLZN	SECHSKANTSCHRAUBE
105	811205708	1	SCREW LOCKING FLASCHE 50ML 150°C	SCHRAUBENSICHERUNG

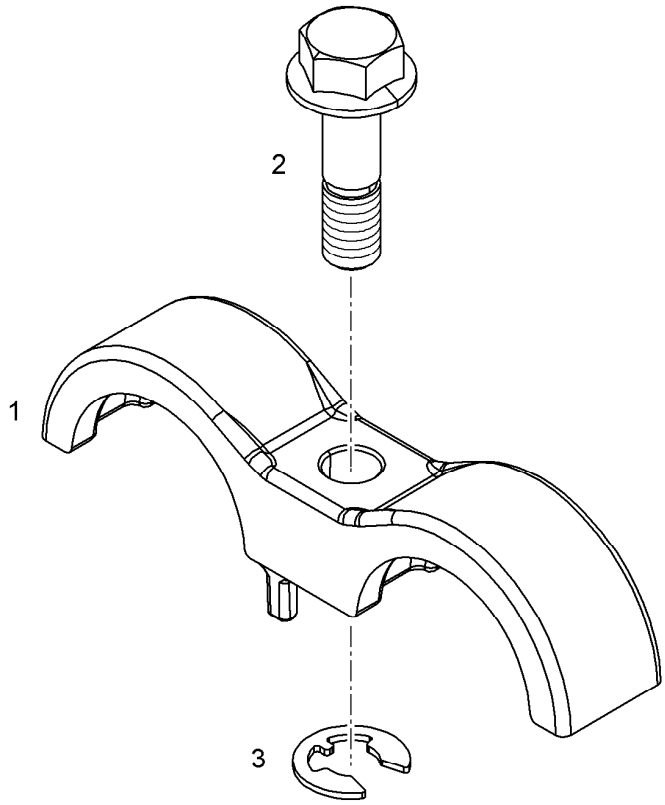

Pos.	Item	Quantity	Description	Bezeichnung
1	10123304	1	FASTENING CLAMP 34 EN AC-AlSi10	BEFESTIGUNGSSCHELLE
2	13541106	1	SCREW M8X30 St Rm>=800MP	SCHRAUBE
3	12210037	1	LOCK WASHER DIN 6799 7X0,9 480H	SICHERUNGSSCHEIBE

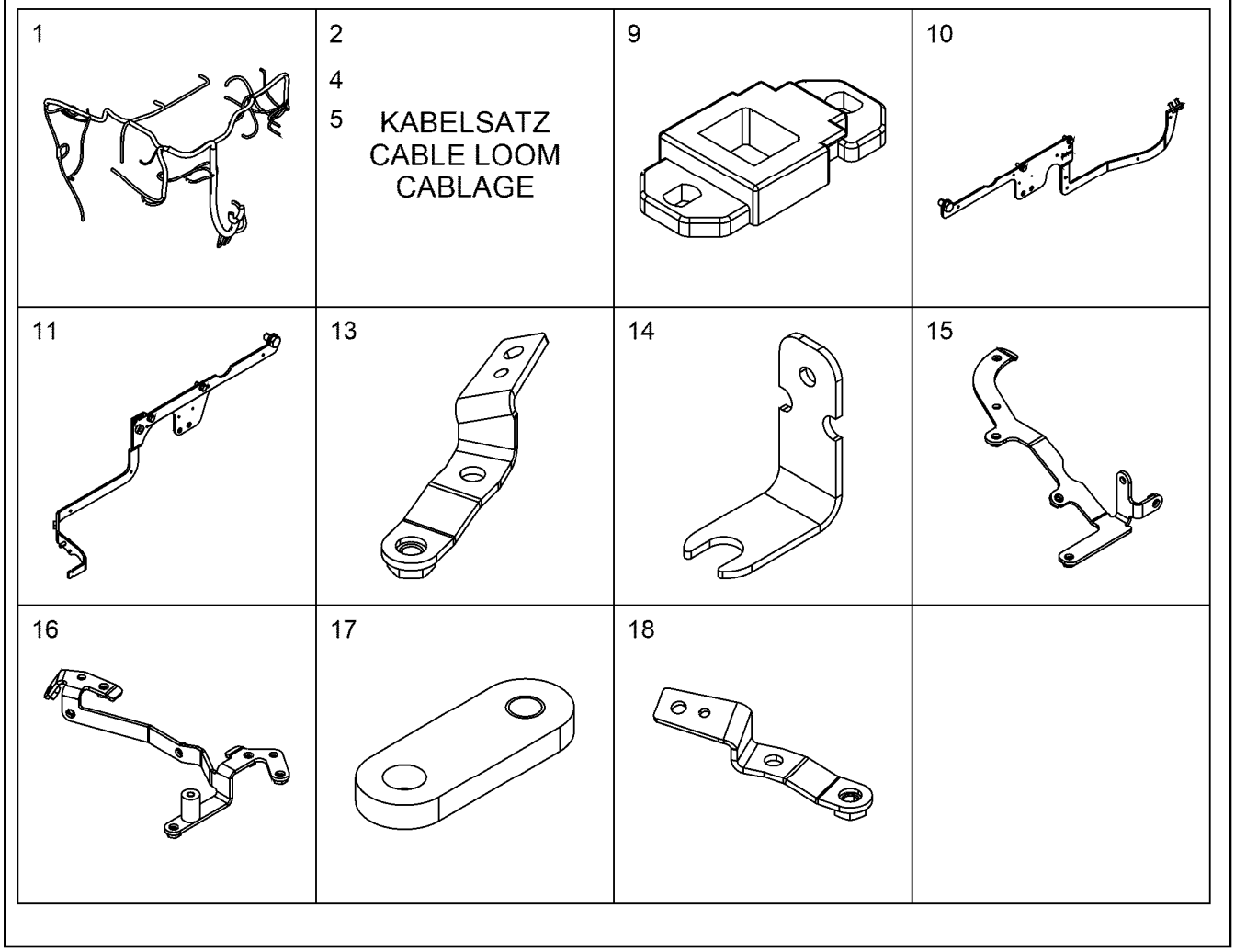

Pos.	Item	Quantity	Description	Bezeichnung
1	12410650	1	CABLE HARNESS W700	KABELBAUM
2	10441308	1	CABLE LOOM WL710	KABELSATZ
4	11100081	2	CABLE LOOM WL720	KABELSATZ
5	10144701	1	CABLE LOOM WL713	KABELSATZ
9	11007215	3	HOLDER PA 66 HB SCH	HALTER
10	10119353	1	BRACKET ADD-ON	KONSOLE ANBAU
(1)	10129490	1	HOLDER	HALTER
(2)	11657219	4	HEX SCREW EN 1665 M8X20 8.8 480H SPF	SECHSKANTSCHRAUBE
(3)	12207569	1	HEX SCREW EN 1665 M16X30 8.8 FLZN	SECHSKANTSCHRAUBE
11	10150446	1	BRACKET ADD-ON ⇨ ❑ 416	KONSOLE ANBAU
13	12473968	1	HOLDER S235JR	HALTER
14	11358957	1	HOLDER S235JR	HALTER
15	10152388	1	HOLDER S235JR	HALTER
16	10152389	1	HOLDER S235JR	HALTER
17	11366371	1	HOLDER S235JR	HALTER
18	12400363	1	CONSOLE	KONSOLE
20	10137330	1	PLATE S235JR	BLECH
31	7381771	5	CLAMP DIN 3016-1 8X15XD1 W1-2-MVQ	SCHELLE
32	7381770	1	CLAMP DIN 3016-1 10X15XD1 W1-2-MVQ	SCHELLE
33	7382087	4	CLAMP DIN 3016-1 12X15XD1 W1-2-MVQ	SCHELLE
34	7381294	8	CLAMP DIN 3016-1 16X15XD1 W1-2-MVQ	SCHELLE
36	7382088	1	CLAMP DIN 3016-1 6X20XD1 W1-2-MVQ	SCHELLE
37	7382090	10	CLAMP DIN 3016-1 8X20XD1 W1-2-MVQ	SCHELLE
38	7381628	2	CLAMP DIN 3016-1 10X20XD1 W1-2-MVQ	SCHELLE
39	7381629	3	CLAMP DIN 3016-1 12X20XD1 W1-2-MVQ	SCHELLE

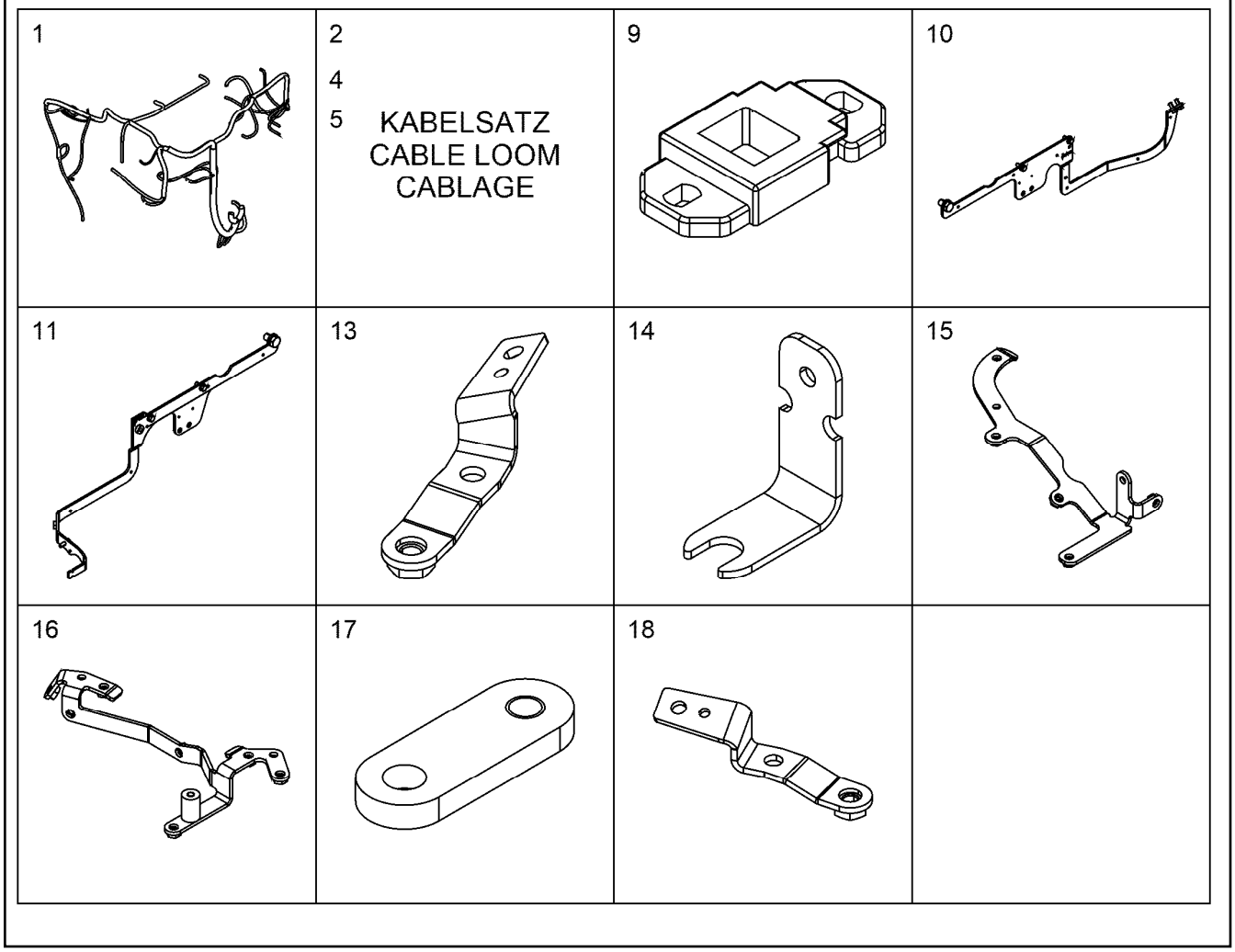

Pos.	Item	Quantity	Description	Bezeichnung
40	7382085	3	CLAMP DIN 3016-1 16X20XD1 W1-2-MVQ	SCHELLE
41	7381635	3	CLAMP DIN 3016-1 18X20XD1 W1-2-MVQ	SCHELLE
42	7381630	6	CLAMP DIN 3016-1 22X20XD1 W1-2-MVQ	SCHELLE
52	12207546	6	HEX SCREW EN 1665 M5X10 8.8 480H	SECHSKANTSCHRAUBE
54	11840297	15	HEX SCREW EN 1665 M6X16 8.8 480H SPF	SECHSKANTSCHRAUBE
60	11656992	26	HEX SCREW EN 1665 M8X16 8.8 480H SPF	SECHSKANTSCHRAUBE
62	11690637	1	HEX SCREW EN 1665 M8X25 8.8 480H SPF	SECHSKANTSCHRAUBE
63	11826563	1	HEX SCREW EN 1665 M8X30 8.8 480H	SECHSKANTSCHRAUBE
68	11656153	2	HEX SCREW EN 1665 M10X20 8.8 FLZN SPF	SECHSKANTSCHRAUBE
97	11691013	3	CABLE TIE 4,6X200-SW/GR PA66HS	KABELBINDER
99	10874588	7	CABLE TIE 4,8X292-SCHWARZ PA66 SPF	KABELBINDER
103	10123876	2	RUBBER RING X16	GUMMIRING
113	9074404	1	DISTANCE SLEEVE 8,5X15X22 ETG 100	DISTANZHUELSE

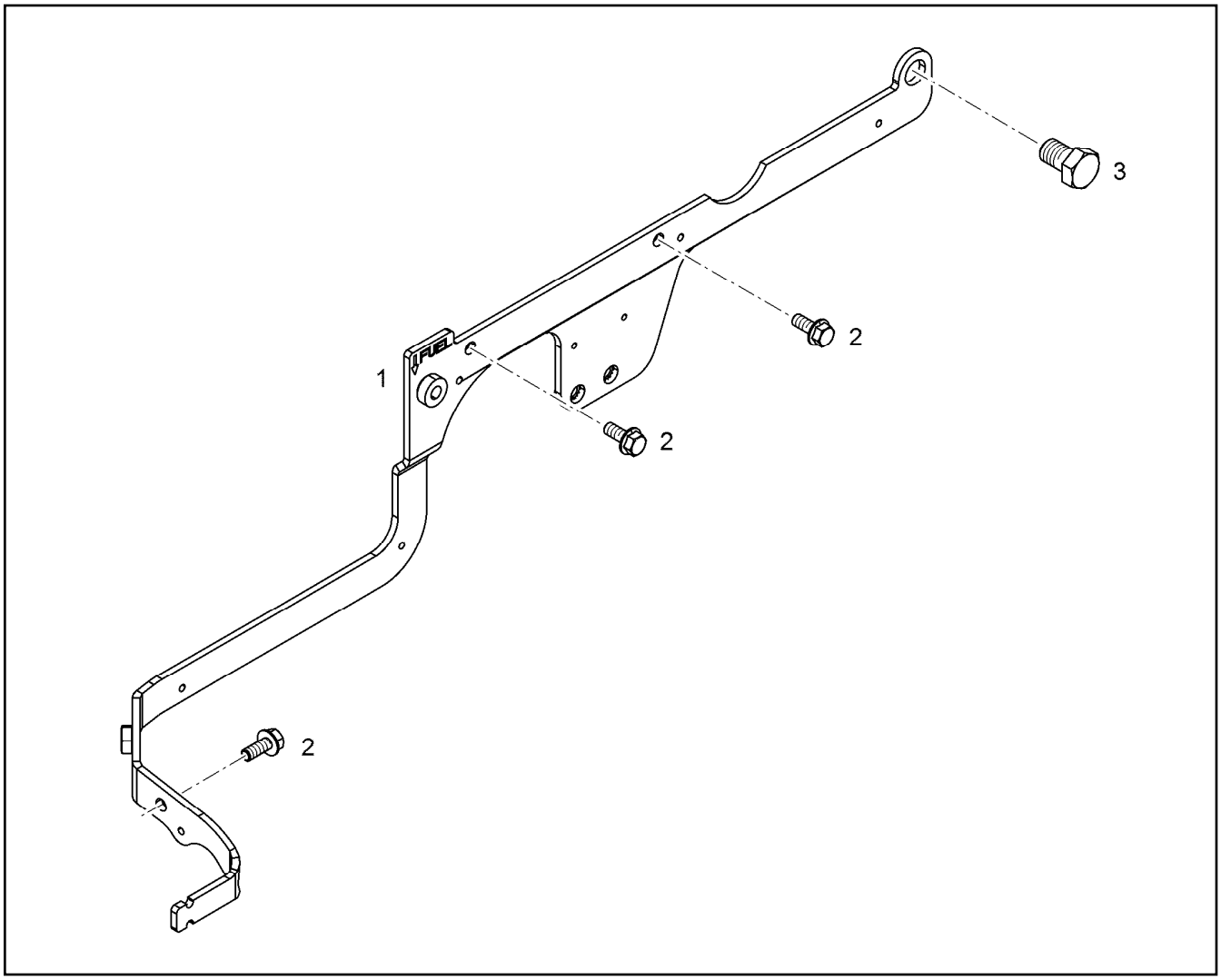

Pos.	Item	Quantity	Description	Bezeichnung
1	10147594	1	HOLDER S235JR	HALTER
2	11657219	3	HEX SCREW EN 1665 M8X20 8.8 480H SPF	SECHSKANTSCHRAUBE
3	12207569	1	HEX SCREW EN 1665 M16X30 8.8 FLZN	SECHSKANTSCHRAUBE

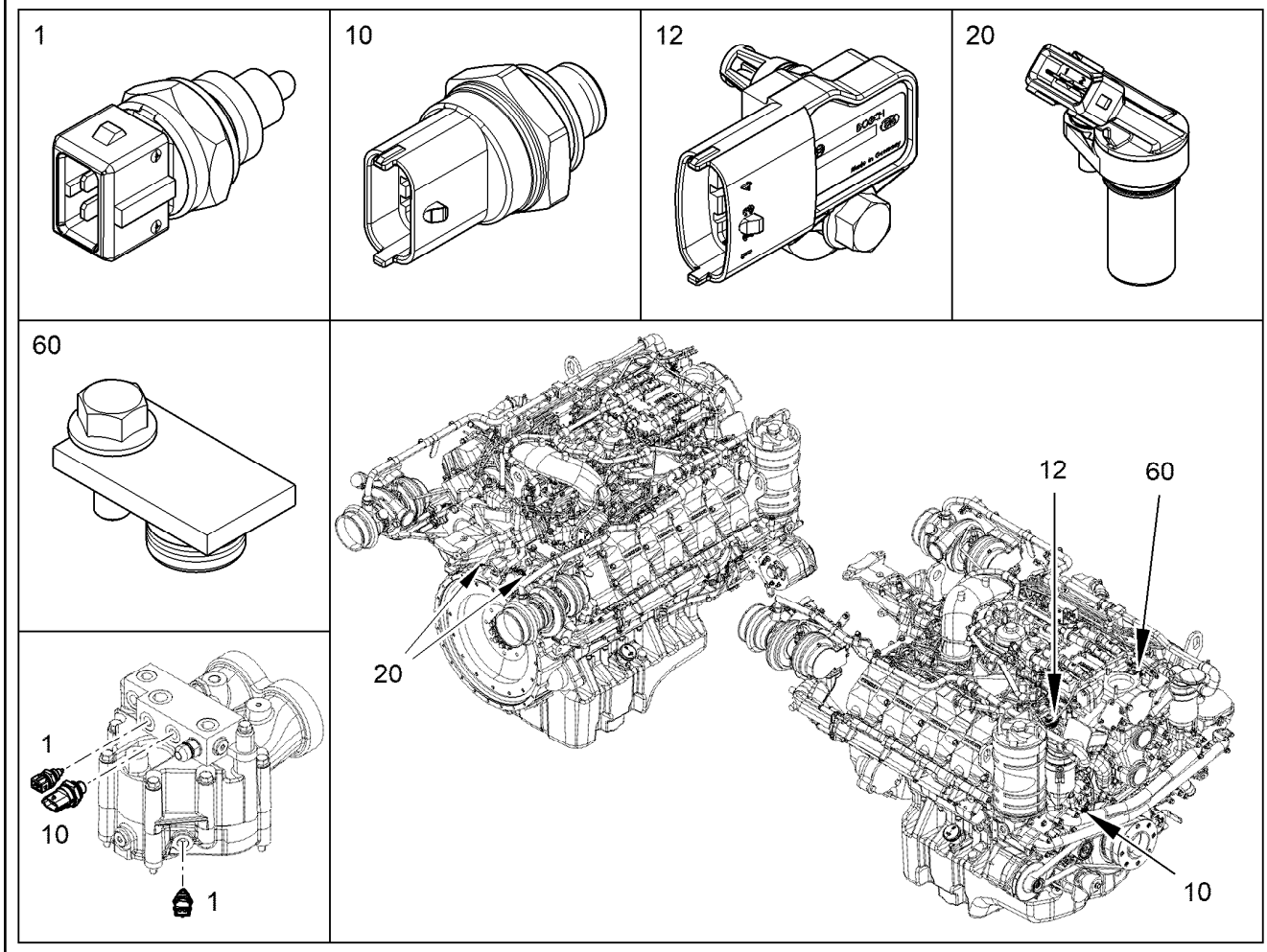

Pos.	Item	Quantity	Description	Bezeichnung
1	10493626	2	TEMPERATURE SENSOR -40°C BIS +150°C	TEMPERATURFUEHLER
10	12422246	2	PRESSURE TRANSMITTER CPL. 0-12 BAR	DRUCKGEBER KPL.
(1)	12433525	1	PRESSURE TRANSMITTER 0-12 BAR	DRUCKGEBER
(2)	10011866	1	SEALING RING 14,7X22,00X1,5 FKM 80	DICHTRING
12	13574068	1	PRESSURE/TEMP.SENSOR COMPLET -40°C	DRUCK-/TEMPERATUR SENSOR
(1)	13474740	1	PRESSURE/TEMPERATURE SENSOR -40°C	DRUCK-/TEMPERATUR SENSO
(2)	12207548	1	HEX SCREW EN 1665 M6X20 8.8 480H SPF	SECHSKANTSCHRAUBE
20	12544505	2	ROTATIONAL SPEED SENSOR CPL. 10-1000	DREHZAHLGEBER KPL.
(1)	12977971	1	ROTATIONAL SPEED SENSOR 10-10000HZ	DREHZAHLGEBER
(2)	7381103	1	O-RING ISO 3601-1 17,17X1,78 FKM 70 A,GN	O-RING
(3)	10875586	1	SOCKET HEAD SCREW ISO 4762 M6X16 8.8	ZYLINDERSCHRAUBE
(100)	10285708	1	GREASE NBU 30 1KG DOSE	FETT
60	10148371	1	LOCKING PIECES	VERSCHLUSSTEILE
(1)	10148372	1	COVER Al Rm>200N/m	DECKEL
(2)	10128678	1	O-RING 12X2 FKM 70 MoS2	O-RING
(3)	11840297	1	HEX SCREW EN 1665 M6X16 8.8 480H SPF	SECHSKANTSCHRAUBE
(100)	10285708	1	GREASE NBU 30 1KG DOSE	FETT

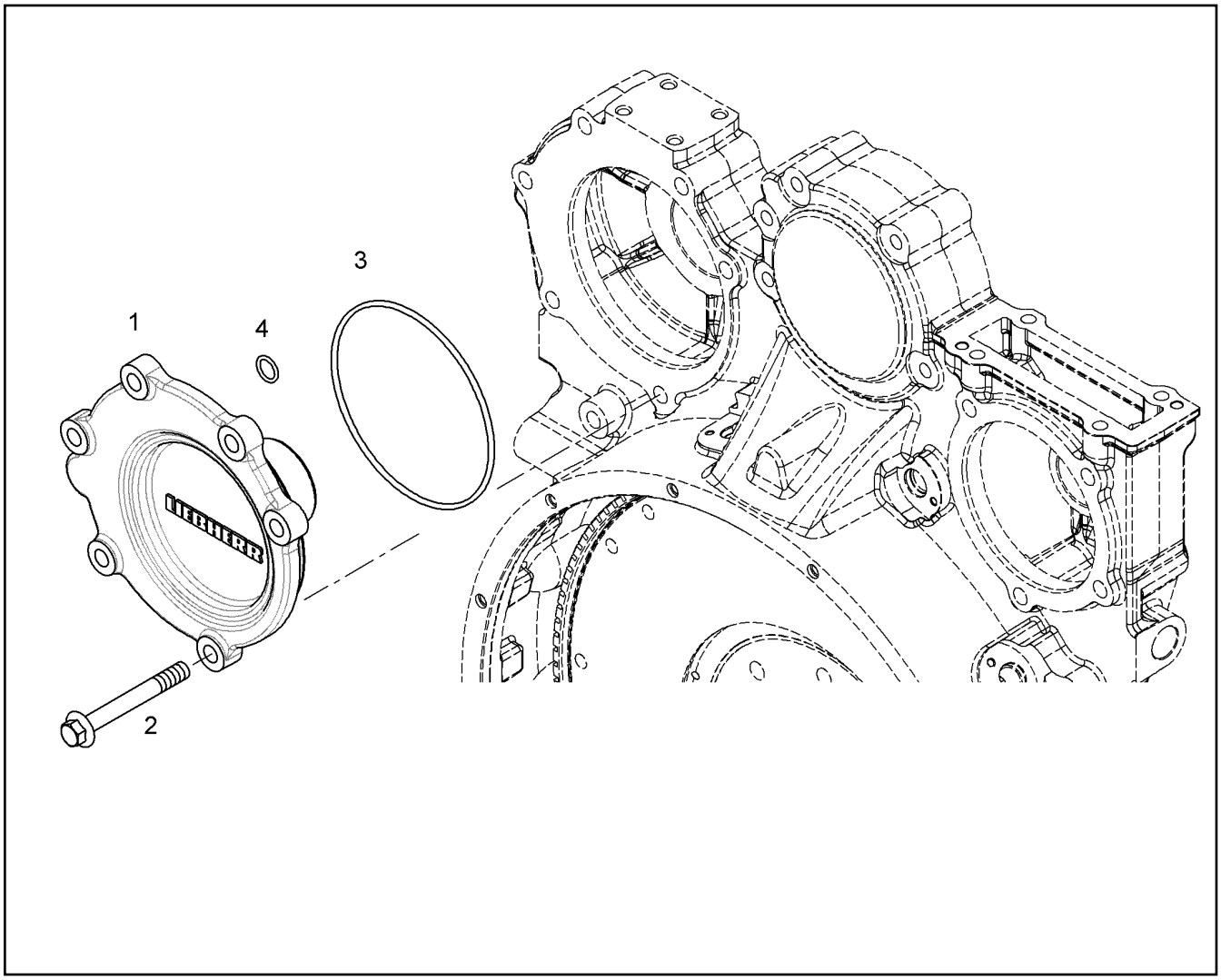

Pos.	Item	Quantity	Description	Bezeichnung
2	10299598	6	HEX SCREW EN 1665 M12X100 10.9 FLZN	SECHSKANTSCHRAUBE
3	570807108	1	O-RING ARP 568 145,64X3,53 NBR70	O-RING
4	7380619	1	O-RING AEHNL.ISO 3601-1 15X2,5 FKM 80 A	O-RING

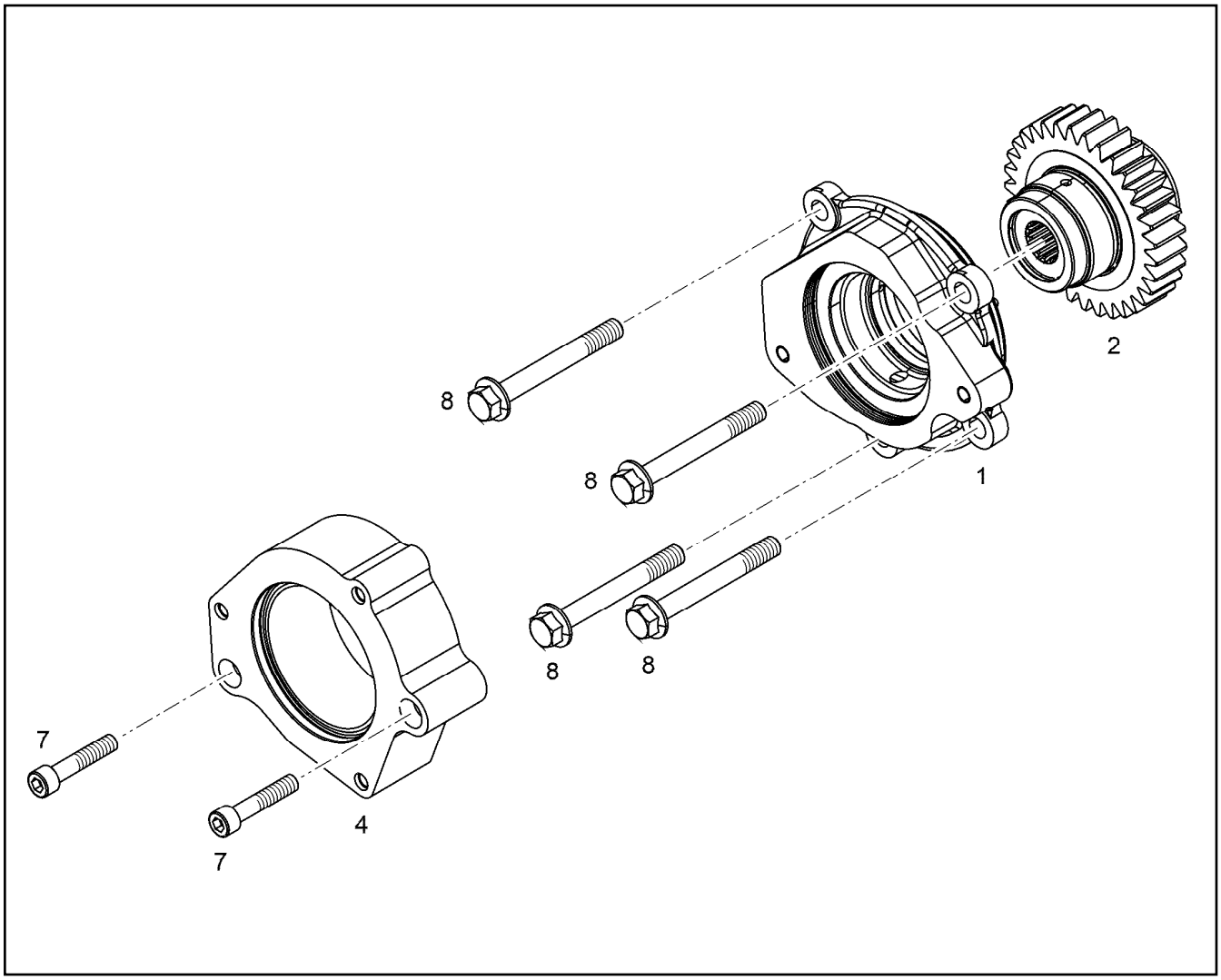

Pos.	Item	Quantity	Description	Bezeichnung
1	11366388	1	AUXILIARY DRIVE PRE-ASS. ⇨ ❑ 420	NEBENABTRIEB VORM.
2	11369506	1	GEARWHEEL PRE-ASS.	ZAHNRAD VORM.
4	10126124	1	CONNECTING PLATE AlMgSi08	ANSCHLUSSPLATTE
7	4980973	2	SOCKET HEAD SCREW ISO 4762 M10X50 1	ZYLINDERSCHRAUBE
8	10299598	4	HEX SCREW EN 1665 M12X100 10.9 FLZN	SECHSKANTSCHRAUBE

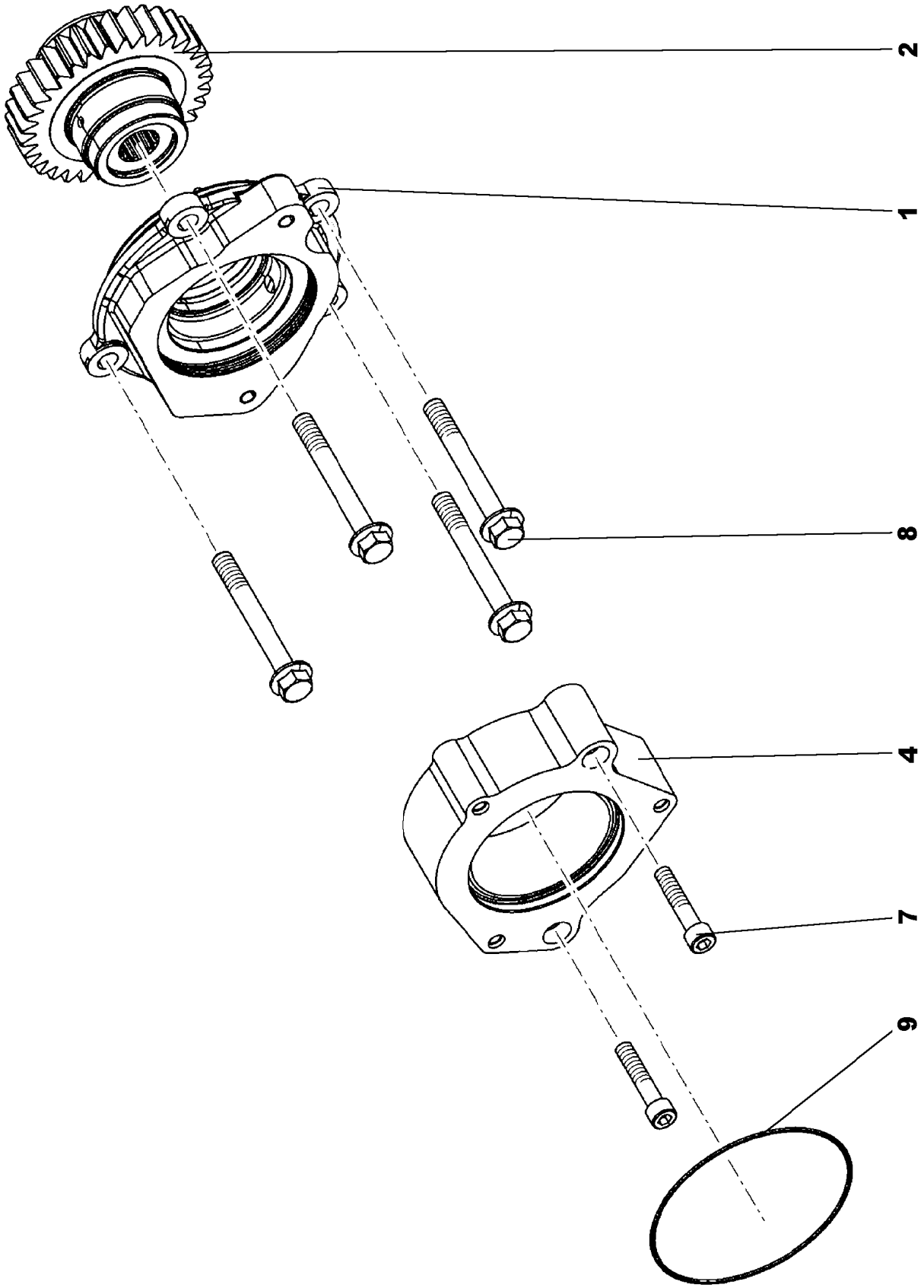
2
1
8
4
7
9

Pos.	Item	Quantity	Description	Bezeichnung
1	10126181	1	BEARING HOUSING, PRE-ASSEMBLED	LAGERGEHAEUSE VORM.
5	7380604	1	O-RING ISO 3601-1 117,07X3,53 FKM 70 A,G	O-RING
6	7380401	1	O-RING AEHNL.ISO 3601-1 101,2X3,53 NBR	O-RING
100	10285708	1	GREASE NBU 30 1KG DOSE	FETT

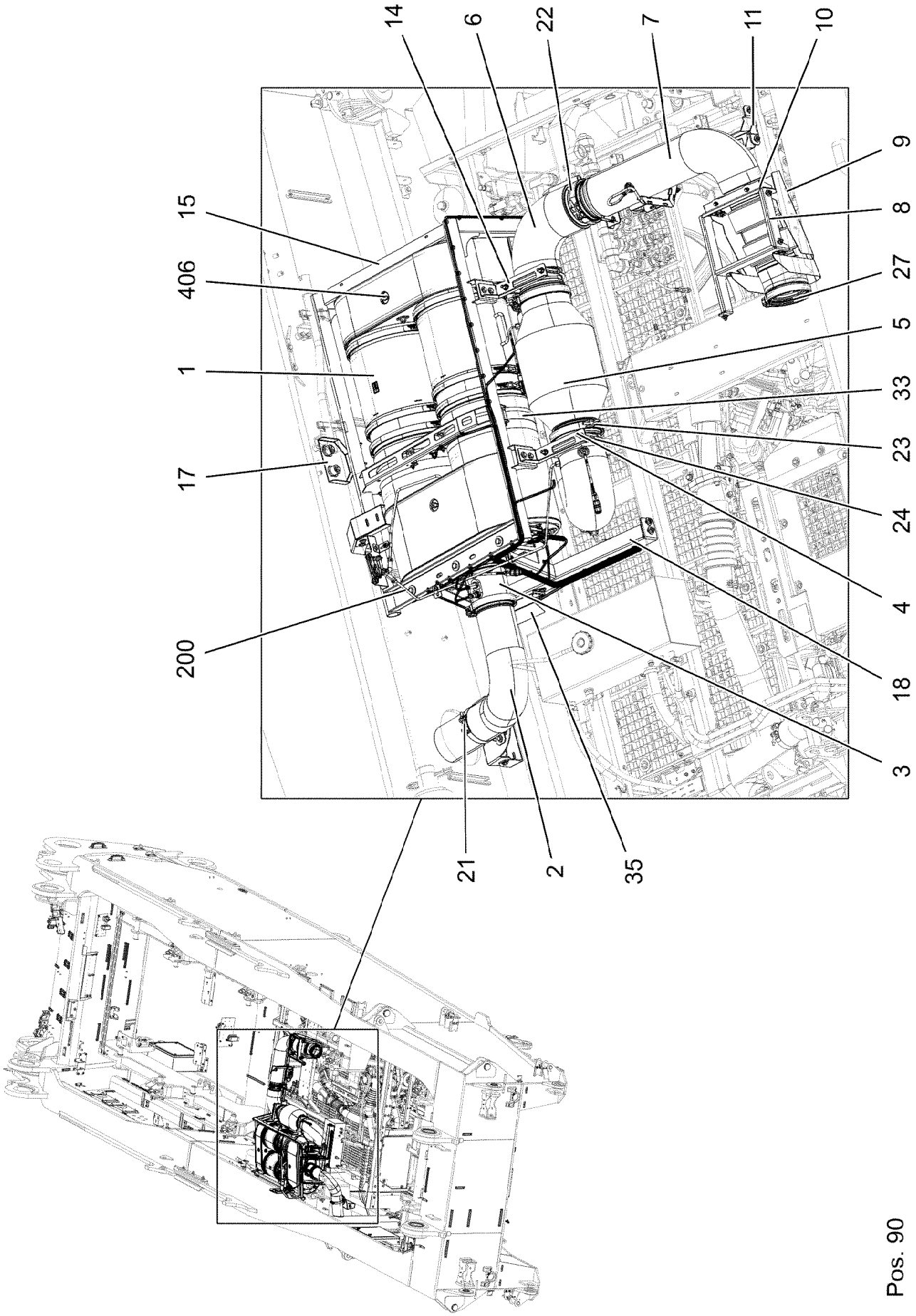

Pos. 90

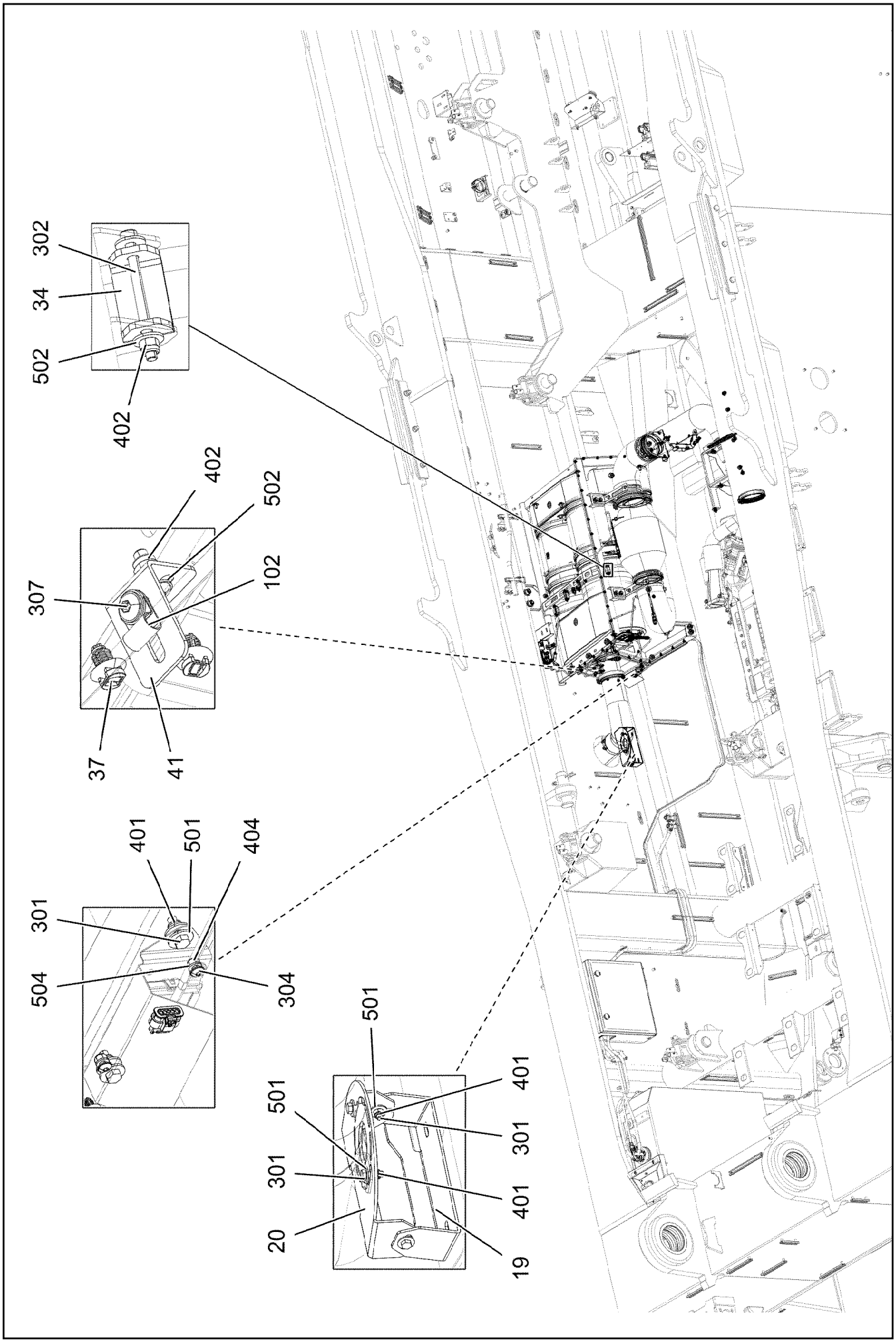

7.2.2022 170736 LIEBHERR	**etk_en_de_098277 LR 11000** **MUFFLER UNIT** **SCHALLDAEMPFERANLAGE**	❑ 423 (2/6) **919551008**

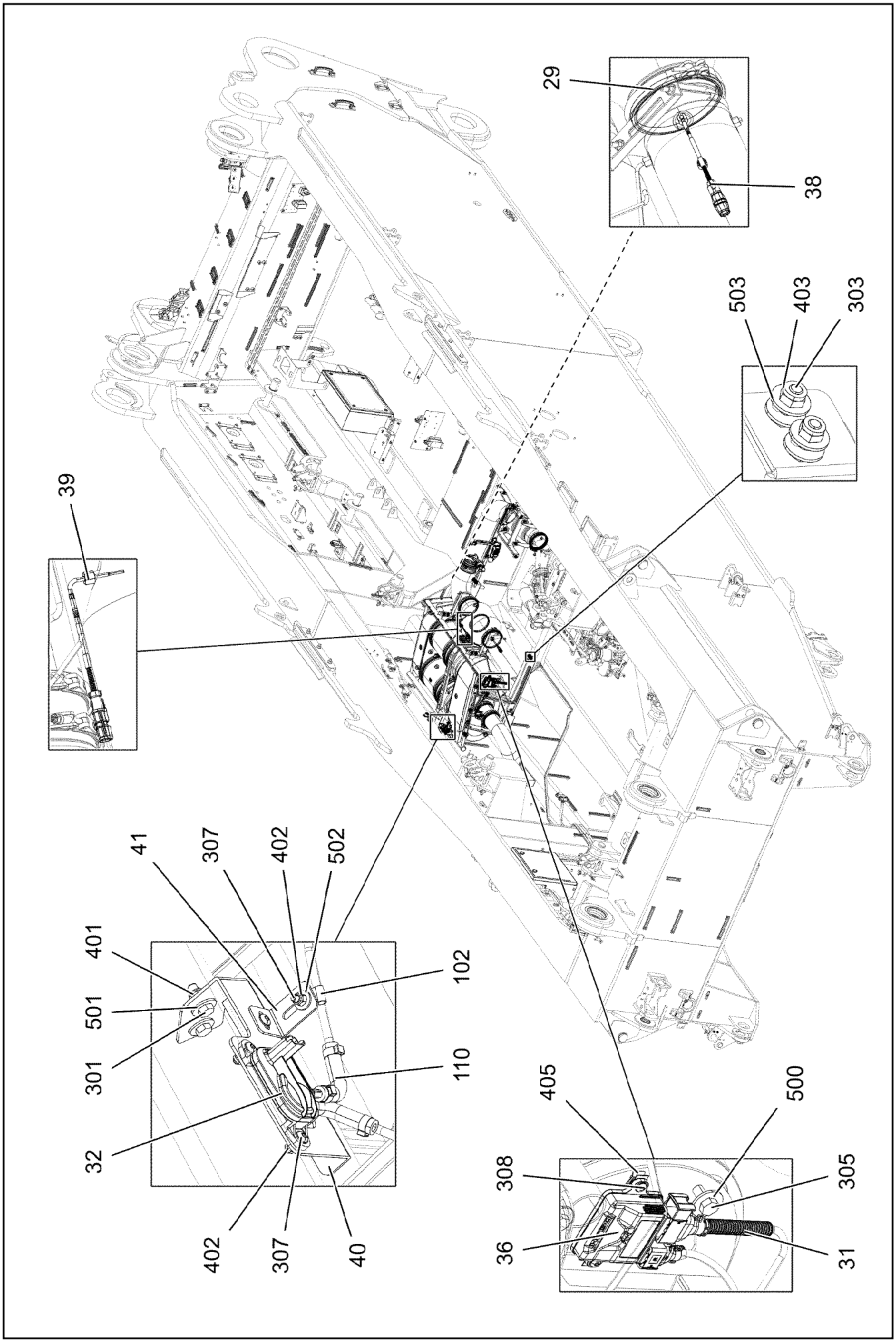
29
38
503
403
303
39
41
307
402
502
401
501
301
32
102
110
402
307
40
405
308
36
500
305
31

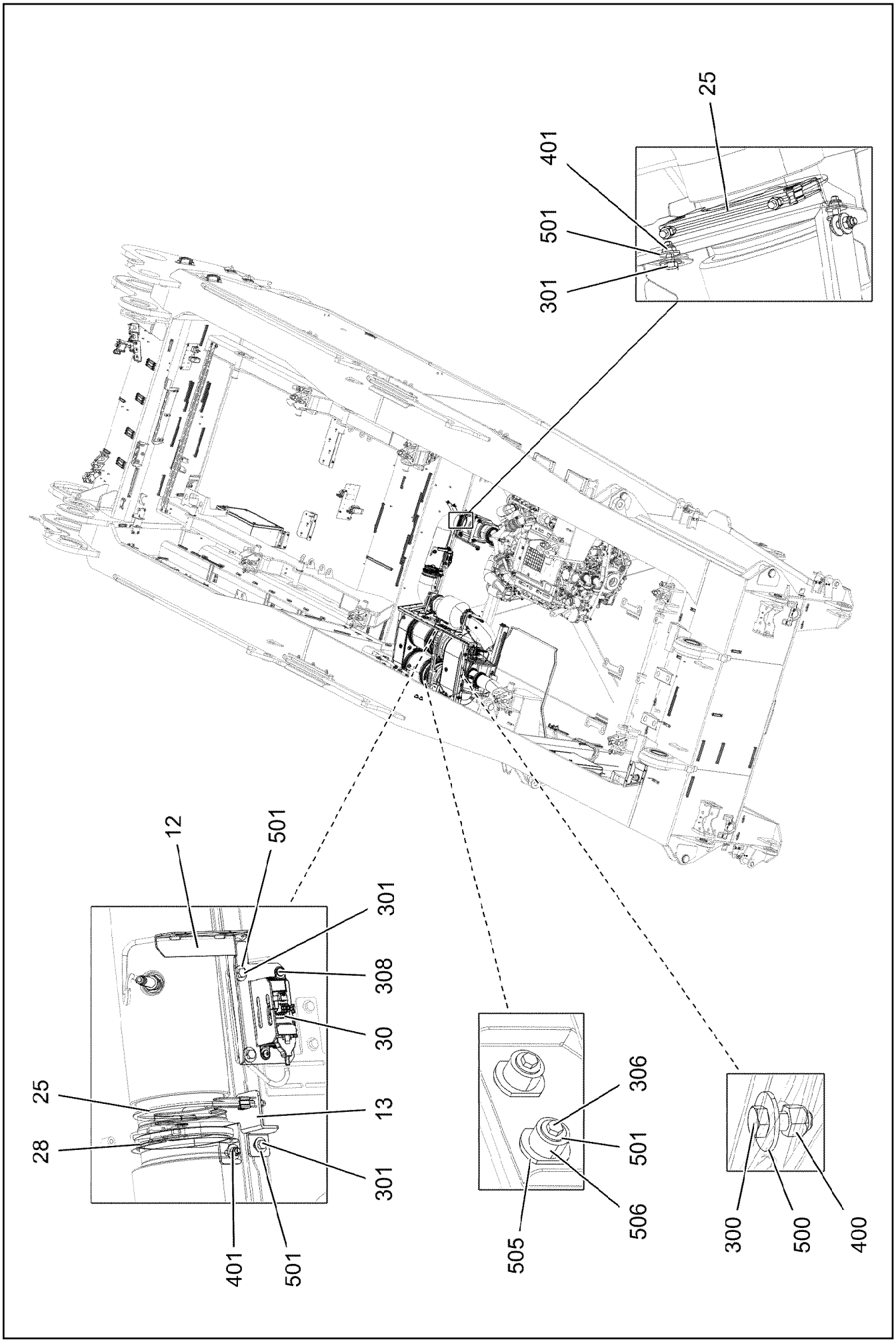

7.2.2022 170738 LIEBHERR	**etk_en_de_098277 LR 11000** **MUFFLER UNIT** **SCHALLDAEMPFERANLAGE**	❑ 425 (4/6) **919551008**

Pos.	Item	Quantity	Description	Bezeichnung
1	11382590	1	SCRFILTER ASSEMBLY SCRFILTER GEN 2 ⇨ ❑ 428	SCRFILTER-BAUGRUPPE
2	96033550	1	EXHAUST PIPE EDELSTAHL SPF	ABGASROHR
3	12898859	1	SENSOR PIPE	SENSORROHR
4	13402645	1	EXHAUST MIXING PIPE SCRFILTER GEN 2	ABGASMISCHROHR
5	12888569	1	DIESEL OXIDATION CATALYST	DIESELOXIDATIONSKATALYSA
6	96033551	1	EXHAUST PIPE EDELSTAHL SPF	ABGASROHR
7	96033552	1	EXHAUST PIPE EDELSTAHL SPF	ABGASROHR
8	97029647	1	HOLDER 3X1216X95 DC01 FE//ZNNI8//CN//T	HALTER
9	97116317	1	HEAT PROTECTION SHEET 1.5X417X691 X5	HITZESCHUTZBLECH
10	97055153	1	PLATE 3X323X92 DC01 FE//ZNNI8//CN//T0	BLECH
11	97055160	1	PLATE 4X190X1100 S315MC	BLECH
12	97057616	1	PLATE 2.5X290X346 DC01 FE//ZNNI8//CN//T	BLECH
13	97116318	1	PLATE 4X196X115 S315MC FE//ZNNI8//CN//T	BLECH
14	97116321	2	HOLDER 3X335X78 S355MC FE//ZNNI8//CN/	HALTER
15	96033375	1	BUILD-IN FRAME WELDMENT	EINBAURAHMEN SCHWK.
17	97116319	1	HOLDER 3X211X205 S355MC FE//ZNNI8//CN/	HALTER
18	96033376	1	FRAME PART WELDED	RAHMENTEIL SCHWK.
19	97028437	1	HOLDER 4X414X107 S315MC FE//ZNNI8//CN/	HALTER
20	97055311	1	PLATE 4X368X204 S315MC FE//ZNNI8//CN//T	BLECH
21	11140381	1	RETAINER CLIP 135-142/140/25 ST	SPANNSCHELLE
22	10494116	3	PROFIL CLAMP 163,0/K1	PROFILSCHELLE
23	10494117	3	PROFIL CLAMP 191,6/K1	PROFILSCHELLE
24	11963743	2	BOW-TYPE CLAMP 158 X5CRNI18-10	BUEGELSCHELLE
25	10802988	2	BOW-TYPE CLAMP 139,7X184 1.4301	BUEGELSCHELLE
27	10125978	1	SEAL XTREME PLUS	DICHTUNG
28	10802682	1	SEALING RING 140X155X13	DICHTRING
29	10144102	3	SEAL 13X168,6X184,4	DICHTUNG
30	12412141	2	GAS SENSOR 0X51-0X52 NICHT LACKIERE	GASSENSOR
31	10144038	1	GAS SENSOR NICHT LACKIEREN	GASSENSOR
32	10127114	1	DIFFERENTIAL PRESSURE SENSOR 0-0,3	DIFFERENZDRUCKSENSOR
33	12102925	2	HINGE PIN CLAMP 332X1022X30/A2 EDELS	GELENKBOLZENSCHELLE
34	97093827	4	PLATE 4X30X82 X5CRNI18-10	BLECH
35	97019775	1	PLATE 1X235X172 DC01 FE//ZNNI8//CN//T0	BLECH
36	10144039	1	SENSOR CONTROL DEVICE NICHT LACKIE	SENSORSTEUERGERAET
37	11691035	37	CABLE TIE 4,6X200-SCHWARZ PA66HS SPF	KABELBINDER
38	11349182	2	TEMPERATURE SENSOR -40°C BIS+800°C	TEMPERATURSENSOR
39	12889334	1	TEMPERATURE SENSOR -40°C BIS +600°C	TEMPERATURSENSOR
40	97139825	1	PLATE 3X291X119 S355MC FE//ZNNI8//CN//T	BLECH
41	97139673	3	PLATE 2X30X78 X5CRNI18-10	BLECH
90	861203005	1	MOUNTING SPRAY 400ML	MONTAGESPRAY
102	10876636	3	PIPE CLAMP DIN3016 8X15XRS1-A1 W5 ROS	ROHRSCHELLE
110	96046407	2	FORM HOSE	FORMSCHLAUCH
200	96050864	1	PIPELINES	ROHRLEITUNGEN
(1)	96050865	1	PIPE COMPL.	ROHR KPL.
(2)	96050866	1	PIPE COMPL.	ROHR KPL.
300	406527908	3	HEX SCREW ISO 4017 M12X30 A2-70	SECHSKANTSCHRAUBE
301	10197831	27	HEX SCREW ISO 4017 M8X25 8.8 ZNNI-480	SECHSKANTSCHRAUBE
302	10539468	4	SOCKET HEAD SCREW ISO 4762 M6X75 A4	ZYLINDERSCHRAUBE
303	11631816	6	HEX SCREW ISO 4017 M10X25 8.8 FLZN SP	SECHSKANTSCHRAUBE
304	10875488	3	BUTTON HEAD SCREW ISO 7380-2 M6X12 0	HALBRUNDKOPFSCHRAUBE
305	4901823	8	HEX SCREW ISO 4017 M12X25 A4-80	SECHSKANTSCHRAUBE
306	11651767	2	HEX SCREW ISO 4017 M8X20 8.8 480H SPF	SECHSKANTSCHRAUBE
307	10412852	8	BUTTON HEAD SCREW AEHNL.ISO 7380-2	HALBRUNDKOPFSCHRAUBE
308	10412851	4	BUTTON HEAD SCREW AEHNL.ISO 7380-2	HALBRUNDKOPFSCHRAUBE
400	11626393	3	HEX NUT AEHNL.ISO 7042 M12 A4	SECHSKANTMUTTER
401	10875614	27	HEX NUT DIN 985 M8 8 480H SPF	SECHSKANTMUTTER
402	11004444	12	HEX NUT AEHNL.ISO 7040 M6 A2-70	SECHSKANTMUTTER
403	10197769	6	HEX NUT DIN 985 M10 8 ZNNI-480H SPF	SECHSKANTMUTTER
404	12102692	5	HEX NUT DIN 985 M6 8 ZNNI-480H SPF	SECHSKANTMUTTER

Pos.	Item	Quantity	Description	Bezeichnung
405	10470643	2	SHEET METAL NUT M6 X5CRNI	BLECHMUTTER
406	10816958	9	FITTING BUZ 8 M14X1,5 INOX	VERSCHRAUBUNG
500	10540512	14	WASHER ISO 7093-1 12 200HV-A4	SCHEIBE
501	11140469	56	WASHER ISO 7093-1 8 200HV 480H SPF	SCHEIBE
502	10540500	16	WASHER ISO 7093-1 6 200HV-A4	SCHEIBE
503	11491889	12	WASHER ISO 7093-1 10 300HV FLZN SPF	SCHEIBE
504	10197771	5	WASHER ISO 7089 6 200HV ZNNI-480H SPF	SCHEIBE
505	974803608	2	WASHER 5X38X48 S700MC FLZN SPF	SCHEIBE
506	978787708	2	SLEEVE 33.0X19 FE//ZNNI8//CN//T0	HUELSE

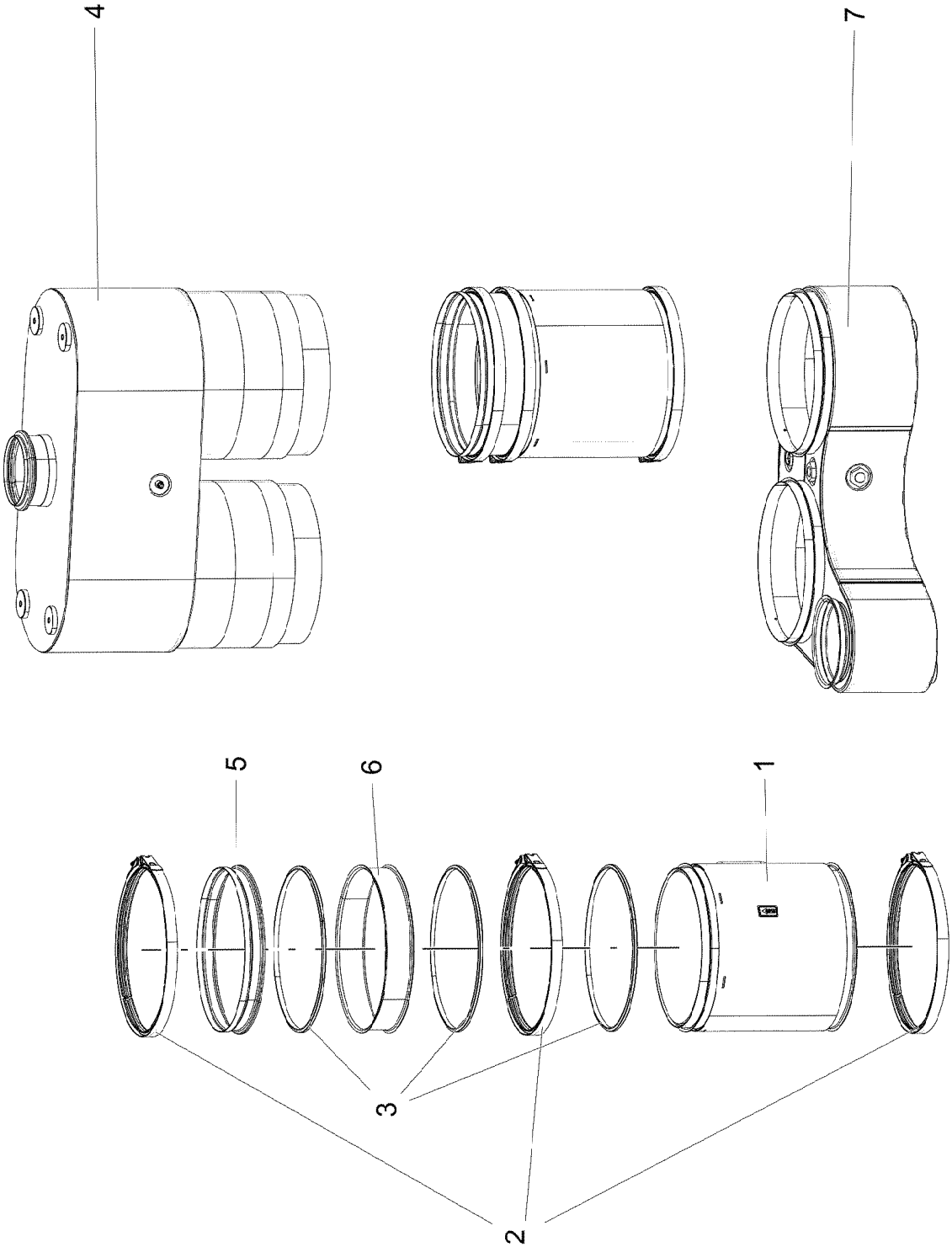
4
7
5
6
1
3
2

Pos.	Item	Quantity	Description	Bezeichnung
1	11387711	2	FILTER MODULE SCRFILTER GEN 2X	FILTERMODUL
2	12569713	6	PROFIL CLAMP 324/K1	PROFILSCHELLE
3	12569715	6	SEAL	DICHTUNG
4	12569870	1	OUTLET MODULE SCRFILTER GEN 2	AUSLASSMODUL
5	12569881	2	CONNECTION PIECE	ANSCHLUSSSTUECK
6	12569884	2	CONNECTION PIPE	ANSCHLUSSROHR
7	11382568	1	INLET MODULE SCRFILTER GEN 2	EINLASSMODUL

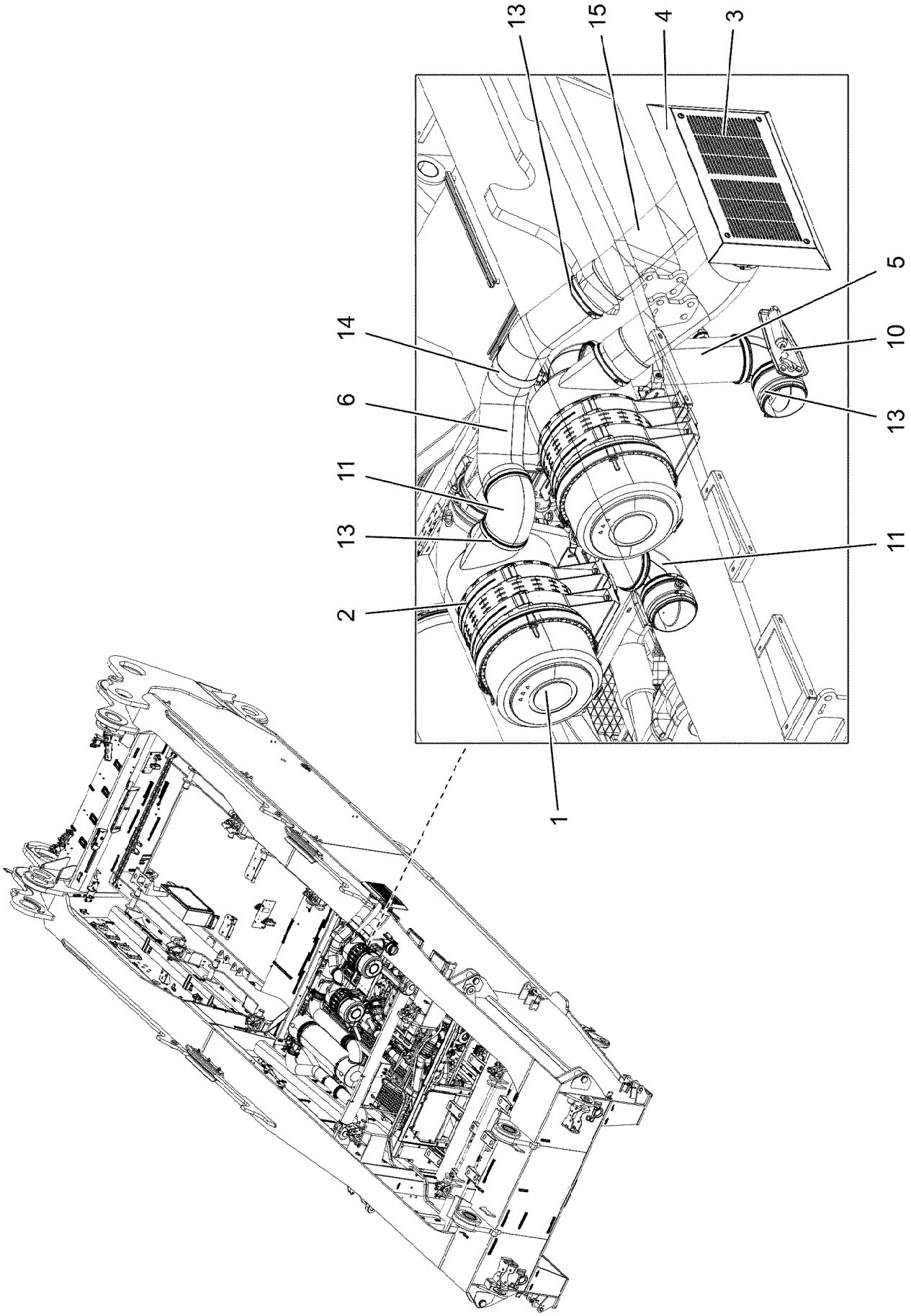

7.2.2022 004916 LIEBHERR	**etk_en_de_098277 LR 11000** **AIR FILTER UNIT CPL.** **LUFTFILTERANLAGE KPL.**	❑ 430 (1/3) **919063308**

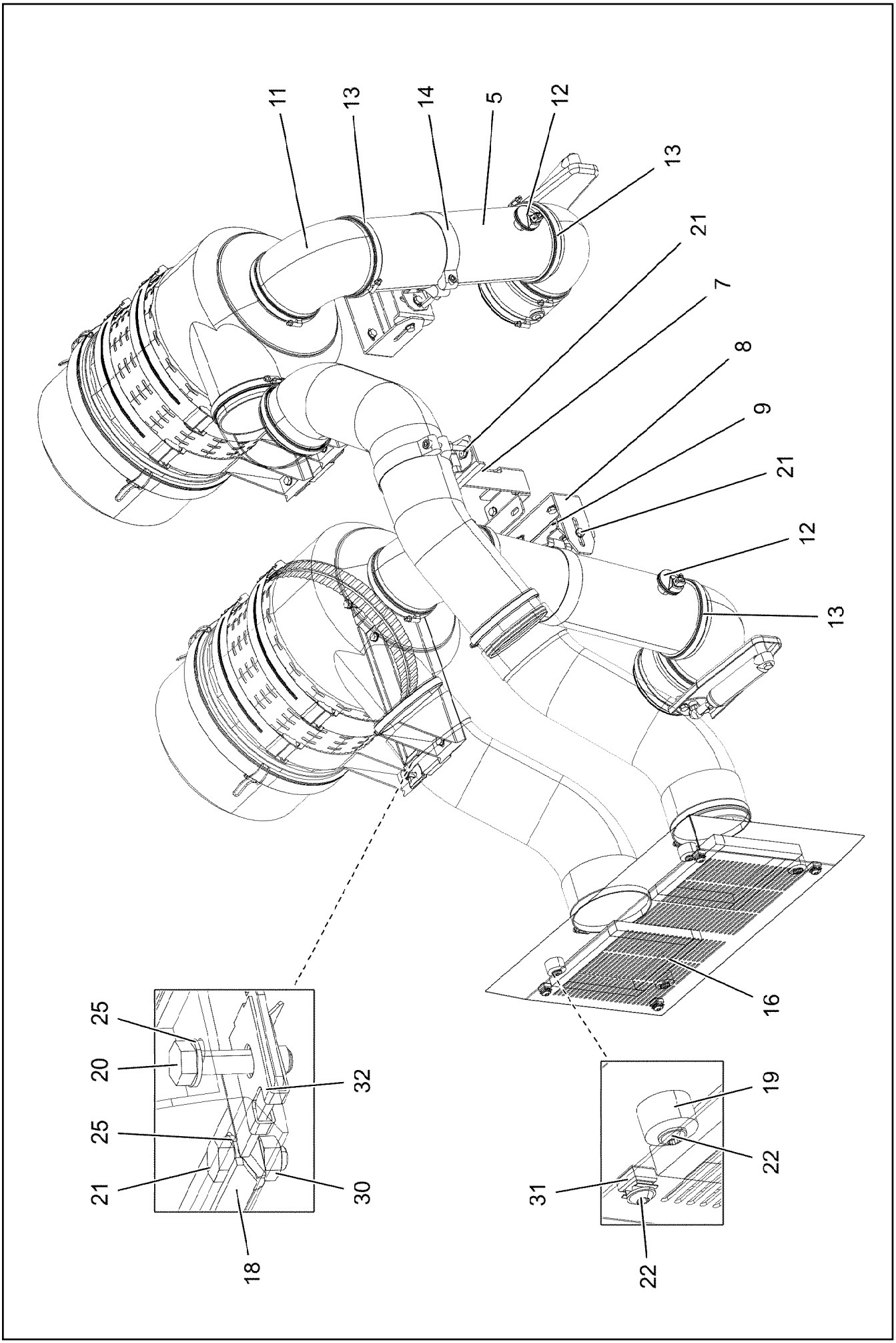

7.2.2022 004917 LIEBHERR	**etk_en_de_098277 LR 11000** **AIR FILTER UNIT CPL.** **LUFTFILTERANLAGE KPL.**	❑ 431 (2/3) **919063308**

Pos.	Item	Quantity	Description	Bezeichnung
1	551710208	2	AIR FILTER ⇨ ❑ 433	LUFTFILTER
2	551710308	4	HOLDER	HALTER
3	968194808	1	SCOOP WELDED STAHL SPF	LUFTHUTZE SCHWK.
4	97115487	1	AIR SCOOP 2X642X427 DC01 FE//ZNNI8//CN/	LUFTHUTZE
5	968184008	2	AIR SUCTION PIPE STAHL SPF	LUFTANSAUGROHR
6	97036138	1	AIR SUCTION PIPE STAHL SPF	LUFTANSAUGROHR
7	97123691	1	PLATE 4X431X240 S315MC FE//ZNNI8//CN//T	BLECH
8	97036379	2	PLATE 4X425X97 S315MC FE//ZNNI8//CN//T	BLECH
9	97036380	2	PLATE 4X249X80 S315MC FE//ZNNI8//CN//T	BLECH
10	551706808	2	THROTTLE FLAP 130	DROSSELKLAPPE
(1)	5700086	1	COMPRESSED-AIR CYLINDER KS 3012	DRUCKLUFTZYLINDER
11	10099969	5	ELBOW 90° DI=130 GUMMI	KRUEMMER
12	11101017	2	MAINTENANCE SWITCH 0,05 BAR	WARTUNGSSCHALTER
13	774209908	16	HOSE CLAMP 140/130-150/12 W3	SCHLAUCHSCHELLE
14	10023266	3	SWIVEL BOLT BRACKET CLAMP 128-136/13	GELENKBANDKONSOLENSCHE
15	10291933	2	RAW AIR HOSE 130X660 TPE	ROHLUFTSCHLAUCH
16	10425409	1.5	INSULATING MATERIAL 20X20X2000 PUR	DAEMMSTOFF
18	97045411	2	PLATE 3X407X167 S355MC FE//ZNNI8//CN//T	BLECH
19	978787708	4	SLEEVE 33.0X19 FE//ZNNI8//CN//T0	HUELSE
20	11692827	8	HEX SCREW ISO 4017 M8X35 8.8 480H SPF	SECHSKANTSCHRAUBE
21	11651767	24	HEX SCREW ISO 4017 M8X20 8.8 480H SPF	SECHSKANTSCHRAUBE
22	10875485	8	BUTTON HEAD SCREW AEHNL.ISO 7380-2	HALBRUNDKOPFSCHRAUBE
25	420060705	56	WASHER ISO 7089 8 200HV-A2	SCHEIBE
30	10197760	24	HEX NUT ISO 4032 M8 10 ZNNI-480H SPF	SECHSKANTMUTTER
31	10875858	4	CAGE NUT M8 A2/ST A2K	KAEFIGMUTTER
32	12100332	8	SHEET METAL NUT M8 480H SPF	BLECHMUTTER

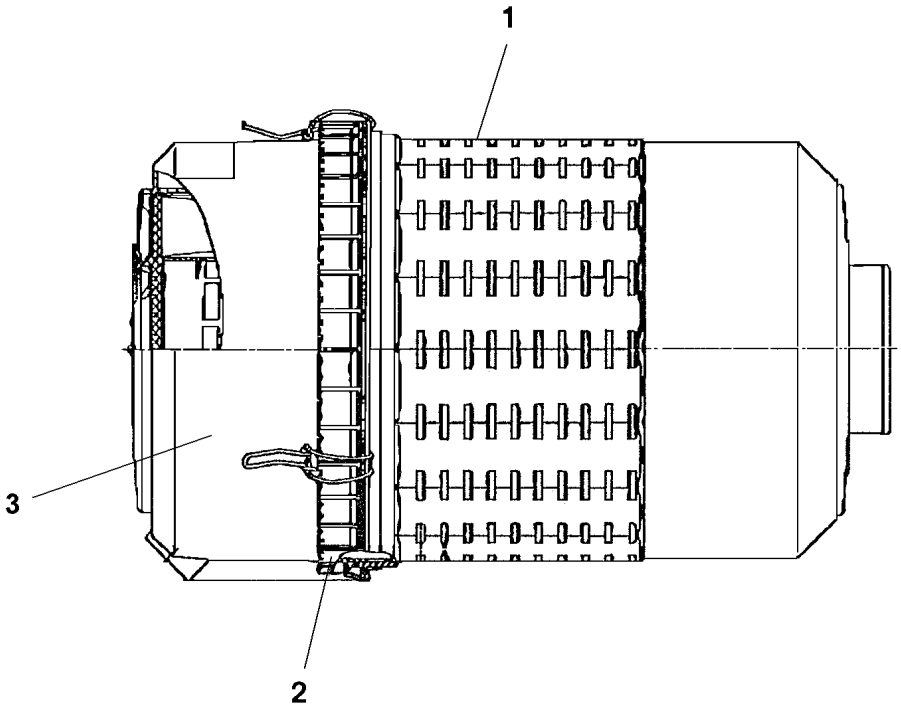

Pos.	Item	Quantity	Description	Bezeichnung
1	571558808	1	FILTER INSERT 21m³/min3µm	FILTEREINSATZ
2	571575608	1	LOCK PIECE	VERSCHLUSS
3	10450521	1	COVER	DECKEL

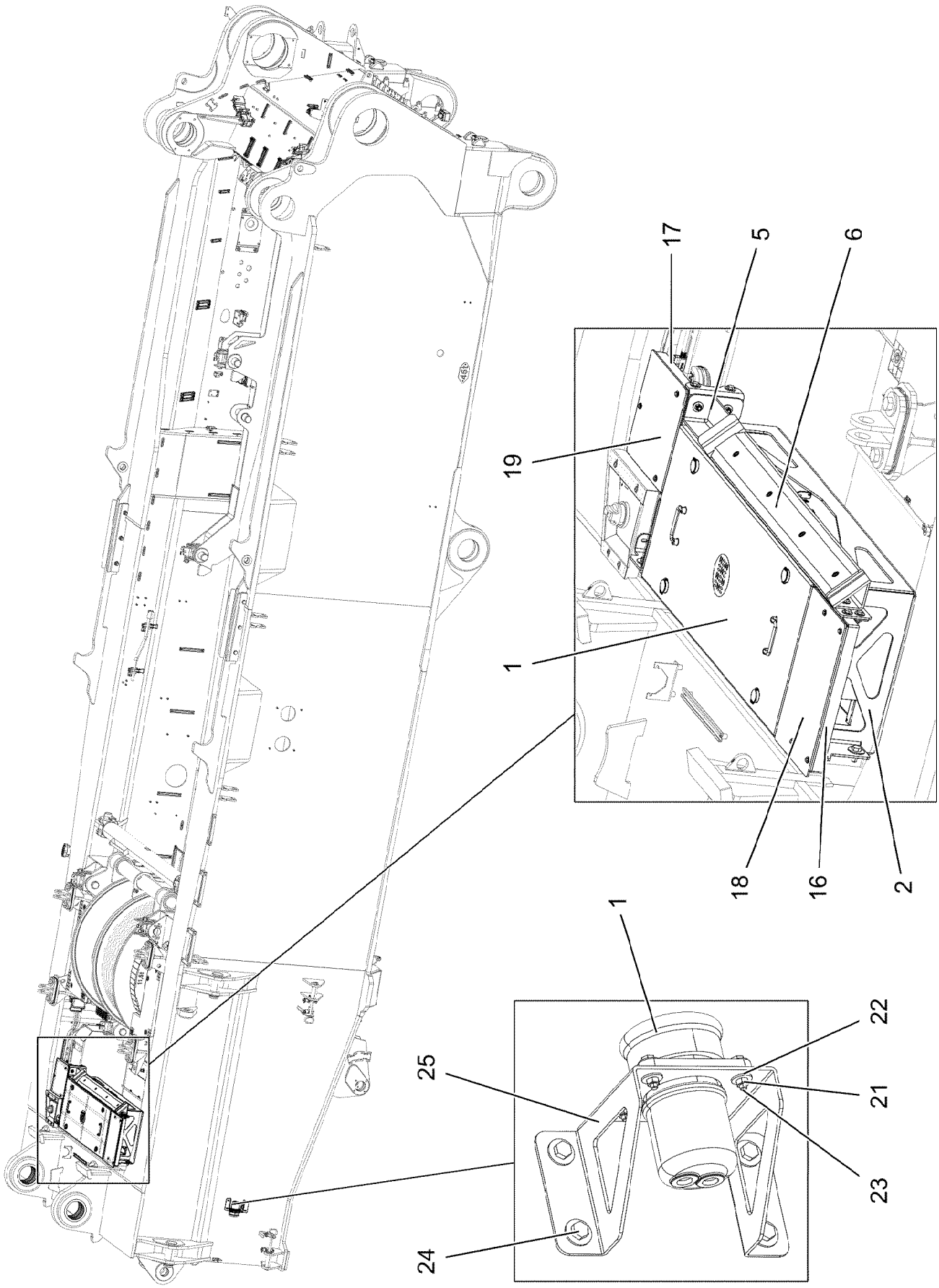

7.2.2022 004188 LIEBHERR	**etk_en_de_098277 LR 11000** **BATTERY STORAGE** **BATTERIELAGERUNG**	❑ 434 (1/3) **918981908**

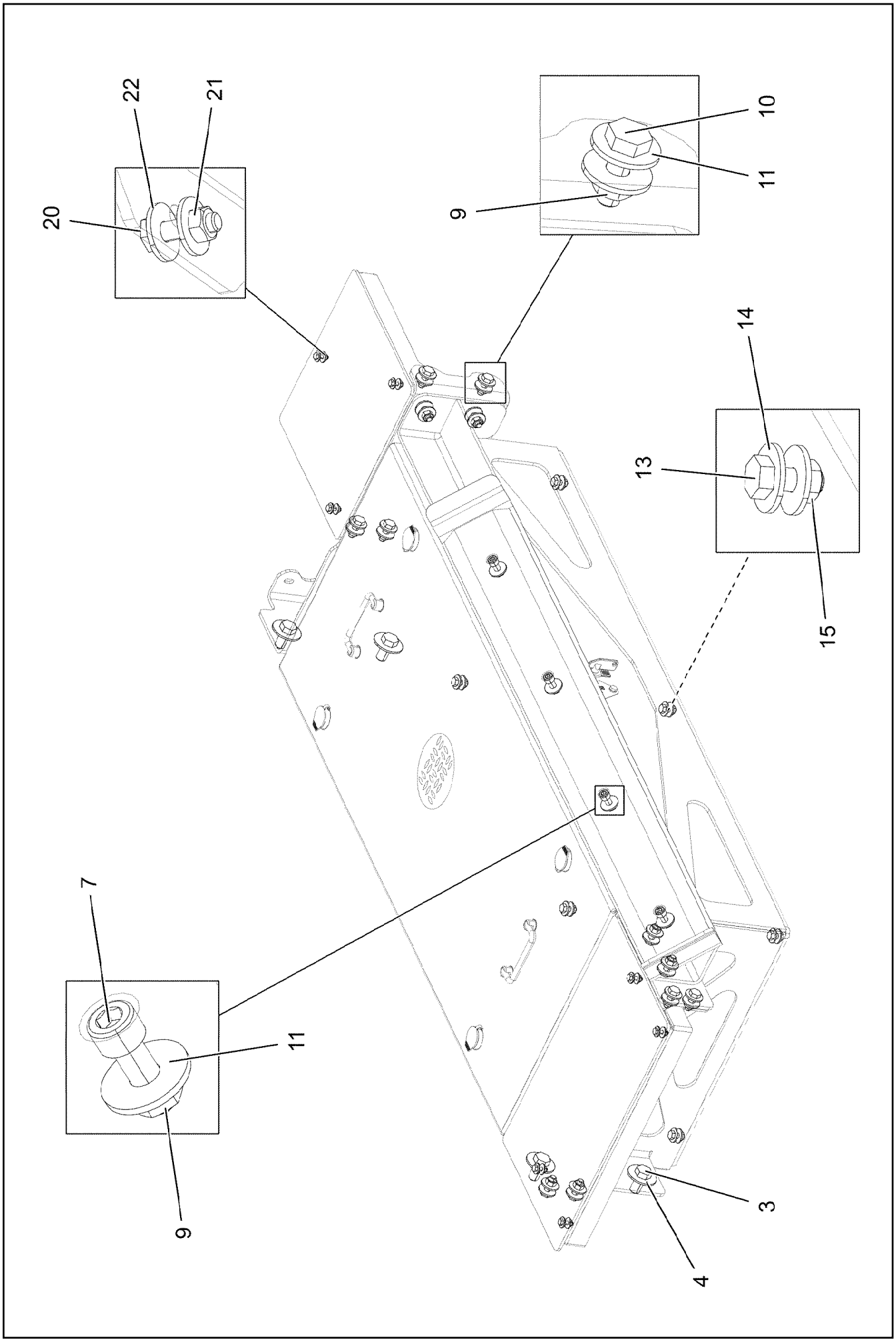
22
21
20
10
11
9
14
13
15
7
11
9
3
4

Pos.	Item	Quantity	Description	Bezeichnung
1	96032910	1	BATTERY BOX, PRE-ASSEMBLED ⇨ ❑ 437	BATTERIEKASTEN VORM.
2	97035262	1	CONSOLE 6X889X1863 S355MC	KONSOLE
3	12214938	4	HEX SCREW ISO 4017 M16X35 8.8 FLZN SP	SECHSKANTSCHRAUBE
4	10455191	4	WASHER ISO 7093-1 16 200HV-A2	SCHEIBE
5	968169508	1	PLATE WELDED	BLECH SCHWK.
6	97035722	1	SLIDE RAIL PA6G	GLEITLEISTE
7	10875571	4	SOCKET HEAD SCREW ISO 4762 M10X30 8	ZYLINDERSCHRAUBE
9	12102695	16	HEX NUT ISO 4032 M10 8 ZNNI-480H SPF	SECHSKANTMUTTER
10	11642358	12	HEX SCREW ISO 4017 M10X30 8.8 FLZN SP	SECHSKANTSCHRAUBE
11	11491889	28	WASHER ISO 7093-1 10 300HV FLZN SPF	SCHEIBE
13	11651767	6	HEX SCREW ISO 4017 M8X20 8.8 480H SPF	SECHSKANTSCHRAUBE
14	11140469	16	WASHER ISO 7093-1 8 200HV 480H SPF	SCHEIBE
15	11693875	6	HEX NUT ISO 4032 M8 8 480H SPF	SECHSKANTMUTTER
16	97035729	1	PLATE 4X148X819 S315MC FE//ZNNI8//CN//T	BLECH
17	97035730	1	PLATE 4X221X890 S315MC FE//ZNNI8//CN//T	BLECH
18	97035731	1	CHEQUER PLATE FOOTBOARD 5X292X485	TRITTBLECH
19	97035732	1	CHEQUER PLATE FOOTBOARD 5X315X325	TRITTBLECH
20	11644899	7	HEX SCREW ISO 4017 M6X20 8.8 480H SPF	SECHSKANTSCHRAUBE
21	10197764	11	HEX NUT ISO 4032 M6 10 ZNNI-480H SPF	SECHSKANTMUTTER
22	10875648	22	WASHER ISO 7093-1 6 200HV 480H SPF	SCHEIBE
23	10197836	4	HEX SCREW ISO 4017 M6X25 8.8 ZNNI-480	SECHSKANTSCHRAUBE
24	11690048	4	HEX SCREW ISO 4017 M8X12 8.8 480H SPF	SECHSKANTSCHRAUBE
25	97035738	1	PLATE 3X158X365 DC01 FE//ZNNI8//CN//T0	BLECH

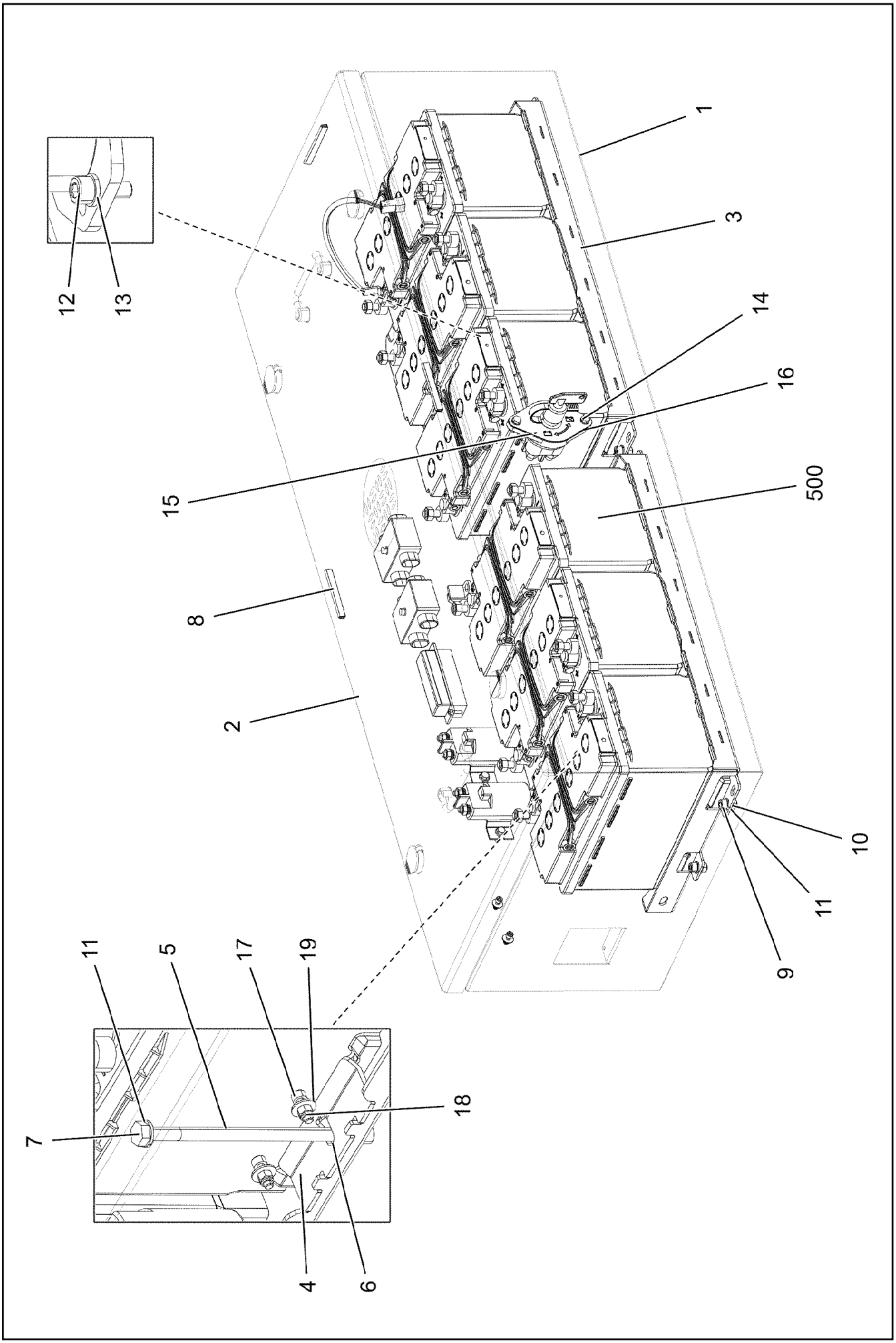

7.2.2022 004279 LIEBHERR	**etk_en_de_098277 LR 11000** **BATTERY BOX, PRE-ASSEMBLED** **BATTERIEKASTEN VORM.**	❑ 437 (1/2) **96032910**

Pos.	Item	Quantity	Description	Bezeichnung
1	968132308	1	BATTERY BOX ST.CONST. SPF	BATTERIEKASTEN SCHWK.
2	968132408	1	COVER PRE-ASSY.	DECKEL VORM.
(1)	968132508	1	COVER WELDED	DECKEL SCHWK.
(6)	704256608	4	HOUSING GD-ZN SW GEPULVERT	GEHAEUSE
(7)	704254808	4	DUST CAP POLYETHYLEN SCHWARZ	STAUBKAPPE
(8)	704253408	4	ACTUATION SPIKE GD-ZN SW GEPULVERT	BETAETIGUNGSDORN
(9)	704254008	4	TONGUE	ZUNGE
(10)	704274808	4	O-RING 12X2 NBR70	O-RING
(11)	10870376	2	POIGNEE 118X18X43	KLAPPGRIFF
(12)	420005414	4	WASHER AEHNL.ISO 7089 10 PA6.6	SCHEIBE
3	967473008	2	FRAME WELDED SPF	RAHMEN SCHWK.
4	97022950	6	PLATE 3X38X100 S355MC FE//ZNNI8//CN//T	BLECH
5	97036294	6	TUBE 15.0X124 E235+N	ROHR
6	11113939	6	LOCK WASHER DIN 6799 6X0,7 A4	SICHERUNGSSCHEIBE
7	12203658	6	HEX SCREW ISO 4014 M8X150 8.8 480H SP	SECHSKANTSCHRAUBE
8	262103908	3.5	EDGE PROTECTION 1-2X9,5X6,5	KANTENSCHUTZ
9	10875597	8	SOCKET HEAD SCREW ISO 4762 M8X16 8.8	ZYLINDERSCHRAUBE
10	11693875	8	HEX NUT ISO 4032 M8 8 480H SPF	SECHSKANTMUTTER
11	12103465	28	WASHER ISO 7089 8 300HV ZNNI-480H SPF	SCHEIBE
12	10875586	2	SOCKET HEAD SCREW ISO 4762 M6X16 8.8	ZYLINDERSCHRAUBE
13	10197771	6	WASHER ISO 7089 6 200HV ZNNI-480H SPF	SCHEIBE
14	11644899	2	HEX SCREW ISO 4017 M6X20 8.8 480H SPF	SECHSKANTSCHRAUBE
15	97068322	1	SIGN ALU	SCHILD
16	10197764	2	HEX NUT ISO 4032 M6 10 ZNNI-480H SPF	SECHSKANTMUTTER
17	240046502	2	SOCKET HEAD SCREW ISO 4762 M5X16 8.8	ZYLINDERSCHRAUBE
18	10876400	2	HEX NUT ISO 7040 M5 8 480H SPF	SECHSKANTMUTTER
19	10875643	2	WASHER ISO 7093-1 5 200HV 480H SPF	SCHEIBE
500	96032891	1	ELECTRIC FOR BATTERY BOX ⇨ ❑ 439	ELEKTRIK BATTERIEKASTEN

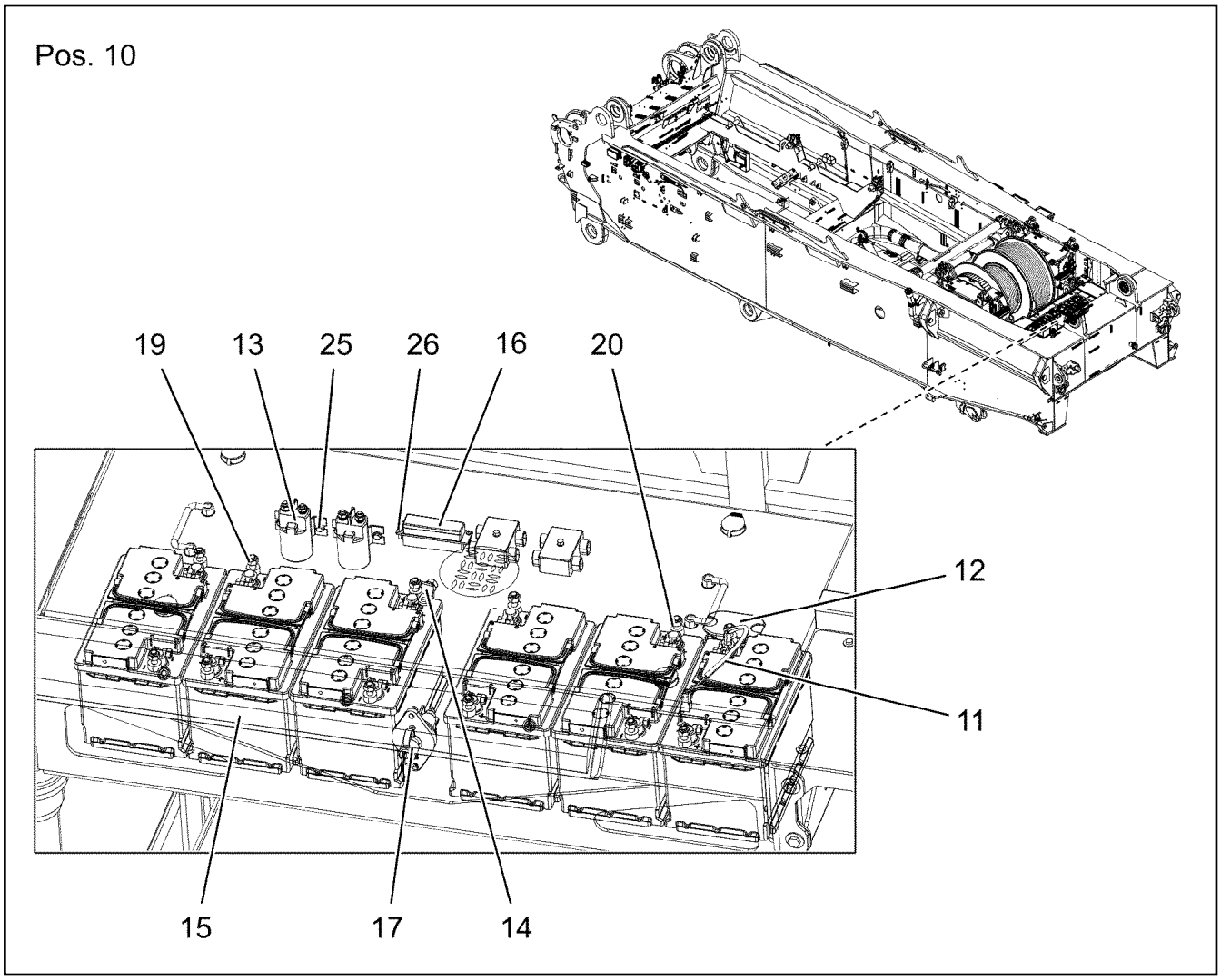

Pos.	Item	Quantity	Description	Bezeichnung
10	969239008	1	WIRING LIST BATTERY BOX	KABELLISTE BATTERIEKASTEN
(1)	969239108	1	LEAD W591	LEITUNG
(2)	96003404	1	LEAD W592	LEITUNG
(3)	969799708	1	LEAD W594	LEITUNG
(4)	969799808	1	LEAD W595	LEITUNG
(5)	969799608	1	LEAD W593	LEITUNG
(6)	969769008	1	LEAD W597	LEITUNG
(7)	96000499	1	LEAD W591A	LEITUNG
11	10800266	1	TEMPERATURE SENSOR -50/+125°C SPF	TEMPERATURFUEHLER
12	10871125	1	CUTOFF RELAY 24V	TRENNSCHALTRELAIS
13	630105308	2	RELAY 24V/1S SPF	RELAIS
14	10872525	3	ELBOW CONNECTION KISSLINGRELAIS	WINKELANSCHLUSS
15	10664800	6	BATTERY 12V 70AH	BATTERIE
16	604501608	1	FUSE BOX SMALL 6-POL, LEER	SICHERUNGSDOSE
17	10871010	1	BATTERY ISOLATING SWITCH PAGF SCHW	BATTERIETRENNSCHALTER
(1)	10024214	1	SWITCH LEVER	SCHALTHEBEL
19	613206608	6	BATTERY TERMINAL CLAMP 15,9MM² VERZI	BATTERIEKLEMME
20	613206508	6	BATTERY TERMINAL CLAMP 17,5MM² VERZI	BATTERIEKLEMME
25	11840297	4	HEX SCREW EN 1665 M6X16 8.8 480H SPF	SECHSKANTSCHRAUBE
26	12216226	4	PAN-HEAD SCREW ISO 7045 M4X16 4.8 480	FLACHKOPFSCHRAUBE

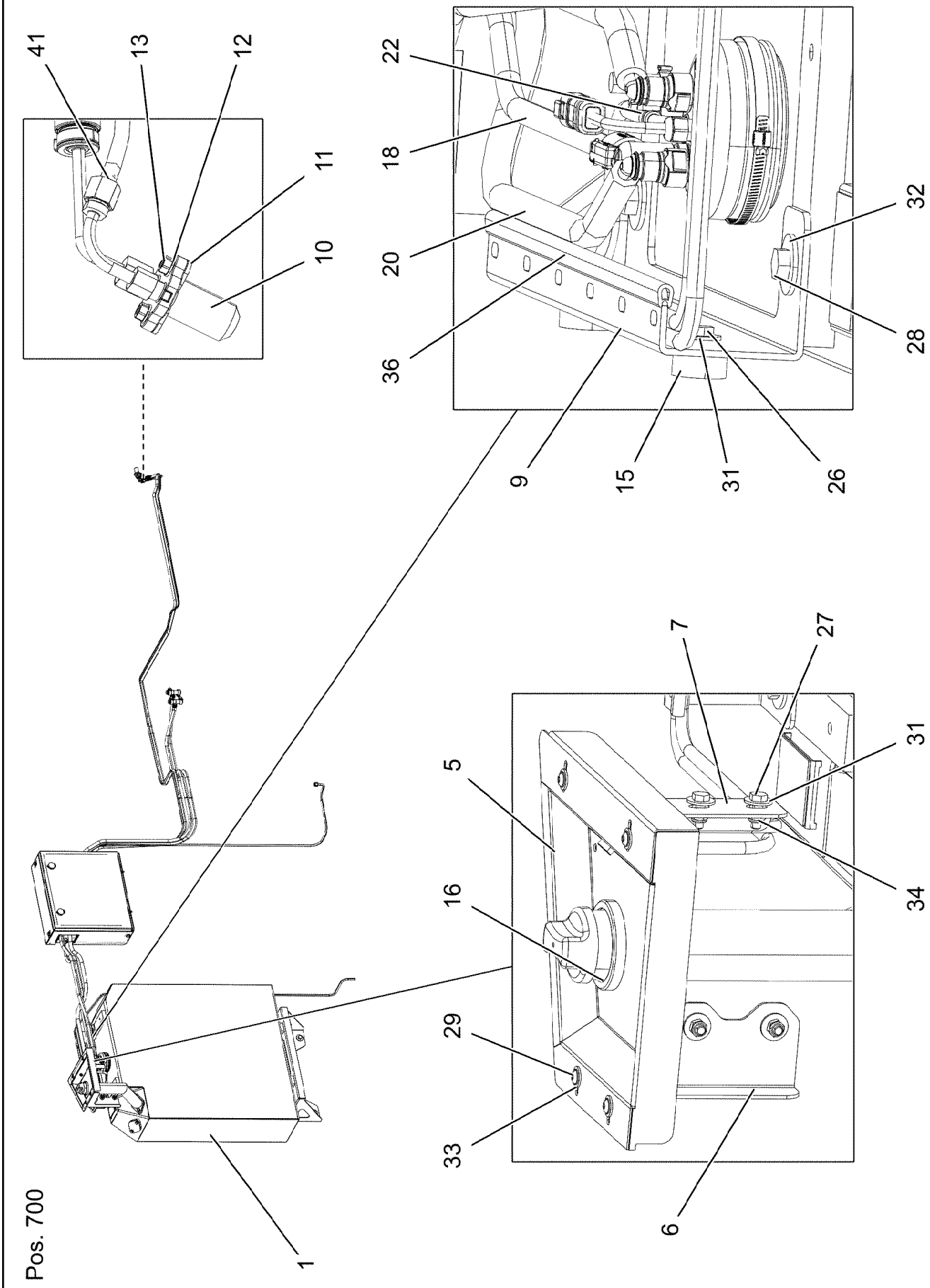
41
13
12
11
10
22
18
20
36
32
28
9
15
31
26
7
27
5
16
29
33
31
34
6
1
Pos. 700

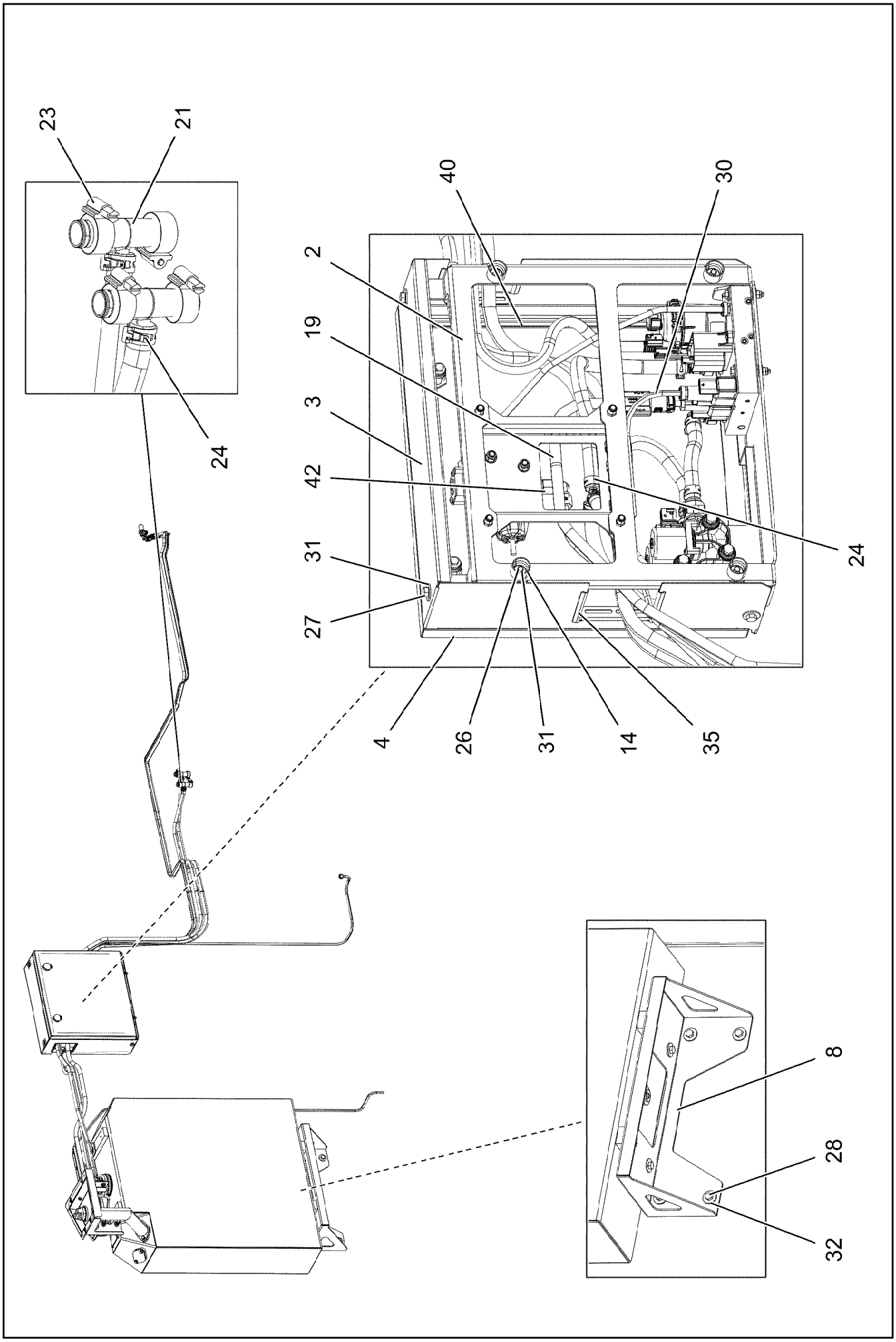
23
21
24
40
30
2
19
3
42
31
27
24
4
26
31
14
35
8
28
32

Pos.	Item	Quantity	Description	Bezeichnung
1	968866808	1	UREA TANK, PRE-MOUNTING ⇨ ❑ 443	HARNSTOFFTANK VORM.
2	96004209	1	PUMP PRE-ASS. ⇨ ❑ 445	PUMPE VORM.
3	96004207	1	COVER ST. CONST.	ABDECKUNG SCHWK.
4	96004224	1	COVER COMPL. ⇨ ❑ 449	DECKEL KPL.
5	968166608	1	TRAY EDELSTAHL	WANNE SCHWK.
6	967998108	1	SHEET CPL. FE//ZNNI8//CN//T0	BLECH KPL.
7	967998208	1	SHEET CPL. FE//ZNNI8//CN//T0	BLECH KPL.
8	97048229	1	CONSOLE 4X976X466 S315MC FE//ZNNI8//C	KONSOLE
9	97048236	1	PLATE 4X490X206 S315MC FE//ZNNI8//CN//T	BLECH
10	10144093	1	DEF INJECTOR SCR ONLY ⇨ ❑ 450	REDUKTIONSMITTELINJEKTOR
11	10144861	1	SEAL	DICHTUNG
12	10410193	2	WASHER ISO 7089 5 -A2	SCHEIBE
13	10878117	2	HEX NUT ISO 4032 M5 TI2-WS8	SECHSKANTMUTTER
14	953873408	4	SLEEVE 25X20 11SMN37 FE//ZNNI8//CN//T0	HUELSE
15	978787708	2	SLEEVE 33.0X19 FE//ZNNI8//CN//T0	HUELSE
16	7381568	1	O-RING 59,69X5,33 FKM 70	O-RING
18	10144280	1	DEF SUCTION LINE 4X1500 EPDM	REDUKTIONSMITTEL-SAUGLEIT
19	10144301	1	DEF PRESSURE LINE 2X5000 PA	REDUKTIONSMITTEL-DRUCKLE
20	96033152	1	HOSE LINES	SCHLAUCHLEITUNGEN HARNST
(2310)	969962508	1	HOSE CPL. CONTI KWS 10X3800	SCHLAUCH KPL.
(2311)	969962608	1	HOSE CPL. CONTI KWS 10X1400	SCHLAUCH KPL.
(2316)	96014033	1	HOSE CPL. CONTI KWS 10X2500	SCHLAUCH KPL.
(2333)	96022601	1	HOSE CPL. KUNSTSTOFF 8X3000	SCHLAUCH KPL.
(2334)	96013923	1	HOSE CPL. KUNSTSTOFF 8X1500	SCHLAUCH KPL.
21	11626529	2	TEE REDUCER 20X10 L=80	T-REDUZIERSTUECK
22	10872024	3	HOSE CLAMP DIN 3017-1 12/8-16/9 W3	SCHLAUCHSCHELLE
23	774208508	4	HOSE CLAMP 32/25-40/12 W3	SCHLAUCHSCHELLE
24	11162002	4	HOSE CLAMP 19/17,8-20,2/12 51CrV4 CR6-F	SCHLAUCHSCHELLE
26	11651612	6	HEX SCREW ISO 4017 M8X16 8.8 480H SPF	SECHSKANTSCHRAUBE
27	10197831	8	HEX SCREW ISO 4017 M8X25 8.8 ZNNI-480	SECHSKANTSCHRAUBE
28	11658892	10	HEX SCREW ISO 4017 M12X25 8.8 FLZN SP	SECHSKANTSCHRAUBE
29	10412852	4	BUTTON HEAD SCREW AEHNL.ISO 7380-2	HALBRUNDKOPFSCHRAUBE
30	96033156	1	UREA SYSTEM AIR LINE	LUFTLEITUNGEN HARNSTOFFA
(2332)	96019832	1	PLASTIC PIPE COMPLETE	KUNSTSTOFFROHR KPL.
31	11140469	18	WASHER ISO 7093-1 8 200HV 480H SPF	SCHEIBE
32	421801908	10	WASHER ISO 7093-1 12 200HV-A2	SCHEIBE
33	10875648	4	WASHER ISO 7093-1 6 200HV 480H SPF	SCHEIBE
34	10875614	4	HEX NUT DIN 985 M8 8 480H SPF	SECHSKANTMUTTER
35	262103908	0.5	EDGE PROTECTION 1-2X9,5X6,5	KANTENSCHUTZ
36	262104008	0.5	EDGE PROTECTION 1-4X14,5X10	KANTENSCHUTZ
40	262101308	1.4	CLAMP FITTING 1-3X21X9,3 ZELLGUMMI	KLEMMBAND
41	10871759	1	PLUG-IN SLEEVE E8-6 EDELSTAHL	EINSTECKHUELSE
42	7403569	1	FITTING EW 10L M16X1,5 CR6-FREI	VERSCHRAUBUNG
700	96008041	1	SIGNS HARNSTOFFANLAGE	BESCHILDERUNG
(1)	97037383	1	SIGN 120X80 KLEBEFOLIE SPF	SCHILD

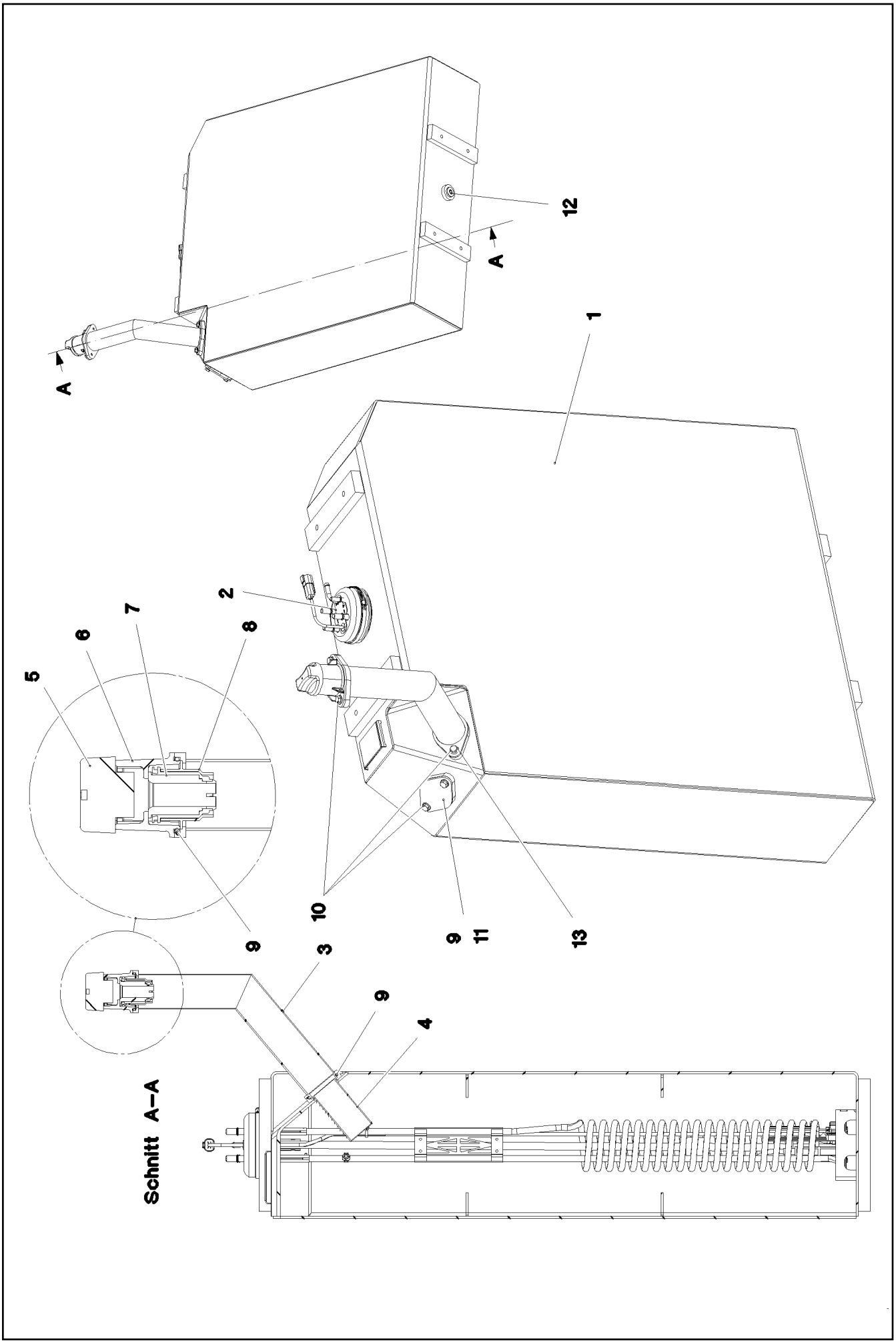

7.2.2022 081627 LIEBHERR	**etk_en_de_098277 LR 11000** **UREA TANK, PRE-MOUNTING** **HARNSTOFFTANK VORM.**	❑ 443 (1/2) **968866808**

Pos.	Item	Quantity	Description	Bezeichnung
1	11455117	1	UREA TANK	HARNSTOFFTANK
2	12503121	1	SUCTION MODUL L=981,5 24V NICHT LACK	ENTNAHMEMODUL
3	968868108	1	FILLER STUB PIPE WELDED EDELSTAHL	EINFUELLSTUTZEN SCHWK.
4	97050024	1	SLEEVE EDELSTAHL	HUELSE
5	11101351	1	LOCKABLE TANK CAP 40	TANKVERSCHLUSS
6	11101353	1	FILLER NECK GR.40 ALU	EINFUELLSTUTZEN
7	11101354	1	MAGNET ADAPTER 40 KUNSTSTOFF	MAGNETADAPTER
8	97024394	1	SLEEVE EDELSTAHL	HUELSE
9	726421608	3	O-RING ARP 568 56,74X3,53 NBR70	O-RING
10	11656991	4	HEX SCREW EN 1665 M8X12 8.8 480H SPF	SECHSKANTSCHRAUBE
11	11456171	1	STOP PLUG X2CrNi18-9	STOPFEN
12	11213236	1	SCREW PLUG VSTI M26X1,5 EDELSTAHL	VERSCHLUSSSCHRAUBE
13	11656992	2	HEX SCREW EN 1665 M8X16 8.8 480H SPF	SECHSKANTSCHRAUBE

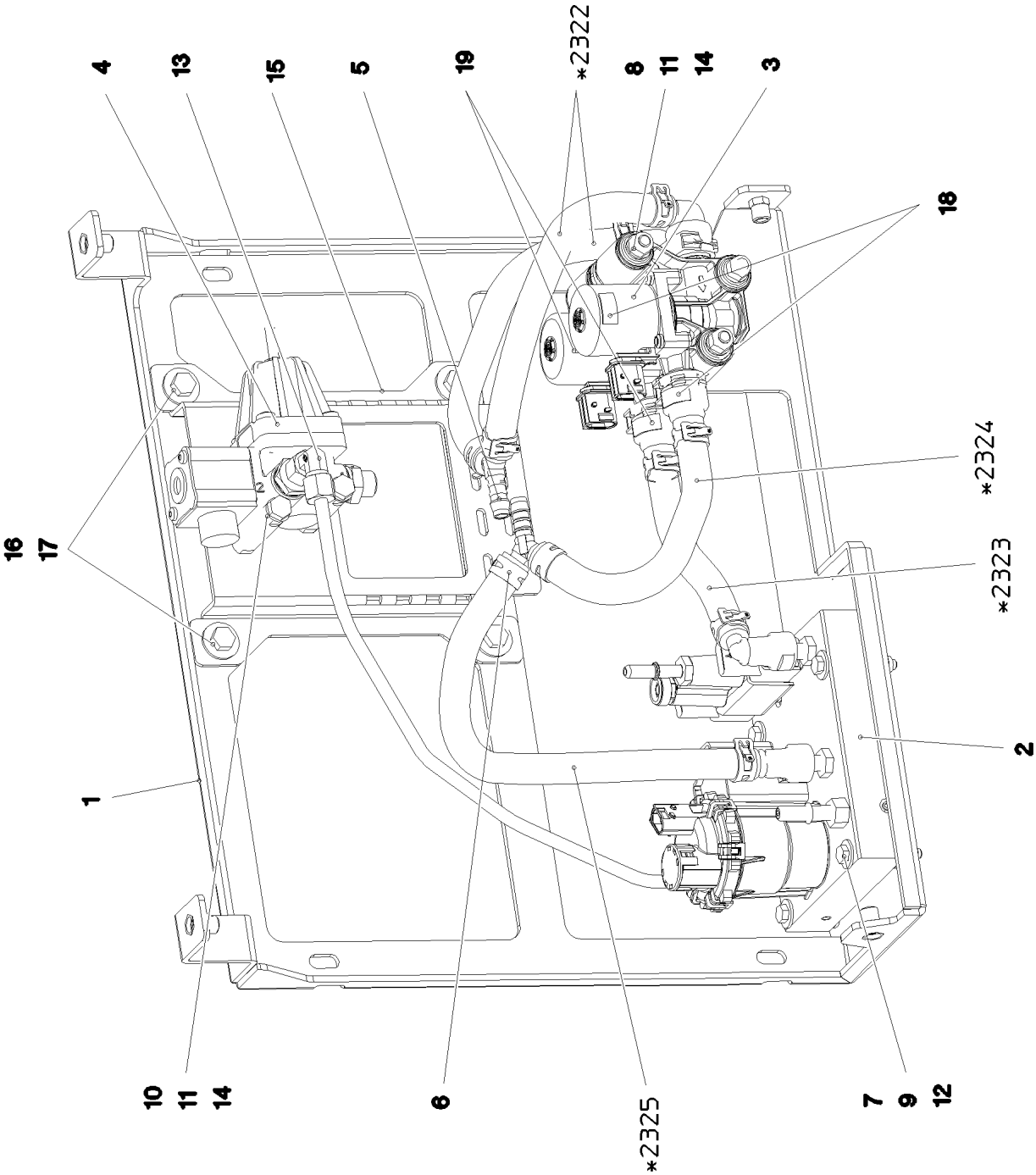

* Pos. 20

Pos.	Item	Quantity	Description	Bezeichnung
1	96004205	1	BRACKET WELDED CONST. SPF	KONSOLE SCHWK.
2	11373478	1	DEF PUMP ADBLUE STUFE 4 ⇨ ❑ 447	REDUKTIONSMITTELPUMPE
3	11082158	2	WATER VALVE NW12X2,5 NICHT LACKIERE	WASSERVENTIL
4	969904608	1	PRESSURE RELIEF VALVE PRE-ASS. ⇨ ❑ 448	DRUCKBEGRENZUNGSVENTIL
5	10801609	2	HOSE CONNECTION SOCKET YS PA66-GF3	SCHLAUCHVERBINDUNGSSTUT
6	11162002	4	HOSE CLAMP 19/17,8-20,2/12 51CrV4 CR6-F	SCHLAUCHSCHELLE
7	10875512	4	HEX SCREW ISO 4014 M6X50 8.8 480H SPF	SECHSKANTSCHRAUBE
8	12217239	3	HEX SCREW ISO 4014 M8X110 8.8 480H SP	SECHSKANTSCHRAUBE
9	10875648	12	WASHER ISO 7093-1 6 200HV 480H SPF	SCHEIBE
10	12216193	2	HEX SCREW ISO 4014 M8X75 8.8 480H SPF	SECHSKANTSCHRAUBE
11	12103465	10	WASHER ISO 7089 8 300HV ZNNI-480H SPF	SCHEIBE
12	11656734	4	HEX NUT ISO 7040 M6 8 480H SPF	SECHSKANTMUTTER
13	247021802	1	SWIVEL ELBOW EW 8L CR6-FREI	WINKELSTUTZEN
14	11656731	5	HEX NUT ISO 7040 M8 8 480H SPF	SECHSKANTMUTTER
15	97057649	1	PLATE 3X234X229 S355MC FE//ZNNI8//CN//T	BLECH
16	10197831	4	HEX SCREW ISO 4017 M8X25 8.8 ZNNI-480	SECHSKANTSCHRAUBE
17	11140469	4	WASHER ISO 7093-1 8 200HV 480H SPF	SCHEIBE
18	97064219	2	SIGN 20X10 KLEBEFOLIE SPF	SCHILD
19	97064220	2	SIGN 20X10 KLEBEFOLIE SPF	SCHILD
20	969319108	1	HOSE LINES STUFE 4	SCHLAUCHLEITUNGEN HARNST
(2322)	969383708	2	HOSE CPL. CONTI KWS 10X300	SCHLAUCH KPL.
(2323)	969384308	1	HOSE CPL. CONTI KWS 10X160	SCHLAUCH KPL.
(2324)	969962708	1	HOSE CPL. CONTI KWS 10X200	SCHLAUCH KPL.
(2325)	969962808	1	HOSE CPL. CONTI KWS 10X340	SCHLAUCH KPL.
30	969319208	1	UREA SYSTEM AIR LINE STUFE 4	LUFTLEITUNGEN HARNSTOFFA

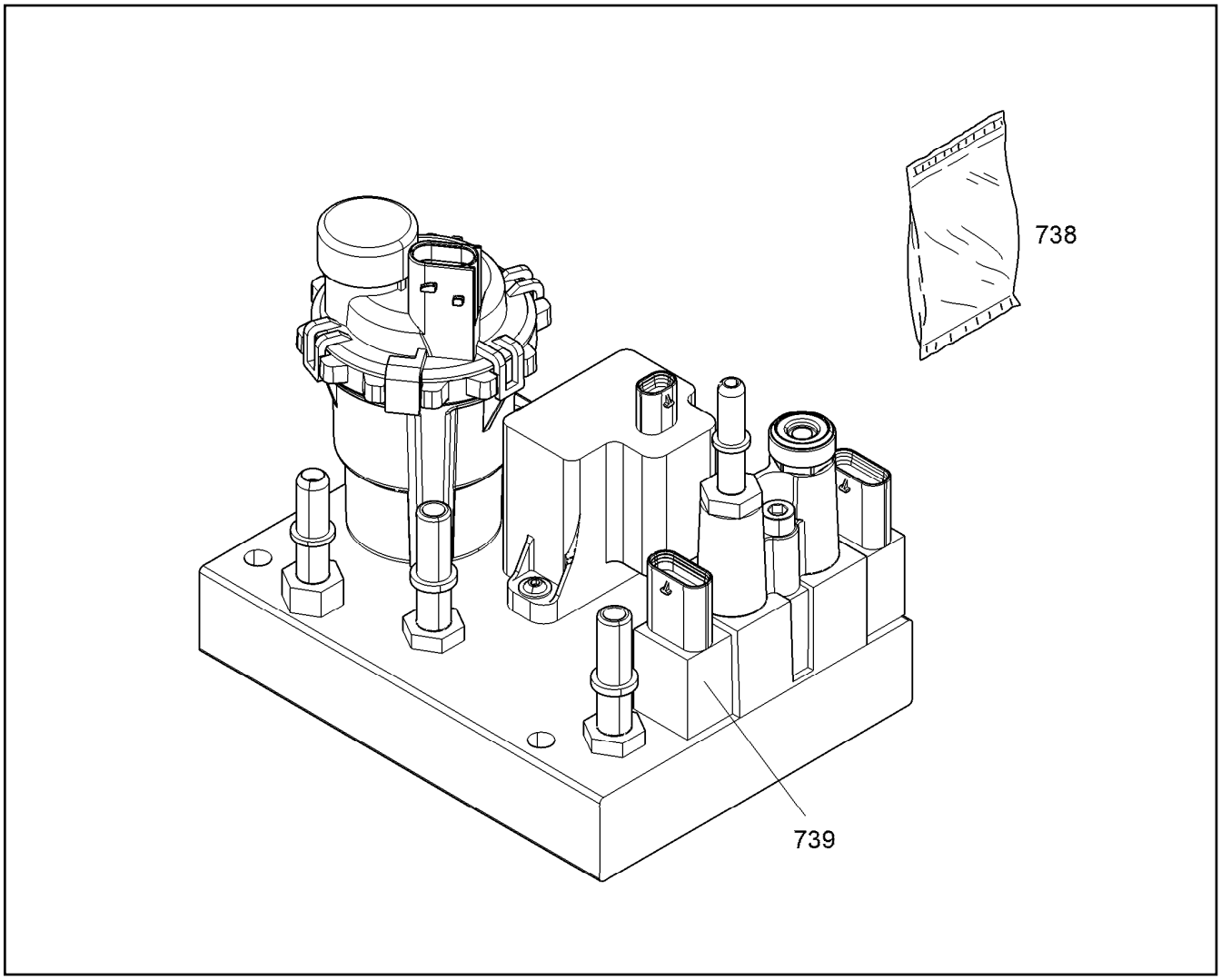

Pos.	Item	Quantity	Description	Bezeichnung
738	12466377	1	PROTECTIVE COVER NICHT LACKIEREN	SCHUTZDECKEL
739	12414685	1	PRESSURE/TEMPERATURE SENSOR NICH	DRUCK-/TEMPERATUR SENSO

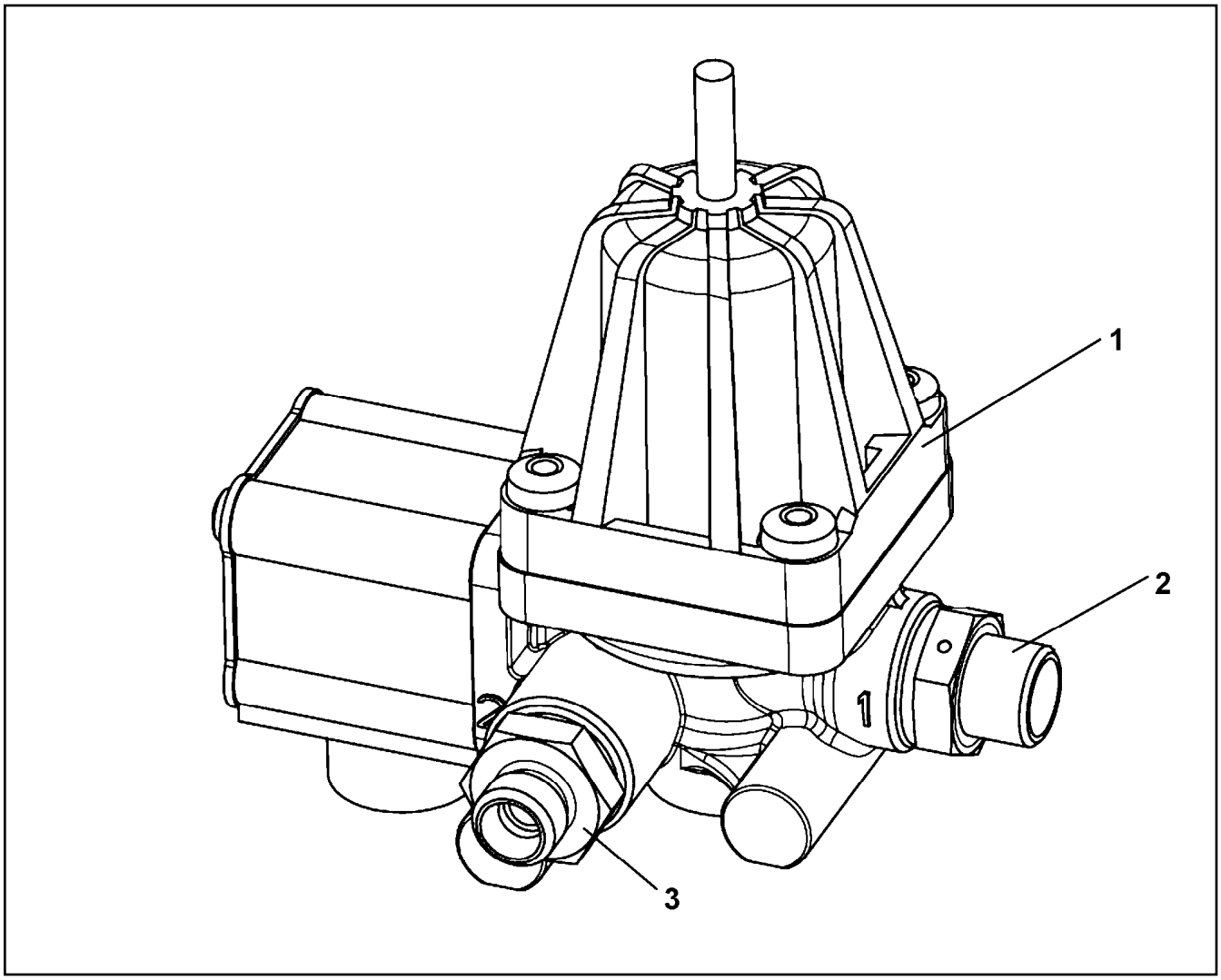

Pos.	Item	Quantity	Description	Bezeichnung
1	10872307	1	PRESSURE LIMITING VALVE 13BAR M16X1,	DRUCKBEGRENZUNGSVENTIL
2	7021521	1	FITTING GE 10L M16X1,5 CR6-FREI	VERSCHRAUBUNG
3	10872598	1	FITTING GEO 8L M16X1,5 CR6-FREI	VERSCHRAUBUNG

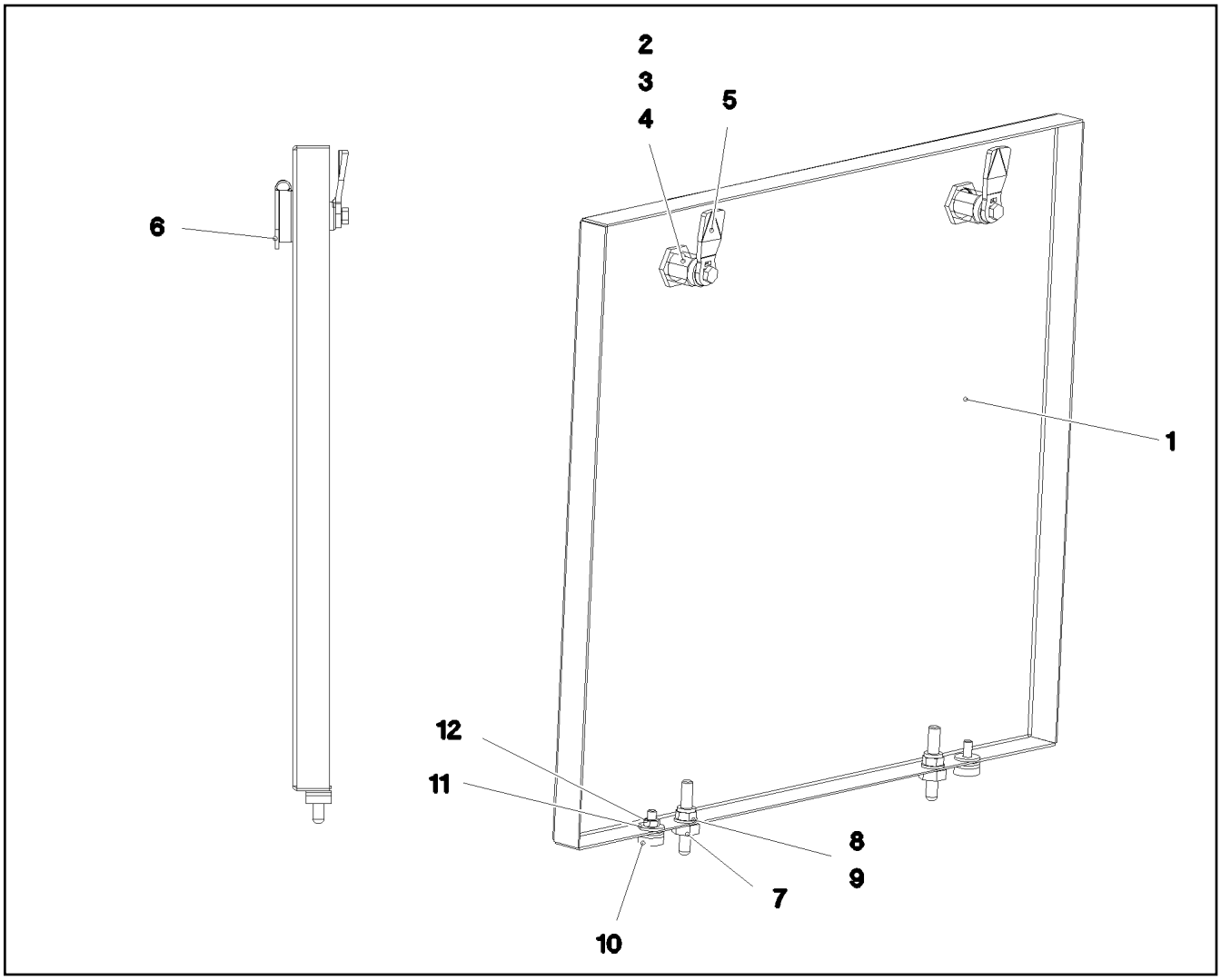

Pos.	Item	Quantity	Description	Bezeichnung
1	97072760	1	PLATE 1.5X542X497 DC01	BLECH
2	704256608	2	HOUSING GD-ZN SW GEPULVERT	GEHAEUSE
3	704253408	2	ACTUATION SPIKE GD-ZN SW GEPULVERT	BETAETIGUNGSDORN
4	704274808	2	O-RING 12X2 NBR70	O-RING
5	704259008	2	TONGUE 45X19 STAHL VERZ	ZUNGE
6	704254808	2	DUST CAP POLYETHYLEN SCHWARZ	STAUBKAPPE
7	409710908	2	CARRYING BOLT M8	STUETZSCHRAUBE
8	12103465	2	WASHER ISO 7089 8 300HV ZNNI-480H SPF	SCHEIBE
9	10875614	2	HEX NUT DIN 985 M8 8 480H SPF	SECHSKANTMUTTER
10	726616708	2	MEGI BUFFER 18X7,5	MEGIPUFFER
11	10875648	4	WASHER ISO 7093-1 6 200HV 480H SPF	SCHEIBE
12	10197764	2	HEX NUT ISO 4032 M6 10 ZNNI-480H SPF	SECHSKANTMUTTER

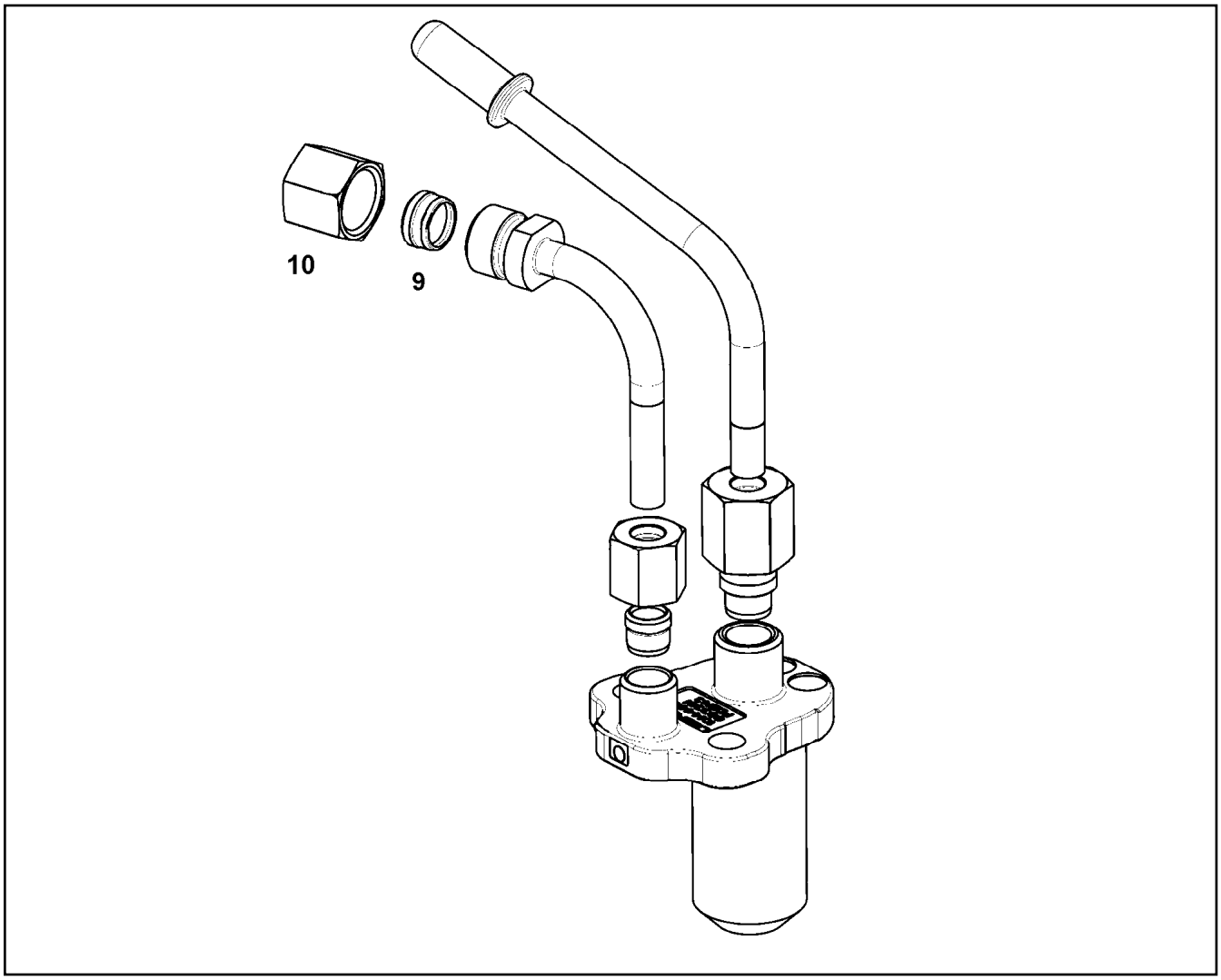

Pos.	Item	Quantity	Description	Bezeichnung
9	11355067	1	CLAMPING RING	KLEMMRING
10	11355720	1	BOX NUT UEMLL08 Inox	UEBERWURFMUTTER

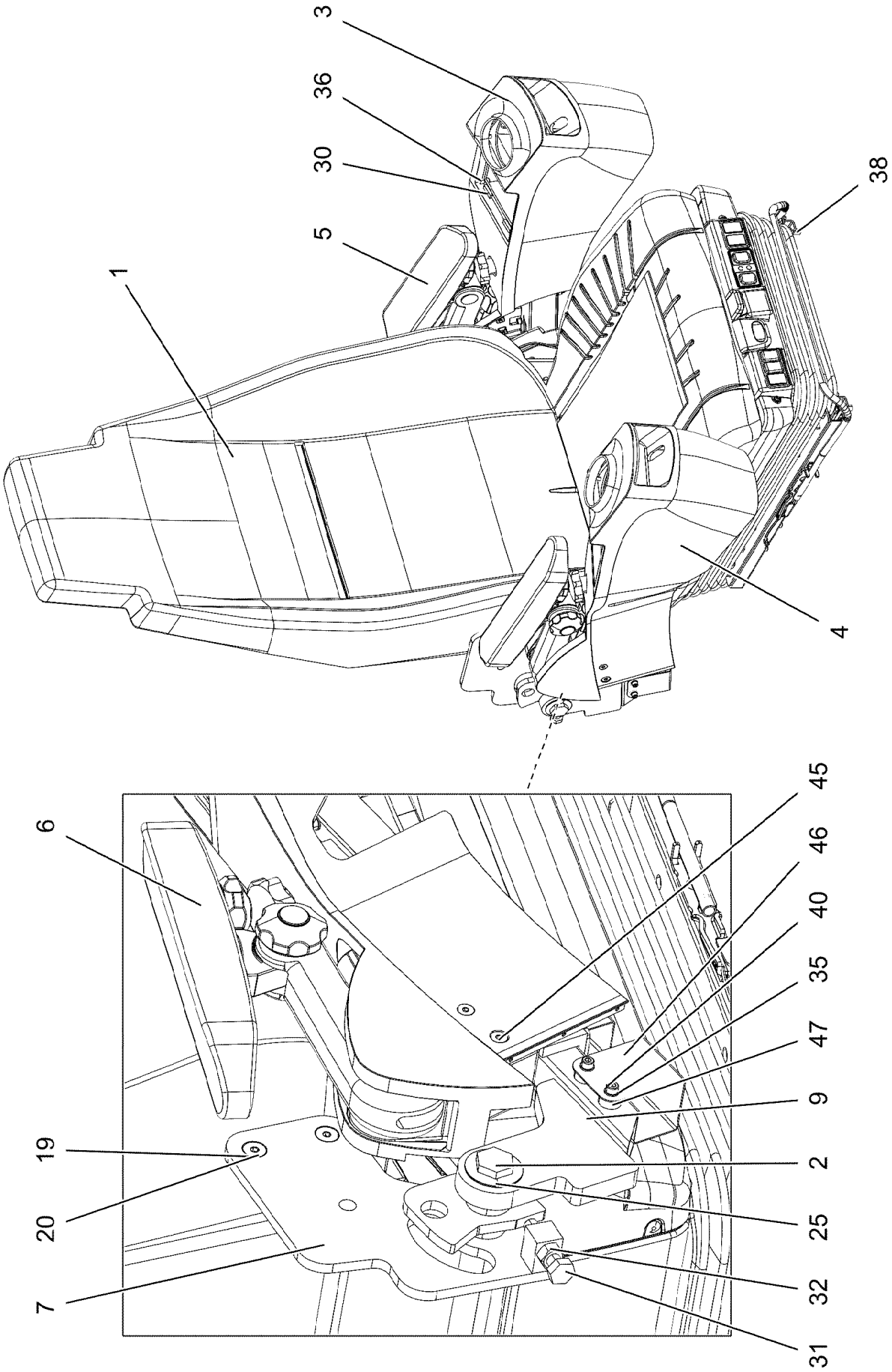
3
36
30
5
1
38
4
6
19
20
7
45
46
40
35
47
9
2
25
32
31

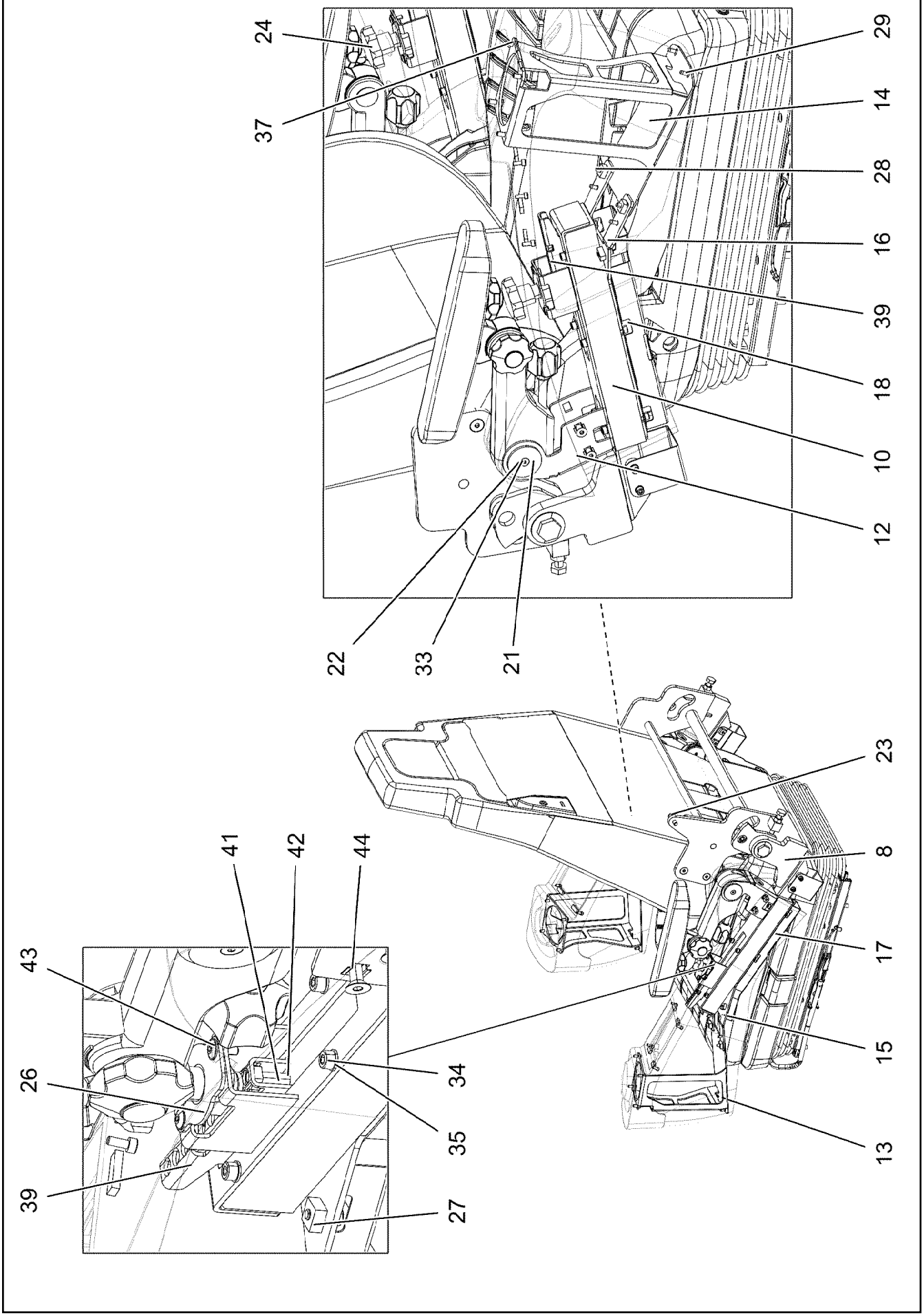
24
37
29
14
28
16
39
18
10
12
22
33
21
23
8
17
15
13
41
42
44
43
26
39
34
35
27

Pos.	Item	Quantity	Description	Bezeichnung
1	10877138	1	OPERATOR SEAT 1030/880NTS ⇨ ❑ 454	FAHRERSITZ
2	97096918	2	THREADED PIN 20X53X78 C45 FE//ZNNI8//C	GEWINDEBOLZEN
3	967588308	1	BRACKET LEFT SPF	KONSOLE LINKS
4	967588408	1	BRACKET RIGHT SPF	KONSOLE RECHTS
5	96032222	1	REWORK ARMREST LEFT ⇨ ❑ 456	NACHARBEIT ARMLEHNE LI.
6	96032223	1	REWORK ARMREST RIGHT ⇨ ❑ 458	NACHARBEIT ARMLEHNE RE.
7	96021362	1	BRACKET WELDED CONST. FE//ZNNI8//CN/	KONSOLE SCHWK.
8	96021363	1	BRACKET,LEFT WELDED FE//ZNNI8//CN//T0	KONSOLE SCHWK.LI.
9	96021365	1	BRACKET,RIGHT WELDED FE//ZNNI8//CN//T	KONSOLE SCHWK.RE.
10	977430408	2	GUIDE 306X48X37 ENAW6060-T66	FUEHRUNG
12	964843708	2	BRACKET WELDED CONST. RAL 9005 SPF	KONSOLE SCHWK.
13	964843808	1	BRACKET,LEFT WELDED RAL 9005 SPF	KONSOLE SCHWK.LI.
14	964843908	1	BRACKET,RIGHT WELDED RAL 9005 SPF	KONSOLE SCHWK.RE.
15	977444008	1	PLATE 3X366X104 DC01 RAL 9005 SPF	BLECH
16	977444108	1	PLATE 3X366X104 DC01 RAL 9005 SPF	BLECH
17	977444308	1	PLATE 1X285X126 DC01 RAL 9005 SPF	BLECH
18	977444408	1	PLATE 1X285X126 DC01 RAL 9005 SPF	BLECH
19	971805708	4	TUBE 15.0 X24 S355J2C+C FE//ZNNI8//CN//T	ROHR
20	12102051	4	THREAD FORM SCREW DIN 7500 M8X45 A2	GEWINDEFORMSCHRAUBE
21	971974108	4	PLATE 3X40X40 DC01 FE//ZNNI8//CN//T0	BLECH
22	971974208	2	PLATE 3X26X26 DC01 FE//ZNNI8//CN//T0	BLECH
23	591067008	1	GAS SPRING 19X60-550N	GASFEDER
24	10443625	2	STAR HANDLE SCREW	STERNGRIFFSCHRAUBE
25	720801908	4	DISC SPRING DIN 2093 40X20,4X1	TELLERFEDER
26	964984108	2	SHIM FE//ZNNI8//CN//T0	AUSGLEICHSBLECH
27	10455281	6	CAGE NUT M5 ST	KAEFIGMUTTER
28	10875474	6	BUTTON HEAD SCREW ISO 7380-2 M5X16 0	HALBRUNDKOPFSCHRAUBE
29	10019040	8	TALLOW-DROP SCREW K4X12 ST A3K	LINSENKOPFSCHRAUBE
30	262103108	0.064	SPONGE RUBBER 20X4 MOOSGUMMI	MOOSGUMMI
31	11642355	2	HEX SCREW ISO 4017 M10X50 8.8 FLZN SP	SECHSKANTSCHRAUBE
32	12102695	2	HEX NUT ISO 4032 M10 8 ZNNI-480H SPF	SECHSKANTMUTTER
33	408603508	4	COUNTERSUNK SCREW DIN 7991 M5,0X10,	SENKSCHRAUBE
34	11690042	24	SOCKET HEAD SCREW ISO 4762 M5X12 8.8	ZYLINDERSCHRAUBE
35	10197808	28	WASHER ISO 7089 5 200HV ZNNI-480H	SCHEIBE
36	11691539	8	SOCKET HEAD SCREW ISO 4762 M4X10 8.8	ZYLINDERSCHRAUBE
37	11140402	8	HEX SCREW ISO 4017 M5X12 8.8 480H SPF	SECHSKANTSCHRAUBE
38	10875559	6	SOCKET HEAD SCREW DIN 6912 M8X16 08	ZYLINDERSCHRAUBE
39	967257808	2	PLATE WELDED FE//ZNNI8//CN//T0	BLECH SCHWK.
40	12216217	4	SOCKET HEAD SCREW ISO 4762 M5X50 8.8	ZYLINDERSCHRAUBE
41	12225935	4	SOCKET HEAD SCREW ISO 4762 M6X22 10	ZYLINDERSCHRAUBE
42	10197771	4	WASHER ISO 7089 6 200HV ZNNI-480H SPF	SCHEIBE
43	11835043	2	BUTTON HEAD SCREW ISO 7380-2 M4X12 0	HALBRUNDKOPFSCHRAUBE
44	413002708	4	CAGE NUT M6	KAEFIGMUTTER
45	12100589	4	COUNTERSUNK SCREW AEHNL.ISO 10642	SENKSCHRAUBE
46	965021508	2	COVER PLATE PRE-ASS.	ABDECKBLECH VORM.
47	97002990	4	BUSHING 16X12 1.4301	BUCHSE

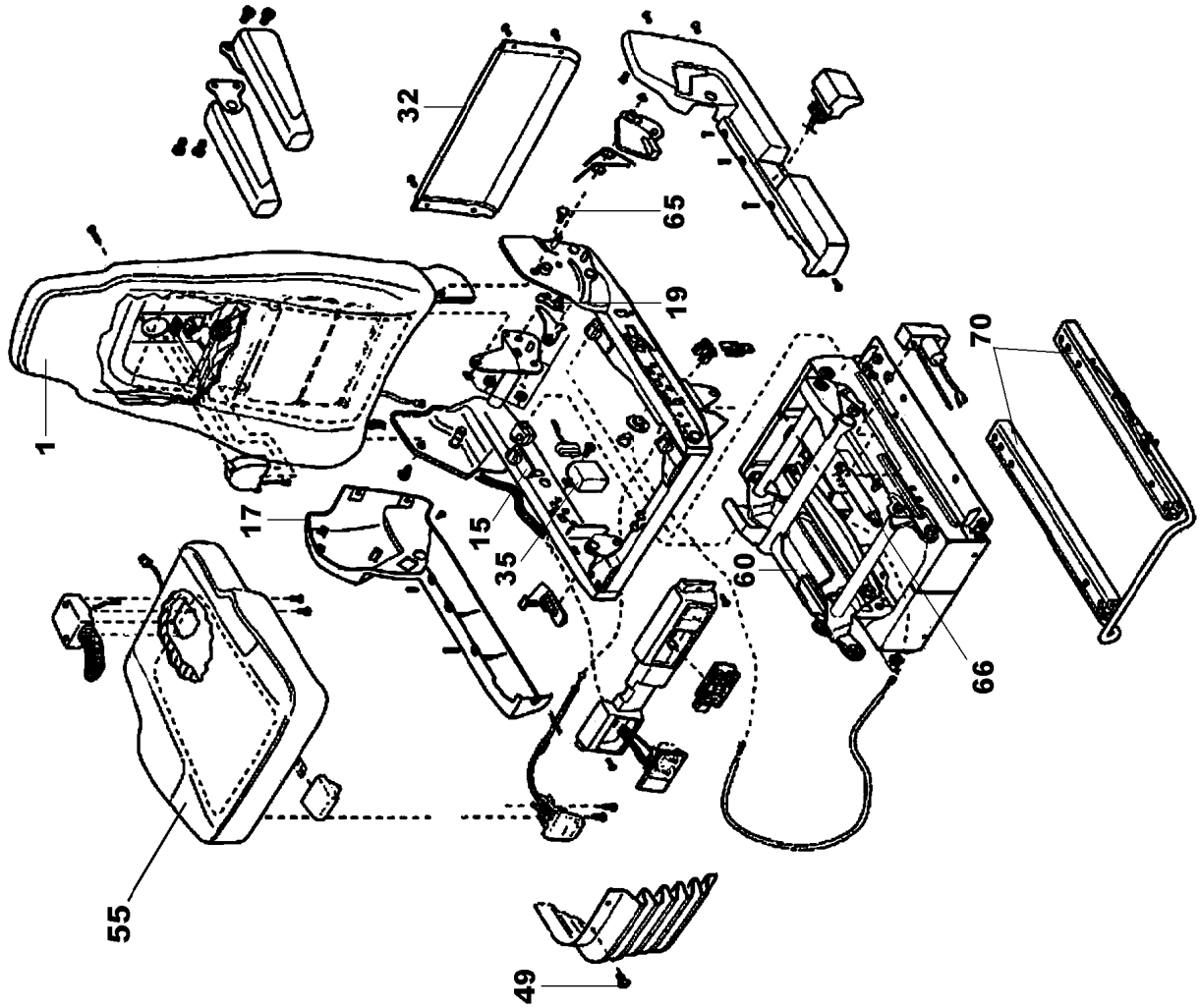
1
17
55
32
15
35
49
65
19
60
66
70

Pos.	Item	Quantity	Description	Bezeichnung
1	10663466	1	BACK PART	RUECKENTEIL
(1)	12100617	1	COVERING	BEZUG
(11)	10650386	1	FAN	LUEFTER
(13)	10650387	1	HEATING ELEMENT	HEIZELEMENT
15	10455144	1	SLIDE BLOCK CPL.	GLEITKLOTZ KPL.
17	11005170	1	COVER	ABDECKUNG
19	10492347	1	LOCKING PIECE	RASTE
24	11979975	1	SWITCH	SCHALTER
28	12102116	1	FIXED BOOM RAISING DEVICE	HOEHENVERSTELLUNG
29	11979976	1	VALVE	VENTIL
32	11171270	1	COVER	ABDECKUNG
33	11171271	1	PUSH BUTTON	DRUCKTASTER
35	10650399	1	ELECTRONICS UNIT	ELEKTRONIKEINHEIT
49	10650403	1	MOUNTING PARTS	BEFESTIGUNGSMATERIAL
55	12100570	1	SEAT CPL.	SITZTEIL KPL.
(1)	12100619	1	COVERING	BEZUG
(2)	12103434	1	GRIP	GRIFF
(59)	12100177	1	FAN	LUEFTER
60	11171274	1	SUBSTRUCTURE	UNTERBAU
65	11171275	1	MOUNTING PARTS	BEFESTIGUNGSMATERIAL
66	10650488	1	ABSORBER	DAEMPFER
70	10650489	1	RAIL PAIR	SCHIENENPAAR
(71)	11171276	1	BRACKET	BUEGEL
85	10650490	1	AIR COMPRESSOR	LUFTPRESSER

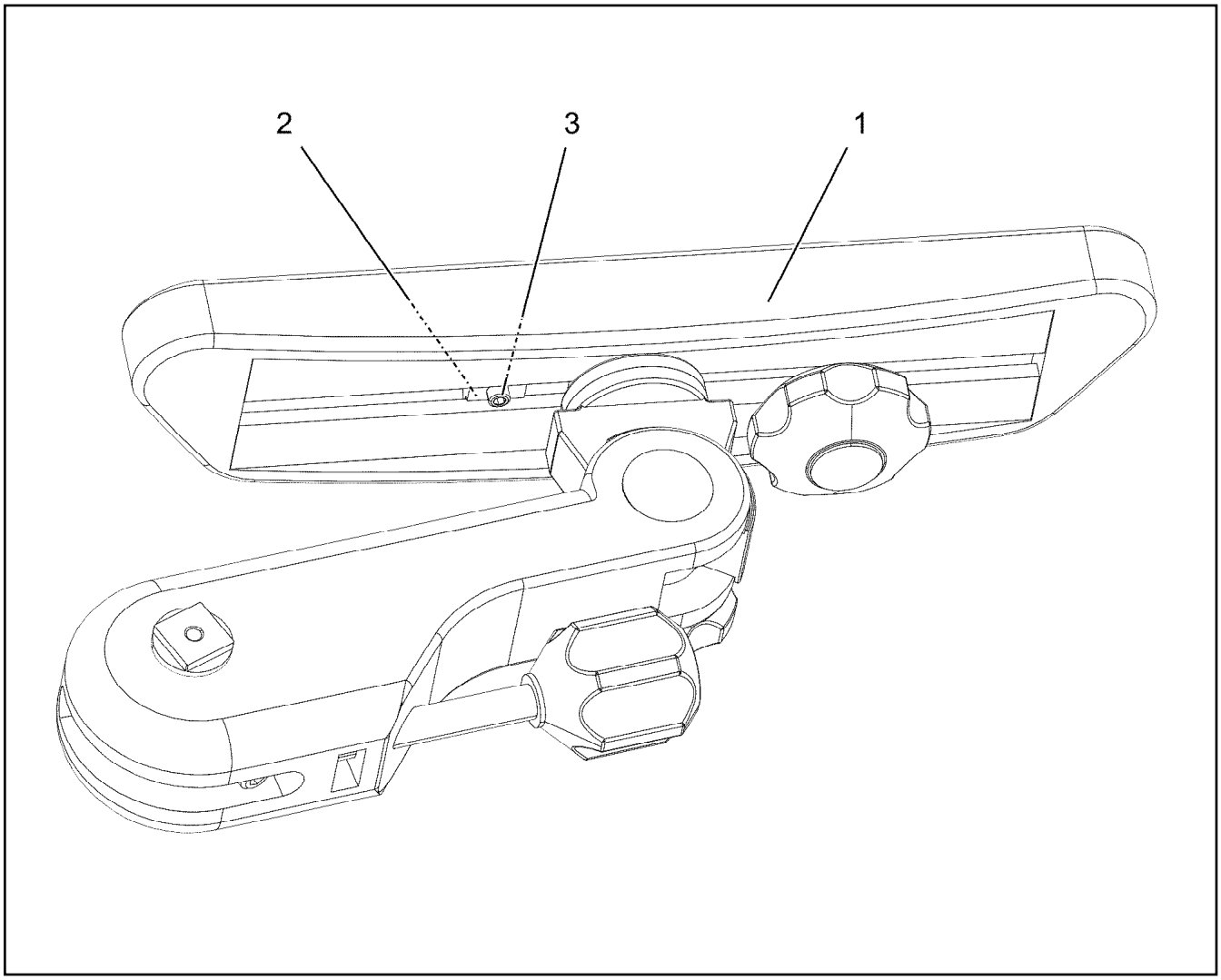

Pos.	Item	Quantity	Description	Bezeichnung
1	962282208	1	ARM REST LEFT ⇨ ❑ 457	ARMLEHNE LINKS
2	10878951	1	NUT M6X8	MUTTER
3	12100613	1	GRUB SCREW ISO 4026 M6X10 45H 480H SP	GEWINDESTIFT

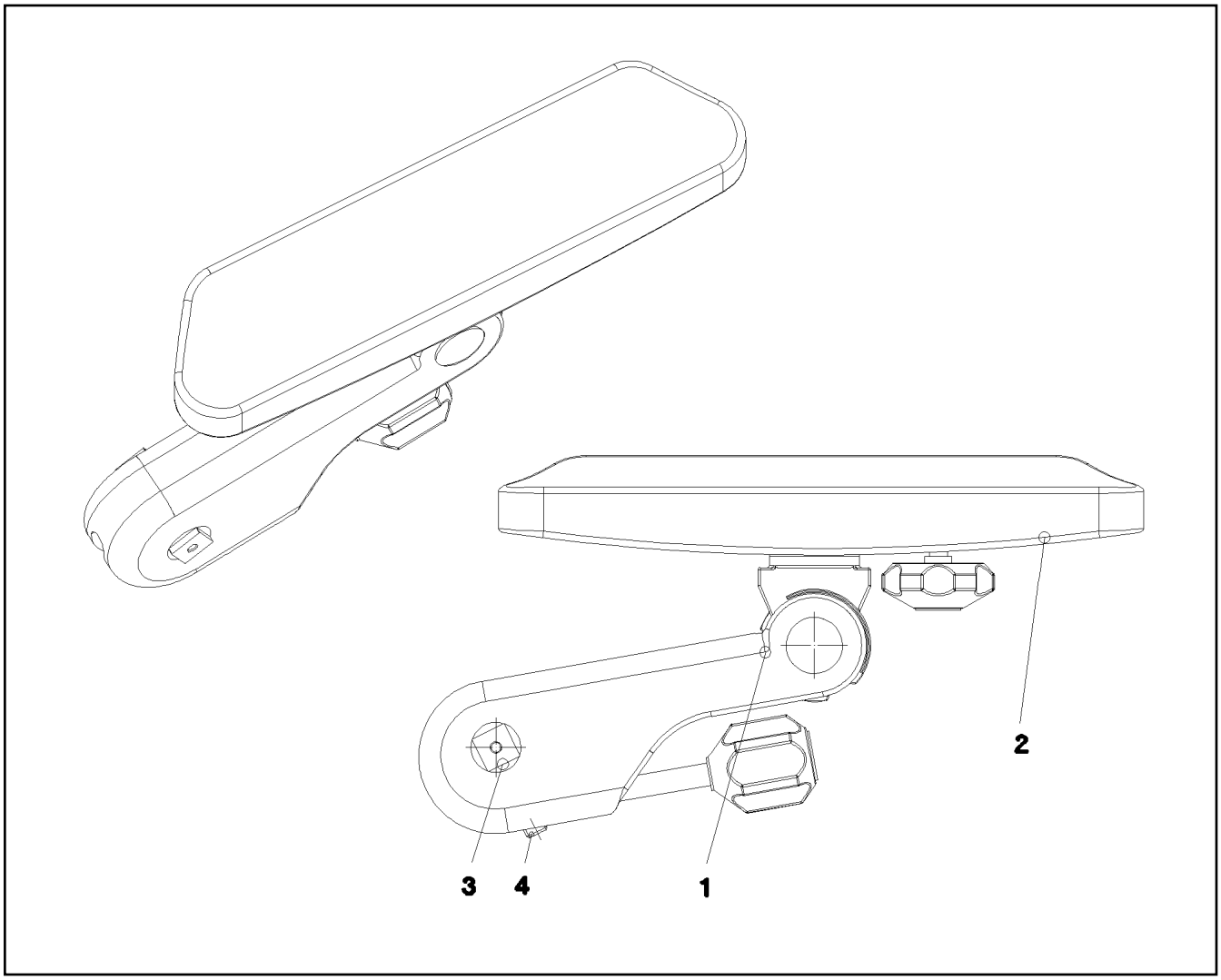

Pos.	Item	Quantity	Description	Bezeichnung
1	774119708	1	ARM REST 310ERGO	ARMLEHNE
2	971636608	1	ARM REST SUPPORT	ARMLEHNENAUFLAGE
3	971973608	1	PIN 25.0X52 S355J2G3C+C FE//ZNNI8//CN//T	BOLZEN
4	10179470	1	GRUB SCREW ISO 4026 M10X40 45H FLZN	GEWINDESTIFT

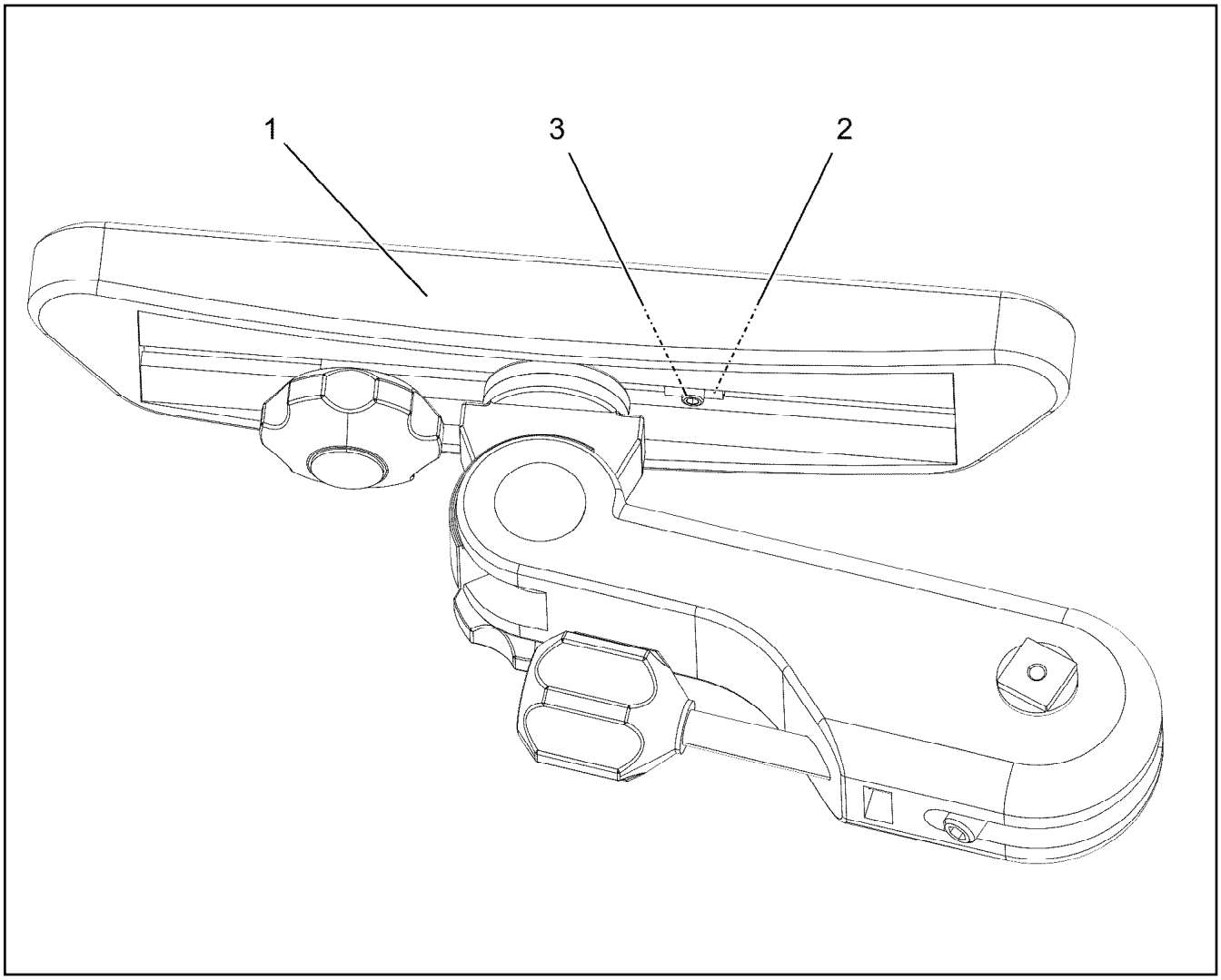

Pos.	Item	Quantity	Description	Bezeichnung
1	962282308	1	ARM REST RIGHT ⇨ ❑ 459	ARMLEHNE RECHTS
2	10878951	1	NUT M6X8	MUTTER
3	12100613	1	GRUB SCREW ISO 4026 M6X10 45H 480H SP	GEWINDESTIFT

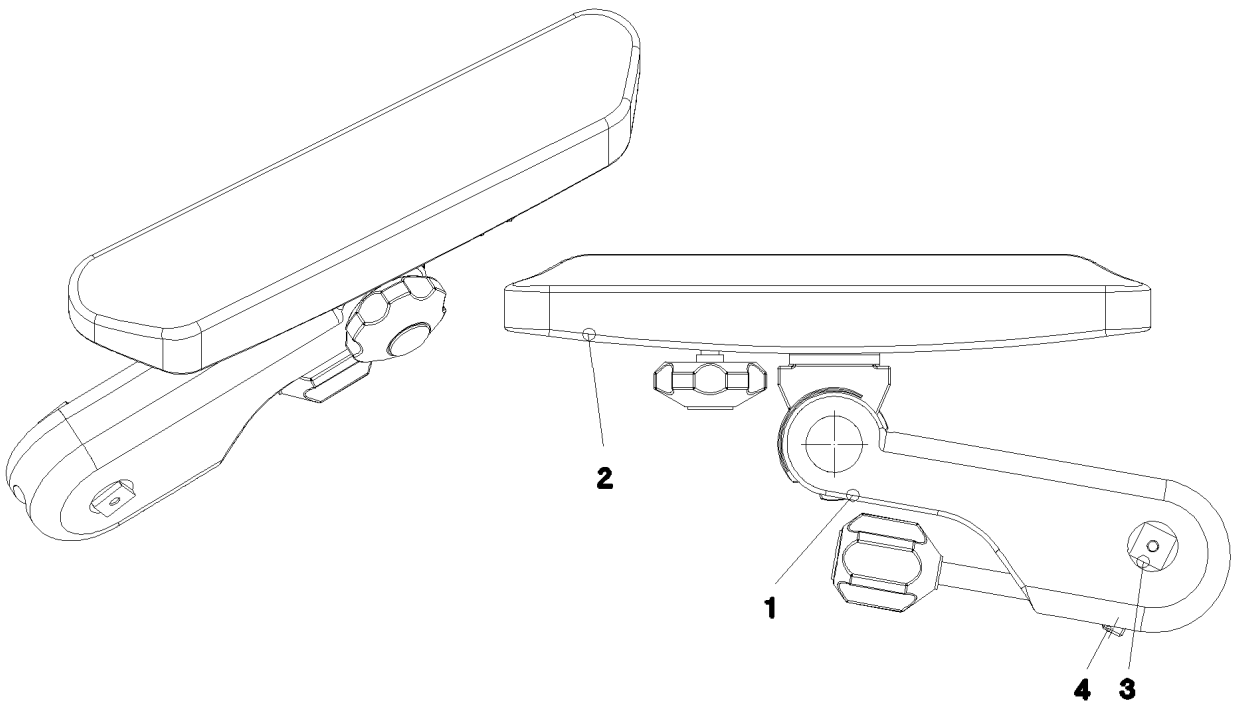

Pos.	Item	Quantity	Description	Bezeichnung
1	774119808	1	ARM REST 310ERGO	ARMLEHNE
2	971636608	1	ARM REST SUPPORT	ARMLEHNENAUFLAGE
3	971973608	1	PIN 25.0X52 S355J2G3C+C FE//ZNNI8//CN//T	BOLZEN
4	10179470	1	GRUB SCREW ISO 4026 M10X40 45H FLZN	GEWINDESTIFT

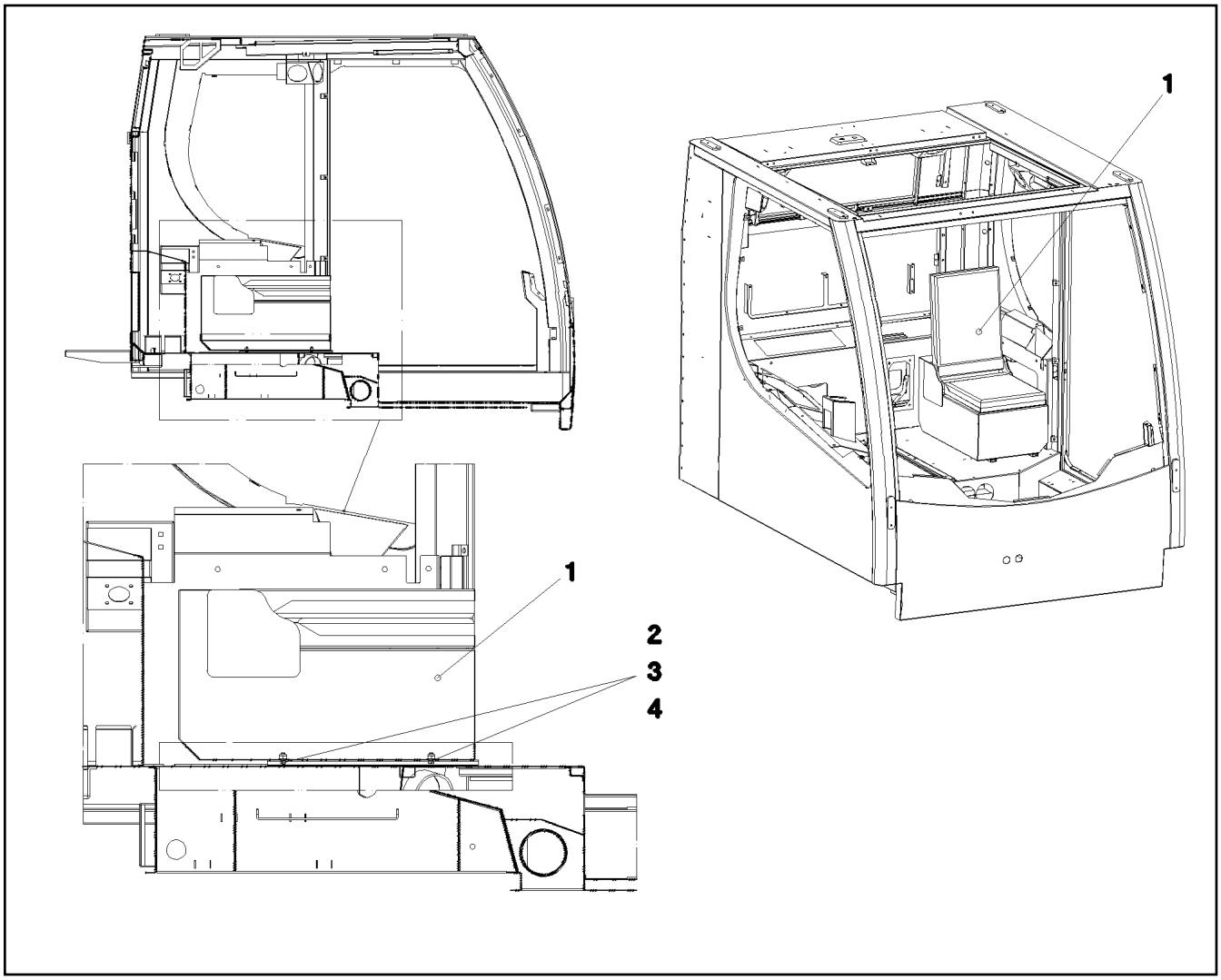

Pos.	Item	Quantity	Description	Bezeichnung
1	964862608	1	SEAT RAL 7016 PULVERB. ⇨ ❑ 461	SITZ
2	409706908	4	HAMMER HEAD BOLT M8X15 8.8 480H SPF	HAMMERKOPFSCHRAUBE
3	10875614	4	HEX NUT DIN 985 M8 8 480H SPF	SECHSKANTMUTTER
4	12103465	4	WASHER ISO 7089 8 300HV ZNNI-480H SPF	SCHEIBE

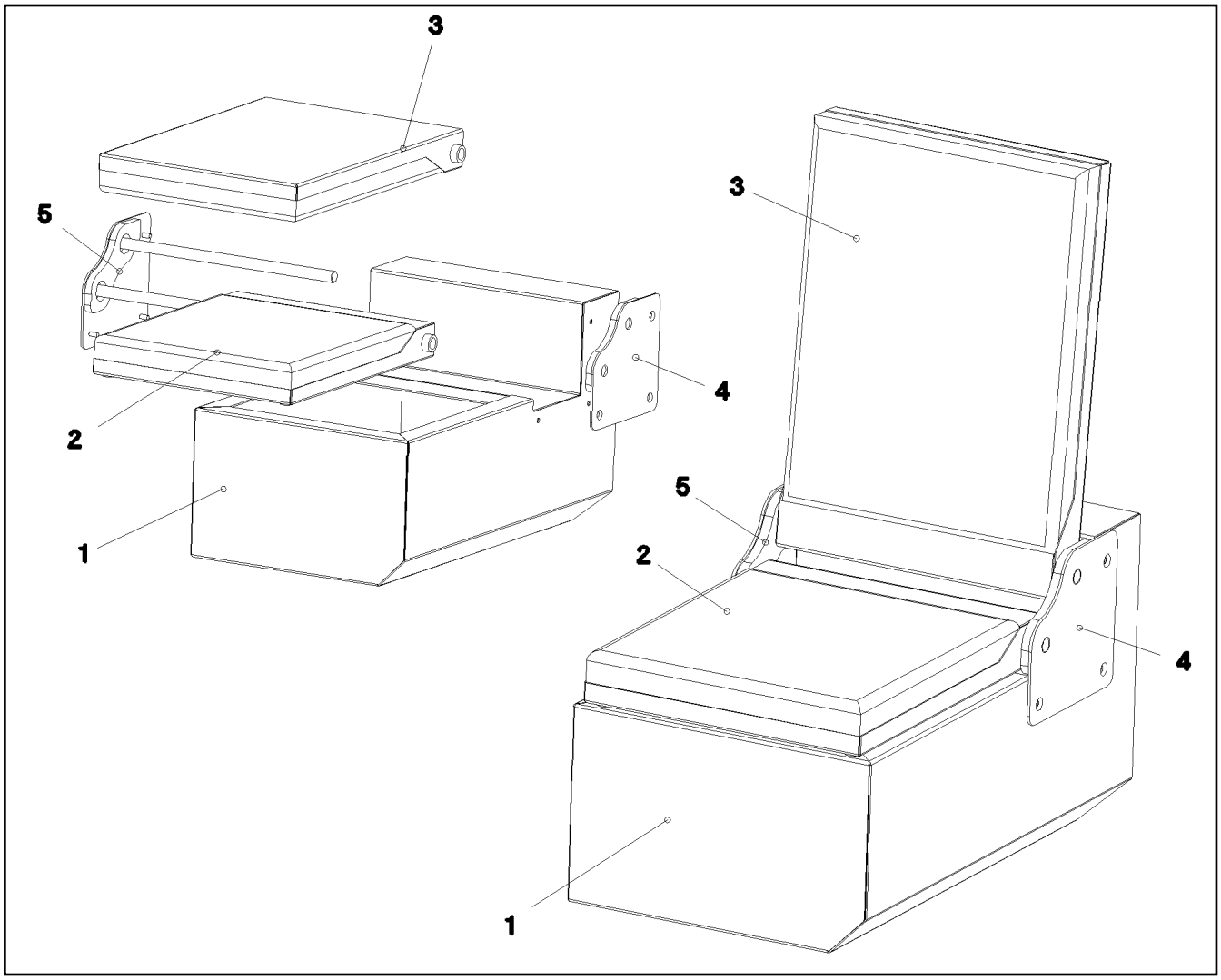

Pos.	Item	Quantity	Description	Bezeichnung
1	977555308	1	SEAT BRACKET	SITZKONSOLE
2	977555708	1	SEAT	SITZ
3	977555808	1	CHAIR BACK	LEHNE
4	977556508	1	BRACKET LEFT	KONSOLE LINKS
5	977556708	1	BRACKET RIGHT	KONSOLE RECHTS

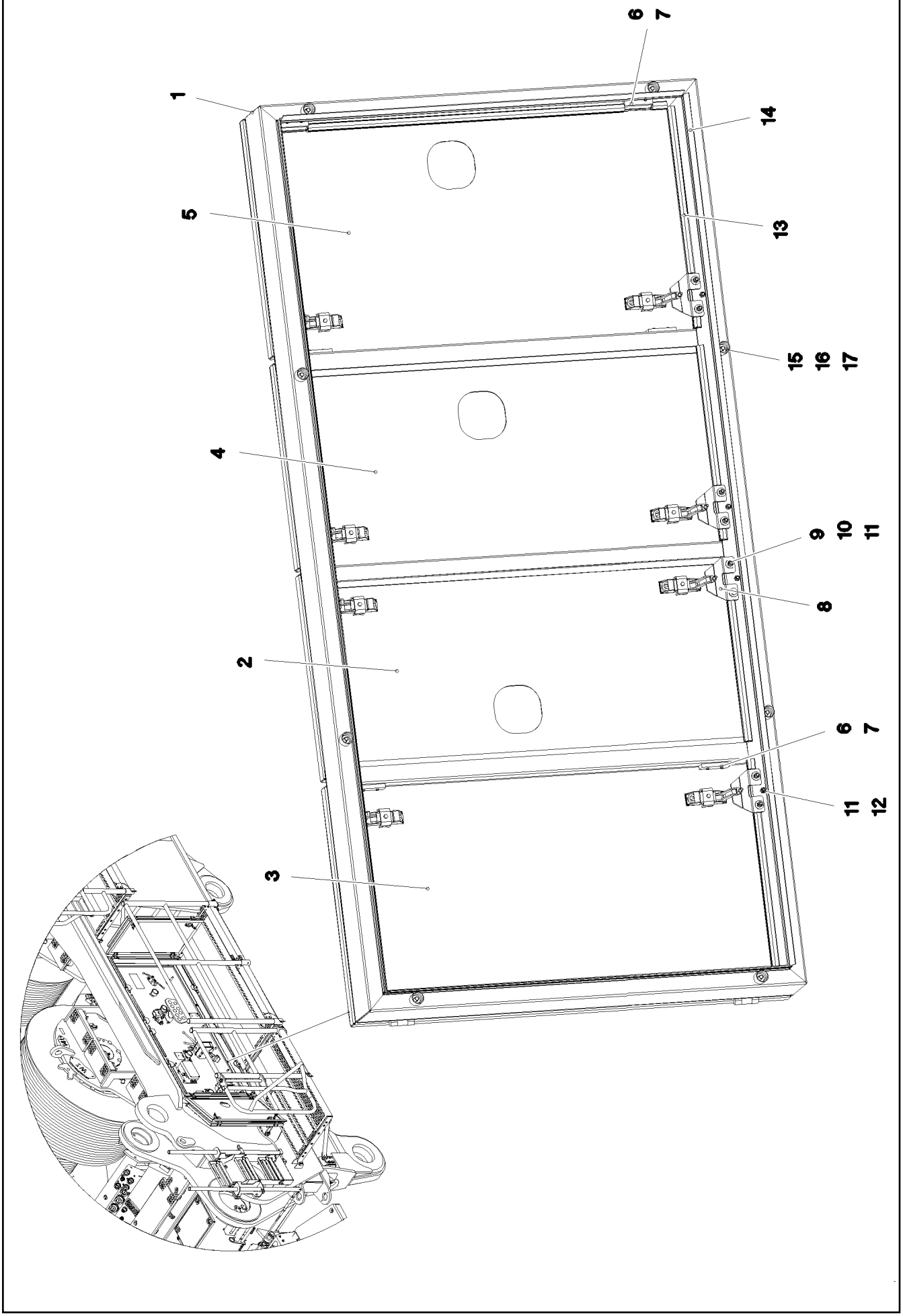

7.2.2022 081258 LIEBHERR	**etk_en_de_098277 LR 11000** **TURNTABLE PANELLING** **DREHBUEHNENVERKLEIDUNG**	❑ 462 (1/2) **917079908**

Pos.	Item	Quantity	Description	Bezeichnung
1	968213308	1	FRAME WELDED	RAHMEN SCHWK.
2	968213508	1	DOOR COMPL.	TUER VORM.
(1)	97036486	1	PLATE 2X546X1049 DC01	BLECH
(2)	704228108	2	HINGE 35X35X50/180° ST FE//ZN12//B	SCHARNIER
(3)	953695308	2	THREADED PLATE 8.0 X0 S235JR FE//ZNNI8/	GEWINDEPLATTE
(4)	10875551	4	COUNTERSUNK SCREW DIN 7991 M6X16 8	SENKSCHRAUBE
(5)	11450420	2	LEVER FASTENER	HEBELVERSCHLUSS
3	968213608	1	DOOR COMPL.	TUER VORM.
(1)	97036487	1	PLATE 2X623X1049 DC01	BLECH
(2)	704228108	2	HINGE 35X35X50/180° ST FE//ZN12//B	SCHARNIER
(3)	953695308	2	THREADED PLATE 8.0 X0 S235JR FE//ZNNI8/	GEWINDEPLATTE
(4)	10875551	4	COUNTERSUNK SCREW DIN 7991 M6X16 8	SENKSCHRAUBE
(5)	11450420	2	LEVER FASTENER	HEBELVERSCHLUSS
(6)	262105108	0.8	FOAM RUBBER BAND 15X5	ZELLGUMMIBAND
4	968213708	1	DOOR COMPL.	TUER VORM.
(1)	97036488	1	PLATE 2X552X1049 DC01	BLECH
(2)	704228108	2	HINGE 35X35X50/180° ST FE//ZN12//B	SCHARNIER
(3)	953695308	2	THREADED PLATE 8.0 X0 S235JR FE//ZNNI8/	GEWINDEPLATTE
(4)	10875551	4	COUNTERSUNK SCREW DIN 7991 M6X16 8	SENKSCHRAUBE
(5)	11450420	2	LEVER FASTENER	HEBELVERSCHLUSS
(6)	262105108	0.8	FOAM RUBBER BAND 15X5	ZELLGUMMIBAND
5	968213808	1	DOOR COMPL.	TUER VORM.
(1)	97036489	1	PLATE 2X623X1049 DC01	BLECH
(2)	704228108	2	HINGE 35X35X50/180° ST FE//ZN12//B	SCHARNIER
(3)	953695308	2	THREADED PLATE 8.0 X0 S235JR FE//ZNNI8/	GEWINDEPLATTE
(4)	10875551	4	COUNTERSUNK SCREW DIN 7991 M6X16 8	SENKSCHRAUBE
(5)	11450420	2	LEVER FASTENER	HEBELVERSCHLUSS
(6)	262105108	0.8	FOAM RUBBER BAND 15X5	ZELLGUMMIBAND
6	953695308	8	THREADED PLATE 8.0 X0 S235JR FE//ZNNI8/	GEWINDEPLATTE
7	10875551	16	COUNTERSUNK SCREW DIN 7991 M6X16 8	SENKSCHRAUBE
8	954113708	8	PLATE 4X90X67 S315MC FE//ZNNI8//CN//T0	BLECH
9	11644899	16	HEX SCREW ISO 4017 M6X20 8.8 480H SPF	SECHSKANTSCHRAUBE
10	10875648	32	WASHER ISO 7093-1 6 200HV 480H SPF	SCHEIBE
11	10197764	32	HEX NUT ISO 4032 M6 10 ZNNI-480H SPF	SECHSKANTMUTTER
12	726616708	8	MEGI BUFFER 18X7,5	MEGIPUFFER
13	591507808	4	SEALING PROFILE 1-4X14,5X10	DICHTPROFIL
14	262105308	5.2	EDGE PROTECTION 1-2,5X33X8,7	KANTENSCHUTZ
15	953873408	8	SLEEVE 25X20 11SMN37 FE//ZNNI8//CN//T0	HUELSE
16	12216205	8	HEX SCREW ISO 4017 M8X18 8.8 480H SPF	SECHSKANTSCHRAUBE
17	11840501	8	WASHER DIN 7349 8,4 200HV 480H SPF	SCHEIBE

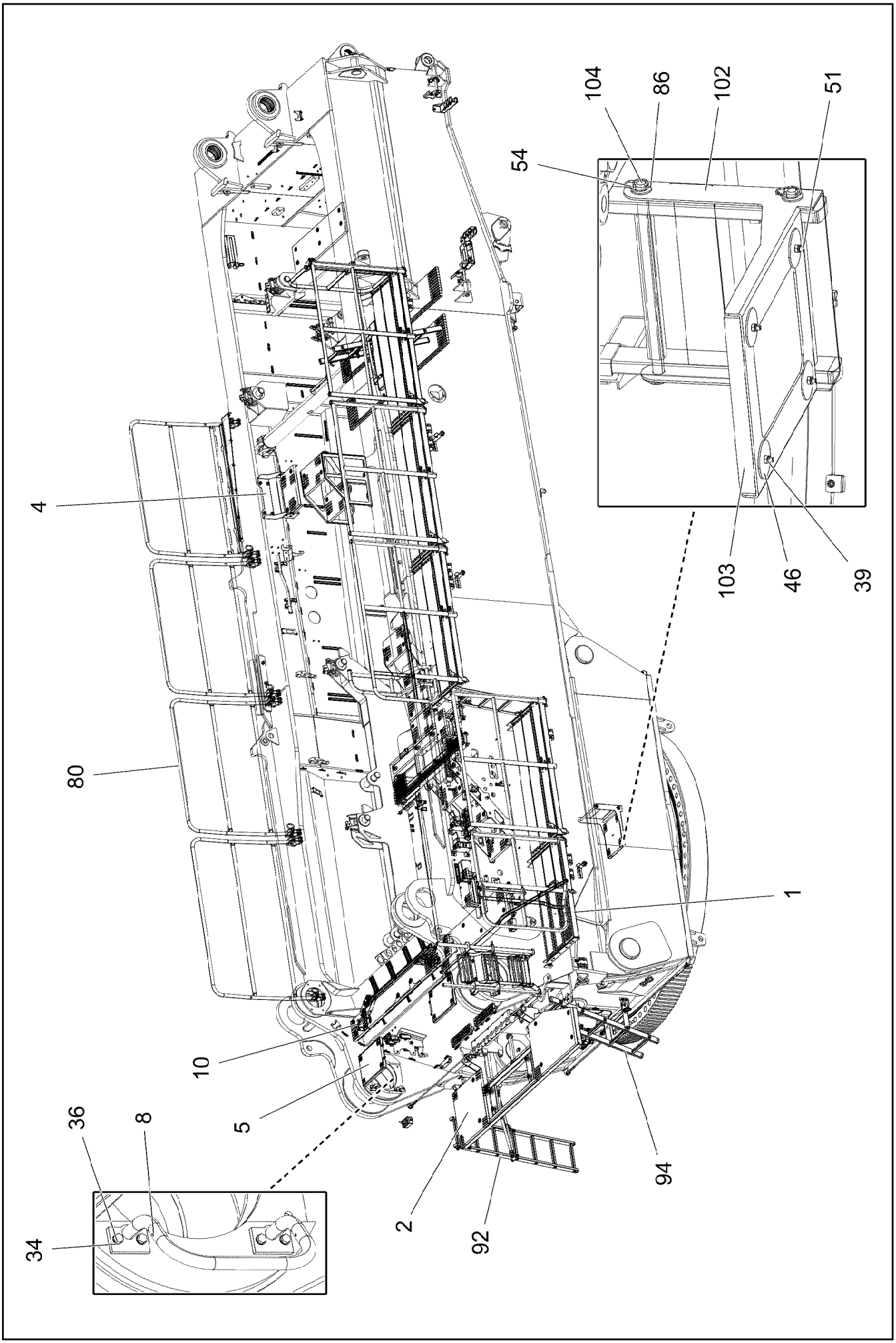

7.2.2022 004190 LIEBHERR	**etk_en_de_098277 LR 11000** **SLEWING PLATFORM CATWALK** **LAUFSTEG DREHBUEHNE**	❑ 464 (1/8) **918999008**

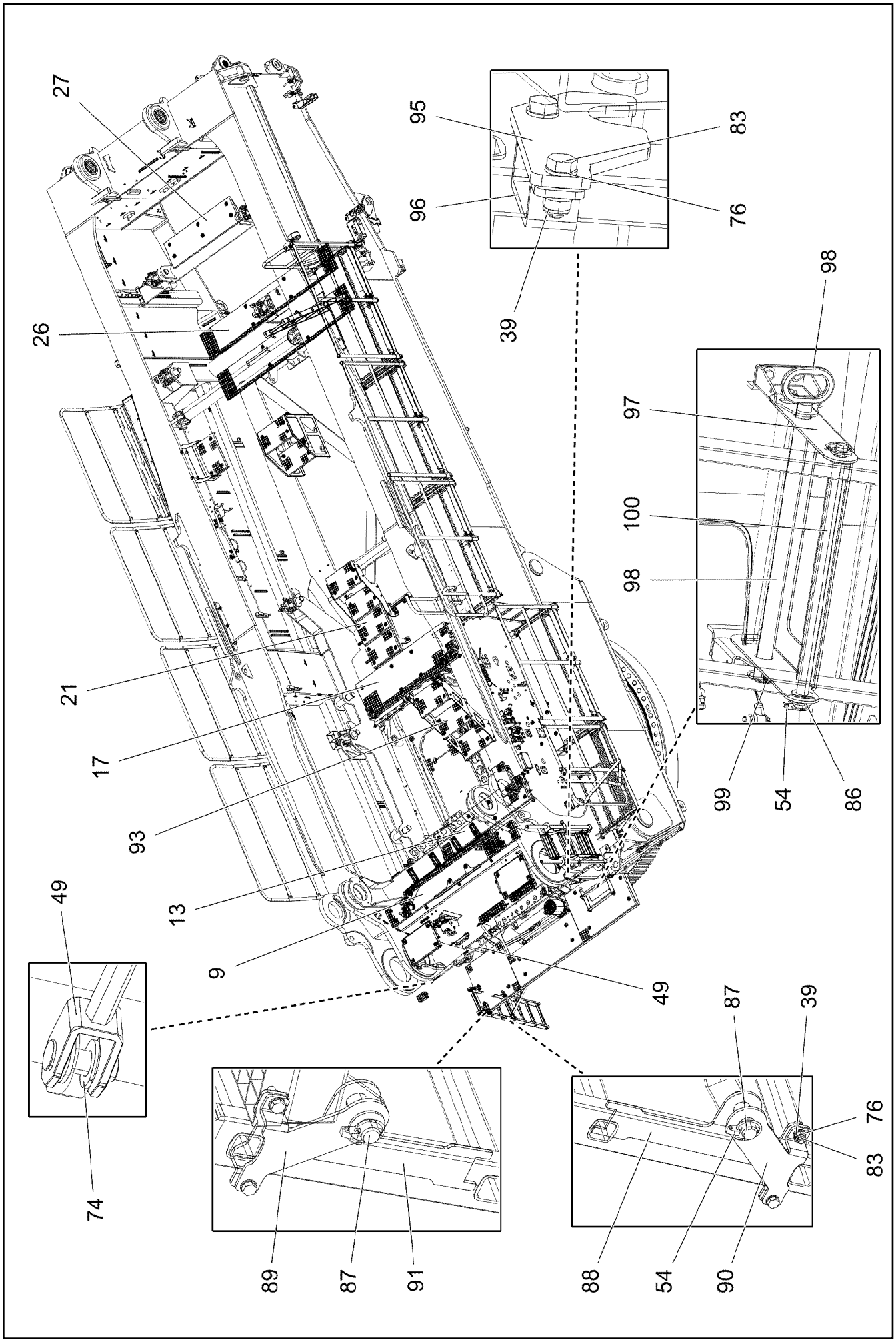

7.2.2022 004191 LIEBHERR	**etk_en_de_098277 LR 11000** **SLEWING PLATFORM CATWALK** **LAUFSTEG DREHBUEHNE**	❑ 465 (2/8) **918999008**

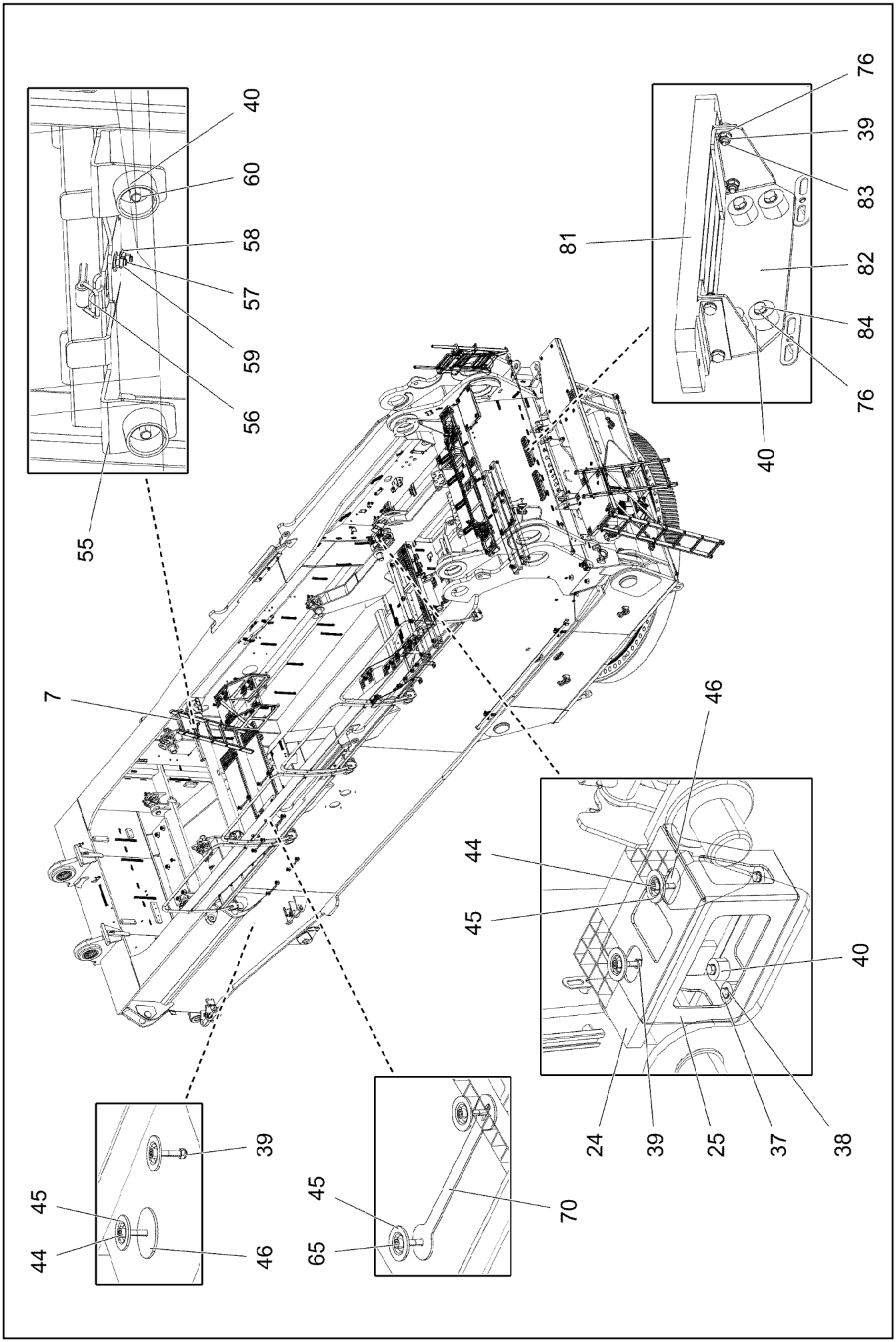

7.2.2022 004192 LIEBHERR	**etk_en_de_098277 LR 11000** **SLEWING PLATFORM CATWALK** **LAUFSTEG DREHBUEHNE**	❑ 466 (3/8) **918999008**

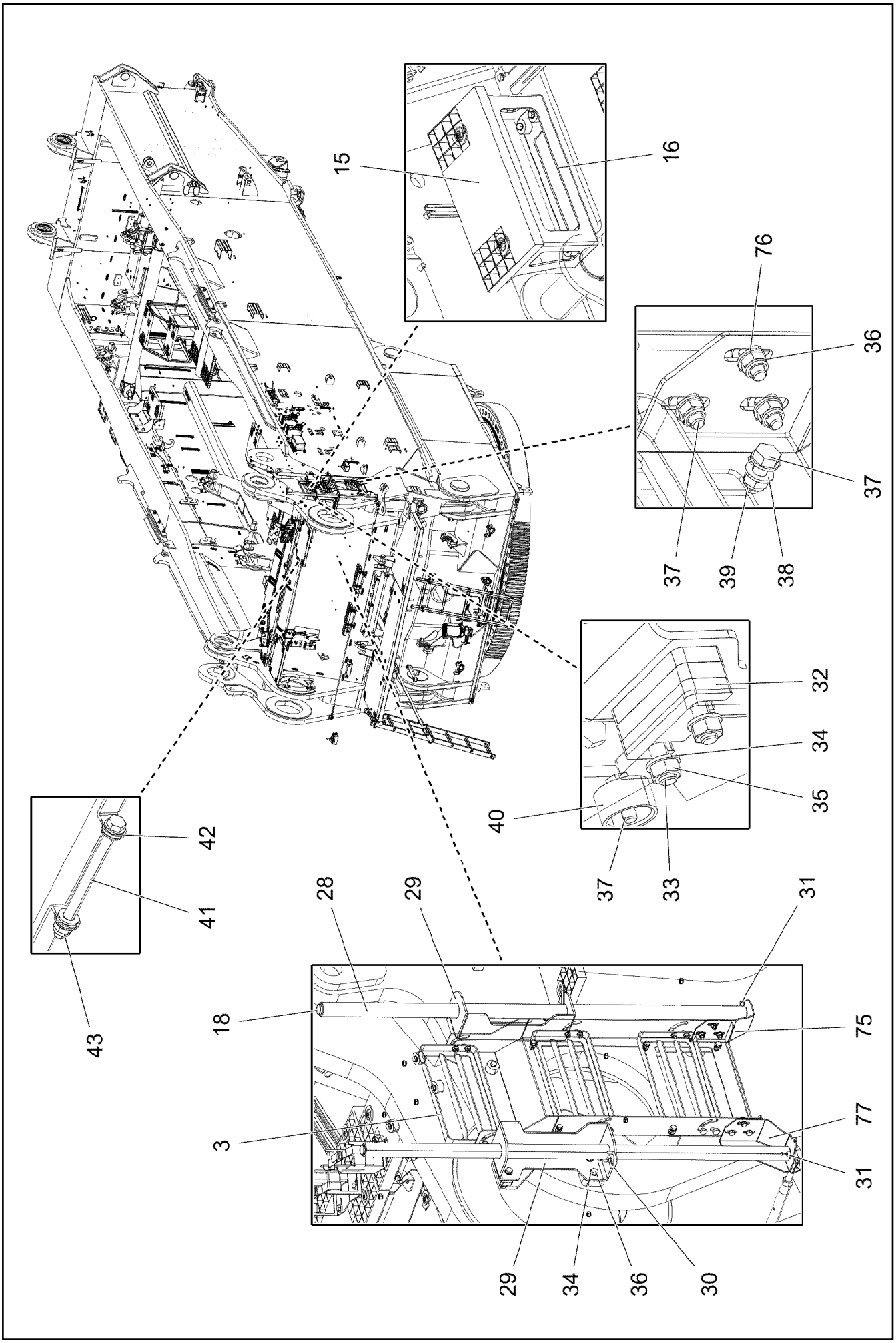
15
16
76
36
37
37
39
38
32
34
35
40
37
33
42
41
43
28
29
31
18
75
3
77
31
29
34
36
30

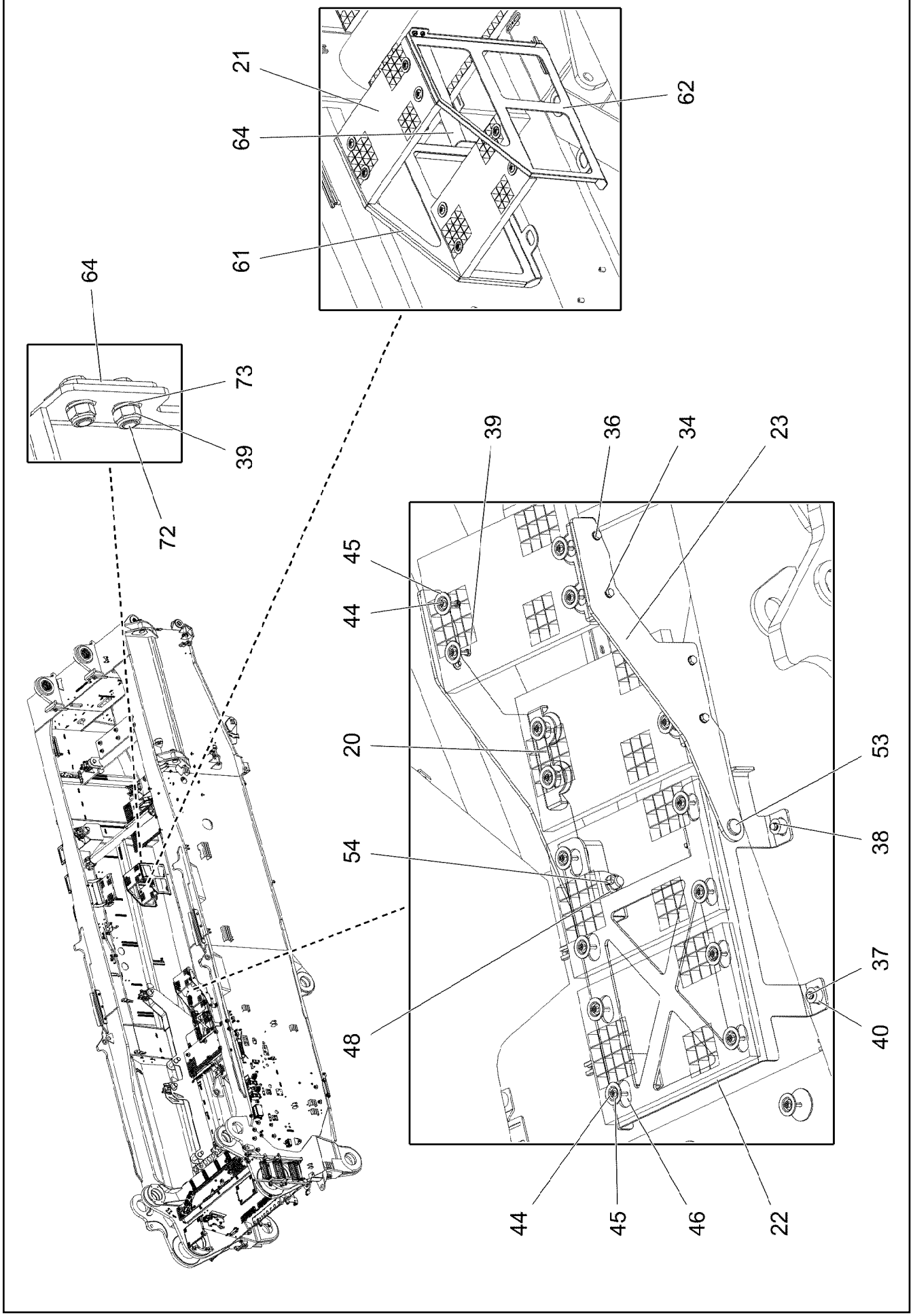
21
64
61
62
64
73
39
72
39
36
34
23
45
44
20
54
48
53
38
37
40
44
45
46
22

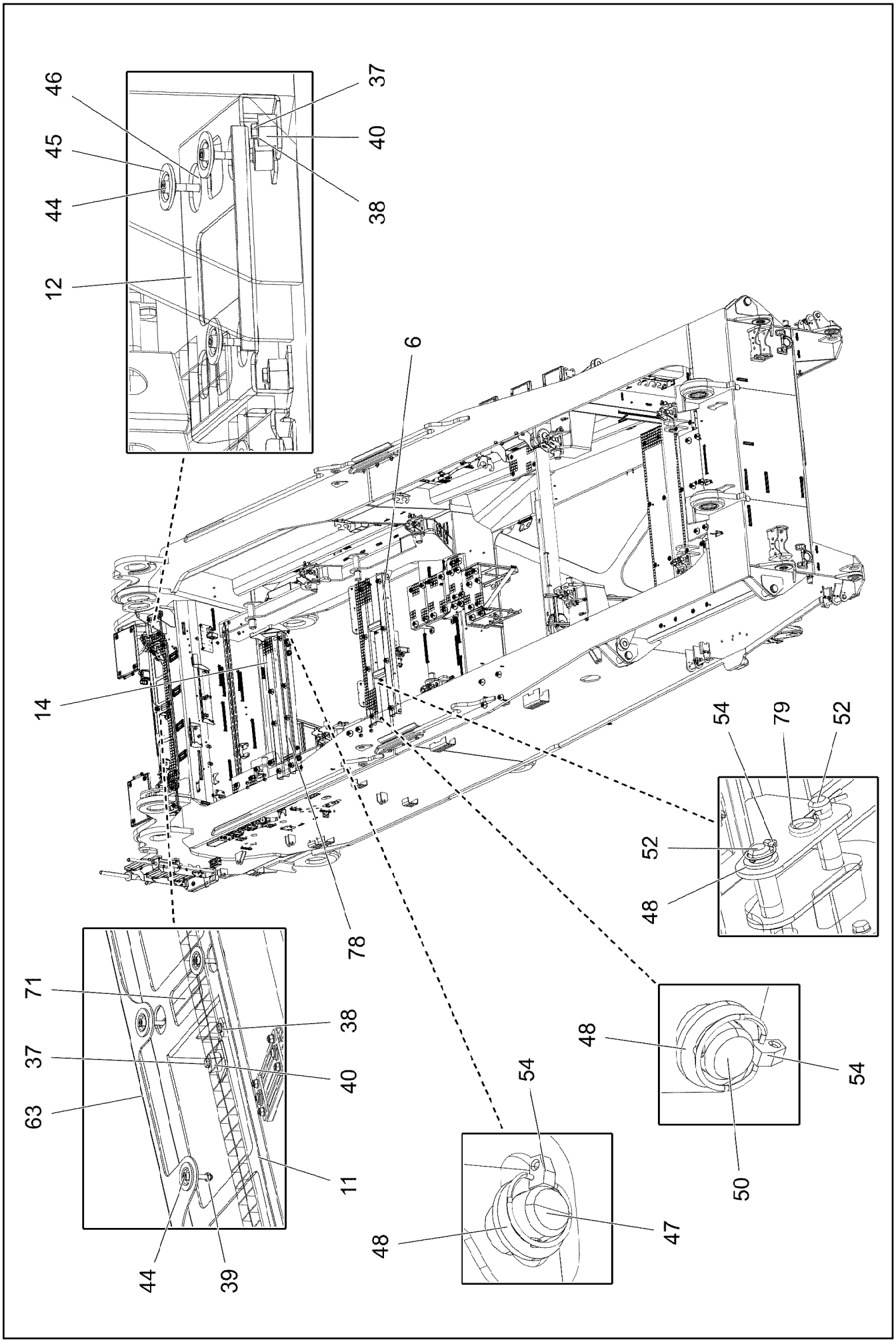

7.2.2022 004195 LIEBHERR	**etk_en_de_098277 LR 11000** **SLEWING PLATFORM CATWALK** **LAUFSTEG DREHBUEHNE**	❑ 469 (6/8) **918999008**

Pos.	Item	Quantity	Description	Bezeichnung
1	968283208	1	CATWALK SUPERSTR.LEFT ⇨ ❑ 472	LAUFSTEG DREHBUEHNE LINK
2	968309908	1	PLATFORM COMPL. ⇨ ❑ 475	PODEST KPL.
3	968287308	1	ACCESS LADDER PRE-ASS. ⇨ ❑ 477	AUFSTIEG VORM.
4	96020149	1	TREAD ⇨ ❑ 478	TRITT
5	968287208	2	FOLDING LADDER PRE-ASS. ⇨ ❑ 479	KLAPPTRITT VORM.
6	968287608	1	FRAME WELDED T ZN O	RAHMEN SCHWK.
7	97038378	1	LADDER 5-352X1.48M AL SPF	EINHAENGELEITER
8	968287108	1	HANDLE WELD.CONST. T ZN O	GRIFF SCHWK.
9	725860508	1	GRIDIRON T1625X300X30/2 S235JR T ZN K	GITTERROST-P
10	979396408	2	GRIDIRON T350X240X30/2 S235JR T ZN K	GITTERROST-P
11	97109412	1	RETAINING PLATE 4X1855X337 S315MC T Z	HALTEBLECH
12	97038385	2	PLATE 4X582X268 S315MC T ZN O	BLECH
13	725864908	1	GRIDIRON T1560X350X30/3 S235JR T ZN K	GITTERROST-P
14	97038690	1	PLATE 5X1620X259 S355MC T ZN O	BLECH
15	725856108	2	GRIDIRON T400X200X25/2 S235JR T ZN K	GITTERROST-P
16	97038383	1	PLATE 4X687X417 S315MC T ZN O	BLECH
17	97008527	1	GRIDIRON T1620X483X30/3 S235JR T ZN K	GITTERROST-P
18	10678377	2	MULTI-PLATE PLUG 28MM PE-LLD	LAMELLENSTOPFEN
20	97038381	4	PLATE 4X287X113 S315MC T ZN O	BLECH
21	725806408	6	GRIDIRON T483X300X30/2 S235JR T ZN K	GITTERROST-P
22	97038379	1	PLATE 6X938X995 S355MC T ZN O	BLECH
23	97038377	2	PLATE 8X310X725 S355MC T ZN O	BLECH
24	97034238	1	GRIDIRON T310X200X25/2 S235JR T ZN K	GITTERROST-P
25	97038376	1	PLATE 4X567X417 S315MC T ZN O	BLECH
26	97038380	2	GRIDIRON T2350X350X30/2 S235JR T ZN K	GITTERROST-P
27	97004677	1	GRIDIRON T1210X340X30/2 S235JR VERZ	GITTERROST-P
28	97038372	2	HANDRAIL 38.0X1200 S355J2H T ZN O	HANDLAUF
29	97038370	2	HANDRAIL 5X509X210 S355MC T ZN O	HANDLAUF
30	433206608	2	SPRING PLUG B 7 VERZ	FEDERSTECKER
31	10875873	2	SPLIT PIN ISO 1234 8X63 ST 480H SPF	SPLINT
32	97038371	3	DISTANCE PLATE 10X80X30 S355MC T ZN	DISTANZBLECH
33	11626719	2	HEX SCREW ISO 4014 M10X60 8.8 FLZN SP	SECHSKANTSCHRAUBE
34	10289795	30	WASHER ISO 7089 10 300HV FLZN SPF	SCHEIBE
35	12102695	10	HEX NUT ISO 4032 M10 8 ZNNI-480H SPF	SECHSKANTMUTTER
36	11631816	18	HEX SCREW ISO 4017 M10X25 8.8 FLZN SP	SECHSKANTSCHRAUBE
37	502618908	40	HEX SCREW ISO 4017 M8X22 8.8	SECHSKANTSCHRAUBE
38	420001014	41	WASHER ISO 7089 8 200HV-A4	SCHEIBE
39	10875614	110	HEX NUT DIN 985 M8 8 480H SPF	SECHSKANTMUTTER
40	978787708	42	SLEEVE 33.0X19 FE//ZNNI8//CN//T0	HUELSE
41	12224027	2	HEX SCREW ISO 4014 M12X170 8.8 FLZN SP	SECHSKANTSCHRAUBE
42	4901782	8	WASHER ISO 7089 12 200HV-A4	SCHEIBE
43	10875607	2	HEX NUT DIN 985 M12 8 FLZN SPF	SECHSKANTMUTTER
44	12206699	65	SOCKET HEAD SCREW ISO 4762 M8X45 8.8	ZYLINDERSCHRAUBE
45	10100621	85	DISH MOUNTING	TELLERBEFESTIGUNG
46	941138108	63	WASHER DC01 FE//ZNNI8//CN//T0	SCHEIBE
47	97022886	2	PIN 25.0X418 S355J2G3C+C FE//ZNNI8//CN/	BOLZEN
48	10179376	12	WASHER DIN 1441 26 -St FLZN SPF	SCHEIBE
49	10675401	1	ROUND STRAND ROPE 10X3,13M STAHL VE	RUNDLITZENSEIL
50	451227408	4	PIN DIN 1435 25X160X152 ST.50 VERZ	BOLZEN
51	10875538	4	HEX SCREW ISO 4017 M8X50 8.8 480H SPF	SECHSKANTSCHRAUBE
52	451226808	4	PIN DIN 1435 25X90X80 42CRMO4V GASN.	BOLZEN
53	97019987	2	PIN 35.0X147 35NICRMOV125 SPF	BOLZEN
54	10875869	22	SAFETY PLUG W HINGE-LID 5X29X4,7X25 4	SICHERHEITSKLAPPSTECKER
55	97038387	1	PLATE 3X180X316 DC01 T ZN O	BLECH
56	704218508	1	LOCK BEARING GUMMI	VERSCHLUSSLAGER

Pos.	Item	Quantity	Description	Bezeichnung
57	408604008	2	COUNTERSUNK SCREW DIN 7991 M5X16 8.	SENKSCHRAUBE
58	10875643	2	WASHER ISO 7093-1 5 200HV 480H SPF	SCHEIBE
59	10875612	2	HEX NUT DIN 985 M5 8 480H SPF	SECHSKANTMUTTER
60	10875485	2	BUTTON HEAD SCREW AEHNL.ISO 7380-2	HALBRUNDKOPFSCHRAUBE
61	97038903	1	PLATE 4X660X728 S315MC T ZN O	BLECH
62	97038904	1	PLATE 4X688X660 S315MC T ZN O	BLECH
63	97124909	1	PLATE 3X840X156 DC01 T ZN O	BLECH
64	97038906	1	PLATE 4X526X563 S315MC T ZN O	BLECH
65	10875601	16	SOCKET HEAD SCREW ISO 4762 M8X50 8.8	ZYLINDERSCHRAUBE
70	97109372	8	MOUNTING PLATE 3X306X50 S355MC FE//	MONTAGEBLECH
71	97109371	3	MOUNTING PLATE 3X284X60 S355MC FE//	MONTAGEBLECH
72	10299666	4	HEX SCREW ISO 4017 M8X20 10.9 480H SP	SECHSKANTSCHRAUBE
73	10299679	8	WASHER ISO 7092 8 200HV 480H SPF	SCHEIBE
74	10289805	4	WASHER ISO 7089 14 300HV FLZN SPF	SCHEIBE
75	97043400	1	PLATE 3X253X221 S355MC T ZN O	BLECH
76	12103465	64	WASHER ISO 7089 8 300HV ZNNI-480H SPF	SCHEIBE
77	97047682	1	PLATE 3X221X252 S355MC T ZN O	BLECH
78	968904008	1	CARRIER PRE-ASSEMBLED ⇨ ❑ 480	TRAEGER VORM.
79	433206308	2	SPRING PLUG 5 VERZ	FEDERSTECKER
80	969259908	1	SLEWING PLATFORM CATWALK ⇨ ❑ 481	LAUFSTEG DREHBUEHNE REC
81	725814808	2	GRATING 452X100X25/2 S235JR T ZN K SPF	GITTERROST
82	97056529	2	PLATE 4X524X138 S315MC T ZN O	BLECH
83	10197831	20	HEX SCREW ISO 4017 M8X25 8.8 ZNNI-480	SECHSKANTSCHRAUBE
84	11651612	12	HEX SCREW ISO 4017 M8X16 8.8 480H SPF	SECHSKANTSCHRAUBE
86	10289808	12	WASHER ISO 7089 20 300HV FLZN SPF	SCHEIBE
87	451223108	4	PIN DIN 1435 20X60X50 ST.50-2K VERZ	BOLZEN
88	97046776	2	PLATE 4X270X155 S315MC T ZN O	BLECH
89	97046777	2	PLATE 4X123X137 S315MC T ZN O	BLECH
90	97046778	2	PLATE 4X137X123 S315MC T ZN O	BLECH
91	97047091	2	PLATE 4X270X155 S315MC T ZN O	BLECH
92	97038369	1	LADDER 7-352X1.78M AL SPF	EINHAENGELEITER
93	969540008	1	STAIR COMPLETE ⇨ ❑ 483	TREPPE KPL.
94	11481748	1	SIMPLE LADDER EN 131 5-420X1,37M AL SP	ANLEGELEITER
95	97062931	2	PLATE 6X66X134 S355MC FE//ZNNI8//CN//T	BLECH
96	974601208	2	PLATE 4X141X25 S315MC FE//ZNNI8//CN//T	BLECH
97	97062932	1	PLATE 4X566X345 S315MC FE//ZNNI8//CN//T	BLECH
98	969790108	1	PIN WELDED FE//ZNNI8//CN//T0	BOLZEN SCHWK.
99	10180880	1	SAFETY PLUG W HINGE-LID 8X42X7,5X32 4	SICHERHEITSKLAPPSTECKER
100	452549308	1	PIN ISO 2340 B20X480X464 42CRMO4+QT	BOLZEN
102	97068647	1	PLATE 4X842X1028 S315MC FE//ZNNI8//CN/	BLECH
103	97068701	1	GRIDIRON T355X400X30/2 S235JR SPF	GITTERROST-P
104	452550908	2	PIN ISO 2340 B20X400X387 ST FE//ZN20//C	BOLZEN

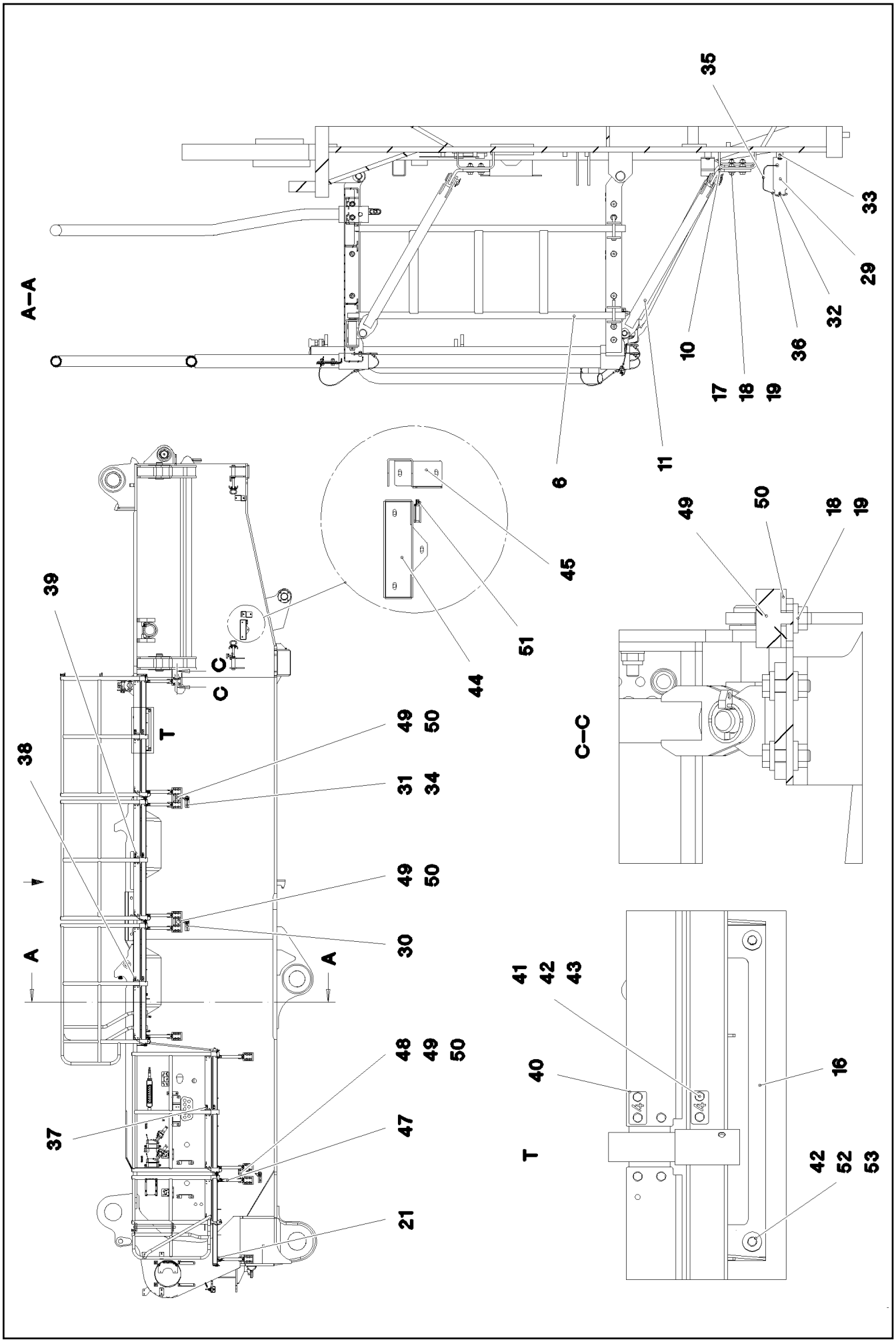

7.2.2022 081265 LIEBHERR	etk_en_de_098277 LR 11000 CATWALK SUPERSTR.LEFT LAUFSTEG DREHBUEHNE LINKS	❑ 472 (1/3) 968283208

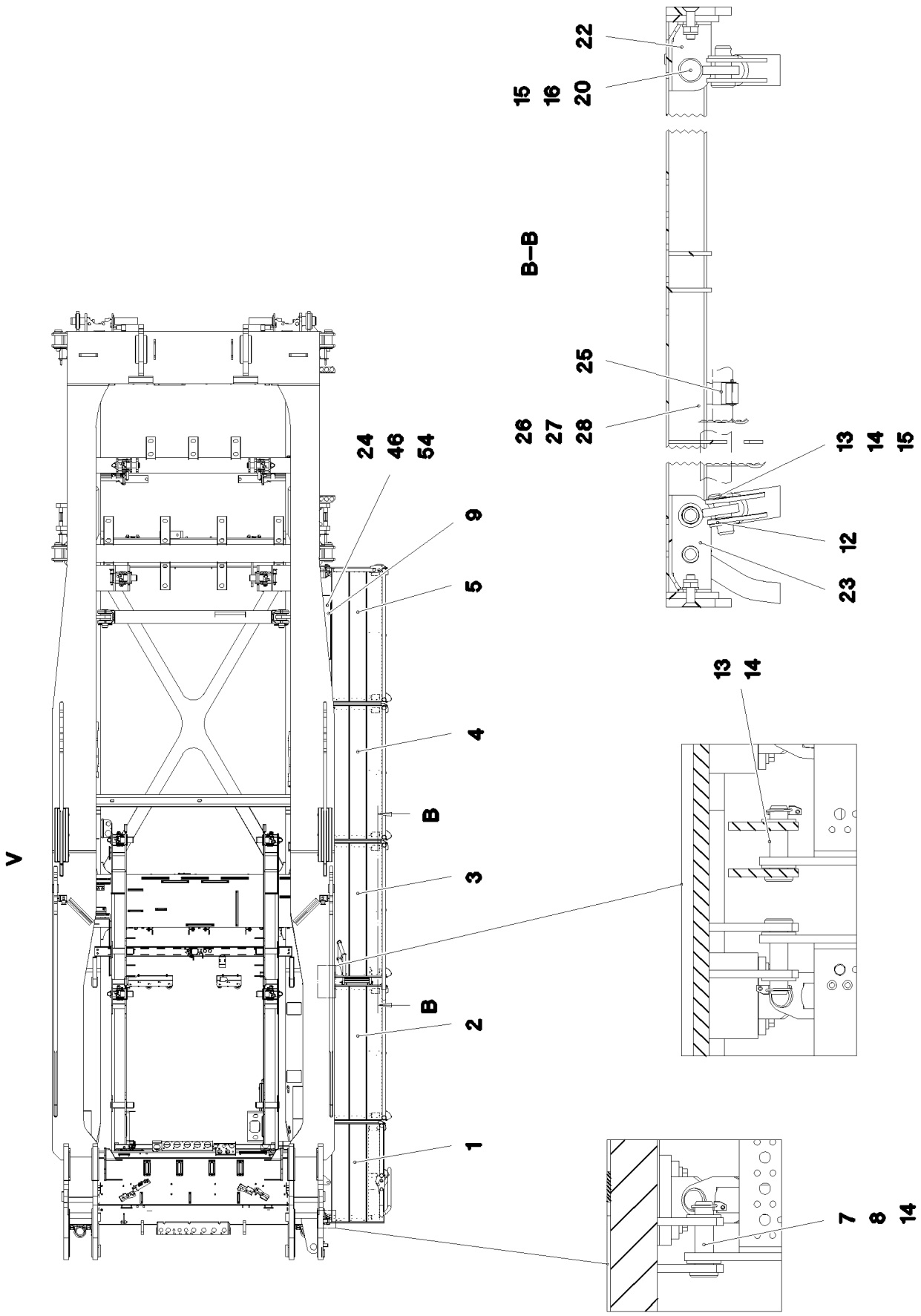

7.2.2022 081266 LIEBHERR	**etk_en_de_098277 LR 11000** **CATWALK SUPERSTR.LEFT** **LAUFSTEG DREHBUEHNE LINKS**	❑ 473 (2/3) **968283208**

Pos.	Item	Quantity	Description	Bezeichnung
1	11450151	1	PEDESTAL 50X650X1240 ALMG3 ELOXIERT	PODEST
2	11450152	1	PEDESTAL 50X650X1675 ALMG3 ELOXIERT	PODEST
3	11450153	1	PEDESTAL 50X650X1675 ALMG3 ELOXIERT	PODEST
4	11450155	1	PEDESTAL 50X650X1675 ALMG3 ELOXIERT	PODEST
5	11450156	1	PEDESTAL 50X650X1675 ALMG3 ELOXIERT	PODEST
6	968301308	1	LADDER WELDED T ZN O	LEITER SCHWK.
7	453022308	7	PIN ISO 2341 B24X91X82 35NICRMOV125	BOLZEN
8	10289810	29	WASHER ISO 7089 24 300HV FLZN SPF	SCHEIBE
9	97094873	1	PLATE 4X861X201 S315MC	BLECH
10	978308608	10	PLATE 10X100X178 S355MC FE//ZNNI8//CN/	BLECH
11	965309108	9	SUPPORT WELDED T ZN O	STUETZE SCHWK.
12	97066575	10	CONSOLE 1.0580	KONSOLE
13	451222208	20	PIN DIN 1435 20X45X38 ST.50 VERZ	BOLZEN
14	10875869	37	SAFETY PLUG W HINGE-LID 5X29X4,7X25 4	SICHERHEITSKLAPPSTECKER
15	10289808	20	WASHER ISO 7089 20 300HV FLZN SPF	SCHEIBE
16	97094874	1	PLATE 4X982X174 S315MC	BLECH
17	11691328	40	HEX SCREW ISO 4017 M10X35 8.8 FLZN SP	SECHSKANTSCHRAUBE
18	11658580	84	WASHER DIN 7349 10,5 200HV-St FLZN SPF	SCHEIBE
19	12102695	44	HEX NUT ISO 4032 M10 8 ZNNI-480H SPF	SECHSKANTMUTTER
20	453020908	10	PIN ISO 2341 B20X115X107 ST.50-2K VERZ	BOLZEN
21	97038738	2	PLATE 4X260X174 S315MC T ZN O	BLECH
22	978308508	7	PLATE 4X190X174 S315MC T ZN O	BLECH
23	978308408	2	PLATE 4X190X209 S315MC T ZN O	BLECH
24	10875553	4	COUNTERSUNK SCREW DIN 7991 M8X25 8	SENKSCHRAUBE
25	10324834	1	EQUIPMENT MOUNTING 35 FEDERSTAHL	GERAETEHALTER
26	12216198	2	HEX SCREW ISO 4017 M4X12 8.8 480H SPF	SECHSKANTSCHRAUBE
27	10875642	2	WASHER ISO 7093-1 4 200HV 480H SPF	SCHEIBE
28	10875611	2	HEX NUT DIN 985 M4 8 480H SPF	SECHSKANTMUTTER
29	97038739	1	PLATE 4X258X50 S315MC FE//ZNNI8//CN//T	BLECH
30	97038740	1	PLATE 4X272X50 S315MC FE//ZNNI8//CN//T	BLECH
31	97038741	1	PLATE 4X334X50 S315MC FE//ZNNI8//CN//T	BLECH
32	10180880	3	SAFETY PLUG W HINGE-LID 8X42X7,5X32 4	SICHERHEITSKLAPPSTECKER
33	953873408	15	SLEEVE 25X20 11SMN37 FE//ZNNI8//CN//T0	HUELSE
34	10875485	15	BUTTON HEAD SCREW AEHNL.ISO 7380-2	HALBRUNDKOPFSCHRAUBE
35	11160431	0.5	ROPE 2 2,3KN EDELSTAHL	SEIL
36	11170565	6	FERRULE 2 CU	PRESSKLEMME
37	97038742	2	SIGN 2X56X30 X5CRNI18-10	SCHILD
38	97038743	2	SIGN 2X56X30 X5CRNI18-10	SCHILD
39	97038744	2	SIGN 2X56X30 X5CRNI18-10	SCHILD
40	97038745	2	SIGN 2X56X30 X5CRNI18-10	SCHILD
41	11651767	12	HEX SCREW ISO 4017 M8X20 8.8 480H SPF	SECHSKANTSCHRAUBE
42	12103465	28	WASHER ISO 7089 8 300HV ZNNI-480H SPF	SCHEIBE
43	11693875	12	HEX NUT ISO 4032 M8 8 480H SPF	SECHSKANTMUTTER
44	97038746	1	PLATE 4X566X374 S315MC FE//ZNNI8//CN//T	BLECH
45	97038747	2	PLATE 4X218X429 S315MC FE//ZNNI8//CN//T	BLECH
46	11840501	4	WASHER DIN 7349 8,4 200HV 480H SPF	SCHEIBE
47	968184608	1	SUPPORT WELDED T ZN O	STUETZE SCHWK.
48	97041768	1	PLATE 3X50X234 DC01 FE//ZNNI8//CN//T0	BLECH
49	726613008	4	MEGI BUFFER	MEGIPUFFER
50	953867308	4	WASHER S355MC FE//ZNNI8//CN//T0	SCHEIBE
51	433201608	1	PIPE FOLDING PLUG 10X45 VERZ	ROHRKLAPPSTECKER
52	11651612	4	HEX SCREW ISO 4017 M8X16 8.8 480H SPF	SECHSKANTSCHRAUBE
53	978787708	4	SLEEVE 33.0X19 FE//ZNNI8//CN//T0	HUELSE
54	10876076	4	HEX NUT DIN 985 M8 10 480H SPF	SECHSKANTMUTTER

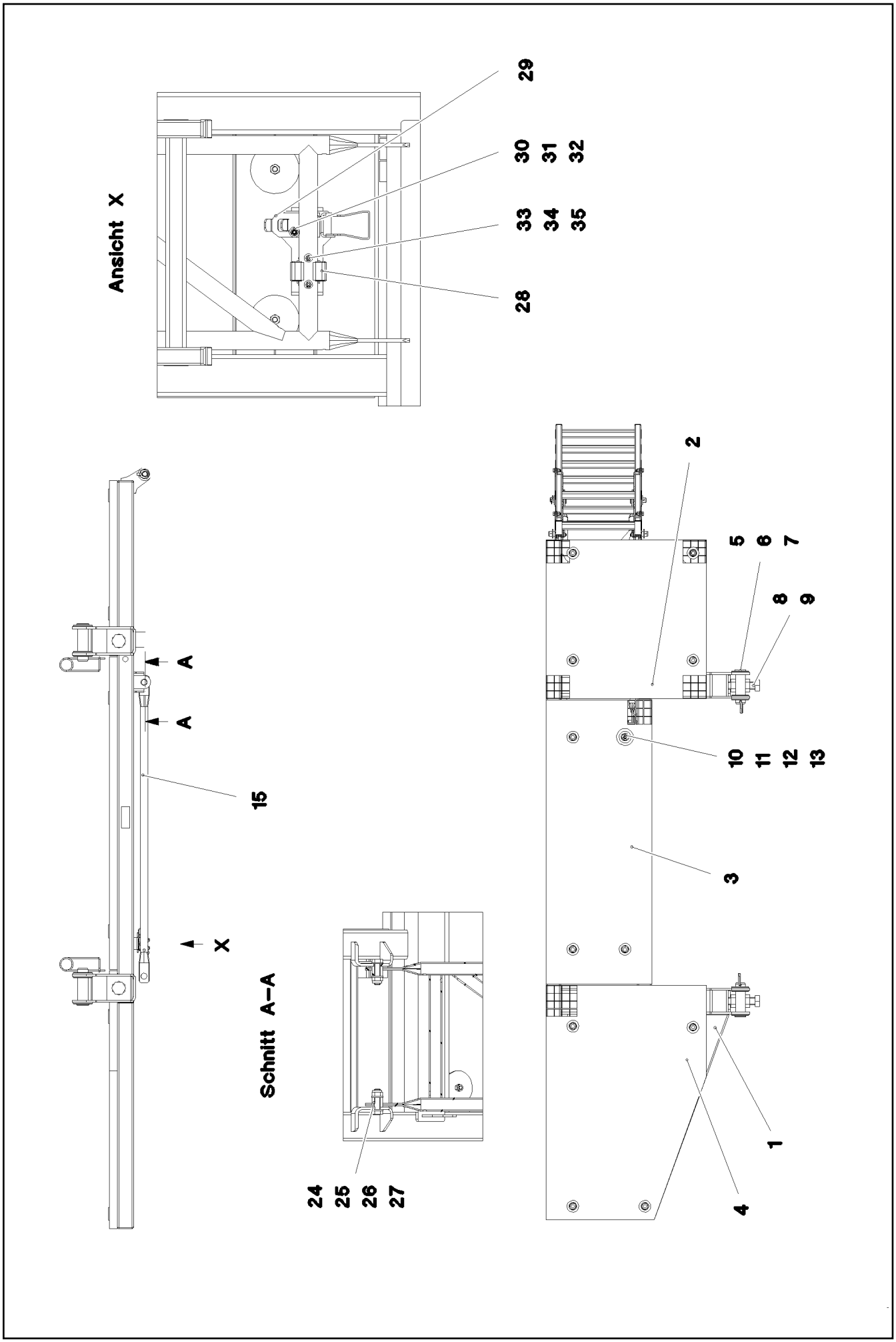

7.2.2022 081270 LIEBHERR	**etk_en_de_098277 LR 11000** **PLATFORM COMPL.** **PODEST KPL.**	❑ 475 (1/2) **968309908**

Pos.	Item	Quantity	Description	Bezeichnung
1	968291108	1	PLATFORM ST.CONST. T ZN O	PODEST SCHWK.
2	725868408	1	GRIDIRON T660X655X30/2 S235JR T ZN K	GITTERROST-P
3	979523108	1	GRIDIRON T1170X436X30/3 S235JR T ZN K	GITTERROST-P
4	97038368	1	GRIDIRON T965X660X30/2 S235JR T ZN K	GITTERROST-P
5	975686908	2	PIN 45.0X140 35NICRMOV125 GASN. SPF	BOLZEN
6	10289855	6	WASHER ISO 7089 39 300HV FLZN	SCHEIBE
7	433100908	2	RETAINING SPRING 4,5X98 ISO 2081 FE/ZN	SICHERUNGSFEDER
8	10878610	2	HEX SCREW ISO 4017 M30X130 8.8 FLZN SP	SECHSKANTSCHRAUBE
9	10425689	4	HEX NUT ISO 4032 M30 10 FLZN SPF	SECHSKANTMUTTER
10	10100621	12	DISH MOUNTING	TELLERBEFESTIGUNG
11	11651581	12	HEX SCREW ISO 4014 M8X50 8.8 480H SPF	SECHSKANTSCHRAUBE
12	941138108	12	WASHER DC01 FE//ZNNI8//CN//T0	SCHEIBE
13	10875614	12	HEX NUT DIN 985 M8 8 480H SPF	SECHSKANTMUTTER
15	968754808	1	FRAME WELDED T ZN O	RAHMEN SCHWK.
24	11645386	2	HEX SCREW ISO 4017 M12X45 8.8 FLZN SP	SECHSKANTSCHRAUBE
25	10289804	4	WASHER ISO 7089 12 300HV FLZN SPF	SCHEIBE
26	10875607	2	HEX NUT DIN 985 M12 8 FLZN SPF	SECHSKANTMUTTER
27	943142708	2	TUBE 21,3X4X20 S355J2H FE//ZNNI8//CN//T	ROHR
28	10324834	1	EQUIPMENT MOUNTING 35 FEDERSTAHL	GERAETEHALTER
29	704218508	1	LOCK BEARING GUMMI	VERSCHLUSSLAGER
30	408604008	2	COUNTERSUNK SCREW DIN 7991 M5X16 8.	SENKSCHRAUBE
31	10875643	2	WASHER ISO 7093-1 5 200HV 480H SPF	SCHEIBE
32	10875612	2	HEX NUT DIN 985 M5 8 480H SPF	SECHSKANTMUTTER
33	12216198	2	HEX SCREW ISO 4017 M4X12 8.8 480H SPF	SECHSKANTSCHRAUBE
34	10875642	2	WASHER ISO 7093-1 4 200HV 480H SPF	SCHEIBE
35	10875611	2	HEX NUT DIN 985 M4 8 480H SPF	SECHSKANTMUTTER

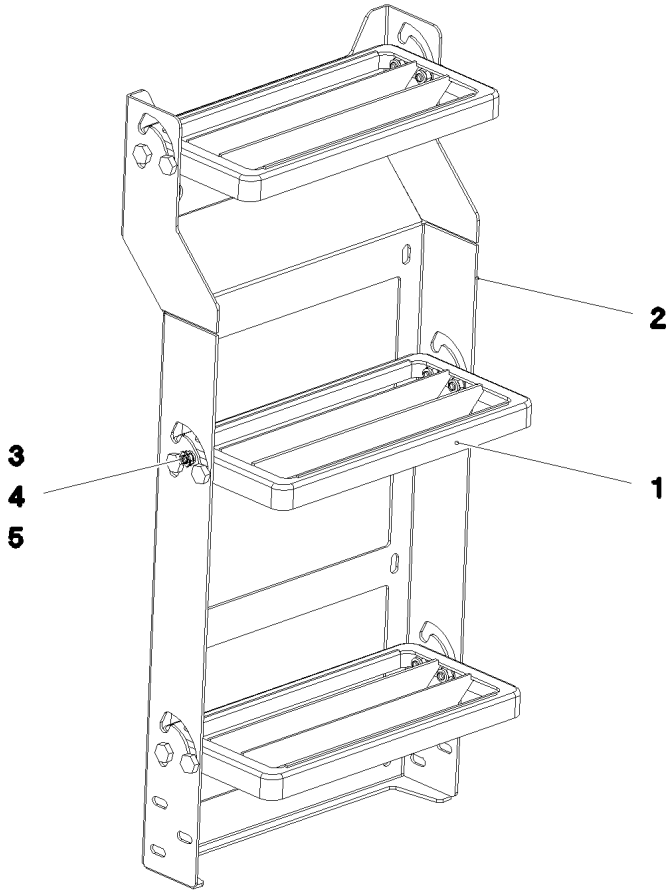

Pos.	Item	Quantity	Description	Bezeichnung
1	788905808	3	UNIVERSAL PERFORMANCE 30X160X340	UNIVERSALAUFTRITT
2	97038390	1	PLATE 3X609X869 S355MC T ZN O	BLECH
3	409831208	12	SCREW M8X20 VERZ	SCHRAUBE
4	12103465	12	WASHER ISO 7089 8 300HV ZNNI-480H SPF	SCHEIBE
5	10875614	12	HEX NUT DIN 985 M8 8 480H SPF	SECHSKANTMUTTER

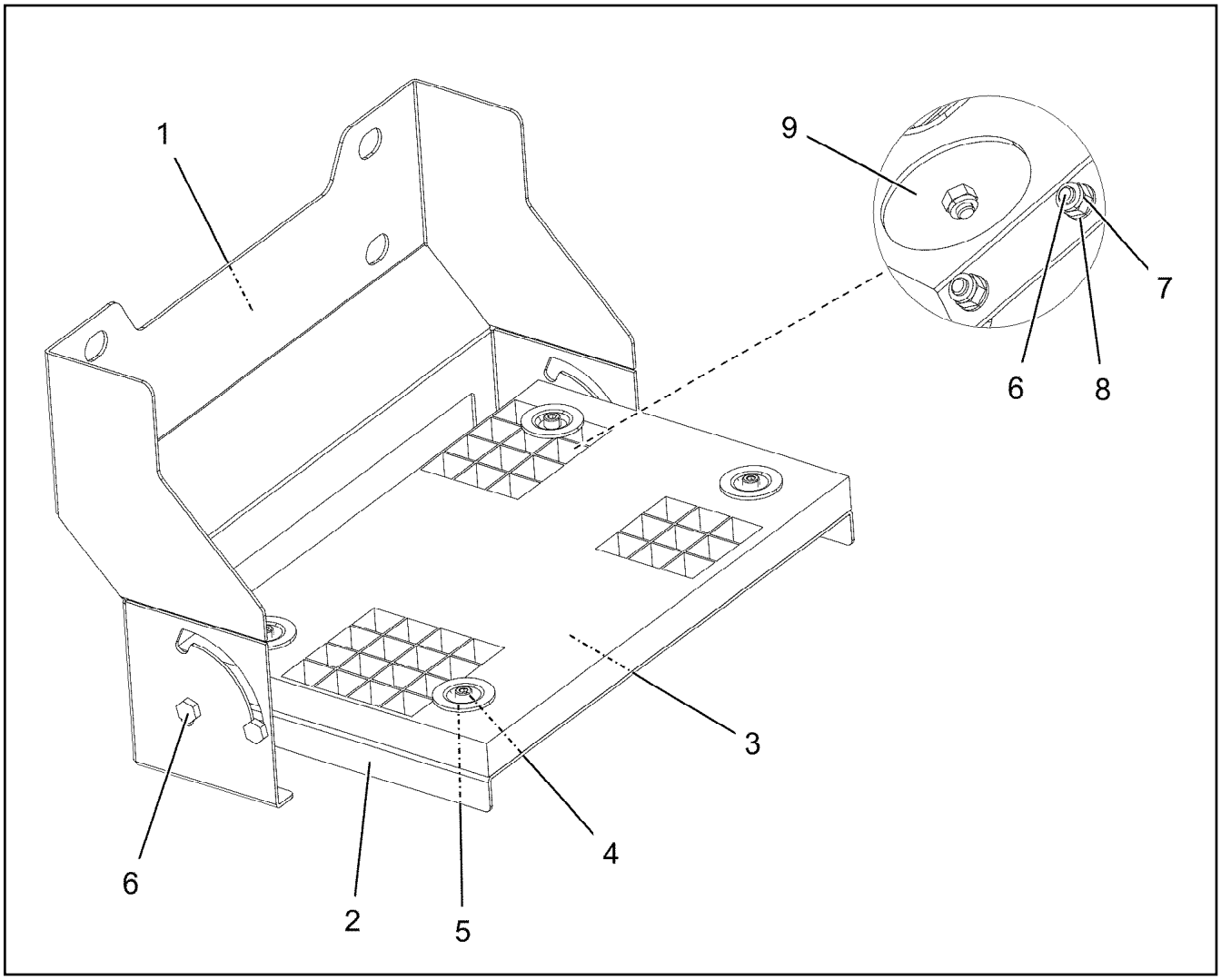

Pos.	Item	Quantity	Description	Bezeichnung
1	97095102	1	PLATE 3X884X399 S355MC T ZN O	BLECH
2	97095103	1	PLATE 3X539X300 S355MC T ZN O	BLECH
3	725806408	1	GRIDIRON T483X300X30/2 S235JR T ZN K	GITTERROST-P
4	12206699	4	SOCKET HEAD SCREW ISO 4762 M8X45 8.8	ZYLINDERSCHRAUBE
5	10100621	4	DISH MOUNTING	TELLERBEFESTIGUNG
6	409831208	4	SCREW M8X20 VERZ	SCHRAUBE
7	10875614	8	HEX NUT DIN 985 M8 8 480H SPF	SECHSKANTMUTTER
8	12103465	4	WASHER ISO 7089 8 300HV ZNNI-480H SPF	SCHEIBE
9	941138108	4	WASHER DC01 FE//ZNNI8//CN//T0	SCHEIBE

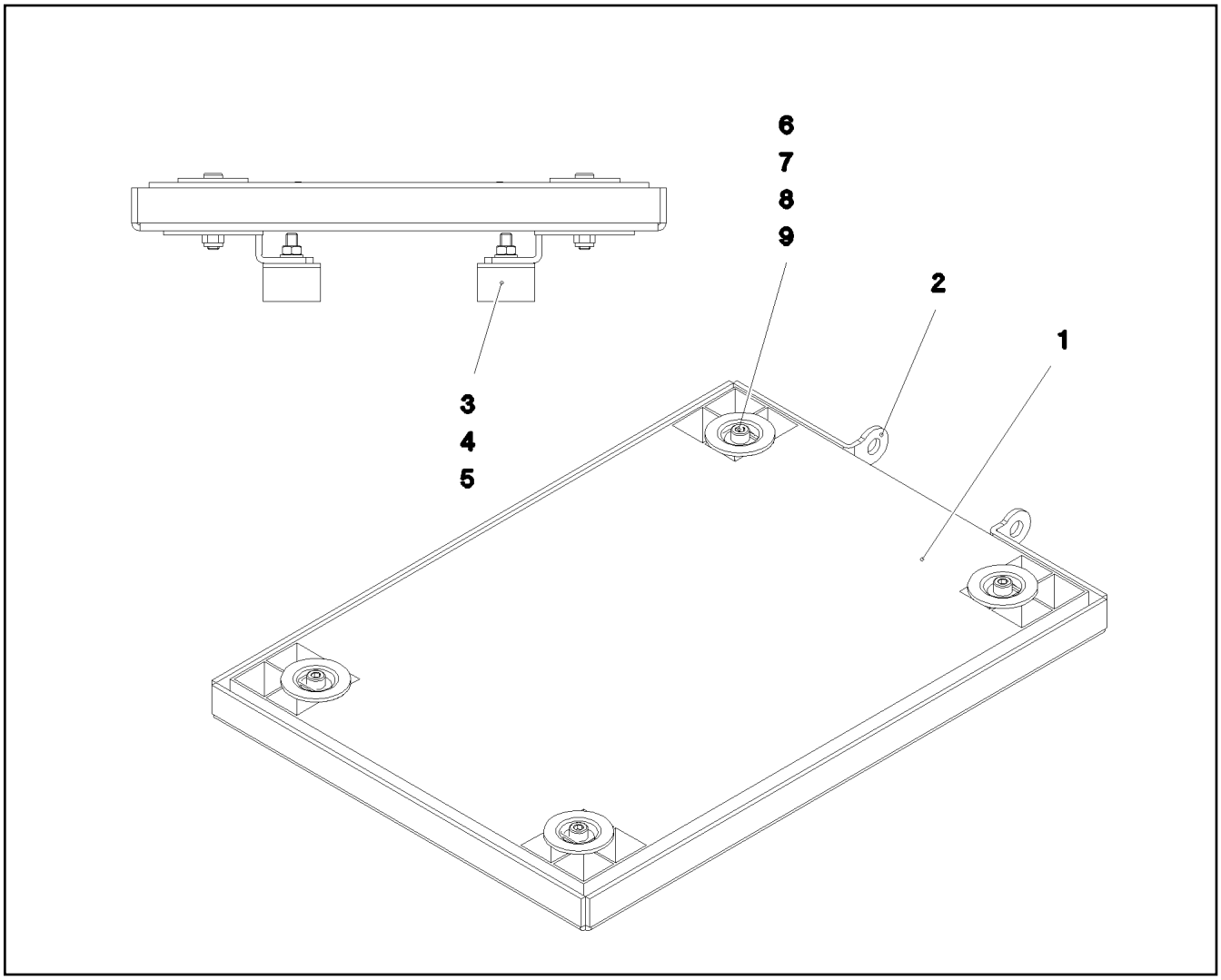

Pos.	Item	Quantity	Description	Bezeichnung
1	725801308	1	GRIDIRON T500X350X30/2 S235JR T ZN K	GITTERROST-P
2	97038389	1	PLATE 4X571X421 S315MC T ZN O	BLECH
3	726612708	2	MEGI BUFFER	MEGIPUFFER
4	11693875	2	HEX NUT ISO 4032 M8 8 480H SPF	SECHSKANTMUTTER
5	12103465	2	WASHER ISO 7089 8 300HV ZNNI-480H SPF	SCHEIBE
6	12206699	4	SOCKET HEAD SCREW ISO 4762 M8X45 8.8	ZYLINDERSCHRAUBE
7	941138108	4	WASHER DC01 FE//ZNNI8//CN//T0	SCHEIBE
8	10875614	4	HEX NUT DIN 985 M8 8 480H SPF	SECHSKANTMUTTER
9	10100621	4	DISH MOUNTING	TELLERBEFESTIGUNG

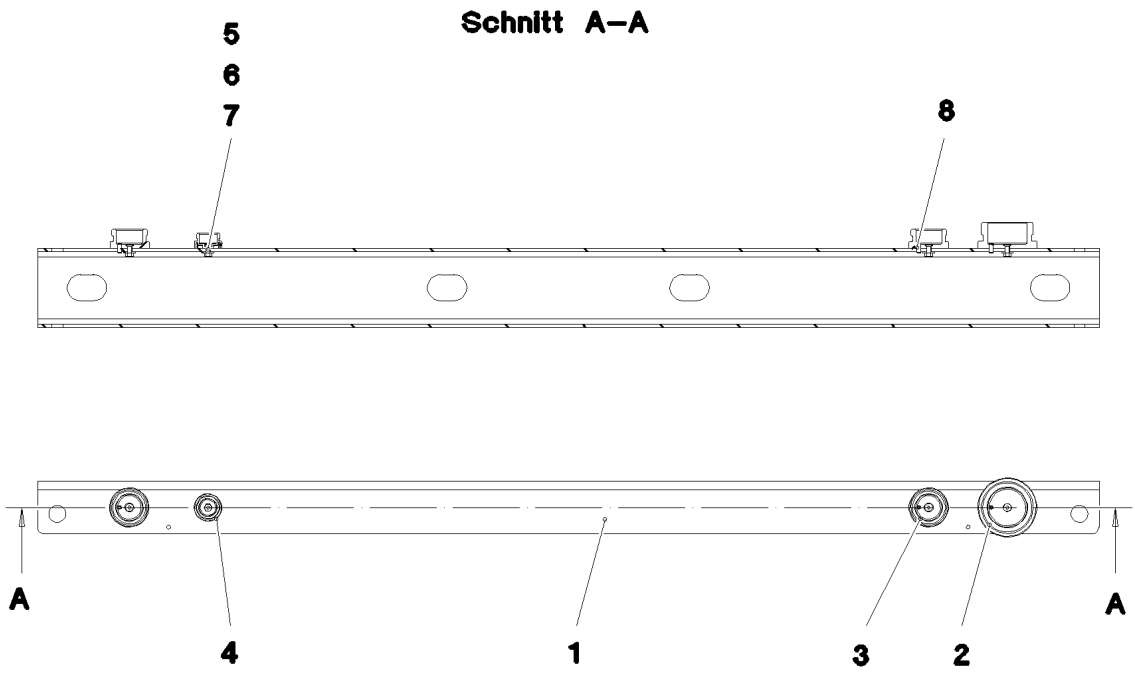

Pos.	Item	Quantity	Description	Bezeichnung
1	97038690	1	PLATE 5X1620X259 S355MC T ZN O	BLECH
2	10466909	1	SCREW PLUG RD79X4 SPF	VERSCHLUSSSCHRAUBE
3	10466908	2	SCREW PLUG RD54X4 ALCUMGPB SPF	VERSCHLUSSSCHRAUBE
4	10466907	1	SCREW PLUG RD36X3 SPF	VERSCHLUSSSCHRAUBE
5	11113906	4	COUNTERSUNK SCREW DIN 7991 M6X20 A	SENKSCHRAUBE
6	421801708	4	WASHER ISO 7093-1 6 200HV-A2	SCHEIBE
7	10197764	4	HEX NUT ISO 4032 M6 10 ZNNI-480H SPF	SECHSKANTMUTTER
8	12100672	3	DOWEL PIN ISO 8752 6X14 480H SPF	SPANNSTIFT

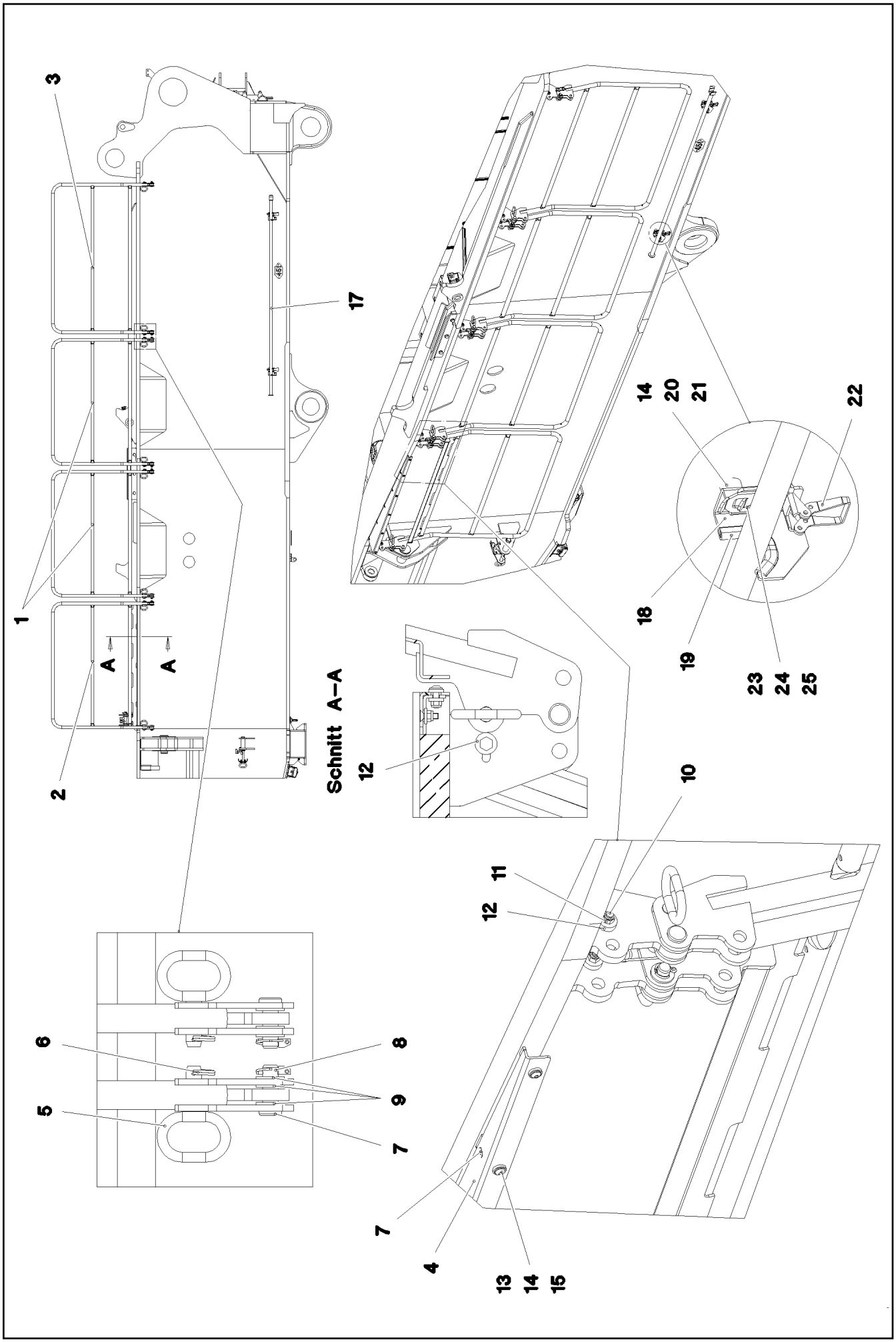

7.2.2022 081347 LIEBHERR	etk_en_de_098277 LR 11000 SLEWING PLATFORM CATWALK LAUFSTEG DREHBUEHNE RECHTS	❑ 481 (1/2) 969259908

Pos.	Item	Quantity	Description	Bezeichnung
1	969260908	2	HAND RAIL WELDED STRUCTURE T ZN O	GELAENDER SCHWK.
2	969261008	1	HAND RAIL WELDED STRUCTURE T ZN O	GELAENDER SCHWK.
3	969261108	1	HAND RAIL WELDED STRUCTURE T ZN O	GELAENDER SCHWK.
4	97054602	1	PLATE 4X1533X198 S315MC	BLECH
5	924713108	8	SOCKET PIN T ZN K	STECKBOLZEN
6	433102808	8	RETAINING SPRING 3X55 VERZ	SICHERUNGSFEDER
7	451223108	8	PIN DIN 1435 20X60X50 ST.50-2K VERZ	BOLZEN
8	10875869	8	SAFETY PLUG W HINGE-LID 5X29X4,7X25 4	SICHERHEITSKLAPPSTECKER
9	10289808	24	WASHER ISO 7089 20 300HV FLZN SPF	SCHEIBE
10	11642355	8	HEX SCREW ISO 4017 M10X50 8.8 FLZN SP	SECHSKANTSCHRAUBE
11	10875629	8	HEX NUT ISO 7040 M10 8 FLZN SPF	SECHSKANTMUTTER
12	978015708	16	DISTANCE SLEEVE 30X10 X20CR13	DISTANZHUELSE
13	10301319	6	BUTTON HEAD SCREW ISO 7380-2 M8X25 A	HALBRUNDKOPFSCHRAUBE
14	11840501	21	WASHER DIN 7349 8,4 200HV 480H SPF	SCHEIBE
15	10876076	11	HEX NUT DIN 985 M8 10 480H SPF	SECHSKANTMUTTER
16	10875553	5	COUNTERSUNK SCREW DIN 7991 M8X25 8	SENKSCHRAUBE
17	10871515	1	HAND RAIL 2572 ELOXIERT SPF	GRIFFSTANGE
18	97055291	2	PLATE 4X100X218 S315MC FE//ZNNI8//CN//T	BLECH
19	262104008	0.25	EDGE PROTECTION 1-4X14,5X10	KANTENSCHUTZ
20	953873408	4	SLEEVE 25X20 11SMN37 FE//ZNNI8//CN//T0	HUELSE
21	11651612	4	HEX SCREW ISO 4017 M8X16 8.8 480H SPF	SECHSKANTSCHRAUBE
22	704218508	2	LOCK BEARING GUMMI	VERSCHLUSSLAGER
23	408604008	4	COUNTERSUNK SCREW DIN 7991 M5X16 8.	SENKSCHRAUBE
24	10875643	4	WASHER ISO 7093-1 5 200HV 480H SPF	SCHEIBE
25	10875612	4	HEX NUT DIN 985 M5 8 480H SPF	SECHSKANTMUTTER

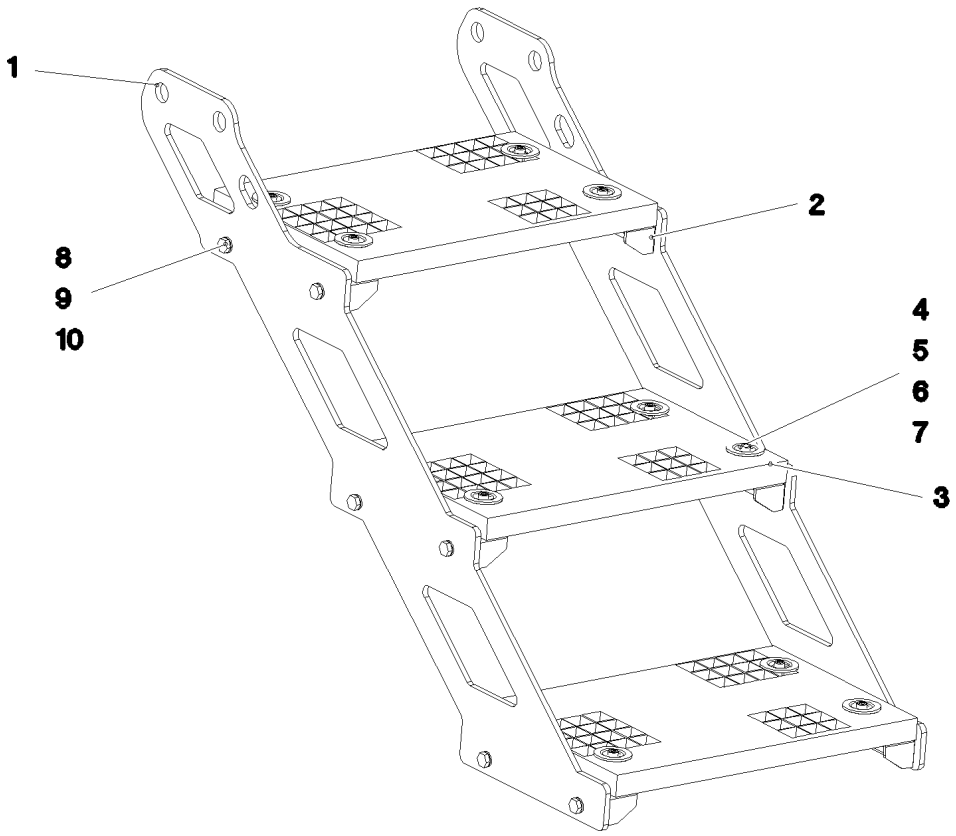

Pos.	Item	Quantity	Description	Bezeichnung
1	97059463	2	PLATE 8X1039X705 S355MC T ZN O	BLECH
2	97059464	6	PLATE 4X348X113 S315MC T ZN K	BLECH
3	725806408	3	GRIDIRON T483X300X30/2 S235JR T ZN K	GITTERROST-P
4	12206699	12	SOCKET HEAD SCREW ISO 4762 M8X45 8.8	ZYLINDERSCHRAUBE
5	10100621	12	DISH MOUNTING	TELLERBEFESTIGUNG
6	941138108	12	WASHER DC01 FE//ZNNI8//CN//T0	SCHEIBE
7	10875614	12	HEX NUT DIN 985 M8 8 480H SPF	SECHSKANTMUTTER
8	11631816	12	HEX SCREW ISO 4017 M10X25 8.8 FLZN SP	SECHSKANTSCHRAUBE
9	10289795	24	WASHER ISO 7089 10 300HV FLZN SPF	SCHEIBE
10	12102695	12	HEX NUT ISO 4032 M10 8 ZNNI-480H SPF	SECHSKANTMUTTER

Pos.	Item	Quantity	Description	Bezeichnung
6	96033359	1	CABLE LIST DRIVER'S CABIN ⇨ ❑ 485	KABELLISTE KRANFUEHRERK
7	96053632	1	ELECTRIC ADD-ON PARTS CABIN ⇨ ❑ 491	ELEKTRIK ANBAUTEILE KABINE

Pos.	Item	Quantity	Description	Bezeichnung
10	96033369	1	WIRING HARNESS W300 ⇨ ❑ 486	KABELSTRANG
11	967925908	1	WIRING HARNESS W301	KABELSTRANG
12	967926008	1	WIRING HARNESS W302	KABELSTRANG
13	967926108	1	WIRING HARNESS W305	KABELSTRANG
15	96033370	1	WIRES CPL. A309 ⇨ ❑ 488	DRAEHTE KPL.
16	96021228	1	WIRING HARNESS W310 ⇨ ❑ 489	KABELSTRANG
17	96019612	1	WIRING HARNESS W360 ⇨ ❑ 490	KABELSTRANG
50	553186908	1	CABLE HARNESS 3300MM	KABELBAUM
(1)	10492113	1	PLUG 2	STECKER
(2)	10491808	1	PLUG 12-POL	STECKER

Pos.	Item	Quantity	Description	Bezeichnung
5	12100215	3.9	DATA LINE 3 X 1 FEP SPF	DATENLEITUNG
6	680000008	1	COUPLING SOCKET 4-POLE SPF	KUPPLUNGSDOSE
7	680001408	1	COUPLING SOCKET 4-POL SPF	KUPPLUNGSDOSE
9	11620017	6.33	LEAD 2 X 1	LEITUNG
11	11620017	5.13	LEAD 2 X 1	LEITUNG
17	11840113	0.16	BUS LINE 2 X 0,5	BUSLEITUNG
18	11840113	4.83	BUS LINE 2 X 0,5	BUSLEITUNG
19	11840113	4.83	BUS LINE 2 X 0,5	BUSLEITUNG
34	602217908	3	CABLE LUG DIN 46237 M6/1-2,5mm²	KABELSCHUH
72	602203408	5	RECEPTACLE 6,3X1-2,5 TIN-PLATED	STECKHUELSE
86	602307708	8	WIRED END FERRULE DIN 46228-1 A1X5 V	ADERENDHUELSE
95	6202444	2	PIN CONTACT 0,75-1,5MM2	STIFTKONTAKT
96	6202434	2	SLEEVE CONTACT 0,75-1,5MM2	BUCHSENKONTAKT
121	602300108	27	CONTACT 1-2,5MM2	KONTAKT
125	602300308	158	CONTACT 0,5-1MM2	KONTAKT
134	602303308	4	RECEPTACLE FOR TABS 6,3X0,5-1,5	FLACHSTECKHUELSE
202	11082602	22.7	INSULATING HOSE DN6X0,5 PUR SPF	ISOLIERSCHLAUCH
203	11082603	3.88	INSULATING HOSE DN8X0,65 PUR SPF	ISOLIERSCHLAUCH
204	11082604	1.66	INSULATING HOSE DN10X0,65 PUR SPF	ISOLIERSCHLAUCH
205	11082605	6.18	INSULATING HOSE DN12X0,65 PUR SPF	ISOLIERSCHLAUCH
206	11082606	0.73	INSULATING HOSE DN14X0,65 PUR SPF	ISOLIERSCHLAUCH
223	11124205	1.03	CABLE CONDUIT DN16X0,6 PUR SPF	KABELSCHLAUCH
225	11124208	0.63	CABLE CONDUIT DN25X0,6 PUR SPF	KABELSCHLAUCH
226	11124209	0.83	CABLE CONDUIT DN30X0,6 PUR SPF	KABELSCHLAUCH
227	11124210	1.73	CABLE CONDUIT DN35X0,6 PUR SPF	KABELSCHLAUCH
229	11124212	0.8	CABLE CONDUIT DN50X0,6 PUR SPF	KABELSCHLAUCH
261	12104809	1	CABLE TIE 3,6X142-SCHWARZ PA66 SPF	KABELBINDER
298	10441166	0.1	HEATSHRINK SLEEVING 11,6/2,5X2,29 POLY	SCHRUMPFSCHLAUCH
305	10870540	480.15	ELECTR.CABLE 1,0	KFZ-LEITUNG
309	10870542	22.33	ELECTR.CABLE 2,5	KFZ-LEITUNG
344	10870538	38.36	ELECTR.CABLE 0,5	KFZ-LEITUNG
345	10870539	18.2	ELECTR.CABLE 0,75	KFZ-LEITUNG
500	923512208	54	CABLE MARKER	KABELMARKER
501	602300208	10	PLUG SHELL 18-POL	STECKERGEHAEUSE
502	602331808	2	PLUG SHELL 2-POLE 9,5A	STECKERGEHAEUSE
503	605251808	1	PLUG BODY 2-POL	STECKERKOERPER
504	605210608	4	APPLIANCE SOCKET DIN 43650 2-POLE SP	GERAETESTECKDOSE
505	10870602	1	PLUG SHELL 2-POL 13A TH.PLAST SW	STECKERGEHAEUSE
506	10342519	2	CONTACT LOCK DT 2 POLIG	KONTAKTVERRIEGELUNG
507	602319808	1	ATTACHABLE SLEEVE HOUSING VALEO	STECKHUELSENGEHAEUSE
508	10424622	3	BUSHING HOUSING 2-POL 5A	BUCHSENGEHAEUSE
509	6001790	1	SOCKET HOUSING 2-POL	STECKDOSENGEHAEUSE
510	602325508	7	HOUSING 6-POL	GEHAEUSE
511	602301408	1	HOUSING 8-POL	GEHAEUSE
512	602300508	1	HOUSING 8-POL	GEHAEUSE
513	602331308	1	HOUSING 4-POL	GEHAEUSE
514	5603876	2	LINE CONNECTOR	LEITUNGSVERBINDER
515	602300608	1	HOUSING 8-POL	GEHAEUSE
516	602209708	4	ATTACHABLE SLEEVE HOUSING 2-POL	STECKHUELSENGEHAEUSE
517	10342517	1	PLUG SHELL 2 13A TH.PLAST SW	STECKERGEHAEUSE
518	10875280	1	BUSHING HOUSING 8-POL 5A	BUCHSENGEHAEUSE
519	602336008	4	PLUG SHELL 14-POL	STECKERGEHAEUSE
520	605215208	1	PLUG SOCKET BODY 2-POL	STECKDOSENKOERPER
521	604532908	2	TERMINAL HOUSING	ENDGEHAEUSE
522	605215608	1	CLAMP SURE-SEAL	KLAMMER
523	10870604	1	COVER LID DT-LC01 PA66	ABDECKKAPPE
524	10874331	1	PROTECTING CAP JPT	SCHUTZKAPPE
525	617000608	1	FERRITE KLAPPBAR	FERRIT
611	602332108	4	SLEEVE CONTACT 0,3-0,89MM2	BUCHSENKONTAKT
617	602329108	2	CONTACT 0,5-1MM2	KONTAKT

Pos.	Item	Quantity	Description	Bezeichnung
670	10100063	4	PLUG BUSHING 0,75-2,0MM2 Cu	STECKERBUCHSE
690	10335820	6	SLEEVE CONTACT 0,2-0,5MM2	BUCHSENKONTAKT
700	10424623	6	SLEEVE CONTACT 0,5-0,75MM2	BUCHSENKONTAKT
708	10473048	2	CABLE SLEEVE 2,4-3,0/2,4/0,6 SILIKON	KABELTUELLE
758	11080881	14	RECEPTACLE 6,3X0,5-1,0 VERZINNT	STECKHUELSE
802	602330808	2	SINGLE STRAND SEALING 1,2-2,1MM BLAU	EINZELADERABDICHTUNG
813	605619708	4	SINGLE STRAND SEALING 2	EINZELADERABDICHTUNG
828	10424625	6	SINGLE STRAND SEALING 1,4-2,1MM VMQ	EINZELADERABDICHTUNG
996	965622108	20	LETTERING WIRE	BESCHRIFTUNG ADER
2238	10875281	6	SLEEVE CONTACT 0,5MM2	BUCHSENKONTAKT
2258	10877343	56	SLEEVE CONTACT 0,5-1MM2	BUCHSENKONTAKT
2267	6001703	2	DOUBLE SPRING CONTACT 0,5-1,0MM2	DOPPELFEDERKONTAKT
2998	96014807	2	MACHINING CAN- STUETZP	BEARBEITUNG

Pos.	Item	Quantity	Description	Bezeichnung
2	96035204	1	WIRES PRE-ASS. A309	DRAEHTE VORM.
226	11124209	0.53	CABLE CONDUIT DN30X0,6 PUR SPF	KABELSCHLAUCH
227	11124210	2.1	CABLE CONDUIT DN35X0,6 PUR SPF	KABELSCHLAUCH
500	923512208	49	CABLE MARKER	KABELMARKER
501	11067930	1	PLUG SHELL 18-POL	STECKERGEHAEUSE
502	602300208	9	PLUG SHELL 18-POL	STECKERGEHAEUSE
503	10024744	1	FEMALE PLUG 15-POLE	BUCHSENSTECKER
504	602336008	1	PLUG SHELL 14-POL	STECKERGEHAEUSE
505	602322708	1	FEMALE PLUG 25-POLE	BUCHSENSTECKER
506	602305908	1	FLAT PLUG HOUSING FASTIN-FASTON	FLACHSTECKERGEHAEUSE
507	602325508	2	HOUSING 6-POL	GEHAEUSE
508	602337008	30	CONNECTOR PLUG A AX	ANSCHLUSSSTECKER
509	602225608	1	MASTER PLUG 6-POL	ZENTRALSTECKER
510	602225508	1	MASTER PLUG 4-POL	ZENTRALSTECKER
511	602334108	4	SCREW M3X34 ST	SCHRAUBE
512	10493611	1	PLUG SHELL SUB-D METALL	STECKERGEHAEUSE
513	10493612	1	PLUG SHELL SUB-D METALL	STECKERGEHAEUSE

Pos.	Item	Quantity	Description	Bezeichnung
5	680000308	1	COUPLING SOCKET 4-POLE 90° SPF	KUPPLUNGSDOSE
6	11341599	0.66	LEAD 2 X 1,5	LEITUNG
7	680001408	1	COUPLING SOCKET 4-POL SPF	KUPPLUNGSDOSE
8	11341599	0.56	LEAD 2 X 1,5	LEITUNG
9	11840113	3.52	BUS LINE 2 X 0,5	BUSLEITUNG
10	10875121	1	DOUBLE SOCKET 2-POL	DOPPELSTECKDOSE
11	11341599	0.55	LEAD 2 X 1,5	LEITUNG
62	602320508	5	RECEPTACLE FOR TABS 0,5-1,5MM2	FLACHSTECKHUELSE
67	602203108	2	RECEPTACLE 2,8X0,3-1,5 VERZ	STECKHUELSE
72	602203408	2	RECEPTACLE 6,3X1-2,5 TIN-PLATED	STECKHUELSE
88	602308108	1	WIRED END FERRULE DIN 46228-1 A2,5X6 V	ADERENDHUELSE
120	602323208	6	FLAT PLUG 1,0-2,5MM2	FLACHSTECKER
121	602300108	19	CONTACT 1-2,5MM2	KONTAKT
124	602323508	2	FLAT PLUG 2,8X0,5-1 VERZ	FLACHSTECKER
125	602300308	147	CONTACT 0,5-1MM2	KONTAKT
134	602303308	8	RECEPTACLE FOR TABS 6,3X0,5-1,5	FLACHSTECKHUELSE
201	11082601	1.63	INSULATING HOSE DN4X0,5 PUR SPF	ISOLIERSCHLAUCH
202	11082602	10.34	INSULATING HOSE DN6X0,5 PUR SPF	ISOLIERSCHLAUCH
203	11082603	3.06	INSULATING HOSE DN8X0,65 PUR SPF	ISOLIERSCHLAUCH
204	11082604	2.66	INSULATING HOSE DN10X0,65 PUR SPF	ISOLIERSCHLAUCH
226	11124209	1.03	CABLE CONDUIT DN30X0,6 PUR SPF	KABELSCHLAUCH
228	11124211	2.3	CABLE CONDUIT DN40X0,6 PUR SPF	KABELSCHLAUCH
261	12104809	30	CABLE TIE 3,6X142-SCHWARZ PA66 SPF	KABELBINDER
287	10429651	0.03	HEATSHRINK SLEEVING 6/1,4X1,35 POLYO	SCHRUMPFSCHLAUCH
305	10870540	384.21	ELECTR.CABLE 1,0	KFZ-LEITUNG
307	10870541	6.6	ELECTR.CABLE 1,5	KFZ-LEITUNG
309	10870542	25.2	ELECTR.CABLE 2,5	KFZ-LEITUNG
344	10870538	17.45	ELECTR.CABLE 0,5	KFZ-LEITUNG
500	923512208	41	CABLE MARKER	KABELMARKER
501	602300208	7	PLUG SHELL 18-POL	STECKERGEHAEUSE
502	11118242	1	BUSHING HOUSING 1-POL	BUCHSENGEHAEUSE
503	602331308	6	HOUSING 4-POL	GEHAEUSE
504	10301148	1	PLUG 9-POL PVC	STECKER
505	602335908	5	PLUG SHELL 4-POL	STECKERGEHAEUSE
506	602209708	2	ATTACHABLE SLEEVE HOUSING 2-POL	STECKHUELSENGEHAEUSE
507	602331808	2	PLUG SHELL 2-POLE 9,5A	STECKERGEHAEUSE
508	602337008	1	CONNECTOR PLUG A AX	ANSCHLUSSSTECKER
509	5603876	1	LINE CONNECTOR	LEITUNGSVERBINDER
510	10099864	3	HOUSING 18-POL	GEHAEUSE
511	602338208	3	SECURING PIN FOR JPT PLUG	SICHERUNGSSTIFT
512	602325508	1	HOUSING 6-POL	GEHAEUSE
513	10870602	2	PLUG SHELL 2-POL 13A TH.PLAST SW	STECKERGEHAEUSE
514	10342519	2	CONTACT LOCK DT 2 POLIG	KONTAKTVERRIEGELUNG
515	617000608	1	FERRITE KLAPPBAR	FERRIT
516	10870604	2	COVER LID DT-LC01 PA66	ABDECKKAPPE
611	602332108	4	SLEEVE CONTACT 0,3-0,89MM2	BUCHSENKONTAKT
669	10100062	2	CONNECTOR PIN 0,75-2,0MM2 Cu Ni	STECKERSTIFT
670	10100063	4	PLUG BUSHING 0,75-2,0MM2 Cu	STECKERBUCHSE
689	10335819	4	PIN CONTACT 0,2-0,5MM2	STIFTKONTAKT
690	10335820	3	SLEEVE CONTACT 0,2-0,5MM2	BUCHSENKONTAKT
703	602225914	2	RECEPTACLE 4,8X1,5	STECKHUELSE
715	10300944	2	PIN CONTACT 0,5-1MM2MM2 Cu	STIFTKONTAKT
758	11080881	6	RECEPTACLE 6,3X0,5-1,0 VERZINNT	STECKHUELSE
823	7368253	5	STOPPER PLUG DEUTSCH GROESSE	BLINDSTOPFEN
996	965622108	6	LETTERING WIRE	BESCHRIFTUNG ADER
998	965622208	2	LETTERING WIRING HARNESS	BESCHRIFTUNG KABELBAUM
2267	6001703	1	DOUBLE SPRING CONTACT 0,5-1,0MM2	DOPPELFEDERKONTAKT

Pos.	Item	Quantity	Description	Bezeichnung
5	10428545	4.98	LEAD 25 X 0,34 TPE-U	LEITUNG
7	10428544	4.975	LEAD 15 X 0,34 TPE-U	LEITUNG
8	10428544	4.975	LEAD 15 X 0,34 TPE-U	LEITUNG
9	10428545	5.38	LEAD 25 X 0,34 TPE-U	LEITUNG
11	10428544	5.375	LEAD 15 X 0,34 TPE-U	LEITUNG
12	10428544	5.375	LEAD 15 X 0,34 TPE-U	LEITUNG
13	10428545	5.78	LEAD 25 X 0,34 TPE-U	LEITUNG
15	10428544	5.775	LEAD 15 X 0,34 TPE-U	LEITUNG
16	10428544	5.775	LEAD 15 X 0,34 TPE-U	LEITUNG
124	602323508	6	FLAT PLUG 2,8X0,5-1 VERZ	FLACHSTECKER
125	602300308	6	CONTACT 0,5-1MM2	KONTAKT
201	11082601	5.05	INSULATING HOSE DN4X0,5 PUR SPF	ISOLIERSCHLAUCH
228	11124211	1.6	CABLE CONDUIT DN40X0,6 PUR SPF	KABELSCHLAUCH
261	12104809	10	CABLE TIE 3,6X142-SCHWARZ PA66 SPF	KABELBINDER
269	12104810	20	CABLE TIE 3,6X203-SCHWARZ PA66 SPF	KABELBINDER
287	10429651	0.2	HEATSHRINK SLEEVING 6/1,4X1,35 POLYO	SCHRUMPFSCHLAUCH
344	10870538	5.05	ELECTR.CABLE 0,5	KFZ-LEITUNG
371	11840113	0.25	BUS LINE 2 X 0,5	BUSLEITUNG
372	11840113	0.25	BUS LINE 2 X 0,5	BUSLEITUNG
373	11840113	0.25	BUS LINE 2 X 0,5	BUSLEITUNG
374	11840113	0.46	BUS LINE 2 X 0,5	BUSLEITUNG
375	11840113	0.46	BUS LINE 2 X 0,5	BUSLEITUNG
376	12102759	1	PATCH CABLE 4X2XAWG27/7-5M	PATCHKABEL
377	10771060	1	PATCH CABLE 8-5M	PATCHKABEL
378	10771060	1	PATCH CABLE 8-5M	PATCHKABEL
379	10771060	1	PATCH CABLE 8-5M	PATCHKABEL
381	11840113	0.2	BUS LINE 2 X 0,5	BUSLEITUNG
382	11840113	0.2	BUS LINE 2 X 0,5	BUSLEITUNG
500	923512208	38	CABLE MARKER	KABELMARKER
501	602300208	12	PLUG SHELL 18-POL	STECKERGEHAEUSE
502	602322708	3	FEMALE PLUG 25-POLE	BUCHSENSTECKER
503	10024744	6	FEMALE PLUG 15-POLE	BUCHSENSTECKER
504	602331308	3	HOUSING 4-POL	GEHAEUSE
505	602335908	3	PLUG SHELL 4-POL	STECKERGEHAEUSE
506	10664626	3	PLUG SHELL SUB-D METALL	STECKERGEHAEUSE
507	12219257	6	PAN-HEAD SCREW ISO 7045 M3X10 4.8 480	FLACHKOPFSCHRAUBE
508	10355182	6	PLUG SHELL D-SUB METALL	STECKERGEHAEUSE
509	635050808	2	RESISTOR 121R 1% 0.6W SPF	WIDERSTAND
615	602322808	165	CRIMPING CONTACT 0,2-0,56MM2 SPF	CRIMPKONTAKT
690	10335820	164	SLEEVE CONTACT 0,2-0,5MM2	BUCHSENKONTAKT
995	965617208	18	SHIELDING TIED BACK	ABSCHIRMUNG ZURUECKGEB
996	965622108	18	LETTERING WIRE	BESCHRIFTUNG ADER
998	965622208	1	LETTERING WIRING HARNESS	BESCHRIFTUNG KABELBAUM
2267	6001703	1	DOUBLE SPRING CONTACT 0,5-1,0MM2	DOPPELFEDERKONTAKT

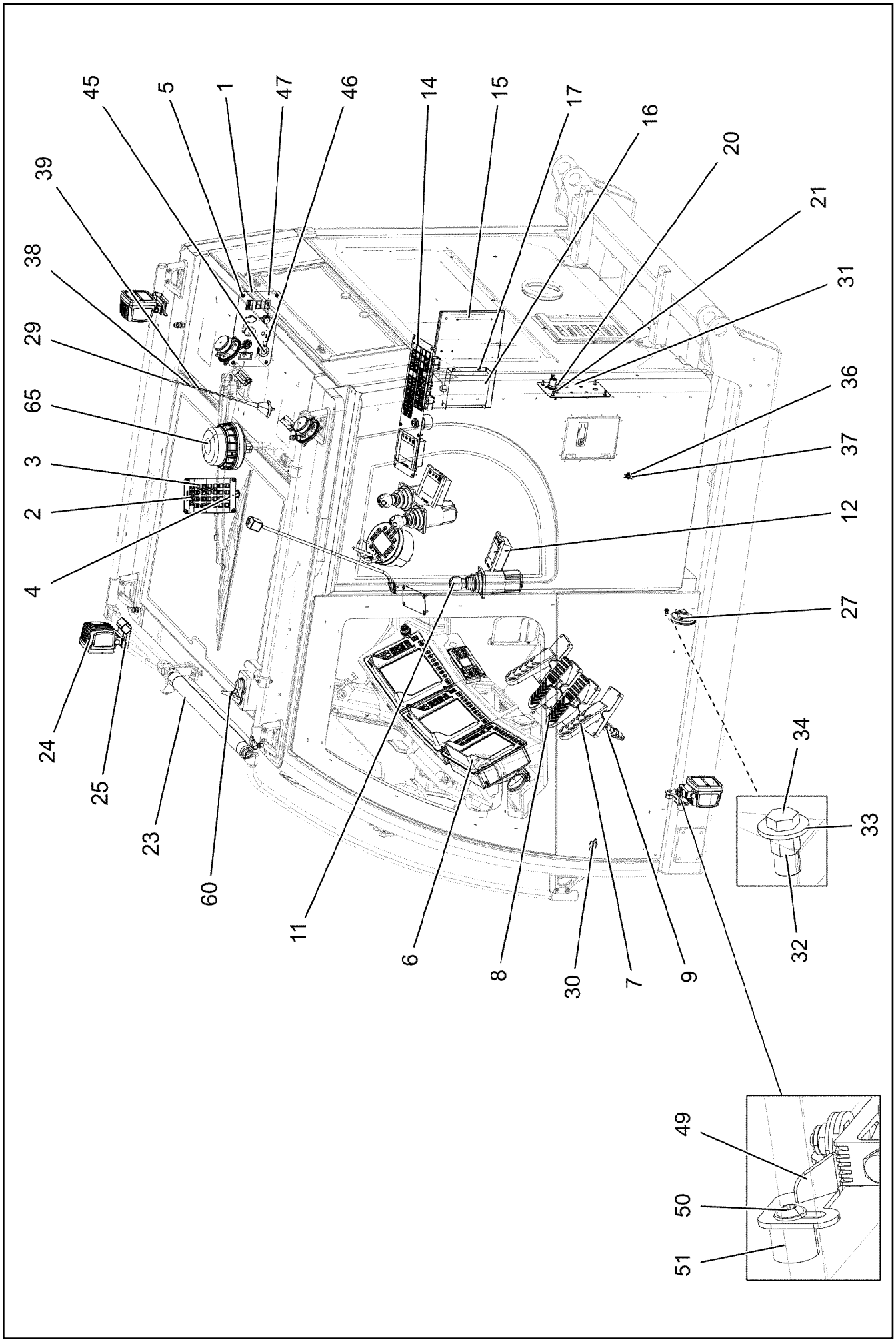

7.2.2022 170309 LIEBHERR	**etk_en_de_098277 LR 11000** **ELECTRIC ADD-ON PARTS CABIN** **ELEKTRIK ANBAUTEILE KABINE**	❑ 491 (1/4) **96053632**

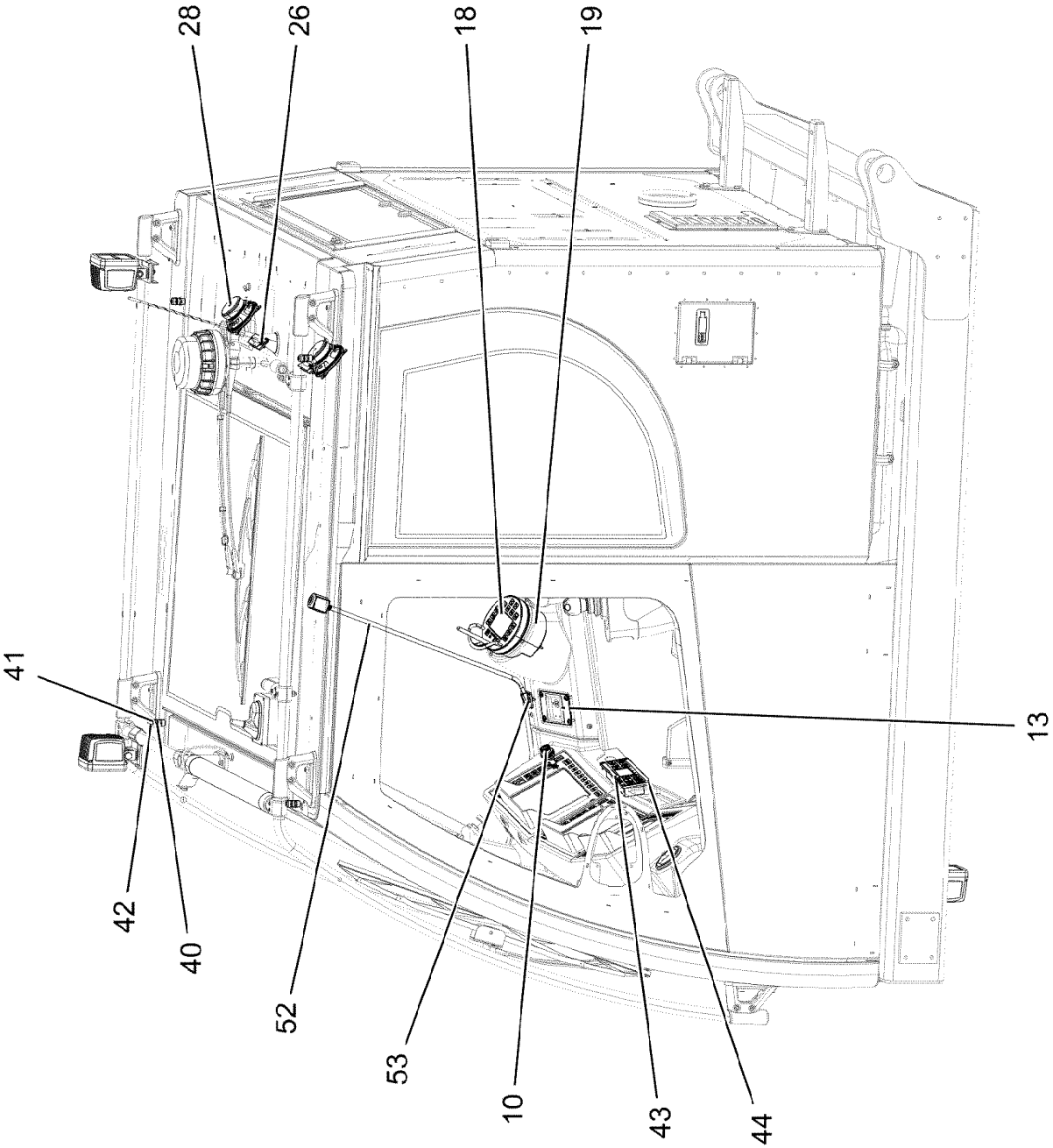
28
26
18
19
41
42
40
52
53
10
43
44
13

Pos.	Item	Quantity	Description	Bezeichnung
1	96022603	1	PLATE PRE-ASS.	BLECH VORM.
2	10652910	1	KEYBOARD UNIT SPF	TASTATUREINHEIT
3	97113691	1	MARKING STRIP	EINLEGESTREIFEN
4	968075908	1	EMERGENCY CUT-OFF CRANE DRIVER	NOTAUS KRANFUEHRERKABIN
(2)	606144108	1	EMERGENCY STOP BUTTON	NOT-AUS TASTE
(3)	11214100	1	TOUCH CONTACT TRANSMITTER 2OE	TASTKONTAKTGEBER
5	10875468	12	BUTTON HEAD SCREW AEHNL.ISO 7380-2	HALBRUNDKOPFSCHRAUBE
6	96033140	3	LICCON CONSOLE LSB-BSE LCD5C-A PROG	LICCON MONITOR LSB-BSE
(80)	10886525	1	LICCON CONSOLE LCD5C-A LSB-BSE	LICCON MONITOR LCD5C-A
(980)	10288121	1	NAME PLATE 70X40 POLYESTER SPF	BEZEICHNUNGSSCHILD
7	10297309	2	PEDAL TRANSDUCER 20° SPF	PEDALGEBER
8	10297310	2	FOOT ROCKER SPF	FUSSWIPPE
9	96023875	1	FOOT SWITCH CPL.	FUSSTASTER KPL.
(10)	96023876	1	WIRING HARNESS W346	KABELSTRANG
10	10429058	1	CIGARETTE LIGHTER	ZIGARETTENANZUENDER
11	10343693	3	JOYSTICK LSB-AMS SPF ⇨ ❑ 495	MEISTERSCHALTER
12	96052297	2	KEYBOARD UNIT LSB-TE PROG.	TASTATUREINHEIT
(80)	12101942	1	KEYBOARD UNIT LSB-TE-B SPF	TASTATUREINHEIT
(980)	10288121	1	NAME PLATE 70X40 POLYESTER SPF	BEZEICHNUNGSSCHILD
13	97062336	1	COVER PLATE 1.5X80X122 DC01 RAL 9005	ABDECKBLECH
14	96053633	1	DASHBOARD, PRE-ASSEMBLED RIGHT ⇨ ❑ 496	ARMATURENBRETT VORM.RE.
15	97038727	1	PLATE 1.5X389X269 DC01 FE//ZNNI8//CN//T	BLECH
16	614020508	1	VOLTAGE REGULATOR 24V 12V 320W 24A	SPANNUNGSREGLER
17	10875503	4	HEX SCREW EN 1665 M5X10 10.9 480H SPF	SECHSKANTSCHRAUBE
18	96033227	1	BTT PROGRAMMED BTTC	BTT PROGRAMMIERT
(1)	11160970	1	REMOTE CONTROL TRANSMITTER SPF	FERNSTEUERSENDER
(2)	10288121	1	NAME PLATE 70X40 POLYESTER SPF	BEZEICHNUNGSSCHILD
(3)	11007853	1	LABELS 10X90 POLYESTER	ETIKETTEN
19	10412777	1	CHARGING UNIT BTT SPF	LADEEINHEIT
20	10449516	3	PRECISION RESISTOR -40/+125°C SPF	MESSWIDERSTAND
21	10875633	2	HEX NUT ISO 8675 M12X1,0 04 480H SPF	SECHSKANTMUTTER
23	10340105	1	WARNING LIGHT 14W 13-36V SPF ⇨ ❑ 498	WARNLEUCHTE
24	11212679	3	WORKING HAED LIGHT 35W 9-32V	ARBEITSCHEINWERFER
25	977674308	2	PLATE 2X227X73 X5CRNI18-10	BLECH
26	10342854	4	INTERNAL LIGHT 6W 24V WEISS SPF	INNENLEUCHTE
27	614003108	1	HORN 24V	HORN
28	10489011	2	LOUDSPEAKER 2,77V 86DBA	LAUTSPRECHER
29	12102817	1	ANTENNA AKTIV	ANTENNE
30	606020708	1	DOOR CONTACT SWITCH	TUERKONTAKTSCHALTER
31	964931408	1	PREMOUNTED PLUG SOCKET ⇨ ❑ 499	STECKDOSEN VORM.
32	10042593	1	BLIND RIVET NUT M6 K=1,5-3,5 ST CR6-FRE	BLINDNIETMUTTER
33	10875648	1	WASHER ISO 7093-1 6 200HV 480H SPF	SCHEIBE
34	11657360	1	HEX SCREW ISO 4017 M6X16 8.8 480H SPF	SECHSKANTSCHRAUBE
36	11080088	1	THERMAL SWITCH BERUEHRUNGSLOS	THERMOSCHALTER
37	710103008	1	SEALING RING DIN 7603 A14X20X1,5 CU	DICHTRING
38	11114971	1	ANTENNA CABLE 1-5M	ANTENNENKABEL
39	10877188	1	ANTENNA CABLE 5M SEIDENMATT	ANTENNENKABEL
40	502923708	4	COMPRESSION RING	DRUCKRING
41	502923877	4	O-RING 14X2,5 NBR70	O-RING
42	10428532	4	CABLE GLAND M16X1,5X4-11 MS VERNICK	KABELVERSCHRAUBUNG
43	10874785	1	KEYBOARD UNIT SPF	TASTATUREINHEIT
44	10278600	4	BUTTON HEAD SCREW ISO 7380-1 M4X16 0	HALBRUNDKOPFSCHRAUBE
45	10331026	1	COVER	DECKEL
46	10875482	12	BUTTON HEAD SCREW ISO 7380-2 M3X10 0	HALBRUNDKOPFSCHRAUBE
47	10876399	4	HEX NUT DIN 985 M3 8 480H SPF	SECHSKANTMUTTER
49	974698908	1	PLATE 3X70X135 DC01 FE//ZNNI8//CN//T0	BLECH

Pos.	Item	Quantity	Description	Bezeichnung
50	12102696	2	BUTTON HEAD SCREW ISO 7380-2 M8X10 0	HALBRUNDKOPFSCHRAUBE
51	953873408	2	SLEEVE 25X20 11SMN37 FE//ZNNI8//CN//T0	HUELSE
52	969499208	1	LIGHTING LESELEUCHTE	BELEUCHTUNG
(1)	969499508	1	CABLING E303	VERKABELUNG
53	10876381	2	SHEET-METAL SCREW ISO 7049 ST4,2X16 4	BLECHSCHRAUBE
60	96016888	1	ANTENNA CPL. BTT	ANTENNE KPL.
(10)	96016889	1	LEAD W601	LEITUNG
65	10878659	1	MARKER LIGHT 30W 10-32V	KENNLEUCHTE

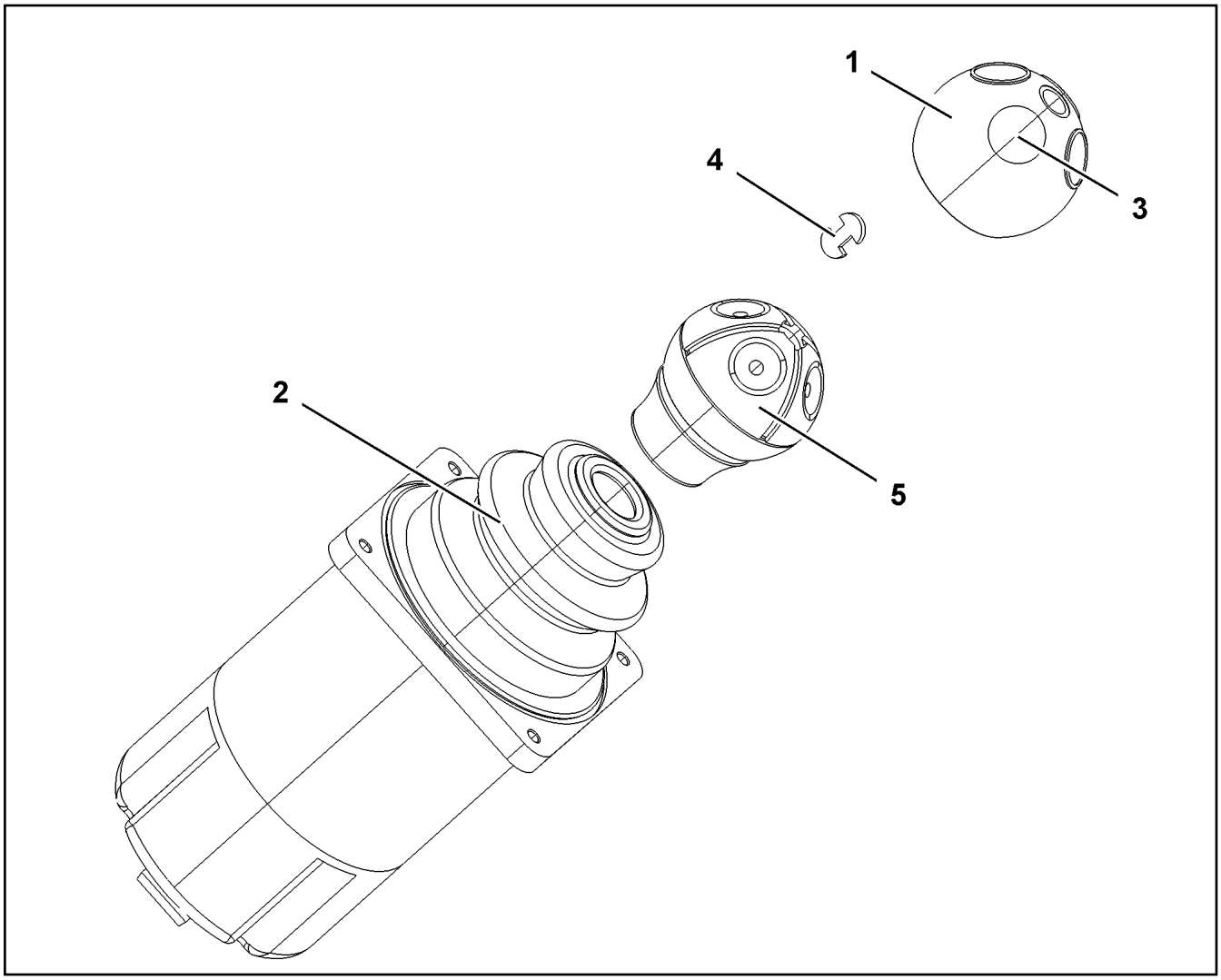

Pos.	Item	Quantity	Description	Bezeichnung
1	571824708	1	HANDLE CAP	GRIFFKAPPE
2	571912308	1	RUBBER BELLOWS	FALTENBALG
3	10335596	4	MICRO SWITCH	MIKROSCHALTER
4	10678848	2	CIRCLIP FUER GRIFFKAPPE	SICHERUNGSCLIP
5	10873517	1	SPARE PARTS SET GRIFF	ERSATZTEILSATZ

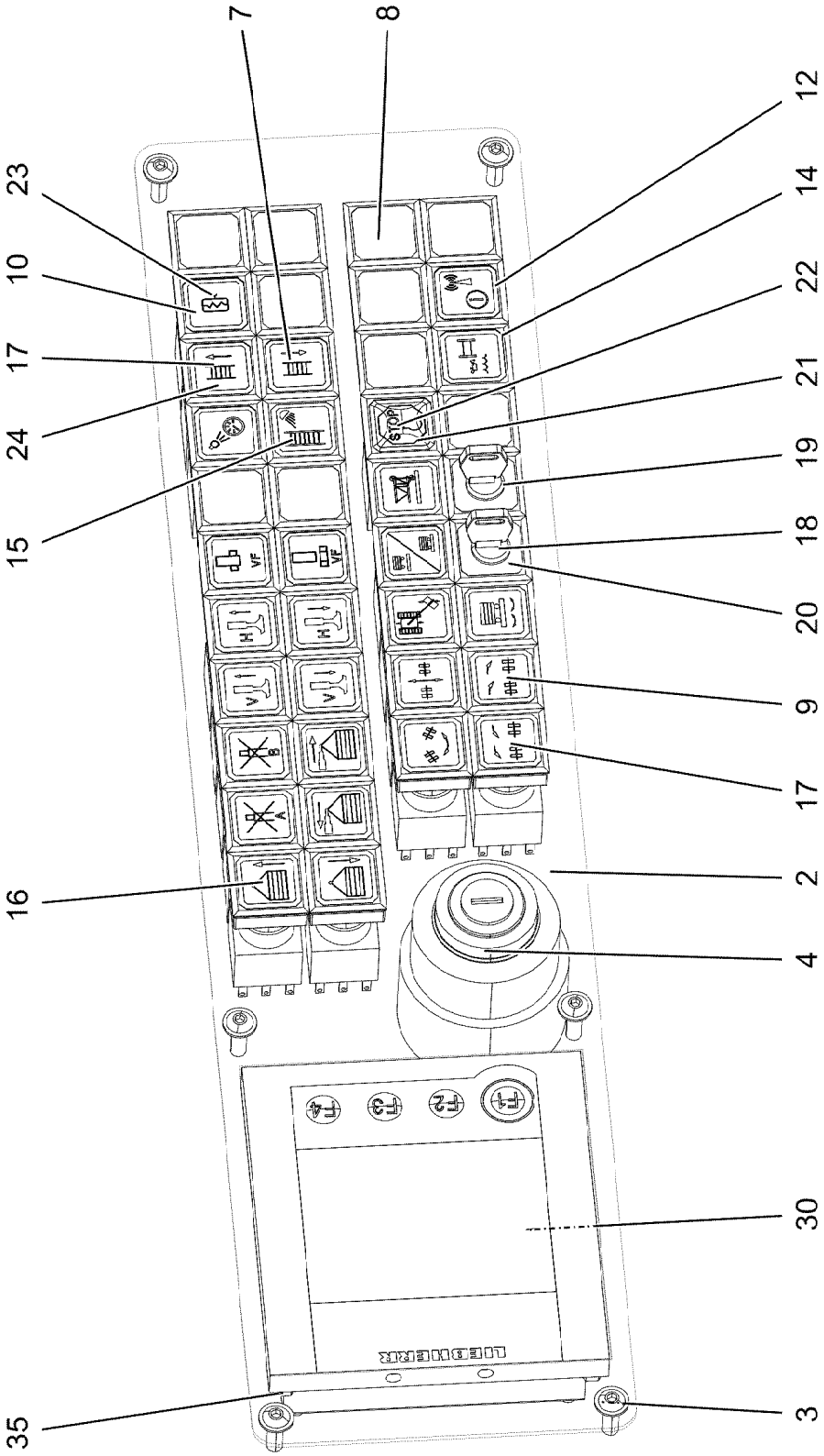

7.2.2022 170311 LIEBHERR	**etk_en_de_098277 LR 11000** **DASHBOARD, PRE-ASSEMBLED RIGHT** **ARMATURENBRETT VORM.RE.**	❑ 496 (1/2) **96053633**

Pos.	Item	Quantity	Description	Bezeichnung
2	969741108	1	OPERATING PANEL RAL 7016 SPF	BEDIENKONSOLE
3	10875474	6	BUTTON HEAD SCREW ISO 7380-2 M5X16 0	HALBRUNDKOPFSCHRAUBE
4	10335557	1	IGNITION STARTER SWITCH 3S SPF	ZUENDSTARTSCHALTER
7	606143508	15	INDICATOR LAMP	LEUCHTMELDER
8	606144008	10	KEYPAD BUTTON	TASTE
9	606143908	17	PUSH-BUTTON CAP FLACH GELB	TASTERKAPPE
10	606144708	3	LUMINOUS SWITCH CONTACT SENDER 2	LEUCHTSCHALTKONTAKTGEBE
12	606144408	10	PUSH-BUTTON CAP FLACH KLAR	TASTERKAPPE
14	606143008	24	PUSH BUTTON	DRUCKTASTE
15	606143108	1	PUSH-BUTTON CAP FLACH ROT	TASTERKAPPE
16	606144608	10	TOUCH CONTACT TRANSMITTER 2OE+2S	TASTKONTAKTGEBER
17	607008708	14	LIGHT BULB 1,2W 30V	GLUEHLAMPE
18	602042208	2	RETAINING NUT M16X1	BEFESTIGUNGSMUTTER
19	606143308	2	ROTARY LOCK 1W	DREHSCHLOSS
(1)	10873434	1	KEY	SCHLUESSEL
20	606143408	2	TOUCH CONTACT TRANSMITTER 1OE+1S	TASTKONTAKTGEBER
21	606144508	2	LAMP SOCKET	LAMPENFASSUNG
22	606144308	1	SPHERICAL CAP	KALOTTE
23	607011708	3	LIGHT BULB 1,2W 48V	GLUEHLAMPE
24	606143708	12	LUMINOUS PUSH BUTTON CONTACTOR 2	LEUCHTTASTKONTAKTGEBER
30	96052297	1	KEYBOARD UNIT LSB-TE PROG.	TASTATUREINHEIT
35	406500214	4	HEX SCREW ISO 4017 M4X8 8.8 A2C	SECHSKANTSCHRAUBE

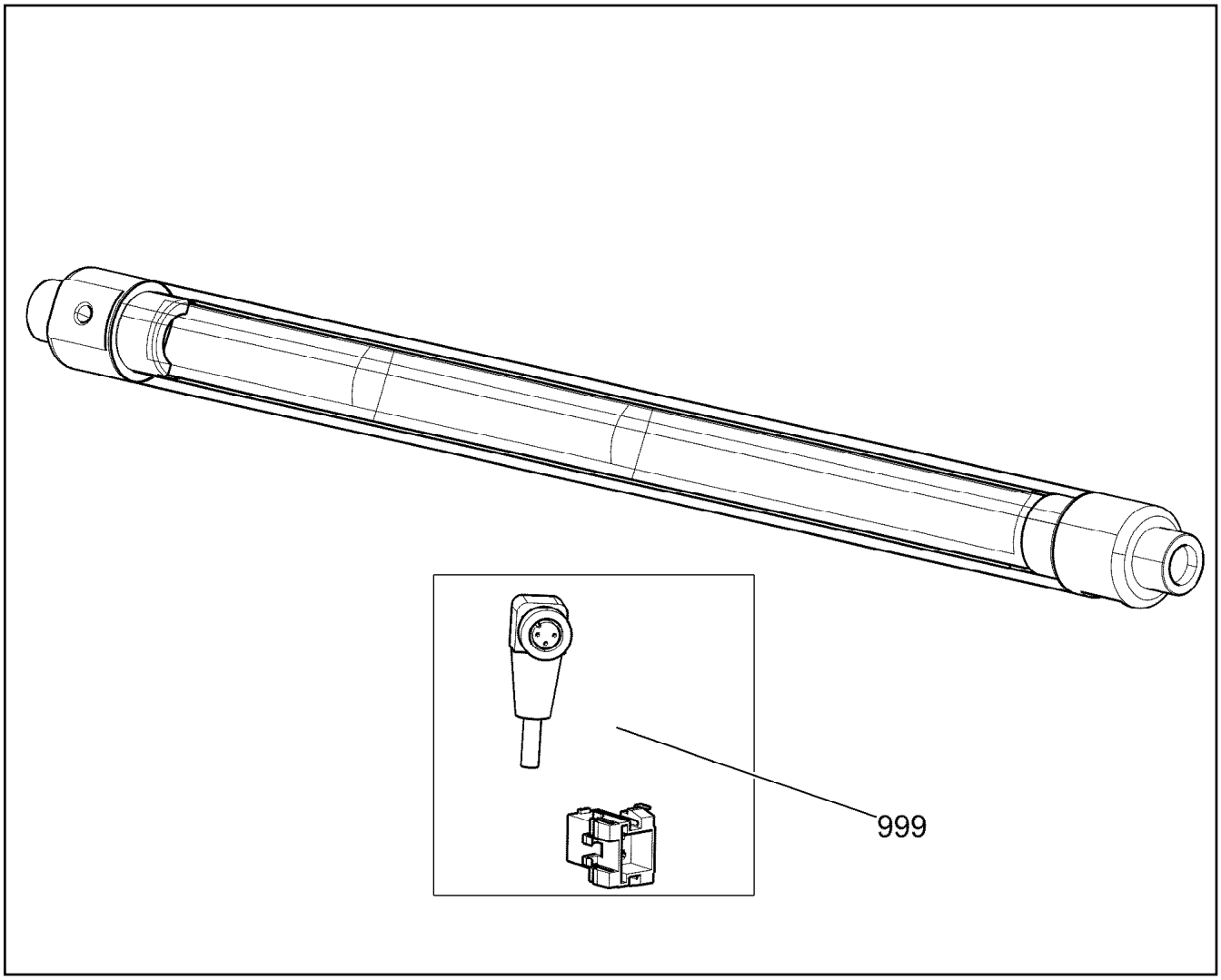

Pos.	Item	Quantity	Description	Bezeichnung
999	967363808	1	RK CABLE LOOM	RS KABELSATZ

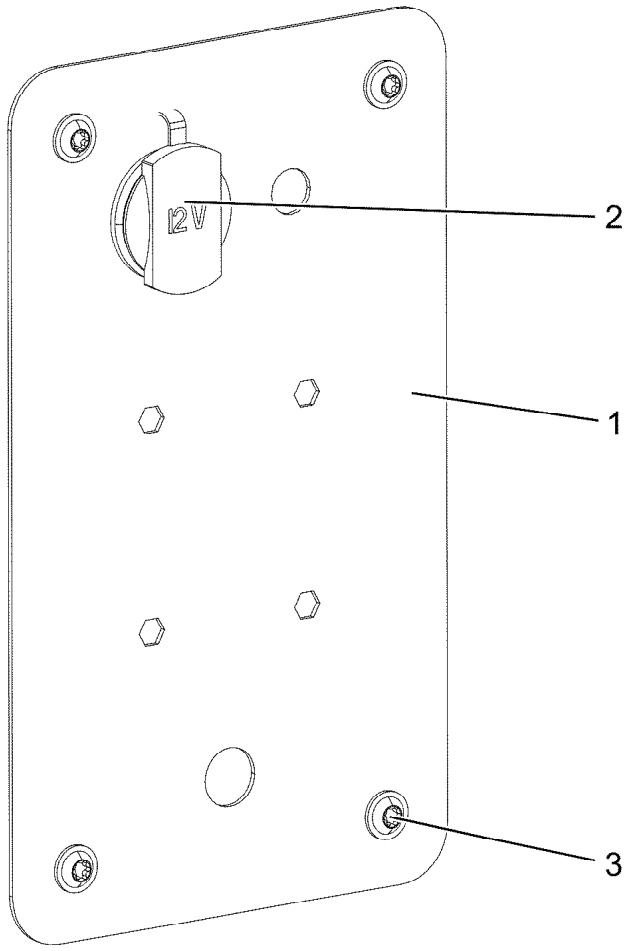

Pos.	Item	Quantity	Description	Bezeichnung
1	977593708	1	PLATE 1.5X240X140 DC01 RAL 7037 LACKI	BLECH
2	10429057	1	SOCKET	STECKDOSE
3	10875468	4	BUTTON HEAD SCREW AEHNL.ISO 7380-2	HALBRUNDKOPFSCHRAUBE

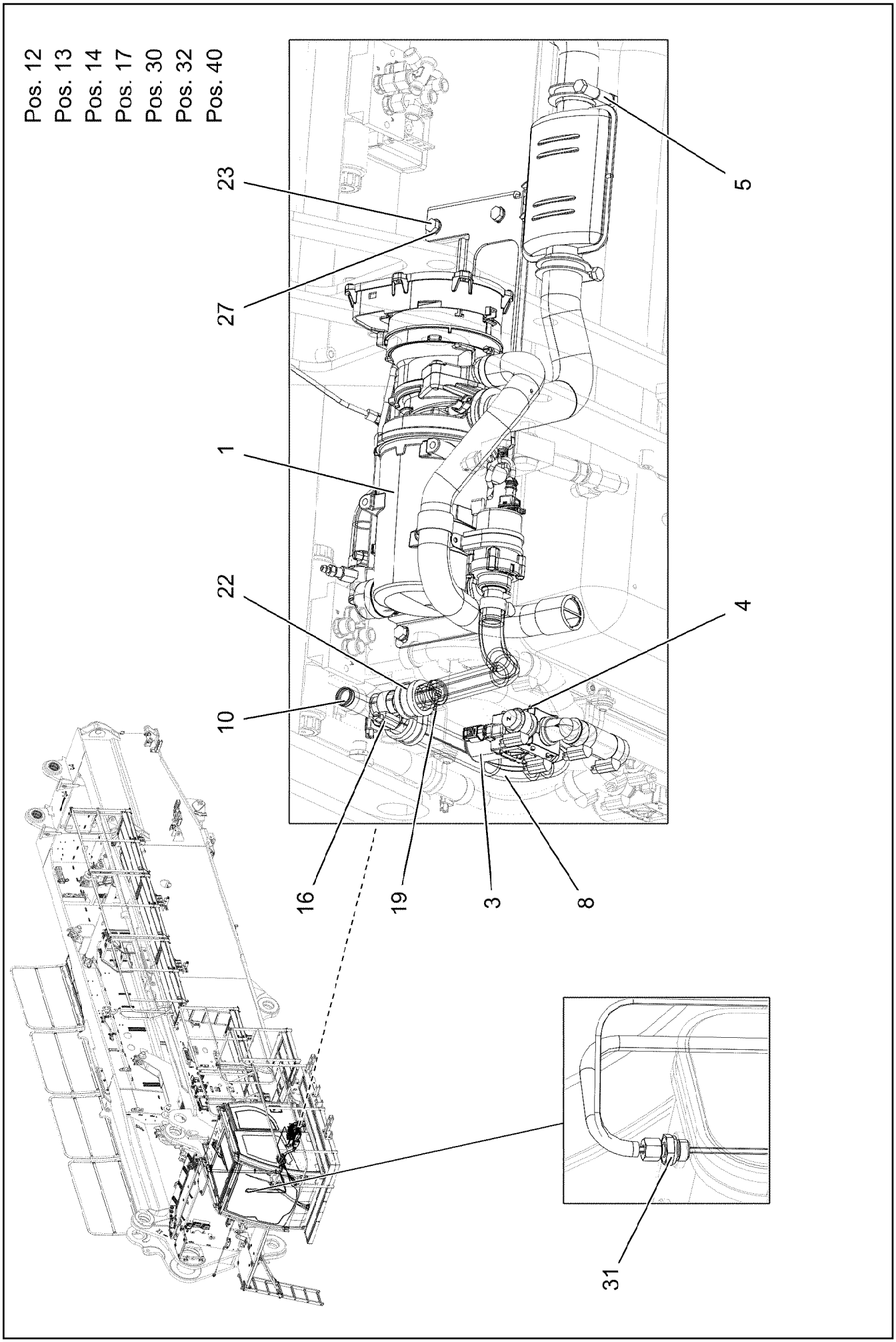

7.2.2022 007626 LIEBHERR	**etk_en_de_098277 LR 11000** **ADD HEATING SUPERSTRUCTURE** **ZUSATZHEIZUNG OW**	❑ 500 (1/3) **919733908**

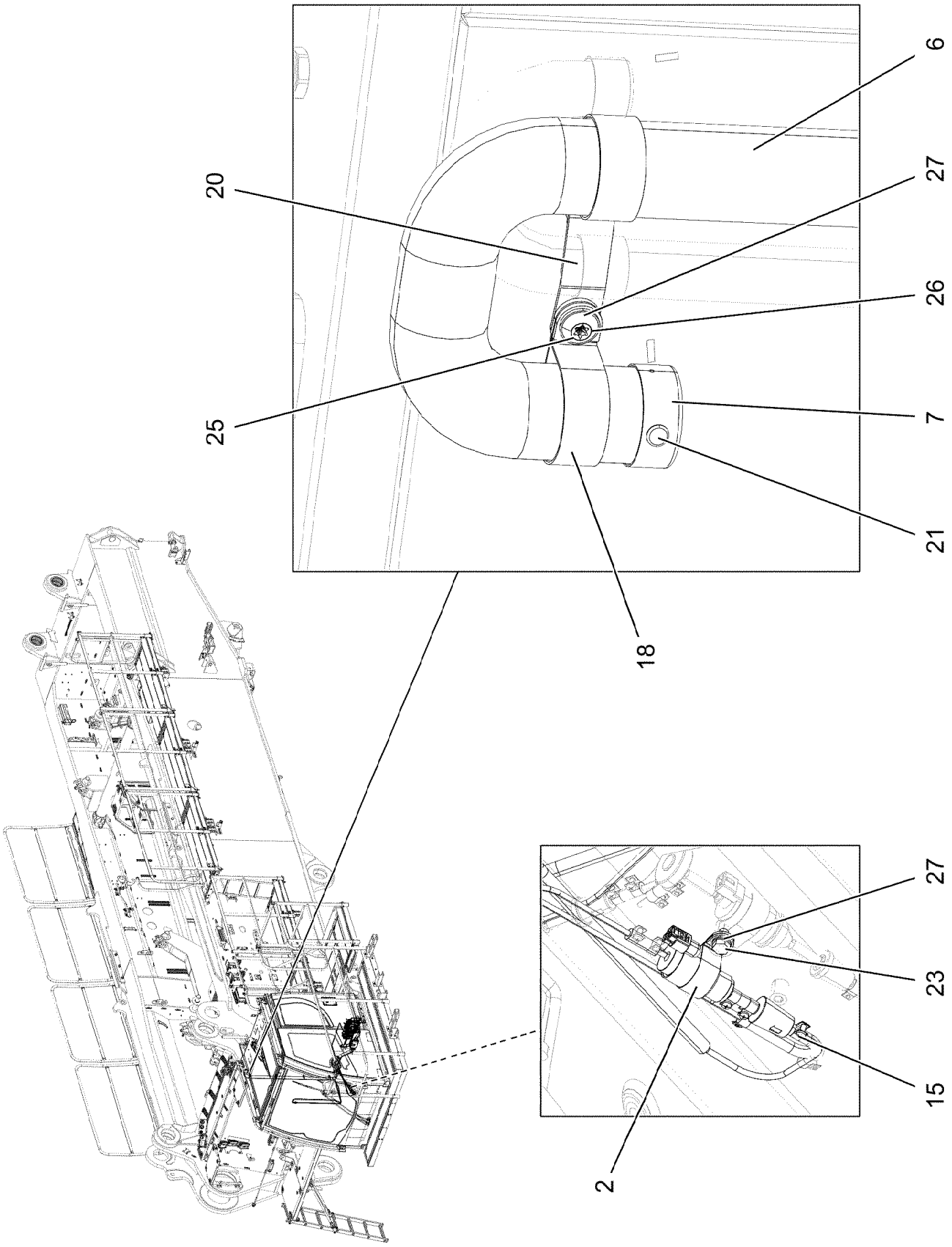
20
25
6
27
26
7
21
18
27
23
15
2

Pos.	Item	Quantity	Description	Bezeichnung
1	96019655	1	ADDNL.HEATING, PRE-ASSEMBLED ⇨ ❑ 503	ZUSATZHEIZUNG VORM.
2	11110051	1	DOSING PUMP DP42.4 HD ⇨ ❑ 507	DOSIERPUMPE
3	10343003	1	SOLENOID VALVE	MAGNETVENTIL
4	10875795	4	TALLOW-DROP SCREW 4X10 10.9 P3E	LINSENKOPFSCHRAUBE
5	553054208	1	TERMINAL CLIP 40,5/39-42	KLEMMSCHELLE
6	553054108	2.4	EXHAUST PIPE 38/FLEXIBEL	ABGASROHR
7	553174108	1	END CAP 42,3	ENDKAPPE
8	97046327	1	FORM HOSE DN20 X3.5 B SPF	FORMSCHLAUCH
9	97046327	1	FORM HOSE DN20 X3.5 B SPF	FORMSCHLAUCH
10	10872612	1	TEE 20X20 L=90	T-STUECK
14	11081453	1	FORM HOSE 4,5	FORMSCHLAUCH
15	553102308	3	HOSE CLAMP 10/9,5-10,5/9 EDELSTAHL	SCHLAUCHSCHELLE
16	11118077	5	HOSE CLAMP 21/16-27/12 W3	SCHLAUCHSCHELLE
18	774221708	7	PIPE CLAMP 43/20	ROHRSCHELLE
19	10875485	2	BUTTON HEAD SCREW AEHNL.ISO 7380-2	HALBRUNDKOPFSCHRAUBE
20	97002641	1	PLATE 2X81X20 DC01 FE//ZNNI8//CN//T0	BLECH
21	11645856	1	BLIND RIVET 4,8X15,1 ALU	BLINDNIET
22	11481080	2	CLAMP DIN 3016-1 28X20XD1 W5-CR	SCHELLE
23	11651612	5	HEX SCREW ISO 4017 M8X16 8.8 480H SPF	SECHSKANTSCHRAUBE
24	953650008	1	CABLE CLAMP DC01 FE//ZNNI8//CN//T0	KABELHALTER
25	10875486	7	BUTTON HEAD SCREW AEHNL.ISO 7380-2	HALBRUNDKOPFSCHRAUBE
26	10875614	7	HEX NUT DIN 985 M8 8 480H SPF	SECHSKANTMUTTER
27	12103465	12	WASHER ISO 7089 8 300HV ZNNI-480H SPF	SCHEIBE
31	471039308	1	FITTING GE 8L M18X1,5 CR6-FREI	VERSCHRAUBUNG
400	96051714	1	HOSE LINES	SCHLAUCHLEITUNGEN
(2850)	96026933	1	HOSE CPL. CONTI KWS 20X80	SCHLAUCH KPL.
(2860)	96025166	1	HOSE CPL.	SCHLAUCH KPL.
(2868)	96052075	1	HOSE CPL. CONTI-KWS 6X2550	SCHLAUCH KPL.
(2869)	96013907	1	HOSE CPL. CONTI KWS 6X1500	SCHLAUCH KPL.
500	96051713	1	PLASTIC PIPELINES	KUNSTSTOFFROHRLEITUNGEN
(1110)	96052074	1	PLASTIC PIPE COMPLETE	KUNSTSTOFFROHR KPL.
(1111)	96051744	1	PLASTIC PIPE COMPLETE	KUNSTSTOFFROHR KPL.

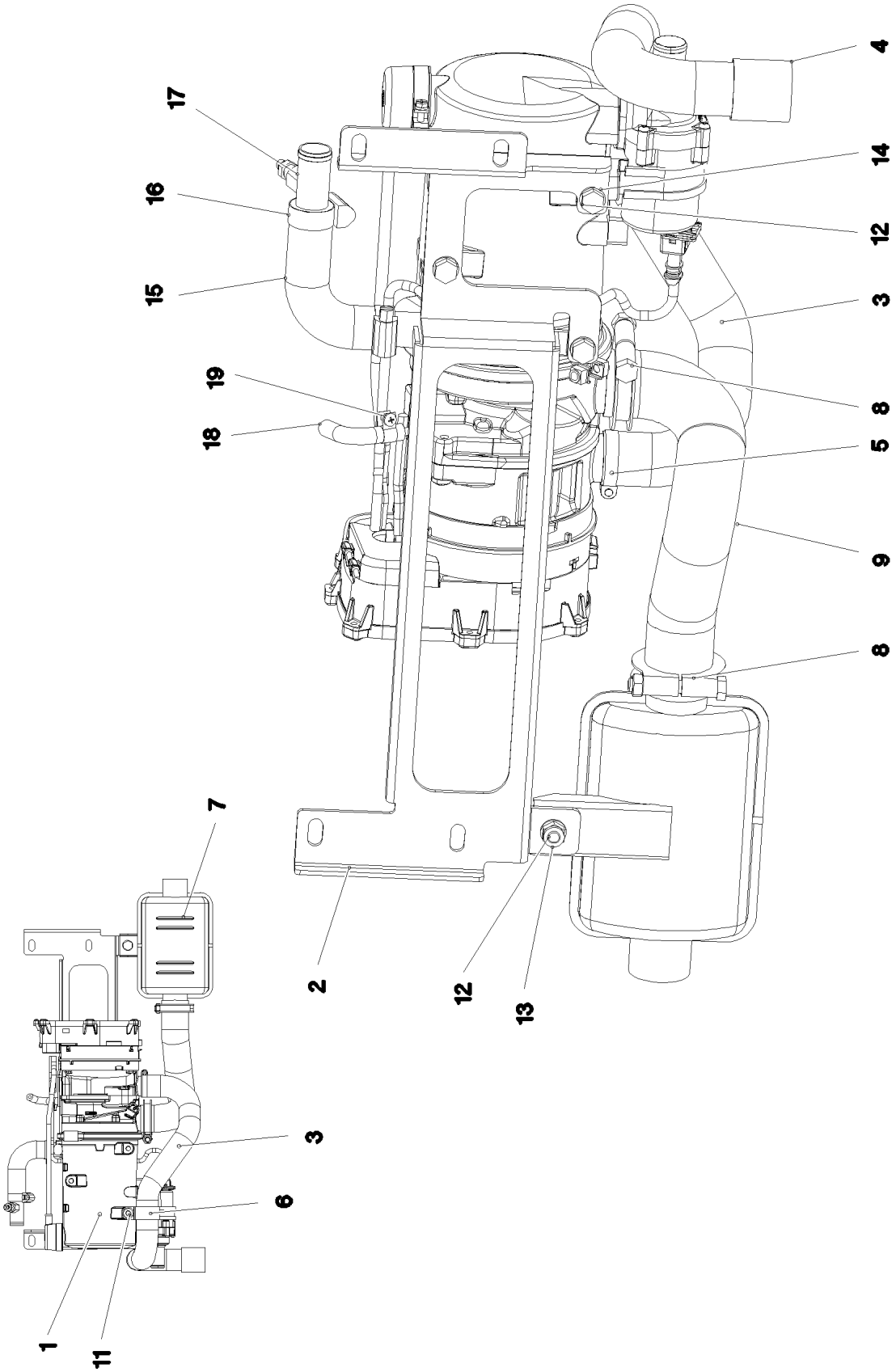
17
16
15
19
18
4
14
12
3
8
5
9
8
7
2
12
13
3
6
1
11

Pos.	Item	Quantity	Description	Bezeichnung
1	10876576	1	WATER HEATING SYSTEM 24V ⇨ ❑ 505	WASSERHEIZGERAET
2	97059064	1	PLATE 3X550X192 S355MC FE//ZNNI8//CN//T	BLECH
3	553159408	0.5	TUBE 30/FLEXIBEL PAK	ROHR
4	553181108	1	END CAP 34	ENDKAPPE
5	774208508	1	HOSE CLAMP 32/25-40/12 W3	SCHLAUCHSCHELLE
6	774225008	1	PIPE CLAMP 33/20	ROHRSCHELLE
7	553187208	1	EXHAUST MUFFLER 116/55X150	ABGASSCHALLDAEMPFER
8	553054208	2	TERMINAL CLIP 40,5/39-42	KLEMMSCHELLE
9	553054108	0.3	EXHAUST PIPE 38/FLEXIBEL	ABGASROHR
10	10875486	1	BUTTON HEAD SCREW AEHNL.ISO 7380-2	HALBRUNDKOPFSCHRAUBE
11	10875485	1	BUTTON HEAD SCREW AEHNL.ISO 7380-2	HALBRUNDKOPFSCHRAUBE
12	11651612	6	HEX SCREW ISO 4017 M8X16 8.8 480H SPF	SECHSKANTSCHRAUBE
13	10875614	1	HEX NUT DIN 985 M8 8 480H SPF	SECHSKANTMUTTER
14	12103465	7	WASHER ISO 7089 8 300HV ZNNI-480H SPF	SCHEIBE
15	97042067	1	FORM HOSE DN20 X3.5 B SPF	FORMSCHLAUCH
16	11118077	2	HOSE CLAMP 21/16-27/12 W3	SCHLAUCHSCHELLE
17	11622218	1	VENTILATION VALVE	ENTLUEFTUNGSVENTIL
18	10815777	1	FUEL HOSE DN4,5	KRAFTSTOFFSCHLAUCH
19	553102308	1	HOSE CLAMP 10/9,5-10,5/9 EDELSTAHL	SCHLAUCHSCHELLE

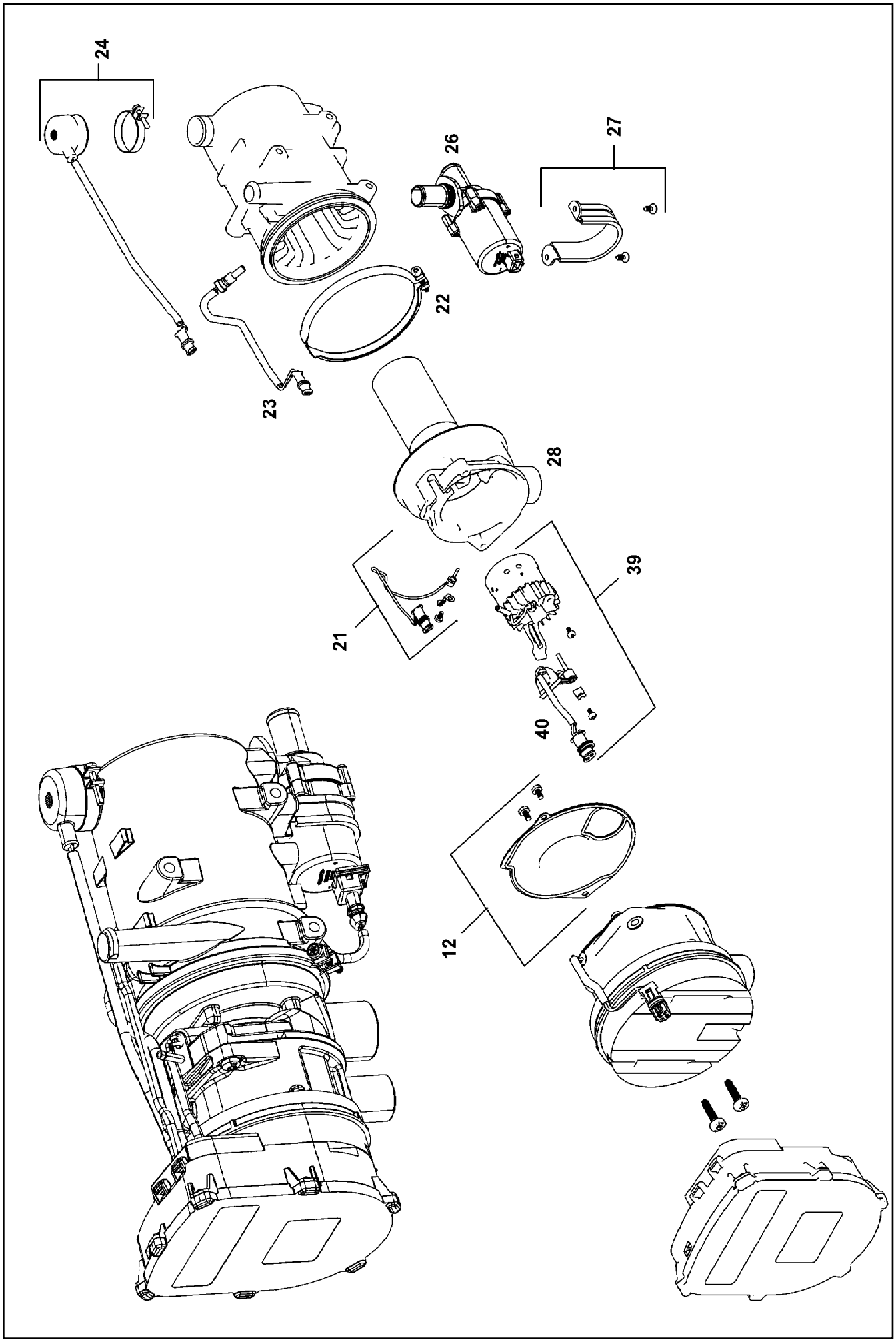
24
26
27
22
23
28
39
21
40
12

Pos.	Item	Quantity	Description	Bezeichnung
12	11826653	1	SEAL	DICHTUNG
21	11826650	1	TEMPERATURE SENSOR	TEMPERATURSENSOR
22	12222896	1	RETAINER CLIP 129	SPANNSCHELLE
23	10290126	1	TEMPERATURE SENSOR	TEMPERATURFUEHLER
24	10290127	1	OVERHEAT PROTECTION	UEBERHITZUNGSSCHUTZ
26	11622224	1	CIRCULATING PUMP	UMWAELZPUMPE
27	11826654	1	MOUNTING PARTS	MONTAGETEILE
28	11826647	1	TORCH TIP	BRENNERKOPF
39	11826648	1	BURNER 24V	BRENNER
40	11826649	1	PENCIL-TYPE GLOW PLUG	GLUEHSTIFT
999	96004475	1	REPAIR KIT WATER HEATING DEV	RS WASSERHEIZGERAET
(3)	11826653	1	SEAL	DICHTUNG
(4)	11826650	1	TEMPERATURE SENSOR	TEMPERATURSENSOR
(5)	10290126	1	TEMPERATURE SENSOR	TEMPERATURFUEHLER
(6)	10290127	1	OVERHEAT PROTECTION	UEBERHITZUNGSSCHUTZ
(7)	11622224	1	CIRCULATING PUMP	UMWAELZPUMPE
(8)	11826647	1	TORCH TIP	BRENNERKOPF
(9)	11826648	1	BURNER 24V	BRENNER
(10)	11826649	1	PENCIL-TYPE GLOW PLUG	GLUEHSTIFT

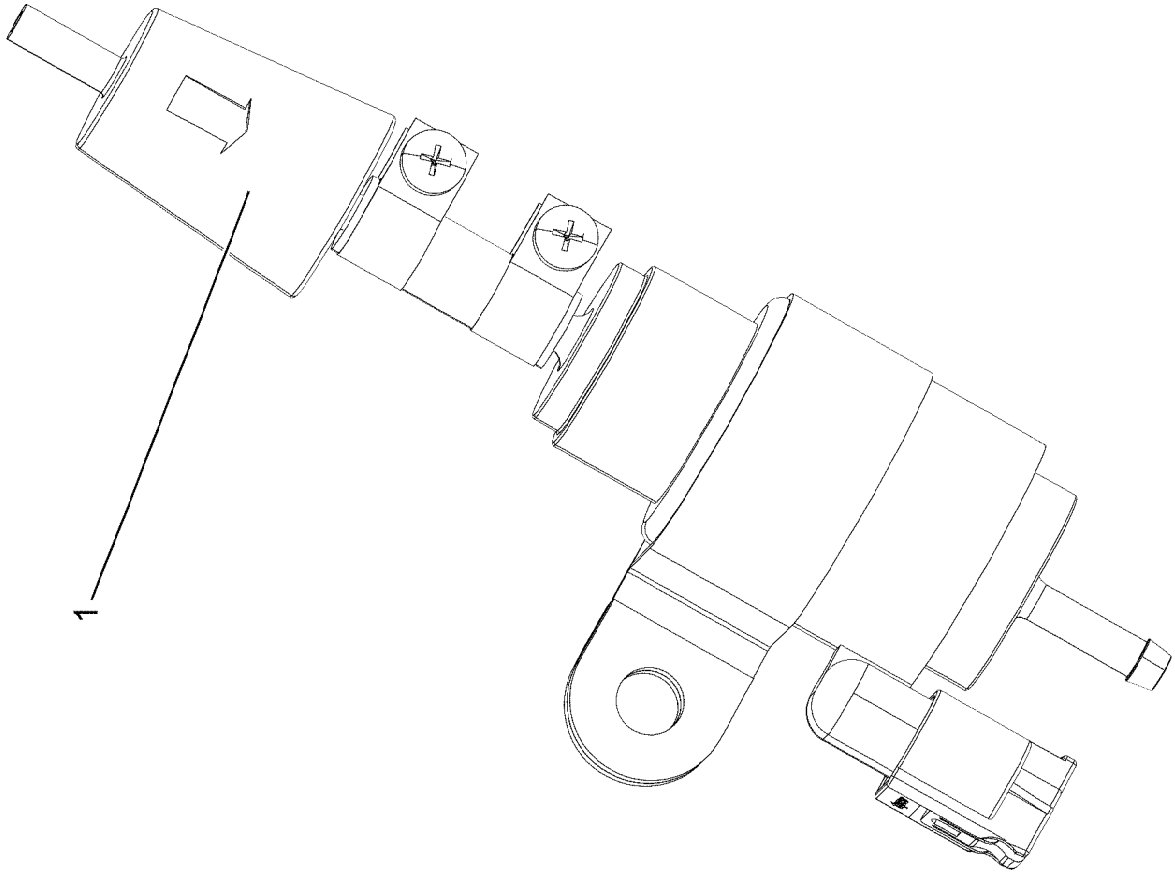
1

Pos.	Item	Quantity	Description	Bezeichnung
1	553174008	1	FUEL FILTER	KRAFTSTOFFFILTER

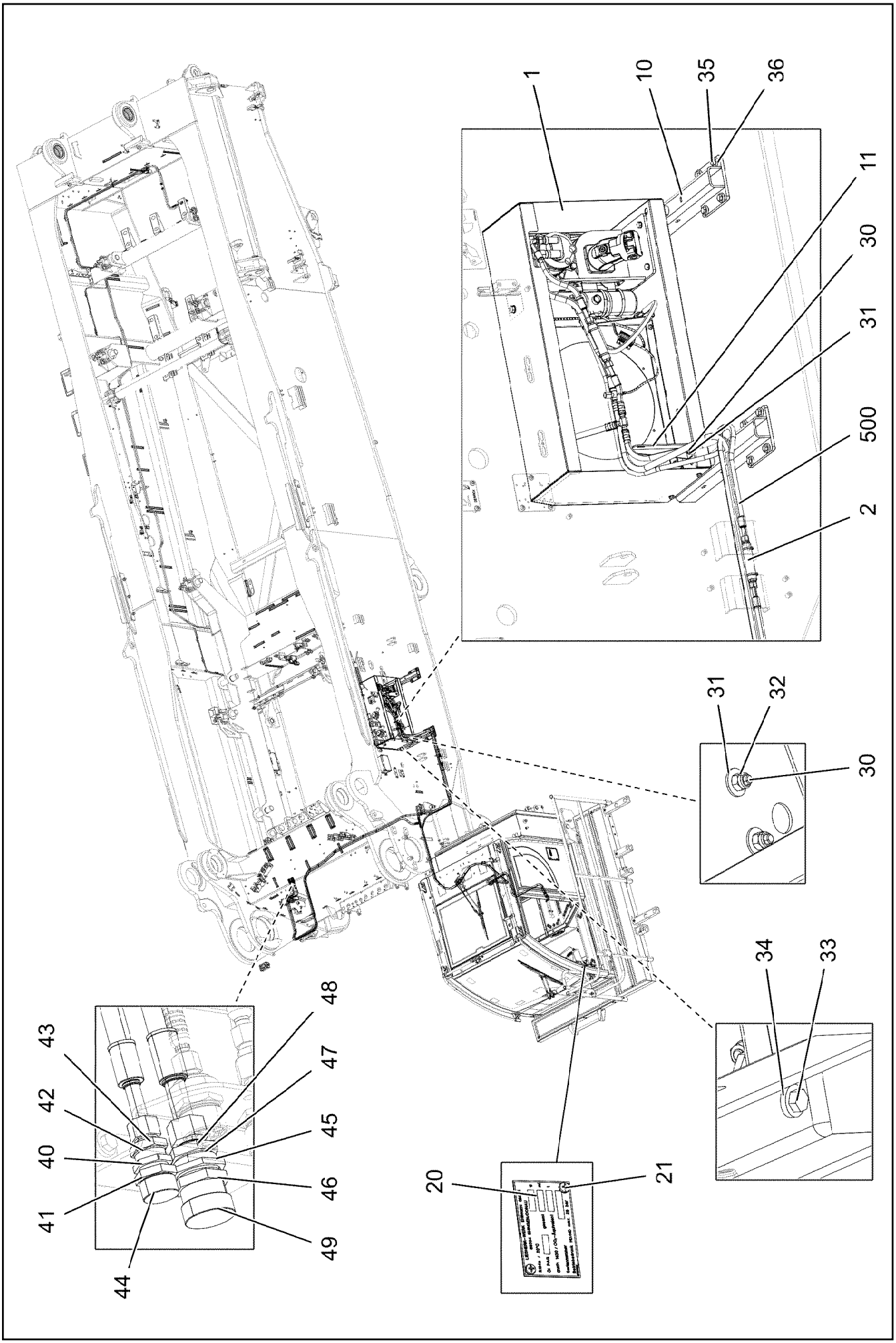

7.2.2022 171883 LIEBHERR	**etk_en_de_098277 LR 11000** **AIR CONDITIONING** **KLIMAANLAGE**	❑ 509 (1/2) **91000225**

Pos.	Item	Quantity	Description	Bezeichnung
1	10451181	1	LIQUEFIER ⇨ ❑ 511	VERFLUESSIGEREINHEIT
2	10872233	2	NON-RETURN VALVE 3/4-16 UNF	RUECKSCHLAGVENTIL
10	968340908	2	BRACKET WELDED CONST.	KONSOLE SCHWK.
11	968574108	1	CLAMP WELDED CONST. FE//ZNNI8//CN//T0	HALTER SCHWK.
20	976955508	1	SIGN 75X45 ALUMINIUM	SCHILD
21	10875793	2	SHEET-METAL SCREW ISO 7049 ST4,2X9,5	BLECHSCHRAUBE
30	11140465	2	SOCKET HEAD SCREW ISO 4762 M6X20 8.8	ZYLINDERSCHRAUBE
31	10875648	4	WASHER ISO 7093-1 6 200HV 480H SPF	SCHEIBE
32	11656734	2	HEX NUT ISO 7040 M6 8 480H SPF	SECHSKANTMUTTER
33	12216205	4	HEX SCREW ISO 4017 M8X18 8.8 480H SPF	SECHSKANTSCHRAUBE
34	11840501	4	WASHER DIN 7349 8,4 200HV 480H SPF	SCHEIBE
35	11631742	8	HEX SCREW ISO 4017 M12X30 8.8 FLZN SP	SECHSKANTSCHRAUBE
36	10006370	8	WASHER DIN 7349 13 200HV FLZN SPF	SCHEIBE
40	10030100	1	COUPLING HALF	KUPPLUNGSHAELFTE
41	7408709	1	NUT	MUTTER
42	10030109	1	O-RING 17X1, 8	O-RING
43	7411830	1	ADAPTOR	ADAPTER
44	10030115	1	PROTECTING CAP	SCHUTZKAPPE
45	10030101	1	COUPLING HALF	KUPPLUNGSHAELFTE
46	10032342	1	NUT 1 7/16"-16 UNF	MUTTER
47	10030112	1	O-RING 27X1,8	O-RING
48	10030106	1	ADAPTOR 7/8 - 1 1/4"	ADAPTER
49	10030118	1	PROTECTING CAP	SCHUTZKAPPE
100	7020440	2.4	REFRIGERANT 12KG FLASCHE R134A	KAELTEMITTEL
101	11211803	0.24	COLD MACHINE OIL WAECO PAG 46 0,25L D	KAELTEMASCHINENOEL
500	96060447	1	HOSE LINES AIR CONDITIONING ⇨ ❑ 513	SCHLAUCHLEITUNGEN KLIMAA

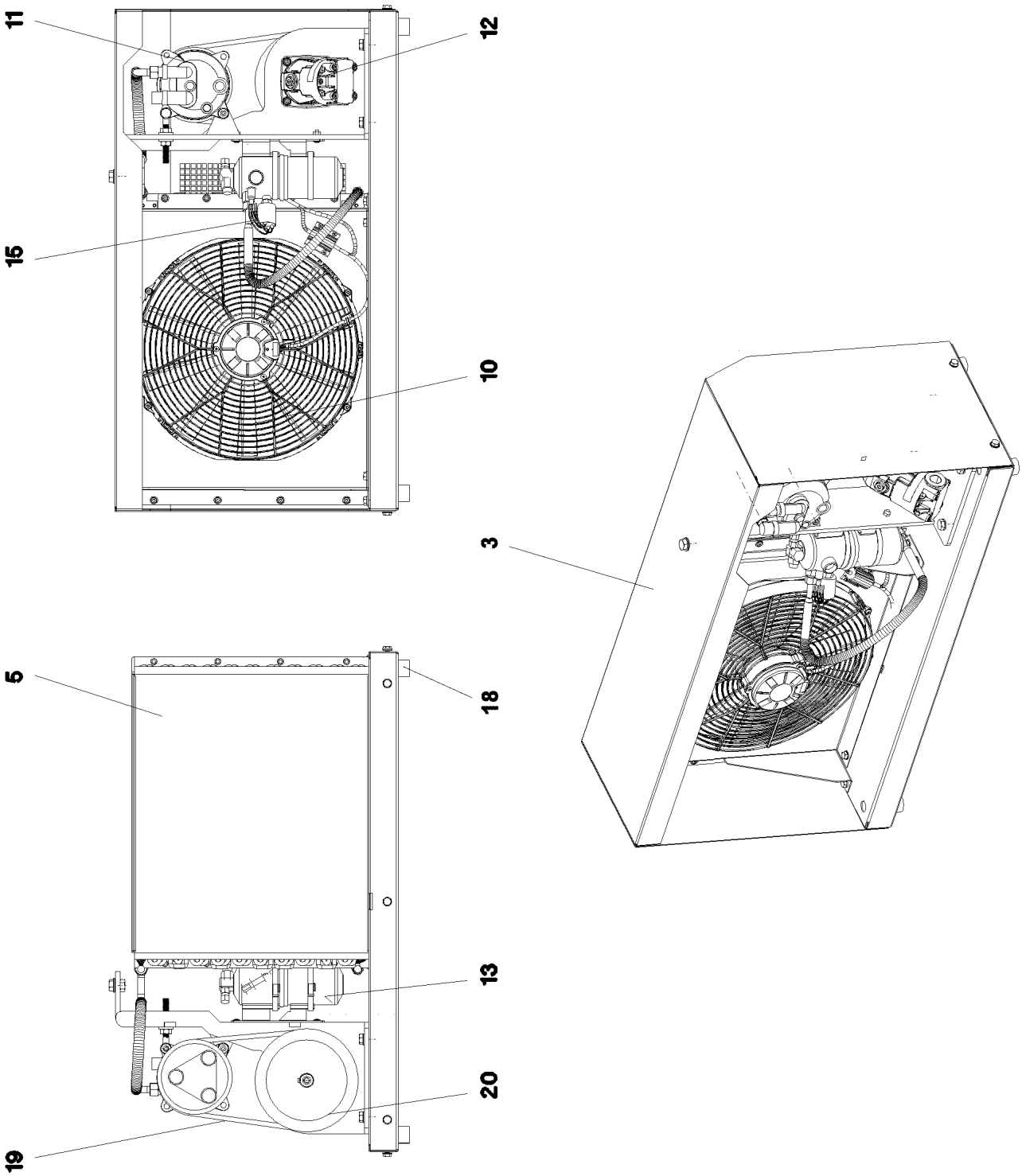
11
12
15
10
3
5
18
13
20
19

Pos.	Item	Quantity	Description	Bezeichnung
3	10875014	1	COVER HOOD	ABDECKHAUBE
5	11341145	1	CAPACITOR	KONDENSATOR
10	10410572	1	BLOWER	GEBLAESE
11	553037908	1	COMPRESSOR	KOMPRESSOR
12	571368908	1	HYDRO MOTOR A2FM 16CM³/U	HYDROMOTOR
(1)	570114108	1	SHAFT SEAL 28X40X6 NBR	WELLENDICHTRING
13	571489008	1	DRYER	TROCKNER
15	571547108	1	PRESSURE SWITCH	DRUCKSCHALTER
17	553086208	1	RIGGING SCREW	SPANNSCHRAUBE
18	10296431	4	RUBBER BUFFER	GUMMIPUFFER
19	11160643	1	V-BELT	KEILRIEMEN
20	571558708	1	BELT PULLEY	RIEMENSCHEIBE
29	10178881	1	HEX SCREW ISO 4017 M10X130 8.8 FLZN SP	SECHSKANTSCHRAUBE
30	10289795	11	WASHER ISO 7089 10 300HV FLZN SPF	SCHEIBE
31	11658580	2	WASHER DIN 7349 10,5 200HV-St FLZN SPF	SCHEIBE
32	11002807	5	HEX NUT ISO 4032 M10 10 FLZN SPF	SECHSKANTMUTTER

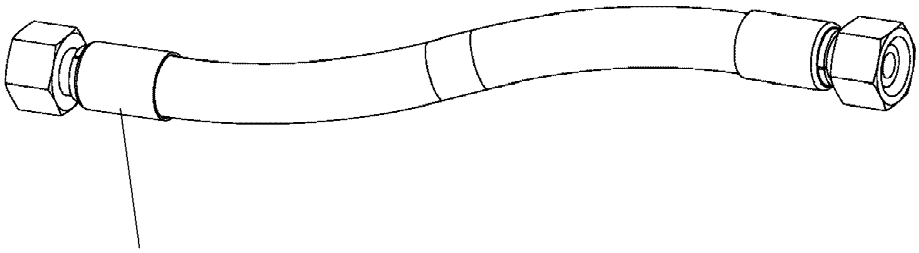

Schlauchnummer
Hose number
Numéro de flexible
Número de flexible
Номера шланга

Die Schlauchnummern auf den Schläuchen entsprechen den Positionen in der Schlauchliste.

The hose numbers from the hoses are in accordance with the items in the hose list.

Les numéros indiqués sur les flexibles correspondent aux repères de la nomenclature des flexibles.

Los números indicados en los flexibles corresponden a las posiciones de la lista de flexibles.

Нанесенные на шлангах номера соответствуют позициям в перечне.

Pos.	Item	Quantity	Description	Bezeichnung
2000	96060760	1	HOSE CPL. GH001 8X6900	SCHLAUCH KPL.
2001	96060682	1	HOSE CPL. GH001 13X4200	SCHLAUCH KPL.
2010	96060755	1	HOSE CPL. GH001 10X270	SCHLAUCH KPL.
2011	96060757	1	HOSE CPL. GH001 10X200	SCHLAUCH KPL.
2012	96060759	1	HOSE CPL. GH001 10X600	SCHLAUCH KPL.
2014	96060688	1	HOSE CPL. GH001 13X2400	SCHLAUCH KPL.
2015	96060694	1	HOSE CPL. GH001 13X500	SCHLAUCH KPL.
2110	96060749	1	HOSE CPL. GH001 10X5400	SCHLAUCH KPL.
2111	96060753	1	HOSE CPL. GH001 10X1000	SCHLAUCH KPL.
2112	96060698	1	HOSE CPL. GH001 13X4400	SCHLAUCH KPL.

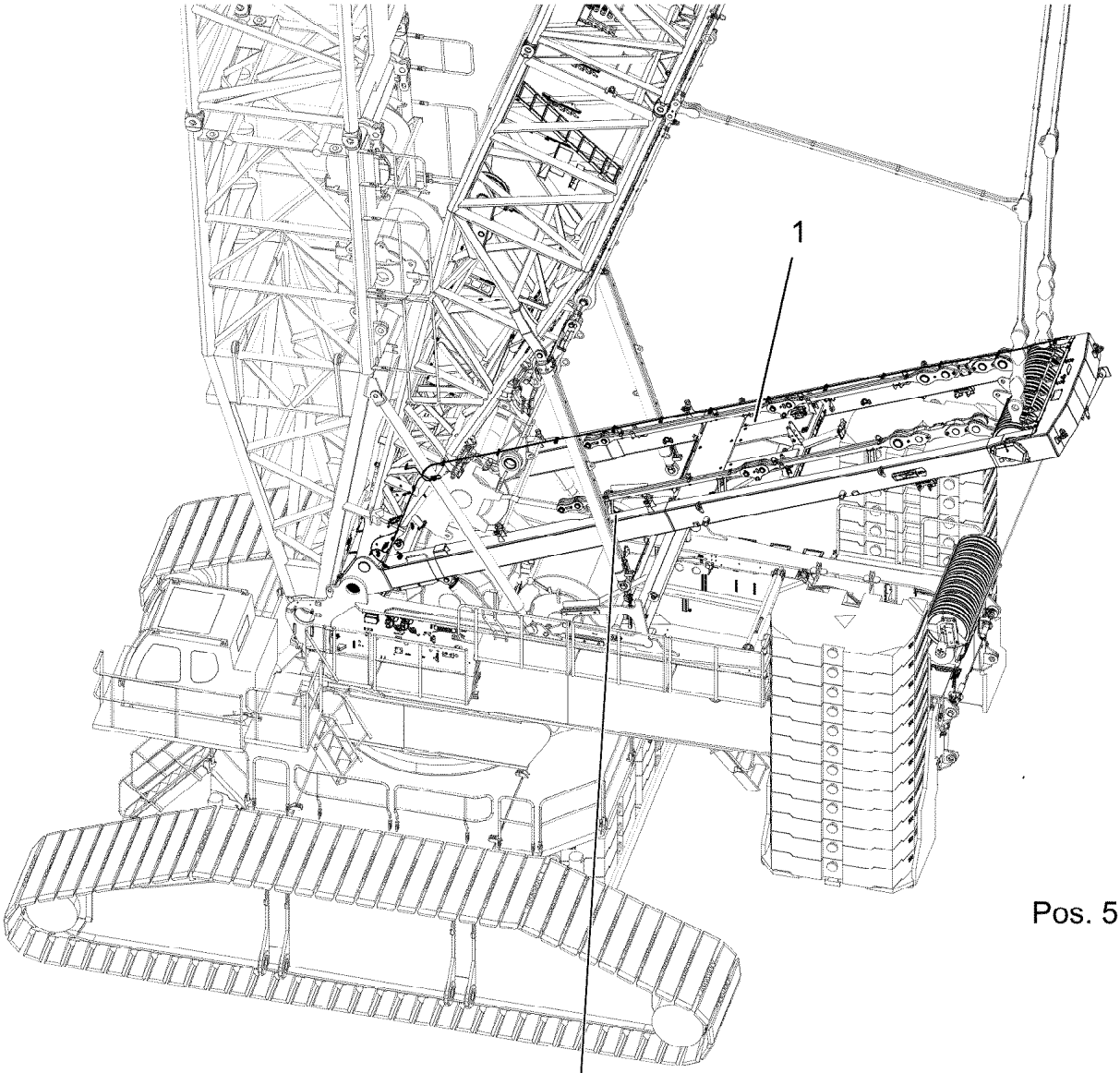
1
Pos. 5

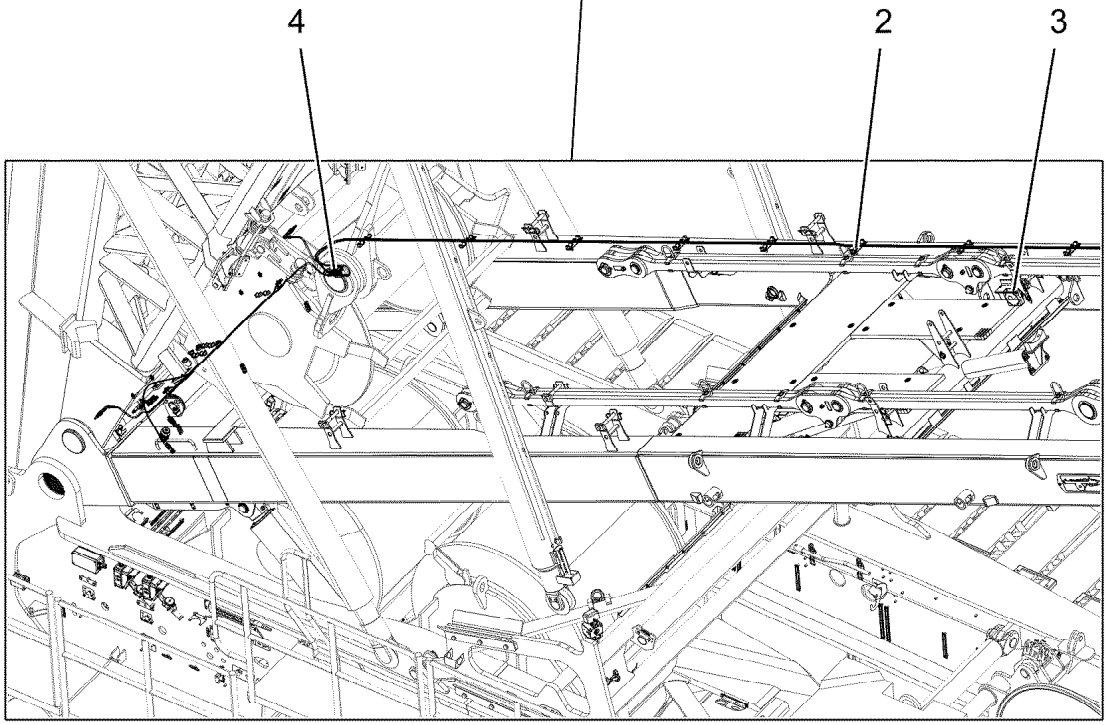
4
2
3

Pos.	Item	Quantity	Description	Bezeichnung
1	919627908	1	SA FRAME PRE-ASS. ⇨ ❑ 516	SA-BOCK VORM.
2	917597908	1	ADDITIONAL HYDRAULICS, SA RAM ⇨ ❑ 530	ZUSATZHYDRAULIK SA-BOCK
3	917476108	1	ELECTRIC FOR SA - FRAME ⇨ ❑ 535	ELEKTRIK SA-BOCK
4	917691308	1	CENTRAL GREASING SA-BOCK ⇨ ❑ 538	ZENTRALSCHMIERUNG
5	917475908	1	SIGNS SA-BOCK ⇨ ❑ 541	BESCHILDERUNG

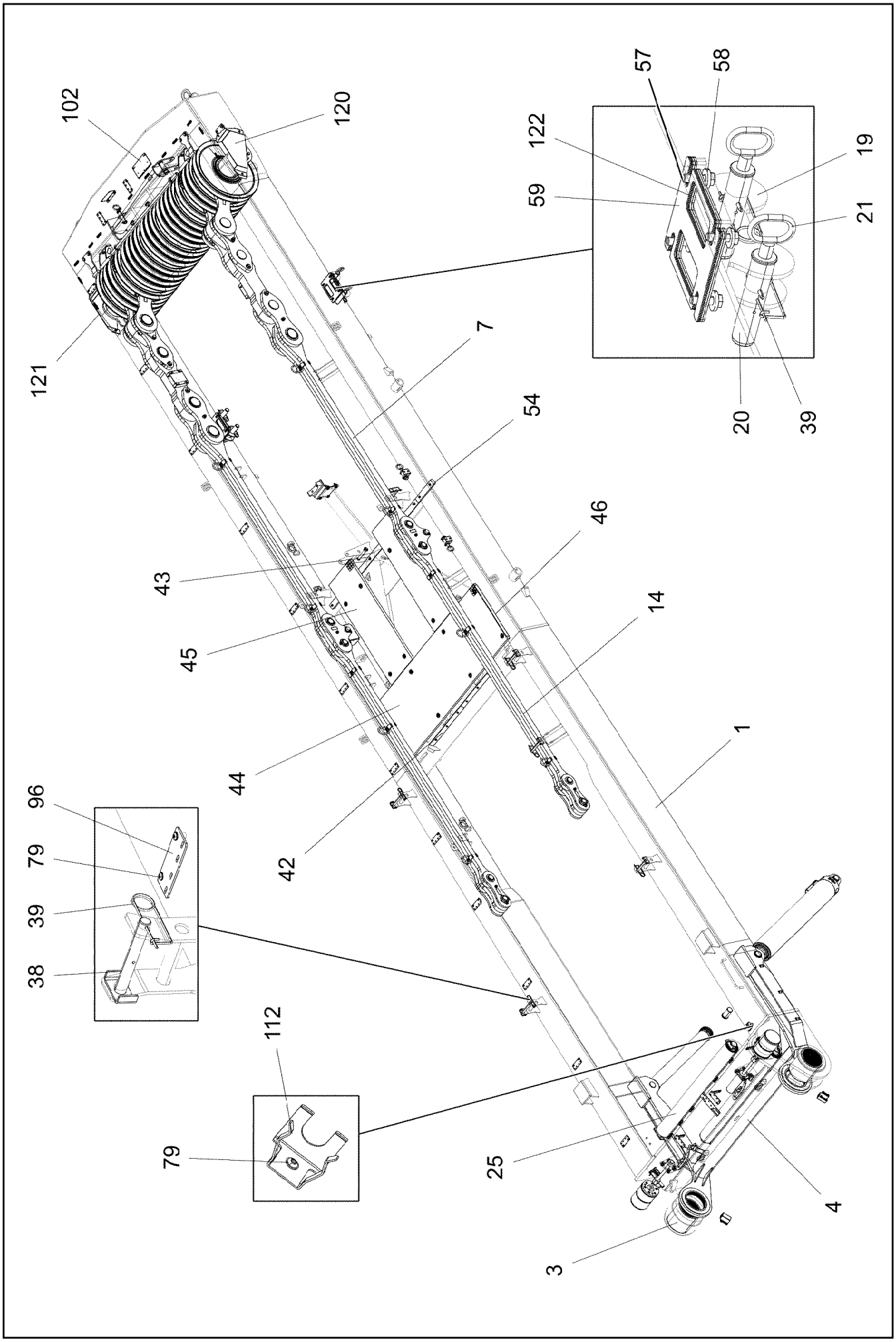

7.2.2022 007225 LIEBHERR	**etk_en_de_098277 LR 11000** **SA FRAME PRE-ASS.** **SA-BOCK VORM.**	❑ 516 (1/7) **919627908**

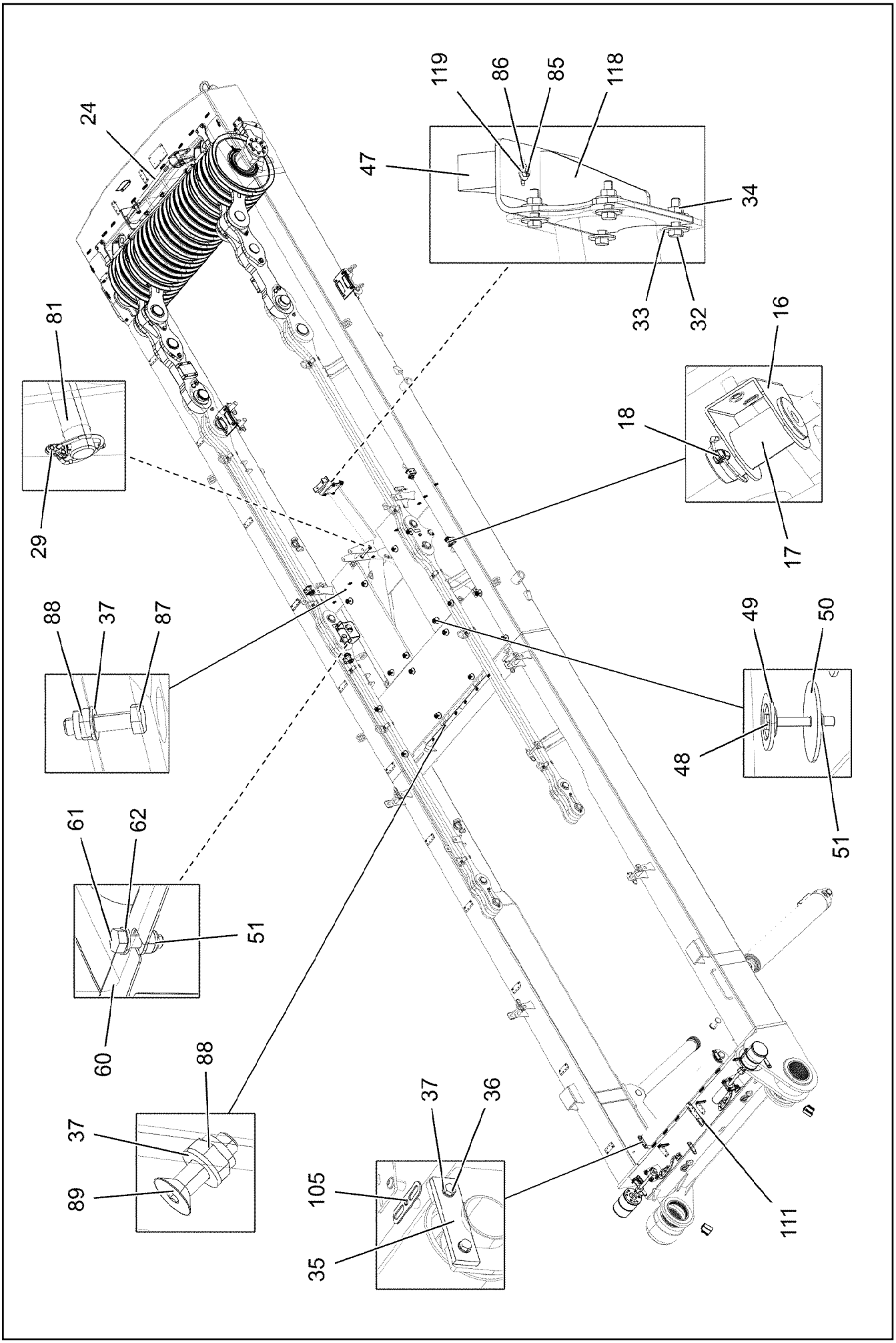

7.2.2022 007226 LIEBHERR	**etk_en_de_098277 LR 11000** **SA FRAME PRE-ASS.** **SA-BOCK VORM.**	❑ 517 (2/7) **919627908**

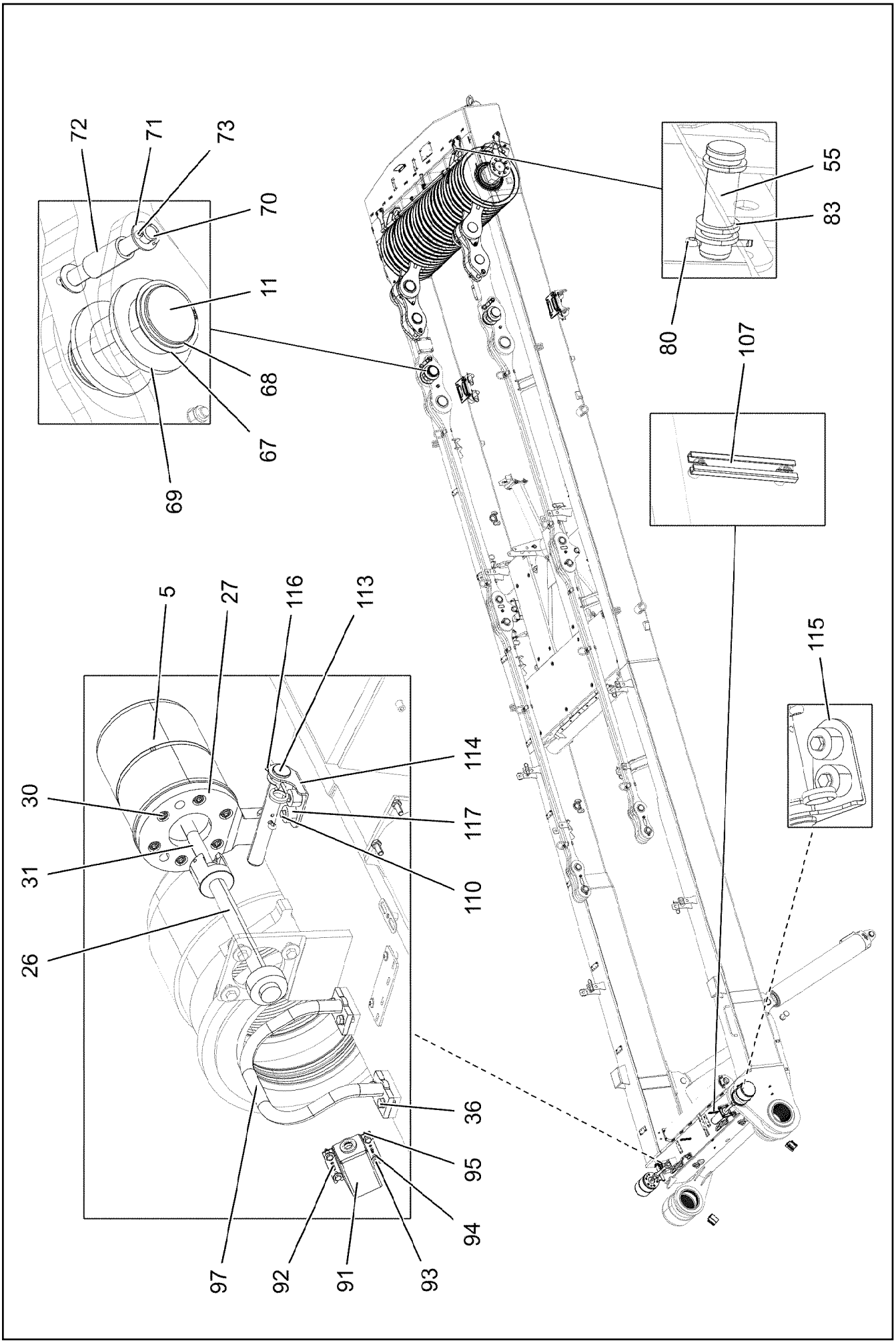
72
71
73
70
11
68
67
69
55
83
80
107
115
5
27
116
113
114
30
117
31
110
26
36
95
94
97
92
91
93

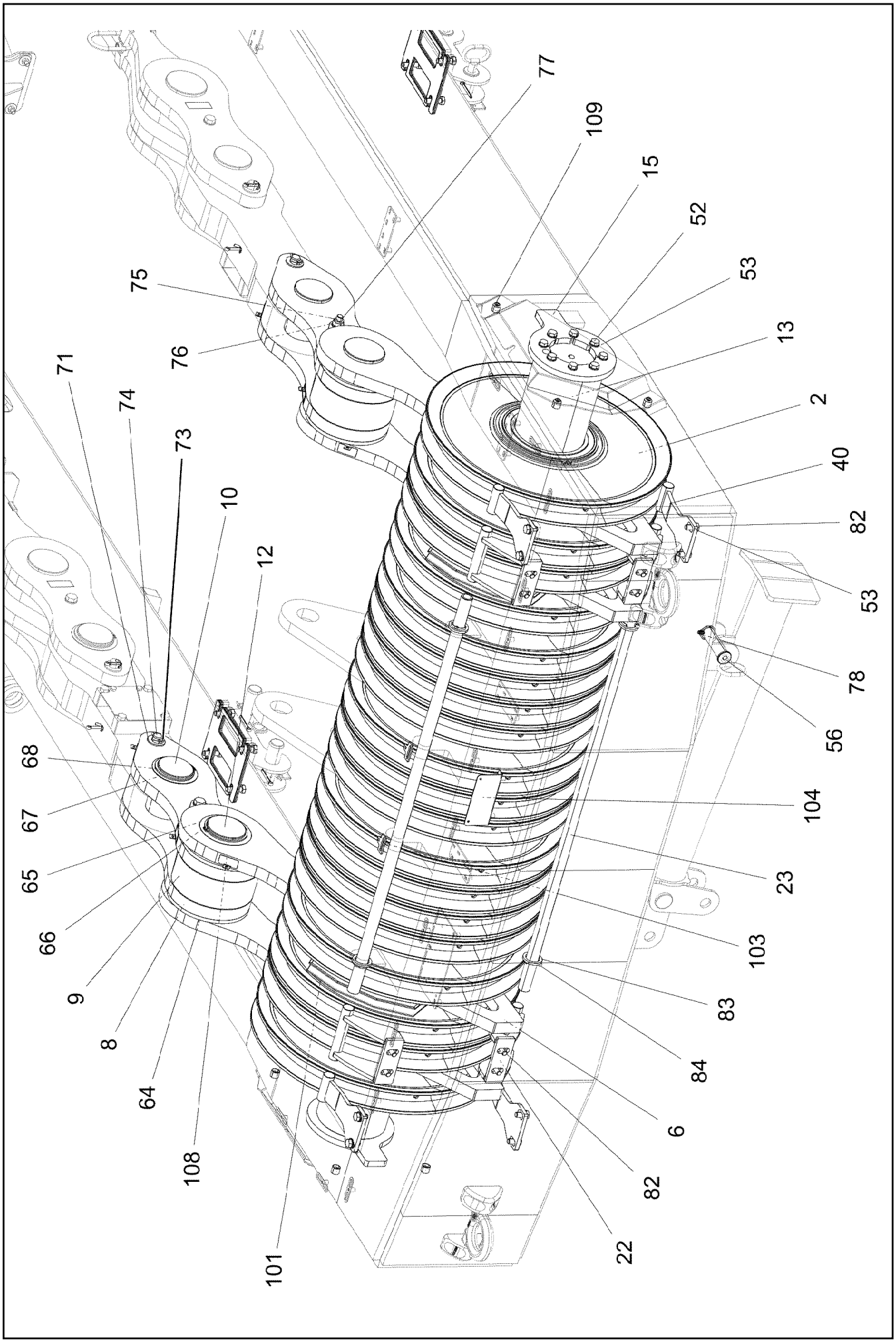

7.2.2022 007228 LIEBHERR	**etk_en_de_098277 LR 11000** **SA FRAME PRE-ASS.** **SA-BOCK VORM.**	❑ 519 (4/7) **919627908**

Pos.	Item	Quantity	Description	Bezeichnung
1	917479408	1	SA FRAME STAHLBAU	SA-BOCK
2	967066008	19	ROPE PULLEY CPL.	SEILROLLE KPL.
(1)	97016429	1	ROPE PULLEY 300X780X84 S355J2G3 SPF	SEILROLLE
(2)	746509408	1	ROLLER BEARING 220X300X95	WAELZLAGER
(3)	428010708	2	LOCKING RING DIN 471 300X5	SICHERUNGSRING
(4)	7743242	1	HYDRAULIC-TYPE LUBRICAT.NIPPLE DIN 71	KEGELSCHMIERNIPPEL
3	97028302	2	BUSHING 270X240X273 GZ-CUZN25AL5	BUCHSE
4	96048466	1	SA FRAME ERECTING DEVICE ⇨ ❑ 523	SA-BOCK AUFSTELLVORRICHT
5	97028303	2	PIN 220.0X255 35NICRMOV125 SPF	BOLZEN
6	967845508	4	DRAW SHACKLE 0.7M	ZUGLASCHE KPL.
(1)	967845608	1	DRAW CONNECTING LINK 0.7M	ZUGLASCHE SCHWK.
(2)	97028304	1	BUSHING 240X220X60 GZ-CUZN25AL5	BUCHSE
(3)	97139634	2	PLATE ASSEMBLY SCHILD BG SPF	SCHILD BAUGRUPPE
7	967846208	2	PULL ROD 3.3M ⇨ ❑ 524	ZUGSTANGE KPL.
8	967846608	4	PULL TAB WITH SIGN 0.4M	ZUGLASCHE M.SCHILD
9	97028312	2	PLATE 100X370X260 S355J2+N FE//ZNNI8//C	BLECH
10	97028313	2	PIN 120.0X210 35NICRMOV125 SPF	BOLZEN
11	97028314	2	PIN 120.0X240 35NICRMOV125 SPF	BOLZEN
12	97028315	2	PIN 130.0X316 35NICRMOV125 SPF	BOLZEN
13	97028321	1	AXLE 240.0X2870 35NICRMOV125	ACHSE
14	967981008	2	PULL ROD 3.525M ⇨ ❑ 527	ZUGSTANGE KPL.
15	97028335	2	AXLE HOLDER 20X362X275 S960QL	ACHSHALTER
16	97032135	4	PLATE 3X90X224 DC01 FE//ZNNI8//CN//T0	BLECH
17	97028337	4	PIN 50.0X100 35NICRMOV125 SPF	BOLZEN
18	10180883	4	SAFETY PLUG W HINGE-LID 10X55X9,5X45	SICHERHEITSKLAPPSTECKER
19	967847408	2	BRACKET WELDED CONST.	KONSOLE SCHWK.
20	97028340	4	PIN 50.0X203 35NICRMOV125 SPF	BOLZEN
21	921079508	9	HANDLE WELD.CONST. FE//ZNNI8//CN//T0	GRIFF SCHWK.
22	967847508	4	ROPE GUARD WELDED	SEILSCHUTZ SCHWK.
23	97028344	2	TUBE 38.0X1483 S355J2H T ZN O	ROHR
24	967847608	1	SUPPORT WELDED	STUETZE SCHWK.
25	928331508	2	SAFETY ROLLER CPL. SPF ⇨ ❑ 529	SCHUTZWALZE KPL.
26	11211231	2	PIN PULLING CYLINDER 75/30-210 SPF	BOLZENZIEHZYLINDER
(999)	11171149	1	SEAL KIT CYLINDER	DS ZYLINDER
27	97031582	2	PLATE 30X266X206 S960QL	BLECH
29	10875870	1	SAFETY PLUG W HINGE-LID 6X42X5,5X32 4	SICHERHEITSKLAPPSTECKER
30	12201263	12	SOCKET HEAD SCREW ISO 4762 M12X30 8	ZYLINDERSCHRAUBE
31	11342411	2	SOCKET HEAD SCREW ISO 4762 M24X160	ZYLINDERSCHRAUBE
32	11645386	12	HEX SCREW ISO 4017 M12X45 8.8 FLZN SP	SECHSKANTSCHRAUBE
33	11182717	24	WASHER ISO 7093-1 12 300HV FLZN SPF	SCHEIBE
34	10875616	12	HEX NUT ISO 4032 M12 8 FLZN SPF	SECHSKANTMUTTER
35	934787908	4	AXLE HOLDER 10X150X40 S355MC FE//ZNNI	ACHSHALTER
36	11631816	16	HEX SCREW ISO 4017 M10X25 8.8 FLZN SP	SECHSKANTSCHRAUBE
37	10289795	30	WASHER ISO 7089 10 300HV FLZN SPF	SCHEIBE
38	962580308	8	CONNECTING PIN WELDED FE//ZNNI8//CN/	ABSTECKBOLZEN SCHWK.
39	433100908	12	RETAINING SPRING 4,5X98 ISO 2081 FE/ZN	SICHERUNGSFEDER
40	967988908	4	ROPE GUARD WELDED	SEILSCHUTZ SCHWK.
42	937200508	2	STRIP X0 PA6G	LEISTE
43	97031587	1	STRIP PA6G	LEISTE
44	97031588	1	GRIDIRON T2300X750X30/3 S235JR T ZN K	GITTERROST-P
45	725801008	2	GRIDIRON T1375X483X30/2 S235JR T ZN K	GITTERROST-P
46	97003872	2	PLATE 4X122X700 S315MC FE//ZNNI8//CN//T	BLECH
47	288157308	1	SUPPORT 50X70X190 PA6G	AUFLAGE
48	11651582	16	HEX SCREW ISO 4014 M8X55 8.8 480H SPF	SECHSKANTSCHRAUBE
49	10100621	16	DISH MOUNTING	TELLERBEFESTIGUNG
50	941138108	16	WASHER DC01 FE//ZNNI8//CN//T0	SCHEIBE

Pos.	Item	Quantity	Description	Bezeichnung
51	10875614	18	HEX NUT DIN 985 M8 8 480H SPF	SECHSKANTMUTTER
52	10875519	16	HEX SCREW ISO 4017 M16X40 8.8 FLZN SP	SECHSKANTSCHRAUBE
53	10289806	34	WASHER ISO 7089 16 300HV FLZN SPF	SCHEIBE
54	97033387	2	STRIP PA6G	LEISTE
55	97013907	1	PIN 55.0X165 35NICRMOV125 GASN. SPF	BOLZEN
56	97033388	1	PIN 45.0 X150 35NICRMOV125 SPF	BOLZEN
57	12100283	8	HEX SCREW ISO 4017 M16X50 8.8 FLZN SP	SECHSKANTSCHRAUBE
58	4600021	8	WASHER DIN 7349 17 200HV FLZN SPF	SCHEIBE
59	97031590	6	PLATE 2X212X265 DC01 FE//ZNNI8//CN//T0	BLECH
60	972908808	1	HOOD 411X555 DC01 FE//ZNNI8//CN//T0	HAUBE
61	10197831	2	HEX SCREW ISO 4017 M8X25 8.8 ZNNI-480	SECHSKANTSCHRAUBE
62	12103465	12	WASHER ISO 7089 8 300HV ZNNI-480H SPF	SCHEIBE
64	97031613	4	PLATE 12X260X370 S355MC FE//ZNNI8//CN/	BLECH
65	947923908	2	WASHER 1X165X165 DC01 FE//ZNNI8//CN//T	SCHEIBE
66	428007508	2	LOCKING RING DIN 471 125X4	SICHERUNGSRING
67	97031614	4	WASHER 2X145X145 DC01+ZE FE//ZNNI8//C	SCHEIBE
68	12100650	4	LOCKING RING DIN 471 115X4 480H SPF	SICHERUNGSRING
69	97031615	4	WASHER 15X185X185 S355MC FE//ZNNI8//C	SCHEIBE
70	452541408	2	PIN ISO 2340 B30X255X240 35NICRMOV125	BOLZEN
71	10289811	8	WASHER ISO 7089 30 300HV FLZN SPF	SCHEIBE
72	97007320	4	TUBE 44.5X100 S355J2H FE//ZNNI8//CN//T0	ROHR
73	10180368	10	SPLIT PIN ISO 1234 8X50 St 480H SPF	SPLINT
74	948902708	2	PIN 30.0X228 S355J2C+C FE//ZNNI8//CN//T0	BOLZEN
75	12207974	2	HEX SCREW ISO 4014 M20X250 8.8 FLZN SP	SECHSKANTSCHRAUBE
76	10289808	4	WASHER ISO 7089 20 300HV FLZN SPF	SCHEIBE
77	10875610	2	HEX NUT DIN 985 M20 10 FLZN SPF	SECHSKANTMUTTER
78	10180880	1	SAFETY PLUG W HINGE-LID 8X42X7,5X32 4	SICHERHEITSKLAPPSTECKER
79	12102696	39	BUTTON HEAD SCREW ISO 7380-2 M8X10 0	HALBRUNDKOPFSCHRAUBE
80	10180374	1	SPLIT PIN ISO 1234 10X71 St 480H SPF	SPLINT
81	977597408	1	PIN 35.0X187 35NICRMOV125 GASN. SPF	BOLZEN
82	4902326	16	HEX SCREW ISO 4017 M16X30 8.8 FLZN SP	SECHSKANTSCHRAUBE
83	10875636	7	WASHER DIN 1440 45 ST FLZN SPF	SCHEIBE
84	10875873	8	SPLIT PIN ISO 1234 8X63 ST 480H SPF	SPLINT
85	11838360	2	COUNTERSUNK SCREW ISO 10642 M8X35	SENKSCHRAUBE
86	11693875	2	HEX NUT ISO 4032 M8 8 480H SPF	SECHSKANTMUTTER
87	11626706	8	HEX SCREW ISO 4017 M10X40 8.8 FLZN SP	SECHSKANTSCHRAUBE
88	10197769	14	HEX NUT DIN 985 M10 8 ZNNI-480H SPF	SECHSKANTMUTTER
89	10875807	6	COUNTERSUNK SCREW DIN 7991 M10X35 8	SENKSCHRAUBE
91	923569408	2	HOLDER X12CRNIS188	HALTER
92	432003708	4	DOWEL PIN ISO 8752 5X16	SPANNSTIFT
93	11644899	8	HEX SCREW ISO 4017 M6X20 8.8 480H SPF	SECHSKANTSCHRAUBE
94	10875648	16	WASHER ISO 7093-1 6 200HV 480H SPF	SCHEIBE
95	12102692	8	HEX NUT DIN 985 M6 8 ZNNI-480H SPF	SECHSKANTMUTTER
96	978120408	17	HOLDING PLATE 4X155X60 S315MC FE//ZN	HALTEPLATTE
97	968448208	2	HANDLE WELD.CONST. T ZN O	GRIFF SCHWK.
101	968525808	2	CABLE BRACKET	KABELKONSOLE
(1)	97042676	1	PLATE 1.5X414X230 DC01	BLECH
(2)	97042677	1	PLATE 1.5X426X303 DC01	BLECH
(3)	971585008	2	SLEEVE 20.0X25 S355J2+AR RAL 7016,SD	HUELSE
(4)	11626706	2	HEX SCREW ISO 4017 M10X40 8.8 FLZN SP	SECHSKANTSCHRAUBE
(5)	10289795	4	WASHER ISO 7089 10 300HV FLZN SPF	SCHEIBE
(6)	12102695	2	HEX NUT ISO 4032 M10 8 ZNNI-480H SPF	SECHSKANTMUTTER
102	971552108	1	PLATE 3X280X154 DC01 FE//ZNNI8//CN//T0	BLECH
103	975614108	2	PLATE 4X60X50 S315MC FE//ZNNI8//CN//T0	BLECH
104	978107708	1	HOLDING ANGLE 2X190X112 DC01 FE//ZNNI	HALTEWINKEL
105	953650008	18	CABLE CLAMP DC01 FE//ZNNI8//CN//T0	KABELHALTER
107	954117308	3	CARRIER RAIL X0	TRAGSCHIENE
108	970717308	8	PLATE DC01 FE//ZNNI8//CN//T0	BLECH
109	953873408	10	SLEEVE 25X20 11SMN37 FE//ZNNI8//CN//T0	HUELSE
110	11651612	8	HEX SCREW ISO 4017 M8X16 8.8 480H SPF	SECHSKANTSCHRAUBE

Pos.	Item	Quantity	Description	Bezeichnung
111	97043135	1	PLATE 4X70X297 S315MC FE//ZNNI8//CN//T	BLECH
112	97037694	1	PLATE 192X126 DC01 FE//ZNNI8//CN//T0	BLECH
113	97049469	2	PIN 35.0X228 35NICRMOV125 SPF	BOLZEN
114	97049470	1	PLATE 4X89X151 S315MC FE//ZNNI8//CN//T	BLECH
115	97049471	1	PLATE 4X151X89 S315MC FE//ZNNI8//CN//T	BLECH
116	433206408	2	SPRING PLUG 6 ZINC COATED	FEDERSTECKER
117	978787708	4	SLEEVE 33.0X19 FE//ZNNI8//CN//T0	HUELSE
118	968918708	1	BRACKET WELDED CONST.	KONSOLE SCHWK.
119	10540510	2	WASHER ISO 7093-1 8 200HV-A4	SCHEIBE
120	97057773	1	PROTECTION GUARD 4X732X363 S315MC T	SCHUTZBLECH
121	97057774	1	PROTECTION GUARD 4X732X363 S315MC T	SCHUTZBLECH
122	97148705	4	PLATE 4X265X212 S315MC FE//ZNNI8//CN//T	BLECH

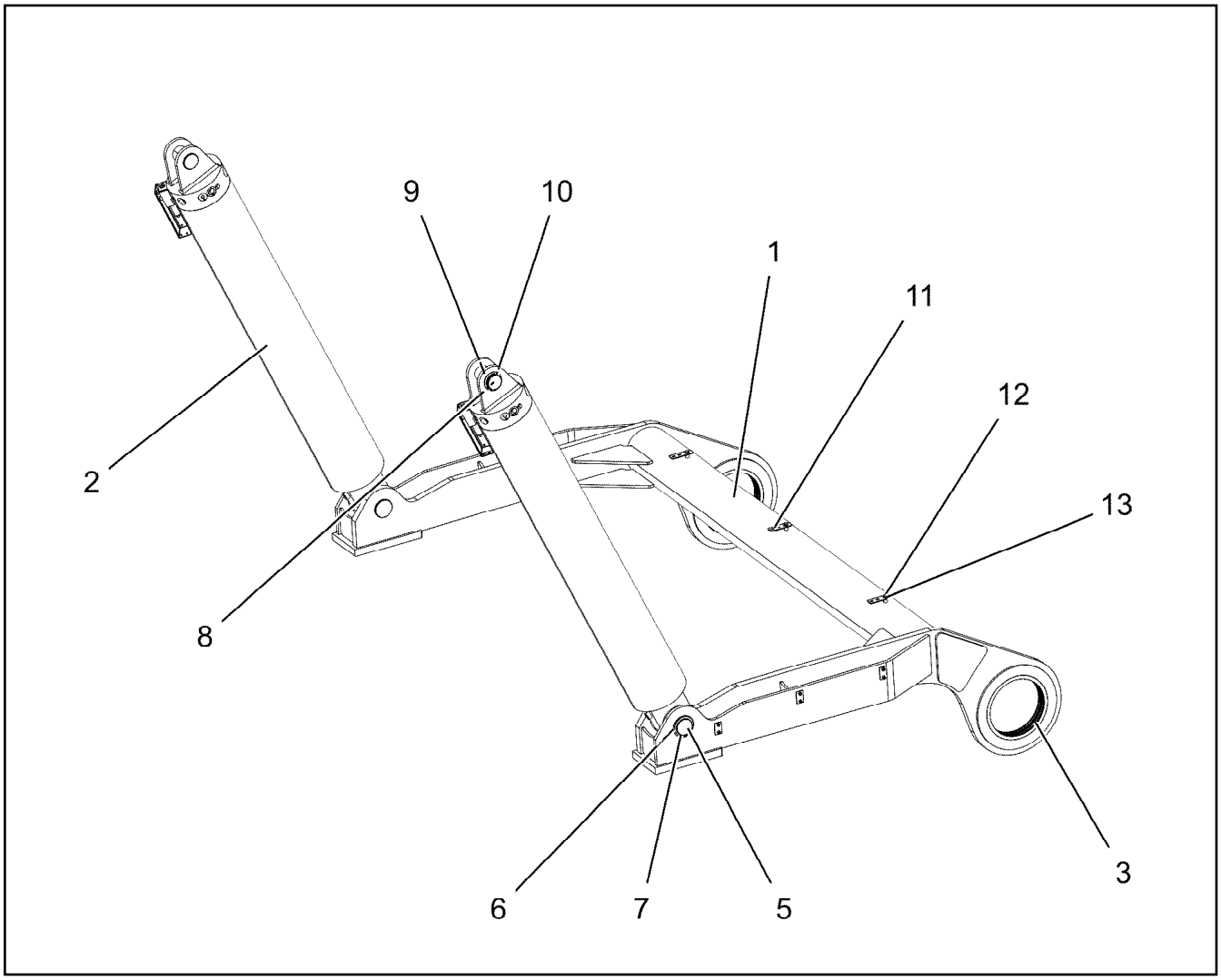

Pos.	Item	Quantity	Description	Bezeichnung
1	967922608	1	ERECTION EQUIPMENT WELDMENT	AUFSTELLVORRICHTUNG SCH
2	12102945	2	HYDRO CYLINDER 150/130-2420 SPF	HYDROZYLINDER
(25)	12105536	1	NON-RETURN VALVE	RUECKSCHLAGVENTIL
3	97029978	2	BUSHING 270X240X48 GZ-CUZN25AL5	BUCHSE
5	97043085	2	PIN 75.0X178 35NICRMOV125 SPF	BOLZEN
6	97010784	2	WASHER 1X90X90 DC01 FE//ZNNI8//CN//T0	SCHEIBE
7	12100251	2	LOCKING RING DIN 471 70X2,5 480H SPF	SICHERUNGSRING
8	978499208	2	PIN 65.0X129 35NICRMOV125 SPF	BOLZEN
9	530063108	2	SUPPORTING WASHER DIN 988 S 60X75X3	STUETZSCHEIBE
10	10875661	2	LOCKING RING DIN 471 60X3 480H SPF	SICHERUNGSRING
11	975651908	3	PLATE 3X30X95 S355MC FE//ZNNI8//CN//T0	BLECH
12	11651612	3	HEX SCREW ISO 4017 M8X16 8.8 480H SPF	SECHSKANTSCHRAUBE
13	12103465	3	WASHER ISO 7089 8 300HV ZNNI-480H SPF	SCHEIBE

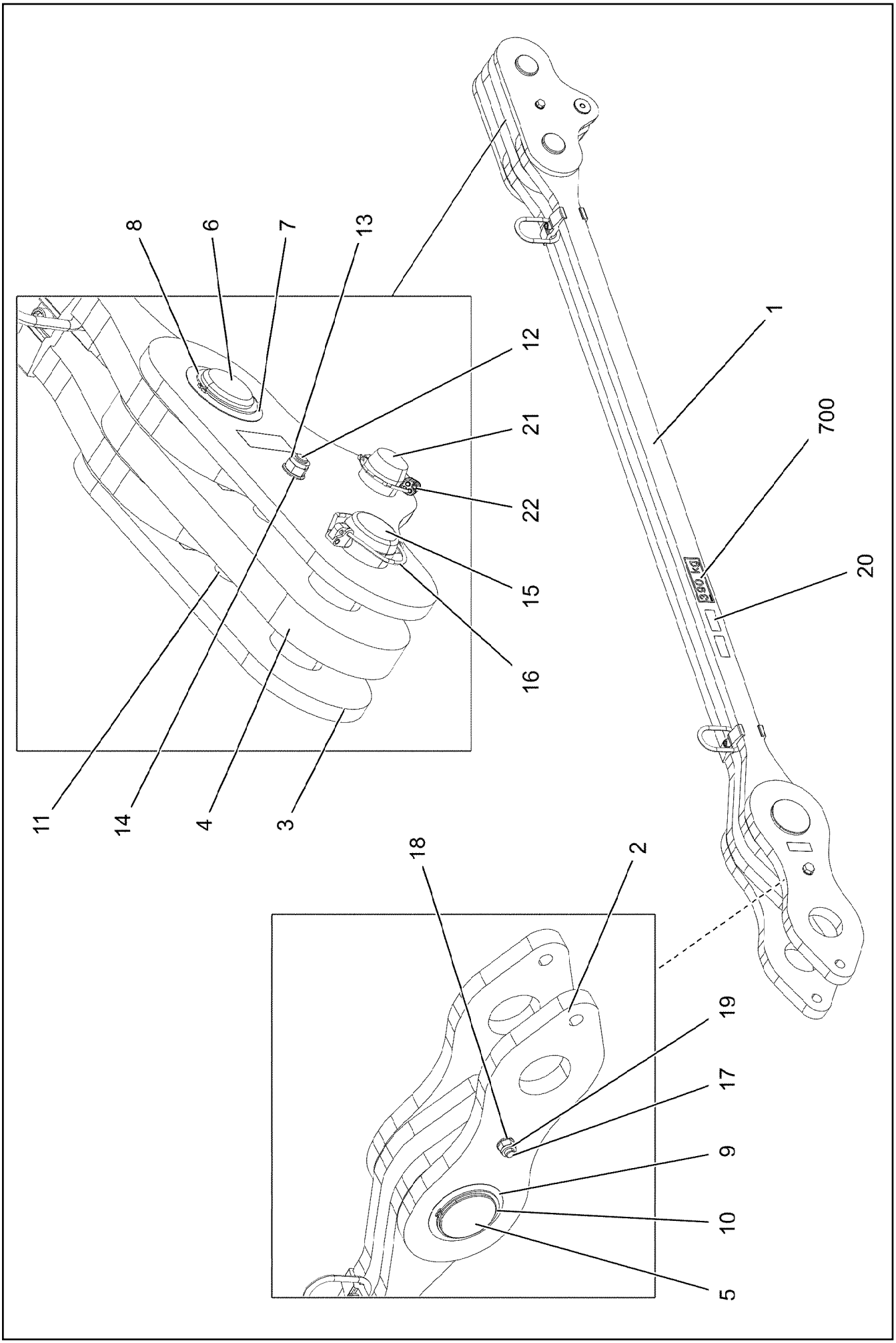

7.2.2022 081284 LIEBHERR	**etk_en_de_098277 LR 11000** **PULL ROD** **ZUGSTANGE KPL.**	524 (1/2) **967846208**

Pos.	Item	Quantity	Description	Bezeichnung
1	967846508	1	DRAWBAR PRE-ASS 2.6M ⇨ ❑ 526	ZUGSTANGE VORM.
2	967846608	2	PULL TAB WITH SIGN 0.4M	ZUGLASCHE M.SCHILD
3	968839008	2	BRACKET WITH BOARD 0.30M	LASCHE MIT SCHILD
4	968838908	1	BRACKET WITH BOARD 0.30M	LASCHE MIT SCHILD
5	97028311	1	PIN 130.0X239 35NICRMOV125 SPF	BOLZEN
6	97026767	1	PIN 75.0X200 35NICRMOV125 SPF	BOLZEN
7	953621508	1	PLATE 1X105X105 DC01 FE//ZNNI8//CN//T0	BLECH
8	12100251	1	LOCKING RING DIN 471 70X2,5 480H SPF	SICHERUNGSRING
9	947923908	1	WASHER 1X165X165 DC01 FE//ZNNI8//CN//T	SCHEIBE
10	428007508	1	LOCKING RING DIN 471 125X4	SICHERUNGSRING
11	949987108	2	TUBE 33,7X8X45 S355J2H FE//ZNNI8//CN//T	ROHR
12	12224045	1	HEX SCREW ISO 4014 M16X200 8.8 FLZN SP	SECHSKANTSCHRAUBE
13	10875609	1	HEX NUT DIN 985 M16 8 FLZN SPF	SECHSKANTMUTTER
14	10289806	2	WASHER ISO 7089 16 300HV FLZN SPF	SCHEIBE
15	97026766	1	PIN 75.0X220 35NICRMOV125 SPF	BOLZEN
16	10180878	1	SAFETY PLUG W HINGE-LID 17X100X15,5X	SICHERHEITSKLAPPSTECKER
17	12207974	1	HEX SCREW ISO 4014 M20X250 8.8 FLZN SP	SECHSKANTSCHRAUBE
18	10289808	2	WASHER ISO 7089 20 300HV FLZN SPF	SCHEIBE
19	10875610	1	HEX NUT DIN 985 M20 10 FLZN SPF	SECHSKANTMUTTER
20	97139634	2	PLATE ASSEMBLY SCHILD BG SPF	SCHILD BAUGRUPPE
21	953552708	1	PIN 55.0X207 35NICRMOV125 GASN. SPF	BOLZEN
22	10180884	1	SAFETY PLUG W HINGE-LID 8X62X7,5X53 4	SICHERHEITSKLAPPSTECKER
700	969066208	1	SIGNS	BESCHILDERUNG
(1)	97052223	1	SIGN 390 KG KLEBEFOLIE SPF	SCHILD

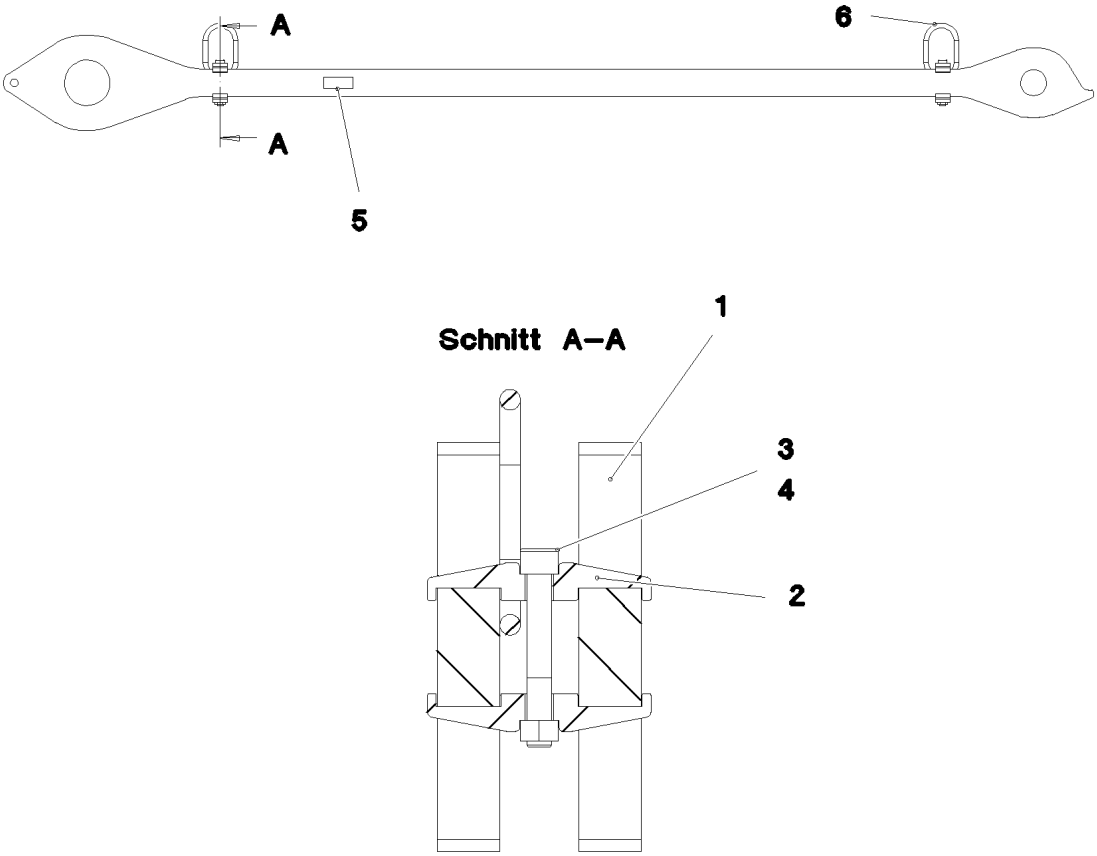

Pos.	Item	Quantity	Description	Bezeichnung
1	97028309	2	PULL ROD 40X3001X264 S960QL+Z25 SPF	ZUGSTANGE
2	97028373	4	CLAMP 40X142X24 S960QL+Z25	KLAMMER
3	12224056	2	SOCKET HEAD SCREW ISO 4762 M16X110 8	ZYLINDERSCHRAUBE
4	10875617	2	HEX NUT ISO 4032 M16 8 FLZN SPF	SECHSKANTMUTTER
5	973567608	1	PLATE IDENTIFICATION NUMBER IDENT-N	SCHILD IDENTNR.
6	10871568	2	OVAL LOAD RING 11X60X120 GK 10 SPF	OVALRING

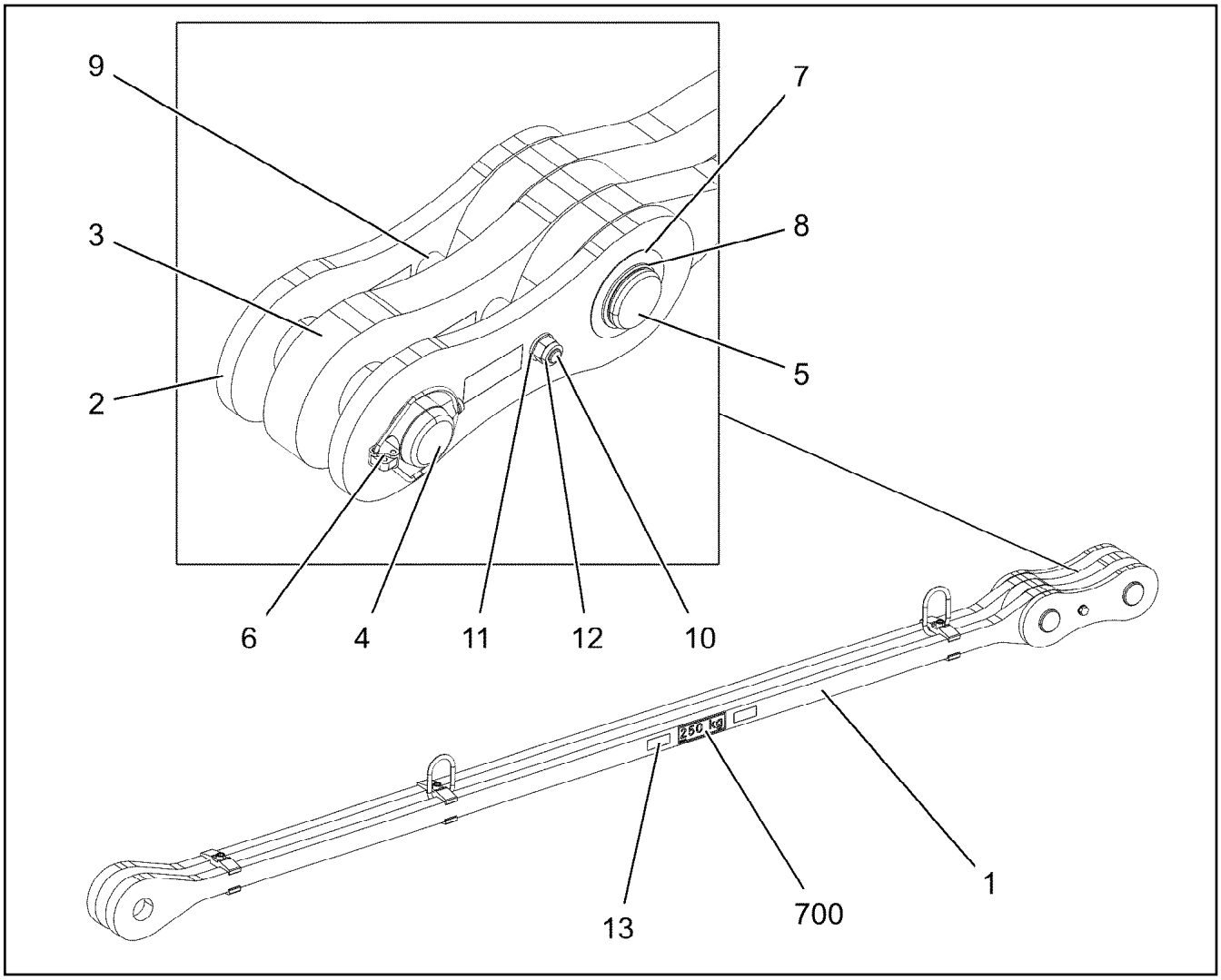

Pos.	Item	Quantity	Description	Bezeichnung
1	967981108	1	DRAWBAR PRE-ASS 3.225M ⇨ ❑ 528	ZUGSTANGE VORM.
2	967744108	2	BRACKET WITH BOARD 0.30M	LASCHE MIT SCHILD
3	967744208	1	BRACKET WITH BOARD 0.30M	LASCHE MIT SCHILD
4	97027114	1	PIN 70.0X220 35NICRMOV125 SPF	BOLZEN
5	97027115	1	PIN 70.0X203 35NICRMOV125 SPF	BOLZEN
6	10180878	1	SAFETY PLUG W HINGE-LID 17X100X15,5X	SICHERHEITSKLAPPSTECKER
7	943399108	1	WASHER 1X100X100 X5CRNI18-10	SCHEIBE
8	12100643	1	LOCKING RING DIN 471 65X2,5 480H SPF	SICHERUNGSRING
9	949987108	2	TUBE 33,7X8X45 S355J2H FE//ZNNI8//CN//T	ROHR
10	12224045	1	HEX SCREW ISO 4014 M16X200 8.8 FLZN SP	SECHSKANTSCHRAUBE
11	10289806	2	WASHER ISO 7089 16 300HV FLZN SPF	SCHEIBE
12	10875609	1	HEX NUT DIN 985 M16 8 FLZN SPF	SECHSKANTMUTTER
13	97139634	2	PLATE ASSEMBLY SCHILD BG SPF	SCHILD BAUGRUPPE
700	969063908	1	SIGNS	BESCHILDERUNG
(1)	97052197	1	SIGN 170X55 KLEBEFOLIE SPF	SCHILD

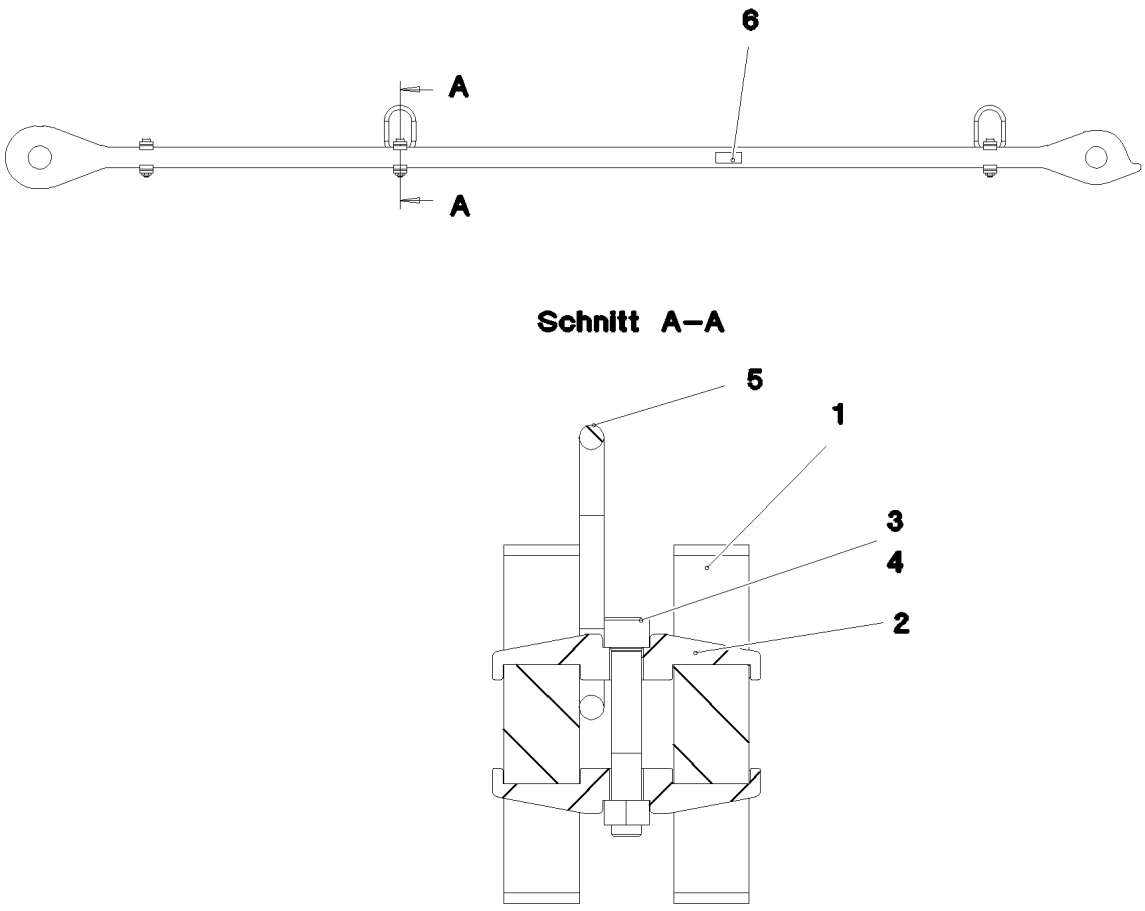

Pos.	Item	Quantity	Description	Bezeichnung
1	97031413	2	PULL ROD 40X3474X194 S960QL+Z25 SPF	ZUGSTANGE
2	97028373	6	CLAMP 40X142X24 S960QL+Z25	KLAMMER
3	12691483	3	SOCKET HEAD SCREW ISO 4762 M16X100 8	ZYLINDERSCHRAUBE
4	10875617	3	HEX NUT ISO 4032 M16 8 FLZN SPF	SECHSKANTMUTTER
5	10871568	2	OVAL LOAD RING 11X60X120 GK 10 SPF	OVALRING
6	973567608	1	PLATE IDENTIFICATION NUMBER IDENT-N	SCHILD IDENTNR.

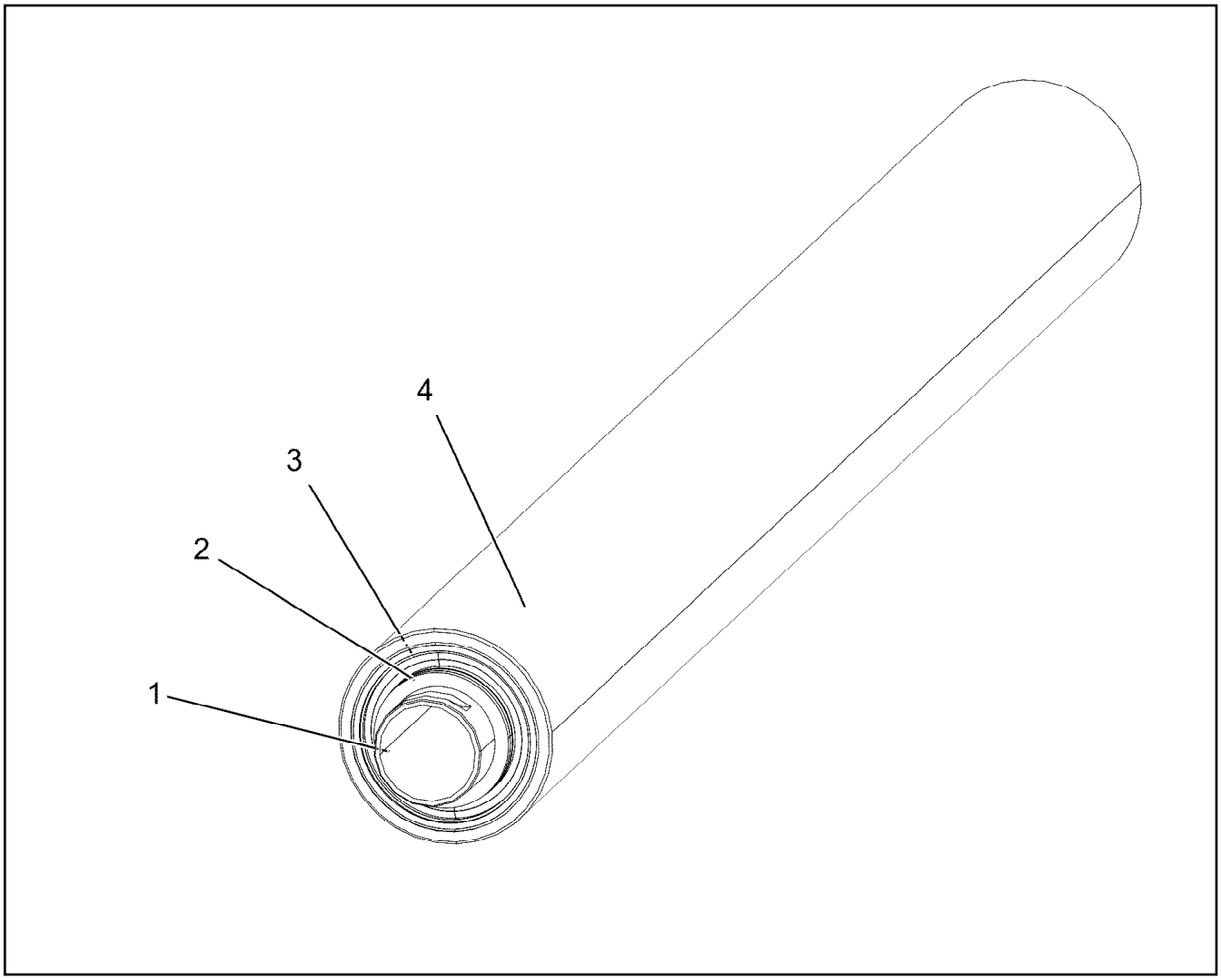

Pos.	Item	Quantity	Description	Bezeichnung
1	950362908	1	AXLE 82.5X1679 S770QL	ACHSE
2	952198708	4	RING RD100X5 S355MC FE//ZNNI8//CN//T0	RING
3	745149608	2	DEEP GROOVE BALL BEARING DIN 625 62	RILLENKUGELLAGER
4	950363008	1	ROLLER 159.0X1585 S355J2H	ROLLE

Pos.	Item	Quantity	Description	Bezeichnung
4	968513208	1	ADDITIONAL HYDRAULICS, SA RAM ⇨ ❑ 531	ZUSATZHYDRAULIK SA-BOCK

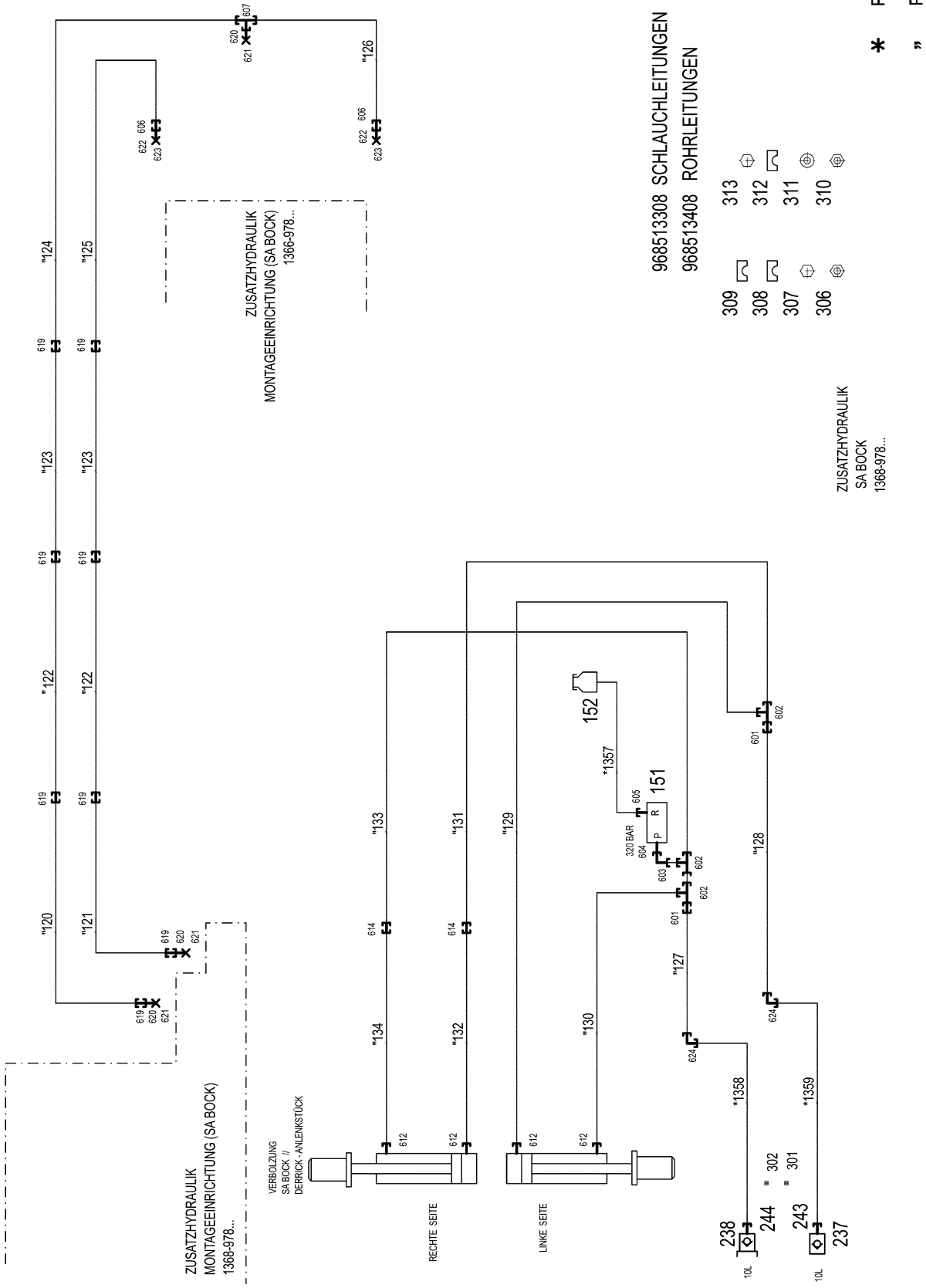

7.2.2022 081288	**etk_en_de_098277 LR 11000**	531 (1/2)
LIEBHERR	**ADDITIONAL HYDRAULICS, SA RAM** **ZUSATZHYDRAULIK SA-BOCK**	**968513208**

Pos.	Item	Quantity	Description	Bezeichnung
10	968513308	1	HOSE LINES SA-BOCK VERB.	SCHLAUCHLEITUNGEN
(1357)	926551108	1	HOSE CPL. 2TE 10X600	SCHLAUCH KPL.
(1358)	968601508	1	HOSE CPL. 2SN 8X740	SCHLAUCH KPL.
(1359)	968601508	1	HOSE CPL. 2SN 8X740	SCHLAUCH KPL.
(1360)	922909008	1	HOSE CPL. HPC 4X3100	SCHLAUCH KPL.
11	968513408	1	PIPELINES ⇨ ❑ 533	ROHRLEITUNGEN
151	511433908	1	PRESSURE LIMITING VALVE pmax=700BAR ⇨ ❑ 534	DRUCKBEGRENZUNGSVENTIL
152	96028331	1	EXPANSION TANK CPL.	AUSGLEICHSBEHAELTER KPL.
237	511508408	1	COUPLING SLEEVE B2 10-L	KUPPLUNGSMUFFE
238	511508308	1	COUPLING PLUG B2 10-L	KUPPLUNGSSTECKER
243	10466914	1	HEX CAP NUT RD32X3 SPF	VERSCHLUSSMUTTER
244	10466910	1	SCREW PLUG RD32X3 SPF	VERSCHLUSSSCHRAUBE
301	12101869	1	KEY RING 25X1,5 ST FE/ZN8/CN	SCHLUESSELRING
302	10099553	2	SEALING RING DIN 7603 A24X30 CU	DICHTRING
306	602018008	12	CARRIER RAIL NUT DIN 3015-1 L TM M6 W1	TRAGSCHIENENMUTTER
307	11820284	20	SOCKET HEAD SCREW ISO 4762 M6X30 8.8	ZYLINDERSCHRAUBE
308	602007108	12	CLAMP-HALF DIN 3015-1 L 1 R 10 PP SW	KLEMMHAELFTE
309	602007408	8	CLAMP-HALF DIN 3015-1 L 1 R 12 PP SW	KLEMMHAELFTE
310	10197764	74	HEX NUT ISO 4032 M6 10 ZNNI-480H SPF	SECHSKANTMUTTER
311	10875648	74	WASHER ISO 7093-1 6 200HV 480H SPF	SCHEIBE
312	602008908	66	CLAMP-HALF DIN 3015-1 L 4 R 30 PP SW	KLEMMHAELFTE
313	12202784	66	SOCKET HEAD SCREW ISO 4762 M6X60 8.8	ZYLINDERSCHRAUBE
601	475031508	2	FITTING GR 12/10L M18X1, CR6-FREI	VERSCHRAUBUNG
602	472330208	3	FITTING EL 10L CR6-FREI	VERSCHRAUBUNG
603	7403569	1	FITTING EW 10L M16X1,5 CR6-FREI	VERSCHRAUBUNG
604	471904308	1	FITTING EGE 10L G3/8A CR6-FREI	VERSCHRAUBUNG
605	471030808	1	FITTING XGE12-LR-ED CR6-FREI	VERSCHRAUBUNG
606	475033708	2	FITTING XGR30/16-S CR6-FREI	VERSCHRAUBUNG
607	470432908	1	FITTING T 30S CR6-FREI	VERSCHRAUBUNG
612	471039608	4	FITTING XGE10-LR-ED3/8" CR6-FREI	VERSCHRAUBUNG
614	470030308	2	FITTING XG10-L CR6-FREI	VERSCHRAUBUNG
619	470033008	8	FITTING XG30-S CR6-FREI	VERSCHRAUBUNG
620	477400908	3	BOX NUT DIN 3870 AS30 A3C	UEBERWURFMUTTER
621	477701608	3	FITTING BUZ 30S CR6-FREI	VERSCHRAUBUNG
622	477400608	2	BOX NUT DIN 3870 AS16 A3P	UEBERWURFMUTTER
623	477701108	2	FITTING BUZ 16S CR6-FREI	VERSCHRAUBUNG
624	470230408	2	FITTING XW12-L CR6-FREI	VERSCHRAUBUNG

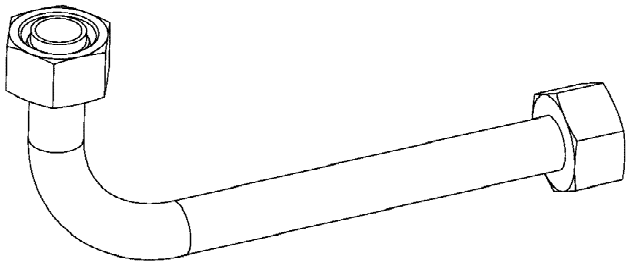

Die Positionsnummern der Rohre auf den Bildtafeln entsprechen den Positionen in der Rohrliste.

The pipe numbers from the illustrations are in accordance with the items in the pipe list.

Les numéros des tuyaux sur les illustrations correspondent aux repères de la nomenclature des tuyaux.

Los números de tubos en las ilustraciones corresponden a las posiciones de la lista de tubos.

Номера позиций труб на изображениях соответствуют позициям в перечне труб.

Pos.	Item	Quantity	Description	Bezeichnung
120	968486508	1	PIPE COMPL. 30X4X4854 30S - 30S	ROHR KPL.
121	968486608	1	PIPE COMPL. 30X4X4862 30S - 30S	ROHR KPL.
122	968486708	2	PIPE COMPL. 30X4X3990 G30S - G30S	ROHR KPL.
123	968486808	2	PIPE COMPL. 30X4X3755 30S - 30S	ROHR KPL.
124	968486908	1	PIPE COMPL. 30X4X2561 G30S - 30S	ROHR KPL.
125	968487008	1	PIPE COMPL. 30X4X3179 GR30/16S - G30S	ROHR KPL.
126	968487108	1	PIPE COMPL. 30X4X1155 GR30/16S - 30S	ROHR KPL.
127	968487608	1	PIPE COMPL. 12X1,5X1336 12L - 12L	ROHR KPL.
128	968487708	1	PIPE COMPL. 12X1,5X1323 12L - 12L	ROHR KPL.
129	968487808	1	PIPE COMPL. 10X1,5X376 10L - 10L	ROHR KPL.
130	968487908	1	PIPE COMPL. 10X1,5X223 10L - 10L	ROHR KPL.
131	968488008	1	PIPE COMPL. 10X1,5X1618 10L - G10L	ROHR KPL.
132	968488108	1	PIPE COMPL. 10X1,5X1808 10L - 10L	ROHR KPL.
133	968488208	1	PIPE COMPL. 10X1,5X1645 10L - G10L	ROHR KPL.
134	968488308	1	PIPE COMPL. 10X1,5X1493 10L - 10L	ROHR KPL.

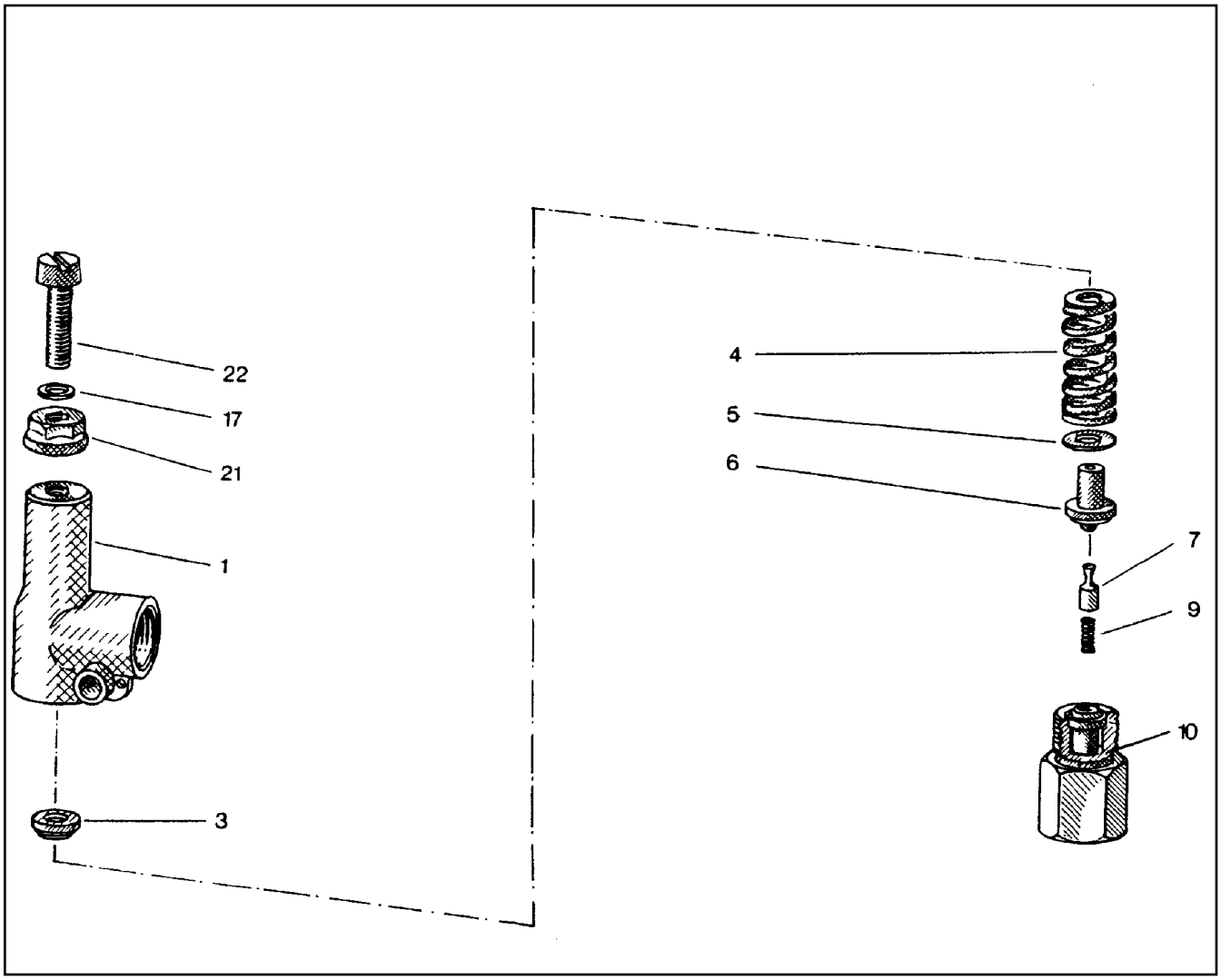

Pos.	Item	Quantity	Description	Bezeichnung
1	570063108	1	HOUSING	GEHAEUSE
3	510797008	1	SPRING SUPPORT	FEDERTELLER
4	511015108	1	COMPRESSION SPRING	DRUCKFEDER
5	510797208	1	WASHER	SCHEIBE
6	510797308	1	SPRING-LOADED PIN	FEDERBOLZEN
7	510797408	1	DAMPING PISTON	DAEMPFUNGSKOLBEN
9	510797508	1	COMPRESSION SPRING	DRUCKFEDER
10	570063208	1	VALVE SEAT	VENTILSITZ
17	511015508	2	SHIM	AUSGLEICHSCHEIBE
21	510741708	1	SEALING NUT M8	DICHTMUTTER
22	510797708	1	SOCKET HEAD SCREW DIN 84 M8X35 5.8	ZYLINDERSCHRAUBE

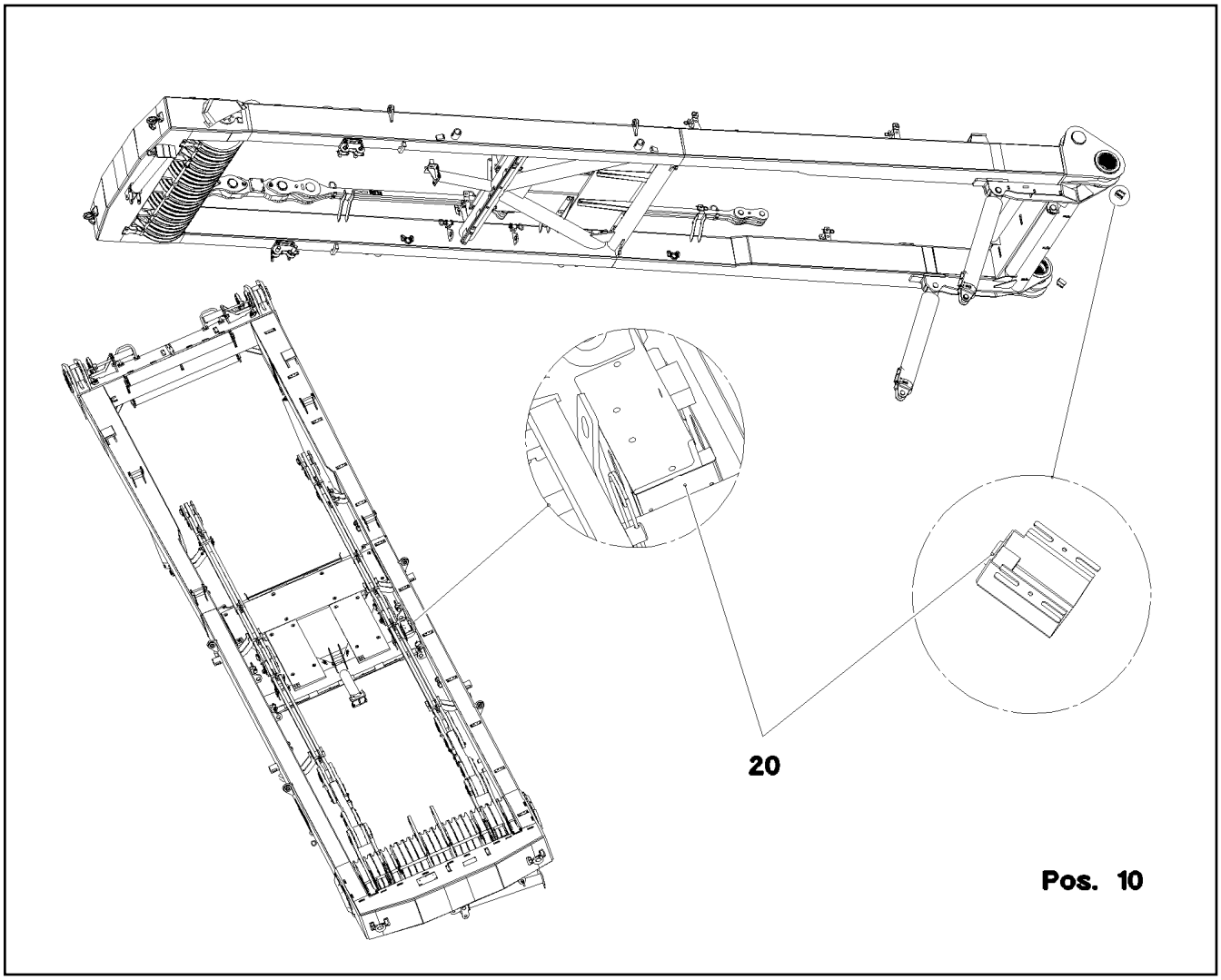

Pos.	Item	Quantity	Description	Bezeichnung
10	968241408	1	TERMINAL BOX WINCH PRE-ASSY.W. S209 ⇨ ❑ 536	KLEMMKASTEN SA-BOCK VORM
20	968241508	1	SENSOR ASSEMBLY SA-BOCK ⇨ ❑ 537	GEBERANBAU

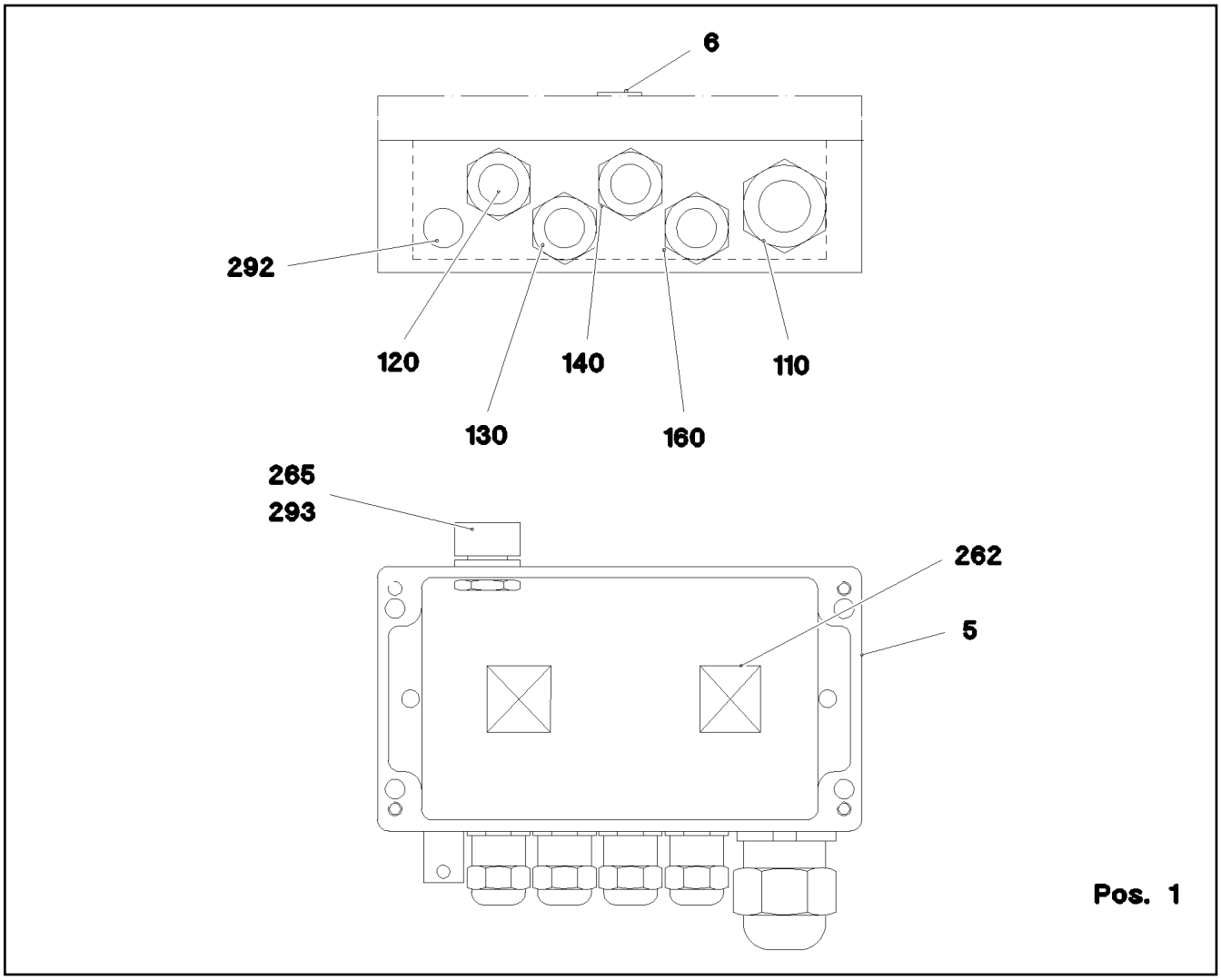

Pos.	Item	Quantity	Description	Bezeichnung
1	968340308	1	WIRES TERMINAL BOX CPL. S2090	DRAEHTE KLEMMKASTEN KPL.
5	97039577	1	EMPTY CASING 120X220X80X0 AL	LEERGEHAEUSE
6	97039553	1	SIGN 35X15 LEXEDGE II	SCHILD
110	968339508	1	LEAD W2090	LEITUNG
120	968339608	1	LEAD W2091	LEITUNG
130	968339708	1	LEAD W2092	LEITUNG
140	968339808	1	LEAD W2093	LEITUNG
160	968340008	1	LEAD W2095	LEITUNG
262	10870511	2	CABLE CLIP HOLDER 28X28-NATUR PA6.6	KABELBINDERHALTER
292	602501208	1	WATER DRAIN PLUG M12 PA6G SPF	ENTWAESSERUNGSSTOPFEN
293	10488662	1	VENTILATION SCREW M20X1,5 POLYAMID	ENTLUEFTUNGSSCHRAUBE

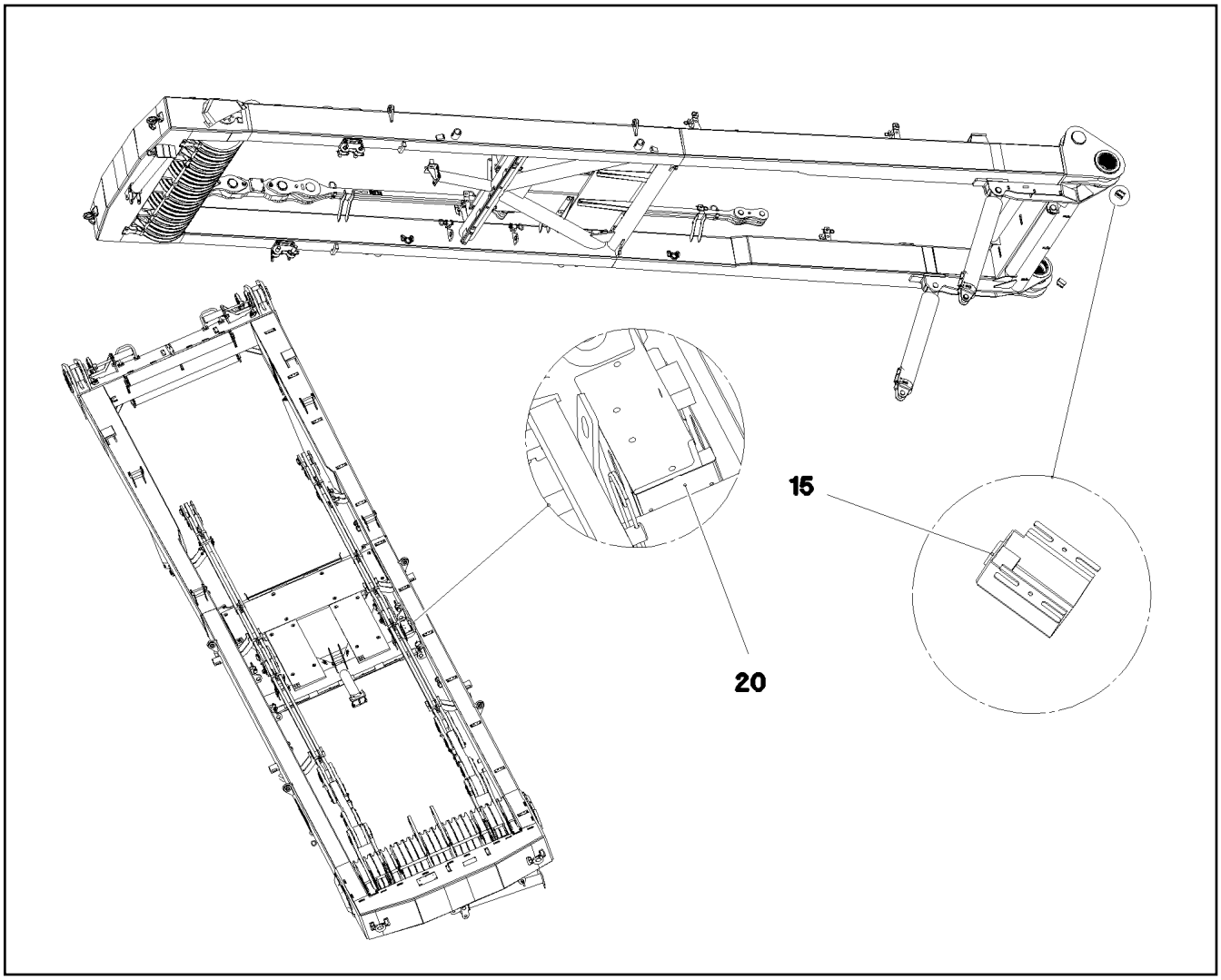

Pos.	Item	Quantity	Description	Bezeichnung
15	10354584	2	INDUCTIVE SENSOR BERUEHRUNGSLOS	INDUKTIVSENSOR
20	10802057	1	ANGLE TRANSMITTER 360° LSB PL:D SPF	WINKELGEBER

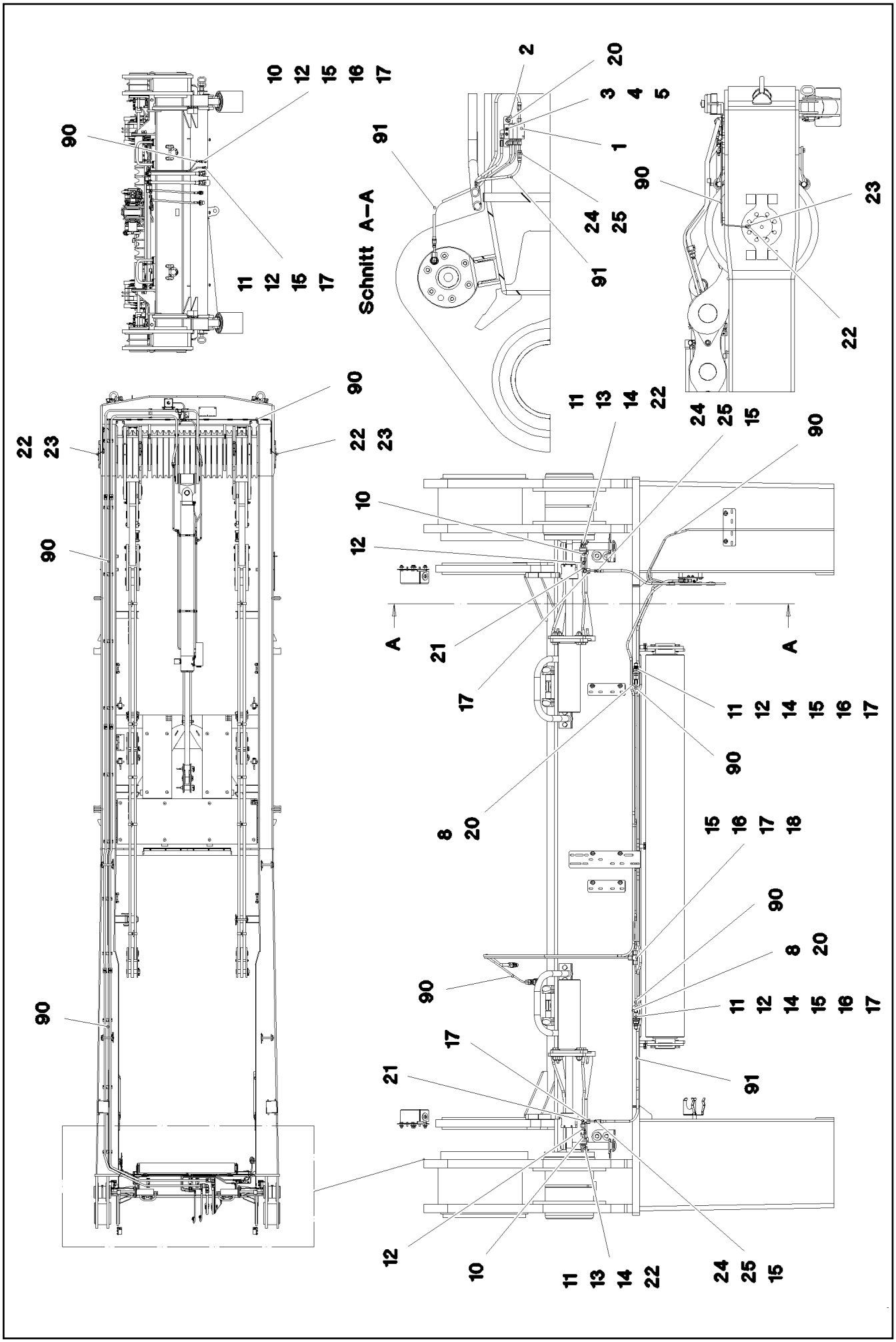

7.2.2022 081280 LIEBHERR	etk_en_de_098277 LR 11000 CENTRAL GREASING ZENTRALSCHMIERUNG	538 (1/2) 917691308

Pos.	Item	Quantity	Description	Bezeichnung
1	11621498	1	DISTRIBUTION BLOCK MX-F 3/4 ⇨ ❑ 540	VERTEILERKOMBINATION
2	953696908	1	PLATE S315MC FE//ZNNI8//CN//T0	BLECH
3	12204614	2	SOCKET HEAD SCREW ISO 4762 M5X35 8.8	ZYLINDERSCHRAUBE
4	10197808	2	WASHER ISO 7089 5 200HV ZNNI-480H	SCHEIBE
5	10875620	2	HEX NUT ISO 4032 M5 8 480H SPF	SECHSKANTMUTTER
8	970350108	2	PLATE 4x73x30 S315MC FE//ZNNI8//CN//T0	BLECH
10	774372608	3	COUPLING SLEEVE	KUPPLUNGSMUFFE
11	774372708	5	COUPLING PLUG	KUPPLUNGSSTECKER
12	471032108	6	FITTING GE 6S G1/4A CR6-FREI	VERSCHRAUBUNG
13	774375008	2	DOUBLE NIPPLE R1/4"-M10X1	DOPPELNIPPEL
14	710102508	4	SEALING RING DIN 7603 A14X18X1,5 CU	DICHTRING
15	477101408	9	PROFILE RING PR6-S/L A3P	PROFILRING
16	772002208	6	PLUG-IN SLEEVE E6-4	EINSTECKHUELSE
17	477400108	9	BOX NUT DIN 3870 AS6 A3P	UEBERWURFMUTTER
18	470430008	1	FITTING XT6-S CR6-FREI	VERSCHRAUBUNG
20	12102696	4	BUTTON HEAD SCREW ISO 7380-2 M8X10 0	HALBRUNDKOPFSCHRAUBE
21	472531508	2	FITTING EW 6S M14X1,5 CR6-FREI	VERSCHRAUBUNG
22	774373508	4	EXTENSION M10X1K/ M10X1	VERLAENGERUNG
23	12101832	2	MALE CONNECTOR WSV 6 M10X1K MS	STECKANSCHLUSS
24	774371808	4	HOSE UNION BE6-0 STAHL	SCHLAUCHSTUTZEN
25	774376008	4	SCREW SLEEVE 0	SCHRAUBHUELSE
90	10873149	32	POLYAMID PIPE DIN 73378 6X1,5 PA 12-HL	POLYAMIDROHR
91	774376108	3.5	HIGH PRESSURE HOSE DN4-PD PA/PU RAL	HOCHDRUCKSCHLAUCH

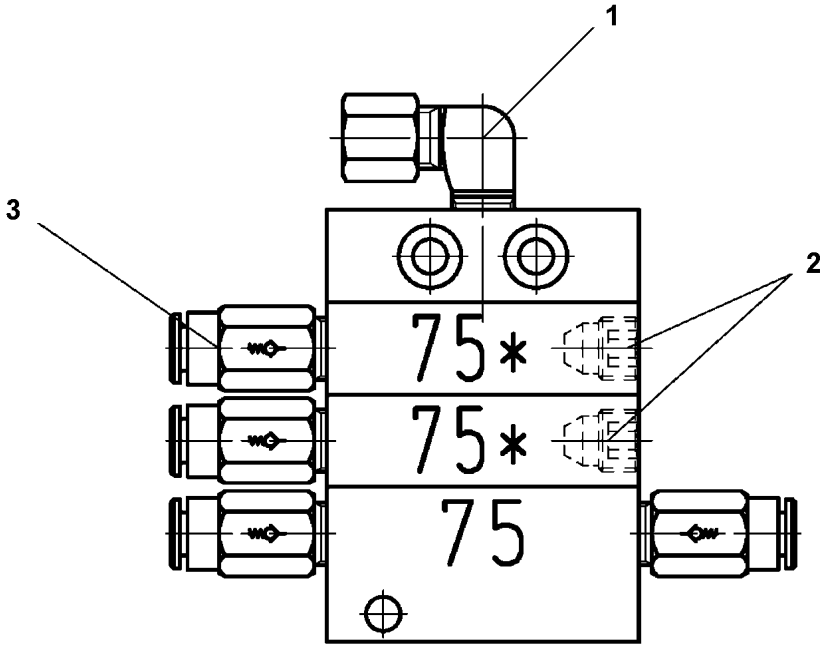

Pos.	Item	Quantity	Description	Bezeichnung
1	774373808	1	FITTING WE 6LL M10x1	VERSCHRAUBUNG
2	774378208	2	SCREW PLUG	VERSCHLUSSSCHRAUBE
3	11007219	4	NON-RETURN VALVE	RUECKSCHLAGVENTIL

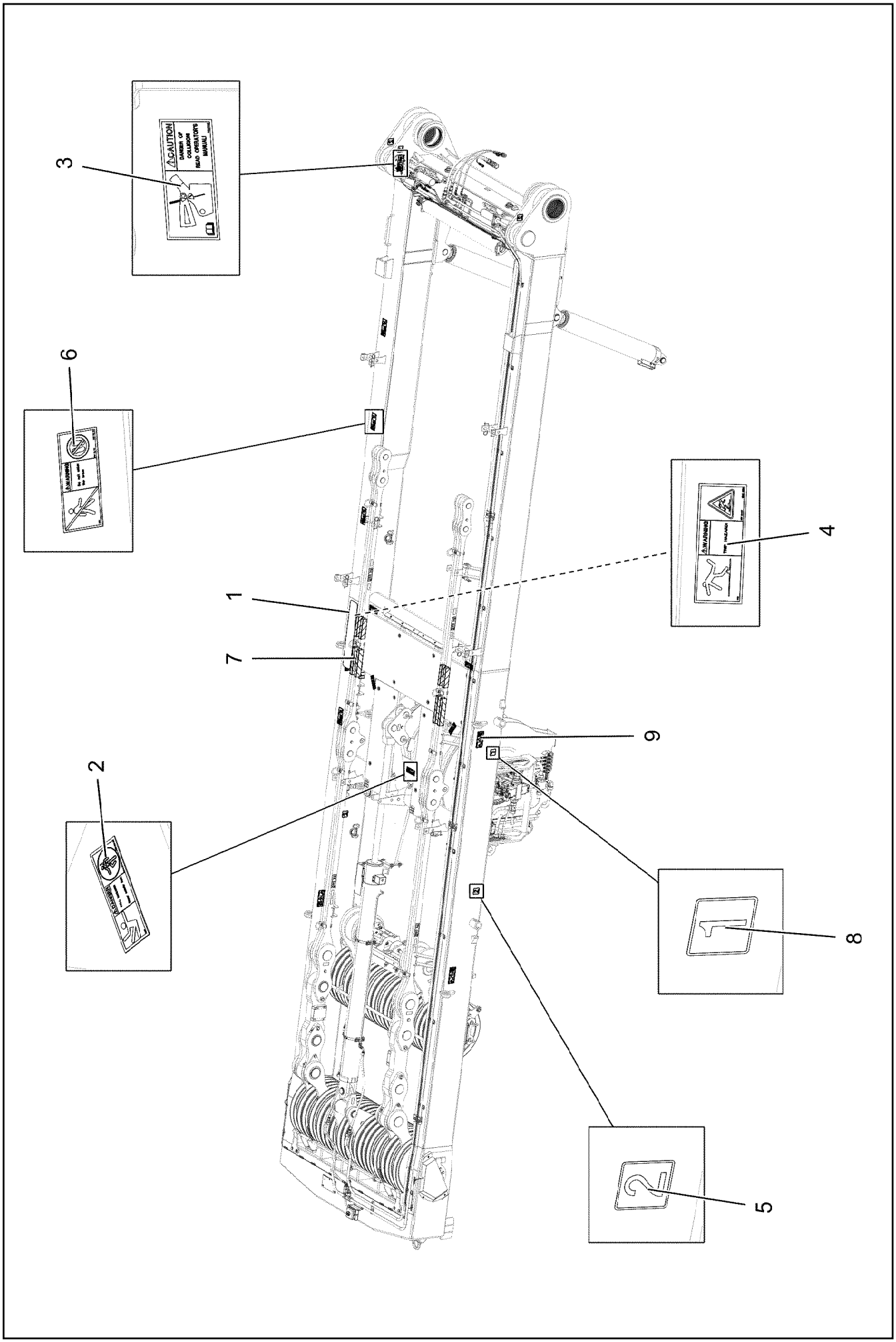

7.2.2022 081279 LIEBHERR	**etk_en_de_098277 LR 11000** **SIGNS** **BESCHILDERUNG**	❑ 541 (1/2) **917475908**

Pos.	Item	Quantity	Description	Bezeichnung
1	97032094	1	ANTI-SLIP SURFACE 1.6X152X850 3M TYP4	ANTIRUTSCHBELAG
2	978674808	5	SIGN 168X62 KLEBEFOLIE SPF	SCHILD
3	97033982	1	SIGN 208X88 KLEBEFOLIE SPF	SCHILD
4	97039753	1	SIGN 208X88 KLEBEFOLIE SPF	SCHILD
5	974150508	5	SIGN 1X80X80 KLEBEFOLIE SPF	SCHILD
6	978674908	4	SIGN 208X88 KLEBEFOLIE SPF	SCHILD
7	11067611	0.5	WARNING DESIGNATION DIN 48844-01 LAMI	WARNMARKIERUNG
8	974150408	2	SIGN 1X80X80 KLEBEFOLIE SPF	SCHILD
9	97157856	4	ADHESIVE SIGN 208X88 KLEBEFOLIE	KLEBESCHILD

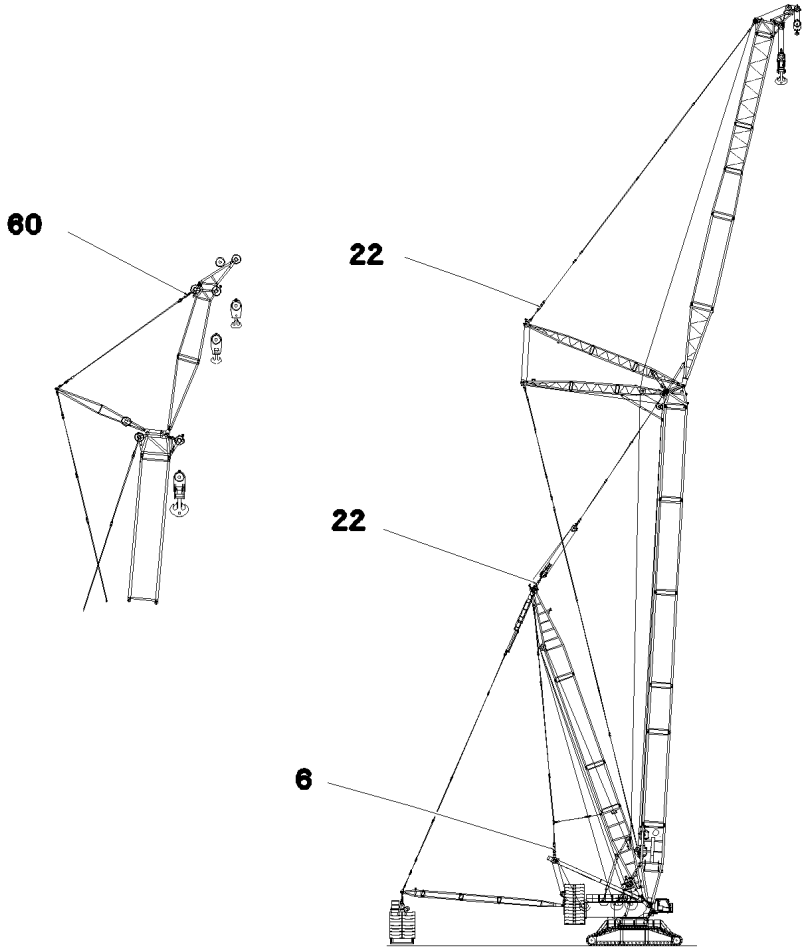

Pos.	Item	Quantity	Description	Bezeichnung
6	11210073	1	TENSION DYNAMOMETER 0-3000KN SPF	ZUGMESSLASCHE

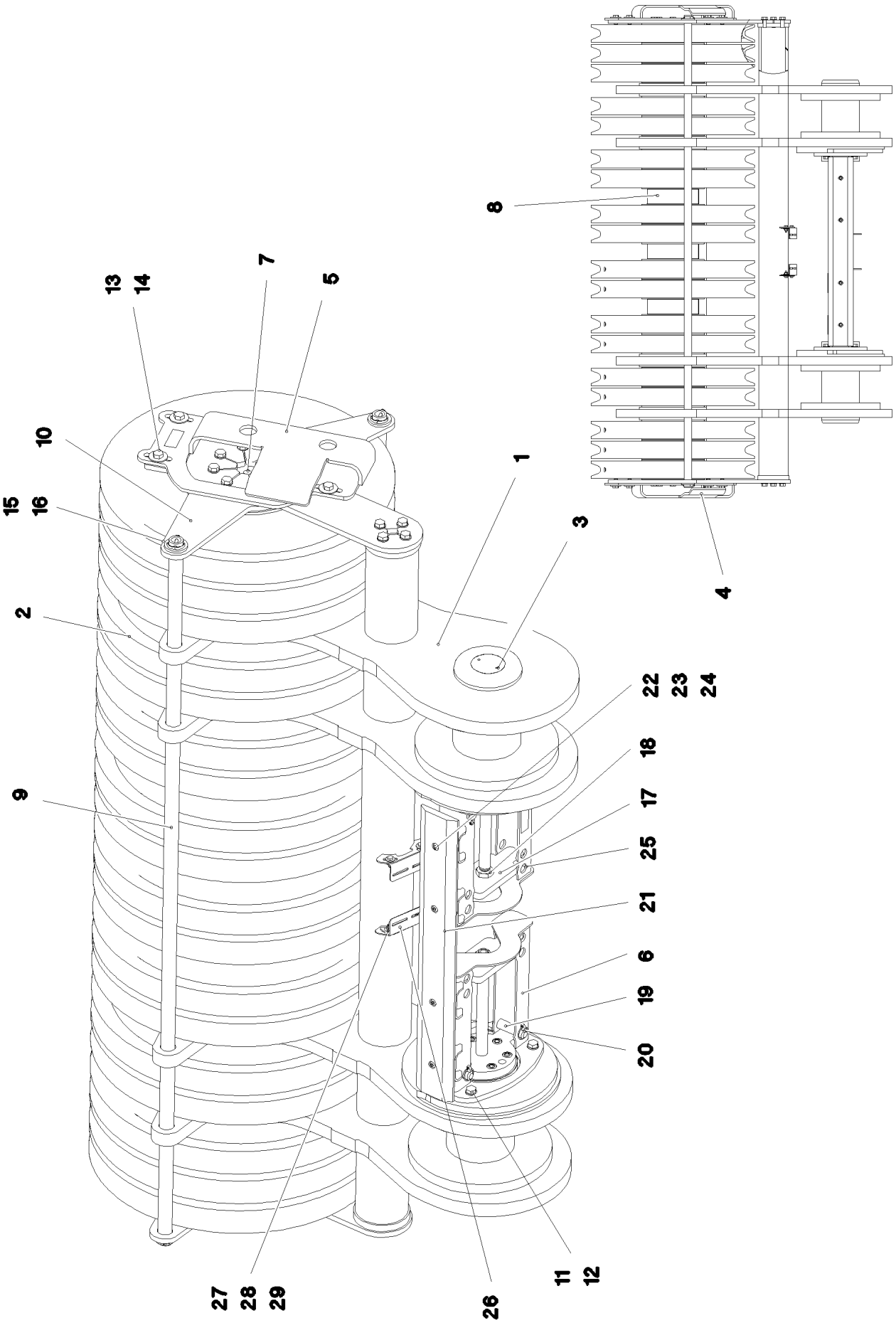

7.2.2022 081290 LIEBHERR	**etk_en_de_098277 LR 11000** **ROLLER BEARING** **ROLLENLAGERUNG**	❑ 544 (1/2) **917080508**

Pos.	Item	Quantity	Description	Bezeichnung
1	967812208	1	ROLLER BEARING WELDED	ROLLENLAGERUNG SCHWK.
2	967066008	18	ROPE PULLEY CPL.	SEILROLLE KPL.
3	11211232	2	HYDRO CYLINDER 70/30-260 SPF	HYDROZYLINDER
(999)	11656881	1	SEAL KIT CYLINDER	DS ZYLINDER
4	967826108	1	PLATE RIGHT WELDMENT	BLECH SCHWK.RECHTS
5	967826208	1	PLATE LEFT WELDMENT	BLECH SCHWK.LINKS
6	967826308	1	BRACKET WELDED CONST.	KONSOLE SCHWK.
7	97028117	1	AXLE 240.0X2178 35NICRMOV125 SPF	ACHSE
8	97028118	3	DISTANCE TUBE 244.5X78 S355J2H FE//ZN	DISTANZROHR
9	97028120	2	TUBE 38.0X2251 S355J2H T ZN O	ROHR
10	97028121	2	PLATE 15X796X806 S690QL	BLECH
11	12100310	32	HEX SCREW ISO 4017 M16X40 8.8 FLZN SP	SECHSKANTSCHRAUBE
12	10289806	32	WASHER ISO 7089 16 300HV FLZN SPF	SCHEIBE
13	12214938	8	HEX SCREW ISO 4017 M16X35 8.8 FLZN SP	SECHSKANTSCHRAUBE
14	4600021	8	WASHER DIN 7349 17 200HV FLZN SPF	SCHEIBE
15	10875873	4	SPLIT PIN ISO 1234 8X63 ST 480H SPF	SPLINT
16	10875636	4	WASHER DIN 1440 45 ST FLZN SPF	SCHEIBE
17	97028122	2	PLATE 20X292X100 S690QL	BLECH
18	10179975	4	HEX NUT ISO 4035 M27 05 FLZN SPF	SECHSKANTMUTTER
19	451226808	4	PIN DIN 1435 25X90X80 42CRMO4V GASN.	BOLZEN
20	10875869	4	SAFETY PLUG W HINGE-LID 5X29X4,7X25 4	SICHERHEITSKLAPPSTECKER
21	97029559	1	BEARING PLATE PA6G	LAGERPLATTE
22	10875571	4	SOCKET HEAD SCREW ISO 4762 M10X30 8	ZYLINDERSCHRAUBE
23	11491889	4	WASHER ISO 7093-1 10 300HV FLZN SPF	SCHEIBE
24	12102695	4	HEX NUT ISO 4032 M10 8 ZNNI-480H SPF	SECHSKANTMUTTER
25	968559408	1	BRACKET WELDED CONST.	KONSOLE SCHWK.
26	97043269	2	PLATE 3X92X132 S355MC FE//ZNNI8//CN//T	BLECH
27	10197831	4	HEX SCREW ISO 4017 M8X25 8.8 ZNNI-480	SECHSKANTSCHRAUBE
28	11140469	8	WASHER ISO 7093-1 8 200HV 480H SPF	SCHEIBE
29	10875614	4	HEX NUT DIN 985 M8 8 480H SPF	SECHSKANTMUTTER

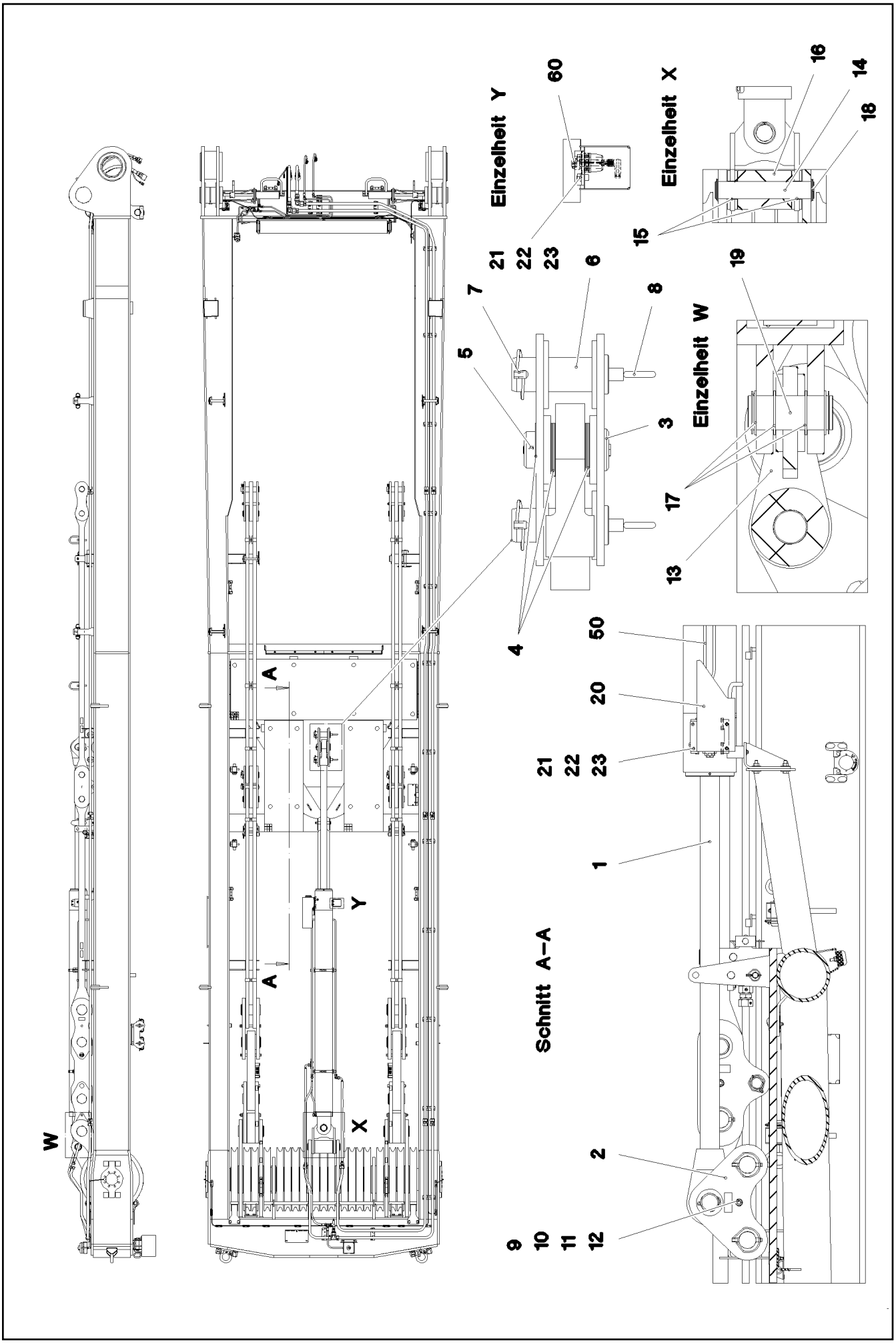
W
A
A
Y
X
Einzelheit Y
60
21
22
23
Einzelheit X
16
14
18
15
7
6
8
5
3
4
Einzelheit W
19
17
13
50
20
21
22
23
1
Schnitt A–A
2
9
10
11
12

Pos.	Item	Quantity	Description	Bezeichnung
1	11211234	1	DRAW CYLINDER 180/80-2500 SPF ⇨ ❑ 548	ZUGZYLINDER
2	968232808	2	PLATE WELDED	BLECH SCHWK.
3	954444708	1	PIN RD75X165 35NICRMOV125 GASN.	BOLZEN
4	949635408	9	WASHER RD110X2 DC01 FE//ZNNI8//CN//T0	SCHEIBE
5	10180373	1	SPLIT PIN ISO 1234 8X100 St 480H SPF	SPLINT
6	97000073	2	PIN 80.0X200 35NICRMOV125 SPF	BOLZEN
7	10180878	2	SAFETY PLUG W HINGE-LID 17X100X15,5X	SICHERHEITSKLAPPSTECKER
8	921079508	2	HANDLE WELD.CONST. FE//ZNNI8//CN//T0	GRIFF SCHWK.
9	4000437	1	HEX SCREW ISO 4014 M16X170 8.8 FLZN SP	SECHSKANTSCHRAUBE
10	940107008	1	TUBE 22X2,5X110 E235+N VERZ	ROHR
11	10289806	2	WASHER ISO 7089 16 300HV FLZN SPF	SCHEIBE
12	10875617	1	HEX NUT ISO 4032 M16 8 FLZN SPF	SECHSKANTMUTTER
13	968233108	1	CROSS CONNECTING LINK WELDED	KREUZLASCHE SCHWK.
14	97036912	1	PIN 75.0X408 35NICRMOV125 SPF	BOLZEN
15	708010208	2	DU BUSHING	DU-BUCHSE
16	97036913	1	ROLLER RD160X220 PA6G	ROLLE
17	12100040	6	SUPPORTING WASHER DIN 988 S 70X90X3	STUETZSCHEIBE
18	12100251	4	LOCKING RING DIN 471 70X2,5 480H SPF	SICHERUNGSRING
19	975824908	1	PIN 75.0X175 35NICRMOV125 SPF	BOLZEN
20	979700108	1	PLATE 2.5X375X475 DC01 FE//ZNNI8//CN//T	BLECH
21	10875597	8	SOCKET HEAD SCREW ISO 4762 M8X16 8.8	ZYLINDERSCHRAUBE
22	12103465	8	WASHER ISO 7089 8 300HV ZNNI-480H SPF	SCHEIBE
23	11693875	8	HEX NUT ISO 4032 M8 8 480H SPF	SECHSKANTMUTTER
24	97050926	1	HOOD 2X348X291 DC01 FE//ZNNI8//CN//T0	HAUBE
25	12102696	4	BUTTON HEAD SCREW ISO 7380-2 M8X10 0	HALBRUNDKOPFSCHRAUBE
50	917080708	1	ADDNL.HYDR.ERECTION DEVICE ⇨ ❑ 549	ZUSATZHYDR.MONTAGEEINRIC
60	968235208	1	ELECTRIC MONTAGE ZYLINDER	ELEKTRIK
(15)	10875197	1	INDUCTIVE SENSOR BERUEHRUNGSLOS	INDUKTIVSENSOR

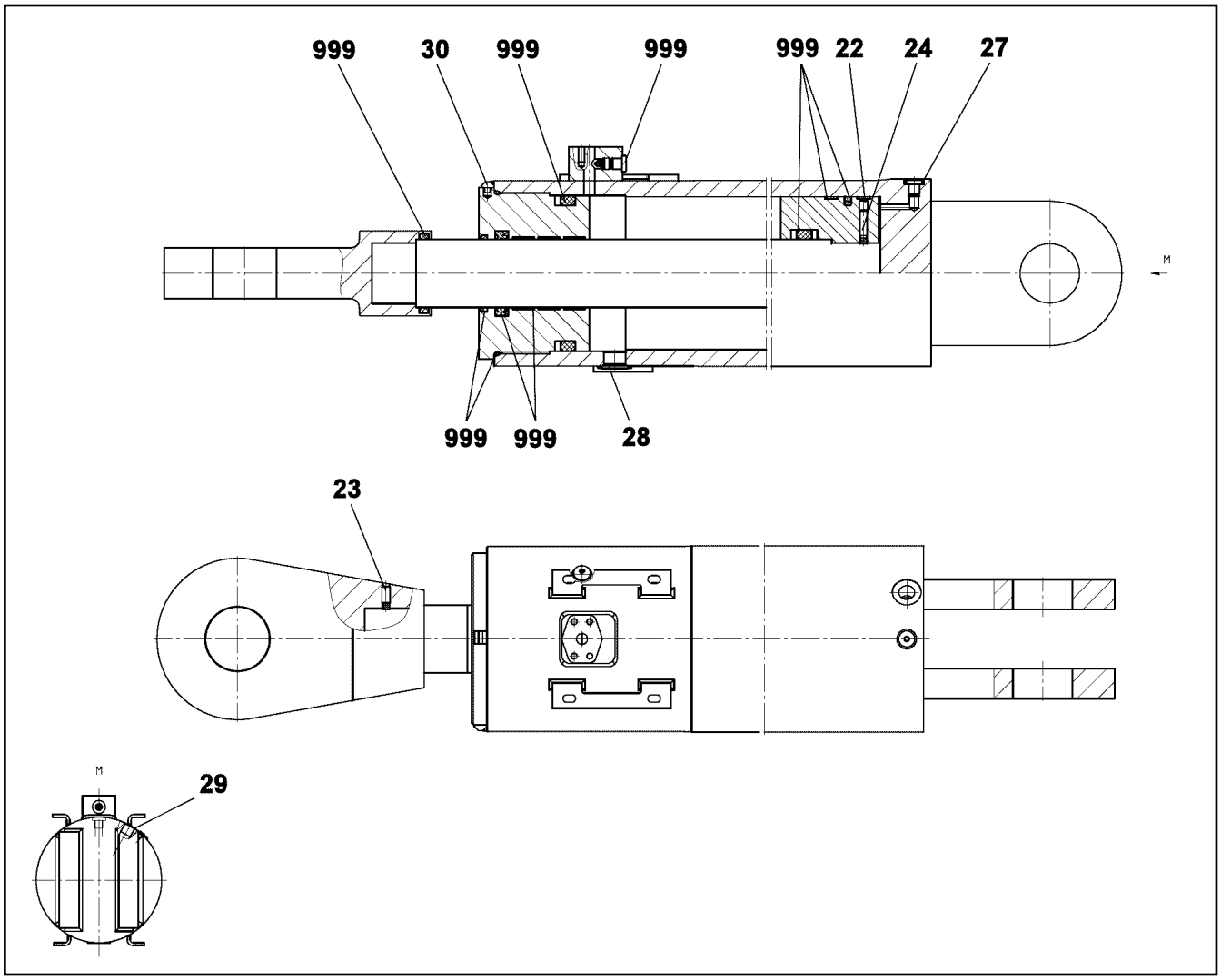

Pos.	Item	Quantity	Description	Bezeichnung
22	12240952	2	GRUB SCREW ISO 4026 M10X12 45H FLZN	GEWINDESTIFT
23	404402508	1	GRUB SCREW DIN 913 M10X20 45H VERZ	GEWINDESTIFT
24	430606308	2	PARALLEL PIN ISO 2338 8M6X32 ST	ZYLINDERSTIFT
27	477704077	2	STOP PLUG VSTI1/4"ED A3P	STOPFEN
28	477705608	1	STOP PLUG VSTIM27X2ED CR6-FREI	STOPFEN
29	477704208	1	STOP PLUG VSTI1/2"ED CR6-FREI	STOPFEN
30	11645754	2	CAMS	NOCKEN
999	10874928	1	SEAL KIT PULL CYLINDER	DS ZUGZYLINDER

Pos.	Item	Quantity	Description	Bezeichnung
4	967788008	1	ADDNL.HYDR.ERECTION DEVICE ⇨ ❑ 550	ZUSATZHYDR.MONTAGEEINRIC

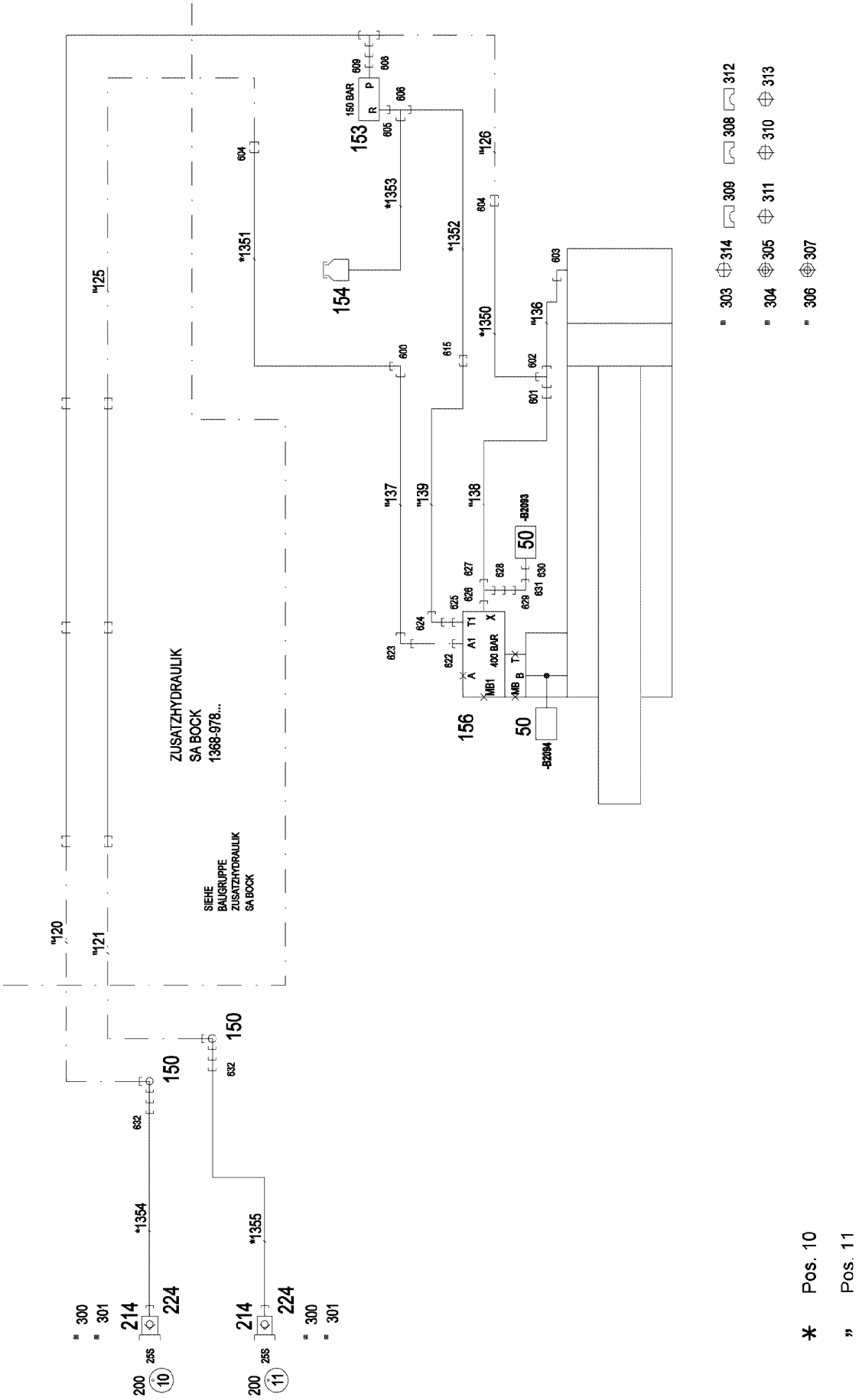
ZUSATZHYDRAULIK
SA BOCK
1368-978...
SIEHE
BAUGRUPPE
ZUSATZHYDRAULIK
SA BOCK
150 BAR
400 BAR
-B2093
-B2094
* Pos. 10
" Pos. 11

Pos.	Item	Quantity	Description	Bezeichnung
10	967791508	1	HOSE LINES MOUNTING INSTAL.	SCHLAUCHLEITUNGEN MONT
(1350)	962064608	1	HOSE CPL. GH425-8 12X1280	SCHLAUCH KPL.
(1351)	925655908	1	HOSE CPL. GH425-8 12X1080	SCHLAUCH KPL.
(1352)	968601308	1	HOSE CPL. 2SN 10X2250	SCHLAUCH KPL.
(1353)	929629208	1	HOSE CPL. 2TE 10X470	SCHLAUCH KPL.
(1354)	922124508	1	HOSE CPL. GH425-12 19X720	SCHLAUCH KPL.
(1355)	964770608	1	HOSE CPL. GH425-12 19X820	SCHLAUCH KPL.
11	967791608	1	PIPELINES MOUNTING DEVICE	ROHRLEITUNGEN MONTAGEEIN
(136)	968487208	1	PIPE COMPL. 16X2X604 16S - 16S	ROHR KPL.
(137)	968487308	1	PIPE COMPL. 16X2X2519 16S - 16S	ROHR KPL.
(138)	968487408	1	PIPE COMPL. 10X1,5X1804 10S - 10S	ROHR KPL.
(139)	968487508	1	PIPE COMPL. 12X1,5X2149 12L - G12L	ROHR KPL.
50	10813738	2	PRESSURE SENSOR 0-400/400 BAR LSB PL:	DRUCKAUFNEHMER
150	10027795	2	SWIVEL SCREW JOINT DG103 30S CF SPF	DREHVERSCHRAUBUNG
153	511417708	1	PRESSURE LIMITING VALVE pmax=700BAR ⇨ ❑ 552	DRUCKBEGRENZUNGSVENTIL
154	96028333	1	EXPANSION TANK CPL. ⇨ ❑ 40	AUSGLEICHSBEHAELTER KPL.
156	10870586	1	LOWERING BRAKE VALVE 420BAR SPF	SENKBREMSVENTIL
214	510599708	2	COUPLING PLUG B6 25-S	KUPPLUNGSSTECKER
224	10466912	2	SCREW PLUG RD54X4 SPF	VERSCHLUSSSCHRAUBE
300	710107208	2	SEALING RING DIN 7603 A38X44X2 CU	DICHTRING
301	12101869	2	KEY RING 25X1,5 ST FE/ZN8/CN	SCHLUESSELRING
303	774229908	2	HOSE CLAMP 217-225 ST	SCHLAUCHSCHELLE
304	774215708	4	CONSOLE	KONSOLE
305	11693875	8	HEX NUT ISO 4032 M8 8 480H SPF	SECHSKANTMUTTER
306	954117308	4	CARRIER RAIL X0	TRAGSCHIENE
307	602018008	8	CARRIER RAIL NUT DIN 3015-1 L TM M6 W1	TRAGSCHIENENMUTTER
308	7365090	2	CLAMP-HALF DIN 3015-1 L 0 R 12 PP SW	KLEMMHAELFTE
309	7362946	6	CLAMP-HALF DIN 3015-1 L 2 R 16 PP SW	KLEMMHAELFTE
310	11140465	2	SOCKET HEAD SCREW ISO 4762 M6X20 8.8	ZYLINDERSCHRAUBE
311	10875588	6	SOCKET HEAD SCREW ISO 4762 M6X25 8.8	ZYLINDERSCHRAUBE
312	602008908	40	CLAMP-HALF DIN 3015-1 L 4 R 30 PP SW	KLEMMHAELFTE
313	10875590	40	SOCKET HEAD SCREW ISO 4762 M6X35 8.8	ZYLINDERSCHRAUBE
314	12102696	8	BUTTON HEAD SCREW ISO 7380-2 M8X10 0	HALBRUNDKOPFSCHRAUBE
600	470232608	1	FITTING W 16S CR6-FREI	VERSCHRAUBUNG
601	475433508	1	FITTING REDSD16/10-S CR6-FREI	VERSCHRAUBUNG
602	470432508	1	FITTING T 16S CR6-FREI	VERSCHRAUBUNG
603	473231208	1	FITTING RSWS16-SR-WD CR6-FREI	VERSCHRAUBUNG
604	475033708	2	FITTING XGR30/16-S CR6-FREI	VERSCHRAUBUNG
605	471034808	1	FITTING GE 12L G1/2 CR6-FREI	VERSCHRAUBUNG
606	247128602	1	L NECK EL 12L M18X1,5 CR6-FREI	L-STUTZEN
608	475434008	1	FITTING REDSDN30/12-S CR6-FREI	VERSCHRAUBUNG
609	471901808	1	FITTING EGE 12S G1/2A CR6-FREI	VERSCHRAUBUNG
615	470030408	1	FITTING XG12-L CR6-FREI	VERSCHRAUBUNG
622	471033208	1	FITTING XGE16-SR-ED CR6-FREI	VERSCHRAUBUNG
623	7617460	1	FITTING EW 16S CR6-FREI	VERSCHRAUBUNG
624	247117702	1	SWIVEL ELBOW EW 12L M18X1,5 CR6-FREI	WINKELSTUTZEN
625	471035308	1	FITTING XGE12-LR-ED1/4" CR6-FREI	VERSCHRAUBUNG
626	471004514	1	FITTING ISO 8434 GE 10S G1/4 CR6-FREI	VERSCHRAUBUNG
627	7367776	1	FITTING EL 10S CR6-FREI	VERSCHRAUBUNG
628	475432008	1	FITTING REDSDN10/6-S CR6-FREI	VERSCHRAUBUNG
629	472531508	1	FITTING EW 6S M14X1,5 CR6-FREI	VERSCHRAUBUNG
630	470700208	1	FITTING XGAI6-SR CR6-FREI	VERSCHRAUBUNG
631	470011508	1	FITTING SNV6-S CR6-FREI	VERSCHRAUBUNG
632	475432708	2	FITTING REDSDN30/25-S CR6-FREI	VERSCHRAUBUNG

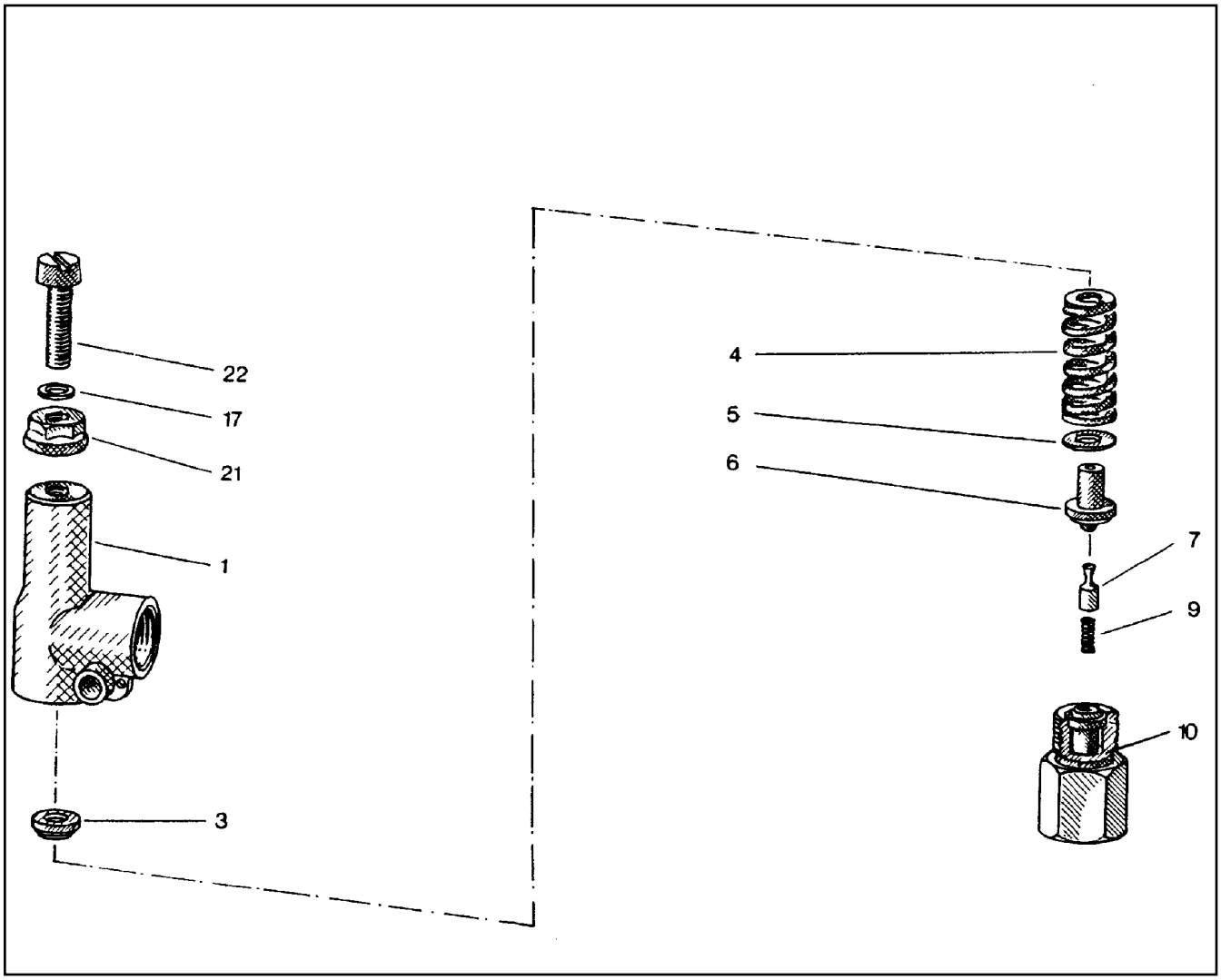

Pos.	Item	Quantity	Description	Bezeichnung
1	510796908	1	HOUSING	GEHAEUSE
3	510797008	1	SPRING SUPPORT	FEDERTELLER
4	511015108	1	COMPRESSION SPRING	DRUCKFEDER
5	510797208	1	WASHER	SCHEIBE
6	510797308	1	SPRING-LOADED PIN	FEDERBOLZEN
7	510797408	1	DAMPING PISTON	DAEMPFUNGSKOLBEN
9	510797508	1	COMPRESSION SPRING	DRUCKFEDER
10	510797608	1	VALVE SEAT	VENTILSITZ
17	510783208	1	SHIM	AUSGLEICHSCHEIBE
21	510741708	1	SEALING NUT M8	DICHTMUTTER
22	510797708	1	SOCKET HEAD SCREW DIN 84 M8X35 5.8	ZYLINDERSCHRAUBE

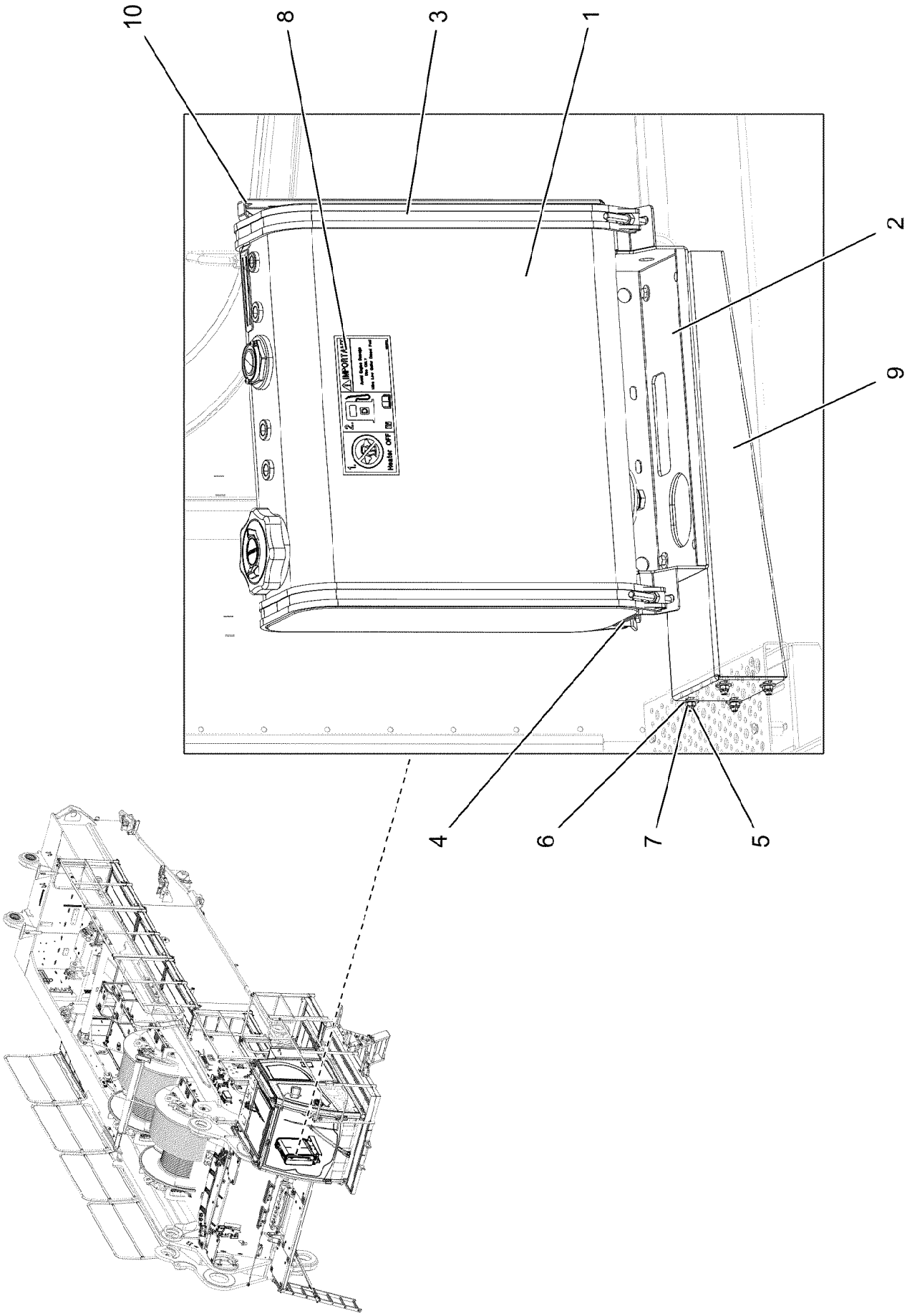

7.2.2022 081291 LIEBHERR	**etk_en_de_098277 LR 11000** **FUEL TANK CONTAINER UPPER CARR** **BRENNSTOFFBEHAELTER OW**	❑ 553 (1/2) **917473108**

Pos.	Item	Quantity	Description	Bezeichnung
1	965527508	1	FUEL TANK CONTAINER PRE-ASS. DWB202 ⇨ ❑ 555	BRENNSTOFFBEHAELTER VO
2	979240708	1	PLATE 4X788X356 S315MC	BLECH
3	10335947	2	SWIVEL BOLT CLAMPING BAND X1285X30/A	GELENKBOLZENSPANNBAND
4	262001308	0.2	SEALING STRIP 40X4 NBR/SBR 65	DICHTSTREIFEN
5	10197831	8	HEX SCREW ISO 4017 M8X25 8.8 ZNNI-480	SECHSKANTSCHRAUBE
6	11140469	16	WASHER ISO 7093-1 8 200HV 480H SPF	SCHEIBE
7	10875614	8	HEX NUT DIN 985 M8 8 480H SPF	SECHSKANTMUTTER
8	97016304	1	SIGN 208X88 KLEBEFOLIE SPF	SCHILD
9	97031165	1	PLATE 4X745X443 S315MC	BLECH
10	97126567	1	PLATE 2X850X91 DC01 FE//ZNNI8//CN//T0	BLECH

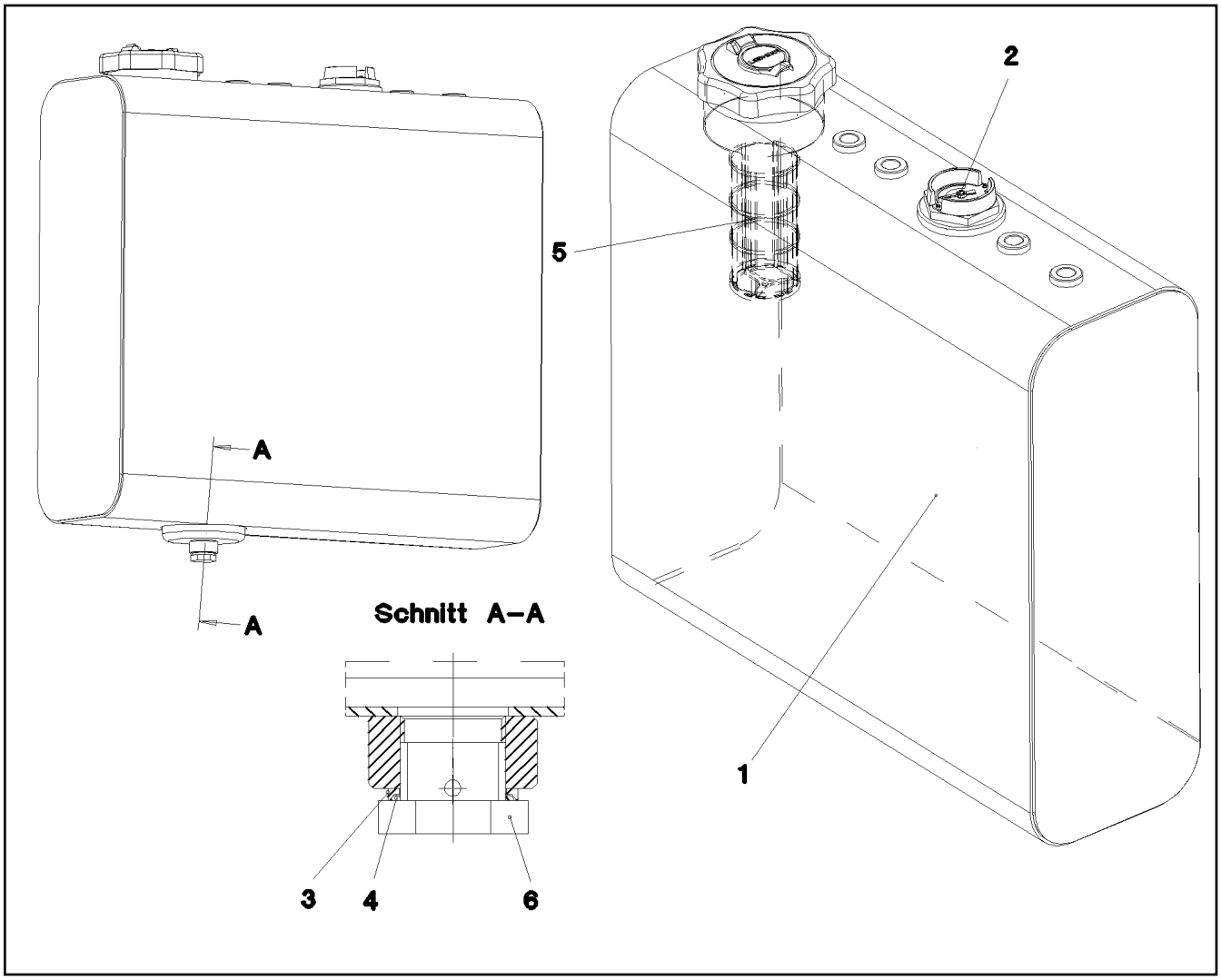

Pos.	Item	Quantity	Description	Bezeichnung
1	965527808	1	FUEL CONTAINER WC. 57L/55L SPF	BRENNSTOFFBEHAELTER SCH
2	789016008	1	LEVEL SENSOR L=450	NIVEAUGEBER
3	502932508	1	COMPRESSION RING DR/R22X27	DRUCKRING
4	502932908	1	O-RING 20,3X2,4 NBR70	O-RING
5	10112750	1	BASKET FILTER B80/200	KORBFILTER
6	502940108	1	HOLLOW SCREW DIN 74305 22-1-M22X1,5 4	HOHLSCHRAUBE

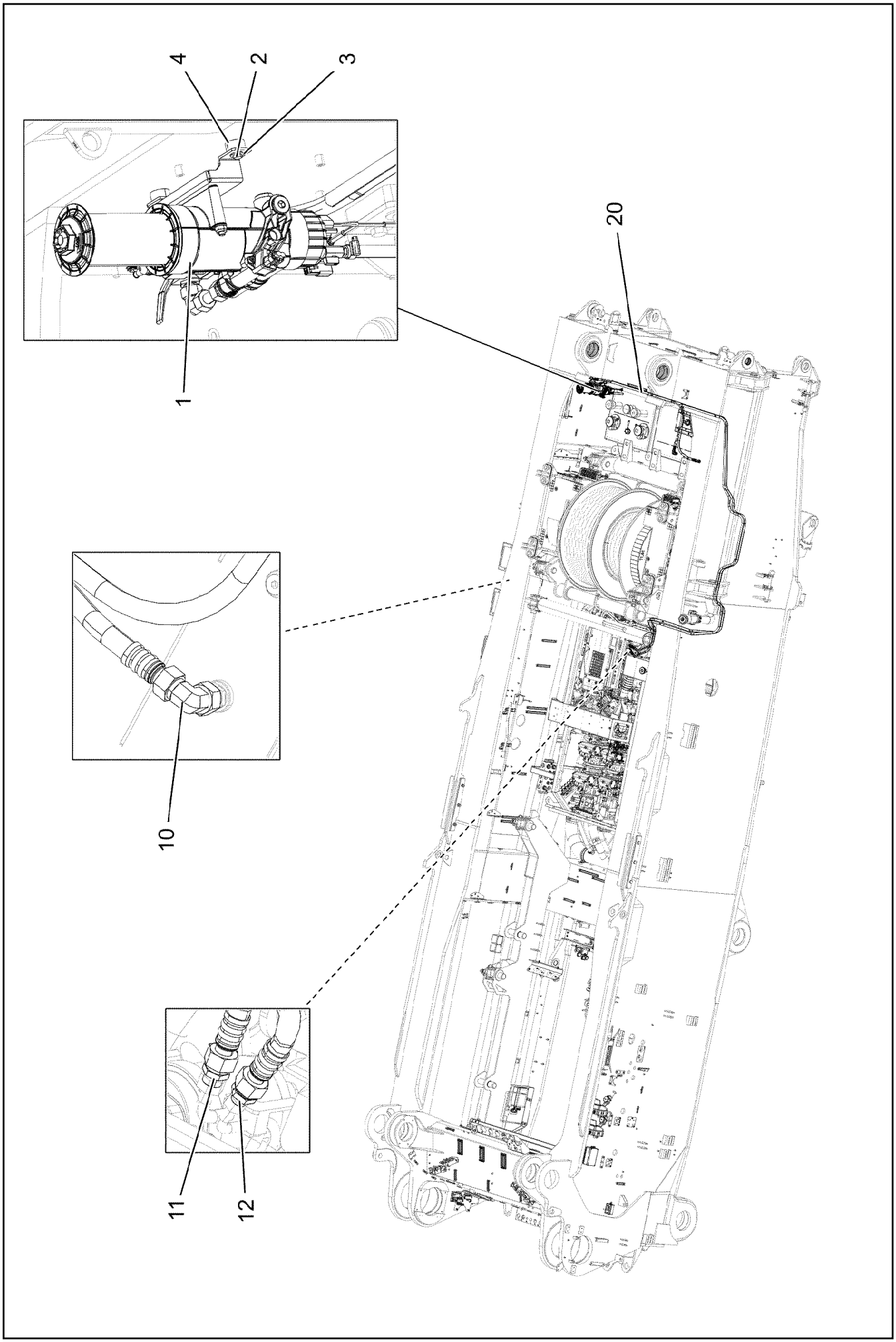
4
2
3
1
20
10
11
12

Pos.	Item	Quantity	Description	Bezeichnung
1	96059080	1	PREMOUNTED FUEL FILTER ⇨ ❑ 558	KRAFTSTOFFFILTER VORM.
2	11651767	2	HEX SCREW ISO 4017 M8X20 8.8 480H SPF	SECHSKANTSCHRAUBE
3	11140469	2	WASHER ISO 7093-1 8 200HV 480H SPF	SCHEIBE
4	978787708	2	SLEEVE 33.0X19 FE//ZNNI8//CN//T0	HUELSE
10	247108302	2	SWIVEL ELBOW EW 18L M26X1,5 CR6-FREI	WINKELSTUTZEN
11	475030208	1	FITTING XGR18/15-L CR6-FREI	VERSCHRAUBUNG
12	247030202	1	REDUCING SCREW GR 18/12L CR6-FREI	REDUZIERVERSCHRAUBUNG
20	96033819	1	HOSE LINES FUEL	SCHLAUCHLEITUNGEN KRAFT
(2390)	929749808	1	HOSE CPL. 2TE 16X7300	SCHLAUCH KPL.
(2391)	968695708	1	HOSE CPL. 2TE 16X7900	SCHLAUCH KPL.
(2392)	926121308	1	HOSE CPL. 2TE 16X1900	SCHLAUCH KPL.

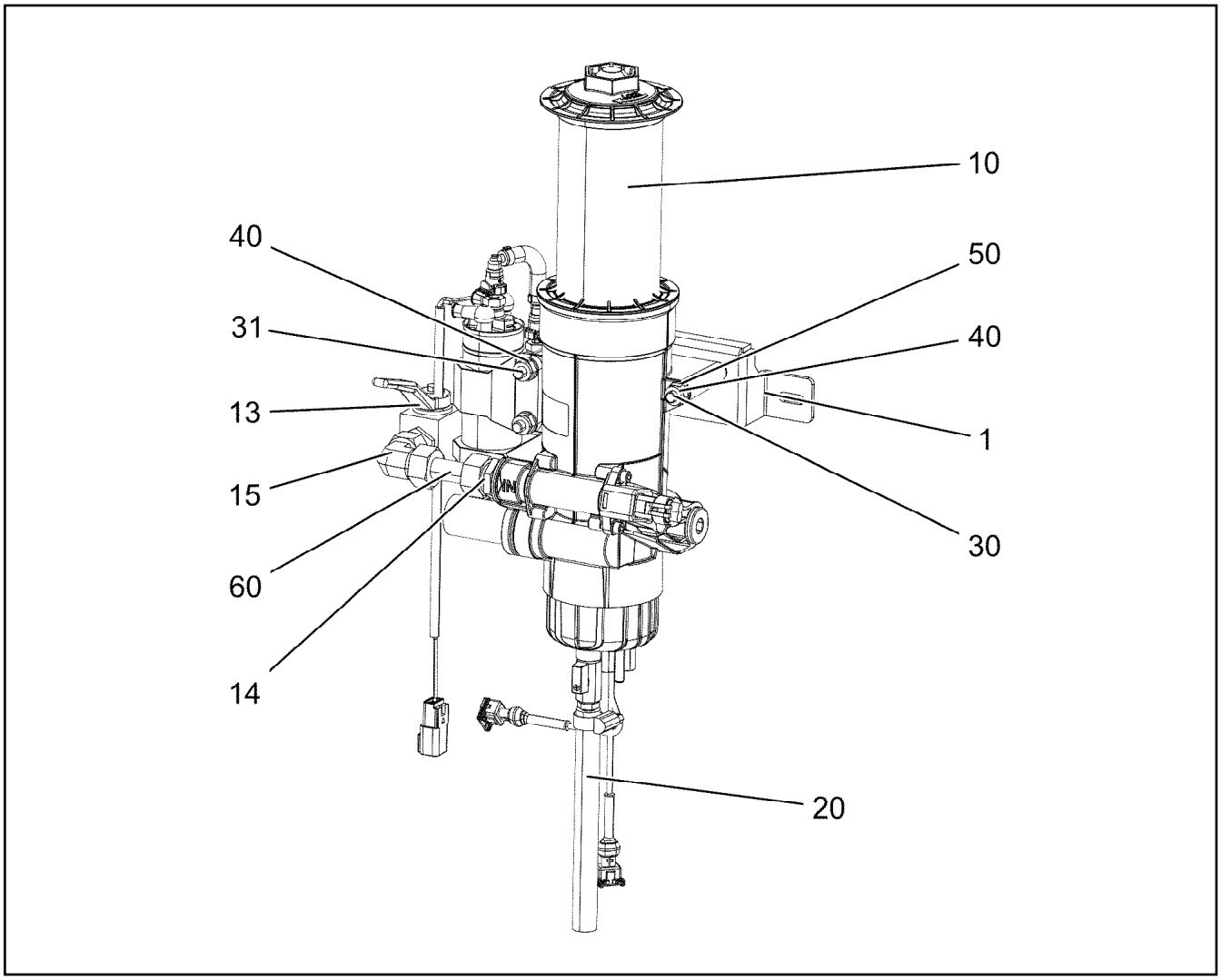

Pos.	Item	Quantity	Description	Bezeichnung
1	97111661	1	PLATE 4X359X103 S315MC FE//ZNNI8//CN//T	BLECH
10	12105268	1	FUEL FILTER ⇨ ❑ 559	KRAFTSTOFFFILTER
13	510693008	1	BALL VALVE DN16-18L STAHL ⇨ ❑ 561	KUGELHAHN
14	471037508	2	FITTING XGE18-LR-ED3/4" CR6-FREI	VERSCHRAUBUNG
(1)	726407908	1	O-RING 16X2 NBR70	O-RING
15	247108302	1	SWIVEL ELBOW EW 18L M26X1,5 CR6-FREI	WINKELSTUTZEN
20	96029950	1	HOSE LINES	SCHLAUCHLEITUNGEN
(2393)	96029949	1	HOSE CPL. CONTI KWS 12X200	SCHLAUCH KPL.
30	12222984	1	HEX SCREW ISO 4014 M10X95 8.8 FLZN SP	SECHSKANTSCHRAUBE
31	11651143	2	HEX SCREW ISO 4014 M10X105 8.8 FLZN SP	SECHSKANTSCHRAUBE
40	10197769	3	HEX NUT DIN 985 M10 8 ZNNI-480H SPF	SECHSKANTMUTTER
50	10289795	6	WASHER ISO 7089 10 300HV FLZN SPF	SCHEIBE
60	96059083	1	PIPELINES FUEL	ROHRLEITUNGEN KRAFTSTOF
(1)	96059084	1	PIPE COMPL.	ROHR KPL.

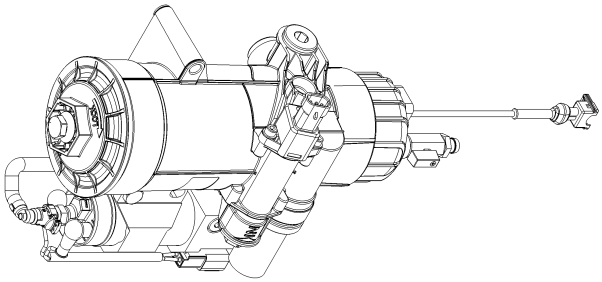

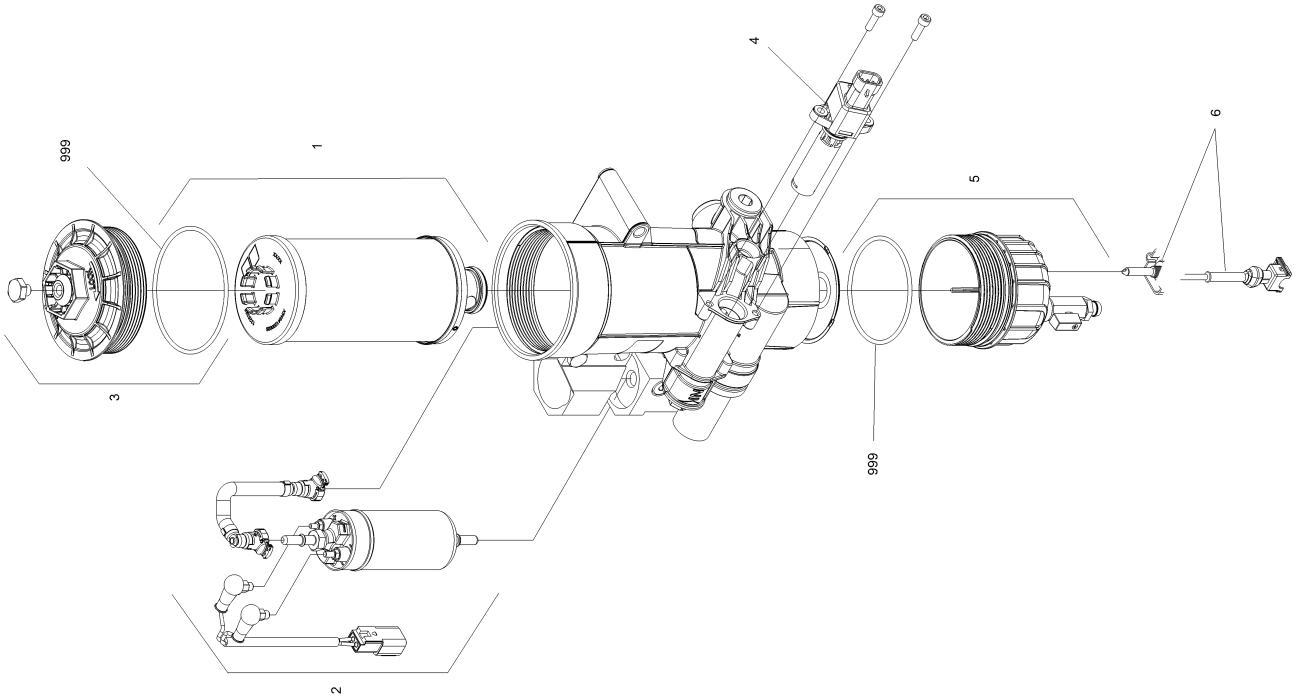
999
1
3
2
4
5
999
6

Pos.	Item	Quantity	Description	Bezeichnung
1	10149977	1	FUEL FILTER ELEMENT KRAFTSTOFF 7µm	KRAFTSTOFFFILTEREINSATZ
2	12106023	1	FUEL PUMP	KRAFTSTOFFPUMPE KPL.
3	12106078	1	COVER	DECKEL
4	11381100	1	FUEL HEATER 24V 0,25KW	KRAFTSTOFFHEIZER
5	12106396	1	HOUSING LOWER PART	GEHAEUSEUNTERTEIL
6	11370365	1	WATER SENSOR 5V	WASSERSONDE
999	12101886	1	SEAL KIT	DICHTSATZ

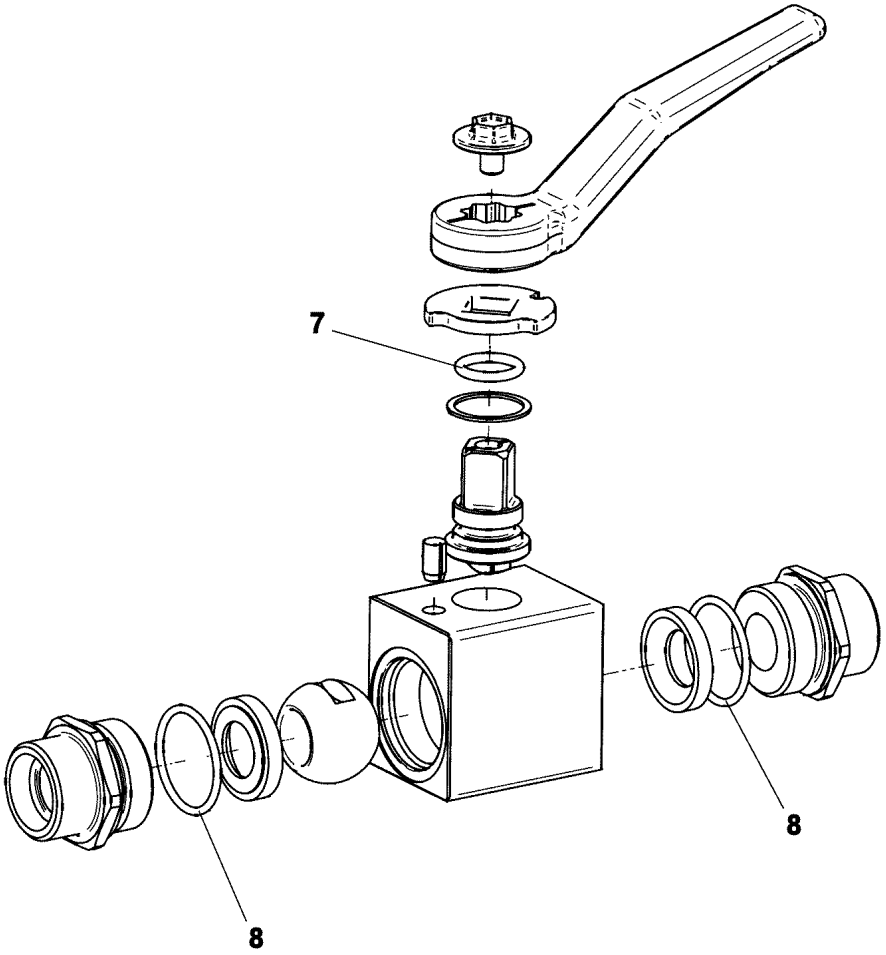

Pos.	Item	Quantity	Description	Bezeichnung
7	570078008	1	O-RING 13X2,5 NBR90	O-RING
8	726425308	2	O-RING 25X2 NBR90	O-RING

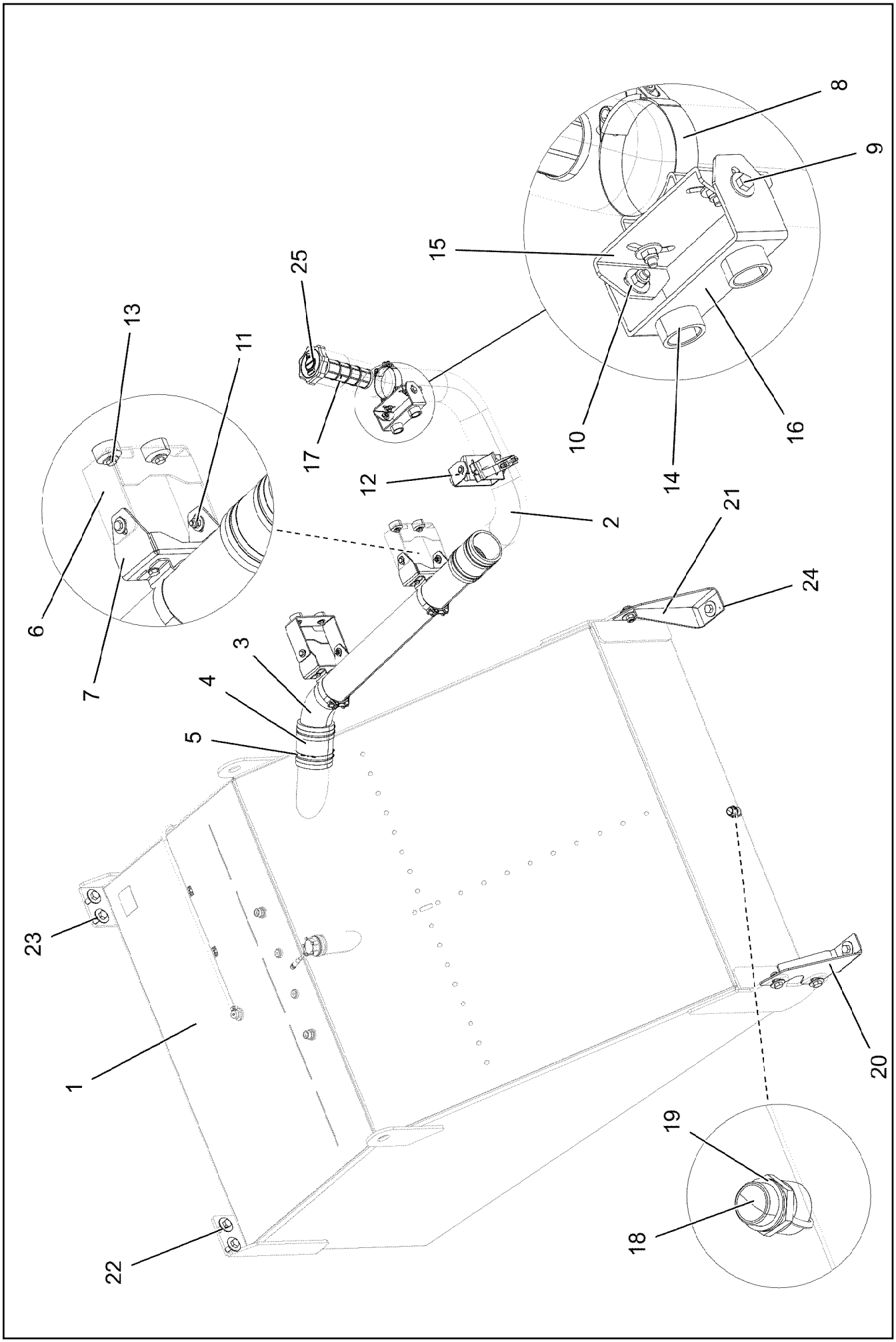

7.2.2022 096203 LIEBHERR	**etk_en_de_098277 LR 11000** **FUEL TANK CPL.** **KRAFTSTOFFBEHAELTER KPL.**	❑ 562 (1/2) **918789208**

Pos.	Item	Quantity	Description	Bezeichnung
1	967967608	1	FUEL TANK, PRE-ASSEMBLED ⇨ ❑ 564	KRAFTSTOFFBEHAELTER VO
2	96020215	1	PIPE WELDED ALUMINIUM SPF	ROHR SCHWK.
3	97031162	1	TUBE ALUMINIUM SPF	ROHR
4	978089308	2	FUEL HOSE	KRAFTSTOFFSCHLAUCH
5	550849408	8	HOSE CLAMP 110/100-120/12 W3	SCHLAUCHSCHELLE
6	97031163	2	PLATE 4X429X126 S315MC FE//ZNNI8//CN//T	BLECH
7	979806308	2	PLATE 4X337X113 S315MC FE//ZNNI8//CN//T	BLECH
8	774223708	4	HOSE CLAMP 100-104 ST	SCHLAUCHSCHELLE
9	10197831	16	HEX SCREW ISO 4017 M8X25 8.8 ZNNI-480	SECHSKANTSCHRAUBE
10	11140469	32	WASHER ISO 7093-1 8 200HV 480H SPF	SCHEIBE
11	10875614	16	HEX NUT DIN 985 M8 8 480H SPF	SECHSKANTMUTTER
12	12103465	8	WASHER ISO 7089 8 300HV ZNNI-480H SPF	SCHEIBE
13	11651612	8	HEX SCREW ISO 4017 M8X16 8.8 480H SPF	SECHSKANTSCHRAUBE
14	971622408	8	SLEEVE 40.0X19 S355J2+AR FE//ZNNI8//CN/	HUELSE
15	97006879	2	PLATE 4X219X80 S315MC FE//ZNNI8//CN//T	BLECH
16	97031164	2	PLATE 4X323X60 S315MC FE//ZNNI8//CN//T	BLECH
17	10112750	1	BASKET FILTER B80/200	KORBFILTER
18	789011908	1	OIL DRAIN PLUG M26X1,5	OELABLASSSCHRAUBE
19	710106008	1	SEALING RING DIN 7603 A26X32X2 CU	DICHTRING
20	97031166	1	PLATE 5X379X375 S700MC	BLECH
21	97031167	1	PLATE 5X379X375 S700MC	BLECH
22	10875519	10	HEX SCREW ISO 4017 M16X40 8.8 FLZN SP	SECHSKANTSCHRAUBE
23	10455191	16	WASHER ISO 7093-1 16 200HV-A2	SCHEIBE
24	10875609	6	HEX NUT DIN 985 M16 8 FLZN SPF	SECHSKANTMUTTER
25	10410112	1	LOCKABLE TANK CAP DV80A-NS-SCHLIES	TANKVERSCHLUSS

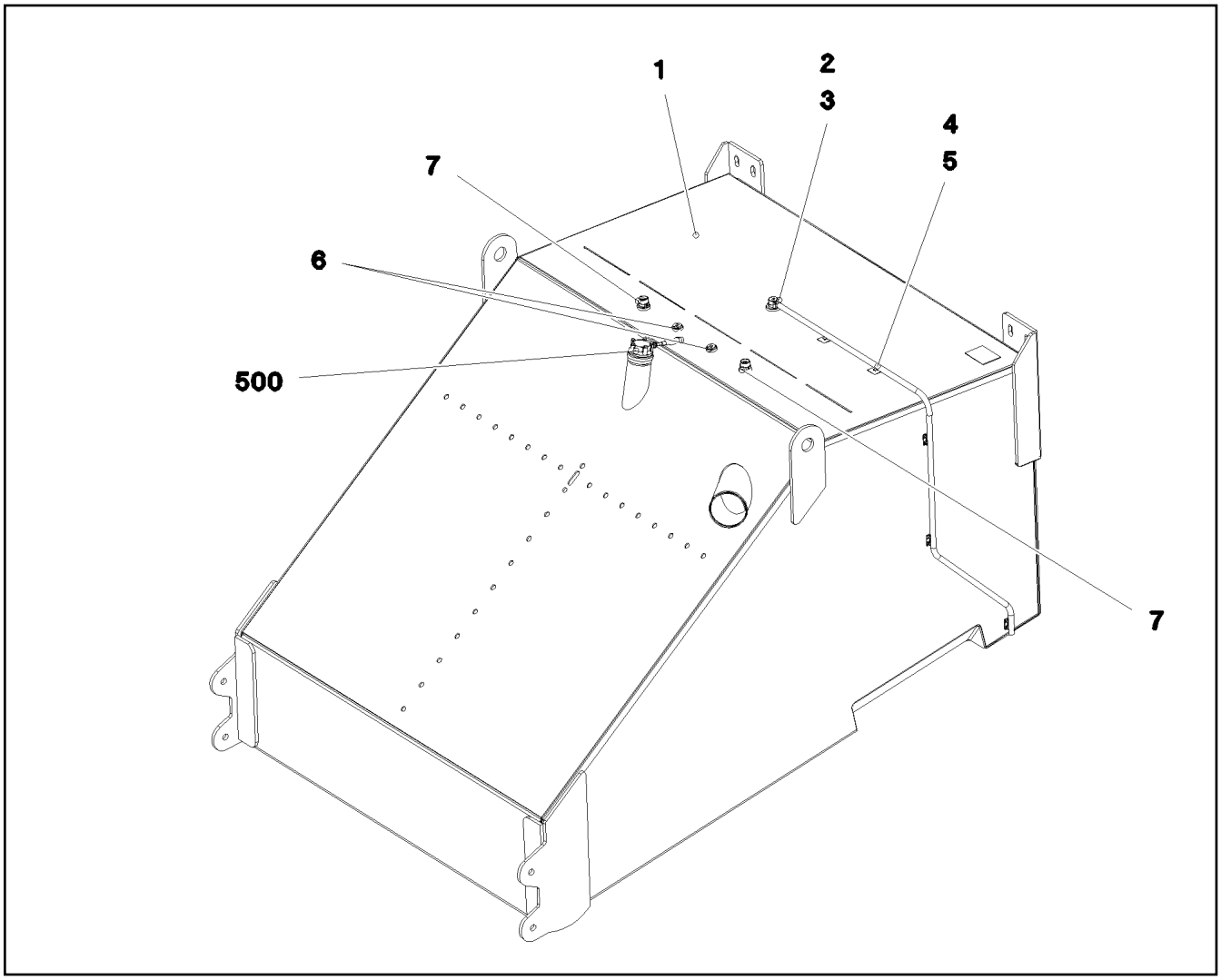

Pos.	Item	Quantity	Description	Bezeichnung
1	967966708	1	FUEL TANK WELDED CONSTR. ALMG3 SPF	KRAFTSTOFFBEHAELTER SCH
2	10097910	1	VENTILATION VALVE	ENTLUEFTUNGSVENTIL
3	10872024	1	HOSE CLAMP DIN 3017-1 12/8-16/9 W3	SCHLAUCHSCHELLE
4	10343527	2	HYDRAULIC HOSE DIN EN 857 DN8-1SC 1S	HYDRAULIKSCHLAUCH
5	10870511	5	CABLE CLIP HOLDER 28X28-NATUR PA6.6	KABELBINDERHALTER
6	477705108	2	STOP PLUG VSTIM18X1,5ED CR6-FREI	STOPFEN
7	471031108	2	FITTING GE 18L M22X1,5 CR6-FREI	VERSCHRAUBUNG
500	967930608	1	ELECTR.F.FUEL TANK ⇨ ❑ 565	ELEKTRIK KRAFTSTOFFBEHAEL

Pos.	Item	Quantity	Description	Bezeichnung
5	789015108	1	TANK SENSOR L=1000 24V SPF	TANKSENSOR
(5)	10346938	1	FLANGE SEAL	FLANSCHDICHTUNG
10	12219811	5	HEX SCREW ISO 4017 M5X35 8.8 480H SPF	SECHSKANTSCHRAUBE
15	10197808	5	WASHER ISO 7089 5 200HV ZNNI-480H	SCHEIBE

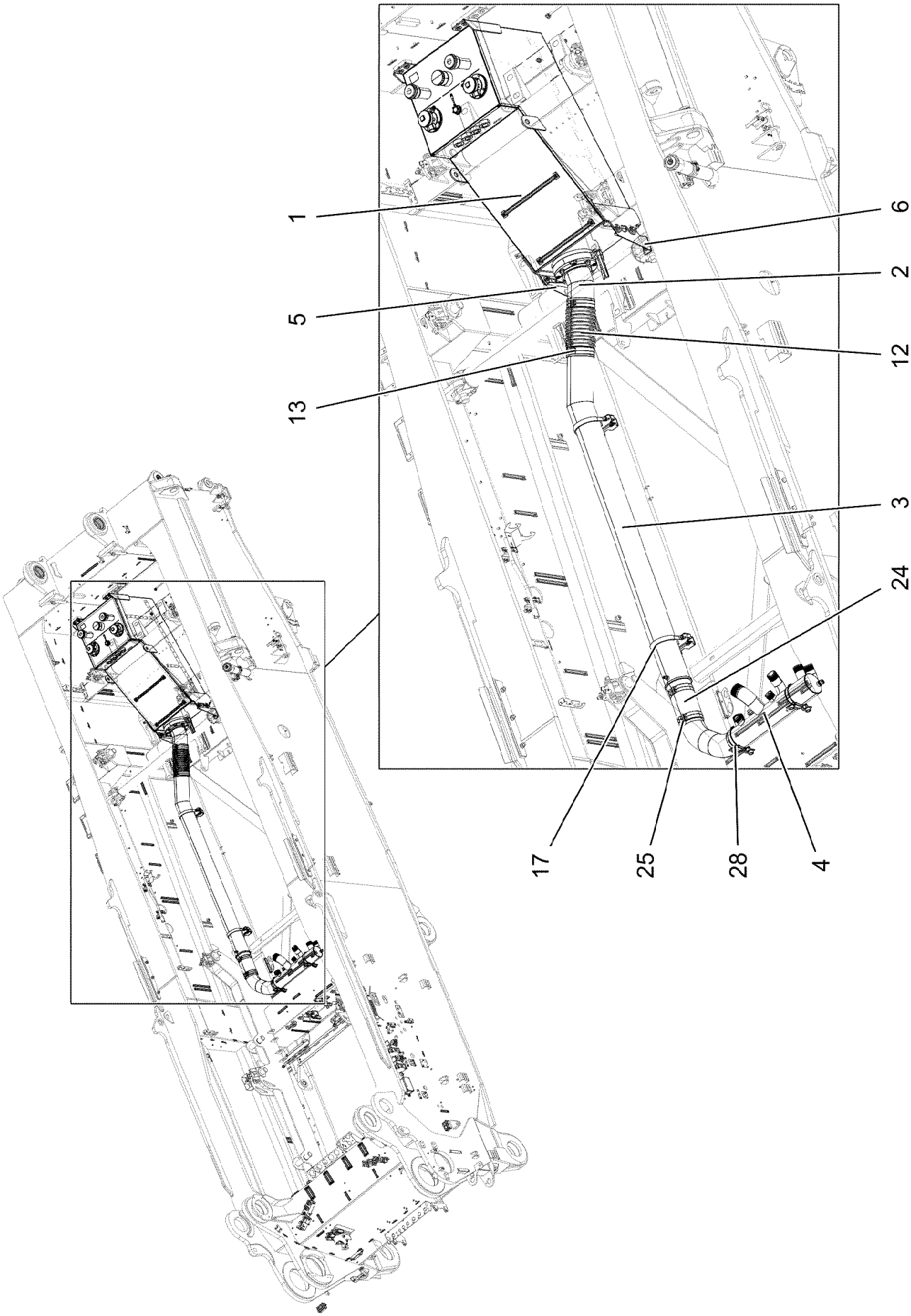
1
5
13
6
2
12
3
24
17
25
28
4

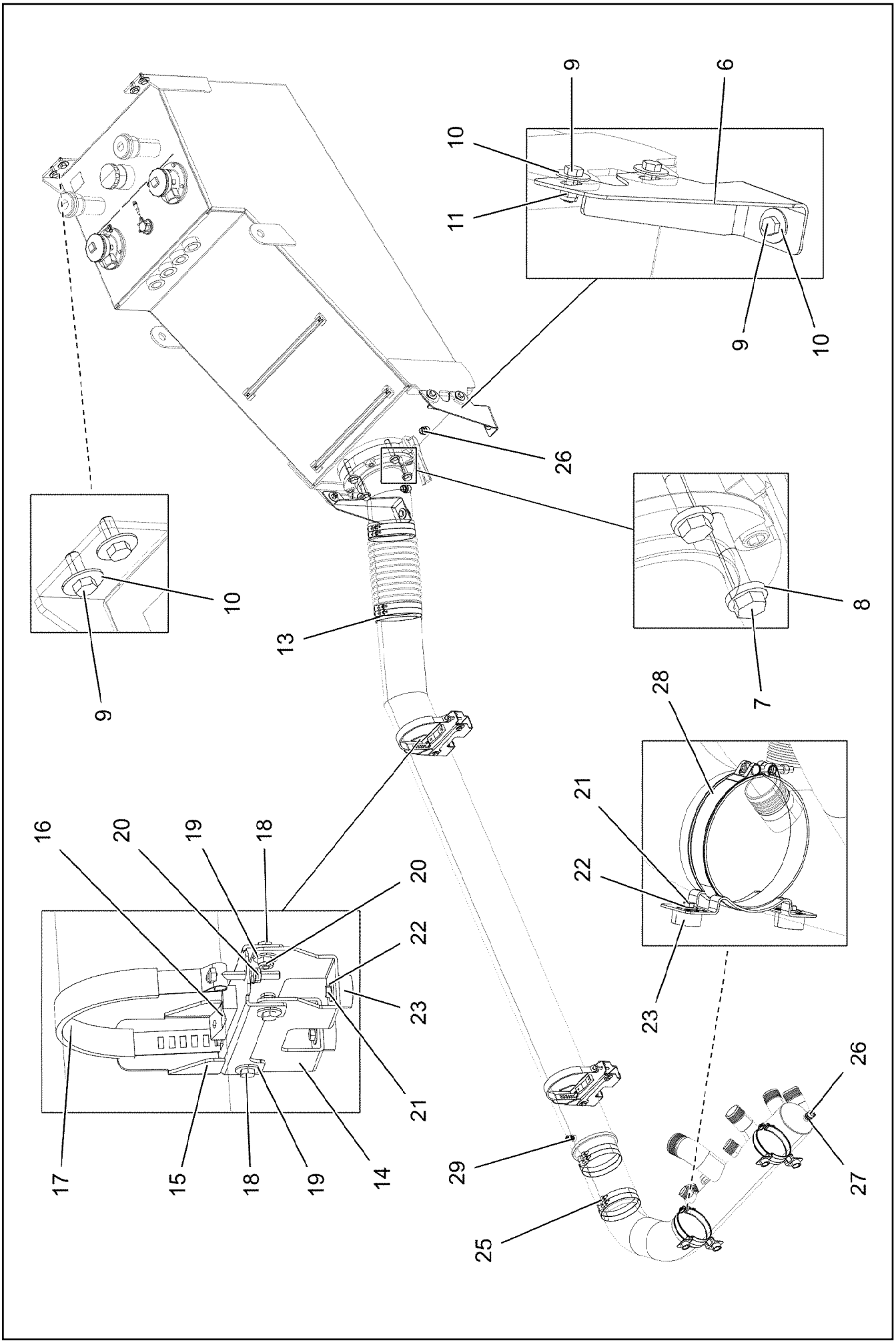

7.2.2022 004197 LIEBHERR	**etk_en_de_098277 LR 11000** **OIL RESERVOIR, COMPLETE** **OELBEHAELTER KPL.**	❑ 567 (2/3) **919140308**

Pos.	Item	Quantity	Description	Bezeichnung
1	967968208	1	OIL TANK PRE-ASS. ⇨ ❑ 569	OELBEHAELTER VORM.
2	967968308	1	SUCTION PIPE WELDED ALUMINIUM SPF	ANSAUGROHR SCHWK.
3	967968408	1	SUCTION PIPE OIL WELDM. ALUMINIUM SP	SAUGROHR-OEL SCHWK.
4	96032534	1	SUCTION PIPE WELDED	ANSAUGROHR SCHWK.
5	97031170	1	PLATE 5X464X460 S700MC	BLECH
6	97031171	1	PLATE 5X464X460 S700MC	BLECH
7	10412379	4	HEX SCREW ISO 4014 M20X105 10.9 FLZN	SECHSKANTSCHRAUBE
8	4600604	4	WASHER DIN 7349 21 100HV FLZN SPF	SCHEIBE
9	10875519	10	HEX SCREW ISO 4017 M16X40 8.8 FLZN SP	SECHSKANTSCHRAUBE
10	10455191	16	WASHER ISO 7093-1 16 200HV-A2	SCHEIBE
11	10875609	6	HEX NUT DIN 985 M16 8 FLZN SPF	SECHSKANTMUTTER
12	774235608	1	SUCTION HOSE X0 SPF	SAUGSCHLAUCH
13	10296652	4	HOSE CLAMP 210/208-216/25 EDELSTAHL	SCHLAUCHSCHELLE
14	97031172	2	PLATE 4X250X268 S315MC FE//ZNNI8//CN//T	BLECH
15	978179508	2	PLATE 4X386X169 S315MC FE//ZNNI8//CN//T	BLECH
16	774215508	2	PIPE SUPPORT	ROHRUNTERLAGE
17	571546808	2	TIGHTENING STRAP	SPANNBAND
18	11631816	8	HEX SCREW ISO 4017 M10X25 8.8 FLZN SP	SECHSKANTSCHRAUBE
19	421802108	18	WASHER ISO 7093-1 10 A2	SCHEIBE
20	10197769	10	HEX NUT DIN 985 M10 8 ZNNI-480H SPF	SECHSKANTMUTTER
21	11651612	8	HEX SCREW ISO 4017 M8X16 8.8 480H SPF	SECHSKANTSCHRAUBE
22	11140469	8	WASHER ISO 7093-1 8 200HV 480H SPF	SCHEIBE
23	971622408	8	SLEEVE 40.0X19 S355J2+AR FE//ZNNI8//CN/	HUELSE
24	510569908	1	SUCTION HOSE DN170X300 NBR60	SAUGSCHLAUCH
25	774224908	4	HOSE CLAMP 185-193X25 ST	SCHLAUCHSCHELLE
26	789011908	3	OIL DRAIN PLUG M26X1,5	OELABLASSSCHRAUBE
27	710106008	3	SEALING RING DIN 7603 A26X32X2 CU	DICHTRING
28	10336873	2	SWIVEL BOLT BRACKET CLAMP 172-180/17	GELENKBANDKONSOLENSCHE
29	7406865	1	SCREW COUPLING EMA3 M14X1,5 CR6-FRE	SCHRAUBKUPPLUNG

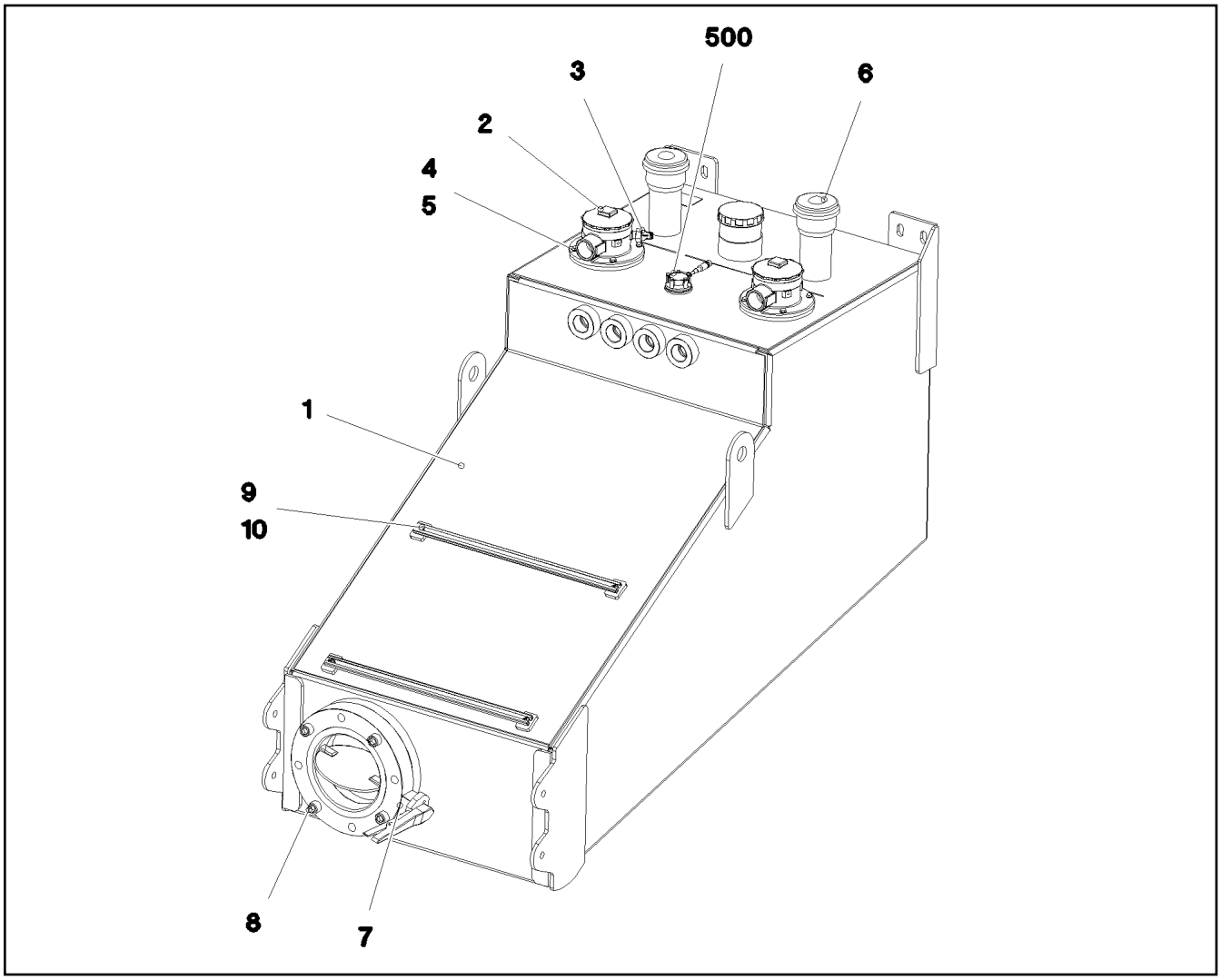

Pos.	Item	Quantity	Description	Bezeichnung
1	967967108	1	OIL TANK ST.CONST. ALMG3 SPF	OELBEHAELTER SCHWK.
2	10871356	2	RETURN FILTER 400L/MIN ⇨ ❑ 570	RUECKLAUFFILTER
3	11341359	2	CLOGGING INDICATOR	VERSCHMUTZUNGSANZEIGE
4	10197831	8	HEX SCREW ISO 4017 M8X25 8.8 ZNNI-480	SECHSKANTSCHRAUBE
5	420001014	8	WASHER ISO 7089 8 200HV-A4	SCHEIBE
6	510667308	2	AERATION FILTER	BELUEFTUNGSFILTER
(1)	510671808	1	FILTER INSERT 1m³/min 10µm	FILTEREINSATZ
7	11491257	1	SHUT OFF DEVICE DN200-FLANSCH SPF	ABSPERRORGAN
8	12691987	4	SOCKET HEAD SCREW ISO 4762 M20X80 8	ZYLINDERSCHRAUBE
9	97018042	2	CARRIER RAIL C28/11X620 T ZN O	TRAGSCHIENE
10	12102696	4	BUTTON HEAD SCREW ISO 7380-2 M8X10 0	HALBRUNDKOPFSCHRAUBE
500	968015308	1	ELECTRIC HYDRAULIC TANK	ELEKTRIK HYDRAULIKBEHAEL
(5)	11213670	1	TANK SENSOR L=850 24V	TANKSENSOR
(10)	12219811	5	HEX SCREW ISO 4017 M5X35 8.8 480H SPF	SECHSKANTSCHRAUBE
(15)	10197808	5	WASHER ISO 7089 5 200HV ZNNI-480H	SCHEIBE

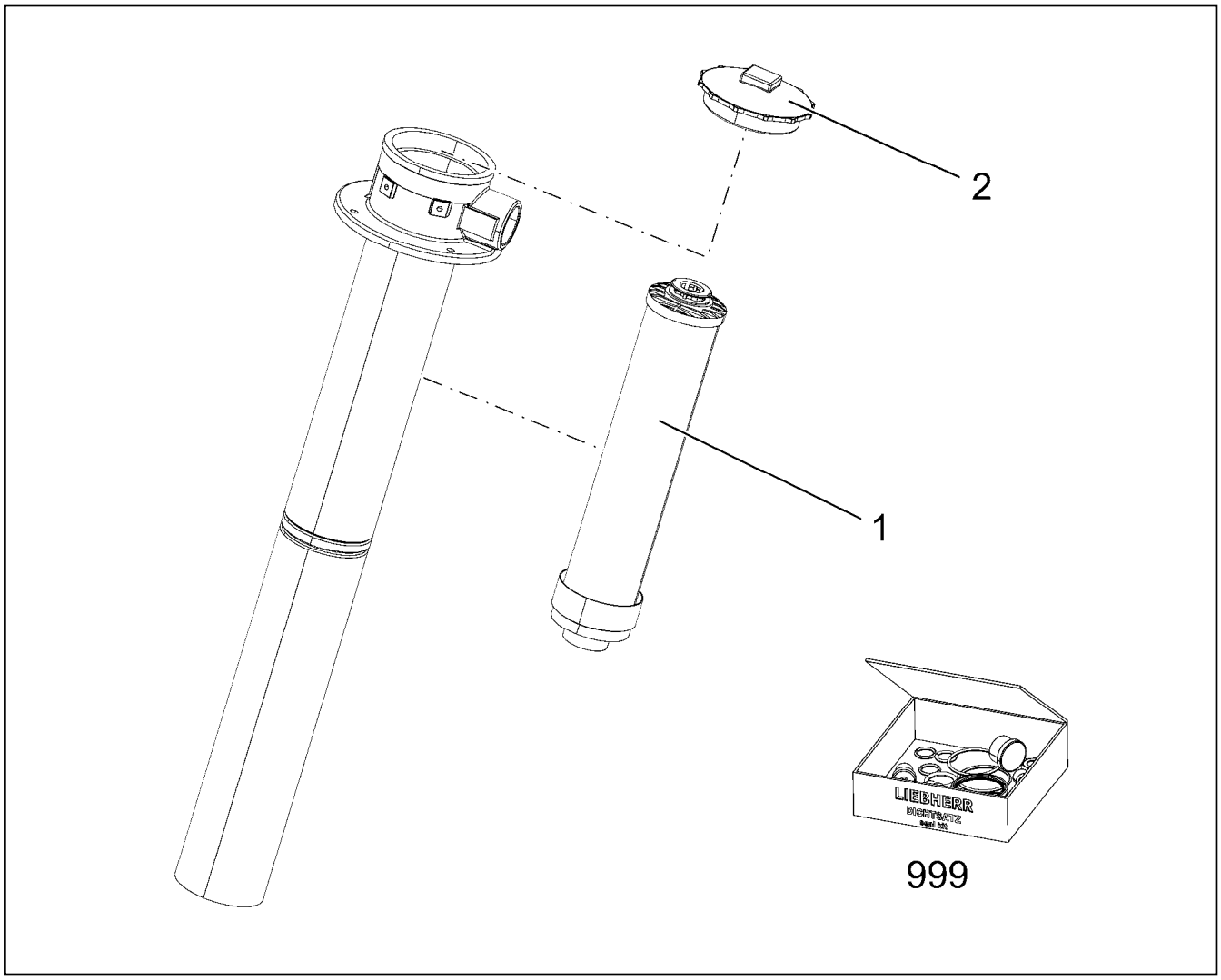

Pos.	Item	Quantity	Description	Bezeichnung
1	11068050	1	FILTER ELEMENT OEL 8µm ⇨ ❑ 571	FILTERELEMENT
2	11600977	1	COVER ⇨ ❑ 572	DECKEL
999	11341871	1	SEAL KIT RETURN FILTER	DS RUECKLAUFFILTER

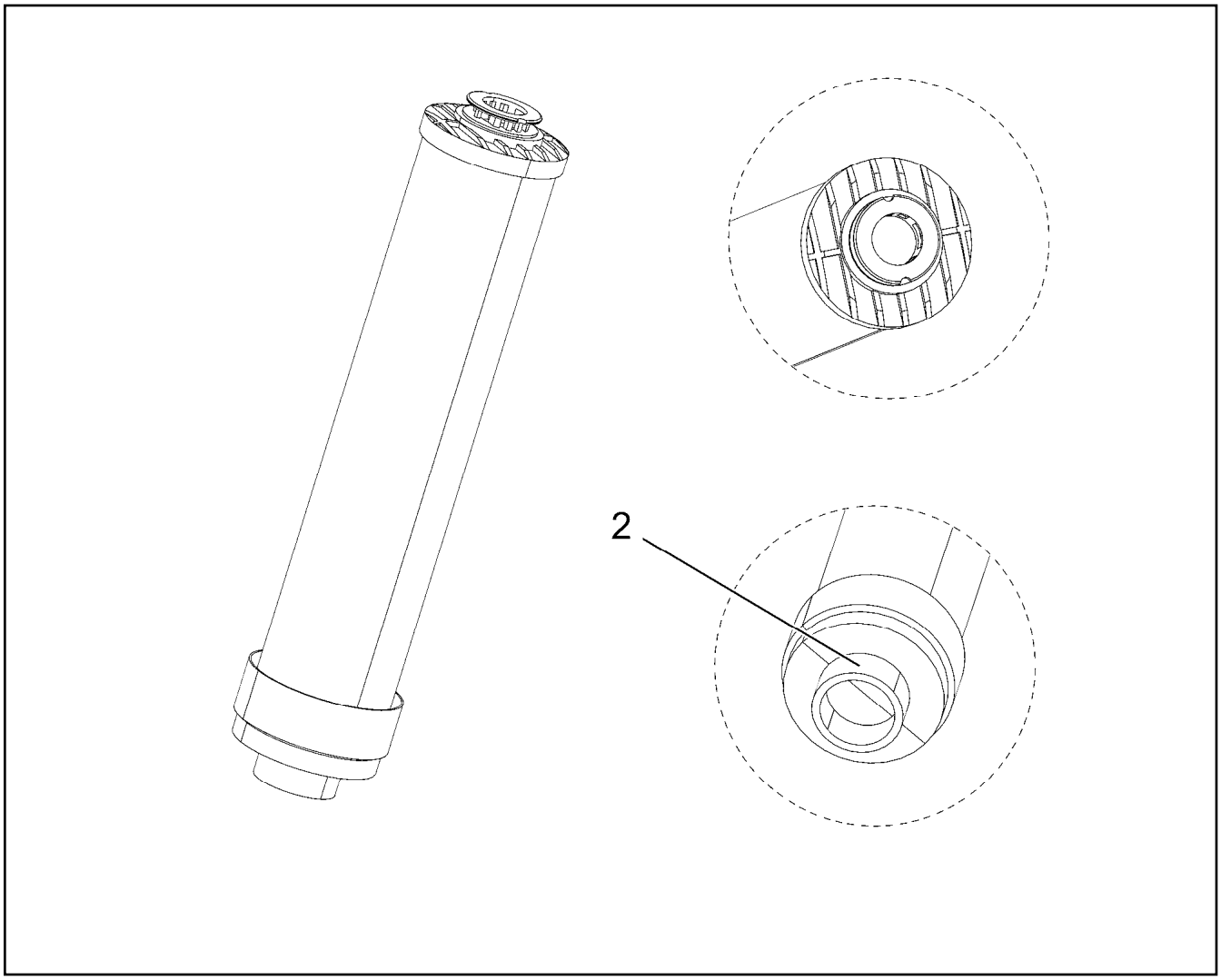

Pos.	Item	Quantity	Description	Bezeichnung
2	570296608	1	O-RING ARP 568 44,04X3,53 NBR90	O-RING

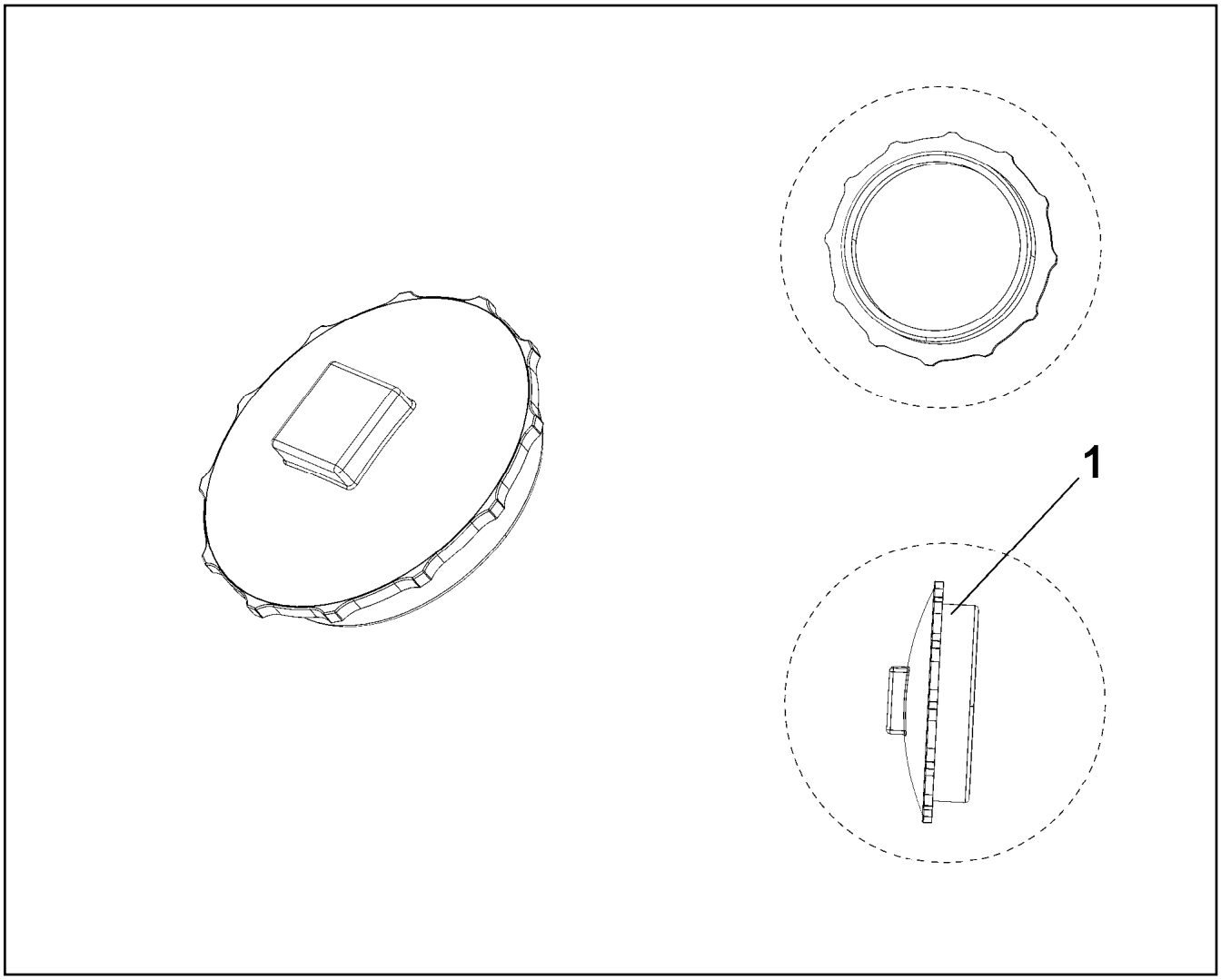

Pos.	Item	Quantity	Description	Bezeichnung
1	514615408	1	O-RING ARP 568 110,72X3,53 NBR70	O-RING

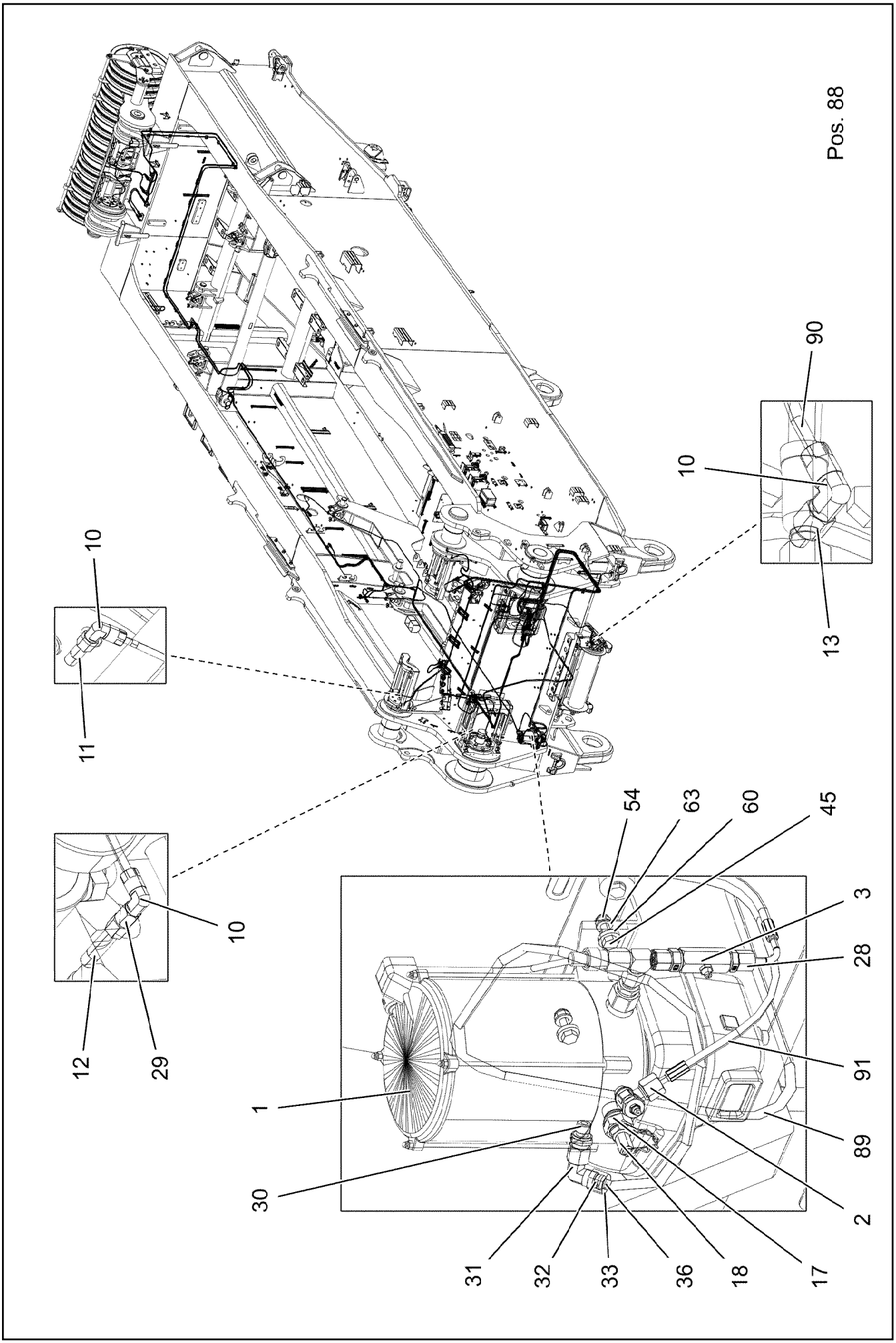
Pos. 88
90
10
13
10
11
10
12
29
54
63
60
45
3
28
91
89
2
17
18
36
33
32
31
30
1

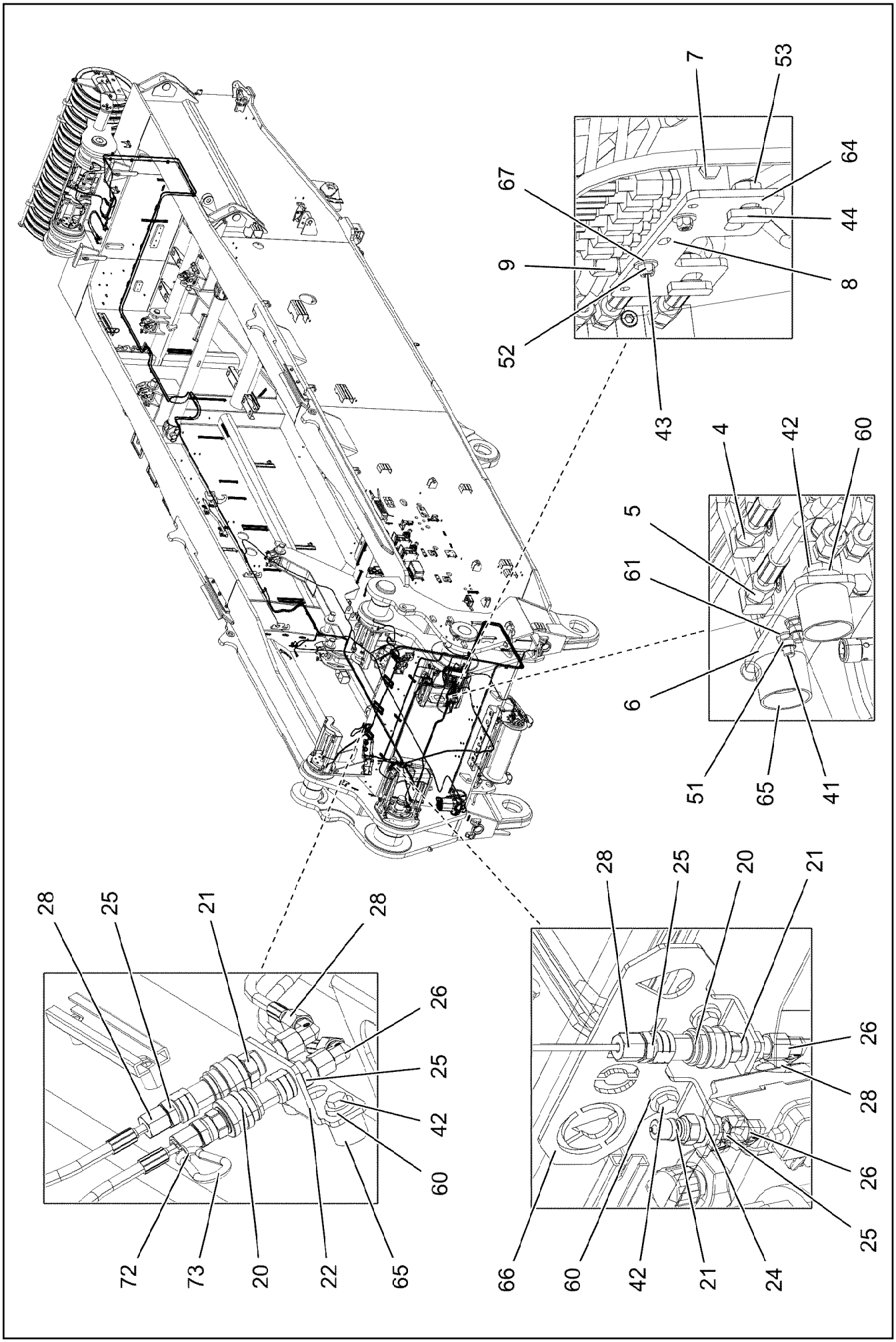

7.2.2022 004340 LIEBHERR	**etk_en_de_098277 LR 11000** **CENT. LUBRIC. SYSTEM SUPERST.** **ZENTRALSCHMIERANLAGE OW**	❑ 574 (2/6) **919297008**

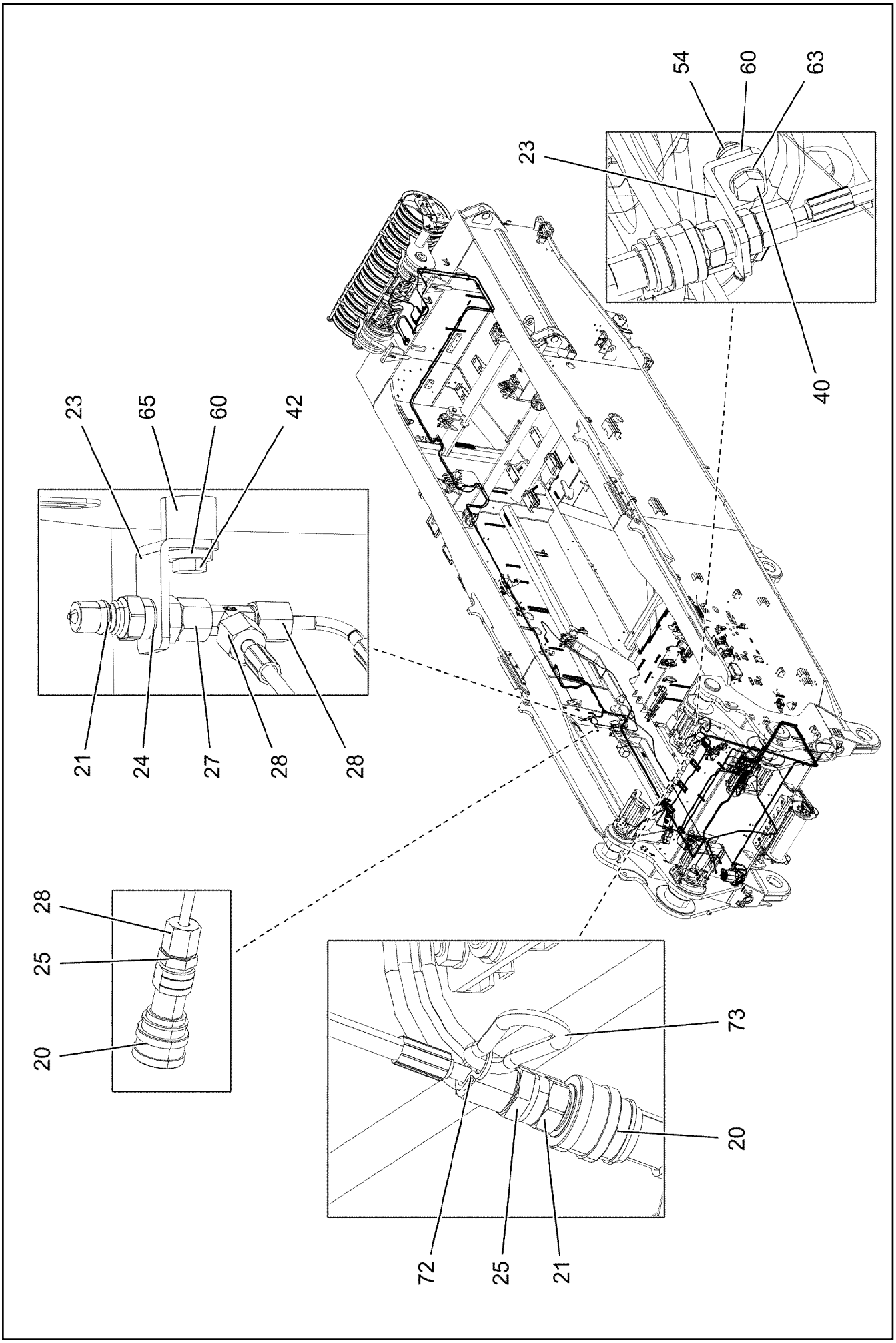
54
60
63
23
40
23
65
60
42
21
24
27
28
28
28
25
20
73
20
72
25
21

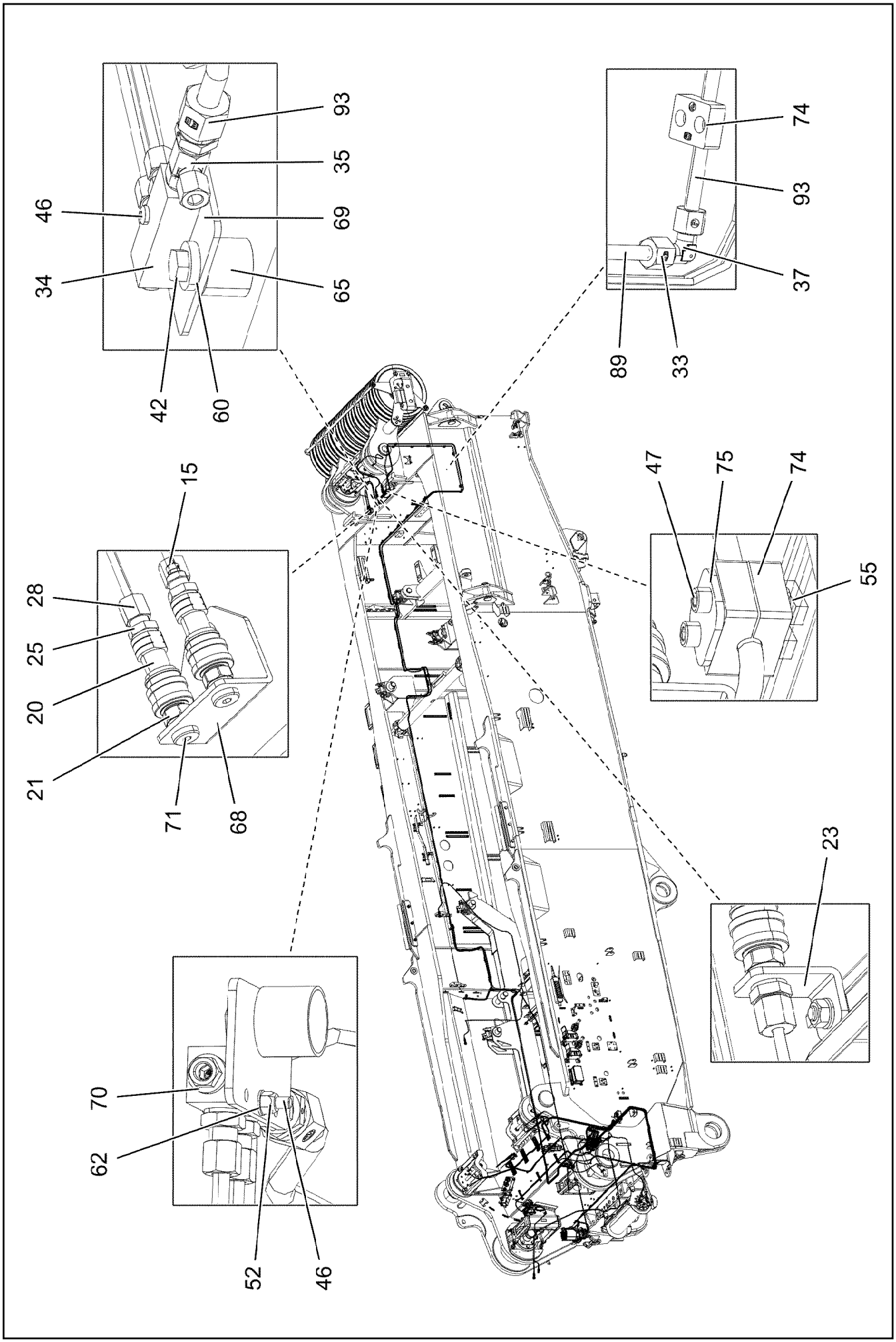
93
35
46
69
34
65
42
60
74
93
37
89
33
15
28
25
20
21
71
68
47
75
74
55
23
70
62
52
46

Pos.	Item	Quantity	Description	Bezeichnung
1	10425291	1	ELECTRIC PUMP ⇨ ❑ 579	ELEKTROPUMPE
2	774372808	1	PUMP RETURN FLOW	PUMPENRUECKLAUF
3	774375108	1	PASSAGE NIPPLE BLOCK ⇨ ❑ 162	DURCHGANGSNIPPELBLOCK
4	11621502	1	DISTRIBUTION BLOCK MX-F 4/7 ⇨ ❑ 581	VERTEILERKOMBINATION
5	11621501	1	DISTRIBUTION BLOCK MX-F 7/10 ⇨ ❑ 582	VERTEILERKOMBINATION
6	953696908	1	PLATE S315MC FE//ZNNI8//CN//T0	BLECH
7	774380308	1	RETURN STRIP	RUECKLAUFLEISTE
8	971510808	1	PLATE 4X150X50 S315MC FE//ZNNI8//CN//T	BLECH
9	774373808	1	FITTING WE 6LL M10x1	VERSCHRAUBUNG
10	12101832	11	MALE CONNECTOR WSV 6 M10X1K MS	STECKANSCHLUSS
11	774373508	6	EXTENSION M10X1K/ M10X1	VERLAENGERUNG
12	10045006	2	EXTENSION	VERLAENGERUNG
13	774374508	1	EXTENSION M8X1	VERLAENGERUNG
15	477101408	28	PROFILE RING PR6-S/L A3P	PROFILRING
17	774386508	1	REDUCER R1/4"- M20X1,5	REDUZIERUNG
18	10675463	1	FILLING CONNECTION	BEFUELLANSCHLUSS
20	774372608	13	COUPLING SLEEVE	KUPPLUNGSMUFFE
21	774372708	15	COUPLING PLUG	KUPPLUNGSSTECKER
22	970350208	1	PLATE 4X110X80 S315MC FE//ZNNI8//CN//T	BLECH
23	970350108	5	PLATE 4x73x30 S315MC FE//ZNNI8//CN//T0	BLECH
24	710102308	14	SEALING RING DIN 7603 A13X18X1,5 CU	DICHTRING
25	471032108	26	FITTING GE 6S G1/4A CR6-FREI	VERSCHRAUBUNG
26	472531508	6	FITTING EW 6S M14X1,5 CR6-FREI	VERSCHRAUBUNG
27	472331208	1	FITTING EL 6S CR6-FREI	VERSCHRAUBUNG
28	477400108	28	BOX NUT DIN 3870 AS6 A3P	UEBERWURFMUTTER
29	774373408	2	EXTENSION M10X1K/ M10X1	VERLAENGERUNG
30	7362091	1	FITTING ISO 8434-1 GE 10L G1/4A CR6-FREI	VERSCHRAUBUNG
31	7403569	1	FITTING EW 10L M16X1,5 CR6-FREI	VERSCHRAUBUNG
32	477100308	2	PROFILE RING PR10-S/L A3P	PROFILRING
33	477401508	2	BOX NUT DIN 3870 AL10 A3P	UEBERWURFMUTTER
34	11001556	1	RETURN STRIP 2-FACH STAHL A3C	RUECKLAUFLEISTE
35	471902008	1	FITTING EGESD6-LM-WD CR6-FREI	VERSCHRAUBUNG
36	774387808	2	PLUG-IN SLEEVE	EINSTECKHUELSE
37	470230308	1	FITTING XW10-L CR6-FREI	VERSCHRAUBUNG
40	10197831	1	HEX SCREW ISO 4017 M8X25 8.8 ZNNI-480	SECHSKANTSCHRAUBE
41	10181507	2	SOCKET HEAD SCREW ISO 4762 M5X70 10	ZYLINDERSCHRAUBE
42	11651767	12	HEX SCREW ISO 4017 M8X20 8.8 480H SPF	SECHSKANTSCHRAUBE
43	10875815	2	SOCKET HEAD SCREW ISO 4762 M4X30 8.8	ZYLINDERSCHRAUBE
44	409706908	4	HAMMER HEAD BOLT M8X15 8.8 480H SPF	HAMMERKOPFSCHRAUBE
45	11826527	2	HEX SCREW ISO 4017 M8X30 8.8 480H SPF	SECHSKANTSCHRAUBE
46	12692000	1	PAN-HEAD SCREW ISO 7045 M4X30 4.8 480	FLACHKOPFSCHRAUBE
47	10875590	18	SOCKET HEAD SCREW ISO 4762 M6X35 8.8	ZYLINDERSCHRAUBE
51	10875612	2	HEX NUT DIN 985 M5 8 480H SPF	SECHSKANTMUTTER
52	10875611	3	HEX NUT DIN 985 M4 8 480H SPF	SECHSKANTMUTTER
53	11693875	4	HEX NUT ISO 4032 M8 8 480H SPF	SECHSKANTMUTTER
54	10875614	3	HEX NUT DIN 985 M8 8 480H SPF	SECHSKANTMUTTER
55	602018008	18	CARRIER RAIL NUT DIN 3015-1 L TM M6 W1	TRAGSCHIENENMUTTER
60	11840501	15	WASHER DIN 7349 8,4 200HV 480H SPF	SCHEIBE
61	10197808	2	WASHER ISO 7089 5 200HV ZNNI-480H	SCHEIBE
62	10875645	3	WASHER ISO 7089 4 200HV 480H SPF	SCHEIBE
63	12103465	5	WASHER ISO 7089 8 300HV ZNNI-480H SPF	SCHEIBE
64	11140469	2	WASHER ISO 7093-1 8 200HV 480H SPF	SCHEIBE
65	953873408	12	SLEEVE 25X20 11SMN37 FE//ZNNI8//CN//T0	HUELSE
66	97053636	2	PLATE 4X210X143 S315MC FE//ZNNI8//CN//T	BLECH
67	10875642	2	WASHER ISO 7093-1 4 200HV 480H SPF	SCHEIBE
68	97085363	1	PLATE 4X120X80 S315MC FE//ZNNI8//CN//T	BLECH

Pos.	Item	Quantity	Description	Bezeichnung
69	977335508	1	PLATE 3X70X45 S355MC FE//ZNNI8//CN//T0	BLECH
70	4600319	1	SCREW PLUG DIN 908 M10X1 ST A3C	VERSCHLUSSSCHRAUBE
71	477704008	2	STOPPER PLUG VSTI1/4"ED CR6-FREI	BLINDSTOPFEN
72	710104208	2	SEALING RING DIN 7603 A20X24X1,5 CU	DICHTRING
73	744010208	2	SNAP HOOK DIN 5299 C 60X6-120KG ST V	KARABINERHAKEN
74	602007108	18	CLAMP-HALF DIN 3015-1 L 1 R 10 PP SW	KLEMMHAELFTE
75	5005199	9	LID PLATE DIN 3015-1 L-DP 1 W1-ZN	DECKPLATTE
88	774383508	5	TUBING COIL 9	ROHRWENDEL
89	774387708	16	POLYAMID PIPE DIN 73378 10X1,5 PA12 H	POLYAMIDROHR
90	10873149	91	POLYAMID PIPE DIN 73378 6X1,5 PA 12-HL	POLYAMIDROHR
91	96041770	1	HOSE LINES LUBRICATION DREH- BUEHNE ⇨ ❑ 583	SCHLAUCHLEITUNGEN SCHMI
93	96038820	1	PIPELINES	ROHRLEITUNGEN
(830)	96038811	1	PIPE COMPL. 10X1,5X1023,9 PR10-S/L AL10	ROHR KPL.
(831)	96038816	1	PIPE COMPL. 10X1,5X1620,5 XGR10/6-L PR	ROHR KPL.

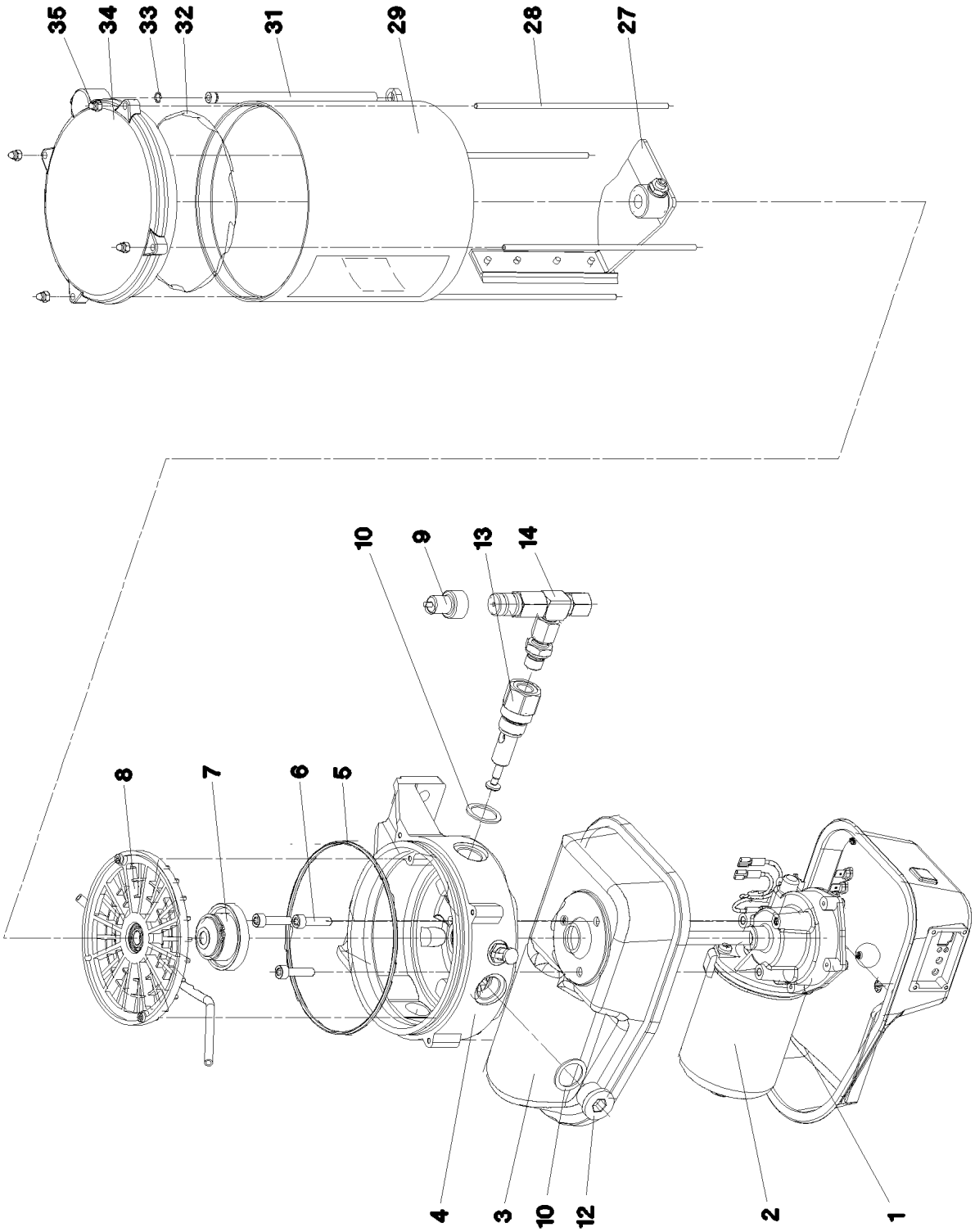
35
34
33
32
31
29
28
27
10
9
13
14
8
7
6
5
4
3
10
12
2
1

Pos.	Item	Quantity	Description	Bezeichnung
1	10493920	1	MOTOR HOUSING	MOTORGEHAEUSE
2	10355140	1	TRANSMISSION MOTOR 24V	GLEICHSTROMGETRIEBEMOTO
3	10014692	1	MOTOR HOUSING	MOTORGEHAEUSE
4	10014693	1	PUMP HOUSING	PUMPENGEHAEUSE
5	570163708	1	O-RING 140X3 NBR70	O-RING
6	10875588	3	SOCKET HEAD SCREW ISO 4762 M6X25 8.8	ZYLINDERSCHRAUBE
7	10014729	1	DRIVER	MITNEHMER
8	10014730	1	INTERMEDIATE RING	ZWISCHENRING
9	10429952	1	FAULT INDICATOR	STOERANZEIGE
10	10014697	3	SEALING RING 27X20X1,5 CU	DICHTRING
12	12218194	2	SCREW PLUG DIN 908 M20X1,5 St FLZN SP	VERSCHLUSSSCHRAUBE
13	10216340	1	PUMP ELEMENT	PUMPENELEMENT
14	571328408	1	PRESSURE RELIEF VALVE	UEBERDRUCKVENTIL
27	10664141	1	AGITATOR PADDLE	RUEHRFLUEGEL
28	10099209	4	PULL ROD	ZUGSTANGE
29	10038271	1	CONTAINER 2,5 KG	BEHAELTER
30	967421808	1	STICKER BEHAELTER 2,5KG	AUFKLEBER
(1)	10663909	1	STICKER	AUFKLEBER
(2)	11494432	1	SIGN	SCHILD
(3)	11494581	1	SIGN	SCHILD
32	10099208	1	O-RING 133,07X1,78 NBR 70	O-RING
33	570690608	1	O-RING 6X1 NBR90	O-RING
34	11212502	1	CONTAINER COVER 2,5KG	BEHAELTERABDECKKAPPE
(1)	10099208	1	O-RING 133,07X1,78 NBR 70	O-RING
(2)	10292724	1	VENTILATION TUBE	ENTLUEFTUNGSROHR
35	4002886	4	CAP NUT DIN 986 M4 A2-70	HUTMUTTER

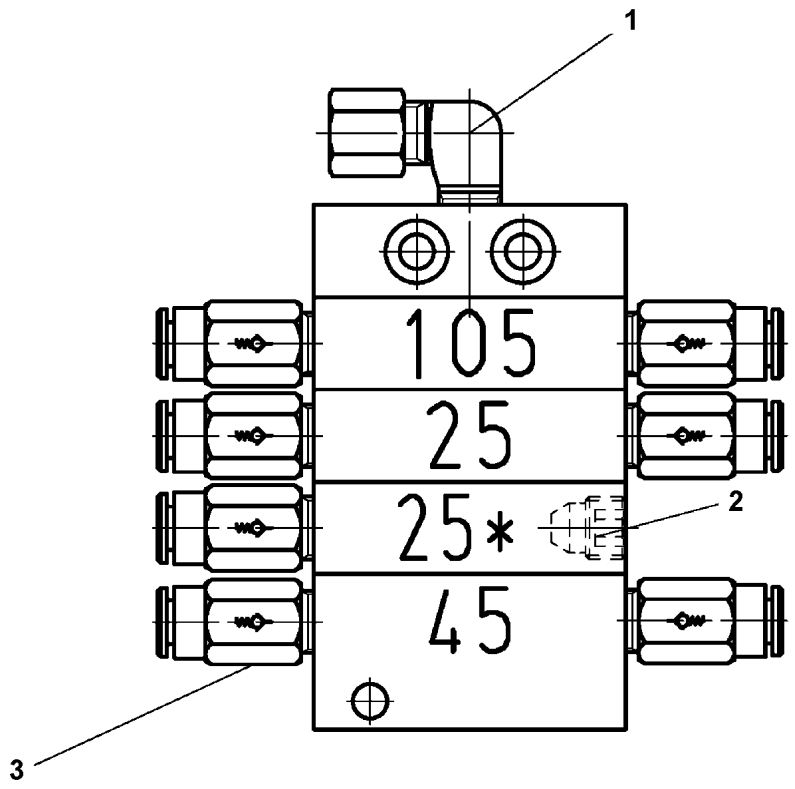

Pos.	Item	Quantity	Description	Bezeichnung
1	774373808	1	FITTING WE 6LL M10x1	VERSCHRAUBUNG
2	774378208	1	SCREW PLUG	VERSCHLUSSSCHRAUBE
3	11007219	7	NON-RETURN VALVE	RUECKSCHLAGVENTIL

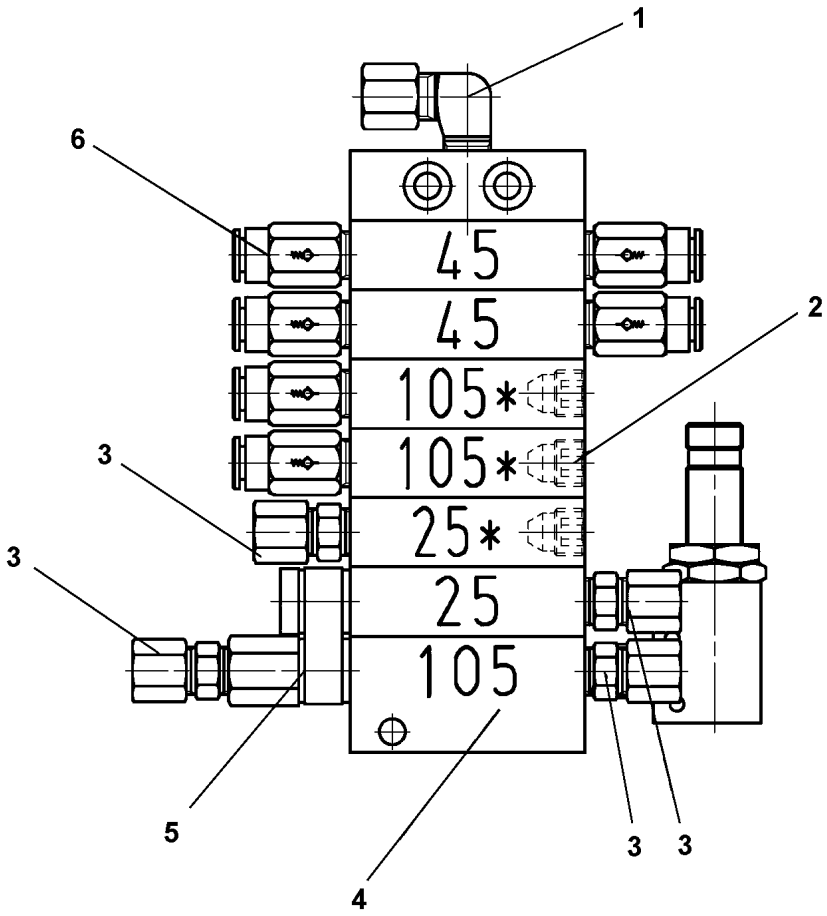

Pos.	Item	Quantity	Description	Bezeichnung
1	774373808	1	FITTING WE 6LL M10x1	VERSCHRAUBUNG
2	774378208	3	SCREW PLUG	VERSCHLUSSSCHRAUBE
3	7622803	4	NON-RETURN VALVE	RUECKSCHLAGVENTIL
4	10097614	1	END ELEMENT	ENDELEMENT
5	7622804	1	DISTRIBUTOR BRIDGE WITH OUTLET	VERTEILERBRUECKE M.AUSLAS
6	11007219	6	NON-RETURN VALVE	RUECKSCHLAGVENTIL

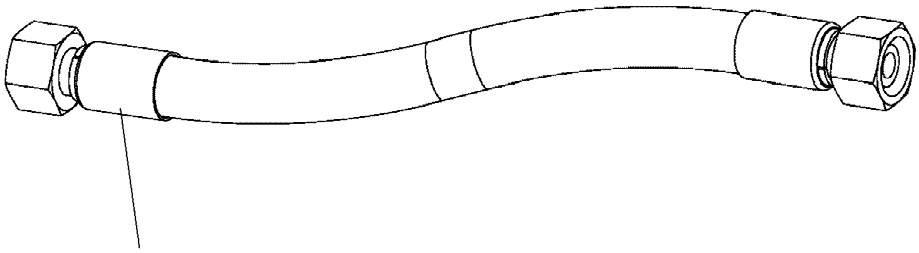

Schlauchnummer
Hose number
Numéro de flexible
Número de flexible
Номера шланга

Die Schlauchnummern auf den Schläuchen entsprechen den Positionen in der Schlauchliste.

The hose numbers from the hoses are in accordance with the items in the hose list.

Les numéros indiqués sur les flexibles correspondent aux repères de la nomenclature des flexibles.

Los números indicados en los flexibles corresponden a las posiciones de la lista de flexibles.

Нанесенные на шлангах номера соответствуют позициям в перечне.

Pos.	Item	Quantity	Description	Bezeichnung
460	962065808	1	HOSE CPL. HPC 4X6200	SCHLAUCH KPL.
461	968698708	1	HOSE CPL. HPC 4X1600	SCHLAUCH KPL.
462	965567808	1	HOSE CPL. HPC 4X5700	SCHLAUCH KPL.
463	920983508	1	HOSE CPL. HPC 4X4900	SCHLAUCH KPL.
464	968698908	1	HOSE CPL. HPC 4X1600	SCHLAUCH KPL.
465	928861808	1	HOSE CPL. HPC 4X2800	SCHLAUCH KPL.
466	929321108	1	HOSE CPL. HPC 4X2500	SCHLAUCH KPL.
467	929324308	1	HOSE CPL. HPC 4X5500	SCHLAUCH KPL.
468	963927308	1	HOSE CPL. HPC 4X4600	SCHLAUCH KPL.
469	929728208	1	HOSE CPL. HPC 4X500	SCHLAUCH KPL.
470	928769208	1	HOSE CPL. HPC 4X2150	SCHLAUCH KPL.
471	928861508	2	HOSE CPL. HPC 4X400	SCHLAUCH KPL.
472	928887708	1	HOSE CPL. HPC 4X3600	SCHLAUCH KPL.
473	928885008	1	HOSE CPL. HPC 4X5600	SCHLAUCH KPL.

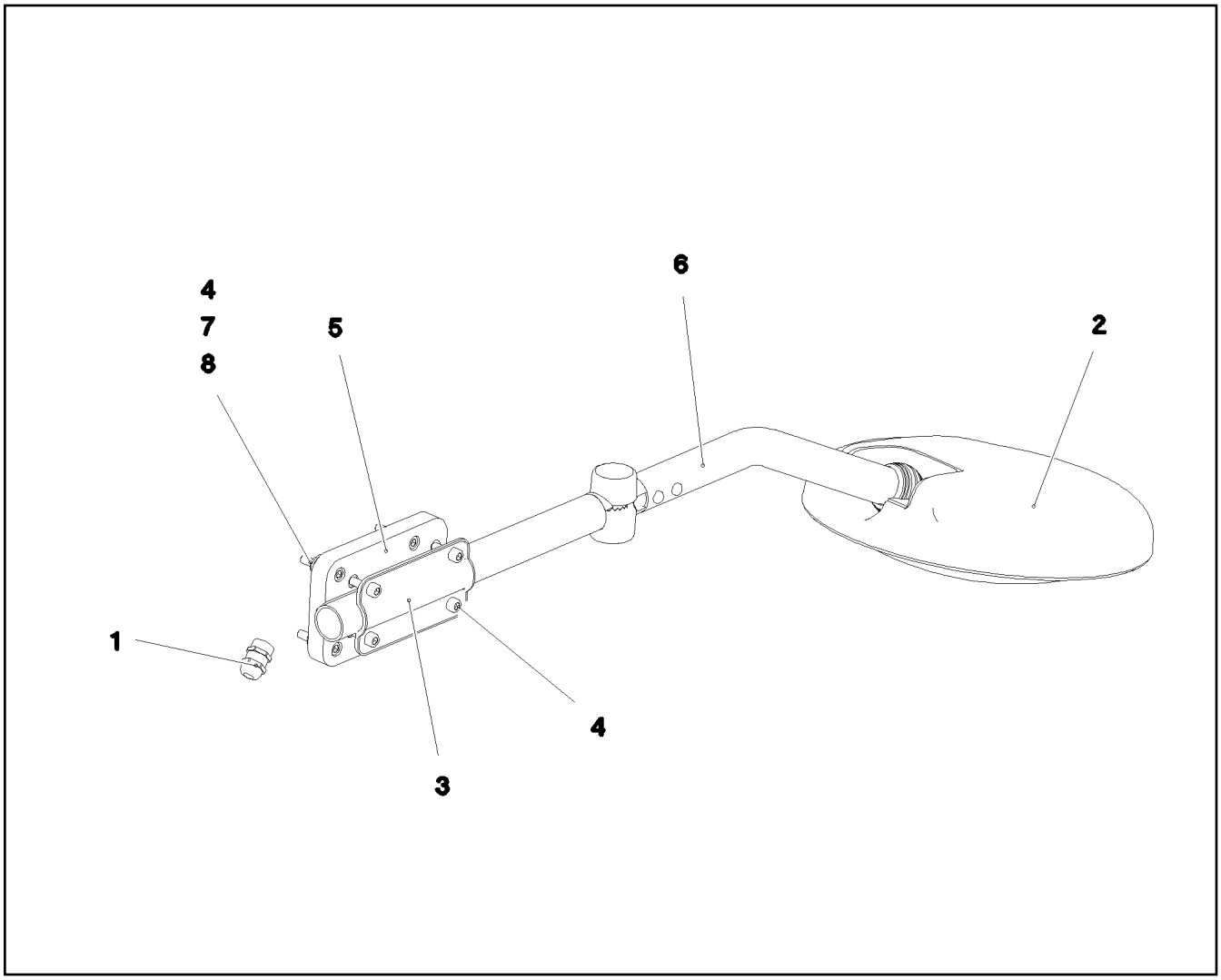

Pos.	Item	Quantity	Description	Bezeichnung
1	10334039	1	CABLE GLAND M16X1,5/9 MS	KABELVERSCHRAUBUNG
2	10336285	1	FRONT MIRROR 259	FRONTSPIEGEL
3	10336327	1	SHEET BRACKET 62X117 ST	BLECHKLEMME
4	11820284	8	SOCKET HEAD SCREW ISO 4762 M6X30 8.8	ZYLINDERSCHRAUBE
5	975573808	1	RETAINER 150X86X15 PA6G SCHWARZ	AUFNAHME
6	97088147	1	TUBE 28.0X590 E235+N RAL 9005	ROHR
7	10197764	4	HEX NUT ISO 4032 M6 10 ZNNI-480H SPF	SECHSKANTMUTTER
8	421801708	4	WASHER ISO 7093-1 6 200HV-A2	SCHEIBE

Pos.	Item	Quantity	Description	Bezeichnung
2	613301908	1	CHARGER 110V 24V8A SPF	LADEGERAET
(1)	10299987	1	TEMPERATURE SENSOR	TEMPERATURFUEHLER
3	967919108	1	EL.CHARGER F.BATTERY	ELEKTRIK BATTERIELADEGER
(10)	967919208	1	WIRING HARNESS W620	KABELSTRANG
4	964837908	1	ADD-ON PARTS LADEGERAET ⇨ ❑ 586	ANBAUTEILE
5	97060078	1	SIGN 35X15 LEXEDGE II	SCHILD

Pos.	Item	Quantity	Description	Bezeichnung
21	12102694	4	SERRATED LOCK WASHER DIN 6798 A 6.4	FAECHERSCHEIBE
22	10197764	8	HEX NUT ISO 4032 M6 10 ZNNI-480H SPF	SECHSKANTMUTTER
23	10197771	12	WASHER ISO 7089 6 200HV ZNNI-480H SPF	SCHEIBE
24	10197836	4	HEX SCREW ISO 4017 M6X25 8.8 ZNNI-480	SECHSKANTSCHRAUBE
31	10876387	1	HEX SCREW M5X16 10.9 480H SPF	SECHSKANTSCHRAUBE
32	425220808	1	SERRATED LOCK WASHER DIN 6798 J 5.3	FAECHERSCHEIBE
33	10197808	2	WASHER ISO 7089 5 200HV ZNNI-480H	SCHEIBE
34	10875620	2	HEX NUT ISO 4032 M5 8 480H SPF	SECHSKANTMUTTER

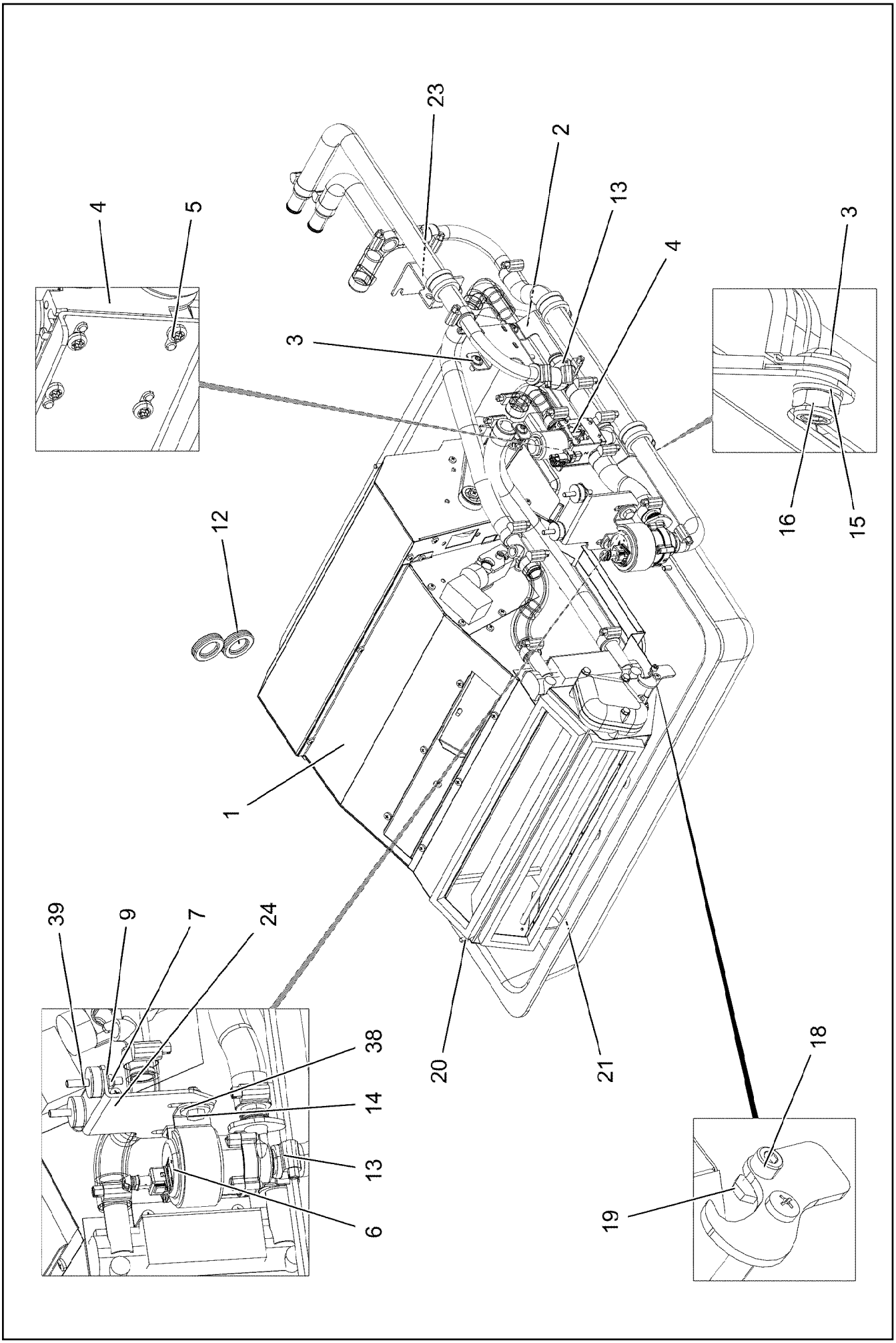

7.2.2022 081665 LIEBHERR	**etk_en_de_098277 LR 11000** **CLIMA-HEATING INSTALLATION** **HEIZKLIMAGERAET EINBAU**	❑ 587 (1/3) **918009808**

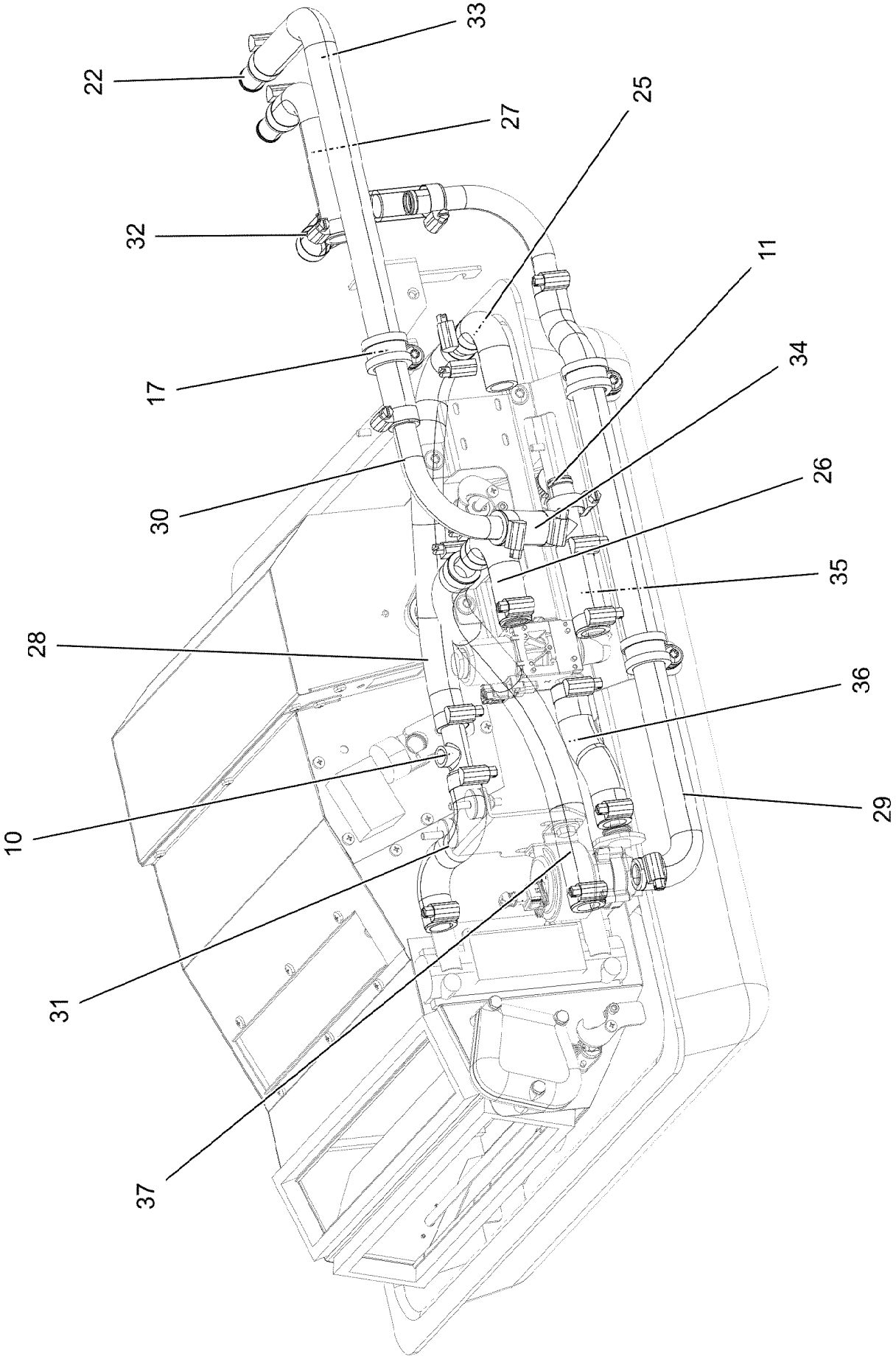
33
22
27
25
32
11
17
34
30
26
35
28
36
10
29
31
37

Pos.	Item	Quantity	Description	Bezeichnung
1	10228112	1	AIR CONDITIONING UNIT 24V ⇨ ❑ 590	HEIZKLIMAGERAET
2	97059030	1	PLATE 2X276X215 DC01 FE//ZNNI8//CN//T0	BLECH
3	10875485	7	BUTTON HEAD SCREW AEHNL.ISO 7380-2	HALBRUNDKOPFSCHRAUBE
4	10343003	1	SOLENOID VALVE	MAGNETVENTIL
5	10875795	4	TALLOW-DROP SCREW 4X10 10.9 P3E	LINSENKOPFSCHRAUBE
6	11622224	1	CIRCULATING PUMP	UMWAELZPUMPE
7	12102692	2	HEX NUT DIN 985 M6 8 ZNNI-480H SPF	SECHSKANTMUTTER
9	10875648	2	WASHER ISO 7093-1 6 200HV 480H SPF	SCHEIBE
10	97042155	1	PIPE SOCKET GSCK45	ROHRSTUTZEN
11	10101130	1	TEE 20X20 L=88	T-STUECK
12	553027808	2	DIAPHRAGM SOCKET 29/37/44	MEMBRANTUELLE
13	11118077	24	HOSE CLAMP 21/16-27/12 W3	SCHLAUCHSCHELLE
14	11651767	2	HEX SCREW ISO 4017 M8X20 8.8 480H SPF	SECHSKANTSCHRAUBE
15	12103465	2	WASHER ISO 7089 8 300HV ZNNI-480H SPF	SCHEIBE
16	10875614	4	HEX NUT DIN 985 M8 8 480H SPF	SECHSKANTMUTTER
17	11481080	3	CLAMP DIN 3016-1 28X20XD1 W5-CR	SCHELLE
18	11690042	2	SOCKET HEAD SCREW ISO 4762 M5X12 8.8	ZYLINDERSCHRAUBE
19	511001708	2	HEX NUT ISO 4035 M5 04	SECHSKANTMUTTER
20	10875468	5	BUTTON HEAD SCREW AEHNL.ISO 7380-2	HALBRUNDKOPFSCHRAUBE
21	977358208	1	COVER ABS SPF	DECKEL
22	11000700	2	CONNECTING PIPE 0	VERBINDUNGSROHR
23	97059099	1	PLATE 3X213X129 S355MC FE//ZNNI8//CN//T	BLECH
24	97023730	1	PLATE 3X121X111 DC01 FE//ZNNI8//CN//T0	BLECH
25	97042067	1	FORM HOSE DN20 X3.5 B SPF	FORMSCHLAUCH
26	97042067	1	FORM HOSE DN20 X3.5 B SPF	FORMSCHLAUCH
27	97042070	1	FORM HOSE DN20 X3.5 B SPF	FORMSCHLAUCH
28	97042070	1	FORM HOSE DN20 X3.5 B SPF	FORMSCHLAUCH
29	97045879	1	FORM HOSE DN20 X3.5 B SPF	FORMSCHLAUCH
30	97054633	2	TUBE BENT 20.0X194 X5CRNI18-10	ROHR GEBOGEN
31	97042069	1	FORM HOSE DN20 X3.5 B SPF	FORMSCHLAUCH
32	97042068	1	FORM HOSE DN20 X3.5 B SPF	FORMSCHLAUCH
33	97042071	1	FORM HOSE DN20 X3.5 B SPF	FORMSCHLAUCH
34	11621770	0.06	COOLING WATER HOSE DN20-CONTI-KWS	KUEHLWASSERSCHLAUCH
35	11621770	0.08	COOLING WATER HOSE DN20-CONTI-KWS	KUEHLWASSERSCHLAUCH
36	11621770	0.14	COOLING WATER HOSE DN20-CONTI-KWS	KUEHLWASSERSCHLAUCH
37	11621770	0.41	COOLING WATER HOSE DN20-CONTI-KWS	KUEHLWASSERSCHLAUCH
38	11140469	4	WASHER ISO 7093-1 8 200HV 480H SPF	SCHEIBE
39	10664238	2	RUBBER BUFFER 1X25X10XM6 GUMMI	GUMMIPUFFER
53	553159408	3.2	TUBE 30/FLEXIBEL PAK	ROHR
54	553159408	3.2	TUBE 30/FLEXIBEL PAK	ROHR

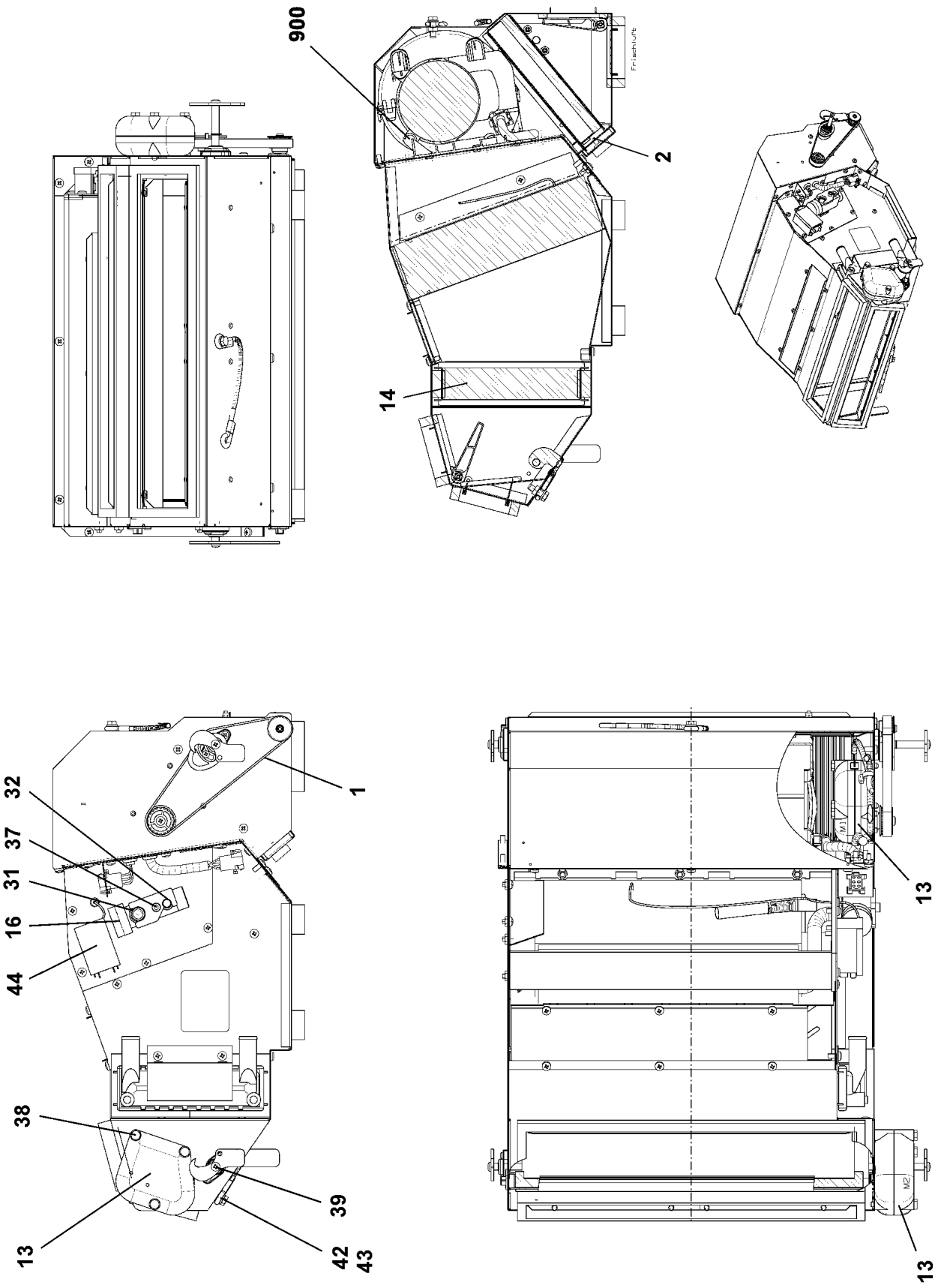

7.2.2022 059010 LIEBHERR	**etk_en_de_098277 LR 11000** **AIR CONDITIONING UNIT** **HEIZKLIMAGERAET**	❑ 590 (1/2) **10228112**

Pos.	Item	Quantity	Description	Bezeichnung
1	11211480	1	TOOTHED BELT 12T5X445	ZAHNRIEMEN
2	11083438	1	FILTER	FILTER
13	10287301	2	SERVOMOTOR 0,0024KW24V SPF	STELLMOTOR
14	10801858	1	HEAT EXCHANGER ALU	WAERMETAUSCHER
15	10874825	1	EVAPORATOR	VERDAMPFER
16	7622478	1	VALVE	VENTIL
31	515710608	1	O-RING ARP 568 14X1,78 NBR90	O-RING
32	510760408	1	O-RING ARP 568 10,82X1,78 NBR90	O-RING
37	12203070	2	SOCKET HEAD SCREW ISO 4762 M5X40 8.8	ZYLINDERSCHRAUBE
38	12203634	3	SOCKET HEAD SCREW ISO 4762 M6X50 8.8	ZYLINDERSCHRAUBE
39	12219804	4	PAN-HEAD SCREW ISO 7045 M4X10 4.8 480	FLACHKOPFSCHRAUBE
42	11644899	1	HEX SCREW ISO 4017 M6X20 8.8 480H SPF	SECHSKANTSCHRAUBE
43	10197771	2	WASHER ISO 7089 6 200HV ZNNI-480H SPF	SCHEIBE
44	571867708	1	THERMOSTAT	THERMOSTAT
61	591064608	1	COVER	DECKEL
900	10330586	1	BLOWER	GEBLAESE

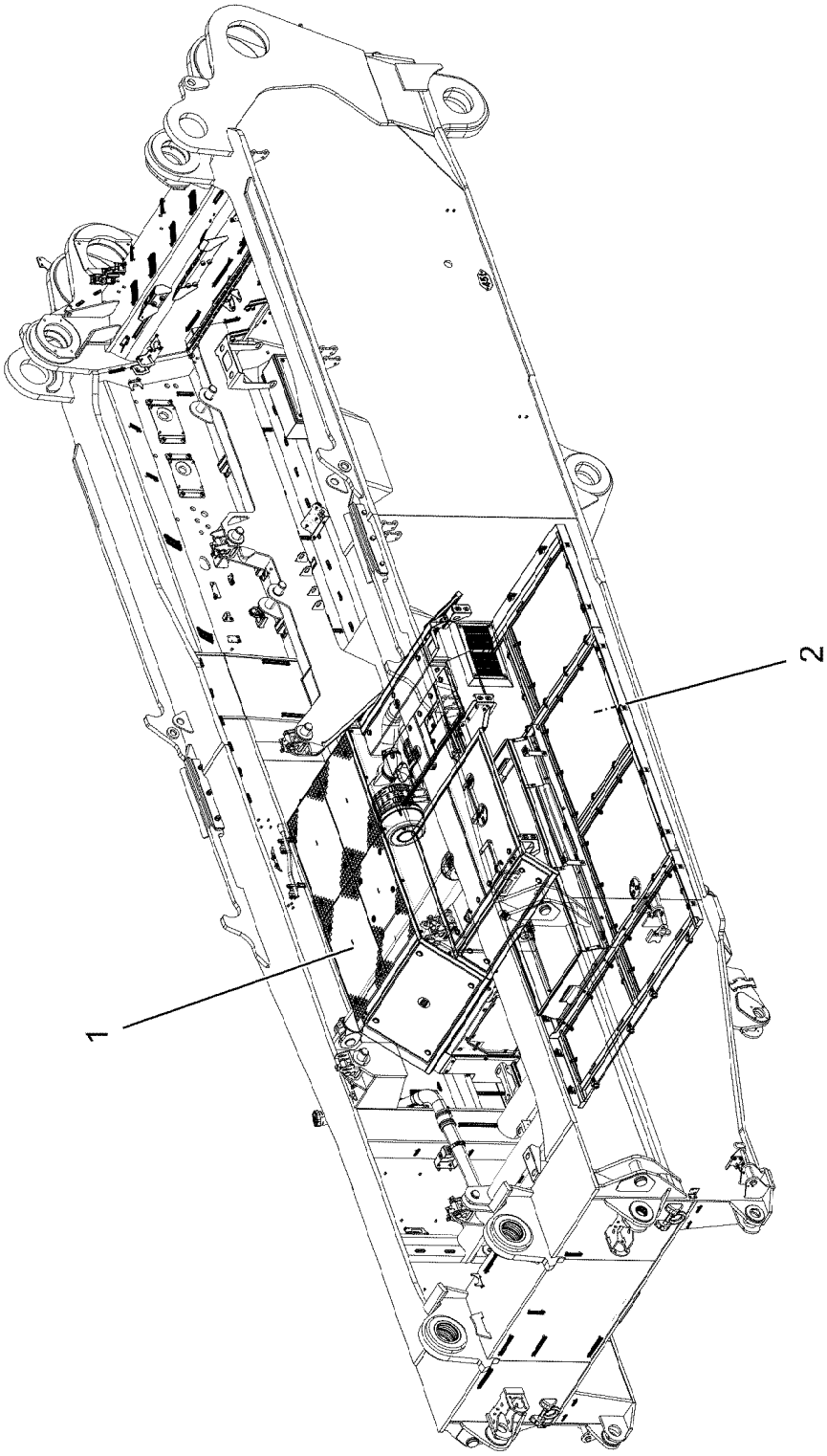
1
2

Pos.	Item	Quantity	Description	Bezeichnung
1	96034154	1	SOUND DAMPING ABOVE ⇨ ❑ 594	GERAEUSCHDAEMMUNG OBEN
2	969443908	1	SOUND DAMPING DOWN ⇨ ❑ 609	GERAEUSCHDAEMMUNG UNTE

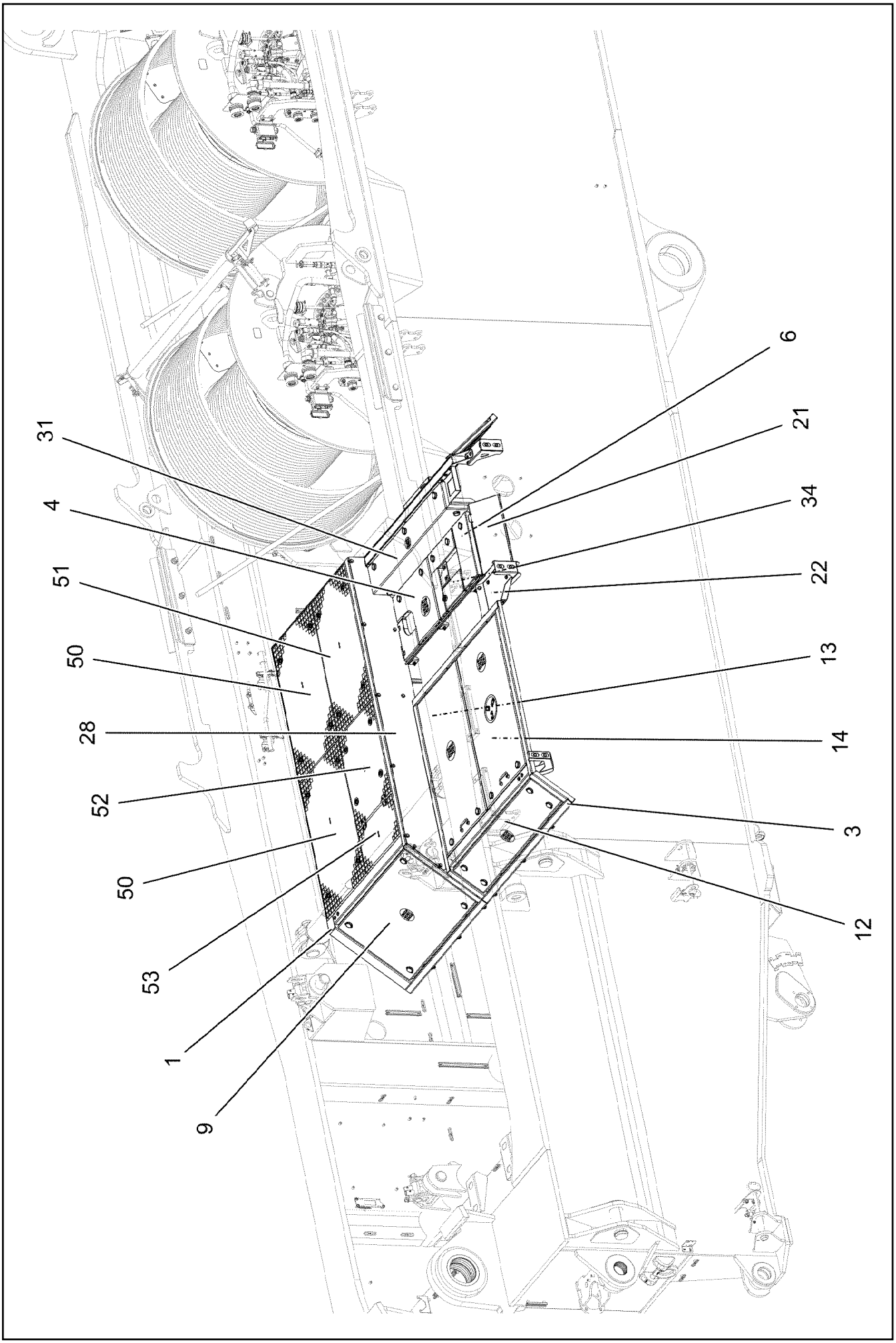

7.2.2022 004921 LIEBHERR	**etk_en_de_098277 LR 11000** **SOUND DAMPING ABOVE** **GERAEUSCHDAEMMUNG OBEN**	❑ 594 (1/5) **96034154**

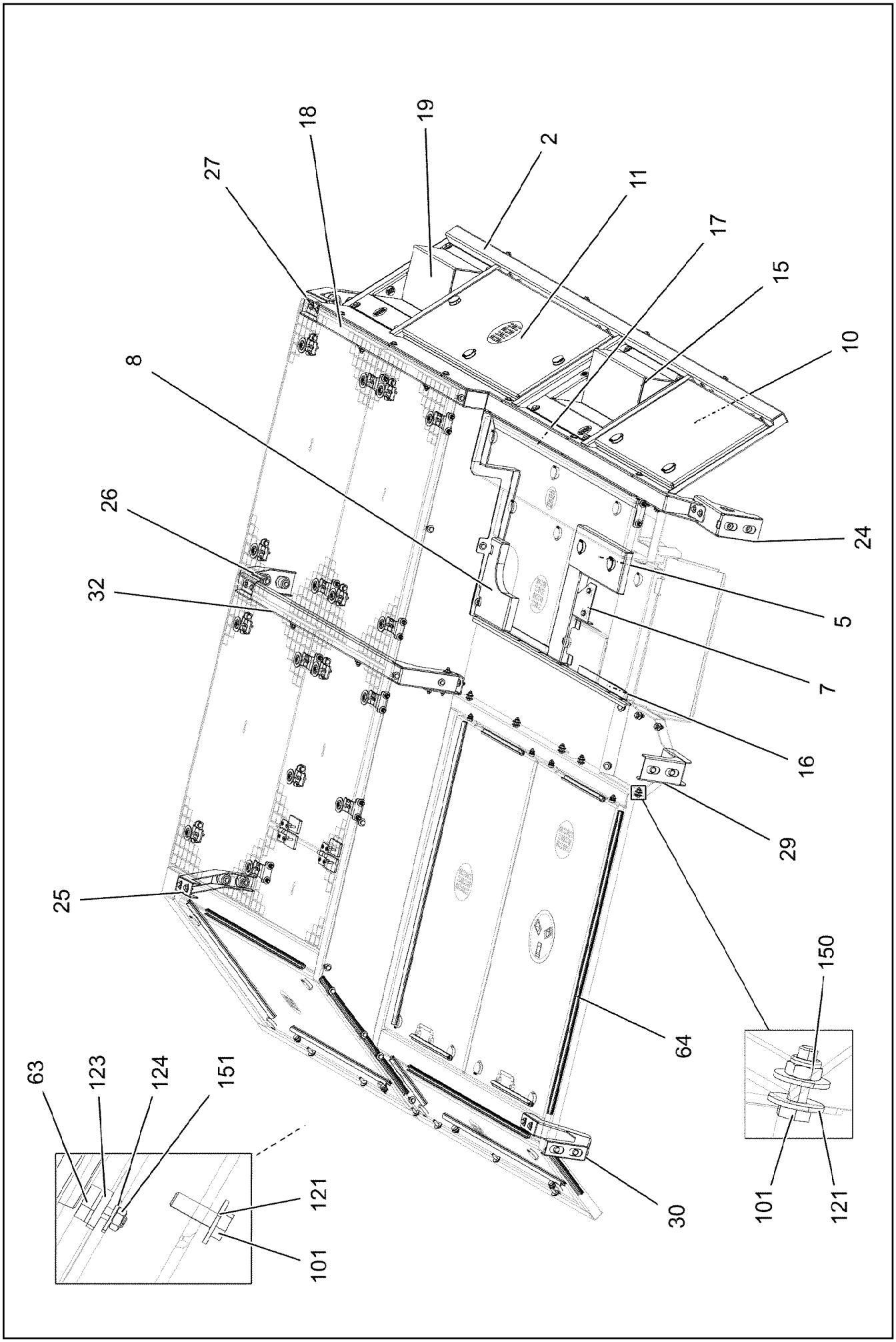

7.2.2022 004922 LIEBHERR	**etk_en_de_098277 LR 11000** **SOUND DAMPING ABOVE** **GERAEUSCHDAEMMUNG OBEN**	❑ 595 (2/5) **96034154**

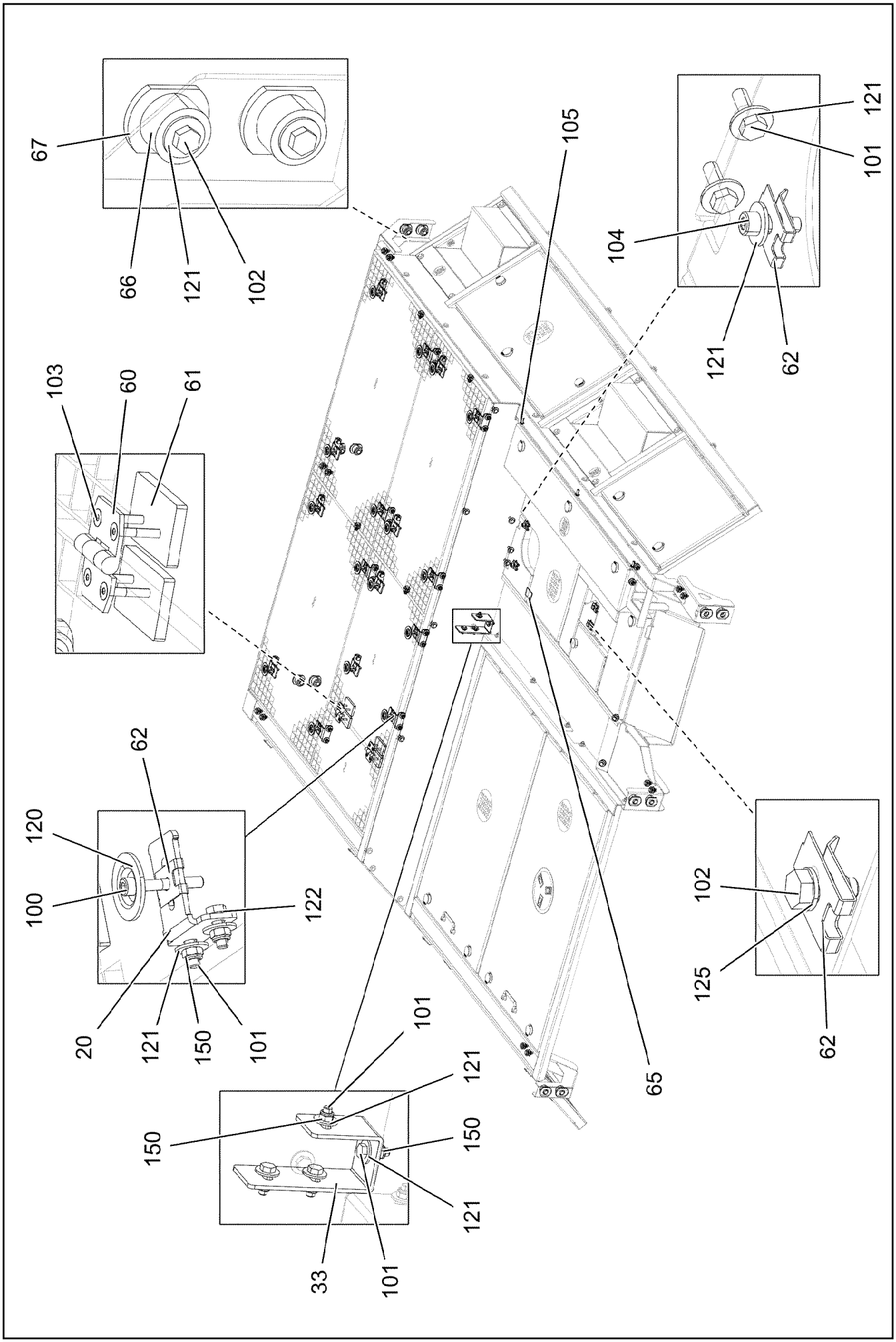

7.2.2022 004923 LIEBHERR	**etk_en_de_098277 LR 11000** **SOUND DAMPING ABOVE** **GERAEUSCHDAEMMUNG OBEN**	❑ 596 (3/5) **96034154**

Pos.	Item	Quantity	Description	Bezeichnung
1	96034162	1	FRAME WELDED	RAHMEN SCHWK.
2	969052608	1	FRAME WELDED	RAHMEN SCHWK.
3	968308608	1	FRAME WELDED	RAHMEN SCHWK.
4	969118108	1	COVER COMPL. ⇨ ❑ 599	DECKEL KPL.
5	96038209	1	COVER COMPL. ⇨ ❑ 600	DECKEL KPL.
6	96038293	1	COVER COMPL. ⇨ ❑ 602	DECKEL KPL.
7	97123083	1	PLATE 2.5X241X209 ALMG3 H111 SPF	BLECH
8	968309208	1	COVER WELDED SPF	DECKEL SCHWK.
9	968316908	1	COVER COMPL.	DECKEL KPL.
(1)	97039028	1	PLATE 5X1117X627 ALMG3 H114	BLECH
(2)	704256608	4	HOUSING GD-ZN SW GEPULVERT	GEHAEUSE
(3)	704253408	4	ACTUATION SPIKE GD-ZN SW GEPULVERT	BETAETIGUNGSDORN
(4)	704254808	4	DUST CAP POLYETHYLEN SCHWARZ	STAUBKAPPE
(5)	704256708	4	TONGUE	ZUNGE
(6)	704274808	4	O-RING 12X2 NBR70	O-RING
10	969054708	1	COVER COMPL. ⇨ ❑ 604	DECKEL KPL.
11	969056008	1	COVER COMPL. ⇨ ❑ 605	DECKEL KPL.
12	968318108	1	COVER COMPL.	DECKEL KPL.
(1)	97039051	1	PLATE 5X1310X325 ALMG3 H114	BLECH
(2)	704256608	4	HOUSING GD-ZN SW GEPULVERT	GEHAEUSE
(3)	704253408	4	ACTUATION SPIKE GD-ZN SW GEPULVERT	BETAETIGUNGSDORN
(4)	704254808	4	DUST CAP POLYETHYLEN SCHWARZ	STAUBKAPPE
(5)	704256708	4	TONGUE	ZUNGE
(6)	704274808	4	O-RING 12X2 NBR70	O-RING
13	969427208	1	COVER COMPL. ⇨ ❑ 606	DECKEL KPL.
14	969427308	1	COVER COMPL. ⇨ ❑ 607	DECKEL KPL.
15	96000486	1	WELDMENT STEP	STUFE SCHWK.
16	969132808	1	FRAME WELDED FE//ZNNI8//CN//T0	RAHMEN SCHWK.
17	969133708	1	FRAME WELDED	RAHMEN SCHWK.
18	968318908	1	FRAME WELDED	RAHMEN SCHWK.
19	969061008	1	WELDMENT STEP	STUFE SCHWK.
20	97038532	16	PLATE 4X70X99 S315MC FE//ZNNI8//CN//T0	BLECH
21	969135408	1	PLATE WELDED	BLECH SCHWK.
22	97039044	1	PLATE 4X438X327 S315MC FE//ZNNI8//CN//T	BLECH
24	97039082	1	PLATE 3X363X377 DC01	BLECH
25	97039083	1	PLATE 3X627X291 DC01 FE//ZNNI8//CN//T0	BLECH
26	97117586	1	PLATE 3X441X317 DC01 FE//ZNNI8//CN//T0	BLECH
27	97117592	1	PLATE 3X491X320 DC01 FE//ZNNI8//CN//T0	BLECH
28	97039154	1	PLATE 4X2205X262 S315MC	BLECH
29	97041631	1	PLATE 3X200X323 DC01 FE//ZNNI8//CN//T0	BLECH
30	97041632	1	PLATE 3X328X593 DC01 FE//ZNNI8//CN//T0	BLECH
31	969130008	1	COVER COMPL.	DECKEL KPL.
(1)	97053136	1	PLATE 5X1191X410 ALMG3 H114	BLECH
(8)	704253308	5	HOUSING GD-ZN SW GEPULVERT	GEHAEUSE
(9)	704253408	5	ACTUATION SPIKE GD-ZN SW GEPULVERT	BETAETIGUNGSDORN
(10)	704254808	5	DUST CAP POLYETHYLEN SCHWARZ	STAUBKAPPE
(11)	704256208	5	TONGUE	ZUNGE
(12)	704274808	5	O-RING 12X2 NBR70	O-RING
32	97065612	1	PLATE 4X476X1496 S315MC	BLECH
33	97065613	1	PLATE 4X251X50 S315MC FE//ZNNI8//CN//T	BLECH
34	96044249	1	COVER COMPL. ⇨ ❑ 608	DECKEL KPL.
50	97117739	2	GRIDIRON T950X600X30/3 S235JR T ZN K	GITTERROST-P

Pos.	Item	Quantity	Description	Bezeichnung
51	97117740	1	GRIDIRON T950X520X30/3 S235JR T ZN K	GITTERROST-P
52	97117741	1	GRIDIRON T650X520X30/3 S235JR T ZN K	GITTERROST-P
53	97117742	1	GRIDIRON T285X520X30/3 S235JR T ZN K	GITTERROST-P
60	704228108	2	HINGE 35X35X50/180° ST FE//ZN12//B	SCHARNIER
61	97042535	4	THREADED PLATE 8X75X45 S355MC FE//ZN	GEWINDEPLATTE
62	12100332	20	SHEET METAL NUT M8 480H SPF	BLECHMUTTER
63	726616708	12	MEGI BUFFER 18X7,5	MEGIPUFFER
64	591507808	15	SEALING PROFILE 1-4X14,5X10	DICHTPROFIL
65	262201608	0.05	STRIPE 32X1,5 PERBUNAN65	STREIFEN
66	978787708	12	SLEEVE 33.0X19 FE//ZNNI8//CN//T0	HUELSE
67	974803608	12	WASHER 5X38X48 S700MC FLZN SPF	SCHEIBE
100	10875570	16	SOCKET HEAD SCREW ISO 4762 M8X55 8.8	ZYLINDERSCHRAUBE
101	10197831	105	HEX SCREW ISO 4017 M8X25 8.8 ZNNI-480	SECHSKANTSCHRAUBE
102	11651767	14	HEX SCREW ISO 4017 M8X20 8.8 480H SPF	SECHSKANTSCHRAUBE
103	10181421	8	COUNTERSUNK SCREW ISO 10642 M6X40	SENKSCHRAUBE
104	10875599	2	SOCKET HEAD SCREW ISO 4762 M8X25 8.8	ZYLINDERSCHRAUBE
105	10875471	3	BUTTON HEAD SCREW AEHNL.ISO 7380-2	HALBRUNDKOPFSCHRAUBE
120	10100621	16	DISH MOUNTING	TELLERBEFESTIGUNG
121	11140469	154	WASHER ISO 7093-1 8 200HV 480H SPF	SCHEIBE
122	12103465	32	WASHER ISO 7089 8 300HV ZNNI-480H SPF	SCHEIBE
123	11840501	8	WASHER DIN 7349 8,4 200HV 480H SPF	SCHEIBE
124	10875648	16	WASHER ISO 7093-1 6 200HV 480H SPF	SCHEIBE
125	420060705	2	WASHER ISO 7089 8 200HV-A2	SCHEIBE
150	10875614	60	HEX NUT DIN 985 M8 8 480H SPF	SECHSKANTMUTTER
151	10197764	12	HEX NUT ISO 4032 M6 10 ZNNI-480H SPF	SECHSKANTMUTTER

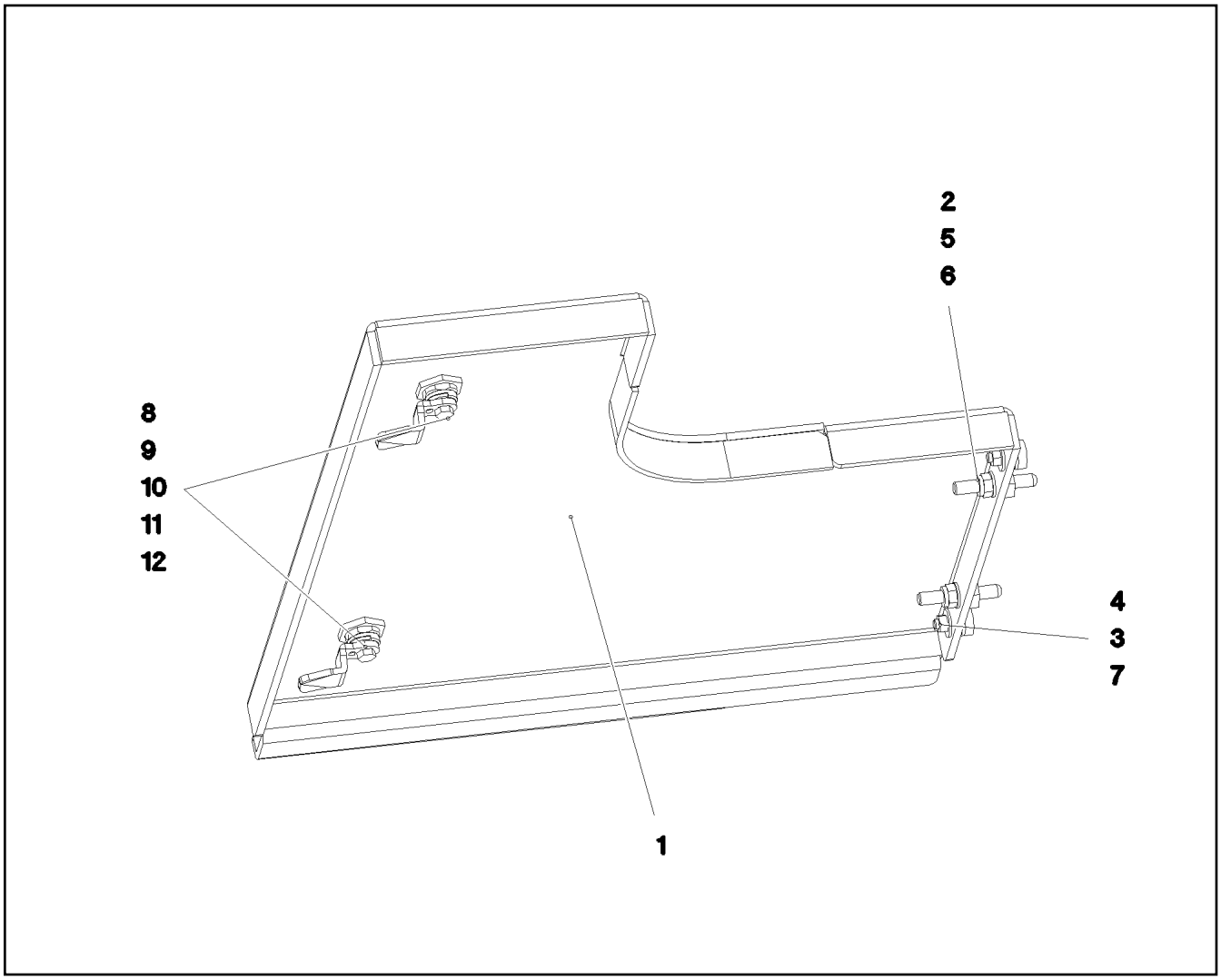

Pos.	Item	Quantity	Description	Bezeichnung
1	969118408	1	COVER WELDED	DECKEL SCHWK.
2	409710908	2	CARRYING BOLT M8	STUETZSCHRAUBE
3	726616708	2	MEGI BUFFER 18X7,5	MEGIPUFFER
4	10197764	2	HEX NUT ISO 4032 M6 10 ZNNI-480H SPF	SECHSKANTMUTTER
5	10875614	2	HEX NUT DIN 985 M8 8 480H SPF	SECHSKANTMUTTER
6	12103465	2	WASHER ISO 7089 8 300HV ZNNI-480H SPF	SCHEIBE
7	10875648	4	WASHER ISO 7093-1 6 200HV 480H SPF	SCHEIBE
8	704256608	2	HOUSING GD-ZN SW GEPULVERT	GEHAEUSE
9	704253408	2	ACTUATION SPIKE GD-ZN SW GEPULVERT	BETAETIGUNGSDORN
10	704254808	2	DUST CAP POLYETHYLEN SCHWARZ	STAUBKAPPE
11	704253808	2	TONGUE	ZUNGE
12	704274808	2	O-RING 12X2 NBR70	O-RING

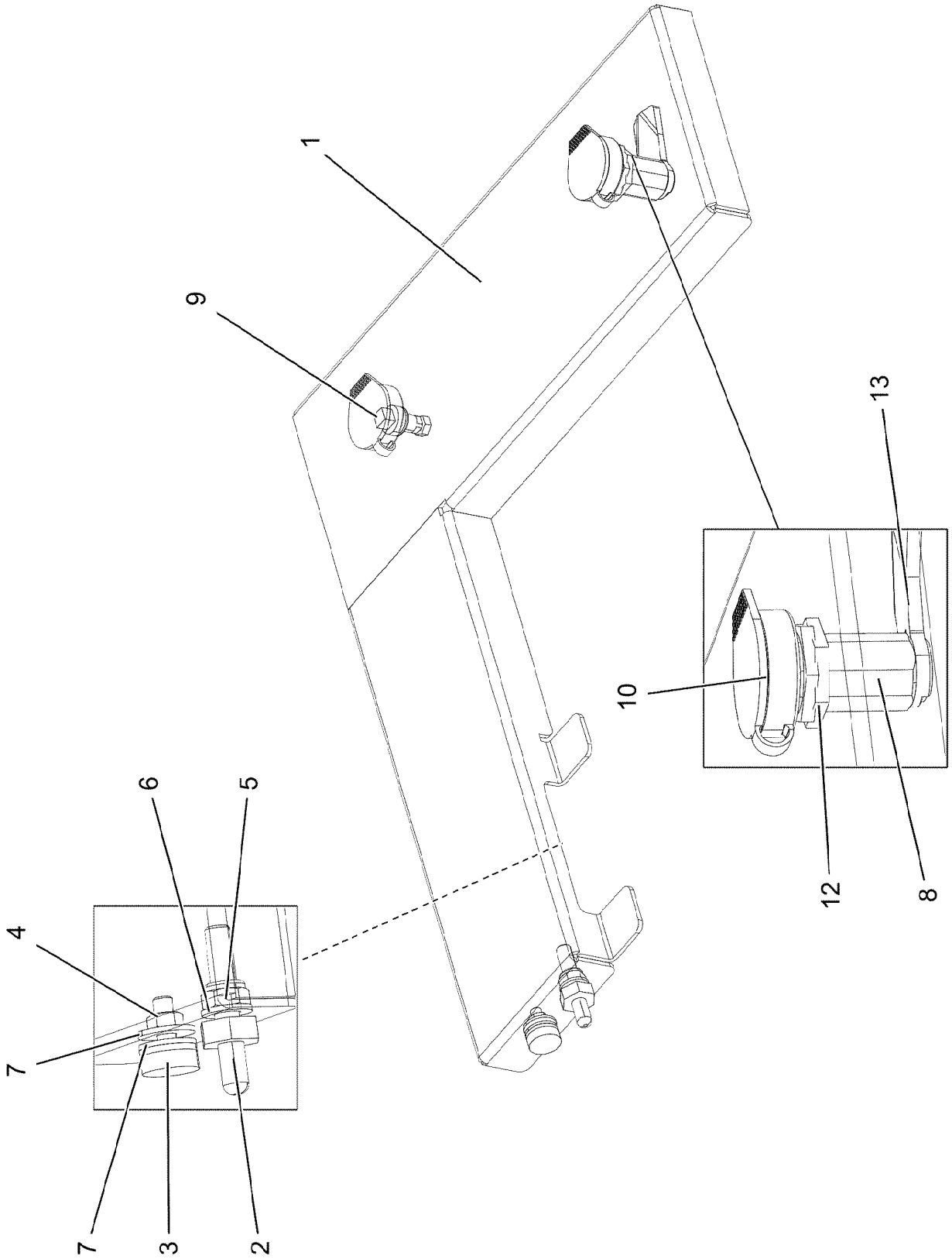

7.2.2022 004924 LIEBHERR	**etk_en_de_098277 LR 11000** **COVER COMPL.** **DECKEL KPL.**	❑ 600 (1/2) **96038209**

Pos.	Item	Quantity	Description	Bezeichnung
1	97122916	1	PLATE 2.5X866X193 ALMG3 H111 SPF	BLECH
2	409710908	1	CARRYING BOLT M8	STUETZSCHRAUBE
3	726616708	1	MEGI BUFFER 18X7,5	MEGIPUFFER
4	10197764	1	HEX NUT ISO 4032 M6 10 ZNNI-480H SPF	SECHSKANTMUTTER
5	10875614	1	HEX NUT DIN 985 M8 8 480H SPF	SECHSKANTMUTTER
6	12103465	1	WASHER ISO 7089 8 300HV ZNNI-480H SPF	SCHEIBE
7	10875648	2	WASHER ISO 7093-1 6 200HV 480H SPF	SCHEIBE
8	704274708	2	HOUSING GD-ZN SW GEPULVERT	GEHAEUSE
9	704253408	2	ACTUATION SPIKE GD-ZN SW GEPULVERT	BETAETIGUNGSDORN
10	704254808	2	DUST CAP POLYETHYLEN SCHWARZ	STAUBKAPPE
12	704274808	2	O-RING 12X2 NBR70	O-RING
13	704253508	2	TONGUE	ZUNGE

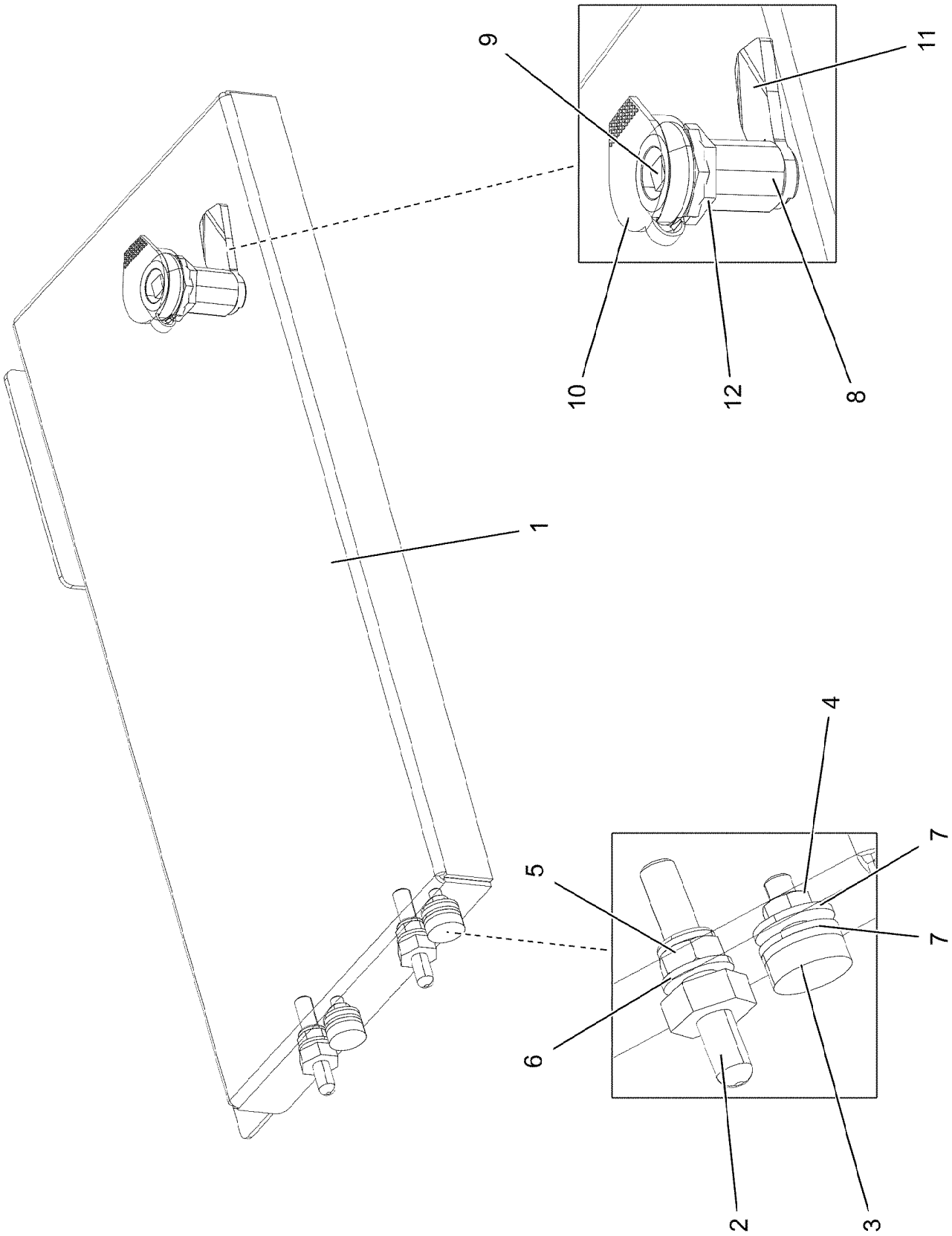

7.2.2022 004925 LIEBHERR	**etk_en_de_098277 LR 11000** **COVER COMPL.** **DECKEL KPL.**	❑ 602 (1/2) **96038293**

Pos.	Item	Quantity	Description	Bezeichnung
1	97122976	1	PLATE 2.5X499X292 ALMG3 H111 SPF	BLECH
2	409710908	2	CARRYING BOLT M8	STUETZSCHRAUBE
3	726616708	2	MEGI BUFFER 18X7,5	MEGIPUFFER
4	10197764	2	HEX NUT ISO 4032 M6 10 ZNNI-480H SPF	SECHSKANTMUTTER
5	10875614	2	HEX NUT DIN 985 M8 8 480H SPF	SECHSKANTMUTTER
6	12103465	2	WASHER ISO 7089 8 300HV ZNNI-480H SPF	SCHEIBE
7	10875648	4	WASHER ISO 7093-1 6 200HV 480H SPF	SCHEIBE
8	704274708	1	HOUSING GD-ZN SW GEPULVERT	GEHAEUSE
9	704253408	1	ACTUATION SPIKE GD-ZN SW GEPULVERT	BETAETIGUNGSDORN
10	704254808	1	DUST CAP POLYETHYLEN SCHWARZ	STAUBKAPPE
11	704253508	1	TONGUE	ZUNGE
12	704274808	1	O-RING 12X2 NBR70	O-RING

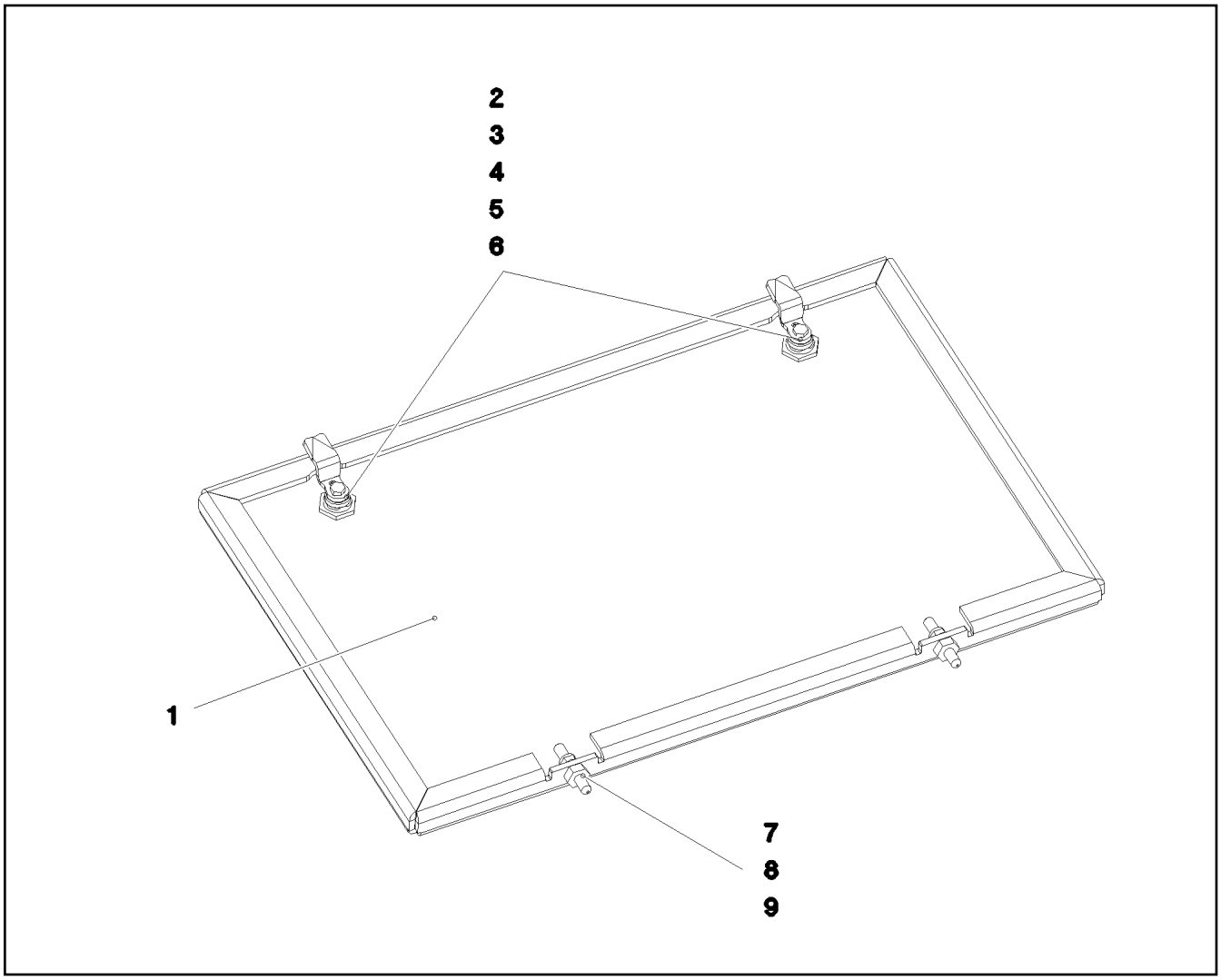

Pos.	Item	Quantity	Description	Bezeichnung
1	97052001	1	PLATE 5X661X451 ALMG3 H114	BLECH
2	704253308	2	HOUSING GD-ZN SW GEPULVERT	GEHAEUSE
3	704253408	2	ACTUATION SPIKE GD-ZN SW GEPULVERT	BETAETIGUNGSDORN
4	704254808	2	DUST CAP POLYETHYLEN SCHWARZ	STAUBKAPPE
5	704256208	2	TONGUE	ZUNGE
6	704274808	2	O-RING 12X2 NBR70	O-RING
7	409710908	2	CARRYING BOLT M8	STUETZSCHRAUBE
8	10875614	2	HEX NUT DIN 985 M8 8 480H SPF	SECHSKANTMUTTER
9	12103465	2	WASHER ISO 7089 8 300HV ZNNI-480H SPF	SCHEIBE

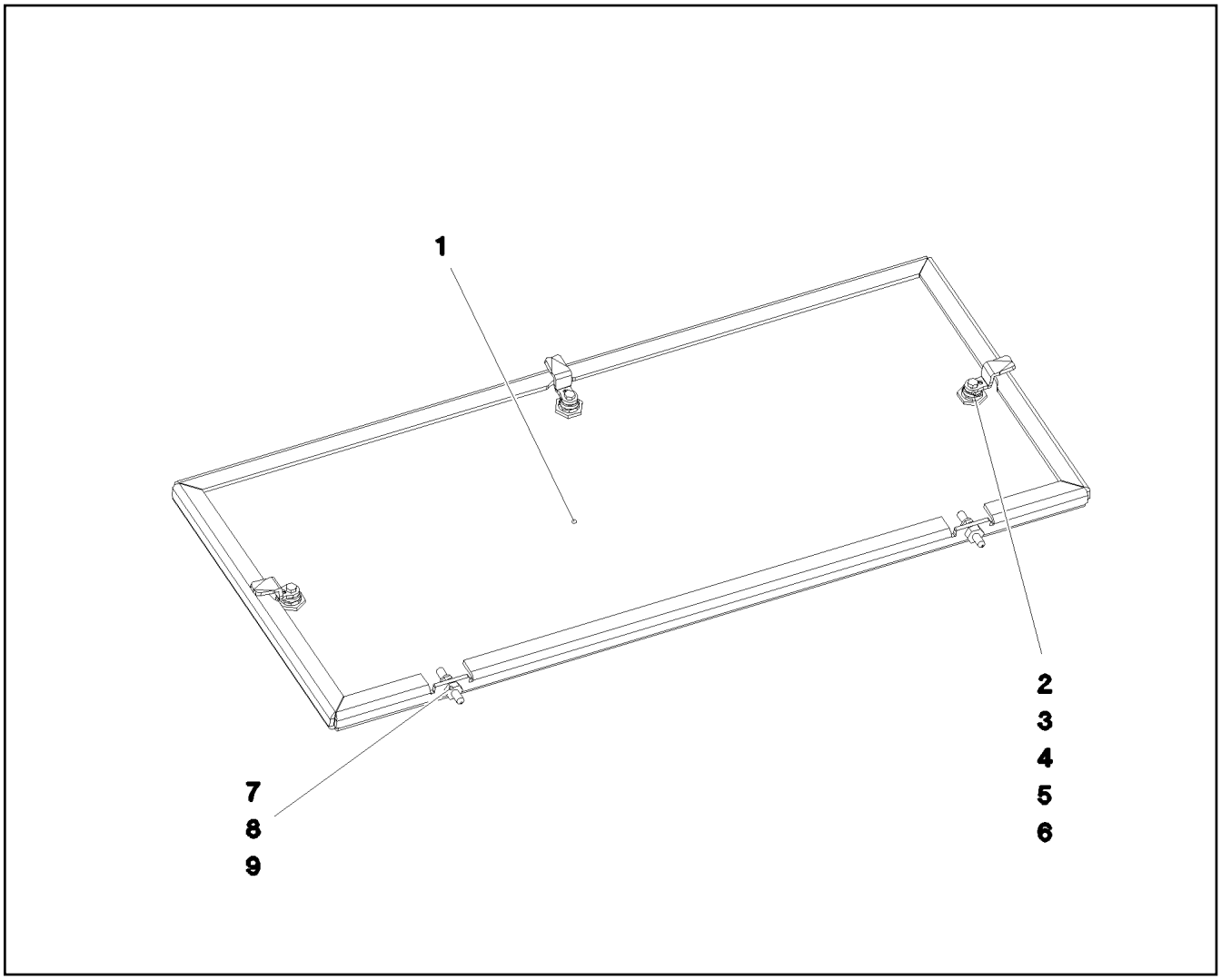

Pos.	Item	Quantity	Description	Bezeichnung
1	97052023	1	PLATE 5X953X451 ALMG3 H114	BLECH
2	704253308	3	HOUSING GD-ZN SW GEPULVERT	GEHAEUSE
3	704253408	3	ACTUATION SPIKE GD-ZN SW GEPULVERT	BETAETIGUNGSDORN
4	704254808	3	DUST CAP POLYETHYLEN SCHWARZ	STAUBKAPPE
5	704256208	3	TONGUE	ZUNGE
6	704274808	3	O-RING 12X2 NBR70	O-RING
7	409710908	2	CARRYING BOLT M8	STUETZSCHRAUBE
8	10875614	2	HEX NUT DIN 985 M8 8 480H SPF	SECHSKANTMUTTER
9	12103465	2	WASHER ISO 7089 8 300HV ZNNI-480H SPF	SCHEIBE

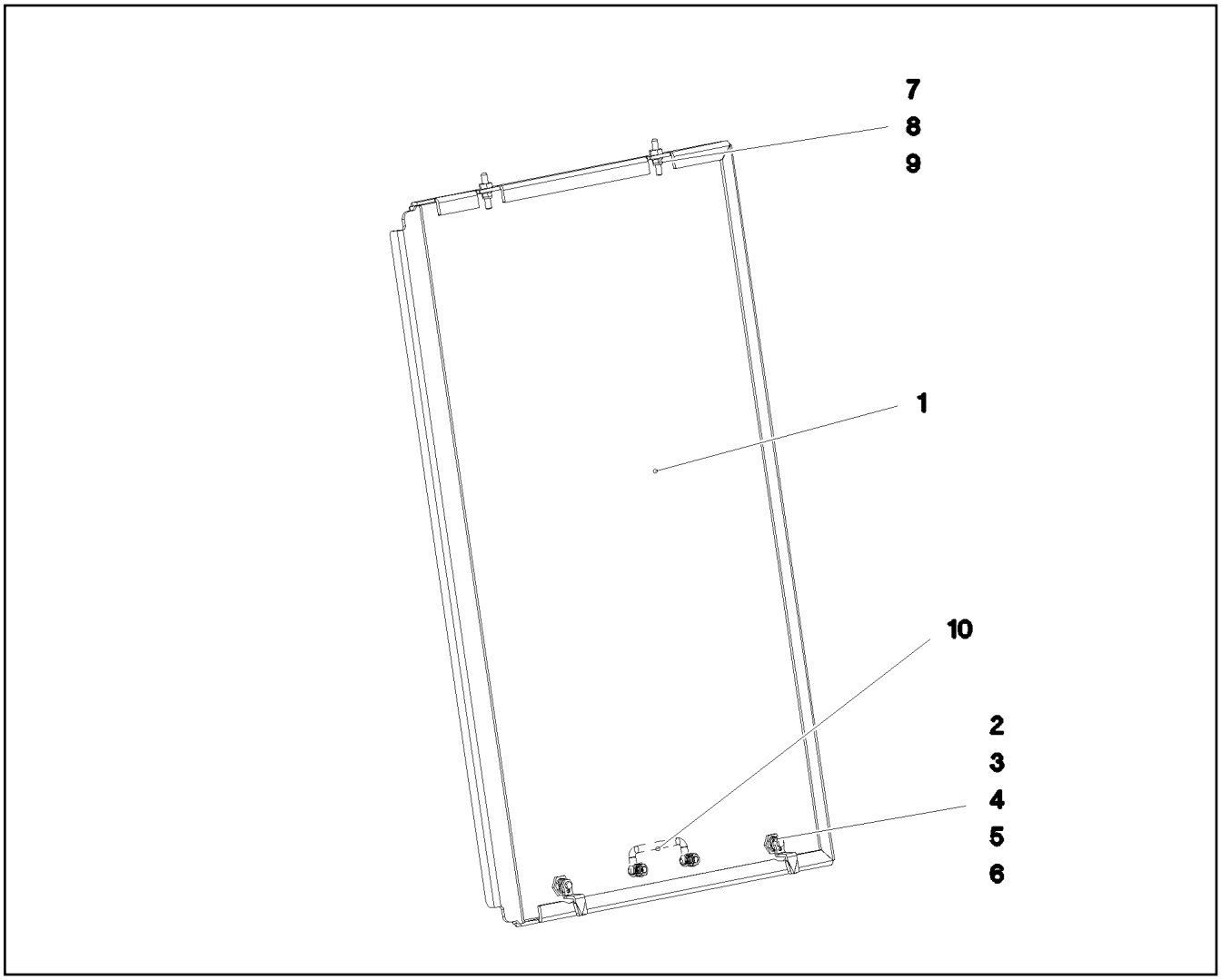

Pos.	Item	Quantity	Description	Bezeichnung
1	97057321	1	PLATE 5X1131X717 ALMG3 H114	BLECH
2	704253308	2	HOUSING GD-ZN SW GEPULVERT	GEHAEUSE
3	704253408	2	ACTUATION SPIKE GD-ZN SW GEPULVERT	BETAETIGUNGSDORN
4	704254808	2	DUST CAP POLYETHYLEN SCHWARZ	STAUBKAPPE
5	704255308	2	TONGUE	ZUNGE
6	704274808	2	O-RING 12X2 NBR70	O-RING
7	409710908	2	CARRYING BOLT M8	STUETZSCHRAUBE
8	10875614	2	HEX NUT DIN 985 M8 8 480H SPF	SECHSKANTMUTTER
9	12103465	2	WASHER ISO 7089 8 300HV ZNNI-480H SPF	SCHEIBE
10	10222677	1	POIGNEE 118X18X43	KLAPPGRIFF

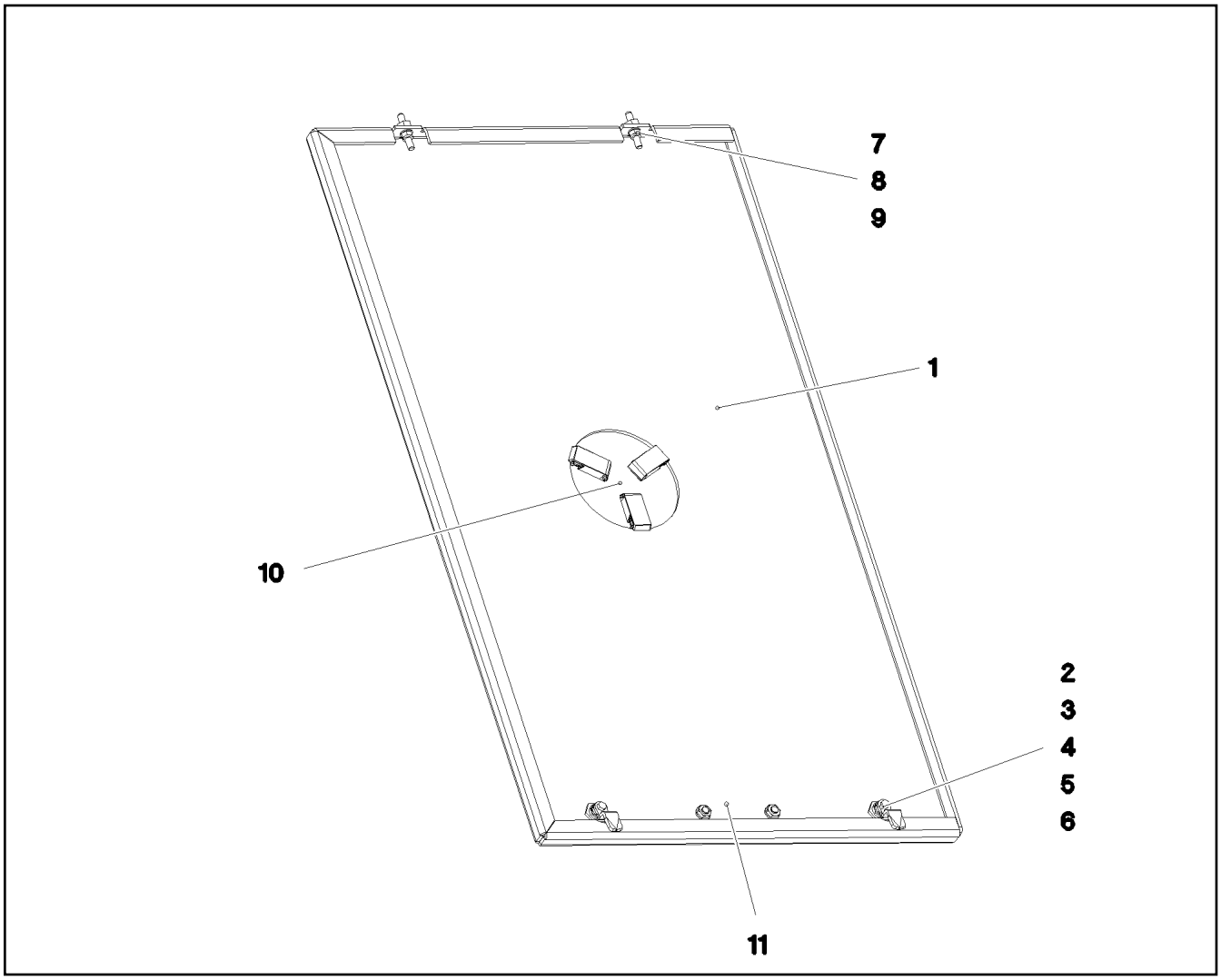

Pos.	Item	Quantity	Description	Bezeichnung
1	97057322	1	PLATE 5X1131X657 ALMG3 H114	BLECH
2	704253308	2	HOUSING GD-ZN SW GEPULVERT	GEHAEUSE
3	704253408	2	ACTUATION SPIKE GD-ZN SW GEPULVERT	BETAETIGUNGSDORN
4	704254808	2	DUST CAP POLYETHYLEN SCHWARZ	STAUBKAPPE
5	704255308	2	TONGUE	ZUNGE
6	704274808	2	O-RING 12X2 NBR70	O-RING
7	409710908	2	CARRYING BOLT M8	STUETZSCHRAUBE
8	10875614	2	HEX NUT DIN 985 M8 8 480H SPF	SECHSKANTMUTTER
9	12103465	2	WASHER ISO 7089 8 300HV ZNNI-480H SPF	SCHEIBE
10	963949708	1	COVER COMPL.	DECKEL KPL.
(1)	974792608	1	PLATE 1X176X176 X5CRNI18-10	BLECH
(2)	10296157	3	SNAP LOCK ABS	SCHNAPPVERSCHLUSS
11	10222677	1	POIGNEE 118X18X43	KLAPPGRIFF

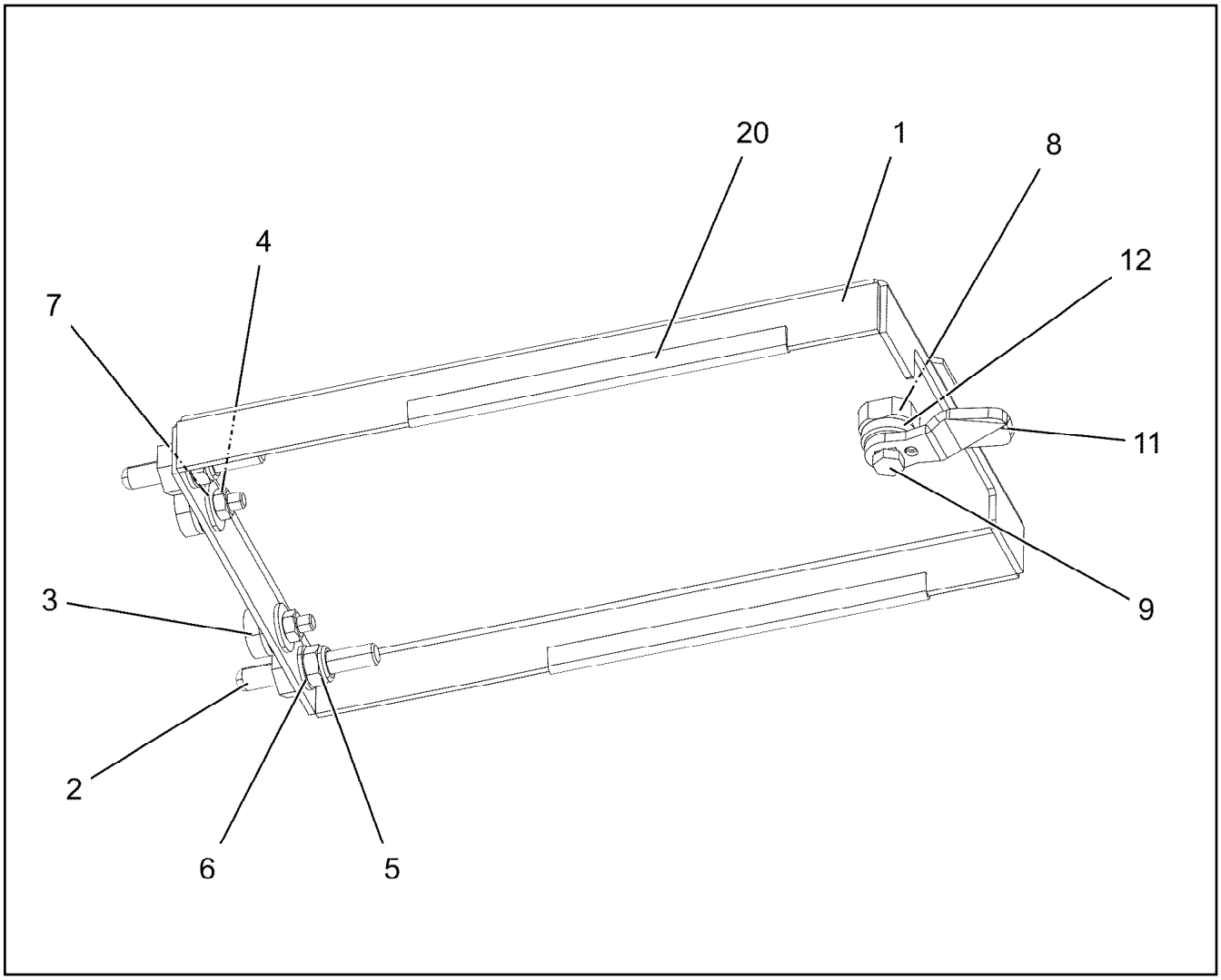

Pos.	Item	Quantity	Description	Bezeichnung
1	97130205	1	PLATE 2.5X197X313 ALMG3 H111 SPF	BLECH
2	409710908	2	CARRYING BOLT M8	STUETZSCHRAUBE
3	726616708	2	MEGI BUFFER 18X7,5	MEGIPUFFER
4	10197764	2	HEX NUT ISO 4032 M6 10 ZNNI-480H SPF	SECHSKANTMUTTER
5	10875614	2	HEX NUT DIN 985 M8 8 480H SPF	SECHSKANTMUTTER
6	12103465	2	WASHER ISO 7089 8 300HV ZNNI-480H SPF	SCHEIBE
7	10875648	4	WASHER ISO 7093-1 6 200HV 480H SPF	SCHEIBE
8	704253308	1	HOUSING GD-ZN SW GEPULVERT	GEHAEUSE
9	704253408	1	ACTUATION SPIKE GD-ZN SW GEPULVERT	BETAETIGUNGSDORN
11	704253508	1	TONGUE	ZUNGE
12	704274808	1	O-RING 12X2 NBR70	O-RING
20	262103908	0.3	EDGE PROTECTION 1-2X9,5X6,5	KANTENSCHUTZ

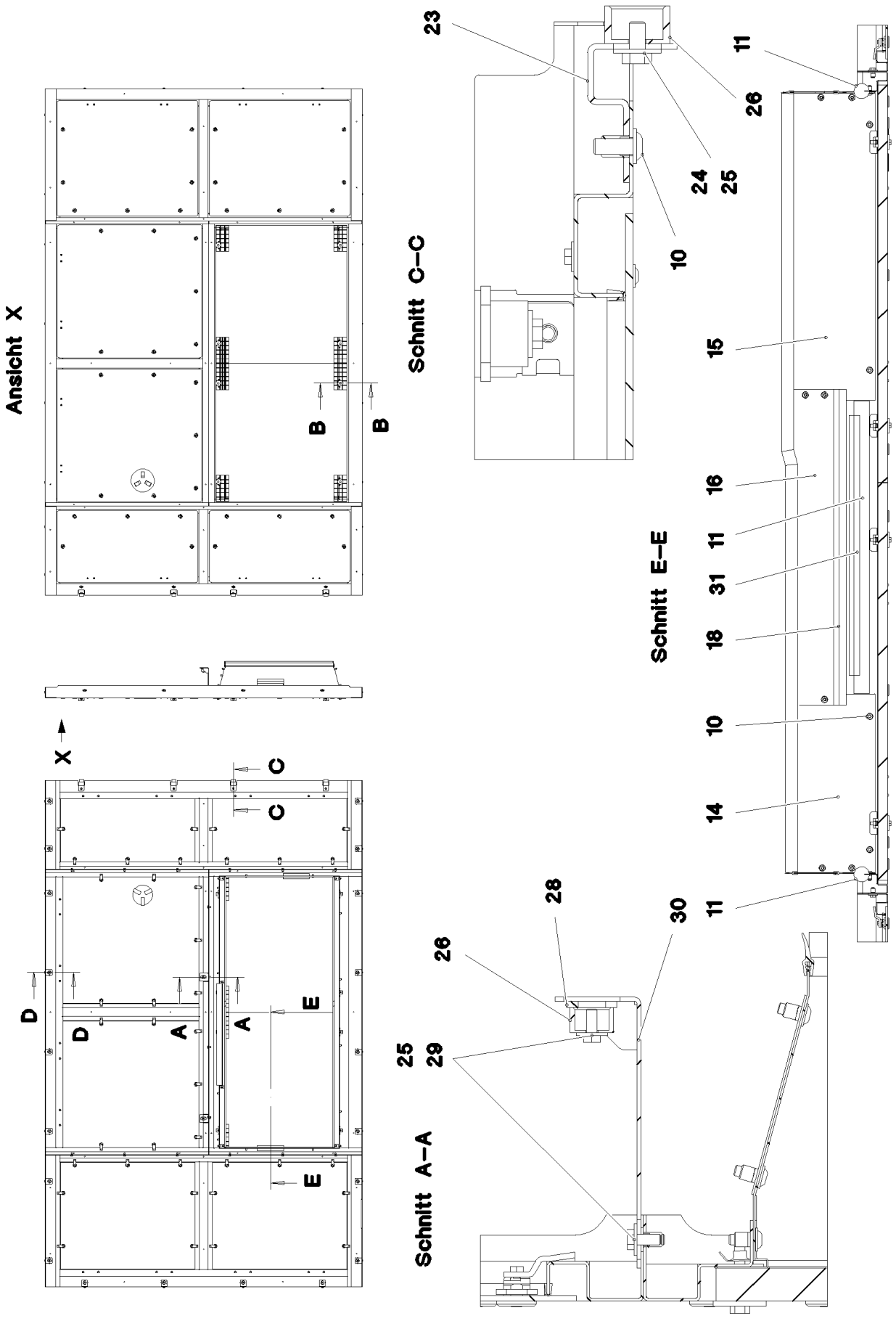

7.2.2022 081662 LIEBHERR	**etk_en_de_098277 LR 11000** **SOUND DAMPING DOWN** **GERAEUSCHDAEMMUNG UNTEN**	❑ 609 (1/3) **969443908**

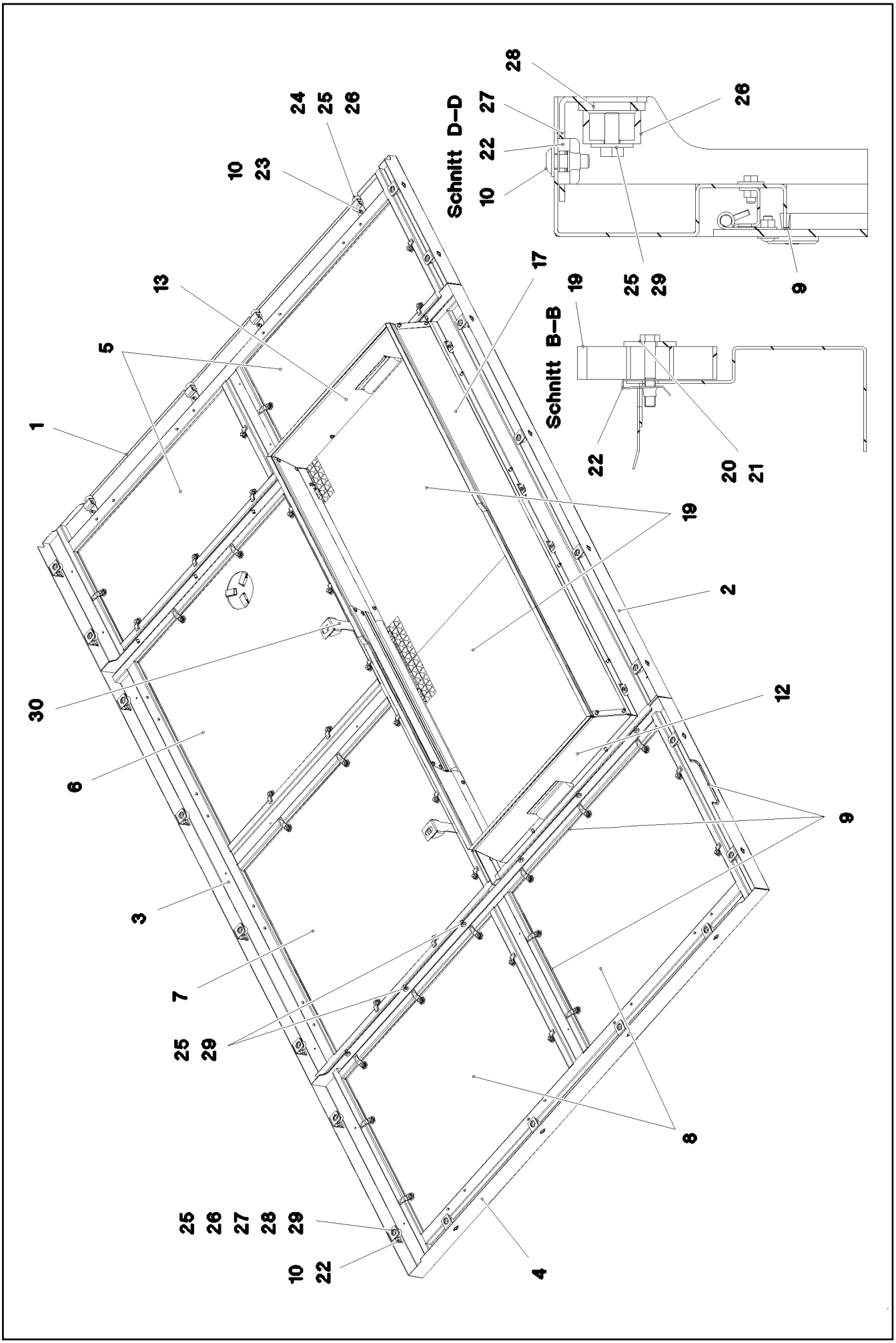

7.2.2022 081663 LIEBHERR	etk_en_de_098277 LR 11000 SOUND DAMPING DOWN GERAEUSCHDAEMMUNG UNTEN	❑ 610 (2/3) 969443908

Pos.	Item	Quantity	Description	Bezeichnung
1	969448508	1	FRAME WELDED	RAHMEN SCHWK.
2	969456308	1	FRAME WELDED	RAHMEN SCHWK.
3	969465808	1	FRAME WELDED	RAHMEN SCHWK.
4	969466508	1	FRAME WELDED	RAHMEN SCHWK.
5	968255808	2	COVER PRE-ASSY. ⇨ ❑ 612	DECKEL VORM.
6	968255908	1	COVER PRE-ASSY. ⇨ ❑ 613	DECKEL VORM.
7	968256008	1	COVER PRE-ASSY. ⇨ ❑ 614	DECKEL VORM.
8	968256108	2	COVER PRE-ASSY. ⇨ ❑ 615	DECKEL VORM.
9	262103908	22	EDGE PROTECTION 1-2X9,5X6,5	KANTENSCHUTZ
10	10875471	48	BUTTON HEAD SCREW AEHNL.ISO 7380-2	HALBRUNDKOPFSCHRAUBE
11	7014524	2	CLAMPING PROFILE 40X1M PUR-HAUT	KLEMMPROFIL
12	969470408	1	SHEET CPL. FE//ZNNI8//CN//T0	BLECH KPL.
13	969470608	1	SHEET CPL. FE//ZNNI8//CN//T0	BLECH KPL.
14	969471708	1	SHEET CPL. FE//ZNNI8//CN//T0	BLECH KPL.
15	969472008	1	SHEET CPL. FE//ZNNI8//CN//T0	BLECH KPL.
16	97076122	1	PLATE 1.5X830X102 DC01 FE//ZNNI8//CN//T	BLECH
17	97058088	1	PLATE 1.5X205X2048 DC01	BLECH
18	262105308	6.5	EDGE PROTECTION 1-2,5X33X8,7	KANTENSCHUTZ
19	97037619	2	GRIDIRON T1045X993X25/3 ALU SPF	GITTERROST-P
20	11651581	8	HEX SCREW ISO 4014 M8X50 8.8 480H SPF	SECHSKANTSCHRAUBE
21	940116008	8	WASHER 4X40X40 S315MC FE//ZNNI8//CN//T	SCHEIBE
22	12100332	28	SHEET METAL NUT M8 480H SPF	BLECHMUTTER
23	967978608	4	PLATE PRE-ASS.	BLECH VORM.
24	11651612	4	HEX SCREW ISO 4017 M8X16 8.8 480H SPF	SECHSKANTSCHRAUBE
25	11140469	42	WASHER ISO 7093-1 8 200HV 480H SPF	SCHEIBE
26	978787708	26	SLEEVE 33.0X19 FE//ZNNI8//CN//T0	HUELSE
27	97038145	20	PLATE 3X44X105 DC01 FE//ZNNI8//CN//T0	BLECH
28	974803608	22	WASHER 5X38X48 S700MC FLZN SPF	SCHEIBE
29	11651767	38	HEX SCREW ISO 4017 M8X20 8.8 480H SPF	SECHSKANTSCHRAUBE
30	97058017	2	PLATE 3X265X136 S355MC FE//ZNNI8//CN//T	BLECH
31	10425409	1	INSULATING MATERIAL 20X20X2000 PUR	DAEMMSTOFF

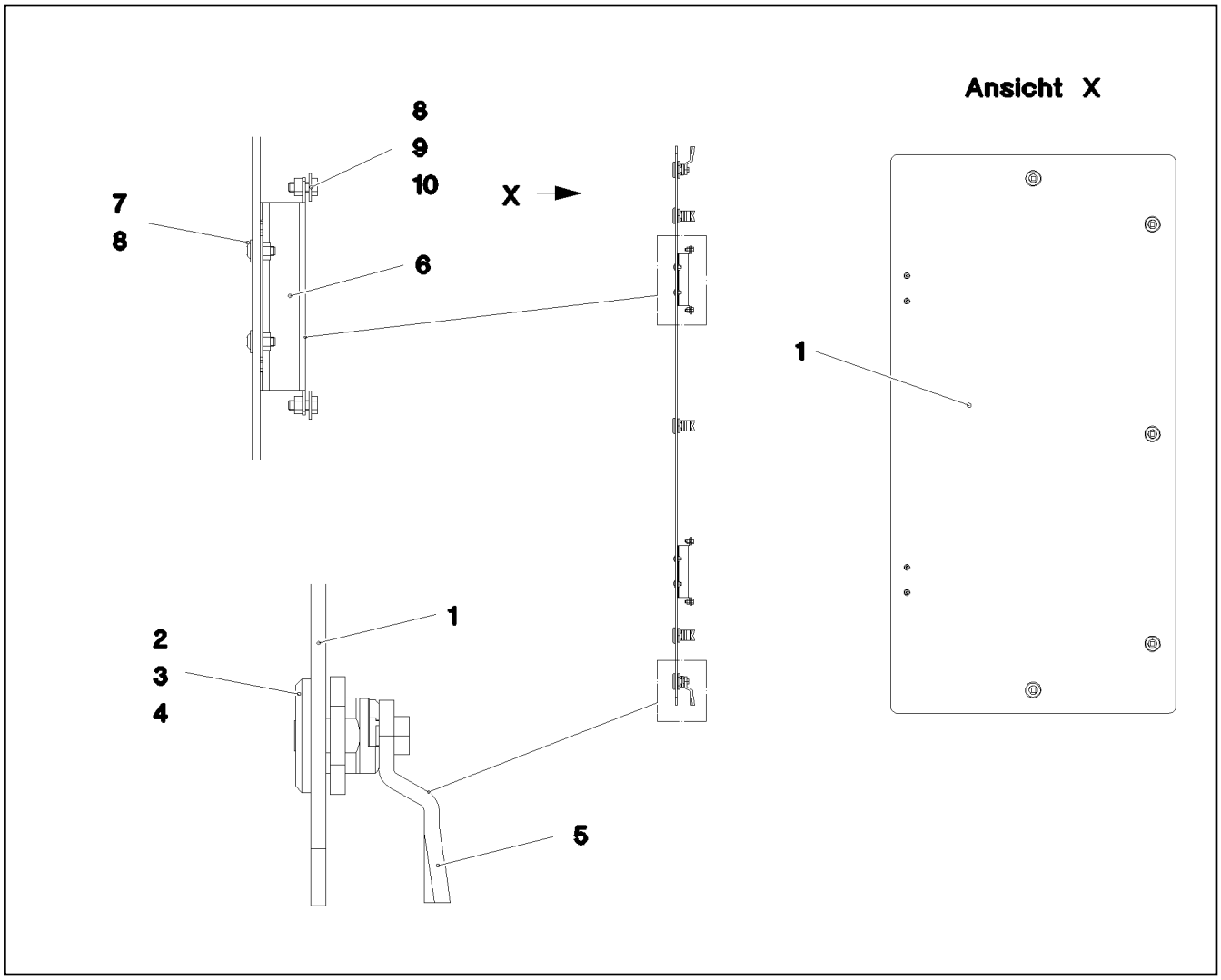

Pos.	Item	Quantity	Description	Bezeichnung
1	97037615	1	FLOOR COVERING ALUCOBOND	BODENVERKLEIDUNG
2	704253308	5	HOUSING GD-ZN SW GEPULVERT	GEHAEUSE
3	704253408	5	ACTUATION SPIKE GD-ZN SW GEPULVERT	BETAETIGUNGSDORN
4	704274808	5	O-RING 12X2 NBR70	O-RING
5	570799108	5	TONGUE	ZUNGE
6	704261908	2	HINGE 19X28,5X126/118° ST	SCHARNIER
7	10174481	4	BUTTON HEAD SCREW AEHNL.ISO 7380 M	HALBRUNDKOPFSCHRAUBE
8	10875620	8	HEX NUT ISO 4032 M5 8 480H SPF	SECHSKANTMUTTER
9	11140402	4	HEX SCREW ISO 4017 M5X12 8.8 480H SPF	SECHSKANTSCHRAUBE
10	10875643	4	WASHER ISO 7093-1 5 200HV 480H SPF	SCHEIBE

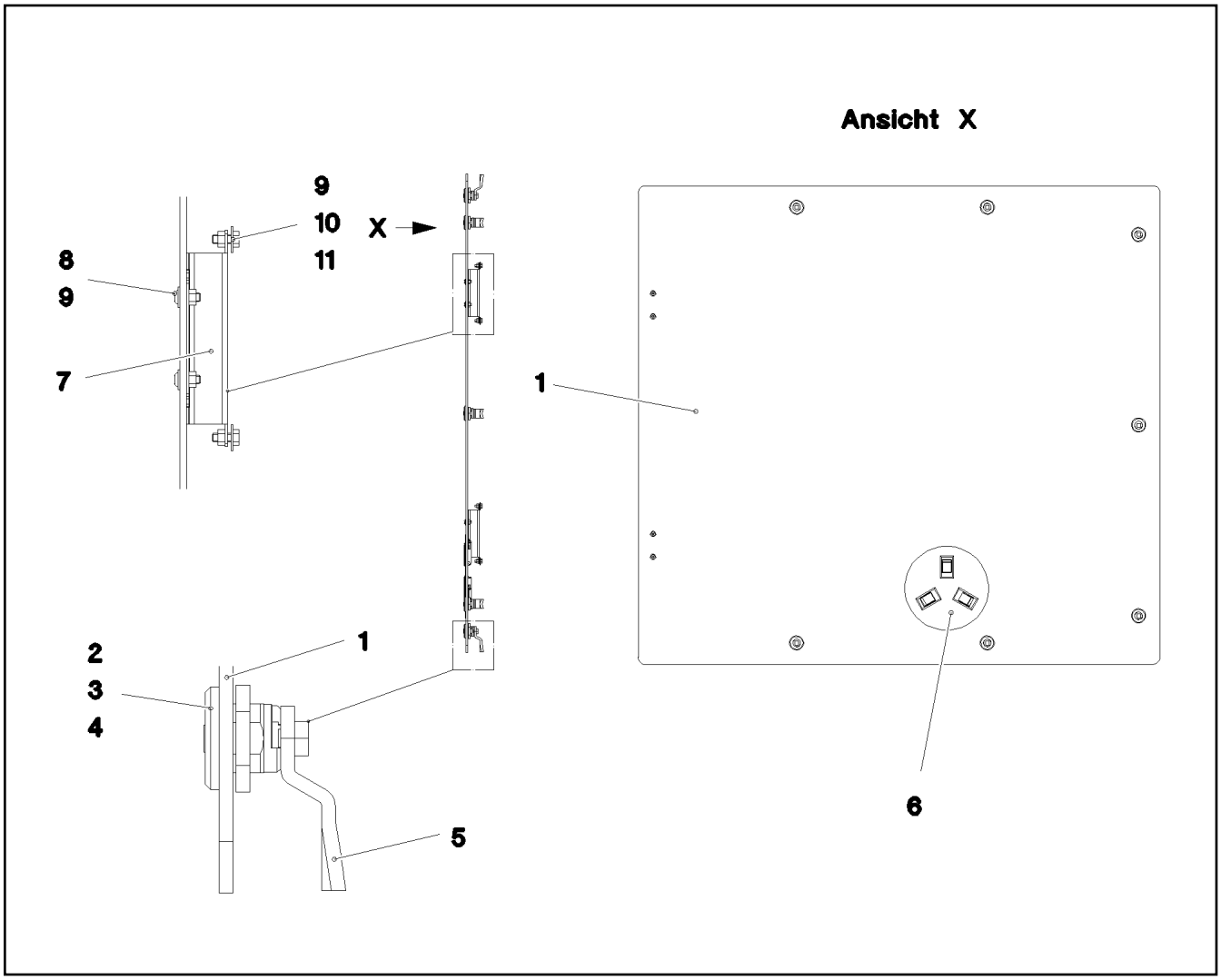

Pos.	Item	Quantity	Description	Bezeichnung
1	97037616	1	FLOOR COVERING ALUCOBOND	BODENVERKLEIDUNG
2	704253308	7	HOUSING GD-ZN SW GEPULVERT	GEHAEUSE
3	704253408	7	ACTUATION SPIKE GD-ZN SW GEPULVERT	BETAETIGUNGSDORN
4	704274808	7	O-RING 12X2 NBR70	O-RING
5	570799108	7	TONGUE	ZUNGE
6	963949708	1	COVER COMPL.	DECKEL KPL.
7	704261908	2	HINGE 19X28,5X126/118° ST	SCHARNIER
8	10174481	4	BUTTON HEAD SCREW AEHNL.ISO 7380 M	HALBRUNDKOPFSCHRAUBE
9	10875620	8	HEX NUT ISO 4032 M5 8 480H SPF	SECHSKANTMUTTER
10	11140402	4	HEX SCREW ISO 4017 M5X12 8.8 480H SPF	SECHSKANTSCHRAUBE
11	10875643	4	WASHER ISO 7093-1 5 200HV 480H SPF	SCHEIBE

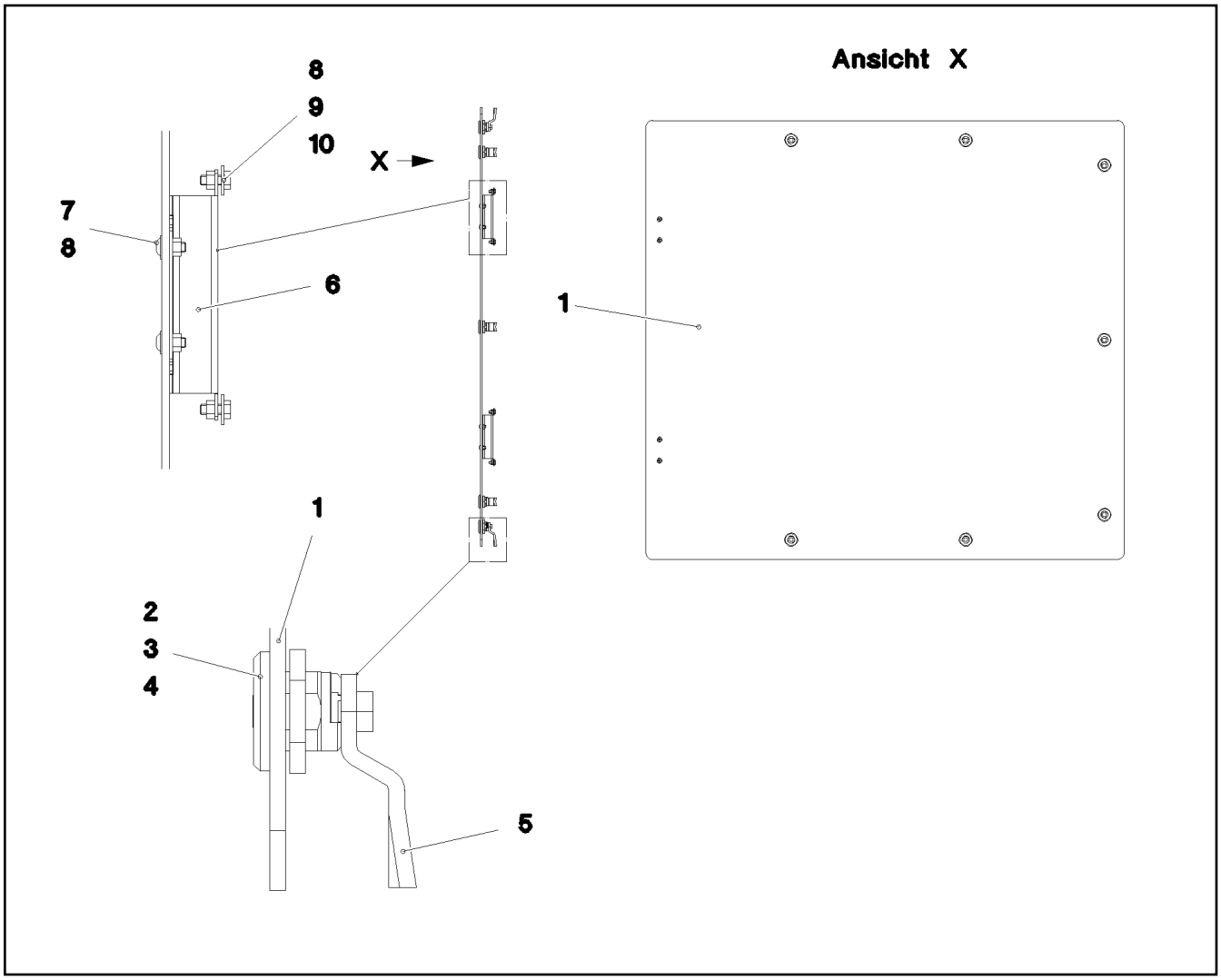

Pos.	Item	Quantity	Description	Bezeichnung
1	97037617	1	FLOOR COVERING ALUCOBOND	BODENVERKLEIDUNG
2	704253308	7	HOUSING GD-ZN SW GEPULVERT	GEHAEUSE
3	704253408	7	ACTUATION SPIKE GD-ZN SW GEPULVERT	BETAETIGUNGSDORN
4	704274808	7	O-RING 12X2 NBR70	O-RING
5	570799108	7	TONGUE	ZUNGE
6	704261908	2	HINGE 19X28,5X126/118° ST	SCHARNIER
7	10174481	4	BUTTON HEAD SCREW AEHNL.ISO 7380 M	HALBRUNDKOPFSCHRAUBE
8	10875620	8	HEX NUT ISO 4032 M5 8 480H SPF	SECHSKANTMUTTER
9	11140402	4	HEX SCREW ISO 4017 M5X12 8.8 480H SPF	SECHSKANTSCHRAUBE
10	10875643	4	WASHER ISO 7093-1 5 200HV 480H SPF	SCHEIBE

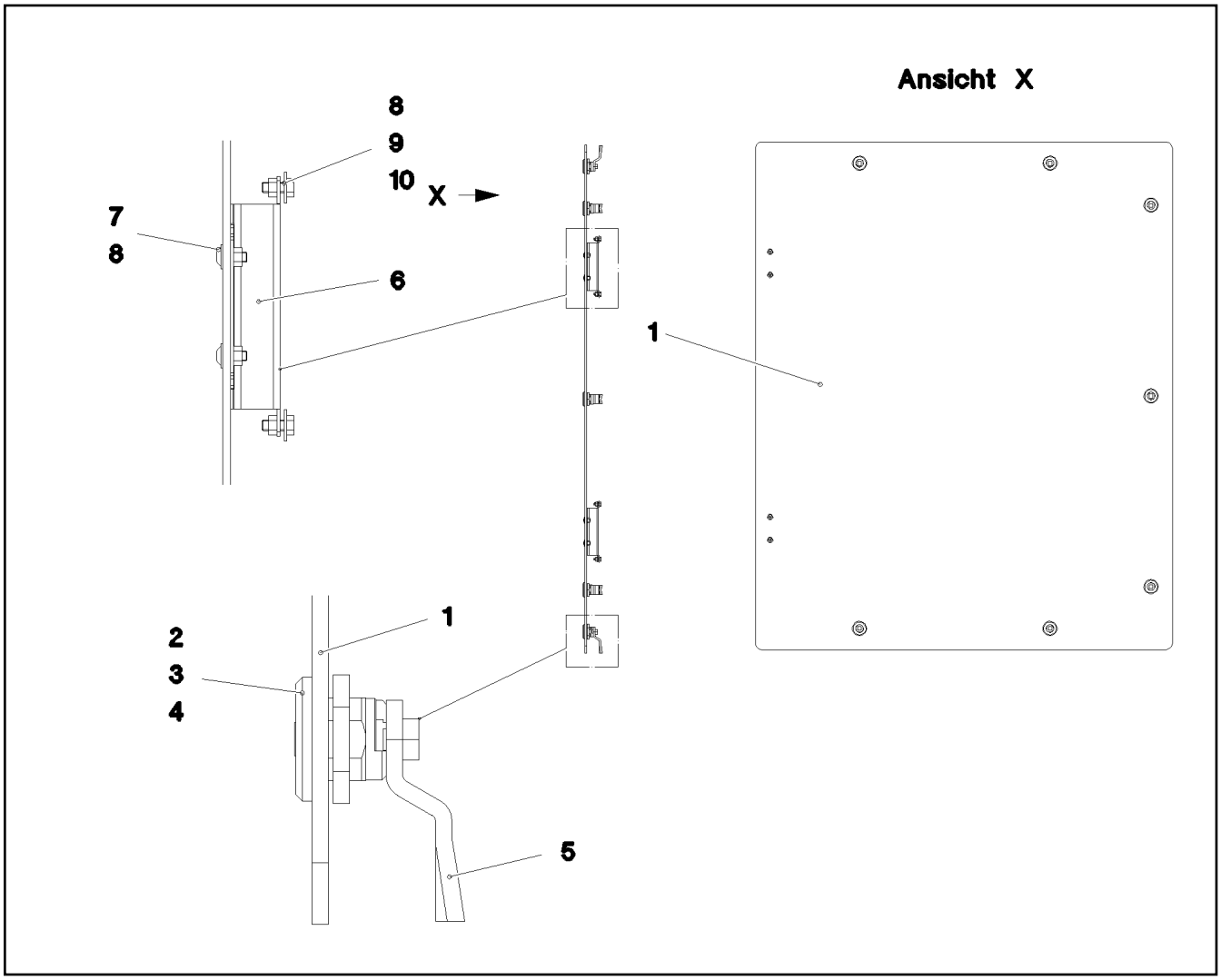

Pos.	Item	Quantity	Description	Bezeichnung
1	97037618	1	FLOOR COVERING ALUCOBOND	BODENVERKLEIDUNG
2	704253308	7	HOUSING GD-ZN SW GEPULVERT	GEHAEUSE
3	704253408	7	ACTUATION SPIKE GD-ZN SW GEPULVERT	BETAETIGUNGSDORN
4	704274808	7	O-RING 12X2 NBR70	O-RING
5	570799108	7	TONGUE	ZUNGE
6	704261908	2	HINGE 19X28,5X126/118° ST	SCHARNIER
7	10174481	4	BUTTON HEAD SCREW AEHNL.ISO 7380 M	HALBRUNDKOPFSCHRAUBE
8	10875620	8	HEX NUT ISO 4032 M5 8 480H SPF	SECHSKANTMUTTER
9	11140402	4	HEX SCREW ISO 4017 M5X12 8.8 480H SPF	SECHSKANTSCHRAUBE
10	10875643	4	WASHER ISO 7093-1 5 200HV 480H SPF	SCHEIBE

Pos.	Item	Quantity	Description	Bezeichnung
8	968030208	1	LIMIT SWITCH AND SENSOR GENERA ⇨ ❑ 617	ENDSCHALTER U.GEBER ALLG
9	969299208	1	SLEWING GEAR WARN SIGNAL	DREHWERK
(100)	969418008	1	CABLING H510	VERKABELUNG
10	96033468	1	ELECTRIC F. AGGREGATE ⇨ ❑ 618	ELEKTRIK AGGREGAT
20	969245308	1	TERMINAL BOX ELECTRICS SP VERTEILER ⇨ ❑ 624	ELEKTRIK KLEMMKASTEN DB
25	96033469	1	CABLE LIST SLEWING PLATFORM ⇨ ❑ 626	KABELLISTE DREHBUEHNE
45	968681408	1	CONTR: PANEL PINNING A570 ⇨ ❑ 638	BEDIENPULT VERBOLZUNG
50	96033470	1	ELECTRIC ADD-ON PARTS DB ⇨ ❑ 639	ELEKTRIK ANBAUTEILE

Pos.	Item	Quantity	Description	Bezeichnung
2	967202008	1	INDUCTIVE TRANSMITTER BW MONTIERT	INDUKTIVGEBER
(1)	10354584	2	INDUCTIVE SENSOR BERUEHRUNGSLOS	INDUKTIVSENSOR
10	10424276	1	TEMPERATURE SENSOR -30°C BIS +130°C	TEMPERATURFUEHLER

Pos.	Item	Quantity	Description	Bezeichnung
11	10123876	1	RUBBER RING X16	GUMMIRING
12	10123877	1	RUBBER RING X19	GUMMIRING
15	96033472	1	WIRING HARNESS W501 ⇨ ❑ 619	KABELSTRANG
16	96033855	1	WIRING HARNESS W555 ⇨ ❑ 622	KABELSTRANG
18	968400908	1	WIRING HARNESS W589	KABELSTRANG
19	968401008	1	WIRING HARNESS W588	KABELSTRANG
20	969244008	1	WIRING HARNESS W587	KABELSTRANG

Pos.	Item	Quantity	Description	Bezeichnung
5	10678492	1	COUPLING SOCKET 4-POL SPF	KUPPLUNGSDOSE
6	10678492	1	COUPLING SOCKET 4-POL SPF	KUPPLUNGSDOSE
7	10678492	1	COUPLING SOCKET 4-POL SPF	KUPPLUNGSDOSE
8	10678492	1	COUPLING SOCKET 4-POL SPF	KUPPLUNGSDOSE
9	10678492	1	COUPLING SOCKET 4-POL SPF	KUPPLUNGSDOSE
10	10678492	1	COUPLING SOCKET 4-POL SPF	KUPPLUNGSDOSE
11	600365808	7.08	LEAD 4 G 1,5	LEITUNG
12	11840113	12.82	BUS LINE 2 X 0,5	BUSLEITUNG
13	10678492	1	COUPLING SOCKET 4-POL SPF	KUPPLUNGSDOSE
14	12100217	12.82	DATA LINE 2 X 1 FEP SPF	DATENLEITUNG
15	10678492	1	COUPLING SOCKET 4-POL SPF	KUPPLUNGSDOSE
16	12100214	12.82	DATA LINE 2 X 2,5 FEP SPF	DATENLEITUNG
17	12100214	12.82	DATA LINE 2 X 2,5 FEP SPF	DATENLEITUNG
18	12100214	12.82	DATA LINE 2 X 2,5 FEP SPF	DATENLEITUNG
19	12100217	12.82	DATA LINE 2 X 1 FEP SPF	DATENLEITUNG
23	602215808	3	PIN TYPE CABLE SOCKET 1,8/1MM²	STIFTKABELSCHUH
43	602207008	1	CABLE LUG M5/10MM²	KABELSCHUH
44	602218808	1	CABLE LUG DIN 46234 5/16mm²	KABELSCHUH
55	602311508	1	CABLE LUG DIN 46234 M6/10mm²	KABELSCHUH
56	602311308	1	CABLE LUG DIN 46234 M10/16mm²	KABELSCHUH
72	602203408	6	RECEPTACLE 6,3X1-2,5 TIN-PLATED	STECKHUELSE
86	602307708	38	WIRED END FERRULE DIN 46228-1 A1X5 V	ADERENDHUELSE
95	6202444	6	PIN CONTACT 0,75-1,5MM2	STIFTKONTAKT
96	6202434	5	SLEEVE CONTACT 0,75-1,5MM2	BUCHSENKONTAKT
98	10872032	3	CABLE SLEEVE 12,0-3,0/12/1,4	KABELTUELLE
106	602301708	4	CABLE LUG DIN 46234 M8/16-25MM² VERZI	KABELSCHUH
111	602205808	8	CABLE LUG M6/16,8-26,7MM²	KABELSCHUH
112	602218408	4	CABLE LUG M4/0,25-1,5MM² VERZINNT	KABELSCHUH
115	602301608	4	CABLE LUG DIN 46234 M10/25mm²	KABELSCHUH
120	602323208	9	FLAT PLUG 1,0-2,5MM2	FLACHSTECKER
121	602300108	25	CONTACT 1-2,5MM2	KONTAKT
124	602323508	32	FLAT PLUG 2,8X0,5-1 VERZ	FLACHSTECKER
125	602300308	93	CONTACT 0,5-1MM2	KONTAKT
202	11082602	23.66	INSULATING HOSE DN6X0,5 PUR SPF	ISOLIERSCHLAUCH
203	11082603	20.29	INSULATING HOSE DN8X0,65 PUR SPF	ISOLIERSCHLAUCH
204	11082604	1.76	INSULATING HOSE DN10X0,65 PUR SPF	ISOLIERSCHLAUCH
205	11082605	5.11	INSULATING HOSE DN12X0,65 PUR SPF	ISOLIERSCHLAUCH
206	11082606	1.99	INSULATING HOSE DN14X0,65 PUR SPF	ISOLIERSCHLAUCH
208	11082608	0.85	INSULATING HOSE DN18X0,85 PUR SPF	ISOLIERSCHLAUCH
209	11082609	0.9	INSULATING HOSE DN20X0,85 PUR SPF	ISOLIERSCHLAUCH
212	10324905	1.15	PROTECTIVE HOSE 40MM AL-PET FOLIE	SCHUTZSCHLAUCH
224	11124207	0.83	CABLE CONDUIT DN20X0,6 PUR SPF	KABELSCHLAUCH
225	11124208	2.89	CABLE CONDUIT DN25X0,6 PUR SPF	KABELSCHLAUCH
226	11124209	8.59	CABLE CONDUIT DN30X0,6 PUR SPF	KABELSCHLAUCH
227	11124210	1.03	CABLE CONDUIT DN35X0,6 PUR SPF	KABELSCHLAUCH
228	11124211	1.33	CABLE CONDUIT DN40X0,6 PUR SPF	KABELSCHLAUCH
229	11124212	9.86	CABLE CONDUIT DN50X0,6 PUR SPF	KABELSCHLAUCH
261	12104809	10	CABLE TIE 3,6X142-SCHWARZ PA66 SPF	KABELBINDER
287	10429651	0.03	HEATSHRINK SLEEVING 6/1,4X1,35 POLYO	SCHRUMPFSCHLAUCH
305	10870540	1308.89	ELECTR.CABLE 1,0	KFZ-LEITUNG
307	10870541	8.4	ELECTR.CABLE 1,5	KFZ-LEITUNG
309	10870542	104.05	ELECTR.CABLE 2,5	KFZ-LEITUNG
325	12102636	32.7	ELECTR.CABLE 25	KFZ-LEITUNG
327	12102633	1	ELECTR.CABLE 16	KFZ-LEITUNG
330	12102635	0.95	ELECTR.CABLE 25	KFZ-LEITUNG
371	12100215	3.72	DATA LINE 3 X 1 FEP SPF	DATENLEITUNG
372	12100217	13.82	DATA LINE 2 X 1 FEP SPF	DATENLEITUNG
373	12100217	12.82	DATA LINE 2 X 1 FEP SPF	DATENLEITUNG
375	12100215	12.82	DATA LINE 3 X 1 FEP SPF	DATENLEITUNG
376	12100215	12.82	DATA LINE 3 X 1 FEP SPF	DATENLEITUNG

Pos.	Item	Quantity	Description	Bezeichnung
377	12100217	3.72	DATA LINE 2 X 1 FEP SPF	DATENLEITUNG
378	11840113	12.82	BUS LINE 2 X 0,5	BUSLEITUNG
379	11840113	12.82	BUS LINE 2 X 0,5	BUSLEITUNG
381	12100215	12.82	DATA LINE 3 X 1 FEP SPF	DATENLEITUNG
384	12100217	12.82	DATA LINE 2 X 1 FEP SPF	DATENLEITUNG
385	12100216	12.82	DATA LINE 2 X 1,5 FEP SPF	DATENLEITUNG
386	12100217	12.82	DATA LINE 2 X 1 FEP SPF	DATENLEITUNG
387	12100215	12.82	DATA LINE 3 X 1 FEP SPF	DATENLEITUNG
388	12100217	12.82	DATA LINE 2 X 1 FEP SPF	DATENLEITUNG
389	12100217	12.82	DATA LINE 2 X 1 FEP SPF	DATENLEITUNG
390	12100217	12.82	DATA LINE 2 X 1 FEP SPF	DATENLEITUNG
391	12100217	12.82	DATA LINE 2 X 1 FEP SPF	DATENLEITUNG
393	12100215	12.82	DATA LINE 3 X 1 FEP SPF	DATENLEITUNG
500	923512208	72	CABLE MARKER	KABELMARKER
501	602323308	3	FLAT PLUG HOUSING 18-POL	FLACHSTECKERGEHAEUSE
502	602300208	10	PLUG SHELL 18-POL	STECKERGEHAEUSE
503	10678453	1	PLUG SHELL 62-POL PBT-GF20 GRAU	STECKERGEHAEUSE
504	10678458	2	PROTECTING CAP MCP BUCHSENGEHAE	SCHUTZKAPPE
505	10678452	1	PLUG SHELL 62-POL PBT-GF20 SCHWARZ	STECKERGEHAEUSE
506	602325608	2	FLAT PLUG HOUSING JPT	FLACHSTECKERGEHAEUSE
507	602325508	2	HOUSING 6-POL	GEHAEUSE
508	10412433	1	PLUG SHELL 12-POL 13A TH.PLAST SW	STECKERGEHAEUSE
509	10216772	1	CONTACT LOCK DT 12 POLIG TH.PLAST G	KONTAKTVERRIEGELUNG
510	602336008	1	PLUG SHELL 14-POL	STECKERGEHAEUSE
511	605007908	19	APPLIANCE SOCKET 3-POL	GERAETESTECKDOSE
512	927996308	1	PLUG	STECKER
513	692406308	2	PLUG DIN 72585 4-POL POLYBUTOLEN SPF	STECKER
514	10412431	1	PLUG SHELL 6-POL 13A TH.PLAST SW	STECKERGEHAEUSE
515	7368248	1	CONTACT LOCK DT-STECKER 6-POL	KONTAKTVERRIEGELUNG
516	605251608	2	PLUG SOCKET BODY 4-POLE AL	STECKDOSENKOERPER
517	10047001	1	PLUG 8-POL	STECKER
518	10046999	1	PLUG 8-POL	STECKER
519	602209708	1	ATTACHABLE SLEEVE HOUSING 2-POL	STECKHUELSENGEHAEUSE
520	6001790	3	SOCKET HOUSING 2-POL	STECKDOSENGEHAEUSE
521	605212708	1	PLUG SOCKET BODY 3-POL	STECKDOSENKOERPER
522	10342518	2	SOCKET 2-POL	STECKDOSE
523	602208608	1	ATTACHABLE SLEEVE HOUSING FASTIN-F	STECKHUELSENGEHAEUSE
524	10047000	1	PLUG 8-POL	STECKER
525	692406008	2	TERMINAL HOUSING DIN 72585 APD POLY	ENDGEHAEUSE
526	10874331	3	PROTECTING CAP JPT	SCHUTZKAPPE
527	610701108	2	PROTECTING CAP	SCHUTZKAPPE
528	605215508	3	CLAMP SURE-SEAL	KLAMMER
529	605212808	3	MOULDING 317-1397-000 SUR	FORMTEIL
530	7368241	1	CONTACT LOCK 2-POL	KONTAKTVERRIEGELUNG
531	10041876	2	HOLDER DT/DTM	HALTER
532	10353004	1	DUMMY PLUG DT 2 POLIG PA GRAU	BLINDSTECKER
533	10429638	1	PLUG SHELL 2-POL 13A TH.PLAST SW	STECKERGEHAEUSE
534	10874464	1	FUSE BOX SMALL 2-POLIG PA	SICHERUNGSDOSE
535	12103501	1	FUSE 30A 32V	SICHERUNG
536	604501408	2	FUSE BOX SMALL	SICHERUNGSDOSE
537	604003108	2	FUSE STRIP 50A	SICHERUNGSSTREIFEN
538	604002908	2	FUSE STRIP 100A	SICHERUNGSSTREIFEN
617	602329108	6	CONTACT 0,5-1MM2	KONTAKT
643	602339408	5	SLEEVE CONTACT DIN 72585 0,5-1MM2 SP	BUCHSENKONTAKT
669	10100062	2	CONNECTOR PIN 0,75-2,0MM2 Cu Ni	STECKERSTIFT
670	10100063	16	PLUG BUSHING 0,75-2,0MM2 Cu	STECKERBUCHSE
690	10335820	30	SLEEVE CONTACT 0,2-0,5MM2	BUCHSENKONTAKT
698	602308208	1	WIRED END FERRULE DIN 46228-1 A4X8	ADERENDHUELSE
709	10872033	16	CABLE SLEEVE 16,0-4,0/16/1,78	KABELTUELLE
724	10493493	6	SLEEVE CONTACT 1,0-2,5MM2 CuNiSi	BUCHSENKONTAKT

Pos.	Item	Quantity	Description	Bezeichnung
726	10493495	69	SLEEVE CONTACT 0,5-1,0MM2 CuNiSi	BUCHSENKONTAKT
727	10493496	2	SLEEVE CONTACT 1,0-1,5MM2 CuNiSi	BUCHSENKONTAKT
753	10800631	4	SLEEVE CONTACT 0,5-1,0MM2 CuNiSi	BUCHSENKONTAKT
758	11080881	6	RECEPTACLE 6,3X0,5-1,0 VERZINNT	STECKHUELSE
801	602330508	6	SINGLE STRAND SEALING 2,2-3,0MM	EINZELADERABDICHTUNG
802	602330808	10	SINGLE STRAND SEALING 1,2-2,1MM BLAU	EINZELADERABDICHTUNG
806	602331108	41	STOPPER PLUG 3,6MM SILIKON WEIS	BLINDSTOPFEN
807	602329208	2	STOPPER PLUG AMP JPT-SERIE NA	BLINDSTOPFEN
813	605619708	19	SINGLE STRAND SEALING 2	EINZELADERABDICHTUNG
816	605619808	5	SINGLE STRAND SEALING DIN 72585 15BL	EINZELADERABDICHTUNG
817	692405808	3	STOPPER PLUG DIN 72585 4 SPF	BLINDSTOPFEN
823	7368253	3	STOPPER PLUG DEUTSCH GROESSE	BLINDSTOPFEN
830	10014387	71	SINGEL SEAL 1,0-1,5MM2	EINZELDICHTUNG
842	10800046	1	STOPPER PLUG DEUTSCH-STECKER	BLINDSTOPFEN
996	965622108	156	LETTERING WIRE	BESCHRIFTUNG ADER
998	965622208	1	LETTERING WIRING HARNESS	BESCHRIFTUNG KABELBAUM

Pos.	Item	Quantity	Description	Bezeichnung
5	12100216	20.4	DATA LINE 2 X 1,5 FEP SPF	DATENLEITUNG
6	12100217	20.4	DATA LINE 2 X 1 FEP SPF	DATENLEITUNG
7	12100215	20.4	DATA LINE 3 X 1 FEP SPF	DATENLEITUNG
8	12100217	20.4	DATA LINE 2 X 1 FEP SPF	DATENLEITUNG
9	12100217	20.4	DATA LINE 2 X 1 FEP SPF	DATENLEITUNG
10	12100217	14.7	DATA LINE 2 X 1 FEP SPF	DATENLEITUNG
11	12100217	14.18	DATA LINE 2 X 1 FEP SPF	DATENLEITUNG
12	12100217	16.1	DATA LINE 2 X 1 FEP SPF	DATENLEITUNG
121	602300108	6	CONTACT 1-2,5MM2	KONTAKT
125	602300308	32	CONTACT 0,5-1MM2	KONTAKT
202	11082602	2.87	INSULATING HOSE DN6X0,5 PUR SPF	ISOLIERSCHLAUCH
203	11082603	4.98	INSULATING HOSE DN8X0,65 PUR SPF	ISOLIERSCHLAUCH
205	11082605	0.48	INSULATING HOSE DN12X0,65 PUR SPF	ISOLIERSCHLAUCH
211	11118396	5	PROTECTIVE HOSE 30MM AL-PET FOLIE	SCHUTZSCHLAUCH
224	11124207	3.33	CABLE CONDUIT DN20X0,6 PUR SPF	KABELSCHLAUCH
225	11124208	11.82	CABLE CONDUIT DN25X0,6 PUR SPF	KABELSCHLAUCH
226	11124209	8.6	CABLE CONDUIT DN30X0,6 PUR SPF	KABELSCHLAUCH
261	12104809	1	CABLE TIE 3,6X142-SCHWARZ PA66 SPF	KABELBINDER
281	11005148	4.35	INSULATING HOSE DN6X0,6 GLASSEIDE SI	ISOLIERSCHLAUCH
284	11005151	1.62	INSULATING HOSE DN12X0,8 GLASSEIDE SI	ISOLIERSCHLAUCH
290	10441164	0.4	HEATSHRINK SLEEVING 7,6/1,7X1,52 POLY	SCHRUMPFSCHLAUCH
298	10441166	0.4	HEATSHRINK SLEEVING 11,6/2,5X2,29 POLY	SCHRUMPFSCHLAUCH
305	10870540	201.5	ELECTR.CABLE 1,0	KFZ-LEITUNG
307	10870541	5.6	ELECTR.CABLE 1,5	KFZ-LEITUNG
345	10870539	132.25	ELECTR.CABLE 0,75	KFZ-LEITUNG
370	11840113	19.28	BUS LINE 2 X 0,5	BUSLEITUNG
371	11840113	0.17	BUS LINE 2 X 0,5	BUSLEITUNG
372	11840113	14.66	BUS LINE 2 X 0,5	BUSLEITUNG
373	11840113	0.17	BUS LINE 2 X 0,5	BUSLEITUNG
374	11840113	4.01	BUS LINE 2 X 0,5	BUSLEITUNG
375	11840113	0.17	BUS LINE 2 X 0,5	BUSLEITUNG
376	11840113	4.11	BUS LINE 2 X 0,5	BUSLEITUNG
377	11840113	0.17	BUS LINE 2 X 0,5	BUSLEITUNG
378	11840113	0.21	BUS LINE 2 X 0,5	BUSLEITUNG
381	12100217	15.2	DATA LINE 2 X 1 FEP SPF	DATENLEITUNG
382	12100215	15.2	DATA LINE 3 X 1 FEP SPF	DATENLEITUNG
500	923512208	23	CABLE MARKER	KABELMARKER
501	602325508	1	HOUSING 6-POL	GEHAEUSE
502	602300208	3	PLUG SHELL 18-POL	STECKERGEHAEUSE
503	11060619	2	BUSHING HOUSING 2-POL 20A	BUCHSENGEHAEUSE
504	10342517	2	PLUG SHELL 2 13A TH.PLAST SW	STECKERGEHAEUSE
505	692406308	1	PLUG DIN 72585 4-POL POLYBUTOLEN SPF	STECKER
506	11342208	1	BUSHING HOUSING 2-POL BL	BUCHSENGEHAEUSE
507	11342255	1	PLUG 2-POL SW	STECKER
508	11342259	1	PLUG 4-POL VIOLETT	STECKER
509	11342257	1	PLUG 4-POL SW	STECKER
510	10342518	3	SOCKET 2-POL	STECKDOSE
511	6001790	1	SOCKET HOUSING 2-POL	STECKDOSENGEHAEUSE
512	11000394	1	PLUG SHELL HP PBT-GF15	STECKERGEHAEUSE
513	10813633	2	PLUG SHELL MCON MCP1,2 PA 66, GF30	STECKERGEHAEUSE
514	11341840	1	BUSHING HOUSING 4-POL PBT SCHWARZ	BUCHSENGEHAEUSE
515	6003248	1	PLUG 4-POL 13A	STECKER
516	7368246	1	CONTACT LOCK DT-STECKDOSE 4-P	KONTAKTVERRIEGELUNG
517	6003168	1	PLUG 3-POL	STECKER
518	10874331	1	PROTECTING CAP JPT	SCHUTZKAPPE
519	7368241	2	CONTACT LOCK 2-POL	KONTAKTVERRIEGELUNG
520	11491349	1	PROTECTING CAP 180°	SCHUTZKAPPE
521	6205242	1	CONTACT LOCK DT-STECKER 3-POL	KONTAKTVERRIEGELUNG
522	6205239	1	SOCKET 3-POL	STECKDOSE
523	12693951	1	CONTACT LOCK 2-POL PBT GF30	KONTAKTVERRIEGELUNG

Pos.	Item	Quantity	Description	Bezeichnung
524	10342519	2	CONTACT LOCK DT 2 POLIG	KONTAKTVERRIEGELUNG
525	11060618	3	PROTECTING CAP 180°	SCHUTZKAPPE
526	692406008	1	TERMINAL HOUSING DIN 72585 APD POLY	ENDGEHAEUSE
643	602339408	2	SLEEVE CONTACT DIN 72585 0,5-1MM2 SP	BUCHSENKONTAKT
670	10100063	4	PLUG BUSHING 0,75-2,0MM2 Cu	STECKERBUCHSE
698	602308208	4	WIRED END FERRULE DIN 46228-1 A4X8	ADERENDHUELSE
717	10300946	6	SLEEVE CONTACT 0,50-1MM2MM2 Cu	BUCHSENKONTAKT
726	10493495	4	SLEEVE CONTACT 0,5-1,0MM2 CuNiSi	BUCHSENKONTAKT
727	10493496	2	SLEEVE CONTACT 1,0-1,5MM2 CuNiSi	BUCHSENKONTAKT
740	7369458	6	PIN CONTACT 0,5-1,0MM2 CU	STIFTKONTAKT
754	10813644	9	SLEEVE CONTACT 0,5-0,75MM2 CuNiSi	BUCHSENKONTAKT
761	7624353	2	PLUG BUSHING 0,5-1,0MM2	STECKERBUCHSE
788	11342253	9	SLEEVE CONTACT 0,75-1,0MM2 SILBER	BUCHSENKONTAKT
789	11622989	4	SLEEVE CONTACT 0,5-1,0MM2 CuNiSi	BUCHSENKONTAKT
802	602330808	6	SINGLE STRAND SEALING 1,2-2,1MM BLAU	EINZELADERABDICHTUNG
816	605619808	2	SINGLE STRAND SEALING DIN 72585 15BL	EINZELADERABDICHTUNG
817	692405808	2	STOPPER PLUG DIN 72585 4 SPF	BLINDSTOPFEN
823	7368253	1	STOPPER PLUG DEUTSCH GROESSE	BLINDSTOPFEN
828	10424625	9	SINGLE STRAND SEALING 1,4-2,1MM VMQ	EINZELADERABDICHTUNG
830	10014387	6	SINGEL SEAL 1,0-1,5MM2	EINZELDICHTUNG
836	10813642	1	STOPPER PLUG MCON 1,23,55MM VMQ 60	BLINDSTOPFEN
844	10870403	1	STOPPER PLUG 3,9-4,1MM SILIKON-KAUT	BLINDSTOPFEN
845	10870402	9	SINGEL SEAL MLK 1,2 ELA SILIKON-KAUT	EINZELDICHTUNG
996	965622108	56	LETTERING WIRE	BESCHRIFTUNG ADER
998	965622208	2	LETTERING WIRING HARNESS	BESCHRIFTUNG KABELBAUM
2253	11000401	3	PLUG BUSHING 0,75-1,0MM2 CuNuSi	STECKERBUCHSE
2998	96014807	8	MACHINING CAN- STUETZP	BEARBEITUNG

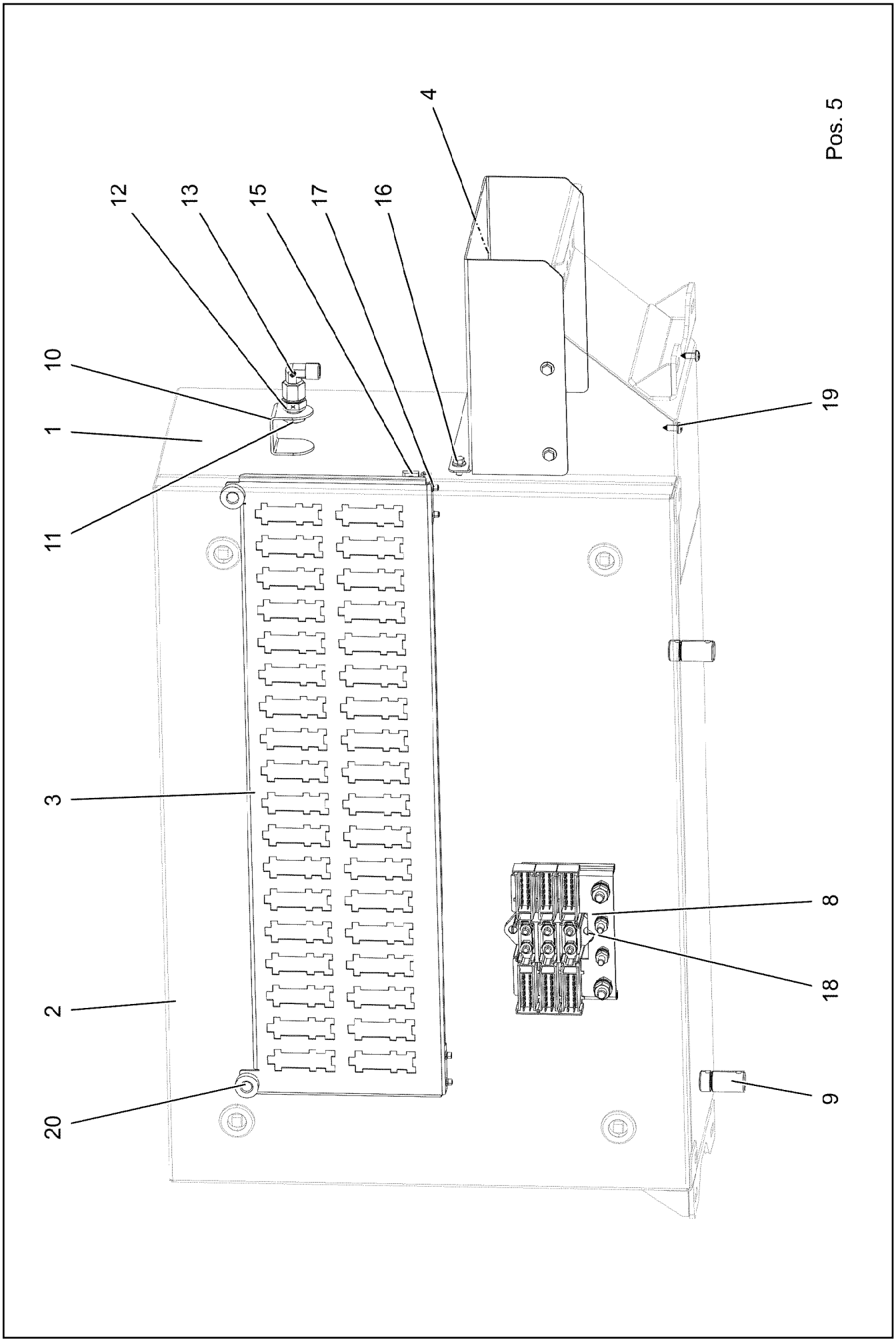

7.2.2022 172246 LIEBHERR	**etk_en_de_098277 LR 11000** **TERMINAL BOX ELECTRICS SP** **ELEKTRIK KLEMMKASTEN DB**	❑ 624 (1/2) **969245308**

Pos.	Item	Quantity	Description	Bezeichnung
1	968610608	1	HOUSING WELDED RAL 7037 SPF	GEHAEUSE SCHWK.
2	968595308	1	COVER COMPL.	DECKEL KPL.
(1)	968595408	1	COVER GLUED	DECKEL GEKLEBT
(2)	97044073	1	SEALING PROFILE	ABDICHTPROFIL
(3)	262104308	1.78	CELL RUBBER 20X12 CR SCHWARZ	ZELLGUMMI
(4)	704253308	4	HOUSING GD-ZN SW GEPULVERT	GEHAEUSE
(5)	704253408	4	ACTUATION SPIKE GD-ZN SW GEPULVERT	BETAETIGUNGSDORN
(6)	704256708	4	TONGUE	ZUNGE
(7)	704274808	4	O-RING 12X2 NBR70	O-RING
(8)	704274908	4	FLAT GASKET	FLACHDICHTUNG
3	97044106	1	PLUG PLATE 1.5X591X195 DC01 FE//ZNNI8/	STECKERBLECH
4	97044194	1	HOOD 1.5X217X351 DC01 RAL 7037 SPF	HAUBE
5	969778008	1	WIRES CPL. S510	DRAEHTE KPL.
8	926891108	1	GROUND RAIL ⇨ ❑ 50	VERTEILER MASSE
9	602501208	2	WATER DRAIN PLUG M12 PA6G SPF	ENTWAESSERUNGSSTOPFEN
10	976606608	1	PLATE 2X98X32 ALMG3 H111 RAL 7037 SPF	BLECH
11	410150008	1	UNION NUT DIN 431 G1/4 14H A2K	ROHRMUTTER
12	945569108	1	SCREW-ON CONNECTION X0	EINSCHRAUBSTUTZEN
13	472531508	1	FITTING EW 6S M14X1,5 CR6-FREI	VERSCHRAUBUNG
15	704258208	2	HINGE 20X20X40/180° GD-ZN SW GEPULV	SCHARNIER
16	10875503	4	HEX SCREW EN 1665 M5X10 10.9 480H SPF	SECHSKANTSCHRAUBE
17	10875550	8	COUNTERSUNK SCREW DIN 7991 M5X12 8	SENKSCHRAUBE
18	10875564	2	SOCKET HEAD SCREW ISO 1207 M4X10 4.8	ZYLINDERSCHRAUBE
19	553168708	2	SHEET-METAL SCREW ISO 7049 ST4,8X13 S	BLECHSCHRAUBE
20	10449664	2	KNURLED SCREW M5X10 PA6	RAENDELSCHRAUBE

Pos.	Item	Quantity	Description	Bezeichnung
3	968547308	1	LEAD W571A	LEITUNG
4	968547408	1	LEAD W572A	LEITUNG
5	96033473	1	WIRING HARNESS W500 ⇨ ❑ 627	KABELSTRANG
6	968444308	1	LEAD W511	LEITUNG
7	968444408	1	LEAD W512	LEITUNG
8	968444508	1	LEAD W514	LEITUNG
9	968444608	1	LEAD W545	LEITUNG
10	969338908	1	LEAD W330	LEITUNG
11	968417008	1	LEAD W331	LEITUNG
12	968417108	1	LEAD W332	LEITUNG
13	969339008	1	LEAD W333	LEITUNG
14	969339108	1	LEAD W334	LEITUNG
15	968417408	1	LEAD W335	LEITUNG
16	96035430	1	LEAD W540 ⇨ ❑ 631	LEITUNG
17	969671908	1	LEAD W560	LEITUNG
18	968417708	1	LEAD W571	LEITUNG
19	968417808	1	LEAD W572	LEITUNG
20	968417908	1	LEAD W390	LEITUNG
23	96039940	1	LEAD W541 ⇨ ❑ 632	LEITUNG
25	969739408	1	LEAD W336	LEITUNG
26	968346708	1	LEAD W337	LEITUNG
28	968346808	1	LEAD W338	LEITUNG
29	968346908	1	LEAD W339	LEITUNG
30	968416708	1	LEAD W340	LEITUNG
31	968346208	1	DUMMY PLUG X1910BS ⇨ ❑ 633	BLINDSTECKER
32	968624708	1	LEAD W580	LEITUNG
33	968654808	1	LEAD W540A	LEITUNG
37	96051766	1	DUMMY PLUG X540BS ⇨ ❑ 634	BLINDSTECKER
40	968709008	1	ANTENNA CPL. ⇨ ❑ 635	ANTENNE KPL.

Pos.	Item	Quantity	Description	Bezeichnung
5	10678491	1	COUPLING SOCKET 4-POL SPF	KUPPLUNGSDOSE
6	10678491	1	COUPLING SOCKET 4-POL SPF	KUPPLUNGSDOSE
7	10678491	1	COUPLING SOCKET 4-POL SPF	KUPPLUNGSDOSE
8	680001708	1	COUPLING SOCKET 4-POL GERADE PVC SP	KUPPLUNGSDOSE
9	680001708	1	COUPLING SOCKET 4-POL GERADE PVC SP	KUPPLUNGSDOSE
10	12100217	17.5	DATA LINE 2 X 1 FEP SPF	DATENLEITUNG
11	11620017	6.63	LEAD 2 X 1	LEITUNG
12	11620017	7.13	LEAD 2 X 1	LEITUNG
15	10465638	8.75	LEAD 18 G 1	LEITUNG
16	10465638	6.55	LEAD 18 G 1	LEITUNG
17	680000808	1	COUPLING SOCKET 4-POLE 90° SPF	KUPPLUNGSDOSE
18	680001308	1	COUPLING SOCKET 4-POL SPF	KUPPLUNGSDOSE
19	680000408	1	COUPLING SOCKET 4-POL SPF	KUPPLUNGSDOSE
86	602307708	60	WIRED END FERRULE DIN 46228-1 A1X5 V	ADERENDHUELSE
88	602308108	4	WIRED END FERRULE DIN 46228-1 A2,5X6 V	ADERENDHUELSE
95	6202444	1	PIN CONTACT 0,75-1,5MM2	STIFTKONTAKT
96	6202434	1	SLEEVE CONTACT 0,75-1,5MM2	BUCHSENKONTAKT
101	602217208	1	CABLE LUG M10/2,5mm²	KABELSCHUH
114	602307808	3	WIRED END FERRULE DIN 46228-1 A0,5X5 E	ADERENDHUELSE
121	602300108	22	CONTACT 1-2,5MM2	KONTAKT
125	602300308	129	CONTACT 0,5-1MM2	KONTAKT
202	11082602	26.75	INSULATING HOSE DN6X0,5 PUR SPF	ISOLIERSCHLAUCH
203	11082603	3.75	INSULATING HOSE DN8X0,65 PUR SPF	ISOLIERSCHLAUCH
204	11082604	15.65	INSULATING HOSE DN10X0,65 PUR SPF	ISOLIERSCHLAUCH
206	11082606	1.53	INSULATING HOSE DN14X0,65 PUR SPF	ISOLIERSCHLAUCH
223	11124205	11.44	CABLE CONDUIT DN16X0,6 PUR SPF	KABELSCHLAUCH
224	11124207	1.03	CABLE CONDUIT DN20X0,6 PUR SPF	KABELSCHLAUCH
225	11124208	15.98	CABLE CONDUIT DN25X0,6 PUR SPF	KABELSCHLAUCH
226	11124209	2.43	CABLE CONDUIT DN30X0,6 PUR SPF	KABELSCHLAUCH
227	11124210	3.36	CABLE CONDUIT DN35X0,6 PUR SPF	KABELSCHLAUCH
229	11124212	2.03	CABLE CONDUIT DN50X0,6 PUR SPF	KABELSCHLAUCH
230	11124213	1.6	CABLE CONDUIT DN60X0,6 PUR SPF	KABELSCHLAUCH
261	12104809	2	CABLE TIE 3,6X142-SCHWARZ PA66 SPF	KABELBINDER
287	10429651	0.21	HEATSHRINK SLEEVING 6/1,4X1,35 POLYO	SCHRUMPFSCHLAUCH
294	11123168	0.3	HEATSHRINK SLEEVING 44,4/7,4X3,6 POL	SCHRUMPFSCHLAUCH
305	10870540	684.84	ELECTR.CABLE 1,0	KFZ-LEITUNG
307	10870541	10.3	ELECTR.CABLE 1,5	KFZ-LEITUNG
309	10870542	34.8	ELECTR.CABLE 2,5	KFZ-LEITUNG
371	11620017	8.25	LEAD 2 X 1	LEITUNG
372	11620017	8.25	LEAD 2 X 1	LEITUNG
374	680001408	1	COUPLING SOCKET 4-POL SPF	KUPPLUNGSDOSE
375	10678491	1	COUPLING SOCKET 4-POL SPF	KUPPLUNGSDOSE
376	10678491	1	COUPLING SOCKET 4-POL SPF	KUPPLUNGSDOSE
377	10678491	1	COUPLING SOCKET 4-POL SPF	KUPPLUNGSDOSE
378	680001408	1	COUPLING SOCKET 4-POL SPF	KUPPLUNGSDOSE
381	680001308	1	COUPLING SOCKET 4-POL SPF	KUPPLUNGSDOSE
382	680000408	1	COUPLING SOCKET 4-POL SPF	KUPPLUNGSDOSE
383	680001308	1	COUPLING SOCKET 4-POL SPF	KUPPLUNGSDOSE
384	680000408	1	COUPLING SOCKET 4-POL SPF	KUPPLUNGSDOSE
413	11620017	9.83	LEAD 2 X 1	LEITUNG
414	11620017	0.86	LEAD 2 X 1	LEITUNG
415	11620017	12.93	LEAD 2 X 1	LEITUNG
419	11620017	18.93	LEAD 2 X 1	LEITUNG
421	11620017	8.85	LEAD 2 X 1	LEITUNG
423	11620017	17.23	LEAD 2 X 1	LEITUNG
424	11620017	0.76	LEAD 2 X 1	LEITUNG
425	10877916	10.83	LEAD 3 X 0,75	LEITUNG
500	923512208	92	CABLE MARKER	KABELMARKER
501	602300208	10	PLUG SHELL 18-POL	STECKERGEHAEUSE
502	962196208	1	CONNECTOR FOR FUEL HEATING	STECKER FUER DIESELHEIZUN

Pos.	Item	Quantity	Description	Bezeichnung
503	6003168	1	PLUG 3-POL	STECKER
504	602336008	4	PLUG SHELL 14-POL	STECKERGEHAEUSE
505	605007908	16	APPLIANCE SOCKET 3-POL	GERAETESTECKDOSE
506	605210608	14	APPLIANCE SOCKET DIN 43650 2-POLE SP	GERAETESTECKDOSE
507	604526508	3	BUSHING SUPPORT 6-POL 16A	BUCHSENTRAEGER
508	10870602	7	PLUG SHELL 2-POL 13A TH.PLAST SW	STECKERGEHAEUSE
509	602209708	2	ATTACHABLE SLEEVE HOUSING 2-POL	STECKHUELSENGEHAEUSE
510	10342517	3	PLUG SHELL 2 13A TH.PLAST SW	STECKERGEHAEUSE
511	692406708	1	PLUG DIN 72585 7-POL POLYBUTOLEN SPF	STECKER
512	927996308	1	PLUG	STECKER
513	605613908	1	PLUG BODY 4-POL	STECKERKOERPER
514	10443665	2	WALL OUTLET 19-POL A240 SPF	WANDSTECKDOSE
515	602325508	1	HOUSING 6-POL	GEHAEUSE
516	6004195	1	PLUG SHELL 2-POL	STECKERGEHAEUSE
517	10015704	1	CABLE PLUG 4-POL	KABELSTECKER
518	10342518	1	SOCKET 2-POL	STECKDOSE
519	604526608	2	PIN CARRIER 6-POL 16A	STIFTTRAEGER
520	10443664	2	PLUG 19-POL A240	STECKER
521	605212808	1	MOULDING 317-1397-000 SUR	FORMTEIL
522	605215508	1	CLAMP SURE-SEAL	KLAMMER
523	10342519	10	CONTACT LOCK DT 2 POLIG	KONTAKTVERRIEGELUNG
524	7368241	1	CONTACT LOCK 2-POL	KONTAKTVERRIEGELUNG
525	605252214	1	CONTACT LOCK 3-POL	KONTAKTVERRIEGELUNG
526	692406008	1	TERMINAL HOUSING DIN 72585 APD POLY	ENDGEHAEUSE
527	10870604	7	COVER LID DT-LC01 PA66	ABDECKKAPPE
528	927868908	1	TERMINAL BOX LIGHTING ⇨ ❑ 630	KLEMMKASTEN BELEUCHTUNG
529	602606608	2	REDUCTION M32X1,5/M25X1,5 MS	REDUKTION
530	602424308	2	CABLE GLAND M25X1,5X11-20 MS	KABELVERSCHRAUBUNG
531	604508608	3	PLUG 6-POL	STECKER
532	604508508	3	SEALING PLUG M 1-K	VERSCHLUSSKAPPE
533	604512108	2	SEALING PLUG M1-D	VERSCHLUSSKAPPE
534	604505508	2	CABLE SOCKET M11-Z	KABELDOSE
535	602704808	5	CABLE SLEEVE 4-6	KABELTUELLE
536	691812908	2	PROTECTING CAP MS A240	SCHUTZKAPPE
537	11647373	1	PROTECTING CAP JPT 2 POL	SCHUTZKAPPE
538	602339208	4	PROTECTING CAP M12	SCHUTZKAPPE
539	602425208	2	SCREW PLUG M32X1,5 MS	VERSCHLUSSSCHRAUBE
540	740000808	0.6	KNOTTED-LINK CHAIN DIN 5686 1.8X25 ED	KNOTENKETTE
541	514599408	2	PAN-HEAD SCREW ISO 7045 M3X8 4.8 A2C	FLACHKOPFSCHRAUBE
542	691812808	2	PROTECTING CAP MS A240	SCHUTZKAPPE
628	604519208	4	PIN CONTACT 0,75-1MM2	STIFTKONTAKT
629	604519308	7	SLEEVE CONTACT 0,75-1,0MM2	BUCHSENKONTAKT
647	602339508	5	SLEEVE CONTACT DIN 72585 0,5-1,5MM2	BUCHSENKONTAKT
657	10101685	4	WIRED END FERRULE DIN 46228-T4 1X8 P	ADERENDHUELSE
669	10100062	2	CONNECTOR PIN 0,75-2,0MM2 Cu Ni	STECKERSTIFT
670	10100063	22	PLUG BUSHING 0,75-2,0MM2 Cu	STECKERBUCHSE
671	10097470	2	FLAT PLUG 0,8X0,5-1 CuSn4	FLACHSTECKER
690	10335820	7	SLEEVE CONTACT 0,2-0,5MM2	BUCHSENKONTAKT
698	602308208	3	WIRED END FERRULE DIN 46228-1 A4X8	ADERENDHUELSE
708	10473048	44	CABLE SLEEVE 2,4-3,0/2,4/0,6 SILIKON	KABELTUELLE
758	11080881	4	RECEPTACLE 6,3X0,5-1,0 VERZINNT	STECKHUELSE
802	602330808	2	SINGLE STRAND SEALING 1,2-2,1MM BLAU	EINZELADERABDICHTUNG
811	692404908	2	STOPPER PLUG	BLINDSTOPFEN
812	604518908	24	STOPPER PLUG BAUREIHE_M1	BLINDSTOPFEN
813	605619708	30	SINGLE STRAND SEALING 2	EINZELADERABDICHTUNG
821	605619908	5	SINGLE STRAND SEALING DIN 72585 10YE	EINZELADERABDICHTUNG
822	692405708	2	STOPPER PLUG DIN 72585 7 SPF	BLINDSTOPFEN
823	7368253	1	STOPPER PLUG DEUTSCH GROESSE	BLINDSTOPFEN
996	965622108	36	LETTERING WIRE	BESCHRIFTUNG ADER

Pos.	Item	Quantity	Description	Bezeichnung
998	965622208	1	LETTERING WIRING HARNESS	BESCHRIFTUNG KABELBAUM
2267	6001703	4	DOUBLE SPRING CONTACT 0,5-1,0MM2	DOPPELFEDERKONTAKT

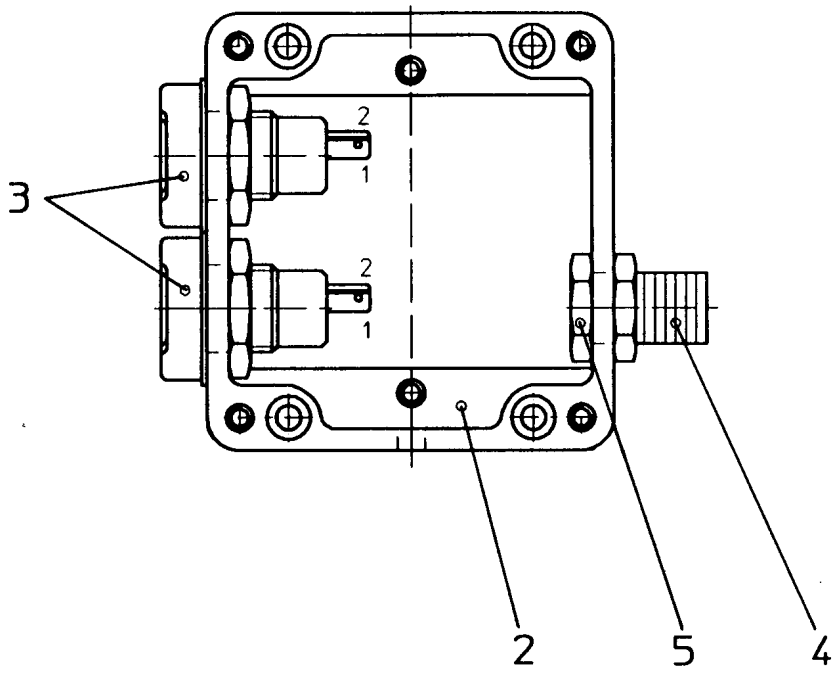

Pos.	Item	Quantity	Description	Bezeichnung
2	949825008	1	EMPTY CASING POLYESTER	LEERGEHAEUSE
3	605203908	2	BUILT-IN SOCKET 2-POL	EINBAUSTECKDOSE
4	602440008	1	HOSE CLAMP THREADED UNION SSV9.1-0	SCHLAUCHSCHELLENVERSCH
5	602501908	1	COUNTER NUT PG9 MS	GEGENMUTTER

Pos.	Item	Quantity	Description	Bezeichnung
5	600461008	11.54	CONTROL LEAD 61 X 0,75	STEUERLEITUNG
500	923512208	2	CABLE MARKER	KABELMARKER
501	11060125	1	MALE INSERT 64-POL 16A POLYCARBONAT	STIFTEINSATZ
502	11060122	1	FEMALE INSERT 64-POL 16A POLYCARBO	BUCHSENEINSATZ
503	10871289	5	GUIDE BUSHING CODIERUNG HAN E/ STAIN	FUEHRUNGSBUCHSE
504	605618608	1	SOCKET SHELL HAN 24B	TUELLENGEHAEUSE
505	10871288	3	GUIDE PIN CODIERUNG HAN E/ STAINLESS	FUEHRUNGSSTIFT
506	602606608	2	REDUCTION M32X1,5/M25X1,5 MS	REDUKTION
507	602424308	2	CABLE GLAND M25X1,5X11-20 MS	KABELVERSCHRAUBUNG
508	97039811	1	SIGN 35X15 LEXEDGE II	SCHILD
509	97039187	1	SIGN 35X15 LEXEDGE II	SCHILD
510	602425208	1	SCREW PLUG M32X1,5 MS	VERSCHLUSSSCHRAUBE
511	605618408	1	BS HOUSING HAN 24B	SOCKELGEHAEUSE
776	10113736	61	CONTACT BUSHING 0,75MM2	KONTAKTBUCHSE
777	10113737	61	CONTACT PIN 0,75MM2	KONTAKTSTIFT
998	965622208	2	LETTERING WIRING HARNESS	BESCHRIFTUNG KABELBAUM

Pos.	Item	Quantity	Description	Bezeichnung
5	10878316	21.97	BUS LINE 2X2+3X3 X0,5+1,0 SPF	BUSLEITUNG
126	605620114	4	SLEEVE CONTACT 0.5MM2	BUCHSENKONTAKT
127	605601801	6	CONTACT BUSHING 1MM2	KONTAKTBUCHSE
130	605601701	10	CONTACT PIN 1MM2	KONTAKTSTIFT
139	605619814	4	PIN CONTACT 0.5QMM2	STIFTKONTAKT
289	10301529	0.1	HEATSHRINK SLEEVING 8-1,6 PE	SCHRUMPFSCHLAUCH
305	10870540	0.64	ELECTR.CABLE 1,0	KFZ-LEITUNG
500	923512208	3	CABLE MARKER	KABELMARKER
501	604564214	2	CONTACT INSERT 10-POL 16A	KONTAKTEINSATZ
502	604564314	1	CONTACT INSERT 10 16A	KONTAKTEINSATZ
503	10036809	1	SOCKET SHELL HAN 6B	TUELLENGEHAEUSE
504	10871288	9	GUIDE PIN CODIERUNG HAN E/ STAINLESS	FUEHRUNGSSTIFT
505	97039812	1	SIGN 35X15 LEXEDGE II	SCHILD
506	10871289	7	GUIDE BUSHING CODIERUNG HAN E/ STAIN	FUEHRUNGSBUCHSE
507	602424308	2	CABLE GLAND M25X1,5X11-20 MS	KABELVERSCHRAUBUNG
508	602606608	1	REDUCTION M32X1,5/M25X1,5 MS	REDUKTION
509	97025382	3	SIGN 35X15 LEXEDGE II	SCHILD
510	602613208	1	EXTENSION M20X1,5/M25X1,5 MS	ERWEITERUNG
511	602425008	4	SCREW PLUG 15 M20X 1,5 MS	VERSCHLUSSSCHRAUBE
512	693157214	2	BS HOUSING HAN 6 B	SOCKELGEHAEUSE
513	97039946	2	SIGN 35X15 LEXEDGE II	SCHILD
514	10876395	1	SOCKET HEAD SCREW ISO 4762 M4X12 8.8	ZYLINDERSCHRAUBE
515	10875645	2	WASHER ISO 7089 4 200HV 480H SPF	SCHEIBE
516	10875611	1	HEX NUT DIN 985 M4 8 480H SPF	SECHSKANTMUTTER
517	635051508	2	RESISTOR 500R 0.1% 3W SPF	WIDERSTAND
518	740000808	0.3	KNOTTED-LINK CHAIN DIN 5686 1.8X25 ED	KNOTENKETTE
519	693156414	1	SOCKET SHELL HAN 6 B	TUELLENGEHAEUSE
998	965622208	2	LETTERING WIRING HARNESS	BESCHRIFTUNG KABELBAUM

Pos.	Item	Quantity	Description	Bezeichnung
5	10815830	0.64	LEAD 2 X 0,5	LEITUNG
130	605601701	1	CONTACT PIN 1MM2	KONTAKTSTIFT
131	637005601	5	CONTACT PIN 1,5MM2	KONTAKTSTIFT
345	10870539	0.64	ELECTR.CABLE 0,75	KFZ-LEITUNG
500	923512208	2	CABLE MARKER	KABELMARKER
501	11060125	2	MALE INSERT 64-POL 16A POLYCARBONAT	STIFTEINSATZ
502	97039674	1	SIGN 35X15 LEXEDGE II	SCHILD
503	97039946	2	SIGN 35X15 LEXEDGE II	SCHILD
504	10488662	2	VENTILATION SCREW M20X1,5 POLYAMID	ENTLUEFTUNGSSCHRAUBE
505	602606408	2	REDUCTION M25X1,5/M20X1,5 MS	REDUKTION
506	10871288	3	GUIDE PIN CODIERUNG HAN E/ STAINLESS	FUEHRUNGSSTIFT
507	605618508	2	BS HOUSING HAN 24B	SOCKELGEHAEUSE
508	10871289	5	GUIDE BUSHING CODIERUNG HAN E/ STAIN	FUEHRUNGSBUCHSE
509	11341849	2	AERATION NOZZLE M25	BELUEFTUNGSSTUTZEN
510	602424108	2	CABLE GLAND M16X1,5X4-11 MS	KABELVERSCHRAUBUNG
511	602606308	2	REDUCTION M25X1,5/M16X1,5 MS	REDUKTION
512	97039676	1	SIGN 35X15 LEXEDGE II	SCHILD
998	965622208	1	LETTERING WIRING HARNESS	BESCHRIFTUNG KABELBAUM

Pos.	Item	Quantity	Description	Bezeichnung
131	637005601	7	CONTACT PIN 1,5MM2	KONTAKTSTIFT
345	10870539	1.44	ELECTR.CABLE 0,75	KFZ-LEITUNG
500	923512208	1	CABLE MARKER	KABELMARKER
501	11060125	1	MALE INSERT 64-POL 16A POLYCARBONAT	STIFTEINSATZ
502	12216226	1	PAN-HEAD SCREW ISO 7045 M4X16 4.8 480	FLACHKOPFSCHRAUBE
503	425220708	1	SERRATED LOCK WASHER DIN 6798 J 4.3	FAECHERSCHEIBE
504	10875619	1	HEX NUT ISO 4032 M4 8 480H SPF	SECHSKANTMUTTER
505	740000808	0.3	KNOTTED-LINK CHAIN DIN 5686 1.8X25 ED	KNOTENKETTE
506	97039187	2	SIGN 35X15 LEXEDGE II	SCHILD
507	97039946	2	SIGN 35X15 LEXEDGE II	SCHILD
508	10875645	3	WASHER ISO 7089 4 200HV 480H SPF	SCHEIBE
509	10871288	4	GUIDE PIN CODIERUNG HAN E/ STAINLESS	FUEHRUNGSSTIFT
510	605618608	1	SOCKET SHELL HAN 24B	TUELLENGEHAEUSE
511	10871289	4	GUIDE BUSHING CODIERUNG HAN E/ STAIN	FUEHRUNGSBUCHSE
512	602425208	1	SCREW PLUG M32X1,5 MS	VERSCHLUSSSCHRAUBE
513	602425108	2	SCREW PLUG M25X1,5 MS	VERSCHLUSSSCHRAUBE
514	605618508	1	BS HOUSING HAN 24B	SOCKELGEHAEUSE
777	10113737	4	CONTACT PIN 0,75MM2	KONTAKTSTIFT

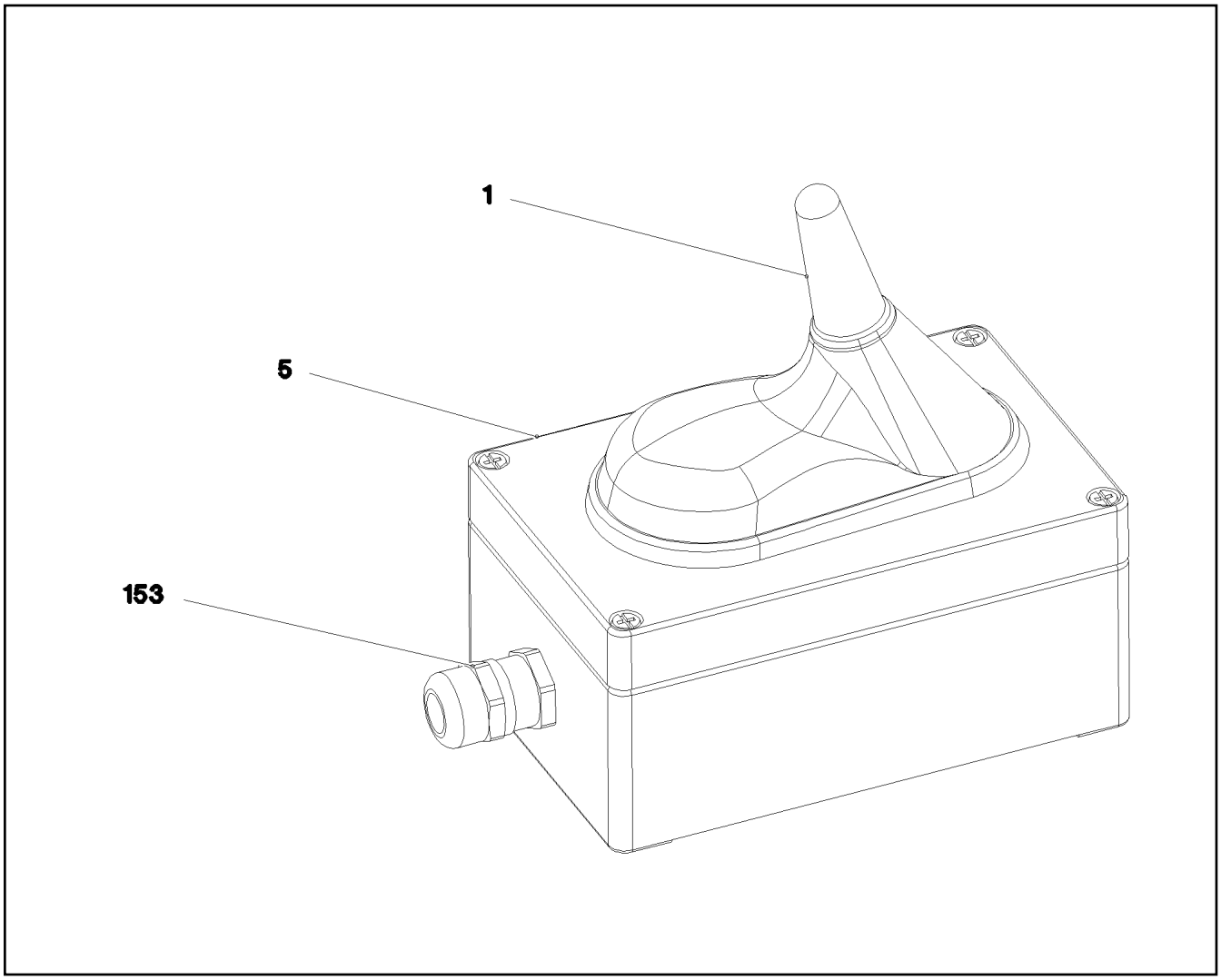

Pos.	Item	Quantity	Description	Bezeichnung
1	968418008	1	WIRING HARNESS W602 ⇨ ❑ 636	KABELSTRANG
5	979204408	1	EMPTY CASING 80.0X0 AL	LEERGEHAEUSE
153	602424108	1	CABLE GLAND M16X1,5X4-11 MS	KABELVERSCHRAUBUNG

Pos.	Item	Quantity	Description	Bezeichnung
5	10650233	1	ANTENNA ⇨ ❑ 637	ANTENNE
293	10491248	8.5	CORRUGATED PIPE DN12 PA 6	WELLROHR
500	923512208	2	CABLE MARKER	KABELMARKER
501	605664101	1	MALE INSERT 4-POLX2+SM 10A	STIFTEINSATZ
502	10036809	1	SOCKET SHELL HAN 6B	TUELLENGEHAEUSE
503	260407602	1	HINGED FRAME HAN 6B	GELENKRAHMEN
504	10675505	2	CONTACT PIN 0,14-5,5MM2	KONTAKTSTIFT
505	602606508	1	REDUCTION M32X1,5/M20X1,5 MS	REDUKTION
506	97039816	1	SIGN 35X15 LEXEDGE II	SCHILD
507	602606208	1	REDUCTION M20X1,5/M16X1,5 MS	REDUKTION
508	602424108	1	CABLE GLAND M16X1,5X4-11 MS	KABELVERSCHRAUBUNG
733	10675380	1	PIN CONTACT 1,5MM2	STIFTKONTAKT
998	965622208	2	LETTERING WIRING HARNESS	BESCHRIFTUNG KABELBAUM

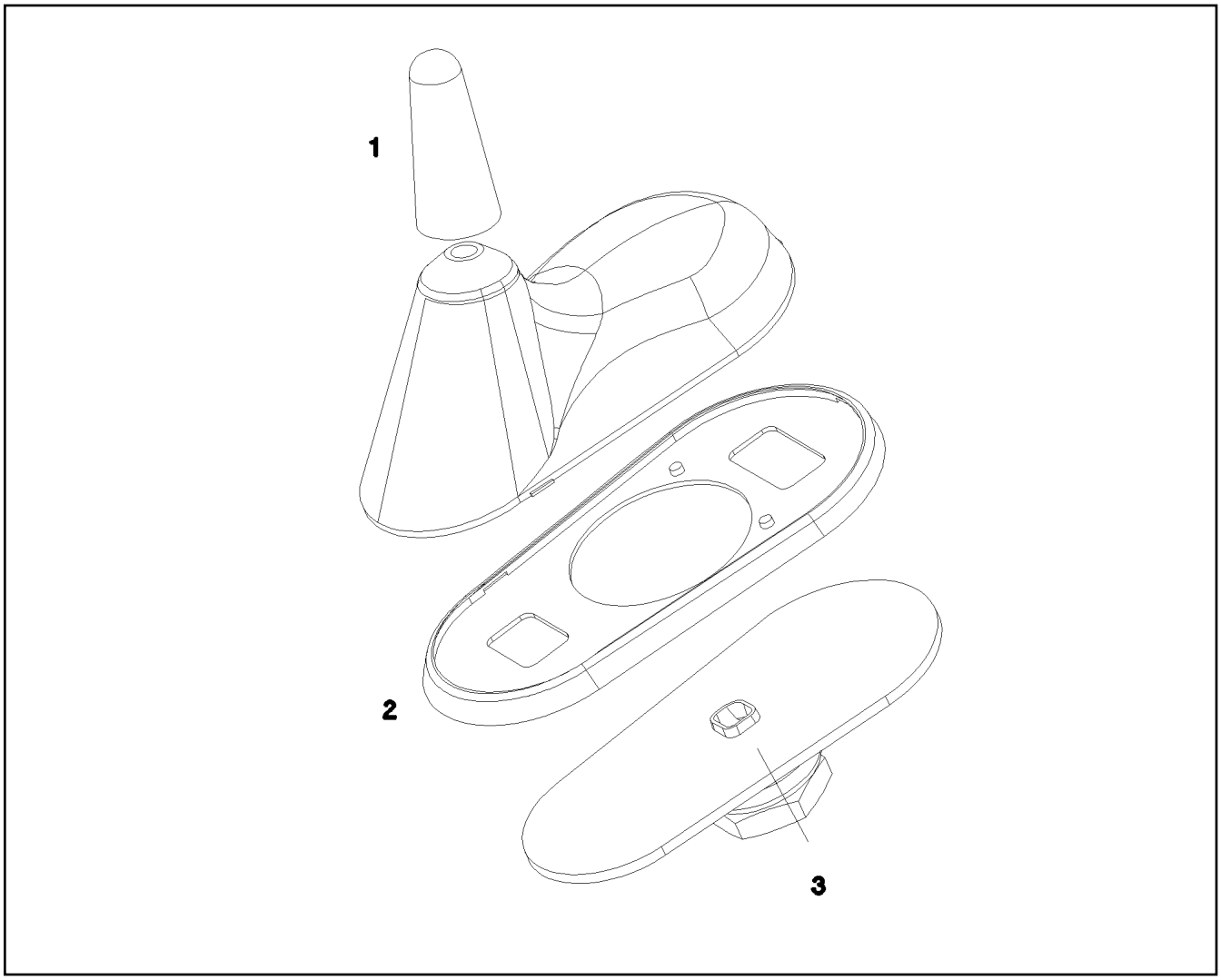

Pos.	Item	Quantity	Description	Bezeichnung
1	10815004	1	ANTENNA ROD	ANTENNENSTAB
2	10815005	1	SEAL	DICHTUNG
3	10815006	1	SLEEVE	HUELSE
4	11692299	1	CONNECTING CABLE 4M	VERBINDUNGSKABEL

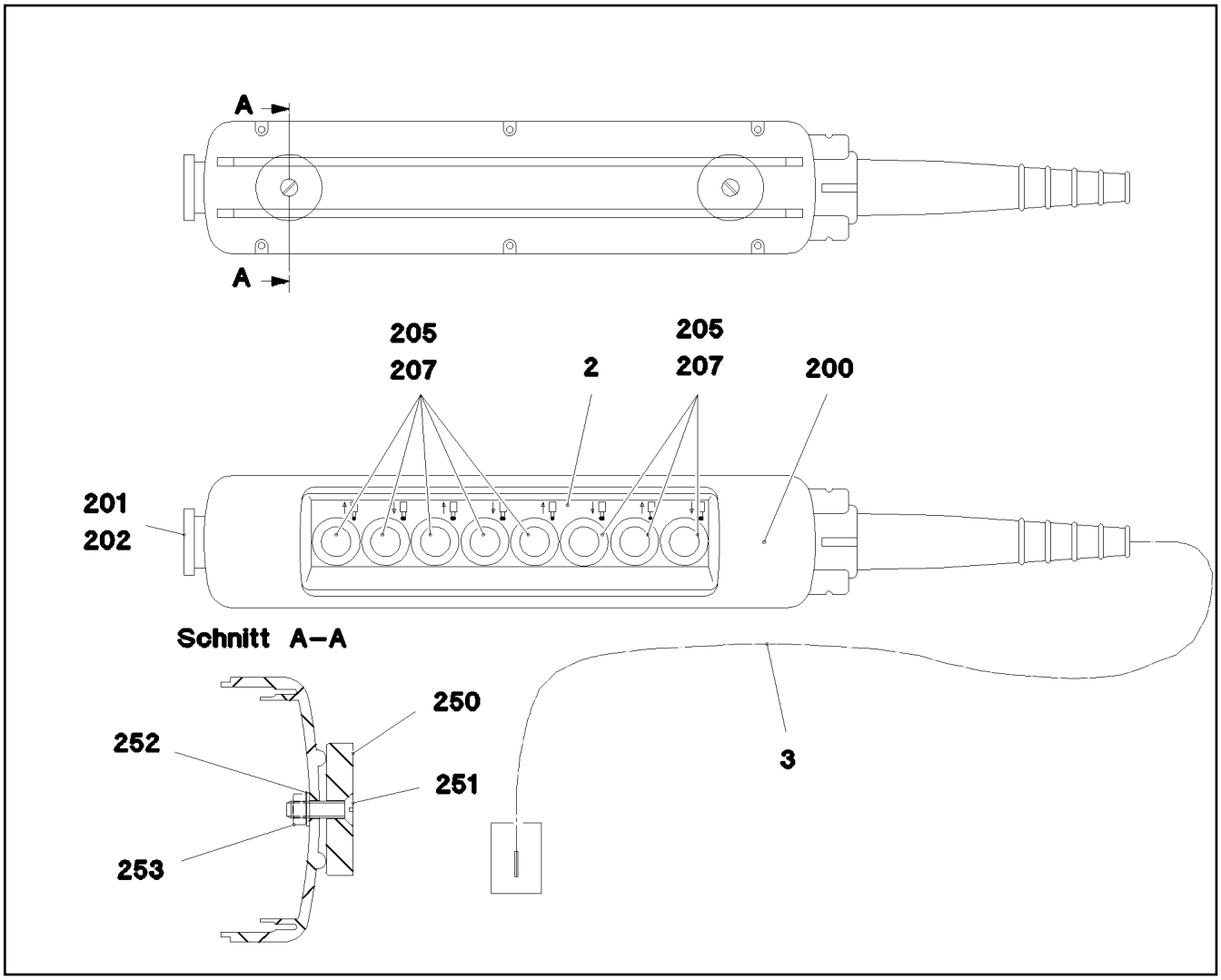

Pos.	Item	Quantity	Description	Bezeichnung
2	97045547	1	SIGN A570 ALU	SCHILD
3	968681508	1	LEAD W570	LEITUNG
200	606653708	1	EMPTY CASING 560X370X70	LEERGEHAEUSE
201	606661408	1	AUXILIARY SWITCH BLOCK 1OE	HILFSSCHALTERBLOCK
202	606652608	1	MUSHROOM PUSH-BUTTON	PILZTASTE
205	606652508	8	FRONT ELEMENT	FRONTELEMENT
207	10028932	8	AUXILIARY SWITCH BLOCK 1OE+2S	HILFSSCHALTERBLOCK
250	617000108	2	PERMANENT MAGNET 90N	DAUERMAGNET
251	400603508	2	COUNTERSUNK SCREW ISO 2010 M5X18 M	SENKSCHRAUBE
252	10875643	6	WASHER ISO 7093-1 5 200HV 480H SPF	SCHEIBE
253	10875612	2	HEX NUT DIN 985 M5 8 480H SPF	SECHSKANTMUTTER

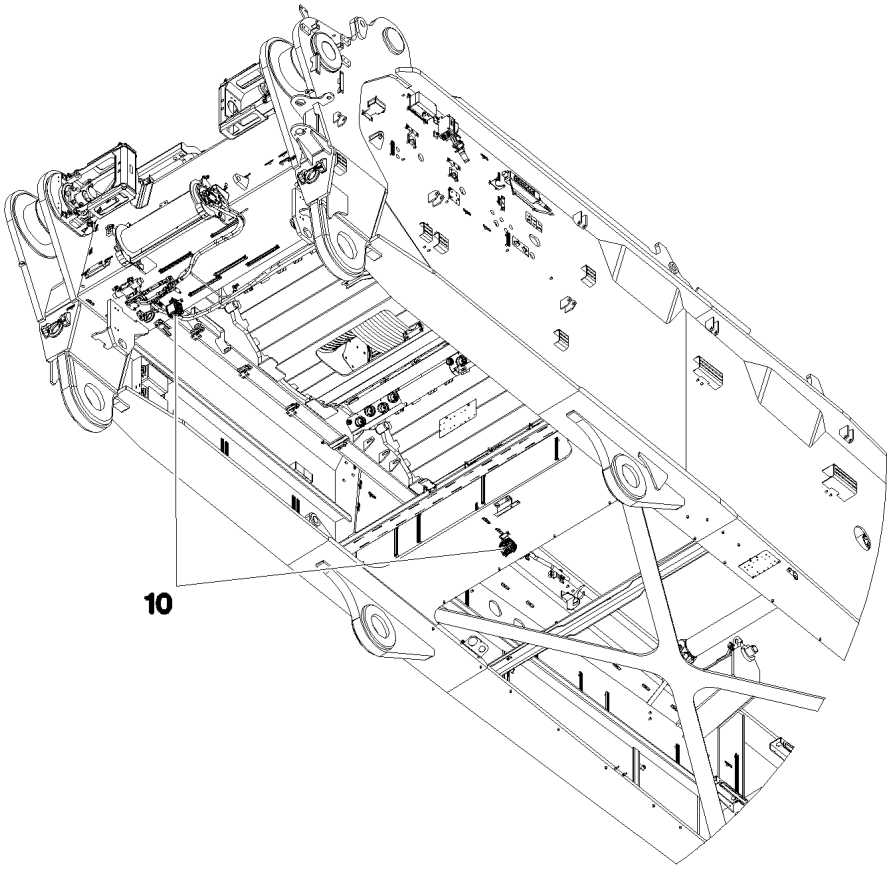

Pos.	Item	Quantity	Description	Bezeichnung
10	11212679	2	WORKING HAED LIGHT 35W 9-32V	ARBEITSCHEINWERFER

Pos.	Item	Quantity	Description	Bezeichnung
10	967917908	1	SWITCH CABINET ⇨ ❑ 641	SCHALTSCHRANK MECH.
20	96033320	1	ASSEMBLY PARTS MOUNTING PANEL ⇨ ❑ 650	AUFBAUTEILE MONTAGETAFEL
30	96033325	1	CABLING MOUNTING PLATE S800 ⇨ ❑ 660	VERKABELUNG MONTAGETAFE
31	969736708	1	ANTENNA CABLE KPL. +S800	ANTENNENKABEL
(429)	10675778	1	ANTENNA CABLE 7X48-2M	ANTENNENKABEL
(500)	923512208	2	CABLE MARKER	KABELMARKER
(501)	605664201	1	FEMALE INSERT 4-POLX2+SM 10A	BUCHSENEINSATZ
(502)	10675506	2	CONTACT BUSHING 0,14-5,5MM2	KONTAKTBUCHSE
(503)	260407702	1	HINGED FRAME HAN 6B	GELENKRAHMEN
(734)	10675381	1	SLEEVE CONTACT 1,5MM2	BUCHSENKONTAKT
(998)	965622208	2	LETTERING WIRING HARNESS	BESCHRIFTUNG KABELBAUM
38	602093514	2	LOCKING SET SUB-D 4-40UNC 8m	VERRIEGELUNGSSATZ
40	968253608	9	UNIVERSAL INPUT-OUTPUT MODULE LSB- ⇨ ❑ 646	UNIVERSAL EIN-AUSGANGSMO
41	968252908	1	BTB PROGRAMMED ⇨ ❑ 648	BTB PROGRAMMIERT
42	10472995	1	CONNECTING LINE 7X0,25-10,068M PUR	VERBINDUNGSLEITUNG
43	96061724	4	BTB PROGRAMMED LSB-BTB-A0	BTB PROGRAMMIERT
(100)	12105988	1	REMOTE CONTROL APPARATUS LSB-BTB-A	FERNSTEUEREMPFAENGER
(300)	10288121	1	NAME PLATE 70X40 POLYESTER SPF	BEZEICHNUNGSSCHILD
(301)	11007853	1	LABELS 10X90 POLYESTER	ETIKETTEN
44	97017074	1	PLATE 1.5X399X35 DC01 FE//ZNNI8//CN//T0	BLECH
50	11082105	1	ELECTRONIC RELAY 24V 30A	ELEKTRONISCHES RELAIS
51	660306508	1	DIODE SUBASSEMBLY SPF	DIODENBAUSTEIN
52	10876716	1	TIME RELAY 10 H 24V	ZEITRELAIS
53	10877999	1	TIME RELAY 60S 24V	ZEITRELAIS
54	630105108	9	RELAY 24V/1S 26X26X24MM SPF	RELAIS
55	630105408	2	RELAY 24V/1W 26X26X24MM SPF	RELAIS
56	10440553	3	DIODE SUBASSEMBLY PBTP-GF20 SPF	DIODENBAUSTEIN
57	10873838	1	GSM MODULE MC-MRLQ	GSM-MODUL
58	10284444	1	SIM-CARD	SIM-KARTE
60	968486208	1	LOCKING PLATE ⇨ ❑ 662	SICHERUNGSBLECH
65	10449664	2	KNURLED SCREW M5X10 PA6	RAENDELSCHRAUBE
66	10875550	4	COUNTERSUNK SCREW DIN 7991 M5X12 8	SENKSCHRAUBE
67	408311208	4	PAN-HEAD SCREW ISO 7045 M2,5X12 4.8 A2	FLACHKOPFSCHRAUBE
70	10875503	43	HEX SCREW EN 1665 M5X10 10.9 480H SPF	SECHSKANTSCHRAUBE
71	11657219	9	HEX SCREW EN 1665 M8X20 8.8 480H SPF	SECHSKANTSCHRAUBE
72	10875620	10	HEX NUT ISO 4032 M5 8 480H SPF	SECHSKANTMUTTER
75	425100408	4	TOOTH LOCK WASHER DIN 6797 A 2,7	ZAHNSCHEIBE
80	602735508	97	INSERTION BRIDGE	EINLEGEBRUECKE
81	604006908	26	FLAT FUSE LINK 5A 32	FLACHSICHERUNGSEINSATZ
82	604007008	29	FLAT FUSE LINK 7,5A	FLACHSICHERUNGSEINSATZ
83	604007108	29	FLAT FUSE LINK 10A 32	FLACHSICHERUNGSEINSATZ
84	604007208	11	FLAT FUSE LINK 15A	FLACHSICHERUNGSEINSATZ
85	604007308	2	FLAT FUSE LINK 20A	FLACHSICHERUNGSEINSATZ
86	604007708	12	FLAT FUSE LINK 3A	FLACHSICHERUNGSEINSATZ

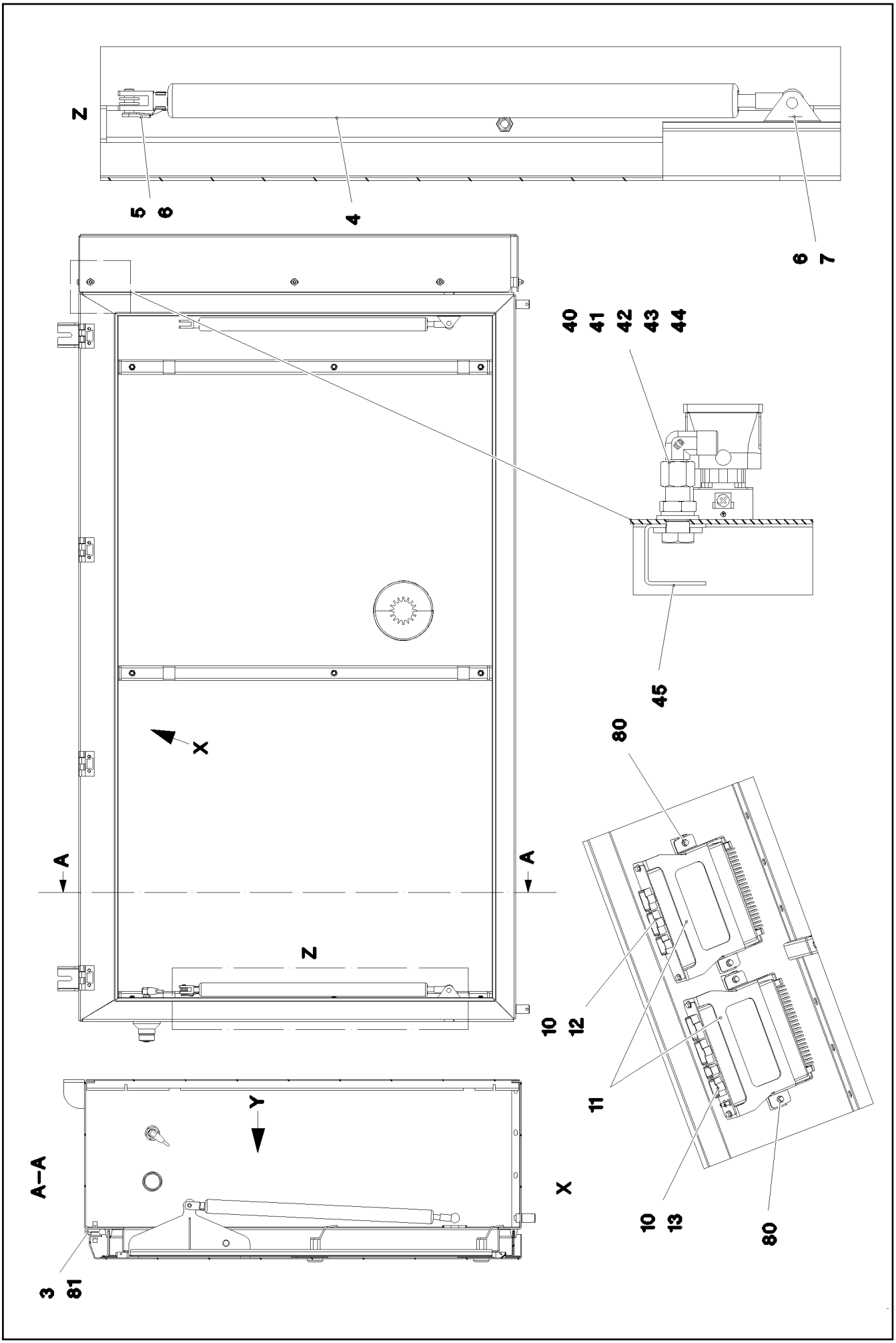

7.2.2022 081325 LIEBHERR	**etk_en_de_098277 LR 11000** **SWITCH CABINET** **SCHALTSCHRANK MECH.**	❑ 641 (1/4) **967917908**

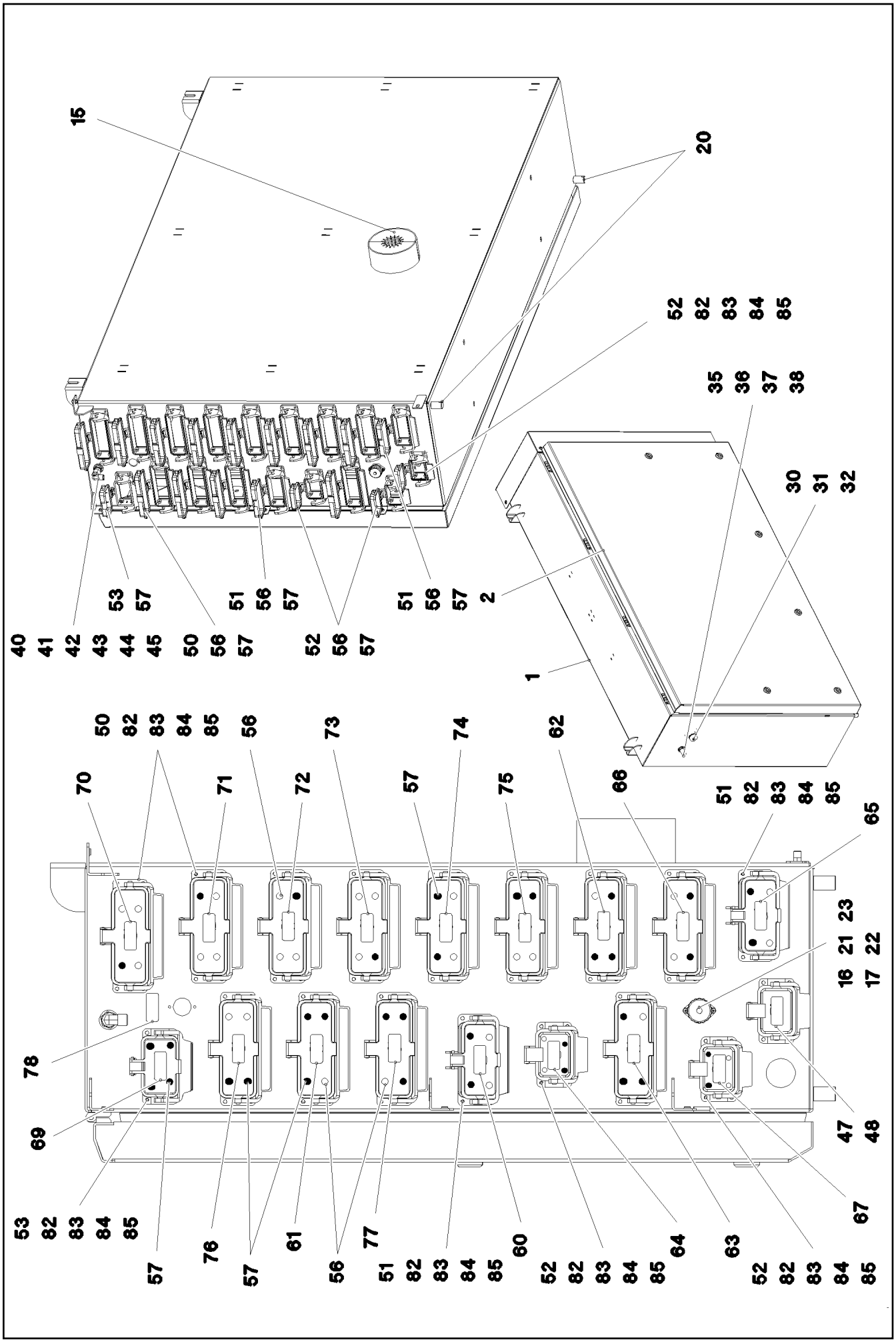

7.2.2022 081326 LIEBHERR	etk_en_de_098277 LR 11000 SWITCH CABINET SCHALTSCHRANK MECH.	642 (2/4) 967917908

Pos.	Item	Quantity	Description	Bezeichnung
1	968076008	1	SWITCH CABINET WELDED RAL 7037 SPF	SCHALTSCHRANK SCHWK.
2	969408008	1	COVER COMPL. ⇨ ❑ 645	DECKEL KPL.
3	10871177	4	SCREW-ON HINGE 25X25X50/180° AISI 316	ANSCHRAUBSCHARNIER
4	10871548	2	GAS SPRING 28.0X400-300N	GASFEDER
5	725111808	2	ES PIN 8X16 FE/ZN8/CN/T2	ES BOLZEN
6	12103465	8	WASHER ISO 7089 8 300HV ZNNI-480H SPF	SCHEIBE
7	10875614	2	HEX NUT DIN 985 M8 8 480H SPF	SECHSKANTMUTTER
10	262109108	0.72	CELL RUBBER 10X8	ZELLGUMMI
11	97034220	2	HOLDER 2X229X286 DC01 FE//ZNNI8//CN//T	HALTER
12	968253608	1	UNIVERSAL INPUT-OUTPUT MODULE LSB- ⇨ ❑ 646	UNIVERSAL EIN-AUSGANGSMO
13	968252908	1	BTB PROGRAMMED ⇨ ❑ 648	BTB PROGRAMMIERT
15	977510208	2	SEAL 0 PE	DICHTUNG
16	604508108	1	TIN M1	DOSE
17	604512108	1	SEALING PLUG M1-D	VERSCHLUSSKAPPE
20	602501208	2	WATER DRAIN PLUG M12 PA6G SPF	ENTWAESSERUNGSSTOPFEN
21	408400701	2	PAN-HEAD SCREW ISO 7045 M3X16 4.8 A2	FLACHKOPFSCHRAUBE
22	420050108	2	WASHER ISO 7089 3 MS	SCHEIBE
23	10005173	2	HEX NUT ISO 4032 M3 A4-70	SECHSKANTMUTTER
30	11211286	1	EMERGENCY STOP BUTTON	NOT-AUS TASTE
31	11211275	1	CONTACT RELAY 1OE	KONTAKTGEBER
32	632126901	1	MODULE HOLDER	MODULHALTER
35	10354584	1	INDUCTIVE SENSOR BERUEHRUNGSLOS	INDUKTIVSENSOR
36	591063508	1	WASHER	SCHEIBE
37	710207408	1	WASHER 20,2X25X3XA GUMMI	SCHEIBE
38	530609208	1	WASHER DIN 433 19 140HV A3C	SCHEIBE
40	472531508	1	FITTING EW 6S M14X1,5 CR6-FREI	VERSCHRAUBUNG
41	471032108	1	FITTING GE 6S G1/4A CR6-FREI	VERSCHRAUBUNG
42	10289804	1	WASHER ISO 7089 12 300HV FLZN SPF	SCHEIBE
43	421101308	1	WASHER DIN 1440 14 ST VERZ	SCHEIBE
44	410150008	1	UNION NUT DIN 431 G1/4 14H A2K	ROHRMUTTER
45	976606608	1	PLATE 2X98X32 ALMG3 H111 RAL 7037 SPF	BLECH
46	11060128	2	TRANSPONDER SPF	TRANSPONDER
47	602425208	1	SCREW PLUG M32X1,5 MS	VERSCHLUSSSCHRAUBE
48	602504408	1	HEX NUT M32X1,5 MS	SECHSKANTMUTTER
50	10873528	12	ADD-ON HOUSING HAN 24B	ANBAUGEHAEUSE
51	10873527	2	ADD-ON HOUSING HAN 16B	ANBAUGEHAEUSE
52	10873525	3	ADD-ON HOUSING HAN 6B	ANBAUGEHAEUSE
53	10873526	1	ADD-ON HOUSING HAN 10B	ANBAUGEHAEUSE
56	10871289	32	GUIDE BUSHING CODIERUNG HAN E/ STAIN	FUEHRUNGSBUCHSE
57	10871288	36	GUIDE PIN CODIERUNG HAN E/ STAINLESS	FUEHRUNGSSTIFT
60	97039713	1	SIGN 35X15 LEXEDGE II	SCHILD
61	97039827	1	SIGN 35X15 LEXEDGE II	SCHILD
62	97039810	1	SIGN 35X15 LEXEDGE II	SCHILD
63	97039811	1	SIGN 35X15 LEXEDGE II	SCHILD
64	97039812	1	SIGN 35X15 LEXEDGE II	SCHILD
65	97039813	1	SIGN 35X15 LEXEDGE II	SCHILD
66	97039814	1	SIGN 35X15 LEXEDGE II	SCHILD
67	97039815	1	SIGN 35X15 LEXEDGE II	SCHILD
68	97039816	1	SIGN 35X15 LEXEDGE II	SCHILD
69	97039817	1	SIGN 35X15 LEXEDGE II	SCHILD
70	977539608	1	SIGN 35X15 LEXEDGE II	SCHILD
71	977539508	1	SIGN -X864	SCHILD
72	977539408	1	SIGN -X865	SCHILD
73	977540208	1	SIGN -X866	SCHILD
74	977540308	1	SIGN -X867	SCHILD
75	977540408	1	SIGN 35X15 LEXEDGE II	SCHILD
76	979653308	1	SIGN 35X15 LEXEDGE II	SCHILD

Pos.	Item	Quantity	Description	Bezeichnung
77	97005403	1	SIGN 35X15 LEXEDGE II	SCHILD
78	97039821	1	SIGN 35X15 LEXEDGE II	SCHILD
80	10875503	8	HEX SCREW EN 1665 M5X10 10.9 480H SPF	SECHSKANTSCHRAUBE
81	11113906	16	COUNTERSUNK SCREW DIN 7991 M6X20 A	SENKSCHRAUBE
82	12216226	72	PAN-HEAD SCREW ISO 7045 M4X16 4.8 480	FLACHKOPFSCHRAUBE
83	10875611	72	HEX NUT DIN 985 M4 8 480H SPF	SECHSKANTMUTTER
84	425100708	72	TOOTH LOCK WASHER DIN 6797 A 4,3	ZAHNSCHEIBE
85	10875645	72	WASHER ISO 7089 4 200HV 480H SPF	SCHEIBE

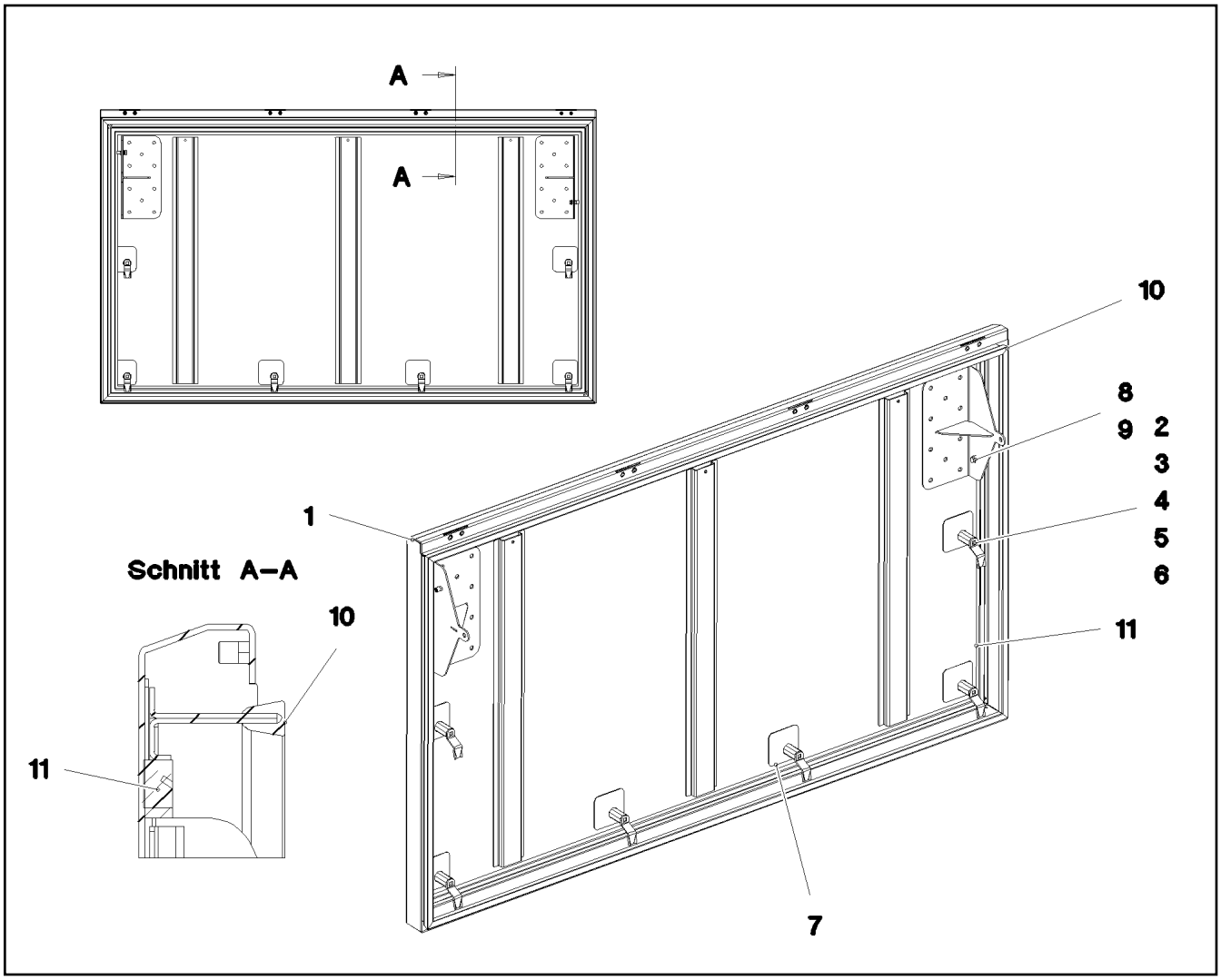

Pos.	Item	Quantity	Description	Bezeichnung
1	969398108	1	COVER GLUED	DECKEL GEKLEBT
2	704253408	6	ACTUATION SPIKE GD-ZN SW GEPULVERT	BETAETIGUNGSDORN
3	704274708	6	HOUSING GD-ZN SW GEPULVERT	GEHAEUSE
4	704255308	6	TONGUE	ZUNGE
5	704274908	6	FLAT GASKET	FLACHDICHTUNG
6	704274808	6	O-RING 12X2 NBR70	O-RING
7	977177808	6	PLATE 1.5X75X75 DC01 SPF	BLECH
8	10197771	4	WASHER ISO 7089 6 200HV ZNNI-480H SPF	SCHEIBE
9	11840297	2	HEX SCREW EN 1665 M6X16 8.8 480H SPF	SECHSKANTSCHRAUBE
10	977505708	1	SEALING PROFILE 0 GUMMI 55°	ABDICHTPROFIL
11	262104308	4.7	CELL RUBBER 20X12 CR SCHWARZ	ZELLGUMMI

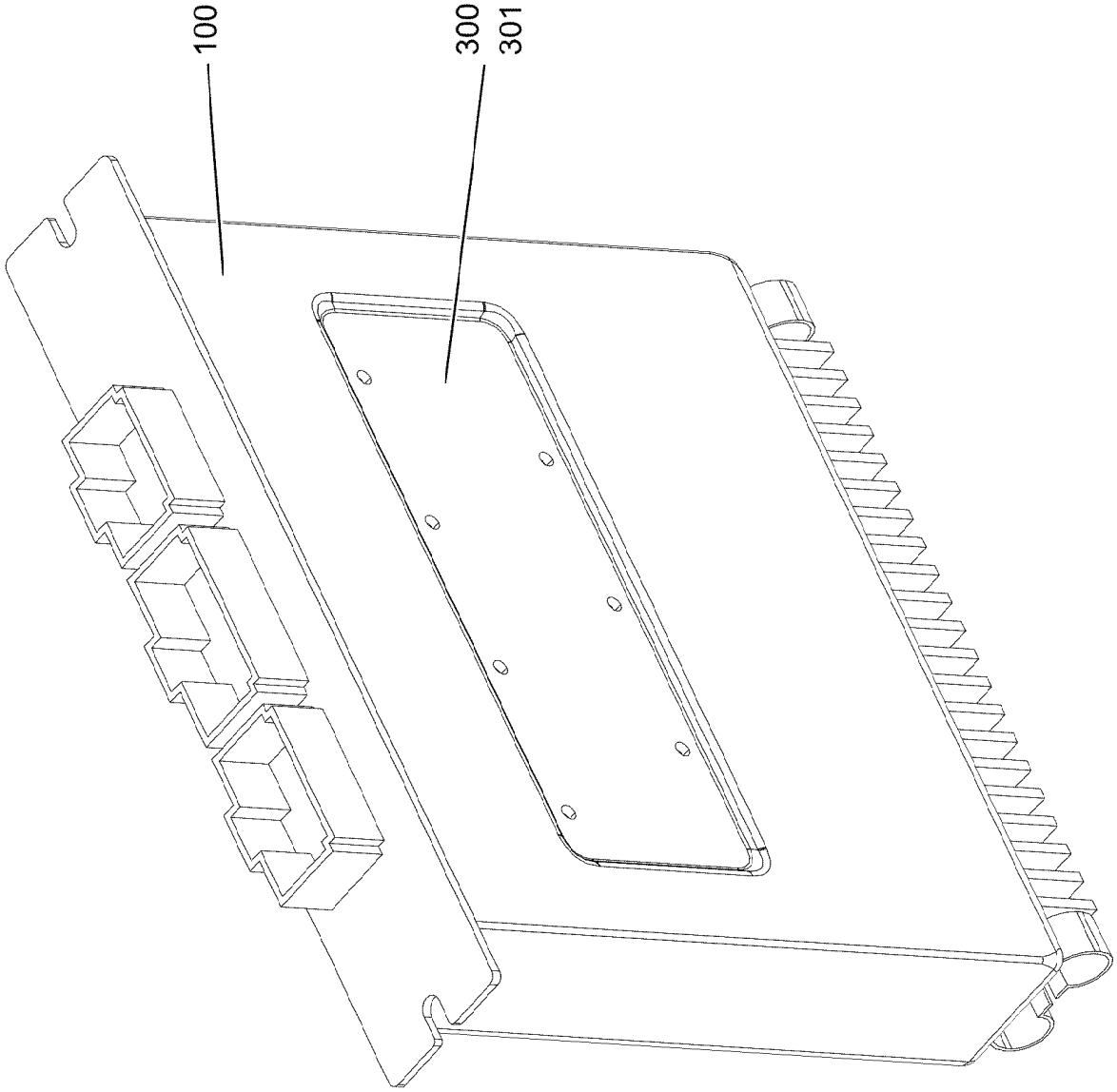
100
300
301

Pos.	Item	Quantity	Description	Bezeichnung
100	11213706	1	INPUT/OUTPUT MODULE LSB-UEA-A SPF	EIN-/AUSGANGSMODUL
300	10288121	1	NAME PLATE 70X40 POLYESTER SPF	BEZEICHNUNGSSCHILD
301	11007853	1	LABELS 10X90 POLYESTER	ETIKETTEN

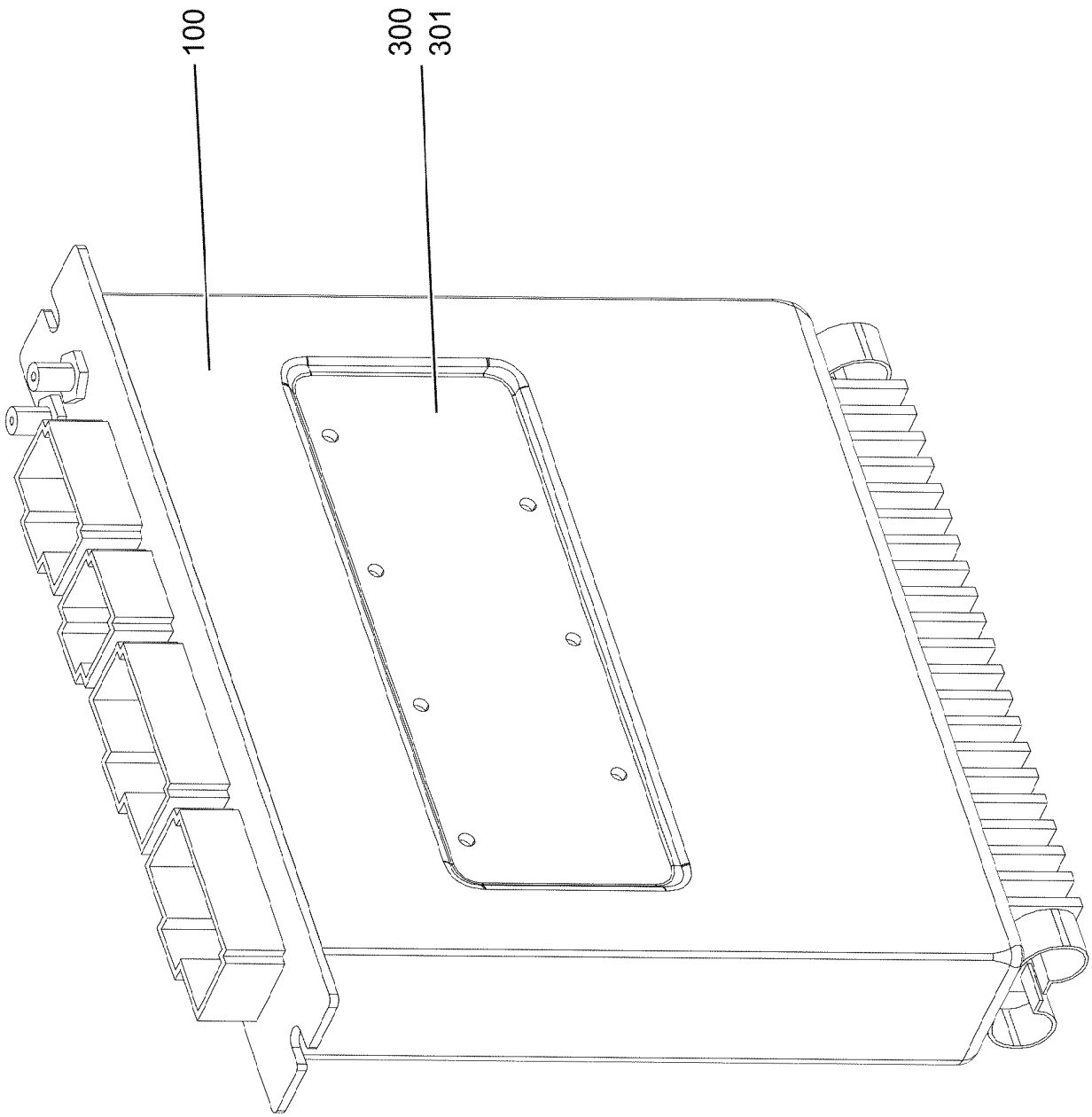
100
300
301

Pos.	Item	Quantity	Description	Bezeichnung
100	11212256	1	REMOTE CONTROL APPARATUS LSB-BTB-	FERNSTEUEREMPFAENGER
300	10288121	1	NAME PLATE 70X40 POLYESTER SPF	BEZEICHNUNGSSCHILD
301	11007853	1	LABELS 10X90 POLYESTER	ETIKETTEN

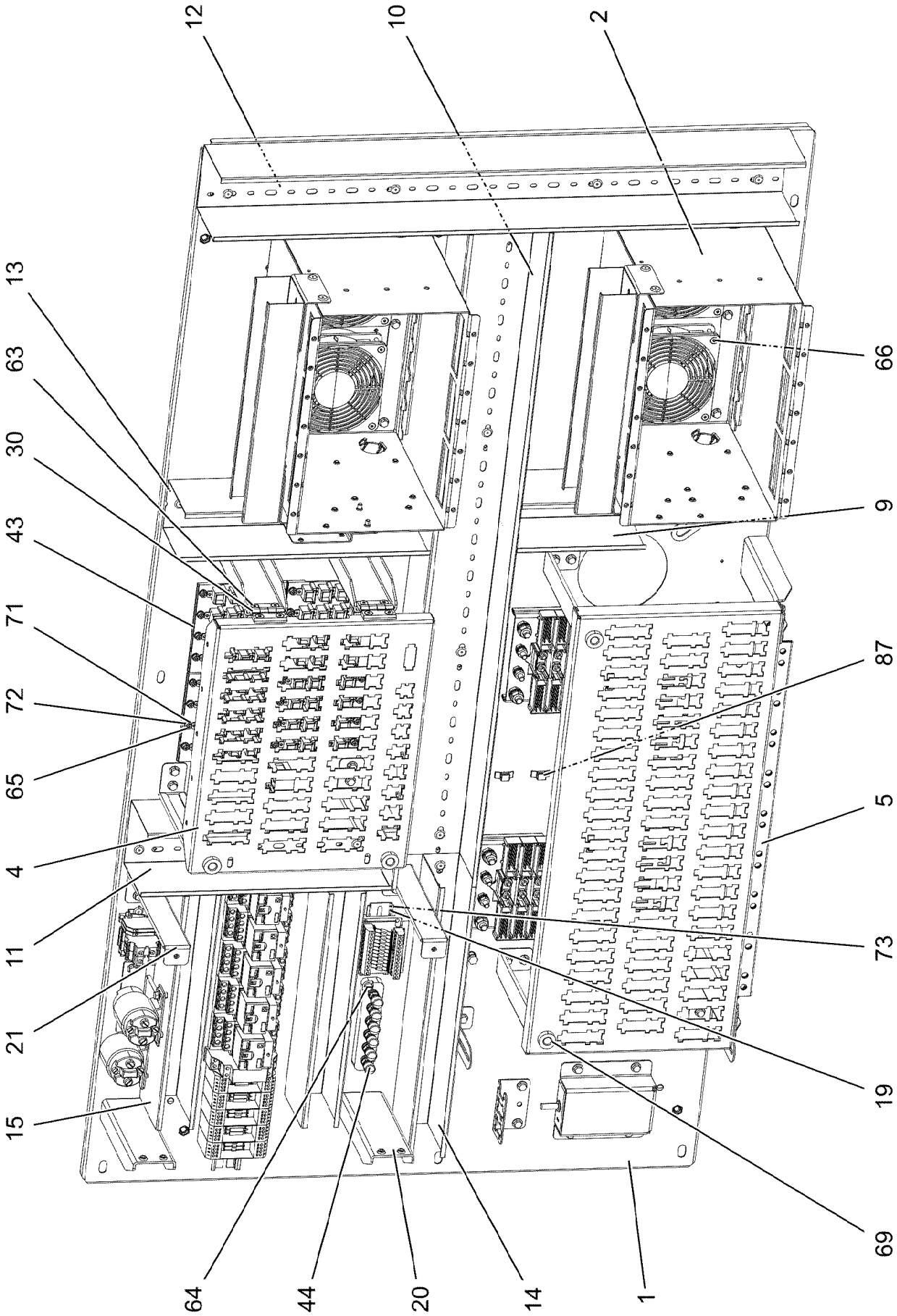

7.2.2022 004269 LIEBHERR	**etk_en_de_098277 LR 11000** **ASSEMBLY PARTS MOUNTING PANEL** **AUFBAUTEILE MONTAGETAFEL**	❑ 650 (1/5) **96033320**

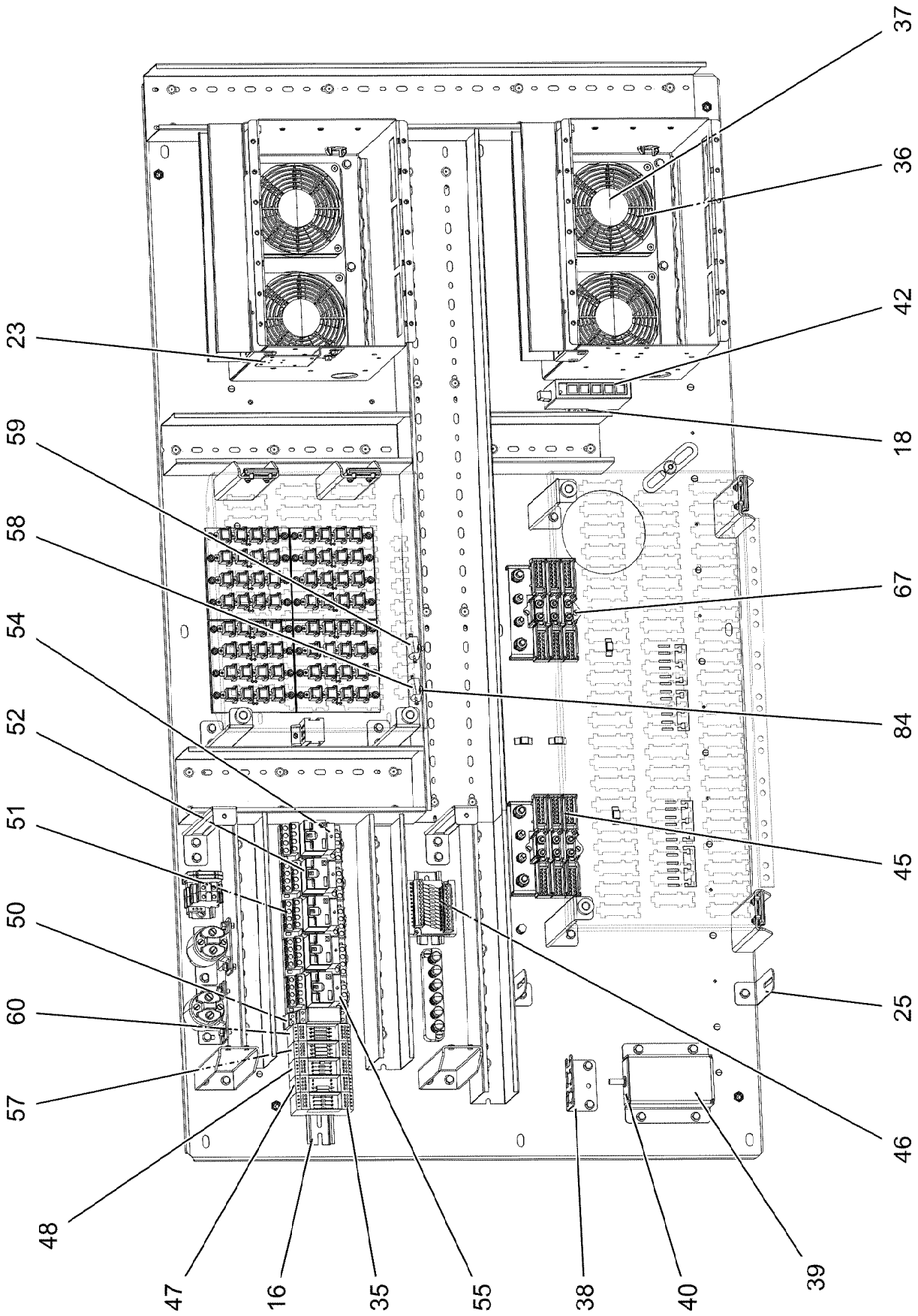
23
59
58
54
52
51
50
60
57
48
47
16
35
55
38
40
39
46
25
45
84
67
18
42
36
37

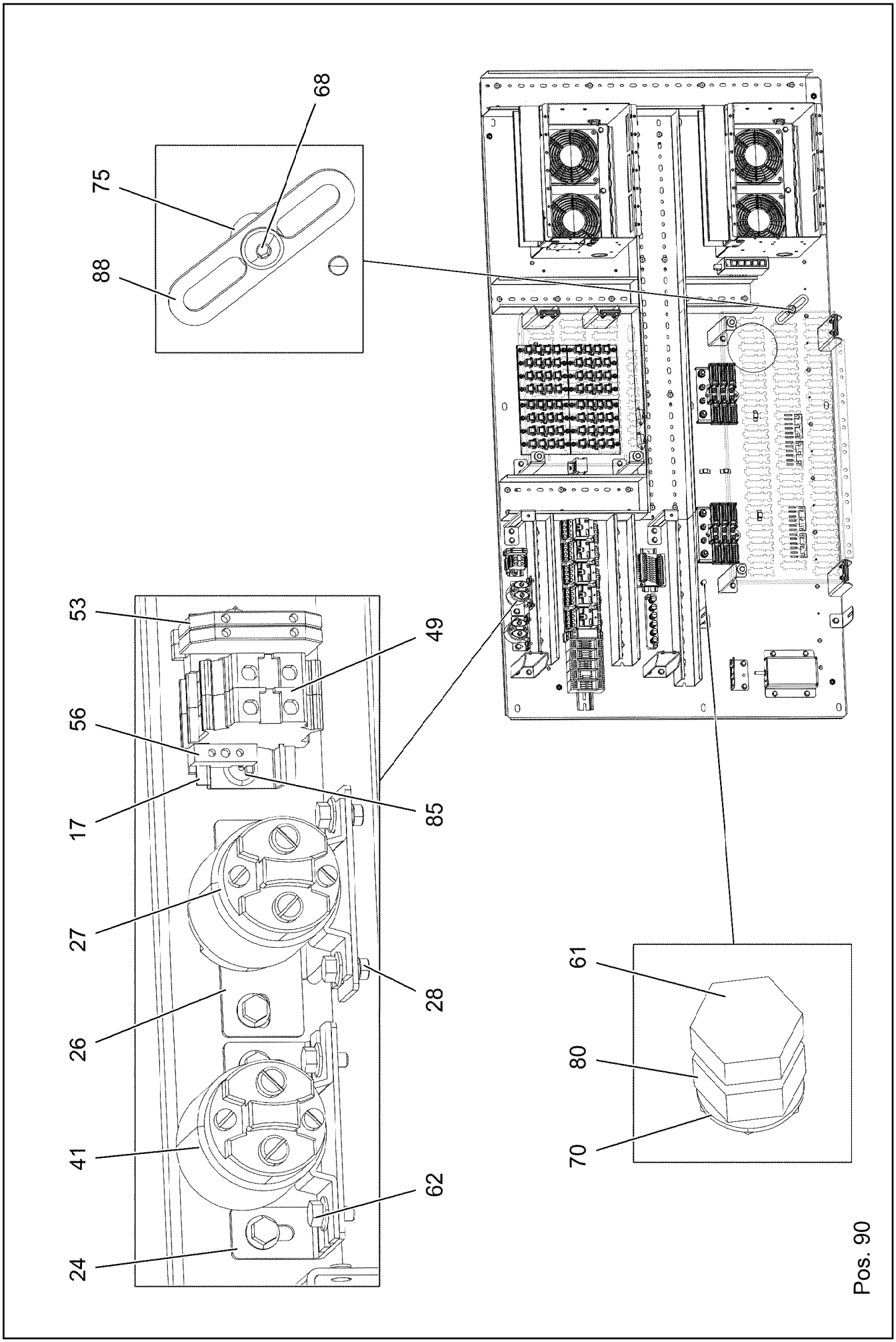
68
75
88
53
49
56
85
17
27
28
26
41
62
24
61
80
70
Pos. 90

Pos.	Item	Quantity	Description	Bezeichnung
1	968095708	1	PREMOUNT ERECTING PANEL PRE-AS	MONTAGETAFEL VORM.
(1)	97038930	1	MOUNTING PANEL 1.5X1442X778 DC01 FE//	MONTAGETAFEL
(2)	97038931	2	STIFFENING 4X1320X36 S315MC FE//ZNNI8/	VERSTEIFUNG
(3)	413006208	32	BLIND RIVET NUT M4 K=1,0-3,0	BLINDNIETMUTTER
(4)	10042593	1	BLIND RIVET NUT M6 K=1,5-3,5 ST CR6-FRE	BLINDNIETMUTTER
(5)	12100289	6	BLIND RIVET NUT M8 K=1,8-5 480H SPF	BLINDNIETMUTTER
(8)	12226095	40	WASHER 4 -ST 480H SPF	SCHEIBE
(9)	704207608	40	MANDRIL RIVET 4X10,3	DORNNIET
2	968095808	2	PRE-ASSEMBLY MOUNTING UNIT ⇨ ❑ 655	MONTAGEEINHEIT VORM.
4	97041338	1	PLUG PLATE 1.5X366X363 DC01 FE//ZNNI8/	STECKERBLECH
5	97041641	1	PLUG PLATE 1.5X645X357 DC01 FE//ZNNI8/	STECKERBLECH
9	638109201	0.16	WIRING DUCT 80X60/2000 HARD-PVC	VERDRAHTUNGSKANAL
10	601414208	0.895	CABLE CHANNEL 80X100/2000	KABELKANAL
11	601413908	0.31	CABLE CHANNEL 80X80/2000	KABELKANAL
12	601413908	0.725	CABLE CHANNEL 80X80/2000	KABELKANAL
13	638109201	0.31	WIRING DUCT 80X60/2000 HARD-PVC	VERDRAHTUNGSKANAL
14	638109101	0.37	WIRING DUCT 80X40/2000 HARD-PVC	VERDRAHTUNGSKANAL
15	638109101	0.62	WIRING DUCT 80X40/2000 HARD-PVC	VERDRAHTUNGSKANAL
16	602106708	0.42	TOP HAT RAIL 35X27X7,3X1	HUTSCHIENE
17	602106708	0.06	TOP HAT RAIL 35X27X7,3X1	HUTSCHIENE
18	602106708	0.05	TOP HAT RAIL 35X27X7,3X1	HUTSCHIENE
19	602106708	0.095	TOP HAT RAIL 35X27X7,3X1	HUTSCHIENE
20	97015064	6	PLATE 2.5X182X99 DC01 FE//ZNNI8//CN//T0	BLECH
21	97041875	6	ANGLE 1.5X54X251 DC01 FE//ZNNI8//CN//T0	WINKEL
23	97025882	1	PLATE 1.5X114X70 DC01 FE//ZNNI8//CN//T0	BLECH
24	97034205	1	PLATE 2X68X76 DC01 FE//ZNNI8//CN//T0	BLECH
25	97042124	2	PLATE 1.5X30X137 DC01 FE//ZNNI8//CN//T0	BLECH
26	97097974	1	PLATE 2X76X108 X5CRNI18-10	BLECH
27	10877283	1	PERFORMANCE RELAY	LEISTUNGSRELAIS
28	10875612	2	HEX NUT DIN 985 M5 8 480H SPF	SECHSKANTMUTTER
30	704258208	4	HINGE 20X20X40/180° GD-ZN SW GEPULV	SCHARNIER
35	929578308	2	VARIABLE CIRCUIT ⇨ ❑ 656	VARIATIONSBAUSTEIN VORM.
36	963398008	4	PREMOUNT.AXIAL FLOW FAN UPPER ⇨ ❑ 657	AXIALLUEFTER VORM.OBEN
37	10222686	4	GUARD PA	SCHUTZGITTER
38	977490808	1	PLATE 1.5X79X67 DC01 FE//ZNNI8//CN//T0	BLECH
39	976536208	1	PLATE 2X162X142 ALMG3 H111	BLECH
40	10340438	1	DATALOGGER LDL2 DIGITAL SPF	DATENLOGGER
41	11656191	1	PERFORMANCE RELAY 75A	LEISTUNGSRELAIS
42	10651470	1	ETHERNET SWITCH -40/+70°C	ETHERNET SWITCH
43	10027448	4	CURRENT SOURCE LSB SPF	STROMQUELLE
44	922648308	1	TERMINAL BOARD PRE-ASS. ⇨ ❑ 658	KLEMMBRETT VORM.
45	926891108	2	GROUND RAIL ⇨ ❑ 50	VERTEILER MASSE
46	966929508	1	INSERTION MODULE 12POLIG	BESTUECKUNGSMODUL
47	967539808	1	INSERTION MODULE	BESTUECKUNGSMODUL
48	964591108	1	INSERTION MODULE ⇨ ❑ 659	BESTUECKUNGSMODUL
49	636107901	2	TERMINAL/CLAMP	KLEMME
50	630117508	1	LATCHING RELAY 24V 16A	STROMSTOSSRELAIS
51	10871147	5	CONNECTOR BASE	STECKSOCKEL
52	10871146	5	PERFORMANCE RELAY 24V 15A	LEISTUNGSRELAIS
53	602761608	2	TERMINAL MARKER 0,2-2,5MM²	MESSERTRENNKLEMME
54	10871546	1	TIME RELAY 0,1S-10D24V	ZEITRELAIS
55	10871150	4	DIODE	DIODE
56	602110108	2	END HOLDER	ENDHALTER
57	969337008	1	INSERTION MODULE	BESTUECKUNGSMODUL

Pos.	Item	Quantity	Description	Bezeichnung
(1)	602792308	1	INSERTION MODULE	BESTUECKUNGSMODUL
(6)	691210608	4	CAPACITOR 100N 10%250V	KONDENSATOR
58	635017008	1	RESISTOR 47R 1% 25W	WIDERSTAND
59	635052808	1	RESISTOR 20R 1% 25W	WIDERSTAND
60	968329408	1	INSERTION MODULE	BESTUECKUNGSMODUL
61	11644899	1	HEX SCREW ISO 4017 M6X20 8.8 480H SPF	SECHSKANTSCHRAUBE
62	10875503	55	HEX SCREW EN 1665 M5X10 10.9 480H SPF	SECHSKANTSCHRAUBE
63	10875550	16	COUNTERSUNK SCREW DIN 7991 M5X12 8	SENKSCHRAUBE
64	11656605	2	PAN-HEAD SCREW ISO 7045 M5X20 4.8 480	FLACHKOPFSCHRAUBE
65	10876395	32	SOCKET HEAD SCREW ISO 4762 M4X12 8.8	ZYLINDERSCHRAUBE
66	10876388	16	COUNTERSUNK SCREW DIN 7991 M4X35 8	SENKSCHRAUBE
67	10875564	4	SOCKET HEAD SCREW ISO 1207 M4X10 4.8	ZYLINDERSCHRAUBE
68	12100574	1	BUTTON HEAD SCREW ISO 7380-2 M8X30 0	HALBRUNDKOPFSCHRAUBE
69	10449664	4	KNURLED SCREW M5X10 PA6	RAENDELSCHRAUBE
70	12102694	1	SERRATED LOCK WASHER DIN 6798 A 6.4	FAECHERSCHEIBE
71	425220708	32	SERRATED LOCK WASHER DIN 6798 J 4.3	FAECHERSCHEIBE
72	10875645	32	WASHER ISO 7089 4 200HV 480H SPF	SCHEIBE
73	10875483	2	BUTTON HEAD SCREW ISO 7380-2 M5X10 0	HALBRUNDKOPFSCHRAUBE
75	941530008	1	SLEEVE RD20X15 S355J2+AR FE//ZNNI8//C	HUELSE
80	10197764	1	HEX NUT ISO 4032 M6 10 ZNNI-480H SPF	SECHSKANTMUTTER
84	704212708	4	BLIND RIVET 3,2X4,3-5,9	BLINDNIET
85	704232308	47	BLIND RIVET 4,0X10,5	BLINDNIET
87	11492315	10	CABLE CLIP HOLDER 8,1X-SCHWARZ PA66	KABELBINDERHALTER
88	953650008	1	CABLE CLAMP DC01 FE//ZNNI8//CN//T0	KABELHALTER
90	262103908	0.5	EDGE PROTECTION 1-2X9,5X6,5	KANTENSCHUTZ

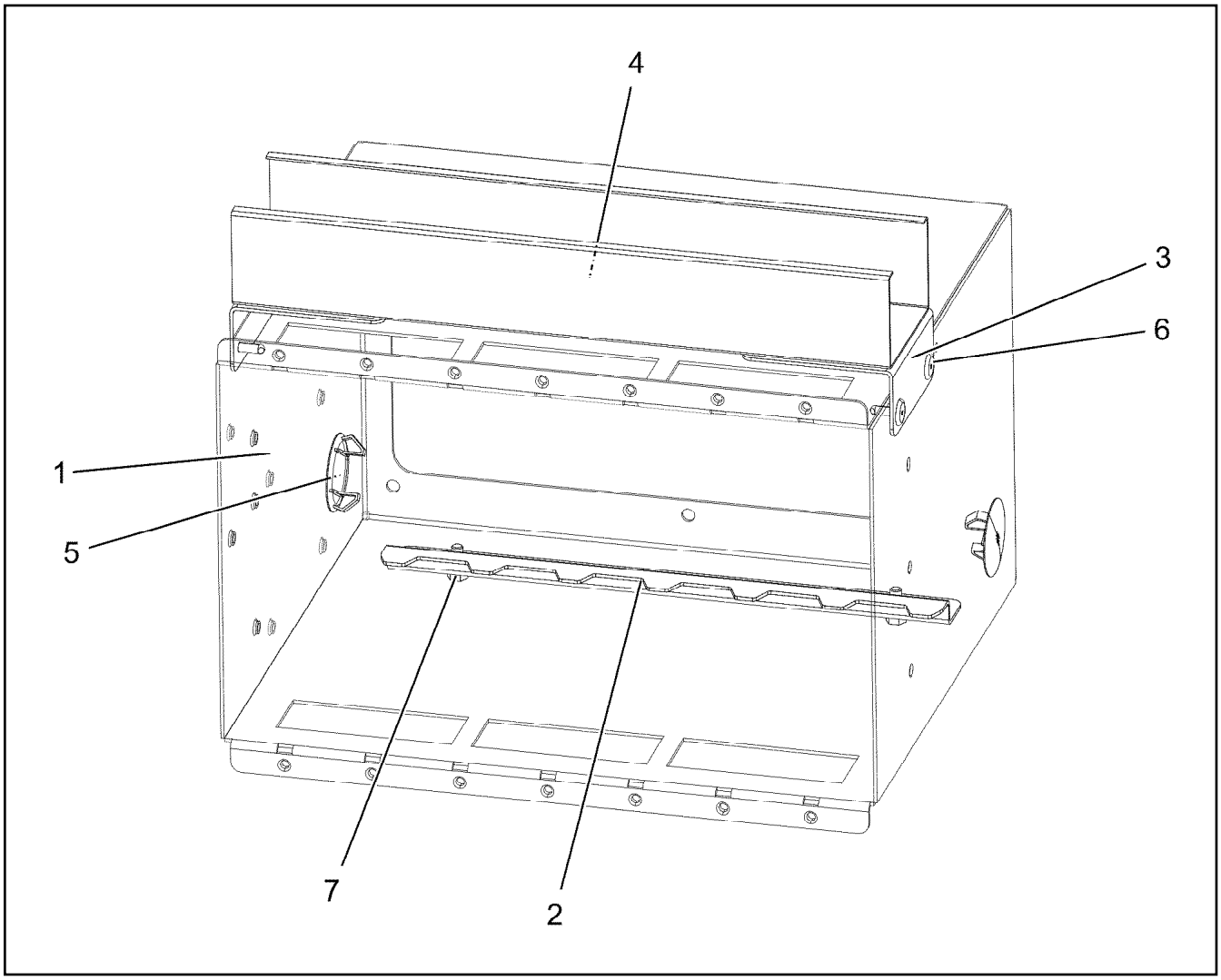

Pos.	Item	Quantity	Description	Bezeichnung
1	97034203	1	PLATE 1.5X779X694 DC01 FE//ZNNI8//CN//T	BLECH
2	979294908	1	PLATE 1.5X256X53 DC01 FE//ZNNI8//CN//T0	BLECH
3	978842708	2	PLATE 1.5X70X100 DC01 FE//ZNNI8//CN//T0	BLECH
4	601406408	0.3	CABLE CHANNEL 40X60/2000	KABELKANAL
5	591570908	2	COVER LID POLYSTIC27-33 ABS	ABDECKKAPPE
6	704232308	6	BLIND RIVET 4,0X10,5	BLINDNIET
7	10875503	2	HEX SCREW EN 1665 M5X10 10.9 480H SPF	SECHSKANTSCHRAUBE

Pos.	Item	Quantity	Description	Bezeichnung
1	602792308	1	INSERTION MODULE	BESTUECKUNGSMODUL
3	660033108	4	DIODE 1N4007 DO-41 SPF	DIODE

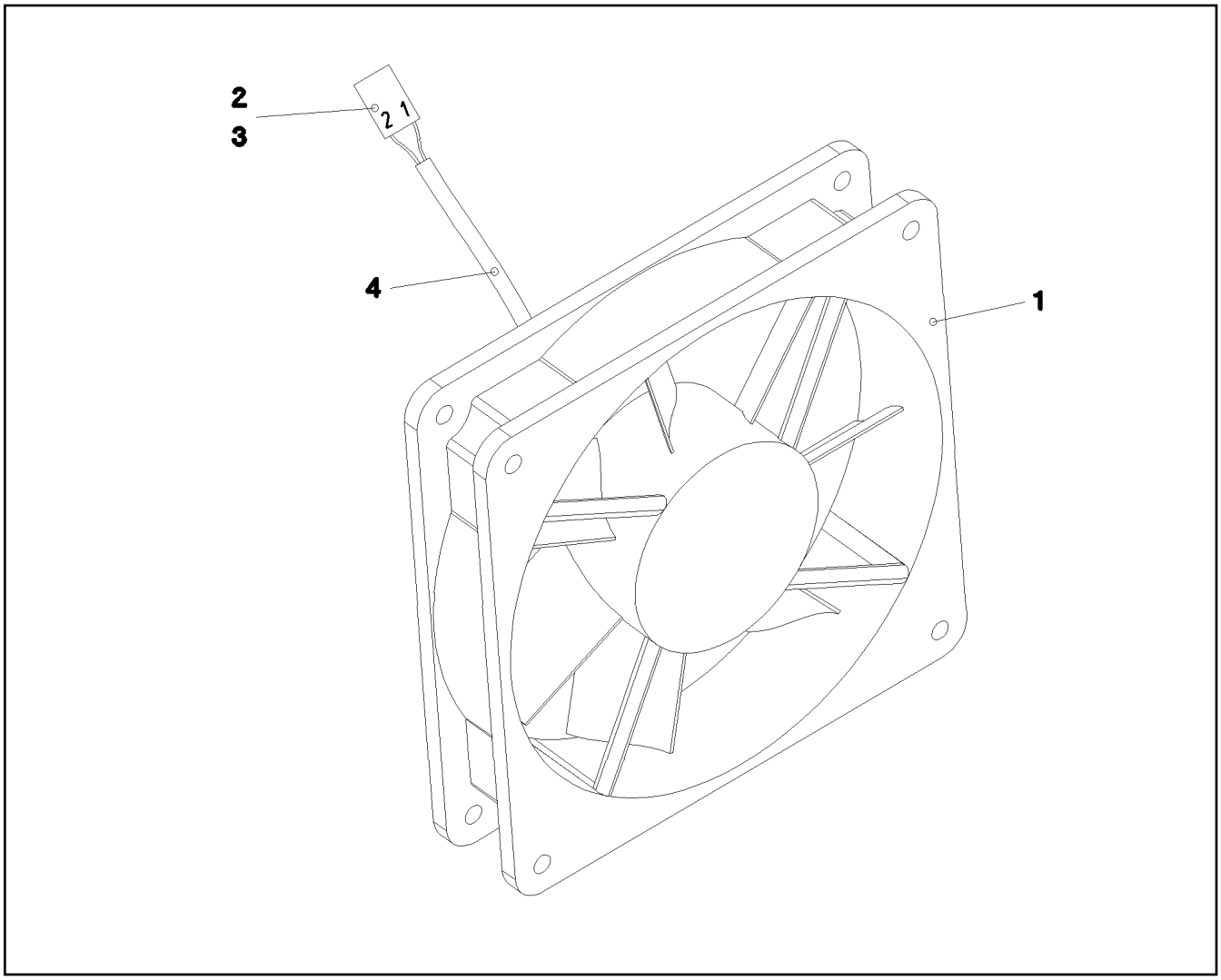

Pos.	Item	Quantity	Description	Bezeichnung
1	10222682	1	AXIAL FAN 24V	AXIALLUEFTER
2	602304808	2	FLAT PLUG	FLACHSTECKER
3	602305908	1	FLAT PLUG HOUSING FASTIN-FASTON	FLACHSTECKERGEHAEUSE
4	11082601	0.28	INSULATING HOSE DN4X0,5 PUR SPF	ISOLIERSCHLAUCH

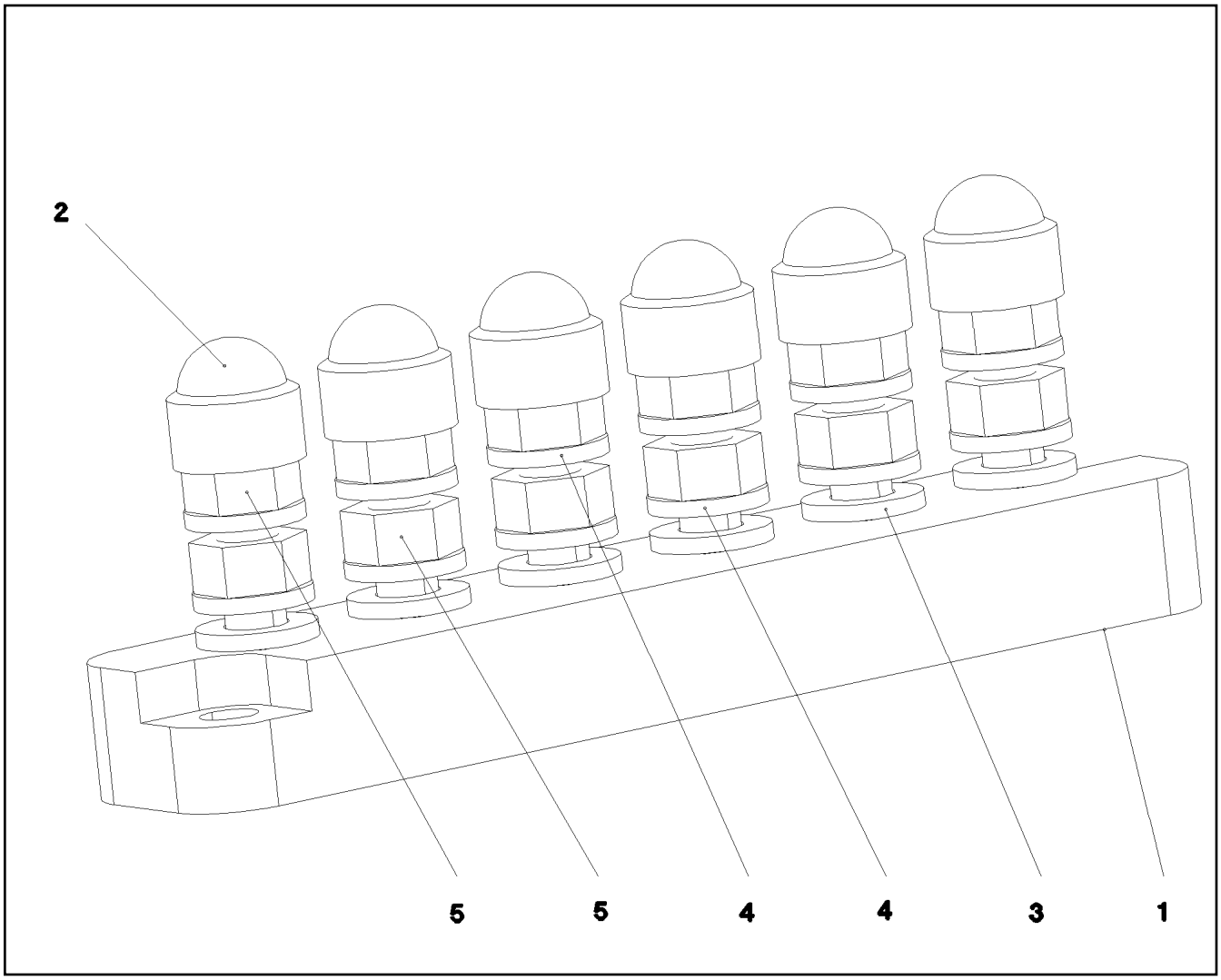

Pos.	Item	Quantity	Description	Bezeichnung
1	604412408	1	CLAMPING BOARD 6XM6	KLEMMBRETT
2	779020108	6	PROTECTING CAP SW10	SCHUTZKAPPE
3	10197771	6	WASHER ISO 7089 6 200HV ZNNI-480H SPF	SCHEIBE
4	12102694	12	SERRATED LOCK WASHER DIN 6798 A 6.4	FAECHERSCHEIBE
5	10197764	12	HEX NUT ISO 4032 M6 10 ZNNI-480H SPF	SECHSKANTMUTTER

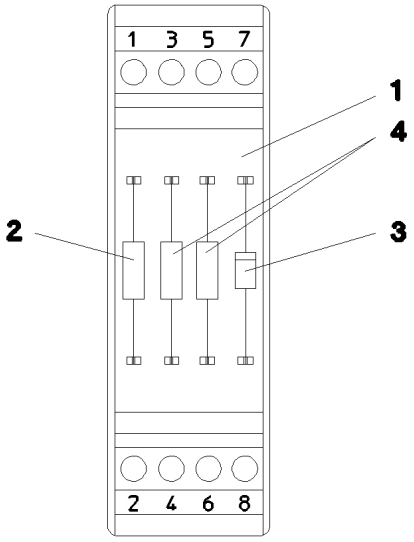

Pos.	Item	Quantity	Description	Bezeichnung
1	602792308	1	INSERTION MODULE	BESTUECKUNGSMODUL
2	635058508	1	RESISTOR 1K 5% 3W SPF	WIDERSTAND
3	660033108	1	DIODE 1N4007 DO-41 SPF	DIODE
4	635051508	2	RESISTOR 500R 0.1% 3W SPF	WIDERSTAND

Pos.	Item	Quantity	Description	Bezeichnung
2	96033326	1	CABLES MOUNTING PANEL CPL. S800 ⇨ ❑ 661	DRAEHTE MONTAGETAFEL KPL
10	910506108	1	TEST ADAPTER	PRUEFADAPTER
11	660024508	1	ADAPTOR 18-POL SPF	ADAPTER
261	12104809	1	CABLE TIE 3,6X142-SCHWARZ PA66 SPF	KABELBINDER
267	12104810	1	CABLE TIE 3,6X203-SCHWARZ PA66 SPF	KABELBINDER
268	12104811	1	CABLE TIE 2,5X99-SCHWARZ PA66 SPF	KABELBINDER

Pos.	Item	Quantity	Description	Bezeichnung
2	96033327	1	CABLES MOUNTING PLATES,PRE-ASS S80	DRAEHTE MONTAGETAFEL VO
501	10047001	20	PLUG 8-POL	STECKER
502	605609514	1	FEMALE INSERT 24-POL+PE 16A	BUCHSENEINSATZ
503	630122908	26	PLUG BASE 9-POLE	RELAISSTECKSOCKEL
504	11060122	11	FEMALE INSERT 64-POL 16A POLYCARBO	BUCHSENEINSATZ
505	602323308	63	FLAT PLUG HOUSING 18-POL	FLACHSTECKERGEHAEUSE
506	10047000	20	PLUG 8-POL	STECKER
507	10046999	20	PLUG 8-POL	STECKER
508	602325608	4	FLAT PLUG HOUSING JPT	FLACHSTECKERGEHAEUSE
509	10099864	9	HOUSING 18-POL	GEHAEUSE
510	602338208	9	SECURING PIN FOR JPT PLUG	SICHERUNGSSTIFT
511	602336008	12	PLUG SHELL 14-POL	STECKERGEHAEUSE
512	10099863	14	HOUSING 15-POLE	GEHAEUSE
513	10099867	14	CONTACT RETAINING PIN JPT 15 POLE	KONTAKTSICHERUNGSSTIFT
514	10099856	19	HOUSING 21-POLE	GEHAEUSE
515	10099868	19	CONTACT RETAINING PIN JPT 21 POL	KONTAKTSICHERUNGSSTIFT
516	11067930	13	PLUG SHELL 18-POL	STECKERGEHAEUSE
517	602337008	1	CONNECTOR PLUG A AX	ANSCHLUSSSTECKER
518	11067932	20	FLAT PLUG HOUSING 18-POL	FLACHSTECKERGEHAEUSE
519	602331308	43	HOUSING 4-POL	GEHAEUSE
520	602301408	2	HOUSING 8-POL	GEHAEUSE
521	602325508	4	HOUSING 6-POL	GEHAEUSE
522	637005301	1	SOCKET INSERT 16-POL+PE 16A	STECKDOSENEINSATZ
523	602209708	5	ATTACHABLE SLEEVE HOUSING 2-POL	STECKHUELSENGEHAEUSE
524	636107901	2	TERMINAL/CLAMP	KLEMME
525	604564314	2	CONTACT INSERT 10 16A	KONTAKTEINSATZ
526	10099860	5	HOUSING 9-POL	GEHAEUSE
527	10045101	5	CONTACT RETAINING PIN 9POL GELB	KONTAKTSICHERUNGSSTIFT
528	602338608	1	FEMALE PLUG 9-POLE	BUCHSENSTECKER
529	10007272	1	MALE INSERT 4/2-POL+PE	STIFTEINSATZ
530	602761608	2	TERMINAL MARKER 0,2-2,5MM²	MESSERTRENNKLEMME
531	10099861	1	HOUSING 12-POL	GEHAEUSE
532	10099866	1	CONTACT RETAINING PIN JPT 12 POL	KONTAKTSICHERUNGSSTIFT
533	602337608	1	RETAINER HOUSING 4-POL 19A	AUFNAHMEGEHAEUSE
534	10021571	1	PLUG SHELL 8-POL	STECKERGEHAEUSE

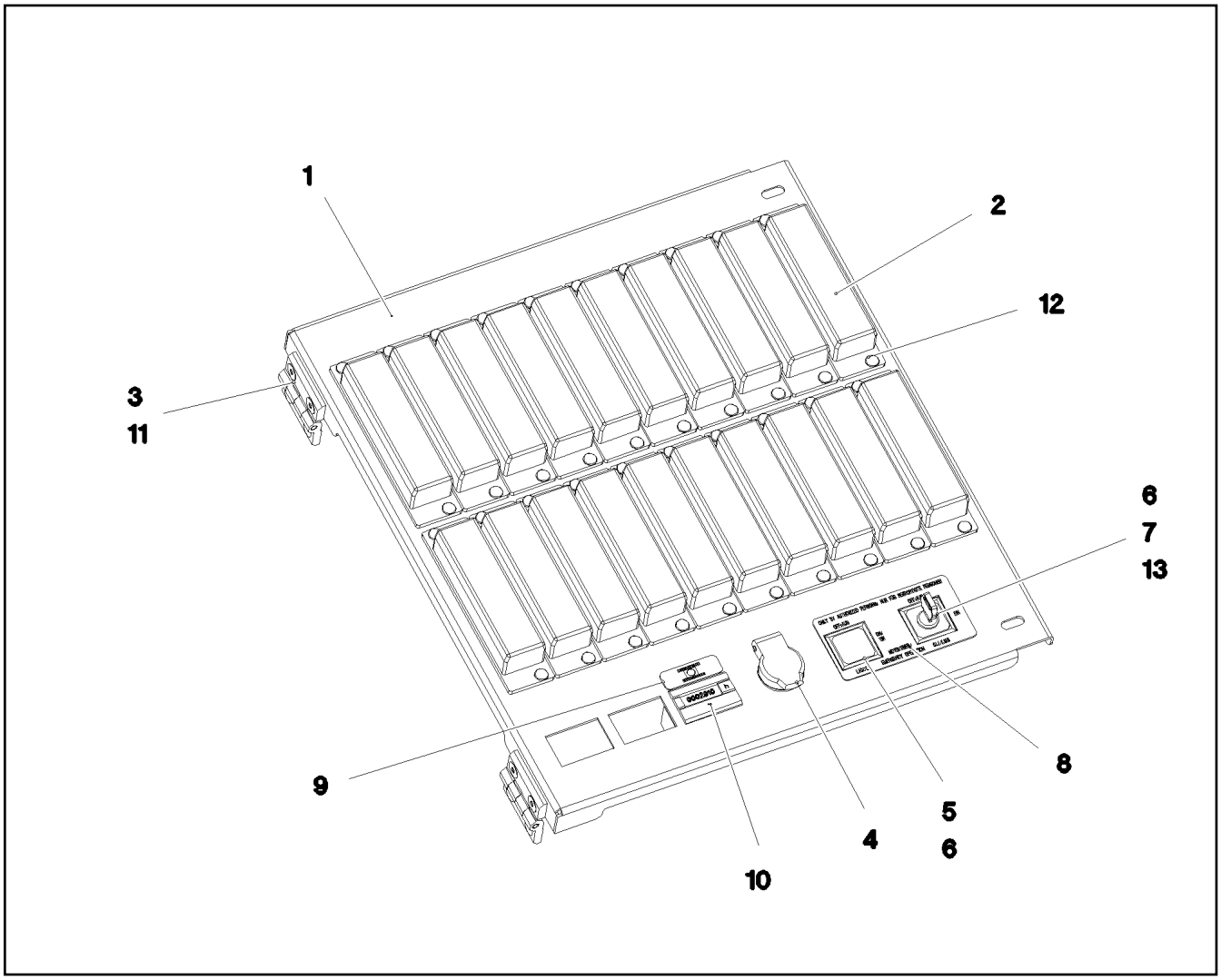

Pos.	Item	Quantity	Description	Bezeichnung
1	97041946	1	PLATE 1.5X395X345 DC01 FE//ZNNI8//CN//T	BLECH
2	604501608	20	FUSE BOX SMALL 6-POL, LEER	SICHERUNGSDOSE
3	704258208	2	HINGE 20X20X40/180° GD-ZN SW GEPULV	SCHARNIER
4	605203908	1	BUILT-IN SOCKET 2-POL	EINBAUSTECKDOSE
5	606143508	1	INDICATOR LAMP	LEUCHTMELDER
6	606144008	1	KEYPAD BUTTON	TASTE
7	606144908	1	TURNLOCK ACTUATOR 1W	DREHSCHLOSSBETAETIGER
(1)	10873434	1	KEY	SCHLUESSEL
8	97093653	1	SIGN 85X45X1 ALUMINIUM	SCHILD
9	97041962	1	SIGN 36X12.5 LEXEDGE II	SCHILD
10	691798508	1	OPERATING HOURS COUNTER STUNDEN	BETRIEBSSTUNDENZAEHLER
11	10875550	4	COUNTERSUNK SCREW DIN 7991 M5X12 8	SENKSCHRAUBE
12	704207608	40	MANDRIL RIVET 4X10,3	DORNNIET
13	606144608	1	TOUCH CONTACT TRANSMITTER 2OE+2S	TASTKONTAKTGEBER

Pos.	Item	Quantity	Description	Bezeichnung
4	96052492	1	HYDRAULICS ⇨ ❑ 664	HYDRAULIK

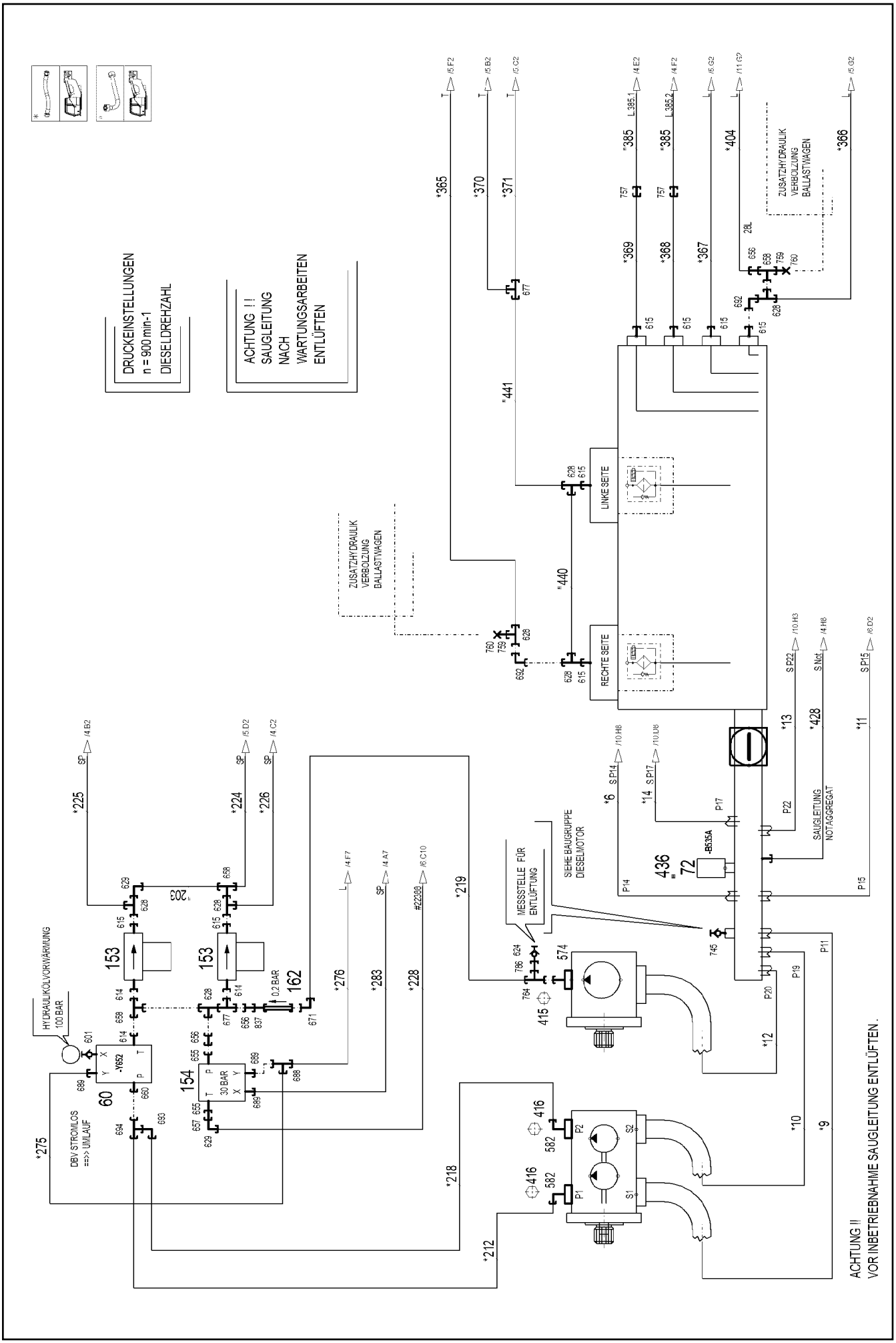
DRUCKEINSTELLUNGEN
n = 900 min-1
DIESELDREHZAHL
ACHTUNG !!
SAUGLEITUNG
NACH
WARTUNGSARBEITEN
ENTLÜFTEN
ZUSATZHYDRAULIK
VERBOLZUNG
BALLASTWAGEN
LINKE SEITE
RECHTE SEITE
SIEHE BAUGRUPPE
DIESELMOTOR
MESSSTELLE FÜR
ENTLÜFTUNG
SAUGLEITUNG
NOTAGGREGAT
HYDRAULIKÖLVORWÄRMUNG
100 BAR
DBV STROMLOS
==>> UMLAUF
0,2 BAR
30 BAR
ACHTUNG !!
VOR INBETRIEBNAHME SAUGLEITUNG ENTLÜFTEN.

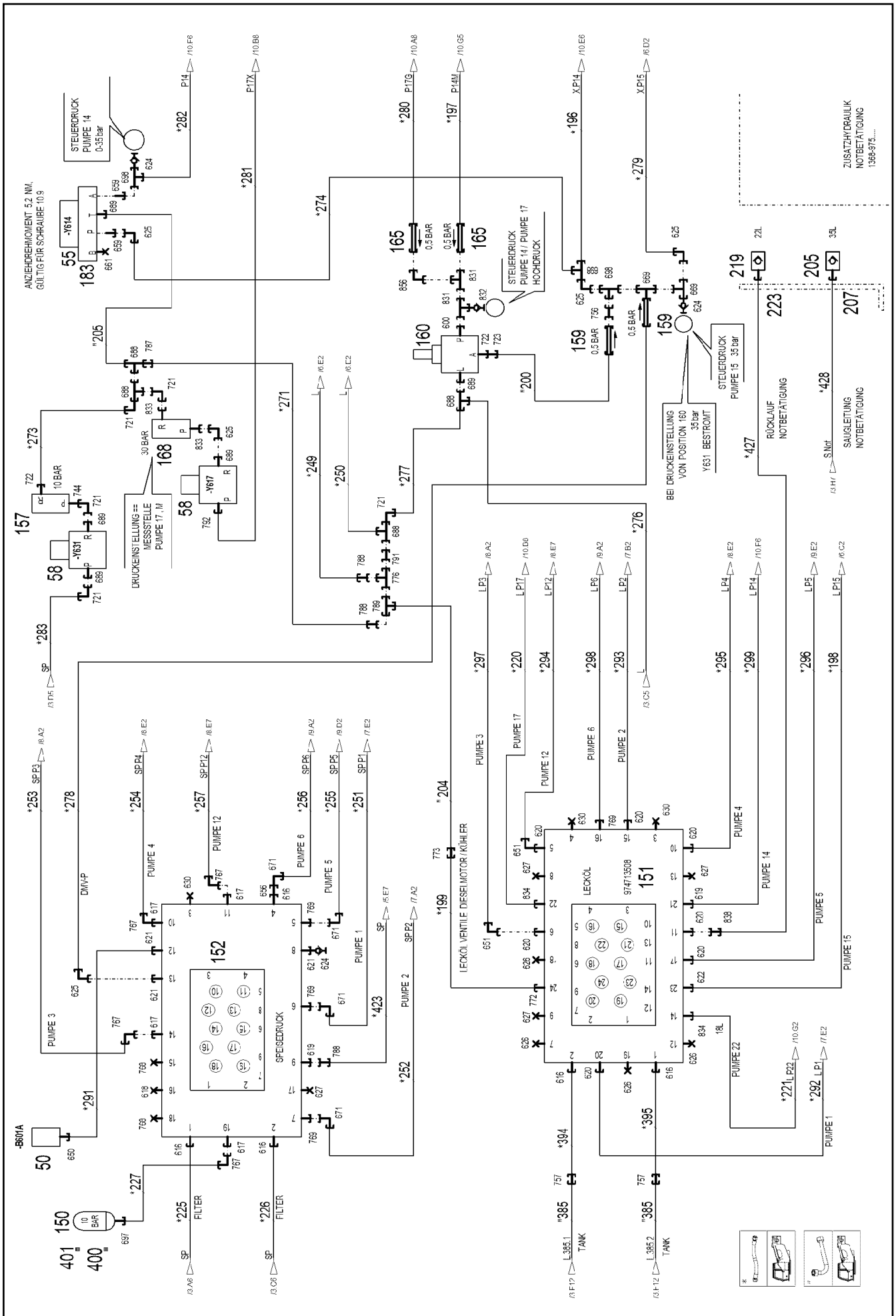

7.2.2022 170740	etk_en_de_098277 LR 11000	665 (2/25)
LIEBHERR	HYDRAULICS HYDRAULIK	96052492

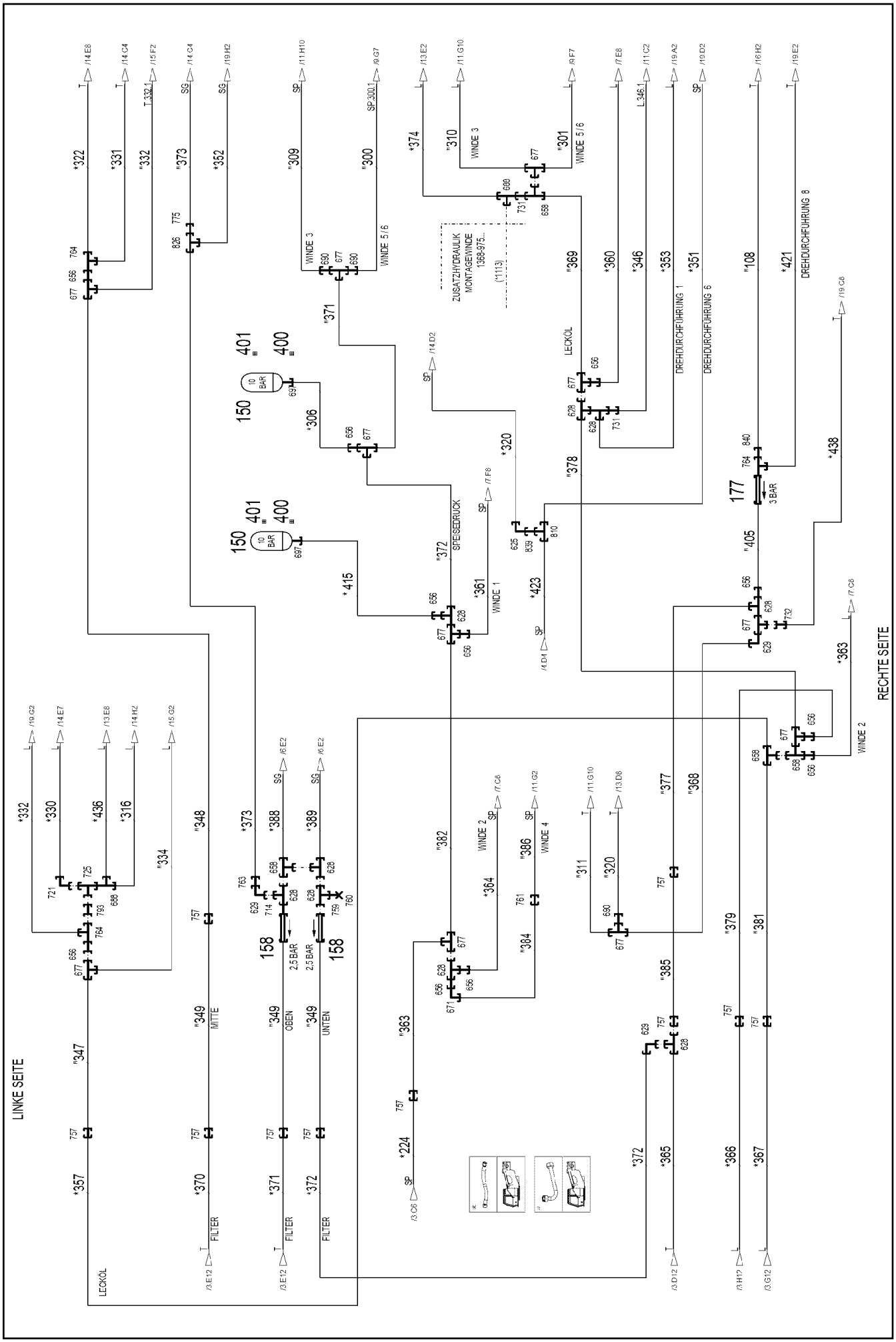

7.2.2022 170741	**etk_en_de_098277 LR 11000**	666 (3/25)
LIEBHERR	**HYDRAULICS** **HYDRAULIK**	**96052492**

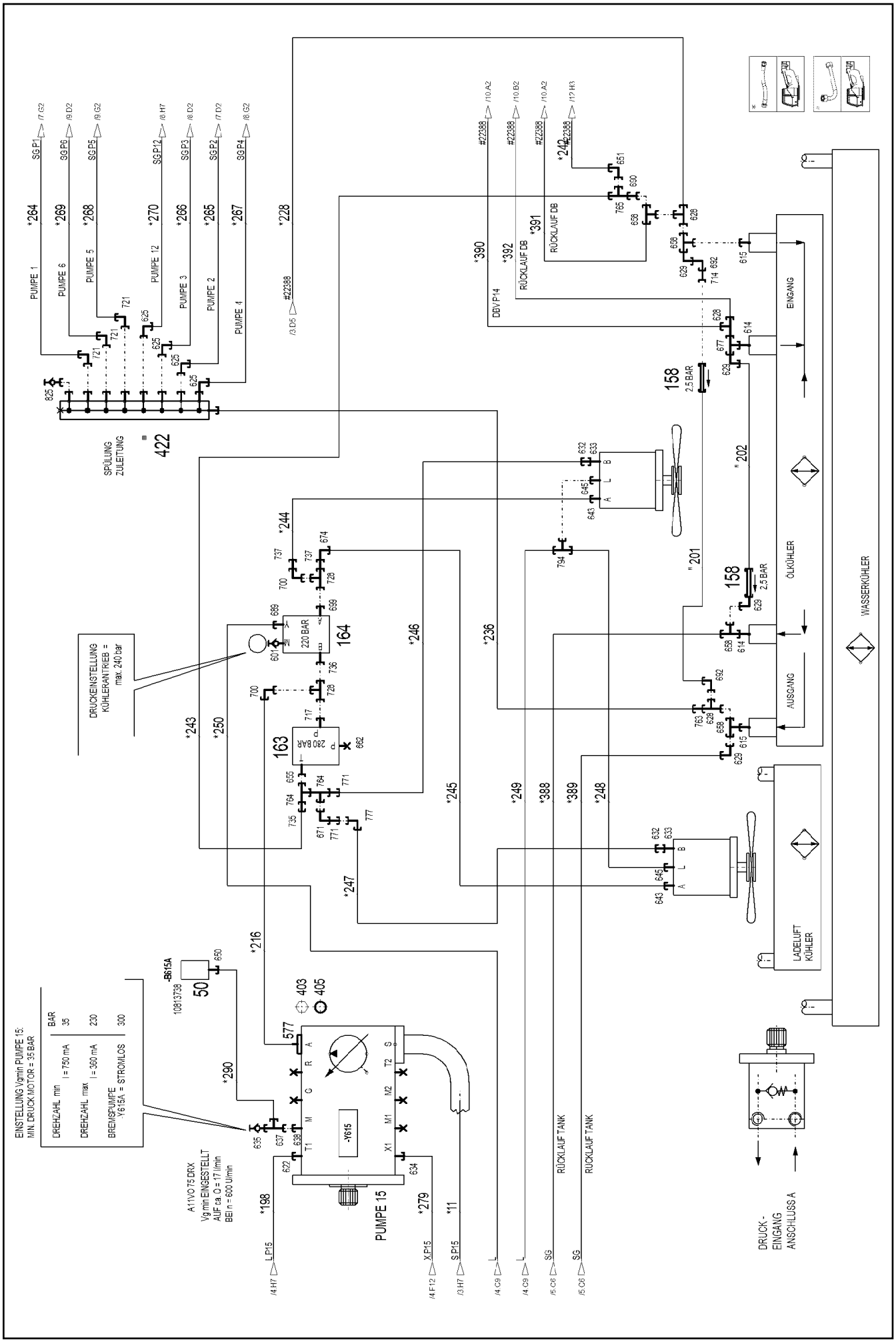

7.2.2022 170742	**etk_en_de_098277 LR 11000**	667 (4/25)
LIEBHERR	**HYDRAULICS** **HYDRAULIK**	**96052492**

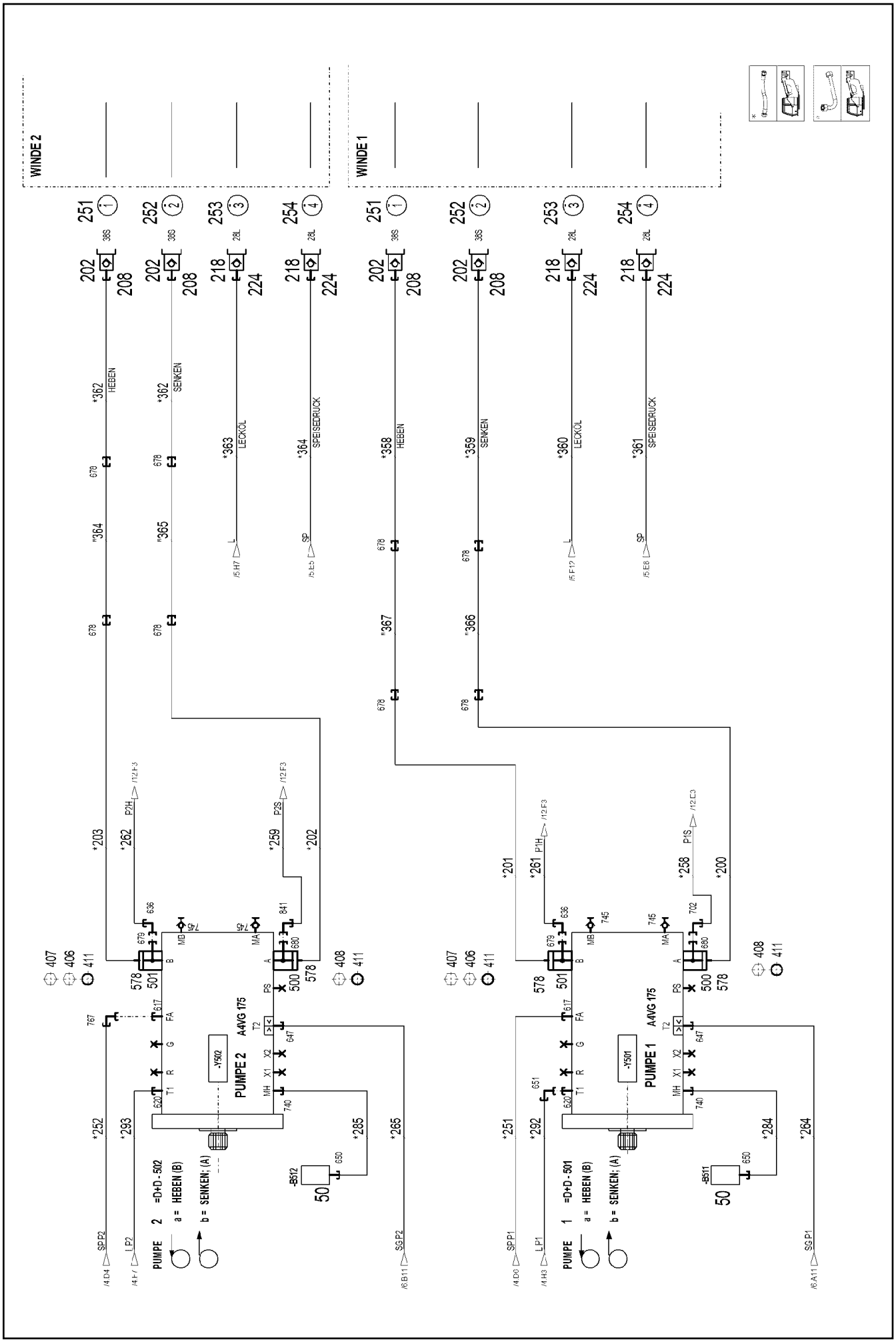

7.2.2022 170743	etk_en_de_098277 LR 11000	668 (5/25)
LIEBHERR	HYDRAULICS HYDRAULIK	96052492

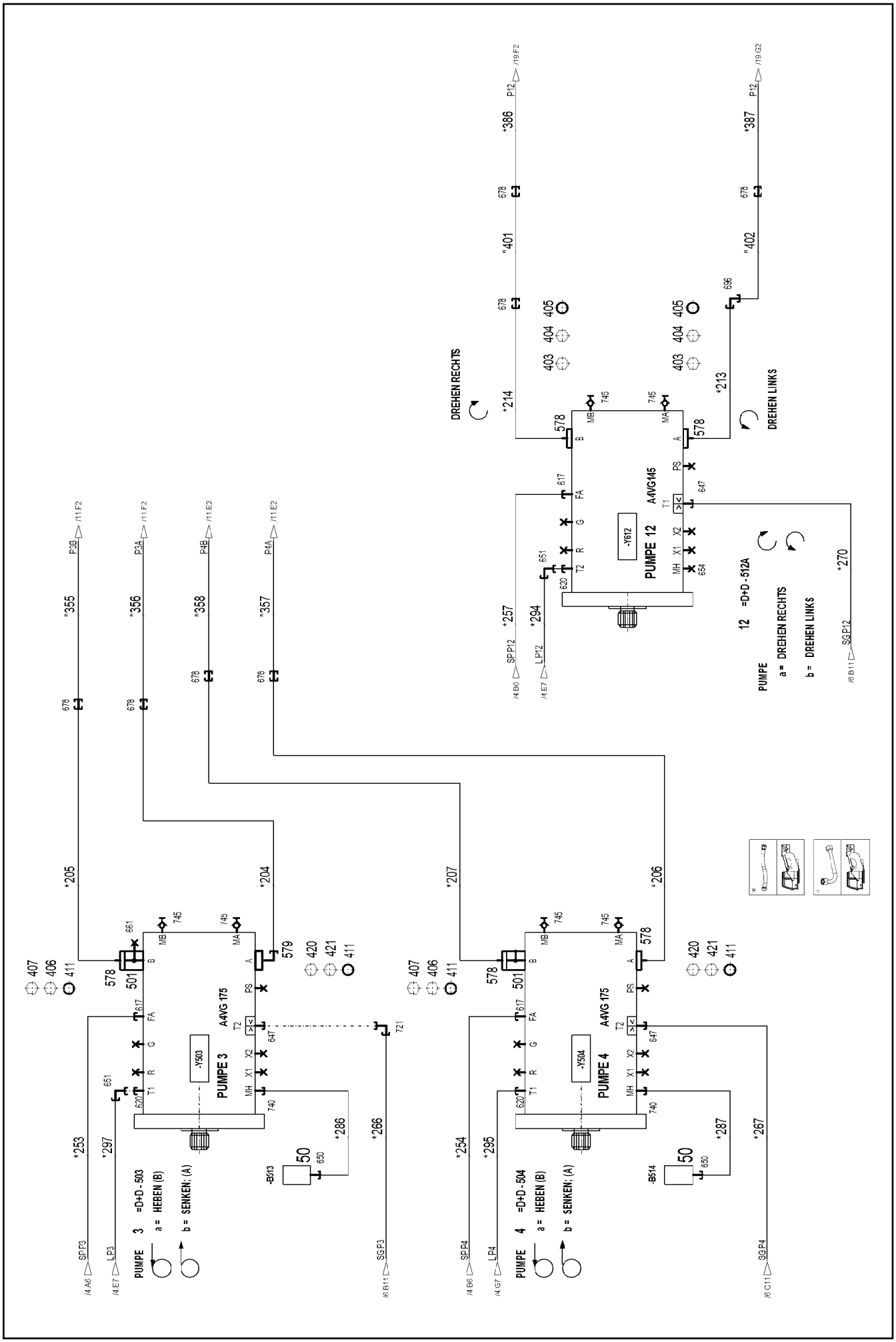

7.2.2022 170744	**etk_en_de_098277 LR 11000**	669 (6/25)
LIEBHERR	**HYDRAULICS** **HYDRAULIK**	**96052492**

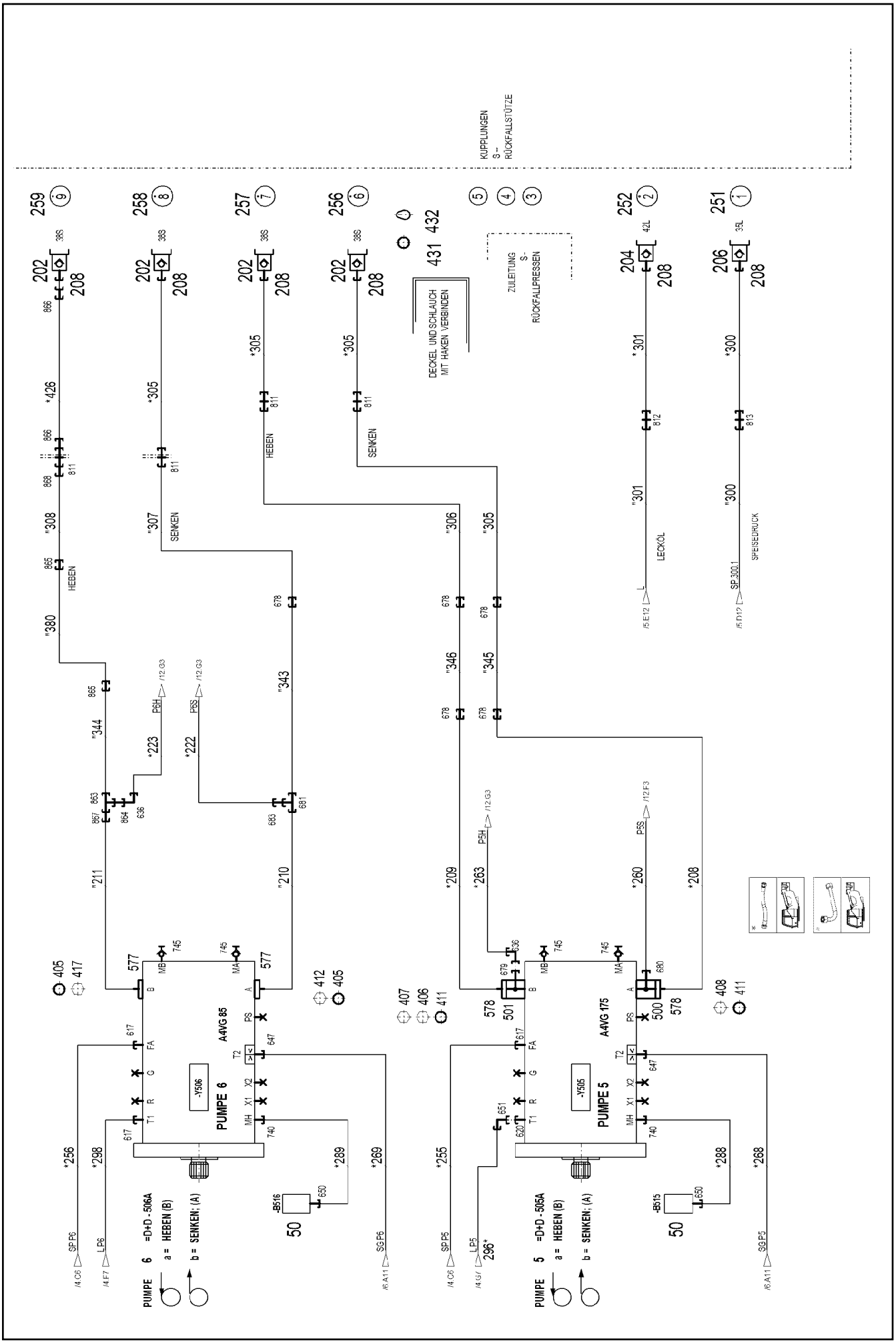
KUPPLUNGEN
S-
RÜCKFALLSTÜTZE
DECKEL UND SCHLAUCH
MIT HAKEN VERBINDEN
ZULEITUNG
S-
RÜCKFALLPRESSEN
HEBEN
SENKEN
LECKÖL
SPEISEDRUCK
A4VG 85
A4VG 175
PUMPE 6
PUMPE 5
-Y506
-Y505
-B516
-B515
PUMPE 6 =D+D - 506A
a = HEBEN (B)
b = SENKEN; (A)
PUMPE 5 =D+D - 505A
a = HEBEN (B)
b = SENKEN; (A)

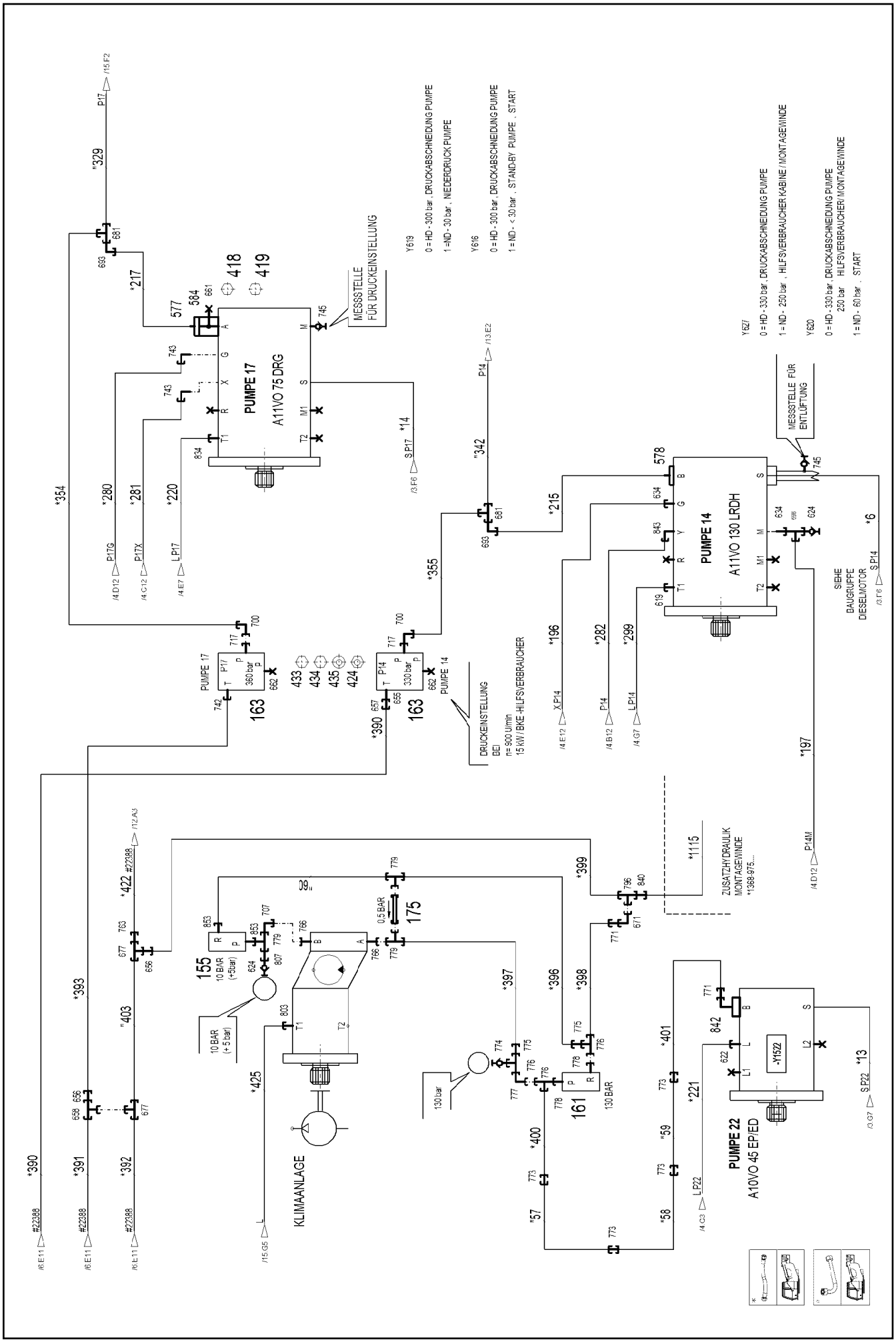

7.2.2022 170746	**etk_en_de_098277 LR 11000**	671 (8/25)
LIEBHERR	**HYDRAULICS** **HYDRAULIK**	**96052492**

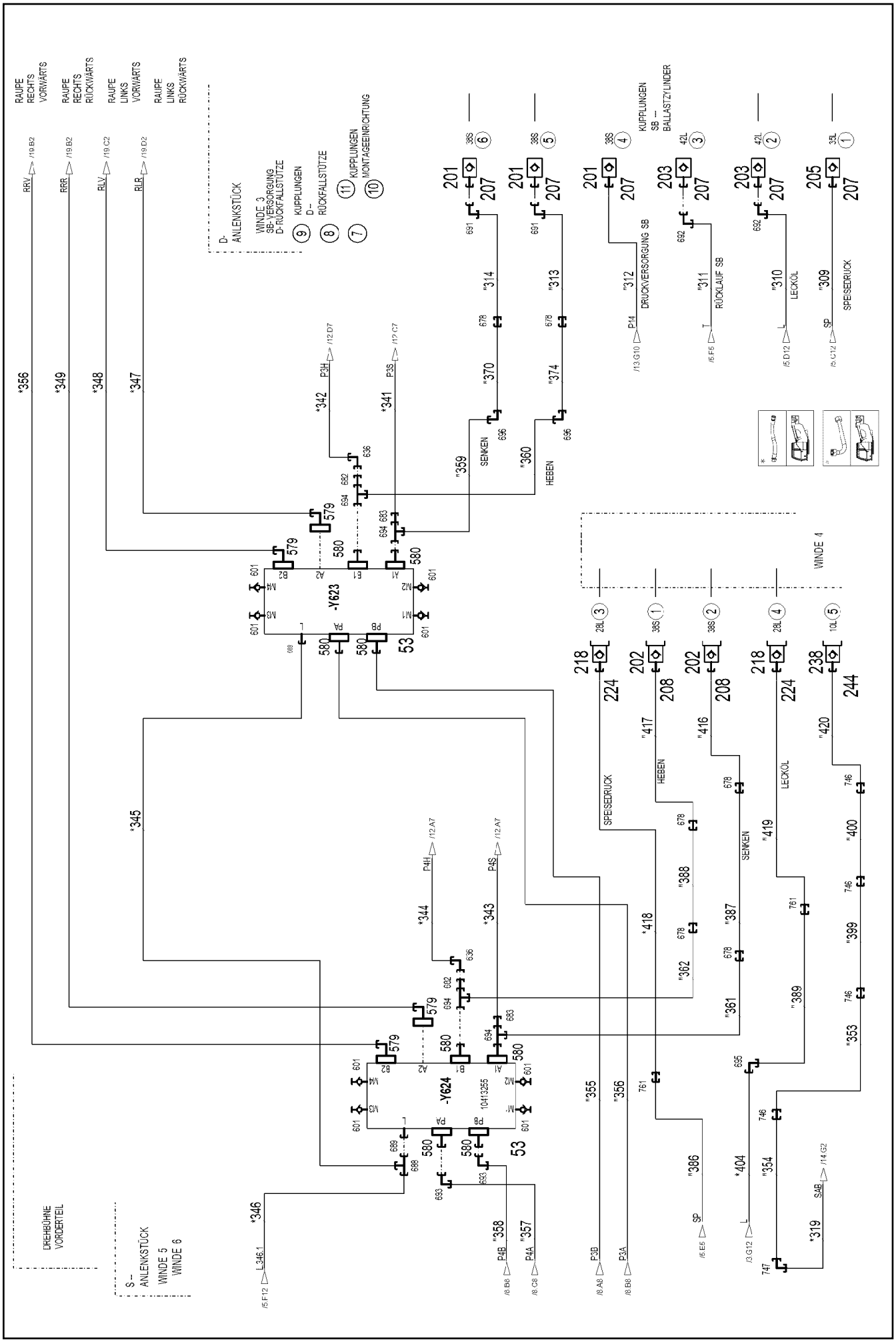

7.2.2022 170747	**etk_en_de_098277 LR 11000**	672 (9/25)
LIEBHERR	**HYDRAULICS** **HYDRAULIK**	**96052492**

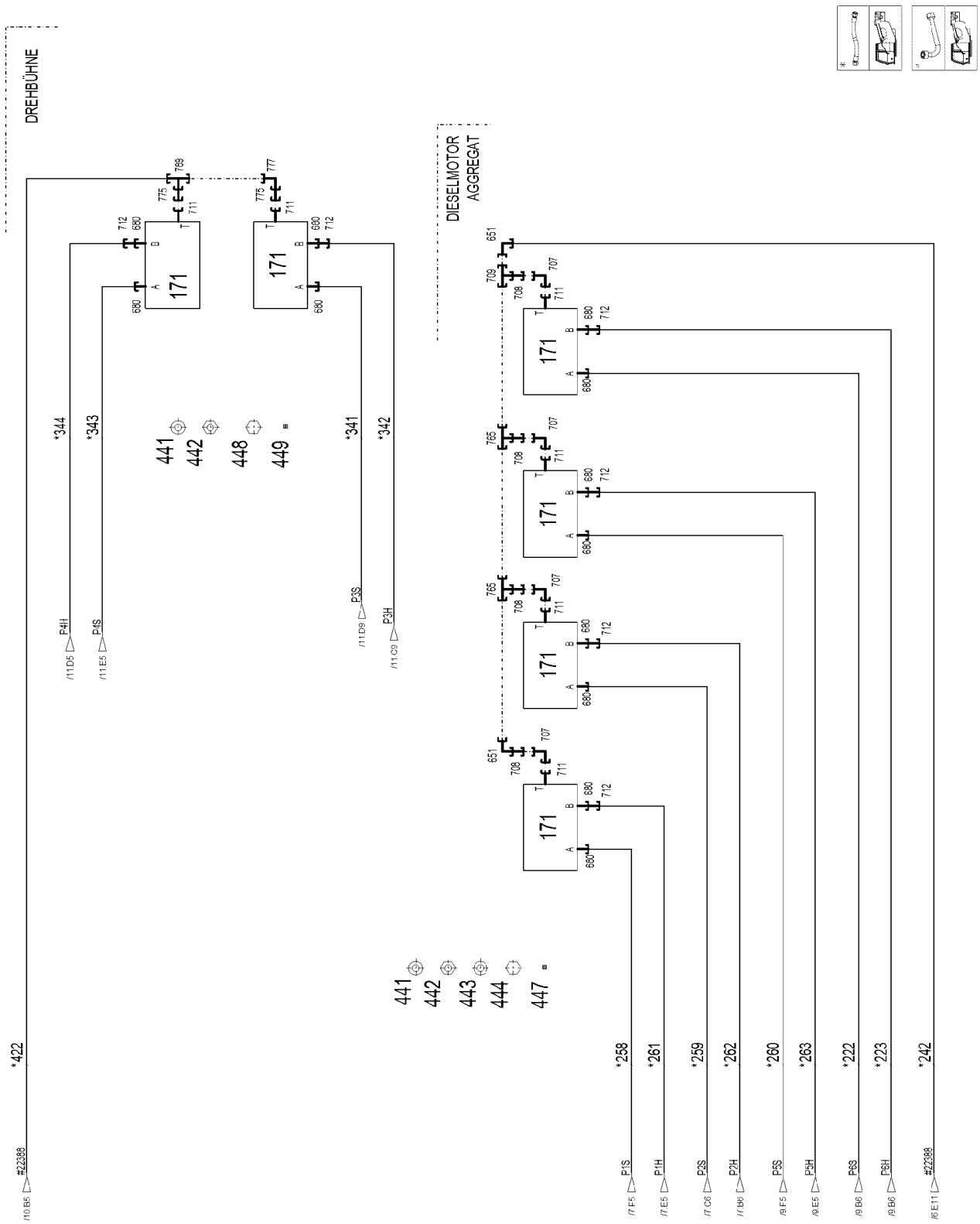
DREHBÜHNE
DIESELMOTOR AGGREGAT
171
441
442
443
444
447
448
449
*422
#22398
/10 B5
*344
*343
*341
*342
P4H
P4S
P3S
P3H
/11 D5
/11 E5
/11 D9
/11 C9
*258
*261
*259
*262
*260
*263
*222
*223
*242
P1S
P1H
P2S
P2H
P5S
P5H
P6S
P6H
/7 F5
/7 E5
/7 C6
/7 B6
/9 F5
/9 E5
/9 B6
/9 B6
/6 E11

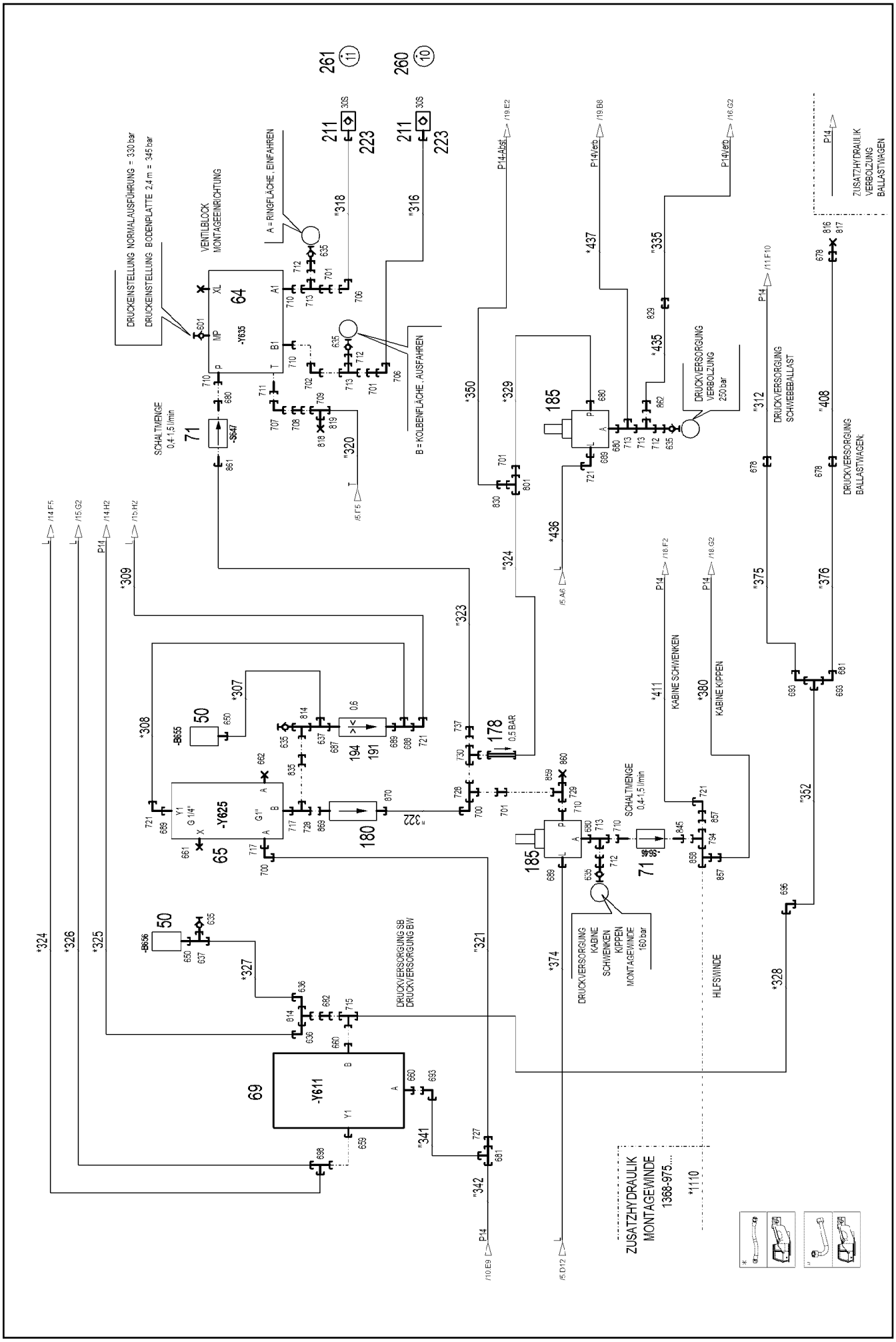
DRUCKEINSTELLUNG NORMALAUSFÜHRUNG = 330 bar
DRUCKEINSTELLUNG BODENPLATTE 2.4 m = 345 bar
VENTILBLOCK MONTAGEEINRICHTUNG
-Y635
64
A = RINGFLÄCHE, EINFAHREN
B = KOLBENFLÄCHE, AUSFAHREN
SCHALTMENGE 0.4-1.5 l/min
-S647
71
-B655
50
-Y625
65
-B656
-Y611
69
DRUCKVERSORGUNG SB
DRUCKVERSORGUNG BW
178
0.5 BAR
180
185
DRUCKVERSORGUNG VERBOLZUNG 250 bar
DRUCKVERSORGUNG SCHWEBEBALLAST
DRUCKVERSORGUNG BALLASTWAGEN
KABINE SCHWENKEN
KABINE KIPPEN
-S646
DRUCKVERSORGUNG KABINE SCHWENKEN KIPPEN MONTAGEWINDE 160 bar
HILFSWINDE
ZUSATZHYDRAULIK VERBOLZUNG BALLASTWAGEN
ZUSATZHYDRAULIK MONTAGEWINDE 1368-975....
*1110

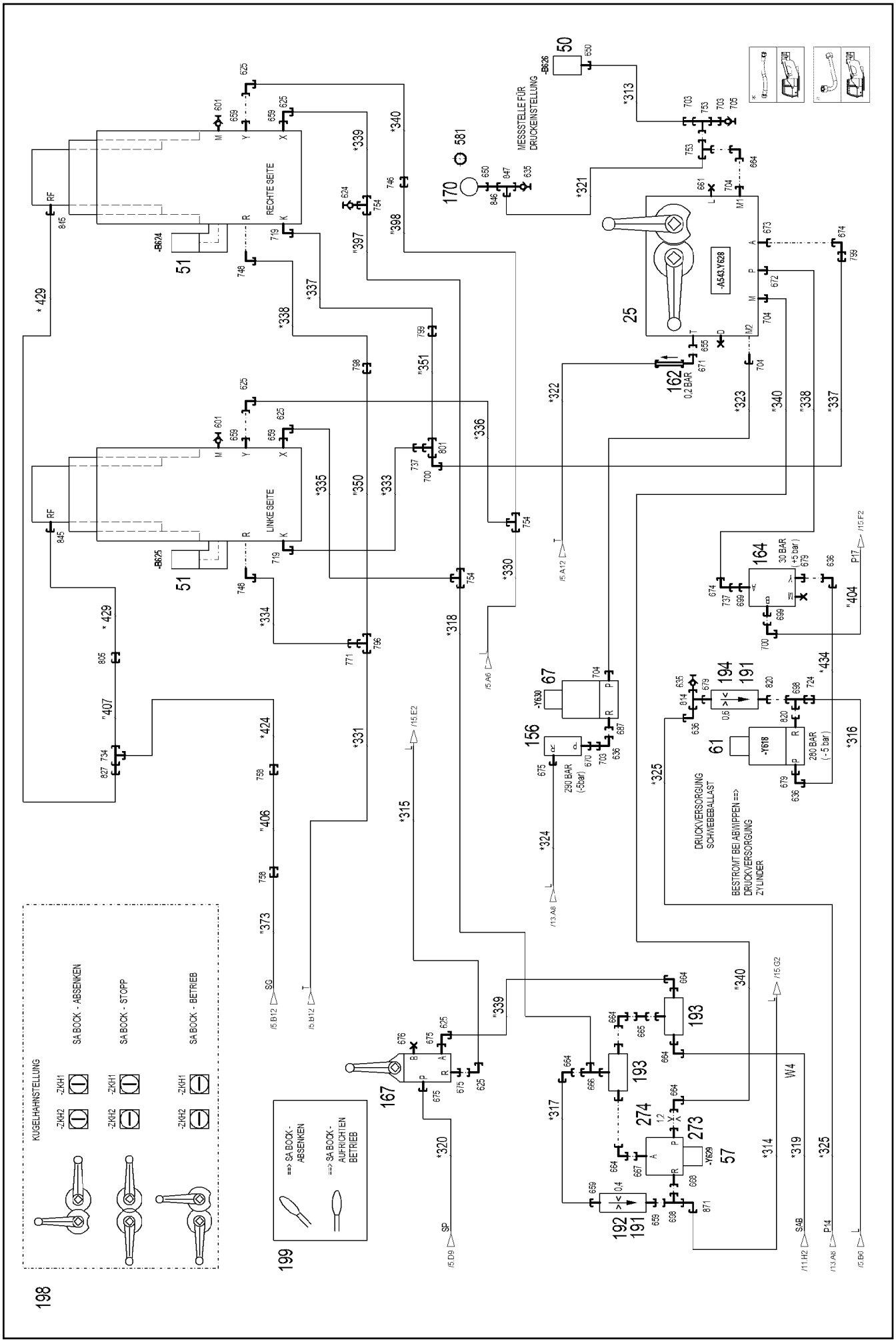

7.2.2022 170750	**etk_en_de_098277 LR 11000**	675 (12/25)
LIEBHERR	**HYDRAULICS** **HYDRAULIK**	**96052492**

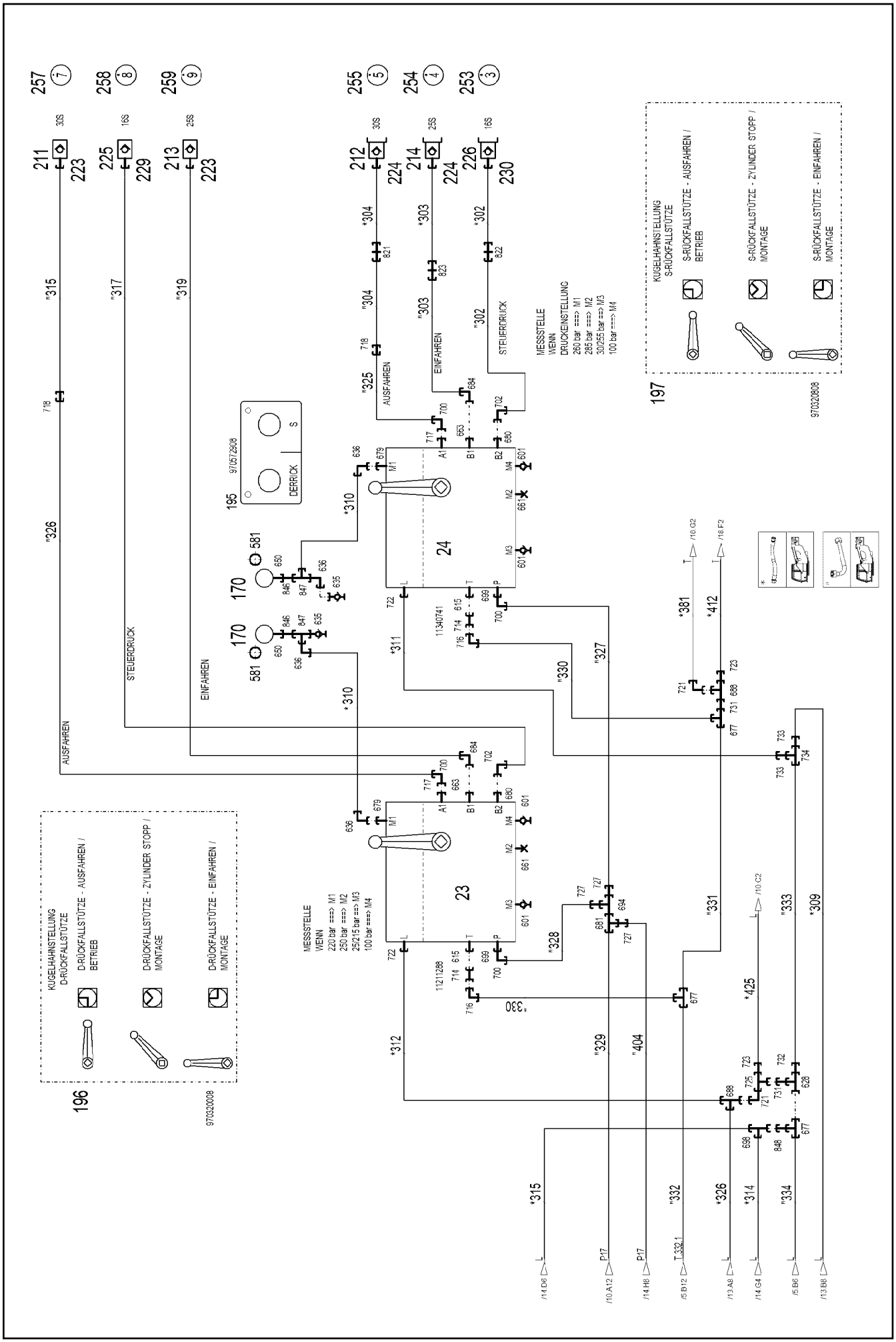
KUGELHAHNSTELLUNG
D-RÜCKFALLSTÜTZE
D-RÜCKFALLSTÜTZE - AUSFAHREN / BETRIEB
D-RÜCKFALLSTÜTZE - ZYLINDER STOPP / MONTAGE
D-RÜCKFALLSTÜTZE - EINFAHREN / MONTAGE
KUGELHAHNSTELLUNG
S-RÜCKFALLSTÜTZE
S-RÜCKFALLSTÜTZE - AUSFAHREN / BETRIEB
S-RÜCKFALLSTÜTZE - ZYLINDER STOPP / MONTAGE
S-RÜCKFALLSTÜTZE - EINFAHREN / MONTAGE
MESSSTELLE WENN
220 bar ===> M1
250 bar ===> M2
25/215 bar ===> M3
100 bar ===> M4
MESSSTELLE WENN
DRUCKEINSTELLUNG
260 bar ===> M1
285 bar ===> M2
30/255 bar ===> M3
100 bar ===> M4
STEUERDRUCK
EINFAHREN
AUSFAHREN
DERRICK
23
24
196
197
195
170
581
970320008
970572908

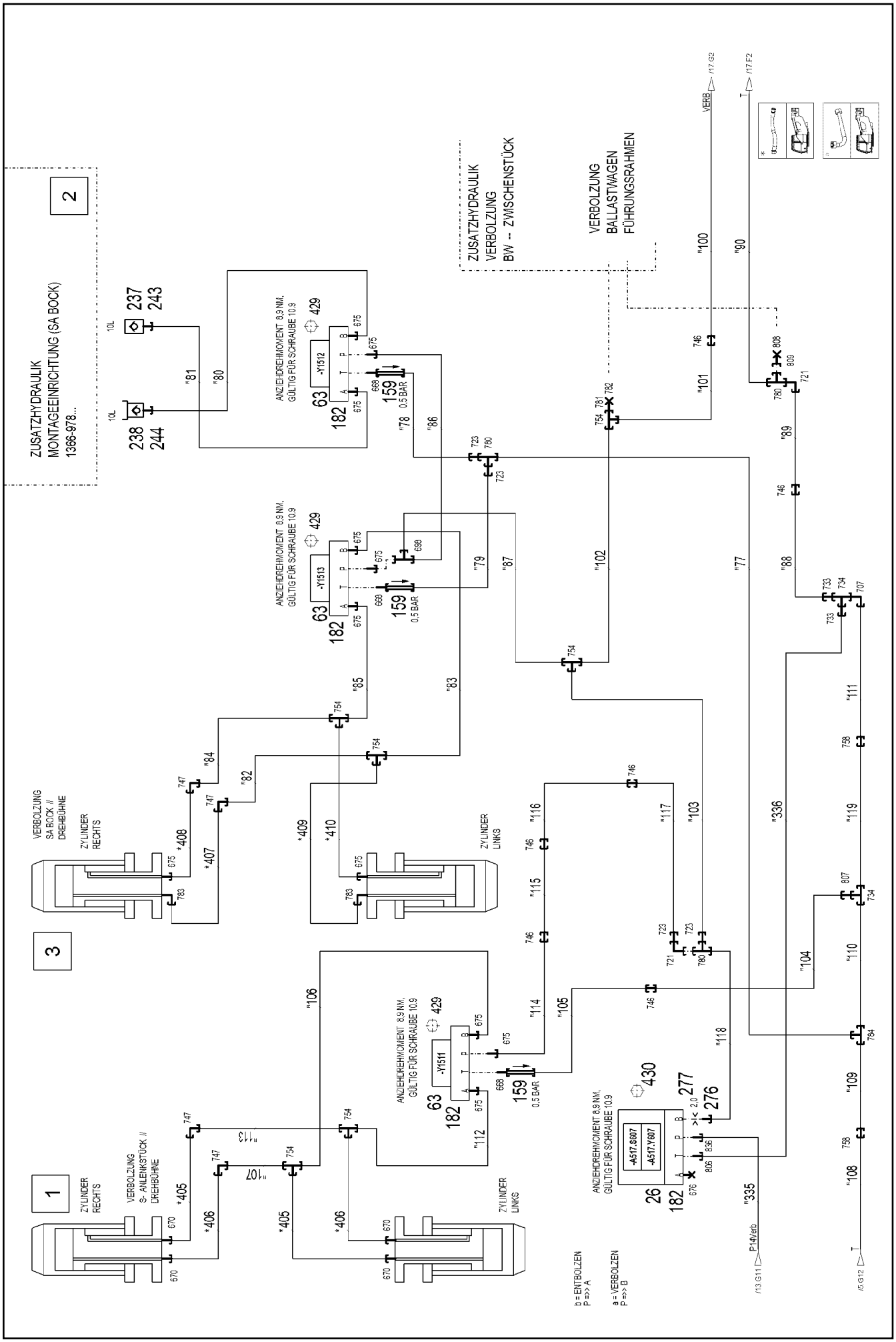

7.2.2022 170752	**etk_en_de_098277 LR 11000**	677 (14/25)
LIEBHERR	**HYDRAULICS** **HYDRAULIK**	**96052492**

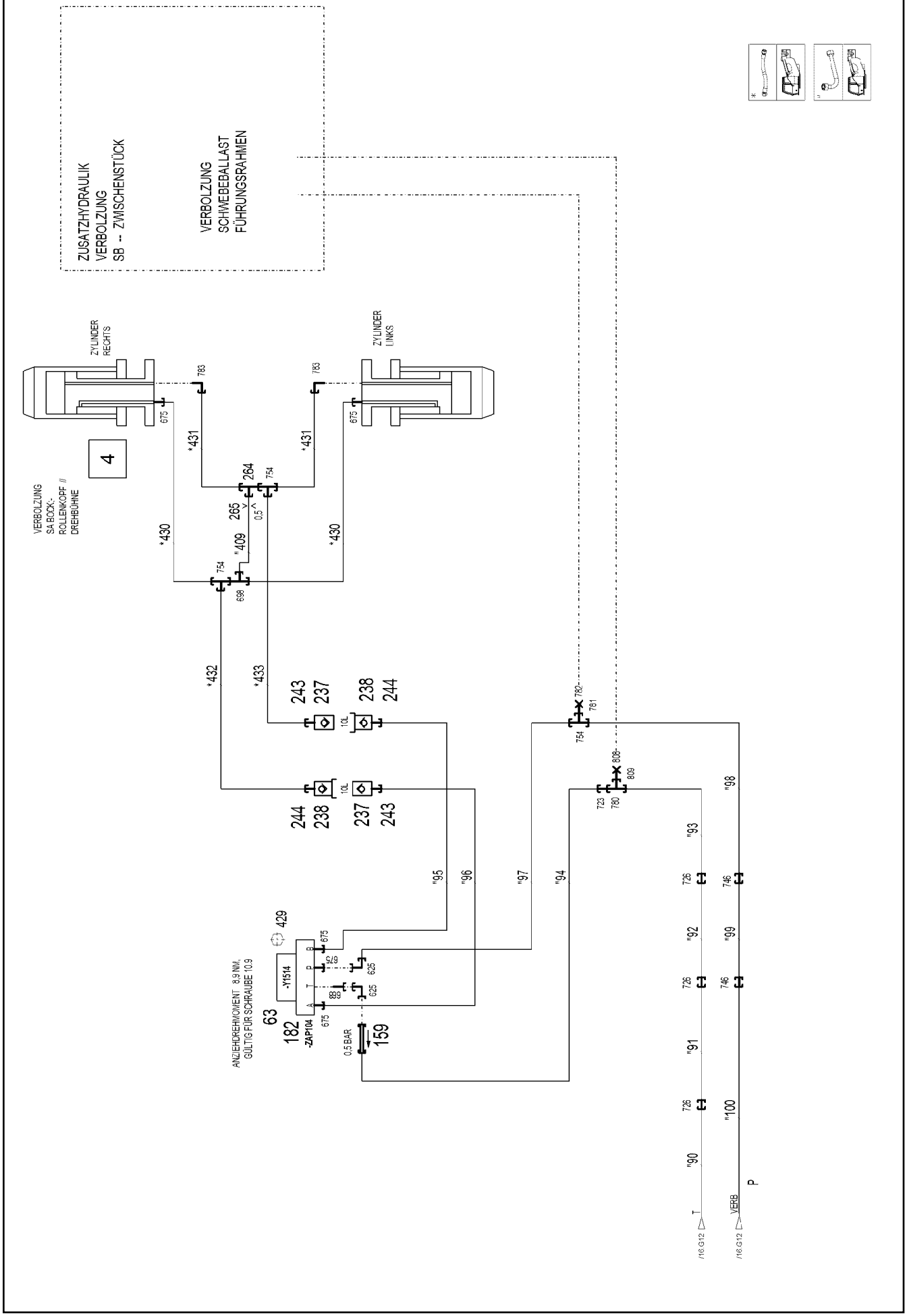
ZUSATZHYDRAULIK
VERBOLZUNG
SB -- ZWISCHENSTÜCK
VERBOLZUNG
SCHWEBEBALLAST
FÜHRUNGSRAHMEN
ZYLINDER RECHTS
ZYLINDER LINKS
VERBOLZUNG
SA BOCK-
ROLLENKOPF //
DREHBÜHNE
4
783
675
*431
264
754
265
0,5
*430
"409
698
*432
*433
243
237
238
244
10L
782
781
808
809
723
780
"95
"96
"97
"94
"98
"93
"92
"91
"90
"99
"100
726
746
429
-Y1514
-ZAP104
63
182
159
0,5 BAR
ANZIEHDREHMOMENT 8,9 NM,
GÜLTIG FÜR SCHRAUBE 10.9
/18 G12
VERB
P
T

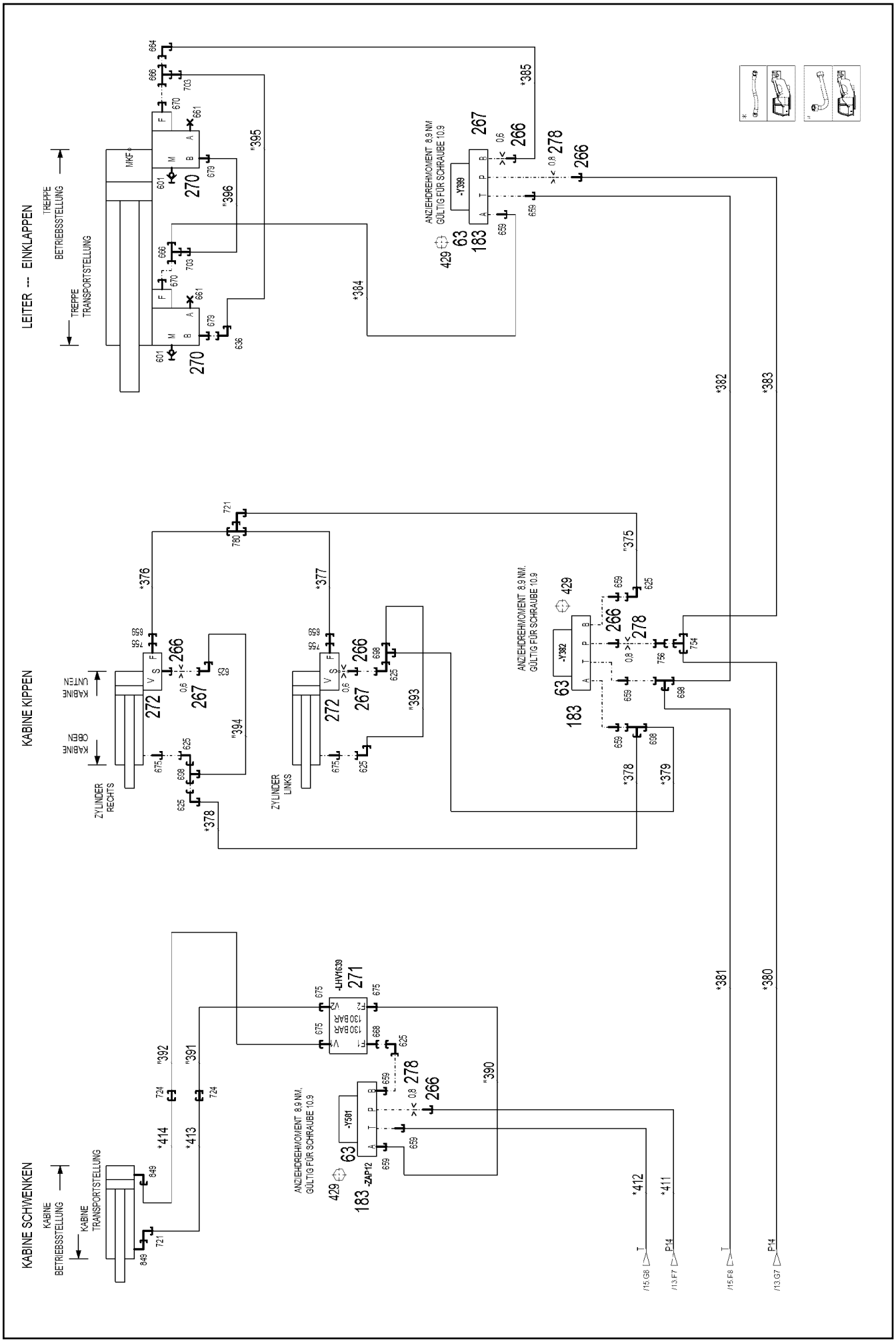

7.2.2022 170754	**etk_en_de_098277 LR 11000**	679 (16/25)
LIEBHERR	**HYDRAULICS** **HYDRAULIK**	**96052492**

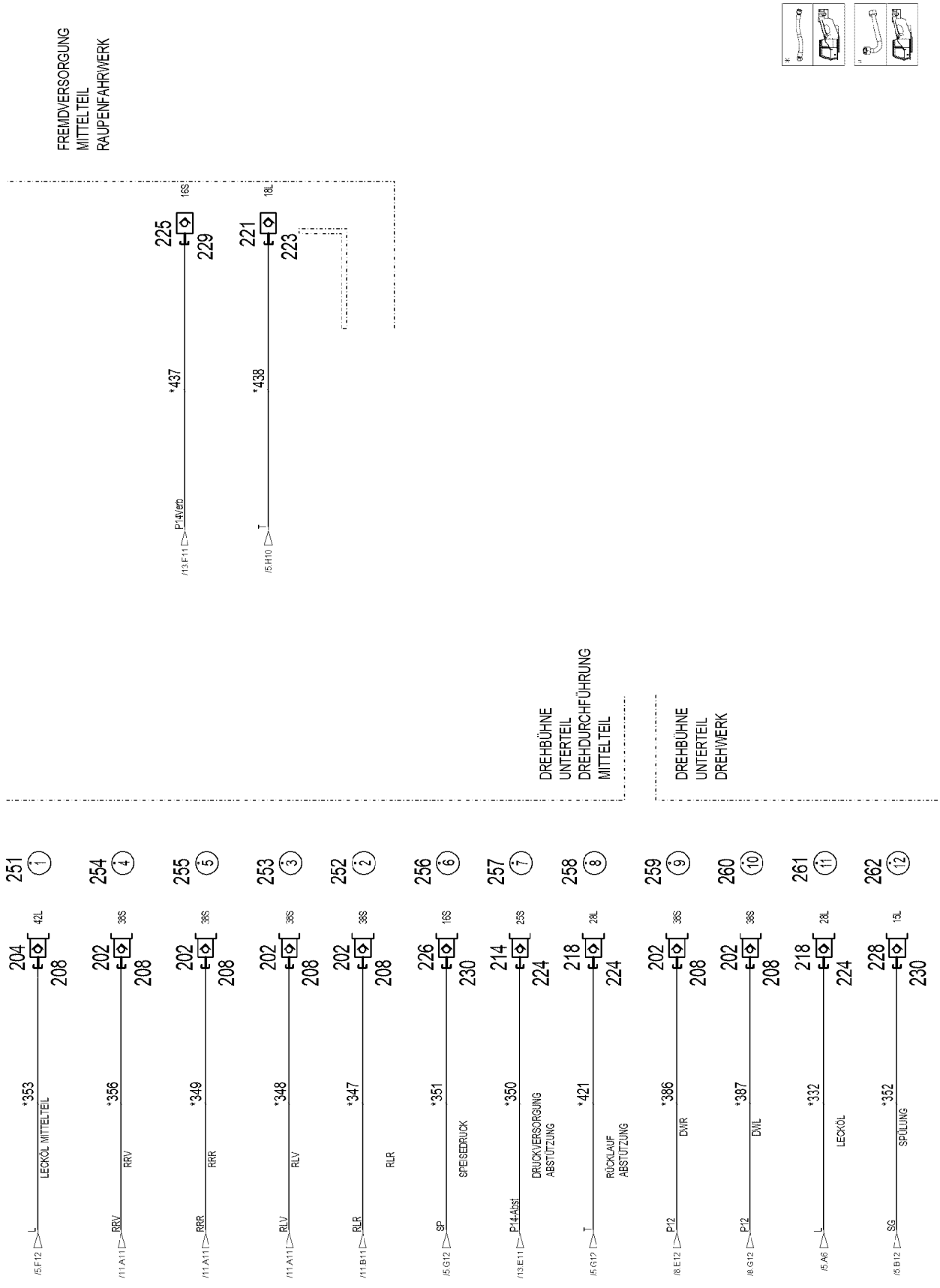

7.2.2022 170755	**etk_en_de_098277 LR 11000**	680 (17/25)
LIEBHERR	**HYDRAULICS** **HYDRAULIK**	**96052492**

Pos.	Item	Quantity	Description	Bezeichnung
23	11211288	1	CONTROL BLOCK 320BAR SPF ⇨ ❑ 689	STEUERBLOCK
24	11340741	1	CONTROL BLOCK 320BAR SPF ⇨ ❑ 691	STEUERBLOCK
25	11314761	1	CONTROL BLOCK 350BAR SPF ⇨ ❑ 693	STEUERBLOCK
26	10877688	1	DIRECTIONAL CONTROL VALVE 4/2 NG6-3	WEGEVENTIL
50	10813738	11	PRESSURE SENSOR 0-400/400 BAR LSB PL:	DRUCKAUFNEHMER
51	10816185	2	PRESSURE SENSOR 0-400/400 BAR LSB PL:	DRUCKAUFNEHMER
53	10413255	2	CHANGE-OVER BLOCK SPF ⇨ ❑ 696	UMSCHALTBLOCK
55	10342823	1	PRESSURE CONTROL VALVE SPF ⇨ ❑ 698	DRUCKREGELVENTIL
57	511444408	1	DIRECTIONAL CONTROL VALVE 3/2 350BA ⇨ ❑ 699	WEGEVENTIL
58	511320108	2	DIRECTIONAL CONTROL VALVE 2/2 350BA	WEGEVENTIL
(1)	570633808	1	MAGNET 24V	MAGNET
(999)	10802253	1	SEAL KIT DIRECTIONAL VALVE	DS WEGEVENTIL
60	10356406	1	PRESSURE LIMITING VALVE pv=100BAR pm ⇨ ❑ 700	DRUCKBEGRENZUNGSVENTIL
61	511494308	1	DIRECTIONAL CONTROL VALVE 2/2 350BA ⇨ ❑ 702	WEGEVENTIL
63	511302208	7	DIRECTIONAL CONTROL VALVE 4/3 NG6-3 ⇨ ❑ 703	WEGEVENTIL
64	511308608	1	PROPORTIONAL VALVE 340BAR ⇨ ❑ 704	PROPORTIONALVENTIL
65	10493159	1	DIRECTIONAL SEAT VALVE 350BAR SPF ⇨ ❑ 709	WEGESITZVENTIL
67	511444508	1	DIRECTIONAL CONTROL VALVE 2/2 350BA ⇨ ❑ 710	WEGEVENTIL
69	10675694	1	DIRECTIONAL SEAT VALVE 350BAR	WEGESITZVENTIL
(1)	10663094	1	MAGNET 24V	MAGNET
(2)	11005227	1	SEAL KIT	DICHTSATZ
71	12100454	2	FLOW RATE INDICATOR	DURCHFLUSSANZEIGER
72	691183108	1	TEMPERATURE SENSOR -30/+130°C SPF	TEMPERATURGEBER
150	510642508	3	DIAPHRAGM ACCUMULATOR 2L 10BAR	MEMBRANSPEICHER
(998)	10650501	1	REPAIR KIT	REPARATURSATZ
151	974713508	1	CONNECTION STRIP CR6-FREI	ANSCHLUSSLEISTE
152	974713608	1	CONNECTION STRIP CR6-FREI	ANSCHLUSSLEISTE
153	510671508	2	PRESSURE FILTER	DRUCKFILTER
(1)	10037623	1	FILTER INSERT OEL 10µm	FILTEREINSATZ
(3)	10101384	1	RS PRESSURE FILTER DF...330FG 1.0	RS DRUCKFILTER
(4)	571356108	1	CLOGGING INDICATOR	VERSCHMUTZUNGSANZEIGE
154	511485208	1	PRESSURE LIMITING VALVE pmax=350BAR	DRUCKBEGRENZUNGSVENTIL
(997)	10493014	1	SEAL KIT LIMIT VALVE	DS DRUCKBEGRENZUNGSVEN
(998)	10684171	1	SEAL KIT CARTRIDGE	DICHTSATZ
(999)	10684172	1	SEALING KIT	DS VORSTEUERVENTIL
155	511429108	1	PRESSURE LIMITING VALVE pmax=700BAR	DRUCKBEGRENZUNGSVENTIL
156	10025582	1	PRESSURE LIMITING VALVE pv=155BA pm	DRUCKBEGRENZUNGSVENTIL
157	511417608	1	PRESSURE LIMITING VALVE pmax=700BAR ⇨ ❑ 711	DRUCKBEGRENZUNGSVENTIL
158	511435108	4	NON-RETURN VALVE 250BAR CR6-FREI	RUECKSCHLAGVENTIL
159	510412408	6	NON-RETURN VALVE 400BAR CR6-FREI	RUECKSCHLAGVENTIL
160	510438508	1	PRESSURE RELIEF VALVE pv=30BAR pmax ⇨ ❑ 712	DRUCKMINDERVENTIL
161	511423508	1	PRESSURE LIMITING VALVE pmax=700BAR	DRUCKBEGRENZUNGSVENTIL
162	511476908	2	NON-RETURN VALVE 250BAR CR6-FREI	RUECKSCHLAGVENTIL
163	510468708	3	PRESSURE LIMITING VALVE pv=400BAR pm	DRUCKBEGRENZUNGSVENTIL
(999)	10025194	1	SEAL KIT HOUSING	DS GEHAEUSE
164	511485308	2	PRESSURE CONTROL VALVE pmax=350BA	DRUCKREGELVENTIL

Pos.	Item	Quantity	Description	Bezeichnung
(997)	10684172	1	SEALING KIT	DS VORSTEUERVENTIL
(998)	10684171	1	SEAL KIT CARTRIDGE	DICHTSATZ
(999)	12104733	1	SEAL KIT	DICHTSATZ
165	510412908	2	NON-RETURN VALVE 420BAR CR6-FREI	RUECKSCHLAGVENTIL
167	511322508	1	DIRECTIONAL CTRL. VALVE 4/2 400BAR SP	WEGESCHIEBER
(8)	511043808	1	MANUAL ACTUATION	HANDBETAETIGUNG
168	11211759	1	PRESSURE LIMITING VALVE pv=30BAR pm	DRUCKBEGRENZUNGSVENTIL
170	750002408	3	PRESSURE GAUGE 63	MANOMETER
171	12102722	6	SCAVENGING BLOCK 420BAR SPF	SPUELBLOCK
175	511446908	1	NON-RETURN VALVE 400BAR CR6-FREI	RUECKSCHLAGVENTIL
177	11485448	1	NON-RETURN VALVE 250BAR CR6-FREI SP	RUECKSCHLAGVENTIL
178	510409808	1	NON-RETURN VALVE 420BAR CR6-FREI	RUECKSCHLAGVENTIL
180	10877386	1	PRESSURE FILTER STAHL VERZ.	DRUCKFILTER
182	510629508	5	CONNECTING PLATE	ANSCHLUSSPLATTE
183	510631808	4	CONNECTING PLATE	ANSCHLUSSPLATTE
185	511497508	2	PRESSURE RELIEF VALVE pv=200BAR pmax ⇨ ❑ 43	DRUCKMINDERVENTIL
191	510671108	3	FILTER CARTRIDGE 0,005m³/min 25µm	FILTERPATRONE
192	511048708	1	NOZZLE 0,4 M5X9 CUZN39PB3	DUESE
193	511491914	2	SHUTTLE VALVE 500BAR CR6-FREI	WECHSELVENTIL
194	510746008	2	NOZZLE 0,6 M5X9 CUZN39PB3	DUESE
195	970572908	1	SIGN	SCHILD
196	970320008	1	SIGN	SCHILD
197	970320808	1	SIGN	SCHILD
198	975716708	1	SIGN 100X200 AL-BL 1MM	SCHILD
199	972202808	1	SIGN	SCHILD
201	511512208	3	COUPLING SLEEVE B8 38-S	KUPPLUNGSMUFFE
202	511512308	16	COUPLING PLUG B8 38-S	KUPPLUNGSSTECKER
203	10675113	2	COUPLING SLEEVE B8 42-L A3C	KUPPLUNGSMUFFE
204	10675114	2	COUPLING PLUG B8 42-L A3C	KUPPLUNGSSTECKER
205	511518408	2	COUPLING SLEEVE B8 35-L	KUPPLUNGSMUFFE
206	511518508	1	COUPLING PLUG B8 35-L	KUPPLUNGSSTECKER
207	10466917	7	HEX CAP NUT RD79X4 SPF	VERSCHLUSSMUTTER
208	10466913	19	SCREW PLUG RD79X4 SPF	VERSCHLUSSSCHRAUBE
211	511510708	3	COUPLING SLEEVE B6 30-S	KUPPLUNGSMUFFE
(2)	571076908	1	O-RING 32X3 FPM70	O-RING
(3)	571077008	1	SUPPORTING RING 32X37,2X1 PTFE	STUETZRING
(4)	571077108	1	O-RING 40X3 FPM70	O-RING
(5)	571077208	1	NUT M54 CR6-FREI	MUTTER
212	511510808	1	COUPLING PLUG B6 30-S	KUPPLUNGSSTECKER
(1)	571077308	1	SHEET GASKET	DICHTSCHEIBE
(2)	571076908	1	O-RING 32X3 FPM70	O-RING
(3)	571077008	1	SUPPORTING RING 32X37,2X1 PTFE	STUETZRING
(4)	571077408	1	O-RING 24X3 FPM70	O-RING
213	510599608	1	COUPLING SLEEVE B6 25-S	KUPPLUNGSMUFFE
214	510599708	2	COUPLING PLUG B6 25-S	KUPPLUNGSSTECKER
218	511501108	8	COUPLING PLUG B6 28-L	KUPPLUNGSSTECKER
219	511508208	1	COUPLING SLEEVE B6 22-L	KUPPLUNGSMUFFE
221	511500608	1	COUPLING SLEEVE B6 18-L	KUPPLUNGSMUFFE
(2)	571076908	1	O-RING 32X3 FPM70	O-RING
(3)	571077008	1	SUPPORTING RING 32X37,2X1 PTFE	STUETZRING
(4)	571077108	1	O-RING 40X3 FPM70	O-RING
(5)	571077208	1	NUT M54 CR6-FREI	MUTTER
223	10466916	6	HEX CAP NUT RD54X4 SPF	VERSCHLUSSMUTTER
224	10466912	11	SCREW PLUG RD54X4 SPF	VERSCHLUSSSCHRAUBE
225	511505908	2	COUPLING SLEEVE B3 16-S	KUPPLUNGSMUFFE
226	511508608	2	COUPLING PLUG B3 16-S	KUPPLUNGSSTECKER
228	511500408	1	COUPLING PLUG B3 15-L	KUPPLUNGSSTECKER
229	10466915	2	HEX CAP NUT RD36X3 SPF	VERSCHLUSSMUTTER
230	10466911	3	SCREW PLUG RD36X3 SPF	VERSCHLUSSSCHRAUBE

Pos.	Item	Quantity	Description	Bezeichnung
237	511508408	3	COUPLING SLEEVE B2 10-L	KUPPLUNGSMUFFE
238	511508308	4	COUPLING PLUG B2 10-L	KUPPLUNGSSTECKER
243	10466914	3	HEX CAP NUT RD32X3 SPF	VERSCHLUSSMUTTER
244	10466910	4	SCREW PLUG RD32X3 SPF	VERSCHLUSSSCHRAUBE
251	97044171	4	TRAILER 2X25X25 ALMG3 H111 BEZ.1	ANHAENGER
252	97044172	4	TRAILER 2X25X25 ALMG3 H111 BEZ.2	ANHAENGER
253	97044210	4	TRAILER 2X25X25 ALMG3 H111 BEZ.3	ANHAENGER
254	97044211	4	TRAILER 2X25X25 ALMG3 H111 BEZ.4	ANHAENGER
255	97044212	2	TRAILER 2X25X25 ALMG3 H111 BEZ.5	ANHAENGER
256	97044213	2	TRAILER 2X25X25 ALMG3 H111 BEZ.6	ANHAENGER
257	97044214	3	TRAILER 2X25X25 ALMG3 H111 BEZ.7	ANHAENGER
258	97044215	3	TRAILER 2X25X25 ALMG3 H111 BEZ.8	ANHAENGER
259	97044216	3	TRAILER 2X25X25 ALMG3 H111 BEZ.9	ANHAENGER
260	97044217	2	TRAILER 2X25X25 ALMG3 H111 BEZ.10	ANHAENGER
261	97044218	2	TRAILER 2X25X25 ALMG3 H111 BEZ.11	ANHAENGER
262	97044219	1	TRAILER 2X25X25 ALMG3 H111 BEZ.12	ANHAENGER
264	953600608	1	CONNECTING LUG EL 10LX51	VERBINDUNGSSTUTZEN
265	511062908	1	NOZZLE 0,5 M10X10 MS	DUESE
266	947906708	6	SCREW-ON CONNECTION	EINSCHRAUBSTUTZEN
267	570818808	3	NOZZLE 0,6 M8X8 10.9	DUESE
270	10342074	2	LOAD HOLDING VALVE 400BAR SPF	LASTHALTEVENTIL
(1)	10874777	1	HOLLOW SCREW A3C	HOHLSCHRAUBE
(2)	10874778	1	SEALING RING	DICHTRING
271	511471608	1	LOAD HOLDING VALVE pv=130BAR	LASTHALTEVENTIL
(2)	570941408	2	SCREW	SCHRAUBE
(7)	11002678	2	LOAD RETAINING VLV ELEMENT,CPL	LASTHALTEVENTILEINSATZ
(26)	510797508	2	COMPRESSION SPRING	DRUCKFEDER
272	10218310	2	LOAD HOLDING VALVE 400BAR SPF ⇨ ❑ 713	LASTHALTEVENTIL
273	948390108	1	SCREW-ON CONNECTION	EINSCHRAUBSTUTZEN
274	511056808	1	NOZZLE 1,2 M8X8 MS	DUESE
276	971265308	1	UNION PIECE RETOUCH	VERSCHRAUBUNG NACHARBEI
277	511062608	1	NOZZLE 2,0 M10X10 ST	DUESE
278	511058508	3	NOZZLE 0,8 M8X8 MS	DUESE
400	774215708	3	CONSOLE	KONSOLE
401	774211908	3	HOSE CLAMP 158-166 ST	SCHLAUCHSCHELLE
403	11834794	10	SOCKET HEAD SCREW ISO 4762 M12X45 8	ZYLINDERSCHRAUBE
404	11645386	2	HEX SCREW ISO 4017 M12X45 8.8 FLZN SP	SECHSKANTSCHRAUBE
405	510587008	6	O-RING ARP 568 32,92X3,53 NBR90	O-RING
406	10878822	15	SOCKET HEAD SCREW ISO 4762 M14X70 8	ZYLINDERSCHRAUBE
407	12225301	5	HEX SCREW ISO 4014 M14X70 8.8 FLZN SP	SECHSKANTSCHRAUBE
408	10878816	12	SOCKET HEAD SCREW ISO 4762 M14X100 8	ZYLINDERSCHRAUBE
411	510586708	20	O-RING ARP 568 37,69X3,53 NBR90	O-RING
412	7004640	4	HEX SCREW ISO 4014 M12X75 10.9 FLZN SP	SECHSKANTSCHRAUBE
415	409752408	4	SOCKET HEAD SCREW ISO 4762 UNC3/8X	ZYLINDERSCHRAUBE
416	12100552	8	HEX SCREW UNC7/16X14X30MM 8.8 FLZN	SECHSKANTSCHRAUBE
417	11658890	4	HEX SCREW ISO 4014 M12X65 8.8 FLZN SP	SECHSKANTSCHRAUBE
418	10876374	3	SOCKET HEAD SCREW ISO 4762 M12X60 8	ZYLINDERSCHRAUBE
419	10875506	1	HEX SCREW ISO 4014 M12X60 8.8 FLZN SP	SECHSKANTSCHRAUBE
420	10878799	2	HEX SCREW ISO 4017 M14X45 8.8 FLZN SP	SECHSKANTSCHRAUBE
421	10876373	6	SOCKET HEAD SCREW ISO 4762 M14X45 8	ZYLINDERSCHRAUBE
422	927892208	1	COLLECTING PIPE	SAMMELROHR
424	11693875	4	HEX NUT ISO 4032 M8 8 480H SPF	SECHSKANTMUTTER
429	10181382	24	SOCKET HEAD SCREW ISO 4762 M5X50 10	ZYLINDERSCHRAUBE
430	12225950	4	SOCKET HEAD SCREW ISO 4762 M5X45 10	ZYLINDERSCHRAUBE
431	12101869	6	KEY RING 25X1,5 ST FE/ZN8/CN	SCHLUESSELRING
432	744010208	6	SNAP HOOK DIN 5299 C 60X6-120KG ST V	KARABINERHAKEN
433	12100208	2	HEX SCREW ISO 4014 M8X160 8.8 480H SP	SECHSKANTSCHRAUBE
434	10875799	2	HEX SCREW ISO 4014 M8X170 8.8 480H SP	SECHSKANTSCHRAUBE
435	421861405	4	WASHER ISO 7093-1 8 200HV-A2	SCHEIBE

Pos.	Item	Quantity	Description	Bezeichnung
436	570116908	1	USIT RING U 14X19,5X1,5	USIT-RING
441	11140469	9	WASHER ISO 7093-1 8 200HV 480H SPF	SCHEIBE
442	11693875	9	HEX NUT ISO 4032 M8 8 480H SPF	SECHSKANTMUTTER
443	11840501	3	WASHER DIN 7349 8,4 200HV 480H SPF	SCHEIBE
444	953097108	3	THREADED ROD M8X350 5.8 A2C	GEWINDESTANGE
447	97145330	9	STRAIGHT TUBE 12.0X36 X5CRNI18-10	ROHR GERADE
448	12213821	3	SOCKET HEAD SCREW ISO 4762 M8X130 8	ZYLINDERSCHRAUBE
449	97145329	3	STRAIGHT TUBE 12.0X16 X5CRNI18-10	ROHR GERADE
500	11320616	3	SAE INTERMEDIATE FLANGE SAE1 1/4COD	SAE-ZWISCHENFLANSCH
501	511519208	5	SAE INTERMEDIATE FLANGE 1 1/4" CR6-F	SAE-ZWISCHENFLANSCH
574	510713214	1	FITTING AEHNL.ISO 8434;ISO 6 GFS 28L S	VERSCHRAUBUNG
(1)	510587008	1	O-RING ARP 568 32,92X3,53 NBR90	O-RING
577	510586908	8	FLANGE HALF SAE1-C62-M12 CR6-FREI	FLANSCHHAELFTE
578	510586608	24	FLANGE HALF SAE1 1/4-C62-M14 CR6-FREI	FLANSCHHAELFTE
579	511517708	5	FLANGE STUB PIPE WFS 38S 1 1/4 CR6-FRE	FLANSCHSTUTZEN
580	511517808	8	FLANGE STUB PIPE AFG 38S G1 1/4 CR6-F	FLANSCHSTUTZEN
581	10173722	3	EDGE SEALING RING CR6-FREI	DICHTKANTENRING
582	474907308	2	SAE FLANGE CONNECTION WFS 38S 1 1/4	SAE-FLANSCHVERBINDUNG
(1)	510586708	1	O-RING ARP 568 37,69X3,53 NBR90	O-RING
584	511517208	1	SAE INTERMEDIATE FLANGE SAE 1XCODE	SAE-ZWISCHENFLANSCH
(1)	510587008	1	O-RING ARP 568 32,92X3,53 NBR90	O-RING
600	471032608	1	FITTING GE 12S G1/2A CR6-FREI	VERSCHRAUBUNG
601	475602608	19	TEST POINT FITTING EMA3 G1/4 CR6-FREI	MESSANSCHLUSS
614	471903608	5	FITTING EGE 42L G1 1/2 CR6-FREI	VERSCHRAUBUNG
615	471034708	12	FITTING GE 42L G1 1/2 CR6-FREI	VERSCHRAUBUNG
616	471031908	5	FITTING XGE42-LM-ED CR6-FREI	VERSCHRAUBUNG
617	471031508	12	FITTING XGE28-LM-ED CR6-FREI	VERSCHRAUBUNG
618	477704508	1	STOP PLUG VSTIM22X1,5ED CR6-FREI	STOPFEN
619	471031308	3	FITTING XGE22-LM-ED M26X1,5 CR6-FREI	VERSCHRAUBUNG
620	471031808	13	FITTING XGE35-LM-ED CR6-FREI	VERSCHRAUBUNG
621	471039808	3	FITTING GE 10L M22X1,5 CR6-FREI	VERSCHRAUBUNG
622	471031108	3	FITTING GE 18L M22X1,5 CR6-FREI	VERSCHRAUBUNG
624	510629008	7	TEST POINT FITTING VKA3 10LM16X1,5 CR6	MESSANSCHLUSS
625	7403569	25	FITTING EW 10L M16X1,5 CR6-FREI	VERSCHRAUBUNG
626	477704808	4	STOP PLUG VSTIM42X2ED CR6-FREI	STOPFEN
627	477705808	4	STOP PLUG VSTIM26X1,5ED CR6-FREI	STOPFEN
628	7367986	20	FITTING EL 42L CR6-FREI	VERSCHRAUBUNG
629	482530814	9	FITTING ISO 8434 EW 42L CR6-FREI	VERSCHRAUBUNG
630	477705708	3	STOP PLUG VSTIM48X2ED CR6-FREI	STOPFEN
632	475033008	2	FITTING XGR25/20-S CR6-FREI	VERSCHRAUBUNG
633	471903208	2	FITTING EGESD20-SM-WD CR6-FREI	VERSCHRAUBUNG
634	471030508	3	FITTING GE 10L M14X1,5 CR6-FREI	VERSCHRAUBUNG
635	475601508	11	TEST POINT FITTING BMA3 6S CR6-FREI	MESSANSCHLUSS
636	472531508	17	FITTING EW 6S M14X1,5 CR6-FREI	VERSCHRAUBUNG
637	472331208	3	FITTING EL 6S CR6-FREI	VERSCHRAUBUNG
638	471030208	1	FITTING XGE6-SM-ED CR6-FREI	VERSCHRAUBUNG
643	471033308	2	FITTING XGE20-SM-ED CR6-FREI	VERSCHRAUBUNG
645	471030908	2	FITTING GE 15L M18X1,5 CR6-FREI	VERSCHRAUBUNG
647	471039908	7	FITTING GE 12L M22X1,5 CR6-FREI	VERSCHRAUBUNG
650	470700208	14	FITTING XGAI6-SR CR6-FREI	VERSCHRAUBUNG
651	482530914	9	FITTING ISO 8434 EW 35L M45X2 CR6-FREI	VERSCHRAUBUNG
654	477704308	1	STOP PLUG VSTI M12X1,5 CR6-FREI	STOPFEN
655	471901508	5	FITTING EGESD28-LR-WD CR6-FREI	VERSCHRAUBUNG
656	475431308	17	FITTING RED 42/28L CR6-FREI	VERSCHRAUBUNG
657	475031008	2	FITTING XGR42/28-L CR6-FREI	VERSCHRAUBUNG
658	482431114	12	FITTING ISO 8434 ET 42L CR6-FREI	VERSCHRAUBUNG
659	7362091	19	FITTING ISO 8434-1 GE 10L G1/4A CR6-FREI	VERSCHRAUBUNG
660	471034408	3	FITTING XGEV38-SR-WD CR6-FREI	VERSCHRAUBUNG
661	477704008	9	STOPPER PLUG VSTI1/4"ED CR6-FREI	BLINDSTOPFEN
662	477704608	4	STOP PLUG VSTI G1A CR6-FREI	STOPFEN

Pos.	Item	Quantity	Description	Bezeichnung
663	471033608	2	FITTING XGE25-SR-ED CR6-FREI	VERSCHRAUBUNG
664	7617268	8	FITTING EW 10S CR6-FREI	VERSCHRAUBUNG
665	470010208	1	FITTING SNV10-S CR6-FREI	VERSCHRAUBUNG
666	7367776	3	FITTING EL 10S CR6-FREI	VERSCHRAUBUNG
667	471900408	1	FITTING EGE 10S G3/8 CR6-FREI	VERSCHRAUBUNG
668	471904308	6	FITTING EGE 10L G3/8A CR6-FREI	VERSCHRAUBUNG
669	482430314	2	FITTING ISO 8434 ET 10L M16X1,5 CR6-FRE	VERSCHRAUBUNG
670	471032808	7	FITTING ISO 8434-1 GE 10S G3/8A CR6-FRE	VERSCHRAUBUNG
671	7617494	9	FITTING EW 28L CR6-FREI	VERSCHRAUBUNG
672	471033408	1	FITTING XGE20-SR-ED CR6-FREI	VERSCHRAUBUNG
673	471900708	1	FITTING EGESD20-SR-WD CR6-FREI	VERSCHRAUBUNG
674	7407108	3	FITTING EW 20S M30X2 CR6-FREI	VERSCHRAUBUNG
675	471039608	25	FITTING XGE10-LR-ED3/8" CR6-FREI	VERSCHRAUBUNG
676	477704108	2	STOP PLUG VSTI3/8"ED CR6-FREI	STOPFEN
677	470431408	19	FITTING T 42L CR6-FREI	VERSCHRAUBUNG
678	470033108	29	FITTING XG38-S CR6-FREI	VERSCHRAUBUNG
679	471032108	10	FITTING GE 6S G1/4A CR6-FREI	VERSCHRAUBUNG
680	471033208	21	FITTING XGE16-SR-ED CR6-FREI	VERSCHRAUBUNG
681	470433008	6	FITTING XT38-S CR6-FREI	VERSCHRAUBUNG
682	475408108	3	FITTING REDSD38/6-S CR6-FREI	VERSCHRAUBUNG
683	475434208	3	FITTING REDSD38/16-S CR6-FREI	VERSCHRAUBUNG
684	7407119	2	FITTING EW 25S CR6-FREI	VERSCHRAUBUNG
687	471900308	2	FITTING EGESD6-SR-WD CR6-FREI	VERSCHRAUBUNG
688	247128602	11	L NECK EL 12L M18X1,5 CR6-FREI	L-STUTZEN
689	471035308	15	FITTING XGE12-LR-ED1/4" CR6-FREI	VERSCHRAUBUNG
690	475436708	4	FITTING RED 42/35L CR6-FREI	VERSCHRAUBUNG
691	10467292	2	FITTING EV38S M52X2 CR6-FREI	VERSCHRAUBUNG
692	10651363	6	FITTING EV 42L M52X2 CR6-FREI	VERSCHRAUBUNG
693	472531808	8	FITTING EWSD38-S CR6-FREI	VERSCHRAUBUNG
694	472331908	6	FITTING ELSD38-S CR6-FREI	VERSCHRAUBUNG
695	470230808	1	FITTING W 28L CR6-FREI	VERSCHRAUBUNG
696	470233408	4	FITTING XW38-S CR6-FREI	VERSCHRAUBUNG
697	7410441	3	FITTING GE 28L G3/4A CR6-FREI	VERSCHRAUBUNG
698	472330208	14	FITTING EL 10L CR6-FREI	VERSCHRAUBUNG
699	471033808	5	FITTING XGEV30-SR-WD CR6-FREI	VERSCHRAUBUNG
700	482531614	12	FITTING ISO 8434 EW 30S CR6-FREI	VERSCHRAUBUNG
701	475432508	4	FITTING REDSDN30/16-S CR6-FREI	VERSCHRAUBUNG
702	7617460	4	FITTING EW 16S CR6-FREI	VERSCHRAUBUNG
703	475432008	5	FITTING REDSDN10/6-S CR6-FREI	VERSCHRAUBUNG
704	471004514	4	FITTING ISO 8434 GE 10S G1/4 CR6-FREI	VERSCHRAUBUNG
705	5607617	1	GAUGE CONNECTION DKO 10S M18X1,5 C	MESSSTUTZEN
706	470233008	2	FITTING XW30-S CR6-FREI	VERSCHRAUBUNG
707	247108302	7	SWIVEL ELBOW EW 18L M26X1,5 CR6-FREI	WINKELSTUTZEN
708	475431208	5	FITTING REDSD35/18-L CR6-FREI	VERSCHRAUBUNG
709	470431508	2	FITTING T 35L CR6-FREI	VERSCHRAUBUNG
710	471900608	5	FITTING EGESD16-SR-WD CR6-FREI	VERSCHRAUBUNG
711	471901308	7	FITTING EGE 18L G1/2A CR6-FREI	VERSCHRAUBUNG
712	475433108	10	FITTING REDSD16/6-S CR6-FREI	VERSCHRAUBUNG
713	7407098	5	FITTING EL 16S CR6-FREI	VERSCHRAUBUNG
714	470011408	4	FITTING SNV42-L CR6-FREI	VERSCHRAUBUNG
715	482431814	1	FITTING ISO 8434 ET 38S CR6-FREI	VERSCHRAUBUNG
716	470231408	2	FITTING W 42L CR6-FREI	VERSCHRAUBUNG
717	11002216	7	FITTING GE 30S G1 A CR6-FREI	VERSCHRAUBUNG
718	470033008	2	FITTING XG30-S CR6-FREI	VERSCHRAUBUNG
719	473231408	2	FITTING RSWS20-SR-WD CR6-FREI	VERSCHRAUBUNG
(1)	7619656	1	SEALING RING KDS27X 27,3X38	DICHTRING
721	247117702	20	SWIVEL ELBOW EW 12L M18X1,5 CR6-FREI	WINKELSTUTZEN
722	471034808	4	FITTING GE 12L G1/2 CR6-FREI	VERSCHRAUBUNG
723	475431408	8	FITTING REDSD12/10-L CR6-FREI	VERSCHRAUBUNG
724	475031508	3	FITTING GR 12/10L M18X1, CR6-FREI	VERSCHRAUBUNG

Pos.	Item	Quantity	Description	Bezeichnung
725	247105602	2	T CONNECTION PIECE ET 12L CR6-FREI	T-STUTZEN
726	470030408	3	FITTING XG12-L CR6-FREI	VERSCHRAUBUNG
727	475435308	4	FITTING REDSDN38/30-S CR6-FREI	VERSCHRAUBUNG
728	482331814	4	FITTING ISO 8434 EL 30S CR6-FREI	VERSCHRAUBUNG
729	482431514	1	FITTING ISO 8434 ET 16S CR6-FREI	VERSCHRAUBUNG
730	472431808	1	FITTING ET 30S CR6-FREI	VERSCHRAUBUNG
731	475407208	4	FITTING REDSDN42/12-L CR6-FREI	VERSCHRAUBUNG
732	475431708	2	FITTING RED 42/18L CR6-FREI	VERSCHRAUBUNG
733	475436308	4	FITTING REDSD18/12-L CR6-FREI	VERSCHRAUBUNG
734	470430608	4	FITTING T 18L CR6-FREI	VERSCHRAUBUNG
735	475031308	1	FITTING XGR35/28-L CR6-FREI	VERSCHRAUBUNG
736	471900908	1	FITTING EGESD30-SR-WD CR6-FREI	VERSCHRAUBUNG
737	475432608	5	FITTING REDSD30/20-S CR6-FREI	VERSCHRAUBUNG
740	471032208	6	FITTING XGE8-SM-ED CR6-FREI	VERSCHRAUBUNG
742	471031608	1	FITTING GE 28L G1 CR6-FREI	VERSCHRAUBUNG
743	12106168	2	FITTING WHK 8S M14X1,5 CR6-FREI	VERSCHRAUBUNG
744	471903808	1	FITTING EGE 12L G1/2 CR6-FREI	VERSCHRAUBUNG
745	7406865	17	SCREW COUPLING EMA3 M14X1,5 CR6-FRE	SCHRAUBKUPPLUNG
746	470030308	13	FITTING XG10-L CR6-FREI	VERSCHRAUBUNG
747	470230308	5	FITTING XW10-L CR6-FREI	VERSCHRAUBUNG
748	473300208	2	FITTING WH 22L G3/4 CR6-FREI	VERSCHRAUBUNG
753	482431314	2	FITTING ISO 8434 ET 10S CR6-FREI	VERSCHRAUBUNG
754	470430308	13	FITTING XT10-L CR6-FREI	VERSCHRAUBUNG
755	475500408	2	FITTING RI G1/2AXG1/4 CR6-FREI	VERSCHRAUBUNG
756	470010108	2	FITTING SNV10-L CR6-FREI	VERSCHRAUBUNG
757	470030908	14	FITTING XG42-L CR6-FREI	VERSCHRAUBUNG
758	470030608	4	FITTING XG18-L CR6-FREI	VERSCHRAUBUNG
759	477401908	3	BOX NUT DIN 3870 AL42 A3P	UEBERWURFMUTTER
760	477700908	3	BLANKING PLUG ISO 8434-1 PL 42L CR6-F	VERSCHLUSSSTOPFEN
761	470030808	3	FITTING XG28-L CR6-FREI	VERSCHRAUBUNG
763	475431608	3	FITTING RED 42/22L CR6-FREI	VERSCHRAUBUNG
764	7407120	6	FITTING EL 28L CR6-FREI	VERSCHRAUBUNG
765	482330814	3	FITTING ISO 8434 EL 35L CR6-FREI	VERSCHRAUBUNG
766	471902308	2	FITTING EGESD18-LM-WD CR6-FREI	VERSCHRAUBUNG
767	10410772	5	FITTING EV 28L CR6-FREI	VERSCHRAUBUNG
768	477705208	2	STOP PLUG VSTIM33X2ED CR6-FREI	STOPFEN
769	7615629	4	FITTING GE 28L M42X2 CR6-FREI	VERSCHRAUBUNG
771	475430508	5	FITTING REDSD28/22-L CR6-FREI	VERSCHRAUBUNG
772	10036896	1	FITTING GE 22L M22X1,5 CR6-FREI	VERSCHRAUBUNG
773	470030708	5	FITTING XG22L CR6-FREI	VERSCHRAUBUNG
774	475603008	1	TEST POINT FITTING VKA3 22L CR6-FREI	MESSANSCHLUSS
775	475436008	5	FITTING REDSD22/18-L CR6-FREI	VERSCHRAUBUNG
776	247138602	4	L NECK EL 22L CR6-FREI	L-STUTZEN
777	472530608	3	FITTING EWSD22-L CR6-FREI	VERSCHRAUBUNG
778	471031408	2	FITTING XGE22-LR-ED CR6-FREI	VERSCHRAUBUNG
779	247108402	3	T CONNECTION PIECE ET 18L CR6-FREI	T-STUTZEN
780	470430408	5	FITTING T 12L CR6-FREI	VERSCHRAUBUNG
781	477401508	2	BOX NUT DIN 3870 AL10 A3P	UEBERWURFMUTTER
782	477700408	2	BLANKING PLUG ISO 8434-1 PL 10L/S CR6-F	VERSCHLUSSSTOPFEN
783	473231008	4	FITTING RSWS10-SR-WD CR6-FREI	VERSCHRAUBUNG
784	475132008	1	FITTING XTR18/12/18-L CR6-FREI	VERSCHRAUBUNG
786	475435408	1	FITTING REDSDN28/10-L CR6-FREI	VERSCHRAUBUNG
787	475031708	1	FITTING XGR15/12-L CR6-FREI	VERSCHRAUBUNG
788	475435508	3	FITTING REDSD22/15-L CR6-FREI	VERSCHRAUBUNG
789	470430708	2	FITTING T 22L CR6-FREI	VERSCHRAUBUNG
791	475436108	1	FITTING REDSD22/12-L CR6-FREI	VERSCHRAUBUNG
792	471032308	1	FITTING XGE8-SR-ED CR6-FREI	VERSCHRAUBUNG
793	475435708	1	FITTING REDSDN28/12-L CR6-FREI	VERSCHRAUBUNG
794	472430408	2	FITTING ET 15L M22X1,5 CR6-FREI	VERSCHRAUBUNG
796	470430808	2	FITTING T 28L CR6-FREI	VERSCHRAUBUNG

Pos.	Item	Quantity	Description	Bezeichnung
798	475031808	1	FITTING XGR28/22-L CR6-FREI	VERSCHRAUBUNG
799	475034008	2	FITTING XGR30/20-S CR6-FREI	VERSCHRAUBUNG
801	470432908	2	FITTING T 30S CR6-FREI	VERSCHRAUBUNG
803	471039708	1	FITTING ISO 8434-1 GE 10L M12X1,5 CR6-F	VERSCHRAUBUNG
805	475030208	1	FITTING XGR18/15-L CR6-FREI	VERSCHRAUBUNG
806	471030808	1	FITTING XGE12-LR-ED CR6-FREI	VERSCHRAUBUNG
807	475430308	2	FITTING REDSD18/10-L CR6-FREI	VERSCHRAUBUNG
808	477700508	2	BLANKING PLUG ISO 8434-1 PL 12L/S CR6-F	VERSCHLUSSSTOPFEN
809	477401608	2	BOX NUT DIN 3870 AL12 A3C	UEBERWURFMUTTER
810	470430508	1	FITTING XT15-L CR6-FREI	VERSCHRAUBUNG
811	474033008	4	FITTING XSV38-S CR6-FREI	VERSCHRAUBUNG
812	474031408	1	FITTING XSV42-L CR6-FREI	VERSCHRAUBUNG
813	474001108	1	FITTING XSV35-L CR6-FREI	VERSCHRAUBUNG
814	472431208	3	FITTING ET 6S CR6-FREI	VERSCHRAUBUNG
816	477701808	1	FITTING BUZ 38S CR6-FREI	VERSCHRAUBUNG
817	477401008	1	BOX NUT DIN 3870 AS38	UEBERWURFMUTTER
818	477700708	1	FITTING BUZ 35L CR6-FREI	VERSCHRAUBUNG
819	477401808	1	BOX NUT DIN 3870 AL35 A3C	UEBERWURFMUTTER
820	471901108	2	FITTING EGESD10-LR-WD CR6-FREI	VERSCHRAUBUNG
821	474032908	1	FITTING XSV30-S CR6-FREI	VERSCHRAUBUNG
822	474032608	1	FITTING XSV16-S CR6-FREI	VERSCHRAUBUNG
823	474032808	1	FITTING SV 25S CR6-FREI	VERSCHRAUBUNG
825	7409918	1	GAUGE CONNECTION 12L CR6-FREI	MESSSTUTZEN
826	475133408	1	FITTING TR 22/15/22L CR6-FREI	VERSCHRAUBUNG
827	475435608	1	FITTING RED 18/15L CR6-FREI SPF	VERSCHRAUBUNG
829	470032508	1	FITTING XG12-S CR6-FREI	VERSCHRAUBUNG
830	475432708	1	FITTING REDSDN30/25-S CR6-FREI	VERSCHRAUBUNG
831	7617461	2	FITTING EL 12S CR6-FREI	VERSCHRAUBUNG
832	7409922	1	GAUGE CONNECTION 12S M20X1,5 CR6-F	MESSSTUTZEN
833	471901208	2	FITTING EGESD12-LR-WD CR6-FREI	VERSCHRAUBUNG
834	476607808	3	FITTING XGE18-LM-ED M26X1,5 CR6-FREI	VERSCHRAUBUNG
835	475434108	1	FITTING REDSDN30/6-S CR6-FREI	VERSCHRAUBUNG
836	471032708	1	FITTING GE 12S G3/8A CR6-FREI	VERSCHRAUBUNG
837	470010608	1	FITTING SNV28-L CR6-FREI	VERSCHRAUBUNG
838	475431508	1	FITTING REDSD35/22-L CR6-FREI	VERSCHRAUBUNG
839	475430108	1	FITTING RED 15/10L CR6-FREI	VERSCHRAUBUNG
840	475430908	2	FITTING REDSD28/18-L CR6-FREI	VERSCHRAUBUNG
841	10410770	1	FITTING EV16S CR6-FREI	VERSCHRAUBUNG
842	474907608	1	SAE FLANGE CONNECTION WFS 28L 1 CR6	SAE-FLANSCHVERBINDUNG
(1)	510587008	1	O-RING ARP 568 32,92X3,53 NBR90	O-RING
843	476610208	1	FITTING RSWS10-LM-WD CR6-FREI	VERSCHRAUBUNG
845	471031008	3	FITTING XGE15-LR-ED CR6-FREI	VERSCHRAUBUNG
846	470011508	3	FITTING SNV6-S CR6-FREI	VERSCHRAUBUNG
847	470430008	3	FITTING XT6-S CR6-FREI	VERSCHRAUBUNG
848	485438414	1	FITTING ISO 8434 RED 42/10L CR6-FREI	VERSCHRAUBUNG
849	476611708	2	FITTING RSWS12-LM-WD M18X1,5 A3P	VERSCHRAUBUNG
853	471037508	2	FITTING XGE18-LR-ED3/4" CR6-FREI	VERSCHRAUBUNG
856	7617354	1	FITTING EW 12S CR6-FREI	VERSCHRAUBUNG
857	475431808	2	FITTING RED 15/12L CR6-FREI	VERSCHRAUBUNG
858	472300414	1	FITTING EL 15L CR6-FREI	VERSCHRAUBUNG
859	477400608	1	BOX NUT DIN 3870 AS16 A3P	UEBERWURFMUTTER
860	477701108	1	FITTING BUZ 16S CR6-FREI	VERSCHRAUBUNG
861	7410451	1	FITTING GE 20S G1/2A CR6-FREI	VERSCHRAUBUNG
862	475433308	1	FITTING REDSD16/12-S CR6-FREI	VERSCHRAUBUNG
863	470432708	1	FITTING XT25-S CR6-FREI	VERSCHRAUBUNG
864	475433708	1	FITTING REDSDN25/6-S CR6-FREI	VERSCHRAUBUNG
865	470032908	2	FITTING XG25-S CR6-FREI	VERSCHRAUBUNG
866	475435008	2	FITTING REDSDN38/20-S CR6-FREI	VERSCHRAUBUNG
867	475432308	1	FITTING REDSDN25/20-S CR6-FREI	VERSCHRAUBUNG
868	475434308	1	FITTING REDSDN38/25-S CR6-FREI	VERSCHRAUBUNG

Pos.	Item	Quantity	Description	Bezeichnung
869	11823327	1	FITTING EGE 30S G3/4A CR6-FREI	VERSCHRAUBUNG
870	10877614	1	FITTING GE 30S G3/4 A CR6-FREI	VERSCHRAUBUNG
871	7027665	1	FITTING EV 10L M16X1,5 CR6-FREI	VERSCHRAUBUNG

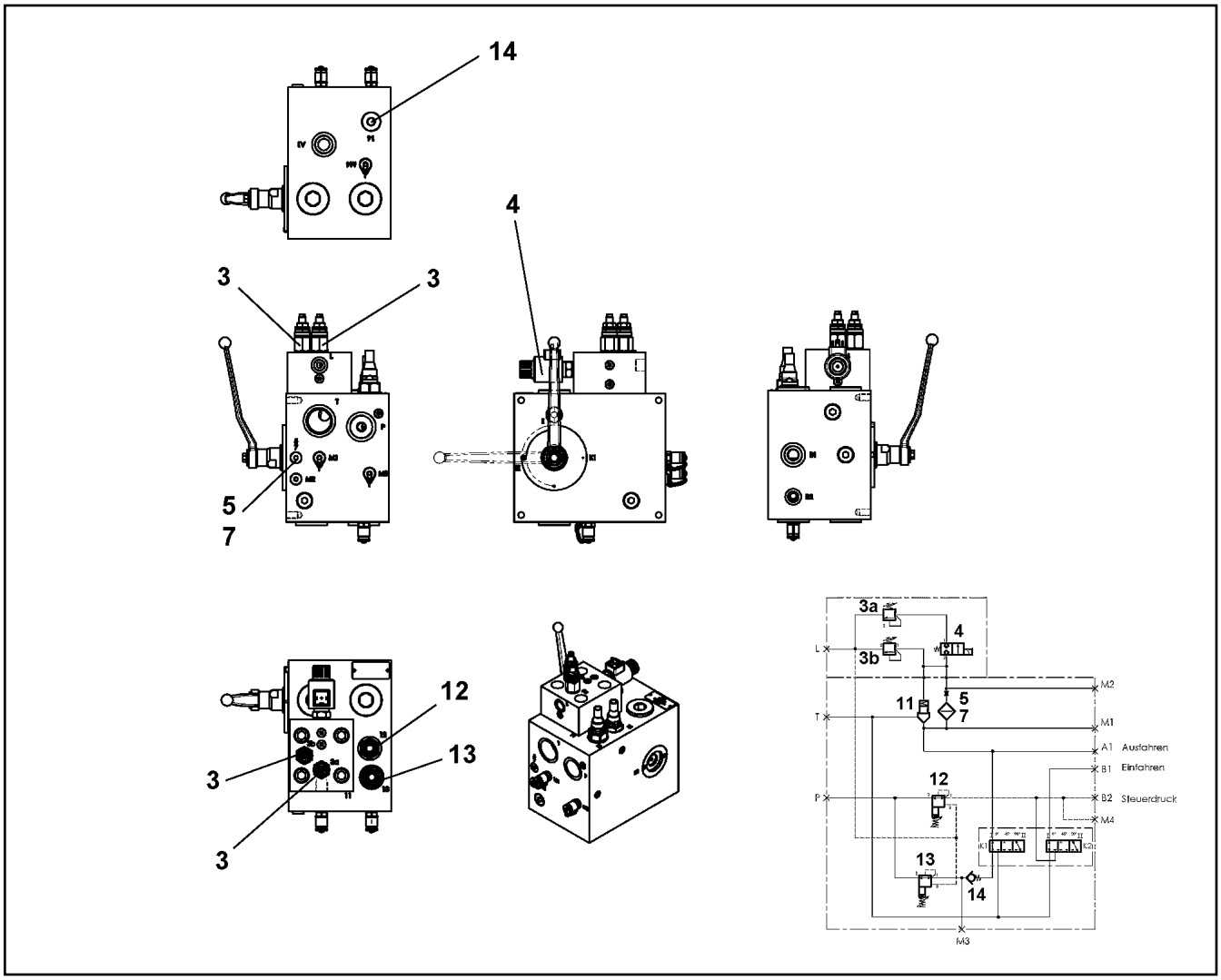

Pos.	Item	Quantity	Description	Bezeichnung
3	11450338	2	PRESSURE LIMITING VALVE ⇨ ❑ 690	DRUCKBEGRENZUNGSVENTIL
4	11210615	1	DIRECTIONAL SEAT VALVE 2/2	WEGESITZVENTIL
(12)	11004321	1	MAGNET COIL 24V	MAGNETSPULE
(999)	11481333	1	SEAL KIT DIRECTIONAL VALVE	DS WEGEVENTIL
5	10800672	1	SCREW-IN BLIND	EINSCHRAUBBLENDE
7	11210617	1	FILTER	FILTER
11	11450339	1	DIRECTIONAL CONTROL VALVE	WEGEVENTIL
(999)	11481332	1	SEAL KIT DIRECTIONAL VALVE	DS WEGEVENTIL
12	12105529	1	PRESSURE REDUCTION VALVE	DRUCKREDUZIERVENTIL
13	11450341	1	PRESSURE REDUCTION VALVE	DRUCKREDUZIERVENTIL
(24)	570055108	1	O-RING 29X3 NBR90	O-RING
14	5612465	1	NON-RETURN VALVE	RUECKSCHLAGVENTIL
32	477704708	1	STOP PLUG VSTI G3/4A CR6-FREI	STOPFEN
33	477704008	2	STOPPER PLUG VSTI1/4"ED CR6-FREI	BLINDSTOPFEN
34	747000608	2	BALL DIN 5401 10	KUGEL
52	726405908	4	O-RING DIN 3771 44X3 NBR70	O-RING
53	726410008	4	O-RING 35X2,5 NBR70	O-RING
54	726426708	2	O-RING 58X3 NBR70	O-RING

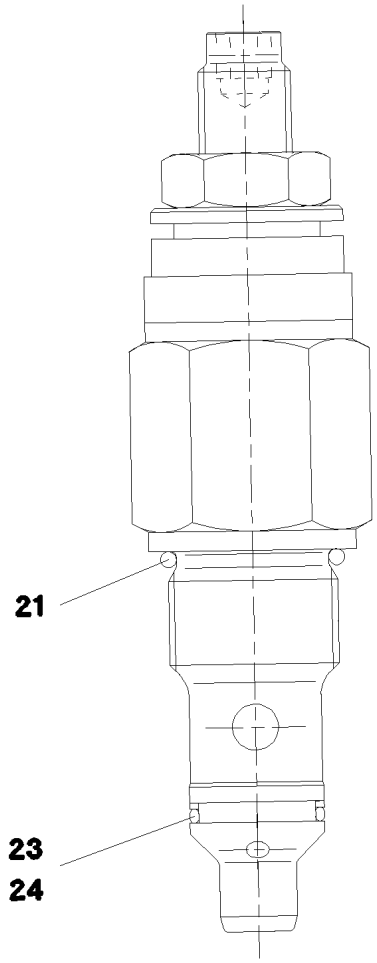

Pos.	Item	Quantity	Description	Bezeichnung
21	11004432	1	O-RING 19,4X2,1	O-RING
23	7369571	1	O-RING	O-RING
24	11004440	1	SUPPORTING RING PTSM	STUETZRING
999	11007353	1	SEAL KIT LIMIT VALVE	DS DRUCKBEGRENZUNGSVEN

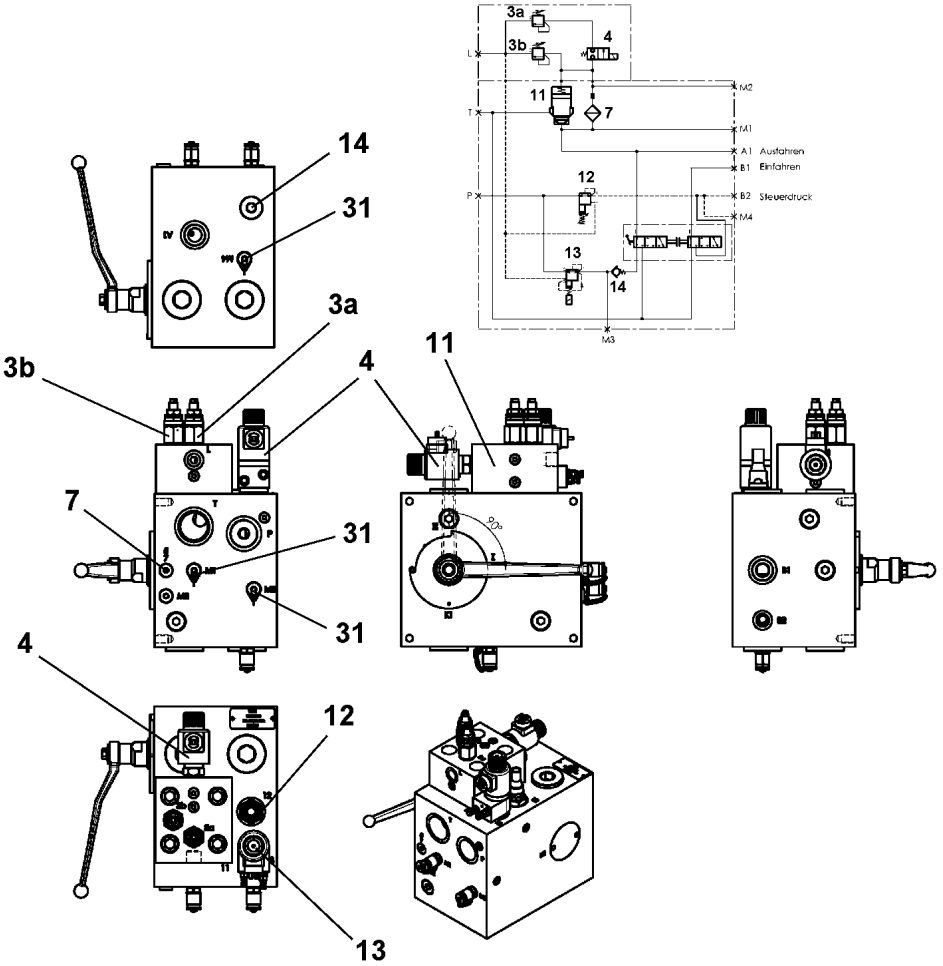

Pos.	Item	Quantity	Description	Bezeichnung
3	11450338	2	PRESSURE LIMITING VALVE ⇨ ❑ 690	DRUCKBEGRENZUNGSVENTIL
4	11210615	1	DIRECTIONAL SEAT VALVE 2/2	WEGESITZVENTIL
7	11210617	1	FILTER	FILTER
11	11450339	1	DIRECTIONAL CONTROL VALVE	WEGEVENTIL
12	12105529	1	PRESSURE REDUCTION VALVE	DRUCKREDUZIERVENTIL
13	11450342	1	PRESSURE REDUCTION VALVE ⇨ ❑ 692	DRUCKREDUZIERVENTIL
14	5612465	1	NON-RETURN VALVE	RUECKSCHLAGVENTIL
31	11004397	3	TEST POINT FITTING R1/4	MESSANSCHLUSS
32	477704708	1	STOP PLUG VSTI G3/4A CR6-FREI	STOPFEN
33	477704077	2	STOP PLUG VSTI1/4"ED A3P	STOPFEN
43	404363008	4	SOCKET HEAD SCREW ISO 4762 M16X50 12	ZYLINDERSCHRAUBE
52	726405908	4	O-RING DIN 3771 44X3 NBR70	O-RING
53	726410008	4	O-RING 35X2,5 NBR70	O-RING
54	726426708	2	O-RING 58X3 NBR70	O-RING

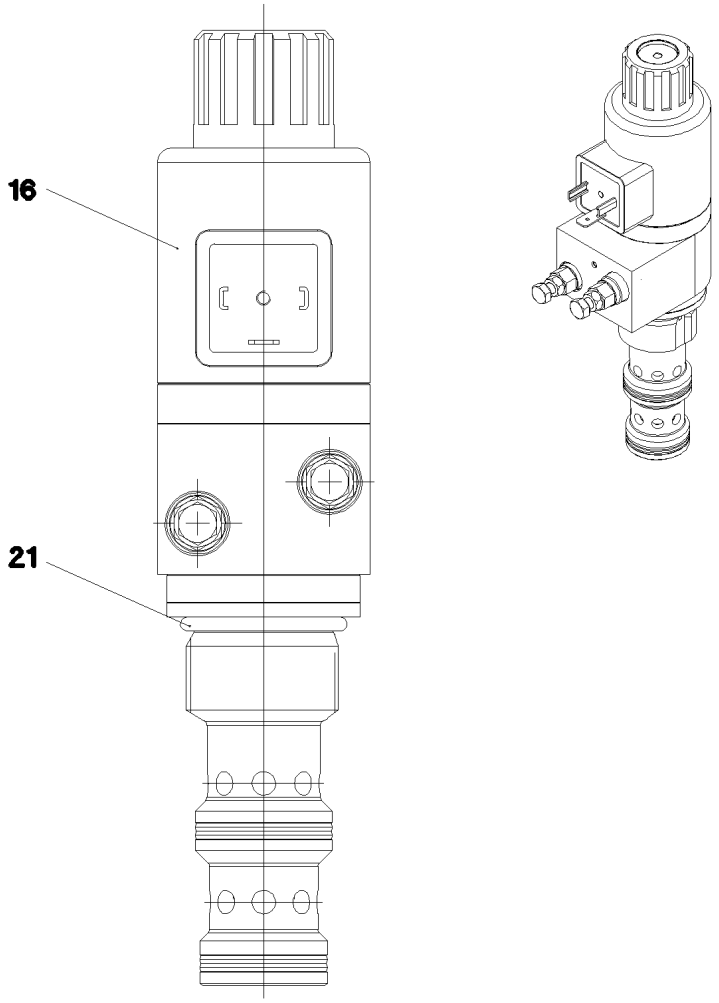

Pos.	Item	Quantity	Description	Bezeichnung
16	11342424	1	MAGNET COIL 28V	MAGNETSPULE
21	570055108	1	O-RING 29X3 NBR90	O-RING

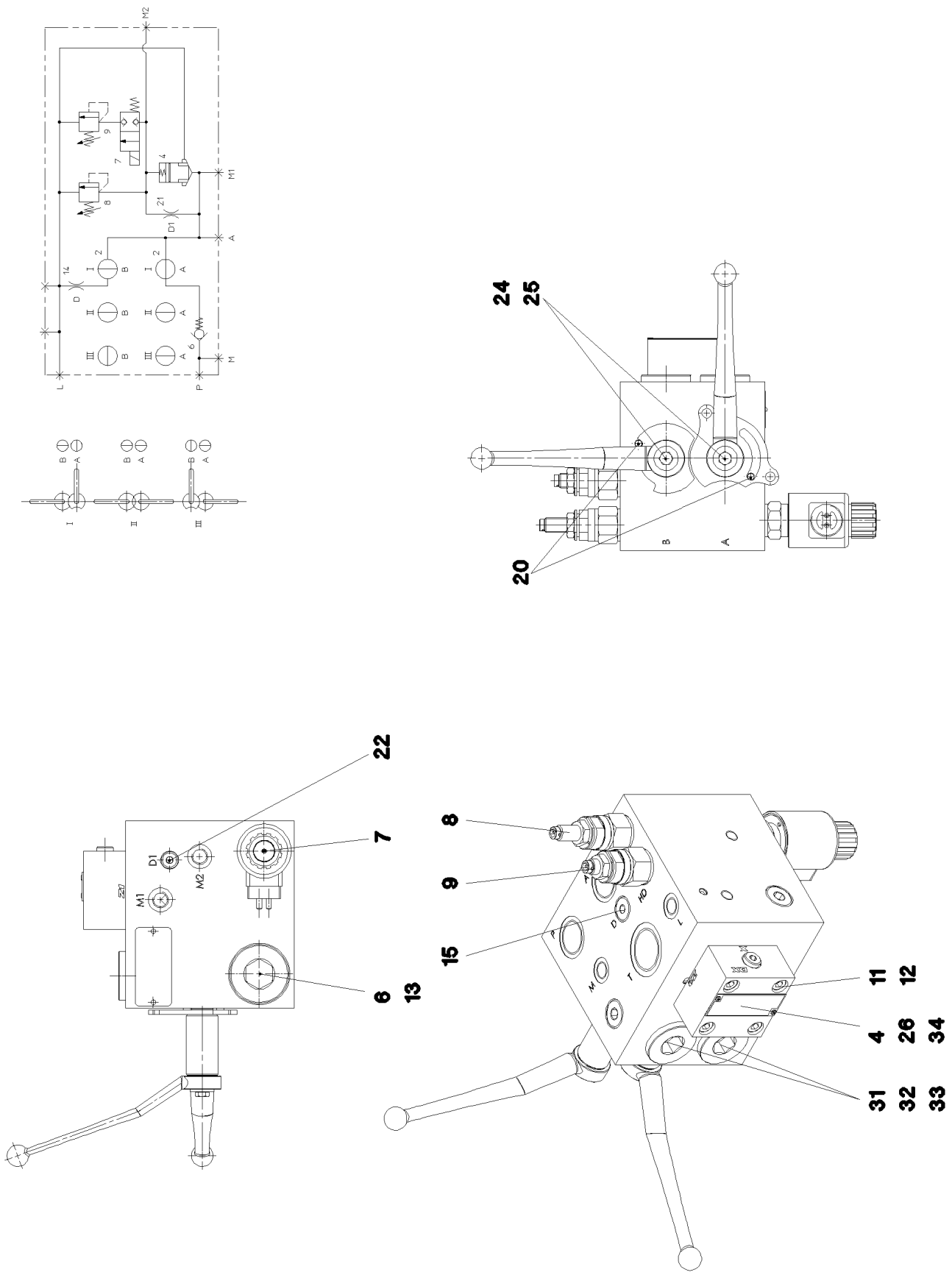

7.2.2022 079966 LIEBHERR	**etk_en_de_098277 LR 11000** **CONTROL BLOCK** **STEUERBLOCK**	❑ 693 (1/2) **11314761**

Pos.	Item	Quantity	Description	Bezeichnung
4	11341847	1	DIRECTIONAL CONTROL VALVE 2/2 NG16	WEGEVENTIL
6	10451048	1	NON-RETURN VALVE	RUECKSCHLAGVENTIL
7	10451049	1	DIRECTIONAL CONTROL VALVE 2/2 ⇨ ❑ 695	WEGEVENTIL
8	571691008	1	PRESSURE LIMITING VALVE	DRUCKBEGRENZUNGSVENTIL
(21)	726424108	2	O-RING 19X2,5 NBR70	O-RING
(22)	726406508	1	O-RING 10X2 NBR70	O-RING
9	10451060	1	PRESSURE LIMITING VALVE 100BAR	DRUCKBEGRENZUNGSVENTIL
11	240192002	4	SOCKET HEAD SCREW ISO 4762 M8X35 12.	ZYLINDERSCHRAUBE
12	424100708	4	WASHER SPRING DIN 7980 8 FST VERZ	FEDERRING
13	10285724	1	SCREW PLUG VSTI M42X2 CR6-FREI	VERSCHLUSSSCHRAUBE
15	477510101	1	SCREW PLUG VSTI M14X1,5 CR6-FREI	VERSCHLUSSSCHRAUBE
20	514534908	2	PARALLEL PIN ISO 2338 6M6X16 ST	ZYLINDERSTIFT
22	477510501	1	SCREW PLUG VSTI M10X1 CR6-FREI	VERSCHLUSSSCHRAUBE
24	10181340	2	HEX SCREW ISO 4017 M6X60 8.8 480H SPF	SECHSKANTSCHRAUBE
25	10875640	2	WASHER DIN 440 6,6 -ST 480H SPF	SCHEIBE
26	11009443	1	SUPPORTING RING 16,9X12,9X1	STUETZRING
31	530073208	2	O-RING 29X3 NBR70	O-RING
32	726430608	2	O-RING 24X2 NBR70	O-RING
33	10800684	4	SUPPORTING RING PTFE	STUETZRING
34	11004257	1	FLANGE SEAL	FLANSCHDICHTUNG

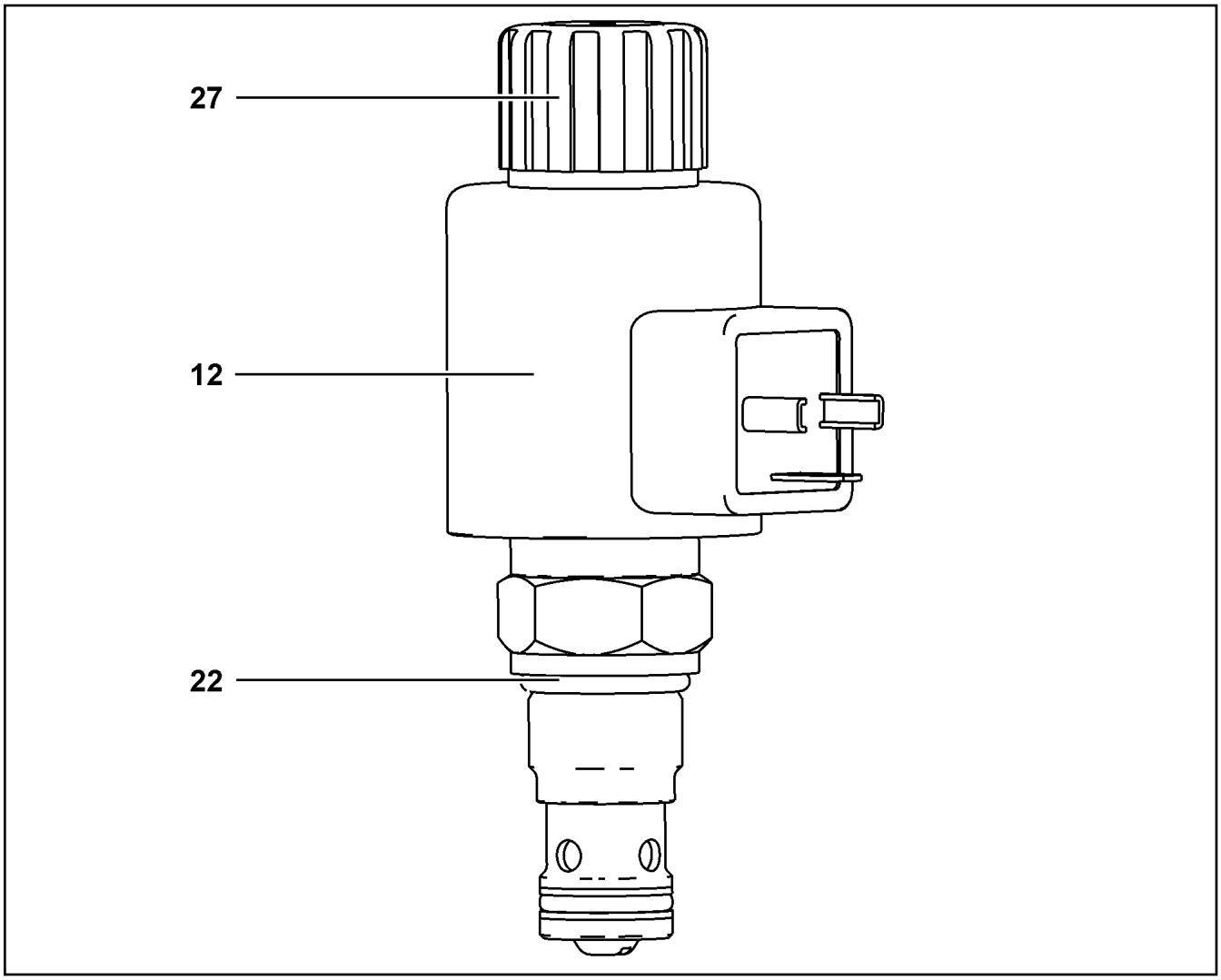

Pos.	Item	Quantity	Description	Bezeichnung
12	11004321	1	MAGNET COIL 24V	MAGNETSPULE
22	7380196	1	O-RING AEHNL.ISO 3601-1 19,3X2,4 NBR 90	O-RING
27	11004443	1	BOX NUT	UEBERWURFMUTTER

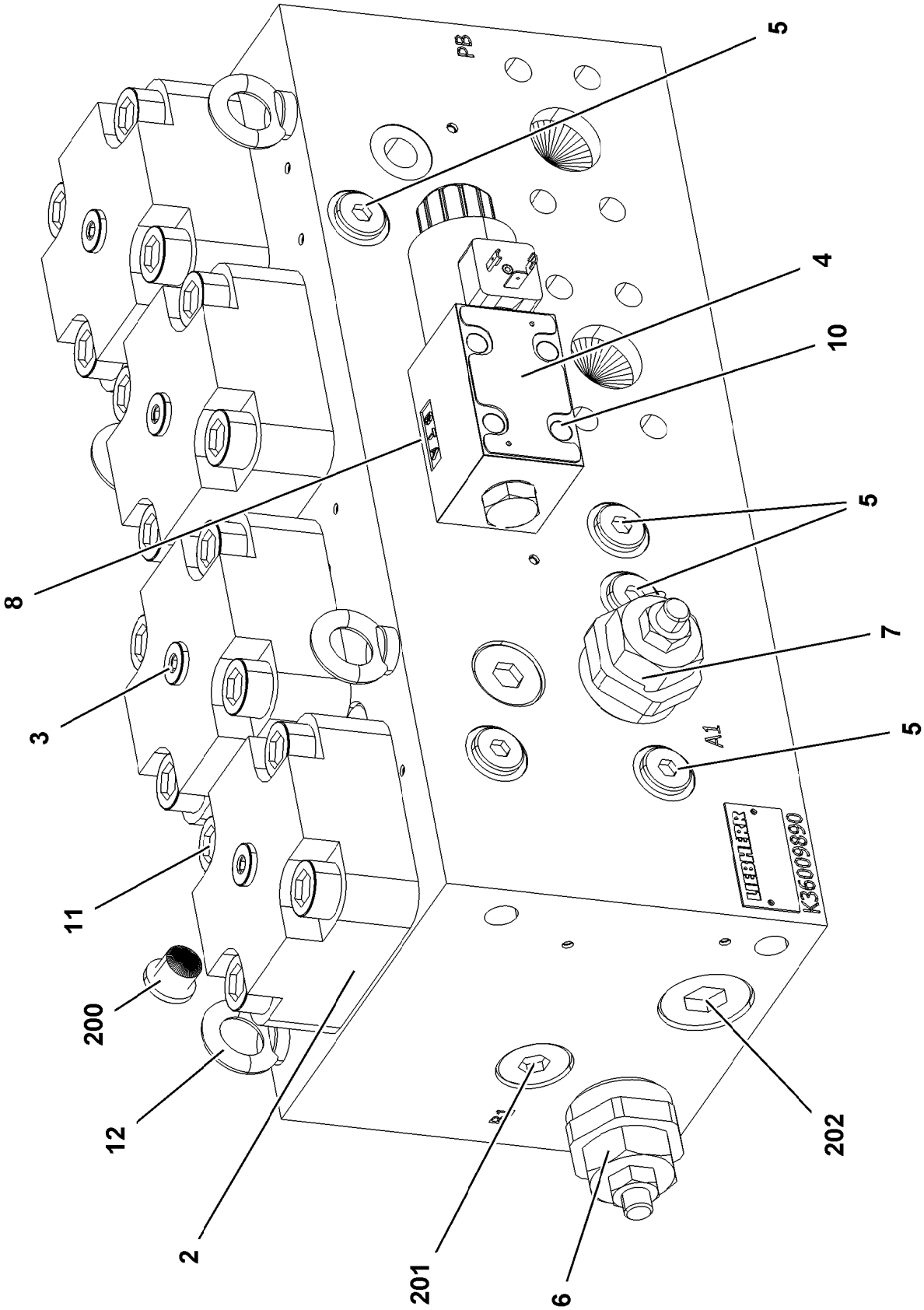

7.2.2022 079021 LIEBHERR	**etk_en_de_098277 LR 11000** **CHANGE-OVER BLOCK** **UMSCHALTBLOCK**	❑ 696 (1/2) **10413255**

Pos.	Item	Quantity	Description	Bezeichnung
2	10813731	4	BUILT-IN VALVE 350BAR 900L/MIN	EINBAUVENTIL
3	11110124	4	COVER	DECKEL
4	11110125	1	DIRECTIONAL CONTROL VALVE	WEGEVENTIL
(1)	10291306	1	MAGNET 28V	MAGNET
(1)	10872859	1	MAGNET COIL 28V	MAGNETSPULE
5	570964908	6	NON-RETURN VALVE	RUECKSCHLAGVENTIL
6	11110126	1	PRESSURELIMITINGVALVECARTRIDGE	DRUCKBEGRENZUNGSVENTIL
7	12102910	1	PRESSURELIMITINGVALVECARTRIDGE	DRUCKBEGRENZUNGSVENTIL
8	10815350	2	PLUG-IN NOZZLE 1,5	EINSTECKDUESE
10	12223030	4	SOCKET HEAD SCREW ISO 4762 M5X30 10	ZYLINDERSCHRAUBE
11	404317208	16	SOCKET HEAD SCREW ISO 4762 M16X55 10	ZYLINDERSCHRAUBE
12	10181367	4	RING BOLT DIN 580 M8 C15E 480H SPF	RINGSCHRAUBE
200	477704008	4	STOPPER PLUG VSTI1/4"ED CR6-FREI	BLINDSTOPFEN
201	477704708	2	STOP PLUG VSTI G3/4A CR6-FREI	STOPFEN
202	477704608	2	STOP PLUG VSTI G1A CR6-FREI	STOPFEN

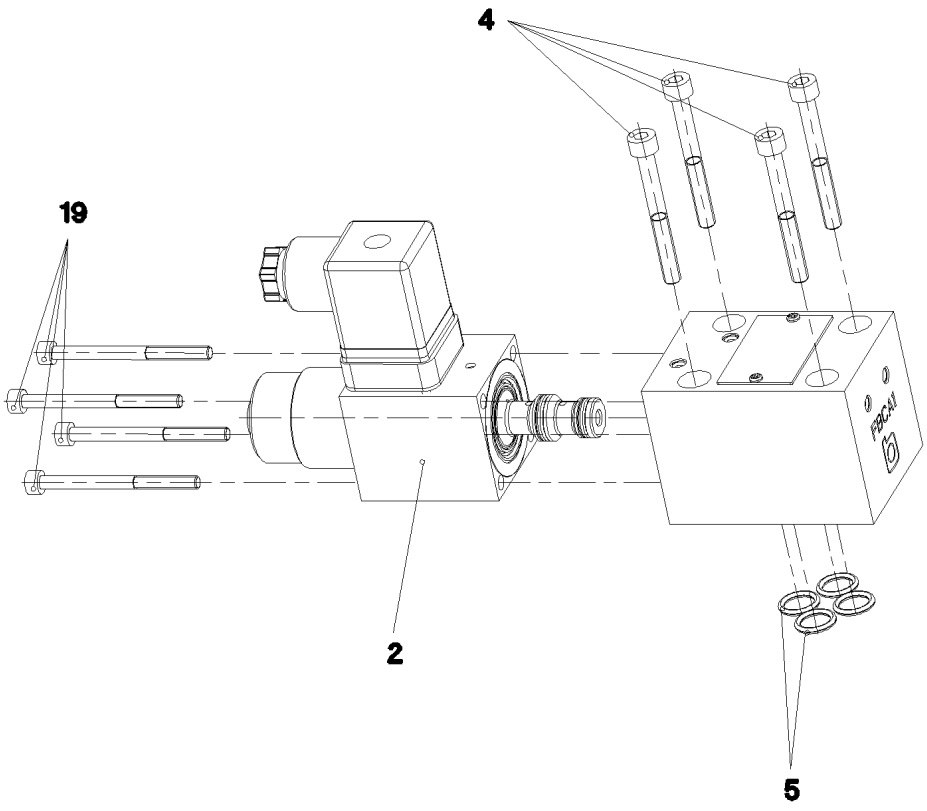

Pos.	Item	Quantity	Description	Bezeichnung
2	10650092	1	MAGNET 24V	MAGNET
4	404361208	4	SOCKET HEAD SCREW ISO 4762 M5X45 12.	ZYLINDERSCHRAUBE
5	7380574	4	O-RING ISO 3601-1 9,25X1,78 FKM 90 A	O-RING
19	4901531	4	SOCKET HEAD SCREW ISO 4762 M4X50 8.8	ZYLINDERSCHRAUBE

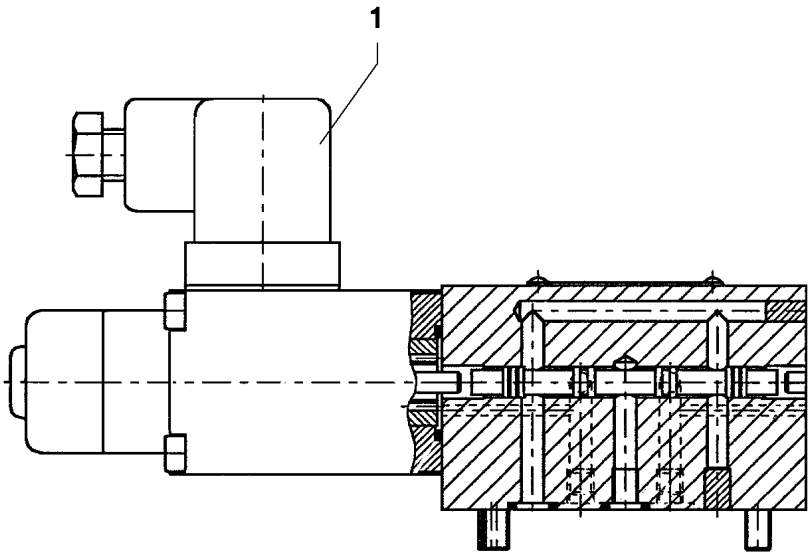

Pos.	Item	Quantity	Description	Bezeichnung
1	570827808	1	MAGNET 24V	MAGNET

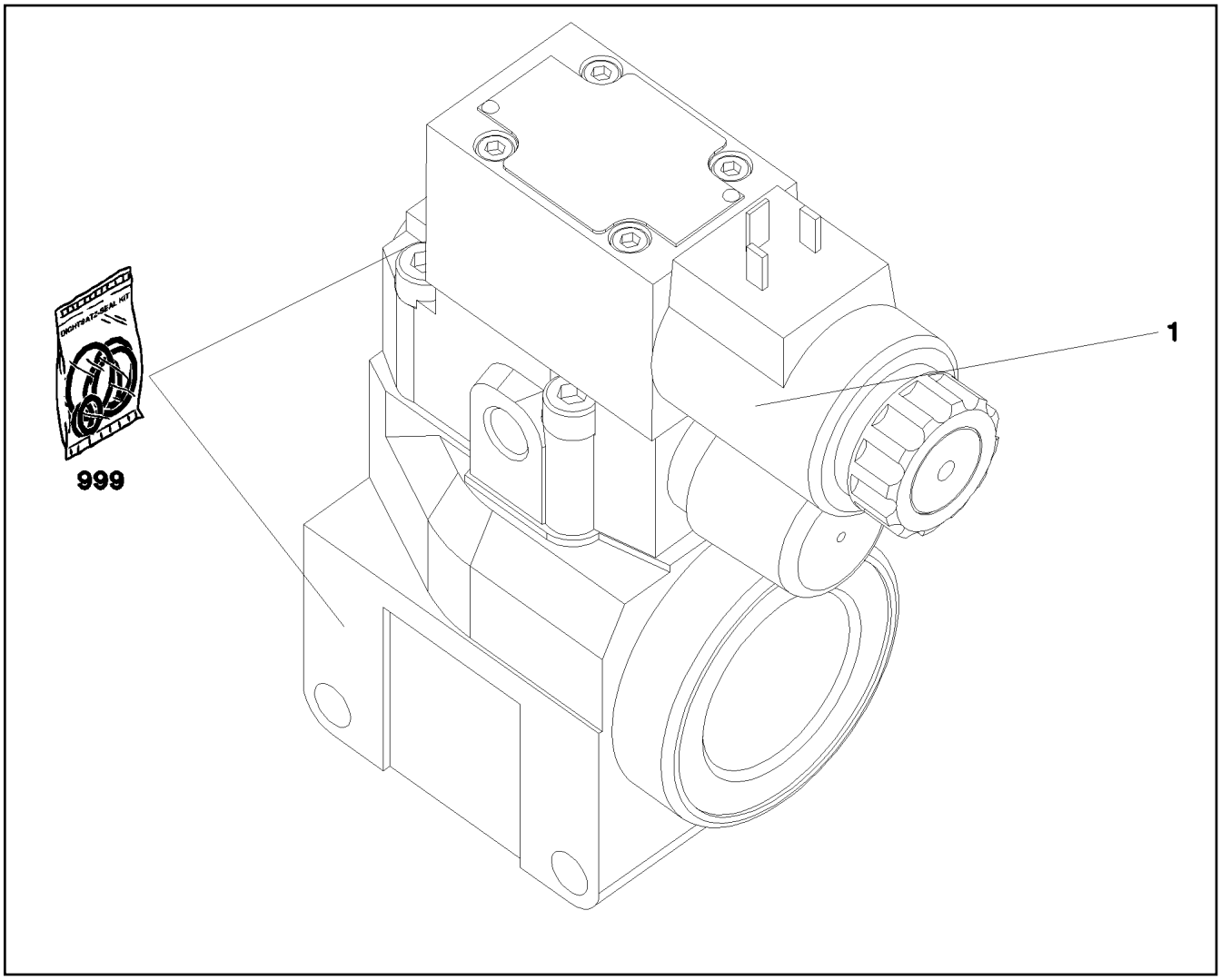

Pos.	Item	Quantity	Description	Bezeichnung
1	11005327	1	DIRECTIONAL CONTROL VALVE ⇨ ❑ 701	WEGEVENTIL
999	11005330	1	SEAL KIT LIMIT VALVE	DS DRUCKBEGRENZUNGSVEN

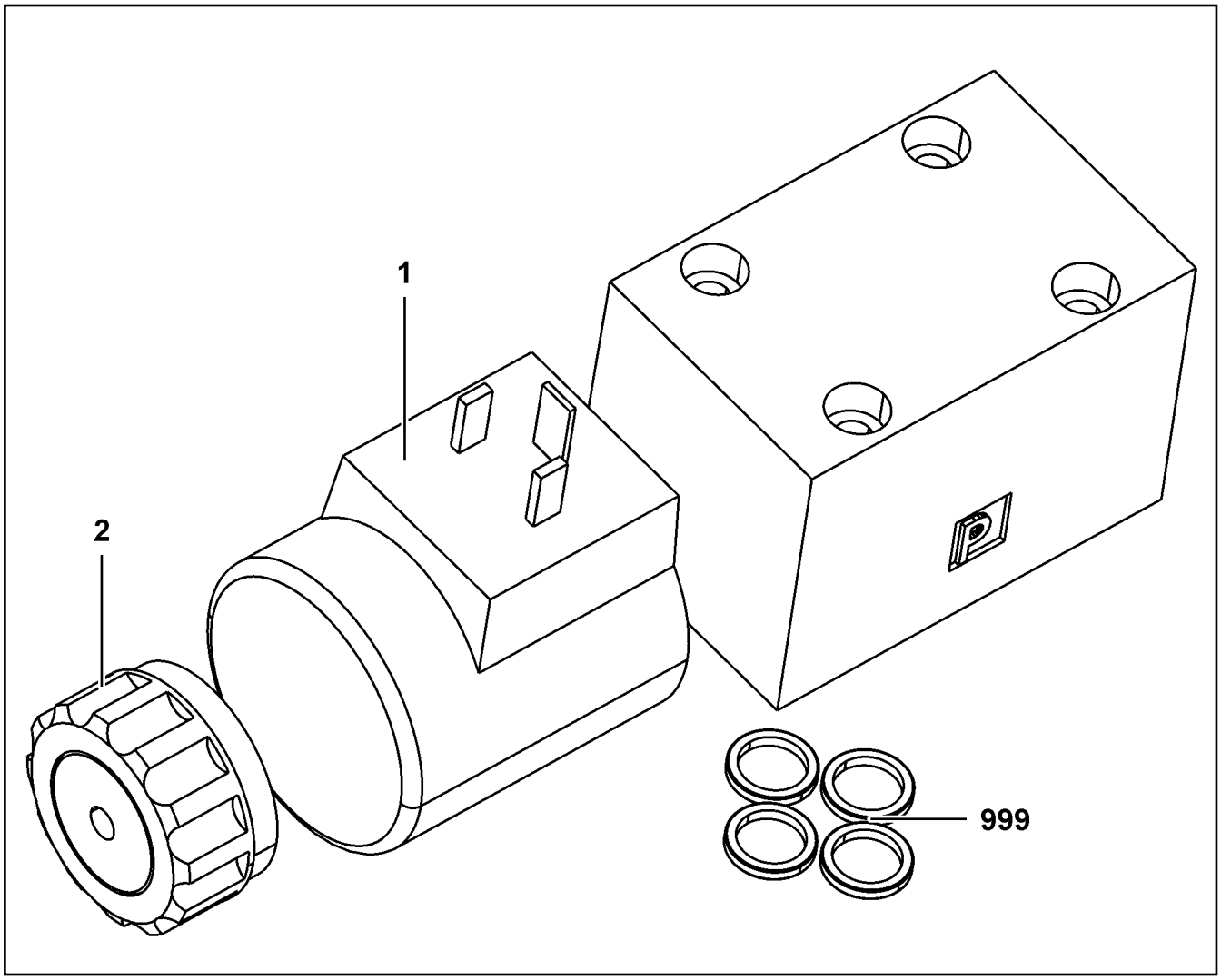

Pos.	Item	Quantity	Description	Bezeichnung
1	10564740	1	MAGNET COIL	MAGNETSPULE
2	7027459	1	NUT	MUTTER
999	571840008	1	SEAL KIT	DICHTSATZ

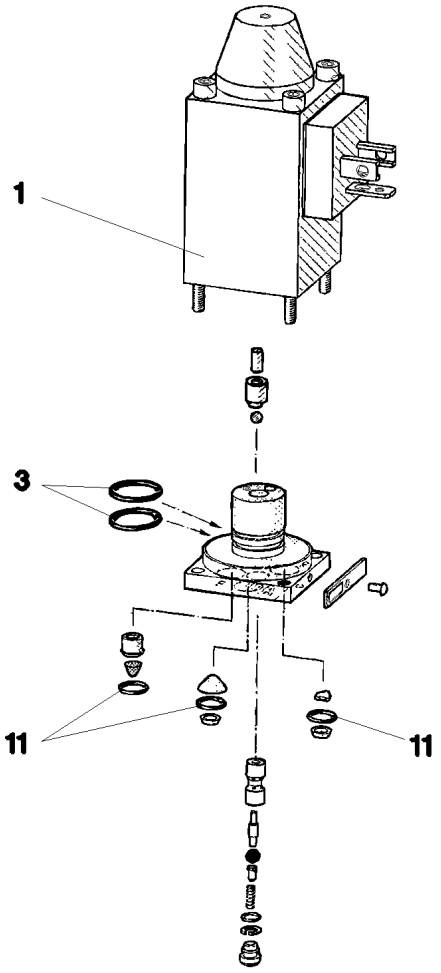

Pos.	Item	Quantity	Description	Bezeichnung
1	570633808	1	MAGNET 24V	MAGNET
3	570010108	2	O-RING 14X1,1 NBR70	O-RING
11	510712908	3	O-RING 6X1,5 NBR90	O-RING

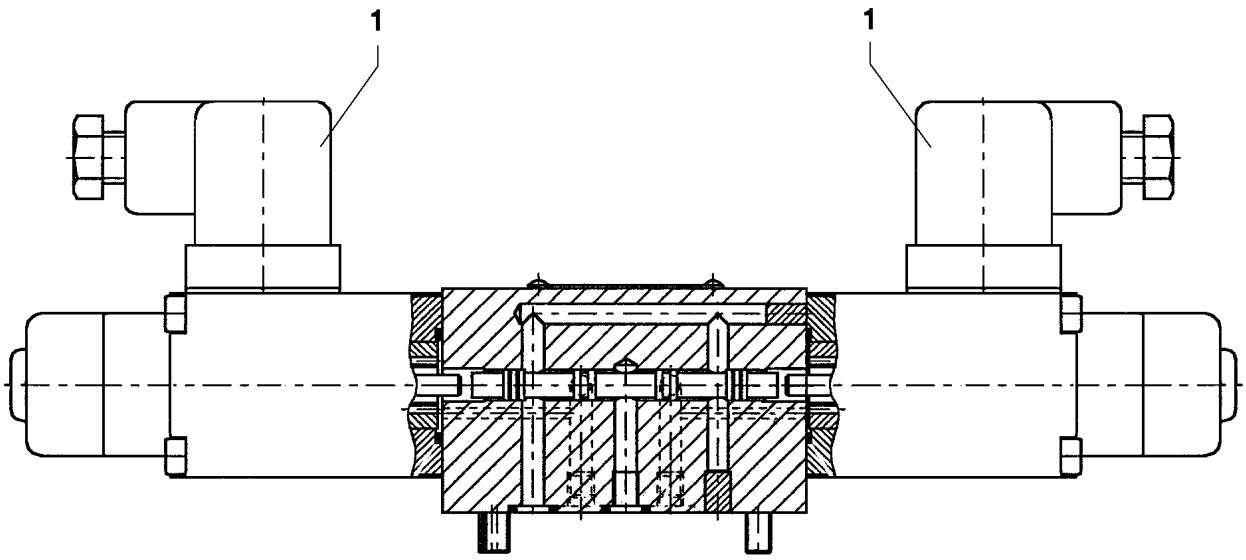

Pos.	Item	Quantity	Description	Bezeichnung
1	10564740	2	MAGNET COIL	MAGNETSPULE
2	7027459	2	NUT	MUTTER
999	7411445	1	SEAL KIT	DICHTUNGSSATZ

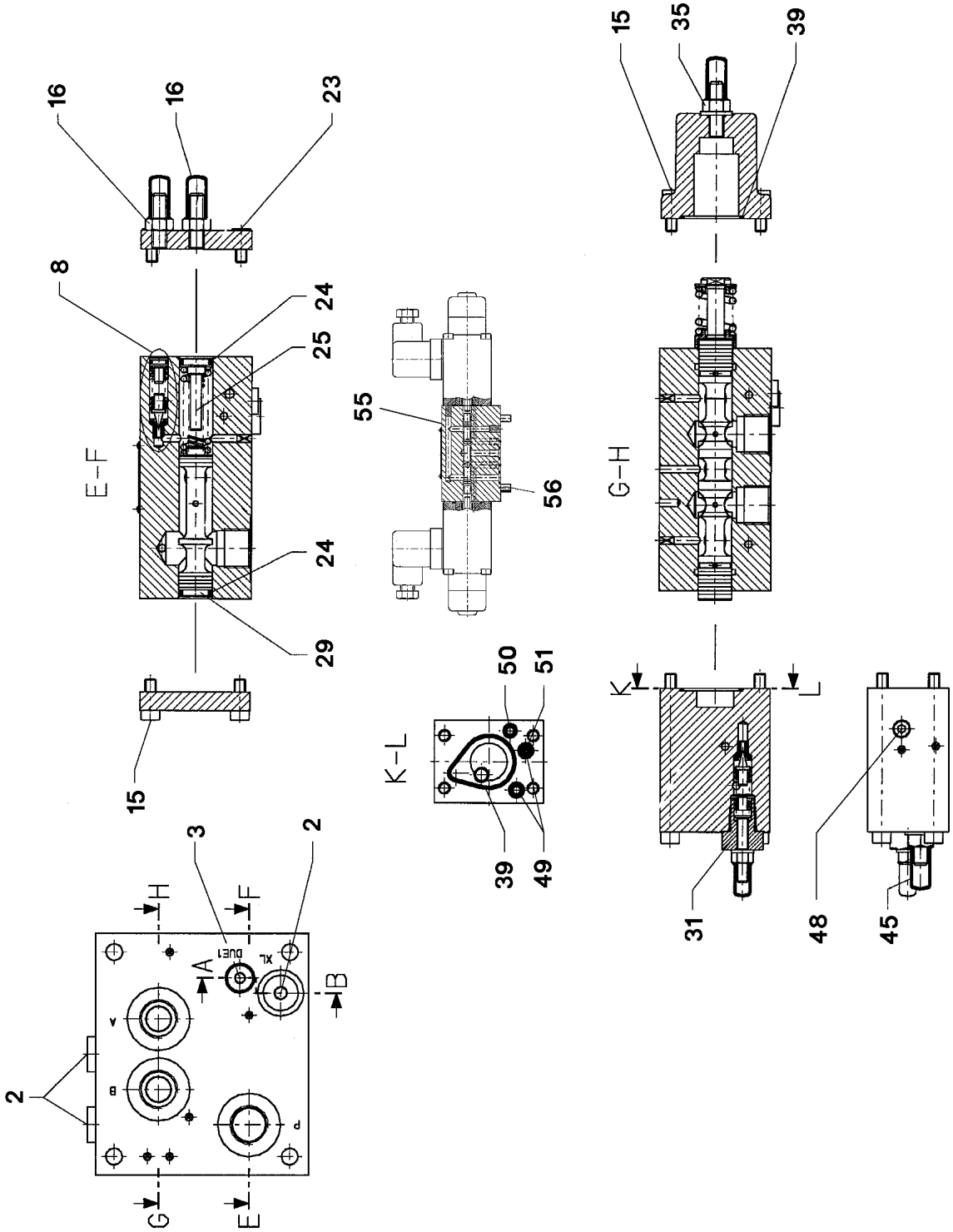

7.2.2022 026100 LIEBHERR	**etk_en_de_098277 LR 11000** **PROPORTIONAL VALVE** **PROPORTIONALVENTIL**	❑ 704 (1/2) **511308608**

Pos.	Item	Quantity	Description	Bezeichnung
2	477704008	3	STOPPER PLUG VSTI1/4"ED CR6-FREI	BLINDSTOPFEN
3	510741508	1	STOP PLUG VSTI1/8"ED ST CR6-FREI	STOPFEN
8	571529608	1	PRESSURE VALVE ⇨ ❑ 706	DRUCKVENTIL
15	510746608	8	SOCKET HEAD SCREW ISO 4762 M6X16 12.	ZYLINDERSCHRAUBE
16	571561008	2	CHECK SCREW	STELLSCHRAUBE
23	4002601	4	SOCKET HEAD SCREW ISO 4762 M6X12 12.	ZYLINDERSCHRAUBE
24	510746108	2	O-RING ARP 568 12,37X2,62 NBR90	O-RING
25	570690308	1	SPACER PIECE	DISTANZSTUECK
29	510745708	1	LIMIT STOP	ANSCHLAG
31	571130108	1	PRESSURE LIMITING VALVE ⇨ ❑ 707	DRUCKBEGRENZUNGSVENTIL
35	571814108	1	CHECK SCREW	STELLSCHRAUBE
39	510747808	2	O-RING ARP 568 29,87X1,78 NBR90	O-RING
45	571903708	1	CHECK SCREW	STELLSCHRAUBE
48	571903808	1	NON-RETURN VALVE	RUECKSCHLAGVENTIL
49	726426608	2	O-RING ARP 568 5,28X1,78 NBR90	O-RING
50	513119208	1	O-RING ARP 568 4,47X1,78 NBR90	O-RING
51	571903908	1	NOZZLE 1,2 M4	DUESE
55	571362608	1	PILOT VALVE ⇨ ❑ 708	VORSTEUERVENTIL
56	404361208	4	SOCKET HEAD SCREW ISO 4762 M5X45 12.	ZYLINDERSCHRAUBE

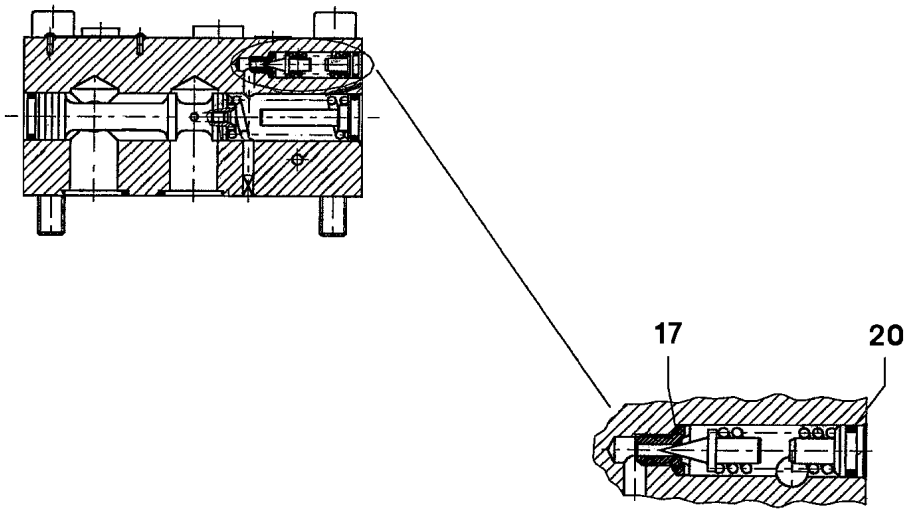

Pos.	Item	Quantity	Description	Bezeichnung
17	570690608	1	O-RING 6X1 NBR90	O-RING
20	726419608	1	O-RING ARP 568-NBR70 6,07X1,78 NBR70	O-RING

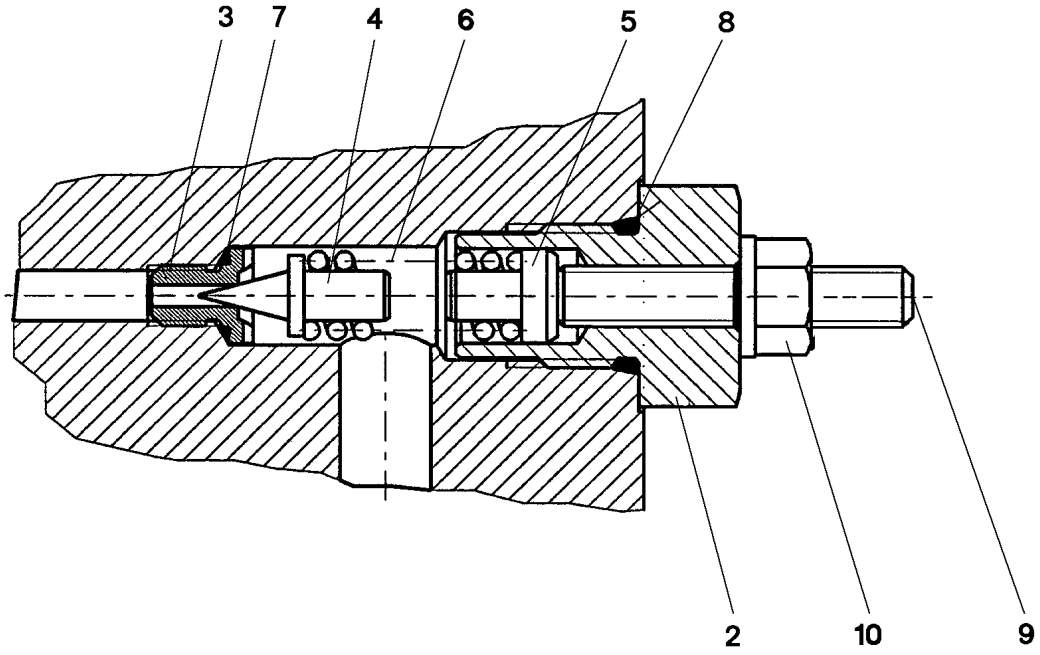

Pos.	Item	Quantity	Description	Bezeichnung
2	571130308	1	SLEEVE	HUELSE
3	570647508	1	VALVE SEAT	VENTILSITZ
4	510792108	1	TAPER	KEGEL
5	571130408	1	SPACER PIECE	DISTANZSTUECK
6	510735908	1	COMPRESSION SPRING 1,9X6,9X21,5	DRUCKFEDER
7	570690608	1	O-RING 6X1 NBR90	O-RING
8	571130508	1	O-RING ARP 568 11,89X1,98 N903890SHOR	O-RING
9	12106077	1	GRUB SCREW ISO 4026 M6X35 45H 480H SP	GEWINDESTIFT
10	510753408	1	SEALING NUT M6	DICHTMUTTER

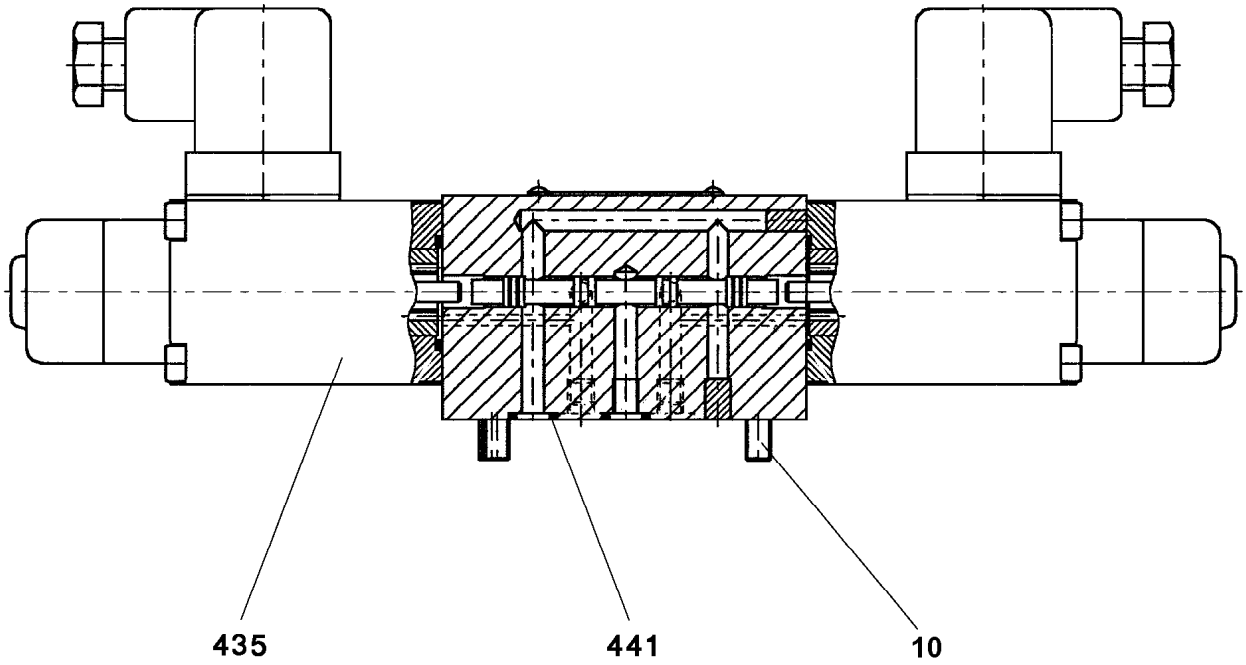

Pos.	Item	Quantity	Description	Bezeichnung
10	404361208	4	SOCKET HEAD SCREW ISO 4762 M5X45 12.	ZYLINDERSCHRAUBE
435	571910108	2	MAGNET COIL 24V	MAGNETSPULE
441	510738408	4	O-RING ARP 568 6,07X1,78 NBR90	O-RING
479	240213102	8	SOCKET HEAD SCREW ISO 4762 M4X55 8.8	ZYLINDERSCHRAUBE

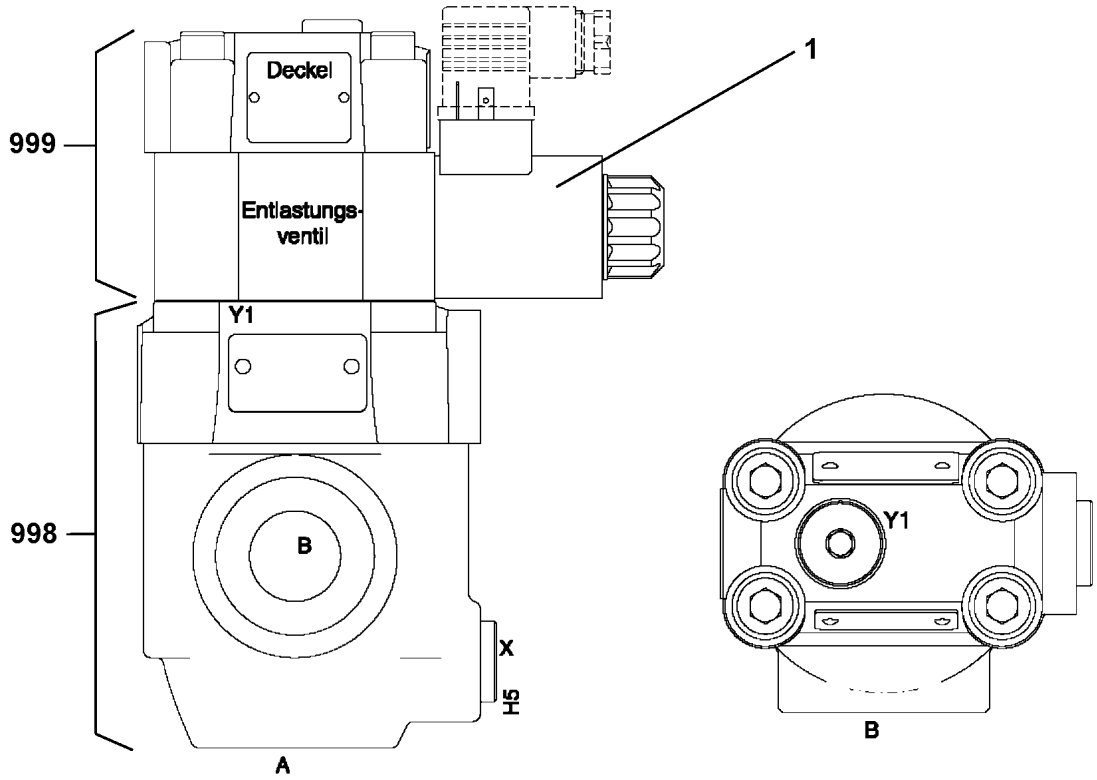

Pos.	Item	Quantity	Description	Bezeichnung
1	10663094	1	MAGNET 24V	MAGNET
998	11003535	1	SEAL KIT	DICHTSATZ
999	11003536	1	SEALING SET VALVE	DS VENTIL

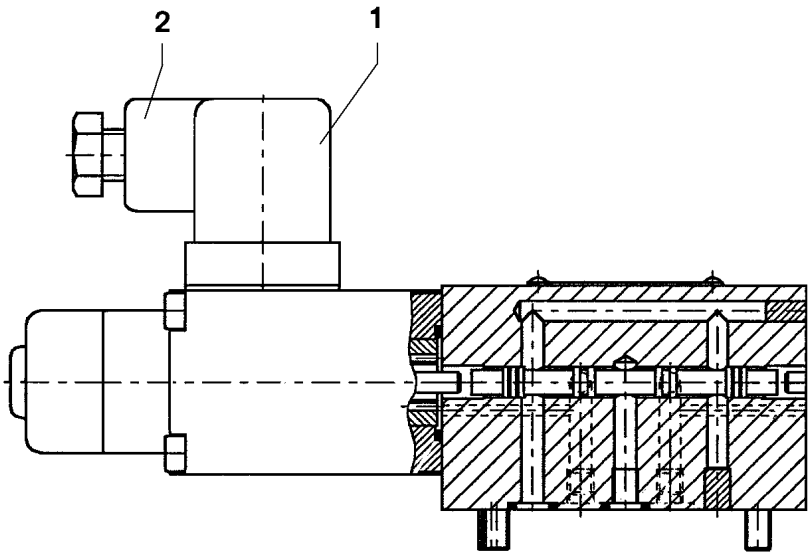

Pos.	Item	Quantity	Description	Bezeichnung
1	570633808	1	MAGNET 24V	MAGNET
2	605006608	1	DEVICE PLUG DIN 43650 4-POLE	GERAETESTECKER
999	10802253	1	SEAL KIT DIRECTIONAL VALVE	DS WEGEVENTIL

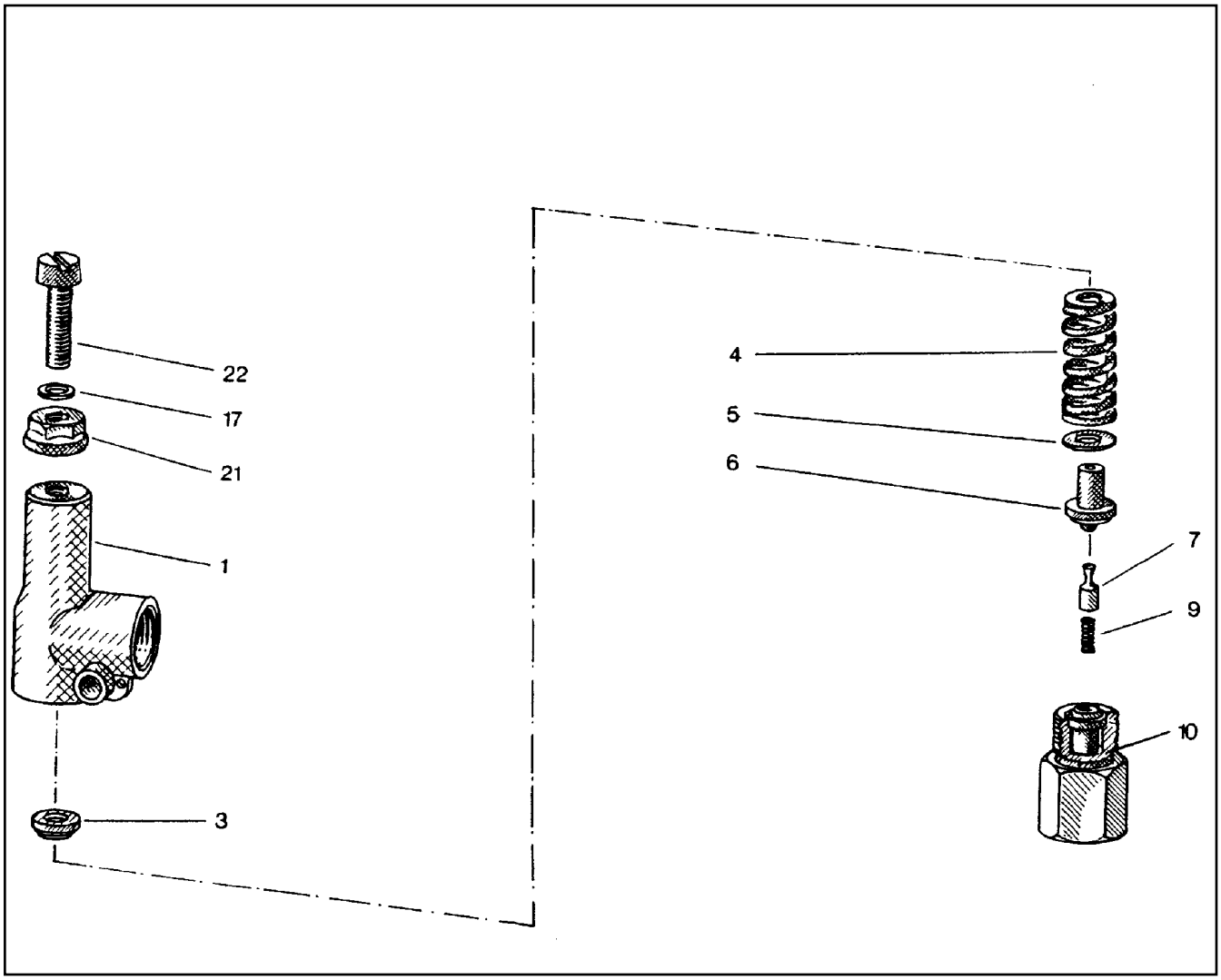

Pos.	Item	Quantity	Description	Bezeichnung
1	510796908	1	HOUSING	GEHAEUSE
3	510797008	1	SPRING SUPPORT	FEDERTELLER
4	510797108	1	COMPRESSION SPRING	DRUCKFEDER
5	510797208	1	WASHER	SCHEIBE
6	510797308	1	SPRING-LOADED PIN	FEDERBOLZEN
7	510797408	1	DAMPING PISTON	DAEMPFUNGSKOLBEN
9	510797508	1	COMPRESSION SPRING	DRUCKFEDER
10	510797608	1	VALVE SEAT	VENTILSITZ
17	510783208	1	SHIM	AUSGLEICHSCHEIBE
21	510741708	1	SEALING NUT M8	DICHTMUTTER
22	510797708	1	SOCKET HEAD SCREW DIN 84 M8X35 5.8	ZYLINDERSCHRAUBE

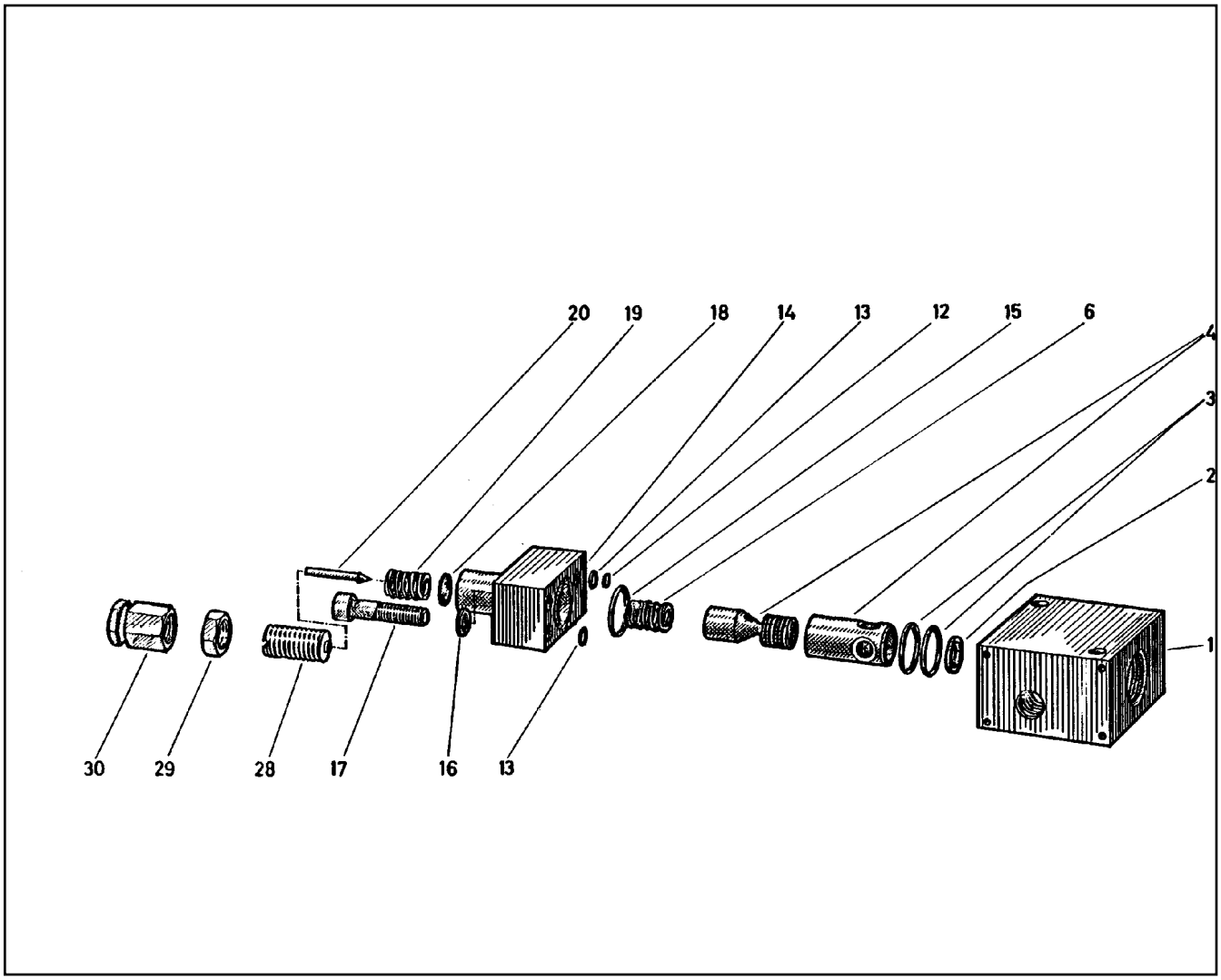

Pos.	Item	Quantity	Description	Bezeichnung
1	510713808	1	BLOCK	BLOCK
2	510713908	1	WASHER	SCHEIBE
3	510710108	2	O-RING ARP 568 17,12X2,62 NBR90	O-RING
4	510713708	1	PISTON	KOLBEN
6	510714008	1	COMPRESSION SPRING	DRUCKFEDER
12	510714108	1	WASHER	SCHEIBE
13	510714208	2	O-RING ARP 568 4,47X1,78 NBR70	O-RING
14	510714308	1	BLOCK	BLOCK
15	510710108	1	O-RING ARP 568 17,12X2,62 NBR90	O-RING
16	11659025	2	WASHER SPRING DIN 127 B 8 FLZN SPF	FEDERRING
17	11691424	2	SOCKET HEAD SCREW ISO 4762 M8X35 8.8	ZYLINDERSCHRAUBE
18	510714408	1	COLLAR WASHER	BUNDSCHEIBE
19	510714508	1	COMPRESSION SPRING	DRUCKFEDER
20	510710408	1	VALVE CONE	VENTILKEGEL
28	510779808	1	ADJUSTING SCREW	EINSTELLSCHRAUBE
29	510779908	1	NUT	MUTTER
30	510710608	1	CAP NUT	HUTMUTTER

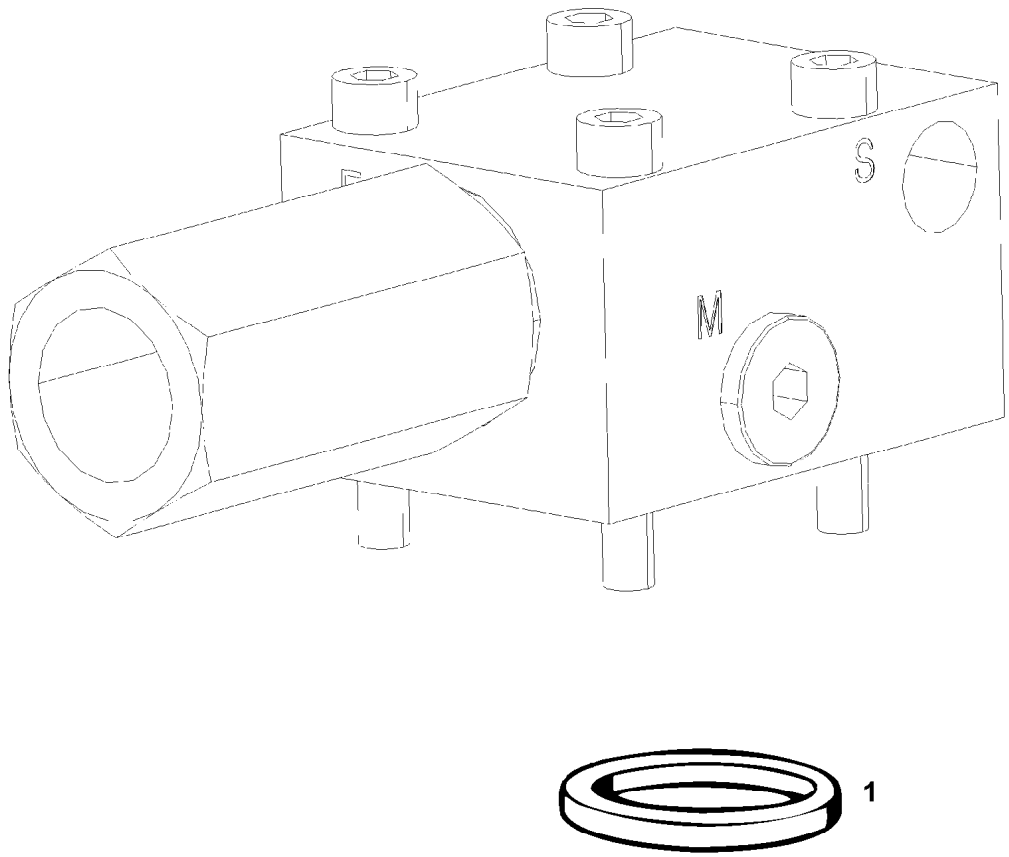

Pos.	Item	Quantity	Description	Bezeichnung
1	510746108	1	O-RING ARP 568 12,37X2,62 NBR90	O-RING

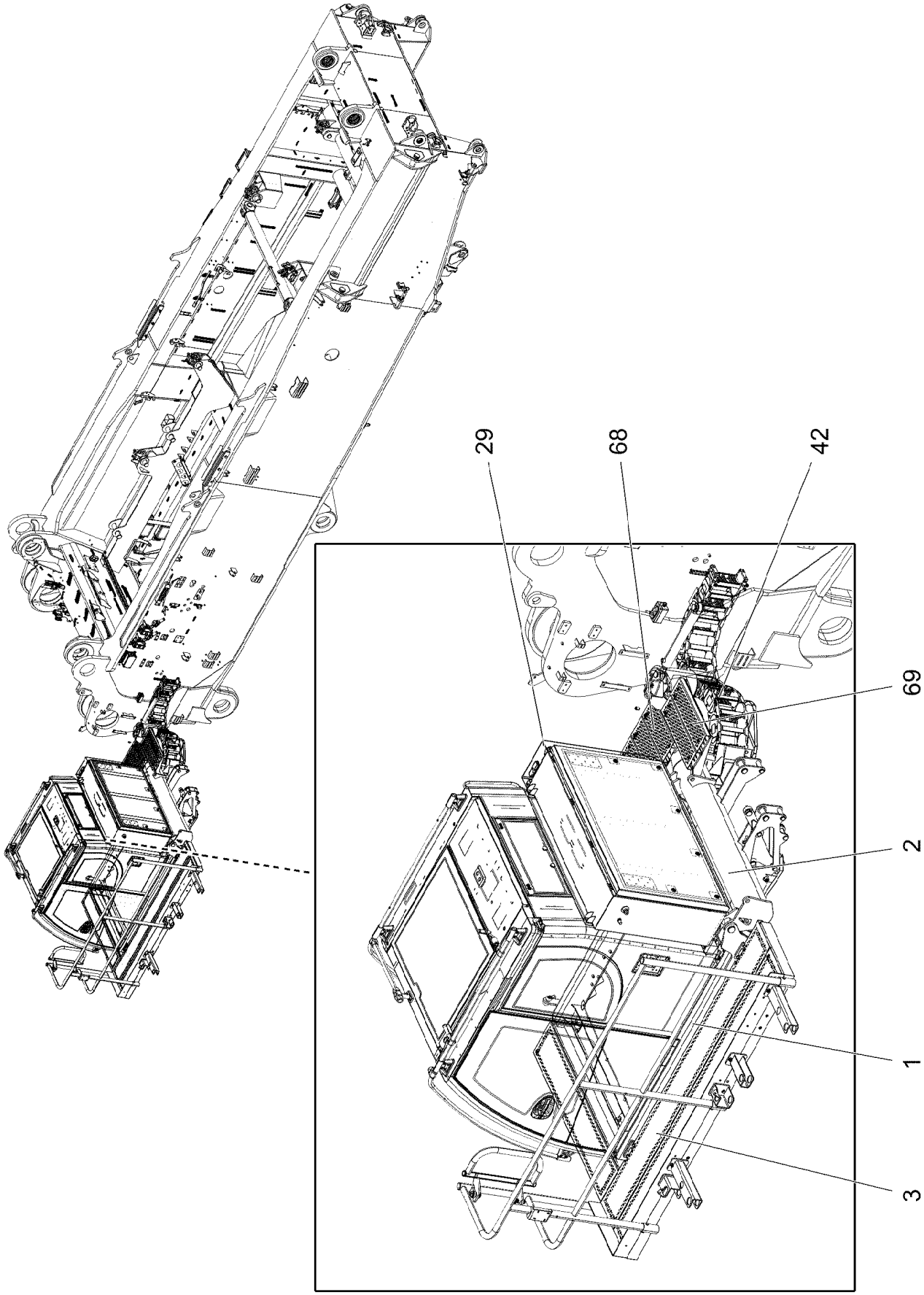
29
68
42
69
2
1
3

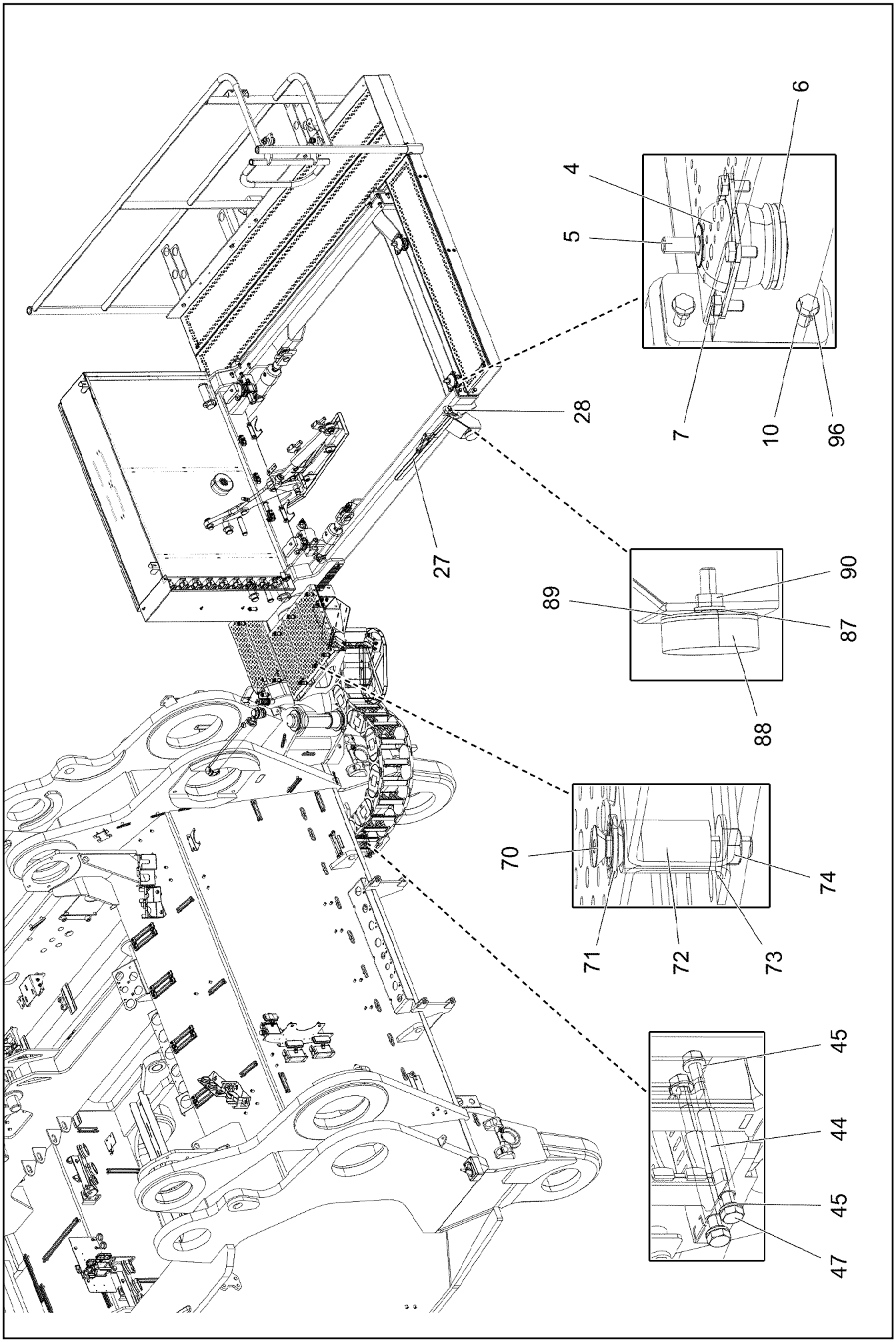

7.2.2022 004301 LIEBHERR	**etk_en_de_098277 LR 11000** **CRANE DRIVER CAB ADDITION** **KRANFUEHRERKABINE ANBAU**	❑ 715 (2/8) **919075408**

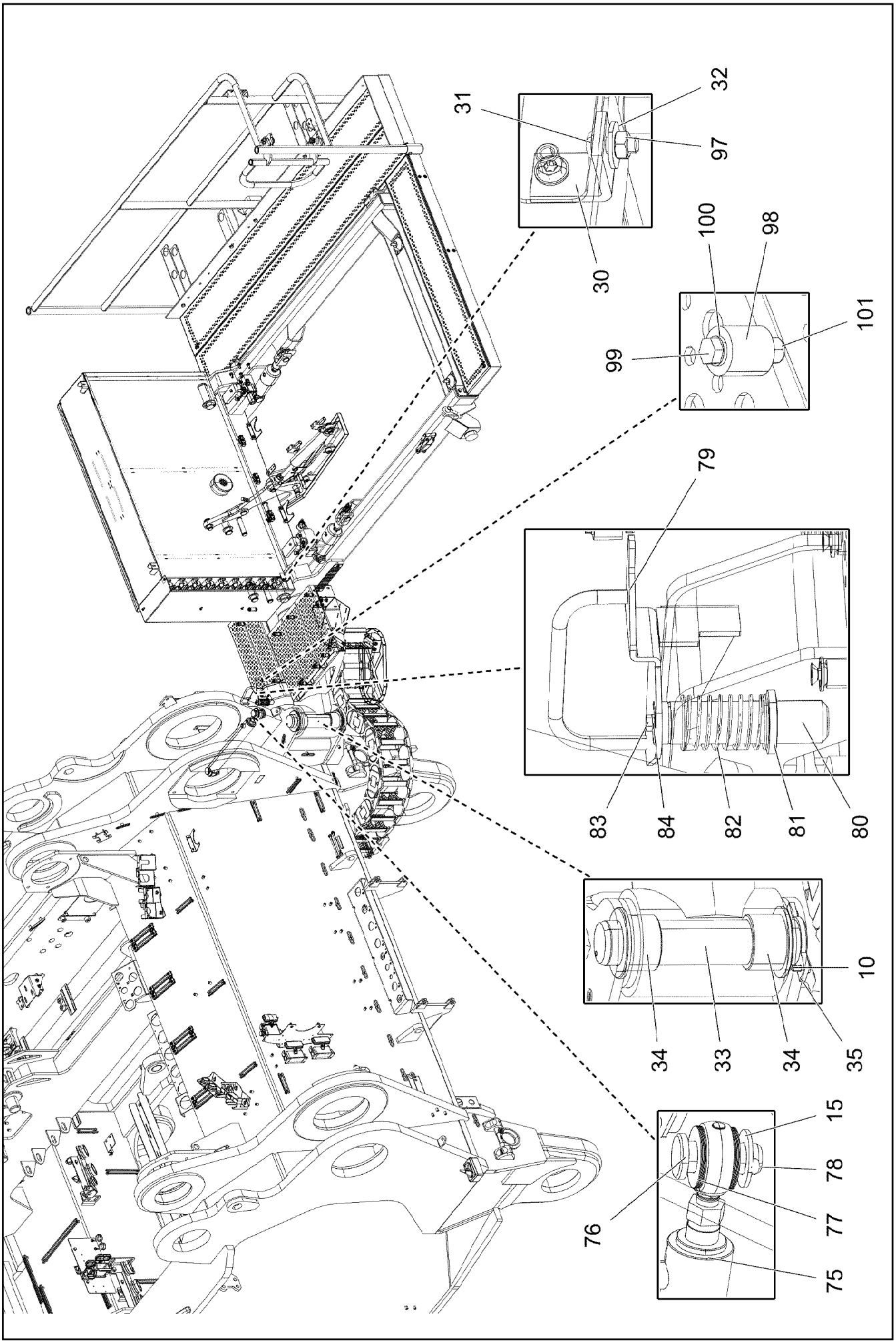

7.2.2022 004302 LIEBHERR	**etk_en_de_098277 LR 11000** **CRANE DRIVER CAB ADDITION** **KRANFUEHRERKABINE ANBAU**	❑ 716 (3/8) **919075408**

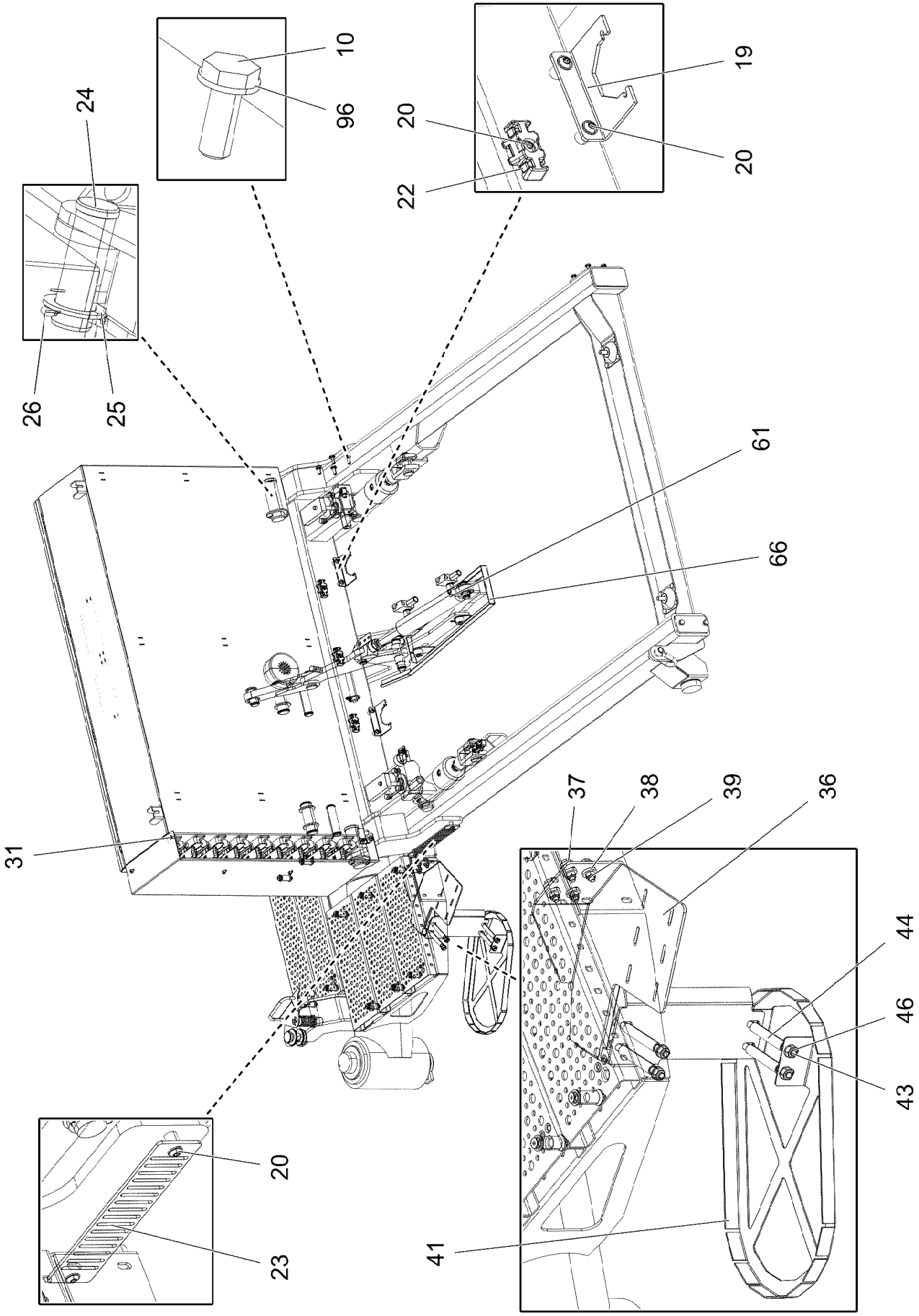

7.2.2022 004303 LIEBHERR	**etk_en_de_098277 LR 11000** **CRANE DRIVER CAB ADDITION** **KRANFUEHRERKABINE ANBAU**	❑ 717 (4/8) **919075408**

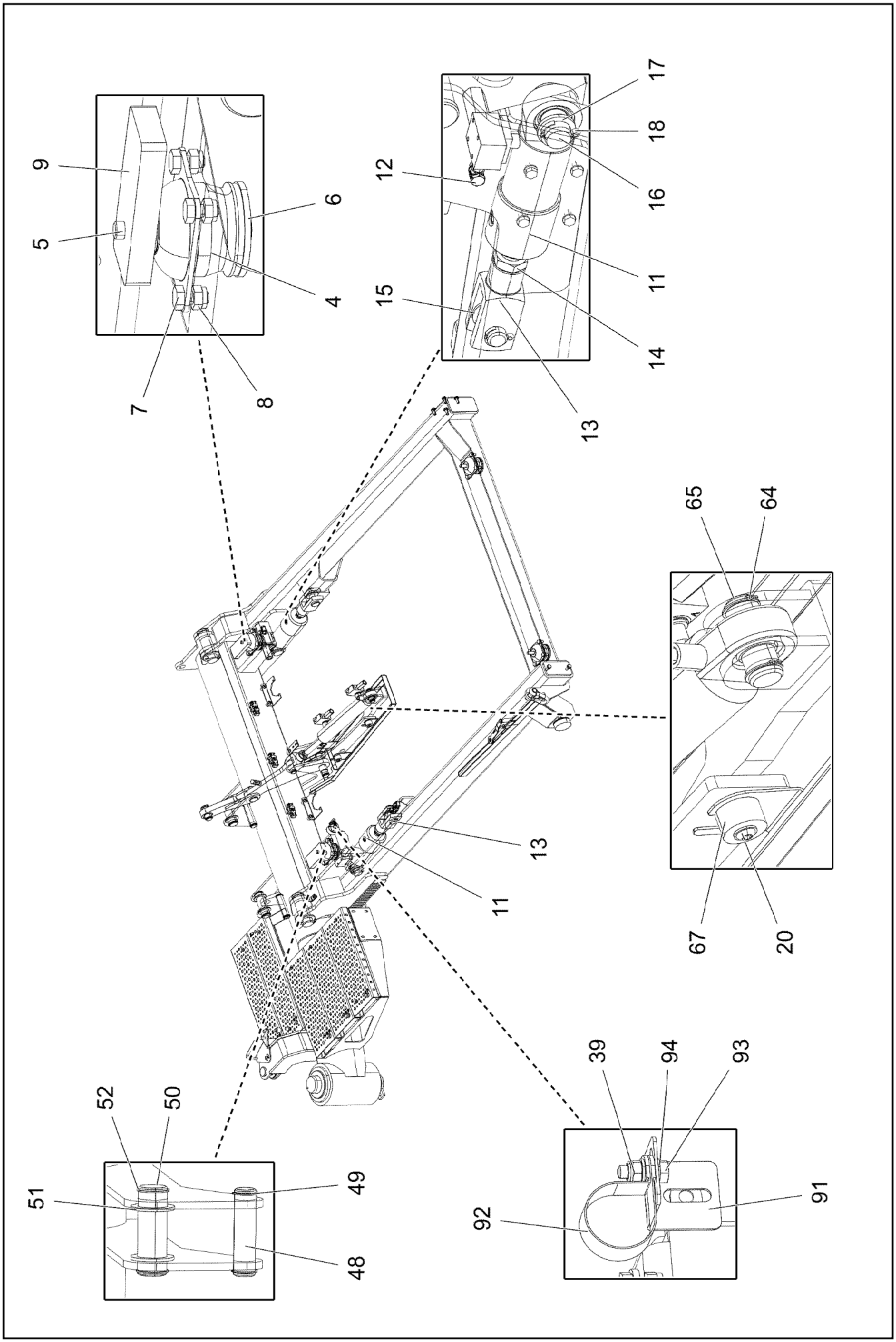
9
5
7
8
4
6
12
15
13
14
11
16
18
17
13
11
65
64
67
20
52
50
51
49
48
39
94
93
92
91

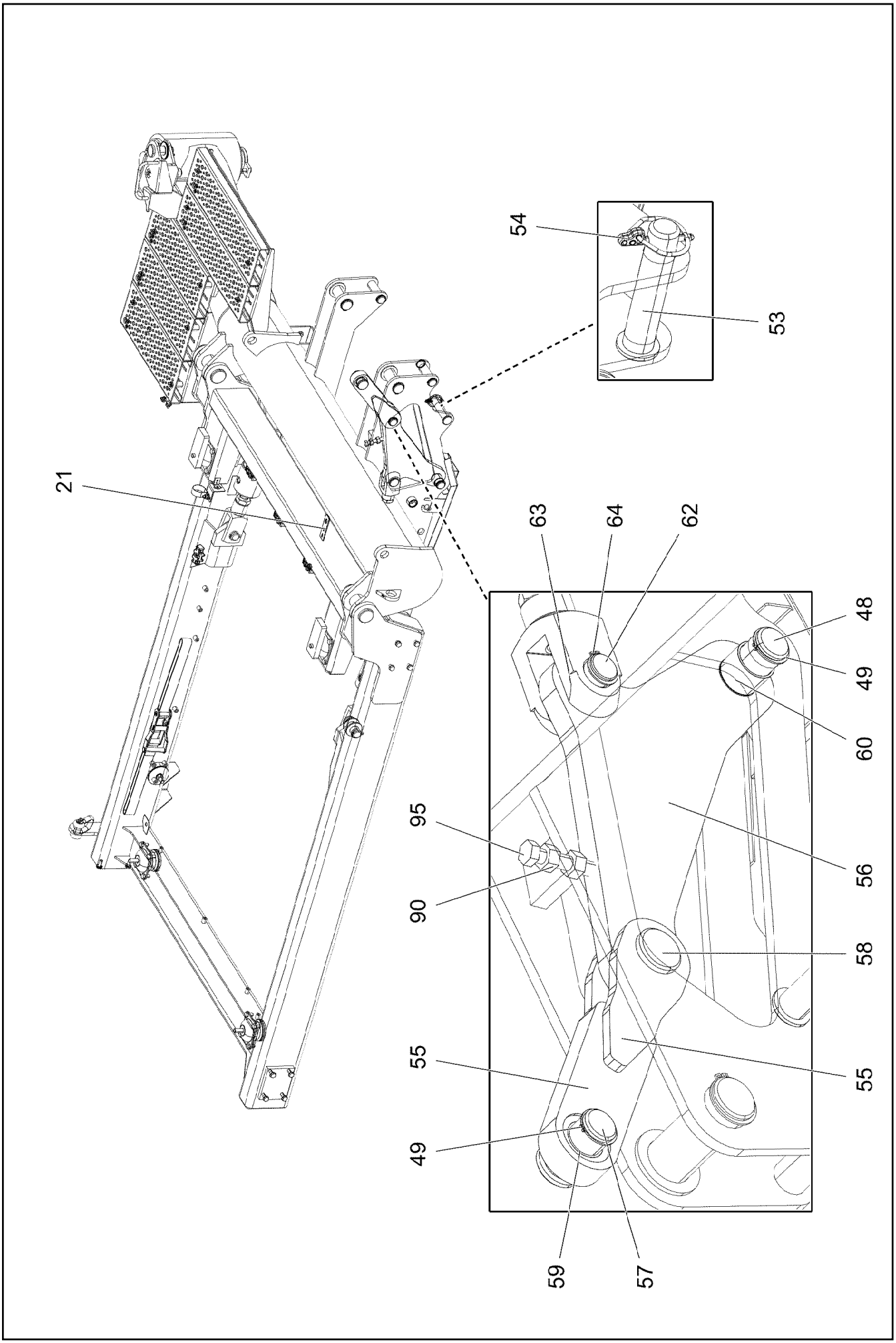
21
54
53
63
64
62
48
49
60
95
90
56
58
55
55
49
59
57

Pos.	Item	Quantity	Description	Bezeichnung
1	968221808	1	FRAME WELDED	RAHMEN SCHWK.
2	968176508	1	SWIVEL ARM WELDED	SCHWENKARM SCHWK.
3	11450543	1	PEDESTAL 2541X1195X2670,5 ALUMINIUM E	PODEST
4	10291989	4	CONICAL MOUNT 70NR11	KONUSLAGER
5	10878788	4	HEX SCREW ISO 4014 M14X100 8.8 FLZN SP	SECHSKANTSCHRAUBE
6	10875905	4	LIMIT STOP RING 16,5X75X5 ST FLZN SPF	ANSCHLAGSCHEIBE
7	11002753	16	HEX SCREW ISO 4017 M10X20 10.9 FLZN SP	SECHSKANTSCHRAUBE
8	10197769	8	HEX NUT DIN 985 M10 8 ZNNI-480H SPF	SECHSKANTMUTTER
9	97023353	2	THREADED PLATE 20X150X60 S355J2+N FE	GEWINDEPLATTE
10	11631816	12	HEX SCREW ISO 4017 M10X25 8.8 FLZN SP	SECHSKANTSCHRAUBE
11	10326323	2	HYDRO CYLINDER 75/30-100 SPF ⇨ ❑ 722	HYDROZYLINDER
12	473230608	2	FITTING RSWS6-SR-WD CR6-FREI	VERSCHRAUBUNG
13	725101005	2	FORKED LINK DIN 71751 A 30X60 VERZ	GABELGELENK
14	4635422	2	HEX NUT ISO 4035 M30 05 FLZN SPF	SECHSKANTMUTTER
15	10289811	6	WASHER ISO 7089 30 300HV FLZN SPF	SCHEIBE
16	933558708	2	PIN 50.0X100 35NICRMOV125 SPF	BOLZEN
17	10179377	2	WASHER DIN 1441 41 St FLZN SPF	SCHEIBE
18	10875873	2	SPLIT PIN ISO 1234 8X63 ST 480H SPF	SPLINT
19	971276408	2	PLATE 4X115X97 S315MC FE//ZNNI8//CN//T	BLECH
20	12102696	13	BUTTON HEAD SCREW ISO 7380-2 M8X10 0	HALBRUNDKOPFSCHRAUBE
21	975651908	1	PLATE 3X30X95 S355MC FE//ZNNI8//CN//T0	BLECH
22	10872676	3	CABLE CLIP HOLDER 46X70-SCHWARZ PA	KABELBINDERHALTER
23	97042144	1	PLATE 4X285X60 S315MC FE//ZNNI8//CN//T	BLECH
24	939249808	2	PIN 55.0X158 35NICRMOV125 GASN. SPF	BOLZEN
25	949582708	2	WASHER RD80X5 S355MC FE//ZNNI8//CN//T	SCHEIBE
26	10180375	2	SPLIT PIN ISO 1234 10X80 St 480H SPF	SPLINT
27	779034708	1	LASHING STRAP EN 12195-2 6MX35MM SPF	ZURRGURT
28	773933408	1	SHACKLE DIN 82101 1,6T NG1,6 ST VERZ	SCHAEKEL
29	97039103	1	HOOD 2X477X1130 ALMG3 H111 RAL 7037	HAUBE
30	950596908	1	ANGLE 4X57X20 S315MC FE//ZNNI8//CN//T0	WINKEL
31	10412851	6	BUTTON HEAD SCREW AEHNL.ISO 7380-2	HALBRUNDKOPFSCHRAUBE
32	421801708	2	WASHER ISO 7093-1 6 200HV-A2	SCHEIBE
33	955629908	1	PIN RD80X365 35NICRMOV125	BOLZEN
34	704334608	2	BUSHING 80X100X70 GZ-CUZN25AL5	BUCHSE
35	941846108	1	PLATE 10X39X150 S355MC FE//ZNNI8//CN//T	BLECH
36	97044984	1	PLATE 4X524X607 S315MC	BLECH
37	11826527	4	HEX SCREW ISO 4017 M8X30 8.8 480H SPF	SECHSKANTSCHRAUBE
38	11840501	8	WASHER DIN 7349 8,4 200HV 480H SPF	SCHEIBE
39	10876076	5	HEX NUT DIN 985 M8 10 480H SPF	SECHSKANTMUTTER
41	97046156	1	PLATE 2X490X381 X5CRNI18-10	BLECH
42	11450435	1	CABLE CHAIN 200X80X1443 SPF	ENERGIEFUEHRUNGSKETTE
43	10299624	4	HEX SCREW ISO 4014 M10X130 10.9 FLZN	SECHSKANTSCHRAUBE
44	97044765	8	TUBE 15.0X84 E235+N	ROHR
45	420001114	16	WASHER ISO 7089 10 200HV-A4	SCHEIBE
46	12102695	8	HEX NUT ISO 4032 M10 8 ZNNI-480H SPF	SECHSKANTMUTTER
47	12213408	4	HEX SCREW ISO 4014 M10X160 8.8 FLZN SP	SECHSKANTSCHRAUBE
48	97038811	3	PIN 35.0X120 35NICRMOV125 SPF	BOLZEN
49	12100639	9	LOCKING RING DIN 471 30X1,5 480H SPF	SICHERUNGSRING
50	949653808	2	PIN 45.0 X122 35NICRMOV125	BOLZEN
51	979761208	4	WASHER 4X60X60 S315MC FE//ZNNI8//CN//T	SCHEIBE
52	10875657	4	LOCKING RING DIN 471 40X1,75 480H SPF	SICHERUNGSRING
53	97053157	1	PIN 35.0 X131 35NICRMOV125 SPF	BOLZEN
54	10875870	1	SAFETY PLUG W HINGE-LID 6X42X5,5X32 4	SICHERHEITSKLAPPSTECKER
55	968309808	1	CONNECTING LINK WELDED	LASCHE SCHWK.
56	97038870	1	PLATE 20X420X189 S355J2+N	BLECH
57	97039807	1	PIN 45.0X66 35NICRMOV125 SPF	BOLZEN
58	976637308	1	PIN 45.0X64 35NICRMOV125 GASN. SPF	BOLZEN
59	10488513	3	FRICTION BEARING 30X34X20 IGLIDUR Q	GLEITLAGER
60	978041408	2	TUBE 35.0X25 E235+N	ROHR

Pos.	Item	Quantity	Description	Bezeichnung
61	10471144	1	HYDRO CYLINDER 50/28-210 SPF	HYDROZYLINDER
(999)	10491695	1	DS HYDRO CYLINDER	DS HYDROZYLINDER
62	97023431	1	PIN 35.0X75 35NICRMOV125 GASN. SPF	BOLZEN
63	708003508	1	DU BUSHING	DU-BUCHSE
64	10875656	3	LOCKING RING DIN 471 25X1,2 480H SPF	SICHERUNGSRING
65	97038823	1	PIN 30.0X65 35NICRMOV125 SPF	BOLZEN
66	97046155	1	PLATE 2X832X202 X5CRNI18-10	BLECH
67	978787708	4	SLEEVE 33.0X19 FE//ZNNI8//CN//T0	HUELSE
68	979405208	3	ENTRANCE SPF	AUFTRITT
69	11450714	2	ENTRANCE 600X155X40 ALUMINIUM ELOXI	AUFTRITT
70	11066654	20	COUNTERSUNK SCREW ISO 10642 M8X60	SENKSCHRAUBE
71	788901808	20	WASHER 8 -EDELSTAHL	SCHEIBE
72	978859508	20	TUBE 20.0X33 X5CRNI18-10	ROHR
73	11140469	20	WASHER ISO 7093-1 8 200HV 480H SPF	SCHEIBE
74	11693875	20	HEX NUT ISO 4032 M8 8 480H SPF	SECHSKANTMUTTER
75	512349708	1	TILT CYLINDER 55/32-400 SPF	KIPPZYLINDER
(4)	4600320	2	SCREW PLUG DIN 908 M18X1,5 ST A3C	VERSCHLUSSSCHRAUBE
(6)	4242017	2	RING DIN 70951 47X1,6	RING
(9)	571505208	2	SPHERICAL BEARING 30	GELENKLAGER
(999)	10663439	1	DS HYDRO CYLINDER	DS HYDROZYLINDER
76	453032008	2	PIN ISO 2341 B30X75X65 35NICRMOV125	BOLZEN
77	970212608	20	DISTANCE WASHER 1x60x60 DC01+ZE	DISTANZSCHEIBE
78	10180368	2	SPLIT PIN ISO 1234 8X50 St 480H SPF	SPLINT
79	969314008	1	PLATE WELDED T ZN O	BLECH SCHWK.
80	97055646	1	PIN 35.0X123 35NICRMOV125 SPF	BOLZEN
81	10875638	1	WASHER DIN 1441 31 ST FLZN SPF	SCHEIBE
82	500414708	1	COMPRESSION SPRING	DRUCKFEDER
83	11657360	1	HEX SCREW ISO 4017 M6X16 8.8 480H SPF	SECHSKANTSCHRAUBE
84	10197771	1	WASHER ISO 7089 6 200HV ZNNI-480H SPF	SCHEIBE
87	10289804	1	WASHER ISO 7089 12 300HV FLZN SPF	SCHEIBE
88	726611308	1	MEGI BUFFER	MEGIPUFFER
89	978025708	1	PLATE 2X75X75 DC01 FE//ZNNI8//CN//T0	BLECH
90	10875616	3	HEX NUT ISO 4032 M12 8 FLZN SPF	SECHSKANTMUTTER
91	956449508	1	PLATE 2X45X91 DC01 FE//ZNNI8//CN//T0	BLECH
92	774221708	1	PIPE CLAMP 43/20	ROHRSCHELLE
93	10197831	1	HEX SCREW ISO 4017 M8X25 8.8 ZNNI-480	SECHSKANTSCHRAUBE
94	12103465	2	WASHER ISO 7089 8 300HV ZNNI-480H SPF	SCHEIBE
95	11823611	1	HEX SCREW ISO 4017 M12X60 8.8 FLZN SP	SECHSKANTSCHRAUBE
96	10289795	10	WASHER ISO 7089 10 300HV FLZN SPF	SCHEIBE
97	10197764	2	HEX NUT ISO 4032 M6 10 ZNNI-480H SPF	SECHSKANTMUTTER
98	943950608	1	ROUND RD20X20 S355J2+AR	RUND
99	10875511	1	HEX SCREW ISO 4014 M6X30 8.8 480H SPF	SECHSKANTSCHRAUBE
100	10197771	1	WASHER ISO 7089 6 200HV ZNNI-480H SPF	SCHEIBE
101	12102692	1	HEX NUT DIN 985 M6 8 ZNNI-480H SPF	SECHSKANTMUTTER

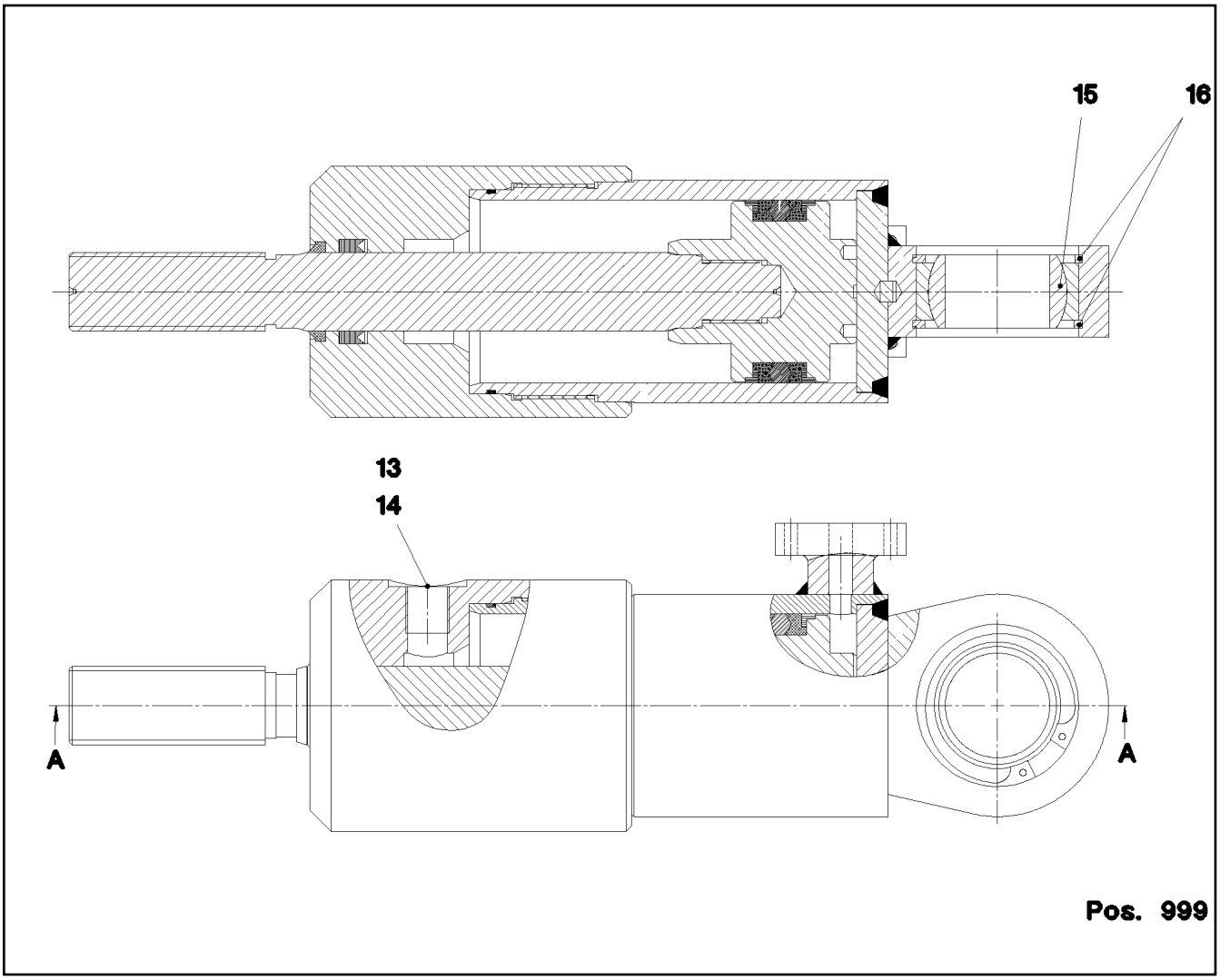

Pos.	Item	Quantity	Description	Bezeichnung
13	404140208	1	SCREW PLUG DIN 910 G3/8X19X21MM ST	VERSCHLUSSSCHRAUBE
14	710103808	1	SEALING RING DIN 7603 A17X21X1,5 CU	DICHTRING
15	746911608	1	SPHERICAL BEARING 40	GELENKLAGER
16	12100656	2	LOCKING RING DIN 472 62X2 480H SPF	SICHERUNGSRING
999	10815162	1	DS HYDRO CYLINDER	DS HYDROZYLINDER

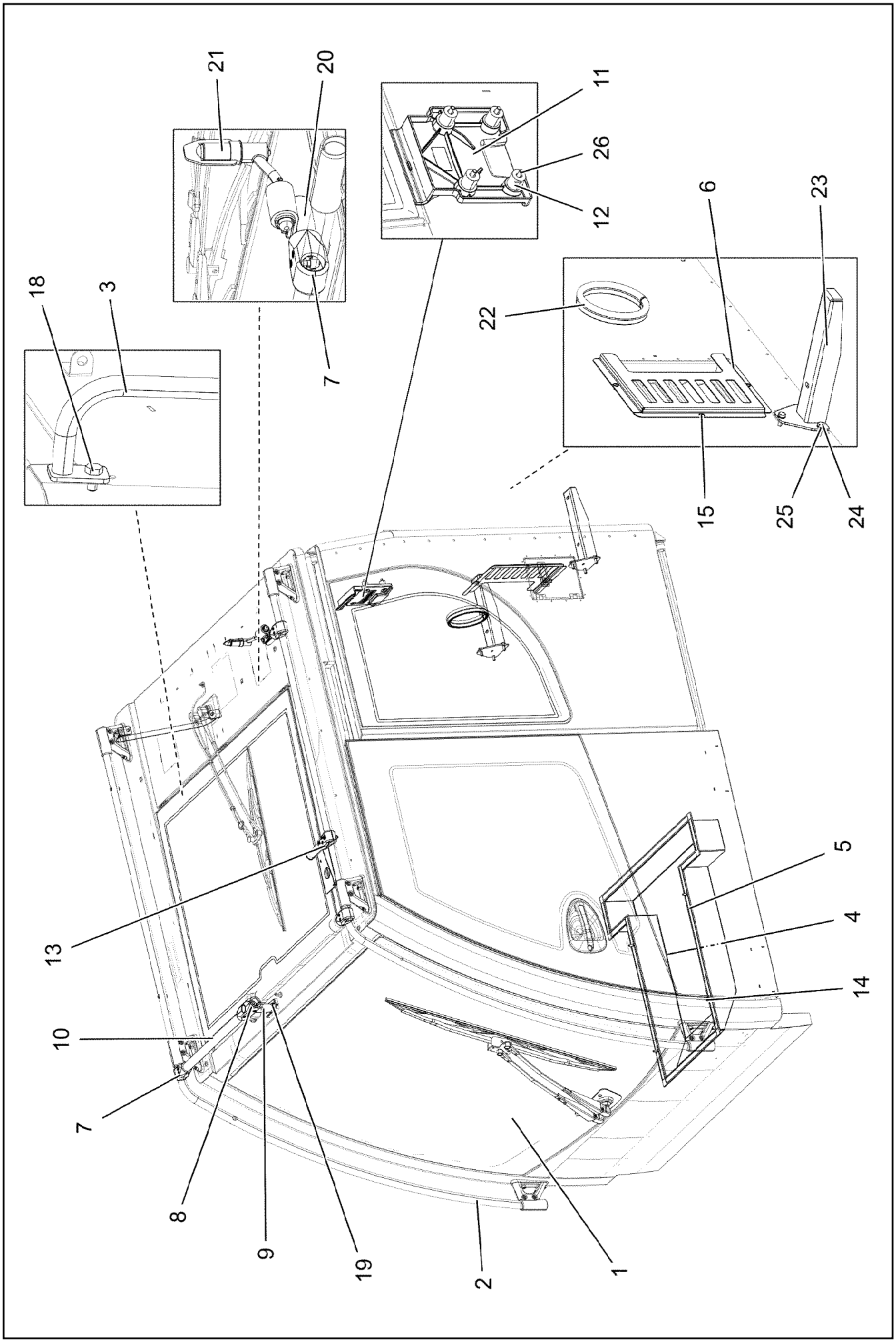

7.2.2022 004181 LIEBHERR	**etk_en_de_098277 LR 11000** **CRANE OPERATOR CABIN PREASS 2** **KRANFUEHRERKABINE VORM.2**	❑ 723 (1/2) **919075508**

Pos.	Item	Quantity	Description	Bezeichnung
1	969752608	1	WINDOW ASSEMBLY SPF ⇨ ❑ 725	SCHEIBEN EINBAU
2	969848908	1	RELING ⇨ ❑ 732	RELING
3	965419308	1	HAND GRIP WELDED SCHWARZ LACKIERT	HALTEGRIFF SCHWK.
4	977579608	1	COVER 1.5X954X977 DC01 RAL 7016,SDGL	DECKEL
5	262107814	3.1	CELL RUBBER 25X4 NEOPRENE	ZELLGUMMI
6	97059137	1	PLATE 1.5X261X328 DC01 RAL 7016,SDGL,G	BLECH
7	10285701	3	TEE 30 G-ALMG TROWALPOLIERT	T-STUECK
(1)	10875588	2	SOCKET HEAD SCREW ISO 4762 M6X25 8.8	ZYLINDERSCHRAUBE
8	10440990	1	CROSS PIECE 30 G-ALMG TROWALPOLIER	KREUZSTUECK
9	964873308	1	CLAMP WELDED CONST.	HALTER SCHWK.
10	976788108	1	TUBE 30.0X495 X5CRNI18-10	ROHR
11	978913308	1	HOLDER 161X160X35 PAGF30 SPF	HALTER
12	704271308	4	DISTANCE SLEEVE 8,5X20 KUNSTSTOFF	DISTANZHUELSE
13	96016705	1	ADD-ON PARTS ANTENNA	ANBAUTEILE ANTENNE
(1)	96016707	1	CLAMP WELDED CONST. GLASPERLENGE	HALTER SCHWK.
(2)	979489508	1	HOLDER 40X80X40 G-ALMG3	HALTER
(3)	10678377	1	MULTI-PLATE PLUG 28MM PE-LLD	LAMELLENSTOPFEN
14	10875468	4	BUTTON HEAD SCREW AEHNL.ISO 7380-2	HALBRUNDKOPFSCHRAUBE
15	10875483	3	BUTTON HEAD SCREW ISO 7380-2 M5X10 0	HALBRUNDKOPFSCHRAUBE
18	11651612	2	HEX SCREW ISO 4017 M8X16 8.8 480H SPF	SECHSKANTSCHRAUBE
19	11840297	2	HEX SCREW EN 1665 M6X16 8.8 480H SPF	SECHSKANTSCHRAUBE
20	97070803	1	AXLE 30.0X82 S355J2C+C FE//ZNNI8//CN//T	ACHSE
21	591070408	1	HOLDER	HALTER
22	11002218	0.426	CLAMPING PROFILE 1,5-4X25X13 EPDM	KLEMMPROFIL
23	965470908	2	CARRIER	TRAEGER SCHWK.
24	502618908	6	HEX SCREW ISO 4017 M8X22 8.8	SECHSKANTSCHRAUBE
25	12103465	6	WASHER ISO 7089 8 300HV ZNNI-480H SPF	SCHEIBE
26	10875590	4	SOCKET HEAD SCREW ISO 4762 M6X35 8.8	ZYLINDERSCHRAUBE

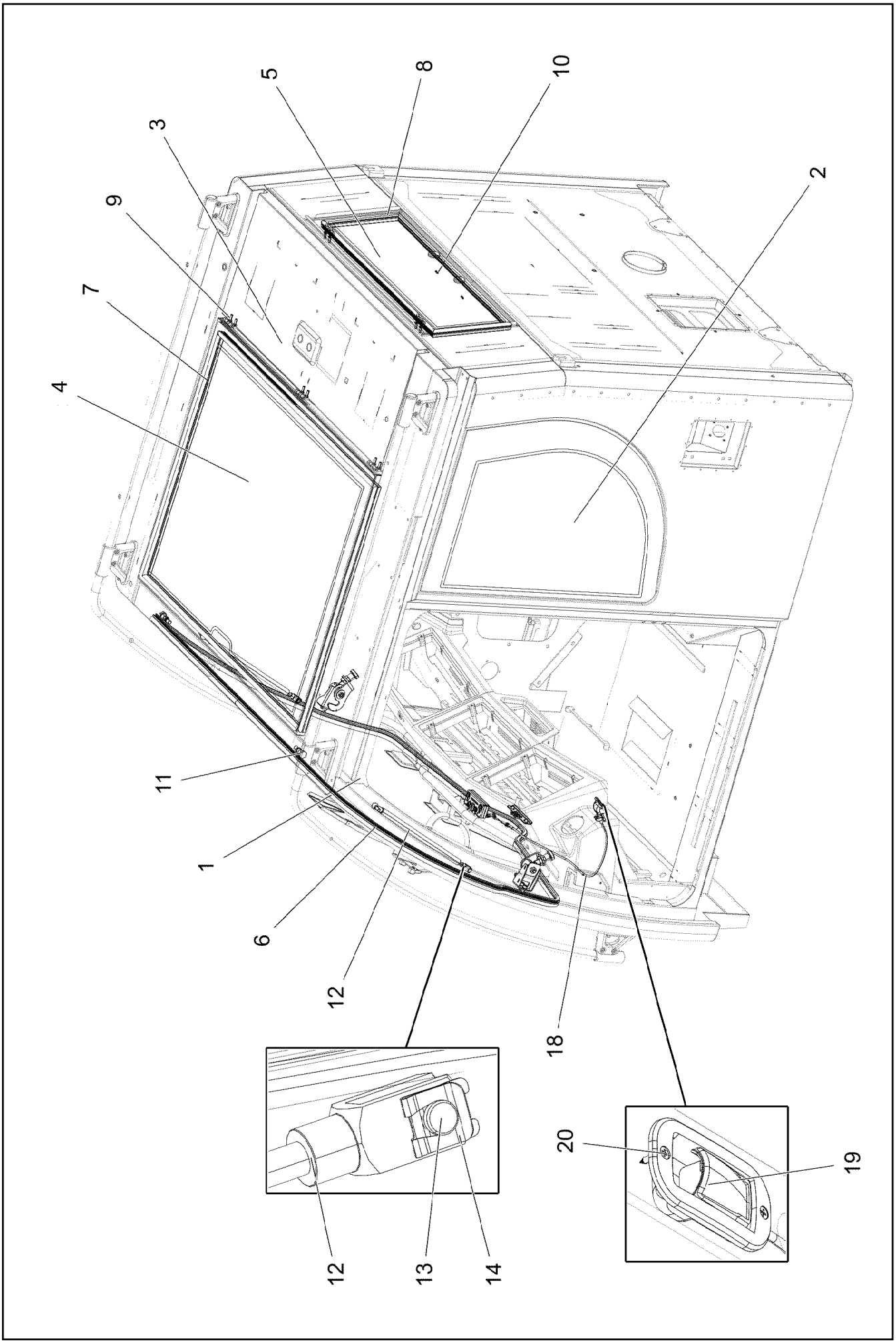

7.2.2022 088200 LIEBHERR	**etk_en_de_098277 LR 11000** **WINDOW ASSEMBLY** **SCHEIBEN EINBAU**	❑ 725 (1/3) **969752608**

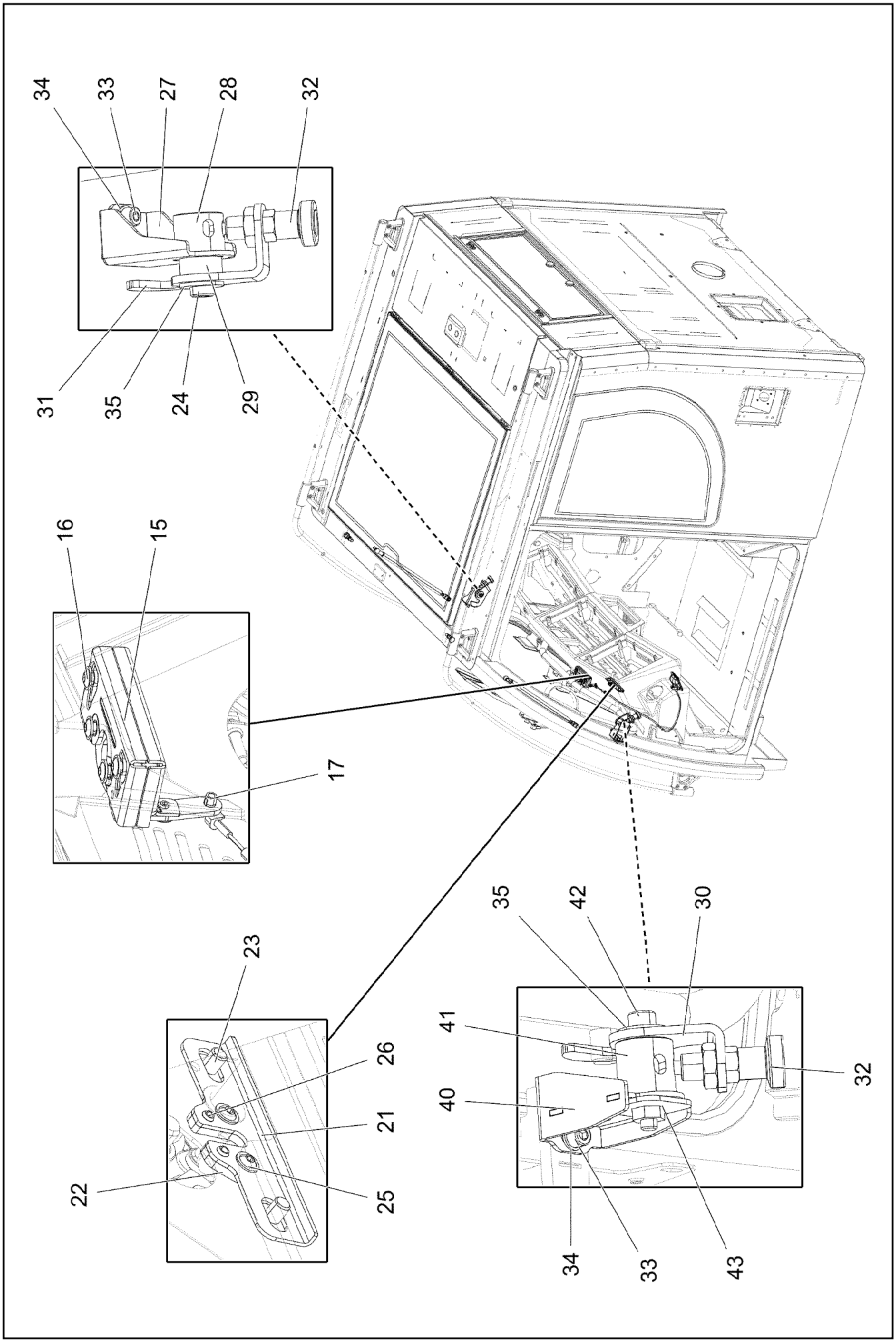
34
33
27
28
32
31
35
24
29
16
15
17
23
26
21
22
25
35
42
30
41
40
32
34
33
43

Pos.	Item	Quantity	Description	Bezeichnung
1	96000684	1	FRONT WINDOW CPL. ⇨ ❑ 728	FRONTSCHEIBE KPL.
2	976837908	1	SIDE WINDOW LEFT 4X603.5X844 ESG-GLA	SEITENSCHEIBE LI.
3	976837808	1	SIDE WINDOW RIGHT 4X1063X1377 ESG-G	SEITENSCHEIBE RE.
4	964560908	1	ROOF WINDOW PRE-ASS. ⇨ ❑ 730	DACHSCHEIBE VORM.
5	964561008	1	REAR WINDOW PRE-ASS. SPF ⇨ ❑ 731	HECKSCHEIBE VORM.
6	97079716	1	SEAL 25X14X4475 EPDM	DICHTUNG
7	97058285	1	SEAL 25X1091X850 EPDM	DICHTUNG
8	97058307	1	SEAL 25X776X276 EPDM	DICHTUNG
9	12100589	10	COUNTERSUNK SCREW AEHNL.ISO 10642	SENKSCHRAUBE
10	432003408	2	DOWEL PIN ISO 8752 5X12	SPANNSTIFT
11	97066834	2	THREADED PIN 16X28X52 6KT ST37K FE//	GEWINDEBOLZEN
12	10873806	2	GAS SPRING 19.0X301-525.0N ST	GASFEDER
13	10872333	2	PIN 8X19,5X16,5 11SMNPB30+C BLAU VERZ	BOLZEN
14	704271208	2	SAFETY DEVICE 8X0,94	SL-SICHERUNG
15	10873798	1	LOCK WITH FALLING LATCH RECHTS	DREHFALLENSCHLOSS
16	10429632	4	BUTTON HEAD SCREW ISO 7380-2 M6X20 0	HALBRUNDKOPFSCHRAUBE
17	11066618	1	CLIP	CLIP
18	10873799	1	BOWDEN PULL SYSTEM L=700 EDELSTAHL	BOWDENZUG
19	10873797	1	INSIDE HANDLE 96,2X49,2X43,3 ALUMINIU	INNENGRIFF
20	10876382	2	SHEET-METAL SCREW ISO 7050 ST3,5X16 4	BLECHSCHRAUBE
21	97069157	1	PLATE 2X124X42 DC01 FE//ZNNI8//CN//T0	BLECH
22	97024783	1	PLATE 4X52X32 S315MC FE//ZNNI8//CN//T0	BLECH
23	12102696	2	BUTTON HEAD SCREW ISO 7380-2 M8X10 0	HALBRUNDKOPFSCHRAUBE
24	10353699	1	SOCKET HEAD SCREW DIN 6912 M10X35 A	ZYLINDERSCHRAUBE
25	11697855	2	BUTTON HEAD SCREW ISO 7380-2 M5X8 0	HALBRUNDKOPFSCHRAUBE
26	10875881	2	DOWEL PIN ISO 8752 6X10 ST 480H SPF	SPANNSTIFT
27	97074748	1	PLATE 3X127X120 DC01 RAL 9005,M,GT SP	BLECH
28	97073059	1	AXLE 34X29 X5CRNI18-10	ACHSE
29	97073785	1	BUSHING 29X17 X5CRNI18-10	BUCHSE
30	97073053	1	LEVER LEFT 5X122X71 X5CRNI18-10	HEBEL LINKS
31	97073052	1	LEVER RIGHT 5X140X65 X5CRNI18-10 GLAS	HEBEL RECHTS
32	704231608	2	STOP BOLT NIROSTA	RASTBOLZEN
33	10875597	4	SOCKET HEAD SCREW ISO 4762 M8X16 8.8	ZYLINDERSCHRAUBE
34	12103465	4	WASHER ISO 7089 8 300HV ZNNI-480H SPF	SCHEIBE
35	421802108	2	WASHER ISO 7093-1 10 A2	SCHEIBE
36	10815283	1	ACTIVATOR 250ML DOSE	AKTIVATOR
37	811203308	1	ADHESIVE 600ML FC-BEUTEL	KLEBER
38	811203108	1	TOOLING AGENT KANISTER-5L 5/35°C	ABGLAETTMITTEL
39	870004108	1	ACTIVATOR 1000ML	AKTIVATOR
40	96013390	1	HOLDER RAL 9005,M,GT SPF	HALTER
41	97086837	1	AXLE 34X42 X5CRNI18-10	ACHSE
42	10353703	1	SOCKET HEAD SCREW ISO 4762 M10X55 A2	ZYLINDERSCHRAUBE
43	96012698	1	PLATE WELDED RAL 9005,M,GT SPF	BLECH SCHWK.

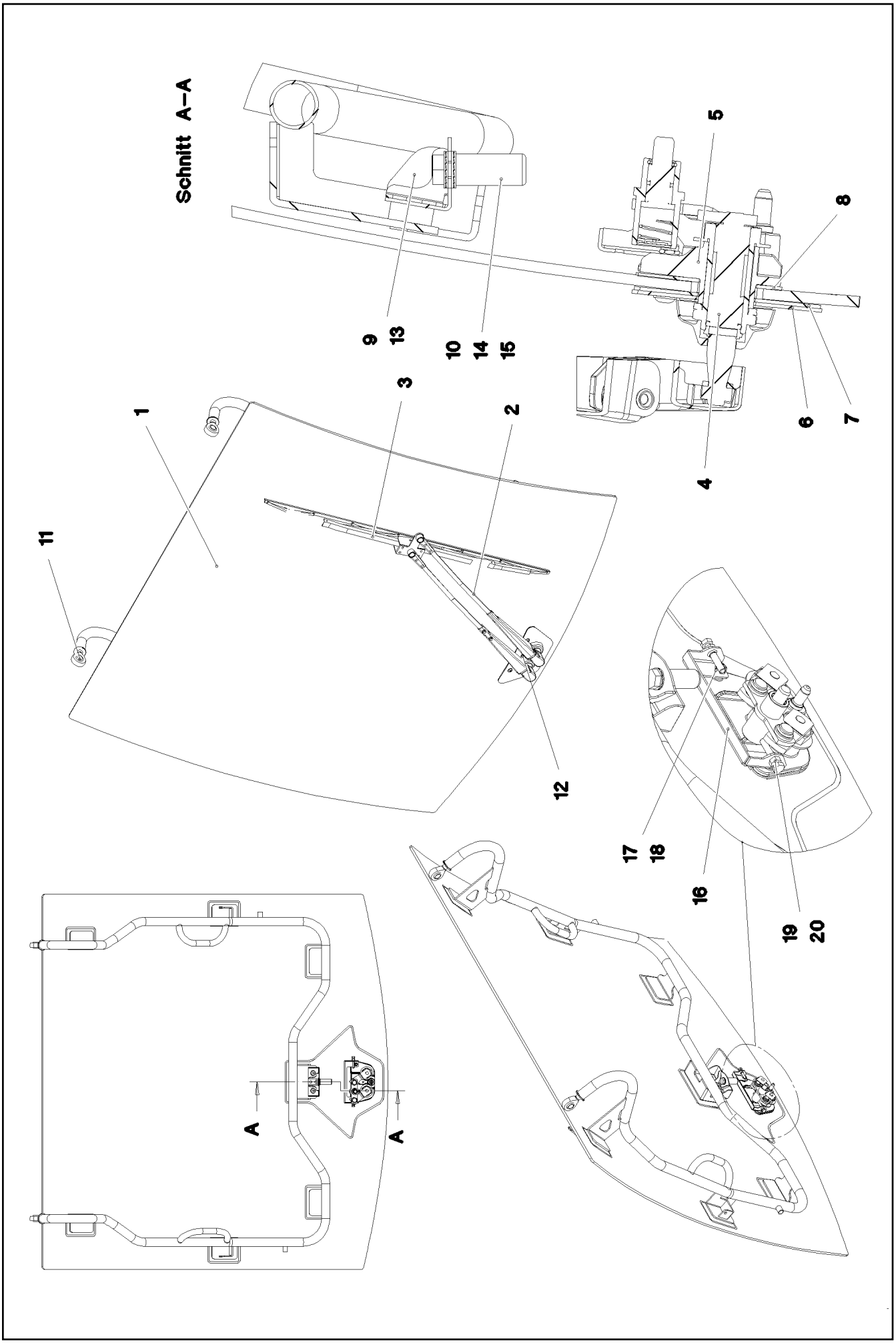

7.2.2022 087998 LIEBHERR	**etk_en_de_098277 LR 11000** **FRONT WINDOW CPL.** **FRONTSCHEIBE KPL.**	❑ 728 (1/2) **96000684**

Pos.	Item	Quantity	Description	Bezeichnung
1	96001465	1	FRONT WINDOW GLUED SPF	FRONTSCHEIBE GEKLEBT
2	10874311	1	WIPER ARM 700MM	WISCHERARM
3	10291148	1	WIPER BLADE 900MM	WISCHERBLATT
4	10874927	1	WIPER BEARING ST	WISCHLAGER
5	97052119	1	BEARING WIPERS UNIT 50X146X82	LAGER FRONTWISCHANLAGE
6	97005289	1	PLATE 2X227X109 DC01 FE//ZNNI8//CN//T0	BLECH
7	97005290	1	SEAL 2X225X107 EPDM	DICHTUNG
8	97005291	1	SEAL 2X148X84 EPDM	DICHTUNG
9	96007783	1	PLATE WELDED RAL 9005,M,GT SPF	BLECH SCHWK.
10	97067325	1	THREADED BUSHING 17.8X40 PA6G SCHW	GEWINDEBUCHSE
11	10035717	2	PIVOT HEAD DIN ISO 12240-4 M16 D=16	GELENKKOPF
12	10412852	2	BUTTON HEAD SCREW AEHNL.ISO 7380-2	HALBRUNDKOPFSCHRAUBE
13	10353737	2	BUTTON HEAD SCREW ISO 7380-2 M8X10 A	HALBRUNDKOPFSCHRAUBE
14	7015814	2	WEDGE LOCK WASHER NORD-LOCK 10SP	KEILSICHERUNGSSCHEIBE
15	11642358	1	HEX SCREW ISO 4017 M10X30 8.8 FLZN SP	SECHSKANTSCHRAUBE
16	97090942	1	PLATE 2X180X58 DC01 RAL 9005,M,GT SPF	BLECH
17	10410198	2	BUTTON HEAD SCREW ISO 7380-2 M6X30 A	HALBRUNDKOPFSCHRAUBE
18	411903008	2	HEX NUT DIN 985 M6 A2-70	SECHSKANTMUTTER
19	12216946	2	HEX SCREW ISO 4017 M6X35 8.8 480H SPF	SECHSKANTSCHRAUBE
20	10299668	2	HEX NUT ISO 4032 M6 10 480H SPF	SECHSKANTMUTTER

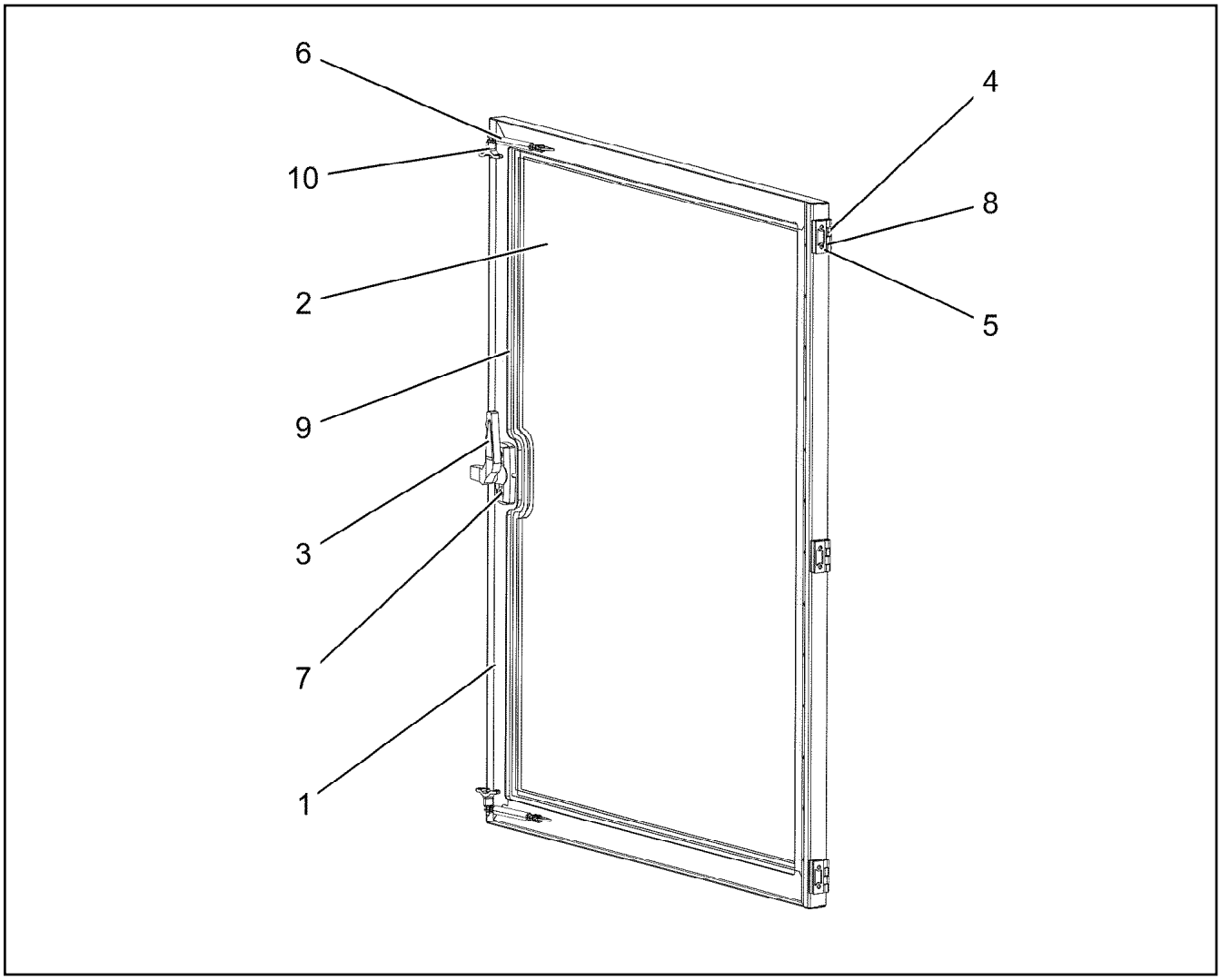

Pos.	Item	Quantity	Description	Bezeichnung
1	964698008	1	FRAME WELDED RAL 9005,M,GT SPF	RAHMEN SCHWK.
2	976838008	1	ROOF WINDOW SPF	DACHSCHEIBE
3	591066808	1	HANDLE	HANDGRIFF
4	10871177	3	SCREW-ON HINGE 25X25X50/180° AISI 316	ANSCHRAUBSCHARNIER
5	10042593	6	BLIND RIVET NUT M6 K=1,5-3,5 ST CR6-FRE	BLINDNIETMUTTER
6	10412871	2	GAS SPRING 12X50-130N	GASFEDER
7	10875563	2	SOCKET HEAD SCREW DIN 7984 M6X12 08	ZYLINDERSCHRAUBE
8	12100589	6	COUNTERSUNK SCREW AEHNL.ISO 10642	SENKSCHRAUBE
9	262109108	3.7	CELL RUBBER 10X8	ZELLGUMMI
10	12103691	2	QUICK RELEASE PIN 4X55,5X10 NIROSTA	KUGELSPERRBOLZEN

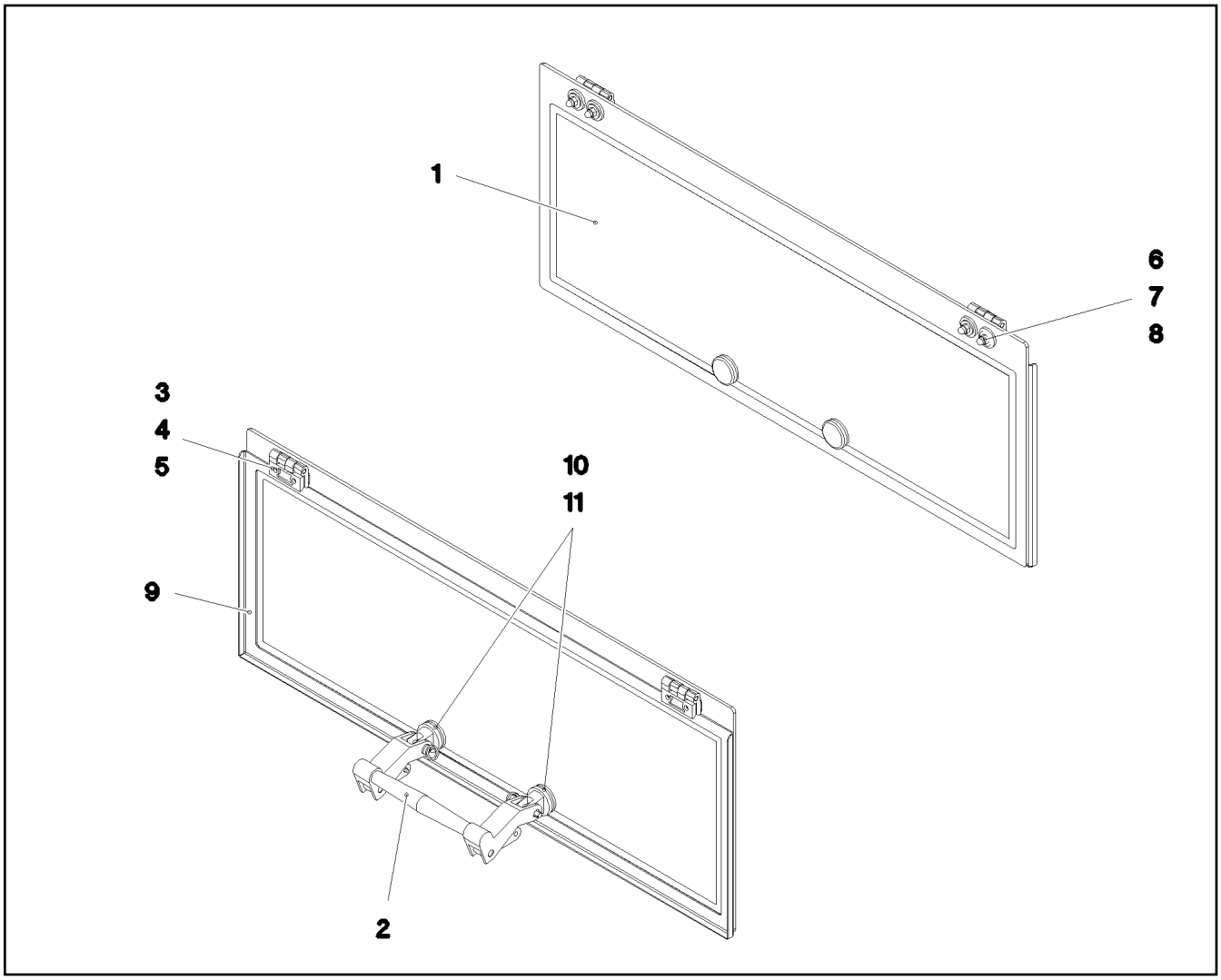

Pos.	Item	Quantity	Description	Bezeichnung
1	976838108	1	REAR WINDOW ESG-GLAS SPF	HECKSCHEIBE
2	10292023	1	HINGED HANDLE KUNSTSTOFF	AUSSTELLGRIFF
3	10871177	2	SCREW-ON HINGE 25X25X50/180° AISI 316	ANSCHRAUBSCHARNIER
4	975221608	2	SHEET 50X20X2 PE	PLATTE
5	12100589	4	COUNTERSUNK SCREW AEHNL.ISO 10642	SENKSCHRAUBE
6	288183108	6	WASHER RD25X6 PA6G SCHWARZ	SCHEIBE
7	10875648	6	WASHER ISO 7093-1 6 200HV 480H SPF	SCHEIBE
8	10219361	6	CAP NUT DIN 1587 M6 A2-70	HUTMUTTER
9	977722108	1	PLATE 1.5X801X289 DC01 RAL 9005,M,GT	BLECH
10	11481788	2	WASHER 13X34X3 GUMMI	SCHEIBE
11	10875524	2	HEX SCREW ISO 4017 M5X20 8.8 480H SPF	SECHSKANTSCHRAUBE

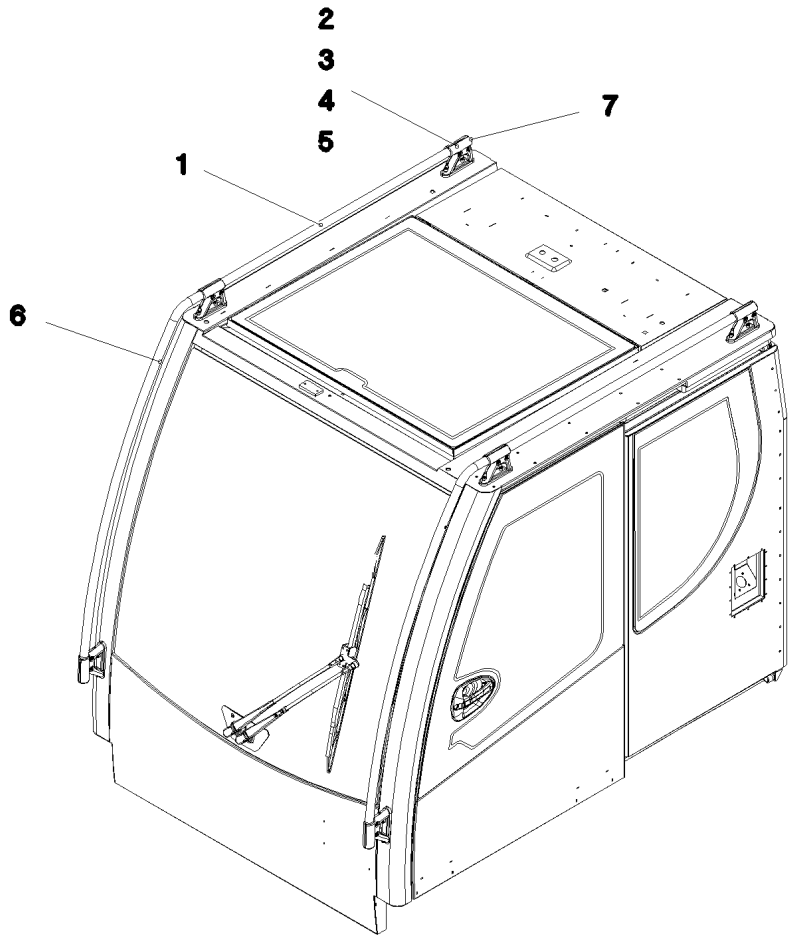

Pos.	Item	Quantity	Description	Bezeichnung
1	977046608	2	TUBE 30.0X2863 X5CRNI18-10 GEBUERSTE	ROHR
2	975218608	6	HOLDER 1.4308	HALTER
3	975384508	6	HOLDER 1.4308	HALTER
4	10007205	24	SOCKET HEAD SCREW ISO 4762 M8X25 A2	ZYLINDERSCHRAUBE
5	411903108	12	HEX NUT DIN 985 M8 A2-70	SECHSKANTMUTTER
6	10678375	6	STOP PLUG D10,7 LD-PE	STOPFEN
7	10678377	2	MULTI-PLATE PLUG 28MM PE-LLD	LAMELLENSTOPFEN

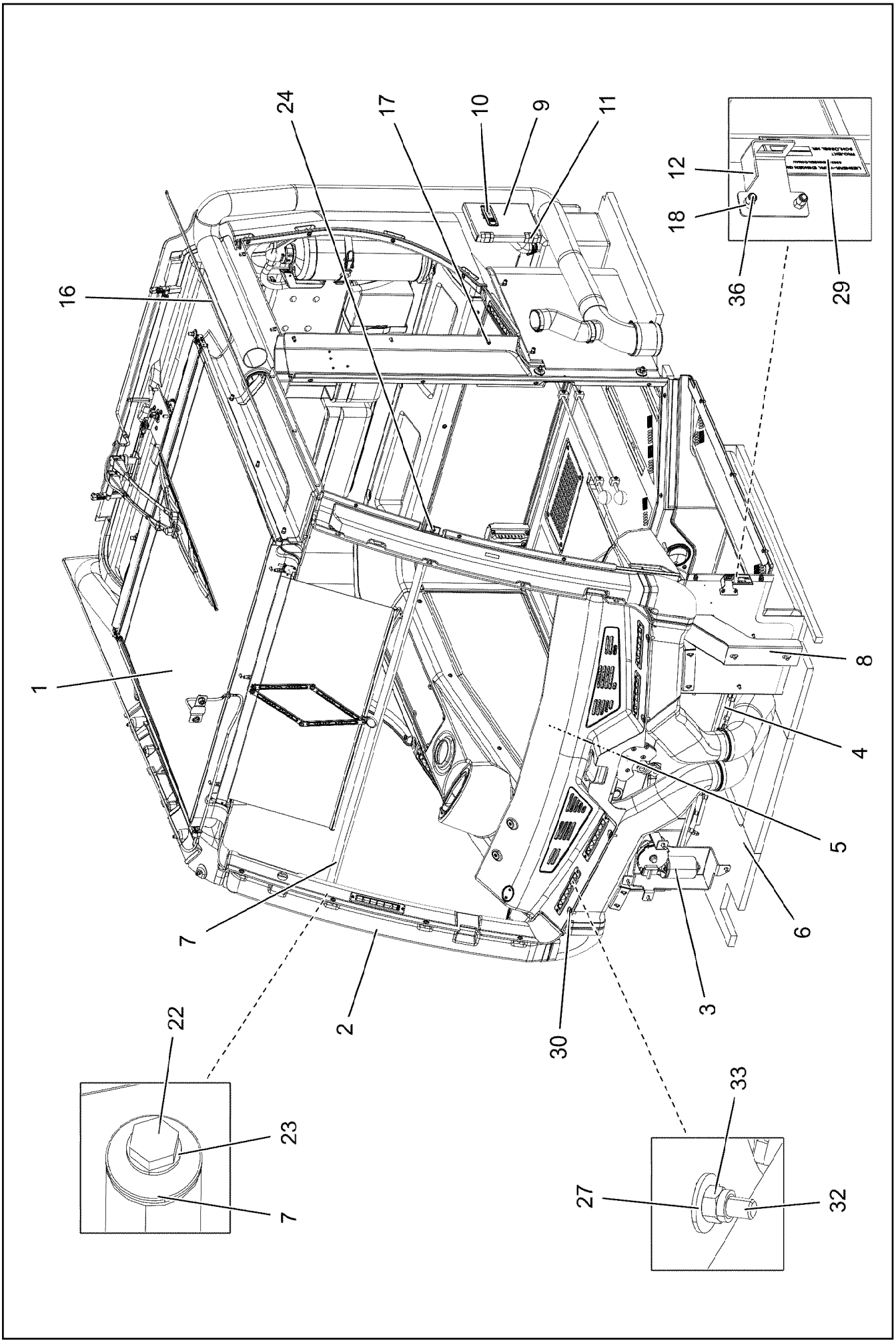

7.2.2022 098966 LIEBHERR	**etk_en_de_098277 LR 11000** **CRANE OPERATOR CABIN PREASS 1** **KRANFUEHRERKABINE VORM.1**	❑ 733 (1/3) **919075308**

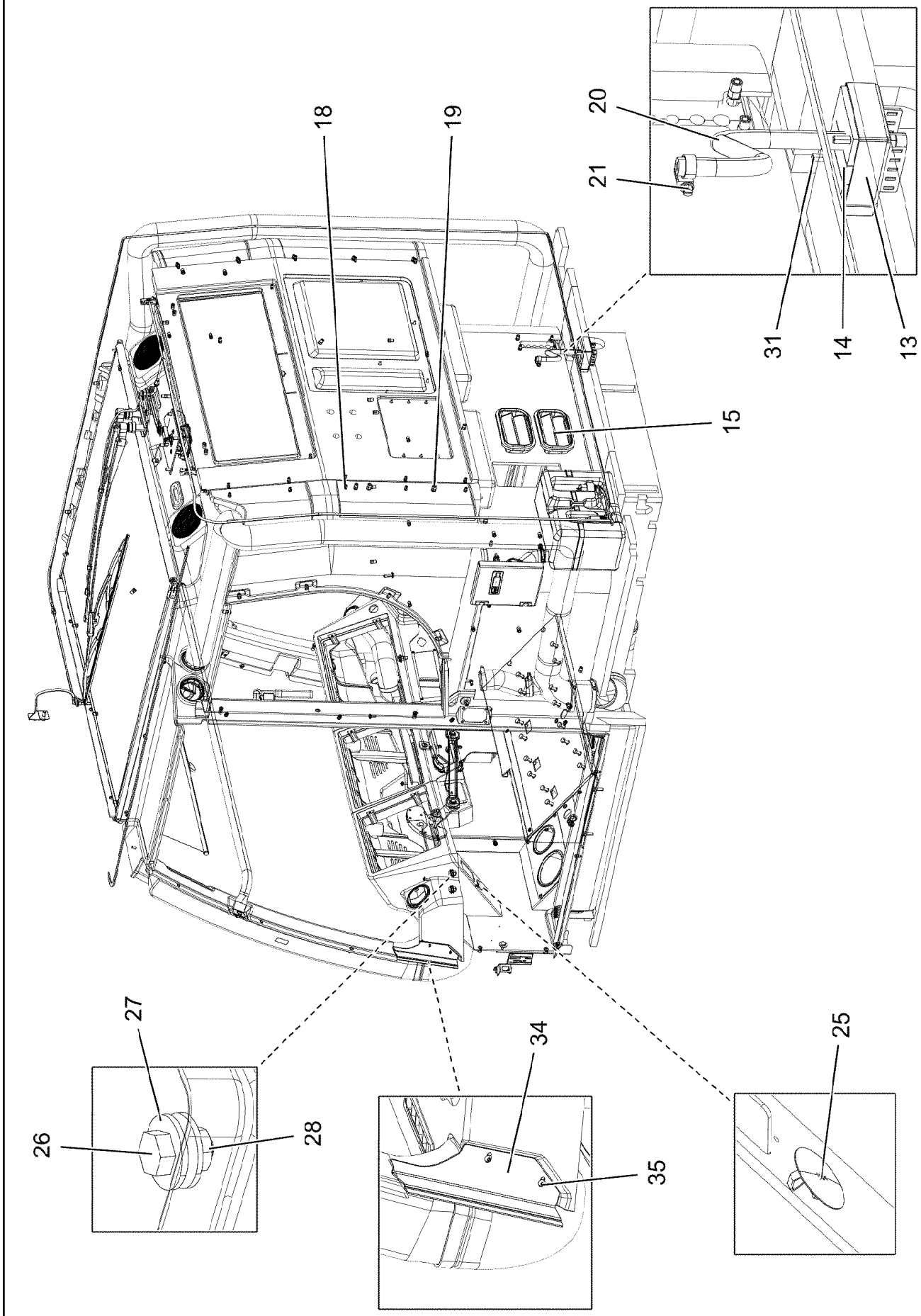
18
19
20
21
31
14
13
15
27
26
28
34
35
25

Pos.	Item	Quantity	Description	Bezeichnung
1	96028393	1	INTERNAL PANELLING INSTALLATIO ⇨ ❑ 736	INNENVERKLEIDUNG EINBAU
2	969752708	1	AIR DUCT ⇨ ❑ 741	LUFTFUEHRUNG
3	96000697	1	WIPERS INSTALLATION ⇨ ❑ 743	WISCHANLAGE EINBAU
4	964720408	1	PEDAL CANTILEVER INSTALLATION ⇨ ❑ 745	PEDALTRAEGER EINBAU
5	969520208	1	MONITOR CONSOLE ⇨ ❑ 747	MONITORKONSOLE
6	969526408	1	INSULANT FLOOR PLATE ⇨ ❑ 748	DAEMMUNG BODENBLECH
7	96002537	1	PIPE WELDED RAL 9005,M,GT SPF	ROHR SCHWK.
8	97075026	1	PLATE 2X824X485 DC01 RAL 7016,SDGL,GT	BLECH
9	977207008	1	PLATE 2X196X238 DC01 RAL 7016,SDGL,GT	BLECH
10	11450420	1	LEVER FASTENER	HEBELVERSCHLUSS
11	704259808	2	HINGE 27X32X42/180° GD-ZN SW GEPULV	SCHARNIER
12	977512608	1	PLATE 1.5X75X75 DC01 RAL 7016,SDGL,GT	BLECH
13	976077208	2	PLATE 2X103X117 DC01	BLECH
14	976193208	1	SEAL 78X64 30	DICHTUNG
15	10292000	2	VENTILATION	ENTLUEFTUNG
16	979515108	1	PLATE 3X80X1392 ALMG3 H111	BLECH
17	10042593	69	BLIND RIVET NUT M6 K=1,5-3,5 ST CR6-FRE	BLINDNIETMUTTER
18	10042592	27	BLIND RIVET NUT M5 K=1,0-3,5 ST A2C	BLINDNIETMUTTER
19	12100289	5	BLIND RIVET NUT M8 K=1,8-5 480H SPF	BLINDNIETMUTTER
20	10343527	0.45	HYDRAULIC HOSE DIN EN 857 DN8-1SC 1S	HYDRAULIKSCHLAUCH
21	10872022	1	HOSE CLAMP DIN 3017-1 17/12-22/9 W3	SCHLAUCHSCHELLE
22	11690048	1	HEX SCREW ISO 4017 M8X12 8.8 480H SPF	SECHSKANTSCHRAUBE
23	12103465	1	WASHER ISO 7089 8 300HV ZNNI-480H SPF	SCHEIBE
24	10429635	1	BUTTON HEAD SCREW ISO 7380-2 M8X16	HALBRUNDKOPFSCHRAUBE
25	591570908	1	COVER LID POLYSTIC27-33 ABS	ABDECKKAPPE
26	11651612	4	HEX SCREW ISO 4017 M8X16 8.8 480H SPF	SECHSKANTSCHRAUBE
27	11140469	7	WASHER ISO 7093-1 8 200HV 480H SPF	SCHEIBE
28	11693875	2	HEX NUT ISO 4032 M8 8 480H SPF	SECHSKANTMUTTER
29	97038433	1	SIGN 1X75X45 ALUMINIUM	SCHILD
30	10875468	4	BUTTON HEAD SCREW AEHNL.ISO 7380-2	HALBRUNDKOPFSCHRAUBE
31	10875592	2	SOCKET HEAD SCREW ISO 4762 M6X45 8.8	ZYLINDERSCHRAUBE
32	10875486	2	BUTTON HEAD SCREW AEHNL.ISO 7380-2	HALBRUNDKOPFSCHRAUBE
33	11656731	1	HEX NUT ISO 7040 M8 8 480H SPF	SECHSKANTMUTTER
34	97093685	1	PLATE 1.5X208X84 DC01 RAL 9005,M,GT SP	BLECH
35	10875017	2	BUTTON HEAD SCREW ISO 7380-1 M4X10 0	HALBRUNDKOPFSCHRAUBE
36	10875474	2	BUTTON HEAD SCREW ISO 7380-2 M5X16 0	HALBRUNDKOPFSCHRAUBE

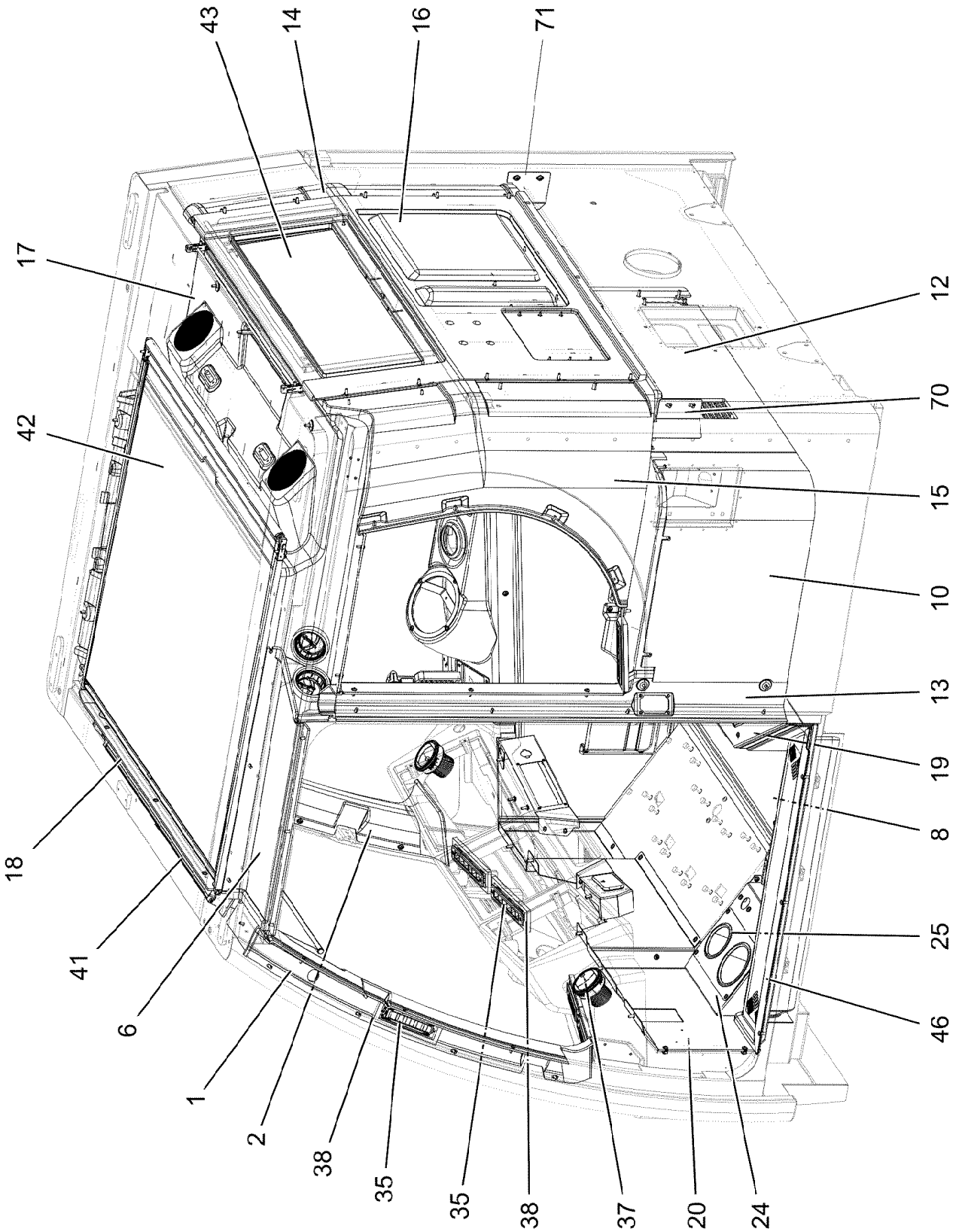
43
14
16
71
17
12
42
70
15
10
13
19
8
18
25
41
46
6
1
2
38
35
35
38
37
20
24

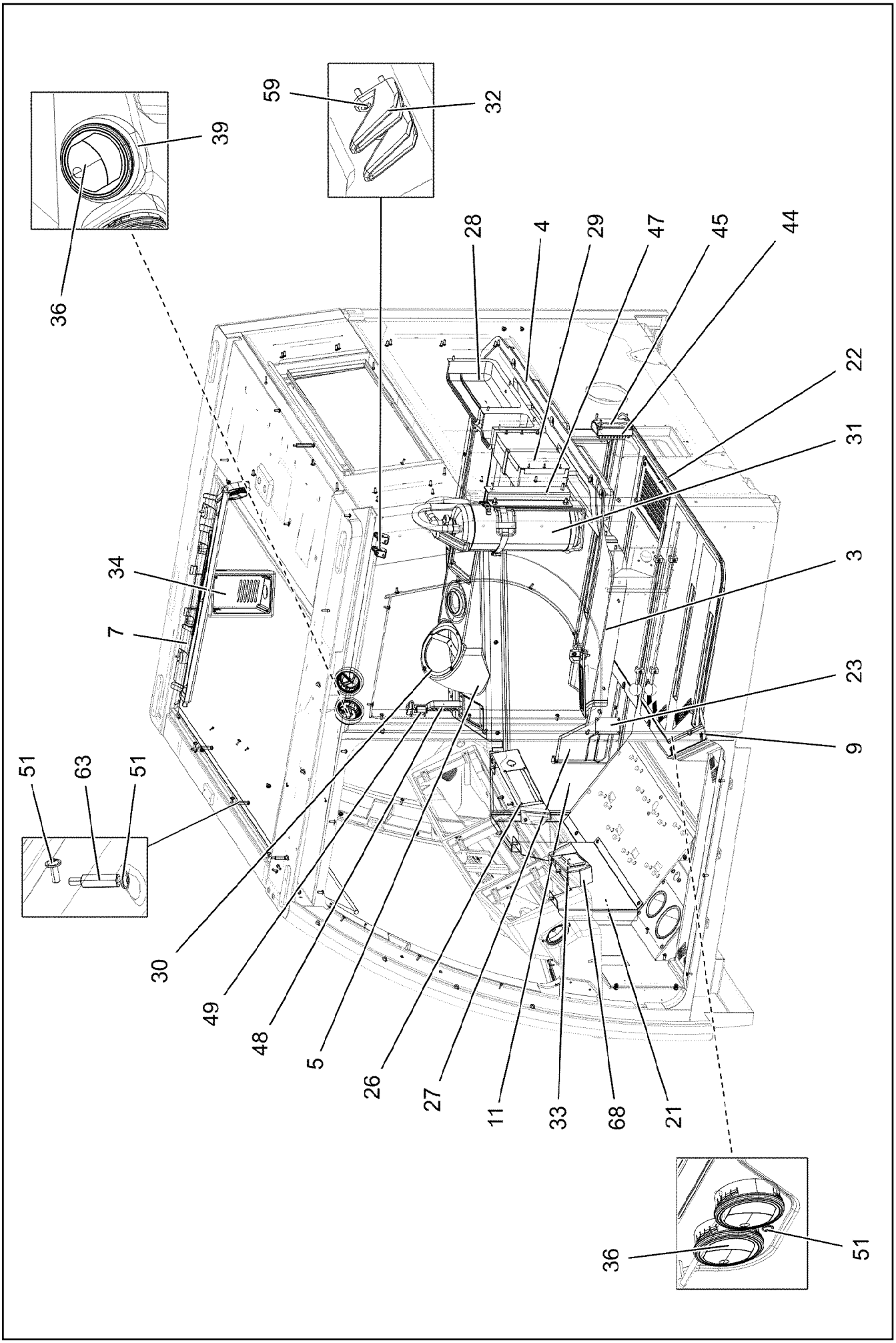

7.2.2022 098965 LIEBHERR	**etk_en_de_098277 LR 11000** **INTERNAL PANELLING INSTALLATIO** **INNENVERKLEIDUNG EINBAU**	❑ 737 (2/5) **96028393**

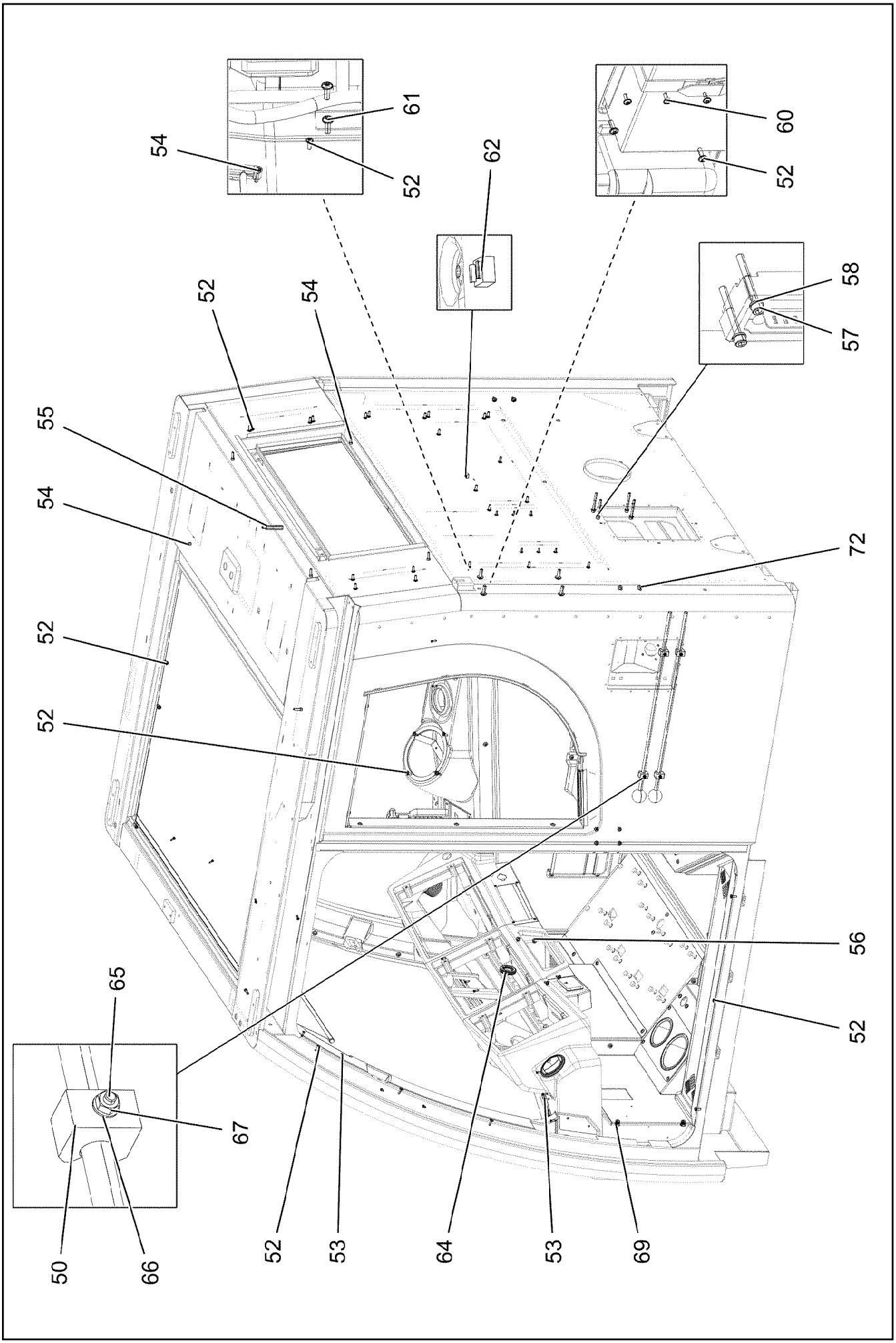
54
61
52
62
60
52
58
57
52
54
55
54
72
52
52
56
52
65
67
50
66
52
53
64
53
69

Pos.	Item	Quantity	Description	Bezeichnung
1	96002634	1	A COLUMN CLADDING LEFT 136X450X975	VERKLEIDUNG A-SAEULE LI.
2	97068305	1	A COLUMN CLADDING RIGHT 161X438X958	VERKLEIDUNG A-SAEULE RE.
3	976989008	1	PANELLING REST SPF	VERKLEIDUNG ABLAGE
4	976989108	1	PANELLING REST SPF	VERKLEIDUNG ABLAGE
5	97058597	1	COVERS 229X1119X268 ABS-TPU SPF	VERKLEIDUNG
6	97059025	1	PANELLING,STRUT LEFT 214X678X74 ABS-	VERKLEIDUNG HOLM LI.
7	977145208	1	SMALL HILL COVERING SPF	VERKLEIDUNG HOLM RE.
8	977145308	1	FLOOR MAT 1214X894X209 PU-SCHAUM SP	BODENMATTE
9	977145408	1	FLOOR MAT 1188X829X28 PU-SCHAUM SP	BODENMATTE
10	976982408	1	COVERING LEFT BOTTOM	VERKLEIDUNG UNTEN LINKS
11	976982508	1	COVERING RIGHT BOTTOM 15X1408X592	VERKLEIDUNG UNTEN RECHTS
12	976982608	1	COVERS	VERKLEIDUNG
13	976982708	1	PANELLING,LEFT SPF	VERKLEIDUNG LI.
14	977080408	1	PANELLING ABOVE RIGHT	VERKLEIDUNG OBEN RECHTS
15	977080608	1	PANELLING,LEFT	VERKLEIDUNG LI.
16	977080708	1	CLADDING REAR PANEL 0X1006X844	VERKLEIDUNG RUECKWAND
17	977104008	1	PANELLING ROOF SPF	VERKLEIDUNG DACH
18	97068388	1	PANELLING ROLLER BLIND 166X1417X127	VERKLEIDUNG ROLLO
19	964944108	1	SHUTTER WELDED RAL 7016 SPF	BLENDE SCHWK.
20	97078505	1	PLATE 2X515X476 DC01 RAL 7016,SDGL,GT	BLECH
21	976832908	1	PLATE 1.5X812X326 DC01 RAL 7016 SPF	BLECH
22	977224608	1	PLATE 3X280X170 DC01 RAL 7016 SPF	BLECH
23	978667508	1	PLATE 1.5X85X54 DC01	BLECH
24	966817308	1	HOLDER PRE-ASSEMBLY	HALTER VORM.
25	262103908	0.6	EDGE PROTECTION 1-2X9,5X6,5	KANTENSCHUTZ
26	96025226	1	CLAMP WELDED CONST. RAL 9005,M,GT SP	HALTER SCHWK.
27	97058595	1	REST 35X410X195 ABS-TPU SPF	ABLAGE
28	740300008	1	POCKET KUNSTSTOFF	TASCHE
29	704221308	1	HOLDER 260X170X19X1,5 ALMG3	HALTER
30	969503108	1	CLAMP WELDED CONST. RAL 9005,SDGL,G	HALTER SCHWK.
31	890101408	1	HOLDER	HALTER
32	591050108	2	COAT HOOK	GARDEROBENHAKEN
33	10291997	1	ASH TRAY KUNSTSTOFF	ASCHENBECHER
34	975850708	1	HOUSING PUR SPF	GEHAEUSE
35	10292013	10	ROLLING NOZZLE	WALZENDUESE
36	10876453	7	OUTLET JET D=83 PA	AUSSTROEMDUESE
37	10874899	2	OUTLET JET D=83 PA	AUSSTROEMDUESE
38	972561308	10	SEALING FRAME 10X60X 185 PUR-SCHAUM	DICHTRAHMEN
39	972561508	3	SEALING FRAME RD92X20 DI=80 PUR-SCH	DICHTRAHMEN
41	10874097	1	BLIND 878X315	ROLLO
42	11007849	1	BLIND	ROLLO
43	11007848	1	BLIND	ROLLO
44	976094108	1	PLATE 1.5X174X114 DC01 RAL 7037 SPF	BLECH
45	976094308	1	SEAL 120X60X 30 SCHWARZ	DICHTUNG
46	977616408	1	PLATE 1.5X872X70 X5CRNI18-10 GLASPERL	BLECH
47	968861108	1	CLAMP WELDED CONST. RAL 7016,SDGL,G	HALTER SCHWK.
48	885042208	1	EMERGENCY HAMMER	NOTHAMMER
49	885042308	1	FASTENER	HALTERUNG
50	602116008	4	LATCH CLAMP	RIEGELKLEMME
51	10875468	111	BUTTON HEAD SCREW AEHNL.ISO 7380-2	HALBRUNDKOPFSCHRAUBE
52	10875474	34	BUTTON HEAD SCREW ISO 7380-2 M5X16 0	HALBRUNDKOPFSCHRAUBE
53	10876382	20	SHEET-METAL SCREW ISO 7050 ST3,5X16 4	BLECHSCHRAUBE
54	10875583	8	SOCKET HEAD SCREW ISO 4762 M5X20 8.8	ZYLINDERSCHRAUBE
55	10875447	1	DISTANCE STUD M6X50 STAHL 480H SPF	ABSTANDSBOLZEN
56	10875483	8	BUTTON HEAD SCREW ISO 7380-2 M5X10 0	HALBRUNDKOPFSCHRAUBE
57	10876359	4	SOCKET HEAD SCREW ISO 4762 M6X55 8.8	ZYLINDERSCHRAUBE
58	10197771	4	WASHER ISO 7089 6 200HV ZNNI-480H SPF	SCHEIBE
59	12219805	8	PAN-HEAD SCREW ISO 7045 M4X14 4.8 480	FLACHKOPFSCHRAUBE
60	11835043	6	BUTTON HEAD SCREW ISO 7380-2 M4X12 0	HALBRUNDKOPFSCHRAUBE
61	10875486	4	BUTTON HEAD SCREW AEHNL.ISO 7380-2	HALBRUNDKOPFSCHRAUBE

Pos.	Item	Quantity	Description	Bezeichnung
62	413002808	1	CAGE NUT M6	KAEFIGMUTTER
63	11001955	3	DISTANCE STUD M6X30 ST VERZ	ABSTANDSBOLZEN
64	553027808	1	DIAPHRAGM SOCKET 29/37/44	MEMBRANTUELLE
65	10876395	4	SOCKET HEAD SCREW ISO 4762 M4X12 8.8	ZYLINDERSCHRAUBE
66	10875645	4	WASHER ISO 7089 4 200HV 480H SPF	SCHEIBE
67	10875619	4	HEX NUT ISO 4032 M4 8 480H SPF	SECHSKANTMUTTER
68	96028419	1	CLAMP WELDED CONST. RAL 9005,M,GT SP	HALTER SCHWK.
69	413003008	2	CAGE NUT M6	KAEFIGMUTTER
70	97154070	1	PLATE 2X101X137 DC01 FE//ZNNI8//CN//T0	BLECH
71	97154071	1	PLATE 2X131X126 DC01 FE//ZNNI8//CN//T0	BLECH
72	10874884	4	BUTTON HEAD SCREW ISO 7380-2 M6X12 0	HALBRUNDKOPFSCHRAUBE

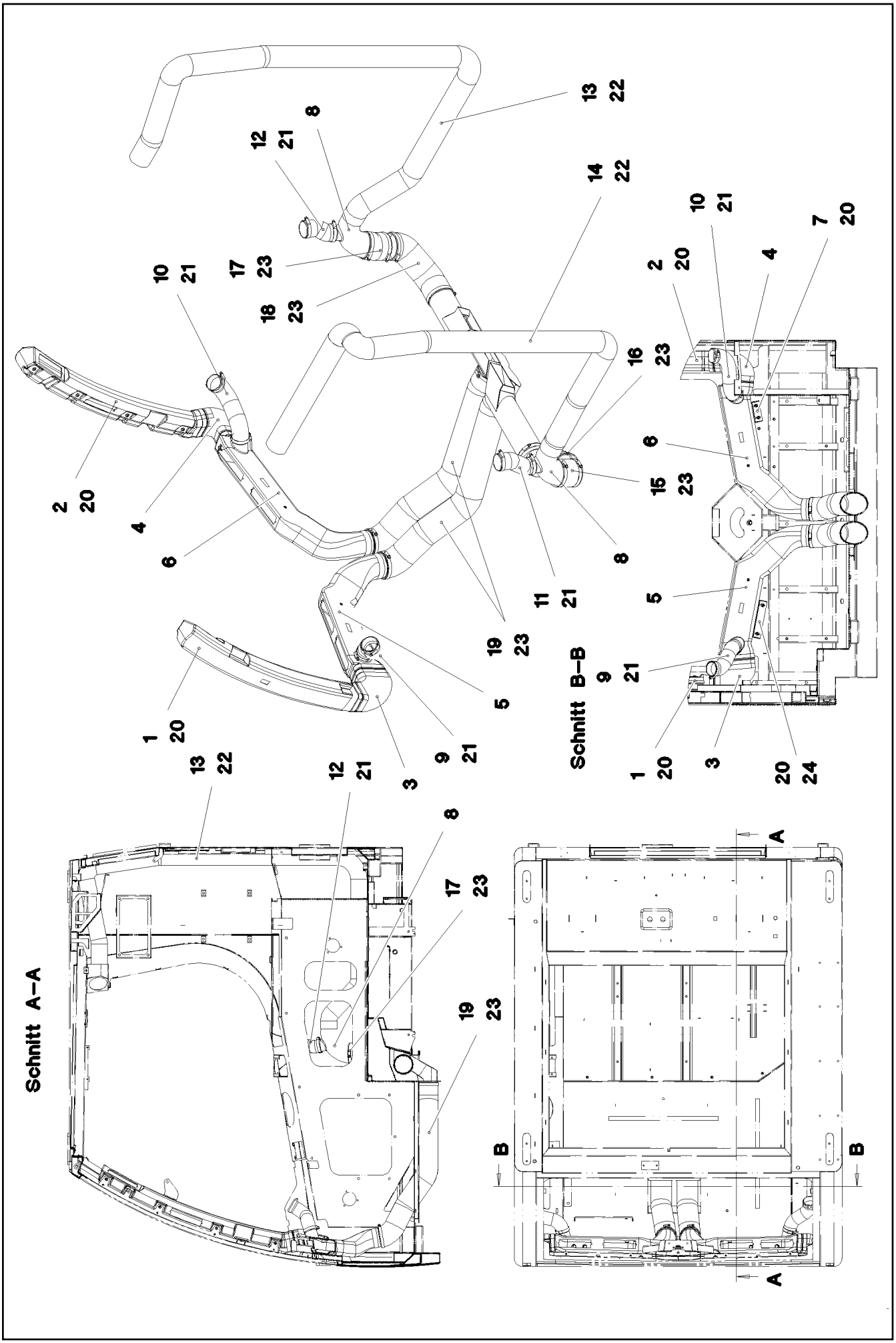

7.2.2022 087993 LIEBHERR	**etk_en_de_098277 LR 11000** **AIR DUCT** **LUFTFUEHRUNG**	❑ 741 (1/2) **969752708**

Pos.	Item	Quantity	Description	Bezeichnung
1	96002215	1	AIR GUIDE L 76X405X910 PP SPF	LUFTFUEHRUNG LI.
2	96002216	1	AIR GUIDE R 84X404X924 PP SPF	LUFTFUEHRUNG RE.
3	97069153	1	AIR GUIDE L 95X158X190 PVC SPF	LUFTFUEHRUNG LI.
4	97069154	1	AIR GUIDE R 108X155X188 PVC SPF	LUFTFUEHRUNG RE.
5	96002217	1	AIR GUIDE L 155X578X381 PP SPF	LUFTFUEHRUNG LI.
6	96002218	1	AIR GUIDE R 155X596X385 PP SPF	LUFTFUEHRUNG RE.
7	97069151	1	PLATE 2X144X79 DC01 FE//ZNNI8//CN//T0	BLECH
8	977176508	2	AIR DUCT PP SPF	LUFTFUEHRUNG
9	10425588	0.21	WARM AIR HOSE PAK	WARMLUFTSCHLAUCH
10	10425588	0.25	WARM AIR HOSE PAK	WARMLUFTSCHLAUCH
11	10425588	0.18	WARM AIR HOSE PAK	WARMLUFTSCHLAUCH
12	10425588	0.12	WARM AIR HOSE PAK	WARMLUFTSCHLAUCH
13	553181208	1.7	HEATING HOSE 70/PRIMAFLEX	HEIZUNGSSCHLAUCH
14	553181208	1.9	HEATING HOSE 70/PRIMAFLEX	HEIZUNGSSCHLAUCH
15	553018208	0.16	HEATING HOSE 89	HEIZUNGSSCHLAUCH
16	553018208	0.3	HEATING HOSE 89	HEIZUNGSSCHLAUCH
17	553018208	0.13	HEATING HOSE 89	HEIZUNGSSCHLAUCH
18	553018208	0.26	HEATING HOSE 89	HEIZUNGSSCHLAUCH
19	553018208	1.62	HEATING HOSE 89	HEIZUNGSSCHLAUCH
20	10813359	16	BUTTON HEAD SCREW AEHNL.ISO 7380-2	HALBRUNDKOPFSCHRAUBE
21	550838008	8	HOSE CLAMP 50/40-60/12 W3	SCHLAUCHSCHELLE
22	11000902	4	WIRE HOSE CLAMP 70-75	DRAHTSCHLAUCHKLEMME
23	774218808	12	HOSE CLAMP 90/80-100/12 W3	SCHLAUCHSCHELLE
24	97078061	1	PLATE 2X214X79 DC01 FE//ZNNI8//CN//T0	BLECH

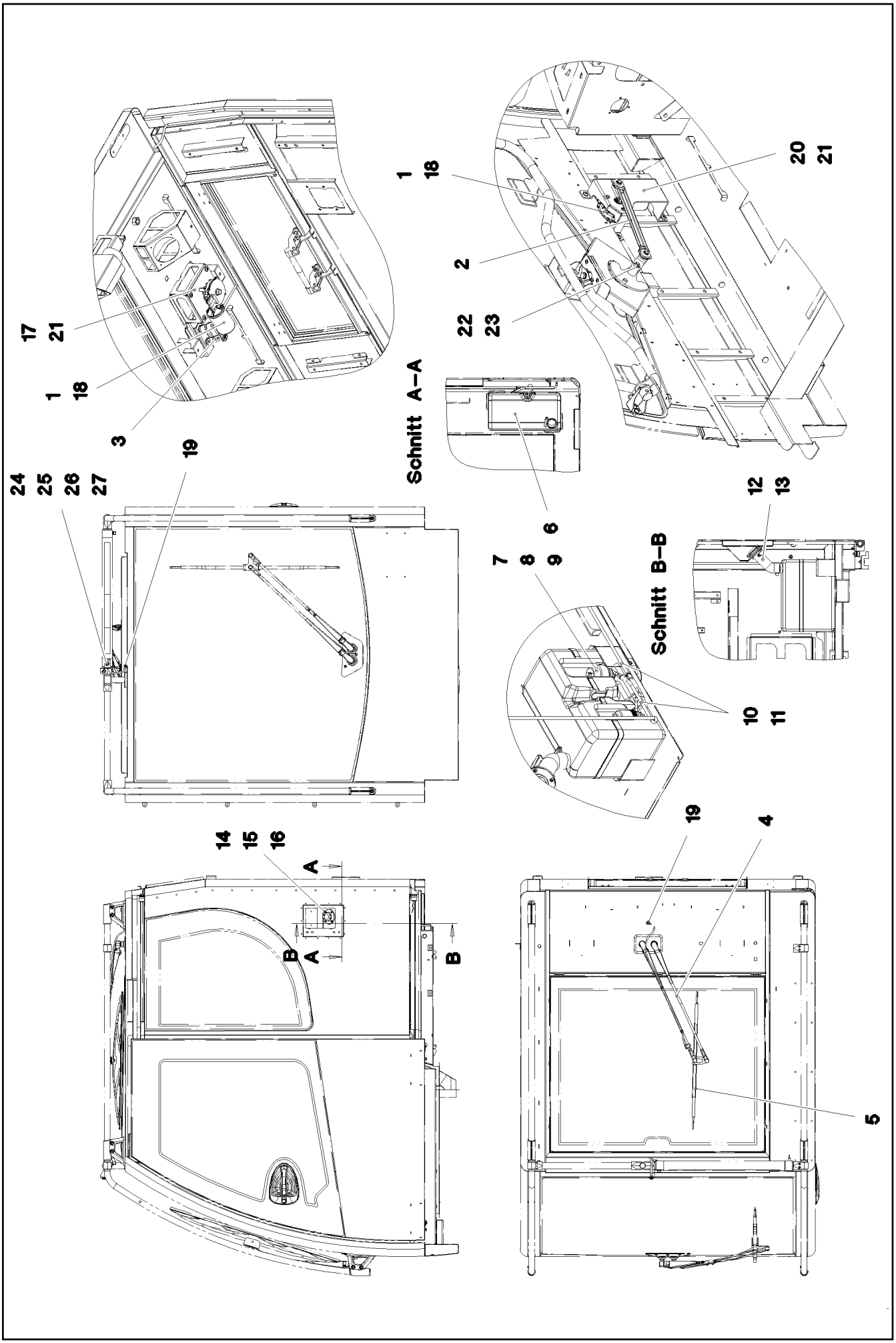

7.2.2022 087992 LIEBHERR	etk_en_de_098277 LR 11000 WIPERS INSTALLATION WISCHANLAGE EINBAU	❑ 743 (1/2) 96000697

Pos.	Item	Quantity	Description	Bezeichnung
1	10292021	2	WIPER MOTOR 55NM 24V SPF	WISCHERMOTOR
2	10874163	1	WIPER FRAME	WISCHERGESTAENGE
3	10412879	1	WIPER FRAME 10	WISCHERGESTAENGE
4	10292014	1	WIPER ARM 650MM	WISCHERARM
5	10292016	1	WIPER BLADE 700	WISCHERBLATT
6	10036977	1	WATER BASIN 8L KUNSTSTOFF	WASSERBEHAELTER
7	10036974	1	ADAPTOR KUNSTSTOFF	ADAPTER
8	591055408	1	PUMP MP41 SPF	PUMPE
9	591055508	1	SPOUT 6,5/6,5/2 GUMMI	TUELLE
10	11000710	10	WATER HOSE DN4-RAUCLAIR-E PVC TRAN	WASSERSCHLAUCH
11	591055608	2	NON-RETURN VALVE	RUECKSCHLAGVENTIL
12	10878445	2	HOSE CLAMP 45/30-45/9 W3	SCHLAUCHSCHELLE
13	977437608	1	TUBE EPDM	ROHR
14	977437808	1	FLANGE POM	FLANSCH
15	726421208	1	O-RING 42X3 NBR90	O-RING
16	240046502	4	SOCKET HEAD SCREW ISO 4762 M5X16 8.8	ZYLINDERSCHRAUBE
17	976958808	1	PLATE 3X151X136 S355MC FE//ZNNI8//CN//T	BLECH
18	10875468	6	BUTTON HEAD SCREW AEHNL.ISO 7380-2	HALBRUNDKOPFSCHRAUBE
19	591051008	2	SWIVEL ELBOW	WINKELSTUTZEN
20	97071523	1	PLATE 4X373X430 S315MC FE//ZNNI8//CN//T	BLECH
21	10875485	8	BUTTON HEAD SCREW AEHNL.ISO 7380-2	HALBRUNDKOPFSCHRAUBE
22	10197769	1	HEX NUT DIN 985 M10 8 ZNNI-480H SPF	SECHSKANTMUTTER
23	421802108	1	WASHER ISO 7093-1 10 A2	SCHEIBE
24	97079531	1	PLATE 1.5X104X50 X5CRNI18-10 GLASPERL	BLECH
25	10815496	1	NOZZLE SET PA	DUESENSATZ
26	404293213	1	SOCKET HEAD SCREW ISO 4762 M10X20 A2	ZYLINDERSCHRAUBE
27	420001114	1	WASHER ISO 7089 10 200HV-A4	SCHEIBE

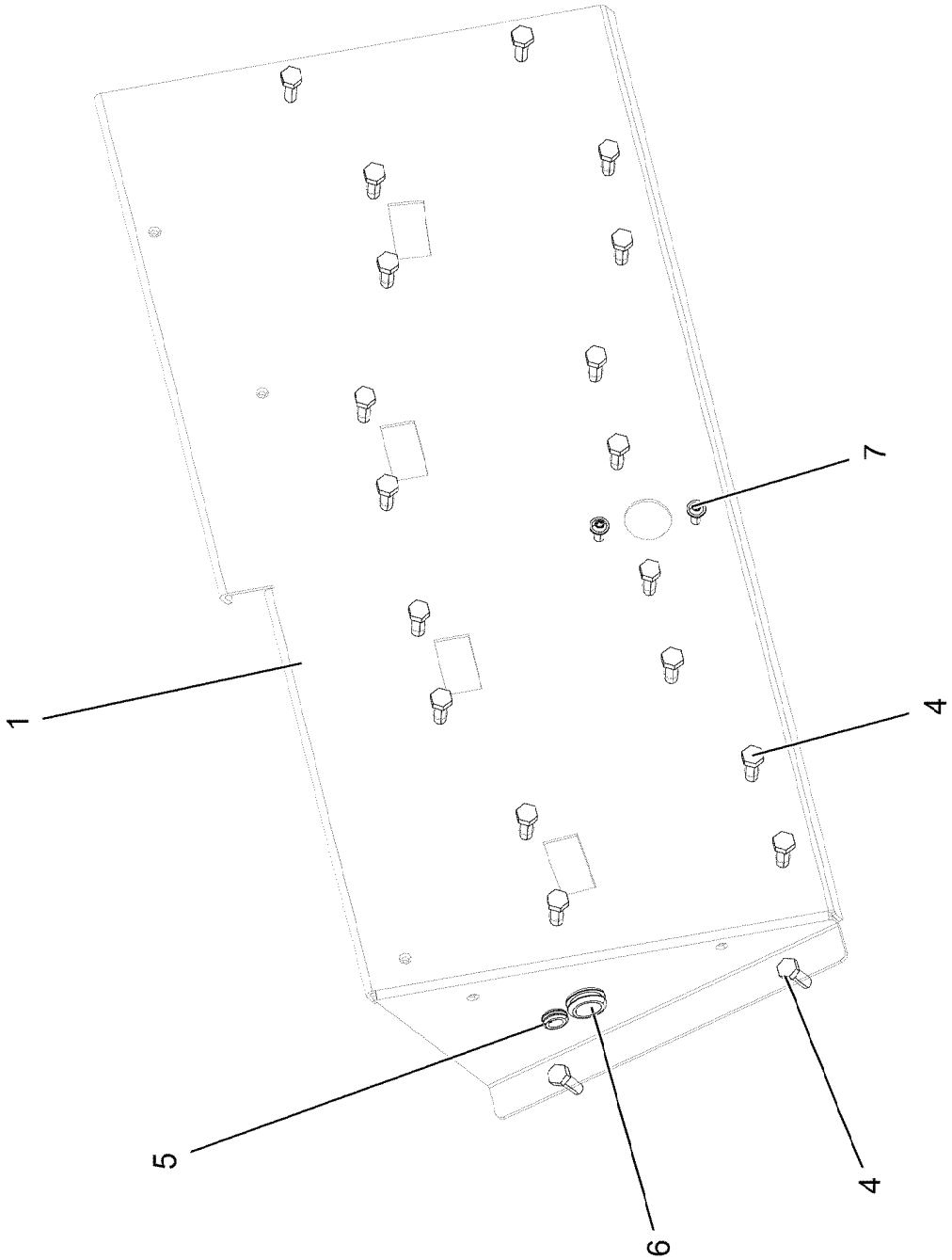
1
5
6
4
7
4

Pos.	Item	Quantity	Description	Bezeichnung
1	977179308	1	PLATE 3X892X382 S355MC RAL 9005,M,GT	BLECH
4	10197831	20	HEX SCREW ISO 4017 M8X25 8.8 ZNNI-480	SECHSKANTSCHRAUBE
5	602701308	1	GROMMET 10/12/17,5 PVC BK	DURCHFUEHRUNGSTUELLE
6	10410873	1	GROMMET 18/22/27 TPE	DURCHFUEHRUNGSTUELLE
7	10875468	2	BUTTON HEAD SCREW AEHNL.ISO 7380-2	HALBRUNDKOPFSCHRAUBE

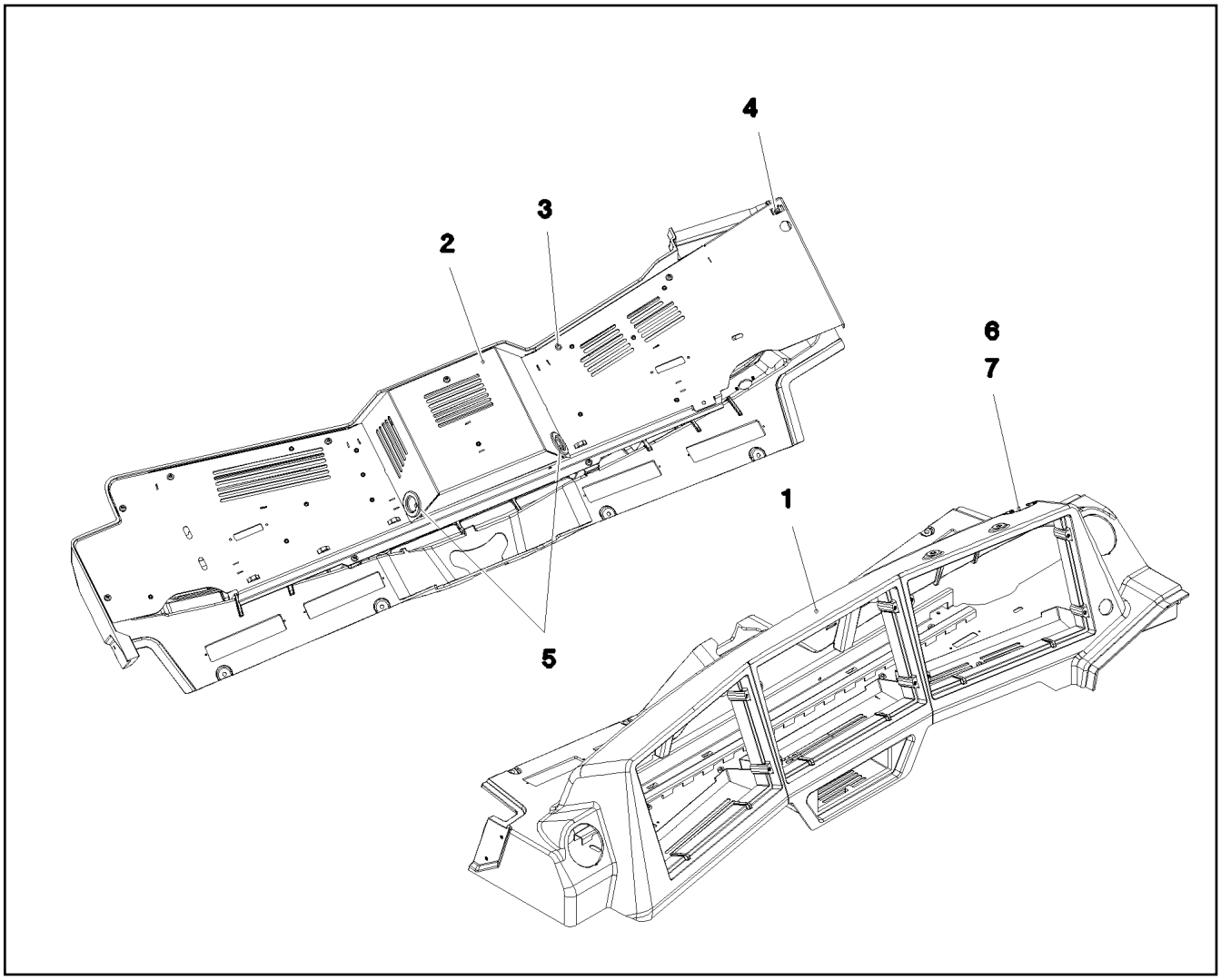

Pos.	Item	Quantity	Description	Bezeichnung
1	969503008	1	MONITOR CONSOLE 448X1418X351 PUR SP	MONITORKONSOLE
2	96002479	1	COVER ST. CONST. RAL 7016,SDGL,GT SP	ABDECKUNG SCHWK.
3	10875483	10	BUTTON HEAD SCREW ISO 7380-2 M5X10 0	HALBRUNDKOPFSCHRAUBE
4	413003108	1	CAGE NUT M8	KAEFIGMUTTER
5	553027808	2	DIAPHRAGM SOCKET 29/37/44	MEMBRANTUELLE
6	97079164	1	PLATE 1.5X55X30 DC01 RAL 9005,M,GT SPF	BLECH
7	10875795	2	TALLOW-DROP SCREW 4X10 10.9 P3E	LINSENKOPFSCHRAUBE

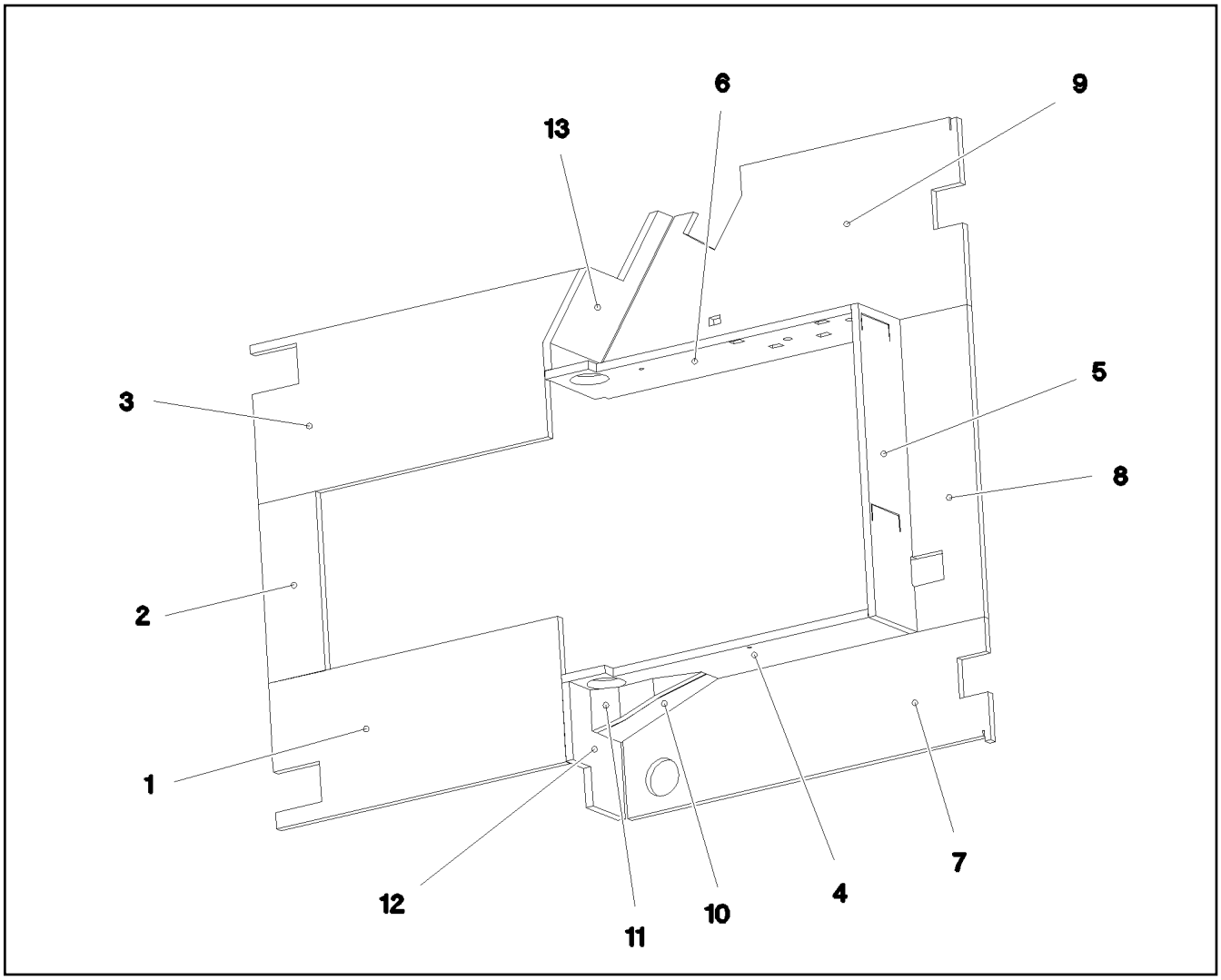

Pos.	Item	Quantity	Description	Bezeichnung
1	977658108	1	INSULATING MAT 20X348X786 ZP30S/DF35	DAEMMMATTE
2	977658208	1	INSULATING MAT 20X135X429 ZP30S/DF35	DAEMMMATTE
3	977658308	1	INSULATING MAT 20X380X894 ZP30S/DF35	DAEMMMATTE
4	977658408	1	INSULATING MAT 20X229X810 TP30S/DF35	DAEMMMATTE
5	977658508	1	INSULATING MAT 20X747X195 TP30S/DF35	DAEMMMATTE
6	97059170	1	INSULATING MAT 20X810X229 TP30S/DF35	DAEMMMATTE
7	977658708	1	INSULATING MAT 20X281X986 TP30S/DF35	DAEMMMATTE
8	977658808	1	INSULATING MAT 20X182X747 TP30S/DF35	DAEMMMATTE
9	977658908	1	INSULATING MAT 20X451X986 TP30S/DF35	DAEMMMATTE
10	977659008	1	INSULATING MAT 20X123X288 TP30S/DF35	DAEMMMATTE
11	977659108	1	INSULATING MAT 20X180X66 TP30S/DF35	DAEMMMATTE
12	977659208	1	INSULATING MAT 20X204X280 TP30S/DF35	DAEMMMATTE
13	977659308	1	INSULATING MAT 20X216X365 TP30S/DF35	DAEMMMATTE

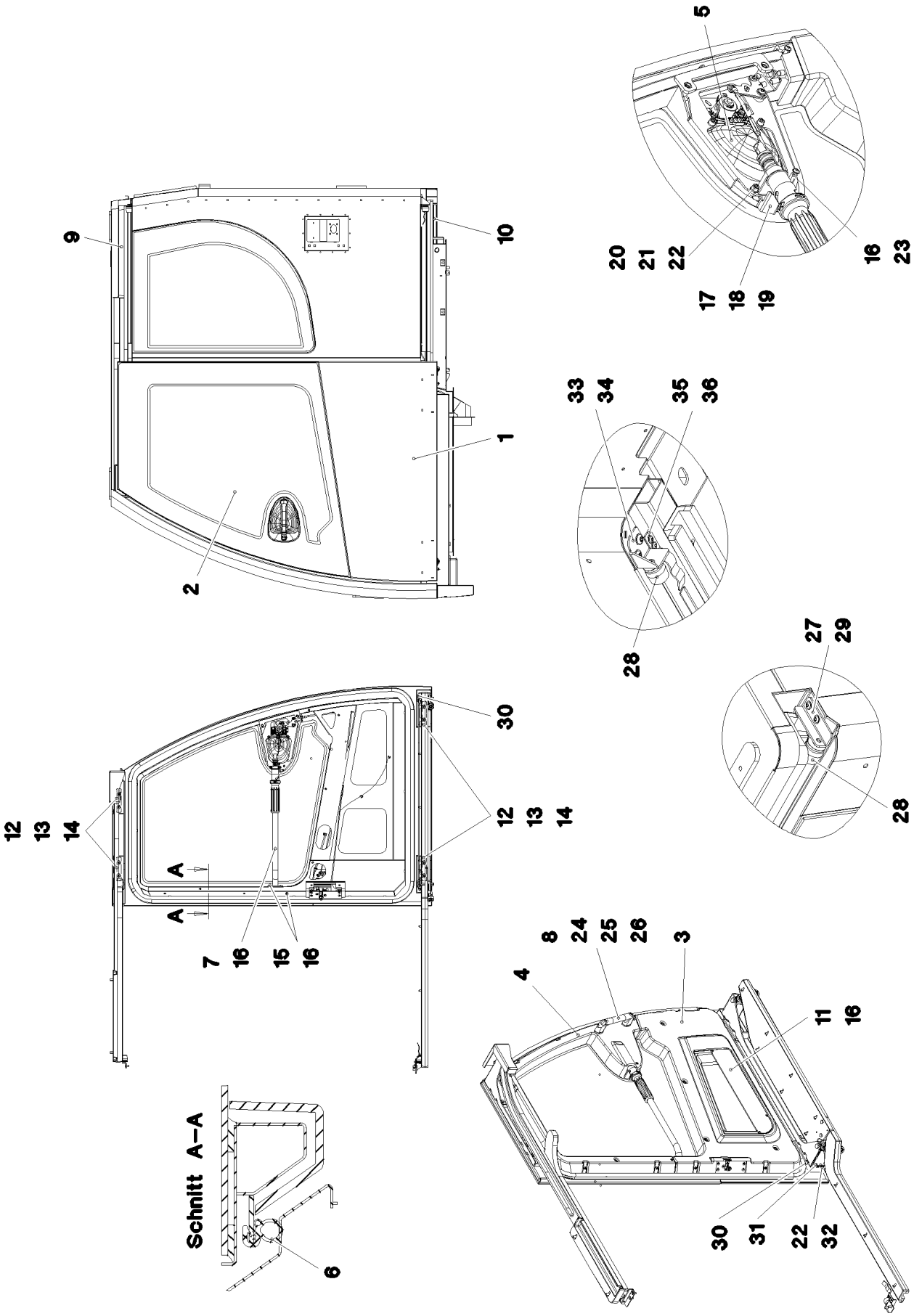
9
10
1
2
5
20
21
22
17
18
19
16
23
33
34
35
36
28
27
29
28
30
12
13
14
12
13
14
A
A
7
16
15
16
8
24
25
26
3
4
11
16
Schnitt A–A
6
30
31
22
32

Pos.	Item	Quantity	Description	Bezeichnung
2	976885108	1	DOOR PANE ESG-GLAS SPF	TUERSCHEIBE
3	976873008	1	COVERS ABS-TPU SPF	VERKLEIDUNG
4	976873408	1	COVERS ABS-TPU SPF	VERKLEIDUNG
5	968080908	1	CLOSING DEVICE SCHIEBETUER ⇨ ❑ 751	SCHLIESSANLAGE
6	10300600	4.5	CLAMPING PROFILE 2X13,5X20 EPDM/MOO	KLEMMPROFIL
7	964570508	1	PIPE WELDED RAL 7016 SPF	ROHR SCHWK.
8	10443309	1	HANDGRIP 215X25X59,2X169	HALTEGRIFF
9	964588408	1	GUIDE PRE-ASS. OBEN ⇨ ❑ 753	FUEHRUNG VORM.
10	964588308	1	GUIDE PRE-ASS. UNTEN ⇨ ❑ 754	FUEHRUNG VORM.
11	976861208	1	PLATE 1.5X500X111 DC01 RAL 7016 SPF	BLECH
12	976861108	4	PLATE 5X110X20 S355MC FE//ZNNI8//CN//T	BLECH
13	11644899	8	HEX SCREW ISO 4017 M6X20 8.8 480H SPF	SECHSKANTSCHRAUBE
14	10875648	8	WASHER ISO 7093-1 6 200HV 480H SPF	SCHEIBE
15	10042592	23	BLIND RIVET NUT M5 K=1,0-3,5 ST A2C	BLINDNIETMUTTER
16	10875474	27	BUTTON HEAD SCREW ISO 7380-2 M5X16 0	HALBRUNDKOPFSCHRAUBE
17	97138447	1	PLATE 1.5X35X71 DC01 RAL 9005,M,GT SPF	BLECH
18	11690040	1	SOCKET HEAD SCREW ISO 4762 M5X10 8.8	ZYLINDERSCHRAUBE
19	10197808	1	WASHER ISO 7089 5 200HV ZNNI-480H	SCHEIBE
20	977332608	1	PLATE 1.5X131X10 DC01 FE//ZNNI8//CN//T0	BLECH
21	11690044	2	SOCKET HEAD SCREW ISO 4762 M6X12 8.8	ZYLINDERSCHRAUBE
22	10197771	3	WASHER ISO 7089 6 200HV ZNNI-480H SPF	SCHEIBE
23	660044708	1	DISTANCE STUD M5X30	ABSTANDSBOLZEN
24	12100289	2	BLIND RIVET NUT M8 K=1,8-5 480H SPF	BLINDNIETMUTTER
25	10875570	2	SOCKET HEAD SCREW ISO 4762 M8X55 8.8	ZYLINDERSCHRAUBE
26	12103465	2	WASHER ISO 7089 8 300HV ZNNI-480H SPF	SCHEIBE
27	965291708	1	PLATE WELDED RAL 7016,SDGL,GT SPF	BLECH SCHWK.
28	10472890	2	RUBBER BUFFER 32X32XM6 ELASTOMER	GUMMIPUFFER
29	10875468	2	BUTTON HEAD SCREW AEHNL.ISO 7380-2	HALBRUNDKOPFSCHRAUBE
30	404400508	2	GRUB SCREW DIN 913 M6X25 45H VERZ	GEWINDESTIFT
31	12100279	1	COUNTERSUNK SCREW ISO 10642 M6X30	SENKSCHRAUBE
32	12216946	1	HEX SCREW ISO 4017 M6X35 8.8 480H SPF	SECHSKANTSCHRAUBE
33	97060667	1	PLATE 3X78X86 DC01 RAL 7016,SDGL,GT	BLECH
34	10875485	2	BUTTON HEAD SCREW AEHNL.ISO 7380-2	HALBRUNDKOPFSCHRAUBE
35	978486708	1	SPRING 2X125X19 X10CRNI18-8	FEDER
36	10875483	2	BUTTON HEAD SCREW ISO 7380-2 M5X10 0	HALBRUNDKOPFSCHRAUBE
37	811205108	1	ADHESIVE CLEANER 250ML	HAFTREINIGER
38	811203308	1	ADHESIVE 600ML FC-BEUTEL	KLEBER
39	811203108	1	TOOLING AGENT KANISTER-5L 5/35°C	ABGLAETTMITTEL

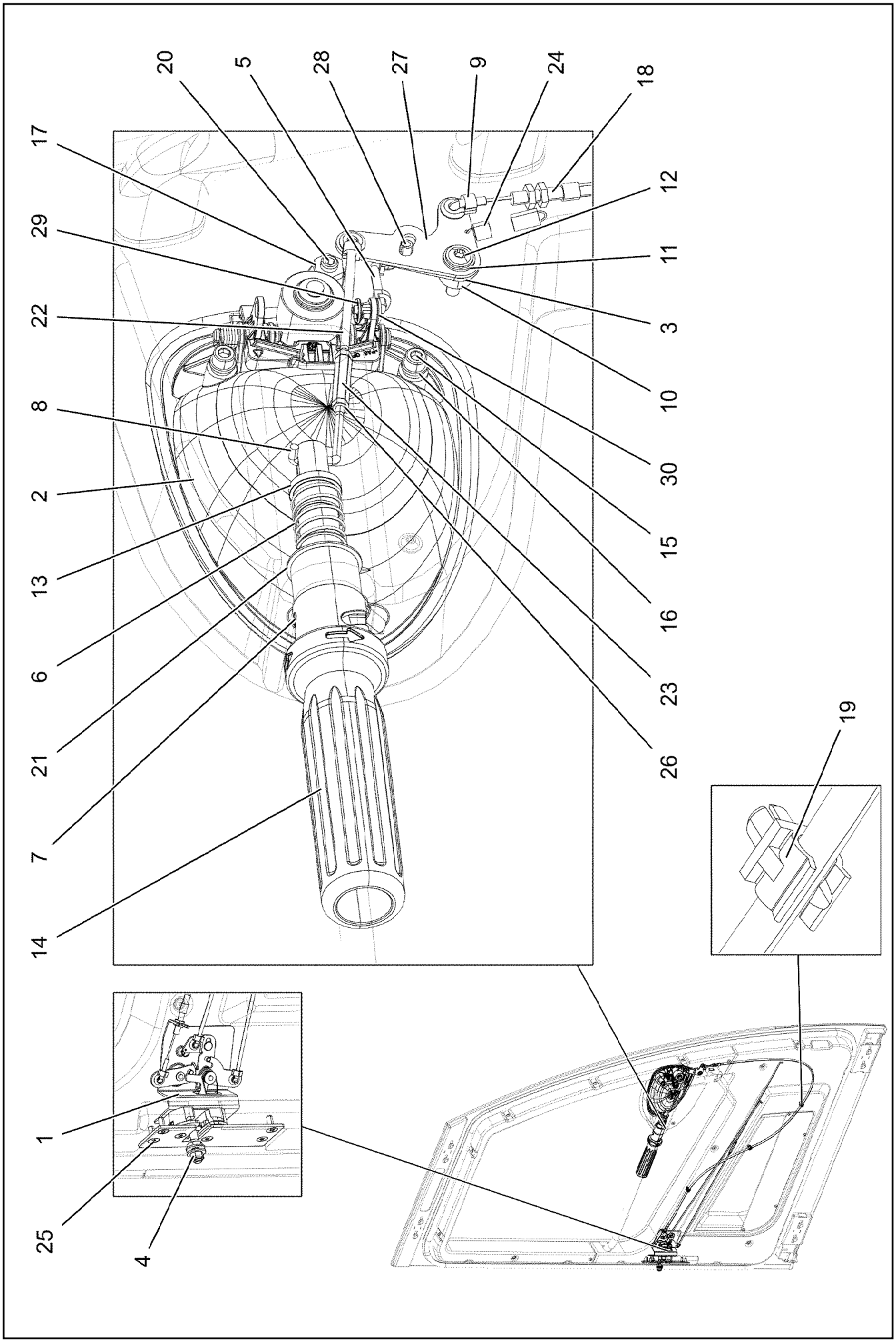

7.2.2022 075734 LIEBHERR	**etk_en_de_098277 LR 11000** **CLOSING DEVICE** **SCHLIESSANLAGE**	❑ 751 (1/2) **968080908**

Pos.	Item	Quantity	Description	Bezeichnung
1	11006392	1	LOCK WITH FALLING LATCH LINKS	DREHFALLENSCHLOSS
(14)	704279708	3	BAR LINKAGE CLIP	GESTAENGECLIP
2	11007272	1	OUTSIDE HANDLE ZUG	AUSSENGRIFF
3	976866008	1	PLATE 2X20X54 DC01 FE//ZNNI8//CN//T0	BLECH
4	11005988	1	CLOSING PIN	SCHLIESSBOLZEN
5	976866208	1	LINKAGE 4.0X62 ST	GESTAENGE
6	560019208	1	COMPRESSION SPRING	DRUCKFEDER
7	430604708	1	PARALLEL PIN ISO 2338 6M6X32 ST	ZYLINDERSTIFT
8	976866508	1	LINKAGE 4.0X78 ST	GESTAENGE
9	704279708	2	BAR LINKAGE CLIP	GESTAENGECLIP
10	97002990	1	BUSHING 16X12 1.4301	BUCHSE
11	10875643	1	WASHER ISO 7093-1 5 200HV 480H SPF	SCHEIBE
12	10412853	1	BUTTON HEAD SCREW AEHNL.ISO 7380-2	HALBRUNDKOPFSCHRAUBE
13	976872208	1	DAMPERS 24.6X120 PA6	SCHIEBER
14	976872408	1	SLEEVE 48X204 PA6	HUELSE
15	11690044	3	SOCKET HEAD SCREW ISO 4762 M6X12 8.8	ZYLINDERSCHRAUBE
16	10197771	3	WASHER ISO 7089 6 200HV ZNNI-480H SPF	SCHEIBE
17	410120308	2	HEX NUT ISO 4035 M8 04 A2C	SECHSKANTMUTTER
18	10424581	1	BOWDEN PULL SYSTEM L=1300 FWK	BOWDENZUG
19	704280508	3	CABLE CLAMP POLYAMID	LEITUNGSHALTER
20	10288794	1	THRUST PIECE	DRUCKSTUECK
21	591058908	1	WASHER	SCHEIBE
22	977724408	1	LINKAGE 4.0X106 ST	GESTAENGE
23	602017808	1	DISTANCE STUD M4X30 VERZ	ABSTANDSBOLZEN
24	10443769	2	TENSION SPRING 0,8X8X26,5 EN10270-3	ZUGFEDER
25	10875551	4	COUNTERSUNK SCREW DIN 7991 M6X16 8	SENKSCHRAUBE
26	10875619	2	HEX NUT ISO 4032 M4 8 480H SPF	SECHSKANTMUTTER
27	977874608	1	PLATE 2X67X47 X5CRNI18-10	BLECH
28	432003408	1	DOWEL PIN ISO 8752 5X12	SPANNSTIFT
29	704259608	1	RAPID FIXING	SCHNELLBEFESTIGER
30	704280008	1	BAR LINKAGE CLIP D 4,0MM T 3,0MM PA6	GESTAENGECLIP

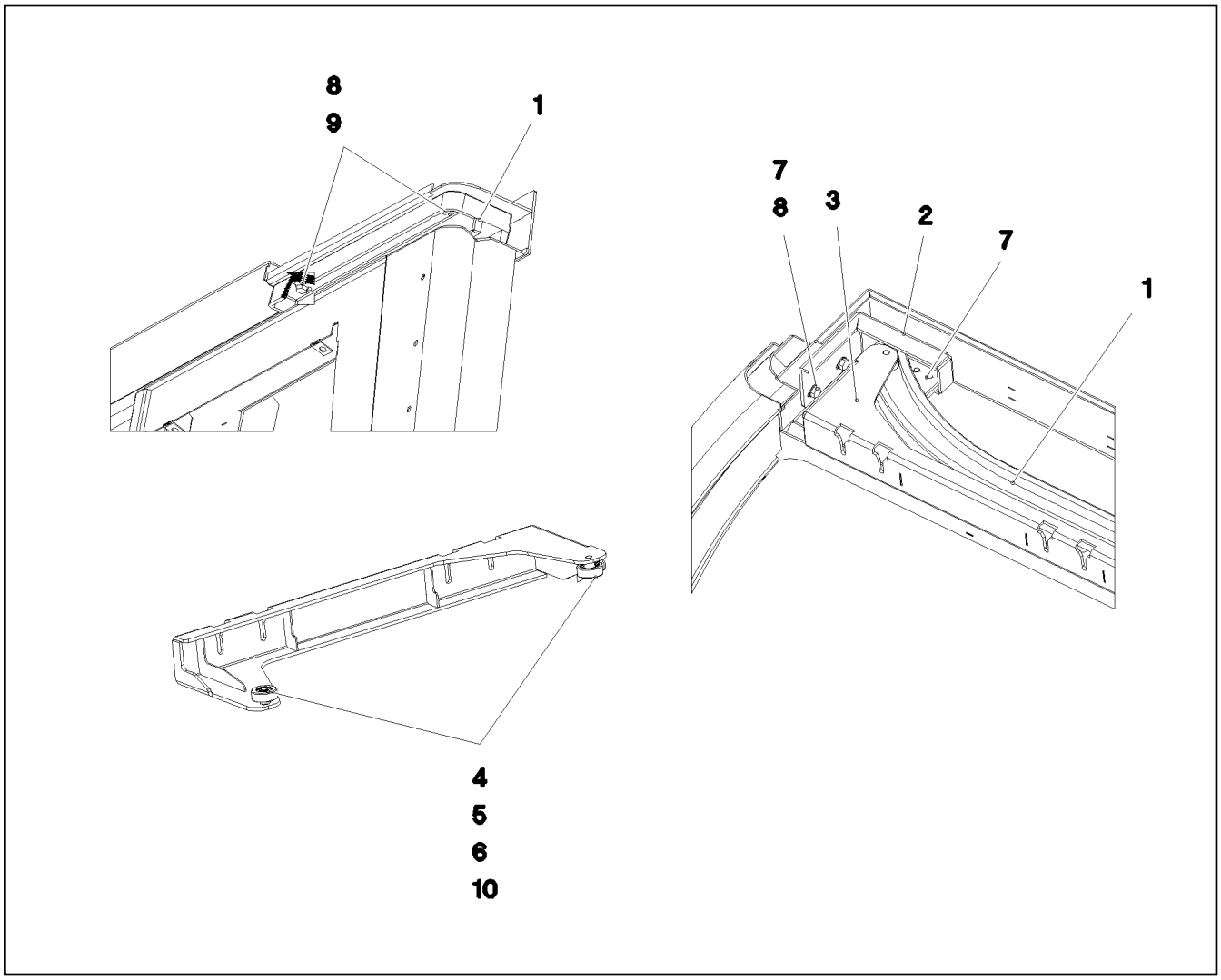

Pos.	Item	Quantity	Description	Bezeichnung
1	977183108	1	GUIDE 45X1319X189 ALZN10SI8MG	FUEHRUNG
2	977392908	1	PLATE RAL 7016, SDGL, GT 4X293X96 S31	BLECH
3	964580308	1	CLAMP WELDED CONST. RAL 7016, SDGL,	HALTER SCHWK.
4	745129501	2	DEEP GROOVE BALL BEARING DIN 625 S6	RILLENKUGELLAGER
5	978100308	2	ROLLER 30X11 X20CR13	ROLLE
6	10450160	2	LOCKING RING DIN 471 8X0,8 EDELSTAHL	SICHERUNGSRING
7	11651612	4	HEX SCREW ISO 4017 M8X16 8.8 480H SPF	SECHSKANTSCHRAUBE
8	12103465	4	WASHER ISO 7089 8 300HV ZNNI-480H SPF	SCHEIBE
9	502618908	2	HEX SCREW ISO 4017 M8X22 8.8	SECHSKANTSCHRAUBE
10	12100655	2	LOCKING RING DIN 472 22X1 480H SPF	SICHERUNGSRING

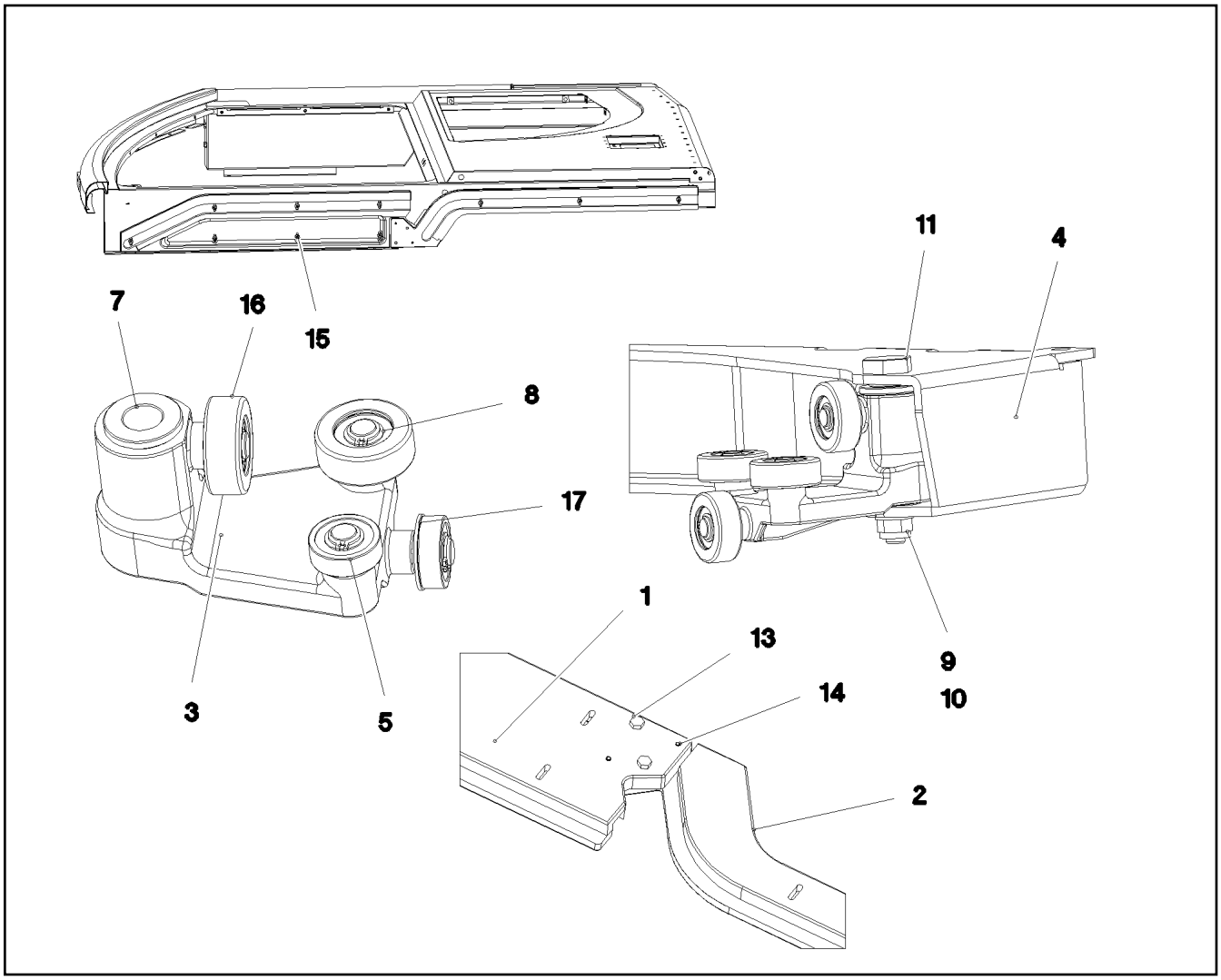

Pos.	Item	Quantity	Description	Bezeichnung
1	977183308	1	GUIDE 32X897X173 ALZN10SI8MG	FUEHRUNG
2	977279408	1	GUIDE 30X930X173 ALZN10SI8MG	FUEHRUNG
3	964788008	2	SLEIGH CPL.	SCHLITTEN KPL.
4	964604608	1	CLAMP WELDED CONST. RAL 7016,SDGL,G	HALTER SCHWK.
5	745129501	8	DEEP GROOVE BALL BEARING DIN 625 S6	RILLENKUGELLAGER
7	10424489	4	FLANGE SLEEVE 18X12X12 SINT A50	BUNDLAGER
8	10450160	8	LOCKING RING DIN 471 8X0,8 EDELSTAHL	SICHERUNGSRING
9	12103465	2	WASHER ISO 7089 8 300HV ZNNI-480H SPF	SCHEIBE
10	10875614	2	HEX NUT DIN 985 M8 8 480H SPF	SECHSKANTMUTTER
11	976888308	2	PIN 19X78 X8CRNI18-9	BOLZEN
13	11826527	2	HEX SCREW ISO 4017 M8X30 8.8 480H SPF	SECHSKANTSCHRAUBE
14	12100670	2	DOWEL PIN ISO 8752 5X32 480H SPF	SPANNSTIFT
15	10412852	10	BUTTON HEAD SCREW AEHNL.ISO 7380-2	HALBRUNDKOPFSCHRAUBE
16	978100308	8	ROLLER 30X11 X20CR13	ROLLE
17	12100655	8	LOCKING RING DIN 472 22X1 480H SPF	SICHERUNGSRING

Pos.	Item	Quantity	Description	Bezeichnung
4	96033157	1	COMPRESSED AIR PLANT ⇨ ❑ 756	DRUCKLUFTANLAGE

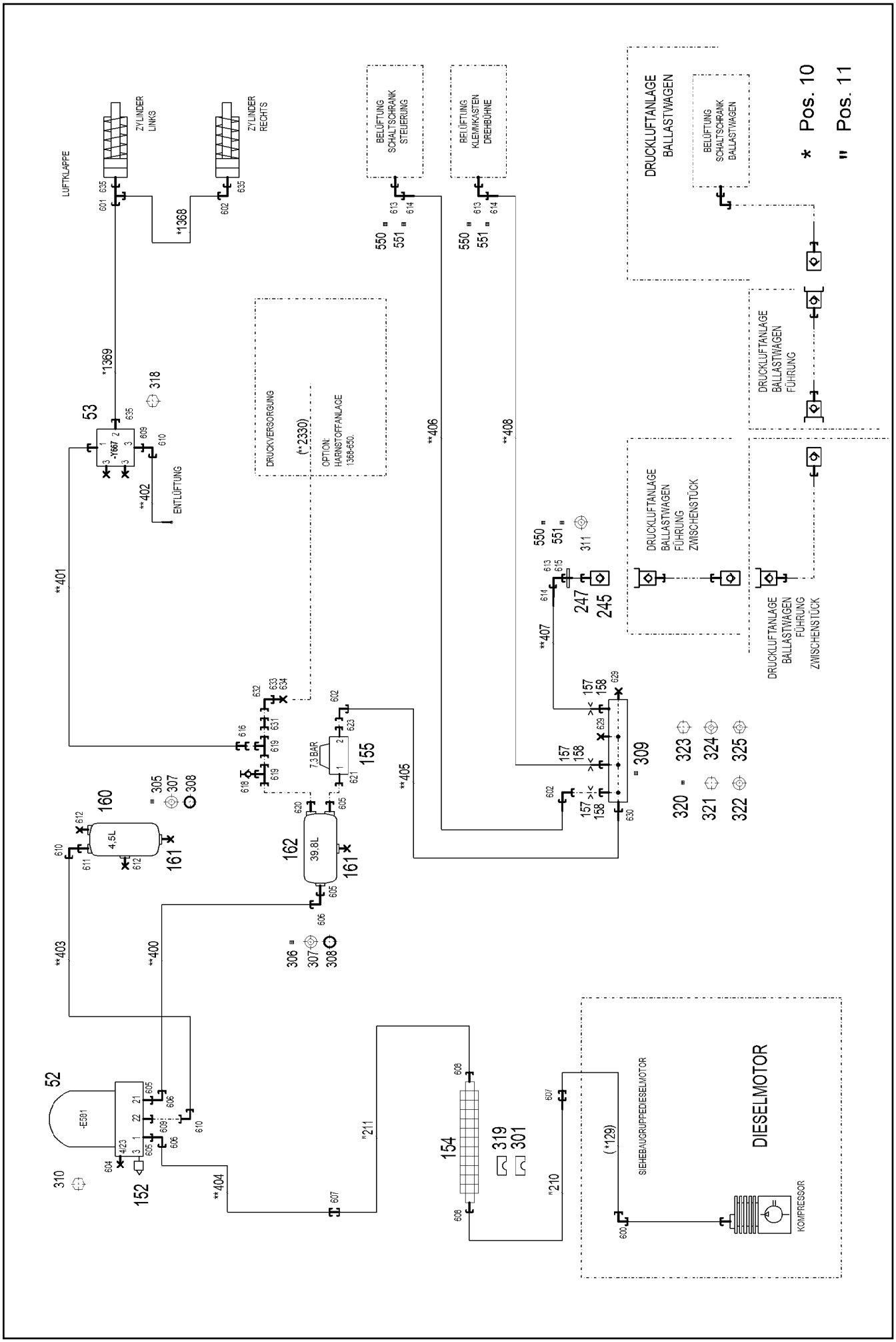

7.2.2022 004198	etk_en_de_098277 LR 11000	756 (1/3)
LIEBHERR	COMPRESSED AIR PLANT DRUCKLUFTANLAGE	96033157

Pos.	Item	Quantity	Description	Bezeichnung
10	96033158	1	HOSE LINES AIR FLAP STUFE 4 OW	SCHLAUCHLEITUNGEN LUFTK
(1368)	921262008	1	HOSE CPL. TFS 5X430	SCHLAUCH KPL.
(1369)	968600408	1	HOSE CPL. TFS 5X1460	SCHLAUCH KPL.
11	96033160	1	PIPELINES	ROHRLEITUNGEN
(210)	96034548	1	PIPE COMPL. 18X1,5X1000,5 PR18-L AL18 -	ROHR KPL.
(211)	96034550	1	PIPE COMPL. 18X1,5X1238,9 AL18 PR18-L -	ROHR KPL.
52	502657308	1	AIR DRYER ⇨ ❑ 759	LUFTTROCKNER
53	10664416	1	DIRECTIONAL CONTROL VALVE 16BAR 3/	WEGEVENTIL
152	502661608	1	SILENCER	GERAEUSCHDAEMPFER
154	10493045	1	RIBBED TUBE ALU	RIPPENROHR
155	502662808	1	OVERFLOW VALVE 13BAR M22X1,5	UEBERSTROEMVENTIL
157	510754308	3	NOZZLE 0,4 M5X6 MS	DUESE
158	971265208	3	FITTING XGE6-LM-EDX0	VERSCHRAUBUNG
160	502987108	1	AIR TANK DIN 74281 4,5L 15,5BAR ST RAL 9	LUFTBEHAELTER
161	502921908	2	WATER DRAIN VALVE 22BAR M22X1,5	ENTWAESSERUNGSVENTIL
162	502655808	1	AIR TANK 39,8L 10BAR ST RAL 9005 SCHW	LUFTBEHAELTER
245	511506208	1	CLOSING NIPPLE SP-006-0 VERZ	VERSCHLUSSNIPPEL
247	511506608	1	DUST CAP	STAUBKAPPE
301	10492888	4	CLAMP-HALF S 4 E 64 PP	KLEMMHAELFTE
305	774211308	1	TIGHTENING STRAP 206/206/30 ST	SPANNBAND
306	774210508	2	TIGHTENING STRAP 240-280/260/30 ST	SPANNBAND
307	502932508	8	COMPRESSION RING DR/R22X27	DRUCKRING
308	502932908	8	O-RING 20,3X2,4 NBR70	O-RING
309	774383708	1	DISTRIBUTION STRIP	VERTEILERLEISTE
310	12216237	3	HEX SCREW ISO 8676 M12X1,5X25 8.8 FLZ	SECHSKANTSCHRAUBE
311	710106008	1	SEALING RING DIN 7603 A26X32X2 CU	DICHTRING
318	10875538	2	HEX SCREW ISO 4017 M8X50 8.8 480H SPF	SECHSKANTSCHRAUBE
319	10493065	2	ELASTOMER INSERT DIN 3015 53,4X65X45X	ELASTOMEREINSATZ
320	978311508	1	PLATE 3X97X70 S355MC FE//ZNNI8//CN//T0	BLECH
321	406506808	2	HEX SCREW ISO 4017 M8X16 8.8 A2C	SECHSKANTSCHRAUBE
322	11140469	2	WASHER ISO 7093-1 8 200HV 480H SPF	SCHEIBE
323	10875815	2	SOCKET HEAD SCREW ISO 4762 M4X30 8.8	ZYLINDERSCHRAUBE
324	10875642	4	WASHER ISO 7093-1 4 200HV 480H SPF	SCHEIBE
325	10875611	2	HEX NUT DIN 985 M4 8 480H SPF	SECHSKANTMUTTER
550	477101408	3	PROFILE RING PR6-S/L A3P	PROFILRING
551	772002208	3	PLUG-IN SLEEVE E6-4	EINSTECKHUELSE
600	470230608	1	FITTING XW18-L CR6-FREI	VERSCHRAUBUNG
601	472032308	1	FITTING ELSD6-L CR6-FREI	VERSCHRAUBUNG
602	247021702	3	SWIVEL ELBOW EW 6L CR6-FREI	WINKELSTUTZEN
604	477704308	1	STOP PLUG VSTI M12X1,5 CR6-FREI	STOPFEN
605	471031108	4	FITTING GE 18L M22X1,5 CR6-FREI	VERSCHRAUBUNG
606	247108302	3	SWIVEL ELBOW EW 18L M26X1,5 CR6-FREI	WINKELSTUTZEN
607	470030608	2	FITTING XG18-L CR6-FREI	VERSCHRAUBUNG
608	10815662	2	FITTING GE 18L M22X1,5 ST CR6-FREI	VERSCHRAUBUNG
609	471039708	2	FITTING ISO 8434-1 GE 10L M12X1,5 CR6-F	VERSCHRAUBUNG
610	7403569	3	FITTING EW 10L M16X1,5 CR6-FREI	VERSCHRAUBUNG
611	471039808	1	FITTING GE 10L M22X1,5 CR6-FREI	VERSCHRAUBUNG
612	477704508	2	STOP PLUG VSTIM22X1,5ED CR6-FREI	STOPFEN
613	472531508	3	FITTING EW 6S M14X1,5 CR6-FREI	VERSCHRAUBUNG
614	477400108	3	BOX NUT DIN 3870 AS6 A3P	UEBERWURFMUTTER
615	471032108	1	FITTING GE 6S G1/4A CR6-FREI	VERSCHRAUBUNG
616	475430208	1	FITTING REDSDN12/6-L CR6-FREI	VERSCHRAUBUNG
618	475600908	1	TEST CONNECTION PL-RA 12L A3P	PRUEFANSCHLUSS
619	247128602	2	L NECK EL 12L M18X1,5 CR6-FREI	L-STUTZEN
620	471039908	1	FITTING GE 12L M22X1,5 CR6-FREI	VERSCHRAUBUNG
621	471902308	1	FITTING EGESD18-LM-WD CR6-FREI	VERSCHRAUBUNG
623	502946108	1	FITTING GE 6L M22X1,5 CR6-FREI	VERSCHRAUBUNG
629	477705508	2	STOPPER PLUG VSTIM10X1ED CR6-FREI	BLINDSTOPFEN
630	471030108	1	FITTING XGE6-LM-ED CR6-FREI	VERSCHRAUBUNG

Pos.	Item	Quantity	Description	Bezeichnung
631	475431408	1	FITTING REDSD12/10-L CR6-FREI	VERSCHRAUBUNG
632	7027665	1	FITTING EV 10L M16X1,5 CR6-FREI	VERSCHRAUBUNG
633	477401508	1	BOX NUT DIN 3870 AL10 A3P	UEBERWURFMUTTER
634	477700408	1	BLANKING PLUG ISO 8434-1 PL 10L/S CR6-F	VERSCHLUSSSTOPFEN
635	12204762	3	FITTING GE 6L M12X1,5 CR6-FREI	VERSCHRAUBUNG

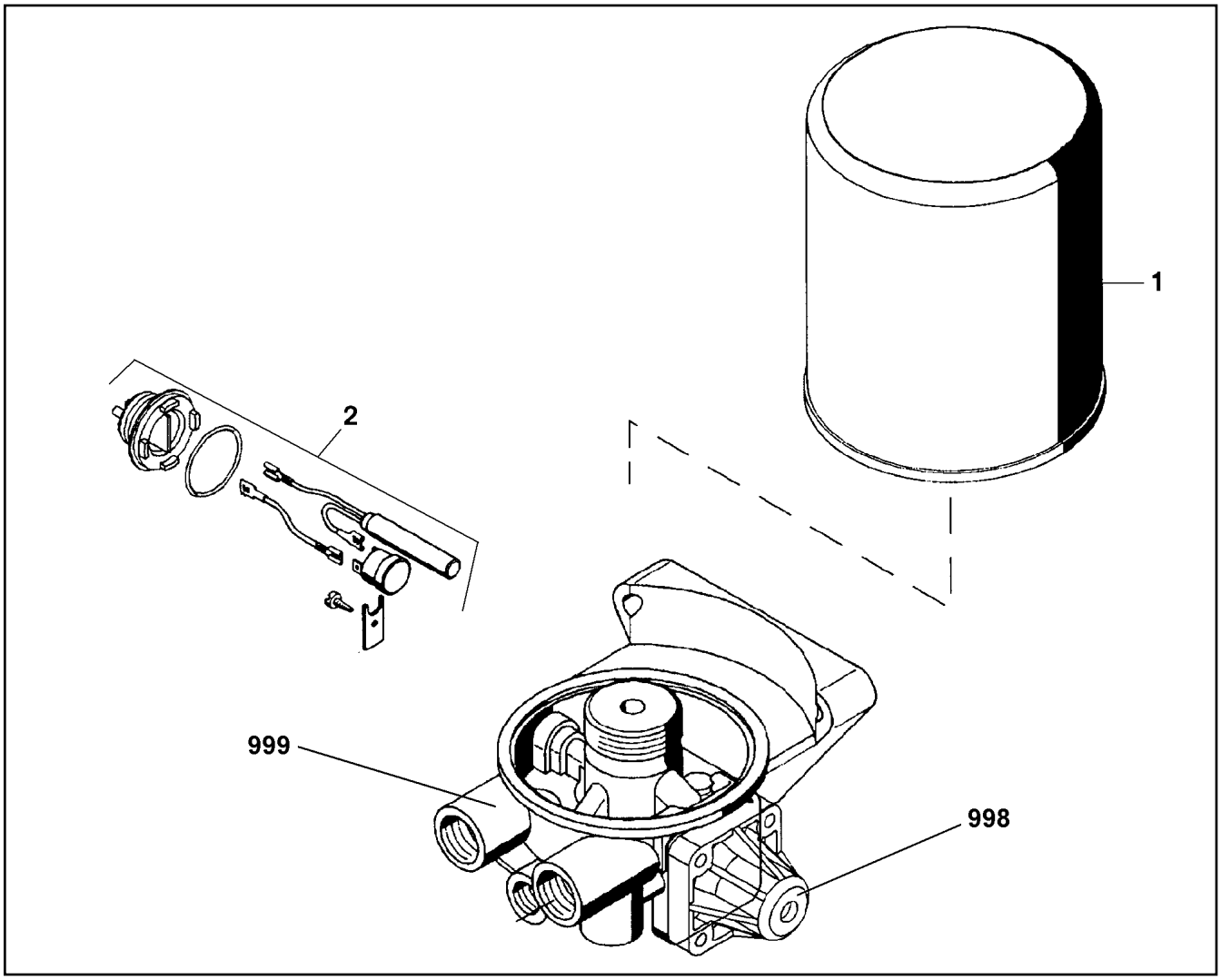

Pos.	Item	Quantity	Description	Bezeichnung
1	571352308	1	CARTRIDGE	KARTUSCHE
2	502651408	1	HEATING	HEIZUNG
998	11003089	1	REPAIR SET PRESSURE GOVERNOR	RS DRUCKREGLER
999	11003094	1	REPAIR KIT	REPARATURSATZ

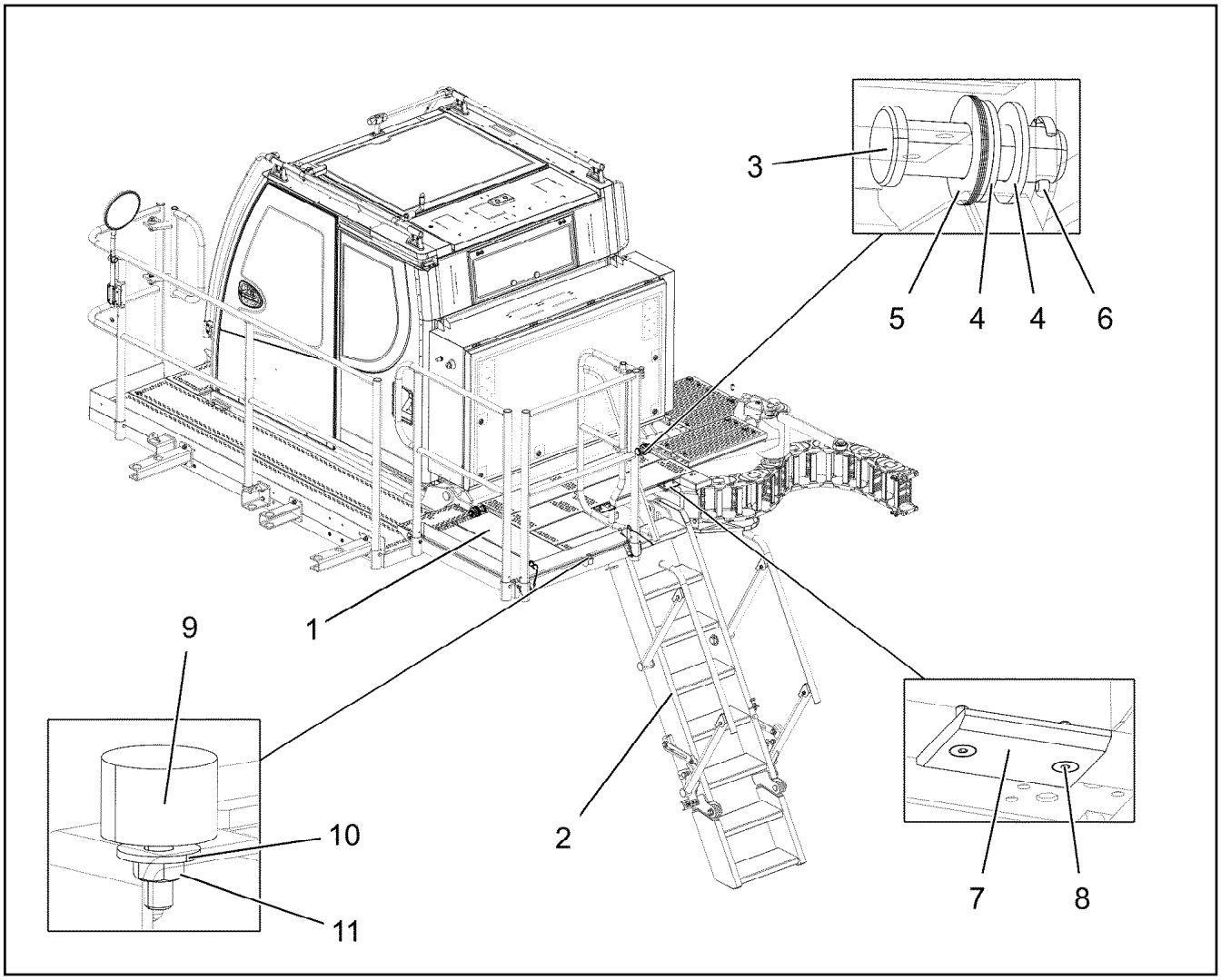

Pos.	Item	Quantity	Description	Bezeichnung
1	10872055	1	PEDESTAL 1877X1305X1173 ALUMINIUM E	PODEST
2	968397108	1	LADDER COMPL. ⇨ ❑ 761	LEITER KPL.
3	453032708	2	PIN ISO 2341 B30X95X85 35NICRMOV125	BOLZEN
4	10289811	7	WASHER ISO 7089 30 300HV FLZN SPF	SCHEIBE
5	970212608	9	DISTANCE WASHER 1x60x60 DC01+ZE	DISTANZSCHEIBE
6	10180364	2	SPLIT PIN ISO 1234 6,3X50 St 480H SPF	SPLINT
7	97040393	2	SLIDE PLATE 10X100X80 PA6G	GLEITPLATTE
8	408605708	4	COUNTERSUNK SCREW DIN 7991 M8X30 A	SENKSCHRAUBE
9	726612208	1	MEGI BUFFER	MEGIPUFFER
10	10540500	1	WASHER ISO 7093-1 6 200HV-A4	SCHEIBE
11	10197764	1	HEX NUT ISO 4032 M6 10 ZNNI-480H SPF	SECHSKANTMUTTER

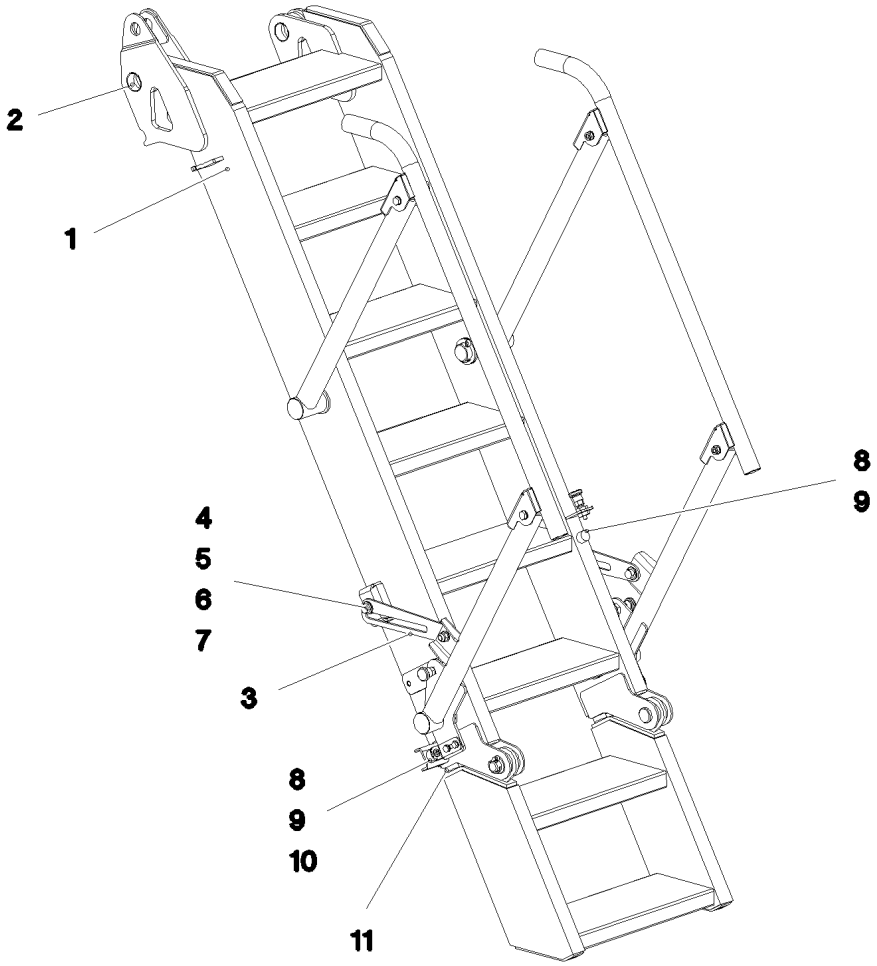

Pos.	Item	Quantity	Description	Bezeichnung
1	11450713	1	STAIR 8-711X2,370M ALUMINIUM ELOXIERT	TREPPE
2	708004008	4	DU BUSHING	DU-BUCHSE
3	97040330	2	PLATE 5X58X290 X5CRNI18-10 T ZN O	BLECH
4	976430808	4	PIN WITH HEAD 25X46 X5CRNI18-10	BOLZEN MIT KOPF
5	10410161	8	WASHER ISO 7089 16 -A2	SCHEIBE
6	10410178	4	WASHER ISO 7089 12 200HV-A2	SCHEIBE
7	411903308	4	HEX NUT DIN 985 M12 A2-70	SECHSKANTMUTTER
8	726612208	3	MEGI BUFFER	MEGIPUFFER
9	10540500	3	WASHER ISO 7093-1 6 200HV-A4	SCHEIBE
10	411530301	2	HEX NUT ISO 4032 M6 A2-70	SECHSKANTMUTTER
11	726616208	2	MEGI BUFFER 30X17-M8 NR 60SHORE A	MEGIPUFFER

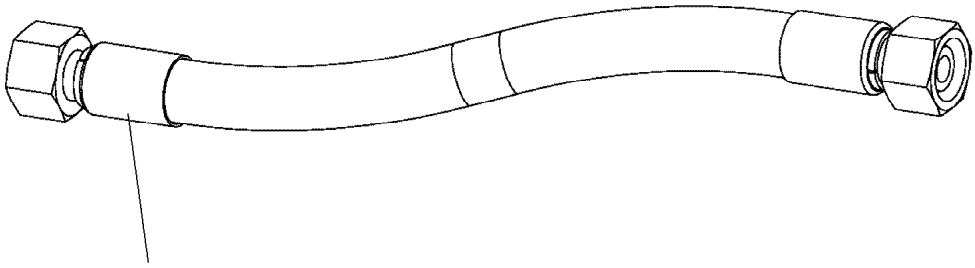

Schlauchnummer
Hose number
Numéro de flexible
Número de flexible
Номера шланга

Die Schlauchnummern auf den Schläuchen entsprechen den Positionen in der Schlauchliste.

The hose numbers from the hoses are in accordance with the items in the hose list.

Les numéros indiqués sur les flexibles correspondent aux repères de la nomenclature des flexibles.

Los números indicados en los flexibles corresponden a las posiciones de la lista de flexibles.

Нанесенные на шлангах номера соответствуют позициям в перечне.

Pos.	Item	Quantity	Description	Bezeichnung
196	920984908	1	HOSE CPL. 2SN 8X2000	SCHLAUCH KPL.
197	920605708	1	HOSE CPL. 2SN 6X2100	SCHLAUCH KPL.
198	927294008	1	HOSE CPL. 2TE 16X740	SCHLAUCH KPL.
199	926046308	1	HOSE CPL. 2TE 20X390	SCHLAUCH KPL.
200	966866108	1	HOSE CPL. 6ST 38X960	SCHLAUCH KPL.
201	966866108	1	HOSE CPL. 6ST 38X960	SCHLAUCH KPL.
202	968695808	1	HOSE CPL. 6ST 38X980	SCHLAUCH KPL.
203	968144908	1	HOSE CPL. 6ST 38X760	SCHLAUCH KPL.
204	968532108	1	HOSE CPL. 6ST 38X1170	SCHLAUCH KPL.
205	968536708	1	HOSE CPL. 6ST 38X1140	SCHLAUCH KPL.
206	968568808	1	HOSE CPL. 6ST 38X1080	SCHLAUCH KPL.
207	968569008	1	HOSE CPL. 6ST 38X1040	SCHLAUCH KPL.
208	968569008	1	HOSE CPL. 6ST 38X1040	SCHLAUCH KPL.
209	968570008	1	HOSE CPL. 6ST 38X1060	SCHLAUCH KPL.
210	968583308	1	HOSE CPL. F6000 31X740	SCHLAUCH KPL.
211	96022577	1	HOSE CPL. GH425-10 16X740	SCHLAUCH KPL.
212	924476008	1	HOSE CPL. GH506 31X700	SCHLAUCH KPL.
213	968584008	1	HOSE CPL. 6ST 38X1180	SCHLAUCH KPL.
214	968584308	1	HOSE CPL. 6ST 38X700	SCHLAUCH KPL.
215	968584408	1	HOSE CPL. F6000 31X2080	SCHLAUCH KPL.
216	968584808	1	HOSE CPL. GH425-16 25X680	SCHLAUCH KPL.
217	929351208	1	HOSE CPL. GH506 31X1800	SCHLAUCH KPL.
218	968597008	1	HOSE CPL. GH506 31X680	SCHLAUCH KPL.
219	968845908	1	HOSE CPL. 1SN 25X480	SCHLAUCH KPL.
220	965799908	1	HOSE CPL. 2TE 16X1020	SCHLAUCH KPL.
221	926095208	1	HOSE CPL. 2TE 16X360	SCHLAUCH KPL.
222	968598708	1	HOSE CPL. GH425-8 12X1180	SCHLAUCH KPL.
223	968599008	1	HOSE CPL. 2SN 6X1120	SCHLAUCH KPL.
224	926485608	1	HOSE CPL. GH663 38X640	SCHLAUCH KPL.
225	966056408	1	HOSE CPL. GH663 38X940	SCHLAUCH KPL.
226	968598608	1	HOSE CPL. GH663 38X1160	SCHLAUCH KPL.
227	920892708	1	HOSE CPL. 1SN 25X400	SCHLAUCH KPL.
228	966681908	1	HOSE CPL. GH663 38X720	SCHLAUCH KPL.
236	968695208	1	HOSE CPL. 2TE 20X1500	SCHLAUCH KPL.
242	968599308	1	HOSE CPL. 1SN 32X840	SCHLAUCH KPL.
243	965197608	1	HOSE CPL. 1SN 32X800	SCHLAUCH KPL.
244	922217808	1	HOSE CPL. GH425-10 16X440	SCHLAUCH KPL.
245	921876008	1	HOSE CPL. GH425-10 16X1550	SCHLAUCH KPL.
246	928042808	1	HOSE CPL. 2TE 20X980	SCHLAUCH KPL.
247	968609908	1	HOSE CPL. 2TE 20X2150	SCHLAUCH KPL.
248	926847608	1	HOSE CPL. 2TE 12X1060	SCHLAUCH KPL.
249	96000557	1	HOSE CPL. 2TE 12X740	SCHLAUCH KPL.
250	927640708	1	HOSE CPL. 2TE 10X320	SCHLAUCH KPL.
251	967622308	1	HOSE CPL.	SCHLAUCH KPL.
252	926385808	1	HOSE CPL. 1SN 25X1200	SCHLAUCH KPL.
253	929757908	1	HOSE CPL. 1SN 25X1200	SCHLAUCH KPL.
254	926970408	1	HOSE CPL. 1SN 25X2000	SCHLAUCH KPL.
255	968140808	1	HOSE CPL. 1SN 25X840	SCHLAUCH KPL.
256	968695008	1	HOSE CPL. 1SN 25X460	SCHLAUCH KPL.
257	962641208	1	HOSE CPL. 1SN 25X1700	SCHLAUCH KPL.
258	926053108	1	HOSE CPL. GH425-8 12X1000	SCHLAUCH KPL.
259	929753808	1	HOSE CPL. GH425-8 12X720	SCHLAUCH KPL.
260	922885208	1	HOSE CPL. GH425-8 12X600	SCHLAUCH KPL.
261	968568308	1	HOSE CPL. 2SN 6X960	SCHLAUCH KPL.
262	964685508	1	HOSE CPL. 2SN 6X740	SCHLAUCH KPL.
263	962479208	1	HOSE CPL. 2SN 6X460	SCHLAUCH KPL.
264	961802908	1	HOSE CPL. 1SC 8X1000	SCHLAUCH KPL.
265	927671808	1	HOSE CPL. 1SC 8X1700	SCHLAUCH KPL.
266	965800508	1	HOSE CPL. 1SC 8X1360	SCHLAUCH KPL.
267	965429308	1	HOSE CPL. 1SC 8X1600	SCHLAUCH KPL.

Pos.	Item	Quantity	Description	Bezeichnung
268	963466308	1	HOSE CPL. 1SC 8X940	SCHLAUCH KPL.
269	922734908	1	HOSE CPL. 1SC 8X980	SCHLAUCH KPL.
270	927671808	1	HOSE CPL. 1SC 8X1700	SCHLAUCH KPL.
271	926711608	1	HOSE CPL. 2TE 12X760	SCHLAUCH KPL.
273	926149708	1	HOSE CPL. 2TE 10X300	SCHLAUCH KPL.
274	965194608	1	HOSE CPL.	SCHLAUCH KPL.
275	926095408	1	HOSE CPL. 2TE 10X400	SCHLAUCH KPL.
276	926067808	1	HOSE CPL. 2TE 10X1000	SCHLAUCH KPL.
277	927640708	1	HOSE CPL. 2TE 10X320	SCHLAUCH KPL.
278	927640008	1	HOSE CPL. 2SN 8X300	SCHLAUCH KPL.
279	968608408	1	HOSE CPL. 2SN 8X1200	SCHLAUCH KPL.
280	964326708	1	HOSE CPL. 2SN 6X2150	SCHLAUCH KPL.
281	964326508	1	HOSE CPL. 2SN 6X2000	SCHLAUCH KPL.
282	928041308	1	HOSE CPL. 2SN 8X1500	SCHLAUCH KPL.
283	921767008	1	HOSE CPL. 2SN 10X1650	SCHLAUCH KPL.
284	968351008	1	HOSE CPL. 2SN 6X300	SCHLAUCH KPL.
285	969634308	1	HOSE CPL. 2SN 6X640	SCHLAUCH KPL.
286	96000558	1	HOSE CPL. 2SN 6X1000	SCHLAUCH KPL.
287	96000559	1	HOSE CPL. 2SN 6X560	SCHLAUCH KPL.
288	968696508	1	HOSE CPL. 2SN 6X1300	SCHLAUCH KPL.
289	96000567	1	HOSE CPL. 2SN 6X1600	SCHLAUCH KPL.
290	920995808	1	HOSE CPL. 2SN 6X1850	SCHLAUCH KPL.
291	96000568	1	HOSE CPL. 2SN 6X2600	SCHLAUCH KPL.
292	968695508	1	HOSE CPL. 1SN 32X640	SCHLAUCH KPL.
293	922645708	1	HOSE CPL. 1SN 32X520	SCHLAUCH KPL.
294	96000569	1	HOSE CPL. 1SN 32X1550	SCHLAUCH KPL.
295	962066108	1	HOSE CPL. 1SN 32X760	SCHLAUCH KPL.
296	968695608	1	HOSE CPL. 1SN 32X940	SCHLAUCH KPL.
297	961922808	1	HOSE CPL. 1SN 32X1400	SCHLAUCH KPL.
298	968144708	1	HOSE CPL. 1SN 25X700	SCHLAUCH KPL.
299	963710408	1	HOSE CPL. 2TE 20X780	SCHLAUCH KPL.
300	926455708	1	HOSE CPL. 1SN 32X1700	SCHLAUCH KPL.
301	967690408	1	HOSE CPL. GH663 38X1650	SCHLAUCH KPL.
302	928762608	1	HOSE CPL.	SCHLAUCH KPL.
303	968568108	1	HOSE CPL. 2SN 20X1750	SCHLAUCH KPL.
304	961890708	1	HOSE CPL. GH425-16 25X1800	SCHLAUCH KPL.
305	967798608	3	HOSE CPL. 6ST 38X1700	SCHLAUCH KPL.
306	927607208	1	HOSE CPL. 1SN 25X500	SCHLAUCH KPL.
307	964478208	1	HOSE CPL. 2SN 6X820	SCHLAUCH KPL.
308	966735908	1	HOSE CPL. 2TE 10X440	SCHLAUCH KPL.
309	926042908	1	HOSE CPL. 2TE 10X700	SCHLAUCH KPL.
310	968568308	2	HOSE CPL. 2SN 6X960	SCHLAUCH KPL.
311	926042908	1	HOSE CPL. 2TE 10X700	SCHLAUCH KPL.
312	967686908	1	HOSE CPL. 2TE 10X620	SCHLAUCH KPL.
313	920903208	1	HOSE CPL. 2SN 6X900	SCHLAUCH KPL.
314	926096908	1	HOSE CPL. 1SC 8X400	SCHLAUCH KPL.
315	927377208	1	HOSE CPL. 1SC 8X160	SCHLAUCH KPL.
316	927681408	1	HOSE CPL. 2TE 10X900	SCHLAUCH KPL.
317	968568408	1	HOSE CPL. 1SC 8X370	SCHLAUCH KPL.
318	961719608	1	HOSE CPL. 2SN 8X1500	SCHLAUCH KPL.
319	926554208	1	HOSE CPL. 2SN 8X1300	SCHLAUCH KPL.
320	926119108	1	HOSE CPL. 1SC 8X1600	SCHLAUCH KPL.
321	968696908	1	HOSE CPL. 2SN 6X470	SCHLAUCH KPL.
322	968568708	1	HOSE CPL. 2TE 25X1300	SCHLAUCH KPL.
323	964614308	1	HOSE CPL. 2SN 6X700	SCHLAUCH KPL.
324	926965608	1	HOSE CPL. 1SC 8X580	SCHLAUCH KPL.
325	962639608	1	HOSE CPL.	SCHLAUCH KPL.
326	968568908	1	HOSE CPL. 1SC 8X640	SCHLAUCH KPL.
327	920984208	1	HOSE CPL. 2SN 6X540	SCHLAUCH KPL.
328	968583208	1	HOSE CPL. 6ST 38X960	SCHLAUCH KPL.

Pos.	Item	Quantity	Description	Bezeichnung
329	926443808	1	HOSE CPL. GH425-8 12X1400	SCHLAUCH KPL.
330	963698108	1	HOSE CPL. 1SC 8X960	SCHLAUCH KPL.
331	968569108	1	HOSE CPL. 2TE 25X1000	SCHLAUCH KPL.
332	968569208	1	HOSE CPL. 1SN 25X1950	SCHLAUCH KPL.
333	921849508	1	HOSE CPL. GH425-10 16X620	SCHLAUCH KPL.
334	926557608	1	HOSE CPL. 2TE 20X620	SCHLAUCH KPL.
335	965156808	1	HOSE CPL. 2SN 8X920	SCHLAUCH KPL.
336	926743308	1	HOSE CPL. 1SC 8X960	SCHLAUCH KPL.
337	922099808	1	HOSE CPL. GH425-10 16X700	SCHLAUCH KPL.
338	929392208	1	HOSE CPL. 2TE 20X620	SCHLAUCH KPL.
339	968569308	1	HOSE CPL. 2SN 8X1140	SCHLAUCH KPL.
340	928016008	1	HOSE CPL. 1SC 8X1220	SCHLAUCH KPL.
341	965561408	1	HOSE CPL. GH425-8 12X360	SCHLAUCH KPL.
342	966733508	1	HOSE CPL. 2SN 6X440	SCHLAUCH KPL.
343	928396708	1	HOSE CPL. GH425-8 12X1060	SCHLAUCH KPL.
344	968569408	1	HOSE CPL. 2SN 6X1160	SCHLAUCH KPL.
345	926367008	1	HOSE CPL. 2TE 10X700	SCHLAUCH KPL.
346	926070508	1	HOSE CPL. 2TE 10X960	SCHLAUCH KPL.
347	96000576	1	HOSE CPL. 6ST 38X1550	SCHLAUCH KPL.
348	968569508	1	HOSE CPL. 6ST 38X1400	SCHLAUCH KPL.
349	968569708	1	HOSE CPL. 6ST 38X1340	SCHLAUCH KPL.
350	968569808	1	HOSE CPL. GH425-12 19X1240	SCHLAUCH KPL.
351	965565808	1	HOSE CPL. 2TE 12X1750	SCHLAUCH KPL.
352	929316908	1	HOSE CPL. 2TE 12X2900	SCHLAUCH KPL.
353	964687508	1	HOSE CPL. GH663 38X2100	SCHLAUCH KPL.
354	968569908	1	HOSE CPL. GH506 31X760	SCHLAUCH KPL.
355	968357708	1	HOSE CPL. F6000 31X840	SCHLAUCH KPL.
356	968355308	1	HOSE CPL. 6ST 38X1500	SCHLAUCH KPL.
357	968580108	1	HOSE CPL. GH663 38X2300	SCHLAUCH KPL.
358	969636908	1	HOSE CPL. 6ST 38X1500	SCHLAUCH KPL.
359	969637008	1	HOSE CPL. 6ST 38X1300	SCHLAUCH KPL.
360	922912408	1	HOSE CPL. 1SN 25X1500	SCHLAUCH KPL.
361	920730808	1	HOSE CPL. 1SN 25X1480	SCHLAUCH KPL.
362	969637108	2	HOSE CPL. 6ST 38X1400	SCHLAUCH KPL.
363	926432508	1	HOSE CPL. 1SN 25X1500	SCHLAUCH KPL.
364	928879908	1	HOSE CPL. 1SN 25X1320	SCHLAUCH KPL.
365	968583108	1	HOSE CPL. GH663 38X2500	SCHLAUCH KPL.
366	968580608	1	HOSE CPL. GH663 38X2450	SCHLAUCH KPL.
367	968580508	1	HOSE CPL. GH663 38X2500	SCHLAUCH KPL.
368	966853008	1	HOSE CPL. GH663 38X2750	SCHLAUCH KPL.
369	968580708	1	HOSE CPL. GH663 38X2650	SCHLAUCH KPL.
370	966854008	1	HOSE CPL. GH663 38X2100	SCHLAUCH KPL.
371	965947108	1	HOSE CPL. GH663 38X2050	SCHLAUCH KPL.
372	968580808	1	HOSE CPL. GH663 38X3200	SCHLAUCH KPL.
373	929322208	1	HOSE CPL. 2TE 20X5000	SCHLAUCH KPL.
374	929312208	1	HOSE CPL. 2TE 10X1550	SCHLAUCH KPL.
375	927449608	1	HOSE CPL. 2SN 8X230	SCHLAUCH KPL.
376	922690408	1	HOSE CPL. 2SN 8X480	SCHLAUCH KPL.
377	966862908	1	HOSE CPL. 2SN 8X460	SCHLAUCH KPL.
378	928006008	1	HOSE CPL. 2SN 8X400	SCHLAUCH KPL.
379	928036308	1	HOSE CPL. 2SN 8X940	SCHLAUCH KPL.
380	929208908	1	HOSE CPL. 2SN 8X3500	SCHLAUCH KPL.
381	968581008	1	HOSE CPL. 2SN 8X4400	SCHLAUCH KPL.
382	927550208	1	HOSE CPL. 1SC 8X880	SCHLAUCH KPL.
383	928027908	1	HOSE CPL. 2SN 8X560	SCHLAUCH KPL.
384	968581108	1	HOSE CPL. 2SN 8X390	SCHLAUCH KPL.
385	921252408	1	HOSE CPL. 2SN 8X600	SCHLAUCH KPL.
386	968581208	1	HOSE CPL. 6ST 38X1340	SCHLAUCH KPL.
387	966964808	1	HOSE CPL. 6ST 38X1120	SCHLAUCH KPL.
388	968581308	1	HOSE CPL. GH663 38X1020	SCHLAUCH KPL.

Pos.	Item	Quantity	Description	Bezeichnung
389	968581408	1	HOSE CPL. GH663 38X820	SCHLAUCH KPL.
390	968581508	1	HOSE CPL. GH663 38X1100	SCHLAUCH KPL.
391	968581608	1	HOSE CPL. GH663 38X1080	SCHLAUCH KPL.
392	966056408	1	HOSE CPL. GH663 38X940	SCHLAUCH KPL.
393	966388208	1	HOSE CPL. 1SN 25X720	SCHLAUCH KPL.
394	968581708	1	HOSE CPL. GH663 38X1320	SCHLAUCH KPL.
395	966854108	1	HOSE CPL. GH663 38X1240	SCHLAUCH KPL.
396	968581808	1	HOSE CPL. 2TE 16X430	SCHLAUCH KPL.
397	968581908	1	HOSE CPL. 2SN 16X360	SCHLAUCH KPL.
398	929622508	1	HOSE CPL. 2TE 20X380	SCHLAUCH KPL.
399	968582008	1	HOSE CPL. 1SN 25X1440	SCHLAUCH KPL.
400	963702608	1	HOSE CPL. 2SN 20X700	SCHLAUCH KPL.
401	968582108	1	HOSE CPL. 2SN 20X600	SCHLAUCH KPL.
402	96020353	1	HOSE CPL. CONTI KWS 55X2200	SCHLAUCH KPL.
403	96014004	1	HOSE CPL. CONTI KWS 55X300	SCHLAUCH KPL.
404	922681508	1	HOSE CPL. 1SN 25X620	SCHLAUCH KPL.
405	965200708	2	HOSE CPL. 2SN 8X780	SCHLAUCH KPL.
406	920975008	2	HOSE CPL. 2SN 8X700	SCHLAUCH KPL.
407	928870608	1	HOSE CPL. 2SN 8X480	SCHLAUCH KPL.
408	965860108	1	HOSE CPL. 2SN 8X460	SCHLAUCH KPL.
409	928864808	1	HOSE CPL. 2SN 8X560	SCHLAUCH KPL.
410	968582208	1	HOSE CPL. 2SN 8X480	SCHLAUCH KPL.
411	929625708	1	HOSE CPL. 2SN 8X1000	SCHLAUCH KPL.
412	965475408	1	HOSE CPL. 1SC 8X740	SCHLAUCH KPL.
413	968582308	1	HOSE CPL. 2SN 8X600	SCHLAUCH KPL.
414	968582408	1	HOSE CPL. 2SN 8X180	SCHLAUCH KPL.
415	968582508	1	HOSE CPL. 1SN 25X480	SCHLAUCH KPL.
416	968582608	1	HOSE CPL. 6ST 38X1050	SCHLAUCH KPL.
417	966733608	1	HOSE CPL. 6ST 38X1270	SCHLAUCH KPL.
418	926095708	1	HOSE CPL. 1SN 25X860	SCHLAUCH KPL.
419	962761808	1	HOSE CPL. 1SN 25X1550	SCHLAUCH KPL.
420	961717608	1	HOSE CPL. 2SN 8X1300	SCHLAUCH KPL.
421	927281408	1	HOSE CPL. 1SN 25X960	SCHLAUCH KPL.
422	964776308	1	HOSE CPL. 2TE 20X640	SCHLAUCH KPL.
423	926561708	1	HOSE CPL. 2TE 12X3100	SCHLAUCH KPL.
424	968582708	1	HOSE CPL. 2SN 16X1420	SCHLAUCH KPL.
425	926058408	1	HOSE CPL. 1SC 8X2400	SCHLAUCH KPL.
426	924134808	1	HOSE CPL. GH425-10 16X1650	SCHLAUCH KPL.
427	968582808	1	HOSE CPL. 2TE 20X860	SCHLAUCH KPL.
428	96034482	1	HOSE CPL. 1SN 32X720	SCHLAUCH KPL.
429	927619308	2	HOSE CPL. 2SN 12X1700	SCHLAUCH KPL.
430	965472808	2	HOSE CPL. 2SN 8X580	SCHLAUCH KPL.
431	968357808	2	HOSE CPL. 2SN 8X400	SCHLAUCH KPL.
432	963462208	1	HOSE CPL. 2SN 8X680	SCHLAUCH KPL.
433	967804108	1	HOSE CPL. 2SN 8X620	SCHLAUCH KPL.
434	924927608	1	HOSE CPL.	SCHLAUCH KPL.
435	927617608	1	HOSE CPL. 2SN 10X400	SCHLAUCH KPL.
436	926097308	1	HOSE CPL. 2TE 10X640	SCHLAUCH KPL.
437	96009866	1	HOSE CPL. 2SN 12X6400	SCHLAUCH KPL.
438	964094308	1	HOSE CPL. 2TE 16X3400	SCHLAUCH KPL.

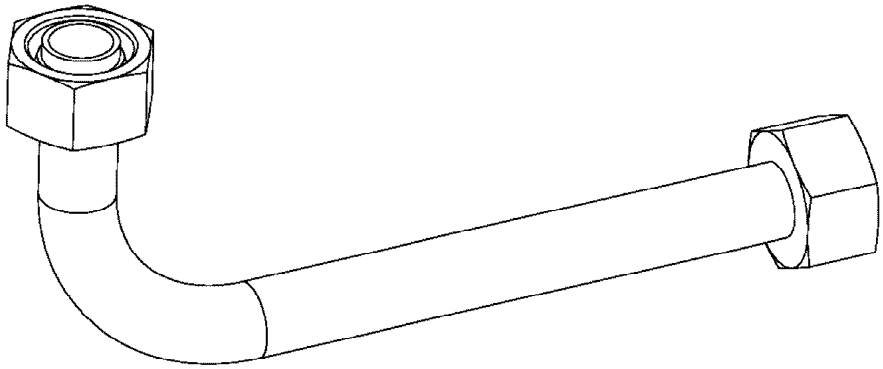

Die Positionsnummern der Rohre auf den Bildtafeln entsprechen den Positionen in der Rohrliste.

The pipe numbers from the illustrations are in accordance with the items in the pipe list.

Les numéros des tuyaux sur les illustrations correspondent aux repères de la nomenclature des tuyaux.

Los números de tubos en las ilustraciones corresponden a las posiciones de la lista de tubos.

Номера позиций труб на изображениях соответствуют позициям в перечне труб.

Pos.	Item	Quantity	Description	Bezeichnung
57	968578708	1	PIPE COMPL. 22X2,5X1532 22L - G22L	ROHR KPL.
58	968578808	1	PIPE COMPL. 22X2,5X848 G22L - G22L	ROHR KPL.
59	968578908	1	PIPE COMPL. 22X2,5X1428 22L - G22L	ROHR KPL.
60	968579008	1	PIPE COMPL. 18X1,5X173 18L - 50MM ABS./	ROHR KPL.
75	968632108	1	PIPE COMPL. 10X1,5X3625 10L - G10L	ROHR KPL.
76	968632208	1	PIPE COMPL. 10X1,5X3794 10L - G10L	ROHR KPL.
77	968632308	1	PIPE COMPL. 12X1,5X606 12L - 12L	ROHR KPL.
78	968632408	1	PIPE COMPL. 10X1,5X208 10L - 10L	ROHR KPL.
79	968632508	1	PIPE COMPL. 10X1,5X531 10L - 10L	ROHR KPL.
80	968632608	1	PIPE COMPL. 10X1,5X1197 10L - 10L	ROHR KPL.
81	968632708	1	PIPE COMPL. 10X1,5X1486 10L - 10L	ROHR KPL.
82	968632808	1	PIPE COMPL. 10X1,5X1669 G10L - 10L	ROHR KPL.
83	968632908	1	PIPE COMPL. 10X1,5X699 10L - 10L	ROHR KPL.
84	968633008	1	PIPE COMPL. 10X1,5X1691 10L - G10L	ROHR KPL.
85	968633108	1	PIPE COMPL. 10X1,5X581 10L - 10L	ROHR KPL.
86	968633208	1	PIPE COMPL. 10X1,5X436 10L - 10L	ROHR KPL.
87	968633308	1	PIPE COMPL. 10X1,5X1605 10L - 10L	ROHR KPL.
88	968633408	1	PIPE COMPL. 12X1,5X908 12L - G12L	ROHR KPL.
89	968633508	1	PIPE COMPL. 12X1,5X1850 12L - 12L	ROHR KPL.
90	968633608	1	PIPE COMPL. 12X1,5X1897 12L - 12L	ROHR KPL.
91	969648208	1	PIPE COMPL. 12X1,5X3000 G12L - G12L	ROHR KPL.
92	969648308	1	PIPE COMPL. 12X1,5X2537 12L - 12L	ROHR KPL.
93	968633908	1	PIPE COMPL. 12X1,5X2046 G12L - 12L	ROHR KPL.
94	968634008	1	PIPE COMPL. 10X1,5X797 10L - 10L	ROHR KPL.
95	968634108	1	PIPE COMPL. 10X1,5X368 10L - 10L	ROHR KPL.
96	968634208	1	PIPE COMPL. 10X1,5X542 10L - 10L	ROHR KPL.
97	968634308	1	PIPE COMPL. 10X1,5X985 10L - 10L	ROHR KPL.
98	968634508	1	PIPE COMPL. 10X1,5X2003 10L - G10L	ROHR KPL.
99	969648408	1	PIPE COMPL. 10X1,5X2560 10L - 10L	ROHR KPL.
100	969648508	1	PIPE COMPL. 10X1,5X3034 G10L - G10L	ROHR KPL.
101	968634808	1	PIPE COMPL. 10X1,5X1908 10L - 10L	ROHR KPL.
102	968634908	1	PIPE COMPL. 10X1,5X2522 10L - 10L	ROHR KPL.
103	968635008	1	PIPE COMPL. 10X1,5X309 10L - 10L	ROHR KPL.
104	968635108	1	PIPE COMPL. 10X1,5X1763 10L - 10L	ROHR KPL.
105	968635208	1	PIPE COMPL. 10X1,5X905 10L - G10L	ROHR KPL.
106	968635308	1	PIPE COMPL. 10X1,5X286 10L - 10L	ROHR KPL.
107	968635408	1	PIPE COMPL. 10X1,5X2183 10L - 10L	ROHR KPL.
108	968579108	1	PIPE COMPL. 18X1,5X1432 18L - 18L	ROHR KPL.
109	968579208	1	PIPE COMPL. 18X1,5X1481 G18L - 18L	ROHR KPL.
110	968579308	1	PIPE COMPL. 18X1,5X654 18L - 18L	ROHR KPL.
111	968579408	1	PIPE COMPL. 18X1,5X1021 18L - 18L	ROHR KPL.
112	968635508	1	PIPE COMPL. 10X1,5X286 10L - 10L	ROHR KPL.
113	968635608	1	PIPE COMPL. 10X1,5X2021 10L - 10L	ROHR KPL.
114	968635708	1	PIPE COMPL. 10X1,5X947 10L - G10L	ROHR KPL.
115	968635808	1	PIPE COMPL. 10X1,5X1515 10L - 10L	ROHR KPL.
116	968635908	1	PIPE COMPL. 10X1,5X662 G10L - G10L	ROHR KPL.
117	968636008	1	PIPE COMPL. 10X1,5X1086 10L - 10L	ROHR KPL.
118	968636108	1	PIPE COMPL. 12X1,5X458 12L - 12L	ROHR KPL.
119	968636208	1	PIPE COMPL. 18X1,5X670 G18L - 18L	ROHR KPL.
200	968425208	1	PIPE COMPL. 10X1,5X127 10L - 10L	ROHR KPL.
201	968425308	1	PIPE COMPL. 42X3X381 42L - 42L	ROHR KPL.
202	968425408	1	PIPE COMPL. 42X3X330 42L - 42L	ROHR KPL.
203	968425508	1	PIPE COMPL. 42X3X112 42L - 42L	ROHR KPL.
204	969648608	1	PIPE COMPL. 22X2,5X1132 22L - G22L	ROHR KPL.
205	969843008	1	PIPE COMPL. 12X1,5X279 12L - 12L	ROHR KPL.
300	968425608	1	PIPE COMPL. 35X2X1141 35L - 35L	ROHR KPL.
301	968425708	1	PIPE COMPL. 42X3X1123 42L - 42L	ROHR KPL.
302	968425808	1	PIPE COMPL. 16X2X3357 16S - 16S	ROHR KPL.
303	968425908	1	PIPE COMPL. 25X3X3081 25S - 25S	ROHR KPL.
304	968426008	1	PIPE COMPL. 30X4X1830 30S - G30S	ROHR KPL.

Pos.	Item	Quantity	Description	Bezeichnung
305	968426108	1	PIPE COMPL. 38X5X3602 MUTTER 38S/STA	ROHR KPL.
306	968426208	1	PIPE COMPL. 38X5X3248 MUTTER 38S/STA	ROHR KPL.
307	968426308	1	PIPE COMPL. 38X5X3317 MUTTER 38S/STA	ROHR KPL.
308	96020343	1	PIPE COMPL. 25X3X2550,3 -	ROHR KPL.
309	968426508	1	PIPE COMPL. 35X2X882 35L - 35L	ROHR KPL.
310	968426608	1	PIPE COMPL. 42X3X881 42L - 42L	ROHR KPL.
311	968426708	1	PIPE COMPL. 42X3X569 42L - 42L	ROHR KPL.
312	968426808	1	PIPE COMPL. 38X5X1970 MU.38S/STA. - MU	ROHR KPL.
313	968426908	1	PIPE COMPL. 38X5X2066 MU.38S/STA. - MU	ROHR KPL.
314	968427008	1	PIPE COMPL. 38X5X1155 MU.38S/STA. - MU	ROHR KPL.
315	968427108	1	PIPE COMPL. 30X4X1847 30S - G30S	ROHR KPL.
316	968427208	1	PIPE COMPL. 30X4X1181 30S - 30S	ROHR KPL.
317	968427308	1	PIPE COMPL. 16X2X3103 16S - 16S	ROHR KPL.
318	968427408	1	PIPE COMPL. 30X4X1501 30S - 30S	ROHR KPL.
319	968427508	1	PIPE COMPL. 25X3X3307 25S - 25S	ROHR KPL.
320	968427608	1	PIPE COMPL. 35X2X512 35L - 35L	ROHR KPL.
321	968427708	1	PIPE COMPL. 30X4X3263 30S - 30S	ROHR KPL.
322	968427808	1	PIPE COMPL. 30X4X587 30S - 30S	ROHR KPL.
323	969774408	1	PIPE COMPL. 20X2,5X485 20S - 20S	ROHR KPL.
324	968428008	1	PIPE COMPL. 30X4X1685 30S - 30S	ROHR KPL.
325	968428108	1	PIPE COMPL. 30X4X1674 30S - 30S	ROHR KPL.
326	968428208	1	PIPE COMPL. 30X4X1769 30S - 30S	ROHR KPL.
327	968428308	1	PIPE COMPL. 30X4X714 30S - 30S	ROHR KPL.
328	968428408	1	PIPE COMPL. 30X4X230 30S - 30S	ROHR KPL.
329	968428508	1	PIPE COMPL. 38X5X2956,4 AS38 38X1,5 Walf	ROHR KPL.
330	968428608	2	PIPE COMPL. 42X3X279 42L - 42L	ROHR KPL.
331	968428708	1	PIPE COMPL. 42X3X445 42L - 42L	ROHR KPL.
332	968428808	1	PIPE COMPL. 42X3X1697 42L - 42L	ROHR KPL.
333	968428908	1	PIPE COMPL. 18X1,5X895 18L - GR18/12L	ROHR KPL.
334	968429008	1	PIPE COMPL. 42X3X1405 42L - 42L	ROHR KPL.
335	968429108	1	PIPE COMPL. 12X1,5X1913 12S - G12S	ROHR KPL.
336	968429208	1	PIPE COMPL. 12X1,5X607 12L - 12L	ROHR KPL.
337	968429308	1	PIPE COMPL. 30X4X1936 GR30/20S - 30S	ROHR KPL.
338	968429408	1	PIPE COMPL. 20X2,5X668 20S - 20S	ROHR KPL.
339	968429508	1	PIPE COMPL. 10X1,5X532 10S - 10L	ROHR KPL.
340	968429608	1	PIPE COMPL. 10X1,5X854 10S - 10S	ROHR KPL.
341	968429708	1	PIPE COMPL. 38X5X667 MUTTER 38S/STA	ROHR KPL.
342	968429808	1	PIPE COMPL. 38X5X1448 MUTTER 38S/STA	ROHR KPL.
343	968429908	1	PIPE COMPL. 38X5X3525 MU.38S/STA. - MU	ROHR KPL.
344	96020344	1	PIPE COMPL. 25X3X2332,2 -	ROHR KPL.
345	968430108	1	PIPE COMPL. 38X5X3647 MU.38S/STA./XG38	ROHR KPL.
346	968430208	1	PIPE COMPL. 38X5X3890 MU.38S/STA./XG38	ROHR KPL.
347	968430308	1	PIPE COMPL. 42X3X857 42L - G42L	ROHR KPL.
348	968430408	1	PIPE COMPL. 42X3X2769 42L - G42L	ROHR KPL.
349	968430508	3	PIPE COMPL. 42X3X1631 G42L - 42L	ROHR KPL.
350	968430608	1	PIPE COMPL. 28X2X2258 GR28/22L - 28L	ROHR KPL.
351	968430708	1	PIPE COMPL. 30X4X2239 GR30/20S - 30S	ROHR KPL.
352	968430908	1	PIPE COMPL. 38X5X2900 MU.38S/STA. - MU	ROHR KPL.
353	968431008	1	PIPE COMPL. 10X1,5X2467 10L - G10L	ROHR KPL.
354	968431108	1	PIPE COMPL. 10X1,5X2212 G10L - 10L	ROHR KPL.
355	968431208	1	PIPE COMPL. 38X5X1485 MU.38S/STA./XG38	ROHR KPL.
356	968431308	1	PIPE COMPL. 38X5X1841 MU.38S/STA./XG38	ROHR KPL.
357	968431408	1	PIPE COMPL. 38X5X993 MU.38S/STA./XG38	ROHR KPL.
358	968431508	1	PIPE COMPL. 38X5X948 MU.38S/STA./XG38	ROHR KPL.
359	968431608	1	PIPE COMPL. 38X5X2295 MUTTER 38S/STA	ROHR KPL.
360	968431708	1	PIPE COMPL. 38X5X2129 MUTTER 38S/STA	ROHR KPL.
361	968431808	1	PIPE COMPL. 38X5X4001 MUTTER 38S/STA	ROHR KPL.
362	968431908	1	PIPE COMPL. 38X5X3663 MUTTER 38S/STA	ROHR KPL.
363	968432008	1	PIPE COMPL. 42X3X1395 42L - G42L	ROHR KPL.
364	968432208	1	PIPE COMPL. 38X5X959 MU.38S/STA./XG38	ROHR KPL.

Pos.	Item	Quantity	Description	Bezeichnung
365	968432308	1	PIPE COMPL. 38X5X787 MU.38S/STA./XG38	ROHR KPL.
366	968432408	1	PIPE COMPL. 38X5X1467 MU.38S/STA./XG38	ROHR KPL.
367	968432508	1	PIPE COMPL. 38X5X1236 MU.38S/STA./XG38	ROHR KPL.
368	968432608	1	PIPE COMPL. 42X3X4113 42L - 42L	ROHR KPL.
369	968432708	1	PIPE COMPL. 42X3X3871 42L - 42L	ROHR KPL.
370	968432808	1	PIPE COMPL. 38X5X4016 MUTTER 38S/STA	ROHR KPL.
371	968432908	1	PIPE COMPL. 42X3X489 42L - 42L	ROHR KPL.
372	968433008	1	PIPE COMPL. 42X3X2579 42L - 42L	ROHR KPL.
373	968433108	1	PIPE COMPL. 18X1,5X3484 G18L - 18L	ROHR KPL.
374	968433208	1	PIPE COMPL. 38X5X2757 MUTTER 38S/STA	ROHR KPL.
375	968433308	1	PIPE COMPL. 38X5X3013 MUTTER 38S/STA	ROHR KPL.
376	968433408	1	PIPE COMPL. 38X5X3927 MU.38S/STA. - MU	ROHR KPL.
377	968433508	1	PIPE COMPL. 42X3X2667 42L - 42L	ROHR KPL.
378	968433608	1	PIPE COMPL. 42X3X817 42L - 42L	ROHR KPL.
379	968433708	1	PIPE COMPL. 42X3X3284 42L - 42L	ROHR KPL.
380	96020351	1	PIPE COMPL. 25X3X2000 -	ROHR KPL.
381	968433908	1	PIPE COMPL. 42X3X3266 42L - G42L	ROHR KPL.
382	968434008	1	PIPE COMPL. 42X3X697 42L - 42L	ROHR KPL.
384	968434208	1	PIPE COMPL. 28X2X2194 28L - G28L	ROHR KPL.
385	968434308	3	PIPE COMPL. 42X3X1892 G42L - G42L	ROHR KPL.
386	968434408	1	PIPE COMPL. 28X2X -	ROHR KPL.
387	968434508	1	PIPE COMPL. 38X5X -	ROHR KPL.
388	968434608	1	PIPE COMPL. 38X5X -	ROHR KPL.
389	968434708	1	PIPE COMPL. 28X2X -	ROHR KPL.
390	968471808	1	PIPE COMPL. 10X1,5X115 10L - 10L	ROHR KPL.
391	968471908	1	PIPE COMPL. 10X1,5X415 G10L - 10L	ROHR KPL.
392	968472008	1	PIPE COMPL. 10X1,5X499 10L - G10L	ROHR KPL.
393	968472108	1	PIPE COMPL. 10X1,5X248 10L - 10L	ROHR KPL.
394	968472208	1	PIPE COMPL. 10X1,5X300 10L - 10L	ROHR KPL.
395	968552908	1	PIPE COMPL. 6X1X445 6S - 6S	ROHR KPL.
396	968553008	1	PIPE COMPL. 6X1X221 6S - 6S	ROHR KPL.
397	968553108	1	PIPE COMPL. 10X1,5X2095 10L - G10L	ROHR KPL.
398	968553208	1	PIPE COMPL. 10X1,5X2073 10L - G10L	ROHR KPL.
399	968553308	1	PIPE COMPL. 10X1,5X2805 10L - 10L	ROHR KPL.
400	968553408	1	PIPE COMPL. 10X1,5X2020 G10L - G10L	ROHR KPL.
401	968553508	1	PIPE COMPL. 38X5X1134 MU.38S/STA./XG38	ROHR KPL.
402	968553608	1	PIPE COMPL. 38X5X1128 MU.38S/STA./XG38	ROHR KPL.
403	968553708	1	PIPE COMPL. 42X3X1555 42L - 42L	ROHR KPL.
404	968553808	1	PIPE COMPL. 30X4X1526 30S - 30S	ROHR KPL.
405	968553908	1	PIPE COMPL. 28X2X1190 28L - 28L	ROHR KPL.
406	968554008	1	PIPE COMPL. 18X1,5X741 G18L - 18L	ROHR KPL.
407	968554108	1	PIPE COMPL. 18X1,5X1783 GR18/15L - 18L	ROHR KPL.
408	968554208	1	PIPE COMPL. 38X5X1603 MU.38S/STA./XG38	ROHR KPL.
409	968578608	1	PIPE COMPL. 10X1,5X160 10L - 10L	ROHR KPL.
440	968434808	1	PIPE COMPL. 42X3X440 42L - 42L	ROHR KPL.
441	968434908	1	PIPE COMPL. 42X3X1663 42L - 42L	ROHR KPL.

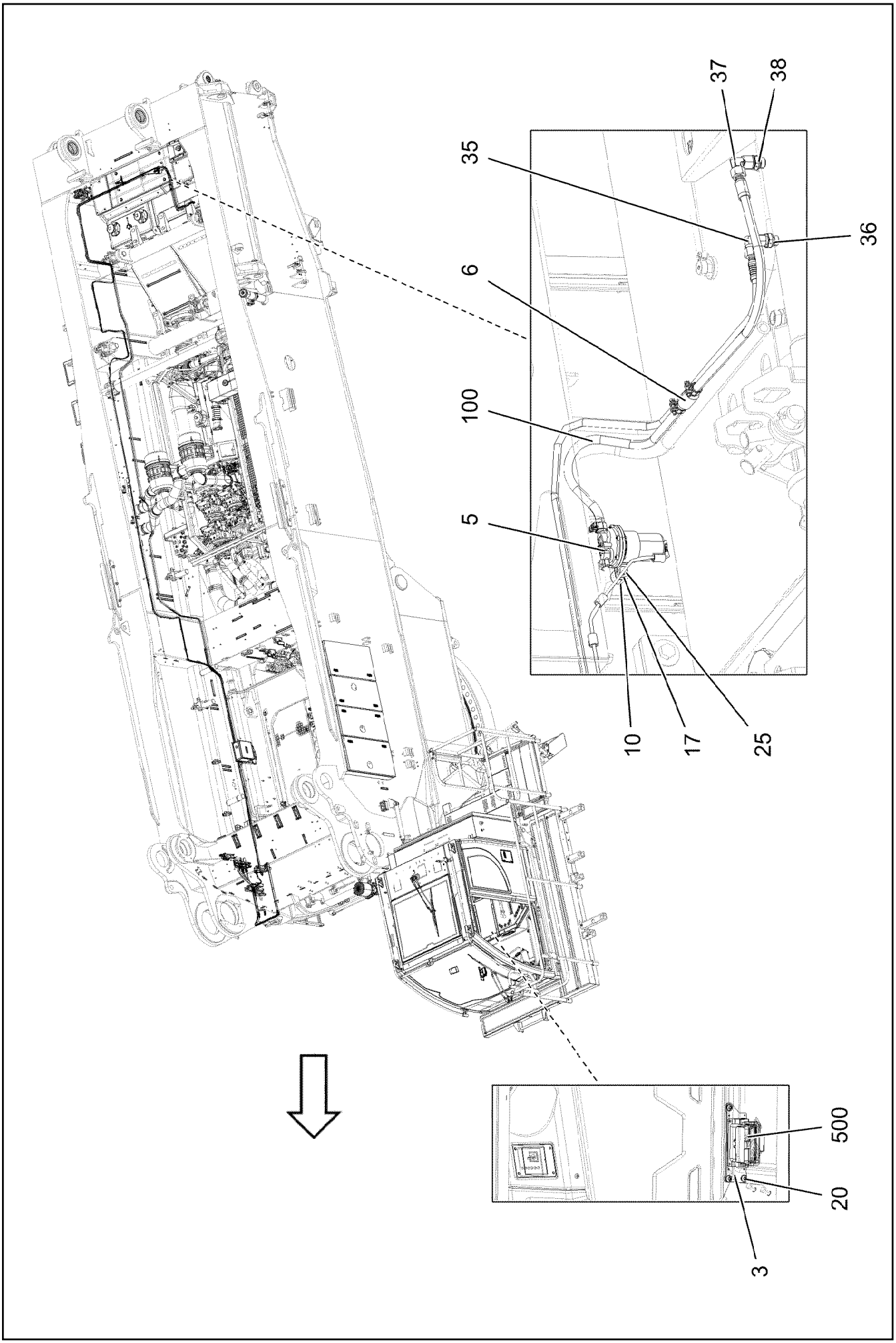

7.2.2022 171885 LIEBHERR	**etk_en_de_098277 LR 11000** **AIR CON DRIVE UNIT PREPARATION** **VORB.ANTRIEBSAGG.KLIMAANLAGE**	❑ 771 (1/3) **91000228**

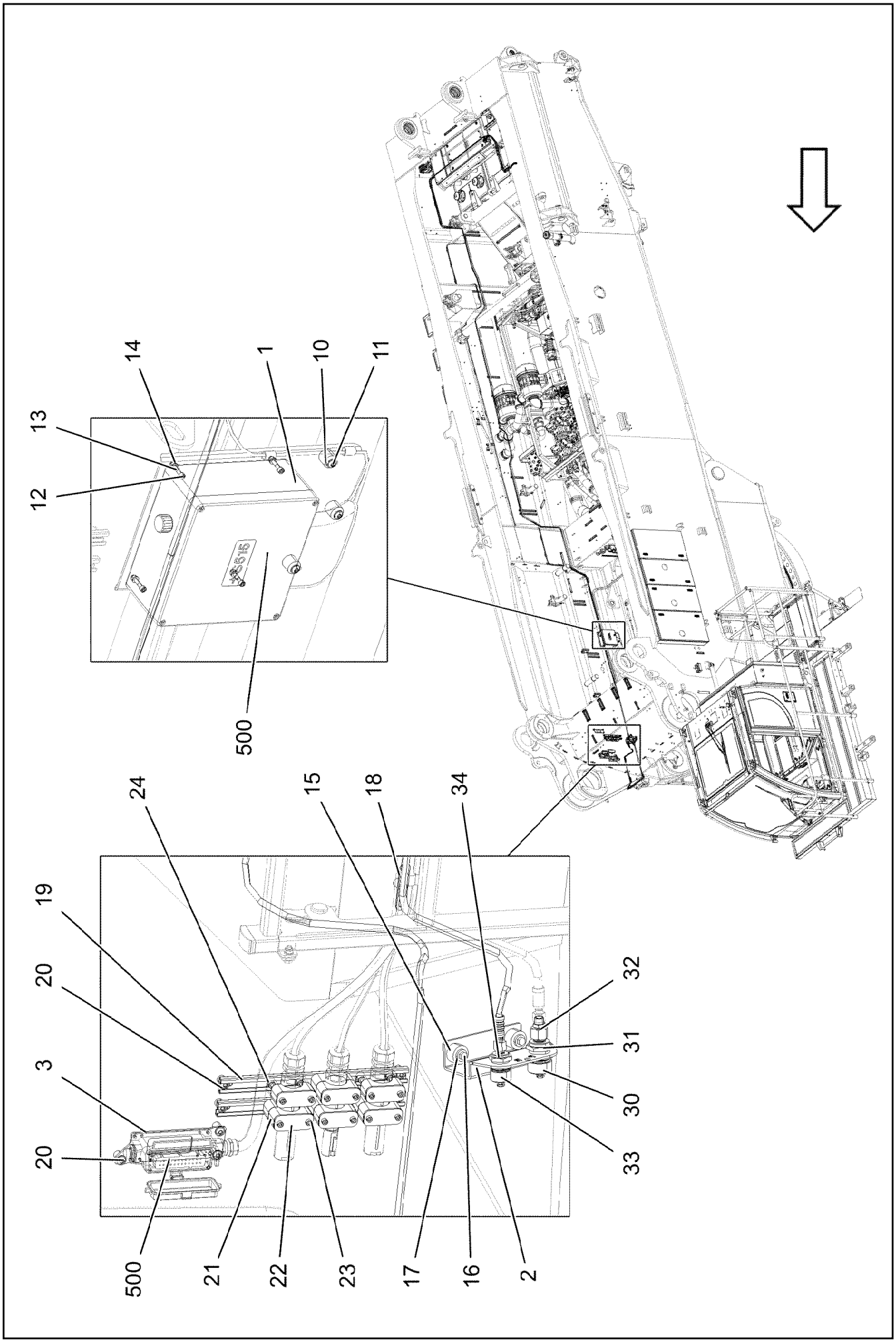

7.2.2022 171886 LIEBHERR	**etk_en_de_098277 LR 11000** **AIR CON DRIVE UNIT PREPARATION** **VORB.ANTRIEBSAGG.KLIMAANLAGE**	❑ 772 (2/3) **91000228**

Pos.	Item	Quantity	Description	Bezeichnung
1	97097175	1	PLATE 4X293X439 S315MC EN13858 FE/FL	BLECH
2	97096058	1	PLATE 4X165X205 S315MC FE//ZNNI8//CN//T	BLECH
3	955668108	2	PLATE 196X63 S315MC FE//ZNNI8//CN//T0	BLECH
5	12103436	1	DELIVERY PUMP	KRAFTSTOFFFOERDERPUMPE
6	12105157	1	FUEL FILTER	KRAFTSTOFFFILTER
10	953873408	5	SLEEVE 25X20 11SMN37 FE//ZNNI8//CN//T0	HUELSE
11	10875485	3	BUTTON HEAD SCREW AEHNL.ISO 7380-2	HALBRUNDKOPFSCHRAUBE
12	10875590	4	SOCKET HEAD SCREW ISO 4762 M6X35 8.8	ZYLINDERSCHRAUBE
13	10197771	4	WASHER ISO 7089 6 200HV ZNNI-480H SPF	SCHEIBE
14	12102692	4	HEX NUT DIN 985 M6 8 ZNNI-480H SPF	SECHSKANTMUTTER
15	978787708	2	SLEEVE 33.0X19 FE//ZNNI8//CN//T0	HUELSE
16	11651767	2	HEX SCREW ISO 4017 M8X20 8.8 480H SPF	SECHSKANTSCHRAUBE
17	11840501	4	WASHER DIN 7349 8,4 200HV 480H SPF	SCHEIBE
18	953650008	3	CABLE CLAMP DC01 FE//ZNNI8//CN//T0	KABELHALTER
19	954117508	2	CARRIER RAIL X0	TRAGSCHIENE
20	12102696	13	BUTTON HEAD SCREW ISO 7380-2 M8X10 0	HALBRUNDKOPFSCHRAUBE
21	602009208	12	CLAMP-HALF DIN 3015-1 L 5 R 38 PP SW	KLEMMHAELFTE
22	5005219	6	LID PLATE DIN 3015-1 L-DP 5 W1-ZN	DECKPLATTE
23	10876360	12	SOCKET HEAD SCREW ISO 4762 M6X65 8.8	ZYLINDERSCHRAUBE
24	602018008	12	CARRIER RAIL NUT DIN 3015-1 L TM M6 W1	TRAGSCHIENENMUTTER
25	11651612	2	HEX SCREW ISO 4017 M8X16 8.8 480H SPF	SECHSKANTSCHRAUBE
30	10466915	1	HEX CAP NUT RD36X3 SPF	VERSCHLUSSMUTTER
31	511500508	1	COUPLING SLEEVE B3 15-L	KUPPLUNGSMUFFE
32	475430108	1	FITTING RED 15/10L CR6-FREI	VERSCHRAUBUNG
33	10466914	1	HEX CAP NUT RD32X3 SPF	VERSCHLUSSMUTTER
34	511508408	1	COUPLING SLEEVE B2 10-L	KUPPLUNGSMUFFE
35	7403569	1	FITTING EW 10L M16X1,5 CR6-FREI	VERSCHRAUBUNG
36	471039508	1	FITTING XGE10-LM-ED M18X1,5 CR6-FREI	VERSCHRAUBUNG
37	247117702	1	SWIVEL ELBOW EW 12L M18X1,5 CR6-FREI	WINKELSTUTZEN
38	471039408	1	FITTING XGE12-LM-ED M18X1,5 CR6-FREI	VERSCHRAUBUNG
(1)	501243708	1	O-RING ARP 568 10,52X1,83 NBR90	O-RING
100	96060390	1	HOSE LINES FUEL	SCHLAUCHLEITUNGEN KRAFT
(2395)	96060400	1	HOSE CPL. 2TE 8X550	SCHLAUCH KPL.
(2396)	96060402	1	HOSE CPL. 2TE 8X470	SCHLAUCH KPL.
(2397)	96061591	1	HOSE CPL. 2TE 8X16000	SCHLAUCH KPL.
(2398)	96060401	1	HOSE CPL. 2TE 6X16000	SCHLAUCH KPL.
500	91000224	1	ELECTRIC POWERPACK ⇨ ❑ 774	ELEKTRIK POWER PACK

Pos.	Item	Quantity	Description	Bezeichnung
10	96064270	1	ELECTRICAL POWER PACK CABIN ⇨ ❑ 775	ELEKTRIK POWER PACK KABIN
20	96059324	1	ELECTRIC POWERPACK ⇨ ❑ 776	ELEKTRIK POWER PACK

Pos.	Item	Quantity	Description	Bezeichnung
10	968854208	1	LEAD W352	LEITUNG

Pos.	Item	Quantity	Description	Bezeichnung
10	96059325	1	TERMINAL BOX S515 ⇨ ❑ 777	KLEMMKASTEN
20	96059326	1	CABLE LIST ⇨ ❑ 781	KABELLISTE

Pos. 2
Pos. 7
Pos. 8

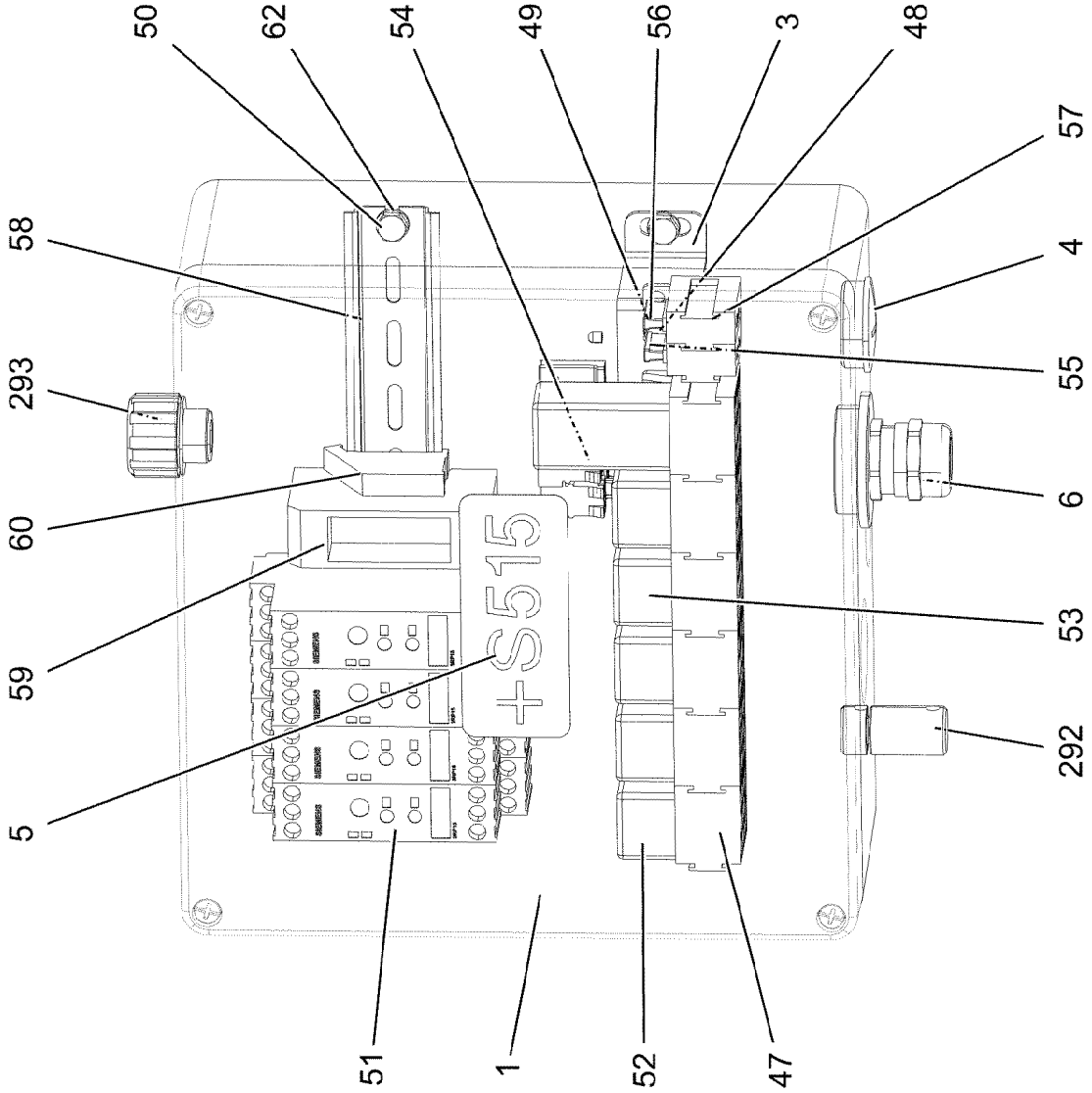

7.2.2022 171891 LIEBHERR	**etk_en_de_098277 LR 11000** **TERMINAL BOX** **KLEMMKASTEN**	❑ 777 (1/2) **96059325**

Pos.	Item	Quantity	Description	Bezeichnung
1	97048070	1	EMPTY CASING 255X250X121 POLYESTER	LEERGEHAEUSE
2	96060217	1	WIRES CPL. S515 ⇨ ❑ 779	DRAEHTE KPL.
3	97048072	1	PLATE 2X328X30 DC01 FE//ZNNI8//CN//T0	BLECH
4	602425208	1	SCREW PLUG M32X1,5 MS	VERSCHLUSSSCHRAUBE
5	97049810	1	SIGN 95X40 LEXEDGE II	SCHILD
6	96059328	1	WIRING HARNESS W500PP ⇨ ❑ 780	KABELSTRANG
7	96021495	1	LEAD W644	LEITUNG
8	96021496	1	LEAD W645	LEITUNG
47	630122908	6	PLUG BASE 9-POLE	RELAISSTECKSOCKEL
48	11140402	4	HEX SCREW ISO 4017 M5X12 8.8 480H SPF	SECHSKANTSCHRAUBE
49	10875612	4	HEX NUT DIN 985 M5 8 480H SPF	SECHSKANTMUTTER
50	12240970	4	HEX SCREW ISO 4017 M6X8 8.8 480H SPF	SECHSKANTSCHRAUBE
51	12075176	4	TIME RELAY 0,05S ... 100H 1	ZEITRELAIS
52	630105408	3	RELAY 24V/1W 26X26X24MM SPF	RELAIS
53	630105108	2	RELAY 24V/1S 26X26X24MM SPF	RELAIS
54	10440553	1	DIODE SUBASSEMBLY PBTP-GF20 SPF	DIODENBAUSTEIN
55	604006908	1	FLAT FUSE LINK 5A 32	FLACHSICHERUNGSEINSATZ
56	604007708	1	FLAT FUSE LINK 3A	FLACHSICHERUNGSEINSATZ
57	604501708	2	ATTACHABLE SLEEVE HOUSING	STECKHUELSENGEHAEUSE
58	602106708	0.24	TOP HAT RAIL 35X27X7,3X1	HUTSCHIENE
59	928962008	1	CUSTOM CIRCUIT MODULE 5	BESTUECKUNGSMODUL 5
60	602794608	2	END ANGLE	ENDWINKEL
62	10197771	4	WASHER ISO 7089 6 200HV ZNNI-480H SPF	SCHEIBE
292	602501208	1	WATER DRAIN PLUG M12 PA6G SPF	ENTWAESSERUNGSSTOPFEN
293	10488662	1	VENTILATION SCREW M20X1,5 POLYAMID	ENTLUEFTUNGSSCHRAUBE

Pos.	Item	Quantity	Description	Bezeichnung
2	96060218	1	WIRES PRE-ASS. S515	DRAEHTE VORM.
261	12104809	40	CABLE TIE 3,6X142-SCHWARZ PA66 SPF	KABELBINDER
500	923512208	20	CABLE MARKER	KABELMARKER
501	6201570	1	PLUG SHELL 1-POL	STECKERGEHAEUSE
502	602335908	3	PLUG SHELL 4-POL	STECKERGEHAEUSE
503	602323308	3	FLAT PLUG HOUSING 18-POL	FLACHSTECKERGEHAEUSE

Pos.	Item	Quantity	Description	Bezeichnung
5	11491066	5.8	LEAD 25 G 1,5	LEITUNG
6	11620017	12.97	LEAD 2 X 1	LEITUNG
72	602203408	1	RECEPTACLE 6,3X1-2,5 TIN-PLATED	STECKHUELSE
121	602300108	18	CONTACT 1-2,5MM2	KONTAKT
125	602300308	2	CONTACT 0,5-1MM2	KONTAKT
128	605602301	24	CONTACT BUSHING 1,5MM2	KONTAKTBUCHSE
134	602303308	2	RECEPTACLE FOR TABS 6,3X0,5-1,5	FLACHSTECKHUELSE
227	11124210	0.36	CABLE CONDUIT DN35X0,6 PUR SPF	KABELSCHLAUCH
269	12104810	1	CABLE TIE 3,6X203-SCHWARZ PA66 SPF	KABELBINDER
500	923512208	6	CABLE MARKER	KABELMARKER
501	605609514	1	FEMALE INSERT 24-POL+PE 16A	BUCHSENEINSATZ
502	602300208	1	PLUG SHELL 18-POL	STECKERGEHAEUSE
503	602209608	1	ATTACHABLE SLEEVE HOUSING FASTIN-F	STECKHUELSENGEHAEUSE
504	602331308	2	HOUSING 4-POL	GEHAEUSE
505	602441208	1	HOSE UNION JOINT 0 MS	SCHLAUCHVERSCHRAUBUNG
506	10871288	2	GUIDE PIN CODIERUNG HAN E/ STAINLESS	FUEHRUNGSSTIFT
507	10871289	2	GUIDE BUSHING CODIERUNG HAN E/ STAIN	FUEHRUNGSBUCHSE
508	11921782	1	PRESSURE COMPENSATION ELEMENT PA	DRUCKAUSGLEICHSELEMENT
509	602607208	1	REDUCTION M16X1,5/M12X1,5 MS	REDUKTION
510	602606308	1	REDUCTION M25X1,5/M16X1,5 MS	REDUKTION
511	605618508	1	BS HOUSING HAN 24B	SOCKELGEHAEUSE
512	11341849	1	AERATION NOZZLE M25	BELUEFTUNGSSTUTZEN
513	602424308	1	CABLE GLAND M25X1,5X11-20 MS	KABELVERSCHRAUBUNG
998	965622208	1	LETTERING WIRING HARNESS	BESCHRIFTUNG KABELBAUM

Pos.	Item	Quantity	Description	Bezeichnung
10	96059329	1	LEAD W647 ⇨ ❑ 782	LEITUNG
20	96059330	1	LEAD W648 ⇨ ❑ 783	LEITUNG
30	96059331	1	LEAD W657 ⇨ ❑ 784	LEITUNG

Pos.	Item	Quantity	Description	Bezeichnung
223	11124205	16.3	CABLE CONDUIT DN16X0,6 PUR SPF	KABELSCHLAUCH
500	923512208	2	CABLE MARKER	KABELMARKER
501	10872340	1	HIGH CURRENT BUSHING 1-POL	HOCHSTROMBUCHSE
502	10872338	1	PROTECTING CAP HOCHSTROMBUCHSE	SCHUTZKAPPE
709	10872033	1	CABLE SLEEVE 16,0-4,0/16/1,78	KABELTUELLE
996	965622108	2	LETTERING WIRE	BESCHRIFTUNG ADER
998	965622208	2	LETTERING WIRING HARNESS	BESCHRIFTUNG KABELBAUM
2021	10193073	1	TUBULAR CABLE PLUG M10/35MM²	ROHRKABELSCHUH
2816	12103999	16.4	ELECTR.CABLE 35	KFZ-LEITUNG

Pos.	Item	Quantity	Description	Bezeichnung
223	11124205	0.85	CABLE CONDUIT DN16X0,6 PUR SPF	KABELSCHLAUCH
334	600235808	0.89	LEAD 35 -40°C +80°C	LEITUNG
500	923512208	2	CABLE MARKER	KABELMARKER
501	10872343	1	HIGH CURRENT PLUG 1-POL	HOCHSTROMSTECKER
502	10872339	1	PROTECTING CAP HOCHSTROMBUCHSE	SCHUTZKAPPE
709	10872033	1	CABLE SLEEVE 16,0-4,0/16/1,78	KABELTUELLE
996	965622108	2	LETTERING WIRE	BESCHRIFTUNG ADER
998	965622208	2	LETTERING WIRING HARNESS	BESCHRIFTUNG KABELBAUM
2020	10193113	1	TUBULAR CABLE PLUG M12/35MM² Cu GA	ROHRKABELSCHUH

Pos.	Item	Quantity	Description	Bezeichnung
223	11124205	0.77	CABLE CONDUIT DN16X0,6 PUR SPF	KABELSCHLAUCH
334	600235808	0.81	LEAD 35 -40°C +80°C	LEITUNG
500	923512208	2	CABLE MARKER	KABELMARKER
501	10030699	1	HIGH CURRENT PLUG 1-POL	HOCHSTROMSTECKER
502	10872339	1	PROTECTING CAP HOCHSTROMBUCHSE	SCHUTZKAPPE
709	10872033	1	CABLE SLEEVE 16,0-4,0/16/1,78	KABELTUELLE
996	965622108	2	LETTERING WIRE	BESCHRIFTUNG ADER
998	965622208	2	LETTERING WIRING HARNESS	BESCHRIFTUNG KABELBAUM
2020	10193113	1	TUBULAR CABLE PLUG M12/35MM² Cu GA	ROHRKABELSCHUH

Pos.	Item	Quantity	Description	Bezeichnung
10	96035790	1	EQUIPMENT CAMERA SLEW COLUMN ⇨ ❑ 786	AUSRUESTUNG KAMERA DRE
20	96029469	1	EQUIPMENT CAMERA CAB ⇨ ❑ 794	AUSRUESTUNG KAMERA KABIN

Pos.	Item	Quantity	Description	Bezeichnung
3	967956208	1	CAMERA INSTALLATION SLEW PLATF ⇨ ❑ 787	KAMERAANBAU DREHBUEHNE
10	10332640	2	CONTROL BOX MB618A SPF	STEUERBOX
11	11600521	1	CABLE 8X0,14-9,5M	KABEL
12	614037508	1	CABLE 3M	KABEL
13	614041808	1	CABLE 9M	KABEL
14	11622195	2	CONNECTING CABLE 2X0,14+2X0,22-15	VERBINDUNGSKABEL
15	11622194	2	CONNECTING CABLE 2X0,14+2X0,22-13	VERBINDUNGSKABEL
16	614037608	1	CABLE 12M	KABEL
18	11492304	4	CABLE 2X0,14+2X0,22-7M	KABEL
20	11622193	1	CONNECTING CABLE 2X0,14+2X0,22-6M	VERBINDUNGSKABEL
21	11622198	1	CONNECTING CABLE 2X0,14+2X0,22-3M	VERBINDUNGSKABEL
31	11492807	4	CONNECTING CABLE 2X0,14+2X0,22-3M	VERBINDUNGSKABEL
38	614045108	2	CAMERA SPF	KAMERA
(1)	10025278	1	CABLE PLUG 7-POL	KABELSTECKER
39	614043608	4	CAMERA SPF	KAMERA
40	10097079	1	CAMERA SPF	KAMERA
41	12101891	5	LED WORKING HEAD LIGHT 12W 9-32V	LED ARBEITSSCHEINWERFER
42	10041053	1	PROTECTIVE HOOD V2A	SCHUTZHAUBE
60	12101060	1	VIDEO DISTRIBUTOR MV5201-1	VIDEOVERTEILER
61	10874732	1	CABLE 6X0,6-9M	KABEL
62	10874733	2	CABLE 7M	KABEL
70	11490468	1	LETTERING FILM 40X30 GRUEN	BESCHRIFTUNGSFOLIE
72	11490471	1	LETTERING FILM 40X30 ROT	BESCHRIFTUNGSFOLIE
74	11490473	1	LETTERING FILM 40X30 GELB	BESCHRIFTUNGSFOLIE

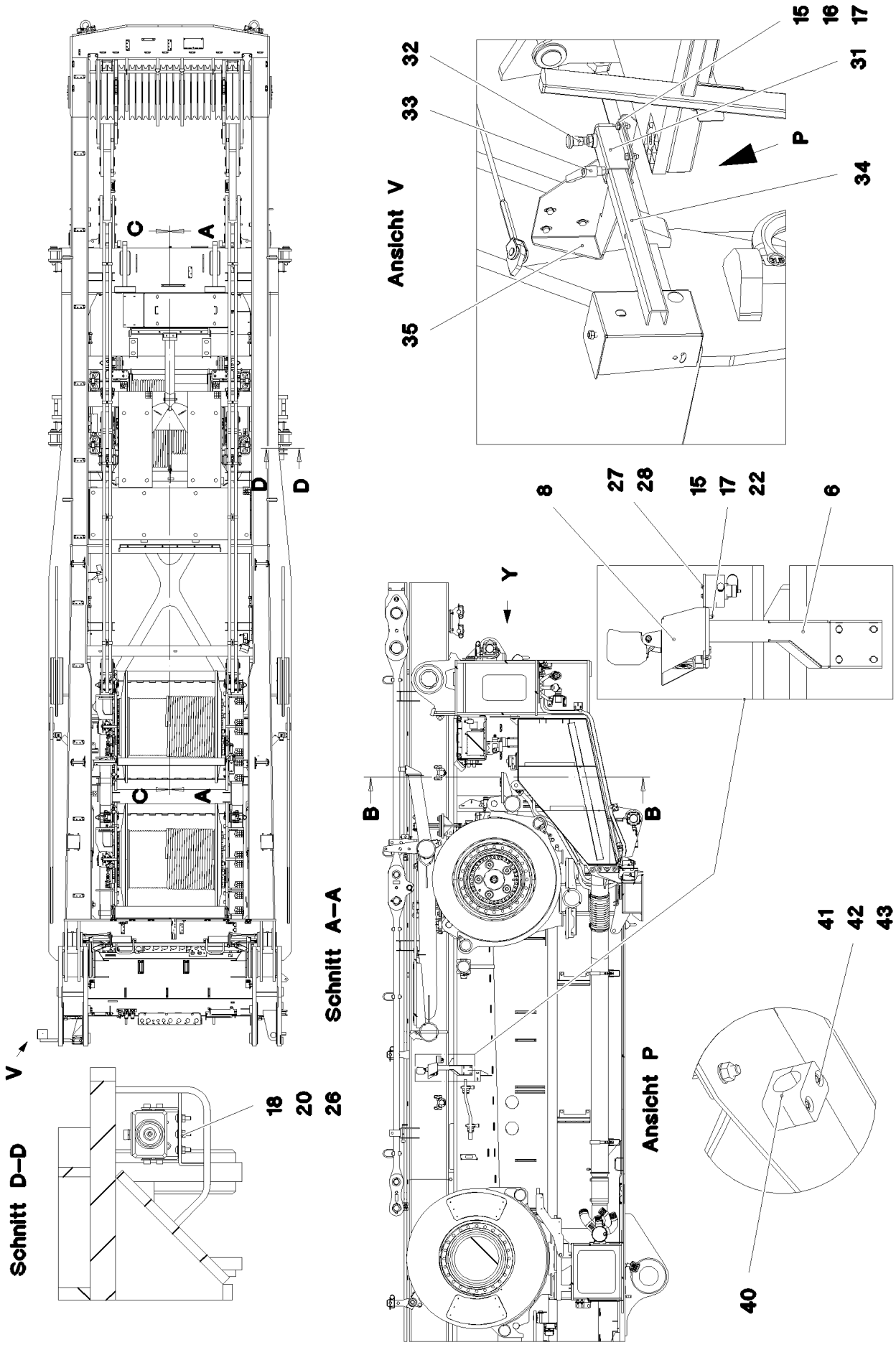

7.2.2022 081339 LIEBHERR	etk_en_de_098277 LR 11000 CAMERA INSTALLATION SLEW PLATF KAMERAANBAU DREHBUEHNE	❑ 787 (1/3) 967956208

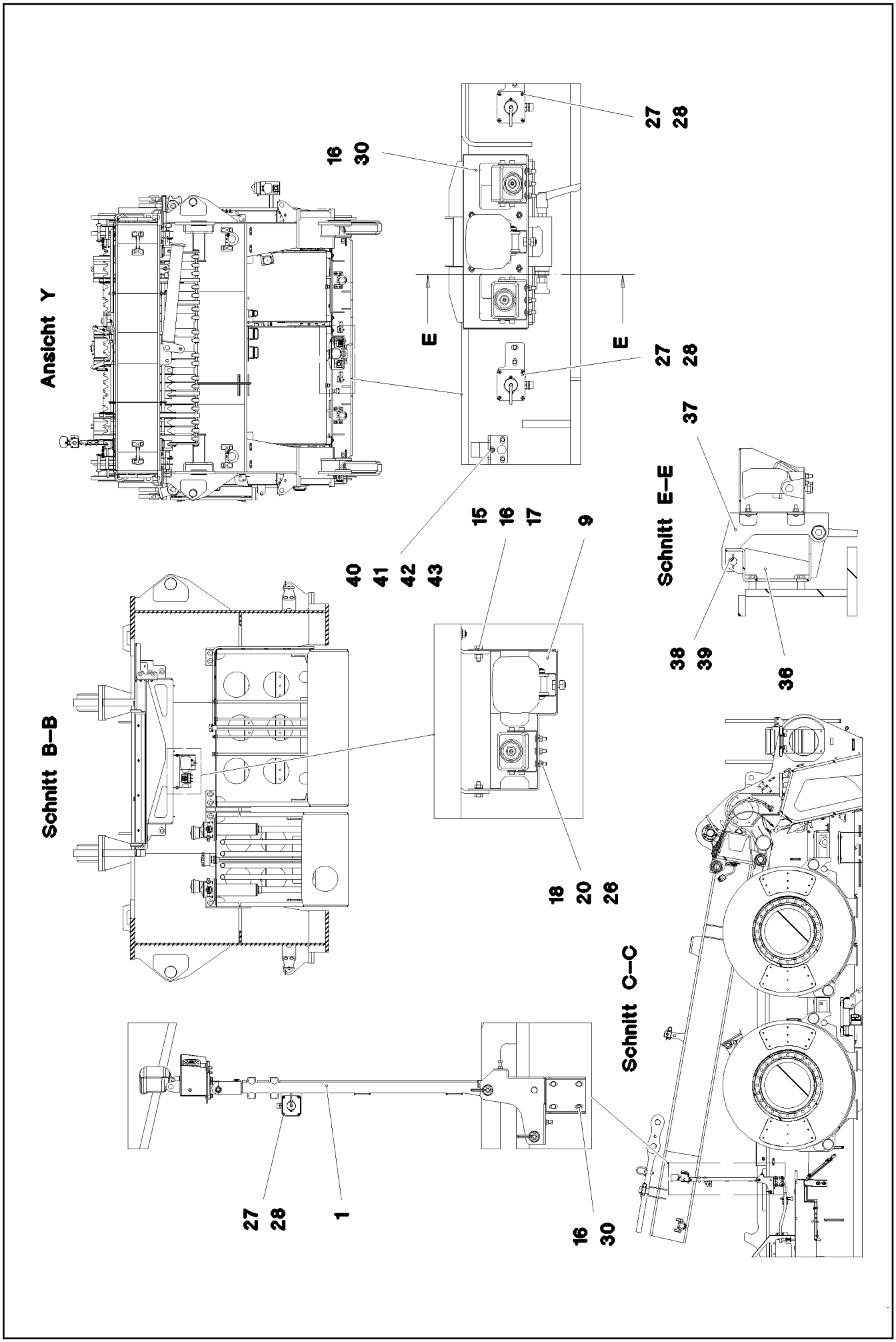
Ansicht Y
16
30
27
28
E
E
27
28
40
41
42
43
15
16
17
9
Schnitt B–B
18
20
26
Schnitt E–E
37
38
39
36
Schnitt C–C
27
28
1
16
30

Pos.	Item	Quantity	Description	Bezeichnung
1	968646208	1	CAMERA HOLDER, PREMOUNTING ⇨ ❑ 790	KAMERAHALTER VORM.
6	968184708	1	CLAMP	STATIV SCHWK.
8	97038291	1	PLATE 2X248X327 X5CRNI18-10	BLECH
9	97036153	1	PLATE 3X278X620 X5CRNI18-10	BLECH
15	406590105	9	HEX SCREW ISO 4017 M8X25 A2-70	SECHSKANTSCHRAUBE
16	420060705	32	WASHER ISO 7089 8 200HV-A2	SCHEIBE
17	510737408	9	HEX NUT ISO 4032 M8 A2-70	SECHSKANTMUTTER
18	10412852	19	BUTTON HEAD SCREW AEHNL.ISO 7380-2	HALBRUNDKOPFSCHRAUBE
20	411530301	19	HEX NUT ISO 4032 M6 A2-70	SECHSKANTMUTTER
22	12103465	2	WASHER ISO 7089 8 300HV ZNNI-480H SPF	SCHEIBE
26	420060201	19	WASHER ISO 7089 6 200HV-A2	SCHEIBE
27	11690047	12	HEX SCREW ISO 4017 M4X10 8.8 480H SPF	SECHSKANTSCHRAUBE
28	11161084	12	WASHER DIN 7349 4 -A4	SCHEIBE
30	10299649	15	HEX SCREW ISO 4017 M8X16 10.9 480H SP	SECHSKANTSCHRAUBE
31	965669108	1	GUIDE ⇨ ❑ 792	FUEHRUNG
32	704231608	1	STOP BOLT NIROSTA	RASTBOLZEN
33	10024803	1	CLAMPING LEVER NIROSTA	KLEMMHEBEL
34	968484808	1	CAMERA MOUNT WELDED STRUCTURE	KAMERAHALTERUNG SCHWK.
35	97041883	1	PLATE 4X517X506 X5CRNI18-10	BLECH
36	97074779	1	PLATE 4X369X458 X5CRNI18-10	BLECH
37	96005701	1	CAMERA HOLDER, PREMOUNTING ⇨ ❑ 793	KAMERAHALTER VORM.
38	97067272	1	AXLE 18.0X190 S355J2C+C FE//ZNNI8//CN//T	ACHSE
39	433003608	2	SPLIT PIN ISO 1234 3,2X25 ST A3C	SPLINT
40	7005052	4	CLAMP-HALF DIN 3015-1 L 3 R 25 PP SW	KLEMMHAELFTE
41	10875591	4	SOCKET HEAD SCREW ISO 4762 M6X40 8.8	ZYLINDERSCHRAUBE
42	10197771	4	WASHER ISO 7089 6 200HV ZNNI-480H SPF	SCHEIBE
43	10197764	4	HEX NUT ISO 4032 M6 10 ZNNI-480H SPF	SECHSKANTMUTTER

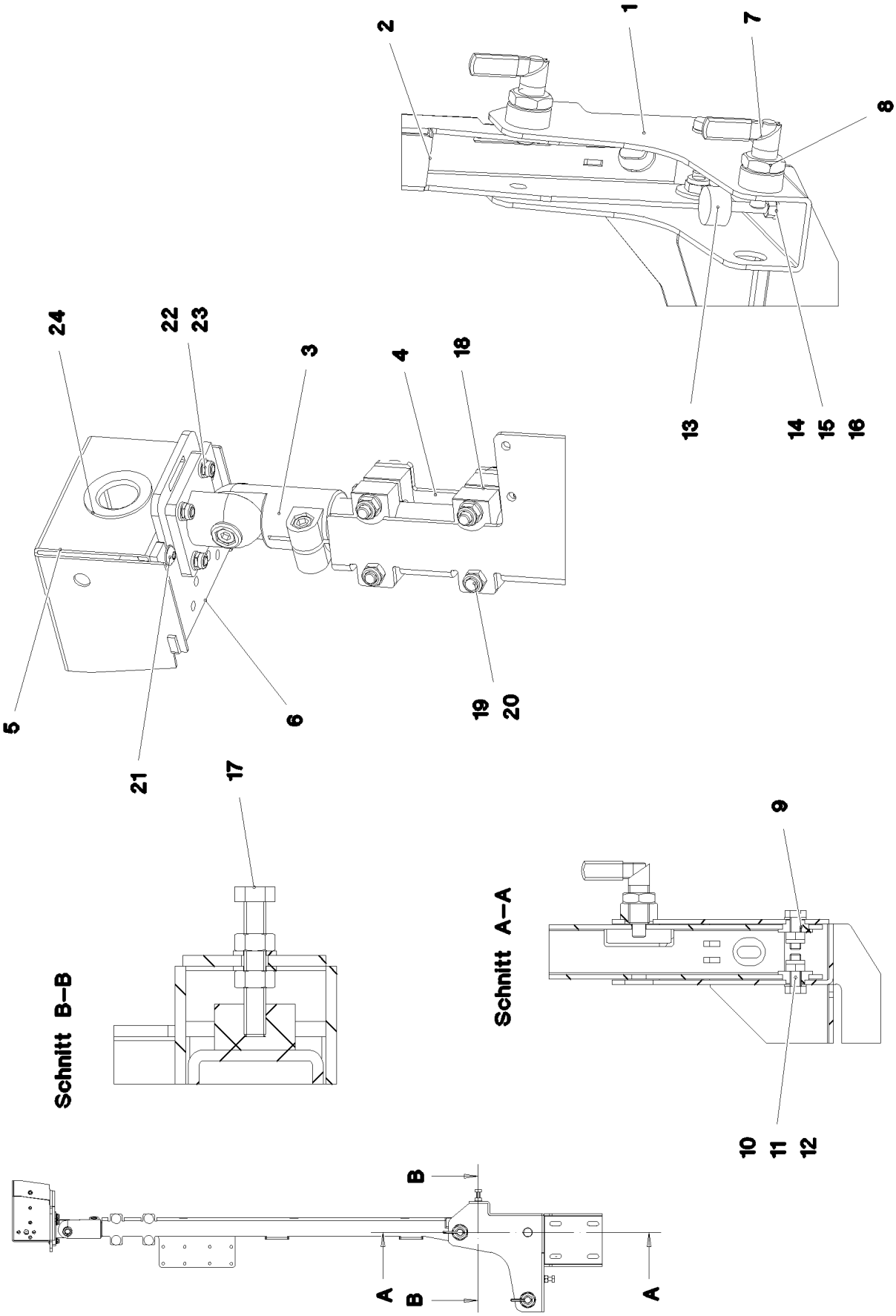

7.2.2022 081341 LIEBHERR	etk_en_de_098277 LR 11000 CAMERA HOLDER, PREMOUNTING KAMERAHALTER VORM.	❑ 790 (1/2) 968646208

Pos.	Item	Quantity	Description	Bezeichnung
1	968646308	1	CAMERA SUPPORT WELDMENT	KAMERAHALTER SCHWK.
2	97044911	1	PLATE 4X227X937 X5CRNI18-10	BLECH
3	11002980	1	JOINER AL	VERBINDER
4	97008319	1	TUBE 30.0X255 X5CRNI18-10	ROHR
5	97008317	1	PLATE 2X291X200 X5CRNI18-10	BLECH
6	97008318	1	PLATE 5X110X122 X5CRNI18-10	BLECH
7	10010025	2	SNAP-IN LOCK NIROSTA	RASTRIEGEL
8	10285016	2	HEX NUT ISO 8675 M20X1,5 A2-035	SECHSKANTMUTTER
9	973461608	2	SPACER BUSHING PA6G	DISTANZBUCHSE
10	406527608	2	HEX SCREW ISO 4017 M10X30 A2-70	SECHSKANTSCHRAUBE
11	500917508	2	WASHER ISO 7089 10 200HV-A2	SCHEIBE
12	411903208	2	HEX NUT DIN 985 M10 A2-70	SECHSKANTMUTTER
13	10030440	2	MEGI BUFFER 30X17 M8 75°SHORE	MEGIPUFFER
14	10181537	1	HEX SCREW ISO 4017 M8X75 8.8 480H SPF	SECHSKANTSCHRAUBE
15	420050601	6	WASHER ISO 7089 8 MS	SCHEIBE
16	10197760	4	HEX NUT ISO 4032 M8 10 ZNNI-480H SPF	SECHSKANTMUTTER
17	10875538	1	HEX SCREW ISO 4017 M8X50 8.8 480H SPF	SECHSKANTSCHRAUBE
18	976873708	2	CLAMPING PIECE PA6G+OEL	KLEMMSTUECK
19	10181375	4	CUP HEAD SQUARE NECK BOLT DIN 603 M8	FLACHRUNDSCHRAUBE
20	411903108	4	HEX NUT DIN 985 M8 A2-70	SECHSKANTMUTTER
21	10412852	6	BUTTON HEAD SCREW AEHNL.ISO 7380-2	HALBRUNDKOPFSCHRAUBE
22	10197771	4	WASHER ISO 7089 6 200HV ZNNI-480H SPF	SCHEIBE
23	411903008	4	HEX NUT DIN 985 M6 A2-70	SECHSKANTMUTTER
24	262103908	0.05	EDGE PROTECTION 1-2X9,5X6,5	KANTENSCHUTZ

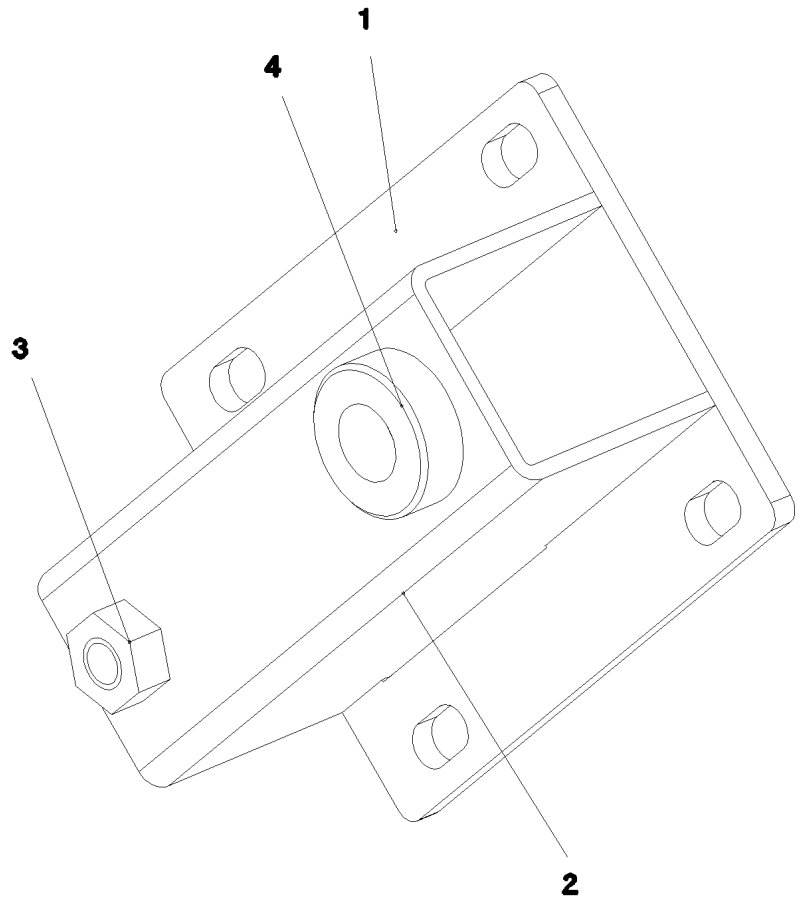

Pos.	Item	Quantity	Description	Bezeichnung
1	978979808	1	PLATE 5X95X137 X5CRNI18-10	BLECH
2	978979908	1	PLATE 3X137X140 X5CRNI18-10	BLECH
3	510748608	1	HEX NUT ISO 4032 M10 A2-70	SECHSKANTMUTTER
4	973632808	1	THREADED BUSHING	GEWINDEBUCHSE

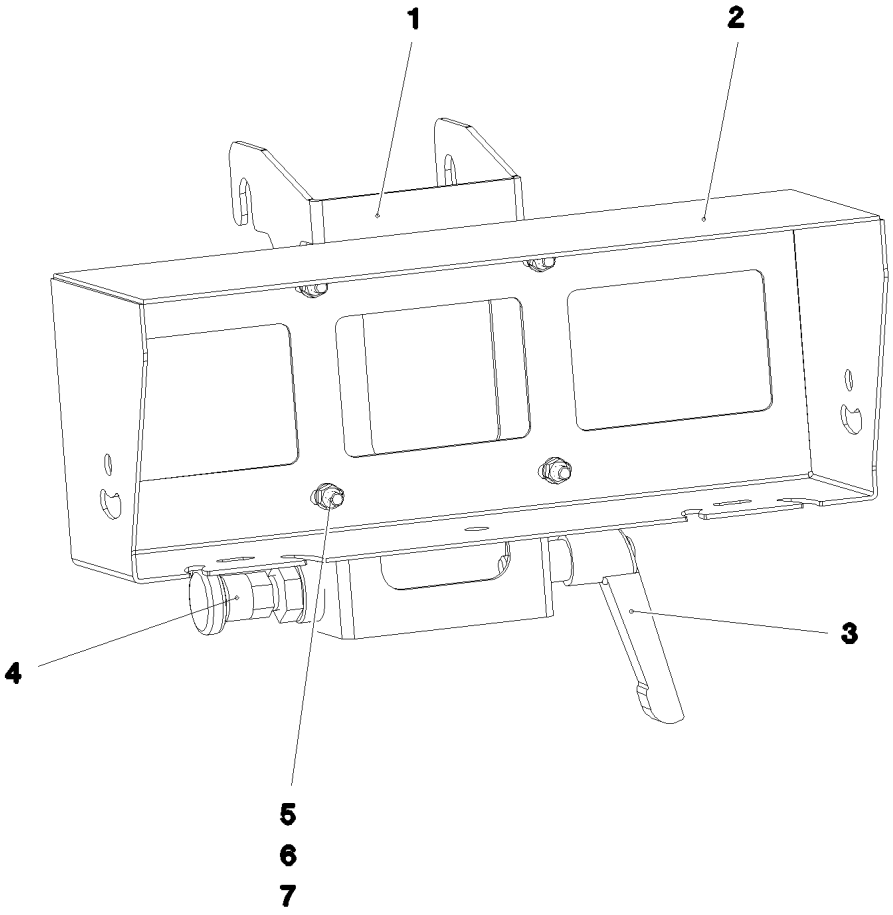

Pos.	Item	Quantity	Description	Bezeichnung
1	96005702	1	CAMERA SUPPORT WELDMENT	KAMERAHALTER SCHWK.
2	97067271	1	CAMERA COVER 2X619X394 X5CRNI18-10	KAMERAHAUBE
3	10024803	1	CLAMPING LEVER NIROSTA	KLEMMHEBEL
4	704231608	1	STOP BOLT NIROSTA	RASTBOLZEN
5	10412852	4	BUTTON HEAD SCREW AEHNL.ISO 7380-2	HALBRUNDKOPFSCHRAUBE
6	420060201	4	WASHER ISO 7089 6 200HV-A2	SCHEIBE
7	411530301	4	HEX NUT ISO 4032 M6 A2-70	SECHSKANTMUTTER

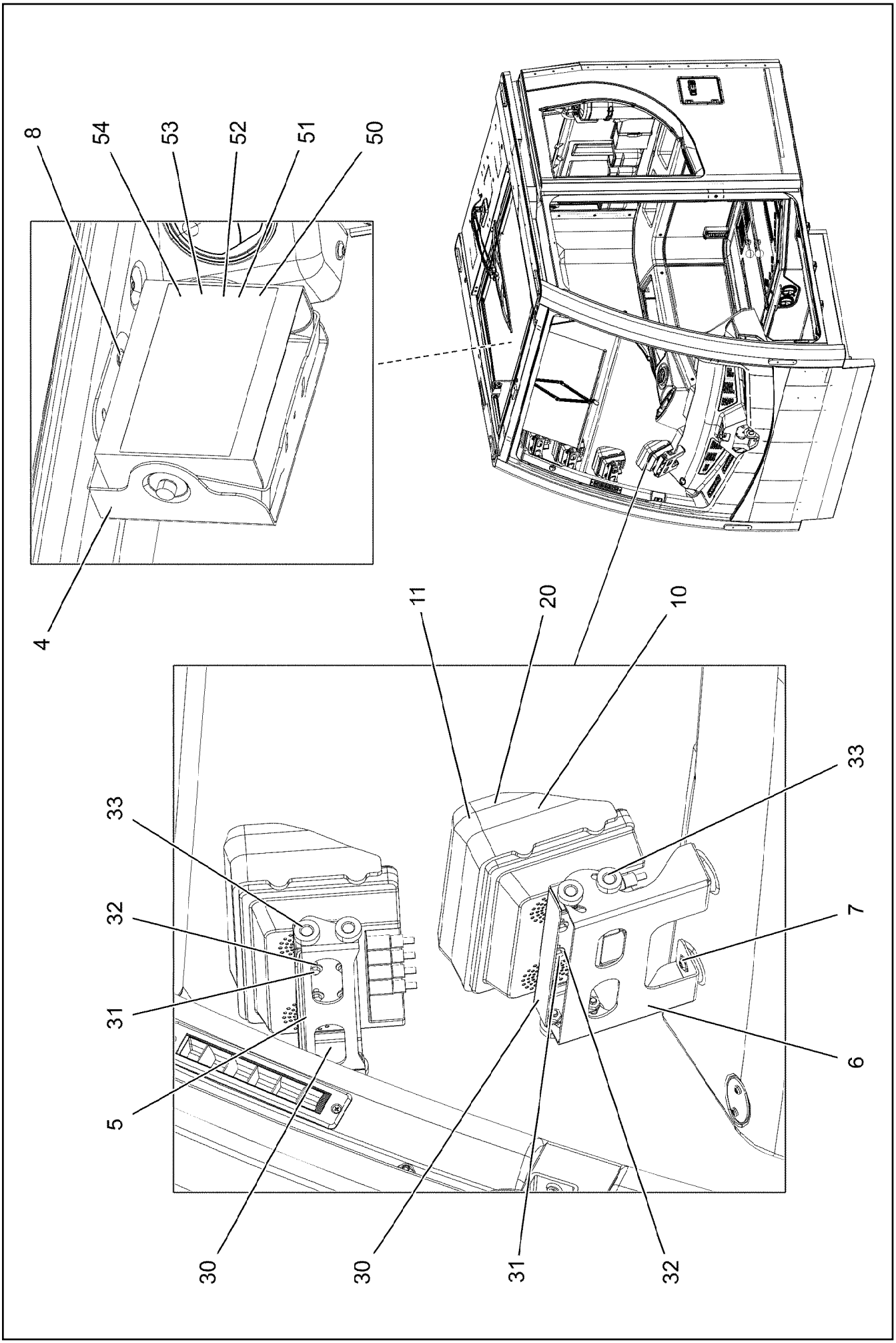

7.2.2022 002378 LIEBHERR	**etk_en_de_098277 LR 11000** **EQUIPMENT CAMERA CAB** **AUSRUESTUNG KAMERA KABINE**	❑ 794 (1/2) **96029469**

Pos.	Item	Quantity	Description	Bezeichnung
4	97039804	1	PLATE 2X290X188 DC01 RAL 7021,SDGL,GT	BLECH
5	977342608	3	PLATE 2X291X190 DC01 RAL 7016 SPF	BLECH
6	97111845	1	MONITOR CONSOLE 2X272X156 DC01 RAL	MONITORKONSOLE
7	10875468	8	BUTTON HEAD SCREW AEHNL.ISO 7380-2	HALBRUNDKOPFSCHRAUBE
8	10875483	4	BUTTON HEAD SCREW ISO 7380-2 M5X10 0	HALBRUNDKOPFSCHRAUBE
10	10454782	4	DISPLAY TFT 7" 800X480 SPF	DISPLAY
11	10454783	4	CONNECTION CABLE	ANSCHLUSSKABEL
20	11482076	1	CONNECTING CABLE 8X0,14-4,5M	VERBINDUNGSKABEL
30	965185908	4	ADAPTOR RAL 9005,M,GT SPF	ADAPTER
31	406500214	16	HEX SCREW ISO 4017 M4X8 8.8 A2C	SECHSKANTSCHRAUBE
32	10875642	16	WASHER ISO 7093-1 4 200HV 480H SPF	SCHEIBE
33	10449664	16	KNURLED SCREW M5X10 PA6	RAENDELSCHRAUBE
50	10874687	1	OPERATING UNIT	BEDIENEINHEIT
51	11492305	1	CONNECTING CABLE 6X0,6-1,5M	VERBINDUNGSKABEL
52	10552752	1	CABLE 3M	KABEL
53	11320215	1	CABLE 1,5M	KABEL
54	10871167	1	CONNECTING CABLE 3M	VERBINDUNGSKABEL

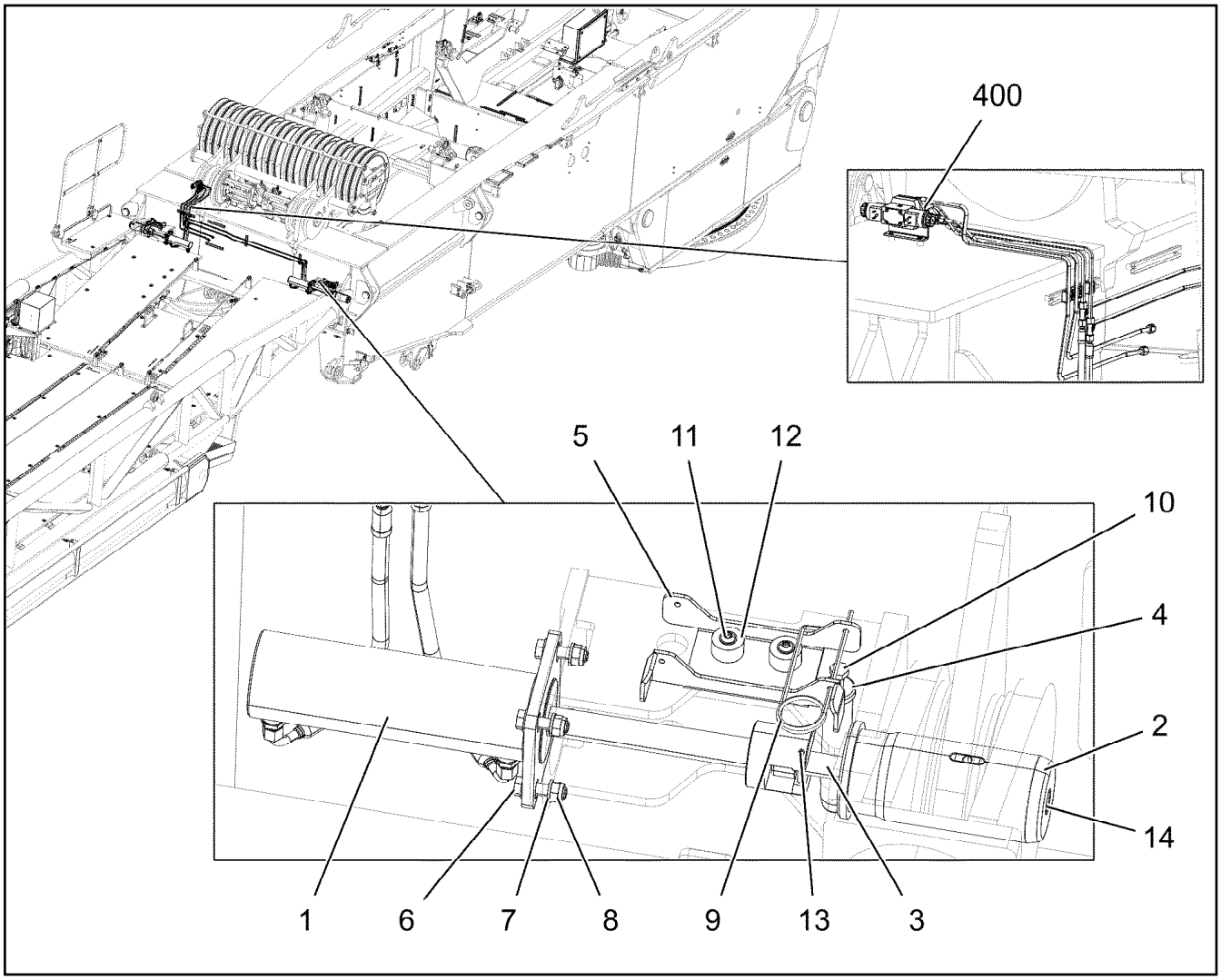

Pos.	Item	Quantity	Description	Bezeichnung
1	11211231	2	PIN PULLING CYLINDER 75/30-210 SPF	BOLZENZIEHZYLINDER
2	97125851	2	PIN 100.0X210 35NICRMOV125 GASN. SPF	BOLZEN
3	404324508	2	SOCKET HEAD SCREW ISO 4762 M24X80 10	ZYLINDERSCHRAUBE
4	97049539	2	PIN 35.0X178 35NICRMOV125 SPF	BOLZEN
5	97129878	2	PLATE 4X271X170 S315MC FE//ZNNI8//CN//T	BLECH
6	11645386	8	HEX SCREW ISO 4017 M12X45 8.8 FLZN SP	SECHSKANTSCHRAUBE
7	10289804	16	WASHER ISO 7089 12 300HV FLZN SPF	SCHEIBE
8	10875607	8	HEX NUT DIN 985 M12 8 FLZN SPF	SECHSKANTMUTTER
9	433100908	2	RETAINING SPRING 4,5X98 ISO 2081 FE/ZN	SICHERUNGSFEDER
10	11691328	2	HEX SCREW ISO 4017 M10X35 8.8 FLZN SP	SECHSKANTSCHRAUBE
11	10875485	4	BUTTON HEAD SCREW AEHNL.ISO 7380-2	HALBRUNDKOPFSCHRAUBE
12	978787708	4	SLEEVE 33.0X19 FE//ZNNI8//CN//T0	HUELSE
13	432006801	4	DOWEL PIN ISO 8752 6X55 St 480H SPF	SPANNSTIFT
14	7743242	2	HYDRAULIC-TYPE LUBRICAT.NIPPLE DIN 71	KEGELSCHMIERNIPPEL
400	917626808	1	ADDITIONAL HYDRAULIC BOLTING SB ZWIS ⇨ ❑ 797	ZUSATZHYDRAULIK VERBOLZ

Pos.	Item	Quantity	Description	Bezeichnung
4	968562908	1	ADDITIONAL HYDRAULIC BOLTING SB ⇨ ❑ 798	ZUSATZHYDRAULIK VERBOLZ

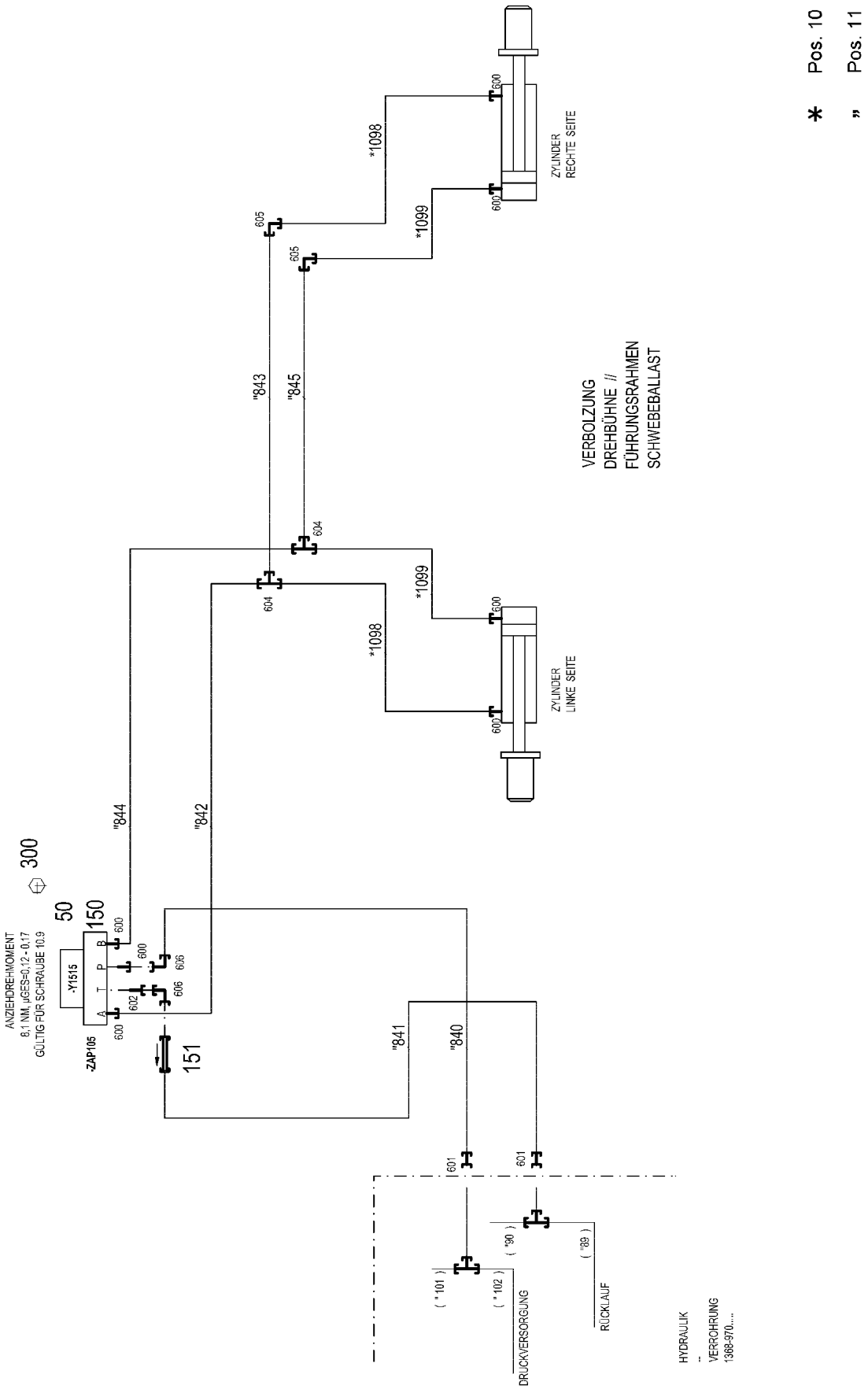

7.2.2022 081333	**etk_en_de_098277 LR 11000**	798 (1/2)
LIEBHERR	**ADDITIONAL HYDRAULIC BOLTING** **ZUSATZHYDRAULIK VERBOLZUNG**	**968562908**

Pos.	Item	Quantity	Description	Bezeichnung
10	968563108	1	HOSE LINES ADD HYDR VERBOLZUNG SB	SCHLAUCHLEITUNGEN ZUSATZ
(1098)	928006008	2	HOSE CPL. 2SN 8X400	SCHLAUCH KPL.
(1099)	968601108	2	HOSE CPL. 2SN 8X340	SCHLAUCH KPL.
11	968563208	1	PIPELINES VERBOLZUNG SB	ROHRLEITUNGEN
(840)	968636308	1	PIPE COMPL. 10X1,5X1245 10L - 10L	ROHR KPL.
(841)	968636408	1	PIPE COMPL. 10X1,5X1097 10L - 10L	ROHR KPL.
(842)	968636508	1	PIPE COMPL. 10X1,5X681 10L - 10L	ROHR KPL.
(843)	968636608	1	PIPE COMPL. 10X1,5X1650 10L - 10L	ROHR KPL.
(844)	968636708	1	PIPE COMPL. 10X1,5X816 10L - 10L	ROHR KPL.
(845)	968636808	1	PIPE COMPL. 10X1,5X1570 10L - 10L	ROHR KPL.
50	511302208	1	DIRECTIONAL CONTROL VALVE 4/3 NG6-3 ⇨ ❑ 703	WEGEVENTIL
150	510629508	1	CONNECTING PLATE	ANSCHLUSSPLATTE
151	510412408	1	NON-RETURN VALVE 400BAR CR6-FREI	RUECKSCHLAGVENTIL
300	10181382	4	SOCKET HEAD SCREW ISO 4762 M5X50 10	ZYLINDERSCHRAUBE
600	471039608	7	FITTING XGE10-LR-ED3/8" CR6-FREI	VERSCHRAUBUNG
601	475431408	2	FITTING REDSD12/10-L CR6-FREI	VERSCHRAUBUNG
602	471904308	1	FITTING EGE 10L G3/8A CR6-FREI	VERSCHRAUBUNG
604	470430308	2	FITTING XT10-L CR6-FREI	VERSCHRAUBUNG
605	470230308	2	FITTING XW10-L CR6-FREI	VERSCHRAUBUNG
606	7403569	2	FITTING EW 10L M16X1,5 CR6-FREI	VERSCHRAUBUNG

Pos.	Item	Quantity	Description	Bezeichnung
1	97054460	1	PLATE 4X203X246 S315MC FE//ZNNI8//CN//T	BLECH
2	97054461	1	PLATE 4X166X343 S315MC FE//ZNNI8//CN//T	BLECH
3	97054480	1	PLATE 4X246X368 S315MC FE//ZNNI8//CN//T	BLECH
4	978787708	6	SLEEVE 33.0X19 FE//ZNNI8//CN//T0	HUELSE
5	11651767	6	HEX SCREW ISO 4017 M8X20 8.8 480H SPF	SECHSKANTSCHRAUBE
6	11840501	12	WASHER DIN 7349 8,4 200HV 480H SPF	SCHEIBE
7	10875614	3	HEX NUT DIN 985 M8 8 480H SPF	SECHSKANTMUTTER
8	10197831	3	HEX SCREW ISO 4017 M8X25 8.8 ZNNI-480	SECHSKANTSCHRAUBE
400	919477208	1	ADDITIONAL HYDRAULIC BOLTING BW ⇨ ❑ 801	ZUSATZHYDRAULIK VERBOLZ

Pos.	Item	Quantity	Description	Bezeichnung
4	96043277	1	AUX.HY.ROT.PLAT-BAL.CON/BAL.TR ⇨ ❑ 802	ZUS.HYDR.VERBINDUNG DB-BV

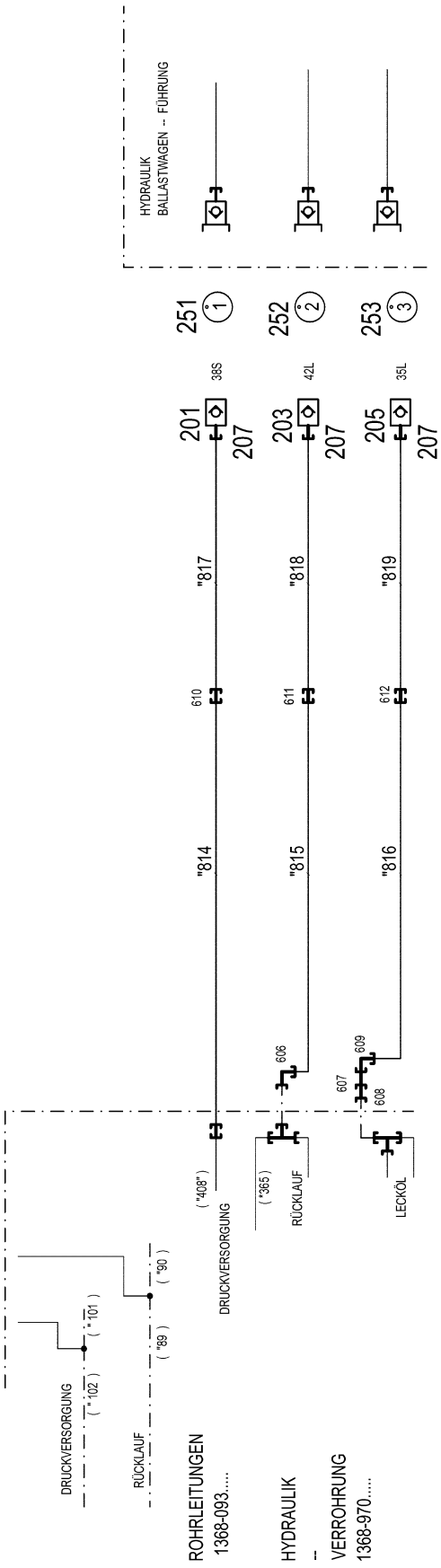
HYDRAULIK
BALLASTWAGEN -- FÜHRUNG
251
1
252
2
253
3
38S
42L
35L
201
203
205
207
"817
"818
"819
610
611
612
"814
"815
"816
606
607
608
609
("408")
("365)
DRUCKVERSORGUNG
RÜCKLAUF
LECKÖL
("90)
("89)
(" 101)
(" 102)
DRUCKVERSORGUNG
RÜCKLAUF
ROHRLEITUNGEN
1368-093.....
HYDRAULIK
--
VERROHRUNG
1368-970.....

" Pos. 11

Pos.	Item	Quantity	Description	Bezeichnung
11	96043278	1	PIPELINES VERB. DB- BV/BW	ROHRLEITUNGEN
(814)	968654308	1	PIPE COMPL. 38X5X855 MUTTER 38S/STA	ROHR KPL.
(815)	968654408	1	PIPE COMPL. 42X3X1971 42L - 42L	ROHR KPL.
(816)	968654508	1	PIPE COMPL. 35X2X1793 35L - 35L	ROHR KPL.
(817)	969465908	1	PIPE COMPL. 38X5X3336 MU.38S/STA. - MU	ROHR KPL.
(818)	969466008	1	PIPE COMPL. 42X3X3437 G42L - 42L	ROHR KPL.
(819)	969466108	1	PIPE COMPL. 35X2X3372 35L - G35L	ROHR KPL.
201	511512208	1	COUPLING SLEEVE B8 38-S	KUPPLUNGSMUFFE
203	10675113	1	COUPLING SLEEVE B8 42-L A3C	KUPPLUNGSMUFFE
205	511518408	1	COUPLING SLEEVE B8 35-L	KUPPLUNGSMUFFE
207	10466917	3	HEX CAP NUT RD79X4 SPF	VERSCHLUSSMUTTER
251	97044171	1	TRAILER 2X25X25 ALMG3 H111 BEZ.1	ANHAENGER
252	97044172	1	TRAILER 2X25X25 ALMG3 H111 BEZ.2	ANHAENGER
253	97044210	1	TRAILER 2X25X25 ALMG3 H111 BEZ.3	ANHAENGER
606	482530814	1	FITTING ISO 8434 EW 42L CR6-FREI	VERSCHRAUBUNG
607	491100814	1	FITTING AEHNL.ISO 8434 GZ 35L CR6-FREI	VERSCHRAUBUNG
608	475436708	1	FITTING RED 42/35L CR6-FREI	VERSCHRAUBUNG
609	470231108	1	FITTING W 35L CR6-FREI	VERSCHRAUBUNG
610	470033108	1	FITTING XG38-S CR6-FREI	VERSCHRAUBUNG
611	470030908	1	FITTING XG42-L CR6-FREI	VERSCHRAUBUNG
612	470033208	1	FITTING XG35-L CR6-FREI	VERSCHRAUBUNG

Pos.	Item	Quantity	Description	Bezeichnung
10	96054684	1	LEAD W681N	LEITUNG

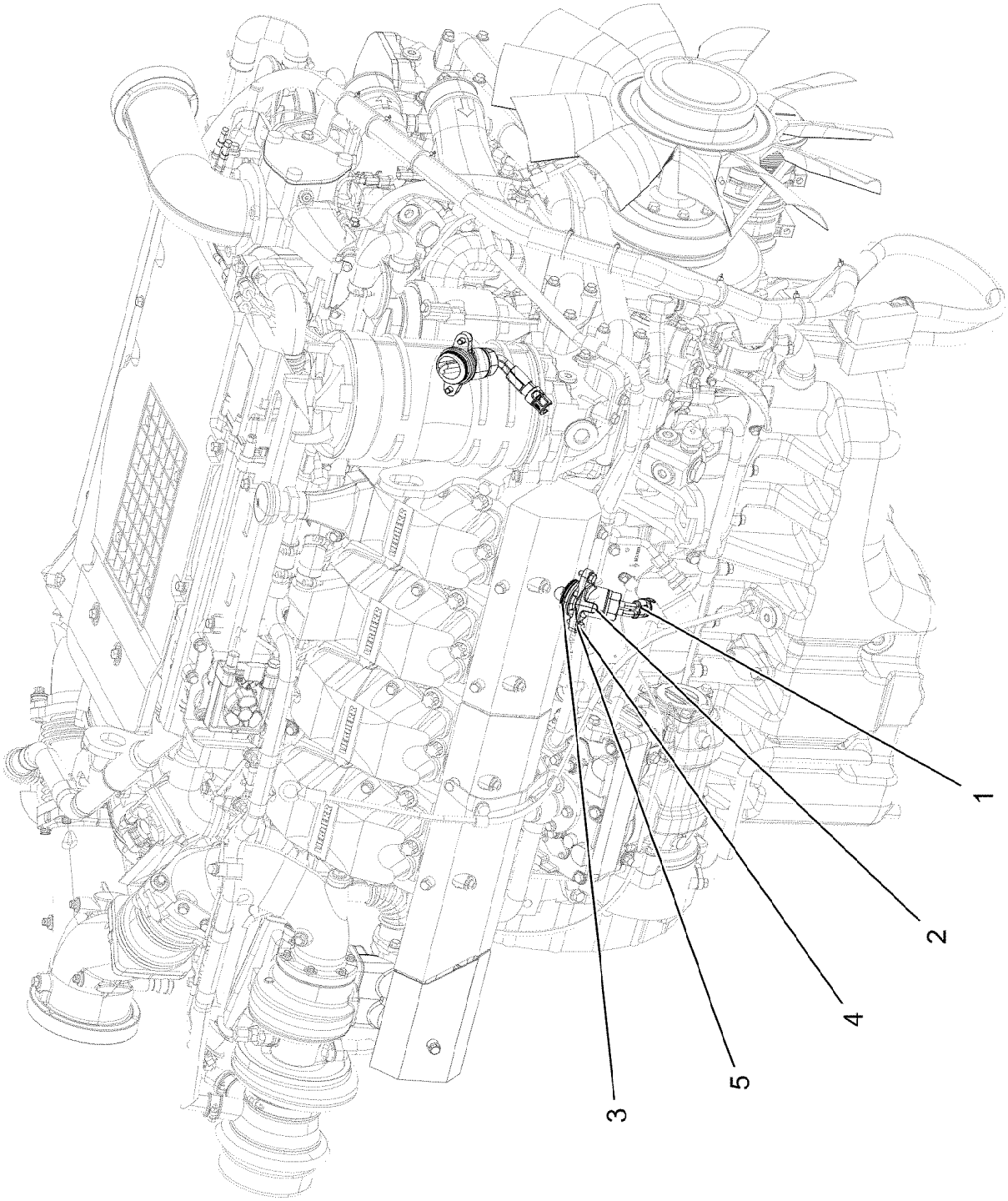
Pos. 50
1
2
3
4
5

Pos.	Item	Quantity	Description	Bezeichnung
1	12103149	2	PRE-HEATING INSTALLATION 115V 1KW	VORWAERMGERAET
2	10121250	2	ADAPTER PIECE M38X1,5	ADAPTERTEIL
3	10443229	2	O-RING 43X3,5 FKM 70	O-RING
4	11651767	4	HEX SCREW ISO 4017 M8X20 8.8 480H SPF	SECHSKANTSCHRAUBE
5	12103465	4	WASHER ISO 7089 8 300HV ZNNI-480H SPF	SCHEIBE
50	811201314	0.2	SEALING COMPOUND TUBE 50ML -55/150°	DICHTUNGSMASSE

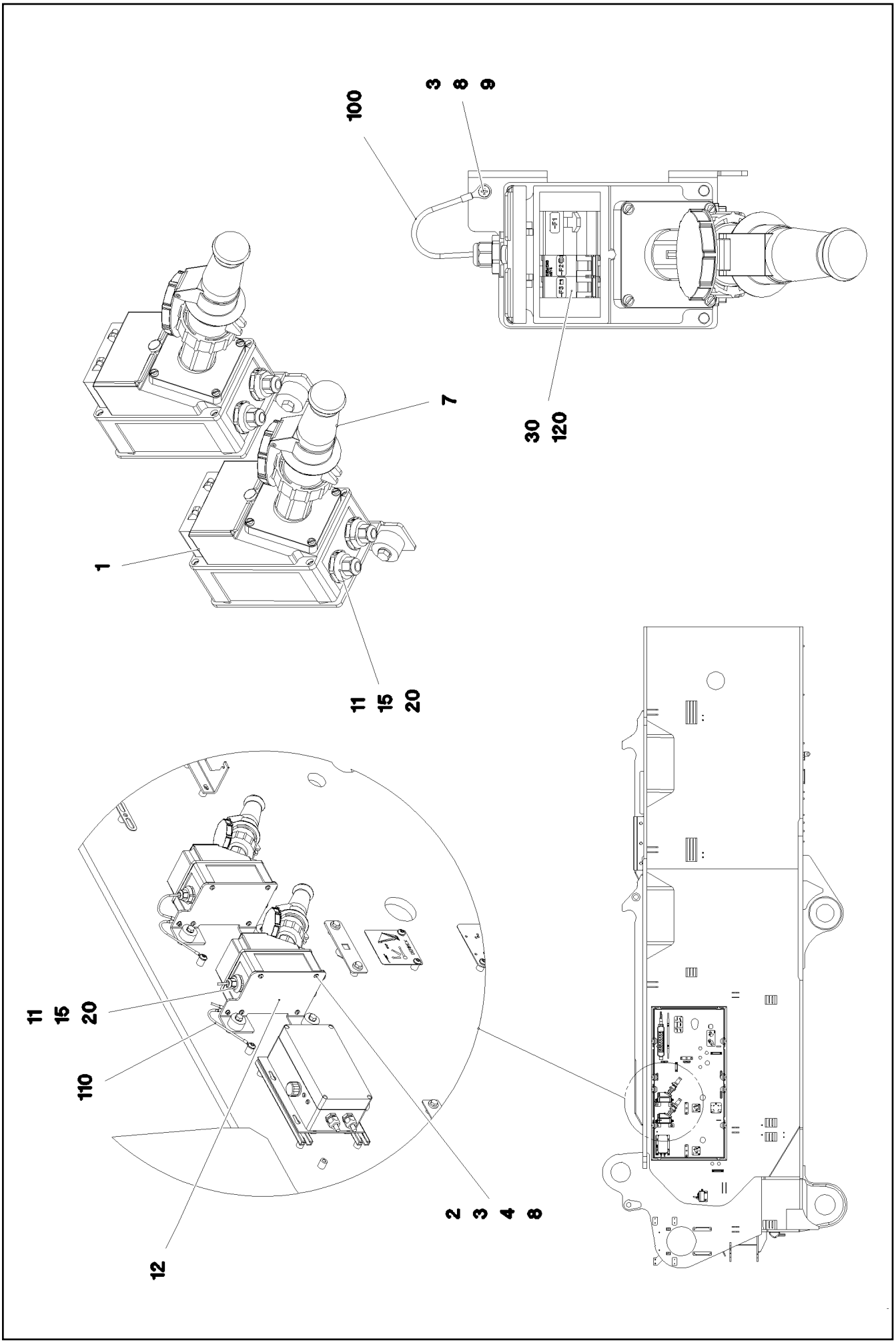

7.2.2022 092078 LIEBHERR	**etk_en_de_098277 LR 11000** **EXTERNAL FEED** **FREMDEINSPEISUNG**	❑ 807 (1/2) **918470508**

Pos.	Item	Quantity	Description	Bezeichnung
1	605215708	1	SOCKET COMBINATION 3-POL	STECKDOSENKOMBINATION
2	10197808	4	WASHER ISO 7089 5 200HV ZNNI-480H	SCHEIBE
3	425220808	6	SERRATED LOCK WASHER DIN 6798 J 5.3	FAECHERSCHEIBE
4	10875582	4	SOCKET HEAD SCREW ISO 4762 M5X18 8.8	ZYLINDERSCHRAUBE
7	605012708	1	COUPLING SOCKET 3-POL GERADE	KUPPLUNGSDOSE
8	10875620	5	HEX NUT ISO 4032 M5 8 480H SPF	SECHSKANTMUTTER
9	10875582	1	SOCKET HEAD SCREW ISO 4762 M5X18 8.8	ZYLINDERSCHRAUBE
11	602441701	3	CABLE GLAND M16X1,5X4,5-10 POLYAMID	KABELVERSCHRAUBUNG
12	97042215	1	PLATE 4X173X230 S315MC FE//ZNNI8//CN//T	BLECH
15	10044648	3	REDUCER M25X1,5 M16X1,5 POLYAMID	REDUZIERUNG
20	10042696	3	COUNTER NUT M25X1,5 POLYAMIDE	GEGENMUTTER
30	11006827	1	CABLE PROTECTION SWITCH 16A 440VAC	LEITUNGSSCHUTZSCHALTER
100	965751108	1	LEAD W693	LEITUNG
110	966947408	1	LEAD W694	LEITUNG
120	967919708	1	CABLING A581	VERKABELUNG

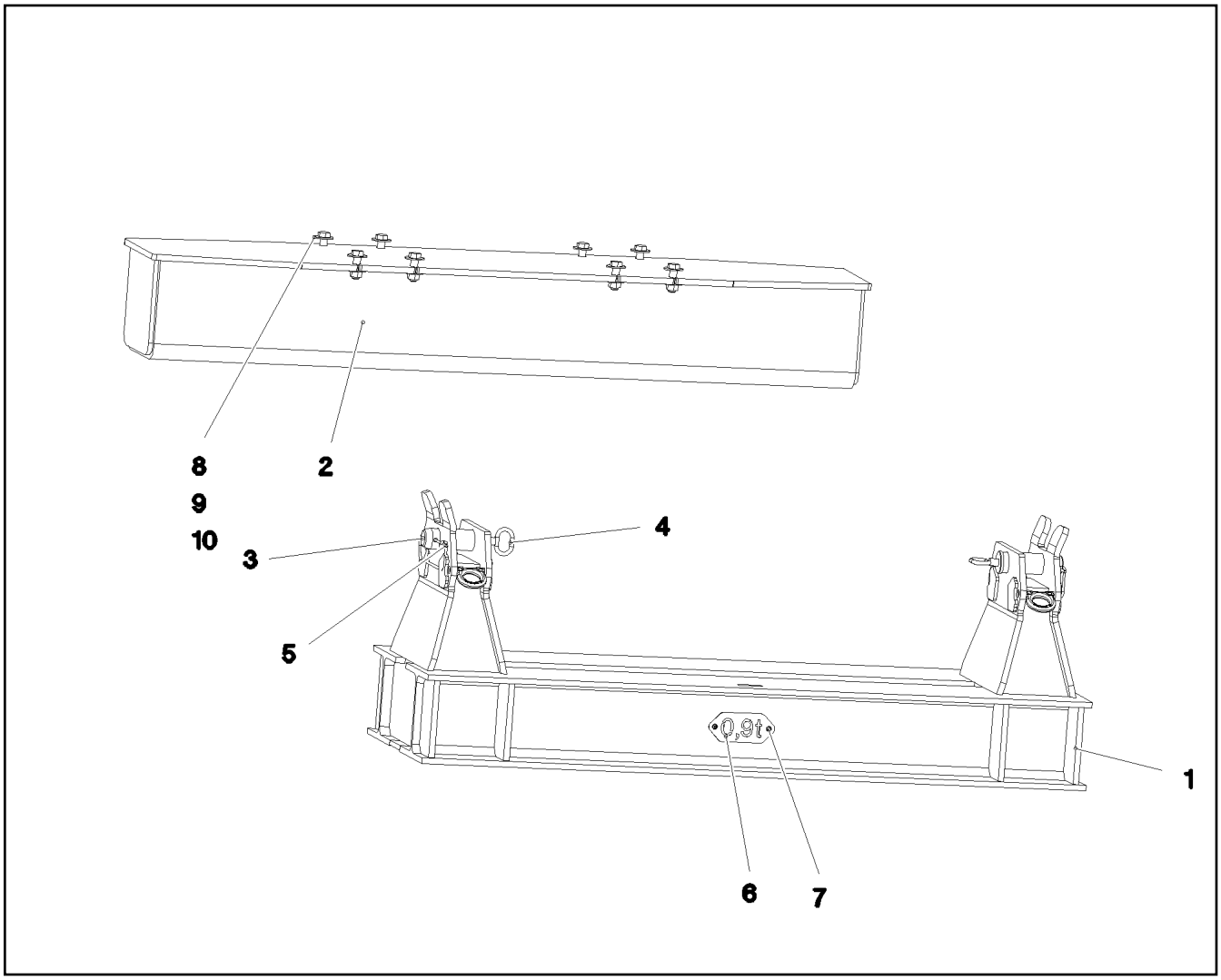

Pos.	Item	Quantity	Description	Bezeichnung
1	969045808	1	TRANSPORT SUPPORT WELDED CONST	TRANSPORTABLAGE SCHWK.
2	96006845	1	BRACKET WELDED CONST.	KONSOLE SCHWK.
3	970591808	2	PIN 75.0x220 35NICRMOV125 GASN. SPF	BOLZEN
4	921079508	2	HANDLE WELD.CONST. FE//ZNNI8//CN//T0	GRIFF SCHWK.
5	433105208	2	RETAINING SPRING X0 VERZ.	SICHERUNGSFEDER
6	974149708	1	PLATE 2X228X100 DC01 FE//ZNNI8//CN//T0	BLECH
7	12102696	2	BUTTON HEAD SCREW ISO 7380-2 M8X10 0	HALBRUNDKOPFSCHRAUBE
8	4901595	8	HEX SCREW ISO 4017 M24X80 10.9 FLZN SP	SECHSKANTSCHRAUBE
9	954706208	16	PLATE RD64X4 S315MC FE//ZNNI8//CN//T0	BLECH
10	10425688	8	HEX NUT ISO 4032 M24 10 FLZN SPF	SECHSKANTMUTTER

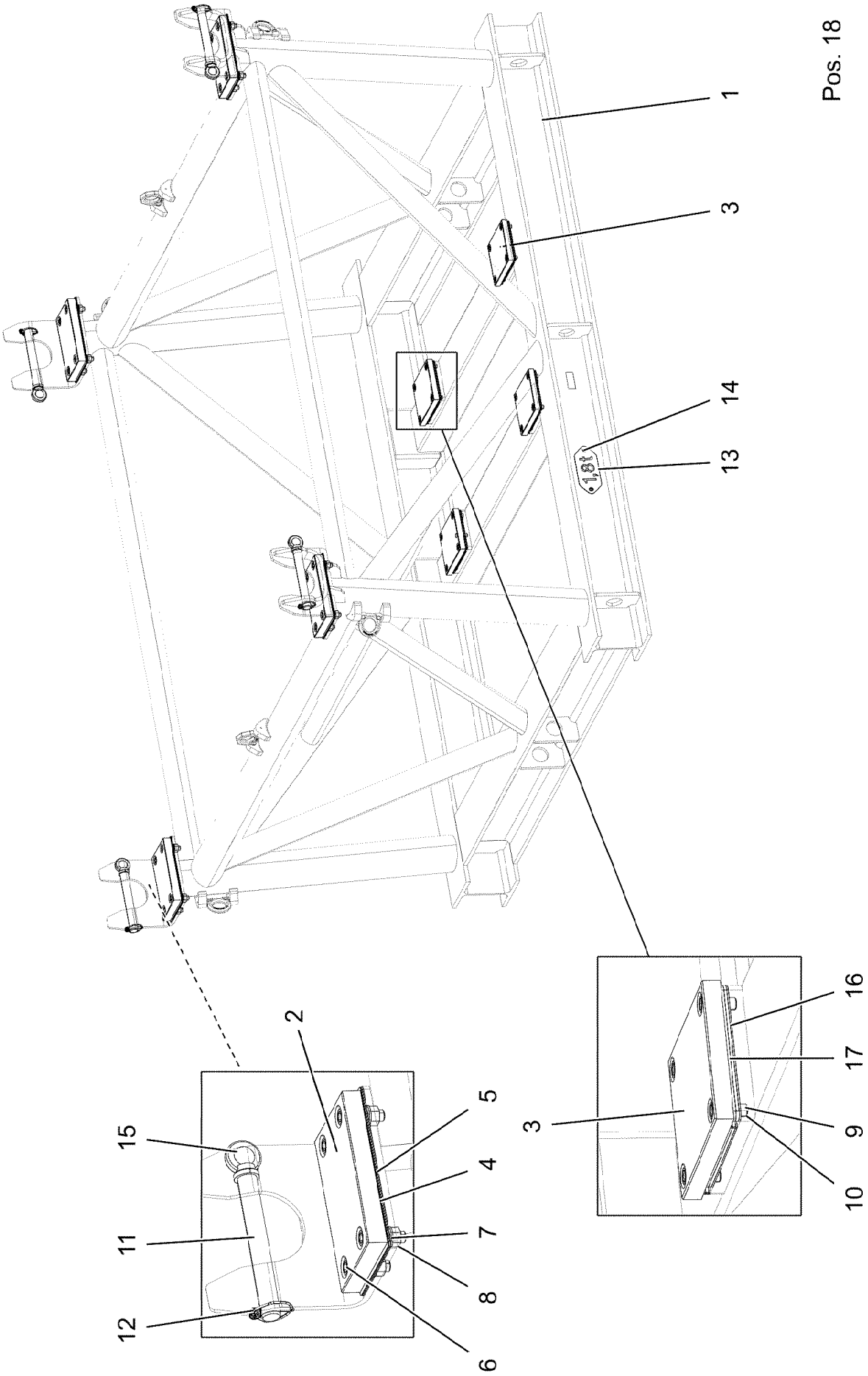

7.2.2022 080671 LIEBHERR	**etk_en_de_098277 LR 11000** **TRANSPORT KEEPER** **TRANSPORTABLAGE**	❑ 810 (1/2) **917863208**

Pos.	Item	Quantity	Description	Bezeichnung
1	969164008	1	TRANSPORT SUPPORT WELDED CONST SA	TRANSPORTABLAGE SCHWK.
2	97055133	4	BEARING PLATE PA6G	LAGERPLATTE
3	97055134	4	BEARING PLATE 240X195X25 PA6G	LAGERPLATTE
4	97055135	4	PLATE 1X196X316 DC01 FE//ZNNI8//CN//T0	BLECH
5	97055136	8	PLATE 2X196X316 DC01 FE//ZNNI8//CN//T0	BLECH
6	12691466	16	SOCKET HEAD SCREW ISO 4762 M20X60 8	ZYLINDERSCHRAUBE
7	4902174	32	WASHER ISO 7089 20 200HV-A4	SCHEIBE
8	10875618	16	HEX NUT ISO 4032 M20 8 FLZN SPF	SECHSKANTMUTTER
9	12223047	16	SOCKET HEAD SCREW ISO 4762 M16X30 8	ZYLINDERSCHRAUBE
10	10878827	16	SOCKET HEAD SCREW ISO 4762 M16X20 8	ZYLINDERSCHRAUBE
11	97058632	4	PIN 45.0X285 35NICRMOV125 SPF	BOLZEN
12	10180884	4	SAFETY PLUG W HINGE-LID 8X62X7,5X53 4	SICHERHEITSKLAPPSTECKER
13	974067008	1	PLATE 2X228X100 DC01 FE//ZNNI8//CN//T0	BLECH
14	12102696	2	BUTTON HEAD SCREW ISO 7380-2 M8X10 0	HALBRUNDKOPFSCHRAUBE
15	402600508	4	RING BOLT DIN 580 M16X27 C15E A2K	RINGSCHRAUBE
16	97058645	4	PLATE 2X235X190 DC01 FE//ZNNI8//CN//T0	BLECH
17	97058646	8	PLATE 4X235X190 S315MC FE//ZNNI8//CN//T	BLECH
18	96060139	1	SIGNS	BESCHILDERUNG
			⇨ ❑ 812	

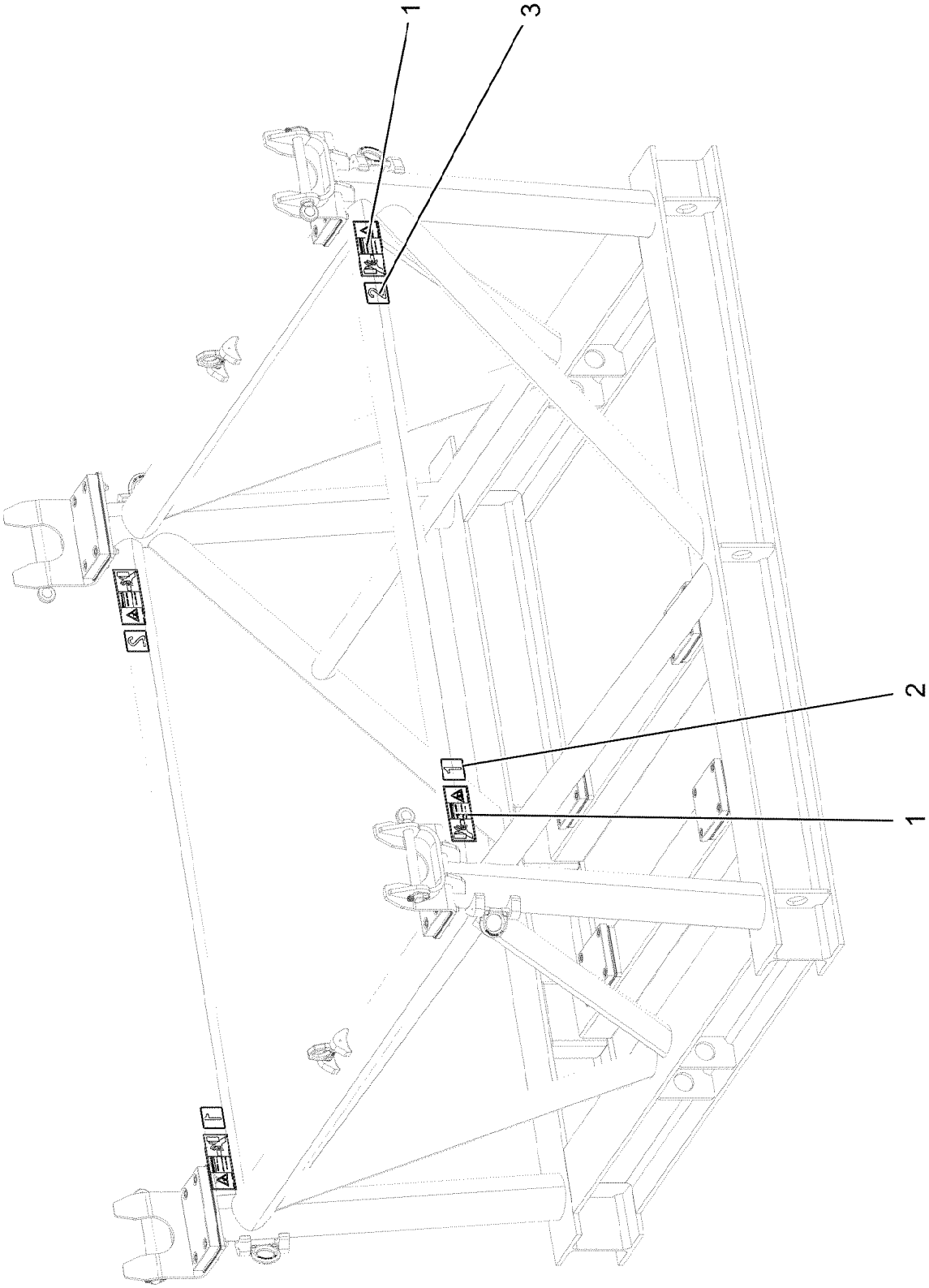
1
3
2
1

Pos.	Item	Quantity	Description	Bezeichnung
1	978674608	4	SIGN 208X88 KLEBEFOLIE SPF	SCHILD
2	974150408	2	SIGN 1X80X80 KLEBEFOLIE SPF	SCHILD
3	974150508	2	SIGN 1X80X80 KLEBEFOLIE SPF	SCHILD

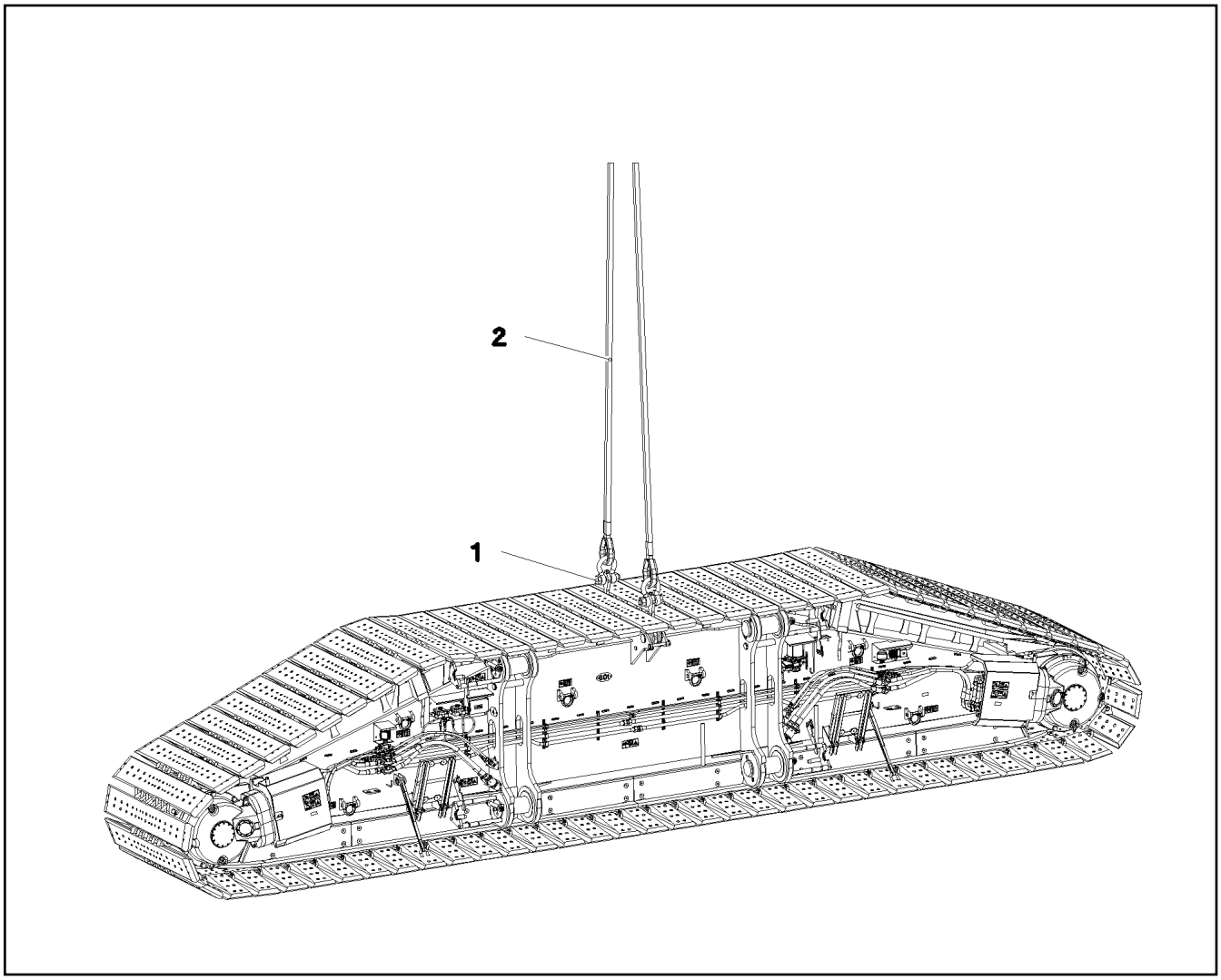

Pos.	Item	Quantity	Description	Bezeichnung
1	773930708	2	SHACKLE 35T VERZ SPF	SCHAEKEL
2	11646113	2	ROPE SLING EN 13414 35T-7.8M VERZINKT	ANSCHLAGSEIL

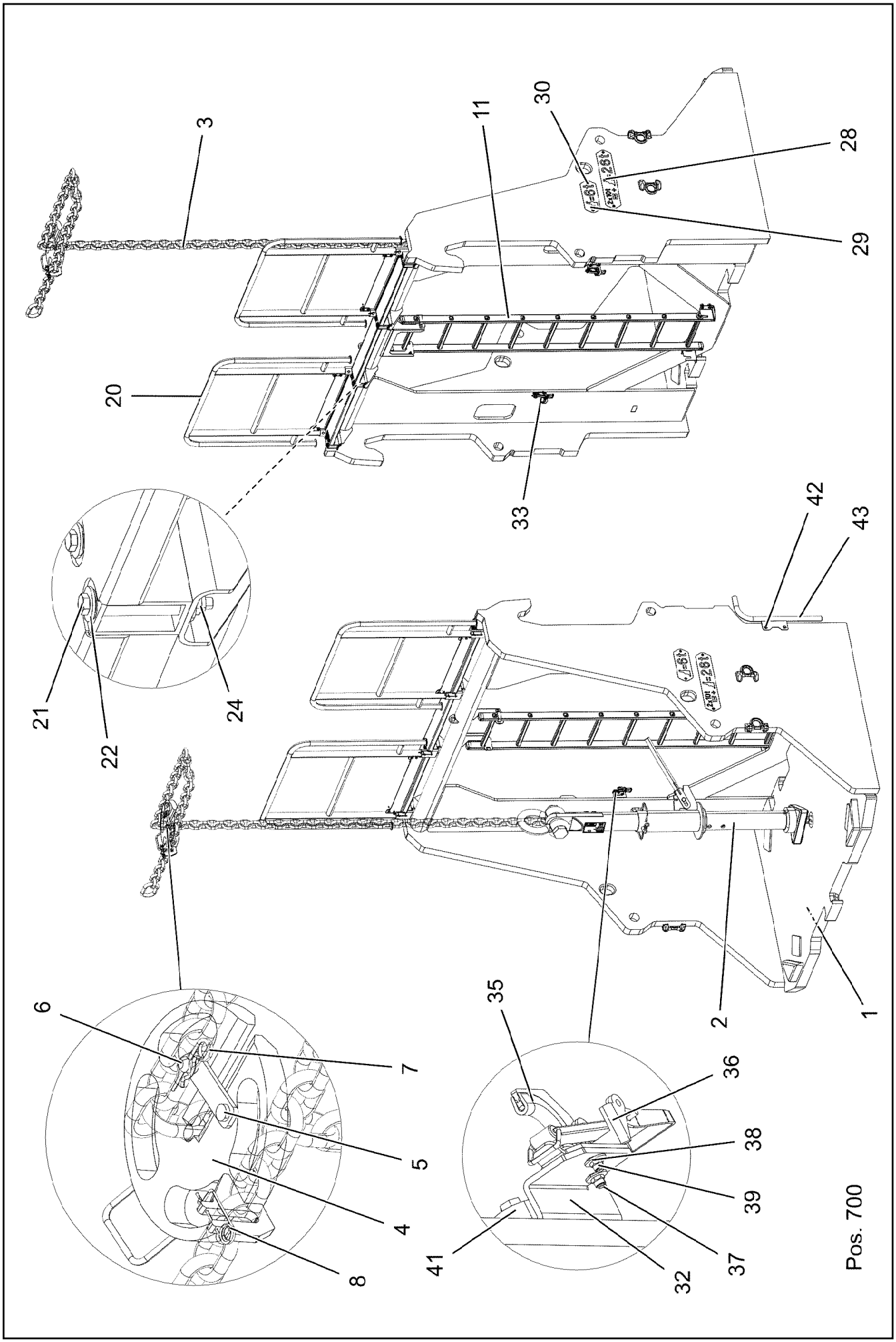
3
11
30
28
29
20
33
42
43
21
22
24
6
7
5
4
8
35
36
38
39
37
32
41
2
1
Pos. 700

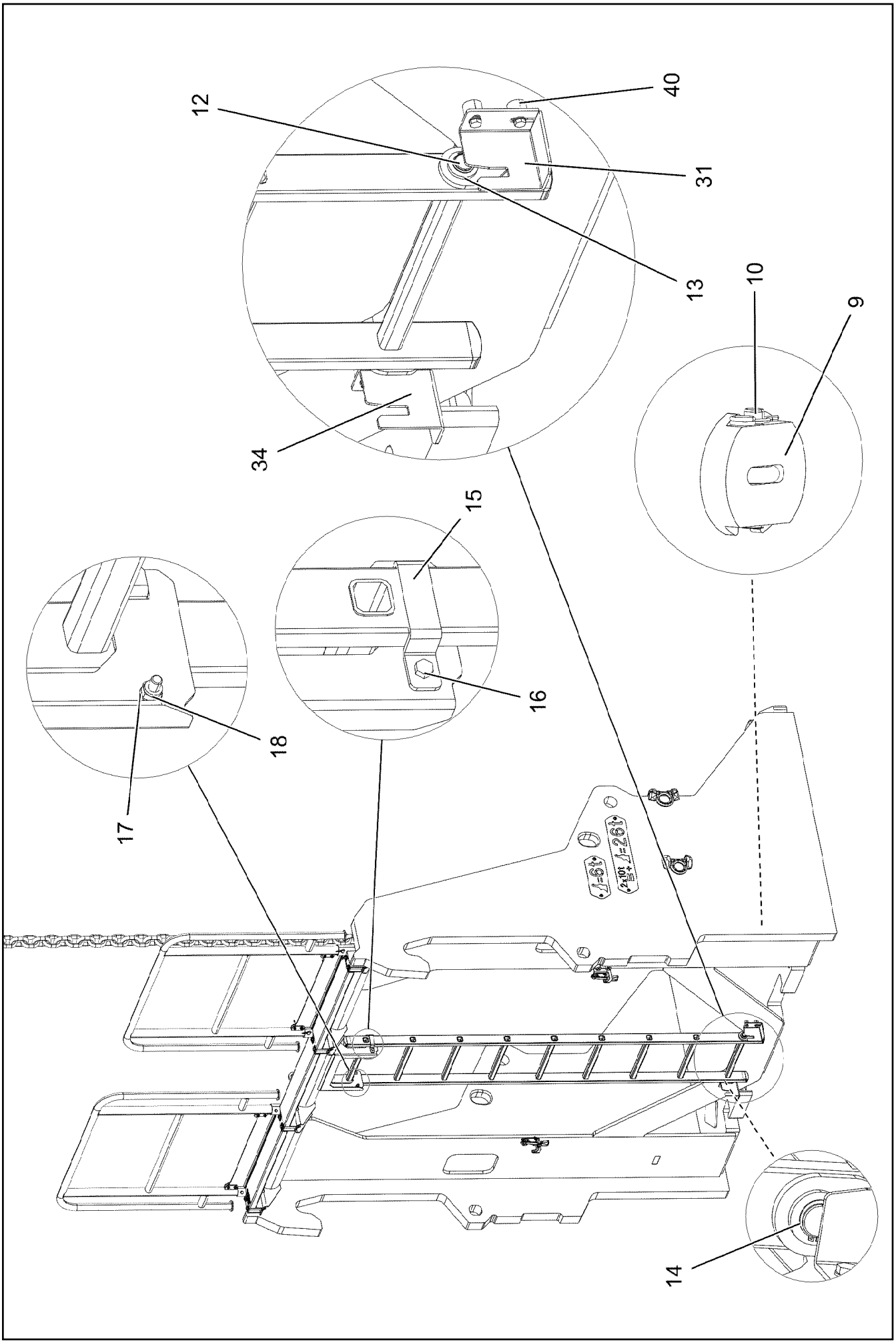

7.2.2022 083756 LIEBHERR	**etk_en_de_098277 LR 11000** **COUNTERWEIGHT FRAME** **AUFNAHME GEGENGEWICHTE**	❑ 816 (2/3) **917517908**

Pos.	Item	Quantity	Description	Bezeichnung
1	96002209	2	BRACKET WELDED CONST.	KONSOLE SCHWK.
2	965575208	1	CENTRING COMPLETE LOZ-25T SPF ⇨ ❑ 818	ZENTRIERUNG KPL.
3	10290071	2	CHAIN SUSPENSION 19T-8.195M SPF	KETTENGEHAENGE
4	963253908	2	PLATE CPL. SPF	PLATTE KPL.
5	963249908	2	FUSE FE//ZNNI8//CN//T0	SICHERUNG
6	974145908	2	THREADED PIN 25.0X50 42CRMO4+QT GA	GEWINDEBOLZEN
7	433206408	4	SPRING PLUG 6 ZINC COATED	FEDERSTECKER
8	433101208	2	RETAINING SPRING 4X68 ISO 2081 FE/ZN8/	SICHERUNGSFEDER
9	972205608	2	HOLDING PLATE 45X169X180 S690QL	HALTEPLATTE
10	972205708	2	PIN 35.0X165 35NICRMOV125 GASN. SPF	BOLZEN
11	11481400	2	SIMPLE LADDER EN 131 9-420X2,49M AL SP	ANLEGELEITER
12	979610808	2	PIN 25.0X465 S355J2G3C+C FE//ZNNI8//CN/	BOLZEN
13	10179337	4	WASHER DIN 1440 26 -St FLZN SPF	SCHEIBE
14	10875656	4	LOCKING RING DIN 471 25X1,2 480H SPF	SICHERUNGSRING
15	977852108	4	PLATE 4X167X25 S315MC T ZN O	BLECH
16	11826527	4	HEX SCREW ISO 4017 M8X30 8.8 480H SPF	SECHSKANTSCHRAUBE
17	12103465	22	WASHER ISO 7089 8 300HV ZNNI-480H SPF	SCHEIBE
18	10875614	4	HEX NUT DIN 985 M8 8 480H SPF	SECHSKANTMUTTER
20	11644883	2	PEDESTAL 1193X2820X165 ALUMINIUM ELO	PODEST
21	12218490	16	HEX SCREW ISO 4014 M10X110 8.8 FLZN SP	SECHSKANTSCHRAUBE
22	11491889	32	WASHER ISO 7093-1 10 300HV FLZN SPF	SCHEIBE
24	10875605	16	HEX NUT DIN 985 M10 10 FLZN SPF	SECHSKANTMUTTER
28	97032391	4	WEIGHT INFORMATION PLATE 2X530X120 D	GEWICHTSSCHILD
29	97037631	4	WEIGHT INFORMATION PLATE 2X290X120 D	GEWICHTSSCHILD
30	12102696	16	BUTTON HEAD SCREW ISO 7380-2 M8X10 0	HALBRUNDKOPFSCHRAUBE
31	97050741	2	PLATE 4X138X143 S315MC FE//ZNNI8//CN//T	BLECH
32	97050744	2	PLATE 4X143X100 S315MC FE//ZNNI8//CN//T	BLECH
33	97050745	2	PLATE 4X143X100 S315MC FE//ZNNI8//CN//T	BLECH
34	97050746	2	PLATE 4X138X143 S315MC FE//ZNNI8//CN//T	BLECH
35	262104008	0.26	EDGE PROTECTION 1-4X14,5X10	KANTENSCHUTZ
36	704218508	4	LOCK BEARING GUMMI	VERSCHLUSSLAGER
37	408604008	8	COUNTERSUNK SCREW DIN 7991 M5X16 8.	SENKSCHRAUBE
38	10875643	8	WASHER ISO 7093-1 5 200HV 480H SPF	SCHEIBE
39	10875612	8	HEX NUT DIN 985 M5 8 480H SPF	SECHSKANTMUTTER
40	953873408	10	SLEEVE 25X20 11SMN37 FE//ZNNI8//CN//T0	HUELSE
41	978787708	8	SLEEVE 33.0X19 FE//ZNNI8//CN//T0	HUELSE
42	11651612	18	HEX SCREW ISO 4017 M8X16 8.8 480H SPF	SECHSKANTSCHRAUBE
43	96010191	1	FLASHING ST. CONST. FE//ZNNI8//CN//T0	ABWEISER SCHWK.
700	968054508	1	SIGNS	BESCHILDERUNG
(1)	978674808	2	SIGN 168X62 KLEBEFOLIE SPF	SCHILD
(3)	97011904	2	ANTI-SLIP SURFACE 1.6X400X102 3M TYP4	ANTIRUTSCHBELAG
(4)	97094948	6	WEIGHT INFORMATION PLATE 170X50 KLE	GEWICHTSSCHILD
(5)	9402377	14	INFORMATION SIGN 70X40 SPF	HINWEISSCHILD
(6)	97008756	2	SIGN 208X88 KLEBEFOLIE SPF	SCHILD
(7)	97008755	2	SIGN 208X88 KLEBEFOLIE SPF	SCHILD

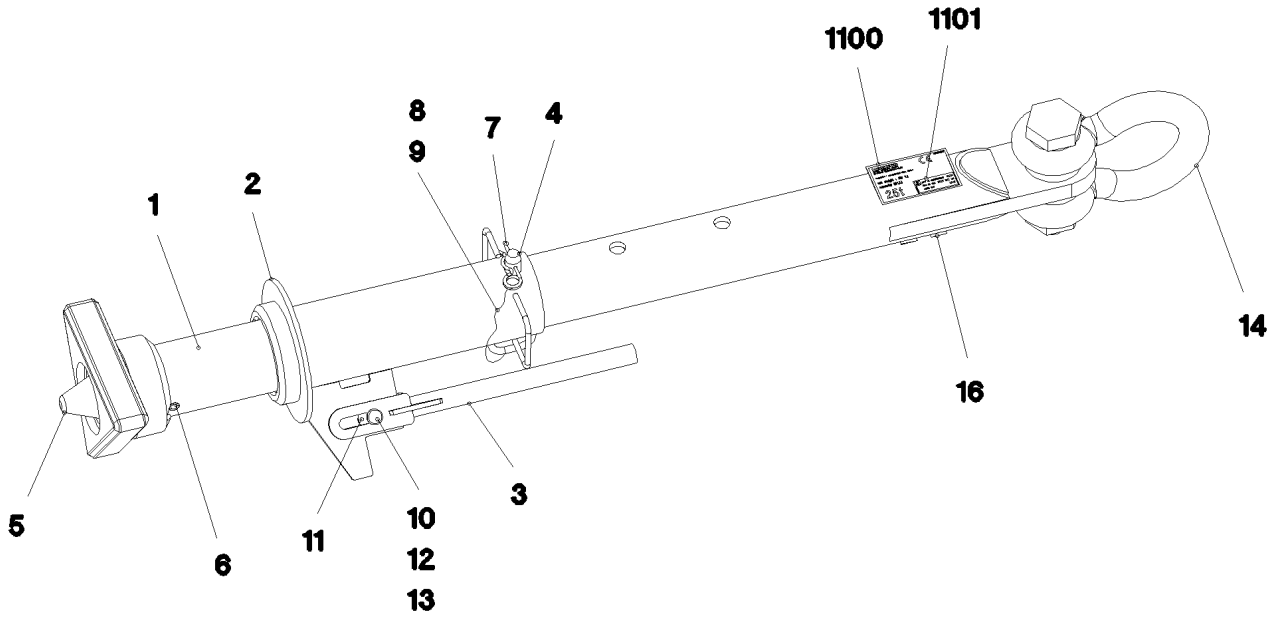

Pos. 1110

Pos.	Item	Quantity	Description	Bezeichnung
1	965575408	1	PIPE WELDED RAL 9005 SPF	ROHR SCHWK.
2	965577308	1	GUIDE WELDED T ZN O	FUEHRUNG SCHWK.
3	963011708	1	LEVER WELDED T ZN O	HEBEL SCHWK.
4	925056608	1	COTTER PIN CPL. FE//ZNNI8//CN//T0	STECKBOLZEN KPL.
5	965575508	1	CENTRING DEVICE WELDMENT T ZN O	ZENTRIERUNG SCHWK.
6	432013108	1	DOWEL PIN ISO 8752 21X140	SPANNSTIFT
7	433206408	1	SPRING PLUG 6 ZINC COATED	FEDERSTECKER
8	11160431	0.3	ROPE 2 2,3KN EDELSTAHL	SEIL
9	11170565	2	FERRULE 2 CU	PRESSKLEMME
10	451222208	1	PIN DIN 1435 20X45X38 ST.50 VERZ	BOLZEN
11	4600328	2	WASHER ISO 7093-1 20 300HV FLZN SPF	SCHEIBE
12	10289808	1	WASHER ISO 7089 20 300HV FLZN SPF	SCHEIBE
13	10180359	1	SPLIT PIN ISO 1234 5X40 St 480H SPF	SPLINT
14	773938308	1	SHACKLE 42,5T VERZ SPF	SCHAEKEL
16	973567608	1	PLATE IDENTIFICATION NUMBER IDENT-N	SCHILD IDENTNR.
1100	97064029	1	SIGN 160X100 KLEBEFOLIE SPF	SCHILD
1101	97067621	1	INFORMATION SIGN BAUJ S-NR ART-NR K	HINWEISSCHILD

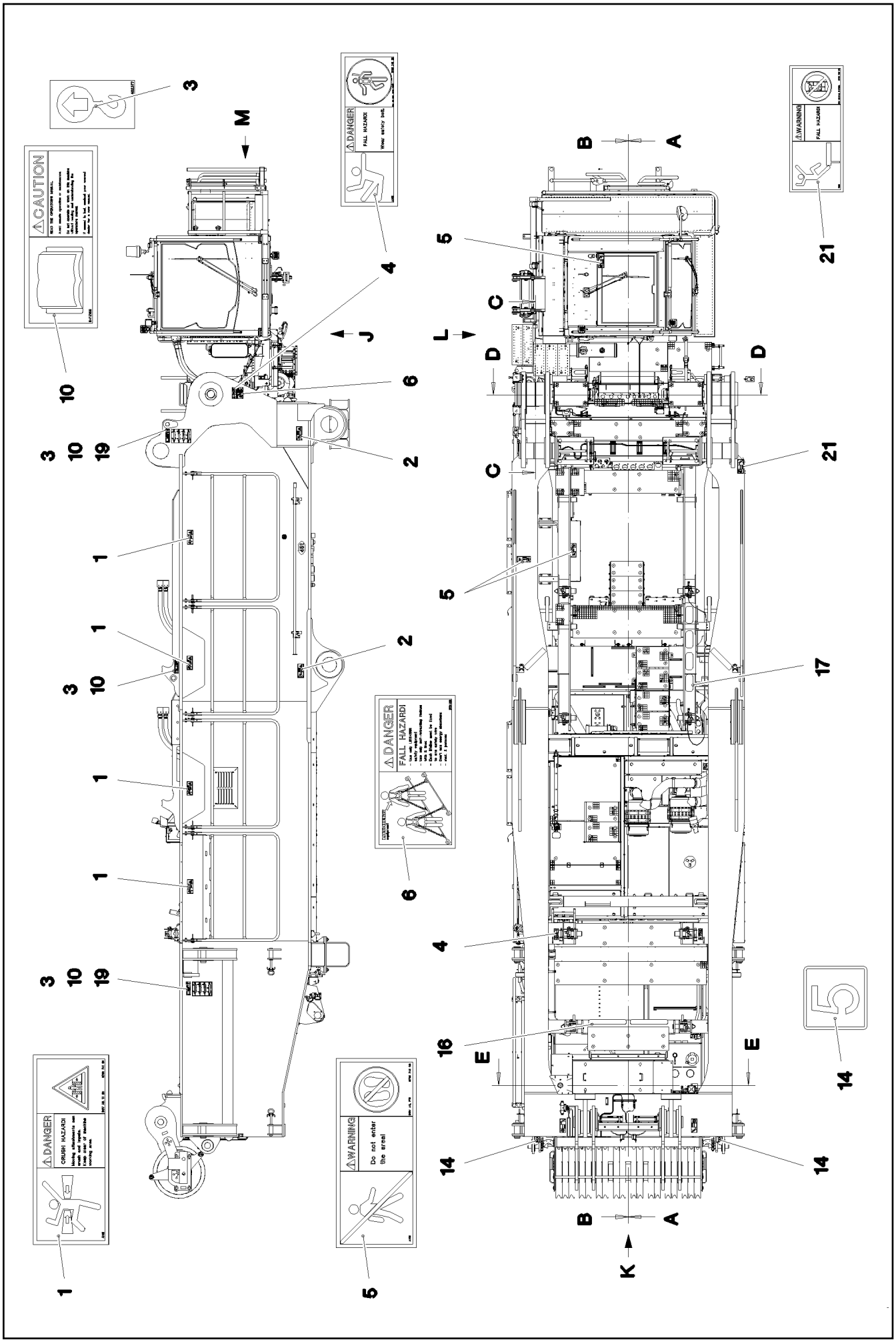

7.2.2022 080871	etk_en_de_098277 LR 11000	❑ 819 (1/4)
LIEBHERR	INSCRIPTION PLATE BESCHILDERUNG DREHBUEHNE	917082108

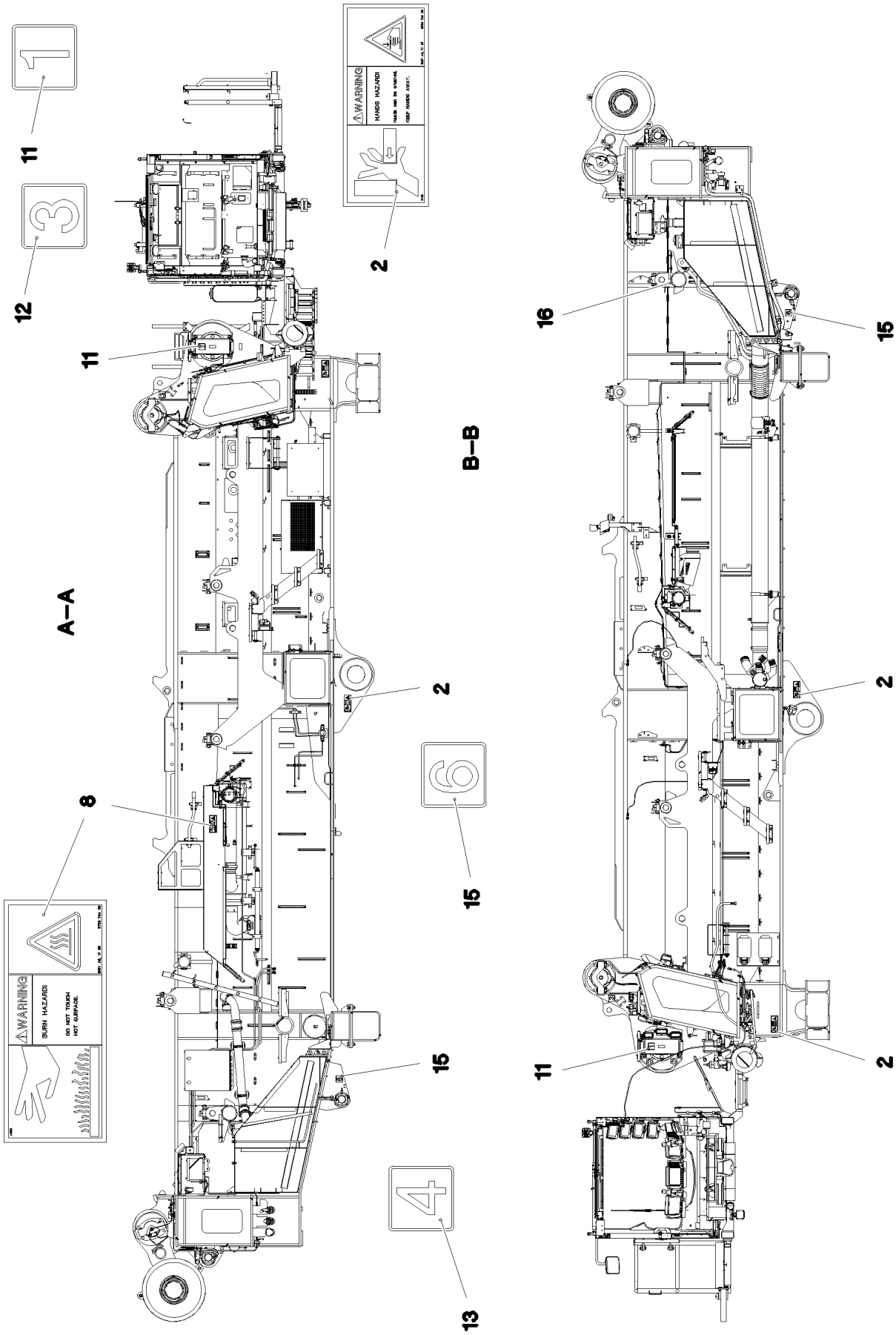

7.2.2022 080872 LIEBHERR	**etk_en_de_098277 LR 11000** **INSCRIPTION PLATE** **BESCHILDERUNG DREHBUEHNE**	❑ 820 (2/4) **917082108**

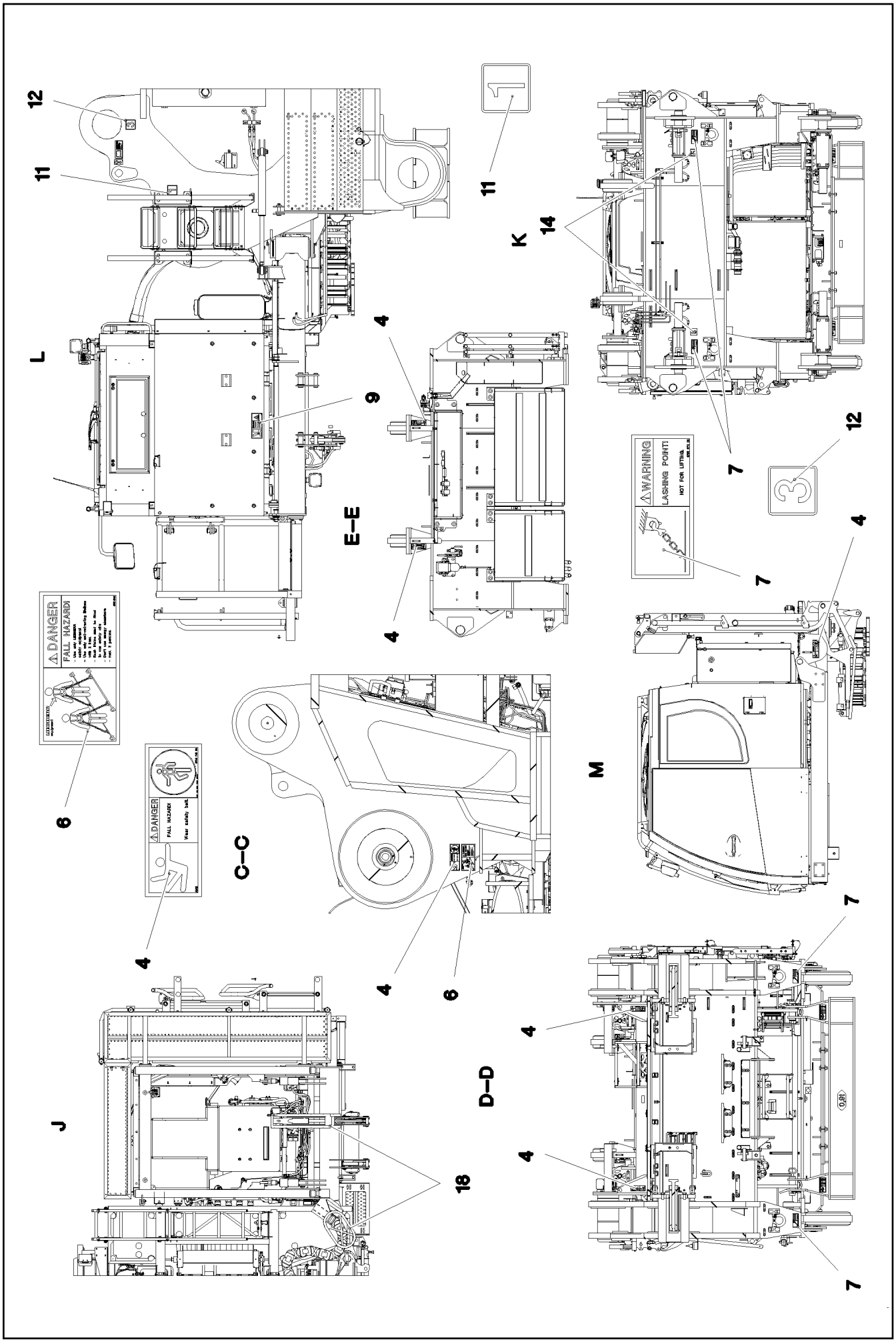

7.2.2022 080873 LIEBHERR	**etk_en_de_098277 LR 11000** **INSCRIPTION PLATE** **BESCHILDERUNG DREHBUEHNE**	❑ 821 (3/4) **917082108**

Pos.	Item	Quantity	Description	Bezeichnung
1	978674108	4	SIGN 208X88 KLEBEFOLIE SPF	SCHILD
2	978674608	8	SIGN 208X88 KLEBEFOLIE SPF	SCHILD
3	9402377	6	INFORMATION SIGN 70X40 SPF	HINWEISSCHILD
4	978674808	9	SIGN 168X62 KLEBEFOLIE SPF	SCHILD
5	978674908	3	SIGN 208X88 KLEBEFOLIE SPF	SCHILD
6	97004046	2	SIGN 168X88X1 KLEBEFOLIE SPF	SCHILD
7	978687408	4	SIGN 158X68 KLEBEFOLIE SPF	SCHILD
8	978674408	2	SIGN 208X88 KLEBEFOLIE SPF	SCHILD
9	97016392	1	SIGN 208X88 KLEBEFOLIE SPF	SCHILD
10	9412158	6	CAUTION DECAL ACCID.PREVENTION 60X	WARNSCHILD UNFALLVERHUET
11	974150408	3	SIGN 1X80X80 KLEBEFOLIE SPF	SCHILD
12	974150608	3	SIGN 1X80X80 KLEBEFOLIE SPF	SCHILD
13	974150708	2	SIGN 1X80X80 KLEBEFOLIE SPF	SCHILD
14	97056676	4	SIGN 1X80X80 KLEBEFOLIE SPF	SCHILD
15	97056677	2	SIGN 1X80X80 KLEBEFOLIE SPF	SCHILD
16	97039850	2	ANTI-SLIP SURFACE 1.6X560X102 3M TYP4	ANTIRUTSCHBELAG
17	973424408	4	ANTI-SLIP SURFACE 255X110 3M TYP 4	ANTIRUTSCHBELAG
18	11067611	0.5	WARNING DESIGNATION DIN 48844-01 LAMI	WARNMARKIERUNG
19	97060792	4	SIGN 210X297 KLEBEFOLIE SPF	SCHILD
20	970879708	2	ANTI-SLIP SURFACE 1.6X150X1000 3M TYP	ANTIRUTSCHBELAG
21	978675008	3	SIGN 208X88 KLEBEFOLIE SPF	SCHILD

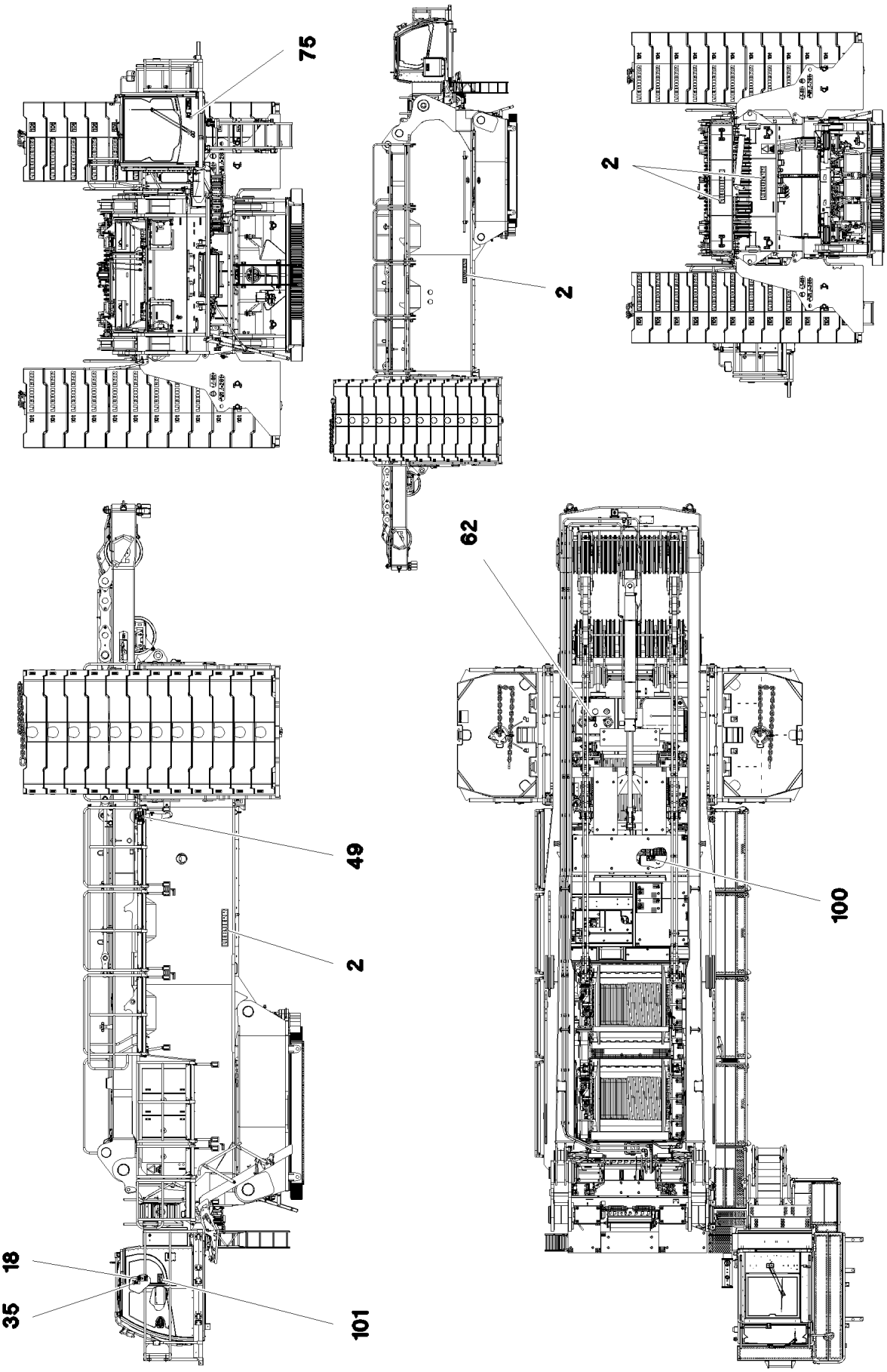
75
2
2
62
100
49
2
18
35
101

Pos.	Item	Quantity	Description	Bezeichnung
2	971749908	4	SIGN	SCHILD
18	97037952	1	SIGN 168X88 KLEBEFOLIE SPF	SCHILD
35	9412158	1	CAUTION DECAL ACCID.PREVENTION 60X	WARNSCHILD UNFALLVERHUET
49	97016304	1	SIGN 208X88 KLEBEFOLIE SPF	SCHILD
62	979383308	1	SIGN 168X88 KLEBEFOLIE SPF	SCHILD
75	971693908	1	SIGN 112DBA/100X90 KLEBEFOLIE SPF	SCHILD
100	97060689	1	SIGN 168X88 KLEBEFOLIE SPF	SCHILD
101	97009799	1	SIGN 168X88 KLEBEFOLIE SPF	SCHILD
200	704207708	4	MANDRIL RIVET 4X15	DORNNIET

Pos.	Item	Quantity	Description	Bezeichnung
1	772569908	1	SIGN 6X107X237 G-ALSI12	SCHILD

Pos.	Item	Quantity	Description	Bezeichnung
1	10454762	1	REMOTE CONTROL TRANSMITTER LSB-BT ⇨ ❑ 827	FERNSTEUERSENDER
2	10475436	1	BELT CARRIER SYSTEM ⇨ ❑ 828	GURTTRAGESYSTEM

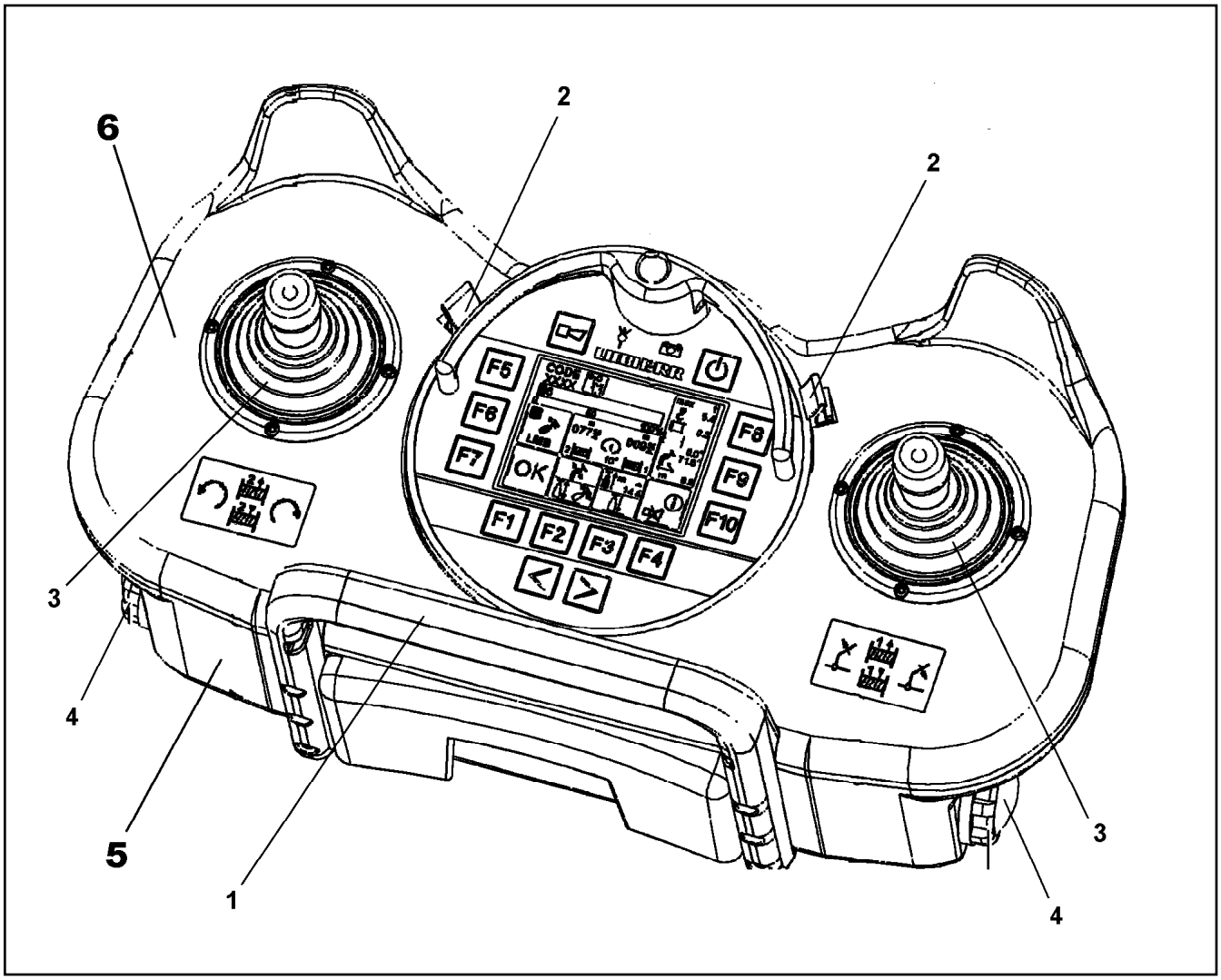

Pos.	Item	Quantity	Description	Bezeichnung
1	10815196	1	HOLDING BRACKET	HALTEBUEGEL
2	11002524	2	CIRCLIP	SICHERUNGSCLIP
3	11124040	2	RUBBER BELLOWS	FALTENBALG
4	10873512	2	BATTERY HOLDER	BATTERIEHALTER
5	10878706	1	KIT SPARE PARTS HOUSING	RS GEHAEUSE
6	11490326	1	KIT SPARE PARTS HOUSING	RS GEHAEUSE
7	12106049	2	HAND CONTROL TRANSDUCER	HANDSTEUERGEBER
8	12106427	6	SCREW	SCHRAUBE

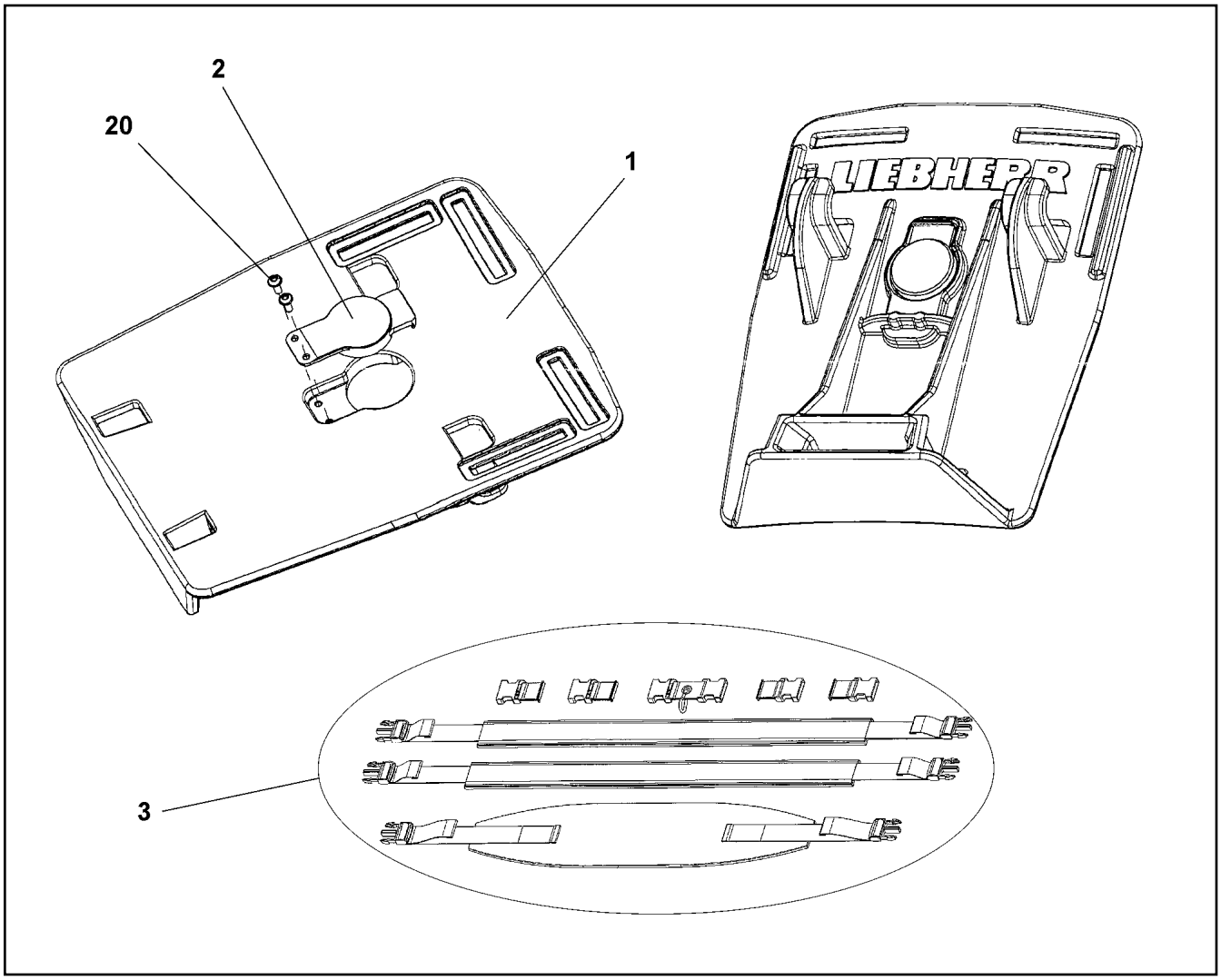

Pos.	Item	Quantity	Description	Bezeichnung
1	11214405	1	BASE PLATE	GRUNDPLATTE
2	11006668	1	CATCHING LEVER	RASTHEBEL
3	11659765	1	TRAVEL BELT	TRAGERIEMEN
20	11006669	2	SCREW	SCHRAUBE

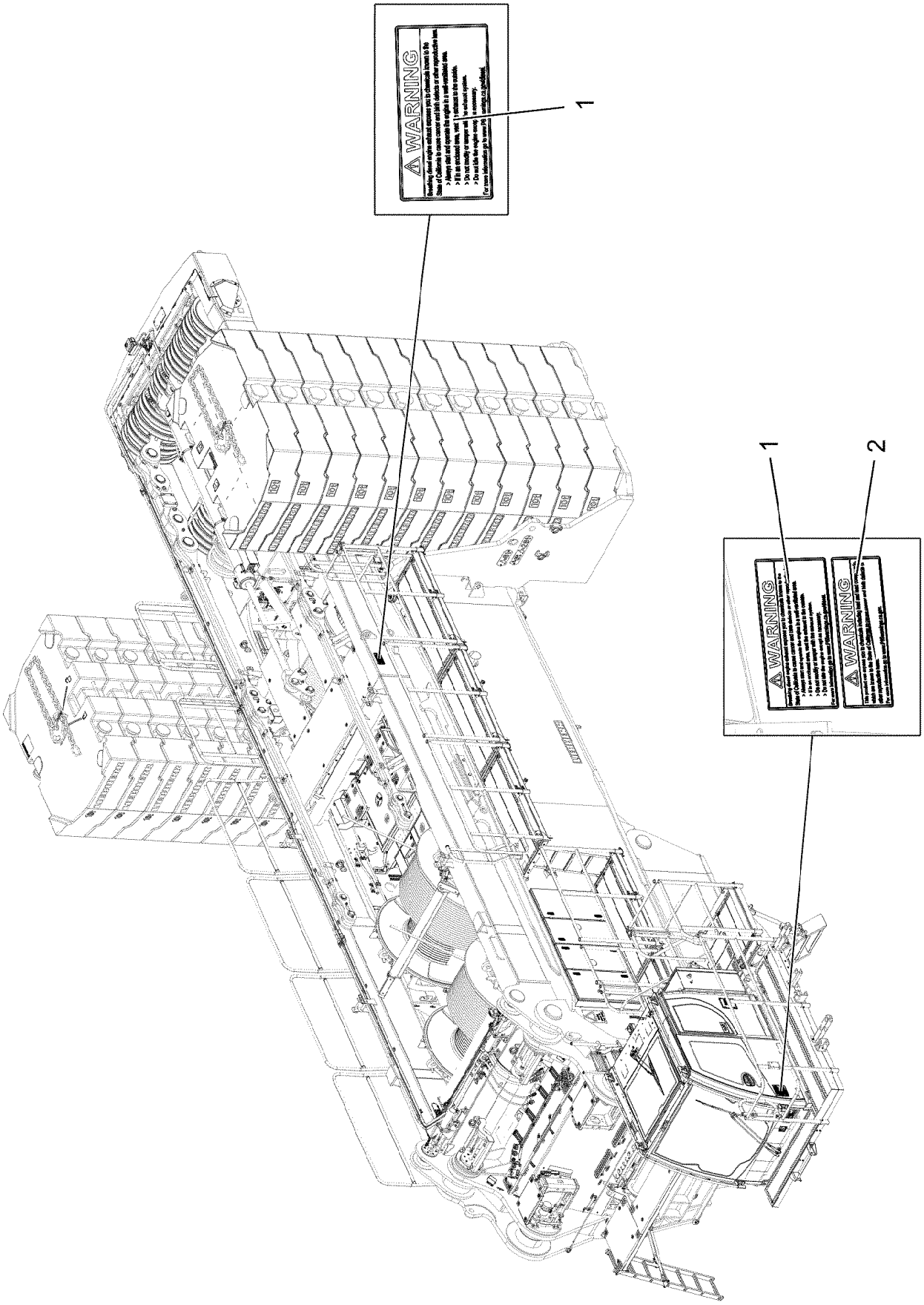

7.2.2022 008482 LIEBHERR	**etk_en_de_098277 LR 11000** **ADDITIONAL SIGNAGE CALIFORNIA** **ZUSATZBESCHILD.CALIFORNIEN**	❑ 829 (1/2) **919551708**

Pos.	Item	Quantity	Description	Bezeichnung
1	11952500	2	SIGN 100X184X0,1 KLEBEFOLIE SPF	SCHILD
2	13187353	1	SIGN 70X184X0,1 KLEBEFOLIE	SCHILD

Pos.	Item	Quantity	Description	Bezeichnung
1	12102167	1	HOIST ROPE 32X1450M -40°C SPF	HUBSEIL
3	96013575	1	HOIST LIM.SWITCH PLUMMET CPL ⇨ ❑ 832	HUBENDSCHALTER GEWICHT K
4	773940508	1	POUCH SOCKET 30-32 SPF	TASCHENSCHLOSS
(1)	571817208	1	SAFETY PLUG W HINGE-LID	SICHERHEITSKLAPPSTECKER
(2)	12105954	1	COLLER BOLT	BUNDBOLZEN
5	11481877	1	POUCH SOCKET LR 32 SPF ⇨ ❑ 833	TASCHENSCHLOSS

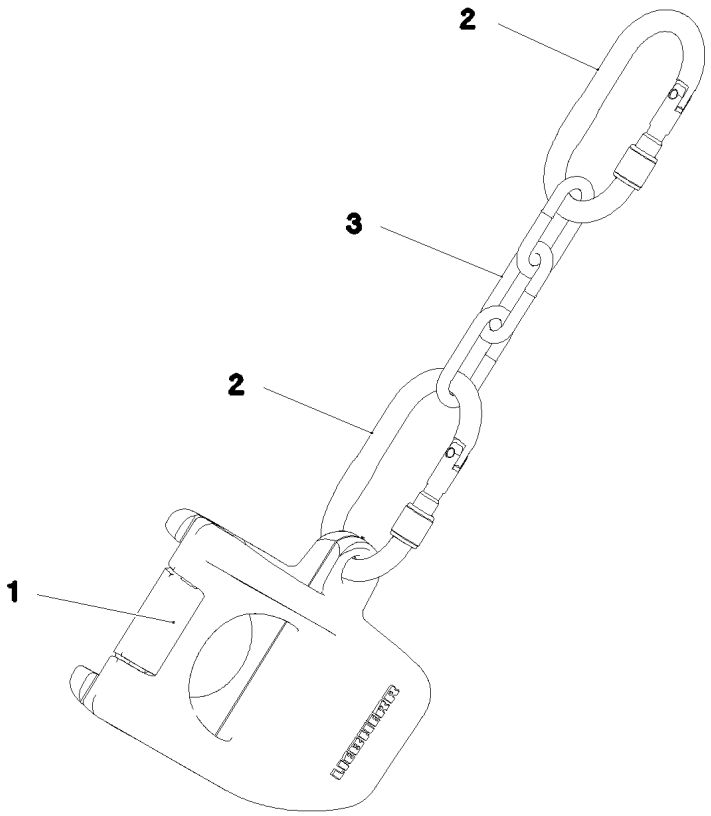

Pos.	Item	Quantity	Description	Bezeichnung
1	10873379	1	WEIGHT EN-GJS400-18 FE//ZN20//B	HUBENDSCHALTERGEWICHT
2	10877382	2	SCREW CARABINER OVAL M.PRAEGUNG S	SCHRAUBKARABINER
3	10663970	2	CHAIN DIN 763 7X49 0.3t ST35 VERZ	KETTE

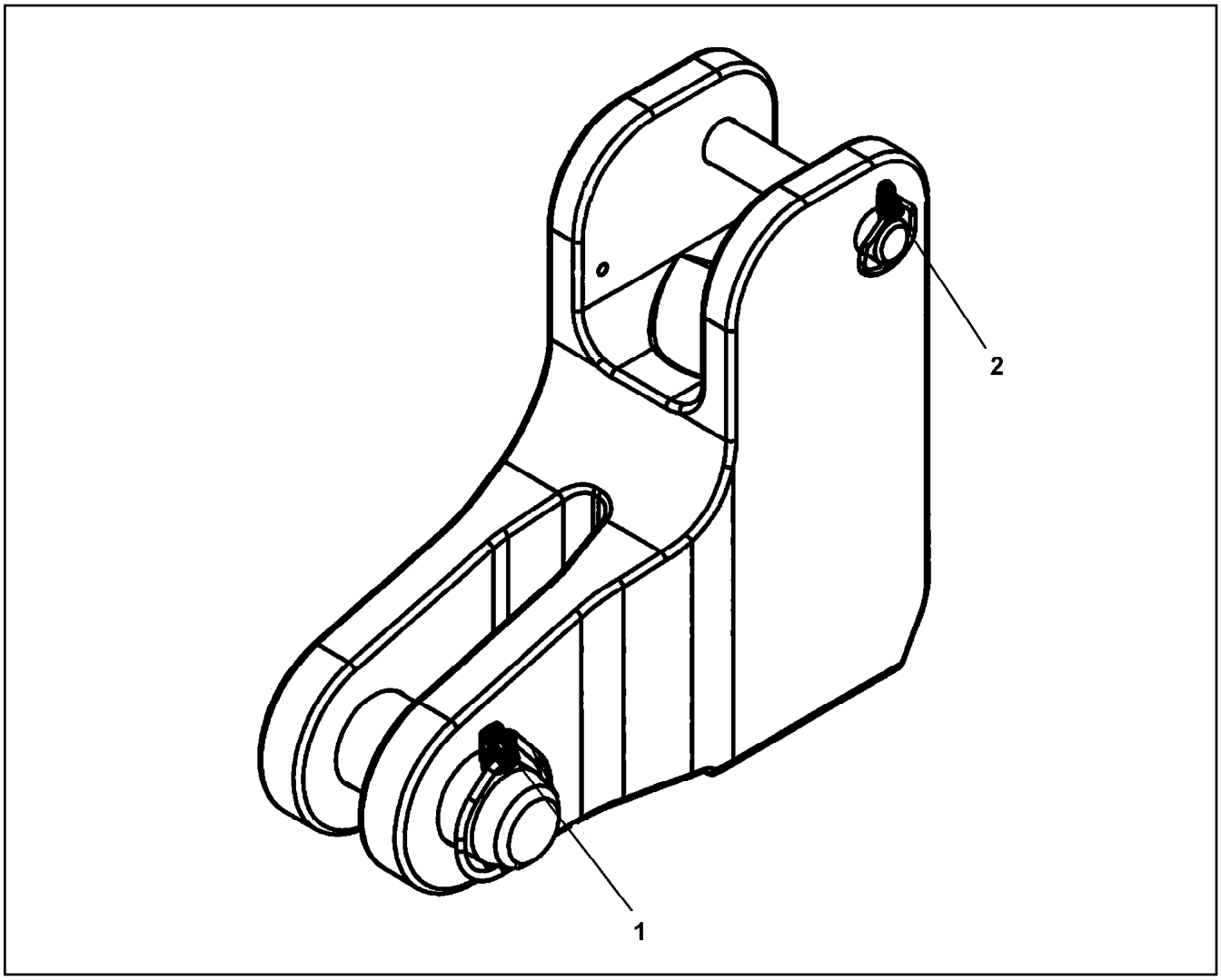

Pos.	Item	Quantity	Description	Bezeichnung
1	10180883	1	SAFETY PLUG W HINGE-LID 10X55X9,5X45	SICHERHEITSKLAPPSTECKER
2	10180879	1	SAFETY PLUG W HINGE-LID 4X24X3,8X20 4	SICHERHEITSKLAPPSTECKER

Pos.	Item	Quantity	Description	Bezeichnung
1	12102167	1	HOIST ROPE 32X1450M -40°C SPF	HUBSEIL
3	96013575	1	HOIST LIM.SWITCH PLUMMET CPL ⇨ ❑ 832	HUBENDSCHALTER GEWICHT K
4	773940508	1	POUCH SOCKET 30-32 SPF	TASCHENSCHLOSS
5	11481877	1	POUCH SOCKET LR 32 SPF ⇨ ❑ 833	TASCHENSCHLOSS

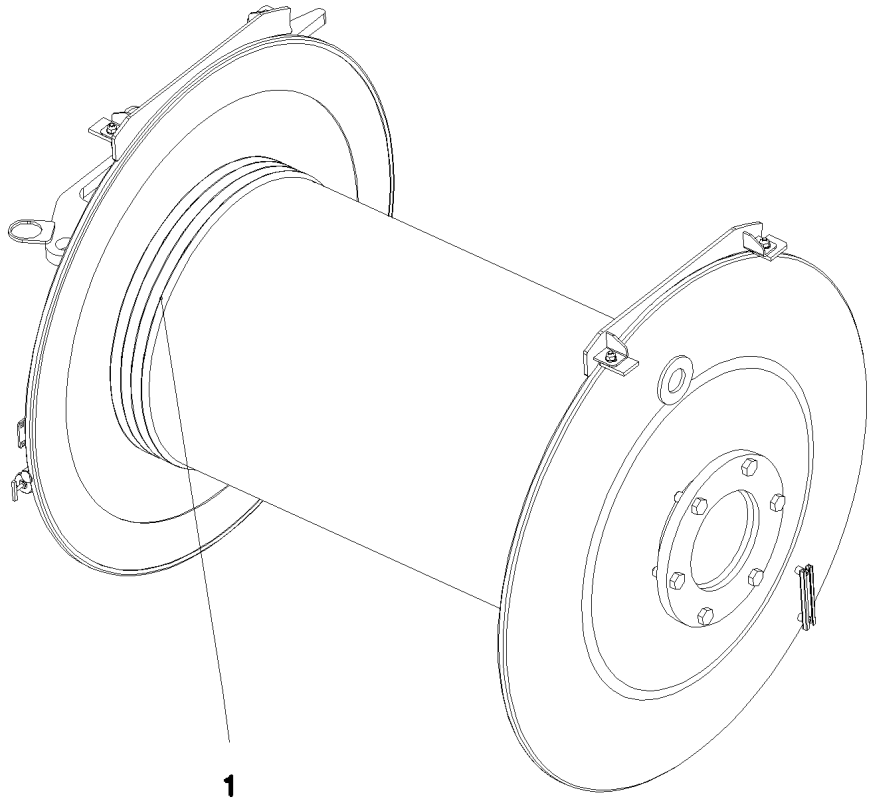

Pos.	Item	Quantity	Description	Bezeichnung
1	11211362	1	ROPE 32X890M -40°C SPF	SEIL

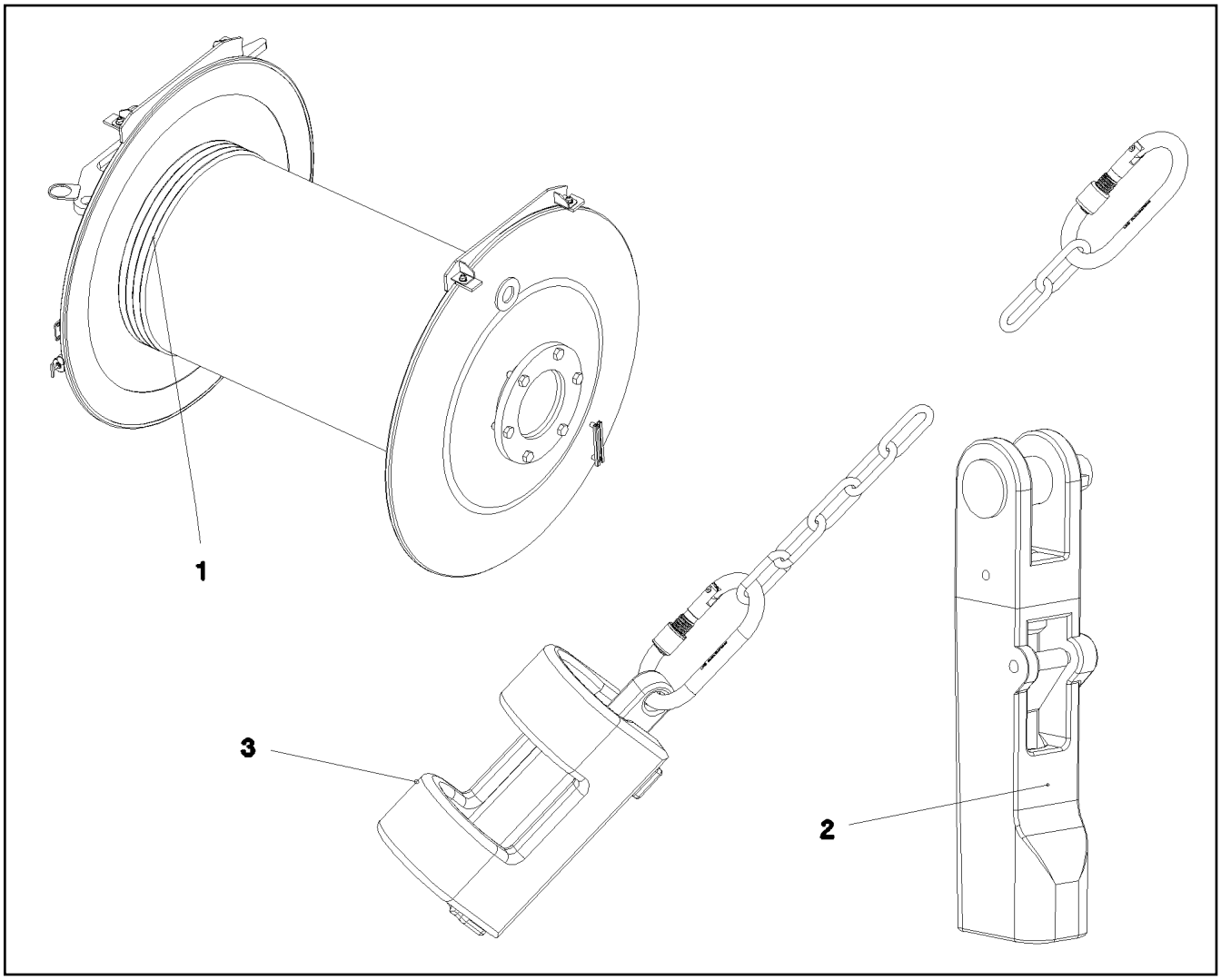

Pos.	Item	Quantity	Description	Bezeichnung
1	11314901	1	HOIST ROPE 28X600M -40°C SPF	HUBSEIL
2	773940508	1	POUCH SOCKET 30-32 SPF	TASCHENSCHLOSS
3	96013575	1	HOIST LIM.SWITCH PLUMMET CPL ⇨ ❑ 832	HUBENDSCHALTER GEWICHT K

Pos.	Item	Quantity	Description	Bezeichnung
1	12102031	1	ROPE 8X400M -40°C VERZ. SPF	SEIL
2	10332161	2	CONNECTING ELEMENT SPF	VERBINDUNGSGLIED
3	773947308	1	TWIST COMPENSATOR 2t SPF	DRALLFAENGER
4	740002608	2	UNIVERSAL CONNECTING LINK CW6 SPF	UNIVERSALVERBINDUNGSGLIE

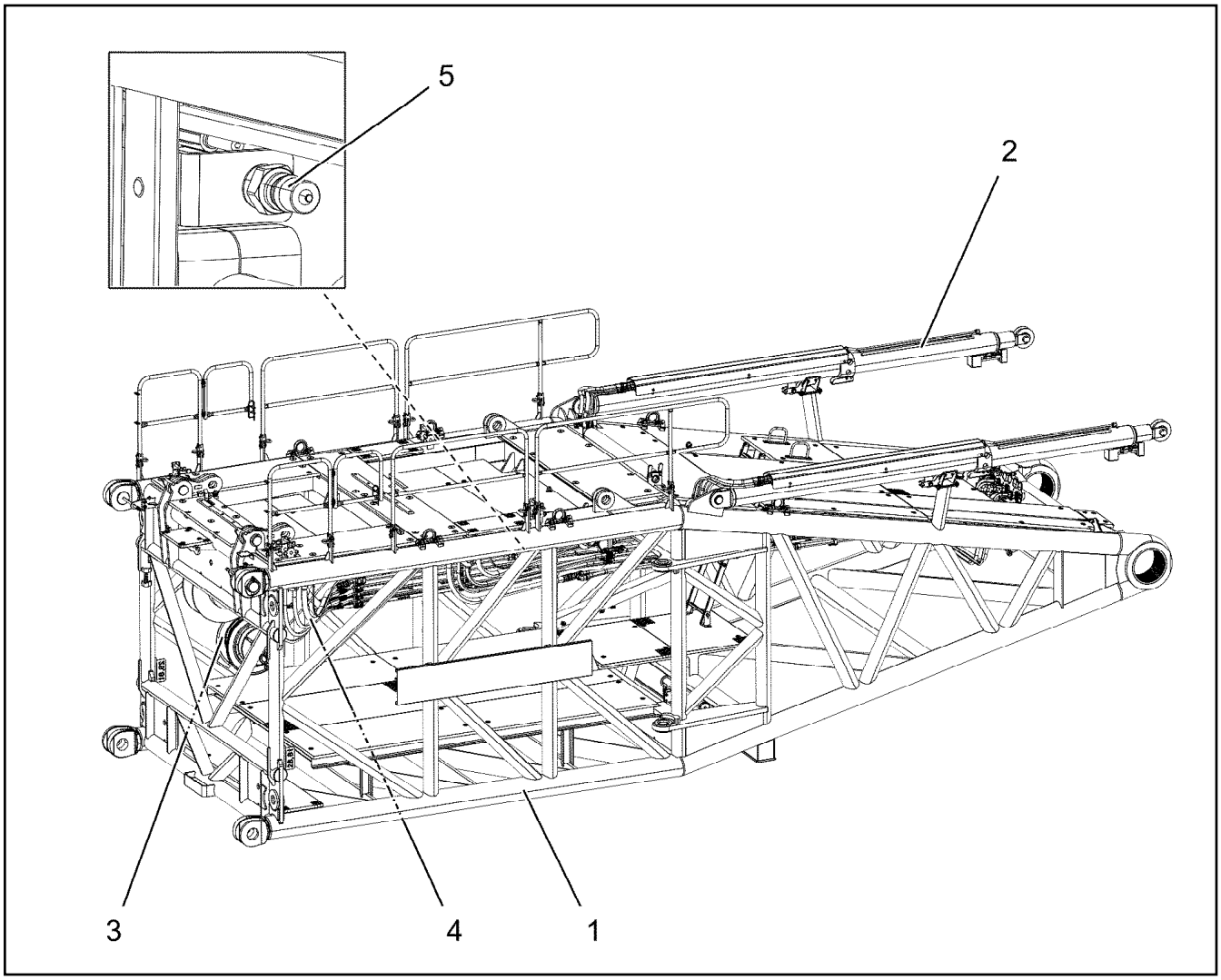

Pos.	Item	Quantity	Description	Bezeichnung
1	919304308	1	S PIVOT SECTION PRE-ASS. 10.5M ⇨ ❑ 839	S-ANLENKSTUECK VORM.
2	919391108	1	S OVERRUN PROTECTION ⇨ ❑ 853	S-RUECKHALTESICHERUNG
3	919301108	1	ELECTRIC FOR S-PIVOT SECTION ⇨ ❑ 857	ELEKTRIK S-ANLENKSTUECK
4	919551208	1	ADDITIONAL HYDR.S PIVOT SECTI. ⇨ ❑ 873	ZUSATZHYDRAULIK S-ANLENK
5	917692108	1	CENTRAL GREASING S-ANLENKSTUECK ⇨ ❑ 884	ZENTRALSCHMIERUNG

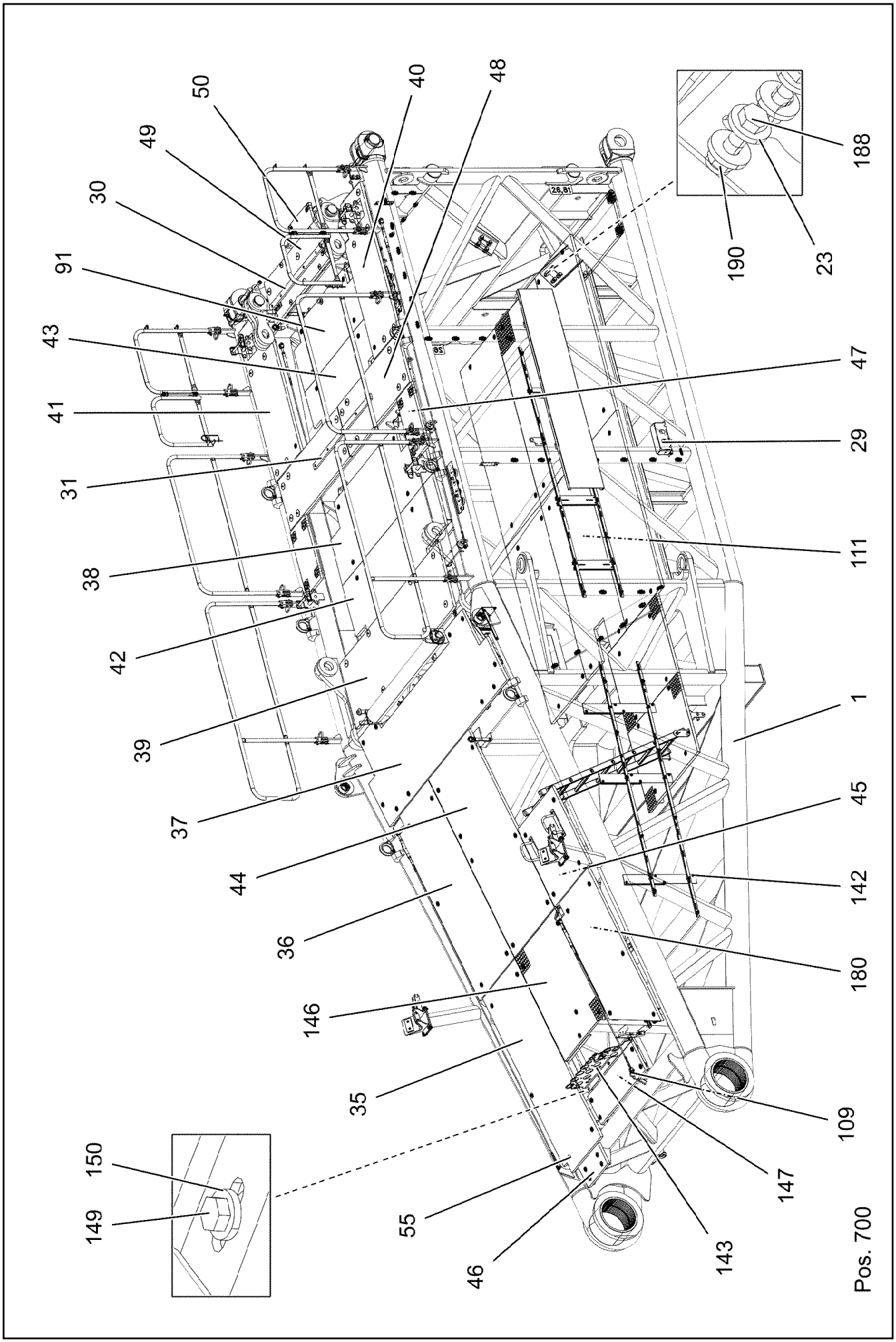

7.2.2022 002450 LIEBHERR	**etk_en_de_098277 LR 11000** **S PIVOT SECTION PRE-ASS.** **S-ANLENKSTUECK VORM.**	❑ 839 (1/10) **919304308**

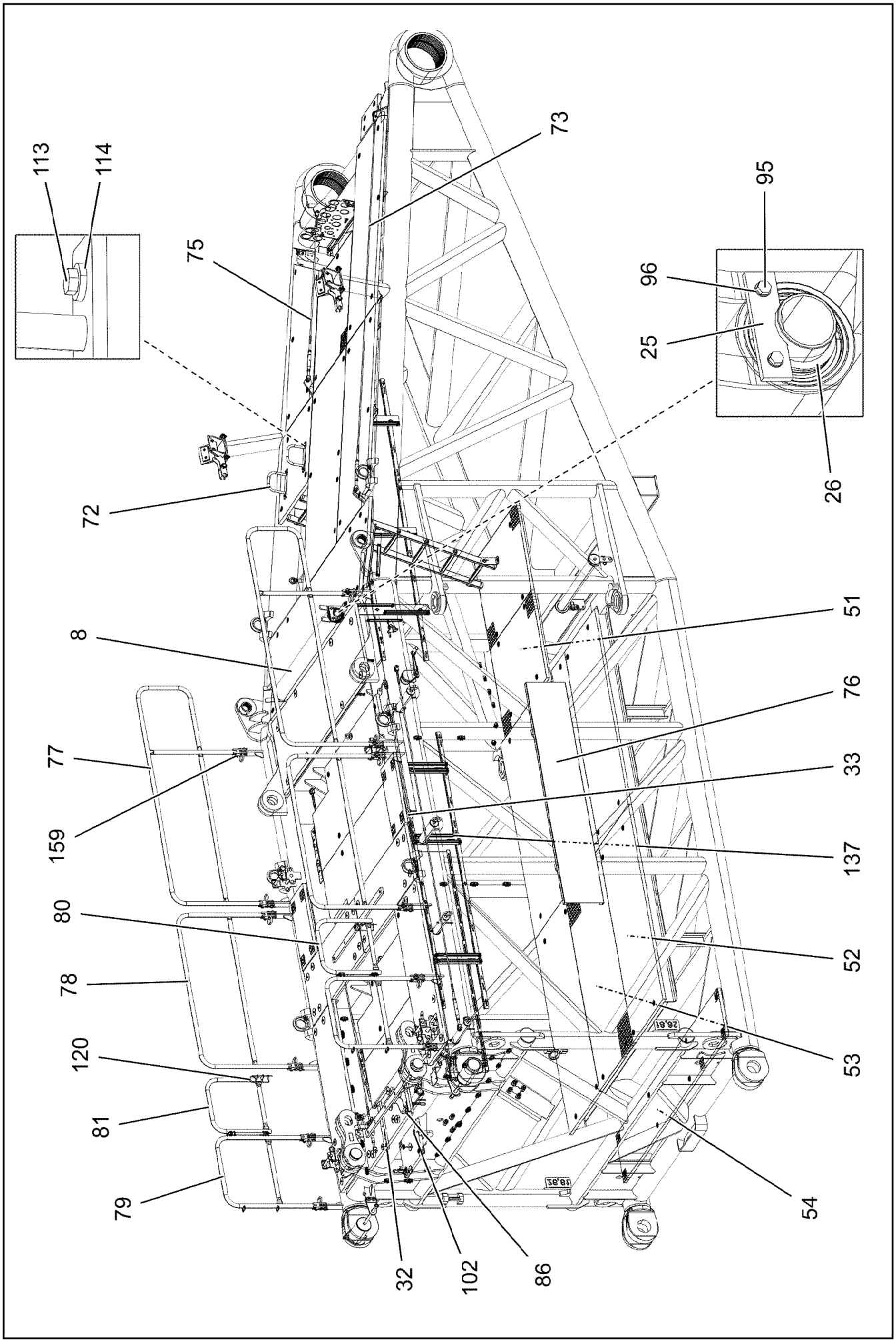

7.2.2022 002451 LIEBHERR	**etk_en_de_098277 LR 11000** **S PIVOT SECTION PRE-ASS.** **S-ANLENKSTUECK VORM.**	❑ 840 (2/10) **919304308**

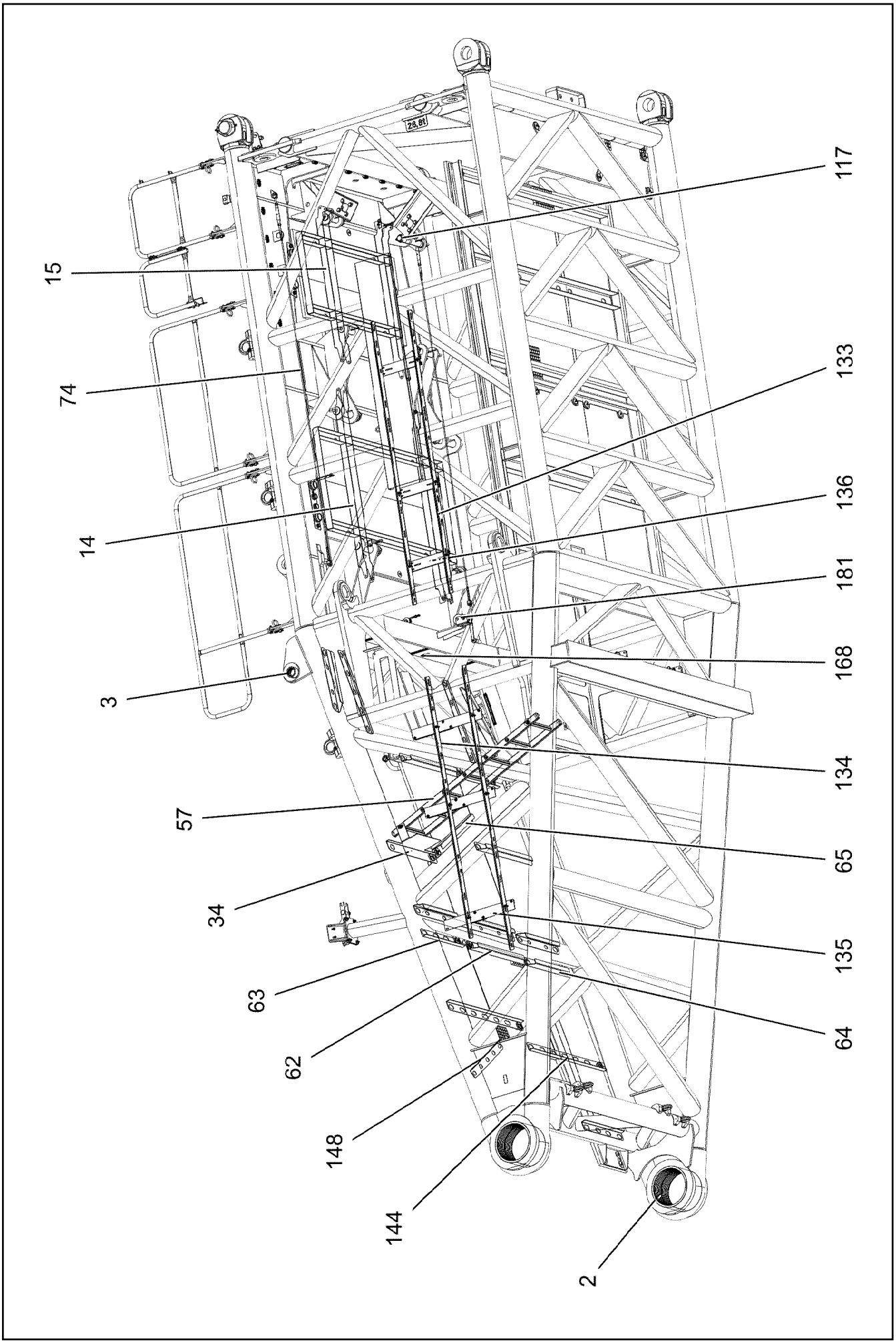

7.2.2022 002452 LIEBHERR	**etk_en_de_098277 LR 11000** **S PIVOT SECTION PRE-ASS.** **S-ANLENKSTUECK VORM.**	❑ 841 (3/10) **919304308**

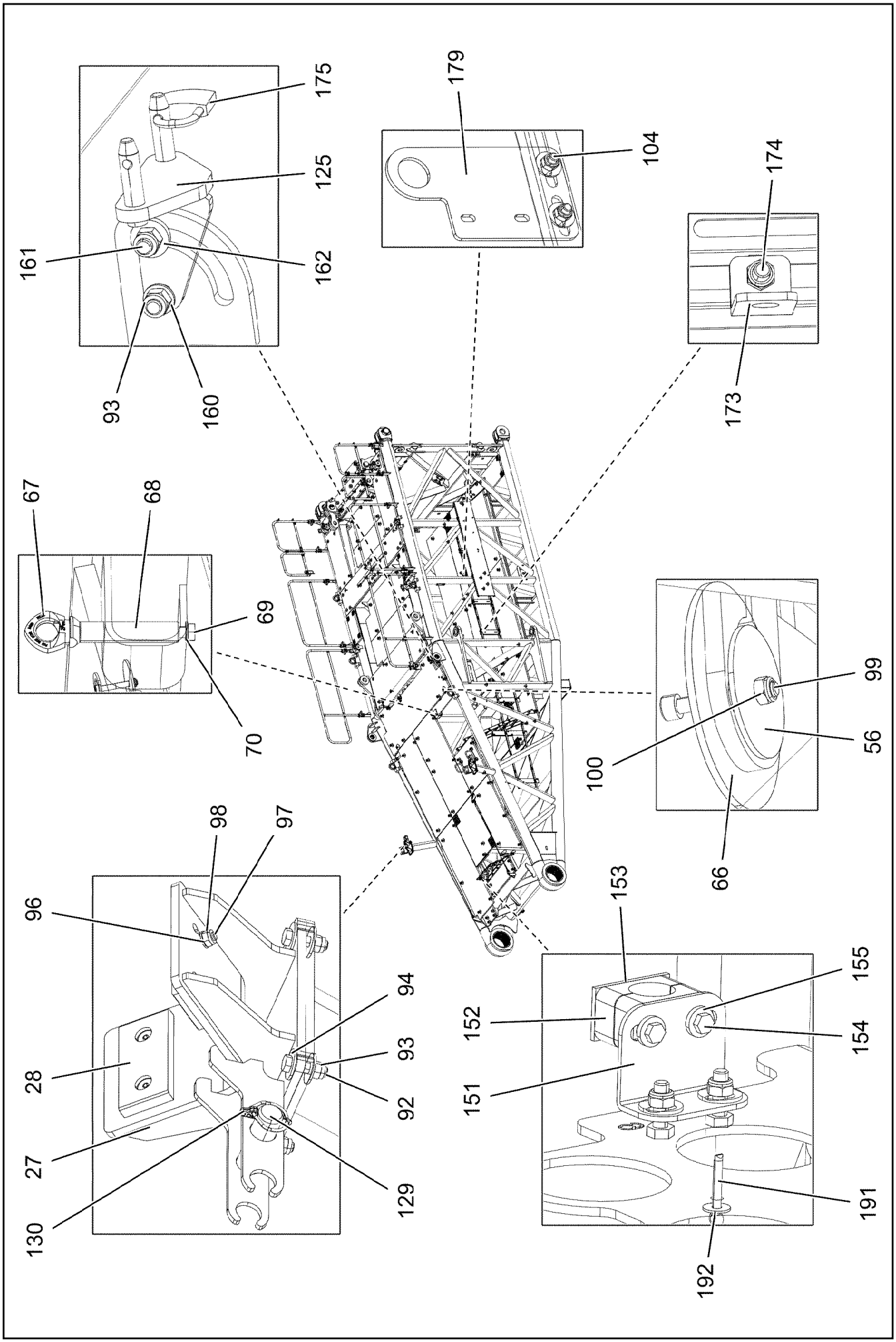

7.2.2022 002453 LIEBHERR	**etk_en_de_098277 LR 11000** **S PIVOT SECTION PRE-ASS.** **S-ANLENKSTUECK VORM.**	❑ 842 (4/10) **919304308**

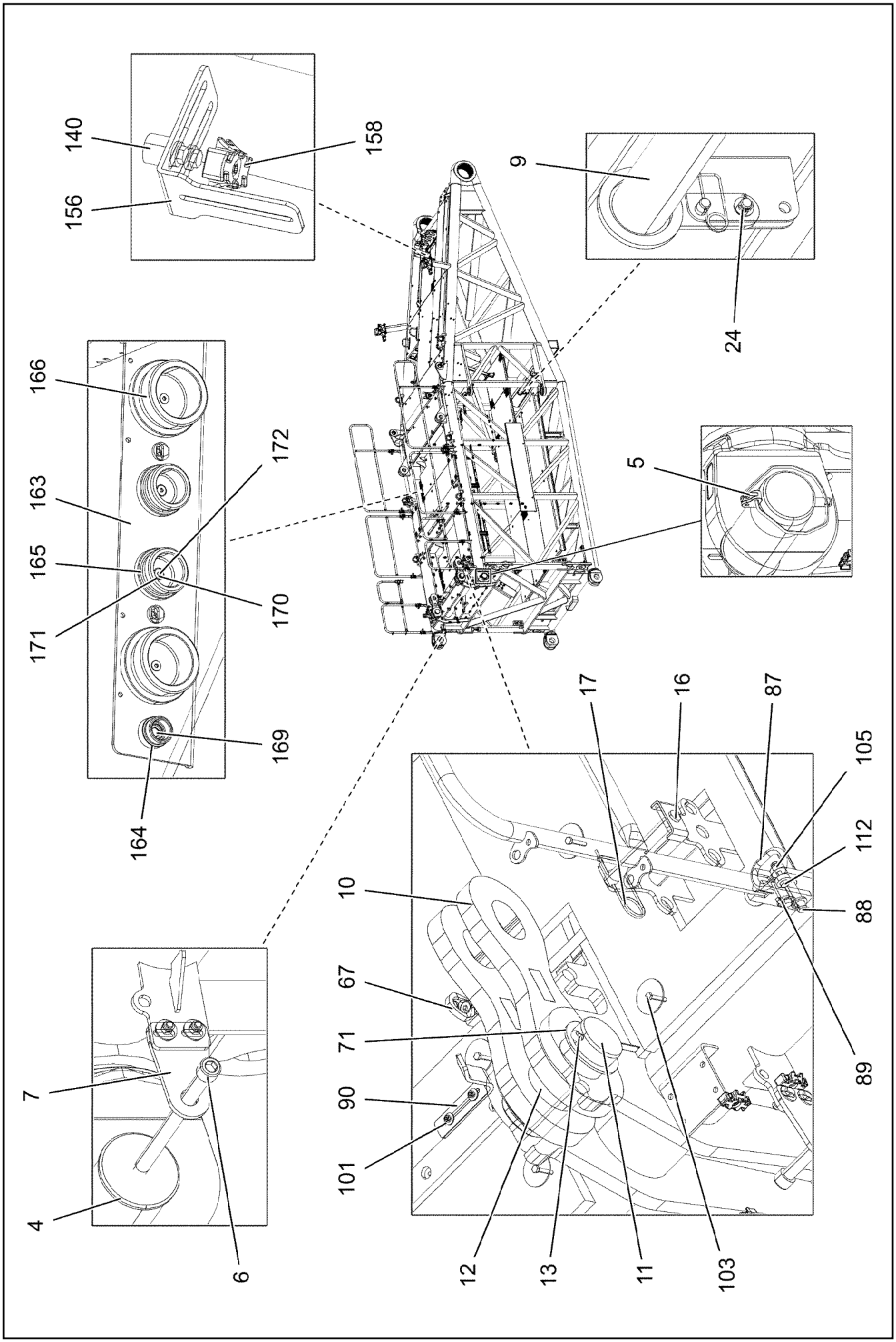

7.2.2022 002454 LIEBHERR	**etk_en_de_098277 LR 11000** **S PIVOT SECTION PRE-ASS.** **S-ANLENKSTUECK VORM.**	❑ 843 (5/10) **919304308**

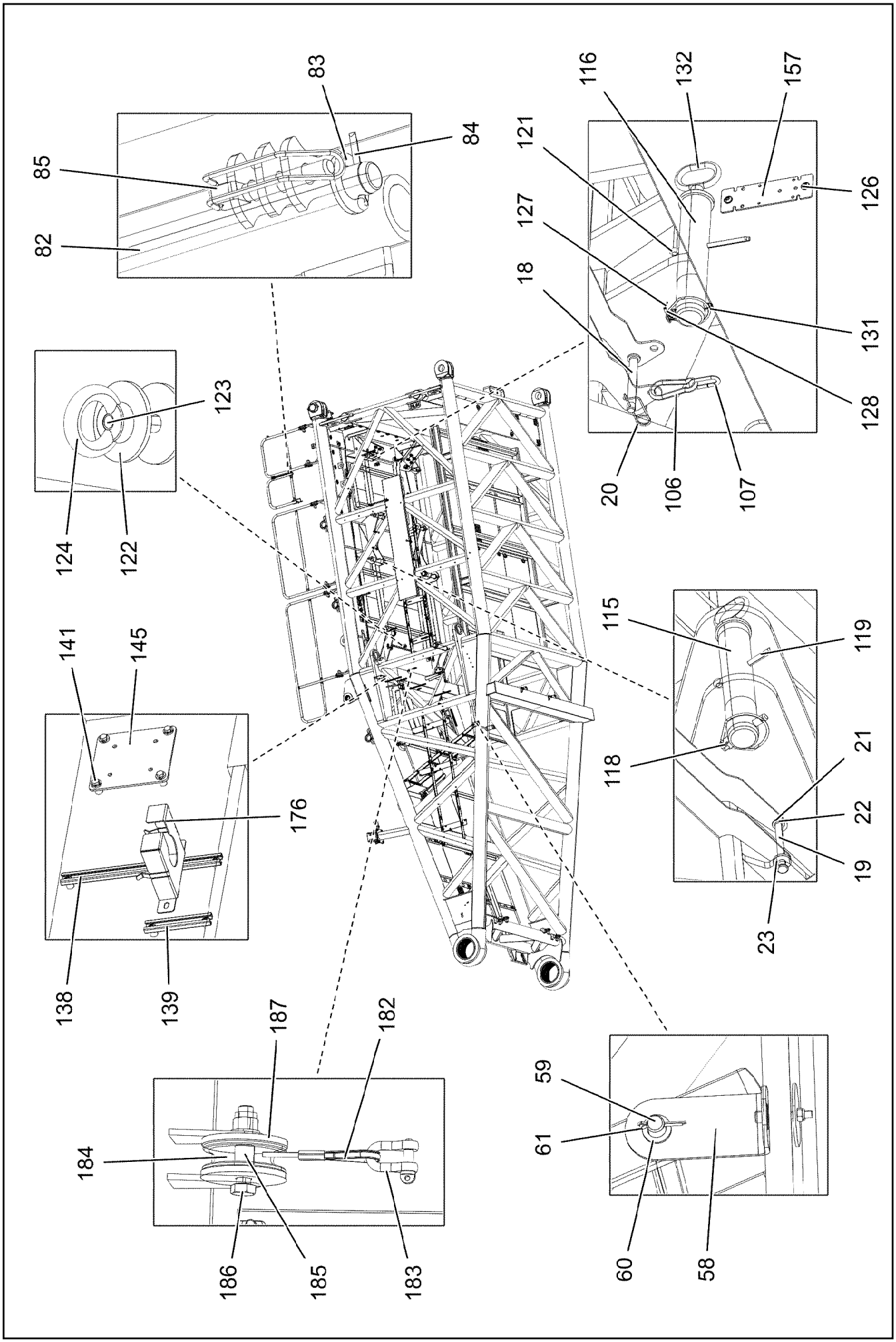

7.2.2022 002455 LIEBHERR	etk_en_de_098277 LR 11000 S PIVOT SECTION PRE-ASS. S-ANLENKSTUECK VORM.	❑ 844 (6/10) 919304308

Pos.	Item	Quantity	Description	Bezeichnung
1	96036366	1	S PIVOT SECTION, WELD.CONSTR. 10.5M	S-ANLENKSTUECK SCHWK.
2	97028102	2	BUSHING 400X360X266 GZ-CUZN25AL5 SP	BUCHSE
3	97035739	2	BUSHING 60X100X100 GZ-CUZN25AL5	BUCHSE
4	97028894	2	PIN 140.0X291 35NICRMOV125 GASN. SPF	BOLZEN
5	10878577	2	SAFETY PLUG W HINGE-LID 20X175X20X1	SICHERHEITSKLAPPSTECKER
6	10878755	2	SOCKET HEAD SCREW ISO 4762 M24X400	ZYLINDERSCHRAUBE
7	972636908	2	PLATE 10X175X104 S700MC FE/FLZN10/NC	BLECH
8	928331508	1	SAFETY ROLLER CPL. SPF ⇨ ❑ 529	SCHUTZWALZE KPL.
9	928830208	1	SAFETY ROLLER CPL. ⇨ ❑ 849	SCHUTZWALZE KPL.
10	968247008	4	BRACKET WITH BOARD	LASCHE MIT SCHILD
11	932377308	2	PIN RD100X235 35NICRMOV125	BOLZEN
12	97031403	2	SLEEVE 114.3X50 S355J2H FE//ZNNI8//CN//T	HUELSE
13	10180383	2	SPLIT PIN ISO 1234 13X160 St 480H SPF	SPLINT
14	967976008	1	PIVOTING WALKWAY WELDED	LAUFSTEG SCHWK.
15	967976108	1	PIVOTING WALKWAY WELDED	LAUFSTEG SCHWK.
16	962580308	4	CONNECTING PIN WELDED FE//ZNNI8//CN/	ABSTECKBOLZEN SCHWK.
17	433100908	4	RETAINING SPRING 4,5X98 ISO 2081 FE/ZN	SICHERUNGSFEDER
18	453008508	4	PIN ISO 2341 B16X135X129 ST.50-2K VERZ	BOLZEN
19	453008308	4	PIN ISO 2341 B16X162X157 30CRNIMO8 SP	BOLZEN
20	433102808	6	RETAINING SPRING 3X55 VERZ	SICHERUNGSFEDER
21	10180351	6	SPLIT PIN ISO 1234 4X25 St 480H SPF	SPLINT
22	11691326	6	WASHER ISO 7092 16 300HV FLZN SPF	SCHEIBE
23	4600021	20	WASHER DIN 7349 17 200HV FLZN SPF	SCHEIBE
24	451241208	4	PIN DIN 1435 16X40X35 ST.50K VERZ	BOLZEN
25	934787908	2	AXLE HOLDER 10X150X40 S355MC FE//ZNNI	ACHSHALTER
26	952198708	2	RING RD100X5 S355MC FE//ZNNI8//CN//T0	RING
27	967997608	2	SUPPORT WELDED	AUFLAGE SCHWK.
28	283030708	4	BEARING PLATE	LAGERPLATTE
29	97080863	1	HOOD 601X338 DC01 FE//ZNNI8//CN//T0	HAUBE
30	976661208	1	SUPPORT 1400X60 PA6G	AUFLAGE
31	971111308	4	SUPPORT PA6G	AUFLAGE
32	971111408	6	SUPPORT PA6G	AUFLAGE
33	97031390	38	SUPPORT PA6G	AUFLAGE
34	97031391	1	PLATE 4X323X860 S315MC	BLECH
35	97031392	1	GRIDIRON T2070X800X30/2 S235JR T ZN K	GITTERROST-P
36	97031393	1	GRIDIRON T2070X860X30/2 S235JR T ZN K	GITTERROST-P
37	97031394	1	GRIDIRON T2940X920X30/2 S235JR T ZN K	GITTERROST-P
38	97031395	1	GRIDIRON T2240X810X30/3 S235JR T ZN K	GITTERROST-P
39	97031396	1	GRIDIRON T2440X730X30/2 S235JR T ZN K	GITTERROST-P
40	97031397	1	GRIDIRON T1680X600X30/2 S235JR T ZN K	GITTERROST-P
41	97031398	1	GRIDIRON T1680X630X30/2 S235JR T ZN K	GITTERROST-P
42	97031399	1	GRIDIRON T2240X810X30/3 S235JR T ZN K	GITTERROST-P
43	97031400	1	GRIDIRON T1800X650X30/2 S235JR T ZN K	GITTERROST-P
44	97028386	1	GRIDIRON T2070X1000X30/2 S235JR T ZN K	GITTERROST-P
45	725838308	1	GRIDIRON T900X867X30/2 S235JR T ZN K	GITTERROST-P
46	10035308	1	GRIDIRON T483X240X30/2 S235JR T ZN K	GITTERROST-P
47	10035262	2	GRIDIRON T720X360X30/2 S235JR T ZN K	GITTERROST-P
48	725870108	2	GRIDIRON T1485X560X30/2 S235JR T ZN K	GITTERROST-P
49	725865108	1	GRIDIRON T1540X483X30/3 S235JR T ZN K	GITTERROST-P
50	725801308	1	GRIDIRON T500X350X30/2 S235JR T ZN K	GITTERROST-P
51	725858708	2	GRIDIRON T1220X900X30/2 S235JR T ZN K	GITTERROST-P
52	725860608	4	GRIDIRON T2000X876X30/2 S235JR T ZN K	GITTERROST-P
53	10036840	1	GRIDIRON T2000X1000X30/2 S235JR T ZN K	GITTERROST-P
54	725808808	1	GRIDIRON T3000X483X30/3 S235JR T ZN K	GITTERROST-SP
55	10100621	111	DISH MOUNTING	TELLERBEFESTIGUNG
56	941138108	184	WASHER DC01 FE//ZNNI8//CN//T0	SCHEIBE
57	11481667	1	SIMPLE LADDER EN 131 7-420X1,93M AL SP	ANLEGELEITER
58	97021238	2	ANGLE 5X70X199 S355MC	WINKEL

Pos.	Item	Quantity	Description	Bezeichnung
59	450023208	2	PIN ISO 2340 B20X500X485 ST.50K FE//ZN20	BOLZEN
60	10875637	16	WASHER DIN 1441 21 ST FLZN SPF	SCHEIBE
61	10180359	16	SPLIT PIN ISO 1234 5X40 St 480H SPF	SPLINT
62	978810808	4	PLATE 4X960X202 S315MC FE//ZNNI8//CN//T	BLECH
63	97003872	3	PLATE 4X122X700 S315MC FE//ZNNI8//CN//T	BLECH
64	979554608	5	PLATE 4X684X481 S315MC FE//ZNNI8//CN//T	BLECH
65	978931408	1	PLATE 4X1130X202 S315MC FE//ZNNI8//CN/	BLECH
66	955702308	2	WASHER RD120X4 S315MC FE//ZNNI8//CN/	SCHEIBE
67	11181742	3	RING BOLT M16X24 INOX SPF	RINGSCHRAUBE
68	97028770	1	ROUND STEEL 45.0X160 35NICRMOV125 GA	RUNDSTAHL
69	10875519	1	HEX SCREW ISO 4017 M16X40 8.8 FLZN SP	SECHSKANTSCHRAUBE
70	10289806	1	WASHER ISO 7089 16 300HV FLZN SPF	SCHEIBE
71	97024427	2	WASHER 5X130X130 S355MC FE//ZNNI8//C	SCHEIBE
72	962729508	2	HANDLE WELD.CONST.	GRIFF SCHWK.
73	10665364	1	ROUND STRAND ROPE 10X3,90M STAHL VE	RUNDLITZENSEIL
74	10652820	2	ROUND STRAND ROPE 10X3,7M STAHL VE	RUNDLITZENSEIL
75	10652814	1	ROUND STRAND ROPE 10X1,75M STAHL VE	RUNDLITZENSEIL
76	973200408	2	PLATE ALMG3 H111	BLECH
77	967980708	2	HAND RAIL WELDED STRUCTURE T ZN O	GELAENDER SCHWK.
78	967980808	2	HAND RAIL WELDED STRUCTURE T ZN O	GELAENDER SCHWK.
79	967980908	2	HAND RAIL WELDED STRUCTURE T ZN O	GELAENDER SCHWK.
80	967070508	1	HAND RAIL WELDED STRUCTURE T ZN O	GELAENDER SCHWK.
81	967311308	1	HAND RAIL WELDED STRUCTURE T ZN O	GELAENDER SCHWK.
82	978501408	2	PIN 18.0X400 S355J2C+C FE//ZNNI8//CN//T0	BOLZEN
83	10289807	6	WASHER ISO 7089 18 300HV FLZN SPF	SCHEIBE
84	10180352	4	SPLIT PIN ISO 1234 4X32 St 480H SPF	SPLINT
85	433200908	4	FORMCLIP 10X55 VERZ	FORMCLIP
86	97017499	4	WASHER 3X54X54 X5CRNI18-10	SCHEIBE
87	924713108	12	SOCKET PIN T ZN K	STECKBOLZEN
88	451222408	12	PIN DIN 1435 20X65X58 ST.50-2K VERZ	BOLZEN
89	10875869	12	SAFETY PLUG W HINGE-LID 5X29X4,7X25 4	SICHERHEITSKLAPPSTECKER
90	970833608	2	PLATE 8X276X40 S355MC FE//ZNNI8//CN//T	BLECH
91	97036099	1	GRIDIRON T1800X650X30/2 S235JR T ZN K	GITTERROST-P
92	11645386	14	HEX SCREW ISO 4017 M12X45 8.8 FLZN SP	SECHSKANTSCHRAUBE
93	11840127	17	HEX NUT ISO 7040 M12 8 FLZN SPF	SECHSKANTMUTTER
94	11182717	24	WASHER ISO 7093-1 12 300HV FLZN SPF	SCHEIBE
95	11631816	4	HEX SCREW ISO 4017 M10X25 8.8 FLZN SP	SECHSKANTSCHRAUBE
96	10289795	12	WASHER ISO 7089 10 300HV FLZN SPF	SCHEIBE
97	10875807	8	COUNTERSUNK SCREW DIN 7991 M10X35 8	SENKSCHRAUBE
98	10197769	13	HEX NUT DIN 985 M10 8 ZNNI-480H SPF	SECHSKANTMUTTER
99	10875570	141	SOCKET HEAD SCREW ISO 4762 M8X55 8.8	ZYLINDERSCHRAUBE
100	10875614	202	HEX NUT DIN 985 M8 8 480H SPF	SECHSKANTMUTTER
101	11140469	102	WASHER ISO 7093-1 8 200HV 480H SPF	SCHEIBE
102	12203167	2	SOCKET HEAD SCREW ISO 4762 M8X80 8.8	ZYLINDERSCHRAUBE
103	11690046	50	HEX SCREW ISO 4017 M8X45 8.8 480H SPF	SECHSKANTSCHRAUBE
104	10197831	19	HEX SCREW ISO 4017 M8X25 8.8 ZNNI-480	SECHSKANTSCHRAUBE
105	978015708	24	DISTANCE SLEEVE 30X10 X20CR13	DISTANZHUELSE
106	744010408	4	SNAP HOOK DIN 5299 C 100X10-350KG ST V	KARABINERHAKEN
107	10663970	2	CHAIN DIN 763 7X49 0.3t ST35 VERZ	KETTE
109	10289805	16	WASHER ISO 7089 14 300HV FLZN SPF	SCHEIBE
111	97035894	1	GRIDIRON T2000X1000X30/2 S235JR T ZN K	GITTERROST-P
112	11642355	12	HEX SCREW ISO 4017 M10X50 8.8 FLZN SP	SECHSKANTSCHRAUBE
113	11651583	4	HEX SCREW ISO 4014 M8X60 8.8 480H SPF	SECHSKANTSCHRAUBE
114	11840501	32	WASHER DIN 7349 8,4 200HV 480H SPF	SCHEIBE
115	97037473	4	PIN 80.0X370 35NICRMOV125 SPF	BOLZEN
116	97037484	3	PIN 70.0X310 35NICRMOV125 SPF	BOLZEN
117	97037519	1	PIN 70.0X385 35NICRMOV125 SPF	BOLZEN
118	10180878	4	SAFETY PLUG W HINGE-LID 17X100X15,5X	SICHERHEITSKLAPPSTECKER
119	10180381	4	SPLIT PIN ISO 1234 13X125 St 480H SPF	SPLINT
120	433105008	2	RETAINING SPRING DIN 2194 6 A3C	SICHERUNGSFEDER

Pos.	Item	Quantity	Description	Bezeichnung
121	12100685	4	SPLIT PIN ISO 1234 10X140 ST 480H SPF	SPLINT
122	97009767	4	WASHER 4X60X60 S315MC FE//ZN20//C	SCHEIBE
123	11840136	2	HEX SCREW ISO 4017 M12X50 8.8 FLZN	SECHSKANTSCHRAUBE
124	10179302	2	RING NUT DIN 582 M12 C15E FLZN SPF	RINGMUTTER
125	968410408	2	MOUNTING WELDED WARNEINRICHTUNG	AUFNAHME SCHWK.
126	12102696	60	BUTTON HEAD SCREW ISO 7380-2 M8X10 0	HALBRUNDKOPFSCHRAUBE
127	11160431	12	ROPE 2 2,3KN EDELSTAHL	SEIL
128	11170565	24	FERRULE 2 CU	PRESSKLEMME
129	453032708	2	PIN ISO 2341 B30X95X85 35NICRMOV125	BOLZEN
130	10180880	2	SAFETY PLUG W HINGE-LID 8X42X7,5X32 4	SICHERHEITSKLAPPSTECKER
131	10181899	4	SAFETY PLUG W HINGE-LID 12X75X11,5X60	SICHERHEITSKLAPPSTECKER
132	921079508	8	HANDLE WELD.CONST. FE//ZNNI8//CN//T0	GRIFF SCHWK.
133	978155008	3	PLATE 2834X53 S315MC	BLECH
134	978653108	1	PLATE 2600X53 S315MC	BLECH
135	975589508	3	PLATE 800X100 S315MC RAL 1007	BLECH
136	975744708	3	PLATE 4X450X100 S315MC RAL 1007	BLECH
137	970344808	12	CARRIER RAIL	TRAGSCHIENE
138	954117508	5	CARRIER RAIL X0	TRAGSCHIENE
139	954117308	1	CARRIER RAIL X0	TRAGSCHIENE
140	953873408	56	SLEEVE 25X20 11SMN37 FE//ZNNI8//CN//T0	HUELSE
141	12216205	22	HEX SCREW ISO 4017 M8X18 8.8 480H SPF	SECHSKANTSCHRAUBE
142	12100221	24	BUTTON HEAD SCREW ISO 7380-2 M8X40	HALBRUNDKOPFSCHRAUBE
143	97039643	1	PLATE 5X1169X356 S355MC FE//ZNNI8//CN/	BLECH
144	97019834	2	PLATE 4X127X1320 S315MC	BLECH
145	97039738	1	PLATE 4X167X165 S315MC FE//ZNNI8//CN//T	BLECH
146	725855708	1	GRIDIRON T1200X1000X30/2 S235JR T ZN K	GITTERROST-P
147	97039690	1	GRIDIRON T1100X330X30/2 S235JR T ZN K	GITTERROST-P
148	945048208	3	PLATE 4X103X900 S315MC FE//ZNNI8//CN//T	BLECH
149	11691328	5	HEX SCREW ISO 4017 M10X35 8.8 FLZN SP	SECHSKANTSCHRAUBE
150	11658580	10	WASHER DIN 7349 10,5 200HV-St FLZN SPF	SCHEIBE
151	954061908	1	PLATE 3X70X87 DC01 FE//ZNNI8//CN//T0	BLECH
152	7005052	4	CLAMP-HALF DIN 3015-1 L 3 R 25 PP SW	KLEMMHAELFTE
153	10802203	2	WELD PLATE DIN 3015-1 L-AP-K 3 W1 ZNNI	ANSCHWEISSPLATTE
154	12216909	4	HEX SCREW ISO 4014 M6X45 8.8 480H SPF	SECHSKANTSCHRAUBE
155	11693878	4	WASHER DIN 7349 6,4 200HV 480H SPF	SCHEIBE
156	97033256	1	ANGLE 4X234X60 S315MC FE//ZNNI8//CN//T	WINKEL
157	971562708	3	PLATE 3X190X60 DC01 FE//ZNNI8//CN//T0	BLECH
158	10872676	42	CABLE CLIP HOLDER 46X70-SCHWARZ PA	KABELBINDERHALTER
159	10875629	12	HEX NUT ISO 7040 M10 8 FLZN SPF	SECHSKANTMUTTER
160	10289804	7	WASHER ISO 7089 12 300HV FLZN SPF	SCHEIBE
161	11651578	2	HEX SCREW ISO 4014 M12X50 8.8 FLZN SP	SECHSKANTSCHRAUBE
162	10006370	2	WASHER DIN 7349 13 200HV FLZN SPF	SCHEIBE
163	97047924	2	PLATE 4X540X119 S315MC FE//ZNNI8//CN//T	BLECH
164	10466906	3	SCREW PLUG RD32X3 SPF	VERSCHLUSSSCHRAUBE
165	10466908	4	SCREW PLUG RD54X4 ALCUMGPB SPF	VERSCHLUSSSCHRAUBE
166	10466909	4	SCREW PLUG RD79X4 SPF	VERSCHLUSSSCHRAUBE
168	97046716	1	PLATE 4X107X70 S315MC FE//ZNNI8//CN//T	BLECH
169	11657360	3	HEX SCREW ISO 4017 M6X16 8.8 480H SPF	SECHSKANTSCHRAUBE
170	12100589	8	COUNTERSUNK SCREW AEHNL.ISO 10642	SENKSCHRAUBE
171	12102692	11	HEX NUT DIN 985 M6 8 ZNNI-480H SPF	SECHSKANTMUTTER
172	10876162	8	DOWEL PIN ISO 8752 6X20 480H SPF	SPANNSTIFT
173	970350108	2	PLATE 4x73x30 S315MC FE//ZNNI8//CN//T0	BLECH
174	409706608	2	HAMMER HEAD BOLT M8X25 8.8 480H SPF	HAMMERKOPFSCHRAUBE
175	885251508	2	PADLOCK ABUS-64TI/40 TITALIUM	VORHAENGESCHLOSS
176	978637208	1	PLATE DC01 FE//ZNNI8//CN//T0	BLECH
179	97051398	1	PLATE 4X170X90 S315MC FE//ZNNI8//CN//T	BLECH
180	97056563	1	GRIDIRON T1780X800X30/2 S235JR T ZN K	GITTERROST-P
181	540001808	1	ROPE WINCH TYP 351	SEILWINDE
			⇨ ❑ 850	
182	773324408	1	AUXILIARY ROPE DIN 3055 4X4,5M	HILFSSEIL

Pos.	Item	Quantity	Description	Bezeichnung
183	773933508	1	SHACKLE DIN 82101 0,25T NG0,25 ST VERZ	SCHAEKEL
184	283096108	1	ROLLER RD68X20 PA6G	ROLLE
185	971857508	1	TUBE 16.0X22 E235+N	ROHR
186	11658890	1	HEX SCREW ISO 4014 M12X65 8.8 FLZN SP	SECHSKANTSCHRAUBE
187	979930908	2	PLATE 5X70X70 S355MC FE//ZNNI8//CN//T0	BLECH
188	12224015	8	HEX SCREW ISO 4014 M16X65 8.8 FLZN SP	SECHSKANTSCHRAUBE
190	10875859	8	HEX NUT ISO 7040 M16 8 FLZN SPF	SECHSKANTMUTTER
191	12100681	4	SPLIT PIN ISO 1234 5X28 ST 480H SPF	SPLINT
192	10875643	4	WASHER ISO 7093-1 5 200HV 480H SPF	SCHEIBE
700	968311308	1	SIGNS S-ANLENKSTUECK ⇨ ❑ 851	BESCHILDERUNG

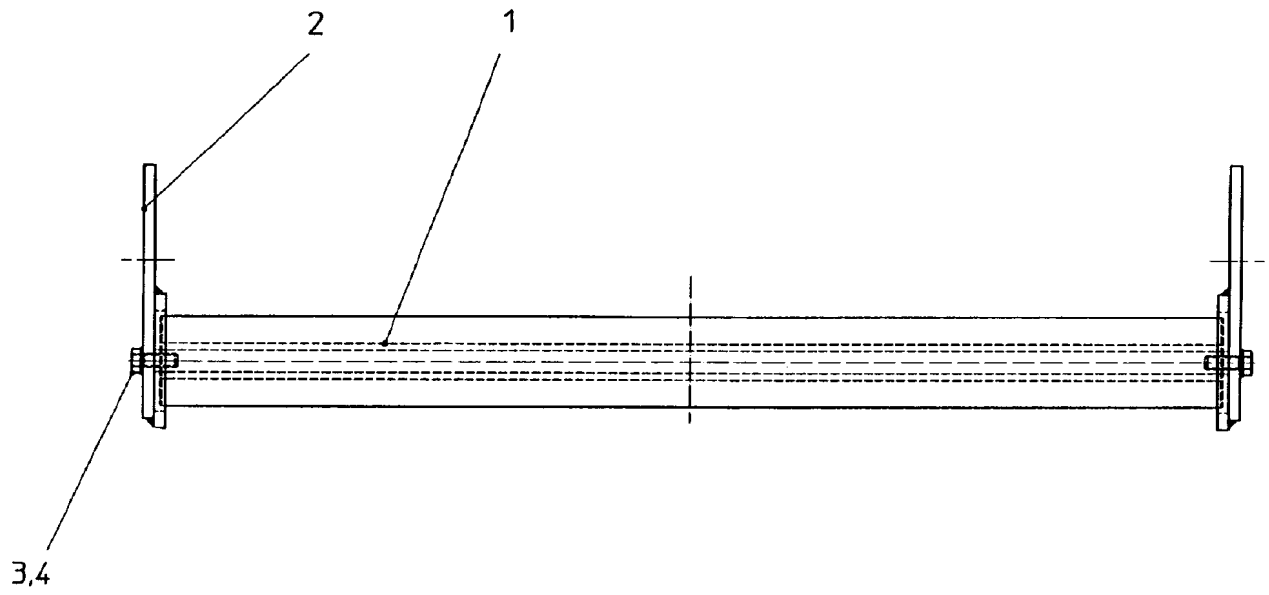

Pos.	Item	Quantity	Description	Bezeichnung
1	749010208	1	CARRYING ROLLER 80/5/20X950 GALV.VER	TRAGROLLE
2	928830408	2	BRACKET CPL.	LASCHE KPL.
3	11642349	2	HEX SCREW ISO 4017 M12X35 8.8 FLZN SP	SECHSKANTSCHRAUBE
4	12227180	2	WASHER SPRING DIN 127 B 12 FLZN SPF	FEDERRING

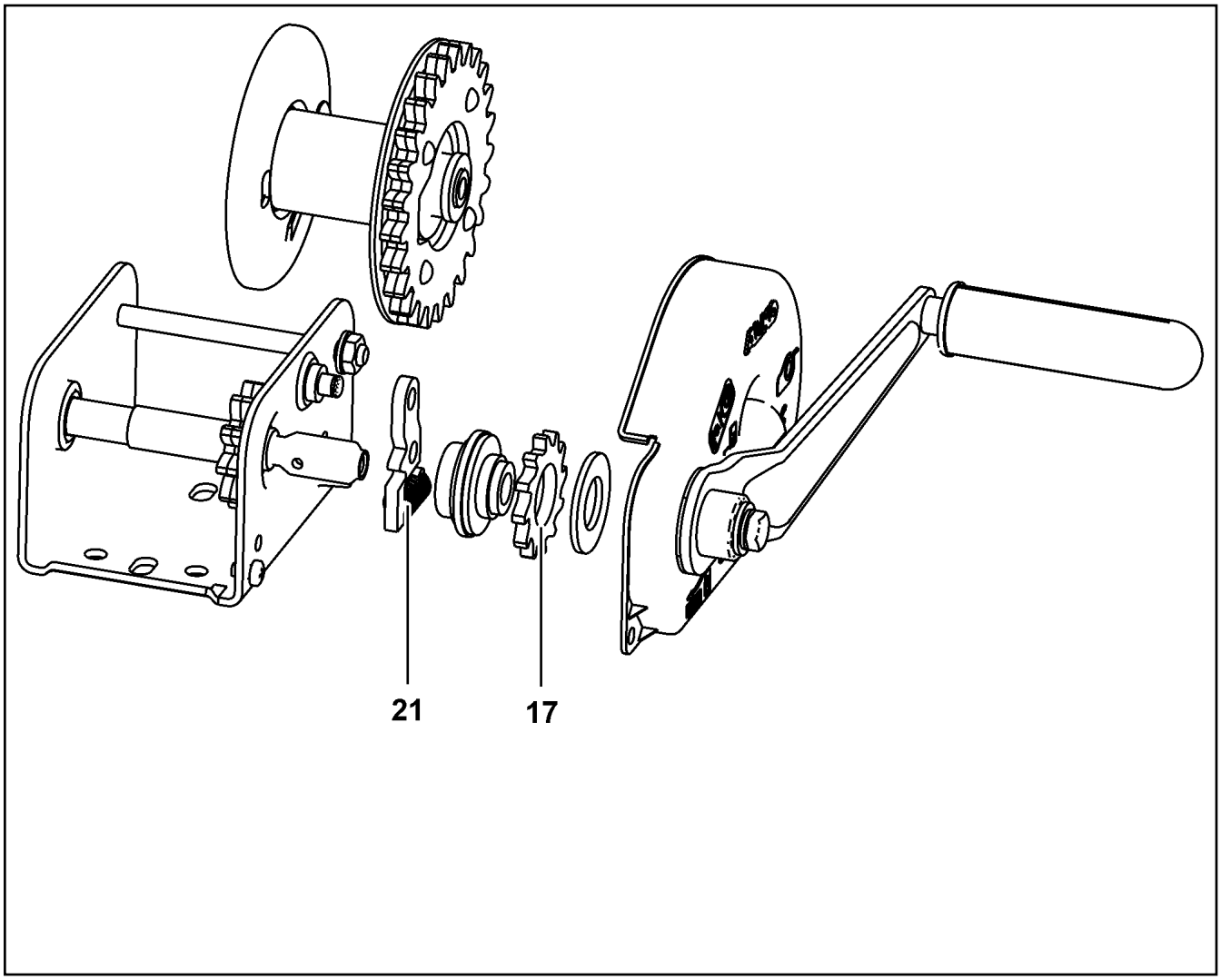

Pos.	Item	Quantity	Description	Bezeichnung
17	10802362	1	BLOCKING WHEEL	SPERRRAD
21	10802364	1	DETENT PAWL	SPERRKLINKE
22	12103365	1	CRANK	KURBEL

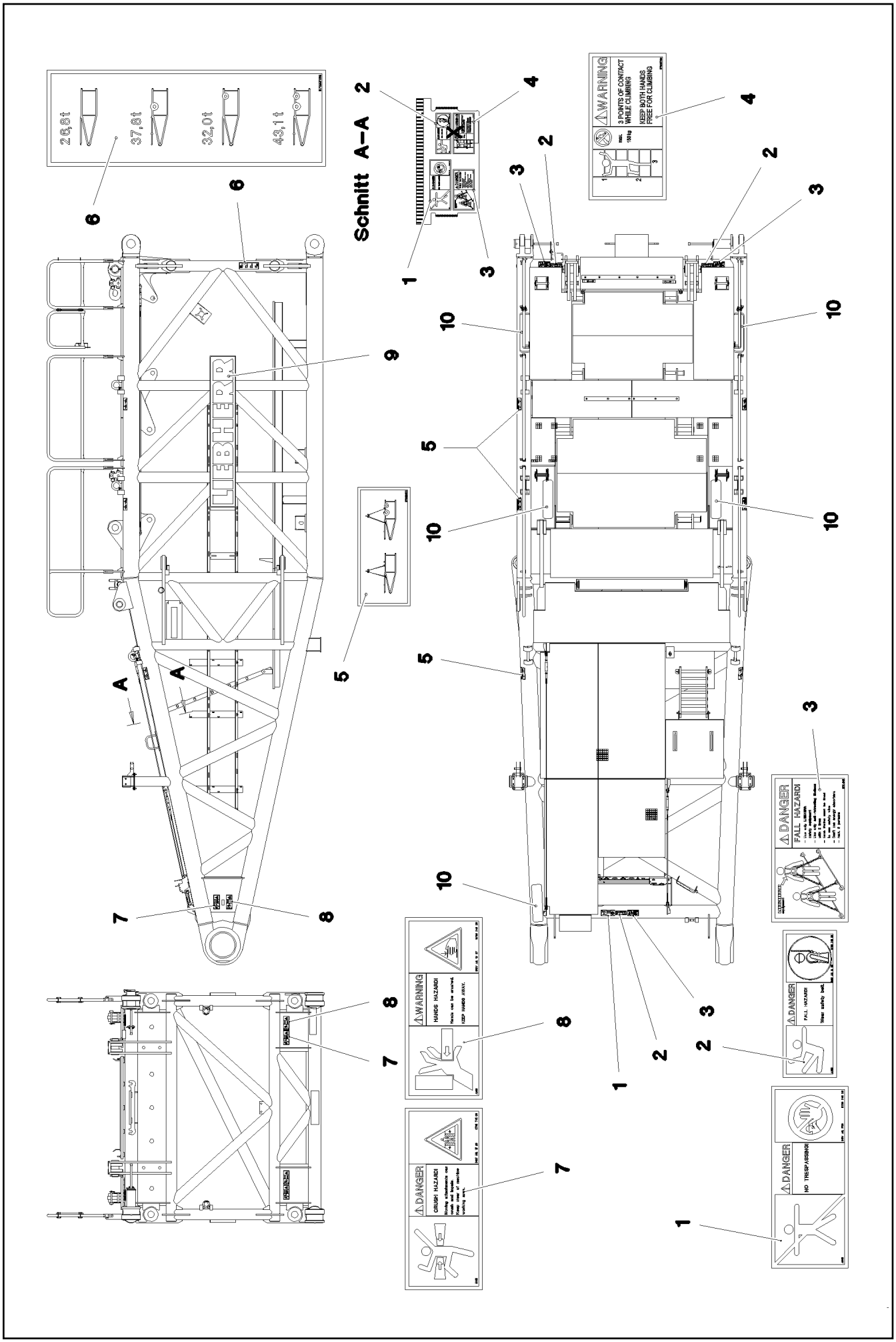
26,8t
37,8t
32,0t
43,1t
Schnitt A–A
WARNING
3 POINTS OF CONTACT WHILE CLIMBING
KEEP BOTH HANDS FREE FOR CLIMBING
DANGER
FALL HAZARD!
WARNING
HANDS HAZARD!
DANGER
CRUSH HAZARD!
DANGER
FALL HAZARD!
DANGER
NO TRESPASSING!

Pos.	Item	Quantity	Description	Bezeichnung
1	978674008	2	SIGN 208X88 KLEBEFOLIE SPF	SCHILD
2	978674808	4	SIGN 168X62 KLEBEFOLIE SPF	SCHILD
3	97004046	4	SIGN 168X88X1 KLEBEFOLIE SPF	SCHILD
4	97036732	1	SIGN 168X88 KLEBEFOLIE SPF	SCHILD
5	97038976	6	SIGN 178X78 KLEBEFOLIE SPF	SCHILD
6	97033195	2	SIGN 100X290 KLEBEFOLIE SPF	SCHILD
7	978674108	4	SIGN 208X88 KLEBEFOLIE SPF	SCHILD
8	978674608	4	SIGN 208X88 KLEBEFOLIE SPF	SCHILD
9	973179308	2	SIGN 375X2250 FOLIE	SCHILD
10	97018451	5	ANTI-SLIP SURFACE 1.6X152X570 3M TYP4	ANTIRUTSCHBELAG

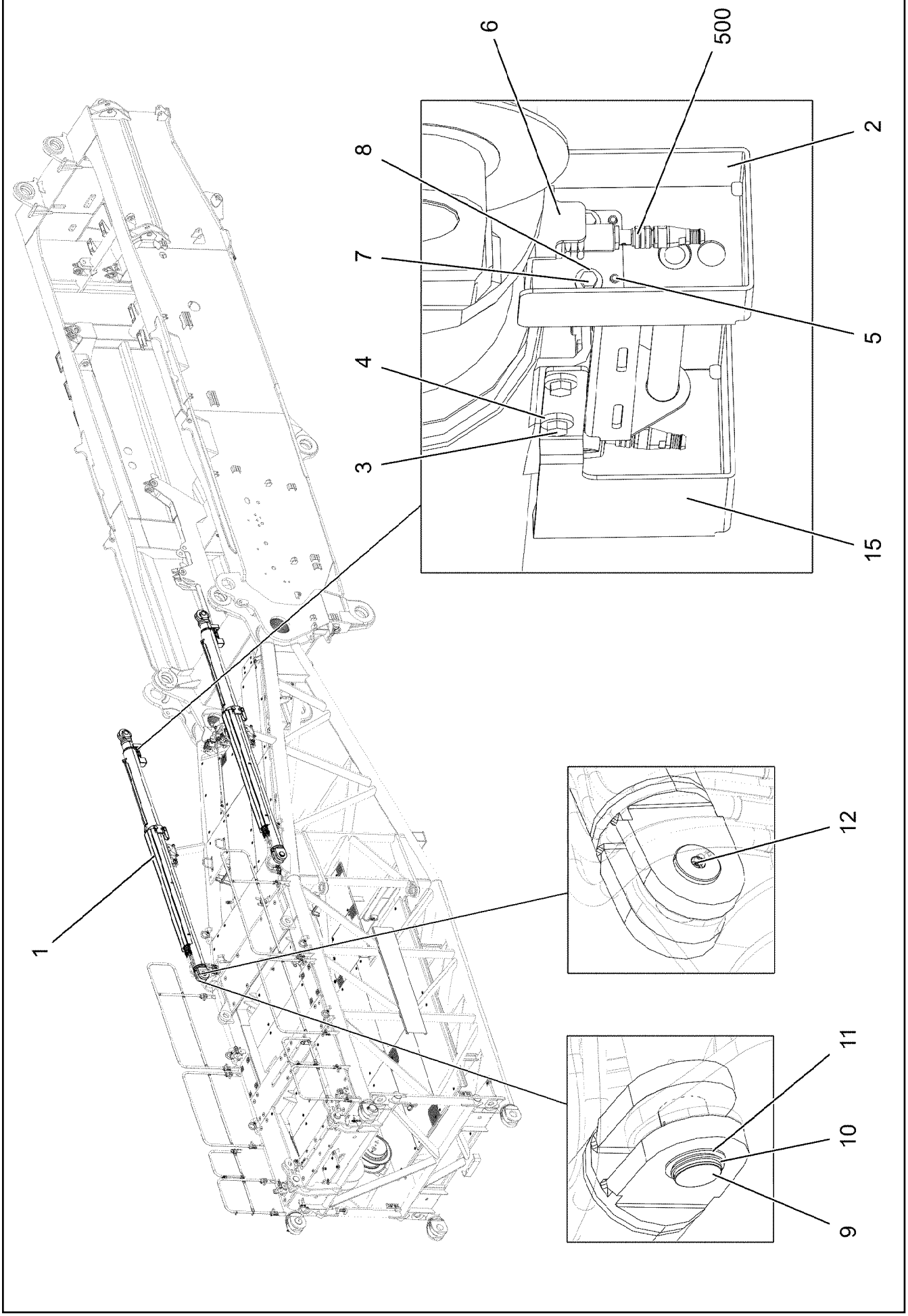

7.2.2022 007607 LIEBHERR	**etk_en_de_098277 LR 11000** **S OVERRUN PROTECTION** **S-RUECKHALTESICHERUNG**	❑ 853 (1/2) **919391108**

Pos.	Item	Quantity	Description	Bezeichnung
1	12101591	2	TILT-BACK SUPPORT 180/150-1000 SPF ⇨ ❑ 855	RUECKFALLSTUETZE
2	968178708	2	BRACKET WELDED CONST. FE//ZNNI8//CN/	KONSOLE SCHWK.
3	11651612	16	HEX SCREW ISO 4017 M8X16 8.8 480H SPF	SECHSKANTSCHRAUBE
4	11840501	16	WASHER DIN 7349 8,4 200HV 480H SPF	SCHEIBE
5	10876162	8	DOWEL PIN ISO 8752 6X20 480H SPF	SPANNSTIFT
6	968262408	2	HOLDER	HALTER
7	11644899	4	HEX SCREW ISO 4017 M6X20 8.8 480H SPF	SECHSKANTSCHRAUBE
8	10875648	4	WASHER ISO 7093-1 6 200HV 480H SPF	SCHEIBE
9	97136439	2	PIN 85.0X176 35NICRMOV125 GASN. SPF	BOLZEN
10	12100688	2	LOCKING RING DIN 471 80X4 480H SPF	SICHERUNGSRING
11	422005501	2	SUPPORTING WASHER DIN 988 80X100X3,5	STUETZSCHEIBE
12	7743242	2	HYDRAULIC-TYPE LUBRICAT.NIPPLE DIN 71	KEGELSCHMIERNIPPEL
15	97059478	2	PLATE 3X366X391 DC01 FE//ZNNI8//CN//T0	BLECH
500	968182008	1	EL.EQUIPMENT SAFETY RETAINER	ELEKTRIK S-RUECKHALTESIC
(151)	10354584	2	INDUCTIVE SENSOR BERUEHRUNGSLOS	INDUKTIVSENSOR
(152)	10875197	4	INDUCTIVE SENSOR BERUEHRUNGSLOS	INDUKTIVSENSOR

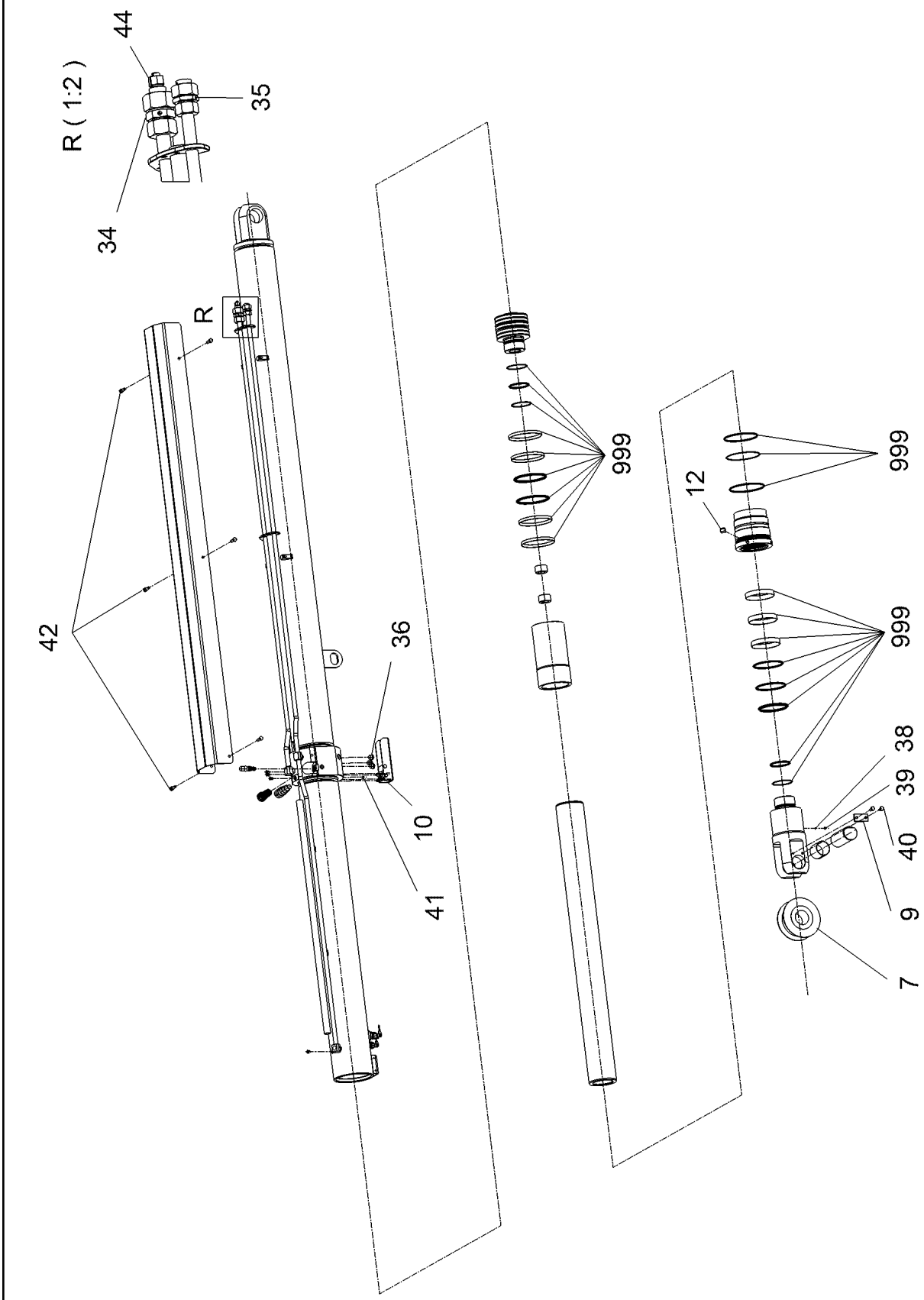

7.2.2022 001540 LIEBHERR	**etk_en_de_098277 LR 11000** **TILT-BACK SUPPORT** **RUECKFALLSTUETZE**	❑ 855 (1/2) **12101591**

Pos.	Item	Quantity	Description	Bezeichnung
7	10876496	1	ROLLER 220-80/80	ROLLE
9	11494544	1	AXLE HOLDER	ACHSHALTER
10	12104031	1	NON-RETURN VALVE	RUECKSCHLAGVENTIL
12	11341708	1	CAM	NOCKE
34	475002908	1	FITTING GR30/25-S	VERSCHRAUBUNG
35	475001808	1	FITTING GR28/22-L	VERSCHRAUBUNG
36	10179469	4	SCREW PLUG DIN 910 M24X1,5 St FLZN SP	VERSCHLUSSSCHRAUBE
38	747000408	1	BALL DIN 5401 8	KUGEL
39	12240952	1	GRUB SCREW ISO 4026 M10X12 45H FLZN	GEWINDESTIFT
40	11658892	2	HEX SCREW ISO 4017 M12X25 8.8 FLZN SP	SECHSKANTSCHRAUBE
41	12100620	1	GRUB SCREW DIN 914 M8X10 45H 480H SP	GEWINDESTIFT
42	11645384	6	HEX SCREW ISO 4017 M12X40 8.8 FLZN SP	SECHSKANTSCHRAUBE
44	470002508	1	FITTING G12-S	VERSCHRAUBUNG
999	12104478	1	DS RELAPSE SUPPORT	DS RUECKFALLSTUETZE

Pos.	Item	Quantity	Description	Bezeichnung
5	96028886	1	CABLE DRUM COMPL. N1911 ⇨ ❑ 858	LEITUNGSTROMMEL KPL.
6	96036183	1	CABLE DRUM COMPL. N1912 ⇨ ❑ 859	LEITUNGSTROMMEL KPL.
10	96036187	1	TERMINAL BOX CPL. S1910 ⇨ ❑ 862	KLEMMKASTEN KPL.
15	967923008	1	SENSOR ASSEMBLY	GEBERANBAU
(1)	10802057	2	ANGLE TRANSMITTER 360° LSB PL:D SPF	WINKELGEBER
20	96038419	1	ADD-ON INCLINATION TRANSMITTER ⇨ ❑ 872	NEIGUNGSGEBER ANBAU
30	969211908	1	DUMMY PLUG X1980BS	BLINDSTECKER

Pos.	Item	Quantity	Description	Bezeichnung
1	96028887	1	LEAD W1911A-1	LEITUNG
151	10813237	1	CABLE DRUM 150M SPF	KABELTROMMEL
(5)	10467392	1	STRAIN	SPERRE
(12)	10046941	1	HANDLE	HANDGRIFF
170	10815125	1	WALL OUTLET 43-POL	WANDSTECKDOSE
171	10815121	1	FLANGE SEAL GR.28	FLANSCHDICHTUNG
172	692405308	1	DUST CAP 1 3/4-18NS METALL	STAUBKAPPE
173	10877630	1	TERMINAL HOUSING CA AL NIP 2K PUR	ENDGEHAEUSE
200	10875696	1	CABLE GLAND M32X1,5X15-25 MS	KABELVERSCHRAUBUNG
266	10876399	4	HEX NUT DIN 985 M3 8 480H SPF	SECHSKANTMUTTER
267	420050108	9	WASHER ISO 7089 3 MS	SCHEIBE
268	408400801	4	PAN-HEAD SCREW ISO 7045 M3X20 4.8 A2	FLACHKOPFSCHRAUBE
423	602501308	1	VENTILATION SCREW G1/2"X30 POLYAMID	ENTLUEFTUNGSSCHRAUBE
430	602606808	1	REDUCTION M40X1,5/M32X1,5 MS	REDUKTION

Pos.	Item	Quantity	Description	Bezeichnung
1	96036184	1	LEAD W1912A ⇨ ❑ 860	LEITUNG
2	616024908	1	CABLE DRUM 165M SPF ⇨ ❑ 861	KABELTROMMEL
10	10476382	1	CABLE SOCKET M1	KABELDOSE
11	604512108	1	SEALING PLUG M1-D	VERSCHLUSSKAPPE
12	602424108	1	CABLE GLAND M16X1,5X4-11 MS	KABELVERSCHRAUBUNG
13	602606208	1	REDUCTION M20X1,5/M16X1,5 MS	REDUKTION
423	602501308	1	VENTILATION SCREW G1/2"X30 POLYAMID	ENTLUEFTUNGSSCHRAUBE

Pos.	Item	Quantity	Description	Bezeichnung
5	12101215	170.06	CONTROL LEAD 7 X 1 SPF	STEUERLEITUNG
500	923512208	2	CABLE MARKER	KABELMARKER
501	604526608	1	PIN CARRIER 6-POL 16A	STIFTTRAEGER
502	604526508	1	BUSHING SUPPORT 6-POL 16A	BUCHSENTRAEGER
503	10874632	3	RETAINING STRAP 0.05T-1.1M POLYEST.PE	HALTEGURT
504	602708008	3	CABLE SOCK 8 420	KABELSTRUMPF
505	10290559	3	SNAP HOOK 120X11 VERZ	KARABINERHAKEN
506	602606208	1	REDUCTION M20X1,5/M16X1,5 MS	REDUKTION
507	10476383	1	PLUG M1	STECKER
508	602424108	1	CABLE GLAND M16X1,5X4-11 MS	KABELVERSCHRAUBUNG
509	604508508	1	SEALING PLUG M 1-K	VERSCHLUSSKAPPE
628	604519208	7	PIN CONTACT 0,75-1MM2	STIFTKONTAKT
629	604519308	7	SLEEVE CONTACT 0,75-1,0MM2	BUCHSENKONTAKT
998	965622208	2	LETTERING WIRING HARNESS	BESCHRIFTUNG KABELBAUM

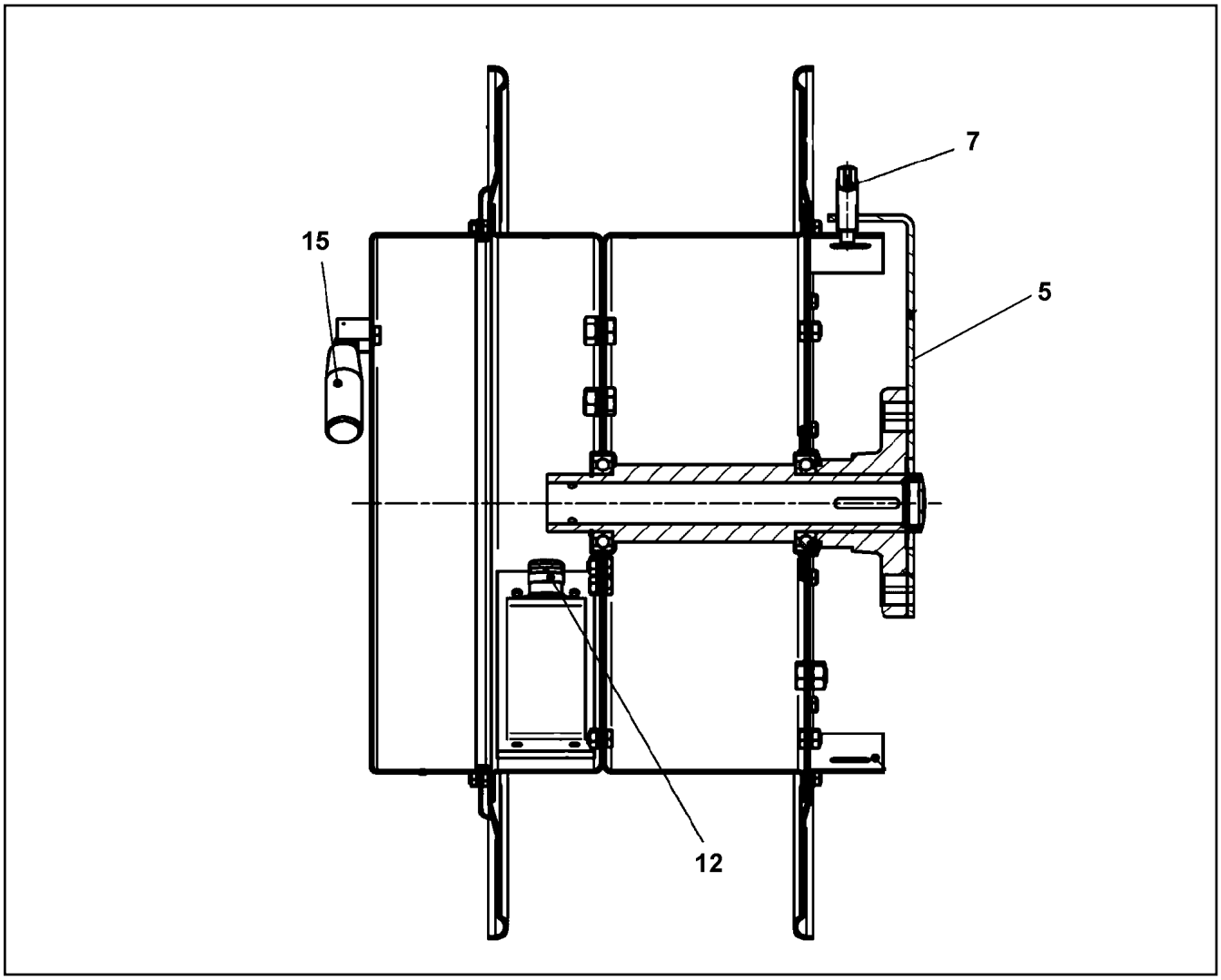

Pos.	Item	Quantity	Description	Bezeichnung
5	11002352	1	ARM	ARM
7	10467392	1	STRAIN	SPERRE
12	602425808	1	CABLE GLAND M25X1,5X12-15 MS	KABELVERSCHRAUBUNG
15	10046941	1	HANDLE	HANDGRIFF

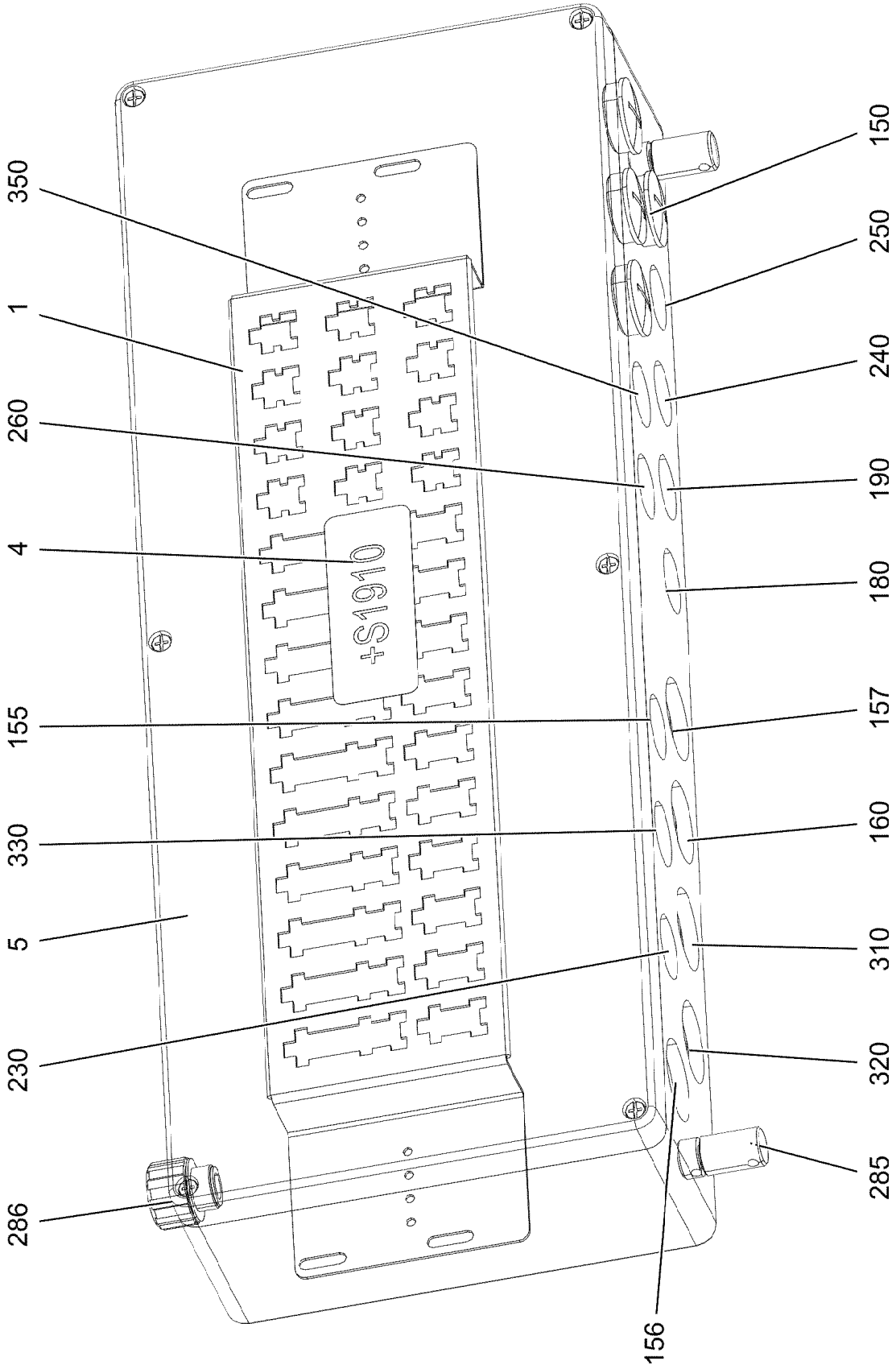
350
1
260
4
155
330
5
230
286
150
250
240
190
180
157
160
310
320
285
156
+S1910

Pos. 110

Pos.	Item	Quantity	Description	Bezeichnung
1	97041020	1	PLUG PLATE 1.5X640X129 DC01 FE//ZNNI8/	STECKERBLECH
4	97010005	1	SIGN S1910 ALU	SCHILD
5	97113630	1	EMPTY CASING 230.0X0 AL	LEERGEHAEUSE
110	96036194	1	WIRES TERMINAL BOX CPL. S1910 ⇨ ❑ 864	DRAEHTE KLEMMKASTEN KPL.
150	602425208	4	SCREW PLUG M32X1,5 MS	VERSCHLUSSSCHRAUBE
155	96036188	1	LEAD W1912 ⇨ ❑ 866	LEITUNG
156	968347908	1	LEAD W1911	LEITUNG
157	96036240	1	LEAD W1910 ⇨ ❑ 867	LEITUNG
160	968361908	1	LEAD W1909	LEITUNG
170	968340208	1	LEAD W1917	LEITUNG
180	968578508	1	LEAD W1917A	LEITUNG
190	968347708	1	LEAD W1918A	LEITUNG
200	968579908	1	LEAD W1918	LEITUNG
230	96040591	1	LEAD W1921 ⇨ ❑ 868	LEITUNG
240	969532708	1	LEAD W1927	LEITUNG
250	969532608	1	LEAD W1928	LEITUNG
260	968360508	1	LEAD W1923	LEITUNG
285	602501208	2	WATER DRAIN PLUG M12 PA6G SPF	ENTWAESSERUNGSSTOPFEN
286	10488662	1	VENTILATION SCREW M20X1,5 POLYAMID	ENTLUEFTUNGSSCHRAUBE
310	968546008	1	LEAD W1916 ⇨ ❑ 869	LEITUNG
320	968546108	1	LEAD W1915 ⇨ ❑ 870	LEITUNG
330	968548608	1	LEAD W1913A	LEITUNG
350	96038229	1	LEAD W1995-B ⇨ ❑ 871	LEITUNG

Pos.	Item	Quantity	Description	Bezeichnung
2	96037447	1	WIRE TERMINAL BOX PRE-ASS. S1910 ⇨ ❑ 865	DRAEHTE KLEMMKASTEN VO
500	923512208	30	CABLE MARKER	KABELMARKER
501	602323308	9	FLAT PLUG HOUSING 18-POL	FLACHSTECKERGEHAEUSE
502	10021571	10	PLUG SHELL 8-POL	STECKERGEHAEUSE
503	602335908	10	PLUG SHELL 4-POL	STECKERGEHAEUSE

Pos.	Item	Quantity	Description	Bezeichnung
34	602217908	2	CABLE LUG DIN 46237 M6/1-2,5mm²	KABELSCHUH
120	602323208	21	FLAT PLUG 1,0-2,5MM2	FLACHSTECKER
124	602323508	220	FLAT PLUG 2,8X0,5-1 VERZ	FLACHSTECKER
305	10870540	45.81	ELECTR.CABLE 1,0	KFZ-LEITUNG
998	965622208	1	LETTERING WIRING HARNESS	BESCHRIFTUNG KABELBAUM

Pos.	Item	Quantity	Description	Bezeichnung
5	12101215	5.53	CONTROL LEAD 7 X 1 SPF	STEUERLEITUNG
125	602300308	7	CONTACT 0,5-1MM2	KONTAKT
500	923512208	2	CABLE MARKER	KABELMARKER
501	602301408	1	HOUSING 8-POL	GEHAEUSE
502	604526508	1	BUSHING SUPPORT 6-POL 16A	BUCHSENTRAEGER
503	602424208	2	CABLE GLAND M20X1,5X5-14 MS	KABELVERSCHRAUBUNG
504	602606508	1	REDUCTION M32X1,5/M20X1,5 MS	REDUKTION
505	10476383	1	PLUG M1	STECKER
506	604508508	1	SEALING PLUG M 1-K	VERSCHLUSSKAPPE
628	604519208	1	PIN CONTACT 0,75-1MM2	STIFTKONTAKT
629	604519308	6	SLEEVE CONTACT 0,75-1,0MM2	BUCHSENKONTAKT

Pos.	Item	Quantity	Description	Bezeichnung
5	600461008	6.37	CONTROL LEAD 61 X 0,75	STEUERLEITUNG
121	602300108	2	CONTACT 1-2,5MM2	KONTAKT
125	602300308	53	CONTACT 0,5-1MM2	KONTAKT
500	923512208	6	CABLE MARKER	KABELMARKER
501	11060125	1	MALE INSERT 64-POL 16A POLYCARBONAT	STIFTEINSATZ
502	602300208	2	PLUG SHELL 18-POL	STECKERGEHAEUSE
503	602301408	3	HOUSING 8-POL	GEHAEUSE
504	602424308	2	CABLE GLAND M25X1,5X11-20 MS	KABELVERSCHRAUBUNG
505	10871288	2	GUIDE PIN CODIERUNG HAN E/ STAINLESS	FUEHRUNGSSTIFT
506	97039674	1	SIGN 35X15 LEXEDGE II	SCHILD
507	10871289	2	GUIDE BUSHING CODIERUNG HAN E/ STAIN	FUEHRUNGSBUCHSE
508	602606708	1	REDUCTION M40X1,5/M25X1,5 MS	REDUKTION
509	10488662	1	VENTILATION SCREW M20X1,5 POLYAMID	ENTLUEFTUNGSSCHRAUBE
510	602606408	1	REDUCTION M25X1,5/M20X1,5 MS	REDUKTION
511	605618508	1	BS HOUSING HAN 24B	SOCKELGEHAEUSE
512	11341849	1	AERATION NOZZLE M25	BELUEFTUNGSSTUTZEN
777	10113737	61	CONTACT PIN 0,75MM2	KONTAKTSTIFT
998	965622208	2	LETTERING WIRING HARNESS	BESCHRIFTUNG KABELBAUM

Pos.	Item	Quantity	Description	Bezeichnung
5	600230408	5.18	CONTROL LEAD 4 X 1,5 SPF	STEUERLEITUNG
6	600230408	5.18	CONTROL LEAD 4 X 1,5 SPF	STEUERLEITUNG
95	6202444	2	PIN CONTACT 0,75-1,5MM2	STIFTKONTAKT
96	6202434	4	SLEEVE CONTACT 0,75-1,5MM2	BUCHSENKONTAKT
121	602300108	8	CONTACT 1-2,5MM2	KONTAKT
500	923512208	3	CABLE MARKER	KABELMARKER
501	602301408	1	HOUSING 8-POL	GEHAEUSE
502	605251608	2	PLUG SOCKET BODY 4-POLE AL	STECKDOSENKOERPER
503	602441201	1	CABLE GLAND M32X1,5X7-15 MS	KABELVERSCHRAUBUNG
504	693161214	1	SEAL	DICHTUNG
505	605212808	2	MOULDING 317-1397-000 SUR	FORMTEIL
506	6202909	2	CLAMP	KLAMMER
811	692404908	2	STOPPER PLUG	BLINDSTOPFEN
996	965622108	8	LETTERING WIRE	BESCHRIFTUNG ADER
998	965622208	2	LETTERING WIRING HARNESS	BESCHRIFTUNG KABELBAUM

Pos.	Item	Quantity	Description	Bezeichnung
5	11491064	9.02	LEAD 25 G 1	LEITUNG
121	602300108	1	CONTACT 1-2,5MM2	KONTAKT
125	602300308	23	CONTACT 0,5-1MM2	KONTAKT
127	605601801	23	CONTACT BUSHING 1MM2	KONTAKTBUCHSE
129	605615714	1	SLEEVE CONTACT 2.5MM2	BUCHSENKONTAKT
500	923512208	3	CABLE MARKER	KABELMARKER
501	605609514	1	FEMALE INSERT 24-POL+PE 16A	BUCHSENEINSATZ
502	602300208	1	PLUG SHELL 18-POL	STECKERGEHAEUSE
503	602301408	1	HOUSING 8-POL	GEHAEUSE
504	10871289	4	GUIDE BUSHING CODIERUNG HAN E/ STAIN	FUEHRUNGSBUCHSE
505	10871288	4	GUIDE PIN CODIERUNG HAN E/ STAINLESS	FUEHRUNGSSTIFT
506	605617608	1	SOCKET SHELL HAN 24B	TUELLENGEHAEUSE
507	10488662	1	VENTILATION SCREW M20X1,5 POLYAMID	ENTLUEFTUNGSSCHRAUBE
508	602606408	1	REDUCTION M25X1,5/M20X1,5 MS	REDUKTION
509	605618508	1	BS HOUSING HAN 24B	SOCKELGEHAEUSE
510	97029882	1	WATER DRAIN PLUG PA6G	ENTWAESSERUNGSSTOPFEN
511	602424308	2	CABLE GLAND M25X1,5X11-20 MS	KABELVERSCHRAUBUNG
512	602606708	1	REDUCTION M40X1,5/M25X1,5 MS	REDUKTION
998	965622208	2	LETTERING WIRING HARNESS	BESCHRIFTUNG KABELBAUM

Pos.	Item	Quantity	Description	Bezeichnung
5	11491064	4.72	LEAD 25 G 1	LEITUNG
121	602300108	1	CONTACT 1-2,5MM2	KONTAKT
125	602300308	23	CONTACT 0,5-1MM2	KONTAKT
127	605601801	23	CONTACT BUSHING 1MM2	KONTAKTBUCHSE
129	605615714	1	SLEEVE CONTACT 2.5MM2	BUCHSENKONTAKT
500	923512208	3	CABLE MARKER	KABELMARKER
501	605609514	1	FEMALE INSERT 24-POL+PE 16A	BUCHSENEINSATZ
502	602300208	1	PLUG SHELL 18-POL	STECKERGEHAEUSE
503	602301408	1	HOUSING 8-POL	GEHAEUSE
504	10488662	1	VENTILATION SCREW M20X1,5 POLYAMID	ENTLUEFTUNGSSCHRAUBE
505	602606408	1	REDUCTION M25X1,5/M20X1,5 MS	REDUKTION
506	10871289	4	GUIDE BUSHING CODIERUNG HAN E/ STAIN	FUEHRUNGSBUCHSE
507	605618508	1	BS HOUSING HAN 24B	SOCKELGEHAEUSE
508	10871288	4	GUIDE PIN CODIERUNG HAN E/ STAINLESS	FUEHRUNGSSTIFT
509	97029882	1	WATER DRAIN PLUG PA6G	ENTWAESSERUNGSSTOPFEN
510	605617608	1	SOCKET SHELL HAN 24B	TUELLENGEHAEUSE
511	602424308	2	CABLE GLAND M25X1,5X11-20 MS	KABELVERSCHRAUBUNG
512	602606708	1	REDUCTION M40X1,5/M25X1,5 MS	REDUKTION
998	965622208	2	LETTERING WIRING HARNESS	BESCHRIFTUNG KABELBAUM

Pos.	Item	Quantity	Description	Bezeichnung
5	680001708	1	COUPLING SOCKET 4-POL GERADE PVC SP	KUPPLUNGSDOSE
500	923512208	2	CABLE MARKER	KABELMARKER
501	602301408	1	HOUSING 8-POL	GEHAEUSE
502	602606508	1	REDUCTION M32X1,5/M20X1,5 MS	REDUKTION
503	602424008	1	CABLE GLAND M12X1,5X2-8 MS	KABELVERSCHRAUBUNG
504	602606108	1	REDUCTION M20X1,5/M12X1,5 MS	REDUKTION
505	602339208	1	PROTECTING CAP M12	SCHUTZKAPPE
690	10335820	4	SLEEVE CONTACT 0,2-0,5MM2	BUCHSENKONTAKT
998	965622208	2	LETTERING WIRING HARNESS	BESCHRIFTUNG KABELBAUM

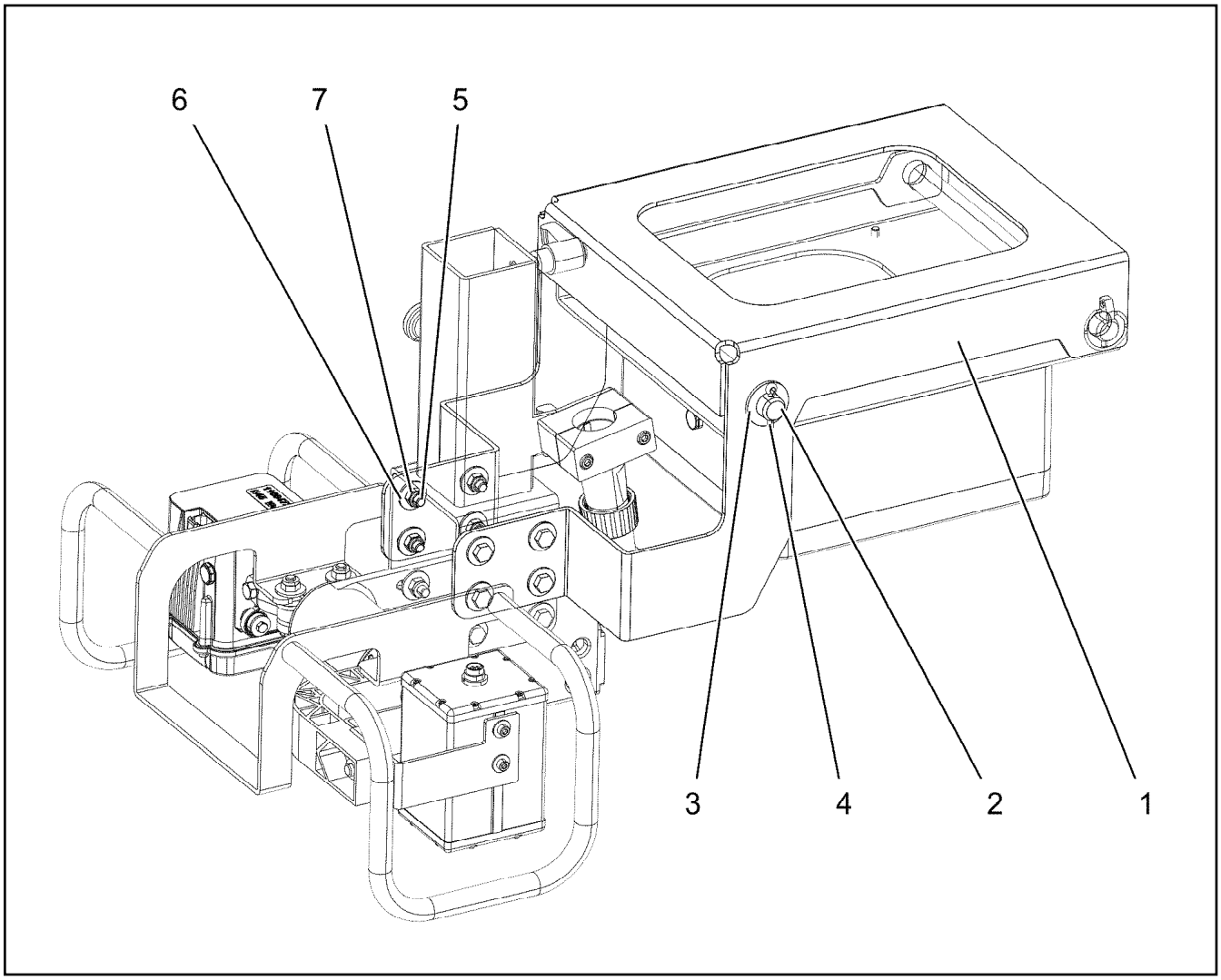

Pos.	Item	Quantity	Description	Bezeichnung
1	97123216	1	PLATE 4X635X756 S315MC FE//ZNNI8//CN//T	BLECH
2	450023708	1	PIN ISO 2340 B20X330X315 ST.50K FE//ZN20	BOLZEN
3	10289808	2	WASHER ISO 7089 20 300HV FLZN SPF	SCHEIBE
4	12100681	2	SPLIT PIN ISO 1234 5X28 ST 480H SPF	SPLINT
5	10197831	8	HEX SCREW ISO 4017 M8X25 8.8 ZNNI-480	SECHSKANTSCHRAUBE
6	11140469	16	WASHER ISO 7093-1 8 200HV 480H SPF	SCHEIBE
7	10875614	8	HEX NUT DIN 985 M8 8 480H SPF	SECHSKANTMUTTER

Pos.	Item	Quantity	Description	Bezeichnung
4	96047486	1	ADDITIONAL HYDR.S PIVOT SECTI. ⇨ ❑ 874	ZUSATZHYDRAULIK S-ANLENK

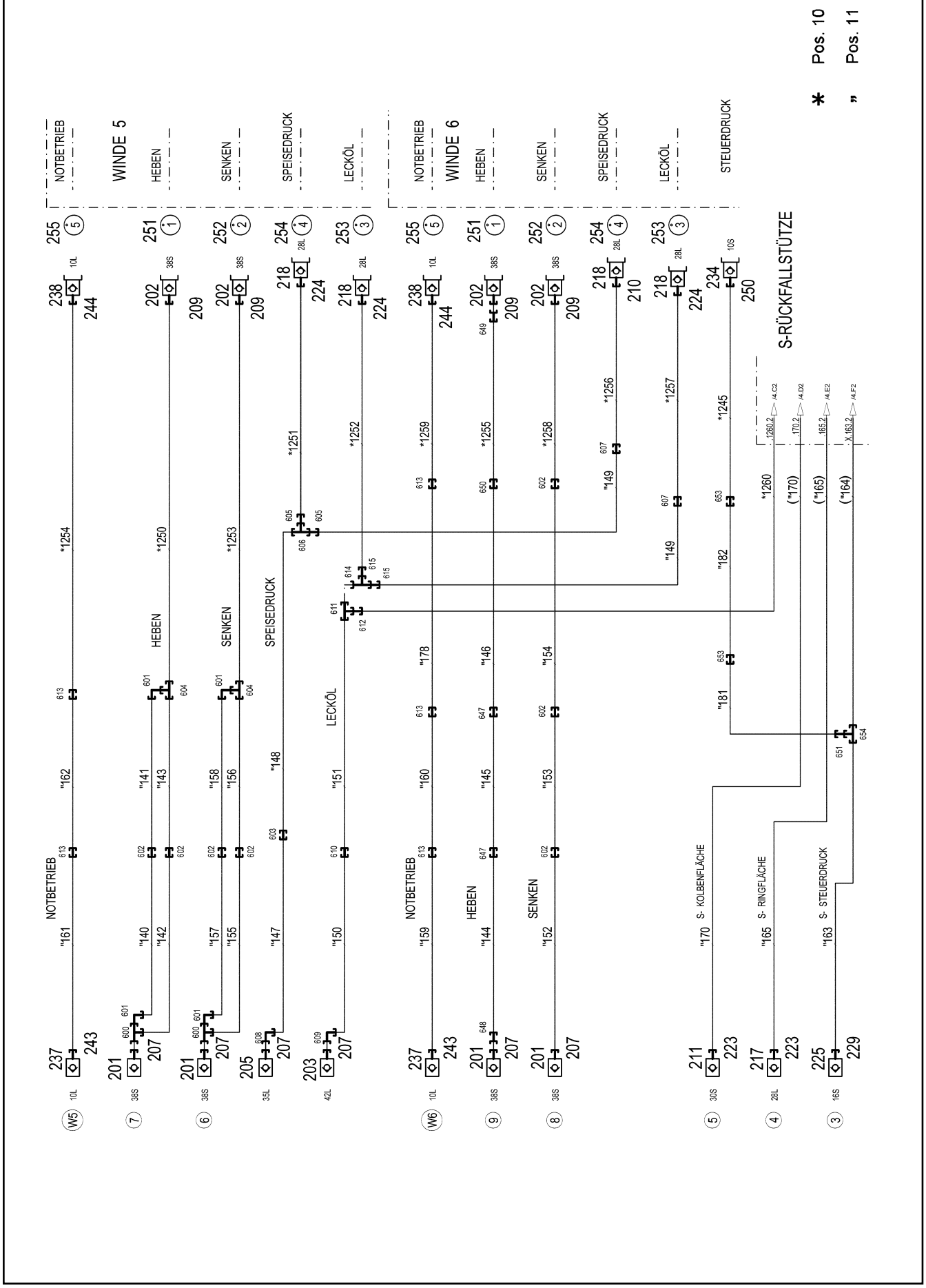

7.2.2022 068191	**etk_en_de_098277 LR 11000**	❑ 874 (1/4)
LIEBHERR	**ADDITIONAL HYDR.S PIVOT SECTI. ZUSATZHYDRAULIK S-ANLENKSTUECK**	**96047486**

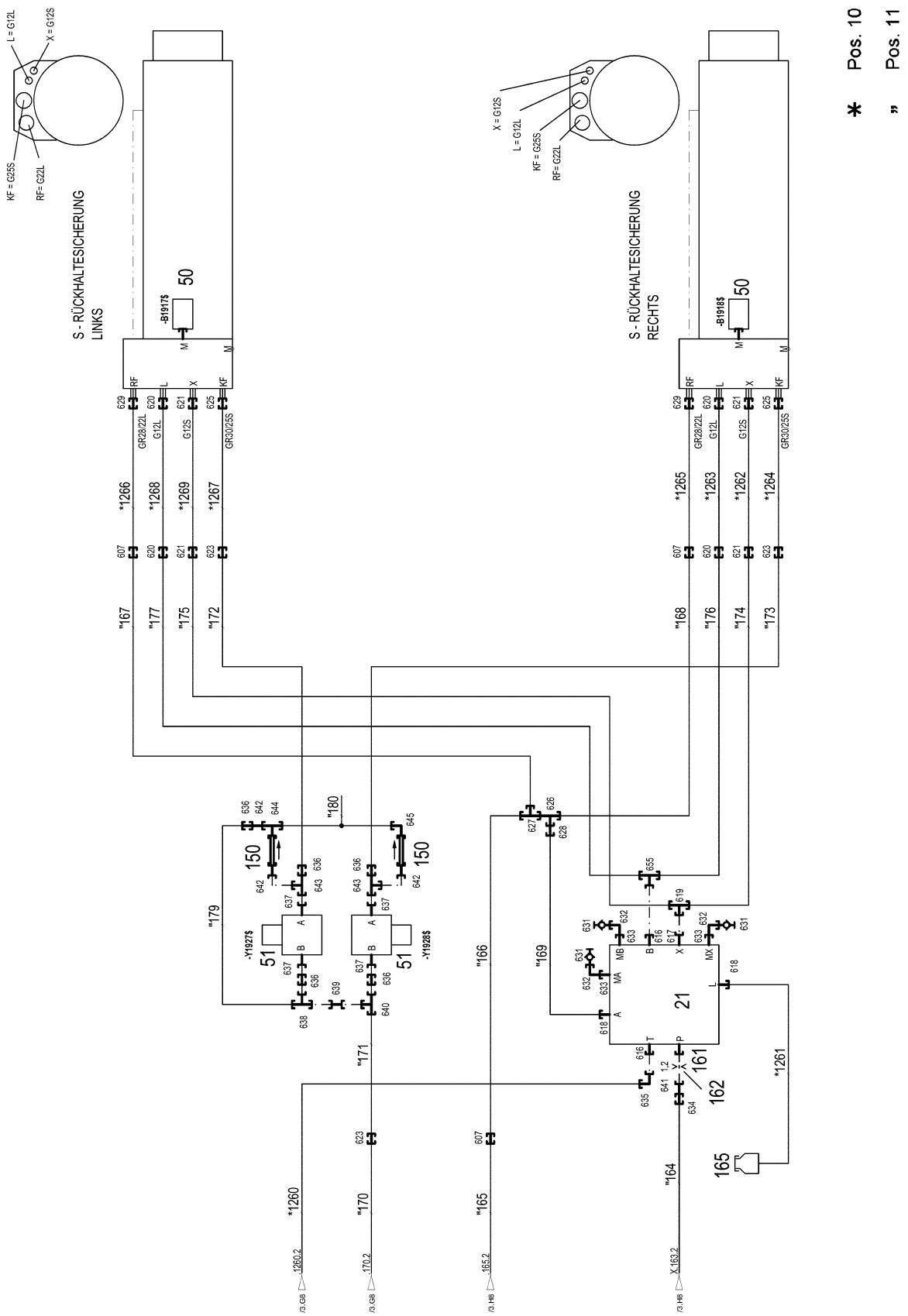

7.2.2022 068192	**etk_en_de_098277 LR 11000**	875 (2/4)
LIEBHERR	**ADDITIONAL HYDR.S PIVOT SECTI.** **ZUSATZHYDRAULIK S-ANLENKSTUECK**	**96047486**

Pos.	Item	Quantity	Description	Bezeichnung
10	96047488	1	HOSE LINES S-ANLENKSTUECK ⇨ ❑ 878	SCHLAUCHLEITUNGEN
11	96047515	1	PIPELINES S PIVOT SECTION ⇨ ❑ 880	ROHRLEITUNGEN S-ANLENKS
21	11347373	1	CONTROL BLOCK 200BAR SPF ⇨ ❑ 882	STEUERBLOCK
50	10816185	2	PRESSURE SENSOR 0-400/400 BAR LSB PL:	DRUCKAUFNEHMER
51	511465508	2	DIRECTIONAL CONTROL VALVE 2/2 320BA	WEGEVENTIL
(1)	571135508	1	MAGNET 24V	MAGNET
150	510412108	2	NON-RETURN VALVE 400BAR CR6-FREI	RUECKSCHLAGVENTIL
161	949864108	1	SCREW-ON CONNECTION	EINSCHRAUBSTUTZEN
162	511059808	1	NOZZLE 1,2 M10X10 MS	DUESE
165	96028333	1	EXPANSION TANK CPL. ⇨ ❑ 40	AUSGLEICHSBEHAELTER KPL.
201	511512208	4	COUPLING SLEEVE B8 38-S	KUPPLUNGSMUFFE
202	511512308	4	COUPLING PLUG B8 38-S	KUPPLUNGSSTECKER
203	10675113	1	COUPLING SLEEVE B8 42-L A3C	KUPPLUNGSMUFFE
205	511518408	1	COUPLING SLEEVE B8 35-L	KUPPLUNGSMUFFE
207	10466917	6	HEX CAP NUT RD79X4 SPF	VERSCHLUSSMUTTER
209	10466909	4	SCREW PLUG RD79X4 SPF	VERSCHLUSSSCHRAUBE
210	10466908	1	SCREW PLUG RD54X4 ALCUMGPB SPF	VERSCHLUSSSCHRAUBE
211	511510708	1	COUPLING SLEEVE B6 30-S	KUPPLUNGSMUFFE
217	511501008	1	COUPLING SLEEVE B6 28-L	KUPPLUNGSMUFFE
218	511501108	4	COUPLING PLUG B6 28-L	KUPPLUNGSSTECKER
223	10466916	2	HEX CAP NUT RD54X4 SPF	VERSCHLUSSMUTTER
224	10466912	3	SCREW PLUG RD54X4 SPF	VERSCHLUSSSCHRAUBE
225	511505908	1	COUPLING SLEEVE B3 16-S	KUPPLUNGSMUFFE
229	10466915	1	HEX CAP NUT RD36X3 SPF	VERSCHLUSSMUTTER
234	511515508	1	COUPLING PLUG B2 10-S	KUPPLUNGSSTECKER
237	511508408	2	COUPLING SLEEVE B2 10-L	KUPPLUNGSMUFFE
238	511508308	2	COUPLING PLUG B2 10-L	KUPPLUNGSSTECKER
243	10466914	2	HEX CAP NUT RD32X3 SPF	VERSCHLUSSMUTTER
244	10466910	2	SCREW PLUG RD32X3 SPF	VERSCHLUSSSCHRAUBE
250	10466906	1	SCREW PLUG RD32X3 SPF	VERSCHLUSSSCHRAUBE
251	97044171	2	TRAILER 2X25X25 ALMG3 H111 BEZ.1	ANHAENGER
252	97044172	2	TRAILER 2X25X25 ALMG3 H111 BEZ.2	ANHAENGER
253	97044210	2	TRAILER 2X25X25 ALMG3 H111 BEZ.3	ANHAENGER
254	97044211	2	TRAILER 2X25X25 ALMG3 H111 BEZ.4	ANHAENGER
255	97044212	2	TRAILER 2X25X25 ALMG3 H111 BEZ.5	ANHAENGER
600	472331908	2	FITTING ELSD38-S CR6-FREI	VERSCHRAUBUNG
601	472531808	4	FITTING EWSD38-S CR6-FREI	VERSCHRAUBUNG
602	470033108	7	FITTING XG38-S CR6-FREI	VERSCHRAUBUNG
603	470033208	1	FITTING XG35-L CR6-FREI	VERSCHRAUBUNG
604	470433008	2	FITTING XT38-S CR6-FREI	VERSCHRAUBUNG
605	475430408	2	FITTING REDSD35/28-L CR6-FREI	VERSCHRAUBUNG
606	470431508	1	FITTING T 35L CR6-FREI	VERSCHRAUBUNG
607	470030808	5	FITTING XG28-L CR6-FREI	VERSCHRAUBUNG
608	482530914	1	FITTING ISO 8434 EW 35L M45X2 CR6-FREI	VERSCHRAUBUNG
609	482530814	1	FITTING ISO 8434 EW 42L CR6-FREI	VERSCHRAUBUNG
610	470030908	1	FITTING XG42-L CR6-FREI	VERSCHRAUBUNG
611	470431408	1	FITTING T 42L CR6-FREI	VERSCHRAUBUNG
612	475407208	1	FITTING REDSDN42/12-L CR6-FREI	VERSCHRAUBUNG
613	470030308	5	FITTING XG10-L CR6-FREI	VERSCHRAUBUNG
614	7367986	1	FITTING EL 42L CR6-FREI	VERSCHRAUBUNG
615	475431308	2	FITTING RED 42/28L CR6-FREI	VERSCHRAUBUNG
616	471030808	2	FITTING XGE12-LR-ED CR6-FREI	VERSCHRAUBUNG
617	471900508	1	FITTING EGE 12S G3/8A CR6-FREI	VERSCHRAUBUNG
618	471039608	2	FITTING XGE10-LR-ED3/8" CR6-FREI	VERSCHRAUBUNG
619	470432308	1	FITTING XT12-S CR6-FREI	VERSCHRAUBUNG
620	470030408	4	FITTING XG12-L CR6-FREI	VERSCHRAUBUNG

Pos.	Item	Quantity	Description	Bezeichnung
621	470032508	4	FITTING XG12-S CR6-FREI	VERSCHRAUBUNG
623	470033008	3	FITTING XG30-S CR6-FREI	VERSCHRAUBUNG
625	475032908	2	FITTING GR 30/25S CR6-FREI	VERSCHRAUBUNG
626	7407120	1	FITTING EL 28L CR6-FREI	VERSCHRAUBUNG
627	470430808	1	FITTING T 28L CR6-FREI	VERSCHRAUBUNG
628	475435408	1	FITTING REDSDN28/10-L CR6-FREI	VERSCHRAUBUNG
629	475031808	2	FITTING XGR28/22-L CR6-FREI	VERSCHRAUBUNG
631	475601508	3	TEST POINT FITTING BMA3 6S CR6-FREI	MESSANSCHLUSS
632	472531508	3	FITTING EW 6S M14X1,5 CR6-FREI	VERSCHRAUBUNG
633	471032108	3	FITTING GE 6S G1/4A CR6-FREI	VERSCHRAUBUNG
634	475032508	1	FITTING XGR16/12-S CR6-FREI	VERSCHRAUBUNG
635	247117702	1	SWIVEL ELBOW EW 12L M18X1,5 CR6-FREI	WINKELSTUTZEN
636	475034008	5	FITTING XGR30/20-S CR6-FREI	VERSCHRAUBUNG
637	471904508	4	FITTING EGESD20-SR1/2 CR6-FREI	VERSCHRAUBUNG
638	472431808	1	FITTING ET 30S CR6-FREI	VERSCHRAUBUNG
639	470011108	1	FITTING SNV30-S CR6-FREI	VERSCHRAUBUNG
640	482331814	1	FITTING ISO 8434 EL 30S CR6-FREI	VERSCHRAUBUNG
641	470010308	1	FITTING SNV12-S CR6-FREI	VERSCHRAUBUNG
642	470010508	3	FITTING SNV20-S CR6-FREI	VERSCHRAUBUNG
643	7407107	2	FITTING EL 20S CR6-FREI	VERSCHRAUBUNG
644	482431614	1	FITTING ISO 8434 ET 20S CR6-FREI	VERSCHRAUBUNG
645	7407108	1	FITTING EW 20S M30X2 CR6-FREI	VERSCHRAUBUNG
647	470032908	2	FITTING XG25-S CR6-FREI	VERSCHRAUBUNG
648	475434308	1	FITTING REDSDN38/25-S CR6-FREI	VERSCHRAUBUNG
649	475435008	1	FITTING REDSDN38/20-S CR6-FREI	VERSCHRAUBUNG
650	475033008	1	FITTING XGR25/20-S CR6-FREI	VERSCHRAUBUNG
651	475433508	1	FITTING REDSD16/10-S CR6-FREI	VERSCHRAUBUNG
653	470032408	2	FITTING XG10-S CR6-FREI	VERSCHRAUBUNG
654	470432508	1	FITTING T 16S CR6-FREI	VERSCHRAUBUNG
655	247105602	1	T CONNECTION PIECE ET 12L CR6-FREI	T-STUTZEN

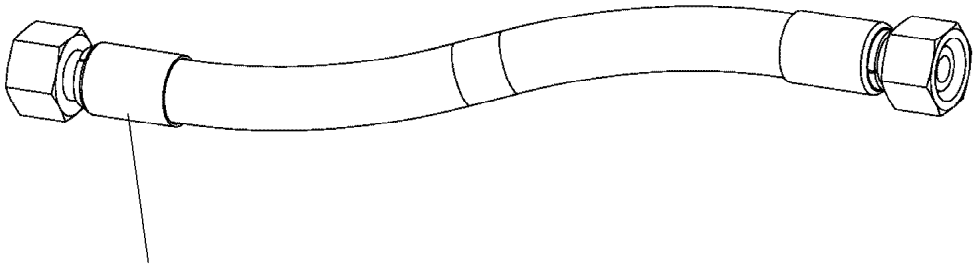

Schlauchnummer
Hose number
Numéro de flexible
Número de flexible
Номера шланга

Die Schlauchnummern auf den Schläuchen entsprechen den Positionen in der Schlauchliste.

The hose numbers from the hoses are in accordance with the items in the hose list.

Les numéros indiqués sur les flexibles correspondent aux repères de la nomenclature des flexibles.

Los números indicados en los flexibles corresponden a las posiciones de la lista de flexibles.

Нанесенные на шлангах номера соответствуют позициям в перечне.

Pos.	Item	Quantity	Description	Bezeichnung
1245	96037141	1	HOSE CPL. 2SN 8X2150	SCHLAUCH KPL.
1247	968842408	1	HOSE CPL. HPC 4X8500	SCHLAUCH KPL.
1248	968698808	1	HOSE CPL. HPC 4X6100	SCHLAUCH KPL.
1249	927067808	1	HOSE CPL. HPC 4X2300	SCHLAUCH KPL.
1250	968532408	1	HOSE CPL. 6ST 38X2300	SCHLAUCH KPL.
1251	928040808	1	HOSE CPL. 2SN 25X2650	SCHLAUCH KPL.
1252	968532308	1	HOSE CPL. 2SN 25X2500	SCHLAUCH KPL.
1253	968532408	1	HOSE CPL. 6ST 38X2300	SCHLAUCH KPL.
1254	929379308	1	HOSE CPL. 2SN 8X3100	SCHLAUCH KPL.
1255	924875608	1	HOSE CPL. GH425-10 16X1900	SCHLAUCH KPL.
1256	929921108	1	HOSE CPL. 2SN 25X2000	SCHLAUCH KPL.
1257	929963108	1	HOSE CPL. 2SN 25X1900	SCHLAUCH KPL.
1258	966963608	1	HOSE CPL. 6ST 38X1650	SCHLAUCH KPL.
1259	967222108	1	HOSE CPL. 2SN 8X1700	SCHLAUCH KPL.
1260	968002508	1	HOSE CPL. 1SC 8X1750	SCHLAUCH KPL.
1261	966378608	1	HOSE CPL. 2TE 8X800	SCHLAUCH KPL.
1262	963861608	1	HOSE CPL. 2SN 10X720	SCHLAUCH KPL.
1263	968006208	1	HOSE CPL. 2SN 10X740	SCHLAUCH KPL.
1264	963927608	1	HOSE CPL. GH506-16 25X840	SCHLAUCH KPL.
1265	968605708	1	HOSE CPL. 2SN 25X940	SCHLAUCH KPL.
1266	967769308	1	HOSE CPL. 2SN 25X700	SCHLAUCH KPL.
1267	963699008	1	HOSE CPL. GH506-16 25X810	SCHLAUCH KPL.
1268	963922908	1	HOSE CPL. 2SN 10X880	SCHLAUCH KPL.
1269	927685308	1	HOSE CPL.	SCHLAUCH KPL.

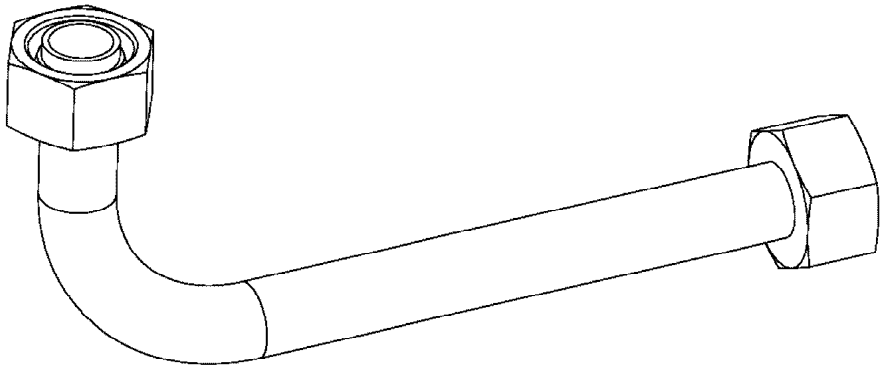

Die Positionsnummern der Rohre auf den Bildtafeln entsprechen den Positionen in der Rohrliste.

The pipe numbers from the illustrations are in accordance with the items in the pipe list.

Les numéros des tuyaux sur les illustrations correspondent aux repères de la nomenclature des tuyaux.

Los números de tubos en las ilustraciones corresponden a las posiciones de la lista de tubos.

Номера позиций труб на изображениях соответствуют позициям в перечне труб.

Pos.	Item	Quantity	Description	Bezeichnung
140	968324708	1	PIPE COMPL. 38X5X3469 MU.38S/STA. - MU	ROHR KPL.
141	968324808	1	PIPE COMPL. 38X5X2432 MUTTER 38S/STA	ROHR KPL.
142	968324908	1	PIPE COMPL. 38X5X3725 MU.38S/STA. - MU	ROHR KPL.
143	968325008	1	PIPE COMPL. 38X5X2333 MUTTER 38S/STA	ROHR KPL.
144	96020384	1	PIPE COMPL. 25X3X3885,4 -	ROHR KPL.
145	96020385	1	PIPE COMPL. 25X3X3186,3 -	ROHR KPL.
146	96020387	1	PIPE COMPL. 25X3X2028,6 -	ROHR KPL.
147	968325408	1	PIPE COMPL. 35X2X3145 35L - G35L	ROHR KPL.
148	968325508	1	PIPE COMPL. 35X2X1940 35L - 35L	ROHR KPL.
149	968325608	2	PIPE COMPL. 28X2X3015 G28L - 28L	ROHR KPL.
150	968325708	1	PIPE COMPL. 42X3X2968 42L - G42L	ROHR KPL.
151	968325808	1	PIPE COMPL. 42X3X1949 42L - 42L	ROHR KPL.
152	968325908	1	PIPE COMPL. 38X5X3658 MU.38S/STA. - MU	ROHR KPL.
153	968326008	1	PIPE COMPL. 38X5X3079 MUTTER 38S/STA	ROHR KPL.
154	968326108	1	PIPE COMPL. 38X5X1960 MU.38S/STA./XG38	ROHR KPL.
155	968326208	1	PIPE COMPL. 38X5X3149 MU.38S/STA. - MU	ROHR KPL.
156	968326308	1	PIPE COMPL. 38X5X2155 MUTTER 38S/STA	ROHR KPL.
157	968326408	1	PIPE COMPL. 38X5X3134 MU.38S/STA. - MU	ROHR KPL.
158	968326508	1	PIPE COMPL. 38X5X2014 MUTTER 38S/STA	ROHR KPL.
159	968326608	1	PIPE COMPL. 10X1,5X3668 10L - 10L	ROHR KPL.
160	96047509	1	PIPE COMPL. 10X1,5X -	ROHR KPL.
161	968326808	1	PIPE COMPL. 10X1,5X3385 10L - 10L	ROHR KPL.
162	968326908	1	PIPE COMPL. 10X1,5X1487 G10L - G10L	ROHR KPL.
163	968327008	1	PIPE COMPL. 16X2X3133 16S - 16S	ROHR KPL.
164	96047510	1	PIPE COMPL. 16X2X -	ROHR KPL.
165	968327208	1	PIPE COMPL. 28X2X2976 28L - G28L	ROHR KPL.
166	968327308	1	PIPE COMPL. 28X2X3032 28L - 28L	ROHR KPL.
167	968327408	1	PIPE COMPL. 28X2X3299 28L - G28L	ROHR KPL.
168	968327508	1	PIPE COMPL. 28X2X370 28L - G28L	ROHR KPL.
169	968327608	1	PIPE COMPL. 10X1,5X569 10L - 10L	ROHR KPL.
170	968327708	1	PIPE COMPL. 30X4X3246 30S - G30S	ROHR KPL.
171	968327808	1	PIPE COMPL. 30X4X2506 30S - 30S	ROHR KPL.
172	968327908	1	PIPE COMPL. 30X4X3416 30S - G30S	ROHR KPL.
173	968328008	1	PIPE COMPL. 30X4X380 30S - G30S	ROHR KPL.
174	968328108	1	PIPE COMPL. 12X1,5X892 12S - G12S	ROHR KPL.
175	968328208	1	PIPE COMPL. 12X1,5X3078 12S - G12S	ROHR KPL.
176	968328308	1	PIPE COMPL. 12X1,5X828 12L - G12L	ROHR KPL.
177	968328408	1	PIPE COMPL. 12X1,5X3217 12L - G12L	ROHR KPL.
178	968595808	1	PIPE COMPL. 10X1,5X2259 G10L - 10L	ROHR KPL.
179	969555408	1	PIPE COMPL. 30X4X638 30S - 30S	ROHR KPL.
180	969555508	1	PIPE COMPL. 20X2,5X90 20S - 20S	ROHR KPL.
181	96047512	1	PIPE COMPL. 10X1,5X -	ROHR KPL.
182	96047513	1	PIPE COMPL. 10X1,5X -	ROHR KPL.

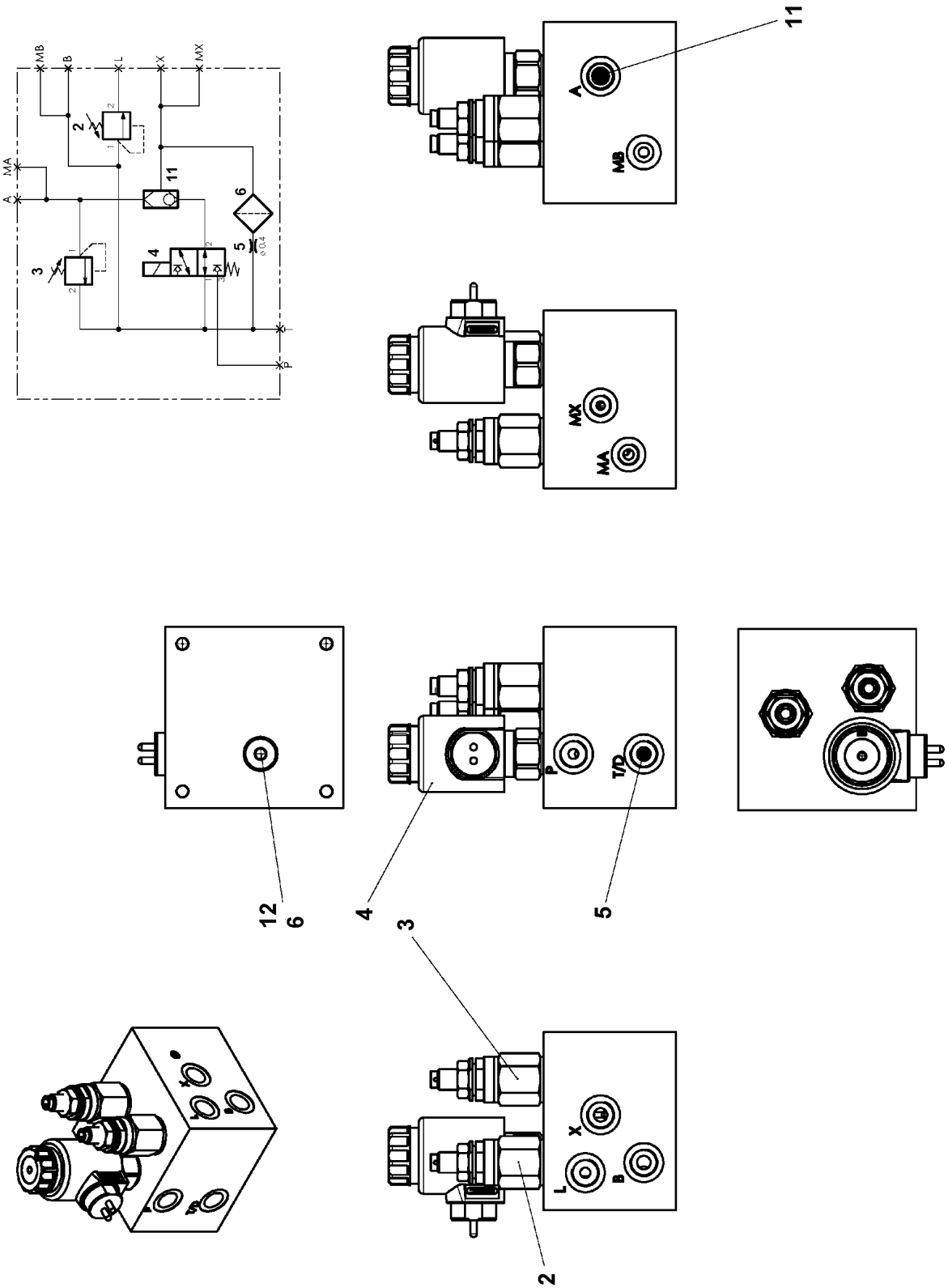

7.2.2022 079718 LIEBHERR	etk_en_de_098277 LR 11000 CONTROL BLOCK STEUERBLOCK	882 (1/2) 11347373

Pos.	Item	Quantity	Description	Bezeichnung
2	11482388	1	PRESSURE LIMITING VALVE	DRUCKBEGRENZUNGSVENTIL
3	11170511	1	PRESSURE LIMITING VALVE pmax=200BAR	DRUCKBEGRENZUNGSVENTIL
4	11482390	1	DIRECTIONAL SEAT VALVE	WEGESITZVENTIL
5	11482392	1	SCREW-IN BLIND	EINSCHRAUBBLENDE
6	11482393	1	FILTER	FILTER
11	11482394	1	SHUTTLE VALVE	WECHSELVENTIL
12	477704908	1	STOP PLUG VSTIM14X1,5ED CR6-FREI	STOPFEN

Pos.	Item	Quantity	Description	Bezeichnung
1	11621500	1	DISTRIBUTION BLOCK MX-F 3/4 ⇨ ❑ 885	VERTEILERKOMBINATION
2	12102343	2	MALE CONNECTOR WSV 6 M10X1K MS	STECKANSCHLUSS
3	774373408	2	EXTENSION M10X1K/ M10X1	VERLAENGERUNG
4	774372608	3	COUPLING SLEEVE	KUPPLUNGSMUFFE
5	774372708	3	COUPLING PLUG	KUPPLUNGSSTECKER
6	471032108	6	FITTING GE 6S G1/4A CR6-FREI	VERSCHRAUBUNG
7	477400108	7	BOX NUT DIN 3870 AS6 A3P	UEBERWURFMUTTER
8	710102508	4	SEALING RING DIN 7603 A14X18X1,5 CU	DICHTRING
9	472331208	1	FITTING EL 6S CR6-FREI	VERSCHRAUBUNG
10	10873149	30	POLYAMID PIPE DIN 73378 6X1,5 PA 12-HL	POLYAMIDROHR
11	477101408	2	PROFILE RING PR6-S/L A3P	PROFILRING
12	772002208	2	PLUG-IN SLEEVE E6-4	EINSTECKHUELSE
13	970350108	2	PLATE 4x73x30 S315MC FE//ZNNI8//CN//T0	BLECH

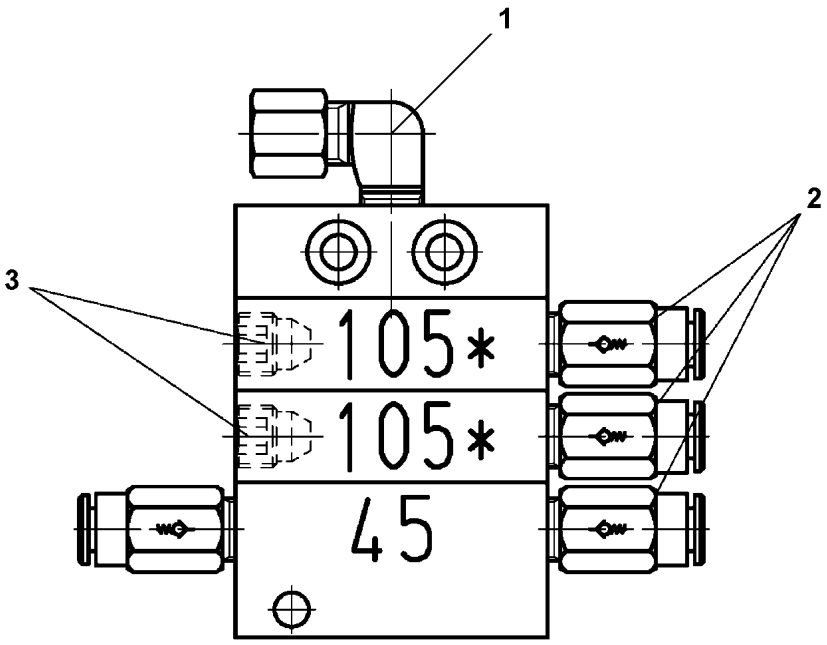

Pos.	Item	Quantity	Description	Bezeichnung
1	774373808	1	FITTING WE 6LL M10x1	VERSCHRAUBUNG
2	11007219	4	NON-RETURN VALVE	RUECKSCHLAGVENTIL
3	774378208	2	SCREW PLUG	VERSCHLUSSSCHRAUBE

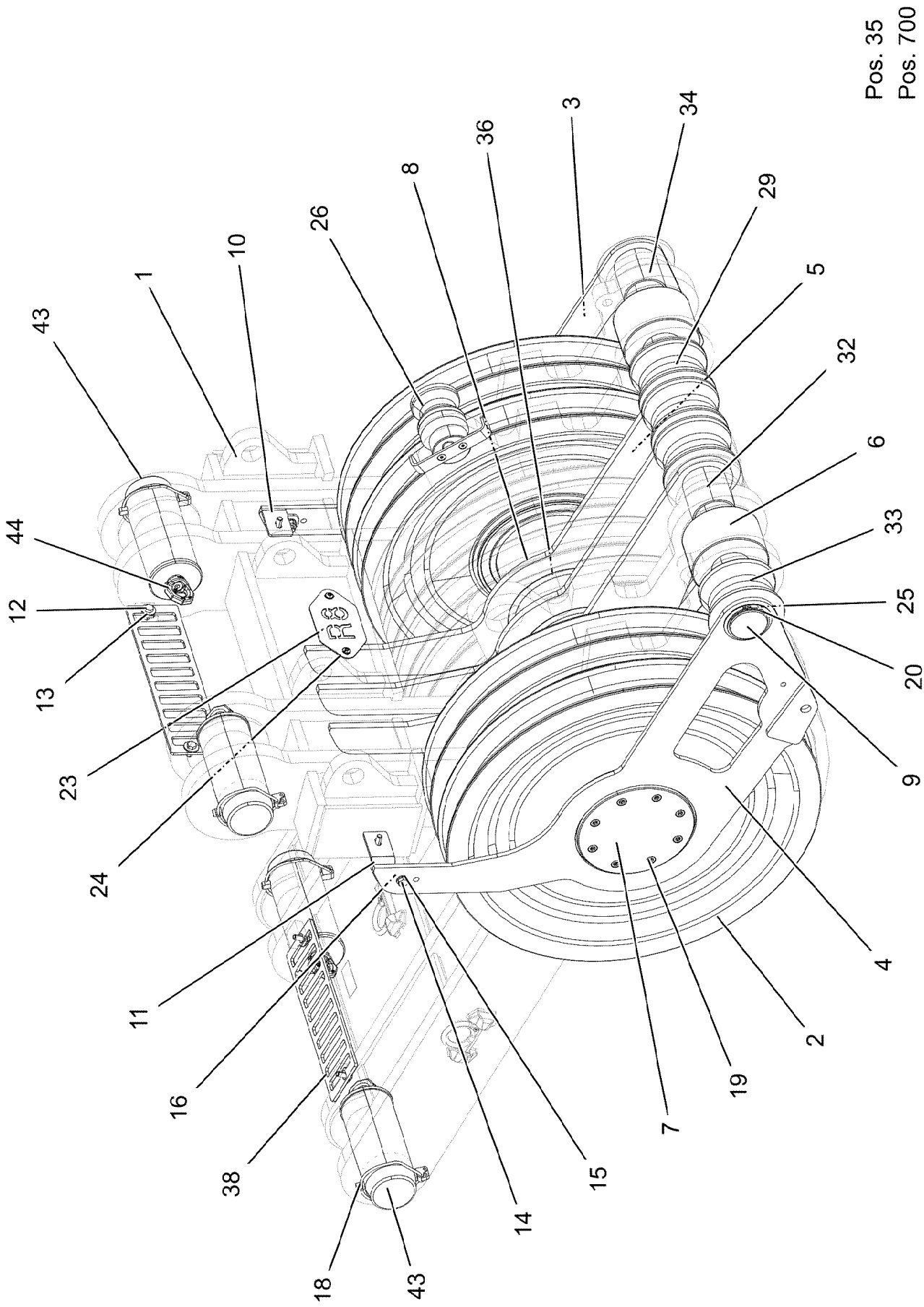

7.2.2022 008600 LIEBHERR	**etk_en_de_098277 LR 11000** **ROLLER SET** **ROLLENSATZ**	❑ 886 (1/2) **919633708**

Pos.	Item	Quantity	Description	Bezeichnung
1	96048880	1	ROLLER SET WELDED	ROLLENSATZ SCHWK.
2	924954508	8	ROPE PULLEY CPL. SPF	SEILROLLE KPL.
(1)	288138108	1	ROPE PULLEY RD780X84 PA6G SPF	SEILROLLE
(2)	746509408	1	ROLLER BEARING 220X300X95	WAELZLAGER
(3)	10872701	2	LOCKING RING DIN 471 300X5	SICHERUNGSRING
(4)	7743242	1	HYDRAULIC-TYPE LUBRICAT.NIPPLE DIN 71	KEGELSCHMIERNIPPEL
3	96033815	1	SIDE PANEL LEFT WELD.STRUCTURE	SEITENBLECH SCHWK.LINKS
4	96033816	1	SIDE PLATE RIGHT WELD. STRUCT.	SEITENBLECH SCHWK.RECHTS
5	97029778	3	PLATE 15X819X719 S690QL	BLECH
6	97061887	2	ROLLER 80.5X160X95 PA6G	ROLLE
7	97029783	2	COVER 15X244X244 S690QL	DECKEL
8	97029851	1	AXLE 244.5X1041 S770QL SPF	ACHSE
9	97029852	1	AXLE 80.0X1075 S355J2C+C FE//ZNNI8//CN/	ACHSE
10	97029853	1	PLATE 5X88X139 S355MC FE//ZNNI8//CN//T	BLECH
11	97029855	1	PLATE 5X88X139 S355MC FE//ZNNI8//CN//T	BLECH
12	11631816	6	HEX SCREW ISO 4017 M10X25 8.8 FLZN SP	SECHSKANTSCHRAUBE
13	11491889	6	WASHER ISO 7093-1 10 300HV FLZN SPF	SCHEIBE
14	11645384	2	HEX SCREW ISO 4017 M12X40 8.8 FLZN SP	SECHSKANTSCHRAUBE
15	10289804	4	WASHER ISO 7089 12 300HV FLZN SPF	SCHEIBE
16	10875607	2	HEX NUT DIN 985 M12 8 FLZN SPF	SECHSKANTMUTTER
18	12100335	4	SAFETY PLUG W HINGE-LID 17X125X16X1	SICHERHEITSKLAPPSTECKER
19	11968081	16	SOCKET HEAD SCREW DIN 7984 M12X25 0	ZYLINDERSCHRAUBE
20	10875663	2	LOCKING RING DIN 471 80X2,5 480H SPF	SICHERUNGSRING
23	97050391	1	PLATE 2X200X100 DC01 FE//ZNNI8//CN//T0	BLECH
24	12102696	2	BUTTON HEAD SCREW ISO 7380-2 M8X10 0	HALBRUNDKOPFSCHRAUBE
25	421000608	4	SHIM RING DIN 988 80X100X1	PASSSCHEIBE
26	969663108	1	ROPE GUIDE PULLEY ⇨ ❑ 888	SEILFUEHRROLLE
29	97061424	4	ROLLER 91X160X96 PA6G	ROLLE
32	97061429	4	TUBE 90.0X98 E235+N FE//ZNNI8//CN//T0	ROHR
33	97061438	2	ROLLER 91X160X88 PA6G	ROLLE
34	97061442	2	TUBE 90.0X90 E235+N FE//ZNNI8//CN//T0	ROHR
35	918188208	1	REST MONTAGE+TRANSPOR ⇨ ❑ 889	ABLAGE
36	977085508	4	WASHER 1X250X250 DC01 FE//ZNNI8//CN//T	SCHEIBE
38	97127342	2	PLATE 6X428X110 S355MC FE//ZNNI8//CN//T	BLECH
43	97136920	4	PIN 110.0X260 35NICRMOV125 FE//ZNNI8//C	BOLZEN
44	10515947	4	RING BOLT M16	RINGSCHRAUBE
700	969096408	1	SIGNS ROLLENSATZ ⇨ ❑ 890	BESCHILDERUNG

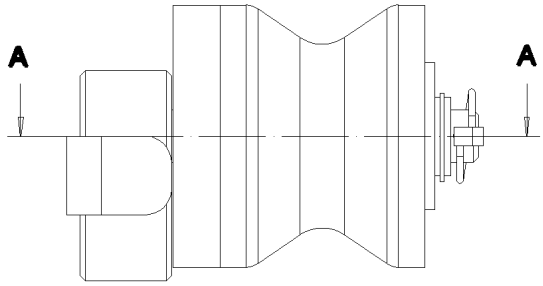

Schnitt A–A

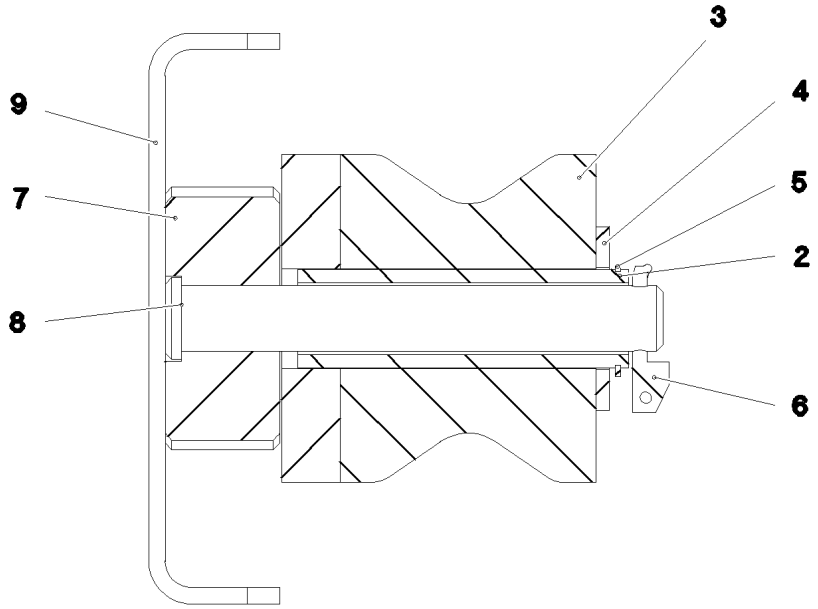

Pos.	Item	Quantity	Description	Bezeichnung
1	12220375	2	COUNTERSUNK SCREW ISO 10642 M8X20	SENKSCHRAUBE
2	969663808	1	ROLLER BEARING WELDED FE//ZNNI8//CN/	ROLLENLAGER SCHWK.
3	288155308	1	ROLLER RD100X78 PA6G	ROLLE
4	10289811	1	WASHER ISO 7089 30 300HV FLZN SPF	SCHEIBE
5	12100639	1	LOCKING RING DIN 471 30X1,5 480H SPF	SICHERUNGSRING
6	10875869	1	SAFETY PLUG W HINGE-LID 5X29X4,7X25 4	SICHERHEITSKLAPPSTECKER
7	97061276	1	PIN 80.0X35 S355J2C+C FE//ZNNI8//CN//T0	BOLZEN
8	97061277	1	PIN 25.0 X152 S355J2G3C+C FE//ZNNI8//CN/	BOLZEN
9	97061275	1	PLATE 5X233X30 S355MC FE//ZNNI8//CN//T	BLECH

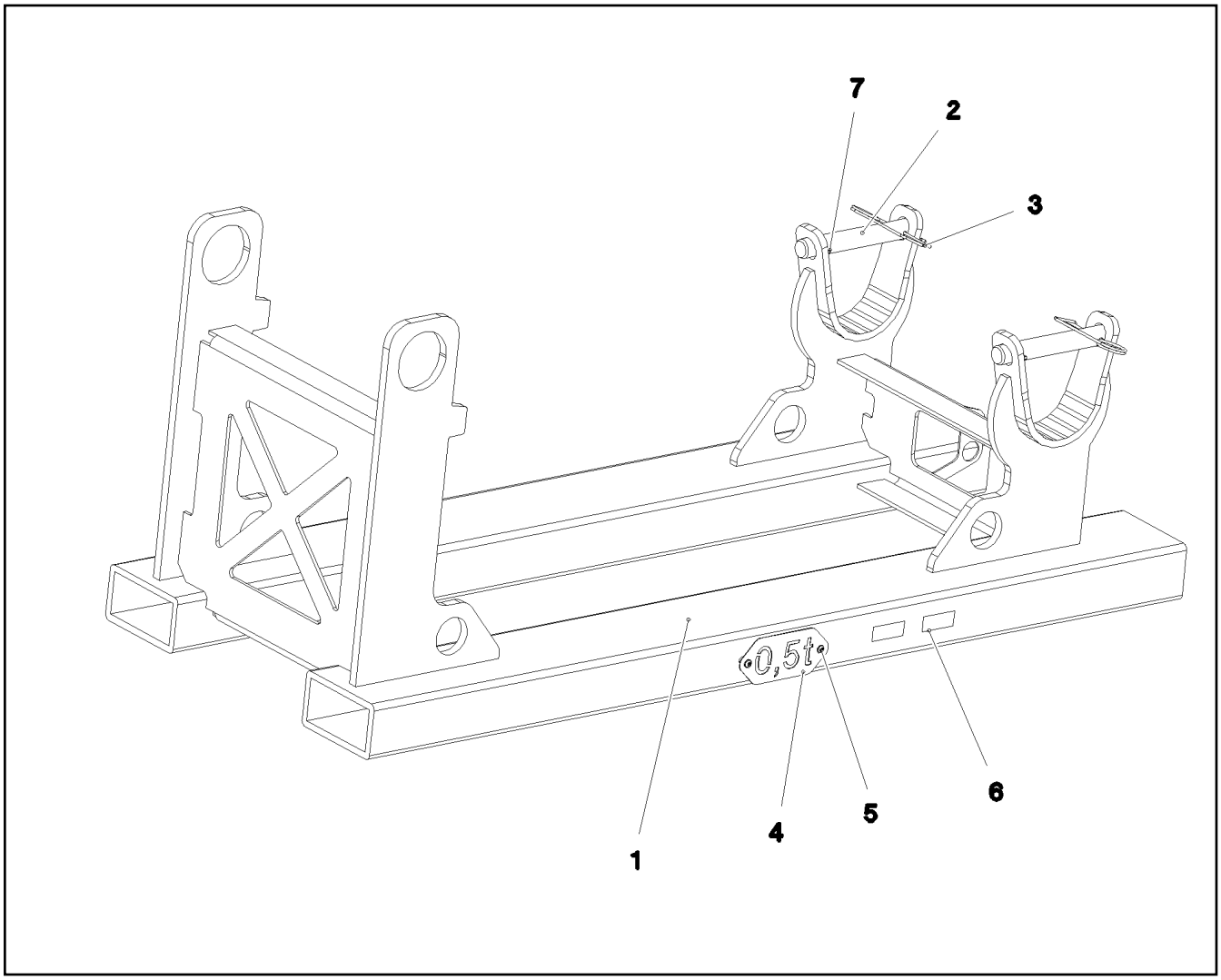

Pos.	Item	Quantity	Description	Bezeichnung
1	969973708	1	REST WELDED T ZN O	ABLAGE SCHWK.
2	97065847	2	PIN 45.0X300 35NICRMOV125 SPF	BOLZEN
3	433102508	2	RETAINING SPRING 5X122 ISO 2081 FE/ZN8/	SICHERUNGSFEDER
4	974171608	1	SIGN 2X228X100 DC01 FE//ZNNI8//CN//T0	SCHILD
5	12102696	2	BUTTON HEAD SCREW ISO 7380-2 M8X10 0	HALBRUNDKOPFSCHRAUBE
6	973567608	1	PLATE IDENTIFICATION NUMBER IDENT-N	SCHILD IDENTNR.
7	432009108	2	DOWEL PIN ISO 8752 8X70	SPANNSTIFT

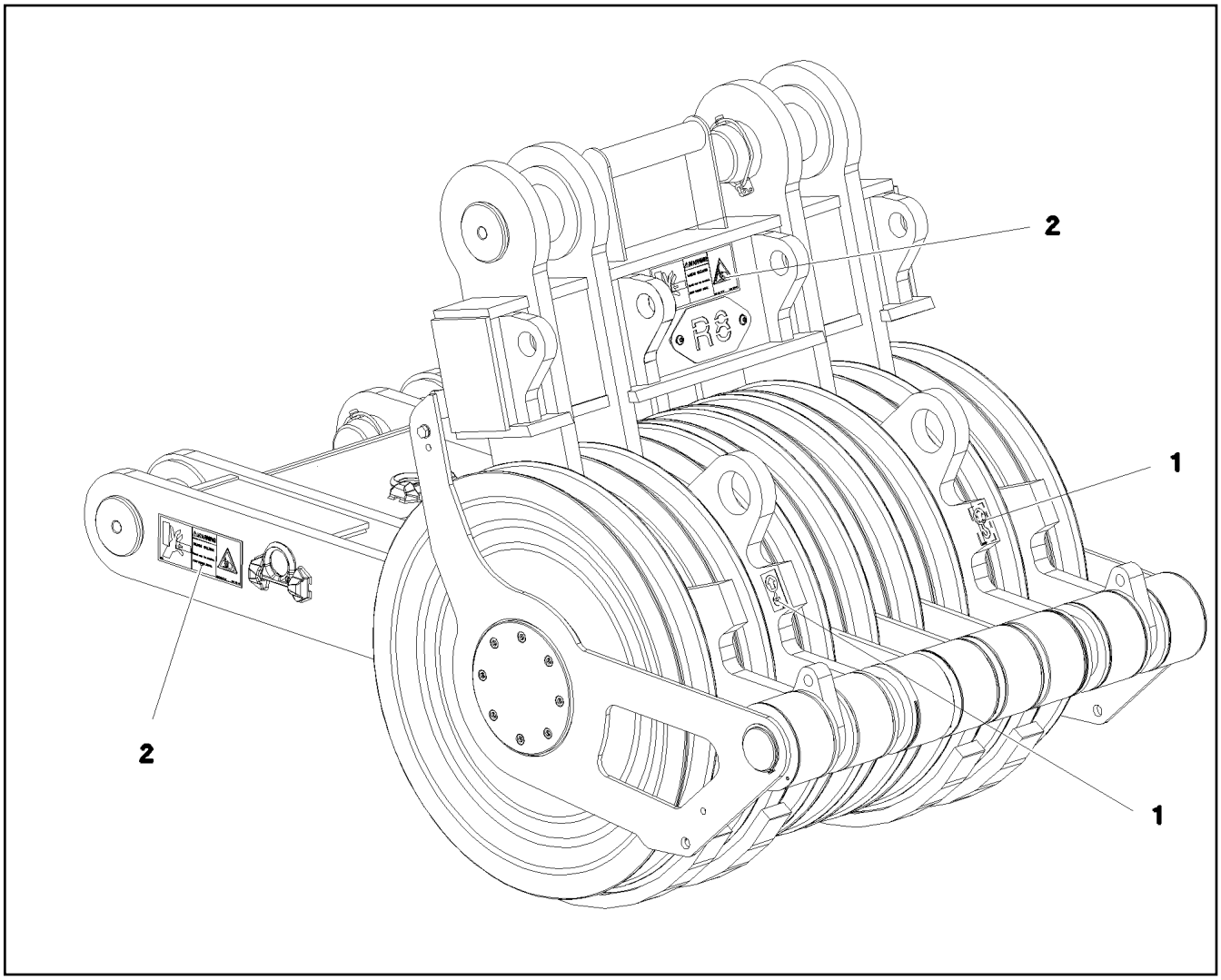

Pos.	Item	Quantity	Description	Bezeichnung
1	9402377	2	INFORMATION SIGN 70X40 SPF	HINWEISSCHILD
2	978674608	4	SIGN 208X88 KLEBEFOLIE SPF	SCHILD

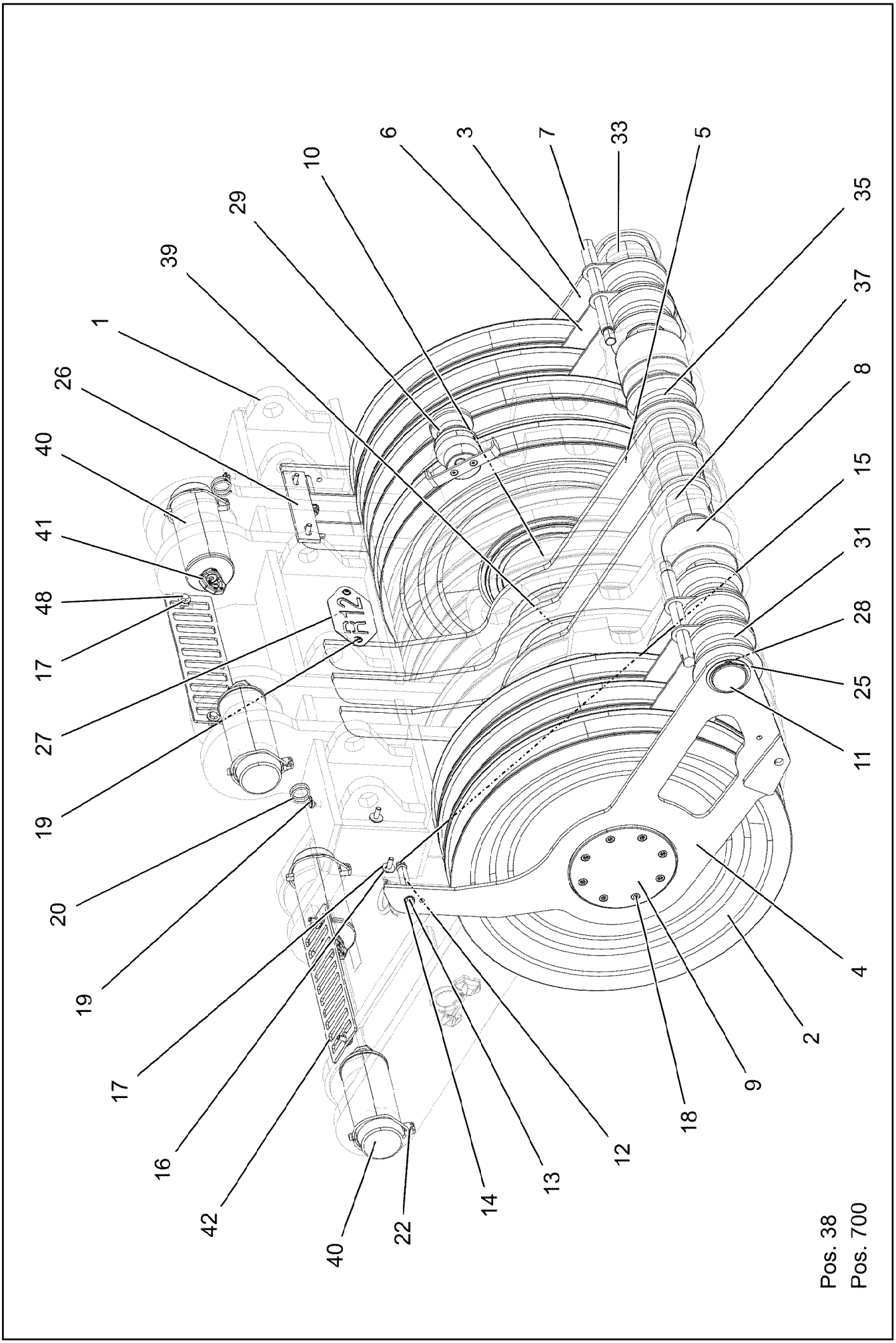
6
3
7
33
5
10
29
39
1
26
40
41
48
17
27
19
20
19
17
16
42
40
22
14
13
12
18
9
2
4
11
25
28
31
15
8
37
35
R12°
Pos. 38
Pos. 700

Pos.	Item	Quantity	Description	Bezeichnung
1	96048954	1	ROLLER SET WELDED	ROLLENSATZ SCHWK.
2	924954508	12	ROPE PULLEY CPL. SPF	SEILROLLE KPL.
3	96033815	1	SIDE PANEL LEFT WELD.STRUCTURE	SEITENBLECH SCHWK.LINKS
4	96033816	1	SIDE PLATE RIGHT WELD. STRUCT.	SEITENBLECH SCHWK.RECHTS
5	97029778	3	PLATE 15X819X719 S690QL	BLECH
6	97029779	4	PLATE 5X362X208 S700MC	BLECH
7	97029780	2	ROD 30.0X330 S355J2C+C FE//ZNNI8//CN//T	STANGE
8	97061887	2	ROLLER 80.5X160X95 PA6G	ROLLE
9	97029783	2	COVER 15X244X244 S690QL	DECKEL
10	97029784	1	AXLE 244.5X1421 S770QL GASN. SPF	ACHSE
11	97029785	1	AXLE 80.0X1455 S355J2C+C FE//ZNNI8//CN/	ACHSE
12	97029786	2	TUBE 20.0X92 S355J2H FE//ZNNI8//CN//T0	ROHR
13	12222992	2	HEX SCREW ISO 4014 M12X130 8.8 FLZN SP	SECHSKANTSCHRAUBE
14	10289804	4	WASHER ISO 7089 12 300HV FLZN SPF	SCHEIBE
15	10875607	2	HEX NUT DIN 985 M12 8 FLZN SPF	SECHSKANTMUTTER
16	11642358	4	HEX SCREW ISO 4017 M10X30 8.8 FLZN SP	SECHSKANTSCHRAUBE
17	11491889	8	WASHER ISO 7093-1 10 300HV FLZN SPF	SCHEIBE
18	11968081	16	SOCKET HEAD SCREW DIN 7984 M12X25 0	ZYLINDERSCHRAUBE
19	12102696	4	BUTTON HEAD SCREW ISO 7380-2 M8X10 0	HALBRUNDKOPFSCHRAUBE
20	720014408	2	CABLE CLAMP	KABELHALTER
22	12100335	4	SAFETY PLUG W HINGE-LID 17X125X16X1	SICHERHEITSKLAPPSTECKER
25	10875663	2	LOCKING RING DIN 471 80X2,5 480H SPF	SICHERUNGSRING
26	967913008	2	ROPE GUARD WELDED FE//ZNNI8//CN//T0	SEILSCHUTZ SCHWK.
27	97050386	1	PLATE 2X200X100 DC01 FE//ZNNI8//CN//T0	BLECH
28	421000608	4	SHIM RING DIN 988 80X100X1	PASSSCHEIBE
29	969663108	1	ROPE GUIDE PULLEY ⇨ ❑ 888	SEILFUEHRROLLE
31	97061438	6	ROLLER 91X160X88 PA6G	ROLLE
33	97061442	6	TUBE 90.0X90 E235+N FE//ZNNI8//CN//T0	ROHR
35	97061424	4	ROLLER 91X160X96 PA6G	ROLLE
37	97061429	4	TUBE 90.0X98 E235+N FE//ZNNI8//CN//T0	ROHR
38	918188208	1	REST MONTAGE+TRANSPOR ⇨ ❑ 889	ABLAGE
39	977085508	4	WASHER 1X250X250 DC01 FE//ZNNI8//CN//T	SCHEIBE
40	97136920	4	PIN 110.0X260 35NICRMOV125 FE//ZNNI8//C	BOLZEN
41	10515947	4	RING BOLT M16	RINGSCHRAUBE
42	97127342	2	PLATE 6X428X110 S355MC FE//ZNNI8//CN//T	BLECH
48	11631816	4	HEX SCREW ISO 4017 M10X25 8.8 FLZN SP	SECHSKANTSCHRAUBE
700	969096408	1	SIGNS ROLLENSATZ ⇨ ❑ 890	BESCHILDERUNG

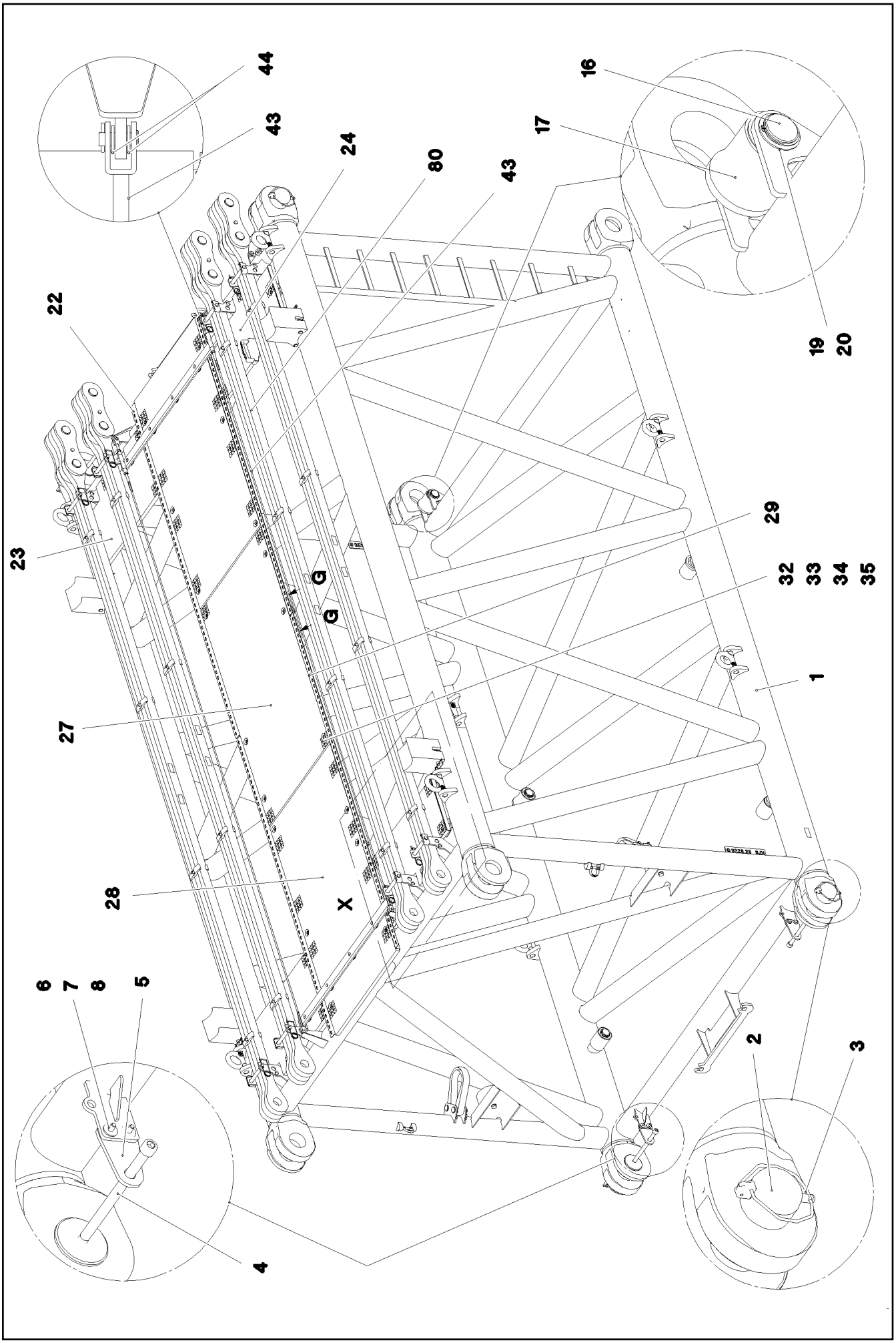

7.2.2022 078662 LIEBHERR	etk_en_de_098277 LR 11000 S INTERMEDIATE SECTION S-ZWISCHENSTUECK	893 (1/4) 917190908

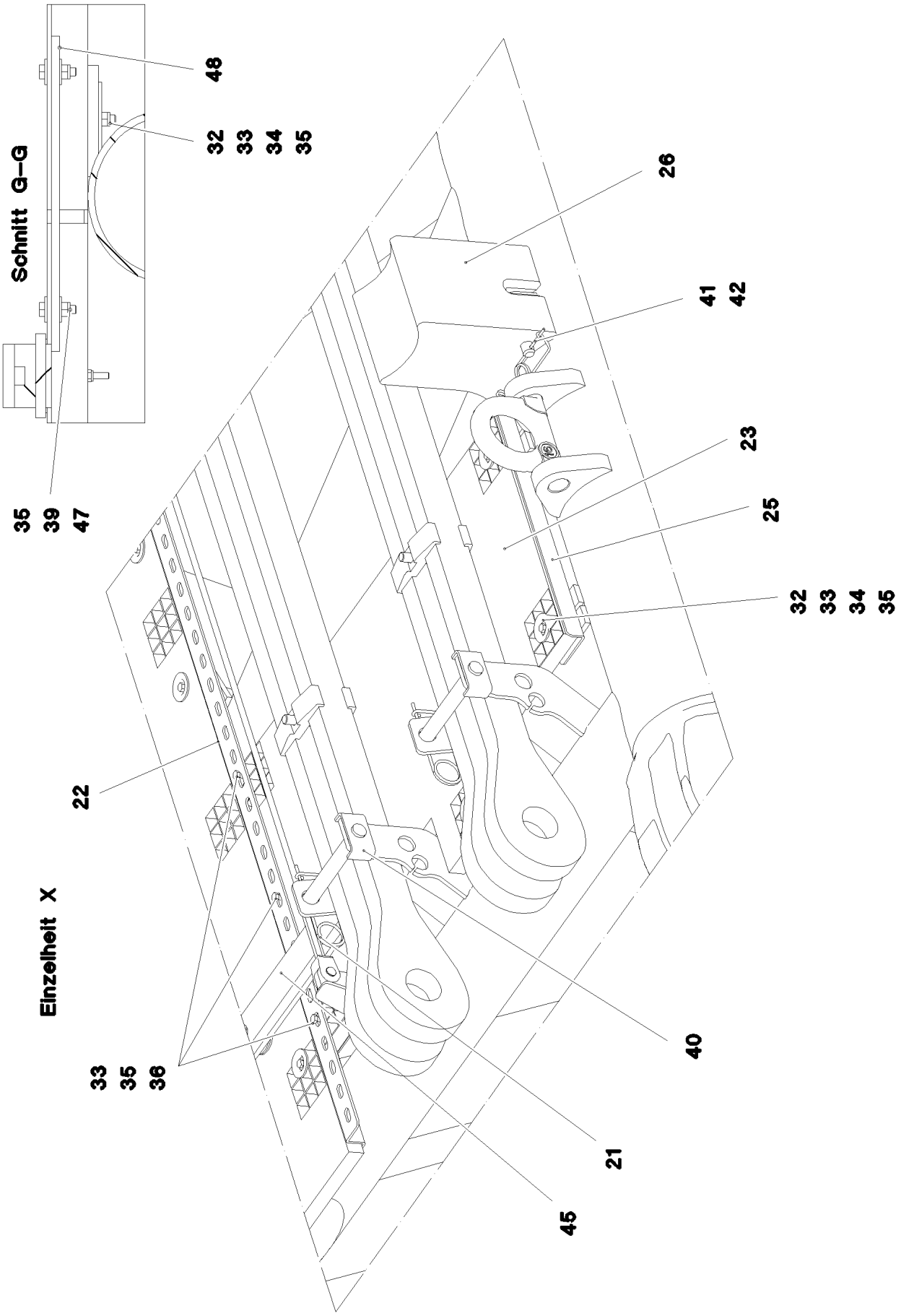
Schnitt G–G
48
32
33
34
35
35
39
47
Einzelheit X
22
33
35
36
26
41
42
23
25
32
33
34
35
40
21
45

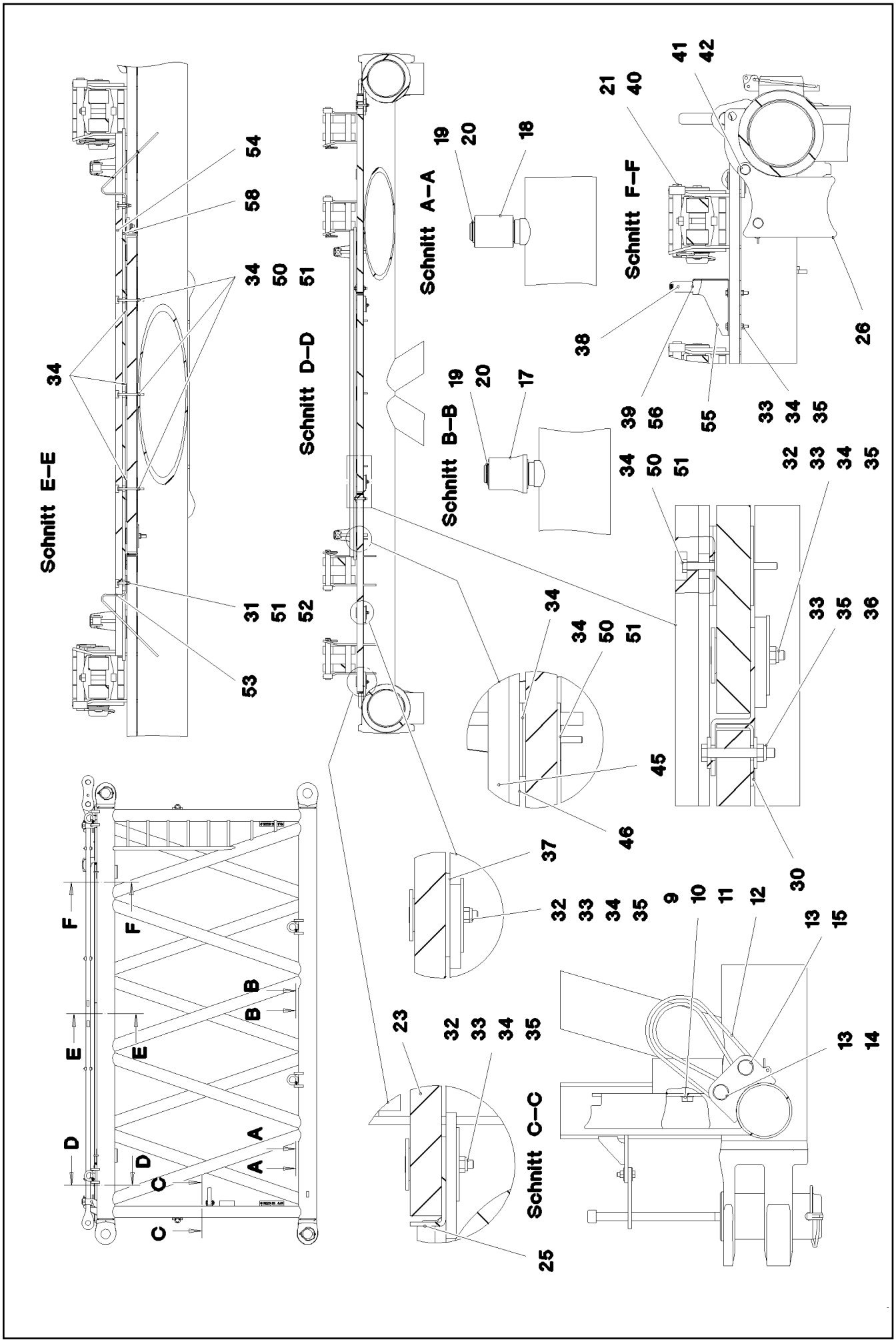

7.2.2022 078664 LIEBHERR	etk_en_de_098277 LR 11000 S INTERMEDIATE SECTION S-ZWISCHENSTUECK	❑ 895 (3/4) 917190908

Pos.	Item	Quantity	Description	Bezeichnung
1	968015408	1	S INTERMED.SECTION WELD.CONSTR 322	S-ZWISCHENSTUECK SCHWK.
2	97028894	4	PIN 140.0X291 35NICRMOV125 GASN. SPF	BOLZEN
3	10878577	4	SAFETY PLUG W HINGE-LID 20X175X20X1	SICHERHEITSKLAPPSTECKER
4	10878755	4	SOCKET HEAD SCREW ISO 4762 M24X400	ZYLINDERSCHRAUBE
5	972636908	4	PLATE 10X175X104 S700MC FE/FLZN10/NC	BLECH
6	11645386	8	HEX SCREW ISO 4017 M12X45 8.8 FLZN SP	SECHSKANTSCHRAUBE
7	11182717	16	WASHER ISO 7093-1 12 300HV FLZN SPF	SCHEIBE
8	10875616	8	HEX NUT ISO 4032 M12 8 FLZN SPF	SECHSKANTMUTTER
9	10282698	2	RUBBER-METAL STOP BUFFER 200X100-M	MEGI-ANSCHLAGPUFFER
10	10289808	2	WASHER ISO 7089 20 300HV FLZN SPF	SCHEIBE
11	12224041	2	HEX SCREW ISO 4017 M20X25 8.8 FLZN SP	SECHSKANTSCHRAUBE
12	10285626	2	ROUND SLING DIN EN 1492-2 3T-0,75M PO	RUNDSCHLINGE
13	451430808	4	PIN DIN 1436 30X105X97 35NICRMOV125 GA	BOLZEN
14	10180364	2	SPLIT PIN ISO 1234 6,3X50 St 480H SPF	SPLINT
15	10875870	2	SAFETY PLUG W HINGE-LID 6X42X5,5X32 4	SICHERHEITSKLAPPSTECKER
16	976649908	2	PIN 65.0X187 35NICRMOV125 SPF	BOLZEN
17	976650008	4	ROLLER PA6G	ROLLE
18	976650108	2	ROLLER	ROLLE
19	10875660	8	LOCKING RING DIN 471 60X2 480H SPF	SICHERUNGSRING
20	978499508	8	WASHER 3X75X75 DC01 FE//ZNNI8//CN//T0	SCHEIBE
21	433100908	8	RETAINING SPRING 4,5X98 ISO 2081 FE/ZN	SICHERUNGSFEDER
22	97028898	2	PLATE 4X2970X161 S315MC FE//ZNNI8//CN/	BLECH
23	97028900	2	GRIDIRON T1000X575X30/2 S235JR T ZN K	GITTERROST-P
24	97028903	2	GRIDIRON T1000X575X30/2 S235JR T ZN K	GITTERROST-P
25	97028904	4	PLATE 4X480X112 S315MC FE//ZNNI8//CN//T	BLECH
26	97031402	4	BEARING BLOCK 282X214X180 PA6G	LAGERKLOTZ
27	97030223	1	GRIDIRON T1000X1930X30/2 S235JR T ZN K	GITTERROST-P
28	975136308	2	GRIDIRON T1000X1860X30/2 S235JR T ZN K	GITTERROST-P
29	97030350	2	PLATE 4X2667X160 S315MC FE//ZNNI8//CN/	BLECH
30	97031853	4	PLATE 3X82X580 DC01 FE//ZNNI8//CN//T0	BLECH
31	12216183	2	HEX SCREW ISO 4014 M6X40 8.8 480H SPF	SECHSKANTSCHRAUBE
32	10100621	30	DISH MOUNTING	TELLERBEFESTIGUNG
33	12216207	44	HEX SCREW ISO 4017 M8X60 8.8 480H SPF	SECHSKANTSCHRAUBE
34	941138108	71	WASHER DC01 FE//ZNNI8//CN//T0	SCHEIBE
35	10875614	48	HEX NUT DIN 985 M8 8 480H SPF	SECHSKANTMUTTER
36	420600301	24	WASHER ISO 7094 8 100 HV-ST VERZ	SCHEIBE
37	973099408	4	PLATE 4X80X80 S315MC FE//ZNNI8//CN//T0	BLECH
38	966435308	1	GRIP PA6-30%GF SPF	GRIFF
39	11140469	12	WASHER ISO 7093-1 8 200HV 480H SPF	SCHEIBE
40	962580308	8	CONNECTING PIN WELDED FE//ZNNI8//CN/	ABSTECKBOLZEN SCHWK.
41	453021308	8	PIN ISO 2341 B20X200X192 42CRMO4 GASN	BOLZEN
42	433101208	8	RETAINING SPRING 4X68 ISO 2081 FE/ZN8/	SICHERUNGSFEDER
43	10652826	2	ROUND STRAND ROPE 10X5,3M STAHL VE	RUNDLITZENSEIL
44	10289805	8	WASHER ISO 7089 14 300HV FLZN SPF	SCHEIBE
45	97031881	2	SUPPORT 60X1660 PA6G	AUFLAGE
46	97031843	2	PLATE 10X1690X60 S355MC	BLECH
47	11826527	4	HEX SCREW ISO 4017 M8X30 8.8 480H SPF	SECHSKANTSCHRAUBE
48	955404808	2	PLATE 8X300X50 S355MC FE//ZNNI8//CN//T	BLECH
50	490129703	13	HEX SCREW ISO 4017 M6X80 8.8 A2C	SECHSKANTSCHRAUBE
51	12102692	15	HEX NUT DIN 985 M6 8 ZNNI-480H SPF	SECHSKANTMUTTER
52	10875648	2	WASHER ISO 7093-1 6 200HV 480H SPF	SCHEIBE
53	956442808	2	PLATE 5X393X60 S355MC FE//ZNNI8//CN//T	BLECH
54	974143908	1	SUPPORT 60X1270 PA6G	AUFLAGE
55	97032006	1	PLATE 3X390X260 S355MC FE//ZNNI8//CN//T	BLECH
56	11651767	2	HEX SCREW ISO 4017 M8X20 8.8 480H SPF	SECHSKANTSCHRAUBE
58	974144008	1	PLATE 10X1250X80 S355MC	BLECH
80	967746908	2	ROD CPL. 6M	STANGE KPL.
			⇨ ❑ 897	
700	968012308	1	SIGNS S-ZW.ST.LR11000	BESCHILDERUNG
			⇨ ❑ 899	

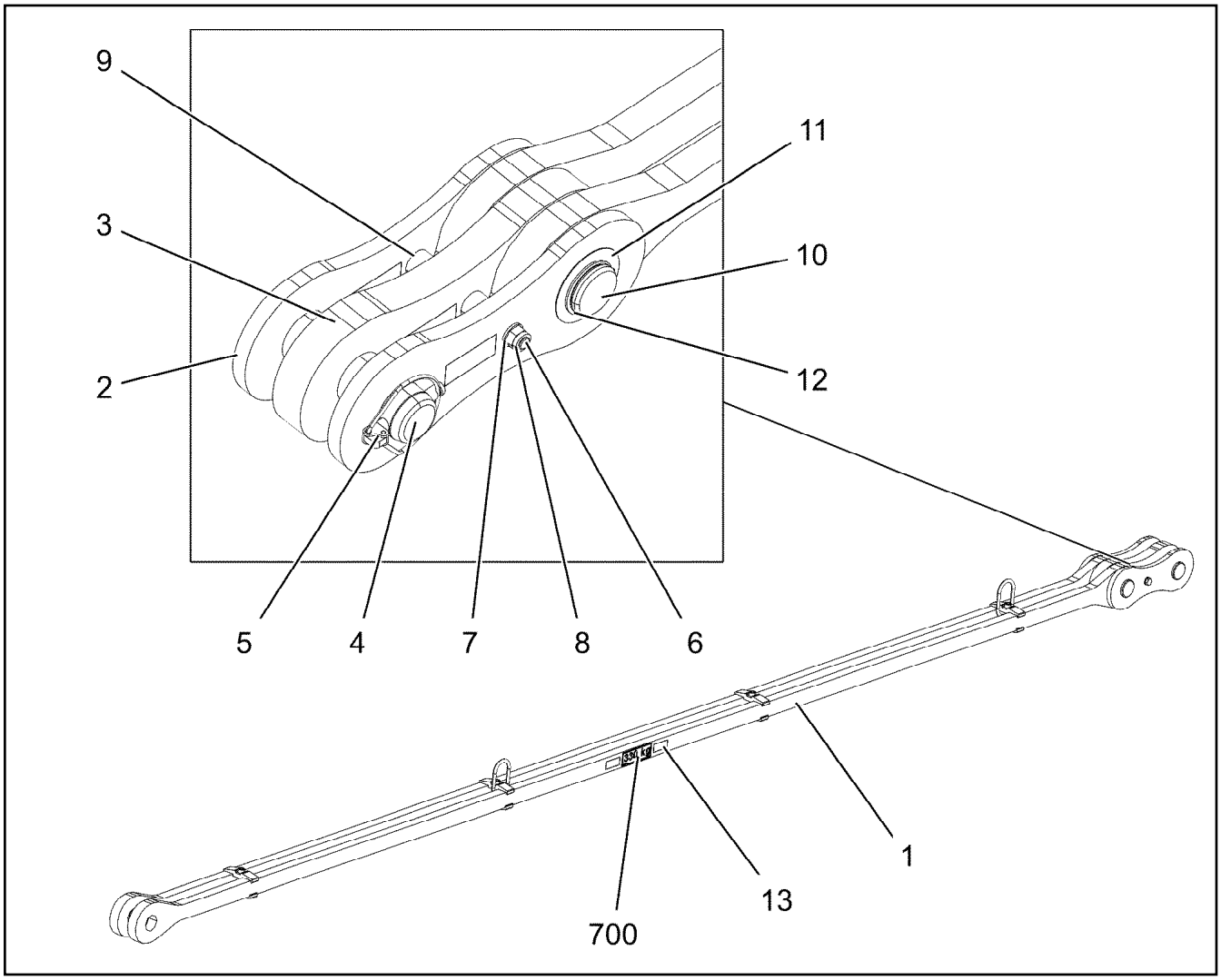

Pos.	Item	Quantity	Description	Bezeichnung
1	967747008	1	ROD 5.7M ⇨ ❑ 898	STANGE VORM.
2	967744108	2	BRACKET WITH BOARD 0.30M	LASCHE MIT SCHILD
3	967744208	1	BRACKET WITH BOARD 0.30M	LASCHE MIT SCHILD
4	97027114	1	PIN 70.0X220 35NICRMOV125 SPF	BOLZEN
5	10180878	1	SAFETY PLUG W HINGE-LID 17X100X15,5X	SICHERHEITSKLAPPSTECKER
6	12224045	1	HEX SCREW ISO 4014 M16X200 8.8 FLZN SP	SECHSKANTSCHRAUBE
7	10289806	2	WASHER ISO 7089 16 300HV FLZN SPF	SCHEIBE
8	10875609	1	HEX NUT DIN 985 M16 8 FLZN SPF	SECHSKANTMUTTER
9	949987108	2	TUBE 33,7X8X45 S355J2H FE//ZNNI8//CN//T	ROHR
10	97027115	1	PIN 70.0X203 35NICRMOV125 SPF	BOLZEN
11	943399108	1	WASHER 1X100X100 X5CRNI18-10	SCHEIBE
12	12100643	1	LOCKING RING DIN 471 65X2,5 480H SPF	SICHERUNGSRING
13	97139634	2	PLATE ASSEMBLY SCHILD BG SPF	SCHILD BAUGRUPPE
700	969057908	1	SIGNS 6M	BESCHILDERUNG
(1)	97049955	1	SIGN 170X55 KLEBEFOLIE SPF	SCHILD

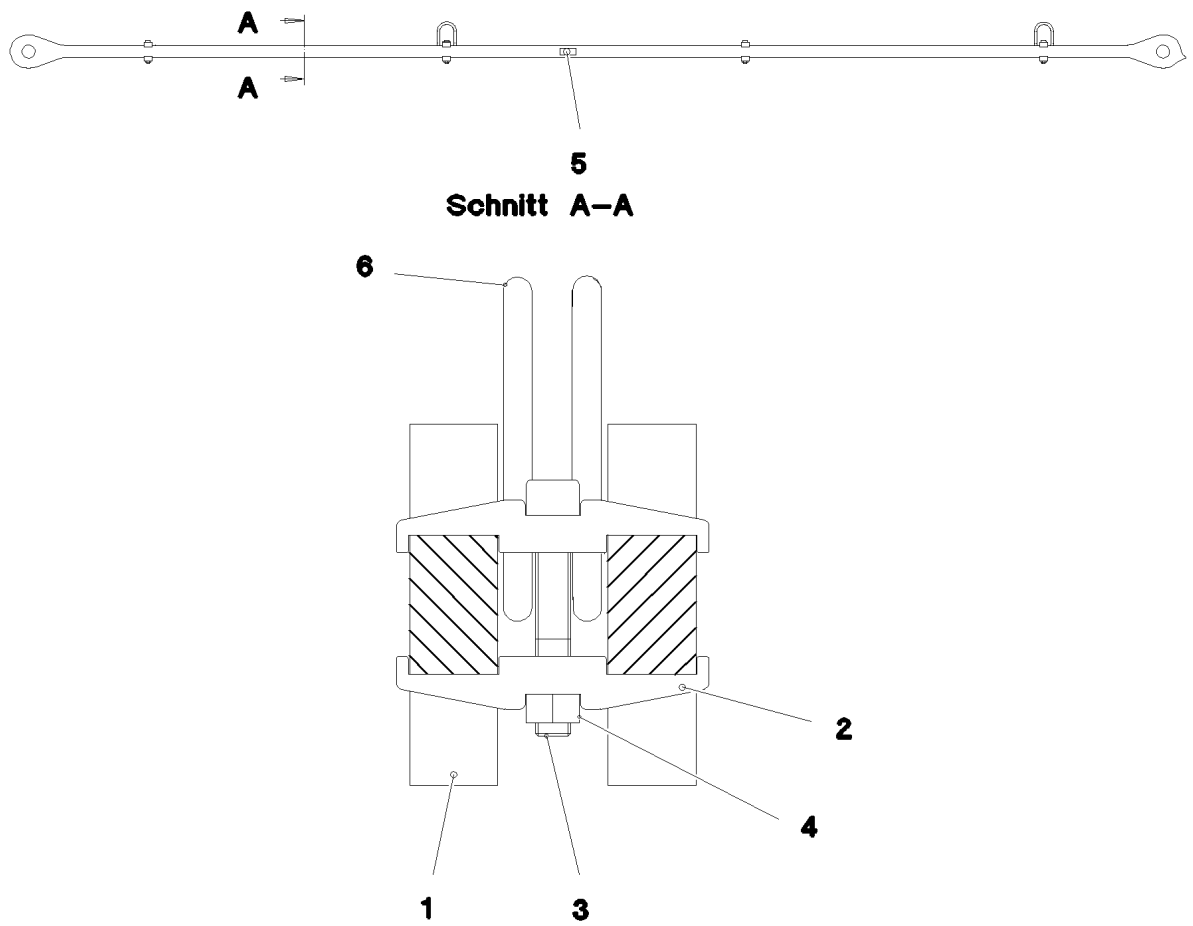

Pos.	Item	Quantity	Description	Bezeichnung
1	97027174	2	PLATE 40X5922X168 S960QL+Z25	BLECH
2	97028373	8	CLAMP 40X142X24 S960QL+Z25	KLAMMER
3	12691483	4	SOCKET HEAD SCREW ISO 4762 M16X100 8	ZYLINDERSCHRAUBE
4	10875617	4	HEX NUT ISO 4032 M16 8 FLZN SPF	SECHSKANTMUTTER
5	973567608	1	PLATE IDENTIFICATION NUMBER IDENT-N	SCHILD IDENTNR.
6	10871568	2	OVAL LOAD RING 11X60X120 GK 10 SPF	OVALRING

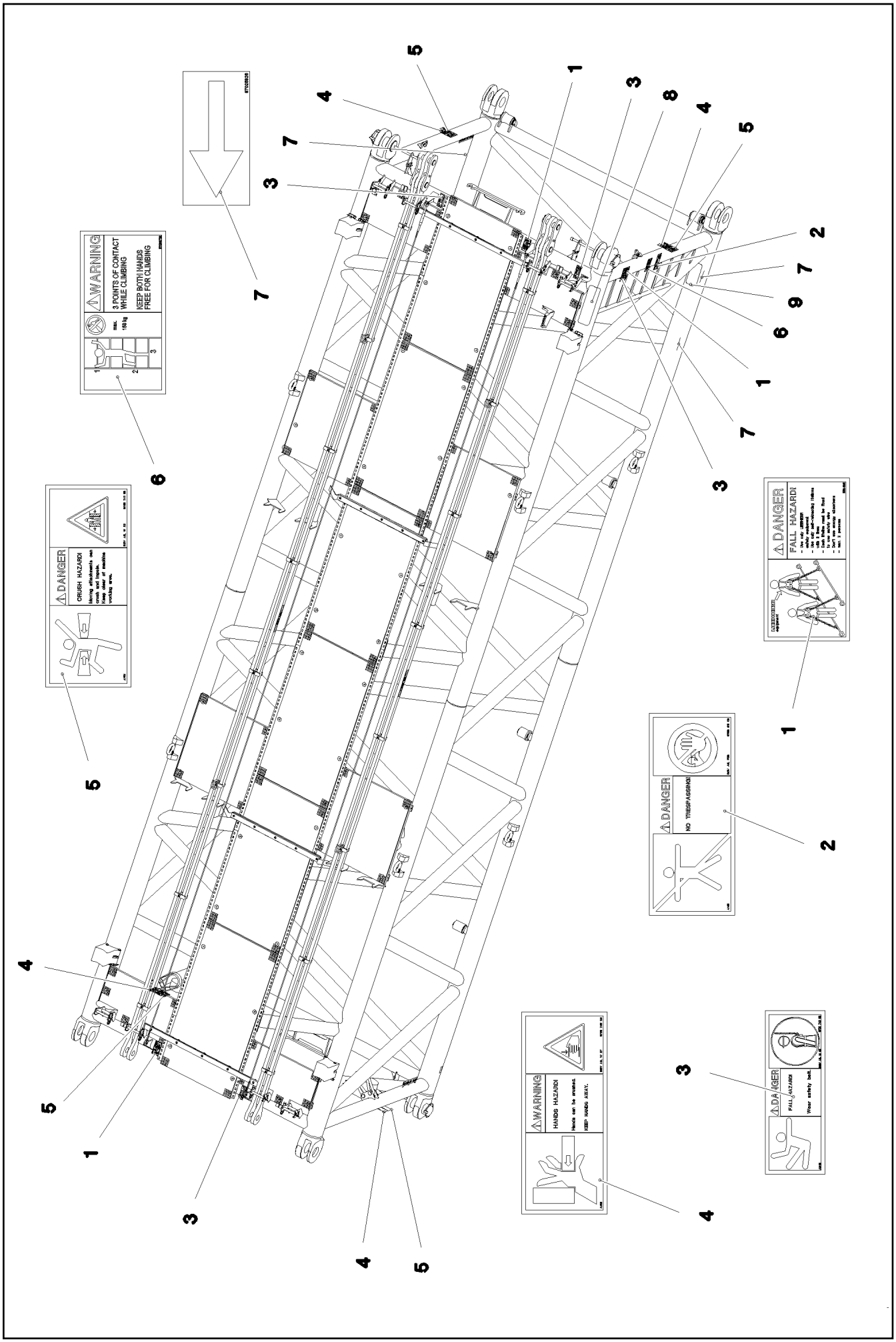

7.2.2022 078672	**etk_en_de_098277 LR 11000**	899 (1/2)
LIEBHERR	**SIGNS** **BESCHILDERUNG**	**968012308**

Pos.	Item	Quantity	Description	Bezeichnung
1	97004046	3	SIGN 168X88X1 KLEBEFOLIE SPF	SCHILD
2	978674008	1	SIGN 208X88 KLEBEFOLIE SPF	SCHILD
3	978674808	4	SIGN 168X62 KLEBEFOLIE SPF	SCHILD
4	978674608	4	SIGN 208X88 KLEBEFOLIE SPF	SCHILD
5	978674108	4	SIGN 208X88 KLEBEFOLIE SPF	SCHILD
6	97036732	1	SIGN 168X88 KLEBEFOLIE SPF	SCHILD
7	97025926	4	SIGN 138X69 KLEBEFOLIE SPF	SCHILD
8	970879408	1	ANTI-SLIP SURFACE 1.6X150X500 3M TYP4	ANTIRUTSCHBELAG
9	972859408	1	ANTI-SLIP SURFACE 1.6X150X300 3M TYP4	ANTIRUTSCHBELAG

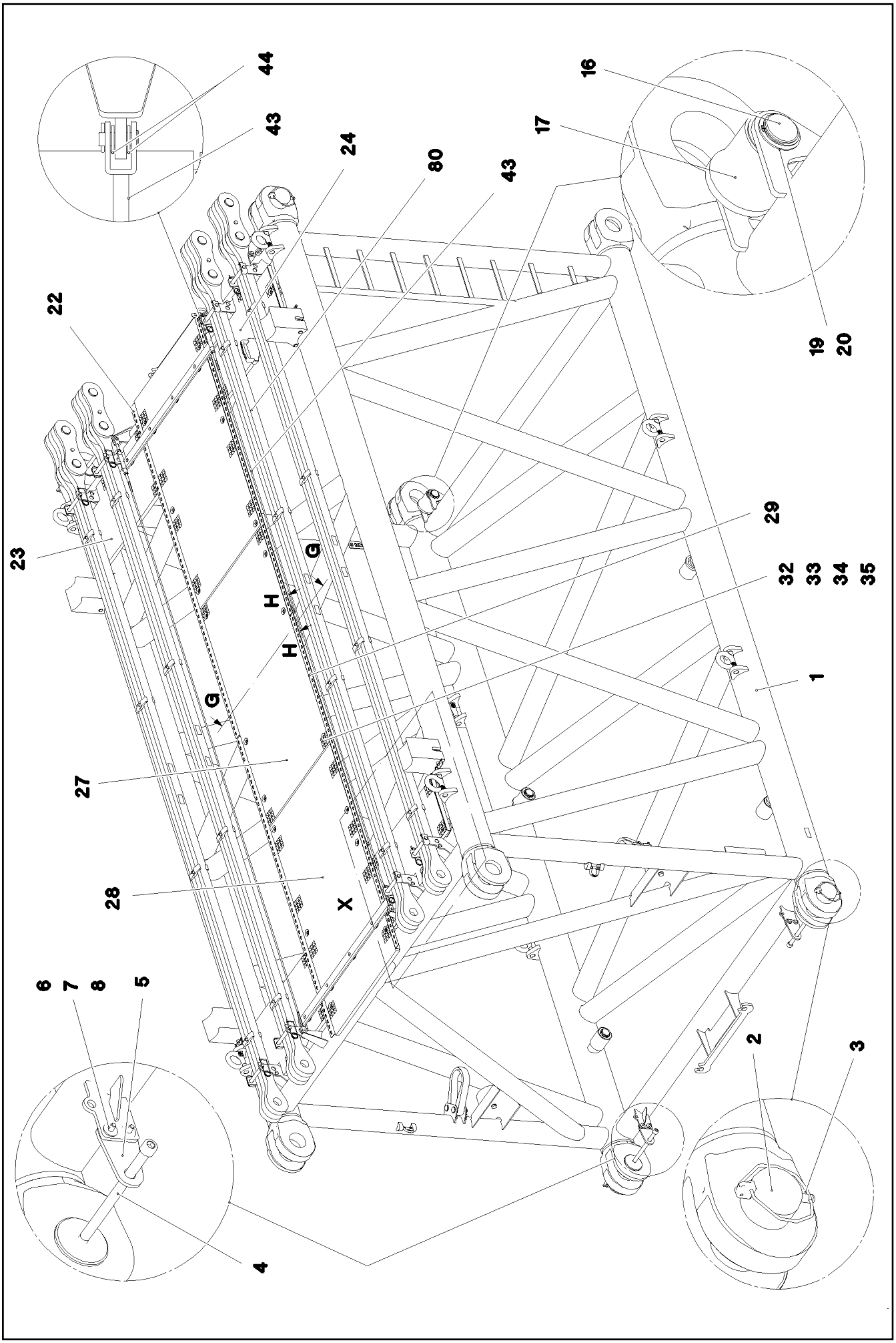

7.2.2022 078665 LIEBHERR	etk_en_de_098277 LR 11000 S INTERMEDIATE SECTION S-ZWISCHENSTUECK	❑ 901 (1/4) 917333908

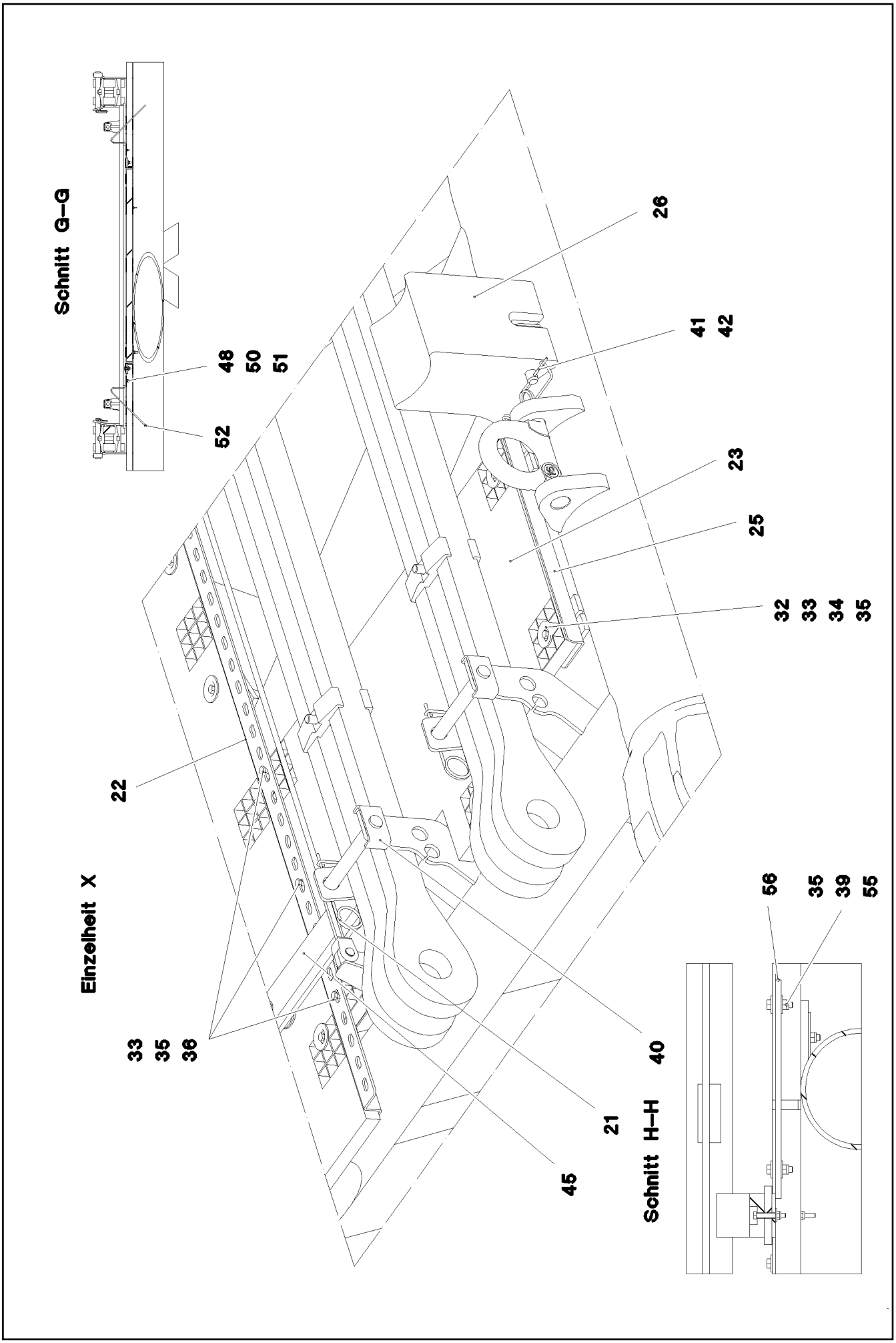
Schnitt G–G
48
50
51
52
26
41
42
23
25
32
33
34
35
22
Einzelheit X
33
35
36
40
21
45
Schnitt H–H
56
35
39
55

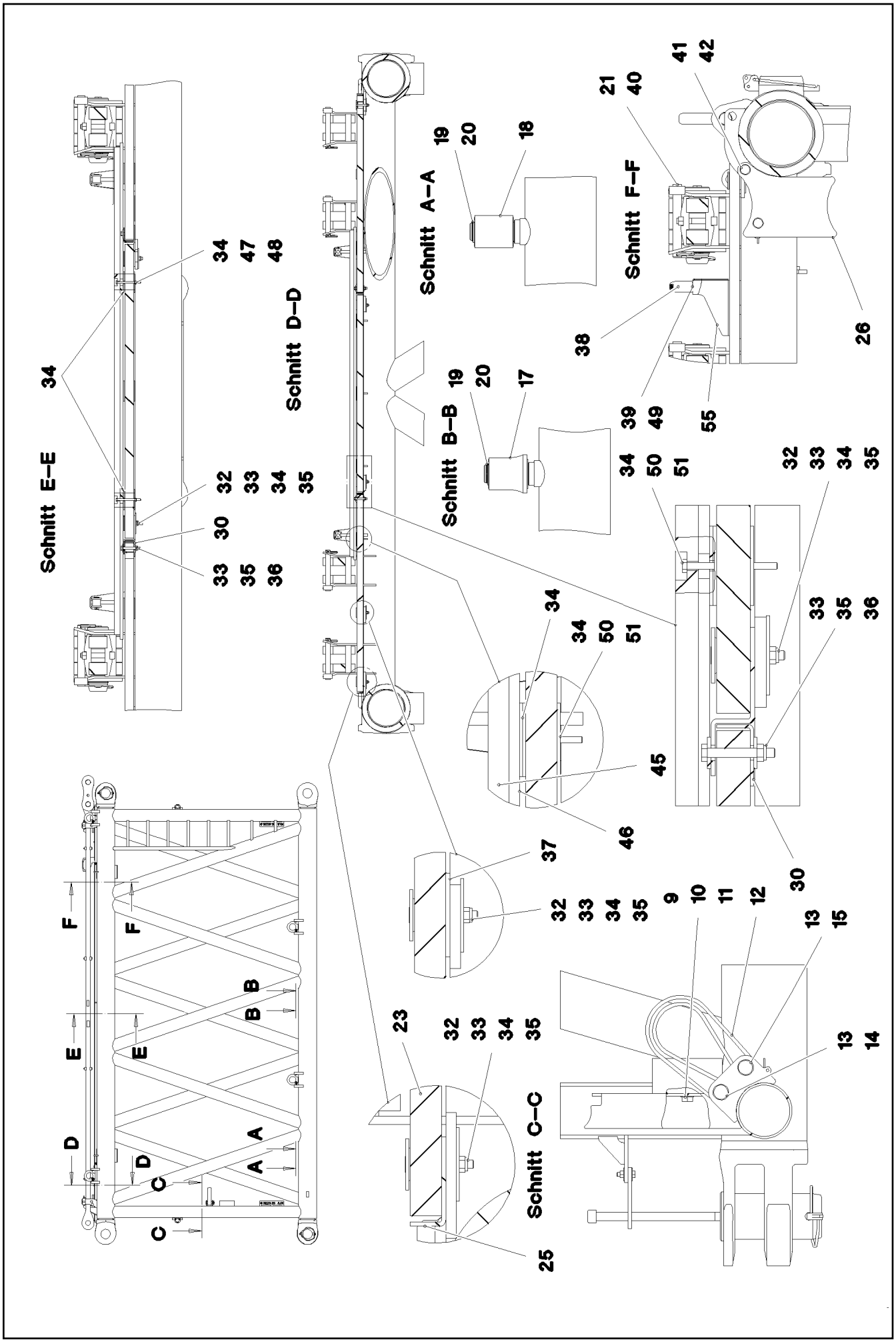

7.2.2022 078667 LIEBHERR	etk_en_de_098277 LR 11000 S INTERMEDIATE SECTION S-ZWISCHENSTUECK	903 (3/4) 917333908

Pos.	Item	Quantity	Description	Bezeichnung
1	968044708	1	S INTERMED.SECTION WELD.CONSTR 322	S-ZWISCHENSTUECK SCHWK.
2	97028894	4	PIN 140.0X291 35NICRMOV125 GASN. SPF	BOLZEN
3	10878577	4	SAFETY PLUG W HINGE-LID 20X175X20X1	SICHERHEITSKLAPPSTECKER
4	10878755	4	SOCKET HEAD SCREW ISO 4762 M24X400	ZYLINDERSCHRAUBE
5	972636908	4	PLATE 10X175X104 S700MC FE/FLZN10/NC	BLECH
6	11645386	8	HEX SCREW ISO 4017 M12X45 8.8 FLZN SP	SECHSKANTSCHRAUBE
7	11182717	16	WASHER ISO 7093-1 12 300HV FLZN SPF	SCHEIBE
8	10875616	8	HEX NUT ISO 4032 M12 8 FLZN SPF	SECHSKANTMUTTER
9	10282698	2	RUBBER-METAL STOP BUFFER 200X100-M	MEGI-ANSCHLAGPUFFER
10	10289808	2	WASHER ISO 7089 20 300HV FLZN SPF	SCHEIBE
11	12224041	2	HEX SCREW ISO 4017 M20X25 8.8 FLZN SP	SECHSKANTSCHRAUBE
12	10285626	2	ROUND SLING DIN EN 1492-2 3T-0,75M PO	RUNDSCHLINGE
13	451430808	4	PIN DIN 1436 30X105X97 35NICRMOV125 GA	BOLZEN
14	10180364	2	SPLIT PIN ISO 1234 6,3X50 St 480H SPF	SPLINT
15	10875870	2	SAFETY PLUG W HINGE-LID 6X42X5,5X32 4	SICHERHEITSKLAPPSTECKER
16	976649908	2	PIN 65.0X187 35NICRMOV125 SPF	BOLZEN
17	976650008	4	ROLLER PA6G	ROLLE
18	976650108	2	ROLLER	ROLLE
19	10875660	8	LOCKING RING DIN 471 60X2 480H SPF	SICHERUNGSRING
20	978499508	8	WASHER 3X75X75 DC01 FE//ZNNI8//CN//T0	SCHEIBE
21	433100908	8	RETAINING SPRING 4,5X98 ISO 2081 FE/ZN	SICHERUNGSFEDER
22	97028898	2	PLATE 4X2970X161 S315MC FE//ZNNI8//CN/	BLECH
23	97028900	2	GRIDIRON T1000X575X30/2 S235JR T ZN K	GITTERROST-P
24	97028903	2	GRIDIRON T1000X575X30/2 S235JR T ZN K	GITTERROST-P
25	97028904	4	PLATE 4X480X112 S315MC FE//ZNNI8//CN//T	BLECH
26	97031402	4	BEARING BLOCK 282X214X180 PA6G	LAGERKLOTZ
27	97030223	1	GRIDIRON T1000X1930X30/2 S235JR T ZN K	GITTERROST-P
28	975136308	2	GRIDIRON T1000X1860X30/2 S235JR T ZN K	GITTERROST-P
29	97030350	2	PLATE 4X2667X160 S315MC FE//ZNNI8//CN/	BLECH
30	97031853	4	PLATE 3X82X580 DC01 FE//ZNNI8//CN//T0	BLECH
31	97032006	1	PLATE 3X390X260 S355MC FE//ZNNI8//CN//T	BLECH
32	10100621	30	DISH MOUNTING	TELLERBEFESTIGUNG
33	12216207	44	HEX SCREW ISO 4017 M8X60 8.8 480H SPF	SECHSKANTSCHRAUBE
34	941138108	71	WASHER DC01 FE//ZNNI8//CN//T0	SCHEIBE
35	10875614	49	HEX NUT DIN 985 M8 8 480H SPF	SECHSKANTMUTTER
36	420600301	25	WASHER ISO 7094 8 100 HV-ST VERZ	SCHEIBE
37	973099408	4	PLATE 4X80X80 S315MC FE//ZNNI8//CN//T0	BLECH
38	966435308	1	GRIP PA6-30%GF SPF	GRIFF
39	11140469	12	WASHER ISO 7093-1 8 200HV 480H SPF	SCHEIBE
40	962580308	8	CONNECTING PIN WELDED FE//ZNNI8//CN/	ABSTECKBOLZEN SCHWK.
41	453021308	8	PIN ISO 2341 B20X200X192 42CRMO4 GASN	BOLZEN
42	433101208	8	RETAINING SPRING 4X68 ISO 2081 FE/ZN8/	SICHERUNGSFEDER
43	10652826	2	ROUND STRAND ROPE 10X5,3M STAHL VE	RUNDLITZENSEIL
44	10289805	8	WASHER ISO 7089 14 300HV FLZN SPF	SCHEIBE
45	97031881	2	SUPPORT 60X1660 PA6G	AUFLAGE
46	97031843	2	PLATE 10X1690X60 S355MC	BLECH
47	490129703	13	HEX SCREW ISO 4017 M6X80 8.8 A2C	SECHSKANTSCHRAUBE
48	12102692	15	HEX NUT DIN 985 M6 8 ZNNI-480H SPF	SECHSKANTMUTTER
49	11651767	2	HEX SCREW ISO 4017 M8X20 8.8 480H SPF	SECHSKANTSCHRAUBE
50	12216183	2	HEX SCREW ISO 4014 M6X40 8.8 480H SPF	SECHSKANTSCHRAUBE
51	10875648	2	WASHER ISO 7093-1 6 200HV 480H SPF	SCHEIBE
52	956442808	2	PLATE 5X393X60 S355MC FE//ZNNI8//CN//T	BLECH
53	974143908	1	SUPPORT 60X1270 PA6G	AUFLAGE
54	974144008	1	PLATE 10X1250X80 S355MC	BLECH
55	11826527	4	HEX SCREW ISO 4017 M8X30 8.8 480H SPF	SECHSKANTSCHRAUBE
56	955404808	2	PLATE 8X300X50 S355MC FE//ZNNI8//CN//T	BLECH
80	967746908	2	ROD CPL. 6M ⇨ ❑ 897	STANGE KPL.
700	968012308	1	SIGNS S-ZW.ST.LR11000 ⇨ ❑ 899	BESCHILDERUNG

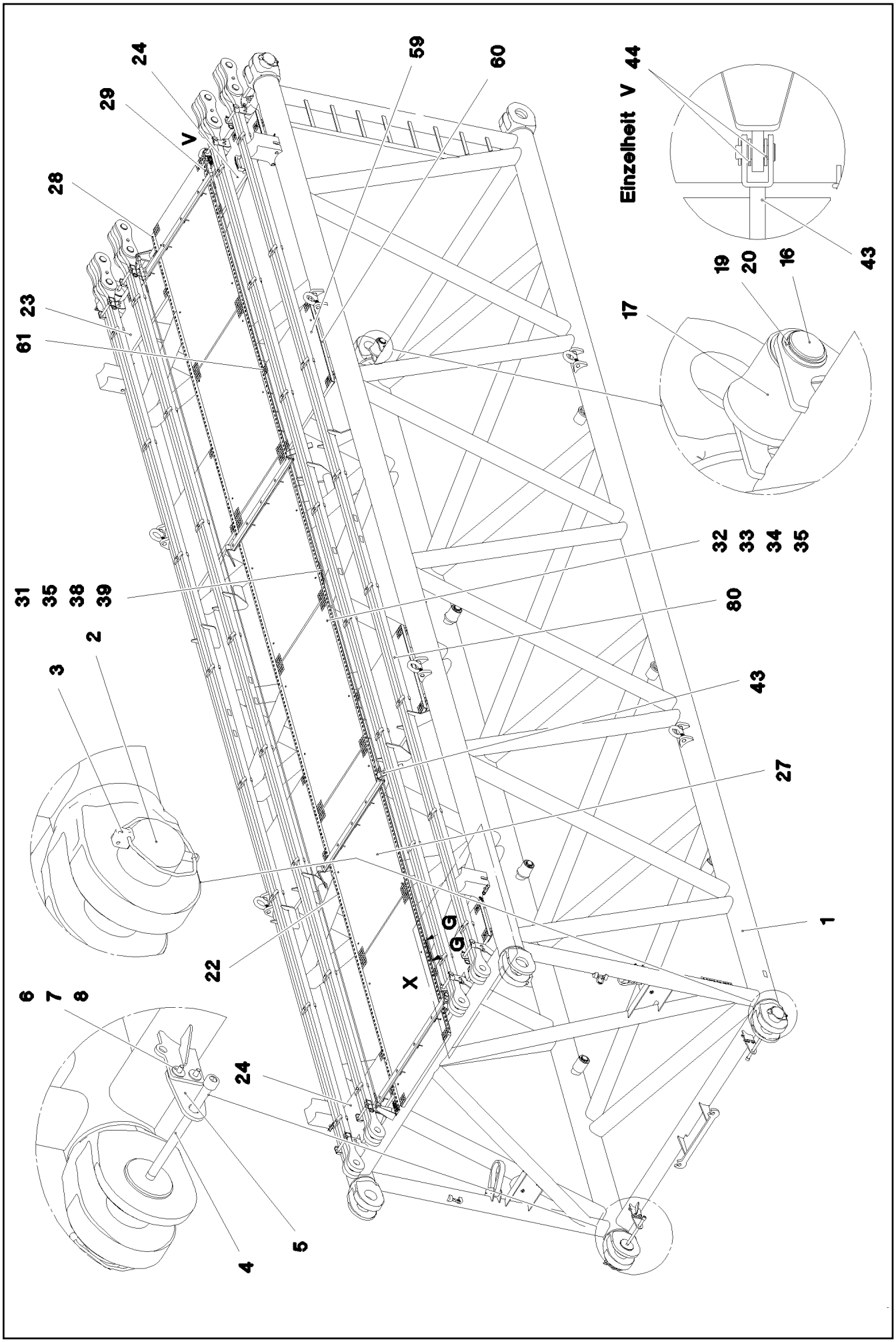

7.2.2022 078691 LIEBHERR	etk_en_de_098277 LR 11000 S INTERMEDIATE SECTION S-ZWISCHENSTUECK	905 (1/5) 917078708

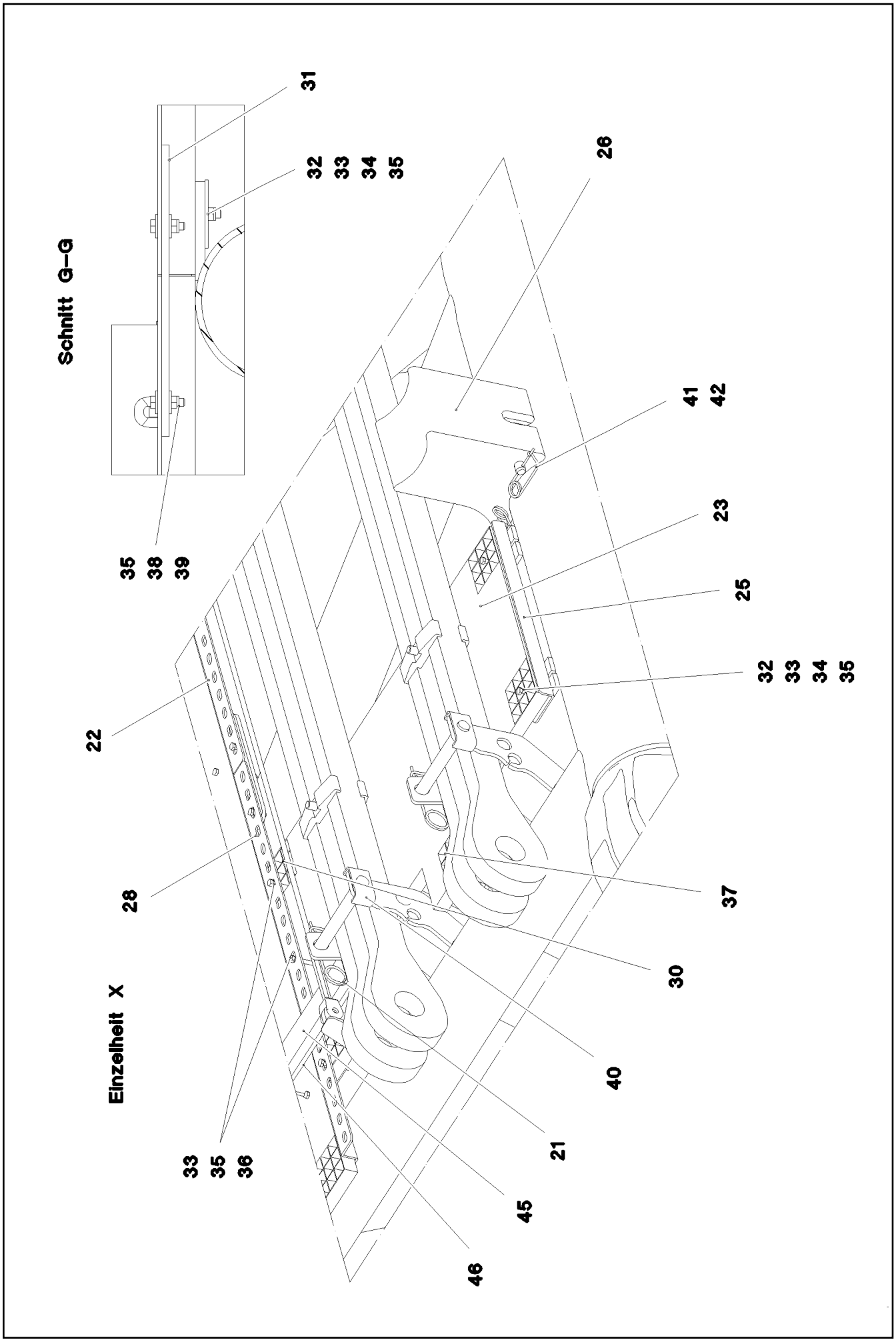

7.2.2022 078692 LIEBHERR	etk_en_de_098277 LR 11000 S INTERMEDIATE SECTION S-ZWISCHENSTUECK	906 (2/5) 917078708

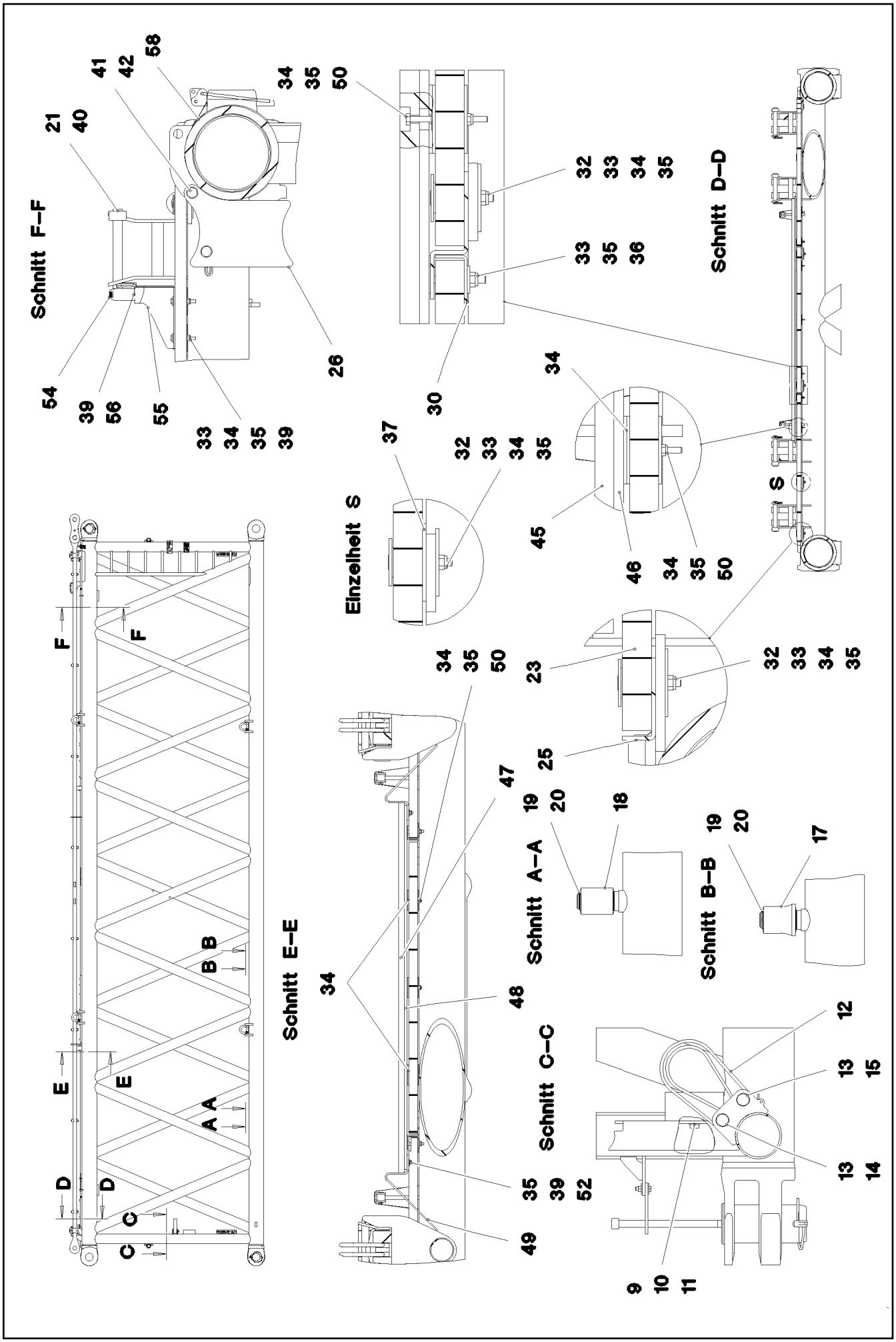
Schnitt F–F
Schnitt D–D
Einzelheit S
Schnitt E–E
Schnitt A–A
Schnitt B–B
Schnitt C–C
S
A
B
C
D
E
F

Pos.	Item	Quantity	Description	Bezeichnung
1	968033808	1	S INTERMED.SECTION WELD.CONSTR 3228	S-ZWISCHENSTUECK SCHWK.
2	97028894	4	PIN 140.0X291 35NICRMOV125 GASN. SPF	BOLZEN
3	10878577	4	SAFETY PLUG W HINGE-LID 20X175X20X1	SICHERHEITSKLAPPSTECKER
4	10878755	4	SOCKET HEAD SCREW ISO 4762 M24X400	ZYLINDERSCHRAUBE
5	972636908	4	PLATE 10X175X104 S700MC FE/FLZN10/NC	BLECH
6	11645386	8	HEX SCREW ISO 4017 M12X45 8.8 FLZN SP	SECHSKANTSCHRAUBE
7	11182717	16	WASHER ISO 7093-1 12 300HV FLZN SPF	SCHEIBE
8	10875616	8	HEX NUT ISO 4032 M12 8 FLZN SPF	SECHSKANTMUTTER
9	10282698	2	RUBBER-METAL STOP BUFFER 200X100-M	MEGI-ANSCHLAGPUFFER
10	10289808	2	WASHER ISO 7089 20 300HV FLZN SPF	SCHEIBE
11	12224041	2	HEX SCREW ISO 4017 M20X25 8.8 FLZN SP	SECHSKANTSCHRAUBE
12	10285626	2	ROUND SLING DIN EN 1492-2 3T-0,75M PO	RUNDSCHLINGE
13	451430808	4	PIN DIN 1436 30X105X97 35NICRMOV125 GA	BOLZEN
14	10180364	2	SPLIT PIN ISO 1234 6,3X50 St 480H SPF	SPLINT
15	10875870	2	SAFETY PLUG W HINGE-LID 6X42X5,5X32 4	SICHERHEITSKLAPPSTECKER
16	976649908	2	PIN 65.0X187 35NICRMOV125 SPF	BOLZEN
17	976650008	6	ROLLER PA6G	ROLLE
18	976650108	2	ROLLER	ROLLE
19	10875660	10	LOCKING RING DIN 471 60X2 480H SPF	SICHERUNGSRING
20	978499508	10	WASHER 3X75X75 DC01 FE//ZNNI8//CN//T0	SCHEIBE
21	433100908	8	RETAINING SPRING 4,5X98 ISO 2081 FE/ZN	SICHERUNGSFEDER
22	97028899	8	PLATE 4X2490X161 S315MC FE//ZNNI8//CN/	BLECH
23	97028900	2	GRIDIRON T1000X575X30/2 S235JR T ZN K	GITTERROST-P
24	97028903	2	GRIDIRON T1000X575X30/2 S235JR T ZN K	GITTERROST-P
25	97028904	4	PLATE 4X480X112 S315MC FE//ZNNI8//CN//T	BLECH
26	97031402	4	BEARING BLOCK 282X214X180 PA6G	LAGERKLOTZ
27	97030223	6	GRIDIRON T1000X1930X30/2 S235JR T ZN K	GITTERROST-P
28	97031844	2	PLATE 4X1055X161 S315MC FE//ZNNI8//CN/	BLECH
29	97031845	2	PLATE 4X605X161 S315MC FE//ZNNI8//CN//T	BLECH
30	97031853	4	PLATE 3X82X580 DC01 FE//ZNNI8//CN//T0	BLECH
31	955404808	5	PLATE 8X300X50 S355MC FE//ZNNI8//CN//T	BLECH
32	10100621	44	DISH MOUNTING	TELLERBEFESTIGUNG
33	12216207	77	HEX SCREW ISO 4017 M8X60 8.8 480H SPF	SECHSKANTSCHRAUBE
34	941138108	94	WASHER DC01 FE//ZNNI8//CN//T0	SCHEIBE
35	10875614	99	HEX NUT DIN 985 M8 8 480H SPF	SECHSKANTMUTTER
36	420600301	62	WASHER ISO 7094 8 100 HV-ST VERZ	SCHEIBE
37	973099408	4	PLATE 4X80X80 S315MC FE//ZNNI8//CN//T0	BLECH
38	11826527	2	HEX SCREW ISO 4017 M8X30 8.8 480H SPF	SECHSKANTSCHRAUBE
39	11140469	12	WASHER ISO 7093-1 8 200HV 480H SPF	SCHEIBE
40	962580308	8	CONNECTING PIN WELDED FE//ZNNI8//CN/	ABSTECKBOLZEN SCHWK.
41	453021308	8	PIN ISO 2341 B20X200X192 42CRMO4 GASN	BOLZEN
42	433101208	8	RETAINING SPRING 4X68 ISO 2081 FE/ZN8/	SICHERUNGSFEDER
43	10652829	2	ROUND STRAND ROPE 10X11,3M STAHL VE	RUNDLITZENSEIL
44	10289805	8	WASHER ISO 7089 14 300HV FLZN SPF	SCHEIBE
45	97031881	2	SUPPORT 60X1660 PA6G	AUFLAGE
46	97031843	2	PLATE 10X1690X60 S355MC	BLECH
47	974143908	2	SUPPORT 60X1270 PA6G	AUFLAGE
48	974144008	2	PLATE 10X1250X80 S355MC	BLECH
49	956442808	4	PLATE 5X393X60 S355MC FE//ZNNI8//CN//T	BLECH
50	11651585	16	HEX SCREW ISO 4014 M8X70 8.8 480H SPF	SECHSKANTSCHRAUBE
52	11651579	4	HEX SCREW ISO 4014 M8X40 8.8 480H SPF	SECHSKANTSCHRAUBE
54	966435308	1	GRIP PA6-30%GF SPF	GRIFF
55	97032006	1	PLATE 3X390X260 S355MC FE//ZNNI8//CN//T	BLECH
56	11651767	2	HEX SCREW ISO 4017 M8X20 8.8 480H SPF	SECHSKANTSCHRAUBE
59	97009794	4	GRIDIRON T1000X1100X30/2 S235JR VERZ	GITTERROST-P
60	97033351	4	PLATE 4X1110X122 S315MC FE//ZNNI8//CN/	BLECH
61	97033352	4	PLATE 3X82X1110 DC01 FE//ZNNI8//CN//T0	BLECH
80	967743808	2	ROD CPL. 12 M	STANGE KPL.
			⇨ ❑ 910	

Pos.	Item	Quantity	Description	Bezeichnung
700	968012308	1	SIGNS S-ZW.ST.LR11000 ⇨ ❑ 899	BESCHILDERUNG

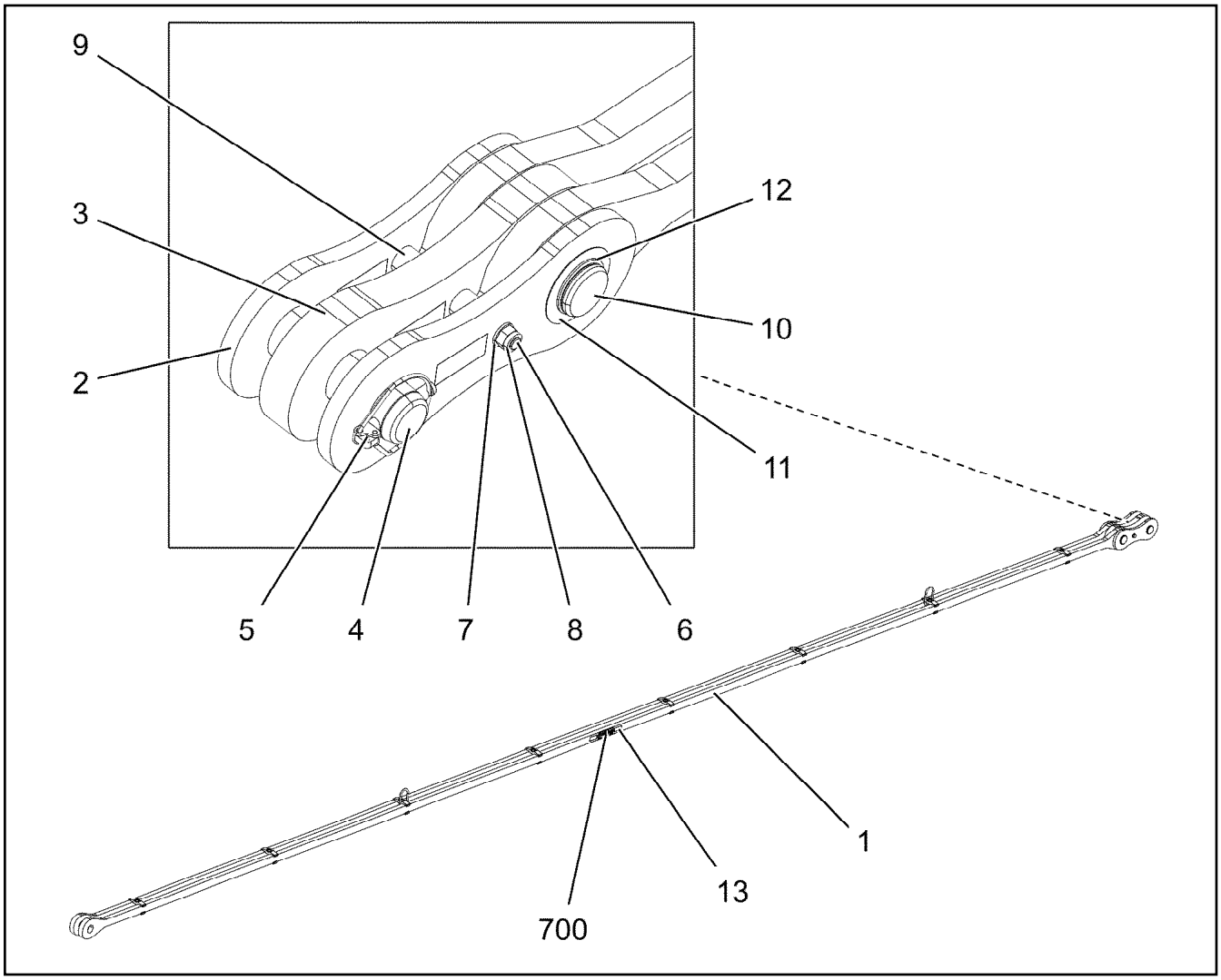

Pos.	Item	Quantity	Description	Bezeichnung
1	967744008	1	ROD 11.7M ⇨ ❑ 911	STANGE VORM.
2	967744108	2	BRACKET WITH BOARD 0.30M	LASCHE MIT SCHILD
3	967744208	1	BRACKET WITH BOARD 0.30M	LASCHE MIT SCHILD
4	97027114	1	PIN 70.0X220 35NICRMOV125 SPF	BOLZEN
5	10180878	1	SAFETY PLUG W HINGE-LID 17X100X15,5X	SICHERHEITSKLAPPSTECKER
6	12224045	1	HEX SCREW ISO 4014 M16X200 8.8 FLZN SP	SECHSKANTSCHRAUBE
7	10289806	2	WASHER ISO 7089 16 300HV FLZN SPF	SCHEIBE
8	10875609	1	HEX NUT DIN 985 M16 8 FLZN SPF	SECHSKANTMUTTER
9	949987108	2	TUBE 33,7X8X45 S355J2H FE//ZNNI8//CN//T	ROHR
10	97027115	1	PIN 70.0X203 35NICRMOV125 SPF	BOLZEN
11	943399108	1	WASHER 1X100X100 X5CRNI18-10	SCHEIBE
12	12100643	1	LOCKING RING DIN 471 65X2,5 480H SPF	SICHERUNGSRING
13	97139634	2	PLATE ASSEMBLY SCHILD BG SPF	SCHILD BAUGRUPPE
700	969060708	1	SIGNS	BESCHILDERUNG
(1)	97049945	1	SIGN 170X55 KLEBEFOLIE SPF	SCHILD

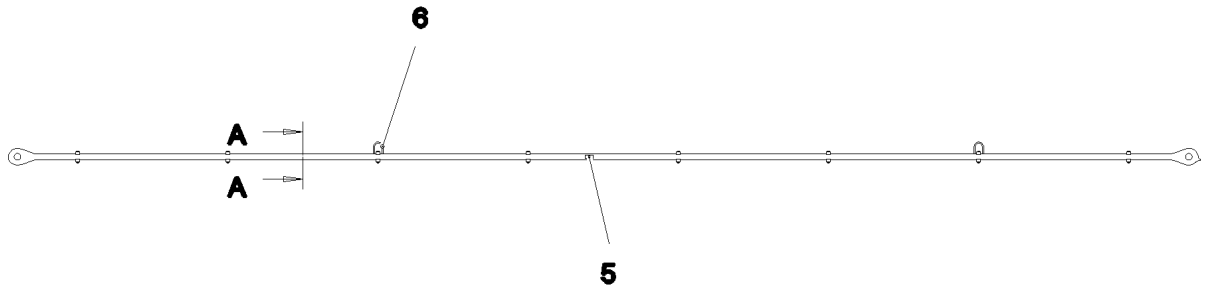

Schnitt A–A

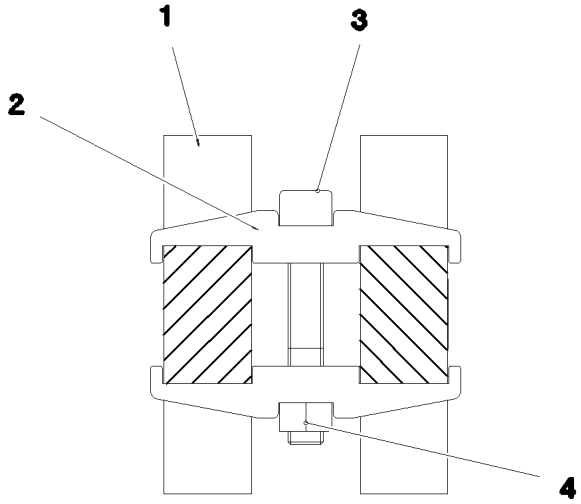

Pos.	Item	Quantity	Description	Bezeichnung
1	97027116	2	PULL ROD 40X11923X168 S960QL+Z25 SPF	ZUGSTANGE
2	97028373	16	CLAMP 40X142X24 S960QL+Z25	KLAMMER
3	12691483	8	SOCKET HEAD SCREW ISO 4762 M16X100 8	ZYLINDERSCHRAUBE
4	10875617	8	HEX NUT ISO 4032 M16 8 FLZN SPF	SECHSKANTMUTTER
5	973567608	1	PLATE IDENTIFICATION NUMBER IDENT-N	SCHILD IDENTNR.
6	10871568	2	OVAL LOAD RING 11X60X120 GK 10 SPF	OVALRING

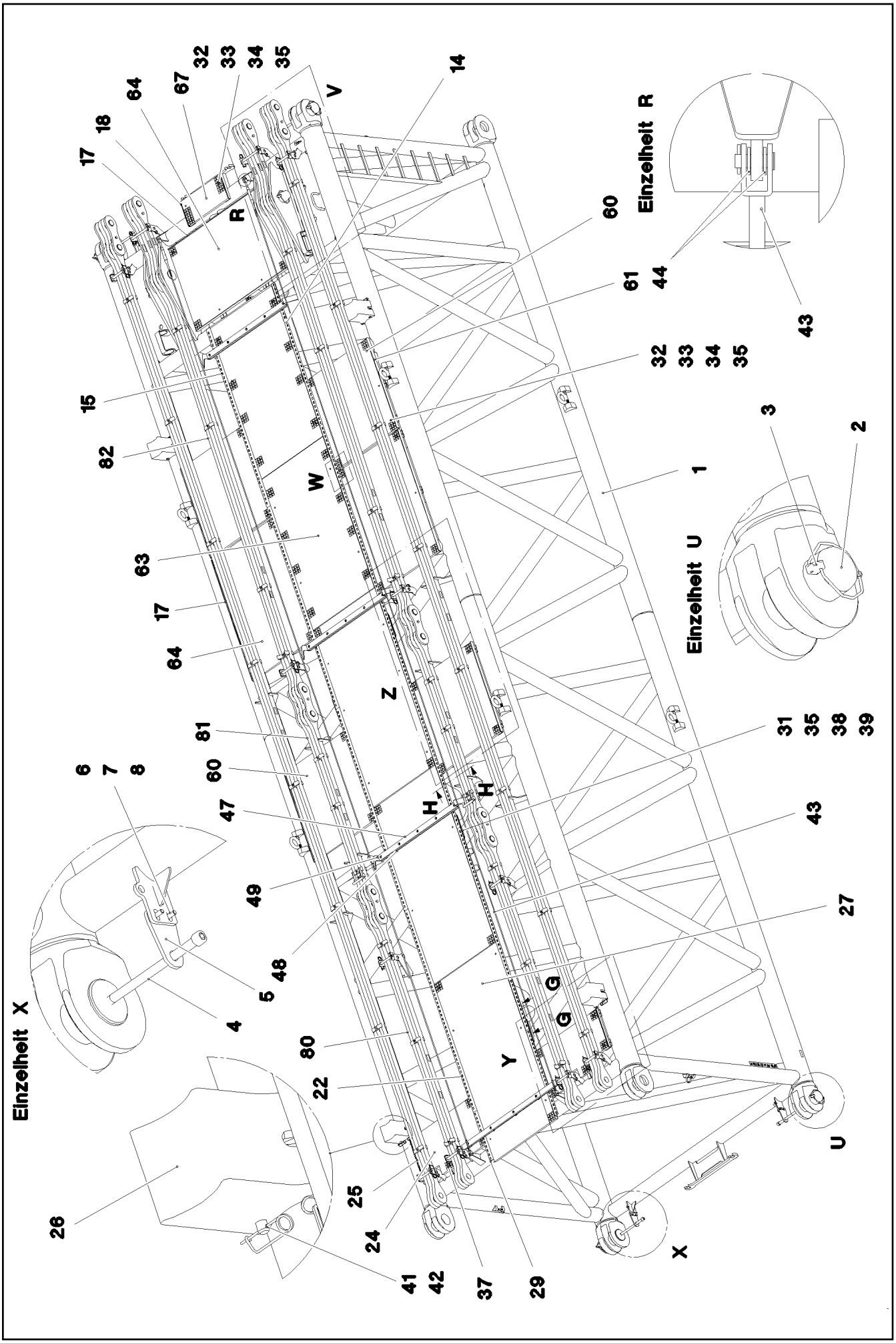

7.2.2022 078684 LIEBHERR	etk_en_de_098277 LR 11000 S INTERMEDIATE SECTION S-ZWISCHENSTUECK	912 (1/5) 917078808

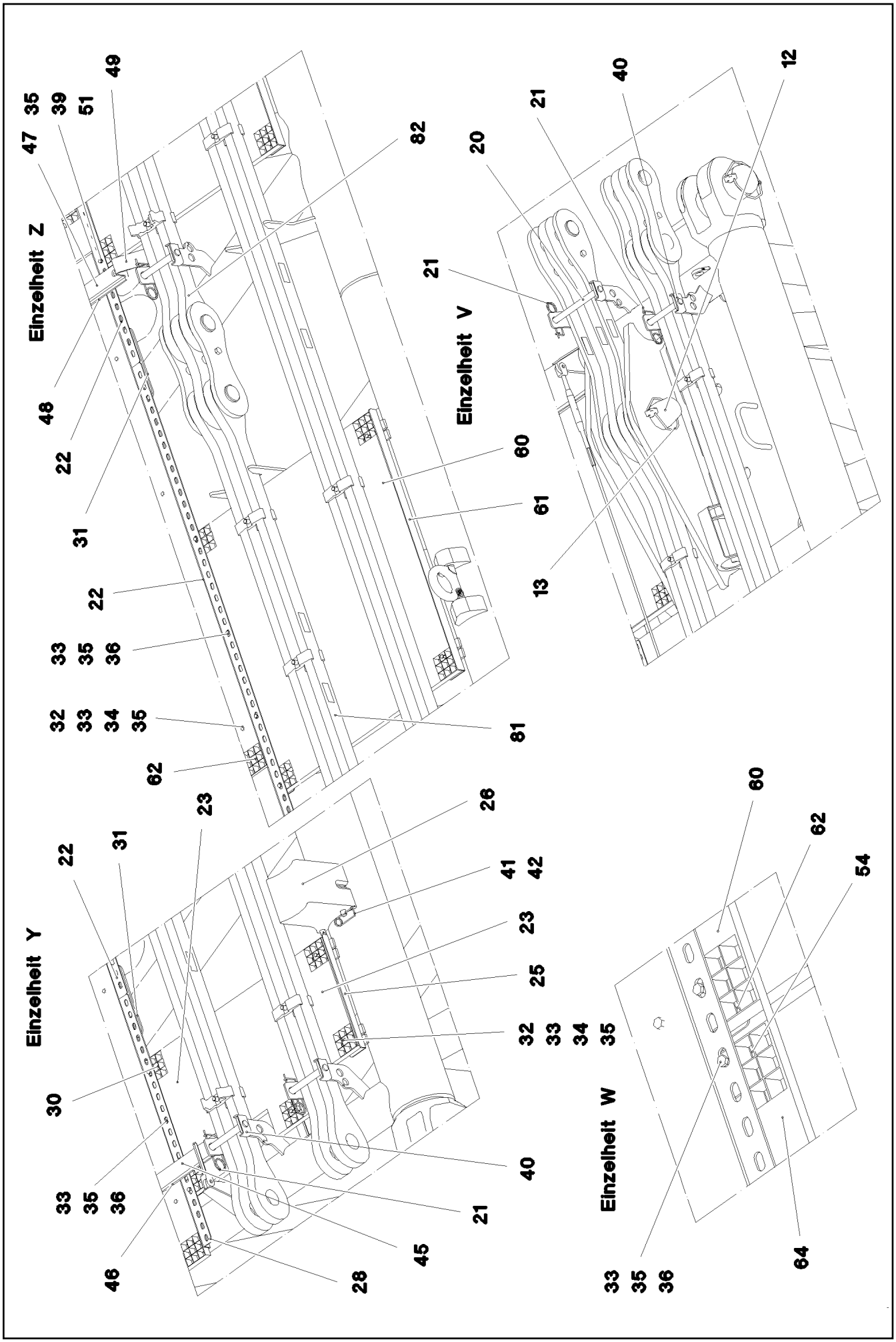
Einzelheit Z
47
35
39
51
49
48
22
31
22
33
35
36
32
33
34
35
62
82
60
61
81
Einzelheit V
21
20
21
40
12
13
Einzelheit Y
22
31
23
30
33
35
36
46
28
45
21
40
26
41
42
23
25
32
33
34
35
Einzelheit W
60
62
54
33
35
36
64

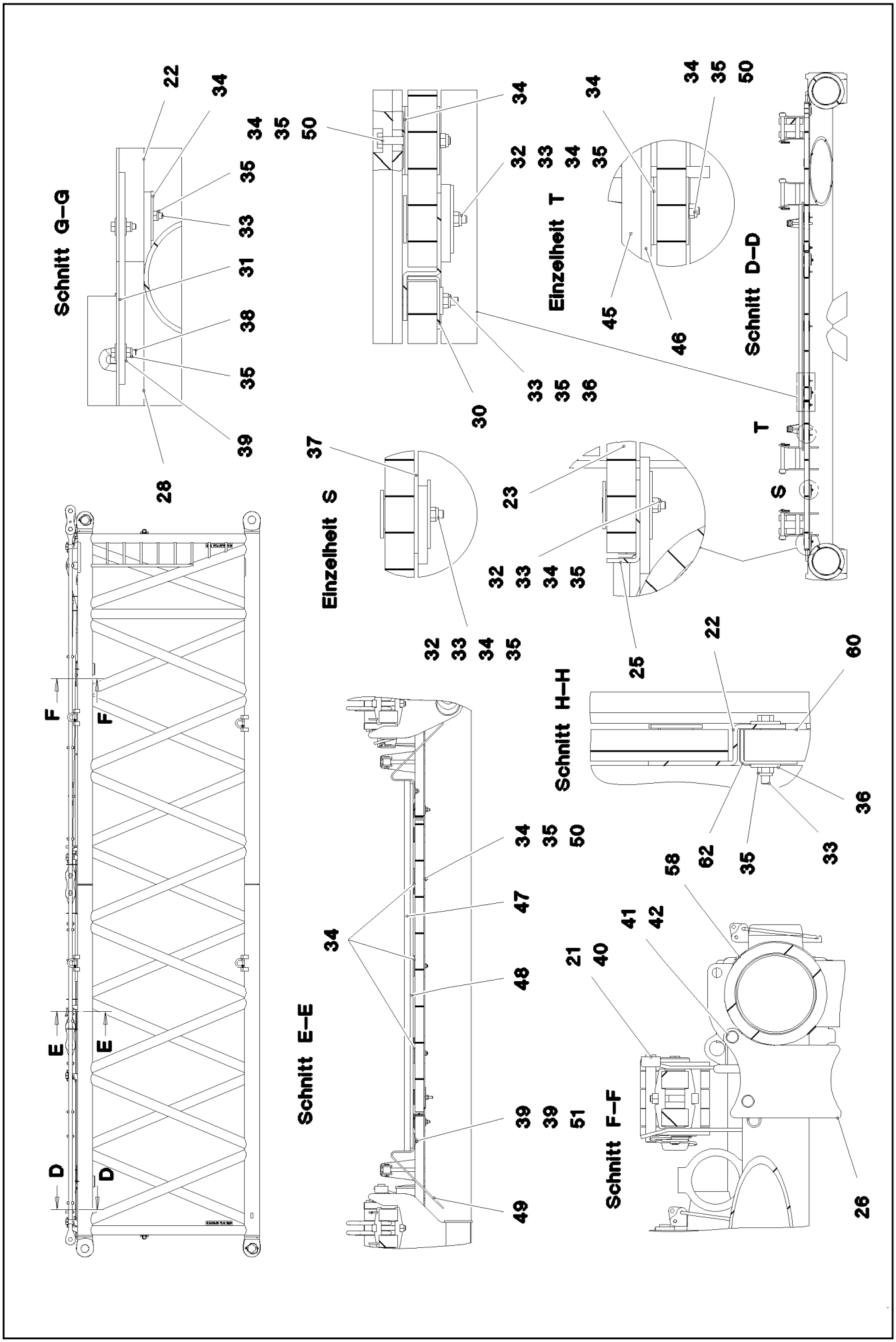

7.2.2022 078686 LIEBHERR	etk_en_de_098277 LR 11000 S INTERMEDIATE SECTION S-ZWISCHENSTUECK	❑ 914 (3/5) 917078808

Pos.	Item	Quantity	Description	Bezeichnung
1	968110808	1	S INTERMED.SECTION WELD.CONSTR 3228	S-ZWISCHENSTUECK SCHWK.
2	97028894	4	PIN 140.0X291 35NICRMOV125 GASN. SPF	BOLZEN
3	10878577	4	SAFETY PLUG W HINGE-LID 20X175X20X1	SICHERHEITSKLAPPSTECKER
4	10878755	4	SOCKET HEAD SCREW ISO 4762 M24X400	ZYLINDERSCHRAUBE
5	972636908	4	PLATE 10X175X104 S700MC FE/FLZN10/NC	BLECH
6	11645386	8	HEX SCREW ISO 4017 M12X45 8.8 FLZN SP	SECHSKANTSCHRAUBE
7	11182717	16	WASHER ISO 7093-1 12 300HV FLZN SPF	SCHEIBE
8	10875616	8	HEX NUT ISO 4032 M12 8 FLZN SPF	SECHSKANTMUTTER
12	97036292	2	PIN 120.0X377 35NICRMOV125 SPF	BOLZEN
13	12100250	2	SAFETY PLUG W HINGE-LID 20X150X20X1	SICHERHEITSKLAPPSTECKER
14	97036296	1	PLATE 4X1750X161 S315MC FE//ZNNI8//CN/	BLECH
15	97036297	1	PLATE 4X2200X161 S315MC FE//ZNNI8//CN/	BLECH
17	97036299	4	PLATE 4X1500X122 S315MC FE//ZNNI8//CN/	BLECH
18	97036300	2	PLATE 4X310X112 S315MC FE//ZNNI8//CN//T	BLECH
20	968190708	2	CONNECTING PIN WELDED FE//ZNNI8//CN/	ABSTECKBOLZEN SCHWK.
21	433100908	12	RETAINING SPRING 4,5X98 ISO 2081 FE/ZN	SICHERUNGSFEDER
22	97028899	6	PLATE 4X2490X161 S315MC FE//ZNNI8//CN/	BLECH
23	97028900	1	GRIDIRON T1000X575X30/2 S235JR T ZN K	GITTERROST-P
24	97028903	1	GRIDIRON T1000X575X30/2 S235JR T ZN K	GITTERROST-P
25	97028904	2	PLATE 4X480X112 S315MC FE//ZNNI8//CN//T	BLECH
26	97031402	4	BEARING BLOCK 282X214X180 PA6G	LAGERKLOTZ
27	97001584	3	GRIDIRON T1000X2180X30/2 S235JR SPF	GITTERROST-P
28	97031844	1	PLATE 4X1055X161 S315MC FE//ZNNI8//CN/	BLECH
29	97031845	1	PLATE 4X605X161 S315MC FE//ZNNI8//CN//T	BLECH
30	97031853	2	PLATE 3X82X580 DC01 FE//ZNNI8//CN//T0	BLECH
31	955404808	5	PLATE 8X300X50 S355MC FE//ZNNI8//CN//T	BLECH
32	10100621	46	DISH MOUNTING	TELLERBEFESTIGUNG
33	12216207	76	HEX SCREW ISO 4017 M8X60 8.8 480H SPF	SECHSKANTSCHRAUBE
34	941138108	88	WASHER DC01 FE//ZNNI8//CN//T0	SCHEIBE
35	10875614	106	HEX NUT DIN 985 M8 8 480H SPF	SECHSKANTMUTTER
36	420600301	60	WASHER ISO 7094 8 100 HV-ST VERZ	SCHEIBE
37	973099408	2	PLATE 4X80X80 S315MC FE//ZNNI8//CN//T0	BLECH
38	11826527	10	HEX SCREW ISO 4017 M8X30 8.8 480H SPF	SECHSKANTSCHRAUBE
39	11140469	26	WASHER ISO 7093-1 8 200HV 480H SPF	SCHEIBE
40	962580308	10	CONNECTING PIN WELDED FE//ZNNI8//CN/	ABSTECKBOLZEN SCHWK.
41	453021308	8	PIN ISO 2341 B20X200X192 42CRMO4 GASN	BOLZEN
42	433101208	8	RETAINING SPRING 4X68 ISO 2081 FE/ZN8/	SICHERUNGSFEDER
43	10652829	2	ROUND STRAND ROPE 10X11,3M STAHL VE	RUNDLITZENSEIL
44	10289805	8	WASHER ISO 7089 14 300HV FLZN SPF	SCHEIBE
45	97031881	1	SUPPORT 60X1660 PA6G	AUFLAGE
46	97031843	1	PLATE 10X1690X60 S355MC	BLECH
47	974143908	3	SUPPORT 60X1270 PA6G	AUFLAGE
48	974144008	3	PLATE 10X1250X80 S355MC	BLECH
49	956442808	6	PLATE 5X393X60 S355MC FE//ZNNI8//CN//T	BLECH
50	11651585	14	HEX SCREW ISO 4014 M8X70 8.8 480H SPF	SECHSKANTSCHRAUBE
52	11651579	6	HEX SCREW ISO 4014 M8X40 8.8 480H SPF	SECHSKANTSCHRAUBE
54	97038281	2	PLATE 3X1500X82 DC01 FE//ZNNI8//CN//T0	BLECH
60	97009794	4	GRIDIRON T1000X1100X30/2 S235JR VERZ	GITTERROST-P
61	97033351	4	PLATE 4X1110X122 S315MC FE//ZNNI8//CN/	BLECH
62	97033352	4	PLATE 3X82X1110 DC01 FE//ZNNI8//CN//T0	BLECH
63	975136308	2	GRIDIRON T1000X1860X30/2 S235JR T ZN K	GITTERROST-P
64	97012280	3	GRIDIRON T1000X1490X30/2 S235JR T ZN K	GITTERROST-P
67	725857508	1	GRIDIRON T640X300X30/2 S235JR T ZN K	GITTERROST-P
80	967897608	2	PULL ROD 3.5M ⇨ ❑ 917	ZUGSTANGE KPL.
81	968190108	2	PULL ROD 2.5M ⇨ ❑ 919	ZUGSTANGE KPL.
82	968190208	2	PULL ROD 6.005M ⇨ ❑ 921	ZUGSTANGE KPL.

Pos.	Item	Quantity	Description	Bezeichnung
700	969425308	1	SIGNS S-ZW.FLMLR11000 ⇨ ❑ 923	BESCHILDERUNG

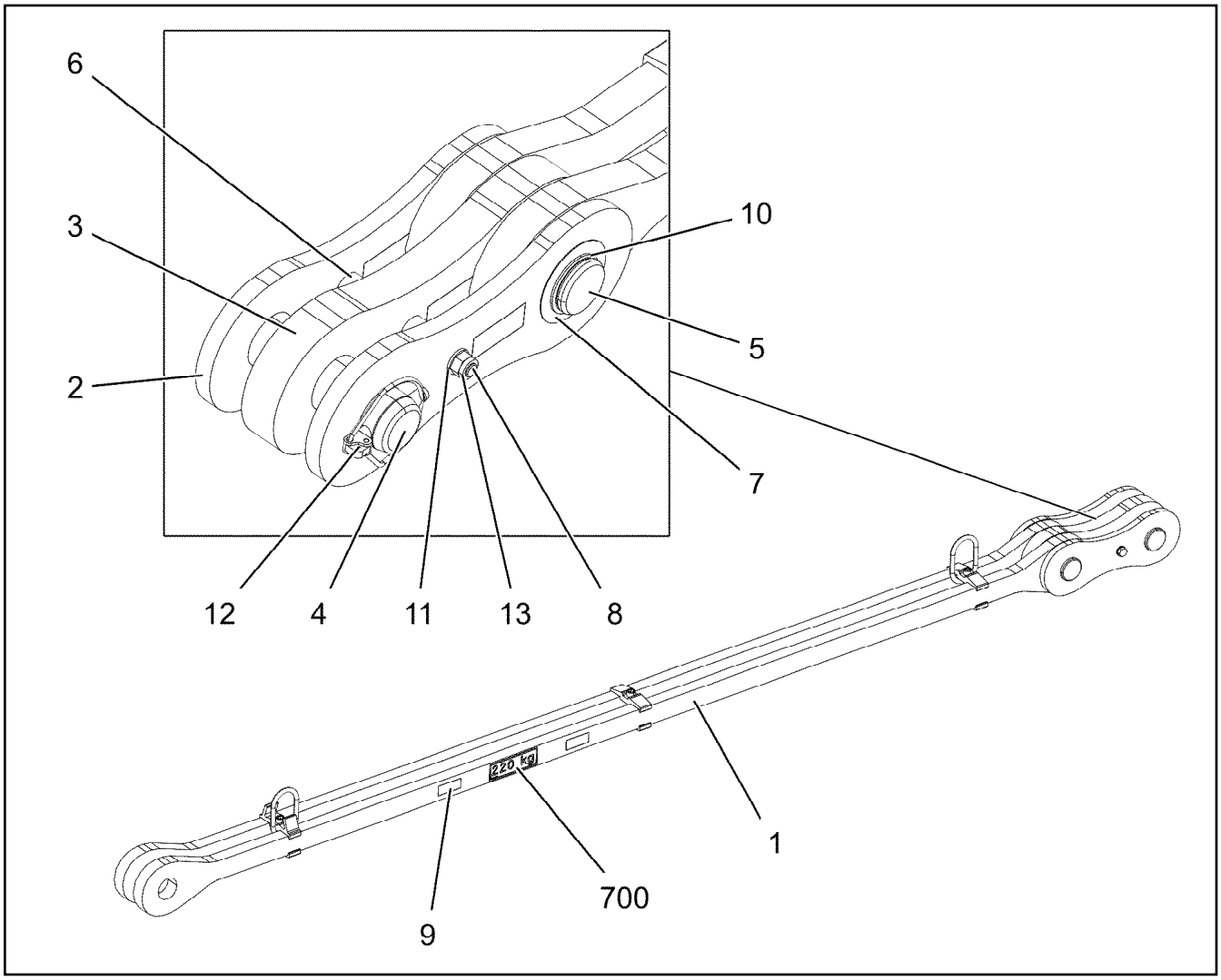

Pos.	Item	Quantity	Description	Bezeichnung
1	967950808	1	DRAWBAR PRE-ASS 3.2M ⇨ ❑ 918	ZUGSTANGE VORM.
2	967744108	2	BRACKET WITH BOARD 0.30M	LASCHE MIT SCHILD
3	967744208	1	BRACKET WITH BOARD 0.30M	LASCHE MIT SCHILD
4	97027114	1	PIN 70.0X220 35NICRMOV125 SPF	BOLZEN
5	97027115	1	PIN 70.0X203 35NICRMOV125 SPF	BOLZEN
6	949987108	2	TUBE 33,7X8X45 S355J2H FE//ZNNI8//CN//T	ROHR
7	943399108	1	WASHER 1X100X100 X5CRNI18-10	SCHEIBE
8	12224045	1	HEX SCREW ISO 4014 M16X200 8.8 FLZN SP	SECHSKANTSCHRAUBE
9	97139634	2	PLATE ASSEMBLY SCHILD BG SPF	SCHILD BAUGRUPPE
10	12100643	1	LOCKING RING DIN 471 65X2,5 480H SPF	SICHERUNGSRING
11	10289806	2	WASHER ISO 7089 16 300HV FLZN SPF	SCHEIBE
12	10180878	1	SAFETY PLUG W HINGE-LID 17X100X15,5X	SICHERHEITSKLAPPSTECKER
13	10875609	1	HEX NUT DIN 985 M16 8 FLZN SPF	SECHSKANTMUTTER
700	969068608	1	SIGNS	BESCHILDERUNG
(1)	97052256	1	SIGN 170X55 KLEBEFOLIE SPF	SCHILD

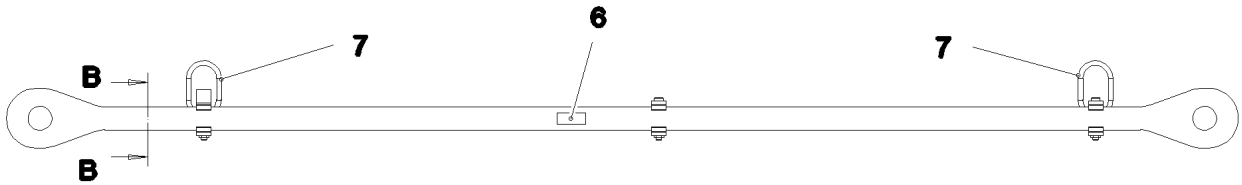

Schnitt B–B

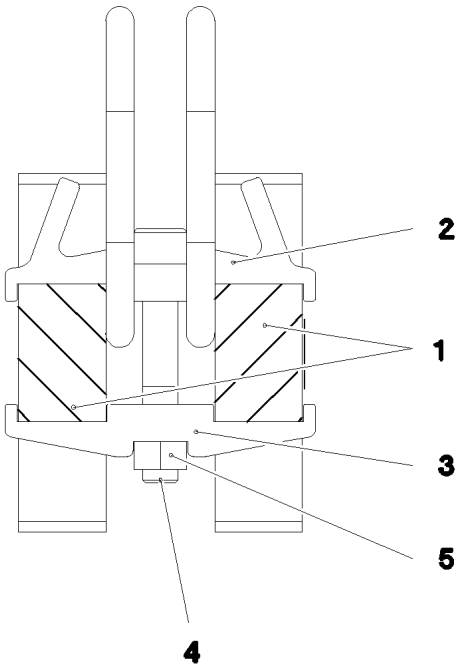

Pos.	Item	Quantity	Description	Bezeichnung
1	97030595	2	PULL ROD 40X3397X168 S960QL+Z25 SPF	ZUGSTANGE
2	97030592	1	CLAMP 40X142X57 S960QL+Z25	KLAMMER
3	97028373	5	CLAMP 40X142X24 S960QL+Z25	KLAMMER
4	12691483	3	SOCKET HEAD SCREW ISO 4762 M16X100 8	ZYLINDERSCHRAUBE
5	10875617	3	HEX NUT ISO 4032 M16 8 FLZN SPF	SECHSKANTMUTTER
6	973567608	1	PLATE IDENTIFICATION NUMBER IDENT-N	SCHILD IDENTNR.
7	10871568	2	OVAL LOAD RING 11X60X120 GK 10 SPF	OVALRING

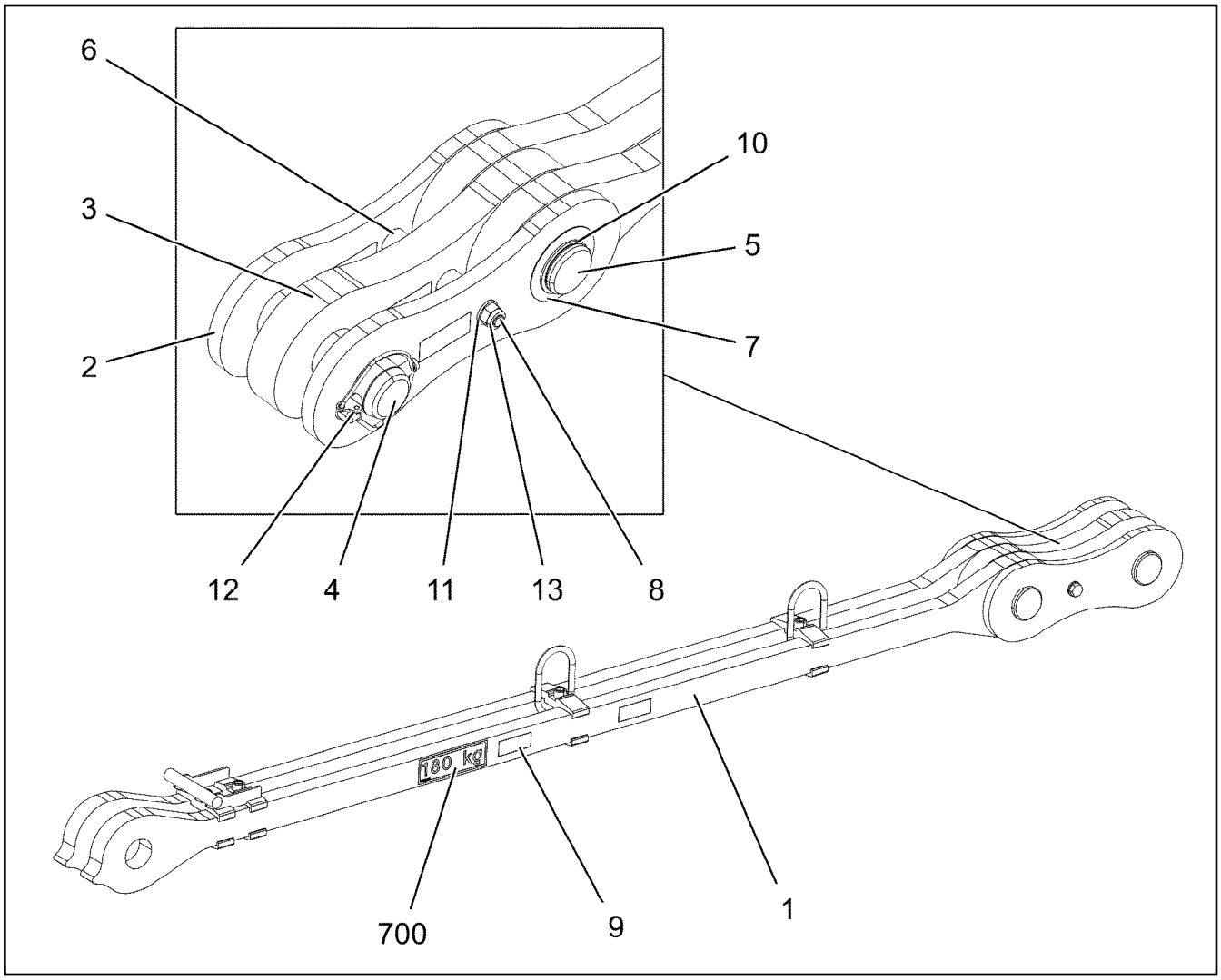

Pos.	Item	Quantity	Description	Bezeichnung
1	968214108	1	DRAWBAR PRE-ASS 2.2M ⇨ ❑ 920	ZUGSTANGE VORM.
2	967744108	2	BRACKET WITH BOARD 0.30M	LASCHE MIT SCHILD
3	967744208	1	BRACKET WITH BOARD 0.30M	LASCHE MIT SCHILD
4	97027114	1	PIN 70.0X220 35NICRMOV125 SPF	BOLZEN
5	97027115	1	PIN 70.0X203 35NICRMOV125 SPF	BOLZEN
6	949987108	2	TUBE 33,7X8X45 S355J2H FE//ZNNI8//CN//T	ROHR
7	943399108	1	WASHER 1X100X100 X5CRNI18-10	SCHEIBE
8	12224045	1	HEX SCREW ISO 4014 M16X200 8.8 FLZN SP	SECHSKANTSCHRAUBE
9	97139634	2	PLATE ASSEMBLY SCHILD BG SPF	SCHILD BAUGRUPPE
10	12100643	1	LOCKING RING DIN 471 65X2,5 480H SPF	SICHERUNGSRING
11	10289806	2	WASHER ISO 7089 16 300HV FLZN SPF	SCHEIBE
12	10180878	1	SAFETY PLUG W HINGE-LID 17X100X15,5X	SICHERHEITSKLAPPSTECKER
13	10875609	1	HEX NUT DIN 985 M16 8 FLZN SPF	SECHSKANTMUTTER
700	969086008	1	SIGNS 2.5M	BESCHILDERUNG
(1)	97052499	1	SIGN 170X55 KLEBEFOLIE SPF	SCHILD

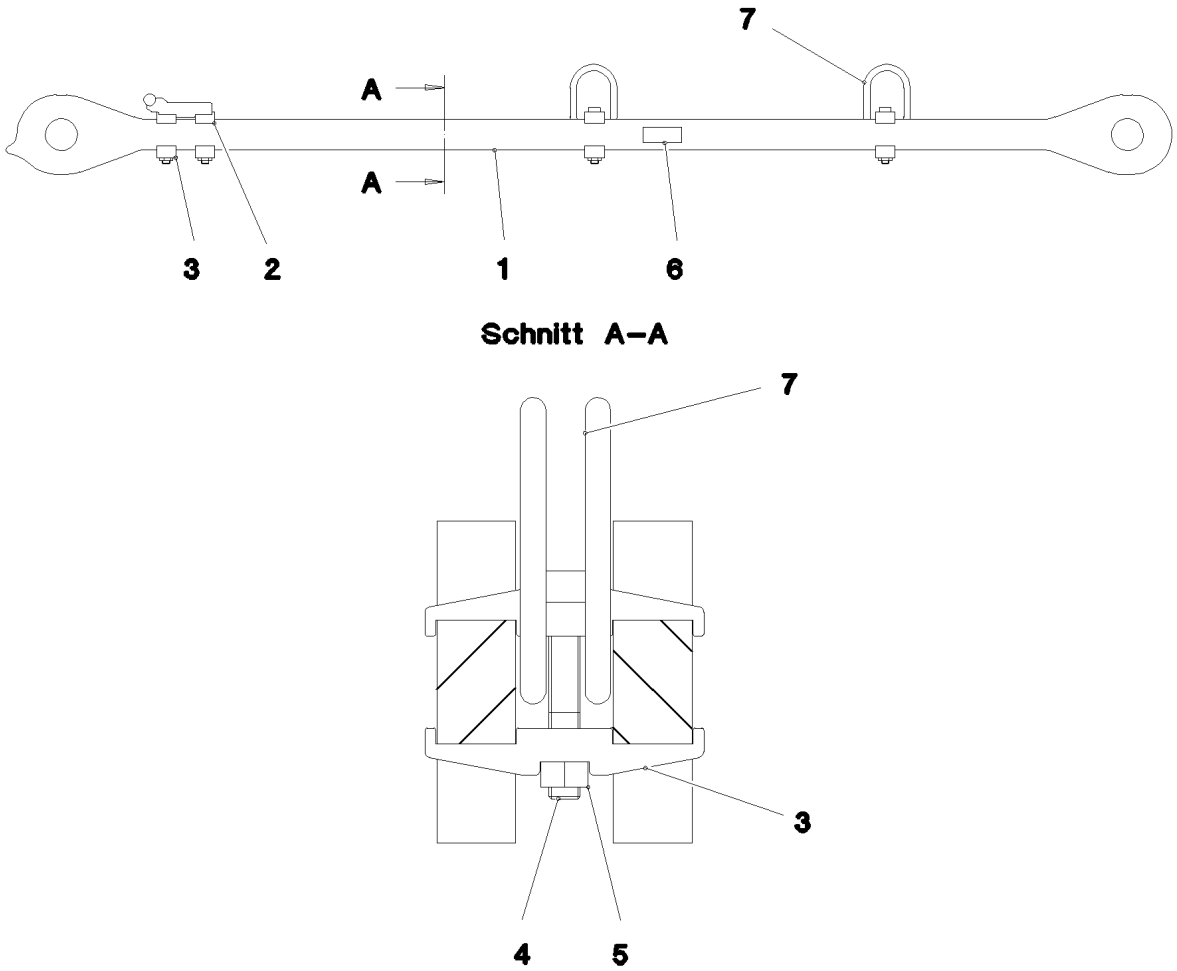

Pos.	Item	Quantity	Description	Bezeichnung
1	97038215	2	PULL ROD 40X2438X168 S960QL+Z25 SPF	ZUGSTANGE
2	967960008	1	REST WELDED	ABLAGE SCHWK.
3	97028373	6	CLAMP 40X142X24 S960QL+Z25	KLAMMER
4	12691483	4	SOCKET HEAD SCREW ISO 4762 M16X100 8	ZYLINDERSCHRAUBE
5	10875617	4	HEX NUT ISO 4032 M16 8 FLZN SPF	SECHSKANTMUTTER
6	973567608	1	PLATE IDENTIFICATION NUMBER IDENT-N	SCHILD IDENTNR.
7	10871568	2	OVAL LOAD RING 11X60X120 GK 10 SPF	OVALRING

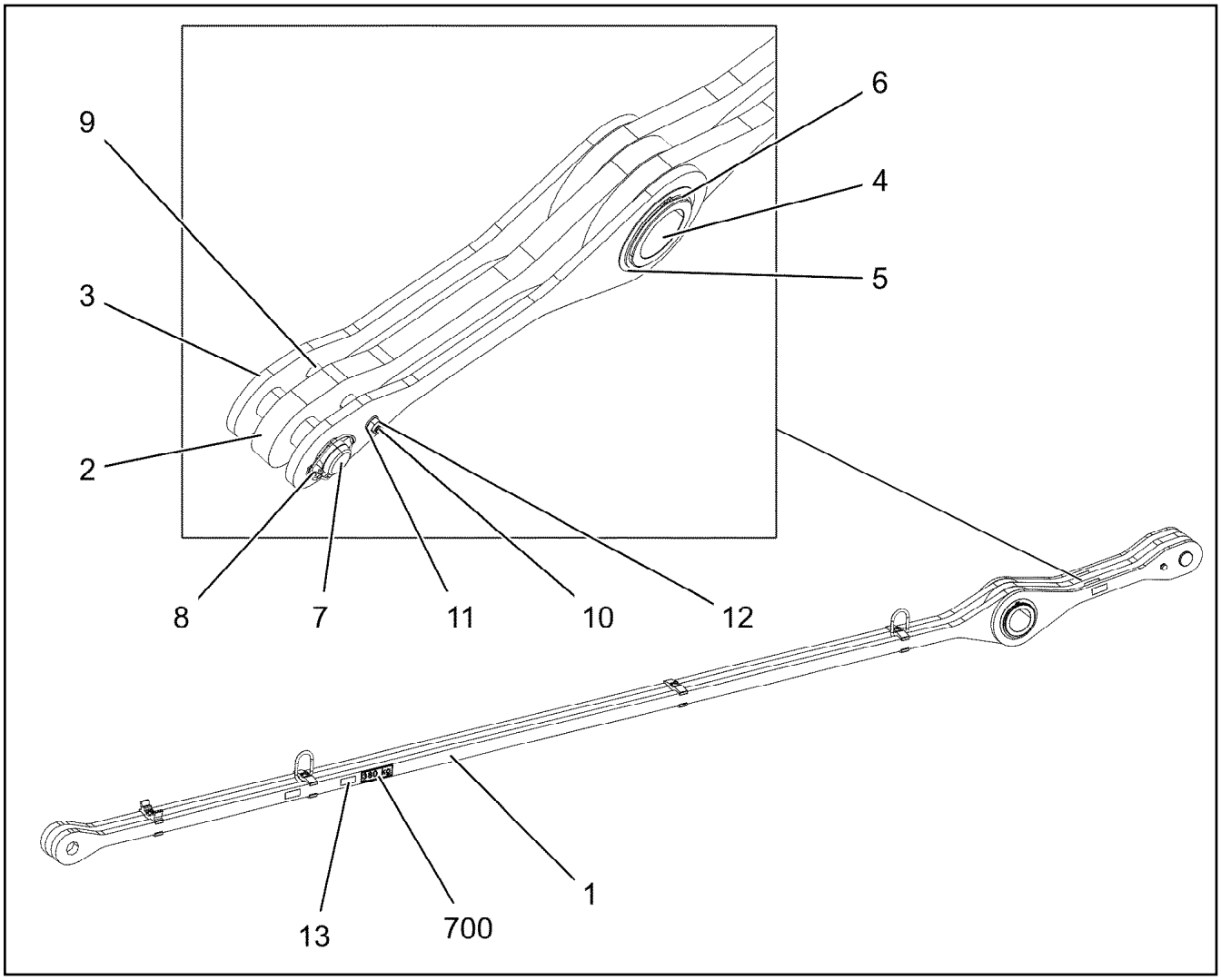

Pos.	Item	Quantity	Description	Bezeichnung
1	968217108	1	DRAWBAR PRE-ASS 5.1M ⇨ ❑ 922	ZUGSTANGE VORM.
2	968217208	1	TIE ROD WITH SIGN 0.905M	ZUGSTANGE M.SCHILD
3	968217508	2	TIE ROD WITH SIGN 0.905M	ZUGSTANGE M.SCHILD
4	97036556	1	TUBULAR BOLT 170.0X207 35NICRMOV125	ROHRBOLZEN
5	971780208	2	WASHER 2X199X199 DC01 FE//ZNNI8//CN//T	SCHEIBE
6	428008508	2	LOCKING RING DIN 471 160X4	SICHERUNGSRING
7	97027114	1	PIN 70.0X220 35NICRMOV125 SPF	BOLZEN
8	10180878	1	SAFETY PLUG W HINGE-LID 17X100X15,5X	SICHERHEITSKLAPPSTECKER
9	949987108	2	TUBE 33,7X8X45 S355J2H FE//ZNNI8//CN//T	ROHR
10	12224045	1	HEX SCREW ISO 4014 M16X200 8.8 FLZN SP	SECHSKANTSCHRAUBE
11	10289806	2	WASHER ISO 7089 16 300HV FLZN SPF	SCHEIBE
12	10875609	1	HEX NUT DIN 985 M16 8 FLZN SPF	SECHSKANTMUTTER
13	97139634	2	PLATE ASSEMBLY SCHILD BG SPF	SCHILD BAUGRUPPE
700	969092108	1	SIGNS 6.005M	BESCHILDERUNG
(1)	97052635	1	SIGN 170X55 KLEBEFOLIE SPF	SCHILD

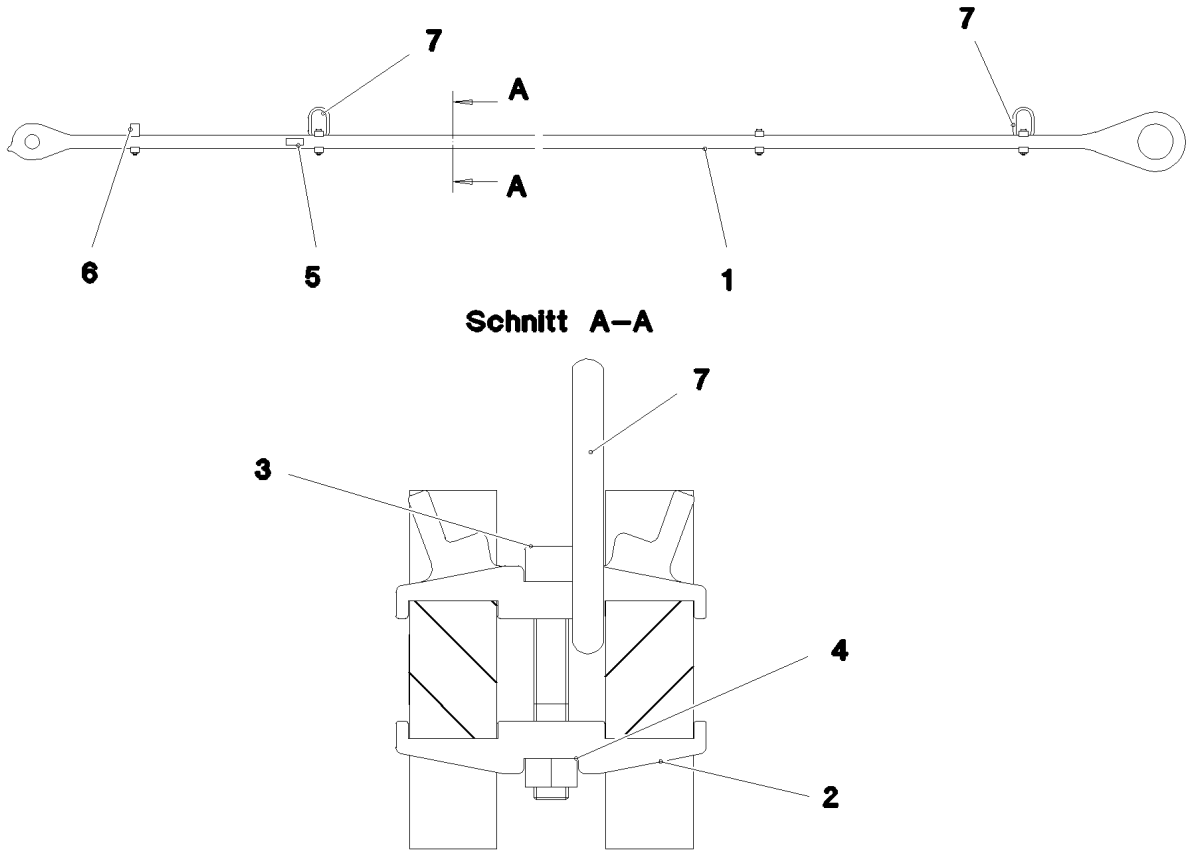

Pos.	Item	Quantity	Description	Bezeichnung
1	97036582	2	PULL ROD 40X5339X274 S960QL+Z25 SPF	ZUGSTANGE
2	97028373	7	CLAMP 40X142X24 S960QL+Z25	KLAMMER
3	12691483	4	SOCKET HEAD SCREW ISO 4762 M16X100 8	ZYLINDERSCHRAUBE
4	10875617	4	HEX NUT ISO 4032 M16 8 FLZN SPF	SECHSKANTMUTTER
5	973567608	1	PLATE IDENTIFICATION NUMBER IDENT-N	SCHILD IDENTNR.
6	97030724	1	CLAMP 40X142X58 S960QL+Z25	KLAMMER
7	10871568	2	OVAL LOAD RING 11X60X120 GK 10 SPF	OVALRING

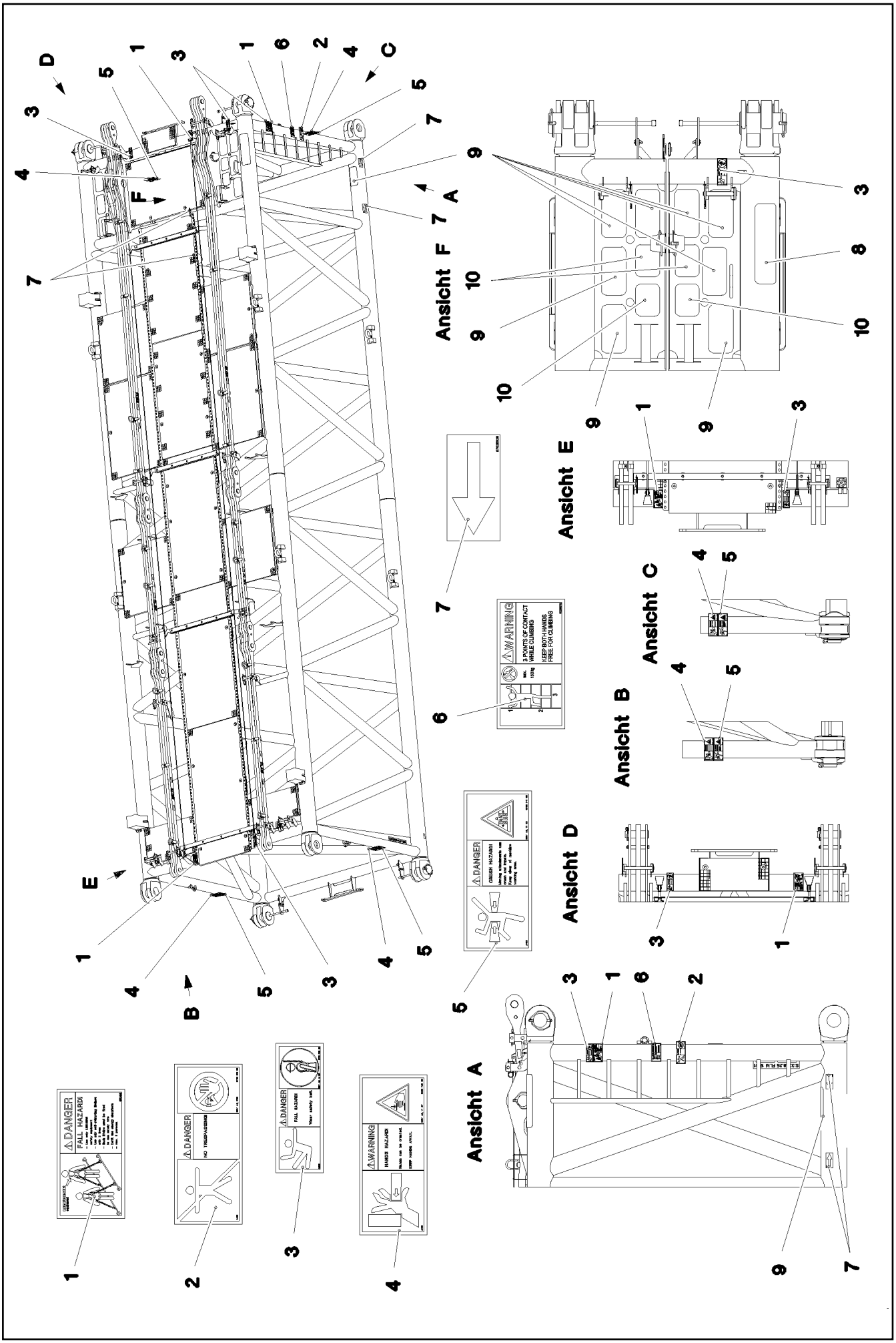

7.2.2022 081345	**etk_en_de_098277 LR 11000**	❑ 923 (1/2)
LIEBHERR	**SIGNS** **BESCHILDERUNG**	**969425308**

Pos.	Item	Quantity	Description	Bezeichnung
1	97004046	3	SIGN 168X88X1 KLEBEFOLIE SPF	SCHILD
2	978674008	1	SIGN 208X88 KLEBEFOLIE SPF	SCHILD
3	978674808	4	SIGN 168X62 KLEBEFOLIE SPF	SCHILD
4	978674608	4	SIGN 208X88 KLEBEFOLIE SPF	SCHILD
5	978674108	4	SIGN 208X88 KLEBEFOLIE SPF	SCHILD
6	97036732	1	SIGN 168X88 KLEBEFOLIE SPF	SCHILD
7	97025926	4	SIGN 138X69 KLEBEFOLIE SPF	SCHILD
8	970879408	1	ANTI-SLIP SURFACE 1.6X150X500 3M TYP4	ANTIRUTSCHBELAG
9	972859408	9	ANTI-SLIP SURFACE 1.6X150X300 3M TYP4	ANTIRUTSCHBELAG
10	97013912	4	ANTI-SLIP SURFACE 1.6X150X200 3M TYP4	ANTIRUTSCHBELAG

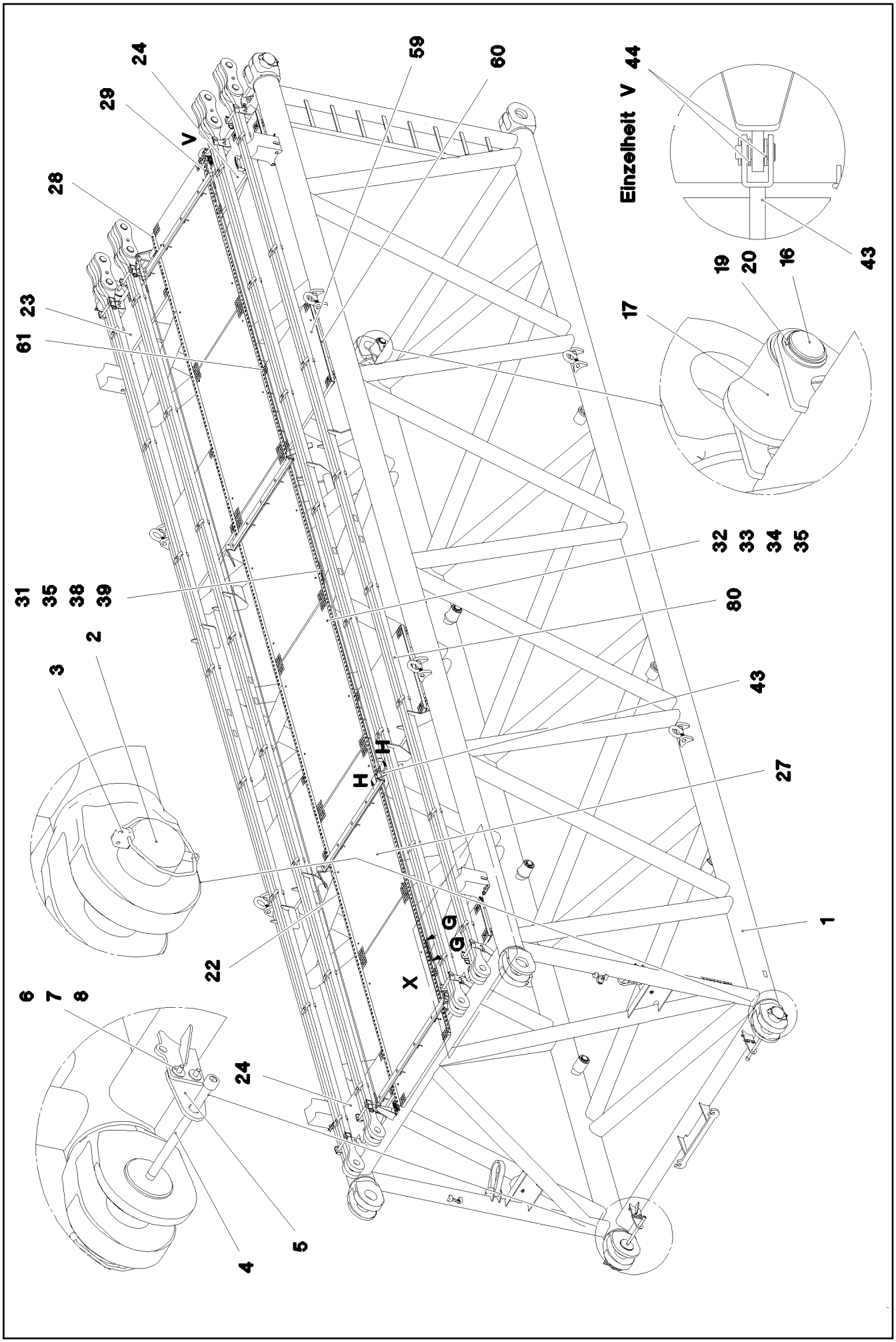

7.2.2022 078701 LIEBHERR	etk_en_de_098277 LR 11000 S INTERMEDIATE SECTION S-ZWISCHENSTUECK	925 (1/5) 917079208

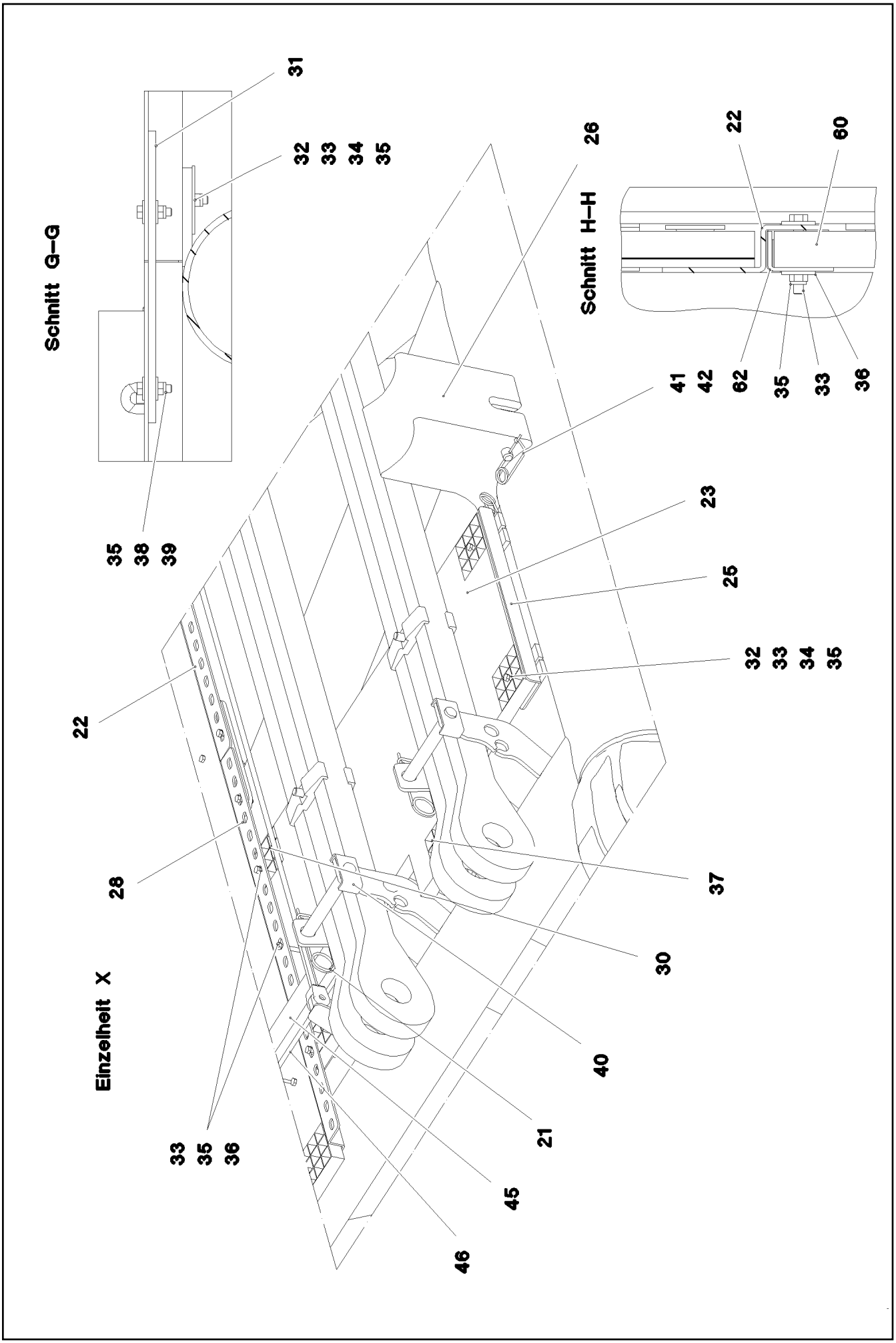
Schnitt G–G
31
32 33 34 35
35 38 39
Schnitt H–H
22
60
26
41 42 62 35 33 36
23
25
32 33 34 35
22
28
37
30
Einzelheit X
40
21
33 35 36
45
46

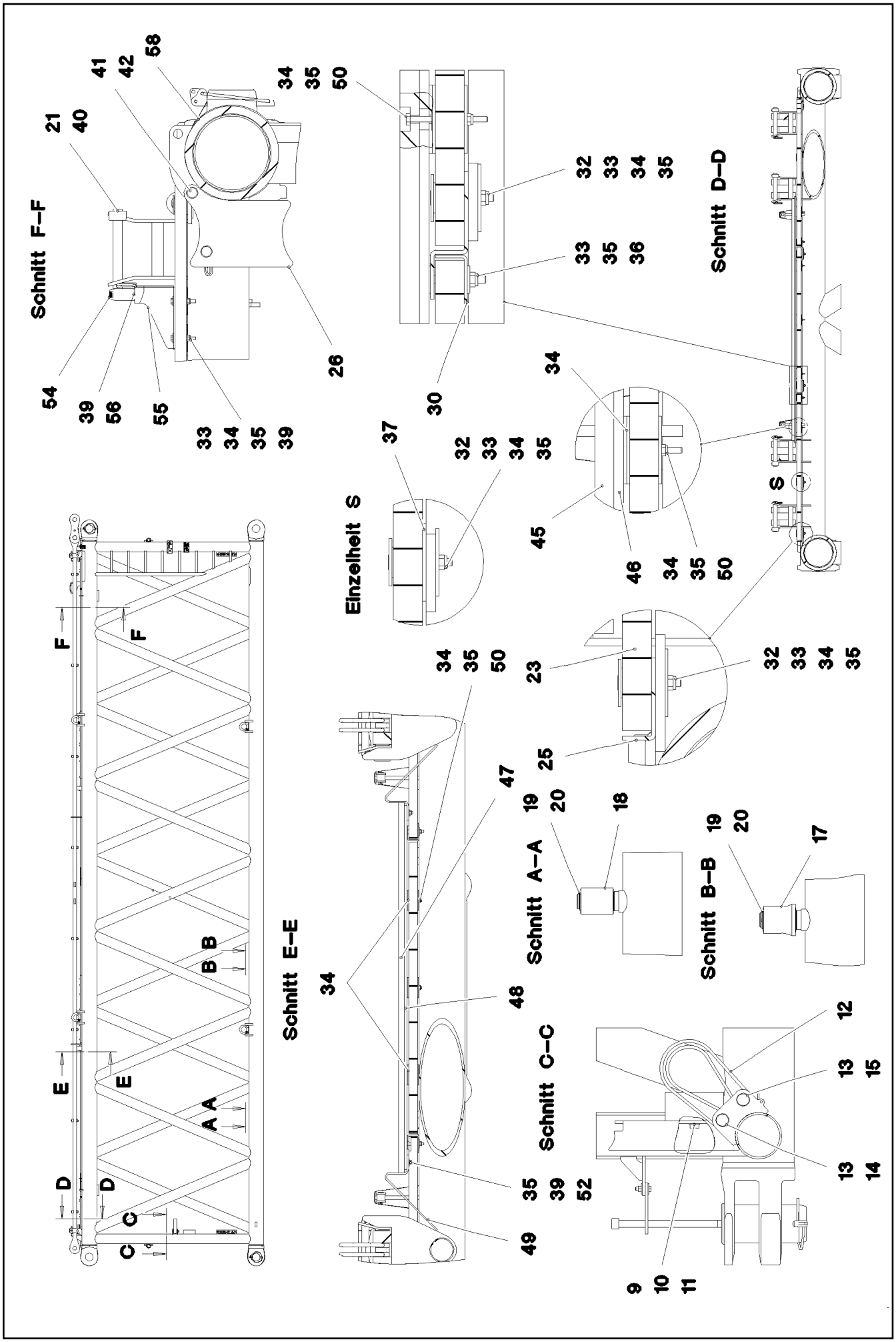
Schnitt F–F
Schnitt D–D
Einzelheit S
Schnitt E–E
Schnitt A–A
Schnitt B–B
Schnitt C–C
S
A
B
C
D
E
F

Pos.	Item	Quantity	Description	Bezeichnung
1	967686308	1	S INTERMED.SECTION WELD.CONSTR 3228	S-ZWISCHENSTUECK SCHWK.
2	97028894	4	PIN 140.0X291 35NICRMOV125 GASN. SPF	BOLZEN
3	10878577	4	SAFETY PLUG W HINGE-LID 20X175X20X1	SICHERHEITSKLAPPSTECKER
4	10878755	4	SOCKET HEAD SCREW ISO 4762 M24X400	ZYLINDERSCHRAUBE
5	972636908	4	PLATE 10X175X104 S700MC FE/FLZN10/NC	BLECH
6	11645386	8	HEX SCREW ISO 4017 M12X45 8.8 FLZN SP	SECHSKANTSCHRAUBE
7	11182717	16	WASHER ISO 7093-1 12 300HV FLZN SPF	SCHEIBE
8	10875616	8	HEX NUT ISO 4032 M12 8 FLZN SPF	SECHSKANTMUTTER
9	10282698	2	RUBBER-METAL STOP BUFFER 200X100-M	MEGI-ANSCHLAGPUFFER
10	10289808	2	WASHER ISO 7089 20 300HV FLZN SPF	SCHEIBE
11	12224041	2	HEX SCREW ISO 4017 M20X25 8.8 FLZN SP	SECHSKANTSCHRAUBE
12	10285626	2	ROUND SLING DIN EN 1492-2 3T-0,75M PO	RUNDSCHLINGE
13	451430808	4	PIN DIN 1436 30X105X97 35NICRMOV125 GA	BOLZEN
14	10180364	2	SPLIT PIN ISO 1234 6,3X50 St 480H SPF	SPLINT
15	10875870	2	SAFETY PLUG W HINGE-LID 6X42X5,5X32 4	SICHERHEITSKLAPPSTECKER
16	976649908	2	PIN 65.0X187 35NICRMOV125 SPF	BOLZEN
17	976650008	6	ROLLER PA6G	ROLLE
18	976650108	2	ROLLER	ROLLE
19	10875660	10	LOCKING RING DIN 471 60X2 480H SPF	SICHERUNGSRING
20	978499508	10	WASHER 3X75X75 DC01 FE//ZNNI8//CN//T0	SCHEIBE
21	433100908	8	RETAINING SPRING 4,5X98 ISO 2081 FE/ZN	SICHERUNGSFEDER
22	97028899	8	PLATE 4X2490X161 S315MC FE//ZNNI8//CN/	BLECH
23	97028900	2	GRIDIRON T1000X575X30/2 S235JR T ZN K	GITTERROST-P
24	97028903	2	GRIDIRON T1000X575X30/2 S235JR T ZN K	GITTERROST-P
25	97028904	4	PLATE 4X480X112 S315MC FE//ZNNI8//CN//T	BLECH
26	97031402	4	BEARING BLOCK 282X214X180 PA6G	LAGERKLOTZ
27	97030223	6	GRIDIRON T1000X1930X30/2 S235JR T ZN K	GITTERROST-P
28	97031844	2	PLATE 4X1055X161 S315MC FE//ZNNI8//CN/	BLECH
29	97031845	2	PLATE 4X605X161 S315MC FE//ZNNI8//CN//T	BLECH
30	97031853	4	PLATE 3X82X580 DC01 FE//ZNNI8//CN//T0	BLECH
31	955404808	5	PLATE 8X300X50 S355MC FE//ZNNI8//CN//T	BLECH
32	10100621	44	DISH MOUNTING	TELLERBEFESTIGUNG
33	12216207	78	HEX SCREW ISO 4017 M8X60 8.8 480H SPF	SECHSKANTSCHRAUBE
34	941138108	94	WASHER DC01 FE//ZNNI8//CN//T0	SCHEIBE
35	10875614	108	HEX NUT DIN 985 M8 8 480H SPF	SECHSKANTMUTTER
36	420600301	64	WASHER ISO 7094 8 100 HV-ST VERZ	SCHEIBE
37	973099408	4	PLATE 4X80X80 S315MC FE//ZNNI8//CN//T0	BLECH
38	11826527	10	HEX SCREW ISO 4017 M8X30 8.8 480H SPF	SECHSKANTSCHRAUBE
39	11140469	28	WASHER ISO 7093-1 8 200HV 480H SPF	SCHEIBE
40	962580308	8	CONNECTING PIN WELDED FE//ZNNI8//CN/	ABSTECKBOLZEN SCHWK.
41	453021308	8	PIN ISO 2341 B20X200X192 42CRMO4 GASN	BOLZEN
42	433101208	8	RETAINING SPRING 4X68 ISO 2081 FE/ZN8/	SICHERUNGSFEDER
43	10652829	2	ROUND STRAND ROPE 10X11,3M STAHL VE	RUNDLITZENSEIL
44	10289805	8	WASHER ISO 7089 14 300HV FLZN SPF	SCHEIBE
45	97031881	2	SUPPORT 60X1660 PA6G	AUFLAGE
46	97031843	2	PLATE 10X1690X60 S355MC	BLECH
47	974143908	2	SUPPORT 60X1270 PA6G	AUFLAGE
48	974144008	2	PLATE 10X1250X80 S355MC	BLECH
49	956442808	4	PLATE 5X393X60 S355MC FE//ZNNI8//CN//T	BLECH
50	11651585	16	HEX SCREW ISO 4014 M8X70 8.8 480H SPF	SECHSKANTSCHRAUBE
52	11651579	4	HEX SCREW ISO 4014 M8X40 8.8 480H SPF	SECHSKANTSCHRAUBE
54	966435308	1	GRIP PA6-30%GF SPF	GRIFF
55	97032006	1	PLATE 3X390X260 S355MC FE//ZNNI8//CN//T	BLECH
56	11651767	2	HEX SCREW ISO 4017 M8X20 8.8 480H SPF	SECHSKANTSCHRAUBE
60	97009794	4	GRIDIRON T1000X1100X30/2 S235JR VERZ	GITTERROST-P
61	97033351	4	PLATE 4X1110X122 S315MC FE//ZNNI8//CN/	BLECH
62	97033352	4	PLATE 3X82X1110 DC01 FE//ZNNI8//CN//T0	BLECH
80	967743808	2	ROD CPL. 12 M	STANGE KPL.
			⇨ ❑ 910	

Pos.	Item	Quantity	Description	Bezeichnung
700	968012308	1	SIGNS S-ZW.ST.LR11000 ⇨ ❑ 899	BESCHILDERUNG

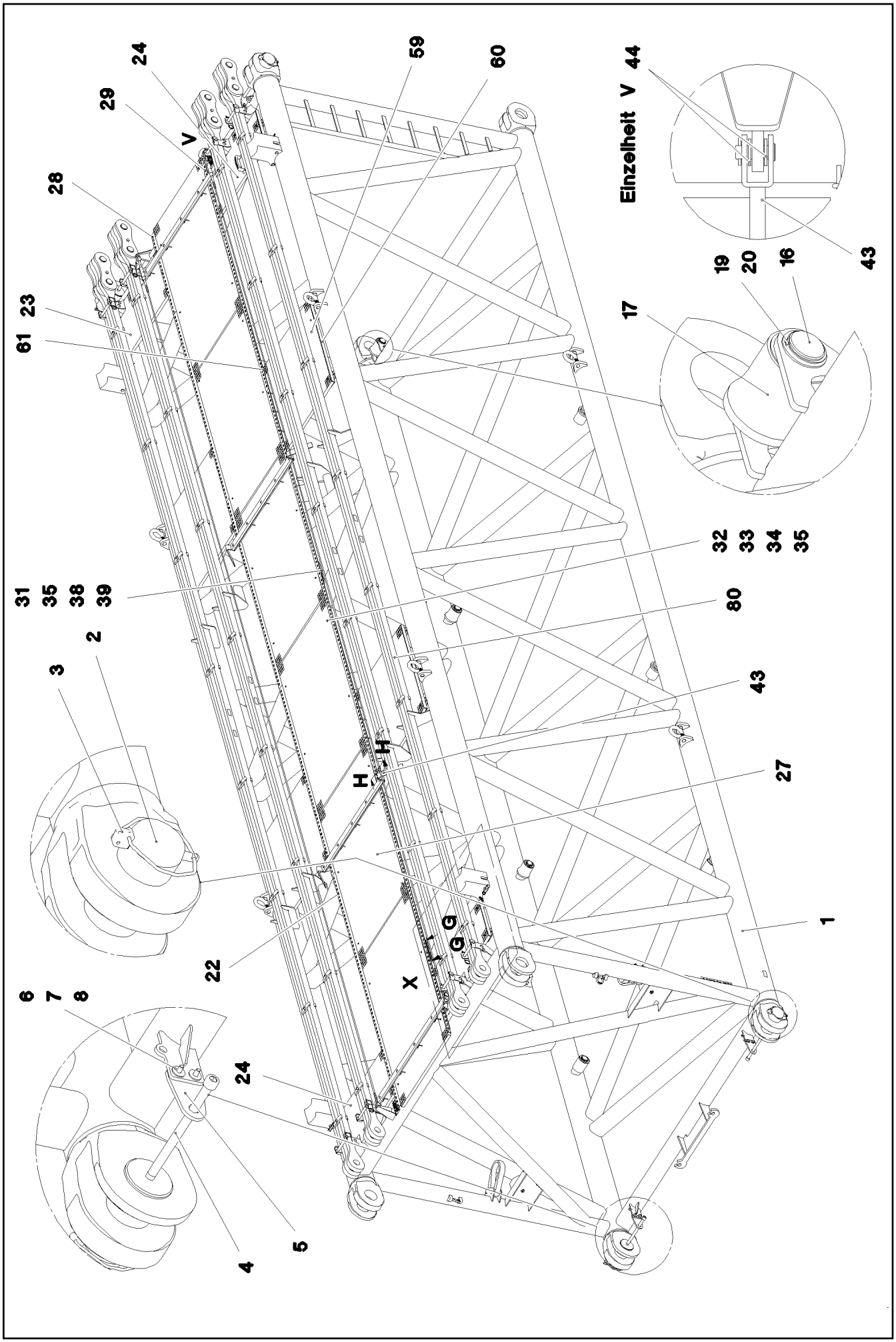

7.2.2022 078704 LIEBHERR	etk_en_de_098277 LR 11000 S INTERMEDIATE SECTION S-ZWISCHENSTUECK	930 (1/5) 917571208

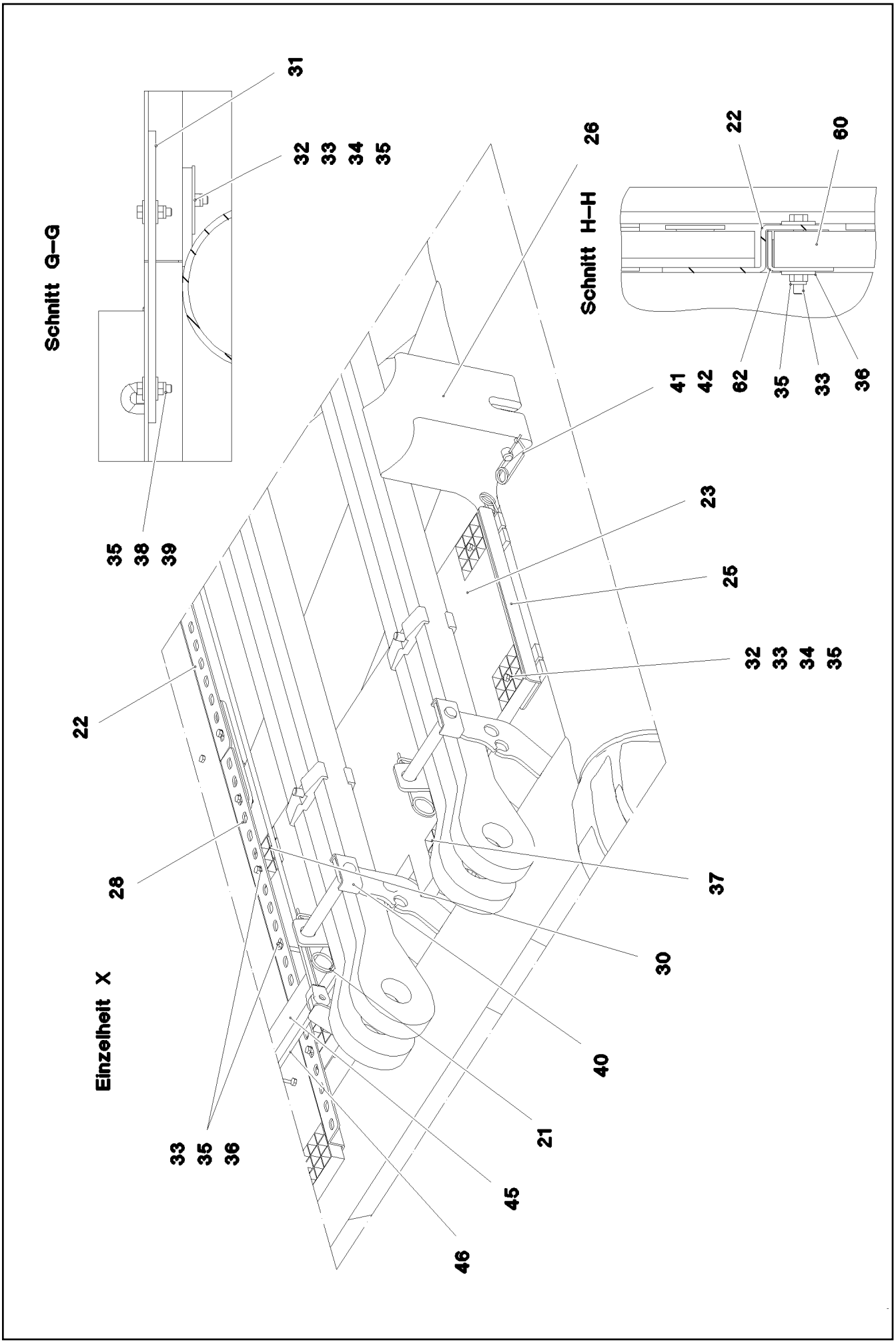
Schnitt G–G
31
32 33 34 35
35 38 39
Schnitt H–H
22
60
26
41 42 62 35 33 36
23
25
32 33 34 35
22
28
37
30
Einzelheit X
40
21
33 35 36
45
46

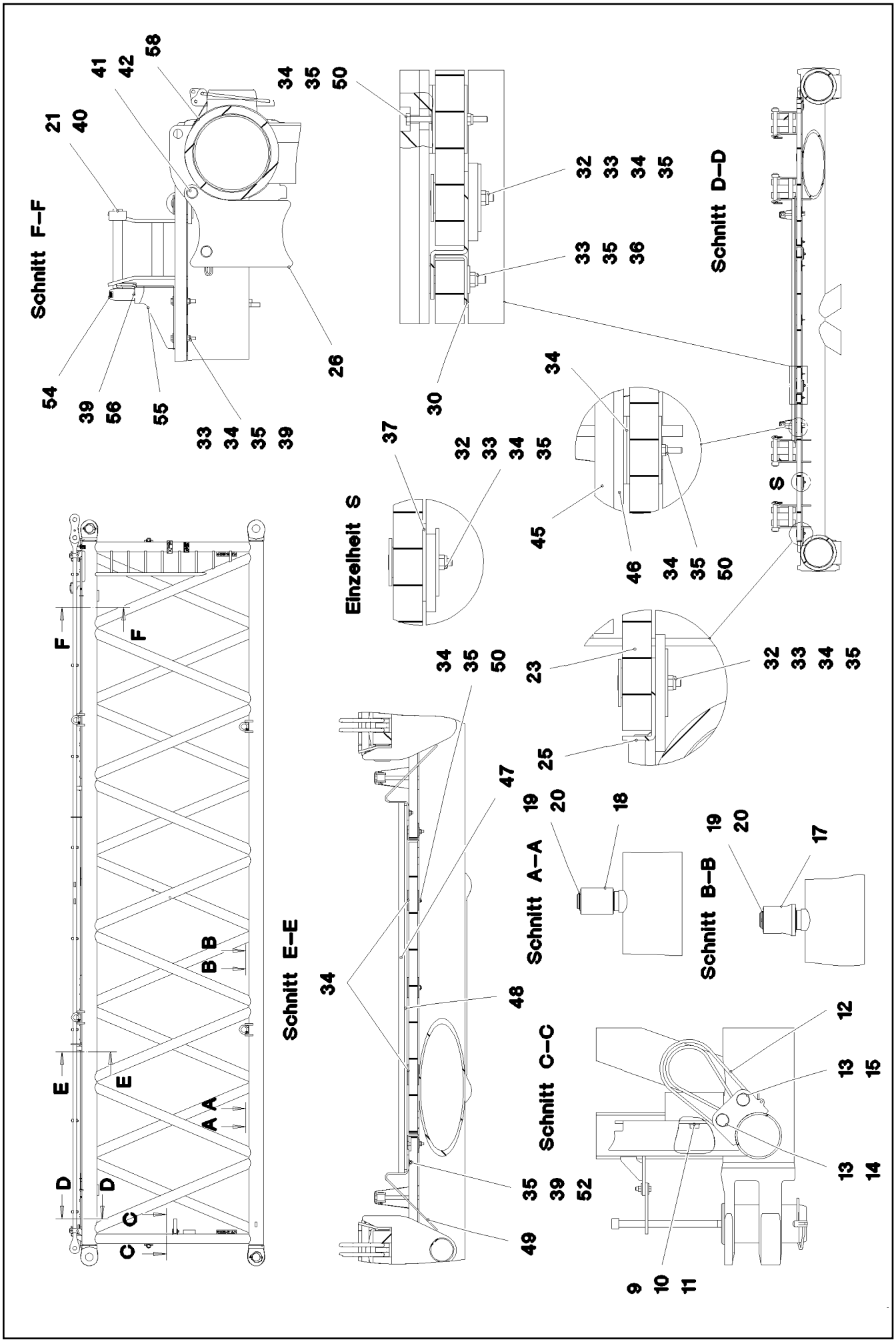
Schnitt F–F
Schnitt D–D
Einzelheit S
Schnitt E–E
Schnitt A–A
Schnitt B–B
Schnitt C–C
S
A
B
C
D
E
F

Pos.	Item	Quantity	Description	Bezeichnung
1	968464208	1	S INTERMED.SECTION WELD.CONSTR 3228	S-ZWISCHENSTUECK SCHWK.
2	97028894	4	PIN 140.0X291 35NICRMOV125 GASN. SPF	BOLZEN
3	10878577	4	SAFETY PLUG W HINGE-LID 20X175X20X1	SICHERHEITSKLAPPSTECKER
4	10878755	4	SOCKET HEAD SCREW ISO 4762 M24X400	ZYLINDERSCHRAUBE
5	97041731	4	PLATE 10X104X185 S700MC	BLECH
6	11645386	8	HEX SCREW ISO 4017 M12X45 8.8 FLZN SP	SECHSKANTSCHRAUBE
7	11182717	16	WASHER ISO 7093-1 12 300HV FLZN SPF	SCHEIBE
8	10875616	8	HEX NUT ISO 4032 M12 8 FLZN SPF	SECHSKANTMUTTER
9	10282698	2	RUBBER-METAL STOP BUFFER 200X100-M	MEGI-ANSCHLAGPUFFER
10	10289808	2	WASHER ISO 7089 20 300HV FLZN SPF	SCHEIBE
11	12224041	2	HEX SCREW ISO 4017 M20X25 8.8 FLZN SP	SECHSKANTSCHRAUBE
12	10285626	2	ROUND SLING DIN EN 1492-2 3T-0,75M PO	RUNDSCHLINGE
13	451430808	4	PIN DIN 1436 30X105X97 35NICRMOV125 GA	BOLZEN
14	10180364	2	SPLIT PIN ISO 1234 6,3X50 St 480H SPF	SPLINT
15	10875870	2	SAFETY PLUG W HINGE-LID 6X42X5,5X32 4	SICHERHEITSKLAPPSTECKER
16	976649908	2	PIN 65.0X187 35NICRMOV125 SPF	BOLZEN
17	976650008	6	ROLLER PA6G	ROLLE
18	976650108	2	ROLLER	ROLLE
19	10875660	10	LOCKING RING DIN 471 60X2 480H SPF	SICHERUNGSRING
20	978499508	10	WASHER 3X75X75 DC01 FE//ZNNI8//CN//T0	SCHEIBE
21	433100908	8	RETAINING SPRING 4,5X98 ISO 2081 FE/ZN	SICHERUNGSFEDER
22	97028899	8	PLATE 4X2490X161 S315MC FE//ZNNI8//CN/	BLECH
23	97028900	2	GRIDIRON T1000X575X30/2 S235JR T ZN K	GITTERROST-P
24	97028903	2	GRIDIRON T1000X575X30/2 S235JR T ZN K	GITTERROST-P
25	97028904	4	PLATE 4X480X112 S315MC FE//ZNNI8//CN//T	BLECH
26	97031402	4	BEARING BLOCK 282X214X180 PA6G	LAGERKLOTZ
27	97030223	6	GRIDIRON T1000X1930X30/2 S235JR T ZN K	GITTERROST-P
28	97031844	2	PLATE 4X1055X161 S315MC FE//ZNNI8//CN/	BLECH
29	97031845	2	PLATE 4X605X161 S315MC FE//ZNNI8//CN//T	BLECH
30	97031853	4	PLATE 3X82X580 DC01 FE//ZNNI8//CN//T0	BLECH
31	955404808	5	PLATE 8X300X50 S355MC FE//ZNNI8//CN//T	BLECH
32	10100621	44	DISH MOUNTING	TELLERBEFESTIGUNG
33	12216207	78	HEX SCREW ISO 4017 M8X60 8.8 480H SPF	SECHSKANTSCHRAUBE
34	941138108	94	WASHER DC01 FE//ZNNI8//CN//T0	SCHEIBE
35	10875614	104	HEX NUT DIN 985 M8 8 480H SPF	SECHSKANTMUTTER
36	420600301	64	WASHER ISO 7094 8 100 HV-ST VERZ	SCHEIBE
37	973099408	4	PLATE 4X80X80 S315MC FE//ZNNI8//CN//T0	BLECH
38	11826527	10	HEX SCREW ISO 4017 M8X30 8.8 480H SPF	SECHSKANTSCHRAUBE
39	11140469	24	WASHER ISO 7093-1 8 200HV 480H SPF	SCHEIBE
40	962580308	8	CONNECTING PIN WELDED FE//ZNNI8//CN/	ABSTECKBOLZEN SCHWK.
41	453021308	8	PIN ISO 2341 B20X200X192 42CRMO4 GASN	BOLZEN
42	433101208	8	RETAINING SPRING 4X68 ISO 2081 FE/ZN8/	SICHERUNGSFEDER
43	10652829	2	ROUND STRAND ROPE 10X11,3M STAHL VE	RUNDLITZENSEIL
44	10289805	8	WASHER ISO 7089 14 300HV FLZN SPF	SCHEIBE
45	97031881	2	SUPPORT 60X1660 PA6G	AUFLAGE
46	97031843	2	PLATE 10X1690X60 S355MC	BLECH
47	974143908	2	SUPPORT 60X1270 PA6G	AUFLAGE
48	974144008	2	PLATE 10X1250X80 S355MC	BLECH
49	956442808	4	PLATE 5X393X60 S355MC FE//ZNNI8//CN//T	BLECH
50	11651585	16	HEX SCREW ISO 4014 M8X70 8.8 480H SPF	SECHSKANTSCHRAUBE
51	12102692	4	HEX NUT DIN 985 M6 8 ZNNI-480H SPF	SECHSKANTMUTTER
52	12216183	4	HEX SCREW ISO 4014 M6X40 8.8 480H SPF	SECHSKANTSCHRAUBE
53	10875648	8	WASHER ISO 7093-1 6 200HV 480H SPF	SCHEIBE
54	966435308	1	GRIP PA6-30%GF SPF	GRIFF
55	97032006	1	PLATE 3X390X260 S355MC FE//ZNNI8//CN//T	BLECH
56	11651767	2	HEX SCREW ISO 4017 M8X20 8.8 480H SPF	SECHSKANTSCHRAUBE
60	97009794	4	GRIDIRON T1000X1100X30/2 S235JR VERZ	GITTERROST-P
61	97033351	4	PLATE 4X1110X122 S315MC FE//ZNNI8//CN/	BLECH
62	97033352	4	PLATE 3X82X1110 DC01 FE//ZNNI8//CN//T0	BLECH

Pos.	Item	Quantity	Description	Bezeichnung
80	967743808	2	ROD CPL. 12 M ⇨ ❑ 910	STANGE KPL.
700	968012308	1	SIGNS S-ZW.ST.LR11000 ⇨ ❑ 899	BESCHILDERUNG

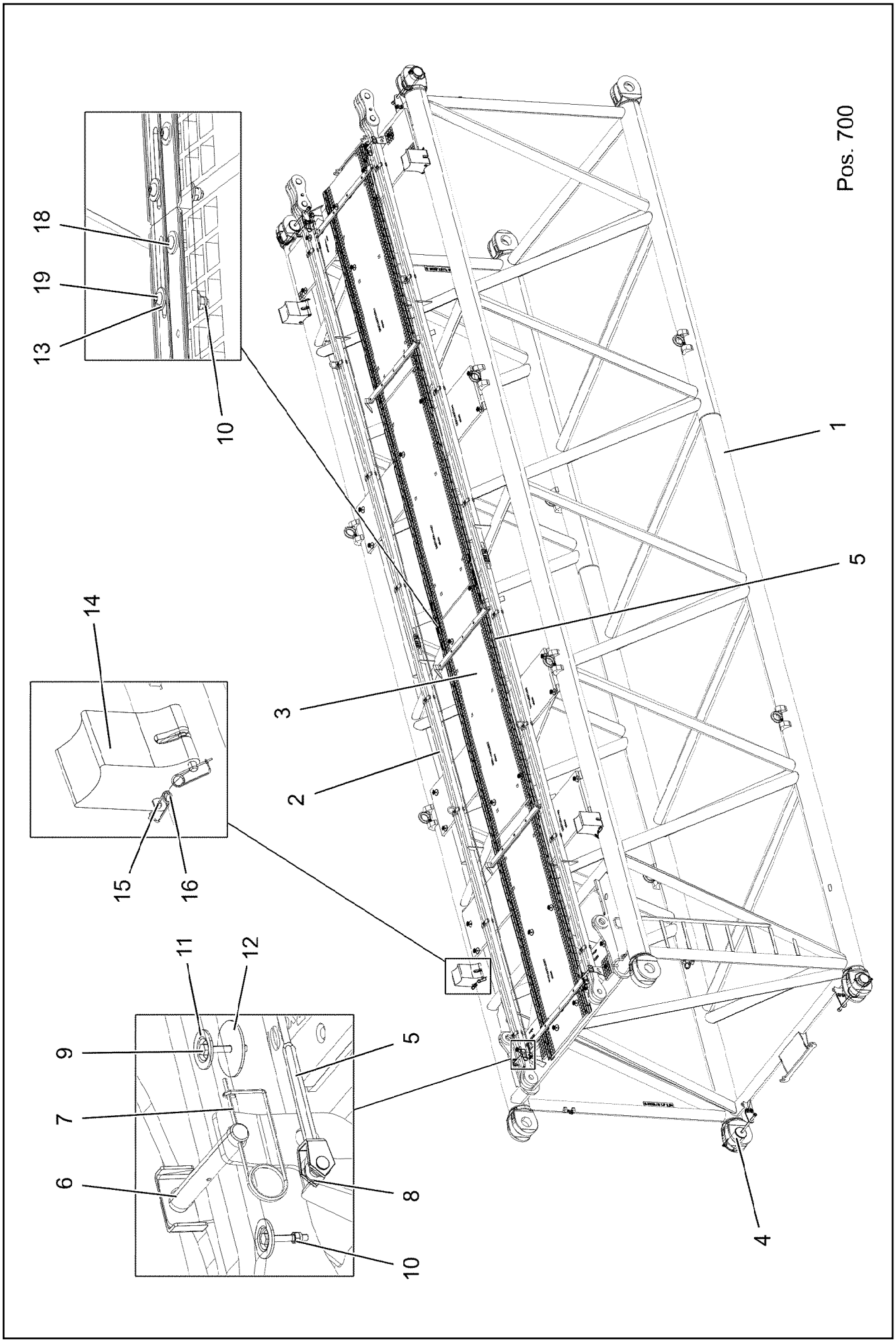

7.2.2022 004199 LIEBHERR	**etk_en_de_098277 LR 11000** **S INTERMEDIATE SECTION** **S-ZWISCHENSTUECK**	❑ 935 (1/2) **919219208**

Pos.	Item	Quantity	Description	Bezeichnung
1	96035554	1	S INTERMED.SECTION WELD.CONSTR 3228	S-ZWISCHENSTUECK SCHWK.
2	967743808	2	ROD CPL. 12 M ⇨ ❑ 910	STANGE KPL.
3	96037300	1	GRIDIRON PRE-ASS. ⇨ ❑ 937	GITTERROST VORM.
4	96039781	4	PIN PRE-ASS. ⇨ ❑ 940	BOLZEN VORM.
5	10652829	2	ROUND STRAND ROPE 10X11,3M STAHL VE	RUNDLITZENSEIL
6	962580308	4	CONNECTING PIN WELDED FE//ZNNI8//CN/	ABSTECKBOLZEN SCHWK.
7	433100908	4	RETAINING SPRING 4,5X98 ISO 2081 FE/ZN	SICHERUNGSFEDER
8	10289805	8	WASHER ISO 7089 14 300HV FLZN SPF	SCHEIBE
9	11651582	33	HEX SCREW ISO 4014 M8X55 8.8 480H SPF	SECHSKANTSCHRAUBE
10	11656731	41	HEX NUT ISO 7040 M8 8 480H SPF	SECHSKANTMUTTER
11	10100621	33	DISH MOUNTING	TELLERBEFESTIGUNG
12	941138108	33	WASHER DC01 FE//ZNNI8//CN//T0	SCHEIBE
13	11140469	16	WASHER ISO 7093-1 8 200HV 480H SPF	SCHEIBE
14	97031402	4	BEARING BLOCK 282X214X180 PA6G	LAGERKLOTZ
15	453021308	8	PIN ISO 2341 B20X200X192 42CRMO4 GASN	BOLZEN
16	433101208	8	RETAINING SPRING 4X68 ISO 2081 FE/ZN8/	SICHERUNGSFEDER
18	97092588	2	CONNECTING PIECE ALZNMGCU1.5 SPF	VERBINDUNGSSTUECK
19	10876825	8	BUTTON HEAD SCREW ISO 7380-1 M8X55 0	HALBRUNDKOPFSCHRAUBE
700	96037322	1	SIGNS ⇨ ❑ 941	BESCHILDERUNG

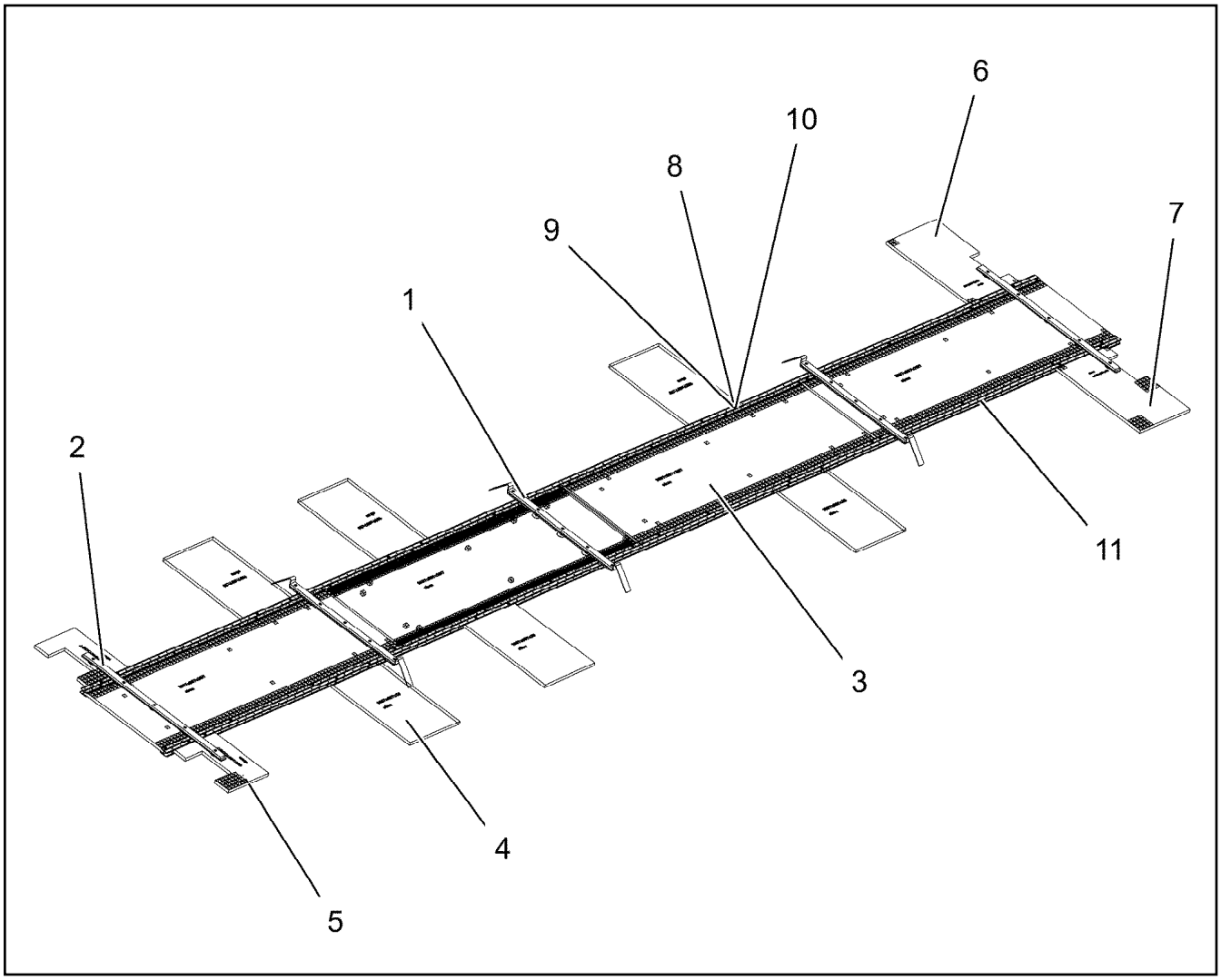

Pos.	Item	Quantity	Description	Bezeichnung
1	96037301	3	ROPE GUARD ⇨ ❑ 938	SEILSCHUTZ
2	96037306	2	ROPE GUARD ⇨ ❑ 939	SEILSCHUTZ
3	97121983	4	GRATING DIN 24537-3 2887X967X30/7 GFK B	GITTERROST
4	97065734	6	GRATING DIN 24537-3 1007X607X30/7 GFK B	GITTERROST
5	97121995	2	GRATING DIN 24537-3 687X487 X30/7 GFK B	GITTERROST
6	97121996	1	GRATING DIN 24537-3 1047X607X30/7 GFK B	GITTERROST
7	97122006	1	GRATING DIN 24537-3 1047X607X30/7 GFK B	GITTERROST
8	10876825	63	BUTTON HEAD SCREW ISO 7380-1 M8X55 0	HALBRUNDKOPFSCHRAUBE
9	11140469	106	WASHER ISO 7093-1 8 200HV 480H SPF	SCHEIBE
10	11656731	63	HEX NUT ISO 7040 M8 8 480H SPF	SECHSKANTMUTTER
11	97095273	4	ALU PROFILE DIN EN 755-2 84-3-5820 ALMG	ALUPROFIL

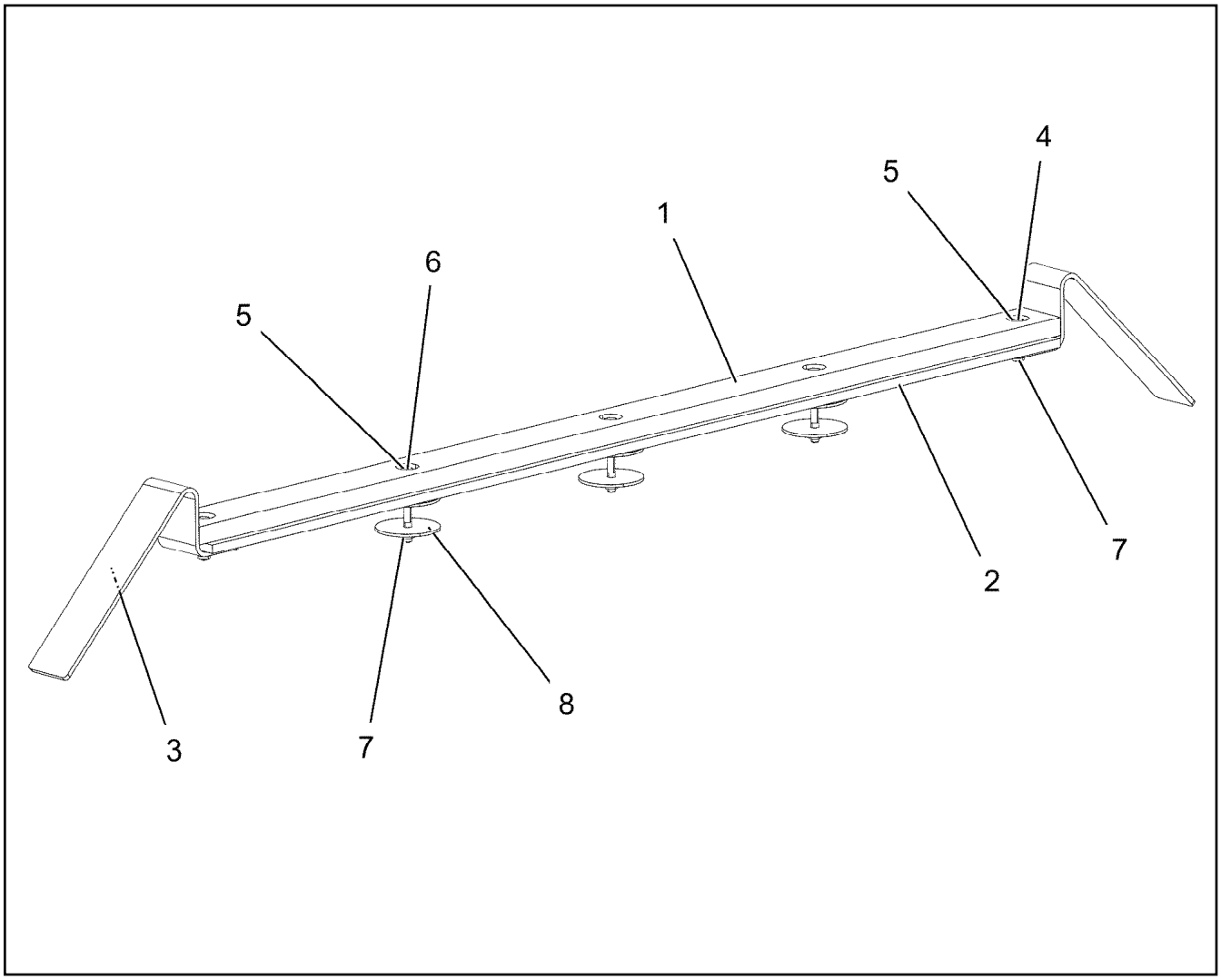

Pos.	Item	Quantity	Description	Bezeichnung
1	974143908	1	SUPPORT 60X1270 PA6G	AUFLAGE
2	974144008	1	PLATE 10X1250X80 S355MC	BLECH
3	956442808	2	PLATE 5X393X60 S355MC FE//ZNNI8//CN//T	BLECH
4	11651579	2	HEX SCREW ISO 4014 M8X40 8.8 480H SPF	SECHSKANTSCHRAUBE
5	11140469	7	WASHER ISO 7093-1 8 200HV 480H SPF	SCHEIBE
6	12216193	3	HEX SCREW ISO 4014 M8X75 8.8 480H SPF	SECHSKANTSCHRAUBE
7	11656731	5	HEX NUT ISO 7040 M8 8 480H SPF	SECHSKANTMUTTER
8	941138108	9	WASHER DC01 FE//ZNNI8//CN//T0	SCHEIBE

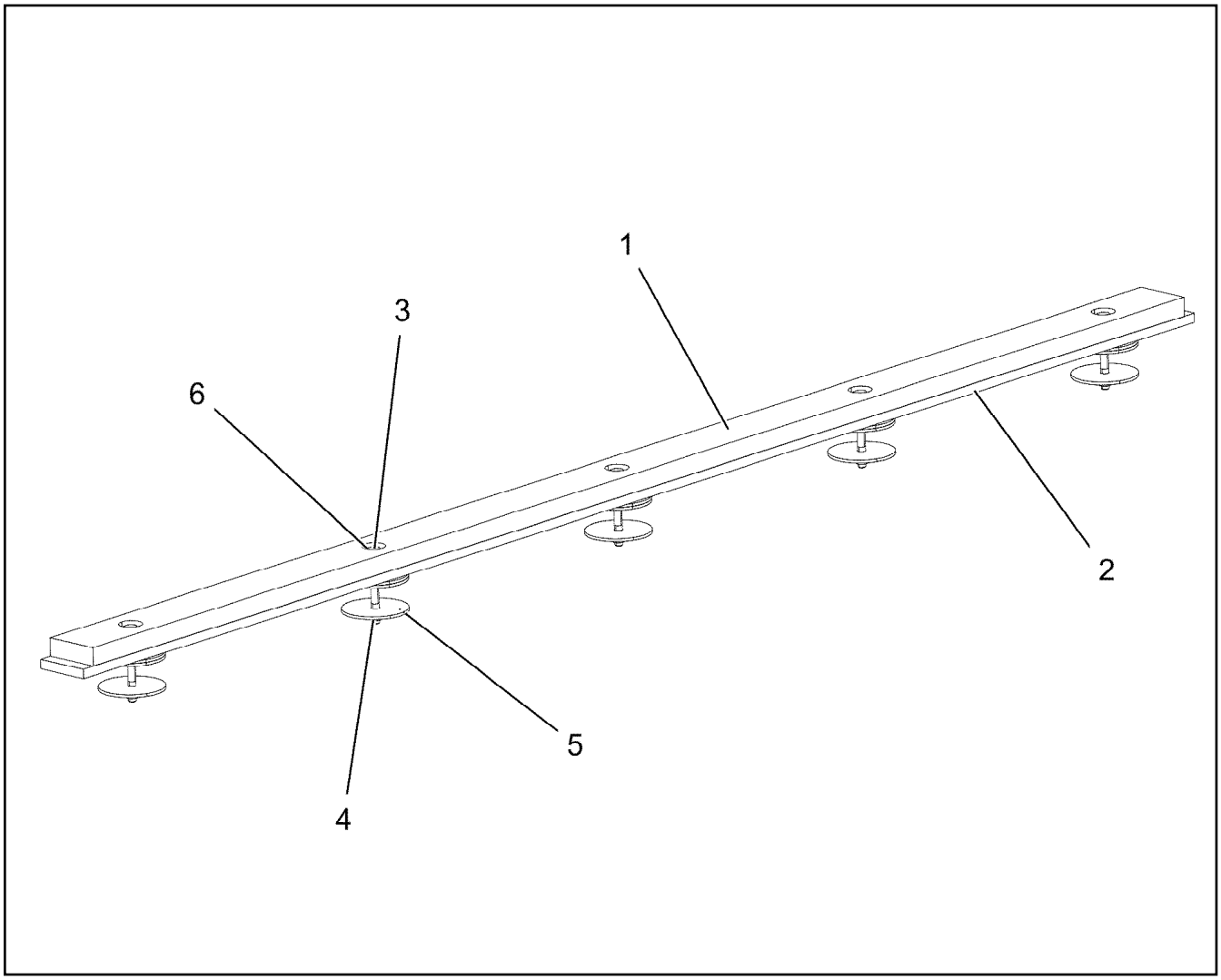

Pos.	Item	Quantity	Description	Bezeichnung
1	97031881	1	SUPPORT 60X1660 PA6G	AUFLAGE
2	97031843	1	PLATE 10X1690X60 S355MC	BLECH
3	12216193	5	HEX SCREW ISO 4014 M8X75 8.8 480H SPF	SECHSKANTSCHRAUBE
4	11656731	5	HEX NUT ISO 7040 M8 8 480H SPF	SECHSKANTMUTTER
5	941138108	15	WASHER DC01 FE//ZNNI8//CN//T0	SCHEIBE
6	11140469	5	WASHER ISO 7093-1 8 200HV 480H SPF	SCHEIBE

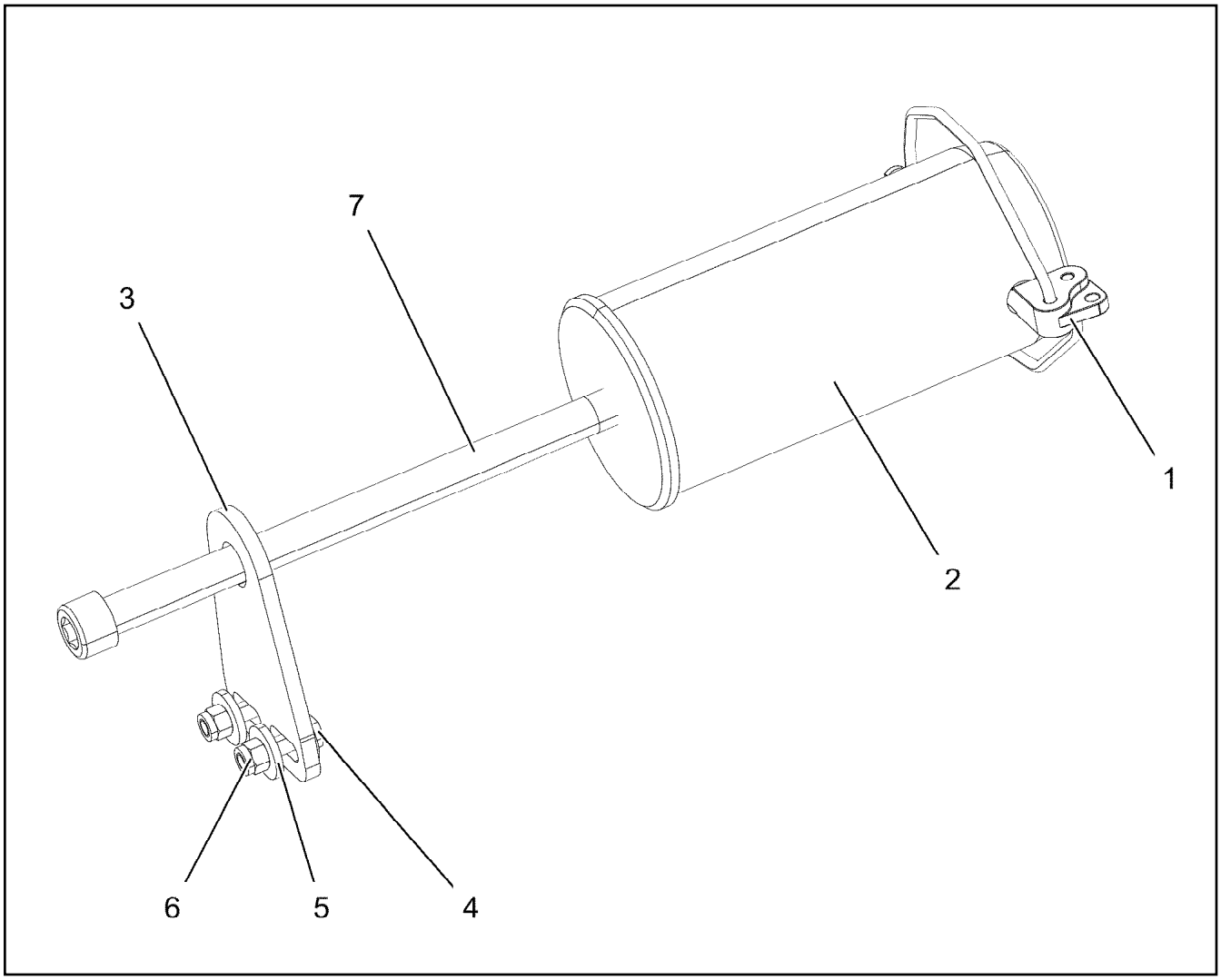

Pos.	Item	Quantity	Description	Bezeichnung
1	10878577	1	SAFETY PLUG W HINGE-LID 20X175X20X1	SICHERHEITSKLAPPSTECKER
2	97028894	1	PIN 140.0X291 35NICRMOV125 GASN. SPF	BOLZEN
3	972636908	1	PLATE 10X175X104 S700MC FE/FLZN10/NC	BLECH
4	11645386	2	HEX SCREW ISO 4017 M12X45 8.8 FLZN SP	SECHSKANTSCHRAUBE
5	10179356	4	WASHER DIN 6340 13 FLZN SPF	SCHEIBE
6	11840127	2	HEX NUT ISO 7040 M12 8 FLZN SPF	SECHSKANTMUTTER
7	10878755	1	SOCKET HEAD SCREW ISO 4762 M24X400	ZYLINDERSCHRAUBE

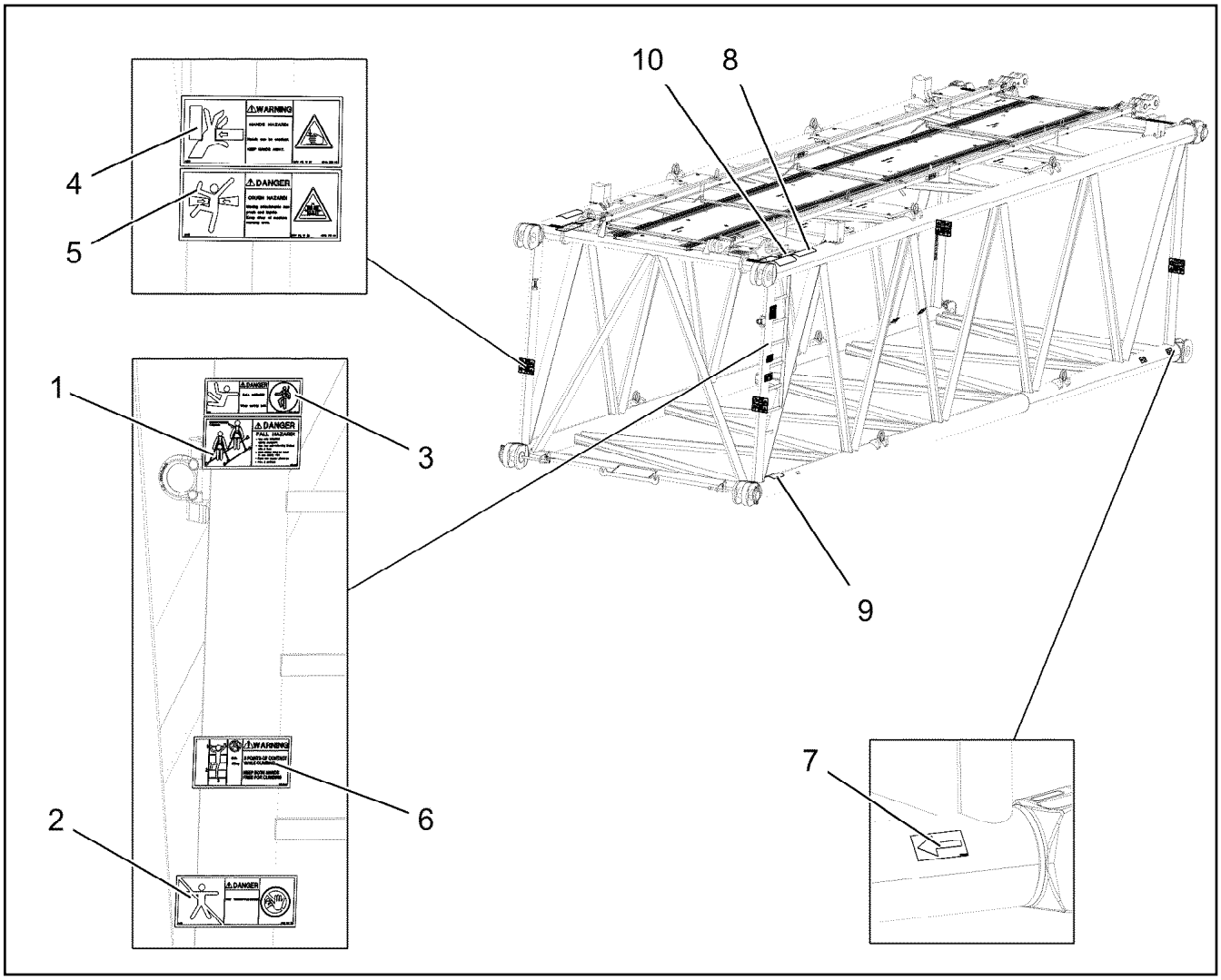

Pos.	Item	Quantity	Description	Bezeichnung
1	97004046	3	SIGN 168X88X1 KLEBEFOLIE SPF	SCHILD
2	978674008	1	SIGN 208X88 KLEBEFOLIE SPF	SCHILD
3	978674808	4	SIGN 168X62 KLEBEFOLIE SPF	SCHILD
4	978674608	4	SIGN 208X88 KLEBEFOLIE SPF	SCHILD
5	978674108	4	SIGN 208X88 KLEBEFOLIE SPF	SCHILD
6	97036732	1	SIGN 168X88 KLEBEFOLIE SPF	SCHILD
7	97025926	4	SIGN 138X69 KLEBEFOLIE SPF	SCHILD
8	970879408	5	ANTI-SLIP SURFACE 1.6X150X500 3M TYP4	ANTIRUTSCHBELAG
9	972859408	1	ANTI-SLIP SURFACE 1.6X150X300 3M TYP4	ANTIRUTSCHBELAG
10	97011904	2	ANTI-SLIP SURFACE 1.6X400X102 3M TYP4	ANTIRUTSCHBELAG

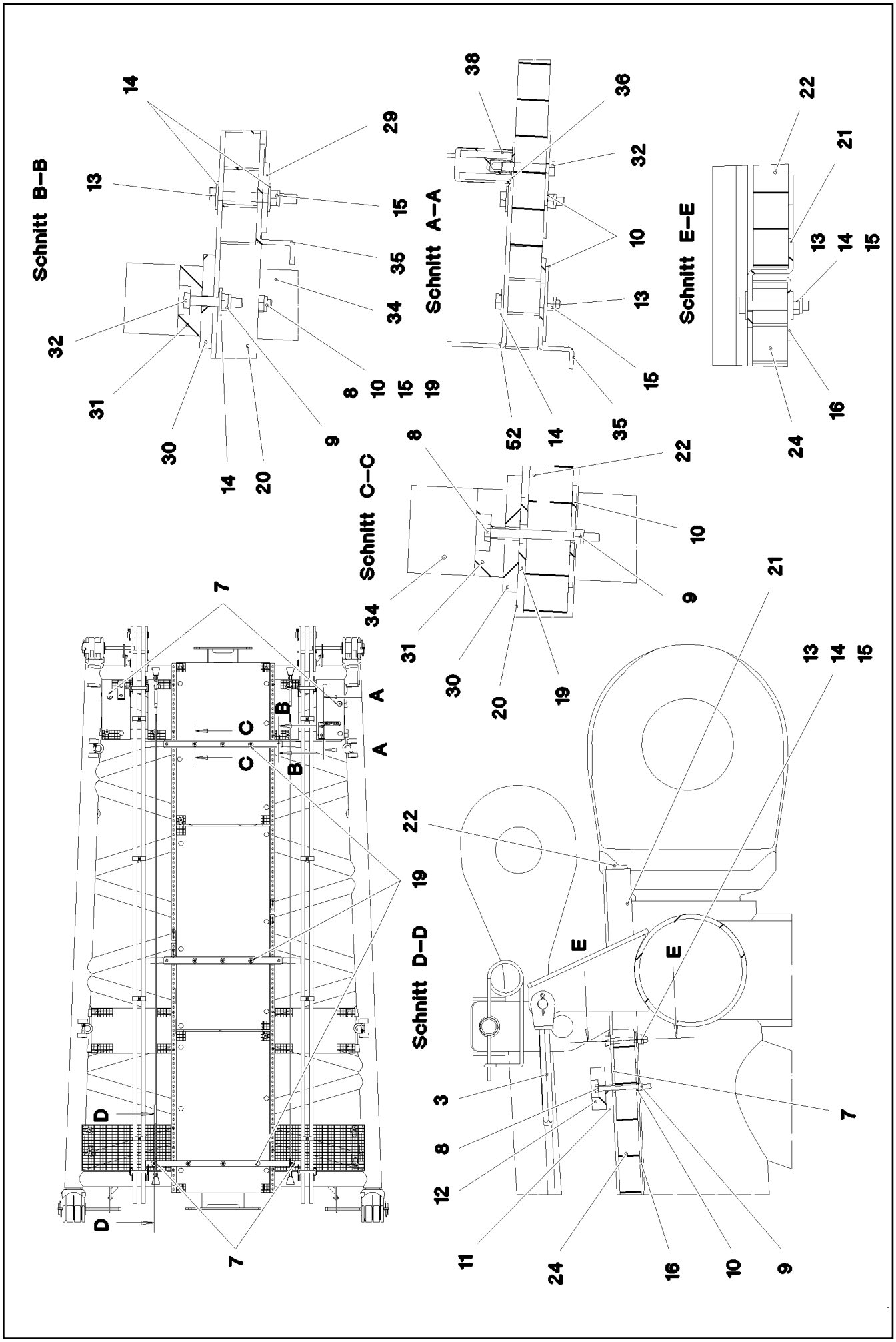

7.2.2022 078717 LIEBHERR	etk_en_de_098277 LR 11000 SL REDUCING SECTION SL-REDUZIERSTUECK	942 (1/4) 917191008

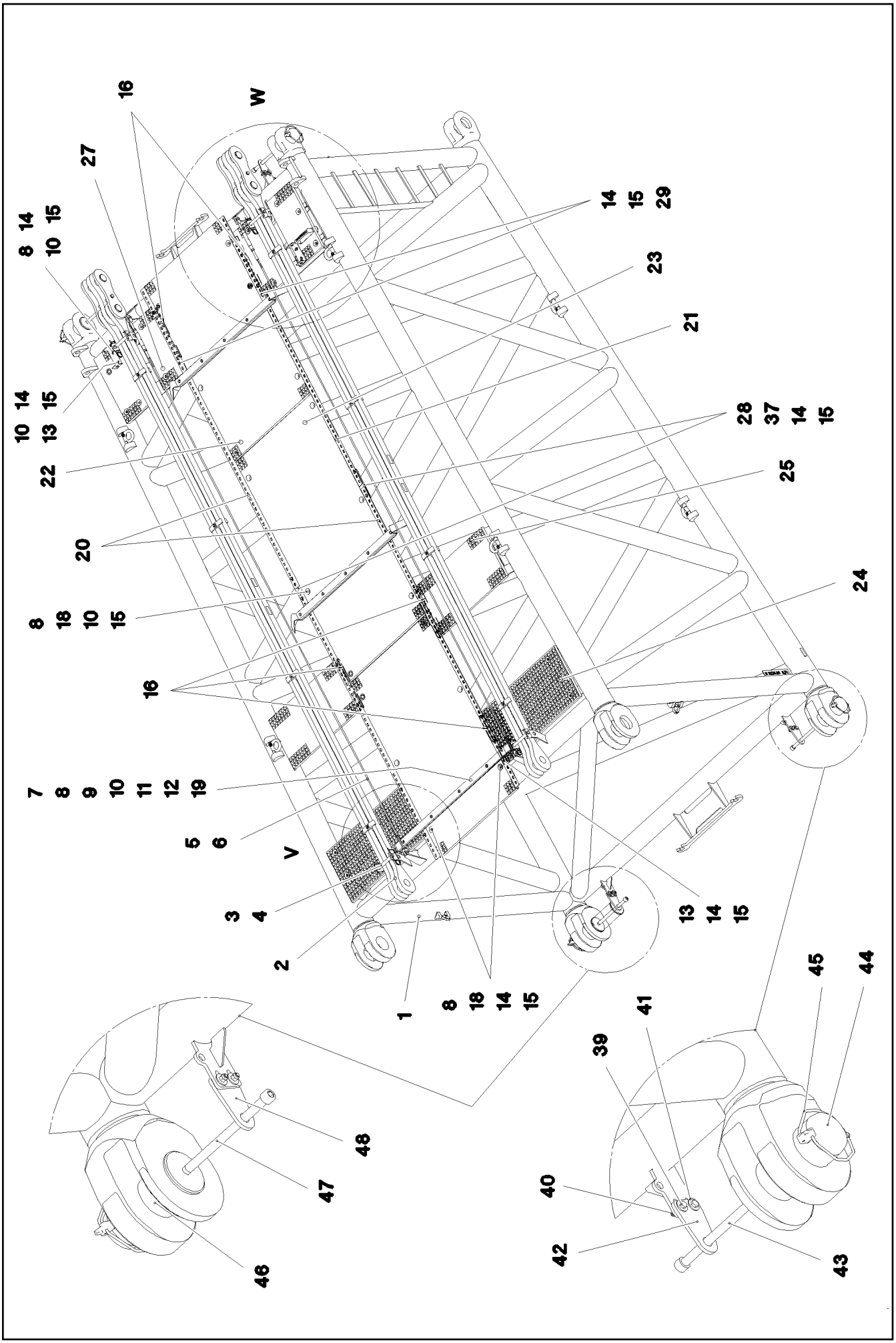

7.2.2022 078718 LIEBHERR	**etk_en_de_098277 LR 11000** **SL REDUCING SECTION** **SL-REDUZIERSTUECK**	❑ 943 (2/4) **917191008**

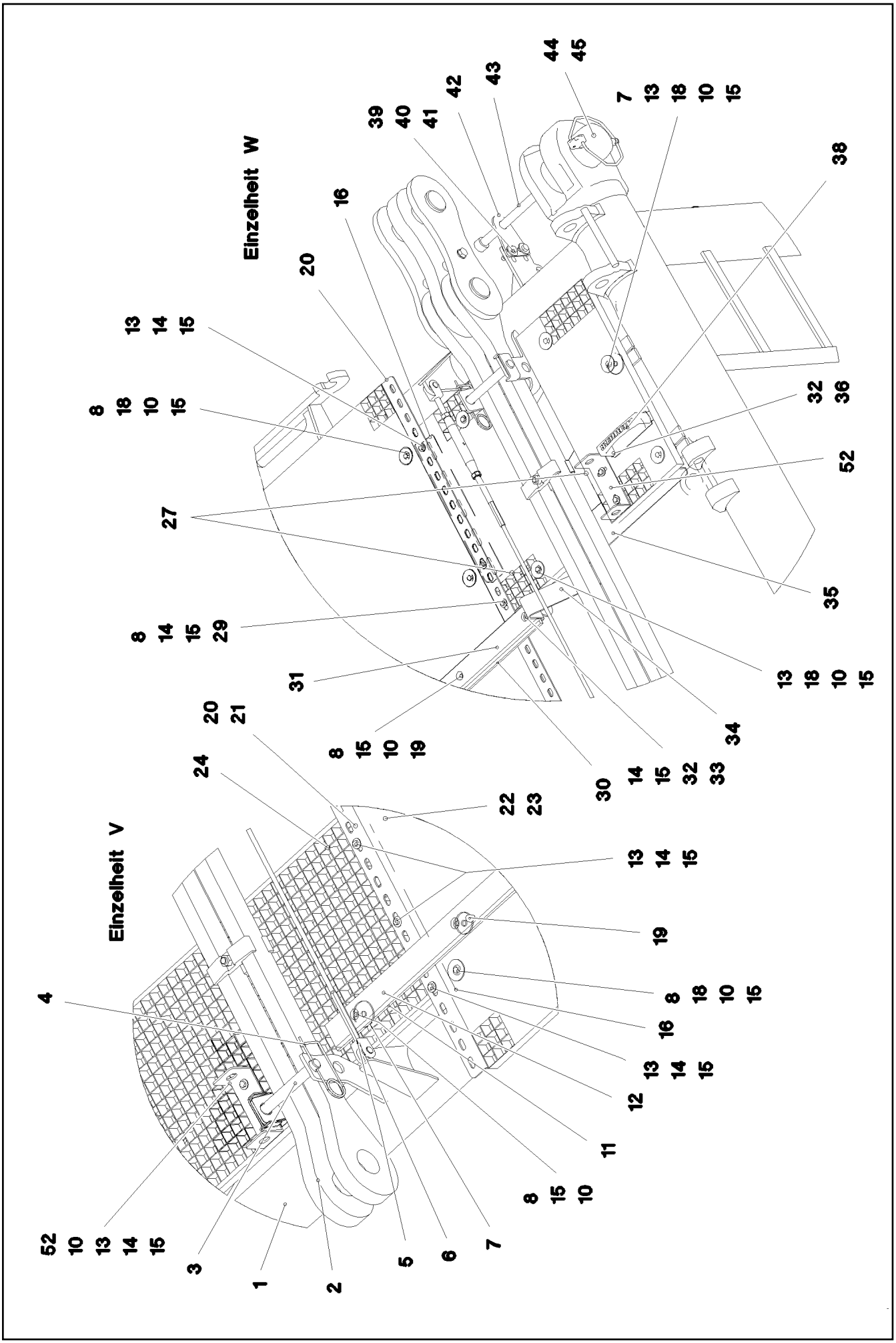

7.2.2022 078719	etk_en_de_098277 LR 11000	944 (3/4)
LIEBHERR	SL REDUCING SECTION SL-REDUZIERSTUECK	917191008

Pos.	Item	Quantity	Description	Bezeichnung
1	967967408	1	LI INTERMEDIATE SECTION 6M	SL-REDUZIERSTUECK SCHWK.
2	967746908	2	ROD CPL. 6M ⇨ ❑ 897	STANGE KPL.
3	962580308	4	CONNECTING PIN WELDED FE//ZNNI8//CN/	ABSTECKBOLZEN SCHWK.
4	433100908	4	RETAINING SPRING 4,5X98 ISO 2081 FE/ZN	SICHERUNGSFEDER
5	10652826	2	ROUND STRAND ROPE 10X5,3M STAHL VE	RUNDLITZENSEIL
6	10289805	8	WASHER ISO 7089 14 300HV FLZN SPF	SCHEIBE
7	97009767	4	WASHER 4X60X60 S315MC FE//ZN20//C	SCHEIBE
8	12212107	19	HEX SCREW ISO 4017 M8X70 8.8 480H SPF	SECHSKANTSCHRAUBE
10	941138108	57	WASHER DC01 FE//ZNNI8//CN//T0	SCHEIBE
11	97031843	1	PLATE 10X1690X60 S355MC	BLECH
12	97031881	1	SUPPORT 60X1660 PA6G	AUFLAGE
13	11651582	52	HEX SCREW ISO 4014 M8X55 8.8 480H SPF	SECHSKANTSCHRAUBE
14	11140469	50	WASHER ISO 7093-1 8 200HV 480H SPF	SCHEIBE
15	10875614	78	HEX NUT DIN 985 M8 8 480H SPF	SECHSKANTMUTTER
16	97033924	6	PLATE 3X480X81 S355MC FE//ZNNI8//CN//T	BLECH
18	10100621	36	DISH MOUNTING	TELLERBEFESTIGUNG
19	953867308	9	WASHER S355MC FE//ZNNI8//CN//T0	SCHEIBE
20	97028898	2	PLATE 4X2970X161 S315MC FE//ZNNI8//CN/	BLECH
21	97030350	2	PLATE 4X2667X160 S315MC FE//ZNNI8//CN/	BLECH
22	979318708	2	GRIDIRON T1000X1730X30/2 S235JR SPF	GITTERROST-P
23	97001584	1	GRIDIRON T1000X2180X30/2 S235JR SPF	GITTERROST-P
24	725800608	2	GRIDIRON T1000X500X30/2 S235JR T ZN K	GITTERROST-P
25	725802408	2	GRIDIRON T900X483X30/2 S235JR T ZN K	GITTERROST-P
27	725857508	4	GRIDIRON T640X300X30/2 S235JR T ZN K	GITTERROST-P
28	955404808	2	PLATE 8X300X50 S355MC FE//ZNNI8//CN//T	BLECH
29	941009708	2	WASHER RD60X5 S355MC FE//ZNNI8//CN//T	SCHEIBE
30	974144008	2	PLATE 10X1250X80 S355MC	BLECH
31	974143908	2	SUPPORT 60X1270 PA6G	AUFLAGE
32	11690046	10	HEX SCREW ISO 4017 M8X45 8.8 480H SPF	SECHSKANTSCHRAUBE
34	956442808	4	PLATE 5X393X60 S355MC FE//ZNNI8//CN//T	BLECH
35	97031338	2	Z-PROFILE 4X760X126 S315MC FE//ZNNI8//C	Z-PROFIL
36	97006045	1	PLATE ALMG3 H111	BLECH
38	966435308	1	GRIP PA6-30%GF SPF	GRIFF
39	11645386	8	HEX SCREW ISO 4017 M12X45 8.8 FLZN SP	SECHSKANTSCHRAUBE
40	11840127	8	HEX NUT ISO 7040 M12 8 FLZN SPF	SECHSKANTMUTTER
41	11182717	16	WASHER ISO 7093-1 12 300HV FLZN SPF	SCHEIBE
42	955051808	2	PLATE S700MC	BLECH
43	12100098	2	SOCKET HEAD SCREW ISO 4762 M24X280 8	ZYLINDERSCHRAUBE
44	976499408	2	PIN 120.0X0 35NICRMOV125 GASN. SPF	BOLZEN
45	10878577	4	SAFETY PLUG W HINGE-LID 20X175X20X1	SICHERHEITSKLAPPSTECKER
46	97028894	2	PIN 140.0X291 35NICRMOV125 GASN. SPF	BOLZEN
47	10878755	2	SOCKET HEAD SCREW ISO 4762 M24X400	ZYLINDERSCHRAUBE
48	972636908	2	PLATE 10X175X104 S700MC FE/FLZN10/NC	BLECH
52	97053543	4	PLATE 4X70X306 S315MC FE//ZNNI8//CN//T	BLECH
700	968688008	1	SIGNS SL-REDU. ⇨ ❑ 946	BESCHILDERUNG

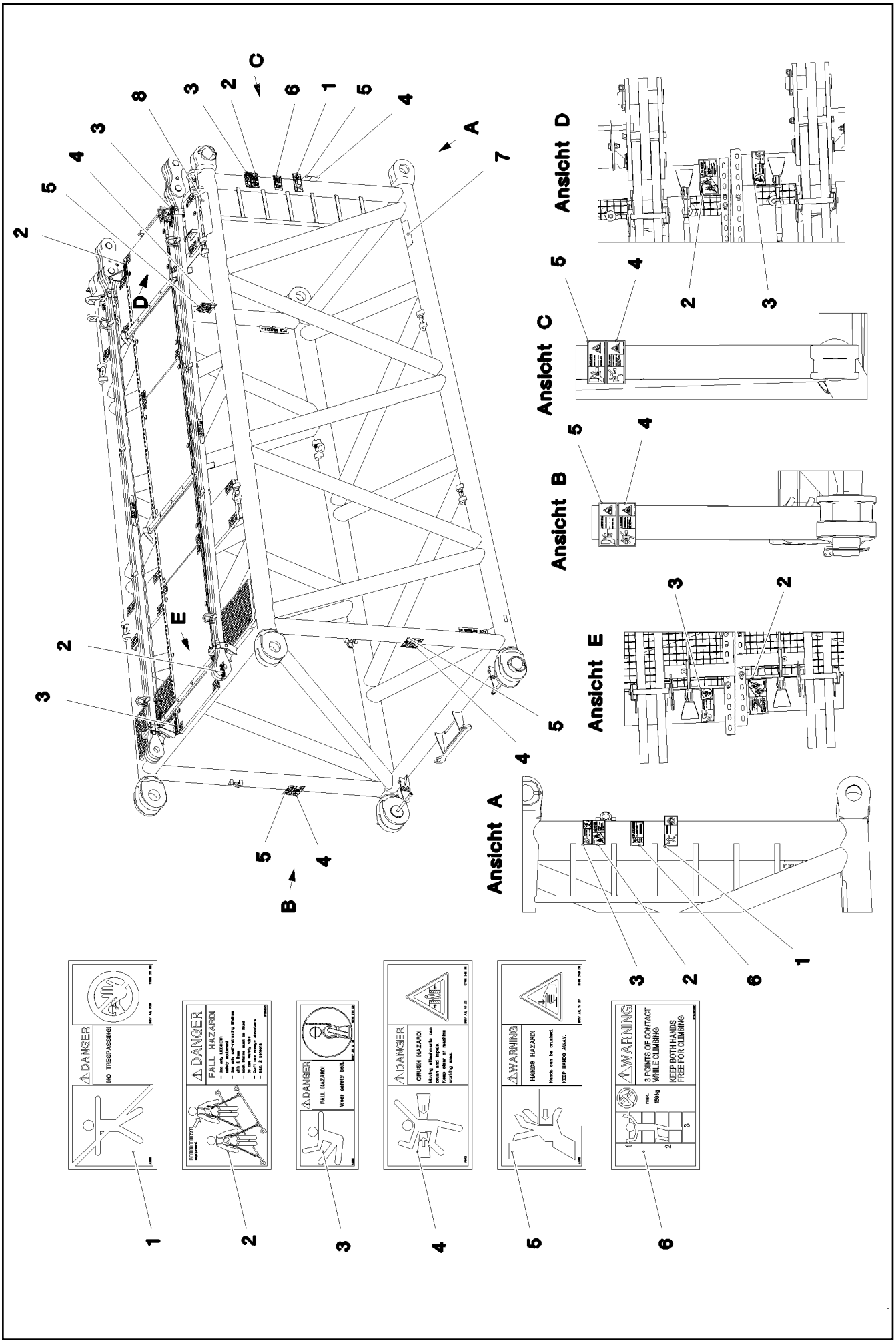

7.2.2022 078715	**etk_en_de_098277 LR 11000**	946 (1/2)
LIEBHERR	**SIGNS** **BESCHILDERUNG**	**968688008**

Pos.	Item	Quantity	Description	Bezeichnung
1	978674008	1	SIGN 208X88 KLEBEFOLIE SPF	SCHILD
2	97004046	3	SIGN 168X88X1 KLEBEFOLIE SPF	SCHILD
3	978674808	3	SIGN 168X62 KLEBEFOLIE SPF	SCHILD
4	978674108	4	SIGN 208X88 KLEBEFOLIE SPF	SCHILD
5	978674608	4	SIGN 208X88 KLEBEFOLIE SPF	SCHILD
6	97036732	1	SIGN 168X88 KLEBEFOLIE SPF	SCHILD
7	972859408	1	ANTI-SLIP SURFACE 1.6X150X300 3M TYP4	ANTIRUTSCHBELAG
8	970879408	1	ANTI-SLIP SURFACE 1.6X150X500 3M TYP4	ANTIRUTSCHBELAG

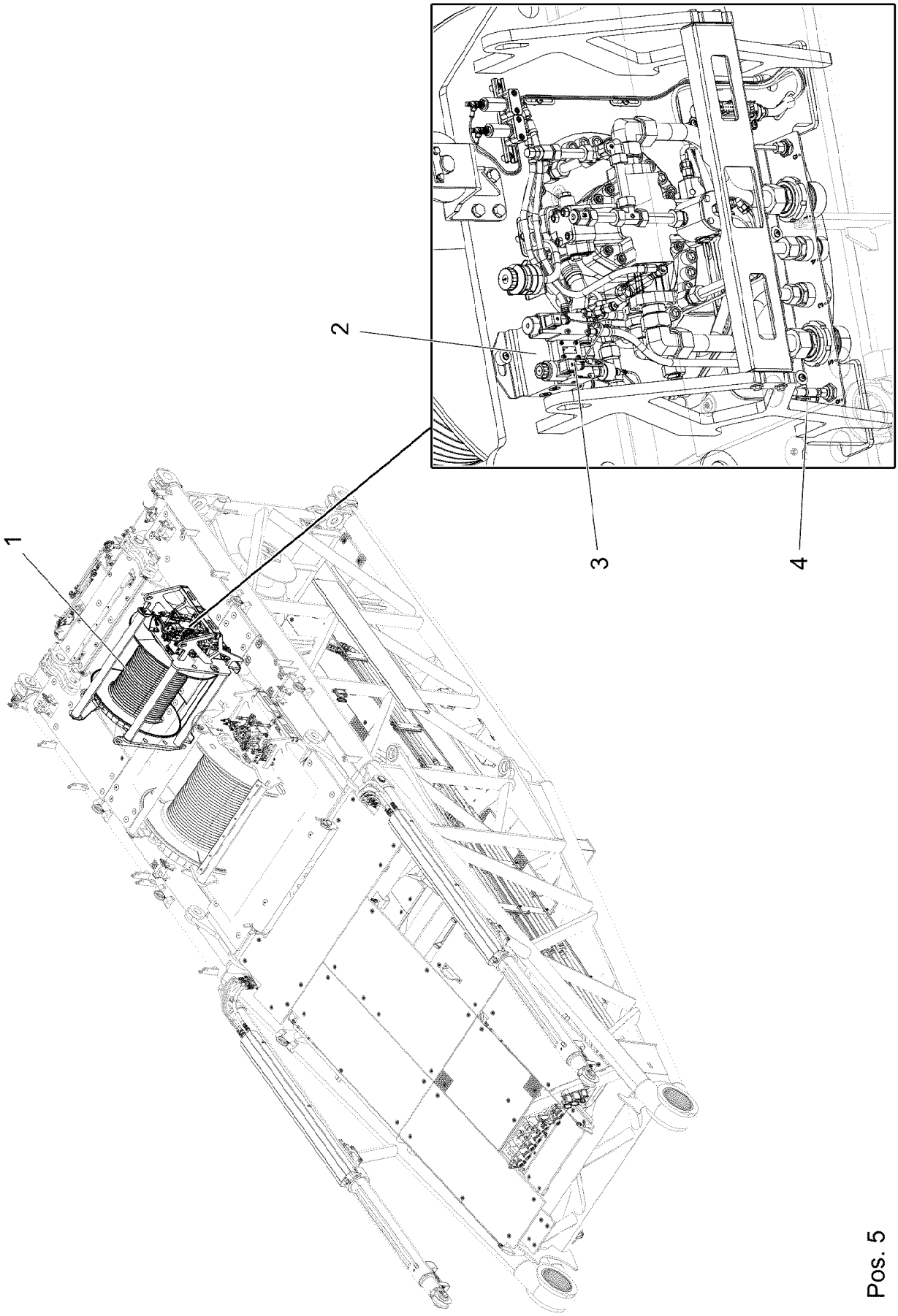

Pos. 5

Pos.	Item	Quantity	Description	Bezeichnung
1	917473608	1	WINCH 6 PRE-ASSEMBLY ⇨ ❑ 950	WINDE 6 VORM.
2	919551108	1	AUX.HYDRAULIC WINCH 6 ⇨ ❑ 967	ZUSATZHYDRAULIK WINDE 6
3	917452808	1	ELECTRIC FOR WINCH 6 ⇨ ❑ 972	ELEKTRIK WINDE 6
4	917481408	1	CENTRAL GREASING ⇨ ❑ 973	ZENTRALSCHMIERUNG
5	917481708	1	SIGN WINCH 6 ⇨ ❑ 974	BESCHILDERUNG WINDE 6

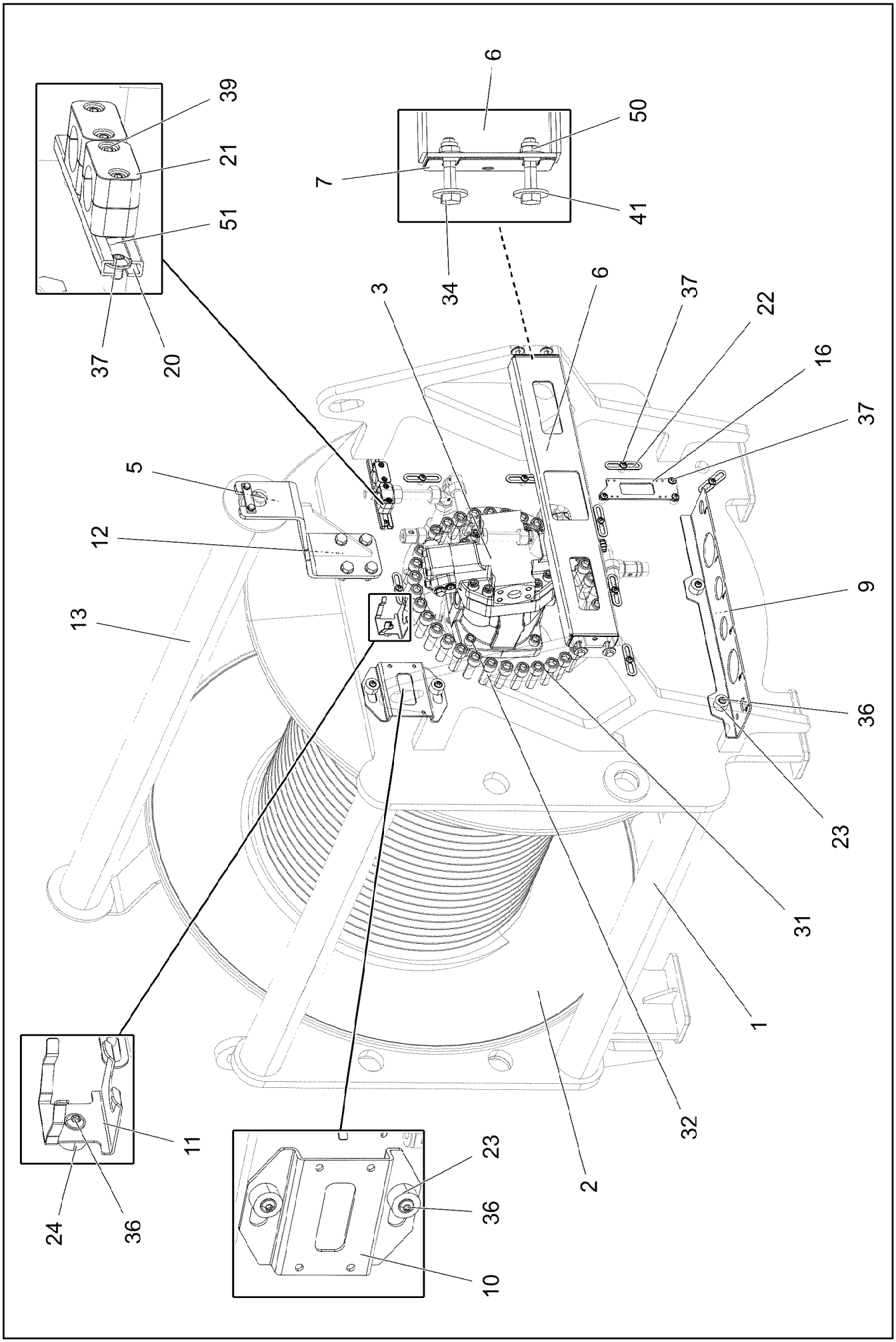

7.2.2022 078772 LIEBHERR	**etk_en_de_098277 LR 11000** **WINCH 6 PRE-ASSEMBLY** **WINDE 6 VORM.**	❑ 950 (1/3) **917473608**

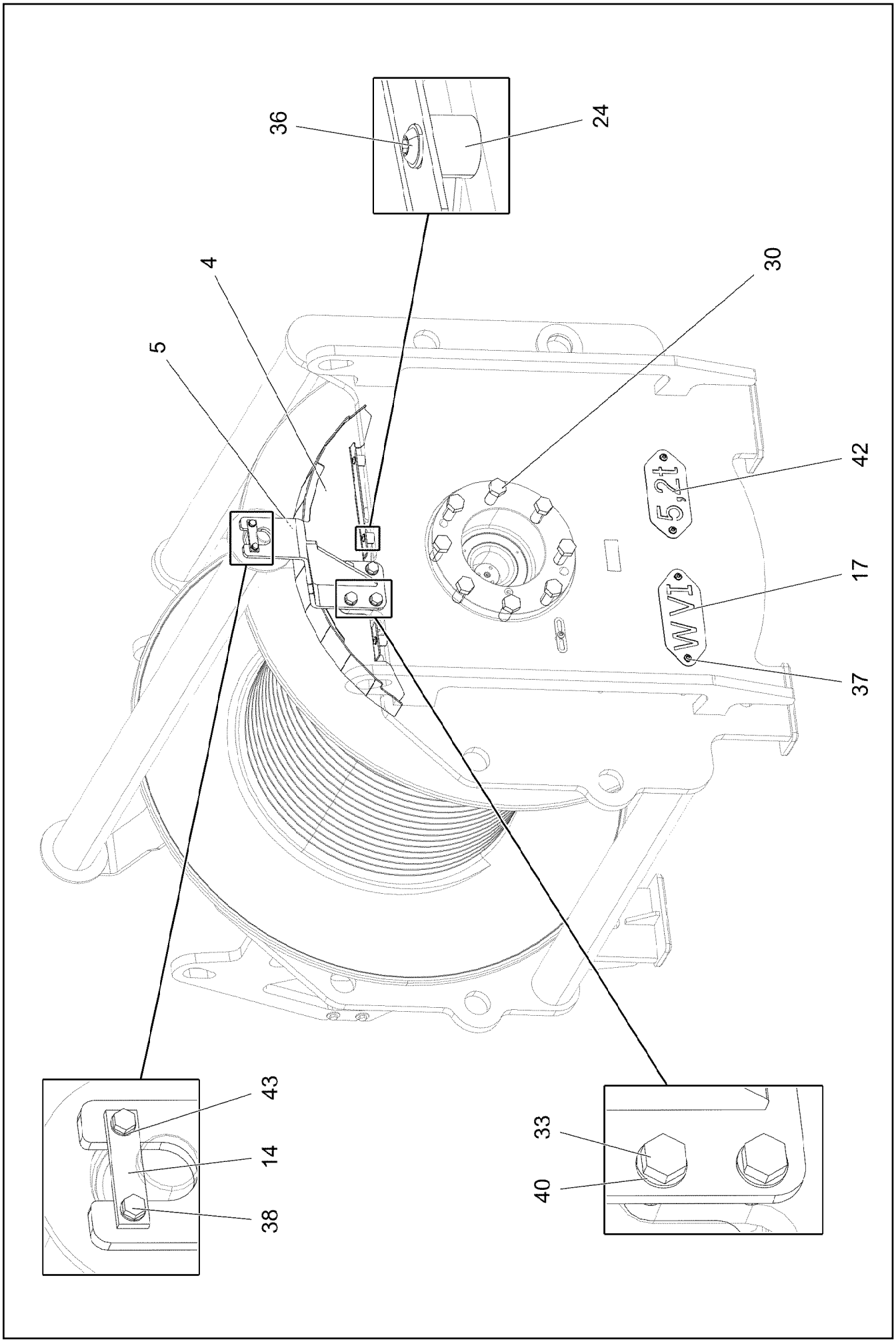

7.2.2022 066968 LIEBHERR	**etk_en_de_098277 LR 11000** **WINCH 6 PRE-ASSEMBLY** **WINDE 6 VORM.**	❑ 951 (2/3) **917473608**

Pos.	Item	Quantity	Description	Bezeichnung
1	968224208	1	WINCH BEARING	WINDENLAGERUNG SCHWK.
2	90024769	1	COMPACT ROPE WINCH KSW 550/1785 LIEB ⇨ ❑ 953	KOMPAKTSEILWINDE
3	11212498	1	VARIABLE DISPLACEMENT MOTOR A6VM 1 ⇨ ❑ 962	VERSTELLMOTOR
4	968258508	1	HAND QUARD WELDED FE//ZNNI8//CN//T0	HANDSCHUTZ SCHWK.
5	968258708	2	CLAMP WELDED CONST. FE//ZNNI8//CN//T0	HALTER SCHWK.
6	97036796	1	PLATE 4X873X196 S315MC FE//ZNNI8//CN//T	BLECH
7	97037679	4	PLATE 1X110X45 DC01 FE//ZNNI8//CN//T0	BLECH
9	97135364	1	PLATE 4X630X168 S315MC	BLECH
10	97034146	1	PLATE 4X231X151 S315MC FE//ZNNI8//CN//T	BLECH
11	97037694	1	PLATE 192X126 DC01 FE//ZNNI8//CN//T0	BLECH
12	970398708	2	PLATE 1x120x100 DC01 FE//ZNNI8//CN//T0	BLECH
13	961866708	1	SAFETY ROLLER CPL. SPF	SCHUTZWALZE KPL.
(1)	923878308	1	SAFETY ROLLER WELDED	SCHUTZWALZE SCHWK.
(2)	956334708	1	AXLE RD40X1650 S355J2C+C	ACHSE
(3)	745148808	2	DEEP GROOVE BALL BEARING DIN 625 62	RILLENKUGELLAGER
14	941324408	2	AXLE HOLDER 6.0 X0 S235JR FE//ZNNI8//C	ACHSHALTER
16	955668108	1	PLATE 196X63 S315MC FE//ZNNI8//CN//T0	BLECH
17	97004379	1	PLATE 2X250X100 DC01 FE//ZNNI8//CN//T0	BLECH
20	954128608	1	CARRIER RAIL X0	TRAGSCHIENE
21	602008908	4	CLAMP-HALF DIN 3015-1 L 4 R 30 PP SW	KLEMMHAELFTE
22	953650008	16	CABLE CLAMP DC01 FE//ZNNI8//CN//T0	KABELHALTER
23	978787708	4	SLEEVE 33.0X19 FE//ZNNI8//CN//T0	HUELSE
24	953873408	4	SLEEVE 25X20 11SMN37 FE//ZNNI8//CN//T0	HUELSE
30	406605808	8	HEX SCREW ISO 4017 M24X60 10.9 FLZN SP	SECHSKANTSCHRAUBE
31	10299569	33	SOCKET HEAD SCREW ISO 4762 M20X60 10	ZYLINDERSCHRAUBE
32	12230467	4	SOCKET HEAD SCREW ISO 4762 M16X50 8	ZYLINDERSCHRAUBE
33	10875519	8	HEX SCREW ISO 4017 M16X40 8.8 FLZN SP	SECHSKANTSCHRAUBE
34	11631860	4	HEX SCREW ISO 4014 M10X50 8.8 FLZN SP	SECHSKANTSCHRAUBE
36	10875485	8	BUTTON HEAD SCREW AEHNL.ISO 7380-2	HALBRUNDKOPFSCHRAUBE
37	12102696	25	BUTTON HEAD SCREW ISO 7380-2 M8X10 0	HALBRUNDKOPFSCHRAUBE
38	11651612	4	HEX SCREW ISO 4017 M8X16 8.8 480H SPF	SECHSKANTSCHRAUBE
39	10875591	4	SOCKET HEAD SCREW ISO 4762 M6X40 8.8	ZYLINDERSCHRAUBE
40	10289806	8	WASHER ISO 7089 16 300HV FLZN SPF	SCHEIBE
41	11491889	8	WASHER ISO 7093-1 10 300HV FLZN SPF	SCHEIBE
42	974141808	1	PLATE 2X228X100 DC01 FE//ZNNI8//CN//T0	BLECH
43	12103465	4	WASHER ISO 7089 8 300HV ZNNI-480H SPF	SCHEIBE
50	4635148	4	HEX NUT ISO 7042 M10 8 A3C	SECHSKANTMUTTER
51	602018008	4	CARRIER RAIL NUT DIN 3015-1 L TM M6 W1	TRAGSCHIENENMUTTER

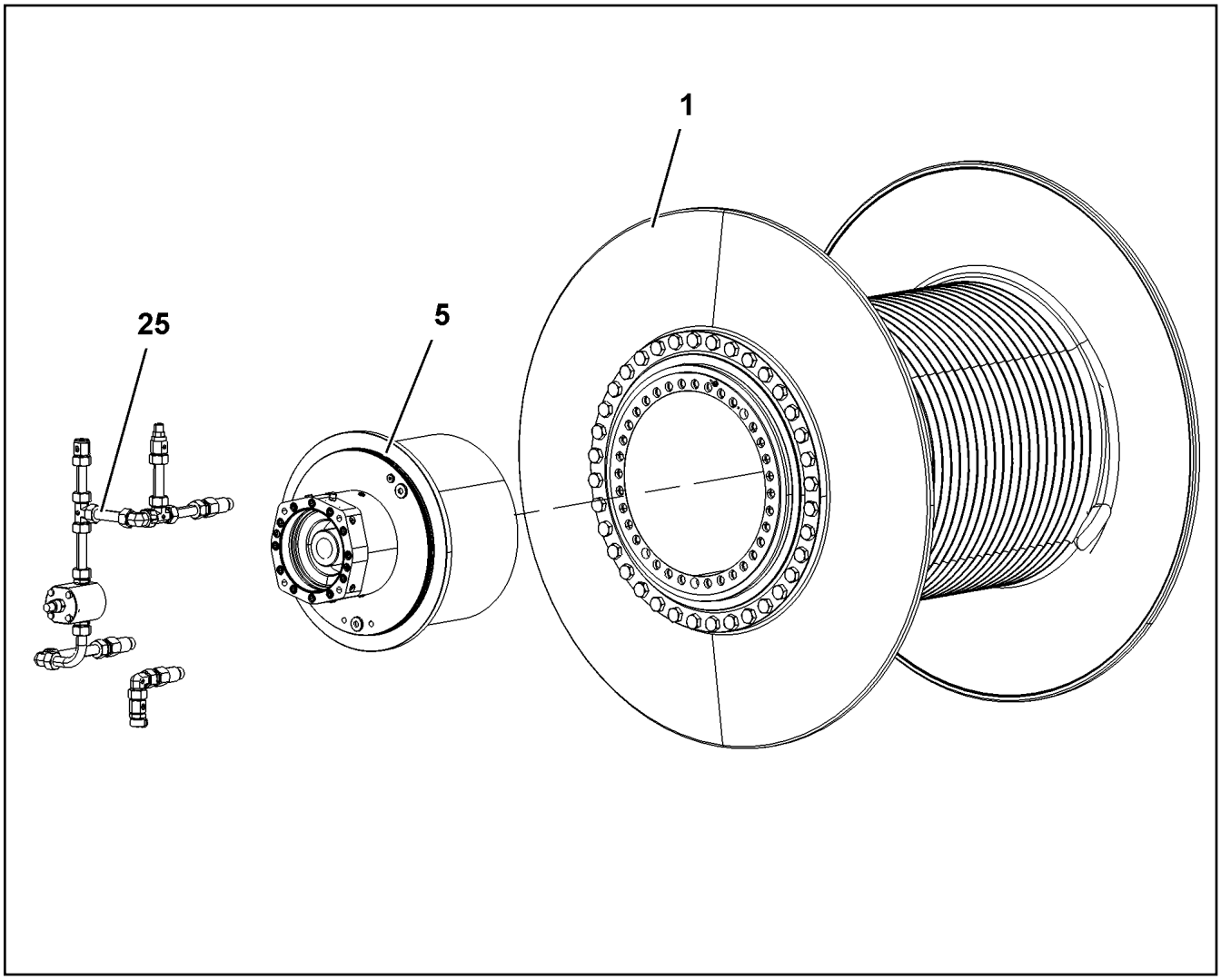

Pos.	Item	Quantity	Description	Bezeichnung
1	90200131	1	ROPE DRUM ⇨ ❑ 954	SEILTROMMEL
5	90200134	1	PLANETARY GEARBOX 3-STUFIG ⇨ ❑ 956	PLANETENGETRIEBE
25	90200135	1	OIL-GAUGING INSTRUMENT ⇨ ❑ 960	OELMESSEINRICHTUNG

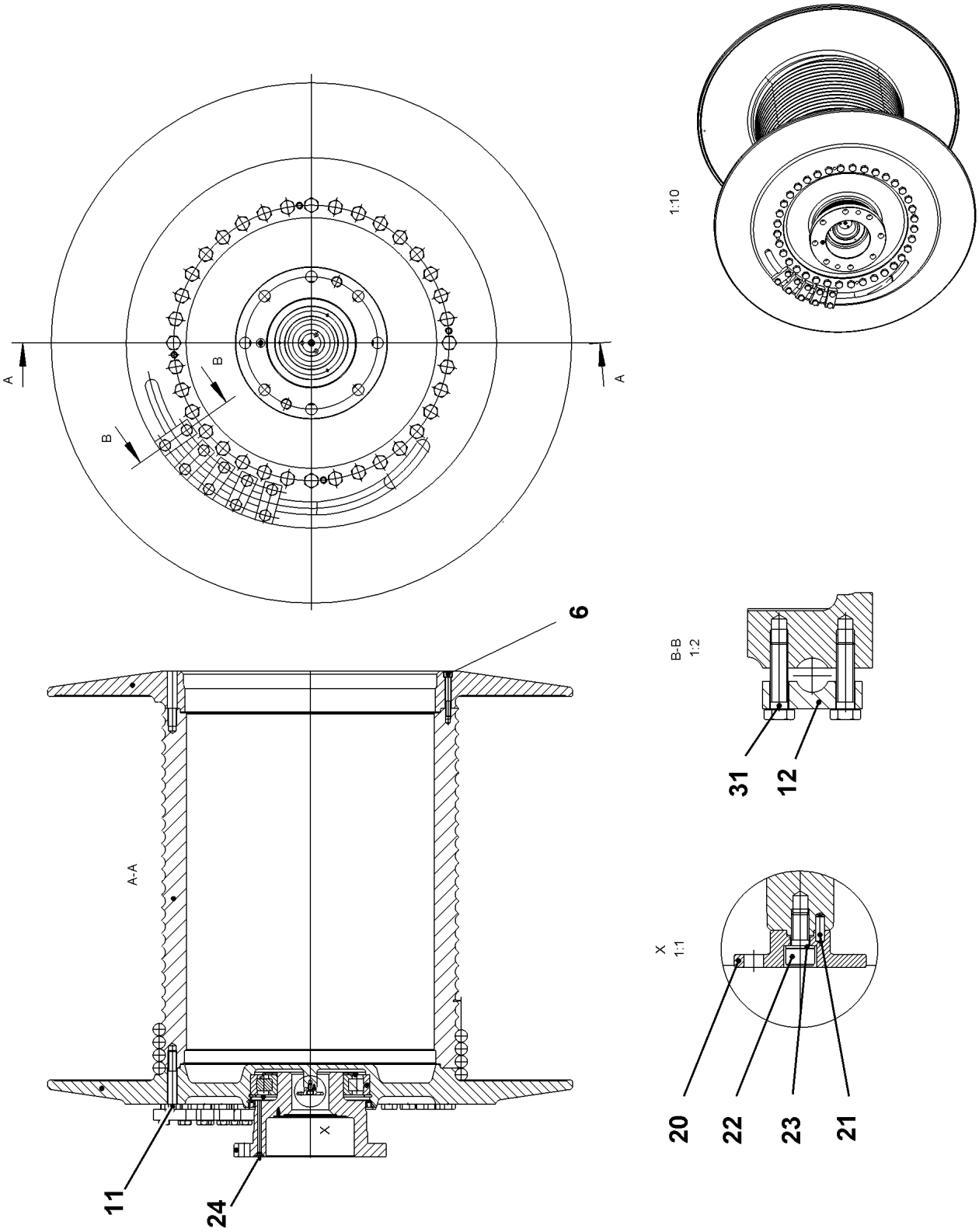

7.2.2022 099813 LIEBHERR	**etk_en_de_098277 LR 11000** **ROPE DRUM** **SEILTROMMEL**	954 (1/2) **90200131**

Pos.	Item	Quantity	Description	Bezeichnung
6	10663388	4	SOCKET HEAD SCREW ISO 4762 M12X90 10	ZYLINDERSCHRAUBE
11	11691323	36	HEX SCREW ISO 4014 M20X120 10.9 FLZN	SECHSKANTSCHRAUBE
12	969537601	5	CLAMPING PIECE 25X40X90	KLEMMSTUECK
20	927675901	1	DRIVER	MITNEHMER
21	431100201	1	CORE PIN DIN 1472 4X12	KERBSTIFT
22	10875597	1	SOCKET HEAD SCREW ISO 4762 M8X16 8.8	ZYLINDERSCHRAUBE
23	423910801	1	LOCK WASHER VS 8 ZN8M+PASSIVIERUNG	SICHERUNGSSCHEIBE
24	7743242	1	HYDRAULIC-TYPE LUBRICAT.NIPPLE DIN 71	KEGELSCHMIERNIPPEL
31	10875521	10	HEX SCREW ISO 4017 M16X60 8.8 FLZN SP	SECHSKANTSCHRAUBE

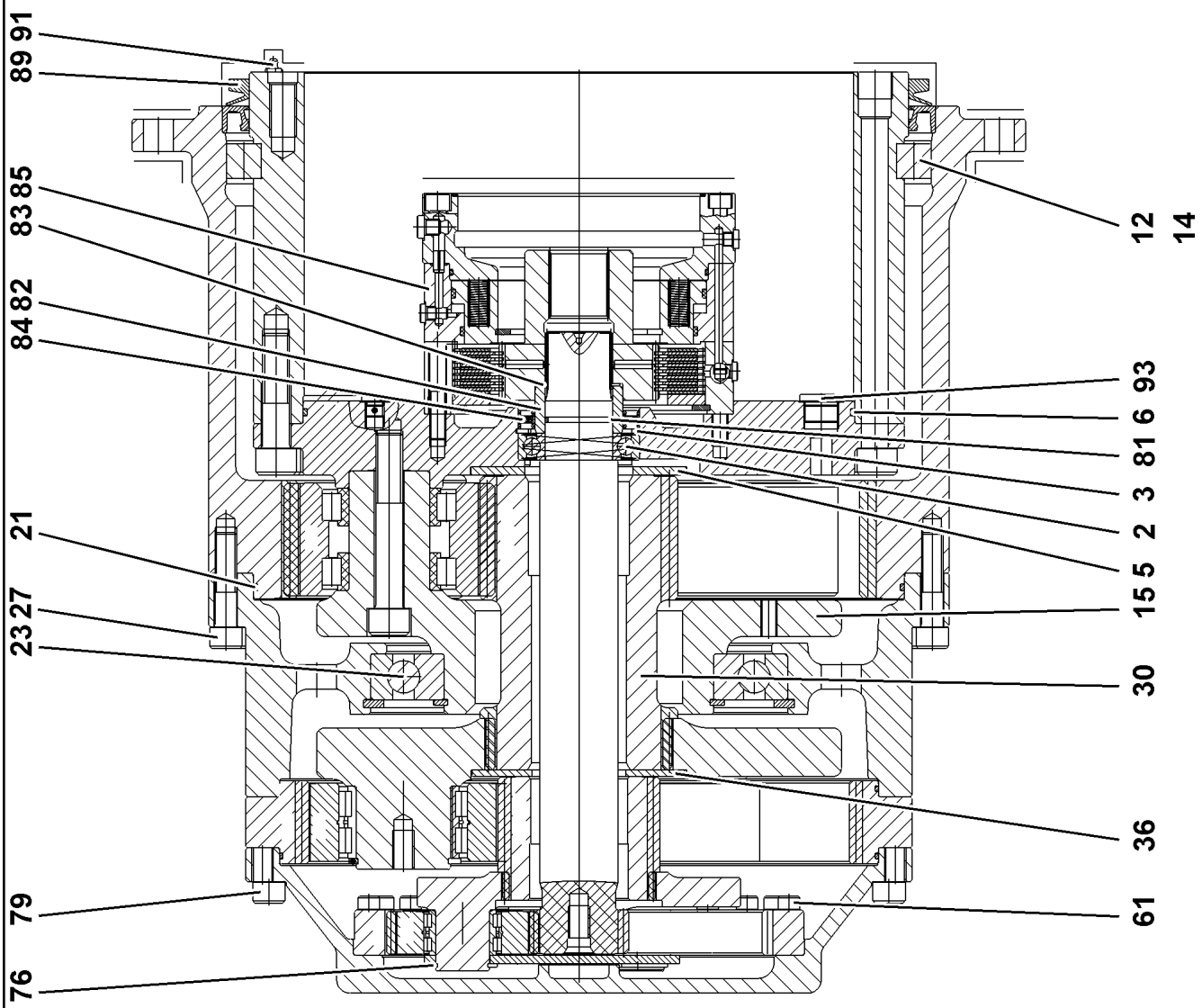

7.2.2022 099814 LIEBHERR	**etk_en_de_098277 LR 11000** **PLANETARY GEARBOX** **PLANETENGETRIEBE**	956 (1/2) **90200134**

Pos.	Item	Quantity	Description	Bezeichnung
2	745159201	1	DEEP GROOVE BALL BEARING DIN 625 62	RILLENKUGELLAGER
3	10171632	1	LOCKING RING DIN 472 90X3 FLZNNC-120H	SICHERUNGSRING
5	944324703	1	RETAINING DISK 160X80X6 42CrMo4+QT	HALTESCHEIBE
6	530084808	1	O-RING 380X4 NBR70	O-RING
12	747004401	46	CYL.ROLLER DIN 5402-1 26X26	ZYLINDERROLLE
14	797028301	46	INTERMEDIATE PART	ZWISCHENSTUECK
15	932126801	1	PLANETARY CARRIER 390 42CrMo4	PLANETENTRAEGER
21	726443401	2	O-RING 460X4 NBR 70	O-RING
23	570713908	1	DEEP GROOVE BALL BEARING DIN 625 16	RILLENKUGELLAGER
27	4902329	16	SOCKET HEAD SCREW ISO 4762 M16X70 10	ZYLINDERSCHRAUBE
30	932127301	1	SUN WHEEL Z=24 18CrNiMo7-6	SONNENRAD
36	944338603	1	RETAINING DISK 70X159X5 -42CrMo4+QT	HALTESCHEIBE
61	404309408	24	SOCKET HEAD SCREW ISO 4762 M10X45 10	ZYLINDERSCHRAUBE
76	400208003	3	LOCKING RING DIN 471 40X2,5	SICHERUNGSRING
79	4902030	24	SOCKET HEAD SCREW ISO 4762 M16X90 10	ZYLINDERSCHRAUBE
81	726430508	1	O-RING 45X3 NBR90	O-RING
82	927585501	1	SLEEVE 50X65X34,8 -16MnCr5+TH	LAUFRING
83	10171585	1	LOCKING RING DIN 471 50X2 FLZNNC-120H	SICHERUNGSRING
84	710061801	1	ROTARY SHAFT LIP SEAL BAB 65X90X7 N	RADIALWELLENDICHTRING
85	90200207	1	SPRING LOADED BRAKE ⇨ ❑ 958	FEDERDRUCKBREMSE
89	710909501	1	V-RING 500 NBR,60 SHORE	V-RING
91	7743242	1	HYDRAULIC-TYPE LUBRICAT.NIPPLE DIN 71	KEGELSCHMIERNIPPEL
93	477511501	1	SCREW PLUG VSTI M26X1,5 CR6-FREI	VERSCHLUSSSCHRAUBE

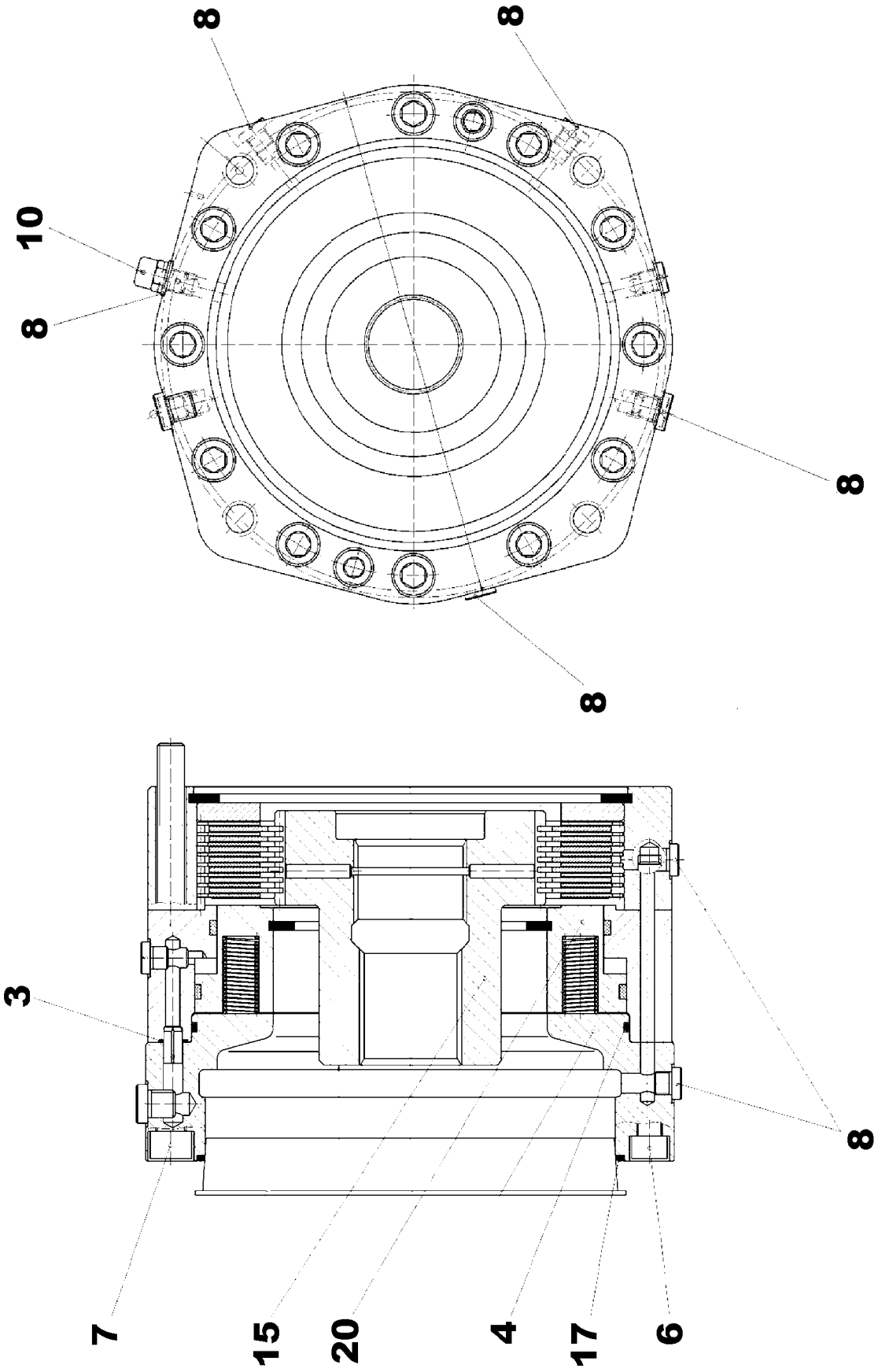

7.2.2022 001263 LIEBHERR	**etk_en_de_098277 LR 11000** **SPRING LOADED BRAKE** **FEDERDRUCKBREMSE**	❑ 958 (1/2) **90200207**

Pos.	Item	Quantity	Description	Bezeichnung
3	521196508	2	O-RING 9X1,5 NBR90	O-RING
4	726434401	1	O-RING 182X3 FKM 80	O-RING
6	12208101	2	SOCKET HEAD SCREW ISO 4762 M10X120 8	ZYLINDERSCHRAUBE
7	404313701	12	SOCKET HEAD SCREW ISO 4762 M12X170 1	ZYLINDERSCHRAUBE
8	477510501	8	SCREW PLUG VSTI M10X1 CR6-FREI	VERSCHLUSSSCHRAUBE
10	721113601	1	VENTILATION VALVE ST VERZ	ENTLUEFTUNGSVENTIL
15	927603401	1	MULTI-DISC CARRIER 119	LAMELLENTRAEGER
17	726431401	1	O-RING 174X3 FKM 70	O-RING
20	502041701	1	SPRING LOADED BRAKE	FEDERDRUCKBREMSE
(5)	571468008	8	OUTER MULTI-DISC	AUSSENLAMELLE
(6)	502046408	7	INTERNAL MULTI-DISC	INNENLAMELLE
(7)	502045808	22	COMPRESSION SPRING	DRUCKFEDER
(8)	502045908	22	COMPRESSION SPRING	DRUCKFEDER
(10)	11450336	1	SEAL KIT 170X180,65X4,2	DICHTSATZ
(11)	11450337	1	SEAL KIT	DICHTSATZ
(16)	521196508	6	O-RING 9X1,5 NBR90	O-RING

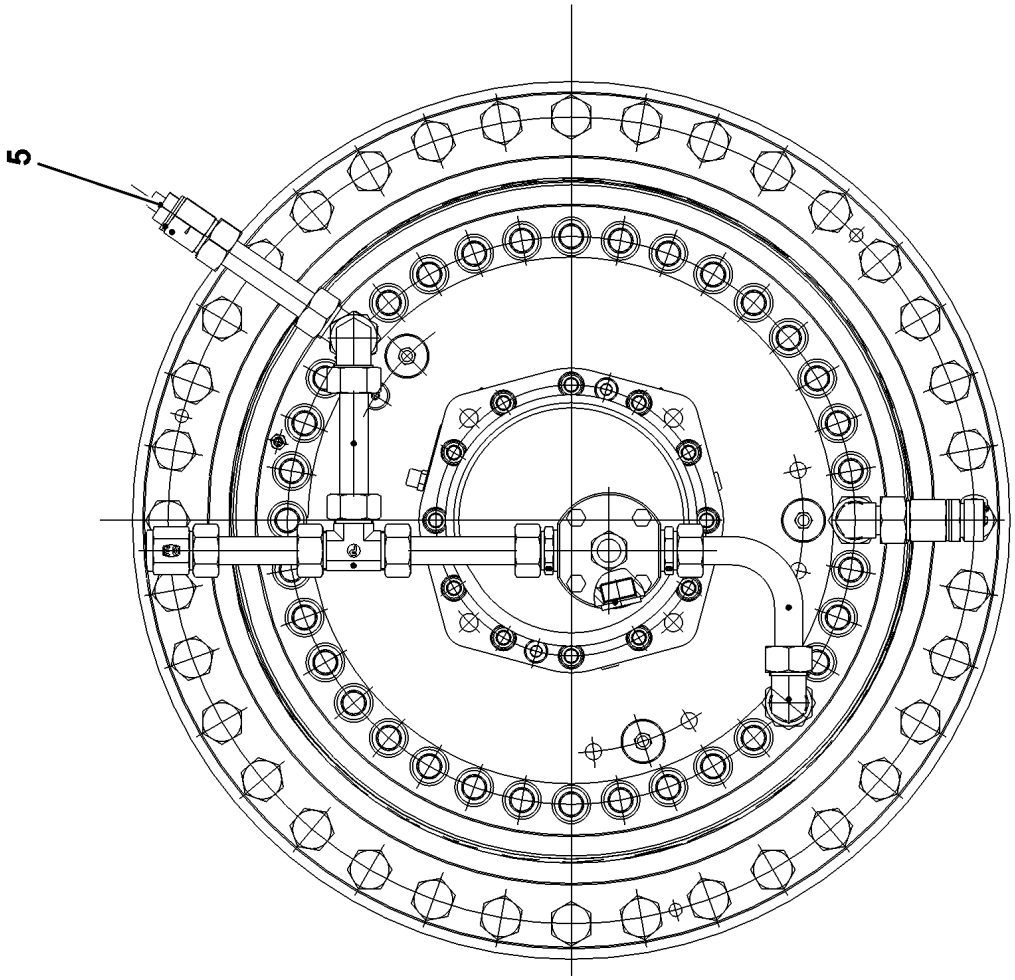
5

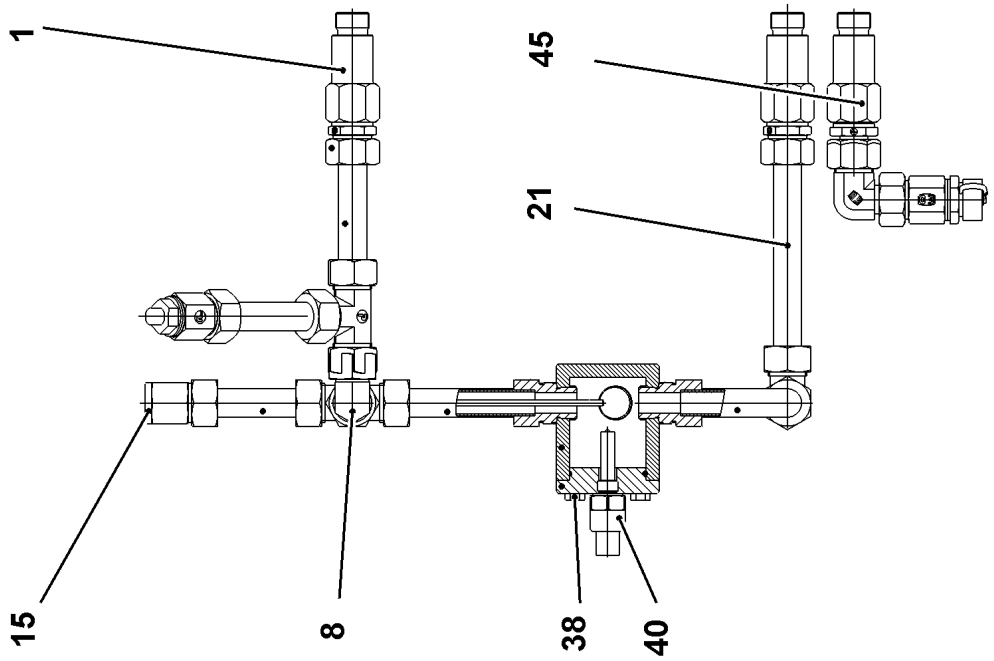
1
45
21
15
8
38
40

Pos.	Item	Quantity	Description	Bezeichnung
1	927625201	2	CONNECTION STUB M26X1,5 11SMnPb30+	ANSCHLUSSSTUTZEN
5	10007446	1	VENTILATION VALVE 0,15-0,2BAR	ENTLUEFTUNGSVENTIL
8	247126202	1	SWIVEL ELBOW EW 22L CR6-FREI	WINKELSTUTZEN
15	931916701	1	OIL DIPSTICK	OELMESSSTAB
21	999832101	1	TUBE LN 80 401 22X1.5X172 E235+N	ROHR
38	11651767	4	HEX SCREW ISO 4017 M8X20 8.8 480H SPF	SECHSKANTSCHRAUBE
40	10168177	1	OIL LEVEL PROBE L=50 12/24V SPF	OELSTANDSSONDE
45	90200614	1	OIL DRAINAGE	OELABLASS

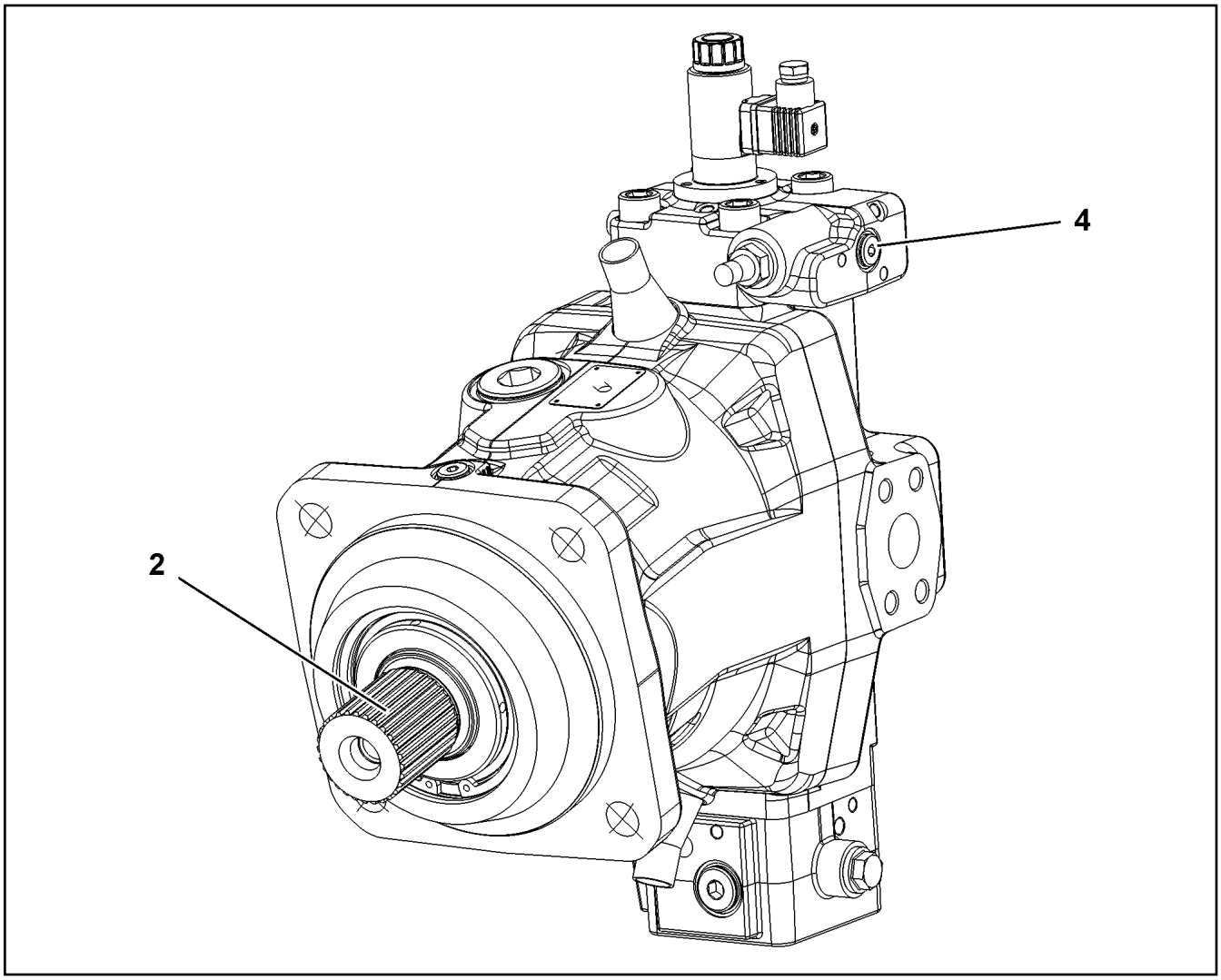

Pos.	Item	Quantity	Description	Bezeichnung
2	11161916	1	DRIVING GEAR ⇨ ❑ 963	TRIEBWERK
4	11161917	1	CONTROL ELEMENT ⇨ ❑ 965	STEUERTEIL

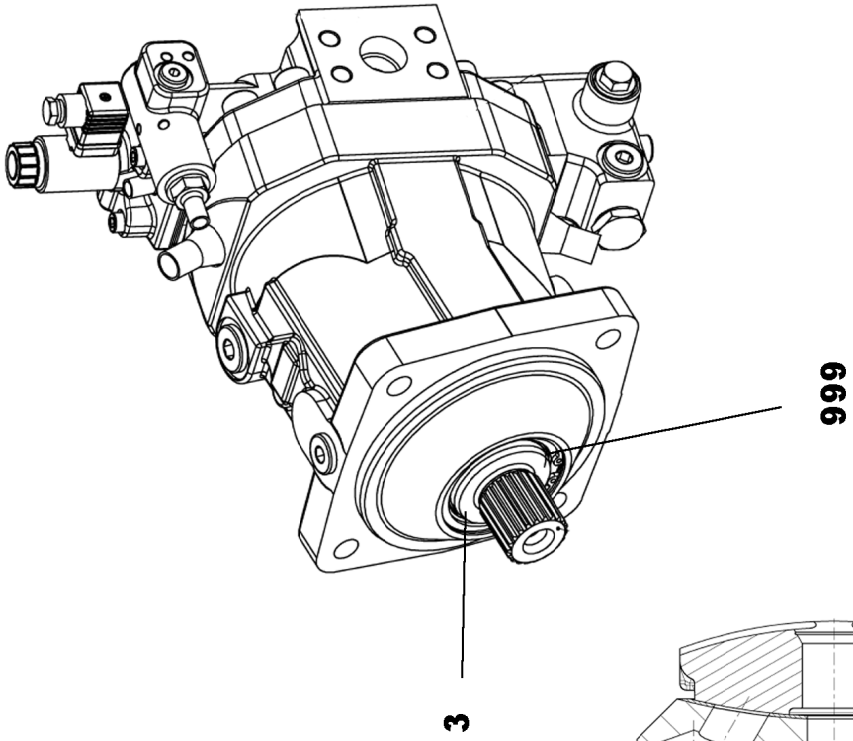
999
3

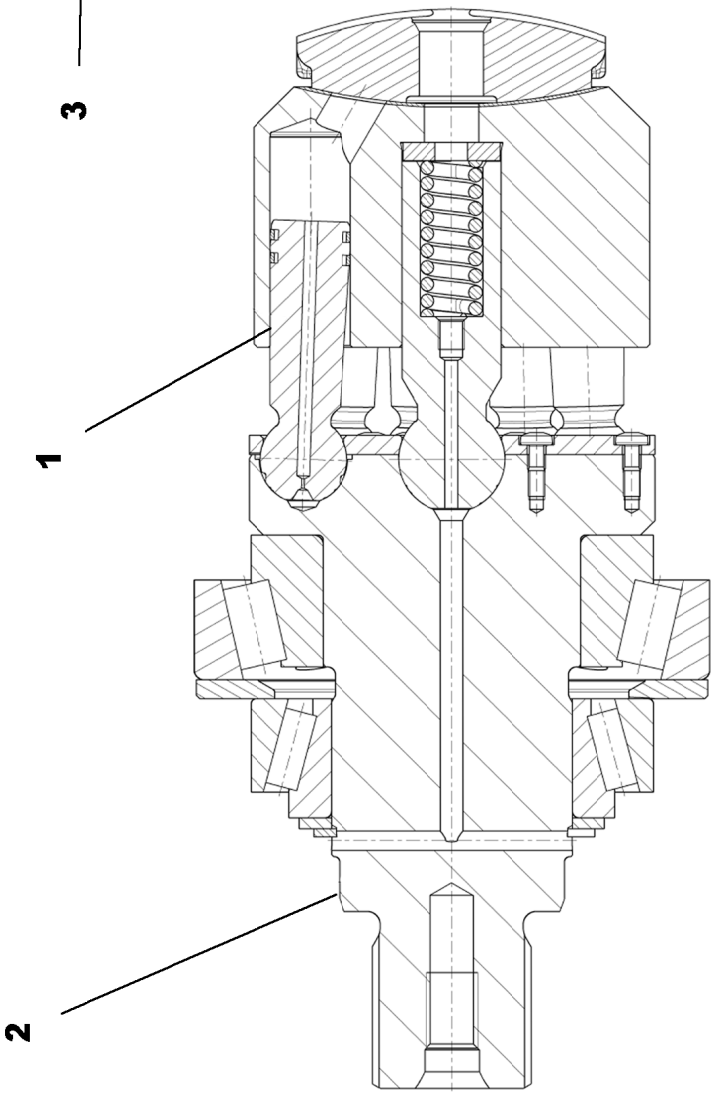
1
2

Pos.	Item	Quantity	Description	Bezeichnung
1	11066826	1	DRIVING GEAR	TRIEBWERK
2	12104581	1	DRIVING SHAFT	TRIEBWELLE
3	7008986	1	RADIAL SEAL 70X90X7	RADIALDICHTRING
999	11066825	1	SEAL KIT	DICHTSATZ

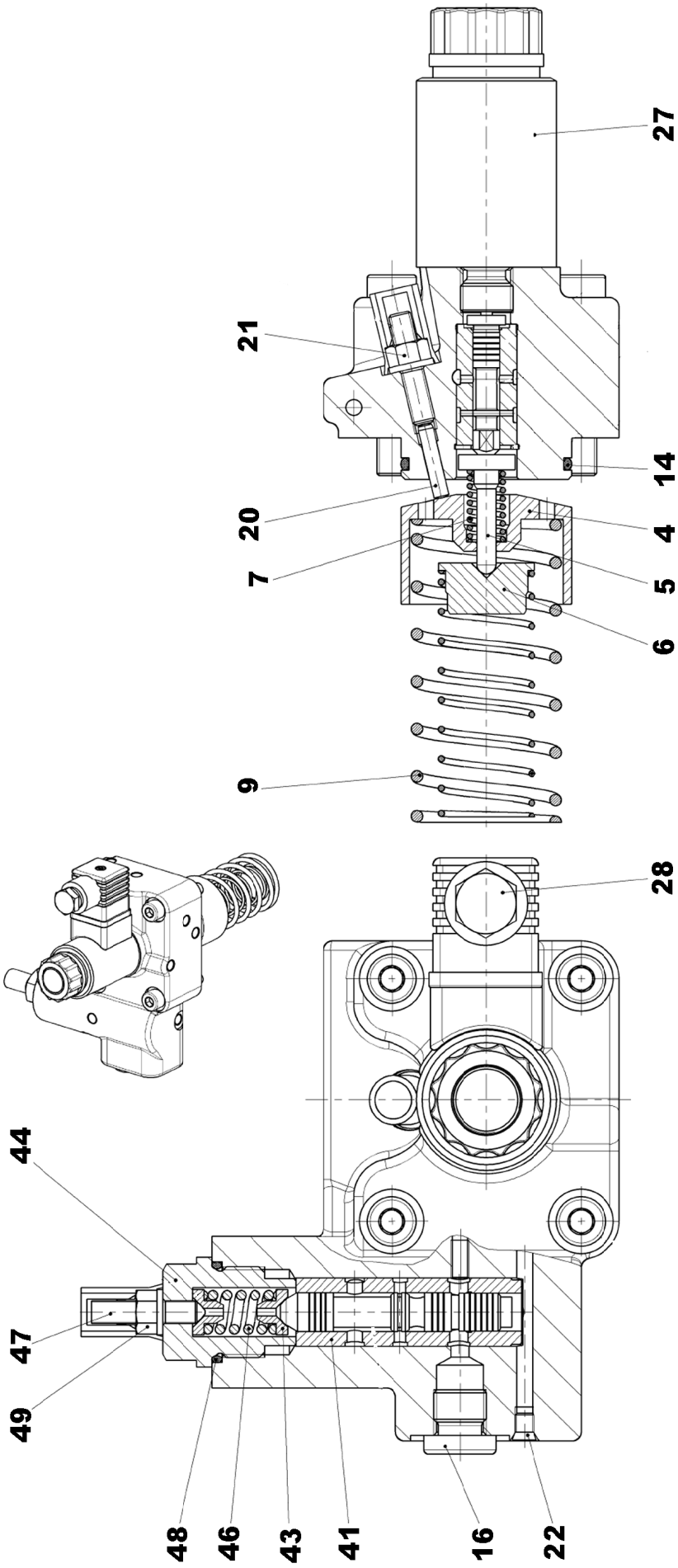

7.2.2022 129093 LIEBHERR	**etk_en_de_098277 LR 11000** **CONTROL ELEMENT** **STEUERTEIL**	❑ 965 (1/2) **11161917**

Pos.	Item	Quantity	Description	Bezeichnung
4	7022128	1	ADJUSTING BUSHING	EINSTELLBUCHSE
5	7414494	1	SPRING SUPPORT	FEDERTELLER
6	571115308	1	SPRING SUPPORT	FEDERTELLER
7	10217532	1	COMPRESSION SPRING	DRUCKFEDER
9	571115508	1	COMPRESSION SPRING	DRUCKFEDER
14	10097960	1	O-RING 39,34X2,62 FKM 70	O-RING
16	7414500	1	SCREW PLUG M14X1,5	VERSCHLUSSSCHRAUBE
20	4601499	1	PARALLEL PIN DIN 6325 4m6X20	ZYLINDERSTIFT
21	514591708	1	COLLAR NUT M6	BUNDMUTTER
22	5616114	1	DOUBLE PLUG	DOPPELABREISSSTOPFEN
27	11161919	1	PROPORTIONAL MAGNET	PROPORTIONALMAGNET
28	11450030	1	DIE PLUG	LEITUNGSDOSE
41	5009648	1	CONTROL BUSHING	STEUERBUCHSE
43	7027055	1	SPRING SUPPORT	FEDERTELLER
44	7027056	1	SCREW PLUG	VERSCHLUSSSCHRAUBE
46	7027053	1	COMPRESSION SPRING	DRUCKFEDER
47	10488035	1	GRUB SCREW	GEWINDESTIFT
48	10332172	1	O-RING	O-RING
49	7027052	1	SEAL-LOCK-SHOULDER NUT M6X0,5	SEAL-LOCK-BUNDMUTTER

Pos.	Item	Quantity	Description	Bezeichnung
4	96047485	1	AUX.HYDRAULIC WINCH 6 ⇨ ❑ 968	ZUSATZHYDRAULIK WINDE 6

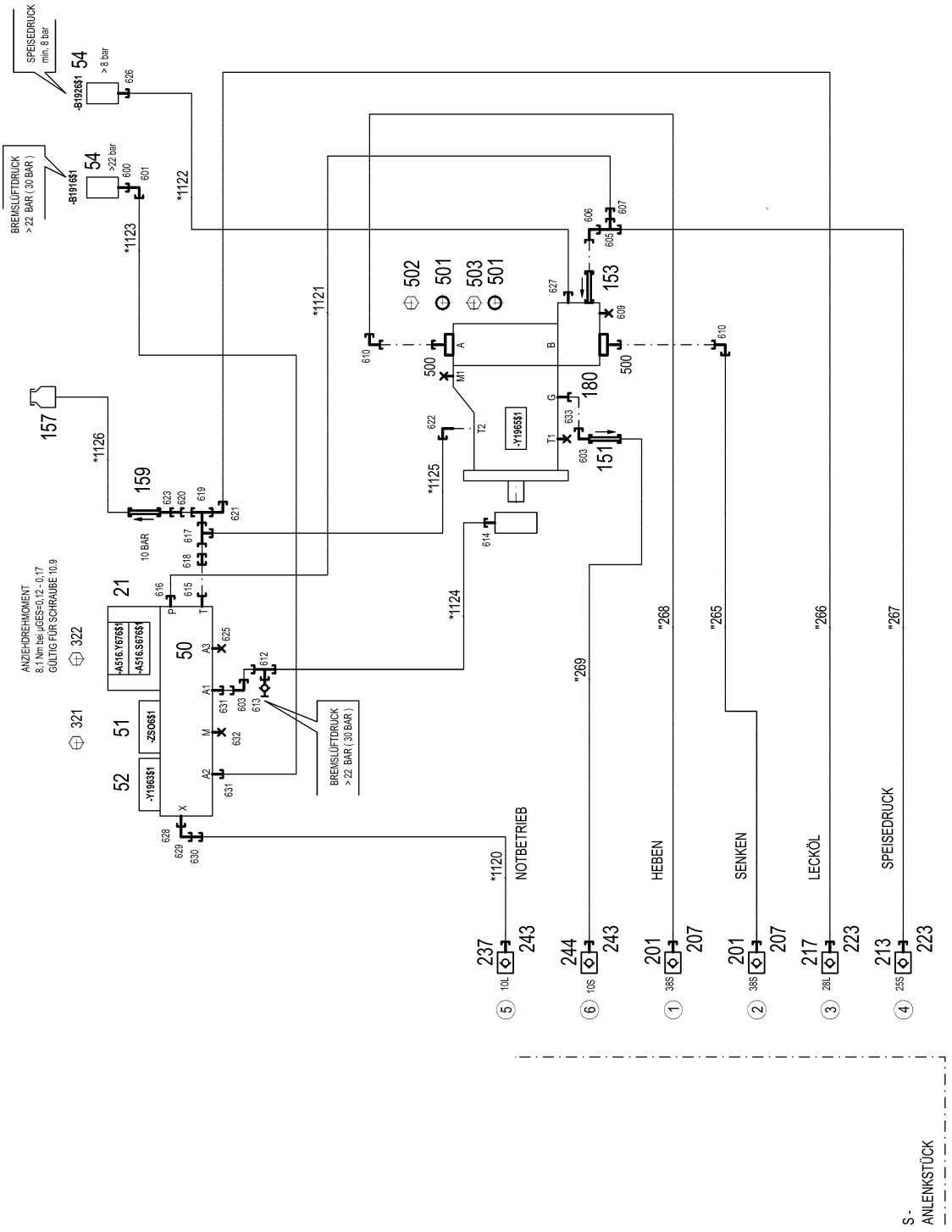
SPEISEDRUCK
min. 8 bar
-B192&1
54
> 8 bar
626
BREMSLÜFTDRUCK
> 22 BAR (30 BAR)
-B191&1
54
>22 bar
600
601
*1122
*1123
*1121
157
*1126
159
623
620
619
621
10 BAR
617
618
616
615
P
T
ANZIEHDREHMOMENT
8,1 Nm bei µGES=0,12 - 0,17
GÜLTIG FÜR SCHRAUBE 10.9
322
21
-A516.Y&7&1
-A516.S&7&1
50
A3
625
321
51
-ZSO&1
A1
631
603
613
612
M
632
52
-Y196&1
A2
631
X
628
629
630
BREMSLÜFTDRUCK
> 22 BAR (30 BAR)
502
501
503
501
610
500
A
M1
B
627
153
606
605
607
609
500
610
G
180
T2
-Y196&1
T1
633
603
151
622
*1125
614
*1124
*1120
NOTBETRIEB
237
10L
243
5
244
10S
243
6
"269
HEBEN
201
38S
207
1
"268
SENKEN
201
38S
207
2
"265
LECKÖL
217
28L
223
3
"266
SPEISEDRUCK
213
25S
223
4
"267
S-
ANLENKSTÜCK

* Pos. 10

" Pos. 11

Pos.	Item	Quantity	Description	Bezeichnung
10	96047487	1	HOSE LINES WINCH 6 ⇨ ❑ 971	SCHLAUCHLEITUNGEN WINDE
11	96047516	1	PIPELINE WINCH 6	ROHRLEITUNGEN WINDE 6
(265)	966894308	1	PIPE COMPL. 38X5X476 AS38 - AS38	ROHR KPL.
(266)	966894408	1	PIPE COMPL. 28X2X618 AL28 - AL28	ROHR KPL.
(267)	966895008	1	PIPE COMPL. 25X3X480 AS25 - AS25	ROHR KPL.
(268)	966895108	1	PIPE COMPL. 38X5X511 AS38 - AS38	ROHR KPL.
(269)	96047514	1	PIPE COMPL. 10X1,5X -	ROHR KPL.
21	10652724	1	DIRECTIONAL CONTROL VALVE 4/2 NG6-3	WEGEVENTIL
50	11181960	1	CONTROL BLOCK 55BAR SPF ⇨ ❑ 212	STEUERBLOCK
51	511497514	1	BLANKING PLATE	BLINDPLATTE
52	11182924	1	DIRECTIONAL CONTROL VALVE 3/2-320BA ⇨ ❑ 213	WEGEVENTIL
54	10813738	2	PRESSURE SENSOR 0-400/400 BAR LSB PL:	DRUCKAUFNEHMER
151	510412408	1	NON-RETURN VALVE 400BAR CR6-FREI	RUECKSCHLAGVENTIL
153	510408708	1	NON-RETURN VALVE 420BAR CR6-FREI	RUECKSCHLAGVENTIL
157	96028331	1	EXPANSION TANK CPL.	AUSGLEICHSBEHAELTER KPL.
159	511481508	1	NON-RETURN VALVE 250BAR CR6-FREI SP	RUECKSCHLAGVENTIL
180	11314710	1	CONNECTION FLANGE SAE 11/4"-6000PS	ANSCHLUSSFLANSCH
201	511512208	2	COUPLING SLEEVE B8 38-S	KUPPLUNGSMUFFE
207	10466917	2	HEX CAP NUT RD79X4 SPF	VERSCHLUSSMUTTER
213	510599608	1	COUPLING SLEEVE B6 25-S	KUPPLUNGSMUFFE
217	511501008	1	COUPLING SLEEVE B6 28-L	KUPPLUNGSMUFFE
223	10466916	2	HEX CAP NUT RD54X4 SPF	VERSCHLUSSMUTTER
237	511508408	1	COUPLING SLEEVE B2 10-L	KUPPLUNGSMUFFE
243	10466914	2	HEX CAP NUT RD32X3 SPF	VERSCHLUSSMUTTER
244	511515408	1	COUPLING SLEEVE B2 10-S	KUPPLUNGSMUFFE
321	12223030	4	SOCKET HEAD SCREW ISO 4762 M5X30 10	ZYLINDERSCHRAUBE
322	4600552	4	SOCKET HEAD SCREW ISO 4762 M5X50 10.	ZYLINDERSCHRAUBE
500	511517808	2	FLANGE STUB PIPE AFG 38S G1 1/4 CR6-F	FLANSCHSTUTZEN
501	510586708	2	O-RING ARP 568 37,69X3,53 NBR90	O-RING
502	10876373	4	SOCKET HEAD SCREW ISO 4762 M14X45 8	ZYLINDERSCHRAUBE
503	4042273	4	SOCKET HEAD SCREW ISO 4762 M14X110 8	ZYLINDERSCHRAUBE
600	470700208	1	FITTING XGAI6-SR CR6-FREI	VERSCHRAUBUNG
601	472531508	1	FITTING EW 6S M14X1,5 CR6-FREI	VERSCHRAUBUNG
603	7403569	2	FITTING EW 10L M16X1,5 CR6-FREI	VERSCHRAUBUNG
605	7407118	1	FITTING EL 25S CR6-FREI	VERSCHRAUBUNG
606	7407119	1	FITTING EW 25S CR6-FREI	VERSCHRAUBUNG
607	475433608	1	FITTING REDSDN25/12-S CR6-FREI	VERSCHRAUBUNG
609	477705208	1	STOP PLUG VSTIM33X2ED CR6-FREI	STOPFEN
610	472531808	2	FITTING EWSD38-S CR6-FREI	VERSCHRAUBUNG
612	472330208	1	FITTING EL 10L CR6-FREI	VERSCHRAUBUNG
613	510629008	1	TEST POINT FITTING VKA3 10LM16X1,5 CR6	MESSANSCHLUSS
614	471039708	1	FITTING ISO 8434-1 GE 10L M12X1,5 CR6-F	VERSCHRAUBUNG
615	471901308	1	FITTING EGE 18L G1/2A CR6-FREI	VERSCHRAUBUNG
616	471032608	1	FITTING GE 12S G1/2A CR6-FREI	VERSCHRAUBUNG
617	7407120	1	FITTING EL 28L CR6-FREI	VERSCHRAUBUNG
618	475031108	1	FITTING XGR28/18-L CR6-FREI	VERSCHRAUBUNG
619	7407122	1	FITTING ET 28L M36X2 CR6-FREI	VERSCHRAUBUNG
620	475435708	1	FITTING REDSDN28/12-L CR6-FREI	VERSCHRAUBUNG
621	7617494	1	FITTING EW 28L CR6-FREI	VERSCHRAUBUNG
622	476630908	1	FITTING RSWS28-LM-WD CR6-FREI	VERSCHRAUBUNG
623	470011308	1	FITTING SNV12-L CR6-FREI	VERSCHRAUBUNG
625	477704108	1	STOP PLUG VSTI3/8"ED CR6-FREI	STOPFEN
626	470701614	1	FITTING AEHNL.ISO 8434 GAI 10L G1/4 CR6	VERSCHRAUBUNG
627	471030508	1	FITTING GE 10L M14X1,5 CR6-FREI	VERSCHRAUBUNG
628	471034808	1	FITTING GE 12L G1/2 CR6-FREI	VERSCHRAUBUNG
629	247117702	1	SWIVEL ELBOW EW 12L M18X1,5 CR6-FREI	WINKELSTUTZEN
630	475431408	1	FITTING REDSD12/10-L CR6-FREI	VERSCHRAUBUNG

Pos.	Item	Quantity	Description	Bezeichnung
631	471039608	2	FITTING XGE10-LR-ED3/8" CR6-FREI	VERSCHRAUBUNG
632	477704008	1	STOPPER PLUG VSTI1/4"ED CR6-FREI	BLINDSTOPFEN
633	471902108	1	FITTING EGESD10-LM-WD CR6-FREI	VERSCHRAUBUNG

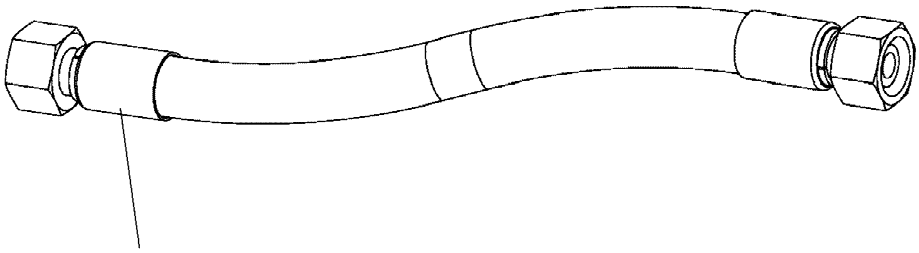

Schlauchnummer
Hose number
Numéro de flexible
Número de flexible
Номера шланга

Die Schlauchnummern auf den Schläuchen entsprechen den Positionen in der Schlauchliste.

The hose numbers from the hoses are in accordance with the items in the hose list.

Les numéros indiqués sur les flexibles correspondent aux repères de la nomenclature des flexibles.

Los números indicados en los flexibles corresponden a las posiciones de la lista de flexibles.

Нанесенные на шлангах номера соответствуют позициям в перечне.

Pos.	Item	Quantity	Description	Bezeichnung
1120	929312908	1	HOSE CPL. 2SN 8X660	SCHLAUCH KPL.
1121	964682508	1	HOSE CPL. 2SN 10X240	SCHLAUCH KPL.
1122	928049708	1	HOSE CPL. 1SC 8X620	SCHLAUCH KPL.
1123	968601708	1	HOSE CPL. 2SN 6X390	SCHLAUCH KPL.
1124	928049908	1	HOSE CPL. 2SN 8X500	SCHLAUCH KPL.
1125	965201608	1	HOSE CPL. 1SN 25X200	SCHLAUCH KPL.
1126	966182708	1	HOSE CPL. 2TE 10X700	SCHLAUCH KPL.

Pos.	Item	Quantity	Description	Bezeichnung
5	10802061	1	WINCH REVOLUTION TRANSDUCER 655360 ⇨ ❑ 215	WINDENDREHGEBER
6	606012608	1	DRIVE FLANGE EDELSTAHL	ANTRIEBSFLANSCH
10	11657360	3	HEX SCREW ISO 4017 M6X16 8.8 480H SPF	SECHSKANTSCHRAUBE
12	424000508	3	WASHER SPRING DIN 127 A 6 FST A2C	FEDERRING
20	968158108	1	WIRING HARNESS W1926	KABELSTRANG

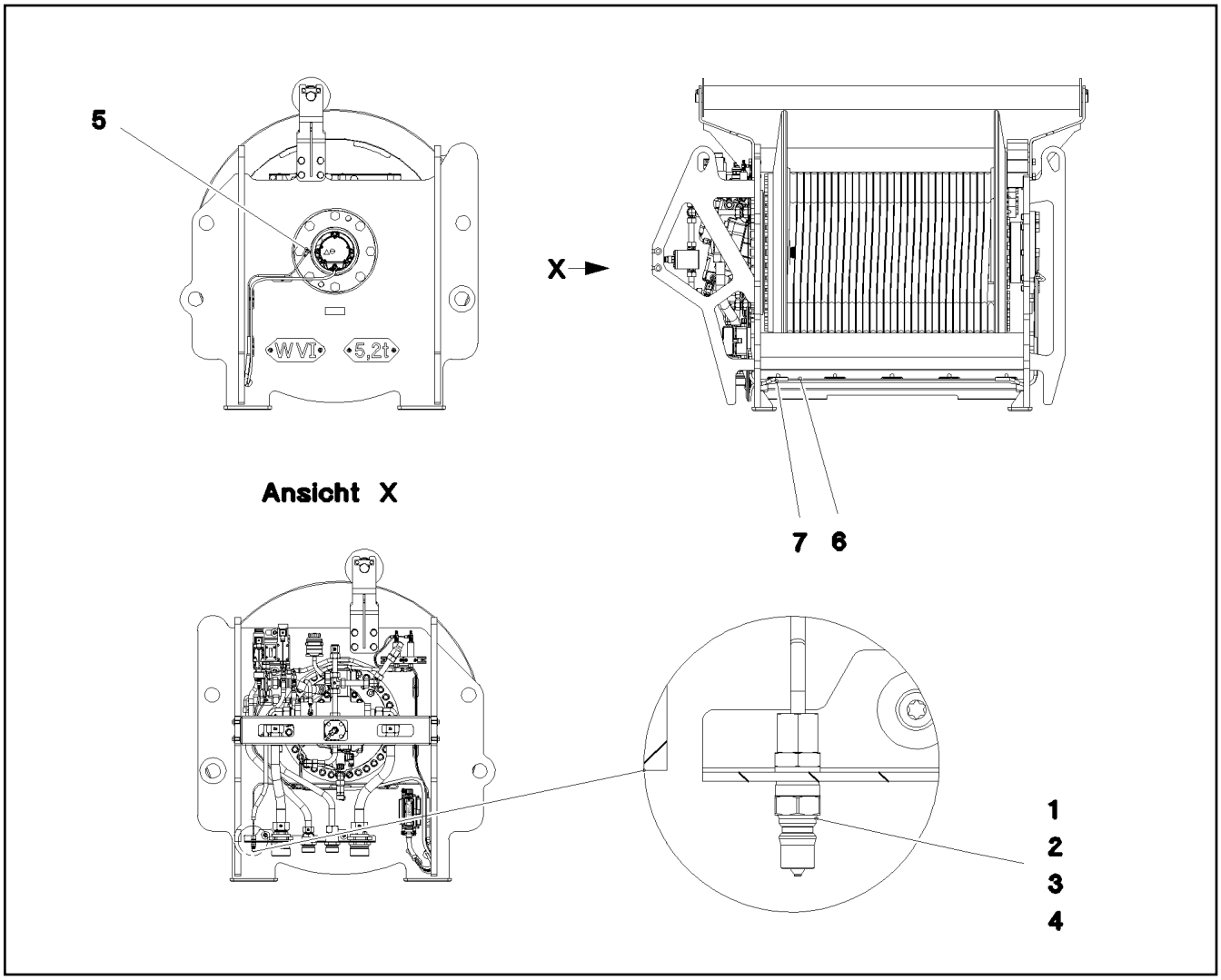

Pos.	Item	Quantity	Description	Bezeichnung
1	774372708	1	COUPLING PLUG	KUPPLUNGSSTECKER
2	471032108	1	FITTING GE 6S G1/4A CR6-FREI	VERSCHRAUBUNG
3	477400108	1	BOX NUT DIN 3870 AS6 A3P	UEBERWURFMUTTER
4	710102508	1	SEALING RING DIN 7603 A14X18X1,5 CU	DICHTRING
5	12101832	1	MALE CONNECTOR WSV 6 M10X1K MS	STECKANSCHLUSS
6	10873149	3.25	POLYAMID PIPE DIN 73378 6X1,5 PA 12-HL	POLYAMIDROHR
7	510510908	0.75	HYDRAULIC HOSE DIN EN 854 DN6-2TE	HYDRAULIKSCHLAUCH

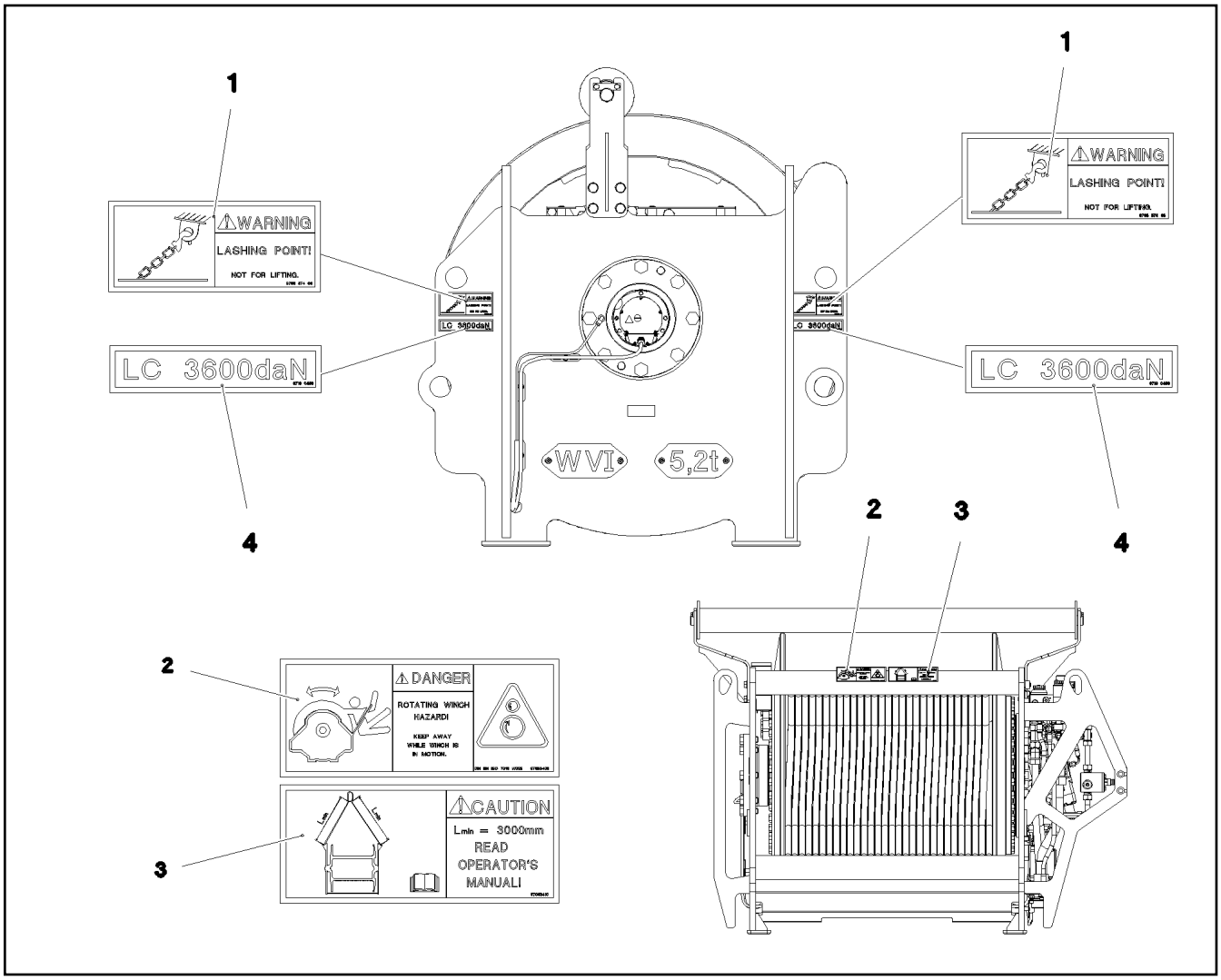

Pos.	Item	Quantity	Description	Bezeichnung
1	978687408	4	SIGN 158X68 KLEBEFOLIE SPF	SCHILD
2	97053409	1	SIGN 208X88 KLEBEFOLIE	SCHILD
3	97053410	1	SIGN 208X88 KLEBEFOLIE	SCHILD
4	97100456	4	INFORMATION SIGN 158X35 KLEBEFOLIE	HINWEISSCHILD

Pos.	Item	Quantity	Description	Bezeichnung
4	96006590	1	AUXILIARY HYDR.CONNECTING LINE ⇨ ❑ 976	ZUSATZHYDR.VERBINDUNGSLE

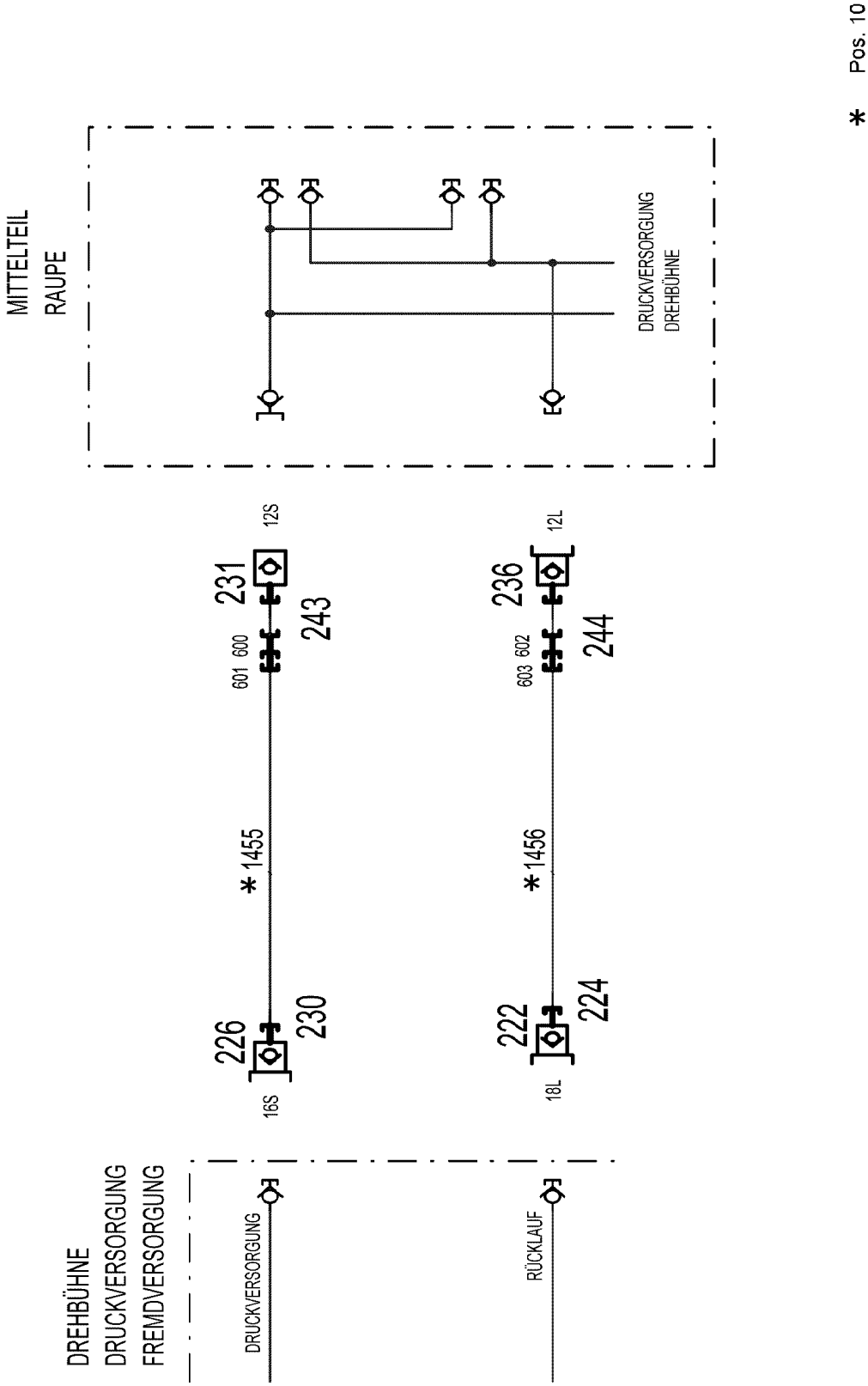
MITTELTEIL
RAUPE
DRUCKVERSORGUNG
DREHBÜHNE
231
12S
243
601
600
236
12L
244
603
602
*1455
*1456
226
16S
230
222
18L
224
DREHBÜHNE
DRUCKVERSORGUNG
FREMDVERSORGUNG
DRUCKVERSORGUNG
RÜCKLAUF

* Pos. 10

Pos.	Item	Quantity	Description	Bezeichnung
10	96006588	1	HOSE LINES EXTERNAL SUPPLY	SCHLAUCHLEITUNGEN FREMD
(1455)	96008151	1	HOSE CPL. 2SN 12X20000	SCHLAUCH KPL.
(1456)	96008152	1	HOSE CPL. 2SN 16X20000	SCHLAUCH KPL.
222	570504808	1	COUPLING PLUG B6 18-L	KUPPLUNGSSTECKER
224	10466912	1	SCREW PLUG RD54X4 SPF	VERSCHLUSSSCHRAUBE
226	511508608	1	COUPLING PLUG B3 16-S	KUPPLUNGSSTECKER
230	10466911	1	SCREW PLUG RD36X3 SPF	VERSCHLUSSSCHRAUBE
231	511501508	1	COUPLING SLEEVE B2 12-S	KUPPLUNGSMUFFE
(1)	571082508	1	SHEET GASKET 7,6X15,8X1 VITON	DICHTSCHEIBE
(2)	571082608	1	O-RING 17X2 FPM70	O-RING
(3)	571082708	1	O-RING 22X1,5 FPM70	O-RING
(4)	571082808	1	SUPPORTING RING 17,5X20,9X1 PTFE	STUETZRING
(5)	571082908	1	NUT CR6-FREI	MUTTER
236	511509608	1	COUPLING PLUG B2 12-L	KUPPLUNGSSTECKER
(1)	571083008	1	SHEET GASKET VITON	DICHTSCHEIBE
(2)	571082608	1	O-RING 17X2 FPM70	O-RING
(3)	571082808	1	SUPPORTING RING 17,5X20,9X1 PTFE	STUETZRING
243	10466914	1	HEX CAP NUT RD32X3 SPF	VERSCHLUSSMUTTER
244	10466910	1	SCREW PLUG RD32X3 SPF	VERSCHLUSSSCHRAUBE
600	470010308	1	FITTING SNV12-S CR6-FREI	VERSCHRAUBUNG
601	475032508	1	FITTING XGR16/12-S CR6-FREI	VERSCHRAUBUNG
602	470011308	1	FITTING SNV12-L CR6-FREI	VERSCHRAUBUNG
603	247030202	1	REDUCING SCREW GR 18/12L CR6-FREI	REDUZIERVERSCHRAUBUNG

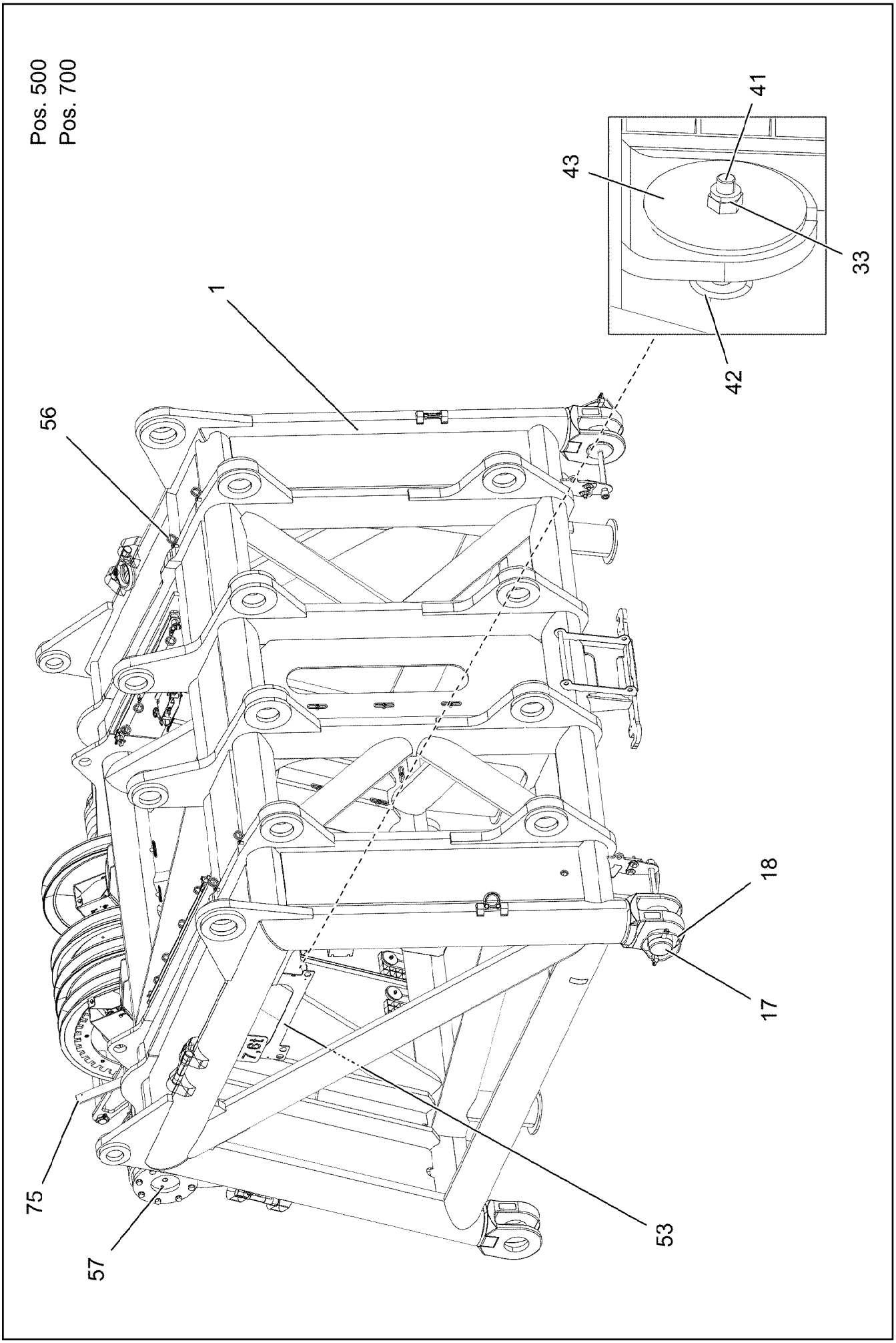
Pos. 500
Pos. 700
41
43
33
42
1
56
18
17
75
57
53

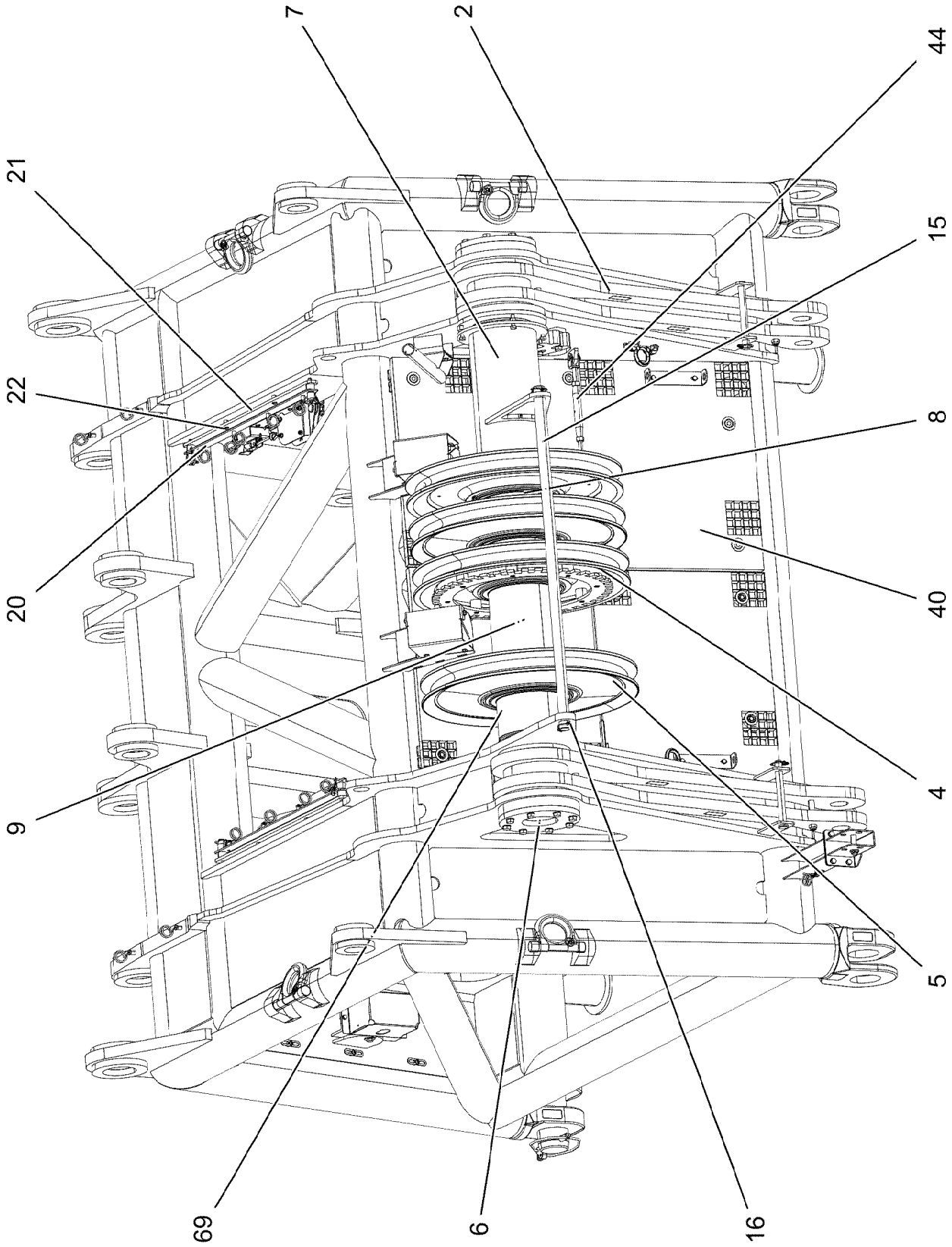
7
2
44
21
15
22
8
20
40
9
4
5
69
6
16

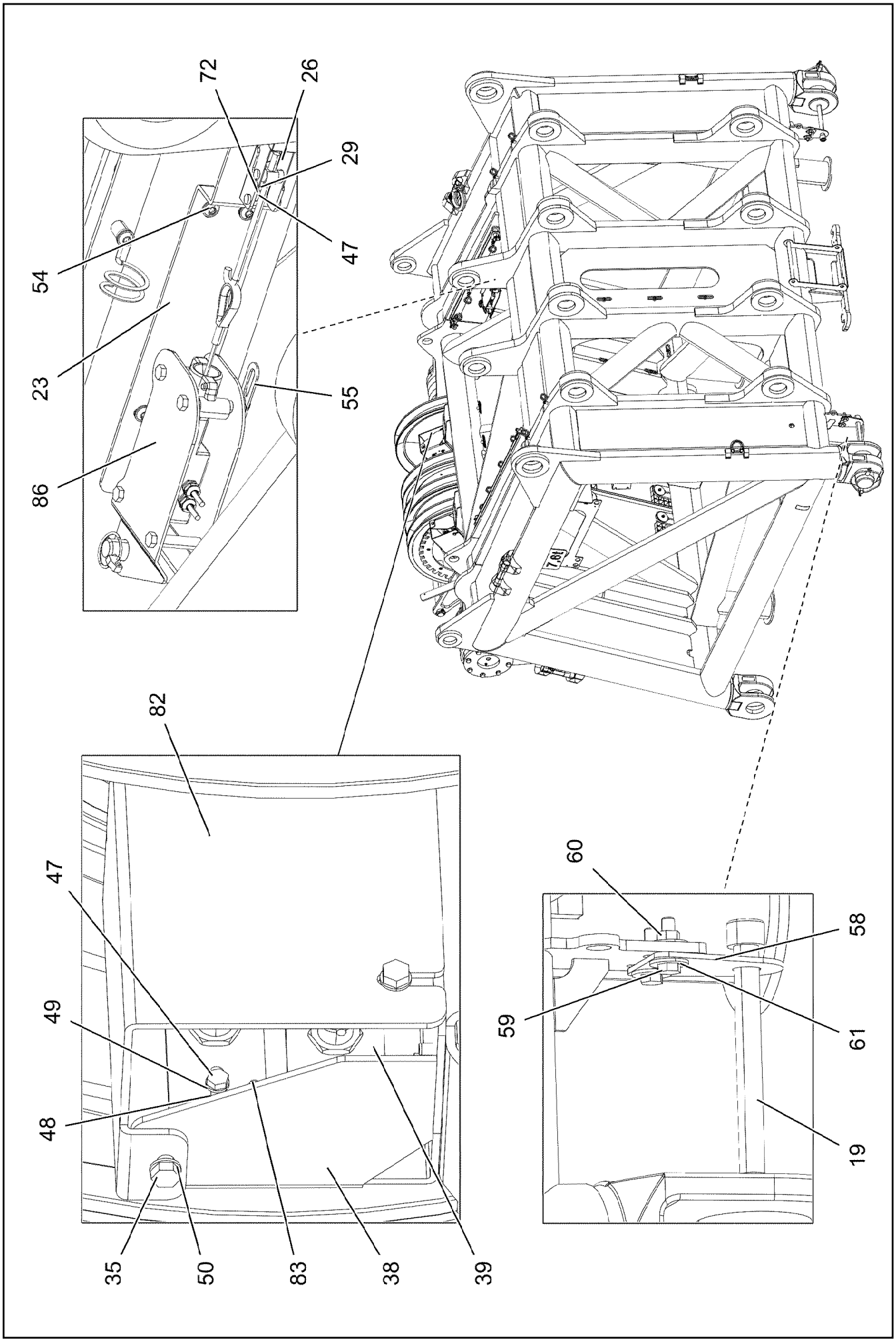

7.2.2022 002462 LIEBHERR	**etk_en_de_098277 LR 11000** **L-HEAD PIECE** **L-KOPFSTUECK**	❑ 980 (3/6) **919301808**

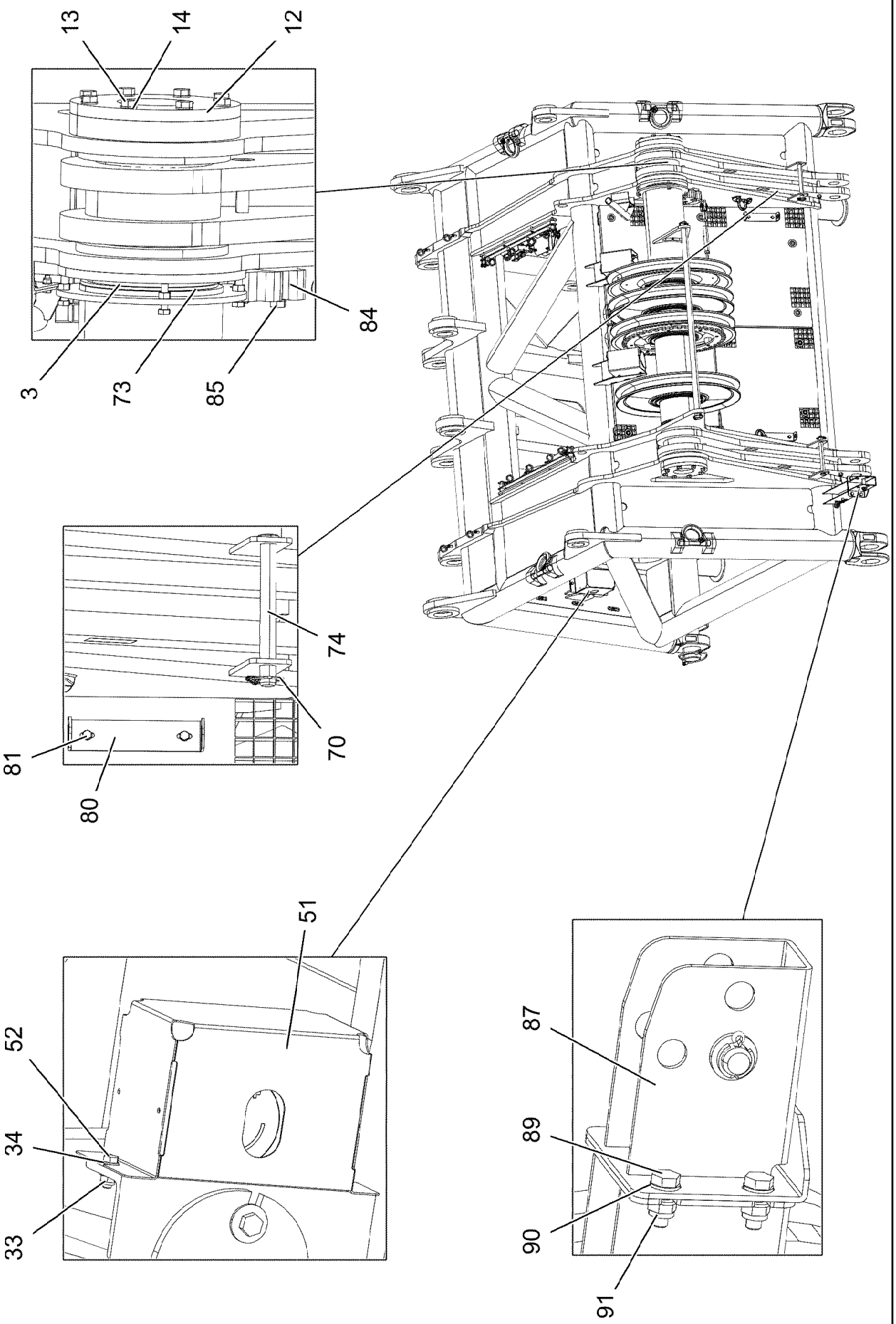

7.2.2022 002463 LIEBHERR	**etk_en_de_098277 LR 11000** **L-HEAD PIECE** **L-KOPFSTUECK**	❑ 981 (4/6) **919301808**

Pos.	Item	Quantity	Description	Bezeichnung
1	96038030	1	HEAD SECTION WELDED 650T RAL 3020	L-KOPFSTUECK SCHWK.
2	967913408	2	ROD CPL. 1.35 M ⇨ ❑ 984	STANGE KPL.
3	968861208	1	AXLE CPL.	ACHSE KPL.
4	968771408	2	ROPE PULLEY CPL. SPF	SEILROLLE KPL.
(1)	97047123	1	ROPE PULLEY 300X780X84 S960 SPF	SEILROLLE
(2)	746509408	1	ROLLER BEARING 220X300X95	WAELZLAGER
(3)	428010708	2	LOCKING RING DIN 471 300X5	SICHERUNGSRING
(4)	7743242	1	HYDRAULIC-TYPE LUBRICAT.NIPPLE DIN 71	KEGELSCHMIERNIPPEL
(5)	97047127	8	DISTANCE SLEEVE 40X35 S355 J2 T ZN O	DISTANZHUELSE
(6)	97029805	1	PLATE 650X650X10 FE//ZNNI8//CN//T0	BLECH
(7)	408303201	8	SOCKET HEAD SCREW DIN 7984 M10X60 0	ZYLINDERSCHRAUBE
5	967066008	2	ROPE PULLEY CPL.	SEILROLLE KPL.
6	97029806	2	PIN 170.0X333 35NICRMOV125 SPF	BOLZEN
7	968859608	1	RETAINER FOR ROLLER WC.	HALTER FUER ROLLE SCHWK.
8	97048089	2	TUBE 244.5X81 S890QL1	ROHR
9	97048090	1	TUBE 244.5X311 S890QL1	ROHR
12	979776508	2	COVER 20X290X290 S960QL	DECKEL
13	406603008	16	HEX SCREW ISO 4017 M16X40 10.9 FLZN SP	SECHSKANTSCHRAUBE
14	11691326	18	WASHER ISO 7092 16 300HV FLZN SPF	SCHEIBE
15	97040369	1	PIN 40.0X1270 S355J2C+C FE//ZNNI8//CN//T	BOLZEN
16	10180883	2	SAFETY PLUG W HINGE-LID 10X55X9,5X45	SICHERHEITSKLAPPSTECKER
17	976499408	2	PIN 120.0X0 35NICRMOV125 GASN. SPF	BOLZEN
18	10878577	2	SAFETY PLUG W HINGE-LID 20X175X20X1	SICHERHEITSKLAPPSTECKER
19	12100098	2	SOCKET HEAD SCREW ISO 4762 M24X280 8	ZYLINDERSCHRAUBE
20	967916208	2	CABLE GUIDE	KABELFUEHRUNG
(1)	967916408	1	STRIP WELDED FE//ZNNI8//CN//T0	LEISTE SCHWK.
(2)	10490116	2	QUICK RELEASE PIN 12X90X40 NIROSTA	KUGELSPERRBOLZEN
(3)	11160431	0.6	ROPE 2 2,3KN EDELSTAHL	SEIL
(4)	11170565	4	FERRULE 2 CU	PRESSKLEMME
(5)	720014408	4	CABLE CLAMP	KABELHALTER
(6)	12102696	4	BUTTON HEAD SCREW ISO 7380-2 M8X10 0	HALBRUNDKOPFSCHRAUBE
21	97029816	2	PLATE 10X910X40 S355MC FE//ZNNI8//CN//T	BLECH
22	10875485	4	BUTTON HEAD SCREW AEHNL.ISO 7380-2	HALBRUNDKOPFSCHRAUBE
23	97029817	2	PLATE 4X555X95 S315MC FE//ZNNI8//CN//T	BLECH
26	704262408	2	CLOSURE HAKEN	HAKENVERSCHLUSS
29	11693878	8	WASHER DIN 7349 6,4 200HV 480H SPF	SCHEIBE
33	10875614	32	HEX NUT DIN 985 M8 8 480H SPF	SECHSKANTMUTTER
34	12103465	8	WASHER ISO 7089 8 300HV ZNNI-480H SPF	SCHEIBE
35	11826527	16	HEX SCREW ISO 4017 M8X30 8.8 480H SPF	SECHSKANTSCHRAUBE
38	969627708	2	RETAINING PLATE FE//ZNNI8//CN//T0	HALTEBLECH
39	97029827	4	PLATE 5X143X50 S355MC FE//ZNNI8//CN//T	BLECH
40	97029828	2	GRATING T1350X770X30/2 S235JR T ZN K	GITTERROST
41	11651582	12	HEX SCREW ISO 4014 M8X55 8.8 480H SPF	SECHSKANTSCHRAUBE
42	10100621	16	DISH MOUNTING	TELLERBEFESTIGUNG
43	941138108	12	WASHER DC01 FE//ZNNI8//CN//T0	SCHEIBE
44	10652811	1	ROUND STRAND ROPE 10X1,55M STAHL VE	RUNDLITZENSEIL
47	10197836	12	HEX SCREW ISO 4017 M6X25 8.8 ZNNI-480	SECHSKANTSCHRAUBE
48	11004444	8	HEX NUT AEHNL.ISO 7040 M6 A2-70	SECHSKANTMUTTER
49	420000414	16	WASHER ISO 7089 6 200HV-A4	SCHEIBE
50	420001014	36	WASHER ISO 7089 8 200HV-A4	SCHEIBE
51	972908808	2	HOOD 411X555 DC01 FE//ZNNI8//CN//T0	HAUBE
52	10197831	8	HEX SCREW ISO 4017 M8X25 8.8 ZNNI-480	SECHSKANTSCHRAUBE
53	971534508	1	PLATE 4X650X442 S315MC	BLECH
54	12102696	60	BUTTON HEAD SCREW ISO 7380-2 M8X10 0	HALBRUNDKOPFSCHRAUBE
55	953650008	42	CABLE CLAMP DC01 FE//ZNNI8//CN//T0	KABELHALTER
56	720014408	6	CABLE CLAMP	KABELHALTER
57	7743242	2	HYDRAULIC-TYPE LUBRICAT.NIPPLE DIN 71	KEGELSCHMIERNIPPEL
58	955051808	2	PLATE S700MC	BLECH
59	11645386	8	HEX SCREW ISO 4017 M12X45 8.8 FLZN SP	SECHSKANTSCHRAUBE

Pos.	Item	Quantity	Description	Bezeichnung
60	10875616	8	HEX NUT ISO 4032 M12 8 FLZN SPF	SECHSKANTMUTTER
61	11182717	8	WASHER ISO 7093-1 12 300HV FLZN SPF	SCHEIBE
69	97045631	1	TUBE 244.5X144 S890QL1	ROHR
70	10875870	2	SAFETY PLUG W HINGE-LID 6X42X5,5X32 4	SICHERHEITSKLAPPSTECKER
72	12102692	4	HEX NUT DIN 985 M6 8 ZNNI-480H SPF	SECHSKANTMUTTER
73	428010508	2	LOCKING RING DIN 471 220X5	SICHERUNGSRING
74	951167108	2	PIN RD25X240 S355J2+AR FE//ZNNI8//CN//T	BOLZEN
75	968224008	1	CLAMP WIND WARNING UNIT	HALTER WINDWARNUNG
80	97047073	2	PLATE 4X50X321 S315MC FE//ZNNI8//CN//T	BLECH
81	11651580	4	HEX SCREW ISO 4014 M8X45 8.8 480H SPF	SECHSKANTSCHRAUBE
82	97060845	2	ANGLE PLATE 4X266X286 S315MC FE//ZNNI	WINKELBLECH
83	10876162	12	DOWEL PIN ISO 8752 6X20 480H SPF	SPANNSTIFT
84	97040368	1	PLATE 50X130X142 S355J2+N FE//ZNNI8//C	BLECH
85	12224015	2	HEX SCREW ISO 4014 M16X65 8.8 FLZN SP	SECHSKANTSCHRAUBE
86	96001219	2	HOISTING LIMIT SWITCH PRE-ASS. ⇨ ❑ 985	HUBENDSCHALTER VORM.
87	96005810	1	CONSOLE COMPL.	KONSOLE KPL.
(2)	96005812	1	BRACKET WELDED CONST.	KONSOLE SCHWK.
(3)	451222508	1	PIN ISO 2341 B20X75X66 S355J2+AR FE//ZN	BOLZEN
(4)	10875637	1	WASHER DIN 1441 21 ST FLZN SPF	SCHEIBE
(5)	10180359	1	SPLIT PIN ISO 1234 5X40 St 480H SPF	SPLINT
89	11642358	4	HEX SCREW ISO 4017 M10X30 8.8 FLZN SP	SECHSKANTSCHRAUBE
90	10289795	8	WASHER ISO 7089 10 300HV FLZN SPF	SCHEIBE
91	10197769	4	HEX NUT DIN 985 M10 8 ZNNI-480H SPF	SECHSKANTMUTTER
500	919301408	1	ELECTR. FOR L-HEAD SECTION ⇨ ❑ 986	ELEKTRIK L-KOPFSTUECK
700	968222108	1	SIGNS L-KOPFSTUECK ⇨ ❑ 994	BESCHILDERUNG

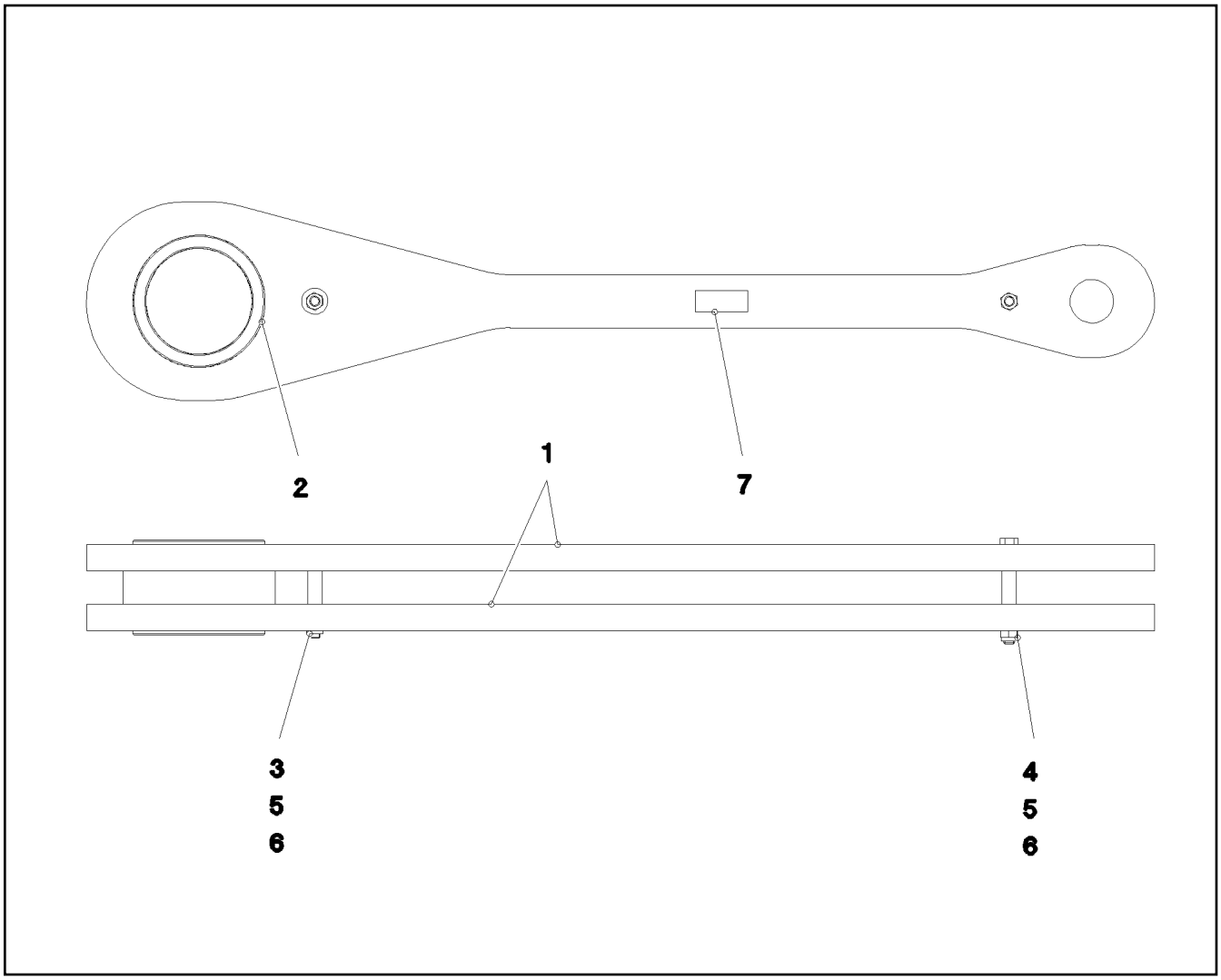

Pos.	Item	Quantity	Description	Bezeichnung
1	967913108	2	ROD WITH BOARD	STANGE MIT SCHILD
2	97029781	1	BUSHING 200X160X144 GU-CUZN25AL5	BUCHSE
3	12218492	1	HEX SCREW ISO 4014 M16X130 8.8 FLZN SP	SECHSKANTSCHRAUBE
4	10875801	1	HEX SCREW ISO 4017 M16X150 8.8 FLZN SP	SECHSKANTSCHRAUBE
5	951589108	2	TUBE 22X2,5X50 E235+N VERZ	ROHR
6	10875609	2	HEX NUT DIN 985 M16 8 FLZN SPF	SECHSKANTMUTTER
7	97139634	2	PLATE ASSEMBLY SCHILD BG SPF	SCHILD BAUGRUPPE

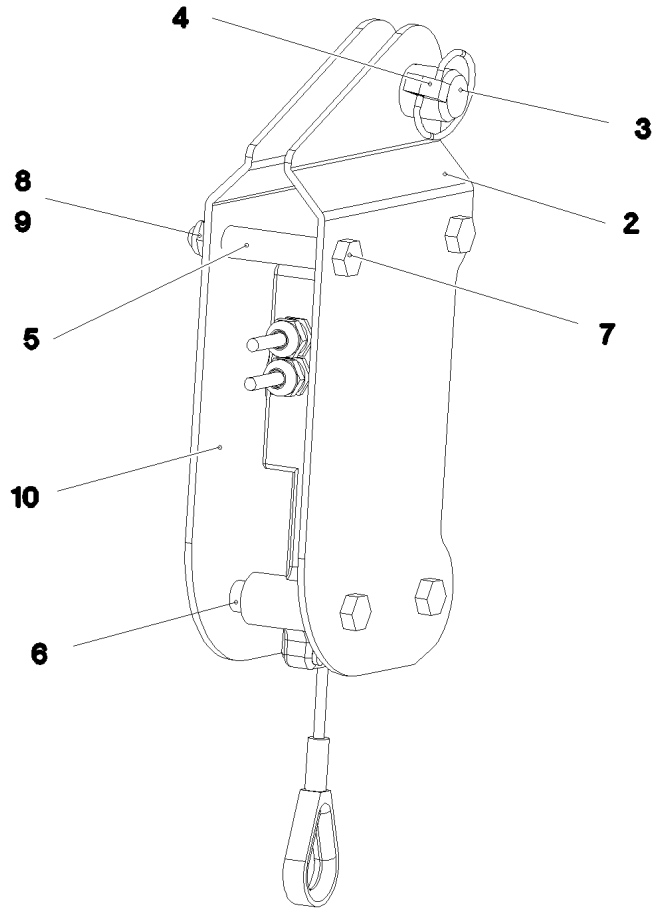

Pos.	Item	Quantity	Description	Bezeichnung
2	97029818	1	PLATE 3X250X121 S355MC FE//ZNNI8//CN//T	BLECH
3	451223008	1	PIN DIN 1435 20X40X34 S355J2C+C FE//ZN	BOLZEN
4	10875869	1	SAFETY PLUG W HINGE-LID 5X29X4,7X25 4	SICHERHEITSKLAPPSTECKER
5	97045325	2	DISTANCE SLEEVE 12.0X46 E235+N	DISTANZHUELSE
6	97045334	4	DISTANCE SLEEVE 12.0X7 E235+N	DISTANZHUELSE
7	12220759	4	HEX SCREW ISO 4017 M8X65 8.8 480H SPF	SECHSKANTSCHRAUBE
8	12103465	4	WASHER ISO 7089 8 300HV ZNNI-480H SPF	SCHEIBE
9	10875614	4	HEX NUT DIN 985 M8 8 480H SPF	SECHSKANTMUTTER
10	97029819	1	PLATE 3X121X249 S355MC FE//ZNNI8//CN//T	BLECH

Pos.	Item	Quantity	Description	Bezeichnung
1	96036210	1	TERMINAL BOX S1930 ⇨ ❑ 987	KLEMMKASTEN
10	968188308	1	SENSOR ASSEMBLY HEAD PIECE L-KOPF ⇨ ❑ 993	GEBERANBAU KOPFSTUECK

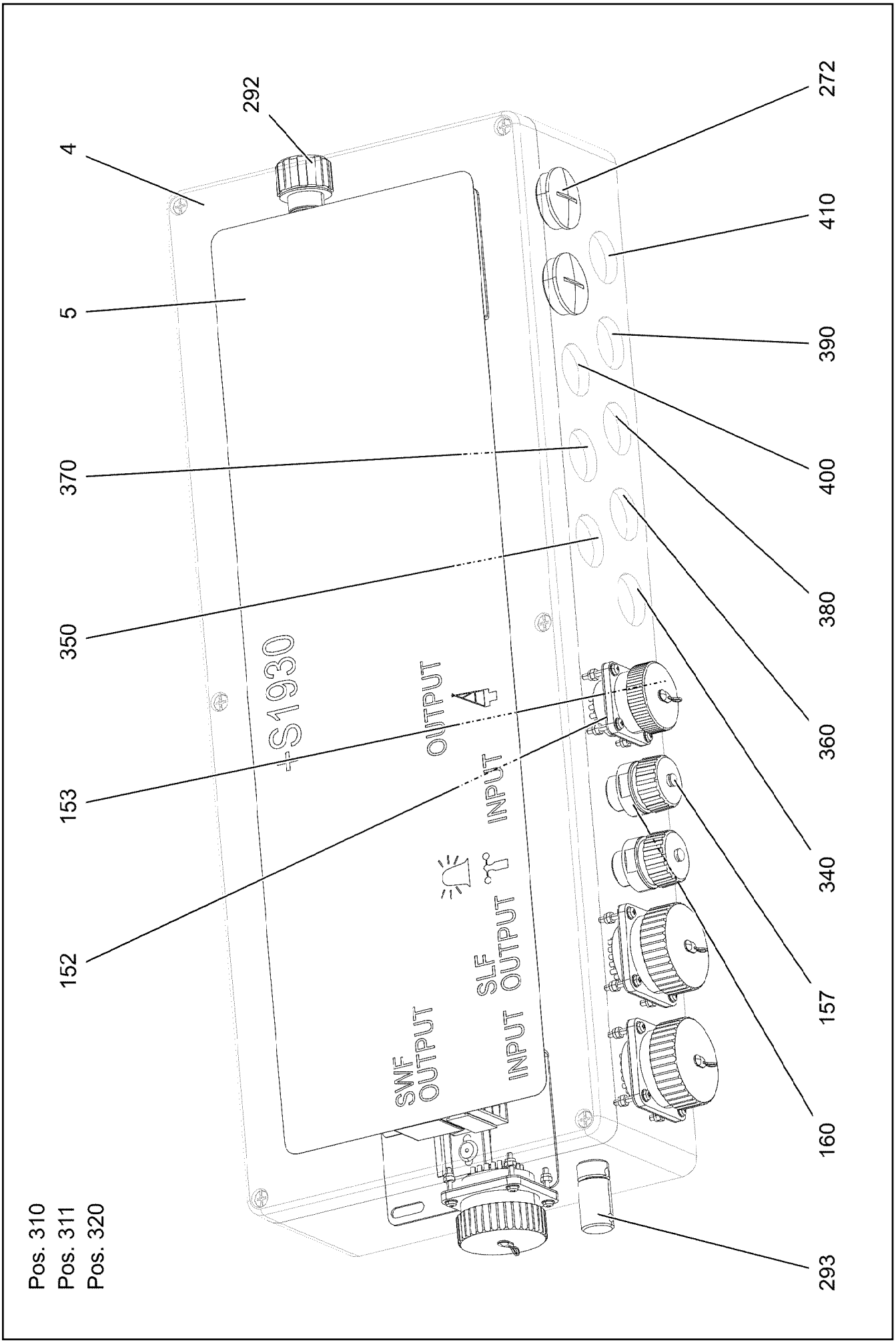
4
5
370
350
153
152
292
272
410
390
400
380
360
340
157
160
293
+S1930
OUTPUT
INPUT
SLF
OUTPUT
INPUT
SMF
OUTPUT
Pos. 310
Pos. 311
Pos. 320

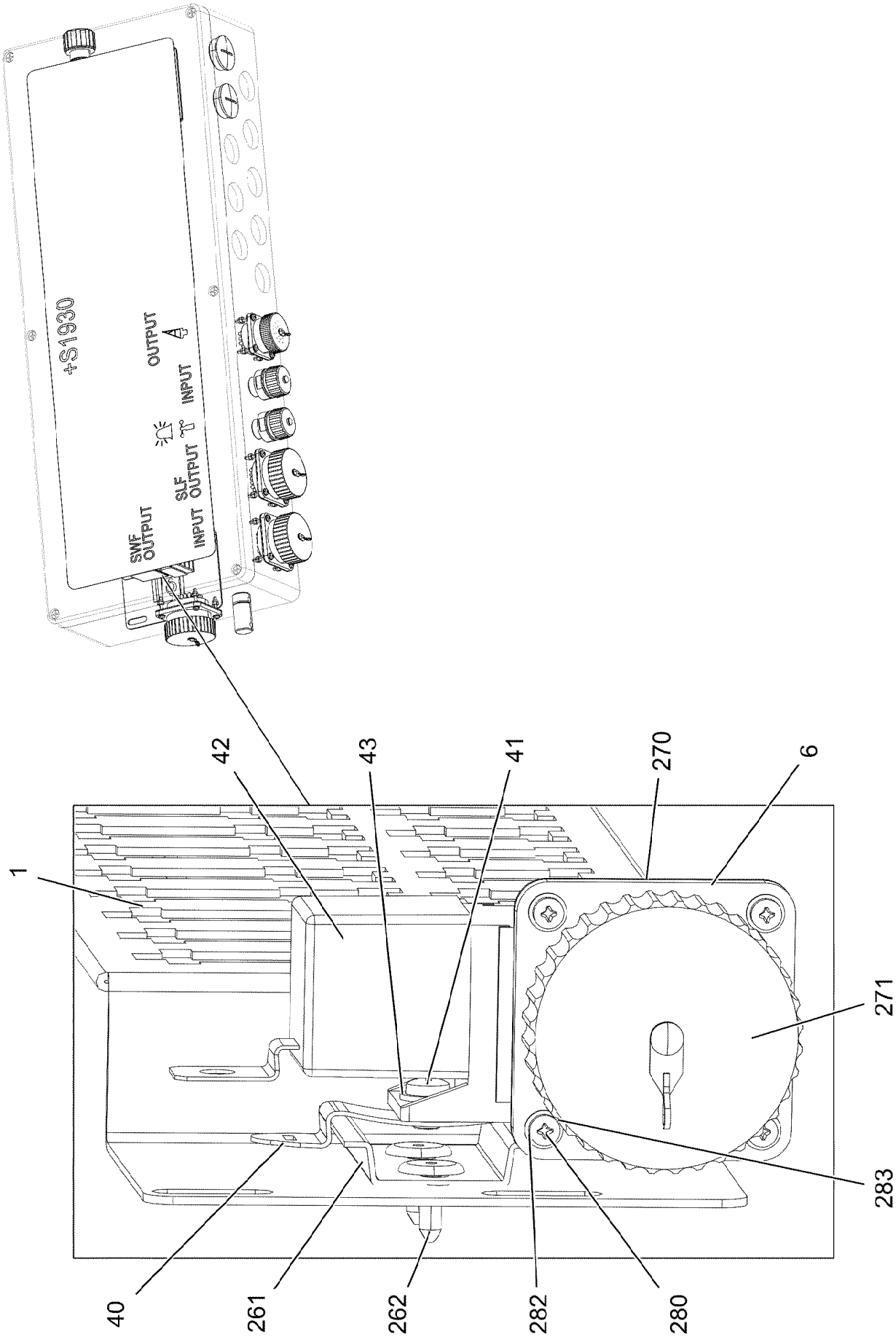
+S1930
OUTPUT
INPUT
SLF
OUTPUT
INPUT
SWF
OUTPUT
1
42
43
41
270
6
271
283
40
261
262
282
280

Pos.	Item	Quantity	Description	Bezeichnung
1	97041020	1	PLUG PLATE 1.5X640X129 DC01 FE//ZNNI8/	STECKERBLECH
4	97122558	1	EMPTY CASING 110X230X600X0 AL	LEERGEHAEUSE
5	97122777	1	SIGN S1930 LEXAN	SCHILD
6	96036211	1	WIRES TERMINAL BOX CPL. S1930 ⇨ ❑ 990	DRAEHTE KLEMMKASTEN KPL.
40	10492256	2	SNAP FOOT	SCHNAPPFUSS
41	10875472	2	PAN-HEAD SCREW ISO 7045 M4X6 4.8 480H	FLACHKOPFSCHRAUBE
42	10878159	2	LSB MODULE	LSB-MODUL
43	10197808	2	WASHER ISO 7089 5 200HV ZNNI-480H	SCHEIBE
152	691822208	1	SEAL	DICHTUNG
153	691812908	1	PROTECTING CAP MS A240	SCHUTZKAPPE
157	604512108	2	SEALING PLUG M1-D	VERSCHLUSSKAPPE
160	10872381	2	TIN M1	DOSE
261	602106708	0.05	TOP HAT RAIL 35X27X7,3X1	HUTSCHIENE
262	704232308	4	BLIND RIVET 4,0X10,5	BLINDNIET
270	10815121	3	FLANGE SEAL GR.28	FLANSCHDICHTUNG
271	692405308	3	DUST CAP 1 3/4-18NS METALL	STAUBKAPPE
272	602425208	2	SCREW PLUG M32X1,5 MS	VERSCHLUSSSCHRAUBE
280	408400801	16	PAN-HEAD SCREW ISO 7045 M3X20 4.8 A2	FLACHKOPFSCHRAUBE
282	420050108	19	WASHER ISO 7089 3 MS	SCHEIBE
283	10876399	16	HEX NUT DIN 985 M3 8 480H SPF	SECHSKANTMUTTER
292	10488662	1	VENTILATION SCREW M20X1,5 POLYAMID	ENTLUEFTUNGSSCHRAUBE
293	602501208	1	WATER DRAIN PLUG M12 PA6G SPF	ENTWAESSERUNGSSTOPFEN
310	969548408	1	DUMMY PLUG X1939BS	BLINDSTECKER
311	96003291	1	DUMMY PLUG X1939WBS	BLINDSTECKER
(345)	10870539	0.16	ELECTR.CABLE 0,75	KFZ-LEITUNG
(500)	923512208	1	CABLE MARKER	KABELMARKER
(501)	10815122	1	PLUG 43-POL	STECKER
(502)	692405208	1	DUST CAP 3/4-18 NS METALL	STAUBKAPPE
(503)	10815280	1	TERMINAL HOUSING CA	ENDGEHAEUSE
(504)	740000808	0.2	KNOTTED-LINK CHAIN DIN 5686 1.8X25 ED	KNOTENKETTE
(505)	602425208	1	SCREW PLUG M32X1,5 MS	VERSCHLUSSSCHRAUBE
(506)	420050108	1	WASHER ISO 7089 3 MS	SCHEIBE
(507)	514599408	1	PAN-HEAD SCREW ISO 7045 M3X8 4.8 A2C	FLACHKOPFSCHRAUBE
(708)	10473048	2	CABLE SLEEVE 2,4-3,0/2,4/0,6 SILIKON	KABELTUELLE
320	967254408	1	DUMMY PLUG W1938BS	BLINDSTECKER
340	968436108	1	LEAD W1931	LEITUNG
350	968436208	1	LEAD W1934	LEITUNG
360	968436308	1	LEAD W1935	LEITUNG
370	968436408	1	LEAD W1936	LEITUNG
380	968436508	1	LEAD W1937	LEITUNG
390	968436608	1	LEAD W1933	LEITUNG
400	96037031	1	LEAD W1995L-B ⇨ ❑ 992	LEITUNG
410	968436808	1	LEAD W1932	LEITUNG

Pos.	Item	Quantity	Description	Bezeichnung
2	96038161	1	WIRE TERMINAL BOX PRE-ASS. S1930 ⇨ ❑ 991	DRAEHTE KLEMMKASTEN VO
500	923512208	43	CABLE MARKER	KABELMARKER
501	602335908	6	PLUG SHELL 4-POL	STECKERGEHAEUSE
502	10021571	7	PLUG SHELL 8-POL	STECKERGEHAEUSE
503	602323308	8	FLAT PLUG HOUSING 18-POL	FLACHSTECKERGEHAEUSE
504	602301408	5	HOUSING 8-POL	GEHAEUSE
505	604526608	1	PIN CARRIER 6-POL 16A	STIFTTRAEGER
506	602300208	8	PLUG SHELL 18-POL	STECKERGEHAEUSE
507	691809208	1	APPLIANCE SOCKET 19-POL	GERAETESTECKDOSE
508	10815120	2	BUILD-IN SOCKET 43-POL	EINBAUDOSE
509	630122908	2	PLUG BASE 9-POLE	RELAISSTECKSOCKEL
510	10815119	1	BUILD-IN SOCKET 43-POL	EINBAUDOSE
511	604526508	1	BUSHING SUPPORT 6-POL 16A	BUCHSENTRAEGER
812	604518908	1	STOPPER PLUG BAUREIHE_M1	BLINDSTOPFEN

Pos.	Item	Quantity	Description	Bezeichnung
34	602217908	2	CABLE LUG DIN 46237 M6/1-2,5mm²	KABELSCHUH
62	602320508	8	RECEPTACLE FOR TABS 0,5-1,5MM2	FLACHSTECKHUELSE
120	602323208	138	FLAT PLUG 1,0-2,5MM2	FLACHSTECKER
124	602323508	48	FLAT PLUG 2,8X0,5-1 VERZ	FLACHSTECKER
125	602300308	169	CONTACT 0,5-1MM2	KONTAKT
305	10870540	94.63	ELECTR.CABLE 1,0	KFZ-LEITUNG
628	604519208	7	PIN CONTACT 0,75-1MM2	STIFTKONTAKT
629	604519308	6	SLEEVE CONTACT 0,75-1,0MM2	BUCHSENKONTAKT
708	10473048	138	CABLE SLEEVE 2,4-3,0/2,4/0,6 SILIKON	KABELTUELLE
758	11080881	10	RECEPTACLE 6,3X0,5-1,0 VERZINNT	STECKHUELSE

Pos.	Item	Quantity	Description	Bezeichnung
5	600460408	5.58	CONTROL LEAD 4 X 0,5 SPF	STEUERLEITUNG
6	10678491	1	COUPLING SOCKET 4-POL SPF	KUPPLUNGSDOSE
500	923512208	3	CABLE MARKER	KABELMARKER
501	602301408	1	HOUSING 8-POL	GEHAEUSE
502	604526508	1	BUSHING SUPPORT 6-POL 16A	BUCHSENTRAEGER
503	12100609	1	CABLE GLAND M20X1,5X5-7 MS	KABELVERSCHRAUBUNG
504	602606508	1	REDUCTION M32X1,5/M20X1,5 MS	REDUKTION
505	604508708	1	CABLE SLEEVE 6-8	KABELTUELLE
506	604508608	1	PLUG 6-POL	STECKER
507	604508508	1	SEALING PLUG M 1-K	VERSCHLUSSKAPPE
508	602339208	1	PROTECTING CAP M12	SCHUTZKAPPE
690	10335820	8	SLEEVE CONTACT 0,2-0,5MM2	BUCHSENKONTAKT
721	10493970	4	SLEEVE CONTACT 0,5MM2 SILBER	BUCHSENKONTAKT
812	604518908	3	STOPPER PLUG BAUREIHE_M1	BLINDSTOPFEN
996	965622108	4	LETTERING WIRE	BESCHRIFTUNG ADER
998	965622208	2	LETTERING WIRING HARNESS	BESCHRIFTUNG KABELBAUM

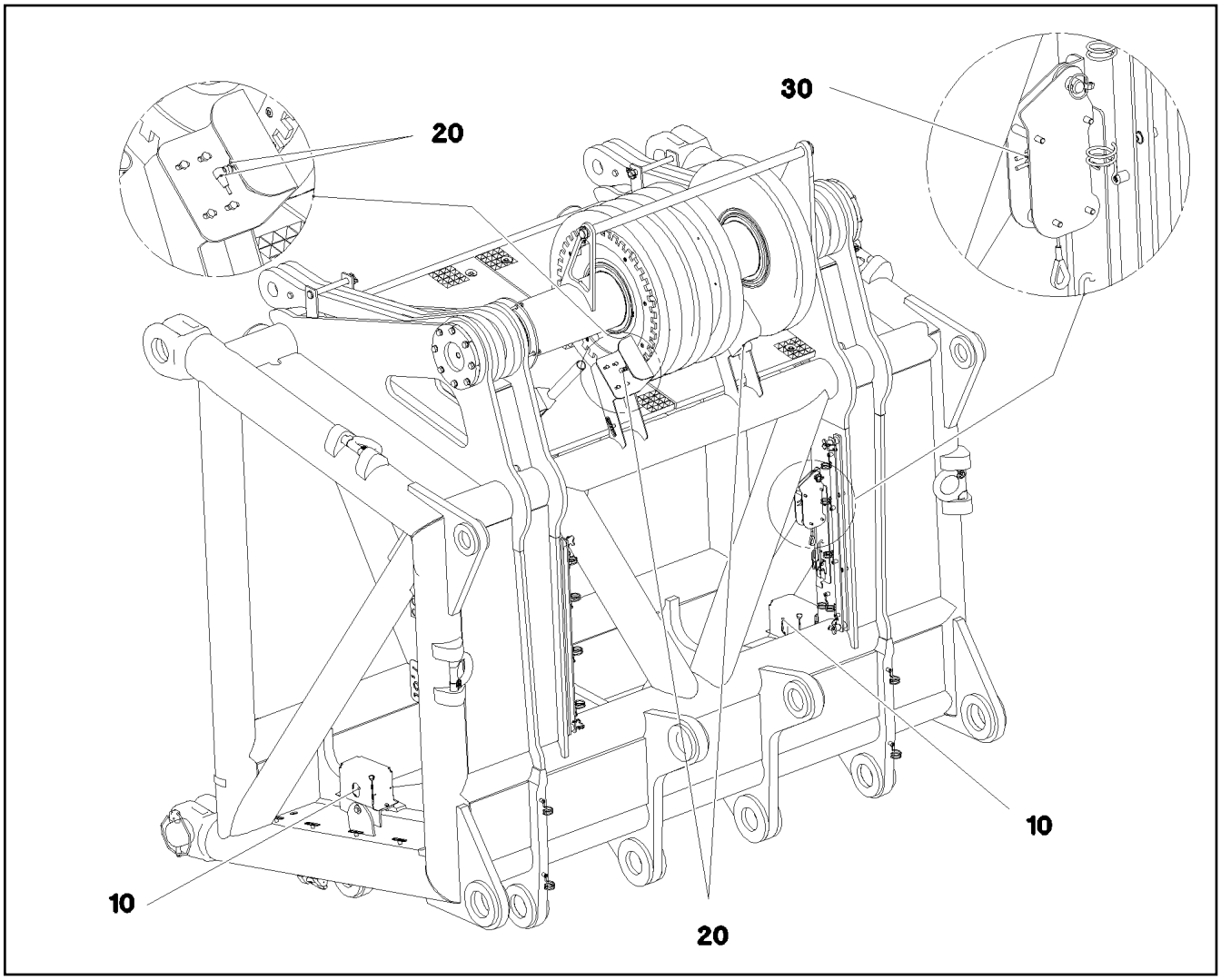

Pos.	Item	Quantity	Description	Bezeichnung
10	10802057	2	ANGLE TRANSMITTER 360° LSB PL:D SPF	WINKELGEBER
20	571318808	4	PROXIMITY SWITCH BERUEHRUNGSLOS	NAEHERUNGSSCHALTER
30	10678395	2	LIMIT SWITCH TQ200-RFID SPF	ENDSCHALTER

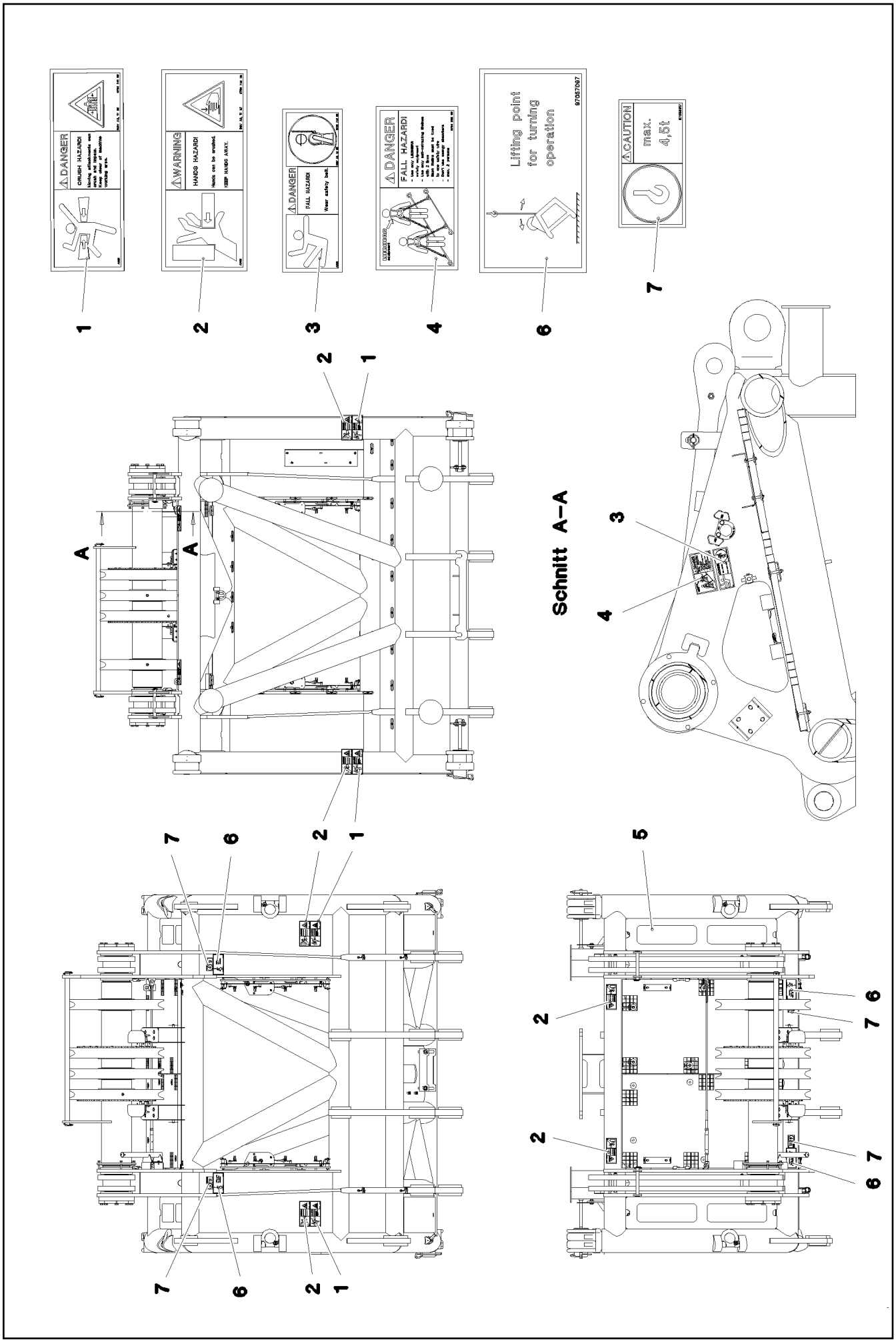

7.2.2022 080692 LIEBHERR	etk_en_de_098277 LR 11000 SIGNS BESCHILDERUNG	994 (1/2) 968222108

Pos.	Item	Quantity	Description	Bezeichnung
1	978674108	4	SIGN 208X88 KLEBEFOLIE SPF	SCHILD
2	978674608	6	SIGN 208X88 KLEBEFOLIE SPF	SCHILD
3	978674808	1	SIGN 168X62 KLEBEFOLIE SPF	SCHILD
4	97004046	1	SIGN 168X88X1 KLEBEFOLIE SPF	SCHILD
5	970879408	4	ANTI-SLIP SURFACE 1.6X150X500 3M TYP4	ANTIRUTSCHBELAG
6	97057097	4	SIGN 168X88 KLEBEFOLIE SPF	SCHILD
7	97036917	4	SIGN 105X55X1 KLEBEFOLIE SPF	SCHILD

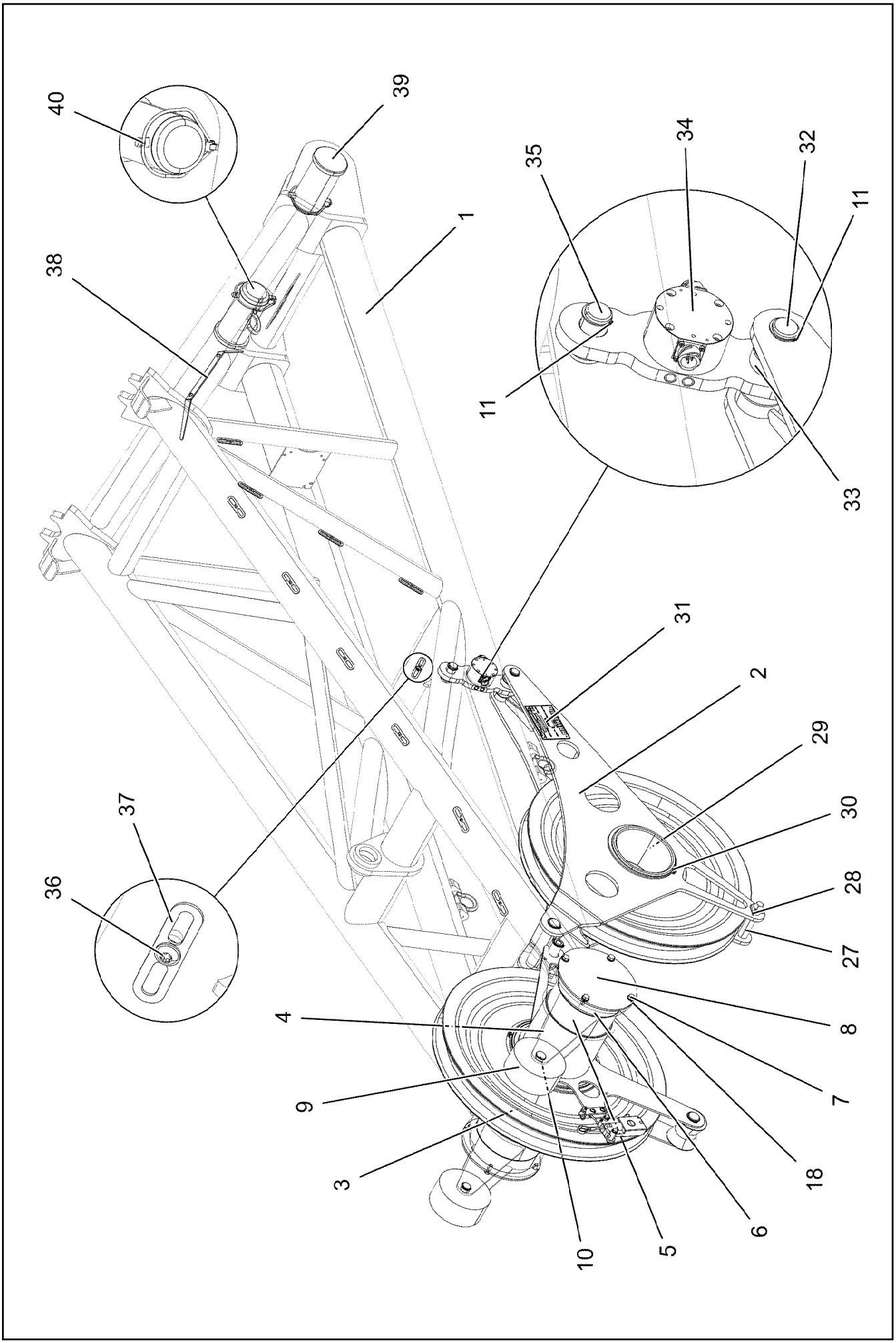

7.2.2022 080740 LIEBHERR	**etk_en_de_098277 LR 11000** **BOOM NOSE** **MASTNASE**	❑ 996 (1/3) **917228608**

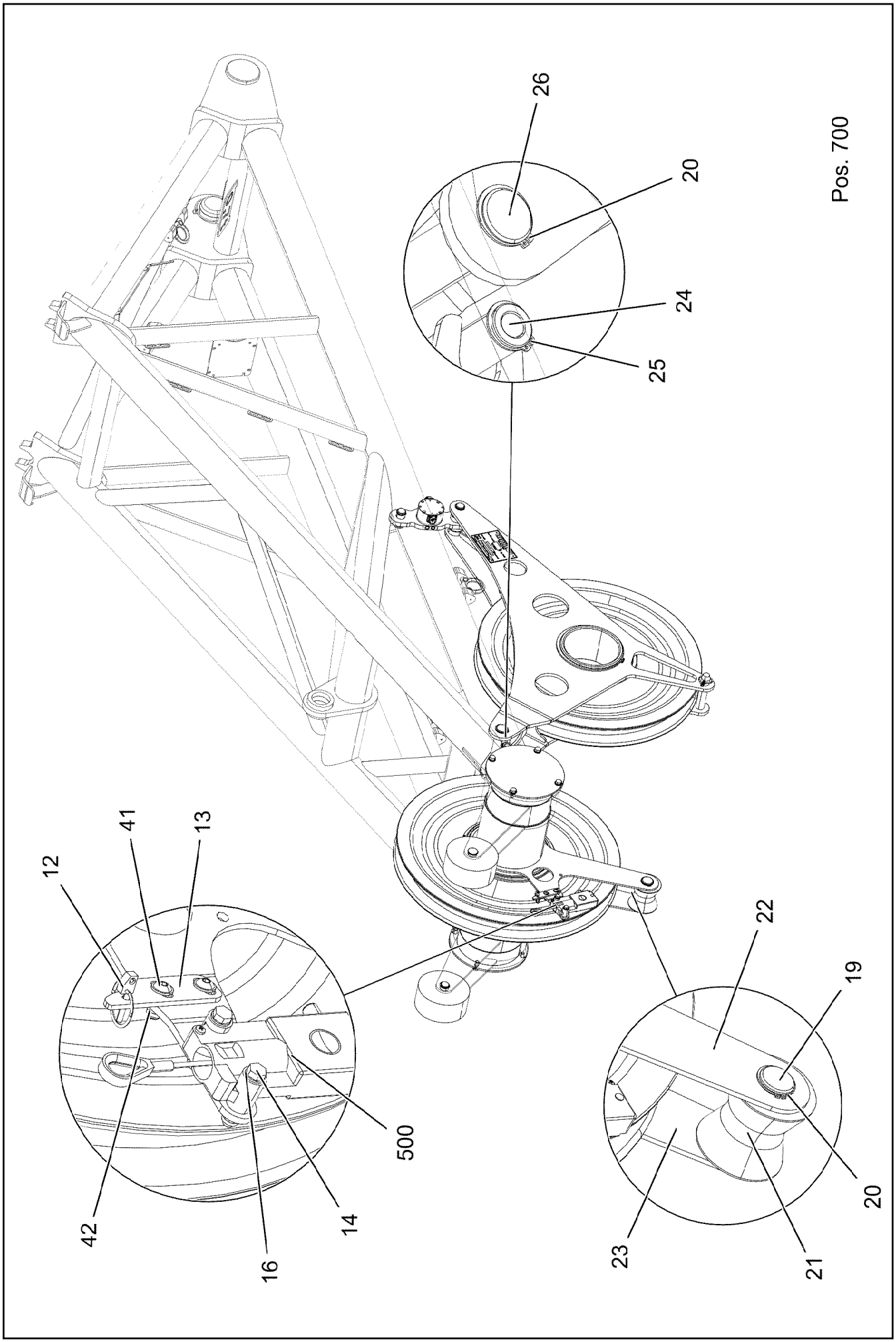

7.2.2022 002188 LIEBHERR	**etk_en_de_098277 LR 11000** **BOOM NOSE** **MASTNASE**	❑ 997 (2/3) **917228608**

Pos.	Item	Quantity	Description	Bezeichnung
1	968054908	1	BOOM NOSE WELDED CONSTRUCTION 32	MASTNASE SCHWK.
2	968066408	1	ROLLER CLAMP WELDED	ROLLENHALTER SCHWK.
3	924954508	2	ROPE PULLEY CPL. SPF	SEILROLLE KPL.
4	97034318	2	RING PA6G+OEL	RING
5	97034094	1	AXLE 244.5X675 S890QL1 SPF	ACHSE
6	97034317	2	RING PA6G+OEL	RING
7	11658892	8	HEX SCREW ISO 4017 M12X25 8.8 FLZN SP	SECHSKANTSCHRAUBE
8	97034130	2	PLATE 6X273X273 S960QL	BLECH
9	288135108	2	ROLLER X0 PA6G	ROLLE
10	97034319	2	PIN 35.0X110 35NICRMOV125 SPF	BOLZEN
11	12100639	4	LOCKING RING DIN 471 30X1,5 480H SPF	SICHERUNGSRING
12	10875869	1	SAFETY PLUG W HINGE-LID 5X29X4,7X25 4	SICHERHEITSKLAPPSTECKER
13	979132008	1	PLATE 110X34 S315MC FE//ZNNI8//CN//T0	BLECH
14	11651582	2	HEX SCREW ISO 4014 M8X55 8.8 480H SPF	SECHSKANTSCHRAUBE
16	12103465	12	WASHER ISO 7089 8 300HV ZNNI-480H SPF	SCHEIBE
18	10870512	8	WASHER EN 14399-6 12 300HV-ST FLZN SP	SCHEIBE
19	949653808	1	PIN 45.0 X122 35NICRMOV125	BOLZEN
20	10875657	3	LOCKING RING DIN 471 40X1,75 480H SPF	SICHERUNGSRING
21	288179708	1	ROLLER RD100X95 PA6G	ROLLE
22	97033418	1	PLATE 6X671X811 S355MC FE//ZNNI8//CN//T	BLECH
23	97034124	1	PLATE 6X633X658 S355MC FE//ZNNI8//CN//T	BLECH
24	978677008	1	PIN 33.7X185 S355J2H FE//ZNNI8//CN//T0	BOLZEN
25	428002708	2	LOCKING RING DIN 471 32X1,5	SICHERUNGSRING
26	97034337	1	PIN 45.0X210 35NICRMOV125 SPF	BOLZEN
27	938865908	1	PIN 35.0X165 35NICRMOV125 SPF	BOLZEN
28	10875870	1	SAFETY PLUG W HINGE-LID 6X42X5,5X32 4	SICHERHEITSKLAPPSTECKER
29	97035771	1	AXLE 244.5X152 S770QL1 SPF	ACHSE
30	428010508	1	LOCKING RING DIN 471 220X5	SICHERUNGSRING
31	773291208	1	SIGN X0	SCHILD
32	97004852	1	PIN 35.0X135 35NICRMOV125 SPF	BOLZEN
33	288154508	2	BUSHING RD50,25X20 PA6G	BUCHSE
34	11346815	1	FORCE MEASURING STRAP 0-50KN SPF	KRAFTMESSLASCHE
35	976637308	1	PIN 45.0X64 35NICRMOV125 GASN. SPF	BOLZEN
36	12102696	9	BUTTON HEAD SCREW ISO 7380-2 M8X10 0	HALBRUNDKOPFSCHRAUBE
37	953650008	11	CABLE CLAMP DC01 FE//ZNNI8//CN//T0	KABELHALTER
38	953741108	1	PLATE S315MC FE//ZNNI8//CN//T0	BLECH
39	973911908	2	PIN 120.0X215 35NICRMOV125 SPF	BOLZEN
40	12100335	2	SAFETY PLUG W HINGE-LID 17X125X16X1	SICHERHEITSKLAPPSTECKER
41	10301319	2	BUTTON HEAD SCREW ISO 7380-2 M8X25 A	HALBRUNDKOPFSCHRAUBE
42	11656731	4	HEX NUT ISO 7040 M8 8 480H SPF	SECHSKANTMUTTER
500	968135508	1	UNDERCARR.ADDNL.ELEC.EQUIPT. ⇨ ❑ 999	ELEKTRIK MASTNASE
700	969149808	1	SIGNS MASTNASE32T ⇨ ❑ 1001	BESCHILDERUNG

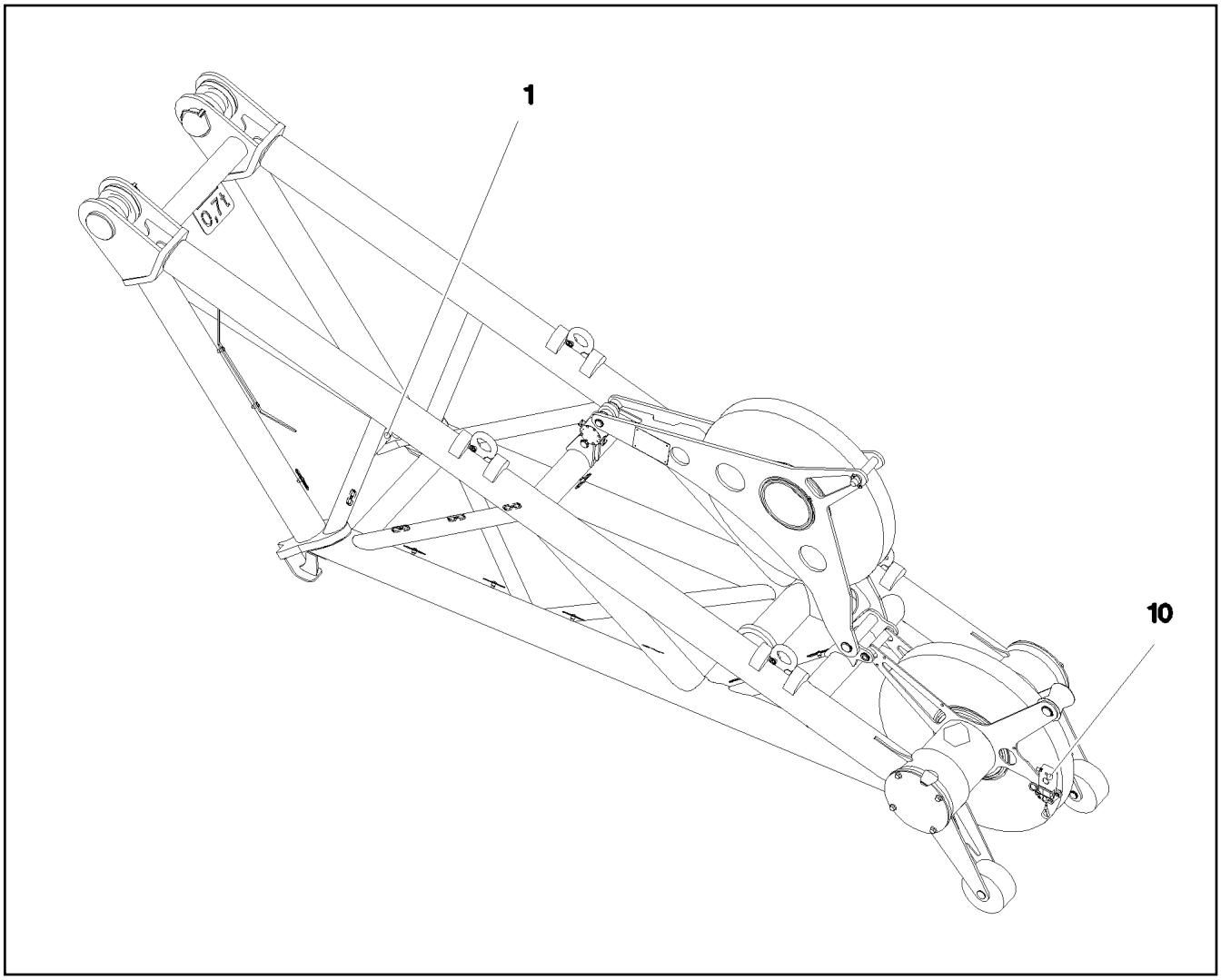

Pos.	Item	Quantity	Description	Bezeichnung
1	968650608	1	TERMINAL BOX CPL. S2030 ⇨ ❑ 1000	KLEMMKASTEN KPL.
10	966764308	1	SENSOR LIFT TOP LIMIT SWITCH MIT M12	GEBER HUB OBEN ENDSCHAL
(1)	10678395	1	LIMIT SWITCH TQ200-RFID SPF	ENDSCHALTER

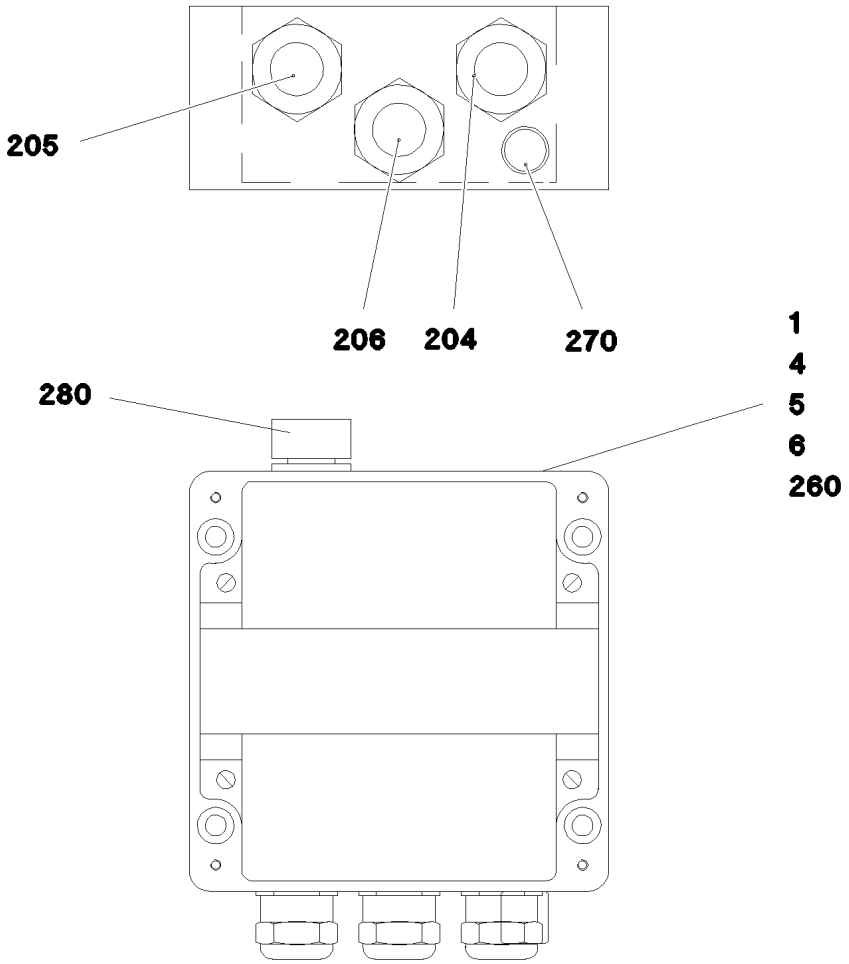

Pos.	Item	Quantity	Description	Bezeichnung
1	968653208	1	WIRES TERMINAL BOX CPL. S2030	DRAEHTE KLEMMKASTEN KPL.
4	97016764	1	SIGN S2030	SCHILD
5	97016729	1	EMPTY CASING	LEERGEHAEUSE
6	602106708	0.145	TOP HAT RAIL 35X27X7,3X1	HUTSCHIENE
204	968649808	1	LEAD W2031	LEITUNG
205	968650808	1	LEAD W2032	LEITUNG
206	968650908	1	LEAD W2030	LEITUNG
260	12104811	5	CABLE TIE 2,5X99-SCHWARZ PA66 SPF	KABELBINDER
270	602501208	1	WATER DRAIN PLUG M12 PA6G SPF	ENTWAESSERUNGSSTOPFEN
280	10488662	1	VENTILATION SCREW M20X1,5 POLYAMID	ENTLUEFTUNGSSCHRAUBE

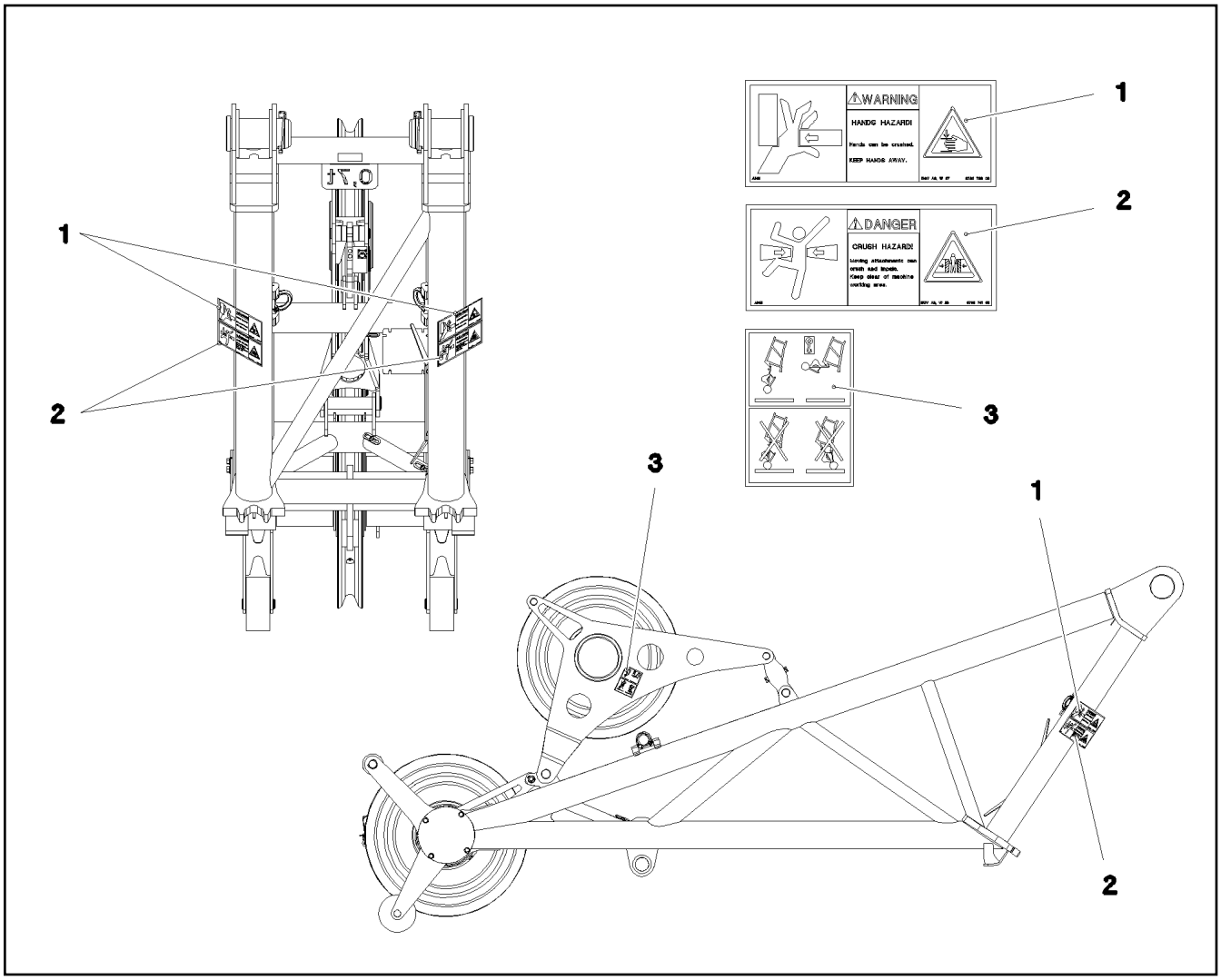

Pos.	Item	Quantity	Description	Bezeichnung
1	978674608	2	SIGN 208X88 KLEBEFOLIE SPF	SCHILD
2	978674108	2	SIGN 208X88 KLEBEFOLIE SPF	SCHILD
3	97070905	2	SIGN KLEBEFOLIE	SCHILD

Pos.	Item	Quantity	Description	Bezeichnung
10	967957308	1	EQUIPMENT CAMERA WINCHES 5/6 ⇨ ❑ 1003	AUSRUESTUNG KAMERA WIND
12	967957508	1	CAMERA EQUIPMENT S-PIVOT PIECE ⇨ ❑ 1004	KAMERAANBAU S-ANLENKSTU

Pos.	Item	Quantity	Description	Bezeichnung
17	614043608	1	CAMERA SPF	KAMERA
20	12101891	1	LED WORKING HEAD LIGHT 12W 9-32V	LED ARBEITSSCHEINWERFER

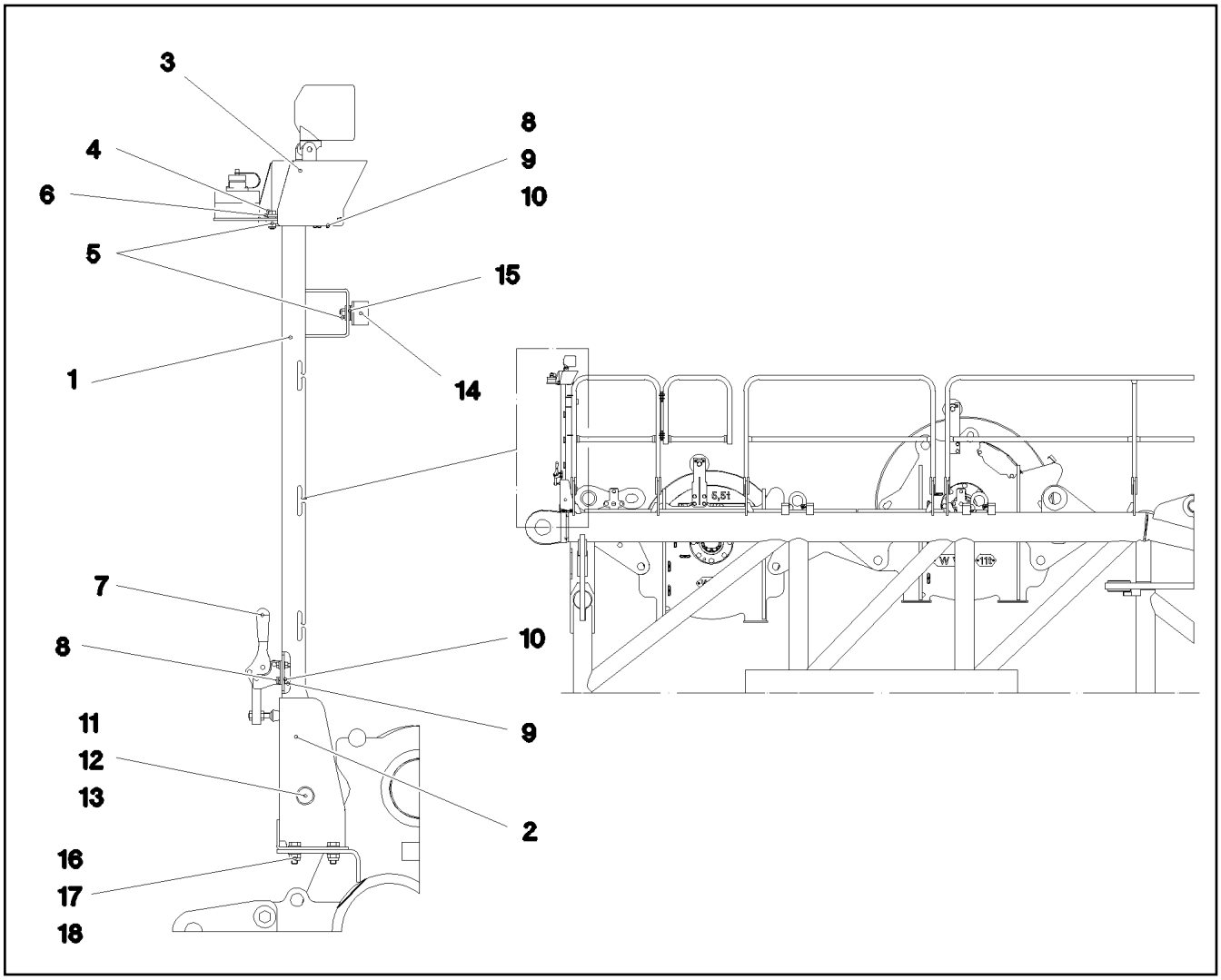

Pos.	Item	Quantity	Description	Bezeichnung
1	968479208	1	CLAMP	STATIV SCHWK.
2	968059908	1	BRACKET WELDED CONST.	KONSOLE SCHWK.
3	97038291	1	PLATE 2X248X327 X5CRNI18-10	BLECH
4	10197831	2	HEX SCREW ISO 4017 M8X25 8.8 ZNNI-480	SECHSKANTSCHRAUBE
5	10875614	3	HEX NUT DIN 985 M8 8 480H SPF	SECHSKANTMUTTER
6	11840501	4	WASHER DIN 7349 8,4 200HV 480H SPF	SCHEIBE
7	779001108	1	HORIZONTAL TENSIONER	HORIZONTALSPANNER
8	11644899	7	HEX SCREW ISO 4017 M6X20 8.8 480H SPF	SECHSKANTSCHRAUBE
9	10197764	7	HEX NUT ISO 4032 M6 10 ZNNI-480H SPF	SECHSKANTMUTTER
10	10197771	14	WASHER ISO 7089 6 200HV ZNNI-480H SPF	SCHEIBE
11	451222508	1	PIN ISO 2341 B20X75X66 S355J2+AR FE//ZN	BOLZEN
12	10875637	1	WASHER DIN 1441 21 ST FLZN SPF	SCHEIBE
13	10180359	1	SPLIT PIN ISO 1234 5X40 St 480H SPF	SPLINT
14	726612708	1	MEGI BUFFER	MEGIPUFFER
15	11140469	4	WASHER ISO 7093-1 8 200HV 480H SPF	SCHEIBE
16	11642358	4	HEX SCREW ISO 4017 M10X30 8.8 FLZN SP	SECHSKANTSCHRAUBE
17	10197769	4	HEX NUT DIN 985 M10 8 ZNNI-480H SPF	SECHSKANTMUTTER
18	10289795	4	WASHER ISO 7089 10 300HV FLZN SPF	SCHEIBE

Pos.	Item	Quantity	Description	Bezeichnung
1	968134408	1	MECH.AUXILIARIES FOR LIGHTING ⇨ ❑ 1006	MECH.ANBAUTEILE SCHEINW
15	10872003	1	WORK LIGHT 50W 12-24V ALU ALU ⇨ ❑ 1008	ARBEITSSCHEINWERFER
19	966989308	1	LEAD W1901	LEITUNG
21	969768108	1	LEAD W1903	LEITUNG
22	969768208	1	LEAD W1903Z	LEITUNG
30	12101057	1	VIDEO CAMERA MC5201-1	VIDEOKAMERA
31	11600245	1	CABLE 6X0,6-15M	KABEL
70	11490468	1	LETTERING FILM 40X30 GRUEN	BESCHRIFTUNGSFOLIE

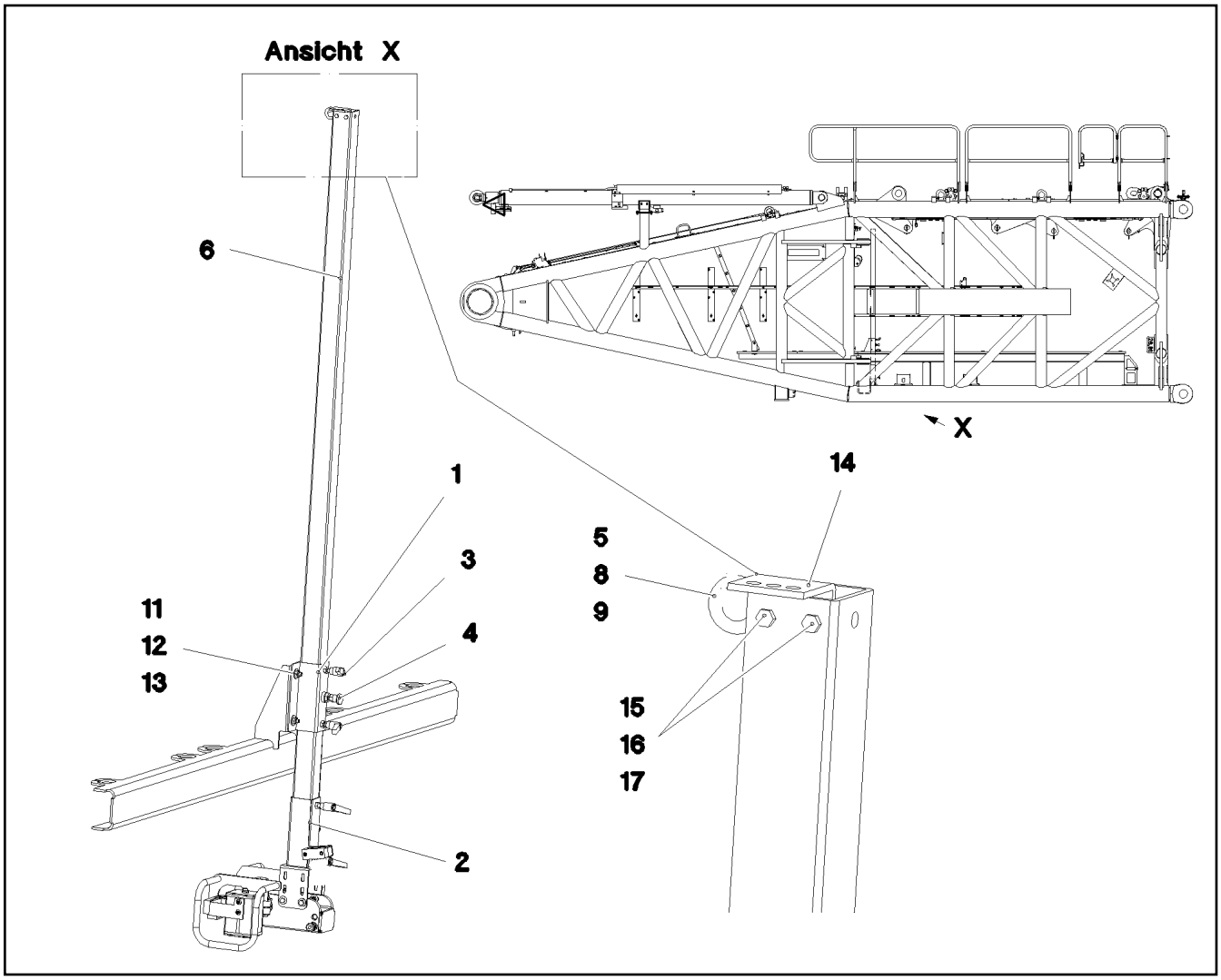

Pos.	Item	Quantity	Description	Bezeichnung
1	968113208	1	GUIDE WELDED	FUEHRUNG SCHWK.
2	968099808	1	CAMERA HOLDER, PREMOUNTING ⇨ ❑ 1007	KAMERAHALTER VORM.
3	10024803	2	CLAMPING LEVER NIROSTA	KLEMMHEBEL
4	704231608	1	STOP BOLT NIROSTA	RASTBOLZEN
5	10181367	1	RING BOLT DIN 580 M8 C15E 480H SPF	RINGSCHRAUBE
6	97034274	1	SQUARE 60.0X2225 X5CRNI18-10	VIERKANT
8	11140469	1	WASHER ISO 7093-1 8 200HV 480H SPF	SCHEIBE
9	10875614	1	HEX NUT DIN 985 M8 8 480H SPF	SECHSKANTMUTTER
11	10197769	4	HEX NUT DIN 985 M10 8 ZNNI-480H SPF	SECHSKANTMUTTER
12	11491889	8	WASHER ISO 7093-1 10 300HV FLZN SPF	SCHEIBE
13	11642358	4	HEX SCREW ISO 4017 M10X30 8.8 FLZN SP	SECHSKANTSCHRAUBE
14	970921108	1	PLATE 4X93X50 S315MC FE//ZNNI8//CN//T0	BLECH
15	11644899	2	HEX SCREW ISO 4017 M6X20 8.8 480H SPF	SECHSKANTSCHRAUBE
16	10035694	2	WASHER ISO 7092 6 200HV-A2	SCHEIBE
17	11656734	2	HEX NUT ISO 7040 M6 8 480H SPF	SECHSKANTMUTTER

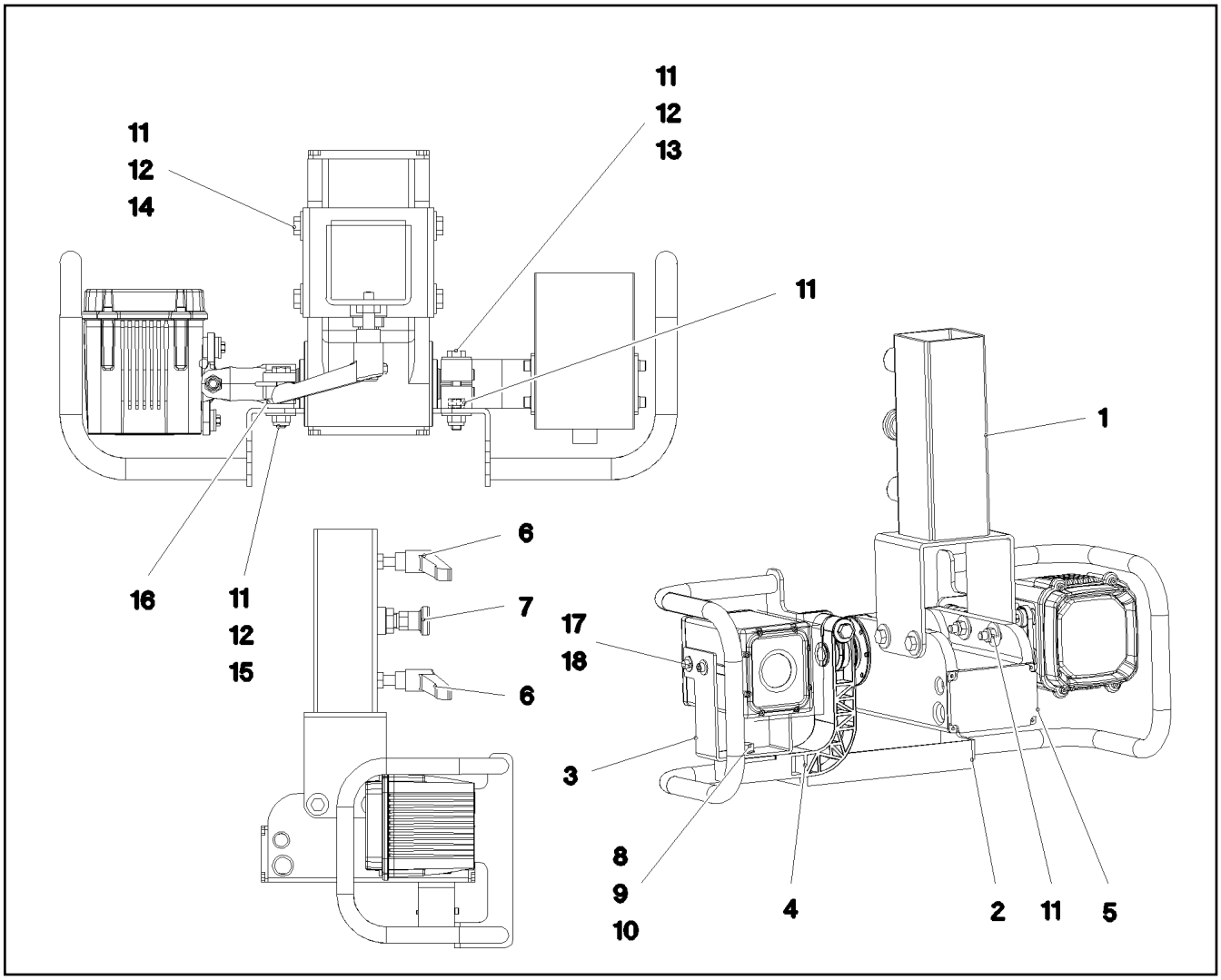

Pos.	Item	Quantity	Description	Bezeichnung
1	968099908	1	CAMERA SUPPORT WELDMENT	KAMERAHALTER SCHWK.
2	968100008	1	PROTECTION WELDED STRUCTURE	SCHUTZ SCHWK.
3	97034264	1	PLATE 3X296X60 X5CRNI18-10	BLECH
4	972372308	1	HOLDER 44X156X141 PA6.6GV-5H SPF	HALTER
5	10029139	1	LIGHT DRIVE UNIT ALU-ELOXIERT SPF	SCHEINWERFERANTRIEBSEINH
6	10024803	2	CLAMPING LEVER NIROSTA	KLEMMHEBEL
7	704231608	1	STOP BOLT NIROSTA	RASTBOLZEN
8	11631816	1	HEX SCREW ISO 4017 M10X25 8.8 FLZN SP	SECHSKANTSCHRAUBE
9	10289795	2	WASHER ISO 7089 10 300HV FLZN SPF	SCHEIBE
10	10875605	1	HEX NUT DIN 985 M10 10 FLZN SPF	SECHSKANTMUTTER
11	10875614	8	HEX NUT DIN 985 M8 8 480H SPF	SECHSKANTMUTTER
12	11140469	12	WASHER ISO 7093-1 8 200HV 480H SPF	SCHEIBE
13	12216207	1	HEX SCREW ISO 4017 M8X60 8.8 480H SPF	SECHSKANTSCHRAUBE
14	11692827	4	HEX SCREW ISO 4017 M8X35 8.8 480H SPF	SECHSKANTSCHRAUBE
15	11690046	2	HEX SCREW ISO 4017 M8X45 8.8 480H SPF	SECHSKANTSCHRAUBE
16	11840501	4	WASHER DIN 7349 8,4 200HV 480H SPF	SCHEIBE
17	11690040	4	SOCKET HEAD SCREW ISO 4762 M5X10 8.8	ZYLINDERSCHRAUBE
18	10875643	4	WASHER ISO 7093-1 5 200HV 480H SPF	SCHEIBE
22	11656734	2	HEX NUT ISO 7040 M6 8 480H SPF	SECHSKANTMUTTER
23	10035694	4	WASHER ISO 7092 6 200HV-A2	SCHEIBE
24	602009108	2	CLAMP-HALF DIN 3015-1 L 5 R 35 PP SW	KLEMMHAELFTE
25	10876361	2	SOCKET HEAD SCREW ISO 4762 M6X70 8.8	ZYLINDERSCHRAUBE

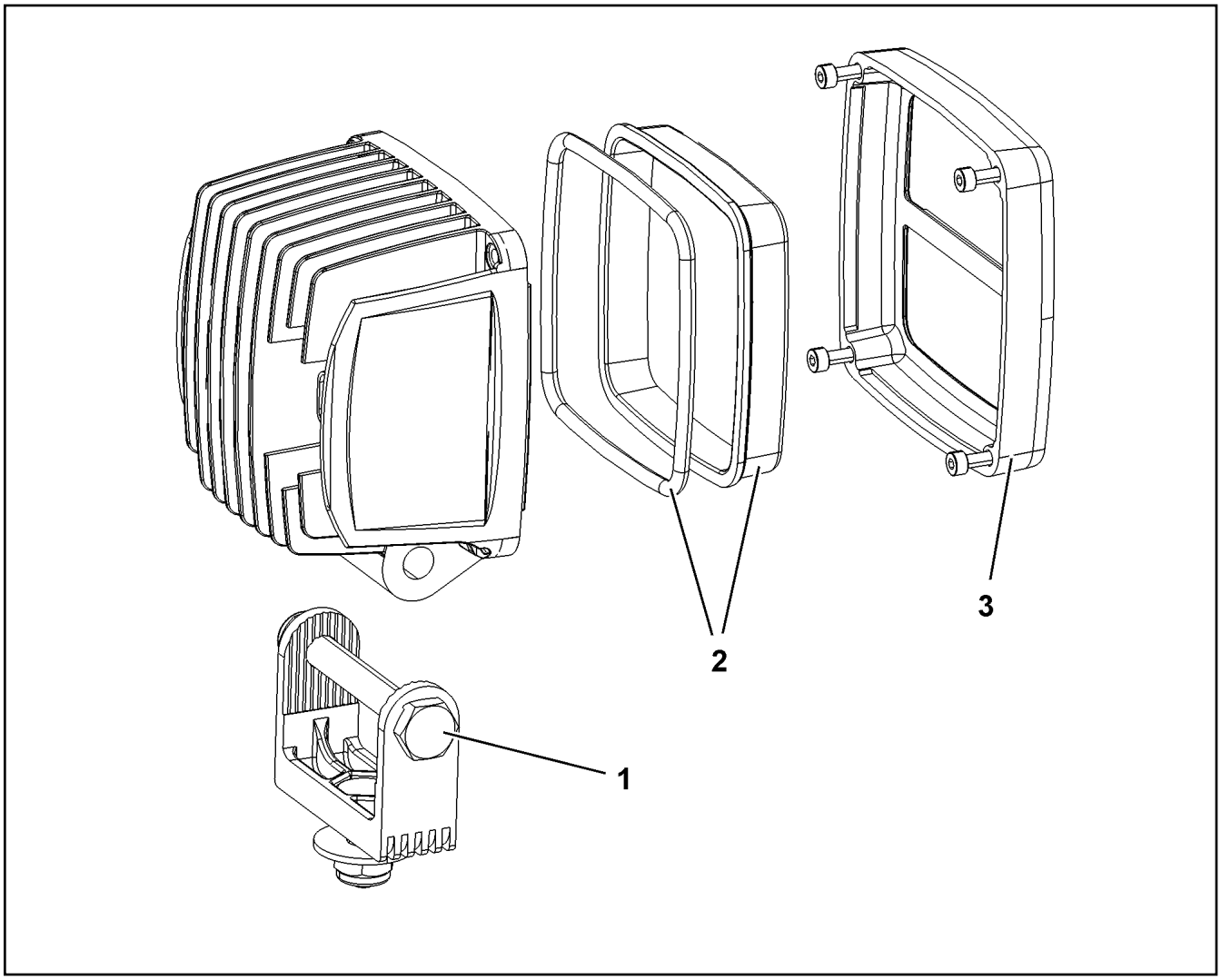

Pos.	Item	Quantity	Description	Bezeichnung
1	10875952	1	CLAMP	KLAMMER
2	10875969	1	LENS	LICHTSCHEIBE
3	10875953	1	ORIFICE	BLENDE

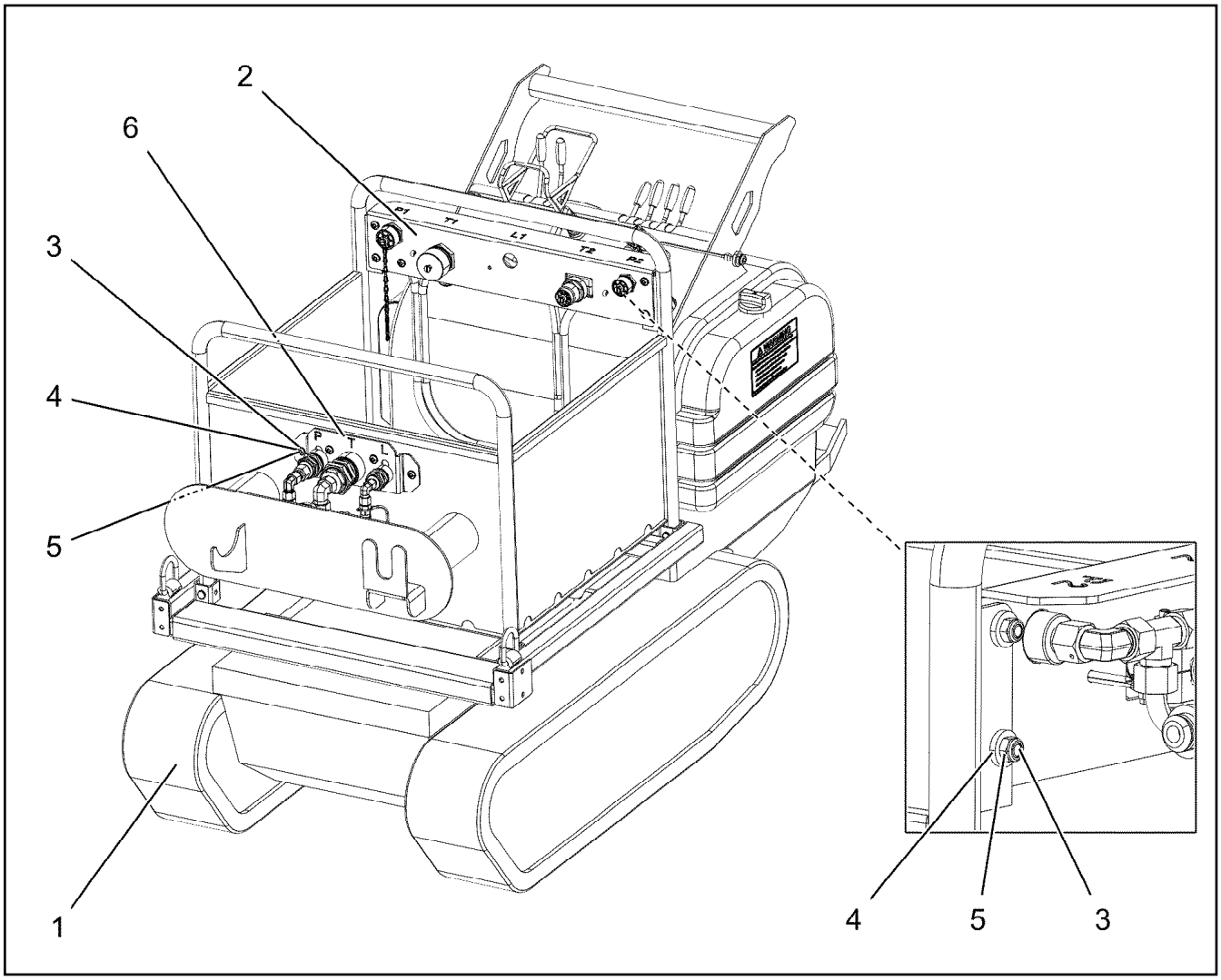

Pos.	Item	Quantity	Description	Bezeichnung
1	12102587	1	CRAWLER TRACTOR CINGO M8.3 EVO SPF ⇨ ❑ 1010	RAUPENSCHLEPPER
2	96022733	1	BULKHEAD PLATE ⇨ ❑ 1015	SCHOTTPLATTE VORM.
3	10875471	6	BUTTON HEAD SCREW AEHNL.ISO 7380-2	HALBRUNDKOPFSCHRAUBE
4	11840501	6	WASHER DIN 7349 8,4 200HV 480H SPF	SCHEIBE
5	10875614	6	HEX NUT DIN 985 M8 8 480H SPF	SECHSKANTMUTTER
6	96054388	1	ADAPTER PRE-ASS. ⇨ ❑ 1018	ADAPTER VORM.

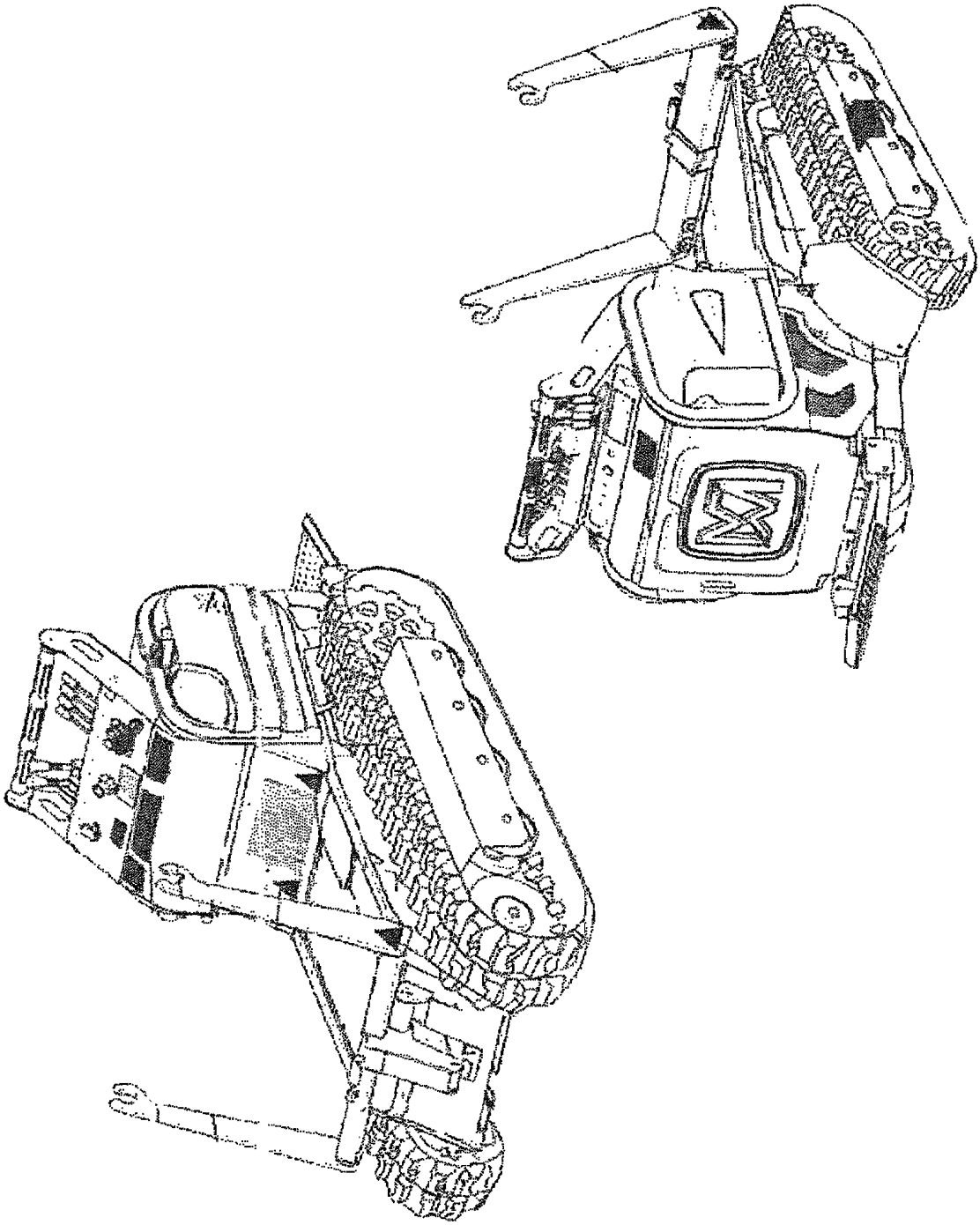

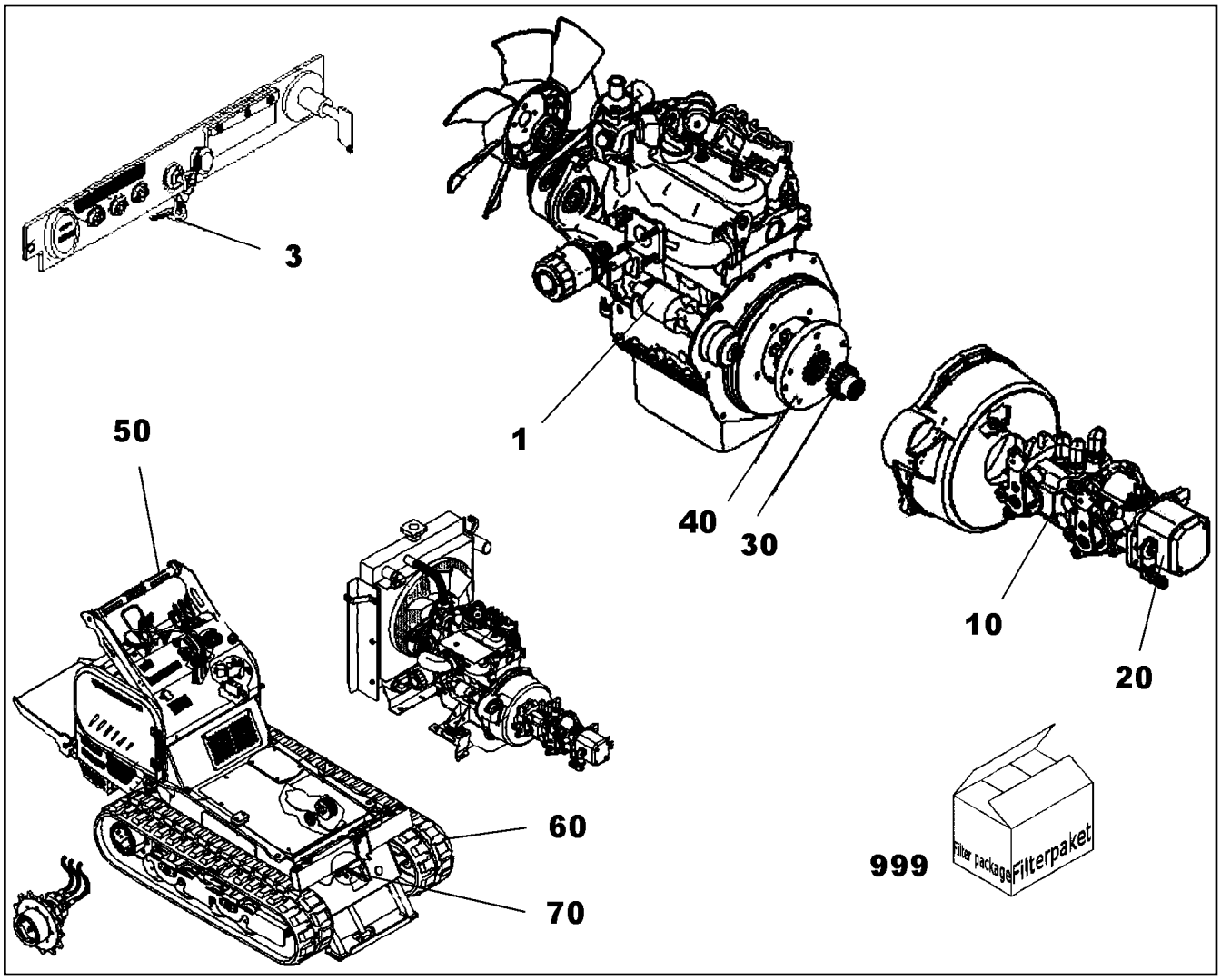

Pos.	Item	Quantity	Description	Bezeichnung
1	12105422	1	STARTER	STARTER
3	12105423	1	IGNITION STARTER SWITCH	ZUENDSTARTSCHALTER
4	12104156	1	FUEL CONTAINER	KRAFTSTOFFBEHAELTER
5	12104157	1	SIGHT GLASS	SCHAUGLAS
6	12104158	2	FITTING	VERSCHRAUBUNG
7	12105425	1	TANK COVER	TANKDECKEL
10	12105424	1	HYDRAULIC PUMP	HYDROPUMPE
20	12103653	1	HYDRAULIC PUMP	HYDROPUMPE
30	12103637	1	GEAR WHEEL	ZAHNRAD
40	12103638	1	FLANGE	FLANSCH
50	12104657	1	HAND RAIL	GRIFFSTANGE
60	12105414	1	CRAWLER CHAIN	RAUPENKETTE
70	12105415	1	BATTERY	BATTERIE
100	12105582	1	TRANSPORT BOX	TRANSPORTKASTEN
999	96041120	1	FILTER PACKAGE ⇨ ❑ 1012	FILTERPAKET

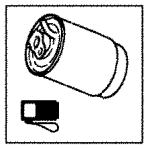

3

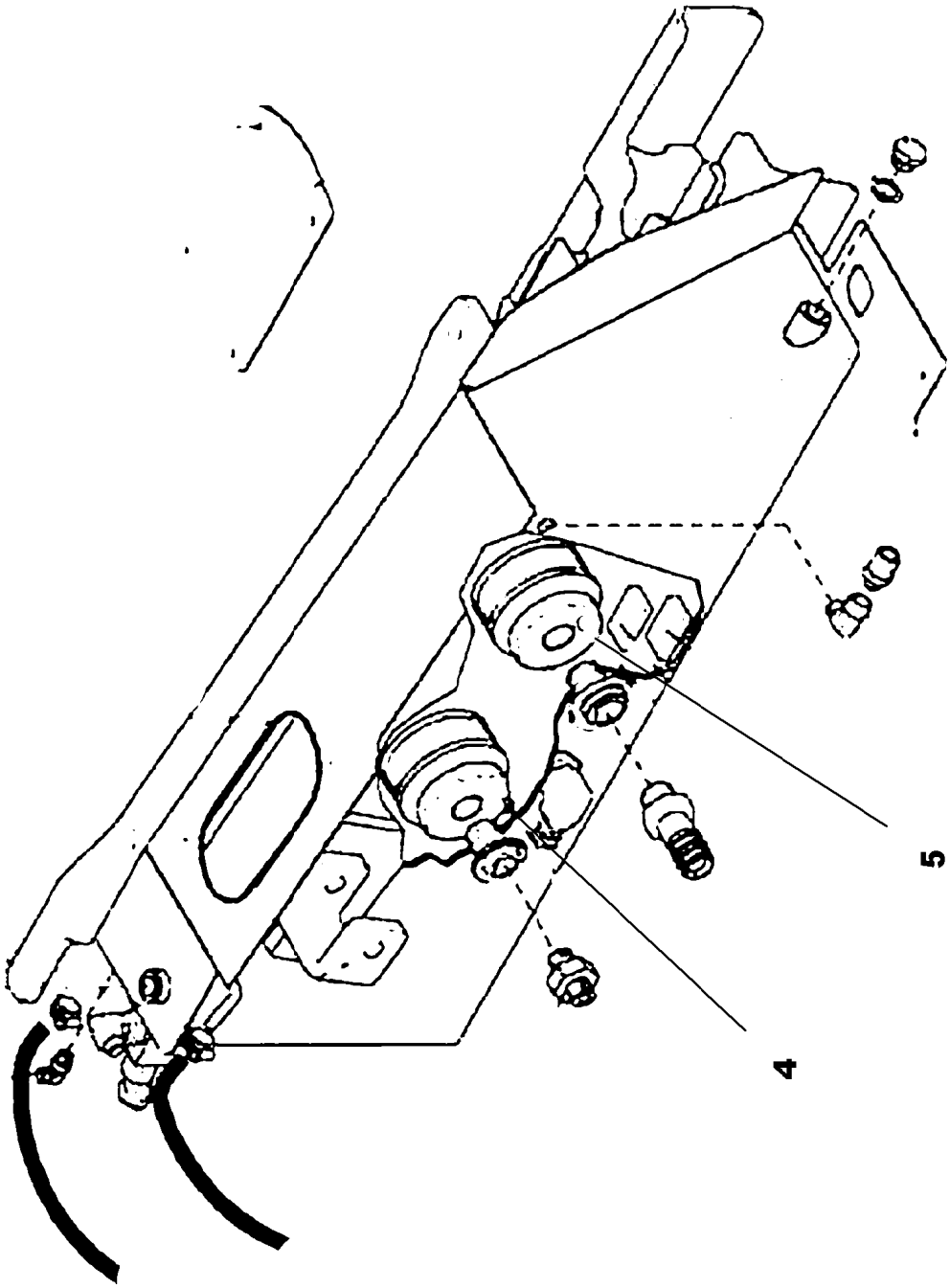
4
5

Pos.	Item	Quantity	Description	Bezeichnung
1	12102044	1	AIR FILTER	LUFTFILTER
2	12102045	1	OIL FILTER OEL	OELFILTER
3	12102046	1	FUEL FILTER	KRAFTSTOFFFILTER
4	12105410	1	FILTER ELEMENT	FILTERELEMENT
5	12105411	1	FILTER ELEMENT	FILTERELEMENT

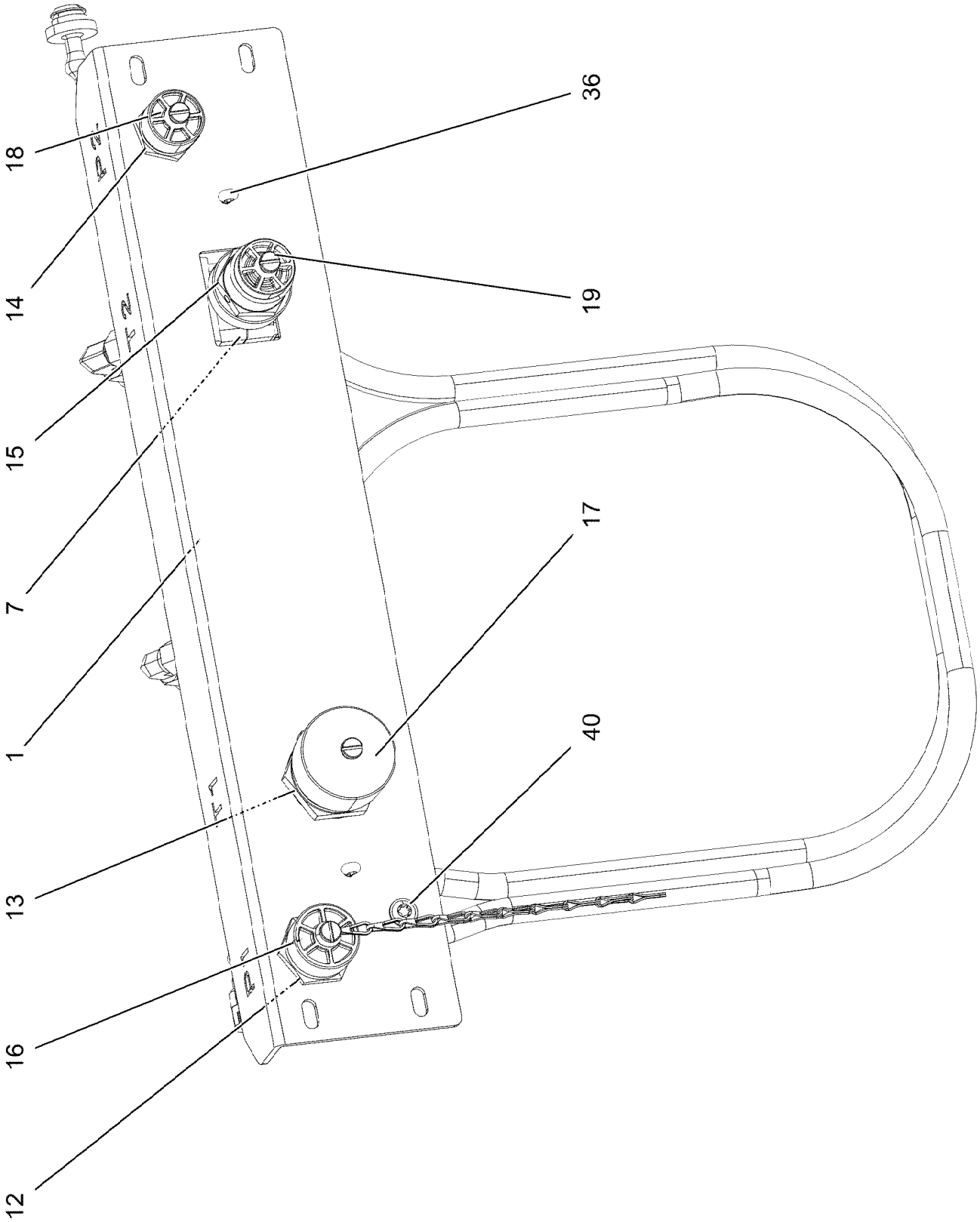

7.2.2022 095493 LIEBHERR	**etk_en_de_098277 LR 11000** **BULKHEAD PLATE** **SCHOTTPLATTE VORM.**	❑ 1015 (1/3) **96022733**

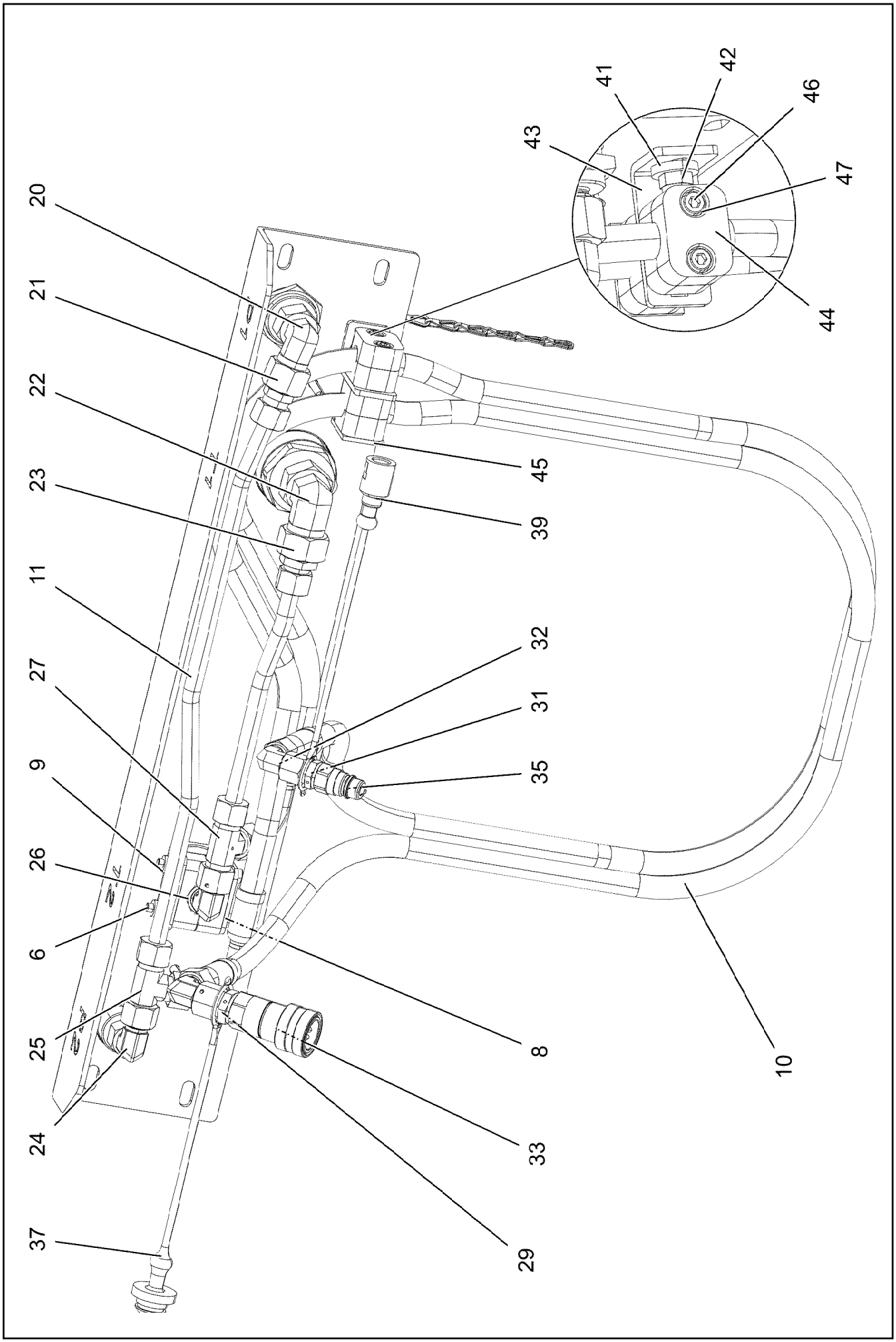

7.2.2022 096233 LIEBHERR	**etk_en_de_098277 LR 11000** **BULKHEAD PLATE** **SCHOTTPLATTE VORM.**	❑ 1016 (2/3) **96022733**

Pos.	Item	Quantity	Description	Bezeichnung
1	97099717	1	DIAPHRAGM 4X645X183 X5CRNI18-10	SCHOTTBLECH
6	10876359	2	SOCKET HEAD SCREW ISO 4762 M6X55 8.8	ZYLINDERSCHRAUBE
7	602008508	2	CLAMP-HALF DIN 3015-1 L 3 R 22 PP SW	KLEMMHAELFTE
8	7005053	1	LID PLATE DIN 3015-1 L-DP 3 W1-ZN	DECKPLATTE
9	10802203	1	WELD PLATE DIN 3015-1 L-AP-K 3 W1 ZNNI	ANSCHWEISSPLATTE
10	96022735	1	HOSE LINES BOLT EXTRACTION	SCHLAUCHLEITUNGEN BOLZEN
(1910)	966187808	1	HOSE CPL. 2SN 8X1600	SCHLAUCH KPL.
(1912)	928870008	1	HOSE CPL. 2SN 8X1600	SCHLAUCH KPL.
11	96022734	1	PIPELINES CONDUCTS PIN PULLER	ROHRLEITUNGEN BOLZENZIEH
(997)	96024947	1	PIPE COMPL. 12X1,5X419,3 -	ROHR KPL.
(998)	96024948	1	PIPE COMPL. 12X1,5X198,4 -	ROHR KPL.
12	511500508	1	COUPLING SLEEVE B3 15-L	KUPPLUNGSMUFFE
13	511500608	1	COUPLING SLEEVE B6 18-L	KUPPLUNGSMUFFE
14	511505808	1	COUPLING SLEEVE B2 12-L	KUPPLUNGSMUFFE
15	511509608	1	COUPLING PLUG B2 12-L	KUPPLUNGSSTECKER
16	10466915	1	HEX CAP NUT RD36X3 SPF	VERSCHLUSSMUTTER
17	10466916	1	HEX CAP NUT RD54X4 SPF	VERSCHLUSSMUTTER
18	10466914	1	HEX CAP NUT RD32X3 SPF	VERSCHLUSSMUTTER
19	10466910	1	SCREW PLUG RD32X3 SPF	VERSCHLUSSSCHRAUBE
20	7615379	1	FITTING EW 15L CR6-FREE	VERSCHRAUBUNG
21	475431808	1	FITTING RED 15/12L CR6-FREI	VERSCHRAUBUNG
22	247108302	1	SWIVEL ELBOW EW 18L M26X1,5 CR6-FREI	WINKELSTUTZEN
23	475436308	1	FITTING REDSD18/12-L CR6-FREI	VERSCHRAUBUNG
24	247117702	3	SWIVEL ELBOW EW 12L M18X1,5 CR6-FREI	WINKELSTUTZEN
25	247128602	1	L NECK EL 12L M18X1,5 CR6-FREI	L-STUTZEN
26	470011308	1	FITTING SNV12-L CR6-FREI	VERSCHRAUBUNG
27	470430408	1	FITTING T 12L CR6-FREI	VERSCHRAUBUNG
29	471030808	1	FITTING XGE12-LR-ED CR6-FREI	VERSCHRAUBUNG
31	7362091	1	FITTING ISO 8434-1 GE 10L G1/4A CR6-FREI	VERSCHRAUBUNG
32	7403569	1	FITTING EW 10L M16X1,5 CR6-FREI	VERSCHRAUBUNG
33	10877832	1	COUPLING SLEEVE MUFFE-10 STAHL	KUPPLUNGSMUFFE
35	10877834	1	COUPLING PLUG STECKER-6,3 STAHL	KUPPLUNGSSTECKER
36	11968307	2	SPLIT PIN ISO 1234 6,3X32 ST 480H SPF	SPLINT
37	10877835	1	DUST CAP B06 PVC	STAUBKAPPE
39	10877837	1	DUST CAP B04 PVC	STAUBKAPPE
40	10875471	1	BUTTON HEAD SCREW AEHNL.ISO 7380-2	HALBRUNDKOPFSCHRAUBE
41	11840501	1	WASHER DIN 7349 8,4 200HV 480H SPF	SCHEIBE
42	10875614	1	HEX NUT DIN 985 M8 8 480H SPF	SECHSKANTMUTTER
43	951473308	1	HOLDER S315MC FE//ZNNI8//CN//T0	HALTER
44	7362946	4	CLAMP-HALF DIN 3015-1 L 2 R 16 PP SW	KLEMMHAELFTE
45	602015208	1	WELD PLATE DIN 3015-1 L-AP-K 2 W1	ANSCHWEISSPLATTE
46	10876360	2	SOCKET HEAD SCREW ISO 4762 M6X65 8.8	ZYLINDERSCHRAUBE
47	10197771	2	WASHER ISO 7089 6 200HV ZNNI-480H SPF	SCHEIBE

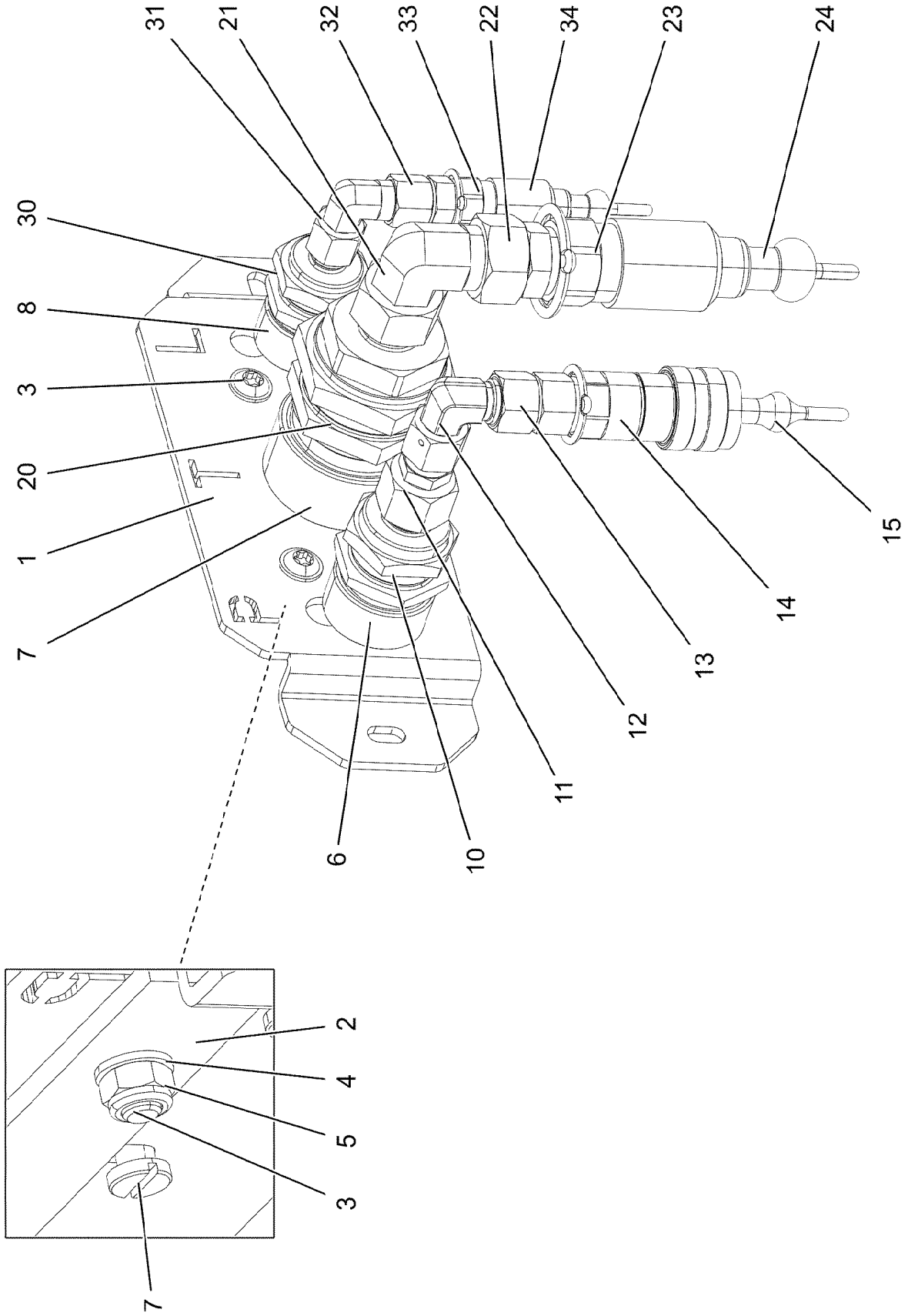

7.2.2022 008619 LIEBHERR	**etk_en_de_098277 LR 11000** **ADAPTER PRE-ASS.** **ADAPTER VORM.**	❑ 1018 (1/2) **96054388**

Pos.	Item	Quantity	Description	Bezeichnung
1	97145740	1	PLATE 4X307X105 X5CRNI18-10	BLECH
2	602001508	1	LID PLATE 30X5X178/2 ST D9 ZNC	DECKPLATTE
3	10875471	2	BUTTON HEAD SCREW AEHNL.ISO 7380-2	HALBRUNDKOPFSCHRAUBE
4	12103465	2	WASHER ISO 7089 8 300HV ZNNI-480H SPF	SCHEIBE
5	10875614	2	HEX NUT DIN 985 M8 8 480H SPF	SECHSKANTMUTTER
6	10466915	1	HEX CAP NUT RD36X3 SPF	VERSCHLUSSMUTTER
7	10466916	1	HEX CAP NUT RD54X4 SPF	VERSCHLUSSMUTTER
8	10466914	1	HEX CAP NUT RD32X3 SPF	VERSCHLUSSMUTTER
10	511500508	1	COUPLING SLEEVE B3 15-L	KUPPLUNGSMUFFE
11	475431808	1	FITTING RED 15/12L CR6-FREI	VERSCHRAUBUNG
12	247117702	1	SWIVEL ELBOW EW 12L M18X1,5 CR6-FREI	WINKELSTUTZEN
13	471901208	1	FITTING EGESD12-LR-WD CR6-FREI	VERSCHRAUBUNG
14	10877832	1	COUPLING SLEEVE MUFFE-10 STAHL	KUPPLUNGSMUFFE
15	10877835	1	DUST CAP B06 PVC	STAUBKAPPE
20	511500608	1	COUPLING SLEEVE B6 18-L	KUPPLUNGSMUFFE
21	247108302	1	SWIVEL ELBOW EW 18L M26X1,5 CR6-FREI	WINKELSTUTZEN
22	471901308	1	FITTING EGE 18L G1/2A CR6-FREI	VERSCHRAUBUNG
23	12103687	1	COUPLING PLUG B08 STAHL	KUPPLUNGSSTECKER
24	12103688	1	DUST CAP B08 PVC	STAUBKAPPE
30	511508408	1	COUPLING SLEEVE B2 10-L	KUPPLUNGSMUFFE
31	7403569	1	FITTING EW 10L M16X1,5 CR6-FREI	VERSCHRAUBUNG
32	471901108	1	FITTING EGESD10-LR-WD CR6-FREI	VERSCHRAUBUNG
33	10877834	1	COUPLING PLUG STECKER-6,3 STAHL	KUPPLUNGSSTECKER
34	10877837	1	DUST CAP B04 PVC	STAUBKAPPE

Pos.	Item	Quantity	Description	Bezeichnung
1	968929808	2	PIN PULLING CYLINDER CPL. ⇨ ❑ 1021	BOLZENZIEHZYLINDER KPL.
2	968229108	2	PIN PULLING CYLINDER CPL. ⇨ ❑ 1024	BOLZENZIEHZYLINDER KPL.
500	968883508	1	AUX.HYDR.PIN EXTRACTION DEVICE GITT ⇨ ❑ 1027	ZUS.HYDR.BOLZENZIEHEINRI

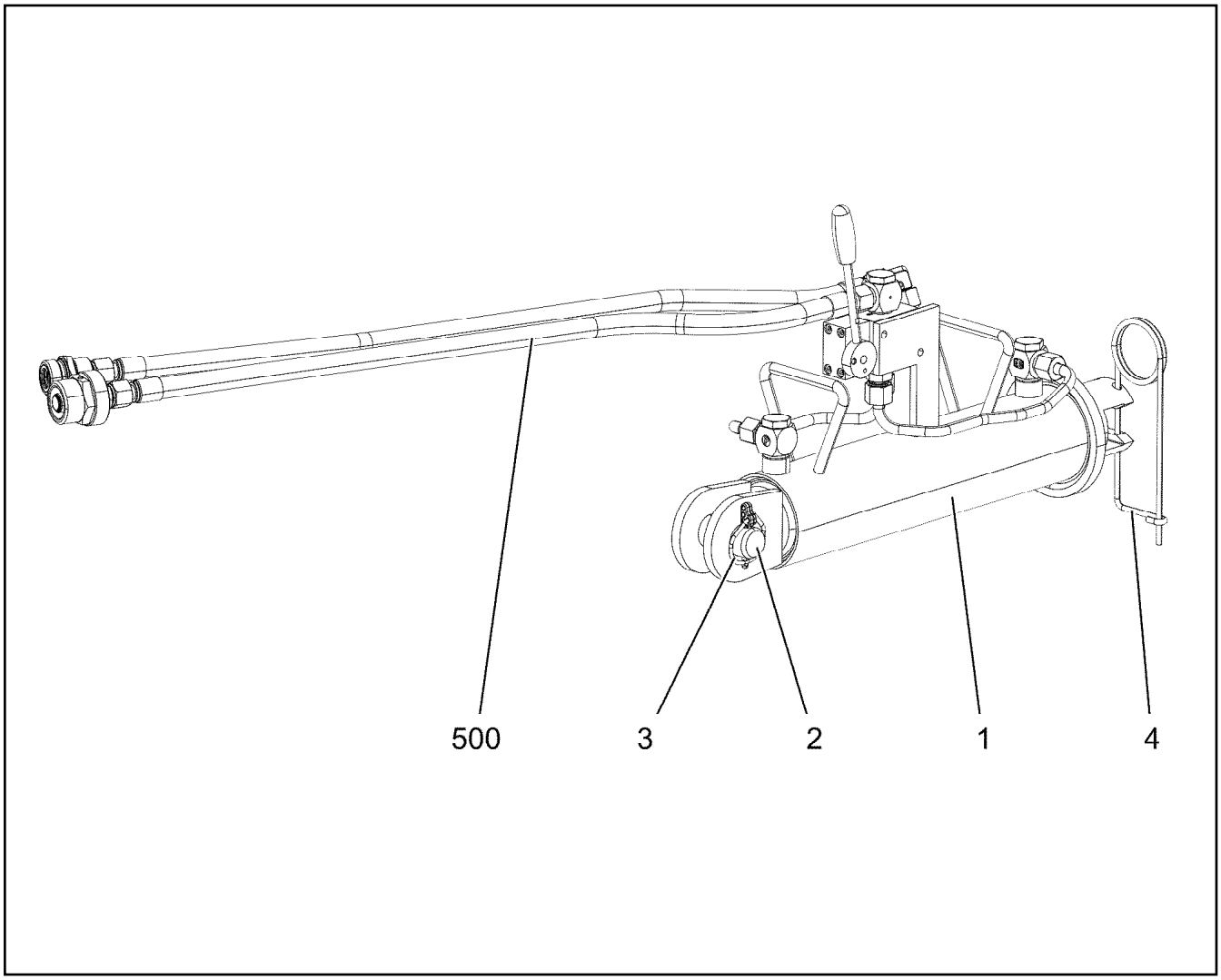

Pos.	Item	Quantity	Description	Bezeichnung
1	10332325	1	HYDRO CYLINDER 75/30-310 SPF	HYDROZYLINDER
(999)	10814137	1	DS HYDRO CYLINDER	DS HYDROZYLINDER
2	11210987	1	PIN ISO 2341 B30E8X65X55 35NICRMOV125	BOLZEN
3	10875870	1	SAFETY PLUG W HINGE-LID 6X42X5,5X32 4	SICHERHEITSKLAPPSTECKER
4	433102508	1	RETAINING SPRING 5X122 ISO 2081 FE/ZN8/	SICHERUNGSFEDER
500	968883308	1	ADDL.HYDR.F.PIN PULLING DEVICE GITTE ⇨ ❑ 1022	ZUSATZHYDR.BOLZENZIEHZYL

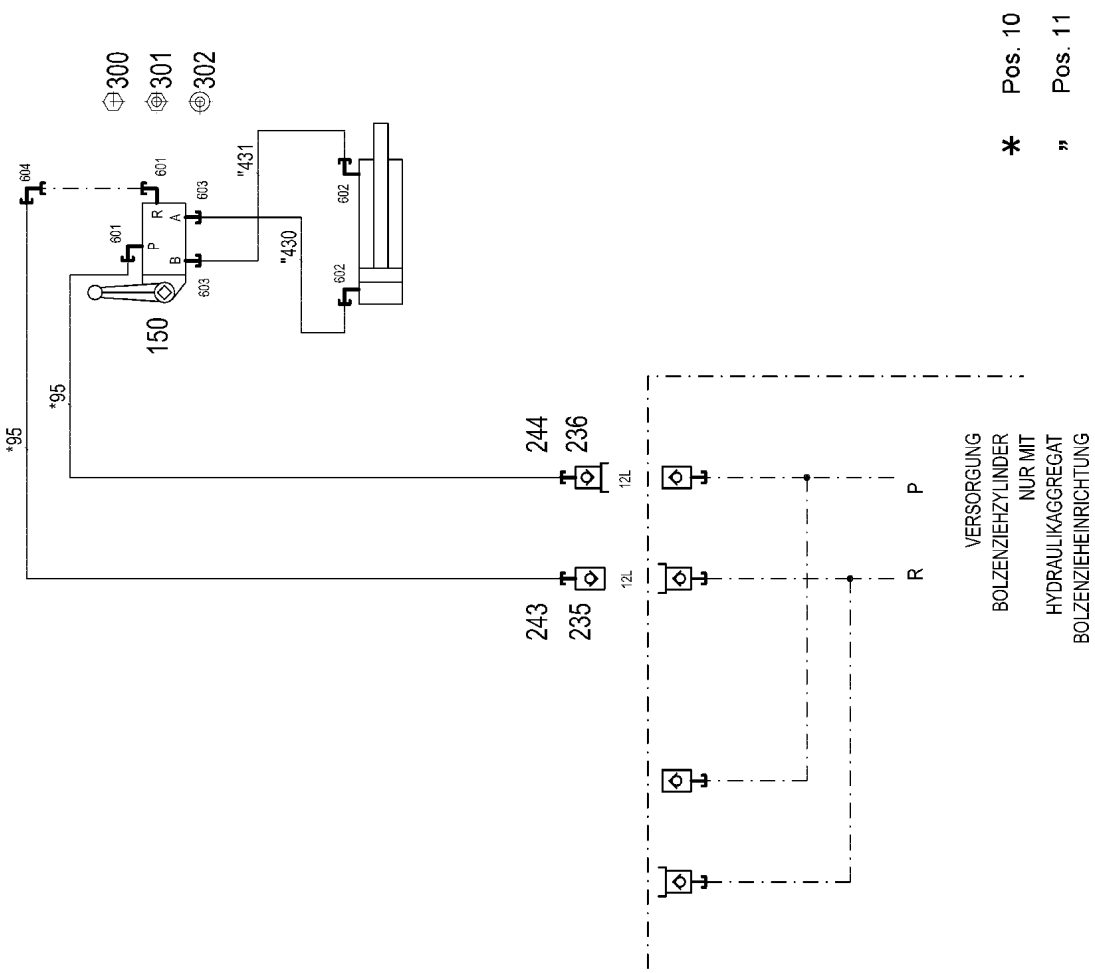

ZUSATZHYDRAULIK
BOLZENZIEHZYLINDER
GITTER

Pos.	Item	Quantity	Description	Bezeichnung
10	968898908	1	HOSE LINES BOLT EXTRACTION	SCHLAUCHLEITUNGEN BOLZEN
(95)	926560008	2	HOSE CPL. 2SN 10X700	SCHLAUCH KPL.
11	969126508	1	PIPELINE PIN PULLING CYLINDER GITTER	ROHRLEITUNGEN BOLZENZIE
(430)	969137608	1	PIPE COMPL. 10X1,5X250 10S - 10S	ROHR KPL.
(431)	969137708	1	PIPE COMPL. 10X1,5X302 10S - 10S	ROHR KPL.
150	511304508	1	DIRECTIONAL CTRL. VALVE 4/3-400BAR	WEGESCHIEBER
(1)	510725590	1	LEVER HOUSING	HEBELGEHAEUSE
(11)	570073908	1	LEVER ARM	HEBELSTANGE
(18)	510711308	1	O-RING 26X3 NBR90	O-RING
235	511505808	1	COUPLING SLEEVE B2 12-L	KUPPLUNGSMUFFE
236	511509608	1	COUPLING PLUG B2 12-L	KUPPLUNGSSTECKER
243	10466914	1	HEX CAP NUT RD32X3 SPF	VERSCHLUSSMUTTER
244	10466910	1	SCREW PLUG RD32X3 SPF	VERSCHLUSSSCHRAUBE
300	10875512	1	HEX SCREW ISO 4014 M6X50 8.8 480H SPF	SECHSKANTSCHRAUBE
301	10197764	2	HEX NUT ISO 4032 M6 10 ZNNI-480H SPF	SECHSKANTMUTTER
302	10197771	1	WASHER ISO 7089 6 200HV ZNNI-480H SPF	SCHEIBE
601	473230808	2	FITTING RSWS12-LR-WD CR6-FREI	VERSCHRAUBUNG
602	473231008	2	FITTING RSWS10-SR-WD CR6-FREI	VERSCHRAUBUNG
603	471032808	2	FITTING ISO 8434-1 GE 10S G3/8A CR6-FRE	VERSCHRAUBUNG
604	247117702	1	SWIVEL ELBOW EW 12L M18X1,5 CR6-FREI	WINKELSTUTZEN

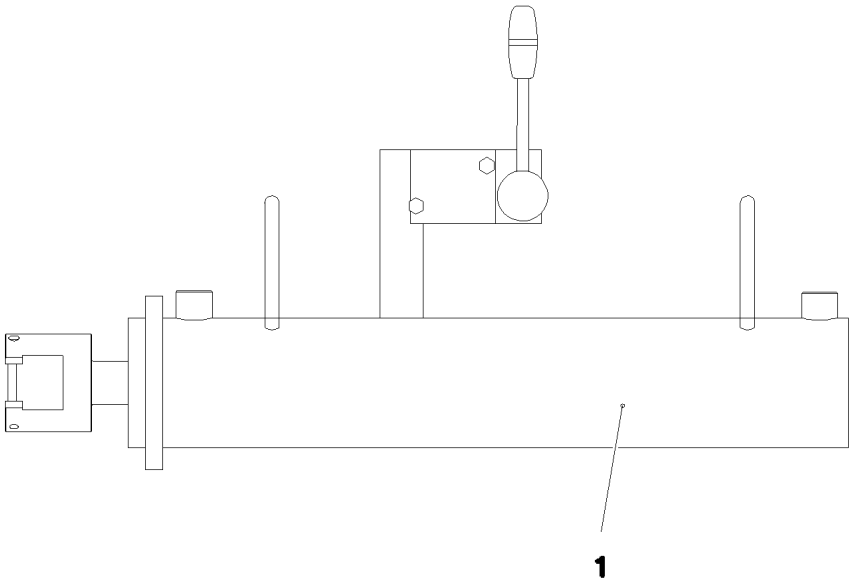

Pos. 500

Pos.	Item	Quantity	Description	Bezeichnung
1	11342037	1	HYDRO CYLINDER 75/30-405 SPF	HYDROZYLINDER
(999)	11171149	1	SEAL KIT CYLINDER	DS ZYLINDER
500	968883408	1	ADDL.HYDR.F.PIN PULLING DEVICE RAUPE ⇨ ❑ 1025	ZUSATZHYDR.BOLZENZIEHZYL

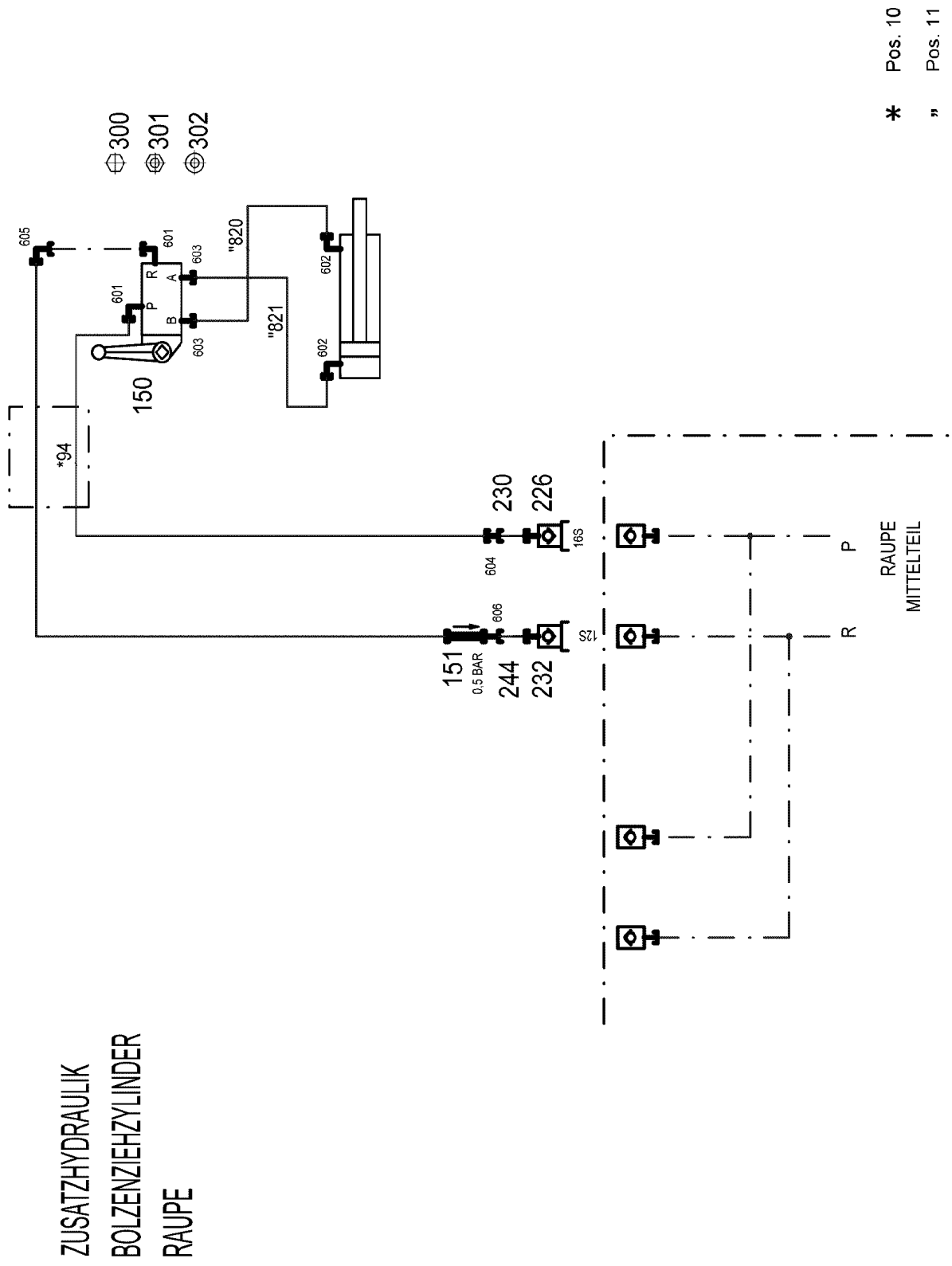

ZUSATZHYDRAULIK
BOLZENZIEHZYLINDER
RAUPE

Pos.	Item	Quantity	Description	Bezeichnung
10	968644008	1	HOSE LINES BOLT EXTRACTION	SCHLAUCHLEITUNGEN BOLZEN
(94)	96017641	2	HOSE CPL. 2SN 10X8000	SCHLAUCH KPL.
11	969126408	1	PIPELINE PIN PULLING CYLINDER RAUPE	ROHRLEITUNGEN BOLZENZIE
(820)	969136608	1	PIPE COMPL. 10X1,5X293 10S - 10S	ROHR KPL.
(821)	969136708	1	PIPE COMPL. 10X1,5X352 10S - 10S	ROHR KPL.
150	510403408	1	DIRECTIONAL CTRL. VALVE 4/3 400BAR	WEGESCHIEBER
(8)	511043808	1	MANUAL ACTUATION	HANDBETAETIGUNG
(11)	10816458	1	LEVER ARM	HEBELSTANGE
151	510412908	1	NON-RETURN VALVE 420BAR CR6-FREI	RUECKSCHLAGVENTIL
226	511508608	1	COUPLING PLUG B3 16-S	KUPPLUNGSSTECKER
230	10466911	1	SCREW PLUG RD36X3 SPF	VERSCHLUSSSCHRAUBE
232	511501308	1	COUPLING PLUG B2 12-S	KUPPLUNGSSTECKER
244	10466910	1	SCREW PLUG RD32X3 SPF	VERSCHLUSSSCHRAUBE
300	10875512	1	HEX SCREW ISO 4014 M6X50 8.8 480H SPF	SECHSKANTSCHRAUBE
301	10197764	2	HEX NUT ISO 4032 M6 10 ZNNI-480H SPF	SECHSKANTMUTTER
302	10197771	1	WASHER ISO 7089 6 200HV ZNNI-480H SPF	SCHEIBE
601	473230808	2	FITTING RSWS12-LR-WD CR6-FREI	VERSCHRAUBUNG
602	473231008	2	FITTING RSWS10-SR-WD CR6-FREI	VERSCHRAUBUNG
603	471032808	2	FITTING ISO 8434-1 GE 10S G3/8A CR6-FRE	VERSCHRAUBUNG
604	475433308	1	FITTING REDSD16/12-S CR6-FREI	VERSCHRAUBUNG
605	247117702	1	SWIVEL ELBOW EW 12L M18X1,5 CR6-FREI	WINKELSTUTZEN
606	470010308	1	FITTING SNV12-S CR6-FREI	VERSCHRAUBUNG

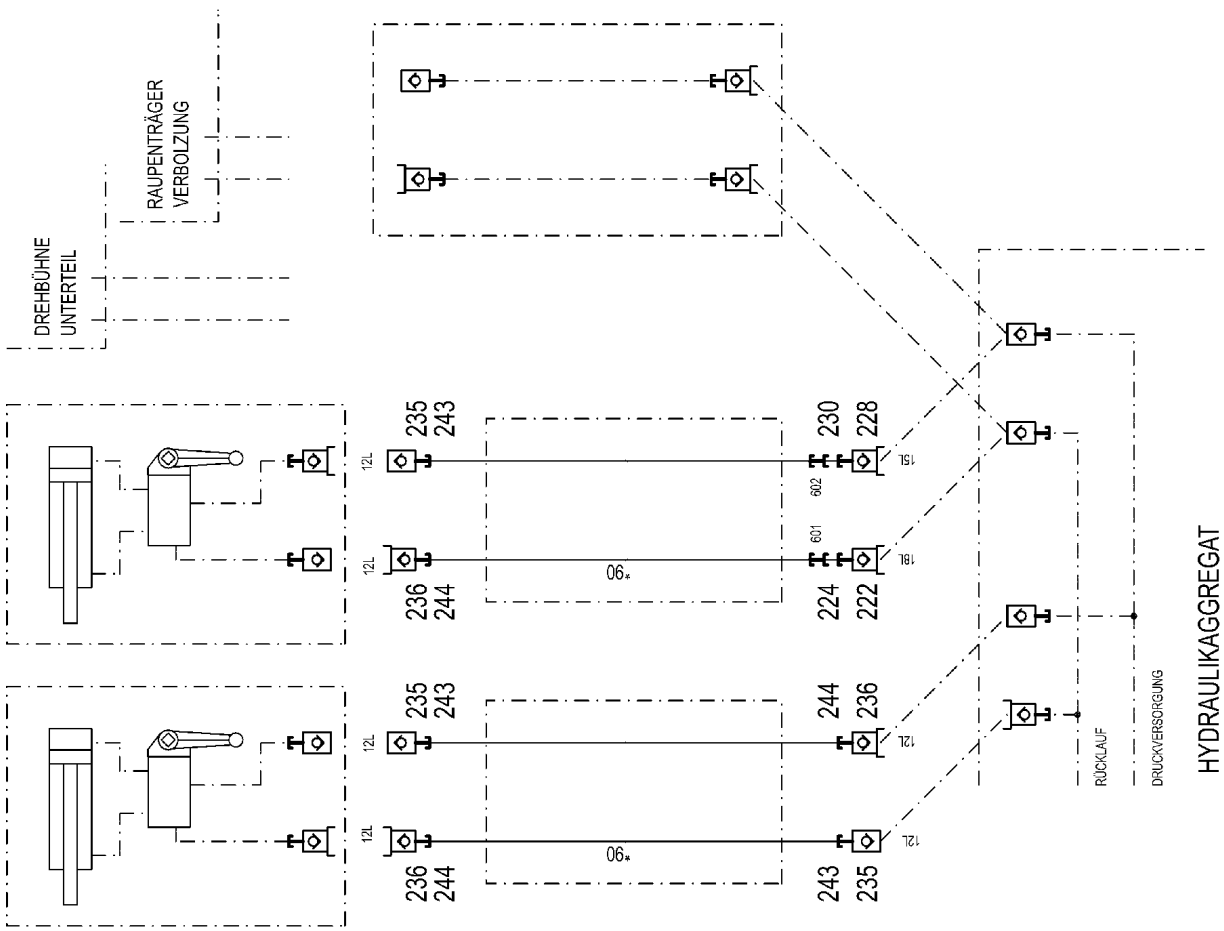
DREHBÜHNE
UNTERTEIL
RAUPENTRÄGER
VERBOLZUNG
235
243
236
244
12L
06*
230
228
224
222
602
601
15L
18L
244
236
243
235
HYDRAULIKAGGREGAT
RÜCKLAUF
DRUCKVERSORGUNG

* Pos. 10

Pos.	Item	Quantity	Description	Bezeichnung
10	968907508	1	HOSE LINES BOLT EXTRACTION	SCHLAUCHLEITUNGEN BOLZEN
(1090)	928755908	4	HOSE CPL. 2SN 8X15000	SCHLAUCH KPL.
222	570504808	1	COUPLING PLUG B6 18-L	KUPPLUNGSSTECKER
224	10466912	1	SCREW PLUG RD54X4 SPF	VERSCHLUSSSCHRAUBE
228	511500408	1	COUPLING PLUG B3 15-L	KUPPLUNGSSTECKER
230	10466911	1	SCREW PLUG RD36X3 SPF	VERSCHLUSSSCHRAUBE
235	511505808	3	COUPLING SLEEVE B2 12-L	KUPPLUNGSMUFFE
236	511509608	3	COUPLING PLUG B2 12-L	KUPPLUNGSSTECKER
243	10466914	3	HEX CAP NUT RD32X3 SPF	VERSCHLUSSMUTTER
244	10466910	3	SCREW PLUG RD32X3 SPF	VERSCHLUSSSCHRAUBE
601	475436308	1	FITTING REDSD18/12-L CR6-FREI	VERSCHRAUBUNG
602	475431808	1	FITTING RED 15/12L CR6-FREI	VERSCHRAUBUNG

Pos.	Item	Quantity	Description	Bezeichnung
1	12104450	1	HYDRAULIC AGGREGATE BZGF18.1 SPF	HYDRAULIKAGGREGAT

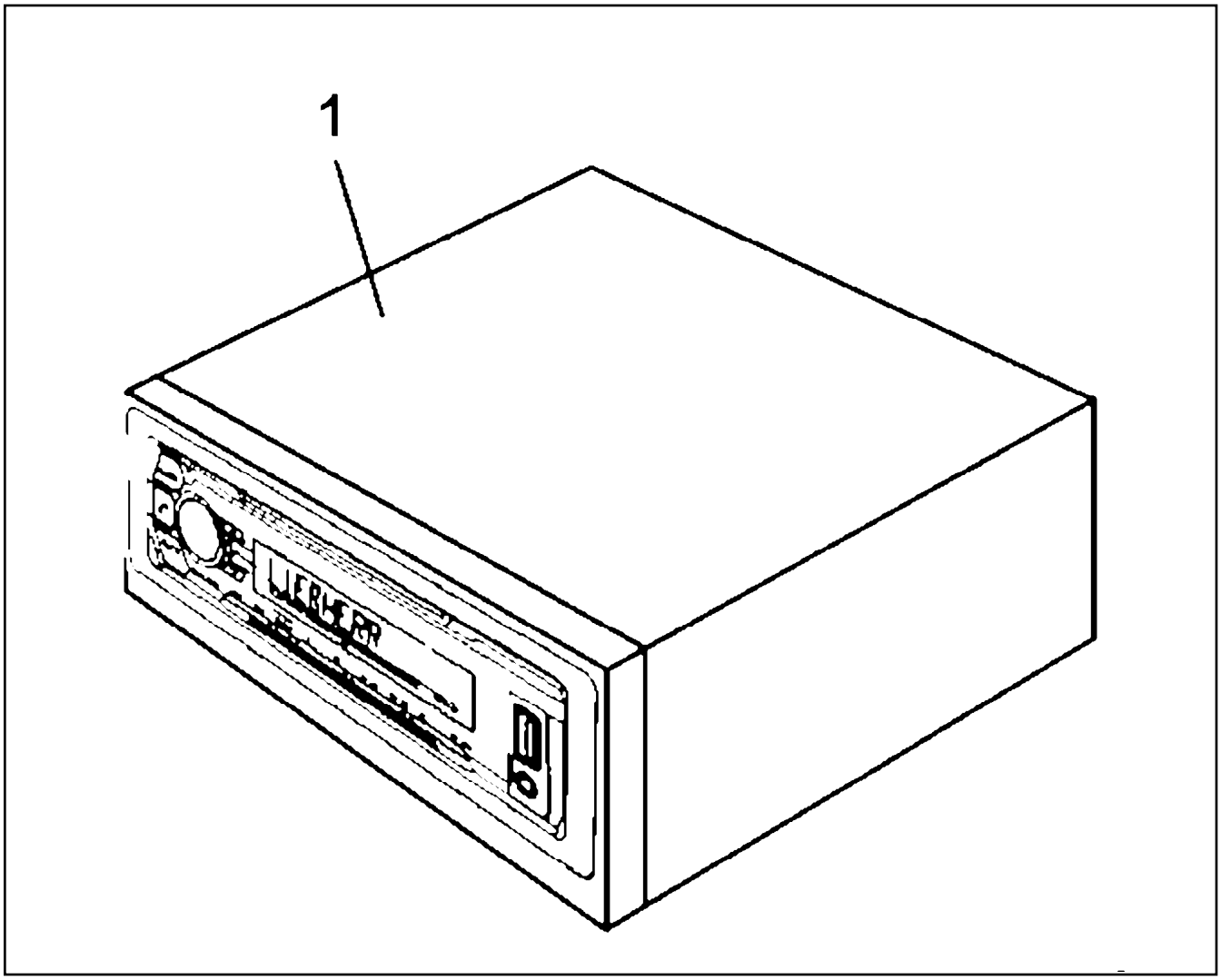

Pos.	Item	Quantity	Description	Bezeichnung
1	12257818	1	CAR RADIO ⇨ ❑ 1031	AUTORADIO

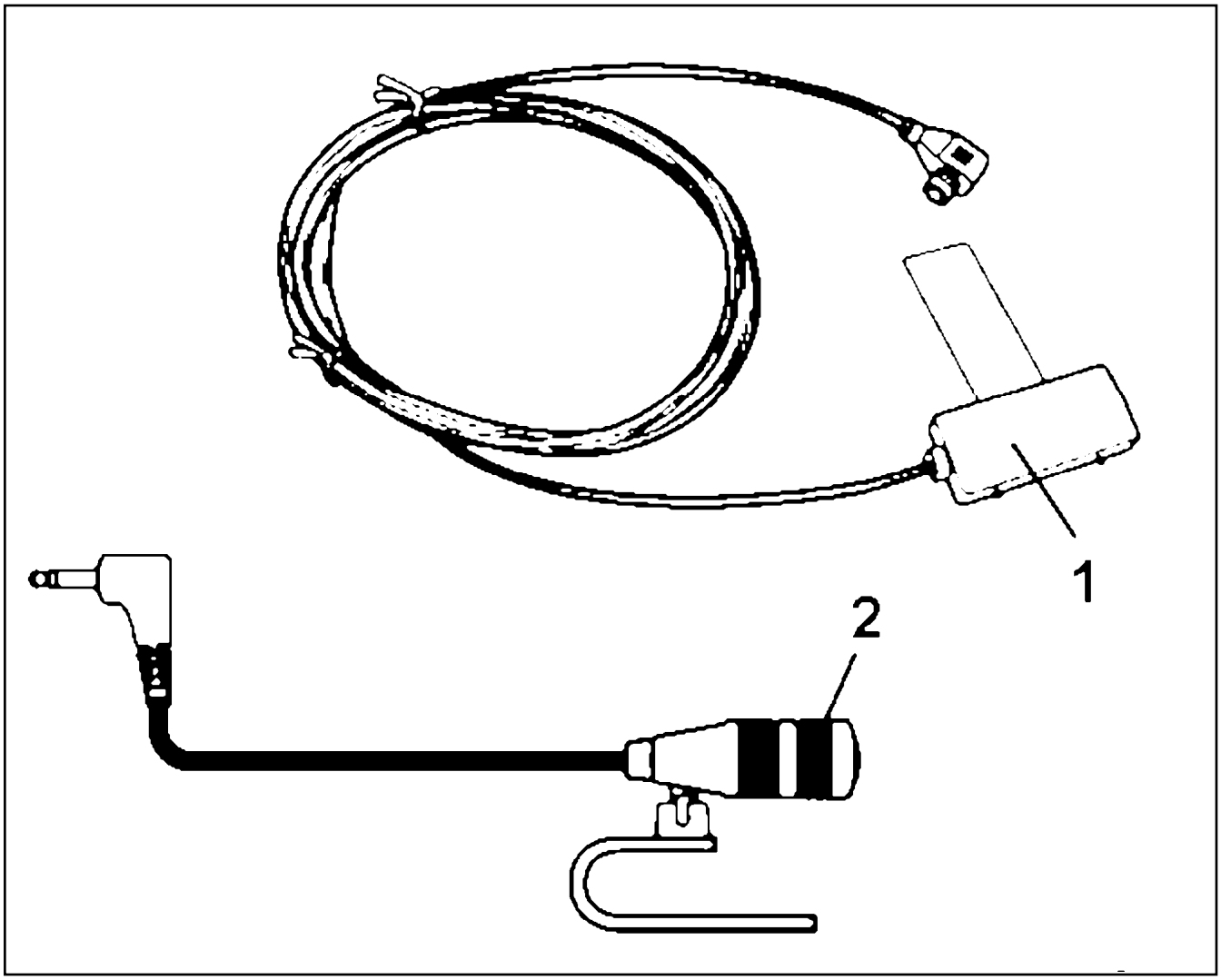

Pos.	Item	Quantity	Description	Bezeichnung
1	10878172	1	ANTENNA	ANTENNE
2	11826513	1	MICROPHONE	MIKROPHON

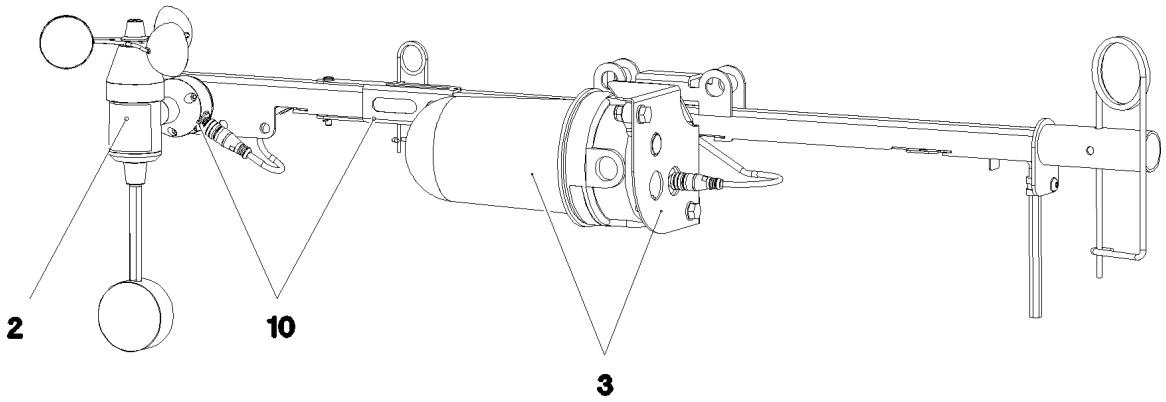

Pos.	Item	Quantity	Description	Bezeichnung
2	11482252	1	WIND VELOCITY TRANSMITTER 0-50M/S SP ⇨ ❑ 1033	WINDGESCHWINDIGKEITSGEBE
3	11482305	1	OBSTRUCTION LIGHT 7,2W 19,2-28,8V PBT	HINDERNISFEUER
5	968897308	1	LEAD W1985Y	LEITUNG
10	968838508	1	MECH MEAS AND WARNING DEVICE WW+H ⇨ ❑ 1034	MECHANIK MESS-U.WARNEINR

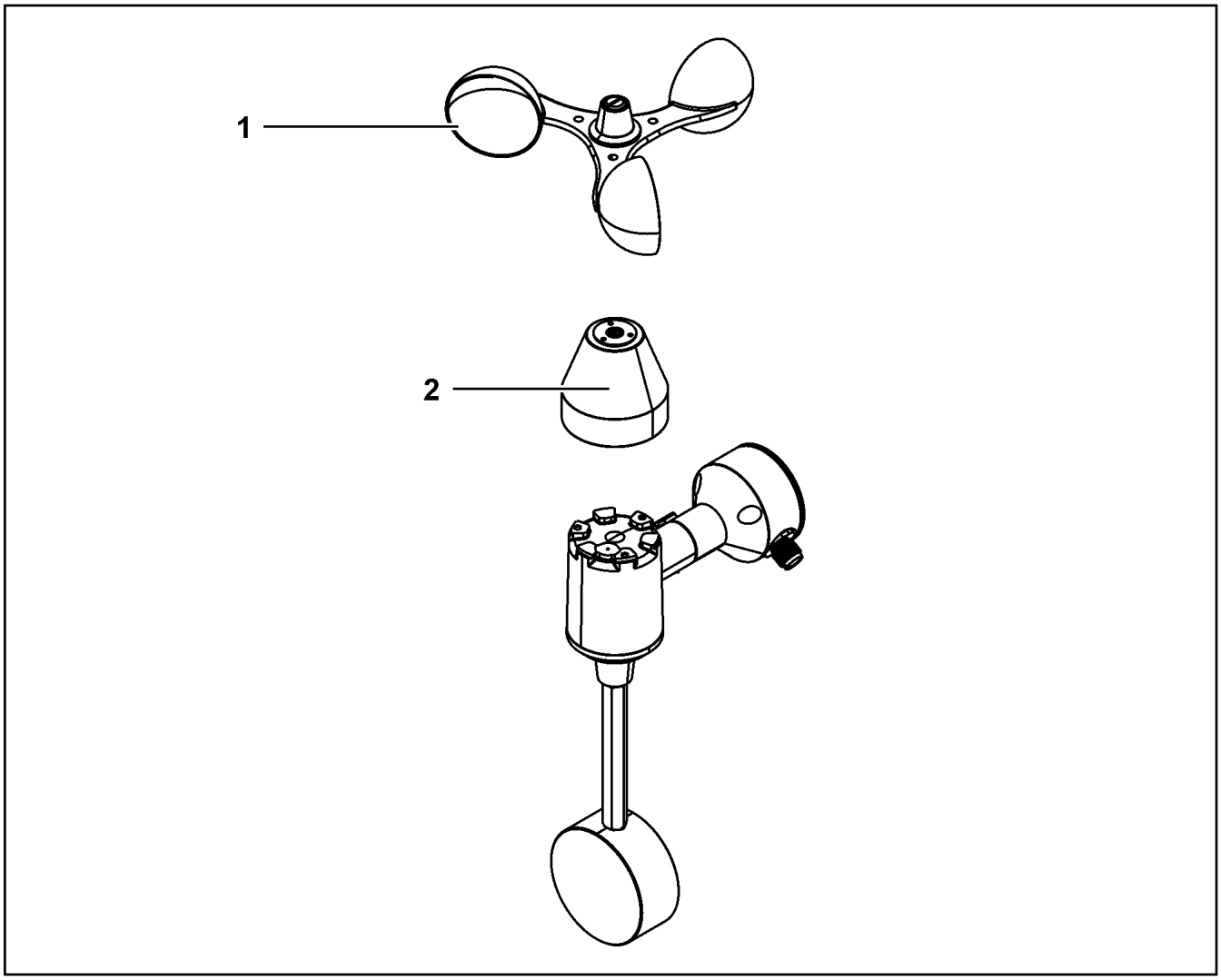

Pos.	Item	Quantity	Description	Bezeichnung
1	11171311	1	ROTOR	ROTOR
2	11171306	1	COVER LID	ABDECKKAPPE

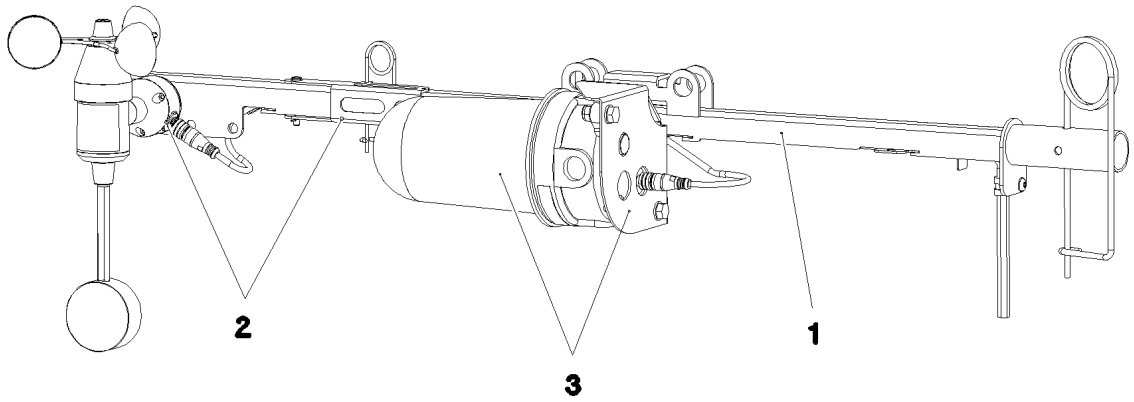

Pos.	Item	Quantity	Description	Bezeichnung
1	968838608	1	LOCATION FIXTURE PRE-ASS. ⇨ ❑ 1035	GRUNDHALTER VORM.
2	967936408	1	WIND WARNING PREASSEMBLED ⇨ ❑ 1036	WINDWARNUNG VORM.
3	967937608	1	OBSTRUCTION LIGHTS PREASS ⇨ ❑ 1037	HINDERNISFEUER VORM.

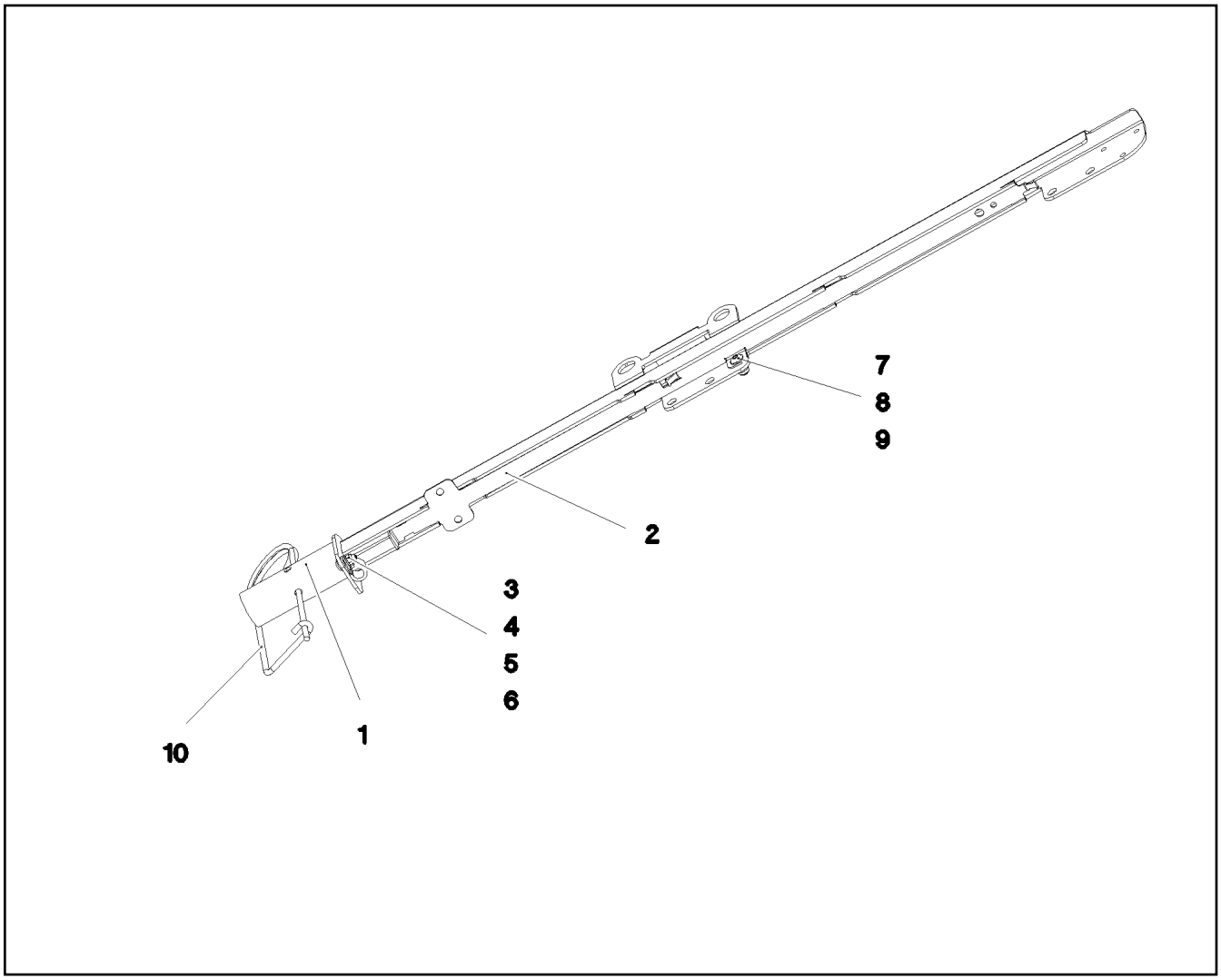

Pos.	Item	Quantity	Description	Bezeichnung
1	968266508	1	LOCATION FIXTURE WELDED	GRUNDHALTER SCHWK.
2	97030182	1	PLATE 1.5X691X50 X5CRNI18-10	BLECH
3	7381679	1	CLAMP DIN 3016-1 10X12XD1 W1-2-CR	SCHELLE
4	10028237	1	BUTTON HEAD SCREW AEHNL.ISO 7380-2	HALBRUNDKOPFSCHRAUBE
5	10301317	1	HEX NUT DIN 985 M5 A2-70	SECHSKANTMUTTER
6	10197808	1	WASHER ISO 7089 5 200HV ZNNI-480H	SCHEIBE
7	10412851	1	BUTTON HEAD SCREW AEHNL.ISO 7380-2	HALBRUNDKOPFSCHRAUBE
8	10540500	1	WASHER ISO 7093-1 6 200HV-A4	SCHEIBE
9	11004444	2	HEX NUT AEHNL.ISO 7040 M6 A2-70	SECHSKANTMUTTER
10	433102508	1	RETAINING SPRING 5X122 ISO 2081 FE/ZN8/	SICHERUNGSFEDER

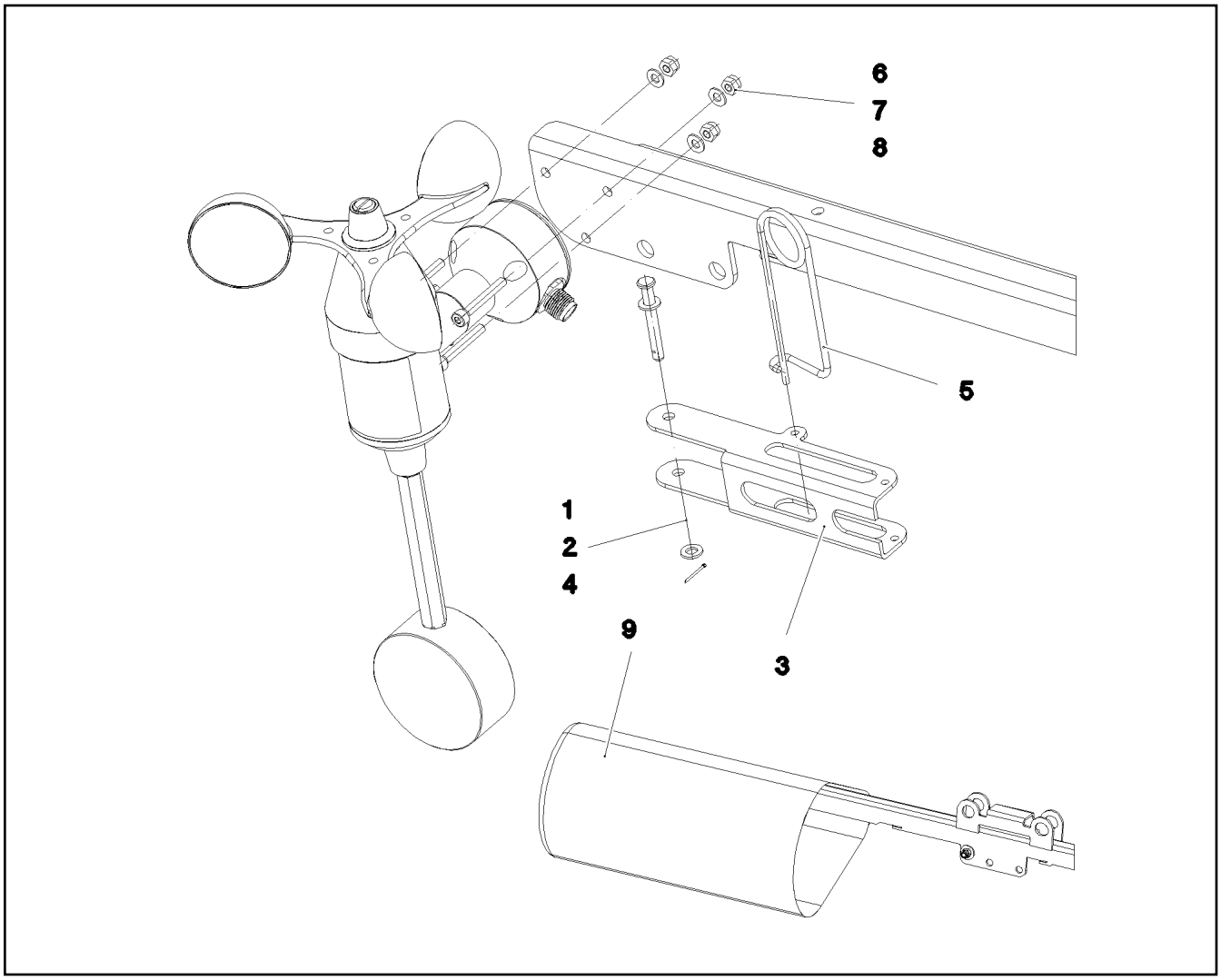

Pos.	Item	Quantity	Description	Bezeichnung
1	451000208	1	PIN DIN 1434 5X40X35 X5CRNI1810	BOLZEN
2	10410193	2	WASHER ISO 7089 5 -A2	SCHEIBE
3	97030562	1	PLATE 2X143X92 X5CRNI18-10	BLECH
4	10180340	1	SPLIT PIN ISO 1234 1,6X14 A2	SPLINT
5	433102808	1	RETAINING SPRING 3X55 VERZ	SICHERUNGSFEDER
6	10875815	3	SOCKET HEAD SCREW ISO 4762 M4X30 8.8	ZYLINDERSCHRAUBE
7	10875611	3	HEX NUT DIN 985 M4 8 480H SPF	SECHSKANTMUTTER
8	10875645	3	WASHER ISO 7089 4 200HV 480H SPF	SCHEIBE
9	97042475	1	HOOD 180X350 GEWEBE ROT	HAUBE

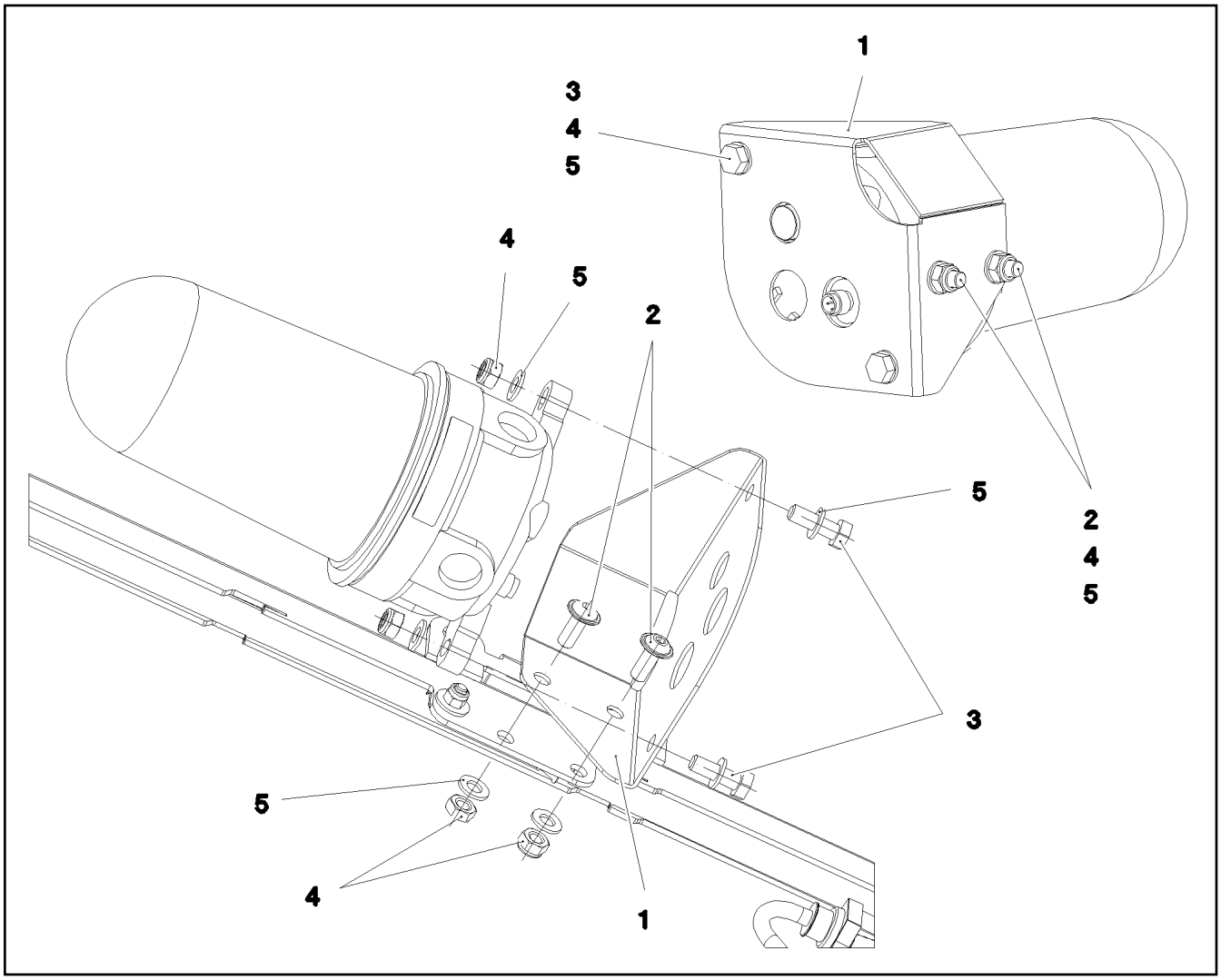

Pos.	Item	Quantity	Description	Bezeichnung
1	97030307	1	PLATE 2X191X185 X5CRNI18-10	BLECH
2	408650608	2	BUTTON HEAD SCREW ISO 7380-2 M8X20 A	HALBRUNDKOPFSCHRAUBE
3	406590105	2	HEX SCREW ISO 4017 M8X25 A2-70	SECHSKANTSCHRAUBE
4	411903108	4	HEX NUT DIN 985 M8 A2-70	SECHSKANTMUTTER
5	420060705	6	WASHER ISO 7089 8 200HV-A2	SCHEIBE

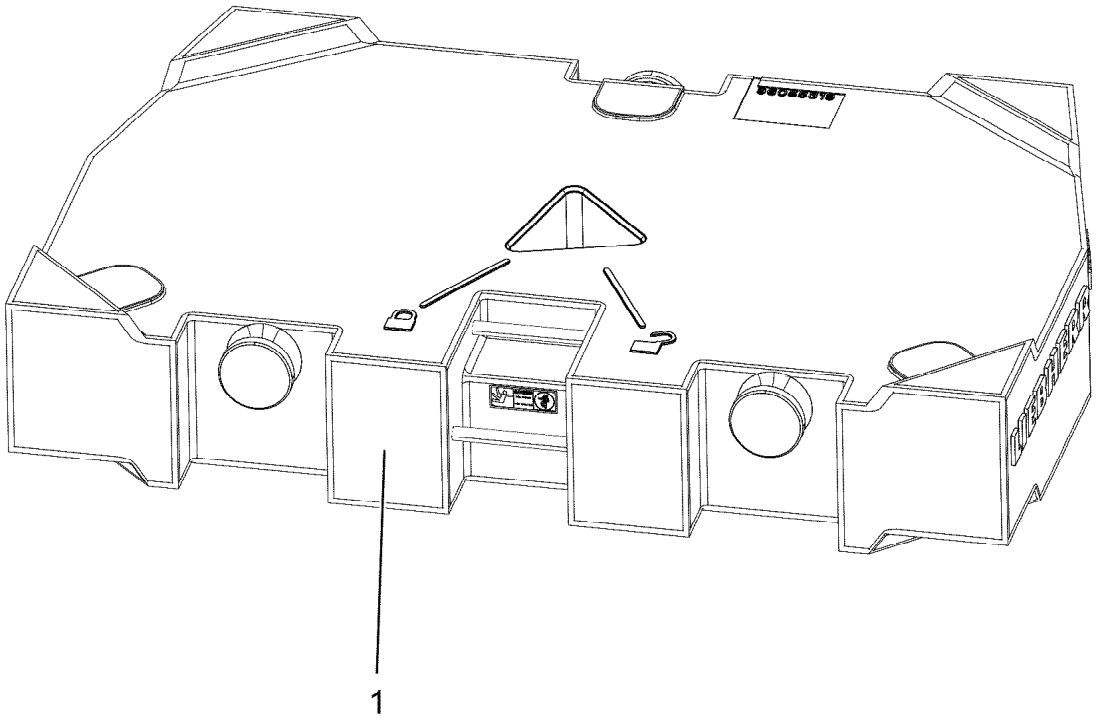

Pos.	Item	Quantity	Description	Bezeichnung
1	96063939	1	COUNTERWEIGHT 10T SPF ⇨ ❑ 1039	GEGENGEWICHT

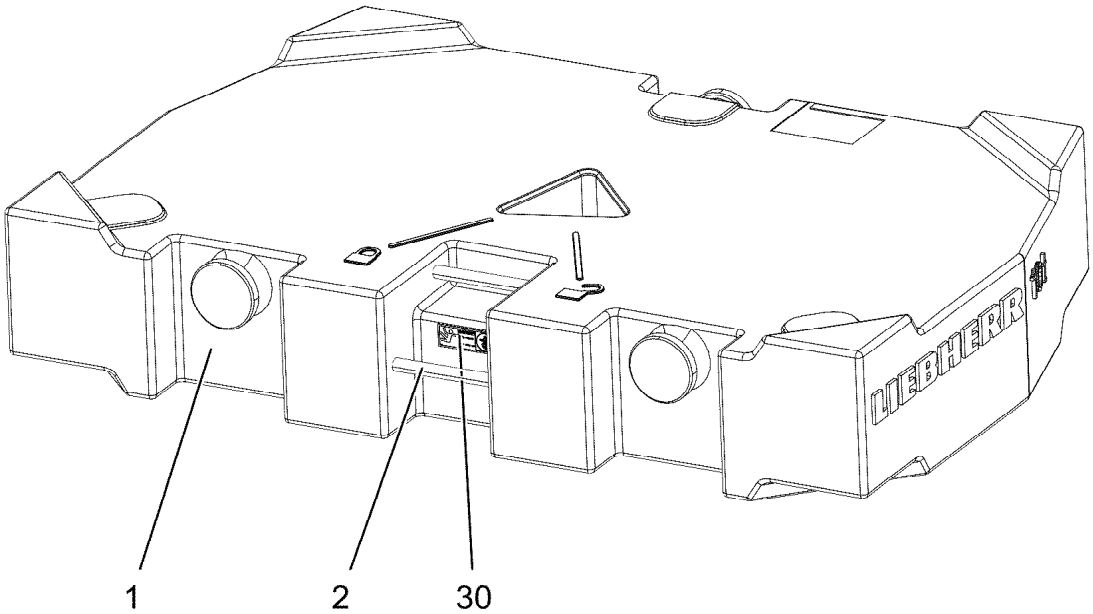

Pos. 40

Pos.	Item	Quantity	Description	Bezeichnung
1	380119808	1	COUNTERWEIGHT 2525X470X1605 EN-GJL-	GEGENGEWICHT
2	97147393	2	ROD 32.0X400 BST500S	STAB
30	978674808	1	SIGN 168X62 KLEBEFOLIE SPF	SCHILD

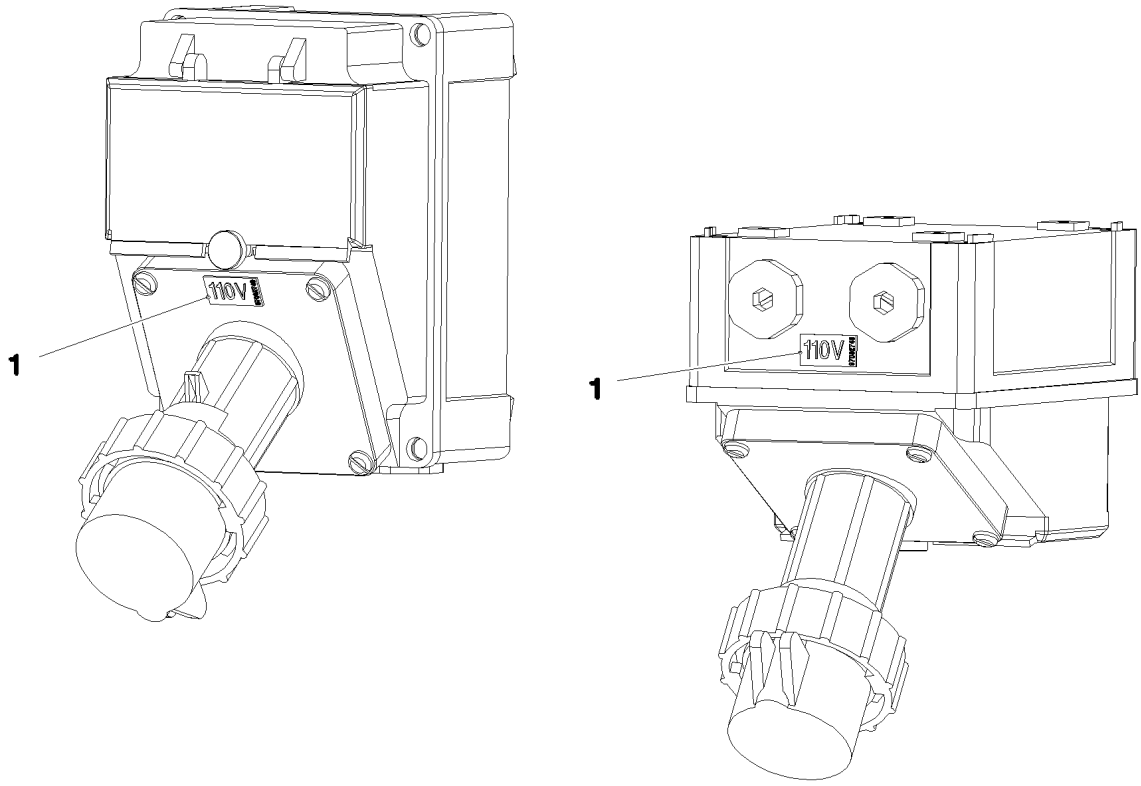

Pos.	Item	Quantity	Description	Bezeichnung
1	97082749	1	INFORMATION SIGN 23X12 KLEBEFOLIE SP	HINWEISSCHILD

Pos. 700

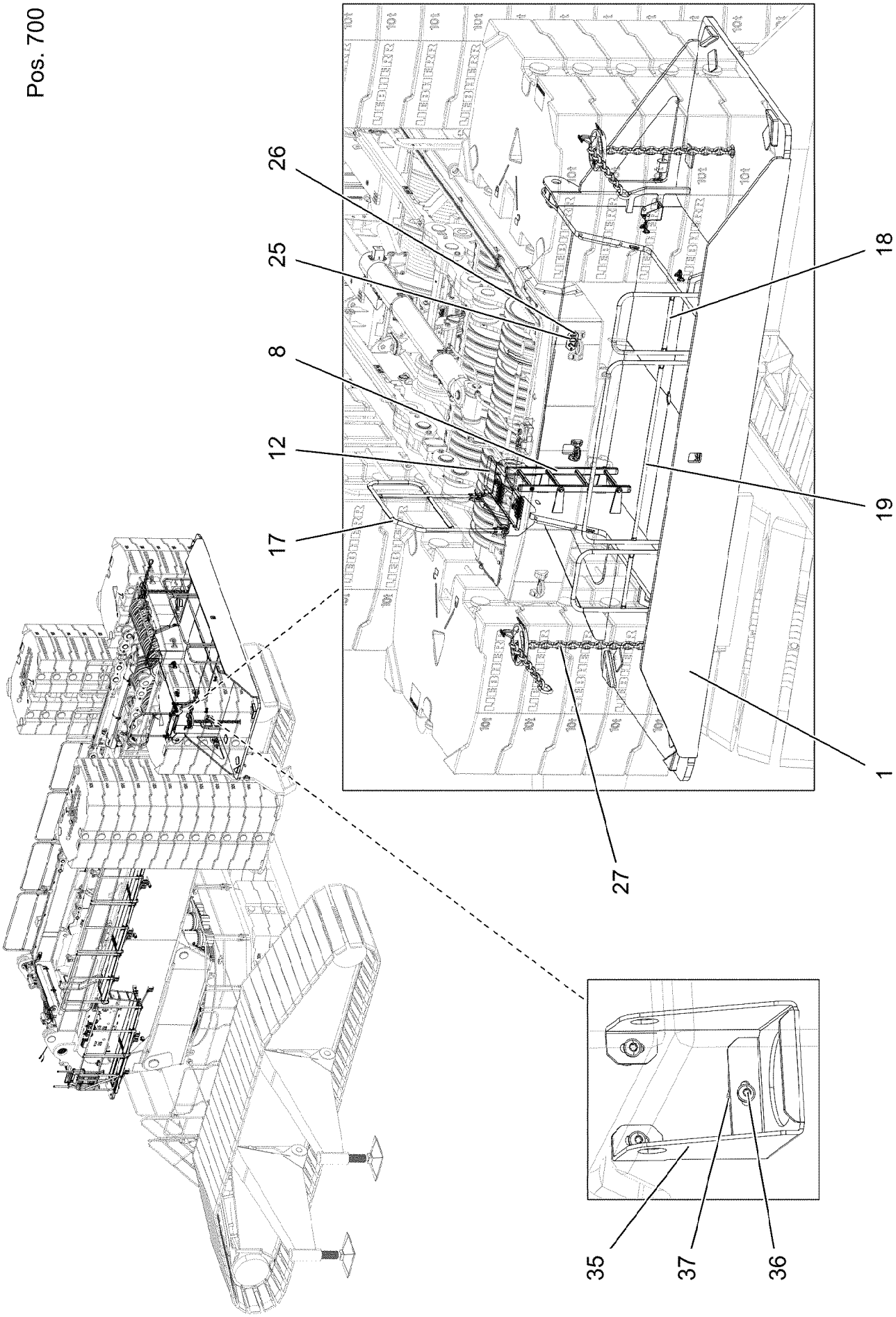

7.2.2022 004262 LIEBHERR	**etk_en_de_098277 LR 11000** **SLEWING PLATFORM EXTENSION** **DREHBUEHNENVERLAENGERUNG**	❑ 1041 (1/3) **919326208**

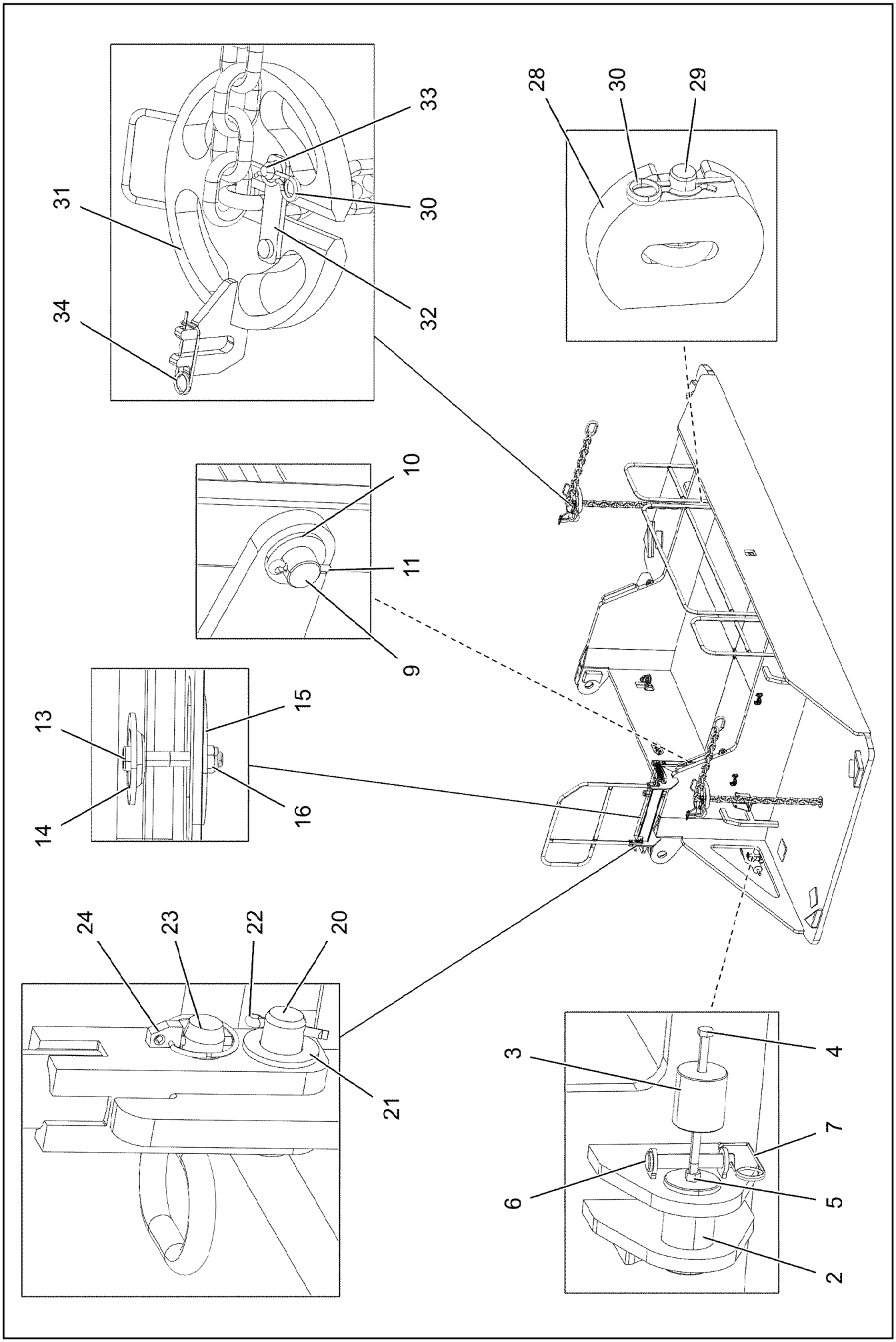
31
34
33
30
32
28
30
29
10
11
9
13
14
15
16
24
23
22
20
21
3
4
7
6
5
2

Pos.	Item	Quantity	Description	Bezeichnung
1	96039474	1	BRACKET WELDED CONST.	KONSOLE SCHWK.
2	97024242	2	PIN 100.0X165 35NICRMOV125 SPF	BOLZEN
3	948918408	2	AXLE 90.0X100 S355J2+AR FE//ZN20//C	ACHSE
4	10878582	2	HEX SCREW ISO 4014 M16X300 8.8 FLZN SP	SECHSKANTSCHRAUBE
5	10875617	2	HEX NUT ISO 4032 M16 8 FLZN SPF	SECHSKANTMUTTER
6	932062308	2	PIN RD25X150 42CRMO4+QT GASN.	BOLZEN
7	433100908	2	RETAINING SPRING 4,5X98 ISO 2081 FE/ZN	SICHERUNGSFEDER
8	11481745	1	SIMPLE LADDER EN 131 4-420X1,09M AL SP	ANLEGELEITER
9	97014724	2	AXLE 25.0X500 S355J2G3C+C FE//ZNNI8//C	ACHSE
10	10289810	4	WASHER ISO 7089 24 300HV FLZN SPF	SCHEIBE
11	11968307	4	SPLIT PIN ISO 1234 6,3X32 ST 480H SPF	SPLINT
12	97041918	1	GRIDIRON T980X300X30/2 S235 JR SPF	GITTERROST-P
13	12206699	2	SOCKET HEAD SCREW ISO 4762 M8X45 8.8	ZYLINDERSCHRAUBE
14	10100621	2	DISH MOUNTING	TELLERBEFESTIGUNG
15	941138108	2	WASHER DC01 FE//ZNNI8//CN//T0	SCHEIBE
16	10875614	2	HEX NUT DIN 985 M8 8 480H SPF	SECHSKANTMUTTER
17	96024645	1	HAND RAIL WELDED STRUCTURE T ZN O	GELAENDER SCHWK.
18	967932708	2	GUARD RAILING T ZN O	GELAENDER
19	967932508	1	GUARD RAILING T ZN O	GELAENDER
20	451222408	14	PIN DIN 1435 20X65X58 ST.50-2K VERZ	BOLZEN
21	10289808	14	WASHER ISO 7089 20 300HV FLZN SPF	SCHEIBE
22	12100681	14	SPLIT PIN ISO 1234 5X28 ST 480H SPF	SPLINT
23	924713108	2	SOCKET PIN T ZN K	STECKBOLZEN
24	10875869	2	SAFETY PLUG W HINGE-LID 5X29X4,7X25 4	SICHERHEITSKLAPPSTECKER
25	97111655	1	WEIGHT INFORMATION PLATE 2X200X100 D	GEWICHTSSCHILD
26	12102696	2	BUTTON HEAD SCREW ISO 7380-2 M8X10 0	HALBRUNDKOPFSCHRAUBE
27	10878112	2	CHAIN SUSPENSION 15T-2.5M VERZ	KETTENGEHAENGE
28	972205608	2	HOLDING PLATE 45X169X180 S690QL	HALTEPLATTE
29	972205708	2	PIN 35.0X165 35NICRMOV125 GASN. SPF	BOLZEN
30	433206408	4	SPRING PLUG 6 ZINC COATED	FEDERSTECKER
31	963253908	2	PLATE CPL. SPF	PLATTE KPL.
32	963249908	2	FUSE FE//ZNNI8//CN//T0	SICHERUNG
33	974145908	2	THREADED PIN 25.0X50 42CRMO4+QT GA	GEWINDEBOLZEN
34	433101208	2	RETAINING SPRING 4X68 ISO 2081 FE/ZN8/	SICHERUNGSFEDER
35	97124827	2	PLATE 4X419X272 S315MC FE//ZNNI8//CN//T	BLECH
36	10875485	6	BUTTON HEAD SCREW AEHNL.ISO 7380-2	HALBRUNDKOPFSCHRAUBE
37	953873408	6	SLEEVE 25X20 11SMN37 FE//ZNNI8//CN//T0	HUELSE
700	96039900	1	SIGNS	BESCHILDERUNG
			⇨ ❑ 1044	

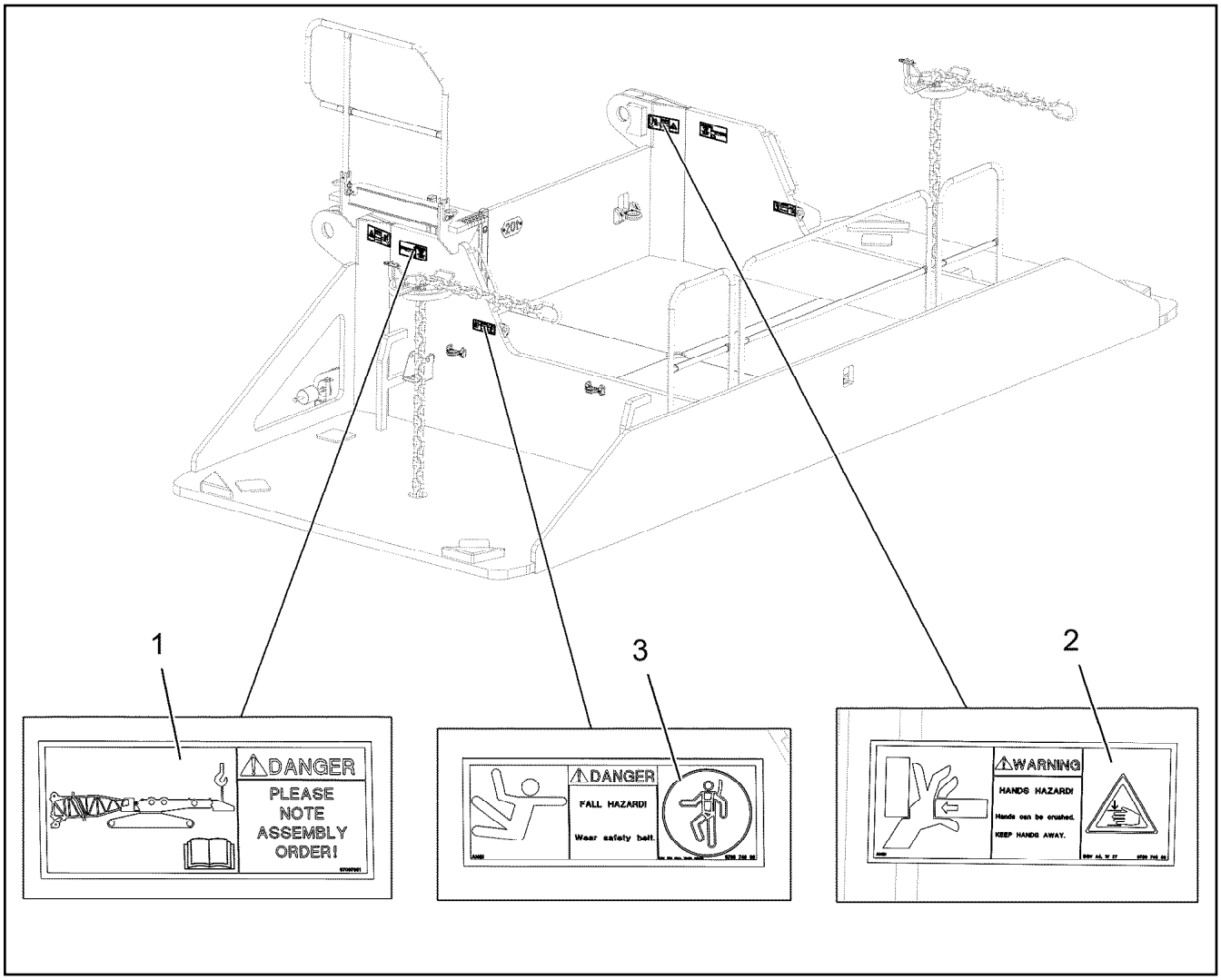

Pos.	Item	Quantity	Description	Bezeichnung
1	97097951	2	WARNING SIGN 208X88 KLEBEFOLIE SPF	WARNSCHILD
2	978674608	2	SIGN 208X88 KLEBEFOLIE SPF	SCHILD
3	978674808	2	SIGN 168X62 KLEBEFOLIE SPF	SCHILD

Pos.	Item	Quantity	Description	Bezeichnung
10	12103649	1	START AID CABLE 2X70-15M	STARTHILFEKABEL

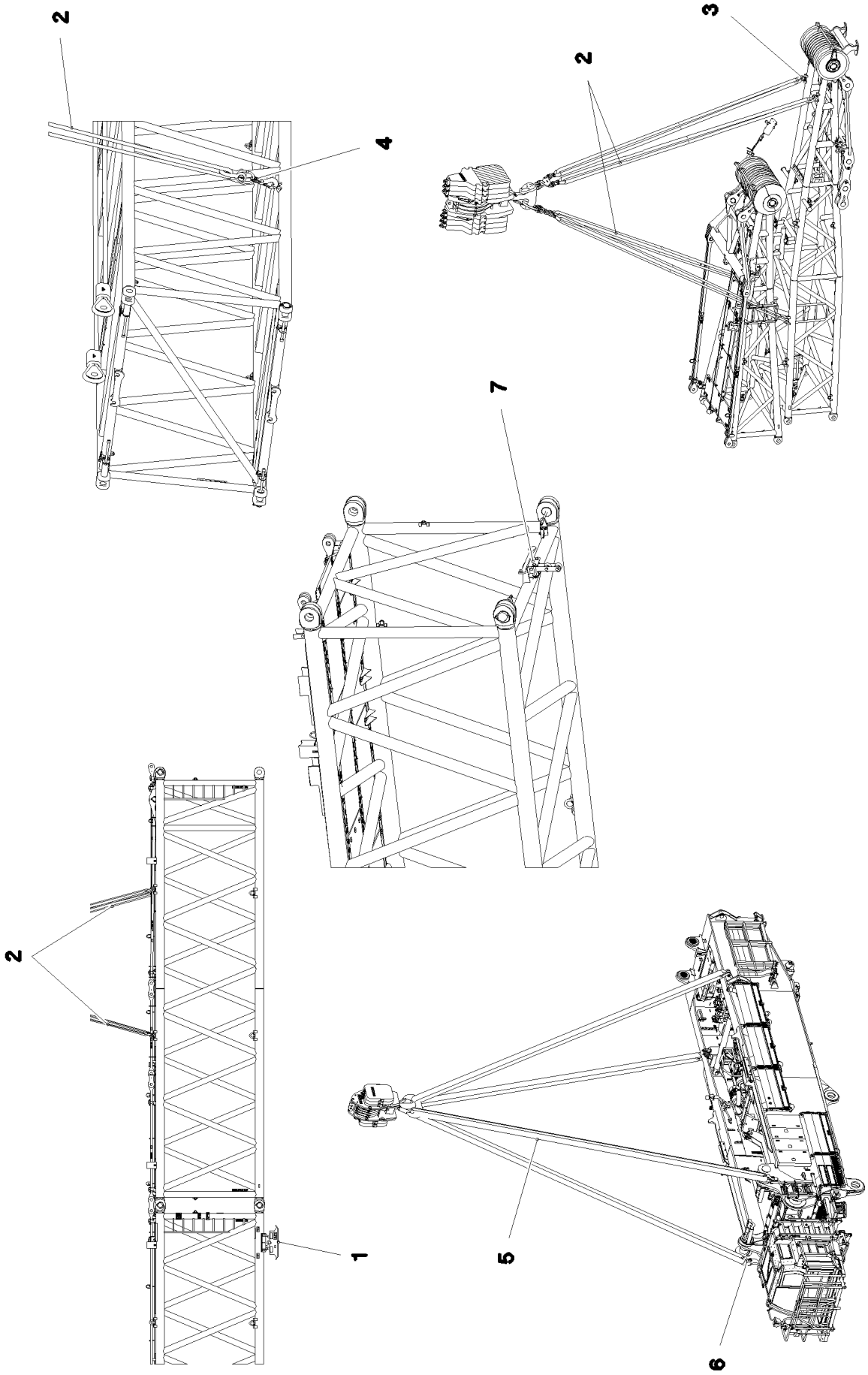

7.2.2022 080821 LIEBHERR	**etk_en_de_098277 LR 11000** **MOUNTING AIDS** **MONTAGEHILFSMITTEL**	❑ 1046 (1/2) **917571308**

Pos.	Item	Quantity	Description	Bezeichnung
1	968455908	4	FOOT COMPLETE ⇨ ❑ 1048	FUSS KPL.
2	10871664	1	ROUND SLING SUSPENSION GEAR 39T-6.9	RUNDSCHLINGENGEHAENGE
3	10283204	4	SHACKLE 25T SPF	SCHAEKEL
4	97053134	4	LOAD HOOK CPL. SPF	LASTHAKEN KPL.
5	12101794	2	ROUND SLING DIN EN 1492-2 56T-10M POLY	RUNDSCHLINGE
6	10871666	4	SHACKLE 40T LACKIERT SPF	SCHAEKEL
7	969944608	1	MOUNTING CPL ⇨ ❑ 1049	HALTERUNG KPL.

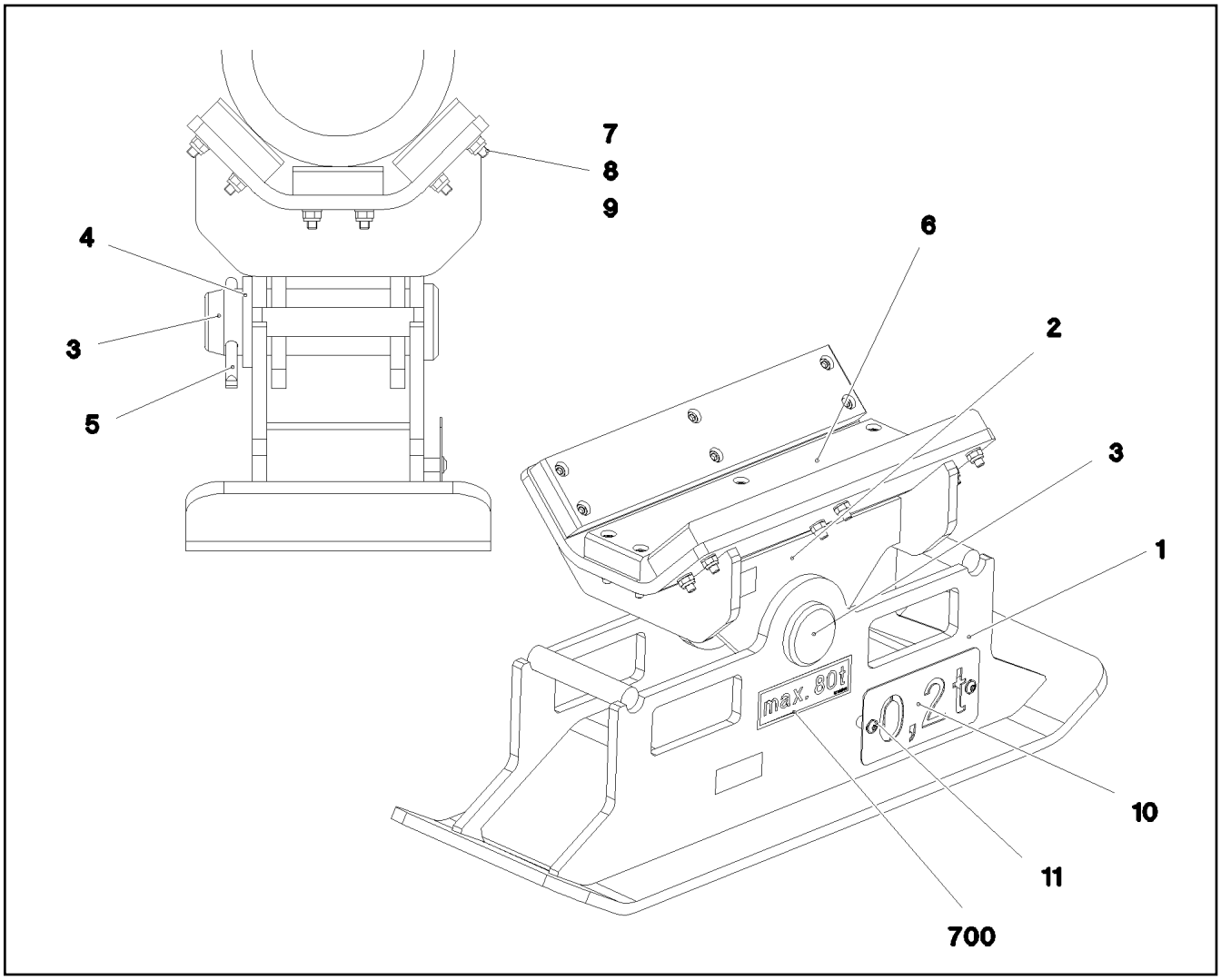

Pos.	Item	Quantity	Description	Bezeichnung
1	968299008	1	SUPPORT WELDED	FUSS SCHWK.
2	967997508	1	SUPPORT WELDED	AUFLAGE SCHWK.
3	972141808	1	PIN 80.0X245 35NICRMOV125	BOLZEN
4	11964262	1	WASHER EN 28738 70 160HV-ST FLZN SPF	SCHEIBE
5	10180381	1	SPLIT PIN ISO 1234 13X125 St 480H SPF	SPLINT
6	97011422	3	SHEET 30X95X500 PA6G	PLATTE
7	10875573	18	SOCKET HEAD SCREW ISO 4762 M10X50 8	ZYLINDERSCHRAUBE
8	420050701	18	WASHER ISO 7089 10 MS	SCHEIBE
9	10197769	18	HEX NUT DIN 985 M10 8 ZNNI-480H SPF	SECHSKANTMUTTER
10	979742908	1	SIGN 2X200X100 DC01 FE//ZNNI8//CN//T0	SCHILD
11	12102696	2	BUTTON HEAD SCREW ISO 7380-2 M8X10 0	HALBRUNDKOPFSCHRAUBE
700	96017374	1	SIGNS	BESCHILDERUNG
(1)	97091645	1	SIGN 160X50 KLEBEFOLIE SPF	SCHILD

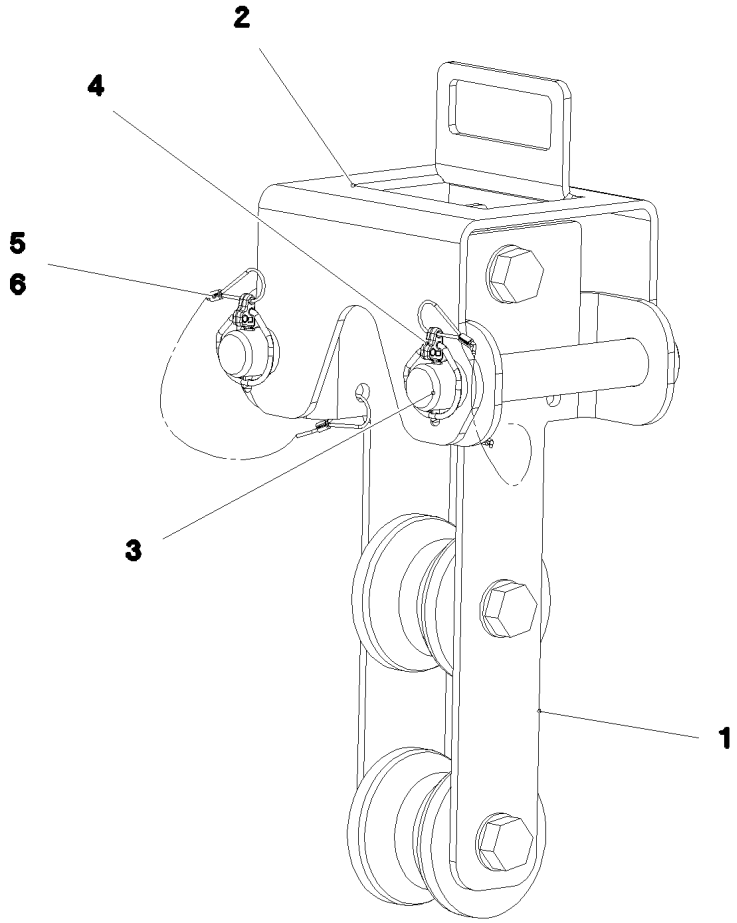

Pos.	Item	Quantity	Description	Bezeichnung
1	969944708	1	MOUNTING PRE-ASS. ⇨ ❑ 1050	HALTERUNG VORM.
2	97065013	1	PLATE 6X223X437 S355MC FE//ZNNI8//CN//T	BLECH
3	97004857	2	PIN 45.0X207 35NICRMOV125 GASN. SPF	BOLZEN
4	10875870	2	SAFETY PLUG W HINGE-LID 6X42X5,5X32 4	SICHERHEITSKLAPPSTECKER
5	11160431	0.7	ROPE 2 2,3KN EDELSTAHL	SEIL
6	11170565	4	FERRULE 2 CU	PRESSKLEMME

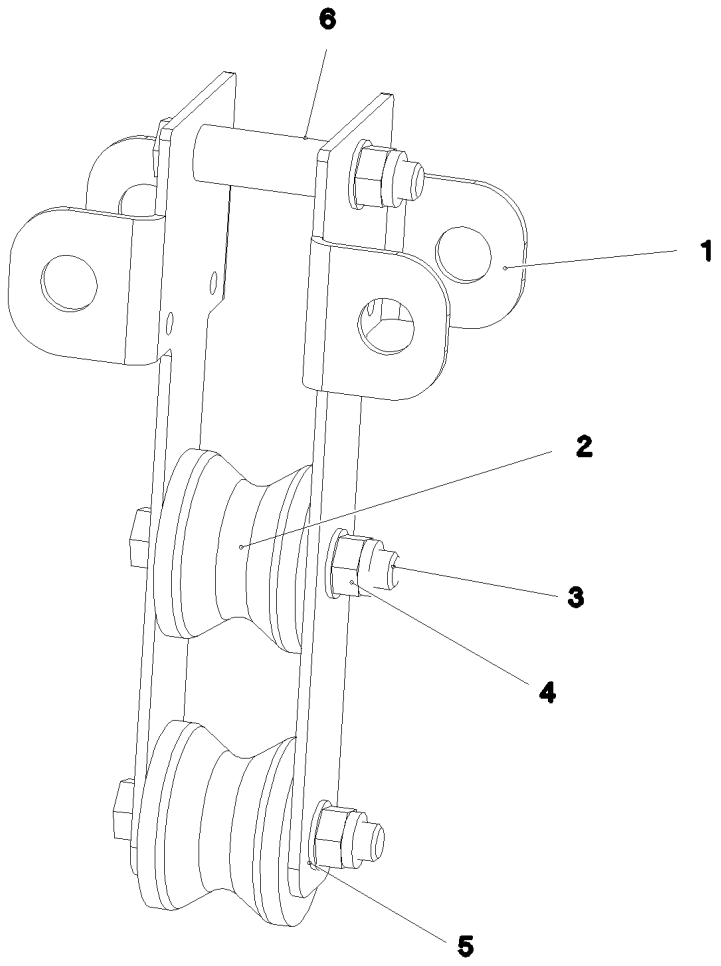

Pos.	Item	Quantity	Description	Bezeichnung
1	97065015	2	PLATE 6X423X291 S355MC FE//ZNNI8//CN//T	BLECH
2	288155308	2	ROLLER RD100X78 PA6G	ROLLE
3	10878585	3	HEX SCREW ISO 4014 M20X130 8.8 FLZN SP	SECHSKANTSCHRAUBE
4	10875610	3	HEX NUT DIN 985 M20 10 FLZN SPF	SECHSKANTMUTTER
5	10289808	6	WASHER ISO 7089 20 300HV FLZN SPF	SCHEIBE
6	946103108	3	TUBE 30X4X83 E355+N VERZ	ROHR

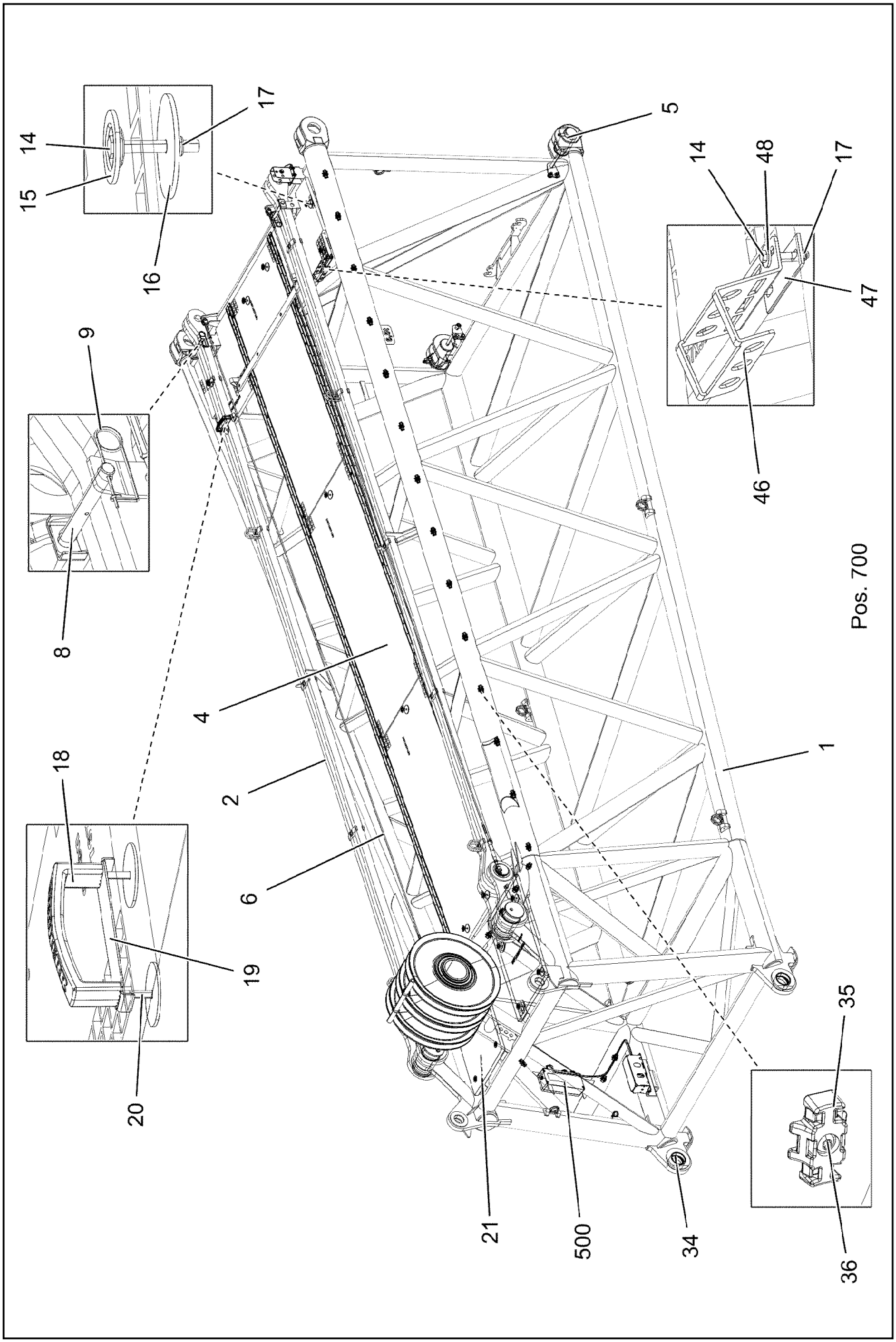
14
15
17
16
5
14
48
17
47
46
9
8
4
2
6
18
19
20
1
21
500
34
35
36
Pos. 700

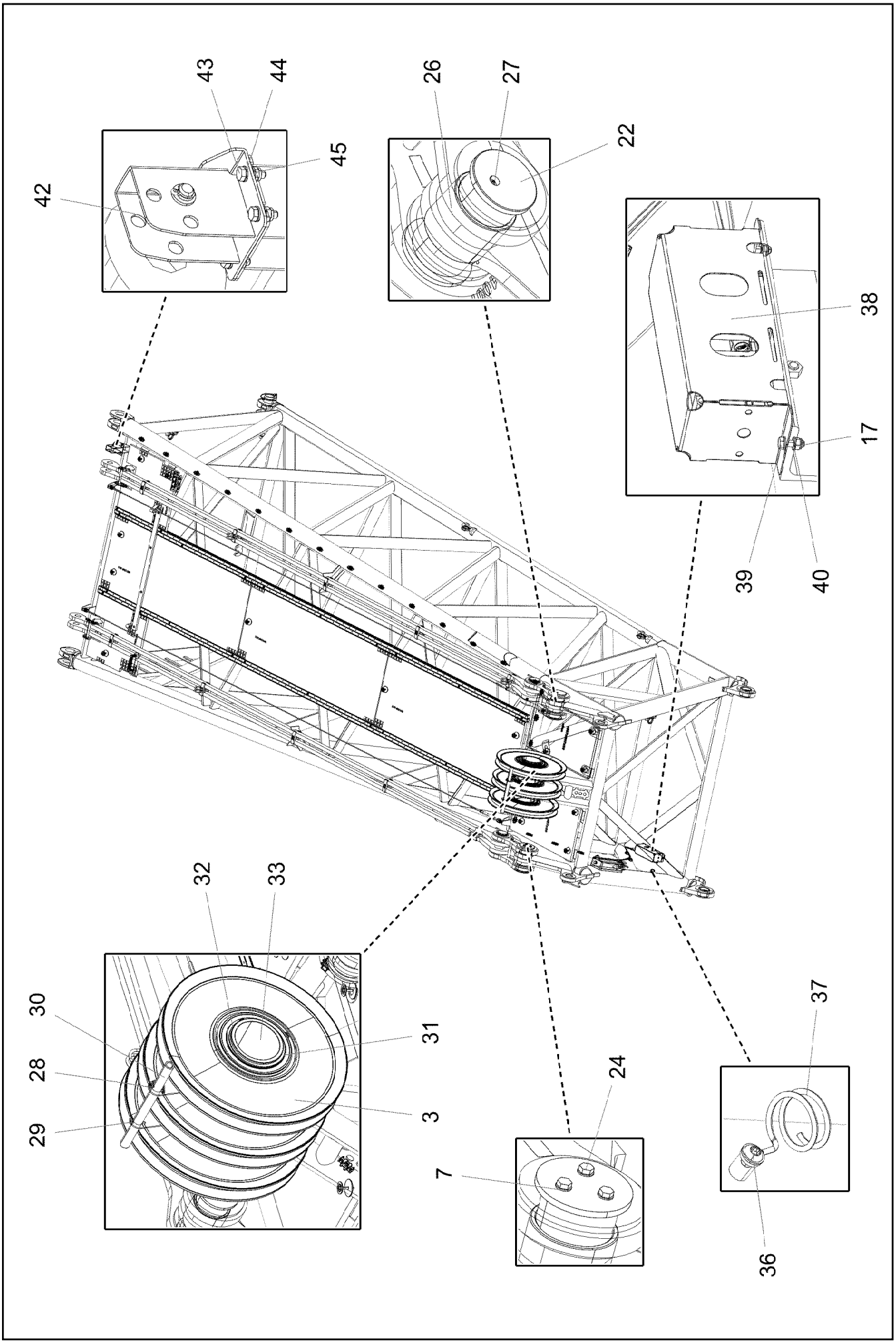

7.2.2022 004324 LIEBHERR	**etk_en_de_098277 LR 11000** **F-CONNECTING HEAD** **F-ANSCHLUSSKOPF**	❑ 1052 (2/3) **919219508**

Pos.	Item	Quantity	Description	Bezeichnung
1	96038404	1	F-CONNECTING HEAD WELDED	F-ANSCHLUSSKOPF SCHWK.
2	96038420	2	RODS / PULL RODS 7.35M ⇨ ❑ 1054	STANGEN KPL.
3	967066008	3	ROPE PULLEY CPL.	SEILROLLE KPL.
4	96038847	1	GRIDIRON PRE-ASS. ⇨ ❑ 1058	GITTERROST VORM.
5	96038848	2	PIN PRE-ASS. ⇨ ❑ 1059	BOLZEN VORM.
6	10816267	2	ROUND STRAND ROPE 10X6,6M STAHL VE	RUNDLITZENSEIL
7	10289805	14	WASHER ISO 7089 14 300HV FLZN SPF	SCHEIBE
8	962580308	2	CONNECTING PIN WELDED FE//ZNNI8//CN/	ABSTECKBOLZEN SCHWK.
9	433100908	2	RETAINING SPRING 4,5X98 ISO 2081 FE/ZN	SICHERUNGSFEDER
14	11651582	19	HEX SCREW ISO 4014 M8X55 8.8 480H SPF	SECHSKANTSCHRAUBE
15	10100621	17	DISH MOUNTING	TELLERBEFESTIGUNG
16	941138108	19	WASHER DC01 FE//ZNNI8//CN//T0	SCHEIBE
17	10875614	21	HEX NUT DIN 985 M8 8 480H SPF	SECHSKANTMUTTER
18	966435308	1	GRIP PA6-30%GF SPF	GRIFF
19	97006045	1	PLATE ALMG3 H111	BLECH
20	11651581	2	HEX SCREW ISO 4014 M8X50 8.8 480H SPF	SECHSKANTSCHRAUBE
21	97065734	2	GRATING DIN 24537-3 1007X607X30/7 GFK B	GITTERROST
22	97123857	2	PIN 160.0X280 35NICRMOV125 SPF	BOLZEN
23	97123858	2	PLATE 12X170X170 S690QL	BLECH
24	406602308	6	HEX SCREW ISO 4017 M14X40 10.9 FLZN SP	SECHSKANTSCHRAUBE
26	97123859	2	BUSHING 155X135X130 GZ-CUZN25AL*	BUCHSE
27	7743242	2	HYDRAULIC-TYPE LUBRICAT.NIPPLE DIN 71	KEGELSCHMIERNIPPEL
28	433201608	1	PIPE FOLDING PLUG 10X45 VERZ	ROHRKLAPPSTECKER
29	10180368	1	SPLIT PIN ISO 1234 8X50 St 480H SPF	SPLINT
30	97123861	1	TUBE 38.0X530 S355J2H T ZN O	ROHR
31	97104638	2	WASHER 2X246X246 DC01 FE//ZNNI8//CN//T	SCHEIBE
32	428010508	2	LOCKING RING DIN 471 220X5	SICHERUNGSRING
33	97123862	1	AXLE 244.5X580 S770QL1 SPF	ACHSE
34	97123863	2	BUSHING 125X110X75 37MNB4	BUCHSE
35	10872676	2	CABLE CLIP HOLDER 46X70-SCHWARZ PA	KABELBINDERHALTER
36	12102696	3	BUTTON HEAD SCREW ISO 7380-2 M8X10 0	HALBRUNDKOPFSCHRAUBE
37	720014408	1	CABLE CLAMP	KABELHALTER
38	97080863	1	HOOD 601X338 DC01 FE//ZNNI8//CN//T0	HAUBE
39	10197831	2	HEX SCREW ISO 4017 M8X25 8.8 ZNNI-480	SECHSKANTSCHRAUBE
40	12103465	4	WASHER ISO 7089 8 300HV ZNNI-480H SPF	SCHEIBE
42	96005810	1	CONSOLE COMPL.	KONSOLE KPL.
43	11642358	4	HEX SCREW ISO 4017 M10X30 8.8 FLZN SP	SECHSKANTSCHRAUBE
44	10289795	8	WASHER ISO 7089 10 300HV FLZN SPF	SCHEIBE
45	10197769	4	HEX NUT DIN 985 M10 8 ZNNI-480H SPF	SECHSKANTMUTTER
46	97061020	1	PLATE 4X255X187 S315MC FE//ZNNI8//CN//T	BLECH
47	970130508	1	PLATE 4x160x40 S315MC FE//ZNNI8//CN//T0	BLECH
48	420600301	4	WASHER ISO 7094 8 100 HV-ST VERZ	SCHEIBE
500	919287008	1	ELECTRIC F-CONNECTING HEAD F2 ⇨ ❑ 1060	ELEKTRIK F-ANSCHLUSSKOPF
700	96038854	1	SIGNS ⇨ ❑ 1065	BESCHILDERUNG

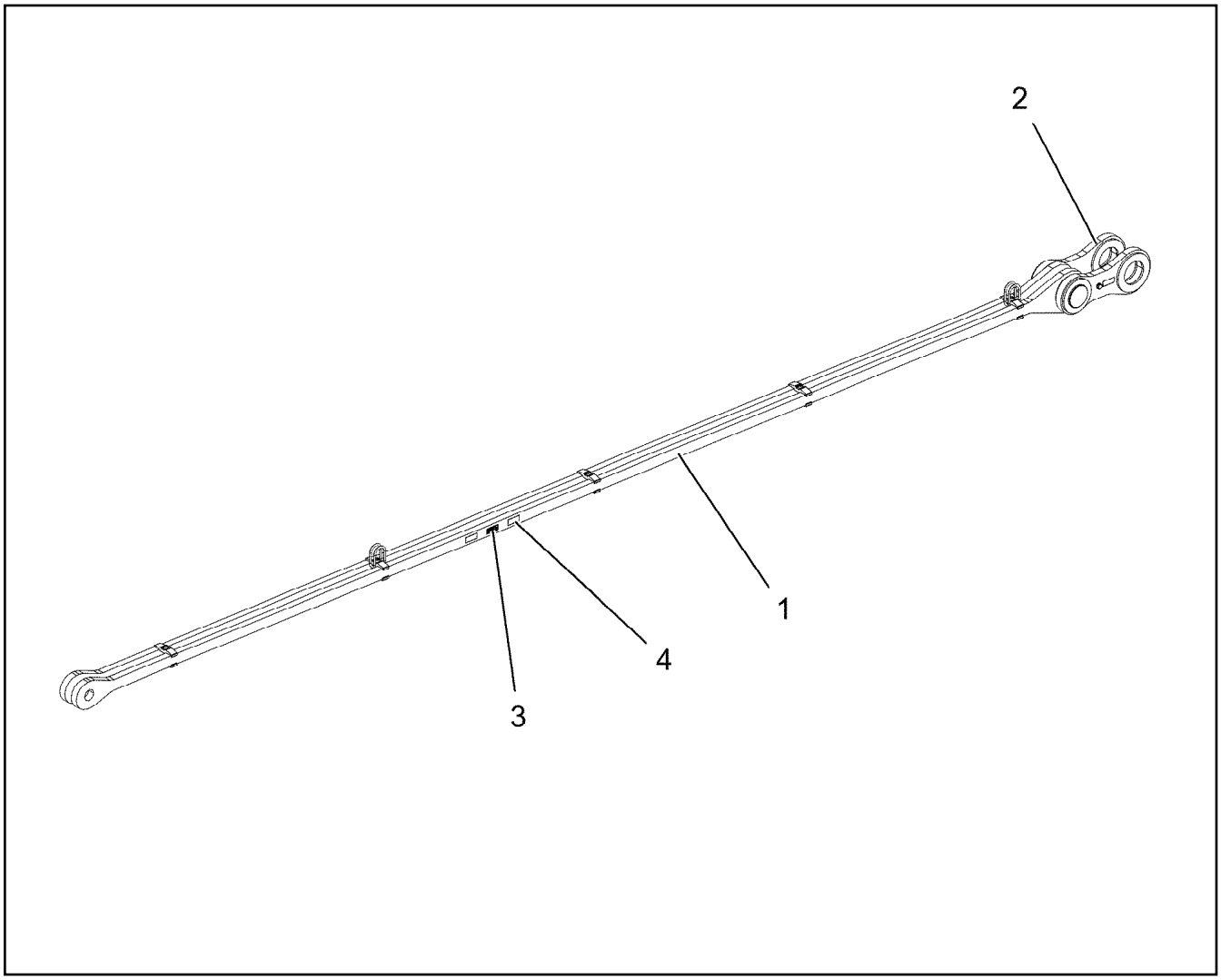

Pos.	Item	Quantity	Description	Bezeichnung
1	96038862	1	RODS PRE-ASSEMBLY 6.95M ⇨ ❑ 1055	STANGEN VORM.
2	96038863	1	CONNECTING LINK PRE-ASS. 0.4M ⇨ ❑ 1056	LASCHE VORM.
3	96038864	1	SIGNS ⇨ ❑ 1057	BESCHILDERUNG
4	97139634	2	PLATE ASSEMBLY SCHILD BG SPF	SCHILD BAUGRUPPE

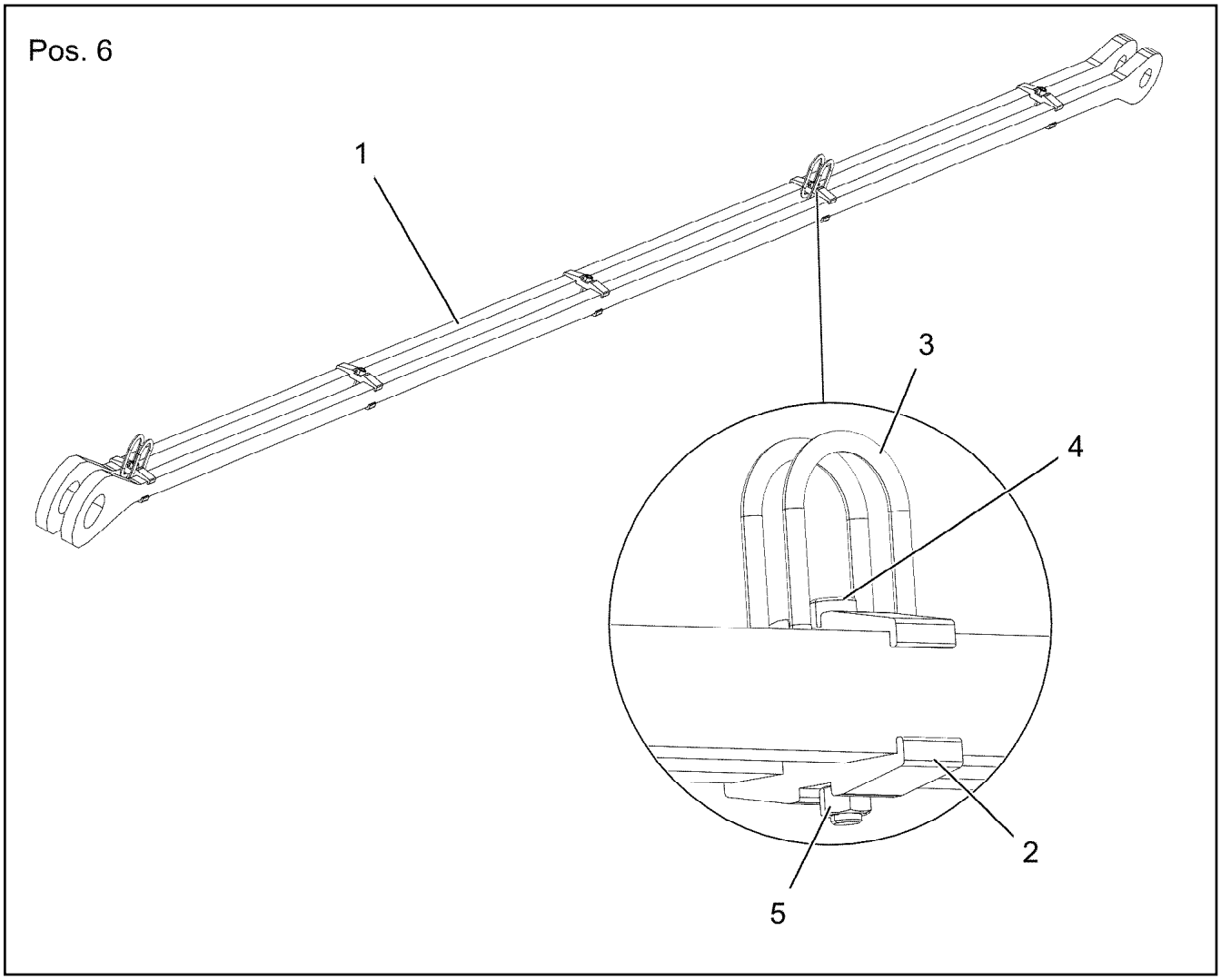

Pos.	Item	Quantity	Description	Bezeichnung
1	97123902	2	PLATE 40X7173X244 S960QL+Z25	BLECH
2	97028373	10	CLAMP 40X142X24 S960QL+Z25	KLAMMER
3	10871568	4	OVAL LOAD RING 11X60X120 GK 10 SPF	OVALRING
4	12691483	5	SOCKET HEAD SCREW ISO 4762 M16X100 8	ZYLINDERSCHRAUBE
5	10873081	5	HEX NUT ISO 4032 M16 10 FLZN SPF	SECHSKANTMUTTER
6	973567608	1	PLATE IDENTIFICATION NUMBER IDENT-N	SCHILD IDENTNR.

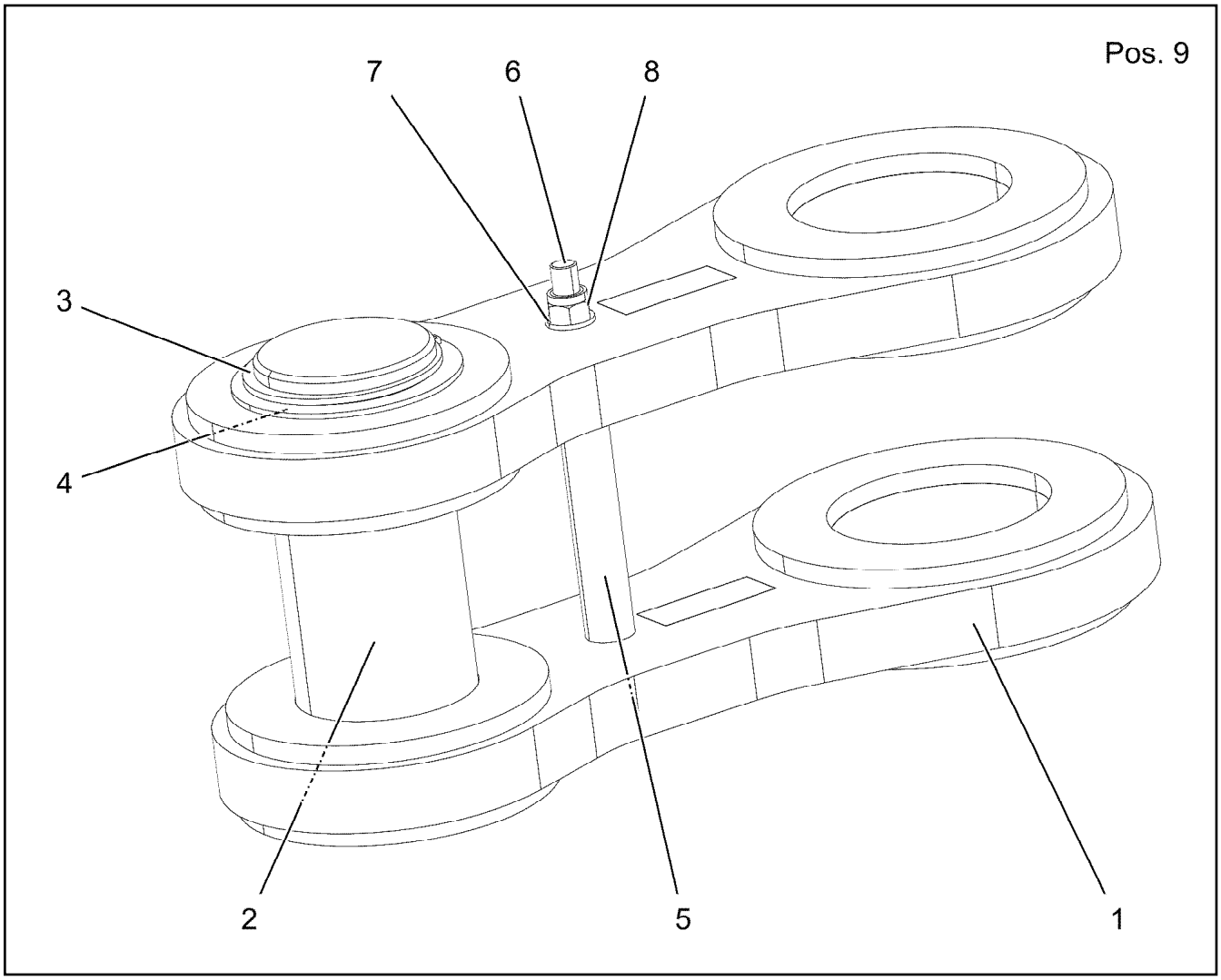

Pos.	Item	Quantity	Description	Bezeichnung
1	96038866	2	CONNECTING LINK WELDED	LASCHE SCHWK.
2	97123903	1	PIN 130.0X290 35NICRMOV125 SPF	BOLZEN
3	12100648	1	LOCKING RING DIN 471 110X4 480H SPF	SICHERUNGSRING
4	12100043	1	SUPPORTING WASHER DIN 988 S 110X140	STUETZSCHEIBE
5	97123904	1	TUBE 30.0X159 E355+N	ROHR
6	4901939	1	HEX SCREW ISO 4014 M16X280 10.9 FLZN	SECHSKANTSCHRAUBE
7	10289806	2	WASHER ISO 7089 16 300HV FLZN SPF	SCHEIBE
8	10875859	1	HEX NUT ISO 7040 M16 8 FLZN SPF	SECHSKANTMUTTER
9	973567608	1	PLATE IDENTIFICATION NUMBER IDENT-N	SCHILD IDENTNR.

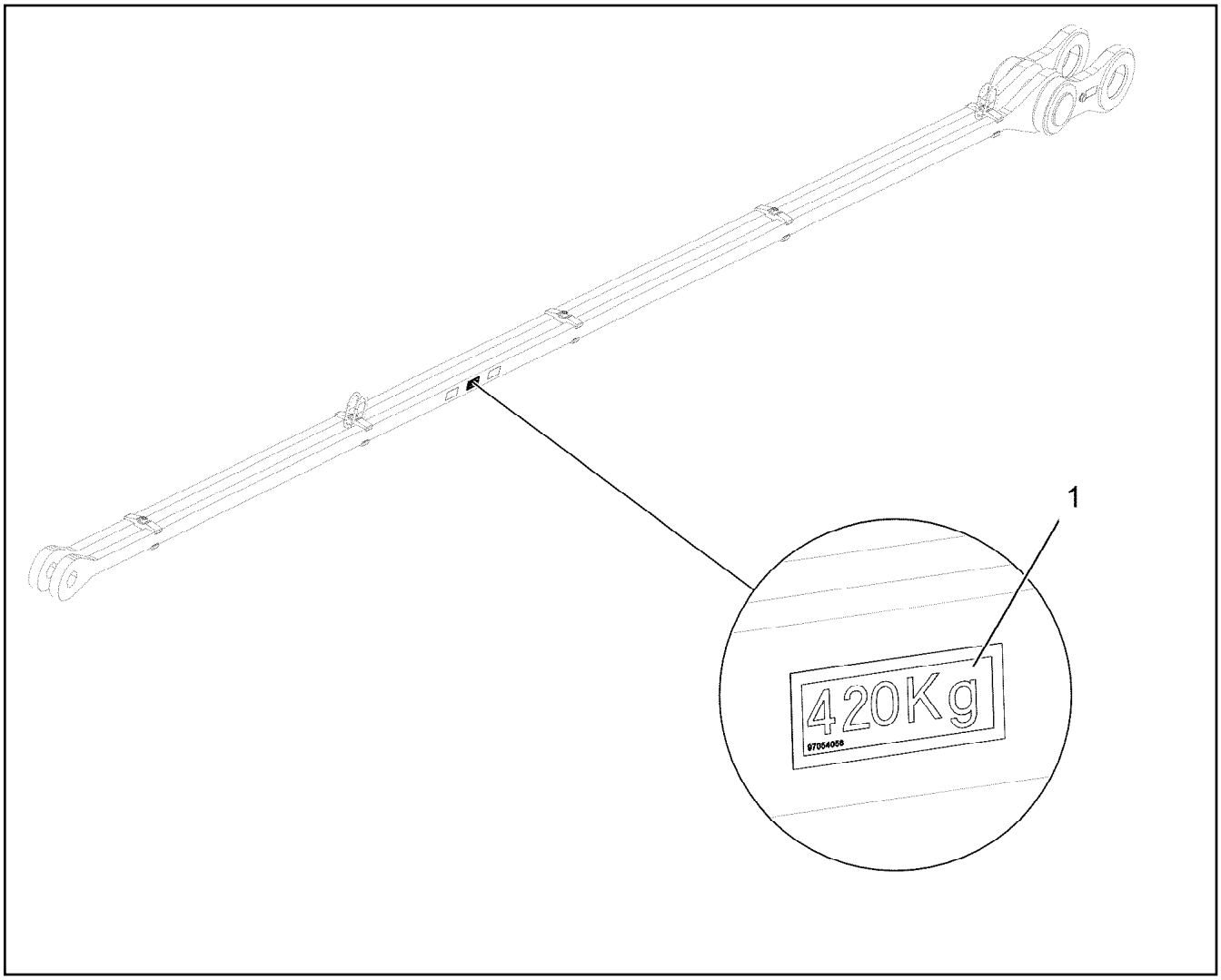

Pos.	Item	Quantity	Description	Bezeichnung
1	97054056	1	SIGN 80X32 KLEBEFOLIE SPF	SCHILD

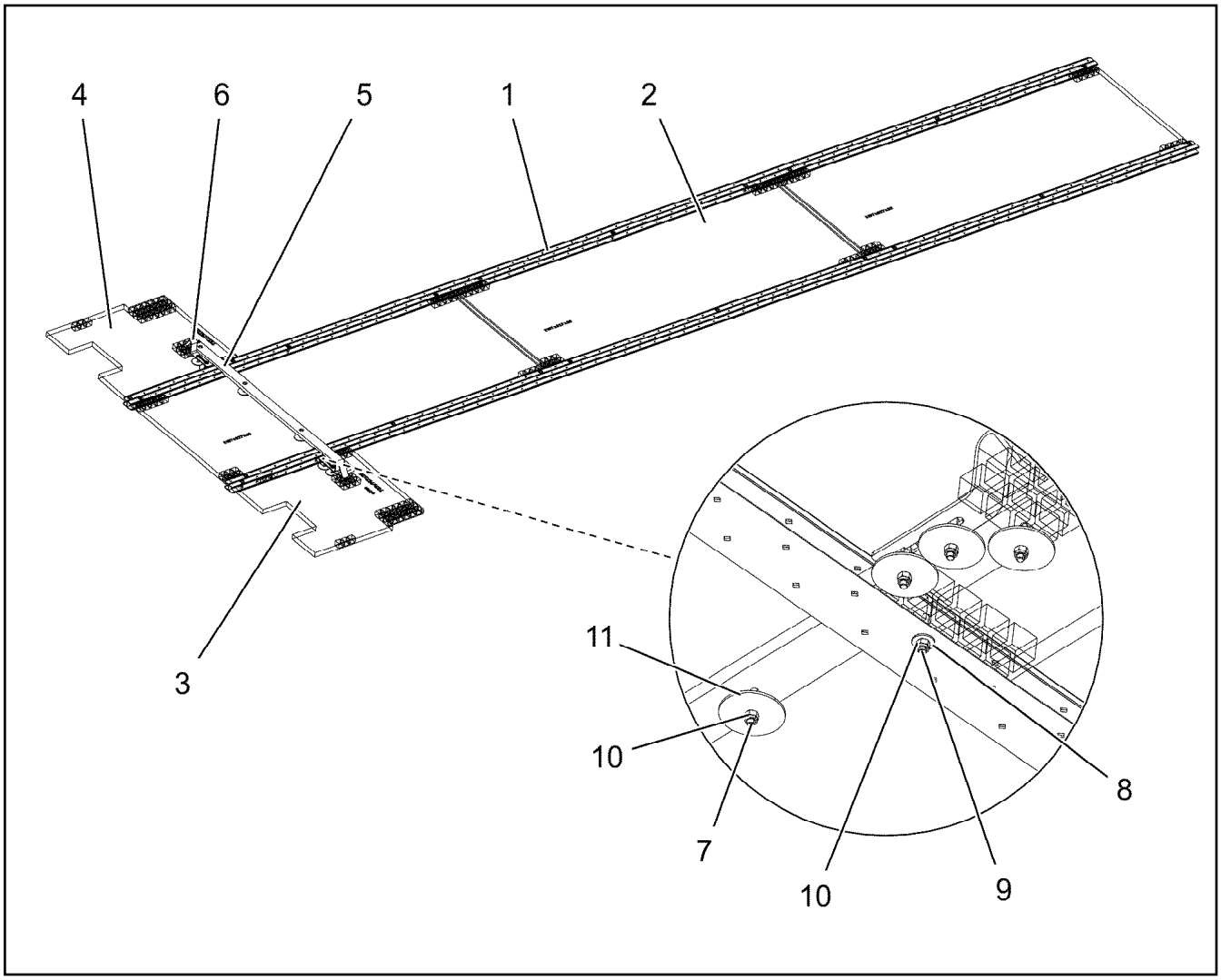

Pos.	Item	Quantity	Description	Bezeichnung
1	97123911	2	ALU PROFILE 84-3-6560 ALMGSIT66	ALUPROFIL
2	97066111	3	GRATING DIN 24537-3 2167X927X30 GFK B	GITTERROST
3	97123912	1	GRATING DIN 24537-3 767X767X30 GFK BES	GITTERROST
4	97123913	1	GRATING DIN 24537-3 767X767X30 GFK BES	GITTERROST
5	97123914	1	STRIP 1410X60X20 PA6G	LEISTE
6	97095956	2	DEFLECTOR 40X326 S355MC FE//ZNNI8//CN/	ABWEISER
7	11651583	4	HEX SCREW ISO 4014 M8X60 8.8 480H SPF	SECHSKANTSCHRAUBE
8	11140469	52	WASHER ISO 7093-1 8 200HV 480H SPF	SCHEIBE
9	10876825	26	BUTTON HEAD SCREW ISO 7380-1 M8X55 0	HALBRUNDKOPFSCHRAUBE
10	11656731	30	HEX NUT ISO 7040 M8 8 480H SPF	SECHSKANTMUTTER
11	941138108	8	WASHER DC01 FE//ZNNI8//CN//T0	SCHEIBE

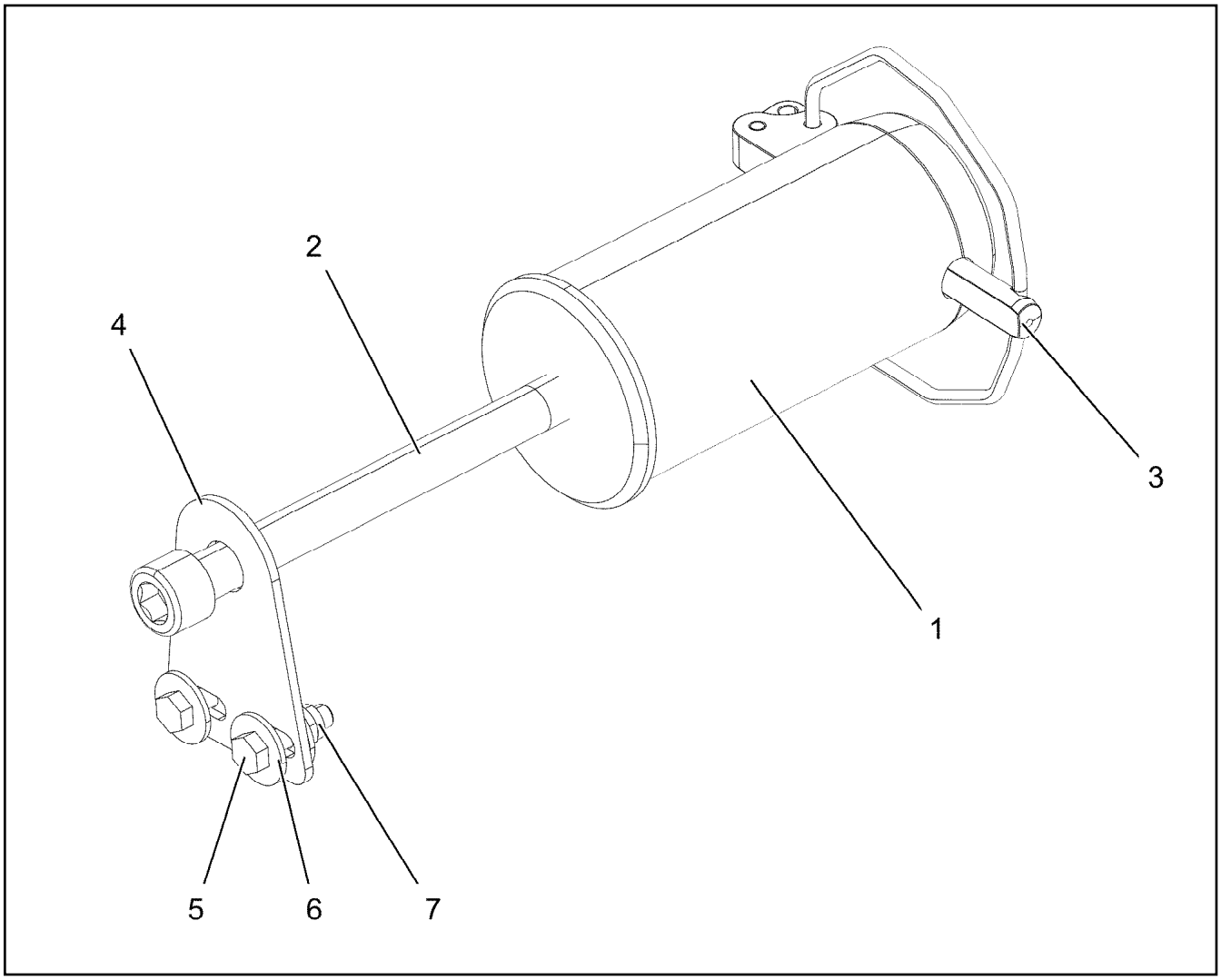

Pos.	Item	Quantity	Description	Bezeichnung
1	976499408	1	PIN 120.0X0 35NICRMOV125 GASN. SPF	BOLZEN
2	12100098	1	SOCKET HEAD SCREW ISO 4762 M24X280 8	ZYLINDERSCHRAUBE
3	10878577	1	SAFETY PLUG W HINGE-LID 20X175X20X1	SICHERHEITSKLAPPSTECKER
4	955051808	1	PLATE S700MC	BLECH
5	11645386	2	HEX SCREW ISO 4017 M12X45 8.8 FLZN SP	SECHSKANTSCHRAUBE
6	11182717	4	WASHER ISO 7093-1 12 300HV FLZN SPF	SCHEIBE
7	11840127	2	HEX NUT ISO 7040 M12 8 FLZN SPF	SECHSKANTMUTTER

Pos.	Item	Quantity	Description	Bezeichnung
10	96035575	1	TERMINAL BOX CPL. S2000-F2 ⇨ ❑ 1061	KLEMMKASTEN KPL.
151	10802057	2	ANGLE TRANSMITTER 360° LSB PL:D SPF	WINKELGEBER

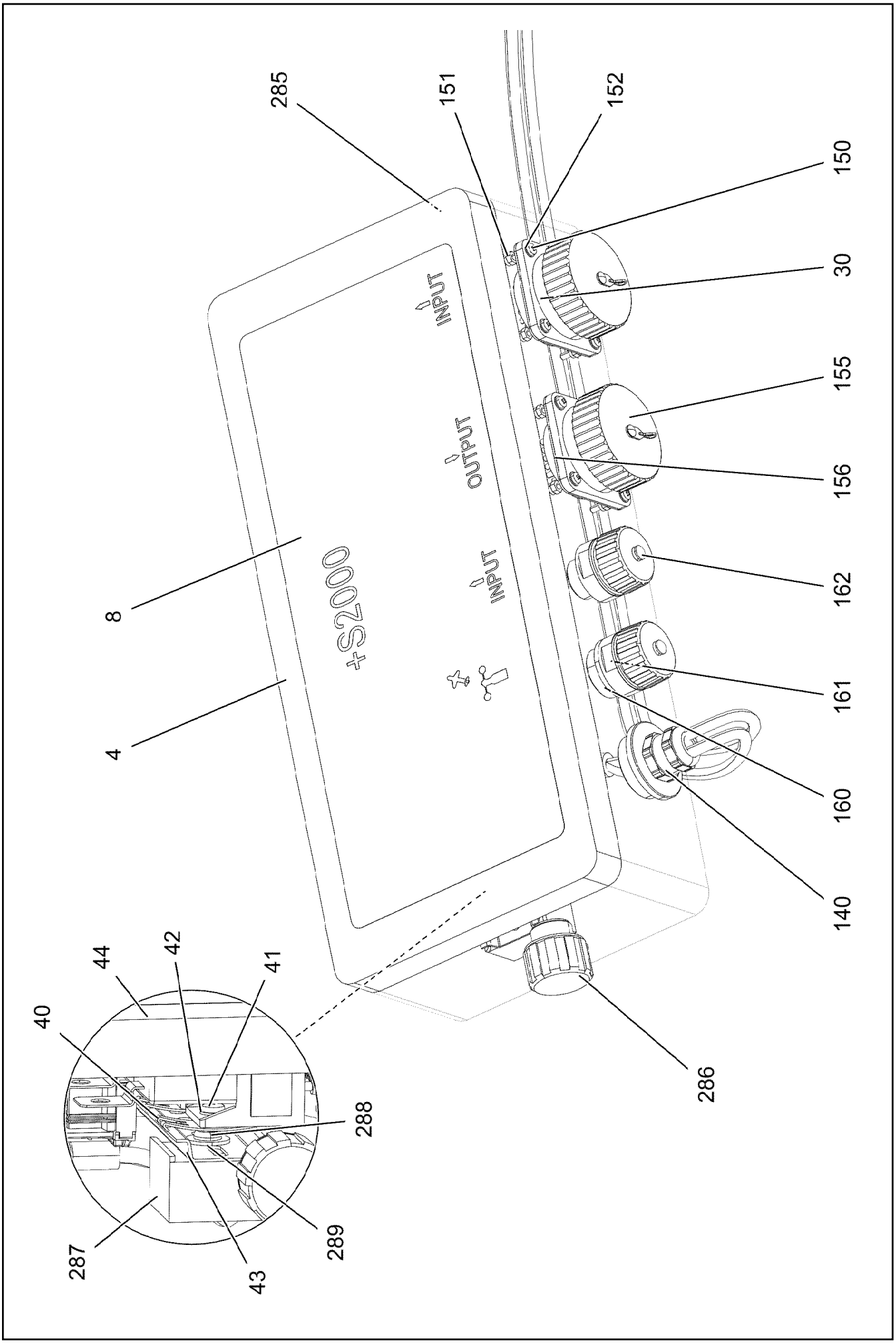

7.2.2022 004223 LIEBHERR	**etk_en_de_098277 LR 11000** **TERMINAL BOX CPL.** **KLEMMKASTEN KPL.**	❑ 1061 (1/2) **96035575**

Pos.	Item	Quantity	Description	Bezeichnung
4	97123899	1	EMPTY CASING 160.0X0 AL	LEERGEHAEUSE
8	97123909	1	SIGN S2000 LEXAN	SCHILD
30	96038868	1	WIRES CPL. S2000-F2 ⇨ ❑ 1063	DRAEHTE KPL.
40	10492256	2	SNAP FOOT	SCHNAPPFUSS
41	10875472	2	PAN-HEAD SCREW ISO 7045 M4X6 4.8 480H	FLACHKOPFSCHRAUBE
42	10875645	2	WASHER ISO 7089 4 200HV 480H SPF	SCHEIBE
43	602106708	0.345	TOP HAT RAIL 35X27X7,3X1	HUTSCHIENE
44	10878159	2	LSB MODULE	LSB-MODUL
140	96035583	1	LEAD W2001-F2 ⇨ ❑ 1064	LEITUNG
150	408400801	8	PAN-HEAD SCREW ISO 7045 M3X20 4.8 A2	FLACHKOPFSCHRAUBE
151	10876399	8	HEX NUT DIN 985 M3 8 480H SPF	SECHSKANTMUTTER
152	420050108	10	WASHER ISO 7089 3 MS	SCHEIBE
155	692405308	2	DUST CAP 1 3/4-18NS METALL	STAUBKAPPE
156	10815121	2	FLANGE SEAL GR.28	FLANSCHDICHTUNG
160	602606408	1	REDUCTION M25X1,5/M20X1,5 MS	REDUKTION
161	10872381	2	TIN M1	DOSE
162	604512108	2	SEALING PLUG M1-D	VERSCHLUSSKAPPE
285	602501208	1	WATER DRAIN PLUG M12 PA6G SPF	ENTWAESSERUNGSSTOPFEN
286	10488662	1	VENTILATION SCREW M20X1,5 POLYAMID	ENTLUEFTUNGSSCHRAUBE
287	602736008	2	SUPPORT TRESTLE	AUFLAGEBOCK
288	553168708	2	SHEET-METAL SCREW ISO 7049 ST4,8X13 S	BLECHSCHRAUBE
289	10875643	2	WASHER ISO 7093-1 5 200HV 480H SPF	SCHEIBE

Pos.	Item	Quantity	Description	Bezeichnung
2	96038867	1	WIRES PRE-ASS. S2000-F2	DRAEHTE VORM.
500	923512208	20	CABLE MARKER	KABELMARKER
501	10099870	3	FLAT PLUG HOUSING 9-POL	FLACHSTECKERGEHAEUSE
502	10045101	3	CONTACT RETAINING PIN 9POL GELB	KONTAKTSICHERUNGSSTIFT
503	10874047	3	FLAT PLUG HOUSING 25-POL 40A	FLACHSTECKERGEHAEUSE
504	96008681	3	COTTER PIN 25POL	STECKER VORM.
505	630122908	2	PLUG BASE 9-POLE	RELAISSTECKSOCKEL
506	604526608	1	PIN CARRIER 6-POL 16A	STIFTTRAEGER
507	10815119	1	BUILD-IN SOCKET 43-POL	EINBAUDOSE
508	10874039	1	FLAT PLUG HOUSING 36-POL 20A	FLACHSTECKERGEHAEUSE
509	10870392	2	PLUG SHELL 9-POL PA66-GF13	STECKERGEHAEUSE
510	604526508	1	BUSHING SUPPORT 6-POL 16A	BUCHSENTRAEGER
511	96008397	1	COTTER PIN 36POL	STECKER VORM.
512	10877572	1	BUILD-IN SOCKET 43 POL ZNNI	EINBAUDOSE

Pos.	Item	Quantity	Description	Bezeichnung
5	10877916	1.95	LEAD 3 X 0,75	LEITUNG
6	10877916	2.19	LEAD 3 X 0,75	LEITUNG
95	6202444	2	PIN CONTACT 0,75-1,5MM2	STIFTKONTAKT
96	6202434	4	SLEEVE CONTACT 0,75-1,5MM2	BUCHSENKONTAKT
500	923512208	3	CABLE MARKER	KABELMARKER
501	10870392	1	PLUG SHELL 9-POL PA66-GF13	STECKERGEHAEUSE
502	605251608	2	PLUG SOCKET BODY 4-POLE AL	STECKDOSENKOERPER
503	602606508	1	REDUCTION M32X1,5/M20X1,5 MS	REDUKTION
504	10872876	1	CABLE GLAND M20X1,5 MS	KABELVERSCHRAUBUNG
505	605212808	2	MOULDING 317-1397-000 SUR	FORMTEIL
506	6202909	2	CLAMP	KLAMMER
811	692404908	2	STOPPER PLUG	BLINDSTOPFEN
996	965622108	6	LETTERING WIRE	BESCHRIFTUNG ADER
998	965622208	2	LETTERING WIRING HARNESS	BESCHRIFTUNG KABELBAUM
2204	10874060	6	SLEEVE CONTACT 0,5-1,0MM2 CuNiSi	BUCHSENKONTAKT

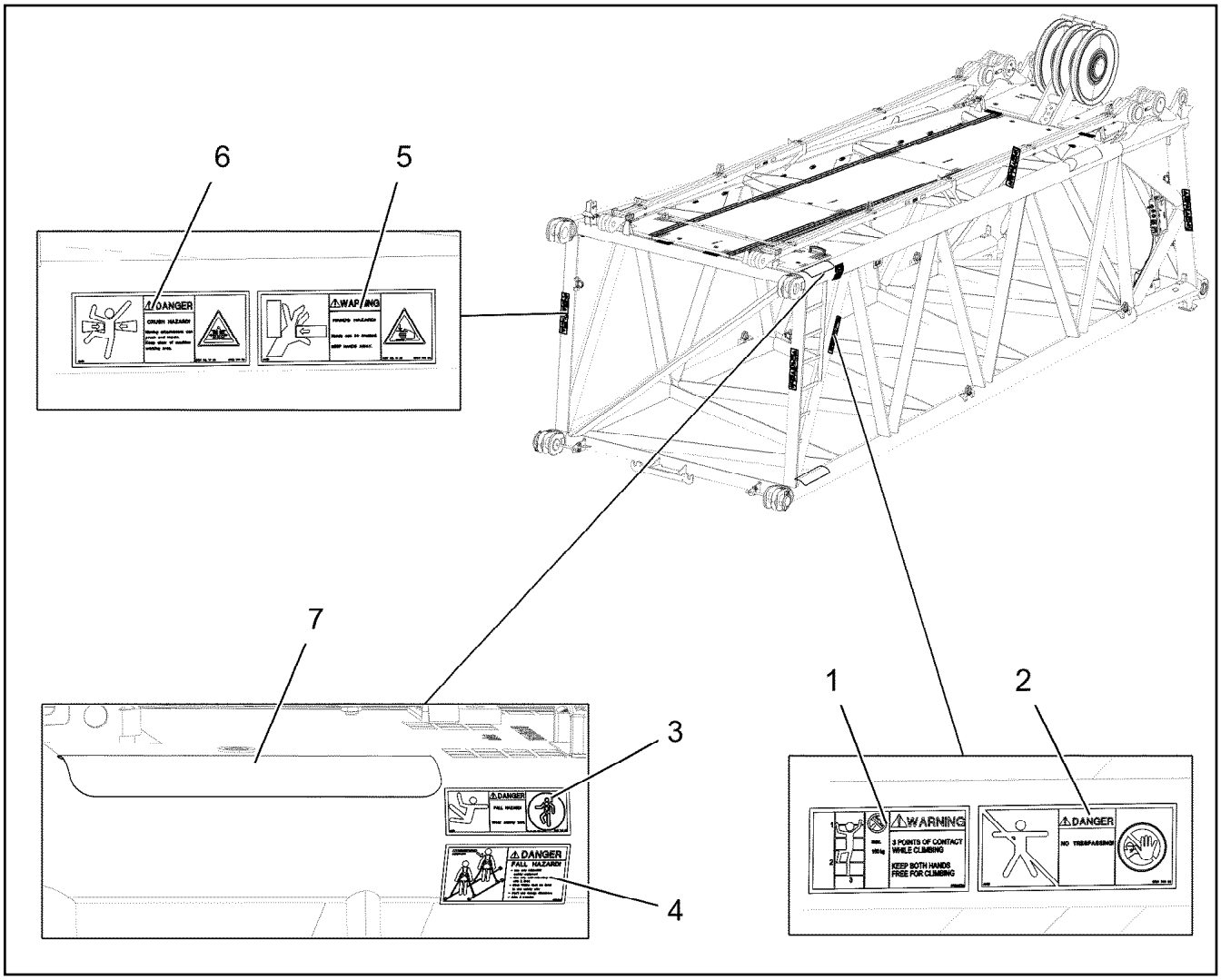

Pos.	Item	Quantity	Description	Bezeichnung
1	97036732	1	SIGN 168X88 KLEBEFOLIE SPF	SCHILD
2	978674008	1	SIGN 208X88 KLEBEFOLIE SPF	SCHILD
3	978674808	4	SIGN 168X62 KLEBEFOLIE SPF	SCHILD
4	97004046	2	SIGN 168X88X1 KLEBEFOLIE SPF	SCHILD
5	978674608	4	SIGN 208X88 KLEBEFOLIE SPF	SCHILD
6	978674108	4	SIGN 208X88 KLEBEFOLIE SPF	SCHILD
7	970879408	2	ANTI-SLIP SURFACE 1.6X150X500 3M TYP4	ANTIRUTSCHBELAG

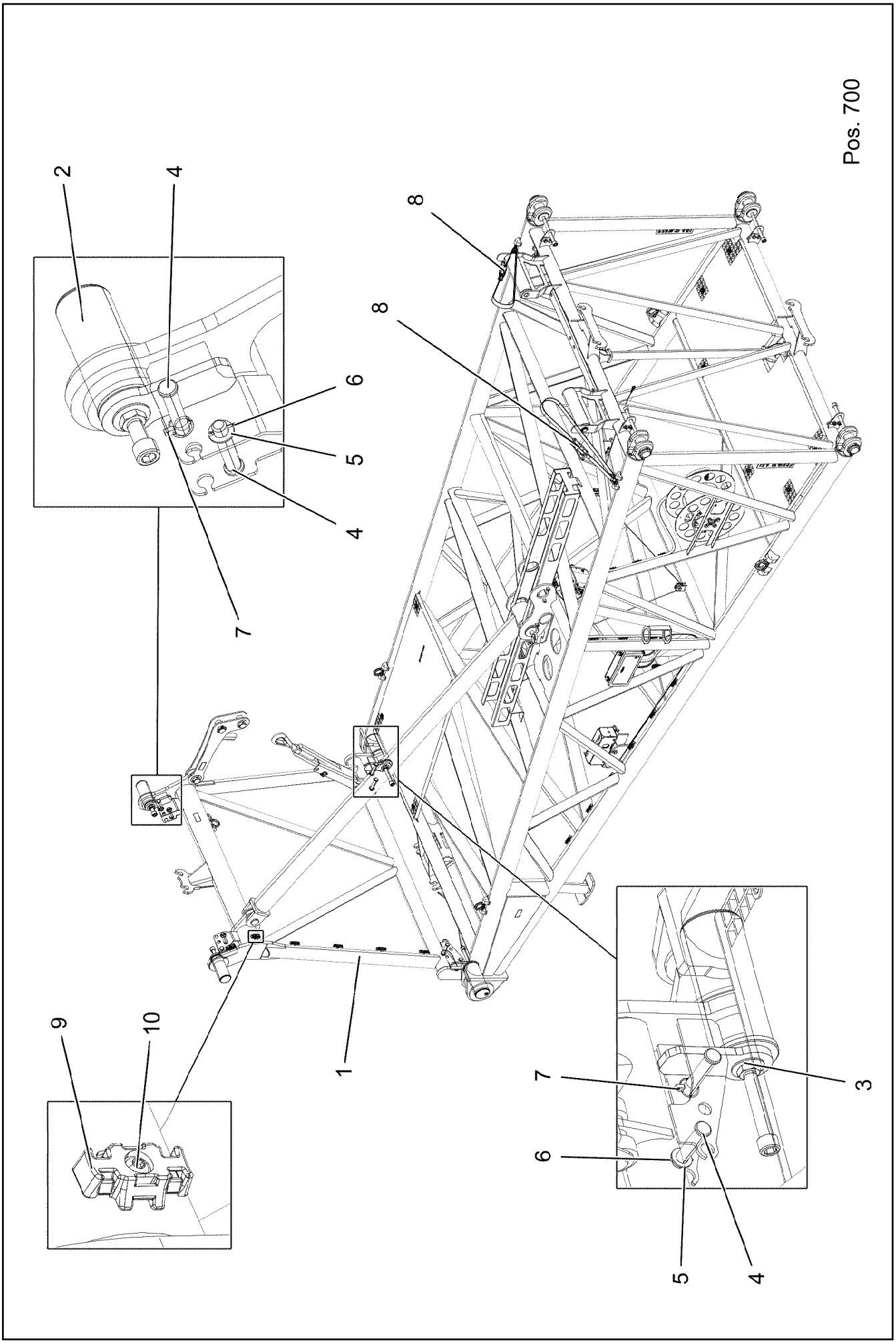
Pos. 700
1
2
3
4
5
6
7
8
9
10

Pos.	Item	Quantity	Description	Bezeichnung
1	96038040	1	FRAME WELDED	RAHMEN SCHWK.
2	96038041	2	PIN PRE-ASS. ⇨ ❑ 1068	BOLZEN VORM.
3	96038042	2	PIN PRE-ASS. ⇨ ❑ 1069	BOLZEN VORM.
4	97081702	8	PIN 30.0X116 35NICRMOV125 SPF	BOLZEN
5	10289809	4	WASHER ISO 7089 22 300HV FLZN SPF	SCHEIBE
6	10180352	4	SPLIT PIN ISO 1234 4X32 St 480H SPF	SPLINT
7	10875869	4	SAFETY PLUG W HINGE-LID 5X29X4,7X25 4	SICHERHEITSKLAPPSTECKER
8	10877388	2	LASHING STRAP 2,2MX35MM POLYTEX SP	ZURRGURT
9	10872676	6	CABLE CLIP HOLDER 46X70-SCHWARZ PA	KABELBINDERHALTER
10	12102696	6	BUTTON HEAD SCREW ISO 7380-2 M8X10 0	HALBRUNDKOPFSCHRAUBE
700	96039202	1	SIGNS ⇨ ❑ 1070	BESCHILDERUNG

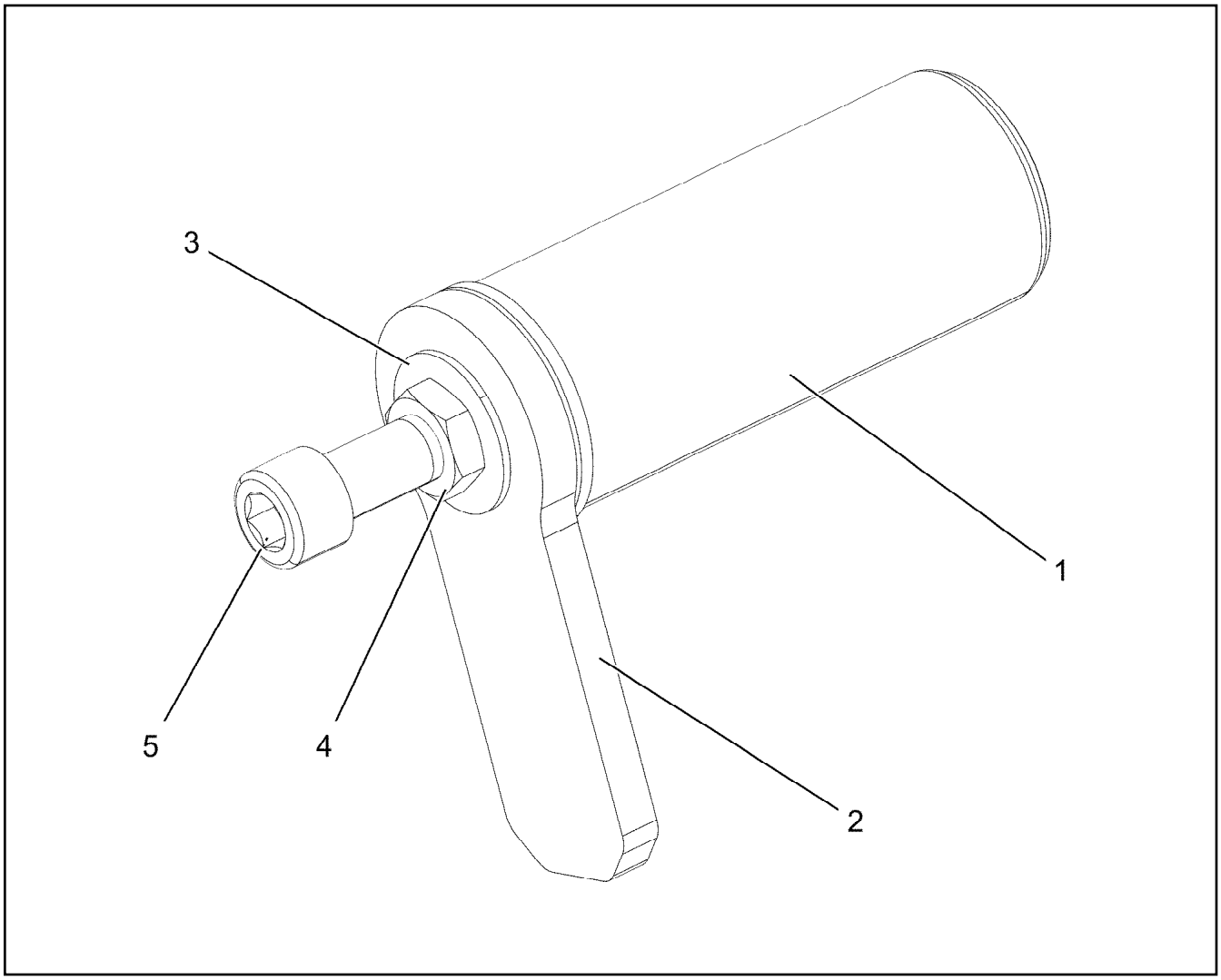

Pos.	Item	Quantity	Description	Bezeichnung
1	97122590	1	PIN 90.0X212 35NICRMOV125 SPF	BOLZEN
2	97122591	1	PLATE 15X210X90 S960QL	BLECH
3	97122592	1	SLEEVE 60.0X19 S355J2+AR FE//ZNNI8//CN/	HUELSE
4	10179943	1	HEX NUT ISO 4035 M24 05 FLZN SPF	SECHSKANTMUTTER
5	10292979	1	SOCKET HEAD SCREW ISO 4762 M24X100	ZYLINDERSCHRAUBE

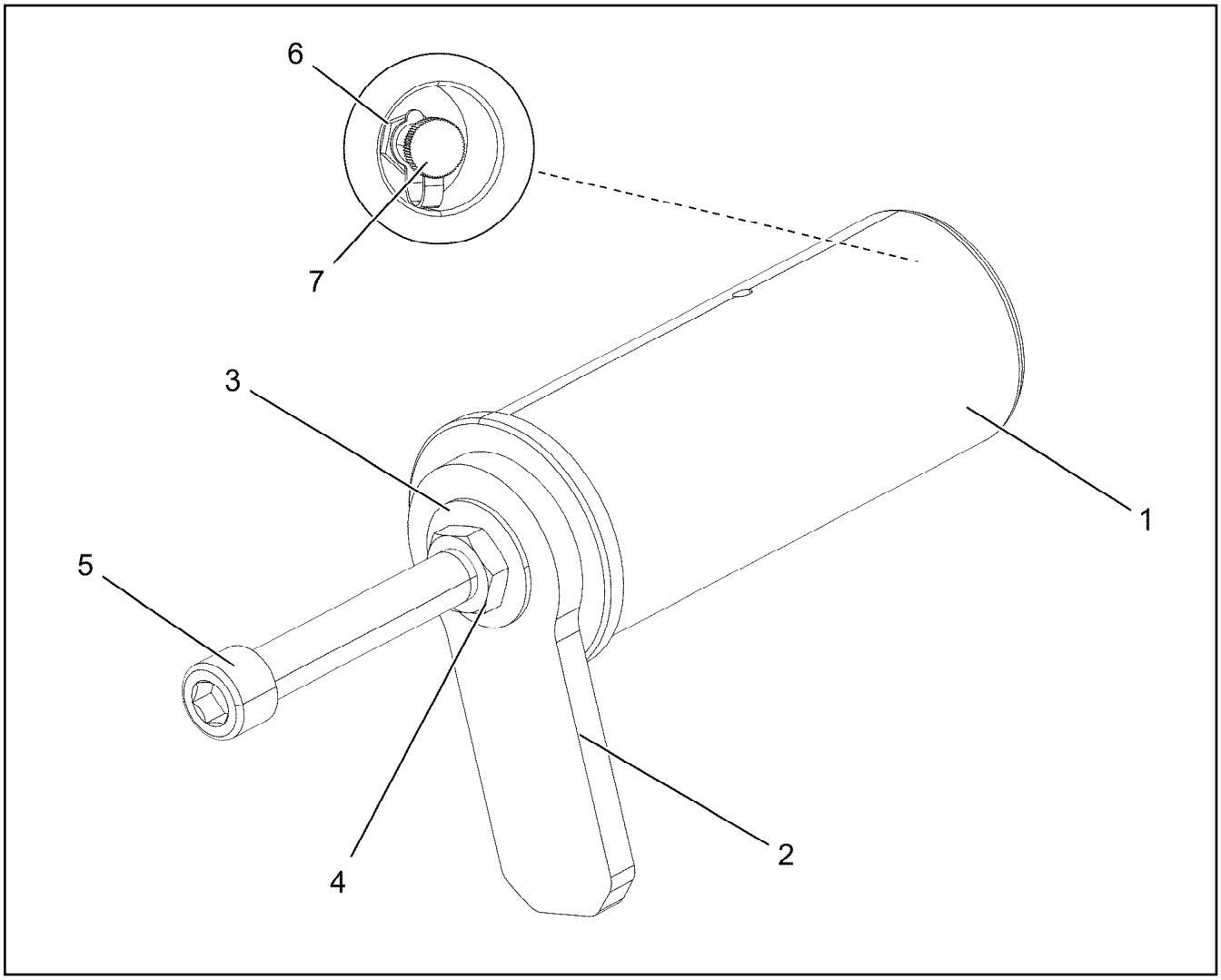

Pos.	Item	Quantity	Description	Bezeichnung
1	97122593	1	PIN 120.0X275 35NICRMOV125 SPF	BOLZEN
2	97122591	1	PLATE 15X210X90 S960QL	BLECH
3	97122592	1	SLEEVE 60.0X19 S355J2+AR FE//ZNNI8//CN/	HUELSE
4	10179943	1	HEX NUT ISO 4035 M24 05 FLZN SPF	SECHSKANTMUTTER
5	404325608	1	SOCKET HEAD SCREW ISO 4762 M24X190	ZYLINDERSCHRAUBE
6	7743242	1	HYDRAULIC-TYPE LUBRICAT.NIPPLE DIN 71	KEGELSCHMIERNIPPEL
7	779013008	1	PROTECTING CAP	SCHUTZKAPPE

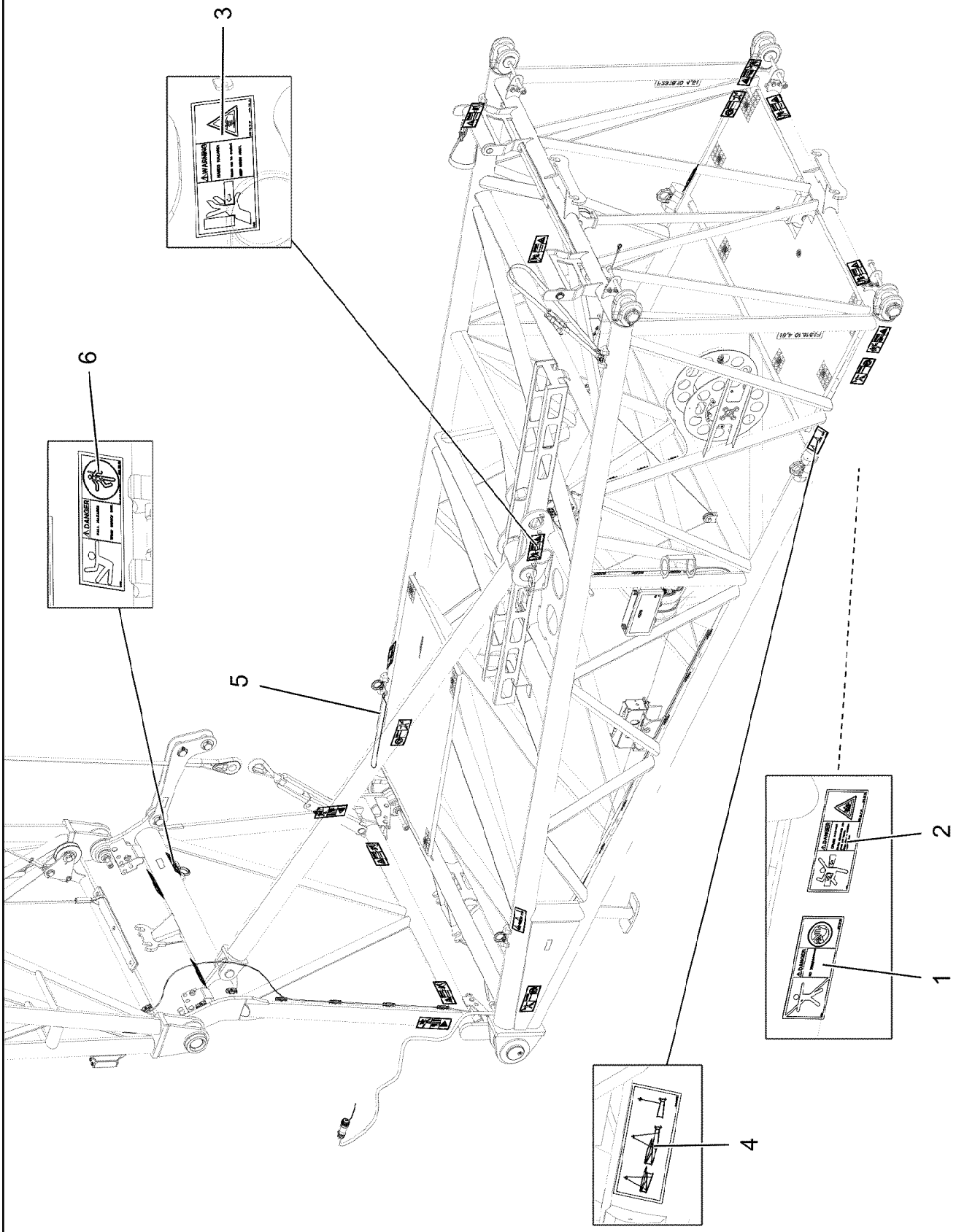

7.2.2022 004289 LIEBHERR	**etk_en_de_098277 LR 11000** **SIGNS** **BESCHILDERUNG**	❑ 1070 (1/2) **96039202**

Pos.	Item	Quantity	Description	Bezeichnung
1	978674008	4	SIGN 208X88 KLEBEFOLIE SPF	SCHILD
2	978674108	4	SIGN 208X88 KLEBEFOLIE SPF	SCHILD
3	978674608	9	SIGN 208X88 KLEBEFOLIE SPF	SCHILD
4	97093614	4	SIGN 178X78 KLEBEFOLIE SPF	SCHILD
5	97039850	1	ANTI-SLIP SURFACE 1.6X560X102 3M TYP4	ANTIRUTSCHBELAG
6	978674808	1	SIGN 168X62 KLEBEFOLIE SPF	SCHILD

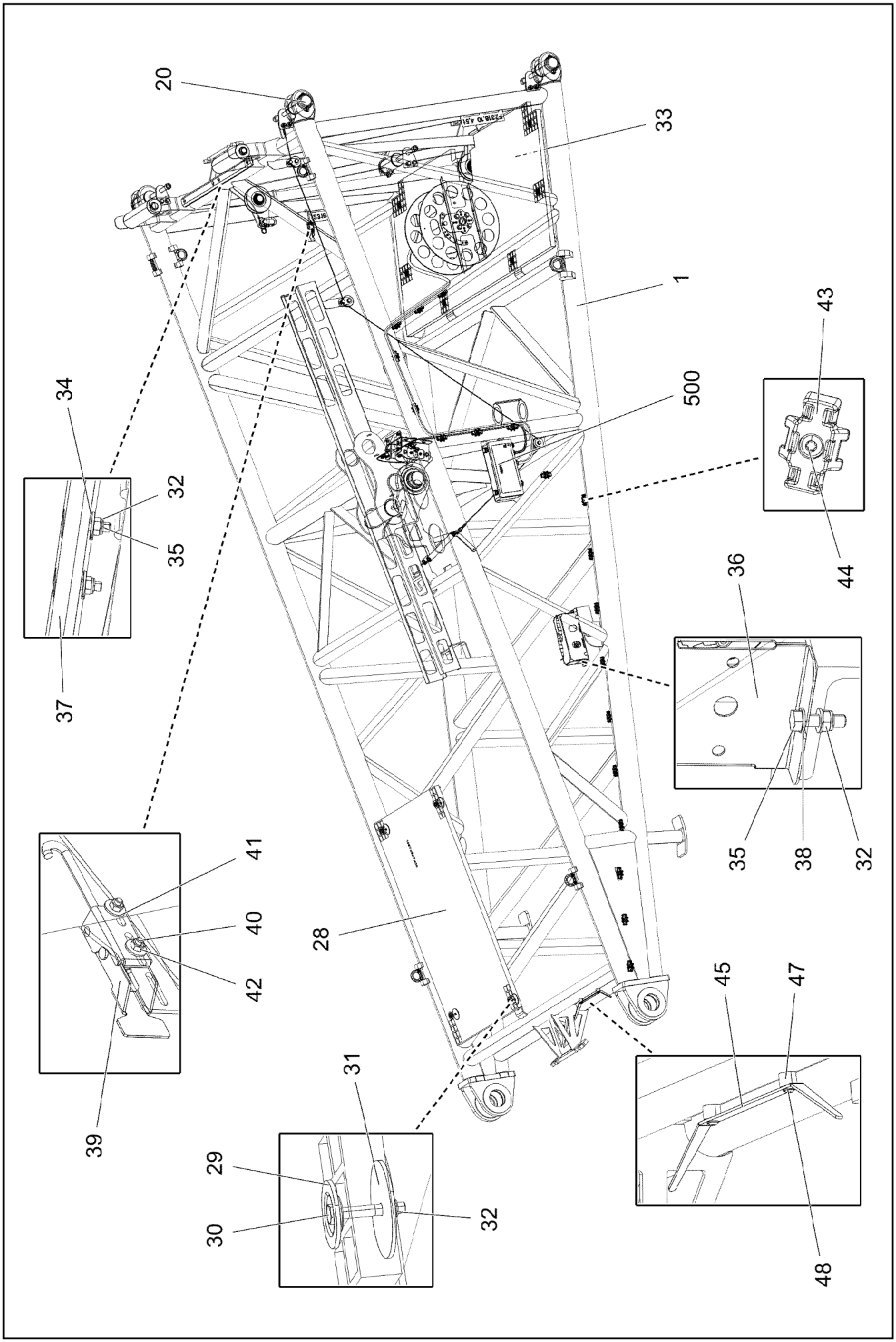

7.2.2022 004326 LIEBHERR	**etk_en_de_098277 LR 11000** **PIVOT SECTION** **F-ANLENKSTUECK**	❑ 1072 (1/4) **919219708**

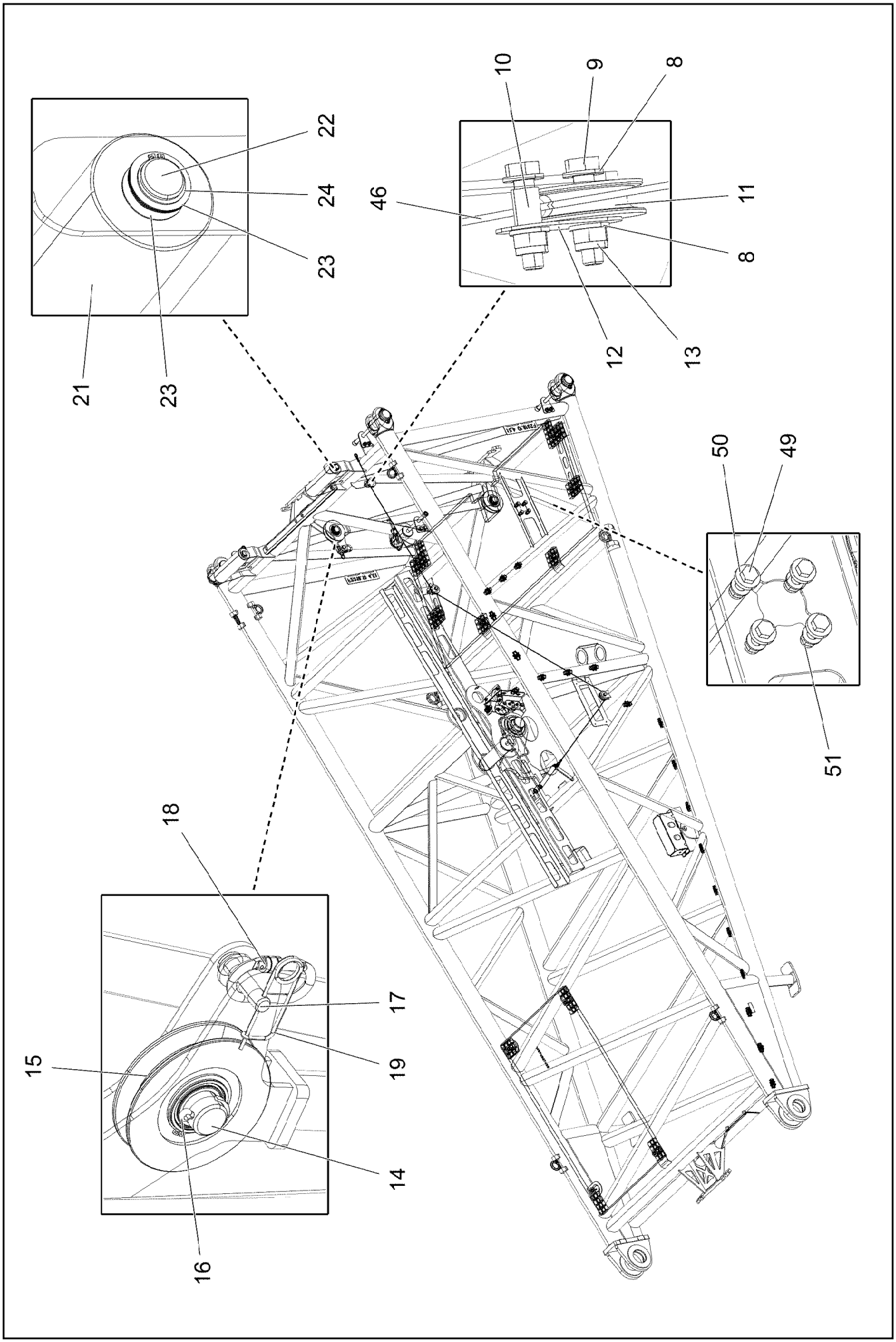

7.2.2022 004327 LIEBHERR	**etk_en_de_098277 LR 11000** **PIVOT SECTION** **F-ANLENKSTUECK**	❑ 1073 (2/4) **919219708**

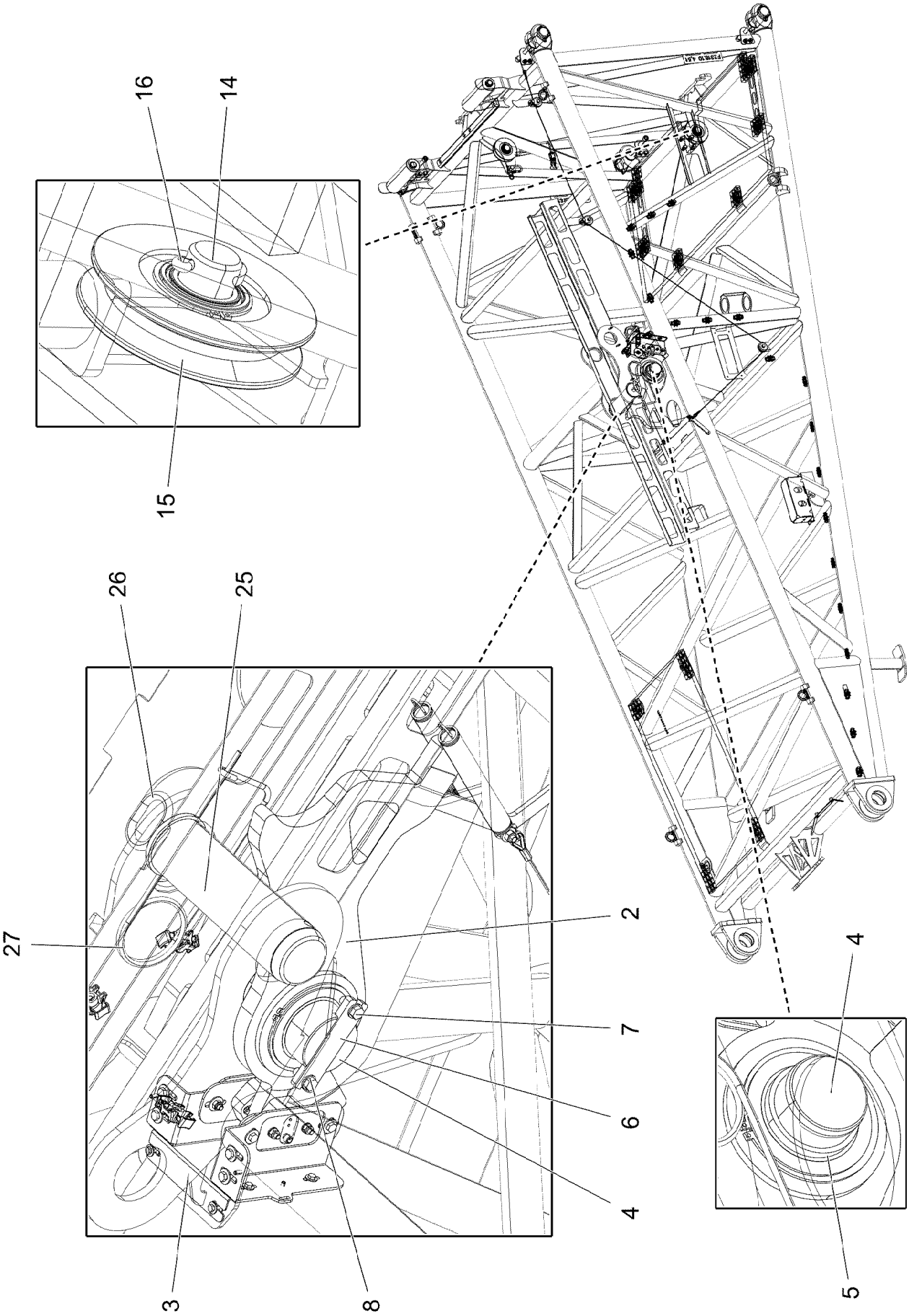

7.2.2022 004328 LIEBHERR	**etk_en_de_098277 LR 11000** **PIVOT SECTION** **F-ANLENKSTUECK**	❑ 1074 (3/4) **919219708**

Pos.	Item	Quantity	Description	Bezeichnung
1	96035996	1	F BASE SECTION WELDMENT	F-ANLENKSTUECK SCHWK.
2	96036001	1	FLAP PRE-ASS. ⇨ ❑ 1076	KLAPPE VORM.
3	96038853	1	SENSOR CARRIER CPL. ⇨ ❑ 1077	SENSORTRAEGER KPL.
4	97050002	1	PIN 105.0X168 35NICRMOV125 SPF	BOLZEN
5	97050004	1	DISTANCE TUBE 101.6X12 S355J2H FE//ZN	DISTANZROHR
6	955048508	1	PLATE 12X40X160 S355MC FE//ZNNI8//CN//T	BLECH
7	11642349	2	HEX SCREW ISO 4017 M12X35 8.8 FLZN SP	SECHSKANTSCHRAUBE
8	10289804	16	WASHER ISO 7089 12 300HV FLZN SPF	SCHEIBE
9	11658891	5	HEX SCREW ISO 4014 M12X55 8.8 FLZN SP	SECHSKANTSCHRAUBE
10	971857508	5	TUBE 16.0X22 E235+N	ROHR
11	283096108	3	ROLLER RD68X20 PA6G	ROLLE
12	971851008	2	PLATE 2X50X75 DC01 FE//ZNNI8//CN//T0	BLECH
13	10875607	5	HEX NUT DIN 985 M12 8 FLZN SPF	SECHSKANTMUTTER
14	956097408	2	PIN RD40X75 35NICRMOV125 GASN. SPF	BOLZEN
15	962092008	2	ROPE PULLEY CPL. ⇨ ❑ 1079	SEILROLLE KPL.
16	10875873	2	SPLIT PIN ISO 1234 8X63 ST 480H SPF	SPLINT
17	10425725	1	PIN ISO 2341 B18X75X68 35NICRMOV125	BOLZEN
18	10875819	1	SCREW CARABINER OVAL 109X10-2200 ST	SCHRAUBKARABINER
19	433101208	1	RETAINING SPRING 4X68 ISO 2081 FE/ZN8/	SICHERUNGSFEDER
20	96029160	4	PIN PRE-ASS. ⇨ ❑ 1080	BOLZEN VORM.
21	97050204	2	ROLLER 100X100X360 PA6G	ROLLE
22	97088877	2	PIN 45.0X400 35NICRMOV125 SPF	BOLZEN
23	97012561	12	WASHER 1X50X50 X5CRNI18-10	SCHEIBE
24	428002908	2	LOCKING RING DIN 471 35X1,5	SICHERUNGSRING
25	97050003	1	PIN 105.0X345 35NICRMOV125 SPF	BOLZEN
26	921079508	1	HANDLE WELD.CONST. FE//ZNNI8//CN//T0	GRIFF SCHWK.
27	433105308	1	RETAINING SPRING 8 FE/ZN8/B	SICHERUNGSFEDER
28	97066110	1	GRATING DIN 24537-3 1487X927X30 GFK B	GITTERROST
29	10100621	12	DISH MOUNTING	TELLERBEFESTIGUNG
30	11651581	12	HEX SCREW ISO 4014 M8X50 8.8 480H SPF	SECHSKANTSCHRAUBE
31	941138108	12	WASHER DC01 FE//ZNNI8//CN//T0	SCHEIBE
32	10875614	18	HEX NUT DIN 985 M8 8 480H SPF	SECHSKANTMUTTER
33	97123898	1	GRATING DIN 24537-3 2207X967X30/7 GFK B	GITTERROST
34	11140469	4	WASHER ISO 7093-1 8 200HV 480H SPF	SCHEIBE
35	11826527	6	HEX SCREW ISO 4017 M8X30 8.8 480H SPF	SECHSKANTSCHRAUBE
36	97080863	1	HOOD 601X338 DC01 FE//ZNNI8//CN//T0	HAUBE
37	97132781	1	STRIP PA6G	LEISTE
38	12103465	4	WASHER ISO 7089 8 300HV ZNNI-480H SPF	SCHEIBE
39	704262408	1	CLOSURE HAKEN	HAKENVERSCHLUSS
40	11657360	2	HEX SCREW ISO 4017 M6X16 8.8 480H SPF	SECHSKANTSCHRAUBE
41	10875648	2	WASHER ISO 7093-1 6 200HV 480H SPF	SCHEIBE
42	10197764	2	HEX NUT ISO 4032 M6 10 ZNNI-480H SPF	SECHSKANTMUTTER
43	10872676	21	CABLE CLIP HOLDER 46X70-SCHWARZ PA	KABELBINDERHALTER
44	12102696	21	BUTTON HEAD SCREW ISO 7380-2 M8X10 0	HALBRUNDKOPFSCHRAUBE
45	953741108	1	PLATE S315MC FE//ZNNI8//CN//T0	BLECH
46	97123901	1	AUXILIARY ROPE 4X3.56M	HILFSSEIL
47	953873408	2	SLEEVE 25X20 11SMN37 FE//ZNNI8//CN//T0	HUELSE
48	408650508	2	BUTTON HEAD SCREW ISO 7380-2 M8X16 A	HALBRUNDKOPFSCHRAUBE
49	11645386	4	HEX SCREW ISO 4017 M12X45 8.8 FLZN SP	SECHSKANTSCHRAUBE
50	10006370	4	WASHER DIN 7349 13 200HV FLZN SPF	SCHEIBE
51	11840127	4	HEX NUT ISO 7040 M12 8 FLZN SPF	SECHSKANTMUTTER
500	919287108	1	ELECTRICS F BASE SECTION F2 ⇨ ❑ 1081	ELEKTRIK F-ANLENKSTUECK

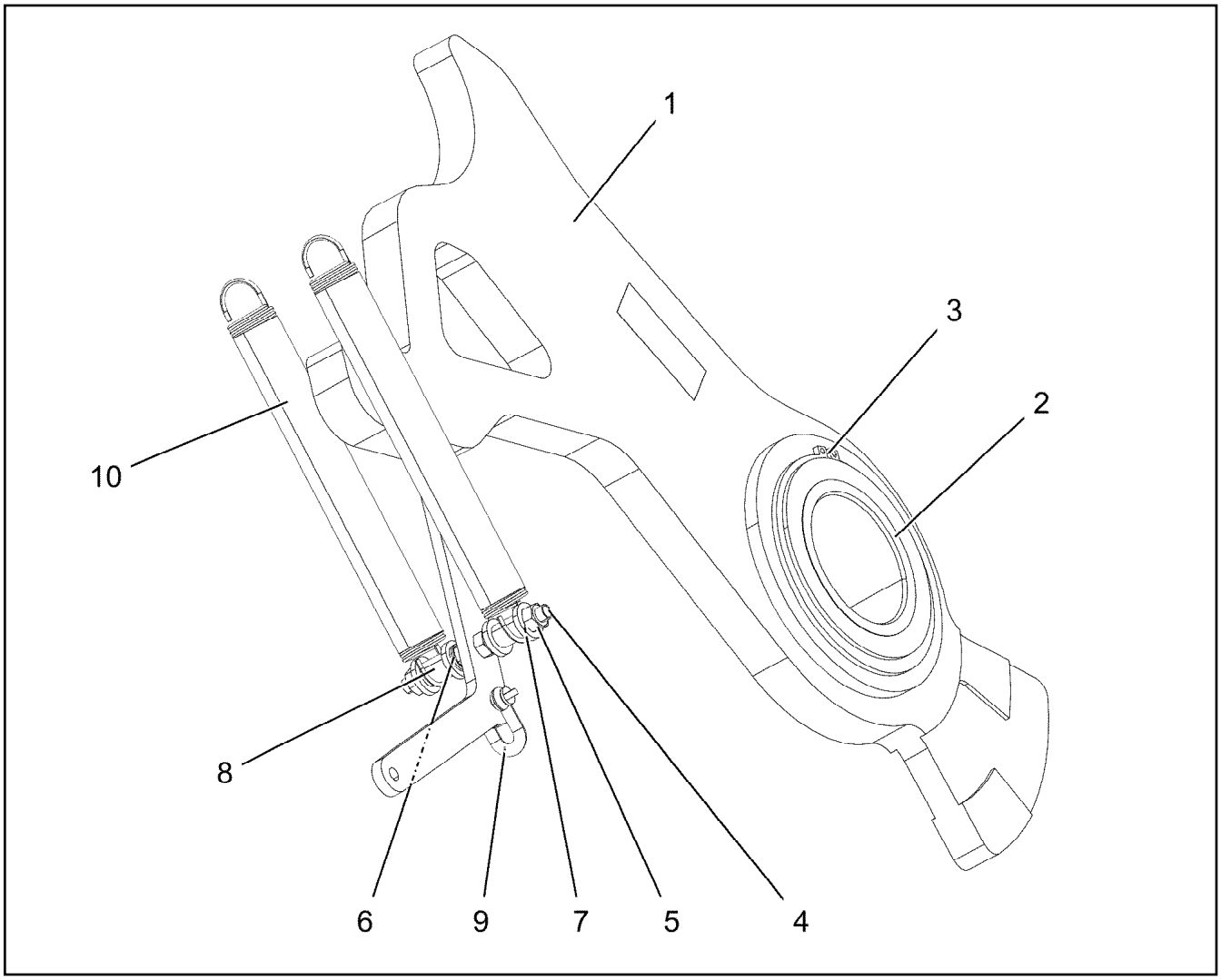

Pos.	Item	Quantity	Description	Bezeichnung
1	96038742	1	FLAP ST.CONST.	KLAPPE SCHWK.
2	745902408	1	ROLLER BEARING 90X140X67	WAELZLAGER
3	12100249	2	LOCKING RING DIN 471 140X4 480H SPF	SICHERUNGSRING
4	954591508	1	THREADED ROD M10X120 5.8	GEWINDESTANGE
5	12102695	4	HEX NUT ISO 4032 M10 8 ZNNI-480H SPF	SECHSKANTMUTTER
6	12102693	4	WASHER ISO 7092 10 200HV ZNNI-480H SP	SCHEIBE
7	10410155	4	WASHER DIN 7349 10,5 A2	SCHEIBE
8	971857508	2	TUBE 16.0X22 E235+N	ROHR
9	773933508	1	SHACKLE DIN 82101 0,25T NG0,25 ST VERZ	SCHAEKEL
10	12101488	2	TENSION SPRING 3X32X167 EN10270-3	ZUGFEDER

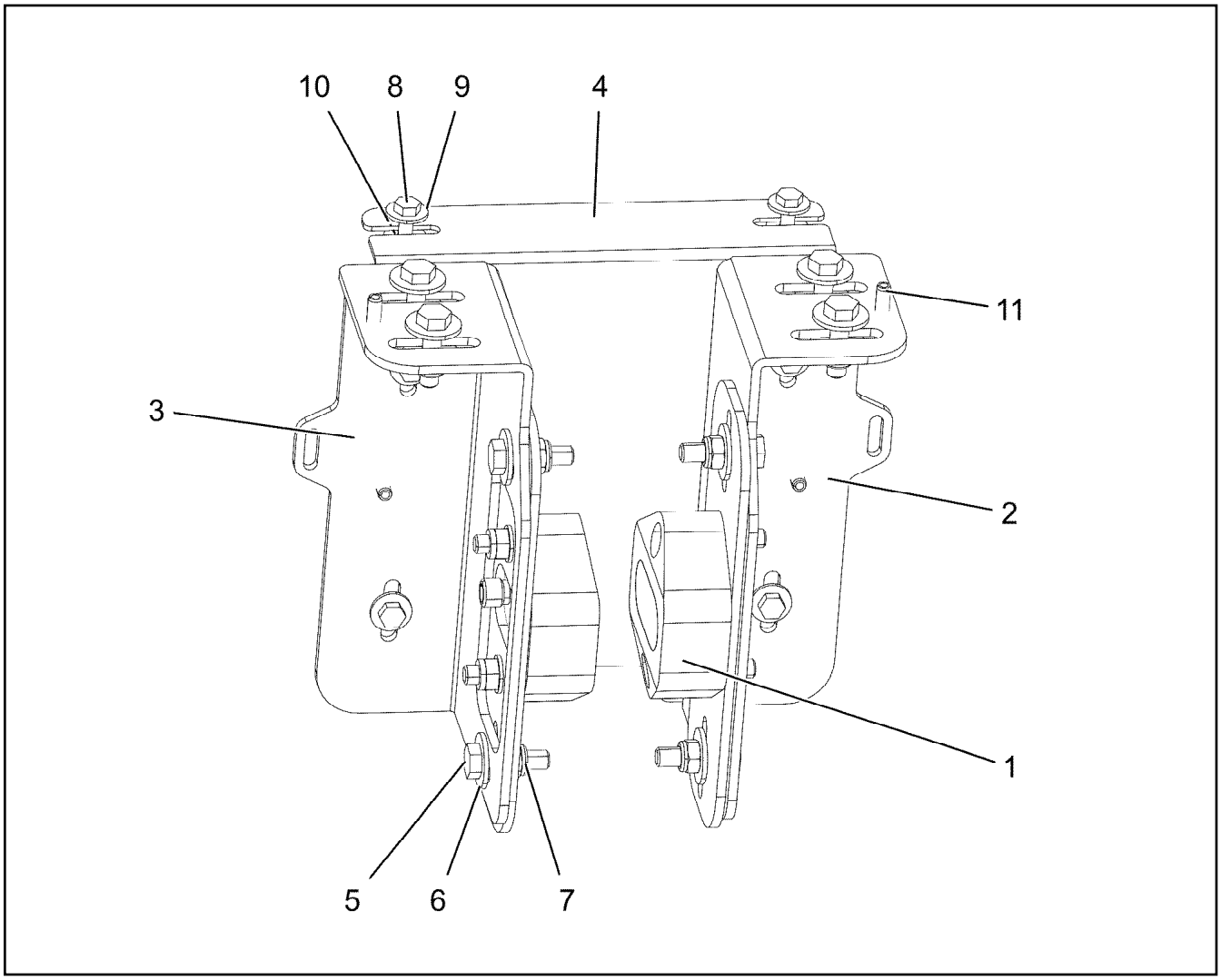

Pos.	Item	Quantity	Description	Bezeichnung
1	968938308	2	SENSOR PRE-ASS. ⇨ ❑ 1078	SENSOR VORM.
2	97050200	1	PLATE 4X283X189 S315MC FE//ZNNI8//CN//T	BLECH
3	97050201	1	PLATE 4X283X189 S315MC FE//ZNNI8//CN//T	BLECH
4	97050202	1	PLATE 2X200X261 DC01 FE//ZNNI8//CN//T0	BLECH
5	11826527	8	HEX SCREW ISO 4017 M8X30 8.8 480H SPF	SECHSKANTSCHRAUBE
6	11140469	16	WASHER ISO 7093-1 8 200HV 480H SPF	SCHEIBE
7	10875614	8	HEX NUT DIN 985 M8 8 480H SPF	SECHSKANTMUTTER
8	10197836	6	HEX SCREW ISO 4017 M6X25 8.8 ZNNI-480	SECHSKANTSCHRAUBE
9	10875648	12	WASHER ISO 7093-1 6 200HV 480H SPF	SCHEIBE
10	12102692	6	HEX NUT DIN 985 M6 8 ZNNI-480H SPF	SECHSKANTMUTTER
11	10876162	4	DOWEL PIN ISO 8752 6X20 480H SPF	SPANNSTIFT

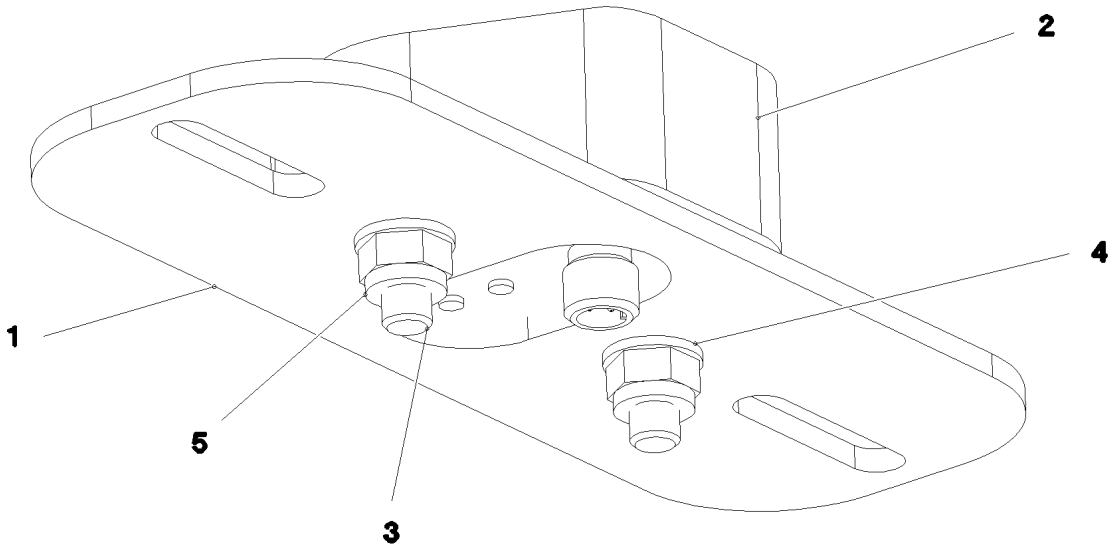

Pos.	Item	Quantity	Description	Bezeichnung
1	97050177	1	PLATE 4X200X70 S315MC FE//ZNNI8//CN//T	BLECH
2	97050178	1	SENSOR HOLDER 87X75X29.5 PA6G	SENSORHALTER
3	11691424	2	SOCKET HEAD SCREW ISO 4762 M8X35 8.8	ZYLINDERSCHRAUBE
4	12103465	2	WASHER ISO 7089 8 300HV ZNNI-480H SPF	SCHEIBE
5	10875614	2	HEX NUT DIN 985 M8 8 480H SPF	SECHSKANTMUTTER

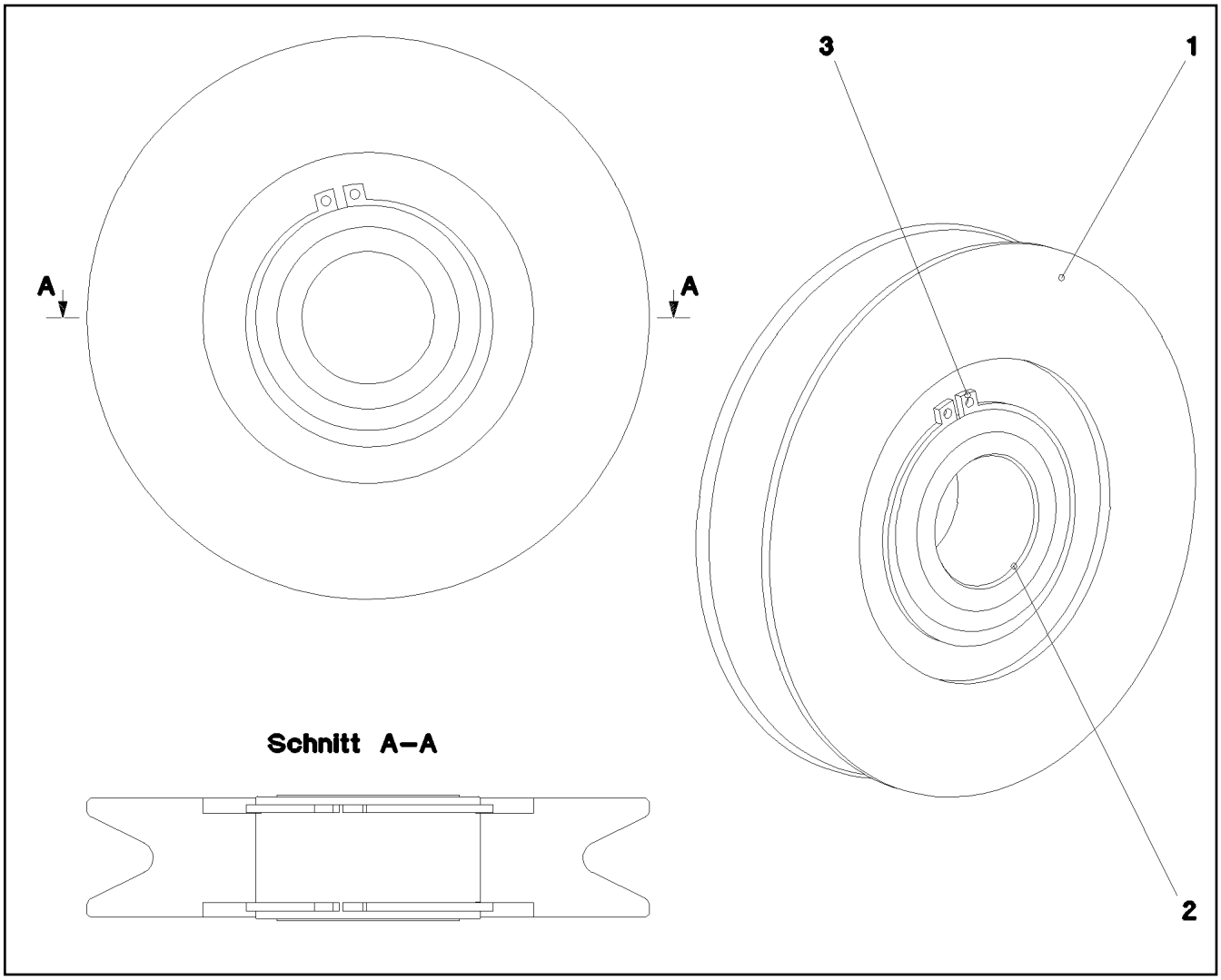

Pos.	Item	Quantity	Description	Bezeichnung
1	971872508	1	ROPE PULLEY SPF	SEILROLLE
2	745900808	1	ROLLER BEARING 68X40X38	WAELZLAGER
3	10875662	2	LOCKING RING DIN 471 68X2,5 480H SPF	SICHERUNGSRING

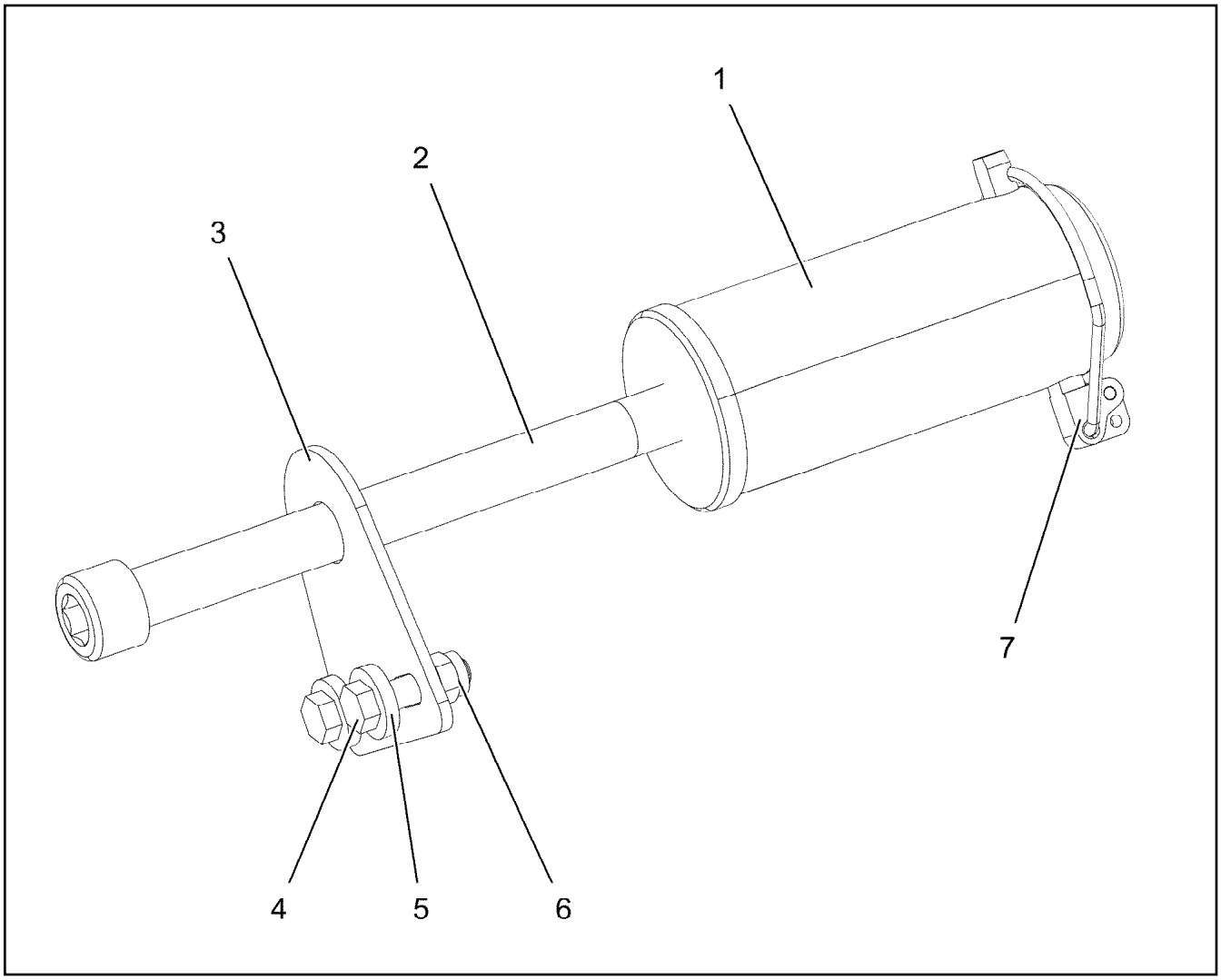

Pos.	Item	Quantity	Description	Bezeichnung
1	97110939	1	PIN 85.0X190 35NICRMOV125 GASN. SPF	BOLZEN
2	10878833	1	SOCKET HEAD SCREW ISO 4762 M24X290 8	ZYLINDERSCHRAUBE
3	954754708	1	PLATE 5X125X100 S700MC	BLECH
4	11645386	2	HEX SCREW ISO 4017 M12X45 8.8 FLZN SP	SECHSKANTSCHRAUBE
5	10006370	4	WASHER DIN 7349 13 200HV FLZN SPF	SCHEIBE
6	11840127	2	HEX NUT ISO 7040 M12 8 FLZN SPF	SECHSKANTMUTTER
7	10180878	1	SAFETY PLUG W HINGE-LID 17X100X15,5X	SICHERHEITSKLAPPSTECKER

Pos.	Item	Quantity	Description	Bezeichnung
10	96035576	1	TERMINAL BOX CPL. S2010-F2 ⇨ ❑ 1082	KLEMMKASTEN KPL.
20	96035577	1	CABLE DRUM COMPL. F2 ⇨ ❑ 1088	LEITUNGSTROMMEL KPL.
151	692312708	2	INDUCTIVE SENSOR BERUEHRUNGSLOS	INDUKTIVSENSOR
152	10802057	2	ANGLE TRANSMITTER 360° LSB PL:D SPF	WINKELGEBER

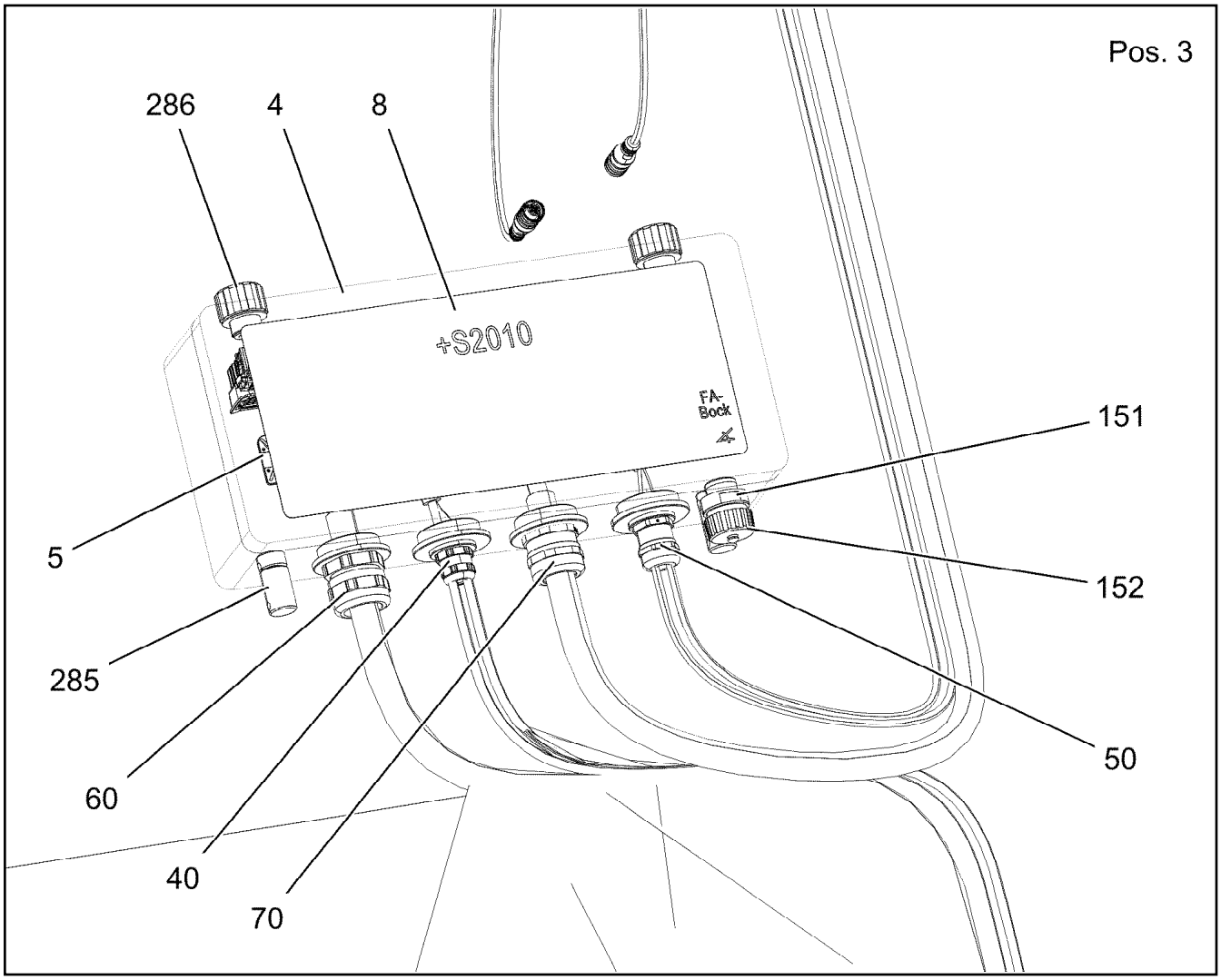

Pos.	Item	Quantity	Description	Bezeichnung
3	96038775	1	WIRES CPL. S2010-F2 ⇨ ❑ 1083	DRAEHTE KPL.
4	976975408	1	EMPTY CASING 160X360X90X0 AL	LEERGEHAEUSE
5	10870511	3	CABLE CLIP HOLDER 28X28-NATUR PA6.6	KABELBINDERHALTER
8	97118302	1	SIGN S2010	SCHILD
40	96038562	1	LEAD W2011-F2 ⇨ ❑ 1084	LEITUNG
50	96038563	1	LEAD W2014-F2 ⇨ ❑ 1085	LEITUNG
60	96038564	1	LEAD W2009-F2 ⇨ ❑ 1086	LEITUNG
70	96038565	1	LEAD W2019-F2 ⇨ ❑ 1087	LEITUNG
151	10872381	1	TIN M1	DOSE
152	604512108	1	SEALING PLUG M1-D	VERSCHLUSSKAPPE
285	602501208	2	WATER DRAIN PLUG M12 PA6G SPF	ENTWAESSERUNGSSTOPFEN
286	10488662	2	VENTILATION SCREW M20X1,5 POLYAMID	ENTLUEFTUNGSSCHRAUBE

Pos.	Item	Quantity	Description	Bezeichnung
2	96038776	1	WIRES PRE-ASS. S2010	DRAEHTE VORM.
500	923512208	10	CABLE MARKER	KABELMARKER
501	10874039	2	FLAT PLUG HOUSING 36-POL 20A	FLACHSTECKERGEHAEUSE
502	10099847	1	FLAT PLUG HOUSING 6-POL	FLACHSTECKERGEHAEUSE
503	10099869	1	CONTACT RETAINING PIN JPT 6 POL	KONTAKTSICHERUNGSSTIFT
504	10099870	4	FLAT PLUG HOUSING 9-POL	FLACHSTECKERGEHAEUSE
505	10045101	4	CONTACT RETAINING PIN 9POL GELB	KONTAKTSICHERUNGSSTIFT
506	10877506	1	BUSHING HOUSING 6-POL PA66-GF13	BUCHSENGEHAEUSE
507	604526508	1	BUSHING SUPPORT 6-POL 16A	BUCHSENTRAEGER
812	604518908	1	STOPPER PLUG BAUREIHE_M1	BLINDSTOPFEN

Pos.	Item	Quantity	Description	Bezeichnung
5	10870332	2.51	LEAD 4 X 0,5	LEITUNG
6	10870332	2.68	LEAD 4 X 0,5	LEITUNG
500	923512208	3	CABLE MARKER	KABELMARKER
501	10870392	1	PLUG SHELL 9-POL PA66-GF13	STECKERGEHAEUSE
502	605251608	2	PLUG SOCKET BODY 4-POLE AL	STECKDOSENKOERPER
503	602606408	1	REDUCTION M25X1,5/M20X1,5 MS	REDUKTION
504	602606708	1	REDUCTION M40X1,5/M25X1,5 MS	REDUKTION
505	10872876	1	CABLE GLAND M20X1,5 MS	KABELVERSCHRAUBUNG
506	605212808	2	MOULDING 317-1397-000 SUR	FORMTEIL
507	6202909	2	CLAMP	KLAMMER
773	6202445	2	PIN 0,5-1,0MM2	STIFT
774	6202435	4	SLEEVE CONTACT 0,5-1,0MM2	BUCHSENKONTAKT
811	692404908	2	STOPPER PLUG	BLINDSTOPFEN
996	965622108	8	LETTERING WIRE	BESCHRIFTUNG ADER
998	965622208	2	LETTERING WIRING HARNESS	BESCHRIFTUNG KABELBAUM
2204	10874060	8	SLEEVE CONTACT 0,5-1,0MM2 CuNiSi	BUCHSENKONTAKT

Pos.	Item	Quantity	Description	Bezeichnung
5	680000008	1	COUPLING SOCKET 4-POLE SPF	KUPPLUNGSDOSE
6	680000008	1	COUPLING SOCKET 4-POLE SPF	KUPPLUNGSDOSE
500	923512208	3	CABLE MARKER	KABELMARKER
501	10870392	1	PLUG SHELL 9-POL PA66-GF13	STECKERGEHAEUSE
502	602606408	1	REDUCTION M25X1,5/M20X1,5 MS	REDUKTION
503	602606708	1	REDUCTION M40X1,5/M25X1,5 MS	REDUKTION
504	602441001	1	CABLE GLAND M20X1,5X5-10 MS	KABELVERSCHRAUBUNG
505	602421908	1	INSERT M20X1,5 NBR	MEHRFACHDICHTEINSATZ
996	965622108	8	LETTERING WIRE	BESCHRIFTUNG ADER
998	965622208	2	LETTERING WIRING HARNESS	BESCHRIFTUNG KABELBAUM
2272	10878195	8	SLEEVE CONTACT 0,2-0,5MM2 CuNiSi	BUCHSENKONTAKT

Pos.	Item	Quantity	Description	Bezeichnung
5	10875008	6.65	CONTROL LEAD 43 X 0,75 SPF	STEUERLEITUNG
500	923512208	3	CABLE MARKER	KABELMARKER
501	10877583	1	PIN HOUSING 43 POL 22A ZNNI	STIFTGEHAEUSE
502	96008397	1	COTTER PIN 36POL	STECKER VORM.
503	10870392	1	PLUG SHELL 9-POL PA66-GF13	STECKERGEHAEUSE
504	420050108	1	WASHER ISO 7089 3 MS	SCHEIBE
505	692405208	1	DUST CAP 3/4-18 NS METALL	STAUBKAPPE
506	514599408	1	PAN-HEAD SCREW ISO 7045 M3X8 4.8 A2C	FLACHKOPFSCHRAUBE
507	10875696	2	CABLE GLAND M32X1,5X15-25 MS	KABELVERSCHRAUBUNG
508	602606808	2	REDUCTION M40X1,5/M32X1,5 MS	REDUKTION
509	10877630	1	TERMINAL HOUSING CA AL NIP 2K PUR	ENDGEHAEUSE
708	10473048	43	CABLE SLEEVE 2,4-3,0/2,4/0,6 SILIKON	KABELTUELLE
998	965622208	1	LETTERING WIRING HARNESS	BESCHRIFTUNG KABELBAUM
2204	10874060	7	SLEEVE CONTACT 0,5-1,0MM2 CuNiSi	BUCHSENKONTAKT
2211	10874057	36	SLEEVE CONTACT 0,5-1,0MM2 CuNiSi	BUCHSENKONTAKT
2262	6002796	43	CONTACT PIN	KONTAKTSTIFT
2404	12101575	0.17	HEATSHRINK SLEEVING 69,8/11,7X4,8 POL	SCHRUMPFSCHLAUCH

Pos.	Item	Quantity	Description	Bezeichnung
5	10875008	3.63	CONTROL LEAD 43 X 0,75 SPF	STEUERLEITUNG
500	923512208	3	CABLE MARKER	KABELMARKER
501	10877579	1	BUSHING HOUSING 43 POL 22A ZNNI	BUCHSENGEHAEUSE
502	96008397	1	COTTER PIN 36POL	STECKER VORM.
503	10870392	1	PLUG SHELL 9-POL PA66-GF13	STECKERGEHAEUSE
504	420050108	1	WASHER ISO 7089 3 MS	SCHEIBE
505	514599408	1	PAN-HEAD SCREW ISO 7045 M3X8 4.8 A2C	FLACHKOPFSCHRAUBE
506	692405208	1	DUST CAP 3/4-18 NS METALL	STAUBKAPPE
507	602606808	2	REDUCTION M40X1,5/M32X1,5 MS	REDUKTION
508	10875696	2	CABLE GLAND M32X1,5X15-25 MS	KABELVERSCHRAUBUNG
509	10877630	1	TERMINAL HOUSING CA AL NIP 2K PUR	ENDGEHAEUSE
708	10473048	43	CABLE SLEEVE 2,4-3,0/2,4/0,6 SILIKON	KABELTUELLE
2204	10874060	7	SLEEVE CONTACT 0,5-1,0MM2 CuNiSi	BUCHSENKONTAKT
2211	10874057	36	SLEEVE CONTACT 0,5-1,0MM2 CuNiSi	BUCHSENKONTAKT
2261	10650660	43	CONTACT BUSHING 0,75 - 1,5MM2	KONTAKTBUCHSE
2404	12101575	0.17	HEATSHRINK SLEEVING 69,8/11,7X4,8 POL	SCHRUMPFSCHLAUCH

Pos.	Item	Quantity	Description	Bezeichnung
10	96039722	1	LEAD W2019A -F2 ⇨ ❑ 1089	LEITUNG
151	12100458	1	CABLE DRUM 60M SPF	KABELTROMMEL

Pos.	Item	Quantity	Description	Bezeichnung
5	10875008	38.15	CONTROL LEAD 43 X 0,75 SPF	STEUERLEITUNG
294	11123168	0.25	HEATSHRINK SLEEVING 44,4/7,4X3,6 POL	SCHRUMPFSCHLAUCH
500	923512208	2	CABLE MARKER	KABELMARKER
501	10877569	1	WALL OUTLET 43 POL ZNNI	WANDSTECKDOSE
502	10877579	1	BUSHING HOUSING 43 POL 22A ZNNI	BUCHSENGEHAEUSE
503	602606808	2	REDUCTION M40X1,5/M32X1,5 MS	REDUKTION
504	10877630	2	TERMINAL HOUSING CA AL NIP 2K PUR	ENDGEHAEUSE
505	10875696	1	CABLE GLAND M32X1,5X15-25 MS	KABELVERSCHRAUBUNG
506	692405308	1	DUST CAP 1 3/4-18NS METALL	STAUBKAPPE
507	420050008	9	WASHER ISO 7089 3 200HV-A2	SCHEIBE
508	10876399	4	HEX NUT DIN 985 M3 8 480H SPF	SECHSKANTMUTTER
509	400140908	4	SOCKET HEAD SCREW DIN 84 M3X12 MS V	ZYLINDERSCHRAUBE
510	10874632	3	RETAINING STRAP 0.05T-1.1M POLYEST.PE	HALTEGURT
511	602707208	3	CABLE SOCK 15	KABELSTRUMPF
512	10290559	3	SNAP HOOK 120X11 VERZ	KARABINERHAKEN
513	10875031	1	CABLE GLAND M32X1,5X25-15 MS	KABELVERSCHRAUBUNG
514	692405208	1	DUST CAP 3/4-18 NS METALL	STAUBKAPPE
515	514599408	1	PAN-HEAD SCREW ISO 7045 M3X8 4.8 A2C	FLACHKOPFSCHRAUBE
516	420050108	1	WASHER ISO 7089 3 MS	SCHEIBE
708	10473048	86	CABLE SLEEVE 2,4-3,0/2,4/0,6 SILIKON	KABELTUELLE
995	965617208	2	SHIELDING TIED BACK	ABSCHIRMUNG ZURUECKGEB
998	965622208	2	LETTERING WIRING HARNESS	BESCHRIFTUNG KABELBAUM
2261	10650660	43	CONTACT BUSHING 0,75 - 1,5MM2	KONTAKTBUCHSE
2262	6002796	43	CONTACT PIN	KONTAKTSTIFT
2404	12101575	0.34	HEATSHRINK SLEEVING 69,8/11,7X4,8 POL	SCHRUMPFSCHLAUCH

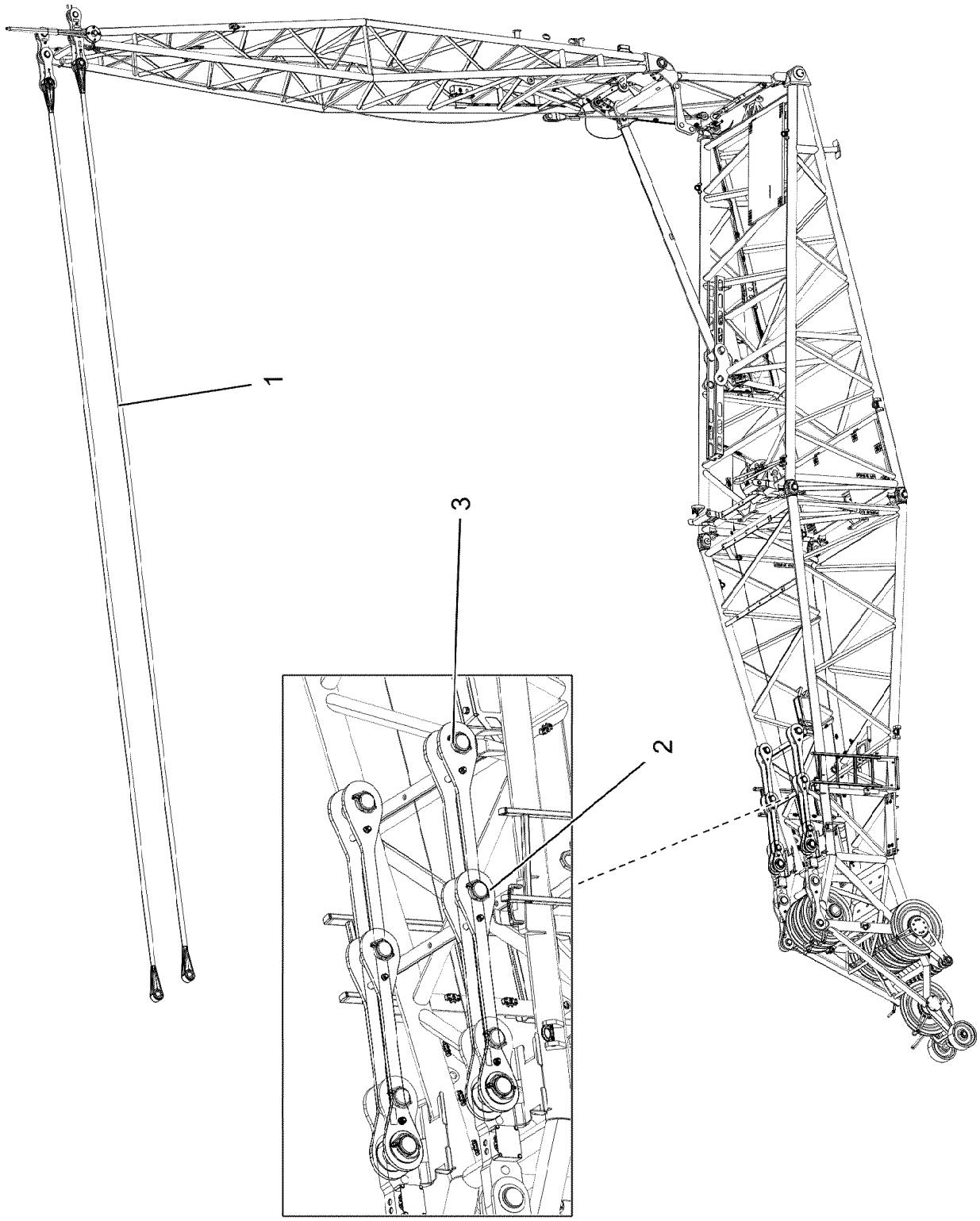
1
2
3

Pos.	Item	Quantity	Description	Bezeichnung
1	97122954	2	FIBRE TENSIONING ROPE 66X13.1M ARAMI	FASERABSPANNSEIL
2	96039026	2	DRAW SHACKLE 0.930M ⇨ ❑ 1092	ZUGLASCHE KPL.
3	96039027	2	DRAW SHACKLE 1.630M ⇨ ❑ 1093	ZUGLASCHE KPL.

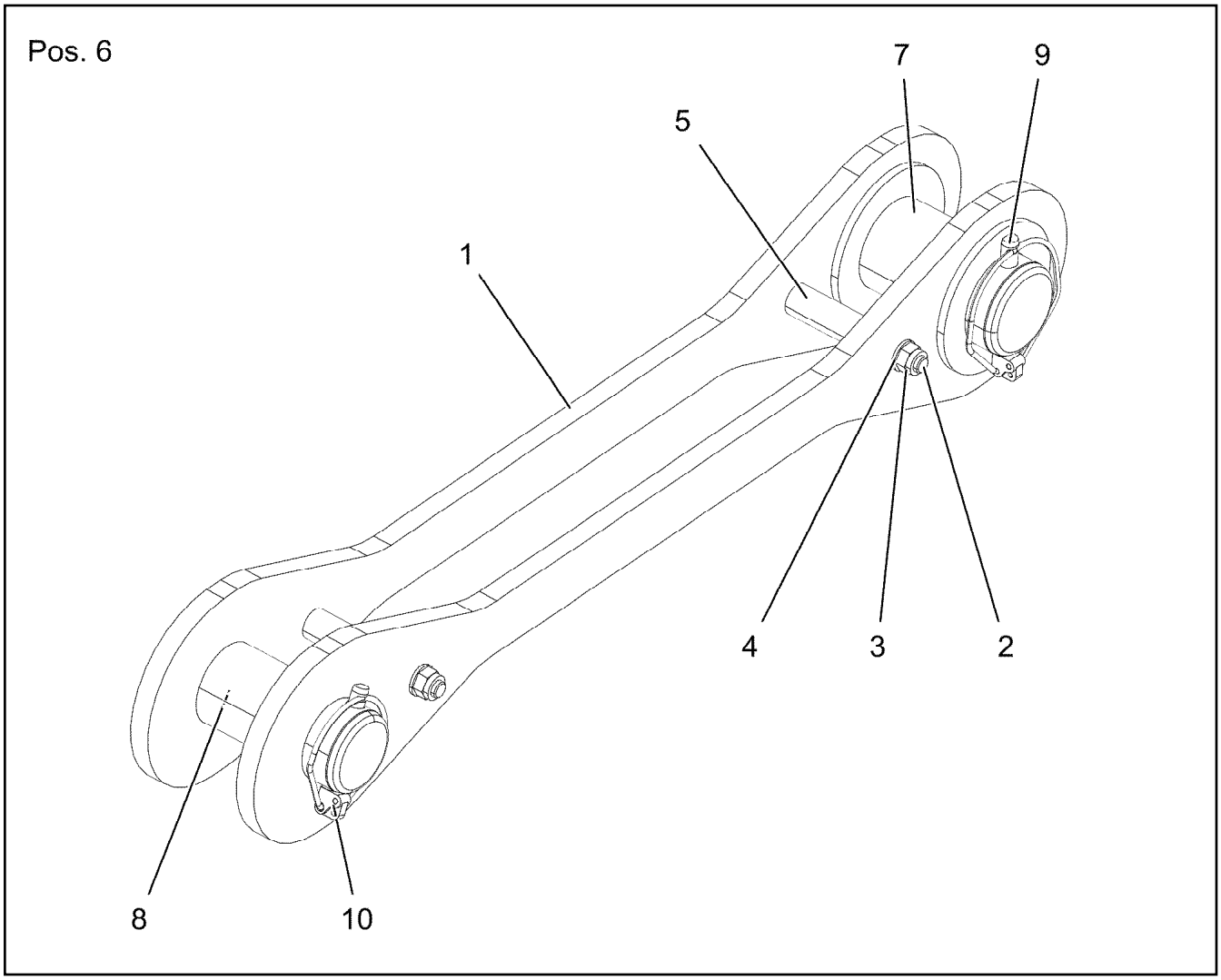

Pos.	Item	Quantity	Description	Bezeichnung
1	96039034	2	CONNECTING LINK WELDED 0.930M	LASCHE SCHWK.
2	4000437	2	HEX SCREW ISO 4014 M16X170 8.8 FLZN SP	SECHSKANTSCHRAUBE
3	10875609	2	HEX NUT DIN 985 M16 8 FLZN SPF	SECHSKANTMUTTER
4	10289806	4	WASHER ISO 7089 16 300HV FLZN SPF	SCHEIBE
5	97070312	2	TUBE 30.0X102 S355J2H FE//ZNNI8//CN//T0	ROHR
6	97139634	2	PLATE ASSEMBLY SCHILD BG SPF	SCHILD BAUGRUPPE
7	97121582	1	PIN 100.0X200 35NICRMOV125 SPF	BOLZEN
8	97119428	1	PIN 85.0X190 35NICRMOV125 SPF	BOLZEN
9	12100335	1	SAFETY PLUG W HINGE-LID 17X125X16X1	SICHERHEITSKLAPPSTECKER
10	10180878	1	SAFETY PLUG W HINGE-LID 17X100X15,5X	SICHERHEITSKLAPPSTECKER

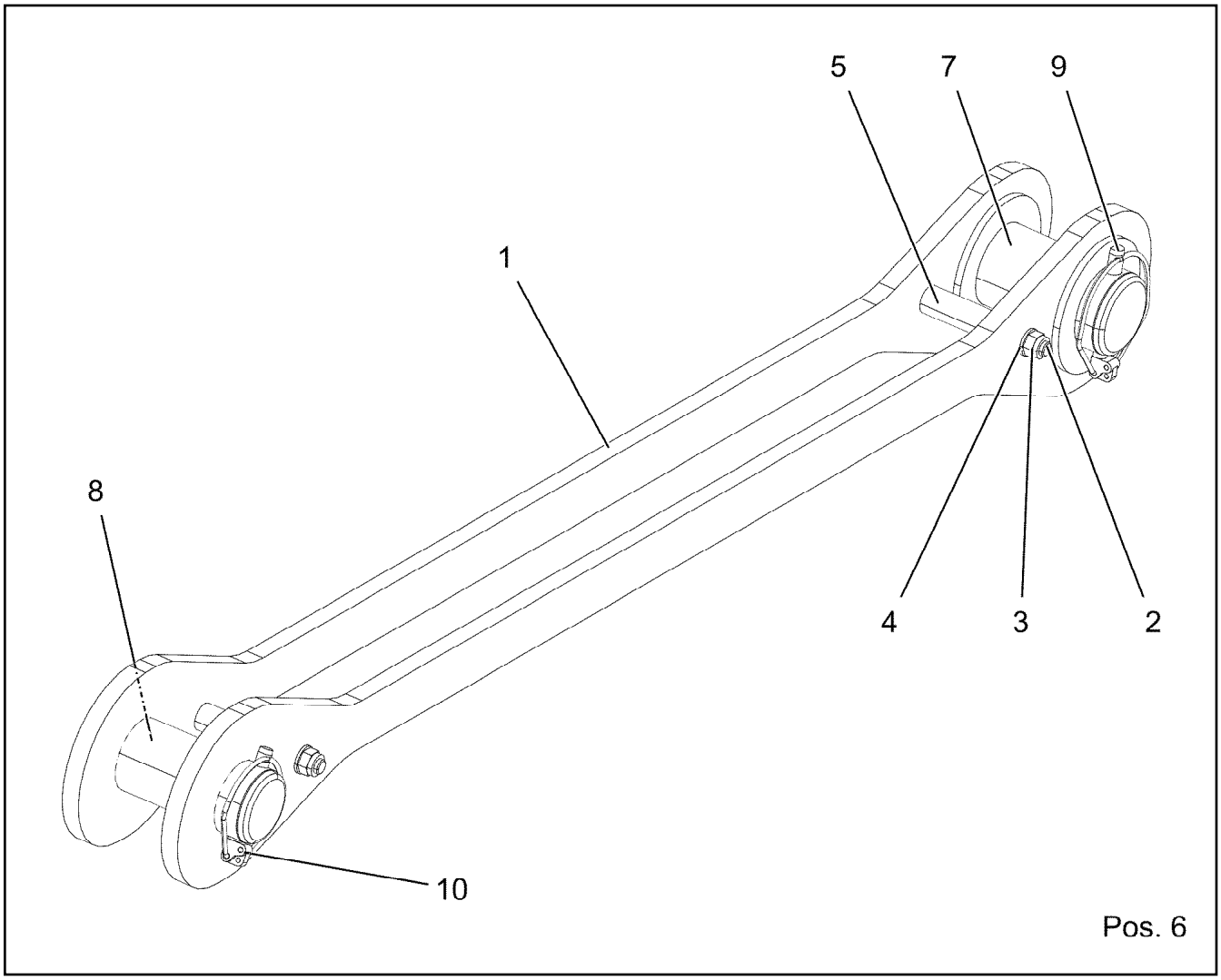

Pos.	Item	Quantity	Description	Bezeichnung
1	96039044	2	CONNECTING LINK WELDED 1.630M	LASCHE SCHWK.
2	4000437	2	HEX SCREW ISO 4014 M16X170 8.8 FLZN SP	SECHSKANTSCHRAUBE
3	10875609	2	HEX NUT DIN 985 M16 8 FLZN SPF	SECHSKANTMUTTER
4	10289806	4	WASHER ISO 7089 16 300HV FLZN SPF	SCHEIBE
5	97070312	2	TUBE 30.0X102 S355J2H FE//ZNNI8//CN//T0	ROHR
6	97139634	2	PLATE ASSEMBLY SCHILD BG SPF	SCHILD BAUGRUPPE
7	97121582	1	PIN 100.0X200 35NICRMOV125 SPF	BOLZEN
8	97119428	1	PIN 85.0X190 35NICRMOV125 SPF	BOLZEN
9	12100335	1	SAFETY PLUG W HINGE-LID 17X125X16X1	SICHERHEITSKLAPPSTECKER
10	10180878	1	SAFETY PLUG W HINGE-LID 17X100X15,5X	SICHERHEITSKLAPPSTECKER

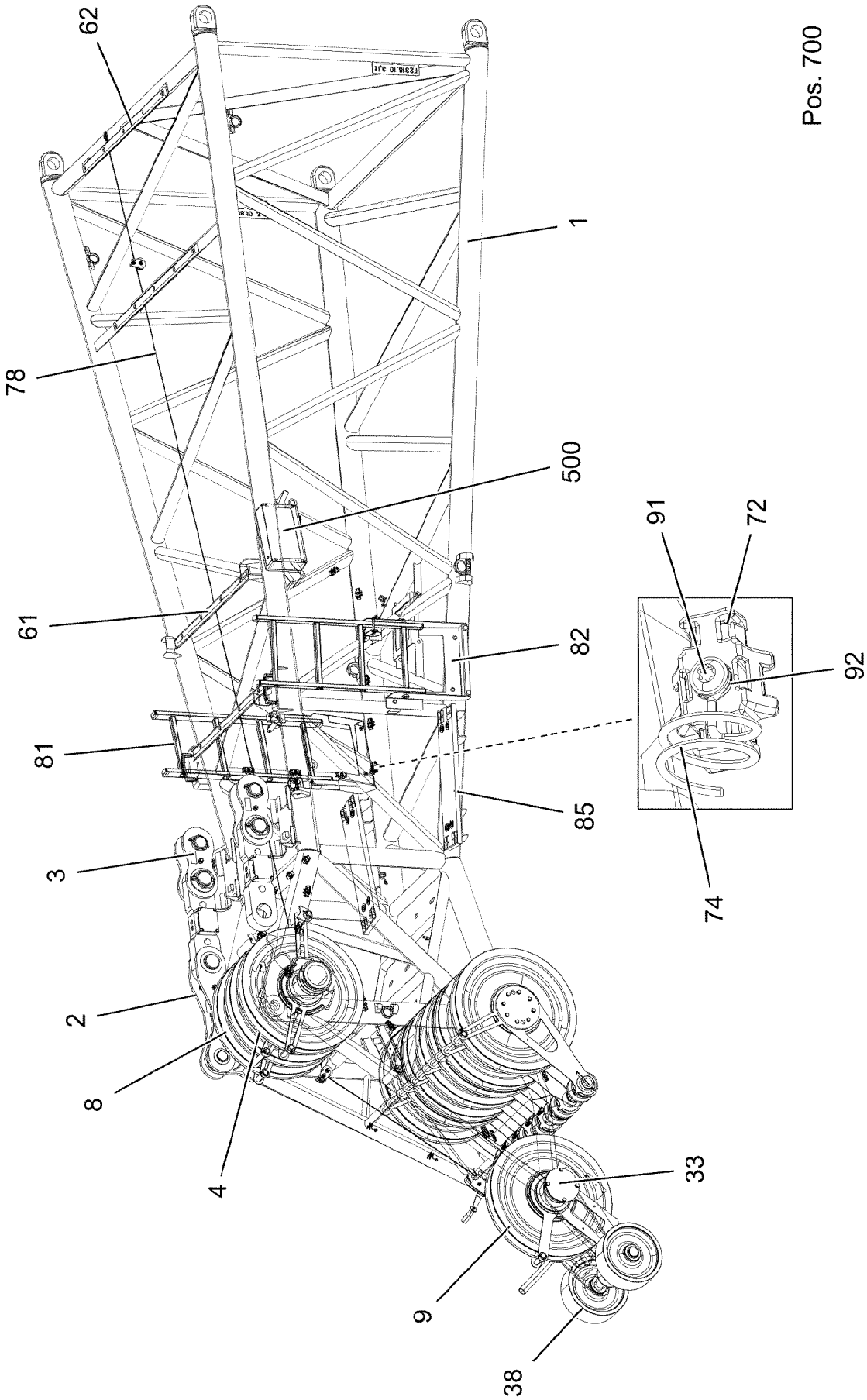
Pos. 700
62
78
61
81
3
2
8
4
9
38
33
1
500
82
85
91
72
92
74

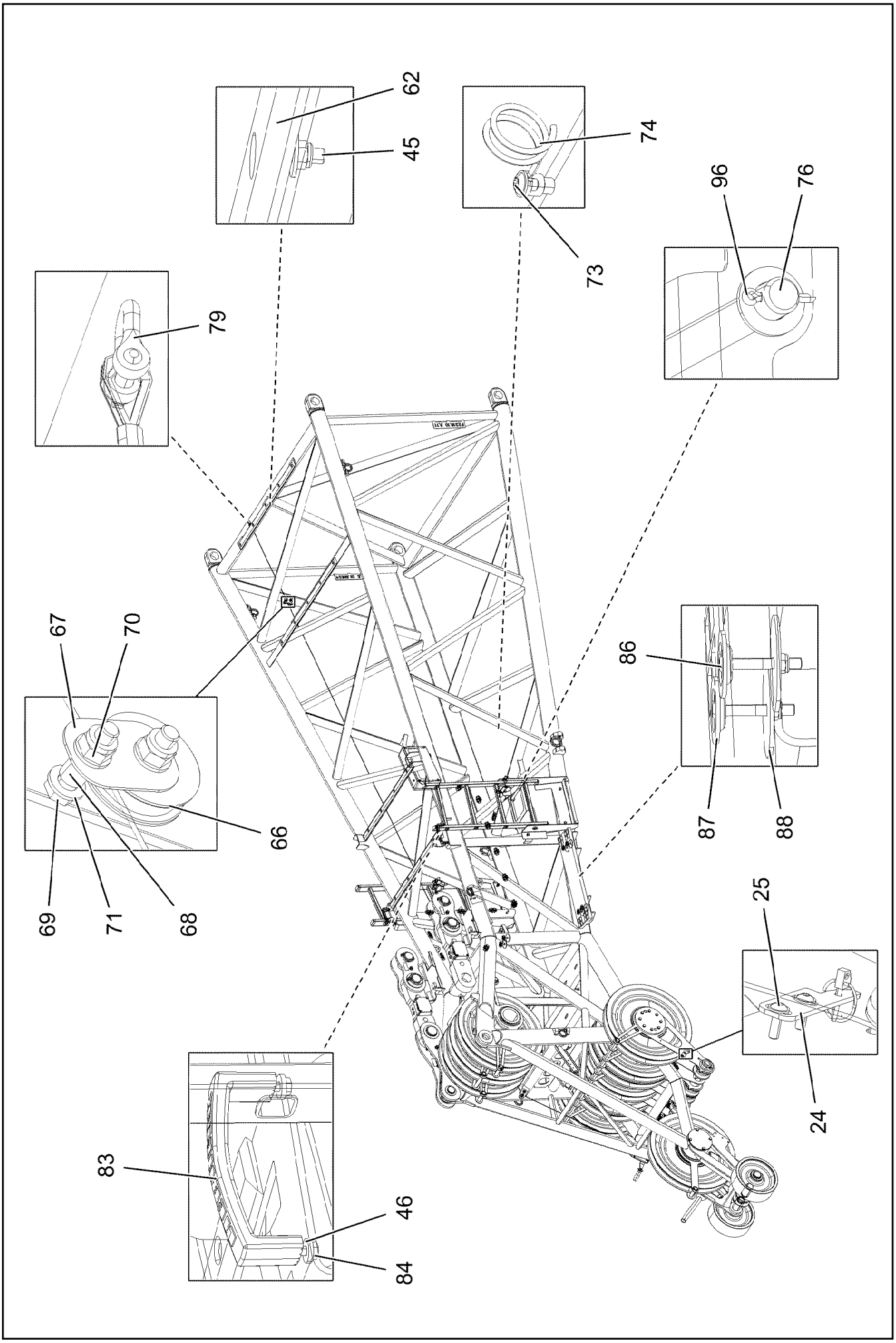
62
45
74
73
96
76
79
67
70
66
69
71
68
86
87
88
25
24
83
46
84

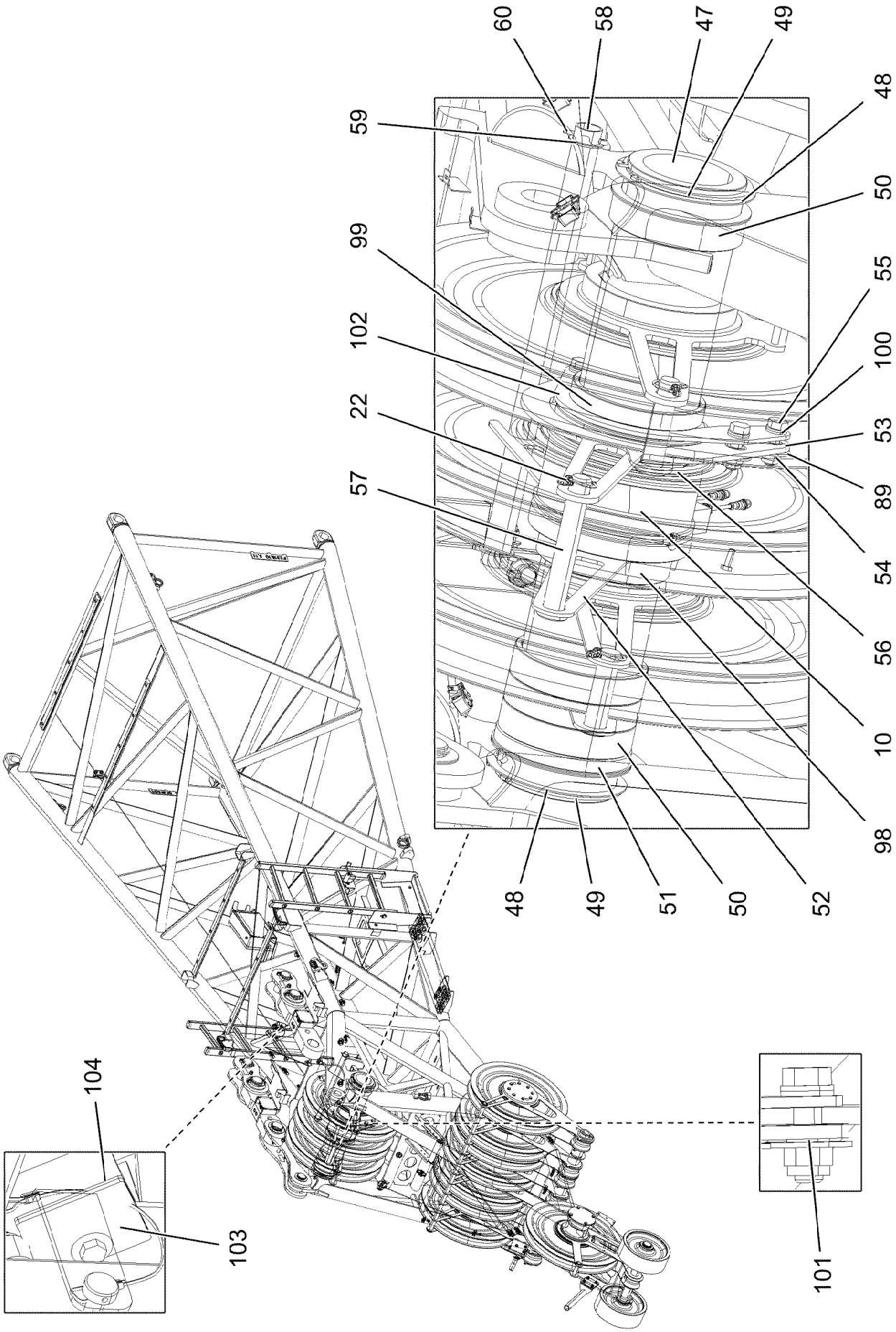
60
58
47
49
48
59
50
99
55
102
100
22
53
89
57
54
56
10
98
48
49
51
50
52
104
103
101

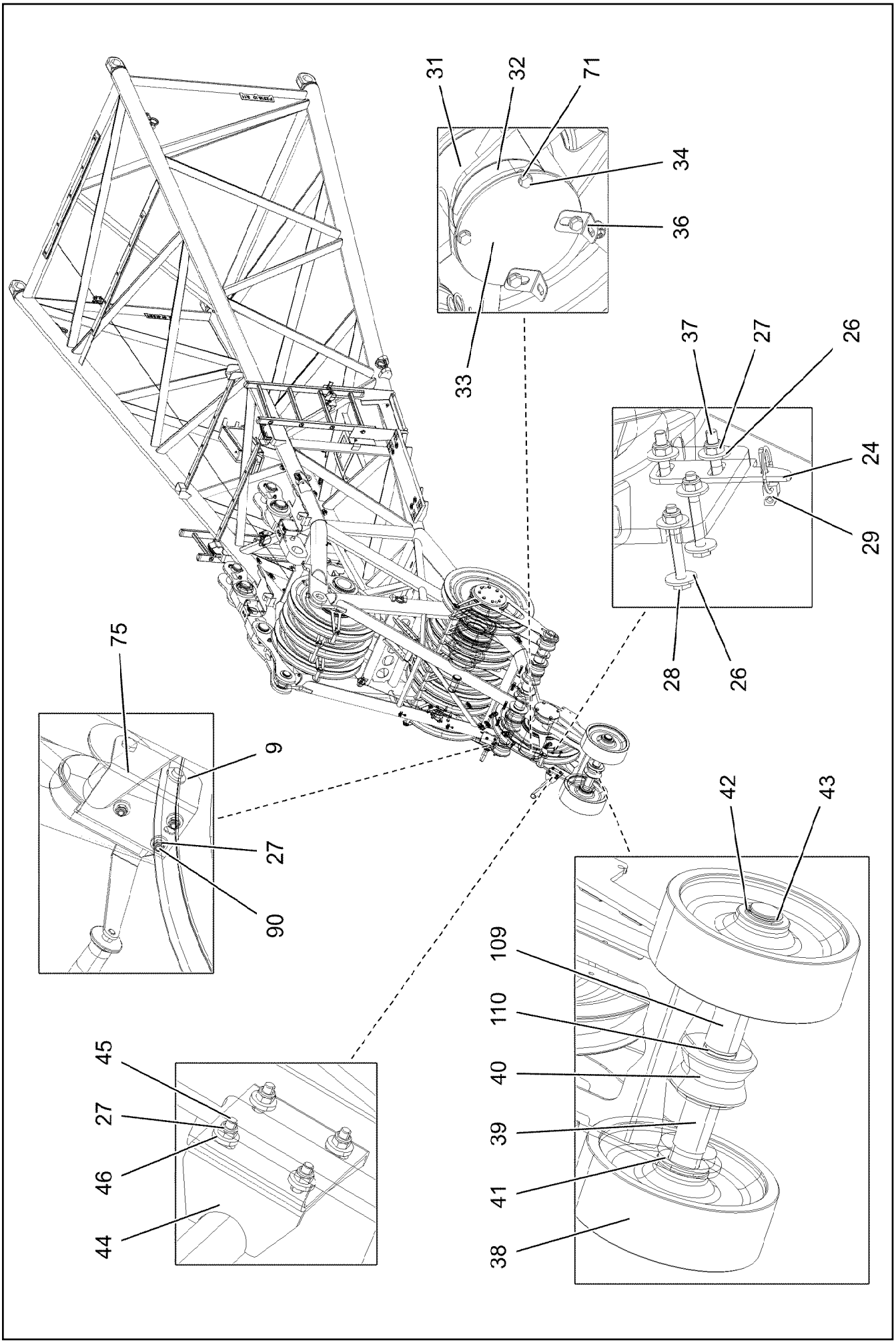
31
32
71
34
36
33
37
27
26
24
29
28
26
75
9
27
90
42
43
109
110
40
39
41
38
45
27
46
44

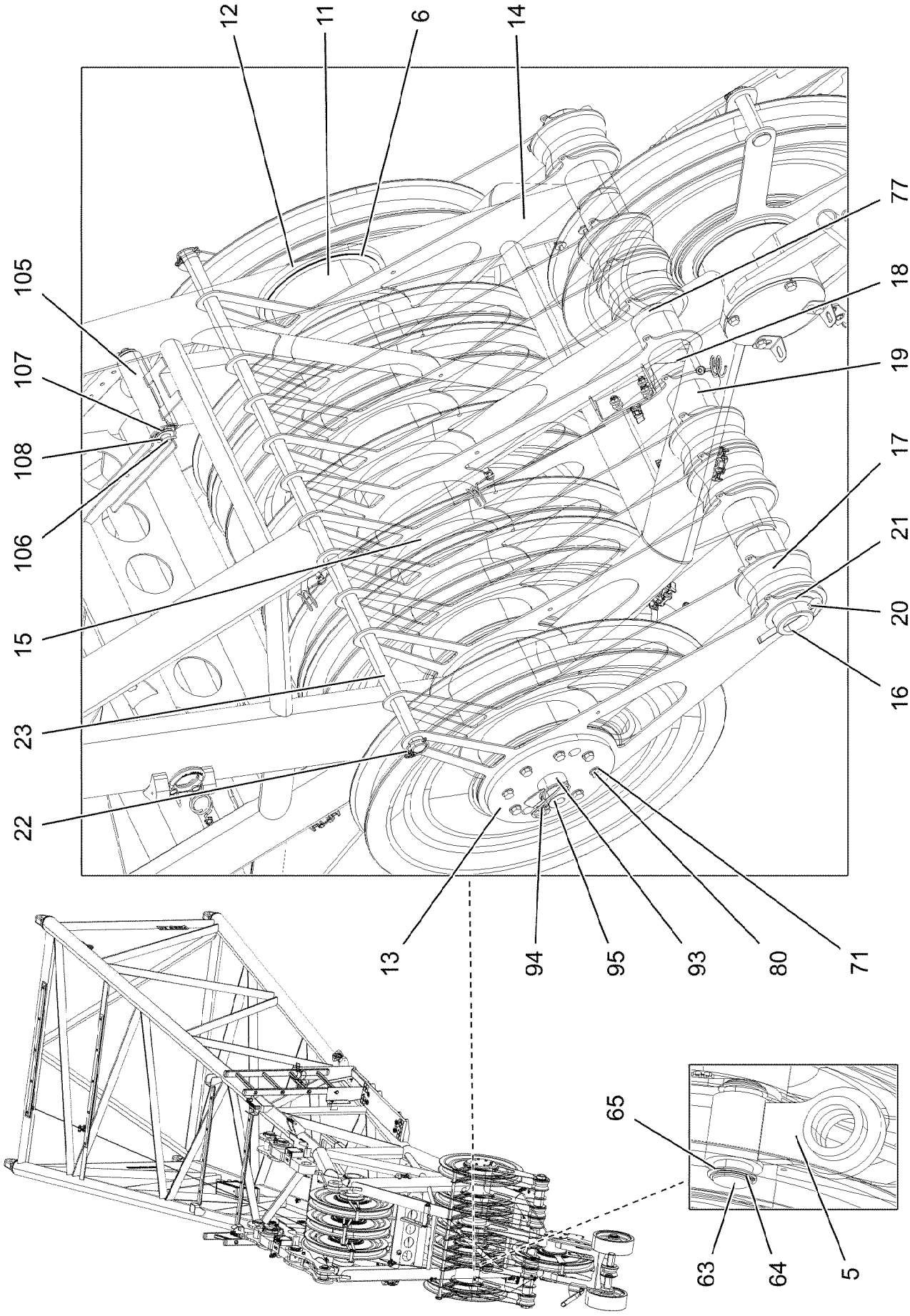
12
11
6
14
105
107
108
106
15
23
22
77
18
19
17
21
20
16
13
94
95
93
80
71
65
63
64
5

Pos.	Item	Quantity	Description	Bezeichnung
1	96035652	1	F-HEAD SECTION WELDM. 6M 253T RAL 302	F-KOPFSTUECK SCHWK.
2	96037041	2	DRAW SHACKLE 0.6M ⇨ ❑ 1101	ZUGLASCHE KPL.
3	96037042	2	DRAW SHACKLE 0.230M ⇨ ❑ 1103	ZUGLASCHE KPL.
4	96032541	1	CONVERTER ROLLER CPL.. ⇨ ❑ 1104	WANDERROLLE KPL.
5	96032579	2	FIXED POINT FOR ROPE WELDED	SEILFESTPUNKT SCHWK.
6	977085508	6	WASHER 1X250X250 DC01 FE//ZNNI8//CN//T	SCHEIBE
8	96032582	1	INST.BACK SHEAVE FOR BOOM NOSE ⇨ ❑ 1105	NACKENROLLE EINBAU
9	96032654	1	ROPE PULLEY PRE-ASSEMBLY ⇨ ❑ 1106	SEILROLLE VORM.
10	12100427	1	FORCE MEASURING SLEEVE 0-200KN SPF	KRAFTMESSHUELSE
11	97115233	1	AXLE 244.5X1221 S770QL GASN. SPF	ACHSE
12	97046280	1	COVER 15X273X273 S960QL	DECKEL
13	96021306	1	COVER/LID 1 WELDED X5CRNI18-10	DECKEL 1 SCHWK.
14	97115234	12	PLATE 4X561X859 S315MC FE//ZNNI8//CN//T	BLECH
15	97104558	6	DISTANCE TUBE 235X220.5X30 PA6G	DISTANZROHR
16	97115235	1	AXLE 82.5X1270 S355J2H T ZN O	ACHSE
17	97096300	7	ROLLER 91X160X93 PA6G	ROLLE
18	97096301	7	TUBE 90.0X95 E235+N FE//ZNNI8//CN//T0	ROHR
19	97118230	6	TUBE 90.0X68 E235+N FE//ZNNI8//CN//T0	ROHR
20	10180381	2	SPLIT PIN ISO 1234 13X125 St 480H SPF	SPLINT
21	97117214	2	WASHER 3X110X110 S355MC FE//ZNNI8//C	SCHEIBE
22	10875870	3	SAFETY PLUG W HINGE-LID 6X42X5,5X32 4	SICHERHEITSKLAPPSTECKER
23	97115236	1	AXLE 30.0X1252 S355J2C+C FE//ZNNI8//CN/	ACHSE
24	979132008	3	PLATE 110X34 S315MC FE//ZNNI8//CN//T0	BLECH
25	10301319	4	BUTTON HEAD SCREW ISO 7380-2 M8X25 A	HALBRUNDKOPFSCHRAUBE
26	11140469	54	WASHER ISO 7093-1 8 200HV 480H SPF	SCHEIBE
27	10875614	45	HEX NUT DIN 985 M8 8 480H SPF	SECHSKANTMUTTER
28	11651583	6	HEX SCREW ISO 4014 M8X60 8.8 480H SPF	SECHSKANTSCHRAUBE
29	10875869	3	SAFETY PLUG W HINGE-LID 5X29X4,7X25 4	SICHERHEITSKLAPPSTECKER
30	924954508	8	ROPE PULLEY CPL. SPF	SEILROLLE KPL.
31	97115242	1	AXLE 177.8X270 S890QL1 GASN. SPF	ACHSE
32	97115245	2	SLEEVE 170X150X69 PA6G	HUELSE
33	97115247	2	COVER 6X214X214 S700MC	DECKEL
34	11658892	8	HEX SCREW ISO 4017 M12X25 8.8 FLZN SP	SECHSKANTSCHRAUBE
36	953868808	2	ANGLE 2X40X95 DC01 FE//ZNNI8//CN//T0	WINKEL
37	10182032	2	BUTTON HEAD SCREW ISO 7380-2 M8X35 0	HALBRUNDKOPFSCHRAUBE
38	97091098	2	ROLLER 380X60.5X130 PA6G	ROLLE
39	97091061	1	AXLE 65.0X688 35NICRMOV125 GASN. SPF	ACHSE
40	97091097	1	ROLLER 150X61X 78 PA6G	ROLLE
41	97068921	2	WASHER 5X100X100 S355MC FE//ZNNI8//C	SCHEIBE
42	978499508	2	WASHER 3X75X75 DC01 FE//ZNNI8//CN//T0	SCHEIBE
43	10875661	2	LOCKING RING DIN 471 60X3 480H SPF	SICHERUNGSRING
44	968224008	1	CLAMP WIND WARNING UNIT	HALTER WINDWARNUNG
45	11826527	22	HEX SCREW ISO 4017 M8X30 8.8 480H SPF	SECHSKANTSCHRAUBE
46	11840501	18	WASHER DIN 7349 8,4 200HV 480H SPF	SCHEIBE
47	97129149	1	AXLE 25.0X912 S770QL GASN. SPF	ACHSE
48	97080479	10	PLATE 2X200X200 DC01 FE//ZNNI8//CN//T0	BLECH
49	12100653	2	LOCKING RING DIN 471 170X4 480H SPF	SICHERUNGSRING
50	97115386	4	SLEEVE 190X86X 40 PA6G	HUELSE
51	949619208	1	RING 193,7X10X17 S770QL	RING
52	97115405	1	SPACERS 5X322X876 S355MC FE//ZNNI8//C	ABSTANDSHALTER
53	97123348	1	BRACKET 8X563X420 S355MC	BUEGEL
54	12218072	4	HEX NUT DIN 985 M16 10 FLZN SPF	SECHSKANTMUTTER
55	10875804	4	HEX SCREW ISO 4017 M16X55 8.8 FLZN SP	SECHSKANTSCHRAUBE
56	428010508	1	LOCKING RING DIN 471 220X5	SICHERUNGSRING
57	453030308	1	PIN ISO 2341 B30X200X190 42CRMO4+QT	BOLZEN

Pos.	Item	Quantity	Description	Bezeichnung
58	950725608	1	TUBE 38X650 E235+N	ROHR
59	10876402	2	SUPPORTING WASHER DIN 988 S 40X50X2	STUETZSCHEIBE
60	10180364	2	SPLIT PIN ISO 1234 6,3X50 St 480H SPF	SPLINT
61	97050951	2	SLIDE PLATE 15X60X1124 PA6G	GLEITPLATTE
62	288153708	2	SUPPORT 15X60X1280 PA6G	AUFLAGE
63	97115418	2	PIN 65.0X145 35NICRMOV125 GASN. SPF	BOLZEN
64	10171587	4	LOCKING RING DIN 471 55X2 FLZNNC-120H	SICHERUNGSRING
65	954178508	4	WASHER RD70X2 DC01 FE//ZNNI8//CN//T0	SCHEIBE
66	283096108	2	ROLLER RD68X20 PA6G	ROLLE
67	971851008	2	PLATE 2X50X75 DC01 FE//ZNNI8//CN//T0	BLECH
68	971857508	4	TUBE 16.0X22 E235+N	ROHR
69	11658891	4	HEX SCREW ISO 4014 M12X55 8.8 FLZN SP	SECHSKANTSCHRAUBE
70	10875607	4	HEX NUT DIN 985 M12 8 FLZN SPF	SECHSKANTMUTTER
71	10289804	32	WASHER ISO 7089 12 300HV FLZN SPF	SCHEIBE
72	10872676	36	CABLE CLIP HOLDER 46X70-SCHWARZ PA	KABELBINDERHALTER
73	12102696	42	BUTTON HEAD SCREW ISO 7380-2 M8X10 0	HALBRUNDKOPFSCHRAUBE
74	720014408	7	CABLE CLAMP	KABELHALTER
75	540001808	1	ROPE WINCH TYP 351 ⇨ ❑ 850	SEILWINDE
76	450023708	1	PIN ISO 2340 B20X330X315 ST.50K FE//ZN20	BOLZEN
77	97118225	2	TUBE 90.0X20 E235+N FE//ZNNI8//CN//T0	ROHR
78	97107547	1	ROPE DIN 3055 4 X 13 M VERZ.	SEIL
79	773933508	1	SHACKLE DIN 82101 0,25T NG0,25 ST VERZ	SCHAEKEL
80	11645384	16	HEX SCREW ISO 4017 M12X40 8.8 FLZN SP	SECHSKANTSCHRAUBE
81	96037097	1	LADDER, PRE-ASSEMBLED RECHTS ⇨ ❑ 1107	LEITER VORM.
82	96037098	1	LADDER, PRE-ASSEMBLED LINKS ⇨ ❑ 1109	LEITER VORM.
83	966435308	2	GRIP PA6-30%GF SPF	GRIFF
84	11651767	4	HEX SCREW ISO 4017 M8X20 8.8 480H SPF	SECHSKANTSCHRAUBE
85	97098673	2	GRATING 847X207X30/7 GFK SPF	GITTERROST
86	10876825	8	BUTTON HEAD SCREW ISO 7380-1 M8X55 0	HALBRUNDKOPFSCHRAUBE
87	10100621	8	DISH MOUNTING	TELLERBEFESTIGUNG
88	941138108	8	WASHER DC01 FE//ZNNI8//CN//T0	SCHEIBE
89	4000809	4	WASHER ISO 7093-1 16 300HV FLZN	SCHEIBE
90	10197831	3	HEX SCREW ISO 4017 M8X25 8.8 ZNNI-480	SECHSKANTSCHRAUBE
91	10875471	1	BUTTON HEAD SCREW AEHNL.ISO 7380-2	HALBRUNDKOPFSCHRAUBE
92	421100608	3	WASHER DIN 1440 8 ST VERZ	SCHEIBE
93	12100671	1	DOWEL PIN ISO 8752 5X45 480H SPF	SPANNSTIFT
94	433101208	1	RETAINING SPRING 4X68 ISO 2081 FE/ZN8/	SICHERUNGSFEDER
95	97103787	1	ADAPTOR 50.0X65 X5CRNI18-10	ADAPTER
96	12100681	2	SPLIT PIN ISO 1234 5X28 ST 480H SPF	SPLINT
97	10289808	2	WASHER ISO 7089 20 300HV FLZN SPF	SCHEIBE
98	97129178	1	SLEEVE 190X172X35 PA6G	HUELSE
99	97129973	1	SLEEVE 190X172X25 PA6G	HUELSE
100	10289806	8	WASHER ISO 7089 16 300HV FLZN SPF	SCHEIBE
101	97129975	4	SLEEVE 30.0X10 S355J2+AR FE//ZNNI8//CN/	HUELSE
102	97129976	1	PLATE 6X289X335 S355MC FE//ZNNI8//CN//T	BLECH
103	97130275	8	DISTANCE PLATE 3X52X65 X5CRNI18-10	DISTANZBLECH
104	97130276	4	DISTANCE PLATE 2X52X65 X5CRNI18-10	DISTANZBLECH
105	97132878	1	ROLLER 22X190X52 PA6G	ROLLE
106	452554008	1	PIN ISO 2340 B20X230X215 S355J2G3C+C	BOLZEN
107	97072946	4	WASHER 1X40X40 X5CRNI18-10	SCHEIBE
108	10180357	2	SPLIT PIN ISO 1234 5X32 St 480H SPF	SPLINT
109	97139865	2	TUBE 65.0X109 X5CRNI18-10	ROHR
110	97139852	2	TUBE 65.0X7 X5CRNI18-10	ROHR
500	919287308	1	ELECTR. F-HEAD SECTION F2 ⇨ ❑ 1111	ELEKTRIK F-KOPFSTUECK
700	96037102	1	SIGNS ⇨ ❑ 1123	BESCHILDERUNG

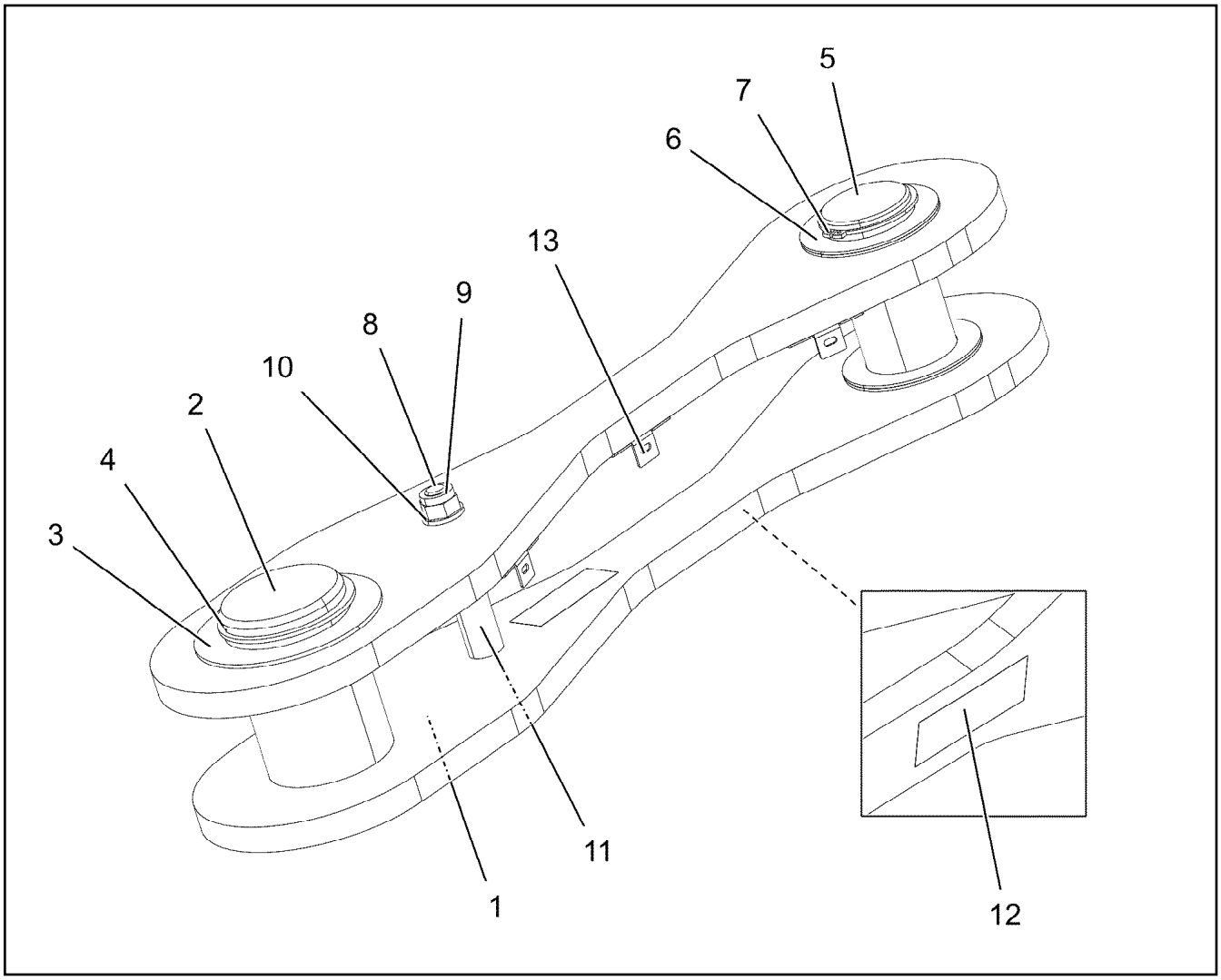

Pos.	Item	Quantity	Description	Bezeichnung
1	96037140	2	TIE ROD WITH SIGN ⇨ ❑ 1102	ZUGSTANGE M.SCHILD
2	976243008	1	PIN 100.0X157 35NICRMOV125 SPF	BOLZEN
3	953848908	1	WASHER RD135X3 DC01 FE//ZNNI8//CN//T0	SCHEIBE
4	12100646	1	LOCKING RING DIN 471 90X3 480H SPF	SICHERUNGSRING
5	97123548	1	PIN 70.0X148 35NICRMOV125 SPF	BOLZEN
6	943399208	6	WASHER 100X2 C45N FLZN SPF	SCHEIBE
7	12100643	1	LOCKING RING DIN 471 65X2,5 480H SPF	SICHERUNGSRING
8	10875801	1	HEX SCREW ISO 4017 M16X150 8.8 FLZN SP	SECHSKANTSCHRAUBE
9	12218072	1	HEX NUT DIN 985 M16 10 FLZN SPF	SECHSKANTMUTTER
10	10289806	2	WASHER ISO 7089 16 300HV FLZN SPF	SCHEIBE
11	97121728	1	DISTANCE SLEEVE 25.0X85 E355+N	DISTANZHUELSE
12	97139634	2	PLATE ASSEMBLY SCHILD BG SPF	SCHILD BAUGRUPPE
13	970717308	3	PLATE DC01 FE//ZNNI8//CN//T0	BLECH

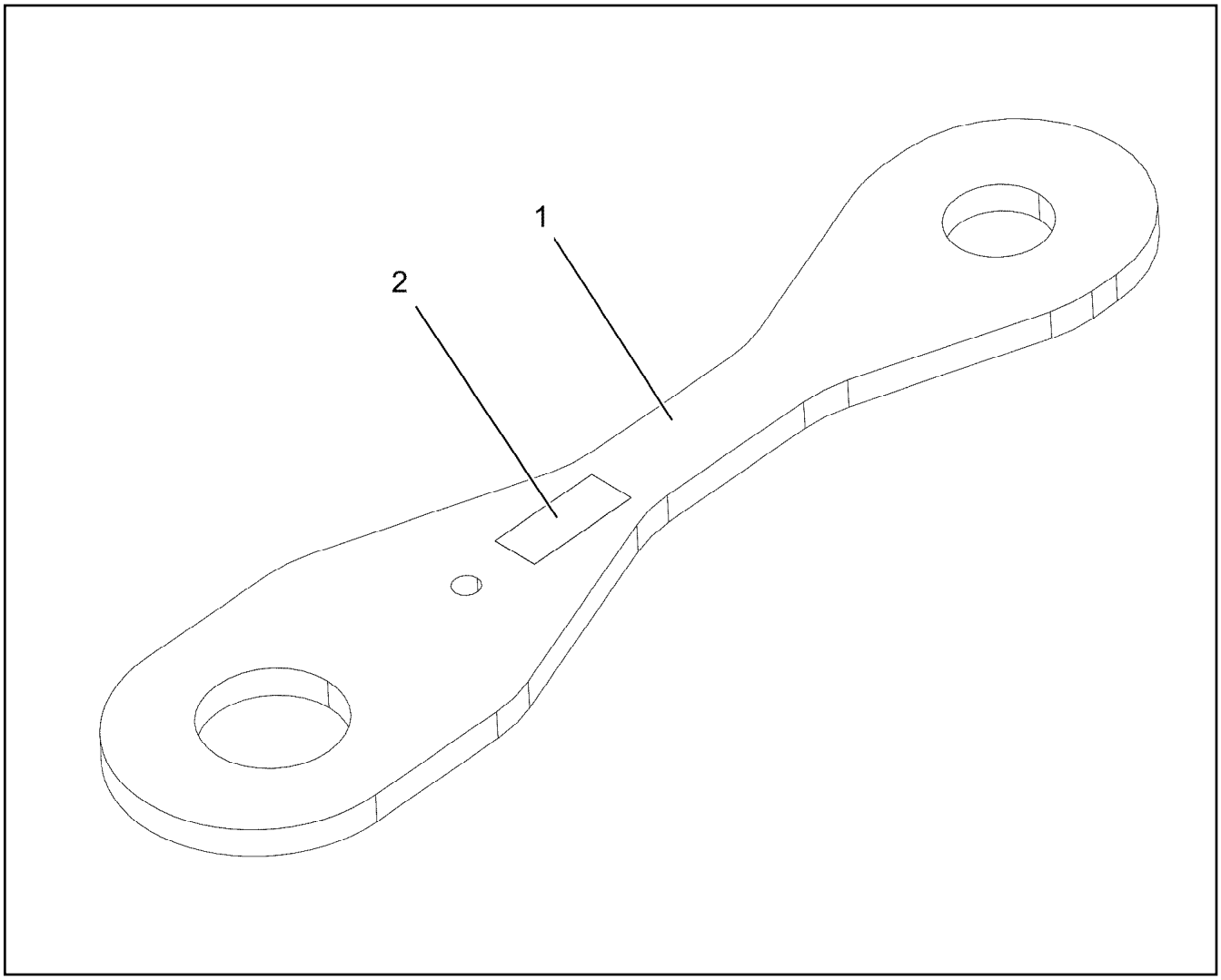

Pos.	Item	Quantity	Description	Bezeichnung
1	97121718	1	PULL ROD 20X798X186 S960QL+Z25 SPF	ZUGSTANGE
2	973567608	1	PLATE IDENTIFICATION NUMBER IDENT-N	SCHILD IDENTNR.

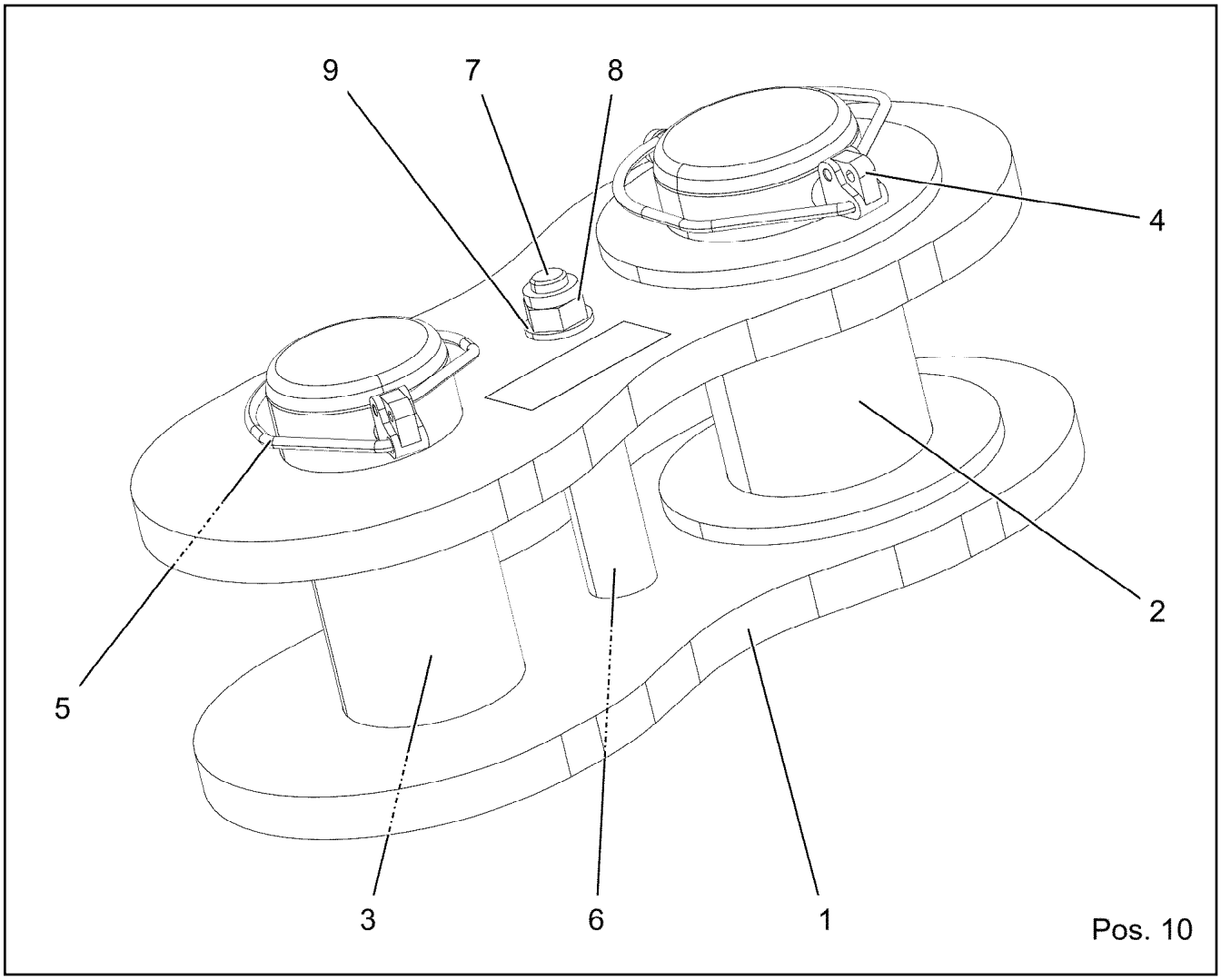

Pos.	Item	Quantity	Description	Bezeichnung
1	96037171	2	CONNECTING LINK WELDED 0.230M	LASCHE SCHWK.
2	97121582	1	PIN 100.0X200 35NICRMOV125 SPF	BOLZEN
3	97119428	1	PIN 85.0X190 35NICRMOV125 SPF	BOLZEN
4	12100335	1	SAFETY PLUG W HINGE-LID 17X125X16X1	SICHERHEITSKLAPPSTECKER
5	10180878	1	SAFETY PLUG W HINGE-LID 17X100X15,5X	SICHERHEITSKLAPPSTECKER
6	97070312	1	TUBE 30.0X102 S355J2H FE//ZNNI8//CN//T0	ROHR
7	4000437	1	HEX SCREW ISO 4014 M16X170 8.8 FLZN SP	SECHSKANTSCHRAUBE
8	12218072	1	HEX NUT DIN 985 M16 10 FLZN SPF	SECHSKANTMUTTER
9	10289806	2	WASHER ISO 7089 16 300HV FLZN SPF	SCHEIBE
10	97139634	2	PLATE ASSEMBLY SCHILD BG SPF	SCHILD BAUGRUPPE

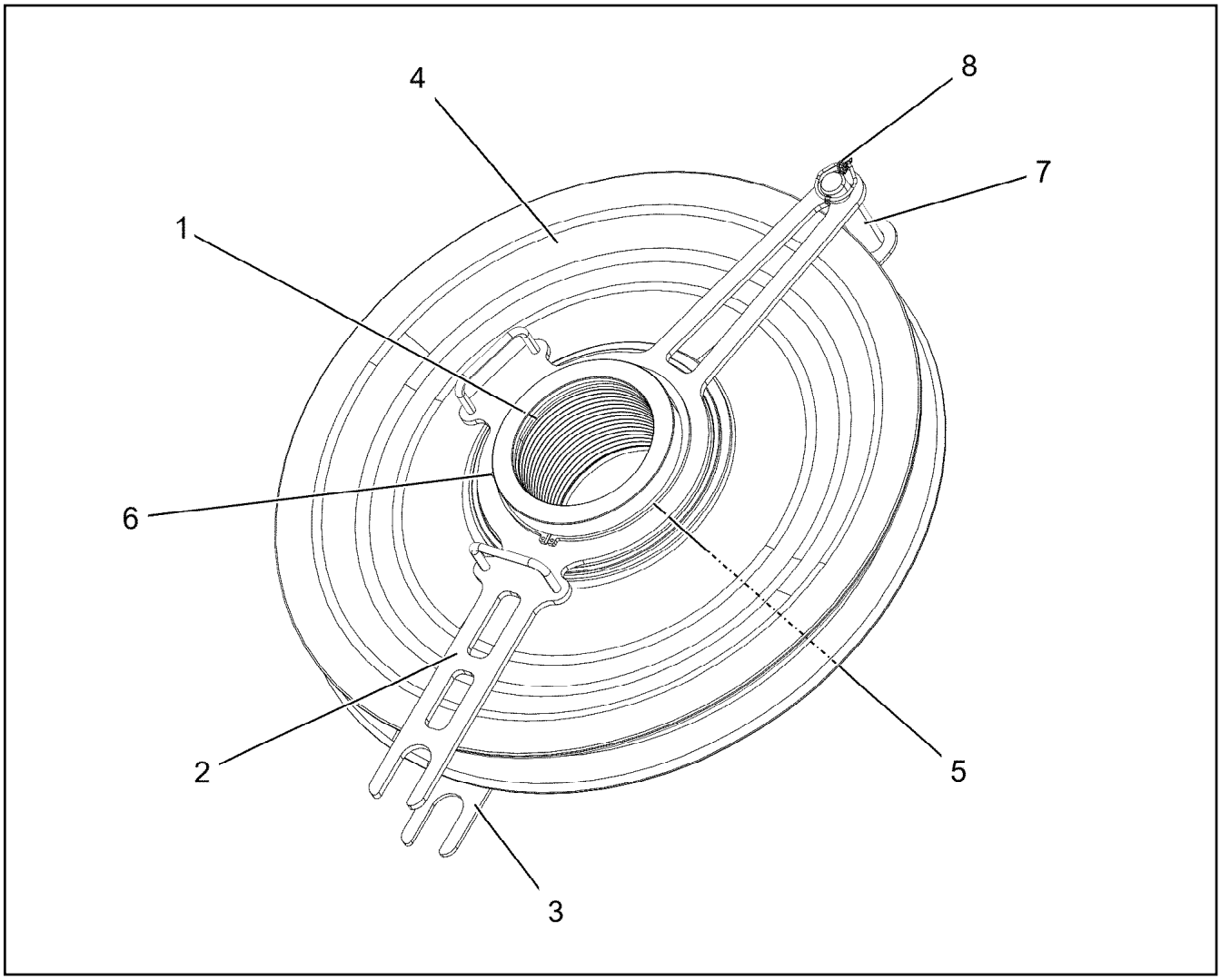

Pos.	Item	Quantity	Description	Bezeichnung
1	97116220	1	BEARING 220X170X155 GZ-CUZN25AL5	LAGER
2	96033238	1	DISTANCE PIECE (CLAMP)WELDED FE//ZN	ABSTANDSHALTER SCHWK.
3	97115244	1	SPACERS 5X280X910 S355MC FE//ZNNI8//C	ABSTANDSHALTER
4	924954508	1	ROPE PULLEY CPL. SPF	SEILROLLE KPL.
5	428010508	2	LOCKING RING DIN 471 220X5	SICHERUNGSRING
6	7743242	1	HYDRAULIC-TYPE LUBRICAT.NIPPLE DIN 71	KEGELSCHMIERNIPPEL
7	453031908	1	PIN ISO 2341 B30X130X120 42CRMO4 GASN	BOLZEN
8	10875870	1	SAFETY PLUG W HINGE-LID 6X42X5,5X32 4	SICHERHEITSKLAPPSTECKER

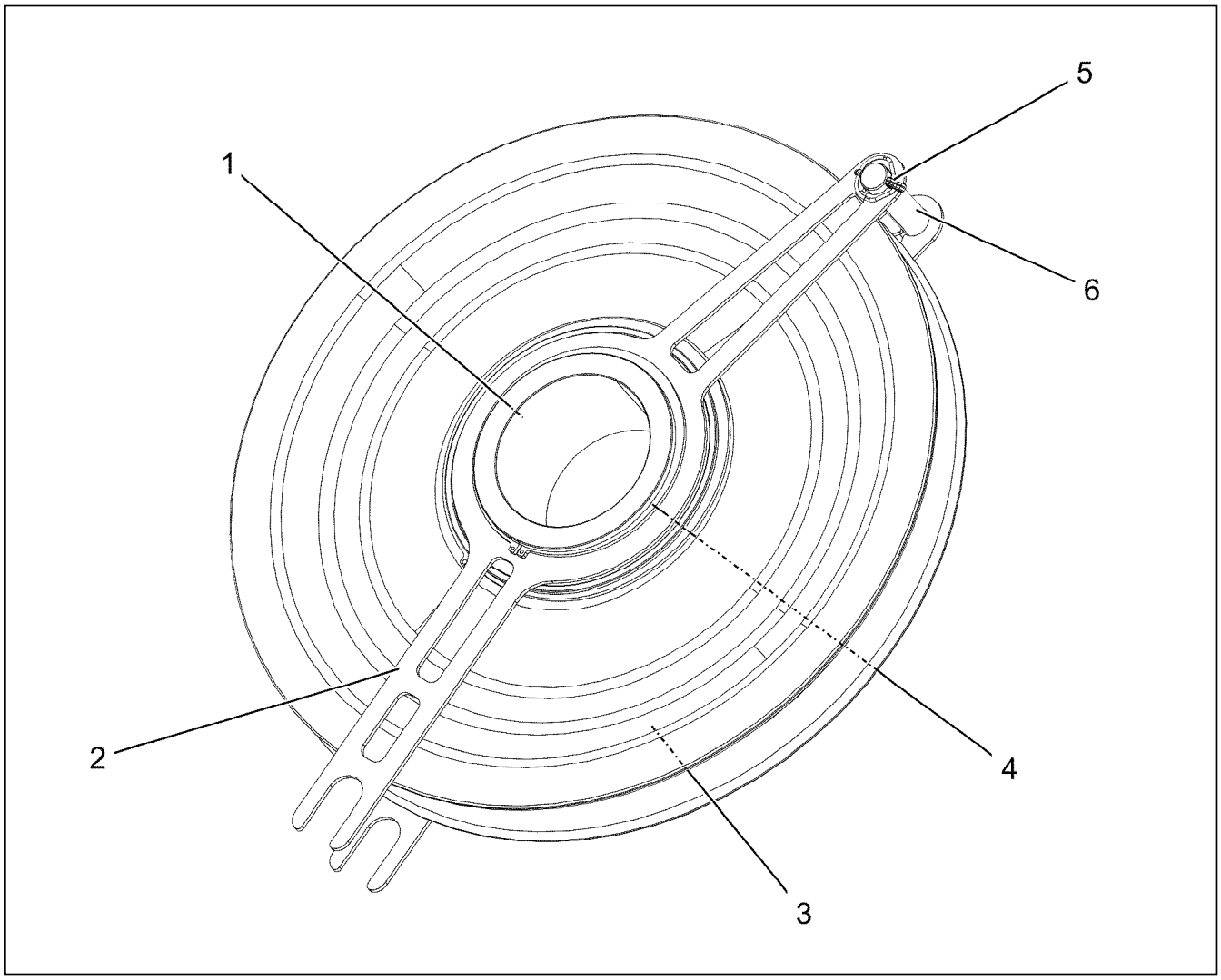

Pos.	Item	Quantity	Description	Bezeichnung
1	97115243	1	REDUCING SLEEVE 244.5X141 S770QL GA	REDUZIERHUELSE
2	97115244	2	SPACERS 5X280X910 S355MC FE//ZNNI8//C	ABSTANDSHALTER
3	924954508	1	ROPE PULLEY CPL. SPF	SEILROLLE KPL.
4	428010508	2	LOCKING RING DIN 471 220X5	SICHERUNGSRING
5	10875870	1	SAFETY PLUG W HINGE-LID 6X42X5,5X32 4	SICHERHEITSKLAPPSTECKER
6	943780108	1	PIN RD30X115 S355J2+AR FE//ZNNI8//CN//T	BOLZEN

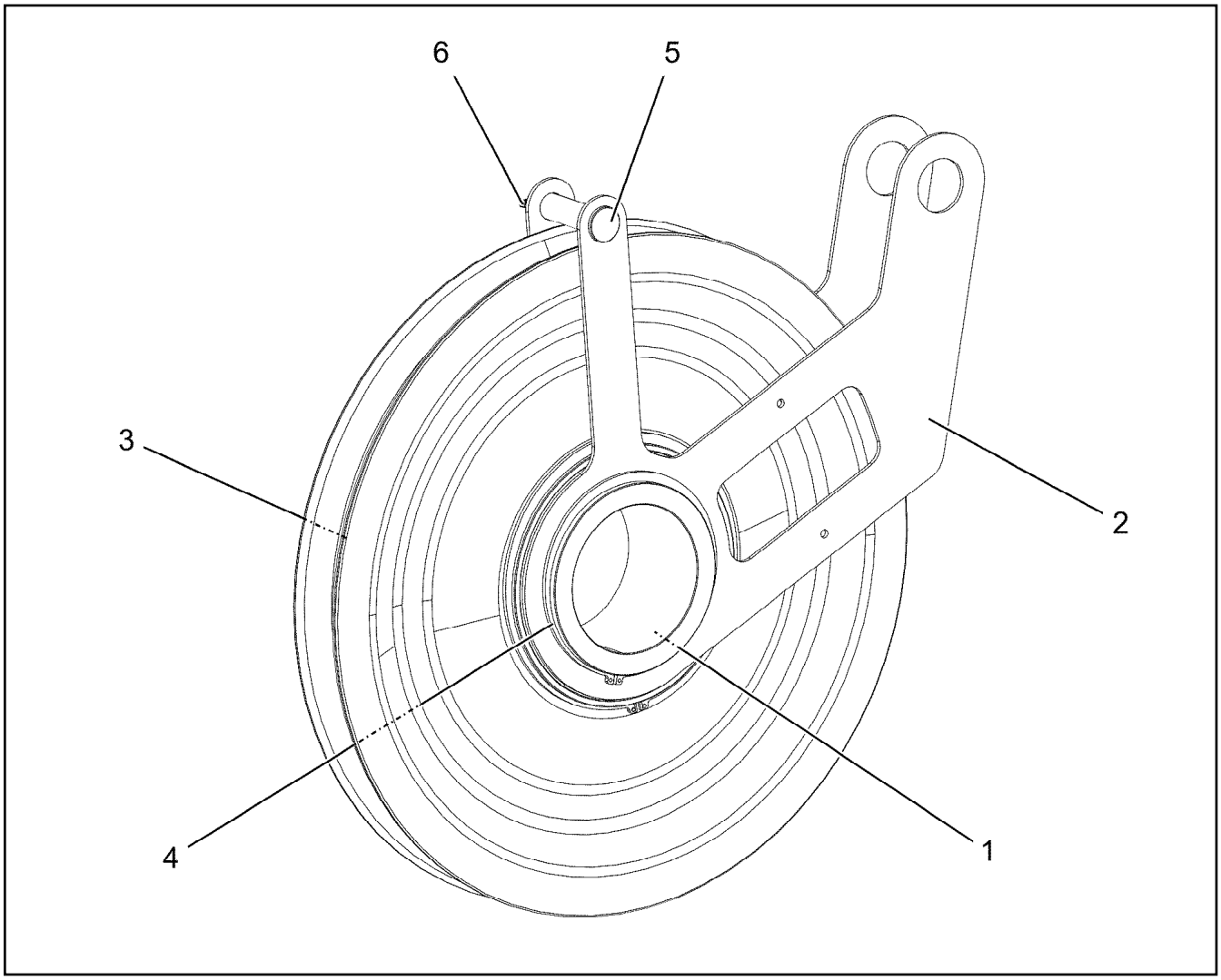

Pos.	Item	Quantity	Description	Bezeichnung
1	97115243	1	REDUCING SLEEVE 244.5X141 S770QL GA	REDUZIERHUELSE
2	97116219	2	PLATE 5X758X552 S355MC FE//ZNNI8//CN//T	BLECH
3	924954508	1	ROPE PULLEY CPL. SPF	SEILROLLE KPL.
4	428010508	2	LOCKING RING DIN 471 220X5	SICHERUNGSRING
5	943780108	1	PIN RD30X115 S355J2+AR FE//ZNNI8//CN//T	BOLZEN
6	10875870	1	SAFETY PLUG W HINGE-LID 6X42X5,5X32 4	SICHERHEITSKLAPPSTECKER

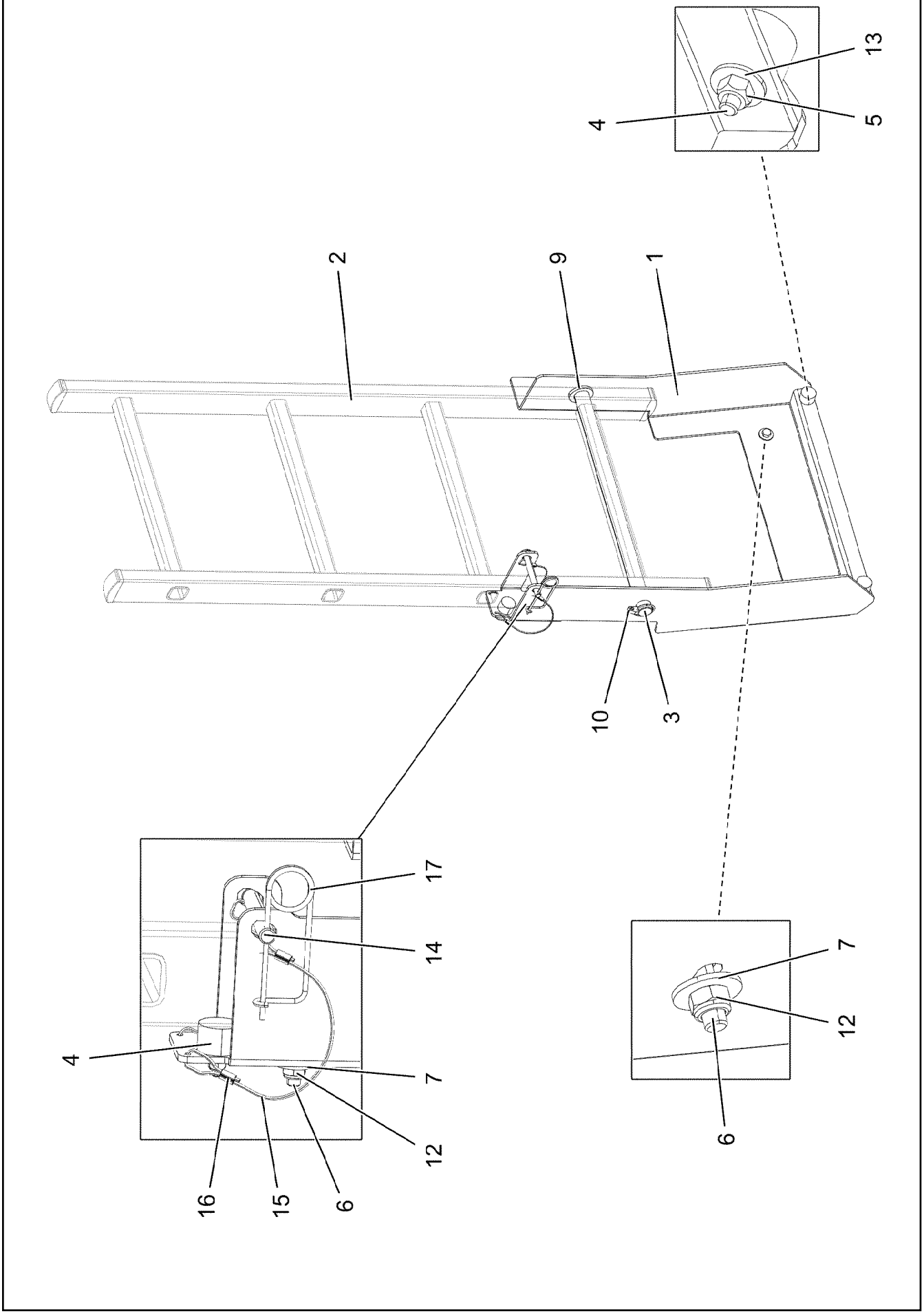

7.2.2022 004236 LIEBHERR	**etk_en_de_098277 LR 11000** **LADDER, PRE-ASSEMBLED** **LEITER VORM.**	❑ 1107 (1/2) **96037097**

Pos.	Item	Quantity	Description	Bezeichnung
1	97121817	1	PLATE 4X753X705 S315MC	BLECH
2	11481745	1	SIMPLE LADDER EN 131 4-420X1,09M AL SP	ANLEGELEITER
3	979871608	1	AXLE 25.0 X475 S355J2G3C+C FE//ZNNI8//C	ACHSE
4	726612208	3	MEGI BUFFER	MEGIPUFFER
5	12102692	3	HEX NUT DIN 985 M6 8 ZNNI-480H SPF	SECHSKANTMUTTER
6	10197831	4	HEX SCREW ISO 4017 M8X25 8.8 ZNNI-480	SECHSKANTSCHRAUBE
7	11140469	8	WASHER ISO 7093-1 8 200HV 480H SPF	SCHEIBE
9	10179337	2	WASHER DIN 1440 26 -St FLZN SPF	SCHEIBE
10	10875869	2	SAFETY PLUG W HINGE-LID 5X29X4,7X25 4	SICHERHEITSKLAPPSTECKER
12	10875614	4	HEX NUT DIN 985 M8 8 480H SPF	SECHSKANTMUTTER
13	10875648	3	WASHER ISO 7093-1 6 200HV 480H SPF	SCHEIBE
14	97154000	1	PIN 20.0X90 S355J2C+C FE//ZNNI8//CN//T0	BOLZEN
15	11160431	0.4	ROPE 2 2,3KN EDELSTAHL	SEIL
16	11170565	4	FERRULE 2 CU	PRESSKLEMME
17	433102808	1	RETAINING SPRING 3X55 VERZ	SICHERUNGSFEDER

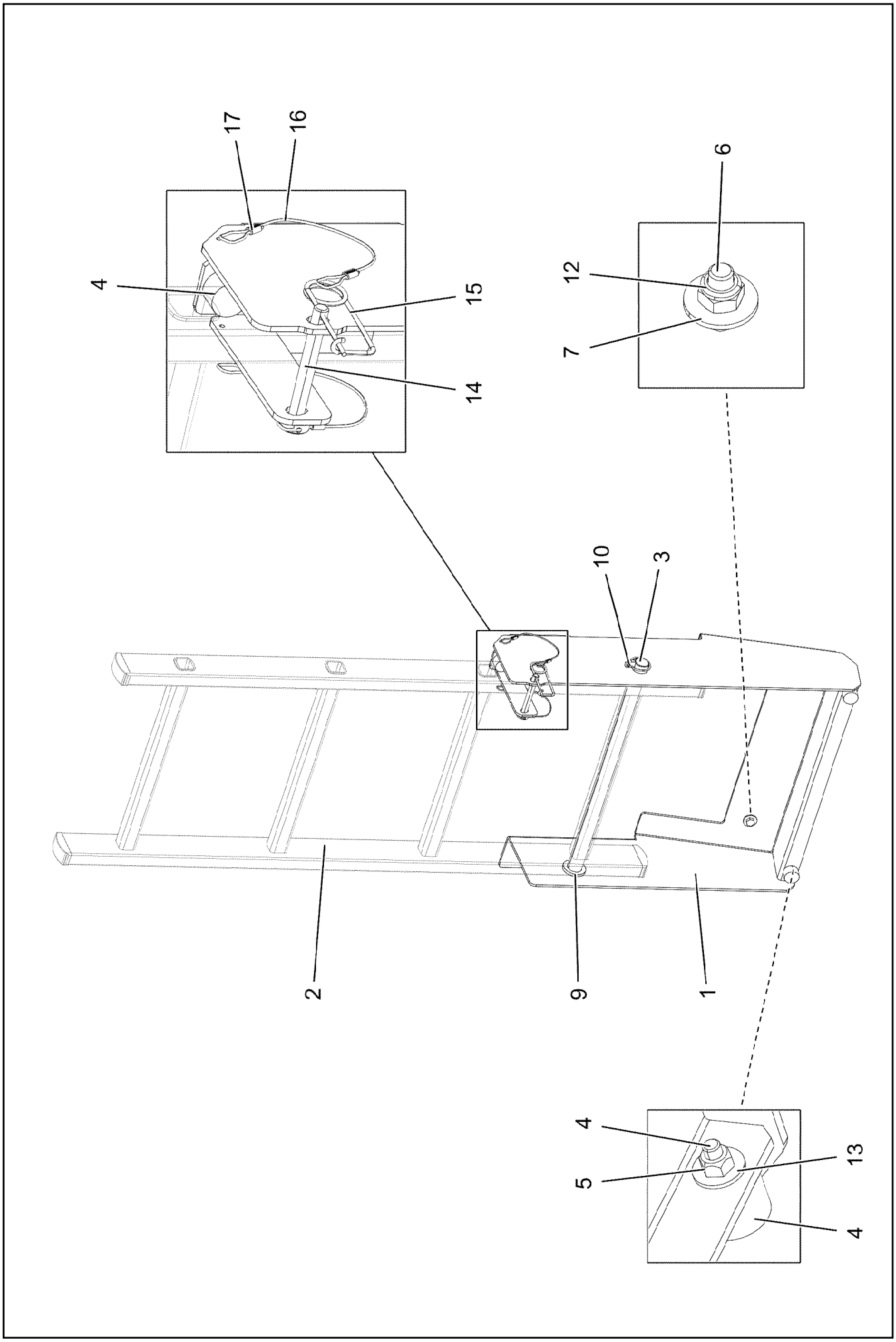

7.2.2022 004237 LIEBHERR	**etk_en_de_098277 LR 11000** **LADDER, PRE-ASSEMBLED** **LEITER VORM.**	❑ 1109 (1/2) **96037098**

Pos.	Item	Quantity	Description	Bezeichnung
1	97121847	1	PLATE 4X832X775 S315MC	BLECH
2	11481745	1	SIMPLE LADDER EN 131 4-420X1,09M AL SP	ANLEGELEITER
3	979871608	1	AXLE 25.0 X475 S355J2G3C+C FE//ZNNI8//C	ACHSE
4	726612208	3	MEGI BUFFER	MEGIPUFFER
5	12102692	3	HEX NUT DIN 985 M6 8 ZNNI-480H SPF	SECHSKANTMUTTER
6	10197831	4	HEX SCREW ISO 4017 M8X25 8.8 ZNNI-480	SECHSKANTSCHRAUBE
7	11140469	8	WASHER ISO 7093-1 8 200HV 480H SPF	SCHEIBE
9	10179337	2	WASHER DIN 1440 26 -St FLZN SPF	SCHEIBE
10	10875869	2	SAFETY PLUG W HINGE-LID 5X29X4,7X25 4	SICHERHEITSKLAPPSTECKER
12	10875614	4	HEX NUT DIN 985 M8 8 480H SPF	SECHSKANTMUTTER
13	10875648	3	WASHER ISO 7093-1 6 200HV 480H SPF	SCHEIBE
14	97154000	1	PIN 20.0X90 S355J2C+C FE//ZNNI8//CN//T0	BOLZEN
15	433102808	1	RETAINING SPRING 3X55 VERZ	SICHERUNGSFEDER
16	11160431	0.4	ROPE 2 2,3KN EDELSTAHL	SEIL
17	11170565	4	FERRULE 2 CU	PRESSKLEMME

Pos.	Item	Quantity	Description	Bezeichnung
10	96035579	1	TERMINAL BOX CPL. S2020-F2 ⇨ ❑ 1112	KLEMMKASTEN KPL.
151	10678395	3	LIMIT SWITCH TQ200-RFID SPF	ENDSCHALTER
160	96042005	1	LEAD W2025VL-F2 ⇨ ❑ 1122	LEITUNG

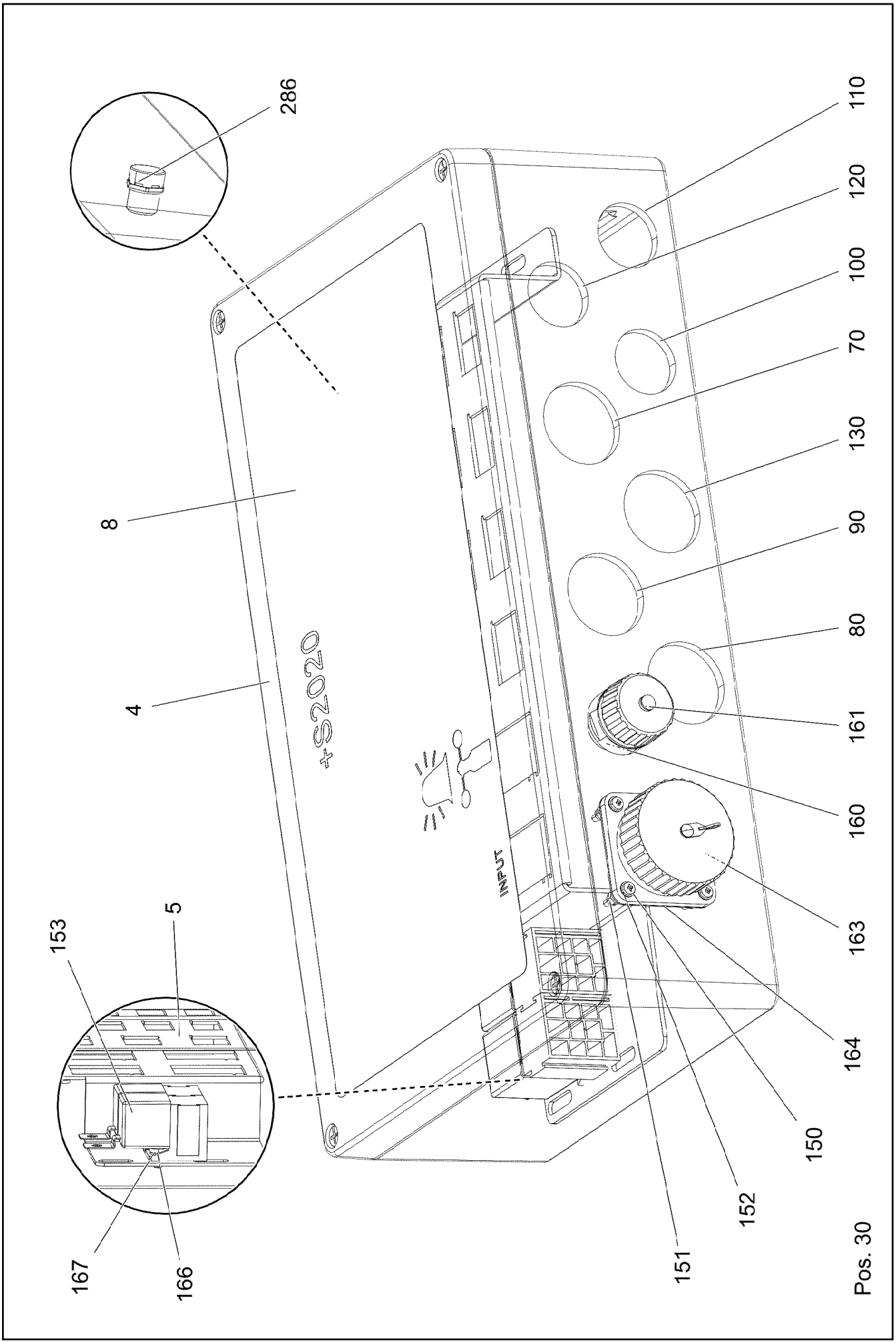

7.2.2022 004225 LIEBHERR	**etk_en_de_098277 LR 11000** **TERMINAL BOX CPL.** **KLEMMKASTEN KPL.**	❑ 1112 (1/2) **96035579**

Pos.	Item	Quantity	Description	Bezeichnung
4	97116281	1	EMPTY CASING 110X230X400 AL	LEERGEHAEUSE
5	97110757	1	PLUG PLATE 2X458X146 DC01 FE//ZNNI8//C	STECKERBLECH
8	97116282	1	SIGN 350X180 LEXAN	SCHILD
30	96038967	1	WIRES CPL. S2020-F2 ⇨ ❑ 1114	DRAEHTE KPL.
70	96038927	1	LEAD W2031-F2 ⇨ ❑ 1115	LEITUNG
80	96038928	1	LEAD W2115F2 ⇨ ❑ 1116	LEITUNG
90	96038930	1	LEAD W2024-F2 ⇨ ❑ 1117	LEITUNG
100	96038931	1	LEAD W2032-F2 ⇨ ❑ 1118	LEITUNG
110	96038932	1	LEAD W2027-F2 ⇨ ❑ 1119	LEITUNG
120	96038933	1	LEAD W2026-F2 ⇨ ❑ 1120	LEITUNG
130	96038935	1	LEAD W2023-F2 ⇨ ❑ 1121	LEITUNG
150	408400801	4	PAN-HEAD SCREW ISO 7045 M3X20 4.8 A2	FLACHKOPFSCHRAUBE
151	10876399	4	HEX NUT DIN 985 M3 8 480H SPF	SECHSKANTMUTTER
152	420050108	5	WASHER ISO 7089 3 MS	SCHEIBE
153	10878159	2	LSB MODULE	LSB-MODUL
160	10872381	1	TIN M1	DOSE
161	604512108	1	SEALING PLUG M1-D	VERSCHLUSSKAPPE
163	692405308	1	DUST CAP 1 3/4-18NS METALL	STAUBKAPPE
164	10815121	1	FLANGE SEAL GR.28	FLANSCHDICHTUNG
166	11171261	2	PAN-HEAD SCREW ISO 7045 M5X10 4.8 480	FLACHKOPFSCHRAUBE
167	10197808	2	WASHER ISO 7089 5 200HV ZNNI-480H	SCHEIBE
286	11921782	1	PRESSURE COMPENSATION ELEMENT PA	DRUCKAUSGLEICHSELEMENT

Pos.	Item	Quantity	Description	Bezeichnung
2	96038968	1	WIRES PRE-ASS. S2020-F2	DRAEHTE VORM.
500	923512208	20	CABLE MARKER	KABELMARKER
501	630122908	2	PLUG BASE 9-POLE	RELAISSTECKSOCKEL
502	96008681	1	COTTER PIN 25POL	STECKER VORM.
503	10874039	1	FLAT PLUG HOUSING 36-POL 20A	FLACHSTECKERGEHAEUSE
504	10099870	3	FLAT PLUG HOUSING 9-POL	FLACHSTECKERGEHAEUSE
505	10045101	3	CONTACT RETAINING PIN 9POL GELB	KONTAKTSICHERUNGSSTIFT
506	10874047	1	FLAT PLUG HOUSING 25-POL 40A	FLACHSTECKERGEHAEUSE
507	10099847	6	FLAT PLUG HOUSING 6-POL	FLACHSTECKERGEHAEUSE
508	10099869	6	CONTACT RETAINING PIN JPT 6 POL	KONTAKTSICHERUNGSSTIFT
509	10870392	2	PLUG SHELL 9-POL PA66-GF13	STECKERGEHAEUSE
510	10877576	1	BUILD-IN SOCKET 43 POL ZNNI	EINBAUDOSE
511	96008397	1	COTTER PIN 36POL	STECKER VORM.
512	604526508	1	BUSHING SUPPORT 6-POL 16A	BUCHSENTRAEGER
812	604518908	1	STOPPER PLUG BAUREIHE_M1	BLINDSTOPFEN

Pos.	Item	Quantity	Description	Bezeichnung
5	680001408	1	COUPLING SOCKET 4-POL SPF	KUPPLUNGSDOSE
6	680001408	1	COUPLING SOCKET 4-POL SPF	KUPPLUNGSDOSE
500	923512208	3	CABLE MARKER	KABELMARKER
501	10870392	1	PLUG SHELL 9-POL PA66-GF13	STECKERGEHAEUSE
502	602606408	1	REDUCTION M25X1,5/M20X1,5 MS	REDUKTION
503	602606708	1	REDUCTION M40X1,5/M25X1,5 MS	REDUKTION
504	602441001	1	CABLE GLAND M20X1,5X5-10 MS	KABELVERSCHRAUBUNG
505	602421908	1	INSERT M20X1,5 NBR	MEHRFACHDICHTEINSATZ
996	965622108	8	LETTERING WIRE	BESCHRIFTUNG ADER
998	965622208	2	LETTERING WIRING HARNESS	BESCHRIFTUNG KABELBAUM
2272	10878195	8	SLEEVE CONTACT 0,2-0,5MM2 CuNiSi	BUCHSENKONTAKT

Pos.	Item	Quantity	Description	Bezeichnung
5	10873383	1	COUPLING SOCKET 4-POL SPF	KUPPLUNGSDOSE
500	923512208	2	CABLE MARKER	KABELMARKER
501	10877506	1	BUSHING HOUSING 6-POL PA66-GF13	BUCHSENGEHAEUSE
502	602339208	1	PROTECTING CAP M12	SCHUTZKAPPE
503	602607208	1	REDUCTION M16X1,5/M12X1,5 MS	REDUKTION
504	602424008	1	CABLE GLAND M12X1,5X2-8 MS	KABELVERSCHRAUBUNG
505	602606308	1	REDUCTION M25X1,5/M16X1,5 MS	REDUKTION
506	602606708	1	REDUCTION M40X1,5/M25X1,5 MS	REDUKTION
998	965622208	2	LETTERING WIRING HARNESS	BESCHRIFTUNG KABELBAUM
2272	10878195	4	SLEEVE CONTACT 0,2-0,5MM2 CuNiSi	BUCHSENKONTAKT

Pos.	Item	Quantity	Description	Bezeichnung
5	10678491	1	COUPLING SOCKET 4-POL SPF	KUPPLUNGSDOSE
500	923512208	2	CABLE MARKER	KABELMARKER
501	10877506	1	BUSHING HOUSING 6-POL PA66-GF13	BUCHSENGEHAEUSE
502	602606308	1	REDUCTION M25X1,5/M16X1,5 MS	REDUKTION
503	602606708	1	REDUCTION M40X1,5/M25X1,5 MS	REDUKTION
504	602424008	1	CABLE GLAND M12X1,5X2-8 MS	KABELVERSCHRAUBUNG
505	602607208	1	REDUCTION M16X1,5/M12X1,5 MS	REDUKTION
998	965622208	2	LETTERING WIRING HARNESS	BESCHRIFTUNG KABELBAUM
2272	10878195	4	SLEEVE CONTACT 0,2-0,5MM2 CuNiSi	BUCHSENKONTAKT

Pos.	Item	Quantity	Description	Bezeichnung
5	10678491	1	COUPLING SOCKET 4-POL SPF	KUPPLUNGSDOSE
500	923512208	2	CABLE MARKER	KABELMARKER
501	10877506	1	BUSHING HOUSING 6-POL PA66-GF13	BUCHSENGEHAEUSE
502	602606508	1	REDUCTION M32X1,5/M20X1,5 MS	REDUKTION
503	602606108	1	REDUCTION M20X1,5/M12X1,5 MS	REDUKTION
504	602424008	1	CABLE GLAND M12X1,5X2-8 MS	KABELVERSCHRAUBUNG
998	965622208	2	LETTERING WIRING HARNESS	BESCHRIFTUNG KABELBAUM
2272	10878195	4	SLEEVE CONTACT 0,2-0,5MM2 CuNiSi	BUCHSENKONTAKT

Pos.	Item	Quantity	Description	Bezeichnung
5	10877916	7.15	LEAD 3 X 0,75	LEITUNG
6	10877916	7.16	LEAD 3 X 0,75	LEITUNG
300	10878197	0.14	HEATSHRINK SLEEVING 33/5,5X3,4 POLYO	SCHRUMPFSCHLAUCH
500	923512208	3	CABLE MARKER	KABELMARKER
501	10877506	1	BUSHING HOUSING 6-POL PA66-GF13	BUCHSENGEHAEUSE
502	10877663	2	PLUG 3-POL ZNNI	STECKER
503	602606508	1	REDUCTION M32X1,5/M20X1,5 MS	REDUKTION
504	10872876	1	CABLE GLAND M20X1,5 MS	KABELVERSCHRAUBUNG
505	602424008	2	CABLE GLAND M12X1,5X2-8 MS	KABELVERSCHRAUBUNG
506	602606108	2	REDUCTION M20X1,5/M12X1,5 MS	REDUKTION
708	10473048	6	CABLE SLEEVE 2,4-3,0/2,4/0,6 SILIKON	KABELTUELLE
996	965622108	6	LETTERING WIRE	BESCHRIFTUNG ADER
998	965622208	2	LETTERING WIRING HARNESS	BESCHRIFTUNG KABELBAUM
2204	10874060	6	SLEEVE CONTACT 0,5-1,0MM2 CuNiSi	BUCHSENKONTAKT
2265	6202638	6	SLEEVE CONTACT	BUCHSENKONTAKT

Pos.	Item	Quantity	Description	Bezeichnung
5	10877916	6.39	LEAD 3 X 0,75	LEITUNG
6	10877916	6.43	LEAD 3 X 0,75	LEITUNG
300	10878197	0.14	HEATSHRINK SLEEVING 33/5,5X3,4 POLYO	SCHRUMPFSCHLAUCH
500	923512208	3	CABLE MARKER	KABELMARKER
501	10877506	1	BUSHING HOUSING 6-POL PA66-GF13	BUCHSENGEHAEUSE
502	10877663	2	PLUG 3-POL ZNNI	STECKER
503	602606508	1	REDUCTION M32X1,5/M20X1,5 MS	REDUKTION
504	10872876	1	CABLE GLAND M20X1,5 MS	KABELVERSCHRAUBUNG
505	602424008	2	CABLE GLAND M12X1,5X2-8 MS	KABELVERSCHRAUBUNG
506	602606108	2	REDUCTION M20X1,5/M12X1,5 MS	REDUKTION
708	10473048	6	CABLE SLEEVE 2,4-3,0/2,4/0,6 SILIKON	KABELTUELLE
996	965622108	6	LETTERING WIRE	BESCHRIFTUNG ADER
998	965622208	2	LETTERING WIRING HARNESS	BESCHRIFTUNG KABELBAUM
2204	10874060	6	SLEEVE CONTACT 0,5-1,0MM2 CuNiSi	BUCHSENKONTAKT
2265	6202638	6	SLEEVE CONTACT	BUCHSENKONTAKT

Pos.	Item	Quantity	Description	Bezeichnung
5	10678491	1	COUPLING SOCKET 4-POL SPF	KUPPLUNGSDOSE
500	923512208	2	CABLE MARKER	KABELMARKER
501	10877506	1	BUSHING HOUSING 6-POL PA66-GF13	BUCHSENGEHAEUSE
502	602606708	1	REDUCTION M40X1,5/M25X1,5 MS	REDUKTION
503	602424008	1	CABLE GLAND M12X1,5X2-8 MS	KABELVERSCHRAUBUNG
504	602607208	1	REDUCTION M16X1,5/M12X1,5 MS	REDUKTION
505	602606308	1	REDUCTION M25X1,5/M16X1,5 MS	REDUKTION
998	965622208	2	LETTERING WIRING HARNESS	BESCHRIFTUNG KABELBAUM
2272	10878195	4	SLEEVE CONTACT 0,2-0,5MM2 CuNiSi	BUCHSENKONTAKT

Pos.	Item	Quantity	Description	Bezeichnung
5	600368408	4.06	LEAD 7 G 1	LEITUNG
500	923512208	2	CABLE MARKER	KABELMARKER
501	604526608	1	PIN CARRIER 6-POL 16A	STIFTTRAEGER
502	604526508	1	BUSHING SUPPORT 6-POL 16A	BUCHSENTRAEGER
503	604508508	1	SEALING PLUG M 1-K	VERSCHLUSSKAPPE
504	604508608	1	PLUG 6-POL	STECKER
505	604509308	2	CABLE SLEEVE 12-13	KABELTUELLE
506	604505508	1	CABLE SOCKET M11-Z	KABELDOSE
507	604512108	1	SEALING PLUG M1-D	VERSCHLUSSKAPPE
628	604519208	7	PIN CONTACT 0,75-1MM2	STIFTKONTAKT
629	604519308	7	SLEEVE CONTACT 0,75-1,0MM2	BUCHSENKONTAKT
998	965622208	2	LETTERING WIRING HARNESS	BESCHRIFTUNG KABELBAUM

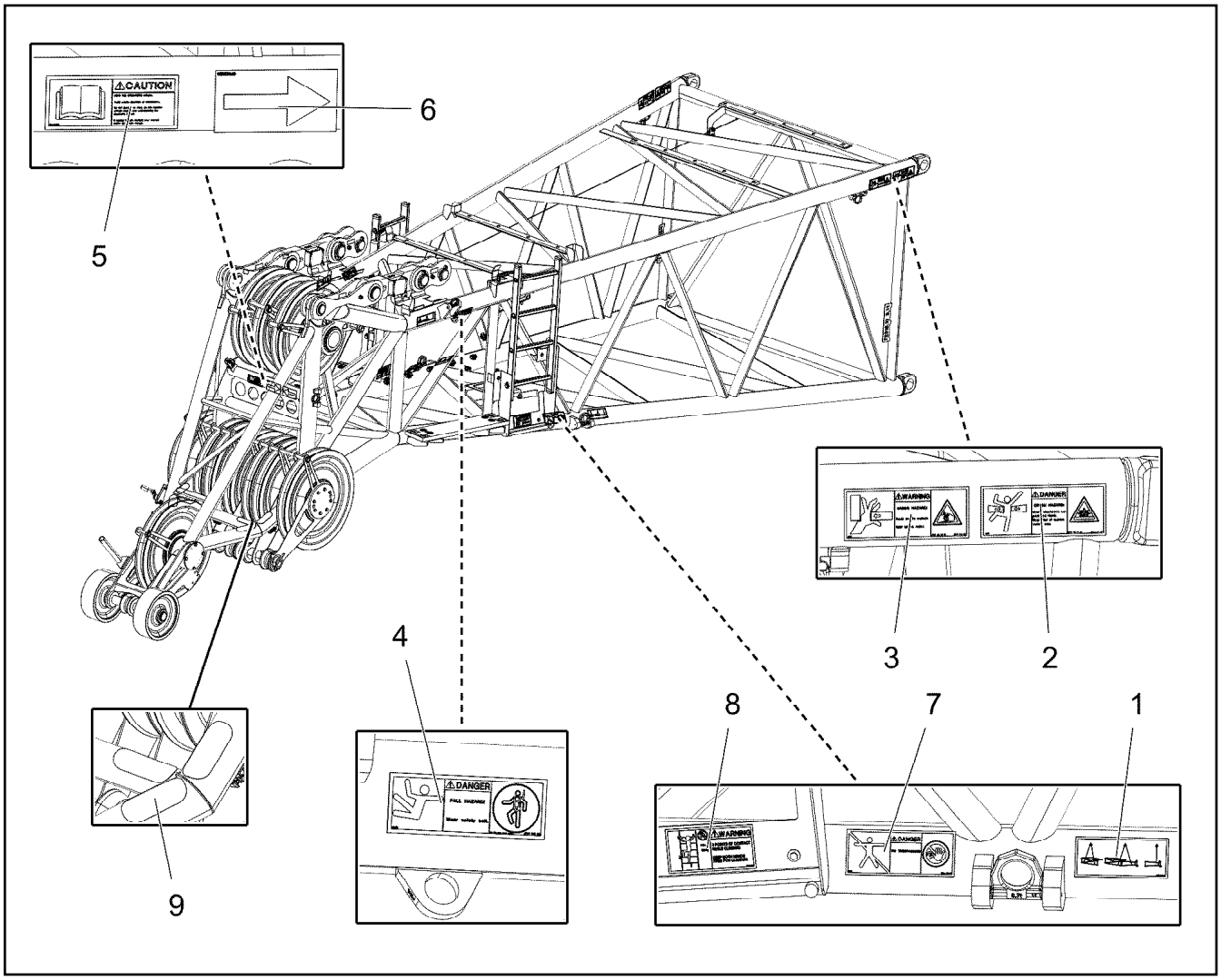

Pos.	Item	Quantity	Description	Bezeichnung
1	97093614	4	SIGN 178X78 KLEBEFOLIE SPF	SCHILD
2	978674108	2	SIGN 208X88 KLEBEFOLIE SPF	SCHILD
3	978674608	2	SIGN 208X88 KLEBEFOLIE SPF	SCHILD
4	978674808	2	SIGN 168X62 KLEBEFOLIE SPF	SCHILD
5	9412158	1	CAUTION DECAL ACCID.PREVENTION 60X	WARNSCHILD UNFALLVERHUET
6	97131066	2	INFORMATION SIGN 40X20 KLEBEFOLIE SP	HINWEISSCHILD
7	978674008	2	SIGN 208X88 KLEBEFOLIE SPF	SCHILD
8	97036732	2	SIGN 168X88 KLEBEFOLIE SPF	SCHILD
9	97132816	6	ANTI-SLIP SURFACE 1.6X150X70 3M TYP4	ANTIRUTSCHBELAG

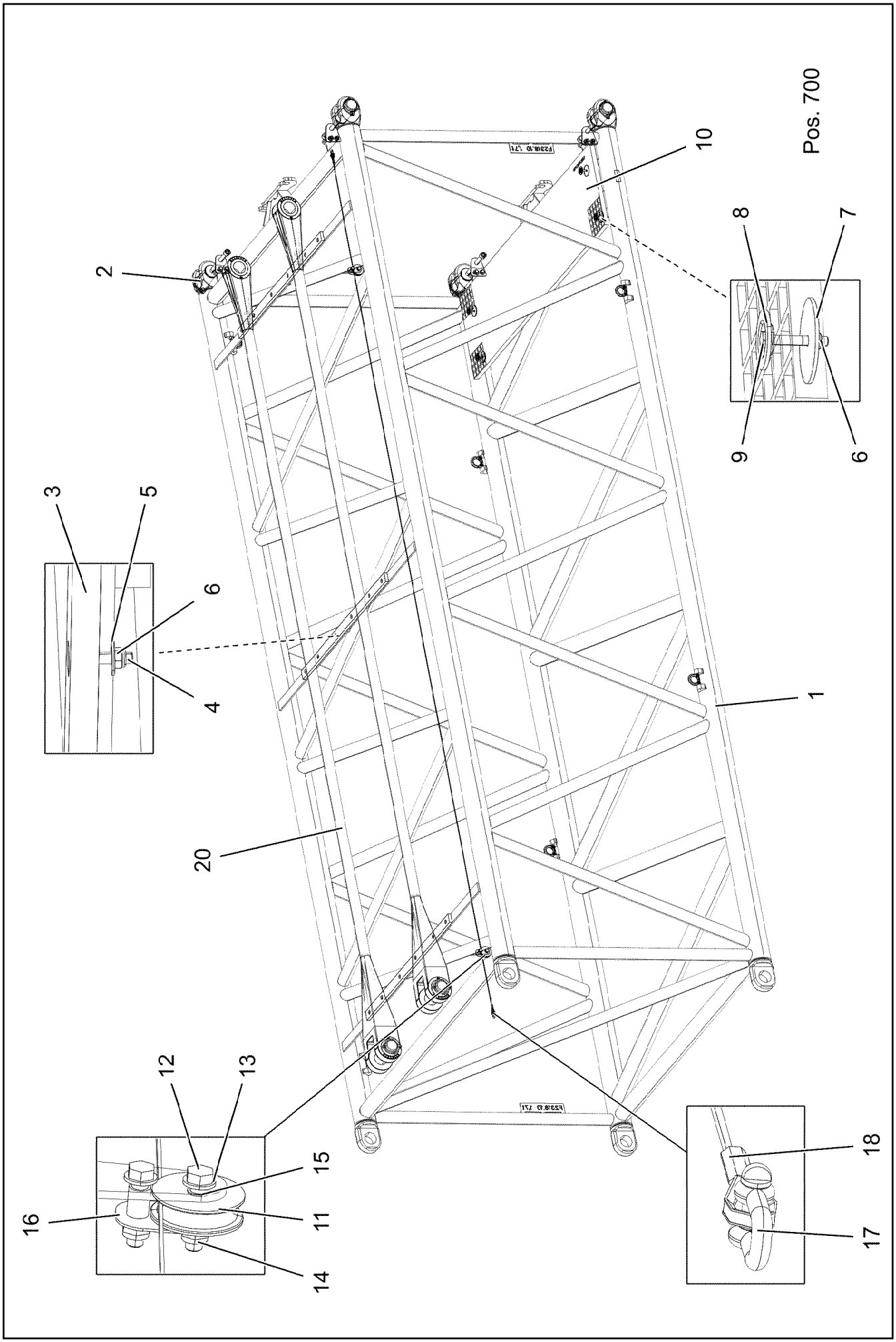

7.2.2022 004335 LIEBHERR	**etk_en_de_098277 LR 11000** **F-INTERMEDIATE SECT.** **F-ZWISCHENSTUECK**	❑ 1124 (1/2) **919220208**

Pos.	Item	Quantity	Description	Bezeichnung
1	96036881	1	F-INTERM.SECT.WELDM. 2318.10 6M	F-ZWISCHENSTUECK SCHWK.
2	96029160	4	PIN PRE-ASS. ⇨ ❑ 1080	BOLZEN VORM.
3	976661208	3	SUPPORT 1400X60 PA6G	AUFLAGE
4	11692827	18	HEX SCREW ISO 4017 M8X35 8.8 480H SPF	SECHSKANTSCHRAUBE
5	11140469	18	WASHER ISO 7093-1 8 200HV 480H SPF	SCHEIBE
6	10875614	22	HEX NUT DIN 985 M8 8 480H SPF	SECHSKANTMUTTER
7	941138108	4	WASHER DC01 FE//ZNNI8//CN//T0	SCHEIBE
8	10100621	4	DISH MOUNTING	TELLERBEFESTIGUNG
9	11651581	4	HEX SCREW ISO 4014 M8X50 8.8 480H SPF	SECHSKANTSCHRAUBE
10	97073078	1	GRATING DIN 24537-3 2207X567X30 GFK B	GITTERROST
11	283096108	2	ROLLER RD68X20 PA6G	ROLLE
12	11658891	4	HEX SCREW ISO 4014 M12X55 8.8 FLZN SP	SECHSKANTSCHRAUBE
13	10289804	8	WASHER ISO 7089 12 300HV FLZN SPF	SCHEIBE
14	10875607	4	HEX NUT DIN 985 M12 8 FLZN SPF	SECHSKANTMUTTER
15	971857508	4	TUBE 16.0X22 E235+N	ROHR
16	971851008	2	PLATE 2X50X75 DC01 FE//ZNNI8//CN//T0	BLECH
17	773933508	2	SHACKLE DIN 82101 0,25T NG0,25 ST VERZ	SCHAEKEL
18	773459208	1	AUXILIARY ROPE DIN 3060 4X5,97M	HILFSSEIL
20	96037007	2	GUY ROPE CPL. 66X5.45M ⇨ ❑ 1126	ABSPANNSEIL KPL.
700	96036940	1	SIGNS ⇨ ❑ 1127	BESCHILDERUNG

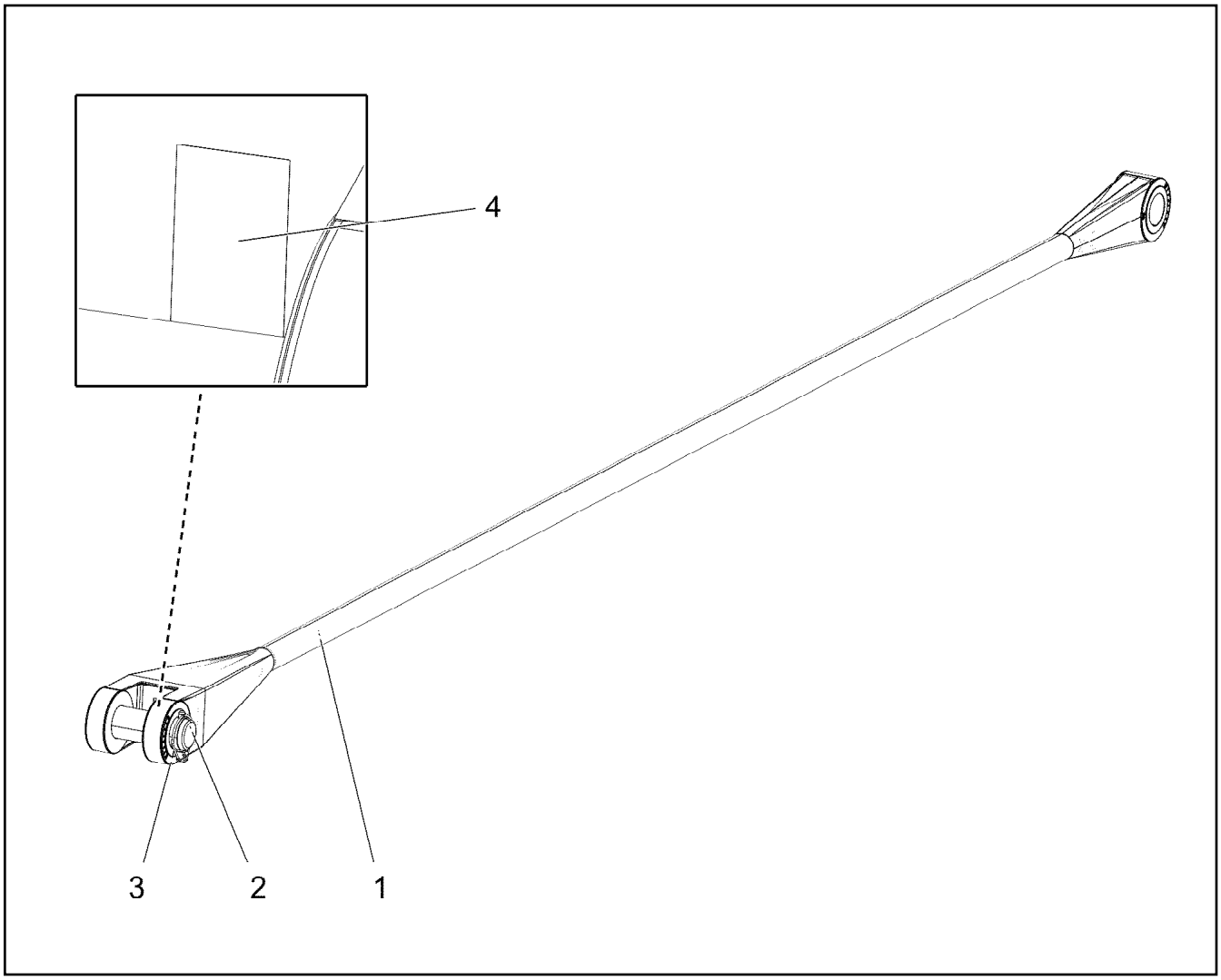

Pos.	Item	Quantity	Description	Bezeichnung
1	97121572	1	FIBRE TENSIONING ROPE 66X5.45M ARAMI	FASERABSPANNSEIL
2	97121573	1	PIN 85.0X258 35NICRMOV125 SPF	BOLZEN
3	10180878	1	SAFETY PLUG W HINGE-LID 17X100X15,5X	SICHERHEITSKLAPPSTECKER
4	97139634	1	PLATE ASSEMBLY SCHILD BG SPF	SCHILD BAUGRUPPE

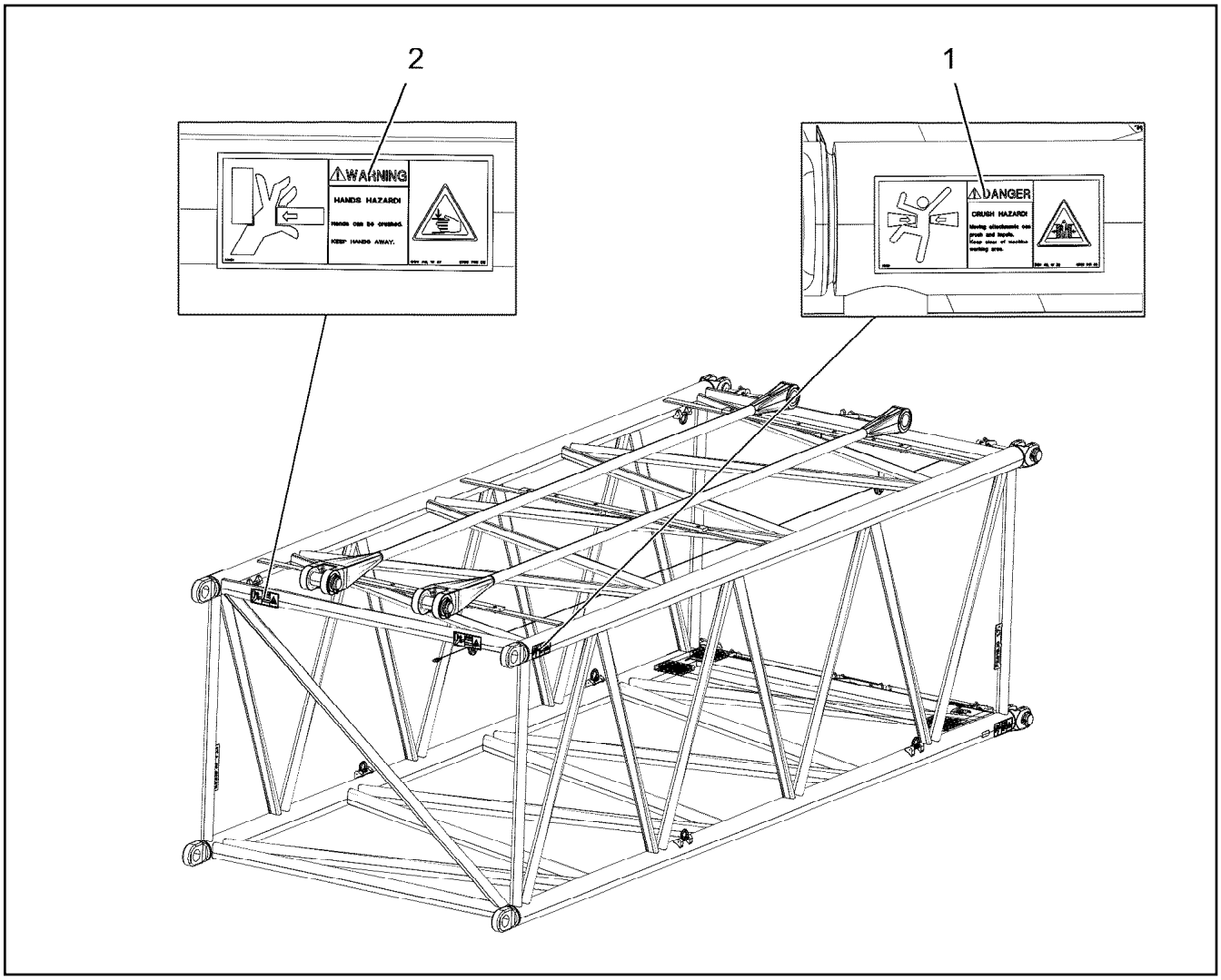

Pos.	Item	Quantity	Description	Bezeichnung
1	978674108	4	SIGN 208X88 KLEBEFOLIE SPF	SCHILD
2	978674608	4	SIGN 208X88 KLEBEFOLIE SPF	SCHILD

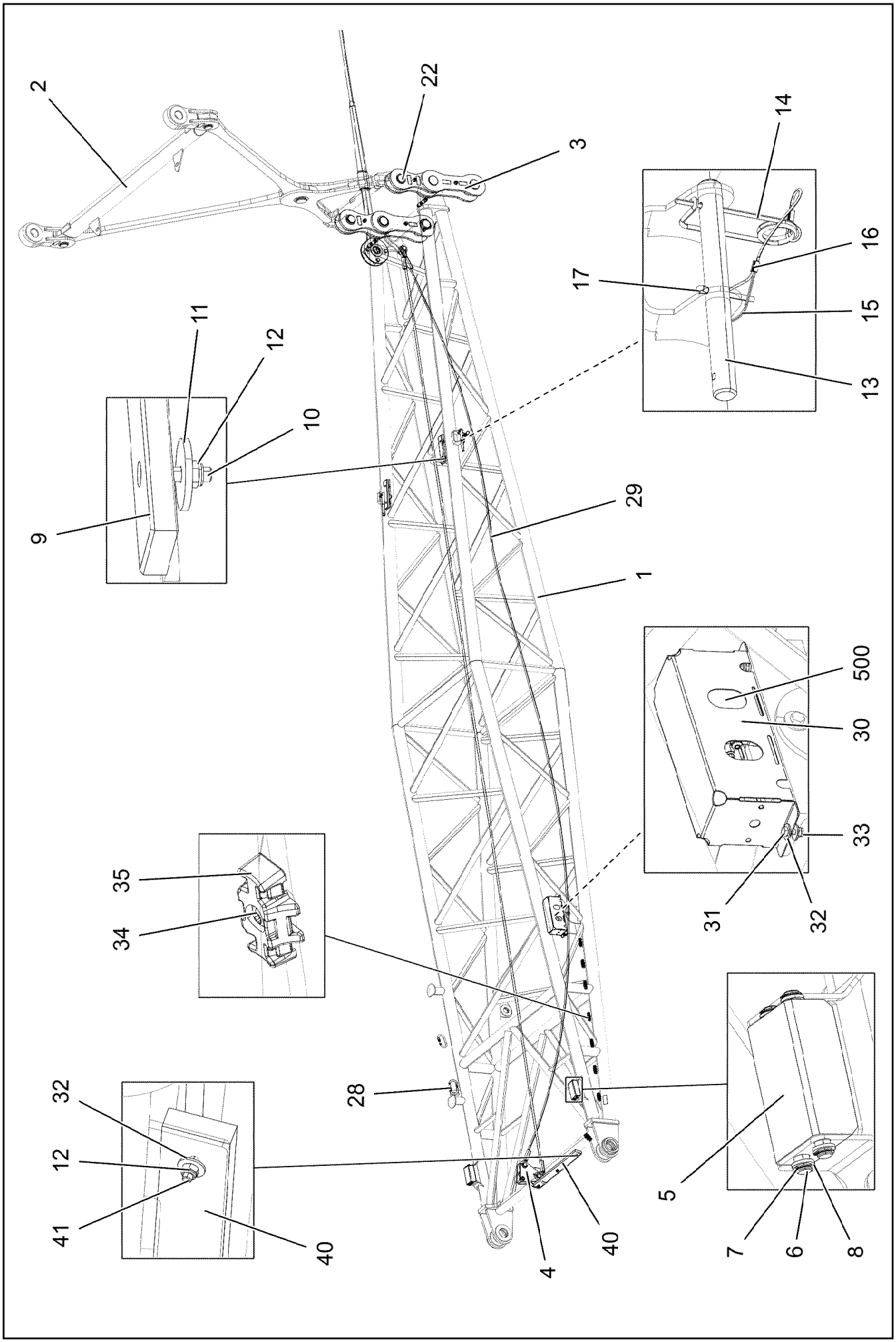

7.2.2022 004336 LIEBHERR	**etk_en_de_098277 LR 11000** **ERECTION FRAME** **FA-BOCK**	❑ 1128 (1/3) **919222808**

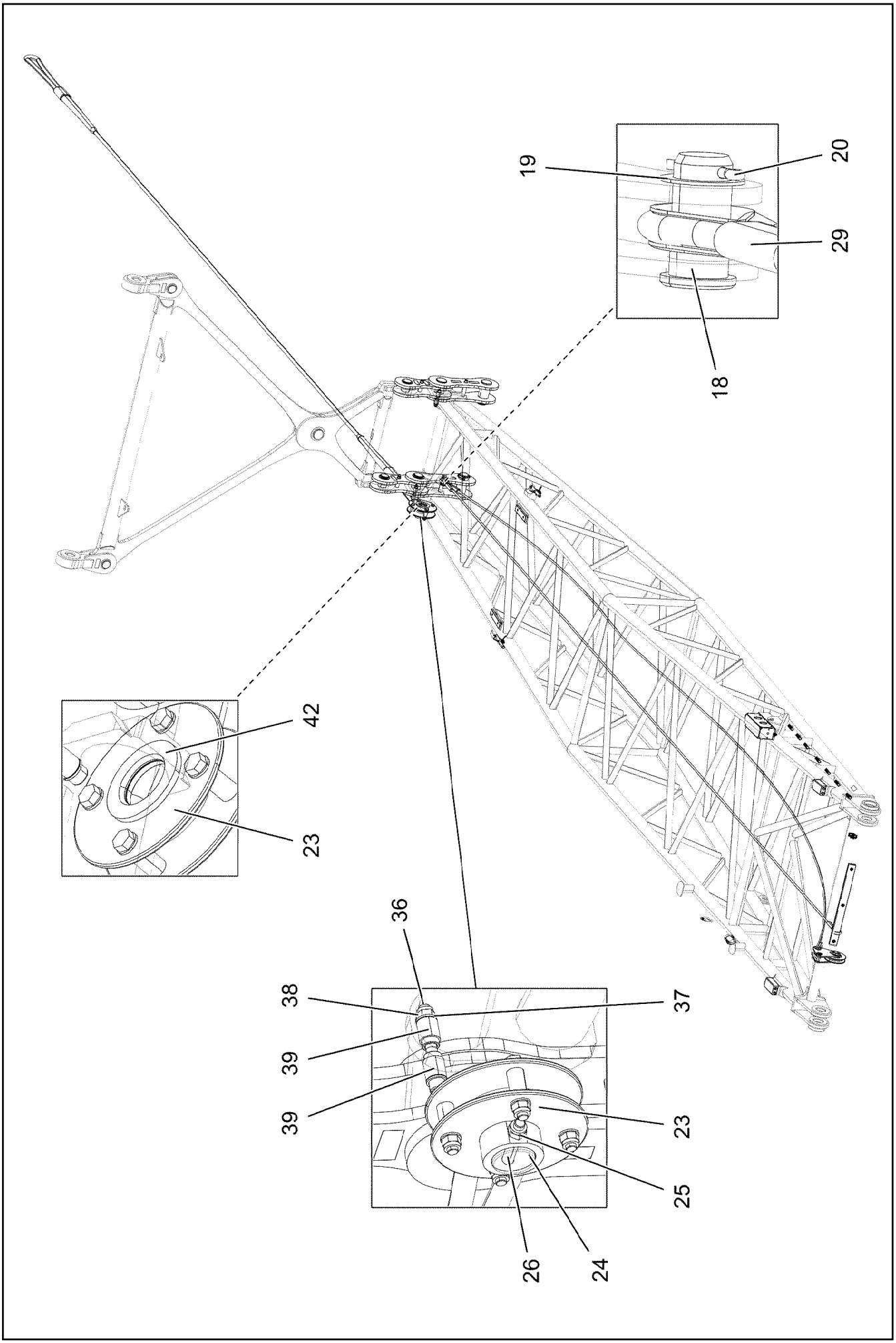
19
20
29
18
42
23
36
38
37
39
39
23
25
26
24

Pos.	Item	Quantity	Description	Bezeichnung
1	96035479	1	FA FRAME WELDMENT	FA-BOCK SCHWK.
2	96035475	1	ROTATING SHAFT ⇨ ❑ 1131	SCHWINGE KPL.
3	96035525	2	DRAW SHACKLE ⇨ ❑ 1132	ZUGLASCHE KPL.
4	96013389	1	PULLEY MOUNT ASSEMBLY CPL. ⇨ ❑ 1133	SEILROLLENHALTERUNG KPL.
5	97119405	2	BRICK 138X80X50 PA6G	KLOTZ
6	97112803	4	PIN 15.0X168 S355J2C+C FE//ZNNI8//CN//T0	BOLZEN
7	428000808	8	LOCKING RING DIN 471 15X1	SICHERUNGSRING
8	953561608	8	WASHER RD22X3 DC01 FE//ZNNI8//CN//T0	SCHEIBE
9	978104308	2	SUPPORT PA6G	AUFLAGE
10	12208098	4	SOCKET HEAD SCREW ISO 4762 M8X30 8.8	ZYLINDERSCHRAUBE
11	944393808	4	LOCK WASHER RD40X4 S315MC FE//ZNNI8/	SICHERUNGSSCHEIBE
12	10875614	7	HEX NUT DIN 985 M8 8 480H SPF	SECHSKANTMUTTER
13	97087234	2	PIN 20.0X205 S355J2C+C FE//ZNNI8//CN//T0	BOLZEN
14	433101208	2	RETAINING SPRING 4X68 ISO 2081 FE/ZN8/	SICHERUNGSFEDER
15	11160431	0.5	ROPE 2 2,3KN EDELSTAHL	SEIL
16	11170565	4	FERRULE 2 CU	PRESSKLEMME
17	10180359	2	SPLIT PIN ISO 1234 5X40 St 480H SPF	SPLINT
18	935989108	1	PIN 45.0X78 35NICRMOV125 GASN. SPF	BOLZEN
19	955161608	1	WASHER RD50X2 ALMG3 H111	SCHEIBE
20	10180364	1	SPLIT PIN ISO 1234 6,3X50 St 480H SPF	SPLINT
22	96035533	2	BRACKET CPL. ⇨ ❑ 1134	LASCHE KPL.
23	96038653	1	ROPE PRE-ASSEMLBY ⇨ ❑ 1135	SEIL VORM.
24	97053264	1	RING 88.9X38 S355J2H FE//ZNNI8//CN//T0	RING
25	10875609	1	HEX NUT DIN 985 M16 8 FLZN SPF	SECHSKANTMUTTER
26	12222993	1	HEX SCREW ISO 4014 M16X110 8.8 FLZN SP	SECHSKANTSCHRAUBE
27	10280519	1	ROUND SLING DIN EN 1492-2 1T-2M POLY	RUNDSCHLINGE
28	10473040	2	SCREW CARABINER OVAL 130X12-2000 S35	SCHRAUBKARABINER
29	12101379	1	ROPE SLING EN 13414 2.7T-8.5M VERZINKT	ANSCHLAGSEIL
30	97080863	1	HOOD 601X338 DC01 FE//ZNNI8//CN//T0	HAUBE
31	10197831	2	HEX SCREW ISO 4017 M8X25 8.8 ZNNI-480	SECHSKANTSCHRAUBE
32	11140469	10	WASHER ISO 7093-1 8 200HV 480H SPF	SCHEIBE
33	11656731	2	HEX NUT ISO 7040 M8 8 480H SPF	SECHSKANTMUTTER
34	12102696	8	BUTTON HEAD SCREW ISO 7380-2 M8X10 0	HALBRUNDKOPFSCHRAUBE
35	10872676	8	CABLE CLIP HOLDER 46X70-SCHWARZ PA	KABELBINDERHALTER
36	12225205	2	SOCKET HEAD SCREW ISO 4762 M16X130 8	ZYLINDERSCHRAUBE
37	10289806	4	WASHER ISO 7089 16 300HV FLZN SPF	SCHEIBE
38	12218072	2	HEX NUT DIN 985 M16 10 FLZN SPF	SECHSKANTMUTTER
39	97121749	4	SPIGOT 30.0X43 35NICRMOV125 SPF	ZAPFEN
40	971111308	1	SUPPORT PA6G	AUFLAGE
41	11692827	3	HEX SCREW ISO 4017 M8X35 8.8 480H SPF	SECHSKANTSCHRAUBE
42	97123531	1	WASHER 8X110X110 S355MC FE//ZNNI8//C	SCHEIBE
500	919287208	1	ELECTRIC FOR FA-FRAME F2 ⇨ ❑ 1136	ELEKTRIK FA-BOCK

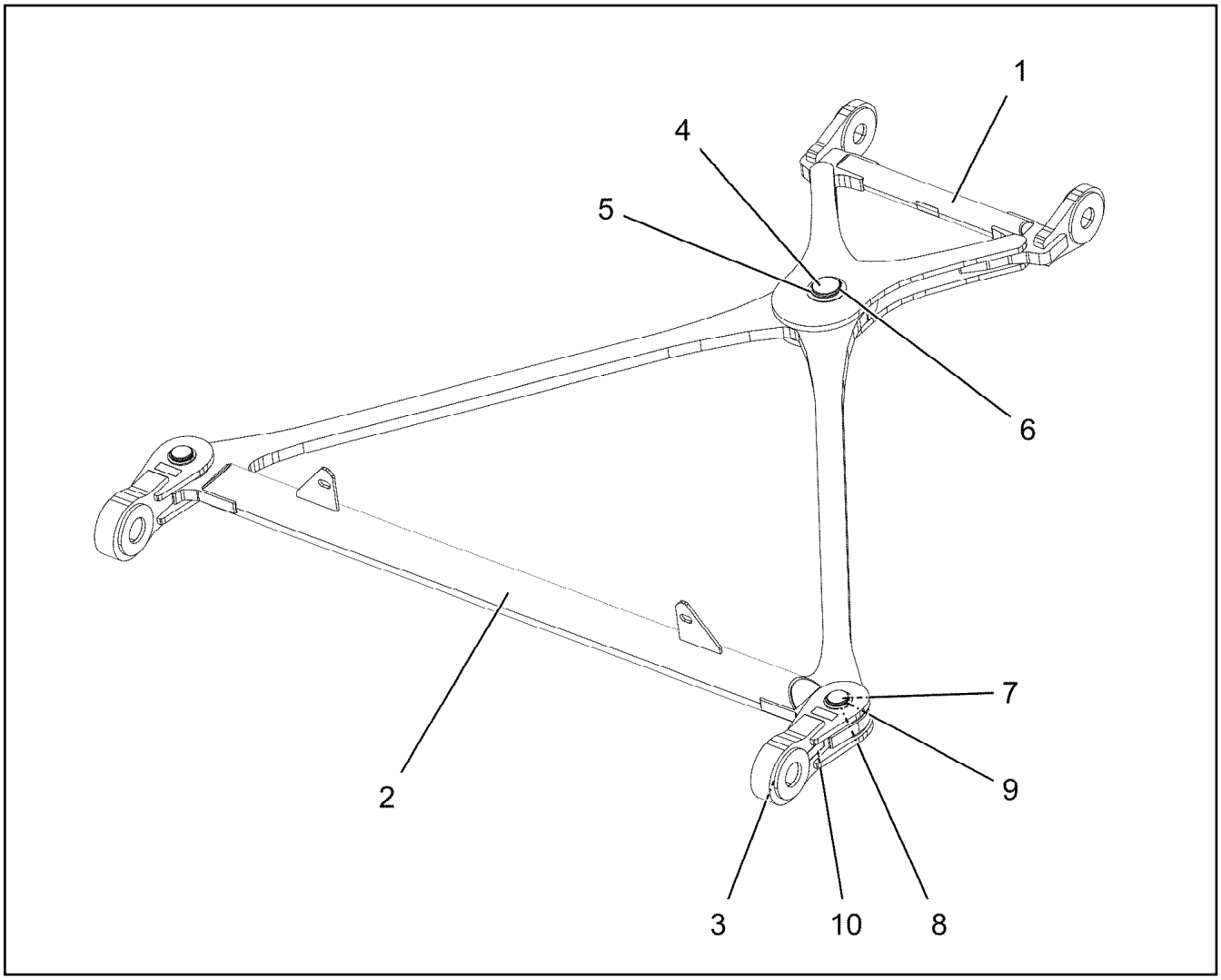

Pos.	Item	Quantity	Description	Bezeichnung
1	96035476	1	CROSS-MEMBER	TRAVERSE SCHWK.
2	96035477	1	CROSS-MEMBER	TRAVERSE SCHWK.
3	96035478	2	CROSS CONNECTING LINK WELDED	KREUZLASCHE SCHWK.
4	97119310	1	PIN 90.0X114 35NICRMOV125 SPF	BOLZEN
5	953638208	2	PLATE RD120X2 DC01 FE//ZNNI8//CN//T0	BLECH
6	428020101	1	LOCKING RING DIN 471 85X4	SICHERUNGSRING
7	97119311	2	PIN 70.0X140 35NICRMOV125 SPF	BOLZEN
8	97019202	4	WASHER 4X85X85 S315MC FE//ZNNI8//CN//T	SCHEIBE
9	12100643	2	LOCKING RING DIN 471 65X2,5 480H SPF	SICHERUNGSRING
10	97139634	2	PLATE ASSEMBLY SCHILD BG SPF	SCHILD BAUGRUPPE

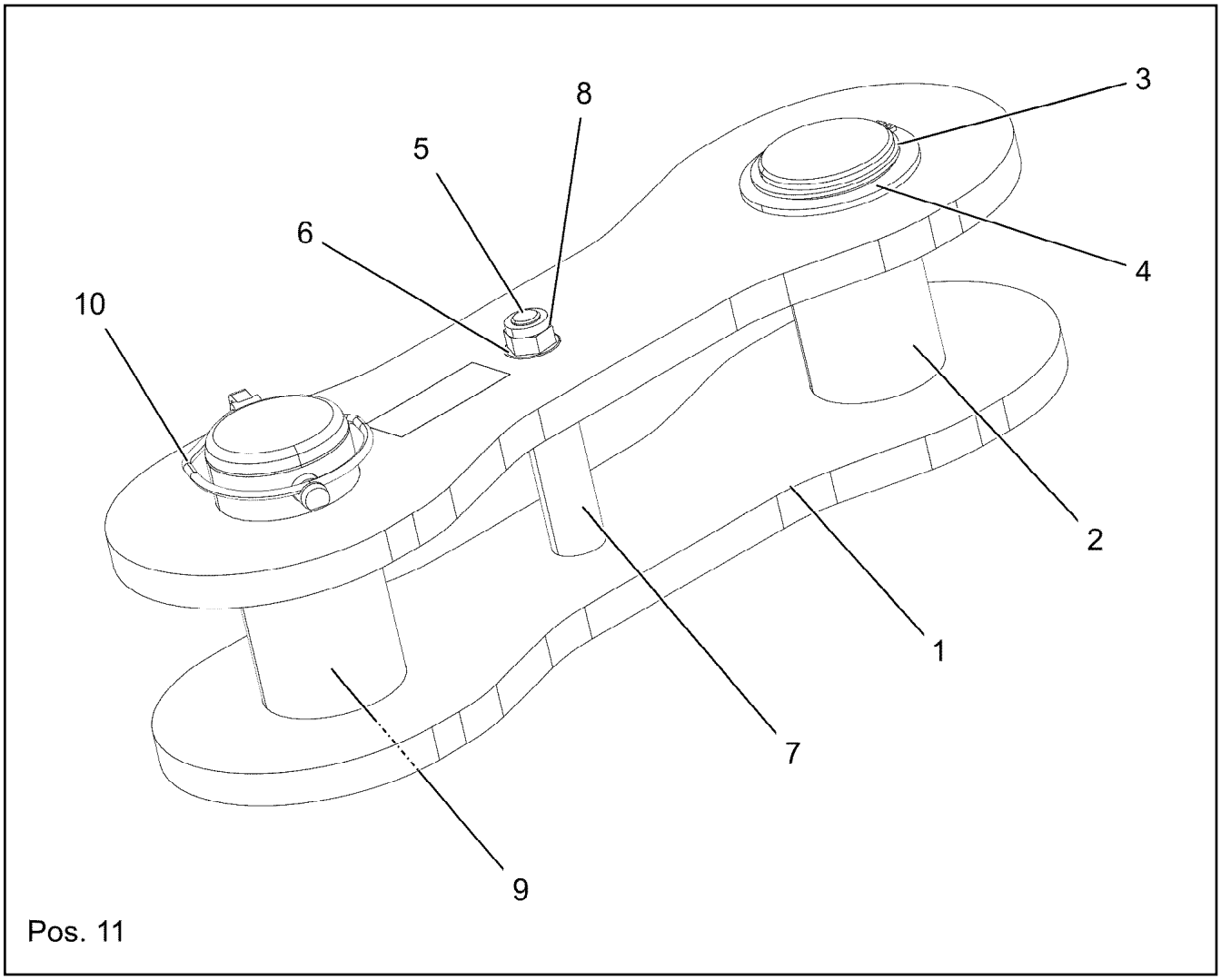

Pos.	Item	Quantity	Description	Bezeichnung
1	96035527	2	BRACKET WITH BOARD	LASCHE MIT SCHILD
2	97119424	1	PIN 85.0X165 35NICRMOV125 SPF	BOLZEN
3	12100644	1	LOCKING RING DIN 471 75X2,5 480H SPF	SICHERUNGSRING
4	949948408	1	WASHER RD100X4 S315MC FE//ZNNI8//CN/	SCHEIBE
5	12209898	1	SOCKET HEAD SCREW ISO 4762 M16X160 8	ZYLINDERSCHRAUBE
6	10289806	2	WASHER ISO 7089 16 300HV FLZN SPF	SCHEIBE
7	97070312	1	TUBE 30.0X102 S355J2H FE//ZNNI8//CN//T0	ROHR
8	10875609	1	HEX NUT DIN 985 M16 8 FLZN SPF	SECHSKANTMUTTER
9	97119428	1	PIN 85.0X190 35NICRMOV125 SPF	BOLZEN
10	10180878	1	SAFETY PLUG W HINGE-LID 17X100X15,5X	SICHERHEITSKLAPPSTECKER
11	97139634	2	PLATE ASSEMBLY SCHILD BG SPF	SCHILD BAUGRUPPE

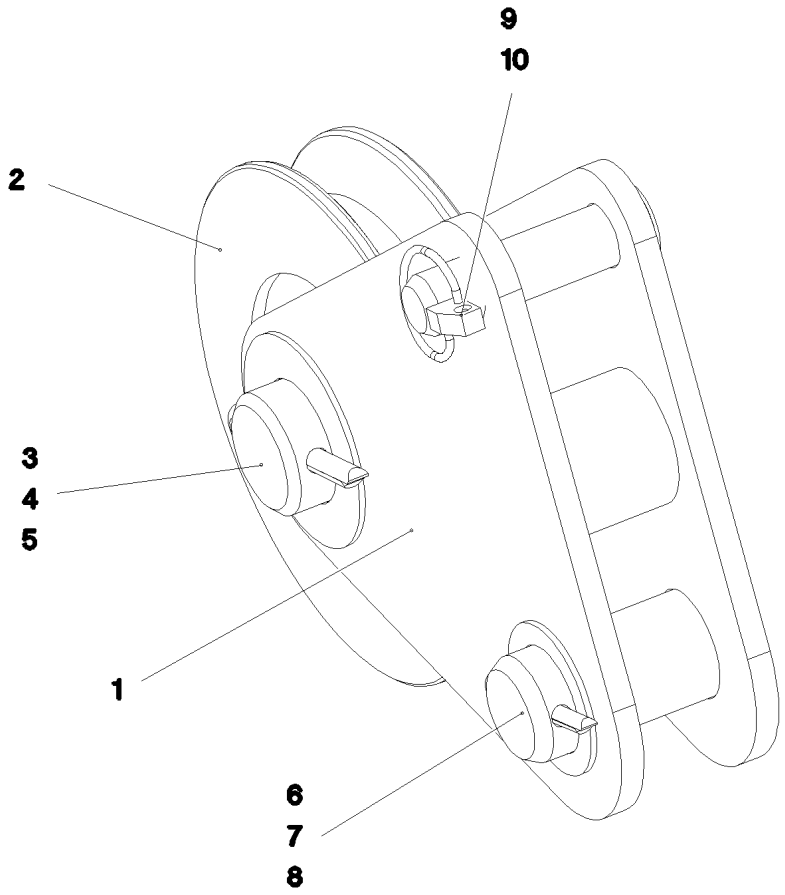

Pos.	Item	Quantity	Description	Bezeichnung
1	965229108	1	ROPE PULLEY ATTACHM. WELDM.	SEILROLLENHALTERUNG SCH
2	962092008	1	ROPE PULLEY CPL. ⇨ ❑ 1079	SEILROLLE KPL.
3	956097408	1	PIN RD40X75 35NICRMOV125 GASN. SPF	BOLZEN
4	949188508	1	WASHER RD70X2 DC01 FE//ZNNI8//CN//T0	SCHEIBE
5	10875873	1	SPLIT PIN ISO 1234 8X63 ST 480H SPF	SPLINT
6	935989108	1	PIN 45.0X78 35NICRMOV125 GASN. SPF	BOLZEN
7	955161608	1	WASHER RD50X2 ALMG3 H111	SCHEIBE
8	10180364	1	SPLIT PIN ISO 1234 6,3X50 St 480H SPF	SPLINT
9	451222508	1	PIN ISO 2341 B20X75X66 S355J2+AR FE//ZN	BOLZEN
10	10875869	1	SAFETY PLUG W HINGE-LID 5X29X4,7X25 4	SICHERHEITSKLAPPSTECKER

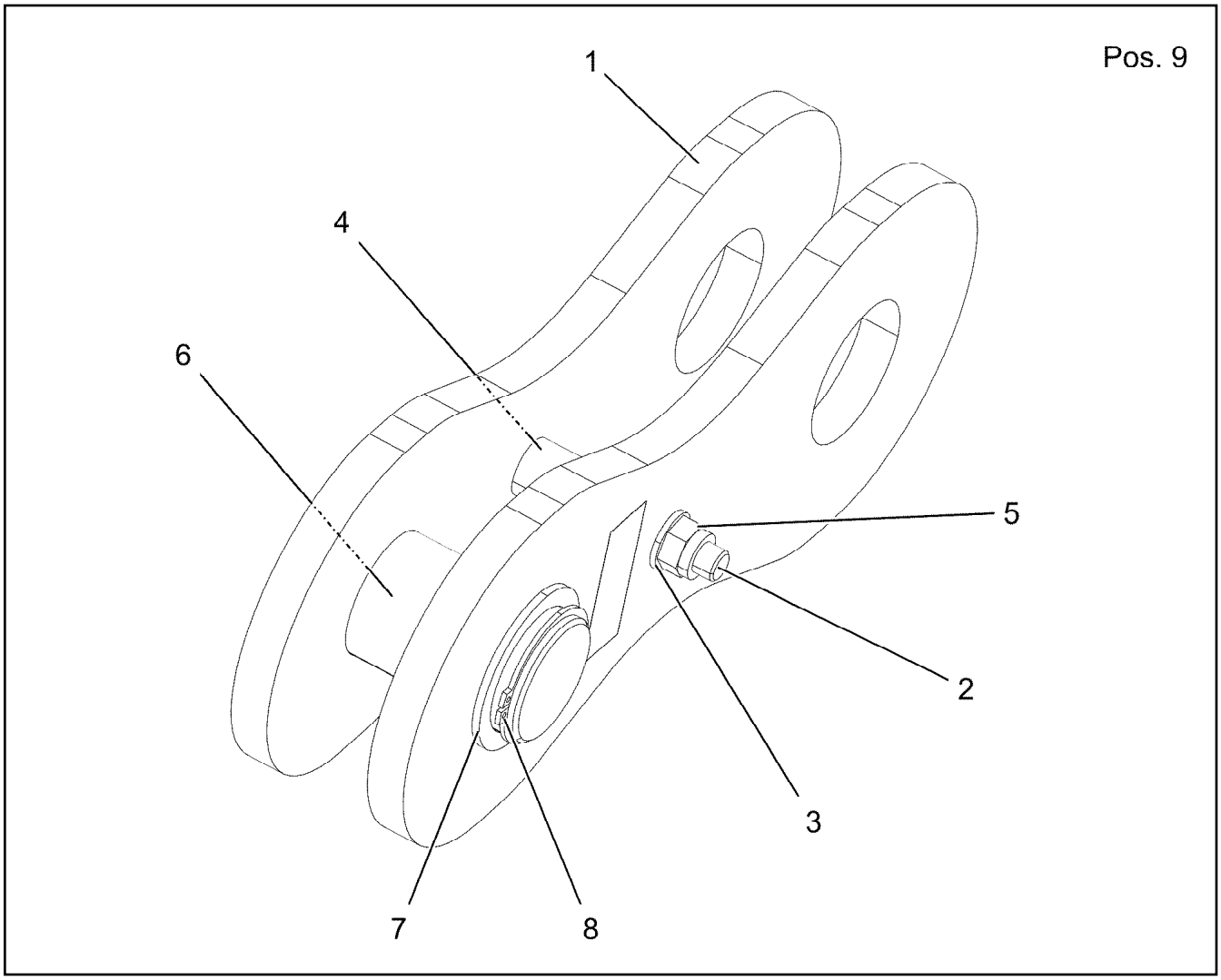

Pos.	Item	Quantity	Description	Bezeichnung
1	96035534	2	BRACKET WITH BOARD	LASCHE MIT SCHILD
2	12225205	1	SOCKET HEAD SCREW ISO 4762 M16X130 8	ZYLINDERSCHRAUBE
3	10289806	2	WASHER ISO 7089 16 300HV FLZN SPF	SCHEIBE
4	97125999	1	TUBE 30.0X56 E355+N	ROHR
5	10875609	1	HEX NUT DIN 985 M16 8 FLZN SPF	SECHSKANTMUTTER
6	97066821	1	PIN 70.0X126 35NICRMOV125 SPF	BOLZEN
7	97019202	2	WASHER 4X85X85 S315MC FE//ZNNI8//CN//T	SCHEIBE
8	12100643	1	LOCKING RING DIN 471 65X2,5 480H SPF	SICHERUNGSRING
9	97139634	2	PLATE ASSEMBLY SCHILD BG SPF	SCHILD BAUGRUPPE

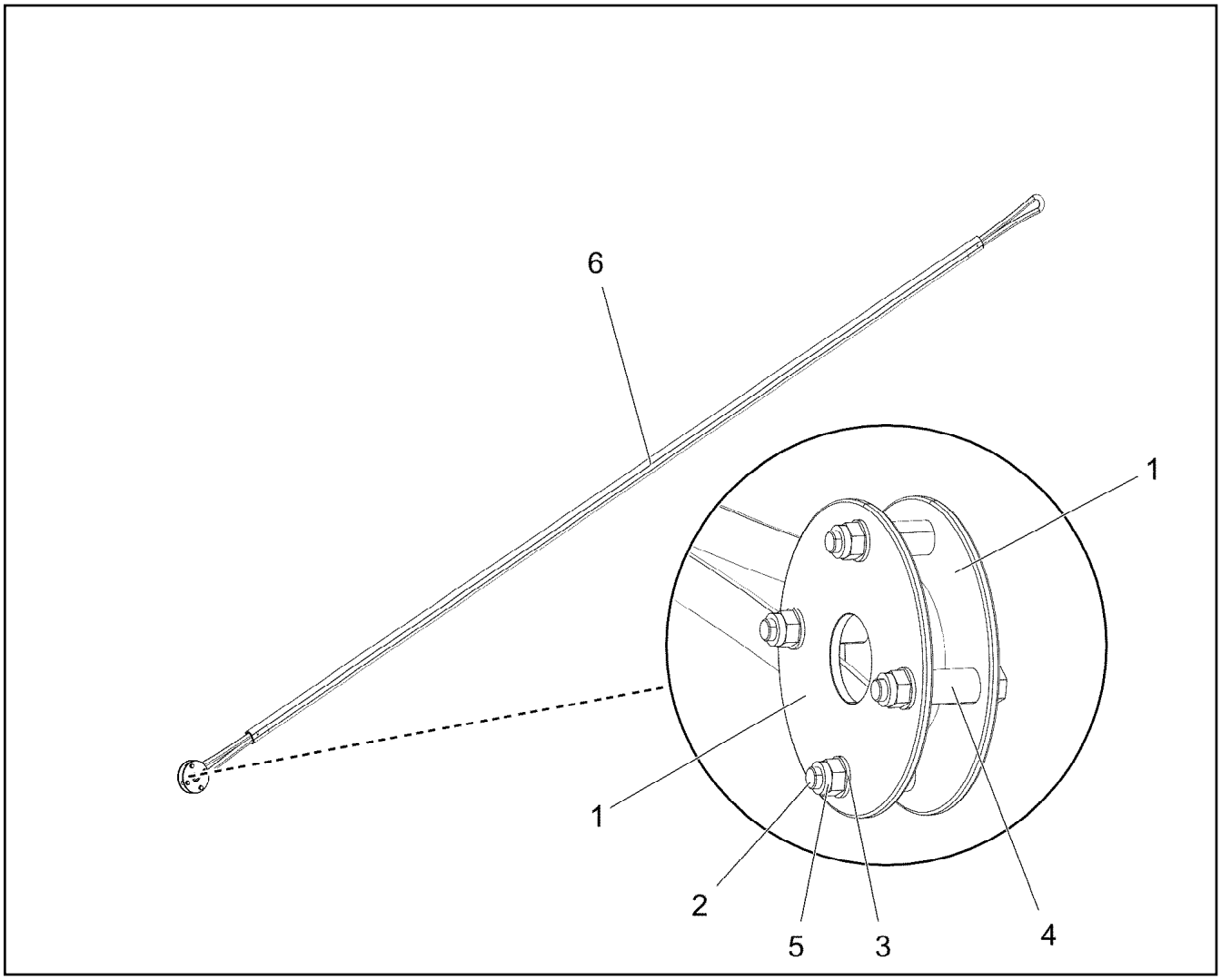

Pos.	Item	Quantity	Description	Bezeichnung
1	97113064	2	PLATE 8X237X237 S355MC FE//ZNNI8//CN//T	BLECH
2	12224034	4	HEX SCREW ISO 4014 M16X90 8.8 FLZN SP	SECHSKANTSCHRAUBE
3	10289806	8	WASHER ISO 7089 16 300HV FLZN SPF	SCHEIBE
4	977413608	4	DISTANCE SLEEVE 25.0X46 S355J2H FE//ZN	DISTANZHUELSE
5	10875609	4	HEX NUT DIN 985 M16 8 FLZN SPF	SECHSKANTMUTTER
6	97113048	1	ROPE 28X8.5M DYNEEMA	SEIL

Pos.	Item	Quantity	Description	Bezeichnung
10	96035578	1	LEAD W2017-F2 ⇨ ❑ 1137	LEITUNG
152	10802057	1	ANGLE TRANSMITTER 360° LSB PL:D SPF	WINKELGEBER

Pos.	Item	Quantity	Description	Bezeichnung
6	10877916	9.2	LEAD 3 X 0,75	LEITUNG
95	6202444	1	PIN CONTACT 0,75-1,5MM2	STIFTKONTAKT
96	6202434	2	SLEEVE CONTACT 0,75-1,5MM2	BUCHSENKONTAKT
500	923512208	2	CABLE MARKER	KABELMARKER
501	604526608	1	PIN CARRIER 6-POL 16A	STIFTTRAEGER
502	605251608	1	PLUG SOCKET BODY 4-POLE AL	STECKDOSENKOERPER
503	604508508	1	SEALING PLUG M 1-K	VERSCHLUSSKAPPE
504	602606108	1	REDUCTION M20X1,5/M12X1,5 MS	REDUKTION
505	602424008	1	CABLE GLAND M12X1,5X2-8 MS	KABELVERSCHRAUBUNG
506	10476383	1	PLUG M1	STECKER
507	605212808	1	MOULDING 317-1397-000 SUR	FORMTEIL
508	6202909	1	CLAMP	KLAMMER
628	604519208	3	PIN CONTACT 0,75-1MM2	STIFTKONTAKT
811	692404908	1	STOPPER PLUG	BLINDSTOPFEN
812	604518908	4	STOPPER PLUG BAUREIHE_M1	BLINDSTOPFEN
998	965622208	2	LETTERING WIRING HARNESS	BESCHRIFTUNG KABELBAUM

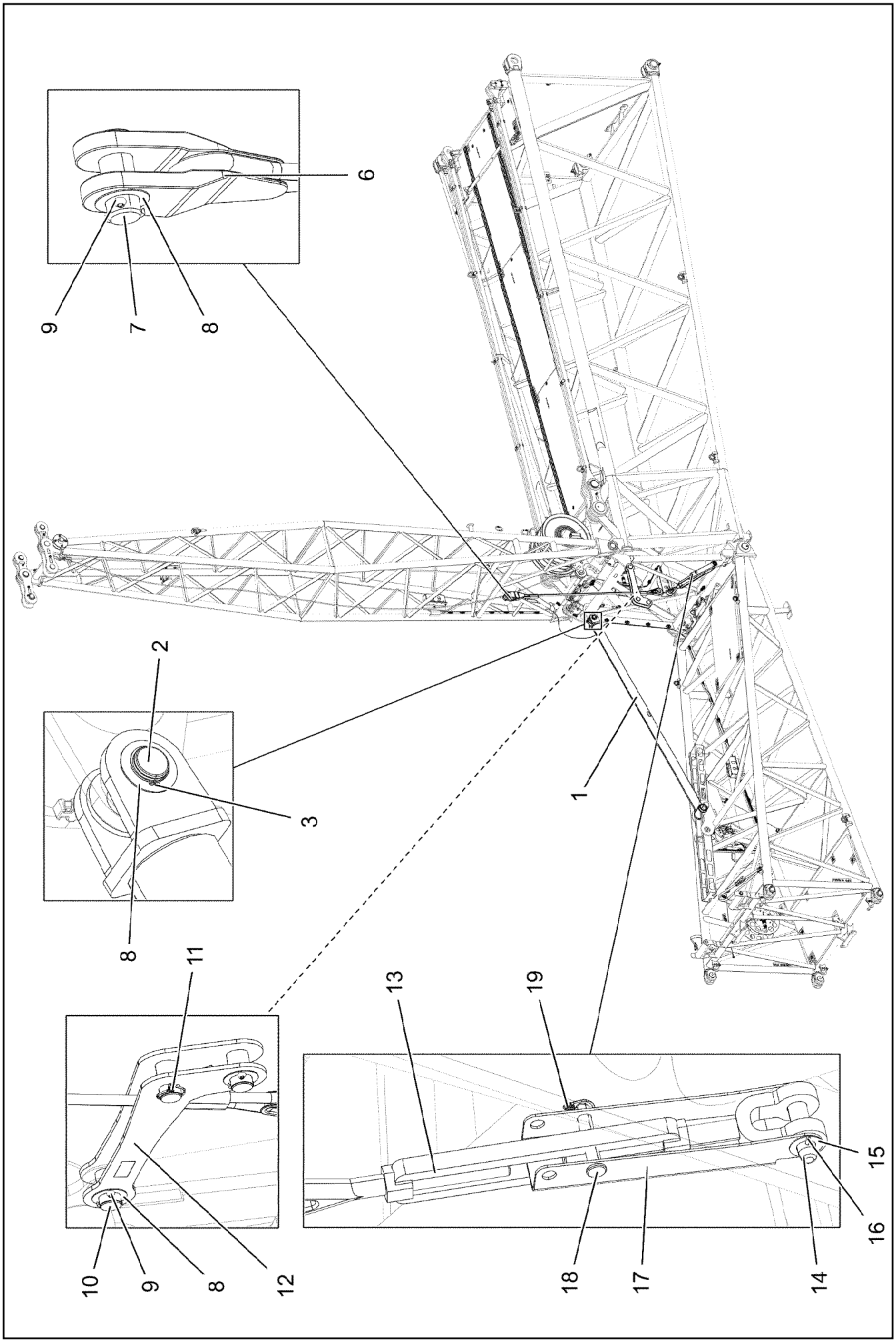

7.2.2022 004338 LIEBHERR	**etk_en_de_098277 LR 11000** **OVERRUN PROTECTION** **F-RUECKHALTESICHERUNG**	❑ 1138 (1/2) **919222908**

Pos.	Item	Quantity	Description	Bezeichnung
1	96038722	1	SUPPORT WELDED	STUETZE SCHWK.
2	97018390	1	PIN 65.0X140 35NICRMOV125 GASN. SPF	BOLZEN
3	400085903	1	LOCKING RING DIN 471 50X3	SICHERUNGSRING
6	97121624	1	ROPE 26MM 2.5 M	SEIL
7	945720508	1	PIN 65.0 X0 35NICRMOV125	BOLZEN
8	979605808	4	WASHER 2X80X80 DC01 FE//ZNNI8//CN//T0	SCHEIBE
9	10180375	3	SPLIT PIN ISO 1234 10X80 St 480H SPF	SPLINT
10	97108594	3	PIN 65.0X103 35NICRMOV125 SPF	BOLZEN
11	10180884	1	SAFETY PLUG W HINGE-LID 8X62X7,5X53 4	SICHERHEITSKLAPPSTECKER
12	96037958	1	BRACKET WELDED CONST.	KONSOLE SCHWK.
13	10425408	1	TURNBUCKLE 1 1/2X18476,3KN FEUERVER	SPANNSCHLOSS
14	977326408	1	PIN 45.0X155 35NICRMOV125 GASN. SPF	BOLZEN
15	948717708	1	WASHER RD60X2 ALMG3 H111	SCHEIBE
16	10180368	1	SPLIT PIN ISO 1234 8X50 St 480H SPF	SPLINT
17	977326708	1	LOCKING PLATE 5X522X270 S355MC	SICHERUNGSBLECH
18	10029666	1	PIN ISO 2341 B24X140X131 35NICRMOV125	BOLZEN
19	10875870	1	SAFETY PLUG W HINGE-LID 6X42X5,5X32 4	SICHERHEITSKLAPPSTECKER

Pos.	Item	Quantity	Description	Bezeichnung
1	96037810	2	GUY ROPE CPL. 66X18M ⇨ ❑ 1141	ABSPANNSEIL KPL.
2	96037814	2	GUY ROPE CPL. 66X8.5M ⇨ ❑ 1142	ABSPANNSEIL KPL.

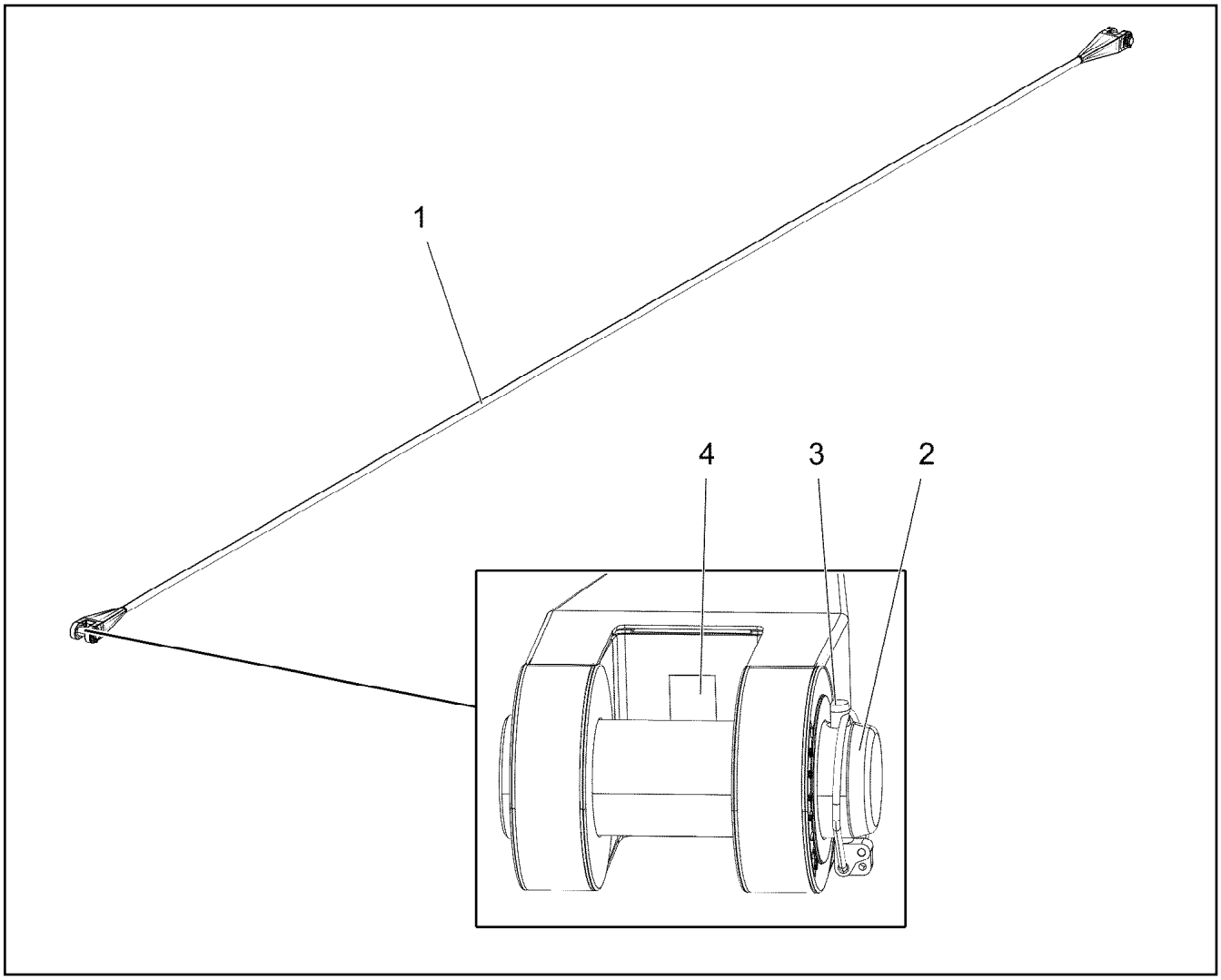

Pos.	Item	Quantity	Description	Bezeichnung
1	97122304	1	FIBRE TENSIONING ROPE 66X18M ARAMID	FASERABSPANNSEIL
2	97121573	2	PIN 85.0X258 35NICRMOV125 SPF	BOLZEN
3	10180878	2	SAFETY PLUG W HINGE-LID 17X100X15,5X	SICHERHEITSKLAPPSTECKER
4	97139634	1	PLATE ASSEMBLY SCHILD BG SPF	SCHILD BAUGRUPPE

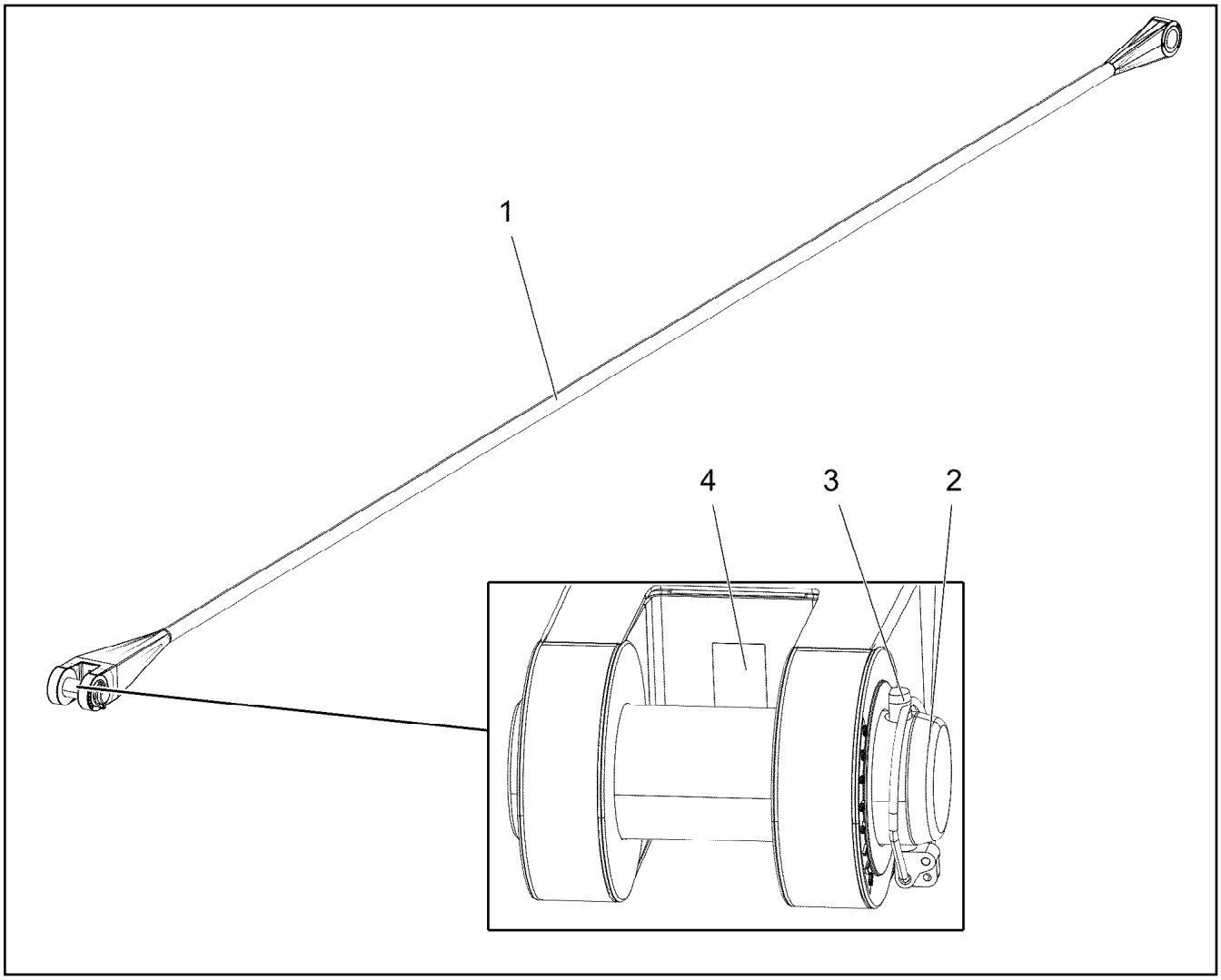

Pos.	Item	Quantity	Description	Bezeichnung
1	97122306	1	FIBRE TENSIONING ROPE 66X8.5M ARAMI	FASERABSPANNSEIL
2	97121573	1	PIN 85.0X258 35NICRMOV125 SPF	BOLZEN
3	10180878	1	SAFETY PLUG W HINGE-LID 17X100X15,5X	SICHERHEITSKLAPPSTECKER
4	97139634	1	PLATE ASSEMBLY SCHILD BG SPF	SCHILD BAUGRUPPE

Pos.	Item	Quantity	Description	Bezeichnung
76	10872087	1	TENSION DYNAMOMETER 0-1250KN SPF	ZUGMESSLASCHE

Pos.	Item	Quantity	Description	Bezeichnung
10	96024945	1	HEAD PIECE RECIPIENT ⇨ ❑ 1145	EMPFAENGER KOPFSTUECK
20	96031509	1	HOOK FLANGE TRANSMITTER ⇨ ❑ 1148	SENDER HAKENFLASCHE

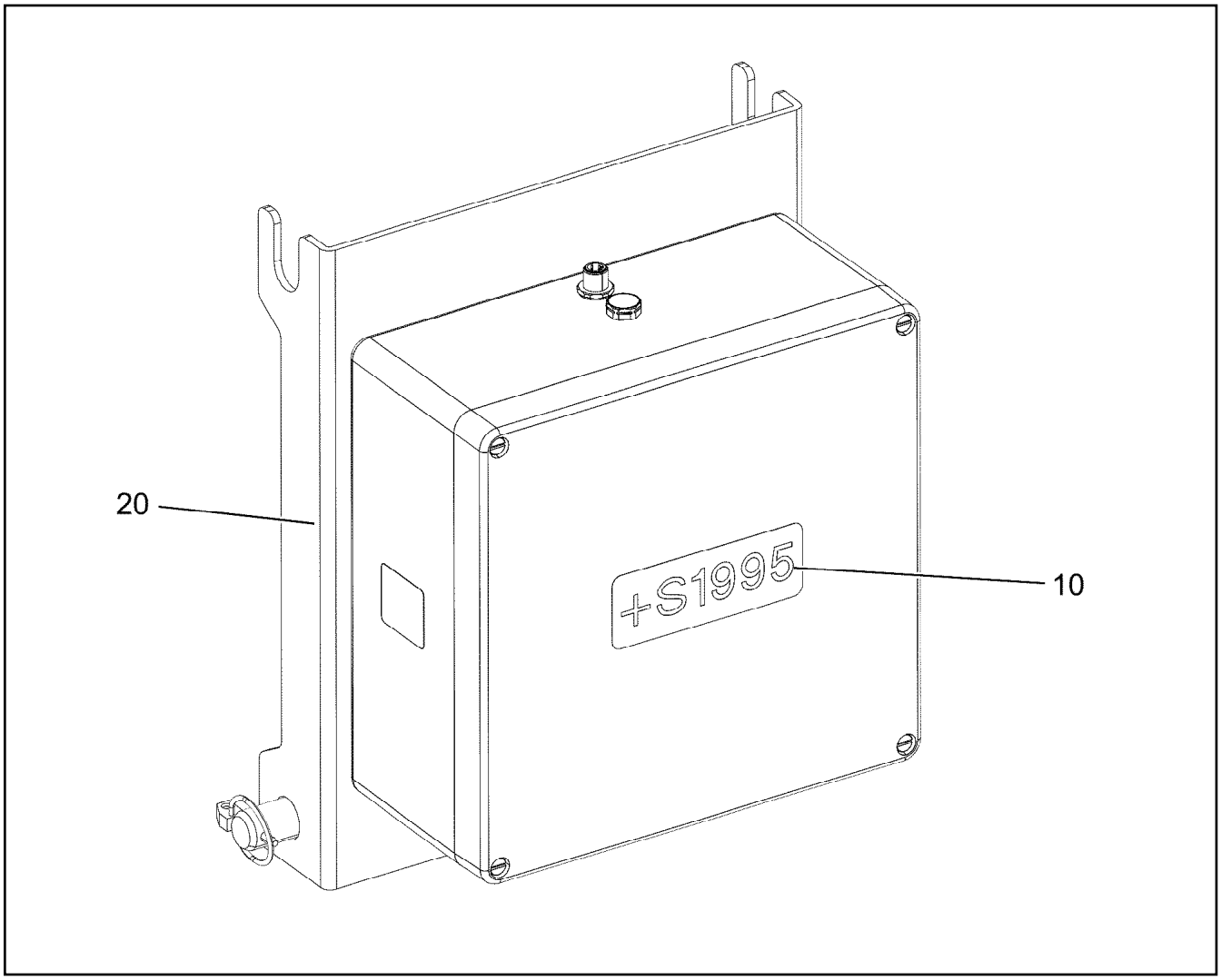

Pos.	Item	Quantity	Description	Bezeichnung
10	96031507	1	TERMINAL BOX CPL. S2115 ⇨ ❑ 1146	KLEMMKASTEN KPL.
20	96031241	1	MECHANICAL AUXILIARIES ⇨ ❑ 1147	MECH.BEFESTIGUNGSTEILE

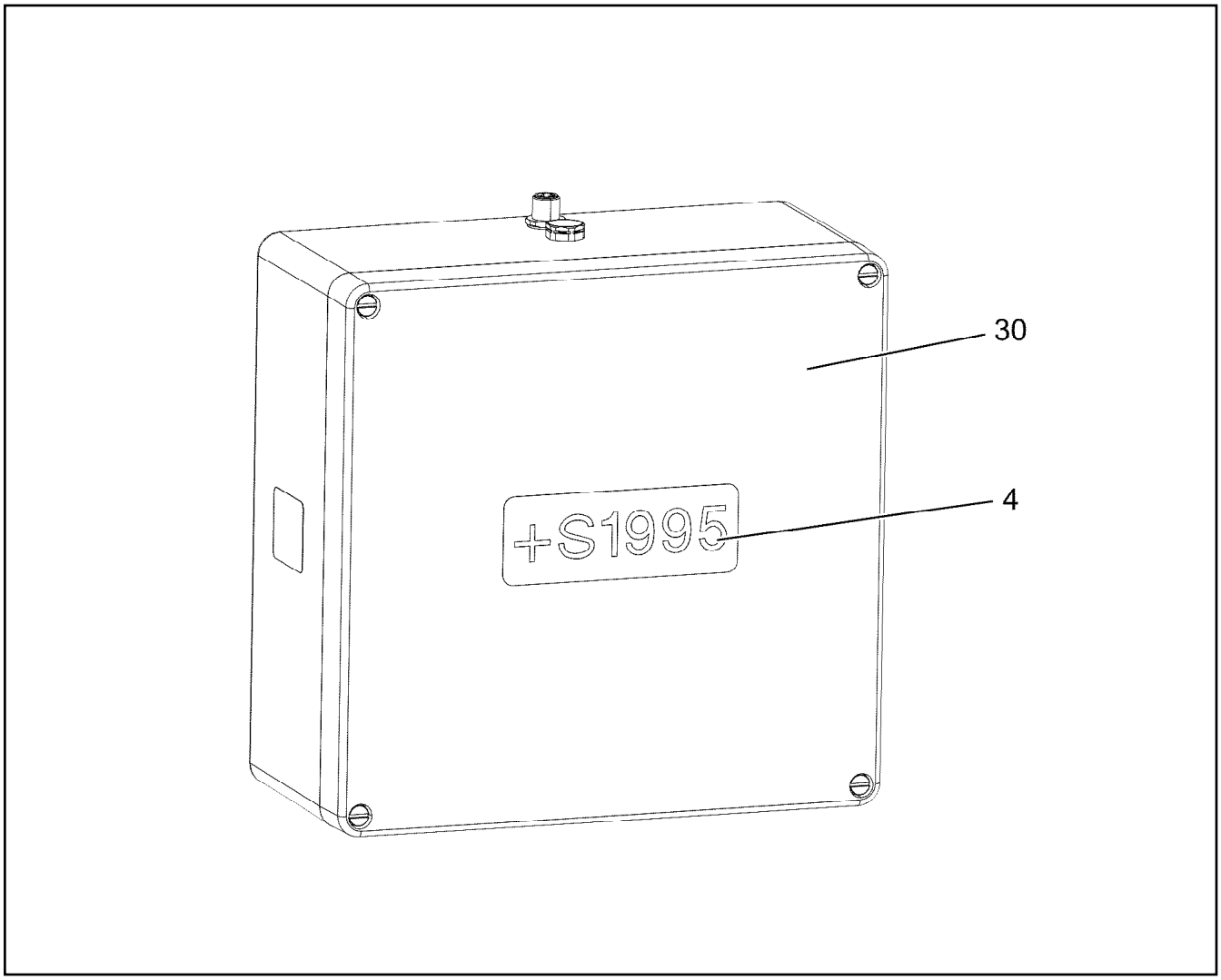

Pos.	Item	Quantity	Description	Bezeichnung
4	97134478	1	SIGN +S2115 LEXEDGE II	SCHILD
30	10878897	1	RADIO TILT SENSOR EMPFAENGER SPF	FUNKNEIGUNGSGEBER

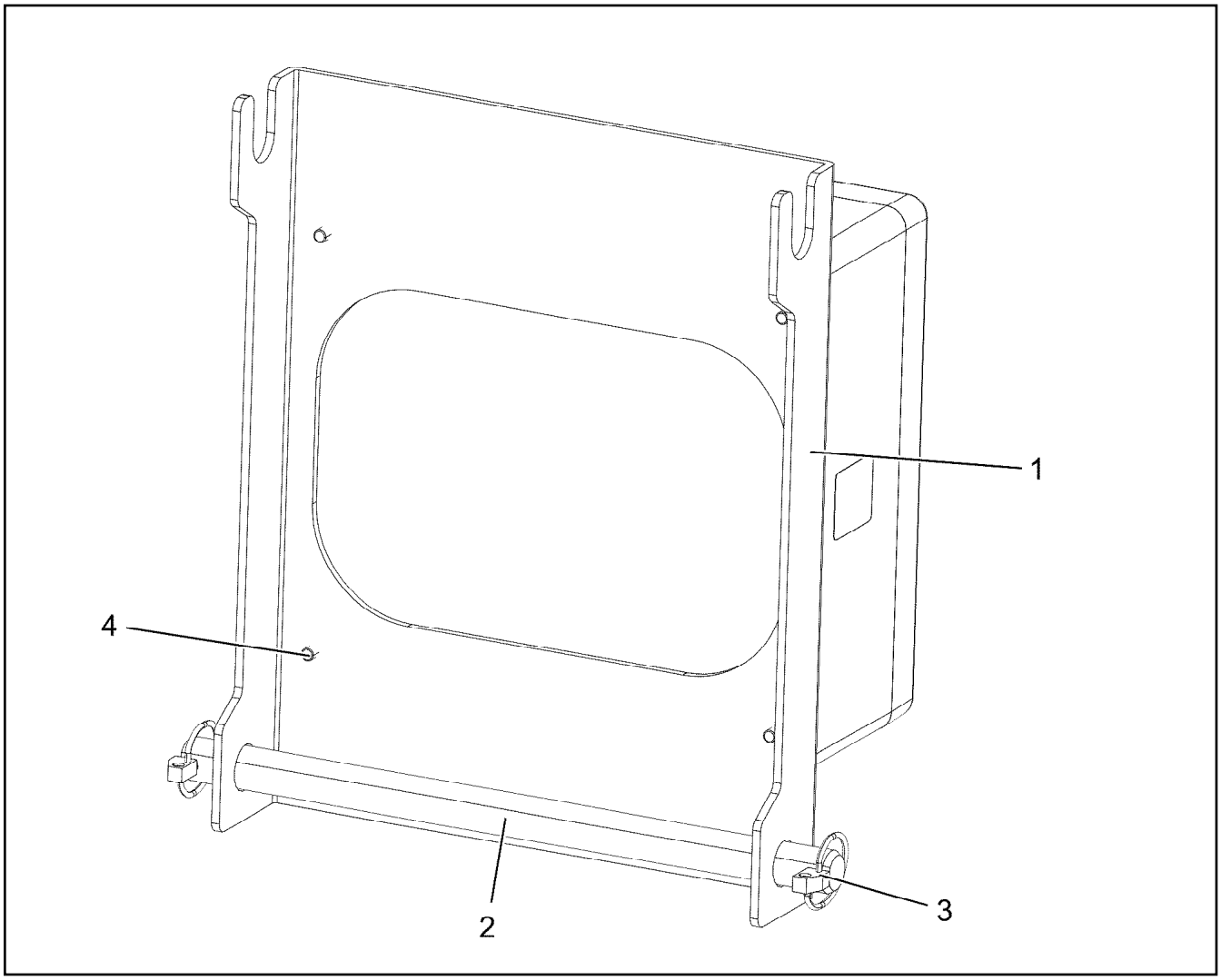

Pos.	Item	Quantity	Description	Bezeichnung
1	97031758	1	PLATE 4X384X350 S315MC FE//ZNNI8//CN//T	BLECH
2	450023708	1	PIN ISO 2340 B20X330X315 ST.50K FE//ZN20	BOLZEN
3	10875869	2	SAFETY PLUG W HINGE-LID 5X29X4,7X25 4	SICHERHEITSKLAPPSTECKER
4	11820284	4	SOCKET HEAD SCREW ISO 4762 M6X30 8.8	ZYLINDERSCHRAUBE

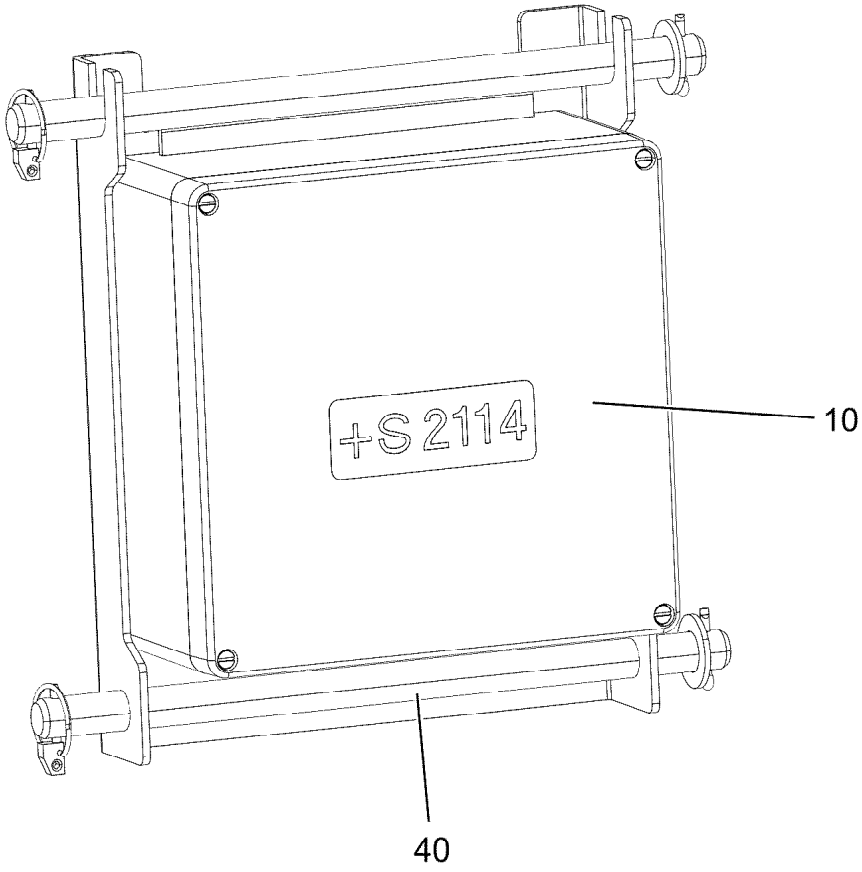

Pos.	Item	Quantity	Description	Bezeichnung
10	96031510	1	TERMINAL BOX CPL. S2114 ⇨ ❑ 1149	KLEMMKASTEN KPL.
40	96034669	1	MECHANICAL AUXILIARIES ⇨ ❑ 1150	MECH.BEFESTIGUNGSTEILE

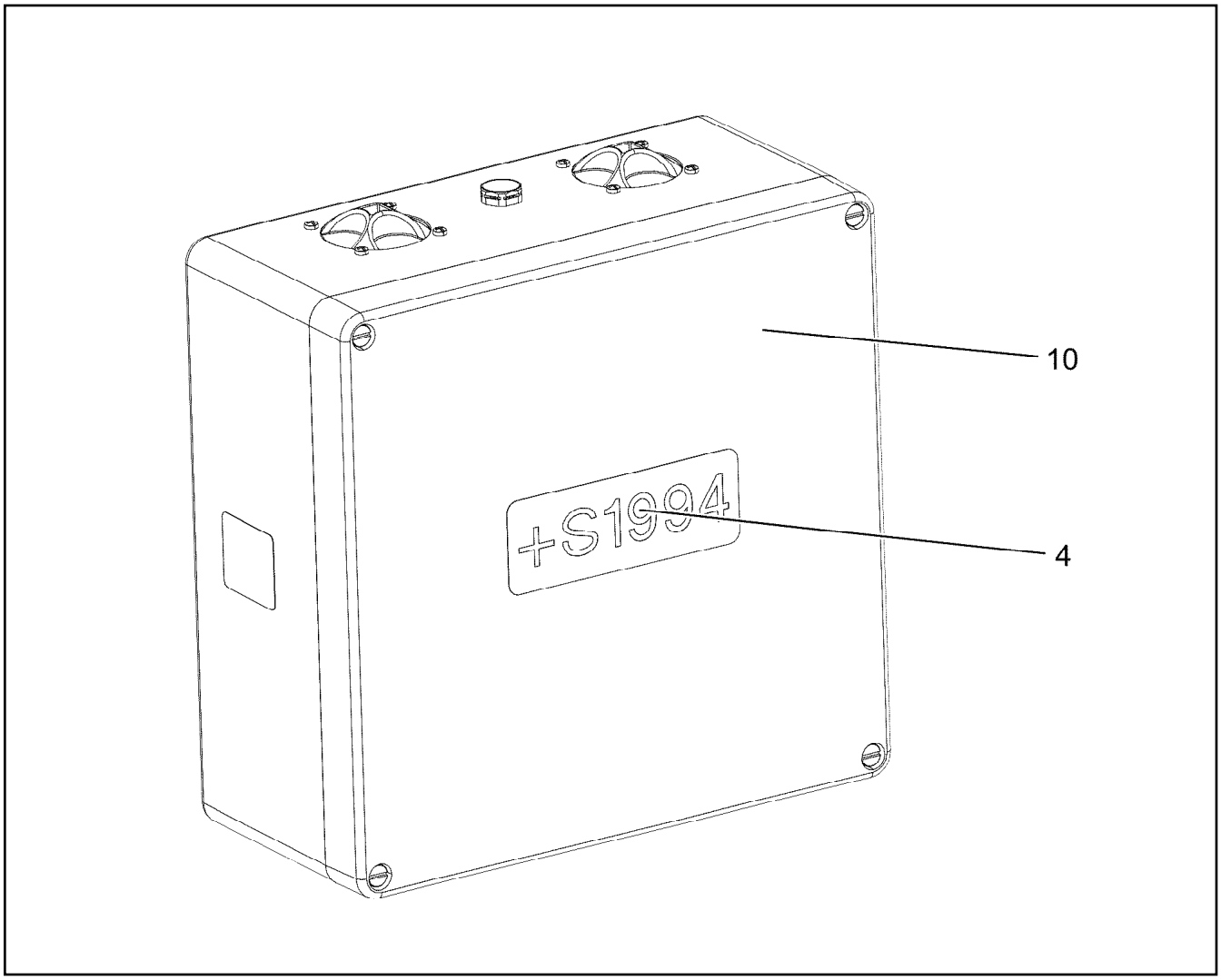

Pos.	Item	Quantity	Description	Bezeichnung
4	97134480	1	SIGN +S2114 LEXEDGE II	SCHILD
10	10878896	1	RADIO TILT SENSOR SENDER X/Y +/- 1 SPF	FUNKNEIGUNGSGEBER
(1)	613200608	4	BATTERY 1.5V 16.5AH	BATTERIE

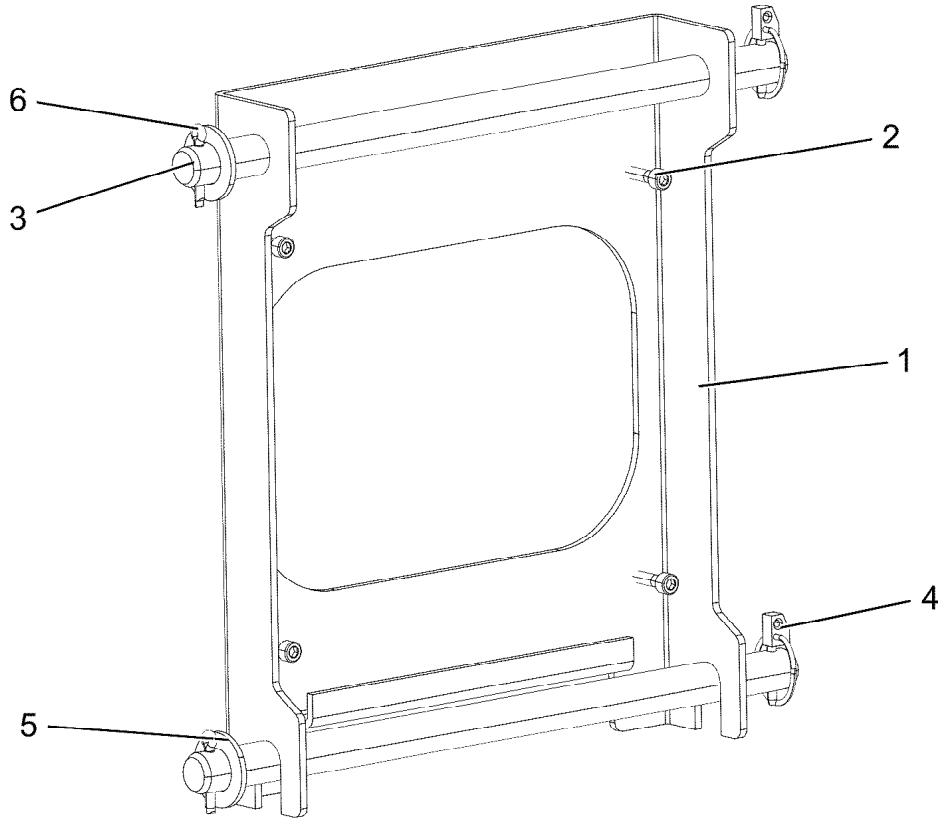

Pos.	Item	Quantity	Description	Bezeichnung
1	97118186	1	PLATE 4X384X350 S315MC FE//ZNNI8//CN//T	BLECH
2	11820284	4	SOCKET HEAD SCREW ISO 4762 M6X30 8.8	ZYLINDERSCHRAUBE
3	450022208	2	PIN ISO 2340 B20X370X350 ST.50-2K FE//ZN	BOLZEN
4	10875869	2	SAFETY PLUG W HINGE-LID 5X29X4,7X25 4	SICHERHEITSKLAPPSTECKER
5	10289808	2	WASHER ISO 7089 20 300HV FLZN SPF	SCHEIBE
6	12100681	2	SPLIT PIN ISO 1234 5X28 ST 480H SPF	SPLINT

Pos.	Item	Quantity	Description	Bezeichnung
10	614043508	1	CABLE 16M	KABEL
15	11492806	1	CONNECTING CABLE 2X0,14+2X0,22-2M	VERBINDUNGSKABEL
20	967957408	1	LEAD W1913	LEITUNG
74	11490473	1	LETTERING FILM 40X30 GELB	BESCHRIFTUNGSFOLIE

Pos.	Item	Quantity	Description	Bezeichnung
1	96022180	1	FRAME ⇨ ❑ 1153	TRANSPORTRAHMEN KPL.

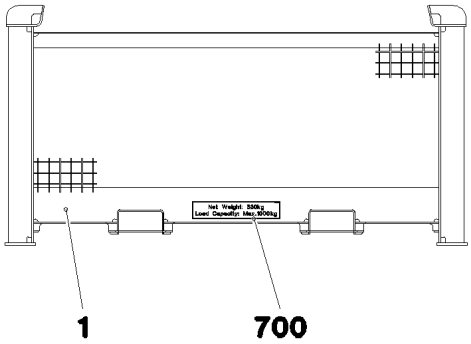

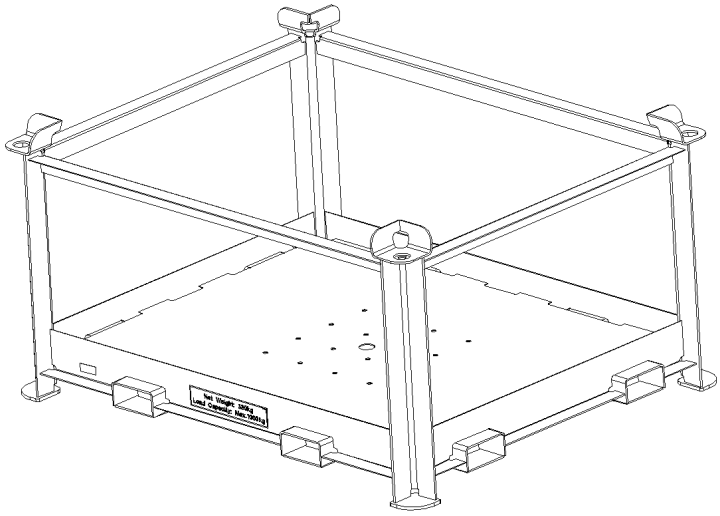

Pos.	Item	Quantity	Description	Bezeichnung
1	96021976	1	FRAME T ZN O	TRANSPORTRAHMEN SCHWK.
700	96024565	1	SIGNS	BESCHILDERUNG
(1)	97102748	2	WEIGHT INFORMATION PLATE 400X80 KLE	GEWICHTSSCHILD

Pos.	Item	Quantity	Description	Bezeichnung
1	10873918	1	RATCHET LEVER HOIST CLLM SPF	RATSCHENZUG
2	735003208	2	ROUND SLING 1T-0.5M POLYTEX SPF	RUNDSCHLINGE

Item	Page	Assembly	Pos.	Quantity
10000515	300	11212748	27	2
10000797	301	10009378	13	2
10001077	68	90029090	36	12
10001077	70	90029091	36	12
10001114	316	11314599	24	2
10001464	406	9079954	3	8
10001470	230	917451208	14	70
10001470	234	90200276	3	35
10002552	330	13455124	(132)	1
10002552	338	10125646	132	1
10002552	368	11363553	132	1
10003192	368	11363553	5	1
10003366	381	9078314	3	1
10005173	643	967917908	23	2
10006370	191	96062971	24	16
10006370	278	96032892	382	26
10006370	510	91000225	36	8
10006370	847	919304308	162	2
10006370	1075	919219708	50	4
10006370	1080	96029160	5	4
10007205	732	969848908	4	24
10007272	661	96033326	529	1
10007446	961	90200135	5	1
10007677	278	96032892	328	2
10008091	322	10228004	22	1
10008419	322	10228004	20	1
10008433	322	10228004	1	1
10009007	372	10126724	18	1
10009007	392	10147372	24	2
10009007	393	10143277	13	7
10009007	401	10141721	21	1
10009378	300	11212748	2	1
10009602	88	11621291	5	1
10009606	88	11621291	3	2
10010025	791	968646208	7	2
10011783	345	10130808	5	2
10011832	340	10152926	2	1
10011832	341	10118748	2	1
10011842	344	10135392	4	1
10011865	388	12490129	18	2
10011865	393	10143277	36	1
10011866	335	10141769	4	4
10011866	340	10152926	3	1
10011866	341	10118748	6	3
10011866	372	10126724	13	5
10011866	385	10141807	12	1
10011866	392	10147372	7	18
10011866	393	10143277	18	3
10011866	393	10143277	30	2
10011866	400	10141720	18	1
10011866	417	12410651	(2)	1
10011867	395	10145193	8	1
10011868	344	10135392	2	1
10011868	388	12490129	19	2
10011870	342	10134887	(16)	1
10011870	385	10141807	15	4
10011870	395	10145193	3	2
10011870	396	10152906	3	2
10011870	400	10141720	14	1
10011871	376	10143726	10	2

Item	Page	Assembly	Pos.	Quantity
10012225	352	10122503	5	2
10012550	398	10141356	(5)	7
10012550	398	10141356	(5)	12
10012550	398	10141356	(5)	7
10012550	398	10141356	(5)	12
10012557	352	10122503	3	2
10012659	205	90024729	9	10
10013883	88	11621291	7	1
10014136	205	90024729	6	1
10014387	621	96033472	830	71
10014387	623	96033855	830	6
10014692	160	10871517	3	1
10014692	580	10425291	3	1
10014693	87	11621396	3	1
10014693	160	10871517	4	1
10014693	580	10425291	4	1
10014697	160	10871517	10	3
10014697	580	10425291	10	3
10014698	162	774375108	1	1
10014701	87	11621396	13	1
10014707	160	10871517	15	1
10014712	160	10871517	19	1
10014715	160	10871517	18	4
10014729	160	10871517	7	1
10014729	580	10425291	7	1
10014730	160	10871517	8	1
10014730	580	10425291	8	1
10015704	628	96033473	517	1
10018976	72	10132387	39	4
10019040	453	918810308	29	8
10020519	146	918011308	65	1
10020519	192	96062971	118	3
10020519	277	96032892	197	1
10021410	367	12489819	3	2
10021571	661	96033326	534	1
10021571	864	96036194	502	10
10021571	990	96036211	502	7
10023266	432	919063308	14	3
10024214	439	96032891	(1)	1
10024744	488	96033370	503	1
10024744	490	96019612	503	6
10024803	789	967956208	33	1
10024803	793	96005701	3	1
10024803	1006	968134408	3	2
10024803	1007	968099808	6	2
10025194	681	96052492	(999)	1
10025278	82	968726908	(1)	1
10025278	786	96035790	(1)	1
10025582	681	96052492	156	1
10026122	71	933878901	43	1
10026152	283	96033379	307	1
10027448	653	96033320	43	4
10027648	328	13455124	(7)	2
10027795	551	967788008	150	2
10028237	1035	968838608	4	1
10028932	638	968681408	207	8
10029139	1007	968099808	5	1
10029666	1139	919222908	18	1
10030100	510	91000225	40	1
10030101	510	91000225	45	1

Item	Page	Assembly	Pos.	Quantity
10030106	510	91000225	48	1
10030109	510	91000225	42	1
10030112	510	91000225	47	1
10030115	510	91000225	44	1
10030118	510	91000225	49	1
10030346	398	10141356	(6)	5
10030346	398	10141356	(6)	5
10030440	791	968646208	13	2
10030519	342	10134887	(13)	1
10030699	784	96059331	501	1
10032297	135	96005686	55	1
10032342	510	91000225	46	1
10032906	342	10134887	(20)	1
10032906	396	10152906	5	1
10035262	845	919304308	47	2
10035308	845	919304308	46	1
10035309	66	917291608	97	2
10035309	99	917291708	97	2
10035694	1006	968134408	16	2
10035694	1007	968099808	23	4
10035717	729	96000684	11	2
10036325	352	10122503	8	2
10036651	332	12405454	8	2
10036809	632	96039940	503	1
10036809	636	968418008	502	1
10036840	845	919304308	53	1
10036896	686	96052492	772	1
10036974	744	96000697	7	1
10036977	744	96000697	6	1
10037101	336	10142096	3	1
10037224	390	11353748	6	2
10037623	681	96052492	(1)	1
10037655	372	10126724	7	1
10038262	117	512391108	7	1
10038271	580	10425291	29	1
10038573	393	10143277	11	4
10039124	373	10127419	3	2
10040386	388	12490129	9	1
10040387	388	12490129	5	2
10040387	390	11353748	8	2
10040581	87	11621396	8	1
10041053	786	96035790	42	1
10041260	126	917076708	17	8
10041876	620	96033472	531	2
10041903	342	10134887	(11)	1
10042592	48	967907608	27	4
10042592	735	919075308	18	27
10042592	750	918064308	15	23
10042593	493	96053632	32	1
10042593	653	96033320	(4)	1
10042593	730	964560908	5	6
10042593	735	919075308	17	69
10042696	808	918470508	20	3
10043255	391	11349206	(2)	3
10043293	72	10132387	32	2
10044648	808	918470508	15	3
10045006	577	919297008	12	2
10045101	661	96033326	527	5
10045101	1063	96038868	502	3
10045101	1083	96038775	505	4
10045101	1114	96038967	505	3
10046941	858	96028886	(12)	1
10046941	861	616024908	15	1
10046999	620	96033472	518	1
10046999	661	96033326	507	20
10047000	620	96033472	524	1
10047000	661	96033326	506	20
10047001	620	96033472	517	1
10047001	661	96033326	501	20
10097079	786	96035790	40	1
10097470	628	96033473	671	2
10097496	320	96032897	10	4
10097614	161	11210825	3	1
10097614	582	11621501	4	1
10097910	564	967967608	2	1
10097960	966	11161917	14	1
10099208	580	10425291	32	1
10099208	580	10425291	(1)	1
10099209	580	10425291	28	4
10099553	532	968513208	302	2
10099847	1083	96038775	502	1
10099847	1114	96038967	507	6
10099856	661	96033326	514	19
10099860	661	96033326	526	5
10099861	661	96033326	531	1
10099863	661	96033326	512	14
10099864	489	96021228	510	3
10099864	661	96033326	509	9
10099866	661	96033326	532	1
10099867	661	96033326	513	14
10099868	661	96033326	515	19
10099869	1083	96038775	503	1
10099869	1114	96038967	508	6
10099870	1063	96038868	501	3
10099870	1083	96038775	504	4
10099870	1114	96038967	504	3
10099969	432	919063308	11	5
10100062	53	96026395	669	2
10100062	489	96021228	669	2
10100062	620	96033472	669	2
10100062	628	96033473	669	2
10100063	81	967971708	670	2
10100063	487	96033369	670	4
10100063	489	96021228	670	4
10100063	620	96033472	670	16
10100063	623	96033855	670	4
10100063	628	96033473	670	22
10100621	66	917291608	103	8
10100621	99	917291708	103	8
10100621	126	917076708	12	60
10100621	145	918011308	19	11
10100621	201	917438108	30	6
10100621	221	917454008	30	8
10100621	230	917451208	27	8
10100621	320	96032897	15	26
10100621	470	918999008	45	85
10100621	476	968309908	10	12
10100621	478	96020149	5	4
10100621	479	968287208	9	4
10100621	483	969540008	5	12

Item	Page	Assembly	Pos.	Quantity
10100621	520	919627908	49	16
10100621	598	96034154	120	16
10100621	845	919304308	55	111
10100621	896	917190908	32	30
10100621	904	917333908	32	30
10100621	908	917078708	32	44
10100621	915	917078808	32	46
10100621	928	917079208	32	44
10100621	933	917571208	32	44
10100621	936	919219208	11	33
10100621	945	917191008	18	36
10100621	982	919301808	42	16
10100621	1043	919326208	14	2
10100621	1053	919219508	15	17
10100621	1075	919219708	29	12
10100621	1100	919220008	87	8
10100621	1125	919220208	8	4
10101130	589	918009808	11	1
10101384	681	96052492	(3)	1
10101685	628	96033473	657	4
10112671	81	967971708	513	1
10112675	81	967971708	514	1
10112750	555	965527508	5	1
10112750	563	918789208	17	1
10112824	261	967787908	153	1
10113731	397	10145195	3	2
10113736	631	96035430	776	61
10113737	631	96035430	777	61
10113737	634	96051766	777	4
10113737	867	96036240	777	61
10114429	33	969731708	(999)	1
10114838	26	11601184	8	1
10114839	26	11601184	3	1
10114843	26	11601184	5	46
10114850	26	11601184	6	7
10115237	316	11314599	35	1
10115621	401	10141721	6	1
10115623	400	10141720	8	1
10115623	401	10141721	8	1
10115863	372	10126724	3	1
10116165	328	13455124	140	1
10116166	364	10116165	1	2
10116274	412	10141788	2	8
10116320	328	13455124	110	8
10116354	362	10122940	1	1
10116445	337	10141843	9	2
10116876	328	13455124	60	8
10116877	350	10116876	1	1
10116877	350	10116876	1	1
10117576	391	11349206	3	3
10117635	372	10126724	15	1
10118060	328	13455124	81	8
10118146	330	13455124	(10)	16
10118149	330	13455124	(24)	16
10118747	341	10118748	1	1
10118748	340	10152926	4	1
10118838	358	10118839	1	1
10118839	357	10122632	2	1
10118991	329	13455124	(5)	1
10119000	372	10126724	2	1
10119342	380	12421642	6	2
10119343	399	10141558	5	2
10119353	414	12416117	10	1
10119357	341	10118748	7	1
10119407	352	10122503	2	2
10119410	334	9078462	1	1
10119412	334	9078462	16	1
10119695	351	10118060	13	2
10119847	345	10130808	2	1
10119971	339	10137051	5	1
10120020	392	10147372	3	2
10120077	330	13455124	530	1
10120078	411	10120077	1	1
10120330	398	10141356	(4)	1
10120331	398	10141356	(3)	1
10120332	398	10141356	(4)	1
10120333	398	10141356	(3)	1
10120393	330	13455124	650	1
10120540	330	13455124	450	2
10120541	404	10120540	1	1
10120542	405	10120541	1	1
10120639	400	10141720	13	4
10120639	401	10141721	13	4
10120861	343	10137870	1	1
10121250	806	919657408	2	2
10121610	330	13455124	(12)	3
10122220	361	11364325	1	1
10122266	353	10122645	1	1
10122295	394	10145044	17	1
10122503	351	10118060	1	1
10122504	352	10122503	1	1
10122630	357	10122632	1	1
10122632	355	11364303	3	1
10122637	361	11364325	3	1
10122640	328	13455124	83	1
10122645	328	13455124	82	5
10122646	328	13455124	84	1
10122659	328	13455124	85	1
10122793	329	13455124	221	1
10122907	350	10116876	60	1
10122940	328	13455124	100	1
10123103	409	10129212	14	2
10123304	413	10144098	1	1
10123540	400	10141720	16	1
10123540	401	10141721	16	1
10123876	415	12416117	103	2
10123876	618	96033468	11	1
10123877	618	96033468	12	1
10124591	362	10122940	3	1
10124739	350	10116876	61	1
10124740	350	10116876	62	1
10124798	379	10141830	11	2
10124886	394	10145044	1	1
10125291	363	10116320	2	2
10125597	388	12490129	7	1
10125646	337	10141843	1	2
10125692	338	10125646	(2)	1
10125739	400	10141720	4	1
10125739	401	10141721	4	1
10125978	330	13455124	(22)	1

Item	Page	Assembly	Pos.	Quantity
10125978	426	919551008	27	1
10126103	329	13455124	330	1
10126119	376	10143726	22	1
10126119	402	10143790	11	2
10126124	419	10126182	4	1
10126156	72	10132387	80	1
10126181	421	11366388	1	1
10126182	330	13455124	652	1
10126465	330	13455124	480	1
10126466	408	10126465	1	2
10126587	342	10134887	(22)	1
10126724	329	13455124	201	1
10126912	402	10143790	20	1
10127114	426	919551008	32	1
10127419	372	10126724	1	1
10127927	342	10134887	(5)	1
10127984	277	96032892	192	6
10127984	320	96032897	13	2
10128228	402	10143790	10	3
10128540	328	13455124	51	1
10128593	346	10128540	50	1
10128678	417	12410651	(2)	1
10128874	330	13455124	(20)	1
10128914	345	10130808	1	1
10129075	332	12405454	11	1
10129212	330	13455124	520	1
10129236	409	10129212	2	1
10129392	367	12489819	2	2
10129394	367	12489819	7	1
10129428	376	10143726	1	2
10129490	414	12416117	(1)	1
10129839	342	10134887	3	1
10129999	369	10152866	2	1
10130808	328	13455124	50	1
10132193	385	10141807	22	1
10132330	337	10141843	14	2
10132331	400	10141720	5	1
10132331	401	10141721	5	1
10132387	65	917291608	9	4
10132387	98	917291708	9	4
10132412	339	10137051	3	1
10132548	330	13455124	(8)	6
10132558	330	13455124	(9)	8
10132799	379	10141830	2	1
10132988	335	10141769	1	1
10133196	330	13455124	(11)	3
10133649	380	12421642	2	1
10133721	334	9078462	2	1
10133722	409	10129212	5	1
10134156	72	10132387	85	1
10134298	388	12490129	4	1
10134576	346	10128540	51	1
10134577	346	10128540	52	1
10134879	342	10134887	(1)	1
10134883	342	10134887	(2)	1
10134887	328	13455124	20	1
10134945	330	13455124	(21)	2
10134988	400	10141720	1	1
10134989	401	10141721	1	1
10134998	379	10141830	4	2

Item	Page	Assembly	Pos.	Quantity
10135023	401	10141721	2	1
10135221	400	10141720	3	1
10135232	400	10141720	2	1
10135310	401	10141721	3	1
10135392	328	13455124	22	1
10135528	379	10141830	10	3
10135714	385	10141807	4	1
10135730	379	10141830	20	2
10135893	72	10132387	86	1
10136023	379	10141830	13	3
10136484	392	10147372	4	1
10136518	338	10125646	1	1
10136805	335	10141769	3	1
10136876	338	10125646	6	2
10137019	339	10137051	1	1
10137051	337	10141843	2	1
10137052	339	10137051	7	1
10137053	339	10137051	2	1
10137059	412	10141788	8	3
10137330	414	12416117	20	1
10137588	378	10154796	1	1
10137870	328	13455124	21	1
10137873	343	10137870	2	1
10138162	379	10141830	1	1
10138461	388	12490129	2	1
10138988	395	10145193	4	1
10139107	379	10141830	5	3
10139422	328	13455124	191	8
10139422	370	10150877	2	1
10139425	403	10146947	8	1
10140086	374	11420510	7	4
10140202	72	10132387	84	1
10140281	72	10132387	81	1
10140298	72	10132387	83	1
10140302	72	10132387	999	1
10140511	391	11349206	2	1
10140662	388	12490129	6	2
10140730	393	10143277	1	1
10140731	393	10143277	2	1
10140994	329	13455124	(3)	1
10141351	398	10141356	(1)	1
10141354	398	10141356	1	1
10141355	398	10141356	2	1
10141356	329	13455124	410	1
10141558	329	13455124	412	1
10141563	399	10141558	3	1
10141564	399	10141558	4	1
10141586	337	10141843	3	1
10141720	329	13455124	430	1
10141721	330	13455124	431	1
10141729	402	10143790	4	1
10141730	402	10143790	5	1
10141735	402	10143790	6	1
10141758	412	10141788	1	1
10141762	392	10147372	1	1
10141769	328	13455124	14	1
10141770	335	10141769	7	1
10141788	330	13455124	571	1
10141807	329	13455124	334	1
10141808	385	10141807	3	1

Item	Page	Assembly	Pos.	Quantity
10141810	385	10141807	2	1
10141830	329	13455124	230	1
10141838	329	13455124	337	1
10141843	328	13455124	16	1
10141844	337	10141843	5	1
10141874	328	13455124	52	1
10141899	330	13455124	939	1
10142096	328	13455124	15	8
10142097	336	10142096	1	1
10142544	376	10143726	2	1
10142549	376	10143726	6	1
10142970	337	10141843	13	2
10143277	329	13455124	382	1
10143362	385	10141807	5	1
10143587	393	10143277	24	1
10143589	393	10143277	22	1
10143702	379	10141830	3	1
10143726	329	13455124	214	1
10143731	376	10143726	5	1
10143790	330	13455124	436	1
10143791	402	10143790	3	1
10143792	402	10143790	7	1
10143793	402	10143790	1	1
10143799	376	10143726	7	1
10143810	376	10143726	8	1
10143838	376	10143726	9	1
10144038	426	919551008	31	1
10144039	426	919551008	36	1
10144093	442	919063408	10	1
10144098	412	10141788	4	2
10144102	426	919551008	29	3
10144280	442	919063408	18	1
10144301	442	919063408	19	1
10144442	412	10141788	7	1
10144678	330	13455124	470	1
10144701	414	12416117	5	1
10144861	442	919063408	11	1
10144869	407	10144678	3	1
10144870	407	10144678	4	1
10144873	407	10144678	1	1
10144874	407	10144678	2	1
10144876	388	12490129	1	2
10145044	329	13455124	385	2
10145118	378	10154796	5	1
10145189	395	10145193	1	1
10145190	397	10145195	1	1
10145191	395	10145193	2	1
10145193	329	13455124	386	1
10145195	329	13455124	389	1
10145395	403	10146947	19	1
10145491	371	10139422	210	1
10145868	328	13455124	(5)	1
10145869	328	13455124	(3)	1
10146200	385	10141807	23	1
10146256	393	10143277	23	1
10146660	365	10150858	1	1
10146787	376	10143726	16	1
10146947	330	13455124	441	1
10146949	403	10146947	1	1
10147172	399	10141558	9	8
10147358	392	10147372	2	1
10147372	329	13455124	381	1
10147374	392	10147372	20	1
10147460	392	10147372	22	1
10147564	403	10146947	2	1
10147565	403	10146947	3	1
10147594	416	10150446	1	1
10147606	403	10146947	4	1
10147666	328	13455124	53	1
10147677	403	10146947	9	1
10147866	399	10141558	1	1
10148088	330	13455124	440	1
10148371	417	12410651	60	1
10148372	417	12410651	(1)	1
10148692	328	13455124	(6)	1
10149152	399	10141558	5	8
10149191	402	10143790	2	1
10149977	560	12105268	1	1
10150139	337	10141843	20	1
10150150	337	10141843	4	2
10150162	337	10141843	6	1
10150166	376	10143726	4	1
10150446	414	12416117	11	1
10150606	329	13455124	(2)	1
10150607	329	13455124	(1)	1
10150858	328	13455124	171	1
10150877	369	10152866	5	1
10150952	72	10132387	4	1
10150952	72	10132387	91	1
10151463	335	10141769	2	1
10151811	376	10143726	3	1
10152117	330	13455124	(5)	2
10152388	414	12416117	15	1
10152389	414	12416117	16	1
10152866	328	13455124	190	8
10152902	369	10152866	6	1
10152906	329	13455124	387	1
10152907	396	10152906	2	1
10152926	328	13455124	17	1
10153006	342	10134887	4	1
10153459	330	13455124	(2)	1
10153461	330	13455124	(3)	1
10153461	330	13455124	(4)	1
10153467	399	10141558	2	1
10153480	368	11363553	2	1
10154033	391	11349206	1	1
10154280	362	10122940	1	1
10154613	393	10143277	8	1
10154796	329	13455124	222	1
10154984	337	10141843	7	1
10168177	206	90024490	40	1
10168177	235	90200528	40	1
10168177	236	90200533	40	1
10168177	961	90200135	40	1
10168662	204	90024489	23	1
10168662	234	90200276	23	1
10171568	253	11347399	304	1
10171569	184	919082708	47	16
10171585	957	90200134	83	1
10171587	254	540270414	30	1

Item	Page	Assembly	Pos.	Quantity
10171587	1100	919220008	64	4
10171588	151	90211005	72	1
10171588	204	90024489	11	1
10171588	234	90200276	11	1
10171632	957	90200134	3	1
10173722	684	96052492	581	3
10174481	612	968255808	7	4
10174481	613	968255908	8	4
10174481	614	968256008	7	4
10174481	615	968256108	7	4
10174861	151	90211005	64	2
10175736	205	90024729	18	1
10178881	512	10451181	29	1
10179035	126	917076708	19	8
10179122	278	96032892	356	2
10179302	847	919304308	124	2
10179337	817	917517908	13	4
10179337	1108	96037097	9	2
10179337	1110	96037098	9	2
10179356	940	96039781	5	4
10179376	145	918011308	28	4
10179376	470	918999008	48	12
10179377	720	919075408	17	2
10179459	380	12421642	11	3
10179463	230	917451208	20	16
10179469	856	12101591	36	4
10179470	457	962282208	4	1
10179470	459	962282308	4	1
10179871	230	917451208	40	2
10179933	222	968161808	17	2
10179943	1068	96038041	4	1
10179943	1069	96038042	4	1
10179975	545	917080508	18	4
10180180	278	96032892	379	8
10180340	1036	967936408	4	1
10180351	118	96016050	4	4
10180351	845	919304308	21	6
10180352	246	917645608	5	4
10180352	846	919304308	84	4
10180352	1067	919219608	6	4
10180357	1100	919220008	108	2
10180359	126	917076708	11	24
10180359	145	918011308	29	4
10180359	818	965575208	13	1
10180359	846	919304308	61	16
10180359	983	919301808	(5)	1
10180359	1004	967957508	13	1
10180359	1130	919222808	17	2
10180363	130	917076808	27	2
10180363	197	917077708	21	4
10180364	760	919075608	6	2
10180364	896	917190908	14	2
10180364	904	917333908	14	2
10180364	908	917078708	14	2
10180364	928	917079208	14	2
10180364	933	917571208	14	2
10180364	1100	919220008	60	2
10180364	1130	919222808	20	1
10180364	1133	96013389	8	1
10180368	116	918589408	20	8
10180368	126	917076708	23	4
10180368	222	968161808	14	4
10180368	521	919627908	73	10
10180368	721	919075408	78	2
10180368	1053	919219508	29	1
10180368	1139	919222908	16	1
10180371	126	917076708	41	4
10180373	116	918589408	14	8
10180373	547	917080608	5	1
10180374	521	919627908	80	1
10180375	720	919075408	26	2
10180375	1139	919222908	9	3
10180381	846	919304308	119	4
10180381	1048	968455908	5	1
10180381	1099	919220008	20	2
10180383	845	919304308	13	2
10180878	525	967846208	16	1
10180878	527	967981008	6	1
10180878	547	917080608	7	2
10180878	846	919304308	118	4
10180878	897	967746908	5	1
10180878	910	967743808	5	1
10180878	917	967897608	12	1
10180878	919	968190108	12	1
10180878	921	968190208	8	1
10180878	1080	96029160	7	1
10180878	1092	96039026	10	1
10180878	1093	96039027	10	1
10180878	1103	96037042	5	1
10180878	1126	96037007	3	1
10180878	1132	96035525	10	1
10180878	1141	96037810	3	2
10180878	1142	96037814	3	1
10180879	145	918011308	54	7
10180879	833	11481877	2	1
10180880	66	917291608	76	2
10180880	99	917291708	76	2
10180880	116	918589408	10	8
10180880	222	968161808	11	2
10180880	471	918999008	99	1
10180880	474	968283208	32	3
10180880	521	919627908	78	1
10180880	847	919304308	130	2
10180882	116	918589408	18	4
10180883	65	917291608	32	6
10180883	98	917291708	32	6
10180883	130	917076808	18	4
10180883	520	919627908	18	4
10180883	833	11481877	1	1
10180883	982	919301808	16	2
10180884	20	918005408	16	5
10180884	66	917291608	86	4
10180884	99	917291708	86	4
10180884	197	917077708	17	4
10180884	525	967846208	22	1
10180884	811	917863208	12	4
10180884	1139	919222908	11	1
10181340	694	11314761	24	2
10181367	197	917077708	19	4
10181367	697	10413255	12	4

Item	Page	Assembly	Pos.	Quantity
10181367	1006	968134408	5	1
10181375	791	968646208	19	4
10181382	683	96052492	429	24
10181382	799	968562908	300	4
10181383	68	90029090	95	4
10181383	70	90029091	95	4
10181388	278	96032892	327	4
10181421	145	918011308	31	40
10181421	598	96034154	103	8
10181426	202	90023098	(28)	36
10181507	577	919297008	41	2
10181537	791	968646208	14	1
10181899	65	917291608	43	4
10181899	98	917291708	43	4
10181899	222	968161808	12	1
10181899	847	919304308	131	4
10182032	1099	919220008	37	2
10193073	782	96059329	2021	1
10193113	783	96059330	2020	1
10193113	784	96059331	2020	1
10197292	71	933878901	38	3
10197730	145	918011308	46	4
10197730	230	917451208	49	6
10197760	50	926891108	10	4
10197760	116	918589408	29	2
10197760	146	918011308	69	4
10197760	335	10141769	14	2
10197760	432	919063308	30	24
10197760	791	968646208	16	4
10197764	48	967907608	29	2
10197764	50	926891108	6	4
10197764	192	96062971	110	4
10197764	193	968907308	6	5
10197764	194	968907408	6	3
10197764	201	917438108	33	2
10197764	221	917454008	33	2
10197764	246	917645608	14	8
10197764	277	96032892	(4)	4
10197764	320	96032897	51	2
10197764	436	918981908	21	11
10197764	438	96032910	16	2
10197764	449	96004224	12	2
10197764	463	917079908	11	32
10197764	480	968904008	7	4
10197764	532	968513208	310	74
10197764	584	918531108	7	4
10197764	586	964837908	22	8
10197764	598	96034154	151	12
10197764	599	969118108	4	2
10197764	601	96038209	4	1
10197764	603	96038293	4	2
10197764	608	96044249	4	2
10197764	654	96033320	80	1
10197764	658	922648308	5	12
10197764	721	919075408	97	2
10197764	760	919075608	11	1
10197764	789	967956208	43	4
10197764	1004	967957508	9	7
10197764	1023	968883308	301	2
10197764	1026	968883408	301	2
10197764	1075	919219708	42	2
10197769	34	969731708	313	2
10197769	320	96032897	54	8
10197769	426	919551008	403	6
10197769	521	919627908	88	14
10197769	558	96059080	40	3
10197769	568	919140308	20	10
10197769	720	919075408	8	8
10197769	744	96000697	22	1
10197769	846	919304308	98	13
10197769	983	919301808	91	4
10197769	1004	967957508	17	4
10197769	1006	968134408	11	4
10197769	1048	968455908	9	18
10197769	1053	919219508	45	4
10197771	20	918005408	35	18
10197771	34	969731708	308	4
10197771	48	967907608	30	2
10197771	50	926891108	4	4
10197771	84	968727008	6	6
10197771	86	917322008	11	4
10197771	108	968668808	6	6
10197771	110	917322208	11	4
10197771	146	918011308	61	10
10197771	192	96062971	111	8
10197771	195	969483508	7	3
10197771	201	917438108	34	2
10197771	221	917454008	34	2
10197771	246	917645608	13	16
10197771	279	96032892	390	20
10197771	283	96033379	354	6
10197771	320	96032897	71	36
10197771	427	919551008	504	5
10197771	438	96032910	13	6
10197771	453	918810308	42	4
10197771	586	964837908	23	12
10197771	591	10228112	43	2
10197771	645	969408008	8	4
10197771	658	922648308	3	6
10197771	721	919075408	84	1
10197771	721	919075408	100	1
10197771	739	96028393	58	4
10197771	750	918064308	22	3
10197771	752	968080908	16	3
10197771	773	91000228	13	4
10197771	778	96059325	62	4
10197771	789	967956208	42	4
10197771	791	968646208	22	4
10197771	1004	967957508	10	14
10197771	1017	96022733	47	2
10197771	1023	968883308	302	1
10197771	1026	968883408	302	1
10197808	20	918005408	59	6
10197808	27	969088908	9	11
10197808	86	917322008	9	6
10197808	110	917322208	9	6
10197808	158	917081108	8	2
10197808	402	10143790	17	2
10197808	410	9078467	3	2
10197808	453	918810308	35	28

Item	Page	Assembly	Pos.	Quantity
10197808	539	917691308	4	2
10197808	565	967930608	15	5
10197808	569	967968208	(15)	5
10197808	577	919297008	61	2
10197808	586	964837908	33	2
10197808	750	918064308	19	1
10197808	808	918470508	2	4
10197808	989	96036210	43	2
10197808	1035	968838608	6	1
10197808	1113	96035579	167	2
10197831	20	918005408	28	28
10197831	50	926891108	8	2
10197831	116	918589408	25	2
10197831	145	918011308	47	14
10197831	191	96062971	31	31
10197831	246	917645608	6	10
10197831	265	918861408	24	7
10197831	278	96032892	317	22
10197831	283	96033379	301	7
10197831	320	96032897	37	40
10197831	426	919551008	301	27
10197831	442	919063408	27	8
10197831	446	96004209	16	4
10197831	471	918999008	83	20
10197831	521	919627908	61	2
10197831	545	917080508	27	4
10197831	554	917473108	5	8
10197831	563	918789208	9	16
10197831	569	967968208	4	8
10197831	577	919297008	40	1
10197831	598	96034154	101	105
10197831	721	919075408	93	1
10197831	746	964720408	4	20
10197831	800	919477008	8	3
10197831	846	919304308	104	19
10197831	872	96038419	5	8
10197831	982	919301808	52	8
10197831	1004	967957508	4	2
10197831	1053	919219508	39	2
10197831	1100	919220008	90	3
10197831	1108	96037097	6	4
10197831	1110	96037098	6	4
10197831	1130	919222808	31	2
10197836	50	926891108	11	2
10197836	283	96033379	305	2
10197836	436	918981908	23	4
10197836	586	964837908	24	4
10197836	982	919301808	47	12
10197836	1077	96038853	8	6
10216340	160	10871517	13	1
10216340	580	10425291	13	1
10216772	620	96033472	509	1
10217532	966	11161917	7	1
10218310	683	96052492	272	2
10218370	405	10120541	2	1
10219361	731	964561008	8	6
10220345	316	11314599	8	1
10220348	316	11314599	20	1
10220448	26	11601184	18	4
10220483	277	96032892	106	1
10220707	153	510235408	6	1
10220937	316	11314599	25	1
10222677	606	969427208	10	1
10222677	607	969427308	11	1
10222682	657	963398008	1	1
10222686	653	96033320	37	4
10228004	320	96032897	2	2
10228112	589	918009808	1	1
10228143	320	96032897	5	1
10278566	241	968081908	51	1
10278600	493	96053632	44	4
10280277	301	10009378	10	1
10280519	1130	919222808	27	1
10282622	333	9078049	(10)	1
10282698	896	917190908	9	2
10282698	904	917333908	9	2
10282698	908	917078708	9	2
10282698	928	917079208	9	2
10282698	933	917571208	9	2
10283204	1047	917571308	3	4
10284444	640	91001563	58	1
10284532	134	917077108	8	1
10285016	791	968646208	8	2
10285626	896	917190908	12	2
10285626	904	917333908	12	2
10285626	908	917078708	12	2
10285626	928	917079208	12	2
10285626	933	917571208	12	2
10285701	724	919075508	7	3
10285708	329	13455124	(100)	1
10285708	333	9078049	100	1
10285708	335	10141769	100	1
10285708	338	10125646	100	1
10285708	368	11363553	100	1
10285708	378	10154796	100	1
10285708	380	12421642	100	1
10285708	388	12490129	100	1
10285708	393	10143277	100	1
10285708	417	12410651	(100)	1
10285708	417	12410651	(100)	1
10285708	421	11366388	100	1
10285724	694	11314761	13	1
10287301	591	10228112	13	2
10288121	493	96053632	(980)	1
10288121	493	96053632	(980)	1
10288121	493	96053632	(2)	1
10288121	640	91001563	(300)	1
10288121	647	968253608	300	1
10288121	649	968252908	300	1
10288794	752	968080908	20	1
10289138	373	10127419	2	2
10289795	84	968727008	10	4
10289795	108	968668808	10	4
10289795	126	917076708	38	16
10289795	145	918011308	45	10
10289795	184	919082708	54	4
10289795	261	967787908	307	2
10289795	279	96032892	386	18
10289795	470	918999008	34	30
10289795	483	969540008	9	24

Item	Page	Assembly	Pos.	Quantity
10289795	512	10451181	30	11
10289795	520	919627908	37	30
10289795	521	919627908	(5)	4
10289795	558	96059080	50	6
10289795	721	919075408	96	10
10289795	846	919304308	96	12
10289795	983	919301808	90	8
10289795	1004	967957508	18	4
10289795	1007	968099808	9	2
10289795	1053	919219508	44	8
10289804	184	919082708	33	16
10289804	320	96032897	72	8
10289804	476	968309908	25	4
10289804	643	967917908	42	1
10289804	721	919075408	87	1
10289804	796	919408908	7	16
10289804	847	919304308	160	7
10289804	887	919633708	15	4
10289804	892	919633808	14	4
10289804	1075	919219708	8	16
10289804	1100	919220008	71	32
10289804	1125	919220208	13	8
10289805	145	918011308	38	20
10289805	471	918999008	74	4
10289805	846	919304308	109	16
10289805	896	917190908	44	8
10289805	904	917333908	44	8
10289805	908	917078708	44	8
10289805	915	917078808	44	8
10289805	928	917079208	44	8
10289805	933	917571208	44	8
10289805	936	919219208	8	8
10289805	945	917191008	6	8
10289805	1053	919219508	7	14
10289806	20	918005408	37	8
10289806	70	90029091	53	16
10289806	118	96016050	5	4
10289806	130	917076808	14	24
10289806	278	96032892	377	24
10289806	521	919627908	53	34
10289806	525	967846208	14	2
10289806	527	967981008	11	2
10289806	545	917080508	12	32
10289806	547	917080608	11	2
10289806	846	919304308	70	1
10289806	897	967746908	7	2
10289806	910	967743808	7	2
10289806	917	967897608	11	2
10289806	919	968190108	11	2
10289806	921	968190208	11	2
10289806	952	917473608	40	8
10289806	1056	96038863	7	2
10289806	1092	96039026	4	4
10289806	1093	96039027	4	4
10289806	1100	919220008	100	8
10289806	1101	96037041	10	2
10289806	1103	96037042	9	2
10289806	1130	919222808	37	4
10289806	1132	96035525	6	2
10289806	1134	96035533	3	2
10289806	1135	96038653	3	8
10289807	66	917291608	99	16
10289807	99	917291708	99	16
10289807	184	919082708	24	16
10289807	846	919304308	83	6
10289808	20	918005408	38	16
10289808	65	917291608	40	12
10289808	98	917291708	40	12
10289808	126	917076708	29	42
10289808	128	968705508	10	1
10289808	131	962009308	3	2
10289808	138	96051604	10	4
10289808	145	918011308	27	23
10289808	184	919082708	15	12
10289808	197	917077708	11	16
10289808	471	918999008	86	12
10289808	474	968283208	15	20
10289808	482	969259908	9	24
10289808	521	919627908	76	4
10289808	525	967846208	18	2
10289808	818	965575208	12	1
10289808	872	96038419	3	2
10289808	896	917190908	10	2
10289808	904	917333908	10	2
10289808	908	917078708	10	2
10289808	928	917079208	10	2
10289808	933	917571208	10	2
10289808	1043	919326208	21	14
10289808	1050	969944708	5	6
10289808	1100	919220008	97	2
10289808	1150	96034669	5	2
10289809	1067	919219608	5	4
10289810	71	933878901	44	1
10289810	197	917077708	14	8
10289810	474	968283208	8	29
10289810	1043	919326208	10	4
10289811	126	917076708	27	4
10289811	521	919627908	71	8
10289811	720	919075408	15	6
10289811	760	919075608	4	7
10289811	888	969663108	4	1
10289855	476	968309908	6	6
10289909	301	10009378	14	1
10290071	817	917517908	3	2
10290126	506	10876576	23	1
10290126	506	10876576	(5)	1
10290127	506	10876576	24	1
10290127	506	10876576	(6)	1
10290559	860	96036184	505	3
10290559	1089	96039722	512	3
10291148	729	96000684	3	1
10291306	697	10413255	(1)	1
10291933	432	919063308	15	2
10291989	720	919075408	4	4
10291997	739	96028393	33	1
10292000	735	919075308	15	2
10292013	739	96028393	35	10
10292014	744	96000697	4	1
10292016	744	96000697	5	1
10292021	744	96000697	1	2

Item	Page	Assembly	Pos.	Quantity
10292023	731	964561008	2	1
10292724	160	10871517	23	1
10292724	580	10425291	(2)	1
10292979	1068	96038041	5	1
10294497	334	9078462	12	6
10296157	607	969427308	(2)	3
10296431	512	10451181	18	4
10296652	568	919140308	13	4
10297309	493	96053632	7	2
10297310	493	96053632	8	2
10297876	316	11314599	(2)	1
10299566	404	10120540	2	3
10299567	329	13455124	(8)	4
10299567	334	9078462	5	4
10299567	343	10137870	5	2
10299568	409	10129212	7	10
10299569	952	917473608	31	33
10299571	403	10146947	12	8
10299574	68	90029090	80	8
10299574	70	90029091	80	8
10299574	408	10126465	5	4
10299578	204	90024489	66	12
10299578	349	11367689	3	8
10299580	126	917076708	49	12
10299582	329	13455124	(10)	6
10299587	334	9078462	6	4
10299598	409	10129212	9	2
10299598	418	10120393	2	6
10299598	419	10126182	8	4
10299603	332	12405454	10	8
10299603	342	10134887	14	24
10299604	334	9078462	9	2
10299605	334	9078462	3	9
10299606	334	9078462	10	2
10299607	334	9078462	4	6
10299608	334	9078462	7	3
10299609	391	11349206	4	2
10299609	402	10143790	21	1
10299624	720	919075408	43	4
10299649	789	967956208	30	15
10299657	408	10126465	3	2
10299659	403	10146947	10	1
10299666	471	918999008	72	4
10299668	729	96000684	20	2
10299679	471	918999008	73	8
10299987	585	917081908	(1)	1
10300600	750	918064308	6	4.5
10300881	372	10126724	19	1
10300944	489	96021228	715	2
10300946	623	96033855	717	6
10301148	489	96021228	504	1
10301317	1035	968838608	5	1
10301319	482	969259908	13	6
10301319	998	917228608	41	2
10301319	1099	919220008	25	4
10301529	632	96039940	289	0.1
10303270	299	571907208	17	3
10303270	301	10009378	17	3
10324830	81	967971708	505	1
10324834	474	968283208	25	1
10324834	476	968309908	28	1
10324854	316	11314599	6	1
10324859	316	11314599	10	1
10324867	316	11314599	21	1
10324905	619	96033472	212	1.15
10326323	720	919075408	11	2
10330586	591	10228112	900	1
10331026	493	96053632	45	1
10331856	362	10122940	10	6
10332161	837	919466708	2	2
10332172	966	11161917	48	1
10332325	1021	968929808	1	1
10332640	786	96035790	10	2
10334039	584	918531108	1	1
10335557	497	96053633	4	1
10335596	495	10343693	3	4
10335629	358	10118839	3	1
10335819	489	96021228	689	4
10335820	487	96033369	690	6
10335820	489	96021228	690	3
10335820	490	96019612	690	164
10335820	620	96033472	690	30
10335820	628	96033473	690	7
10335820	871	96038229	690	4
10335820	992	96037031	690	8
10335947	554	917473108	3	2
10336200	398	10141356	(7)	8
10336200	398	10141356	(7)	8
10336285	584	918531108	2	1
10336327	584	918531108	3	1
10336873	568	919140308	28	2
10337339	277	96032892	125	3
10337339	320	96032897	12	3
10340105	493	96053632	23	1
10340438	653	96033320	40	1
10342074	683	96052492	270	2
10342478	297	11212747	12	1
10342479	297	11212747	26	1
10342517	81	967971708	503	1
10342517	486	96033369	517	1
10342517	622	96033855	504	2
10342517	628	96033473	510	3
10342518	53	96026395	501	1
10342518	620	96033472	522	2
10342518	622	96033855	510	3
10342518	628	96033473	518	1
10342519	81	967971708	504	1
10342519	486	96033369	506	2
10342519	489	96021228	514	2
10342519	623	96033855	524	2
10342519	628	96033473	523	10
10342823	681	96052492	55	1
10342854	493	96053632	26	4
10343003	502	919733908	3	1
10343003	589	918009808	4	1
10343527	564	967967608	4	2
10343527	735	919075308	20	0.45
10343693	493	96053632	11	3
10346938	565	967930608	(5)	1
10353004	620	96033472	532	1

Item	Page	Assembly	Pos.	Quantity
10353699	727	969752608	24	1
10353703	727	969752608	42	1
10353737	729	96000684	13	2
10354584	537	968241508	15	2
10354584	617	968030208	(1)	2
10354584	643	967917908	35	1
10354584	854	919391108	(151)	2
10354595	332	12405454	115	1
10354595	355	11364303	115	1
10354595	361	11364325	115	1
10354595	386	10141838	115	1
10354600	342	10134887	7	2
10354601	388	12490129	3	2
10355140	87	11621396	11	1
10355140	160	10871517	2	1
10355140	580	10425291	2	1
10355182	490	96019612	508	6
10355573	321	12100191	5	2
10355737	316	11314599	19	2
10356406	681	96052492	60	1
10359128	26	11601184	19	2
10410112	563	918789208	25	1
10410155	1076	96036001	7	4
10410161	761	968397108	5	8
10410178	761	968397108	6	4
10410193	283	96033379	355	4
10410193	442	919063408	12	2
10410193	1036	967936408	2	2
10410198	729	96000684	17	2
10410572	512	10451181	10	1
10410651	297	11212747	28	2
10410651	300	11212748	28	1
10410770	687	96052492	841	1
10410772	686	96052492	767	5
10410873	746	964720408	6	1
10412333	293	11212743	4	1
10412333	300	11212748	4	1
10412335	300	11212748	98	1
10412379	145	918011308	23	4
10412379	568	919140308	7	4
10412431	620	96033472	514	1
10412433	620	96033472	508	1
10412777	493	96053632	19	1
10412851	426	919551008	308	4
10412851	720	919075408	31	6
10412851	1035	968838608	7	1
10412852	426	919551008	307	8
10412852	442	919063408	29	4
10412852	729	96000684	12	2
10412852	754	964588308	15	10
10412852	789	967956208	18	19
10412852	791	968646208	21	6
10412852	793	96005701	5	4
10412853	752	968080908	12	1
10412871	730	964560908	6	2
10412879	744	96000697	3	1
10413255	681	96052492	53	2
10415162	153	510235408	7	2
10423938	261	967787908	50	1
10424276	617	968030208	10	1
10424489	754	964588308	7	4
10424581	752	968080908	18	1
10424622	486	96033369	508	3
10424623	487	96033369	700	6
10424625	487	96033369	828	6
10424625	623	96033855	828	9
10424726	293	11212743	(98)	1
10424773	301	10009378	999	1
10424962	81	967971708	508	1
10425260	160	10871517	5	1
10425291	577	919297008	1	1
10425408	1139	919222908	13	1
10425409	432	919063308	16	1.5
10425409	611	969443908	31	1
10425588	742	969752708	9	0.21
10425588	742	969752708	10	0.25
10425588	742	969752708	11	0.18
10425588	742	969752708	12	0.12
10425687	126	917076708	20	16
10425688	230	917451208	21	10
10425688	809	918369608	10	8
10425689	476	968309908	9	4
10425725	1075	919219708	17	1
10428532	493	96053632	42	4
10428544	490	96019612	7	4.975
10428544	490	96019612	8	4.975
10428544	490	96019612	11	5.375
10428544	490	96019612	12	5.375
10428544	490	96019612	15	5.775
10428544	490	96019612	16	5.775
10428545	490	96019612	5	4.98
10428545	490	96019612	9	5.38
10428545	490	96019612	13	5.78
10429057	499	964931408	2	1
10429058	493	96053632	10	1
10429632	727	969752608	16	4
10429635	735	919075308	24	1
10429638	620	96033472	533	1
10429651	489	96021228	287	0.03
10429651	490	96019612	287	0.2
10429651	619	96033472	287	0.03
10429651	627	96033473	287	0.21
10429652	53	96026395	288	0.12
10429935	321	12100191	6	6
10429952	160	10871517	9	1
10429952	580	10425291	9	1
10430185	376	10143726	14	1
10440553	640	91001563	56	3
10440553	778	96059325	54	1
10440990	724	919075508	8	1
10441164	622	96033855	290	0.4
10441166	486	96033369	298	0.1
10441166	622	96033855	298	0.4
10441308	414	12416117	2	1
10441600	160	10871517	21	1
10443111	293	11212743	1	1
10443111	300	11212748	1	1
10443229	806	919657408	3	2
10443309	750	918064308	8	1
10443625	453	918810308	24	2

Item	Page	Assembly	Pos.	Quantity
10443660	80	967971408	502	1
10443664	54	967908108	(501)	1
10443664	54	967908108	(501)	1
10443664	628	96033473	520	2
10443665	628	96033473	514	2
10443769	752	968080908	24	2
10449516	493	96053632	20	3
10449664	48	967907608	25	2
10449664	625	969245308	20	2
10449664	640	91001563	65	2
10449664	654	96033320	69	4
10449664	795	96029469	33	16
10449843	116	918589408	32	2
10449894	393	10143277	29	2
10450134	316	11314599	(13)	1
10450160	753	964588408	6	2
10450160	754	964588308	8	8
10450521	433	551710208	3	1
10451048	694	11314761	6	1
10451049	694	11314761	7	1
10451060	694	11314761	9	1
10451181	510	91000225	1	1
10454762	826	917751408	1	1
10454782	795	96029469	10	4
10454783	795	96029469	11	4
10455144	455	10877138	15	1
10455191	436	918981908	4	4
10455191	563	918789208	23	16
10455191	568	919140308	10	16
10455281	453	918810308	27	6
10465638	80	967971408	5	1.38
10465638	627	96033473	15	8.75
10465638	627	96033473	16	6.55
10466906	847	919304308	164	3
10466906	876	96047486	250	1
10466907	193	968907308	3	1
10466907	195	969483508	2	1
10466907	480	968904008	4	1
10466908	194	968907408	3	1
10466908	195	969483508	3	2
10466908	480	968904008	3	2
10466908	847	919304308	165	4
10466908	876	96047486	210	1
10466909	193	968907308	2	4
10466909	194	968907408	2	2
10466909	480	968904008	2	1
10466909	847	919304308	166	4
10466909	876	96047486	209	4
10466910	34	969731708	244	1
10466910	532	968513208	244	1
10466910	683	96052492	244	4
10466910	876	96047486	244	2
10466910	977	96006590	244	1
10466910	1017	96022733	19	1
10466910	1023	968883308	244	1
10466910	1026	968883408	244	1
10466910	1028	968883508	244	3
10466911	33	969731708	230	1
10466911	75	967787408	230	2
10466911	102	967787508	230	2

Item	Page	Assembly	Pos.	Quantity
10466911	167	969733008	230	1
10466911	682	96052492	230	3
10466911	977	96006590	230	1
10466911	1026	968883408	230	1
10466911	1028	968883508	230	1
10466912	75	967787408	224	2
10466912	102	967787508	224	2
10466912	551	967788008	224	2
10466912	682	96052492	224	11
10466912	876	96047486	224	3
10466912	977	96006590	224	1
10466912	1028	968883508	224	1
10466913	75	967787408	208	4
10466913	102	967787508	208	4
10466913	682	96052492	208	19
10466914	33	969731708	243	3
10466914	167	969733008	243	1
10466914	210	967787708	243	1
10466914	225	967787808	243	1
10466914	241	968081908	243	2
10466914	532	968513208	243	1
10466914	683	96052492	243	3
10466914	773	91000228	33	1
10466914	876	96047486	243	2
10466914	969	96047485	243	2
10466914	977	96006590	243	1
10466914	1017	96022733	18	1
10466914	1019	96054388	8	1
10466914	1023	968883308	243	1
10466914	1028	968883508	243	3
10466915	33	969731708	229	6
10466915	167	969733008	229	4
10466915	682	96052492	229	2
10466915	773	91000228	30	1
10466915	876	96047486	229	1
10466915	1017	96022733	16	1
10466915	1019	96054388	6	1
10466916	33	969731708	223	6
10466916	167	969733008	223	1
10466916	210	967787708	223	2
10466916	225	967787808	223	2
10466916	241	968081908	223	2
10466916	682	96052492	223	6
10466916	876	96047486	223	2
10466916	969	96047485	223	2
10466916	1017	96022733	17	1
10466916	1019	96054388	7	1
10466917	33	969731708	207	13
10466917	167	969733008	207	2
10466917	210	967787708	207	2
10466917	225	967787808	207	2
10466917	241	968081908	207	2
10466917	682	96052492	207	7
10466917	803	96043277	207	3
10466917	876	96047486	207	6
10466917	969	96047485	207	2
10467292	685	96052492	691	2
10467392	858	96028886	(5)	1
10467392	861	616024908	7	1
10470643	427	919551008	405	2

Item	Page	Assembly	Pos.	Quantity
10471144	721	919075408	61	1
10471437	286	10873652	2	2
10471437	292	11690588	2	2
10471437	310	10873894	2	2
10472864	197	917077708	12	8
10472890	750	918064308	28	2
10472995	640	91001563	42	1
10473040	1130	919222808	28	2
10473048	54	967908108	(708)	6
10473048	54	967908108	(708)	8
10473048	80	967971408	708	18
10473048	487	96033369	708	2
10473048	628	96033473	708	44
10473048	989	96036210	(708)	2
10473048	991	96038161	708	138
10473048	1086	96038564	708	43
10473048	1087	96038565	708	43
10473048	1089	96039722	708	86
10473048	1119	96038932	708	6
10473048	1120	96038933	708	6
10475198	297	11212747	11	4
10475198	300	11212748	11	4
10475436	826	917751408	2	1
10476382	859	96036183	10	1
10476383	860	96036184	507	1
10476383	866	96036188	505	1
10476383	1137	96035578	506	1
10476391	277	96032892	(999)	1
10476391	277	96032892	(999)	1
10488035	966	11161917	47	1
10488513	720	919075408	59	3
10488662	79	967906508	293	1
10488662	105	967906608	293	1
10488662	536	968241408	293	1
10488662	633	968346208	504	2
10488662	778	96059325	293	1
10488662	863	96036187	286	1
10488662	867	96036240	509	1
10488662	869	968546008	507	1
10488662	870	968546108	504	1
10488662	989	96036210	292	1
10488662	1000	968650608	280	1
10488662	1062	96035575	286	1
10488662	1082	96035576	286	2
10488927	373	10127419	4	1
10489011	493	96053632	28	2
10489734	173	11341035	7	1
10490116	982	919301808	(2)	2
10491040	335	10141769	13	2
10491040	342	10134887	(10)	1
10491129	262	10423938	999	1
10491248	636	968418008	293	8.5
10491695	721	919075408	(999)	1
10491808	485	96033359	(2)	1
10492113	485	96033359	(1)	1
10492160	297	11212747	999	1
10492256	989	96036210	40	2
10492256	1062	96035575	40	2
10492347	455	10877138	19	1
10492558	314	11320826	130	4
10492888	283	96033379	53	4
10492888	757	96033157	301	4
10493014	681	96052492	(997)	1
10493030	241	968081908	(30)	1
10493038	241	968081908	(999)	1
10493045	757	96033157	154	1
10493065	283	96033379	54	2
10493065	757	96033157	319	2
10493159	681	96052492	65	1
10493493	620	96033472	724	6
10493495	621	96033472	726	69
10493495	623	96033855	726	4
10493496	621	96033472	727	2
10493496	623	96033855	727	2
10493611	488	96033370	512	1
10493612	488	96033370	513	1
10493626	417	12410651	1	2
10493920	160	10871517	1	1
10493920	580	10425291	1	1
10493970	992	96037031	721	4
10494116	330	13455124	(13)	1
10494116	426	919551008	22	3
10494117	426	919551008	23	3
10515947	887	919633708	44	4
10515947	892	919633808	41	4
10539468	426	919551008	302	4
10540500	26	11601184	29	2
10540500	427	919551008	502	16
10540500	760	919075608	10	1
10540500	761	968397108	9	3
10540500	1035	968838608	8	1
10540510	522	919627908	119	2
10540512	427	919551008	500	14
10552752	795	96029469	52	1
10560807	151	90211005	86	12
10564740	210	967787708	(1)	1
10564740	701	11005327	1	1
10564740	703	511302208	1	2
10593474	308	10873891	2	2
10650065	153	510235408	1	1
10650092	698	10342823	2	1
10650233	636	968418008	5	1
10650386	455	10877138	(11)	1
10650387	455	10877138	(13)	1
10650399	455	10877138	35	1
10650403	455	10877138	49	1
10650488	455	10877138	66	1
10650489	455	10877138	70	1
10650490	455	10877138	85	1
10650501	681	96052492	(998)	1
10650660	1087	96038565	2261	43
10650660	1089	96039722	2261	43
10650720	365	10150858	2	4
10651363	685	96052492	692	6
10651470	653	96033320	42	1
10652552	332	12405454	6	6
10652657	265	918861408	61	2
10652724	210	967787708	21	1
10652724	225	967787808	21	1
10652724	241	968081908	21	1

Item	Page	Assembly	Pos.	Quantity
10652724	969	96047485	21	1
10652804	145	918011308	34	1
10652811	982	919301808	44	1
10652814	846	919304308	75	1
10652820	846	919304308	74	2
10652826	896	917190908	43	2
10652826	904	917333908	43	2
10652826	945	917191008	5	2
10652829	908	917078708	43	2
10652829	915	917078808	43	2
10652829	928	917079208	43	2
10652829	933	917571208	43	2
10652829	936	919219208	5	2
10652830	145	918011308	36	2
10652910	493	96053632	2	1
10663056	297	11212747	4	1
10663094	681	96052492	(1)	1
10663094	709	10493159	1	1
10663384	277	96032892	110	1
10663388	955	90200131	6	4
10663439	721	919075408	(999)	1
10663466	455	10877138	1	1
10663801	322	10228004	6	1
10663825	286	10873652	(1)	1
10663848	278	96032892	251	2
10663848	320	96032897	11	2
10663909	580	10425291	(1)	1
10663970	832	96013575	3	2
10663970	846	919304308	107	2
10664129	206	90024490	2	2
10664129	235	90200528	2	2
10664129	236	90200533	2	2
10664141	580	10425291	27	1
10664238	589	918009808	39	2
10664416	757	96033157	53	1
10664626	490	96019612	506	3
10664800	439	96032891	15	6
10665364	846	919304308	73	1
10675113	33	969731708	203	1
10675113	682	96052492	203	2
10675113	803	96043277	203	1
10675113	876	96047486	203	1
10675114	682	96052492	204	2
10675380	636	968418008	733	1
10675381	640	91001563	(734)	1
10675387	145	918011308	35	2
10675401	470	918999008	49	1
10675463	160	10871517	45	1
10675463	577	919297008	18	1
10675505	636	968418008	504	2
10675506	640	91001563	(502)	2
10675550	320	96032897	4	1
10675694	681	96052492	69	1
10675778	640	91001563	(429)	1
10678157	261	967787908	(999)	1
10678375	732	969848908	6	6
10678377	470	918999008	18	2
10678377	724	919075508	(3)	1
10678377	732	969848908	7	2
10678395	993	968188308	30	2
10678395	999	968135508	(1)	1
10678395	1111	919287308	151	3
10678452	620	96033472	505	1
10678453	620	96033472	503	1
10678458	620	96033472	504	2
10678491	627	96033473	5	1
10678491	627	96033473	6	1
10678491	627	96033473	7	1
10678491	627	96033473	375	1
10678491	627	96033473	376	1
10678491	627	96033473	377	1
10678491	992	96037031	6	1
10678491	1117	96038930	5	1
10678491	1118	96038931	5	1
10678491	1121	96038935	5	1
10678492	619	96033472	5	1
10678492	619	96033472	6	1
10678492	619	96033472	7	1
10678492	619	96033472	8	1
10678492	619	96033472	9	1
10678492	619	96033472	10	1
10678492	619	96033472	13	1
10678492	619	96033472	15	1
10678848	495	10343693	4	2
10684171	681	96052492	(998)	1
10684171	682	96052492	(998)	1
10684172	681	96052492	(999)	1
10684172	682	96052492	(997)	1
10771060	490	96019612	377	1
10771060	490	96019612	378	1
10771060	490	96019612	379	1
10800046	621	96033472	842	1
10800266	439	96032891	11	1
10800631	621	96033472	753	4
10800672	689	11211288	5	1
10800684	694	11314761	33	4
10801399	393	10143277	32	3
10801609	446	96004209	5	2
10801858	591	10228112	14	1
10802057	537	968241508	20	1
10802057	857	919301108	(1)	2
10802057	993	968188308	10	2
10802057	1060	919287008	151	2
10802057	1081	919287108	152	2
10802057	1136	919287208	152	1
10802060	22	968660508	11	1
10802061	214	917452308	5	1
10802061	227	917452408	5	1
10802061	238	917452608	5	1
10802061	972	917452808	5	1
10802186	385	10141807	17	1
10802201	277	96032892	198	2
10802203	277	96032892	199	2
10802203	847	919304308	153	2
10802203	1017	96022733	9	1
10802205	277	96032892	200	1
10802253	681	96052492	(999)	1
10802253	710	511444508	999	1
10802280	246	917645608	1	1
10802362	850	540001808	17	1

Item	Page	Assembly	Pos.	Quantity
10802364	850	540001808	21	1
10802682	426	919551008	28	1
10802891	314	11320826	170	1
10802988	426	919551008	25	2
10813237	858	96028886	151	1
10813359	742	969752708	20	16
10813573	160	10871517	26	1
10813633	622	96033855	513	2
10813642	623	96033855	836	1
10813644	623	96033855	754	9
10813731	697	10413255	2	4
10813738	75	967787408	50	1
10813738	102	967787508	50	1
10813738	167	969733008	51	2
10813738	210	967787708	54	2
10813738	225	967787808	54	2
10813738	241	968081908	54	2
10813738	551	967788008	50	2
10813738	681	96052492	50	11
10813738	969	96047485	54	2
10813933	385	10141807	10	2
10813933	402	10143790	8	1
10813935	376	10143726	13	1
10813935	388	12490129	22	1
10813935	393	10143277	5	2
10813936	400	10141720	7	1
10813936	401	10141721	7	1
10813939	376	10143726	15	1
10813939	393	10143277	10	1
10813940	385	10141807	19	2
10813940	393	10143277	9	1
10813942	338	10125646	3	1
10814137	1021	968929808	(999)	1
10814800	126	917076708	50	12
10815004	637	10650233	1	1
10815005	637	10650233	2	1
10815006	637	10650233	3	1
10815119	990	96036211	510	1
10815119	1063	96038868	507	1
10815120	990	96036211	508	2
10815121	858	96028886	171	1
10815121	989	96036210	270	3
10815121	1062	96035575	156	2
10815121	1113	96035579	164	1
10815122	989	96036210	(501)	1
10815125	858	96028886	170	1
10815162	722	10326323	999	1
10815196	827	10454762	1	1
10815280	989	96036210	(503)	1
10815283	727	969752608	36	1
10815350	697	10413255	8	2
10815496	744	96000697	25	1
10815662	757	96033157	608	2
10815777	504	96019655	18	1
10815830	633	968346208	5	0.64
10816185	681	96052492	51	2
10816185	876	96047486	50	2
10816267	1053	919219508	6	2
10816458	1026	968883408	(11)	1
10816958	427	919551008	406	9

Item	Page	Assembly	Pos.	Quantity
10818469	87	11621396	4	1
10870332	1084	96038562	5	2.51
10870332	1084	96038562	6	2.68
10870348	81	967971708	7	4.83
10870376	438	96032910	(11)	2
10870392	1063	96038868	509	2
10870392	1064	96035583	501	1
10870392	1084	96038562	501	1
10870392	1085	96038563	501	1
10870392	1086	96038564	503	1
10870392	1087	96038565	503	1
10870392	1114	96038967	509	2
10870392	1115	96038927	501	1
10870402	623	96033855	845	9
10870403	623	96033855	844	1
10870476	21	918005408	76	1
10870511	536	968241408	262	2
10870511	564	967967608	5	5
10870511	1082	96035576	5	3
10870512	998	917228608	18	8
10870538	486	96033369	344	38.36
10870538	489	96021228	344	17.45
10870538	490	96019612	344	5.05
10870539	486	96033369	345	18.2
10870539	622	96033855	345	132.25
10870539	633	968346208	345	0.64
10870539	634	96051766	345	1.44
10870539	989	96036210	(345)	0.16
10870540	53	96026395	305	0.38
10870540	54	967908108	(305)	0.64
10870540	54	967908108	(305)	0.64
10870540	486	96033369	305	480.15
10870540	489	96021228	305	384.21
10870540	619	96033472	305	1308.89
10870540	622	96033855	305	201.5
10870540	627	96033473	305	684.84
10870540	632	96039940	305	0.64
10870540	865	96037447	305	45.81
10870540	991	96038161	305	94.63
10870541	489	96021228	307	6.6
10870541	619	96033472	307	8.4
10870541	622	96033855	307	5.6
10870541	627	96033473	307	10.3
10870542	486	96033369	309	22.33
10870542	489	96021228	309	25.2
10870542	619	96033472	309	104.05
10870542	627	96033473	309	34.8
10870586	551	967788008	156	1
10870602	486	96033369	505	1
10870602	489	96021228	513	2
10870602	628	96033473	508	7
10870604	486	96033369	523	1
10870604	489	96021228	516	2
10870604	628	96033473	527	7
10871010	439	96032891	17	1
10871125	439	96032891	12	1
10871146	653	96033320	52	5
10871147	653	96033320	51	5
10871150	653	96033320	55	4
10871167	795	96029469	54	1

Item	Page	Assembly	Pos.	Quantity
10871177	643	967917908	3	4
10871177	730	964560908	4	3
10871177	731	964561008	3	2
10871288	631	96035430	505	3
10871288	632	96039940	504	9
10871288	633	968346208	506	3
10871288	634	96051766	509	4
10871288	643	967917908	57	36
10871288	780	96059328	506	2
10871288	867	96036240	505	2
10871288	869	968546008	505	4
10871288	870	968546108	508	4
10871289	631	96035430	503	5
10871289	632	96039940	506	7
10871289	633	968346208	508	5
10871289	634	96051766	511	4
10871289	643	967917908	56	32
10871289	780	96059328	507	2
10871289	867	96036240	507	2
10871289	869	968546008	504	4
10871289	870	968546108	506	4
10871356	569	967968208	2	2
10871515	482	969259908	17	1
10871517	158	917081108	1	1
10871546	653	96033320	54	1
10871548	643	967917908	4	2
10871568	526	967846508	6	2
10871568	528	967981108	5	2
10871568	898	967747008	6	2
10871568	911	967744008	6	2
10871568	918	967950808	7	2
10871568	920	968214108	7	2
10871568	922	968217108	7	2
10871568	1055	96038862	3	4
10871664	1047	917571308	2	1
10871666	1047	917571308	6	4
10871685	316	11314599	1	1
10871686	316	11314599	50	1
10871687	316	11314599	51	1
10871727	207	11170708	2	1
10871727	237	11212497	2	1
10871728	237	11212497	4	1
10871729	237	11212497	3	1
10871730	207	11170708	5	1
10871730	237	11212497	98	1
10871731	207	11170708	3	1
10871732	207	11170708	4	1
10871759	442	919063408	41	1
10872003	1005	919294008	15	1
10872022	277	96032892	181	2
10872022	735	919075308	21	1
10872024	442	919063408	22	3
10872024	564	967967608	3	1
10872032	619	96033472	98	3
10872033	620	96033472	709	16
10872033	782	96059329	709	1
10872033	783	96059330	709	1
10872033	784	96059331	709	1
10872055	760	919075608	1	1
10872087	1143	919219108	76	1

Item	Page	Assembly	Pos.	Quantity
10872233	510	91000225	2	2
10872307	448	969904608	1	1
10872333	727	969752608	13	2
10872338	782	96059329	502	1
10872339	783	96059330	502	1
10872339	784	96059331	502	1
10872340	782	96059329	501	1
10872343	783	96059330	501	1
10872344	27	969088908	3	1
10872381	989	96036210	160	2
10872381	1062	96035575	161	2
10872381	1082	96035576	151	1
10872381	1113	96035579	160	1
10872406	212	11181960	4	1
10872407	212	11181960	5	1
10872409	212	11181960	6	1
10872487	299	571907208	999	1
10872525	439	96032891	14	3
10872598	448	969904608	3	1
10872612	502	919733908	10	1
10872676	720	919075408	22	3
10872676	847	919304308	158	42
10872676	1053	919219508	35	2
10872676	1067	919219608	9	6
10872676	1075	919219708	43	21
10872676	1100	919220008	72	36
10872676	1130	919222808	35	8
10872701	887	919633708	(3)	2
10872859	697	10413255	(1)	1
10872876	1064	96035583	504	1
10872876	1084	96038562	505	1
10872876	1119	96038932	504	1
10872876	1120	96038933	504	1
10873081	1055	96038862	5	5
10873085	324	96004429	1	1
10873149	86	917322008	15	70
10873149	110	917322208	15	70
10873149	158	917081108	14	37.5
10873149	216	917451408	6	4.5
10873149	231	917451208	78	5
10873149	539	917691308	90	32
10873149	578	919297008	90	91
10873149	884	917692108	10	30
10873149	973	917481408	6	3.25
10873302	321	12100191	3	1
10873379	832	96013575	1	1
10873383	1116	96038928	5	1
10873434	497	96053633	(1)	1
10873434	662	968486208	(1)	1
10873512	827	10454762	4	2
10873517	495	10343693	5	1
10873525	643	967917908	52	3
10873526	643	967917908	53	1
10873527	643	967917908	51	2
10873528	643	967917908	50	12
10873610	117	512391108	(999)	1
10873614	212	11181960	7	1
10873647	285	11212738	1	1
10873647	287	11212739	1	1
10873647	290	11212740	1	1

Item	Page	Assembly	Pos.	Quantity
10873647	296	11212746	1	1
10873647	303	11212744	1	1
10873649	285	11212738	2	1
10873649	287	11212739	2	1
10873649	290	11212740	2	1
10873649	296	11212746	2	1
10873649	303	11212744	2	1
10873651	285	11212738	4	1
10873651	296	11212746	4	1
10873651	303	11212744	4	1
10873652	285	11212738	5	1
10873652	287	11212739	5	1
10873652	290	11212740	5	1
10873652	296	11212746	5	1
10873652	303	11212744	5	1
10873653	287	11212739	4	1
10873653	304	11212745	4	1
10873797	727	969752608	19	1
10873798	727	969752608	15	1
10873799	727	969752608	18	1
10873806	727	969752608	12	2
10873827	278	96032892	258	1
10873838	640	91001563	57	1
10873889	304	11212745	1	1
10873890	304	11212745	2	1
10873891	304	11212745	3	1
10873894	304	11212745	5	1
10873895	304	11212745	98	1
10873896	285	11212738	(999)	1
10873896	305	10873889	4	1
10873898	308	10873891	4	1
10873918	1154	919413108	1	1
10874021	86	917322008	14	1
10874021	110	917322208	14	1
10874039	1063	96038868	508	1
10874039	1083	96038775	501	2
10874039	1114	96038967	503	1
10874047	1063	96038868	503	3
10874047	1114	96038967	506	1
10874057	1086	96038564	2211	36
10874057	1087	96038565	2211	36
10874060	1064	96035583	2204	6
10874060	1084	96038562	2204	8
10874060	1086	96038564	2204	7
10874060	1087	96038565	2204	7
10874060	1119	96038932	2204	6
10874060	1120	96038933	2204	6
10874097	739	96028393	41	1
10874163	744	96000697	2	1
10874188	197	917077708	(999)	1
10874311	729	96000684	2	1
10874331	486	96033369	524	1
10874331	620	96033472	526	3
10874331	622	96033855	518	1
10874464	620	96033472	534	1
10874588	415	12416117	99	7
10874632	860	96036184	503	3
10874632	1089	96039722	510	3
10874687	795	96029469	50	1
10874732	786	96035790	61	1
10874733	786	96035790	62	2
10874777	683	96052492	(1)	1
10874778	683	96052492	(2)	1
10874785	493	96053632	43	1
10874825	591	10228112	15	1
10874884	740	96028393	72	4
10874899	739	96028393	37	2
10874927	729	96000684	4	1
10874928	548	11211234	999	1
10875008	1086	96038564	5	6.65
10875008	1087	96038565	5	3.63
10875008	1089	96039722	5	38.15
10875014	512	10451181	3	1
10875017	735	919075308	35	2
10875031	1089	96039722	513	1
10875121	489	96021228	10	1
10875197	547	917080608	(15)	1
10875197	854	919391108	(152)	4
10875280	486	96033369	518	1
10875281	487	96033369	2238	6
10875423	403	10146947	16	1
10875447	739	96028393	55	1
10875468	493	96053632	5	12
10875468	499	964931408	3	4
10875468	589	918009808	20	5
10875468	724	919075508	14	4
10875468	735	919075308	30	4
10875468	739	96028393	51	111
10875468	744	96000697	18	6
10875468	746	964720408	7	2
10875468	750	918064308	29	2
10875468	795	96029469	7	8
10875471	598	96034154	105	3
10875471	611	969443908	10	48
10875471	1009	919533508	3	6
10875471	1017	96022733	40	1
10875471	1019	96054388	3	2
10875471	1100	919220008	91	1
10875472	989	96036210	41	2
10875472	1062	96035575	41	2
10875474	453	918810308	28	6
10875474	497	96053633	3	6
10875474	735	919075308	36	2
10875474	739	96028393	52	34
10875474	750	918064308	16	27
10875482	493	96053632	46	12
10875483	654	96033320	73	2
10875483	724	919075508	15	3
10875483	739	96028393	56	8
10875483	747	969520208	3	10
10875483	750	918064308	36	2
10875483	795	96029469	8	4
10875485	201	917438108	24	5
10875485	221	917454008	24	5
10875485	432	919063308	22	8
10875485	471	918999008	60	2
10875485	474	968283208	34	15
10875485	502	919733908	19	2
10875485	504	96019655	11	1
10875485	589	918009808	3	7

Item	Page	Assembly	Pos.	Quantity
10875485	744	96000697	21	8
10875485	750	918064308	34	2
10875485	773	91000228	11	3
10875485	796	919408908	11	4
10875485	952	917473608	36	8
10875485	982	919301808	22	4
10875485	1043	919326208	36	6
10875486	20	918005408	20	8
10875486	192	96062971	119	2
10875486	502	919733908	25	7
10875486	504	96019655	10	1
10875486	735	919075308	32	2
10875486	739	96028393	61	4
10875488	426	919551008	304	3
10875503	48	967907608	26	4
10875503	493	96053632	17	4
10875503	625	969245308	16	4
10875503	640	91001563	70	43
10875503	644	967917908	80	8
10875503	654	96033320	62	55
10875503	655	968095808	7	2
10875504	278	96032892	319	4
10875506	683	96052492	419	1
10875507	320	96032897	34	4
10875511	721	919075408	99	1
10875512	446	96004209	7	4
10875512	1023	968883308	300	1
10875512	1026	968883408	300	1
10875519	59	96006203	3	146
10875519	278	96032892	306	8
10875519	521	919627908	52	16
10875519	563	918789208	22	10
10875519	568	919140308	9	10
10875519	846	919304308	69	1
10875519	952	917473608	33	8
10875520	20	918005408	26	4
10875521	130	917076808	17	8
10875521	955	90200131	31	10
10875524	731	964561008	11	2
10875537	201	917438108	29	6
10875537	221	917454008	29	6
10875538	470	918999008	51	4
10875538	757	96033157	318	2
10875538	791	968646208	17	1
10875550	48	967907608	24	8
10875550	625	969245308	17	8
10875550	640	91001563	66	4
10875550	654	96033320	63	16
10875550	662	968486208	11	4
10875551	463	917079908	(4)	4
10875551	463	917079908	(4)	4
10875551	463	917079908	(4)	4
10875551	463	917079908	(4)	4
10875551	463	917079908	7	16
10875551	752	968080908	25	4
10875553	27	969088908	4	4
10875553	222	968161808	16	4
10875553	474	968283208	24	4
10875553	482	969259908	16	5
10875559	453	918810308	38	6
10875563	730	964560908	7	2
10875564	48	967907608	21	2
10875564	625	969245308	18	2
10875564	654	96033320	67	4
10875565	278	96032892	314	4
10875570	145	918011308	21	9
10875570	384	11364209	4	3
10875570	598	96034154	100	16
10875570	750	918064308	25	2
10875570	846	919304308	99	141
10875571	278	96032892	318	6
10875571	436	918981908	7	4
10875571	545	917080508	22	4
10875573	1048	968455908	7	18
10875574	283	96033379	300	4
10875577	288	10873653	4	4
10875582	808	918470508	4	4
10875582	808	918470508	9	1
10875583	739	96028393	54	8
10875586	151	90211005	91	4
10875586	253	11347399	308	3
10875586	256	510230608	7	6
10875586	417	12410651	(3)	1
10875586	438	96032910	12	2
10875588	158	917081108	10	11
10875588	160	10871517	6	3
10875588	551	967788008	311	6
10875588	580	10425291	6	3
10875588	724	919075508	(1)	2
10875590	551	967788008	313	40
10875590	577	919297008	47	18
10875590	724	919075508	26	4
10875590	773	91000228	12	4
10875591	283	96033379	308	6
10875591	378	10154796	3	1
10875591	789	967956208	41	4
10875591	952	917473608	39	4
10875592	86	917322008	10	4
10875592	110	917322208	10	4
10875592	201	917438108	32	2
10875592	221	917454008	32	2
10875592	278	96032892	323	18
10875592	320	96032897	32	2
10875592	735	919075308	31	2
10875597	71	933878901	7	8
10875597	438	96032910	9	8
10875597	547	917080608	21	8
10875597	727	969752608	33	4
10875597	955	90200131	22	1
10875598	68	90029090	31	4
10875598	70	90029091	31	4
10875598	400	10141720	9	2
10875598	401	10141721	9	3
10875599	68	90029090	73	4
10875599	70	90029091	73	4
10875599	400	10141720	10	2
10875599	401	10141721	10	2
10875599	598	96034154	104	2
10875601	253	11347399	302	1
10875601	471	918999008	65	16

Item	Page	Assembly	Pos.	Quantity
10875605	817	917517908	24	16
10875605	1007	968099808	10	1
10875607	116	918589408	16	8
10875607	184	919082708	25	8
10875607	278	96032892	354	10
10875607	320	96032897	55	8
10875607	470	918999008	43	2
10875607	476	968309908	26	2
10875607	796	919408908	8	8
10875607	887	919633708	16	2
10875607	892	919633808	15	2
10875607	1075	919219708	13	5
10875607	1100	919220008	70	4
10875607	1125	919220208	14	4
10875609	59	96006203	4	146
10875609	278	96032892	355	8
10875609	525	967846208	13	1
10875609	527	967981008	12	1
10875609	563	918789208	24	6
10875609	568	919140308	11	6
10875609	897	967746908	8	1
10875609	910	967743808	8	1
10875609	917	967897608	13	1
10875609	919	968190108	13	1
10875609	921	968190208	12	1
10875609	984	967913408	6	2
10875609	1092	96039026	3	2
10875609	1093	96039027	3	2
10875609	1130	919222808	25	1
10875609	1132	96035525	8	1
10875609	1134	96035533	5	1
10875609	1135	96038653	5	4
10875610	138	96051604	11	2
10875610	184	919082708	14	6
10875610	521	919627908	77	2
10875610	525	967846208	19	1
10875610	1050	969944708	4	3
10875611	474	968283208	28	2
10875611	476	968309908	35	2
10875611	577	919297008	52	3
10875611	632	96039940	516	1
10875611	644	967917908	83	72
10875611	757	96033157	325	2
10875611	1036	967936408	7	3
10875612	20	918005408	58	3
10875612	27	969088908	10	11
10875612	116	918589408	28	2
10875612	158	917081108	9	2
10875612	184	919082708	41	8
10875612	471	918999008	59	2
10875612	476	968309908	32	2
10875612	482	969259908	25	4
10875612	577	919297008	51	2
10875612	638	968681408	253	2
10875612	653	96033320	28	2
10875612	778	96059325	49	4
10875612	817	917517908	39	8
10875614	20	918005408	34	20
10875614	27	969088908	6	4
10875614	34	969731708	311	2

Item	Page	Assembly	Pos.	Quantity
10875614	66	917291608	106	8
10875614	99	917291708	106	8
10875614	126	917076708	14	60
10875614	145	918011308	26	27
10875614	158	917081108	6	2
10875614	184	919082708	28	8
10875614	192	96062971	76	14
10875614	201	917438108	25	6
10875614	221	917454008	25	6
10875614	265	918861408	33	7
10875614	277	96032892	(7)	2
10875614	278	96032892	361	6
10875614	283	96033379	320	7
10875614	320	96032897	53	48
10875614	426	919551008	401	27
10875614	442	919063408	34	4
10875614	449	96004224	9	2
10875614	460	915587308	3	4
10875614	470	918999008	39	110
10875614	476	968309908	13	12
10875614	477	968287308	5	12
10875614	478	96020149	7	8
10875614	479	968287208	8	4
10875614	483	969540008	7	12
10875614	502	919733908	26	7
10875614	504	96019655	13	1
10875614	521	919627908	51	18
10875614	545	917080508	29	4
10875614	554	917473108	7	8
10875614	563	918789208	11	16
10875614	577	919297008	54	3
10875614	589	918009808	16	4
10875614	598	96034154	150	60
10875614	599	969118108	5	2
10875614	601	96038209	5	1
10875614	603	96038293	5	2
10875614	604	969054708	8	2
10875614	605	969056008	8	2
10875614	606	969427208	8	2
10875614	607	969427308	8	2
10875614	608	96044249	5	2
10875614	643	967917908	7	2
10875614	754	964588308	10	2
10875614	800	919477008	7	3
10875614	817	917517908	18	4
10875614	846	919304308	100	202
10875614	872	96038419	7	8
10875614	896	917190908	35	48
10875614	904	917333908	35	49
10875614	908	917078708	35	99
10875614	915	917078808	35	106
10875614	928	917079208	35	108
10875614	933	917571208	35	104
10875614	945	917191008	15	78
10875614	982	919301808	33	32
10875614	985	96001219	9	4
10875614	1004	967957508	5	3
10875614	1006	968134408	9	1
10875614	1007	968099808	11	8
10875614	1009	919533508	5	6

Item	Page	Assembly	Pos.	Quantity
10875614	1017	96022733	42	1
10875614	1019	96054388	5	2
10875614	1043	919326208	16	2
10875614	1053	919219508	17	21
10875614	1075	919219708	32	18
10875614	1077	96038853	7	8
10875614	1078	968938308	5	2
10875614	1099	919220008	27	45
10875614	1108	96037097	12	4
10875614	1110	96037098	12	4
10875614	1125	919220208	6	22
10875614	1130	919222808	12	7
10875616	20	918005408	30	1
10875616	191	96062971	25	8
10875616	230	917451208	24	6
10875616	278	96032892	351	4
10875616	520	919627908	34	12
10875616	721	919075408	90	3
10875616	896	917190908	8	8
10875616	904	917333908	8	8
10875616	908	917078708	8	8
10875616	915	917078808	8	8
10875616	928	917079208	8	8
10875616	933	917571208	8	8
10875616	983	919301808	60	8
10875617	20	918005408	31	4
10875617	526	967846508	4	2
10875617	528	967981108	4	3
10875617	547	917080608	12	1
10875617	898	967747008	4	4
10875617	911	967744008	4	8
10875617	918	967950808	5	3
10875617	920	968214108	5	4
10875617	922	968217108	4	4
10875617	1043	919326208	5	2
10875618	128	968705508	9	1
10875618	131	962009308	4	1
10875618	145	918011308	25	4
10875618	811	917863208	8	16
10875619	283	96033379	324	2
10875619	634	96051766	504	1
10875619	740	96028393	67	4
10875619	752	968080908	26	2
10875620	20	918005408	57	6
10875620	86	917322008	8	6
10875620	110	917322208	8	6
10875620	539	917691308	5	2
10875620	586	964837908	34	2
10875620	612	968255808	8	8
10875620	613	968255908	9	8
10875620	614	968256008	8	8
10875620	615	968256108	8	8
10875620	640	91001563	72	10
10875620	808	918470508	8	5
10875629	482	969259908	11	8
10875629	847	919304308	159	12
10875630	265	918861408	32	2
10875633	493	96053632	21	2
10875636	521	919627908	83	7
10875636	545	917080508	16	4
10875637	846	919304308	60	16
10875637	983	919301808	(4)	1
10875637	1004	967957508	12	1
10875638	116	918589408	21	8
10875638	721	919075408	81	1
10875640	694	11314761	25	2
10875642	474	968283208	27	2
10875642	476	968309908	34	2
10875642	577	919297008	67	2
10875642	757	96033157	324	4
10875642	795	96029469	32	16
10875643	20	918005408	61	6
10875643	116	918589408	30	2
10875643	184	919082708	43	8
10875643	438	96032910	19	2
10875643	471	918999008	58	2
10875643	476	968309908	31	2
10875643	482	969259908	24	4
10875643	612	968255808	10	4
10875643	613	968255908	11	4
10875643	614	968256008	10	4
10875643	615	968256108	10	4
10875643	638	968681408	252	6
10875643	752	968080908	11	1
10875643	817	917517908	38	8
10875643	848	919304308	192	4
10875643	1007	968099808	18	4
10875643	1062	96035575	289	2
10875645	283	96033379	359	4
10875645	577	919297008	62	3
10875645	632	96039940	515	2
10875645	634	96051766	508	3
10875645	644	967917908	85	72
10875645	654	96033320	72	32
10875645	740	96028393	66	4
10875645	1036	967936408	8	3
10875645	1062	96035575	42	2
10875648	277	96032892	(3)	8
10875648	279	96032892	393	5
10875648	283	96033379	358	6
10875648	436	918981908	22	22
10875648	442	919063408	33	4
10875648	446	96004209	9	12
10875648	449	96004224	11	4
10875648	463	917079908	10	32
10875648	493	96053632	33	1
10875648	510	91000225	31	4
10875648	521	919627908	94	16
10875648	532	968513208	311	74
10875648	589	918009808	9	2
10875648	598	96034154	124	16
10875648	599	969118108	7	4
10875648	601	96038209	7	2
10875648	603	96038293	7	4
10875648	608	96044249	7	4
10875648	731	964561008	7	6
10875648	750	918064308	14	8
10875648	854	919391108	8	4
10875648	896	917190908	52	2
10875648	904	917333908	51	2

Item	Page	Assembly	Pos.	Quantity
10875648	933	917571208	53	8
10875648	1075	919219708	41	2
10875648	1077	96038853	9	12
10875648	1108	96037097	13	3
10875648	1110	96037098	13	3
10875656	721	919075408	64	3
10875656	817	917517908	14	4
10875657	720	919075408	52	4
10875657	998	917228608	20	3
10875659	130	917076808	11	4
10875660	896	917190908	19	8
10875660	904	917333908	19	8
10875660	908	917078708	19	10
10875660	928	917079208	19	10
10875660	933	917571208	19	10
10875661	523	96048466	10	2
10875661	1099	919220008	43	2
10875662	1079	962092008	3	2
10875663	887	919633708	20	2
10875663	892	919633808	25	2
10875696	858	96028886	200	1
10875696	1086	96038564	507	2
10875696	1087	96038565	508	2
10875696	1089	96039722	505	1
10875793	510	91000225	21	2
10875795	502	919733908	4	4
10875795	589	918009808	5	4
10875795	747	969520208	7	2
10875799	683	96052492	434	2
10875800	184	919082708	53	4
10875801	984	967913408	4	1
10875801	1101	96037041	8	1
10875803	65	917291608	47	4
10875803	98	917291708	47	4
10875803	278	96032892	307	12
10875804	1099	919220008	55	4
10875805	197	917077708	15	8
10875806	265	918861408	21	2
10875807	521	919627908	89	6
10875807	846	919304308	97	8
10875815	577	919297008	43	2
10875815	757	96033157	323	2
10875815	1036	967936408	6	3
10875819	1075	919219708	18	1
10875857	66	917291608	84	2
10875857	99	917291708	84	2
10875858	432	919063308	31	4
10875859	130	917076808	22	8
10875859	848	919304308	190	8
10875859	1056	96038863	8	1
10875869	20	918005408	50	8
10875869	126	917076708	25	12
10875869	130	917076808	20	6
10875869	145	918011308	20	4
10875869	470	918999008	54	22
10875869	474	968283208	14	37
10875869	482	969259908	8	8
10875869	545	917080508	20	4
10875869	846	919304308	89	12
10875869	888	969663108	6	1
10875869	985	96001219	4	1
10875869	998	917228608	12	1
10875869	1043	919326208	24	2
10875869	1067	919219608	7	4
10875869	1099	919220008	29	3
10875869	1108	96037097	10	2
10875869	1110	96037098	10	2
10875869	1133	96013389	10	1
10875869	1147	96031241	3	2
10875869	1150	96034669	4	2
10875870	20	918005408	15	4
10875870	138	96051604	3	1
10875870	145	918011308	30	4
10875870	197	917077708	20	8
10875870	520	919627908	29	1
10875870	720	919075408	54	1
10875870	896	917190908	15	2
10875870	904	917333908	15	2
10875870	908	917078708	15	2
10875870	928	917079208	15	2
10875870	933	917571208	15	2
10875870	983	919301808	70	2
10875870	998	917228608	28	1
10875870	1021	968929808	3	1
10875870	1049	969944608	4	2
10875870	1099	919220008	22	3
10875870	1104	96032541	8	1
10875870	1105	96032582	5	1
10875870	1106	96032654	6	1
10875870	1139	919222908	19	1
10875873	21	918005408	79	4
10875873	184	919082708	18	8
10875873	470	918999008	31	2
10875873	521	919627908	84	8
10875873	545	917080508	15	4
10875873	720	919075408	18	2
10875873	1075	919219708	16	2
10875873	1133	96013389	5	1
10875881	727	969752608	26	2
10875905	720	919075408	6	4
10875952	1008	10872003	1	1
10875953	1008	10872003	3	1
10875969	1008	10872003	2	1
10876076	474	968283208	54	4
10876076	482	969259908	15	11
10876076	720	919075408	39	5
10876162	847	919304308	172	8
10876162	854	919391108	5	8
10876162	983	919301808	83	12
10876162	1077	96038853	11	4
10876359	278	96032892	330	4
10876359	739	96028393	57	4
10876359	1017	96022733	6	2
10876360	773	91000228	23	12
10876360	1017	96022733	46	2
10876361	1007	968099808	25	2
10876373	34	969731708	502	36
10876373	75	967787408	502	24
10876373	102	967787508	502	24
10876373	167	969733008	552	14

Item	Page	Assembly	Pos.	Quantity
10876373	210	967787708	502	4
10876373	225	967787808	502	4
10876373	241	968081908	502	12
10876373	683	96052492	421	6
10876373	969	96047485	502	4
10876374	151	90211005	74	12
10876374	278	96032892	304	8
10876374	683	96052492	418	3
10876375	278	96032892	321	8
10876381	494	96053632	53	2
10876382	727	969752608	20	2
10876382	739	96028393	53	20
10876385	407	10144678	11	3
10876387	586	964837908	31	1
10876388	654	96033320	66	16
10876394	20	918005408	22	8
10876394	261	967787908	301	4
10876395	632	96039940	514	1
10876395	654	96033320	65	32
10876395	740	96028393	65	4
10876399	493	96053632	47	4
10876399	858	96028886	266	4
10876399	989	96036210	283	16
10876399	1062	96035575	151	8
10876399	1089	96039722	508	4
10876399	1113	96035579	151	4
10876400	438	96032910	18	2
10876402	1100	919220008	59	2
10876453	739	96028393	36	7
10876496	856	12101591	7	1
10876534	131	962009308	2	1
10876576	504	96019655	1	1
10876636	426	919551008	102	3
10876704	173	11341035	4	1
10876705	173	11341035	5	1
10876716	640	91001563	52	1
10876825	936	919219208	19	8
10876825	937	96037300	8	63
10876825	1058	96038847	9	26
10876825	1100	919220008	86	8
10877064	265	918861408	10	1
10877138	453	918810308	1	1
10877188	493	96053632	39	1
10877283	653	96033320	27	1
10877343	487	96033369	2258	56
10877382	832	96013575	2	2
10877386	33	969731708	180	1
10877386	682	96052492	180	1
10877388	1067	919219608	8	2
10877506	1083	96038775	506	1
10877506	1116	96038928	501	1
10877506	1117	96038930	501	1
10877506	1118	96038931	501	1
10877506	1119	96038932	501	1
10877506	1120	96038933	501	1
10877506	1121	96038935	501	1
10877569	1089	96039722	501	1
10877572	1063	96038868	512	1
10877576	1114	96038967	510	1
10877579	1087	96038565	501	1
10877579	1089	96039722	502	1
10877583	1086	96038564	501	1
10877614	688	96052492	870	1
10877630	858	96028886	173	1
10877630	1086	96038564	509	1
10877630	1087	96038565	509	1
10877630	1089	96039722	504	2
10877637	265	918861408	11	1
10877647	65	917291608	14	35
10877647	98	917291708	14	35
10877663	1119	96038932	502	2
10877663	1120	96038933	502	2
10877688	681	96052492	26	1
10877832	1017	96022733	33	1
10877832	1019	96054388	14	1
10877834	1017	96022733	35	1
10877834	1019	96054388	33	1
10877835	1017	96022733	37	1
10877835	1019	96054388	15	1
10877837	1017	96022733	39	1
10877837	1019	96054388	34	1
10877916	627	96033473	425	10.83
10877916	1064	96035583	5	1.95
10877916	1064	96035583	6	2.19
10877916	1119	96038932	5	7.15
10877916	1119	96038932	6	7.16
10877916	1120	96038933	5	6.39
10877916	1120	96038933	6	6.43
10877916	1137	96035578	6	9.2
10877999	640	91001563	53	1
10878112	1043	919326208	27	2
10878117	442	919063408	13	2
10878159	989	96036210	42	2
10878159	1062	96035575	44	2
10878159	1113	96035579	153	2
10878172	1031	12257818	1	1
10878195	1085	96038563	2272	8
10878195	1115	96038927	2272	8
10878195	1116	96038928	2272	4
10878195	1117	96038930	2272	4
10878195	1118	96038931	2272	4
10878195	1121	96038935	2272	4
10878197	1119	96038932	300	0.14
10878197	1120	96038933	300	0.14
10878281	41	96028333	2	1
10878281	210	967787708	(2)	1
10878316	632	96039940	5	21.97
10878445	744	96000697	12	2
10878515	121	967787608	150	4
10878517	33	969731708	182	1
10878577	845	919304308	5	2
10878577	896	917190908	3	4
10878577	904	917333908	3	4
10878577	908	917078708	3	4
10878577	915	917078808	3	4
10878577	928	917079208	3	4
10878577	933	917571208	3	4
10878577	940	96039781	1	1
10878577	945	917191008	45	4
10878577	982	919301808	18	2

Item	Page	Assembly	Pos.	Quantity
10878577	1059	96038848	3	1
10878578	160	10871517	12	2
10878578	251	11347396	124	2
10878582	1043	919326208	4	2
10878585	138	96051604	9	2
10878585	1050	969944708	3	3
10878610	476	968309908	8	2
10878659	494	96053632	65	1
10878706	827	10454762	5	1
10878755	845	919304308	6	2
10878755	896	917190908	4	4
10878755	904	917333908	4	4
10878755	908	917078708	4	4
10878755	915	917078808	4	4
10878755	928	917079208	4	4
10878755	933	917571208	4	4
10878755	940	96039781	7	1
10878755	945	917191008	47	2
10878788	720	919075408	5	4
10878799	34	969731708	503	12
10878799	75	967787408	503	8
10878799	102	967787508	503	8
10878799	167	969733008	551	2
10878799	241	968081908	503	4
10878799	683	96052492	420	2
10878816	683	96052492	408	12
10878822	683	96052492	406	15
10878823	167	969733008	554	8
10878827	811	917863208	10	16
10878833	1080	96029160	2	1
10878835	65	917291608	29	4
10878835	98	917291708	29	4
10878896	1149	96031510	10	1
10878897	1146	96031507	30	1
10878951	456	96032222	2	1
10878951	458	96032223	2	1
10886525	493	96053632	(80)	1
11000394	622	96033855	512	1
11000401	623	96033855	2253	3
11000593	402	10143790	14	8
11000700	589	918009808	22	2
11000710	744	96000697	10	10
11000902	742	969752708	22	4
11001194	51	968270208	10	2
11001556	577	919297008	34	1
11001770	87	11621396	6	1
11001955	740	96028393	63	3
11002216	685	96052492	717	7
11002218	724	919075508	22	0.426
11002352	861	616024908	5	1
11002524	827	10454762	2	2
11002678	683	96052492	(7)	2
11002713	383	10126103	5	1
11002727	116	918589408	15	8
11002753	720	919075408	7	16
11002807	126	917076708	37	8
11002807	512	10451181	32	5
11002980	791	968646208	3	1
11003089	759	502657308	998	1
11003094	759	502657308	999	1
11003193	78	917361508	5	2
11003193	104	917361608	5	2
11003193	154	917353608	(1)	2
11003223	26	11601184	44	24
11003224	26	11601184	45	24
11003246	279	96032892	411	4
11003535	709	10493159	998	1
11003536	709	10493159	999	1
11004257	694	11314761	34	1
11004321	689	11211288	(12)	1
11004321	695	10451049	12	1
11004397	691	11340741	31	3
11004432	690	11450338	21	1
11004440	690	11450338	24	1
11004443	695	10451049	27	1
11004444	426	919551008	402	12
11004444	982	919301808	48	8
11004444	1035	968838608	9	2
11005148	622	96033855	281	4.35
11005151	622	96033855	284	1.62
11005170	455	10877138	17	1
11005227	681	96052492	(2)	1
11005244	262	10423938	1	2
11005281	376	10143726	23	2
11005281	402	10143790	16	10
11005308	248	10802280	1	1
11005313	249	11005308	11	1
11005314	249	11005308	21	1
11005316	249	11005308	24	1
11005327	700	10356406	1	1
11005330	700	10356406	999	1
11005445	321	12100191	4	2
11005447	321	12100191	2	1
11005448	321	12100191	1	1
11005449	321	12100191	(1)	1
11005450	321	12100191	(2)	1
11005988	752	968080908	4	1
11006392	752	968080908	1	1
11006668	828	10475436	2	1
11006669	828	10475436	20	2
11006827	808	918470508	30	1
11007215	414	12416117	9	3
11007219	540	11621498	3	4
11007219	581	11621502	3	7
11007219	582	11621501	6	6
11007219	885	11621500	2	4
11007272	752	968080908	2	1
11007300	26	11601184	2	1
11007305	139	916959908	1	2
11007310	139	916959908	2	2
11007312	139	916959908	3	1
11007353	690	11450338	999	1
11007668	330	13455124	(17)	3
11007848	739	96028393	43	1
11007849	739	96028393	42	1
11007853	493	96053632	(3)	1
11007853	640	91001563	(301)	1
11007853	647	968253608	301	1
11007853	649	968252908	301	1
11008020	277	96032892	196	1

Item	Page	Assembly	Pos.	Quantity
11008055	378	10154796	4	1
11009443	694	11314761	26	1
11060122	631	96035430	502	1
11060122	661	96033326	504	11
11060125	631	96035430	501	1
11060125	633	968346208	501	2
11060125	634	96051766	501	1
11060125	867	96036240	501	1
11060128	643	967917908	46	2
11060618	623	96033855	525	3
11060619	622	96033855	503	2
11065858	293	11212743	999	1
11066618	727	969752608	17	1
11066654	721	919075408	70	20
11066825	964	11161916	999	1
11066826	964	11161916	1	1
11067304	308	10873891	5	1
11067305	308	10873891	6	1
11067611	542	917475908	7	0.5
11067611	822	917082108	18	0.5
11067930	488	96033370	501	1
11067930	661	96033326	516	13
11067932	661	96033326	518	20
11068050	570	10871356	1	1
11068155	399	10141558	6	7
11068454	337	10141843	8	2
11080088	493	96053632	36	1
11080881	487	96033369	758	14
11080881	489	96021228	758	6
11080881	621	96033472	758	6
11080881	628	96033473	758	4
11080881	991	96038161	758	10
11081053	162	774375108	3	1
11081186	130	917076808	28	2
11081453	502	919733908	14	1
11082105	640	91001563	50	1
11082158	446	96004209	3	2
11082601	489	96021228	201	1.63
11082601	490	96019612	201	5.05
11082601	657	963398008	4	0.28
11082602	486	96033369	202	22.7
11082602	489	96021228	202	10.34
11082602	619	96033472	202	23.66
11082602	622	96033855	202	2.87
11082602	627	96033473	202	26.75
11082603	486	96033369	203	3.88
11082603	489	96021228	203	3.06
11082603	619	96033472	203	20.29
11082603	622	96033855	203	4.98
11082603	627	96033473	203	3.75
11082604	486	96033369	204	1.66
11082604	489	96021228	204	2.66
11082604	619	96033472	204	1.76
11082604	627	96033473	204	15.65
11082605	486	96033369	205	6.18
11082605	619	96033472	205	5.11
11082605	622	96033855	205	0.48
11082606	53	96026395	206	0.26
11082606	486	96033369	206	0.73
11082606	619	96033472	206	1.99
11082606	627	96033473	206	1.53
11082608	619	96033472	208	0.85
11082609	619	96033472	209	0.9
11083438	591	10228112	2	1
11088130	344	10135392	1	1
11100081	414	12416117	4	2
11100949	26	11601184	10	1
11101017	432	919063308	12	2
11101351	444	968866808	5	1
11101353	444	968866808	6	1
11101354	444	968866808	7	1
11110051	502	919733908	2	1
11110060	160	10871517	1	1
11110124	697	10413255	3	4
11110125	697	10413255	4	1
11110126	697	10413255	6	1
11113906	193	968907308	4	5
11113906	194	968907408	4	3
11113906	480	968904008	5	4
11113906	644	967917908	81	16
11113939	438	96032910	6	6
11114971	493	96053632	38	1
11118077	277	96032892	183	2
11118077	320	96032897	8	4
11118077	392	10147372	11	4
11118077	502	919733908	16	5
11118077	504	96019655	16	2
11118077	589	918009808	13	24
11118242	489	96021228	502	1
11118396	622	96033855	211	5
11123168	80	967971408	294	0.15
11123168	627	96033473	294	0.3
11123168	1089	96039722	294	0.25
11124040	827	10454762	3	2
11124205	486	96033369	223	1.03
11124205	627	96033473	223	11.44
11124205	782	96059329	223	16.3
11124205	783	96059330	223	0.85
11124205	784	96059331	223	0.77
11124207	619	96033472	224	0.83
11124207	622	96033855	224	3.33
11124207	627	96033473	224	1.03
11124208	486	96033369	225	0.63
11124208	619	96033472	225	2.89
11124208	622	96033855	225	11.82
11124208	627	96033473	225	15.98
11124209	486	96033369	226	0.83
11124209	488	96033370	226	0.53
11124209	489	96021228	226	1.03
11124209	619	96033472	226	8.59
11124209	622	96033855	226	8.6
11124209	627	96033473	226	2.43
11124210	486	96033369	227	1.73
11124210	488	96033370	227	2.1
11124210	619	96033472	227	1.03
11124210	627	96033473	227	3.36
11124210	780	96059328	227	0.36
11124211	489	96021228	228	2.3
11124211	490	96019612	228	1.6
11124211	619	96033472	228	1.33

Item	Page	Assembly	Pos.	Quantity
11124212	486	96033369	229	0.8
11124212	619	96033472	229	9.86
11124212	627	96033473	229	2.03
11124213	627	96033473	230	1.6
11140381	426	919551008	21	1
11140402	453	918810308	37	8
11140402	612	968255808	9	4
11140402	613	968255908	10	4
11140402	614	968256008	9	4
11140402	615	968256108	9	4
11140402	778	96059325	48	4
11140465	34	969731708	307	4
11140465	510	91000225	30	2
11140465	551	967788008	310	2
11140469	20	918005408	49	42
11140469	27	969088908	5	4
11140469	126	917076708	16	24
11140469	126	917076708	51	24
11140469	145	918011308	49	18
11140469	184	919082708	59	4
11140469	201	917438108	12	2
11140469	221	917454008	12	2
11140469	265	918861408	42	14
11140469	279	96032892	384	83
11140469	283	96033379	350	20
11140469	320	96032897	75	104
11140469	338	10125646	5	2
11140469	407	10144678	7	7
11140469	427	919551008	501	56
11140469	436	918981908	14	16
11140469	442	919063408	31	18
11140469	446	96004209	17	4
11140469	545	917080508	28	8
11140469	554	917473108	6	16
11140469	557	919965008	3	2
11140469	563	918789208	10	32
11140469	568	919140308	22	8
11140469	577	919297008	64	2
11140469	589	918009808	38	4
11140469	598	96034154	121	154
11140469	611	969443908	25	42
11140469	684	96052492	441	9
11140469	721	919075408	73	20
11140469	735	919075308	27	7
11140469	757	96033157	322	2
11140469	846	919304308	101	102
11140469	872	96038419	6	16
11140469	896	917190908	39	12
11140469	904	917333908	39	12
11140469	908	917078708	39	12
11140469	915	917078808	39	26
11140469	928	917079208	39	28
11140469	933	917571208	39	24
11140469	936	919219208	13	16
11140469	937	96037300	9	106
11140469	938	96037301	5	7
11140469	939	96037306	6	5
11140469	945	917191008	14	50
11140469	1004	967957508	15	4
11140469	1006	968134408	8	1
11140469	1007	968099808	12	12
11140469	1058	96038847	8	52
11140469	1075	919219708	34	4
11140469	1077	96038853	6	16
11140469	1099	919220008	26	54
11140469	1108	96037097	7	8
11140469	1110	96037098	7	8
11140469	1125	919220208	5	18
11140469	1130	919222808	32	10
11160431	131	962009308	7	0.3
11160431	138	96051604	5	0.8
11160431	474	968283208	35	0.5
11160431	818	965575208	8	0.3
11160431	847	919304308	127	12
11160431	982	919301808	(3)	0.6
11160431	1049	969944608	5	0.7
11160431	1108	96037097	15	0.4
11160431	1110	96037098	16	0.4
11160431	1130	919222808	15	0.5
11160643	512	10451181	19	1
11160970	493	96053632	(1)	1
11161084	789	967956208	28	12
11161916	962	11212498	2	1
11161917	962	11212498	4	1
11161919	207	11170708	(6)	1
11161919	966	11161917	27	1
11162002	442	919063408	24	4
11162002	446	96004209	6	4
11170511	883	11347373	3	1
11170565	131	962009308	6	2
11170565	138	96051604	6	4
11170565	474	968283208	36	6
11170565	818	965575208	9	2
11170565	847	919304308	128	24
11170565	982	919301808	(4)	4
11170565	1049	969944608	6	4
11170565	1108	96037097	16	4
11170565	1110	96037098	17	4
11170565	1130	919222808	16	4
11170708	201	917438108	3	1
11170708	221	917454008	3	1
11171149	520	919627908	(999)	1
11171149	1024	968229108	(999)	1
11171261	1113	96035579	166	2
11171270	455	10877138	32	1
11171271	455	10877138	33	1
11171274	455	10877138	60	1
11171275	455	10877138	65	1
11171276	455	10877138	(71)	1
11171306	1033	11482252	2	1
11171311	1033	11482252	1	1
11181742	846	919304308	67	3
11181884	26	11601184	32	1
11181887	26	11601184	28	1
11181960	210	967787708	50	1
11181960	225	967787808	50	1
11181960	241	968081908	50	1
11181960	969	96047485	50	1
11182717	116	918589408	17	16
11182717	230	917451208	23	12

Item	Page	Assembly	Pos.	Quantity
11182717	279	96032892	395	8
11182717	320	96032897	77	8
11182717	520	919627908	33	24
11182717	846	919304308	94	24
11182717	896	917190908	7	16
11182717	904	917333908	7	16
11182717	908	917078708	7	16
11182717	915	917078808	7	16
11182717	928	917079208	7	16
11182717	933	917571208	7	16
11182717	945	917191008	41	16
11182717	983	919301808	61	8
11182717	1059	96038848	6	4
11182924	210	967787708	52	1
11182924	225	967787808	52	1
11182924	241	968081908	52	1
11182924	969	96047485	52	1
11210073	543	917368808	6	1
11210605	126	917076708	26	2
11210615	689	11211288	4	1
11210615	691	11340741	4	1
11210617	689	11211288	7	1
11210617	691	11340741	7	1
11210825	158	917081108	2	1
11210987	138	96051604	2	1
11210987	1021	968929808	2	1
11211230	197	917077708	1	2
11211231	520	919627908	26	2
11211231	796	919408908	1	2
11211232	545	917080508	3	2
11211233	197	917077708	2	2
11211234	547	917080608	1	1
11211275	643	967917908	31	1
11211286	643	967917908	30	1
11211288	681	96052492	23	1
11211362	835	917085108	1	1
11211480	591	10228112	1	1
11211759	682	96052492	168	1
11211803	510	91000225	101	0.24
11211987	277	96032892	201	2
11212022	379	10141830	12	6
11212256	649	968252908	100	1
11212364	277	96032892	101	1
11212365	277	96032892	102	1
11212366	277	96032892	103	1
11212367	277	96032892	104	1
11212497	230	917451208	2	2
11212498	952	917473608	3	1
11212502	580	10425291	34	1
11212679	493	96053632	24	3
11212679	639	96033470	10	2
11212738	284	11212364	1	1
11212739	284	11212364	2	1
11212740	289	11212365	1	1
11212741	289	11212365	2	1
11212743	289	11212365	3	1
11212744	302	11212367	1	1
11212745	302	11212367	2	1
11212746	295	11212366	1	1
11212747	295	11212366	2	1
11212748	295	11212366	3	1
11212785	20	918005408	2	1
11213236	444	968866808	12	1
11213670	569	967968208	(5)	1
11213706	647	968253608	100	1
11214100	493	96053632	(3)	1
11214405	828	10475436	1	1
11219355	305	10873889	3	1
11267361	305	10873889	1	1
11267362	306	11267361	1	1
11267363	306	11267361	10	1
11267368	307	11219355	1	1
11267369	307	11219355	29	1
11267457	310	10873894	1	1
11267463	312	11267457	10	1
11314599	277	96032892	108	1
11314710	210	967787708	180	1
11314710	225	967787808	153	1
11314710	969	96047485	180	1
11314761	681	96052492	25	1
11314901	836	917085408	1	1
11320193	184	919082708	48	4
11320195	184	919082708	20	8
11320215	795	96029469	53	1
11320616	684	96052492	500	3
11320720	139	916959908	(1)	1
11320826	277	96032892	107	1
11321151	205	90024729	8	12
11340583	316	11314599	2	1
11340741	681	96052492	24	1
11341035	167	969733008	21	1
11341145	512	10451181	5	1
11341359	569	967968208	3	2
11341599	81	967971708	5	6.37
11341599	81	967971708	6	6.12
11341599	489	96021228	6	0.66
11341599	489	96021228	8	0.56
11341599	489	96021228	11	0.55
11341708	856	12101591	12	1
11341840	622	96033855	514	1
11341847	694	11314761	4	1
11341849	633	968346208	509	2
11341849	780	96059328	512	1
11341849	867	96036240	512	1
11341871	570	10871356	999	1
11341968	20	918005408	(999)	1
11342037	1024	968229108	1	1
11342208	622	96033855	506	1
11342253	623	96033855	788	9
11342255	622	96033855	507	1
11342257	622	96033855	509	1
11342259	622	96033855	508	1
11342411	149	918367008	3	72
11342411	520	919627908	31	2
11342424	692	11450342	16	1
11346815	998	917228608	34	1
11347373	876	96047486	21	1
11347396	248	10802280	21	1
11347399	248	10802280	22	1
11348849	329	13455124	372	1

Item	Page	Assembly	Pos.	Quantity
11348855	389	11348849	1	1
11349182	426	919551008	38	2
11349206	390	11353748	1	1
11353748	329	13455124	380	1
11354095	332	12405454	2	4
11354228	398	10141356	(1)	1
11355067	450	10144093	9	1
11355720	450	10144093	10	1
11358957	414	12416117	14	1
11363553	328	13455124	180	1
11364209	383	10126103	1	1
11364303	354	10122640	1	1
11364325	360	10122659	1	1
11364377	342	10134887	1	1
11365191	328	13455124	130	1
11365540	396	10152906	1	1
11366371	414	12416117	17	1
11366388	419	10126182	1	1
11367689	347	10147666	1	1
11368166	368	11363553	1	1
11369506	419	10126182	2	1
11370365	560	12105268	6	1
11373478	446	96004209	2	1
11381100	560	12105268	4	1
11382568	429	11382590	7	1
11382590	426	919551008	1	1
11385773	385	10141807	1	1
11387711	429	11382590	1	2
11394101	374	11420510	8	2
11406892	333	9078049	1	1
11407185	347	10147666	2	1
11408565	329	13455124	220	1
11408961	347	10147666	3	1
11420510	329	13455124	213	1
11422653	400	10141720	6	1
11422653	401	10141721	6	1
11428101	328	13455124	(4)	1
11431609	403	10146947	21	1
11439715	403	10146947	22	1
11442759	330	13455124	(15)	1
11442761	330	13455124	(14)	1
11444647	374	11420510	1	2
11450029	286	10873652	4	1
11450029	292	11690588	4	1
11450029	310	10873894	4	1
11450030	286	10873652	3	1
11450030	292	11690588	3	1
11450030	310	10873894	3	1
11450030	966	11161917	28	1
11450151	474	968283208	1	1
11450152	474	968283208	2	1
11450153	474	968283208	3	1
11450155	474	968283208	4	1
11450156	474	968283208	5	1
11450336	959	90200207	(10)	1
11450337	959	90200207	(11)	1
11450338	689	11211288	3	2
11450338	691	11340741	3	2
11450339	689	11211288	11	1
11450339	691	11340741	11	1
11450341	689	11211288	13	1
11450342	691	11340741	13	1
11450343	251	11347396	4	1
11450420	463	917079908	(5)	2
11450420	463	917079908	(5)	2
11450420	463	917079908	(5)	2
11450420	463	917079908	(5)	2
11450420	735	919075308	10	1
11450435	720	919075408	42	1
11450543	720	919075408	3	1
11450713	761	968397108	1	1
11450714	721	919075408	69	2
11455117	444	968866808	1	1
11456171	444	968866808	11	1
11481080	502	919733908	22	2
11481080	589	918009808	17	3
11481332	689	11211288	(999)	1
11481333	689	11211288	(999)	1
11481400	817	917517908	11	2
11481667	845	919304308	57	1
11481745	1043	919326208	8	1
11481745	1108	96037097	2	1
11481745	1110	96037098	2	1
11481748	471	918999008	94	1
11481788	731	964561008	10	2
11481815	145	918011308	57	1
11481877	831	919487108	5	1
11481877	834	919487208	5	1
11482076	795	96029469	20	1
11482252	1032	917569308	2	1
11482305	1032	917569308	3	1
11482349	212	11181960	3	1
11482388	883	11347373	2	1
11482390	883	11347373	4	1
11482392	883	11347373	5	1
11482393	883	11347373	6	1
11482394	883	11347373	11	1
11485426	316	11314599	3	1
11485448	682	96052492	177	1
11490326	827	10454762	6	1
11490457	392	10147372	10	0.165
11490457	392	10147372	12	0.08
11490468	786	96035790	70	1
11490468	1005	919294008	70	1
11490471	786	96035790	72	1
11490473	786	96035790	74	1
11490473	1151	918641308	74	1
11491064	869	968546008	5	9.02
11491064	870	968546108	5	4.72
11491066	780	96059328	5	5.8
11491257	569	967968208	7	1
11491349	622	96033855	520	1
11491357	265	918861408	6	1
11491831	86	917322008	3	1
11491831	110	917322208	3	1
11491832	86	917322008	4	1
11491832	110	917322208	4	1
11491833	86	917322008	5	1
11491833	110	917322208	5	1
11491889	21	918005408	71	12

Item	Page	Assembly	Pos.	Quantity
11491889	230	917451208	48	6
11491889	320	96032897	76	16
11491889	427	919551008	503	12
11491889	436	918981908	11	28
11491889	545	917080508	23	4
11491889	817	917517908	22	32
11491889	887	919633708	13	6
11491889	892	919633808	17	8
11491889	952	917473608	41	8
11491889	1006	968134408	12	8
11492304	786	96035790	18	4
11492305	795	96029469	51	1
11492315	654	96033320	87	10
11492806	1151	918641308	15	1
11492807	786	96035790	31	4
11493699	393	10143277	34	1
11494432	580	10425291	(2)	1
11494544	856	12101591	9	1
11494581	160	10871517	22	1
11494581	580	10425291	(3)	1
11600129	33	969731708	21	1
11600245	1005	919294008	31	1
11600280	291	11212741	(999)	1
11600521	786	96035790	11	1
11600928	407	10144678	5	4
11600977	570	10871356	2	1
11601184	22	968660508	10	1
11620017	486	96033369	9	6.33
11620017	486	96033369	11	5.13
11620017	627	96033473	11	6.63
11620017	627	96033473	12	7.13
11620017	627	96033473	371	8.25
11620017	627	96033473	372	8.25
11620017	627	96033473	413	9.83
11620017	627	96033473	414	0.86
11620017	627	96033473	415	12.93
11620017	627	96033473	419	18.93
11620017	627	96033473	421	8.85
11620017	627	96033473	423	17.23
11620017	627	96033473	424	0.76
11620017	780	96059328	6	12.97
11621291	86	917322008	2	1
11621291	110	917322208	2	1
11621396	86	917322008	1	1
11621396	110	917322208	1	1
11621498	539	917691308	1	1
11621500	884	917692108	1	1
11621501	577	919297008	5	1
11621502	577	919297008	4	1
11621770	589	918009808	34	0.06
11621770	589	918009808	35	0.08
11621770	589	918009808	36	0.14
11621770	589	918009808	37	0.41
11621782	278	96032892	257	1
11622193	786	96035790	20	1
11622194	786	96035790	15	2
11622195	786	96035790	14	2
11622197	82	968726908	12	2
11622197	106	968668608	12	2
11622198	786	96035790	21	1
11622218	504	96019655	17	1
11622224	506	10876576	26	1
11622224	506	10876576	(7)	1
11622224	589	918009808	6	1
11622278	369	10152866	3	1
11622278	370	10150877	4	1
11622989	623	96033855	789	4
11626067	354	10122640	5	2
11626067	356	12580834	2	2
11626067	359	10122646	5	2
11626067	360	10122659	5	2
11626067	403	10146947	20	1
11626068	374	11420510	11	2
11626073	412	10141788	11	1
11626246	299	571907208	19	2
11626393	426	919551008	400	3
11626529	442	919063408	21	2
11626706	278	96032892	308	8
11626706	521	919627908	87	8
11626706	521	919627908	(4)	2
11626719	470	918999008	33	2
11631742	184	919082708	29	8
11631742	510	91000225	35	8
11631816	84	968727008	9	4
11631816	108	968668808	9	4
11631816	130	917076808	15	12
11631816	149	918367008	5	9
11631816	246	917645608	7	12
11631816	251	11347396	20	6
11631816	426	919551008	303	6
11631816	470	918999008	36	18
11631816	483	969540008	8	12
11631816	520	919627908	36	16
11631816	568	919140308	18	8
11631816	720	919075408	10	12
11631816	846	919304308	95	4
11631816	887	919633708	12	6
11631816	892	919633808	48	4
11631816	1007	968099808	8	1
11631860	952	917473608	34	4
11642349	278	96032892	305	14
11642349	849	928830208	3	2
11642349	1075	919219708	7	2
11642355	146	918011308	70	4
11642355	453	918810308	31	2
11642355	482	969259908	10	8
11642355	846	919304308	112	12
11642358	66	917291608	63	32
11642358	99	917291708	63	32
11642358	126	917076708	36	8
11642358	278	96032892	311	58
11642358	320	96032897	30	8
11642358	330	13455124	(16)	3
11642358	436	918981908	10	12
11642358	729	96000684	15	1
11642358	892	919633808	16	4
11642358	983	919301808	89	4
11642358	1004	967957508	16	4
11642358	1006	968134408	13	4
11642358	1053	919219508	43	4

Item	Page	Assembly	Pos.	Quantity
11642367	409	10129212	12	2
11643351	392	10147372	21	1
11644883	817	917517908	20	2
11644899	84	968727008	3	10
11644899	108	968668808	3	10
11644899	146	918011308	66	4
11644899	192	96062971	96	8
11644899	246	917645608	12	8
11644899	320	96032897	31	24
11644899	436	918981908	20	7
11644899	438	96032910	14	2
11644899	463	917079908	9	16
11644899	521	919627908	93	8
11644899	591	10228112	42	1
11644899	654	96033320	61	1
11644899	750	918064308	13	8
11644899	854	919391108	7	4
11644899	1004	967957508	8	7
11644899	1006	968134408	15	2
11644965	87	11621396	1	1
11644971	87	11621396	5	1
11644973	87	11621396	7	1
11644975	87	11621396	9	1
11645384	149	918367008	7	12
11645384	191	96062971	23	8
11645384	278	96032892	316	4
11645384	320	96032897	35	4
11645384	856	12101591	42	6
11645384	887	919633708	14	2
11645384	1100	919220008	80	16
11645386	20	918005408	25	1
11645386	230	917451208	22	6
11645386	476	968309908	24	2
11645386	520	919627908	32	12
11645386	683	96052492	404	2
11645386	796	919408908	6	8
11645386	846	919304308	92	14
11645386	896	917190908	6	8
11645386	904	917333908	6	8
11645386	908	917078708	6	8
11645386	915	917078808	6	8
11645386	928	917079208	6	8
11645386	933	917571208	6	8
11645386	940	96039781	4	2
11645386	945	917191008	39	8
11645386	982	919301808	59	8
11645386	1059	96038848	5	2
11645386	1075	919219708	49	4
11645386	1080	96029160	4	2
11645754	548	11211234	30	2
11645856	502	919733908	21	1
11646113	814	917081308	2	2
11646707	392	10147372	23	1
11647373	628	96033473	537	1
11647548	402	10143790	18	2
11647548	410	9078467	2	2
11647552	332	12405454	9	4
11651006	192	96062971	79	8
11651006	278	96032892	322	8
11651084	373	10127419	7	3
11651143	278	96032892	303	12
11651143	558	96059080	31	2
11651374	407	10144678	8	4
11651578	847	919304308	161	2
11651579	320	96032897	33	26
11651579	908	917078708	52	4
11651579	915	917078808	52	6
11651579	928	917079208	52	4
11651579	938	96037301	4	2
11651580	983	919301808	81	4
11651581	66	917291608	104	8
11651581	99	917291708	104	8
11651581	126	917076708	13	60
11651581	476	968309908	11	12
11651581	611	969443908	20	8
11651581	1053	919219508	20	2
11651581	1075	919219708	30	12
11651581	1125	919220208	9	4
11651582	191	96062971	37	2
11651582	230	917451208	25	8
11651582	283	96033379	304	2
11651582	520	919627908	48	16
11651582	936	919219208	9	33
11651582	945	917191008	13	52
11651582	982	919301808	41	12
11651582	998	917228608	14	2
11651582	1053	919219508	14	19
11651583	846	919304308	113	4
11651583	1058	96038847	7	4
11651583	1099	919220008	28	6
11651585	20	918005408	29	2
11651585	908	917078708	50	16
11651585	915	917078808	50	14
11651585	928	917079208	50	16
11651585	933	917571208	50	16
11651612	20	918005408	53	32
11651612	184	919082708	44	10
11651612	191	96062971	28	116
11651612	201	917438108	11	4
11651612	221	917454008	11	4
11651612	222	968161808	20	4
11651612	283	96033379	302	14
11651612	442	919063408	26	6
11651612	471	918999008	84	12
11651612	474	968283208	52	4
11651612	482	969259908	21	4
11651612	502	919733908	23	5
11651612	504	96019655	12	6
11651612	521	919627908	110	8
11651612	523	96048466	12	3
11651612	563	918789208	13	8
11651612	568	919140308	21	8
11651612	611	969443908	24	4
11651612	724	919075508	18	2
11651612	735	919075308	26	4
11651612	753	964588408	7	4
11651612	773	91000228	25	2
11651612	817	917517908	42	18
11651612	854	919391108	3	16
11651612	952	917473608	38	4

Item	Page	Assembly	Pos.	Quantity
11651767	20	918005408	56	17
11651767	66	917291608	89	4
11651767	99	917291708	89	4
11651767	184	919082708	58	4
11651767	191	96062971	35	15
11651767	201	917438108	27	8
11651767	206	90024490	38	4
11651767	221	917454008	27	8
11651767	230	917451208	47	1
11651767	235	90200528	38	4
11651767	236	90200533	38	4
11651767	255	540270514	25	4
11651767	278	96032892	315	25
11651767	426	919551008	306	2
11651767	432	919063308	21	24
11651767	436	918981908	13	6
11651767	474	968283208	41	12
11651767	557	919965008	2	2
11651767	577	919297008	42	12
11651767	589	918009808	14	2
11651767	598	96034154	102	14
11651767	611	969443908	29	38
11651767	773	91000228	16	2
11651767	800	919477008	5	6
11651767	806	919657408	4	4
11651767	896	917190908	56	2
11651767	904	917333908	49	2
11651767	908	917078708	56	2
11651767	928	917079208	56	2
11651767	933	917571208	56	2
11651767	961	90200135	38	4
11651767	1100	919220008	84	4
11652470	146	918011308	72	2
11652756	402	10143790	22	1
11656153	415	12416117	68	2
11656154	386	10141838	2	4
11656155	330	13455124	(19)	2
11656155	380	12421642	12	3
11656159	412	10141788	10	2
11656160	379	10141830	17	1
11656191	653	96033320	41	1
11656605	654	96033320	64	2
11656620	333	9078049	2	2
11656731	446	96004209	14	5
11656731	735	919075308	33	1
11656731	936	919219208	10	41
11656731	937	96037300	10	63
11656731	938	96037301	7	5
11656731	939	96037306	4	5
11656731	998	917228608	42	4
11656731	1058	96038847	10	30
11656731	1130	919222808	33	2
11656734	446	96004209	12	4
11656734	510	91000225	32	2
11656734	1006	968134408	17	2
11656734	1007	968099808	22	2
11656880	197	917077708	(999)	1
11656881	545	917080508	(999)	1
11656991	444	968866808	10	4
11656992	55	967908308	1	4
11656992	335	10141769	10	3
11656992	343	10137870	6	1
11656992	362	10122940	9	2
11656992	374	11420510	10	2
11656992	385	10141807	18	1
11656992	393	10143277	27	2
11656992	415	12416117	60	26
11656992	444	968866808	13	2
11657000	261	967787908	306	2
11657219	337	10141843	12	7
11657219	341	10118748	4	1
11657219	376	10143726	25	2
11657219	392	10147372	8	5
11657219	402	10143790	19	11
11657219	409	10129212	13	2
11657219	414	12416117	(2)	4
11657219	416	10150446	2	3
11657219	640	91001563	71	9
11657360	214	917452308	10	3
11657360	227	917452408	10	3
11657360	238	917452608	10	3
11657360	493	96053632	34	1
11657360	721	919075408	83	1
11657360	847	919304308	169	3
11657360	972	917452808	10	3
11657360	1075	919219708	40	2
11658059	27	969088908	8	3
11658580	65	917291608	55	8
11658580	98	917291708	55	8
11658580	278	96032892	381	16
11658580	474	968283208	18	84
11658580	512	10451181	31	2
11658580	847	919304308	150	10
11658660	337	10141843	19	6
11658660	353	10122645	3	3
11658660	354	10122640	5	3
11658660	354	10122640	6	1
11658660	356	12580834	3	1
11658660	359	10122646	5	3
11658660	359	10122646	6	1
11658660	360	10122659	6	1
11658660	374	11420510	9	2
11658660	380	12421642	10	4
11658660	403	10146947	18	2
11658660	412	10141788	6	4
11658890	683	96052492	417	4
11658890	848	919304308	186	1
11658891	278	96032892	310	6
11658891	1075	919219708	9	5
11658891	1100	919220008	69	4
11658891	1125	919220208	12	4
11658892	442	919063408	28	10
11658892	856	12101591	40	2
11658892	998	917228608	7	8
11658892	1099	919220008	34	8
11659025	712	510438508	16	2
11659765	828	10475436	3	1
11690040	750	918064308	18	1
11690040	1007	968099808	17	4
11690042	453	918810308	34	24

Item	Page	Assembly	Pos.	Quantity
11690042	589	918009808	18	2
11690044	750	918064308	21	2
11690044	752	968080908	15	3
11690046	34	969731708	310	4
11690046	846	919304308	103	50
11690046	945	917191008	32	10
11690046	1007	968099808	15	2
11690047	789	967956208	27	12
11690048	147	968284308	8	10
11690048	436	918981908	24	4
11690048	735	919075308	22	1
11690056	215	10802061	4	1
11690057	215	10802061	3	1
11690426	412	10141788	3	4
11690584	291	11212741	1	1
11690588	291	11212741	5	1
11690589	291	11212741	98	1
11690628	167	969733008	550	24
11690637	388	12490129	11	4
11690637	415	12416117	62	1
11690797	400	10141720	9	2
11691013	415	12416117	97	3
11691035	426	919551008	37	37
11691323	955	90200131	11	36
11691326	320	96032897	73	2
11691326	845	919304308	22	6
11691326	982	919301808	14	18
11691327	126	917076708	28	4
11691328	330	13455124	(18)	3
11691328	474	968283208	17	40
11691328	796	919408908	10	2
11691328	847	919304308	149	5
11691424	712	510438508	17	2
11691424	1078	968938308	3	2
11691539	453	918810308	36	8
11691682	265	918861408	22	4
11691685	407	10144678	10	2
11691686	342	10134887	15	4
11691686	380	12421642	14	4
11691686	385	10141807	14	1
11691686	403	10146947	14	2
11692299	637	10650233	4	1
11692827	432	919063308	20	8
11692827	1007	968099808	14	4
11692827	1125	919220208	4	18
11692827	1130	919222808	41	3
11693498	288	10873653	13	1
11693875	147	968284308	10	4
11693875	191	96062971	32	4
11693875	230	917451208	28	17
11693875	278	96032892	350	44
11693875	436	918981908	15	6
11693875	438	96032910	10	8
11693875	474	968283208	43	12
11693875	479	968287208	4	2
11693875	521	919627908	86	2
11693875	547	917080608	23	8
11693875	551	967788008	305	8
11693875	577	919297008	53	4
11693875	683	96052492	424	4
11693875	684	96052492	442	9
11693875	721	919075408	74	20
11693875	735	919075308	28	2
11693878	192	96062971	98	8
11693878	847	919304308	155	4
11693878	982	919301808	29	8
11697855	727	969752608	25	2
11698481	367	12489819	5	1
11820284	66	917291608	87	4
11820284	99	917291708	87	4
11820284	278	96032892	335	1
11820284	532	968513208	307	20
11820284	584	918531108	4	8
11820284	1147	96031241	4	4
11820284	1150	96034669	2	4
11820285	374	11420510	12	2
11820285	380	12421642	13	4
11820285	392	10147372	17	1
11823327	688	96052492	869	1
11823511	379	10141830	19	2
11823611	721	919075408	95	1
11826195	372	10126724	4	3
11826513	1031	12257818	2	1
11826527	184	919082708	26	8
11826527	278	96032892	331	2
11826527	320	96032897	36	12
11826527	577	919297008	45	2
11826527	720	919075408	37	4
11826527	754	964588308	13	2
11826527	817	917517908	16	4
11826527	896	917190908	47	4
11826527	904	917333908	55	4
11826527	908	917078708	38	2
11826527	915	917078808	38	10
11826527	928	917079208	38	10
11826527	933	917571208	38	10
11826527	982	919301808	35	16
11826527	1075	919219708	35	6
11826527	1077	96038853	5	8
11826527	1099	919220008	45	22
11826563	339	10137051	10	1
11826563	388	12490129	12	4
11826563	403	10146947	13	3
11826563	407	10144678	9	5
11826563	415	12416117	63	1
11826647	506	10876576	28	1
11826647	506	10876576	(8)	1
11826648	506	10876576	39	1
11826648	506	10876576	(9)	1
11826649	506	10876576	40	1
11826649	506	10876576	(10)	1
11826650	506	10876576	21	1
11826650	506	10876576	(4)	1
11826653	506	10876576	12	1
11826653	506	10876576	(3)	1
11826654	506	10876576	27	1
11827987	388	12490129	13	3
11834794	683	96052492	403	10
11835043	453	918810308	43	2
11835043	739	96028393	60	6

Item	Page	Assembly	Pos.	Quantity
11835061	367	12489819	6	2
11838360	521	919627908	85	2
11840110	316	11314599	33	1
11840113	486	96033369	17	0.16
11840113	486	96033369	18	4.83
11840113	486	96033369	19	4.83
11840113	489	96021228	9	3.52
11840113	490	96019612	371	0.25
11840113	490	96019612	372	0.25
11840113	490	96019612	373	0.25
11840113	490	96019612	374	0.46
11840113	490	96019612	375	0.46
11840113	490	96019612	381	0.2
11840113	490	96019612	382	0.2
11840113	619	96033472	12	12.82
11840113	620	96033472	378	12.82
11840113	620	96033472	379	12.82
11840113	622	96033855	370	19.28
11840113	622	96033855	371	0.17
11840113	622	96033855	372	14.66
11840113	622	96033855	373	0.17
11840113	622	96033855	374	4.01
11840113	622	96033855	375	0.17
11840113	622	96033855	376	4.11
11840113	622	96033855	377	0.17
11840113	622	96033855	378	0.21
11840127	846	919304308	93	17
11840127	940	96039781	6	2
11840127	945	917191008	40	8
11840127	1059	96038848	7	2
11840127	1075	919219708	51	4
11840127	1080	96029160	6	2
11840136	847	919304308	123	2
11840297	376	10143726	24	2
11840297	415	12416117	54	15
11840297	417	12410651	(3)	1
11840297	439	96032891	25	4
11840297	645	969408008	9	2
11840297	724	919075508	19	2
11840501	20	918005408	60	45
11840501	116	918589408	26	4
11840501	158	917081108	5	2
11840501	191	96062971	30	66
11840501	463	917079908	17	8
11840501	474	968283208	46	4
11840501	482	969259908	14	21
11840501	510	91000225	34	4
11840501	577	919297008	60	15
11840501	598	96034154	123	8
11840501	684	96052492	443	3
11840501	720	919075408	38	8
11840501	773	91000228	17	4
11840501	800	919477008	6	12
11840501	846	919304308	114	32
11840501	854	919391108	4	16
11840501	1004	967957508	6	4
11840501	1007	968099808	16	4
11840501	1009	919533508	4	6
11840501	1017	96022733	41	1
11840501	1099	919220008	46	18

Item	Page	Assembly	Pos.	Quantity
11910904	184	919082708	16	8
11913166	312	11267457	16	2
11921782	780	96059328	508	1
11921782	1113	96035579	286	1
11952500	830	919551708	1	2
11963743	426	919551008	24	2
11964262	1048	968455908	4	1
11968081	887	919633708	19	16
11968081	892	919633808	18	16
11968305	126	917076708	18	8
11968307	1017	96022733	36	2
11968307	1043	919326208	11	4
11979975	455	10877138	24	1
11979976	455	10877138	29	1
12075176	778	96059325	51	4
12100038	134	917077108	10	1
12100040	547	917080608	17	6
12100043	1056	96038863	4	1
12100046	134	917077108	11	1
12100074	265	918861408	13	1
12100098	945	917191008	43	2
12100098	982	919301808	19	2
12100098	1059	96038848	2	1
12100136	265	918861408	9	1
12100177	455	10877138	(59)	1
12100191	320	96032897	1	1
12100208	683	96052492	433	2
12100210	71	933878901	37	1
12100214	619	96033472	16	12.82
12100214	619	96033472	17	12.82
12100214	619	96033472	18	12.82
12100215	486	96033369	5	3.9
12100215	619	96033472	371	3.72
12100215	619	96033472	375	12.82
12100215	619	96033472	376	12.82
12100215	620	96033472	381	12.82
12100215	620	96033472	387	12.82
12100215	620	96033472	393	12.82
12100215	622	96033855	7	20.4
12100215	622	96033855	382	15.2
12100216	620	96033472	385	12.82
12100216	622	96033855	5	20.4
12100217	619	96033472	14	12.82
12100217	619	96033472	19	12.82
12100217	619	96033472	372	13.82
12100217	619	96033472	373	12.82
12100217	620	96033472	377	3.72
12100217	620	96033472	384	12.82
12100217	620	96033472	386	12.82
12100217	620	96033472	388	12.82
12100217	620	96033472	389	12.82
12100217	620	96033472	390	12.82
12100217	620	96033472	391	12.82
12100217	622	96033855	6	20.4
12100217	622	96033855	8	20.4
12100217	622	96033855	9	20.4
12100217	622	96033855	10	14.7
12100217	622	96033855	11	14.18
12100217	622	96033855	12	16.1
12100217	622	96033855	381	15.2

Item	Page	Assembly	Pos.	Quantity
12100217	627	96033473	10	17.5
12100221	847	919304308	142	24
12100243	320	96032897	52	2
12100249	1076	96036001	3	2
12100250	915	917078808	13	2
12100251	523	96048466	7	2
12100251	525	967846208	8	1
12100251	547	917080608	18	4
12100263	320	96032897	74	4
12100279	750	918064308	31	1
12100283	521	919627908	57	8
12100289	653	96033320	(5)	6
12100289	735	919075308	19	5
12100289	750	918064308	24	2
12100310	545	917080508	11	32
12100314	276	96032892	40	1
12100315	276	96032892	71	1
12100316	276	96032892	41	2
12100332	278	96032892	359	3
12100332	320	96032897	56	26
12100332	432	919063308	32	8
12100332	598	96034154	62	20
12100332	611	969443908	22	28
12100335	887	919633708	18	4
12100335	892	919633808	22	4
12100335	998	917228608	40	2
12100335	1092	96039026	9	1
12100335	1093	96039027	9	1
12100335	1103	96037042	4	1
12100427	1099	919220008	10	1
12100454	33	969731708	53	1
12100454	681	96052492	71	2
12100458	1088	96035577	151	1
12100552	278	96032892	320	4
12100552	683	96052492	416	8
12100570	455	10877138	55	1
12100574	654	96033320	68	1
12100589	128	968705508	8	5
12100589	195	969483508	4	3
12100589	453	918810308	45	4
12100589	727	969752608	9	10
12100589	730	964560908	8	6
12100589	731	964561008	5	4
12100589	847	919304308	170	8
12100609	992	96037031	503	1
12100613	456	96032222	3	1
12100613	458	96032223	3	1
12100617	455	10877138	(1)	1
12100619	455	10877138	(1)	1
12100620	856	12101591	41	1
12100639	720	919075408	49	9
12100639	888	969663108	5	1
12100639	998	917228608	11	4
12100643	527	967981008	8	1
12100643	897	967746908	12	1
12100643	910	967743808	12	1
12100643	917	967897608	10	1
12100643	919	968190108	10	1
12100643	1101	96037041	7	1
12100643	1131	96035475	9	2
12100643	1134	96035533	8	1
12100644	1132	96035525	3	1
12100645	184	919082708	31	4
12100646	1101	96037041	4	1
12100648	1056	96038863	3	1
12100650	521	919627908	68	4
12100651	71	933878901	18	5
12100653	1099	919220008	49	2
12100655	753	964588408	10	2
12100655	754	964588308	17	8
12100656	255	540270514	14	1
12100656	722	10326323	16	2
12100657	254	540270414	31	1
12100670	754	964588308	14	2
12100671	1100	919220008	93	1
12100672	193	968907308	7	4
12100672	194	968907408	7	3
12100672	195	969483508	6	2
12100672	480	968904008	8	3
12100681	66	917291608	100	4
12100681	99	917291708	100	4
12100681	145	918011308	59	7
12100681	848	919304308	191	4
12100681	872	96038419	4	2
12100681	1043	919326208	22	14
12100681	1100	919220008	96	2
12100681	1150	96034669	6	2
12100685	66	917291608	74	2
12100685	99	917291708	74	2
12100685	847	919304308	121	4
12100688	854	919391108	10	2
12101057	1005	919294008	30	1
12101060	786	96035790	60	1
12101159	136	96005694	2	1
12101215	860	96036184	5	170.06
12101215	866	96036188	5	5.53
12101379	1130	919222808	29	1
12101488	1076	96036001	10	2
12101575	1086	96038564	2404	0.17
12101575	1087	96038565	2404	0.17
12101575	1089	96039722	2404	0.34
12101591	854	919391108	1	2
12101688	88	11621291	2	2
12101689	88	11621291	1	2
12101794	1047	917571308	5	2
12101832	216	917451408	5	1
12101832	539	917691308	23	2
12101832	577	919297008	10	11
12101832	973	917481408	5	1
12101869	34	969731708	305	7
12101869	146	918011308	62	13
12101869	195	969483508	8	1
12101869	532	968513208	301	1
12101869	551	967788008	301	2
12101869	683	96052492	431	6
12101886	560	12105268	999	1
12101891	78	917361508	23	1
12101891	104	917361608	23	1
12101891	786	96035790	41	5
12101891	1003	967957308	20	1

Item	Page	Assembly	Pos.	Quantity
12101892	78	917361508	22	2
12101892	104	917361608	22	2
12101942	493	96053632	(80)	1
12102031	837	919466708	1	1
12102044	1014	96041120	1	1
12102045	1014	96041120	2	1
12102046	1014	96041120	3	1
12102051	453	918810308	20	4
12102116	455	10877138	28	1
12102167	831	919487108	1	1
12102167	834	919487208	1	1
12102343	884	917692108	2	2
12102587	1009	919533508	1	1
12102633	619	96033472	327	1
12102635	619	96033472	330	0.95
12102636	619	96033472	325	32.7
12102692	20	918005408	33	18
12102692	34	969731708	309	4
12102692	50	926891108	14	6
12102692	84	968727008	4	10
12102692	108	968668808	4	10
12102692	146	918011308	60	6
12102692	192	96062971	97	4
12102692	195	969483508	5	3
12102692	283	96033379	323	3
12102692	426	919551008	404	5
12102692	521	919627908	95	8
12102692	589	918009808	7	2
12102692	721	919075408	101	1
12102692	773	91000228	14	4
12102692	847	919304308	171	11
12102692	896	917190908	51	15
12102692	904	917333908	48	15
12102692	933	917571208	51	4
12102692	983	919301808	72	4
12102692	1077	96038853	10	6
12102692	1108	96037097	5	3
12102692	1110	96037098	5	3
12102693	1076	96036001	6	4
12102694	586	964837908	21	4
12102694	654	96033320	70	1
12102694	658	922648308	4	12
12102695	261	967787908	308	2
12102695	265	918861408	31	4
12102695	278	96032892	352	66
12102695	436	918981908	9	16
12102695	453	918810308	32	2
12102695	470	918999008	35	10
12102695	474	968283208	19	44
12102695	483	969540008	10	12
12102695	521	919627908	(6)	2
12102695	545	917080508	24	4
12102695	720	919075408	46	8
12102695	1076	96036001	5	4
12102696	20	918005408	18	26
12102696	66	917291608	69	47
12102696	99	917291708	69	47
12102696	116	918589408	24	4
12102696	130	917076808	23	4
12102696	132	917077008	4	4
12102696	145	918011308	40	2
12102696	147	968284308	6	2
12102696	191	96062971	33	10
12102696	201	917438108	17	23
12102696	221	917454008	17	23
12102696	230	917451208	34	29
12102696	278	96032892	313	3
12102696	494	96053632	50	2
12102696	521	919627908	79	39
12102696	539	917691308	20	4
12102696	547	917080608	25	4
12102696	551	967788008	314	8
12102696	569	967968208	10	4
12102696	720	919075408	20	13
12102696	727	969752608	23	2
12102696	773	91000228	20	13
12102696	809	918369608	7	2
12102696	811	917863208	14	2
12102696	817	917517908	30	16
12102696	847	919304308	126	60
12102696	887	919633708	24	2
12102696	889	918188208	5	2
12102696	892	919633808	19	4
12102696	952	917473608	37	25
12102696	982	919301808	(6)	4
12102696	982	919301808	54	60
12102696	998	917228608	36	9
12102696	1043	919326208	26	2
12102696	1048	968455908	11	2
12102696	1053	919219508	36	3
12102696	1067	919219608	10	6
12102696	1075	919219708	44	21
12102696	1100	919220008	73	42
12102696	1130	919222808	34	8
12102722	682	96052492	171	6
12102759	490	96019612	376	1
12102817	493	96053632	29	1
12102869	139	916959908	4	1
12102910	697	10413255	7	1
12102925	426	919551008	33	2
12102945	523	96048466	2	2
12103039	26	11601184	62	4
12103149	806	919657408	1	2
12103365	850	540001808	22	1
12103434	455	10877138	(2)	1
12103436	773	91000228	5	1
12103465	20	918005408	36	4
12103465	34	969731708	312	6
12103465	50	926891108	13	4
12103465	145	918011308	48	4
12103465	147	968284308	7	14
12103465	184	919082708	42	26
12103465	191	96062971	27	116
12103465	222	968161808	18	4
12103465	230	917451208	31	10
12103465	277	96032892	(6)	2
12103465	283	96033379	353	4
12103465	438	96032910	11	28
12103465	446	96004209	11	10
12103465	449	96004224	8	2

Item	Page	Assembly	Pos.	Quantity
12103465	460	915587308	4	4
12103465	471	918999008	76	64
12103465	474	968283208	42	28
12103465	477	968287308	4	12
12103465	478	96020149	8	4
12103465	479	968287208	5	2
12103465	502	919733908	27	12
12103465	504	96019655	14	7
12103465	521	919627908	62	12
12103465	523	96048466	13	3
12103465	547	917080608	22	8
12103465	563	918789208	12	8
12103465	577	919297008	63	5
12103465	589	918009808	15	2
12103465	598	96034154	122	32
12103465	599	969118108	6	2
12103465	601	96038209	6	1
12103465	603	96038293	6	2
12103465	604	969054708	9	2
12103465	605	969056008	9	2
12103465	606	969427208	9	2
12103465	607	969427308	9	2
12103465	608	96044249	6	2
12103465	643	967917908	6	8
12103465	721	919075408	94	2
12103465	724	919075508	25	6
12103465	727	969752608	34	4
12103465	735	919075308	23	1
12103465	750	918064308	26	2
12103465	753	964588408	8	4
12103465	754	964588308	9	2
12103465	789	967956208	22	2
12103465	806	919657408	5	4
12103465	817	917517908	17	22
12103465	952	917473608	43	4
12103465	982	919301808	34	8
12103465	985	96001219	8	4
12103465	998	917228608	16	12
12103465	1019	96054388	4	2
12103465	1053	919219508	40	4
12103465	1075	919219708	38	4
12103465	1078	968938308	4	2
12103501	620	96033472	535	1
12103547	14		(1)	1
12103637	1011	12102587	30	1
12103638	1011	12102587	40	1
12103649	1045	919694608	10	1
12103653	1011	12102587	20	1
12103687	1019	96054388	23	1
12103688	1019	96054388	24	1
12103691	730	964560908	10	2
12103776	26	11601184	63	1
12103914	87	11621396	12	1
12103999	782	96059329	2816	16.4
12104031	856	12101591	10	1
12104156	1011	12102587	4	1
12104157	1011	12102587	5	1
12104158	1011	12102587	6	2
12104450	1029	919837308	1	1
12104478	856	12101591	999	1

Item	Page	Assembly	Pos.	Quantity
12104581	964	11161916	2	1
12104657	1011	12102587	50	1
12104733	682	96052492	(999)	1
12104809	81	967971708	261	1
12104809	486	96033369	261	1
12104809	489	96021228	261	30
12104809	490	96019612	261	10
12104809	619	96033472	261	10
12104809	622	96033855	261	1
12104809	627	96033473	261	2
12104809	660	96033325	261	1
12104809	779	96060217	261	40
12104810	490	96019612	269	20
12104810	660	96033325	267	1
12104810	780	96059328	269	1
12104811	660	96033325	268	1
12104811	1000	968650608	260	5
12105157	773	91000228	6	1
12105268	558	96059080	10	1
12105410	1014	96041120	4	1
12105411	1014	96041120	5	1
12105414	1011	12102587	60	1
12105415	1011	12102587	70	1
12105422	1011	12102587	1	1
12105423	1011	12102587	3	1
12105424	1011	12102587	10	1
12105425	1011	12102587	7	1
12105529	689	11211288	12	1
12105529	691	11340741	12	1
12105536	523	96048466	(25)	1
12105582	1011	12102587	100	1
12105954	831	919487108	(2)	1
12105988	640	91001563	(100)	1
12106023	560	12105268	2	1
12106049	827	10454762	7	2
12106077	707	571130108	9	1
12106078	560	12105268	3	1
12106168	686	96052492	743	2
12106396	560	12105268	5	1
12106427	827	10454762	8	6
12201263	520	919627908	30	12
12201384	230	917451208	30	8
12202784	532	968513208	313	66
12203070	158	917081108	7	2
12203070	591	10228112	37	2
12203167	846	919304308	102	2
12203634	265	918861408	25	4
12203634	591	10228112	38	3
12203635	278	96032892	325	2
12203658	438	96032910	7	6
12204614	86	917322008	7	6
12204614	110	917322208	7	6
12204614	539	917691308	3	2
12204762	758	96033157	635	3
12206699	145	918011308	58	4
12206699	255	540270514	18	6
12206699	470	918999008	44	65
12206699	478	96020149	4	4
12206699	479	968287208	6	4
12206699	483	969540008	4	12

Item	Page	Assembly	Pos.	Quantity
12206699	1043	919326208	13	2
12207210	66	917291608	94	2
12207210	99	917291708	94	2
12207546	415	12416117	52	6
12207548	355	11364303	6	3
12207548	361	11364325	6	3
12207548	381	9078314	2	4
12207548	417	12410651	(2)	1
12207550	337	10141843	10	2
12207551	392	10147372	15	2
12207553	390	11353748	5	5
12207559	379	10141830	18	1
12207559	403	10146947	15	1
12207561	329	13455124	(6)	8
12207564	368	11363553	6	4
12207564	388	12490129	15	3
12207569	414	12416117	(3)	1
12207569	416	10150446	3	1
12207587	339	10137051	12	1
12207974	521	919627908	75	2
12207974	525	967846208	17	1
12208098	44	511497508	17	2
12208098	1130	919222808	10	4
12208100	153	510235408	10	4
12208101	959	90200207	6	2
12209784	332	12405454	7	13
12209898	1132	96035525	5	1
12210012	393	10143277	33	1
12210013	335	10141769	5	1
12210013	341	10118748	5	1
12210013	372	10126724	11	2
12210013	376	10143726	17	9
12210013	392	10147372	6	6
12210013	393	10143277	17	1
12210013	401	10141721	19	1
12210015	388	12490129	21	1
12210016	397	10145195	2	1
12210017	385	10141807	16	2
12210024	388	12490129	20	1
12210032	335	10141769	15	1
12210032	376	10143726	18	3
12210032	392	10147372	5	2
12210036	406	9079954	2	8
12210037	413	10144098	3	1
12210038	380	12421642	11	3
12210056	372	10126724	5	1
12210057	339	10137051	11	2
12210058	334	9078462	8	3
12210060	335	10141769	8	6
12210061	407	10144678	12	2
12210062	388	12490129	14	1
12211808	329	13455124	(7)	2
12212107	338	10125646	10	2
12212107	945	917191008	8	19
12213408	720	919075408	47	4
12213821	684	96052492	448	3
12213825	255	540270514	17	6
12214938	130	917076808	13	8
12214938	278	96032892	309	4
12214938	436	918981908	3	4
12214938	545	917080508	13	8
12215338	20	918005408	21	8
12215460	329	13455124	(9)	1
12215460	374	11420510	13	2
12216183	278	96032892	333	3
12216183	896	917190908	31	2
12216183	904	917333908	50	2
12216183	933	917571208	52	4
12216193	446	96004209	10	2
12216193	938	96037301	6	3
12216193	939	96037306	3	5
12216198	474	968283208	26	2
12216198	476	968309908	33	2
12216202	20	918005408	27	2
12216205	463	917079908	16	8
12216205	510	91000225	33	4
12216205	847	919304308	141	22
12216207	896	917190908	33	44
12216207	904	917333908	33	44
12216207	908	917078708	33	77
12216207	915	917078808	33	76
12216207	928	917079208	33	78
12216207	933	917571208	33	78
12216207	1007	968099808	13	1
12216217	453	918810308	40	4
12216222	278	96032892	332	4
12216224	80	967971408	507	1
12216226	439	96032891	26	4
12216226	634	96051766	502	1
12216226	644	967917908	82	72
12216237	757	96033157	310	3
12216909	847	919304308	154	4
12216946	729	96000684	19	2
12216946	750	918064308	32	1
12217239	446	96004209	8	3
12217761	283	96033379	309	2
12218072	1099	919220008	54	4
12218072	1101	96037041	9	1
12218072	1103	96037042	8	1
12218072	1130	919222808	38	2
12218127	283	96033379	321	4
12218194	580	10425291	12	2
12218490	817	917517908	21	16
12218492	984	967913408	3	1
12219257	490	96019612	507	6
12219296	251	11347396	21	8
12219339	230	917451208	19	8
12219491	369	10152866	4	1
12219491	370	10150877	3	1
12219804	591	10228112	39	4
12219805	739	96028393	59	8
12219811	565	967930608	10	5
12219811	569	967968208	(10)	5
12220252	20	918005408	55	3
12220375	184	919082708	57	4
12220375	888	969663108	1	2
12220759	985	96001219	7	4
12222896	506	10876576	22	1
12222984	558	96059080	30	1
12222992	892	919633808	13	2

Item	Page	Assembly	Pos.	Quantity
12222993	1130	919222808	26	1
12223030	210	967787708	321	8
12223030	225	967787808	321	8
12223030	241	968081908	321	8
12223030	697	10413255	10	4
12223030	969	96047485	321	4
12223047	811	917863208	9	16
12224015	848	919304308	188	8
12224015	983	919301808	85	2
12224020	197	917077708	13	8
12224027	470	918999008	41	2
12224034	1135	96038653	2	4
12224041	896	917190908	11	2
12224041	904	917333908	11	2
12224041	908	917078708	11	2
12224041	928	917079208	11	2
12224041	933	917571208	11	2
12224045	525	967846208	12	1
12224045	527	967981008	10	1
12224045	897	967746908	6	1
12224045	910	967743808	6	1
12224045	917	967897608	8	1
12224045	919	968190108	8	1
12224045	921	968190208	10	1
12224056	526	967846508	3	2
12224059	65	917291608	39	12
12224059	98	917291708	39	12
12225205	1130	919222808	36	2
12225205	1134	96035533	2	1
12225207	278	96032892	300	2
12225262	403	10146947	17	1
12225299	145	918011308	22	4
12225301	683	96052492	407	5
12225935	453	918810308	41	4
12225950	683	96052492	430	4
12226094	278	96032892	357	2
12226095	653	96033320	(8)	40
12227180	849	928830208	4	2
12230467	952	917473608	32	4
12230471	184	919082708	13	6
12240952	548	11211234	22	2
12240952	856	12101591	39	1
12240970	778	96059325	50	4
12257818	1030	916166208	1	1
12400363	414	12416117	18	1
12402357	328	13455124	80	8
12403708	338	10125646	(1)	1
12403786	328	13455124	(1)	1
12403787	328	13455124	70	8
12404268	338	10125646	2	1
12405454	328	13455124	10	1
12405456	332	12405454	1	1
12410650	414	12416117	1	1
12410651	330	13455124	581	1
12412141	426	919551008	30	2
12414685	447	11373478	739	1
12416117	330	13455124	580	1
12416118	331	13455124	992	1
12417001	366	10146660	210	1
12418349	403	10146947	6	1

Item	Page	Assembly	Pos.	Quantity
12421640	380	12421642	1	1
12421642	329	13455124	231	1
12422246	417	12410651	10	2
12422674	399	10141558	8	8
12423293	388	12490129	23	1
12423608	388	12490129	17	1
12424993	366	10146660	215	1
12433525	417	12410651	(1)	1
12446830	350	10116876	(2)	2
12446853	350	10116876	1	1
12446853	350	10116876	1	1
12446854	350	10116876	(1)	1
12450073	350	10116876	(3)	1
12450867	330	13455124	(23)	3
12466377	447	11373478	738	1
12469625	355	11364303	1	1
12469625	356	12580834	1	1
12469625	361	11364325	1	1
12469626	353	10122645	1	1
12473968	414	12416117	13	1
12474356	329	13455124	212	1
12489814	366	10146660	230	1
12489819	366	10146660	300	1
12490129	329	13455124	370	1
12500149	403	10146947	6	1
12500149	403	10146947	17	1
12503121	444	968866808	2	1
12544505	417	12410651	20	2
12550671	337	10141843	2	1
12562204	359	10122646	1	1
12569713	429	11382590	2	6
12569715	429	11382590	3	6
12569870	429	11382590	4	1
12569881	429	11382590	5	2
12569884	429	11382590	6	2
12579693	350	10116876	50	1
12580191	350	10116876	51	1
12580192	350	10116876	52	1
12580834	355	11364303	1	1
12580834	359	10122646	1	1
12691230	201	917438108	18	4
12691230	221	917454008	18	4
12691230	230	917451208	15	8
12691466	811	917863208	6	16
12691483	528	967981108	3	3
12691483	898	967747008	3	4
12691483	911	967744008	3	8
12691483	918	967950808	4	3
12691483	920	968214108	4	4
12691483	922	968217108	3	4
12691483	1055	96038862	4	5
12691987	569	967968208	8	4
12692000	577	919297008	46	1
12692008	295	11212366	11	4
12692825	368	11363553	7	1
12693597	379	10141830	16	3
12693951	622	96033855	523	1
12694375	342	10134887	8	2
12697087	354	10122640	100	1
12697087	359	10122646	100	1

Item	Page	Assembly	Pos.	Quantity
12697087	360	10122659	100	1
12698193	335	10141769	9	2
12826252	381	9078314	4	1
12856186	382	13701882	1	1
12859365	72	10132387	7	1
12881001	366	10146660	260	1
12888569	426	919551008	5	1
12889334	426	919551008	39	1
12898859	426	919551008	3	1
12917604	366	10146660	250	1
12922616	330	13455124	(7)	1
12922626	330	13455124	(6)	1
12923599	366	10146660	220	1
12933401	374	11420510	4	2
12933402	374	11420510	5	1
12933403	374	11420510	2	4
12933404	374	11420510	3	2
12933405	374	11420510	6	1
12935969	330	13455124	432	1
12937883	366	10146660	211	1
12966286	366	10146660	240	1
12973964	330	13455124	524	1
12977971	417	12410651	(1)	1
13187353	830	919551708	2	1
13402645	426	919551008	4	1
13455124	327	919834908	1	1
13470355	330	13455124	570	1
13474740	417	12410651	(1)	1
13482449	330	13455124	972	1
13541106	413	10144098	2	1
13572069	376	10143726	99	1
13574068	417	12410651	12	1
13701882	381	9078314	1	1
240046502	438	96032910	17	2
240046502	744	96000697	16	4
240192002	694	11314761	11	4
240213102	708	571362608	479	8
247021702	757	96033157	602	3
247021802	446	96004209	13	1
247030202	75	967787408	630	1
247030202	102	967787508	632	1
247030202	557	919965008	12	1
247030202	977	96006590	603	1
247105602	35	969731708	661	1
247105602	75	967787408	623	1
247105602	102	967787508	628	1
247105602	686	96052492	725	2
247105602	877	96047486	655	1
247108302	35	969731708	670	1
247108302	168	969733008	657	1
247108302	241	968081908	630	1
247108302	557	919965008	10	2
247108302	558	96059080	15	1
247108302	685	96052492	707	7
247108302	757	96033157	606	3
247108302	1017	96022733	22	1
247108302	1019	96054388	21	1
247108402	34	969731708	651	1
247108402	261	967787908	604	2
247108402	686	96052492	779	3

Item	Page	Assembly	Pos.	Quantity
247117702	34	969731708	606	4
247117702	168	969733008	627	5
247117702	210	967787708	602	1
247117702	225	967787808	603	1
247117702	551	967788008	624	1
247117702	685	96052492	721	20
247117702	773	91000228	37	1
247117702	877	96047486	635	1
247117702	969	96047485	629	1
247117702	1017	96022733	24	3
247117702	1019	96054388	12	1
247117702	1023	968883308	604	1
247117702	1026	968883408	605	1
247126202	961	90200135	8	1
247128502	35	969731708	668	2
247128502	241	968081908	631	1
247128502	261	967787908	605	2
247128602	75	967787408	628	1
247128602	102	967787508	630	1
247128602	168	969733008	650	4
247128602	210	967787708	604	1
247128602	225	967787808	607	1
247128602	551	967788008	606	1
247128602	685	96052492	688	11
247128602	757	96033157	619	2
247128602	1017	96022733	25	1
247138602	35	969731708	688	1
247138602	686	96052492	776	4
260407602	636	968418008	503	1
260407702	640	91001563	(503)	1
261100708	251	11347396	12	0.6
262001308	554	917473108	4	0.2
262101308	442	919063408	40	1.4
262103108	453	918810308	30	0.064
262103908	50	926891108	7	0.16
262103908	438	96032910	8	3.5
262103908	442	919063408	35	0.5
262103908	608	96044249	20	0.3
262103908	611	969443908	9	22
262103908	654	96033320	90	0.5
262103908	739	96028393	25	0.6
262103908	791	968646208	24	0.05
262104008	442	919063408	36	0.5
262104008	482	969259908	19	0.25
262104008	817	917517908	35	0.26
262104308	49	965690708	6	1.7
262104308	625	969245308	(3)	1.78
262104308	645	969408008	11	4.7
262105108	463	917079908	(6)	0.8
262105108	463	917079908	(6)	0.8
262105108	463	917079908	(6)	0.8
262105308	463	917079908	14	5.2
262105308	611	969443908	18	6.5
262107814	724	919075508	5	3.1
262109108	643	967917908	10	0.72
262109108	730	964560908	9	3.7
262182101	156	90025097	314	9.91
262182101	156	90025097	315	9.8
262201608	598	96034154	65	0.05
283030708	845	919304308	28	4

Item	Page	Assembly	Pos.	Quantity
283096108	848	919304308	184	1
283096108	1075	919219708	11	3
283096108	1100	919220008	66	2
283096108	1125	919220208	11	2
288135108	998	917228608	9	2
288138108	887	919633708	(1)	1
288153708	1100	919220008	62	2
288154508	998	917228608	33	2
288155308	138	96051604	7	2
288155308	888	969663108	3	1
288155308	1050	969944708	2	2
288157308	520	919627908	47	1
288176208	22	968660508	12	1
288179708	998	917228608	21	1
288183108	731	964561008	6	6
380119808	1039	96063939	1	1
4000380	402	10143790	15	7
4000381	385	10141807	13	2
4000381	393	10143277	28	2
4000437	547	917080608	9	1
4000437	1092	96039026	2	2
4000437	1093	96039027	2	2
4000437	1103	96037042	7	1
4000461	332	12405454	5	2
4000809	1100	919220008	89	4
400085903	151	90211005	41	3
400085903	1139	919222908	3	1
400140908	1089	96039722	509	4
4001447	66	917291608	83	4
4001447	99	917291708	83	4
4001447	184	919082708	12	4
400208003	957	90200134	76	3
4002601	705	511308608	23	4
4002886	580	10425291	35	4
4002918	204	90024489	27	36
4002918	234	90200276	27	36
400603508	638	968681408	251	2
402600208	66	917291608	108	4
402600208	99	917291708	108	4
402600508	811	917863208	15	4
404140208	722	10326323	13	1
4042020	205	90024729	7	2
4042195	251	11347396	922	6
4042273	210	967787708	503	4
4042273	225	967787808	503	4
4042273	969	96047485	503	4
404293213	744	96000697	26	1
4043016	68	90029090	66	24
4043016	70	90029091	66	24
404309408	957	90200134	61	24
404311808	68	90029090	17	18
404311808	70	90029091	17	18
404313701	959	90200207	7	12
404317208	697	10413255	11	16
4043173	351	10118060	11	2
404324508	130	917076808	10	4
404324508	796	919408908	3	2
404324908	201	917438108	19	35
404324908	204	90024489	3	35
404324908	221	917454008	19	35

Item	Page	Assembly	Pos.	Quantity
404325608	1069	96038042	5	1
404339501	364	10116165	5	14
404361208	698	10342823	4	4
404361208	705	511308608	56	4
404361208	708	571362608	10	4
404363008	691	11340741	43	4
404400508	750	918064308	30	2
404402508	548	11211234	23	1
406210708	65	917291608	13	8
406210708	98	917291708	13	8
406210808	65	917291608	15	8
406210808	98	917291708	15	8
406220708	202	90023098	31	24
406221408	278	96032892	301	2
406264008	65	917291608	12	35
406264008	98	917291708	12	35
406500214	497	96053633	35	4
406500214	795	96029469	31	16
406506808	757	96033157	321	2
406527608	791	968646208	10	2
406527908	426	919551008	300	3
4065281	20	918005408	24	8
406590105	789	967956208	15	9
406590105	1037	967937608	3	2
406602308	1053	919219508	24	6
406603008	982	919301808	13	16
406604008	278	96032892	302	16
406605808	65	917291608	19	40
406605808	98	917291708	19	40
406605808	201	917438108	20	8
406605808	221	917454008	20	8
406605808	952	917473608	30	8
4078004	373	10127419	9	2
408303201	982	919301808	(7)	8
408311208	640	91001563	67	4
408400701	643	967917908	21	2
408400801	858	96028886	268	4
408400801	989	96036210	280	16
408400801	1062	96035575	150	8
408400801	1113	96035579	150	4
408603508	453	918810308	33	4
408604008	116	918589408	27	2
408604008	184	919082708	40	8
408604008	471	918999008	57	2
408604008	476	968309908	30	2
408604008	482	969259908	23	4
408604008	817	917517908	37	8
408605708	760	919075608	8	4
408606201	27	969088908	11	8
408650508	1075	919219708	48	2
408650608	278	96032892	329	2
408650608	1037	967937608	2	2
409706608	847	919304308	174	2
409706808	158	917081108	4	2
409706908	460	915587308	2	4
409706908	577	919297008	44	4
409707008	147	968284308	9	4
409710908	277	96032892	(5)	2
409710908	449	96004224	7	2
409710908	599	969118108	2	2

Item	Page	Assembly	Pos.	Quantity
409710908	601	96038209	2	1
409710908	603	96038293	2	2
409710908	604	969054708	7	2
409710908	605	969056008	7	2
409710908	606	969427208	7	2
409710908	607	969427308	7	2
409710908	608	96044249	2	2
409752408	683	96052492	415	4
409831208	477	968287308	3	12
409831208	478	96020149	6	4
410120308	752	968080908	17	2
410150008	625	969245308	11	1
410150008	643	967917908	44	1
411505001	68	90029090	88	8
411505001	70	90029091	88	8
411530301	761	968397108	10	2
411530301	789	967956208	20	19
411530301	793	96005701	7	4
411903008	729	96000684	18	2
411903008	791	968646208	23	4
411903108	732	969848908	5	12
411903108	791	968646208	20	4
411903108	1037	967937608	4	4
411903208	791	968646208	12	2
411903308	761	968397108	7	4
413002708	192	96062971	77	2
413002708	453	918810308	44	4
413002808	740	96028393	62	1
413003008	740	96028393	69	2
413003108	747	969520208	4	1
413003208	66	917291608	85	4
413003208	99	917291708	85	4
413004408	65	917291608	56	32
413004408	84	968727008	8	4
413004408	98	917291708	56	32
413004408	108	968668808	8	4
413006208	653	96033320	(3)	32
420000414	982	919301808	49	16
420001014	66	917291608	107	4
420001014	99	917291708	107	4
420001014	255	540270514	79	4
420001014	278	96032892	375	18
420001014	470	918999008	38	41
420001014	569	967968208	5	8
420001014	982	919301808	50	36
420001114	720	919075408	45	16
420001114	744	96000697	27	1
420001901	68	90029090	53	16
420005414	438	96032910	(12)	4
420050008	1089	96039722	507	9
420050108	54	967908108	(506)	1
420050108	54	967908108	(506)	1
420050108	80	967971408	508	1
420050108	643	967917908	22	2
420050108	858	96028886	267	9
420050108	989	96036210	282	19
420050108	989	96036210	(506)	1
420050108	1062	96035575	152	10
420050108	1086	96038564	504	1
420050108	1087	96038565	504	1
420050108	1089	96039722	516	1
420050108	1113	96035579	152	5
420050601	791	968646208	15	6
420050701	1048	968455908	8	18
420050801	279	96032892	388	8
420060201	789	967956208	26	19
420060201	793	96005701	6	4
420060705	201	917438108	26	16
420060705	221	917454008	26	16
420060705	222	968161808	19	4
420060705	432	919063308	25	56
420060705	598	96034154	125	2
420060705	789	967956208	16	32
420060705	1037	967937608	5	6
420600301	896	917190908	36	24
420600301	904	917333908	36	25
420600301	908	917078708	36	62
420600301	915	917078808	36	60
420600301	928	917079208	36	64
420600301	933	917571208	36	64
420600301	1053	919219508	48	4
421000608	887	919633708	25	4
421000608	892	919633808	28	4
421100608	1100	919220008	92	3
421100808	130	917076808	16	12
421101308	643	967917908	43	1
421102608	222	968161808	22	4
421601008	279	96032892	383	2
421801708	84	968727008	5	14
421801708	108	968668808	5	14
421801708	193	968907308	5	5
421801708	194	968907408	5	3
421801708	480	968904008	6	4
421801708	584	918531108	8	4
421801708	720	919075408	32	2
421801908	279	96032892	389	8
421801908	283	96033379	351	4
421801908	442	919063408	32	10
421802108	279	96032892	385	116
421802108	568	919140308	19	18
421802108	727	969752608	35	2
421802108	744	96000697	23	1
421861405	683	96052492	435	4
422005501	854	919391108	11	2
422007001	204	90024489	49	3
423910801	955	90200131	23	1
423912001	71	933878901	39	4
424000508	214	917452308	12	3
424000508	227	917452408	12	3
424000508	238	917452608	12	3
424000508	972	917452808	12	3
424100608	256	510230608	8	6
424100708	694	11314761	12	4
4242017	721	919075408	(6)	2
425100408	640	91001563	75	4
425100708	644	967917908	84	72
425220708	634	96051766	503	1
425220708	654	96033320	71	32
425220808	586	964837908	32	1
425220808	808	918470508	3	6

Item	Page	Assembly	Pos.	Quantity
428000808	1130	919222808	7	8
428002708	998	917228608	25	2
428002908	255	540270514	13	1
428002908	1075	919219708	24	2
428006705	204	90024489	25	1
428006705	234	90200276	25	1
428007508	521	919627908	66	2
428007508	525	967846208	10	1
428008508	921	968190208	6	2
428010508	983	919301808	73	2
428010508	998	917228608	30	1
428010508	1053	919219508	32	2
428010508	1099	919220008	56	1
428010508	1104	96032541	5	2
428010508	1105	96032582	4	2
428010508	1106	96032654	4	2
428010708	520	919627908	(3)	2
428010708	982	919301808	(3)	2
428011308	352	10122503	7	2
428012201	151	90211005	21	5
428020101	1131	96035475	6	1
428100308	255	540270514	21	1
428101508	306	11267361	11	1
428102208	257	570112908	12	1
428102408	26	11601184	12	1
428102508	253	11347399	4	1
428110201	68	90029090	61	2
428110201	70	90029091	61	2
430604708	752	968080908	7	1
430606308	548	11211234	24	2
430706808	299	571907208	13	2
431100201	955	90200131	21	1
431103708	191	96062971	16	2
432003408	727	969752608	10	2
432003408	752	968080908	28	1
432003708	521	919627908	92	4
432006801	796	919408908	13	4
432008708	184	919082708	38	16
432009108	889	918188208	7	2
432013108	818	965575208	6	1
433003608	789	967956208	39	2
433100908	476	968309908	7	2
433100908	520	919627908	39	12
433100908	796	919408908	9	2
433100908	845	919304308	17	4
433100908	896	917190908	21	8
433100908	904	917333908	21	8
433100908	908	917078708	21	8
433100908	915	917078808	21	12
433100908	928	917079208	21	8
433100908	933	917571208	21	8
433100908	936	919219208	7	4
433100908	945	917191008	4	4
433100908	1043	919326208	7	2
433100908	1053	919219508	9	2
433101208	21	918005408	80	1
433101208	65	917291608	38	6
433101208	98	917291708	38	6
433101208	817	917517908	8	2
433101208	896	917190908	42	8
433101208	904	917333908	42	8
433101208	908	917078708	42	8
433101208	915	917078808	42	8
433101208	928	917079208	42	8
433101208	933	917571208	42	8
433101208	936	919219208	16	8
433101208	1043	919326208	34	2
433101208	1075	919219708	19	1
433101208	1100	919220008	94	1
433101208	1130	919222808	14	2
433102508	192	96062971	78	1
433102508	889	918188208	3	2
433102508	1021	968929808	4	1
433102508	1035	968838608	10	1
433102808	20	918005408	51	8
433102808	66	917291608	102	4
433102808	99	917291708	102	4
433102808	126	917076708	10	24
433102808	482	969259908	6	8
433102808	845	919304308	20	6
433102808	1036	967936408	5	1
433102808	1108	96037097	17	1
433102808	1110	96037098	15	1
433105008	184	919082708	36	2
433105008	265	918861408	4	2
433105008	846	919304308	120	2
433105208	809	918369608	5	2
433105308	1075	919219708	27	1
433200908	846	919304308	85	4
433201008	138	96051604	4	1
433201608	474	968283208	51	1
433201608	1053	919219508	28	1
433206208	126	917076708	42	2
433206208	131	962009308	8	1
433206308	471	918999008	79	2
433206408	522	919627908	116	2
433206408	817	917517908	7	4
433206408	818	965575208	7	1
433206408	1043	919326208	30	4
433206608	470	918999008	30	2
434000208	215	10802061	5	1
434006601	68	90029090	92	1
434006601	70	90029091	92	1
450019108	118	96016050	3	2
450022208	1150	96034669	3	2
450023208	846	919304308	59	2
450023708	872	96038419	2	1
450023708	1100	919220008	76	1
450023708	1147	96031241	2	1
451000208	1036	967936408	1	1
451222208	246	917645608	4	4
451222208	474	968283208	13	20
451222208	818	965575208	10	1
451222408	20	918005408	52	8
451222408	126	917076708	9	24
451222408	846	919304308	88	12
451222408	1043	919326208	20	14
451222508	983	919301808	(3)	1
451222508	1004	967957508	11	1
451222508	1133	96013389	9	1

Item	Page	Assembly	Pos.	Quantity
451223008	985	96001219	3	1
451223108	471	918999008	87	4
451223108	482	969259908	7	8
451226608	145	918011308	18	4
451226808	470	918999008	52	4
451226808	545	917080508	19	4
451227408	470	918999008	50	4
451237208	21	918005408	82	4
451241208	845	919304308	24	4
451422308	126	917076708	24	4
451426808	130	917076808	9	4
451430808	896	917190908	13	4
451430808	904	917333908	13	4
451430808	908	917078708	13	4
451430808	928	917079208	13	4
451430808	933	917571208	13	4
451436708	21	918005408	83	1
452541408	521	919627908	70	2
452549308	471	918999008	100	1
452550908	471	918999008	104	2
452554008	1100	919220008	106	1
453008308	845	919304308	19	4
453008508	845	919304308	18	4
453008808	66	917291608	101	4
453008808	99	917291708	101	4
453020908	474	968283208	20	10
453021308	896	917190908	41	8
453021308	904	917333908	41	8
453021308	908	917078708	41	8
453021308	915	917078808	41	8
453021308	928	917079208	41	8
453021308	933	917571208	41	8
453021308	936	919219208	15	8
453022108	145	918011308	55	14
453022308	474	968283208	7	7
453030308	1099	919220008	57	1
453031808	66	917291608	75	2
453031808	99	917291708	75	2
453031908	1104	96032541	7	1
453032008	222	968161808	9	2
453032008	721	919075408	76	2
453032708	126	917076708	22	4
453032708	760	919075608	3	2
453032708	847	919304308	129	2
4600021	65	917291608	48	4
4600021	98	917291708	48	4
4600021	521	919627908	58	8
4600021	545	917080508	14	8
4600021	845	919304308	23	20
4600146	65	917291608	20	44
4600146	98	917291708	20	44
4600146	278	96032892	380	2
4600199	145	918011308	24	8
4600199	197	917077708	10	8
4600222	279	96032892	387	16
4600319	578	919297008	70	1
4600320	721	919075408	(4)	2
4600328	818	965575208	11	2
4600377	401	10141721	9	2
4600552	969	96047485	322	4

Item	Page	Assembly	Pos.	Quantity
4600577	68	90029090	21	12
4600577	70	90029091	21	12
4600601	68	90029090	52	16
4600601	70	90029091	52	16
4600604	265	918861408	41	4
4600604	568	919140308	8	4
4600785	65	917291608	24	4
4600785	98	917291708	24	4
4600871	283	96033379	306	4
4601105	339	10137051	6	2
4601499	966	11161917	20	1
463000103	151	90211005	56	3
463000303	204	90024489	38	3
463000303	234	90200276	38	3
4635148	952	917473608	50	4
4635246	288	10873653	9	1
4635422	197	917077708	16	4
4635422	720	919075408	14	2
470002508	856	12101591	44	1
470010108	35	969731708	659	2
470010108	167	969733008	608	1
470010108	686	96052492	756	2
470010208	685	96052492	665	1
470010308	34	969731708	622	2
470010308	877	96047486	641	1
470010308	977	96006590	600	1
470010308	1026	968883408	606	1
470010508	877	96047486	642	3
470010608	687	96052492	837	1
470010808	35	969731708	680	2
470010808	168	969733008	642	2
470010808	261	967787908	622	1
470011108	877	96047486	639	1
470011308	34	969731708	605	3
470011308	75	967787408	624	1
470011308	102	967787508	626	1
470011308	210	967787708	606	1
470011308	225	967787808	604	1
470011308	241	968081908	625	1
470011308	969	96047485	623	1
470011308	977	96006590	602	1
470011308	1017	96022733	26	1
470011408	685	96052492	714	4
470011508	551	967788008	631	1
470011508	687	96052492	846	3
470030308	35	969731708	686	1
470030308	532	968513208	614	2
470030308	686	96052492	746	13
470030308	876	96047486	613	5
470030408	35	969731708	675	2
470030408	75	967787408	625	1
470030408	102	967787508	627	1
470030408	551	967788008	615	1
470030408	686	96052492	726	3
470030408	876	96047486	620	4
470030508	75	967787408	609	1
470030508	102	967787508	609	1
470030608	75	967787408	605	1
470030608	102	967787508	611	1
470030608	686	96052492	758	4

Item	Page	Assembly	Pos.	Quantity
470030608	757	96033157	607	2
470030708	686	96052492	773	5
470030808	75	967787408	607	1
470030808	102	967787508	612	1
470030808	686	96052492	761	3
470030808	876	96047486	607	5
470030908	686	96052492	757	14
470030908	803	96043277	611	1
470030908	876	96047486	610	1
470031008	34	969731708	631	1
470032408	877	96047486	653	2
470032508	35	969731708	662	2
470032508	687	96052492	829	1
470032508	877	96047486	621	4
470032708	34	969731708	628	10
470032708	168	969733008	618	2
470032908	687	96052492	865	2
470032908	877	96047486	647	2
470033008	532	968513208	619	8
470033008	685	96052492	718	2
470033008	877	96047486	623	3
470033108	34	969731708	609	12
470033108	75	967787408	608	2
470033108	102	967787508	613	2
470033108	685	96052492	678	29
470033108	803	96043277	610	1
470033108	876	96047486	602	7
470033208	803	96043277	612	1
470033208	876	96047486	603	1
470200708	236	90200533	9	1
470230308	577	919297008	37	1
470230308	686	96052492	747	5
470230308	799	968562908	605	2
470230408	532	968513208	624	2
470230508	167	969733008	603	1
470230608	277	96032892	131	1
470230608	757	96033157	600	1
470230808	241	968081908	623	1
470230808	685	96052492	695	1
470231108	803	96043277	609	1
470231408	685	96052492	716	2
470232408	35	969731708	676	2
470232608	34	969731708	648	6
470232608	551	967788008	600	1
470233008	685	96052492	706	2
470233408	167	969733008	604	2
470233408	241	968081908	607	2
470233408	685	96052492	696	4
470400708	206	90024490	4	1
470400708	206	90024490	11	1
470400708	235	90200528	4	1
470430008	539	917691308	18	1
470430008	687	96052492	847	3
470430308	686	96052492	754	13
470430308	799	968562908	604	2
470430408	168	969733008	636	2
470430408	686	96052492	780	5
470430408	1017	96022733	27	1
470430508	75	967787408	604	1
470430508	102	967787508	610	1
470430508	168	969733008	637	1
470430508	687	96052492	810	1
470430608	686	96052492	734	4
470430708	34	969731708	642	1
470430708	686	96052492	789	2
470430808	75	967787408	602	2
470430808	102	967787508	607	2
470430808	686	96052492	796	2
470430808	877	96047486	627	1
470431408	685	96052492	677	19
470431408	876	96047486	611	1
470431508	685	96052492	709	2
470431508	876	96047486	606	1
470432308	876	96047486	619	1
470432508	121	967787608	603	4
470432508	168	969733008	613	1
470432508	551	967788008	602	1
470432508	877	96047486	654	1
470432708	687	96052492	863	1
470432908	532	968513208	607	1
470432908	687	96052492	801	2
470433008	75	967787408	603	4
470433008	102	967787508	608	4
470433008	168	969733008	619	4
470433008	685	96052492	681	6
470433008	876	96047486	604	2
470700208	75	967787408	626	1
470700208	102	967787508	625	1
470700208	168	969733008	620	2
470700208	210	967787708	607	1
470700208	225	967787808	608	1
470700208	241	968081908	608	1
470700208	551	967788008	630	1
470700208	684	96052492	650	14
470700208	969	96047485	600	1
470701614	210	967787708	624	1
470701614	225	967787808	624	1
470701614	241	968081908	636	1
470701614	969	96047485	626	1
471004514	121	967787608	605	4
471004514	168	969733008	614	2
471004514	551	967788008	626	1
471004514	685	96052492	704	4
471030108	757	96033157	630	1
471030208	684	96052492	638	1
471030508	75	967787408	616	4
471030508	102	967787508	618	4
471030508	210	967787708	625	1
471030508	225	967787808	625	1
471030508	241	968081908	606	3
471030508	684	96052492	634	3
471030508	969	96047485	627	1
471030708	168	969733008	630	3
471030808	168	969733008	615	1
471030808	532	968513208	605	1
471030808	687	96052492	806	1
471030808	876	96047486	616	2
471030808	1017	96022733	29	1
471030908	684	96052492	645	2
471031008	34	969731708	641	3

Item	Page	Assembly	Pos.	Quantity
471031008	135	96005686	52	1
471031008	210	967787708	612	1
471031008	261	967787908	619	1
471031008	687	96052492	845	3
471031108	564	967967608	7	2
471031108	684	96052492	622	3
471031108	757	96033157	605	4
471031208	34	969731708	617	8
471031208	241	968081908	619	1
471031208	261	967787908	603	4
471031308	75	967787408	620	4
471031308	102	967787508	621	4
471031308	684	96052492	619	3
471031408	686	96052492	778	2
471031508	210	967787708	615	1
471031508	225	967787808	619	1
471031508	684	96052492	617	12
471031608	686	96052492	742	1
471031808	684	96052492	620	13
471031908	684	96052492	616	5
471032108	34	969731708	626	1
471032108	216	917451408	2	1
471032108	539	917691308	12	6
471032108	577	919297008	25	26
471032108	643	967917908	41	1
471032108	685	96052492	679	10
471032108	757	96033157	615	1
471032108	877	96047486	633	3
471032108	884	917692108	6	6
471032108	973	917481408	2	1
471032208	686	96052492	740	6
471032308	686	96052492	792	1
471032608	34	969731708	654	1
471032608	225	967787808	612	1
471032608	684	96052492	600	1
471032608	969	96047485	616	1
471032708	168	969733008	622	1
471032708	687	96052492	836	1
471032808	685	96052492	670	7
471032808	1023	968883308	603	2
471032808	1026	968883408	603	2
471033008	261	967787908	611	1
471033108	34	969731708	630	6
471033208	35	969731708	679	1
471033208	121	967787608	606	4
471033208	168	969733008	616	2
471033208	261	967787908	600	2
471033208	551	967788008	622	1
471033208	685	96052492	680	21
471033308	684	96052492	643	2
471033408	34	969731708	623	2
471033408	685	96052492	672	1
471033608	34	969731708	618	2
471033608	685	96052492	663	2
471033808	685	96052492	699	5
471034408	684	96052492	660	3
471034508	34	969731708	612	3
471034708	34	969731708	611	3
471034708	684	96052492	615	12
471034808	168	969733008	654	1
471034808	210	967787708	613	2
471034808	225	967787808	613	2
471034808	241	968081908	620	2
471034808	551	967788008	605	1
471034808	685	96052492	722	4
471034808	969	96047485	628	1
471035308	551	967788008	625	1
471035308	685	96052492	689	15
471037008	168	969733008	628	3
471037508	558	96059080	14	2
471037508	687	96052492	853	2
471039308	502	919733908	31	1
471039408	773	91000228	38	1
471039508	773	91000228	36	1
471039608	168	969733008	646	1
471039608	210	967787708	618	2
471039608	225	967787808	615	2
471039608	241	968081908	601	2
471039608	532	968513208	612	4
471039608	685	96052492	675	25
471039608	799	968562908	600	7
471039608	876	96047486	618	2
471039608	970	96047485	631	2
471039708	75	967787408	622	4
471039708	102	967787508	616	4
471039708	168	969733008	629	3
471039708	210	967787708	619	1
471039708	225	967787808	618	1
471039708	241	968081908	618	2
471039708	261	967787908	609	1
471039708	687	96052492	803	1
471039708	757	96033157	609	2
471039708	969	96047485	614	1
471039808	684	96052492	621	3
471039808	757	96033157	611	1
471039908	684	96052492	647	7
471039908	757	96033157	620	1
471900308	685	96052492	687	2
471900408	685	96052492	667	1
471900508	876	96047486	617	1
471900608	261	967787908	620	1
471900608	685	96052492	710	5
471900708	35	969731708	682	1
471900708	685	96052492	673	1
471900908	686	96052492	736	1
471901108	168	969733008	625	1
471901108	687	96052492	820	2
471901108	1019	96054388	32	1
471901208	687	96052492	833	2
471901208	1019	96054388	13	1
471901308	261	967787908	608	2
471901308	685	96052492	711	7
471901308	969	96047485	615	1
471901308	1019	96054388	22	1
471901508	684	96052492	655	5
471901808	121	967787608	607	4
471901808	551	967788008	609	1
471901908	34	969731708	629	2
471902008	577	919297008	35	1
471902108	970	96047485	633	1

Item	Page	Assembly	Pos.	Quantity
471902308	686	96052492	766	2
471902308	757	96033157	621	1
471903208	684	96052492	633	2
471903608	684	96052492	614	5
471903808	686	96052492	744	1
471904308	241	968081908	624	1
471904308	532	968513208	604	1
471904308	685	96052492	668	6
471904308	799	968562908	602	1
471904508	877	96047486	637	4
472032308	757	96033157	601	1
472201108	206	90024490	3	1
472201108	206	90024490	22	1
472300414	168	969733008	638	1
472300414	687	96052492	858	1
472330208	34	969731708	658	2
472330208	75	967787408	621	4
472330208	102	967787508	622	4
472330208	168	969733008	655	1
472330208	210	967787708	626	1
472330208	225	967787808	626	1
472330208	241	968081908	621	5
472330208	532	968513208	602	3
472330208	685	96052492	698	14
472330208	969	96047485	612	1
472331208	168	969733008	651	1
472331208	577	919297008	27	1
472331208	684	96052492	637	3
472331208	884	917692108	9	1
472331908	75	967787408	601	4
472331908	102	967787508	601	4
472331908	167	969733008	612	1
472331908	241	968081908	611	1
472331908	685	96052492	694	6
472331908	876	96047486	600	2
472430408	34	969731708	634	1
472430408	686	96052492	794	2
472431208	687	96052492	814	3
472431808	686	96052492	730	1
472431808	877	96047486	638	1
472530608	686	96052492	777	3
472531508	158	917081108	11	1
472531508	168	969733008	647	2
472531508	241	968081908	635	1
472531508	539	917691308	21	2
472531508	551	967788008	629	1
472531508	577	919297008	26	6
472531508	625	969245308	13	1
472531508	643	967917908	40	1
472531508	684	96052492	636	17
472531508	757	96033157	613	3
472531508	877	96047486	632	3
472531508	969	96047485	601	1
472531808	75	967787408	600	4
472531808	102	967787508	600	4
472531808	168	969733008	644	1
472531808	210	967787708	601	3
472531808	225	967787808	602	3
472531808	241	968081908	609	4
472531808	685	96052492	693	8

Item	Page	Assembly	Pos.	Quantity
472531808	876	96047486	601	4
472531808	969	96047485	610	2
473230508	34	969731708	633	1
473230608	720	919075408	12	2
473230808	1023	968883308	601	2
473230808	1026	968883408	601	2
473231008	686	96052492	783	4
473231008	1023	968883308	602	2
473231008	1026	968883408	602	2
473231208	551	967788008	603	1
473231408	685	96052492	719	2
473300208	34	969731708	625	1
473300208	686	96052492	748	2
474001108	687	96052492	813	1
474031408	687	96052492	812	1
474032608	168	969733008	643	1
474032608	687	96052492	822	1
474032808	687	96052492	823	1
474032908	687	96052492	821	1
474033008	687	96052492	811	4
474906608	167	969733008	503	1
474907308	684	96052492	582	2
474907608	687	96052492	842	1
475001808	856	12101591	35	1
475002908	856	12101591	34	1
475030208	34	969731708	600	8
475030208	557	919965008	11	1
475030208	687	96052492	805	1
475030508	35	969731708	689	1
475031008	168	969733008	632	1
475031008	684	96052492	657	2
475031108	969	96047485	618	1
475031308	34	969731708	607	4
475031308	686	96052492	735	1
475031508	532	968513208	601	2
475031508	685	96052492	724	3
475031608	75	967787408	632	1
475031608	102	967787508	634	1
475031608	241	968081908	616	8
475031708	241	968081908	615	2
475031708	686	96052492	787	1
475031808	687	96052492	798	1
475031808	877	96047486	629	2
475031908	34	969731708	637	2
475032508	121	967787608	601	4
475032508	168	969733008	617	1
475032508	877	96047486	634	1
475032508	977	96006590	601	1
475032908	877	96047486	625	2
475033008	684	96052492	632	2
475033008	877	96047486	650	1
475033708	532	968513208	606	2
475033708	551	967788008	604	2
475034008	687	96052492	799	2
475034008	877	96047486	636	5
475131308	75	967787408	606	1
475131308	102	967787508	602	1
475132008	686	96052492	784	1
475133408	687	96052492	826	1
475407208	686	96052492	731	4

Item	Page	Assembly	Pos.	Quantity
475407208	876	96047486	612	1
475408108	685	96052492	682	3
475430108	75	967787408	633	1
475430108	102	967787508	633	1
475430108	687	96052492	839	1
475430108	773	91000228	32	1
475430208	757	96033157	616	1
475430308	687	96052492	807	2
475430408	35	969731708	677	1
475430408	876	96047486	605	2
475430508	75	967787408	612	4
475430508	102	967787508	605	4
475430508	686	96052492	771	5
475430908	241	968081908	622	1
475430908	687	96052492	840	2
475431208	34	969731708	635	2
475431208	685	96052492	708	5
475431308	684	96052492	656	17
475431308	876	96047486	615	2
475431408	35	969731708	672	2
475431408	75	967787408	627	1
475431408	102	967787508	629	1
475431408	167	969733008	609	1
475431408	210	967787708	620	1
475431408	225	967787808	620	1
475431408	241	968081908	633	1
475431408	685	96052492	723	8
475431408	758	96033157	631	1
475431408	799	968562908	601	2
475431408	969	96047485	630	1
475431508	35	969731708	664	1
475431508	687	96052492	838	1
475431608	686	96052492	763	3
475431708	686	96052492	732	2
475431808	168	969733008	639	3
475431808	687	96052492	857	2
475431808	1017	96022733	21	1
475431808	1019	96054388	11	1
475431808	1028	968883508	602	1
475432008	551	967788008	628	1
475432008	685	96052492	703	5
475432308	34	969731708	652	1
475432308	687	96052492	867	1
475432508	685	96052492	701	4
475432608	686	96052492	737	5
475432708	168	969733008	652	1
475432708	551	967788008	632	2
475432708	687	96052492	830	1
475433108	261	967787908	614	1
475433108	685	96052492	712	10
475433308	35	969731708	673	2
475433308	687	96052492	862	1
475433308	1026	968883408	604	1
475433508	121	967787608	602	4
475433508	168	969733008	623	1
475433508	551	967788008	601	1
475433508	877	96047486	651	1
475433608	210	967787708	611	1
475433608	225	967787808	611	1
475433608	241	968081908	612	1
475433608	969	96047485	607	1
475433708	687	96052492	864	1
475434008	551	967788008	608	1
475434108	687	96052492	835	1
475434208	167	969733008	610	4
475434208	685	96052492	683	3
475434308	167	969733008	606	5
475434308	687	96052492	868	1
475434308	877	96047486	648	1
475434808	34	969731708	621	1
475435008	687	96052492	866	2
475435008	877	96047486	649	1
475435308	686	96052492	727	4
475435408	686	96052492	786	1
475435408	877	96047486	628	1
475435508	686	96052492	788	3
475435608	261	967787908	610	1
475435608	687	96052492	827	1
475435708	34	969731708	604	2
475435708	75	967787408	610	1
475435708	102	967787508	624	1
475435708	210	967787708	603	1
475435708	225	967787808	606	1
475435708	686	96052492	793	1
475435708	969	96047485	620	1
475436008	686	96052492	775	5
475436108	34	969731708	643	1
475436108	686	96052492	791	1
475436308	35	969731708	669	1
475436308	75	967787408	629	1
475436308	102	967787508	631	1
475436308	241	968081908	634	1
475436308	686	96052492	733	4
475436308	1017	96022733	23	1
475436308	1028	968883508	601	1
475436708	685	96052492	690	4
475436708	803	96043277	608	1
475500408	686	96052492	755	2
475600908	757	96033157	618	1
475601508	34	969731708	632	1
475601508	168	969733008	648	1
475601508	261	967787908	613	1
475601508	684	96052492	635	11
475601508	877	96047486	631	3
475602608	168	969733008	645	1
475602608	241	968081908	600	1
475602608	684	96052492	601	19
475603008	686	96052492	774	1
475603408	34	969731708	601	4
476607808	687	96052492	834	3
476610208	687	96052492	843	1
476611408	261	967787908	618	1
476611508	121	967787608	604	8
476611708	687	96052492	849	2
476630908	969	96047485	622	1
477100308	577	919297008	32	2
477101408	158	917081108	16	1
477101408	230	917451208	76	2
477101408	539	917691308	15	9
477101408	577	919297008	15	28

Item	Page	Assembly	Pos.	Quantity
477101408	757	96033157	550	3
477101408	884	917692108	11	2
477102808	325	968652008	3	1
477400108	158	917081108	15	1
477400108	216	917451408	3	1
477400108	230	917451208	75	2
477400108	539	917691308	17	9
477400108	577	919297008	28	28
477400108	757	96033157	614	3
477400108	884	917692108	7	7
477400108	973	917481408	3	1
477400608	532	968513208	622	2
477400608	687	96052492	859	1
477400908	532	968513208	620	3
477401008	687	96052492	817	1
477401508	577	919297008	33	2
477401508	686	96052492	781	2
477401508	758	96033157	633	1
477401608	687	96052492	809	2
477401708	168	969733008	640	1
477401808	687	96052492	819	1
477401908	686	96052492	759	3
477402608	168	969733008	634	3
477402608	325	968652008	2	1
477510101	694	11314761	15	1
477510501	205	90024729	10	4
477510501	694	11314761	22	1
477510501	959	90200207	8	8
477511301	68	90029090	79	8
477511301	70	90029091	79	4
477511501	68	90029090	77	2
477511501	70	90029091	77	2
477511501	204	90024489	68	3
477511501	206	90024490	39	1
477511501	235	90200528	39	1
477511501	236	90200533	39	1
477511501	957	90200134	93	1
477511601	68	90029090	69	2
477511601	70	90029091	69	2
477700208	168	969733008	635	3
477700408	686	96052492	782	2
477700408	758	96033157	634	1
477700508	687	96052492	808	2
477700708	687	96052492	818	1
477700808	168	969733008	641	1
477700908	686	96052492	760	3
477701108	532	968513208	623	2
477701108	687	96052492	860	1
477701608	532	968513208	621	3
477701808	687	96052492	816	1
477704008	117	512391108	25	4
477704008	168	969733008	658	1
477704008	173	11341035	22	4
477704008	210	967787708	628	1
477704008	225	967787808	628	1
477704008	578	919297008	71	2
477704008	684	96052492	661	9
477704008	689	11211288	33	2
477704008	697	10413255	200	4
477704008	705	511308608	2	3

Item	Page	Assembly	Pos.	Quantity
477704008	970	96047485	632	1
477704077	548	11211234	27	2
477704077	691	11340741	33	2
477704108	117	512391108	26	2
477704108	173	11341035	23	4
477704108	210	967787708	614	1
477704108	212	11181960	11	1
477704108	225	967787808	617	1
477704108	685	96052492	676	2
477704108	969	96047485	625	1
477704208	34	969731708	649	2
477704208	173	11341035	24	2
477704208	212	11181960	12	2
477704208	548	11211234	29	1
477704308	261	967787908	612	1
477704308	301	10009378	19	2
477704308	684	96052492	654	1
477704308	757	96033157	604	1
477704377	205	90024729	11	6
477704408	277	96032892	124	1
477704508	684	96052492	618	1
477704508	757	96033157	612	2
477704608	35	969731708	666	1
477704608	167	969733008	600	1
477704608	684	96052492	662	4
477704608	697	10413255	202	2
477704708	689	11211288	32	1
477704708	691	11340741	32	1
477704708	697	10413255	201	2
477704808	71	933878901	62	3
477704808	684	96052492	626	4
477704908	204	90024489	69	1
477704908	234	90200276	69	1
477704908	883	11347373	12	1
477705108	564	967967608	6	2
477705208	210	967787708	609	1
477705208	225	967787808	610	1
477705208	686	96052492	768	2
477705208	969	96047485	609	1
477705508	757	96033157	629	2
477705608	548	11211234	28	1
477705708	684	96052492	630	3
477705808	75	967787408	619	8
477705808	102	967787508	620	8
477705808	234	90200276	68	3
477705808	684	96052492	627	4
482330814	34	969731708	638	2
482330814	686	96052492	765	3
482331814	686	96052492	728	4
482331814	877	96047486	640	1
482430314	75	967787408	615	4
482430314	102	967787508	615	4
482430314	167	969733008	607	1
482430314	685	96052492	669	2
482431114	684	96052492	658	12
482431314	686	96052492	753	2
482431414	35	969731708	687	1
482431514	261	967787908	616	1
482431514	686	96052492	729	1
482431614	877	96047486	644	1

Item	Page	Assembly	Pos.	Quantity
482431814	167	969733008	611	1
482431814	685	96052492	715	1
482530814	35	969731708	678	1
482530814	684	96052492	629	9
482530814	803	96043277	606	1
482530814	876	96047486	609	1
482530914	684	96052492	651	9
482530914	876	96047486	608	1
482531614	685	96052492	700	12
485438414	687	96052492	848	1
485529714	314	11320826	370	10
4900000	65	917291608	16	86
4900000	98	917291708	16	86
4900093	151	90211005	27	8
4900093	151	90211005	75	12
4900262	373	10127419	6	3
4900262	376	10143726	(1)	27
4900262	401	10141721	18	2
4901159	316	11314599	(3)	4
490129703	896	917190908	50	13
490129703	904	917333908	47	13
4901428	324	96004429	4	1
4901531	698	10342823	19	4
4901595	809	918369608	8	8
4901732	201	917438108	28	8
4901732	221	917454008	28	8
4901732	222	968161808	21	4
4901782	470	918999008	42	8
4901823	426	919551008	305	8
4901939	1056	96038863	6	1
4902030	957	90200134	79	24
4902174	811	917863208	7	32
4902326	521	919627908	82	16
4902329	957	90200134	27	16
491100814	803	96043277	607	1
4980365	403	10146947	11	1
4980736	362	10122940	5	1
4980853	334	9078462	14	2
4980973	419	10126182	7	2
4981029	324	96004429	3	2
4981033	393	10143277	6	1
4981088	389	11348849	10	3
4981172	400	10141720	11	4
4981172	401	10141721	11	4
4981178	377	10122793	3	1
4981178	378	10154796	8	1
500414708	721	919075408	82	1
500432508	44	511497508	22	2
5005199	578	919297008	75	9
5005219	773	91000228	22	6
500917508	149	918367008	6	9
500917508	791	968646208	11	2
5009648	966	11161917	41	1
501204208	177	510401908	16	2
501243708	178	471030708	1	1
501243708	773	91000228	(1)	1
501500908	118	96016050	6	4
501501077	255	540270514	23	3
501507014	251	11347396	141	0.7
501507014	253	11347399	200	0.3

Item	Page	Assembly	Pos.	Quantity
501507214	251	11347396	142	0.8
501507214	253	11347399	201	0.4
501507314	251	11347396	143	1
501507314	253	11347399	202	1
501532014	251	11347396	9	1
501562308	204	90024489	62	36
502041701	959	90200207	20	1
502045808	959	90200207	(7)	22
502045908	959	90200207	(8)	22
502046408	959	90200207	(6)	7
502618908	470	918999008	37	40
502618908	724	919075508	24	6
502618908	753	964588408	9	2
502651408	759	502657308	2	1
502655808	757	96033157	162	1
502657308	757	96033157	52	1
502661608	757	96033157	152	1
502662808	757	96033157	155	1
502806508	41	96028333	1	1
502807308	210	967787708	(1)	1
502921908	757	96033157	161	2
502923708	493	96053632	40	4
502923877	493	96053632	41	4
502932508	555	965527508	3	1
502932508	757	96033157	307	8
502932908	555	965527508	4	1
502932908	757	96033157	308	8
502940108	555	965527508	6	1
502946108	757	96033157	623	1
502987108	757	96033157	160	1
503199001	205	90024729	(1)	11
504006408	314	11320826	480	7
510108201	68	90029090	93	1
510108201	70	90029091	93	1
510230608	246	917645608	2	1
510235408	149	918367008	2	3
510401908	167	969733008	171	1
510403408	1026	968883408	150	1
510408708	210	967787708	153	1
510408708	225	967787808	180	1
510408708	241	968081908	153	1
510408708	969	96047485	153	1
510409808	682	96052492	178	1
510412108	876	96047486	150	2
510412408	33	969731708	183	1
510412408	681	96052492	159	6
510412408	799	968562908	151	1
510412408	969	96047485	151	1
510412908	33	969731708	164	1
510412908	682	96052492	165	2
510412908	1026	968883408	151	1
510438508	681	96052492	160	1
510468708	681	96052492	163	3
510501008	277	96032892	129	1
510510908	216	917451408	7	1
510510908	973	917481408	7	0.75
510569608	135	96005686	51	1
510569908	568	919140308	24	1
510586608	34	969731708	500	24
510586608	684	96052492	578	24

Item	Page	Assembly	Pos.	Quantity
510586708	34	969731708	501	12
510586708	75	967787408	501	8
510586708	102	967787508	501	8
510586708	167	969733008	(1)	1
510586708	167	969733008	553	6
510586708	210	967787708	501	2
510586708	225	967787808	501	2
510586708	241	968081908	501	4
510586708	279	96032892	402	1
510586708	326	511516208	1	1
510586708	683	96052492	411	20
510586708	684	96052492	(1)	1
510586708	969	96047485	501	2
510586908	684	96052492	577	8
510587008	683	96052492	405	6
510587008	684	96052492	(1)	1
510587008	684	96052492	(1)	1
510587008	687	96052492	(1)	1
510587508	167	969733008	502	12
510587808	167	969733008	504	6
510587908	279	96032892	401	2
510587908	279	96032892	(1)	1
510588208	75	967787408	500	16
510588208	102	967787508	500	16
510598908	279	96032892	403	2
510599208	279	96032892	413	2
510599608	33	969731708	213	1
510599608	210	967787708	213	1
510599608	225	967787808	213	1
510599608	241	968081908	213	1
510599608	682	96052492	213	1
510599608	969	96047485	213	1
510599708	551	967788008	214	2
510599708	682	96052492	214	2
510629008	75	967787408	614	4
510629008	102	967787508	614	4
510629008	168	969733008	656	1
510629008	210	967787708	623	1
510629008	225	967787808	622	1
510629008	241	968081908	602	2
510629008	684	96052492	624	7
510629008	969	96047485	613	1
510629508	682	96052492	182	5
510629508	799	968562908	150	1
510631808	682	96052492	183	4
510633908	33	969731708	191	2
510642508	681	96052492	150	3
510667308	569	967968208	6	2
510671108	682	96052492	191	3
510671508	681	96052492	153	2
510671808	569	967968208	(1)	1
510688008	33	969731708	170	1
510693008	558	96059080	13	1
510710108	712	510438508	3	2
510710108	712	510438508	15	1
510710408	44	511497508	20	1
510710408	712	510438508	20	1
510710608	44	511497508	30	1
510710608	712	510438508	30	1
510711308	1023	968883308	(18)	1

Item	Page	Assembly	Pos.	Quantity
510712908	175	511449808	11	3
510712908	702	511494308	11	3
510713214	684	96052492	574	1
510713708	712	510438508	4	1
510713808	44	511497508	1	1
510713808	712	510438508	1	1
510713908	44	511497508	2	1
510713908	712	510438508	2	1
510714008	712	510438508	6	1
510714108	44	511497508	12	1
510714108	712	510438508	12	1
510714208	712	510438508	13	2
510714308	44	511497508	14	1
510714308	712	510438508	14	1
510714408	712	510438508	18	1
510714508	44	511497508	19	1
510714508	712	510438508	19	1
510718108	174	10489734	27	1
510719008	174	10489734	26	1
510725590	1023	968883308	(1)	1
510731808	177	510401908	17	1
510733208	177	510401908	18	4
510733308	177	510401908	21	2
510735908	707	571130108	6	1
510737408	789	967956208	17	9
510738408	708	571362608	441	4
510738677	33	969731708	(1)	1
510741508	173	11341035	21	5
510741508	705	511308608	3	1
510741708	534	511433908	21	1
510741708	552	511417708	21	1
510741708	711	511417608	21	1
510745708	705	511308608	29	1
510746008	682	96052492	194	2
510746108	705	511308608	24	2
510746108	713	10218310	1	1
510746608	705	511308608	15	8
510747808	705	511308608	39	2
510748108	251	11347396	940	1
510748608	792	965669108	3	1
510753408	174	10489734	11	1
510753408	707	571130108	10	1
510754308	757	96033157	157	3
510760408	591	10228112	32	1
510764908	44	511497508	4	1
510779808	44	511497508	28	1
510779808	712	510438508	28	1
510779908	44	511497508	29	1
510779908	712	510438508	29	1
510783208	552	511417708	17	1
510783208	711	511417608	17	1
510790108	213	11182924	2	3
510792108	707	571130108	4	1
510796908	552	511417708	1	1
510796908	711	511417608	1	1
510797008	534	511433908	3	1
510797008	552	511417708	3	1
510797008	711	511417608	3	1
510797108	711	511417608	4	1
510797208	534	511433908	5	1

Item	Page	Assembly	Pos.	Quantity
510797208	552	511417708	5	1
510797208	711	511417608	5	1
510797308	534	511433908	6	1
510797308	552	511417708	6	1
510797308	711	511417608	6	1
510797408	534	511433908	7	1
510797408	552	511417708	7	1
510797408	711	511417608	7	1
510797508	534	511433908	9	1
510797508	552	511417708	9	1
510797508	683	96052492	(26)	2
510797508	711	511417608	9	1
510797608	552	511417708	10	1
510797608	711	511417608	10	1
510797708	534	511433908	22	1
510797708	552	511417708	22	1
510797708	711	511417608	22	1
511001708	589	918009808	19	2
511015108	534	511433908	4	1
511015108	552	511417708	4	1
511015508	534	511433908	17	2
511043808	682	96052492	(8)	1
511043808	1026	968883408	(8)	1
511048708	682	96052492	192	1
511051208	177	510401908	1	1
511051308	177	510401908	2	1
511051408	177	510401908	3	1
511051508	177	510401908	4	1
511051608	177	510401908	5	1
511051708	177	510401908	6	1
511051808	177	510401908	7	1
511051908	177	510401908	8	1
511052008	177	510401908	9	1
511052108	177	510401908	10	1
511052208	177	510401908	11	1
511052308	177	510401908	12	1
511052408	177	510401908	13	1
511052508	177	510401908	14	1
511052608	177	510401908	15	2
511052808	177	510401908	19	1
511052908	177	510401908	20	2
511053008	177	510401908	22	1
511056808	683	96052492	274	1
511057508	167	969733008	191	3
511057808	33	969731708	196	1
511058308	261	967787908	156	1
511058508	683	96052492	278	3
511059808	876	96047486	162	1
511062408	241	968081908	180	1
511062608	683	96052492	277	1
511062908	683	96052492	265	1
511064608	167	969733008	193	3
511065008	167	969733008	165	2
511302208	681	96052492	63	7
511302208	799	968562908	50	1
511304508	1023	968883308	150	1
511308608	681	96052492	64	1
511311808	167	969733008	161	1
511320108	681	96052492	58	2
511322508	682	96052492	167	1
511417608	681	96052492	157	1
511417708	551	967788008	153	1
511423508	681	96052492	161	1
511427708	261	967787908	157	1
511429108	681	96052492	155	1
511433308	261	967787908	154	1
511433908	532	968513208	151	1
511435108	681	96052492	158	4
511444408	681	96052492	57	1
511444508	681	96052492	67	1
511446908	261	967787908	158	1
511446908	682	96052492	175	1
511449708	167	969733008	173	1
511449808	167	969733008	50	1
511465508	876	96047486	51	2
511471608	683	96052492	271	1
511476908	681	96052492	162	2
511481508	33	969731708	159	2
511481508	75	967787408	231	1
511481508	102	967787508	231	1
511481508	167	969733008	159	1
511481508	210	967787708	159	1
511481508	225	967787808	159	1
511481508	241	968081908	159	1
511481508	969	96047485	159	1
511485208	681	96052492	154	1
511485308	681	96052492	164	2
511491914	682	96052492	193	2
511493608	33	969731708	51	1
511494308	681	96052492	61	1
511497508	33	969731708	181	1
511497508	682	96052492	185	2
511497514	210	967787708	51	1
511497514	225	967787808	51	1
511497514	969	96047485	51	1
511500408	75	967787408	228	2
511500408	102	967787508	228	2
511500408	682	96052492	228	1
511500408	1028	968883508	228	1
511500508	33	969731708	227	4
511500508	167	969733008	227	1
511500508	773	91000228	31	1
511500508	1017	96022733	12	1
511500508	1019	96054388	10	1
511500608	682	96052492	221	1
511500608	1017	96022733	13	1
511500608	1019	96054388	20	1
511501008	33	969731708	217	5
511501008	167	969733008	217	1
511501008	210	967787708	217	1
511501008	225	967787808	217	1
511501008	241	968081908	217	1
511501008	876	96047486	217	1
511501008	969	96047485	217	1
511501108	75	967787408	218	2
511501108	102	967787508	218	2
511501108	682	96052492	218	8
511501108	876	96047486	218	4
511501308	33	969731708	232	1
511501308	1026	968883408	232	1

Item	Page	Assembly	Pos.	Quantity
511501508	977	96006590	231	1
511502608	279	96032892	410	6
511505808	33	969731708	236	3
511505808	1017	96022733	14	1
511505808	1023	968883308	235	1
511505808	1028	968883508	235	3
511505908	33	969731708	225	2
511505908	167	969733008	225	3
511505908	682	96052492	225	2
511505908	876	96047486	225	1
511506208	757	96033157	245	1
511506608	757	96033157	247	1
511508208	682	96052492	219	1
511508308	532	968513208	238	1
511508308	683	96052492	238	4
511508308	876	96047486	238	2
511508408	167	969733008	237	1
511508408	210	967787708	237	1
511508408	225	967787808	237	1
511508408	241	968081908	235	2
511508408	532	968513208	237	1
511508408	683	96052492	237	3
511508408	773	91000228	34	1
511508408	876	96047486	237	2
511508408	969	96047485	237	1
511508408	1019	96054388	30	1
511508608	33	969731708	226	1
511508608	167	969733008	226	1
511508608	682	96052492	226	2
511508608	977	96006590	226	1
511508608	1026	968883408	226	1
511509608	977	96006590	236	1
511509608	1017	96022733	15	1
511509608	1023	968883308	236	1
511509608	1028	968883508	236	3
511510708	682	96052492	211	3
511510708	876	96047486	211	1
511510808	682	96052492	212	1
511512208	33	969731708	201	12
511512208	167	969733008	201	2
511512208	210	967787708	201	2
511512208	225	967787808	201	2
511512208	241	968081908	201	2
511512208	682	96052492	201	3
511512208	803	96043277	201	1
511512208	876	96047486	201	4
511512208	969	96047485	201	2
511512308	75	967787408	202	4
511512308	102	967787508	202	4
511512308	682	96052492	202	16
511512308	876	96047486	202	4
511515408	969	96047485	244	1
511515508	876	96047486	234	1
511516208	279	96032892	412	2
511517208	684	96052492	584	1
511517708	167	969733008	501	1
511517708	684	96052492	579	5
511517808	167	969733008	500	2
511517808	210	967787708	500	4
511517808	225	967787808	500	4

Item	Page	Assembly	Pos.	Quantity
511517808	241	968081908	500	7
511517808	684	96052492	580	8
511517808	969	96047485	500	2
511518408	682	96052492	205	2
511518408	803	96043277	205	1
511518408	876	96047486	205	1
511518508	682	96052492	206	1
511519208	684	96052492	501	5
511633014	33	969731708	52	2
512125408	277	96032892	105	1
512335208	134	917077108	5	1
512349708	721	919075408	75	1
512391108	116	918589408	3	4
513119208	705	511308608	50	1
514504208	300	11212748	(5)	1
514507308	253	11347399	303	1
514507808	301	10009378	16	1
514534908	694	11314761	20	2
514591708	966	11161917	21	1
514599408	54	967908108	(505)	1
514599408	54	967908108	(505)	1
514599408	257	570112908	20	7
514599408	628	96033473	541	2
514599408	989	96036210	(507)	1
514599408	1086	96038564	506	1
514599408	1087	96038565	505	1
514599408	1089	96039722	515	1
514615408	572	11600977	1	1
515705108	257	570112908	15	1
515710608	591	10228112	31	1
518547908	288	10873653	8	1
518578108	279	96032892	404	4
521196508	205	90024729	3	2
521196508	959	90200207	3	2
521196508	959	90200207	(16)	6
530063108	523	96048466	9	2
530073208	694	11314761	31	2
530084808	957	90200134	6	1
530609208	643	967917908	38	1
540001808	847	919304308	181	1
540001808	1100	919220008	75	1
540145208	251	11347396	125	2
540184208	255	540270514	11	1
540184308	255	540270514	16	1
540184408	255	540270514	20	1
540187408	204	90024489	24	1
540187408	234	90200276	24	1
540270414	248	10802280	23	1
540270514	248	10802280	24	1
540271614	251	11347396	2	1
540271814	253	11347399	1	1
540271914	253	11347399	3	1
540272114	253	11347399	301	1
540273014	255	540270514	7	1
540511608	254	540270414	23	1
550296708	253	11347399	306	1
550452508	277	96032892	121	2
550452608	277	96032892	122	2
550601908	325	968652008	1	1
550607208	323	10675550	1	1

Item	Page	Assembly	Pos.	Quantity
550632308	277	96032892	250	2
550632308	320	96032897	6	3
550838008	742	969752708	21	8
550849408	563	918789208	5	8
550849508	320	96032897	27	2
551706808	432	919063308	10	2
551710208	432	919063308	1	2
551710308	432	919063308	2	4
553018208	742	969752708	15	0.16
553018208	742	969752708	16	0.3
553018208	742	969752708	17	0.13
553018208	742	969752708	18	0.26
553018208	742	969752708	19	1.62
553027808	589	918009808	12	2
553027808	740	96028393	64	1
553027808	747	969520208	5	2
553037908	512	10451181	11	1
553054108	502	919733908	6	2.4
553054108	504	96019655	9	0.3
553054208	502	919733908	5	1
553054208	504	96019655	8	2
553086208	512	10451181	17	1
553102308	502	919733908	15	3
553102308	504	96019655	19	1
553159408	504	96019655	3	0.5
553159408	589	918009808	53	3.2
553159408	589	918009808	54	3.2
553168708	48	967907608	22	2
553168708	625	969245308	19	2
553168708	1062	96035575	288	2
553174008	508	11110051	1	1
553174108	502	919733908	7	1
553181108	504	96019655	4	1
553181208	742	969752708	13	1.7
553181208	742	969752708	14	1.9
553186908	485	96033359	50	1
553187208	504	96019655	7	1
560019208	752	968080908	6	1
5603876	486	96033369	514	2
5603876	489	96021228	509	1
5607617	685	96052492	705	1
5612465	689	11211288	14	1
5612465	691	11340741	14	1
5616114	966	11161917	22	1
5700086	432	919063308	(1)	1
570010108	175	511449808	3	2
570010108	702	511494308	3	2
570054708	299	571907208	16	1
570055108	689	11211288	(24)	1
570055108	692	11450342	21	1
570063108	534	511433908	1	1
570063208	534	511433908	10	1
570065908	42	502806508	1	1
570066008	42	502806508	2	1
570066108	42	502806508	3	1
570066208	42	502806508	4	1
570066308	42	502806508	5	1
570066408	42	502806508	7	1
570073908	1023	968883308	(11)	1
570078008	561	510693008	7	1
570112908	256	510230608	1	1
570113008	256	510230608	3	1
570113208	256	510230608	5	1
570113308	257	570112908	1	1
570113408	257	570112908	2	1
570113508	257	570112908	3	1
570113908	257	570112908	9	1
570114008	257	570112908	10	1
570114108	257	570112908	14	1
570114108	512	10451181	(1)	1
570114208	257	570112908	17	2
570114308	257	570112908	18	1
570114508	258	570113308	2	1
570114608	258	570113308	3	1
570114708	258	570113308	4	7
570114808	258	570113308	5	14
570114908	258	570113308	6	1
570116908	684	96052492	436	1
570151708	314	11320826	260	1
570151908	255	540270514	15	1
570163708	580	10425291	5	1
570296608	571	11068050	2	1
570338308	26	11601184	23	1
570504808	977	96006590	222	1
570504808	1028	968883508	222	1
570531308	173	11341035	11	1
570633808	175	511449808	1	1
570633808	681	96052492	(1)	1
570633808	702	511494308	1	1
570633808	710	511444508	1	1
570647508	707	571130108	3	1
570652308	174	10489734	25	1
570690308	705	511308608	25	1
570690608	580	10425291	33	1
570690608	706	571529608	17	1
570690608	707	571130108	7	1
570701808	153	510235408	(14)	1
570713908	957	90200134	23	1
570795808	254	540270414	2	3
570795908	254	540270414	1	1
570796008	254	540270414	3	1
570796108	254	540270414	20	1
570796208	255	540270514	1	1
570796908	253	11347399	309	1
570799108	612	968255808	5	5
570799108	613	968255908	5	7
570799108	614	968256008	5	7
570799108	615	968256108	5	7
570807108	418	10120393	3	1
570818008	173	11341035	10	1
570818808	683	96052492	267	3
570824177	26	11601184	26	2
570827808	699	511444408	1	1
570941408	683	96052492	(2)	2
570964908	697	10413255	5	6
571076908	33	969731708	(2)	1
571076908	682	96052492	(2)	1
571076908	682	96052492	(2)	1
571076908	682	96052492	(2)	1
571077008	33	969731708	(3)	1

Item	Page	Assembly	Pos.	Quantity
571077008	682	96052492	(3)	1
571077008	682	96052492	(3)	1
571077008	682	96052492	(3)	1
571077108	33	969731708	(4)	1
571077108	682	96052492	(4)	1
571077108	682	96052492	(4)	1
571077208	33	969731708	(5)	1
571077208	682	96052492	(5)	1
571077208	682	96052492	(5)	1
571077308	682	96052492	(1)	1
571077408	682	96052492	(4)	1
571081908	33	969731708	(1)	1
571082008	33	969731708	(2)	1
571082008	33	969731708	(2)	1
571082108	33	969731708	(3)	1
571082208	33	969731708	(4)	1
571082208	33	969731708	(3)	1
571082308	33	969731708	(5)	1
571082408	33	969731708	(1)	1
571082508	33	969731708	(1)	1
571082508	977	96006590	(1)	1
571082608	33	969731708	(2)	1
571082608	33	969731708	(2)	1
571082608	977	96006590	(2)	1
571082608	977	96006590	(2)	1
571082708	33	969731708	(3)	1
571082708	977	96006590	(3)	1
571082808	33	969731708	(3)	1
571082808	33	969731708	(4)	1
571082808	977	96006590	(4)	1
571082808	977	96006590	(3)	1
571082908	977	96006590	(5)	1
571083008	33	969731708	(1)	1
571083008	977	96006590	(1)	1
571115308	966	11161917	6	1
571115508	966	11161917	9	1
571130108	705	511308608	31	1
571130308	707	571130108	2	1
571130408	707	571130108	5	1
571130508	707	571130108	8	1
571135508	33	969731708	(21)	1
571135508	213	11182924	21	1
571135508	876	96047486	(1)	1
571318808	993	968188308	20	4
571328408	160	10871517	14	1
571328408	580	10425291	14	1
571352308	759	502657308	1	1
571356108	681	96052492	(4)	1
571362608	705	511308608	55	1
571368908	512	10451181	12	1
571369308	134	917077108	(1)	1
571468008	959	90200207	(5)	8
571486808	26	11601184	25	1
571489008	512	10451181	13	1
571505208	721	919075408	(9)	2
571529508	173	11341035	8	2
571529608	705	511308608	8	1
571535008	173	11341035	9	1
571539308	87	11621396	2	1
571539308	160	10871517	20	1

Item	Page	Assembly	Pos.	Quantity
571546808	568	919140308	17	2
571547108	512	10451181	15	1
571558708	512	10451181	20	1
571558808	433	551710208	1	1
571561008	705	511308608	16	2
571575608	433	551710208	2	1
571578608	162	774375108	2	1
571691008	694	11314761	8	1
571727208	255	540270514	4	1
571774008	117	512391108	999	1
571814108	705	511308608	35	1
571817208	831	919487108	(1)	1
571817308	78	917361508	(1)	1
571824708	495	10343693	1	1
571827408	314	11320826	400	10
571828008	314	11320826	120	1
571840008	210	967787708	(999)	1
571840008	701	11005327	999	1
571867708	591	10228112	44	1
571900108	293	11212743	(31)	1
571903708	705	511308608	45	1
571903808	705	511308608	48	1
571903908	705	511308608	51	1
571907208	297	11212747	2	1
571910108	708	571362608	435	2
571912308	495	10343693	2	1
591050108	739	96028393	32	2
591051008	744	96000697	19	2
591055408	744	96000697	8	1
591055508	744	96000697	9	1
591055608	744	96000697	11	2
591058908	752	968080908	21	1
591063508	643	967917908	36	1
591064608	591	10228112	61	1
591066808	730	964560908	3	1
591067008	453	918810308	23	1
591070408	724	919075508	21	1
591507808	463	917079908	13	4
591507808	598	96034154	64	15
591570908	655	968095808	5	2
591570908	735	919075308	25	1
6001703	487	96033369	2267	2
6001703	489	96021228	2267	1
6001703	490	96019612	2267	1
6001703	629	96033473	2267	4
6001790	486	96033369	509	1
6001790	620	96033472	520	3
6001790	622	96033855	511	1
600230408	868	96040591	5	5.18
600230408	868	96040591	6	5.18
600235808	783	96059330	334	0.89
600235808	784	96059331	334	0.81
6002796	1086	96038564	2262	43
6002796	1089	96039722	2262	43
6003168	622	96033855	517	1
6003168	628	96033473	503	1
6003248	622	96033855	515	1
600365808	619	96033472	11	7.08
600368408	1122	96042005	5	4.06
6004195	628	96033473	516	1

Item	Page	Assembly	Pos.	Quantity
600460408	992	96037031	5	5.58
600461008	631	96035430	5	11.54
600461008	867	96036240	5	6.37
601406408	655	968095808	4	0.3
601413908	653	96033320	11	0.31
601413908	653	96033320	12	0.725
601414208	653	96033320	10	0.895
602001508	1019	96054388	2	1
602002208	283	96033379	52	6
602007108	532	968513208	308	12
602007108	578	919297008	74	18
602007408	532	968513208	309	8
602008408	277	96032892	190	16
602008408	320	96032897	7	10
602008508	201	917438108	35	2
602008508	221	917454008	35	2
602008508	278	96032892	259	4
602008508	1017	96022733	7	2
602008908	265	918861408	51	4
602008908	278	96032892	260	10
602008908	532	968513208	312	66
602008908	551	967788008	312	40
602008908	952	917473608	21	4
602009108	277	96032892	191	6
602009108	1007	968099808	24	2
602009208	773	91000228	21	12
602010108	20	918005408	14	8
602010108	277	96032892	195	2
602015208	283	96033379	51	3
602015208	1017	96022733	45	1
602015908	192	96062971	117	8
602017808	752	968080908	23	1
602018008	265	918861408	34	4
602018008	278	96032892	360	16
602018008	532	968513208	306	12
602018008	551	967788008	307	8
602018008	577	919297008	55	18
602018008	773	91000228	24	12
602018008	952	917473608	51	4
602042208	497	96053633	18	2
602093514	640	91001563	38	2
602106708	48	967907608	15	0.18
602106708	653	96033320	16	0.42
602106708	653	96033320	17	0.06
602106708	653	96033320	18	0.05
602106708	653	96033320	19	0.095
602106708	778	96059325	58	0.24
602106708	989	96036210	261	0.05
602106708	1000	968650608	6	0.145
602106708	1062	96035575	43	0.345
602110108	653	96033320	56	2
602116008	739	96028393	50	4
602203108	489	96021228	67	2
602203408	486	96033369	72	5
602203408	489	96021228	72	2
602203408	619	96033472	72	6
602203408	780	96059328	72	1
602205808	619	96033472	111	8
602207008	619	96033472	43	1
602208608	620	96033472	523	1

Item	Page	Assembly	Pos.	Quantity
602209608	780	96059328	503	1
602209708	46	967907508	(502)	1
602209708	486	96033369	516	4
602209708	489	96021228	506	2
602209708	620	96033472	519	1
602209708	628	96033473	509	2
602209708	661	96033326	523	5
602215808	619	96033472	23	3
602217208	627	96033473	101	1
602217908	486	96033369	34	3
602217908	865	96037447	34	2
602217908	991	96038161	34	2
602218408	619	96033472	112	4
602218808	619	96033472	44	1
602225508	488	96033370	510	1
602225608	488	96033370	509	1
602225914	489	96021228	703	2
602300108	81	967971708	121	4
602300108	486	96033369	121	27
602300108	489	96021228	121	19
602300108	619	96033472	121	25
602300108	622	96033855	121	6
602300108	627	96033473	121	22
602300108	780	96059328	121	18
602300108	867	96036240	121	2
602300108	868	96040591	121	8
602300108	869	968546008	121	1
602300108	870	968546108	121	1
602300208	80	967971408	503	1
602300208	81	967971708	501	1
602300208	486	96033369	501	10
602300208	488	96033370	502	9
602300208	489	96021228	501	7
602300208	490	96019612	501	12
602300208	620	96033472	502	10
602300208	622	96033855	502	3
602300208	627	96033473	501	10
602300208	780	96059328	502	1
602300208	867	96036240	502	2
602300208	869	968546008	502	1
602300208	870	968546108	502	1
602300208	990	96036211	506	8
602300308	80	967971408	125	18
602300308	81	967971708	125	5
602300308	486	96033369	125	158
602300308	489	96021228	125	147
602300308	490	96019612	125	6
602300308	619	96033472	125	93
602300308	622	96033855	125	32
602300308	627	96033473	125	129
602300308	780	96059328	125	2
602300308	866	96036188	125	7
602300308	867	96036240	125	53
602300308	869	968546008	125	23
602300308	870	968546108	125	23
602300308	991	96038161	125	169
602300508	486	96033369	512	1
602300608	486	96033369	515	1
602301408	486	96033369	511	1
602301408	661	96033326	520	2

Item	Page	Assembly	Pos.	Quantity
602301408	866	96036188	501	1
602301408	867	96036240	503	3
602301408	868	96040591	501	1
602301408	869	968546008	503	1
602301408	870	968546108	503	1
602301408	871	96038229	501	1
602301408	990	96036211	504	5
602301408	992	96037031	501	1
602301608	619	96033472	115	4
602301708	619	96033472	106	4
602303308	486	96033369	134	4
602303308	489	96021228	134	8
602303308	780	96059328	134	2
602304808	657	963398008	2	2
602305908	46	967907508	(503)	1
602305908	488	96033370	506	1
602305908	657	963398008	3	1
602307708	486	96033369	86	8
602307708	619	96033472	86	38
602307708	627	96033473	86	60
602307808	81	967971708	114	3
602307808	627	96033473	114	3
602308008	81	967971708	87	2
602308108	489	96021228	88	1
602308108	627	96033473	88	4
602308208	53	96026395	698	2
602308208	620	96033472	698	1
602308208	623	96033855	698	4
602308208	628	96033473	698	3
602311308	619	96033472	56	1
602311508	619	96033472	55	1
602319808	486	96033369	507	1
602320508	489	96021228	62	5
602320508	991	96038161	62	8
602322708	488	96033370	505	1
602322708	490	96019612	502	3
602322808	490	96019612	615	165
602323208	489	96021228	120	6
602323208	619	96033472	120	9
602323208	865	96037447	120	21
602323208	991	96038161	120	138
602323308	46	967907508	(501)	10
602323308	620	96033472	501	3
602323308	661	96033326	505	63
602323308	779	96060217	503	3
602323308	864	96036194	501	9
602323308	990	96036211	503	8
602323508	489	96021228	124	2
602323508	490	96019612	124	6
602323508	619	96033472	124	32
602323508	865	96037447	124	220
602323508	991	96038161	124	48
602325508	80	967971408	501	2
602325508	486	96033369	510	7
602325508	488	96033370	507	2
602325508	489	96021228	512	1
602325508	620	96033472	507	2
602325508	622	96033855	501	1
602325508	628	96033473	515	1
602325508	661	96033326	521	4

Item	Page	Assembly	Pos.	Quantity
602325608	46	967907508	(505)	2
602325608	620	96033472	506	2
602325608	661	96033326	508	4
602329108	486	96033369	617	2
602329108	620	96033472	617	6
602329208	621	96033472	807	2
602330508	621	96033472	801	6
602330808	487	96033369	802	2
602330808	621	96033472	802	10
602330808	623	96033855	802	6
602330808	628	96033473	802	2
602331108	621	96033472	806	41
602331308	486	96033369	513	1
602331308	489	96021228	503	6
602331308	490	96019612	504	3
602331308	661	96033326	519	43
602331308	780	96059328	504	2
602331808	486	96033369	502	2
602331808	489	96021228	507	2
602332108	486	96033369	611	4
602332108	489	96021228	611	4
602334108	488	96033370	511	4
602335908	489	96021228	505	5
602335908	490	96019612	505	3
602335908	779	96060217	502	3
602335908	864	96036194	503	10
602335908	990	96036211	501	6
602336008	46	967907508	(504)	5
602336008	486	96033369	519	4
602336008	488	96033370	504	1
602336008	620	96033472	510	1
602336008	628	96033473	504	4
602336008	661	96033326	511	12
602336408	50	926891108	2	1
602336508	50	926891108	3	6
602337008	488	96033370	508	30
602337008	489	96021228	508	1
602337008	661	96033326	517	1
602337608	661	96033326	533	1
602338208	489	96021228	511	3
602338208	661	96033326	510	9
602338608	661	96033326	528	1
602339208	628	96033473	538	4
602339208	871	96038229	505	1
602339208	992	96037031	508	1
602339208	1116	96038928	502	1
602339408	620	96033472	643	5
602339408	623	96033855	643	2
602339508	81	967971708	647	5
602339508	628	96033473	647	5
602421908	1085	96038563	505	1
602421908	1115	96038927	505	1
602424008	871	96038229	503	1
602424008	1116	96038928	504	1
602424008	1117	96038930	504	1
602424008	1118	96038931	504	1
602424008	1119	96038932	505	2
602424008	1120	96038933	505	2
602424008	1121	96038935	503	1
602424008	1137	96035578	505	1

Item	Page	Assembly	Pos.	Quantity
602424108	81	967971708	511	1
602424108	633	968346208	510	2
602424108	635	968709008	153	1
602424108	636	968418008	508	1
602424108	859	96036183	12	1
602424108	860	96036184	508	1
602424208	866	96036188	503	2
602424308	80	967971408	505	2
602424308	628	96033473	530	2
602424308	631	96035430	507	2
602424308	632	96039940	507	2
602424308	780	96059328	513	1
602424308	867	96036240	504	2
602424308	869	968546008	511	2
602424308	870	968546108	511	2
602425008	632	96039940	511	4
602425108	634	96051766	513	2
602425208	54	967908108	(503)	1
602425208	54	967908108	(503)	1
602425208	628	96033473	539	2
602425208	631	96035430	510	1
602425208	634	96051766	512	1
602425208	643	967917908	47	1
602425208	778	96059325	4	1
602425208	863	96036187	150	4
602425208	989	96036210	272	2
602425208	989	96036210	(505)	1
602425808	861	616024908	12	1
602440008	630	927868908	4	1
602441001	1085	96038563	504	1
602441001	1115	96038927	504	1
602441101	81	967971708	507	1
602441201	868	96040591	503	1
602441208	780	96059328	505	1
602441701	808	918470508	11	3
602501208	48	967907608	12	2
602501208	79	967906508	292	1
602501208	105	967906608	292	1
602501208	536	968241408	292	1
602501208	625	969245308	9	2
602501208	643	967917908	20	2
602501208	778	96059325	292	1
602501208	863	96036187	285	2
602501208	989	96036210	293	1
602501208	1000	968650608	270	1
602501208	1062	96035575	285	1
602501208	1082	96035576	285	2
602501308	858	96028886	423	1
602501308	859	96036183	423	1
602501908	630	927868908	5	1
602504408	643	967917908	48	1
602606108	871	96038229	504	1
602606108	1118	96038931	503	1
602606108	1119	96038932	506	2
602606108	1120	96038933	506	2
602606108	1137	96035578	504	1
602606208	81	967971708	510	1
602606208	636	968418008	507	1
602606208	859	96036183	13	1
602606208	860	96036184	506	1

Item	Page	Assembly	Pos.	Quantity
602606308	633	968346208	511	2
602606308	780	96059328	510	1
602606308	1116	96038928	505	1
602606308	1117	96038930	502	1
602606308	1121	96038935	505	1
602606408	633	968346208	505	2
602606408	867	96036240	510	1
602606408	869	968546008	508	1
602606408	870	968546108	505	1
602606408	1062	96035575	160	1
602606408	1084	96038562	503	1
602606408	1085	96038563	502	1
602606408	1115	96038927	502	1
602606508	636	968418008	505	1
602606508	866	96036188	504	1
602606508	871	96038229	502	1
602606508	992	96037031	504	1
602606508	1064	96035583	503	1
602606508	1118	96038931	502	1
602606508	1119	96038932	503	1
602606508	1120	96038933	503	1
602606608	80	967971408	506	1
602606608	628	96033473	529	2
602606608	631	96035430	506	2
602606608	632	96039940	508	1
602606708	80	967971408	504	1
602606708	81	967971708	506	1
602606708	867	96036240	508	1
602606708	869	968546008	512	1
602606708	870	968546108	512	1
602606708	1084	96038562	504	1
602606708	1085	96038563	503	1
602606708	1115	96038927	503	1
602606708	1116	96038928	506	1
602606708	1117	96038930	503	1
602606708	1121	96038935	502	1
602606808	858	96028886	430	1
602606808	1086	96038564	508	2
602606808	1087	96038565	507	2
602606808	1089	96039722	503	2
602607208	780	96059328	509	1
602607208	1116	96038928	503	1
602607208	1117	96038930	505	1
602607208	1121	96038935	504	1
602607508	81	967971708	509	1
602613208	632	96039940	510	1
602701308	746	964720408	5	1
602704808	628	96033473	535	5
602707208	1089	96039722	511	3
602708008	860	96036184	504	3
602710008	54	967908108	(97)	1
602735508	640	91001563	80	97
602736008	1062	96035575	287	2
602761408	50	926891108	12	10
602761608	653	96033320	53	2
602761608	661	96033326	530	2
602792308	654	96033320	(1)	1
602792308	656	929578308	1	1
602792308	659	964591108	1	1
602794608	778	96059325	60	2

Item	Page	Assembly	Pos.	Quantity
604002908	620	96033472	538	2
604003108	620	96033472	537	2
604006908	640	91001563	81	26
604006908	778	96059325	55	1
604007008	640	91001563	82	29
604007108	640	91001563	83	29
604007208	640	91001563	84	11
604007308	640	91001563	85	2
604007708	640	91001563	86	12
604007708	778	96059325	56	1
604412408	658	922648308	1	1
604501408	620	96033472	536	2
604501608	439	96032891	16	1
604501608	662	968486208	2	20
604501708	778	96059325	57	2
604505508	628	96033473	534	2
604505508	1122	96042005	506	1
604508108	643	967917908	16	1
604508508	628	96033473	532	3
604508508	860	96036184	509	1
604508508	866	96036188	506	1
604508508	992	96037031	507	1
604508508	1122	96042005	503	1
604508508	1137	96035578	503	1
604508608	628	96033473	531	3
604508608	992	96037031	506	1
604508608	1122	96042005	504	1
604508708	992	96037031	505	1
604509308	1122	96042005	505	2
604512108	628	96033473	533	2
604512108	643	967917908	17	1
604512108	859	96036183	11	1
604512108	989	96036210	157	2
604512108	1062	96035575	162	2
604512108	1082	96035576	152	1
604512108	1113	96035579	161	1
604512108	1122	96042005	507	1
604518908	628	96033473	812	24
604518908	990	96036211	812	1
604518908	992	96037031	812	3
604518908	1083	96038775	812	1
604518908	1114	96038967	812	1
604518908	1137	96035578	812	4
604519208	628	96033473	628	4
604519208	860	96036184	628	7
604519208	866	96036188	628	1
604519208	991	96038161	628	7
604519208	1122	96042005	628	7
604519208	1137	96035578	628	3
604519308	628	96033473	629	7
604519308	860	96036184	629	7
604519308	866	96036188	629	6
604519308	991	96038161	629	6
604519308	1122	96042005	629	7
604526508	628	96033473	507	3
604526508	860	96036184	502	1
604526508	866	96036188	502	1
604526508	990	96036211	511	1
604526508	992	96037031	502	1
604526508	1063	96038868	510	1

Item	Page	Assembly	Pos.	Quantity
604526508	1083	96038775	507	1
604526508	1114	96038967	512	1
604526508	1122	96042005	502	1
604526608	628	96033473	519	2
604526608	860	96036184	501	1
604526608	990	96036211	505	1
604526608	1063	96038868	506	1
604526608	1122	96042005	501	1
604526608	1137	96035578	501	1
604532708	116	918589408	23	1
604532908	486	96033369	521	2
604564214	632	96039940	501	2
604564314	632	96039940	502	1
604564314	661	96033326	525	2
605006608	710	511444508	2	1
605007908	620	96033472	511	19
605007908	628	96033473	505	16
605012708	808	918470508	7	1
605203908	630	927868908	3	2
605203908	662	968486208	4	1
605210608	486	96033369	504	4
605210608	628	96033473	506	14
605212708	620	96033472	521	1
605212808	620	96033472	529	3
605212808	628	96033473	521	1
605212808	868	96040591	505	2
605212808	1064	96035583	505	2
605212808	1084	96038562	506	2
605212808	1137	96035578	507	1
605215208	486	96033369	520	1
605215508	620	96033472	528	3
605215508	628	96033473	522	1
605215608	486	96033369	522	1
605215708	808	918470508	1	1
605251608	620	96033472	516	2
605251608	868	96040591	502	2
605251608	1064	96035583	502	2
605251608	1084	96038562	502	2
605251608	1137	96035578	502	1
605251808	486	96033369	503	1
605252214	628	96033473	525	1
605601701	632	96039940	130	10
605601701	633	968346208	130	1
605601801	632	96039940	127	6
605601801	869	968546008	127	23
605601801	870	968546108	127	23
605602301	780	96059328	128	24
605609514	661	96033326	502	1
605609514	780	96059328	501	1
605609514	869	968546008	501	1
605609514	870	968546108	501	1
605613908	628	96033473	513	1
605615714	869	968546008	129	1
605615714	870	968546108	129	1
605617608	869	968546008	506	1
605617608	870	968546108	510	1
605618408	631	96035430	511	1
605618508	633	968346208	507	2
605618508	634	96051766	514	1
605618508	780	96059328	511	1

Item	Page	Assembly	Pos.	Quantity
605618508	867	96036240	511	1
605618508	869	968546008	509	1
605618508	870	968546108	507	1
605618608	631	96035430	504	1
605618608	634	96051766	510	1
605619708	487	96033369	813	4
605619708	621	96033472	813	19
605619708	628	96033473	813	30
605619808	621	96033472	816	5
605619808	623	96033855	816	2
605619814	632	96039940	139	4
605619908	81	967971708	821	5
605619908	628	96033473	821	5
605620114	632	96039940	126	4
605664101	636	968418008	501	1
605664201	640	91001563	(501)	1
606012608	214	917452308	6	1
606012608	227	917452408	6	1
606012608	972	917452808	6	1
606020708	493	96053632	30	1
606143008	497	96053633	14	24
606143108	497	96053633	15	1
606143308	497	96053633	19	2
606143408	497	96053633	20	2
606143508	497	96053633	7	15
606143508	662	968486208	5	1
606143708	497	96053633	24	12
606143908	497	96053633	9	17
606144008	497	96053633	8	10
606144008	662	968486208	6	1
606144108	493	96053632	(2)	1
606144308	497	96053633	22	1
606144408	497	96053633	12	10
606144508	497	96053633	21	2
606144608	497	96053633	16	10
606144608	662	968486208	13	1
606144708	497	96053633	10	3
606144908	662	968486208	7	1
606652508	638	968681408	205	8
606652608	638	968681408	202	1
606653708	638	968681408	200	1
606661408	638	968681408	201	1
607008708	497	96053633	17	14
607011708	497	96053633	23	3
610701108	620	96033472	527	2
613200608	1149	96031510	(1)	4
613206508	439	96032891	20	6
613206608	439	96032891	19	6
613301908	585	917081908	2	1
614003108	493	96053632	27	1
614009908	53	96026395	503	1
614020508	493	96053632	16	1
614037508	786	96035790	12	1
614037608	786	96035790	16	1
614041808	786	96035790	13	1
614043508	1151	918641308	10	1
614043608	82	968726908	50	2
614043608	106	968668608	50	2
614043608	786	96035790	39	4
614043608	1003	967957308	17	1

Item	Page	Assembly	Pos.	Quantity
614045108	786	96035790	38	2
616024908	859	96036183	2	1
617000108	638	968681408	250	2
617000608	486	96033369	525	1
617000608	489	96021228	515	1
6201570	779	96060217	501	1
6202434	486	96033369	96	2
6202434	619	96033472	96	5
6202434	627	96033473	96	1
6202434	868	96040591	96	4
6202434	1064	96035583	96	4
6202434	1137	96035578	96	2
6202435	1084	96038562	774	4
6202444	486	96033369	95	2
6202444	619	96033472	95	6
6202444	627	96033473	95	1
6202444	868	96040591	95	2
6202444	1064	96035583	95	2
6202444	1137	96035578	95	1
6202445	1084	96038562	773	2
6202638	1119	96038932	2265	6
6202638	1120	96038933	2265	6
6202909	868	96040591	506	2
6202909	1064	96035583	506	2
6202909	1084	96038562	507	2
6202909	1137	96035578	508	1
6205239	622	96033855	522	1
6205242	622	96033855	521	1
630105108	640	91001563	54	9
630105108	778	96059325	53	2
630105308	439	96032891	13	2
630105408	640	91001563	55	2
630105408	778	96059325	52	3
630117508	653	96033320	50	1
630122908	661	96033326	503	26
630122908	778	96059325	47	6
630122908	990	96036211	509	2
630122908	1063	96038868	505	2
630122908	1114	96038967	501	2
632126901	643	967917908	32	1
634218501	53	96026395	504	1
635017008	654	96033320	58	1
635050808	490	96019612	509	2
635051508	632	96039940	517	2
635051508	659	964591108	4	2
635052008	53	96026395	505	1
635052808	654	96033320	59	1
635058508	659	964591108	2	1
636107901	653	96033320	49	2
636107901	661	96033326	524	2
637005301	661	96033326	522	1
637005601	633	968346208	131	5
637005601	634	96051766	131	7
638109101	653	96033320	14	0.37
638109101	653	96033320	15	0.62
638109201	653	96033320	9	0.16
638109201	653	96033320	13	0.31
660024508	660	96033325	11	1
660033108	656	929578308	3	4
660033108	659	964591108	3	1

Item	Page	Assembly	Pos.	Quantity
660044708	750	918064308	23	1
660306508	640	91001563	51	1
680000008	81	967971708	8	1
680000008	486	96033369	6	1
680000008	1085	96038563	5	1
680000008	1085	96038563	6	1
680000308	489	96021228	5	1
680000408	627	96033473	19	1
680000408	627	96033473	382	1
680000408	627	96033473	384	1
680000808	627	96033473	17	1
680001308	627	96033473	18	1
680001308	627	96033473	381	1
680001308	627	96033473	383	1
680001408	486	96033369	7	1
680001408	489	96021228	7	1
680001408	627	96033473	374	1
680001408	627	96033473	378	1
680001408	1115	96038927	5	1
680001408	1115	96038927	6	1
680001708	627	96033473	8	1
680001708	627	96033473	9	1
680001708	871	96038229	5	1
691035008	26	11601184	30	2
691041608	26	11601184	17	46
691041708	26	11601184	4	78
691041808	26	11601184	7	1
691043108	26	11601184	16	74
691183108	681	96052492	72	1
691210608	654	96033320	(6)	4
691798508	662	968486208	10	1
691809208	990	96036211	507	1
691812808	54	967908108	(504)	1
691812808	54	967908108	(504)	1
691812808	628	96033473	542	2
691812908	628	96033473	536	2
691812908	989	96036210	153	1
691815608	26	11601184	61	2
691822208	989	96036210	152	1
692312708	1081	919287108	151	2
692400008	80	967971408	509	1
692404508	26	11601184	60	1
692404908	628	96033473	811	2
692404908	868	96040591	811	2
692404908	1064	96035583	811	2
692404908	1084	96038562	811	2
692404908	1137	96035578	811	1
692405208	989	96036210	(502)	1
692405208	1086	96038564	505	1
692405208	1087	96038565	506	1
692405208	1089	96039722	514	1
692405308	858	96028886	172	1
692405308	989	96036210	271	3
692405308	1062	96035575	155	2
692405308	1089	96039722	506	1
692405308	1113	96035579	163	1
692405708	81	967971708	822	2
692405708	628	96033473	822	2
692405808	621	96033472	817	3
692405808	623	96033855	817	2

Item	Page	Assembly	Pos.	Quantity
692406008	81	967971708	512	1
692406008	620	96033472	525	2
692406008	623	96033855	526	1
692406008	628	96033473	526	1
692406308	620	96033472	513	2
692406308	622	96033855	505	1
692406708	81	967971708	502	1
692406708	628	96033473	511	1
693113814	314	11320826	485	1
693156414	632	96039940	519	1
693157214	632	96039940	512	2
693161214	868	96040591	504	1
7003652	367	12489819	4	1
7004640	683	96052492	412	4
7005052	20	918005408	13	8
7005052	789	967956208	40	4
7005052	847	919304308	152	4
7005053	277	96032892	193	10
7005053	1017	96022733	8	1
7008583	265	918861408	15	2
7008986	964	11161916	3	1
7011745	367	12489819	1	1
7012971	299	571907208	12	1
7012971	301	10009378	12	1
7014258	301	10009378	21	1
7014524	611	969443908	11	2
7015814	729	96000684	14	2
7020440	510	91000225	100	2.4
7021521	448	969904608	2	1
7022127	299	571907208	11	6
7022127	301	10009378	11	5
7022127	316	11314599	31	2
7022128	966	11161917	4	1
7023472	316	11314599	12	1
7023645	300	11212748	7	1
7023888	293	11212743	5	1
7023888	300	11212748	5	1
7024263	257	570112908	4	1
7024264	257	570112908	5	1
7024265	257	570112908	7	1
7024273	258	570113308	1	1
7024282	258	570113308	7	4
7024283	256	510230608	4	1
7025208	176	511065008	8	2
7027052	966	11161917	49	1
7027053	966	11161917	46	1
7027055	966	11161917	43	1
7027056	966	11161917	44	1
7027307	151	90211005	89	2
7027459	210	967787708	(2)	1
7027459	701	11005327	2	1
7027459	703	511302208	2	2
7027497	299	571907208	20	2
7027497	301	10009378	20	2
7027665	688	96052492	871	1
7027665	758	96033157	632	1
703003508	65	917291608	25	4
703003508	98	917291708	25	4
704207608	653	96033320	(9)	40
704207608	662	968486208	12	40

Item	Page	Assembly	Pos.	Quantity
704207708	824	918107308	200	4
704212708	654	96033320	84	4
704218508	116	918589408	31	1
704218508	184	919082708	39	4
704218508	470	918999008	56	1
704218508	476	968309908	29	1
704218508	482	969259908	22	2
704218508	817	917517908	36	4
704221308	739	96028393	29	1
704227608	27	969088908	7	1
704228108	145	918011308	17	10
704228108	463	917079908	(2)	2
704228108	463	917079908	(2)	2
704228108	463	917079908	(2)	2
704228108	463	917079908	(2)	2
704228108	598	96034154	60	2
704231608	222	968161808	15	2
704231608	727	969752608	32	2
704231608	789	967956208	32	1
704231608	793	96005701	4	1
704231608	1006	968134408	4	1
704231608	1007	968099808	7	1
704232308	48	967907608	23	2
704232308	654	96033320	85	47
704232308	655	968095808	6	6
704232308	989	96036210	262	4
704253308	49	965690708	7	4
704253308	597	96034154	(8)	5
704253308	604	969054708	2	2
704253308	605	969056008	2	3
704253308	606	969427208	2	2
704253308	607	969427308	2	2
704253308	608	96044249	8	1
704253308	612	968255808	2	5
704253308	613	968255908	2	7
704253308	614	968256008	2	7
704253308	615	968256108	2	7
704253308	625	969245308	(4)	4
704253408	49	965690708	8	4
704253408	438	96032910	(8)	4
704253408	449	96004224	3	2
704253408	597	96034154	(3)	4
704253408	597	96034154	(3)	4
704253408	597	96034154	(9)	5
704253408	599	969118108	9	2
704253408	601	96038209	9	2
704253408	603	96038293	9	1
704253408	604	969054708	3	2
704253408	605	969056008	3	3
704253408	606	969427208	3	2
704253408	607	969427308	3	2
704253408	608	96044249	9	1
704253408	612	968255808	3	5
704253408	613	968255908	3	7
704253408	614	968256008	3	7
704253408	615	968256108	3	7
704253408	625	969245308	(5)	4
704253408	645	969408008	2	6
704253508	601	96038209	13	2
704253508	603	96038293	11	1
704253508	608	96044249	11	1
704253808	599	969118108	11	2
704254008	438	96032910	(9)	4
704254808	438	96032910	(7)	4
704254808	449	96004224	6	2
704254808	597	96034154	(4)	4
704254808	597	96034154	(4)	4
704254808	597	96034154	(10)	5
704254808	599	969118108	10	2
704254808	601	96038209	10	2
704254808	603	96038293	10	1
704254808	604	969054708	4	2
704254808	605	969056008	4	3
704254808	606	969427208	4	2
704254808	607	969427308	4	2
704255308	606	969427208	5	2
704255308	607	969427308	5	2
704255308	645	969408008	4	6
704256208	597	96034154	(11)	5
704256208	604	969054708	5	2
704256208	605	969056008	5	3
704256608	438	96032910	(6)	4
704256608	449	96004224	2	2
704256608	597	96034154	(2)	4
704256608	597	96034154	(2)	4
704256608	599	969118108	8	2
704256708	49	965690708	9	4
704256708	597	96034154	(5)	4
704256708	597	96034154	(5)	4
704256708	625	969245308	(6)	4
704258208	48	967907608	14	2
704258208	625	969245308	15	2
704258208	653	96033320	30	4
704258208	662	968486208	3	2
704259008	449	96004224	5	2
704259608	752	968080908	29	1
704259808	735	919075308	11	2
704261908	612	968255808	6	2
704261908	613	968255908	7	2
704261908	614	968256008	6	2
704261908	615	968256108	6	2
704262408	982	919301808	26	2
704262408	1075	919219708	39	1
704271108	135	96005686	18	1
704271208	727	969752608	14	2
704271308	724	919075508	12	4
704274708	601	96038209	8	2
704274708	603	96038293	8	1
704274708	645	969408008	3	6
704274808	49	965690708	10	4
704274808	438	96032910	(10)	4
704274808	449	96004224	4	2
704274808	597	96034154	(6)	4
704274808	597	96034154	(6)	4
704274808	597	96034154	(12)	5
704274808	599	969118108	12	2
704274808	601	96038209	12	2
704274808	603	96038293	12	1
704274808	604	969054708	6	2
704274808	605	969056008	6	3

Item	Page	Assembly	Pos.	Quantity
704274808	606	969427208	6	2
704274808	607	969427308	6	2
704274808	608	96044249	12	1
704274808	612	968255808	4	5
704274808	613	968255908	4	7
704274808	614	968256008	4	7
704274808	615	968256108	4	7
704274808	625	969245308	(7)	4
704274808	645	969408008	6	6
704274908	49	965690708	11	4
704274908	625	969245308	(8)	4
704274908	645	969408008	5	6
704279708	752	968080908	(14)	3
704279708	752	968080908	9	2
704280008	752	968080908	30	1
704280508	752	968080908	19	3
704334608	720	919075408	34	2
708002608	184	919082708	19	2
708003508	721	919075408	63	1
708004008	761	968397108	2	4
708010208	547	917080608	15	2
710027101	204	90024489	7	2
710027101	234	90200276	7	2
710031208	254	540270414	10	1
710034101	151	90211005	11	2
710061801	957	90200134	84	1
710063001	151	90211005	4	1
7101007	393	10143277	35	1
7101019	401	10141721	14	1
710102308	88	11621291	4	1
710102308	577	919297008	24	14
710102508	216	917451408	4	1
710102508	343	10137870	8	1
710102508	539	917691308	14	4
710102508	884	917692108	8	4
710102508	973	917481408	4	1
710103008	493	96053632	37	1
710103408	385	10141807	21	1
710103808	722	10326323	14	1
710104008	206	90024490	41	1
710104008	235	90200528	41	1
710104008	236	90200533	41	1
710104208	578	919297008	72	2
710105908	34	969731708	306	1
710105908	206	90024490	29	1
710105908	235	90200528	29	1
710105908	236	90200533	29	1
710106008	563	918789208	19	1
710106008	568	919140308	27	3
710106008	757	96033157	311	1
710106508	373	10127419	8	2
710107208	34	969731708	303	2
710107208	551	967788008	300	2
710107708	34	969731708	302	5
710207408	643	967917908	37	1
710909501	957	90200134	89	1
714000808	21	918005408	63	1
714003614	301	10009378	22	1
720014408	892	919633808	20	2
720014408	982	919301808	(5)	4
720014408	982	919301808	56	6
720014408	1053	919219508	37	1
720014408	1100	919220008	74	7
720801908	453	918810308	25	4
721108801	206	90024490	8	1
721108801	235	90200528	8	1
721108801	236	90200533	8	1
721113601	959	90200207	10	1
721114701	205	90024729	12	1
725101005	720	919075408	13	2
725111808	643	967917908	5	2
725800608	945	917191008	24	2
725801008	520	919627908	45	2
725801308	479	968287208	1	1
725801308	845	919304308	50	1
725802408	945	917191008	25	2
725806408	470	918999008	21	6
725806408	478	96020149	3	1
725806408	483	969540008	3	3
725808808	845	919304308	54	1
725814808	471	918999008	81	2
725838308	845	919304308	45	1
725855708	847	919304308	146	1
725856108	201	917438108	14	2
725856108	221	917454008	14	2
725856108	470	918999008	15	2
725857508	915	917078808	67	1
725857508	945	917191008	27	4
725858708	845	919304308	51	2
725860508	470	918999008	9	1
725860608	845	919304308	52	4
725864908	470	918999008	13	1
725865108	845	919304308	49	1
725868408	476	968309908	2	1
725870108	845	919304308	48	2
726204008	71	933878901	52	1
726405908	689	11211288	52	4
726405908	691	11340741	52	4
726406508	694	11314761	(22)	1
726407508	176	511065008	7	1
726407908	558	96059080	(1)	1
726408708	279	96032892	405	1
726409108	35	969731708	(1)	1
726410008	689	11211288	53	4
726410008	691	11340741	53	4
726411301	204	90024489	9	1
726411301	234	90200276	9	1
726419608	706	571529608	20	1
726421208	744	96000697	15	1
726421608	444	968866808	9	3
726424108	694	11314761	(21)	2
726424601	151	90211005	97	1
726425308	561	510693008	8	2
726426508	256	510230608	6	1
726426608	705	511308608	49	2
726426708	689	11211288	54	2
726426708	691	11340741	54	2
726430508	957	90200134	81	1
726430608	694	11314761	32	2
726431401	959	90200207	17	1

Item	Page	Assembly	Pos.	Quantity
726432901	205	90024729	17	1
726433701	390	11353748	7	1
726434401	205	90024729	4	1
726434401	959	90200207	4	1
726440001	160	10871517	16	1
726443401	957	90200134	21	2
7264455	388	12490129	8	2
726453601	68	90029090	83	2
726453601	70	90029091	83	2
726454401	205	90024729	14	1
726454601	68	90029090	94	2
726454601	70	90029091	94	2
726457501	68	90029090	12	1
726457501	70	90029091	12	1
726457501	71	933878901	2	3
726611308	721	919075408	88	1
726612208	145	918011308	43	2
726612208	760	919075608	9	1
726612208	761	968397108	8	3
726612208	1108	96037097	4	3
726612208	1110	96037098	4	3
726612708	479	968287208	3	2
726612708	1004	967957508	14	1
726613008	21	918005408	74	4
726613008	474	968283208	49	4
726616208	761	968397108	11	2
726616708	277	96032892	(2)	4
726616708	449	96004224	10	2
726616708	463	917079908	12	8
726616708	598	96034154	63	12
726616708	599	969118108	3	2
726616708	601	96038209	3	1
726616708	603	96038293	3	2
726616708	608	96044249	3	2
735003208	1154	919413108	2	2
7361602	297	11212747	22	2
7361602	300	11212748	22	2
7361961	151	90211005	2	7
7361961	151	90211005	78	3
7362091	34	969731708	655	1
7362091	168	969733008	624	2
7362091	577	919297008	30	1
7362091	684	96052492	659	19
7362091	1017	96022733	31	1
7362170	402	10143790	9	1
7362665	393	10143277	7	3
7362946	551	967788008	309	6
7362946	1017	96022733	44	4
7363116	324	96004429	2	1
7365090	158	917081108	13	22
7365090	278	96032892	261	6
7365090	551	967788008	308	2
7367367	293	11212743	(17)	4
7367776	551	967788008	627	1
7367776	685	96052492	666	3
7367986	684	96052492	628	20
7367986	876	96047486	614	1
7368007	35	969731708	665	1
7368241	53	96026395	502	1
7368241	620	96033472	530	1
7368241	622	96033855	519	2
7368241	628	96033473	524	1
7368246	622	96033855	516	1
7368248	620	96033472	515	1
7368253	489	96021228	823	5
7368253	621	96033472	823	3
7368253	623	96033855	823	1
7368253	628	96033473	823	1
7369458	623	96033855	740	6
7369571	690	11450338	23	1
7372303	153	510235408	(15)	1
7372626	297	11212747	24	4
7372626	300	11212748	24	4
7380055	151	90211005	94	4
7380177	395	10145193	6	1
7380177	397	10145195	5	1
7380177	409	10129212	10	1
7380196	695	10451049	22	1
7380401	421	11366388	6	1
7380566	342	10134887	(9)	1
7380566	378	10154796	6	1
7380566	388	12490129	16	1
7380566	390	11353748	9	1
7380566	393	10143277	4	1
7380574	698	10342823	5	4
7380598	388	12490129	10	2
7380604	368	11363553	3	1
7380604	421	11366388	5	1
7380617	335	10141769	11	6
7380619	368	11363553	4	1
7380619	418	10120393	4	1
7380648	72	10132387	31	1
7380688	334	9078462	13	1
7380688	338	10125646	4	1
7380688	373	10127419	5	1
7380773	329	13455124	(4)	1
7380773	380	12421642	5	2
7380935	382	13701882	3	1
7380970	379	10141830	14	2
7381103	417	12410651	(2)	1
7381271	392	10147372	13	2
7381285	335	10141769	12	2
7381285	393	10143277	31	1
7381285	401	10141721	20	1
7381294	414	12416117	34	8
7381363	385	10141807	6	2
7381432	339	10137051	8	1
7381456	393	10143277	16	1
7381457	340	10152926	1	2
7381457	342	10134887	(12)	7
7381457	395	10145193	5	2
7381457	397	10145195	4	1
7381498	337	10141843	11	2
7381498	402	10143790	13	7
7381568	442	919063408	16	1
7381628	335	10141769	6	1
7381628	341	10118748	3	1
7381628	343	10137870	4	1
7381628	372	10126724	17	1
7381628	376	10143726	21	1

Item	Page	Assembly	Pos.	Quantity
7381628	392	10147372	9	3
7381628	393	10143277	26	1
7381628	414	12416117	38	2
7381629	385	10141807	7	2
7381629	414	12416117	39	3
7381630	415	12416117	42	6
7381631	337	10141843	16	2
7381635	415	12416117	41	3
7381638	334	9078462	11	2
7381638	380	12421642	7	1
7381679	1035	968838608	3	1
7381760	176	511065008	21	2
7381770	414	12416117	32	1
7381771	376	10143726	20	2
7381771	414	12416117	31	5
7382085	415	12416117	40	3
7382087	414	12416117	33	4
7382088	376	10143726	19	1
7382088	385	10141807	9	1
7382088	402	10143790	12	2
7382088	414	12416117	36	1
7382090	392	10147372	16	1
7382090	393	10143277	25	1
7382090	414	12416117	37	10
7382202	409	10129212	6	1
7382203	332	12405454	3	2
7382203	393	10143277	3	1
7382203	394	10145044	3	2
7382203	395	10145193	7	1
7382204	332	12405454	4	2
7382215	335	10141769	17	2
740000808	54	967908108	(502)	0.2
740000808	54	967908108	(502)	0.2
740000808	628	96033473	540	0.6
740000808	632	96039940	518	0.3
740000808	634	96051766	505	0.3
740000808	989	96036210	(504)	0.2
740002608	837	919466708	4	2
740300008	739	96028393	28	1
7403569	35	969731708	685	3
7403569	75	967787408	618	3
7403569	102	967787508	619	3
7403569	210	967787708	621	1
7403569	225	967787808	623	1
7403569	241	968081908	617	4
7403569	261	967787908	617	1
7403569	442	919063408	42	1
7403569	532	968513208	603	1
7403569	577	919297008	31	1
7403569	684	96052492	625	25
7403569	757	96033157	610	3
7403569	773	91000228	35	1
7403569	799	968562908	606	2
7403569	969	96047485	603	2
7403569	1017	96022733	32	1
7403569	1019	96054388	31	1
7406865	75	967787408	617	4
7406865	102	967787508	617	4
7406865	277	96032892	81	1
7406865	568	919140308	29	1
7406865	686	96052492	745	17
7407098	167	969733008	601	2
7407098	685	96052492	713	5
7407107	34	969731708	620	1
7407107	877	96047486	643	2
7407108	34	969731708	624	3
7407108	685	96052492	674	3
7407108	877	96047486	645	1
7407118	210	967787708	610	1
7407118	225	967787808	614	1
7407118	241	968081908	613	1
7407118	969	96047485	605	1
7407119	167	969733008	605	2
7407119	685	96052492	684	2
7407119	969	96047485	606	1
7407120	34	969731708	602	2
7407120	75	967787408	611	3
7407120	102	967787508	606	3
7407120	210	967787708	605	1
7407120	225	967787808	605	1
7407120	241	968081908	610	2
7407120	686	96052492	764	6
7407120	877	96047486	626	1
7407120	969	96047485	617	1
7407122	969	96047485	619	1
7407125	34	969731708	636	2
7408709	510	91000225	41	1
7408797	316	11314599	15	1
7408798	316	11314599	16	1
7409755	207	11170708	(6)	1
7409918	687	96052492	825	1
7409922	687	96052492	832	1
7410441	685	96052492	697	3
7410451	35	969731708	681	2
7410451	687	96052492	861	1
7411445	703	511302208	999	1
7411830	510	91000225	43	1
7412734	88	11621291	6	1
7414494	966	11161917	5	1
7414500	966	11161917	16	1
744010208	34	969731708	304	7
744010208	167	969733008	300	5
744010208	578	919297008	73	2
744010208	683	96052492	432	6
744010408	846	919304308	106	4
745129501	753	964588408	4	2
745129501	754	964588308	5	8
745141201	151	90211005	66	1
745141201	204	90024489	4	1
745141201	234	90200276	4	1
745148808	952	917473608	(3)	2
745149608	529	928331508	3	2
745159201	957	90200134	2	1
745168808	222	968161808	7	2
745173801	68	90029090	43	2
745173801	70	90029091	43	2
745194708	255	540270514	12	1
745900808	1079	962092008	2	1
745902408	1076	96036001	2	1
746170801	253	11347399	6	1

Item	Page	Assembly	Pos.	Quantity
746202601	151	90211005	12	1
746222501	68	90029090	16	2
746222501	70	90029091	16	2
746223701	151	90211005	3	1
746224301	257	570112908	11	1
746509408	520	919627908	(2)	1
746509408	887	919633708	(2)	1
746509408	982	919301808	(2)	1
746604001	14		(6)	1
746911608	722	10326323	15	1
747000408	856	12101591	38	1
747000608	689	11211288	34	2
747004401	204	90024489	18	55
747004401	234	90200276	18	55
747004401	957	90200134	12	46
747404201	151	90211005	71	1
749010208	849	928830208	1	1
750002408	682	96052492	170	3
761020303	151	90211005	73	1
761020803	204	90024489	26	1
761020803	234	90200276	26	1
761022503	152	927554301	6	1
761022503	206	90024490	14	1
761022503	235	90200528	14	1
761022503	236	90200533	14	1
761032303	204	90024489	33	2
761032303	234	90200276	33	2
761034103	151	90211005	24	1
761036003	68	90029090	11	1
761036003	70	90029091	11	1
761039003	205	90024729	(2)	12
761061703	204	90024489	2	1
761061703	234	90200276	2	1
7615379	34	969731708	650	2
7615379	1017	96022733	20	1
7615629	241	968081908	605	2
7615629	686	96052492	769	4
7617268	121	967787608	608	4
7617268	685	96052492	664	8
7617354	121	967787608	600	4
7617354	687	96052492	856	1
7617460	34	969731708	627	2
7617460	167	969733008	602	3
7617460	261	967787908	621	1
7617460	551	967788008	623	1
7617460	685	96052492	702	4
7617461	35	969731708	684	1
7617461	687	96052492	831	2
7617494	75	967787408	613	2
7617494	102	967787508	604	2
7617494	168	969733008	633	1
7617494	210	967787708	627	1
7617494	225	967787808	627	1
7617494	685	96052492	671	9
7617494	969	96047485	621	1
7619656	685	96052492	(1)	1
7622478	591	10228112	16	1
7622803	89	11491831	2	12
7622803	90	11491832	3	18
7622803	91	11491833	2	18

Item	Page	Assembly	Pos.	Quantity
7622803	161	11210825	2	12
7622803	582	11621501	3	4
7622804	582	11621501	5	1
7623427	297	11212747	20	2
7623427	300	11212748	20	2
7624285	160	10871517	24	1
7624353	623	96033855	761	2
772002208	539	917691308	16	6
772002208	757	96033157	551	3
772002208	884	917692108	12	2
772569908	825	916283608	1	1
773291208	998	917228608	31	1
773324408	847	919304308	182	1
773459208	1125	919220208	18	1
773930708	814	917081308	1	2
773933408	191	96062971	36	1
773933408	720	919075408	28	1
773933508	848	919304308	183	1
773933508	1076	96036001	9	1
773933508	1100	919220008	79	1
773933508	1125	919220208	17	2
773938308	818	965575208	14	1
773940508	831	919487108	4	1
773940508	834	919487208	4	1
773940508	836	917085408	2	1
773947308	837	919466708	3	1
774119708	457	962282208	1	1
774119808	459	962282308	1	1
774208508	277	96032892	185	2
774208508	324	96004429	5	2
774208508	337	10141843	18	16
774208508	377	10122793	2	2
774208508	378	10154796	7	2
774208508	442	919063408	23	4
774208508	504	96019655	5	1
774209908	432	919063308	13	16
774210508	757	96033157	306	2
774211308	757	96033157	305	1
774211708	265	918861408	60	2
774211908	683	96052492	401	3
774215008	400	10141720	17	2
774215008	401	10141721	17	2
774215508	568	919140308	16	2
774215708	551	967788008	304	4
774215708	683	96052492	400	3
774218808	277	96032892	180	12
774218808	320	96032897	9	6
774218808	742	969752708	23	12
774221708	502	919733908	18	7
774221708	721	919075408	92	1
774222908	277	96032892	184	4
774223708	563	918789208	8	4
774224908	568	919140308	25	4
774225008	504	96019655	6	1
774227908	265	918861408	62	8
774229908	551	967788008	303	2
774235608	568	919140308	12	1
774282708	265	918861408	63	2
774284708	191	96062971	58	1
7743242	65	917291608	30	4

Item	Page	Assembly	Pos.	Quantity
7743242	98	917291708	30	4
7743242	116	918589408	13	8
7743242	130	917076808	26	4
7743242	204	90024489	89	1
7743242	230	917451208	73	2
7743242	234	90200276	89	1
7743242	520	919627908	(4)	1
7743242	796	919408908	14	2
7743242	854	919391108	12	2
7743242	887	919633708	(4)	1
7743242	955	90200131	24	1
7743242	957	90200134	91	1
7743242	982	919301808	(4)	1
7743242	982	919301808	57	2
7743242	1053	919219508	27	2
7743242	1069	96038042	6	1
7743242	1104	96032541	6	1
774371808	539	917691308	24	4
774372608	539	917691308	10	3
774372608	577	919297008	20	13
774372608	884	917692108	4	3
774372708	216	917451408	1	1
774372708	539	917691308	11	5
774372708	577	919297008	21	15
774372708	884	917692108	5	3
774372708	973	917481408	1	1
774372808	577	919297008	2	1
774373408	577	919297008	29	2
774373408	884	917692108	3	2
774373508	230	917451208	70	2
774373508	539	917691308	22	4
774373508	577	919297008	11	6
774373808	86	917322008	12	48
774373808	89	11491831	1	1
774373808	90	11491832	1	1
774373808	91	11491833	1	1
774373808	110	917322208	12	48
774373808	158	917081108	12	12
774373808	540	11621498	1	1
774373808	577	919297008	9	1
774373808	581	11621502	1	1
774373808	582	11621501	1	1
774373808	885	11621500	1	1
774374508	577	919297008	13	1
774375008	539	917691308	13	2
774375108	158	917081108	3	1
774375108	577	919297008	3	1
774376008	539	917691308	25	4
774376108	539	917691308	91	3.5
774376508	161	11210825	1	1
774376508	230	917451208	71	2
774378208	90	11491832	2	2
774378208	91	11491833	3	2
774378208	540	11621498	2	2
774378208	581	11621502	2	1
774378208	582	11621501	2	3
774378208	885	11621500	3	2
774380308	577	919297008	7	1
774383208	86	917322008	13	4
774383208	110	917322208	13	4
774383508	86	917322008	16	15
774383508	110	917322208	16	15
774383508	578	919297008	88	5
774383708	757	96033157	309	1
774386508	577	919297008	17	1
774387708	578	919297008	89	16
774387808	577	919297008	36	2
774389308	87	11621396	10	1
779001108	1004	967957508	7	1
779013008	66	917291608	80	4
779013008	99	917291708	80	4
779013008	230	917451208	72	2
779013008	1069	96038042	7	1
779016201	151	90211005	88	1
779020108	658	922648308	2	6
779034708	720	919075408	27	1
788901808	230	917451208	29	8
788901808	721	919075408	71	20
788905808	477	968287308	1	3
789000308	136	96005694	1	1
789011908	320	96032897	16	1
789011908	563	918789208	18	1
789011908	568	919140308	26	3
789015108	565	967930608	5	1
789016008	555	965527508	2	1
790003908	135	96005686	11	1
790004608	135	96005686	13	1
790007908	135	96005686	10	1
790012608	135	96005686	14	1
790023608	135	96005686	15	1
790024908	135	96005686	16	1
790030108	135	96005686	26	1
790030308	135	96005686	25	1
790031508	135	96005686	40	1
790032008	135	96005686	30	1
790032308	135	96005686	32	1
790042008	135	96005686	45	1
790042908	135	96005686	50	1
790045408	135	96005686	1	1
790346914	314	11320826	320	2
790347214	314	11320826	550	9
790347214	314	11320826	560	1
790403914	314	11320826	310	1
790515308	134	917077108	(3)	1
790515408	134	917077108	(4)	1
797028301	204	90024489	21	55
797028301	234	90200276	21	55
797028301	957	90200134	14	46
810035408	135	96005686	33	1
811201314	806	919657408	50	0.2
811203108	727	969752608	38	1
811203108	750	918064308	39	1
811203308	727	969752608	37	1
811203308	750	918064308	38	1
811205108	750	918064308	37	1
811205708	332	12405454	109	1
811205708	336	10142096	109	1
811205708	342	10134887	(105)	1
811205708	355	11364303	109	1
811205708	361	11364325	109	1

Item	Page	Assembly	Pos.	Quantity
811205708	403	10146947	105	1
811205708	412	10141788	105	1
861203005	426	919551008	90	1
8622905	332	12405454	108	1
8655032	332	12405454	104	1
870004108	727	969752608	39	1
885034108	135	96005686	27	1
885042208	739	96028393	48	1
885042308	739	96028393	49	1
885132208	135	96005686	12	1
885182808	135	96005686	17	1
885200408	135	96005686	31	1
885251508	21	918005408	70	1
885251508	135	96005686	2	1
885251508	847	919304308	175	2
885252008	145	918011308	56	1
885268808	135	96005686	41	1
890101408	739	96028393	31	1
90001698	156	90025097	313	9.85
90023098	201	917438108	2	1
90023098	221	917454008	2	1
90023101	230	917451208	1	1
90024482	202	90023098	1	1
90024489	202	90023098	5	1
90024490	202	90023098	10	1
90024729	204	90024489	85	1
90024729	234	90200276	85	1
90024769	952	917473608	2	1
90024799	202	90023098	(25)	1
90024800	202	90023098	(26)	1
90024801	202	90023098	(27)	2
90025097	155	917080408	1	1
90029090	65	917291608	3	1
90029090	98	917291708	3	1
90029091	65	917291608	4	1
90029091	98	917291708	4	1
90200131	953	90024769	1	1
90200134	953	90024769	5	1
90200135	953	90024769	25	1
90200207	957	90200134	85	1
90200221	232	90023101	1	1
90200276	232	90023101	5	2
90200514	232	90023101	7	1
90200528	232	90023101	10	1
90200533	232	90023101	20	1
90200614	961	90200135	45	1
90211005	149	918367008	1	3
90211081	151	90211005	98	1
9073190	335	10141769	16	2
9073190	392	10147372	14	2
9074404	415	12416117	113	1
9074977	398	10141356	(6)	5
9074977	398	10141356	(6)	5
9076638	400	10141720	12	4
9076638	401	10141721	12	4
9077199	350	10116876	(1)	2
9077223	349	11367689	1	1
9077280	349	11367689	2	1
9077281	403	10146947	7	1
9077282	347	10147666	4	8
9078049	332	12405454	80	8
9078058	362	10122940	7	1
9078257	363	10116320	1	2
9078259	363	10116320	3	2
9078308	398	10141356	(2)	4
9078308	398	10141356	(2)	4
9078314	329	13455124	260	2
9078462	328	13455124	12	1
9078467	330	13455124	521	1
9078522	352	10122503	6	2
9078590	389	11348849	4	1
9078591	389	11348849	5	1
9078622	410	9078467	1	1
9078650	377	10122793	1	1
9078650	378	10154796	2	1
9079517	411	10120077	4	10
9079604	406	9079954	1	2
9079885	353	10122645	2	1
9079885	354	10122640	2	1
9079885	359	10122646	2	1
9079885	360	10122659	2	1
9079954	330	13455124	460	1
9079977	408	10126465	2	1
9080502	409	10129212	11	1
9080695	343	10137870	3	1
9080734	411	10120077	(3)	1
91000224	773	91000228	500	1
91000225	13		135	1
91000228	14		244	1
91001563	13		165	1
910506108	660	96033325	10	1
9131612	343	10137870	7	1
9132577	398	10141356	(8)	8
9132577	398	10141356	(8)	8
9132577	399	10141558	7	7
9140351	400	10141720	15	1
9140351	401	10141721	15	1
9144757	358	10118839	2	1
9144762	358	10118839	(3)	1
915587308	12		130	1
916166208	15		360	1
916283608	13		164	1
916959908	12		98	1
917076208	12		6	2
917076308	12		8	1
917076408	12		10	1
917076508	12		12	1
917076708	12		18	1
917076808	12		20	1
917077008	12		24	1
917077108	12		28	1
917077708	12		106	1
917077808	12		107	1
917077908	12		108	1
917078008	198	917077808	2	1
917078108	218	917077908	2	1
917078208	12		111	1
917078708	14		210	2
917078808	14		211	1
917078908	12		119	1

Item	Page	Assembly	Pos.	Quantity
917079008	245	917078908	2	1
917079208	14		212	1
917079908	12		131	1
917080408	141	917987408	3	1
917080508	13		139	1
917080608	13		140	1
917080708	547	917080608	50	1
917081108	141	917987408	4	1
917081308	13		148	1
917081908	13		156	1
917082108	13		161	1
917085108	14		193	1
917085408	14		195	1
917190908	14		206	1
917191008	14		216	1
917228608	14		305	1
917229308	14		318	1
917229508	14		326	1
917291608	60	917076308	1	1
917291708	94	917076408	1	1
917321008	60	917076308	2	1
917321108	94	917076408	2	1
917321208	113	918588908	2	1
917322008	60	917076308	4	1
917322108	60	917076308	5	1
917322208	94	917076408	4	1
917322308	94	917076408	5	1
917333908	14		207	1
917353608	148	918366908	2	1
917361408	16	917987508	3	1
917361508	60	917076308	3	1
917361608	94	917076408	3	1
917368808	13		138	2
917433408	228	917078208	3	1
917438108	198	917077808	1	1
917451208	228	917078208	1	1
917451408	198	917077808	4	1
917451408	218	917077908	4	1
917452308	198	917077808	3	1
917452408	218	917077908	3	1
917452608	228	917078208	2	1
917452808	949	919550708	3	1
917454008	218	917077908	1	1
917459108	141	917987408	5	1
917472708	198	917077808	5	1
917473108	13		141	1
917473608	949	919550708	1	1
917473708	218	917077908	5	1
917475908	515	919612508	5	1
917476108	515	919612508	3	1
917479408	520	919627908	1	1
917481408	949	919550708	4	1
917481708	949	919550708	5	1
917517908	13		150	1
917569308	15		362	1
917571208	14		213	1
917571308	15		456	1
917597908	515	919612508	2	1
917626808	796	919408908	400	1
917645608	245	917078908	1	1

Item	Page	Assembly	Pos.	Quantity
917691308	515	919612508	4	1
917692108	838	919388608	5	1
917751408	13		170	1
917863208	13		137	1
917872108	228	917078208	4	1
917987408	12		102	1
917987508	12		4	1
918005408	16	917987508	1	1
918007408	15		345	1
918009808	13		158	1
918011308	141	917987408	1	1
918011408	145	918011308	1	1
918064308	13		175	1
918107308	13		162	1
918129208	16	917987508	2	1
918129308	141	917987408	6	1
918188208	887	919633708	35	1
918188208	892	919633808	38	1
918216808	16	917987508	4	1
918366908	141	917987408	2	1
918367008	148	918366908	1	1
918369608	12		104	1
918371308	14		246	1
918462408	15		417	2
918470508	15		414	2
918531108	13		154	1
918588908	12		14	1
918589408	113	918588908	1	1
918641308	15		499	1
918789208	13		143	1
918791408	14		182	1
918810308	12		129	1
918861308	12		103	1
918861408	12		121	1
918862508	13		163	1
918923808	15		481	1
918961008	15		557	1
918981908	12		126	1
918999008	12		132	1
919063308	12		125	1
919063408	12		127	1
919075308	13		173	1
919075408	13		171	1
919075508	13		172	1
919075608	14		178	1
919082708	179	918861308	1	1
919082808	184	919082708	1	1
919124208	14		322	1
919140308	13		144	1
919140408	13		159	1
919171108	13		177	1
919219108	15		480	2
919219208	14		215	1
919219508	15		460	1
919219608	15		462	1
919219708	15		464	1
919219808	15		466	1
919220008	15		468	1
919220208	15		472	1
919222808	15		476	1

Item	Page	Assembly	Pos.	Quantity
919222908	15		478	1
919287008	1053	919219508	500	1
919287108	1075	919219708	500	1
919287208	1130	919222808	500	1
919287308	1100	919220008	500	1
919294008	14		334	1
919297008	13		147	1
919301108	838	919388608	3	1
919301408	983	919301808	500	1
919301808	14		267	1
919304308	838	919388608	1	1
919326208	15		418	1
919388608	14		201	1
919391108	838	919388608	2	1
919395808	15		479	1
919408908	15		347	1
919413108	15		558	1
919466708	14		198	1
919477008	15		370	1
919477208	800	919477008	400	1
919487108	14		190	1
919487208	14		191	1
919533508	15		344	1
919550708	14		219	1
919551008	12		124	1
919551108	949	919550708	2	1
919551208	838	919388608	4	1
919551708	14		185	1
919612508	13		136	1
919627908	515	919612508	1	1
919633708	14		204	1
919633808	14		205	1
919657408	15		413	1
919694608	15		425	1
919733908	13		134	1
919768508	13		169	1
919787508	15		412	1
919788208	12		133	1
919814408	14		180	1
919834908	12		122	1
919837308	15		349	1
919965008	13		142	1
920605708	763	919814408	197	1
920711308	211	967790308	1133	1
920711308	226	967790508	1133	1
920730808	765	919814408	361	1
920892708	763	919814408	227	1
920903208	764	919814408	313	1
920975008	766	919814408	406	2
920983508	583	96041770	463	1
920984208	764	919814408	327	1
920984908	763	919814408	196	1
920995808	764	919814408	290	1
921079508	520	919627908	21	9
921079508	547	917080608	8	2
921079508	809	918369608	4	2
921079508	847	919304308	132	8
921079508	1075	919219708	26	1
921252408	765	919814408	385	1
921262008	757	96033157	(1368)	1
921445908	170	969732608	120	1
921620508	76	967789708	1864	1
921620508	103	967789908	1844	1
921620608	76	967789708	1875	1
921620608	103	967789908	1855	1
921620608	261	967787908	(1114)	1
921767008	764	919814408	283	1
921849508	765	919814408	333	1
921876008	763	919814408	245	1
922099808	765	919814408	337	1
922124508	551	967788008	(1354)	1
922217808	763	919814408	244	1
922587308	170	969732608	139	1
922645708	764	919814408	293	1
922648308	653	96033320	44	1
922681508	766	919814408	404	1
922689608	37	969731808	1799	1
922690408	765	919814408	376	1
922734908	764	919814408	269	1
922885208	763	919814408	260	1
922909008	532	968513208	(1360)	1
922909808	170	969732608	136	1
922912408	765	919814408	360	1
922929808	37	969731808	1820	1
922929808	37	969731808	1822	1
9230171	408	10126465	4	2
923344608	121	967787608	(1790)	8
923512208	46	967907508	(500)	24
923512208	53	96026395	500	1
923512208	54	967908108	(500)	1
923512208	54	967908108	(500)	1
923512208	80	967971408	500	4
923512208	81	967971708	500	6
923512208	486	96033369	500	54
923512208	488	96033370	500	49
923512208	489	96021228	500	41
923512208	490	96019612	500	38
923512208	620	96033472	500	72
923512208	622	96033855	500	23
923512208	627	96033473	500	92
923512208	631	96035430	500	2
923512208	632	96039940	500	3
923512208	633	968346208	500	2
923512208	634	96051766	500	1
923512208	636	968418008	500	2
923512208	640	91001563	(500)	2
923512208	779	96060217	500	20
923512208	780	96059328	500	6
923512208	782	96059329	500	2
923512208	783	96059330	500	2
923512208	784	96059331	500	2
923512208	860	96036184	500	2
923512208	864	96036194	500	30
923512208	866	96036188	500	2
923512208	867	96036240	500	6
923512208	868	96040591	500	3
923512208	869	968546008	500	3
923512208	870	968546108	500	3
923512208	871	96038229	500	2
923512208	989	96036210	(500)	1

Item	Page	Assembly	Pos.	Quantity
923512208	990	96036211	500	43
923512208	992	96037031	500	3
923512208	1063	96038868	500	20
923512208	1064	96035583	500	3
923512208	1083	96038775	500	10
923512208	1084	96038562	500	3
923512208	1085	96038563	500	3
923512208	1086	96038564	500	3
923512208	1087	96038565	500	3
923512208	1089	96039722	500	2
923512208	1114	96038967	500	20
923512208	1115	96038927	500	3
923512208	1116	96038928	500	2
923512208	1117	96038930	500	2
923512208	1118	96038931	500	2
923512208	1119	96038932	500	3
923512208	1120	96038933	500	3
923512208	1121	96038935	500	2
923512208	1122	96042005	500	2
923512208	1137	96035578	500	2
923569408	521	919627908	91	2
923583408	170	969732608	138	1
923878308	952	917473608	(1)	1
924134808	766	919814408	426	1
924176608	167	969733008	424	1
924476008	763	919814408	212	1
924506308	37	969731808	1809	1
924713108	20	918005408	54	8
924713108	126	917076708	8	26
924713108	482	969259908	5	8
924713108	846	919304308	87	12
924713108	1043	919326208	23	2
924875608	879	96047488	1255	1
924927608	766	919814408	434	1
924954508	887	919633708	2	8
924954508	892	919633808	2	12
924954508	998	917228608	3	2
924954508	1099	919220008	30	8
924954508	1104	96032541	4	1
924954508	1105	96032582	3	1
924954508	1106	96032654	3	1
925056608	818	965575208	4	1
925067508	65	917291608	11	4
925067508	98	917291708	11	4
925561708	184	919082708	23	4
925655908	551	967788008	(1351)	1
926042908	764	919814408	309	1
926042908	764	919814408	311	1
926046308	763	919814408	199	1
926049208	242	968082008	1276	1
926053108	763	919814408	258	1
926056908	170	969732608	118	1
926058208	170	969732608	142	1
926058408	766	919814408	425	1
926067808	764	919814408	276	1
926070508	765	919814408	346	1
926094508	76	967789708	1865	1
926094508	103	967789908	1845	1
926095208	763	919814408	221	1
926095408	764	919814408	275	1
926095708	766	919814408	418	1
926096908	764	919814408	314	1
926097308	766	919814408	436	1
926098108	37	969731808	1833	1
926119108	764	919814408	320	1
926119208	76	967789708	1876	1
926119208	103	967789908	1856	1
926120008	37	969731808	1835	1
926121308	557	919965008	(2392)	1
926122108	37	969731808	1817	1
926122608	242	968082008	1273	1
926149708	764	919814408	273	1
926289108	37	969731808	1807	1
926359608	242	968082008	1280	1
926367008	765	919814408	345	1
926385808	763	919814408	252	1
926413408	37	969731808	1798	1
926432508	765	919814408	363	1
926443808	765	919814408	329	1
926455708	764	919814408	300	1
926455908	211	967790308	1135	1
926455908	226	967790508	1135	1
926465408	76	967789708	1869	1
926465408	103	967789908	1849	1
926485608	763	919814408	224	1
926534008	261	967787908	(1115)	1
926551108	532	968513208	(1357)	1
926554208	764	919814408	319	1
926557608	765	919814408	334	1
926559808	110	917322208	(1890)	1
926560008	1023	968883308	(95)	2
926561708	766	919814408	423	1
926561808	76	967789708	1873	1
926561808	103	967789908	1853	1
926606408	37	969731808	1812	1
926606908	37	969731808	1828	1
926612308	242	968082008	1277	1
926711608	764	919814408	271	1
926712108	170	969732608	112	1
926743308	765	919814408	336	1
926743408	242	968082008	1271	1
926837208	170	969732608	122	1
926847608	763	919814408	248	1
926850208	170	969732608	143	1
926891108	48	967907608	11	1
926891108	625	969245308	8	1
926891108	653	96033320	45	2
9269048	385	10141807	8	1
926965608	764	919814408	324	1
926970408	763	919814408	254	1
9270340	385	10141807	11	1
927067808	879	96047488	1249	1
927068308	276	96032892	28	1
927105808	170	969732608	113	1
9271340	337	10141843	17	2
9271963	277	96032892	130	2
927281408	766	919814408	421	1
927294008	763	919814408	198	1
927377208	764	919814408	315	1
9274060	339	10137051	9	1

Item	Page	Assembly	Pos.	Quantity
927449608	765	919814408	375	1
927501901	152	927554301	2	1
927501901	206	90024490	13	1
927501901	235	90200528	13	1
927501901	236	90200533	13	1
927550208	765	919814408	382	1
927550308	242	968082008	1279	1
927550308	242	968082008	1281	1
927554301	151	90211005	77	1
927554401	152	927554301	1	1
927585501	957	90200134	82	1
927586201	206	90024490	12	1
927603401	959	90200207	15	1
927607208	764	919814408	306	1
927612301	68	90029090	28	1
927612301	70	90029091	28	1
927613508	261	967787908	(1112)	1
927617608	766	919814408	435	1
927619308	766	919814408	429	2
927625201	206	90024490	20	1
927625201	961	90200135	1	2
927633301	151	90211005	5	1
927633401	151	90211005	10	1
927633701	151	90211005	15	1
927633801	151	90211005	20	5
927635801	151	90211005	30	1
927635901	151	90211005	35	1
927636201	151	90211005	40	3
927636401	151	90211005	45	1
927636501	151	90211005	50	1
927636601	151	90211005	55	3
927636801	151	90211005	60	1
927640008	764	919814408	278	1
927640708	763	919814408	250	1
927640708	764	919814408	277	1
927641608	37	969731808	1826	1
927671508	37	969731808	1837	1
927671808	763	919814408	265	1
927671808	764	919814408	270	1
927675901	955	90200131	20	1
927677008	37	969731808	1832	1
927677508	242	968082008	1278	1
927679208	37	969731808	1824	1
927681408	764	919814408	316	1
927685308	879	96047488	1269	1
927693008	76	967789708	1868	2
927693008	103	967789908	1848	2
927697708	170	969732608	108	1
927706908	211	967790308	1132	1
927706908	226	967790508	1132	1
927868908	628	96033473	528	1
927892208	683	96052492	422	1
927996308	620	96033472	512	1
927996308	628	96033473	512	1
928006008	765	919814408	378	1
928006008	799	968562908	(1098)	2
928015008	37	969731808	1827	1
928016008	765	919814408	340	1
928017208	170	969732608	119	1
928025108	170	969732608	126	1

Item	Page	Assembly	Pos.	Quantity
928027908	765	919814408	383	1
928032808	37	969731808	1831	1
928036308	765	919814408	379	1
928040408	37	969731808	1796	1
928040608	76	967789708	1862	1
928040608	103	967789908	1842	1
928040808	879	96047488	1251	1
928041308	764	919814408	282	1
928042808	763	919814408	246	1
928049708	971	96047487	1122	1
928049908	971	96047487	1124	1
928331508	520	919627908	25	2
928331508	845	919304308	8	1
928396708	765	919814408	343	1
928468308	170	969732608	124	1
928755908	1028	968883508	(1090)	4
928762608	764	919814408	302	1
928769208	583	96041770	470	1
928830208	845	919304308	9	1
928830408	849	928830208	2	2
928861508	583	96041770	471	2
928861808	583	96041770	465	1
928864808	766	919814408	409	1
928870008	1017	96022733	(1912)	1
928870608	766	919814408	407	1
928871308	242	968082008	1284	1
928874108	76	967789708	1863	1
928874108	103	967789908	1843	1
928879908	765	919814408	364	1
928885008	583	96041770	473	1
928887708	583	96041770	472	1
928962008	778	96059325	59	1
929208908	765	919814408	380	1
929312208	765	919814408	374	1
929312908	971	96047487	1120	1
929316708	37	969731808	1819	1
929316908	765	919814408	352	1
929321108	583	96041770	466	1
929322208	765	919814408	373	1
929324308	583	96041770	467	1
929351208	763	919814408	217	1
929379308	879	96047488	1254	1
929392208	765	919814408	338	1
929578308	653	96033320	35	2
929612808	170	969732608	135	1
929622508	766	919814408	398	1
929625708	766	919814408	411	1
929629208	551	967788008	(1353)	1
929648208	37	969731808	1836	1
929716708	37	969731808	1825	1
929728208	583	96041770	469	1
929749808	557	919965008	(2390)	1
929753808	763	919814408	259	1
929757108	242	968082008	1274	1
929757908	763	919814408	253	1
929921108	879	96047488	1256	1
929963108	879	96047488	1257	1
930358108	131	962009308	5	1
931916701	961	90200135	15	1
932062308	1043	919326208	6	2

Item	Page	Assembly	Pos.	Quantity
932126801	957	90200134	15	1
932127301	957	90200134	30	1
932187701	205	90024729	13	1
932226808	65	917291608	41	4
932226808	98	917291708	41	4
932377308	845	919304308	11	2
933558708	720	919075408	16	2
933878901	65	917291608	5	2
933878901	98	917291708	5	2
934787908	520	919627908	35	4
934787908	845	919304308	25	2
935085908	265	918861408	3	2
935989108	1130	919222808	18	1
935989108	1133	96013389	6	1
937200508	520	919627908	42	2
937501408	167	969733008	192	3
938576001	65	917291608	7	1
938576001	98	917291708	7	1
938576201	65	917291608	6	1
938576201	98	917291708	6	1
938846401	68	90029090	4	1
938846401	70	90029091	4	1
938865908	998	917228608	27	1
939249808	720	919075408	24	2
939460808	126	917076708	33	8
940107008	547	917080608	10	1
940116008	611	969443908	21	8
9402377	217	917472708	4	2
9402377	218	917077908	(4)	2
9402377	817	917517908	(5)	14
9402377	822	917082108	3	6
9402377	890	969096408	1	2
941009708	945	917191008	29	2
941138108	66	917291608	105	8
941138108	99	917291708	105	8
941138108	126	917076708	15	36
941138108	145	918011308	32	13
941138108	201	917438108	31	6
941138108	221	917454008	31	6
941138108	230	917451208	26	8
941138108	470	918999008	46	63
941138108	476	968309908	12	12
941138108	478	96020149	9	4
941138108	479	968287208	7	4
941138108	483	969540008	6	12
941138108	520	919627908	50	16
941138108	845	919304308	56	184
941138108	896	917190908	34	71
941138108	904	917333908	34	71
941138108	908	917078708	34	94
941138108	915	917078808	34	88
941138108	928	917079208	34	94
941138108	933	917571208	34	94
941138108	936	919219208	12	33
941138108	938	96037301	8	9
941138108	939	96037306	5	15
941138108	945	917191008	10	57
941138108	982	919301808	43	12
941138108	1043	919326208	15	2
941138108	1053	919219508	16	19

Item	Page	Assembly	Pos.	Quantity
941138108	1058	96038847	11	8
941138108	1075	919219708	31	12
941138108	1100	919220008	88	8
941138108	1125	919220208	7	4
9412158	822	917082108	10	6
9412158	824	918107308	35	1
9412158	1123	96037102	5	1
941324408	222	968161808	10	2
941324408	952	917473608	14	2
941530008	654	96033320	75	1
941540008	222	968161808	13	2
941609808	138	96051604	8	2
941846108	720	919075408	35	1
943142708	476	968309908	27	2
943399108	527	967981008	7	1
943399108	897	967746908	11	1
943399108	910	967743808	11	1
943399108	917	967897608	7	1
943399108	919	968190108	7	1
943399208	1101	96037041	6	6
943780108	1105	96032582	6	1
943780108	1106	96032654	5	1
943950608	721	919075408	98	1
944102603	151	90211005	51	1
944228903	151	90211005	36	1
944311703	151	90211005	13	1
944313303	151	90211005	14	1
944324703	957	90200134	5	1
944338603	957	90200134	36	1
944367508	191	96062971	29	4
944393808	201	917438108	37	2
944393808	221	917454008	38	2
944393808	1130	919222808	11	4
944441603	204	90024489	40	1
944441603	234	90200276	40	1
945048208	847	919304308	148	3
945495808	118	96016050	2	2
945569108	625	969245308	12	1
945611208	116	918589408	9	8
945720508	1139	919222908	7	1
946103108	1050	969944708	6	3
946627708	66	917291608	71	2
946627708	99	917291708	71	2
947811508	276	96032892	31	2
947906708	683	96052492	266	6
947923908	521	919627908	65	2
947923908	525	967846208	9	1
948390108	683	96052492	273	1
948717708	1139	919222908	15	1
948902708	521	919627908	74	2
948918408	1043	919326208	3	2
949088208	20	918005408	17	4
949188508	1133	96013389	4	1
949582708	720	919075408	25	2
949619208	1099	919220008	51	1
949635408	547	917080608	4	9
949653808	720	919075408	50	2
949653808	998	917228608	19	1
949825008	630	927868908	2	1
949864108	876	96047486	161	1

Item	Page	Assembly	Pos.	Quantity
949948308	184	919082708	21	2
949948408	1132	96035525	4	1
949987108	525	967846208	11	2
949987108	527	967981008	9	2
949987108	897	967746908	9	2
949987108	910	967743808	9	2
949987108	917	967897608	6	2
949987108	919	968190108	6	2
949987108	921	968190208	9	2
950362908	529	928331508	1	1
950363008	529	928331508	4	1
950430808	21	918005408	65	2
950430808	34	969731708	300	2
950596908	720	919075408	30	1
950725608	1100	919220008	58	1
951167108	983	919301808	74	2
951473308	1017	96022733	43	1
951589108	984	967913408	5	2
952067308	192	96062971	102	2
952198708	529	928331508	2	4
952198708	845	919304308	26	2
952859808	276	96032892	33	1
953097108	684	96052492	444	3
953518308	126	917076708	39	8
953552708	525	967846208	21	1
953561608	1130	919222808	8	8
953600608	683	96052492	264	1
953621508	525	967846208	7	1
953638208	1131	96035475	5	2
953650008	201	917438108	22	17
953650008	221	917454008	22	17
953650008	230	917451208	46	8
953650008	502	919733908	24	1
953650008	521	919627908	105	18
953650008	654	96033320	88	1
953650008	773	91000228	18	3
953650008	952	917473608	22	16
953650008	982	919301808	55	42
953650008	998	917228608	37	11
953695308	463	917079908	(3)	2
953695308	463	917079908	(3)	2
953695308	463	917079908	(3)	2
953695308	463	917079908	(3)	2
953695308	463	917079908	6	8
953696908	147	968284308	5	1
953696908	539	917691308	2	1
953696908	577	919297008	6	1
953741108	192	96062971	101	1
953741108	998	917228608	38	1
953741108	1075	919219708	45	1
953848908	66	917291608	73	2
953848908	99	917291708	73	2
953848908	1101	96037041	3	1
953867308	66	917291608	64	24
953867308	99	917291708	64	24
953867308	474	968283208	50	4
953867308	945	917191008	19	9
953868808	1099	919220008	36	2
953873408	21	918005408	62	37
953873408	184	919082708	45	10
953873408	191	96062971	34	17
953873408	201	917438108	23	5
953873408	221	917454008	23	3
953873408	230	917451208	36	4
953873408	283	96033379	50	4
953873408	442	919063408	14	4
953873408	463	917079908	15	8
953873408	474	968283208	33	15
953873408	482	969259908	20	4
953873408	494	96053632	51	2
953873408	521	919627908	109	10
953873408	577	919297008	65	12
953873408	773	91000228	10	5
953873408	817	917517908	40	10
953873408	847	919304308	140	56
953873408	952	917473608	24	4
953873408	1043	919326208	37	6
953873408	1075	919219708	47	2
954017708	191	96062971	21	2
954061908	847	919304308	151	1
954113708	463	917079908	8	8
954117308	201	917438108	36	1
954117308	221	917454008	37	1
954117308	521	919627908	107	3
954117308	551	967788008	306	4
954117308	847	919304308	139	1
954117508	230	917451208	51	2
954117508	773	91000228	19	2
954117508	847	919304308	138	5
954128608	230	917451208	35	3
954128608	952	917473608	20	1
954178508	1100	919220008	65	4
954444708	547	917080608	3	1
954591508	1076	96036001	4	1
954706208	809	918369608	9	16
954754708	1080	96029160	3	1
955002908	184	919082708	51	1
955048508	1075	919219708	6	1
955051808	184	919082708	30	4
955051808	945	917191008	42	2
955051808	982	919301808	58	2
955051808	1059	96038848	4	1
955101708	191	96062971	22	2
955152508	191	96062971	18	2
955161608	1130	919222808	19	1
955161608	1133	96013389	7	1
955404808	896	917190908	48	2
955404808	904	917333908	56	2
955404808	908	917078708	31	5
955404808	915	917078808	31	5
955404808	928	917079208	31	5
955404808	933	917571208	31	5
955404808	945	917191008	28	2
955451608	320	96032897	3	2
955629908	720	919075408	33	1
955668108	192	96062971	92	3
955668108	230	917451208	33	1
955668108	773	91000228	3	2
955668108	952	917473608	16	1
955702308	846	919304308	66	2

Item	Page	Assembly	Pos.	Quantity
955919508	33	969731708	195	1
955998208	184	919082708	22	8
956093308	191	96062971	52	1
956093308	261	967787908	309	1
956097408	1075	919219708	14	2
956097408	1133	96013389	3	1
956334708	952	917473608	(2)	1
956442808	896	917190908	53	2
956442808	904	917333908	52	2
956442808	908	917078708	49	4
956442808	915	917078808	49	6
956442808	928	917079208	49	4
956442808	933	917571208	49	4
956442808	938	96037301	3	2
956442808	945	917191008	34	4
956449508	721	919075408	91	1
956468908	192	96062971	120	2
957018808	230	917451208	44	6
957018808	241	968081908	322	4
96000486	597	96034154	15	1
96000499	439	96032891	(7)	1
96000557	763	919814408	249	1
96000558	764	919814408	286	1
96000559	764	919814408	287	1
96000567	764	919814408	289	1
96000568	764	919814408	291	1
96000569	764	919814408	294	1
96000576	765	919814408	347	1
96000684	727	969752608	1	1
96000697	735	919075308	3	1
96001219	983	919301808	86	2
96001465	729	96000684	1	1
96002209	817	917517908	1	2
96002215	742	969752708	1	1
96002216	742	969752708	2	1
96002217	742	969752708	5	1
96002218	742	969752708	6	1
96002479	747	969520208	2	1
96002537	735	919075308	7	1
96002634	739	96028393	1	1
96003050	242	968082008	1270	1
96003291	989	96036210	311	1
96003404	439	96032891	(2)	1
96004205	446	96004209	1	1
96004207	442	919063408	3	1
96004209	442	919063408	2	1
96004224	442	919063408	4	1
96004429	323	10675550	999	1
96004475	506	10876576	999	1
96005686	134	917077108	1	1
96005694	134	917077108	2	1
96005701	789	967956208	37	1
96005702	793	96005701	1	1
96005810	983	919301808	87	1
96005810	1053	919219508	42	1
96005812	983	919301808	(2)	1
96006203	58	917076208	1	1
96006588	977	96006590	10	1
96006590	975	918371308	4	1
96006845	809	918369608	2	1

Item	Page	Assembly	Pos.	Quantity
96007783	729	96000684	9	1
96008041	442	919063408	700	1
96008151	977	96006590	(1455)	1
96008152	977	96006590	(1456)	1
96008397	1063	96038868	511	1
96008397	1086	96038564	502	1
96008397	1087	96038565	502	1
96008397	1114	96038967	511	1
96008681	1063	96038868	504	3
96008681	1114	96038967	502	1
96009866	766	919814408	437	1
96010191	817	917517908	43	1
96012698	727	969752608	43	1
96012877	242	968082008	1275	1
96013389	1130	919222808	4	1
96013390	727	969752608	40	1
96013575	831	919487108	3	1
96013575	834	919487208	3	1
96013575	836	917085408	3	1
96013907	502	919733908	(2869)	1
96013923	442	919063408	(2334)	1
96014004	766	919814408	403	1
96014033	442	919063408	(2316)	1
96014058	278	96032892	(3)	1
96014807	487	96033369	2998	2
96014807	623	96033855	2998	8
96016050	116	918589408	4	4
96016054	118	96016050	1	1
96016705	724	919075508	13	1
96016707	724	919075508	(1)	1
96016888	494	96053632	60	1
96016889	494	96053632	(10)	1
96017374	1048	968455908	700	1
96017641	1026	968883408	(94)	2
96019612	485	96033359	17	1
96019655	502	919733908	1	1
96019832	442	919063408	(2332)	1
96020149	470	918999008	4	1
96020215	563	918789208	2	1
96020343	769	918791408	308	1
96020344	769	918791408	344	1
96020351	770	918791408	380	1
96020353	766	919814408	402	1
96020384	881	96047515	144	1
96020385	881	96047515	145	1
96020387	881	96047515	146	1
96021228	485	96033359	16	1
96021306	1099	919220008	13	1
96021362	453	918810308	7	1
96021363	453	918810308	8	1
96021365	453	918810308	9	1
96021495	778	96059325	7	1
96021496	778	96059325	8	1
96021976	1153	96022180	1	1
96022180	1152	918961008	1	1
96022577	763	919814408	211	1
96022601	442	919063408	(2333)	1
96022603	493	96053632	1	1
96022733	1009	919533508	2	1
96022734	1017	96022733	11	1

Item	Page	Assembly	Pos.	Quantity
96022735	1017	96022733	10	1
96023875	493	96053632	9	1
96023876	493	96053632	(10)	1
96024565	1153	96022180	700	1
96024645	1043	919326208	17	1
96024945	1144	918923808	10	1
96024947	1017	96022733	(997)	1
96024948	1017	96022733	(998)	1
96025166	502	919733908	(2860)	1
96025226	739	96028393	26	1
96026351	51	968270208	20	1
96026395	52	96026351	10	1
96026933	502	919733908	(2850)	1
96028331	210	967787708	157	1
96028331	241	968081908	157	1
96028331	532	968513208	152	1
96028331	969	96047485	157	1
96028333	33	969731708	157	2
96028333	75	967787408	232	2
96028333	102	967787508	232	2
96028333	167	969733008	157	1
96028333	225	967787808	157	1
96028333	551	967788008	154	1
96028333	876	96047486	165	1
96028393	735	919075308	1	1
96028419	740	96028393	68	1
96028886	857	919301108	5	1
96028887	858	96028886	1	1
96029160	1075	919219708	20	4
96029160	1125	919220208	2	4
96029469	785	919124208	20	1
96029949	558	96059080	(2393)	1
96029950	558	96059080	20	1
96031241	1145	96024945	20	1
96031507	1145	96024945	10	1
96031509	1144	918923808	20	1
96031510	1148	96031509	10	1
96032222	453	918810308	5	1
96032223	453	918810308	6	1
96032534	568	919140308	4	1
96032541	1099	919220008	4	1
96032579	1099	919220008	5	2
96032582	1099	919220008	8	1
96032654	1099	919220008	9	1
96032891	438	96032910	500	1
96032892	265	918861408	1	1
96032897	277	96032892	120	1
96032910	436	918981908	1	1
96033014	320	96032897	100	1
96033101	278	96032892	(1)	2
96033140	493	96053632	6	3
96033152	442	919063408	20	1
96033156	442	919063408	30	1
96033157	755	919171108	4	1
96033158	757	96033157	10	1
96033160	757	96033157	11	1
96033227	493	96053632	18	1
96033238	1104	96032541	2	1
96033320	640	91001563	20	1
96033325	640	91001563	30	1
96033326	660	96033325	2	1
96033327	661	96033326	2	1
96033359	484	919788208	6	1
96033369	485	96033359	10	1
96033370	485	96033359	15	1
96033375	426	919551008	15	1
96033376	426	919551008	18	1
96033379	277	96032892	80	1
96033468	616	918862508	10	1
96033469	616	918862508	25	1
96033470	616	918862508	50	1
96033472	618	96033468	15	1
96033473	626	96033469	5	1
96033550	426	919551008	2	1
96033551	426	919551008	6	1
96033552	426	919551008	7	1
96033645	278	96032892	255	1
96033646	320	96032897	25	1
96033661	320	96032897	(1)	1
96033662	320	96032897	(2)	1
96033664	320	96032897	(3)	1
96033667	320	96032897	(4)	1
96033815	887	919633708	3	1
96033815	892	919633808	3	1
96033816	887	919633708	4	1
96033816	892	919633808	4	1
96033819	557	919965008	20	1
96033855	618	96033468	16	1
96034154	593	919140408	1	1
96034162	597	96034154	1	1
96034482	766	919814408	428	1
96034548	757	96033157	(210)	1
96034550	757	96033157	(211)	1
96034669	1148	96031509	40	1
96035204	488	96033370	2	1
96035430	626	96033469	16	1
96035475	1130	919222808	2	1
96035476	1131	96035475	1	1
96035477	1131	96035475	2	1
96035478	1131	96035475	3	2
96035479	1130	919222808	1	1
96035525	1130	919222808	3	2
96035527	1132	96035525	1	2
96035533	1130	919222808	22	2
96035534	1134	96035533	1	2
96035554	936	919219208	1	1
96035575	1060	919287008	10	1
96035576	1081	919287108	10	1
96035577	1081	919287108	20	1
96035578	1136	919287208	10	1
96035579	1111	919287308	10	1
96035583	1062	96035575	140	1
96035652	1099	919220008	1	1
96035790	785	919124208	10	1
96035996	1075	919219708	1	1
96036001	1075	919219708	2	1
96036183	857	919301108	6	1
96036184	859	96036183	1	1
96036187	857	919301108	10	1
96036188	863	96036187	155	1

Item	Page	Assembly	Pos.	Quantity
96036194	863	96036187	110	1
96036210	986	919301408	1	1
96036211	989	96036210	6	1
96036240	863	96036187	157	1
96036366	845	919304308	1	1
96036881	1125	919220208	1	1
96036940	1125	919220208	700	1
96037007	1125	919220208	20	2
96037031	989	96036210	400	1
96037041	1099	919220008	2	2
96037042	1099	919220008	3	2
96037097	1100	919220008	81	1
96037098	1100	919220008	82	1
96037102	1100	919220008	700	1
96037140	1101	96037041	1	2
96037141	879	96047488	1245	1
96037171	1103	96037042	1	2
96037300	936	919219208	3	1
96037301	937	96037300	1	3
96037306	937	96037300	2	2
96037322	936	919219208	700	1
96037447	864	96036194	2	1
96037810	1140	919395808	1	2
96037814	1140	919395808	2	2
96037958	1139	919222908	12	1
96038030	982	919301808	1	1
96038040	1067	919219608	1	1
96038041	1067	919219608	2	2
96038042	1067	919219608	3	2
96038161	990	96036211	2	1
96038209	597	96034154	5	1
96038229	863	96036187	350	1
96038293	597	96034154	6	1
96038404	1053	919219508	1	1
96038419	857	919301108	20	1
96038420	1053	919219508	2	2
96038562	1082	96035576	40	1
96038563	1082	96035576	50	1
96038564	1082	96035576	60	1
96038565	1082	96035576	70	1
96038653	1130	919222808	23	1
96038722	1139	919222908	1	1
96038742	1076	96036001	1	1
96038775	1082	96035576	3	1
96038776	1083	96038775	2	1
96038811	578	919297008	(830)	1
96038816	578	919297008	(831)	1
96038820	578	919297008	93	1
96038847	1053	919219508	4	1
96038848	1053	919219508	5	2
96038853	1075	919219708	3	1
96038854	1053	919219508	700	1
96038862	1054	96038420	1	1
96038863	1054	96038420	2	1
96038864	1054	96038420	3	1
96038866	1056	96038863	1	2
96038867	1063	96038868	2	1
96038868	1062	96035575	30	1
96038927	1113	96035579	70	1
96038928	1113	96035579	80	1
96038930	1113	96035579	90	1
96038931	1113	96035579	100	1
96038932	1113	96035579	110	1
96038933	1113	96035579	120	1
96038935	1113	96035579	130	1
96038967	1113	96035579	30	1
96038968	1114	96038967	2	1
96039026	1091	919219808	2	2
96039027	1091	919219808	3	2
96039034	1092	96039026	1	2
96039044	1093	96039027	1	2
96039202	1067	919219608	700	1
96039474	1043	919326208	1	1
96039722	1088	96035577	10	1
96039781	936	919219208	4	4
96039900	1043	919326208	700	1
96039940	626	96033469	23	1
96040591	863	96036187	230	1
96041120	1011	12102587	999	1
96041770	578	919297008	91	1
96042005	1111	919287308	160	1
96043277	801	919477208	4	1
96043278	803	96043277	11	1
96044236	39	969731908	732	1
96044249	597	96034154	34	1
96046407	426	919551008	110	2
96046665	278	96032892	(4)	1
96047485	967	919551108	4	1
96047486	873	919551208	4	1
96047487	969	96047485	10	1
96047488	876	96047486	10	1
96047509	881	96047515	160	1
96047510	881	96047515	164	1
96047512	881	96047515	181	1
96047513	881	96047515	182	1
96047514	969	96047485	(269)	1
96047515	876	96047486	11	1
96047516	969	96047485	11	1
96048466	520	919627908	4	1
96048880	887	919633708	1	1
96048954	892	919633808	1	1
96050864	426	919551008	200	1
96050865	426	919551008	(1)	1
96050866	426	919551008	(2)	1
96051595	138	96051604	1	1
96051604	134	917077108	6	2
96051713	502	919733908	500	1
96051714	502	919733908	400	1
96051744	502	919733908	(1111)	1
96051766	626	96033469	37	1
96052074	502	919733908	(1110)	1
96052075	502	919733908	(2868)	1
96052297	493	96053632	12	2
96052297	497	96053633	30	1
96052492	663	919768508	4	1
96053632	484	919788208	7	1
96053633	493	96053632	14	1
96054388	1009	919533508	6	1
96054684	804	919787508	10	1
96055319	15		375	12

Item	Page	Assembly	Pos.	Quantity
96055319	15		376	30
96058624	130	917076808	29	2
96059080	557	919965008	1	1
96059083	558	96059080	60	1
96059084	558	96059080	(1)	1
96059324	774	91000224	20	1
96059325	776	96059324	10	1
96059326	776	96059324	20	1
96059328	778	96059325	6	1
96059329	781	96059326	10	1
96059330	781	96059326	20	1
96059331	781	96059326	30	1
96060139	811	917863208	18	1
96060217	778	96059325	2	1
96060218	779	96060217	2	1
96060390	773	91000228	100	1
96060400	773	91000228	(2395)	1
96060401	773	91000228	(2398)	1
96060402	773	91000228	(2396)	1
96060447	510	91000225	500	1
96060682	513	96060447	2001	1
96060688	513	96060447	2014	1
96060694	513	96060447	2015	1
96060698	513	96060447	2112	1
96060749	513	96060447	2110	1
96060753	513	96060447	2111	1
96060755	513	96060447	2010	1
96060757	513	96060447	2011	1
96060759	513	96060447	2012	1
96060760	513	96060447	2000	1
96061591	773	91000228	(2397)	1
96061724	640	91001563	43	4
96062971	184	919082708	50	1
96063939	1038	96055319	1	1
96064270	774	91000224	10	1
961717608	766	919814408	420	1
961719608	764	919814408	318	1
961802908	170	969732608	131	1
961802908	763	919814408	264	1
961866708	952	917473608	13	1
961890708	764	919814408	304	1
961918608	170	969732608	134	1
961922808	764	919814408	297	1
962009308	130	917076808	6	2
962010208	131	962009308	1	1
962064608	551	967788008	(1350)	1
962065408	37	969731808	1821	1
962065408	37	969731808	1823	1
962065808	583	96041770	460	1
962066108	764	919814408	295	1
962068708	170	969732608	133	1
962092008	1075	919219708	15	2
962092008	1133	96013389	2	1
962196208	627	96033473	502	1
962282208	456	96032222	1	1
962282308	458	96032223	1	1
962479208	763	919814408	263	1
962533308	37	969731808	1830	1
962580308	520	919627908	38	8
962580308	845	919304308	16	4
962580308	896	917190908	40	8
962580308	904	917333908	40	8
962580308	908	917078708	40	8
962580308	915	917078808	40	10
962580308	928	917079208	40	8
962580308	933	917571208	40	8
962580308	936	919219208	6	4
962580308	945	917191008	3	4
962580308	1053	919219508	8	2
962639608	764	919814408	325	1
962641208	763	919814408	257	1
962641908	170	969732608	128	1
962686408	170	969732608	114	1
962729508	846	919304308	72	2
962761808	766	919814408	419	1
962861308	37	969731808	1834	1
963011708	818	965575208	3	1
963249908	817	917517908	5	2
963249908	1043	919326208	32	2
963253908	817	917517908	4	2
963253908	1043	919326208	31	2
963338108	170	969732608	127	1
963398008	653	96033320	36	4
963462208	766	919814408	432	1
963466308	764	919814408	268	1
963560608	242	968082008	1283	1
963561108	211	967790308	1136	1
963561108	226	967790508	1136	1
963611208	134	917077108	7	1
963698108	765	919814408	330	1
963699008	879	96047488	1267	1
963702608	766	919814408	400	1
963710408	764	919814408	299	1
963861608	879	96047488	1262	1
963922908	879	96047488	1268	1
963927308	583	96041770	468	1
963927608	879	96047488	1264	1
963949708	607	969427308	10	1
963949708	613	968255908	6	1
964094308	766	919814408	438	1
964326508	764	919814408	281	1
964326708	764	919814408	280	1
964478208	764	919814408	307	1
964560908	727	969752608	4	1
964561008	727	969752608	5	1
964570508	750	918064308	7	1
964580308	753	964588408	3	1
964581908	116	918589408	8	4
964588308	750	918064308	10	1
964588408	750	918064308	9	1
964591108	653	96033320	48	1
964604608	754	964588308	4	1
964614308	764	919814408	323	1
964682508	971	96047487	1121	1
964685508	763	919814408	262	1
964687508	765	919814408	353	1
964698008	730	964560908	1	1
964720408	735	919075308	4	1
964770608	551	967788008	(1355)	1
964776308	766	919814408	422	1

Item	Page	Assembly	Pos.	Quantity
964788008	754	964588308	3	2
964830208	46	967907508	(506)	1
964837908	585	917081908	4	1
964843708	453	918810308	12	2
964843808	453	918810308	13	1
964843908	453	918810308	14	1
964862608	460	915587308	1	1
964873308	724	919075508	9	1
964913908	276	96032892	29	2
964931408	493	96053632	31	1
964944108	739	96028393	19	1
964984108	453	918810308	26	2
965021508	453	918810308	46	2
965156808	765	919814408	335	1
965159008	211	967790308	1137	1
965159008	226	967790508	1137	1
965159108	170	969732608	116	1
965185908	795	96029469	30	4
965194608	764	919814408	274	1
965197608	763	919814408	243	1
965200208	242	968082008	1272	1
965200708	766	919814408	405	2
965201608	971	96047487	1125	1
965229108	1133	96013389	1	1
965291708	750	918064308	27	1
965309108	474	968283208	11	9
965419308	724	919075508	3	1
965429308	763	919814408	267	1
965444808	246	917645608	3	1
965470908	724	919075508	23	2
965472808	766	919814408	430	2
965475408	766	919814408	412	1
965527508	554	917473108	1	1
965527808	555	965527508	1	1
965561408	765	919814408	341	1
965565808	765	919814408	351	1
965567808	583	96041770	462	1
965575208	817	917517908	2	1
965575408	818	965575208	1	1
965575508	818	965575208	5	1
965577308	818	965575208	2	1
965617208	490	96019612	995	18
965617208	1089	96039722	995	2
965622108	81	967971708	996	8
965622108	487	96033369	996	20
965622108	489	96021228	996	6
965622108	490	96019612	996	18
965622108	621	96033472	996	156
965622108	623	96033855	996	56
965622108	628	96033473	996	36
965622108	782	96059329	996	2
965622108	783	96059330	996	2
965622108	784	96059331	996	2
965622108	868	96040591	996	8
965622108	992	96037031	996	4
965622108	1064	96035583	996	6
965622108	1084	96038562	996	8
965622108	1085	96038563	996	8
965622108	1115	96038927	996	8
965622108	1119	96038932	996	6

Item	Page	Assembly	Pos.	Quantity
965622108	1120	96038933	996	6
965622208	53	96026395	998	1
965622208	54	967908108	(998)	1
965622208	54	967908108	(998)	1
965622208	80	967971408	998	2
965622208	489	96021228	998	2
965622208	490	96019612	998	1
965622208	621	96033472	998	1
965622208	623	96033855	998	2
965622208	629	96033473	998	1
965622208	631	96035430	998	2
965622208	632	96039940	998	2
965622208	633	968346208	998	1
965622208	636	968418008	998	2
965622208	640	91001563	(998)	2
965622208	780	96059328	998	1
965622208	782	96059329	998	2
965622208	783	96059330	998	2
965622208	784	96059331	998	2
965622208	860	96036184	998	2
965622208	865	96037447	998	1
965622208	867	96036240	998	2
965622208	868	96040591	998	2
965622208	869	968546008	998	2
965622208	870	968546108	998	2
965622208	871	96038229	998	2
965622208	992	96037031	998	2
965622208	1064	96035583	998	2
965622208	1084	96038562	998	2
965622208	1085	96038563	998	2
965622208	1086	96038564	998	1
965622208	1089	96039722	998	2
965622208	1115	96038927	998	2
965622208	1116	96038928	998	2
965622208	1117	96038930	998	2
965622208	1118	96038931	998	2
965622208	1119	96038932	998	2
965622208	1120	96038933	998	2
965622208	1121	96038935	998	2
965622208	1122	96042005	998	2
965622208	1137	96035578	998	2
965669108	789	967956208	31	1
965690708	48	967907608	2	1
965718308	49	965690708	1	1
965751108	808	918470508	100	1
965799908	170	969732608	117	1
965799908	763	919814408	220	1
965800508	763	919814408	266	1
965802108	170	969732608	129	1
965860108	766	919814408	408	1
965947108	765	919814408	371	1
966056008	37	969731808	1808	1
966056408	763	919814408	225	1
966056408	766	919814408	392	1
966147208	170	969732608	123	1
966182708	76	967789708	1870	2
966182708	103	967789908	1850	2
966182708	242	968082008	1286	1
966182708	971	96047487	1126	1
966186308	170	969732608	130	1

Item	Page	Assembly	Pos.	Quantity
966186308	170	969732608	132	1
966187808	1017	96022733	(1910)	1
966378608	879	96047488	1261	1
966388208	766	919814408	393	1
966435308	146	918011308	68	1
966435308	184	919082708	56	2
966435308	896	917190908	38	1
966435308	904	917333908	38	1
966435308	908	917078708	54	1
966435308	928	917079208	54	1
966435308	933	917571208	54	1
966435308	945	917191008	38	1
966435308	1053	919219508	18	1
966435308	1100	919220008	83	2
966600408	242	968082008	1282	1
966681908	763	919814408	228	1
966683108	37	969731808	1792	1
966732208	37	969731808	1829	1
966733508	765	919814408	342	1
966733608	766	919814408	417	1
966735908	764	919814408	308	1
966764308	999	968135508	10	1
966817308	739	96028393	24	1
966853008	765	919814408	368	1
966854008	765	919814408	370	1
966854108	766	919814408	395	1
966860008	103	967789908	1854	1
966862908	765	919814408	377	1
966866108	763	919814408	200	1
966866108	763	919814408	201	1
966894308	969	96047485	(265)	1
966894408	969	96047485	(266)	1
966895008	969	96047485	(267)	1
966895108	969	96047485	(268)	1
966895208	210	967787708	(270)	1
966895208	225	967787808	(270)	1
966929508	46	967907508	(507)	2
966929508	653	96033320	46	1
966947408	808	918470508	110	1
966963608	879	96047488	1258	1
966964808	765	919814408	387	1
966989308	1005	919294008	19	1
967066008	520	919627908	2	19
967066008	545	917080508	2	18
967066008	982	919301808	5	2
967066008	1053	919219508	3	3
967070508	846	919304308	80	1
967202008	617	968030208	2	1
967213408	261	967787908	(1111)	1
967222108	879	96047488	1259	1
967254408	989	96036210	320	1
967257808	453	918810308	39	2
967311308	846	919304308	81	1
967363808	498	10340105	999	1
967421808	580	10425291	30	1
967473008	438	96032910	3	2
967539808	653	96033320	47	1
967574308	211	967790308	1131	1
967574308	226	967790508	1131	1
967588308	453	918810308	3	1

Item	Page	Assembly	Pos.	Quantity
967588408	453	918810308	4	1
967622308	763	919814408	251	1
967627408	76	967789708	1872	1
967627408	103	967789908	1852	1
967686308	928	917079208	1	1
967686908	764	919814408	312	1
967690408	764	919814408	301	1
967722108	65	917291608	1	1
967722208	65	917291608	2	1
967723908	65	917291608	10	40
967723908	98	917291708	10	40
967743808	908	917078708	80	2
967743808	928	917079208	80	2
967743808	934	917571208	80	2
967743808	936	919219208	2	2
967744008	910	967743808	1	1
967744108	527	967981008	2	2
967744108	897	967746908	2	2
967744108	910	967743808	2	2
967744108	917	967897608	2	2
967744108	919	968190108	2	2
967744208	527	967981008	3	1
967744208	897	967746908	3	1
967744208	910	967743808	3	1
967744208	917	967897608	3	1
967744208	919	968190108	3	1
967746908	896	917190908	80	2
967746908	904	917333908	80	2
967746908	945	917191008	2	2
967747008	897	967746908	1	1
967769308	879	96047488	1266	1
967775708	98	917291708	1	1
967776008	98	917291708	2	1
967787408	73	917321008	4	1
967787508	100	917321108	4	1
967787608	119	917321208	4	1
967787708	208	917078008	4	1
967787808	223	917078108	4	1
967787908	259	917079008	4	1
967788008	549	917080708	4	1
967789708	75	967787408	10	1
967789808	75	967787408	11	1
967789808	102	967787508	11	1
967789908	102	967787508	10	1
967790108	121	967787608	10	1
967790208	121	967787608	11	1
967790308	210	967787708	10	1
967790408	210	967787708	11	1
967790508	225	967787808	10	1
967790608	225	967787808	11	1
967791308	261	967787908	10	1
967791408	261	967787908	11	1
967791508	551	967788008	10	1
967791608	551	967788008	11	1
967798608	764	919814408	305	3
967800608	37	969731808	1800	1
967801008	76	967789708	1860	1
967801008	103	967789908	1840	1
967801708	37	969731808	1802	1
967801708	37	969731808	1810	1

Item	Page	Assembly	Pos.	Quantity
967804108	766	919814408	433	1
967812208	545	917080508	1	1
967826108	545	917080508	4	1
967826208	545	917080508	5	1
967826308	545	917080508	6	1
967843308	132	917077008	1	2
967845508	520	919627908	6	4
967845608	520	919627908	(1)	1
967846208	520	919627908	7	2
967846508	525	967846208	1	1
967846608	520	919627908	8	4
967846608	525	967846208	2	2
967847308	230	917451208	16	4
967847408	520	919627908	19	2
967847508	520	919627908	22	4
967847608	520	919627908	24	1
967849108	20	918005408	1	1
967849308	116	918589408	1	2
967849408	116	918589408	2	2
967880708	130	917076808	1	2
967881308	130	917076808	30	2
967882608	130	917076808	25	2
967891008	154	917353608	10	1
967897608	915	917078808	80	2
967906508	78	917361508	10	1
967906608	104	917361608	10	1
967907508	45	917361408	3	1
967907608	46	967907508	3	1
967907908	46	967907508	4	1
967908008	46	967907508	(2)	1
967908108	45	917361408	5	1
967908208	54	967908108	20	1
967908308	45	917361408	6	1
967913008	892	919633808	26	2
967913108	984	967913408	1	2
967913408	982	919301808	2	2
967916208	982	919301808	20	2
967916408	982	919301808	(1)	1
967917908	640	91001563	10	1
967919108	585	917081908	3	1
967919208	585	917081908	(10)	1
967919708	808	918470508	120	1
967922608	523	96048466	1	1
967923008	857	919301108	15	1
967925908	485	96033359	11	1
967926008	485	96033359	12	1
967926108	485	96033359	13	1
967930608	564	967967608	500	1
967931608	126	917076708	1	2
967932508	126	917076708	2	4
967932508	1043	919326208	19	1
967932608	126	917076708	3	4
967932708	126	917076708	4	4
967932708	1043	919326208	18	2
967936408	1034	968838508	2	1
967937608	1034	968838508	3	1
967950808	917	967897608	1	1
967956208	786	96035790	3	1
967957308	1002	917229508	10	1
967957408	1151	918641308	20	1
967957508	1002	917229508	12	1
967960008	920	968214108	2	1
967966708	564	967967608	1	1
967967108	569	967968208	1	1
967967408	945	917191008	1	1
967967608	563	918789208	1	1
967968208	568	919140308	1	1
967968308	568	919140308	2	1
967968408	568	919140308	3	1
967971408	79	967906508	11	1
967971508	79	967906508	12	1
967971608	79	967906508	13	1
967971708	79	967906508	14	1
967971808	105	967906608	11	1
967971908	105	967906608	12	1
967972008	105	967906608	13	1
967972108	105	967906608	14	1
967975008	113	918588908	3	1
967976008	845	919304308	14	1
967976108	845	919304308	15	1
967978608	611	969443908	23	4
967980708	846	919304308	77	2
967980808	846	919304308	78	2
967980908	846	919304308	79	2
967981008	520	919627908	14	2
967981108	527	967981008	1	1
967988908	520	919627908	40	4
967997508	1048	968455908	2	1
967997608	845	919304308	27	2
967998108	442	919063408	6	1
967998208	442	919063408	7	1
968001208	20	918005408	3	2
968001308	20	918005408	4	2
968002508	879	96047488	1260	1
968006208	879	96047488	1263	1
968009008	37	969731808	1803	1
968009008	37	969731808	1814	1
968012308	896	917190908	700	1
968012308	904	917333908	700	1
968012308	909	917078708	700	1
968012308	929	917079208	700	1
968012308	934	917571208	700	1
968015308	569	967968208	500	1
968015408	896	917190908	1	1
968029408	126	917076708	30	1
968030208	616	918862508	8	1
968033808	908	917078708	1	1
968036608	66	917291608	77	2
968036608	99	917291708	77	2
968044708	904	917333908	1	1
968049308	20	918005408	9	1
968054508	817	917517908	700	1
968054908	998	917228608	1	1
968057608	132	917077008	2	1
968059908	1004	967957508	2	1
968066408	998	917228608	2	1
968067108	99	917291708	65	1
968067808	66	917291608	65	1
968068408	184	919082708	2	1
968070108	184	919082708	3	8

Item	Page	Assembly	Pos.	Quantity
968070808	48	967907608	1	1
968075908	493	96053632	4	1
968076008	643	967917908	1	1
968080908	750	918064308	5	1
968081908	239	917433408	4	1
968082008	241	968081908	10	1
968082208	241	968081908	11	1
968093208	201	917438108	1	1
968093208	221	917454008	1	1
968093308	197	917077708	4	2
968093408	197	917077708	5	2
968095708	653	96033320	1	1
968095808	653	96033320	2	2
968099808	1006	968134408	2	1
968099908	1007	968099808	1	1
968100008	1007	968099808	2	1
968110808	915	917078808	1	1
968113208	1006	968134408	1	1
968132308	438	96032910	1	1
968132408	438	96032910	2	1
968132508	438	96032910	(1)	1
968134408	1005	919294008	1	1
968135508	998	917228608	500	1
968137808	37	969731808	1805	1
968137808	37	969731808	1813	1
968140808	763	919814408	255	1
968142408	37	969731808	1806	1
968142408	37	969731808	1811	1
968144708	764	919814408	298	1
968144908	763	919814408	203	1
968149408	37	969731808	1816	1
968149708	76	967789708	1861	1
968149708	103	967789908	1841	1
968150608	76	967789708	1866	4
968150608	103	967789908	1846	4
968150808	76	967789708	1867	2
968150808	103	967789908	1847	2
968151008	170	969732608	109	1
968151608	76	967789708	1871	1
968151608	103	967789908	1851	1
968151708	76	967789708	1874	1
968153608	230	917451208	3	1
968153708	230	917451208	4	1
968153808	230	917451208	5	2
968153908	230	917451208	8	1
968154008	230	917451208	9	1
968157608	214	917452308	20	1
968157708	227	917452408	20	1
968157908	238	917452608	20	1
968158108	972	917452808	20	1
968161808	221	917454008	36	1
968161908	222	968161808	1	1
968162008	222	968161808	2	1
968162108	222	968161808	3	1
968166608	442	919063408	5	1
968169508	436	918981908	5	1
968176508	720	919075408	2	1
968178708	854	919391108	2	2
968182008	854	919391108	500	1
968182508	77	967789808	750	1
968182608	77	967789808	751	1
968182708	77	967789808	752	2
968182808	77	967789808	753	1
968182908	77	967789808	754	1
968183008	77	967789808	755	1
968183108	77	967789808	756	1
968183208	77	967789808	757	2
968183308	77	967789808	758	2
968183408	77	967789808	759	4
968184008	432	919063308	5	2
968184608	474	968283208	47	1
968184708	789	967956208	6	1
968188308	986	919301408	10	1
968189508	276	96032892	50	1
968190108	915	917078808	81	2
968190208	915	917078808	82	2
968190708	915	917078808	20	2
968191908	39	969731908	700	2
968192008	39	969731908	701	2
968192108	39	969731908	702	8
968192208	39	969731908	703	2
968192308	39	969731908	704	2
968192408	39	969731908	705	2
968192508	39	969731908	706	2
968192608	39	969731908	707	2
968192708	39	969731908	708	2
968192808	39	969731908	709	2
968192908	39	969731908	710	2
968193008	39	969731908	711	2
968193108	39	969731908	712	2
968193308	39	969731908	714	1
968193408	39	969731908	715	1
968193508	39	969731908	716	1
968193608	39	969731908	717	1
968193708	39	969731908	718	1
968193808	39	969731908	719	1
968193908	39	969731908	720	1
968194008	39	969731908	721	1
968194108	39	969731908	722	1
968194208	39	969731908	723	1
968194308	39	969731908	724	1
968194408	39	969731908	725	1
968194508	39	969731908	726	1
968194608	39	969731908	727	1
968194808	432	919063308	3	1
968204808	121	967787608	(520)	4
968204908	121	967787608	(521)	4
968205008	121	967787608	(522)	4
968213308	463	917079908	1	1
968213508	463	917079908	2	1
968213608	463	917079908	3	1
968213708	463	917079908	4	1
968213808	463	917079908	5	1
968214108	919	968190108	1	1
968217108	921	968190208	1	1
968217208	921	968190208	2	1
968217508	921	968190208	3	2
968221808	720	919075408	1	1
968222108	983	919301808	700	1
968224008	983	919301808	75	1

Item	Page	Assembly	Pos.	Quantity
968224008	1099	919220008	44	1
968224208	952	917473608	1	1
968229108	1020	918007408	2	2
968232808	547	917080608	2	2
968233108	547	917080608	13	1
968235208	547	917080608	60	1
968241408	535	917476108	10	1
968241508	535	917476108	20	1
968243508	276	96032892	1	1
968243608	276	96032892	2	1
968243708	276	96032892	3	1
968243908	276	96032892	5	1
968247008	845	919304308	10	4
968251708	276	96032892	44	1
968252908	640	91001563	41	1
968252908	643	967917908	13	1
968253608	640	91001563	40	9
968253608	643	967917908	12	1
968255808	611	969443908	5	2
968255908	611	969443908	6	1
968256008	611	969443908	7	1
968256108	611	969443908	8	2
968258508	952	917473608	4	1
968258708	952	917473608	5	2
968262408	854	919391108	6	2
968262608	276	96032892	46	1
968262708	276	96032892	47	1
968266508	1035	968838608	1	1
968270208	45	917361408	4	1
968274708	79	967906508	2	1
968275008	105	967906608	2	1
968279908	171	969732708	411	1
968280008	171	969732708	412	1
968280108	171	969732708	413	1
968280308	171	969732708	415	1
968280408	171	969732708	416	1
968280508	171	969732708	417	1
968280608	171	969732708	418	1
968280708	171	969732708	419	1
968280808	171	969732708	420	1
968281108	171	969732708	423	1
968281208	171	969732708	424	1
968281308	171	969732708	425	1
968281408	171	969732708	426	1
968281508	171	969732708	427	1
968283208	470	918999008	1	1
968284308	145	918011308	50	1
968284908	20	918005408	44	2
968287108	470	918999008	8	1
968287208	470	918999008	5	2
968287308	470	918999008	3	1
968287608	470	918999008	6	1
968287908	141	917987408	(10)	1
968291108	476	968309908	1	1
968299008	1048	968455908	1	1
968301308	474	968283208	6	1
968308608	597	96034154	3	1
968309208	597	96034154	8	1
968309808	720	919075408	55	1
968309908	470	918999008	2	1
968310608	65	917291608	49	1
968310608	98	917291708	49	1
968310708	65	917291608	50	1
968310708	98	917291708	50	1
968310808	66	917291608	90	1
968310808	99	917291708	90	1
968311308	848	919304308	700	1
968316908	597	96034154	9	1
968318108	597	96034154	12	1
968318908	597	96034154	18	1
968324708	881	96047515	140	1
968324808	881	96047515	141	1
968324908	881	96047515	142	1
968325008	881	96047515	143	1
968325408	881	96047515	147	1
968325508	881	96047515	148	1
968325608	881	96047515	149	2
968325708	881	96047515	150	1
968325808	881	96047515	151	1
968325908	881	96047515	152	1
968326008	881	96047515	153	1
968326108	881	96047515	154	1
968326208	881	96047515	155	1
968326308	881	96047515	156	1
968326408	881	96047515	157	1
968326508	881	96047515	158	1
968326608	881	96047515	159	1
968326808	881	96047515	161	1
968326908	881	96047515	162	1
968327008	881	96047515	163	1
968327208	881	96047515	165	1
968327308	881	96047515	166	1
968327408	881	96047515	167	1
968327508	881	96047515	168	1
968327608	881	96047515	169	1
968327708	881	96047515	170	1
968327808	881	96047515	171	1
968327908	881	96047515	172	1
968328008	881	96047515	173	1
968328108	881	96047515	174	1
968328208	881	96047515	175	1
968328308	881	96047515	176	1
968328408	881	96047515	177	1
968329408	654	96033320	60	1
968339508	536	968241408	110	1
968339608	536	968241408	120	1
968339708	536	968241408	130	1
968339808	536	968241408	140	1
968340008	536	968241408	160	1
968340208	863	96036187	170	1
968340308	536	968241408	1	1
968340908	510	91000225	10	2
968346208	626	96033469	31	1
968346708	626	96033469	26	1
968346808	626	96033469	28	1
968346908	626	96033469	29	1
968347708	863	96036187	190	1
968347908	863	96036187	156	1
968351008	764	919814408	284	1
968351408	170	969732608	110	1

Item	Page	Assembly	Pos.	Quantity
968355308	765	919814408	356	1
968357708	765	919814408	355	1
968357808	766	919814408	431	2
968360508	863	96036187	260	1
968361908	863	96036187	160	1
968372908	20	918005408	45	2
968378908	210	967787708	(271)	1
968378908	225	967787808	(271)	1
968379008	210	967787708	(272)	1
968379008	225	967787808	(272)	1
968379108	243	968082208	281	1
968379208	243	968082208	282	1
968379308	243	968082208	283	1
968379408	243	968082208	284	1
968379508	243	968082208	285	1
968379608	243	968082208	286	1
968379708	243	968082208	287	1
968379808	243	968082208	288	1
968379908	243	968082208	289	1
968380008	243	968082208	290	1
968380108	243	968082208	291	1
968380208	243	968082208	292	5
968397108	760	919075608	2	1
968400908	618	96033468	18	1
968401008	618	96033468	19	1
968404208	66	917291608	95	1
968404208	99	917291708	95	1
968410408	847	919304308	125	2
968416708	626	96033469	30	1
968417008	626	96033469	11	1
968417108	626	96033469	12	1
968417408	626	96033469	15	1
968417708	626	96033469	18	1
968417808	626	96033469	19	1
968417908	626	96033469	20	1
968418008	635	968709008	1	1
968425208	768	918791408	200	1
968425308	768	918791408	201	1
968425408	768	918791408	202	1
968425508	768	918791408	203	1
968425608	768	918791408	300	1
968425708	768	918791408	301	1
968425808	768	918791408	302	1
968425908	768	918791408	303	1
968426008	768	918791408	304	1
968426108	769	918791408	305	1
968426208	769	918791408	306	1
968426308	769	918791408	307	1
968426508	769	918791408	309	1
968426608	769	918791408	310	1
968426708	769	918791408	311	1
968426808	769	918791408	312	1
968426908	769	918791408	313	1
968427008	769	918791408	314	1
968427108	769	918791408	315	1
968427208	769	918791408	316	1
968427308	769	918791408	317	1
968427408	769	918791408	318	1
968427508	769	918791408	319	1
968427608	769	918791408	320	1
968427708	769	918791408	321	1
968427808	769	918791408	322	1
968428008	769	918791408	324	1
968428108	769	918791408	325	1
968428208	769	918791408	326	1
968428308	769	918791408	327	1
968428408	769	918791408	328	1
968428508	769	918791408	329	1
968428608	769	918791408	330	2
968428708	769	918791408	331	1
968428808	769	918791408	332	1
968428908	769	918791408	333	1
968429008	769	918791408	334	1
968429108	769	918791408	335	1
968429208	769	918791408	336	1
968429308	769	918791408	337	1
968429408	769	918791408	338	1
968429508	769	918791408	339	1
968429608	769	918791408	340	1
968429708	769	918791408	341	1
968429808	769	918791408	342	1
968429908	769	918791408	343	1
968430108	769	918791408	345	1
968430208	769	918791408	346	1
968430308	769	918791408	347	1
968430408	769	918791408	348	1
968430508	769	918791408	349	3
968430608	769	918791408	350	1
968430708	769	918791408	351	1
968430908	769	918791408	352	1
968431008	769	918791408	353	1
968431108	769	918791408	354	1
968431208	769	918791408	355	1
968431308	769	918791408	356	1
968431408	769	918791408	357	1
968431508	769	918791408	358	1
968431608	769	918791408	359	1
968431708	769	918791408	360	1
968431808	769	918791408	361	1
968431908	769	918791408	362	1
968432008	769	918791408	363	1
968432208	769	918791408	364	1
968432308	770	918791408	365	1
968432408	770	918791408	366	1
968432508	770	918791408	367	1
968432608	770	918791408	368	1
968432708	770	918791408	369	1
968432808	770	918791408	370	1
968432908	770	918791408	371	1
968433008	770	918791408	372	1
968433108	770	918791408	373	1
968433208	770	918791408	374	1
968433308	770	918791408	375	1
968433408	770	918791408	376	1
968433508	770	918791408	377	1
968433608	770	918791408	378	1
968433708	770	918791408	379	1
968433908	770	918791408	381	1
968434008	770	918791408	382	1
968434208	770	918791408	384	1

Item	Page	Assembly	Pos.	Quantity	Item	Page	Assembly	Pos.	Quantity
968434308	770	918791408	385	3	968513308	532	968513208	10	1
968434408	770	918791408	386	1	968513408	532	968513208	11	1
968434508	770	918791408	387	1	968525808	521	919627908	101	2
968434608	770	918791408	388	1	968530208	39	969731908	728	1
968434708	770	918791408	389	1	968530308	39	969731908	729	1
968434808	770	918791408	440	1	968530408	39	969731908	730	1
968434908	770	918791408	441	1	968530508	39	969731908	731	1
968435508	77	967789808	760	1	968531608	76	967789708	1877	1
968435608	77	967789808	761	1	968531608	103	967789908	1857	1
968436108	989	96036210	340	1	968532108	763	919814408	204	1
968436208	989	96036210	350	1	968532308	879	96047488	1252	1
968436308	989	96036210	360	1	968532408	879	96047488	1250	1
968436408	989	96036210	370	1	968532408	879	96047488	1253	1
968436508	989	96036210	380	1	968534408	170	969732608	111	1
968436608	989	96036210	390	1	968534508	170	969732608	115	1
968436808	989	96036210	410	1	968534608	170	969732608	121	1
968444308	626	96033469	6	1	968534708	170	969732608	125	1
968444408	626	96033469	7	1	968534808	37	969731808	1801	2
968444508	626	96033469	8	1	968534808	170	969732608	137	1
968444608	626	96033469	9	1	968534908	170	969732608	140	1
968448208	521	919627908	97	2	968535008	170	969732608	141	1
968455908	1047	917571308	1	4	968535108	170	969732608	144	1
968464208	933	917571208	1	1	968536708	763	919814408	205	1
968471808	770	918791408	390	1	968546008	863	96036187	310	1
968471908	770	918791408	391	1	968546108	863	96036187	320	1
968472008	770	918791408	392	1	968547308	626	96033469	3	1
968472108	770	918791408	393	1	968547408	626	96033469	4	1
968472208	770	918791408	394	1	968548608	863	96036187	330	1
968474208	261	967787908	(197)	1	968552908	770	918791408	395	1
968474308	261	967787908	(198)	1	968553008	770	918791408	396	1
968478401	204	90024489	8	1	968553108	770	918791408	397	1
968478401	234	90200276	8	1	968553208	770	918791408	398	1
968479208	1004	967957508	1	1	968553308	770	918791408	399	1
968484708	320	96032897	20	2	968553408	770	918791408	400	1
968484808	789	967956208	34	1	968553508	770	918791408	401	1
968486208	640	91001563	60	1	968553608	770	918791408	402	1
968486508	533	968513408	120	1	968553708	770	918791408	403	1
968486608	533	968513408	121	1	968553808	770	918791408	404	1
968486708	533	968513408	122	2	968553908	770	918791408	405	1
968486808	533	968513408	123	2	968554008	770	918791408	406	1
968486908	533	968513408	124	1	968554108	770	918791408	407	1
968487008	533	968513408	125	1	968554208	770	918791408	408	1
968487108	533	968513408	126	1	968559408	545	917080508	25	1
968487208	551	967788008	(136)	1	968562908	797	917626808	4	1
968487308	551	967788008	(137)	1	968563108	799	968562908	10	1
968487408	551	967788008	(138)	1	968563208	799	968562908	11	1
968487508	551	967788008	(139)	1	968568108	764	919814408	303	1
968487608	533	968513408	127	1	968568308	763	919814408	261	1
968487708	533	968513408	128	1	968568308	764	919814408	310	2
968487808	533	968513408	129	1	968568408	764	919814408	317	1
968487908	533	968513408	130	1	968568708	764	919814408	322	1
968488008	533	968513408	131	1	968568808	763	919814408	206	1
968488108	533	968513408	132	1	968568908	764	919814408	326	1
968488208	533	968513408	133	1	968569008	763	919814408	207	1
968488308	533	968513408	134	1	968569008	763	919814408	208	1
968493308	276	96032892	59	1	968569108	765	919814408	331	1
968495108	66	917291608	96	2	968569208	765	919814408	332	1
968495108	99	917291708	96	2	968569308	765	919814408	339	1
968497008	184	919082708	37	2	968569408	765	919814408	344	1
968513208	530	917597908	4	1	968569508	765	919814408	348	1

Item	Page	Assembly	Pos.	Quantity
968569708	765	919814408	349	1
968569808	765	919814408	350	1
968569908	765	919814408	354	1
968570008	763	919814408	209	1
968574108	510	91000225	11	1
968578508	863	96036187	180	1
968578608	770	918791408	409	1
968578708	768	918791408	57	1
968578808	768	918791408	58	1
968578908	768	918791408	59	1
968579008	768	918791408	60	1
968579108	768	918791408	108	1
968579208	768	918791408	109	1
968579308	768	918791408	110	1
968579408	768	918791408	111	1
968579908	863	96036187	200	1
968580108	765	919814408	357	1
968580508	765	919814408	367	1
968580608	765	919814408	366	1
968580708	765	919814408	369	1
968580808	765	919814408	372	1
968581008	765	919814408	381	1
968581108	765	919814408	384	1
968581208	765	919814408	386	1
968581308	765	919814408	388	1
968581408	766	919814408	389	1
968581508	766	919814408	390	1
968581608	766	919814408	391	1
968581708	766	919814408	394	1
968581808	766	919814408	396	1
968581908	766	919814408	397	1
968582008	766	919814408	399	1
968582108	766	919814408	401	1
968582208	766	919814408	410	1
968582308	766	919814408	413	1
968582408	766	919814408	414	1
968582508	766	919814408	415	1
968582608	766	919814408	416	1
968582708	766	919814408	424	1
968582808	766	919814408	427	1
968583108	765	919814408	365	1
968583208	764	919814408	328	1
968583308	763	919814408	210	1
968584008	763	919814408	213	1
968584308	763	919814408	214	1
968584408	763	919814408	215	1
968584808	763	919814408	216	1
968585708	211	967790308	1130	1
968585708	226	967790508	1130	1
968585808	211	967790308	1134	1
968585808	226	967790508	1134	1
968595308	625	969245308	2	1
968595408	625	969245308	(1)	1
968595808	881	96047515	178	1
968597008	763	919814408	218	1
968598608	763	919814408	226	1
968598708	763	919814408	222	1
968599008	763	919814408	223	1
968599308	763	919814408	242	1
968600408	757	96033157	(1369)	1
968601108	799	968562908	(1099)	2
968601308	551	967788008	(1352)	1
968601508	532	968513208	(1358)	1
968601508	532	968513208	(1359)	1
968601708	971	96047487	1123	1
968605708	879	96047488	1265	1
968608408	764	919814408	279	1
968609908	763	919814408	247	1
968610608	625	969245308	1	1
968624708	626	96033469	32	1
968632108	768	918791408	75	1
968632208	768	918791408	76	1
968632308	768	918791408	77	1
968632408	768	918791408	78	1
968632508	768	918791408	79	1
968632608	768	918791408	80	1
968632708	768	918791408	81	1
968632808	768	918791408	82	1
968632908	768	918791408	83	1
968633008	768	918791408	84	1
968633108	768	918791408	85	1
968633208	768	918791408	86	1
968633308	768	918791408	87	1
968633408	768	918791408	88	1
968633508	768	918791408	89	1
968633608	768	918791408	90	1
968633908	768	918791408	93	1
968634008	768	918791408	94	1
968634108	768	918791408	95	1
968634208	768	918791408	96	1
968634308	768	918791408	97	1
968634508	768	918791408	98	1
968634808	768	918791408	101	1
968634908	768	918791408	102	1
968635008	768	918791408	103	1
968635108	768	918791408	104	1
968635208	768	918791408	105	1
968635308	768	918791408	106	1
968635408	768	918791408	107	1
968635508	768	918791408	112	1
968635608	768	918791408	113	1
968635708	768	918791408	114	1
968635808	768	918791408	115	1
968635908	768	918791408	116	1
968636008	768	918791408	117	1
968636108	768	918791408	118	1
968636208	768	918791408	119	1
968636308	799	968562908	(840)	1
968636408	799	968562908	(841)	1
968636508	799	968562908	(842)	1
968636608	799	968562908	(843)	1
968636708	799	968562908	(844)	1
968636808	799	968562908	(845)	1
968644008	1026	968883408	10	1
968646208	789	967956208	1	1
968646308	791	968646208	1	1
968649808	1000	968650608	204	1
968650608	999	968135508	1	1
968650808	1000	968650608	205	1
968650908	1000	968650608	206	1

Item	Page	Assembly	Pos.	Quantity
968652008	278	96032892	256	1
968653208	1000	968650608	1	1
968654308	803	96043277	(814)	1
968654408	803	96043277	(815)	1
968654508	803	96043277	(816)	1
968654808	626	96033469	33	1
968660508	20	918005408	10	1
968662908	54	967908108	30	1
968663008	54	967908108	40	1
968668608	104	917361608	30	1
968668808	106	968668608	3	1
968681408	616	918862508	45	1
968681508	638	968681408	3	1
968688008	945	917191008	700	1
968695008	763	919814408	256	1
968695208	763	919814408	236	1
968695508	764	919814408	292	1
968695608	764	919814408	296	1
968695708	557	919965008	(2391)	1
968695808	763	919814408	202	1
968695908	86	917322008	(1895)	1
968696508	764	919814408	288	1
968696908	764	919814408	321	1
968697008	86	917322008	(1896)	1
968697008	110	917322208	(1891)	1
968697108	110	917322208	(1892)	1
968697208	86	917322008	(1898)	1
968697208	110	917322208	(1893)	1
968697308	86	917322008	(1897)	1
968698708	583	96041770	461	1
968698808	879	96047488	1248	1
968698908	583	96041770	464	1
968705508	126	917076708	40	2
968705708	128	968705508	1	1
968709008	626	96033469	40	1
968710508	86	917322008	91	1
968710608	110	917322208	91	1
968726908	78	917361508	30	1
968727008	82	968726908	3	1
968754808	476	968309908	15	1
968771408	982	919301808	4	2
968838508	1032	917569308	10	1
968838608	1034	968838508	1	1
968838908	525	967846208	4	1
968839008	525	967846208	3	2
968841208	21	918005408	67	1
968841308	21	918005408	68	1
968842408	879	96047488	1247	1
968845908	763	919814408	219	1
968854208	775	96064270	10	1
968859608	982	919301808	7	1
968861108	739	96028393	47	1
968861208	982	919301808	3	1
968866808	442	919063408	1	1
968868108	444	968866808	3	1
968883308	1021	968929808	500	1
968883408	1024	968229108	500	1
968883508	1020	918007408	500	1
968897308	1032	917569308	5	1
968898908	1023	968883308	10	1

Item	Page	Assembly	Pos.	Quantity
968904008	471	918999008	78	1
968907308	192	96062971	105	1
968907408	192	96062971	106	1
968907508	1028	968883508	10	1
968913001	232	90023101	11	1
968918708	522	919627908	118	1
968929808	1020	918007408	1	2
968938308	1077	96038853	1	2
969045808	809	918369608	1	1
969052608	597	96034154	2	1
969054708	597	96034154	10	1
969056008	597	96034154	11	1
969056608	277	96032892	74	1
969057908	897	967746908	700	1
969060708	910	967743808	700	1
969061008	597	96034154	19	1
969063908	527	967981008	700	1
969066208	525	967846208	700	1
969068608	917	967897608	700	1
969086008	919	968190108	700	1
969088908	21	918005408	73	3
969092108	921	968190208	700	1
969096408	887	919633708	700	1
969096408	892	919633808	700	1
969118108	597	96034154	4	1
969118408	599	969118108	1	1
969126408	1026	968883408	11	1
969126508	1023	968883308	11	1
969130008	597	96034154	31	1
969132808	597	96034154	16	1
969133708	597	96034154	17	1
969135408	597	96034154	21	1
969136608	1026	968883408	(820)	1
969136708	1026	968883408	(821)	1
969137608	1023	968883308	(430)	1
969137708	1023	968883308	(431)	1
969149808	998	917228608	700	1
969164008	811	917863208	1	1
969211908	857	919301108	30	1
969239008	439	96032891	10	1
969239108	439	96032891	(1)	1
969244008	618	96033468	20	1
969245308	616	918862508	20	1
969259908	471	918999008	80	1
969260908	482	969259908	1	2
969261008	482	969259908	2	1
969261108	482	969259908	3	1
969299208	616	918862508	9	1
969314008	721	919075408	79	1
969319108	446	96004209	20	1
969319208	446	96004209	30	1
969337008	653	96033320	57	1
969338908	626	96033469	10	1
969339008	626	96033469	13	1
969339108	626	96033469	14	1
969340408	276	96032892	4	1
969351408	276	96032892	54	1
969351908	276	96032892	55	1
969373008	276	96032892	34	1
969373708	276	96032892	56	1

Item	Page	Assembly	Pos.	Quantity
969383708	446	96004209	(2322)	2
969384308	446	96004209	(2323)	1
969385108	261	967787908	(1110)	1
969398108	645	969408008	1	1
969408008	643	967917908	2	1
969418008	616	918862508	(100)	1
969425308	916	917078808	700	1
969427208	597	96034154	13	1
969427308	597	96034154	14	1
969443908	593	919140408	2	1
969448508	611	969443908	1	1
969456308	611	969443908	2	1
969465808	611	969443908	3	1
969465908	803	96043277	(817)	1
969466008	803	96043277	(818)	1
969466108	803	96043277	(819)	1
969466308	54	967908108	50	1
969466508	611	969443908	4	1
969470408	611	969443908	12	1
969470608	611	969443908	13	1
969471708	611	969443908	14	1
969472008	611	969443908	15	1
969483508	192	96062971	115	1
969483608	21	918005408	78	2
969483808	21	918005408	77	1
969499208	494	96053632	52	1
969499508	494	96053632	(1)	1
969503008	747	969520208	1	1
969503108	739	96028393	30	1
969508308	145	918011308	3	2
969513108	145	918011308	2	1
969520208	735	919075308	5	1
969526408	735	919075308	6	1
969532608	863	96036187	250	1
969532708	863	96036187	240	1
969537601	955	90200131	12	5
969540008	471	918999008	93	1
969548408	989	96036210	310	1
969555408	881	96047515	179	1
969555508	881	96047515	180	1
969627708	982	919301808	38	2
969634308	764	919814408	285	1
969636908	765	919814408	358	1
969637008	765	919814408	359	1
969637108	765	919814408	362	2
969648208	768	918791408	91	1
969648308	768	918791408	92	1
969648408	768	918791408	99	1
969648508	768	918791408	100	1
969648608	768	918791408	204	1
969658508	145	918011308	8	1
969658608	145	918011308	39	1
969663108	887	919633708	26	1
969663108	892	919633808	29	1
969663808	888	969663108	2	1
969671908	626	96033469	17	1
969731708	28	918129208	4	1
969731808	33	969731708	10	1
969731908	33	969731708	11	1
969732608	167	969733008	10	1
969732708	167	969733008	11	1
969733008	163	918129308	4	1
969736708	640	91001563	31	1
969739408	626	96033469	25	1
969741108	497	96053633	2	1
969742908	37	969731808	1818	1
969743108	37	969731808	1793	1
969743208	37	969731808	1795	1
969752608	724	919075508	1	1
969752708	735	919075308	2	1
969756608	171	969732708	410	1
969756708	171	969732708	414	1
969756808	171	969732708	421	1
969756908	171	969732708	422	1
969768108	1005	919294008	21	1
969768208	1005	919294008	22	1
969769008	439	96032891	(6)	1
969774408	769	918791408	323	1
969778008	625	969245308	5	1
969790108	471	918999008	98	1
969799608	439	96032891	(5)	1
969799708	439	96032891	(3)	1
969799808	439	96032891	(4)	1
969816108	141	917987408	7	1
969843008	768	918791408	205	1
969848908	724	919075508	2	1
969904608	446	96004209	4	1
969944608	1047	917571308	7	1
969944708	1049	969944608	1	1
969962508	442	919063408	(2310)	1
969962608	442	919063408	(2311)	1
969962708	446	96004209	(2324)	1
969962808	446	96004209	(2325)	1
969963808	37	969731808	1794	1
969963908	37	969731808	1797	1
969973708	889	918188208	1	1
97000073	547	917080608	6	2
97000828	65	917291608	31	4
97000828	98	917291708	31	4
97001584	915	917078808	27	3
97001584	945	917191008	23	1
97002641	502	919733908	20	1
97002990	453	918810308	47	4
97002990	752	968080908	10	1
97003872	520	919627908	46	2
97003872	846	919304308	63	3
97004046	141	917987408	(1)	6
97004046	822	917082108	6	2
97004046	852	968311308	3	4
97004046	900	968012308	1	3
97004046	924	969425308	1	3
97004046	941	96037322	1	3
97004046	947	968688008	2	3
97004046	995	968222108	4	1
97004046	1065	96038854	4	2
97004379	952	917473608	17	1
97004677	470	918999008	27	1
97004852	998	917228608	32	1
97004857	1049	969944608	3	2
97004973	66	917291608	66	1

Item	Page	Assembly	Pos.	Quantity
97004973	99	917291708	66	1
97005289	729	96000684	6	1
97005290	729	96000684	7	1
97005291	729	96000684	8	1
97005403	644	967917908	77	1
970056908	222	968161808	8	2
97006045	945	917191008	36	1
97006045	1053	919219508	19	1
97006879	563	918789208	15	2
97007320	521	919627908	72	4
97008317	791	968646208	5	1
97008318	791	968646208	6	1
97008319	791	968646208	4	1
97008421	201	917438108	13	1
97008421	221	917454008	13	1
97008527	470	918999008	17	1
97008755	817	917517908	(7)	2
97008756	817	917517908	(6)	2
97009588	58	917076208	3	2
97009767	847	919304308	122	4
97009767	945	917191008	7	4
97009794	908	917078708	59	4
97009794	915	917078808	60	4
97009794	928	917079208	60	4
97009794	933	917571208	60	4
97009799	824	918107308	101	1
97009831	126	917076708	32	8
97010005	863	96036187	4	1
97010163	191	96062971	56	1
97010784	523	96048466	6	2
97011112	20	918005408	40	1
97011112	99	917291708	81	1
97011113	20	918005408	41	1
97011113	99	917291708	82	1
97011114	20	918005408	42	1
97011114	66	917291608	81	1
97011115	20	918005408	43	1
97011115	66	917291608	82	1
97011422	1048	968455908	6	3
97011690	93	917322108	6	2
97011690	112	917322308	6	2
97011904	817	917517908	(3)	2
97011904	941	96037322	10	2
97012280	915	917078808	64	3
97012561	1075	919219708	23	12
970130508	1053	919219508	47	1
97013907	521	919627908	55	1
97013912	924	969425308	10	4
97014724	1043	919326208	9	2
97015064	653	96033320	20	6
97016304	554	917473108	8	1
97016304	824	918107308	49	1
97016392	122	967975008	1	4
97016392	130	917076808	(1)	1
97016392	822	917082108	9	1
97016429	520	919627908	(1)	1
97016729	1000	968650608	5	1
97016764	1000	968650608	4	1
97017074	640	91001563	44	1
97017499	846	919304308	86	4

Item	Page	Assembly	Pos.	Quantity
97018042	569	967968208	9	2
97018390	1139	919222908	2	1
97018451	852	968311308	10	5
97019039	21	918005408	64	1
97019202	1131	96035475	8	4
97019202	1134	96035533	7	2
97019775	426	919551008	35	1
97019834	847	919304308	144	2
97019869	145	918011308	33	8
97019870	145	918011308	14	2
97019987	470	918999008	53	2
97020171	230	917451208	77	2
97021238	845	919304308	58	2
970212608	721	919075408	77	20
970212608	760	919075608	5	9
97022886	470	918999008	47	2
97022950	438	96032910	4	6
97023353	720	919075408	9	2
97023431	721	919075408	62	1
97023730	589	918009808	24	1
97024242	1043	919326208	2	2
97024394	444	968866808	8	1
97024427	846	919304308	71	2
97024783	727	969752608	22	1
97025382	632	96039940	509	3
97025532	276	96032892	26	1
97025533	276	96032892	27	1
97025882	653	96033320	23	1
97025926	900	968012308	7	4
97025926	924	969425308	7	4
97025926	941	96037322	7	4
97026766	525	967846208	15	1
97026767	525	967846208	6	1
97026864	65	917291608	17	20
97026864	98	917291708	17	20
97026865	65	917291608	18	20
97026865	98	917291708	18	20
97026884	65	917291608	21	40
97026884	98	917291708	21	40
97026885	65	917291608	22	2
97026885	98	917291708	22	2
97026925	65	917291608	23	2
97026925	98	917291708	23	2
97027081	230	917451208	45	1
97027081	241	968081908	323	2
97027105	191	96062971	54	2
97027114	527	967981008	4	1
97027114	897	967746908	4	1
97027114	910	967743808	4	1
97027114	917	967897608	4	1
97027114	919	968190108	4	1
97027114	921	968190208	7	1
97027115	527	967981008	5	1
97027115	897	967746908	10	1
97027115	910	967743808	10	1
97027115	917	967897608	5	1
97027115	919	968190108	5	1
97027116	911	967744008	1	2
97027174	898	967747008	1	2
97027729	65	917291608	27	4

Item	Page	Assembly	Pos.	Quantity
97027729	98	917291708	27	4
97027730	65	917291608	28	2
97027730	98	917291708	28	2
97027746	65	917291608	33	8
97027746	98	917291708	33	8
97027747	65	917291608	34	4
97027747	98	917291708	34	4
97027748	65	917291608	35	8
97027748	98	917291708	35	8
97027749	65	917291608	36	4
97027749	98	917291708	36	4
97027750	65	917291608	37	4
97027750	98	917291708	37	4
97027785	65	917291608	42	2
97027785	98	917291708	42	2
97027786	65	917291608	46	2
97027786	98	917291708	46	2
97027787	65	917291608	51	1
97027788	65	917291608	52	1
97027789	65	917291608	53	1
97027790	65	917291608	54	1
97027791	66	917291608	57	1
97027791	99	917291708	57	1
97027792	66	917291608	58	1
97027793	66	917291608	59	1
97027794	66	917291608	60	1
97027794	99	917291708	60	1
97027795	66	917291608	61	1
97027796	66	917291608	62	1
97027803	66	917291608	67	2
97027803	99	917291708	67	2
97027804	66	917291608	72	2
97027804	99	917291708	72	2
97027806	66	917291608	78	8
97027806	99	917291708	78	8
97027807	66	917291608	79	12
97027807	99	917291708	79	12
97027817	98	917291708	51	1
97027818	98	917291708	52	1
97027819	98	917291708	53	1
97027820	98	917291708	54	1
97027827	99	917291708	58	1
97027828	99	917291708	59	1
97028102	845	919304308	2	2
97028117	545	917080508	7	1
97028118	545	917080508	8	3
97028120	545	917080508	9	2
97028121	545	917080508	10	2
97028122	545	917080508	17	2
97028302	520	919627908	3	2
97028303	520	919627908	5	2
97028304	520	919627908	(2)	1
97028309	526	967846508	1	2
97028311	525	967846208	5	1
97028312	520	919627908	9	2
97028313	520	919627908	10	2
97028314	520	919627908	11	2
97028315	520	919627908	12	2
97028321	520	919627908	13	1
97028335	520	919627908	15	2

Item	Page	Assembly	Pos.	Quantity
97028337	520	919627908	17	4
97028340	520	919627908	20	4
97028344	520	919627908	23	2
97028373	526	967846508	2	4
97028373	528	967981108	2	6
97028373	898	967747008	2	8
97028373	911	967744008	2	16
97028373	918	967950808	3	5
97028373	920	968214108	3	6
97028373	922	968217108	2	7
97028373	1055	96038862	2	10
97028386	845	919304308	44	1
97028437	426	919551008	19	1
97028770	846	919304308	68	1
97028821	130	917076808	2	2
97028822	130	917076808	3	2
97028823	130	917076808	4	2
97028824	130	917076808	5	2
97028825	130	917076808	7	2
97028826	130	917076808	12	4
97028894	845	919304308	4	2
97028894	896	917190908	2	4
97028894	904	917333908	2	4
97028894	908	917078708	2	4
97028894	915	917078808	2	4
97028894	928	917079208	2	4
97028894	933	917571208	2	4
97028894	940	96039781	2	1
97028894	945	917191008	46	2
97028898	896	917190908	22	2
97028898	904	917333908	22	2
97028898	945	917191008	20	2
97028899	908	917078708	22	8
97028899	915	917078808	22	6
97028899	928	917079208	22	8
97028899	933	917571208	22	8
97028900	896	917190908	23	2
97028900	904	917333908	23	2
97028900	908	917078708	23	2
97028900	915	917078808	23	1
97028900	928	917079208	23	2
97028900	933	917571208	23	2
97028903	896	917190908	24	2
97028903	904	917333908	24	2
97028903	908	917078708	24	2
97028903	915	917078808	24	1
97028903	928	917079208	24	2
97028903	933	917571208	24	2
97028904	896	917190908	25	4
97028904	904	917333908	25	4
97028904	908	917078708	25	4
97028904	915	917078808	25	2
97028904	928	917079208	25	4
97028904	933	917571208	25	4
97028905	130	917076808	19	4
97029559	545	917080508	21	1
97029647	426	919551008	8	1
97029694	155	917080408	2	84
97029695	133	917076508	1	84
97029778	887	919633708	5	3

Item	Page	Assembly	Pos.	Quantity
97029778	892	919633808	5	3
97029779	892	919633808	6	4
97029780	892	919633808	7	2
97029781	984	967913408	2	1
97029783	887	919633708	7	2
97029783	892	919633808	9	2
97029784	892	919633808	10	1
97029785	892	919633808	11	1
97029786	892	919633808	12	2
97029805	982	919301808	(6)	1
97029806	982	919301808	6	2
97029816	982	919301808	21	2
97029817	982	919301808	23	2
97029818	985	96001219	2	1
97029819	985	96001219	10	1
97029827	982	919301808	39	4
97029828	982	919301808	40	2
97029851	887	919633708	8	1
97029852	887	919633708	9	1
97029853	887	919633708	10	1
97029855	887	919633708	11	1
97029882	869	968546008	510	1
97029882	870	968546108	509	1
97029978	523	96048466	3	2
97030158	126	917076708	5	2
97030161	126	917076708	6	2
97030162	126	917076708	7	4
97030182	1035	968838608	2	1
97030183	276	96032892	32	1
97030223	896	917190908	27	1
97030223	904	917333908	27	1
97030223	908	917078708	27	6
97030223	928	917079208	27	6
97030223	933	917571208	27	6
97030307	1037	967937608	1	1
97030350	896	917190908	29	2
97030350	904	917333908	29	2
97030350	945	917191008	21	2
97030562	1036	967936408	3	1
97030592	918	967950808	2	1
97030595	918	967950808	1	2
97030724	922	968217108	6	1
97030846	116	918589408	5	8
97030847	116	918589408	6	8
97030848	116	918589408	11	4
97031023	116	918589408	12	8
97031162	563	918789208	3	1
97031163	563	918789208	6	2
97031164	563	918789208	16	2
97031165	554	917473108	9	1
97031166	563	918789208	20	1
97031167	563	918789208	21	1
97031170	568	919140308	5	1
97031171	568	919140308	6	1
97031172	568	919140308	14	2
97031250	58	917076208	2	4
97031338	945	917191008	35	2
97031390	845	919304308	33	38
97031391	845	919304308	34	1
97031392	845	919304308	35	1
97031393	845	919304308	36	1
97031394	845	919304308	37	1
97031395	845	919304308	38	1
97031396	845	919304308	39	1
97031397	845	919304308	40	1
97031398	845	919304308	41	1
97031399	845	919304308	42	1
97031400	845	919304308	43	1
97031402	896	917190908	26	4
97031402	904	917333908	26	4
97031402	908	917078708	26	4
97031402	915	917078808	26	4
97031402	928	917079208	26	4
97031402	933	917571208	26	4
97031402	936	919219208	14	4
97031403	845	919304308	12	2
97031413	528	967981108	1	2
97031582	520	919627908	27	2
97031587	520	919627908	43	1
97031588	520	919627908	44	1
97031590	521	919627908	59	6
97031613	521	919627908	64	4
97031614	521	919627908	67	4
97031615	521	919627908	69	4
97031758	1147	96031241	1	1
97031843	896	917190908	46	2
97031843	904	917333908	46	2
97031843	908	917078708	46	2
97031843	915	917078808	46	1
97031843	928	917079208	46	2
97031843	933	917571208	46	2
97031843	939	96037306	2	1
97031843	945	917191008	11	1
97031844	908	917078708	28	2
97031844	915	917078808	28	1
97031844	928	917079208	28	2
97031844	933	917571208	28	2
97031845	908	917078708	29	2
97031845	915	917078808	29	1
97031845	928	917079208	29	2
97031845	933	917571208	29	2
97031853	896	917190908	30	4
97031853	904	917333908	30	4
97031853	908	917078708	30	4
97031853	915	917078808	30	2
97031853	928	917079208	30	4
97031853	933	917571208	30	4
97031881	896	917190908	45	2
97031881	904	917333908	45	2
97031881	908	917078708	45	2
97031881	915	917078808	45	1
97031881	928	917079208	45	2
97031881	933	917571208	45	2
97031881	939	96037306	1	1
97031881	945	917191008	12	1
97031980	20	918005408	5	2
97031985	20	918005408	6	2
970320008	191	96062971	14	1
970320008	682	96052492	196	1
97032006	896	917190908	55	1

Item	Page	Assembly	Pos.	Quantity
97032006	904	917333908	31	1
97032006	908	917078708	55	1
97032006	928	917079208	55	1
97032006	933	917571208	55	1
970320808	191	96062971	13	1
970320808	682	96052492	197	1
97032091	20	918005408	7	4
97032094	542	917475908	1	1
97032135	520	919627908	16	4
97032391	817	917517908	28	4
97032506	145	918011308	4	2
97032537	145	918011308	6	2
97032551	145	918011308	7	2
97032567	145	918011308	9	2
97032590	145	918011308	10	2
97032606	145	918011308	13	4
97032610	145	918011308	15	2
97032642	79	967906508	4	1
97032642	105	967906608	4	1
97032685	99	917291708	61	1
97032686	99	917291708	62	1
97033195	852	968311308	6	2
97033213	65	917291608	8	2
97033213	98	917291708	8	2
97033256	847	919304308	156	1
97033351	908	917078708	60	4
97033351	915	917078808	61	4
97033351	928	917079208	61	4
97033351	933	917571208	61	4
97033352	908	917078708	61	4
97033352	915	917078808	62	4
97033352	928	917079208	62	4
97033352	933	917571208	62	4
97033387	521	919627908	54	2
97033388	521	919627908	56	1
97033418	998	917228608	22	1
97033435	184	919082708	11	2
97033506	184	919082708	4	2
97033530	184	919082708	5	4
97033531	184	919082708	6	2
97033533	184	919082708	7	2
97033534	184	919082708	8	2
97033535	184	919082708	9	2
97033539	184	919082708	10	4
97033846	184	919082708	35	4
97033924	945	917191008	16	6
97033979	132	917077008	(2)	4
97033982	542	917475908	3	1
97034094	998	917228608	5	1
97034124	998	917228608	23	1
97034130	998	917228608	8	2
97034131	197	917077708	3	2
97034139	201	917438108	4	1
97034139	221	917454008	4	1
97034140	197	917077708	6	2
97034141	201	917438108	5	1
97034141	221	917454008	5	1
97034142	201	917438108	6	1
97034143	197	917077708	7	2
97034144	197	917077708	9	4

Item	Page	Assembly	Pos.	Quantity
97034145	201	917438108	7	1
97034145	221	917454008	7	1
97034146	201	917438108	8	1
97034146	221	917454008	8	1
97034146	230	917451208	38	1
97034146	952	917473608	10	1
97034180	59	96006203	2	146
97034203	655	968095808	1	1
97034205	653	96033320	24	1
97034220	643	967917908	11	2
97034238	201	917438108	15	1
97034238	221	917454008	15	1
97034238	470	918999008	24	1
97034264	1007	968099808	3	1
97034274	1006	968134408	6	1
97034317	998	917228608	6	2
97034318	998	917228608	4	2
97034319	998	917228608	10	2
97034337	998	917228608	26	1
970344808	277	96032892	76	1
970344808	847	919304308	137	12
97034927	201	917438108	9	1
97034927	221	917454008	9	1
970350108	539	917691308	8	2
970350108	577	919297008	23	5
970350108	847	919304308	173	2
970350108	884	917692108	13	2
97035017	184	919082708	27	4
970350208	577	919297008	22	1
97035262	436	918981908	2	1
97035373	230	917451208	6	1
97035374	230	917451208	7	1
97035379	230	917451208	11	1
97035380	230	917451208	12	1
97035382	230	917451208	17	8
97035383	230	917451208	18	4
97035454	230	917451208	13	1
97035584	221	917454008	6	1
97035684	145	918011308	37	1
97035722	436	918981908	6	1
97035729	436	918981908	16	1
97035730	436	918981908	17	1
97035731	436	918981908	18	1
97035732	436	918981908	19	1
97035738	436	918981908	25	1
97035739	845	919304308	3	2
97035771	998	917228608	29	1
97035894	846	919304308	111	1
97035950	222	968161808	4	1
97036099	846	919304308	91	1
97036138	432	919063308	6	1
97036153	789	967956208	9	1
97036157	222	968161808	6	1
97036162	222	968161808	5	1
97036292	915	917078808	12	2
97036294	438	96032910	5	6
97036296	915	917078808	14	1
97036297	915	917078808	15	1
97036299	915	917078808	17	4
97036300	915	917078808	18	2

Item	Page	Assembly	Pos.	Quantity
97036379	432	919063308	8	2
97036380	432	919063308	9	2
97036486	463	917079908	(1)	1
97036487	463	917079908	(1)	1
97036488	463	917079908	(1)	1
97036489	463	917079908	(1)	1
97036556	921	968190208	4	1
97036582	922	968217108	1	2
97036732	852	968311308	4	1
97036732	900	968012308	6	1
97036732	924	969425308	6	1
97036732	941	96037322	6	1
97036732	947	968688008	6	1
97036732	1065	96038854	1	1
97036732	1123	96037102	8	2
97036734	57	918216808	1	12
97036734	93	917322108	1	12
97036734	112	917322308	1	12
97036796	952	917473608	6	1
97036912	547	917080608	14	1
97036913	547	917080608	16	1
97036917	995	968222108	7	4
97037207	320	96032897	17	2
97037209	320	96032897	18	1
97037210	320	96032897	19	2
97037212	320	96032897	21	2
97037213	320	96032897	22	2
97037215	320	96032897	24	1
97037228	320	96032897	14	1
97037250	276	96032892	8	1
97037251	276	96032892	9	1
97037252	276	96032892	10	1
97037253	276	96032892	11	1
97037255	276	96032892	13	1
97037259	276	96032892	15	1
97037262	276	96032892	18	1
97037263	276	96032892	19	1
97037268	276	96032892	24	1
97037383	442	919063408	(1)	1
97037473	846	919304308	115	4
97037484	846	919304308	116	3
97037519	846	919304308	117	1
97037615	612	968255808	1	1
97037616	613	968255908	1	1
97037617	614	968256008	1	1
97037618	615	968256108	1	1
97037619	611	969443908	19	2
97037631	817	917517908	29	4
97037679	952	917473608	7	4
97037694	201	917438108	16	1
97037694	221	917454008	16	1
97037694	230	917451208	32	1
97037694	522	919627908	112	1
97037694	952	917473608	11	1
97037952	824	918107308	18	1
97037973	276	96032892	48	1
97037974	276	96032892	49	1
97038145	611	969443908	27	20
97038215	920	968214108	1	2
97038281	915	917078808	54	2

Item	Page	Assembly	Pos.	Quantity
97038291	789	967956208	8	1
97038291	1004	967957508	3	1
97038344	147	968284308	1	1
97038345	147	968284308	2	1
97038368	476	968309908	4	1
97038369	471	918999008	92	1
97038370	470	918999008	29	2
97038371	470	918999008	32	3
97038372	470	918999008	28	2
97038376	470	918999008	25	1
97038377	470	918999008	23	2
97038378	470	918999008	7	1
97038379	470	918999008	22	1
97038380	470	918999008	26	2
97038381	470	918999008	20	4
97038383	470	918999008	16	1
97038385	470	918999008	12	2
97038387	470	918999008	55	1
97038389	479	968287208	2	1
97038390	477	968287308	2	1
97038433	735	919075308	29	1
97038532	597	96034154	20	16
97038690	470	918999008	14	1
97038690	480	968904008	1	1
97038727	493	96053632	15	1
97038738	474	968283208	21	2
97038739	474	968283208	29	1
97038740	474	968283208	30	1
97038741	474	968283208	31	1
97038742	474	968283208	37	2
97038743	474	968283208	38	2
97038744	474	968283208	39	2
97038745	474	968283208	40	2
97038746	474	968283208	44	1
97038747	474	968283208	45	2
97038811	720	919075408	48	3
97038823	721	919075408	65	1
97038870	720	919075408	56	1
97038903	471	918999008	61	1
97038904	471	918999008	62	1
97038906	471	918999008	64	1
97038929	66	917291608	91	1
97038929	99	917291708	91	1
97038930	653	96033320	(1)	1
97038931	653	96033320	(2)	2
97038976	852	968311308	5	6
97039028	597	96034154	(1)	1
97039044	597	96034154	22	1
97039051	597	96034154	(1)	1
97039082	597	96034154	24	1
97039083	597	96034154	25	1
97039103	720	919075408	29	1
97039154	597	96034154	28	1
97039187	631	96035430	509	1
97039187	634	96051766	506	2
97039460	191	96062971	1	1
97039461	191	96062971	2	1
97039462	191	96062971	3	1
97039463	191	96062971	4	1
97039464	191	96062971	5	1

Item	Page	Assembly	Pos.	Quantity
97039467	191	96062971	8	2
97039470	191	96062971	10	6
97039471	191	96062971	11	7
97039553	536	968241408	6	1
97039577	536	968241408	5	1
97039643	847	919304308	143	1
97039674	633	968346208	502	1
97039674	867	96036240	506	1
97039676	633	968346208	512	1
97039690	847	919304308	147	1
97039713	643	967917908	60	1
97039738	847	919304308	145	1
97039753	542	917475908	4	1
97039804	795	96029469	4	1
97039807	720	919075408	57	1
97039810	643	967917908	62	1
97039811	631	96035430	508	1
97039811	643	967917908	63	1
97039812	632	96039940	505	1
97039812	643	967917908	64	1
97039813	643	967917908	65	1
97039814	643	967917908	66	1
97039815	643	967917908	67	1
97039816	636	968418008	506	1
97039816	643	967917908	68	1
97039817	643	967917908	69	1
97039821	644	967917908	78	1
97039827	643	967917908	61	1
97039850	822	917082108	16	2
97039850	1071	96039202	5	1
97039864	20	918005408	47	4
97039865	20	918005408	48	4
970398708	952	917473608	12	2
97039946	632	96039940	513	2
97039946	633	968346208	503	2
97039946	634	96051766	507	2
97040330	761	968397108	3	2
97040368	983	919301808	84	1
97040369	982	919301808	15	1
97040393	760	919075608	7	2
97040913	230	917451208	42	1
97041020	863	96036187	1	1
97041020	989	96036210	1	1
97041125	201	917438108	10	1
97041125	221	917454008	10	1
97041169	230	917451208	43	1
97041338	653	96033320	4	1
97041357	191	96062971	41	2
97041360	191	96062971	42	2
97041363	191	96062971	43	1
97041577	66	917291608	92	2
97041577	99	917291708	92	2
97041578	66	917291608	93	2
97041578	99	917291708	93	2
97041624	191	96062971	44	1
97041631	597	96034154	29	1
97041632	597	96034154	30	1
97041641	653	96033320	5	1
97041731	933	917571208	5	4
97041768	474	968283208	48	1

Item	Page	Assembly	Pos.	Quantity
97041772	191	96062971	45	1
97041855	191	96062971	46	1
97041875	653	96033320	21	6
97041883	789	967956208	35	1
97041918	1043	919326208	12	1
97041946	662	968486208	1	1
97041962	662	968486208	9	1
97042030	116	918589408	7	8
97042067	504	96019655	15	1
97042067	589	918009808	25	1
97042067	589	918009808	26	1
97042068	589	918009808	32	1
97042069	589	918009808	31	1
97042070	589	918009808	27	1
97042070	589	918009808	28	1
97042071	589	918009808	33	1
97042124	653	96033320	25	2
97042144	191	96062971	47	1
97042144	720	919075408	23	1
97042155	589	918009808	10	1
97042215	808	918470508	12	1
97042452	191	96062971	59	1
97042475	1036	967936408	9	1
97042535	145	918011308	16	20
97042535	598	96034154	61	4
97042634	276	96032892	61	1
97042668	283	96033379	3	1
97042676	521	919627908	(1)	1
97042677	521	919627908	(2)	1
97042686	276	96032892	63	1
97042687	276	96032892	64	1
97042994	132	917077008	3	2
97042998	191	96062971	69	2
97043000	191	96062971	71	1
97043001	192	96062971	72	1
97043085	523	96048466	5	2
97043105	191	96062971	68	2
97043135	522	919627908	111	1
97043179	192	96062971	74	2
97043269	545	917080508	26	2
97043275	283	96033379	1	1
97043395	320	96032897	28	3
97043400	471	918999008	75	1
97043505	276	96032892	70	1
97043582	279	96032892	391	2
97043586	279	96032892	392	2
97044073	625	969245308	(2)	1
97044106	625	969245308	3	1
97044171	683	96052492	251	4
97044171	803	96043277	251	1
97044171	876	96047486	251	2
97044172	683	96052492	252	4
97044172	803	96043277	252	1
97044172	876	96047486	252	2
97044194	625	969245308	4	1
97044210	683	96052492	253	4
97044210	803	96043277	253	1
97044210	876	96047486	253	2
97044211	683	96052492	254	4
97044211	876	96047486	254	2

Item	Page	Assembly	Pos.	Quantity
97044212	683	96052492	255	2
97044212	876	96047486	255	2
97044213	683	96052492	256	2
97044214	683	96052492	257	3
97044215	683	96052492	258	3
97044216	683	96052492	259	3
97044217	683	96052492	260	2
97044218	683	96052492	261	2
97044219	683	96052492	262	1
97044328	192	96062971	83	1
97044329	192	96062971	84	2
97044330	192	96062971	85	1
97044331	192	96062971	86	1
97044371	192	96062971	87	1
97044391	192	96062971	88	1
97044765	720	919075408	44	8
97044803	192	96062971	90	1
97044911	791	968646208	2	1
97044966	320	96032897	29	2
97044984	720	919075408	36	1
97045106	230	917451208	50	1
97045325	985	96001219	5	2
97045334	985	96001219	6	4
97045411	432	919063308	18	2
97045547	638	968681408	2	1
97045631	983	919301808	69	1
97045664	126	917076708	52	12
97045860	86	917322008	6	1
97045860	110	917322208	6	1
97045869	128	968705508	2	1
97045870	128	968705508	3	1
97045871	128	968705508	4	1
97045872	126	917076708	34	2
97045873	126	917076708	35	2
97045879	589	918009808	29	1
97045905	84	968727008	1	1
97045905	108	968668808	1	1
97045909	84	968727008	2	1
97045909	108	968668808	2	1
97046155	721	919075408	66	1
97046156	720	919075408	41	1
97046163	283	96033379	6	1
97046280	1099	919220008	12	1
97046327	502	919733908	8	1
97046327	502	919733908	9	1
97046499	20	918005408	19	4
97046716	847	919304308	168	1
97046776	471	918999008	88	2
97046777	471	918999008	89	2
97046778	471	918999008	90	2
970469208	192	96062971	93	1
97047073	983	919301808	80	2
97047091	471	918999008	91	2
97047102	192	96062971	103	1
97047103	192	96062971	104	1
97047123	982	919301808	(1)	1
97047127	982	919301808	(5)	8
97047682	471	918999008	77	1
97047924	847	919304308	163	2
97048028	84	968727008	7	2
97048028	108	968668808	7	2
97048030	21	918005408	72	2
97048070	778	96059325	1	1
97048072	778	96059325	3	1
97048089	982	919301808	8	2
97048090	982	919301808	9	1
97048229	442	919063408	8	1
97048236	442	919063408	9	1
97049013	193	968907308	1	1
97049015	194	968907408	1	1
97049016	192	96062971	107	1
97049226	192	96062971	109	1
97049426	265	918861408	12	1
97049427	265	918861408	14	1
97049469	522	919627908	113	2
97049470	522	919627908	114	1
97049471	522	919627908	115	1
97049539	796	919408908	4	2
97049810	778	96059325	5	1
97049945	910	967743808	(1)	1
97049955	897	967746908	(1)	1
97050002	1075	919219708	4	1
97050003	1075	919219708	25	1
97050004	1075	919219708	5	1
97050024	444	968866808	4	1
97050176	277	96032892	72	1
97050177	1078	968938308	1	1
97050178	1078	968938308	2	1
97050200	1077	96038853	2	1
97050201	1077	96038853	3	1
97050202	1077	96038853	4	1
97050204	1075	919219708	21	2
97050386	892	919633808	27	1
97050391	887	919633708	23	1
97050478	246	917645608	8	1
97050479	246	917645608	11	1
97050741	817	917517908	31	2
97050744	817	917517908	32	2
97050745	817	917517908	33	2
97050746	817	917517908	34	2
97050890	184	919082708	46	2
97050926	547	917080608	24	1
97050951	1100	919220008	61	2
97051398	847	919304308	179	1
97052001	604	969054708	1	1
97052023	605	969056008	1	1
970520308	191	96062971	17	2
97052119	729	96000684	5	1
97052197	527	967981008	(1)	1
97052223	525	967846208	(1)	1
97052256	917	967897608	(1)	1
97052499	919	968190108	(1)	1
97052524	21	918005408	69	2
97052635	921	968190208	(1)	1
97052922	27	969088908	1	1
97052923	27	969088908	2	1
97053134	1047	917571308	4	4
97053136	597	96034154	(1)	1
97053156	191	96062971	6	1
97053157	720	919075408	53	1

Item	Page	Assembly	Pos.	Quantity
97053263	59	96006203	1	73
97053264	1130	919222808	24	1
97053409	217	917472708	1	1
97053409	218	917077908	(1)	1
97053409	244	917872108	1	1
97053409	974	917481708	2	1
97053410	217	917472708	2	1
97053410	218	917077908	(2)	1
97053410	974	917481708	3	1
97053543	945	917191008	52	4
97053636	577	919297008	66	2
97054056	1057	96038864	1	1
97054460	800	919477008	1	1
97054461	800	919477008	2	1
97054480	800	919477008	3	1
97054546	191	96062971	9	1
97054602	482	969259908	4	1
97054633	589	918009808	30	2
97054634	277	96032892	(1)	1
97054740	265	918861408	7	1
97054741	265	918861408	8	1
97054774	184	919082708	55	2
97055133	811	917863208	2	4
97055134	811	917863208	3	4
97055135	811	917863208	4	4
97055136	811	917863208	5	8
97055153	426	919551008	10	1
97055160	426	919551008	11	1
97055167	277	96032892	77	2
97055291	482	969259908	18	2
97055311	426	919551008	20	1
97055646	721	919075408	80	1
97056133	276	96032892	14	1
97056136	276	96032892	16	1
97056173	276	96032892	17	1
97056178	276	96032892	20	1
97056228	276	96032892	21	1
97056229	276	96032892	22	1
97056244	276	96032892	23	1
97056274	276	96032892	30	1
97056345	276	96032892	51	1
97056364	276	96032892	52	1
97056529	471	918999008	82	2
97056563	847	919304308	180	1
97056676	822	917082108	14	4
97056677	822	917082108	15	2
97056864	27	969088908	12	4
97057097	995	968222108	6	4
97057111	126	917076708	43	1
97057112	126	917076708	44	1
97057113	126	917076708	45	1
97057114	126	917076708	46	1
97057169	126	917076708	48	2
970572908	682	96052492	195	1
97057321	606	969427208	1	1
97057322	607	969427308	1	1
97057616	426	919551008	12	1
97057649	446	96004209	15	1
97057773	522	919627908	120	1
97057774	522	919627908	121	1

Item	Page	Assembly	Pos.	Quantity
97058017	611	969443908	30	2
97058088	611	969443908	17	1
97058234	192	96062971	113	1
97058235	192	96062971	114	1
97058236	195	969483508	1	1
97058237	192	96062971	116	1
97058285	727	969752608	7	1
97058307	727	969752608	8	1
97058595	739	96028393	27	1
97058597	739	96028393	5	1
97058632	811	917863208	11	4
97058645	811	917863208	16	4
97058646	811	917863208	17	8
97059025	739	96028393	6	1
97059030	589	918009808	2	1
97059064	504	96019655	2	1
97059099	589	918009808	23	1
97059137	724	919075508	6	1
97059170	748	969526408	6	1
970591808	809	918369608	3	2
97059377	20	918005408	46	1
97059383	184	919082708	17	8
97059463	483	969540008	1	2
97059464	483	969540008	2	6
97059478	854	919391108	15	2
97060078	585	917081908	5	1
97060667	750	918064308	33	1
97060689	824	918107308	100	1
97060792	822	917082108	19	4
97060845	983	919301808	82	2
97060968	141	917987408	(4)	4
97061020	1053	919219508	46	1
97061275	888	969663108	9	1
97061276	888	969663108	7	1
97061277	888	969663108	8	1
97061424	887	919633708	29	4
97061424	892	919633808	35	4
97061429	887	919633708	32	4
97061429	892	919633808	37	4
97061438	887	919633708	33	2
97061438	892	919633808	31	6
97061442	887	919633708	34	2
97061442	892	919633808	33	6
97061863	145	918011308	5	1
97061865	145	918011308	41	1
97061877	145	918011308	42	1
97061887	887	919633708	6	2
97061887	892	919633808	8	2
97061979	145	918011308	44	4
97062015	145	918011308	51	1
97062056	33	969731708	162	2
97062057	21	918005408	85	5
97062109	21	918005408	86	2
97062176	145	918011308	11	1
97062177	145	918011308	12	1
97062336	493	96053632	13	1
97062481	145	918011308	53	1
97062931	471	918999008	95	2
97062932	471	918999008	97	1
97063303	141	917987408	(3)	4

Item	Page	Assembly	Pos.	Quantity
97063970	277	96032892	75	2
97064029	818	965575208	1100	1
97064219	446	96004209	18	2
97064220	446	96004209	19	2
97064661	276	96032892	66	1
97065013	1049	969944608	2	1
97065015	1050	969944708	1	2
97065612	597	96034154	32	1
97065613	597	96034154	33	1
97065734	937	96037300	4	6
97065734	1053	919219508	21	2
97065847	889	918188208	2	2
97066110	1075	919219708	28	1
97066111	1058	96038847	2	3
97066285	191	96062971	50	1
97066286	191	96062971	51	1
97066575	474	968283208	12	10
97066821	1134	96035533	6	1
97066834	727	969752608	11	2
97067197	146	918011308	63	1
97067198	146	918011308	64	1
97067245	57	918216808	5	4
97067271	793	96005701	2	1
97067272	789	967956208	38	1
97067313	93	917322108	7	2
97067313	112	917322308	7	2
97067325	729	96000684	10	1
97067327	146	918011308	67	1
97067621	818	965575208	1101	1
97068305	739	96028393	2	1
97068322	438	96032910	15	1
97068388	739	96028393	18	1
97068647	471	918999008	102	1
97068701	471	918999008	103	1
97068921	1099	919220008	41	2
97069151	742	969752708	7	1
97069153	742	969752708	3	1
97069154	742	969752708	4	1
97069157	727	969752608	21	1
97070312	1092	96039026	5	2
97070312	1093	96039027	5	2
97070312	1103	96037042	6	1
97070312	1132	96035525	7	1
97070803	724	919075508	20	1
97070905	1001	969149808	3	2
97071523	744	96000697	20	1
970717308	521	919627908	108	8
970717308	1101	96037041	13	3
97072760	449	96004224	1	1
97072946	1100	919220008	107	4
97073052	727	969752608	31	1
97073053	727	969752608	30	1
97073059	727	969752608	28	1
97073078	1125	919220208	10	1
97073785	727	969752608	29	1
97074748	727	969752608	27	1
97074779	789	967956208	36	1
97075026	735	919075308	8	1
97075181	116	918589408	22	1
97076122	611	969443908	16	1

Item	Page	Assembly	Pos.	Quantity
970762808	192	96062971	94	7
97077052	191	96062971	40	1
970771908	21	918005408	66	1
970771908	191	96062971	53	2
97078061	742	969752708	24	1
97078505	739	96028393	20	1
97079164	747	969520208	6	1
97079531	744	96000697	24	1
97079607	184	919082708	34	4
97079716	727	969752608	6	1
97080479	1099	919220008	48	10
97080863	845	919304308	29	1
97080863	1053	919219508	38	1
97080863	1075	919219708	36	1
97080863	1130	919222808	30	1
97081702	1067	919219608	4	8
97082103	20	918005408	23	2
97082749	1040	918462408	1	1
970833608	846	919304308	90	2
97083880	50	926891108	1	1
970839108	33	969731708	163	1
97085363	577	919297008	68	1
97085641	191	96062971	7	1
97086837	727	969752608	41	1
97087234	1130	919222808	13	2
970879408	900	968012308	8	1
970879408	924	969425308	8	1
970879408	941	96037322	8	5
970879408	947	968688008	8	1
970879408	995	968222108	5	4
970879408	1065	96038854	7	2
970879708	822	917082108	20	2
97088147	584	918531108	6	1
97088877	1075	919219708	22	2
970904808	21	918005408	84	10
97090942	729	96000684	16	1
97091061	1099	919220008	39	1
97091097	1099	919220008	40	1
97091098	1099	919220008	38	2
97091645	1048	968455908	(1)	1
970921108	1006	968134408	14	1
97092588	936	919219208	18	2
97093614	1071	96039202	4	4
97093614	1123	96037102	1	4
97093653	662	968486208	8	1
97093685	735	919075308	34	1
97093827	426	919551008	34	4
97094873	474	968283208	9	1
97094874	474	968283208	16	1
97094948	817	917517908	(4)	6
97095102	478	96020149	1	1
97095103	478	96020149	2	1
97095273	937	96037300	11	4
97095298	217	917472708	3	1
97095298	218	917077908	(3)	1
97095956	1058	96038847	6	2
97096058	773	91000228	2	1
97096300	1099	919220008	17	7
97096301	1099	919220008	18	7
97096857	134	917077108	4	2

Item	Page	Assembly	Pos.	Quantity
97096918	453	918810308	2	2
97097175	773	91000228	1	1
97097951	1044	96039900	1	2
97097974	653	96033320	26	1
97098673	1100	919220008	85	2
97099648	277	96032892	78	1
97099717	1017	96022733	1	1
97100456	974	917481708	4	4
97102748	1153	96022180	(1)	2
97103787	1100	919220008	95	1
97104558	1099	919220008	15	6
97104638	1053	919219508	31	2
97107290	192	96062971	112	1
97107547	1100	919220008	78	1
97108594	1139	919222908	10	3
97109371	471	918999008	71	3
97109372	471	918999008	70	8
97109412	470	918999008	11	1
97110757	1113	96035579	5	1
97110939	1080	96029160	1	1
971111308	845	919304308	31	4
971111308	1130	919222808	40	1
971111408	845	919304308	32	6
97111655	1043	919326208	25	1
97111661	558	96059080	1	1
97111845	795	96029469	6	1
97112803	1130	919222808	6	4
97113048	1135	96038653	6	1
97113064	1135	96038653	1	2
97113630	863	96036187	5	1
97113691	493	96053632	3	1
97115233	1099	919220008	11	1
97115234	1099	919220008	14	12
97115235	1099	919220008	16	1
97115236	1099	919220008	23	1
97115242	1099	919220008	31	1
97115243	1105	96032582	1	1
97115243	1106	96032654	1	1
97115244	1104	96032541	3	1
97115244	1105	96032582	2	2
97115245	1099	919220008	32	2
97115247	1099	919220008	33	2
97115386	1099	919220008	50	4
97115405	1099	919220008	52	1
97115418	1100	919220008	63	2
97115487	432	919063308	4	1
97115821	320	96032897	101	2
97115822	320	96032897	102	2
97115919	320	96032897	(10)	1
97116085	276	96032892	12	1
97116095	276	96032892	6	1
97116219	1106	96032654	2	2
97116220	1104	96032541	1	1
97116281	1113	96035579	4	1
97116282	1113	96035579	8	1
97116311	276	96032892	7	1
97116317	426	919551008	9	1
97116318	426	919551008	13	1
97116319	426	919551008	17	1
97116321	426	919551008	14	2

Item	Page	Assembly	Pos.	Quantity
97116435	283	96033379	7	2
97116725	277	96032892	79	1
97117214	1099	919220008	21	2
97117586	597	96034154	26	1
97117592	597	96034154	27	1
97117739	597	96034154	50	2
97117740	598	96034154	51	1
97117741	598	96034154	52	1
97117742	598	96034154	53	1
97118186	1150	96034669	1	1
97118225	1100	919220008	77	2
97118230	1099	919220008	19	6
97118302	1082	96035576	8	1
97119310	1131	96035475	4	1
97119311	1131	96035475	7	2
97119405	1130	919222808	5	2
97119424	1132	96035525	2	1
97119428	1092	96039026	8	1
97119428	1093	96039027	8	1
97119428	1103	96037042	3	1
97119428	1132	96035525	9	1
97121572	1126	96037007	1	1
97121573	1126	96037007	2	1
97121573	1141	96037810	2	2
97121573	1142	96037814	2	1
97121582	1092	96039026	7	1
97121582	1093	96039027	7	1
97121582	1103	96037042	2	1
97121624	1139	919222908	6	1
97121718	1102	96037140	1	1
97121728	1101	96037041	11	1
97121749	1130	919222808	39	4
97121817	1108	96037097	1	1
97121847	1110	96037098	1	1
97121983	937	96037300	3	4
97121995	937	96037300	5	2
97121996	937	96037300	6	1
97122006	937	96037300	7	1
97122304	1141	96037810	1	1
97122306	1142	96037814	1	1
97122558	989	96036210	4	1
97122590	1068	96038041	1	1
97122591	1068	96038041	2	1
97122591	1069	96038042	2	1
97122592	1068	96038041	3	1
97122592	1069	96038042	3	1
97122593	1069	96038042	1	1
97122777	989	96036210	5	1
97122916	601	96038209	1	1
97122954	1091	919219808	1	2
97122976	603	96038293	1	1
97123083	597	96034154	7	1
97123216	872	96038419	1	1
97123348	1099	919220008	53	1
97123531	1130	919222808	42	1
97123548	1101	96037041	5	1
97123691	432	919063308	7	1
97123857	1053	919219508	22	2
97123858	1053	919219508	23	2
97123859	1053	919219508	26	2

Item	Page	Assembly	Pos.	Quantity
97123861	1053	919219508	30	1
97123862	1053	919219508	33	1
97123863	1053	919219508	34	2
97123898	1075	919219708	33	1
97123899	1062	96035575	4	1
97123901	1075	919219708	46	1
97123902	1055	96038862	1	2
97123903	1056	96038863	2	1
97123904	1056	96038863	5	1
97123909	1062	96035575	8	1
97123911	1058	96038847	1	2
97123912	1058	96038847	3	1
97123913	1058	96038847	4	1
97123914	1058	96038847	5	1
97124827	1043	919326208	35	2
97124909	471	918999008	63	1
97125835	184	919082708	49	2
97125851	796	919408908	2	2
97125999	1134	96035533	4	1
971265208	757	96033157	158	3
971265308	683	96052492	276	1
97126567	554	917473108	10	1
97127342	887	919633708	38	2
97127342	892	919633808	42	2
971276408	191	96062971	55	1
971276408	720	919075408	19	2
971290108	192	96062971	99	1
971290308	192	96062971	95	1
97129149	1099	919220008	47	1
97129178	1100	919220008	98	1
97129878	796	919408908	5	2
97129973	1100	919220008	99	1
97129975	1100	919220008	101	4
97129976	1100	919220008	102	1
97130205	608	96044249	1	1
97130275	1100	919220008	103	8
97130276	1100	919220008	104	4
97131066	1123	96037102	6	2
97132781	1075	919219708	37	1
97132816	1123	96037102	9	6
97132878	1100	919220008	105	1
97134478	1146	96031507	4	1
97134480	1149	96031510	4	1
97135364	952	917473608	9	1
97136439	854	919391108	9	2
97136920	887	919633708	43	4
97136920	892	919633808	40	4
97138447	750	918064308	17	1
97139634	520	919627908	(3)	2
97139634	525	967846208	20	2
97139634	527	967981008	13	2
97139634	897	967746908	13	2
97139634	910	967743808	13	2
97139634	917	967897608	9	2
97139634	919	968190108	9	2
97139634	921	968190208	13	2
97139634	984	967913408	7	2
97139634	1054	96038420	4	2
97139634	1092	96039026	6	2
97139634	1093	96039027	6	2
97139634	1101	96037041	12	2
97139634	1103	96037042	10	2
97139634	1126	96037007	4	1
97139634	1131	96035475	10	2
97139634	1132	96035525	11	2
97139634	1134	96035533	9	2
97139634	1141	96037810	4	1
97139634	1142	96037814	4	1
97139673	426	919551008	41	3
97139825	426	919551008	40	1
97139852	1100	919220008	110	2
97139865	1100	919220008	109	2
97141173	146	918011308	71	1
97141196	184	919082708	52	2
971447408	192	96062971	81	3
97145329	684	96052492	449	3
97145330	684	96052492	447	9
97145457	191	96062971	70	1
97145636	276	96032892	62	1
97145740	1019	96054388	1	1
97147393	1039	96063939	2	2
97148705	522	919627908	122	4
971510808	577	919297008	8	1
971534508	982	919301808	53	1
97154000	1108	96037097	14	1
97154000	1110	96037098	14	1
97154070	740	96028393	70	1
97154071	740	96028393	71	1
97155012	134	917077108	3	2
971552108	521	919627908	102	1
971562708	847	919304308	157	3
97157856	542	917475908	9	4
971585008	521	919627908	(3)	2
971622408	563	918789208	14	8
971622408	568	919140308	23	8
971625908	66	917291608	98	4
971625908	99	917291708	98	4
971636608	457	962282208	2	1
971636608	459	962282308	2	1
971663208	167	969733008	172	1
971693908	824	918107308	75	1
971739608	191	96062971	57	1
971749908	824	918107308	2	4
971780208	921	968190208	5	2
971805708	453	918810308	19	4
971851008	1075	919219708	12	2
971851008	1100	919220008	67	2
971851008	1125	919220208	16	2
971857508	848	919304308	185	1
971857508	1075	919219708	10	5
971857508	1076	96036001	8	2
971857508	1100	919220008	68	4
971857508	1125	919220208	15	4
971872508	1079	962092008	1	1
971973608	457	962282208	3	1
971973608	459	962282308	3	1
971974108	453	918810308	21	4
971974208	453	918810308	22	2
972028708	147	968284308	3	1
972141808	1048	968455908	3	1

Item	Page	Assembly	Pos.	Quantity
972202808	682	96052492	199	1
972205608	817	917517908	9	2
972205608	1043	919326208	28	2
972205708	817	917517908	10	2
972205708	1043	919326208	29	2
972372308	1007	968099808	4	1
972523608	276	96032892	43	2
972561308	739	96028393	38	10
972561508	739	96028393	39	3
972636908	845	919304308	7	2
972636908	896	917190908	5	4
972636908	904	917333908	5	4
972636908	908	917078708	5	4
972636908	915	917078808	5	4
972636908	928	917079208	5	4
972636908	940	96039781	3	1
972636908	945	917191008	48	2
972859408	900	968012308	9	1
972859408	924	969425308	9	9
972859408	941	96037322	9	1
972859408	947	968688008	7	1
972908808	521	919627908	60	1
972908808	982	919301808	51	2
973099408	896	917190908	37	4
973099408	904	917333908	37	4
973099408	908	917078708	37	4
973099408	915	917078808	37	2
973099408	928	917079208	37	4
973099408	933	917571208	37	4
973179308	852	968311308	9	2
973200408	846	919304308	76	2
973424408	822	917082108	17	4
973461608	791	968646208	9	2
973567608	526	967846508	5	1
973567608	528	967981108	6	1
973567608	818	965575208	16	1
973567608	889	918188208	6	1
973567608	898	967747008	5	1
973567608	911	967744008	5	1
973567608	918	967950808	6	1
973567608	920	968214108	6	1
973567608	922	968217108	5	1
973567608	1055	96038862	6	1
973567608	1056	96038863	9	1
973567608	1102	96037140	2	1
973632808	792	965669108	4	1
973911908	998	917228608	39	2
974067008	811	917863208	13	1
974141808	952	917473608	42	1
974143908	896	917190908	54	1
974143908	904	917333908	53	1
974143908	908	917078708	47	2
974143908	915	917078808	47	3
974143908	928	917079208	47	2
974143908	933	917571208	47	2
974143908	938	96037301	1	1
974143908	945	917191008	31	2
974144008	896	917190908	58	1
974144008	904	917333908	54	1
974144008	908	917078708	48	2
974144008	915	917078808	48	3
974144008	928	917079208	48	2
974144008	933	917571208	48	2
974144008	938	96037301	2	1
974144008	945	917191008	30	2
974145908	817	917517908	6	2
974145908	1043	919326208	33	2
974149708	809	918369608	6	1
974150408	542	917475908	8	2
974150408	813	96060139	2	2
974150408	822	917082108	11	3
974150508	542	917475908	5	5
974150508	813	96060139	3	2
974150608	822	917082108	12	3
974150708	822	917082108	13	2
974171608	889	918188208	4	1
974213008	130	917076808	8	2
974601208	471	918999008	96	2
974698908	493	96053632	49	1
974713508	681	96052492	151	1
974713608	681	96052492	152	1
974782608	65	917291608	45	9
974782608	98	917291708	45	9
974782708	65	917291608	44	4
974782708	98	917291708	44	4
974792608	607	969427308	(1)	1
974803608	427	919551008	505	2
974803608	598	96034154	67	12
974803608	611	969443908	28	22
974820408	65	917291608	26	2
974820408	98	917291708	26	2
974968008	230	917451208	41	2
975136308	896	917190908	28	2
975136308	904	917333908	28	2
975136308	915	917078808	63	2
975208408	116	918589408	19	24
975218608	732	969848908	2	6
975221608	731	964561008	4	2
975384508	732	969848908	3	6
975471408	192	96062971	82	4
975472908	191	96062971	61	1
975573808	584	918531108	5	1
975589508	847	919304308	135	3
975614108	521	919627908	103	2
975623908	192	96062971	108	1
975651908	523	96048466	11	3
975651908	720	919075408	21	1
975686908	476	968309908	5	2
975716708	191	96062971	15	1
975716708	682	96052492	198	1
975744708	847	919304308	136	3
975824908	547	917080608	19	1
975850708	739	96028393	34	1
975974808	130	917076808	21	2
976077208	735	919075308	13	2
976094108	739	96028393	44	1
976094308	739	96028393	45	1
976167508	276	96032892	25	1
976179708	276	96032892	37	2
976193208	735	919075308	14	1

Item	Page	Assembly	Pos.	Quantity	Item	Page	Assembly	Pos.	Quantity
976243008	1101	96037041	2	1	977085508	887	919633708	36	4
976430808	761	968397108	4	4	977085508	892	919633808	39	4
976499408	945	917191008	44	2	977085508	1099	919220008	6	6
976499408	982	919301808	17	2	977104008	739	96028393	17	1
976499408	1059	96038848	1	1	977145208	739	96028393	7	1
976536208	653	96033320	39	1	977145308	739	96028393	8	1
976555708	149	918367008	4	3	977145408	739	96028393	9	1
976606608	625	969245308	10	1	977176508	742	969752708	8	2
976606608	643	967917908	45	1	977177808	645	969408008	7	6
976637308	720	919075408	58	1	977179308	746	964720408	1	1
976637308	998	917228608	35	1	977183108	753	964588408	1	1
976648308	276	96032892	38	2	977183308	754	964588308	1	1
976649908	896	917190908	16	2	977207008	735	919075308	9	1
976649908	904	917333908	16	2	977214908	230	917451208	74	2
976649908	908	917078708	16	2	977224608	739	96028393	22	1
976649908	928	917079208	16	2	977279408	754	964588308	2	1
976649908	933	917571208	16	2	977326408	1139	919222908	14	1
976650008	896	917190908	17	4	977326708	1139	919222908	17	1
976650008	904	917333908	17	4	977332608	750	918064308	20	1
976650008	908	917078708	17	6	977335508	578	919297008	69	1
976650008	928	917079208	17	6	977342608	795	96029469	5	3
976650008	933	917571208	17	6	977358208	589	918009808	21	1
976650108	896	917190908	18	2	977392908	753	964588408	2	1
976650108	904	917333908	18	2	977413608	1135	96038653	4	4
976650108	908	917078708	18	2	977430408	453	918810308	10	2
976650108	928	917079208	18	2	977437608	744	96000697	13	1
976650108	933	917571208	18	2	977437808	744	96000697	14	1
976661208	845	919304308	30	1	977444008	453	918810308	15	1
976661208	1125	919220208	3	3	977444108	453	918810308	16	1
976788108	724	919075508	10	1	977444308	453	918810308	17	1
976832908	739	96028393	21	1	977444408	453	918810308	18	1
976837808	727	969752608	3	1	977490808	653	96033320	38	1
976837908	727	969752608	2	1	977498608	191	96062971	19	1
976838008	730	964560908	2	1	977500808	79	967906508	5	1
976838108	731	964561008	1	1	977505708	645	969408008	10	1
976861108	750	918064308	12	4	977507008	105	967906608	5	1
976861208	750	918064308	11	1	977510208	643	967917908	15	2
976866008	752	968080908	3	1	977512608	735	919075308	12	1
976866208	752	968080908	5	1	977539408	643	967917908	72	1
976866508	752	968080908	8	1	977539508	643	967917908	71	1
976872208	752	968080908	13	1	977539608	643	967917908	70	1
976872408	752	968080908	14	1	977540208	643	967917908	73	1
976873008	750	918064308	3	1	977540308	643	967917908	74	1
976873408	750	918064308	4	1	977540408	643	967917908	75	1
976873708	791	968646208	18	2	977555308	461	964862608	1	1
976885108	750	918064308	2	1	977555708	461	964862608	2	1
976888308	754	964588308	11	2	977555808	461	964862608	3	1
976955508	510	91000225	20	1	977556508	461	964862608	4	1
976958808	744	96000697	17	1	977556708	461	964862608	5	1
976975408	1082	96035576	4	1	977579608	724	919075508	4	1
976982408	739	96028393	10	1	977593708	499	964931408	1	1
976982508	739	96028393	11	1	977597408	521	919627908	81	1
976982608	739	96028393	12	1	977616408	739	96028393	46	1
976982708	739	96028393	13	1	977658108	748	969526408	1	1
976989008	739	96028393	3	1	977658208	748	969526408	2	1
976989108	739	96028393	4	1	977658308	748	969526408	3	1
977046608	732	969848908	1	2	977658408	748	969526408	4	1
977080408	739	96028393	14	1	977658508	748	969526408	5	1
977080608	739	96028393	15	1	977658708	748	969526408	7	1
977080708	739	96028393	16	1	977658808	748	969526408	8	1

Item	Page	Assembly	Pos.	Quantity
977658908	748	969526408	9	1
977659008	748	969526408	10	1
977659108	748	969526408	11	1
977659208	748	969526408	12	1
977659308	748	969526408	13	1
977674308	493	96053632	25	2
977722108	731	964561008	9	1
977724408	752	968080908	22	1
977852108	145	918011308	52	4
977852108	817	917517908	15	4
977874608	752	968080908	27	1
977984008	276	96032892	69	1
977984508	191	96062971	20	1
978015708	482	969259908	12	16
978015708	846	919304308	105	24
978025708	721	919075408	89	1
978041208	191	96062971	12	3
978041408	720	919075408	60	2
978089308	563	918789208	4	2
978100308	753	964588408	5	2
978100308	754	964588308	16	8
978104308	1130	919222808	9	2
978107708	521	919627908	104	1
978120408	521	919627908	96	17
978155008	847	919304308	133	3
978179508	568	919140308	15	2
978308408	474	968283208	23	2
978308508	474	968283208	22	7
978308608	474	968283208	10	10
978311508	283	96033379	8	1
978311508	757	96033157	320	1
978389708	66	917291608	70	1
978389708	99	917291708	70	1
978486708	750	918064308	35	1
978499208	523	96048466	8	2
978499508	896	917190908	20	8
978499508	904	917333908	20	8
978499508	908	917078708	20	10
978499508	928	917079208	20	10
978499508	933	917571208	20	10
978499508	1099	919220008	42	2
978501408	846	919304308	82	2
978587308	246	917645608	9	1
978587408	246	917645608	10	1
978603608	167	969733008	194	3
978637208	20	918005408	12	2
978637208	66	917291608	88	2
978637208	99	917291708	88	2
978637208	147	968284308	4	1
978637208	847	919304308	176	1
978653108	847	919304308	134	1
978667508	739	96028393	23	1
978673908	127	968029408	3	2
978674008	93	917322108	5	1
978674008	112	917322308	5	1
978674008	127	968029408	2	2
978674008	852	968311308	1	2
978674008	900	968012308	2	1
978674008	924	969425308	2	1
978674008	941	96037322	2	1
978674008	947	968688008	1	1
978674008	1065	96038854	2	1
978674008	1071	96039202	1	4
978674008	1123	96037102	7	2
978674108	57	918216808	2	6
978674108	93	917322108	2	1
978674108	112	917322308	2	1
978674108	130	917076808	(4)	1
978674108	822	917082108	1	4
978674108	852	968311308	7	4
978674108	900	968012308	5	4
978674108	924	969425308	5	4
978674108	941	96037322	5	4
978674108	947	968688008	4	4
978674108	995	968222108	1	4
978674108	1001	969149808	2	2
978674108	1065	96038854	6	4
978674108	1071	96039202	2	4
978674108	1123	96037102	2	2
978674108	1127	96036940	1	4
978674308	127	968029408	4	2
978674408	93	917322108	4	2
978674408	112	917322308	4	2
978674408	822	917082108	8	2
978674608	57	918216808	3	4
978674608	93	917322108	3	10
978674608	112	917322308	3	10
978674608	130	917076808	(2)	4
978674608	132	917077008	(1)	12
978674608	813	96060139	1	4
978674608	822	917082108	2	8
978674608	852	968311308	8	4
978674608	890	969096408	2	4
978674608	900	968012308	4	4
978674608	924	969425308	4	4
978674608	941	96037322	4	4
978674608	947	968688008	5	4
978674608	995	968222108	2	6
978674608	1001	969149808	1	2
978674608	1044	96039900	2	2
978674608	1065	96038854	5	4
978674608	1071	96039202	3	9
978674608	1123	96037102	3	2
978674608	1127	96036940	2	4
978674808	57	918216808	4	8
978674808	141	917987408	(2)	6
978674808	244	917872108	2	4
978674808	542	917475908	2	5
978674808	817	917517908	(1)	2
978674808	822	917082108	4	9
978674808	852	968311308	2	4
978674808	900	968012308	3	4
978674808	924	969425308	3	4
978674808	941	96037322	3	4
978674808	947	968688008	3	3
978674808	995	968222108	3	1
978674808	1039	96063939	30	1
978674808	1044	96039900	3	2
978674808	1065	96038854	3	4
978674808	1071	96039202	6	1

Item	Page	Assembly	Pos.	Quantity
978674808	1123	96037102	4	2
978674908	130	917076808	(3)	1
978674908	542	917475908	6	4
978674908	822	917082108	5	3
978675008	127	968029408	1	2
978675008	822	917082108	21	3
978677008	998	917228608	24	1
978682708	184	919082708	32	4
978687408	822	917082108	7	4
978687408	974	917481708	1	4
978787708	20	918005408	11	24
978787708	66	917291608	68	8
978787708	99	917291708	68	8
978787708	185	919082708	60	4
978787708	191	96062971	26	97
978787708	201	917438108	21	6
978787708	221	917454008	21	6
978787708	230	917451208	37	3
978787708	276	96032892	39	3
978787708	427	919551008	506	2
978787708	432	919063308	19	4
978787708	442	919063408	15	2
978787708	470	918999008	40	42
978787708	474	968283208	53	4
978787708	522	919627908	117	4
978787708	557	919965008	4	2
978787708	598	96034154	66	12
978787708	611	969443908	26	26
978787708	721	919075408	67	4
978787708	773	91000228	15	2
978787708	796	919408908	12	4
978787708	800	919477008	4	6
978787708	817	917517908	41	8
978787708	952	917473608	23	4
978810808	846	919304308	62	4
978842708	655	968095808	3	2
978859508	721	919075408	72	20
978880308	230	917451208	10	2
978913308	724	919075508	11	1
978931408	846	919304308	65	1
978979808	792	965669108	1	1
978979908	792	965669108	2	1
979076508	49	965690708	4	1
979132008	998	917228608	13	1
979132008	1099	919220008	24	3
979204408	635	968709008	5	1
979240708	554	917473108	2	1
979260308	33	969731708	158	1
979294908	655	968095808	2	1
979318708	945	917191008	22	2
979358408	197	917077708	8	4
979358708	197	917077708	18	4
979358808	197	917077708	22	8
979383308	824	918107308	62	1
979396408	470	918999008	10	2
979405208	721	919075408	68	3
979489508	724	919075508	(2)	1
979515108	735	919075308	16	1
979523108	476	968309908	3	1
979533808	48	967907608	3	1
979533908	48	967907608	4	1
979554608	846	919304308	64	5
979605808	1139	919222908	8	4
979610808	817	917517908	12	2
979653308	643	967917908	76	1
979700108	547	917080608	20	1
979742908	1048	968455908	10	1
979761208	720	919075408	51	4
979776508	982	919301808	12	2
979806308	563	918789208	7	2
979871608	1108	96037097	3	1
979871608	1110	96037098	3	1
979930908	848	919304308	187	2
9880511	337	10141843	15	4
9887737	379	10141830	13	3
999832101	961	90200135	21	1
999834501	206	90024490	25	1

Description	Item	Pos.	Quantity	Page	Assembly	Description
12-SIDED SCREW M10X30 X5N	10132558	(9)	8	330	13455124	DIESEL ENGINE
12-SIDED SCREW M8X25 X5N	10118146	(10)	16	330	13455124	DIESEL ENGINE
A COLUMN CLADDING LEFT 13	96002634	1	1	739	96028393	INTERNAL PANELLING INSTA
A COLUMN CLADDING RIGHT	97068305	2	1	739	96028393	INTERNAL PANELLING INSTA
ABSORBER	10650488	66	1	455	10877138	OPERATOR SEAT
ACCESS LADDER PRE-ASS.	968287308	3	1	470	918999008	SLEWING PLATFORM CATWAL
ACCESSORIES	96005694	2	1	134	917077108	TOOL
ACCESSORIES AIR COMPRES	10141807	334	1	329	13455124	DIESEL ENGINE
ACOUST. WARN. DISPLACEM.	96026351	20	1	51	968270208	EL.ADD-ON SET-LIMIT SWITCH
ACTIVATOR 1000ML	870004108	39	1	727	969752608	WINDOW ASSEMBLY
ACTIVATOR 250ML DOSE	10815283	36	1	727	969752608	WINDOW ASSEMBLY
ACTUATION SPIKE GD-ZN SW	704253408	8	4	49	965690708	COVER COMPL.
ACTUATION SPIKE GD-ZN SW	704253408	(8)	4	438	96032910	BATTERY BOX, PRE-ASSEMB
ACTUATION SPIKE GD-ZN SW	704253408	3	2	449	96004224	COVER COMPL.
ACTUATION SPIKE GD-ZN SW	704253408	(3)	4	597	96034154	SOUND DAMPING ABOVE
ACTUATION SPIKE GD-ZN SW	704253408	(3)	4	597	96034154	SOUND DAMPING ABOVE
ACTUATION SPIKE GD-ZN SW	704253408	(9)	5	597	96034154	SOUND DAMPING ABOVE
ACTUATION SPIKE GD-ZN SW	704253408	9	2	599	969118108	COVER COMPL.
ACTUATION SPIKE GD-ZN SW	704253408	9	2	601	96038209	COVER COMPL.
ACTUATION SPIKE GD-ZN SW	704253408	9	1	603	96038293	COVER COMPL.
ACTUATION SPIKE GD-ZN SW	704253408	3	2	604	969054708	COVER COMPL.
ACTUATION SPIKE GD-ZN SW	704253408	3	3	605	969056008	COVER COMPL.
ACTUATION SPIKE GD-ZN SW	704253408	3	2	606	969427208	COVER COMPL.
ACTUATION SPIKE GD-ZN SW	704253408	3	2	607	969427308	COVER COMPL.
ACTUATION SPIKE GD-ZN SW	704253408	9	1	608	96044249	COVER COMPL.
ACTUATION SPIKE GD-ZN SW	704253408	3	5	612	968255808	COVER PRE-ASSY.
ACTUATION SPIKE GD-ZN SW	704253408	3	7	613	968255908	COVER PRE-ASSY.
ACTUATION SPIKE GD-ZN SW	704253408	3	7	614	968256008	COVER PRE-ASSY.
ACTUATION SPIKE GD-ZN SW	704253408	3	7	615	968256108	COVER PRE-ASSY.
ACTUATION SPIKE GD-ZN SW	704253408	(5)	4	625	969245308	TERMINAL BOX ELECTRICS S
ACTUATION SPIKE GD-ZN SW	704253408	2	6	645	969408008	COVER COMPL.
ACTUATOR WELDED	969483808	77	1	21	918005408	CENTRAL SECTION CRAWLER
ADAPTER PIECE M38X1,5	10121250	2	2	806	919657408	COOLING WATER PRE-HEATIN
ADAPTER PRE-ASS.	96054388	6	1	1009	919533508	CRAWLER TRACTOR
ADAPTER RING	11007300	2	1	26	11601184	COLLECTING RING
ADAPTOR	7411830	43	1	510	91000225	AIR CONDITIONING
ADAPTOR 18-POL SPF	660024508	11	1	660	96033325	CABLING MOUNTING PLATE
ADAPTOR 50.0X65 X5CRNI18-1	97103787	95	1	1100	919220008	F-HEAD SECTION
ADAPTOR 7/8 - 1 1/4"	10030106	48	1	510	91000225	AIR CONDITIONING
ADAPTOR KUNSTSTOFF	10036974	7	1	744	96000697	WIPERS INSTALLATION
ADAPTOR RAL 9005,M,GT SPF	965185908	30	4	795	96029469	EQUIPMENT CAMERA CAB
ADD HEATING SUPERSTRUC	919733908	134	1	13		LIEBHERR CRAW.CRANE LR
ADD-ON HOUSING HAN 10B	10873526	53	1	643	967917908	SWITCH CABINET
ADD-ON HOUSING HAN 16B	10873527	51	2	643	967917908	SWITCH CABINET
ADD-ON HOUSING HAN 24B	10873528	50	12	643	967917908	SWITCH CABINET
ADD-ON HOUSING HAN 6B	10873525	52	3	643	967917908	SWITCH CABINET
ADD-ON INCLINATION TRAN	96038419	20	1	857	919301108	ELECTRIC FOR S-PIVOT SECT
ADD-ON PARTS ANTENNA	96016705	13	1	724	919075508	CRANE OPERATOR CABIN P
ADD-ON PARTS LADEGERAET	964837908	4	1	585	917081908	CHARGER F.BATTERY
ADDITIONAL HYDR.S PIVOT S	919551208	4	1	838	919388608	S PIVOT SECTION CPL.
ADDITIONAL HYDR.S PIVOT S	96047486	4	1	873	919551208	ADDITIONAL HYDR.S PIVOT SE
ADDITIONAL HYDR.SLEWING P	969733008	4	1	163	918129308	SLEWING PLATFORM HYDRA
ADDITIONAL HYDRAULIC BOL	919477208	400	1	800	919477008	AUX.HYDR. BALL. TRUCK V-FR
ADDITIONAL HYDRAULIC BOL	968562908	4	1	797	917626808	ADDITIONAL HYDRAULIC BOLT
ADDITIONAL HYDRAULIC BOL	917626808	400	1	796	919408908	UPPERCARRIAGE SUSP BALL
ADDITIONAL HYDRAULICS WI	917078108	2	1	218	917077908	WINCH 2
ADDITIONAL HYDRAULICS WI	967787808	4	1	223	917078108	ADDITIONAL HYDRAULICS WI
ADDITIONAL HYDRAULICS WI	917078008	2	1	198	917077808	WINCH 1
ADDITIONAL HYDRAULICS WI	967787708	4	1	208	917078008	ADDITIONAL HYDRAULICS WI
ADDITIONAL HYDRAULICS WI	917433408	3	1	228	917078208	WINCH 4 LUFFING GEAR

Description	Item	Pos.	Quantity	Page	Assembly	Description
ADDITIONAL HYDRAULICS WI	968081908	4	1	239	917433408	ADDITIONAL HYDRAULICS WI
ADDITIONAL HYDRAULICS, SA	917597908	2	1	515	919612508	SA FRAME
ADDITIONAL HYDRAULICS, SA	968513208	4	1	530	917597908	ADDITIONAL HYDRAULICS, SA
ADDITIONAL SIGNAGE CALIF	919551708	185	1	14		LIEBHERR CRAW.CRANE LR
ADDL.HYDR.F.PIN PULLING DE	968883308	500	1	1021	968929808	PIN PULLING CYLINDER CPL.
ADDL.HYDR.F.PIN PULLING D	968883408	500	1	1024	968229108	PIN PULLING CYLINDER CPL.
ADDNL. HYDR. F. ERECTING	917079008	2	1	245	917078908	ERECTING WINCH
ADDNL. HYDR. F. ERECTING	967787908	4	1	259	917079008	ADDNL. HYDR. F. ERECTING W
ADDNL.HEATING, PRE-ASSE	96019655	1	1	502	919733908	ADD HEATING SUPERSTRUCT
ADDNL.HYDR.ERECTION DEV	917080708	50	1	547	917080608	MOUNTING EQUIPMENT CRAW
ADDNL.HYDR.ERECTION DEV	967788008	4	1	549	917080708	ADDNL.HYDR.ERECTION DEV
ADHESIVE 600ML FC-BEUTEL	811203308	37	1	727	969752608	WINDOW ASSEMBLY
ADHESIVE 600ML FC-BEUTEL	811203308	38	1	750	918064308	SLIDING DOOR INSTALLATION
ADHESIVE CLEANER 250ML	811205108	37	1	750	918064308	SLIDING DOOR INSTALLATION
ADHESIVE SIGN 208X88 KLE	97157856	9	4	542	917475908	SIGNS
ADJUSTING BUSHING	7022128	4	1	966	11161917	CONTROL ELEMENT
ADJUSTING PLATE S235JR	9078622	1	1	410	9078467	CONTROL PLATE ASSEMBLY
ADJUSTING SCREW	510779808	28	1	44	511497508	PRESSURE RELIEF VALVE
ADJUSTING SCREW	510779808	28	1	712	510438508	PRESSURE RELIEF VALVE
ADJUSTING SCREW M10X1	10012225	5	2	352	10122503	ROCKER ARM BRACKET PRE
ADJUSTING SHIM	7023472	12	1	316	11314599	VARIABLE PUMP
ADJUSTMENT	10412333	4	1	293	11212743	VARIABLE PUMP
ADJUSTMENT	10412333	4	1	300	11212748	VARIABLE PUMP
ADJUSTMENT	10663056	4	1	297	11212747	VARIABLE PUMP
ADJUSTMENT	10873649	2	1	285	11212738	VARIABLE PUMP
ADJUSTMENT	10873649	2	1	287	11212739	VARIABLE PUMP
ADJUSTMENT	10873649	2	1	290	11212740	VARIABLE PUMP
ADJUSTMENT	10873649	2	1	296	11212746	VARIABLE PUMP
ADJUSTMENT	10873649	2	1	303	11212744	VARIABLE PUMP
ADJUSTMENT	10873890	2	1	304	11212745	VARIABLE PUMP
AERATION FILTER	510667308	6	2	569	967968208	OIL TANK PRE-ASS.
AERATION NOZZLE M25	11341849	509	2	633	968346208	DUMMY PLUG
AERATION NOZZLE M25	11341849	512	1	780	96059328	WIRING HARNESS
AERATION NOZZLE M25	11341849	512	1	867	96036240	LEAD
AERATOR	11005445	4	2	321	12100191	RADIATOR UNIT
AGGREGATE SUPPORT PRE-	10119410	1	1	334	9078462	POWER UNIT SUPPORT ATT
AGITATOR PADDLE	10014712	19	1	160	10871517	ELECTRIC PUMP
AGITATOR PADDLE	10664141	27	1	580	10425291	ELECTRIC PUMP
AIR COMPRESSOR	10650490	85	1	455	10877138	OPERATOR SEAT
AIR COMPRESSOR PRE-ASSY.	11364209	1	1	383	10126103	INSTALLATION BRAKE COMPR
AIR CON DRIVE UNIT PREPAR	91000228	244	1	14		LIEBHERR CRAW.CRANE LR
AIR CONDITIONING	91000225	135	1	13		LIEBHERR CRAW.CRANE LR
AIR CONDITIONING UNIT 24V	10228112	1	1	589	918009808	CLIMA-HEATING INSTALLATIO
AIR DRYER	502657308	52	1	757	96033157	COMPRESSED AIR PLANT
AIR DUCT	969752708	2	1	735	919075308	CRANE OPERATOR CABIN P
AIR DUCT PP SPF	977176508	8	2	742	969752708	AIR DUCT
AIR FILTER	12102044	1	1	1014	96041120	FILTER PACKAGE
AIR FILTER	551710208	1	2	432	919063308	AIR FILTER UNIT CPL.
AIR FILTER UNIT CPL.	919063308	125	1	12		LIEBHERR CRAW.CRANE LR
AIR GUIDE L 155X578X381 PP	96002217	5	1	742	969752708	AIR DUCT
AIR GUIDE L 76X405X910 PP	96002215	1	1	742	969752708	AIR DUCT
AIR GUIDE L 95X158X190 PVC	97069153	3	1	742	969752708	AIR DUCT
AIR GUIDE R 108X155X188 PV	97069154	4	1	742	969752708	AIR DUCT
AIR GUIDE R 155X596X385 PP	96002218	6	1	742	969752708	AIR DUCT
AIR GUIDE R 84X404X924 PP	96002216	2	1	742	969752708	AIR DUCT
AIR INTAKE ASSEMBLY V-MO	11408565	220	1	329	13455124	DIESEL ENGINE
AIR INTAKE PIPE LEFT V-MO	10150607	(1)	1	329	13455124	DIESEL ENGINE
AIR INTAKE PIPE RIGHT V-MO	10150606	(2)	1	329	13455124	DIESEL ENGINE
AIR SCOOP 2X642X427 DC01	97115487	4	1	432	919063308	AIR FILTER UNIT CPL.
AIR SUCTION PIPE STAHL SP	968184008	5	2	432	919063308	AIR FILTER UNIT CPL.

Description	Item	Pos.	Quantity	Page	Assembly	Description
AIR SUCTION PIPE STAHL SP	97036138	6	1	432	919063308	AIR FILTER UNIT CPL.
AIR TANK 39,8L 10BAR ST RAL	502655808	162	1	757	96033157	COMPRESSED AIR PLANT
AIR TANK DIN 74281 4,5L 15,5	502987108	160	1	757	96033157	COMPRESSED AIR PLANT
ALTERNATOR ASSEMBLY	10146947	441	1	330	13455124	DIESEL ENGINE
ALU PROFILE 84-3-6560 ALMG	97123911	1	2	1058	96038847	GRIDIRON PRE-ASS.
ALU PROFILE DIN EN 755-2 84	97095273	11	4	937	96037300	GRIDIRON PRE-ASS.
ANGLE 1.5X54X251 DC01 FE//	97041875	21	6	653	96033320	ASSEMBLY PARTS MOUNTIN
ANGLE 2X40X95 DC01 FE//ZN	953868808	36	2	1099	919220008	F-HEAD SECTION
ANGLE 4X147X93 S315MC FE//	97046499	19	4	20	918005408	CENTRAL SECTION CRAWLER
ANGLE 4X150X161 S315MC T Z	97045873	35	2	126	917076708	CATWALK CRAW.TRACK TRA
ANGLE 4X234X60 S315MC FE//	97033256	156	1	847	919304308	S PIVOT SECTION PRE-ASS.
ANGLE 4X57X20 S315MC FE//	950596908	30	1	720	919075408	CRANE DRIVER CAB ADDITIO
ANGLE 5X70X199 S355MC	97021238	58	2	845	919304308	S PIVOT SECTION PRE-ASS.
ANGLE LEFT 4X150X161 S315	97045872	34	2	126	917076708	CATWALK CRAW.TRACK TRA
ANGLE PLATE 4X266X286 S31	97060845	82	2	983	919301808	L-HEAD PIECE
ANGLE SCREW DRIVER GR.3	810035408	33	1	135	96005686	MAIN TOOLS
ANGLE SCREWING-FITTING 42	97028823	4	2	130	917076808	MECHANICAL SUPPORT
ANGLE TRANSMITTER 360° L	10802057	20	1	537	968241508	SENSOR ASSEMBLY
ANGLE TRANSMITTER 360° L	10802057	(1)	2	857	919301108	ELECTRIC FOR S-PIVOT SECT
ANGLE TRANSMITTER 360° L	10802057	10	2	993	968188308	SENSOR ASSEMBLY HEAD PI
ANGLE TRANSMITTER 360° L	10802057	151	2	1060	919287008	ELECTRIC F-CONNECTING H
ANGLE TRANSMITTER 360° L	10802057	152	2	1081	919287108	ELECTRICS F BASE SECTION
ANGLE TRANSMITTER 360° L	10802057	152	1	1136	919287208	ELECTRIC FOR FA-FRAME
ANGULAR GEAR RAL 7043	90029090	3	1	65	917291608	CRAWLER TRACK CARRIER, L
ANGULAR GEAR RAL 7043	90029090	3	1	98	917291708	CRAWLER TRACK CARRIER,
ANGULAR GEAR RAL 7043	90029091	4	1	65	917291608	CRAWLER TRACK CARRIER, L
ANGULAR GEAR RAL 7043	90029091	4	1	98	917291708	CRAWLER TRACK CARRIER,
ANTENNA	10650233	5	1	636	968418008	WIRING HARNESS
ANTENNA	10878172	1	1	1031	12257818	CAR RADIO
ANTENNA AKTIV	12102817	29	1	493	96053632	ELECTRIC ADD-ON PARTS CA
ANTENNA CABLE 1-5M	11114971	38	1	493	96053632	ELECTRIC ADD-ON PARTS CA
ANTENNA CABLE 5M SEIDENM	10877188	39	1	493	96053632	ELECTRIC ADD-ON PARTS CA
ANTENNA CABLE 7X48-2M	10675778	(429)	1	640	91001563	SWITCHBOX MOUNTING PART
ANTENNA CABLE KPL. +S800	969736708	31	1	640	91001563	SWITCHBOX MOUNTING PART
ANTENNA CPL.	968709008	40	1	626	96033469	CABLE LIST SLEWING PLATF
ANTENNA CPL. BTT	96016888	60	1	494	96053632	ELECTRIC ADD-ON PARTS CA
ANTENNA ROD	10815004	1	1	637	10650233	ANTENNA
ANTI-SLIP SURFACE 1.6X150	970879708	20	2	822	917082108	INSCRIPTION PLATE
ANTI-SLIP SURFACE 1.6X150X	97013912	10	4	924	969425308	SIGNS
ANTI-SLIP SURFACE 1.6X150X	972859408	9	1	900	968012308	SIGNS
ANTI-SLIP SURFACE 1.6X150X	972859408	9	9	924	969425308	SIGNS
ANTI-SLIP SURFACE 1.6X150X	972859408	9	1	941	96037322	SIGNS
ANTI-SLIP SURFACE 1.6X150X	972859408	7	1	947	968688008	SIGNS
ANTI-SLIP SURFACE 1.6X150X	970879408	8	1	900	968012308	SIGNS
ANTI-SLIP SURFACE 1.6X150X	970879408	8	1	924	969425308	SIGNS
ANTI-SLIP SURFACE 1.6X150X	970879408	8	5	941	96037322	SIGNS
ANTI-SLIP SURFACE 1.6X150X	970879408	8	1	947	968688008	SIGNS
ANTI-SLIP SURFACE 1.6X150X	970879408	5	4	995	968222108	SIGNS
ANTI-SLIP SURFACE 1.6X150X	970879408	7	2	1065	96038854	SIGNS
ANTI-SLIP SURFACE 1.6X150	97132816	9	6	1123	96037102	SIGNS
ANTI-SLIP SURFACE 1.6X152X	97018451	10	5	852	968311308	SIGNS
ANTI-SLIP SURFACE 1.6X152X	97032094	1	1	542	917475908	SIGNS
ANTI-SLIP SURFACE 1.6X400X	97011904	(3)	2	817	917517908	COUNTERWEIGHT FRAME
ANTI-SLIP SURFACE 1.6X400X	97011904	10	2	941	96037322	SIGNS
ANTI-SLIP SURFACE 1.6X560X	97039850	16	2	822	917082108	INSCRIPTION PLATE
ANTI-SLIP SURFACE 1.6X560X	97039850	5	1	1071	96039202	SIGNS
ANTI-SLIP SURFACE 255X110 3	973424408	17	4	822	917082108	INSCRIPTION PLATE
APPLIANCE SOCKET 19-POL	691809208	507	1	990	96036211	WIRES TERMINAL BOX CPL.
APPLIANCE SOCKET 3-POL	605007908	511	19	620	96033472	WIRING HARNESS
APPLIANCE SOCKET 3-POL	605007908	505	16	628	96033473	WIRING HARNESS

Description	Item	Pos.	Quantity	Page	Assembly	Description
APPLIANCE SOCKET 54-POL A	692404508	60	1	26	11601184	COLLECTING RING
APPLIANCE SOCKET DIN 436	605210608	504	4	486	96033369	WIRING HARNESS
APPLIANCE SOCKET DIN 436	605210608	506	14	628	96033473	WIRING HARNESS
ARGON FLOODLIGHT HEEL PI	919294008	334	1	14		LIEBHERR CRAW.CRANE LR
ARM	11002352	5	1	861	616024908	CABLE DRUM
ARM REST 310ERGO	774119708	1	1	457	962282208	ARM REST LEFT
ARM REST 310ERGO	774119808	1	1	459	962282308	ARM REST RIGHT
ARM REST LEFT	962282208	1	1	456	96032222	REWORK ARMREST LEFT
ARM REST RIGHT	962282308	1	1	458	96032223	REWORK ARMREST RIGHT
ARM REST SUPPORT	971636608	2	1	457	962282208	ARM REST LEFT
ARM REST SUPPORT	971636608	2	1	459	962282308	ARM REST RIGHT
ARTICULATED HOOK WRENC	885182808	17	1	135	96005686	MAIN TOOLS
ASH TRAY KUNSTSTOFF	10291997	33	1	739	96028393	INTERNAL PANELLING INSTA
ASSEMBLY PARTS F.SLEWIN	96062971	50	1	184	919082708	SLEWING PLATFORM CPL.
ASSEMBLY PARTS MOUNTIN	96033320	20	1	640	91001563	SWITCHBOX MOUNTING PART
ASSEMBLY TOOL BOX	790045408	1	1	135	96005686	MAIN TOOLS
ATTACHABLE SLEEVE HOUSIN	604501708	57	2	778	96059325	TERMINAL BOX
ATTACHABLE SLEEVE HOUSIN	602209708	(502)	1	46	967907508	SWITCH BOX CPL.
ATTACHABLE SLEEVE HOUSIN	602209708	516	4	486	96033369	WIRING HARNESS
ATTACHABLE SLEEVE HOUSIN	602209708	506	2	489	96021228	WIRING HARNESS
ATTACHABLE SLEEVE HOUSIN	602209708	519	1	620	96033472	WIRING HARNESS
ATTACHABLE SLEEVE HOUSIN	602209708	509	2	628	96033473	WIRING HARNESS
ATTACHABLE SLEEVE HOUSIN	602209708	523	5	661	96033326	CABLES MOUNTING PANEL C
ATTACHABLE SLEEVE HOUSIN	602208608	523	1	620	96033472	WIRING HARNESS
ATTACHABLE SLEEVE HOUSIN	602209608	503	1	780	96059328	WIRING HARNESS
ATTACHABLE SLEEVE HOUSIN	602319808	507	1	486	96033369	WIRING HARNESS
AUX.HY.ROT.PLAT-BAL.CON/B	96043277	4	1	801	919477208	ADDITIONAL HYDRAULIC BOLT
AUX.HYDR. BALL. TRUCK V-FR	919477008	370	1	15		LIEBHERR CRAW.CRANE LR
AUX.HYDR.PIN EXTRACTION D	968883508	500	1	1020	918007408	PIN PULLING CYLINDER
AUX.HYDRAULIC WINCH 6	919551108	2	1	949	919550708	WINCH 6
AUX.HYDRAULIC WINCH 6	96047485	4	1	967	919551108	AUX.HYDRAULIC WINCH 6
AUXILIARY DRIVE PRE-ASS.	11366388	1	1	419	10126182	POWER TAKE-OFF ADD-ON
AUXILIARY HYDR.CONNECTI	918371308	246	1	14		LIEBHERR CRAW.CRANE LR
AUXILIARY HYDR.CONNECTI	96006590	4	1	975	918371308	AUXILIARY HYDR.CONNECTIN
AUXILIARY ROPE 4X3.56M	97123901	46	1	1075	919219708	PIVOT SECTION
AUXILIARY ROPE DIN 3055 4X4	773324408	182	1	847	919304308	S PIVOT SECTION PRE-ASS.
AUXILIARY ROPE DIN 3060 4X	773459208	18	1	1125	919220208	F-INTERMEDIATE SECT.
AUXILIARY SWITCH BLOCK 1O	606661408	201	1	638	968681408	CONTR: PANEL PINNING
AUXILIARY SWITCH BLOCK 1	10028932	207	8	638	968681408	CONTR: PANEL PINNING
AXIAL FAN 24V	10222682	1	1	657	963398008	PREMOUNT.AXIAL FLOW FAN
AXLE 130.0X435 35NICRMOV12	97026885	22	2	65	917291608	CRAWLER TRACK CARRIER, L
AXLE 130.0X435 35NICRMOV12	97026885	22	2	98	917291708	CRAWLER TRACK CARRIER,
AXLE 177.8X270 S890QL1 GA	97115242	31	1	1099	919220008	F-HEAD SECTION
AXLE 18.0X190 S355J2C+C FE//	97067272	38	1	789	967956208	CAMERA INSTALLATION SLEW
AXLE 180.0X530 35NICRMOV12	97026864	17	20	65	917291608	CRAWLER TRACK CARRIER, L
AXLE 180.0X530 35NICRMOV12	97026864	17	20	98	917291708	CRAWLER TRACK CARRIER,
AXLE 240.0X2178 35NICRMOV	97028117	7	1	545	917080508	ROLLER BEARING
AXLE 240.0X2870 35NICRMOV	97028321	13	1	520	919627908	SA FRAME PRE-ASS.
AXLE 244.5X1041 S770QL SPF	97029851	8	1	887	919633708	ROLLER SET
AXLE 244.5X1221 S770QL GA	97115233	11	1	1099	919220008	F-HEAD SECTION
AXLE 244.5X1421 S770QL GA	97029784	10	1	892	919633808	ROLLER SET
AXLE 244.5X152 S770QL1 SPF	97035771	29	1	998	917228608	BOOM NOSE
AXLE 244.5X580 S770QL1 SPF	97123862	33	1	1053	919219508	F-CONNECTING HEAD
AXLE 244.5X675 S890QL1 SPF	97034094	5	1	998	917228608	BOOM NOSE
AXLE 25.0 X475 S355J2G3C+C	979871608	3	1	1108	96037097	LADDER, PRE-ASSEMBLED
AXLE 25.0 X475 S355J2G3C+C	979871608	3	1	1110	96037098	LADDER, PRE-ASSEMBLED
AXLE 25.0X500 S355J2G3C+C	97014724	9	2	1043	919326208	SLEWING PLATFORM EXTENS
AXLE 25.0X912 S770QL GASN.	97129149	47	1	1099	919220008	F-HEAD SECTION
AXLE 30.0X1252 S355J2C+C FE	97115236	23	1	1099	919220008	F-HEAD SECTION
AXLE 30.0X82 S355J2C+C FE//	97070803	20	1	724	919075508	CRANE OPERATOR CABIN P

Description	Item	Pos.	Quantity	Page	Assembly	Description
AXLE 34X29 X5CRNI18-10	97073059	28	1	727	969752608	WINDOW ASSEMBLY
AXLE 34X42 X5CRNI18-10	97086837	41	1	727	969752608	WINDOW ASSEMBLY
AXLE 50.0X407 42CRMO4+QT	97034180	2	146	59	96006203	FLOOR PLATES PRE-ASS.
AXLE 65.0X688 35NICRMOV12	97091061	39	1	1099	919220008	F-HEAD SECTION
AXLE 80.0X1075 S355J2C+C FE	97029852	9	1	887	919633708	ROLLER SET
AXLE 80.0X1455 S355J2C+C FE	97029785	11	1	892	919633808	ROLLER SET
AXLE 82.5X1270 S355J2H T ZN	97115235	16	1	1099	919220008	F-HEAD SECTION
AXLE 82.5X1679 S770QL	950362908	1	1	529	928331508	SAFETY ROLLER CPL.
AXLE 90.0X100 S355J2+AR FE//	948918408	3	2	1043	919326208	SLEWING PLATFORM EXTENS
AXLE CPL.	968861208	3	1	982	919301808	L-HEAD PIECE
AXLE GUARD PLATE 40X500X3	97034140	6	2	197	917077708	PIN F. S AND D PIVOT SECTIO
AXLE HOLDER	11494544	9	1	856	12101591	TILT-BACK SUPPORT
AXLE HOLDER 10X150X40 S35	934787908	35	4	520	919627908	SA FRAME PRE-ASS.
AXLE HOLDER 10X150X40 S35	934787908	25	2	845	919304308	S PIVOT SECTION PRE-ASS.
AXLE HOLDER 20X362X275 S	97028335	15	2	520	919627908	SA FRAME PRE-ASS.
AXLE HOLDER 25X250X49 S69	97026925	23	2	65	917291608	CRAWLER TRACK CARRIER, L
AXLE HOLDER 25X250X49 S69	97026925	23	2	98	917291708	CRAWLER TRACK CARRIER,
AXLE HOLDER 25X325X64 S96	97026865	18	20	65	917291608	CRAWLER TRACK CARRIER, L
AXLE HOLDER 25X325X64 S96	97026865	18	20	98	917291708	CRAWLER TRACK CARRIER,
AXLE HOLDER 6.0 X0 S235JR	941324408	10	2	222	968161808	SAFETY ROLLER CPL.
AXLE HOLDER 6.0 X0 S235JR	941324408	14	2	952	917473608	WINCH 6 PRE-ASSEMBLY
AXLE RD40X1650 S355J2C+C	956334708	(2)	1	952	917473608	WINCH 6 PRE-ASSEMBLY
BACK PART	10663466	1	1	455	10877138	OPERATOR SEAT
BACK UP RING 109X220	511052608	15	2	177	510401908	REVERSING VALVE
BAG	11320720	(1)	1	139	916959908	PERSONAL PROTECTION EQ
BALL DIN 5401 10	747000608	34	2	689	11211288	CONTROL BLOCK
BALL DIN 5401 8	747000408	38	1	856	12101591	TILT-BACK SUPPORT
BALL DIN 5401-1 12,7 G20 X4	10036651	8	2	332	12405454	CRANKCASE CPL. WITH CYLIN
BALL VALVE BKH20-S A3C	510688008	170	1	33	969731708	HYDRAULIC EQUIPM.CENTER
BALL VALVE DN16-18L STAHL	510693008	13	1	558	96059080	PREMOUNTED FUEL FILTER
BALL VALVE SK3 38-S-32 A3C	511065008	165	2	167	969733008	ADDITIONAL HYDR.SLEWING
BAR LINKAGE CLIP	704279708	(14)	3	752	968080908	CLOSING DEVICE
BAR LINKAGE CLIP	704279708	9	2	752	968080908	CLOSING DEVICE
BAR LINKAGE CLIP D 4,0MM T	704280008	30	1	752	968080908	CLOSING DEVICE
BASE PART	918011408	1	1	145	918011308	PREMOUNTED LOWER PART
BASE PLATE	11214405	1	1	828	10475436	BELT CARRIER SYSTEM
BASKET FILTER B80/200	10112750	5	1	555	965527508	FUEL TANK CONTAINER PRE
BASKET FILTER B80/200	10112750	17	1	563	918789208	FUEL TANK CPL.
BATTERY	12105415	70	1	1011	12102587	CRAWLER TRACTOR
BATTERY 1.5V 16.5AH	613200608	(1)	4	1149	96031510	TERMINAL BOX CPL.
BATTERY 12V 70AH	10664800	15	6	439	96032891	ELECTRIC FOR BATTERY BOX
BATTERY BOX ST.CONST. SP	968132308	1	1	438	96032910	BATTERY BOX, PRE-ASSEMB
BATTERY BOX, PRE-ASSEMB	96032910	1	1	436	918981908	BATTERY STORAGE
BATTERY HOLDER	10873512	4	2	827	10454762	REMOTE CONTROL TRANSMIT
BATTERY ISOLATING SWITCH	10871010	17	1	439	96032891	ELECTRIC FOR BATTERY BOX
BATTERY STORAGE	918981908	126	1	12		LIEBHERR CRAW.CRANE LR
BATTERY TERMINAL CLAMP 1	613206608	19	6	439	96032891	ELECTRIC FOR BATTERY BOX
BATTERY TERMINAL CLAMP 1	613206508	20	6	439	96032891	ELECTRIC FOR BATTERY BOX
BEARING	938576001	7	1	65	917291608	CRAWLER TRACK CARRIER, L
BEARING	938576001	7	1	98	917291708	CRAWLER TRACK CARRIER,
BEARING	938576201	6	1	65	917291608	CRAWLER TRACK CARRIER, L
BEARING	938576201	6	1	98	917291708	CRAWLER TRACK CARRIER,
BEARING 220X170X155 GZ-CU	97116220	1	1	1104	96032541	CONVERTER ROLLER CPL..
BEARING 48X50 GUMMI 64CR	10097496	10	4	320	96032897	RADIATOR, PRE-ASSEMBLED
BEARING BLOCK 282X214X180	97031402	26	4	896	917190908	S INTERMEDIATE SECTION
BEARING BLOCK 282X214X180	97031402	26	4	904	917333908	S INTERMEDIATE SECTION
BEARING BLOCK 282X214X180	97031402	26	4	908	917078708	S INTERMEDIATE SECTION
BEARING BLOCK 282X214X180	97031402	26	4	915	917078808	S INTERMEDIATE SECTION
BEARING BLOCK 282X214X180	97031402	26	4	928	917079208	S INTERMEDIATE SECTION
BEARING BLOCK 282X214X180	97031402	26	4	933	917571208	S INTERMEDIATE SECTION

Description	Item	Pos.	Quantity	Page	Assembly	Description
BEARING BLOCK 282X214X180	97031402	14	4	936	919219208	S INTERMEDIATE SECTION
BEARING COVER 6X88X88 S35	97045871	4	1	128	968705508	SUPPORT
BEARING FLANGE S235JR	9078058	7	1	362	10122940	CAMSHAFT CPL.
BEARING HOUSING, PRE-AS	10126181	1	1	421	11366388	AUXILIARY DRIVE PRE-ASS.
BEARING MOUNT	11100949	10	1	26	11601184	COLLECTING RING
BEARING PLATE	283030708	28	4	845	919304308	S PIVOT SECTION PRE-ASS.
BEARING PLATE 22X60X270 P	97036162	5	1	222	968161808	SAFETY ROLLER CPL.
BEARING PLATE 22X60X310 P	97035950	4	1	222	968161808	SAFETY ROLLER CPL.
BEARING PLATE 240X195X25 P	97055134	3	4	811	917863208	TRANSPORT KEEPER
BEARING PLATE PA6G	97029559	21	1	545	917080508	ROLLER BEARING
BEARING PLATE PA6G	97055133	2	4	811	917863208	TRANSPORT KEEPER
BEARING RING	570113508	3	1	257	570112908	DRIVING GEAR
BEARING RING	570796008	3	1	254	540270414	POWER TAKE-OFF CPL
BEARING WELDED	965444808	3	1	246	917645608	MOUNTING JACK/ERECTING
BEARING WIPERS UNIT 50X1	97052119	5	1	729	96000684	FRONT WINDOW CPL.
BELT CARRIER SYSTEM	10475436	2	1	826	917751408	ELECTR.FOR SLEWING GEAR
BELT PULLEY	571558708	20	1	512	10451181	LIQUEFIER
BELT PULLEY	9077281	7	1	403	10146947	ALTERNATOR ASSEMBLY
BEVEL GEAR HUB Z=25 42CrM	938846401	4	1	68	90029090	ANGULAR GEAR
BEVEL GEAR HUB Z=25 42CrM	938846401	4	1	70	90029091	ANGULAR GEAR
BLANKING PLATE	511497514	51	1	210	967787708	ADDITIONAL HYDRAULICS WI
BLANKING PLATE	511497514	51	1	225	967787808	ADDITIONAL HYDRAULICS WI
BLANKING PLATE	511497514	51	1	969	96047485	AUX.HYDRAULIC WINCH 6
BLANKING PLUG GPN 300 F LD	779016201	88	1	151	90211005	SLEWING GEAR DRIVE
BLANKING PLUG GPN 360 PE-	11698481	5	1	367	12489819	COVERING CAPS - KIT
BLANKING PLUG GPN 360 PE-	11835061	6	2	367	12489819	COVERING CAPS - KIT
BLANKING PLUG ISO 8434-1 PL	477700408	782	2	686	96052492	HYDRAULICS
BLANKING PLUG ISO 8434-1 PL	477700408	634	1	758	96033157	COMPRESSED AIR PLANT
BLANKING PLUG ISO 8434-1 PL	477700508	808	2	687	96052492	HYDRAULICS
BLANKING PLUG ISO 8434-1 PL	477700908	760	3	686	96052492	HYDRAULICS
BLIND	11007848	43	1	739	96028393	INTERNAL PANELLING INSTA
BLIND	11007849	42	1	739	96028393	INTERNAL PANELLING INSTA
BLIND 878X315	10874097	41	1	739	96028393	INTERNAL PANELLING INSTA
BLIND RIVET 3,2X4,3-5,9	704212708	84	4	654	96033320	ASSEMBLY PARTS MOUNTIN
BLIND RIVET 4,0X10,5	704232308	23	2	48	967907608	SWITCH BOX COMPL.
BLIND RIVET 4,0X10,5	704232308	85	47	654	96033320	ASSEMBLY PARTS MOUNTIN
BLIND RIVET 4,0X10,5	704232308	6	6	655	968095808	PRE-ASSEMBLY MOUNTING U
BLIND RIVET 4,0X10,5	704232308	262	4	989	96036210	TERMINAL BOX
BLIND RIVET 4,8X15,1 ALU	11645856	21	1	502	919733908	ADD HEATING SUPERSTRUCT
BLIND RIVET NUT M4 K=1,0-3,	413006208	(3)	32	653	96033320	ASSEMBLY PARTS MOUNTIN
BLIND RIVET NUT M5 K=1,0-3,5	10042592	27	4	48	967907608	SWITCH BOX COMPL.
BLIND RIVET NUT M5 K=1,0-3,5	10042592	18	27	735	919075308	CRANE OPERATOR CABIN P
BLIND RIVET NUT M5 K=1,0-3,5	10042592	15	23	750	918064308	SLIDING DOOR INSTALLATION
BLIND RIVET NUT M6 K=1,5-3,	10042593	32	1	493	96053632	ELECTRIC ADD-ON PARTS CA
BLIND RIVET NUT M6 K=1,5-3,	10042593	(4)	1	653	96033320	ASSEMBLY PARTS MOUNTIN
BLIND RIVET NUT M6 K=1,5-3,	10042593	5	6	730	964560908	ROOF WINDOW PRE-ASS.
BLIND RIVET NUT M6 K=1,5-3,	10042593	17	69	735	919075308	CRANE OPERATOR CABIN P
BLIND RIVET NUT M8 K=1,8-5 4	12100289	(5)	6	653	96033320	ASSEMBLY PARTS MOUNTIN
BLIND RIVET NUT M8 K=1,8-5 4	12100289	19	5	735	919075308	CRANE OPERATOR CABIN P
BLIND RIVET NUT M8 K=1,8-5 4	12100289	24	2	750	918064308	SLIDING DOOR INSTALLATION
BLOCK	510713808	1	1	44	511497508	PRESSURE RELIEF VALVE
BLOCK	510713808	1	1	712	510438508	PRESSURE RELIEF VALVE
BLOCK	510714308	14	1	44	511497508	PRESSURE RELIEF VALVE
BLOCK	510714308	14	1	712	510438508	PRESSURE RELIEF VALVE
BLOCKING WHEEL	10802362	17	1	850	540001808	ROPE WINCH
BLOWER	10330586	900	1	591	10228112	AIR CONDITIONING UNIT
BLOWER	10410572	10	1	512	10451181	LIQUEFIER
BOLT EXTRACTION ATTACHM	967882608	25	2	130	917076808	MECHANICAL SUPPORT
BOOM NOSE 32T	917228608	305	1	14		LIEBHERR CRAW.CRANE LR
BOOM NOSE WELDED CONST	968054908	1	1	998	917228608	BOOM NOSE

Description	Item	Pos.	Quantity	Page	Assembly	Description
BOW-TYPE CLAMP 139,7X184	10802988	25	2	426	919551008	MUFFLER UNIT
BOW-TYPE CLAMP 158 X5CRNI	11963743	24	2	426	919551008	MUFFLER UNIT
BOWDEN PULL SYSTEM L=130	10424581	18	1	752	968080908	CLOSING DEVICE
BOWDEN PULL SYSTEM L=70	10873799	18	1	727	969752608	WINDOW ASSEMBLY
BOX NUT	11004443	27	1	695	10451049	DIRECTIONAL CONTROL VALV
BOX NUT DIN 3870 AL10 A3P	477401508	33	2	577	919297008	CENT. LUBRIC. SYSTEM SUP
BOX NUT DIN 3870 AL10 A3P	477401508	781	2	686	96052492	HYDRAULICS
BOX NUT DIN 3870 AL10 A3P	477401508	633	1	758	96033157	COMPRESSED AIR PLANT
BOX NUT DIN 3870 AL12 A3C	477401608	809	2	687	96052492	HYDRAULICS
BOX NUT DIN 3870 AL22 A3P	477402608	634	3	168	969733008	ADDITIONAL HYDR.SLEWING
BOX NUT DIN 3870 AL22 A3P	477402608	2	1	325	968652008	PIPE SOCKET CPL.
BOX NUT DIN 3870 AL28 A3P	477401708	640	1	168	969733008	ADDITIONAL HYDR.SLEWING
BOX NUT DIN 3870 AL35 A3C	477401808	819	1	687	96052492	HYDRAULICS
BOX NUT DIN 3870 AL42 A3P	477401908	759	3	686	96052492	HYDRAULICS
BOX NUT DIN 3870 AS16 A3P	477400608	622	2	532	968513208	ADDITIONAL HYDRAULICS, SA
BOX NUT DIN 3870 AS16 A3P	477400608	859	1	687	96052492	HYDRAULICS
BOX NUT DIN 3870 AS30 A3C	477400908	620	3	532	968513208	ADDITIONAL HYDRAULICS, SA
BOX NUT DIN 3870 AS38	477401008	817	1	687	96052492	HYDRAULICS
BOX NUT DIN 3870 AS6 A3P	477400108	15	1	158	917081108	CENT. LUBRIC. SYSTEM SUP
BOX NUT DIN 3870 AS6 A3P	477400108	3	1	216	917451408	CENTRAL GREASING
BOX NUT DIN 3870 AS6 A3P	477400108	75	2	230	917451208	WINCH 4 PRE-ASSEMBLY
BOX NUT DIN 3870 AS6 A3P	477400108	17	9	539	917691308	CENTRAL GREASING
BOX NUT DIN 3870 AS6 A3P	477400108	28	28	577	919297008	CENT. LUBRIC. SYSTEM SUP
BOX NUT DIN 3870 AS6 A3P	477400108	614	3	757	96033157	COMPRESSED AIR PLANT
BOX NUT DIN 3870 AS6 A3P	477400108	7	7	884	917692108	CENTRAL GREASING
BOX NUT DIN 3870 AS6 A3P	477400108	3	1	973	917481408	CENTRAL GREASING
BOX NUT UEMLL08 Inox	11355720	10	1	450	10144093	DEF INJECTOR
BRACKET	11171276	(71)	1	455	10877138	OPERATOR SEAT
BRACKET 8X563X420 S355MC	97123348	53	1	1099	919220008	F-HEAD SECTION
BRACKET ADD-ON	10119353	10	1	414	12416117	CABLE HARNESS MOUNTING
BRACKET ADD-ON	10150446	11	1	414	12416117	CABLE HARNESS MOUNTING
BRACKET CPL.	928830408	2	2	849	928830208	SAFETY ROLLER CPL.
BRACKET CPL.	96035533	22	2	1130	919222808	ERECTION FRAME
BRACKET LEFT	977556508	4	1	461	964862608	SEAT
BRACKET LEFT SPF	967588308	3	1	453	918810308	CONTROL STAND
BRACKET RIGHT	977556708	5	1	461	964862608	SEAT
BRACKET RIGHT SPF	967588408	4	1	453	918810308	CONTROL STAND
BRACKET WELDED CONST.	927068308	28	1	276	96032892	DIESEL ENGINE, PRE-ASSEMB
BRACKET WELDED CONST.	96002209	1	2	817	917517908	COUNTERWEIGHT FRAME
BRACKET WELDED CONST.	96005812	(2)	1	983	919301808	L-HEAD PIECE
BRACKET WELDED CONST.	96006845	2	1	809	918369608	TRANSPORT KEEPER
BRACKET WELDED CONST.	96037958	12	1	1139	919222908	OVERRUN PROTECTION
BRACKET WELDED CONST.	96039474	1	1	1043	919326208	SLEWING PLATFORM EXTENS
BRACKET WELDED CONST.	964913908	29	2	276	96032892	DIESEL ENGINE, PRE-ASSEMB
BRACKET WELDED CONST.	967826308	6	1	545	917080508	ROLLER BEARING
BRACKET WELDED CONST.	967847308	16	4	230	917451208	WINCH 4 PRE-ASSEMBLY
BRACKET WELDED CONST.	967847408	19	2	520	919627908	SA FRAME PRE-ASS.
BRACKET WELDED CONST.	968059908	2	1	1004	967957508	CAMERA EQUIPMENT S-PIVOT
BRACKET WELDED CONST.	968093308	4	2	197	917077708	PIN F. S AND D PIVOT SECTIO
BRACKET WELDED CONST.	968093408	5	2	197	917077708	PIN F. S AND D PIVOT SECTIO
BRACKET WELDED CONST.	968340908	10	2	510	91000225	AIR CONDITIONING
BRACKET WELDED CONST.	968559408	25	1	545	917080508	ROLLER BEARING
BRACKET WELDED CONST.	968918708	118	1	522	919627908	SA FRAME PRE-ASS.
BRACKET WELDED CONST.	969508308	3	2	145	918011308	PREMOUNTED LOWER PART
BRACKET WELDED CONST. 0	967843308	1	2	132	917077008	FIXAGE DU CONTREPOIDS CE
BRACKET WELDED CONST. FE	96021362	7	1	453	918810308	CONTROL STAND
BRACKET WELDED CONST. FE	968178708	2	2	854	919391108	S OVERRUN PROTECTION
BRACKET WELDED CONST. FE	968493308	59	1	276	96032892	DIESEL ENGINE, PRE-ASSEMB
BRACKET WELDED CONST. R	964843708	12	2	453	918810308	CONTROL STAND
BRACKET WELDED CONST. SP	96004205	1	1	446	96004209	PUMP PRE-ASS.

Description	Item	Pos.	Quantity	Page	Assembly	Description
BRACKET WITH BOARD	96035527	1	2	1132	96035525	DRAW SHACKLE
BRACKET WITH BOARD	96035534	1	2	1134	96035533	BRACKET CPL.
BRACKET WITH BOARD	968247008	10	4	845	919304308	S PIVOT SECTION PRE-ASS.
BRACKET WITH BOARD 0.30M	967744108	2	2	527	967981008	PULL ROD
BRACKET WITH BOARD 0.30M	967744108	2	2	897	967746908	ROD CPL.
BRACKET WITH BOARD 0.30M	967744108	2	2	910	967743808	ROD CPL.
BRACKET WITH BOARD 0.30M	967744108	2	2	917	967897608	PULL ROD
BRACKET WITH BOARD 0.30M	967744108	2	2	919	968190108	PULL ROD
BRACKET WITH BOARD 0.30M	967744208	3	1	527	967981008	PULL ROD
BRACKET WITH BOARD 0.30M	967744208	3	1	897	967746908	ROD CPL.
BRACKET WITH BOARD 0.30M	967744208	3	1	910	967743808	ROD CPL.
BRACKET WITH BOARD 0.30M	967744208	3	1	917	967897608	PULL ROD
BRACKET WITH BOARD 0.30M	967744208	3	1	919	968190108	PULL ROD
BRACKET WITH BOARD 0.30M	968838908	4	1	525	967846208	PULL ROD
BRACKET WITH BOARD 0.30M	968839008	3	2	525	967846208	PULL ROD
BRACKET WITH BOARD 0.425	968036608	77	2	66	917291608	CRAWLER TRACK CARRIER, L
BRACKET WITH BOARD 0.425	968036608	77	2	99	917291708	CRAWLER TRACK CARRIER,
BRACKET,LEFT WELDED	968162108	3	1	222	968161808	SAFETY ROLLER CPL.
BRACKET,LEFT WELDED	968262708	47	1	276	96032892	DIESEL ENGINE, PRE-ASSEMB
BRACKET,LEFT WELDED FE//	96021363	8	1	453	918810308	CONTROL STAND
BRACKET,LEFT WELDED RAL	964843808	13	1	453	918810308	CONTROL STAND
BRACKET,RIGHT WELDED	968162008	2	1	222	968161808	SAFETY ROLLER CPL.
BRACKET,RIGHT WELDED	968262608	46	1	276	96032892	DIESEL ENGINE, PRE-ASSEMB
BRACKET,RIGHT WELDED FE//	96021365	9	1	453	918810308	CONTROL STAND
BRACKET,RIGHT WELDED RAL	964843908	14	1	453	918810308	CONTROL STAND
BRAKE FLANGE	570796208	1	1	255	540270514	DRIVE UNIT CPL
BRAKE REPAIR KIT LIEBHERR	90211081	98	1	151	90211005	SLEWING GEAR DRIVE
BRAKE VALVE	10038262	7	1	117	512391108	SUPPORT CYLINDER
BRICK 138X80X50 PA6G	97119405	5	2	1130	919222808	ERECTION FRAME
BRICK 400X200X200 PE500	97155012	3	2	134	917077108	TOOL
BS HOUSING HAN 24B	605618408	511	1	631	96035430	LEAD
BS HOUSING HAN 24B	605618508	507	2	633	968346208	DUMMY PLUG
BS HOUSING HAN 24B	605618508	514	1	634	96051766	DUMMY PLUG
BS HOUSING HAN 24B	605618508	511	1	780	96059328	WIRING HARNESS
BS HOUSING HAN 24B	605618508	511	1	867	96036240	LEAD
BS HOUSING HAN 24B	605618508	509	1	869	968546008	LEAD
BS HOUSING HAN 24B	605618508	507	1	870	968546108	LEAD
BS HOUSING HAN 6 B	693157214	512	2	632	96039940	LEAD
BTB PROGRAMMED	968252908	41	1	640	91001563	SWITCHBOX MOUNTING PART
BTB PROGRAMMED	968252908	13	1	643	967917908	SWITCH CABINET
BTB PROGRAMMED LSB-BTB	96061724	43	4	640	91001563	SWITCHBOX MOUNTING PART
BTT PROGRAMMED BTTC	96033227	18	1	493	96053632	ELECTRIC ADD-ON PARTS CA
BUILD-IN FRAME WELDMENT	96033375	15	1	426	919551008	MUFFLER UNIT
BUILD-IN SOCKET 43 POL ZNN	10877572	512	1	1063	96038868	WIRES CPL.
BUILD-IN SOCKET 43 POL ZNN	10877576	510	1	1114	96038967	WIRES CPL.
BUILD-IN SOCKET 43-POL	10815119	510	1	990	96036211	WIRES TERMINAL BOX CPL.
BUILD-IN SOCKET 43-POL	10815119	507	1	1063	96038868	WIRES CPL.
BUILD-IN SOCKET 43-POL	10815120	508	2	990	96036211	WIRES TERMINAL BOX CPL.
BUILT-IN SOCKET 2-POL	605203908	3	2	630	927868908	TERMINAL BOX LIGHTING
BUILT-IN SOCKET 2-POL	605203908	4	1	662	968486208	LOCKING PLATE
BUILT-IN VALVE 350BAR 900L/	10813731	2	4	697	10413255	CHANGE-OVER BLOCK
BULKHEAD PLATE	96022733	2	1	1009	919533508	CRAWLER TRACTOR
BURNER 24V	11826648	39	1	506	10876576	WATER HEATING SYSTEM
BURNER 24V	11826648	(9)	1	506	10876576	WATER HEATING SYSTEM
BUS LINE 2 X 0,5	11840113	17	0.16	486	96033369	WIRING HARNESS
BUS LINE 2 X 0,5	11840113	18	4.83	486	96033369	WIRING HARNESS
BUS LINE 2 X 0,5	11840113	19	4.83	486	96033369	WIRING HARNESS
BUS LINE 2 X 0,5	11840113	9	3.52	489	96021228	WIRING HARNESS
BUS LINE 2 X 0,5	11840113	371	0.25	490	96019612	WIRING HARNESS
BUS LINE 2 X 0,5	11840113	372	0.25	490	96019612	WIRING HARNESS

Description	Item	Pos.	Quantity	Page	Assembly	Description
BUS LINE 2 X 0,5	11840113	373	0.25	490	96019612	WIRING HARNESS
BUS LINE 2 X 0,5	11840113	374	0.46	490	96019612	WIRING HARNESS
BUS LINE 2 X 0,5	11840113	375	0.46	490	96019612	WIRING HARNESS
BUS LINE 2 X 0,5	11840113	381	0.2	490	96019612	WIRING HARNESS
BUS LINE 2 X 0,5	11840113	382	0.2	490	96019612	WIRING HARNESS
BUS LINE 2 X 0,5	11840113	12	12.82	619	96033472	WIRING HARNESS
BUS LINE 2 X 0,5	11840113	378	12.82	620	96033472	WIRING HARNESS
BUS LINE 2 X 0,5	11840113	379	12.82	620	96033472	WIRING HARNESS
BUS LINE 2 X 0,5	11840113	370	19.28	622	96033855	WIRING HARNESS
BUS LINE 2 X 0,5	11840113	371	0.17	622	96033855	WIRING HARNESS
BUS LINE 2 X 0,5	11840113	372	14.66	622	96033855	WIRING HARNESS
BUS LINE 2 X 0,5	11840113	373	0.17	622	96033855	WIRING HARNESS
BUS LINE 2 X 0,5	11840113	374	4.01	622	96033855	WIRING HARNESS
BUS LINE 2 X 0,5	11840113	375	0.17	622	96033855	WIRING HARNESS
BUS LINE 2 X 0,5	11840113	376	4.11	622	96033855	WIRING HARNESS
BUS LINE 2 X 0,5	11840113	377	0.17	622	96033855	WIRING HARNESS
BUS LINE 2 X 0,5	11840113	378	0.21	622	96033855	WIRING HARNESS
BUS LINE 2X2+3X3 X0,5+1,0 SP	10878316	5	21.97	632	96039940	LEAD
BUSHING	97125835	49	2	184	919082708	SLEWING PLATFORM CPL.
BUSHING 10,5X16X19 11SMnP	10145395	19	1	403	10146947	ALTERNATOR ASSEMBLY
BUSHING 125X110X75 37MNB	97123863	34	2	1053	919219508	F-CONNECTING HEAD
BUSHING 155X135X130 GZ-CU	97123859	26	2	1053	919219508	F-CONNECTING HEAD
BUSHING 16X12 1.4301	97002990	47	4	453	918810308	CONTROL STAND
BUSHING 16X12 1.4301	97002990	10	1	752	968080908	CLOSING DEVICE
BUSHING 200X160X144 GU-CU	97029781	2	1	984	967913408	ROD CPL.
BUSHING 240X220X60 GZ-CU	97028304	(2)	1	520	919627908	SA FRAME PRE-ASS.
BUSHING 270X240X273 GZ-CU	97028302	3	2	520	919627908	SA FRAME PRE-ASS.
BUSHING 270X240X48 GZ-CU	97029978	3	2	523	96048466	SA FRAME ERECTING DEVICE
BUSHING 29X17 X5CRNI18-10	97073785	29	1	727	969752608	WINDOW ASSEMBLY
BUSHING 400X360X266 GZ-CU	97028102	2	2	845	919304308	S PIVOT SECTION PRE-ASS.
BUSHING 60X100X100 GZ-CU	97035739	3	2	845	919304308	S PIVOT SECTION PRE-ASS.
BUSHING 80X100X70 GZ-CUZN	704334608	34	2	720	919075408	CRANE DRIVER CAB ADDITIO
BUSHING GZ-CUZN25AL5	97033435	11	2	184	919082708	SLEWING PLATFORM CPL.
BUSHING HOUSING 1-POL	11118242	502	1	489	96021228	WIRING HARNESS
BUSHING HOUSING 2-POL 20	11060619	503	2	622	96033855	WIRING HARNESS
BUSHING HOUSING 2-POL 5A	10424622	508	3	486	96033369	WIRING HARNESS
BUSHING HOUSING 2-POL BL	11342208	506	1	622	96033855	WIRING HARNESS
BUSHING HOUSING 4-POL PB	11341840	514	1	622	96033855	WIRING HARNESS
BUSHING HOUSING 43 POL 2	10877579	501	1	1087	96038565	LEAD
BUSHING HOUSING 43 POL 2	10877579	502	1	1089	96039722	LEAD
BUSHING HOUSING 6-POL PA	10877506	506	1	1083	96038775	WIRES CPL.
BUSHING HOUSING 6-POL PA	10877506	501	1	1116	96038928	LEAD
BUSHING HOUSING 6-POL PA	10877506	501	1	1117	96038930	LEAD
BUSHING HOUSING 6-POL PA	10877506	501	1	1118	96038931	LEAD
BUSHING HOUSING 6-POL PA	10877506	501	1	1119	96038932	LEAD
BUSHING HOUSING 6-POL PA	10877506	501	1	1120	96038933	LEAD
BUSHING HOUSING 6-POL PA	10877506	501	1	1121	96038935	LEAD
BUSHING HOUSING 8-POL 5A	10875280	518	1	486	96033369	WIRING HARNESS
BUSHING RD50,25X20 PA6G	288154508	33	2	998	917228608	BOOM NOSE
BUSHING SUPPORT 6-POL 16	604526508	507	3	628	96033473	WIRING HARNESS
BUSHING SUPPORT 6-POL 16	604526508	502	1	860	96036184	LEAD
BUSHING SUPPORT 6-POL 16	604526508	502	1	866	96036188	LEAD
BUSHING SUPPORT 6-POL 16	604526508	511	1	990	96036211	WIRES TERMINAL BOX CPL.
BUSHING SUPPORT 6-POL 16	604526508	502	1	992	96037031	LEAD
BUSHING SUPPORT 6-POL 16	604526508	510	1	1063	96038868	WIRES CPL.
BUSHING SUPPORT 6-POL 16	604526508	507	1	1083	96038775	WIRES CPL.
BUSHING SUPPORT 6-POL 16	604526508	512	1	1114	96038967	WIRES CPL.
BUSHING SUPPORT 6-POL 16	604526508	502	1	1122	96042005	LEAD
BUTTON HEAD SCREW AEHN	10174481	7	4	612	968255808	COVER PRE-ASSY.
BUTTON HEAD SCREW AEHN	10174481	8	4	613	968255908	COVER PRE-ASSY.

Description	Item	Pos.	Quantity	Page	Assembly	Description
BUTTON HEAD SCREW AEHN	10174481	7	4	614	968256008	COVER PRE-ASSY.
BUTTON HEAD SCREW AEHN	10174481	7	4	615	968256108	COVER PRE-ASSY.
BUTTON HEAD SCREW AEHN	10028237	4	1	1035	968838608	LOCATION FIXTURE PRE-ASS.
BUTTON HEAD SCREW AEHN	10813359	20	16	742	969752708	AIR DUCT
BUTTON HEAD SCREW AEHN	10875468	5	12	493	96053632	ELECTRIC ADD-ON PARTS CA
BUTTON HEAD SCREW AEHN	10875468	3	4	499	964931408	PREMOUNTED PLUG SOCKET
BUTTON HEAD SCREW AEHN	10875468	20	5	589	918009808	CLIMA-HEATING INSTALLATIO
BUTTON HEAD SCREW AEHN	10875468	14	4	724	919075508	CRANE OPERATOR CABIN P
BUTTON HEAD SCREW AEHN	10875468	30	4	735	919075308	CRANE OPERATOR CABIN P
BUTTON HEAD SCREW AEHN	10875468	51	111	739	96028393	INTERNAL PANELLING INSTA
BUTTON HEAD SCREW AEHN	10875468	18	6	744	96000697	WIPERS INSTALLATION
BUTTON HEAD SCREW AEHN	10875468	7	2	746	964720408	PEDAL CANTILEVER INSTALL
BUTTON HEAD SCREW AEHN	10875468	29	2	750	918064308	SLIDING DOOR INSTALLATION
BUTTON HEAD SCREW AEHN	10875468	7	8	795	96029469	EQUIPMENT CAMERA CAB
BUTTON HEAD SCREW AEHN	10412851	308	4	426	919551008	MUFFLER UNIT
BUTTON HEAD SCREW AEHN	10412851	31	6	720	919075408	CRANE DRIVER CAB ADDITIO
BUTTON HEAD SCREW AEHN	10412851	7	1	1035	968838608	LOCATION FIXTURE PRE-ASS.
BUTTON HEAD SCREW AEHN	10412852	307	8	426	919551008	MUFFLER UNIT
BUTTON HEAD SCREW AEHN	10412852	29	4	442	919063408	UREA PLANT
BUTTON HEAD SCREW AEHN	10412852	12	2	729	96000684	FRONT WINDOW CPL.
BUTTON HEAD SCREW AEHN	10412852	15	10	754	964588308	GUIDE PRE-ASS.
BUTTON HEAD SCREW AEHN	10412852	18	19	789	967956208	CAMERA INSTALLATION SLEW
BUTTON HEAD SCREW AEHN	10412852	21	6	791	968646208	CAMERA HOLDER, PREMOU
BUTTON HEAD SCREW AEHN	10412852	5	4	793	96005701	CAMERA HOLDER, PREMOU
BUTTON HEAD SCREW AEHN	10412853	12	1	752	968080908	CLOSING DEVICE
BUTTON HEAD SCREW AEHN	10875485	24	5	201	917438108	WINCH 1 PRE-ASSEMBLY
BUTTON HEAD SCREW AEHN	10875485	24	5	221	917454008	WINCH 2 PRE-ASS.
BUTTON HEAD SCREW AEHN	10875485	22	8	432	919063308	AIR FILTER UNIT CPL.
BUTTON HEAD SCREW AEHN	10875485	60	2	471	918999008	SLEWING PLATFORM CATWAL
BUTTON HEAD SCREW AEHN	10875485	34	15	474	968283208	CATWALK SUPERSTR.LEFT
BUTTON HEAD SCREW AEHN	10875485	19	2	502	919733908	ADD HEATING SUPERSTRUCT
BUTTON HEAD SCREW AEHN	10875485	11	1	504	96019655	ADDNL.HEATING, PRE-ASSE
BUTTON HEAD SCREW AEHN	10875485	3	7	589	918009808	CLIMA-HEATING INSTALLATIO
BUTTON HEAD SCREW AEHN	10875485	21	8	744	96000697	WIPERS INSTALLATION
BUTTON HEAD SCREW AEHN	10875485	34	2	750	918064308	SLIDING DOOR INSTALLATION
BUTTON HEAD SCREW AEHN	10875485	11	3	773	91000228	AIR CON DRIVE UNIT PREPA
BUTTON HEAD SCREW AEHN	10875485	11	4	796	919408908	UPPERCARRIAGE SUSP BALL
BUTTON HEAD SCREW AEHN	10875485	36	8	952	917473608	WINCH 6 PRE-ASSEMBLY
BUTTON HEAD SCREW AEHN	10875485	22	4	982	919301808	L-HEAD PIECE
BUTTON HEAD SCREW AEHN	10875485	36	6	1043	919326208	SLEWING PLATFORM EXTENS
BUTTON HEAD SCREW AEHN	10875471	105	3	598	96034154	SOUND DAMPING ABOVE
BUTTON HEAD SCREW AEHN	10875471	10	48	611	969443908	SOUND DAMPING DOWN
BUTTON HEAD SCREW AEHN	10875471	3	6	1009	919533508	CRAWLER TRACTOR
BUTTON HEAD SCREW AEHN	10875471	40	1	1017	96022733	BULKHEAD PLATE
BUTTON HEAD SCREW AEHN	10875471	3	2	1019	96054388	ADAPTER PRE-ASS.
BUTTON HEAD SCREW AEHN	10875471	91	1	1100	919220008	F-HEAD SECTION
BUTTON HEAD SCREW AEHN	10875486	20	8	20	918005408	CENTRAL SECTION CRAWLER
BUTTON HEAD SCREW AEHN	10875486	119	2	192	96062971	ASSEMBLY PARTS F.SLEWING
BUTTON HEAD SCREW AEHN	10875486	25	7	502	919733908	ADD HEATING SUPERSTRUCT
BUTTON HEAD SCREW AEHN	10875486	10	1	504	96019655	ADDNL.HEATING, PRE-ASSE
BUTTON HEAD SCREW AEHN	10875486	32	2	735	919075308	CRANE OPERATOR CABIN P
BUTTON HEAD SCREW AEHN	10875486	61	4	739	96028393	INTERNAL PANELLING INSTA
BUTTON HEAD SCREW ISO 73	10875017	35	2	735	919075308	CRANE OPERATOR CABIN P
BUTTON HEAD SCREW ISO 73	10278600	44	4	493	96053632	ELECTRIC ADD-ON PARTS CA
BUTTON HEAD SCREW ISO 73	10876825	19	8	936	919219208	S INTERMEDIATE SECTION
BUTTON HEAD SCREW ISO 73	10876825	8	63	937	96037300	GRIDIRON PRE-ASS.
BUTTON HEAD SCREW ISO 73	10876825	9	26	1058	96038847	GRIDIRON PRE-ASS.
BUTTON HEAD SCREW ISO 73	10876825	86	8	1100	919220008	F-HEAD SECTION
BUTTON HEAD SCREW ISO 73	10875482	46	12	493	96053632	ELECTRIC ADD-ON PARTS CA
BUTTON HEAD SCREW ISO 73	11835043	43	2	453	918810308	CONTROL STAND

Description	Item	Pos.	Quantity	Page	Assembly	Description
BUTTON HEAD SCREW ISO 73	11835043	60	6	739	96028393	INTERNAL PANELLING INSTA
BUTTON HEAD SCREW ISO 73	10875483	73	2	654	96033320	ASSEMBLY PARTS MOUNTIN
BUTTON HEAD SCREW ISO 73	10875483	15	3	724	919075508	CRANE OPERATOR CABIN P
BUTTON HEAD SCREW ISO 73	10875483	56	8	739	96028393	INTERNAL PANELLING INSTA
BUTTON HEAD SCREW ISO 73	10875483	3	10	747	969520208	MONITOR CONSOLE
BUTTON HEAD SCREW ISO 73	10875483	36	2	750	918064308	SLIDING DOOR INSTALLATION
BUTTON HEAD SCREW ISO 73	10875483	8	4	795	96029469	EQUIPMENT CAMERA CAB
BUTTON HEAD SCREW ISO 73	10875474	28	6	453	918810308	CONTROL STAND
BUTTON HEAD SCREW ISO 73	10875474	3	6	497	96053633	DASHBOARD, PRE-ASSEMBL
BUTTON HEAD SCREW ISO 73	10875474	36	2	735	919075308	CRANE OPERATOR CABIN P
BUTTON HEAD SCREW ISO 73	10875474	52	34	739	96028393	INTERNAL PANELLING INSTA
BUTTON HEAD SCREW ISO 73	10875474	16	27	750	918064308	SLIDING DOOR INSTALLATION
BUTTON HEAD SCREW ISO 7	11697855	25	2	727	969752608	WINDOW ASSEMBLY
BUTTON HEAD SCREW ISO 73	10875488	304	3	426	919551008	MUFFLER UNIT
BUTTON HEAD SCREW ISO 73	10874884	72	4	740	96028393	INTERNAL PANELLING INSTA
BUTTON HEAD SCREW ISO 73	10429632	16	4	727	969752608	WINDOW ASSEMBLY
BUTTON HEAD SCREW ISO 73	10410198	17	2	729	96000684	FRONT WINDOW CPL.
BUTTON HEAD SCREW ISO 73	12102696	18	26	20	918005408	CENTRAL SECTION CRAWLER
BUTTON HEAD SCREW ISO 73	12102696	69	47	66	917291608	CRAWLER TRACK CARRIER, L
BUTTON HEAD SCREW ISO 73	12102696	69	47	99	917291708	CRAWLER TRACK CARRIER,
BUTTON HEAD SCREW ISO 73	12102696	24	4	116	918589408	HYDRAULIC SUPPORT
BUTTON HEAD SCREW ISO 73	12102696	23	4	130	917076808	MECHANICAL SUPPORT
BUTTON HEAD SCREW ISO 73	12102696	4	4	132	917077008	FIXAGE DU CONTREPOIDS CE
BUTTON HEAD SCREW ISO 73	12102696	40	2	145	918011308	PREMOUNTED LOWER PART
BUTTON HEAD SCREW ISO 73	12102696	6	2	147	968284308	MOUNTING PARTS BASE PAR
BUTTON HEAD SCREW ISO 73	12102696	33	10	191	96062971	ASSEMBLY PARTS F.SLEWING
BUTTON HEAD SCREW ISO 73	12102696	17	23	201	917438108	WINCH 1 PRE-ASSEMBLY
BUTTON HEAD SCREW ISO 73	12102696	17	23	221	917454008	WINCH 2 PRE-ASS.
BUTTON HEAD SCREW ISO 73	12102696	34	29	230	917451208	WINCH 4 PRE-ASSEMBLY
BUTTON HEAD SCREW ISO 73	12102696	313	3	278	96032892	DIESEL ENGINE, PRE-ASSEMB
BUTTON HEAD SCREW ISO 73	12102696	50	2	494	96053632	ELECTRIC ADD-ON PARTS CA
BUTTON HEAD SCREW ISO 73	12102696	79	39	521	919627908	SA FRAME PRE-ASS.
BUTTON HEAD SCREW ISO 73	12102696	20	4	539	917691308	CENTRAL GREASING
BUTTON HEAD SCREW ISO 73	12102696	25	4	547	917080608	MOUNTING EQUIPMENT CRAW
BUTTON HEAD SCREW ISO 73	12102696	314	8	551	967788008	ADDNL.HYDR.ERECTION DEV
BUTTON HEAD SCREW ISO 73	12102696	10	4	569	967968208	OIL TANK PRE-ASS.
BUTTON HEAD SCREW ISO 73	12102696	20	13	720	919075408	CRANE DRIVER CAB ADDITIO
BUTTON HEAD SCREW ISO 73	12102696	23	2	727	969752608	WINDOW ASSEMBLY
BUTTON HEAD SCREW ISO 73	12102696	20	13	773	91000228	AIR CON DRIVE UNIT PREPA
BUTTON HEAD SCREW ISO 73	12102696	7	2	809	918369608	TRANSPORT KEEPER
BUTTON HEAD SCREW ISO 73	12102696	14	2	811	917863208	TRANSPORT KEEPER
BUTTON HEAD SCREW ISO 73	12102696	30	16	817	917517908	COUNTERWEIGHT FRAME
BUTTON HEAD SCREW ISO 73	12102696	126	60	847	919304308	S PIVOT SECTION PRE-ASS.
BUTTON HEAD SCREW ISO 73	12102696	24	2	887	919633708	ROLLER SET
BUTTON HEAD SCREW ISO 73	12102696	5	2	889	918188208	REST
BUTTON HEAD SCREW ISO 73	12102696	19	4	892	919633808	ROLLER SET
BUTTON HEAD SCREW ISO 73	12102696	37	25	952	917473608	WINCH 6 PRE-ASSEMBLY
BUTTON HEAD SCREW ISO 73	12102696	(6)	4	982	919301808	L-HEAD PIECE
BUTTON HEAD SCREW ISO 73	12102696	54	60	982	919301808	L-HEAD PIECE
BUTTON HEAD SCREW ISO 73	12102696	36	9	998	917228608	BOOM NOSE
BUTTON HEAD SCREW ISO 73	12102696	26	2	1043	919326208	SLEWING PLATFORM EXTENS
BUTTON HEAD SCREW ISO 73	12102696	11	2	1048	968455908	FOOT COMPLETE
BUTTON HEAD SCREW ISO 73	12102696	36	3	1053	919219508	F-CONNECTING HEAD
BUTTON HEAD SCREW ISO 73	12102696	10	6	1067	919219608	F-ASSEMBLY UNIT
BUTTON HEAD SCREW ISO 73	12102696	44	21	1075	919219708	PIVOT SECTION
BUTTON HEAD SCREW ISO 73	12102696	73	42	1100	919220008	F-HEAD SECTION
BUTTON HEAD SCREW ISO 73	12102696	34	8	1130	919222808	ERECTION FRAME
BUTTON HEAD SCREW ISO 73	10353737	13	2	729	96000684	FRONT WINDOW CPL.
BUTTON HEAD SCREW ISO 7	10429635	24	1	735	919075308	CRANE OPERATOR CABIN P
BUTTON HEAD SCREW ISO 73	408650508	48	2	1075	919219708	PIVOT SECTION

Description	Item	Pos.	Quantity	Page	Assembly	Description
BUTTON HEAD SCREW ISO 73	408650608	329	2	278	96032892	DIESEL ENGINE, PRE-ASSEMB
BUTTON HEAD SCREW ISO 73	408650608	2	2	1037	967937608	OBSTRUCTION LIGHTS PREAS
BUTTON HEAD SCREW ISO 73	10301319	13	6	482	969259908	SLEWING PLATFORM CATWAL
BUTTON HEAD SCREW ISO 73	10301319	41	2	998	917228608	BOOM NOSE
BUTTON HEAD SCREW ISO 73	10301319	25	4	1099	919220008	F-HEAD SECTION
BUTTON HEAD SCREW ISO 73	12100574	68	1	654	96033320	ASSEMBLY PARTS MOUNTIN
BUTTON HEAD SCREW ISO 73	10182032	37	2	1099	919220008	F-HEAD SECTION
BUTTON HEAD SCREW ISO 7	12100221	142	24	847	919304308	S PIVOT SECTION PRE-ASS.
CABLE 1,5M	11320215	53	1	795	96029469	EQUIPMENT CAMERA CAB
CABLE 12M	614037608	16	1	786	96035790	EQUIPMENT CAMERA SLEW C
CABLE 16M	614043508	10	1	1151	918641308	PREPARATION CAMERA WINC
CABLE 2X0,14+2X0,22-7M	11492304	18	4	786	96035790	EQUIPMENT CAMERA SLEW C
CABLE 3M	10552752	52	1	795	96029469	EQUIPMENT CAMERA CAB
CABLE 3M	614037508	12	1	786	96035790	EQUIPMENT CAMERA SLEW C
CABLE 6X0,6-15M	11600245	31	1	1005	919294008	ARGON FLOODLIGHT HEEL PI
CABLE 6X0,6-9M	10874732	61	1	786	96035790	EQUIPMENT CAMERA SLEW C
CABLE 7M	10874733	62	2	786	96035790	EQUIPMENT CAMERA SLEW C
CABLE 8X0,14-9,5M	11600521	11	1	786	96035790	EQUIPMENT CAMERA SLEW C
CABLE 9M	614041808	13	1	786	96035790	EQUIPMENT CAMERA SLEW C
CABLE BRACKET	968525808	101	2	521	919627908	SA FRAME PRE-ASS.
CABLE CHAIN 200X80X1443 SP	11450435	42	1	720	919075408	CRANE DRIVER CAB ADDITIO
CABLE CHANNEL 40X60/2000	601406408	4	0.3	655	968095808	PRE-ASSEMBLY MOUNTING U
CABLE CHANNEL 80X100/2000	601414208	10	0.895	653	96033320	ASSEMBLY PARTS MOUNTIN
CABLE CHANNEL 80X80/2000	601413908	11	0.31	653	96033320	ASSEMBLY PARTS MOUNTIN
CABLE CHANNEL 80X80/2000	601413908	12	0.725	653	96033320	ASSEMBLY PARTS MOUNTIN
CABLE CLAMP	720014408	20	2	892	919633808	ROLLER SET
CABLE CLAMP	720014408	(5)	4	982	919301808	L-HEAD PIECE
CABLE CLAMP	720014408	56	6	982	919301808	L-HEAD PIECE
CABLE CLAMP	720014408	37	1	1053	919219508	F-CONNECTING HEAD
CABLE CLAMP	720014408	74	7	1100	919220008	F-HEAD SECTION
CABLE CLAMP DC01 FE//ZNNI	953650008	22	17	201	917438108	WINCH 1 PRE-ASSEMBLY
CABLE CLAMP DC01 FE//ZNNI	953650008	22	17	221	917454008	WINCH 2 PRE-ASS.
CABLE CLAMP DC01 FE//ZNNI	953650008	46	8	230	917451208	WINCH 4 PRE-ASSEMBLY
CABLE CLAMP DC01 FE//ZNNI	953650008	24	1	502	919733908	ADD HEATING SUPERSTRUCT
CABLE CLAMP DC01 FE//ZNNI	953650008	105	18	521	919627908	SA FRAME PRE-ASS.
CABLE CLAMP DC01 FE//ZNNI	953650008	88	1	654	96033320	ASSEMBLY PARTS MOUNTIN
CABLE CLAMP DC01 FE//ZNNI	953650008	18	3	773	91000228	AIR CON DRIVE UNIT PREPA
CABLE CLAMP DC01 FE//ZNNI	953650008	22	16	952	917473608	WINCH 6 PRE-ASSEMBLY
CABLE CLAMP DC01 FE//ZNNI	953650008	55	42	982	919301808	L-HEAD PIECE
CABLE CLAMP DC01 FE//ZNNI	953650008	37	11	998	917228608	BOOM NOSE
CABLE CLAMP POLYAMID	704280508	19	3	752	968080908	CLOSING DEVICE
CABLE CLIP HOLDER 28X28-	10870511	262	2	536	968241408	TERMINAL BOX WINCH PRE-A
CABLE CLIP HOLDER 28X28-	10870511	5	5	564	967967608	FUEL TANK, PRE-ASSEMBLED
CABLE CLIP HOLDER 28X28-	10870511	5	3	1082	96035576	TERMINAL BOX CPL.
CABLE CLIP HOLDER 46X70-	10872676	22	3	720	919075408	CRANE DRIVER CAB ADDITIO
CABLE CLIP HOLDER 46X70-	10872676	158	42	847	919304308	S PIVOT SECTION PRE-ASS.
CABLE CLIP HOLDER 46X70-	10872676	35	2	1053	919219508	F-CONNECTING HEAD
CABLE CLIP HOLDER 46X70-	10872676	9	6	1067	919219608	F-ASSEMBLY UNIT
CABLE CLIP HOLDER 46X70-	10872676	43	21	1075	919219708	PIVOT SECTION
CABLE CLIP HOLDER 46X70-	10872676	72	36	1100	919220008	F-HEAD SECTION
CABLE CLIP HOLDER 46X70-	10872676	35	8	1130	919222808	ERECTION FRAME
CABLE CLIP HOLDER 8,1X-S	11492315	87	10	654	96033320	ASSEMBLY PARTS MOUNTIN
CABLE CONDUIT DN16X0,6 PU	11124205	223	1.03	486	96033369	WIRING HARNESS
CABLE CONDUIT DN16X0,6 PU	11124205	223	11.44	627	96033473	WIRING HARNESS
CABLE CONDUIT DN16X0,6 PU	11124205	223	16.3	782	96059329	LEAD
CABLE CONDUIT DN16X0,6 PU	11124205	223	0.85	783	96059330	LEAD
CABLE CONDUIT DN16X0,6 PU	11124205	223	0.77	784	96059331	LEAD
CABLE CONDUIT DN20X0,6 PU	11124207	224	0.83	619	96033472	WIRING HARNESS
CABLE CONDUIT DN20X0,6 PU	11124207	224	3.33	622	96033855	WIRING HARNESS
CABLE CONDUIT DN20X0,6 PU	11124207	224	1.03	627	96033473	WIRING HARNESS

Description	Item	Pos.	Quantity	Page	Assembly	Description
CABLE CONDUIT DN25X0,6 PU	11124208	225	0.63	486	96033369	WIRING HARNESS
CABLE CONDUIT DN25X0,6 PU	11124208	225	2.89	619	96033472	WIRING HARNESS
CABLE CONDUIT DN25X0,6 PU	11124208	225	11.82	622	96033855	WIRING HARNESS
CABLE CONDUIT DN25X0,6 PU	11124208	225	15.98	627	96033473	WIRING HARNESS
CABLE CONDUIT DN30X0,6 PU	11124209	226	0.83	486	96033369	WIRING HARNESS
CABLE CONDUIT DN30X0,6 PU	11124209	226	0.53	488	96033370	WIRES CPL.
CABLE CONDUIT DN30X0,6 PU	11124209	226	1.03	489	96021228	WIRING HARNESS
CABLE CONDUIT DN30X0,6 PU	11124209	226	8.59	619	96033472	WIRING HARNESS
CABLE CONDUIT DN30X0,6 PU	11124209	226	8.6	622	96033855	WIRING HARNESS
CABLE CONDUIT DN30X0,6 PU	11124209	226	2.43	627	96033473	WIRING HARNESS
CABLE CONDUIT DN35X0,6 PU	11124210	227	1.73	486	96033369	WIRING HARNESS
CABLE CONDUIT DN35X0,6 PU	11124210	227	2.1	488	96033370	WIRES CPL.
CABLE CONDUIT DN35X0,6 PU	11124210	227	1.03	619	96033472	WIRING HARNESS
CABLE CONDUIT DN35X0,6 PU	11124210	227	3.36	627	96033473	WIRING HARNESS
CABLE CONDUIT DN35X0,6 PU	11124210	227	0.36	780	96059328	WIRING HARNESS
CABLE CONDUIT DN40X0,6 PU	11124211	228	2.3	489	96021228	WIRING HARNESS
CABLE CONDUIT DN40X0,6 PU	11124211	228	1.6	490	96019612	WIRING HARNESS
CABLE CONDUIT DN40X0,6 PU	11124211	228	1.33	619	96033472	WIRING HARNESS
CABLE CONDUIT DN50X0,6 PU	11124212	229	0.8	486	96033369	WIRING HARNESS
CABLE CONDUIT DN50X0,6 PU	11124212	229	9.86	619	96033472	WIRING HARNESS
CABLE CONDUIT DN50X0,6 PU	11124212	229	2.03	627	96033473	WIRING HARNESS
CABLE CONDUIT DN60X0,6 PU	11124213	230	1.6	627	96033473	WIRING HARNESS
CABLE CONNECTOR	602336408	2	1	50	926891108	GROUND RAIL
CABLE DRUM 150M SPF	10813237	151	1	858	96028886	CABLE DRUM COMPL.
CABLE DRUM 165M SPF	616024908	2	1	859	96036183	CABLE DRUM COMPL.
CABLE DRUM 60M SPF	12100458	151	1	1088	96035577	CABLE DRUM COMPL.
CABLE DRUM COMPL. F2	96035577	20	1	1081	919287108	ELECTRICS F BASE SECTION
CABLE DRUM COMPL. N1911	96028886	5	1	857	919301108	ELECTRIC FOR S-PIVOT SECT
CABLE DRUM COMPL. N1912	96036183	6	1	857	919301108	ELECTRIC FOR S-PIVOT SECT
CABLE GLAND M12X1,5X2-8 M	602424008	503	1	871	96038229	LEAD
CABLE GLAND M12X1,5X2-8 M	602424008	504	1	1116	96038928	LEAD
CABLE GLAND M12X1,5X2-8 M	602424008	504	1	1117	96038930	LEAD
CABLE GLAND M12X1,5X2-8 M	602424008	504	1	1118	96038931	LEAD
CABLE GLAND M12X1,5X2-8 M	602424008	505	2	1119	96038932	LEAD
CABLE GLAND M12X1,5X2-8 M	602424008	505	2	1120	96038933	LEAD
CABLE GLAND M12X1,5X2-8 M	602424008	503	1	1121	96038935	LEAD
CABLE GLAND M12X1,5X2-8 M	602424008	505	1	1137	96035578	LEAD
CABLE GLAND M16X1,5/9 MS	10334039	1	1	584	918531108	MIRROR ATTACHM.IN CRANE
CABLE GLAND M16X1,5X4,5-10	602441701	11	3	808	918470508	EXTERNAL FEED
CABLE GLAND M16X1,5X4-11	602424108	511	1	81	967971708	WIRING HARNESS
CABLE GLAND M16X1,5X4-11	602424108	510	2	633	968346208	DUMMY PLUG
CABLE GLAND M16X1,5X4-11	602424108	153	1	635	968709008	ANTENNA CPL.
CABLE GLAND M16X1,5X4-11	602424108	508	1	636	968418008	WIRING HARNESS
CABLE GLAND M16X1,5X4-11	602424108	12	1	859	96036183	CABLE DRUM COMPL.
CABLE GLAND M16X1,5X4-11	602424108	508	1	860	96036184	LEAD
CABLE GLAND M16X1,5X4-11	10428532	42	4	493	96053632	ELECTRIC ADD-ON PARTS CA
CABLE GLAND M20X1,5 MS	10872876	504	1	1064	96035583	LEAD
CABLE GLAND M20X1,5 MS	10872876	505	1	1084	96038562	LEAD
CABLE GLAND M20X1,5 MS	10872876	504	1	1119	96038932	LEAD
CABLE GLAND M20X1,5 MS	10872876	504	1	1120	96038933	LEAD
CABLE GLAND M20X1,5X5-10	602441001	504	1	1085	96038563	LEAD
CABLE GLAND M20X1,5X5-10	602441001	504	1	1115	96038927	LEAD
CABLE GLAND M20X1,5X5-14	602424208	503	2	866	96036188	LEAD
CABLE GLAND M20X1,5X5-7 M	12100609	503	1	992	96037031	LEAD
CABLE GLAND M25X1,5X11-20	602424308	505	2	80	967971408	WIRING HARNESS
CABLE GLAND M25X1,5X11-20	602424308	530	2	628	96033473	WIRING HARNESS
CABLE GLAND M25X1,5X11-20	602424308	507	2	631	96035430	LEAD
CABLE GLAND M25X1,5X11-20	602424308	507	2	632	96039940	LEAD
CABLE GLAND M25X1,5X11-20	602424308	513	1	780	96059328	WIRING HARNESS
CABLE GLAND M25X1,5X11-20	602424308	504	2	867	96036240	LEAD

Description	Item	Pos.	Quantity	Page	Assembly	Description
CABLE GLAND M25X1,5X11-20	602424308	511	2	869	968546008	LEAD
CABLE GLAND M25X1,5X11-20	602424308	511	2	870	968546108	LEAD
CABLE GLAND M25X1,5X12-15	602425808	12	1	861	616024908	CABLE DRUM
CABLE GLAND M25X1,5X6-13	602441101	507	1	81	967971708	WIRING HARNESS
CABLE GLAND M32X1,5X15-25	10875696	200	1	858	96028886	CABLE DRUM COMPL.
CABLE GLAND M32X1,5X15-25	10875696	507	2	1086	96038564	LEAD
CABLE GLAND M32X1,5X15-25	10875696	508	2	1087	96038565	LEAD
CABLE GLAND M32X1,5X15-25	10875696	505	1	1089	96039722	LEAD
CABLE GLAND M32X1,5X25-15	10875031	513	1	1089	96039722	LEAD
CABLE GLAND M32X1,5X7-15	602441201	503	1	868	96040591	LEAD
CABLE GUIDE	967916208	20	2	982	919301808	L-HEAD PIECE
CABLE HARNESS 3300MM	553186908	50	1	485	96033359	CABLE LIST DRIVER'S CABIN
CABLE HARNESS MOUNTING	12416117	580	1	330	13455124	DIESEL ENGINE
CABLE HARNESS W700	12410650	1	1	414	12416117	CABLE HARNESS MOUNTING
CABLE LIST	96059326	20	1	776	96059324	ELECTRIC POWERPACK
CABLE LIST DRIVER'S CABIN	96033359	6	1	484	919788208	EL.INSTRUMENTS F.CRANE D
CABLE LIST F.CENTER SECTIO	967908108	5	1	45	917361408	EL.CENTER PART
CABLE LIST SLEWING PLATF	96033469	25	1	616	918862508	ELECTR. SYSTEM F.SLEWING
CABLE LOOM WL710	10441308	2	1	414	12416117	CABLE HARNESS MOUNTING
CABLE LOOM WL713	10144701	5	1	414	12416117	CABLE HARNESS MOUNTING
CABLE LOOM WL720	11100081	4	2	414	12416117	CABLE HARNESS MOUNTING
CABLE LUG DIN 46234 5/16mm	602218808	44	1	619	96033472	WIRING HARNESS
CABLE LUG DIN 46234 M10/16	602311308	56	1	619	96033472	WIRING HARNESS
CABLE LUG DIN 46234 M10/25	602301608	115	4	619	96033472	WIRING HARNESS
CABLE LUG DIN 46234 M6/10	602311508	55	1	619	96033472	WIRING HARNESS
CABLE LUG DIN 46234 M8/16-2	602301708	106	4	619	96033472	WIRING HARNESS
CABLE LUG DIN 46237 M6/1-2,5	602217908	34	3	486	96033369	WIRING HARNESS
CABLE LUG DIN 46237 M6/1-2,5	602217908	34	2	865	96037447	WIRE TERMINAL BOX PRE-A
CABLE LUG DIN 46237 M6/1-2,5	602217908	34	2	991	96038161	WIRE TERMINAL BOX PRE-A
CABLE LUG M10/2,5mm²	602217208	101	1	627	96033473	WIRING HARNESS
CABLE LUG M4/0,25-1,5MM² V	602218408	112	4	619	96033472	WIRING HARNESS
CABLE LUG M5/10MM²	602207008	43	1	619	96033472	WIRING HARNESS
CABLE LUG M6/16,8-26,7MM²	602205808	111	8	619	96033472	WIRING HARNESS
CABLE MARKER	923512208	(500)	24	46	967907508	SWITCH BOX CPL.
CABLE MARKER	923512208	500	1	53	96026395	CABLING
CABLE MARKER	923512208	(500)	1	54	967908108	CABLE LIST F.CENTER SECTIO
CABLE MARKER	923512208	(500)	1	54	967908108	CABLE LIST F.CENTER SECTIO
CABLE MARKER	923512208	500	4	80	967971408	WIRING HARNESS
CABLE MARKER	923512208	500	6	81	967971708	WIRING HARNESS
CABLE MARKER	923512208	500	54	486	96033369	WIRING HARNESS
CABLE MARKER	923512208	500	49	488	96033370	WIRES CPL.
CABLE MARKER	923512208	500	41	489	96021228	WIRING HARNESS
CABLE MARKER	923512208	500	38	490	96019612	WIRING HARNESS
CABLE MARKER	923512208	500	72	620	96033472	WIRING HARNESS
CABLE MARKER	923512208	500	23	622	96033855	WIRING HARNESS
CABLE MARKER	923512208	500	92	627	96033473	WIRING HARNESS
CABLE MARKER	923512208	500	2	631	96035430	LEAD
CABLE MARKER	923512208	500	3	632	96039940	LEAD
CABLE MARKER	923512208	500	2	633	968346208	DUMMY PLUG
CABLE MARKER	923512208	500	1	634	96051766	DUMMY PLUG
CABLE MARKER	923512208	500	2	636	968418008	WIRING HARNESS
CABLE MARKER	923512208	(500)	2	640	91001563	SWITCHBOX MOUNTING PART
CABLE MARKER	923512208	500	20	779	96060217	WIRES CPL.
CABLE MARKER	923512208	500	6	780	96059328	WIRING HARNESS
CABLE MARKER	923512208	500	2	782	96059329	LEAD
CABLE MARKER	923512208	500	2	783	96059330	LEAD
CABLE MARKER	923512208	500	2	784	96059331	LEAD
CABLE MARKER	923512208	500	2	860	96036184	LEAD
CABLE MARKER	923512208	500	30	864	96036194	WIRES TERMINAL BOX CPL.
CABLE MARKER	923512208	500	2	866	96036188	LEAD

Description	Item	Pos.	Quantity	Page	Assembly	Description
CABLE MARKER	923512208	500	6	867	96036240	LEAD
CABLE MARKER	923512208	500	3	868	96040591	LEAD
CABLE MARKER	923512208	500	3	869	968546008	LEAD
CABLE MARKER	923512208	500	3	870	968546108	LEAD
CABLE MARKER	923512208	500	2	871	96038229	LEAD
CABLE MARKER	923512208	(500)	1	989	96036210	TERMINAL BOX
CABLE MARKER	923512208	500	43	990	96036211	WIRES TERMINAL BOX CPL.
CABLE MARKER	923512208	500	3	992	96037031	LEAD
CABLE MARKER	923512208	500	20	1063	96038868	WIRES CPL.
CABLE MARKER	923512208	500	3	1064	96035583	LEAD
CABLE MARKER	923512208	500	10	1083	96038775	WIRES CPL.
CABLE MARKER	923512208	500	3	1084	96038562	LEAD
CABLE MARKER	923512208	500	3	1085	96038563	LEAD
CABLE MARKER	923512208	500	3	1086	96038564	LEAD
CABLE MARKER	923512208	500	3	1087	96038565	LEAD
CABLE MARKER	923512208	500	2	1089	96039722	LEAD
CABLE MARKER	923512208	500	20	1114	96038967	WIRES CPL.
CABLE MARKER	923512208	500	3	1115	96038927	LEAD
CABLE MARKER	923512208	500	2	1116	96038928	LEAD
CABLE MARKER	923512208	500	2	1117	96038930	LEAD
CABLE MARKER	923512208	500	2	1118	96038931	LEAD
CABLE MARKER	923512208	500	3	1119	96038932	LEAD
CABLE MARKER	923512208	500	3	1120	96038933	LEAD
CABLE MARKER	923512208	500	2	1121	96038935	LEAD
CABLE MARKER	923512208	500	2	1122	96042005	LEAD
CABLE MARKER	923512208	500	2	1137	96035578	LEAD
CABLE PLUG 4-POL	10015704	517	1	628	96033473	WIRING HARNESS
CABLE PLUG 4-POL 90°	10324830	505	1	81	967971708	WIRING HARNESS
CABLE PLUG 7-POL	10025278	(1)	1	82	968726908	EQUIPMENT CAMERA
CABLE PLUG 7-POL	10025278	(1)	1	786	96035790	EQUIPMENT CAMERA SLEW C
CABLE PROTECTION SWITCH	11006827	30	1	808	918470508	EXTERNAL FEED
CABLE SLEEVE 12,0-3,0/12/1,4	10872032	98	3	619	96033472	WIRING HARNESS
CABLE SLEEVE 12-13	604509308	505	2	1122	96042005	LEAD
CABLE SLEEVE 16,0-4,0/16/1,7	10872033	709	16	620	96033472	WIRING HARNESS
CABLE SLEEVE 16,0-4,0/16/1,7	10872033	709	1	782	96059329	LEAD
CABLE SLEEVE 16,0-4,0/16/1,7	10872033	709	1	783	96059330	LEAD
CABLE SLEEVE 16,0-4,0/16/1,7	10872033	709	1	784	96059331	LEAD
CABLE SLEEVE 2,4-3,0/2,4/0,6	10473048	(708)	6	54	967908108	CABLE LIST F.CENTER SECTIO
CABLE SLEEVE 2,4-3,0/2,4/0,6	10473048	(708)	8	54	967908108	CABLE LIST F.CENTER SECTIO
CABLE SLEEVE 2,4-3,0/2,4/0,6	10473048	708	18	80	967971408	WIRING HARNESS
CABLE SLEEVE 2,4-3,0/2,4/0,6	10473048	708	2	487	96033369	WIRING HARNESS
CABLE SLEEVE 2,4-3,0/2,4/0,6	10473048	708	44	628	96033473	WIRING HARNESS
CABLE SLEEVE 2,4-3,0/2,4/0,6	10473048	(708)	2	989	96036210	TERMINAL BOX
CABLE SLEEVE 2,4-3,0/2,4/0,6	10473048	708	138	991	96038161	WIRE TERMINAL BOX PRE-A
CABLE SLEEVE 2,4-3,0/2,4/0,6	10473048	708	43	1086	96038564	LEAD
CABLE SLEEVE 2,4-3,0/2,4/0,6	10473048	708	43	1087	96038565	LEAD
CABLE SLEEVE 2,4-3,0/2,4/0,6	10473048	708	86	1089	96039722	LEAD
CABLE SLEEVE 2,4-3,0/2,4/0,6	10473048	708	6	1119	96038932	LEAD
CABLE SLEEVE 2,4-3,0/2,4/0,6	10473048	708	6	1120	96038933	LEAD
CABLE SLEEVE 3,0-7,0/3/0,6	602710008	(97)	1	54	967908108	CABLE LIST F.CENTER SECTIO
CABLE SLEEVE 4-6	602704808	535	5	628	96033473	WIRING HARNESS
CABLE SLEEVE 6-8	604508708	505	1	992	96037031	LEAD
CABLE SOCK 15	602707208	511	3	1089	96039722	LEAD
CABLE SOCK 8 420	602708008	504	3	860	96036184	LEAD
CABLE SOCKET M1	10476382	10	1	859	96036183	CABLE DRUM COMPL.
CABLE SOCKET M11-Z	604505508	534	2	628	96033473	WIRING HARNESS
CABLE SOCKET M11-Z	604505508	506	1	1122	96042005	LEAD
CABLE TIE 2,5X99-SCHWARZ P	12104811	268	1	660	96033325	CABLING MOUNTING PLATE
CABLE TIE 2,5X99-SCHWARZ P	12104811	260	5	1000	968650608	TERMINAL BOX CPL.
CABLE TIE 3,6X142-SCHWARZ	12104809	261	1	81	967971708	WIRING HARNESS

Description	Item	Pos.	Quantity	Page	Assembly	Description
CABLE TIE 3,6X142-SCHWARZ	12104809	261	1	486	96033369	WIRING HARNESS
CABLE TIE 3,6X142-SCHWARZ	12104809	261	30	489	96021228	WIRING HARNESS
CABLE TIE 3,6X142-SCHWARZ	12104809	261	10	490	96019612	WIRING HARNESS
CABLE TIE 3,6X142-SCHWARZ	12104809	261	10	619	96033472	WIRING HARNESS
CABLE TIE 3,6X142-SCHWARZ	12104809	261	1	622	96033855	WIRING HARNESS
CABLE TIE 3,6X142-SCHWARZ	12104809	261	2	627	96033473	WIRING HARNESS
CABLE TIE 3,6X142-SCHWARZ	12104809	261	1	660	96033325	CABLING MOUNTING PLATE
CABLE TIE 3,6X142-SCHWARZ	12104809	261	40	779	96060217	WIRES CPL.
CABLE TIE 3,6X203-SCHWARZ	12104810	269	20	490	96019612	WIRING HARNESS
CABLE TIE 3,6X203-SCHWARZ	12104810	267	1	660	96033325	CABLING MOUNTING PLATE
CABLE TIE 3,6X203-SCHWARZ	12104810	269	1	780	96059328	WIRING HARNESS
CABLE TIE 4,6X200-SCHWARZ	11691035	37	37	426	919551008	MUFFLER UNIT
CABLE TIE 4,6X200-SW/GR P	11691013	97	3	415	12416117	CABLE HARNESS MOUNTING
CABLE TIE 4,8X292-SCHWARZ	10874588	99	7	415	12416117	CABLE HARNESS MOUNTING
CABLES MOUNTING PANEL CP	96033326	2	1	660	96033325	CABLING MOUNTING PLATE
CABLES MOUNTING PLATES,P	967908008	(2)	1	46	967907508	SWITCH BOX CPL.
CABLES MOUNTING PLATES,P	96033327	2	1	661	96033326	CABLES MOUNTING PANEL C
CABLES, BASIC CONSTRUCTI	967907908	4	1	46	967907508	SWITCH BOX CPL.
CABLING A581	967919708	120	1	808	918470508	EXTERNAL FEED
CABLING E303	969499508	(1)	1	494	96053632	ELECTRIC ADD-ON PARTS CA
CABLING H200	96026395	10	1	52	96026351	ACOUST. WARN. DISPLACEM.
CABLING H510	969418008	(100)	1	616	918862508	ELECTR. SYSTEM F.SLEWING
CABLING MOUNTING PLATE S	96033325	30	1	640	91001563	SWITCHBOX MOUNTING PART
CAGE NUT M10	413004408	56	32	65	917291608	CRAWLER TRACK CARRIER, L
CAGE NUT M10	413004408	8	4	84	968727008	CAMERA EQUIPMENT CRAW
CAGE NUT M10	413004408	56	32	98	917291708	CRAWLER TRACK CARRIER,
CAGE NUT M10	413004408	8	4	108	968668808	CAMERA EQUIPMENT CRAW
CAGE NUT M5 ST	10455281	27	6	453	918810308	CONTROL STAND
CAGE NUT M6	413002708	77	2	192	96062971	ASSEMBLY PARTS F.SLEWING
CAGE NUT M6	413002708	44	4	453	918810308	CONTROL STAND
CAGE NUT M6	413002808	62	1	740	96028393	INTERNAL PANELLING INSTA
CAGE NUT M6	413003008	69	2	740	96028393	INTERNAL PANELLING INSTA
CAGE NUT M6 NIROSTA	10875857	84	2	66	917291608	CRAWLER TRACK CARRIER, L
CAGE NUT M6 NIROSTA	10875857	84	2	99	917291708	CRAWLER TRACK CARRIER,
CAGE NUT M8	413003108	4	1	747	969520208	MONITOR CONSOLE
CAGE NUT M8 A2/ST A2K	10875858	31	4	432	919063308	AIR FILTER UNIT CPL.
CAGE NUT M8 A2/ST A2K	413003208	85	4	66	917291608	CRAWLER TRACK CARRIER, L
CAGE NUT M8 A2/ST A2K	413003208	85	4	99	917291708	CRAWLER TRACK CARRIER,
CAM	11341708	12	1	856	12101591	TILT-BACK SUPPORT
CAMERA COVER 2X619X394	97067271	2	1	793	96005701	CAMERA HOLDER, PREMOU
CAMERA EQUIPMENT CRAW	968727008	3	1	82	968726908	EQUIPMENT CAMERA
CAMERA EQUIPMENT CRAWL	968668808	3	1	106	968668608	EQUIPMENT CAMERA
CAMERA EQUIPMENT S-PIVO	967957508	12	1	1002	917229508	CAMERA MONITOR WINCH
CAMERA HOLDER, PREMOU	96005701	37	1	789	967956208	CAMERA INSTALLATION SLEW
CAMERA HOLDER, PREMOU	968099808	2	1	1006	968134408	MECH.AUXILIARIES FOR LIG
CAMERA HOLDER, PREMOU	968646208	1	1	789	967956208	CAMERA INSTALLATION SLEW
CAMERA INSTALLATION SLE	967956208	3	1	786	96035790	EQUIPMENT CAMERA SLEW C
CAMERA MONITOR WINCH WI	917229508	326	1	14		LIEBHERR CRAW.CRANE LR
CAMERA MOUNT WELDED ST	968484808	34	1	789	967956208	CAMERA INSTALLATION SLEW
CAMERA SPF	10097079	40	1	786	96035790	EQUIPMENT CAMERA SLEW C
CAMERA SPF	614043608	50	2	82	968726908	EQUIPMENT CAMERA
CAMERA SPF	614043608	50	2	106	968668608	EQUIPMENT CAMERA
CAMERA SPF	614043608	39	4	786	96035790	EQUIPMENT CAMERA SLEW C
CAMERA SPF	614043608	17	1	1003	967957308	EQUIPMENT CAMERA WINCHE
CAMERA SPF	614045108	38	2	786	96035790	EQUIPMENT CAMERA SLEW C
CAMERA SUPPORT WELDMEN	96005702	1	1	793	96005701	CAMERA HOLDER, PREMOU
CAMERA SUPPORT WELDMEN	968099908	1	1	1007	968099808	CAMERA HOLDER, PREMOU
CAMERA SUPPORT WELDMEN	968646308	1	1	791	968646208	CAMERA HOLDER, PREMOU
CAMS	11645754	30	2	548	11211234	DRAW CYLINDER
CAMSHAFT CPL. V-MOTORXD9	10122940	100	1	328	13455124	DIESEL ENGINE

Description	Item	Pos.	Quantity	Page	Assembly	Description
CAMSHAFT V-MOTORXD9508	10116354	1	1	362	10122940	CAMSHAFT CPL.
CAMSHAFT V-MOTORXD9508	10154280	1	1	362	10122940	CAMSHAFT CPL.
CAP BOLT	511051908	8	1	177	510401908	REVERSING VALVE
CAP GUMMI	511052408	13	1	177	510401908	REVERSING VALVE
CAP NUT	510710608	30	1	44	511497508	PRESSURE RELIEF VALVE
CAP NUT	510710608	30	1	712	510438508	PRESSURE RELIEF VALVE
CAP NUT DIN 1587 M6 A2-70	10219361	8	6	731	964561008	REAR WINDOW PRE-ASS.
CAP NUT DIN 986 M4 A2-70	4002886	35	4	580	10425291	ELECTRIC PUMP
CAP NUT DIN 986 M6	691035008	30	2	26	11601184	COLLECTING RING
CAPACITOR	11341145	5	1	512	10451181	LIQUEFIER
CAPACITOR 100N 10%250V	691210608	(6)	4	654	96033320	ASSEMBLY PARTS MOUNTIN
CAPACITOR 4,7U 63V	634218501	504	1	53	96026395	CABLING
CAPSCREW	510733308	21	2	177	510401908	REVERSING VALVE
CAR RADIO	12257818	1	1	1030	916166208	CAR RADIO
CAR RADIO	916166208	360	1	15		LIEBHERR CRAW.CRANE LR
CARRIER	965470908	23	2	724	919075508	CRANE OPERATOR CABIN P
CARRIER PRE-ASSEMBLED	968904008	78	1	471	918999008	SLEWING PLATFORM CATWAL
CARRIER RAIL	970344808	76	1	277	96032892	DIESEL ENGINE, PRE-ASSEMB
CARRIER RAIL	970344808	137	12	847	919304308	S PIVOT SECTION PRE-ASS.
CARRIER RAIL C28/11X620 T Z	97018042	9	2	569	967968208	OIL TANK PRE-ASS.
CARRIER RAIL NUT DIN 3015-	602018008	34	4	265	918861408	DIESEL ENGINE CPL.
CARRIER RAIL NUT DIN 3015-	602018008	360	16	278	96032892	DIESEL ENGINE, PRE-ASSEMB
CARRIER RAIL NUT DIN 3015-	602018008	306	12	532	968513208	ADDITIONAL HYDRAULICS, SA
CARRIER RAIL NUT DIN 3015-	602018008	307	8	551	967788008	ADDNL.HYDR.ERECTION DEV
CARRIER RAIL NUT DIN 3015-	602018008	55	18	577	919297008	CENT. LUBRIC. SYSTEM SUP
CARRIER RAIL NUT DIN 3015-	602018008	24	12	773	91000228	AIR CON DRIVE UNIT PREPA
CARRIER RAIL NUT DIN 3015-	602018008	51	4	952	917473608	WINCH 6 PRE-ASSEMBLY
CARRIER RAIL X0	954117308	36	1	201	917438108	WINCH 1 PRE-ASSEMBLY
CARRIER RAIL X0	954117308	37	1	221	917454008	WINCH 2 PRE-ASS.
CARRIER RAIL X0	954117308	107	3	521	919627908	SA FRAME PRE-ASS.
CARRIER RAIL X0	954117308	306	4	551	967788008	ADDNL.HYDR.ERECTION DEV
CARRIER RAIL X0	954117308	139	1	847	919304308	S PIVOT SECTION PRE-ASS.
CARRIER RAIL X0	954117508	51	2	230	917451208	WINCH 4 PRE-ASSEMBLY
CARRIER RAIL X0	954117508	19	2	773	91000228	AIR CON DRIVE UNIT PREPA
CARRIER RAIL X0	954117508	138	5	847	919304308	S PIVOT SECTION PRE-ASS.
CARRIER RAIL X0	954128608	35	3	230	917451208	WINCH 4 PRE-ASSEMBLY
CARRIER RAIL X0	954128608	20	1	952	917473608	WINCH 6 PRE-ASSEMBLY
CARRIER, MEAS. & WARN. D	917569308	362	1	15		LIEBHERR CRAW.CRANE LR
CARRYING BOLT M8	409710908	(5)	2	277	96032892	DIESEL ENGINE, PRE-ASSEMB
CARRYING BOLT M8	409710908	7	2	449	96004224	COVER COMPL.
CARRYING BOLT M8	409710908	2	2	599	969118108	COVER COMPL.
CARRYING BOLT M8	409710908	2	1	601	96038209	COVER COMPL.
CARRYING BOLT M8	409710908	2	2	603	96038293	COVER COMPL.
CARRYING BOLT M8	409710908	7	2	604	969054708	COVER COMPL.
CARRYING BOLT M8	409710908	7	2	605	969056008	COVER COMPL.
CARRYING BOLT M8	409710908	7	2	606	969427208	COVER COMPL.
CARRYING BOLT M8	409710908	7	2	607	969427308	COVER COMPL.
CARRYING BOLT M8	409710908	2	2	608	96044249	COVER COMPL.
CARRYING ROLLER 80/5/20X95	749010208	1	1	849	928830208	SAFETY ROLLER CPL.
CARTRIDGE	571352308	1	1	759	502657308	AIR DRYER
CATCHING LEVER	11006668	2	1	828	10475436	BELT CARRIER SYSTEM
CATWALK CRAW.TRACK TRAV	917076708	18	1	12		LIEBHERR CRAW.CRANE LR
CATWALK SUPERSTR.LEFT	968283208	1	1	470	918999008	SLEWING PLATFORM CATWAL
CAUTION DECAL ACCID.PREV	9412158	10	6	822	917082108	INSCRIPTION PLATE
CAUTION DECAL ACCID.PREV	9412158	35	1	824	918107308	PLATING
CAUTION DECAL ACCID.PREV	9412158	5	1	1123	96037102	SIGNS
CELL RUBBER 10X8	262109108	10	0.72	643	967917908	SWITCH CABINET
CELL RUBBER 10X8	262109108	9	3.7	730	964560908	ROOF WINDOW PRE-ASS.
CELL RUBBER 20X12 CR SC	262104308	6	1.7	49	965690708	COVER COMPL.
CELL RUBBER 20X12 CR SC	262104308	(3)	1.78	625	969245308	TERMINAL BOX ELECTRICS S

Description	Item	Pos.	Quantity	Page	Assembly	Description
CELL RUBBER 20X12 CR SC	262104308	11	4.7	645	969408008	COVER COMPL.
CELL RUBBER 25X4 NEOPREN	262107814	5	3.1	724	919075508	CRANE OPERATOR CABIN P
CENT. LUBRIC. SYSTEM SUP	919297008	147	1	13		LIEBHERR CRAW.CRANE LR
CENT. LUBRIC. SYSTEM SUP	917081108	4	1	141	917987408	SLEWING PLATFORM FRAME
CENT.SECT.CRAWLER STEE	967849108	1	1	20	918005408	CENTRAL SECTION CRAWLER
CENTER STUD	570114608	3	1	258	570113308	DRIVING GEAR
CENTR.LUBRICATION SYSTE	917322208	4	1	94	917076408	CRAWLER CARRIER RIGHT CP
CENTRA.LUBRICATION SYST	917322008	4	1	60	917076308	CRAWLER TRACK CARRIER LE
CENTRAL GREASING	917481408	4	1	949	919550708	WINCH 6
CENTRAL GREASING S-ANLEN	917692108	5	1	838	919388608	S PIVOT SECTION CPL.
CENTRAL GREASING SA-BOC	917691308	4	1	515	919612508	SA FRAME
CENTRAL GREASING WINDE	917451408	4	1	198	917077808	WINCH 1
CENTRAL GREASING WINDE	917451408	4	1	218	917077908	WINCH 2
CENTRAL SECTION CRAWLER	918005408	1	1	16	917987508	CENTRAL SECTION CRAWLER
CENTRAL SECTION CRAWLER	917987508	4	1	12		LIEBHERR CRAW.CRANE LR
CENTRING COMPLETE LOZ-25	965575208	2	1	817	917517908	COUNTERWEIGHT FRAME
CENTRING DEVICE WELDME	965575508	5	1	818	965575208	CENTRING COMPLETE
CHAIN DIN 763 7X49 0.3t ST35	10663970	3	2	832	96013575	HOIST LIM.SWITCH PLUMMET
CHAIN DIN 763 7X49 0.3t ST35	10663970	107	2	846	919304308	S PIVOT SECTION PRE-ASS.
CHAIN SUSPENSION 15T-2.5M	10878112	27	2	1043	919326208	SLEWING PLATFORM EXTENS
CHAIN SUSPENSION 19T-8.195	10290071	3	2	817	917517908	COUNTERWEIGHT FRAME
CHAIR BACK	977555808	3	1	461	964862608	SEAT
CHANGE-OVER BLOCK SPF	10413255	53	2	681	96052492	HYDRAULICS
CHARGE AIR COOLER	11005448	1	1	321	12100191	RADIATOR UNIT
CHARGE AIR CORRUGATED	10663848	251	2	278	96032892	DIESEL ENGINE, PRE-ASSEMB
CHARGE AIR CORRUGATED	10663848	11	2	320	96032897	RADIATOR, PRE-ASSEMBLED
CHARGE AIR ELBOW	10134998	4	2	379	10141830	CHARGE AIR LINE ASSEMBLY
CHARGE AIR LINE ASSEMBLY	10141830	230	1	329	13455124	DIESEL ENGINE
CHARGE AIR PIPE	10132799	2	1	379	10141830	CHARGE AIR LINE ASSEMBLY
CHARGE AIR PIPE PRE-ASS.	10143702	3	1	379	10141830	CHARGE AIR LINE ASSEMBLY
CHARGE AIR PIPE SPF	969351408	54	1	276	96032892	DIESEL ENGINE, PRE-ASSEMB
CHARGE AIR PIPE SPF	969351908	55	1	276	96032892	DIESEL ENGINE, PRE-ASSEMB
CHARGE AIR PIPE SPF	969373008	34	1	276	96032892	DIESEL ENGINE, PRE-ASSEMB
CHARGE AIR PIPE SPF	969373708	56	1	276	96032892	DIESEL ENGINE, PRE-ASSEMB
CHARGER 110V 24V8A SPF	613301908	2	1	585	917081908	CHARGER F.BATTERY
CHARGER F.BATTERY 110V	917081908	156	1	13		LIEBHERR CRAW.CRANE LR
CHARGING UNIT BTT SPF	10412777	19	1	493	96053632	ELECTRIC ADD-ON PARTS CA
CHECK SCREW	571561008	16	2	705	511308608	PROPORTIONAL VALVE
CHECK SCREW	571814108	35	1	705	511308608	PROPORTIONAL VALVE
CHECK SCREW	571903708	45	1	705	511308608	PROPORTIONAL VALVE
CHEQUER PLATE FOOTBOA	97035731	18	1	436	918981908	BATTERY STORAGE
CHEQUER PLATE FOOTBOA	97035732	19	1	436	918981908	BATTERY STORAGE
CIGARETTE LIGHTER	10429058	10	1	493	96053632	ELECTRIC ADD-ON PARTS CA
CIRCLIP	11002524	2	2	827	10454762	REMOTE CONTROL TRANSMIT
CIRCLIP FUER GRIFFKAPPE	10678848	4	2	495	10343693	JOYSTICK
CIRCLIP PLIERS STRAIGHT A	885268808	41	1	135	96005686	MAIN TOOLS
CIRCULATING PUMP	11622224	26	1	506	10876576	WATER HEATING SYSTEM
CIRCULATING PUMP	11622224	(7)	1	506	10876576	WATER HEATING SYSTEM
CIRCULATING PUMP	11622224	6	1	589	918009808	CLIMA-HEATING INSTALLATIO
CLADDING REAR PANEL 0X100	977080708	16	1	739	96028393	INTERNAL PANELLING INSTA
CLAMP	10875952	1	1	1008	10872003	WORK LIGHT
CLAMP	6202909	506	2	868	96040591	LEAD
CLAMP	6202909	506	2	1064	96035583	LEAD
CLAMP	6202909	507	2	1084	96038562	LEAD
CLAMP	6202909	508	1	1137	96035578	LEAD
CLAMP	968184708	6	1	789	967956208	CAMERA INSTALLATION SLEW
CLAMP	968479208	1	1	1004	967957508	CAMERA EQUIPMENT S-PIVOT
CLAMP 40X142X24 S960QL+Z2	97028373	2	4	526	967846508	DRAWBAR PRE-ASS
CLAMP 40X142X24 S960QL+Z2	97028373	2	6	528	967981108	DRAWBAR PRE-ASS
CLAMP 40X142X24 S960QL+Z2	97028373	2	8	898	967747008	ROD

Description	Item	Pos.	Quantity	Page	Assembly	Description
CLAMP 40X142X24 S960QL+Z2	97028373	2	16	911	967744008	ROD
CLAMP 40X142X24 S960QL+Z2	97028373	3	5	918	967950808	DRAWBAR PRE-ASS
CLAMP 40X142X24 S960QL+Z2	97028373	3	6	920	968214108	DRAWBAR PRE-ASS
CLAMP 40X142X24 S960QL+Z2	97028373	2	7	922	968217108	DRAWBAR PRE-ASS
CLAMP 40X142X24 S960QL+Z2	97028373	2	10	1055	96038862	RODS PRE-ASSEMBLY
CLAMP 40X142X57 S960QL+Z2	97030592	2	1	918	967950808	DRAWBAR PRE-ASS
CLAMP 40X142X58 S960QL+Z2	97030724	6	1	922	968217108	DRAWBAR PRE-ASS
CLAMP 8	10140086	7	4	374	11420510	HIGH PRESSURE PIPE ASSEM
CLAMP DIN 3016-1 10X12XD1	7381679	3	1	1035	968838608	LOCATION FIXTURE PRE-ASS.
CLAMP DIN 3016-1 10X15XD1	7381770	32	1	414	12416117	CABLE HARNESS MOUNTING
CLAMP DIN 3016-1 10X20XA1	7381285	12	2	335	10141769	FINAL CONTROL VALVE
CLAMP DIN 3016-1 10X20XA1	7381285	31	1	393	10143277	COOLANT PIPE BEND ADD-ON
CLAMP DIN 3016-1 10X20XA1	7381285	20	1	401	10141721	EXHAUST TC MOUNTING
CLAMP DIN 3016-1 10X20XD1	7381628	6	1	335	10141769	FINAL CONTROL VALVE
CLAMP DIN 3016-1 10X20XD1	7381628	3	1	341	10118748	PIPELINE INSTALLATION
CLAMP DIN 3016-1 10X20XD1	7381628	4	1	343	10137870	OIL DIPSTICK CPL.
CLAMP DIN 3016-1 10X20XD1	7381628	17	1	372	10126724	FUEL FINE-FILTER ASSEMBLY
CLAMP DIN 3016-1 10X20XD1	7381628	21	1	376	10143726	LEAK OIL LINE ADD-ON
CLAMP DIN 3016-1 10X20XD1	7381628	9	3	392	10147372	VENT TUBE ASSEMBLY
CLAMP DIN 3016-1 10X20XD1	7381628	26	1	393	10143277	COOLANT PIPE BEND ADD-ON
CLAMP DIN 3016-1 10X20XD1	7381628	38	2	414	12416117	CABLE HARNESS MOUNTING
CLAMP DIN 3016-1 12X15XD1	7382087	33	4	414	12416117	CABLE HARNESS MOUNTING
CLAMP DIN 3016-1 12X20XD1	7381629	7	2	385	10141807	ACCESSORIES AIR COMPRES
CLAMP DIN 3016-1 12X20XD1	7381629	39	3	414	12416117	CABLE HARNESS MOUNTING
CLAMP DIN 3016-1 15X20XA1	10491040	13	2	335	10141769	FINAL CONTROL VALVE
CLAMP DIN 3016-1 15X20XA1	10491040	(10)	1	342	10134887	OIL SUMP WITH FASTENING
CLAMP DIN 3016-1 16X15XD1	7381294	34	8	414	12416117	CABLE HARNESS MOUNTING
CLAMP DIN 3016-1 16X20XD1	7382085	40	3	415	12416117	CABLE HARNESS MOUNTING
CLAMP DIN 3016-1 18X20XA1	10802186	17	1	385	10141807	ACCESSORIES AIR COMPRES
CLAMP DIN 3016-1 18X20XD1	7381635	41	3	415	12416117	CABLE HARNESS MOUNTING
CLAMP DIN 3016-1 20X20XD1	7362665	7	3	393	10143277	COOLANT PIPE BEND ADD-ON
CLAMP DIN 3016-1 22X20XD1	7381630	42	6	415	12416117	CABLE HARNESS MOUNTING
CLAMP DIN 3016-1 25X20XA1	7381498	11	2	337	10141843	CRANKCASE BREATHER ASS
CLAMP DIN 3016-1 25X20XA1	7381498	13	7	402	10143790	REGULATION BOOST PRESS
CLAMP DIN 3016-1 25X20XD1	7381631	16	2	337	10141843	CRANKCASE BREATHER ASS
CLAMP DIN 3016-1 28X20XD1	11481080	22	2	502	919733908	ADD HEATING SUPERSTRUCT
CLAMP DIN 3016-1 28X20XD1	11481080	17	3	589	918009808	CLIMA-HEATING INSTALLATIO
CLAMP DIN 3016-1 6X19XA1 W	11652756	22	1	402	10143790	REGULATION BOOST PRESS
CLAMP DIN 3016-1 6X20XA1 W	11000593	14	8	402	10143790	REGULATION BOOST PRESS
CLAMP DIN 3016-1 6X20XD1 W	7382088	19	1	376	10143726	LEAK OIL LINE ADD-ON
CLAMP DIN 3016-1 6X20XD1 W	7382088	9	1	385	10141807	ACCESSORIES AIR COMPRES
CLAMP DIN 3016-1 6X20XD1 W	7382088	12	2	402	10143790	REGULATION BOOST PRESS
CLAMP DIN 3016-1 6X20XD1 W	7382088	36	1	414	12416117	CABLE HARNESS MOUNTING
CLAMP DIN 3016-1 8X15XD1 W	7381771	20	2	376	10143726	LEAK OIL LINE ADD-ON
CLAMP DIN 3016-1 8X15XD1 W	7381771	31	5	414	12416117	CABLE HARNESS MOUNTING
CLAMP DIN 3016-1 8X20XA1 W	11493699	34	1	393	10143277	COOLANT PIPE BEND ADD-ON
CLAMP DIN 3016-1 8X20XD1 W	7382090	16	1	392	10147372	VENT TUBE ASSEMBLY
CLAMP DIN 3016-1 8X20XD1 W	7382090	25	1	393	10143277	COOLANT PIPE BEND ADD-ON
CLAMP DIN 3016-1 8X20XD1 W	7382090	37	10	414	12416117	CABLE HARNESS MOUNTING
CLAMP DIN 3017-1 16/12-20/9	4601105	6	2	339	10137051	HYDT.TUBE ASSEMBLY
CLAMP FITTING 1-3X21X9,3 ZE	262101308	40	1.4	442	919063408	UREA PLANT
CLAMP SURE-SEAL	605215508	528	3	620	96033472	WIRING HARNESS
CLAMP SURE-SEAL	605215508	522	1	628	96033473	WIRING HARNESS
CLAMP SURE-SEAL	605215608	522	1	486	96033369	WIRING HARNESS
CLAMP WELDED CONST.	964873308	9	1	724	919075508	CRANE OPERATOR CABIN P
CLAMP WELDED CONST. FE//	968258708	5	2	952	917473608	WINCH 6 PRE-ASSEMBLY
CLAMP WELDED CONST. FE//	968574108	11	1	510	91000225	AIR CONDITIONING
CLAMP WELDED CONST. GL	96016707	(1)	1	724	919075508	CRANE OPERATOR CABIN P
CLAMP WELDED CONST. RAL	964580308	3	1	753	964588408	GUIDE PRE-ASS.
CLAMP WELDED CONST. RAL	964604608	4	1	754	964588308	GUIDE PRE-ASS.

Description	Item	Pos.	Quantity	Page	Assembly	Description
CLAMP WELDED CONST. RAL	968861108	47	1	739	96028393	INTERNAL PANELLING INSTA
CLAMP WELDED CONST. RAL	96025226	26	1	739	96028393	INTERNAL PANELLING INSTA
CLAMP WELDED CONST. RAL	96028419	68	1	740	96028393	INTERNAL PANELLING INSTA
CLAMP WELDED CONST. RAL	969503108	30	1	739	96028393	INTERNAL PANELLING INSTA
CLAMP WELDED CONST. T ZN	969658508	8	1	145	918011308	PREMOUNTED LOWER PART
CLAMP WELDED CONST. T ZN	969658608	39	1	145	918011308	PREMOUNTED LOWER PART
CLAMP WIND WARNING UNIT	968224008	75	1	983	919301808	L-HEAD PIECE
CLAMP WIND WARNING UNIT	968224008	44	1	1099	919220008	F-HEAD SECTION
CLAMP-HALF DIN 3015-1 L 0 R	7365090	13	22	158	917081108	CENT. LUBRIC. SYSTEM SUP
CLAMP-HALF DIN 3015-1 L 0 R	7365090	261	6	278	96032892	DIESEL ENGINE, PRE-ASSEMB
CLAMP-HALF DIN 3015-1 L 0 R	7365090	308	2	551	967788008	ADDNL.HYDR.ERECTION DEV
CLAMP-HALF DIN 3015-1 L 1 R	602007108	308	12	532	968513208	ADDITIONAL HYDRAULICS, SA
CLAMP-HALF DIN 3015-1 L 1 R	602007108	74	18	578	919297008	CENT. LUBRIC. SYSTEM SUP
CLAMP-HALF DIN 3015-1 L 1 R	602007408	309	8	532	968513208	ADDITIONAL HYDRAULICS, SA
CLAMP-HALF DIN 3015-1 L 2 R	7362946	309	6	551	967788008	ADDNL.HYDR.ERECTION DEV
CLAMP-HALF DIN 3015-1 L 2 R	7362946	44	4	1017	96022733	BULKHEAD PLATE
CLAMP-HALF DIN 3015-1 L 2 R	602002208	52	6	283	96033379	FIXING PARTS COMPRESSED
CLAMP-HALF DIN 3015-1 L 3 G	602008408	190	16	277	96032892	DIESEL ENGINE, PRE-ASSEMB
CLAMP-HALF DIN 3015-1 L 3 G	602008408	7	10	320	96032897	RADIATOR, PRE-ASSEMBLED
CLAMP-HALF DIN 3015-1 L 3 R	602008508	35	2	201	917438108	WINCH 1 PRE-ASSEMBLY
CLAMP-HALF DIN 3015-1 L 3 R	602008508	35	2	221	917454008	WINCH 2 PRE-ASS.
CLAMP-HALF DIN 3015-1 L 3 R	602008508	259	4	278	96032892	DIESEL ENGINE, PRE-ASSEMB
CLAMP-HALF DIN 3015-1 L 3 R	602008508	7	2	1017	96022733	BULKHEAD PLATE
CLAMP-HALF DIN 3015-1 L 3 R	7005052	13	8	20	918005408	CENTRAL SECTION CRAWLER
CLAMP-HALF DIN 3015-1 L 3 R	7005052	40	4	789	967956208	CAMERA INSTALLATION SLEW
CLAMP-HALF DIN 3015-1 L 3 R	7005052	152	4	847	919304308	S PIVOT SECTION PRE-ASS.
CLAMP-HALF DIN 3015-1 L 4 R	602008908	51	4	265	918861408	DIESEL ENGINE CPL.
CLAMP-HALF DIN 3015-1 L 4 R	602008908	260	10	278	96032892	DIESEL ENGINE, PRE-ASSEMB
CLAMP-HALF DIN 3015-1 L 4 R	602008908	312	66	532	968513208	ADDITIONAL HYDRAULICS, SA
CLAMP-HALF DIN 3015-1 L 4 R	602008908	312	40	551	967788008	ADDNL.HYDR.ERECTION DEV
CLAMP-HALF DIN 3015-1 L 4 R	602008908	21	4	952	917473608	WINCH 6 PRE-ASSEMBLY
CLAMP-HALF DIN 3015-1 L 5 R	602009108	191	6	277	96032892	DIESEL ENGINE, PRE-ASSEMB
CLAMP-HALF DIN 3015-1 L 5 R	602009108	24	2	1007	968099808	CAMERA HOLDER, PREMOU
CLAMP-HALF DIN 3015-1 L 5 R	602009208	21	12	773	91000228	AIR CON DRIVE UNIT PREPA
CLAMP-HALF DIN 3015-1 L 6 R	602010108	14	8	20	918005408	CENTRAL SECTION CRAWLER
CLAMP-HALF DIN 3015-1 L 6 R	602010108	195	2	277	96032892	DIESEL ENGINE, PRE-ASSEMB
CLAMP-HALF S 4 E 64 PP	10492888	53	4	283	96033379	FIXING PARTS COMPRESSED
CLAMP-HALF S 4 E 64 PP	10492888	301	4	757	96033157	COMPRESSED AIR PLANT
CLAMPING BOARD 6XM6	604412408	1	1	658	922648308	TERMINAL BOARD PRE-ASS.
CLAMPING LEVER NIROSTA	10024803	33	1	789	967956208	CAMERA INSTALLATION SLEW
CLAMPING LEVER NIROSTA	10024803	3	1	793	96005701	CAMERA HOLDER, PREMOU
CLAMPING LEVER NIROSTA	10024803	3	2	1006	968134408	MECH.AUXILIARIES FOR LIG
CLAMPING LEVER NIROSTA	10024803	6	2	1007	968099808	CAMERA HOLDER, PREMOU
CLAMPING PIECE 25X40X90	969537601	12	5	955	90200131	ROPE DRUM
CLAMPING PIECE PA6G+OEL	976873708	18	2	791	968646208	CAMERA HOLDER, PREMOU
CLAMPING PROFILE 1,5-4X25X	11002218	22	0.426	724	919075508	CRANE OPERATOR CABIN P
CLAMPING PROFILE 2X13,5X2	10300600	6	4.5	750	918064308	SLIDING DOOR INSTALLATION
CLAMPING PROFILE 40X1M P	7014524	11	2	611	969443908	SOUND DAMPING DOWN
CLAMPING RING	11355067	9	1	450	10144093	DEF INJECTOR
CLIMA-HEATING INSTALLATI	918009808	158	1	13		LIEBHERR CRAW.CRANE LR
CLIP	11066618	17	1	727	969752608	WINDOW ASSEMBLY
CLOGGING INDICATOR	11341359	3	2	569	967968208	OIL TANK PRE-ASS.
CLOGGING INDICATOR	571356108	(4)	1	681	96052492	HYDRAULICS
CLOSE TOLERANCE GROOV	431103708	16	2	191	96062971	ASSEMBLY PARTS F.SLEWING
CLOSING DEVICE SCHIEBET	968080908	5	1	750	918064308	SLIDING DOOR INSTALLATION
CLOSING NIPPLE SP-006-0 V	511506208	245	1	757	96033157	COMPRESSED AIR PLANT
CLOSING PIN	11005988	4	1	752	968080908	CLOSING DEVICE
CLOSING PLATE	10871729	3	1	237	11212497	VARIABLE DISPLACEMENT MO
CLOSING PLATE	10871731	3	1	207	11170708	VARIABLE DISPLACEMENT MO
CLOSING RING	7024263	4	1	257	570112908	DRIVING GEAR

Description	Item	Pos.	Quantity	Page	Assembly	Description
CLOSURE HAKEN	704262408	26	2	982	919301808	L-HEAD PIECE
CLOSURE HAKEN	704262408	39	1	1075	919219708	PIVOT SECTION
COAT HOOK	591050108	32	2	739	96028393	INTERNAL PANELLING INSTA
COLD MACHINE OIL WAECO	11211803	101	0.24	510	91000225	AIR CONDITIONING
COLLAR NUT M10X1,5	7361602	22	2	297	11212747	VARIABLE PUMP
COLLAR NUT M10X1,5	7361602	22	2	300	11212748	VARIABLE PUMP
COLLAR NUT M6	514591708	21	1	966	11161917	CONTROL ELEMENT
COLLAR WASHER	510714408	18	1	712	510438508	PRESSURE RELIEF VALVE
COLLECTING PIPE	927892208	422	1	683	96052492	HYDRAULICS
COLLECTING PIPE WELDED	924176608	424	1	167	969733008	ADDITIONAL HYDR.SLEWING
COLLECTING RING 70X16A/24	11601184	10	1	22	968660508	SLIPRING UNIT INSTALLATION
COLLER BOLT	12105954	(2)	1	831	919487108	ROPE WITH ACCESSORIES 1
COMBI PLIERS DIN 5244 180	790031508	40	1	135	96005686	MAIN TOOLS
COMBI SCREW M8X25 A2	11600928	5	4	407	10144678	PROTECTION PLATE ASSEM
COMPACT ROPE WINCH KSW	90024769	2	1	952	917473608	WINCH 6 PRE-ASSEMBLY
COMPACT ROPE WINCH KSW	90023098	2	1	201	917438108	WINCH 1 PRE-ASSEMBLY
COMPACT ROPE WINCH KSW	90023098	2	1	221	917454008	WINCH 2 PRE-ASS.
COMPACT ROPE WINCH KSW	90023101	1	1	230	917451208	WINCH 4 PRE-ASSEMBLY
COMPENSATOR	10152117	(5)	2	330	13455124	DIESEL ENGINE
COMPRESSED AIR PLANT	96033157	4	1	755	919171108	COMPRESSED AIR PLANT
COMPRESSED AIR PLANT LR	919171108	177	1	13		LIEBHERR CRAW.CRANE LR
COMPRESSED-AIR CYLINDER	5700086	(1)	1	432	919063308	AIR FILTER UNIT CPL.
COMPRESSION RING	502923708	40	4	493	96053632	ELECTRIC ADD-ON PARTS CA
COMPRESSION RING DR/R22	502932508	3	1	555	965527508	FUEL TANK CONTAINER PRE
COMPRESSION RING DR/R22	502932508	307	8	757	96033157	COMPRESSED AIR PLANT
COMPRESSION ROD 55.0X228	97045869	2	1	128	968705508	SUPPORT
COMPRESSION SPRING	10217532	7	1	966	11161917	CONTROL ELEMENT
COMPRESSION SPRING	11267369	29	1	307	11219355	HYDRAULIC PARTS DRIVING G
COMPRESSION SPRING	500414708	82	1	721	919075408	CRANE DRIVER CAB ADDITIO
COMPRESSION SPRING	502045808	(7)	22	959	90200207	SPRING LOADED BRAKE
COMPRESSION SPRING	502045908	(8)	22	959	90200207	SPRING LOADED BRAKE
COMPRESSION SPRING	510714008	6	1	712	510438508	PRESSURE RELIEF VALVE
COMPRESSION SPRING	510714508	19	1	44	511497508	PRESSURE RELIEF VALVE
COMPRESSION SPRING	510714508	19	1	712	510438508	PRESSURE RELIEF VALVE
COMPRESSION SPRING	510797108	4	1	711	511417608	PRESSURE LIMITING VALVE
COMPRESSION SPRING	510797508	9	1	534	511433908	PRESSURE LIMITING VALVE
COMPRESSION SPRING	510797508	9	1	552	511417708	PRESSURE LIMITING VALVE
COMPRESSION SPRING	510797508	(26)	2	683	96052492	HYDRAULICS
COMPRESSION SPRING	510797508	9	1	711	511417608	PRESSURE LIMITING VALVE
COMPRESSION SPRING	511015108	4	1	534	511433908	PRESSURE LIMITING VALVE
COMPRESSION SPRING	511015108	4	1	552	511417708	PRESSURE LIMITING VALVE
COMPRESSION SPRING	560019208	6	1	752	968080908	CLOSING DEVICE
COMPRESSION SPRING	571115508	9	1	966	11161917	CONTROL ELEMENT
COMPRESSION SPRING	7027053	46	1	966	11161917	CONTROL ELEMENT
COMPRESSION SPRING 0,6X5,	11340583	2	1	316	11314599	VARIABLE PUMP
COMPRESSION SPRING 1,9X6	510735908	6	1	707	571130108	PRESSURE LIMITING VALVE
COMPRESSOR	553037908	11	1	512	10451181	LIQUEFIER
CONICAL MOUNT 70NR11	10291989	4	4	720	919075408	CRANE DRIVER CAB ADDITIO
CONNECTING CABLE 2X0,14+	11622194	15	2	786	96035790	EQUIPMENT CAMERA SLEW C
CONNECTING CABLE 2X0,14+	11622195	14	2	786	96035790	EQUIPMENT CAMERA SLEW C
CONNECTING CABLE 2X0,14+	11492806	15	1	1151	918641308	PREPARATION CAMERA WINC
CONNECTING CABLE 2X0,14+	11492807	31	4	786	96035790	EQUIPMENT CAMERA SLEW C
CONNECTING CABLE 2X0,14+	11622198	21	1	786	96035790	EQUIPMENT CAMERA SLEW C
CONNECTING CABLE 2X0,14+	11622197	12	2	82	968726908	EQUIPMENT CAMERA
CONNECTING CABLE 2X0,14+	11622197	12	2	106	968668608	EQUIPMENT CAMERA
CONNECTING CABLE 2X0,14+	11622193	20	1	786	96035790	EQUIPMENT CAMERA SLEW C
CONNECTING CABLE 3M	10871167	54	1	795	96029469	EQUIPMENT CAMERA CAB
CONNECTING CABLE 4M	11692299	4	1	637	10650233	ANTENNA
CONNECTING CABLE 6X0,6-1,5	11492305	51	1	795	96029469	EQUIPMENT CAMERA CAB
CONNECTING CABLE 8X0,14-4	11482076	20	1	795	96029469	EQUIPMENT CAMERA CAB

Description	Item	Pos.	Quantity	Page	Assembly	Description
CONNECTING DEVICE EN 358	12102869	4	1	139	916959908	PERSONAL PROTECTION EQ
CONNECTING ELBOW	10124886	1	1	394	10145044	CONNECTION F.WATER PIPE
CONNECTING ELEMENT SPF	10332161	2	2	837	919466708	ROPE WITH ACCESSORIES
CONNECTING LINE 7X0,25-10,0	10472995	42	1	640	91001563	SWITCHBOX MOUNTING PART
CONNECTING LINE ADD-ON V-	12421642	231	1	329	13455124	DIESEL ENGINE
CONNECTING LINE V-MOTORX	10140994	(3)	1	329	13455124	DIESEL ENGINE
CONNECTING LINE V-MOTOR	12421640	1	1	380	12421642	CONNECTING LINE ADD-ON
CONNECTING LINK PRE-ASS.	96038863	2	1	1054	96038420	RODS / PULL RODS
CONNECTING LINK WELDED	96038866	1	2	1056	96038863	CONNECTING LINK PRE-ASS.
CONNECTING LINK WELDED	968309808	55	1	720	919075408	CRANE DRIVER CAB ADDITIO
CONNECTING LINK WELDED 0	96037171	1	2	1103	96037042	DRAW SHACKLE
CONNECTING LINK WELDED 0	96039034	1	2	1092	96039026	DRAW SHACKLE
CONNECTING LINK WELDED 1	96039044	1	2	1093	96039027	DRAW SHACKLE
CONNECTING LUG EL 10LX51	953600608	264	1	683	96052492	HYDRAULICS
CONNECTING PIECE ALZNMG	97092588	18	2	936	919219208	S INTERMEDIATE SECTION
CONNECTING PIECE PRE-ASS	11365540	1	1	396	10152906	WATER CONNECTION
CONNECTING PIN WELDED FE	962580308	38	8	520	919627908	SA FRAME PRE-ASS.
CONNECTING PIN WELDED FE	962580308	16	4	845	919304308	S PIVOT SECTION PRE-ASS.
CONNECTING PIN WELDED FE	962580308	40	8	896	917190908	S INTERMEDIATE SECTION
CONNECTING PIN WELDED FE	962580308	40	8	904	917333908	S INTERMEDIATE SECTION
CONNECTING PIN WELDED FE	962580308	40	8	908	917078708	S INTERMEDIATE SECTION
CONNECTING PIN WELDED FE	962580308	40	10	915	917078808	S INTERMEDIATE SECTION
CONNECTING PIN WELDED FE	962580308	40	8	928	917079208	S INTERMEDIATE SECTION
CONNECTING PIN WELDED FE	962580308	40	8	933	917571208	S INTERMEDIATE SECTION
CONNECTING PIN WELDED FE	962580308	6	4	936	919219208	S INTERMEDIATE SECTION
CONNECTING PIN WELDED FE	962580308	3	4	945	917191008	SL REDUCING SECTION
CONNECTING PIN WELDED FE	962580308	8	2	1053	919219508	F-CONNECTING HEAD
CONNECTING PIN WELDED FE	968190708	20	2	915	917078808	S INTERMEDIATE SECTION
CONNECTING PIPE 0	11000700	22	2	589	918009808	CLIMA-HEATING INSTALLATIO
CONNECTING PLATE	10009378	2	1	300	11212748	VARIABLE PUMP
CONNECTING PLATE	10324854	6	1	316	11314599	VARIABLE PUMP
CONNECTING PLATE	10663801	6	1	322	10228004	HYDRO MOTOR
CONNECTING PLATE	510629508	182	5	682	96052492	HYDRAULICS
CONNECTING PLATE	510629508	150	1	799	968562908	ADDITIONAL HYDRAULIC BOLT
CONNECTING PLATE	510631808	183	4	682	96052492	HYDRAULICS
CONNECTING PLATE	510633908	191	2	33	969731708	HYDRAULIC EQUIPM.CENTER
CONNECTING PLATE	571907208	2	1	297	11212747	VARIABLE PUMP
CONNECTING PLATE	7024283	4	1	256	510230608	HYDRO MOTOR
CONNECTING PLATE AlMgSi0	10126124	4	1	419	10126182	POWER TAKE-OFF ADD-ON
CONNECTING PLATE DP1-10/3	511058308	156	1	261	967787908	ADDNL. HYDR. F. ERECTING W
CONNECTING ROD ASSEMBLY	10116876	60	8	328	13455124	DIESEL ENGINE
CONNECTING ROD BUSHING 5	12450073	(3)	1	350	10116876	CONNECTING ROD ASSEMBL
CONNECTION BLOCK	971663208	172	1	167	969733008	ADDITIONAL HYDR.SLEWING
CONNECTION CABLE	10454783	11	4	795	96029469	EQUIPMENT CAMERA CAB
CONNECTION F.WATER PIPE	10145044	385	2	329	13455124	DIESEL ENGINE
CONNECTION FLANGE 85X85	511062408	180	1	241	968081908	ADDITIONAL HYDRAULICS WI
CONNECTION FLANGE SAE 11/	11314710	180	1	210	967787708	ADDITIONAL HYDRAULICS WI
CONNECTION FLANGE SAE 11/	11314710	153	1	225	967787808	ADDITIONAL HYDRAULICS WI
CONNECTION FLANGE SAE 11/	11314710	180	1	969	96047485	AUX.HYDRAULIC WINCH 6
CONNECTION PIECE	10122637	3	1	361	11364325	CYLINDER HEAD COVER PRE
CONNECTION PIECE	10145189	1	1	395	10145193	WATER CONNECTION
CONNECTION PIECE	10145190	1	1	397	10145195	WATER CONNECTION
CONNECTION PIECE	12569881	5	2	429	11382590	SCRFILTER ASSEMBLY
CONNECTION PIECE EN AC-Al	12423293	23	1	388	12490129	WATER PUMP WITH FASTENIN
CONNECTION PIECE M14X1,5/	774383208	13	4	86	917322008	CENTRA.LUBRICATION SYSTE
CONNECTION PIECE M14X1,5/	774383208	13	4	110	917322208	CENTR.LUBRICATION SYSTEM
CONNECTION PIPE	12569884	6	2	429	11382590	SCRFILTER ASSEMBLY
CONNECTION STRIP CR6-FRE	974713508	151	1	681	96052492	HYDRAULICS
CONNECTION STRIP CR6-FRE	974713608	152	1	681	96052492	HYDRAULICS
CONNECTION STUB 11SMnPb3	927586201	12	1	206	90024490	OIL-GAUGING INSTRUMENT

Description	Item	Pos.	Quantity	Page	Assembly	Description
CONNECTION STUB M26X1,5	927625201	20	1	206	90024490	OIL-GAUGING INSTRUMENT
CONNECTION STUB M26X1,5	927625201	1	2	961	90200135	OIL-GAUGING INSTRUMENT
CONNECTOR BASE	10871147	51	5	653	96033320	ASSEMBLY PARTS MOUNTIN
CONNECTOR FOR FUEL HEAT	962196208	502	1	627	96033473	WIRING HARNESS
CONNECTOR PIN 0,75-2,0MM2	10100062	669	2	53	96026395	CABLING
CONNECTOR PIN 0,75-2,0MM2	10100062	669	2	489	96021228	WIRING HARNESS
CONNECTOR PIN 0,75-2,0MM2	10100062	669	2	620	96033472	WIRING HARNESS
CONNECTOR PIN 0,75-2,0MM2	10100062	669	2	628	96033473	WIRING HARNESS
CONNECTOR PLUG A AX	602337008	508	30	488	96033370	WIRES CPL.
CONNECTOR PLUG A AX	602337008	508	1	489	96021228	WIRING HARNESS
CONNECTOR PLUG A AX	602337008	517	1	661	96033326	CABLES MOUNTING PANEL C
CONROD BOLT M14X1,5X65,5	9077199	(1)	2	350	10116876	CONNECTING ROD ASSEMBL
CONROD BOLT M14X1,5X65,5	12446830	(2)	2	350	10116876	CONNECTING ROD ASSEMBL
CONROD V-MOTORX96	10116877	1	1	350	10116876	CONNECTING ROD ASSEMBL
CONROD V-MOTORX96	10116877	1	1	350	10116876	CONNECTING ROD ASSEMBL
CONROD V-MOTORX96	12446853	1	1	350	10116876	CONNECTING ROD ASSEMBL
CONROD V-MOTORX96	12446853	1	1	350	10116876	CONNECTING ROD ASSEMBL
CONROD V-MOTORX96	12446854	(1)	1	350	10116876	CONNECTING ROD ASSEMBL
CONSOLE	10146949	1	1	403	10146947	ALTERNATOR ASSEMBLY
CONSOLE	12400363	18	1	414	12416117	CABLE HARNESS MOUNTING
CONSOLE	774215708	304	4	551	967788008	ADDNL.HYDR.ERECTION DEV
CONSOLE	774215708	400	3	683	96052492	HYDRAULICS
CONSOLE 1.0580	97066575	12	10	474	968283208	CATWALK SUPERSTR.LEFT
CONSOLE 4X976X466 S315MC	97048229	8	1	442	919063408	UREA PLANT
CONSOLE 6X889X1863 S355M	97035262	2	1	436	918981908	BATTERY STORAGE
CONSOLE COMPL.	96005810	87	1	983	919301808	L-HEAD PIECE
CONSOLE COMPL.	96005810	42	1	1053	919219508	F-CONNECTING HEAD
CONSOLE EN AC-Al Si1	10141758	1	1	412	10141788	CONTROL BOX ANNEXE
CONSOLE PRE-ASS.	10144442	7	1	412	10141788	CONTROL BOX ANNEXE
CONSOLE S235JR	10137052	7	1	339	10137051	HYDT.TUBE ASSEMBLY
CONSOLE S235JR	10144869	3	1	407	10144678	PROTECTION PLATE ASSEM
CONSOLE S235JR	10144870	4	1	407	10144678	PROTECTION PLATE ASSEM
CONSOLE S235JR	11431609	21	1	403	10146947	ALTERNATOR ASSEMBLY
CONSOLE St Rm>=270MP	10147606	4	1	403	10146947	ALTERNATOR ASSEMBLY
CONTACT 0,5-1MM2	602300308	125	18	80	967971408	WIRING HARNESS
CONTACT 0,5-1MM2	602300308	125	5	81	967971708	WIRING HARNESS
CONTACT 0,5-1MM2	602300308	125	158	486	96033369	WIRING HARNESS
CONTACT 0,5-1MM2	602300308	125	147	489	96021228	WIRING HARNESS
CONTACT 0,5-1MM2	602300308	125	6	490	96019612	WIRING HARNESS
CONTACT 0,5-1MM2	602300308	125	93	619	96033472	WIRING HARNESS
CONTACT 0,5-1MM2	602300308	125	32	622	96033855	WIRING HARNESS
CONTACT 0,5-1MM2	602300308	125	129	627	96033473	WIRING HARNESS
CONTACT 0,5-1MM2	602300308	125	2	780	96059328	WIRING HARNESS
CONTACT 0,5-1MM2	602300308	125	7	866	96036188	LEAD
CONTACT 0,5-1MM2	602300308	125	53	867	96036240	LEAD
CONTACT 0,5-1MM2	602300308	125	23	869	968546008	LEAD
CONTACT 0,5-1MM2	602300308	125	23	870	968546108	LEAD
CONTACT 0,5-1MM2	602300308	125	169	991	96038161	WIRE TERMINAL BOX PRE-A
CONTACT 0,5-1MM2	602329108	617	2	486	96033369	WIRING HARNESS
CONTACT 0,5-1MM2	602329108	617	6	620	96033472	WIRING HARNESS
CONTACT 1-2,5MM2	602300108	121	4	81	967971708	WIRING HARNESS
CONTACT 1-2,5MM2	602300108	121	27	486	96033369	WIRING HARNESS
CONTACT 1-2,5MM2	602300108	121	19	489	96021228	WIRING HARNESS
CONTACT 1-2,5MM2	602300108	121	25	619	96033472	WIRING HARNESS
CONTACT 1-2,5MM2	602300108	121	6	622	96033855	WIRING HARNESS
CONTACT 1-2,5MM2	602300108	121	22	627	96033473	WIRING HARNESS
CONTACT 1-2,5MM2	602300108	121	18	780	96059328	WIRING HARNESS
CONTACT 1-2,5MM2	602300108	121	2	867	96036240	LEAD
CONTACT 1-2,5MM2	602300108	121	8	868	96040591	LEAD
CONTACT 1-2,5MM2	602300108	121	1	869	968546008	LEAD

Description	Item	Pos.	Quantity	Page	Assembly	Description
CONTACT 1-2,5MM2	602300108	121	1	870	968546108	LEAD
CONTACT BOW	691041608	17	46	26	11601184	COLLECTING RING
CONTACT BOW CUBE2 VERG	11003224	45	24	26	11601184	COLLECTING RING
CONTACT BOW HOLDER	10359128	19	2	26	11601184	COLLECTING RING
CONTACT BOW HOLDER	691043108	16	74	26	11601184	COLLECTING RING
CONTACT BUSHING 0,14-5,5	10675506	(502)	2	640	91001563	SWITCHBOX MOUNTING PART
CONTACT BUSHING 0,75 - 1,5	10650660	2261	43	1087	96038565	LEAD
CONTACT BUSHING 0,75 - 1,5	10650660	2261	43	1089	96039722	LEAD
CONTACT BUSHING 0,75MM2	10113736	776	61	631	96035430	LEAD
CONTACT BUSHING 1,5MM2	605602301	128	24	780	96059328	WIRING HARNESS
CONTACT BUSHING 1MM2	605601801	127	6	632	96039940	LEAD
CONTACT BUSHING 1MM2	605601801	127	23	869	968546008	LEAD
CONTACT BUSHING 1MM2	605601801	127	23	870	968546108	LEAD
CONTACT INSERT 10 16A	604564314	502	1	632	96039940	LEAD
CONTACT INSERT 10 16A	604564314	525	2	661	96033326	CABLES MOUNTING PANEL C
CONTACT INSERT 10-POL 16A	604564214	501	2	632	96039940	LEAD
CONTACT LOCK 2-POL	7368241	502	1	53	96026395	CABLING
CONTACT LOCK 2-POL	7368241	530	1	620	96033472	WIRING HARNESS
CONTACT LOCK 2-POL	7368241	519	2	622	96033855	WIRING HARNESS
CONTACT LOCK 2-POL	7368241	524	1	628	96033473	WIRING HARNESS
CONTACT LOCK 2-POL PBT G	12693951	523	1	622	96033855	WIRING HARNESS
CONTACT LOCK 3-POL	605252214	525	1	628	96033473	WIRING HARNESS
CONTACT LOCK DT 12 POLIG	10216772	509	1	620	96033472	WIRING HARNESS
CONTACT LOCK DT 2 POLIG	10342519	504	1	81	967971708	WIRING HARNESS
CONTACT LOCK DT 2 POLIG	10342519	506	2	486	96033369	WIRING HARNESS
CONTACT LOCK DT 2 POLIG	10342519	514	2	489	96021228	WIRING HARNESS
CONTACT LOCK DT 2 POLIG	10342519	524	2	623	96033855	WIRING HARNESS
CONTACT LOCK DT 2 POLIG	10342519	523	10	628	96033473	WIRING HARNESS
CONTACT LOCK DT-STECKD	7368246	516	1	622	96033855	WIRING HARNESS
CONTACT LOCK DT-STECKER	6205242	521	1	622	96033855	WIRING HARNESS
CONTACT LOCK DT-STECKER	7368248	515	1	620	96033472	WIRING HARNESS
CONTACT PIN	6002796	2262	43	1086	96038564	LEAD
CONTACT PIN	6002796	2262	43	1089	96039722	LEAD
CONTACT PIN 0,14-5,5MM2	10675505	504	2	636	968418008	WIRING HARNESS
CONTACT PIN 0,75MM2	10113737	777	61	631	96035430	LEAD
CONTACT PIN 0,75MM2	10113737	777	4	634	96051766	DUMMY PLUG
CONTACT PIN 0,75MM2	10113737	777	61	867	96036240	LEAD
CONTACT PIN 1,5MM2	637005601	131	5	633	968346208	DUMMY PLUG
CONTACT PIN 1,5MM2	637005601	131	7	634	96051766	DUMMY PLUG
CONTACT PIN 1MM2	605601701	130	10	632	96039940	LEAD
CONTACT PIN 1MM2	605601701	130	1	633	968346208	DUMMY PLUG
CONTACT RELAY 1OE	11211275	31	1	643	967917908	SWITCH CABINET
CONTACT RETAINING PIN 9P	10045101	527	5	661	96033326	CABLES MOUNTING PANEL C
CONTACT RETAINING PIN 9P	10045101	502	3	1063	96038868	WIRES CPL.
CONTACT RETAINING PIN 9P	10045101	505	4	1083	96038775	WIRES CPL.
CONTACT RETAINING PIN 9P	10045101	505	3	1114	96038967	WIRES CPL.
CONTACT RETAINING PIN JPT	10099866	532	1	661	96033326	CABLES MOUNTING PANEL C
CONTACT RETAINING PIN JPT	10099867	513	14	661	96033326	CABLES MOUNTING PANEL C
CONTACT RETAINING PIN JPT	10099868	515	19	661	96033326	CABLES MOUNTING PANEL C
CONTACT RETAINING PIN JPT	10099869	503	1	1083	96038775	WIRES CPL.
CONTACT RETAINING PIN JPT	10099869	508	6	1114	96038967	WIRES CPL.
CONTAINER	571539308	2	1	87	11621396	ELECTRIC PUMP
CONTAINER	571539308	20	1	160	10871517	ELECTRIC PUMP
CONTAINER 2,5 KG	10038271	29	1	580	10425291	ELECTRIC PUMP
CONTAINER COVER	10813573	26	1	160	10871517	ELECTRIC PUMP
CONTAINER COVER	11644965	1	1	87	11621396	ELECTRIC PUMP
CONTAINER COVER 2,5KG	11212502	34	1	580	10425291	ELECTRIC PUMP
CONTAINER PLUG	570066208	4	1	42	502806508	EQUALIZING RESERVOIR
CONTAINER SCREW JOINT	10878281	2	1	41	96028333	EXPANSION TANK CPL.
CONTAINER SCREW JOINT	10878281	(2)	1	210	967787708	ADDITIONAL HYDRAULICS WI

Description	Item	Pos.	Quantity	Page	Assembly	Description
CONTR: PANEL PINNING A570	968681408	45	1	616	918862508	ELECTR. SYSTEM F.SLEWING
CONTROL BLOCK 200BAR SP	11347373	21	1	876	96047486	ADDITIONAL HYDR.S PIVOT SE
CONTROL BLOCK 320BAR SP	11211288	23	1	681	96052492	HYDRAULICS
CONTROL BLOCK 320BAR SP	11340741	24	1	681	96052492	HYDRAULICS
CONTROL BLOCK 350BAR SP	11314761	25	1	681	96052492	HYDRAULICS
CONTROL BLOCK 380BAR SP	11341035	21	1	167	969733008	ADDITIONAL HYDR.SLEWING
CONTROL BLOCK 55BAR SPF	11181960	50	1	210	967787708	ADDITIONAL HYDRAULICS WI
CONTROL BLOCK 55BAR SPF	11181960	50	1	225	967787808	ADDITIONAL HYDRAULICS WI
CONTROL BLOCK 55BAR SPF	11181960	50	1	241	968081908	ADDITIONAL HYDRAULICS WI
CONTROL BLOCK 55BAR SPF	11181960	50	1	969	96047485	AUX.HYDRAULIC WINCH 6
CONTROL BOX ANNEXE	10141788	571	1	330	13455124	DIESEL ENGINE
CONTROL BOX MB618A SPF	10332640	10	2	786	96035790	EQUIPMENT CAMERA SLEW C
CONTROL BUSHING	5009648	41	1	966	11161917	CONTROL ELEMENT
CONTROL ELEMENT	10871728	4	1	237	11212497	VARIABLE DISPLACEMENT MO
CONTROL ELEMENT	10871732	4	1	207	11170708	VARIABLE DISPLACEMENT MO
CONTROL ELEMENT	11161917	4	1	962	11212498	VARIABLE DISPLACEMENT MO
CONTROL GEAR	10818469	4	1	87	11621396	ELECTRIC PUMP
CONTROL LEAD 4 X 0,5 SPF	600460408	5	5.58	992	96037031	LEAD
CONTROL LEAD 4 X 1,5 SPF	600230408	5	5.18	868	96040591	LEAD
CONTROL LEAD 4 X 1,5 SPF	600230408	6	5.18	868	96040591	LEAD
CONTROL LEAD 43 X 0,75 SPF	10875008	5	6.65	1086	96038564	LEAD
CONTROL LEAD 43 X 0,75 SPF	10875008	5	3.63	1087	96038565	LEAD
CONTROL LEAD 43 X 0,75 SPF	10875008	5	38.15	1089	96039722	LEAD
CONTROL LEAD 61 X 0,75	600461008	5	11.54	631	96035430	LEAD
CONTROL LEAD 61 X 0,75	600461008	5	6.37	867	96036240	LEAD
CONTROL LEAD 7 X 1 SPF	12101215	5	170.06	860	96036184	LEAD
CONTROL LEAD 7 X 1 SPF	12101215	5	5.53	866	96036188	LEAD
CONTROL PARTS	10116320	110	8	328	13455124	DIESEL ENGINE
CONTROL PLATE	570114508	2	1	258	570113308	DRIVING GEAR
CONTROL PLATE ASSEMBLY	9078467	521	1	330	13455124	DIESEL ENGINE
CONTROL STAND	918810308	129	1	12		LIEBHERR CRAW.CRANE LR
CONTROL UNIT	10873652	5	1	285	11212738	VARIABLE PUMP
CONTROL UNIT	10873652	5	1	287	11212739	VARIABLE PUMP
CONTROL UNIT	10873652	5	1	290	11212740	VARIABLE PUMP
CONTROL UNIT	10873652	5	1	296	11212746	VARIABLE PUMP
CONTROL UNIT	10873652	5	1	303	11212744	VARIABLE PUMP
CONTROL UNIT	10873894	5	1	304	11212745	VARIABLE PUMP
CONTROL UNIT	11267457	1	1	310	10873894	CONTROL UNIT
CONTROL UNIT	11690588	5	1	291	11212741	VARIABLE PUMP
CONTROL VALVE	10871686	50	1	316	11314599	VARIABLE PUMP
CONTROL VALVE	10871687	51	1	316	11314599	VARIABLE PUMP
CONVERTER ROLLER CPL..	96032541	4	1	1099	919220008	F-HEAD SECTION
COOLANT PIPE BEND	10134298	4	1	388	12490129	WATER PUMP WITH FASTENIN
COOLANT PIPE BEND	10140730	1	1	393	10143277	COOLANT PIPE BEND ADD-ON
COOLANT PIPE BEND	10140731	2	1	393	10143277	COOLANT PIPE BEND ADD-ON
COOLANT PIPE BEND ADD-ON	10143277	382	1	329	13455124	DIESEL ENGINE
COOLING WATER HOSE DN20-	11621770	34	0.06	589	918009808	CLIMA-HEATING INSTALLATIO
COOLING WATER HOSE DN20-	11621770	35	0.08	589	918009808	CLIMA-HEATING INSTALLATIO
COOLING WATER HOSE DN20-	11621770	36	0.14	589	918009808	CLIMA-HEATING INSTALLATIO
COOLING WATER HOSE DN20-	11621770	37	0.41	589	918009808	CLIMA-HEATING INSTALLATIO
COOLING WATER HOSE DN8-	10873085	1	1	324	96004429	HOSES
COOLING WATER LINE	10143587	24	1	393	10143277	COOLANT PIPE BEND ADD-ON
COOLING WATER LINE	10154613	8	1	393	10143277	COOLANT PIPE BEND ADD-ON
COOLING WATER LINE 12X2	10141808	3	1	385	10141807	ACCESSORIES AIR COMPRES
COOLING WATER LINE 12X2	10141810	2	1	385	10141807	ACCESSORIES AIR COMPRES
COOLING WATER LINE 8X1	10143589	22	1	393	10143277	COOLANT PIPE BEND ADD-ON
COOLING WATER LINE 8X1	10146256	23	1	393	10143277	COOLANT PIPE BEND ADD-ON
COOLING WATER PRE-HEATIN	919657408	413	1	15		LIEBHERR CRAW.CRANE LR
COPPER PASTE 850g	10002552	(132)	1	330	13455124	DIESEL ENGINE
COPPER PASTE 850g	10002552	132	1	338	10125646	OIL SEPARATOR ASSEMBLY

Description	Item	Pos.	Quantity	Page	Assembly	Description
COPPER PASTE 850g	10002552	132	1	368	11363553	DRIVE FOR HIGH PRESSURE P
CORE PIN DIN 1472 4X12	431100201	21	1	955	90200131	ROPE DRUM
CORRUGATED PIPE DN12 PA	10491248	293	8.5	636	968418008	WIRING HARNESS
COTTER PIN 25POL	96008681	504	3	1063	96038868	WIRES CPL.
COTTER PIN 25POL	96008681	502	1	1114	96038967	WIRES CPL.
COTTER PIN 36POL	96008397	511	1	1063	96038868	WIRES CPL.
COTTER PIN 36POL	96008397	502	1	1086	96038564	LEAD
COTTER PIN 36POL	96008397	502	1	1087	96038565	LEAD
COTTER PIN 36POL	96008397	511	1	1114	96038967	WIRES CPL.
COTTER PIN CPL. FE//ZNNI8//C	925056608	4	1	818	965575208	CENTRING COMPLETE
COUNTER NUT M25X1,5 POLY	10042696	20	3	808	918470508	EXTERNAL FEED
COUNTER NUT PG9 MS	602501908	5	1	630	927868908	TERMINAL BOX LIGHTING
COUNTERSUNK SCREW	10355737	19	2	316	11314599	VARIABLE PUMP
COUNTERSUNK SCREW AEHN	12100589	8	5	128	968705508	SUPPORT
COUNTERSUNK SCREW AEHN	12100589	4	3	195	969483508	PARK CONSOLE HOSES PRE
COUNTERSUNK SCREW AEHN	12100589	45	4	453	918810308	CONTROL STAND
COUNTERSUNK SCREW AEHN	12100589	9	10	727	969752608	WINDOW ASSEMBLY
COUNTERSUNK SCREW AEHN	12100589	8	6	730	964560908	ROOF WINDOW PRE-ASS.
COUNTERSUNK SCREW AEHN	12100589	5	4	731	964561008	REAR WINDOW PRE-ASS.
COUNTERSUNK SCREW AEHN	12100589	170	8	847	919304308	S PIVOT SECTION PRE-ASS.
COUNTERSUNK SCREW DIN 7	10875807	89	6	521	919627908	SA FRAME PRE-ASS.
COUNTERSUNK SCREW DIN 7	10875807	97	8	846	919304308	S PIVOT SECTION PRE-ASS.
COUNTERSUNK SCREW DIN	10876388	66	16	654	96033320	ASSEMBLY PARTS MOUNTIN
COUNTERSUNK SCREW DIN 7	408603508	33	4	453	918810308	CONTROL STAND
COUNTERSUNK SCREW DIN	10875550	24	8	48	967907608	SWITCH BOX COMPL.
COUNTERSUNK SCREW DIN	10875550	17	8	625	969245308	TERMINAL BOX ELECTRICS S
COUNTERSUNK SCREW DIN	10875550	66	4	640	91001563	SWITCHBOX MOUNTING PART
COUNTERSUNK SCREW DIN	10875550	63	16	654	96033320	ASSEMBLY PARTS MOUNTIN
COUNTERSUNK SCREW DIN	10875550	11	4	662	968486208	LOCKING PLATE
COUNTERSUNK SCREW DIN 7	408604008	27	2	116	918589408	HYDRAULIC SUPPORT
COUNTERSUNK SCREW DIN 7	408604008	40	8	184	919082708	SLEWING PLATFORM CPL.
COUNTERSUNK SCREW DIN 7	408604008	57	2	471	918999008	SLEWING PLATFORM CATWAL
COUNTERSUNK SCREW DIN 7	408604008	30	2	476	968309908	PLATFORM COMPL.
COUNTERSUNK SCREW DIN 7	408604008	23	4	482	969259908	SLEWING PLATFORM CATWAL
COUNTERSUNK SCREW DIN 7	408604008	37	8	817	917517908	COUNTERWEIGHT FRAME
COUNTERSUNK SCREW DIN 7	408606201	11	8	27	969088908	HOLDER PRE-ASSEMBLY
COUNTERSUNK SCREW DIN	10875551	(4)	4	463	917079908	TURNTABLE PANELLING
COUNTERSUNK SCREW DIN	10875551	(4)	4	463	917079908	TURNTABLE PANELLING
COUNTERSUNK SCREW DIN	10875551	(4)	4	463	917079908	TURNTABLE PANELLING
COUNTERSUNK SCREW DIN	10875551	(4)	4	463	917079908	TURNTABLE PANELLING
COUNTERSUNK SCREW DIN	10875551	7	16	463	917079908	TURNTABLE PANELLING
COUNTERSUNK SCREW DIN	10875551	25	4	752	968080908	CLOSING DEVICE
COUNTERSUNK SCREW DIN	11113906	4	5	193	968907308	PARK CONSOLE HOSES PRE
COUNTERSUNK SCREW DIN	11113906	4	3	194	968907408	PARK CONSOLE HOSES PRE
COUNTERSUNK SCREW DIN	11113906	5	4	480	968904008	CARRIER PRE-ASSEMBLED
COUNTERSUNK SCREW DIN	11113906	81	16	644	967917908	SWITCH CABINET
COUNTERSUNK SCREW DIN 7	10181426	(28)	36	202	90023098	COMPACT ROPE WINCH
COUNTERSUNK SCREW DIN	10875553	4	4	27	969088908	HOLDER PRE-ASSEMBLY
COUNTERSUNK SCREW DIN	10875553	16	4	222	968161808	SAFETY ROLLER CPL.
COUNTERSUNK SCREW DIN	10875553	24	4	474	968283208	CATWALK SUPERSTR.LEFT
COUNTERSUNK SCREW DIN	10875553	16	5	482	969259908	SLEWING PLATFORM CATWAL
COUNTERSUNK SCREW DIN	408605708	8	4	760	919075608	PLATFORM CRANE CABIN
COUNTERSUNK SCREW ISO	12100279	31	1	750	918064308	SLIDING DOOR INSTALLATION
COUNTERSUNK SCREW ISO	10181421	31	40	145	918011308	PREMOUNTED LOWER PART
COUNTERSUNK SCREW ISO	10181421	103	8	598	96034154	SOUND DAMPING ABOVE
COUNTERSUNK SCREW ISO	12220375	57	4	184	919082708	SLEWING PLATFORM CPL.
COUNTERSUNK SCREW ISO	12220375	1	2	888	969663108	ROPE GUIDE PULLEY
COUNTERSUNK SCREW ISO	11838360	85	2	521	919627908	SA FRAME PRE-ASS.
COUNTERSUNK SCREW ISO	11066654	70	20	721	919075408	CRANE DRIVER CAB ADDITIO
COUNTERSUNK SCREW ISO	12201384	30	8	230	917451208	WINCH 4 PRE-ASSEMBLY

Description	Item	Pos.	Quantity	Page	Assembly	Description
COUNTERSUNK SCREW ISO	400603508	251	2	638	968681408	CONTR: PANEL PINNING
COUNTERWEIGHT 10T SPF	96063939	1	1	1038	96055319	COUNTERWEIGHT CPL.
COUNTERWEIGHT 2525X470X	380119808	1	1	1039	96063939	COUNTERWEIGHT
COUNTERWEIGHT CPL. 10T	96055319	375	12	15		LIEBHERR CRAW.CRANE LR
COUNTERWEIGHT CPL. 10T	96055319	376	30	15		LIEBHERR CRAW.CRANE LR
COUNTERWEIGHT FRAME	917517908	150	1	13		LIEBHERR CRAW.CRANE LR
COUPLING 3800NM/1900U/MIN	10663384	110	1	277	96032892	DIESEL ENGINE, PRE-ASSEMB
COUPLING HALF	10030100	40	1	510	91000225	AIR CONDITIONING
COUPLING HALF	10030101	45	1	510	91000225	AIR CONDITIONING
COUPLING PLUG	774372708	1	1	216	917451408	CENTRAL GREASING
COUPLING PLUG	774372708	11	5	539	917691308	CENTRAL GREASING
COUPLING PLUG	774372708	21	15	577	919297008	CENT. LUBRIC. SYSTEM SUP
COUPLING PLUG	774372708	5	3	884	917692108	CENTRAL GREASING
COUPLING PLUG	774372708	1	1	973	917481408	CENTRAL GREASING
COUPLING PLUG B08 STAHL	12103687	23	1	1019	96054388	ADAPTER PRE-ASS.
COUPLING PLUG B2 10-L	511508308	238	1	532	968513208	ADDITIONAL HYDRAULICS, SA
COUPLING PLUG B2 10-L	511508308	238	4	683	96052492	HYDRAULICS
COUPLING PLUG B2 10-L	511508308	238	2	876	96047486	ADDITIONAL HYDR.S PIVOT SE
COUPLING PLUG B2 10-S	511515508	234	1	876	96047486	ADDITIONAL HYDR.S PIVOT SE
COUPLING PLUG B2 12-L	511509608	236	1	977	96006590	AUXILIARY HYDR.CONNECTIN
COUPLING PLUG B2 12-L	511509608	15	1	1017	96022733	BULKHEAD PLATE
COUPLING PLUG B2 12-L	511509608	236	1	1023	968883308	ADDL.HYDR.F.PIN PULLING DE
COUPLING PLUG B2 12-L	511509608	236	3	1028	968883508	AUX.HYDR.PIN EXTRACTION
COUPLING PLUG B2 12-S	511501308	232	1	33	969731708	HYDRAULIC EQUIPM.CENTER
COUPLING PLUG B2 12-S	511501308	232	1	1026	968883408	ADDL.HYDR.F.PIN PULLING DE
COUPLING PLUG B3 15-L	511500408	228	2	75	967787408	CRAWLER TRACK HYDRAULI
COUPLING PLUG B3 15-L	511500408	228	2	102	967787508	CRAWLER TRACK HYDRAULI
COUPLING PLUG B3 15-L	511500408	228	1	682	96052492	HYDRAULICS
COUPLING PLUG B3 15-L	511500408	228	1	1028	968883508	AUX.HYDR.PIN EXTRACTION
COUPLING PLUG B3 16-S	511508608	226	1	33	969731708	HYDRAULIC EQUIPM.CENTER
COUPLING PLUG B3 16-S	511508608	226	1	167	969733008	ADDITIONAL HYDR.SLEWING
COUPLING PLUG B3 16-S	511508608	226	2	682	96052492	HYDRAULICS
COUPLING PLUG B3 16-S	511508608	226	1	977	96006590	AUXILIARY HYDR.CONNECTIN
COUPLING PLUG B3 16-S	511508608	226	1	1026	968883408	ADDL.HYDR.F.PIN PULLING DE
COUPLING PLUG B6 18-L	570504808	222	1	977	96006590	AUXILIARY HYDR.CONNECTIN
COUPLING PLUG B6 18-L	570504808	222	1	1028	968883508	AUX.HYDR.PIN EXTRACTION
COUPLING PLUG B6 25-S	510599708	214	2	551	967788008	ADDNL.HYDR.ERECTION DEV
COUPLING PLUG B6 25-S	510599708	214	2	682	96052492	HYDRAULICS
COUPLING PLUG B6 28-L	511501108	218	2	75	967787408	CRAWLER TRACK HYDRAULI
COUPLING PLUG B6 28-L	511501108	218	2	102	967787508	CRAWLER TRACK HYDRAULI
COUPLING PLUG B6 28-L	511501108	218	8	682	96052492	HYDRAULICS
COUPLING PLUG B6 28-L	511501108	218	4	876	96047486	ADDITIONAL HYDR.S PIVOT SE
COUPLING PLUG B6 30-S	511510808	212	1	682	96052492	HYDRAULICS
COUPLING PLUG B8 35-L	511518508	206	1	682	96052492	HYDRAULICS
COUPLING PLUG B8 38-S	511512308	202	4	75	967787408	CRAWLER TRACK HYDRAULI
COUPLING PLUG B8 38-S	511512308	202	4	102	967787508	CRAWLER TRACK HYDRAULI
COUPLING PLUG B8 38-S	511512308	202	16	682	96052492	HYDRAULICS
COUPLING PLUG B8 38-S	511512308	202	4	876	96047486	ADDITIONAL HYDR.S PIVOT SE
COUPLING PLUG B8 42-L A3C	10675114	204	2	682	96052492	HYDRAULICS
COUPLING PLUG STECKER-6,	10877834	35	1	1017	96022733	BULKHEAD PLATE
COUPLING PLUG STECKER-6,	10877834	33	1	1019	96054388	ADAPTER PRE-ASS.
COUPLING SLEEVE	774372608	10	3	539	917691308	CENTRAL GREASING
COUPLING SLEEVE	774372608	20	13	577	919297008	CENT. LUBRIC. SYSTEM SUP
COUPLING SLEEVE	774372608	4	3	884	917692108	CENTRAL GREASING
COUPLING SLEEVE B2 10-L	511508408	237	1	167	969733008	ADDITIONAL HYDR.SLEWING
COUPLING SLEEVE B2 10-L	511508408	237	1	210	967787708	ADDITIONAL HYDRAULICS WI
COUPLING SLEEVE B2 10-L	511508408	237	1	225	967787808	ADDITIONAL HYDRAULICS WI
COUPLING SLEEVE B2 10-L	511508408	235	2	241	968081908	ADDITIONAL HYDRAULICS WI
COUPLING SLEEVE B2 10-L	511508408	237	1	532	968513208	ADDITIONAL HYDRAULICS, SA
COUPLING SLEEVE B2 10-L	511508408	237	3	683	96052492	HYDRAULICS

Description	Item	Pos.	Quantity	Page	Assembly	Description
COUPLING SLEEVE B2 10-L	511508408	34	1	773	91000228	AIR CON DRIVE UNIT PREPA
COUPLING SLEEVE B2 10-L	511508408	237	2	876	96047486	ADDITIONAL HYDR.S PIVOT SE
COUPLING SLEEVE B2 10-L	511508408	237	1	969	96047485	AUX.HYDRAULIC WINCH 6
COUPLING SLEEVE B2 10-L	511508408	30	1	1019	96054388	ADAPTER PRE-ASS.
COUPLING SLEEVE B2 10-S	511515408	244	1	969	96047485	AUX.HYDRAULIC WINCH 6
COUPLING SLEEVE B2 12-L	511505808	236	3	33	969731708	HYDRAULIC EQUIPM.CENTER
COUPLING SLEEVE B2 12-L	511505808	14	1	1017	96022733	BULKHEAD PLATE
COUPLING SLEEVE B2 12-L	511505808	235	1	1023	968883308	ADDL.HYDR.F.PIN PULLING DE
COUPLING SLEEVE B2 12-L	511505808	235	3	1028	968883508	AUX.HYDR.PIN EXTRACTION
COUPLING SLEEVE B2 12-S	511501508	231	1	977	96006590	AUXILIARY HYDR.CONNECTIN
COUPLING SLEEVE B3 15-L	511500508	227	4	33	969731708	HYDRAULIC EQUIPM.CENTER
COUPLING SLEEVE B3 15-L	511500508	227	1	167	969733008	ADDITIONAL HYDR.SLEWING
COUPLING SLEEVE B3 15-L	511500508	31	1	773	91000228	AIR CON DRIVE UNIT PREPA
COUPLING SLEEVE B3 15-L	511500508	12	1	1017	96022733	BULKHEAD PLATE
COUPLING SLEEVE B3 15-L	511500508	10	1	1019	96054388	ADAPTER PRE-ASS.
COUPLING SLEEVE B3 16-S	511505908	225	2	33	969731708	HYDRAULIC EQUIPM.CENTER
COUPLING SLEEVE B3 16-S	511505908	225	3	167	969733008	ADDITIONAL HYDR.SLEWING
COUPLING SLEEVE B3 16-S	511505908	225	2	682	96052492	HYDRAULICS
COUPLING SLEEVE B3 16-S	511505908	225	1	876	96047486	ADDITIONAL HYDR.S PIVOT SE
COUPLING SLEEVE B6 18-L	511500608	221	1	682	96052492	HYDRAULICS
COUPLING SLEEVE B6 18-L	511500608	13	1	1017	96022733	BULKHEAD PLATE
COUPLING SLEEVE B6 18-L	511500608	20	1	1019	96054388	ADAPTER PRE-ASS.
COUPLING SLEEVE B6 22-L	511508208	219	1	682	96052492	HYDRAULICS
COUPLING SLEEVE B6 25-S	510599608	213	1	33	969731708	HYDRAULIC EQUIPM.CENTER
COUPLING SLEEVE B6 25-S	510599608	213	1	210	967787708	ADDITIONAL HYDRAULICS WI
COUPLING SLEEVE B6 25-S	510599608	213	1	225	967787808	ADDITIONAL HYDRAULICS WI
COUPLING SLEEVE B6 25-S	510599608	213	1	241	968081908	ADDITIONAL HYDRAULICS WI
COUPLING SLEEVE B6 25-S	510599608	213	1	682	96052492	HYDRAULICS
COUPLING SLEEVE B6 25-S	510599608	213	1	969	96047485	AUX.HYDRAULIC WINCH 6
COUPLING SLEEVE B6 28-L	511501008	217	5	33	969731708	HYDRAULIC EQUIPM.CENTER
COUPLING SLEEVE B6 28-L	511501008	217	1	167	969733008	ADDITIONAL HYDR.SLEWING
COUPLING SLEEVE B6 28-L	511501008	217	1	210	967787708	ADDITIONAL HYDRAULICS WI
COUPLING SLEEVE B6 28-L	511501008	217	1	225	967787808	ADDITIONAL HYDRAULICS WI
COUPLING SLEEVE B6 28-L	511501008	217	1	241	968081908	ADDITIONAL HYDRAULICS WI
COUPLING SLEEVE B6 28-L	511501008	217	1	876	96047486	ADDITIONAL HYDR.S PIVOT SE
COUPLING SLEEVE B6 28-L	511501008	217	1	969	96047485	AUX.HYDRAULIC WINCH 6
COUPLING SLEEVE B6 30-S	511510708	211	3	682	96052492	HYDRAULICS
COUPLING SLEEVE B6 30-S	511510708	211	1	876	96047486	ADDITIONAL HYDR.S PIVOT SE
COUPLING SLEEVE B8 35-L	511518408	205	2	682	96052492	HYDRAULICS
COUPLING SLEEVE B8 35-L	511518408	205	1	803	96043277	AUX.HY.ROT.PLAT-BAL.CON/
COUPLING SLEEVE B8 35-L	511518408	205	1	876	96047486	ADDITIONAL HYDR.S PIVOT SE
COUPLING SLEEVE B8 38-S	511512208	201	12	33	969731708	HYDRAULIC EQUIPM.CENTER
COUPLING SLEEVE B8 38-S	511512208	201	2	167	969733008	ADDITIONAL HYDR.SLEWING
COUPLING SLEEVE B8 38-S	511512208	201	2	210	967787708	ADDITIONAL HYDRAULICS WI
COUPLING SLEEVE B8 38-S	511512208	201	2	225	967787808	ADDITIONAL HYDRAULICS WI
COUPLING SLEEVE B8 38-S	511512208	201	2	241	968081908	ADDITIONAL HYDRAULICS WI
COUPLING SLEEVE B8 38-S	511512208	201	3	682	96052492	HYDRAULICS
COUPLING SLEEVE B8 38-S	511512208	201	1	803	96043277	AUX.HY.ROT.PLAT-BAL.CON/
COUPLING SLEEVE B8 38-S	511512208	201	4	876	96047486	ADDITIONAL HYDR.S PIVOT SE
COUPLING SLEEVE B8 38-S	511512208	201	2	969	96047485	AUX.HYDRAULIC WINCH 6
COUPLING SLEEVE B8 42-L A3	10675113	203	1	33	969731708	HYDRAULIC EQUIPM.CENTER
COUPLING SLEEVE B8 42-L A3	10675113	203	2	682	96052492	HYDRAULICS
COUPLING SLEEVE B8 42-L A3	10675113	203	1	803	96043277	AUX.HY.ROT.PLAT-BAL.CON/
COUPLING SLEEVE B8 42-L A3	10675113	203	1	876	96047486	ADDITIONAL HYDR.S PIVOT SE
COUPLING SLEEVE MUFFE-10	10877832	33	1	1017	96022733	BULKHEAD PLATE
COUPLING SLEEVE MUFFE-10	10877832	14	1	1019	96054388	ADAPTER PRE-ASS.
COUPLING SOCKET 3-POL G	605012708	7	1	808	918470508	EXTERNAL FEED
COUPLING SOCKET 4-POL G	680001708	8	1	627	96033473	WIRING HARNESS
COUPLING SOCKET 4-POL G	680001708	9	1	627	96033473	WIRING HARNESS
COUPLING SOCKET 4-POL G	680001708	5	1	871	96038229	LEAD

Description	Item	Pos.	Quantity	Page	Assembly	Description
COUPLING SOCKET 4-POL SP	10678491	5	1	627	96033473	WIRING HARNESS
COUPLING SOCKET 4-POL SP	10678491	6	1	627	96033473	WIRING HARNESS
COUPLING SOCKET 4-POL SP	10678491	7	1	627	96033473	WIRING HARNESS
COUPLING SOCKET 4-POL SP	10678491	375	1	627	96033473	WIRING HARNESS
COUPLING SOCKET 4-POL SP	10678491	376	1	627	96033473	WIRING HARNESS
COUPLING SOCKET 4-POL SP	10678491	377	1	627	96033473	WIRING HARNESS
COUPLING SOCKET 4-POL SP	10678491	6	1	992	96037031	LEAD
COUPLING SOCKET 4-POL SP	10678491	5	1	1117	96038930	LEAD
COUPLING SOCKET 4-POL SP	10678491	5	1	1118	96038931	LEAD
COUPLING SOCKET 4-POL SP	10678491	5	1	1121	96038935	LEAD
COUPLING SOCKET 4-POL SP	10678492	5	1	619	96033472	WIRING HARNESS
COUPLING SOCKET 4-POL SP	10678492	6	1	619	96033472	WIRING HARNESS
COUPLING SOCKET 4-POL SP	10678492	7	1	619	96033472	WIRING HARNESS
COUPLING SOCKET 4-POL SP	10678492	8	1	619	96033472	WIRING HARNESS
COUPLING SOCKET 4-POL SP	10678492	9	1	619	96033472	WIRING HARNESS
COUPLING SOCKET 4-POL SP	10678492	10	1	619	96033472	WIRING HARNESS
COUPLING SOCKET 4-POL SP	10678492	13	1	619	96033472	WIRING HARNESS
COUPLING SOCKET 4-POL SP	10678492	15	1	619	96033472	WIRING HARNESS
COUPLING SOCKET 4-POL SP	10873383	5	1	1116	96038928	LEAD
COUPLING SOCKET 4-POL SP	680000408	19	1	627	96033473	WIRING HARNESS
COUPLING SOCKET 4-POL SP	680000408	382	1	627	96033473	WIRING HARNESS
COUPLING SOCKET 4-POL SP	680000408	384	1	627	96033473	WIRING HARNESS
COUPLING SOCKET 4-POL SP	680001308	18	1	627	96033473	WIRING HARNESS
COUPLING SOCKET 4-POL SP	680001308	381	1	627	96033473	WIRING HARNESS
COUPLING SOCKET 4-POL SP	680001308	383	1	627	96033473	WIRING HARNESS
COUPLING SOCKET 4-POL SP	680001408	7	1	486	96033369	WIRING HARNESS
COUPLING SOCKET 4-POL SP	680001408	7	1	489	96021228	WIRING HARNESS
COUPLING SOCKET 4-POL SP	680001408	374	1	627	96033473	WIRING HARNESS
COUPLING SOCKET 4-POL SP	680001408	378	1	627	96033473	WIRING HARNESS
COUPLING SOCKET 4-POL SP	680001408	5	1	1115	96038927	LEAD
COUPLING SOCKET 4-POL SP	680001408	6	1	1115	96038927	LEAD
COUPLING SOCKET 4-POLE 90	680000308	5	1	489	96021228	WIRING HARNESS
COUPLING SOCKET 4-POLE 90	680000808	17	1	627	96033473	WIRING HARNESS
COUPLING SOCKET 4-POLE	680000008	8	1	81	967971708	WIRING HARNESS
COUPLING SOCKET 4-POLE	680000008	6	1	486	96033369	WIRING HARNESS
COUPLING SOCKET 4-POLE	680000008	5	1	1085	96038563	LEAD
COUPLING SOCKET 4-POLE	680000008	6	1	1085	96038563	LEAD
COVER	10039124	3	2	373	10127419	FUEL FILTER MODULE
COVER	10331026	45	1	493	96053632	ELECTRIC ADD-ON PARTS CA
COVER	10450521	3	1	433	551710208	AIR FILTER
COVER	11005170	17	1	455	10877138	OPERATOR SEAT
COVER	11110124	3	4	697	10413255	CHANGE-OVER BLOCK
COVER	11171270	32	1	455	10877138	OPERATOR SEAT
COVER	11600977	2	1	570	10871356	RETURN FILTER
COVER	12106078	3	1	560	12105268	FUEL FILTER
COVER	511051408	3	1	177	510401908	REVERSING VALVE
COVER	591064608	61	1	591	10228112	AIR CONDITIONING UNIT
COVER	7023645	7	1	300	11212748	VARIABLE PUMP
COVER 1.5X954X977 DC01 RAL	977579608	4	1	724	919075508	CRANE OPERATOR CABIN P
COVER 10X318X318 S355MC	97028824	5	2	130	917076808	MECHANICAL SUPPORT
COVER 15X244X244 S690QL	97029783	7	2	887	919633708	ROLLER SET
COVER 15X244X244 S690QL	97029783	9	2	892	919633808	ROLLER SET
COVER 15X273X273 S960QL	97046280	12	1	1099	919220008	F-HEAD SECTION
COVER 20X290X290 S960QL	979776508	12	2	982	919301808	L-HEAD PIECE
COVER 5X177X130 S355MC FE	97048028	7	2	84	968727008	CAMERA EQUIPMENT CRAW
COVER 5X177X130 S355MC FE	97048028	7	2	108	968668808	CAMERA EQUIPMENT CRAW
COVER 6X214X214 S700MC	97115247	33	2	1099	919220008	F-HEAD SECTION
COVER ABS SPF	977358208	21	1	589	918009808	CLIMA-HEATING INSTALLATIO
COVER Al Rm>200N/m	10148372	(1)	1	417	12410651	ENGINE CONTROL SENSORS
COVER COMPL.	96004224	4	1	442	919063408	UREA PLANT

Description	Item	Pos.	Quantity	Page	Assembly	Description
COVER COMPL.	96038209	5	1	597	96034154	SOUND DAMPING ABOVE
COVER COMPL.	96038293	6	1	597	96034154	SOUND DAMPING ABOVE
COVER COMPL.	96044249	34	1	597	96034154	SOUND DAMPING ABOVE
COVER COMPL.	963949708	10	1	607	969427308	COVER COMPL.
COVER COMPL.	963949708	6	1	613	968255908	COVER PRE-ASSY.
COVER COMPL.	965690708	2	1	48	967907608	SWITCH BOX COMPL.
COVER COMPL.	968316908	9	1	597	96034154	SOUND DAMPING ABOVE
COVER COMPL.	968318108	12	1	597	96034154	SOUND DAMPING ABOVE
COVER COMPL.	968404208	95	1	66	917291608	CRAWLER TRACK CARRIER, L
COVER COMPL.	968404208	95	1	99	917291708	CRAWLER TRACK CARRIER,
COVER COMPL.	968595308	2	1	625	969245308	TERMINAL BOX ELECTRICS S
COVER COMPL.	969054708	10	1	597	96034154	SOUND DAMPING ABOVE
COVER COMPL.	969056008	11	1	597	96034154	SOUND DAMPING ABOVE
COVER COMPL.	969118108	4	1	597	96034154	SOUND DAMPING ABOVE
COVER COMPL.	969130008	31	1	597	96034154	SOUND DAMPING ABOVE
COVER COMPL.	969408008	2	1	643	967917908	SWITCH CABINET
COVER COMPL.	969427208	13	1	597	96034154	SOUND DAMPING ABOVE
COVER COMPL.	969427308	14	1	597	96034154	SOUND DAMPING ABOVE
COVER DISK 8X60	691041808	7	1	26	11601184	COLLECTING RING
COVER GLUED	965718308	1	1	49	965690708	COVER COMPL.
COVER GLUED	968595408	(1)	1	625	969245308	TERMINAL BOX ELECTRICS S
COVER GLUED	969398108	1	1	645	969408008	COVER COMPL.
COVER HOOD	10875014	3	1	512	10451181	LIQUEFIER
COVER HOOD	968310608	49	1	65	917291608	CRAWLER TRACK CARRIER, L
COVER HOOD	968310608	49	1	98	917291708	CRAWLER TRACK CARRIER,
COVER HOOD	968310708	50	1	65	917291608	CRAWLER TRACK CARRIER, L
COVER HOOD	968310708	50	1	98	917291708	CRAWLER TRACK CARRIER,
COVER LID	11171306	2	1	1033	11482252	WIND VELOCITY TRANSMITTE
COVER LID 700 M18X1,5 PA 6	10129392	2	2	367	12489819	COVERING CAPS - KIT
COVER LID DT-LC01 PA66	10870604	523	1	486	96033369	WIRING HARNESS
COVER LID DT-LC01 PA66	10870604	516	2	489	96021228	WIRING HARNESS
COVER LID DT-LC01 PA66	10870604	527	7	628	96033473	WIRING HARNESS
COVER LID POLYSTIC27-33 AB	591570908	5	2	655	968095808	PRE-ASSEMBLY MOUNTING U
COVER LID POLYSTIC27-33 AB	591570908	25	1	735	919075308	CRANE OPERATOR CABIN P
COVER LID PP	10129394	7	1	367	12489819	COVERING CAPS - KIT
COVER PLATE	944313303	14	1	151	90211005	SLEWING GEAR DRIVE
COVER PLATE 1.5X80X122 DC	97062336	13	1	493	96053632	ELECTRIC ADD-ON PARTS CA
COVER PLATE PRE-ASS.	10144873	1	1	407	10144678	PROTECTION PLATE ASSEM
COVER PLATE PRE-ASS.	965021508	46	2	453	918810308	CONTROL STAND
COVER PRE-ASSY.	968132408	2	1	438	96032910	BATTERY BOX, PRE-ASSEMB
COVER PRE-ASSY.	968255808	5	2	611	969443908	SOUND DAMPING DOWN
COVER PRE-ASSY.	968255908	6	1	611	969443908	SOUND DAMPING DOWN
COVER PRE-ASSY.	968256008	7	1	611	969443908	SOUND DAMPING DOWN
COVER PRE-ASSY.	968256108	8	2	611	969443908	SOUND DAMPING DOWN
COVER S235JR	10147460	22	1	392	10147372	VENT TUBE ASSEMBLY
COVER S235JR	9080502	11	1	409	10129212	FLYWHEEL HOUSING MOUNT
COVER ST. CONST.	96004207	3	1	442	919063408	UREA PLANT
COVER ST. CONST. RAL 7016,	96002479	2	1	747	969520208	MONITOR CONSOLE
COVER WELDED	968132508	(1)	1	438	96032910	BATTERY BOX, PRE-ASSEMB
COVER WELDED	969118408	1	1	599	969118108	COVER COMPL.
COVER WELDED SPF	968309208	8	1	597	96034154	SOUND DAMPING ABOVE
COVER/LID 1 WELDED X5CRNI	96021306	13	1	1099	919220008	F-HEAD SECTION
COVERING	12100617	(1)	1	455	10877138	OPERATOR SEAT
COVERING	12100619	(1)	1	455	10877138	OPERATOR SEAT
COVERING CAPS - KIT	12489819	300	1	366	10146660	HIGH PRESSURE PUMP
COVERING LEFT BOTTOM	976982408	10	1	739	96028393	INTERNAL PANELLING INSTA
COVERING RIGHT BOTTOM 15	976982508	11	1	739	96028393	INTERNAL PANELLING INSTA
COVERS	976982608	12	1	739	96028393	INTERNAL PANELLING INSTA
COVERS 229X1119X268 ABS-	97058597	5	1	739	96028393	INTERNAL PANELLING INSTA
COVERS ABS-TPU SPF	976873008	3	1	750	918064308	SLIDING DOOR INSTALLATION

Description	Item	Pos.	Quantity	Page	Assembly	Description
COVERS ABS-TPU SPF	976873408	4	1	750	918064308	SLIDING DOOR INSTALLATION
CRANE DRIVER CAB ADDITIO	919075408	171	1	13		LIEBHERR CRAW.CRANE LR
CRANE OPERATOR CABIN P	919075308	173	1	13		LIEBHERR CRAW.CRANE LR
CRANE OPERATOR CABIN P	919075508	172	1	13		LIEBHERR CRAW.CRANE LR
CRANK	12103365	22	1	850	540001808	ROPE WINCH
CRANKCASE BREATHER ASS	10141843	16	1	328	13455124	DIESEL ENGINE
CRANKCASE CPL. WITH CYLIN	12405454	10	1	328	13455124	DIESEL ENGINE
CRANKCASE PRE-ASSY. V-MO	12405456	1	1	332	12405454	CRANKCASE CPL. WITH CYLIN
CRANKSHAFT BEARINGS	10128540	51	1	328	13455124	DIESEL ENGINE
CRANKSHAFT PRE-ASSY. V-	10128914	1	1	345	10130808	CRANKSHAFT WITH GEAR
CRANKSHAFT WITH GEAR V-	10130808	50	1	328	13455124	DIESEL ENGINE
CRAWLER CARRIER RIGHT CP	917076408	10	1	12		LIEBHERR CRAW.CRANE LR
CRAWLER CHAIN	12105414	60	1	1011	12102587	CRAWLER TRACTOR
CRAWLER TRACK CARRIER L	917076308	8	1	12		LIEBHERR CRAW.CRANE LR
CRAWLER TRACK CARRIER, L	917291608	1	1	60	917076308	CRAWLER TRACK CARRIER LE
CRAWLER TRACK CARRIER, L	967722108	1	1	65	917291608	CRAWLER TRACK CARRIER, L
CRAWLER TRACK CARRIER,	917291708	1	1	94	917076408	CRAWLER CARRIER RIGHT CP
CRAWLER TRACK CARRIER,	967775708	1	1	98	917291708	CRAWLER TRACK CARRIER,
CRAWLER TRACK HYDRAULI	917321008	2	1	60	917076308	CRAWLER TRACK CARRIER LE
CRAWLER TRACK HYDRAULI	967787408	4	1	73	917321008	CRAWLER TRACK HYDRAULI
CRAWLER TRACK HYDRAULIC	917321108	2	1	94	917076408	CRAWLER CARRIER RIGHT CP
CRAWLER TRACK HYDRAULIC	967787508	4	1	100	917321108	CRAWLER TRACK HYDRAULI
CRAWLER TRACTOR	919533508	344	1	15		LIEBHERR CRAW.CRANE LR
CRAWLER TRACTOR CINGO M	12102587	1	1	1009	919533508	CRAWLER TRACTOR
CRIMPING CONTACT 0,2-0,56	602322808	615	165	490	96019612	WIRING HARNESS
CROSS CONNECTING LINK W	96035478	3	2	1131	96035475	ROTATING SHAFT
CROSS CONNECTING LINK W	968233108	13	1	547	917080608	MOUNTING EQUIPMENT CRAW
CROSS PIECE 30 G-ALMG TR	10440990	8	1	724	919075508	CRANE OPERATOR CABIN P
CROSS-MEMBER	96035476	1	1	1131	96035475	ROTATING SHAFT
CROSS-MEMBER	96035477	2	1	1131	96035475	ROTATING SHAFT
CROWN GEAR C45	9080734	(3)	1	411	10120077	FLYWHEEL ASSEMBLY
CROWN GEAR Z=142	90200514	7	1	232	90023101	COMPACT ROPE WINCH
CUP HEAD SQUARE NECK B	10181375	19	4	791	968646208	CAMERA HOLDER, PREMOU
CURRENT SOURCE LSB SPF	10027448	43	4	653	96033320	ASSEMBLY PARTS MOUNTIN
CUSTOM CIRCUIT MODULE 2	964830208	(506)	1	46	967907508	SWITCH BOX CPL.
CUSTOM CIRCUIT MODULE 5	928962008	59	1	778	96059325	TERMINAL BOX
CUTOFF RELAY 24V	10871125	12	1	439	96032891	ELECTRIC FOR BATTERY BOX
CYCLE VALVE 3.4BAR 8L/MIN 6	10149191	2	1	402	10143790	REGULATION BOOST PRESS
CYL ROLLER BEARING	11267363	10	1	306	11267361	DRIVING SHAFT
CYL.ROLLER DIN 5402-1 26X2	747004401	18	55	204	90024489	PLANETARY GEARBOX
CYL.ROLLER DIN 5402-1 26X2	747004401	18	55	234	90200276	PLANETARY GEARBOX
CYL.ROLLER DIN 5402-1 26X2	747004401	12	46	957	90200134	PLANETARY GEARBOX
CYLINDER	11267368	1	1	307	11219355	HYDRAULIC PARTS DRIVING G
CYLINDER	7024273	1	1	258	570113308	DRIVING GEAR
CYLINDER HEAD ASSEMBLY	12402357	80	8	328	13455124	DIESEL ENGINE
CYLINDER HEAD COVER	10122220	1	1	361	11364325	CYLINDER HEAD COVER PRE
CYLINDER HEAD COVER	10122266	1	1	353	10122645	CYLINDER HEAD COVER ASS
CYLINDER HEAD COVER	12469625	1	1	355	11364303	CYLINDER HEAD COVER PRE
CYLINDER HEAD COVER	12469625	1	1	356	12580834	REPAIR KIT
CYLINDER HEAD COVER	12469625	1	1	361	11364325	CYLINDER HEAD COVER PRE
CYLINDER HEAD COVER	12469626	1	1	353	10122645	CYLINDER HEAD COVER ASS
CYLINDER HEAD COVER ASS	10122640	83	1	328	13455124	DIESEL ENGINE
CYLINDER HEAD COVER ASS	10122645	82	5	328	13455124	DIESEL ENGINE
CYLINDER HEAD COVER ASS	10122646	84	1	328	13455124	DIESEL ENGINE
CYLINDER HEAD COVER ASS	10122659	85	1	328	13455124	DIESEL ENGINE
CYLINDER HEAD COVER PRE	11364303	1	1	354	10122640	CYLINDER HEAD COVER ASS
CYLINDER HEAD COVER PRE	11364325	1	1	360	10122659	CYLINDER HEAD COVER ASS
CYLINDER HEAD COVER PRE	12562204	1	1	359	10122646	CYLINDER HEAD COVER ASS
CYLINDER LINER V-MOTORX	11406892	1	1	333	9078049	CYLINDER
CYLINDER V-MOTORXD9508	9078049	80	8	332	12405454	CRANKCASE CPL. WITH CYLIN

Description	Item	Pos.	Quantity	Page	Assembly	Description
CYLINDRICAL ROLLER BEARIN	10280277	10	1	301	10009378	CONNECTING PLATE
CYLINDRICAL ROLLER BEARIN	571900108	(31)	1	293	11212743	VARIABLE PUMP
CYLINDRICAL ROLLER BEARI	746604001	(6)	1	14		LIEBHERR CRAW.CRANE LR
DAMPERS 24.6X120 PA6	976872208	13	1	752	968080908	CLOSING DEVICE
DAMPING ELEMENT 70 HNBR	10119412	16	1	334	9078462	POWER UNIT SUPPORT ATT
DAMPING PISTON	510797408	7	1	534	511433908	PRESSURE LIMITING VALVE
DAMPING PISTON	510797408	7	1	552	511417708	PRESSURE LIMITING VALVE
DAMPING PISTON	510797408	7	1	711	511417608	PRESSURE LIMITING VALVE
DASHBOARD, PRE-ASSEMBLE	96053633	14	1	493	96053632	ELECTRIC ADD-ON PARTS CA
DATA LINE 2 X 1 FEP SPF	12100217	14	12.82	619	96033472	WIRING HARNESS
DATA LINE 2 X 1 FEP SPF	12100217	19	12.82	619	96033472	WIRING HARNESS
DATA LINE 2 X 1 FEP SPF	12100217	372	13.82	619	96033472	WIRING HARNESS
DATA LINE 2 X 1 FEP SPF	12100217	373	12.82	619	96033472	WIRING HARNESS
DATA LINE 2 X 1 FEP SPF	12100217	377	3.72	620	96033472	WIRING HARNESS
DATA LINE 2 X 1 FEP SPF	12100217	384	12.82	620	96033472	WIRING HARNESS
DATA LINE 2 X 1 FEP SPF	12100217	386	12.82	620	96033472	WIRING HARNESS
DATA LINE 2 X 1 FEP SPF	12100217	388	12.82	620	96033472	WIRING HARNESS
DATA LINE 2 X 1 FEP SPF	12100217	389	12.82	620	96033472	WIRING HARNESS
DATA LINE 2 X 1 FEP SPF	12100217	390	12.82	620	96033472	WIRING HARNESS
DATA LINE 2 X 1 FEP SPF	12100217	391	12.82	620	96033472	WIRING HARNESS
DATA LINE 2 X 1 FEP SPF	12100217	6	20.4	622	96033855	WIRING HARNESS
DATA LINE 2 X 1 FEP SPF	12100217	8	20.4	622	96033855	WIRING HARNESS
DATA LINE 2 X 1 FEP SPF	12100217	9	20.4	622	96033855	WIRING HARNESS
DATA LINE 2 X 1 FEP SPF	12100217	10	14.7	622	96033855	WIRING HARNESS
DATA LINE 2 X 1 FEP SPF	12100217	11	14.18	622	96033855	WIRING HARNESS
DATA LINE 2 X 1 FEP SPF	12100217	12	16.1	622	96033855	WIRING HARNESS
DATA LINE 2 X 1 FEP SPF	12100217	381	15.2	622	96033855	WIRING HARNESS
DATA LINE 2 X 1 FEP SPF	12100217	10	17.5	627	96033473	WIRING HARNESS
DATA LINE 2 X 1,5 FEP SPF	12100216	385	12.82	620	96033472	WIRING HARNESS
DATA LINE 2 X 1,5 FEP SPF	12100216	5	20.4	622	96033855	WIRING HARNESS
DATA LINE 2 X 2,5 FEP SPF	12100214	16	12.82	619	96033472	WIRING HARNESS
DATA LINE 2 X 2,5 FEP SPF	12100214	17	12.82	619	96033472	WIRING HARNESS
DATA LINE 2 X 2,5 FEP SPF	12100214	18	12.82	619	96033472	WIRING HARNESS
DATA LINE 3 X 1 FEP SPF	12100215	5	3.9	486	96033369	WIRING HARNESS
DATA LINE 3 X 1 FEP SPF	12100215	371	3.72	619	96033472	WIRING HARNESS
DATA LINE 3 X 1 FEP SPF	12100215	375	12.82	619	96033472	WIRING HARNESS
DATA LINE 3 X 1 FEP SPF	12100215	376	12.82	619	96033472	WIRING HARNESS
DATA LINE 3 X 1 FEP SPF	12100215	381	12.82	620	96033472	WIRING HARNESS
DATA LINE 3 X 1 FEP SPF	12100215	387	12.82	620	96033472	WIRING HARNESS
DATA LINE 3 X 1 FEP SPF	12100215	393	12.82	620	96033472	WIRING HARNESS
DATA LINE 3 X 1 FEP SPF	12100215	7	20.4	622	96033855	WIRING HARNESS
DATA LINE 3 X 1 FEP SPF	12100215	382	15.2	622	96033855	WIRING HARNESS
DATALOGGER LDL2 DIGITAL	10340438	40	1	653	96033320	ASSEMBLY PARTS MOUNTIN
DEEP GROOVE BALL BEARIN	10114839	3	1	26	11601184	COLLECTING RING
DEEP GROOVE BALL BEARIN	10114838	8	1	26	11601184	COLLECTING RING
DEEP GROOVE BALL BEARING	745194708	12	1	255	540270514	DRIVE UNIT CPL
DEEP GROOVE BALL BEARIN	540511608	23	1	254	540270414	POWER TAKE-OFF CPL
DEEP GROOVE BALL BEARIN	570713908	23	1	957	90200134	PLANETARY GEARBOX
DEEP GROOVE BALL BEARIN	10168662	23	1	204	90024489	PLANETARY GEARBOX
DEEP GROOVE BALL BEARIN	10168662	23	1	234	90200276	PLANETARY GEARBOX
DEEP GROOVE BALL BEARING	514507308	303	1	253	11347399	FLANGE BEARING
DEEP GROOVE BALL BEARIN	745148808	(3)	2	952	917473608	WINCH 6 PRE-ASSEMBLY
DEEP GROOVE BALL BEARIN	745159201	2	1	957	90200134	PLANETARY GEARBOX
DEEP GROOVE BALL BEARING	745141201	66	1	151	90211005	SLEWING GEAR DRIVE
DEEP GROOVE BALL BEARING	745141201	4	1	204	90024489	PLANETARY GEARBOX
DEEP GROOVE BALL BEARING	745141201	4	1	234	90200276	PLANETARY GEARBOX
DEEP GROOVE BALL BEARIN	745149608	3	2	529	928331508	SAFETY ROLLER CPL.
DEEP GROOVE BALL BEARING	746170801	6	1	253	11347399	FLANGE BEARING
DEEP GROOVE BALL BEARIN	745168808	7	2	222	968161808	SAFETY ROLLER CPL.
DEEP GROOVE BALL BEARING	745173801	43	2	68	90029090	ANGULAR GEAR

Description	Item	Pos.	Quantity	Page	Assembly	Description
DEEP GROOVE BALL BEARING	745173801	43	2	70	90029091	ANGULAR GEAR
DEEP GROOVE BALL BEARIN	745129501	4	2	753	964588408	GUIDE PRE-ASS.
DEEP GROOVE BALL BEARIN	745129501	5	8	754	964588308	GUIDE PRE-ASS.
DEF INJECTOR SCR ONLY	10144093	10	1	442	919063408	UREA PLANT
DEF PRESSURE LINE 2X5000 P	10144301	19	1	442	919063408	UREA PLANT
DEF PUMP ADBLUE STUFE 4	11373478	2	1	446	96004209	PUMP PRE-ASS.
DEF SUCTION LINE 4X1500 E	10144280	18	1	442	919063408	UREA PLANT
DEFLECTION PULLEY	10139425	8	1	403	10146947	ALTERNATOR ASSEMBLY
DEFLECTOR 40X326 S355MC	97095956	6	2	1058	96038847	GRIDIRON PRE-ASS.
DELIVERY PUMP	12103436	5	1	773	91000228	AIR CON DRIVE UNIT PREPA
DETENT PAWL	10802364	21	1	850	540001808	ROPE WINCH
DEVICE PLUG DIN 43650 4-POL	605006608	2	1	710	511444508	DIRECTIONAL CONTROL VALV
DIAPHRAGM 4X645X183 X5CR	97099717	1	1	1017	96022733	BULKHEAD PLATE
DIAPHRAGM ACCUMULATOR 2	510642508	150	3	681	96052492	HYDRAULICS
DIAPHRAGM SOCKET 29/37/44	553027808	12	2	589	918009808	CLIMA-HEATING INSTALLATIO
DIAPHRAGM SOCKET 29/37/44	553027808	64	1	740	96028393	INTERNAL PANELLING INSTA
DIAPHRAGM SOCKET 29/37/44	553027808	5	2	747	969520208	MONITOR CONSOLE
DIE PLUG	11450029	4	1	286	10873652	CONTROL UNIT
DIE PLUG	11450029	4	1	292	11690588	CONTROL UNIT
DIE PLUG	11450029	4	1	310	10873894	CONTROL UNIT
DIE PLUG	11450030	3	1	286	10873652	CONTROL UNIT
DIE PLUG	11450030	3	1	292	11690588	CONTROL UNIT
DIE PLUG	11450030	3	1	310	10873894	CONTROL UNIT
DIE PLUG	11450030	28	1	966	11161917	CONTROL ELEMENT
DIESEL ENGINE CPL.	918861408	121	1	12		LIEBHERR CRAW.CRANE LR
DIESEL ENGINE D9508 A7-05	13455124	1	1	327	919834908	DIESEL ENGINE PURCHASED
DIESEL ENGINE PURCHASED	919834908	122	1	12		LIEBHERR CRAW.CRANE LR
DIESEL ENGINE, PRE-ASSEMB	96032892	1	1	265	918861408	DIESEL ENGINE CPL.
DIESEL OXIDATION CATALYS	12888569	5	1	426	919551008	MUFFLER UNIT
DIFFERENTIAL PRESSURE S	10127114	32	1	426	919551008	MUFFLER UNIT
DIODE	10871150	55	4	653	96033320	ASSEMBLY PARTS MOUNTIN
DIODE 1N4007 DO-41 SPF	660033108	3	4	656	929578308	VARIABLE CIRCUIT
DIODE 1N4007 DO-41 SPF	660033108	3	1	659	964591108	INSERTION MODULE
DIODE SUBASSEMBLY PBTP-G	10440553	56	3	640	91001563	SWITCHBOX MOUNTING PART
DIODE SUBASSEMBLY PBTP-G	10440553	54	1	778	96059325	TERMINAL BOX
DIODE SUBASSEMBLY SPF	660306508	51	1	640	91001563	SWITCHBOX MOUNTING PART
DIRECTIONAL CONTROL VALV	11005327	1	1	700	10356406	PRESSURE LIMITING VALVE
DIRECTIONAL CONTROL VALV	11110125	4	1	697	10413255	CHANGE-OVER BLOCK
DIRECTIONAL CONTROL VALV	11450339	11	1	689	11211288	CONTROL BLOCK
DIRECTIONAL CONTROL VALV	11450339	11	1	691	11340741	CONTROL BLOCK
DIRECTIONAL CONTROL VALV	10664416	53	1	757	96033157	COMPRESSED AIR PLANT
DIRECTIONAL CONTROL VALV	10451049	7	1	694	11314761	CONTROL BLOCK
DIRECTIONAL CONTROL VAL	511465508	51	2	876	96047486	ADDITIONAL HYDR.S PIVOT SE
DIRECTIONAL CONTROL VAL	511444508	67	1	681	96052492	HYDRAULICS
DIRECTIONAL CONTROL VAL	511494308	61	1	681	96052492	HYDRAULICS
DIRECTIONAL CONTROL VAL	511320108	58	2	681	96052492	HYDRAULICS
DIRECTIONAL CONTROL VAL	11341847	4	1	694	11314761	CONTROL BLOCK
DIRECTIONAL CONTROL VAL	511493608	51	1	33	969731708	HYDRAULIC EQUIPM.CENTER
DIRECTIONAL CONTROL VAL	511444408	57	1	681	96052492	HYDRAULICS
DIRECTIONAL CONTROL VAL	511449808	50	1	167	969733008	ADDITIONAL HYDR.SLEWING
DIRECTIONAL CONTROL VAL	11182924	52	1	210	967787708	ADDITIONAL HYDRAULICS WI
DIRECTIONAL CONTROL VAL	11182924	52	1	225	967787808	ADDITIONAL HYDRAULICS WI
DIRECTIONAL CONTROL VAL	11182924	52	1	241	968081908	ADDITIONAL HYDRAULICS WI
DIRECTIONAL CONTROL VAL	11182924	52	1	969	96047485	AUX.HYDRAULIC WINCH 6
DIRECTIONAL CONTROL VAL	10877688	26	1	681	96052492	HYDRAULICS
DIRECTIONAL CONTROL VAL	10652724	21	1	210	967787708	ADDITIONAL HYDRAULICS WI
DIRECTIONAL CONTROL VAL	10652724	21	1	225	967787808	ADDITIONAL HYDRAULICS WI
DIRECTIONAL CONTROL VAL	10652724	21	1	241	968081908	ADDITIONAL HYDRAULICS WI
DIRECTIONAL CONTROL VAL	10652724	21	1	969	96047485	AUX.HYDRAULIC WINCH 6
DIRECTIONAL CONTROL VALV	10423938	50	1	261	967787908	ADDNL. HYDR. F. ERECTING W

Description	Item	Pos.	Quantity	Page	Assembly	Description
DIRECTIONAL CONTROL VAL	511302208	63	7	681	96052492	HYDRAULICS
DIRECTIONAL CONTROL VAL	511302208	50	1	799	968562908	ADDITIONAL HYDRAULIC BOLT
DIRECTIONAL CTRL. VALVE 4	511322508	167	1	682	96052492	HYDRAULICS
DIRECTIONAL CTRL. VALVE 4	510403408	150	1	1026	968883408	ADDL.HYDR.F.PIN PULLING DE
DIRECTIONAL CTRL. VALVE 4	511304508	150	1	1023	968883308	ADDL.HYDR.F.PIN PULLING DE
DIRECTIONAL SEAT VALVE	11482390	4	1	883	11347373	CONTROL BLOCK
DIRECTIONAL SEAT VALVE 2/	11210615	4	1	689	11211288	CONTROL BLOCK
DIRECTIONAL SEAT VALVE 2/	11210615	4	1	691	11340741	CONTROL BLOCK
DIRECTIONAL SEAT VALVE 3	10675694	69	1	681	96052492	HYDRAULICS
DIRECTIONAL SEAT VALVE 3	10493159	65	1	681	96052492	HYDRAULICS
DISC SPRING	7024282	7	4	258	570113308	DRIVING GEAR
DISC SPRING DIN 2093 40X20,	720801908	25	4	453	918810308	CONTROL STAND
DISH MOUNTING	10100621	103	8	66	917291608	CRAWLER TRACK CARRIER, L
DISH MOUNTING	10100621	103	8	99	917291708	CRAWLER TRACK CARRIER,
DISH MOUNTING	10100621	12	60	126	917076708	CATWALK CRAW.TRACK TRA
DISH MOUNTING	10100621	19	11	145	918011308	PREMOUNTED LOWER PART
DISH MOUNTING	10100621	30	6	201	917438108	WINCH 1 PRE-ASSEMBLY
DISH MOUNTING	10100621	30	8	221	917454008	WINCH 2 PRE-ASS.
DISH MOUNTING	10100621	27	8	230	917451208	WINCH 4 PRE-ASSEMBLY
DISH MOUNTING	10100621	15	26	320	96032897	RADIATOR, PRE-ASSEMBLED
DISH MOUNTING	10100621	45	85	470	918999008	SLEWING PLATFORM CATWAL
DISH MOUNTING	10100621	10	12	476	968309908	PLATFORM COMPL.
DISH MOUNTING	10100621	5	4	478	96020149	TREAD
DISH MOUNTING	10100621	9	4	479	968287208	FOLDING LADDER PRE-ASS.
DISH MOUNTING	10100621	5	12	483	969540008	STAIR COMPLETE
DISH MOUNTING	10100621	49	16	520	919627908	SA FRAME PRE-ASS.
DISH MOUNTING	10100621	120	16	598	96034154	SOUND DAMPING ABOVE
DISH MOUNTING	10100621	55	111	845	919304308	S PIVOT SECTION PRE-ASS.
DISH MOUNTING	10100621	32	30	896	917190908	S INTERMEDIATE SECTION
DISH MOUNTING	10100621	32	30	904	917333908	S INTERMEDIATE SECTION
DISH MOUNTING	10100621	32	44	908	917078708	S INTERMEDIATE SECTION
DISH MOUNTING	10100621	32	46	915	917078808	S INTERMEDIATE SECTION
DISH MOUNTING	10100621	32	44	928	917079208	S INTERMEDIATE SECTION
DISH MOUNTING	10100621	32	44	933	917571208	S INTERMEDIATE SECTION
DISH MOUNTING	10100621	11	33	936	919219208	S INTERMEDIATE SECTION
DISH MOUNTING	10100621	18	36	945	917191008	SL REDUCING SECTION
DISH MOUNTING	10100621	42	16	982	919301808	L-HEAD PIECE
DISH MOUNTING	10100621	14	2	1043	919326208	SLEWING PLATFORM EXTENS
DISH MOUNTING	10100621	15	17	1053	919219508	F-CONNECTING HEAD
DISH MOUNTING	10100621	29	12	1075	919219708	PIVOT SECTION
DISH MOUNTING	10100621	87	8	1100	919220008	F-HEAD SECTION
DISH MOUNTING	10100621	8	4	1125	919220208	F-INTERMEDIATE SECT.
DISPLAY TFT 7" 800X480 SPF	10454782	10	4	795	96029469	EQUIPMENT CAMERA CAB
DISTANCE PIECE (CLAMP)WEL	96033238	2	1	1104	96032541	CONVERTER ROLLER CPL..
DISTANCE PLATE 10X80X30 S3	97038371	32	3	470	918999008	SLEWING PLATFORM CATWAL
DISTANCE PLATE 2X52X65 X5	97130276	104	4	1100	919220008	F-HEAD SECTION
DISTANCE PLATE 3X52X65 X5	97130275	103	8	1100	919220008	F-HEAD SECTION
DISTANCE PLATE 4X317X690	90024801	(27)	2	202	90023098	COMPACT ROPE WINCH
DISTANCE PLATE 4X342X690	90024800	(26)	1	202	90023098	COMPACT ROPE WINCH
DISTANCE PLATE 4X356X690 S	90024799	(25)	1	202	90023098	COMPACT ROPE WINCH
DISTANCE RING RD48X3 DC0	941540008	13	2	222	968161808	SAFETY ROLLER CPL.
DISTANCE SLEEVE 10,5X20X	10121610	(12)	3	330	13455124	DIESEL ENGINE
DISTANCE SLEEVE 11,0X20X	10147172	9	8	399	10141558	OUTLET MANIFOLD ADD-ON
DISTANCE SLEEVE 11X21X12	10135730	20	2	379	10141830	CHARGE AIR LINE ASSEMBLY
DISTANCE SLEEVE 11X21X40	9074977	(6)	5	398	10141356	EXHAUST PIPE ASSEMBLY
DISTANCE SLEEVE 11X21X40	9074977	(6)	5	398	10141356	EXHAUST PIPE ASSEMBLY
DISTANCE SLEEVE 12.0X46 E	97045325	5	2	985	96001219	HOISTING LIMIT SWITCH PRE-
DISTANCE SLEEVE 12.0X7 E23	97045334	6	4	985	96001219	HOISTING LIMIT SWITCH PRE-
DISTANCE SLEEVE 24X34X9	10115863	3	1	372	10126724	FUEL FINE-FILTER ASSEMBLY
DISTANCE SLEEVE 25.0X46 S3	977413608	4	4	1135	96038653	ROPE PRE-ASSEMLBY

Description	Item	Pos.	Quantity	Page	Assembly	Description
DISTANCE SLEEVE 25.0X85 E	97121728	11	1	1101	96037041	DRAW SHACKLE
DISTANCE SLEEVE 30X10 X2	978015708	12	16	482	969259908	SLEWING PLATFORM CATWAL
DISTANCE SLEEVE 30X10 X2	978015708	105	24	846	919304308	S PIVOT SECTION PRE-ASS.
DISTANCE SLEEVE 40X35 S35	97047127	(5)	8	982	919301808	L-HEAD PIECE
DISTANCE SLEEVE 8,4X18X54	11439715	22	1	403	10146947	ALTERNATOR ASSEMBLY
DISTANCE SLEEVE 8,5X15X22	9074404	113	1	415	12416117	CABLE HARNESS MOUNTING
DISTANCE SLEEVE 8,5X18X10	9132577	(8)	8	398	10141356	EXHAUST PIPE ASSEMBLY
DISTANCE SLEEVE 8,5X18X10	9132577	(8)	8	398	10141356	EXHAUST PIPE ASSEMBLY
DISTANCE SLEEVE 8,5X18X10	9132577	7	7	399	10141558	OUTLET MANIFOLD ADD-ON
DISTANCE SLEEVE 8,5X20 K	704271308	12	4	724	919075508	CRANE OPERATOR CABIN P
DISTANCE SLEEVE 9X15X30	9887737	13	3	379	10141830	CHARGE AIR LINE ASSEMBLY
DISTANCE SLEEVE 9X15X30,7	9269048	8	1	385	10141807	ACCESSORIES AIR COMPRES
DISTANCE SLEEVE 9X16X70 S	10136023	13	3	379	10141830	CHARGE AIR LINE ASSEMBLY
DISTANCE SLEEVE 9X20X43	10126912	20	1	402	10143790	REGULATION BOOST PRESS
DISTANCE SLEEVE 9X26X4	10137059	8	3	412	10141788	CONTROL BOX ANNEXE
DISTANCE STUD M4X30 VERZ	602017808	23	1	752	968080908	CLOSING DEVICE
DISTANCE STUD M5X30	660044708	23	1	750	918064308	SLIDING DOOR INSTALLATION
DISTANCE STUD M6X30 ST V	11001955	63	3	740	96028393	INTERNAL PANELLING INSTA
DISTANCE STUD M6X50 STA	10875447	55	1	739	96028393	INTERNAL PANELLING INSTA
DISTANCE TUBE 101.6X12 S3	97050004	5	1	1075	919219708	PIVOT SECTION
DISTANCE TUBE 235X220.5X30	97104558	15	6	1099	919220008	F-HEAD SECTION
DISTANCE TUBE 244.5X78 S3	97028118	8	3	545	917080508	ROLLER BEARING
DISTANCE TUBE 25.0X74 S355	97082103	23	2	20	918005408	CENTRAL SECTION CRAWLER
DISTANCE WASHER 1x60x60	970212608	77	20	721	919075408	CRANE DRIVER CAB ADDITIO
DISTANCE WASHER 1x60x60	970212608	5	9	760	919075608	PLATFORM CRANE CABIN
DISTRIBUTION BLOCK MX-F 10	11491832	4	1	86	917322008	CENTRA.LUBRICATION SYSTE
DISTRIBUTION BLOCK MX-F 10	11491832	4	1	110	917322208	CENTR.LUBRICATION SYSTEM
DISTRIBUTION BLOCK MX-F 10	11491833	5	1	86	917322008	CENTRA.LUBRICATION SYSTE
DISTRIBUTION BLOCK MX-F 10	11491833	5	1	110	917322208	CENTR.LUBRICATION SYSTEM
DISTRIBUTION BLOCK MX-F 3/	11621498	1	1	539	917691308	CENTRAL GREASING
DISTRIBUTION BLOCK MX-F 3/	11621500	1	1	884	917692108	CENTRAL GREASING
DISTRIBUTION BLOCK MX-F 4/	11621502	4	1	577	919297008	CENT. LUBRIC. SYSTEM SUP
DISTRIBUTION BLOCK MX-F 6	11210825	2	1	158	917081108	CENT. LUBRIC. SYSTEM SUP
DISTRIBUTION BLOCK MX-F 6	11491831	3	1	86	917322008	CENTRA.LUBRICATION SYSTE
DISTRIBUTION BLOCK MX-F 6	11491831	3	1	110	917322208	CENTR.LUBRICATION SYSTEM
DISTRIBUTION BLOCK MX-F 7	11621501	5	1	577	919297008	CENT. LUBRIC. SYSTEM SUP
DISTRIBUTION BLOCK SXE-2	11621291	2	1	86	917322008	CENTRA.LUBRICATION SYSTE
DISTRIBUTION BLOCK SXE-2	11621291	2	1	110	917322208	CENTR.LUBRICATION SYSTEM
DISTRIBUTION STRIP	774383708	309	1	757	96033157	COMPRESSED AIR PLANT
DISTRIBUTOR BRIDGE WITH O	7622804	5	1	582	11621501	DISTRIBUTION BLOCK
DOOR COMPL.	968213508	2	1	463	917079908	TURNTABLE PANELLING
DOOR COMPL.	968213608	3	1	463	917079908	TURNTABLE PANELLING
DOOR COMPL.	968213708	4	1	463	917079908	TURNTABLE PANELLING
DOOR COMPL.	968213808	5	1	463	917079908	TURNTABLE PANELLING
DOOR CONTACT SWITCH	606020708	30	1	493	96053632	ELECTRIC ADD-ON PARTS CA
DOOR PANE ESG-GLAS SPF	976885108	2	1	750	918064308	SLIDING DOOR INSTALLATION
DOSING PUMP DP42.4 HD	11110051	2	1	502	919733908	ADD HEATING SUPERSTRUCT
DOUBLE BANJO BOLT 6-M14X	12210032	15	1	335	10141769	FINAL CONTROL VALVE
DOUBLE BANJO BOLT 6-M14X	12210032	18	3	376	10143726	LEAK OIL LINE ADD-ON
DOUBLE BANJO BOLT 6-M14X	12210032	5	2	392	10147372	VENT TUBE ASSEMBLY
DOUBLE NIPPLE R1/4"-M10X1	774375008	13	2	539	917691308	CENTRAL GREASING
DOUBLE PLUG	5616114	22	1	966	11161917	CONTROL ELEMENT
DOUBLE PLUG	7012971	12	1	299	571907208	CONNECTING PLATE
DOUBLE PLUG	7012971	12	1	301	10009378	CONNECTING PLATE
DOUBLE PLUG	7022127	11	6	299	571907208	CONNECTING PLATE
DOUBLE PLUG	7022127	11	5	301	10009378	CONNECTING PLATE
DOUBLE PLUG	7022127	31	2	316	11314599	VARIABLE PUMP
DOUBLE RING SPANNER DIN	790012608	14	1	135	96005686	MAIN TOOLS
DOUBLE SOCKET 2-POL	10875121	10	1	489	96021228	WIRING HARNESS
DOUBLE SPRING CONTACT 0	6001703	2267	2	487	96033369	WIRING HARNESS

Description	Item	Pos.	Quantity	Page	Assembly	Description
DOUBLE SPRING CONTACT 0	6001703	2267	1	489	96021228	WIRING HARNESS
DOUBLE SPRING CONTACT 0	6001703	2267	1	490	96019612	WIRING HARNESS
DOUBLE SPRING CONTACT 0	6001703	2267	4	629	96033473	WIRING HARNESS
DOUBLE-ENDED STUD DIN 83	10179459	11	3	380	12421642	CONNECTING LINE ADD-ON
DOUBLE-ENDED STUD DIN 93	4981172	11	4	400	10141720	EXHAUST TC MOUNTING
DOUBLE-ENDED STUD DIN 93	4981172	11	4	401	10141721	EXHAUST TC MOUNTING
DOUBLE-ENDED STUD DIN 93	12210038	11	3	380	12421642	CONNECTING LINE ADD-ON
DOUBLE-ENDED STUD DIN 939	12211808	(7)	2	329	13455124	DIESEL ENGINE
DOUBLE-HEADED SPANNER D	790003908	11	1	135	96005686	MAIN TOOLS
DOUBLE-HEADED SPANNER D	790007908	10	1	135	96005686	MAIN TOOLS
DOWEL PIN 3X10	10410651	28	2	297	11212747	VARIABLE PUMP
DOWEL PIN 3X10	10410651	28	1	300	11212748	VARIABLE PUMP
DOWEL PIN ISO 8752 21X140	432013108	6	1	818	965575208	CENTRING COMPLETE
DOWEL PIN ISO 8752 5X12	432003408	10	2	727	969752608	WINDOW ASSEMBLY
DOWEL PIN ISO 8752 5X12	432003408	28	1	752	968080908	CLOSING DEVICE
DOWEL PIN ISO 8752 5X16	432003708	92	4	521	919627908	SA FRAME PRE-ASS.
DOWEL PIN ISO 8752 5X32 480	12100670	14	2	754	964588308	GUIDE PRE-ASS.
DOWEL PIN ISO 8752 5X45 480	12100671	93	1	1100	919220008	F-HEAD SECTION
DOWEL PIN ISO 8752 6X10 ST	10875881	26	2	727	969752608	WINDOW ASSEMBLY
DOWEL PIN ISO 8752 6X14 480	12100672	7	4	193	968907308	PARK CONSOLE HOSES PRE
DOWEL PIN ISO 8752 6X14 480	12100672	7	3	194	968907408	PARK CONSOLE HOSES PRE
DOWEL PIN ISO 8752 6X14 480	12100672	6	2	195	969483508	PARK CONSOLE HOSES PRE
DOWEL PIN ISO 8752 6X14 480	12100672	8	3	480	968904008	CARRIER PRE-ASSEMBLED
DOWEL PIN ISO 8752 6X20 480	10876162	172	8	847	919304308	S PIVOT SECTION PRE-ASS.
DOWEL PIN ISO 8752 6X20 480	10876162	5	8	854	919391108	S OVERRUN PROTECTION
DOWEL PIN ISO 8752 6X20 480	10876162	83	12	983	919301808	L-HEAD PIECE
DOWEL PIN ISO 8752 6X20 480	10876162	11	4	1077	96038853	SENSOR CARRIER CPL.
DOWEL PIN ISO 8752 6X55 St 4	432006801	13	4	796	919408908	UPPERCARRIAGE SUSP BALL
DOWEL PIN ISO 8752 8X50	432008708	38	16	184	919082708	SLEWING PLATFORM CPL.
DOWEL PIN ISO 8752 8X70	432009108	7	2	889	918188208	REST
DRAIN VALVE	10032906	(20)	1	342	10134887	OIL SUMP WITH FASTENING
DRAIN VALVE	10032906	5	1	396	10152906	WATER CONNECTION
DRAW CONNECTING LINK 0.7	967845608	(1)	1	520	919627908	SA FRAME PRE-ASS.
DRAW CYLINDER 180/80-2500	11211234	1	1	547	917080608	MOUNTING EQUIPMENT CRAW
DRAW SHACKLE	96035525	3	2	1130	919222808	ERECTION FRAME
DRAW SHACKLE 0.230M	96037042	3	2	1099	919220008	F-HEAD SECTION
DRAW SHACKLE 0.6M	96037041	2	2	1099	919220008	F-HEAD SECTION
DRAW SHACKLE 0.7M	967845508	6	4	520	919627908	SA FRAME PRE-ASS.
DRAW SHACKLE 0.930M	96039026	2	2	1091	919219808	F-GUYING
DRAW SHACKLE 1.630M	96039027	3	2	1091	919219808	F-GUYING
DRAWBAR PRE-ASS 2.2M	968214108	1	1	919	968190108	PULL ROD
DRAWBAR PRE-ASS 2.6M	967846508	1	1	525	967846208	PULL ROD
DRAWBAR PRE-ASS 3.225M	967981108	1	1	527	967981008	PULL ROD
DRAWBAR PRE-ASS 3.2M	967950808	1	1	917	967897608	PULL ROD
DRAWBAR PRE-ASS 5.1M	968217108	1	1	921	968190208	PULL ROD
DRAWBAR WELDED	969483608	78	2	21	918005408	CENTRAL SECTION CRAWLER
DRIVE FLANGE EDELSTAHL	606012608	6	1	214	917452308	ELECTRIC FOR WINCH 1
DRIVE FLANGE EDELSTAHL	606012608	6	1	227	917452408	ELECTRIC FOR WINCH 2
DRIVE FLANGE EDELSTAHL	606012608	6	1	972	917452808	ELECTRIC FOR WINCH 6
DRIVE FOR HIGH PRESSURE P	11363553	180	1	328	13455124	DIESEL ENGINE
DRIVE FOR HPP PRE-ASS.	11368166	1	1	368	11363553	DRIVE FOR HIGH PRESSURE P
DRIVE PARTS W. DAMPER P	11367689	1	1	347	10147666	DRIVING PARTS
DRIVE SHAFT	10220345	8	1	316	11314599	VARIABLE PUMP
DRIVE SLEEVE	571727208	4	1	255	540270514	DRIVE UNIT CPL
DRIVE UNIT CPL	540270514	24	1	248	10802280	ROPE WINCH
DRIVER	10014729	7	1	160	10871517	ELECTRIC PUMP
DRIVER	10014729	7	1	580	10425291	ELECTRIC PUMP
DRIVER	927675901	20	1	955	90200131	ROPE DRUM
DRIVING GEAR	10008433	1	1	322	10228004	HYDRO MOTOR
DRIVING GEAR	10443111	1	1	293	11212743	VARIABLE PUMP

Description	Item	Pos.	Quantity	Page	Assembly	Description
DRIVING GEAR	10443111	1	1	300	11212748	VARIABLE PUMP
DRIVING GEAR	10650065	1	1	153	510235408	HYDRO MOTOR
DRIVING GEAR	10871685	1	1	316	11314599	VARIABLE PUMP
DRIVING GEAR	10871727	2	1	207	11170708	VARIABLE DISPLACEMENT MO
DRIVING GEAR	10871727	2	1	237	11212497	VARIABLE DISPLACEMENT MO
DRIVING GEAR	10873647	1	1	285	11212738	VARIABLE PUMP
DRIVING GEAR	10873647	1	1	287	11212739	VARIABLE PUMP
DRIVING GEAR	10873647	1	1	290	11212740	VARIABLE PUMP
DRIVING GEAR	10873647	1	1	296	11212746	VARIABLE PUMP
DRIVING GEAR	10873647	1	1	303	11212744	VARIABLE PUMP
DRIVING GEAR	10873889	1	1	304	11212745	VARIABLE PUMP
DRIVING GEAR	11066826	1	1	964	11161916	DRIVING GEAR
DRIVING GEAR	11161916	2	1	962	11212498	VARIABLE DISPLACEMENT MO
DRIVING GEAR	11690584	1	1	291	11212741	VARIABLE PUMP
DRIVING GEAR	570112908	1	1	256	510230608	HYDRO MOTOR
DRIVING GEAR	570113308	1	1	257	570112908	DRIVING GEAR
DRIVING PARTS	10147666	53	1	328	13455124	DIESEL ENGINE
DRIVING SHAFT	11267361	1	1	305	10873889	DRIVING GEAR
DRIVING SHAFT	11267362	1	1	306	11267361	DRIVING SHAFT
DRIVING SHAFT	12104581	2	1	964	11161916	DRIVING GEAR
DRIVING SHAFT	570113408	2	1	257	570112908	DRIVING GEAR
DRYER	571489008	13	1	512	10451181	LIQUEFIER
DS HYDRO CYLINDER	10491695	(999)	1	721	919075408	CRANE DRIVER CAB ADDITIO
DS HYDRO CYLINDER	10663439	(999)	1	721	919075408	CRANE DRIVER CAB ADDITIO
DS HYDRO CYLINDER	10814137	(999)	1	1021	968929808	PIN PULLING CYLINDER CPL.
DS HYDRO CYLINDER	10815162	999	1	722	10326323	HYDRO CYLINDER
DS HYDRO CYLINDER	10874188	(999)	1	197	917077708	PIN F. S AND D PIVOT SECTIO
DS RELAPSE SUPPORT	12104478	999	1	856	12101591	TILT-BACK SUPPORT
DSF RING 128X120,1X3,5	10145868	(5)	1	328	13455124	DIESEL ENGINE
DU BUSHING	708003508	63	1	721	919075408	CRANE DRIVER CAB ADDITIO
DU BUSHING	708004008	2	4	761	968397108	LADDER COMPL.
DU BUSHING	708010208	15	2	547	917080608	MOUNTING EQUIPMENT CRAW
DU BUSHING 60X65X70	708002608	19	2	184	919082708	SLEWING PLATFORM CPL.
DUMMY PLUG DT 2 POLIG PA	10353004	532	1	620	96033472	WIRING HARNESS
DUMMY PLUG W1938BS	967254408	320	1	989	96036210	TERMINAL BOX
DUMMY PLUG W200BSL	968662908	30	1	54	967908108	CABLE LIST F.CENTER SECTIO
DUMMY PLUG W200BSR	968663008	40	1	54	967908108	CABLE LIST F.CENTER SECTIO
DUMMY PLUG X1910BS	968346208	31	1	626	96033469	CABLE LIST SLEWING PLATF
DUMMY PLUG X1939BS	969548408	310	1	989	96036210	TERMINAL BOX
DUMMY PLUG X1939WBS	96003291	311	1	989	96036210	TERMINAL BOX
DUMMY PLUG X1980BS	969211908	30	1	857	919301108	ELECTRIC FOR S-PIVOT SECT
DUMMY PLUG X540BS	96051766	37	1	626	96033469	CABLE LIST SLEWING PLATF
DUST CAP	511506608	247	1	757	96033157	COMPRESSED AIR PLANT
DUST CAP 1 3/4-18NS METALL	692405308	172	1	858	96028886	CABLE DRUM COMPL.
DUST CAP 1 3/4-18NS METALL	692405308	271	3	989	96036210	TERMINAL BOX
DUST CAP 1 3/4-18NS METALL	692405308	155	2	1062	96035575	TERMINAL BOX CPL.
DUST CAP 1 3/4-18NS METALL	692405308	506	1	1089	96039722	LEAD
DUST CAP 1 3/4-18NS METALL	692405308	163	1	1113	96035579	TERMINAL BOX CPL.
DUST CAP 3/4-18 NS METALL	692405208	(502)	1	989	96036210	TERMINAL BOX
DUST CAP 3/4-18 NS METALL	692405208	505	1	1086	96038564	LEAD
DUST CAP 3/4-18 NS METALL	692405208	506	1	1087	96038565	LEAD
DUST CAP 3/4-18 NS METALL	692405208	514	1	1089	96039722	LEAD
DUST CAP B04 PVC	10877837	39	1	1017	96022733	BULKHEAD PLATE
DUST CAP B04 PVC	10877837	34	1	1019	96054388	ADAPTER PRE-ASS.
DUST CAP B06 PVC	10877835	37	1	1017	96022733	BULKHEAD PLATE
DUST CAP B06 PVC	10877835	15	1	1019	96054388	ADAPTER PRE-ASS.
DUST CAP B08 PVC	12103688	24	1	1019	96054388	ADAPTER PRE-ASS.
DUST CAP METALL A240	692400008	509	1	80	967971408	WIRING HARNESS
DUST CAP POLYETHYLEN SC	704254808	(7)	4	438	96032910	BATTERY BOX, PRE-ASSEMB
DUST CAP POLYETHYLEN SC	704254808	6	2	449	96004224	COVER COMPL.

Description	Item	Pos.	Quantity	Page	Assembly	Description
DUST CAP POLYETHYLEN SC	704254808	(4)	4	597	96034154	SOUND DAMPING ABOVE
DUST CAP POLYETHYLEN SC	704254808	(4)	4	597	96034154	SOUND DAMPING ABOVE
DUST CAP POLYETHYLEN SC	704254808	(10)	5	597	96034154	SOUND DAMPING ABOVE
DUST CAP POLYETHYLEN SC	704254808	10	2	599	969118108	COVER COMPL.
DUST CAP POLYETHYLEN SC	704254808	10	2	601	96038209	COVER COMPL.
DUST CAP POLYETHYLEN SC	704254808	10	1	603	96038293	COVER COMPL.
DUST CAP POLYETHYLEN SC	704254808	4	2	604	969054708	COVER COMPL.
DUST CAP POLYETHYLEN SC	704254808	4	3	605	969056008	COVER COMPL.
DUST CAP POLYETHYLEN SC	704254808	4	2	606	969427208	COVER COMPL.
DUST CAP POLYETHYLEN SC	704254808	4	2	607	969427308	COVER COMPL.
EARTH CONNECTION PLATE C	12826252	4	1	381	9078314	HEATING FLANGE ADD-ON
EDGE PROTECTION 1-2,5X33X	262105308	14	5.2	463	917079908	TURNTABLE PANELLING
EDGE PROTECTION 1-2,5X33X	262105308	18	6.5	611	969443908	SOUND DAMPING DOWN
EDGE PROTECTION 1-2X9,5X6,	262103908	7	0.16	50	926891108	GROUND RAIL
EDGE PROTECTION 1-2X9,5X6,	262103908	8	3.5	438	96032910	BATTERY BOX, PRE-ASSEMB
EDGE PROTECTION 1-2X9,5X6,	262103908	35	0.5	442	919063408	UREA PLANT
EDGE PROTECTION 1-2X9,5X6,	262103908	20	0.3	608	96044249	COVER COMPL.
EDGE PROTECTION 1-2X9,5X6,	262103908	9	22	611	969443908	SOUND DAMPING DOWN
EDGE PROTECTION 1-2X9,5X6,	262103908	90	0.5	654	96033320	ASSEMBLY PARTS MOUNTIN
EDGE PROTECTION 1-2X9,5X6,	262103908	25	0.6	739	96028393	INTERNAL PANELLING INSTA
EDGE PROTECTION 1-2X9,5X6,	262103908	24	0.05	791	968646208	CAMERA HOLDER, PREMOU
EDGE PROTECTION 1-4X14,5	262104008	36	0.5	442	919063408	UREA PLANT
EDGE PROTECTION 1-4X14,5	262104008	19	0.25	482	969259908	SLEWING PLATFORM CATWAL
EDGE PROTECTION 1-4X14,5	262104008	35	0.26	817	917517908	COUNTERWEIGHT FRAME
EDGE SEALING RING	10303270	17	3	299	571907208	CONNECTING PLATE
EDGE SEALING RING	10303270	17	3	301	10009378	CONNECTING PLATE
EDGE SEALING RING CR6-FRE	10173722	581	3	684	96052492	HYDRAULICS
EL.ADD-ON SET-LIMIT SWITC	967891008	10	1	154	917353608	ELECTR.FOR SLEWING GEAR
EL.ADD-ON SET-LIMIT SWITC	968270208	4	1	45	917361408	EL.CENTER PART
EL.CENTER PART	917361408	3	1	16	917987508	CENTRAL SECTION CRAWLER
EL.CHARGER F.BATTERY	967919108	3	1	585	917081908	CHARGER F.BATTERY
EL.COOLANT PREHEAT	919787508	412	1	15		LIEBHERR CRAW.CRANE LR
EL.EQUIPMENT SAFETY RETAI	968182008	500	1	854	919391108	S OVERRUN PROTECTION
EL.INSTRUMENTS F.CRANE	919788208	133	1	12		LIEBHERR CRAW.CRANE LR
ELASTOMER INSERT DIN 3015	10493065	54	2	283	96033379	FIXING PARTS COMPRESSED
ELASTOMER INSERT DIN 3015	10493065	319	2	757	96033157	COMPRESSED AIR PLANT
ELBOW	10153006	4	1	342	10134887	OIL SUMP WITH FASTENING
ELBOW 90° DI=130 GUMMI	10099969	11	5	432	919063308	AIR FILTER UNIT CPL.
ELBOW CONNECTION KISSLIN	10872525	14	3	439	96032891	ELECTRIC FOR BATTERY BOX
ELECTR. F-HEAD SECTION F2	919287308	500	1	1100	919220008	F-HEAD SECTION
ELECTR. FOR L-HEAD SECTIO	919301408	500	1	983	919301808	L-HEAD PIECE
ELECTR. SYSTEM F.SLEWING	918862508	163	1	13		LIEBHERR CRAW.CRANE LR
ELECTR. SYSTEM F.SLEWING	917459108	5	1	141	917987408	SLEWING PLATFORM FRAME
ELECTR.CABLE 0,5	10870538	344	38.36	486	96033369	WIRING HARNESS
ELECTR.CABLE 0,5	10870538	344	17.45	489	96021228	WIRING HARNESS
ELECTR.CABLE 0,5	10870538	344	5.05	490	96019612	WIRING HARNESS
ELECTR.CABLE 0,75	10870539	345	18.2	486	96033369	WIRING HARNESS
ELECTR.CABLE 0,75	10870539	345	132.25	622	96033855	WIRING HARNESS
ELECTR.CABLE 0,75	10870539	345	0.64	633	968346208	DUMMY PLUG
ELECTR.CABLE 0,75	10870539	345	1.44	634	96051766	DUMMY PLUG
ELECTR.CABLE 0,75	10870539	(345)	0.16	989	96036210	TERMINAL BOX
ELECTR.CABLE 1,0	10870540	305	0.38	53	96026395	CABLING
ELECTR.CABLE 1,0	10870540	(305)	0.64	54	967908108	CABLE LIST F.CENTER SECTIO
ELECTR.CABLE 1,0	10870540	(305)	0.64	54	967908108	CABLE LIST F.CENTER SECTIO
ELECTR.CABLE 1,0	10870540	305	480.15	486	96033369	WIRING HARNESS
ELECTR.CABLE 1,0	10870540	305	384.21	489	96021228	WIRING HARNESS
ELECTR.CABLE 1,0	10870540	305	1308.89	619	96033472	WIRING HARNESS
ELECTR.CABLE 1,0	10870540	305	201.5	622	96033855	WIRING HARNESS
ELECTR.CABLE 1,0	10870540	305	684.84	627	96033473	WIRING HARNESS
ELECTR.CABLE 1,0	10870540	305	0.64	632	96039940	LEAD

Description	Item	Pos.	Quantity	Page	Assembly	Description
ELECTR.CABLE 1,0	10870540	305	45.81	865	96037447	WIRE TERMINAL BOX PRE-A
ELECTR.CABLE 1,0	10870540	305	94.63	991	96038161	WIRE TERMINAL BOX PRE-A
ELECTR.CABLE 1,5	10870541	307	6.6	489	96021228	WIRING HARNESS
ELECTR.CABLE 1,5	10870541	307	8.4	619	96033472	WIRING HARNESS
ELECTR.CABLE 1,5	10870541	307	5.6	622	96033855	WIRING HARNESS
ELECTR.CABLE 1,5	10870541	307	10.3	627	96033473	WIRING HARNESS
ELECTR.CABLE 16	12102633	327	1	619	96033472	WIRING HARNESS
ELECTR.CABLE 2,5	10870542	309	22.33	486	96033369	WIRING HARNESS
ELECTR.CABLE 2,5	10870542	309	25.2	489	96021228	WIRING HARNESS
ELECTR.CABLE 2,5	10870542	309	104.05	619	96033472	WIRING HARNESS
ELECTR.CABLE 2,5	10870542	309	34.8	627	96033473	WIRING HARNESS
ELECTR.CABLE 25	12102635	330	0.95	619	96033472	WIRING HARNESS
ELECTR.CABLE 25	12102636	325	32.7	619	96033472	WIRING HARNESS
ELECTR.CABLE 35	12103999	2816	16.4	782	96059329	LEAD
ELECTR.CRAWLER SUPPORT	917361508	3	1	60	917076308	CRAWLER TRACK CARRIER LE
ELECTR.CRAWLER SUPPORT	917361608	3	1	94	917076408	CRAWLER CARRIER RIGHT CP
ELECTR.F.FUEL TANK	967930608	500	1	564	967967608	FUEL TANK, PRE-ASSEMBLED
ELECTR.FOR SLEWING GEAR	917353608	2	1	148	918366908	SLEWING GEAR
ELECTR.FOR SLEWING GEAR	917751408	170	1	13		LIEBHERR CRAW.CRANE LR
ELECTRIC ADD-ON PARTS CA	96053632	7	1	484	919788208	EL.INSTRUMENTS F.CRANE D
ELECTRIC ADD-ON PARTS DB	96033470	50	1	616	918862508	ELECTR. SYSTEM F.SLEWING
ELECTRIC F-CONNECTING HE	919287008	500	1	1053	919219508	F-CONNECTING HEAD
ELECTRIC F. AGGREGATE	96033468	10	1	616	918862508	ELECTR. SYSTEM F.SLEWING
ELECTRIC FOR BATTERY BOX	96032891	500	1	438	96032910	BATTERY BOX, PRE-ASSEMB
ELECTRIC FOR FA-FRAME F2	919287208	500	1	1130	919222808	ERECTION FRAME
ELECTRIC FOR S-PIVOT SECT	919301108	3	1	838	919388608	S PIVOT SECTION CPL.
ELECTRIC FOR SA - FRAME	917476108	3	1	515	919612508	SA FRAME
ELECTRIC FOR WINCH 1	917452308	3	1	198	917077808	WINCH 1
ELECTRIC FOR WINCH 2	917452408	3	1	218	917077908	WINCH 2
ELECTRIC FOR WINCH 4	917452608	2	1	228	917078208	WINCH 4 LUFFING GEAR
ELECTRIC FOR WINCH 6	917452808	3	1	949	919550708	WINCH 6
ELECTRIC HYDRAULIC TANK	968015308	500	1	569	967968208	OIL TANK PRE-ASS.
ELECTRIC MONTAGE ZYLINDE	968235208	60	1	547	917080608	MOUNTING EQUIPMENT CRAW
ELECTRIC POWERPACK	91000224	500	1	773	91000228	AIR CON DRIVE UNIT PREPA
ELECTRIC POWERPACK	96059324	20	1	774	91000224	ELECTRIC POWERPACK
ELECTRIC PUMP	10425291	1	1	577	919297008	CENT. LUBRIC. SYSTEM SUP
ELECTRIC PUMP EP-1	10871517	1	1	158	917081108	CENT. LUBRIC. SYSTEM SUP
ELECTRIC PUMP EP-1	11621396	1	1	86	917322008	CENTRA.LUBRICATION SYSTE
ELECTRIC PUMP EP-1	11621396	1	1	110	917322208	CENTR.LUBRICATION SYSTEM
ELECTRICAL POWER PACK CA	96064270	10	1	774	91000224	ELECTRIC POWERPACK
ELECTRICS F BASE SECTION	919287108	500	1	1075	919219708	PIVOT SECTION
ELECTRONIC RELAY 24V 30A	11082105	50	1	640	91001563	SWITCHBOX MOUNTING PART
ELECTRONICS UNIT	10650399	35	1	455	10877138	OPERATOR SEAT
EMERGENCY CUT-OFF CRANE	968075908	4	1	493	96053632	ELECTRIC ADD-ON PARTS CA
EMERGENCY HAMMER	885042208	48	1	739	96028393	INTERNAL PANELLING INSTA
EMERGENCY SEAT	915587308	130	1	12		LIEBHERR CRAW.CRANE LR
EMERGENCY STOP BUTTON	11211286	30	1	643	967917908	SWITCH CABINET
EMERGENCY STOP BUTTON	606144108	(2)	1	493	96053632	ELECTRIC ADD-ON PARTS CA
EMPTY CASING	97016729	5	1	1000	968650608	TERMINAL BOX CPL.
EMPTY CASING 110X230X400	97116281	4	1	1113	96035579	TERMINAL BOX CPL.
EMPTY CASING 110X230X600	97122558	4	1	989	96036210	TERMINAL BOX
EMPTY CASING 120X220X80X0	97039577	5	1	536	968241408	TERMINAL BOX WINCH PRE-A
EMPTY CASING 160.0X0 AL	97123899	4	1	1062	96035575	TERMINAL BOX CPL.
EMPTY CASING 160X260X90X0	97032642	4	1	79	967906508	TERMINAL BOX CPL.
EMPTY CASING 160X260X90X0	97032642	4	1	105	967906608	TERMINAL BOX CPL.
EMPTY CASING 160X360X90X0	976975408	4	1	1082	96035576	TERMINAL BOX CPL.
EMPTY CASING 230.0X0 AL	97113630	5	1	863	96036187	TERMINAL BOX CPL.
EMPTY CASING 255X250X121	97048070	1	1	778	96059325	TERMINAL BOX
EMPTY CASING 560X370X70	606653708	200	1	638	968681408	CONTR: PANEL PINNING
EMPTY CASING 80.0X0 AL	979204408	5	1	635	968709008	ANTENNA CPL.

Description	Item	Pos.	Quantity	Page	Assembly	Description
EMPTY CASING POLYESTER	949825008	2	1	630	927868908	TERMINAL BOX LIGHTING
END ANGLE	602794608	60	2	778	96059325	TERMINAL BOX
END CAP 34	553181108	4	1	504	96019655	ADDNL.HEATING, PRE-ASSE
END CAP 42,3	553174108	7	1	502	919733908	ADD HEATING SUPERSTRUCT
END COVER 60	550607208	1	1	323	10675550	EQUALIZING RESERVOIR
END COVER 60	9144757	2	1	358	10118839	OIL FILLER INLET
END COVER DIN 443 B 480H	12209784	7	13	332	12405454	CRANKCASE CPL. WITH CYLIN
END ELEMENT	10097614	3	1	161	11210825	DISTRIBUTION BLOCK
END ELEMENT	10097614	4	1	582	11621501	DISTRIBUTION BLOCK
END HOLDER	602110108	56	2	653	96033320	ASSEMBLY PARTS MOUNTIN
ENGINE CONTROL SENSORS	12410651	581	1	330	13455124	DIESEL ENGINE
ENGINE ELECTRICS D9508 A7	12416118	992	1	331	13455124	DIESEL ENGINE
ENTRANCE 600X155X40 ALUMI	11450714	69	2	721	919075408	CRANE DRIVER CAB ADDITIO
ENTRANCE SPF	979405208	68	3	721	919075408	CRANE DRIVER CAB ADDITIO
EQUALIZER PLATE	10220448	18	4	26	11601184	COLLECTING RING
EQUALIZING RESERVOIR	570065908	1	1	42	502806508	EQUALIZING RESERVOIR
EQUALIZING RESERVOIR 0,2L	502807308	(1)	1	210	967787708	ADDITIONAL HYDRAULICS WI
EQUALIZING RESERVOIR 1L	502806508	1	1	41	96028333	EXPANSION TANK CPL.
EQUALIZING RESERVOIR 27L	10675550	4	1	320	96032897	RADIATOR, PRE-ASSEMBLED
EQUIPMENT CAMERA CAB	96029469	20	1	785	919124208	SLEWING PLATF.CAMERA MO
EQUIPMENT CAMERA RAUPE	968726908	30	1	78	917361508	ELECTR.CRAWLER SUPPORT
EQUIPMENT CAMERA RAUPE	968668608	30	1	104	917361608	ELECTR.CRAWLER SUPPORT
EQUIPMENT CAMERA SLEW C	96035790	10	1	785	919124208	SLEWING PLATF.CAMERA MO
EQUIPMENT CAMERA WINCHE	967957308	10	1	1002	917229508	CAMERA MONITOR WINCH
EQUIPMENT CARRIER WELDE	968189508	50	1	276	96032892	DIESEL ENGINE, PRE-ASSEMB
EQUIPMENT MOUNTING 35 F	10324834	25	1	474	968283208	CATWALK SUPERSTR.LEFT
EQUIPMENT MOUNTING 35 F	10324834	28	1	476	968309908	PLATFORM COMPL.
ERECTING WINCH	917078908	119	1	12		LIEBHERR CRAW.CRANE LR
ERECTION EQUIPMENT WEL	967922608	1	1	523	96048466	SA FRAME ERECTING DEVICE
ERECTION FRAME 9M	919222808	476	1	15		LIEBHERR CRAW.CRANE LR
ES PIN 8X16 FE/ZN8/CN/T2	725111808	5	2	643	967917908	SWITCH CABINET
ETHERNET SWITCH -40/+70°C	10651470	42	1	653	96033320	ASSEMBLY PARTS MOUNTIN
EVAPORATOR	10874825	15	1	591	10228112	AIR CONDITIONING UNIT
EXHAUST FLAP L=90MM	12922616	(7)	1	330	13455124	DIESEL ENGINE
EXHAUST FLAP L=90MM	12922626	(6)	1	330	13455124	DIESEL ENGINE
EXHAUST GAS TURBOCHAR	10134988	1	1	400	10141720	EXHAUST TC MOUNTING
EXHAUST GAS TURBOCHAR	10134989	1	1	401	10141721	EXHAUST TC MOUNTING
EXHAUST MANIFOLD LEFT V-	10153467	2	1	399	10141558	OUTLET MANIFOLD ADD-ON
EXHAUST MANIFOLD RIGHT V-	10147866	1	1	399	10141558	OUTLET MANIFOLD ADD-ON
EXHAUST MIXING PIPE SCRFIL	13402645	4	1	426	919551008	MUFFLER UNIT
EXHAUST MUFFLER 116/55X15	553187208	7	1	504	96019655	ADDNL.HEATING, PRE-ASSE
EXHAUST NOZZLE ATTACHM	12935969	432	1	330	13455124	DIESEL ENGINE
EXHAUST NOZZLE V-MOTOR	10153459	(2)	1	330	13455124	DIESEL ENGINE
EXHAUST NOZZLE V-MOTOR	10153461	(3)	1	330	13455124	DIESEL ENGINE
EXHAUST NOZZLE V-MOTOR	10153461	(4)	1	330	13455124	DIESEL ENGINE
EXHAUST PIPE 38/FLEXIBEL	553054108	6	2.4	502	919733908	ADD HEATING SUPERSTRUCT
EXHAUST PIPE 38/FLEXIBEL	553054108	9	0.3	504	96019655	ADDNL.HEATING, PRE-ASSE
EXHAUST PIPE ASSEMBLY V-	10141356	410	1	329	13455124	DIESEL ENGINE
EXHAUST PIPE EDELSTAHL	96033550	2	1	426	919551008	MUFFLER UNIT
EXHAUST PIPE EDELSTAHL	96033551	6	1	426	919551008	MUFFLER UNIT
EXHAUST PIPE EDELSTAHL	96033552	7	1	426	919551008	MUFFLER UNIT
EXHAUST PIPE LEFT V-MOTO	10141355	2	1	398	10141356	EXHAUST PIPE ASSEMBLY
EXHAUST PIPE RIGHT V-MOTO	10141354	1	1	398	10141356	EXHAUST PIPE ASSEMBLY
EXHAUST PIPE V-MOTORXD9	10141351	(1)	1	398	10141356	EXHAUST PIPE ASSEMBLY
EXHAUST PIPE V-MOTORXD95	11354228	(1)	1	398	10141356	EXHAUST PIPE ASSEMBLY
EXHAUST TC MOUNTING HE40	10141720	430	1	329	13455124	DIESEL ENGINE
EXHAUST TC MOUNTING HE40	10141721	431	1	330	13455124	DIESEL ENGINE
EXPANSION BOLT M56X305 10.	97029695	1	84	133	917076508	FIXING PARTS SLEWING RING
EXPANSION BOLT M56X350 10.	97029694	2	84	155	917080408	ROLLER SLEWING RING
EXPANSION TANK CPL.	96028331	157	1	210	967787708	ADDITIONAL HYDRAULICS WI

Description	Item	Pos.	Quantity	Page	Assembly	Description
EXPANSION TANK CPL.	96028331	157	1	241	968081908	ADDITIONAL HYDRAULICS WI
EXPANSION TANK CPL.	96028331	152	1	532	968513208	ADDITIONAL HYDRAULICS, SA
EXPANSION TANK CPL.	96028331	157	1	969	96047485	AUX.HYDRAULIC WINCH 6
EXPANSION TANK CPL.	96028333	157	2	33	969731708	HYDRAULIC EQUIPM.CENTER
EXPANSION TANK CPL.	96028333	232	2	75	967787408	CRAWLER TRACK HYDRAULI
EXPANSION TANK CPL.	96028333	232	2	102	967787508	CRAWLER TRACK HYDRAULI
EXPANSION TANK CPL.	96028333	157	1	167	969733008	ADDITIONAL HYDR.SLEWING
EXPANSION TANK CPL.	96028333	157	1	225	967787808	ADDITIONAL HYDRAULICS WI
EXPANSION TANK CPL.	96028333	154	1	551	967788008	ADDNL.HYDR.ERECTION DEV
EXPANSION TANK CPL.	96028333	165	1	876	96047486	ADDITIONAL HYDR.S PIVOT SE
EXTENSION	10009602	5	1	88	11621291	DISTRIBUTION BLOCK
EXTENSION	10045006	12	2	577	919297008	CENT. LUBRIC. SYSTEM SUP
EXTENSION LADDER 7/8-420X	10870476	76	1	21	918005408	CENTRAL SECTION CRAWLER
EXTENSION M10X1K/ M10X1	774373408	29	2	577	919297008	CENT. LUBRIC. SYSTEM SUP
EXTENSION M10X1K/ M10X1	774373408	3	2	884	917692108	CENTRAL GREASING
EXTENSION M10X1K/ M10X1	774373508	70	2	230	917451208	WINCH 4 PRE-ASSEMBLY
EXTENSION M10X1K/ M10X1	774373508	22	4	539	917691308	CENTRAL GREASING
EXTENSION M10X1K/ M10X1	774373508	11	6	577	919297008	CENT. LUBRIC. SYSTEM SUP
EXTENSION M20X1,5/M25X1,5	602613208	510	1	632	96039940	LEAD
EXTENSION M8X1	774374508	13	1	577	919297008	CENT. LUBRIC. SYSTEM SUP
EXTERNAL FEED 110V/230V	918470508	414	2	15		LIEBHERR CRAW.CRANE LR
F BASE SECTION WELDMENT	96035996	1	1	1075	919219708	PIVOT SECTION
F-ASSEMBLY UNIT	919219608	462	1	15		LIEBHERR CRAW.CRANE LR
F-CONNECTING HEAD 8.25M	919219508	460	1	15		LIEBHERR CRAW.CRANE LR
F-CONNECTING HEAD WELDE	96038404	1	1	1053	919219508	F-CONNECTING HEAD
F-GUYING	919219808	466	1	15		LIEBHERR CRAW.CRANE LR
F-HEAD SECTION 6M 253T	919220008	468	1	15		LIEBHERR CRAW.CRANE LR
F-HEAD SECTION WELDM. 6M	96035652	1	1	1099	919220008	F-HEAD SECTION
F-INTERM.SECT.WELDM. 2318.	96036881	1	1	1125	919220208	F-INTERMEDIATE SECT.
F-INTERMEDIATE SECT. 2318.	919220208	472	1	15		LIEBHERR CRAW.CRANE LR
FA FRAME WELDMENT	96035479	1	1	1130	919222808	ERECTION FRAME
FALL PROTECTION EN 360 H	11007310	2	2	139	916959908	PERSONAL PROTECTION EQ
FALL-BACK GUARD 12-36V 82	614009908	503	1	53	96026395	CABLING
FAN	10650386	(11)	1	455	10877138	OPERATOR SEAT
FAN	12100177	(59)	1	455	10877138	OPERATOR SEAT
FAN COWL	11005449	(1)	1	321	12100191	RADIATOR UNIT
FAN HUB 203 G-ALSI9CU3	955451608	3	2	320	96032897	RADIATOR, PRE-ASSEMBLED
FAN PAG	10355573	5	2	321	12100191	RADIATOR UNIT
FASTENER	885042308	49	1	739	96028393	INTERNAL PANELLING INSTA
FASTENING CLAMP	570066408	7	1	42	502806508	EQUALIZING RESERVOIR
FASTENING CLAMP 34 EN AC	10123304	1	1	413	10144098	FASTENING CLAMP
FASTENING CLAMP 34X34	10144098	4	2	412	10141788	CONTROL BOX ANNEXE
FASTENING DEVICE 39NM/28°	12418349	6	1	403	10146947	ALTERNATOR ASSEMBLY
FASTENING PIECE	9079604	1	2	406	9079954	FASTENING PIECES ASSEMBL
FASTENING PIECES ASSEMBL	9079954	460	1	330	13455124	DIESEL ENGINE
FAULT INDICATOR	10429952	9	1	160	10871517	ELECTRIC PUMP
FAULT INDICATOR	10429952	9	1	580	10425291	ELECTRIC PUMP
FELT STRIP DIN 5419 5X4	261100708	12	0.6	251	11347396	ROPE DRUM
FEMALE INSERT 24-POL+PE 16	605609514	502	1	661	96033326	CABLES MOUNTING PANEL C
FEMALE INSERT 24-POL+PE 16	605609514	501	1	780	96059328	WIRING HARNESS
FEMALE INSERT 24-POL+PE 16	605609514	501	1	869	968546008	LEAD
FEMALE INSERT 24-POL+PE 16	605609514	501	1	870	968546108	LEAD
FEMALE INSERT 4-POLX2+SM	605664201	(501)	1	640	91001563	SWITCHBOX MOUNTING PART
FEMALE INSERT 64-POL 16A P	11060122	502	1	631	96035430	LEAD
FEMALE INSERT 64-POL 16A P	11060122	504	11	661	96033326	CABLES MOUNTING PANEL C
FEMALE PLUG 15-POLE	10024744	503	1	488	96033370	WIRES CPL.
FEMALE PLUG 15-POLE	10024744	503	6	490	96019612	WIRING HARNESS
FEMALE PLUG 25-POLE	602322708	505	1	488	96033370	WIRES CPL.
FEMALE PLUG 25-POLE	602322708	502	3	490	96019612	WIRING HARNESS
FEMALE PLUG 9-POLE	602338608	528	1	661	96033326	CABLES MOUNTING PANEL C

Description	Item	Pos.	Quantity	Page	Assembly	Description
FERRITE KLAPPBAR	617000608	525	1	486	96033369	WIRING HARNESS
FERRITE KLAPPBAR	617000608	515	1	489	96021228	WIRING HARNESS
FERRULE 2 CU	11170565	6	2	131	962009308	SUPPORT PLATE COMPL.
FERRULE 2 CU	11170565	6	4	138	96051604	ROLLER BEARING
FERRULE 2 CU	11170565	36	6	474	968283208	CATWALK SUPERSTR.LEFT
FERRULE 2 CU	11170565	9	2	818	965575208	CENTRING COMPLETE
FERRULE 2 CU	11170565	128	24	847	919304308	S PIVOT SECTION PRE-ASS.
FERRULE 2 CU	11170565	(4)	4	982	919301808	L-HEAD PIECE
FERRULE 2 CU	11170565	6	4	1049	969944608	MOUNTING CPL
FERRULE 2 CU	11170565	16	4	1108	96037097	LADDER, PRE-ASSEMBLED
FERRULE 2 CU	11170565	17	4	1110	96037098	LADDER, PRE-ASSEMBLED
FERRULE 2 CU	11170565	16	4	1130	919222808	ERECTION FRAME
FIBRE TENSIONING ROPE 66	97122954	1	2	1091	919219808	F-GUYING
FIBRE TENSIONING ROPE 66	97122304	1	1	1141	96037810	GUY ROPE CPL.
FIBRE TENSIONING ROPE 66	97121572	1	1	1126	96037007	GUY ROPE CPL.
FIBRE TENSIONING ROPE 66X	97122306	1	1	1142	96037814	GUY ROPE CPL.
FILLER NECK CPL.	10118838	1	1	358	10118839	OIL FILLER INLET
FILLER NECK GR.40 ALU	11101353	6	1	444	968866808	UREA TANK, PRE-MOUNTING
FILLER STUB PIPE WELDED	968868108	3	1	444	968866808	UREA TANK, PRE-MOUNTING
FILLING CONNECTION	10675463	45	1	160	10871517	ELECTRIC PUMP
FILLING CONNECTION	10675463	18	1	577	919297008	CENT. LUBRIC. SYSTEM SUP
FILTER	10872409	6	1	212	11181960	CONTROL BLOCK
FILTER	11083438	2	1	591	10228112	AIR CONDITIONING UNIT
FILTER	11210617	7	1	689	11211288	CONTROL BLOCK
FILTER	11210617	7	1	691	11340741	CONTROL BLOCK
FILTER	11482393	6	1	883	11347373	CONTROL BLOCK
FILTER CARTRIDGE 0,005m³/m	510671108	191	3	682	96052492	HYDRAULICS
FILTER ELEMENT	12105410	4	1	1014	96041120	FILTER PACKAGE
FILTER ELEMENT	12105411	5	1	1014	96041120	FILTER PACKAGE
FILTER ELEMENT OEL 8µm	11068050	1	1	570	10871356	RETURN FILTER
FILTER INSERT 1m³/min 10µm	510671808	(1)	1	569	967968208	OIL TANK PRE-ASS.
FILTER INSERT 21m³/min3µm	571558808	1	1	433	551710208	AIR FILTER
FILTER INSERT OEL 10µm	10037623	(1)	1	681	96052492	HYDRAULICS
FILTER INSERT OELNEBEL4µ	12403708	(1)	1	338	10125646	OIL SEPARATOR ASSEMBLY
FILTER MODULE SCRFILTER G	11387711	1	2	429	11382590	SCRFILTER ASSEMBLY
FILTER PACKAGE	96041120	999	1	1011	12102587	CRAWLER TRACTOR
FINAL CONTROL VALVE	10141769	14	1	328	13455124	DIESEL ENGINE
FINAL CONTROLE VALVE PRE	10132988	1	1	335	10141769	FINAL CONTROL VALVE
FINAL CONTROLE VALVE PRE	10151463	2	1	335	10141769	FINAL CONTROL VALVE
FIRE EXTINGUISHER DIN EN 3	12101159	2	1	136	96005694	ACCESSORIES
FIRST AID KIST DIN 13164 260	789000308	1	1	136	96005694	ACCESSORIES
FITTING	11081053	3	1	162	774375108	PASSAGE NIPPLE BLOCK
FITTING	11644971	5	1	87	11621396	ELECTRIC PUMP
FITTING	12104158	6	2	1011	12102587	CRAWLER TRACTOR
FITTING	570066008	2	1	42	502806508	EQUALIZING RESERVOIR
FITTING	955919508	195	1	33	969731708	HYDRAULIC EQUIPM.CENTER
FITTING AEHNL.DIN 7622 8 C	7381456	16	1	393	10143277	COOLANT PIPE BEND ADD-ON
FITTING AEHNL.ISO 8434 GAI	470701614	624	1	210	967787708	ADDITIONAL HYDRAULICS WI
FITTING AEHNL.ISO 8434 GAI	470701614	624	1	225	967787808	ADDITIONAL HYDRAULICS WI
FITTING AEHNL.ISO 8434 GAI	470701614	636	1	241	968081908	ADDITIONAL HYDRAULICS WI
FITTING AEHNL.ISO 8434 GAI	470701614	626	1	969	96047485	AUX.HYDRAULIC WINCH 6
FITTING AEHNL.ISO 8434 GZ 3	491100814	607	1	803	96043277	AUX.HY.ROT.PLAT-BAL.CON/
FITTING AEHNL.ISO 8434;ISO 6	510713214	574	1	684	96052492	HYDRAULICS
FITTING BUZ 16S CR6-FREI	477701108	623	2	532	968513208	ADDITIONAL HYDRAULICS, SA
FITTING BUZ 16S CR6-FREI	477701108	860	1	687	96052492	HYDRAULICS
FITTING BUZ 22L CR6-FREI	477700208	635	3	168	969733008	ADDITIONAL HYDR.SLEWING
FITTING BUZ 30S CR6-FREI	477701608	621	3	532	968513208	ADDITIONAL HYDRAULICS, SA
FITTING BUZ 35L CR6-FREI	477700708	818	1	687	96052492	HYDRAULICS
FITTING BUZ 38S CR6-FREI	477701808	816	1	687	96052492	HYDRAULICS
FITTING BUZ 8 M14X1,5 INOX	10816958	406	9	427	919551008	MUFFLER UNIT

Description	Item	Pos.	Quantity	Page	Assembly	Description
FITTING EGE 10L G3/8A CR6-F	471904308	624	1	241	968081908	ADDITIONAL HYDRAULICS WI
FITTING EGE 10L G3/8A CR6-F	471904308	604	1	532	968513208	ADDITIONAL HYDRAULICS, SA
FITTING EGE 10L G3/8A CR6-F	471904308	668	6	685	96052492	HYDRAULICS
FITTING EGE 10L G3/8A CR6-F	471904308	602	1	799	968562908	ADDITIONAL HYDRAULIC BOLT
FITTING EGE 10S G3/8 CR6-F	471900408	667	1	685	96052492	HYDRAULICS
FITTING EGE 12L G1/2 CR6-F	471903808	744	1	686	96052492	HYDRAULICS
FITTING EGE 12S G1/2A CR6-F	471901808	607	4	121	967787608	HYDRAULIC SUPPORT
FITTING EGE 12S G1/2A CR6-F	471901808	609	1	551	967788008	ADDNL.HYDR.ERECTION DEV
FITTING EGE 12S G3/8A CR6-F	471900508	617	1	876	96047486	ADDITIONAL HYDR.S PIVOT SE
FITTING EGE 16S G3/4 CR6-F	471901908	629	2	34	969731708	HYDRAULIC EQUIPM.CENTER
FITTING EGE 18L G1/2A CR6-F	471901308	608	2	261	967787908	ADDNL. HYDR. F. ERECTING W
FITTING EGE 18L G1/2A CR6-F	471901308	711	7	685	96052492	HYDRAULICS
FITTING EGE 18L G1/2A CR6-F	471901308	615	1	969	96047485	AUX.HYDRAULIC WINCH 6
FITTING EGE 18L G1/2A CR6-F	471901308	22	1	1019	96054388	ADAPTER PRE-ASS.
FITTING EGE 30S G3/4A CR6-F	11823327	869	1	688	96052492	HYDRAULICS
FITTING EGE 42L G1 1/2 CR6-F	471903608	614	5	684	96052492	HYDRAULICS
FITTING EGESD10-LM-WD CR6	471902108	633	1	970	96047485	AUX.HYDRAULIC WINCH 6
FITTING EGESD10-LR-WD CR6	471901108	625	1	168	969733008	ADDITIONAL HYDR.SLEWING
FITTING EGESD10-LR-WD CR6	471901108	820	2	687	96052492	HYDRAULICS
FITTING EGESD10-LR-WD CR6	471901108	32	1	1019	96054388	ADAPTER PRE-ASS.
FITTING EGESD12-LR-WD CR6	471901208	833	2	687	96052492	HYDRAULICS
FITTING EGESD12-LR-WD CR6	471901208	13	1	1019	96054388	ADAPTER PRE-ASS.
FITTING EGESD16-SR-WD CR6	471900608	620	1	261	967787908	ADDNL. HYDR. F. ERECTING W
FITTING EGESD16-SR-WD CR6	471900608	710	5	685	96052492	HYDRAULICS
FITTING EGESD18-LM-WD CR6	471902308	766	2	686	96052492	HYDRAULICS
FITTING EGESD18-LM-WD CR6	471902308	621	1	757	96033157	COMPRESSED AIR PLANT
FITTING EGESD20-SM-WD CR6	471903208	633	2	684	96052492	HYDRAULICS
FITTING EGESD20-SR-WD CR6	471900708	682	1	35	969731708	HYDRAULIC EQUIPM.CENTER
FITTING EGESD20-SR-WD CR6	471900708	673	1	685	96052492	HYDRAULICS
FITTING EGESD20-SR1/2 CR6	471904508	637	4	877	96047486	ADDITIONAL HYDR.S PIVOT SE
FITTING EGESD28-LR-WD CR6	471901508	655	5	684	96052492	HYDRAULICS
FITTING EGESD30-SR-WD CR6	471900908	736	1	686	96052492	HYDRAULICS
FITTING EGESD6-LM-WD CR6	471902008	35	1	577	919297008	CENT. LUBRIC. SYSTEM SUP
FITTING EGESD6-SR-WD CR6	471900308	687	2	685	96052492	HYDRAULICS
FITTING EL 10L CR6-FREI	472330208	658	2	34	969731708	HYDRAULIC EQUIPM.CENTER
FITTING EL 10L CR6-FREI	472330208	621	4	75	967787408	CRAWLER TRACK HYDRAULI
FITTING EL 10L CR6-FREI	472330208	622	4	102	967787508	CRAWLER TRACK HYDRAULI
FITTING EL 10L CR6-FREI	472330208	655	1	168	969733008	ADDITIONAL HYDR.SLEWING
FITTING EL 10L CR6-FREI	472330208	626	1	210	967787708	ADDITIONAL HYDRAULICS WI
FITTING EL 10L CR6-FREI	472330208	626	1	225	967787808	ADDITIONAL HYDRAULICS WI
FITTING EL 10L CR6-FREI	472330208	621	5	241	968081908	ADDITIONAL HYDRAULICS WI
FITTING EL 10L CR6-FREI	472330208	602	3	532	968513208	ADDITIONAL HYDRAULICS, SA
FITTING EL 10L CR6-FREI	472330208	698	14	685	96052492	HYDRAULICS
FITTING EL 10L CR6-FREI	472330208	612	1	969	96047485	AUX.HYDRAULIC WINCH 6
FITTING EL 10S CR6-FREI	7367776	627	1	551	967788008	ADDNL.HYDR.ERECTION DEV
FITTING EL 10S CR6-FREI	7367776	666	3	685	96052492	HYDRAULICS
FITTING EL 12S CR6-FREI	7617461	684	1	35	969731708	HYDRAULIC EQUIPM.CENTER
FITTING EL 12S CR6-FREI	7617461	831	2	687	96052492	HYDRAULICS
FITTING EL 15L CR6-FREI	472300414	638	1	168	969733008	ADDITIONAL HYDR.SLEWING
FITTING EL 15L CR6-FREI	472300414	858	1	687	96052492	HYDRAULICS
FITTING EL 16S CR6-FREI	7407098	601	2	167	969733008	ADDITIONAL HYDR.SLEWING
FITTING EL 16S CR6-FREI	7407098	713	5	685	96052492	HYDRAULICS
FITTING EL 20S CR6-FREI	7407107	620	1	34	969731708	HYDRAULIC EQUIPM.CENTER
FITTING EL 20S CR6-FREI	7407107	643	2	877	96047486	ADDITIONAL HYDR.S PIVOT SE
FITTING EL 25S CR6-FREI	7407118	610	1	210	967787708	ADDITIONAL HYDRAULICS WI
FITTING EL 25S CR6-FREI	7407118	614	1	225	967787808	ADDITIONAL HYDRAULICS WI
FITTING EL 25S CR6-FREI	7407118	613	1	241	968081908	ADDITIONAL HYDRAULICS WI
FITTING EL 25S CR6-FREI	7407118	605	1	969	96047485	AUX.HYDRAULIC WINCH 6
FITTING EL 28L CR6-FREI	7407120	602	2	34	969731708	HYDRAULIC EQUIPM.CENTER
FITTING EL 28L CR6-FREI	7407120	611	3	75	967787408	CRAWLER TRACK HYDRAULI

Description	Item	Pos.	Quantity	Page	Assembly	Description
FITTING EL 28L CR6-FREI	7407120	606	3	102	967787508	CRAWLER TRACK HYDRAULI
FITTING EL 28L CR6-FREI	7407120	605	1	210	967787708	ADDITIONAL HYDRAULICS WI
FITTING EL 28L CR6-FREI	7407120	605	1	225	967787808	ADDITIONAL HYDRAULICS WI
FITTING EL 28L CR6-FREI	7407120	610	2	241	968081908	ADDITIONAL HYDRAULICS WI
FITTING EL 28L CR6-FREI	7407120	764	6	686	96052492	HYDRAULICS
FITTING EL 28L CR6-FREI	7407120	626	1	877	96047486	ADDITIONAL HYDR.S PIVOT SE
FITTING EL 28L CR6-FREI	7407120	617	1	969	96047485	AUX.HYDRAULIC WINCH 6
FITTING EL 42L CR6-FREI	7367986	628	20	684	96052492	HYDRAULICS
FITTING EL 42L CR6-FREI	7367986	614	1	876	96047486	ADDITIONAL HYDR.S PIVOT SE
FITTING EL 6S CR6-FREI	472331208	651	1	168	969733008	ADDITIONAL HYDR.SLEWING
FITTING EL 6S CR6-FREI	472331208	27	1	577	919297008	CENT. LUBRIC. SYSTEM SUP
FITTING EL 6S CR6-FREI	472331208	637	3	684	96052492	HYDRAULICS
FITTING EL 6S CR6-FREI	472331208	9	1	884	917692108	CENTRAL GREASING
FITTING ELSD38-S CR6-FREI	472331908	601	4	75	967787408	CRAWLER TRACK HYDRAULI
FITTING ELSD38-S CR6-FREI	472331908	601	4	102	967787508	CRAWLER TRACK HYDRAULI
FITTING ELSD38-S CR6-FREI	472331908	612	1	167	969733008	ADDITIONAL HYDR.SLEWING
FITTING ELSD38-S CR6-FREI	472331908	611	1	241	968081908	ADDITIONAL HYDRAULICS WI
FITTING ELSD38-S CR6-FREI	472331908	694	6	685	96052492	HYDRAULICS
FITTING ELSD38-S CR6-FREI	472331908	600	2	876	96047486	ADDITIONAL HYDR.S PIVOT SE
FITTING ELSD6-L CR6-FREI	472032308	601	1	757	96033157	COMPRESSED AIR PLANT
FITTING ET 15L M22X1,5 CR6-F	472430408	634	1	34	969731708	HYDRAULIC EQUIPM.CENTER
FITTING ET 15L M22X1,5 CR6-F	472430408	794	2	686	96052492	HYDRAULICS
FITTING ET 28L M36X2 CR6-F	7407122	619	1	969	96047485	AUX.HYDRAULIC WINCH 6
FITTING ET 30S CR6-FREI	472431808	730	1	686	96052492	HYDRAULICS
FITTING ET 30S CR6-FREI	472431808	638	1	877	96047486	ADDITIONAL HYDR.S PIVOT SE
FITTING ET 35L CR6-FREI	7407125	636	2	34	969731708	HYDRAULIC EQUIPM.CENTER
FITTING ET 6S CR6-FREI	472431208	814	3	687	96052492	HYDRAULICS
FITTING EV 10L M16X1,5 CR6-F	7027665	871	1	688	96052492	HYDRAULICS
FITTING EV 10L M16X1,5 CR6-F	7027665	632	1	758	96033157	COMPRESSED AIR PLANT
FITTING EV 28L CR6-FREI	10410772	767	5	686	96052492	HYDRAULICS
FITTING EV 42L M52X2 CR6-F	10651363	692	6	685	96052492	HYDRAULICS
FITTING EV16S CR6-FREI	10410770	841	1	687	96052492	HYDRAULICS
FITTING EV38S M52X2 CR6-F	10467292	691	2	685	96052492	HYDRAULICS
FITTING EVW22-LM	472201108	3	1	206	90024490	OIL-GAUGING INSTRUMENT
FITTING EVW22-LM	472201108	22	1	206	90024490	OIL-GAUGING INSTRUMENT
FITTING EW 10L M16X1,5 CR6	7403569	685	3	35	969731708	HYDRAULIC EQUIPM.CENTER
FITTING EW 10L M16X1,5 CR6	7403569	618	3	75	967787408	CRAWLER TRACK HYDRAULI
FITTING EW 10L M16X1,5 CR6	7403569	619	3	102	967787508	CRAWLER TRACK HYDRAULI
FITTING EW 10L M16X1,5 CR6	7403569	621	1	210	967787708	ADDITIONAL HYDRAULICS WI
FITTING EW 10L M16X1,5 CR6	7403569	623	1	225	967787808	ADDITIONAL HYDRAULICS WI
FITTING EW 10L M16X1,5 CR6	7403569	617	4	241	968081908	ADDITIONAL HYDRAULICS WI
FITTING EW 10L M16X1,5 CR6	7403569	617	1	261	967787908	ADDNL. HYDR. F. ERECTING W
FITTING EW 10L M16X1,5 CR6	7403569	42	1	442	919063408	UREA PLANT
FITTING EW 10L M16X1,5 CR6	7403569	603	1	532	968513208	ADDITIONAL HYDRAULICS, SA
FITTING EW 10L M16X1,5 CR6	7403569	31	1	577	919297008	CENT. LUBRIC. SYSTEM SUP
FITTING EW 10L M16X1,5 CR6	7403569	625	25	684	96052492	HYDRAULICS
FITTING EW 10L M16X1,5 CR6	7403569	610	3	757	96033157	COMPRESSED AIR PLANT
FITTING EW 10L M16X1,5 CR6	7403569	35	1	773	91000228	AIR CON DRIVE UNIT PREPA
FITTING EW 10L M16X1,5 CR6	7403569	606	2	799	968562908	ADDITIONAL HYDRAULIC BOLT
FITTING EW 10L M16X1,5 CR6	7403569	603	2	969	96047485	AUX.HYDRAULIC WINCH 6
FITTING EW 10L M16X1,5 CR6	7403569	32	1	1017	96022733	BULKHEAD PLATE
FITTING EW 10L M16X1,5 CR6	7403569	31	1	1019	96054388	ADAPTER PRE-ASS.
FITTING EW 10S CR6-FREI	7617268	608	4	121	967787608	HYDRAULIC SUPPORT
FITTING EW 10S CR6-FREI	7617268	664	8	685	96052492	HYDRAULICS
FITTING EW 12S CR6-FREI	7617354	600	4	121	967787608	HYDRAULIC SUPPORT
FITTING EW 12S CR6-FREI	7617354	856	1	687	96052492	HYDRAULICS
FITTING EW 15L CR6-FREE	7615379	650	2	34	969731708	HYDRAULIC EQUIPM.CENTER
FITTING EW 15L CR6-FREE	7615379	20	1	1017	96022733	BULKHEAD PLATE
FITTING EW 16S CR6-FREI	7617460	627	2	34	969731708	HYDRAULIC EQUIPM.CENTER
FITTING EW 16S CR6-FREI	7617460	602	3	167	969733008	ADDITIONAL HYDR.SLEWING

Description	Item	Pos.	Quantity	Page	Assembly	Description
FITTING EW 16S CR6-FREI	7617460	621	1	261	967787908	ADDNL. HYDR. F. ERECTING W
FITTING EW 16S CR6-FREI	7617460	623	1	551	967788008	ADDNL.HYDR.ERECTION DEV
FITTING EW 16S CR6-FREI	7617460	702	4	685	96052492	HYDRAULICS
FITTING EW 20S M30X2 CR6-F	7407108	624	3	34	969731708	HYDRAULIC EQUIPM.CENTER
FITTING EW 20S M30X2 CR6-F	7407108	674	3	685	96052492	HYDRAULICS
FITTING EW 20S M30X2 CR6-F	7407108	645	1	877	96047486	ADDITIONAL HYDR.S PIVOT SE
FITTING EW 22L EDELSTAHL	10873827	258	1	278	96032892	DIESEL ENGINE, PRE-ASSEMB
FITTING EW 25S CR6-FREI	7407119	605	2	167	969733008	ADDITIONAL HYDR.SLEWING
FITTING EW 25S CR6-FREI	7407119	684	2	685	96052492	HYDRAULICS
FITTING EW 25S CR6-FREI	7407119	606	1	969	96047485	AUX.HYDRAULIC WINCH 6
FITTING EW 28L CR6-FREI	7617494	613	2	75	967787408	CRAWLER TRACK HYDRAULI
FITTING EW 28L CR6-FREI	7617494	604	2	102	967787508	CRAWLER TRACK HYDRAULI
FITTING EW 28L CR6-FREI	7617494	633	1	168	969733008	ADDITIONAL HYDR.SLEWING
FITTING EW 28L CR6-FREI	7617494	627	1	210	967787708	ADDITIONAL HYDRAULICS WI
FITTING EW 28L CR6-FREI	7617494	627	1	225	967787808	ADDITIONAL HYDRAULICS WI
FITTING EW 28L CR6-FREI	7617494	671	9	685	96052492	HYDRAULICS
FITTING EW 28L CR6-FREI	7617494	621	1	969	96047485	AUX.HYDRAULIC WINCH 6
FITTING EW 6S M14X1,5 CR6-F	472531508	11	1	158	917081108	CENT. LUBRIC. SYSTEM SUP
FITTING EW 6S M14X1,5 CR6-F	472531508	647	2	168	969733008	ADDITIONAL HYDR.SLEWING
FITTING EW 6S M14X1,5 CR6-F	472531508	635	1	241	968081908	ADDITIONAL HYDRAULICS WI
FITTING EW 6S M14X1,5 CR6-F	472531508	21	2	539	917691308	CENTRAL GREASING
FITTING EW 6S M14X1,5 CR6-F	472531508	629	1	551	967788008	ADDNL.HYDR.ERECTION DEV
FITTING EW 6S M14X1,5 CR6-F	472531508	26	6	577	919297008	CENT. LUBRIC. SYSTEM SUP
FITTING EW 6S M14X1,5 CR6-F	472531508	13	1	625	969245308	TERMINAL BOX ELECTRICS S
FITTING EW 6S M14X1,5 CR6-F	472531508	40	1	643	967917908	SWITCH CABINET
FITTING EW 6S M14X1,5 CR6-F	472531508	636	17	684	96052492	HYDRAULICS
FITTING EW 6S M14X1,5 CR6-F	472531508	613	3	757	96033157	COMPRESSED AIR PLANT
FITTING EW 6S M14X1,5 CR6-F	472531508	632	3	877	96047486	ADDITIONAL HYDR.S PIVOT SE
FITTING EW 6S M14X1,5 CR6-F	472531508	601	1	969	96047485	AUX.HYDRAULIC WINCH 6
FITTING EWSD22-L CR6-FREI	472530608	777	3	686	96052492	HYDRAULICS
FITTING EWSD38-S CR6-FREI	472531808	600	4	75	967787408	CRAWLER TRACK HYDRAULI
FITTING EWSD38-S CR6-FREI	472531808	600	4	102	967787508	CRAWLER TRACK HYDRAULI
FITTING EWSD38-S CR6-FREI	472531808	644	1	168	969733008	ADDITIONAL HYDR.SLEWING
FITTING EWSD38-S CR6-FREI	472531808	601	3	210	967787708	ADDITIONAL HYDRAULICS WI
FITTING EWSD38-S CR6-FREI	472531808	602	3	225	967787808	ADDITIONAL HYDRAULICS WI
FITTING EWSD38-S CR6-FREI	472531808	609	4	241	968081908	ADDITIONAL HYDRAULICS WI
FITTING EWSD38-S CR6-FREI	472531808	693	8	685	96052492	HYDRAULICS
FITTING EWSD38-S CR6-FREI	472531808	601	4	876	96047486	ADDITIONAL HYDR.S PIVOT SE
FITTING EWSD38-S CR6-FREI	472531808	610	2	969	96047485	AUX.HYDRAULIC WINCH 6
FITTING G12-S	470002508	44	1	856	12101591	TILT-BACK SUPPORT
FITTING GE 10 9/16-18/9/ CR6	11643351	21	1	392	10147372	VENT TUBE ASSEMBLY
FITTING GE 10 M14X1,5/9/ CR6	10813936	7	1	400	10141720	EXHAUST TC MOUNTING
FITTING GE 10 M14X1,5/9/ CR6	10813936	7	1	401	10141721	EXHAUST TC MOUNTING
FITTING GE 10L M14X1,5 CR6	471030508	616	4	75	967787408	CRAWLER TRACK HYDRAULI
FITTING GE 10L M14X1,5 CR6	471030508	618	4	102	967787508	CRAWLER TRACK HYDRAULI
FITTING GE 10L M14X1,5 CR6	471030508	625	1	210	967787708	ADDITIONAL HYDRAULICS WI
FITTING GE 10L M14X1,5 CR6	471030508	625	1	225	967787808	ADDITIONAL HYDRAULICS WI
FITTING GE 10L M14X1,5 CR6	471030508	606	3	241	968081908	ADDITIONAL HYDRAULICS WI
FITTING GE 10L M14X1,5 CR6	471030508	634	3	684	96052492	HYDRAULICS
FITTING GE 10L M14X1,5 CR6	471030508	627	1	969	96047485	AUX.HYDRAULIC WINCH 6
FITTING GE 10L M16X1,5 CR6	7021521	2	1	448	969904608	PRESSURE RELIEF VALVE PR
FITTING GE 10L M22X1,5 CR6	471039808	621	3	684	96052492	HYDRAULICS
FITTING GE 10L M22X1,5 CR6	471039808	611	1	757	96033157	COMPRESSED AIR PLANT
FITTING GE 12 M14X1,5/3/ CR6	10813939	15	1	376	10143726	LEAK OIL LINE ADD-ON
FITTING GE 12 M14X1,5/3/ CR6	10813939	10	1	393	10143277	COOLANT PIPE BEND ADD-ON
FITTING GE 12 M16X1,5/3/ CR6	10813940	19	2	385	10141807	ACCESSORIES AIR COMPRES
FITTING GE 12 M16X1,5/3/ CR6	10813940	9	1	393	10143277	COOLANT PIPE BEND ADD-ON
FITTING GE 12L G1/2 CR6-FRE	471034808	654	1	168	969733008	ADDITIONAL HYDR.SLEWING
FITTING GE 12L G1/2 CR6-FRE	471034808	613	2	210	967787708	ADDITIONAL HYDRAULICS WI
FITTING GE 12L G1/2 CR6-FRE	471034808	613	2	225	967787808	ADDITIONAL HYDRAULICS WI

Description	Item	Pos.	Quantity	Page	Assembly	Description
FITTING GE 12L G1/2 CR6-FRE	471034808	620	2	241	968081908	ADDITIONAL HYDRAULICS WI
FITTING GE 12L G1/2 CR6-FRE	471034808	605	1	551	967788008	ADDNL.HYDR.ERECTION DEV
FITTING GE 12L G1/2 CR6-FRE	471034808	722	4	685	96052492	HYDRAULICS
FITTING GE 12L G1/2 CR6-FRE	471034808	628	1	969	96047485	AUX.HYDRAULIC WINCH 6
FITTING GE 12L M22X1,5 CR6	471039908	647	7	684	96052492	HYDRAULICS
FITTING GE 12L M22X1,5 CR6	471039908	620	1	757	96033157	COMPRESSED AIR PLANT
FITTING GE 12S G1/2A CR6-F	471032608	654	1	34	969731708	HYDRAULIC EQUIPM.CENTER
FITTING GE 12S G1/2A CR6-F	471032608	612	1	225	967787808	ADDITIONAL HYDRAULICS WI
FITTING GE 12S G1/2A CR6-F	471032608	600	1	684	96052492	HYDRAULICS
FITTING GE 12S G1/2A CR6-F	471032608	616	1	969	96047485	AUX.HYDRAULIC WINCH 6
FITTING GE 12S G3/8A CR6-F	471032708	622	1	168	969733008	ADDITIONAL HYDR.SLEWING
FITTING GE 12S G3/8A CR6-F	471032708	836	1	687	96052492	HYDRAULICS
FITTING GE 14,15,16 M18X CR6	10813942	3	1	338	10125646	OIL SEPARATOR ASSEMBLY
FITTING GE 15L M18X1,5 CR6	471030908	645	2	684	96052492	HYDRAULICS
FITTING GE 18L M18X1,5 CR6	471037008	628	3	168	969733008	ADDITIONAL HYDR.SLEWING
FITTING GE 18L M22X1,5 CR6	471031108	7	2	564	967967608	FUEL TANK, PRE-ASSEMBLED
FITTING GE 18L M22X1,5 CR6	471031108	622	3	684	96052492	HYDRAULICS
FITTING GE 18L M22X1,5 CR6	471031108	605	4	757	96033157	COMPRESSED AIR PLANT
FITTING GE 18L M22X1,5 ST C	10815662	608	2	757	96033157	COMPRESSED AIR PLANT
FITTING GE 20S G1/2A CR6-F	7410451	681	2	35	969731708	HYDRAULIC EQUIPM.CENTER
FITTING GE 20S G1/2A CR6-F	7410451	861	1	687	96052492	HYDRAULICS
FITTING GE 22L M22X1,5 CR6	10036896	772	1	686	96052492	HYDRAULICS
FITTING GE 28L G1 CR6-FREI	471031608	742	1	686	96052492	HYDRAULICS
FITTING GE 28L G3/4A CR6-F	7410441	697	3	685	96052492	HYDRAULICS
FITTING GE 28L M42X2 CR6-F	7615629	605	2	241	968081908	ADDITIONAL HYDRAULICS WI
FITTING GE 28L M42X2 CR6-F	7615629	769	4	686	96052492	HYDRAULICS
FITTING GE 30S G1 A CR6-FRE	11002216	717	7	685	96052492	HYDRAULICS
FITTING GE 30S G3/4 A CR6-F	10877614	870	1	688	96052492	HYDRAULICS
FITTING GE 42L G1 1/2 CR6-F	471034708	611	3	34	969731708	HYDRAULIC EQUIPM.CENTER
FITTING GE 42L G1 1/2 CR6-F	471034708	615	12	684	96052492	HYDRAULICS
FITTING GE 6 M10X1,0/7/1 CR6	10813933	10	2	385	10141807	ACCESSORIES AIR COMPRES
FITTING GE 6 M10X1,0/7/1 CR6	10813933	8	1	402	10143790	REGULATION BOOST PRESS
FITTING GE 6L M12X1,5 CR6-F	12204762	635	3	758	96033157	COMPRESSED AIR PLANT
FITTING GE 6L M22X1,5 CR6-F	502946108	623	1	757	96033157	COMPRESSED AIR PLANT
FITTING GE 6LL M10X1	774376508	1	1	161	11210825	DISTRIBUTION BLOCK
FITTING GE 6LL M10X1	774376508	71	2	230	917451208	WINCH 4 PRE-ASSEMBLY
FITTING GE 6S G1/4A CR6-FRE	471032108	626	1	34	969731708	HYDRAULIC EQUIPM.CENTER
FITTING GE 6S G1/4A CR6-FRE	471032108	2	1	216	917451408	CENTRAL GREASING
FITTING GE 6S G1/4A CR6-FRE	471032108	12	6	539	917691308	CENTRAL GREASING
FITTING GE 6S G1/4A CR6-FRE	471032108	25	26	577	919297008	CENT. LUBRIC. SYSTEM SUP
FITTING GE 6S G1/4A CR6-FRE	471032108	41	1	643	967917908	SWITCH CABINET
FITTING GE 6S G1/4A CR6-FRE	471032108	679	10	685	96052492	HYDRAULICS
FITTING GE 6S G1/4A CR6-FRE	471032108	615	1	757	96033157	COMPRESSED AIR PLANT
FITTING GE 6S G1/4A CR6-FRE	471032108	633	3	877	96047486	ADDITIONAL HYDR.S PIVOT SE
FITTING GE 6S G1/4A CR6-FRE	471032108	6	6	884	917692108	CENTRAL GREASING
FITTING GE 6S G1/4A CR6-FRE	471032108	2	1	973	917481408	CENTRAL GREASING
FITTING GE 8 M12X1,5/1/2 CR6	10801399	32	3	393	10143277	COOLANT PIPE BEND ADD-ON
FITTING GE 8 M12X1,5/1/2 CR6	10813935	13	1	376	10143726	LEAK OIL LINE ADD-ON
FITTING GE 8 M12X1,5/1/2 CR6	10813935	22	1	388	12490129	WATER PUMP WITH FASTENIN
FITTING GE 8 M12X1,5/1/2 CR6	10813935	5	2	393	10143277	COOLANT PIPE BEND ADD-ON
FITTING GE 8 M14X1,5/1/2 CR6	10430185	14	1	376	10143726	LEAK OIL LINE ADD-ON
FITTING GE 8L M18X1,5 CR6-F	471039308	31	1	502	919733908	ADD HEATING SUPERSTRUCT
FITTING GEO 8L M16X1,5 CR6	10872598	3	1	448	969904608	PRESSURE RELIEF VALVE PR
FITTING GR 12/10L M18X1, C	475031508	601	2	532	968513208	ADDITIONAL HYDRAULICS, SA
FITTING GR 12/10L M18X1, C	475031508	724	3	685	96052492	HYDRAULICS
FITTING GR 30/25S CR6-FREI	475032908	625	2	877	96047486	ADDITIONAL HYDR.S PIVOT SE
FITTING GR28/22-L	475001808	35	1	856	12101591	TILT-BACK SUPPORT
FITTING GR30/25-S	475002908	34	1	856	12101591	TILT-BACK SUPPORT
FITTING ISO 8434 EL 30S CR6	482331814	728	4	686	96052492	HYDRAULICS
FITTING ISO 8434 EL 30S CR6	482331814	640	1	877	96047486	ADDITIONAL HYDR.S PIVOT SE

Description	Item	Pos.	Quantity	Page	Assembly	Description
FITTING ISO 8434 EL 35L CR6	482330814	638	2	34	969731708	HYDRAULIC EQUIPM.CENTER
FITTING ISO 8434 EL 35L CR6	482330814	765	3	686	96052492	HYDRAULICS
FITTING ISO 8434 ET 10L M16	482430314	615	4	75	967787408	CRAWLER TRACK HYDRAULI
FITTING ISO 8434 ET 10L M16	482430314	615	4	102	967787508	CRAWLER TRACK HYDRAULI
FITTING ISO 8434 ET 10L M16	482430314	607	1	167	969733008	ADDITIONAL HYDR.SLEWING
FITTING ISO 8434 ET 10L M16	482430314	669	2	685	96052492	HYDRAULICS
FITTING ISO 8434 ET 10S CR6	482431314	753	2	686	96052492	HYDRAULICS
FITTING ISO 8434 ET 12S CR6	482431414	687	1	35	969731708	HYDRAULIC EQUIPM.CENTER
FITTING ISO 8434 ET 16S CR6	482431514	616	1	261	967787908	ADDNL. HYDR. F. ERECTING W
FITTING ISO 8434 ET 16S CR6	482431514	729	1	686	96052492	HYDRAULICS
FITTING ISO 8434 ET 20S CR6	482431614	644	1	877	96047486	ADDITIONAL HYDR.S PIVOT SE
FITTING ISO 8434 ET 38S CR6	482431814	611	1	167	969733008	ADDITIONAL HYDR.SLEWING
FITTING ISO 8434 ET 38S CR6	482431814	715	1	685	96052492	HYDRAULICS
FITTING ISO 8434 ET 42L CR6	482431114	658	12	684	96052492	HYDRAULICS
FITTING ISO 8434 EW 30S CR6	482531614	700	12	685	96052492	HYDRAULICS
FITTING ISO 8434 EW 35L M45	482530914	651	9	684	96052492	HYDRAULICS
FITTING ISO 8434 EW 35L M45	482530914	608	1	876	96047486	ADDITIONAL HYDR.S PIVOT SE
FITTING ISO 8434 EW 42L CR6	482530814	678	1	35	969731708	HYDRAULIC EQUIPM.CENTER
FITTING ISO 8434 EW 42L CR6	482530814	629	9	684	96052492	HYDRAULICS
FITTING ISO 8434 EW 42L CR6	482530814	606	1	803	96043277	AUX.HY.ROT.PLAT-BAL.CON/
FITTING ISO 8434 EW 42L CR6	482530814	609	1	876	96047486	ADDITIONAL HYDR.S PIVOT SE
FITTING ISO 8434 GE 10S G1/4	471004514	605	4	121	967787608	HYDRAULIC SUPPORT
FITTING ISO 8434 GE 10S G1/4	471004514	614	2	168	969733008	ADDITIONAL HYDR.SLEWING
FITTING ISO 8434 GE 10S G1/4	471004514	626	1	551	967788008	ADDNL.HYDR.ERECTION DEV
FITTING ISO 8434 GE 10S G1/4	471004514	704	4	685	96052492	HYDRAULICS
FITTING ISO 8434 RED 42/10L	485438414	848	1	687	96052492	HYDRAULICS
FITTING ISO 8434-1 GE 10L G1/	7362091	655	1	34	969731708	HYDRAULIC EQUIPM.CENTER
FITTING ISO 8434-1 GE 10L G1/	7362091	624	2	168	969733008	ADDITIONAL HYDR.SLEWING
FITTING ISO 8434-1 GE 10L G1/	7362091	30	1	577	919297008	CENT. LUBRIC. SYSTEM SUP
FITTING ISO 8434-1 GE 10L G1/	7362091	659	19	684	96052492	HYDRAULICS
FITTING ISO 8434-1 GE 10L G1/	7362091	31	1	1017	96022733	BULKHEAD PLATE
FITTING ISO 8434-1 GE 10L M	471039708	622	4	75	967787408	CRAWLER TRACK HYDRAULI
FITTING ISO 8434-1 GE 10L M	471039708	616	4	102	967787508	CRAWLER TRACK HYDRAULI
FITTING ISO 8434-1 GE 10L M	471039708	629	3	168	969733008	ADDITIONAL HYDR.SLEWING
FITTING ISO 8434-1 GE 10L M	471039708	619	1	210	967787708	ADDITIONAL HYDRAULICS WI
FITTING ISO 8434-1 GE 10L M	471039708	618	1	225	967787808	ADDITIONAL HYDRAULICS WI
FITTING ISO 8434-1 GE 10L M	471039708	618	2	241	968081908	ADDITIONAL HYDRAULICS WI
FITTING ISO 8434-1 GE 10L M	471039708	609	1	261	967787908	ADDNL. HYDR. F. ERECTING W
FITTING ISO 8434-1 GE 10L M	471039708	803	1	687	96052492	HYDRAULICS
FITTING ISO 8434-1 GE 10L M	471039708	609	2	757	96033157	COMPRESSED AIR PLANT
FITTING ISO 8434-1 GE 10L M	471039708	614	1	969	96047485	AUX.HYDRAULIC WINCH 6
FITTING ISO 8434-1 GE 10S G3/	471032808	670	7	685	96052492	HYDRAULICS
FITTING ISO 8434-1 GE 10S G3/	471032808	603	2	1023	968883308	ADDL.HYDR.F.PIN PULLING DE
FITTING ISO 8434-1 GE 10S G3/	471032808	603	2	1026	968883408	ADDL.HYDR.F.PIN PULLING DE
FITTING ISO 8434-1 GE 12L M	471030708	630	3	168	969733008	ADDITIONAL HYDR.SLEWING
FITTING ISO 8434-1 GE 22L M	11621782	257	1	278	96032892	DIESEL ENGINE, PRE-ASSEMB
FITTING ISO 8434-1 T 6L M12	7362170	9	1	402	10143790	REGULATION BOOST PRESS
FITTING KEY DIN 6885 A 4X4X1	434000208	5	1	215	10802061	WINCH REVOLUTION TRANS
FITTING KEY DIN 6885 A8X7X1	434006601	92	1	68	90029090	ANGULAR GEAR
FITTING KEY DIN 6885 A8X7X1	434006601	92	1	70	90029091	ANGULAR GEAR
FITTING KEY DIN 6885 B32X18	571827408	400	10	314	11320826	PUMP DISTRIBUTION GEAR
FITTING RED 15/10L CR6-FREI	475430108	633	1	75	967787408	CRAWLER TRACK HYDRAULI
FITTING RED 15/10L CR6-FREI	475430108	633	1	102	967787508	CRAWLER TRACK HYDRAULI
FITTING RED 15/10L CR6-FREI	475430108	839	1	687	96052492	HYDRAULICS
FITTING RED 15/10L CR6-FREI	475430108	32	1	773	91000228	AIR CON DRIVE UNIT PREPA
FITTING RED 15/12L CR6-FREI	475431808	639	3	168	969733008	ADDITIONAL HYDR.SLEWING
FITTING RED 15/12L CR6-FREI	475431808	857	2	687	96052492	HYDRAULICS
FITTING RED 15/12L CR6-FREI	475431808	21	1	1017	96022733	BULKHEAD PLATE
FITTING RED 15/12L CR6-FREI	475431808	11	1	1019	96054388	ADAPTER PRE-ASS.
FITTING RED 15/12L CR6-FREI	475431808	602	1	1028	968883508	AUX.HYDR.PIN EXTRACTION

Description	Item	Pos.	Quantity	Page	Assembly	Description
FITTING RED 18/15L CR6-FREI	475435608	610	1	261	967787908	ADDNL. HYDR. F. ERECTING W
FITTING RED 18/15L CR6-FREI	475435608	827	1	687	96052492	HYDRAULICS
FITTING RED 35/12L CR6-FREI	7368007	665	1	35	969731708	HYDRAULIC EQUIPM.CENTER
FITTING RED 42/18L CR6-FREI	475431708	732	2	686	96052492	HYDRAULICS
FITTING RED 42/22L CR6-FREI	475431608	763	3	686	96052492	HYDRAULICS
FITTING RED 42/28L CR6-FREI	475431308	656	17	684	96052492	HYDRAULICS
FITTING RED 42/28L CR6-FREI	475431308	615	2	876	96047486	ADDITIONAL HYDR.S PIVOT SE
FITTING RED 42/35L CR6-FREI	475436708	690	4	685	96052492	HYDRAULICS
FITTING RED 42/35L CR6-FREI	475436708	608	1	803	96043277	AUX.HY.ROT.PLAT-BAL.CON/
FITTING REDSD12/10-L CR6-F	475431408	672	2	35	969731708	HYDRAULIC EQUIPM.CENTER
FITTING REDSD12/10-L CR6-F	475431408	627	1	75	967787408	CRAWLER TRACK HYDRAULI
FITTING REDSD12/10-L CR6-F	475431408	629	1	102	967787508	CRAWLER TRACK HYDRAULI
FITTING REDSD12/10-L CR6-F	475431408	609	1	167	969733008	ADDITIONAL HYDR.SLEWING
FITTING REDSD12/10-L CR6-F	475431408	620	1	210	967787708	ADDITIONAL HYDRAULICS WI
FITTING REDSD12/10-L CR6-F	475431408	620	1	225	967787808	ADDITIONAL HYDRAULICS WI
FITTING REDSD12/10-L CR6-F	475431408	633	1	241	968081908	ADDITIONAL HYDRAULICS WI
FITTING REDSD12/10-L CR6-F	475431408	723	8	685	96052492	HYDRAULICS
FITTING REDSD12/10-L CR6-F	475431408	631	1	758	96033157	COMPRESSED AIR PLANT
FITTING REDSD12/10-L CR6-F	475431408	601	2	799	968562908	ADDITIONAL HYDRAULIC BOLT
FITTING REDSD12/10-L CR6-F	475431408	630	1	969	96047485	AUX.HYDRAULIC WINCH 6
FITTING REDSD16/10-S CR6-F	475433508	602	4	121	967787608	HYDRAULIC SUPPORT
FITTING REDSD16/10-S CR6-F	475433508	623	1	168	969733008	ADDITIONAL HYDR.SLEWING
FITTING REDSD16/10-S CR6-F	475433508	601	1	551	967788008	ADDNL.HYDR.ERECTION DEV
FITTING REDSD16/10-S CR6-F	475433508	651	1	877	96047486	ADDITIONAL HYDR.S PIVOT SE
FITTING REDSD16/12-S CR6-F	475433308	673	2	35	969731708	HYDRAULIC EQUIPM.CENTER
FITTING REDSD16/12-S CR6-F	475433308	862	1	687	96052492	HYDRAULICS
FITTING REDSD16/12-S CR6-F	475433308	604	1	1026	968883408	ADDL.HYDR.F.PIN PULLING DE
FITTING REDSD16/6-S CR6-F	475433108	614	1	261	967787908	ADDNL. HYDR. F. ERECTING W
FITTING REDSD16/6-S CR6-F	475433108	712	10	685	96052492	HYDRAULICS
FITTING REDSD18/10-L CR6-F	475430308	807	2	687	96052492	HYDRAULICS
FITTING REDSD18/12-L CR6-F	475436308	669	1	35	969731708	HYDRAULIC EQUIPM.CENTER
FITTING REDSD18/12-L CR6-F	475436308	629	1	75	967787408	CRAWLER TRACK HYDRAULI
FITTING REDSD18/12-L CR6-F	475436308	631	1	102	967787508	CRAWLER TRACK HYDRAULI
FITTING REDSD18/12-L CR6-F	475436308	634	1	241	968081908	ADDITIONAL HYDRAULICS WI
FITTING REDSD18/12-L CR6-F	475436308	733	4	686	96052492	HYDRAULICS
FITTING REDSD18/12-L CR6-F	475436308	23	1	1017	96022733	BULKHEAD PLATE
FITTING REDSD18/12-L CR6-F	475436308	601	1	1028	968883508	AUX.HYDR.PIN EXTRACTION
FITTING REDSD20/12-S CR6-F	475434808	621	1	34	969731708	HYDRAULIC EQUIPM.CENTER
FITTING REDSD22/12-L CR6-F	475436108	643	1	34	969731708	HYDRAULIC EQUIPM.CENTER
FITTING REDSD22/12-L CR6-F	475436108	791	1	686	96052492	HYDRAULICS
FITTING REDSD22/15-L CR6-F	475435508	788	3	686	96052492	HYDRAULICS
FITTING REDSD22/18-L CR6-F	475436008	775	5	686	96052492	HYDRAULICS
FITTING REDSD28/18-L CR6-F	475430908	622	1	241	968081908	ADDITIONAL HYDRAULICS WI
FITTING REDSD28/18-L CR6-F	475430908	840	2	687	96052492	HYDRAULICS
FITTING REDSD28/22-L CR6-F	475430508	612	4	75	967787408	CRAWLER TRACK HYDRAULI
FITTING REDSD28/22-L CR6-F	475430508	605	4	102	967787508	CRAWLER TRACK HYDRAULI
FITTING REDSD28/22-L CR6-F	475430508	771	5	686	96052492	HYDRAULICS
FITTING REDSD30/20-S CR6-F	475432608	737	5	686	96052492	HYDRAULICS
FITTING REDSD35/18-L CR6-F	475431208	635	2	34	969731708	HYDRAULIC EQUIPM.CENTER
FITTING REDSD35/18-L CR6-F	475431208	708	5	685	96052492	HYDRAULICS
FITTING REDSD35/22-L CR6-F	475431508	664	1	35	969731708	HYDRAULIC EQUIPM.CENTER
FITTING REDSD35/22-L CR6-F	475431508	838	1	687	96052492	HYDRAULICS
FITTING REDSD35/28-L CR6-F	475430408	677	1	35	969731708	HYDRAULIC EQUIPM.CENTER
FITTING REDSD35/28-L CR6-F	475430408	605	2	876	96047486	ADDITIONAL HYDR.S PIVOT SE
FITTING REDSD38/16-S CR6-F	475434208	610	4	167	969733008	ADDITIONAL HYDR.SLEWING
FITTING REDSD38/16-S CR6-F	475434208	683	3	685	96052492	HYDRAULICS
FITTING REDSD38/6-S CR6-F	475408108	682	3	685	96052492	HYDRAULICS
FITTING REDSDN10/6-S CR6-F	475432008	628	1	551	967788008	ADDNL.HYDR.ERECTION DEV
FITTING REDSDN10/6-S CR6-F	475432008	703	5	685	96052492	HYDRAULICS
FITTING REDSDN12/6-L CR6-F	475430208	616	1	757	96033157	COMPRESSED AIR PLANT

Description	Item	Pos.	Quantity	Page	Assembly	Description
FITTING REDSDN25/12-S CR6	475433608	611	1	210	967787708	ADDITIONAL HYDRAULICS WI
FITTING REDSDN25/12-S CR6	475433608	611	1	225	967787808	ADDITIONAL HYDRAULICS WI
FITTING REDSDN25/12-S CR6	475433608	612	1	241	968081908	ADDITIONAL HYDRAULICS WI
FITTING REDSDN25/12-S CR6	475433608	607	1	969	96047485	AUX.HYDRAULIC WINCH 6
FITTING REDSDN25/20-S CR6	475432308	652	1	34	969731708	HYDRAULIC EQUIPM.CENTER
FITTING REDSDN25/20-S CR6	475432308	867	1	687	96052492	HYDRAULICS
FITTING REDSDN25/6-S CR6-F	475433708	864	1	687	96052492	HYDRAULICS
FITTING REDSDN28/10-L CR6	475435408	786	1	686	96052492	HYDRAULICS
FITTING REDSDN28/10-L CR6	475435408	628	1	877	96047486	ADDITIONAL HYDR.S PIVOT SE
FITTING REDSDN28/12-L CR6	475435708	604	2	34	969731708	HYDRAULIC EQUIPM.CENTER
FITTING REDSDN28/12-L CR6	475435708	610	1	75	967787408	CRAWLER TRACK HYDRAULI
FITTING REDSDN28/12-L CR6	475435708	624	1	102	967787508	CRAWLER TRACK HYDRAULI
FITTING REDSDN28/12-L CR6	475435708	603	1	210	967787708	ADDITIONAL HYDRAULICS WI
FITTING REDSDN28/12-L CR6	475435708	606	1	225	967787808	ADDITIONAL HYDRAULICS WI
FITTING REDSDN28/12-L CR6	475435708	793	1	686	96052492	HYDRAULICS
FITTING REDSDN28/12-L CR6	475435708	620	1	969	96047485	AUX.HYDRAULIC WINCH 6
FITTING REDSDN30/12-S CR6	475434008	608	1	551	967788008	ADDNL.HYDR.ERECTION DEV
FITTING REDSDN30/16-S CR6	475432508	701	4	685	96052492	HYDRAULICS
FITTING REDSDN30/25-S CR6	475432708	652	1	168	969733008	ADDITIONAL HYDR.SLEWING
FITTING REDSDN30/25-S CR6	475432708	632	2	551	967788008	ADDNL.HYDR.ERECTION DEV
FITTING REDSDN30/25-S CR6	475432708	830	1	687	96052492	HYDRAULICS
FITTING REDSDN30/6-S CR6-F	475434108	835	1	687	96052492	HYDRAULICS
FITTING REDSDN38/20-S CR6	475435008	866	2	687	96052492	HYDRAULICS
FITTING REDSDN38/20-S CR6	475435008	649	1	877	96047486	ADDITIONAL HYDR.S PIVOT SE
FITTING REDSDN38/25-S CR6	475434308	606	5	167	969733008	ADDITIONAL HYDR.SLEWING
FITTING REDSDN38/25-S CR6	475434308	868	1	687	96052492	HYDRAULICS
FITTING REDSDN38/25-S CR6	475434308	648	1	877	96047486	ADDITIONAL HYDR.S PIVOT SE
FITTING REDSDN38/30-S CR6	475435308	727	4	686	96052492	HYDRAULICS
FITTING REDSDN42/12-L CR6	475407208	731	4	686	96052492	HYDRAULICS
FITTING REDSDN42/12-L CR6	475407208	612	1	876	96047486	ADDITIONAL HYDR.S PIVOT SE
FITTING RI G1/2AXG1/4 CR6-F	475500408	755	2	686	96052492	HYDRAULICS
FITTING RI M22X1,5/M16X CR6	7381363	6	2	385	10141807	ACCESSORIES AIR COMPRES
FITTING ROV 10L M 16X1,5 C	10300881	19	1	372	10126724	FUEL FINE-FILTER ASSEMBLY
FITTING RSWS10-LM-WD CR6	476610208	843	1	687	96052492	HYDRAULICS
FITTING RSWS10-LR-WD CR6	473230508	633	1	34	969731708	HYDRAULIC EQUIPM.CENTER
FITTING RSWS10-SR-WD CR6	473231008	783	4	686	96052492	HYDRAULICS
FITTING RSWS10-SR-WD CR6	473231008	602	2	1023	968883308	ADDL.HYDR.F.PIN PULLING DE
FITTING RSWS10-SR-WD CR6	473231008	602	2	1026	968883408	ADDL.HYDR.F.PIN PULLING DE
FITTING RSWS12-LM-WD M18X	476611708	849	2	687	96052492	HYDRAULICS
FITTING RSWS12-LR-WD CR6	473230808	601	2	1023	968883308	ADDL.HYDR.F.PIN PULLING DE
FITTING RSWS12-LR-WD CR6	473230808	601	2	1026	968883408	ADDL.HYDR.F.PIN PULLING DE
FITTING RSWS12-SR-WD CR6	476611508	604	8	121	967787608	HYDRAULIC SUPPORT
FITTING RSWS16-SM-WD CR6	476611408	618	1	261	967787908	ADDNL. HYDR. F. ERECTING W
FITTING RSWS16-SR-WD CR6	473231208	603	1	551	967788008	ADDNL.HYDR.ERECTION DEV
FITTING RSWS20-SR-WD CR6	473231408	719	2	685	96052492	HYDRAULICS
FITTING RSWS28-LM-WD CR6	476630908	622	1	969	96047485	AUX.HYDRAULIC WINCH 6
FITTING RSWS6-SR-WD CR6-F	473230608	12	2	720	919075408	CRANE DRIVER CAB ADDITIO
FITTING SNV10-L CR6-FREI	470010108	659	2	35	969731708	HYDRAULIC EQUIPM.CENTER
FITTING SNV10-L CR6-FREI	470010108	608	1	167	969733008	ADDITIONAL HYDR.SLEWING
FITTING SNV10-L CR6-FREI	470010108	756	2	686	96052492	HYDRAULICS
FITTING SNV10-S CR6-FREI	470010208	665	1	685	96052492	HYDRAULICS
FITTING SNV12-L CR6-FREI	470011308	605	3	34	969731708	HYDRAULIC EQUIPM.CENTER
FITTING SNV12-L CR6-FREI	470011308	624	1	75	967787408	CRAWLER TRACK HYDRAULI
FITTING SNV12-L CR6-FREI	470011308	626	1	102	967787508	CRAWLER TRACK HYDRAULI
FITTING SNV12-L CR6-FREI	470011308	606	1	210	967787708	ADDITIONAL HYDRAULICS WI
FITTING SNV12-L CR6-FREI	470011308	604	1	225	967787808	ADDITIONAL HYDRAULICS WI
FITTING SNV12-L CR6-FREI	470011308	625	1	241	968081908	ADDITIONAL HYDRAULICS WI
FITTING SNV12-L CR6-FREI	470011308	623	1	969	96047485	AUX.HYDRAULIC WINCH 6
FITTING SNV12-L CR6-FREI	470011308	602	1	977	96006590	AUXILIARY HYDR.CONNECTIN
FITTING SNV12-L CR6-FREI	470011308	26	1	1017	96022733	BULKHEAD PLATE

Description	Item	Pos.	Quantity	Page	Assembly	Description
FITTING SNV12-S CR6-FREI	470010308	622	2	34	969731708	HYDRAULIC EQUIPM.CENTER
FITTING SNV12-S CR6-FREI	470010308	641	1	877	96047486	ADDITIONAL HYDR.S PIVOT SE
FITTING SNV12-S CR6-FREI	470010308	600	1	977	96006590	AUXILIARY HYDR.CONNECTIN
FITTING SNV12-S CR6-FREI	470010308	606	1	1026	968883408	ADDL.HYDR.F.PIN PULLING DE
FITTING SNV16-S CR6-FREI	470010808	680	2	35	969731708	HYDRAULIC EQUIPM.CENTER
FITTING SNV16-S CR6-FREI	470010808	642	2	168	969733008	ADDITIONAL HYDR.SLEWING
FITTING SNV16-S CR6-FREI	470010808	622	1	261	967787908	ADDNL. HYDR. F. ERECTING W
FITTING SNV20-S CR6-FREI	470010508	642	3	877	96047486	ADDITIONAL HYDR.S PIVOT SE
FITTING SNV28-L CR6-FREI	470010608	837	1	687	96052492	HYDRAULICS
FITTING SNV30-S CR6-FREI	470011108	639	1	877	96047486	ADDITIONAL HYDR.S PIVOT SE
FITTING SNV42-L CR6-FREI	470011408	714	4	685	96052492	HYDRAULICS
FITTING SNV6-S CR6-FREI	470011508	631	1	551	967788008	ADDNL.HYDR.ERECTION DEV
FITTING SNV6-S CR6-FREI	470011508	846	3	687	96052492	HYDRAULICS
FITTING SV 25S CR6-FREI	474032808	823	1	687	96052492	HYDRAULICS
FITTING T 12L CR6-FREI	470430408	636	2	168	969733008	ADDITIONAL HYDR.SLEWING
FITTING T 12L CR6-FREI	470430408	780	5	686	96052492	HYDRAULICS
FITTING T 12L CR6-FREI	470430408	27	1	1017	96022733	BULKHEAD PLATE
FITTING T 16S CR6-FREI	470432508	603	4	121	967787608	HYDRAULIC SUPPORT
FITTING T 16S CR6-FREI	470432508	613	1	168	969733008	ADDITIONAL HYDR.SLEWING
FITTING T 16S CR6-FREI	470432508	602	1	551	967788008	ADDNL.HYDR.ERECTION DEV
FITTING T 16S CR6-FREI	470432508	654	1	877	96047486	ADDITIONAL HYDR.S PIVOT SE
FITTING T 18L CR6-FREI	470430608	734	4	686	96052492	HYDRAULICS
FITTING T 22L	470400708	4	1	206	90024490	OIL-GAUGING INSTRUMENT
FITTING T 22L	470400708	11	1	206	90024490	OIL-GAUGING INSTRUMENT
FITTING T 22L	470400708	4	1	235	90200528	OIL-GAUGING INSTRUMENT
FITTING T 22L CR6-FREI	470430708	642	1	34	969731708	HYDRAULIC EQUIPM.CENTER
FITTING T 22L CR6-FREI	470430708	789	2	686	96052492	HYDRAULICS
FITTING T 28L CR6-FREI	470430808	602	2	75	967787408	CRAWLER TRACK HYDRAULI
FITTING T 28L CR6-FREI	470430808	607	2	102	967787508	CRAWLER TRACK HYDRAULI
FITTING T 28L CR6-FREI	470430808	796	2	686	96052492	HYDRAULICS
FITTING T 28L CR6-FREI	470430808	627	1	877	96047486	ADDITIONAL HYDR.S PIVOT SE
FITTING T 30S CR6-FREI	470432908	607	1	532	968513208	ADDITIONAL HYDRAULICS, SA
FITTING T 30S CR6-FREI	470432908	801	2	687	96052492	HYDRAULICS
FITTING T 35L CR6-FREI	470431508	709	2	685	96052492	HYDRAULICS
FITTING T 35L CR6-FREI	470431508	606	1	876	96047486	ADDITIONAL HYDR.S PIVOT SE
FITTING T 42L CR6-FREI	470431408	677	19	685	96052492	HYDRAULICS
FITTING T 42L CR6-FREI	470431408	611	1	876	96047486	ADDITIONAL HYDR.S PIVOT SE
FITTING TR 22/15/22L CR6-FRE	475133408	826	1	687	96052492	HYDRAULICS
FITTING W 16S CR6-FREI	470232608	648	6	34	969731708	HYDRAULIC EQUIPM.CENTER
FITTING W 16S CR6-FREI	470232608	600	1	551	967788008	ADDNL.HYDR.ERECTION DEV
FITTING W 28L CR6-FREI	470230808	623	1	241	968081908	ADDITIONAL HYDRAULICS WI
FITTING W 28L CR6-FREI	470230808	695	1	685	96052492	HYDRAULICS
FITTING W 35L CR6-FREI	470231108	609	1	803	96043277	AUX.HY.ROT.PLAT-BAL.CON/
FITTING W 42L CR6-FREI	470231408	716	2	685	96052492	HYDRAULICS
FITTING W22-L	470200708	9	1	236	90200533	OIL-GAUGING INSTRUMENT
FITTING WE 6LL M10x1	774373808	12	48	86	917322008	CENTRA.LUBRICATION SYSTE
FITTING WE 6LL M10x1	774373808	1	1	89	11491831	DISTRIBUTION BLOCK
FITTING WE 6LL M10x1	774373808	1	1	90	11491832	DISTRIBUTION BLOCK
FITTING WE 6LL M10x1	774373808	1	1	91	11491833	DISTRIBUTION BLOCK
FITTING WE 6LL M10x1	774373808	12	48	110	917322208	CENTR.LUBRICATION SYSTEM
FITTING WE 6LL M10x1	774373808	12	12	158	917081108	CENT. LUBRIC. SYSTEM SUP
FITTING WE 6LL M10x1	774373808	1	1	540	11621498	DISTRIBUTION BLOCK
FITTING WE 6LL M10x1	774373808	9	1	577	919297008	CENT. LUBRIC. SYSTEM SUP
FITTING WE 6LL M10x1	774373808	1	1	581	11621502	DISTRIBUTION BLOCK
FITTING WE 6LL M10x1	774373808	1	1	582	11621501	DISTRIBUTION BLOCK
FITTING WE 6LL M10x1	774373808	1	1	885	11621500	DISTRIBUTION BLOCK
FITTING WH 22L G3/4 CR6-FRE	473300208	625	1	34	969731708	HYDRAULIC EQUIPM.CENTER
FITTING WH 22L G3/4 CR6-FRE	473300208	748	2	686	96052492	HYDRAULICS
FITTING WHK 8S M14X1,5 CR6	12106168	743	2	686	96052492	HYDRAULICS
FITTING XG10-L CR6-FREI	470030308	686	1	35	969731708	HYDRAULIC EQUIPM.CENTER

Description	Item	Pos.	Quantity	Page	Assembly	Description
FITTING XG10-L CR6-FREI	470030308	614	2	532	968513208	ADDITIONAL HYDRAULICS, SA
FITTING XG10-L CR6-FREI	470030308	746	13	686	96052492	HYDRAULICS
FITTING XG10-L CR6-FREI	470030308	613	5	876	96047486	ADDITIONAL HYDR.S PIVOT SE
FITTING XG10-S CR6-FREI	470032408	653	2	877	96047486	ADDITIONAL HYDR.S PIVOT SE
FITTING XG12-L CR6-FREI	470030408	675	2	35	969731708	HYDRAULIC EQUIPM.CENTER
FITTING XG12-L CR6-FREI	470030408	625	1	75	967787408	CRAWLER TRACK HYDRAULI
FITTING XG12-L CR6-FREI	470030408	627	1	102	967787508	CRAWLER TRACK HYDRAULI
FITTING XG12-L CR6-FREI	470030408	615	1	551	967788008	ADDNL.HYDR.ERECTION DEV
FITTING XG12-L CR6-FREI	470030408	726	3	686	96052492	HYDRAULICS
FITTING XG12-L CR6-FREI	470030408	620	4	876	96047486	ADDITIONAL HYDR.S PIVOT SE
FITTING XG12-S CR6-FREI	470032508	662	2	35	969731708	HYDRAULIC EQUIPM.CENTER
FITTING XG12-S CR6-FREI	470032508	829	1	687	96052492	HYDRAULICS
FITTING XG12-S CR6-FREI	470032508	621	4	877	96047486	ADDITIONAL HYDR.S PIVOT SE
FITTING XG15-L CR6-FREI	470030508	609	1	75	967787408	CRAWLER TRACK HYDRAULI
FITTING XG15-L CR6-FREI	470030508	609	1	102	967787508	CRAWLER TRACK HYDRAULI
FITTING XG16-S CR6-FREI	470032708	628	10	34	969731708	HYDRAULIC EQUIPM.CENTER
FITTING XG16-S CR6-FREI	470032708	618	2	168	969733008	ADDITIONAL HYDR.SLEWING
FITTING XG18-L CR6-FREI	470030608	605	1	75	967787408	CRAWLER TRACK HYDRAULI
FITTING XG18-L CR6-FREI	470030608	611	1	102	967787508	CRAWLER TRACK HYDRAULI
FITTING XG18-L CR6-FREI	470030608	758	4	686	96052492	HYDRAULICS
FITTING XG18-L CR6-FREI	470030608	607	2	757	96033157	COMPRESSED AIR PLANT
FITTING XG22L CR6-FREI	470030708	773	5	686	96052492	HYDRAULICS
FITTING XG25-S CR6-FREI	470032908	865	2	687	96052492	HYDRAULICS
FITTING XG25-S CR6-FREI	470032908	647	2	877	96047486	ADDITIONAL HYDR.S PIVOT SE
FITTING XG28-L CR6-FREI	470030808	607	1	75	967787408	CRAWLER TRACK HYDRAULI
FITTING XG28-L CR6-FREI	470030808	612	1	102	967787508	CRAWLER TRACK HYDRAULI
FITTING XG28-L CR6-FREI	470030808	761	3	686	96052492	HYDRAULICS
FITTING XG28-L CR6-FREI	470030808	607	5	876	96047486	ADDITIONAL HYDR.S PIVOT SE
FITTING XG30-S CR6-FREI	470033008	619	8	532	968513208	ADDITIONAL HYDRAULICS, SA
FITTING XG30-S CR6-FREI	470033008	718	2	685	96052492	HYDRAULICS
FITTING XG30-S CR6-FREI	470033008	623	3	877	96047486	ADDITIONAL HYDR.S PIVOT SE
FITTING XG35-L CR6-FREI	470033208	612	1	803	96043277	AUX.HY.ROT.PLAT-BAL.CON/
FITTING XG35-L CR6-FREI	470033208	603	1	876	96047486	ADDITIONAL HYDR.S PIVOT SE
FITTING XG38-S CR6-FREI	470033108	609	12	34	969731708	HYDRAULIC EQUIPM.CENTER
FITTING XG38-S CR6-FREI	470033108	608	2	75	967787408	CRAWLER TRACK HYDRAULI
FITTING XG38-S CR6-FREI	470033108	613	2	102	967787508	CRAWLER TRACK HYDRAULI
FITTING XG38-S CR6-FREI	470033108	678	29	685	96052492	HYDRAULICS
FITTING XG38-S CR6-FREI	470033108	610	1	803	96043277	AUX.HY.ROT.PLAT-BAL.CON/
FITTING XG38-S CR6-FREI	470033108	602	7	876	96047486	ADDITIONAL HYDR.S PIVOT SE
FITTING XG42-L CR6-FREI	470030908	757	14	686	96052492	HYDRAULICS
FITTING XG42-L CR6-FREI	470030908	611	1	803	96043277	AUX.HY.ROT.PLAT-BAL.CON/
FITTING XG42-L CR6-FREI	470030908	610	1	876	96047486	ADDITIONAL HYDR.S PIVOT SE
FITTING XG6-S CR6-FREI	470031008	631	1	34	969731708	HYDRAULIC EQUIPM.CENTER
FITTING XGAI6-SR CR6-FREI	470700208	626	1	75	967787408	CRAWLER TRACK HYDRAULI
FITTING XGAI6-SR CR6-FREI	470700208	625	1	102	967787508	CRAWLER TRACK HYDRAULI
FITTING XGAI6-SR CR6-FREI	470700208	620	2	168	969733008	ADDITIONAL HYDR.SLEWING
FITTING XGAI6-SR CR6-FREI	470700208	607	1	210	967787708	ADDITIONAL HYDRAULICS WI
FITTING XGAI6-SR CR6-FREI	470700208	608	1	225	967787808	ADDITIONAL HYDRAULICS WI
FITTING XGAI6-SR CR6-FREI	470700208	608	1	241	968081908	ADDITIONAL HYDRAULICS WI
FITTING XGAI6-SR CR6-FREI	470700208	630	1	551	967788008	ADDNL.HYDR.ERECTION DEV
FITTING XGAI6-SR CR6-FREI	470700208	650	14	684	96052492	HYDRAULICS
FITTING XGAI6-SR CR6-FREI	470700208	600	1	969	96047485	AUX.HYDRAULIC WINCH 6
FITTING XGE10-LM-ED M18X1	471039508	36	1	773	91000228	AIR CON DRIVE UNIT PREPA
FITTING XGE10-LR-ED3/8" CR6	471039608	646	1	168	969733008	ADDITIONAL HYDR.SLEWING
FITTING XGE10-LR-ED3/8" CR6	471039608	618	2	210	967787708	ADDITIONAL HYDRAULICS WI
FITTING XGE10-LR-ED3/8" CR6	471039608	615	2	225	967787808	ADDITIONAL HYDRAULICS WI
FITTING XGE10-LR-ED3/8" CR6	471039608	601	2	241	968081908	ADDITIONAL HYDRAULICS WI
FITTING XGE10-LR-ED3/8" CR6	471039608	612	4	532	968513208	ADDITIONAL HYDRAULICS, SA
FITTING XGE10-LR-ED3/8" CR6	471039608	675	25	685	96052492	HYDRAULICS
FITTING XGE10-LR-ED3/8" CR6	471039608	600	7	799	968562908	ADDITIONAL HYDRAULIC BOLT

Description	Item	Pos.	Quantity	Page	Assembly	Description
FITTING XGE10-LR-ED3/8" CR6	471039608	618	2	876	96047486	ADDITIONAL HYDR.S PIVOT SE
FITTING XGE10-LR-ED3/8" CR6	471039608	631	2	970	96047485	AUX.HYDRAULIC WINCH 6
FITTING XGE12-LM-ED M18X1	471039408	38	1	773	91000228	AIR CON DRIVE UNIT PREPA
FITTING XGE12-LR-ED CR6-F	471030808	615	1	168	969733008	ADDITIONAL HYDR.SLEWING
FITTING XGE12-LR-ED CR6-F	471030808	605	1	532	968513208	ADDITIONAL HYDRAULICS, SA
FITTING XGE12-LR-ED CR6-F	471030808	806	1	687	96052492	HYDRAULICS
FITTING XGE12-LR-ED CR6-F	471030808	616	2	876	96047486	ADDITIONAL HYDR.S PIVOT SE
FITTING XGE12-LR-ED CR6-F	471030808	29	1	1017	96022733	BULKHEAD PLATE
FITTING XGE12-LR-ED1/4" CR6	471035308	625	1	551	967788008	ADDNL.HYDR.ERECTION DEV
FITTING XGE12-LR-ED1/4" CR6	471035308	689	15	685	96052492	HYDRAULICS
FITTING XGE15-LR-ED CR6-F	471031008	641	3	34	969731708	HYDRAULIC EQUIPM.CENTER
FITTING XGE15-LR-ED CR6-F	471031008	52	1	135	96005686	MAIN TOOLS
FITTING XGE15-LR-ED CR6-F	471031008	612	1	210	967787708	ADDITIONAL HYDRAULICS WI
FITTING XGE15-LR-ED CR6-F	471031008	619	1	261	967787908	ADDNL. HYDR. F. ERECTING W
FITTING XGE15-LR-ED CR6-F	471031008	845	3	687	96052492	HYDRAULICS
FITTING XGE16-SM-ED CR6-F	471033008	611	1	261	967787908	ADDNL. HYDR. F. ERECTING W
FITTING XGE16-SR-ED CR6-F	471033208	679	1	35	969731708	HYDRAULIC EQUIPM.CENTER
FITTING XGE16-SR-ED CR6-F	471033208	606	4	121	967787608	HYDRAULIC SUPPORT
FITTING XGE16-SR-ED CR6-F	471033208	616	2	168	969733008	ADDITIONAL HYDR.SLEWING
FITTING XGE16-SR-ED CR6-F	471033208	600	2	261	967787908	ADDNL. HYDR. F. ERECTING W
FITTING XGE16-SR-ED CR6-F	471033208	622	1	551	967788008	ADDNL.HYDR.ERECTION DEV
FITTING XGE16-SR-ED CR6-F	471033208	680	21	685	96052492	HYDRAULICS
FITTING XGE16-SR-ED3/4" CR6	471033108	630	6	34	969731708	HYDRAULIC EQUIPM.CENTER
FITTING XGE18-LM-ED M26X1	476607808	834	3	687	96052492	HYDRAULICS
FITTING XGE18-LR-ED CR6-F	471031208	617	8	34	969731708	HYDRAULIC EQUIPM.CENTER
FITTING XGE18-LR-ED CR6-F	471031208	619	1	241	968081908	ADDITIONAL HYDRAULICS WI
FITTING XGE18-LR-ED CR6-F	471031208	603	4	261	967787908	ADDNL. HYDR. F. ERECTING W
FITTING XGE18-LR-ED3/4" CR6	471037508	14	2	558	96059080	PREMOUNTED FUEL FILTER
FITTING XGE18-LR-ED3/4" CR6	471037508	853	2	687	96052492	HYDRAULICS
FITTING XGE20-SM-ED CR6-F	471033308	643	2	684	96052492	HYDRAULICS
FITTING XGE20-SR-ED CR6-F	471033408	623	2	34	969731708	HYDRAULIC EQUIPM.CENTER
FITTING XGE20-SR-ED CR6-F	471033408	672	1	685	96052492	HYDRAULICS
FITTING XGE22-LM-ED M26X1	471031308	620	4	75	967787408	CRAWLER TRACK HYDRAULI
FITTING XGE22-LM-ED M26X1	471031308	621	4	102	967787508	CRAWLER TRACK HYDRAULI
FITTING XGE22-LM-ED M26X1	471031308	619	3	684	96052492	HYDRAULICS
FITTING XGE22-LR-ED CR6-F	471031408	778	2	686	96052492	HYDRAULICS
FITTING XGE25-SR-ED CR6-F	471033608	618	2	34	969731708	HYDRAULIC EQUIPM.CENTER
FITTING XGE25-SR-ED CR6-F	471033608	663	2	685	96052492	HYDRAULICS
FITTING XGE28-LM-ED CR6-F	471031508	615	1	210	967787708	ADDITIONAL HYDRAULICS WI
FITTING XGE28-LM-ED CR6-F	471031508	619	1	225	967787808	ADDITIONAL HYDRAULICS WI
FITTING XGE28-LM-ED CR6-F	471031508	617	12	684	96052492	HYDRAULICS
FITTING XGE35-LM-ED CR6-F	471031808	620	13	684	96052492	HYDRAULICS
FITTING XGE35-LR-ED CR6-F	471034508	612	3	34	969731708	HYDRAULIC EQUIPM.CENTER
FITTING XGE42-LM-ED CR6-F	471031908	616	5	684	96052492	HYDRAULICS
FITTING XGE6-LM-ED CR6-FRE	471030108	630	1	757	96033157	COMPRESSED AIR PLANT
FITTING XGE6-LM-EDX0	971265208	158	3	757	96033157	COMPRESSED AIR PLANT
FITTING XGE6-SM-ED CR6-F	471030208	638	1	684	96052492	HYDRAULICS
FITTING XGE8-SM-ED CR6-F	471032208	740	6	686	96052492	HYDRAULICS
FITTING XGE8-SR-ED CR6-FRE	471032308	792	1	686	96052492	HYDRAULICS
FITTING XGEV30-SR-WD CR6	471033808	699	5	685	96052492	HYDRAULICS
FITTING XGEV38-SR-WD CR6	471034408	660	3	684	96052492	HYDRAULICS
FITTING XGR15/10-L CR6-FREI	475031608	632	1	75	967787408	CRAWLER TRACK HYDRAULI
FITTING XGR15/10-L CR6-FREI	475031608	634	1	102	967787508	CRAWLER TRACK HYDRAULI
FITTING XGR15/10-L CR6-FREI	475031608	616	8	241	968081908	ADDITIONAL HYDRAULICS WI
FITTING XGR15/12-L CR6-FREI	475031708	615	2	241	968081908	ADDITIONAL HYDRAULICS WI
FITTING XGR15/12-L CR6-FREI	475031708	787	1	686	96052492	HYDRAULICS
FITTING XGR16/12-S CR6-FRE	475032508	601	4	121	967787608	HYDRAULIC SUPPORT
FITTING XGR16/12-S CR6-FRE	475032508	617	1	168	969733008	ADDITIONAL HYDR.SLEWING
FITTING XGR16/12-S CR6-FRE	475032508	634	1	877	96047486	ADDITIONAL HYDR.S PIVOT SE
FITTING XGR16/12-S CR6-FRE	475032508	601	1	977	96006590	AUXILIARY HYDR.CONNECTIN

Description	Item	Pos.	Quantity	Page	Assembly	Description
FITTING XGR18/15-L CR6-FREI	475030208	600	8	34	969731708	HYDRAULIC EQUIPM.CENTER
FITTING XGR18/15-L CR6-FREI	475030208	11	1	557	919965008	FUEL FEED
FITTING XGR18/15-L CR6-FREI	475030208	805	1	687	96052492	HYDRAULICS
FITTING XGR22/12-L CR6-FREI	475030508	689	1	35	969731708	HYDRAULIC EQUIPM.CENTER
FITTING XGR25/20-S CR6-FRE	475033008	632	2	684	96052492	HYDRAULICS
FITTING XGR25/20-S CR6-FRE	475033008	650	1	877	96047486	ADDITIONAL HYDR.S PIVOT SE
FITTING XGR28/18-L CR6-FREI	475031108	618	1	969	96047485	AUX.HYDRAULIC WINCH 6
FITTING XGR28/22-L CR6-FREI	475031808	798	1	687	96052492	HYDRAULICS
FITTING XGR28/22-L CR6-FREI	475031808	629	2	877	96047486	ADDITIONAL HYDR.S PIVOT SE
FITTING XGR30/16-S CR6-FRE	475033708	606	2	532	968513208	ADDITIONAL HYDRAULICS, SA
FITTING XGR30/16-S CR6-FRE	475033708	604	2	551	967788008	ADDNL.HYDR.ERECTION DEV
FITTING XGR30/20-S CR6-FRE	475034008	799	2	687	96052492	HYDRAULICS
FITTING XGR30/20-S CR6-FRE	475034008	636	5	877	96047486	ADDITIONAL HYDR.S PIVOT SE
FITTING XGR35/28-L CR6-FREI	475031308	607	4	34	969731708	HYDRAULIC EQUIPM.CENTER
FITTING XGR35/28-L CR6-FREI	475031308	735	1	686	96052492	HYDRAULICS
FITTING XGR42/28-L CR6-FREI	475031008	632	1	168	969733008	ADDITIONAL HYDR.SLEWING
FITTING XGR42/28-L CR6-FREI	475031008	657	2	684	96052492	HYDRAULICS
FITTING XGR42/35-L CR6-FREI	475031908	637	2	34	969731708	HYDRAULIC EQUIPM.CENTER
FITTING XSV16-S CR6-FREI	474032608	643	1	168	969733008	ADDITIONAL HYDR.SLEWING
FITTING XSV16-S CR6-FREI	474032608	822	1	687	96052492	HYDRAULICS
FITTING XSV30-S CR6-FREI	474032908	821	1	687	96052492	HYDRAULICS
FITTING XSV35-L CR6-FREI	474001108	813	1	687	96052492	HYDRAULICS
FITTING XSV38-S CR6-FREI	474033008	811	4	687	96052492	HYDRAULICS
FITTING XSV42-L CR6-FREI	474031408	812	1	687	96052492	HYDRAULICS
FITTING XSV6-SX59	977214908	74	2	230	917451208	WINCH 4 PRE-ASSEMBLY
FITTING XT10-L CR6-FREI	470430308	754	13	686	96052492	HYDRAULICS
FITTING XT10-L CR6-FREI	470430308	604	2	799	968562908	ADDITIONAL HYDRAULIC BOLT
FITTING XT12-S CR6-FREI	470432308	619	1	876	96047486	ADDITIONAL HYDR.S PIVOT SE
FITTING XT15-L CR6-FREI	470430508	604	1	75	967787408	CRAWLER TRACK HYDRAULI
FITTING XT15-L CR6-FREI	470430508	610	1	102	967787508	CRAWLER TRACK HYDRAULI
FITTING XT15-L CR6-FREI	470430508	637	1	168	969733008	ADDITIONAL HYDR.SLEWING
FITTING XT15-L CR6-FREI	470430508	810	1	687	96052492	HYDRAULICS
FITTING XT25-S CR6-FREI	470432708	863	1	687	96052492	HYDRAULICS
FITTING XT38-S CR6-FREI	470433008	603	4	75	967787408	CRAWLER TRACK HYDRAULI
FITTING XT38-S CR6-FREI	470433008	608	4	102	967787508	CRAWLER TRACK HYDRAULI
FITTING XT38-S CR6-FREI	470433008	619	4	168	969733008	ADDITIONAL HYDR.SLEWING
FITTING XT38-S CR6-FREI	470433008	681	6	685	96052492	HYDRAULICS
FITTING XT38-S CR6-FREI	470433008	604	2	876	96047486	ADDITIONAL HYDR.S PIVOT SE
FITTING XT6-S CR6-FREI	470430008	18	1	539	917691308	CENTRAL GREASING
FITTING XT6-S CR6-FREI	470430008	847	3	687	96052492	HYDRAULICS
FITTING XTR18/12/18-L CR6-F	475132008	784	1	686	96052492	HYDRAULICS
FITTING XTR18/15/18-L CR6-F	475131308	606	1	75	967787408	CRAWLER TRACK HYDRAULI
FITTING XTR18/15/18-L CR6-F	475131308	602	1	102	967787508	CRAWLER TRACK HYDRAULI
FITTING XW10-L CR6-FREI	470230308	37	1	577	919297008	CENT. LUBRIC. SYSTEM SUP
FITTING XW10-L CR6-FREI	470230308	747	5	686	96052492	HYDRAULICS
FITTING XW10-L CR6-FREI	470230308	605	2	799	968562908	ADDITIONAL HYDRAULIC BOLT
FITTING XW12-L CR6-FREI	470230408	624	2	532	968513208	ADDITIONAL HYDRAULICS, SA
FITTING XW12-S CR6-FREI	470232408	676	2	35	969731708	HYDRAULIC EQUIPM.CENTER
FITTING XW15-L CR6-FREI	470230508	603	1	167	969733008	ADDITIONAL HYDR.SLEWING
FITTING XW18-L CR6-FREI	470230608	131	1	277	96032892	DIESEL ENGINE, PRE-ASSEMB
FITTING XW18-L CR6-FREI	470230608	600	1	757	96033157	COMPRESSED AIR PLANT
FITTING XW30-S CR6-FREI	470233008	706	2	685	96052492	HYDRAULICS
FITTING XW38-S CR6-FREI	470233408	604	2	167	969733008	ADDITIONAL HYDR.SLEWING
FITTING XW38-S CR6-FREI	470233408	607	2	241	968081908	ADDITIONAL HYDRAULICS WI
FITTING XW38-S CR6-FREI	470233408	696	4	685	96052492	HYDRAULICS
FITTINGS 7/8-14 /M26X1,5 11	10126587	(22)	1	342	10134887	OIL SUMP WITH FASTENING
FITTINGS M16X1,5/M14X1,5	9131612	7	1	343	10137870	OIL DIPSTICK CPL.
FITTINGS M16X1,5/M14X1,5 11	10119357	7	1	341	10118748	PIPELINE INSTALLATION
FIX TIP ALIGN TRESTLE ANC	919395808	479	1	15		LIEBHERR CRAW.CRANE LR
FIXAGE DU CONTREPOIDS CE	917077008	24	1	12		LIEBHERR CRAW.CRANE LR

Description	Item	Pos.	Quantity	Page	Assembly	Description
FIXED BOOM RAISING DEVICE	12102116	28	1	455	10877138	OPERATOR SEAT
FIXED POINT FOR ROPE WEL	96032579	5	2	1099	919220008	F-HEAD SECTION
FIXING BAND	501507214	142	0.8	251	11347396	ROPE DRUM
FIXING BAND	501507214	201	0.4	253	11347399	FLANGE BEARING
FIXING PARTS COMPRESSED	96033379	80	1	277	96032892	DIESEL ENGINE, PRE-ASSEMB
FIXING PARTS SLEWING RING	917076508	12	1	12		LIEBHERR CRAW.CRANE LR
FLANGE	12103638	40	1	1011	12102587	CRAWLER TRACTOR
FLANGE	511052508	14	1	177	510401908	REVERSING VALVE
FLANGE	540271814	1	1	253	11347399	FLANGE BEARING
FLANGE BEARING	11347399	22	1	248	10802280	ROPE WINCH
FLANGE HALF SAE1 1/2-C62-M	510588208	500	16	75	967787408	CRAWLER TRACK HYDRAULI
FLANGE HALF SAE1 1/2-C62-M	510588208	500	16	102	967787508	CRAWLER TRACK HYDRAULI
FLANGE HALF SAE1 1/4-C62-M	510586608	500	24	34	969731708	HYDRAULIC EQUIPM.CENTER
FLANGE HALF SAE1 1/4-C62-M	510586608	578	24	684	96052492	HYDRAULICS
FLANGE HALF SAE1-C62-M12	510586908	577	8	684	96052492	HYDRAULICS
FLANGE HALF SAE2 1/2-C61-M	11003246	411	4	279	96032892	DIESEL ENGINE, PRE-ASSEMB
FLANGE HALF SAE3/4-C62-M10	510587508	502	12	167	969733008	ADDITIONAL HYDR.SLEWING
FLANGE POM	977437808	14	1	744	96000697	WIPERS INSTALLATION
FLANGE S235JR	10115621	6	1	401	10141721	EXHAUST TC MOUNTING
FLANGE S235JR	11422653	6	1	400	10141720	EXHAUST TC MOUNTING
FLANGE S235JR	11422653	6	1	401	10141721	EXHAUST TC MOUNTING
FLANGE SEAL	10346938	(5)	1	565	967930608	ELECTR.F.FUEL TANK
FLANGE SEAL	11004257	34	1	694	11314761	CONTROL BLOCK
FLANGE SEAL GR.28	10815121	171	1	858	96028886	CABLE DRUM COMPL.
FLANGE SEAL GR.28	10815121	270	3	989	96036210	TERMINAL BOX
FLANGE SEAL GR.28	10815121	156	2	1062	96035575	TERMINAL BOX CPL.
FLANGE SEAL GR.28	10815121	164	1	1113	96035579	TERMINAL BOX CPL.
FLANGE SLEEVE 18X12X12 S	10424489	7	4	754	964588308	GUIDE PRE-ASS.
FLANGE STUB PIPE AFG 38S	511517808	500	2	167	969733008	ADDITIONAL HYDR.SLEWING
FLANGE STUB PIPE AFG 38S	511517808	500	4	210	967787708	ADDITIONAL HYDRAULICS WI
FLANGE STUB PIPE AFG 38S	511517808	500	4	225	967787808	ADDITIONAL HYDRAULICS WI
FLANGE STUB PIPE AFG 38S	511517808	500	7	241	968081908	ADDITIONAL HYDRAULICS WI
FLANGE STUB PIPE AFG 38S	511517808	580	8	684	96052492	HYDRAULICS
FLANGE STUB PIPE AFG 38S	511517808	500	2	969	96047485	AUX.HYDRAULIC WINCH 6
FLANGE STUB PIPE WFS 38S 1	511517708	501	1	167	969733008	ADDITIONAL HYDR.SLEWING
FLANGE STUB PIPE WFS 38S 1	511517708	579	5	684	96052492	HYDRAULICS
FLAP PRE-ASS.	96036001	2	1	1075	919219708	PIVOT SECTION
FLAP ST.CONST.	96038742	1	1	1076	96036001	FLAP PRE-ASS.
FLASHING ST. CONST. FE//ZN	96010191	43	1	817	917517908	COUNTERWEIGHT FRAME
FLAT CAGE BEARING	501532014	9	1	251	11347396	ROPE DRUM
FLAT FUSE LINK 10A 32	604007108	83	29	640	91001563	SWITCHBOX MOUNTING PART
FLAT FUSE LINK 15A	604007208	84	11	640	91001563	SWITCHBOX MOUNTING PART
FLAT FUSE LINK 20A	604007308	85	2	640	91001563	SWITCHBOX MOUNTING PART
FLAT FUSE LINK 3A	604007708	86	12	640	91001563	SWITCHBOX MOUNTING PART
FLAT FUSE LINK 3A	604007708	56	1	778	96059325	TERMINAL BOX
FLAT FUSE LINK 5A 32	604006908	81	26	640	91001563	SWITCHBOX MOUNTING PART
FLAT FUSE LINK 5A 32	604006908	55	1	778	96059325	TERMINAL BOX
FLAT FUSE LINK 7,5A	604007008	82	29	640	91001563	SWITCHBOX MOUNTING PART
FLAT GASKET	704274908	11	4	49	965690708	COVER COMPL.
FLAT GASKET	704274908	(8)	4	625	969245308	TERMINAL BOX ELECTRICS S
FLAT GASKET	704274908	5	6	645	969408008	COVER COMPL.
FLAT PLUG	602304808	2	2	657	963398008	PREMOUNT.AXIAL FLOW FAN
FLAT PLUG 0,8X0,5-1 CuSn4	10097470	671	2	628	96033473	WIRING HARNESS
FLAT PLUG 1,0-2,5MM2	602323208	120	6	489	96021228	WIRING HARNESS
FLAT PLUG 1,0-2,5MM2	602323208	120	9	619	96033472	WIRING HARNESS
FLAT PLUG 1,0-2,5MM2	602323208	120	21	865	96037447	WIRE TERMINAL BOX PRE-A
FLAT PLUG 1,0-2,5MM2	602323208	120	138	991	96038161	WIRE TERMINAL BOX PRE-A
FLAT PLUG 2,8X0,5-1 VERZ	602323508	124	2	489	96021228	WIRING HARNESS
FLAT PLUG 2,8X0,5-1 VERZ	602323508	124	6	490	96019612	WIRING HARNESS
FLAT PLUG 2,8X0,5-1 VERZ	602323508	124	32	619	96033472	WIRING HARNESS

Description	Item	Pos.	Quantity	Page	Assembly	Description
FLAT PLUG 2,8X0,5-1 VERZ	602323508	124	220	865	96037447	WIRE TERMINAL BOX PRE-A
FLAT PLUG 2,8X0,5-1 VERZ	602323508	124	48	991	96038161	WIRE TERMINAL BOX PRE-A
FLAT PLUG HOUSING 18-POL	11067932	518	20	661	96033326	CABLES MOUNTING PANEL C
FLAT PLUG HOUSING 18-POL	602323308	(501)	10	46	967907508	SWITCH BOX CPL.
FLAT PLUG HOUSING 18-POL	602323308	501	3	620	96033472	WIRING HARNESS
FLAT PLUG HOUSING 18-POL	602323308	505	63	661	96033326	CABLES MOUNTING PANEL C
FLAT PLUG HOUSING 18-POL	602323308	503	3	779	96060217	WIRES CPL.
FLAT PLUG HOUSING 18-POL	602323308	501	9	864	96036194	WIRES TERMINAL BOX CPL.
FLAT PLUG HOUSING 18-POL	602323308	503	8	990	96036211	WIRES TERMINAL BOX CPL.
FLAT PLUG HOUSING 25-POL	10874047	503	3	1063	96038868	WIRES CPL.
FLAT PLUG HOUSING 25-POL	10874047	506	1	1114	96038967	WIRES CPL.
FLAT PLUG HOUSING 36-POL	10874039	508	1	1063	96038868	WIRES CPL.
FLAT PLUG HOUSING 36-POL	10874039	501	2	1083	96038775	WIRES CPL.
FLAT PLUG HOUSING 36-POL	10874039	503	1	1114	96038967	WIRES CPL.
FLAT PLUG HOUSING 6-POL	10099847	502	1	1083	96038775	WIRES CPL.
FLAT PLUG HOUSING 6-POL	10099847	507	6	1114	96038967	WIRES CPL.
FLAT PLUG HOUSING 9-POL	10099870	501	3	1063	96038868	WIRES CPL.
FLAT PLUG HOUSING 9-POL	10099870	504	4	1083	96038775	WIRES CPL.
FLAT PLUG HOUSING 9-POL	10099870	504	3	1114	96038967	WIRES CPL.
FLAT PLUG HOUSING FASTIN	602305908	(503)	1	46	967907508	SWITCH BOX CPL.
FLAT PLUG HOUSING FASTIN	602305908	506	1	488	96033370	WIRES CPL.
FLAT PLUG HOUSING FASTIN	602305908	3	1	657	963398008	PREMOUNT.AXIAL FLOW FAN
FLAT PLUG HOUSING JPT	602325608	(505)	2	46	967907508	SWITCH BOX CPL.
FLAT PLUG HOUSING JPT	602325608	506	2	620	96033472	WIRING HARNESS
FLAT PLUG HOUSING JPT	602325608	508	4	661	96033326	CABLES MOUNTING PANEL C
FLOOR COVERING ALUCOBON	97037615	1	1	612	968255808	COVER PRE-ASSY.
FLOOR COVERING ALUCOBON	97037616	1	1	613	968255908	COVER PRE-ASSY.
FLOOR COVERING ALUCOBON	97037617	1	1	614	968256008	COVER PRE-ASSY.
FLOOR COVERING ALUCOBON	97037618	1	1	615	968256108	COVER PRE-ASSY.
FLOOR MAT 1188X829X28 PU	977145408	9	1	739	96028393	INTERNAL PANELLING INSTA
FLOOR MAT 1214X894X209 PU	977145308	8	1	739	96028393	INTERNAL PANELLING INSTA
FLOOR PLATE 2.4M GS22NIM	97053263	1	73	59	96006203	FLOOR PLATES PRE-ASS.
FLOOR PLATE 4X143X1100 S	97039864	47	4	20	918005408	CENTRAL SECTION CRAWLER
FLOOR PLATE 4X143X380 S31	97039865	48	4	20	918005408	CENTRAL SECTION CRAWLER
FLOOR PLATES PRE-ASS. 2.4	96006203	1	1	58	917076208	FLOOR SHEET COMPL.
FLOOR SHEET COMPL. 2.4M	917076208	6	2	12		LIEBHERR CRAW.CRANE LR
FLOW RATE INDICATOR	12100454	53	1	33	969731708	HYDRAULIC EQUIPM.CENTER
FLOW RATE INDICATOR	12100454	71	2	681	96052492	HYDRAULICS
FLYWHEEL ASSEMBLY SAE 1X	10120077	530	1	330	13455124	DIESEL ENGINE
FLYWHEEL HOUSING MOUNT	10129212	520	1	330	13455124	DIESEL ENGINE
FLYWHEEL PRE-ASS. SAE 1X2,	10120078	1	1	411	10120077	FLYWHEEL ASSEMBLY
FOAM RUBBER BAND 15X5	262105108	(6)	0.8	463	917079908	TURNTABLE PANELLING
FOAM RUBBER BAND 15X5	262105108	(6)	0.8	463	917079908	TURNTABLE PANELLING
FOAM RUBBER BAND 15X5	262105108	(6)	0.8	463	917079908	TURNTABLE PANELLING
FOLDING LADDER PRE-ASS.	968287208	5	2	470	918999008	SLEWING PLATFORM CATWAL
FOOT COMPLETE	968455908	1	4	1047	917571308	MOUNTING AIDS
FOOT ROCKER SPF	10297310	8	2	493	96053632	ELECTRIC ADD-ON PARTS CA
FOOT SWITCH CPL.	96023875	9	1	493	96053632	ELECTRIC ADD-ON PARTS CA
FORCE MEASURING SLEEVE	12100427	10	1	1099	919220008	F-HEAD SECTION
FORCE MEASURING STRAP 0	11346815	34	1	998	917228608	BOOM NOSE
FORKED LINK DIN 71751 A 30X	725101005	13	2	720	919075408	CRANE DRIVER CAB ADDITIO
FORM HOSE	96046407	110	2	426	919551008	MUFFLER UNIT
FORM HOSE 4,5	11081453	14	1	502	919733908	ADD HEATING SUPERSTRUCT
FORM HOSE DN20 X3.5 B SPF	97042067	15	1	504	96019655	ADDNL.HEATING, PRE-ASSE
FORM HOSE DN20 X3.5 B SPF	97042067	25	1	589	918009808	CLIMA-HEATING INSTALLATIO
FORM HOSE DN20 X3.5 B SPF	97042067	26	1	589	918009808	CLIMA-HEATING INSTALLATIO
FORM HOSE DN20 X3.5 B SPF	97042068	32	1	589	918009808	CLIMA-HEATING INSTALLATIO
FORM HOSE DN20 X3.5 B SPF	97042069	31	1	589	918009808	CLIMA-HEATING INSTALLATIO
FORM HOSE DN20 X3.5 B SPF	97042070	27	1	589	918009808	CLIMA-HEATING INSTALLATIO
FORM HOSE DN20 X3.5 B SPF	97042070	28	1	589	918009808	CLIMA-HEATING INSTALLATIO

Description	Item	Pos.	Quantity	Page	Assembly	Description
FORM HOSE DN20 X3.5 B SPF	97042071	33	1	589	918009808	CLIMA-HEATING INSTALLATIO
FORM HOSE DN20 X3.5 B SPF	97045879	29	1	589	918009808	CLIMA-HEATING INSTALLATIO
FORM HOSE DN20 X3.5 B SPF	97046327	8	1	502	919733908	ADD HEATING SUPERSTRUCT
FORM HOSE DN20 X3.5 B SPF	97046327	9	1	502	919733908	ADD HEATING SUPERSTRUCT
FORM HOSE DN80X140	550632308	250	2	277	96032892	DIESEL ENGINE, PRE-ASSEMB
FORM HOSE DN80X140	550632308	6	3	320	96032897	RADIATOR, PRE-ASSEMBLED
FORMCLIP 10X55 VERZ	433200908	85	4	846	919304308	S PIVOT SECTION PRE-ASS.
FORMCLIP AEHNL.DIN 11023	433201008	4	1	138	96051604	ROLLER BEARING
FRAME	96022180	1	1	1152	918961008	TRANSPORT DEVICE
FRAME PART WELDED	96033376	18	1	426	919551008	MUFFLER UNIT
FRAME T ZN O	96021976	1	1	1153	96022180	FRAME
FRAME WELDED	96034162	1	1	597	96034154	SOUND DAMPING ABOVE
FRAME WELDED	96038040	1	1	1067	919219608	F-ASSEMBLY UNIT
FRAME WELDED	968213308	1	1	463	917079908	TURNTABLE PANELLING
FRAME WELDED	968221808	1	1	720	919075408	CRANE DRIVER CAB ADDITIO
FRAME WELDED	968308608	3	1	597	96034154	SOUND DAMPING ABOVE
FRAME WELDED	968318908	18	1	597	96034154	SOUND DAMPING ABOVE
FRAME WELDED	969052608	2	1	597	96034154	SOUND DAMPING ABOVE
FRAME WELDED	969133708	17	1	597	96034154	SOUND DAMPING ABOVE
FRAME WELDED	969448508	1	1	611	969443908	SOUND DAMPING DOWN
FRAME WELDED	969456308	2	1	611	969443908	SOUND DAMPING DOWN
FRAME WELDED	969465808	3	1	611	969443908	SOUND DAMPING DOWN
FRAME WELDED	969466508	4	1	611	969443908	SOUND DAMPING DOWN
FRAME WELDED	969513108	2	1	145	918011308	PREMOUNTED LOWER PART
FRAME WELDED FE//ZNNI8//C	969132808	16	1	597	96034154	SOUND DAMPING ABOVE
FRAME WELDED RAL 9005,M,G	964698008	1	1	730	964560908	ROOF WINDOW PRE-ASS.
FRAME WELDED SPF	967473008	3	2	438	96032910	BATTERY BOX, PRE-ASSEMB
FRAME WELDED T ZN O	968287608	6	1	470	918999008	SLEWING PLATFORM CATWAL
FRAME WELDED T ZN O	968495108	96	2	66	917291608	CRAWLER TRACK CARRIER, L
FRAME WELDED T ZN O	968495108	96	2	99	917291708	CRAWLER TRACK CARRIER,
FRAME WELDED T ZN O	968754808	15	1	476	968309908	PLATFORM COMPL.
FRICTION BEARING 30X34X20	10488513	59	3	720	919075408	CRANE DRIVER CAB ADDITIO
FRONT ELEMENT	606652508	205	8	638	968681408	CONTR: PANEL PINNING
FRONT MIRROR 259	10336285	2	1	584	918531108	MIRROR ATTACHM.IN CRANE
FRONT WINDOW CPL.	96000684	1	1	727	969752608	WINDOW ASSEMBLY
FRONT WINDOW GLUED SPF	96001465	1	1	729	96000684	FRONT WINDOW CPL.
FUEL CONTAINER	12104156	4	1	1011	12102587	CRAWLER TRACTOR
FUEL CONTAINER WC. 57L/55	965527808	1	1	555	965527508	FUEL TANK CONTAINER PRE
FUEL FEED	919965008	142	1	13		LIEBHERR CRAW.CRANE LR
FUEL FILTER	12102046	3	1	1014	96041120	FILTER PACKAGE
FUEL FILTER	12105157	6	1	773	91000228	AIR CON DRIVE UNIT PREPA
FUEL FILTER	12105268	10	1	558	96059080	PREMOUNTED FUEL FILTER
FUEL FILTER	553174008	1	1	508	11110051	DOSING PUMP
FUEL FILTER ELEMENT KRAFT	10149977	1	1	560	12105268	FUEL FILTER
FUEL FILTER INSERT PRE-AS	10289138	2	2	373	10127419	FUEL FILTER MODULE
FUEL FILTER MODULE	10127419	1	1	372	10126724	FUEL FINE-FILTER ASSEMBLY
FUEL FINE-FILTER ASSEMBLY	10126724	201	1	329	13455124	DIESEL ENGINE
FUEL HEATER 24V 0,25KW	11381100	4	1	560	12105268	FUEL FILTER
FUEL HEATER 24V 0,6KW PA6	10488927	4	1	373	10127419	FUEL FILTER MODULE
FUEL HOSE	978089308	4	2	563	918789208	FUEL TANK CPL.
FUEL HOSE DN4,5	10815777	18	1	504	96019655	ADDNL.HEATING, PRE-ASSE
FUEL LINE	10119000	2	1	372	10126724	FUEL FINE-FILTER ASSEMBLY
FUEL LINES	12474356	212	1	329	13455124	DIESEL ENGINE
FUEL PUMP	12106023	2	1	560	12105268	FUEL FILTER
FUEL TANK CONTAINER PRE	965527508	1	1	554	917473108	FUEL TANK CONTAINER UPPE
FUEL TANK CONTAINER UPP	917473108	141	1	13		LIEBHERR CRAW.CRANE LR
FUEL TANK CPL.	918789208	143	1	13		LIEBHERR CRAW.CRANE LR
FUEL TANK WELDED CONSTR	967966708	1	1	564	967967608	FUEL TANK, PRE-ASSEMBLED
FUEL TANK, PRE-ASSEMBLED	967967608	1	1	563	918789208	FUEL TANK CPL.
FUSE 30A 32V	12103501	535	1	620	96033472	WIRING HARNESS

Description	Item	Pos.	Quantity	Page	Assembly	Description
FUSE BOX SMALL	604501408	536	2	620	96033472	WIRING HARNESS
FUSE BOX SMALL 2-POLIG PA	10874464	534	1	620	96033472	WIRING HARNESS
FUSE BOX SMALL 6-POL, LEE	604501608	16	1	439	96032891	ELECTRIC FOR BATTERY BOX
FUSE BOX SMALL 6-POL, LEE	604501608	2	20	662	968486208	LOCKING PLATE
FUSE FE//ZNNI8//CN//T0	963249908	5	2	817	917517908	COUNTERWEIGHT FRAME
FUSE FE//ZNNI8//CN//T0	963249908	32	2	1043	919326208	SLEWING PLATFORM EXTENS
FUSE STRIP 100A	604002908	538	2	620	96033472	WIRING HARNESS
FUSE STRIP 50A	604003108	537	2	620	96033472	WIRING HARNESS
GAS SENSOR 0X51-0X52 NICH	12412141	30	2	426	919551008	MUFFLER UNIT
GAS SENSOR NICHT LACKIE	10144038	31	1	426	919551008	MUFFLER UNIT
GAS SPRING 12X50-130N	10412871	6	2	730	964560908	ROOF WINDOW PRE-ASS.
GAS SPRING 19.0X301-525.0N	10873806	12	2	727	969752608	WINDOW ASSEMBLY
GAS SPRING 19X60-550N	591067008	23	1	453	918810308	CONTROL STAND
GAS SPRING 28.0X400-300N	10871548	4	2	643	967917908	SWITCH CABINET
GASKET KIT INT.FLANGE	10872487	999	1	299	571907208	CONNECTING PLATE
GAUGE CONNECTION 12L CR6	7409918	825	1	687	96052492	HYDRAULICS
GAUGE CONNECTION 12S M20	7409922	832	1	687	96052492	HYDRAULICS
GAUGE CONNECTION DKO 1	5607617	705	1	685	96052492	HYDRAULICS
GEAR PUMP SNP3	512125408	105	1	277	96032892	DIESEL ENGINE, PRE-ASSEMB
GEAR WHEEL	12103637	30	1	1011	12102587	CRAWLER TRACTOR
GEAR WHEEL 3,5	11407185	2	1	347	10147666	DRIVING PARTS
GEAR WHEEL 3,5	11408961	3	1	347	10147666	DRIVING PARTS
GEARWHEEL PRE-ASS.	10119847	2	1	345	10130808	CRANKSHAFT WITH GEAR
GEARWHEEL PRE-ASS.	10124591	3	1	362	10122940	CAMSHAFT CPL.
GEARWHEEL PRE-ASS.	11369506	2	1	419	10126182	POWER TAKE-OFF ADD-ON
GLUE 10ML FLASCHE -50/+175	8655032	104	1	332	12405454	CRANKCASE CPL. WITH CYLIN
GRATING 452X100X25/2 S235	725814808	81	2	471	918999008	SLEWING PLATFORM CATWAL
GRATING 835X314X25/2 ALU	10429935	6	6	321	12100191	RADIATOR UNIT
GRATING 847X207X30/7 GFK	97098673	85	2	1100	919220008	F-HEAD SECTION
GRATING DIN 24537-3 1007X60	97065734	4	6	937	96037300	GRIDIRON PRE-ASS.
GRATING DIN 24537-3 1007X60	97065734	21	2	1053	919219508	F-CONNECTING HEAD
GRATING DIN 24537-3 1047X60	97121996	6	1	937	96037300	GRIDIRON PRE-ASS.
GRATING DIN 24537-3 1047X60	97122006	7	1	937	96037300	GRIDIRON PRE-ASS.
GRATING DIN 24537-3 1487X92	97066110	28	1	1075	919219708	PIVOT SECTION
GRATING DIN 24537-3 2167X92	97066111	2	3	1058	96038847	GRIDIRON PRE-ASS.
GRATING DIN 24537-3 2207X56	97073078	10	1	1125	919220208	F-INTERMEDIATE SECT.
GRATING DIN 24537-3 2207X96	97123898	33	1	1075	919219708	PIVOT SECTION
GRATING DIN 24537-3 2887X96	97121983	3	4	937	96037300	GRIDIRON PRE-ASS.
GRATING DIN 24537-3 687X487	97121995	5	2	937	96037300	GRIDIRON PRE-ASS.
GRATING DIN 24537-3 767X76	97123912	3	1	1058	96038847	GRIDIRON PRE-ASS.
GRATING DIN 24537-3 767X76	97123913	4	1	1058	96038847	GRIDIRON PRE-ASS.
GRATING T1350X770X30/2 S2	97029828	40	2	982	919301808	L-HEAD PIECE
GREASE NBU 30 1KG DOSE	10285708	(100)	1	329	13455124	DIESEL ENGINE
GREASE NBU 30 1KG DOSE	10285708	100	1	333	9078049	CYLINDER
GREASE NBU 30 1KG DOSE	10285708	100	1	335	10141769	FINAL CONTROL VALVE
GREASE NBU 30 1KG DOSE	10285708	100	1	338	10125646	OIL SEPARATOR ASSEMBLY
GREASE NBU 30 1KG DOSE	10285708	100	1	368	11363553	DRIVE FOR HIGH PRESSURE P
GREASE NBU 30 1KG DOSE	10285708	100	1	378	10154796	INTAKE STACK ASSEMBLY
GREASE NBU 30 1KG DOSE	10285708	100	1	380	12421642	CONNECTING LINE ADD-ON
GREASE NBU 30 1KG DOSE	10285708	100	1	388	12490129	WATER PUMP WITH FASTENIN
GREASE NBU 30 1KG DOSE	10285708	100	1	393	10143277	COOLANT PIPE BEND ADD-ON
GREASE NBU 30 1KG DOSE	10285708	(100)	1	417	12410651	ENGINE CONTROL SENSORS
GREASE NBU 30 1KG DOSE	10285708	(100)	1	417	12410651	ENGINE CONTROL SENSORS
GREASE NBU 30 1KG DOSE	10285708	100	1	421	11366388	AUXILIARY DRIVE PRE-ASS.
GREASE NIPPLE CAP	10014701	13	1	87	11621396	ELECTRIC PUMP
GREASE NIPPLE DIN 71412 C	510748108	940	1	251	11347396	ROPE DRUM
GREASE STABURAGS NBU 30	10282622	(10)	1	333	9078049	CYLINDER
GRIDIRON LINKS S235JR T ZN	97030161	6	2	126	917076708	CATWALK CRAW.TRACK TRA
GRIDIRON PRE-ASS.	96037300	3	1	936	919219208	S INTERMEDIATE SECTION
GRIDIRON PRE-ASS.	96038847	4	1	1053	919219508	F-CONNECTING HEAD

Description	Item	Pos.	Quantity	Page	Assembly	Description
GRIDIRON RECHTS S235JR T	97030158	5	2	126	917076708	CATWALK CRAW.TRACK TRA
GRIDIRON S235JR T ZN K SPF	97030162	7	4	126	917076708	CATWALK CRAW.TRACK TRA
GRIDIRON T1000X1100X30/2	97009794	59	4	908	917078708	S INTERMEDIATE SECTION
GRIDIRON T1000X1100X30/2	97009794	60	4	915	917078808	S INTERMEDIATE SECTION
GRIDIRON T1000X1100X30/2	97009794	60	4	928	917079208	S INTERMEDIATE SECTION
GRIDIRON T1000X1100X30/2	97009794	60	4	933	917571208	S INTERMEDIATE SECTION
GRIDIRON T1000X1490X30/2	97012280	64	3	915	917078808	S INTERMEDIATE SECTION
GRIDIRON T1000X1730X30/2 S	979318708	22	2	945	917191008	SL REDUCING SECTION
GRIDIRON T1000X1860X30/2	975136308	28	2	896	917190908	S INTERMEDIATE SECTION
GRIDIRON T1000X1860X30/2	975136308	28	2	904	917333908	S INTERMEDIATE SECTION
GRIDIRON T1000X1860X30/2	975136308	63	2	915	917078808	S INTERMEDIATE SECTION
GRIDIRON T1000X1930X30/2	97030223	27	1	896	917190908	S INTERMEDIATE SECTION
GRIDIRON T1000X1930X30/2	97030223	27	1	904	917333908	S INTERMEDIATE SECTION
GRIDIRON T1000X1930X30/2	97030223	27	6	908	917078708	S INTERMEDIATE SECTION
GRIDIRON T1000X1930X30/2	97030223	27	6	928	917079208	S INTERMEDIATE SECTION
GRIDIRON T1000X1930X30/2	97030223	27	6	933	917571208	S INTERMEDIATE SECTION
GRIDIRON T1000X2180X30/2 S	97001584	27	3	915	917078808	S INTERMEDIATE SECTION
GRIDIRON T1000X2180X30/2 S	97001584	23	1	945	917191008	SL REDUCING SECTION
GRIDIRON T1000X500X30/2 S2	725800608	24	2	945	917191008	SL REDUCING SECTION
GRIDIRON T1000X575X30/2 S2	97028900	23	2	896	917190908	S INTERMEDIATE SECTION
GRIDIRON T1000X575X30/2 S2	97028900	23	2	904	917333908	S INTERMEDIATE SECTION
GRIDIRON T1000X575X30/2 S2	97028900	23	2	908	917078708	S INTERMEDIATE SECTION
GRIDIRON T1000X575X30/2 S2	97028900	23	1	915	917078808	S INTERMEDIATE SECTION
GRIDIRON T1000X575X30/2 S2	97028900	23	2	928	917079208	S INTERMEDIATE SECTION
GRIDIRON T1000X575X30/2 S2	97028900	23	2	933	917571208	S INTERMEDIATE SECTION
GRIDIRON T1000X575X30/2 S2	97028903	24	2	896	917190908	S INTERMEDIATE SECTION
GRIDIRON T1000X575X30/2 S2	97028903	24	2	904	917333908	S INTERMEDIATE SECTION
GRIDIRON T1000X575X30/2 S2	97028903	24	2	908	917078708	S INTERMEDIATE SECTION
GRIDIRON T1000X575X30/2 S2	97028903	24	1	915	917078808	S INTERMEDIATE SECTION
GRIDIRON T1000X575X30/2 S2	97028903	24	2	928	917079208	S INTERMEDIATE SECTION
GRIDIRON T1000X575X30/2 S2	97028903	24	2	933	917571208	S INTERMEDIATE SECTION
GRIDIRON T1045X993X25/3 AL	97037619	19	2	611	969443908	SOUND DAMPING DOWN
GRIDIRON T1100X330X30/2 S2	97039690	147	1	847	919304308	S PIVOT SECTION PRE-ASS.
GRIDIRON T1170X436X30/3 S2	979523108	3	1	476	968309908	PLATFORM COMPL.
GRIDIRON T1200X1000X30/2	725855708	146	1	847	919304308	S PIVOT SECTION PRE-ASS.
GRIDIRON T1210X340X30/2 S2	97004677	27	1	470	918999008	SLEWING PLATFORM CATWAL
GRIDIRON T1220X900X30/2 S2	725858708	51	2	845	919304308	S PIVOT SECTION PRE-ASS.
GRIDIRON T1375X483X30/2 S2	725801008	45	2	520	919627908	SA FRAME PRE-ASS.
GRIDIRON T1485X560X30/2 S2	725870108	48	2	845	919304308	S PIVOT SECTION PRE-ASS.
GRIDIRON T1540X483X30/3 S2	725865108	49	1	845	919304308	S PIVOT SECTION PRE-ASS.
GRIDIRON T1560X350X30/3 S2	725864908	13	1	470	918999008	SLEWING PLATFORM CATWAL
GRIDIRON T1620X483X30/3 S2	97008527	17	1	470	918999008	SLEWING PLATFORM CATWAL
GRIDIRON T1625X300X30/2 S2	725860508	9	1	470	918999008	SLEWING PLATFORM CATWAL
GRIDIRON T1680X600X30/2 S2	97031397	40	1	845	919304308	S PIVOT SECTION PRE-ASS.
GRIDIRON T1680X630X30/2 S2	97031398	41	1	845	919304308	S PIVOT SECTION PRE-ASS.
GRIDIRON T1780X800X30/2 S2	97056563	180	1	847	919304308	S PIVOT SECTION PRE-ASS.
GRIDIRON T1800X650X30/2 S2	97031400	43	1	845	919304308	S PIVOT SECTION PRE-ASS.
GRIDIRON T1800X650X30/2 S2	97036099	91	1	846	919304308	S PIVOT SECTION PRE-ASS.
GRIDIRON T2000X1000X30/2	10036840	53	1	845	919304308	S PIVOT SECTION PRE-ASS.
GRIDIRON T2000X1000X30/2	97035894	111	1	846	919304308	S PIVOT SECTION PRE-ASS.
GRIDIRON T2000X876X30/2 S2	725860608	52	4	845	919304308	S PIVOT SECTION PRE-ASS.
GRIDIRON T2070X1000X30/2	97028386	44	1	845	919304308	S PIVOT SECTION PRE-ASS.
GRIDIRON T2070X800X30/2 S2	97031392	35	1	845	919304308	S PIVOT SECTION PRE-ASS.
GRIDIRON T2070X860X30/2 S2	97031393	36	1	845	919304308	S PIVOT SECTION PRE-ASS.
GRIDIRON T2240X810X30/3 S2	97031395	38	1	845	919304308	S PIVOT SECTION PRE-ASS.
GRIDIRON T2240X810X30/3 S2	97031399	42	1	845	919304308	S PIVOT SECTION PRE-ASS.
GRIDIRON T2300X750X30/3 S2	97031588	44	1	520	919627908	SA FRAME PRE-ASS.
GRIDIRON T2350X350X30/2 S2	97038380	26	2	470	918999008	SLEWING PLATFORM CATWAL
GRIDIRON T2440X730X30/2 S2	97031396	39	1	845	919304308	S PIVOT SECTION PRE-ASS.
GRIDIRON T285X520X30/3 S2	97117742	53	1	598	96034154	SOUND DAMPING ABOVE

Description	Item	Pos.	Quantity	Page	Assembly	Description
GRIDIRON T2940X920X30/2 S2	97031394	37	1	845	919304308	S PIVOT SECTION PRE-ASS.
GRIDIRON T3000X483X30/3 S2	725808808	54	1	845	919304308	S PIVOT SECTION PRE-ASS.
GRIDIRON T310X200X25/2 S2	97034238	15	1	201	917438108	WINCH 1 PRE-ASSEMBLY
GRIDIRON T310X200X25/2 S2	97034238	15	1	221	917454008	WINCH 2 PRE-ASS.
GRIDIRON T310X200X25/2 S2	97034238	24	1	470	918999008	SLEWING PLATFORM CATWAL
GRIDIRON T350X240X30/2 S2	979396408	10	2	470	918999008	SLEWING PLATFORM CATWAL
GRIDIRON T355X400X30/2 S23	97068701	103	1	471	918999008	SLEWING PLATFORM CATWAL
GRIDIRON T400X200X25/2 S2	725856108	14	2	201	917438108	WINCH 1 PRE-ASSEMBLY
GRIDIRON T400X200X25/2 S2	725856108	14	2	221	917454008	WINCH 2 PRE-ASS.
GRIDIRON T400X200X25/2 S2	725856108	15	2	470	918999008	SLEWING PLATFORM CATWAL
GRIDIRON T483X240X30/2 S2	10035308	46	1	845	919304308	S PIVOT SECTION PRE-ASS.
GRIDIRON T483X300X30/2 S2	725806408	21	6	470	918999008	SLEWING PLATFORM CATWAL
GRIDIRON T483X300X30/2 S2	725806408	3	1	478	96020149	TREAD
GRIDIRON T483X300X30/2 S2	725806408	3	3	483	969540008	STAIR COMPLETE
GRIDIRON T500X350X30/2 S2	725801308	1	1	479	968287208	FOLDING LADDER PRE-ASS.
GRIDIRON T500X350X30/2 S2	725801308	50	1	845	919304308	S PIVOT SECTION PRE-ASS.
GRIDIRON T583X450X30/2 S2	10035309	97	2	66	917291608	CRAWLER TRACK CARRIER, L
GRIDIRON T583X450X30/2 S2	10035309	97	2	99	917291708	CRAWLER TRACK CARRIER,
GRIDIRON T621X1075X30/2 S2	97032506	4	2	145	918011308	PREMOUNTED LOWER PART
GRIDIRON T621X354X30/2 S2	97032537	6	2	145	918011308	PREMOUNTED LOWER PART
GRIDIRON T621X354X30/2 S2	97032551	7	2	145	918011308	PREMOUNTED LOWER PART
GRIDIRON T640X300X30/2 S2	725857508	67	1	915	917078808	S INTERMEDIATE SECTION
GRIDIRON T640X300X30/2 S2	725857508	27	4	945	917191008	SL REDUCING SECTION
GRIDIRON T650X520X30/3 S2	97117741	52	1	598	96034154	SOUND DAMPING ABOVE
GRIDIRON T660X655X30/2 S2	725868408	2	1	476	968309908	PLATFORM COMPL.
GRIDIRON T720X360X30/2 S2	10035262	47	2	845	919304308	S PIVOT SECTION PRE-ASS.
GRIDIRON T730X830X30/2 S2	97061863	5	1	145	918011308	PREMOUNTED LOWER PART
GRIDIRON T895X500X30/2 S2	97035374	7	1	230	917451208	WINCH 4 PRE-ASSEMBLY
GRIDIRON T895X500X30/2 S2	97035454	13	1	230	917451208	WINCH 4 PRE-ASSEMBLY
GRIDIRON T900X483X30/2 S2	725802408	25	2	945	917191008	SL REDUCING SECTION
GRIDIRON T900X867X30/2 S2	725838308	45	1	845	919304308	S PIVOT SECTION PRE-ASS.
GRIDIRON T930X505X30/3 S2	97061865	41	1	145	918011308	PREMOUNTED LOWER PART
GRIDIRON T950X520X30/3 S2	97117740	51	1	598	96034154	SOUND DAMPING ABOVE
GRIDIRON T950X600X30/3 S2	97117739	50	2	597	96034154	SOUND DAMPING ABOVE
GRIDIRON T965X660X30/2 S2	97038368	4	1	476	968309908	PLATFORM COMPL.
GRIDIRON T980X300X30/2 S2	97041918	12	1	1043	919326208	SLEWING PLATFORM EXTENS
GRIP	12103434	(2)	1	455	10877138	OPERATOR SEAT
GRIP 10.0X750 S235JRG2 FE//	978389708	70	1	66	917291608	CRAWLER TRACK CARRIER, L
GRIP 10.0X750 S235JRG2 FE//	978389708	70	1	99	917291708	CRAWLER TRACK CARRIER,
GRIP PA6-30%GF SPF	966435308	68	1	146	918011308	PREMOUNTED LOWER PART
GRIP PA6-30%GF SPF	966435308	56	2	184	919082708	SLEWING PLATFORM CPL.
GRIP PA6-30%GF SPF	966435308	38	1	896	917190908	S INTERMEDIATE SECTION
GRIP PA6-30%GF SPF	966435308	38	1	904	917333908	S INTERMEDIATE SECTION
GRIP PA6-30%GF SPF	966435308	54	1	908	917078708	S INTERMEDIATE SECTION
GRIP PA6-30%GF SPF	966435308	54	1	928	917079208	S INTERMEDIATE SECTION
GRIP PA6-30%GF SPF	966435308	54	1	933	917571208	S INTERMEDIATE SECTION
GRIP PA6-30%GF SPF	966435308	38	1	945	917191008	SL REDUCING SECTION
GRIP PA6-30%GF SPF	966435308	18	1	1053	919219508	F-CONNECTING HEAD
GRIP PA6-30%GF SPF	966435308	83	2	1100	919220008	F-HEAD SECTION
GROMMET 10/12/17,5 PVC BK	602701308	5	1	746	964720408	PEDAL CANTILEVER INSTALL
GROMMET 18/22/27 TPE	10410873	6	1	746	964720408	PEDAL CANTILEVER INSTALL
GROUND RAIL	926891108	11	1	48	967907608	SWITCH BOX COMPL.
GROUND RAIL	926891108	8	1	625	969245308	TERMINAL BOX ELECTRICS S
GROUND RAIL	926891108	45	2	653	96033320	ASSEMBLY PARTS MOUNTIN
GRUB SCREW	10488035	47	1	966	11161917	CONTROL ELEMENT
GRUB SCREW DIN 913 M10X20	404402508	23	1	548	11211234	DRAW CYLINDER
GRUB SCREW DIN 913 M10X6	7623427	20	2	297	11212747	VARIABLE PUMP
GRUB SCREW DIN 913 M10X6	7623427	20	2	300	11212748	VARIABLE PUMP
GRUB SCREW DIN 913 M6X25	404400508	30	2	750	918064308	SLIDING DOOR INSTALLATION
GRUB SCREW DIN 914 M8X10	12100620	41	1	856	12101591	TILT-BACK SUPPORT

Description	Item	Pos.	Quantity	Page	Assembly	Description
GRUB SCREW ISO 4026 M10X	12240952	22	2	548	11211234	DRAW CYLINDER
GRUB SCREW ISO 4026 M10X	12240952	39	1	856	12101591	TILT-BACK SUPPORT
GRUB SCREW ISO 4026 M10X	10179470	4	1	457	962282208	ARM REST LEFT
GRUB SCREW ISO 4026 M10X	10179470	4	1	459	962282308	ARM REST RIGHT
GRUB SCREW ISO 4026 M6X10	12100613	3	1	456	96032222	REWORK ARMREST LEFT
GRUB SCREW ISO 4026 M6X10	12100613	3	1	458	96032223	REWORK ARMREST RIGHT
GRUB SCREW ISO 4026 M6X35	12106077	9	1	707	571130108	PRESSURE LIMITING VALVE
GSM MODULE MC-MRLQ	10873838	57	1	640	91001563	SWITCHBOX MOUNTING PART
GUARD PA	10222686	37	4	653	96033320	ASSEMBLY PARTS MOUNTIN
GUARD RAILING T ZN O	967932508	2	4	126	917076708	CATWALK CRAW.TRACK TRA
GUARD RAILING T ZN O	967932508	19	1	1043	919326208	SLEWING PLATFORM EXTENS
GUARD RAILING T ZN O	967932608	3	4	126	917076708	CATWALK CRAW.TRACK TRA
GUARD RAILING T ZN O	967932708	4	4	126	917076708	CATWALK CRAW.TRACK TRA
GUARD RAILING T ZN O	967932708	18	2	1043	919326208	SLEWING PLATFORM EXTENS
GUARD RAILING T ZN O	968284908	44	2	20	918005408	CENTRAL SECTION CRAWLER
GUARD RAILING T ZN O	968372908	45	2	20	918005408	CENTRAL SECTION CRAWLER
GUIDE	965669108	31	1	789	967956208	CAMERA INSTALLATION SLEW
GUIDE 306X48X37 ENAW6060-	977430408	10	2	453	918810308	CONTROL STAND
GUIDE 30X930X173 ALZN10SI	977279408	2	1	754	964588308	GUIDE PRE-ASS.
GUIDE 32X897X173 ALZN10SI	977183308	1	1	754	964588308	GUIDE PRE-ASS.
GUIDE 45X1319X189 ALZN10SI	977183108	1	1	753	964588408	GUIDE PRE-ASS.
GUIDE BUSHING CODIERUNG	10871289	503	5	631	96035430	LEAD
GUIDE BUSHING CODIERUNG	10871289	506	7	632	96039940	LEAD
GUIDE BUSHING CODIERUNG	10871289	508	5	633	968346208	DUMMY PLUG
GUIDE BUSHING CODIERUNG	10871289	511	4	634	96051766	DUMMY PLUG
GUIDE BUSHING CODIERUNG	10871289	56	32	643	967917908	SWITCH CABINET
GUIDE BUSHING CODIERUNG	10871289	507	2	780	96059328	WIRING HARNESS
GUIDE BUSHING CODIERUNG	10871289	507	2	867	96036240	LEAD
GUIDE BUSHING CODIERUNG	10871289	504	4	869	968546008	LEAD
GUIDE BUSHING CODIERUNG	10871289	506	4	870	968546108	LEAD
GUIDE PIN CODIERUNG HAN	10871288	505	3	631	96035430	LEAD
GUIDE PIN CODIERUNG HAN	10871288	504	9	632	96039940	LEAD
GUIDE PIN CODIERUNG HAN	10871288	506	3	633	968346208	DUMMY PLUG
GUIDE PIN CODIERUNG HAN	10871288	509	4	634	96051766	DUMMY PLUG
GUIDE PIN CODIERUNG HAN	10871288	57	36	643	967917908	SWITCH CABINET
GUIDE PIN CODIERUNG HAN	10871288	506	2	780	96059328	WIRING HARNESS
GUIDE PIN CODIERUNG HAN	10871288	505	2	867	96036240	LEAD
GUIDE PIN CODIERUNG HAN	10871288	505	4	869	968546008	LEAD
GUIDE PIN CODIERUNG HAN	10871288	508	4	870	968546108	LEAD
GUIDE PRE-ASS. OBEN	964588408	9	1	750	918064308	SLIDING DOOR INSTALLATION
GUIDE PRE-ASS. UNTEN	964588308	10	1	750	918064308	SLIDING DOOR INSTALLATION
GUIDE WELDED	968113208	1	1	1006	968134408	MECH.AUXILIARIES FOR LIG
GUIDE WELDED T ZN O	965577308	2	1	818	965575208	CENTRING COMPLETE
GUIDING PIPE	10137873	2	1	343	10137870	OIL DIPSTICK CPL.
GUIDING SHEET 10X665X135 S	97033531	6	2	184	919082708	SLEWING PLATFORM CPL.
GUIDING SHEET 10X665X135 S	97033533	7	2	184	919082708	SLEWING PLATFORM CPL.
GUY ROPE CPL. 66X18M	96037810	1	2	1140	919395808	FIX TIP ALIGN TRESTLE ANC
GUY ROPE CPL. 66X5.45M	96037007	20	2	1125	919220208	F-INTERMEDIATE SECT.
GUY ROPE CPL. 66X8.5M	96037814	2	2	1140	919395808	FIX TIP ALIGN TRESTLE ANC
HAMMER HEAD BOLT M8X15 8	409706908	2	4	460	915587308	EMERGENCY SEAT
HAMMER HEAD BOLT M8X15 8	409706908	44	4	577	919297008	CENT. LUBRIC. SYSTEM SUP
HAMMER HEAD BOLT M8X20 8	409707008	9	4	147	968284308	MOUNTING PARTS BASE PAR
HAMMER HEAD BOLT M8X25 8	409706608	174	2	847	919304308	S PIVOT SECTION PRE-ASS.
HAMMER HEAD BOLT M8X30 8	409706808	4	2	158	917081108	CENT. LUBRIC. SYSTEM SUP
HAND CONTROL TRANSDUCE	12106049	7	2	827	10454762	REMOTE CONTROL TRANSMIT
HAND GRIP WELDED SCHWA	965419308	3	1	724	919075508	CRANE OPERATOR CABIN P
HAND HAMMER 500G	790030308	25	1	135	96005686	MAIN TOOLS
HAND HAMMER DIN 1041 1500	790030108	26	1	135	96005686	MAIN TOOLS
HAND LEVER PRESS VERZ.	790042008	45	1	135	96005686	MAIN TOOLS
HAND PUMP ZPH1A/12	571369308	(1)	1	134	917077108	TOOL

Description	Item	Pos.	Quantity	Page	Assembly	Description
HAND QUARD WELDED FE//ZN	968258508	4	1	952	917473608	WINCH 6 PRE-ASSEMBLY
HAND RAIL	12104657	50	1	1011	12102587	CRAWLER TRACTOR
HAND RAIL 2572 ELOXIERT SP	10871515	17	1	482	969259908	SLEWING PLATFORM CATWAL
HAND RAIL WELDED STRUCTU	96024645	17	1	1043	919326208	SLEWING PLATFORM EXTENS
HAND RAIL WELDED STRUCTU	967070508	80	1	846	919304308	S PIVOT SECTION PRE-ASS.
HAND RAIL WELDED STRUCTU	967311308	81	1	846	919304308	S PIVOT SECTION PRE-ASS.
HAND RAIL WELDED STRUCTU	967980708	77	2	846	919304308	S PIVOT SECTION PRE-ASS.
HAND RAIL WELDED STRUCTU	967980808	78	2	846	919304308	S PIVOT SECTION PRE-ASS.
HAND RAIL WELDED STRUCTU	967980908	79	2	846	919304308	S PIVOT SECTION PRE-ASS.
HAND RAIL WELDED STRUCTU	969260908	1	2	482	969259908	SLEWING PLATFORM CATWAL
HAND RAIL WELDED STRUCTU	969261008	2	1	482	969259908	SLEWING PLATFORM CATWAL
HAND RAIL WELDED STRUCTU	969261108	3	1	482	969259908	SLEWING PLATFORM CATWAL
HANDGRIP 215X25X59,2X169	10443309	8	1	750	918064308	SLIDING DOOR INSTALLATION
HANDLE	10046941	(12)	1	858	96028886	CABLE DRUM COMPL.
HANDLE	10046941	15	1	861	616024908	CABLE DRUM
HANDLE	591066808	3	1	730	964560908	ROOF WINDOW PRE-ASS.
HANDLE CAP	571824708	1	1	495	10343693	JOYSTICK
HANDLE GRIP WELDED FE//ZN	925561708	23	4	184	919082708	SLEWING PLATFORM CPL.
HANDLE WELD.CONST.	962729508	72	2	846	919304308	S PIVOT SECTION PRE-ASS.
HANDLE WELD.CONST. FE//ZN	921079508	21	9	520	919627908	SA FRAME PRE-ASS.
HANDLE WELD.CONST. FE//ZN	921079508	8	2	547	917080608	MOUNTING EQUIPMENT CRAW
HANDLE WELD.CONST. FE//ZN	921079508	4	2	809	918369608	TRANSPORT KEEPER
HANDLE WELD.CONST. FE//ZN	921079508	132	8	847	919304308	S PIVOT SECTION PRE-ASS.
HANDLE WELD.CONST. FE//ZN	921079508	26	1	1075	919219708	PIVOT SECTION
HANDLE WELD.CONST. T ZN	968287108	8	1	470	918999008	SLEWING PLATFORM CATWAL
HANDLE WELD.CONST. T ZN	968448208	97	2	521	919627908	SA FRAME PRE-ASS.
HANDRAIL 38.0X1200 S355J2H	97038372	28	2	470	918999008	SLEWING PLATFORM CATWAL
HANDRAIL 5X509X210 S355MC	97038370	29	2	470	918999008	SLEWING PLATFORM CATWAL
HEAD PIECE RECIPIENT	96024945	10	1	1144	918923808	TILT SENSOR HOOK FLANGE
HEAD SECTION WELDED 650T	96038030	1	1	982	919301808	L-HEAD PIECE
HEAT EXCHANGER ALU	10801858	14	1	591	10228112	AIR CONDITIONING UNIT
HEAT INSULATION PLATE DC0	10120330	(4)	1	398	10141356	EXHAUST PIPE ASSEMBLY
HEAT INSULATION PLATE DC0	10120331	(3)	1	398	10141356	EXHAUST PIPE ASSEMBLY
HEAT INSULATION PLATE DC0	10120332	(4)	1	398	10141356	EXHAUST PIPE ASSEMBLY
HEAT INSULATION PLATE DC0	10120333	(3)	1	398	10141356	EXHAUST PIPE ASSEMBLY
HEAT INSULATION PLATE DC0	10141563	3	1	399	10141558	OUTLET MANIFOLD ADD-ON
HEAT INSULATION PLATE DC0	10141564	4	1	399	10141558	OUTLET MANIFOLD ADD-ON
HEAT PROTECTION	10135528	10	3	379	10141830	CHARGE AIR LINE ASSEMBLY
HEAT PROTECTION SHEET 1.	97116317	9	1	426	919551008	MUFFLER UNIT
HEATING	502651408	2	1	759	502657308	AIR DRYER
HEATING ELEMENT	10650387	(13)	1	455	10877138	OPERATOR SEAT
HEATING FLANGE 24V 1,9KW	12856186	1	1	382	13701882	HEATING FLANGE COMPLETE
HEATING FLANGE ADD-ON	9078314	260	2	329	13455124	DIESEL ENGINE
HEATING FLANGE COMPLETE	13701882	1	1	381	9078314	HEATING FLANGE ADD-ON
HEATING HOSE 70/PRIMAFLE	553181208	13	1.7	742	969752708	AIR DUCT
HEATING HOSE 70/PRIMAFLE	553181208	14	1.9	742	969752708	AIR DUCT
HEATING HOSE 89	553018208	15	0.16	742	969752708	AIR DUCT
HEATING HOSE 89	553018208	16	0.3	742	969752708	AIR DUCT
HEATING HOSE 89	553018208	17	0.13	742	969752708	AIR DUCT
HEATING HOSE 89	553018208	18	0.26	742	969752708	AIR DUCT
HEATING HOSE 89	553018208	19	1.62	742	969752708	AIR DUCT
HEATSHRINK SLEEVING 11,6/2	10441166	298	0.1	486	96033369	WIRING HARNESS
HEATSHRINK SLEEVING 11,6/2	10441166	298	0.4	622	96033855	WIRING HARNESS
HEATSHRINK SLEEVING 12/2,5	10429652	288	0.12	53	96026395	CABLING
HEATSHRINK SLEEVING 33/5,5	10878197	300	0.14	1119	96038932	LEAD
HEATSHRINK SLEEVING 33/5,5	10878197	300	0.14	1120	96038933	LEAD
HEATSHRINK SLEEVING 44,4/7	11123168	294	0.15	80	967971408	WIRING HARNESS
HEATSHRINK SLEEVING 44,4/7	11123168	294	0.3	627	96033473	WIRING HARNESS
HEATSHRINK SLEEVING 44,4/7	11123168	294	0.25	1089	96039722	LEAD
HEATSHRINK SLEEVING 6/1,4X	10429651	287	0.03	489	96021228	WIRING HARNESS

Description	Item	Pos.	Quantity	Page	Assembly	Description
HEATSHRINK SLEEVING 6/1,4X	10429651	287	0.2	490	96019612	WIRING HARNESS
HEATSHRINK SLEEVING 6/1,4X	10429651	287	0.03	619	96033472	WIRING HARNESS
HEATSHRINK SLEEVING 6/1,4X	10429651	287	0.21	627	96033473	WIRING HARNESS
HEATSHRINK SLEEVING 69,8/	12101575	2404	0.17	1086	96038564	LEAD
HEATSHRINK SLEEVING 69,8/	12101575	2404	0.17	1087	96038565	LEAD
HEATSHRINK SLEEVING 69,8/	12101575	2404	0.34	1089	96039722	LEAD
HEATSHRINK SLEEVING 7,6/1	10441164	290	0.4	622	96033855	WIRING HARNESS
HEATSHRINK SLEEVING 8-1,6	10301529	289	0.1	632	96039940	LEAD
HEX CAP NUT RD32X3 SPF	10466914	243	3	33	969731708	HYDRAULIC EQUIPM.CENTER
HEX CAP NUT RD32X3 SPF	10466914	243	1	167	969733008	ADDITIONAL HYDR.SLEWING
HEX CAP NUT RD32X3 SPF	10466914	243	1	210	967787708	ADDITIONAL HYDRAULICS WI
HEX CAP NUT RD32X3 SPF	10466914	243	1	225	967787808	ADDITIONAL HYDRAULICS WI
HEX CAP NUT RD32X3 SPF	10466914	243	2	241	968081908	ADDITIONAL HYDRAULICS WI
HEX CAP NUT RD32X3 SPF	10466914	243	1	532	968513208	ADDITIONAL HYDRAULICS, SA
HEX CAP NUT RD32X3 SPF	10466914	243	3	683	96052492	HYDRAULICS
HEX CAP NUT RD32X3 SPF	10466914	33	1	773	91000228	AIR CON DRIVE UNIT PREPA
HEX CAP NUT RD32X3 SPF	10466914	243	2	876	96047486	ADDITIONAL HYDR.S PIVOT SE
HEX CAP NUT RD32X3 SPF	10466914	243	2	969	96047485	AUX.HYDRAULIC WINCH 6
HEX CAP NUT RD32X3 SPF	10466914	243	1	977	96006590	AUXILIARY HYDR.CONNECTIN
HEX CAP NUT RD32X3 SPF	10466914	18	1	1017	96022733	BULKHEAD PLATE
HEX CAP NUT RD32X3 SPF	10466914	8	1	1019	96054388	ADAPTER PRE-ASS.
HEX CAP NUT RD32X3 SPF	10466914	243	1	1023	968883308	ADDL.HYDR.F.PIN PULLING DE
HEX CAP NUT RD32X3 SPF	10466914	243	3	1028	968883508	AUX.HYDR.PIN EXTRACTION
HEX CAP NUT RD36X3 SPF	10466915	229	6	33	969731708	HYDRAULIC EQUIPM.CENTER
HEX CAP NUT RD36X3 SPF	10466915	229	4	167	969733008	ADDITIONAL HYDR.SLEWING
HEX CAP NUT RD36X3 SPF	10466915	229	2	682	96052492	HYDRAULICS
HEX CAP NUT RD36X3 SPF	10466915	30	1	773	91000228	AIR CON DRIVE UNIT PREPA
HEX CAP NUT RD36X3 SPF	10466915	229	1	876	96047486	ADDITIONAL HYDR.S PIVOT SE
HEX CAP NUT RD36X3 SPF	10466915	16	1	1017	96022733	BULKHEAD PLATE
HEX CAP NUT RD36X3 SPF	10466915	6	1	1019	96054388	ADAPTER PRE-ASS.
HEX CAP NUT RD54X4 SPF	10466916	223	6	33	969731708	HYDRAULIC EQUIPM.CENTER
HEX CAP NUT RD54X4 SPF	10466916	223	1	167	969733008	ADDITIONAL HYDR.SLEWING
HEX CAP NUT RD54X4 SPF	10466916	223	2	210	967787708	ADDITIONAL HYDRAULICS WI
HEX CAP NUT RD54X4 SPF	10466916	223	2	225	967787808	ADDITIONAL HYDRAULICS WI
HEX CAP NUT RD54X4 SPF	10466916	223	2	241	968081908	ADDITIONAL HYDRAULICS WI
HEX CAP NUT RD54X4 SPF	10466916	223	6	682	96052492	HYDRAULICS
HEX CAP NUT RD54X4 SPF	10466916	223	2	876	96047486	ADDITIONAL HYDR.S PIVOT SE
HEX CAP NUT RD54X4 SPF	10466916	223	2	969	96047485	AUX.HYDRAULIC WINCH 6
HEX CAP NUT RD54X4 SPF	10466916	17	1	1017	96022733	BULKHEAD PLATE
HEX CAP NUT RD54X4 SPF	10466916	7	1	1019	96054388	ADAPTER PRE-ASS.
HEX CAP NUT RD79X4 SPF	10466917	207	13	33	969731708	HYDRAULIC EQUIPM.CENTER
HEX CAP NUT RD79X4 SPF	10466917	207	2	167	969733008	ADDITIONAL HYDR.SLEWING
HEX CAP NUT RD79X4 SPF	10466917	207	2	210	967787708	ADDITIONAL HYDRAULICS WI
HEX CAP NUT RD79X4 SPF	10466917	207	2	225	967787808	ADDITIONAL HYDRAULICS WI
HEX CAP NUT RD79X4 SPF	10466917	207	2	241	968081908	ADDITIONAL HYDRAULICS WI
HEX CAP NUT RD79X4 SPF	10466917	207	7	682	96052492	HYDRAULICS
HEX CAP NUT RD79X4 SPF	10466917	207	3	803	96043277	AUX.HY.ROT.PLAT-BAL.CON/
HEX CAP NUT RD79X4 SPF	10466917	207	6	876	96047486	ADDITIONAL HYDR.S PIVOT SE
HEX CAP NUT RD79X4 SPF	10466917	207	2	969	96047485	AUX.HYDRAULIC WINCH 6
HEX NUT AEHNL.ISO 4035 UNF	12100243	52	2	320	96032897	RADIATOR, PRE-ASSEMBLED
HEX NUT AEHNL.ISO 7040 M6	11004444	402	12	426	919551008	MUFFLER UNIT
HEX NUT AEHNL.ISO 7040 M6	11004444	48	8	982	919301808	L-HEAD PIECE
HEX NUT AEHNL.ISO 7040 M6	11004444	9	2	1035	968838608	LOCATION FIXTURE PRE-ASS.
HEX NUT AEHNL.ISO 7042 M12	11626393	400	3	426	919551008	MUFFLER UNIT
HEX NUT DIN 980 M18 10 FLZ	10179122	356	2	278	96032892	DIESEL ENGINE, PRE-ASSEMB
HEX NUT DIN 985 M10 10 FLZ	10875605	24	16	817	917517908	COUNTERWEIGHT FRAME
HEX NUT DIN 985 M10 10 FLZ	10875605	10	1	1007	968099808	CAMERA HOLDER, PREMOU
HEX NUT DIN 985 M10 8 ZNNI-4	10197769	313	2	34	969731708	HYDRAULIC EQUIPM.CENTER
HEX NUT DIN 985 M10 8 ZNNI-4	10197769	54	8	320	96032897	RADIATOR, PRE-ASSEMBLED
HEX NUT DIN 985 M10 8 ZNNI-4	10197769	403	6	426	919551008	MUFFLER UNIT

Description	Item	Pos.	Quantity	Page	Assembly	Description
HEX NUT DIN 985 M10 8 ZNNI-4	10197769	88	14	521	919627908	SA FRAME PRE-ASS.
HEX NUT DIN 985 M10 8 ZNNI-4	10197769	40	3	558	96059080	PREMOUNTED FUEL FILTER
HEX NUT DIN 985 M10 8 ZNNI-4	10197769	20	10	568	919140308	OIL RESERVOIR, COMPLETE
HEX NUT DIN 985 M10 8 ZNNI-4	10197769	8	8	720	919075408	CRANE DRIVER CAB ADDITIO
HEX NUT DIN 985 M10 8 ZNNI-4	10197769	22	1	744	96000697	WIPERS INSTALLATION
HEX NUT DIN 985 M10 8 ZNNI-4	10197769	98	13	846	919304308	S PIVOT SECTION PRE-ASS.
HEX NUT DIN 985 M10 8 ZNNI-4	10197769	91	4	983	919301808	L-HEAD PIECE
HEX NUT DIN 985 M10 8 ZNNI-4	10197769	17	4	1004	967957508	CAMERA EQUIPMENT S-PIVOT
HEX NUT DIN 985 M10 8 ZNNI-4	10197769	11	4	1006	968134408	MECH.AUXILIARIES FOR LIG
HEX NUT DIN 985 M10 8 ZNNI-4	10197769	9	18	1048	968455908	FOOT COMPLETE
HEX NUT DIN 985 M10 8 ZNNI-4	10197769	45	4	1053	919219508	F-CONNECTING HEAD
HEX NUT DIN 985 M10 A2-70	411903208	12	2	791	968646208	CAMERA HOLDER, PREMOU
HEX NUT DIN 985 M12 10 FLZ	12218127	321	4	283	96033379	FIXING PARTS COMPRESSED
HEX NUT DIN 985 M12 8 FLZN	10875607	16	8	116	918589408	HYDRAULIC SUPPORT
HEX NUT DIN 985 M12 8 FLZN	10875607	25	8	184	919082708	SLEWING PLATFORM CPL.
HEX NUT DIN 985 M12 8 FLZN	10875607	354	10	278	96032892	DIESEL ENGINE, PRE-ASSEMB
HEX NUT DIN 985 M12 8 FLZN	10875607	55	8	320	96032897	RADIATOR, PRE-ASSEMBLED
HEX NUT DIN 985 M12 8 FLZN	10875607	43	2	470	918999008	SLEWING PLATFORM CATWAL
HEX NUT DIN 985 M12 8 FLZN	10875607	26	2	476	968309908	PLATFORM COMPL.
HEX NUT DIN 985 M12 8 FLZN	10875607	8	8	796	919408908	UPPERCARRIAGE SUSP BALL
HEX NUT DIN 985 M12 8 FLZN	10875607	16	2	887	919633708	ROLLER SET
HEX NUT DIN 985 M12 8 FLZN	10875607	15	2	892	919633808	ROLLER SET
HEX NUT DIN 985 M12 8 FLZN	10875607	13	5	1075	919219708	PIVOT SECTION
HEX NUT DIN 985 M12 8 FLZN	10875607	70	4	1100	919220008	F-HEAD SECTION
HEX NUT DIN 985 M12 8 FLZN	10875607	14	4	1125	919220208	F-INTERMEDIATE SECT.
HEX NUT DIN 985 M12 A2-70	411903308	7	4	761	968397108	LADDER COMPL.
HEX NUT DIN 985 M16 10 FLZ	12218072	54	4	1099	919220008	F-HEAD SECTION
HEX NUT DIN 985 M16 10 FLZ	12218072	9	1	1101	96037041	DRAW SHACKLE
HEX NUT DIN 985 M16 10 FLZ	12218072	8	1	1103	96037042	DRAW SHACKLE
HEX NUT DIN 985 M16 10 FLZ	12218072	38	2	1130	919222808	ERECTION FRAME
HEX NUT DIN 985 M16 8 FLZN	10875609	4	146	59	96006203	FLOOR PLATES PRE-ASS.
HEX NUT DIN 985 M16 8 FLZN	10875609	355	8	278	96032892	DIESEL ENGINE, PRE-ASSEMB
HEX NUT DIN 985 M16 8 FLZN	10875609	13	1	525	967846208	PULL ROD
HEX NUT DIN 985 M16 8 FLZN	10875609	12	1	527	967981008	PULL ROD
HEX NUT DIN 985 M16 8 FLZN	10875609	24	6	563	918789208	FUEL TANK CPL.
HEX NUT DIN 985 M16 8 FLZN	10875609	11	6	568	919140308	OIL RESERVOIR, COMPLETE
HEX NUT DIN 985 M16 8 FLZN	10875609	8	1	897	967746908	ROD CPL.
HEX NUT DIN 985 M16 8 FLZN	10875609	8	1	910	967743808	ROD CPL.
HEX NUT DIN 985 M16 8 FLZN	10875609	13	1	917	967897608	PULL ROD
HEX NUT DIN 985 M16 8 FLZN	10875609	13	1	919	968190108	PULL ROD
HEX NUT DIN 985 M16 8 FLZN	10875609	12	1	921	968190208	PULL ROD
HEX NUT DIN 985 M16 8 FLZN	10875609	6	2	984	967913408	ROD CPL.
HEX NUT DIN 985 M16 8 FLZN	10875609	3	2	1092	96039026	DRAW SHACKLE
HEX NUT DIN 985 M16 8 FLZN	10875609	3	2	1093	96039027	DRAW SHACKLE
HEX NUT DIN 985 M16 8 FLZN	10875609	25	1	1130	919222808	ERECTION FRAME
HEX NUT DIN 985 M16 8 FLZN	10875609	8	1	1132	96035525	DRAW SHACKLE
HEX NUT DIN 985 M16 8 FLZN	10875609	5	1	1134	96035533	BRACKET CPL.
HEX NUT DIN 985 M16 8 FLZN	10875609	5	4	1135	96038653	ROPE PRE-ASSEMLBY
HEX NUT DIN 985 M20 10 FLZ	10875610	11	2	138	96051604	ROLLER BEARING
HEX NUT DIN 985 M20 10 FLZ	10875610	14	6	184	919082708	SLEWING PLATFORM CPL.
HEX NUT DIN 985 M20 10 FLZ	10875610	77	2	521	919627908	SA FRAME PRE-ASS.
HEX NUT DIN 985 M20 10 FLZ	10875610	19	1	525	967846208	PULL ROD
HEX NUT DIN 985 M20 10 FLZ	10875610	4	3	1050	969944708	MOUNTING PRE-ASS.
HEX NUT DIN 985 M24 10 FE//	12226094	357	2	278	96032892	DIESEL ENGINE, PRE-ASSEMB
HEX NUT DIN 985 M3 8 480H	10876399	47	4	493	96053632	ELECTRIC ADD-ON PARTS CA
HEX NUT DIN 985 M3 8 480H	10876399	266	4	858	96028886	CABLE DRUM COMPL.
HEX NUT DIN 985 M3 8 480H	10876399	283	16	989	96036210	TERMINAL BOX
HEX NUT DIN 985 M3 8 480H	10876399	151	8	1062	96035575	TERMINAL BOX CPL.
HEX NUT DIN 985 M3 8 480H	10876399	508	4	1089	96039722	LEAD
HEX NUT DIN 985 M3 8 480H	10876399	151	4	1113	96035579	TERMINAL BOX CPL.

Description	Item	Pos.	Quantity	Page	Assembly	Description
HEX NUT DIN 985 M4 8 480H	10875611	28	2	474	968283208	CATWALK SUPERSTR.LEFT
HEX NUT DIN 985 M4 8 480H	10875611	35	2	476	968309908	PLATFORM COMPL.
HEX NUT DIN 985 M4 8 480H	10875611	52	3	577	919297008	CENT. LUBRIC. SYSTEM SUP
HEX NUT DIN 985 M4 8 480H	10875611	516	1	632	96039940	LEAD
HEX NUT DIN 985 M4 8 480H	10875611	83	72	644	967917908	SWITCH CABINET
HEX NUT DIN 985 M4 8 480H	10875611	325	2	757	96033157	COMPRESSED AIR PLANT
HEX NUT DIN 985 M4 8 480H	10875611	7	3	1036	967936408	WIND WARNING PREASSEMB
HEX NUT DIN 985 M5 8 480H	10875612	58	3	20	918005408	CENTRAL SECTION CRAWLER
HEX NUT DIN 985 M5 8 480H	10875612	10	11	27	969088908	HOLDER PRE-ASSEMBLY
HEX NUT DIN 985 M5 8 480H	10875612	28	2	116	918589408	HYDRAULIC SUPPORT
HEX NUT DIN 985 M5 8 480H	10875612	9	2	158	917081108	CENT. LUBRIC. SYSTEM SUP
HEX NUT DIN 985 M5 8 480H	10875612	41	8	184	919082708	SLEWING PLATFORM CPL.
HEX NUT DIN 985 M5 8 480H	10875612	59	2	471	918999008	SLEWING PLATFORM CATWAL
HEX NUT DIN 985 M5 8 480H	10875612	32	2	476	968309908	PLATFORM COMPL.
HEX NUT DIN 985 M5 8 480H	10875612	25	4	482	969259908	SLEWING PLATFORM CATWAL
HEX NUT DIN 985 M5 8 480H	10875612	51	2	577	919297008	CENT. LUBRIC. SYSTEM SUP
HEX NUT DIN 985 M5 8 480H	10875612	253	2	638	968681408	CONTR: PANEL PINNING
HEX NUT DIN 985 M5 8 480H	10875612	28	2	653	96033320	ASSEMBLY PARTS MOUNTIN
HEX NUT DIN 985 M5 8 480H	10875612	49	4	778	96059325	TERMINAL BOX
HEX NUT DIN 985 M5 8 480H	10875612	39	8	817	917517908	COUNTERWEIGHT FRAME
HEX NUT DIN 985 M5 A2-70	10301317	5	1	1035	968838608	LOCATION FIXTURE PRE-ASS.
HEX NUT DIN 985 M6 8 ZNNI-4	12102692	33	18	20	918005408	CENTRAL SECTION CRAWLER
HEX NUT DIN 985 M6 8 ZNNI-4	12102692	309	4	34	969731708	HYDRAULIC EQUIPM.CENTER
HEX NUT DIN 985 M6 8 ZNNI-4	12102692	14	6	50	926891108	GROUND RAIL
HEX NUT DIN 985 M6 8 ZNNI-4	12102692	4	10	84	968727008	CAMERA EQUIPMENT CRAW
HEX NUT DIN 985 M6 8 ZNNI-4	12102692	4	10	108	968668808	CAMERA EQUIPMENT CRAW
HEX NUT DIN 985 M6 8 ZNNI-4	12102692	60	6	146	918011308	PREMOUNTED LOWER PART
HEX NUT DIN 985 M6 8 ZNNI-4	12102692	97	4	192	96062971	ASSEMBLY PARTS F.SLEWING
HEX NUT DIN 985 M6 8 ZNNI-4	12102692	5	3	195	969483508	PARK CONSOLE HOSES PRE
HEX NUT DIN 985 M6 8 ZNNI-4	12102692	323	3	283	96033379	FIXING PARTS COMPRESSED
HEX NUT DIN 985 M6 8 ZNNI-4	12102692	404	5	426	919551008	MUFFLER UNIT
HEX NUT DIN 985 M6 8 ZNNI-4	12102692	95	8	521	919627908	SA FRAME PRE-ASS.
HEX NUT DIN 985 M6 8 ZNNI-4	12102692	7	2	589	918009808	CLIMA-HEATING INSTALLATIO
HEX NUT DIN 985 M6 8 ZNNI-4	12102692	101	1	721	919075408	CRANE DRIVER CAB ADDITIO
HEX NUT DIN 985 M6 8 ZNNI-4	12102692	14	4	773	91000228	AIR CON DRIVE UNIT PREPA
HEX NUT DIN 985 M6 8 ZNNI-4	12102692	171	11	847	919304308	S PIVOT SECTION PRE-ASS.
HEX NUT DIN 985 M6 8 ZNNI-4	12102692	51	15	896	917190908	S INTERMEDIATE SECTION
HEX NUT DIN 985 M6 8 ZNNI-4	12102692	48	15	904	917333908	S INTERMEDIATE SECTION
HEX NUT DIN 985 M6 8 ZNNI-4	12102692	51	4	933	917571208	S INTERMEDIATE SECTION
HEX NUT DIN 985 M6 8 ZNNI-4	12102692	72	4	983	919301808	L-HEAD PIECE
HEX NUT DIN 985 M6 8 ZNNI-4	12102692	10	6	1077	96038853	SENSOR CARRIER CPL.
HEX NUT DIN 985 M6 8 ZNNI-4	12102692	5	3	1108	96037097	LADDER, PRE-ASSEMBLED
HEX NUT DIN 985 M6 8 ZNNI-4	12102692	5	3	1110	96037098	LADDER, PRE-ASSEMBLED
HEX NUT DIN 985 M6 A2-70	411903008	18	2	729	96000684	FRONT WINDOW CPL.
HEX NUT DIN 985 M6 A2-70	411903008	23	4	791	968646208	CAMERA HOLDER, PREMOU
HEX NUT DIN 985 M8 10 480H	10876076	54	4	474	968283208	CATWALK SUPERSTR.LEFT
HEX NUT DIN 985 M8 10 480H	10876076	15	11	482	969259908	SLEWING PLATFORM CATWAL
HEX NUT DIN 985 M8 10 480H	10876076	39	5	720	919075408	CRANE DRIVER CAB ADDITIO
HEX NUT DIN 985 M8 8 480H	10875614	34	20	20	918005408	CENTRAL SECTION CRAWLER
HEX NUT DIN 985 M8 8 480H	10875614	6	4	27	969088908	HOLDER PRE-ASSEMBLY
HEX NUT DIN 985 M8 8 480H	10875614	311	2	34	969731708	HYDRAULIC EQUIPM.CENTER
HEX NUT DIN 985 M8 8 480H	10875614	106	8	66	917291608	CRAWLER TRACK CARRIER, L
HEX NUT DIN 985 M8 8 480H	10875614	106	8	99	917291708	CRAWLER TRACK CARRIER,
HEX NUT DIN 985 M8 8 480H	10875614	14	60	126	917076708	CATWALK CRAW.TRACK TRA
HEX NUT DIN 985 M8 8 480H	10875614	26	27	145	918011308	PREMOUNTED LOWER PART
HEX NUT DIN 985 M8 8 480H	10875614	6	2	158	917081108	CENT. LUBRIC. SYSTEM SUP
HEX NUT DIN 985 M8 8 480H	10875614	28	8	184	919082708	SLEWING PLATFORM CPL.
HEX NUT DIN 985 M8 8 480H	10875614	76	14	192	96062971	ASSEMBLY PARTS F.SLEWING
HEX NUT DIN 985 M8 8 480H	10875614	25	6	201	917438108	WINCH 1 PRE-ASSEMBLY
HEX NUT DIN 985 M8 8 480H	10875614	25	6	221	917454008	WINCH 2 PRE-ASS.

Description	Item	Pos.	Quantity	Page	Assembly	Description
HEX NUT DIN 985 M8 8 480H	10875614	33	7	265	918861408	DIESEL ENGINE CPL.
HEX NUT DIN 985 M8 8 480H	10875614	(7)	2	277	96032892	DIESEL ENGINE, PRE-ASSEMB
HEX NUT DIN 985 M8 8 480H	10875614	361	6	278	96032892	DIESEL ENGINE, PRE-ASSEMB
HEX NUT DIN 985 M8 8 480H	10875614	320	7	283	96033379	FIXING PARTS COMPRESSED
HEX NUT DIN 985 M8 8 480H	10875614	53	48	320	96032897	RADIATOR, PRE-ASSEMBLED
HEX NUT DIN 985 M8 8 480H	10875614	401	27	426	919551008	MUFFLER UNIT
HEX NUT DIN 985 M8 8 480H	10875614	34	4	442	919063408	UREA PLANT
HEX NUT DIN 985 M8 8 480H	10875614	9	2	449	96004224	COVER COMPL.
HEX NUT DIN 985 M8 8 480H	10875614	3	4	460	915587308	EMERGENCY SEAT
HEX NUT DIN 985 M8 8 480H	10875614	39	110	470	918999008	SLEWING PLATFORM CATWAL
HEX NUT DIN 985 M8 8 480H	10875614	13	12	476	968309908	PLATFORM COMPL.
HEX NUT DIN 985 M8 8 480H	10875614	5	12	477	968287308	ACCESS LADDER PRE-ASS.
HEX NUT DIN 985 M8 8 480H	10875614	7	8	478	96020149	TREAD
HEX NUT DIN 985 M8 8 480H	10875614	8	4	479	968287208	FOLDING LADDER PRE-ASS.
HEX NUT DIN 985 M8 8 480H	10875614	7	12	483	969540008	STAIR COMPLETE
HEX NUT DIN 985 M8 8 480H	10875614	26	7	502	919733908	ADD HEATING SUPERSTRUCT
HEX NUT DIN 985 M8 8 480H	10875614	13	1	504	96019655	ADDNL.HEATING, PRE-ASSE
HEX NUT DIN 985 M8 8 480H	10875614	51	18	521	919627908	SA FRAME PRE-ASS.
HEX NUT DIN 985 M8 8 480H	10875614	29	4	545	917080508	ROLLER BEARING
HEX NUT DIN 985 M8 8 480H	10875614	7	8	554	917473108	FUEL TANK CONTAINER UPPE
HEX NUT DIN 985 M8 8 480H	10875614	11	16	563	918789208	FUEL TANK CPL.
HEX NUT DIN 985 M8 8 480H	10875614	54	3	577	919297008	CENT. LUBRIC. SYSTEM SUP
HEX NUT DIN 985 M8 8 480H	10875614	16	4	589	918009808	CLIMA-HEATING INSTALLATIO
HEX NUT DIN 985 M8 8 480H	10875614	150	60	598	96034154	SOUND DAMPING ABOVE
HEX NUT DIN 985 M8 8 480H	10875614	5	2	599	969118108	COVER COMPL.
HEX NUT DIN 985 M8 8 480H	10875614	5	1	601	96038209	COVER COMPL.
HEX NUT DIN 985 M8 8 480H	10875614	5	2	603	96038293	COVER COMPL.
HEX NUT DIN 985 M8 8 480H	10875614	8	2	604	969054708	COVER COMPL.
HEX NUT DIN 985 M8 8 480H	10875614	8	2	605	969056008	COVER COMPL.
HEX NUT DIN 985 M8 8 480H	10875614	8	2	606	969427208	COVER COMPL.
HEX NUT DIN 985 M8 8 480H	10875614	8	2	607	969427308	COVER COMPL.
HEX NUT DIN 985 M8 8 480H	10875614	5	2	608	96044249	COVER COMPL.
HEX NUT DIN 985 M8 8 480H	10875614	7	2	643	967917908	SWITCH CABINET
HEX NUT DIN 985 M8 8 480H	10875614	10	2	754	964588308	GUIDE PRE-ASS.
HEX NUT DIN 985 M8 8 480H	10875614	7	3	800	919477008	AUX.HYDR. BALL. TRUCK V-FR
HEX NUT DIN 985 M8 8 480H	10875614	18	4	817	917517908	COUNTERWEIGHT FRAME
HEX NUT DIN 985 M8 8 480H	10875614	100	202	846	919304308	S PIVOT SECTION PRE-ASS.
HEX NUT DIN 985 M8 8 480H	10875614	7	8	872	96038419	ADD-ON INCLINATION TRANS
HEX NUT DIN 985 M8 8 480H	10875614	35	48	896	917190908	S INTERMEDIATE SECTION
HEX NUT DIN 985 M8 8 480H	10875614	35	49	904	917333908	S INTERMEDIATE SECTION
HEX NUT DIN 985 M8 8 480H	10875614	35	99	908	917078708	S INTERMEDIATE SECTION
HEX NUT DIN 985 M8 8 480H	10875614	35	106	915	917078808	S INTERMEDIATE SECTION
HEX NUT DIN 985 M8 8 480H	10875614	35	108	928	917079208	S INTERMEDIATE SECTION
HEX NUT DIN 985 M8 8 480H	10875614	35	104	933	917571208	S INTERMEDIATE SECTION
HEX NUT DIN 985 M8 8 480H	10875614	15	78	945	917191008	SL REDUCING SECTION
HEX NUT DIN 985 M8 8 480H	10875614	33	32	982	919301808	L-HEAD PIECE
HEX NUT DIN 985 M8 8 480H	10875614	9	4	985	96001219	HOISTING LIMIT SWITCH PRE-
HEX NUT DIN 985 M8 8 480H	10875614	5	3	1004	967957508	CAMERA EQUIPMENT S-PIVOT
HEX NUT DIN 985 M8 8 480H	10875614	9	1	1006	968134408	MECH.AUXILIARIES FOR LIG
HEX NUT DIN 985 M8 8 480H	10875614	11	8	1007	968099808	CAMERA HOLDER, PREMOU
HEX NUT DIN 985 M8 8 480H	10875614	5	6	1009	919533508	CRAWLER TRACTOR
HEX NUT DIN 985 M8 8 480H	10875614	42	1	1017	96022733	BULKHEAD PLATE
HEX NUT DIN 985 M8 8 480H	10875614	5	2	1019	96054388	ADAPTER PRE-ASS.
HEX NUT DIN 985 M8 8 480H	10875614	16	2	1043	919326208	SLEWING PLATFORM EXTENS
HEX NUT DIN 985 M8 8 480H	10875614	17	21	1053	919219508	F-CONNECTING HEAD
HEX NUT DIN 985 M8 8 480H	10875614	32	18	1075	919219708	PIVOT SECTION
HEX NUT DIN 985 M8 8 480H	10875614	7	8	1077	96038853	SENSOR CARRIER CPL.
HEX NUT DIN 985 M8 8 480H	10875614	5	2	1078	968938308	SENSOR PRE-ASS.
HEX NUT DIN 985 M8 8 480H	10875614	27	45	1099	919220008	F-HEAD SECTION
HEX NUT DIN 985 M8 8 480H	10875614	12	4	1108	96037097	LADDER, PRE-ASSEMBLED

Description	Item	Pos.	Quantity	Page	Assembly	Description
HEX NUT DIN 985 M8 8 480H	10875614	12	4	1110	96037098	LADDER, PRE-ASSEMBLED
HEX NUT DIN 985 M8 8 480H	10875614	6	22	1125	919220208	F-INTERMEDIATE SECT.
HEX NUT DIN 985 M8 8 480H	10875614	12	7	1130	919222808	ERECTION FRAME
HEX NUT DIN 985 M8 A2-70	411903108	5	12	732	969848908	RELING
HEX NUT DIN 985 M8 A2-70	411903108	20	4	791	968646208	CAMERA HOLDER, PREMOU
HEX NUT DIN 985 M8 A2-70	411903108	4	4	1037	967937608	OBSTRUCTION LIGHTS PREAS
HEX NUT EN 1661 M10 10 FLZ	12215460	(9)	1	329	13455124	DIESEL ENGINE
HEX NUT EN 1661 M10 10 FLZ	12215460	13	2	374	11420510	HIGH PRESSURE PIPE ASSEM
HEX NUT EN 1661 M8 8 480H	11820285	12	2	374	11420510	HIGH PRESSURE PIPE ASSEM
HEX NUT EN 1661 M8 8 480H	11820285	13	4	380	12421642	CONNECTING LINE ADD-ON
HEX NUT EN 1661 M8 8 480H	11820285	17	1	392	10147372	VENT TUBE ASSEMBLY
HEX NUT ISO 4032 M10 10 FLZ	11002807	37	8	126	917076708	CATWALK CRAW.TRACK TRA
HEX NUT ISO 4032 M10 10 FLZ	11002807	32	5	512	10451181	LIQUEFIER
HEX NUT ISO 4032 M10 8 ZNNI	12102695	308	2	261	967787908	ADDNL. HYDR. F. ERECTING W
HEX NUT ISO 4032 M10 8 ZNNI	12102695	31	4	265	918861408	DIESEL ENGINE CPL.
HEX NUT ISO 4032 M10 8 ZNNI	12102695	352	66	278	96032892	DIESEL ENGINE, PRE-ASSEMB
HEX NUT ISO 4032 M10 8 ZNNI	12102695	9	16	436	918981908	BATTERY STORAGE
HEX NUT ISO 4032 M10 8 ZNNI	12102695	32	2	453	918810308	CONTROL STAND
HEX NUT ISO 4032 M10 8 ZNNI	12102695	35	10	470	918999008	SLEWING PLATFORM CATWAL
HEX NUT ISO 4032 M10 8 ZNNI	12102695	19	44	474	968283208	CATWALK SUPERSTR.LEFT
HEX NUT ISO 4032 M10 8 ZNNI	12102695	10	12	483	969540008	STAIR COMPLETE
HEX NUT ISO 4032 M10 8 ZNNI	12102695	(6)	2	521	919627908	SA FRAME PRE-ASS.
HEX NUT ISO 4032 M10 8 ZNNI	12102695	24	4	545	917080508	ROLLER BEARING
HEX NUT ISO 4032 M10 8 ZNNI	12102695	46	8	720	919075408	CRANE DRIVER CAB ADDITIO
HEX NUT ISO 4032 M10 8 ZNNI	12102695	5	4	1076	96036001	FLAP PRE-ASS.
HEX NUT ISO 4032 M10 A2-70	510748608	3	1	792	965669108	GUIDE
HEX NUT ISO 4032 M12 8 FLZ	10875616	30	1	20	918005408	CENTRAL SECTION CRAWLER
HEX NUT ISO 4032 M12 8 FLZ	10875616	25	8	191	96062971	ASSEMBLY PARTS F.SLEWING
HEX NUT ISO 4032 M12 8 FLZ	10875616	24	6	230	917451208	WINCH 4 PRE-ASSEMBLY
HEX NUT ISO 4032 M12 8 FLZ	10875616	351	4	278	96032892	DIESEL ENGINE, PRE-ASSEMB
HEX NUT ISO 4032 M12 8 FLZ	10875616	34	12	520	919627908	SA FRAME PRE-ASS.
HEX NUT ISO 4032 M12 8 FLZ	10875616	90	3	721	919075408	CRANE DRIVER CAB ADDITIO
HEX NUT ISO 4032 M12 8 FLZ	10875616	8	8	896	917190908	S INTERMEDIATE SECTION
HEX NUT ISO 4032 M12 8 FLZ	10875616	8	8	904	917333908	S INTERMEDIATE SECTION
HEX NUT ISO 4032 M12 8 FLZ	10875616	8	8	908	917078708	S INTERMEDIATE SECTION
HEX NUT ISO 4032 M12 8 FLZ	10875616	8	8	915	917078808	S INTERMEDIATE SECTION
HEX NUT ISO 4032 M12 8 FLZ	10875616	8	8	928	917079208	S INTERMEDIATE SECTION
HEX NUT ISO 4032 M12 8 FLZ	10875616	8	8	933	917571208	S INTERMEDIATE SECTION
HEX NUT ISO 4032 M12 8 FLZ	10875616	60	8	983	919301808	L-HEAD PIECE
HEX NUT ISO 4032 M16 10 A3	411505001	88	8	68	90029090	ANGULAR GEAR
HEX NUT ISO 4032 M16 10 A3	411505001	88	8	70	90029091	ANGULAR GEAR
HEX NUT ISO 4032 M16 10 FLZ	10873081	5	5	1055	96038862	RODS PRE-ASSEMBLY
HEX NUT ISO 4032 M16 8 FLZ	10875617	31	4	20	918005408	CENTRAL SECTION CRAWLER
HEX NUT ISO 4032 M16 8 FLZ	10875617	4	2	526	967846508	DRAWBAR PRE-ASS
HEX NUT ISO 4032 M16 8 FLZ	10875617	4	3	528	967981108	DRAWBAR PRE-ASS
HEX NUT ISO 4032 M16 8 FLZ	10875617	12	1	547	917080608	MOUNTING EQUIPMENT CRAW
HEX NUT ISO 4032 M16 8 FLZ	10875617	4	4	898	967747008	ROD
HEX NUT ISO 4032 M16 8 FLZ	10875617	4	8	911	967744008	ROD
HEX NUT ISO 4032 M16 8 FLZ	10875617	5	3	918	967950808	DRAWBAR PRE-ASS
HEX NUT ISO 4032 M16 8 FLZ	10875617	5	4	920	968214108	DRAWBAR PRE-ASS
HEX NUT ISO 4032 M16 8 FLZ	10875617	4	4	922	968217108	DRAWBAR PRE-ASS
HEX NUT ISO 4032 M16 8 FLZ	10875617	5	2	1043	919326208	SLEWING PLATFORM EXTENS
HEX NUT ISO 4032 M20 10 FLZ	10425687	20	16	126	917076708	CATWALK CRAW.TRACK TRA
HEX NUT ISO 4032 M20 8 FLZ	10875618	9	1	128	968705508	SUPPORT
HEX NUT ISO 4032 M20 8 FLZ	10875618	4	1	131	962009308	SUPPORT PLATE COMPL.
HEX NUT ISO 4032 M20 8 FLZ	10875618	25	4	145	918011308	PREMOUNTED LOWER PART
HEX NUT ISO 4032 M20 8 FLZ	10875618	8	16	811	917863208	TRANSPORT KEEPER
HEX NUT ISO 4032 M24 10 FLZ	10425688	21	10	230	917451208	WINCH 4 PRE-ASSEMBLY
HEX NUT ISO 4032 M24 10 FLZ	10425688	10	8	809	918369608	TRANSPORT KEEPER
HEX NUT ISO 4032 M3 A4-70	10005173	23	2	643	967917908	SWITCH CABINET

Description	Item	Pos.	Quantity	Page	Assembly	Description
HEX NUT ISO 4032 M30 10 FLZ	10425689	9	4	476	968309908	PLATFORM COMPL.
HEX NUT ISO 4032 M4 8 480H	10875619	324	2	283	96033379	FIXING PARTS COMPRESSED
HEX NUT ISO 4032 M4 8 480H	10875619	504	1	634	96051766	DUMMY PLUG
HEX NUT ISO 4032 M4 8 480H	10875619	67	4	740	96028393	INTERNAL PANELLING INSTA
HEX NUT ISO 4032 M4 8 480H	10875619	26	2	752	968080908	CLOSING DEVICE
HEX NUT ISO 4032 M5 8 480H	10875620	57	6	20	918005408	CENTRAL SECTION CRAWLER
HEX NUT ISO 4032 M5 8 480H	10875620	8	6	86	917322008	CENTRA.LUBRICATION SYSTE
HEX NUT ISO 4032 M5 8 480H	10875620	8	6	110	917322208	CENTR.LUBRICATION SYSTEM
HEX NUT ISO 4032 M5 8 480H	10875620	5	2	539	917691308	CENTRAL GREASING
HEX NUT ISO 4032 M5 8 480H	10875620	34	2	586	964837908	ADD-ON PARTS
HEX NUT ISO 4032 M5 8 480H	10875620	8	8	612	968255808	COVER PRE-ASSY.
HEX NUT ISO 4032 M5 8 480H	10875620	9	8	613	968255908	COVER PRE-ASSY.
HEX NUT ISO 4032 M5 8 480H	10875620	8	8	614	968256008	COVER PRE-ASSY.
HEX NUT ISO 4032 M5 8 480H	10875620	8	8	615	968256108	COVER PRE-ASSY.
HEX NUT ISO 4032 M5 8 480H	10875620	72	10	640	91001563	SWITCHBOX MOUNTING PART
HEX NUT ISO 4032 M5 8 480H	10875620	8	5	808	918470508	EXTERNAL FEED
HEX NUT ISO 4032 M5 TI2-WS	10878117	13	2	442	919063408	UREA PLANT
HEX NUT ISO 4032 M6 10 480H	10299668	20	2	729	96000684	FRONT WINDOW CPL.
HEX NUT ISO 4032 M6 10 ZNNI	10197764	29	2	48	967907608	SWITCH BOX COMPL.
HEX NUT ISO 4032 M6 10 ZNNI	10197764	6	4	50	926891108	GROUND RAIL
HEX NUT ISO 4032 M6 10 ZNNI	10197764	110	4	192	96062971	ASSEMBLY PARTS F.SLEWING
HEX NUT ISO 4032 M6 10 ZNNI	10197764	6	5	193	968907308	PARK CONSOLE HOSES PRE
HEX NUT ISO 4032 M6 10 ZNNI	10197764	6	3	194	968907408	PARK CONSOLE HOSES PRE
HEX NUT ISO 4032 M6 10 ZNNI	10197764	33	2	201	917438108	WINCH 1 PRE-ASSEMBLY
HEX NUT ISO 4032 M6 10 ZNNI	10197764	33	2	221	917454008	WINCH 2 PRE-ASS.
HEX NUT ISO 4032 M6 10 ZNNI	10197764	14	8	246	917645608	MOUNTING JACK/ERECTING
HEX NUT ISO 4032 M6 10 ZNNI	10197764	(4)	4	277	96032892	DIESEL ENGINE, PRE-ASSEMB
HEX NUT ISO 4032 M6 10 ZNNI	10197764	51	2	320	96032897	RADIATOR, PRE-ASSEMBLED
HEX NUT ISO 4032 M6 10 ZNNI	10197764	21	11	436	918981908	BATTERY STORAGE
HEX NUT ISO 4032 M6 10 ZNNI	10197764	16	2	438	96032910	BATTERY BOX, PRE-ASSEMB
HEX NUT ISO 4032 M6 10 ZNNI	10197764	12	2	449	96004224	COVER COMPL.
HEX NUT ISO 4032 M6 10 ZNNI	10197764	11	32	463	917079908	TURNTABLE PANELLING
HEX NUT ISO 4032 M6 10 ZNNI	10197764	7	4	480	968904008	CARRIER PRE-ASSEMBLED
HEX NUT ISO 4032 M6 10 ZNNI	10197764	310	74	532	968513208	ADDITIONAL HYDRAULICS, SA
HEX NUT ISO 4032 M6 10 ZNNI	10197764	7	4	584	918531108	MIRROR ATTACHM.IN CRANE
HEX NUT ISO 4032 M6 10 ZNNI	10197764	22	8	586	964837908	ADD-ON PARTS
HEX NUT ISO 4032 M6 10 ZNNI	10197764	151	12	598	96034154	SOUND DAMPING ABOVE
HEX NUT ISO 4032 M6 10 ZNNI	10197764	4	2	599	969118108	COVER COMPL.
HEX NUT ISO 4032 M6 10 ZNNI	10197764	4	1	601	96038209	COVER COMPL.
HEX NUT ISO 4032 M6 10 ZNNI	10197764	4	2	603	96038293	COVER COMPL.
HEX NUT ISO 4032 M6 10 ZNNI	10197764	4	2	608	96044249	COVER COMPL.
HEX NUT ISO 4032 M6 10 ZNNI	10197764	80	1	654	96033320	ASSEMBLY PARTS MOUNTIN
HEX NUT ISO 4032 M6 10 ZNNI	10197764	5	12	658	922648308	TERMINAL BOARD PRE-ASS.
HEX NUT ISO 4032 M6 10 ZNNI	10197764	97	2	721	919075408	CRANE DRIVER CAB ADDITIO
HEX NUT ISO 4032 M6 10 ZNNI	10197764	11	1	760	919075608	PLATFORM CRANE CABIN
HEX NUT ISO 4032 M6 10 ZNNI	10197764	43	4	789	967956208	CAMERA INSTALLATION SLEW
HEX NUT ISO 4032 M6 10 ZNNI	10197764	9	7	1004	967957508	CAMERA EQUIPMENT S-PIVOT
HEX NUT ISO 4032 M6 10 ZNNI	10197764	301	2	1023	968883308	ADDL.HYDR.F.PIN PULLING DE
HEX NUT ISO 4032 M6 10 ZNNI	10197764	301	2	1026	968883408	ADDL.HYDR.F.PIN PULLING DE
HEX NUT ISO 4032 M6 10 ZNNI	10197764	42	2	1075	919219708	PIVOT SECTION
HEX NUT ISO 4032 M6 A2-70	411530301	10	2	761	968397108	LADDER COMPL.
HEX NUT ISO 4032 M6 A2-70	411530301	20	19	789	967956208	CAMERA INSTALLATION SLEW
HEX NUT ISO 4032 M6 A2-70	411530301	7	4	793	96005701	CAMERA HOLDER, PREMOU
HEX NUT ISO 4032 M8 10	4000380	15	7	402	10143790	REGULATION BOOST PRESS
HEX NUT ISO 4032 M8 10 A2C	4000381	13	2	385	10141807	ACCESSORIES AIR COMPRES
HEX NUT ISO 4032 M8 10 A2C	4000381	28	2	393	10143277	COOLANT PIPE BEND ADD-ON
HEX NUT ISO 4032 M8 10 ZNNI	10197760	10	4	50	926891108	GROUND RAIL
HEX NUT ISO 4032 M8 10 ZNNI	10197760	29	2	116	918589408	HYDRAULIC SUPPORT
HEX NUT ISO 4032 M8 10 ZNNI	10197760	69	4	146	918011308	PREMOUNTED LOWER PART
HEX NUT ISO 4032 M8 10 ZNNI	10197760	14	2	335	10141769	FINAL CONTROL VALVE

Description	Item	Pos.	Quantity	Page	Assembly	Description
HEX NUT ISO 4032 M8 10 ZNNI	10197760	30	24	432	919063308	AIR FILTER UNIT CPL.
HEX NUT ISO 4032 M8 10 ZNNI	10197760	16	4	791	968646208	CAMERA HOLDER, PREMOU
HEX NUT ISO 4032 M8 8 480H	11693875	10	4	147	968284308	MOUNTING PARTS BASE PAR
HEX NUT ISO 4032 M8 8 480H	11693875	32	4	191	96062971	ASSEMBLY PARTS F.SLEWING
HEX NUT ISO 4032 M8 8 480H	11693875	28	17	230	917451208	WINCH 4 PRE-ASSEMBLY
HEX NUT ISO 4032 M8 8 480H	11693875	350	44	278	96032892	DIESEL ENGINE, PRE-ASSEMB
HEX NUT ISO 4032 M8 8 480H	11693875	15	6	436	918981908	BATTERY STORAGE
HEX NUT ISO 4032 M8 8 480H	11693875	10	8	438	96032910	BATTERY BOX, PRE-ASSEMB
HEX NUT ISO 4032 M8 8 480H	11693875	43	12	474	968283208	CATWALK SUPERSTR.LEFT
HEX NUT ISO 4032 M8 8 480H	11693875	4	2	479	968287208	FOLDING LADDER PRE-ASS.
HEX NUT ISO 4032 M8 8 480H	11693875	86	2	521	919627908	SA FRAME PRE-ASS.
HEX NUT ISO 4032 M8 8 480H	11693875	23	8	547	917080608	MOUNTING EQUIPMENT CRAW
HEX NUT ISO 4032 M8 8 480H	11693875	305	8	551	967788008	ADDNL.HYDR.ERECTION DEV
HEX NUT ISO 4032 M8 8 480H	11693875	53	4	577	919297008	CENT. LUBRIC. SYSTEM SUP
HEX NUT ISO 4032 M8 8 480H	11693875	424	4	683	96052492	HYDRAULICS
HEX NUT ISO 4032 M8 8 480H	11693875	442	9	684	96052492	HYDRAULICS
HEX NUT ISO 4032 M8 8 480H	11693875	74	20	721	919075408	CRANE DRIVER CAB ADDITIO
HEX NUT ISO 4032 M8 8 480H	11693875	28	2	735	919075308	CRANE OPERATOR CABIN P
HEX NUT ISO 4032 M8 A2-70	510737408	17	9	789	967956208	CAMERA INSTALLATION SLEW
HEX NUT ISO 4032 M8 A4-80	4901732	28	8	201	917438108	WINCH 1 PRE-ASSEMBLY
HEX NUT ISO 4032 M8 A4-80	4901732	28	8	221	917454008	WINCH 2 PRE-ASS.
HEX NUT ISO 4032 M8 A4-80	4901732	21	4	222	968161808	SAFETY ROLLER CPL.
HEX NUT ISO 4035 M24 05 FLZ	10179943	4	1	1068	96038041	PIN PRE-ASS.
HEX NUT ISO 4035 M24 05 FLZ	10179943	4	1	1069	96038042	PIN PRE-ASS.
HEX NUT ISO 4035 M27 05 FLZ	10179975	18	4	545	917080508	ROLLER BEARING
HEX NUT ISO 4035 M30 05 FLZ	4635422	16	4	197	917077708	PIN F. S AND D PIVOT SECTIO
HEX NUT ISO 4035 M30 05 FLZ	4635422	14	2	720	919075408	CRANE DRIVER CAB ADDITIO
HEX NUT ISO 4035 M5 04	511001708	19	2	589	918009808	CLIMA-HEATING INSTALLATIO
HEX NUT ISO 4035 M8 04 A2C	410120308	17	2	752	968080908	CLOSING DEVICE
HEX NUT ISO 7040 M10 8 FLZ	10875629	11	8	482	969259908	SLEWING PLATFORM CATWAL
HEX NUT ISO 7040 M10 8 FLZ	10875629	159	12	847	919304308	S PIVOT SECTION PRE-ASS.
HEX NUT ISO 7040 M12 8 FLZ	11840127	93	17	846	919304308	S PIVOT SECTION PRE-ASS.
HEX NUT ISO 7040 M12 8 FLZ	11840127	6	2	940	96039781	PIN PRE-ASS.
HEX NUT ISO 7040 M12 8 FLZ	11840127	40	8	945	917191008	SL REDUCING SECTION
HEX NUT ISO 7040 M12 8 FLZ	11840127	7	2	1059	96038848	PIN PRE-ASS.
HEX NUT ISO 7040 M12 8 FLZ	11840127	51	4	1075	919219708	PIVOT SECTION
HEX NUT ISO 7040 M12 8 FLZ	11840127	6	2	1080	96029160	PIN PRE-ASS.
HEX NUT ISO 7040 M16 8 FLZ	10875859	22	8	130	917076808	MECHANICAL SUPPORT
HEX NUT ISO 7040 M16 8 FLZ	10875859	190	8	848	919304308	S PIVOT SECTION PRE-ASS.
HEX NUT ISO 7040 M16 8 FLZ	10875859	8	1	1056	96038863	CONNECTING LINK PRE-ASS.
HEX NUT ISO 7040 M20 10 FE//	10875630	32	2	265	918861408	DIESEL ENGINE CPL.
HEX NUT ISO 7040 M5 8 480H	10876400	18	2	438	96032910	BATTERY BOX, PRE-ASSEMB
HEX NUT ISO 7040 M6 8 480H	11656734	12	4	446	96004209	PUMP PRE-ASS.
HEX NUT ISO 7040 M6 8 480H	11656734	32	2	510	91000225	AIR CONDITIONING
HEX NUT ISO 7040 M6 8 480H	11656734	17	2	1006	968134408	MECH.AUXILIARIES FOR LIG
HEX NUT ISO 7040 M6 8 480H	11656734	22	2	1007	968099808	CAMERA HOLDER, PREMOU
HEX NUT ISO 7040 M8 8 480H	11656731	14	5	446	96004209	PUMP PRE-ASS.
HEX NUT ISO 7040 M8 8 480H	11656731	33	1	735	919075308	CRANE OPERATOR CABIN P
HEX NUT ISO 7040 M8 8 480H	11656731	10	41	936	919219208	S INTERMEDIATE SECTION
HEX NUT ISO 7040 M8 8 480H	11656731	10	63	937	96037300	GRIDIRON PRE-ASS.
HEX NUT ISO 7040 M8 8 480H	11656731	7	5	938	96037301	ROPE GUARD
HEX NUT ISO 7040 M8 8 480H	11656731	4	5	939	96037306	ROPE GUARD
HEX NUT ISO 7040 M8 8 480H	11656731	42	4	998	917228608	BOOM NOSE
HEX NUT ISO 7040 M8 8 480H	11656731	10	30	1058	96038847	GRIDIRON PRE-ASS.
HEX NUT ISO 7040 M8 8 480H	11656731	33	2	1130	919222808	ERECTION FRAME
HEX NUT ISO 7042 M10 8 A3C	4635148	50	4	952	917473608	WINCH 6 PRE-ASSEMBLY
HEX NUT ISO 7042 M8 10 480H	10814800	50	12	126	917076708	CATWALK CRAW.TRACK TRA
HEX NUT ISO 8675 M12X1,0 04	10875633	21	2	493	96053632	ELECTRIC ADD-ON PARTS CA
HEX NUT ISO 8675 M16X1,5 04	10179933	17	2	222	968161808	SAFETY ROLLER CPL.
HEX NUT ISO 8675 M20X1,5 A	10285016	8	2	791	968646208	CAMERA HOLDER, PREMOU

Description	Item	Pos.	Quantity	Page	Assembly	Description
HEX NUT M10X1	10012557	3	2	352	10122503	ROCKER ARM BRACKET PRE
HEX NUT M32X1,5 MS	602504408	48	1	643	967917908	SWITCH CABINET
HEX SCREW DIN 6921 M8X20	10030519	(13)	1	342	10134887	OIL SUMP WITH FASTENING
HEX SCREW DIN 6921 M8X20 X	11068155	6	7	399	10141558	OUTLET MANIFOLD ADD-ON
HEX SCREW DIN 6921 M8X25	10009007	18	1	372	10126724	FUEL FINE-FILTER ASSEMBLY
HEX SCREW DIN 6921 M8X25	10009007	24	2	392	10147372	VENT TUBE ASSEMBLY
HEX SCREW DIN 6921 M8X25	10009007	13	7	393	10143277	COOLANT PIPE BEND ADD-ON
HEX SCREW DIN 6921 M8X25	10009007	21	1	401	10141721	EXHAUST TC MOUNTING
HEX SCREW DIN 6921 M8X25 X	10336200	(7)	8	398	10141356	EXHAUST PIPE ASSEMBLY
HEX SCREW DIN 6921 M8X25 X	10336200	(7)	8	398	10141356	EXHAUST PIPE ASSEMBLY
HEX SCREW EN 1665 M10X10	12207561	(6)	8	329	13455124	DIESEL ENGINE
HEX SCREW EN 1665 M10X120	12207559	18	1	379	10141830	CHARGE AIR LINE ASSEMBLY
HEX SCREW EN 1665 M10X120	12207559	15	1	403	10146947	ALTERNATOR ASSEMBLY
HEX SCREW EN 1665 M10X13	12210062	14	1	388	12490129	WATER PUMP WITH FASTENIN
HEX SCREW EN 1665 M10X140	11823511	19	2	379	10141830	CHARGE AIR LINE ASSEMBLY
HEX SCREW EN 1665 M10X16	12207564	6	4	368	11363553	DRIVE FOR HIGH PRESSURE P
HEX SCREW EN 1665 M10X16	12207564	15	3	388	12490129	WATER PUMP WITH FASTENIN
HEX SCREW EN 1665 M10X20	11656153	68	2	415	12416117	CABLE HARNESS MOUNTING
HEX SCREW EN 1665 M10X25	11656154	2	4	386	10141838	LOCKING PIECES
HEX SCREW EN 1665 M10X30	11656155	(19)	2	330	13455124	DIESEL ENGINE
HEX SCREW EN 1665 M10X30	11656155	12	3	380	12421642	CONNECTING LINE ADD-ON
HEX SCREW EN 1665 M10X35	10299582	(10)	6	329	13455124	DIESEL ENGINE
HEX SCREW EN 1665 M10X40	11626068	11	2	374	11420510	HIGH PRESSURE PIPE ASSEM
HEX SCREW EN 1665 M10X50	11626073	11	1	412	10141788	CONTROL BOX ANNEXE
HEX SCREW EN 1665 M10X60	10299587	6	4	334	9078462	POWER UNIT SUPPORT ATT
HEX SCREW EN 1665 M10X70	11656159	10	2	412	10141788	CONTROL BOX ANNEXE
HEX SCREW EN 1665 M10X80	11656160	17	1	379	10141830	CHARGE AIR LINE ASSEMBLY
HEX SCREW EN 1665 M10X90	12692825	7	1	368	11363553	DRIVE FOR HIGH PRESSURE P
HEX SCREW EN 1665 M12X10	10299598	9	2	409	10129212	FLYWHEEL HOUSING MOUNT
HEX SCREW EN 1665 M12X10	10299598	2	6	418	10120393	LOCKING PIECES
HEX SCREW EN 1665 M12X10	10299598	8	4	419	10126182	POWER TAKE-OFF ADD-ON
HEX SCREW EN 1665 M12X35	10299566	2	3	404	10120540	STARTER ASSEMBLY
HEX SCREW EN 1665 M12X40	10875423	16	1	403	10146947	ALTERNATOR ASSEMBLY
HEX SCREW EN 1665 M12X70	10299568	7	10	409	10129212	FLYWHEEL HOUSING MOUNT
HEX SCREW EN 1665 M16X30	12207569	(3)	1	414	12416117	CABLE HARNESS MOUNTING
HEX SCREW EN 1665 M16X30	12207569	3	1	416	10150446	BRACKET ADD-ON
HEX SCREW EN 1665 M5X10	10875503	26	4	48	967907608	SWITCH BOX COMPL.
HEX SCREW EN 1665 M5X10	10875503	17	4	493	96053632	ELECTRIC ADD-ON PARTS CA
HEX SCREW EN 1665 M5X10	10875503	16	4	625	969245308	TERMINAL BOX ELECTRICS S
HEX SCREW EN 1665 M5X10	10875503	70	43	640	91001563	SWITCHBOX MOUNTING PART
HEX SCREW EN 1665 M5X10	10875503	80	8	644	967917908	SWITCH CABINET
HEX SCREW EN 1665 M5X10	10875503	62	55	654	96033320	ASSEMBLY PARTS MOUNTIN
HEX SCREW EN 1665 M5X10	10875503	7	2	655	968095808	PRE-ASSEMBLY MOUNTING U
HEX SCREW EN 1665 M5X10 8	12207546	52	6	415	12416117	CABLE HARNESS MOUNTING
HEX SCREW EN 1665 M6X16 8	11840297	24	2	376	10143726	LEAK OIL LINE ADD-ON
HEX SCREW EN 1665 M6X16 8	11840297	54	15	415	12416117	CABLE HARNESS MOUNTING
HEX SCREW EN 1665 M6X16 8	11840297	(3)	1	417	12410651	ENGINE CONTROL SENSORS
HEX SCREW EN 1665 M6X16 8	11840297	25	4	439	96032891	ELECTRIC FOR BATTERY BOX
HEX SCREW EN 1665 M6X16 8	11840297	9	2	645	969408008	COVER COMPL.
HEX SCREW EN 1665 M6X16 8	11840297	19	2	724	919075508	CRANE OPERATOR CABIN P
HEX SCREW EN 1665 M6X20 8	12207548	6	3	355	11364303	CYLINDER HEAD COVER PRE
HEX SCREW EN 1665 M6X20 8	12207548	6	3	361	11364325	CYLINDER HEAD COVER PRE
HEX SCREW EN 1665 M6X20 8	12207548	2	4	381	9078314	HEATING FLANGE ADD-ON
HEX SCREW EN 1665 M6X20 8	12207548	(2)	1	417	12410651	ENGINE CONTROL SENSORS
HEX SCREW EN 1665 M6X40 8	12207587	12	1	339	10137051	HYDT.TUBE ASSEMBLY
HEX SCREW EN 1665 M6X50 8	12207550	10	2	337	10141843	CRANKCASE BREATHER ASS
HEX SCREW EN 1665 M6X60 8	12207551	15	2	392	10147372	VENT TUBE ASSEMBLY
HEX SCREW EN 1665 M8X110	12210058	8	3	334	9078462	POWER UNIT SUPPORT ATT
HEX SCREW EN 1665 M8X110	12210061	12	2	407	10144678	PROTECTION PLATE ASSEM
HEX SCREW EN 1665 M8X12 8	11656991	10	4	444	968866808	UREA TANK, PRE-MOUNTING

Description	Item	Pos.	Quantity	Page	Assembly	Description
HEX SCREW EN 1665 M8X120	12207553	5	5	390	11353748	THERMOSTAT HOUSING ASS
HEX SCREW EN 1665 M8X140	11826195	4	3	372	10126724	FUEL FINE-FILTER ASSEMBLY
HEX SCREW EN 1665 M8X150	12693597	16	3	379	10141830	CHARGE AIR LINE ASSEMBLY
HEX SCREW EN 1665 M8X16 8	11656992	1	4	55	967908308	SWITCH CABINET EXTENSION
HEX SCREW EN 1665 M8X16 8	11656992	10	3	335	10141769	FINAL CONTROL VALVE
HEX SCREW EN 1665 M8X16 8	11656992	6	1	343	10137870	OIL DIPSTICK CPL.
HEX SCREW EN 1665 M8X16 8	11656992	9	2	362	10122940	CAMSHAFT CPL.
HEX SCREW EN 1665 M8X16 8	11656992	10	2	374	11420510	HIGH PRESSURE PIPE ASSEM
HEX SCREW EN 1665 M8X16 8	11656992	18	1	385	10141807	ACCESSORIES AIR COMPRES
HEX SCREW EN 1665 M8X16 8	11656992	27	2	393	10143277	COOLANT PIPE BEND ADD-ON
HEX SCREW EN 1665 M8X16 8	11656992	60	26	415	12416117	CABLE HARNESS MOUNTING
HEX SCREW EN 1665 M8X16 8	11656992	13	2	444	968866808	UREA TANK, PRE-MOUNTING
HEX SCREW EN 1665 M8X175	12210056	5	1	372	10126724	FUEL FINE-FILTER ASSEMBLY
HEX SCREW EN 1665 M8X175	12698193	9	2	335	10141769	FINAL CONTROL VALVE
HEX SCREW EN 1665 M8X20 8	11657219	12	7	337	10141843	CRANKCASE BREATHER ASS
HEX SCREW EN 1665 M8X20 8	11657219	4	1	341	10118748	PIPELINE INSTALLATION
HEX SCREW EN 1665 M8X20 8	11657219	25	2	376	10143726	LEAK OIL LINE ADD-ON
HEX SCREW EN 1665 M8X20 8	11657219	8	5	392	10147372	VENT TUBE ASSEMBLY
HEX SCREW EN 1665 M8X20 8	11657219	19	11	402	10143790	REGULATION BOOST PRESS
HEX SCREW EN 1665 M8X20 8	11657219	13	2	409	10129212	FLYWHEEL HOUSING MOUNT
HEX SCREW EN 1665 M8X20 8	11657219	(2)	4	414	12416117	CABLE HARNESS MOUNTING
HEX SCREW EN 1665 M8X20 8	11657219	2	3	416	10150446	BRACKET ADD-ON
HEX SCREW EN 1665 M8X20 8	11657219	71	9	640	91001563	SWITCHBOX MOUNTING PART
HEX SCREW EN 1665 M8X25 8	11690637	11	4	388	12490129	WATER PUMP WITH FASTENIN
HEX SCREW EN 1665 M8X25 8	11690637	62	1	415	12416117	CABLE HARNESS MOUNTING
HEX SCREW EN 1665 M8X30	10299567	(8)	4	329	13455124	DIESEL ENGINE
HEX SCREW EN 1665 M8X30	10299567	5	4	334	9078462	POWER UNIT SUPPORT ATT
HEX SCREW EN 1665 M8X30	10299567	5	2	343	10137870	OIL DIPSTICK CPL.
HEX SCREW EN 1665 M8X30 8	11826563	10	1	339	10137051	HYDT.TUBE ASSEMBLY
HEX SCREW EN 1665 M8X30 8	11826563	12	4	388	12490129	WATER PUMP WITH FASTENIN
HEX SCREW EN 1665 M8X30 8	11826563	13	3	403	10146947	ALTERNATOR ASSEMBLY
HEX SCREW EN 1665 M8X30 8	11826563	9	5	407	10144678	PROTECTION PLATE ASSEM
HEX SCREW EN 1665 M8X30 8	11826563	63	1	415	12416117	CABLE HARNESS MOUNTING
HEX SCREW EN 1665 M8X35	10299603	10	8	332	12405454	CRANKCASE CPL. WITH CYLIN
HEX SCREW EN 1665 M8X35	10299603	14	24	342	10134887	OIL SUMP WITH FASTENING
HEX SCREW EN 1665 M8X35 8	11827987	13	3	388	12490129	WATER PUMP WITH FASTENIN
HEX SCREW EN 1665 M8X40	10299604	9	2	334	9078462	POWER UNIT SUPPORT ATT
HEX SCREW EN 1665 M8X40 8	11658660	19	6	337	10141843	CRANKCASE BREATHER ASS
HEX SCREW EN 1665 M8X40 8	11658660	3	3	353	10122645	CYLINDER HEAD COVER ASS
HEX SCREW EN 1665 M8X40 8	11658660	5	3	354	10122640	CYLINDER HEAD COVER ASS
HEX SCREW EN 1665 M8X40 8	11658660	6	1	354	10122640	CYLINDER HEAD COVER ASS
HEX SCREW EN 1665 M8X40 8	11658660	3	1	356	12580834	REPAIR KIT
HEX SCREW EN 1665 M8X40 8	11658660	5	3	359	10122646	CYLINDER HEAD COVER ASS
HEX SCREW EN 1665 M8X40 8	11658660	6	1	359	10122646	CYLINDER HEAD COVER ASS
HEX SCREW EN 1665 M8X40 8	11658660	6	1	360	10122659	CYLINDER HEAD COVER ASS
HEX SCREW EN 1665 M8X40 8	11658660	9	2	374	11420510	HIGH PRESSURE PIPE ASSEM
HEX SCREW EN 1665 M8X40 8	11658660	10	4	380	12421642	CONNECTING LINE ADD-ON
HEX SCREW EN 1665 M8X40 8	11658660	18	2	403	10146947	ALTERNATOR ASSEMBLY
HEX SCREW EN 1665 M8X40 8	11658660	6	4	412	10141788	CONTROL BOX ANNEXE
HEX SCREW EN 1665 M8X45	10299605	3	9	334	9078462	POWER UNIT SUPPORT ATT
HEX SCREW EN 1665 M8X45 8	11690426	3	4	412	10141788	CONTROL BOX ANNEXE
HEX SCREW EN 1665 M8X50	10299606	10	2	334	9078462	POWER UNIT SUPPORT ATT
HEX SCREW EN 1665 M8X50 8	11691686	15	4	342	10134887	OIL SUMP WITH FASTENING
HEX SCREW EN 1665 M8X50 8	11691686	14	4	380	12421642	CONNECTING LINE ADD-ON
HEX SCREW EN 1665 M8X50 8	11691686	14	1	385	10141807	ACCESSORIES AIR COMPRES
HEX SCREW EN 1665 M8X50 8	11691686	14	2	403	10146947	ALTERNATOR ASSEMBLY
HEX SCREW EN 1665 M8X55 8	12210060	8	6	335	10141769	FINAL CONTROL VALVE
HEX SCREW EN 1665 M8X60	10299607	4	6	334	9078462	POWER UNIT SUPPORT ATT
HEX SCREW EN 1665 M8X60 8	11691685	10	2	407	10144678	PROTECTION PLATE ASSEM
HEX SCREW EN 1665 M8X65 8	12210057	11	2	339	10137051	HYDT.TUBE ASSEMBLY

Description	Item	Pos.	Quantity	Page	Assembly	Description
HEX SCREW EN 1665 M8X70	10299608	7	3	334	9078462	POWER UNIT SUPPORT ATT
HEX SCREW EN 1665 M8X75	10299609	4	2	391	11349206	THERMOSTAT HOUSING PRE
HEX SCREW EN 1665 M8X75	10299609	21	1	402	10143790	REGULATION BOOST PRESS
HEX SCREW EN 1665 M8X80 8	11626067	5	2	354	10122640	CYLINDER HEAD COVER ASS
HEX SCREW EN 1665 M8X80 8	11626067	2	2	356	12580834	REPAIR KIT
HEX SCREW EN 1665 M8X80 8	11626067	5	2	359	10122646	CYLINDER HEAD COVER ASS
HEX SCREW EN 1665 M8X80 8	11626067	5	2	360	10122659	CYLINDER HEAD COVER ASS
HEX SCREW EN 1665 M8X80 8	11626067	20	1	403	10146947	ALTERNATOR ASSEMBLY
HEX SCREW EN 1665 M8X90 8	10876385	11	3	407	10144678	PROTECTION PLATE ASSEM
HEX SCREW ISO 4014 M10X1	11651143	303	12	278	96032892	DIESEL ENGINE, PRE-ASSEMB
HEX SCREW ISO 4014 M10X1	11651143	31	2	558	96059080	PREMOUNTED FUEL FILTER
HEX SCREW ISO 4014 M10X1	12218490	21	16	817	917517908	COUNTERWEIGHT FRAME
HEX SCREW ISO 4014 M10X13	10299624	43	4	720	919075408	CRANE DRIVER CAB ADDITIO
HEX SCREW ISO 4014 M10X1	12213408	47	4	720	919075408	CRANE DRIVER CAB ADDITIO
HEX SCREW ISO 4014 M10X50	11631860	34	4	952	917473608	WINCH 6 PRE-ASSEMBLY
HEX SCREW ISO 4014 M10X60	11626719	33	2	470	918999008	SLEWING PLATFORM CATWAL
HEX SCREW ISO 4014 M10X65	11642367	12	2	409	10129212	FLYWHEEL HOUSING MOUNT
HEX SCREW ISO 4014 M10X95	12222984	30	1	558	96059080	PREMOUNTED FUEL FILTER
HEX SCREW ISO 4014 M12X1	10875504	319	4	278	96032892	DIESEL ENGINE, PRE-ASSEMB
HEX SCREW ISO 4014 M12X1	12222992	13	2	892	919633808	ROLLER SET
HEX SCREW ISO 4014 M12X1	12224027	41	2	470	918999008	SLEWING PLATFORM CATWAL
HEX SCREW ISO 4014 M12X20	10299657	3	2	408	10126465	LIFTING DEVICE
HEX SCREW ISO 4014 M12X50	11651578	161	2	847	919304308	S PIVOT SECTION PRE-ASS.
HEX SCREW ISO 4014 M12X55	11658891	310	6	278	96032892	DIESEL ENGINE, PRE-ASSEMB
HEX SCREW ISO 4014 M12X55	11658891	9	5	1075	919219708	PIVOT SECTION
HEX SCREW ISO 4014 M12X55	11658891	69	4	1100	919220008	F-HEAD SECTION
HEX SCREW ISO 4014 M12X55	11658891	12	4	1125	919220208	F-INTERMEDIATE SECT.
HEX SCREW ISO 4014 M12X60	10875506	419	1	683	96052492	HYDRAULICS
HEX SCREW ISO 4014 M12X65	11658890	417	4	683	96052492	HYDRAULICS
HEX SCREW ISO 4014 M12X65	11658890	186	1	848	919304308	S PIVOT SECTION PRE-ASS.
HEX SCREW ISO 4014 M12X75	7004640	412	4	683	96052492	HYDRAULICS
HEX SCREW ISO 4014 M12X75	10875507	34	4	320	96032897	RADIATOR, PRE-ASSEMBLED
HEX SCREW ISO 4014 M12X80	9230171	4	2	408	10126465	LIFTING DEVICE
HEX SCREW ISO 4014 M14X1	10878788	5	4	720	919075408	CRANE DRIVER CAB ADDITIO
HEX SCREW ISO 4014 M14X70	12225301	407	5	683	96052492	HYDRAULICS
HEX SCREW ISO 4014 M16X1	12222993	26	1	1130	919222808	ERECTION FRAME
HEX SCREW ISO 4014 M16X1	12218492	3	1	984	967913408	ROD CPL.
HEX SCREW ISO 4014 M16X1	4600601	52	16	68	90029090	ANGULAR GEAR
HEX SCREW ISO 4014 M16X1	4600601	52	16	70	90029091	ANGULAR GEAR
HEX SCREW ISO 4014 M16X1	4000437	9	1	547	917080608	MOUNTING EQUIPMENT CRAW
HEX SCREW ISO 4014 M16X1	4000437	2	2	1092	96039026	DRAW SHACKLE
HEX SCREW ISO 4014 M16X1	4000437	2	2	1093	96039027	DRAW SHACKLE
HEX SCREW ISO 4014 M16X1	4000437	7	1	1103	96037042	DRAW SHACKLE
HEX SCREW ISO 4014 M16X2	12224045	12	1	525	967846208	PULL ROD
HEX SCREW ISO 4014 M16X2	12224045	10	1	527	967981008	PULL ROD
HEX SCREW ISO 4014 M16X2	12224045	6	1	897	967746908	ROD CPL.
HEX SCREW ISO 4014 M16X2	12224045	6	1	910	967743808	ROD CPL.
HEX SCREW ISO 4014 M16X2	12224045	8	1	917	967897608	PULL ROD
HEX SCREW ISO 4014 M16X2	12224045	8	1	919	968190108	PULL ROD
HEX SCREW ISO 4014 M16X2	12224045	10	1	921	968190208	PULL ROD
HEX SCREW ISO 4014 M16X28	4901939	6	1	1056	96038863	CONNECTING LINK PRE-ASS.
HEX SCREW ISO 4014 M16X3	10878582	4	2	1043	919326208	SLEWING PLATFORM EXTENS
HEX SCREW ISO 4014 M16X65	12224015	188	8	848	919304308	S PIVOT SECTION PRE-ASS.
HEX SCREW ISO 4014 M16X65	12224015	85	2	983	919301808	L-HEAD PIECE
HEX SCREW ISO 4014 M16X90	12224034	2	4	1135	96038653	ROPE PRE-ASSEMLBY
HEX SCREW ISO 4014 M18X18	406221408	301	2	278	96032892	DIESEL ENGINE, PRE-ASSEMB
HEX SCREW ISO 4014 M20X10	10412379	23	4	145	918011308	PREMOUNTED LOWER PART
HEX SCREW ISO 4014 M20X10	10412379	7	4	568	919140308	OIL RESERVOIR, COMPLETE
HEX SCREW ISO 4014 M20X12	11691323	11	36	955	90200131	ROPE DRUM
HEX SCREW ISO 4014 M20X1	10878585	9	2	138	96051604	ROLLER BEARING

Description	Item	Pos.	Quantity	Page	Assembly	Description
HEX SCREW ISO 4014 M20X1	10878585	3	3	1050	969944708	MOUNTING PRE-ASS.
HEX SCREW ISO 4014 M20X1	12230471	13	6	184	919082708	SLEWING PLATFORM CPL.
HEX SCREW ISO 4014 M20X2	10876534	2	1	131	962009308	SUPPORT PLATE COMPL.
HEX SCREW ISO 4014 M20X2	12207974	75	2	521	919627908	SA FRAME PRE-ASS.
HEX SCREW ISO 4014 M20X2	12207974	17	1	525	967846208	PULL ROD
HEX SCREW ISO 4014 M24X1	12225207	300	2	278	96032892	DIESEL ENGINE, PRE-ASSEMB
HEX SCREW ISO 4014 M30X22	406210708	13	8	65	917291608	CRAWLER TRACK CARRIER, L
HEX SCREW ISO 4014 M30X22	406210708	13	8	98	917291708	CRAWLER TRACK CARRIER,
HEX SCREW ISO 4014 M30X25	406210808	15	8	65	917291608	CRAWLER TRACK CARRIER, L
HEX SCREW ISO 4014 M30X25	406210808	15	8	98	917291708	CRAWLER TRACK CARRIER,
HEX SCREW ISO 4014 M30X53	406264008	12	35	65	917291608	CRAWLER TRACK CARRIER, L
HEX SCREW ISO 4014 M30X53	406264008	12	35	98	917291708	CRAWLER TRACK CARRIER,
HEX SCREW ISO 4014 M30X57	10877647	14	35	65	917291608	CRAWLER TRACK CARRIER, L
HEX SCREW ISO 4014 M30X57	10877647	14	35	98	917291708	CRAWLER TRACK CARRIER,
HEX SCREW ISO 4014 M36X2	406220708	31	24	202	90023098	COMPACT ROPE WINCH
HEX SCREW ISO 4014 M6X30 8	10875511	99	1	721	919075408	CRANE DRIVER CAB ADDITIO
HEX SCREW ISO 4014 M6X40 8	12216183	333	3	278	96032892	DIESEL ENGINE, PRE-ASSEMB
HEX SCREW ISO 4014 M6X40 8	12216183	31	2	896	917190908	S INTERMEDIATE SECTION
HEX SCREW ISO 4014 M6X40 8	12216183	50	2	904	917333908	S INTERMEDIATE SECTION
HEX SCREW ISO 4014 M6X40 8	12216183	52	4	933	917571208	S INTERMEDIATE SECTION
HEX SCREW ISO 4014 M6X45 8	12216909	154	4	847	919304308	S PIVOT SECTION PRE-ASS.
HEX SCREW ISO 4014 M6X50 8	10875512	7	4	446	96004209	PUMP PRE-ASS.
HEX SCREW ISO 4014 M6X50 8	10875512	300	1	1023	968883308	ADDL.HYDR.F.PIN PULLING DE
HEX SCREW ISO 4014 M6X50 8	10875512	300	1	1026	968883408	ADDL.HYDR.F.PIN PULLING DE
HEX SCREW ISO 4014 M8X110	12217239	8	3	446	96004209	PUMP PRE-ASS.
HEX SCREW ISO 4014 M8X150	12203658	7	6	438	96032910	BATTERY BOX, PRE-ASSEMB
HEX SCREW ISO 4014 M8X160	12100208	433	2	683	96052492	HYDRAULICS
HEX SCREW ISO 4014 M8X170	10875799	434	2	683	96052492	HYDRAULICS
HEX SCREW ISO 4014 M8X40 8	11651579	33	26	320	96032897	RADIATOR, PRE-ASSEMBLED
HEX SCREW ISO 4014 M8X40 8	11651579	52	4	908	917078708	S INTERMEDIATE SECTION
HEX SCREW ISO 4014 M8X40 8	11651579	52	6	915	917078808	S INTERMEDIATE SECTION
HEX SCREW ISO 4014 M8X40 8	11651579	52	4	928	917079208	S INTERMEDIATE SECTION
HEX SCREW ISO 4014 M8X40 8	11651579	4	2	938	96037301	ROPE GUARD
HEX SCREW ISO 4014 M8X45 8	11651580	81	4	983	919301808	L-HEAD PIECE
HEX SCREW ISO 4014 M8X50	11647552	9	4	332	12405454	CRANKCASE CPL. WITH CYLIN
HEX SCREW ISO 4014 M8X50 8	11651581	104	8	66	917291608	CRAWLER TRACK CARRIER, L
HEX SCREW ISO 4014 M8X50 8	11651581	104	8	99	917291708	CRAWLER TRACK CARRIER,
HEX SCREW ISO 4014 M8X50 8	11651581	13	60	126	917076708	CATWALK CRAW.TRACK TRA
HEX SCREW ISO 4014 M8X50 8	11651581	11	12	476	968309908	PLATFORM COMPL.
HEX SCREW ISO 4014 M8X50 8	11651581	20	8	611	969443908	SOUND DAMPING DOWN
HEX SCREW ISO 4014 M8X50 8	11651581	20	2	1053	919219508	F-CONNECTING HEAD
HEX SCREW ISO 4014 M8X50 8	11651581	30	12	1075	919219708	PIVOT SECTION
HEX SCREW ISO 4014 M8X50 8	11651581	9	4	1125	919220208	F-INTERMEDIATE SECT.
HEX SCREW ISO 4014 M8X55 8	11651582	37	2	191	96062971	ASSEMBLY PARTS F.SLEWING
HEX SCREW ISO 4014 M8X55 8	11651582	25	8	230	917451208	WINCH 4 PRE-ASSEMBLY
HEX SCREW ISO 4014 M8X55 8	11651582	304	2	283	96033379	FIXING PARTS COMPRESSED
HEX SCREW ISO 4014 M8X55 8	11651582	48	16	520	919627908	SA FRAME PRE-ASS.
HEX SCREW ISO 4014 M8X55 8	11651582	9	33	936	919219208	S INTERMEDIATE SECTION
HEX SCREW ISO 4014 M8X55 8	11651582	13	52	945	917191008	SL REDUCING SECTION
HEX SCREW ISO 4014 M8X55 8	11651582	41	12	982	919301808	L-HEAD PIECE
HEX SCREW ISO 4014 M8X55 8	11651582	14	2	998	917228608	BOOM NOSE
HEX SCREW ISO 4014 M8X55 8	11651582	14	19	1053	919219508	F-CONNECTING HEAD
HEX SCREW ISO 4014 M8X60 8	11651583	113	4	846	919304308	S PIVOT SECTION PRE-ASS.
HEX SCREW ISO 4014 M8X60 8	11651583	7	4	1058	96038847	GRIDIRON PRE-ASS.
HEX SCREW ISO 4014 M8X60 8	11651583	28	6	1099	919220008	F-HEAD SECTION
HEX SCREW ISO 4014 M8X70 8	11651585	29	2	20	918005408	CENTRAL SECTION CRAWLER
HEX SCREW ISO 4014 M8X70 8	11651585	50	16	908	917078708	S INTERMEDIATE SECTION
HEX SCREW ISO 4014 M8X70 8	11651585	50	14	915	917078808	S INTERMEDIATE SECTION
HEX SCREW ISO 4014 M8X70 8	11651585	50	16	928	917079208	S INTERMEDIATE SECTION
HEX SCREW ISO 4014 M8X70 8	11651585	50	16	933	917571208	S INTERMEDIATE SECTION

Description	Item	Pos.	Quantity	Page	Assembly	Description
HEX SCREW ISO 4014 M8X75 8	12216193	10	2	446	96004209	PUMP PRE-ASS.
HEX SCREW ISO 4014 M8X75 8	12216193	6	3	938	96037301	ROPE GUARD
HEX SCREW ISO 4014 M8X75 8	12216193	3	5	939	96037306	ROPE GUARD
HEX SCREW ISO 4017 M10X1	10178881	29	1	512	10451181	LIQUEFIER
HEX SCREW ISO 4017 M10X16	11652470	72	2	146	918011308	PREMOUNTED LOWER PART
HEX SCREW ISO 4017 M10X18	10875800	53	4	184	919082708	SLEWING PLATFORM CPL.
HEX SCREW ISO 4017 M10X20	11002753	7	16	720	919075408	CRANE DRIVER CAB ADDITIO
HEX SCREW ISO 4017 M10X20	10197730	46	4	145	918011308	PREMOUNTED LOWER PART
HEX SCREW ISO 4017 M10X20	10197730	49	6	230	917451208	WINCH 4 PRE-ASSEMBLY
HEX SCREW ISO 4017 M10X25	10299578	66	12	204	90024489	PLANETARY GEARBOX
HEX SCREW ISO 4017 M10X25	10299578	3	8	349	11367689	DRIVE PARTS W. DAMPER PR
HEX SCREW ISO 4017 M10X25	11631816	9	4	84	968727008	CAMERA EQUIPMENT CRAW
HEX SCREW ISO 4017 M10X25	11631816	9	4	108	968668808	CAMERA EQUIPMENT CRAW
HEX SCREW ISO 4017 M10X25	11631816	15	12	130	917076808	MECHANICAL SUPPORT
HEX SCREW ISO 4017 M10X25	11631816	5	9	149	918367008	SLEWING GEAR ATTACHMEN
HEX SCREW ISO 4017 M10X25	11631816	7	12	246	917645608	MOUNTING JACK/ERECTING
HEX SCREW ISO 4017 M10X25	11631816	20	6	251	11347396	ROPE DRUM
HEX SCREW ISO 4017 M10X25	11631816	303	6	426	919551008	MUFFLER UNIT
HEX SCREW ISO 4017 M10X25	11631816	36	18	470	918999008	SLEWING PLATFORM CATWAL
HEX SCREW ISO 4017 M10X25	11631816	8	12	483	969540008	STAIR COMPLETE
HEX SCREW ISO 4017 M10X25	11631816	36	16	520	919627908	SA FRAME PRE-ASS.
HEX SCREW ISO 4017 M10X25	11631816	18	8	568	919140308	OIL RESERVOIR, COMPLETE
HEX SCREW ISO 4017 M10X25	11631816	10	12	720	919075408	CRANE DRIVER CAB ADDITIO
HEX SCREW ISO 4017 M10X25	11631816	95	4	846	919304308	S PIVOT SECTION PRE-ASS.
HEX SCREW ISO 4017 M10X25	11631816	12	6	887	919633708	ROLLER SET
HEX SCREW ISO 4017 M10X25	11631816	48	4	892	919633808	ROLLER SET
HEX SCREW ISO 4017 M10X25	11631816	8	1	1007	968099808	CAMERA HOLDER, PREMOU
HEX SCREW ISO 4017 M10X30	11642358	63	32	66	917291608	CRAWLER TRACK CARRIER, L
HEX SCREW ISO 4017 M10X30	11642358	63	32	99	917291708	CRAWLER TRACK CARRIER,
HEX SCREW ISO 4017 M10X30	11642358	36	8	126	917076708	CATWALK CRAW.TRACK TRA
HEX SCREW ISO 4017 M10X30	11642358	311	58	278	96032892	DIESEL ENGINE, PRE-ASSEMB
HEX SCREW ISO 4017 M10X30	11642358	30	8	320	96032897	RADIATOR, PRE-ASSEMBLED
HEX SCREW ISO 4017 M10X30	11642358	(16)	3	330	13455124	DIESEL ENGINE
HEX SCREW ISO 4017 M10X30	11642358	10	12	436	918981908	BATTERY STORAGE
HEX SCREW ISO 4017 M10X30	11642358	15	1	729	96000684	FRONT WINDOW CPL.
HEX SCREW ISO 4017 M10X30	11642358	16	4	892	919633808	ROLLER SET
HEX SCREW ISO 4017 M10X30	11642358	89	4	983	919301808	L-HEAD PIECE
HEX SCREW ISO 4017 M10X30	11642358	16	4	1004	967957508	CAMERA EQUIPMENT S-PIVOT
HEX SCREW ISO 4017 M10X30	11642358	13	4	1006	968134408	MECH.AUXILIARIES FOR LIG
HEX SCREW ISO 4017 M10X30	11642358	43	4	1053	919219508	F-CONNECTING HEAD
HEX SCREW ISO 4017 M10X30	406527608	10	2	791	968646208	CAMERA HOLDER, PREMOU
HEX SCREW ISO 4017 M10X35	11691328	(18)	3	330	13455124	DIESEL ENGINE
HEX SCREW ISO 4017 M10X35	11691328	17	40	474	968283208	CATWALK SUPERSTR.LEFT
HEX SCREW ISO 4017 M10X35	11691328	10	2	796	919408908	UPPERCARRIAGE SUSP BALL
HEX SCREW ISO 4017 M10X35	11691328	149	5	847	919304308	S PIVOT SECTION PRE-ASS.
HEX SCREW ISO 4017 M10X40	11002713	5	1	383	10126103	INSTALLATION BRAKE COMPR
HEX SCREW ISO 4017 M10X40	11626706	308	8	278	96032892	DIESEL ENGINE, PRE-ASSEMB
HEX SCREW ISO 4017 M10X40	11626706	87	8	521	919627908	SA FRAME PRE-ASS.
HEX SCREW ISO 4017 M10X40	11626706	(4)	2	521	919627908	SA FRAME PRE-ASS.
HEX SCREW ISO 4017 M10X45	11691682	22	4	265	918861408	DIESEL ENGINE CPL.
HEX SCREW ISO 4017 M10X50	11642355	70	4	146	918011308	PREMOUNTED LOWER PART
HEX SCREW ISO 4017 M10X50	11642355	31	2	453	918810308	CONTROL STAND
HEX SCREW ISO 4017 M10X50	11642355	10	8	482	969259908	SLEWING PLATFORM CATWAL
HEX SCREW ISO 4017 M10X50	11642355	112	12	846	919304308	S PIVOT SECTION PRE-ASS.
HEX SCREW ISO 4017 M10X55	10331856	10	6	362	10122940	CAMSHAFT CPL.
HEX SCREW ISO 4017 M12X20	11651006	79	8	192	96062971	ASSEMBLY PARTS F.SLEWING
HEX SCREW ISO 4017 M12X20	11651006	322	8	278	96032892	DIESEL ENGINE, PRE-ASSEMB
HEX SCREW ISO 4017 M12X25	11658892	28	10	442	919063408	UREA PLANT
HEX SCREW ISO 4017 M12X25	11658892	40	2	856	12101591	TILT-BACK SUPPORT
HEX SCREW ISO 4017 M12X25	11658892	7	8	998	917228608	BOOM NOSE

Description	Item	Pos.	Quantity	Page	Assembly	Description
HEX SCREW ISO 4017 M12X25	11658892	34	8	1099	919220008	F-HEAD SECTION
HEX SCREW ISO 4017 M12X25	4901823	305	8	426	919551008	MUFFLER UNIT
HEX SCREW ISO 4017 M12X30	11631742	29	8	184	919082708	SLEWING PLATFORM CPL.
HEX SCREW ISO 4017 M12X30	11631742	35	8	510	91000225	AIR CONDITIONING
HEX SCREW ISO 4017 M12X30	406527908	300	3	426	919551008	MUFFLER UNIT
HEX SCREW ISO 4017 M12X35	10299574	80	8	68	90029090	ANGULAR GEAR
HEX SCREW ISO 4017 M12X35	10299574	80	8	70	90029091	ANGULAR GEAR
HEX SCREW ISO 4017 M12X35	10299574	5	4	408	10126465	LIFTING DEVICE
HEX SCREW ISO 4017 M12X35	11642349	305	14	278	96032892	DIESEL ENGINE, PRE-ASSEMB
HEX SCREW ISO 4017 M12X35	11642349	3	2	849	928830208	SAFETY ROLLER CPL.
HEX SCREW ISO 4017 M12X35	11642349	7	2	1075	919219708	PIVOT SECTION
HEX SCREW ISO 4017 M12X40	11002727	15	8	116	918589408	HYDRAULIC SUPPORT
HEX SCREW ISO 4017 M12X40	11645384	7	12	149	918367008	SLEWING GEAR ATTACHMEN
HEX SCREW ISO 4017 M12X40	11645384	23	8	191	96062971	ASSEMBLY PARTS F.SLEWING
HEX SCREW ISO 4017 M12X40	11645384	316	4	278	96032892	DIESEL ENGINE, PRE-ASSEMB
HEX SCREW ISO 4017 M12X40	11645384	35	4	320	96032897	RADIATOR, PRE-ASSEMBLED
HEX SCREW ISO 4017 M12X40	11645384	42	6	856	12101591	TILT-BACK SUPPORT
HEX SCREW ISO 4017 M12X40	11645384	14	2	887	919633708	ROLLER SET
HEX SCREW ISO 4017 M12X40	11645384	80	16	1100	919220008	F-HEAD SECTION
HEX SCREW ISO 4017 M12X45	11645386	25	1	20	918005408	CENTRAL SECTION CRAWLER
HEX SCREW ISO 4017 M12X45	11645386	22	6	230	917451208	WINCH 4 PRE-ASSEMBLY
HEX SCREW ISO 4017 M12X45	11645386	24	2	476	968309908	PLATFORM COMPL.
HEX SCREW ISO 4017 M12X45	11645386	32	12	520	919627908	SA FRAME PRE-ASS.
HEX SCREW ISO 4017 M12X45	11645386	404	2	683	96052492	HYDRAULICS
HEX SCREW ISO 4017 M12X45	11645386	6	8	796	919408908	UPPERCARRIAGE SUSP BALL
HEX SCREW ISO 4017 M12X45	11645386	92	14	846	919304308	S PIVOT SECTION PRE-ASS.
HEX SCREW ISO 4017 M12X45	11645386	6	8	896	917190908	S INTERMEDIATE SECTION
HEX SCREW ISO 4017 M12X45	11645386	6	8	904	917333908	S INTERMEDIATE SECTION
HEX SCREW ISO 4017 M12X45	11645386	6	8	908	917078708	S INTERMEDIATE SECTION
HEX SCREW ISO 4017 M12X45	11645386	6	8	915	917078808	S INTERMEDIATE SECTION
HEX SCREW ISO 4017 M12X45	11645386	6	8	928	917079208	S INTERMEDIATE SECTION
HEX SCREW ISO 4017 M12X45	11645386	6	8	933	917571208	S INTERMEDIATE SECTION
HEX SCREW ISO 4017 M12X45	11645386	4	2	940	96039781	PIN PRE-ASS.
HEX SCREW ISO 4017 M12X45	11645386	39	8	945	917191008	SL REDUCING SECTION
HEX SCREW ISO 4017 M12X45	11645386	59	8	982	919301808	L-HEAD PIECE
HEX SCREW ISO 4017 M12X45	11645386	5	2	1059	96038848	PIN PRE-ASS.
HEX SCREW ISO 4017 M12X45	11645386	49	4	1075	919219708	PIVOT SECTION
HEX SCREW ISO 4017 M12X45	11645386	4	2	1080	96029160	PIN PRE-ASS.
HEX SCREW ISO 4017 M12X50	11840136	123	2	847	919304308	S PIVOT SECTION PRE-ASS.
HEX SCREW ISO 4017 M12X60	11823611	95	1	721	919075408	CRANE DRIVER CAB ADDITIO
HEX SCREW ISO 4017 M14X20	10037101	3	1	336	10142096	PISTON COOLING
HEX SCREW ISO 4017 M14X40	406602308	24	6	1053	919219508	F-CONNECTING HEAD
HEX SCREW ISO 4017 M14X45	10878799	503	12	34	969731708	HYDRAULIC EQUIPM.CENTER
HEX SCREW ISO 4017 M14X45	10878799	503	8	75	967787408	CRAWLER TRACK HYDRAULI
HEX SCREW ISO 4017 M14X45	10878799	503	8	102	967787508	CRAWLER TRACK HYDRAULI
HEX SCREW ISO 4017 M14X45	10878799	551	2	167	969733008	ADDITIONAL HYDR.SLEWING
HEX SCREW ISO 4017 M14X45	10878799	503	4	241	968081908	ADDITIONAL HYDRAULICS WI
HEX SCREW ISO 4017 M14X45	10878799	420	2	683	96052492	HYDRAULICS
HEX SCREW ISO 4017 M16X1	10875801	4	1	984	967913408	ROD CPL.
HEX SCREW ISO 4017 M16X1	10875801	8	1	1101	96037041	DRAW SHACKLE
HEX SCREW ISO 4017 M16X30	4902326	82	16	521	919627908	SA FRAME PRE-ASS.
HEX SCREW ISO 4017 M16X35	12214938	13	8	130	917076808	MECHANICAL SUPPORT
HEX SCREW ISO 4017 M16X35	12214938	309	4	278	96032892	DIESEL ENGINE, PRE-ASSEMB
HEX SCREW ISO 4017 M16X35	12214938	3	4	436	918981908	BATTERY STORAGE
HEX SCREW ISO 4017 M16X35	12214938	13	8	545	917080508	ROLLER BEARING
HEX SCREW ISO 4017 M16X40	4600577	21	12	68	90029090	ANGULAR GEAR
HEX SCREW ISO 4017 M16X40	4600577	21	12	70	90029091	ANGULAR GEAR
HEX SCREW ISO 4017 M16X40	406603008	13	16	982	919301808	L-HEAD PIECE
HEX SCREW ISO 4017 M16X40	10875519	3	146	59	96006203	FLOOR PLATES PRE-ASS.
HEX SCREW ISO 4017 M16X40	10875519	306	8	278	96032892	DIESEL ENGINE, PRE-ASSEMB

Description	Item	Pos.	Quantity	Page	Assembly	Description
HEX SCREW ISO 4017 M16X40	10875519	52	16	521	919627908	SA FRAME PRE-ASS.
HEX SCREW ISO 4017 M16X40	10875519	22	10	563	918789208	FUEL TANK CPL.
HEX SCREW ISO 4017 M16X40	10875519	9	10	568	919140308	OIL RESERVOIR, COMPLETE
HEX SCREW ISO 4017 M16X40	10875519	69	1	846	919304308	S PIVOT SECTION PRE-ASS.
HEX SCREW ISO 4017 M16X40	10875519	33	8	952	917473608	WINCH 6 PRE-ASSEMBLY
HEX SCREW ISO 4017 M16X40	12100310	11	32	545	917080508	ROLLER BEARING
HEX SCREW ISO 4017 M16X45	10875803	47	4	65	917291608	CRAWLER TRACK CARRIER, L
HEX SCREW ISO 4017 M16X45	10875803	47	4	98	917291708	CRAWLER TRACK CARRIER,
HEX SCREW ISO 4017 M16X45	10875803	307	12	278	96032892	DIESEL ENGINE, PRE-ASSEMB
HEX SCREW ISO 4017 M16X50	10875520	26	4	20	918005408	CENTRAL SECTION CRAWLER
HEX SCREW ISO 4017 M16X50	12100283	57	8	521	919627908	SA FRAME PRE-ASS.
HEX SCREW ISO 4017 M16X55	10875804	55	4	1099	919220008	F-HEAD SECTION
HEX SCREW ISO 4017 M16X60	10875521	17	8	130	917076808	MECHANICAL SUPPORT
HEX SCREW ISO 4017 M16X60	10875521	31	10	955	90200131	ROPE DRUM
HEX SCREW ISO 4017 M20X1	10179035	19	8	126	917076708	CATWALK CRAW.TRACK TRA
HEX SCREW ISO 4017 M20X25	12224041	11	2	896	917190908	S INTERMEDIATE SECTION
HEX SCREW ISO 4017 M20X25	12224041	11	2	904	917333908	S INTERMEDIATE SECTION
HEX SCREW ISO 4017 M20X25	12224041	11	2	908	917078708	S INTERMEDIATE SECTION
HEX SCREW ISO 4017 M20X25	12224041	11	2	928	917079208	S INTERMEDIATE SECTION
HEX SCREW ISO 4017 M20X25	12224041	11	2	933	917571208	S INTERMEDIATE SECTION
HEX SCREW ISO 4017 M20X40	4600199	24	8	145	918011308	PREMOUNTED LOWER PART
HEX SCREW ISO 4017 M20X40	4600199	10	8	197	917077708	PIN F. S AND D PIVOT SECTIO
HEX SCREW ISO 4017 M20X45	4065281	24	8	20	918005408	CENTRAL SECTION CRAWLER
HEX SCREW ISO 4017 M20X50	10875805	15	8	197	917077708	PIN F. S AND D PIVOT SECTIO
HEX SCREW ISO 4017 M20X55	406604008	302	16	278	96032892	DIESEL ENGINE, PRE-ASSEMB
HEX SCREW ISO 4017 M20X60	10875806	21	2	265	918861408	DIESEL ENGINE CPL.
HEX SCREW ISO 4017 M20X65	12224059	39	12	65	917291608	CRAWLER TRACK CARRIER, L
HEX SCREW ISO 4017 M20X65	12224059	39	12	98	917291708	CRAWLER TRACK CARRIER,
HEX SCREW ISO 4017 M24X1	12219339	19	8	230	917451208	WINCH 4 PRE-ASSEMBLY
HEX SCREW ISO 4017 M24X1	10179871	40	2	230	917451208	WINCH 4 PRE-ASSEMBLY
HEX SCREW ISO 4017 M24X25	10026122	43	1	71	933878901	PLANETARY GEARBOX
HEX SCREW ISO 4017 M24X50	4600785	24	4	65	917291608	CRAWLER TRACK CARRIER, L
HEX SCREW ISO 4017 M24X50	4600785	24	4	98	917291708	CRAWLER TRACK CARRIER,
HEX SCREW ISO 4017 M24X60	406605808	19	40	65	917291608	CRAWLER TRACK CARRIER, L
HEX SCREW ISO 4017 M24X60	406605808	19	40	98	917291708	CRAWLER TRACK CARRIER,
HEX SCREW ISO 4017 M24X60	406605808	20	8	201	917438108	WINCH 1 PRE-ASSEMBLY
HEX SCREW ISO 4017 M24X60	406605808	20	8	221	917454008	WINCH 2 PRE-ASS.
HEX SCREW ISO 4017 M24X60	406605808	30	8	952	917473608	WINCH 6 PRE-ASSEMBLY
HEX SCREW ISO 4017 M24X60	12224020	13	8	197	917077708	PIN F. S AND D PIVOT SECTIO
HEX SCREW ISO 4017 M24X80	4901595	8	8	809	918369608	TRANSPORT KEEPER
HEX SCREW ISO 4017 M30X1	10878610	8	2	476	968309908	PLATFORM COMPL.
HEX SCREW ISO 4017 M4X10 8	11690047	27	12	789	967956208	CAMERA INSTALLATION SLEW
HEX SCREW ISO 4017 M4X12 8	12216198	26	2	474	968283208	CATWALK SUPERSTR.LEFT
HEX SCREW ISO 4017 M4X12 8	12216198	33	2	476	968309908	PLATFORM COMPL.
HEX SCREW ISO 4017 M4X8 8.	406500214	35	4	497	96053633	DASHBOARD, PRE-ASSEMBL
HEX SCREW ISO 4017 M4X8 8.	406500214	31	16	795	96029469	EQUIPMENT CAMERA CAB
HEX SCREW ISO 4017 M5X12 8	11140402	37	8	453	918810308	CONTROL STAND
HEX SCREW ISO 4017 M5X12 8	11140402	9	4	612	968255808	COVER PRE-ASSY.
HEX SCREW ISO 4017 M5X12 8	11140402	10	4	613	968255908	COVER PRE-ASSY.
HEX SCREW ISO 4017 M5X12 8	11140402	9	4	614	968256008	COVER PRE-ASSY.
HEX SCREW ISO 4017 M5X12 8	11140402	9	4	615	968256108	COVER PRE-ASSY.
HEX SCREW ISO 4017 M5X12 8	11140402	48	4	778	96059325	TERMINAL BOX
HEX SCREW ISO 4017 M5X16 8	11647548	18	2	402	10143790	REGULATION BOOST PRESS
HEX SCREW ISO 4017 M5X16 8	11647548	2	2	410	9078467	CONTROL PLATE ASSEMBLY
HEX SCREW ISO 4017 M5X20 8	10875524	11	2	731	964561008	REAR WINDOW PRE-ASS.
HEX SCREW ISO 4017 M5X35 8	12219811	10	5	565	967930608	ELECTR.F.FUEL TANK
HEX SCREW ISO 4017 M5X35 8	12219811	(10)	5	569	967968208	OIL TANK PRE-ASS.
HEX SCREW ISO 4017 M5X8 8.	4600871	306	4	283	96033379	FIXING PARTS COMPRESSED
HEX SCREW ISO 4017 M6X16 8	11657360	10	3	214	917452308	ELECTRIC FOR WINCH 1
HEX SCREW ISO 4017 M6X16 8	11657360	10	3	227	917452408	ELECTRIC FOR WINCH 2

Description	Item	Pos.	Quantity	Page	Assembly	Description
HEX SCREW ISO 4017 M6X16 8	11657360	10	3	238	917452608	ELECTRIC FOR WINCH 4
HEX SCREW ISO 4017 M6X16 8	11657360	34	1	493	96053632	ELECTRIC ADD-ON PARTS CA
HEX SCREW ISO 4017 M6X16 8	11657360	83	1	721	919075408	CRANE DRIVER CAB ADDITIO
HEX SCREW ISO 4017 M6X16 8	11657360	169	3	847	919304308	S PIVOT SECTION PRE-ASS.
HEX SCREW ISO 4017 M6X16 8	11657360	10	3	972	917452808	ELECTRIC FOR WINCH 6
HEX SCREW ISO 4017 M6X16 8	11657360	40	2	1075	919219708	PIVOT SECTION
HEX SCREW ISO 4017 M6X20	10026152	307	1	283	96033379	FIXING PARTS COMPRESSED
HEX SCREW ISO 4017 M6X20 8	11644899	3	10	84	968727008	CAMERA EQUIPMENT CRAW
HEX SCREW ISO 4017 M6X20 8	11644899	3	10	108	968668808	CAMERA EQUIPMENT CRAW
HEX SCREW ISO 4017 M6X20 8	11644899	66	4	146	918011308	PREMOUNTED LOWER PART
HEX SCREW ISO 4017 M6X20 8	11644899	96	8	192	96062971	ASSEMBLY PARTS F.SLEWING
HEX SCREW ISO 4017 M6X20 8	11644899	12	8	246	917645608	MOUNTING JACK/ERECTING
HEX SCREW ISO 4017 M6X20 8	11644899	31	24	320	96032897	RADIATOR, PRE-ASSEMBLED
HEX SCREW ISO 4017 M6X20 8	11644899	20	7	436	918981908	BATTERY STORAGE
HEX SCREW ISO 4017 M6X20 8	11644899	14	2	438	96032910	BATTERY BOX, PRE-ASSEMB
HEX SCREW ISO 4017 M6X20 8	11644899	9	16	463	917079908	TURNTABLE PANELLING
HEX SCREW ISO 4017 M6X20 8	11644899	93	8	521	919627908	SA FRAME PRE-ASS.
HEX SCREW ISO 4017 M6X20 8	11644899	42	1	591	10228112	AIR CONDITIONING UNIT
HEX SCREW ISO 4017 M6X20 8	11644899	61	1	654	96033320	ASSEMBLY PARTS MOUNTIN
HEX SCREW ISO 4017 M6X20 8	11644899	13	8	750	918064308	SLIDING DOOR INSTALLATION
HEX SCREW ISO 4017 M6X20 8	11644899	7	4	854	919391108	S OVERRUN PROTECTION
HEX SCREW ISO 4017 M6X20 8	11644899	8	7	1004	967957508	CAMERA EQUIPMENT S-PIVOT
HEX SCREW ISO 4017 M6X20 8	11644899	15	2	1006	968134408	MECH.AUXILIARIES FOR LIG
HEX SCREW ISO 4017 M6X25	10197836	11	2	50	926891108	GROUND RAIL
HEX SCREW ISO 4017 M6X25	10197836	305	2	283	96033379	FIXING PARTS COMPRESSED
HEX SCREW ISO 4017 M6X25	10197836	23	4	436	918981908	BATTERY STORAGE
HEX SCREW ISO 4017 M6X25	10197836	24	4	586	964837908	ADD-ON PARTS
HEX SCREW ISO 4017 M6X25	10197836	47	12	982	919301808	L-HEAD PIECE
HEX SCREW ISO 4017 M6X25	10197836	8	6	1077	96038853	SENSOR CARRIER CPL.
HEX SCREW ISO 4017 M6X35 8	12216946	19	2	729	96000684	FRONT WINDOW CPL.
HEX SCREW ISO 4017 M6X35 8	12216946	32	1	750	918064308	SLIDING DOOR INSTALLATION
HEX SCREW ISO 4017 M6X50 8	12216202	27	2	20	918005408	CENTRAL SECTION CRAWLER
HEX SCREW ISO 4017 M6X60 8	10181340	24	2	694	11314761	CONTROL BLOCK
HEX SCREW ISO 4017 M6X8 8	12240970	50	4	778	96059325	TERMINAL BOX
HEX SCREW ISO 4017 M6X80	490129703	50	13	896	917190908	S INTERMEDIATE SECTION
HEX SCREW ISO 4017 M6X80	490129703	47	13	904	917333908	S INTERMEDIATE SECTION
HEX SCREW ISO 4017 M8X12 8	11690048	8	10	147	968284308	MOUNTING PARTS BASE PAR
HEX SCREW ISO 4017 M8X12 8	11690048	24	4	436	918981908	BATTERY STORAGE
HEX SCREW ISO 4017 M8X12 8	11690048	22	1	735	919075308	CRANE OPERATOR CABIN P
HEX SCREW ISO 4017 M8X16	10299649	30	15	789	967956208	CAMERA INSTALLATION SLEW
HEX SCREW ISO 4017 M8X16 8	11651612	53	32	20	918005408	CENTRAL SECTION CRAWLER
HEX SCREW ISO 4017 M8X16 8	11651612	44	10	184	919082708	SLEWING PLATFORM CPL.
HEX SCREW ISO 4017 M8X16 8	11651612	28	116	191	96062971	ASSEMBLY PARTS F.SLEWING
HEX SCREW ISO 4017 M8X16 8	11651612	11	4	201	917438108	WINCH 1 PRE-ASSEMBLY
HEX SCREW ISO 4017 M8X16 8	11651612	11	4	221	917454008	WINCH 2 PRE-ASS.
HEX SCREW ISO 4017 M8X16 8	11651612	20	4	222	968161808	SAFETY ROLLER CPL.
HEX SCREW ISO 4017 M8X16 8	11651612	302	14	283	96033379	FIXING PARTS COMPRESSED
HEX SCREW ISO 4017 M8X16 8	11651612	26	6	442	919063408	UREA PLANT
HEX SCREW ISO 4017 M8X16 8	11651612	84	12	471	918999008	SLEWING PLATFORM CATWAL
HEX SCREW ISO 4017 M8X16 8	11651612	52	4	474	968283208	CATWALK SUPERSTR.LEFT
HEX SCREW ISO 4017 M8X16 8	11651612	21	4	482	969259908	SLEWING PLATFORM CATWAL
HEX SCREW ISO 4017 M8X16 8	11651612	23	5	502	919733908	ADD HEATING SUPERSTRUCT
HEX SCREW ISO 4017 M8X16 8	11651612	12	6	504	96019655	ADDNL.HEATING, PRE-ASSE
HEX SCREW ISO 4017 M8X16 8	11651612	110	8	521	919627908	SA FRAME PRE-ASS.
HEX SCREW ISO 4017 M8X16 8	11651612	12	3	523	96048466	SA FRAME ERECTING DEVICE
HEX SCREW ISO 4017 M8X16 8	11651612	13	8	563	918789208	FUEL TANK CPL.
HEX SCREW ISO 4017 M8X16 8	11651612	21	8	568	919140308	OIL RESERVOIR, COMPLETE
HEX SCREW ISO 4017 M8X16 8	11651612	24	4	611	969443908	SOUND DAMPING DOWN
HEX SCREW ISO 4017 M8X16 8	11651612	18	2	724	919075508	CRANE OPERATOR CABIN P
HEX SCREW ISO 4017 M8X16 8	11651612	26	4	735	919075308	CRANE OPERATOR CABIN P

Description	Item	Pos.	Quantity	Page	Assembly	Description
HEX SCREW ISO 4017 M8X16 8	11651612	7	4	753	964588408	GUIDE PRE-ASS.
HEX SCREW ISO 4017 M8X16 8	11651612	25	2	773	91000228	AIR CON DRIVE UNIT PREPA
HEX SCREW ISO 4017 M8X16 8	11651612	42	18	817	917517908	COUNTERWEIGHT FRAME
HEX SCREW ISO 4017 M8X16 8	11651612	3	16	854	919391108	S OVERRUN PROTECTION
HEX SCREW ISO 4017 M8X16 8	11651612	38	4	952	917473608	WINCH 6 PRE-ASSEMBLY
HEX SCREW ISO 4017 M8X16	406506808	321	2	757	96033157	COMPRESSED AIR PLANT
HEX SCREW ISO 4017 M8X18 8	12216205	16	8	463	917079908	TURNTABLE PANELLING
HEX SCREW ISO 4017 M8X18 8	12216205	33	4	510	91000225	AIR CONDITIONING
HEX SCREW ISO 4017 M8X18 8	12216205	141	22	847	919304308	S PIVOT SECTION PRE-ASS.
HEX SCREW ISO 4017 M8X20	10299666	72	4	471	918999008	SLEWING PLATFORM CATWAL
HEX SCREW ISO 4017 M8X20 8	11651767	56	17	20	918005408	CENTRAL SECTION CRAWLER
HEX SCREW ISO 4017 M8X20 8	11651767	89	4	66	917291608	CRAWLER TRACK CARRIER, L
HEX SCREW ISO 4017 M8X20 8	11651767	89	4	99	917291708	CRAWLER TRACK CARRIER,
HEX SCREW ISO 4017 M8X20 8	11651767	58	4	184	919082708	SLEWING PLATFORM CPL.
HEX SCREW ISO 4017 M8X20 8	11651767	35	15	191	96062971	ASSEMBLY PARTS F.SLEWING
HEX SCREW ISO 4017 M8X20 8	11651767	27	8	201	917438108	WINCH 1 PRE-ASSEMBLY
HEX SCREW ISO 4017 M8X20 8	11651767	38	4	206	90024490	OIL-GAUGING INSTRUMENT
HEX SCREW ISO 4017 M8X20 8	11651767	27	8	221	917454008	WINCH 2 PRE-ASS.
HEX SCREW ISO 4017 M8X20 8	11651767	47	1	230	917451208	WINCH 4 PRE-ASSEMBLY
HEX SCREW ISO 4017 M8X20 8	11651767	38	4	235	90200528	OIL-GAUGING INSTRUMENT
HEX SCREW ISO 4017 M8X20 8	11651767	38	4	236	90200533	OIL-GAUGING INSTRUMENT
HEX SCREW ISO 4017 M8X20 8	11651767	25	4	255	540270514	DRIVE UNIT CPL
HEX SCREW ISO 4017 M8X20 8	11651767	315	25	278	96032892	DIESEL ENGINE, PRE-ASSEMB
HEX SCREW ISO 4017 M8X20 8	11651767	306	2	426	919551008	MUFFLER UNIT
HEX SCREW ISO 4017 M8X20 8	11651767	21	24	432	919063308	AIR FILTER UNIT CPL.
HEX SCREW ISO 4017 M8X20 8	11651767	13	6	436	918981908	BATTERY STORAGE
HEX SCREW ISO 4017 M8X20 8	11651767	41	12	474	968283208	CATWALK SUPERSTR.LEFT
HEX SCREW ISO 4017 M8X20 8	11651767	2	2	557	919965008	FUEL FEED
HEX SCREW ISO 4017 M8X20 8	11651767	42	12	577	919297008	CENT. LUBRIC. SYSTEM SUP
HEX SCREW ISO 4017 M8X20 8	11651767	14	2	589	918009808	CLIMA-HEATING INSTALLATIO
HEX SCREW ISO 4017 M8X20 8	11651767	102	14	598	96034154	SOUND DAMPING ABOVE
HEX SCREW ISO 4017 M8X20 8	11651767	29	38	611	969443908	SOUND DAMPING DOWN
HEX SCREW ISO 4017 M8X20 8	11651767	16	2	773	91000228	AIR CON DRIVE UNIT PREPA
HEX SCREW ISO 4017 M8X20 8	11651767	5	6	800	919477008	AUX.HYDR. BALL. TRUCK V-FR
HEX SCREW ISO 4017 M8X20 8	11651767	4	4	806	919657408	COOLING WATER PRE-HEATIN
HEX SCREW ISO 4017 M8X20 8	11651767	56	2	896	917190908	S INTERMEDIATE SECTION
HEX SCREW ISO 4017 M8X20 8	11651767	49	2	904	917333908	S INTERMEDIATE SECTION
HEX SCREW ISO 4017 M8X20 8	11651767	56	2	908	917078708	S INTERMEDIATE SECTION
HEX SCREW ISO 4017 M8X20 8	11651767	56	2	928	917079208	S INTERMEDIATE SECTION
HEX SCREW ISO 4017 M8X20 8	11651767	56	2	933	917571208	S INTERMEDIATE SECTION
HEX SCREW ISO 4017 M8X20 8	11651767	38	4	961	90200135	OIL-GAUGING INSTRUMENT
HEX SCREW ISO 4017 M8X20 8	11651767	84	4	1100	919220008	F-HEAD SECTION
HEX SCREW ISO 4017 M8X22	502618908	37	40	470	918999008	SLEWING PLATFORM CATWAL
HEX SCREW ISO 4017 M8X22	502618908	24	6	724	919075508	CRANE OPERATOR CABIN P
HEX SCREW ISO 4017 M8X22	502618908	9	2	753	964588408	GUIDE PRE-ASS.
HEX SCREW ISO 4017 M8X25	10197831	28	28	20	918005408	CENTRAL SECTION CRAWLER
HEX SCREW ISO 4017 M8X25	10197831	8	2	50	926891108	GROUND RAIL
HEX SCREW ISO 4017 M8X25	10197831	25	2	116	918589408	HYDRAULIC SUPPORT
HEX SCREW ISO 4017 M8X25	10197831	47	14	145	918011308	PREMOUNTED LOWER PART
HEX SCREW ISO 4017 M8X25	10197831	31	31	191	96062971	ASSEMBLY PARTS F.SLEWING
HEX SCREW ISO 4017 M8X25	10197831	6	10	246	917645608	MOUNTING JACK/ERECTING
HEX SCREW ISO 4017 M8X25	10197831	24	7	265	918861408	DIESEL ENGINE CPL.
HEX SCREW ISO 4017 M8X25	10197831	317	22	278	96032892	DIESEL ENGINE, PRE-ASSEMB
HEX SCREW ISO 4017 M8X25	10197831	301	7	283	96033379	FIXING PARTS COMPRESSED
HEX SCREW ISO 4017 M8X25	10197831	37	40	320	96032897	RADIATOR, PRE-ASSEMBLED
HEX SCREW ISO 4017 M8X25	10197831	301	27	426	919551008	MUFFLER UNIT
HEX SCREW ISO 4017 M8X25	10197831	27	8	442	919063408	UREA PLANT
HEX SCREW ISO 4017 M8X25	10197831	16	4	446	96004209	PUMP PRE-ASS.
HEX SCREW ISO 4017 M8X25	10197831	83	20	471	918999008	SLEWING PLATFORM CATWAL
HEX SCREW ISO 4017 M8X25	10197831	61	2	521	919627908	SA FRAME PRE-ASS.

Description	Item	Pos.	Quantity	Page	Assembly	Description
HEX SCREW ISO 4017 M8X25	10197831	27	4	545	917080508	ROLLER BEARING
HEX SCREW ISO 4017 M8X25	10197831	5	8	554	917473108	FUEL TANK CONTAINER UPPE
HEX SCREW ISO 4017 M8X25	10197831	9	16	563	918789208	FUEL TANK CPL.
HEX SCREW ISO 4017 M8X25	10197831	4	8	569	967968208	OIL TANK PRE-ASS.
HEX SCREW ISO 4017 M8X25	10197831	40	1	577	919297008	CENT. LUBRIC. SYSTEM SUP
HEX SCREW ISO 4017 M8X25	10197831	101	105	598	96034154	SOUND DAMPING ABOVE
HEX SCREW ISO 4017 M8X25	10197831	93	1	721	919075408	CRANE DRIVER CAB ADDITIO
HEX SCREW ISO 4017 M8X25	10197831	4	20	746	964720408	PEDAL CANTILEVER INSTALL
HEX SCREW ISO 4017 M8X25	10197831	8	3	800	919477008	AUX.HYDR. BALL. TRUCK V-FR
HEX SCREW ISO 4017 M8X25	10197831	104	19	846	919304308	S PIVOT SECTION PRE-ASS.
HEX SCREW ISO 4017 M8X25	10197831	5	8	872	96038419	ADD-ON INCLINATION TRANS
HEX SCREW ISO 4017 M8X25	10197831	52	8	982	919301808	L-HEAD PIECE
HEX SCREW ISO 4017 M8X25	10197831	4	2	1004	967957508	CAMERA EQUIPMENT S-PIVOT
HEX SCREW ISO 4017 M8X25	10197831	39	2	1053	919219508	F-CONNECTING HEAD
HEX SCREW ISO 4017 M8X25	10197831	90	3	1100	919220008	F-HEAD SECTION
HEX SCREW ISO 4017 M8X25	10197831	6	4	1108	96037097	LADDER, PRE-ASSEMBLED
HEX SCREW ISO 4017 M8X25	10197831	6	4	1110	96037098	LADDER, PRE-ASSEMBLED
HEX SCREW ISO 4017 M8X25	10197831	31	2	1130	919222808	ERECTION FRAME
HEX SCREW ISO 4017 M8X25	406590105	15	9	789	967956208	CAMERA INSTALLATION SLEW
HEX SCREW ISO 4017 M8X25	406590105	3	2	1037	967937608	OBSTRUCTION LIGHTS PREAS
HEX SCREW ISO 4017 M8X30	10299580	49	12	126	917076708	CATWALK CRAW.TRACK TRA
HEX SCREW ISO 4017 M8X30 8	11826527	26	8	184	919082708	SLEWING PLATFORM CPL.
HEX SCREW ISO 4017 M8X30 8	11826527	331	2	278	96032892	DIESEL ENGINE, PRE-ASSEMB
HEX SCREW ISO 4017 M8X30 8	11826527	36	12	320	96032897	RADIATOR, PRE-ASSEMBLED
HEX SCREW ISO 4017 M8X30 8	11826527	45	2	577	919297008	CENT. LUBRIC. SYSTEM SUP
HEX SCREW ISO 4017 M8X30 8	11826527	37	4	720	919075408	CRANE DRIVER CAB ADDITIO
HEX SCREW ISO 4017 M8X30 8	11826527	13	2	754	964588308	GUIDE PRE-ASS.
HEX SCREW ISO 4017 M8X30 8	11826527	16	4	817	917517908	COUNTERWEIGHT FRAME
HEX SCREW ISO 4017 M8X30 8	11826527	47	4	896	917190908	S INTERMEDIATE SECTION
HEX SCREW ISO 4017 M8X30 8	11826527	55	4	904	917333908	S INTERMEDIATE SECTION
HEX SCREW ISO 4017 M8X30 8	11826527	38	2	908	917078708	S INTERMEDIATE SECTION
HEX SCREW ISO 4017 M8X30 8	11826527	38	10	915	917078808	S INTERMEDIATE SECTION
HEX SCREW ISO 4017 M8X30 8	11826527	38	10	928	917079208	S INTERMEDIATE SECTION
HEX SCREW ISO 4017 M8X30 8	11826527	38	10	933	917571208	S INTERMEDIATE SECTION
HEX SCREW ISO 4017 M8X30 8	11826527	35	16	982	919301808	L-HEAD PIECE
HEX SCREW ISO 4017 M8X30 8	11826527	35	6	1075	919219708	PIVOT SECTION
HEX SCREW ISO 4017 M8X30 8	11826527	5	8	1077	96038853	SENSOR CARRIER CPL.
HEX SCREW ISO 4017 M8X30 8	11826527	45	22	1099	919220008	F-HEAD SECTION
HEX SCREW ISO 4017 M8X35 8	11692827	20	8	432	919063308	AIR FILTER UNIT CPL.
HEX SCREW ISO 4017 M8X35 8	11692827	14	4	1007	968099808	CAMERA HOLDER, PREMOU
HEX SCREW ISO 4017 M8X35 8	11692827	4	18	1125	919220208	F-INTERMEDIATE SECT.
HEX SCREW ISO 4017 M8X35 8	11692827	41	3	1130	919222808	ERECTION FRAME
HEX SCREW ISO 4017 M8X40 8	10875537	29	6	201	917438108	WINCH 1 PRE-ASSEMBLY
HEX SCREW ISO 4017 M8X40 8	10875537	29	6	221	917454008	WINCH 2 PRE-ASS.
HEX SCREW ISO 4017 M8X45 8	11690046	310	4	34	969731708	HYDRAULIC EQUIPM.CENTER
HEX SCREW ISO 4017 M8X45 8	11690046	103	50	846	919304308	S PIVOT SECTION PRE-ASS.
HEX SCREW ISO 4017 M8X45 8	11690046	32	10	945	917191008	SL REDUCING SECTION
HEX SCREW ISO 4017 M8X45 8	11690046	15	2	1007	968099808	CAMERA HOLDER, PREMOU
HEX SCREW ISO 4017 M8X50 8	10875538	51	4	470	918999008	SLEWING PLATFORM CATWAL
HEX SCREW ISO 4017 M8X50 8	10875538	318	2	757	96033157	COMPRESSED AIR PLANT
HEX SCREW ISO 4017 M8X50 8	10875538	17	1	791	968646208	CAMERA HOLDER, PREMOU
HEX SCREW ISO 4017 M8X60 8	12216207	33	44	896	917190908	S INTERMEDIATE SECTION
HEX SCREW ISO 4017 M8X60 8	12216207	33	44	904	917333908	S INTERMEDIATE SECTION
HEX SCREW ISO 4017 M8X60 8	12216207	33	77	908	917078708	S INTERMEDIATE SECTION
HEX SCREW ISO 4017 M8X60 8	12216207	33	76	915	917078808	S INTERMEDIATE SECTION
HEX SCREW ISO 4017 M8X60 8	12216207	33	78	928	917079208	S INTERMEDIATE SECTION
HEX SCREW ISO 4017 M8X60 8	12216207	33	78	933	917571208	S INTERMEDIATE SECTION
HEX SCREW ISO 4017 M8X60 8	12216207	13	1	1007	968099808	CAMERA HOLDER, PREMOU
HEX SCREW ISO 4017 M8X65 8	12220759	7	4	985	96001219	HOISTING LIMIT SWITCH PRE-
HEX SCREW ISO 4017 M8X70 8	12212107	10	2	338	10125646	OIL SEPARATOR ASSEMBLY

Description	Item	Pos.	Quantity	Page	Assembly	Description
HEX SCREW ISO 4017 M8X70 8	12212107	8	19	945	917191008	SL REDUCING SECTION
HEX SCREW ISO 4017 M8X75 8	10181537	14	1	791	968646208	CAMERA HOLDER, PREMOU
HEX SCREW ISO 8676 M12X1,	12216237	310	3	757	96033157	COMPRESSED AIR PLANT
HEX SCREW M5X16 10.9 480H	10876387	31	1	586	964837908	ADD-ON PARTS
HEX SCREW UNC7/16X14X30	12100552	320	4	278	96032892	DIESEL ENGINE, PRE-ASSEMB
HEX SCREW UNC7/16X14X30	12100552	416	8	683	96052492	HYDRAULICS
HEXAGON KEY DIN 911	790023608	15	1	135	96005686	MAIN TOOLS
HEXALOBULAR HEAD SCREW	12422674	8	8	399	10141558	OUTLET MANIFOLD ADD-ON
HEXALOBULAR HEAD SCREW	11007668	(17)	3	330	13455124	DIESEL ENGINE
HEXALOBULAR HEAD SCREW	10030346	(6)	5	398	10141356	EXHAUST PIPE ASSEMBLY
HEXALOBULAR HEAD SCREW	10030346	(6)	5	398	10141356	EXHAUST PIPE ASSEMBLY
HEXALOBULAR HEAD SCREW	10012550	(5)	7	398	10141356	EXHAUST PIPE ASSEMBLY
HEXALOBULAR HEAD SCREW	10012550	(5)	12	398	10141356	EXHAUST PIPE ASSEMBLY
HEXALOBULAR HEAD SCREW	10012550	(5)	7	398	10141356	EXHAUST PIPE ASSEMBLY
HEXALOBULAR HEAD SCREW	10012550	(5)	12	398	10141356	EXHAUST PIPE ASSEMBLY
HEXALOBULAR HEAD SCREW	10133196	(11)	3	330	13455124	DIESEL ENGINE
HEXALOBULAR HEAD SCREW	10132548	(8)	6	330	13455124	DIESEL ENGINE
HEXALOBULAR HEAD SCREW	9077282	4	8	347	10147666	DRIVING PARTS
HEXALOBULAR HEAD SCREW	9079517	4	10	411	10120077	FLYWHEEL ASSEMBLY
HIGH CURRENT BUSHING 1-	10872340	501	1	782	96059329	LEAD
HIGH CURRENT PLUG 1-POL	10030699	501	1	784	96059331	LEAD
HIGH CURRENT PLUG 1-POL	10872343	501	1	783	96059330	LEAD
HIGH PRESSURE CONNECT	10139422	191	8	328	13455124	DIESEL ENGINE
HIGH PRESSURE CONNECT	10139422	2	1	370	10150877	RK INJECTOR
HIGH PRESSURE HOSE DN4-	774376108	91	3.5	539	917691308	CENTRAL GREASING
HIGH PRESSURE PIPE ASSEM	11420510	213	1	329	13455124	DIESEL ENGINE
HIGH PRESSURE PUMP V-MOT	10146660	1	1	365	10150858	HIGH PRESSURE PUMP W.FAS
HIGH PRESSURE PUMP W.FAS	10150858	171	1	328	13455124	DIESEL ENGINE
HIGH PRESSURE RAIL	11444647	1	2	374	11420510	HIGH PRESSURE PIPE ASSEM
HINGE 19X28,5X126/118° ST	704261908	6	2	612	968255808	COVER PRE-ASSY.
HINGE 19X28,5X126/118° ST	704261908	7	2	613	968255908	COVER PRE-ASSY.
HINGE 19X28,5X126/118° ST	704261908	6	2	614	968256008	COVER PRE-ASSY.
HINGE 19X28,5X126/118° ST	704261908	6	2	615	968256108	COVER PRE-ASSY.
HINGE 20X20X40/180° GD-ZN S	704258208	14	2	48	967907608	SWITCH BOX COMPL.
HINGE 20X20X40/180° GD-ZN S	704258208	15	2	625	969245308	TERMINAL BOX ELECTRICS S
HINGE 20X20X40/180° GD-ZN S	704258208	30	4	653	96033320	ASSEMBLY PARTS MOUNTIN
HINGE 20X20X40/180° GD-ZN S	704258208	3	2	662	968486208	LOCKING PLATE
HINGE 27X32X42/180° GD-ZN S	704259808	11	2	735	919075308	CRANE OPERATOR CABIN P
HINGE 35X35X50/180° ST FE//	704228108	17	10	145	918011308	PREMOUNTED LOWER PART
HINGE 35X35X50/180° ST FE//	704228108	(2)	2	463	917079908	TURNTABLE PANELLING
HINGE 35X35X50/180° ST FE//	704228108	(2)	2	463	917079908	TURNTABLE PANELLING
HINGE 35X35X50/180° ST FE//	704228108	(2)	2	463	917079908	TURNTABLE PANELLING
HINGE 35X35X50/180° ST FE//	704228108	(2)	2	463	917079908	TURNTABLE PANELLING
HINGE 35X35X50/180° ST FE//	704228108	60	2	598	96034154	SOUND DAMPING ABOVE
HINGE PIN CLAMP 332X1022X3	12102925	33	2	426	919551008	MUFFLER UNIT
HINGED FRAME HAN 6B	260407602	503	1	636	968418008	WIRING HARNESS
HINGED FRAME HAN 6B	260407702	(503)	1	640	91001563	SWITCHBOX MOUNTING PART
HINGED HANDLE KUNSTSTOF	10292023	2	1	731	964561008	REAR WINDOW PRE-ASS.
HINGED THREADED UNION W	7412734	6	1	88	11621291	DISTRIBUTION BLOCK
HOIST LIM.SWITCH PLUMMET	96013575	3	1	831	919487108	ROPE WITH ACCESSORIES 1
HOIST LIM.SWITCH PLUMMET	96013575	3	1	834	919487208	ROPE WITH ACCESSORIES 2
HOIST LIM.SWITCH PLUMMET	96013575	3	1	836	917085408	ROPE FOR WINCH 6
HOIST ROPE 28X600M -40°C	11314901	1	1	836	917085408	ROPE FOR WINCH 6
HOIST ROPE 32X1450M -40°C	12102167	1	1	831	919487108	ROPE WITH ACCESSORIES 1
HOIST ROPE 32X1450M -40°C	12102167	1	1	834	919487208	ROPE WITH ACCESSORIES 2
HOISTING LIMIT SWITCH PRE	96001219	86	2	983	919301808	L-HEAD PIECE
HOLDER	10129490	(1)	1	414	12416117	CABLE HARNESS MOUNTING
HOLDER	10136484	4	1	392	10147372	VENT TUBE ASSEMBLY
HOLDER	10142970	13	2	337	10141843	CRANKCASE BREATHER ASS
HOLDER	10146200	23	1	385	10141807	ACCESSORIES AIR COMPRES

Description	Item	Pos.	Quantity	Page	Assembly	Description
HOLDER	11394101	8	2	374	11420510	HIGH PRESSURE PIPE ASSEM
HOLDER	11442759	(15)	1	330	13455124	DIESEL ENGINE
HOLDER	11442761	(14)	1	330	13455124	DIESEL ENGINE
HOLDER	511051508	4	1	177	510401908	REVERSING VALVE
HOLDER	551710308	2	4	432	919063308	AIR FILTER UNIT CPL.
HOLDER	591070408	21	1	724	919075508	CRANE OPERATOR CABIN P
HOLDER	890101408	31	1	739	96028393	INTERNAL PANELLING INSTA
HOLDER	968262408	6	2	854	919391108	S OVERRUN PROTECTION
HOLDER 1.4308	975218608	2	6	732	969848908	RELING
HOLDER 1.4308	975384508	3	6	732	969848908	RELING
HOLDER 161X160X35 PAGF30	978913308	11	1	724	919075508	CRANE OPERATOR CABIN P
HOLDER 260X170X19X1,5 AL	704221308	29	1	739	96028393	INTERNAL PANELLING INSTA
HOLDER 2X229X286 DC01 FE//	97034220	11	2	643	967917908	SWITCH CABINET
HOLDER 3X1216X95 DC01 FE//	97029647	8	1	426	919551008	MUFFLER UNIT
HOLDER 3X211X205 S355MC	97116319	17	1	426	919551008	MUFFLER UNIT
HOLDER 3X335X78 S355MC FE	97116321	14	2	426	919551008	MUFFLER UNIT
HOLDER 40X80X40 G-ALMG3	979489508	(2)	1	724	919075508	CRANE OPERATOR CABIN P
HOLDER 44X156X141 PA6.6GV	972372308	4	1	1007	968099808	CAMERA HOLDER, PREMOU
HOLDER 4X175X108 S315MC	97031985	6	2	20	918005408	CENTRAL SECTION CRAWLER
HOLDER 4X414X107 S315MC	97028437	19	1	426	919551008	MUFFLER UNIT
HOLDER 4X726X151 S315MC	97031980	5	2	20	918005408	CENTRAL SECTION CRAWLER
HOLDER 5X90X93 S355MC FE//	952067308	102	2	192	96062971	ASSEMBLY PARTS F.SLEWING
HOLDER DT/DTM	10041876	531	2	620	96033472	WIRING HARNESS
HOLDER FE//ZNNI8//CN//T0	968001208	3	2	20	918005408	CENTRAL SECTION CRAWLER
HOLDER FE//ZNNI8//CN//T0	968001308	4	2	20	918005408	CENTRAL SECTION CRAWLER
HOLDER PA 66 HB SCH	11007215	9	3	414	12416117	CABLE HARNESS MOUNTING
HOLDER PRE-ASSEMBLY	966817308	24	1	739	96028393	INTERNAL PANELLING INSTA
HOLDER PRE-ASSEMBLY	969088908	73	3	21	918005408	CENTRAL SECTION CRAWLER
HOLDER RAL 9005,M,GT SPF	96013390	40	1	727	969752608	WINDOW ASSEMBLY
HOLDER S235JR	10125597	7	1	388	12490129	WATER PUMP WITH FASTENIN
HOLDER S235JR	10143793	1	1	402	10143790	REGULATION BOOST PRESS
HOLDER S235JR	10143838	9	1	376	10143726	LEAK OIL LINE ADD-ON
HOLDER S235JR	10147594	1	1	416	10150446	BRACKET ADD-ON
HOLDER S235JR	10150139	20	1	337	10141843	CRANKCASE BREATHER ASS
HOLDER S235JR	10152388	15	1	414	12416117	CABLE HARNESS MOUNTING
HOLDER S235JR	10152389	16	1	414	12416117	CABLE HARNESS MOUNTING
HOLDER S235JR	11358957	14	1	414	12416117	CABLE HARNESS MOUNTING
HOLDER S235JR	11366371	17	1	414	12416117	CABLE HARNESS MOUNTING
HOLDER S235JR	12473968	13	1	414	12416117	CABLE HARNESS MOUNTING
HOLDER S315MC FE//ZNNI8//C	950430808	65	2	21	918005408	CENTRAL SECTION CRAWLER
HOLDER S315MC FE//ZNNI8//C	950430808	300	2	34	969731708	HYDRAULIC EQUIPM.CENTER
HOLDER S315MC FE//ZNNI8//C	951473308	43	1	1017	96022733	BULKHEAD PLATE
HOLDER T ZN O	968841208	67	1	21	918005408	CENTRAL SECTION CRAWLER
HOLDER T ZN O	968841308	68	1	21	918005408	CENTRAL SECTION CRAWLER
HOLDER X12CRNIS188	923569408	91	2	521	919627908	SA FRAME PRE-ASS.
HOLDING ANGLE 2X190X112 D	978107708	104	1	521	919627908	SA FRAME PRE-ASS.
HOLDING BRACKET	10815196	1	1	827	10454762	REMOTE CONTROL TRANSMIT
HOLDING PLATE 45X169X180	972205608	9	2	817	917517908	COUNTERWEIGHT FRAME
HOLDING PLATE 45X169X180	972205608	28	2	1043	919326208	SLEWING PLATFORM EXTENS
HOLDING PLATE 4X155X60 S	978120408	96	17	521	919627908	SA FRAME PRE-ASS.
HOLLOW KEY	704271108	18	1	135	96005686	MAIN TOOLS
HOLLOW SCREW 14X4X12 11	10132193	22	1	385	10141807	ACCESSORIES AIR COMPRES
HOLLOW SCREW 20X3XM26X	10152907	2	1	396	10152906	WATER CONNECTION
HOLLOW SCREW 26X3X93	10145191	2	1	395	10145193	WATER CONNECTION
HOLLOW SCREW 8-4-M8X1 St	10146787	16	1	376	10143726	LEAK OIL LINE ADD-ON
HOLLOW SCREW A3C	10874777	(1)	1	683	96052492	HYDRAULICS
HOLLOW SCREW DIN 74305 22	502940108	6	1	555	965527508	FUEL TANK CONTAINER PRE
HOLLOW SCREW DIN 7643 10	12210013	5	1	335	10141769	FINAL CONTROL VALVE
HOLLOW SCREW DIN 7643 10	12210013	5	1	341	10118748	PIPELINE INSTALLATION
HOLLOW SCREW DIN 7643 10	12210013	11	2	372	10126724	FUEL FINE-FILTER ASSEMBLY

Description	Item	Pos.	Quantity	Page	Assembly	Description
HOLLOW SCREW DIN 7643 10	12210013	17	9	376	10143726	LEAK OIL LINE ADD-ON
HOLLOW SCREW DIN 7643 10	12210013	6	6	392	10147372	VENT TUBE ASSEMBLY
HOLLOW SCREW DIN 7643 10	12210013	17	1	393	10143277	COOLANT PIPE BEND ADD-ON
HOLLOW SCREW DIN 7643 10	12210013	19	1	401	10141721	EXHAUST TC MOUNTING
HOLLOW SCREW DIN 7643 15	12210015	21	1	388	12490129	WATER PUMP WITH FASTENIN
HOLLOW SCREW DIN 7643 22	12210017	16	2	385	10141807	ACCESSORIES AIR COMPRES
HOLLOW SCREW DIN 7643 28	12210016	2	1	397	10145195	WATER CONNECTION
HOLLOW SCREW DIN 7643 8-3	12210024	20	1	388	12490129	WATER PUMP WITH FASTENIN
HOLLOW SCREW DIN 7643 8-3	12210012	33	1	393	10143277	COOLANT PIPE BEND ADD-ON
HOOD 1.5X217X351 DC01 RAL	97044194	4	1	625	969245308	TERMINAL BOX ELECTRICS S
HOOD 180X350 GEWEBE ROT	97042475	9	1	1036	967936408	WIND WARNING PREASSEMB
HOOD 2X348X291 DC01 FE//ZN	97050926	24	1	547	917080608	MOUNTING EQUIPMENT CRAW
HOOD 2X477X1130 ALMG3 H1	97039103	29	1	720	919075408	CRANE DRIVER CAB ADDITIO
HOOD 411X555 DC01 FE//ZNNI	972908808	60	1	521	919627908	SA FRAME PRE-ASS.
HOOD 411X555 DC01 FE//ZNNI	972908808	51	2	982	919301808	L-HEAD PIECE
HOOD 601X338 DC01 FE//ZNNI	97080863	29	1	845	919304308	S PIVOT SECTION PRE-ASS.
HOOD 601X338 DC01 FE//ZNNI	97080863	38	1	1053	919219508	F-CONNECTING HEAD
HOOD 601X338 DC01 FE//ZNNI	97080863	36	1	1075	919219708	PIVOT SECTION
HOOD 601X338 DC01 FE//ZNNI	97080863	30	1	1130	919222808	ERECTION FRAME
HOOD COVER	11181887	28	1	26	11601184	COLLECTING RING
HOOK FLANGE TRANSMITTER	96031509	20	1	1144	918923808	TILT SENSOR HOOK FLANGE
HOOK ROD T ZN O	963611208	7	1	134	917077108	TOOL
HORIZONTAL TENSIONER	779001108	7	1	1004	967957508	CAMERA EQUIPMENT S-PIVOT
HORN 24V	614003108	27	1	493	96053632	ELECTRIC ADD-ON PARTS CA
HOSE CLAMP 10/9,5-10,5/9 ED	553102308	15	3	502	919733908	ADD HEATING SUPERSTRUCT
HOSE CLAMP 10/9,5-10,5/9 ED	553102308	19	1	504	96019655	ADDNL.HEATING, PRE-ASSE
HOSE CLAMP 100-104 ST	774223708	8	4	563	918789208	FUEL TANK CPL.
HOSE CLAMP 110/100-120/12	550849408	5	8	563	918789208	FUEL TANK CPL.
HOSE CLAMP 115/113-121/25 S	774211708	60	2	265	918861408	DIESEL ENGINE CPL.
HOSE CLAMP 140/130-150/12	774209908	13	16	432	919063308	AIR FILTER UNIT CPL.
HOSE CLAMP 158-166 ST	774211908	401	3	683	96052492	HYDRAULICS
HOSE CLAMP 185-193X25 ST	774224908	25	4	568	919140308	OIL RESERVOIR, COMPLETE
HOSE CLAMP 19/17,8-20,2/12	11162002	24	4	442	919063408	UREA PLANT
HOSE CLAMP 19/17,8-20,2/12	11162002	6	4	446	96004209	PUMP PRE-ASS.
HOSE CLAMP 21/16-27/12 W3	11118077	183	2	277	96032892	DIESEL ENGINE, PRE-ASSEMB
HOSE CLAMP 21/16-27/12 W3	11118077	8	4	320	96032897	RADIATOR, PRE-ASSEMBLED
HOSE CLAMP 21/16-27/12 W3	11118077	11	4	392	10147372	VENT TUBE ASSEMBLY
HOSE CLAMP 21/16-27/12 W3	11118077	16	5	502	919733908	ADD HEATING SUPERSTRUCT
HOSE CLAMP 21/16-27/12 W3	11118077	16	2	504	96019655	ADDNL.HEATING, PRE-ASSE
HOSE CLAMP 21/16-27/12 W3	11118077	13	24	589	918009808	CLIMA-HEATING INSTALLATIO
HOSE CLAMP 210/208-216/25	10296652	13	4	568	919140308	OIL RESERVOIR, COMPLETE
HOSE CLAMP 217-225 ST	774229908	303	2	551	967788008	ADDNL.HYDR.ERECTION DEV
HOSE CLAMP 26/20-32/12 W3	774215008	17	2	400	10141720	EXHAUST TC MOUNTING
HOSE CLAMP 26/20-32/12 W3	774215008	17	2	401	10141721	EXHAUST TC MOUNTING
HOSE CLAMP 32/25-40/12 W3	774208508	185	2	277	96032892	DIESEL ENGINE, PRE-ASSEMB
HOSE CLAMP 32/25-40/12 W3	774208508	5	2	324	96004429	HOSES
HOSE CLAMP 32/25-40/12 W3	774208508	18	16	337	10141843	CRANKCASE BREATHER ASS
HOSE CLAMP 32/25-40/12 W3	774208508	2	2	377	10122793	INTAKE STACK ASSEMBLY
HOSE CLAMP 32/25-40/12 W3	774208508	7	2	378	10154796	INTAKE STACK ASSEMBLY
HOSE CLAMP 32/25-40/12 W3	774208508	23	4	442	919063408	UREA PLANT
HOSE CLAMP 32/25-40/12 W3	774208508	5	1	504	96019655	ADDNL.HEATING, PRE-ASSE
HOSE CLAMP 41/35-50/12 W3	550849508	27	2	320	96032897	RADIATOR, PRE-ASSEMBLED
HOSE CLAMP 45/30-45/9 W3	10878445	12	2	744	96000697	WIPERS INSTALLATION
HOSE CLAMP 50/40-60/12 W3	550838008	21	8	742	969752708	AIR DUCT
HOSE CLAMP 60-63X20 ST	774282708	63	2	265	918861408	DIESEL ENGINE CPL.
HOSE CLAMP 70/68-73/25 ST	10652657	61	2	265	918861408	DIESEL ENGINE CPL.
HOSE CLAMP 77-95/12 W3	11212022	12	6	379	10141830	CHARGE AIR LINE ASSEMBLY
HOSE CLAMP 86-91X25 ST	774227908	62	8	265	918861408	DIESEL ENGINE CPL.
HOSE CLAMP 90/80-100/12 W3	774218808	180	12	277	96032892	DIESEL ENGINE, PRE-ASSEMB
HOSE CLAMP 90/80-100/12 W3	774218808	9	6	320	96032897	RADIATOR, PRE-ASSEMBLED

Description	Item	Pos.	Quantity	Page	Assembly	Description
HOSE CLAMP 90/80-100/12 W3	774218808	23	12	742	969752708	AIR DUCT
HOSE CLAMP DIN 3017-1 12/8-	10872024	22	3	442	919063408	UREA PLANT
HOSE CLAMP DIN 3017-1 12/8-	10872024	3	1	564	967967608	FUEL TANK, PRE-ASSEMBLED
HOSE CLAMP DIN 3017-1 17/1	10872022	181	2	277	96032892	DIESEL ENGINE, PRE-ASSEMB
HOSE CLAMP DIN 3017-1 17/1	10872022	21	1	735	919075308	CRANE OPERATOR CABIN P
HOSE CLAMP DIN 3017-2 115/	4981178	3	1	377	10122793	INTAKE STACK ASSEMBLY
HOSE CLAMP DIN 3017-2 115/	4981178	8	1	378	10154796	INTAKE STACK ASSEMBLY
HOSE CLAMP DIN 3017-2 12/1	11005281	23	2	376	10143726	LEAK OIL LINE ADD-ON
HOSE CLAMP DIN 3017-2 12/1	11005281	16	10	402	10143790	REGULATION BOOST PRESS
HOSE CLAMP DIN 3017-2 17/16	4981029	3	2	324	96004429	HOSES
HOSE CLAMP THREADED UNI	602440008	4	1	630	927868908	TERMINAL BOX LIGHTING
HOSE CONNECTION SAL20/22	550601908	1	1	325	968652008	PIPE SOCKET CPL.
HOSE CONNECTION SOCKET	10801609	5	2	446	96004209	PUMP PRE-ASS.
HOSE CPL.	924927608	434	1	766	919814408	HOSE LINES SUPERSTRUCT
HOSE CPL.	926119208	1876	1	76	967789708	HOSE LINES CRAWLER TRACK
HOSE CPL.	926119208	1856	1	103	967789908	HOSE LINES CRAWLER TRACK
HOSE CPL.	926120008	1835	1	37	969731808	HOSE LINES CENTRE SECTIO
HOSE CPL.	926413408	1798	1	37	969731808	HOSE LINES CENTRE SECTIO
HOSE CPL.	927613508	(1112)	1	261	967787908	ADDNL. HYDR. F. ERECTING W
HOSE CPL.	927685308	1269	1	879	96047488	HOSE LINES
HOSE CPL.	928762608	302	1	764	919814408	HOSE LINES SUPERSTRUCT
HOSE CPL.	96025166	(2860)	1	502	919733908	ADD HEATING SUPERSTRUCT
HOSE CPL.	962639608	325	1	764	919814408	HOSE LINES SUPERSTRUCT
HOSE CPL.	963561108	1136	1	211	967790308	HOSE LINES WINCH 1
HOSE CPL.	963561108	1136	1	226	967790508	HOSE LINES WINCH 2
HOSE CPL.	965194608	274	1	764	919814408	HOSE LINES SUPERSTRUCT
HOSE CPL.	967622308	251	1	763	919814408	HOSE LINES SUPERSTRUCT
HOSE CPL.	968585708	1130	1	211	967790308	HOSE LINES WINCH 1
HOSE CPL.	968585708	1130	1	226	967790508	HOSE LINES WINCH 2
HOSE CPL. 1SC 8X1000	926058208	142	1	170	969732608	HOSE LINES
HOSE CPL. 1SC 8X1000	961802908	131	1	170	969732608	HOSE LINES
HOSE CPL. 1SC 8X1000	961802908	264	1	763	919814408	HOSE LINES SUPERSTRUCT
HOSE CPL. 1SC 8X1020	926743408	1271	1	242	968082008	HOSE LINES WINCH
HOSE CPL. 1SC 8X1040	926049208	1276	1	242	968082008	HOSE LINES WINCH
HOSE CPL. 1SC 8X1060	926122608	1273	1	242	968082008	HOSE LINES WINCH
HOSE CPL. 1SC 8X1100	926359608	1280	1	242	968082008	HOSE LINES WINCH
HOSE CPL. 1SC 8X1100	926612308	1277	1	242	968082008	HOSE LINES WINCH
HOSE CPL. 1SC 8X1220	928016008	340	1	765	919814408	HOSE LINES SUPERSTRUCT
HOSE CPL. 1SC 8X1360	965800508	266	1	763	919814408	HOSE LINES SUPERSTRUCT
HOSE CPL. 1SC 8X1500	926094508	1865	1	76	967789708	HOSE LINES CRAWLER TRACK
HOSE CPL. 1SC 8X1500	926094508	1845	1	103	967789908	HOSE LINES CRAWLER TRACK
HOSE CPL. 1SC 8X160	927377208	315	1	764	919814408	HOSE LINES SUPERSTRUCT
HOSE CPL. 1SC 8X1600	921620508	1864	1	76	967789708	HOSE LINES CRAWLER TRACK
HOSE CPL. 1SC 8X1600	921620508	1844	1	103	967789908	HOSE LINES CRAWLER TRACK
HOSE CPL. 1SC 8X1600	926119108	320	1	764	919814408	HOSE LINES SUPERSTRUCT
HOSE CPL. 1SC 8X1600	965429308	267	1	763	919814408	HOSE LINES SUPERSTRUCT
HOSE CPL. 1SC 8X1700	927671808	265	1	763	919814408	HOSE LINES SUPERSTRUCT
HOSE CPL. 1SC 8X1700	927671808	270	1	764	919814408	HOSE LINES SUPERSTRUCT
HOSE CPL. 1SC 8X1750	968002508	1260	1	879	96047488	HOSE LINES
HOSE CPL. 1SC 8X1900	921620608	1875	1	76	967789708	HOSE LINES CRAWLER TRACK
HOSE CPL. 1SC 8X1900	921620608	1855	1	103	967789908	HOSE LINES CRAWLER TRACK
HOSE CPL. 1SC 8X1900	921620608	(1114)	1	261	967787908	ADDNL. HYDR. F. ERECTING W
HOSE CPL. 1SC 8X200	929757108	1274	1	242	968082008	HOSE LINES WINCH
HOSE CPL. 1SC 8X2400	926058408	425	1	766	919814408	HOSE LINES SUPERSTRUCT
HOSE CPL. 1SC 8X300	926122108	1817	1	37	969731808	HOSE LINES CENTRE SECTIO
HOSE CPL. 1SC 8X370	968568408	317	1	764	919814408	HOSE LINES SUPERSTRUCT
HOSE CPL. 1SC 8X380	963338108	127	1	170	969732608	HOSE LINES
HOSE CPL. 1SC 8X380	966186308	130	1	170	969732608	HOSE LINES
HOSE CPL. 1SC 8X380	966186308	132	1	170	969732608	HOSE LINES
HOSE CPL. 1SC 8X400	926096908	314	1	764	919814408	HOSE LINES SUPERSTRUCT

Description	Item	Pos.	Quantity	Page	Assembly	Description
HOSE CPL. 1SC 8X420	966147208	123	1	170	969732608	HOSE LINES
HOSE CPL. 1SC 8X440	926837208	122	1	170	969732608	HOSE LINES
HOSE CPL. 1SC 8X440	962641908	128	1	170	969732608	HOSE LINES
HOSE CPL. 1SC 8X500	926098108	1833	1	37	969731808	HOSE LINES CENTRE SECTIO
HOSE CPL. 1SC 8X580	926965608	324	1	764	919814408	HOSE LINES SUPERSTRUCT
HOSE CPL. 1SC 8X600	921445908	120	1	170	969732608	HOSE LINES
HOSE CPL. 1SC 8X620	928049708	1122	1	971	96047487	HOSE LINES WINCH 6
HOSE CPL. 1SC 8X640	968568908	326	1	764	919814408	HOSE LINES SUPERSTRUCT
HOSE CPL. 1SC 8X680	927550308	1279	1	242	968082008	HOSE LINES WINCH
HOSE CPL. 1SC 8X680	927550308	1281	1	242	968082008	HOSE LINES WINCH
HOSE CPL. 1SC 8X740	965475408	412	1	766	919814408	HOSE LINES SUPERSTRUCT
HOSE CPL. 1SC 8X760	965802108	129	1	170	969732608	HOSE LINES
HOSE CPL. 1SC 8X800	926455908	1135	1	211	967790308	HOSE LINES WINCH 1
HOSE CPL. 1SC 8X800	926455908	1135	1	226	967790508	HOSE LINES WINCH 2
HOSE CPL. 1SC 8X800	928468308	124	1	170	969732608	HOSE LINES
HOSE CPL. 1SC 8X840	968534608	121	1	170	969732608	HOSE LINES
HOSE CPL. 1SC 8X880	927550208	382	1	765	919814408	HOSE LINES SUPERSTRUCT
HOSE CPL. 1SC 8X940	963466308	268	1	764	919814408	HOSE LINES SUPERSTRUCT
HOSE CPL. 1SC 8X960	926743308	336	1	765	919814408	HOSE LINES SUPERSTRUCT
HOSE CPL. 1SC 8X960	963698108	330	1	765	919814408	HOSE LINES SUPERSTRUCT
HOSE CPL. 1SC 8X980	922734908	269	1	764	919814408	HOSE LINES SUPERSTRUCT
HOSE CPL. 1SN 25X1200	926385808	252	1	763	919814408	HOSE LINES SUPERSTRUCT
HOSE CPL. 1SN 25X1200	929757908	253	1	763	919814408	HOSE LINES SUPERSTRUCT
HOSE CPL. 1SN 25X1300	928040408	1796	1	37	969731808	HOSE LINES CENTRE SECTIO
HOSE CPL. 1SN 25X1320	928879908	364	1	765	919814408	HOSE LINES SUPERSTRUCT
HOSE CPL. 1SN 25X1440	968582008	399	1	766	919814408	HOSE LINES SUPERSTRUCT
HOSE CPL. 1SN 25X1480	920730808	361	1	765	919814408	HOSE LINES SUPERSTRUCT
HOSE CPL. 1SN 25X1500	922912408	360	1	765	919814408	HOSE LINES SUPERSTRUCT
HOSE CPL. 1SN 25X1500	926432508	363	1	765	919814408	HOSE LINES SUPERSTRUCT
HOSE CPL. 1SN 25X1550	962761808	419	1	766	919814408	HOSE LINES SUPERSTRUCT
HOSE CPL. 1SN 25X1700	962641208	257	1	763	919814408	HOSE LINES SUPERSTRUCT
HOSE CPL. 1SN 25X1950	968569208	332	1	765	919814408	HOSE LINES SUPERSTRUCT
HOSE CPL. 1SN 25X200	965201608	1125	1	971	96047487	HOSE LINES WINCH 6
HOSE CPL. 1SN 25X2000	926970408	254	1	763	919814408	HOSE LINES SUPERSTRUCT
HOSE CPL. 1SN 25X400	920892708	227	1	763	919814408	HOSE LINES SUPERSTRUCT
HOSE CPL. 1SN 25X460	968695008	256	1	763	919814408	HOSE LINES SUPERSTRUCT
HOSE CPL. 1SN 25X480	968582508	415	1	766	919814408	HOSE LINES SUPERSTRUCT
HOSE CPL. 1SN 25X480	968845908	219	1	763	919814408	HOSE LINES SUPERSTRUCT
HOSE CPL. 1SN 25X500	927607208	306	1	764	919814408	HOSE LINES SUPERSTRUCT
HOSE CPL. 1SN 25X620	922681508	404	1	766	919814408	HOSE LINES SUPERSTRUCT
HOSE CPL. 1SN 25X700	968144708	298	1	764	919814408	HOSE LINES SUPERSTRUCT
HOSE CPL. 1SN 25X720	966388208	393	1	766	919814408	HOSE LINES SUPERSTRUCT
HOSE CPL. 1SN 25X840	968140808	255	1	763	919814408	HOSE LINES SUPERSTRUCT
HOSE CPL. 1SN 25X860	926095708	418	1	766	919814408	HOSE LINES SUPERSTRUCT
HOSE CPL. 1SN 25X960	927281408	421	1	766	919814408	HOSE LINES SUPERSTRUCT
HOSE CPL. 1SN 32X1400	961922808	297	1	764	919814408	HOSE LINES SUPERSTRUCT
HOSE CPL. 1SN 32X1550	96000569	294	1	764	919814408	HOSE LINES SUPERSTRUCT
HOSE CPL. 1SN 32X1700	926455708	300	1	764	919814408	HOSE LINES SUPERSTRUCT
HOSE CPL. 1SN 32X520	922645708	293	1	764	919814408	HOSE LINES SUPERSTRUCT
HOSE CPL. 1SN 32X640	968695508	292	1	764	919814408	HOSE LINES SUPERSTRUCT
HOSE CPL. 1SN 32X720	96034482	428	1	766	919814408	HOSE LINES SUPERSTRUCT
HOSE CPL. 1SN 32X760	962066108	295	1	764	919814408	HOSE LINES SUPERSTRUCT
HOSE CPL. 1SN 32X800	965197608	243	1	763	919814408	HOSE LINES SUPERSTRUCT
HOSE CPL. 1SN 32X840	968599308	242	1	763	919814408	HOSE LINES SUPERSTRUCT
HOSE CPL. 1SN 32X940	968695608	296	1	764	919814408	HOSE LINES SUPERSTRUCT
HOSE CPL. 2SN 10X1040	927677008	1832	1	37	969731808	HOSE LINES CENTRE SECTIO
HOSE CPL. 2SN 10X1220	927671508	1837	1	37	969731808	HOSE LINES CENTRE SECTIO
HOSE CPL. 2SN 10X1650	921767008	283	1	764	919814408	HOSE LINES SUPERSTRUCT
HOSE CPL. 2SN 10X2250	968601308	(1352)	1	551	967788008	ADDNL.HYDR.ERECTION DEV
HOSE CPL. 2SN 10X240	964682508	1121	1	971	96047487	HOSE LINES WINCH 6

Description	Item	Pos.	Quantity	Page	Assembly	Description
HOSE CPL. 2SN 10X3100	962861308	1834	1	37	969731808	HOSE LINES CENTRE SECTIO
HOSE CPL. 2SN 10X400	927617608	435	1	766	919814408	HOSE LINES SUPERSTRUCT
HOSE CPL. 2SN 10X480	967574308	1131	1	211	967790308	HOSE LINES WINCH 1
HOSE CPL. 2SN 10X480	967574308	1131	1	226	967790508	HOSE LINES WINCH 2
HOSE CPL. 2SN 10X660	928032808	1831	1	37	969731808	HOSE LINES CENTRE SECTIO
HOSE CPL. 2SN 10X700	926560008	(95)	2	1023	968883308	ADDL.HYDR.F.PIN PULLING DE
HOSE CPL. 2SN 10X720	963861608	1262	1	879	96047488	HOSE LINES
HOSE CPL. 2SN 10X740	968006208	1263	1	879	96047488	HOSE LINES
HOSE CPL. 2SN 10X8000	96017641	(94)	2	1026	968883408	ADDL.HYDR.F.PIN PULLING DE
HOSE CPL. 2SN 10X880	963922908	1268	1	879	96047488	HOSE LINES
HOSE CPL. 2SN 12X1460	927693008	1868	2	76	967789708	HOSE LINES CRAWLER TRACK
HOSE CPL. 2SN 12X1460	927693008	1848	2	103	967789908	HOSE LINES CRAWLER TRACK
HOSE CPL. 2SN 12X1500	967213408	(1111)	1	261	967787908	ADDNL. HYDR. F. ERECTING W
HOSE CPL. 2SN 12X1700	927619308	429	2	766	919814408	HOSE LINES SUPERSTRUCT
HOSE CPL. 2SN 12X20000	96008151	(1455)	1	977	96006590	AUXILIARY HYDR.CONNECTIN
HOSE CPL. 2SN 12X2300	969385108	(1110)	1	261	967787908	ADDNL. HYDR. F. ERECTING W
HOSE CPL. 2SN 12X6400	96009866	437	1	766	919814408	HOSE LINES SUPERSTRUCT
HOSE CPL. 2SN 16X1420	968582708	424	1	766	919814408	HOSE LINES SUPERSTRUCT
HOSE CPL. 2SN 16X20000	96008152	(1456)	1	977	96006590	AUXILIARY HYDR.CONNECTIN
HOSE CPL. 2SN 16X360	968581908	397	1	766	919814408	HOSE LINES SUPERSTRUCT
HOSE CPL. 2SN 20X1460	968151708	1874	1	76	967789708	HOSE LINES CRAWLER TRACK
HOSE CPL. 2SN 20X1750	968568108	303	1	764	919814408	HOSE LINES SUPERSTRUCT
HOSE CPL. 2SN 20X600	968582108	401	1	766	919814408	HOSE LINES SUPERSTRUCT
HOSE CPL. 2SN 20X700	963702608	400	1	766	919814408	HOSE LINES SUPERSTRUCT
HOSE CPL. 2SN 25X1020	96012877	1275	1	242	968082008	HOSE LINES WINCH
HOSE CPL. 2SN 25X1400	968150808	1867	2	76	967789708	HOSE LINES CRAWLER TRACK
HOSE CPL. 2SN 25X1400	968150808	1847	2	103	967789908	HOSE LINES CRAWLER TRACK
HOSE CPL. 2SN 25X1900	929963108	1257	1	879	96047488	HOSE LINES
HOSE CPL. 2SN 25X2000	929921108	1256	1	879	96047488	HOSE LINES
HOSE CPL. 2SN 25X2500	968532308	1252	1	879	96047488	HOSE LINES
HOSE CPL. 2SN 25X2650	928040808	1251	1	879	96047488	HOSE LINES
HOSE CPL. 2SN 25X460	96003050	1270	1	242	968082008	HOSE LINES WINCH
HOSE CPL. 2SN 25X700	967769308	1266	1	879	96047488	HOSE LINES
HOSE CPL. 2SN 25X940	968605708	1265	1	879	96047488	HOSE LINES
HOSE CPL. 2SN 6X1000	96000558	286	1	764	919814408	HOSE LINES SUPERSTRUCT
HOSE CPL. 2SN 6X1120	968599008	223	1	763	919814408	HOSE LINES SUPERSTRUCT
HOSE CPL. 2SN 6X1160	968569408	344	1	765	919814408	HOSE LINES SUPERSTRUCT
HOSE CPL. 2SN 6X1200	968534908	140	1	170	969732608	HOSE LINES
HOSE CPL. 2SN 6X1300	968696508	288	1	764	919814408	HOSE LINES SUPERSTRUCT
HOSE CPL. 2SN 6X1360	968535008	141	1	170	969732608	HOSE LINES
HOSE CPL. 2SN 6X1550	968697008	(1896)	1	86	917322008	CENTRA.LUBRICATION SYSTE
HOSE CPL. 2SN 6X1550	968697008	(1891)	1	110	917322208	CENTR.LUBRICATION SYSTEM
HOSE CPL. 2SN 6X1600	96000567	289	1	764	919814408	HOSE LINES SUPERSTRUCT
HOSE CPL. 2SN 6X1850	920995808	290	1	764	919814408	HOSE LINES SUPERSTRUCT
HOSE CPL. 2SN 6X2000	964326508	281	1	764	919814408	HOSE LINES SUPERSTRUCT
HOSE CPL. 2SN 6X2100	920605708	197	1	763	919814408	HOSE LINES SUPERSTRUCT
HOSE CPL. 2SN 6X2150	964326708	280	1	764	919814408	HOSE LINES SUPERSTRUCT
HOSE CPL. 2SN 6X2150	968697108	(1892)	1	110	917322208	CENTR.LUBRICATION SYSTEM
HOSE CPL. 2SN 6X2550	968697308	(1897)	1	86	917322008	CENTRA.LUBRICATION SYSTE
HOSE CPL. 2SN 6X2600	96000568	291	1	764	919814408	HOSE LINES SUPERSTRUCT
HOSE CPL. 2SN 6X300	968351008	284	1	764	919814408	HOSE LINES SUPERSTRUCT
HOSE CPL. 2SN 6X350	926559808	(1890)	1	110	917322208	CENTR.LUBRICATION SYSTEM
HOSE CPL. 2SN 6X350	966600408	1282	1	242	968082008	HOSE LINES WINCH
HOSE CPL. 2SN 6X390	968601708	1123	1	971	96047487	HOSE LINES WINCH 6
HOSE CPL. 2SN 6X440	966733508	342	1	765	919814408	HOSE LINES SUPERSTRUCT
HOSE CPL. 2SN 6X460	962479208	263	1	763	919814408	HOSE LINES SUPERSTRUCT
HOSE CPL. 2SN 6X470	968696908	321	1	764	919814408	HOSE LINES SUPERSTRUCT
HOSE CPL. 2SN 6X520	963560608	1283	1	242	968082008	HOSE LINES WINCH
HOSE CPL. 2SN 6X540	920984208	327	1	764	919814408	HOSE LINES SUPERSTRUCT
HOSE CPL. 2SN 6X5400	968697208	(1898)	1	86	917322008	CENTRA.LUBRICATION SYSTE

Description	Item	Pos.	Quantity	Page	Assembly	Description
HOSE CPL. 2SN 6X5400	968697208	(1893)	1	110	917322208	CENTR.LUBRICATION SYSTEM
HOSE CPL. 2SN 6X560	96000559	287	1	764	919814408	HOSE LINES SUPERSTRUCT
HOSE CPL. 2SN 6X600	968695908	(1895)	1	86	917322008	CENTRA.LUBRICATION SYSTE
HOSE CPL. 2SN 6X640	969634308	285	1	764	919814408	HOSE LINES SUPERSTRUCT
HOSE CPL. 2SN 6X700	964614308	323	1	764	919814408	HOSE LINES SUPERSTRUCT
HOSE CPL. 2SN 6X740	964685508	262	1	763	919814408	HOSE LINES SUPERSTRUCT
HOSE CPL. 2SN 6X820	964478208	307	1	764	919814408	HOSE LINES SUPERSTRUCT
HOSE CPL. 2SN 6X900	920903208	313	1	764	919814408	HOSE LINES SUPERSTRUCT
HOSE CPL. 2SN 6X960	968568308	261	1	763	919814408	HOSE LINES SUPERSTRUCT
HOSE CPL. 2SN 6X960	968568308	310	2	764	919814408	HOSE LINES SUPERSTRUCT
HOSE CPL. 2SN 8X1000	929625708	411	1	766	919814408	HOSE LINES SUPERSTRUCT
HOSE CPL. 2SN 8X1140	968569308	339	1	765	919814408	HOSE LINES SUPERSTRUCT
HOSE CPL. 2SN 8X1200	968608408	279	1	764	919814408	HOSE LINES SUPERSTRUCT
HOSE CPL. 2SN 8X1300	926554208	319	1	764	919814408	HOSE LINES SUPERSTRUCT
HOSE CPL. 2SN 8X1300	961717608	420	1	766	919814408	HOSE LINES SUPERSTRUCT
HOSE CPL. 2SN 8X1500	928041308	282	1	764	919814408	HOSE LINES SUPERSTRUCT
HOSE CPL. 2SN 8X1500	961719608	318	1	764	919814408	HOSE LINES SUPERSTRUCT
HOSE CPL. 2SN 8X15000	928755908	(1090)	4	1028	968883508	AUX.HYDR.PIN EXTRACTION
HOSE CPL. 2SN 8X1600	928870008	(1912)	1	1017	96022733	BULKHEAD PLATE
HOSE CPL. 2SN 8X1600	966187808	(1910)	1	1017	96022733	BULKHEAD PLATE
HOSE CPL. 2SN 8X1700	967222108	1259	1	879	96047488	HOSE LINES
HOSE CPL. 2SN 8X180	968582408	414	1	766	919814408	HOSE LINES SUPERSTRUCT
HOSE CPL. 2SN 8X2000	920984908	196	1	763	919814408	HOSE LINES SUPERSTRUCT
HOSE CPL. 2SN 8X2150	96037141	1245	1	879	96047488	HOSE LINES
HOSE CPL. 2SN 8X230	927449608	375	1	765	919814408	HOSE LINES SUPERSTRUCT
HOSE CPL. 2SN 8X280	929612808	135	1	170	969732608	HOSE LINES
HOSE CPL. 2SN 8X300	927640008	278	1	764	919814408	HOSE LINES SUPERSTRUCT
HOSE CPL. 2SN 8X3100	929379308	1254	1	879	96047488	HOSE LINES
HOSE CPL. 2SN 8X340	968601108	(1099)	2	799	968562908	ADDITIONAL HYDRAULIC BOLT
HOSE CPL. 2SN 8X3500	929208908	380	1	765	919814408	HOSE LINES SUPERSTRUCT
HOSE CPL. 2SN 8X390	968581108	384	1	765	919814408	HOSE LINES SUPERSTRUCT
HOSE CPL. 2SN 8X400	928006008	378	1	765	919814408	HOSE LINES SUPERSTRUCT
HOSE CPL. 2SN 8X400	928006008	(1098)	2	799	968562908	ADDITIONAL HYDRAULIC BOLT
HOSE CPL. 2SN 8X400	962068708	133	1	170	969732608	HOSE LINES
HOSE CPL. 2SN 8X400	968357808	431	2	766	919814408	HOSE LINES SUPERSTRUCT
HOSE CPL. 2SN 8X4400	968581008	381	1	765	919814408	HOSE LINES SUPERSTRUCT
HOSE CPL. 2SN 8X460	965860108	408	1	766	919814408	HOSE LINES SUPERSTRUCT
HOSE CPL. 2SN 8X460	966862908	377	1	765	919814408	HOSE LINES SUPERSTRUCT
HOSE CPL. 2SN 8X480	922690408	376	1	765	919814408	HOSE LINES SUPERSTRUCT
HOSE CPL. 2SN 8X480	928870608	407	1	766	919814408	HOSE LINES SUPERSTRUCT
HOSE CPL. 2SN 8X480	968582208	410	1	766	919814408	HOSE LINES SUPERSTRUCT
HOSE CPL. 2SN 8X500	928049908	1124	1	971	96047487	HOSE LINES WINCH 6
HOSE CPL. 2SN 8X520	961918608	134	1	170	969732608	HOSE LINES
HOSE CPL. 2SN 8X560	922909808	136	1	170	969732608	HOSE LINES
HOSE CPL. 2SN 8X560	928027908	383	1	765	919814408	HOSE LINES SUPERSTRUCT
HOSE CPL. 2SN 8X560	928864808	409	1	766	919814408	HOSE LINES SUPERSTRUCT
HOSE CPL. 2SN 8X580	965472808	430	2	766	919814408	HOSE LINES SUPERSTRUCT
HOSE CPL. 2SN 8X600	921252408	385	1	765	919814408	HOSE LINES SUPERSTRUCT
HOSE CPL. 2SN 8X600	968582308	413	1	766	919814408	HOSE LINES SUPERSTRUCT
HOSE CPL. 2SN 8X620	967804108	433	1	766	919814408	HOSE LINES SUPERSTRUCT
HOSE CPL. 2SN 8X640	965159008	1137	1	211	967790308	HOSE LINES WINCH 1
HOSE CPL. 2SN 8X640	965159008	1137	1	226	967790508	HOSE LINES WINCH 2
HOSE CPL. 2SN 8X660	929312908	1120	1	971	96047487	HOSE LINES WINCH 6
HOSE CPL. 2SN 8X680	963462208	432	1	766	919814408	HOSE LINES SUPERSTRUCT
HOSE CPL. 2SN 8X700	920975008	406	2	766	919814408	HOSE LINES SUPERSTRUCT
HOSE CPL. 2SN 8X740	968601508	(1358)	1	532	968513208	ADDITIONAL HYDRAULICS, SA
HOSE CPL. 2SN 8X740	968601508	(1359)	1	532	968513208	ADDITIONAL HYDRAULICS, SA
HOSE CPL. 2SN 8X760	927706908	1132	1	211	967790308	HOSE LINES WINCH 1
HOSE CPL. 2SN 8X760	927706908	1132	1	226	967790508	HOSE LINES WINCH 2
HOSE CPL. 2SN 8X780	965200708	405	2	766	919814408	HOSE LINES SUPERSTRUCT

Description	Item	Pos.	Quantity	Page	Assembly	Description
HOSE CPL. 2SN 8X920	965156808	335	1	765	919814408	HOSE LINES SUPERSTRUCT
HOSE CPL. 2SN 8X940	928036308	379	1	765	919814408	HOSE LINES SUPERSTRUCT
HOSE CPL. 2TE 10X1000	926067808	276	1	764	919814408	HOSE LINES SUPERSTRUCT
HOSE CPL. 2TE 10X1000	926465408	1869	1	76	967789708	HOSE LINES CRAWLER TRACK
HOSE CPL. 2TE 10X1000	926465408	1849	1	103	967789908	HOSE LINES CRAWLER TRACK
HOSE CPL. 2TE 10X1150	927677508	1278	1	242	968082008	HOSE LINES WINCH
HOSE CPL. 2TE 10X1360	968585808	1134	1	211	967790308	HOSE LINES WINCH 1
HOSE CPL. 2TE 10X1360	968585808	1134	1	226	967790508	HOSE LINES WINCH 2
HOSE CPL. 2TE 10X1550	929312208	374	1	765	919814408	HOSE LINES SUPERSTRUCT
HOSE CPL. 2TE 10X1800	927679208	1824	1	37	969731808	HOSE LINES CENTRE SECTIO
HOSE CPL. 2TE 10X2350	929648208	1836	1	37	969731808	HOSE LINES CENTRE SECTIO
HOSE CPL. 2TE 10X300	926149708	273	1	764	919814408	HOSE LINES SUPERSTRUCT
HOSE CPL. 2TE 10X320	927640708	250	1	763	919814408	HOSE LINES SUPERSTRUCT
HOSE CPL. 2TE 10X320	927640708	277	1	764	919814408	HOSE LINES SUPERSTRUCT
HOSE CPL. 2TE 10X400	926095408	275	1	764	919814408	HOSE LINES SUPERSTRUCT
HOSE CPL. 2TE 10X400	965200208	1272	1	242	968082008	HOSE LINES WINCH
HOSE CPL. 2TE 10X440	966735908	308	1	764	919814408	HOSE LINES SUPERSTRUCT
HOSE CPL. 2TE 10X470	929629208	(1353)	1	551	967788008	ADDNL.HYDR.ERECTION DEV
HOSE CPL. 2TE 10X600	926551108	(1357)	1	532	968513208	ADDITIONAL HYDRAULICS, SA
HOSE CPL. 2TE 10X620	967686908	312	1	764	919814408	HOSE LINES SUPERSTRUCT
HOSE CPL. 2TE 10X640	926097308	436	1	766	919814408	HOSE LINES SUPERSTRUCT
HOSE CPL. 2TE 10X700	926042908	309	1	764	919814408	HOSE LINES SUPERSTRUCT
HOSE CPL. 2TE 10X700	926042908	311	1	764	919814408	HOSE LINES SUPERSTRUCT
HOSE CPL. 2TE 10X700	926367008	345	1	765	919814408	HOSE LINES SUPERSTRUCT
HOSE CPL. 2TE 10X700	928025108	126	1	170	969732608	HOSE LINES
HOSE CPL. 2TE 10X700	966182708	1870	2	76	967789708	HOSE LINES CRAWLER TRACK
HOSE CPL. 2TE 10X700	966182708	1850	2	103	967789908	HOSE LINES CRAWLER TRACK
HOSE CPL. 2TE 10X700	966182708	1286	1	242	968082008	HOSE LINES WINCH
HOSE CPL. 2TE 10X700	966182708	1126	1	971	96047487	HOSE LINES WINCH 6
HOSE CPL. 2TE 10X820	920711308	1133	1	211	967790308	HOSE LINES WINCH 1
HOSE CPL. 2TE 10X820	920711308	1133	1	226	967790508	HOSE LINES WINCH 2
HOSE CPL. 2TE 10X900	927681408	316	1	764	919814408	HOSE LINES SUPERSTRUCT
HOSE CPL. 2TE 10X960	926070508	346	1	765	919814408	HOSE LINES SUPERSTRUCT
HOSE CPL. 2TE 12X1000	926289108	1807	1	37	969731808	HOSE LINES CENTRE SECTIO
HOSE CPL. 2TE 12X1060	926847608	248	1	763	919814408	HOSE LINES SUPERSTRUCT
HOSE CPL. 2TE 12X1100	922689608	1799	1	37	969731808	HOSE LINES CENTRE SECTIO
HOSE CPL. 2TE 12X1120	966732208	1829	1	37	969731808	HOSE LINES CENTRE SECTIO
HOSE CPL. 2TE 12X1200	926606408	1812	1	37	969731808	HOSE LINES CENTRE SECTIO
HOSE CPL. 2TE 12X1300	927697708	108	1	170	969732608	HOSE LINES
HOSE CPL. 2TE 12X1750	965565808	351	1	765	919814408	HOSE LINES SUPERSTRUCT
HOSE CPL. 2TE 12X2900	929316908	352	1	765	919814408	HOSE LINES SUPERSTRUCT
HOSE CPL. 2TE 12X3100	926561708	423	1	766	919814408	HOSE LINES SUPERSTRUCT
HOSE CPL. 2TE 12X740	96000557	249	1	763	919814408	HOSE LINES SUPERSTRUCT
HOSE CPL. 2TE 12X760	926711608	271	1	764	919814408	HOSE LINES SUPERSTRUCT
HOSE CPL. 2TE 12X800	968534708	125	1	170	969732608	HOSE LINES
HOSE CPL. 2TE 12X960	962533308	1830	1	37	969731808	HOSE LINES CENTRE SECTIO
HOSE CPL. 2TE 16X1020	965799908	117	1	170	969732608	HOSE LINES
HOSE CPL. 2TE 16X1020	965799908	220	1	763	919814408	HOSE LINES SUPERSTRUCT
HOSE CPL. 2TE 16X1100	924506308	1809	1	37	969731808	HOSE LINES CENTRE SECTIO
HOSE CPL. 2TE 16X1700	968149408	1816	1	37	969731808	HOSE LINES CENTRE SECTIO
HOSE CPL. 2TE 16X1900	926121308	(2392)	1	557	919965008	FUEL FEED
HOSE CPL. 2TE 16X1950	929716708	1825	1	37	969731808	HOSE LINES CENTRE SECTIO
HOSE CPL. 2TE 16X2700	927641608	1826	1	37	969731808	HOSE LINES CENTRE SECTIO
HOSE CPL. 2TE 16X300	928871308	1284	1	242	968082008	HOSE LINES WINCH
HOSE CPL. 2TE 16X3400	964094308	438	1	766	919814408	HOSE LINES SUPERSTRUCT
HOSE CPL. 2TE 16X360	926095208	221	1	763	919814408	HOSE LINES SUPERSTRUCT
HOSE CPL. 2TE 16X3800	926534008	(1115)	1	261	967787908	ADDNL. HYDR. F. ERECTING W
HOSE CPL. 2TE 16X430	968581808	396	1	766	919814408	HOSE LINES SUPERSTRUCT
HOSE CPL. 2TE 16X440	926056908	118	1	170	969732608	HOSE LINES
HOSE CPL. 2TE 16X470	928017208	119	1	170	969732608	HOSE LINES

Description	Item	Pos.	Quantity	Page	Assembly	Description
HOSE CPL. 2TE 16X7300	929749808	(2390)	1	557	919965008	FUEL FEED
HOSE CPL. 2TE 16X740	927294008	198	1	763	919814408	HOSE LINES SUPERSTRUCT
HOSE CPL. 2TE 16X7900	968695708	(2391)	1	557	919965008	FUEL FEED
HOSE CPL. 2TE 16X900	928015008	1827	1	37	969731808	HOSE LINES CENTRE SECTIO
HOSE CPL. 2TE 16X960	926606908	1828	1	37	969731808	HOSE LINES CENTRE SECTIO
HOSE CPL. 2TE 20X1100	928874108	1863	1	76	967789708	HOSE LINES CRAWLER TRACK
HOSE CPL. 2TE 20X1100	928874108	1843	1	103	967789908	HOSE LINES CRAWLER TRACK
HOSE CPL. 2TE 20X1200	928040608	1862	1	76	967789708	HOSE LINES CRAWLER TRACK
HOSE CPL. 2TE 20X1200	928040608	1842	1	103	967789908	HOSE LINES CRAWLER TRACK
HOSE CPL. 2TE 20X1460	966860008	1854	1	103	967789908	HOSE LINES CRAWLER TRACK
HOSE CPL. 2TE 20X1500	968695208	236	1	763	919814408	HOSE LINES SUPERSTRUCT
HOSE CPL. 2TE 20X1650	926561808	1873	1	76	967789708	HOSE LINES CRAWLER TRACK
HOSE CPL. 2TE 20X1650	926561808	1853	1	103	967789908	HOSE LINES CRAWLER TRACK
HOSE CPL. 2TE 20X2150	968609908	247	1	763	919814408	HOSE LINES SUPERSTRUCT
HOSE CPL. 2TE 20X2600	929316708	1819	1	37	969731808	HOSE LINES CENTRE SECTIO
HOSE CPL. 2TE 20X380	929622508	398	1	766	919814408	HOSE LINES SUPERSTRUCT
HOSE CPL. 2TE 20X390	926046308	199	1	763	919814408	HOSE LINES SUPERSTRUCT
HOSE CPL. 2TE 20X5000	929322208	373	1	765	919814408	HOSE LINES SUPERSTRUCT
HOSE CPL. 2TE 20X620	926557608	334	1	765	919814408	HOSE LINES SUPERSTRUCT
HOSE CPL. 2TE 20X620	929392208	338	1	765	919814408	HOSE LINES SUPERSTRUCT
HOSE CPL. 2TE 20X640	964776308	422	1	766	919814408	HOSE LINES SUPERSTRUCT
HOSE CPL. 2TE 20X780	963710408	299	1	764	919814408	HOSE LINES SUPERSTRUCT
HOSE CPL. 2TE 20X860	968582808	427	1	766	919814408	HOSE LINES SUPERSTRUCT
HOSE CPL. 2TE 20X980	928042808	246	1	763	919814408	HOSE LINES SUPERSTRUCT
HOSE CPL. 2TE 25X1000	968569108	331	1	765	919814408	HOSE LINES SUPERSTRUCT
HOSE CPL. 2TE 25X1300	968568708	322	1	764	919814408	HOSE LINES SUPERSTRUCT
HOSE CPL. 2TE 6X1500	968531608	1877	1	76	967789708	HOSE LINES CRAWLER TRACK
HOSE CPL. 2TE 6X1500	968531608	1857	1	103	967789908	HOSE LINES CRAWLER TRACK
HOSE CPL. 2TE 6X16000	96060401	(2398)	1	773	91000228	AIR CON DRIVE UNIT PREPA
HOSE CPL. 2TE 8X16000	96061591	(2397)	1	773	91000228	AIR CON DRIVE UNIT PREPA
HOSE CPL. 2TE 8X470	96060402	(2396)	1	773	91000228	AIR CON DRIVE UNIT PREPA
HOSE CPL. 2TE 8X500	968534808	1801	2	37	969731808	HOSE LINES CENTRE SECTIO
HOSE CPL. 2TE 8X500	968534808	137	1	170	969732608	HOSE LINES
HOSE CPL. 2TE 8X550	96060400	(2395)	1	773	91000228	AIR CON DRIVE UNIT PREPA
HOSE CPL. 2TE 8X800	966378608	1261	1	879	96047488	HOSE LINES
HOSE CPL. 4ST+ 31X1070	967801008	1860	1	76	967789708	HOSE LINES CRAWLER TRACK
HOSE CPL. 4ST+ 31X1070	967801008	1840	1	103	967789908	HOSE LINES CRAWLER TRACK
HOSE CPL. 4ST+ 31X1090	968149708	1861	1	76	967789708	HOSE LINES CRAWLER TRACK
HOSE CPL. 4ST+ 31X1090	968149708	1841	1	103	967789908	HOSE LINES CRAWLER TRACK
HOSE CPL. 4ST+ 31X1330	968150608	1866	4	76	967789708	HOSE LINES CRAWLER TRACK
HOSE CPL. 4ST+ 31X1330	968150608	1846	4	103	967789908	HOSE LINES CRAWLER TRACK
HOSE CPL. 4ST+ 31X1410	968151608	1871	1	76	967789708	HOSE LINES CRAWLER TRACK
HOSE CPL. 4ST+ 31X1410	968151608	1851	1	103	967789908	HOSE LINES CRAWLER TRACK
HOSE CPL. 4ST+ 31X1430	967627408	1872	1	76	967789708	HOSE LINES CRAWLER TRACK
HOSE CPL. 4ST+ 31X1430	967627408	1852	1	103	967789908	HOSE LINES CRAWLER TRACK
HOSE CPL. 4ST+ 31X2020	968009008	1803	1	37	969731808	HOSE LINES CENTRE SECTIO
HOSE CPL. 4ST+ 31X2020	968009008	1814	1	37	969731808	HOSE LINES CENTRE SECTIO
HOSE CPL. 4ST+ 31X2070	968142408	1806	1	37	969731808	HOSE LINES CENTRE SECTIO
HOSE CPL. 4ST+ 31X2070	968142408	1811	1	37	969731808	HOSE LINES CENTRE SECTIO
HOSE CPL. 4ST+ 31X2180	968137808	1805	1	37	969731808	HOSE LINES CENTRE SECTIO
HOSE CPL. 4ST+ 31X2180	968137808	1813	1	37	969731808	HOSE LINES CENTRE SECTIO
HOSE CPL. 4ST+ 31X2230	967801708	1802	1	37	969731808	HOSE LINES CENTRE SECTIO
HOSE CPL. 4ST+ 31X2230	967801708	1810	1	37	969731808	HOSE LINES CENTRE SECTIO
HOSE CPL. 4ST+ 31X630	968351408	110	1	170	969732608	HOSE LINES
HOSE CPL. 4ST+ 31X710	968151008	109	1	170	969732608	HOSE LINES
HOSE CPL. 6ST 38X1040	968569008	207	1	763	919814408	HOSE LINES SUPERSTRUCT
HOSE CPL. 6ST 38X1040	968569008	208	1	763	919814408	HOSE LINES SUPERSTRUCT
HOSE CPL. 6ST 38X1050	968582608	416	1	766	919814408	HOSE LINES SUPERSTRUCT
HOSE CPL. 6ST 38X1060	968570008	209	1	763	919814408	HOSE LINES SUPERSTRUCT
HOSE CPL. 6ST 38X1080	968568808	206	1	763	919814408	HOSE LINES SUPERSTRUCT

Description	Item	Pos.	Quantity	Page	Assembly	Description
HOSE CPL. 6ST 38X1120	966964808	387	1	765	919814408	HOSE LINES SUPERSTRUCT
HOSE CPL. 6ST 38X1140	968536708	205	1	763	919814408	HOSE LINES SUPERSTRUCT
HOSE CPL. 6ST 38X1170	968532108	204	1	763	919814408	HOSE LINES SUPERSTRUCT
HOSE CPL. 6ST 38X1180	968584008	213	1	763	919814408	HOSE LINES SUPERSTRUCT
HOSE CPL. 6ST 38X1270	966733608	417	1	766	919814408	HOSE LINES SUPERSTRUCT
HOSE CPL. 6ST 38X1300	969637008	359	1	765	919814408	HOSE LINES SUPERSTRUCT
HOSE CPL. 6ST 38X1340	968569708	349	1	765	919814408	HOSE LINES SUPERSTRUCT
HOSE CPL. 6ST 38X1340	968581208	386	1	765	919814408	HOSE LINES SUPERSTRUCT
HOSE CPL. 6ST 38X1400	968569508	348	1	765	919814408	HOSE LINES SUPERSTRUCT
HOSE CPL. 6ST 38X1400	969637108	362	2	765	919814408	HOSE LINES SUPERSTRUCT
HOSE CPL. 6ST 38X1500	968355308	356	1	765	919814408	HOSE LINES SUPERSTRUCT
HOSE CPL. 6ST 38X1500	969636908	358	1	765	919814408	HOSE LINES SUPERSTRUCT
HOSE CPL. 6ST 38X1550	96000576	347	1	765	919814408	HOSE LINES SUPERSTRUCT
HOSE CPL. 6ST 38X1550	969963808	1794	1	37	969731808	HOSE LINES CENTRE SECTIO
HOSE CPL. 6ST 38X1650	966963608	1258	1	879	96047488	HOSE LINES
HOSE CPL. 6ST 38X1650	969963908	1797	1	37	969731808	HOSE LINES CENTRE SECTIO
HOSE CPL. 6ST 38X1700	967798608	305	3	764	919814408	HOSE LINES SUPERSTRUCT
HOSE CPL. 6ST 38X2300	968532408	1250	1	879	96047488	HOSE LINES
HOSE CPL. 6ST 38X2300	968532408	1253	1	879	96047488	HOSE LINES
HOSE CPL. 6ST 38X2400	969743208	1795	1	37	969731808	HOSE LINES CENTRE SECTIO
HOSE CPL. 6ST 38X2450	969743108	1793	1	37	969731808	HOSE LINES CENTRE SECTIO
HOSE CPL. 6ST 38X700	968584308	214	1	763	919814408	HOSE LINES SUPERSTRUCT
HOSE CPL. 6ST 38X760	968144908	203	1	763	919814408	HOSE LINES SUPERSTRUCT
HOSE CPL. 6ST 38X960	966866108	200	1	763	919814408	HOSE LINES SUPERSTRUCT
HOSE CPL. 6ST 38X960	966866108	201	1	763	919814408	HOSE LINES SUPERSTRUCT
HOSE CPL. 6ST 38X960	968583208	328	1	764	919814408	HOSE LINES SUPERSTRUCT
HOSE CPL. 6ST 38X980	968695808	202	1	763	919814408	HOSE LINES SUPERSTRUCT
HOSE CPL. CONTI KWS 10X1	969962608	(2311)	1	442	919063408	UREA PLANT
HOSE CPL. CONTI KWS 10X16	969384308	(2323)	1	446	96004209	PUMP PRE-ASS.
HOSE CPL. CONTI KWS 10X20	969962708	(2324)	1	446	96004209	PUMP PRE-ASS.
HOSE CPL. CONTI KWS 10X2	96014033	(2316)	1	442	919063408	UREA PLANT
HOSE CPL. CONTI KWS 10X30	969383708	(2322)	2	446	96004209	PUMP PRE-ASS.
HOSE CPL. CONTI KWS 10X34	969962808	(2325)	1	446	96004209	PUMP PRE-ASS.
HOSE CPL. CONTI KWS 10X3	969962508	(2310)	1	442	919063408	UREA PLANT
HOSE CPL. CONTI KWS 12X1	96033664	(3)	1	320	96032897	RADIATOR, PRE-ASSEMBLED
HOSE CPL. CONTI KWS 12X1	96033101	(1)	2	278	96032892	DIESEL ENGINE, PRE-ASSEMB
HOSE CPL. CONTI KWS 12X20	96029949	(2393)	1	558	96059080	PREMOUNTED FUEL FILTER
HOSE CPL. CONTI KWS 12X46	96033662	(2)	1	320	96032897	RADIATOR, PRE-ASSEMBLED
HOSE CPL. CONTI KWS 12X62	96033667	(4)	1	320	96032897	RADIATOR, PRE-ASSEMBLED
HOSE CPL. CONTI KWS 20X2	96046665	(4)	1	278	96032892	DIESEL ENGINE, PRE-ASSEMB
HOSE CPL. CONTI KWS 20X2	96014058	(3)	1	278	96032892	DIESEL ENGINE, PRE-ASSEMB
HOSE CPL. CONTI KWS 20X80	96026933	(2850)	1	502	919733908	ADD HEATING SUPERSTRUCT
HOSE CPL. CONTI KWS 32X1	96033661	(1)	1	320	96032897	RADIATOR, PRE-ASSEMBLED
HOSE CPL. CONTI KWS 55X2	96020353	402	1	766	919814408	HOSE LINES SUPERSTRUCT
HOSE CPL. CONTI KWS 55X30	96014004	403	1	766	919814408	HOSE LINES SUPERSTRUCT
HOSE CPL. CONTI KWS 6X150	96013907	(2869)	1	502	919733908	ADD HEATING SUPERSTRUCT
HOSE CPL. CONTI-KWS 6X255	96052075	(2868)	1	502	919733908	ADD HEATING SUPERSTRUCT
HOSE CPL. F6000 31X2080	968584408	215	1	763	919814408	HOSE LINES SUPERSTRUCT
HOSE CPL. F6000 31X740	968583308	210	1	763	919814408	HOSE LINES SUPERSTRUCT
HOSE CPL. F6000 31X840	968357708	355	1	765	919814408	HOSE LINES SUPERSTRUCT
HOSE CPL. GH001 10X1000	96060753	2111	1	513	96060447	HOSE LINES AIR CONDITIONIN
HOSE CPL. GH001 10X200	96060757	2011	1	513	96060447	HOSE LINES AIR CONDITIONIN
HOSE CPL. GH001 10X270	96060755	2010	1	513	96060447	HOSE LINES AIR CONDITIONIN
HOSE CPL. GH001 10X5400	96060749	2110	1	513	96060447	HOSE LINES AIR CONDITIONIN
HOSE CPL. GH001 10X600	96060759	2012	1	513	96060447	HOSE LINES AIR CONDITIONIN
HOSE CPL. GH001 13X2400	96060688	2014	1	513	96060447	HOSE LINES AIR CONDITIONIN
HOSE CPL. GH001 13X4200	96060682	2001	1	513	96060447	HOSE LINES AIR CONDITIONIN
HOSE CPL. GH001 13X4400	96060698	2112	1	513	96060447	HOSE LINES AIR CONDITIONIN
HOSE CPL. GH001 13X500	96060694	2015	1	513	96060447	HOSE LINES AIR CONDITIONIN
HOSE CPL. GH001 8X6900	96060760	2000	1	513	96060447	HOSE LINES AIR CONDITIONIN

Description	Item	Pos.	Quantity	Page	Assembly	Description
HOSE CPL. GH425-10 16X1550	921876008	245	1	763	919814408	HOSE LINES SUPERSTRUCT
HOSE CPL. GH425-10 16X1650	924134808	426	1	766	919814408	HOSE LINES SUPERSTRUCT
HOSE CPL. GH425-10 16X1900	924875608	1255	1	879	96047488	HOSE LINES
HOSE CPL. GH425-10 16X2150	969742908	1818	1	37	969731808	HOSE LINES CENTRE SECTIO
HOSE CPL. GH425-10 16X440	922217808	244	1	763	919814408	HOSE LINES SUPERSTRUCT
HOSE CPL. GH425-10 16X620	921849508	333	1	765	919814408	HOSE LINES SUPERSTRUCT
HOSE CPL. GH425-10 16X700	922099808	337	1	765	919814408	HOSE LINES SUPERSTRUCT
HOSE CPL. GH425-10 16X740	96022577	211	1	763	919814408	HOSE LINES SUPERSTRUCT
HOSE CPL. GH425-12 19X1240	968569808	350	1	765	919814408	HOSE LINES SUPERSTRUCT
HOSE CPL. GH425-12 19X1550	968534408	111	1	170	969732608	HOSE LINES
HOSE CPL. GH425-12 19X2000	926712108	112	1	170	969732608	HOSE LINES
HOSE CPL. GH425-12 19X400	962686408	114	1	170	969732608	HOSE LINES
HOSE CPL. GH425-12 19X600	968534508	115	1	170	969732608	HOSE LINES
HOSE CPL. GH425-12 19X720	922124508	(1354)	1	551	967788008	ADDNL.HYDR.ERECTION DEV
HOSE CPL. GH425-12 19X740	965159108	116	1	170	969732608	HOSE LINES
HOSE CPL. GH425-12 19X820	964770608	(1355)	1	551	967788008	ADDNL.HYDR.ERECTION DEV
HOSE CPL. GH425-12 19X980	927105808	113	1	170	969732608	HOSE LINES
HOSE CPL. GH425-16 25X1800	961890708	304	1	764	919814408	HOSE LINES SUPERSTRUCT
HOSE CPL. GH425-16 25X680	968584808	216	1	763	919814408	HOSE LINES SUPERSTRUCT
HOSE CPL. GH425-8 12X1000	926053108	258	1	763	919814408	HOSE LINES SUPERSTRUCT
HOSE CPL. GH425-8 12X1060	928396708	343	1	765	919814408	HOSE LINES SUPERSTRUCT
HOSE CPL. GH425-8 12X1080	925655908	(1351)	1	551	967788008	ADDNL.HYDR.ERECTION DEV
HOSE CPL. GH425-8 12X1180	968598708	222	1	763	919814408	HOSE LINES SUPERSTRUCT
HOSE CPL. GH425-8 12X1280	962064608	(1350)	1	551	967788008	ADDNL.HYDR.ERECTION DEV
HOSE CPL. GH425-8 12X1400	926443808	329	1	765	919814408	HOSE LINES SUPERSTRUCT
HOSE CPL. GH425-8 12X1850	923344608	(1790)	8	121	967787608	HYDRAULIC SUPPORT
HOSE CPL. GH425-8 12X3300	922929808	1820	1	37	969731808	HOSE LINES CENTRE SECTIO
HOSE CPL. GH425-8 12X3300	922929808	1822	1	37	969731808	HOSE LINES CENTRE SECTIO
HOSE CPL. GH425-8 12X3400	962065408	1821	1	37	969731808	HOSE LINES CENTRE SECTIO
HOSE CPL. GH425-8 12X3400	962065408	1823	1	37	969731808	HOSE LINES CENTRE SECTIO
HOSE CPL. GH425-8 12X360	965561408	341	1	765	919814408	HOSE LINES SUPERSTRUCT
HOSE CPL. GH425-8 12X450	922587308	139	1	170	969732608	HOSE LINES
HOSE CPL. GH425-8 12X470	926850208	143	1	170	969732608	HOSE LINES
HOSE CPL. GH425-8 12X560	923583408	138	1	170	969732608	HOSE LINES
HOSE CPL. GH425-8 12X600	922885208	260	1	763	919814408	HOSE LINES SUPERSTRUCT
HOSE CPL. GH425-8 12X720	929753808	259	1	763	919814408	HOSE LINES SUPERSTRUCT
HOSE CPL. GH506 31X1800	929351208	217	1	763	919814408	HOSE LINES SUPERSTRUCT
HOSE CPL. GH506 31X680	968597008	218	1	763	919814408	HOSE LINES SUPERSTRUCT
HOSE CPL. GH506 31X700	924476008	212	1	763	919814408	HOSE LINES SUPERSTRUCT
HOSE CPL. GH506 31X760	968569908	354	1	765	919814408	HOSE LINES SUPERSTRUCT
HOSE CPL. GH506-16 25X810	963699008	1267	1	879	96047488	HOSE LINES
HOSE CPL. GH506-16 25X840	963927608	1264	1	879	96047488	HOSE LINES
HOSE CPL. GH663 38X1020	968581308	388	1	765	919814408	HOSE LINES SUPERSTRUCT
HOSE CPL. GH663 38X1080	968581608	391	1	766	919814408	HOSE LINES SUPERSTRUCT
HOSE CPL. GH663 38X1100	968581508	390	1	766	919814408	HOSE LINES SUPERSTRUCT
HOSE CPL. GH663 38X1160	968598608	226	1	763	919814408	HOSE LINES SUPERSTRUCT
HOSE CPL. GH663 38X1240	966854108	395	1	766	919814408	HOSE LINES SUPERSTRUCT
HOSE CPL. GH663 38X1320	968581708	394	1	766	919814408	HOSE LINES SUPERSTRUCT
HOSE CPL. GH663 38X1650	967690408	301	1	764	919814408	HOSE LINES SUPERSTRUCT
HOSE CPL. GH663 38X1750	966683108	1792	1	37	969731808	HOSE LINES CENTRE SECTIO
HOSE CPL. GH663 38X2050	965947108	371	1	765	919814408	HOSE LINES SUPERSTRUCT
HOSE CPL. GH663 38X2100	964687508	353	1	765	919814408	HOSE LINES SUPERSTRUCT
HOSE CPL. GH663 38X2100	966854008	370	1	765	919814408	HOSE LINES SUPERSTRUCT
HOSE CPL. GH663 38X2150	967800608	1800	1	37	969731808	HOSE LINES CENTRE SECTIO
HOSE CPL. GH663 38X2300	968580108	357	1	765	919814408	HOSE LINES SUPERSTRUCT
HOSE CPL. GH663 38X2450	968580608	366	1	765	919814408	HOSE LINES SUPERSTRUCT
HOSE CPL. GH663 38X2500	966056008	1808	1	37	969731808	HOSE LINES CENTRE SECTIO
HOSE CPL. GH663 38X2500	968580508	367	1	765	919814408	HOSE LINES SUPERSTRUCT
HOSE CPL. GH663 38X2500	968583108	365	1	765	919814408	HOSE LINES SUPERSTRUCT
HOSE CPL. GH663 38X2650	968580708	369	1	765	919814408	HOSE LINES SUPERSTRUCT

Description	Item	Pos.	Quantity	Page	Assembly	Description
HOSE CPL. GH663 38X2750	966853008	368	1	765	919814408	HOSE LINES SUPERSTRUCT
HOSE CPL. GH663 38X3200	968580808	372	1	765	919814408	HOSE LINES SUPERSTRUCT
HOSE CPL. GH663 38X640	926485608	224	1	763	919814408	HOSE LINES SUPERSTRUCT
HOSE CPL. GH663 38X720	966681908	228	1	763	919814408	HOSE LINES SUPERSTRUCT
HOSE CPL. GH663 38X820	968581408	389	1	766	919814408	HOSE LINES SUPERSTRUCT
HOSE CPL. GH663 38X940	966056408	225	1	763	919814408	HOSE LINES SUPERSTRUCT
HOSE CPL. GH663 38X940	966056408	392	1	766	919814408	HOSE LINES SUPERSTRUCT
HOSE CPL. HPC 4X1440	968535108	144	1	170	969732608	HOSE LINES
HOSE CPL. HPC 4X1600	968698708	461	1	583	96041770	HOSE LINES LUBRICATION
HOSE CPL. HPC 4X1600	968698908	464	1	583	96041770	HOSE LINES LUBRICATION
HOSE CPL. HPC 4X2150	928769208	470	1	583	96041770	HOSE LINES LUBRICATION
HOSE CPL. HPC 4X2300	927067808	1249	1	879	96047488	HOSE LINES
HOSE CPL. HPC 4X2500	929321108	466	1	583	96041770	HOSE LINES LUBRICATION
HOSE CPL. HPC 4X2800	928861808	465	1	583	96041770	HOSE LINES LUBRICATION
HOSE CPL. HPC 4X3100	922909008	(1360)	1	532	968513208	ADDITIONAL HYDRAULICS, SA
HOSE CPL. HPC 4X3600	928887708	472	1	583	96041770	HOSE LINES LUBRICATION
HOSE CPL. HPC 4X400	928861508	471	2	583	96041770	HOSE LINES LUBRICATION
HOSE CPL. HPC 4X4600	963927308	468	1	583	96041770	HOSE LINES LUBRICATION
HOSE CPL. HPC 4X4900	920983508	463	1	583	96041770	HOSE LINES LUBRICATION
HOSE CPL. HPC 4X500	929728208	469	1	583	96041770	HOSE LINES LUBRICATION
HOSE CPL. HPC 4X5500	929324308	467	1	583	96041770	HOSE LINES LUBRICATION
HOSE CPL. HPC 4X5600	928885008	473	1	583	96041770	HOSE LINES LUBRICATION
HOSE CPL. HPC 4X5700	965567808	462	1	583	96041770	HOSE LINES LUBRICATION
HOSE CPL. HPC 4X6100	968698808	1248	1	879	96047488	HOSE LINES
HOSE CPL. HPC 4X6200	962065808	460	1	583	96041770	HOSE LINES LUBRICATION
HOSE CPL. HPC 4X8500	968842408	1247	1	879	96047488	HOSE LINES
HOSE CPL. KUNSTSTOFF 8X1	96013923	(2334)	1	442	919063408	UREA PLANT
HOSE CPL. KUNSTSTOFF 8X3	96022601	(2333)	1	442	919063408	UREA PLANT
HOSE CPL. TFS 5X1460	968600408	(1369)	1	757	96033157	COMPRESSED AIR PLANT
HOSE CPL. TFS 5X430	921262008	(1368)	1	757	96033157	COMPRESSED AIR PLANT
HOSE DIN 73411 32X4 EPDM	4901428	4	1	324	96004429	HOSES
HOSE DIN 73411 DN10X3,5 E	7363116	2	1	324	96004429	HOSES
HOSE DN16 500	510501008	129	1	277	96032892	DIESEL ENGINE, PRE-ASSEMB
HOSE DN20 VMQ GRUEN TO	11490457	10	0.165	392	10147372	VENT TUBE ASSEMBLY
HOSE DN20 VMQ GRUEN TO	11490457	12	0.08	392	10147372	VENT TUBE ASSEMBLY
HOSE GUARD DN44-65 SGX50	10449843	32	2	116	918589408	HYDRAULIC SUPPORT
HOSE LINES	96029950	20	1	558	96059080	PREMOUNTED FUEL FILTER
HOSE LINES	96033152	20	1	442	919063408	UREA PLANT
HOSE LINES	96033645	255	1	278	96032892	DIESEL ENGINE, PRE-ASSEMB
HOSE LINES	96033646	25	1	320	96032897	RADIATOR, PRE-ASSEMBLED
HOSE LINES	96051714	400	1	502	919733908	ADD HEATING SUPERSTRUCT
HOSE LINES ADD HYDR VERB	968563108	10	1	799	968562908	ADDITIONAL HYDRAULIC BOLT
HOSE LINES AIR CONDITIONIN	96060447	500	1	510	91000225	AIR CONDITIONING
HOSE LINES AIR FLAP STUFE	96033158	10	1	757	96033157	COMPRESSED AIR PLANT
HOSE LINES BOLT EXTRACTIO	96022735	10	1	1017	96022733	BULKHEAD PLATE
HOSE LINES BOLT EXTRACTIO	968644008	10	1	1026	968883408	ADDL.HYDR.F.PIN PULLING DE
HOSE LINES BOLT EXTRACTIO	968898908	10	1	1023	968883308	ADDL.HYDR.F.PIN PULLING DE
HOSE LINES BOLT EXTRACTIO	968907508	10	1	1028	968883508	AUX.HYDR.PIN EXTRACTION
HOSE LINES CENTRE SECTIO	969731808	10	1	33	969731708	HYDRAULIC EQUIPM.CENTER
HOSE LINES CRAWLER TRAC	967789708	10	1	75	967787408	CRAWLER TRACK HYDRAULI
HOSE LINES CRAWLER TRACK	967789908	10	1	102	967787508	CRAWLER TRACK HYDRAULI
HOSE LINES CRAWLER TRACK	968710608	91	1	110	917322208	CENTR.LUBRICATION SYSTEM
HOSE LINES DB UNTERTEIL	969732608	10	1	167	969733008	ADDITIONAL HYDR.SLEWING
HOSE LINES EXTERNAL SUP	96006588	10	1	977	96006590	AUXILIARY HYDR.CONNECTIN
HOSE LINES FUEL	96033819	20	1	557	919965008	FUEL FEED
HOSE LINES FUEL	96060390	100	1	773	91000228	AIR CON DRIVE UNIT PREPA
HOSE LINES LUBRICATION D	96041770	91	1	578	919297008	CENT. LUBRIC. SYSTEM SUP
HOSE LINES LUBRICATION LI	968710508	91	1	86	917322008	CENTRA.LUBRICATION SYSTE
HOSE LINES MOUNTING INST	967791508	10	1	551	967788008	ADDNL.HYDR.ERECTION DEV
HOSE LINES MOUNTING JACK	967791308	10	1	261	967787908	ADDNL. HYDR. F. ERECTING W

Description	Item	Pos.	Quantity	Page	Assembly	Description
HOSE LINES S-ANLENKSTUEC	96047488	10	1	876	96047486	ADDITIONAL HYDR.S PIVOT SE
HOSE LINES SA-BOCK VERB.	968513308	10	1	532	968513208	ADDITIONAL HYDRAULICS, SA
HOSE LINES STUFE 4	969319108	20	1	446	96004209	PUMP PRE-ASS.
HOSE LINES SUPERSTRUCT	919814408	180	1	14		LIEBHERR CRAW.CRANE LR
HOSE LINES SUPPORTING RA	967790108	10	1	121	967787608	HYDRAULIC SUPPORT
HOSE LINES WINCH 1	967790308	10	1	210	967787708	ADDITIONAL HYDRAULICS WI
HOSE LINES WINCH 2	967790508	10	1	225	967787808	ADDITIONAL HYDRAULICS WI
HOSE LINES WINCH 6	96047487	10	1	969	96047485	AUX.HYDRAULIC WINCH 6
HOSE LINES WINCH WINDE 4	968082008	10	1	241	968081908	ADDITIONAL HYDRAULICS WI
HOSE NIPPLE CE-0, H54	9140351	15	1	400	10141720	EXHAUST TC MOUNTING
HOSE NIPPLE CE-0, H54	9140351	15	1	401	10141721	EXHAUST TC MOUNTING
HOSE UNION BE6-0 STAHL	774371808	24	4	539	917691308	CENTRAL GREASING
HOSE UNION DIN 74304 M14X	4981033	6	1	393	10143277	COOLANT PIPE BEND ADD-ON
HOSE UNION JOINT 0 MS	602441208	505	1	780	96059328	WIRING HARNESS
HOSES	96004429	999	1	323	10675550	EQUALIZING RESERVOIR
HOUSING	10136518	1	1	338	10125646	OIL SEPARATOR ASSEMBLY
HOUSING	510796908	1	1	552	511417708	PRESSURE LIMITING VALVE
HOUSING	510796908	1	1	711	511417608	PRESSURE LIMITING VALVE
HOUSING	511051208	1	1	177	510401908	REVERSING VALVE
HOUSING	570063108	1	1	534	511433908	PRESSURE LIMITING VALVE
HOUSING	570113008	3	1	256	510230608	HYDRO MOTOR
HOUSING 12-POL	10099861	531	1	661	96033326	CABLES MOUNTING PANEL C
HOUSING 140X540X100 SPF	604532708	23	1	116	918589408	HYDRAULIC SUPPORT
HOUSING 15-POLE	10099863	512	14	661	96033326	CABLES MOUNTING PANEL C
HOUSING 18-POL	10099864	510	3	489	96021228	WIRING HARNESS
HOUSING 18-POL	10099864	509	9	661	96033326	CABLES MOUNTING PANEL C
HOUSING 21-POLE	10099856	514	19	661	96033326	CABLES MOUNTING PANEL C
HOUSING 4-POL	602331308	513	1	486	96033369	WIRING HARNESS
HOUSING 4-POL	602331308	503	6	489	96021228	WIRING HARNESS
HOUSING 4-POL	602331308	504	3	490	96019612	WIRING HARNESS
HOUSING 4-POL	602331308	519	43	661	96033326	CABLES MOUNTING PANEL C
HOUSING 4-POL	602331308	504	2	780	96059328	WIRING HARNESS
HOUSING 6-POL	602325508	501	2	80	967971408	WIRING HARNESS
HOUSING 6-POL	602325508	510	7	486	96033369	WIRING HARNESS
HOUSING 6-POL	602325508	507	2	488	96033370	WIRES CPL.
HOUSING 6-POL	602325508	512	1	489	96021228	WIRING HARNESS
HOUSING 6-POL	602325508	507	2	620	96033472	WIRING HARNESS
HOUSING 6-POL	602325508	501	1	622	96033855	WIRING HARNESS
HOUSING 6-POL	602325508	515	1	628	96033473	WIRING HARNESS
HOUSING 6-POL	602325508	521	4	661	96033326	CABLES MOUNTING PANEL C
HOUSING 68X85X85 ALU	10112671	513	1	81	967971708	WIRING HARNESS
HOUSING 8-POL	602300508	512	1	486	96033369	WIRING HARNESS
HOUSING 8-POL	602300608	515	1	486	96033369	WIRING HARNESS
HOUSING 8-POL	602301408	511	1	486	96033369	WIRING HARNESS
HOUSING 8-POL	602301408	520	2	661	96033326	CABLES MOUNTING PANEL C
HOUSING 8-POL	602301408	501	1	866	96036188	LEAD
HOUSING 8-POL	602301408	503	3	867	96036240	LEAD
HOUSING 8-POL	602301408	501	1	868	96040591	LEAD
HOUSING 8-POL	602301408	503	1	869	968546008	LEAD
HOUSING 8-POL	602301408	503	1	870	968546108	LEAD
HOUSING 8-POL	602301408	501	1	871	96038229	LEAD
HOUSING 8-POL	602301408	504	5	990	96036211	WIRES TERMINAL BOX CPL.
HOUSING 8-POL	602301408	501	1	992	96037031	LEAD
HOUSING 9-POL	10099860	526	5	661	96033326	CABLES MOUNTING PANEL C
HOUSING GD-ZN SW GEPULV	704253308	7	4	49	965690708	COVER COMPL.
HOUSING GD-ZN SW GEPULV	704253308	(8)	5	597	96034154	SOUND DAMPING ABOVE
HOUSING GD-ZN SW GEPULV	704253308	2	2	604	969054708	COVER COMPL.
HOUSING GD-ZN SW GEPULV	704253308	2	3	605	969056008	COVER COMPL.
HOUSING GD-ZN SW GEPULV	704253308	2	2	606	969427208	COVER COMPL.
HOUSING GD-ZN SW GEPULV	704253308	2	2	607	969427308	COVER COMPL.

Description	Item	Pos.	Quantity	Page	Assembly	Description
HOUSING GD-ZN SW GEPULV	704253308	8	1	608	96044249	COVER COMPL.
HOUSING GD-ZN SW GEPULV	704253308	2	5	612	968255808	COVER PRE-ASSY.
HOUSING GD-ZN SW GEPULV	704253308	2	7	613	968255908	COVER PRE-ASSY.
HOUSING GD-ZN SW GEPULV	704253308	2	7	614	968256008	COVER PRE-ASSY.
HOUSING GD-ZN SW GEPULV	704253308	2	7	615	968256108	COVER PRE-ASSY.
HOUSING GD-ZN SW GEPULV	704253308	(4)	4	625	969245308	TERMINAL BOX ELECTRICS S
HOUSING GD-ZN SW GEPULV	704256608	(6)	4	438	96032910	BATTERY BOX, PRE-ASSEMB
HOUSING GD-ZN SW GEPULV	704256608	2	2	449	96004224	COVER COMPL.
HOUSING GD-ZN SW GEPULV	704256608	(2)	4	597	96034154	SOUND DAMPING ABOVE
HOUSING GD-ZN SW GEPULV	704256608	(2)	4	597	96034154	SOUND DAMPING ABOVE
HOUSING GD-ZN SW GEPULV	704256608	8	2	599	969118108	COVER COMPL.
HOUSING GD-ZN SW GEPULV	704274708	8	2	601	96038209	COVER COMPL.
HOUSING GD-ZN SW GEPULV	704274708	8	1	603	96038293	COVER COMPL.
HOUSING GD-ZN SW GEPULV	704274708	3	6	645	969408008	COVER COMPL.
HOUSING LOWER PART	12106396	5	1	560	12105268	FUEL FILTER
HOUSING PUR SPF	975850708	34	1	739	96028393	INTERNAL PANELLING INSTA
HOUSING WELDED RAL 7037	968610608	1	1	625	969245308	TERMINAL BOX ELECTRICS S
HOUSING WELDED SPF	968070808	1	1	48	967907608	SWITCH BOX COMPL.
HUB	9077280	2	1	349	11367689	DRIVE PARTS W. DAMPER PR
HYDR. SUPPORT WELDMENT	967849308	1	2	116	918589408	HYDRAULIC SUPPORT
HYDR. SUPPORT WELDMENT	967849408	2	2	116	918589408	HYDRAULIC SUPPORT
HYDRAULIC AGGREGATE	919837308	349	1	15		LIEBHERR CRAW.CRANE LR
HYDRAULIC AGGREGATE BZG	12104450	1	1	1029	919837308	HYDRAULIC AGGREGATE
HYDRAULIC ATTACHMENT MO	10132387	9	4	65	917291608	CRAWLER TRACK CARRIER, L
HYDRAULIC ATTACHMENT MO	10132387	9	4	98	917291708	CRAWLER TRACK CARRIER,
HYDRAULIC EQUIPM.CENTER	918129208	2	1	16	917987508	CENTRAL SECTION CRAWLER
HYDRAULIC EQUIPM.CENTER	969731708	4	1	28	918129208	HYDRAULIC EQUIPM.CENTER
HYDRAULIC HOSE DIN EN 854	510510908	7	1	216	917451408	CENTRAL GREASING
HYDRAULIC HOSE DIN EN 854	510510908	7	0.75	973	917481408	CENTRAL GREASING
HYDRAULIC HOSE DIN EN 857	10343527	4	2	564	967967608	FUEL TANK, PRE-ASSEMBLED
HYDRAULIC HOSE DIN EN 857	10343527	20	0.45	735	919075308	CRANE OPERATOR CABIN P
HYDRAULIC PARTS DRIVING G	11219355	3	1	305	10873889	DRIVING GEAR
HYDRAULIC PUMP	12103653	20	1	1011	12102587	CRAWLER TRACTOR
HYDRAULIC PUMP	12105424	10	1	1011	12102587	CRAWLER TRACTOR
HYDRAULIC SUPPORT	917321208	2	1	113	918588908	HYDRAULIC SUPPORT
HYDRAULIC SUPPORT	918588908	14	1	12		LIEBHERR CRAW.CRANE LR
HYDRAULIC SUPPORT	918589408	1	1	113	918588908	HYDRAULIC SUPPORT
HYDRAULIC SUPPORT	967787608	4	1	119	917321208	HYDRAULIC SUPPORT
HYDRAULIC-TYPE LUBRICAT.N	12103914	12	1	87	11621396	ELECTRIC PUMP
HYDRAULIC-TYPE LUBRICAT.N	7743242	30	4	65	917291608	CRAWLER TRACK CARRIER, L
HYDRAULIC-TYPE LUBRICAT.N	7743242	30	4	98	917291708	CRAWLER TRACK CARRIER,
HYDRAULIC-TYPE LUBRICAT.N	7743242	13	8	116	918589408	HYDRAULIC SUPPORT
HYDRAULIC-TYPE LUBRICAT.N	7743242	26	4	130	917076808	MECHANICAL SUPPORT
HYDRAULIC-TYPE LUBRICAT.N	7743242	89	1	204	90024489	PLANETARY GEARBOX
HYDRAULIC-TYPE LUBRICAT.N	7743242	73	2	230	917451208	WINCH 4 PRE-ASSEMBLY
HYDRAULIC-TYPE LUBRICAT.N	7743242	89	1	234	90200276	PLANETARY GEARBOX
HYDRAULIC-TYPE LUBRICAT.N	7743242	(4)	1	520	919627908	SA FRAME PRE-ASS.
HYDRAULIC-TYPE LUBRICAT.N	7743242	14	2	796	919408908	UPPERCARRIAGE SUSP BALL
HYDRAULIC-TYPE LUBRICAT.N	7743242	12	2	854	919391108	S OVERRUN PROTECTION
HYDRAULIC-TYPE LUBRICAT.N	7743242	(4)	1	887	919633708	ROLLER SET
HYDRAULIC-TYPE LUBRICAT.N	7743242	24	1	955	90200131	ROPE DRUM
HYDRAULIC-TYPE LUBRICAT.N	7743242	91	1	957	90200134	PLANETARY GEARBOX
HYDRAULIC-TYPE LUBRICAT.N	7743242	(4)	1	982	919301808	L-HEAD PIECE
HYDRAULIC-TYPE LUBRICAT.N	7743242	57	2	982	919301808	L-HEAD PIECE
HYDRAULIC-TYPE LUBRICAT.N	7743242	27	2	1053	919219508	F-CONNECTING HEAD
HYDRAULIC-TYPE LUBRICAT.N	7743242	6	1	1069	96038042	PIN PRE-ASS.
HYDRAULIC-TYPE LUBRICAT.N	7743242	6	1	1104	96032541	CONVERTER ROLLER CPL..
HYDRAULIC-TYPE LUBRICAT.N	571578608	2	1	162	774375108	PASSAGE NIPPLE BLOCK
HYDRAULICS	919768508	169	1	13		LIEBHERR CRAW.CRANE LR
HYDRAULICS	96052492	4	1	663	919768508	HYDRAULICS

Description	Item	Pos.	Quantity	Page	Assembly	Description
HYDRO CYLINDER 150/130-242	12102945	2	2	523	96048466	SA FRAME ERECTING DEVICE
HYDRO CYLINDER 50/28-210	10471144	61	1	721	919075408	CRANE DRIVER CAB ADDITIO
HYDRO CYLINDER 70/30-260	11211232	3	2	545	917080508	ROLLER BEARING
HYDRO CYLINDER 75/30-100	10326323	11	2	720	919075408	CRANE DRIVER CAB ADDITIO
HYDRO CYLINDER 75/30-310	10332325	1	1	1021	968929808	PIN PULLING CYLINDER CPL.
HYDRO CYLINDER 75/30-405	11342037	1	1	1024	968229108	PIN PULLING CYLINDER CPL.
HYDRO CYLINDER 80/35-396	11211233	2	2	197	917077708	PIN F. S AND D PIVOT SECTIO
HYDRO MOTOR A10FE 28CM³/	10228004	2	2	320	96032897	RADIATOR, PRE-ASSEMBLED
HYDRO MOTOR A2FM 16CM³/	571368908	12	1	512	10451181	LIQUEFIER
HYDRO MOTOR A2FM 16CM³/	510230608	2	1	246	917645608	MOUNTING JACK/ERECTING
HYDRO MOTOR A2FM 56CM³/	510235408	2	3	149	918367008	SLEWING GEAR ATTACHMEN
HYDT.TUBE ASSEMBLY	10137051	2	1	337	10141843	CRANKCASE BREATHER ASS
HYDT.TUBE ASSEMBLY	12550671	2	1	337	10141843	CRANKCASE BREATHER ASS
IGNITION STARTER SWITCH	12105423	3	1	1011	12102587	CRAWLER TRACTOR
IGNITION STARTER SWITCH 3	10335557	4	1	497	96053633	DASHBOARD, PRE-ASSEMBL
INCLINATION SENSOR +/-25°	11001194	10	2	51	968270208	EL.ADD-ON SET-LIMIT SWITCH
INDICATOR LAMP	606143508	7	15	497	96053633	DASHBOARD, PRE-ASSEMBL
INDICATOR LAMP	606143508	5	1	662	968486208	LOCKING PLATE
INDUCTIVE SENSOR BERUE	10354584	15	2	537	968241508	SENSOR ASSEMBLY
INDUCTIVE SENSOR BERUE	10354584	(1)	2	617	968030208	LIMIT SWITCH AND SENSOR
INDUCTIVE SENSOR BERUE	10354584	35	1	643	967917908	SWITCH CABINET
INDUCTIVE SENSOR BERUE	10354584	(151)	2	854	919391108	S OVERRUN PROTECTION
INDUCTIVE SENSOR BERUE	10875197	(15)	1	547	917080608	MOUNTING EQUIPMENT CRAW
INDUCTIVE SENSOR BERUE	10875197	(152)	4	854	919391108	S OVERRUN PROTECTION
INDUCTIVE SENSOR BERUE	692312708	151	2	1081	919287108	ELECTRICS F BASE SECTION
INDUCTIVE TRANSMITTER BW	967202008	2	1	617	968030208	LIMIT SWITCH AND SENSOR
INFORMATION SIGN 158X35 K	97100456	4	4	974	917481708	SIGN WINCH 6
INFORMATION SIGN 23X12 K	97082749	1	1	1040	918462408	SIGN EXTERNAL SUPPLY
INFORMATION SIGN 40X20 K	97131066	6	2	1123	96037102	SIGNS
INFORMATION SIGN 70X40 SP	9402377	4	2	217	917472708	SIGNS
INFORMATION SIGN 70X40 SP	9402377	(4)	2	218	917077908	WINCH 2
INFORMATION SIGN 70X40 SP	9402377	(5)	14	817	917517908	COUNTERWEIGHT FRAME
INFORMATION SIGN 70X40 SP	9402377	3	6	822	917082108	INSCRIPTION PLATE
INFORMATION SIGN 70X40 SP	9402377	1	2	890	969096408	SIGNS
INFORMATION SIGN BAUJ S-N	97067621	1101	1	818	965575208	CENTRING COMPLETE
INJECTION LINE V-MOTORXD9	12933402	5	1	374	11420510	HIGH PRESSURE PIPE ASSEM
INJECTION LINE V-MOTORXD9	12933403	2	4	374	11420510	HIGH PRESSURE PIPE ASSEM
INJECTION LINE V-MOTORXD9	12933404	3	2	374	11420510	HIGH PRESSURE PIPE ASSEM
INJECTION LINE V-MOTORXD9	12933405	6	1	374	11420510	HIGH PRESSURE PIPE ASSEM
INJECTION LINE V-MOTORXD	12933401	4	2	374	11420510	HIGH PRESSURE PIPE ASSEM
INJECTOR WITH FASTENING L	10152866	190	8	328	13455124	DIESEL ENGINE
INLET MODULE SCRFILTER GE	11382568	7	1	429	11382590	SCRFILTER ASSEMBLY
INNER RING 60X70X28	747404201	71	1	151	90211005	SLEWING GEAR DRIVE
INPUT/OUTPUT MODULE LSB-	11213706	100	1	647	968253608	UNIVERSAL INPUT-OUTPUT M
INSCRIPTION PLATE DB-HAUP	917082108	161	1	13		LIEBHERR CRAW.CRANE LR
INSERT 3X7 NBR	10424962	508	1	81	967971708	WIRING HARNESS
INSERT M20X1,5 NBR	602421908	505	1	1085	96038563	LEAD
INSERT M20X1,5 NBR	602421908	505	1	1115	96038927	LEAD
INSERTION BRIDGE	602735508	80	97	640	91001563	SWITCHBOX MOUNTING PART
INSERTION MODULE	602792308	(1)	1	654	96033320	ASSEMBLY PARTS MOUNTIN
INSERTION MODULE	602792308	1	1	656	929578308	VARIABLE CIRCUIT
INSERTION MODULE	602792308	1	1	659	964591108	INSERTION MODULE
INSERTION MODULE	964591108	48	1	653	96033320	ASSEMBLY PARTS MOUNTIN
INSERTION MODULE	967539808	47	1	653	96033320	ASSEMBLY PARTS MOUNTIN
INSERTION MODULE	968329408	60	1	654	96033320	ASSEMBLY PARTS MOUNTIN
INSERTION MODULE	969337008	57	1	653	96033320	ASSEMBLY PARTS MOUNTIN
INSERTION MODULE 12POLIG	966929508	(507)	2	46	967907508	SWITCH BOX CPL.
INSERTION MODULE 12POLIG	966929508	46	1	653	96033320	ASSEMBLY PARTS MOUNTIN
INSIDE HANDLE 96,2X49,2X43,	10873797	19	1	727	969752608	WINDOW ASSEMBLY
INST.BACK SHEAVE FOR BO	96032582	8	1	1099	919220008	F-HEAD SECTION

Description	Item	Pos.	Quantity	Page	Assembly	Description
INSTALLATION BRAKE COMP	10126103	330	1	329	13455124	DIESEL ENGINE
INSULANT FLOOR PLATE	969526408	6	1	735	919075308	CRANE OPERATOR CABIN P
INSULATING HOSE DN10X0,65	11082604	204	1.66	486	96033369	WIRING HARNESS
INSULATING HOSE DN10X0,65	11082604	204	2.66	489	96021228	WIRING HARNESS
INSULATING HOSE DN10X0,65	11082604	204	1.76	619	96033472	WIRING HARNESS
INSULATING HOSE DN10X0,65	11082604	204	15.65	627	96033473	WIRING HARNESS
INSULATING HOSE DN12X0,65	11082605	205	6.18	486	96033369	WIRING HARNESS
INSULATING HOSE DN12X0,65	11082605	205	5.11	619	96033472	WIRING HARNESS
INSULATING HOSE DN12X0,65	11082605	205	0.48	622	96033855	WIRING HARNESS
INSULATING HOSE DN12X0,8	11005151	284	1.62	622	96033855	WIRING HARNESS
INSULATING HOSE DN14X0,65	11082606	206	0.26	53	96026395	CABLING
INSULATING HOSE DN14X0,65	11082606	206	0.73	486	96033369	WIRING HARNESS
INSULATING HOSE DN14X0,65	11082606	206	1.99	619	96033472	WIRING HARNESS
INSULATING HOSE DN14X0,65	11082606	206	1.53	627	96033473	WIRING HARNESS
INSULATING HOSE DN18X0,85	11082608	208	0.85	619	96033472	WIRING HARNESS
INSULATING HOSE DN20X0,85	11082609	209	0.9	619	96033472	WIRING HARNESS
INSULATING HOSE DN4X0,5	11082601	201	1.63	489	96021228	WIRING HARNESS
INSULATING HOSE DN4X0,5	11082601	201	5.05	490	96019612	WIRING HARNESS
INSULATING HOSE DN4X0,5	11082601	4	0.28	657	963398008	PREMOUNT.AXIAL FLOW FAN
INSULATING HOSE DN6X0,5	11082602	202	22.7	486	96033369	WIRING HARNESS
INSULATING HOSE DN6X0,5	11082602	202	10.34	489	96021228	WIRING HARNESS
INSULATING HOSE DN6X0,5	11082602	202	23.66	619	96033472	WIRING HARNESS
INSULATING HOSE DN6X0,5	11082602	202	2.87	622	96033855	WIRING HARNESS
INSULATING HOSE DN6X0,5	11082602	202	26.75	627	96033473	WIRING HARNESS
INSULATING HOSE DN6X0,6	11005148	281	4.35	622	96033855	WIRING HARNESS
INSULATING HOSE DN8X0,65	11082603	203	3.88	486	96033369	WIRING HARNESS
INSULATING HOSE DN8X0,65	11082603	203	3.06	489	96021228	WIRING HARNESS
INSULATING HOSE DN8X0,65	11082603	203	20.29	619	96033472	WIRING HARNESS
INSULATING HOSE DN8X0,65	11082603	203	4.98	622	96033855	WIRING HARNESS
INSULATING HOSE DN8X0,65	11082603	203	3.75	627	96033473	WIRING HARNESS
INSULATING MAT 20X123X288	977659008	10	1	748	969526408	INSULANT FLOOR PLATE
INSULATING MAT 20X135X429	977658208	2	1	748	969526408	INSULANT FLOOR PLATE
INSULATING MAT 20X180X66 T	977659108	11	1	748	969526408	INSULANT FLOOR PLATE
INSULATING MAT 20X182X747	977658808	8	1	748	969526408	INSULANT FLOOR PLATE
INSULATING MAT 20X204X280	977659208	12	1	748	969526408	INSULANT FLOOR PLATE
INSULATING MAT 20X216X365	977659308	13	1	748	969526408	INSULANT FLOOR PLATE
INSULATING MAT 20X229X810	977658408	4	1	748	969526408	INSULANT FLOOR PLATE
INSULATING MAT 20X281X986	977658708	7	1	748	969526408	INSULANT FLOOR PLATE
INSULATING MAT 20X348X786	977658108	1	1	748	969526408	INSULANT FLOOR PLATE
INSULATING MAT 20X380X894	977658308	3	1	748	969526408	INSULANT FLOOR PLATE
INSULATING MAT 20X451X986	977658908	9	1	748	969526408	INSULANT FLOOR PLATE
INSULATING MAT 20X747X195	977658508	5	1	748	969526408	INSULANT FLOOR PLATE
INSULATING MAT 20X810X229	97059170	6	1	748	969526408	INSULANT FLOOR PLATE
INSULATING MATERIAL 20X20	10425409	16	1.5	432	919063308	AIR FILTER UNIT CPL.
INSULATING MATERIAL 20X20	10425409	31	1	611	969443908	SOUND DAMPING DOWN
INSULATING RING	691041708	4	78	26	11601184	COLLECTING RING
INTAKE SAE1 1/2C61-90,H ST	12100314	40	1	276	96032892	DIESEL ENGINE, PRE-ASSEMB
INTAKE SAE1 1/2C61-90,H ST	12100316	41	2	276	96032892	DIESEL ENGINE, PRE-ASSEMB
INTAKE SAE1 1/4C61-90,H ST	12100315	71	1	276	96032892	DIESEL ENGINE, PRE-ASSEMB
INTAKE ST.CONST. FE//ZNNI8/	968251708	44	1	276	96032892	DIESEL ENGINE, PRE-ASSEMB
INTAKE STACK ASSEMBLY V-	10154796	222	1	329	13455124	DIESEL ENGINE
INTAKE STACK ASSEMBLY V	10122793	221	1	329	13455124	DIESEL ENGINE
INTAKE STACK V-MOTORXD9	9078650	1	1	377	10122793	INTAKE STACK ASSEMBLY
INTAKE STACK V-MOTORXD9	9078650	2	1	378	10154796	INTAKE STACK ASSEMBLY
INTAKE STACK V-MOTORXD95	10137588	1	1	378	10154796	INTAKE STACK ASSEMBLY
INTERMEDIATE FLANGE	10014707	15	1	160	10871517	ELECTRIC PUMP
INTERMEDIATE FLANGE	10144876	1	2	388	12490129	WATER PUMP WITH FASTENIN
INTERMEDIATE GEAR ASSEM	11348849	372	1	329	13455124	DIESEL ENGINE
INTERMEDIATE GEAR PRE-A	11348855	1	1	389	11348849	INTERMEDIATE GEAR ASSEM
INTERMEDIATE PART	10147564	2	1	403	10146947	ALTERNATOR ASSEMBLY

Description	Item	Pos.	Quantity	Page	Assembly	Description
INTERMEDIATE PART	797028301	21	55	204	90024489	PLANETARY GEARBOX
INTERMEDIATE PART	797028301	21	55	234	90200276	PLANETARY GEARBOX
INTERMEDIATE PART	797028301	14	46	957	90200134	PLANETARY GEARBOX
INTERMEDIATE PART S355J0	10147565	3	1	403	10146947	ALTERNATOR ASSEMBLY
INTERMEDIATE RING	10014730	8	1	160	10871517	ELECTRIC PUMP
INTERMEDIATE RING	10014730	8	1	580	10425291	ELECTRIC PUMP
INTERMEDIATE RING	10129236	2	1	409	10129212	FLYWHEEL HOUSING MOUNT
INTERMEDIATE WHEEL AXLE 3	9078590	4	1	389	11348849	INTERMEDIATE GEAR ASSEM
INTERNAL LIGHT 6W 24V WEIS	10342854	26	4	493	96053632	ELECTRIC ADD-ON PARTS CA
INTERNAL MULTI-DISC	502046408	(6)	7	959	90200207	SPRING LOADED BRAKE
INTERNAL MULTI-DISC	503199001	(1)	11	205	90024729	SPRING LOADED BRAKE
INTERNAL PANELLING INSTAL	96028393	1	1	735	919075308	CRANE OPERATOR CABIN P
JAW SINT-D32	10129999	2	1	369	10152866	INJECTOR WITH FASTENING
JOINER AL	11002980	3	1	791	968646208	CAMERA HOLDER, PREMOU
JOYSTICK LSB-AMS SPF	10343693	11	3	493	96053632	ELECTRIC ADD-ON PARTS CA
KB-RING 128X119,1X3,5	10145869	(3)	1	328	13455124	DIESEL ENGINE
KEY	10873434	(1)	1	497	96053633	DASHBOARD, PRE-ASSEMBL
KEY	10873434	(1)	1	662	968486208	LOCKING PLATE
KEY RING 25X1,5 ST FE/ZN8/C	12101869	305	7	34	969731708	HYDRAULIC EQUIPM.CENTER
KEY RING 25X1,5 ST FE/ZN8/C	12101869	62	13	146	918011308	PREMOUNTED LOWER PART
KEY RING 25X1,5 ST FE/ZN8/C	12101869	8	1	195	969483508	PARK CONSOLE HOSES PRE
KEY RING 25X1,5 ST FE/ZN8/C	12101869	301	1	532	968513208	ADDITIONAL HYDRAULICS, SA
KEY RING 25X1,5 ST FE/ZN8/C	12101869	301	2	551	967788008	ADDNL.HYDR.ERECTION DEV
KEY RING 25X1,5 ST FE/ZN8/C	12101869	431	6	683	96052492	HYDRAULICS
KEYBOARD UNIT LSB-TE PR	96052297	12	2	493	96053632	ELECTRIC ADD-ON PARTS CA
KEYBOARD UNIT LSB-TE PR	96052297	30	1	497	96053633	DASHBOARD, PRE-ASSEMBL
KEYBOARD UNIT LSB-TE-B SP	12101942	(80)	1	493	96053632	ELECTRIC ADD-ON PARTS CA
KEYBOARD UNIT SPF	10652910	2	1	493	96053632	ELECTRIC ADD-ON PARTS CA
KEYBOARD UNIT SPF	10874785	43	1	493	96053632	ELECTRIC ADD-ON PARTS CA
KEYPAD BUTTON	606144008	8	10	497	96053633	DASHBOARD, PRE-ASSEMBL
KEYPAD BUTTON	606144008	6	1	662	968486208	LOCKING PLATE
KIT SPARE PARTS HOUSING	10878706	5	1	827	10454762	REMOTE CONTROL TRANSMIT
KIT SPARE PARTS HOUSING	11490326	6	1	827	10454762	REMOTE CONTROL TRANSMIT
KNOTTED-LINK CHAIN DIN 56	740000808	(502)	0.2	54	967908108	CABLE LIST F.CENTER SECTIO
KNOTTED-LINK CHAIN DIN 56	740000808	(502)	0.2	54	967908108	CABLE LIST F.CENTER SECTIO
KNOTTED-LINK CHAIN DIN 56	740000808	540	0.6	628	96033473	WIRING HARNESS
KNOTTED-LINK CHAIN DIN 56	740000808	518	0.3	632	96039940	LEAD
KNOTTED-LINK CHAIN DIN 56	740000808	505	0.3	634	96051766	DUMMY PLUG
KNOTTED-LINK CHAIN DIN 56	740000808	(504)	0.2	989	96036210	TERMINAL BOX
KNURLED SCREW M5X10 PA6	10449664	25	2	48	967907608	SWITCH BOX COMPL.
KNURLED SCREW M5X10 PA6	10449664	20	2	625	969245308	TERMINAL BOX ELECTRICS S
KNURLED SCREW M5X10 PA6	10449664	65	2	640	91001563	SWITCHBOX MOUNTING PART
KNURLED SCREW M5X10 PA6	10449664	69	4	654	96033320	ASSEMBLY PARTS MOUNTIN
KNURLED SCREW M5X10 PA6	10449664	33	16	795	96029469	EQUIPMENT CAMERA CAB
L COUPLING	11644975	9	1	87	11621396	ELECTRIC PUMP
L NECK EL 12L M18X1,5 CR6-F	247128602	628	1	75	967787408	CRAWLER TRACK HYDRAULI
L NECK EL 12L M18X1,5 CR6-F	247128602	630	1	102	967787508	CRAWLER TRACK HYDRAULI
L NECK EL 12L M18X1,5 CR6-F	247128602	650	4	168	969733008	ADDITIONAL HYDR.SLEWING
L NECK EL 12L M18X1,5 CR6-F	247128602	604	1	210	967787708	ADDITIONAL HYDRAULICS WI
L NECK EL 12L M18X1,5 CR6-F	247128602	607	1	225	967787808	ADDITIONAL HYDRAULICS WI
L NECK EL 12L M18X1,5 CR6-F	247128602	606	1	551	967788008	ADDNL.HYDR.ERECTION DEV
L NECK EL 12L M18X1,5 CR6-F	247128602	688	11	685	96052492	HYDRAULICS
L NECK EL 12L M18X1,5 CR6-F	247128602	619	2	757	96033157	COMPRESSED AIR PLANT
L NECK EL 12L M18X1,5 CR6-F	247128602	25	1	1017	96022733	BULKHEAD PLATE
L NECK EL 18L CR6-FREI	247128502	668	2	35	969731708	HYDRAULIC EQUIPM.CENTER
L NECK EL 18L CR6-FREI	247128502	631	1	241	968081908	ADDITIONAL HYDRAULICS WI
L NECK EL 18L CR6-FREI	247128502	605	2	261	967787908	ADDNL. HYDR. F. ERECTING W
L NECK EL 22L CR6-FREI	247138602	688	1	35	969731708	HYDRAULIC EQUIPM.CENTER
L NECK EL 22L CR6-FREI	247138602	776	4	686	96052492	HYDRAULICS
L-HEAD PIECE 650T	919301808	267	1	14		LIEBHERR CRAW.CRANE LR

Description	Item	Pos.	Quantity	Page	Assembly	Description
LABELS 10X90 POLYESTER	11007853	(3)	1	493	96053632	ELECTRIC ADD-ON PARTS CA
LABELS 10X90 POLYESTER	11007853	(301)	1	640	91001563	SWITCHBOX MOUNTING PART
LABELS 10X90 POLYESTER	11007853	301	1	647	968253608	UNIVERSAL INPUT-OUTPUT M
LABELS 10X90 POLYESTER	11007853	301	1	649	968252908	BTB PROGRAMMED
LADDER 5-352X1.48M AL SPF	97038378	7	1	470	918999008	SLEWING PLATFORM CATWAL
LADDER 7-352X1.78M AL SPF	97038369	92	1	471	918999008	SLEWING PLATFORM CATWAL
LADDER COMPL.	968397108	2	1	760	919075608	PLATFORM CRANE CABIN
LADDER WELDED T ZN O	968301308	6	1	474	968283208	CATWALK SUPERSTR.LEFT
LADDER, PRE-ASSEMBLED LI	96037098	82	1	1100	919220008	F-HEAD SECTION
LADDER, PRE-ASSEMBLED R	96037097	81	1	1100	919220008	F-HEAD SECTION
LAMP SOCKET	606144508	21	2	497	96053633	DASHBOARD, PRE-ASSEMBL
LASHING STRAP	97031250	2	4	58	917076208	FLOOR SHEET COMPL.
LASHING STRAP 0,5MX18MM	10020519	65	1	146	918011308	PREMOUNTED LOWER PART
LASHING STRAP 0,5MX18MM	10020519	118	3	192	96062971	ASSEMBLY PARTS F.SLEWING
LASHING STRAP 0,5MX18MM	10020519	197	1	277	96032892	DIESEL ENGINE, PRE-ASSEMB
LASHING STRAP 2,2MX35MM	10877388	8	2	1067	919219608	F-ASSEMBLY UNIT
LASHING STRAP EN 12195-2	779034708	27	1	720	919075408	CRANE DRIVER CAB ADDITIO
LATCH CLAMP	602116008	50	4	739	96028393	INTERNAL PANELLING INSTA
LATCHING RELAY 24V 16A	630117508	50	1	653	96033320	ASSEMBLY PARTS MOUNTIN
LEAD	12103776	63	1	26	11601184	COLLECTING RING
LEAD 0,5M	12103039	62	4	26	11601184	COLLECTING RING
LEAD 15 X 0,34 TPE-U	10428544	7	4.975	490	96019612	WIRING HARNESS
LEAD 15 X 0,34 TPE-U	10428544	8	4.975	490	96019612	WIRING HARNESS
LEAD 15 X 0,34 TPE-U	10428544	11	5.375	490	96019612	WIRING HARNESS
LEAD 15 X 0,34 TPE-U	10428544	12	5.375	490	96019612	WIRING HARNESS
LEAD 15 X 0,34 TPE-U	10428544	15	5.775	490	96019612	WIRING HARNESS
LEAD 15 X 0,34 TPE-U	10428544	16	5.775	490	96019612	WIRING HARNESS
LEAD 18 G 1	10465638	5	1.38	80	967971408	WIRING HARNESS
LEAD 18 G 1	10465638	15	8.75	627	96033473	WIRING HARNESS
LEAD 18 G 1	10465638	16	6.55	627	96033473	WIRING HARNESS
LEAD 2 X 0,5	10815830	5	0.64	633	968346208	DUMMY PLUG
LEAD 2 X 1	11620017	9	6.33	486	96033369	WIRING HARNESS
LEAD 2 X 1	11620017	11	5.13	486	96033369	WIRING HARNESS
LEAD 2 X 1	11620017	11	6.63	627	96033473	WIRING HARNESS
LEAD 2 X 1	11620017	12	7.13	627	96033473	WIRING HARNESS
LEAD 2 X 1	11620017	371	8.25	627	96033473	WIRING HARNESS
LEAD 2 X 1	11620017	372	8.25	627	96033473	WIRING HARNESS
LEAD 2 X 1	11620017	413	9.83	627	96033473	WIRING HARNESS
LEAD 2 X 1	11620017	414	0.86	627	96033473	WIRING HARNESS
LEAD 2 X 1	11620017	415	12.93	627	96033473	WIRING HARNESS
LEAD 2 X 1	11620017	419	18.93	627	96033473	WIRING HARNESS
LEAD 2 X 1	11620017	421	8.85	627	96033473	WIRING HARNESS
LEAD 2 X 1	11620017	423	17.23	627	96033473	WIRING HARNESS
LEAD 2 X 1	11620017	424	0.76	627	96033473	WIRING HARNESS
LEAD 2 X 1	11620017	6	12.97	780	96059328	WIRING HARNESS
LEAD 2 X 1,5	11341599	5	6.37	81	967971708	WIRING HARNESS
LEAD 2 X 1,5	11341599	6	6.12	81	967971708	WIRING HARNESS
LEAD 2 X 1,5	11341599	6	0.66	489	96021228	WIRING HARNESS
LEAD 2 X 1,5	11341599	8	0.56	489	96021228	WIRING HARNESS
LEAD 2 X 1,5	11341599	11	0.55	489	96021228	WIRING HARNESS
LEAD 25 G 1	11491064	5	9.02	869	968546008	LEAD
LEAD 25 G 1	11491064	5	4.72	870	968546108	LEAD
LEAD 25 G 1,5	11491066	5	5.8	780	96059328	WIRING HARNESS
LEAD 25 X 0,34 TPE-U	10428545	5	4.98	490	96019612	WIRING HARNESS
LEAD 25 X 0,34 TPE-U	10428545	9	5.38	490	96019612	WIRING HARNESS
LEAD 25 X 0,34 TPE-U	10428545	13	5.78	490	96019612	WIRING HARNESS
LEAD 3 X 0,75	10877916	425	10.83	627	96033473	WIRING HARNESS
LEAD 3 X 0,75	10877916	5	1.95	1064	96035583	LEAD
LEAD 3 X 0,75	10877916	6	2.19	1064	96035583	LEAD
LEAD 3 X 0,75	10877916	5	7.15	1119	96038932	LEAD

Description	Item	Pos.	Quantity	Page	Assembly	Description
LEAD 3 X 0,75	10877916	6	7.16	1119	96038932	LEAD
LEAD 3 X 0,75	10877916	5	6.39	1120	96038933	LEAD
LEAD 3 X 0,75	10877916	6	6.43	1120	96038933	LEAD
LEAD 3 X 0,75	10877916	6	9.2	1137	96035578	LEAD
LEAD 35 -40°C +80°C	600235808	334	0.89	783	96059330	LEAD
LEAD 35 -40°C +80°C	600235808	334	0.81	784	96059331	LEAD
LEAD 4 G 1,5	600365808	11	7.08	619	96033472	WIRING HARNESS
LEAD 4 X 0,5	10870332	5	2.51	1084	96038562	LEAD
LEAD 4 X 0,5	10870332	6	2.68	1084	96038562	LEAD
LEAD 5 X 1	10870348	7	4.83	81	967971708	WIRING HARNESS
LEAD 7 G 1	600368408	5	4.06	1122	96042005	LEAD
LEAD W1901	966989308	19	1	1005	919294008	ARGON FLOODLIGHT HEEL PI
LEAD W1903	969768108	21	1	1005	919294008	ARGON FLOODLIGHT HEEL PI
LEAD W1903Z	969768208	22	1	1005	919294008	ARGON FLOODLIGHT HEEL PI
LEAD W1909	968361908	160	1	863	96036187	TERMINAL BOX CPL.
LEAD W1910	96036240	157	1	863	96036187	TERMINAL BOX CPL.
LEAD W1911	968347908	156	1	863	96036187	TERMINAL BOX CPL.
LEAD W1911A-1	96028887	1	1	858	96028886	CABLE DRUM COMPL.
LEAD W1912	96036188	155	1	863	96036187	TERMINAL BOX CPL.
LEAD W1912A	96036184	1	1	859	96036183	CABLE DRUM COMPL.
LEAD W1913	967957408	20	1	1151	918641308	PREPARATION CAMERA WINC
LEAD W1913A	968548608	330	1	863	96036187	TERMINAL BOX CPL.
LEAD W1915	968546108	320	1	863	96036187	TERMINAL BOX CPL.
LEAD W1916	968546008	310	1	863	96036187	TERMINAL BOX CPL.
LEAD W1917	968340208	170	1	863	96036187	TERMINAL BOX CPL.
LEAD W1917A	968578508	180	1	863	96036187	TERMINAL BOX CPL.
LEAD W1918	968579908	200	1	863	96036187	TERMINAL BOX CPL.
LEAD W1918A	968347708	190	1	863	96036187	TERMINAL BOX CPL.
LEAD W1921	96040591	230	1	863	96036187	TERMINAL BOX CPL.
LEAD W1923	968360508	260	1	863	96036187	TERMINAL BOX CPL.
LEAD W1927	969532708	240	1	863	96036187	TERMINAL BOX CPL.
LEAD W1928	969532608	250	1	863	96036187	TERMINAL BOX CPL.
LEAD W1931	968436108	340	1	989	96036210	TERMINAL BOX
LEAD W1932	968436808	410	1	989	96036210	TERMINAL BOX
LEAD W1933	968436608	390	1	989	96036210	TERMINAL BOX
LEAD W1934	968436208	350	1	989	96036210	TERMINAL BOX
LEAD W1935	968436308	360	1	989	96036210	TERMINAL BOX
LEAD W1936	968436408	370	1	989	96036210	TERMINAL BOX
LEAD W1937	968436508	380	1	989	96036210	TERMINAL BOX
LEAD W1985Y	968897308	5	1	1032	917569308	CARRIER, MEAS. & WARN. D
LEAD W1995-B	96038229	350	1	863	96036187	TERMINAL BOX CPL.
LEAD W1995L-B	96037031	400	1	989	96036210	TERMINAL BOX
LEAD W2001-F2	96035583	140	1	1062	96035575	TERMINAL BOX CPL.
LEAD W2009-F2	96038564	60	1	1082	96035576	TERMINAL BOX CPL.
LEAD W2011-F2	96038562	40	1	1082	96035576	TERMINAL BOX CPL.
LEAD W2014-F2	96038563	50	1	1082	96035576	TERMINAL BOX CPL.
LEAD W2017-F2	96035578	10	1	1136	919287208	ELECTRIC FOR FA-FRAME
LEAD W2019-F2	96038565	70	1	1082	96035576	TERMINAL BOX CPL.
LEAD W2019A -F2	96039722	10	1	1088	96035577	CABLE DRUM COMPL.
LEAD W2023-F2	96038935	130	1	1113	96035579	TERMINAL BOX CPL.
LEAD W2024-F2	96038930	90	1	1113	96035579	TERMINAL BOX CPL.
LEAD W2025VL-F2	96042005	160	1	1111	919287308	ELECTR. F-HEAD SECTION
LEAD W2026-F2	96038933	120	1	1113	96035579	TERMINAL BOX CPL.
LEAD W2027-F2	96038932	110	1	1113	96035579	TERMINAL BOX CPL.
LEAD W2030	968650908	206	1	1000	968650608	TERMINAL BOX CPL.
LEAD W2031	968649808	204	1	1000	968650608	TERMINAL BOX CPL.
LEAD W2031-F2	96038927	70	1	1113	96035579	TERMINAL BOX CPL.
LEAD W2032	968650808	205	1	1000	968650608	TERMINAL BOX CPL.
LEAD W2032-F2	96038931	100	1	1113	96035579	TERMINAL BOX CPL.
LEAD W2090	968339508	110	1	536	968241408	TERMINAL BOX WINCH PRE-A

Description	Item	Pos.	Quantity	Page	Assembly	Description
LEAD W2091	968339608	120	1	536	968241408	TERMINAL BOX WINCH PRE-A
LEAD W2092	968339708	130	1	536	968241408	TERMINAL BOX WINCH PRE-A
LEAD W2093	968339808	140	1	536	968241408	TERMINAL BOX WINCH PRE-A
LEAD W2095	968340008	160	1	536	968241408	TERMINAL BOX WINCH PRE-A
LEAD W2115F2	96038928	80	1	1113	96035579	TERMINAL BOX CPL.
LEAD W330	969338908	10	1	626	96033469	CABLE LIST SLEWING PLATF
LEAD W331	968417008	11	1	626	96033469	CABLE LIST SLEWING PLATF
LEAD W332	968417108	12	1	626	96033469	CABLE LIST SLEWING PLATF
LEAD W333	969339008	13	1	626	96033469	CABLE LIST SLEWING PLATF
LEAD W334	969339108	14	1	626	96033469	CABLE LIST SLEWING PLATF
LEAD W335	968417408	15	1	626	96033469	CABLE LIST SLEWING PLATF
LEAD W336	969739408	25	1	626	96033469	CABLE LIST SLEWING PLATF
LEAD W337	968346708	26	1	626	96033469	CABLE LIST SLEWING PLATF
LEAD W338	968346808	28	1	626	96033469	CABLE LIST SLEWING PLATF
LEAD W339	968346908	29	1	626	96033469	CABLE LIST SLEWING PLATF
LEAD W340	968416708	30	1	626	96033469	CABLE LIST SLEWING PLATF
LEAD W352	968854208	10	1	775	96064270	ELECTRICAL POWER PACK CA
LEAD W390	968417908	20	1	626	96033469	CABLE LIST SLEWING PLATF
LEAD W511	968444308	6	1	626	96033469	CABLE LIST SLEWING PLATF
LEAD W512	968444408	7	1	626	96033469	CABLE LIST SLEWING PLATF
LEAD W514	968444508	8	1	626	96033469	CABLE LIST SLEWING PLATF
LEAD W540	96035430	16	1	626	96033469	CABLE LIST SLEWING PLATF
LEAD W540A	968654808	33	1	626	96033469	CABLE LIST SLEWING PLATF
LEAD W541	96039940	23	1	626	96033469	CABLE LIST SLEWING PLATF
LEAD W545	968444608	9	1	626	96033469	CABLE LIST SLEWING PLATF
LEAD W560	969671908	17	1	626	96033469	CABLE LIST SLEWING PLATF
LEAD W570	968681508	3	1	638	968681408	CONTR: PANEL PINNING
LEAD W571	968417708	18	1	626	96033469	CABLE LIST SLEWING PLATF
LEAD W571A	968547308	3	1	626	96033469	CABLE LIST SLEWING PLATF
LEAD W572	968417808	19	1	626	96033469	CABLE LIST SLEWING PLATF
LEAD W572A	968547408	4	1	626	96033469	CABLE LIST SLEWING PLATF
LEAD W580	968624708	32	1	626	96033469	CABLE LIST SLEWING PLATF
LEAD W591	969239108	(1)	1	439	96032891	ELECTRIC FOR BATTERY BOX
LEAD W591A	96000499	(7)	1	439	96032891	ELECTRIC FOR BATTERY BOX
LEAD W592	96003404	(2)	1	439	96032891	ELECTRIC FOR BATTERY BOX
LEAD W593	969799608	(5)	1	439	96032891	ELECTRIC FOR BATTERY BOX
LEAD W594	969799708	(3)	1	439	96032891	ELECTRIC FOR BATTERY BOX
LEAD W595	969799808	(4)	1	439	96032891	ELECTRIC FOR BATTERY BOX
LEAD W597	969769008	(6)	1	439	96032891	ELECTRIC FOR BATTERY BOX
LEAD W601	96016889	(10)	1	494	96053632	ELECTRIC ADD-ON PARTS CA
LEAD W644	96021495	7	1	778	96059325	TERMINAL BOX
LEAD W645	96021496	8	1	778	96059325	TERMINAL BOX
LEAD W647	96059329	10	1	781	96059326	CABLE LIST
LEAD W648	96059330	20	1	781	96059326	CABLE LIST
LEAD W657	96059331	30	1	781	96059326	CABLE LIST
LEAD W681N	96054684	10	1	804	919787508	EL.COOLANT PREHEAT
LEAD W693	965751108	100	1	808	918470508	EXTERNAL FEED
LEAD W694	966947408	110	1	808	918470508	EXTERNAL FEED
LEAK OIL LINE ADD-ON	10143726	214	1	329	13455124	DIESEL ENGINE
LED WORKING HEAD LIGHT 12	12101891	23	1	78	917361508	ELECTR.CRAWLER SUPPORT
LED WORKING HEAD LIGHT 12	12101891	23	1	104	917361608	ELECTR.CRAWLER SUPPORT
LED WORKING HEAD LIGHT 12	12101891	41	5	786	96035790	EQUIPMENT CAMERA SLEW C
LED WORKING HEAD LIGHT 12	12101891	20	1	1003	967957308	EQUIPMENT CAMERA WINCHE
LED WORKING HEAD LIGHT 2	12101892	22	2	78	917361508	ELECTR.CRAWLER SUPPORT
LED WORKING HEAD LIGHT 2	12101892	22	2	104	917361608	ELECTR.CRAWLER SUPPORT
LENS	10875969	2	1	1008	10872003	WORK LIGHT
LETTERING FILM 40X30 GELB	11490473	74	1	786	96035790	EQUIPMENT CAMERA SLEW C
LETTERING FILM 40X30 GELB	11490473	74	1	1151	918641308	PREPARATION CAMERA WINC
LETTERING FILM 40X30 GRUE	11490468	70	1	786	96035790	EQUIPMENT CAMERA SLEW C
LETTERING FILM 40X30 GRUE	11490468	70	1	1005	919294008	ARGON FLOODLIGHT HEEL PI

Description	Item	Pos.	Quantity	Page	Assembly	Description
LETTERING FILM 40X30 ROT	11490471	72	1	786	96035790	EQUIPMENT CAMERA SLEW C
LETTERING WIRE	965622108	996	8	81	967971708	WIRING HARNESS
LETTERING WIRE	965622108	996	20	487	96033369	WIRING HARNESS
LETTERING WIRE	965622108	996	6	489	96021228	WIRING HARNESS
LETTERING WIRE	965622108	996	18	490	96019612	WIRING HARNESS
LETTERING WIRE	965622108	996	156	621	96033472	WIRING HARNESS
LETTERING WIRE	965622108	996	56	623	96033855	WIRING HARNESS
LETTERING WIRE	965622108	996	36	628	96033473	WIRING HARNESS
LETTERING WIRE	965622108	996	2	782	96059329	LEAD
LETTERING WIRE	965622108	996	2	783	96059330	LEAD
LETTERING WIRE	965622108	996	2	784	96059331	LEAD
LETTERING WIRE	965622108	996	8	868	96040591	LEAD
LETTERING WIRE	965622108	996	4	992	96037031	LEAD
LETTERING WIRE	965622108	996	6	1064	96035583	LEAD
LETTERING WIRE	965622108	996	8	1084	96038562	LEAD
LETTERING WIRE	965622108	996	8	1085	96038563	LEAD
LETTERING WIRE	965622108	996	8	1115	96038927	LEAD
LETTERING WIRE	965622108	996	6	1119	96038932	LEAD
LETTERING WIRE	965622108	996	6	1120	96038933	LEAD
LETTERING WIRING HARNES	965622208	998	1	53	96026395	CABLING
LETTERING WIRING HARNES	965622208	(998)	1	54	967908108	CABLE LIST F.CENTER SECTIO
LETTERING WIRING HARNES	965622208	(998)	1	54	967908108	CABLE LIST F.CENTER SECTIO
LETTERING WIRING HARNES	965622208	998	2	80	967971408	WIRING HARNESS
LETTERING WIRING HARNES	965622208	998	2	489	96021228	WIRING HARNESS
LETTERING WIRING HARNES	965622208	998	1	490	96019612	WIRING HARNESS
LETTERING WIRING HARNES	965622208	998	1	621	96033472	WIRING HARNESS
LETTERING WIRING HARNES	965622208	998	2	623	96033855	WIRING HARNESS
LETTERING WIRING HARNES	965622208	998	1	629	96033473	WIRING HARNESS
LETTERING WIRING HARNES	965622208	998	2	631	96035430	LEAD
LETTERING WIRING HARNES	965622208	998	2	632	96039940	LEAD
LETTERING WIRING HARNES	965622208	998	1	633	968346208	DUMMY PLUG
LETTERING WIRING HARNES	965622208	998	2	636	968418008	WIRING HARNESS
LETTERING WIRING HARNES	965622208	(998)	2	640	91001563	SWITCHBOX MOUNTING PART
LETTERING WIRING HARNES	965622208	998	1	780	96059328	WIRING HARNESS
LETTERING WIRING HARNES	965622208	998	2	782	96059329	LEAD
LETTERING WIRING HARNES	965622208	998	2	783	96059330	LEAD
LETTERING WIRING HARNES	965622208	998	2	784	96059331	LEAD
LETTERING WIRING HARNES	965622208	998	2	860	96036184	LEAD
LETTERING WIRING HARNES	965622208	998	1	865	96037447	WIRE TERMINAL BOX PRE-A
LETTERING WIRING HARNES	965622208	998	2	867	96036240	LEAD
LETTERING WIRING HARNES	965622208	998	2	868	96040591	LEAD
LETTERING WIRING HARNES	965622208	998	2	869	968546008	LEAD
LETTERING WIRING HARNES	965622208	998	2	870	968546108	LEAD
LETTERING WIRING HARNES	965622208	998	2	871	96038229	LEAD
LETTERING WIRING HARNES	965622208	998	2	992	96037031	LEAD
LETTERING WIRING HARNES	965622208	998	2	1064	96035583	LEAD
LETTERING WIRING HARNES	965622208	998	2	1084	96038562	LEAD
LETTERING WIRING HARNES	965622208	998	2	1085	96038563	LEAD
LETTERING WIRING HARNES	965622208	998	1	1086	96038564	LEAD
LETTERING WIRING HARNES	965622208	998	2	1089	96039722	LEAD
LETTERING WIRING HARNES	965622208	998	2	1115	96038927	LEAD
LETTERING WIRING HARNES	965622208	998	2	1116	96038928	LEAD
LETTERING WIRING HARNES	965622208	998	2	1117	96038930	LEAD
LETTERING WIRING HARNES	965622208	998	2	1118	96038931	LEAD
LETTERING WIRING HARNES	965622208	998	2	1119	96038932	LEAD
LETTERING WIRING HARNES	965622208	998	2	1120	96038933	LEAD
LETTERING WIRING HARNES	965622208	998	2	1121	96038935	LEAD
LETTERING WIRING HARNES	965622208	998	2	1122	96042005	LEAD
LETTERING WIRING HARNES	965622208	998	2	1137	96035578	LEAD
LEVEL PROBE L=50 5 V SPF	10228143	5	1	320	96032897	RADIATOR, PRE-ASSEMBLED

Description	Item	Pos.	Quantity	Page	Assembly	Description
LEVEL SENSOR L=195 24V	10135392	22	1	328	13455124	DIESEL ENGINE
LEVEL SENSOR L=195 24V	11088130	1	1	344	10135392	LEVEL SENSOR
LEVEL SENSOR L=450	789016008	2	1	555	965527508	FUEL TANK CONTAINER PRE
LEVER	968070108	3	8	184	919082708	SLEWING PLATFORM CPL.
LEVER ARM	10816458	(11)	1	1026	968883408	ADDL.HYDR.F.PIN PULLING DE
LEVER ARM	570073908	(11)	1	1023	968883308	ADDL.HYDR.F.PIN PULLING DE
LEVER FASTENER	11450420	(5)	2	463	917079908	TURNTABLE PANELLING
LEVER FASTENER	11450420	(5)	2	463	917079908	TURNTABLE PANELLING
LEVER FASTENER	11450420	(5)	2	463	917079908	TURNTABLE PANELLING
LEVER FASTENER	11450420	(5)	2	463	917079908	TURNTABLE PANELLING
LEVER FASTENER	11450420	10	1	735	919075308	CRANE OPERATOR CABIN P
LEVER HOUSING	510725590	(1)	1	1023	968883308	ADDL.HYDR.F.PIN PULLING DE
LEVER JACK 6,0T PULVERBE	10284532	8	1	134	917077108	TOOL
LEVER LEFT 5X122X71 X5CRNI	97073053	30	1	727	969752608	WINDOW ASSEMBLY
LEVER PLATE 15X1100X65 S96	97096857	4	2	134	917077108	TOOL
LEVER RIGHT 5X140X65 X5CR	97073052	31	1	727	969752608	WINDOW ASSEMBLY
LEVER WELDED T ZN O	963011708	3	1	818	965575208	CENTRING COMPLETE
LEVER WELDED T ZN O	968497008	37	2	184	919082708	SLEWING PLATFORM CPL.
LI INTERMEDIATE SECTION 6	967967408	1	1	945	917191008	SL REDUCING SECTION
LICCON CONSOLE LCD5C-A	10886525	(80)	1	493	96053632	ELECTRIC ADD-ON PARTS CA
LICCON CONSOLE LSB-BSE	96033140	6	3	493	96053632	ELECTRIC ADD-ON PARTS CA
LID PLATE 30X5X178/2 ST D9	602001508	2	1	1019	96054388	ADAPTER PRE-ASS.
LID PLATE DIN 3015-1 L-DP 1	5005199	75	9	578	919297008	CENT. LUBRIC. SYSTEM SUP
LID PLATE DIN 3015-1 L-DP 3	7005053	193	10	277	96032892	DIESEL ENGINE, PRE-ASSEMB
LID PLATE DIN 3015-1 L-DP 3	7005053	8	1	1017	96022733	BULKHEAD PLATE
LID PLATE DIN 3015-1 L-DP 4	7008583	15	2	265	918861408	DIESEL ENGINE CPL.
LID PLATE DIN 3015-1 L-DP 5	5005219	22	6	773	91000228	AIR CON DRIVE UNIT PREPA
LIFTING DEVICE	10126465	480	1	330	13455124	DIESEL ENGINE
LIFTING HOOK S355J0	10126466	1	2	408	10126465	LIFTING DEVICE
LIFTING HOOK S355J0	9079977	2	1	408	10126465	LIFTING DEVICE
LIGHT BULB 1,2W 30V	607008708	17	14	497	96053633	DASHBOARD, PRE-ASSEMBL
LIGHT BULB 1,2W 48V	607011708	23	3	497	96053633	DASHBOARD, PRE-ASSEMBL
LIGHT DRIVE UNIT ALU-ELOXI	10029139	5	1	1007	968099808	CAMERA HOLDER, PREMOU
LIGHTING LESELEUCHTE	969499208	52	1	494	96053632	ELECTRIC ADD-ON PARTS CA
LIMIT STOP	11485426	3	1	316	11314599	VARIABLE PUMP
LIMIT STOP	510745708	29	1	705	511308608	PROPORTIONAL VALVE
LIMIT STOP 15X218X218 S35	97028825	7	2	130	917076808	MECHANICAL SUPPORT
LIMIT STOP RING 16,5X75X5	10875905	6	4	720	919075408	CRANE DRIVER CAB ADDITIO
LIMIT SWITCH AND SENSOR G	968030208	8	1	616	918862508	ELECTR. SYSTEM F.SLEWING
LIMIT SWITCH TQ200-RFID SP	10678395	30	2	993	968188308	SENSOR ASSEMBLY HEAD PI
LIMIT SWITCH TQ200-RFID SP	10678395	(1)	1	999	968135508	UNDERCARR.ADDNL.ELEC.EQ
LIMIT SWITCH TQ200-RFID SP	10678395	151	3	1111	919287308	ELECTR. F-HEAD SECTION
LINE CONNECTOR	5603876	514	2	486	96033369	WIRING HARNESS
LINE CONNECTOR	5603876	509	1	489	96021228	WIRING HARNESS
LINKAGE 4.0X106 ST	977724408	22	1	752	968080908	CLOSING DEVICE
LINKAGE 4.0X62 ST	976866208	5	1	752	968080908	CLOSING DEVICE
LINKAGE 4.0X78 ST	976866508	8	1	752	968080908	CLOSING DEVICE
LIQUEFIER	10451181	1	1	510	91000225	AIR CONDITIONING
LOAD HOLDING VALVE 400BA	10218310	272	2	683	96052492	HYDRAULICS
LOAD HOLDING VALVE 400BA	10342074	270	2	683	96052492	HYDRAULICS
LOAD HOLDING VALVE pv=130	511471608	271	1	683	96052492	HYDRAULICS
LOAD HOOK 25 E SPF	917229308	318	1	14		LIEBHERR CRAW.CRANE LR
LOAD HOOK CPL. SPF	97053134	4	4	1047	917571308	MOUNTING AIDS
LOAD RETAINING VLV ELEM	11002678	(7)	2	683	96052492	HYDRAULICS
LOCATION FIXTURE PRE-ASS.	968838608	1	1	1034	968838508	MECH MEAS AND WARNING D
LOCATION FIXTURE WELDED	968266508	1	1	1035	968838608	LOCATION FIXTURE PRE-ASS.
LOCK BEARING GUMMI	704218508	31	1	116	918589408	HYDRAULIC SUPPORT
LOCK BEARING GUMMI	704218508	39	4	184	919082708	SLEWING PLATFORM CPL.
LOCK BEARING GUMMI	704218508	56	1	470	918999008	SLEWING PLATFORM CATWAL
LOCK BEARING GUMMI	704218508	29	1	476	968309908	PLATFORM COMPL.

Description	Item	Pos.	Quantity	Page	Assembly	Description
LOCK BEARING GUMMI	704218508	22	2	482	969259908	SLEWING PLATFORM CATWAL
LOCK BEARING GUMMI	704218508	36	4	817	917517908	COUNTERWEIGHT FRAME
LOCK PIECE	571575608	2	1	433	551710208	AIR FILTER
LOCK PIECE FEDERBUEGEL S	704227608	7	1	27	969088908	HOLDER PRE-ASSEMBLY
LOCK WASHER	510733208	18	4	177	510401908	REVERSING VALVE
LOCK WASHER	511052808	19	1	177	510401908	REVERSING VALVE
LOCK WASHER DIN 6799 6X0,7	11113939	6	6	438	96032910	BATTERY BOX, PRE-ASSEMB
LOCK WASHER DIN 6799 7X0,9	12210037	3	1	413	10144098	FASTENING CLAMP
LOCK WASHER RD40X4 S315M	944393808	37	2	201	917438108	WINCH 1 PRE-ASSEMBLY
LOCK WASHER RD40X4 S315M	944393808	38	2	221	917454008	WINCH 2 PRE-ASS.
LOCK WASHER RD40X4 S315M	944393808	11	4	1130	919222808	ERECTION FRAME
LOCK WASHER VS 12 ZN8M+P	4900093	27	8	151	90211005	SLEWING GEAR DRIVE
LOCK WASHER VS 12 ZN8M+P	4900093	75	12	151	90211005	SLEWING GEAR DRIVE
LOCK WASHER VS 20 ZN8M+P	423912001	39	4	71	933878901	PLANETARY GEARBOX
LOCK WASHER VS 8 ZN8M+P	423910801	23	1	955	90200131	ROPE DRUM
LOCK WITH FALLING LATCH LI	11006392	1	1	752	968080908	CLOSING DEVICE
LOCK WITH FALLING LATCH R	10873798	15	1	727	969752608	WINDOW ASSEMBLY
LOCKABLE TANK CAP 40	11101351	5	1	444	968866808	UREA TANK, PRE-MOUNTING
LOCKABLE TANK CAP DV80A	10410112	25	1	563	918789208	FUEL TANK CPL.
LOCKING BAR 20X46X169 S35	945495808	2	2	118	96016050	SUPPORT PLATE COMPL.
LOCKING BOLT 55.0X175 35N	97033846	35	4	184	919082708	SLEWING PLATFORM CPL.
LOCKING DEVICE 10X165X130	97030848	11	4	116	918589408	HYDRAULIC SUPPORT
LOCKING PIECE	10492347	19	1	455	10877138	OPERATOR SEAT
LOCKING PIECES	10120393	650	1	330	13455124	DIESEL ENGINE
LOCKING PIECES	10141838	337	1	329	13455124	DIESEL ENGINE
LOCKING PIECES	10148371	60	1	417	12410651	ENGINE CONTROL SENSORS
LOCKING PIECES	10152926	17	1	328	13455124	DIESEL ENGINE
LOCKING PIECES	12973964	524	1	330	13455124	DIESEL ENGINE
LOCKING PLATE	968486208	60	1	640	91001563	SWITCHBOX MOUNTING PART
LOCKING PLATE 4X132X80 S31	97079607	34	4	184	919082708	SLEWING PLATFORM CPL.
LOCKING PLATE 5X522X270 S	977326708	17	1	1139	919222908	OVERRUN PROTECTION
LOCKING RING AEHNL.DIN 98	10220937	25	1	316	11314599	VARIABLE PUMP
LOCKING RING DIN 471 110X4	12100648	3	1	1056	96038863	CONNECTING LINK PRE-ASS.
LOCKING RING DIN 471 115X4	12100650	68	4	521	919627908	SA FRAME PRE-ASS.
LOCKING RING DIN 471 120X4	12100651	18	5	71	933878901	PLANETARY GEARBOX
LOCKING RING DIN 471 125X4	428007508	66	2	521	919627908	SA FRAME PRE-ASS.
LOCKING RING DIN 471 125X4	428007508	10	1	525	967846208	PULL ROD
LOCKING RING DIN 471 125X4	485529714	370	10	314	11320826	PUMP DISTRIBUTION GEAR
LOCKING RING DIN 471 140X4	12100249	3	2	1076	96036001	FLAP PRE-ASS.
LOCKING RING DIN 471 15X1	428000808	7	8	1130	919222808	ERECTION FRAME
LOCKING RING DIN 471 160X4	428008508	6	2	921	968190208	PULL ROD
LOCKING RING DIN 471 170X4	12100653	49	2	1099	919220008	F-HEAD SECTION
LOCKING RING DIN 471 17X1	10171568	304	1	253	11347399	FLANGE BEARING
LOCKING RING DIN 471 18X1,2	10171569	47	16	184	919082708	SLEWING PLATFORM CPL.
LOCKING RING DIN 471 220X5	428010508	73	2	983	919301808	L-HEAD PIECE
LOCKING RING DIN 471 220X5	428010508	30	1	998	917228608	BOOM NOSE
LOCKING RING DIN 471 220X5	428010508	32	2	1053	919219508	F-CONNECTING HEAD
LOCKING RING DIN 471 220X5	428010508	56	1	1099	919220008	F-HEAD SECTION
LOCKING RING DIN 471 220X5	428010508	5	2	1104	96032541	CONVERTER ROLLER CPL..
LOCKING RING DIN 471 220X5	428010508	4	2	1105	96032582	INST.BACK SHEAVE FOR BOO
LOCKING RING DIN 471 220X5	428010508	4	2	1106	96032654	ROPE PULLEY PRE-ASSEMBL
LOCKING RING DIN 471 240X5	428006705	25	1	204	90024489	PLANETARY GEARBOX
LOCKING RING DIN 471 240X5	428006705	25	1	234	90200276	PLANETARY GEARBOX
LOCKING RING DIN 471 25X1,2	10875656	64	3	721	919075408	CRANE DRIVER CAB ADDITIO
LOCKING RING DIN 471 25X1,2	10875656	14	4	817	917517908	COUNTERWEIGHT FRAME
LOCKING RING DIN 471 28X2	463000103	56	3	151	90211005	SLEWING GEAR DRIVE
LOCKING RING DIN 471 300X5	10872701	(3)	2	887	919633708	ROLLER SET
LOCKING RING DIN 471 300X5	428010708	(3)	2	520	919627908	SA FRAME PRE-ASS.
LOCKING RING DIN 471 300X5	428010708	(3)	2	982	919301808	L-HEAD PIECE
LOCKING RING DIN 471 30X1,5	12100639	49	9	720	919075408	CRANE DRIVER CAB ADDITIO

Description	Item	Pos.	Quantity	Page	Assembly	Description
LOCKING RING DIN 471 30X1,5	12100639	5	1	888	969663108	ROPE GUIDE PULLEY
LOCKING RING DIN 471 30X1,5	12100639	11	4	998	917228608	BOOM NOSE
LOCKING RING DIN 471 32X1,5	428002708	25	2	998	917228608	BOOM NOSE
LOCKING RING DIN 471 340X6	428011308	7	2	352	10122503	ROCKER ARM BRACKET PRE
LOCKING RING DIN 471 35X1,5	428002908	13	1	255	540270514	DRIVE UNIT CPL
LOCKING RING DIN 471 35X1,5	428002908	24	2	1075	919219708	PIVOT SECTION
LOCKING RING DIN 471 40X1,	10875657	52	4	720	919075408	CRANE DRIVER CAB ADDITIO
LOCKING RING DIN 471 40X1,	10875657	20	3	998	917228608	BOOM NOSE
LOCKING RING DIN 471 40X2,5	400208003	76	3	957	90200134	PLANETARY GEARBOX
LOCKING RING DIN 471 50X2 4	10875659	11	4	130	917076808	MECHANICAL SUPPORT
LOCKING RING DIN 471 50X2	10171585	83	1	957	90200134	PLANETARY GEARBOX
LOCKING RING DIN 471 50X3	400085903	41	3	151	90211005	SLEWING GEAR DRIVE
LOCKING RING DIN 471 50X3	400085903	3	1	1139	919222908	OVERRUN PROTECTION
LOCKING RING DIN 471 55X2	10171587	30	1	254	540270414	POWER TAKE-OFF CPL
LOCKING RING DIN 471 55X2	10171587	64	4	1100	919220008	F-HEAD SECTION
LOCKING RING DIN 471 60X2 4	10875660	19	8	896	917190908	S INTERMEDIATE SECTION
LOCKING RING DIN 471 60X2 4	10875660	19	8	904	917333908	S INTERMEDIATE SECTION
LOCKING RING DIN 471 60X2 4	10875660	19	10	908	917078708	S INTERMEDIATE SECTION
LOCKING RING DIN 471 60X2 4	10875660	19	10	928	917079208	S INTERMEDIATE SECTION
LOCKING RING DIN 471 60X2 4	10875660	19	10	933	917571208	S INTERMEDIATE SECTION
LOCKING RING DIN 471 60X2	10171588	72	1	151	90211005	SLEWING GEAR DRIVE
LOCKING RING DIN 471 60X2	10171588	11	1	204	90024489	PLANETARY GEARBOX
LOCKING RING DIN 471 60X2	10171588	11	1	234	90200276	PLANETARY GEARBOX
LOCKING RING DIN 471 60X3	428012201	21	5	151	90211005	SLEWING GEAR DRIVE
LOCKING RING DIN 471 60X3 4	10875661	10	2	523	96048466	SA FRAME ERECTING DEVICE
LOCKING RING DIN 471 60X3 4	10875661	43	2	1099	919220008	F-HEAD SECTION
LOCKING RING DIN 471 65X2,5	12100643	8	1	527	967981008	PULL ROD
LOCKING RING DIN 471 65X2,5	12100643	12	1	897	967746908	ROD CPL.
LOCKING RING DIN 471 65X2,5	12100643	12	1	910	967743808	ROD CPL.
LOCKING RING DIN 471 65X2,5	12100643	10	1	917	967897608	PULL ROD
LOCKING RING DIN 471 65X2,5	12100643	10	1	919	968190108	PULL ROD
LOCKING RING DIN 471 65X2,5	12100643	7	1	1101	96037041	DRAW SHACKLE
LOCKING RING DIN 471 65X2,5	12100643	9	2	1131	96035475	ROTATING SHAFT
LOCKING RING DIN 471 65X2,5	12100643	8	1	1134	96035533	BRACKET CPL.
LOCKING RING DIN 471 68X2,5	10875662	3	2	1079	962092008	ROPE PULLEY CPL.
LOCKING RING DIN 471 70X2,5	12100251	7	2	523	96048466	SA FRAME ERECTING DEVICE
LOCKING RING DIN 471 70X2,5	12100251	8	1	525	967846208	PULL ROD
LOCKING RING DIN 471 70X2,5	12100251	18	4	547	917080608	MOUNTING EQUIPMENT CRAW
LOCKING RING DIN 471 70X4 Z	4001447	83	4	66	917291608	CRAWLER TRACK CARRIER, L
LOCKING RING DIN 471 70X4 Z	4001447	83	4	99	917291708	CRAWLER TRACK CARRIER,
LOCKING RING DIN 471 70X4 Z	4001447	12	4	184	919082708	SLEWING PLATFORM CPL.
LOCKING RING DIN 471 75X2,5	12100644	3	1	1132	96035525	DRAW SHACKLE
LOCKING RING DIN 471 80X2,5	10875663	20	2	887	919633708	ROLLER SET
LOCKING RING DIN 471 80X2,5	10875663	25	2	892	919633808	ROLLER SET
LOCKING RING DIN 471 80X4	463000303	38	3	204	90024489	PLANETARY GEARBOX
LOCKING RING DIN 471 80X4	463000303	38	3	234	90200276	PLANETARY GEARBOX
LOCKING RING DIN 471 80X4 4	12100688	10	2	854	919391108	S OVERRUN PROTECTION
LOCKING RING DIN 471 85X3 4	12100645	31	4	184	919082708	SLEWING PLATFORM CPL.
LOCKING RING DIN 471 85X4	428020101	6	1	1131	96035475	ROTATING SHAFT
LOCKING RING DIN 471 8X0,8	10450160	6	2	753	964588408	GUIDE PRE-ASS.
LOCKING RING DIN 471 8X0,8	10450160	8	8	754	964588308	GUIDE PRE-ASS.
LOCKING RING DIN 471 90X3 4	12100646	4	1	1101	96037041	DRAW SHACKLE
LOCKING RING DIN 472 22X1 4	12100655	10	2	753	964588408	GUIDE PRE-ASS.
LOCKING RING DIN 472 22X1 4	12100655	17	8	754	964588308	GUIDE PRE-ASS.
LOCKING RING DIN 472 23X1,2	428100308	21	1	255	540270514	DRIVE UNIT CPL
LOCKING RING DIN 472 35X1,5	550296708	306	1	253	11347399	FLANGE BEARING
LOCKING RING DIN 472 360X6	540187408	24	1	204	90024489	PLANETARY GEARBOX
LOCKING RING DIN 472 360X6	540187408	24	1	234	90200276	PLANETARY GEARBOX
LOCKING RING DIN 472 41X1,7	428110201	61	2	68	90029090	ANGULAR GEAR
LOCKING RING DIN 472 41X1,7	428110201	61	2	70	90029091	ANGULAR GEAR

Description	Item	Pos.	Quantity	Page	Assembly	Description
LOCKING RING DIN 472 50X2	428101508	11	1	306	11267361	DRIVING SHAFT
LOCKING RING DIN 472 62X2 4	12100656	14	1	255	540270514	DRIVE UNIT CPL
LOCKING RING DIN 472 62X2 4	12100656	16	2	722	10326323	HYDRO CYLINDER
LOCKING RING DIN 472 70X2,5	428102208	12	1	257	570112908	DRIVING GEAR
LOCKING RING DIN 472 75X2,5	428102408	12	1	26	11601184	COLLECTING RING
LOCKING RING DIN 472 80X2,5	428102508	4	1	253	11347399	FLANGE BEARING
LOCKING RING DIN 472 90X3 4	12100657	31	1	254	540270414	POWER TAKE-OFF CPL
LOCKING RING DIN 472 90X3	10171632	3	1	957	90200134	PLANETARY GEARBOX
LOCKING SCREW M8X1X44 10.	10125291	2	2	363	10116320	CONTROL PARTS
LOCKING SET SUB-D 4-40UNC	602093514	38	2	640	91001563	SWITCHBOX MOUNTING PART
LOUDSPEAKER 2,77V 86DBA	10489011	28	2	493	96053632	ELECTRIC ADD-ON PARTS CA
LOWERING BRAKE VALVE 420	10870586	156	1	551	967788008	ADDNL.HYDR.ERECTION DEV
LSB MODULE	10878159	42	2	989	96036210	TERMINAL BOX
LSB MODULE	10878159	44	2	1062	96035575	TERMINAL BOX CPL.
LSB MODULE	10878159	153	2	1113	96035579	TERMINAL BOX CPL.
LUBE OIL PUMP PRE-ASSY. B	10116166	1	2	364	10116165	LUBE OIL PUMP WITH FASTEN
LUBE OIL PUMP WITH FASTE	10116165	140	1	328	13455124	DIESEL ENGINE
LUBRICATING OIL LINE 10X1	10135232	2	1	400	10141720	EXHAUST TC MOUNTING
LUBRICATING OIL LINE 10X1	10135310	3	1	401	10141721	EXHAUST TC MOUNTING
LUBRICATING OIL LINE 10X1	10141770	7	1	335	10141769	FINAL CONTROL VALVE
LUBRICATING OIL LINE 6X1	10143362	5	1	385	10141807	ACCESSORIES AIR COMPRES
LUBRICATING OIL LINE 8X1	12423608	17	1	388	12490129	WATER PUMP WITH FASTENIN
LUMINOUS PUSH BUTTON C	606143708	24	12	497	96053633	DASHBOARD, PRE-ASSEMBL
LUMINOUS SWITCH CONTACT	606144708	10	3	497	96053633	DASHBOARD, PRE-ASSEMBL
MACHINING CAN- STUETZP	96014807	2998	2	487	96033369	WIRING HARNESS
MACHINING CAN- STUETZP	96014807	2998	8	623	96033855	WIRING HARNESS
MAGNET 24V	10650092	2	1	698	10342823	PRESSURE CONTROL VALVE
MAGNET 24V	10663094	(1)	1	681	96052492	HYDRAULICS
MAGNET 24V	10663094	1	1	709	10493159	DIRECTIONAL SEAT VALVE
MAGNET 24V	570633808	1	1	175	511449808	DIRECTIONAL CONTROL VALV
MAGNET 24V	570633808	(1)	1	681	96052492	HYDRAULICS
MAGNET 24V	570633808	1	1	702	511494308	DIRECTIONAL CONTROL VALV
MAGNET 24V	570633808	1	1	710	511444508	DIRECTIONAL CONTROL VALV
MAGNET 24V	570827808	1	1	699	511444408	DIRECTIONAL CONTROL VALV
MAGNET 24V	571135508	(21)	1	33	969731708	HYDRAULIC EQUIPM.CENTER
MAGNET 24V	571135508	21	1	213	11182924	DIRECTIONAL CONTROL VALV
MAGNET 24V	571135508	(1)	1	876	96047486	ADDITIONAL HYDR.S PIVOT SE
MAGNET 28V	10291306	(1)	1	697	10413255	CHANGE-OVER BLOCK
MAGNET ADAPTER 40 KUNST	11101354	7	1	444	968866808	UREA TANK, PRE-MOUNTING
MAGNET COIL	10564740	(1)	1	210	967787708	ADDITIONAL HYDRAULICS WI
MAGNET COIL	10564740	1	1	701	11005327	DIRECTIONAL CONTROL VALV
MAGNET COIL	10564740	1	2	703	511302208	DIRECTIONAL CONTROL VALV
MAGNET COIL	11005244	1	2	262	10423938	DIRECTIONAL CONTROL VALV
MAGNET COIL 24V	10493030	(30)	1	241	968081908	ADDITIONAL HYDRAULICS WI
MAGNET COIL 24V	11004321	(12)	1	689	11211288	CONTROL BLOCK
MAGNET COIL 24V	11004321	12	1	695	10451049	DIRECTIONAL CONTROL VALV
MAGNET COIL 24V	571910108	435	2	708	571362608	PILOT VALVE
MAGNET COIL 28V	10872859	(1)	1	697	10413255	CHANGE-OVER BLOCK
MAGNET COIL 28V	11342424	16	1	692	11450342	PRESSURE REDUCTION VALV
MAIN TOOLS	96005686	1	1	134	917077108	TOOL
MAINTENANCE SWITCH 0,05	11101017	12	2	432	919063308	AIR FILTER UNIT CPL.
MALE CONNECTOR WSV 6 M1	12101832	5	1	216	917451408	CENTRAL GREASING
MALE CONNECTOR WSV 6 M1	12101832	23	2	539	917691308	CENTRAL GREASING
MALE CONNECTOR WSV 6 M1	12101832	10	11	577	919297008	CENT. LUBRIC. SYSTEM SUP
MALE CONNECTOR WSV 6 M1	12101832	5	1	973	917481408	CENTRAL GREASING
MALE CONNECTOR WSV 6 M1	12102343	2	2	884	917692108	CENTRAL GREASING
MALE INSERT 4-POLX2+SM 10	605664101	501	1	636	968418008	WIRING HARNESS
MALE INSERT 4/2-POL+PE	10007272	529	1	661	96033326	CABLES MOUNTING PANEL C
MALE INSERT 64-POL 16A POL	11060125	501	1	631	96035430	LEAD
MALE INSERT 64-POL 16A POL	11060125	501	2	633	968346208	DUMMY PLUG

Description	Item	Pos.	Quantity	Page	Assembly	Description
MALE INSERT 64-POL 16A POL	11060125	501	1	634	96051766	DUMMY PLUG
MALE INSERT 64-POL 16A POL	11060125	501	1	867	96036240	LEAD
MANDRIL RIVET 4X10,3	704207608	(9)	40	653	96033320	ASSEMBLY PARTS MOUNTIN
MANDRIL RIVET 4X10,3	704207608	12	40	662	968486208	LOCKING PLATE
MANDRIL RIVET 4X15	704207708	200	4	824	918107308	PLATING
MANIFOLD PG16/M20X1,5 MS	602607508	509	1	81	967971708	WIRING HARNESS
MANUAL ACTUATION	511043808	(8)	1	682	96052492	HYDRAULICS
MANUAL ACTUATION	511043808	(8)	1	1026	968883408	ADDL.HYDR.F.PIN PULLING DE
MARKER LIGHT 30W 10-32V	10878659	65	1	494	96053632	ELECTRIC ADD-ON PARTS CA
MARKING STRIP	97113691	3	1	493	96053632	ELECTRIC ADD-ON PARTS CA
MASTER PLUG 4-POL	602225508	510	1	488	96033370	WIRES CPL.
MASTER PLUG 6-POL	602225608	509	1	488	96033370	WIRES CPL.
MEASURING PLATE 1250 KN	919219108	480	2	15		LIEBHERR CRAW.CRANE LR
MEASURING PLATE 3000 KN	917368808	138	2	13		LIEBHERR CRAW.CRANE LR
MECH MEAS AND WARNING D	968838508	10	1	1032	917569308	CARRIER, MEAS. & WARN. D
MECH.AUXILIARIES FOR LIG	968134408	1	1	1005	919294008	ARGON FLOODLIGHT HEEL PI
MECHANIC ADDITIONAL SUPP	967880708	1	2	130	917076808	MECHANICAL SUPPORT
MECHANICAL AUXILIARIES	96031241	20	1	1145	96024945	HEAD PIECE RECIPIENT
MECHANICAL AUXILIARIES	96034669	40	1	1148	96031509	HOOK FLANGE TRANSMITTER
MECHANICAL SUPPORT	917076808	20	1	12		LIEBHERR CRAW.CRANE LR
MEGI BUFFER	726611308	88	1	721	919075408	CRANE DRIVER CAB ADDITIO
MEGI BUFFER	726612208	43	2	145	918011308	PREMOUNTED LOWER PART
MEGI BUFFER	726612208	9	1	760	919075608	PLATFORM CRANE CABIN
MEGI BUFFER	726612208	8	3	761	968397108	LADDER COMPL.
MEGI BUFFER	726612208	4	3	1108	96037097	LADDER, PRE-ASSEMBLED
MEGI BUFFER	726612208	4	3	1110	96037098	LADDER, PRE-ASSEMBLED
MEGI BUFFER	726612708	3	2	479	968287208	FOLDING LADDER PRE-ASS.
MEGI BUFFER	726612708	14	1	1004	967957508	CAMERA EQUIPMENT S-PIVOT
MEGI BUFFER	726613008	74	4	21	918005408	CENTRAL SECTION CRAWLER
MEGI BUFFER	726613008	49	4	474	968283208	CATWALK SUPERSTR.LEFT
MEGI BUFFER 18X7,5	726616708	(2)	4	277	96032892	DIESEL ENGINE, PRE-ASSEMB
MEGI BUFFER 18X7,5	726616708	10	2	449	96004224	COVER COMPL.
MEGI BUFFER 18X7,5	726616708	12	8	463	917079908	TURNTABLE PANELLING
MEGI BUFFER 18X7,5	726616708	63	12	598	96034154	SOUND DAMPING ABOVE
MEGI BUFFER 18X7,5	726616708	3	2	599	969118108	COVER COMPL.
MEGI BUFFER 18X7,5	726616708	3	1	601	96038209	COVER COMPL.
MEGI BUFFER 18X7,5	726616708	3	2	603	96038293	COVER COMPL.
MEGI BUFFER 18X7,5	726616708	3	2	608	96044249	COVER COMPL.
MEGI BUFFER 30X17 M8 75°SH	10030440	13	2	791	968646208	CAMERA HOLDER, PREMOU
MEGI BUFFER 30X17-M8 NR 60	726616208	11	2	761	968397108	LADDER COMPL.
MICRO SWITCH	10335596	3	4	495	10343693	JOYSTICK
MICROPHONE	11826513	2	1	1031	12257818	CAR RADIO
MIRROR ATTACHM.IN CRANE	918531108	154	1	13		LIEBHERR CRAW.CRANE LR
MODIFICAT.KIT REGULATION	10150952	4	1	72	10132387	HYDRAULIC ATTACHMENT MO
MODIFICAT.KIT REGULATION	10150952	91	1	72	10132387	HYDRAULIC ATTACHMENT MO
MODULE HOLDER	632126901	32	1	643	967917908	SWITCH CABINET
MONITOR CONSOLE	969520208	5	1	735	919075308	CRANE OPERATOR CABIN P
MONITOR CONSOLE 2X272X15	97111845	6	1	795	96029469	EQUIPMENT CAMERA CAB
MONITOR CONSOLE 448X141	969503008	1	1	747	969520208	MONITOR CONSOLE
MOTOR CONTROL DEVICE E	13470355	570	1	330	13455124	DIESEL ENGINE
MOTOR FLANGE	540273014	7	1	255	540270514	DRIVE UNIT CPL
MOTOR HOUSING	10014692	3	1	160	10871517	ELECTRIC PUMP
MOTOR HOUSING	10014692	3	1	580	10425291	ELECTRIC PUMP
MOTOR HOUSING	10493920	1	1	160	10871517	ELECTRIC PUMP
MOTOR HOUSING	10493920	1	1	580	10425291	ELECTRIC PUMP
MOTOR SEAT	11005450	(2)	1	321	12100191	RADIATOR UNIT
MOULDING 317-1397-000 SUR	605212808	529	3	620	96033472	WIRING HARNESS
MOULDING 317-1397-000 SUR	605212808	521	1	628	96033473	WIRING HARNESS
MOULDING 317-1397-000 SUR	605212808	505	2	868	96040591	LEAD
MOULDING 317-1397-000 SUR	605212808	505	2	1064	96035583	LEAD

Description	Item	Pos.	Quantity	Page	Assembly	Description
MOULDING 317-1397-000 SUR	605212808	506	2	1084	96038562	LEAD
MOULDING 317-1397-000 SUR	605212808	507	1	1137	96035578	LEAD
MOUNTING - PISTON W. PUM	512335208	5	1	134	917077108	TOOL
MOUNTING AIDS	917571308	456	1	15		LIEBHERR CRAW.CRANE LR
MOUNTING AIDS	919413108	558	1	15		LIEBHERR CRAW.CRANE LR
MOUNTING CPL	969944608	7	1	1047	917571308	MOUNTING AIDS
MOUNTING EQUIPMENT CRAW	917080608	140	1	13		LIEBHERR CRAW.CRANE LR
MOUNTING JACK/ERECTING	917645608	1	1	245	917078908	ERECTING WINCH
MOUNTING PANEL 1.5X1442X7	97038930	(1)	1	653	96033320	ASSEMBLY PARTS MOUNTIN
MOUNTING PARTS	10650403	49	1	455	10877138	OPERATOR SEAT
MOUNTING PARTS	11171275	65	1	455	10877138	OPERATOR SEAT
MOUNTING PARTS	11826654	27	1	506	10876576	WATER HEATING SYSTEM
MOUNTING PARTS BASE PAR	968284308	50	1	145	918011308	PREMOUNTED LOWER PART
MOUNTING PLATE 3X284X60 S	97109371	71	3	471	918999008	SLEWING PLATFORM CATWAL
MOUNTING PLATE 3X306X50 S	97109372	70	8	471	918999008	SLEWING PLATFORM CATWAL
MOUNTING PRE-ASS.	969944708	1	1	1049	969944608	MOUNTING CPL
MOUNTING SPRAY 400ML	861203005	90	1	426	919551008	MUFFLER UNIT
MOUNTING WELDED WARNEI	968410408	125	2	847	919304308	S PIVOT SECTION PRE-ASS.
MUFFLER UNIT	919551008	124	1	12		LIEBHERR CRAW.CRANE LR
MULTI-DISC CARRIER 119	927603401	15	1	959	90200207	SPRING LOADED BRAKE
MULTI-PLATE PLUG 28MM PE-	10678377	18	2	470	918999008	SLEWING PLATFORM CATWAL
MULTI-PLATE PLUG 28MM PE-	10678377	(3)	1	724	919075508	CRANE OPERATOR CABIN P
MULTI-PLATE PLUG 28MM PE-	10678377	7	2	732	969848908	RELING
MUSHROOM PUSH-BUTTON	606652608	202	1	638	968681408	CONTR: PANEL PINNING
NAME PLATE 20X8	602761408	12	10	50	926891108	GROUND RAIL
NAME PLATE 70X40 POLYES	10288121	(980)	1	493	96053632	ELECTRIC ADD-ON PARTS CA
NAME PLATE 70X40 POLYES	10288121	(980)	1	493	96053632	ELECTRIC ADD-ON PARTS CA
NAME PLATE 70X40 POLYES	10288121	(2)	1	493	96053632	ELECTRIC ADD-ON PARTS CA
NAME PLATE 70X40 POLYES	10288121	(300)	1	640	91001563	SWITCHBOX MOUNTING PART
NAME PLATE 70X40 POLYES	10288121	300	1	647	968253608	UNIVERSAL INPUT-OUTPUT M
NAME PLATE 70X40 POLYES	10288121	300	1	649	968252908	BTB PROGRAMMED
NEEDLE GEAR RIM 110X117X2	570796108	20	1	254	540270414	POWER TAKE-OFF CPL
NON-RETURN VALVE	10119971	5	1	339	10137051	HYDT.TUBE ASSEMBLY
NON-RETURN VALVE	10451048	6	1	694	11314761	CONTROL BLOCK
NON-RETURN VALVE	10872406	4	1	212	11181960	CONTROL BLOCK
NON-RETURN VALVE	11007219	3	4	540	11621498	DISTRIBUTION BLOCK
NON-RETURN VALVE	11007219	3	7	581	11621502	DISTRIBUTION BLOCK
NON-RETURN VALVE	11007219	6	6	582	11621501	DISTRIBUTION BLOCK
NON-RETURN VALVE	11007219	2	4	885	11621500	DISTRIBUTION BLOCK
NON-RETURN VALVE	11482349	3	1	212	11181960	CONTROL BLOCK
NON-RETURN VALVE	12104031	10	1	856	12101591	TILT-BACK SUPPORT
NON-RETURN VALVE	12105536	(25)	1	523	96048466	SA FRAME ERECTING DEVICE
NON-RETURN VALVE	5612465	14	1	689	11211288	CONTROL BLOCK
NON-RETURN VALVE	5612465	14	1	691	11340741	CONTROL BLOCK
NON-RETURN VALVE	570531308	11	1	173	11341035	CONTROL BLOCK
NON-RETURN VALVE	570818008	10	1	173	11341035	CONTROL BLOCK
NON-RETURN VALVE	570964908	5	6	697	10413255	CHANGE-OVER BLOCK
NON-RETURN VALVE	571903808	48	1	705	511308608	PROPORTIONAL VALVE
NON-RETURN VALVE	591055608	11	2	744	96000697	WIPERS INSTALLATION
NON-RETURN VALVE	7622803	2	12	89	11491831	DISTRIBUTION BLOCK
NON-RETURN VALVE	7622803	3	18	90	11491832	DISTRIBUTION BLOCK
NON-RETURN VALVE	7622803	2	18	91	11491833	DISTRIBUTION BLOCK
NON-RETURN VALVE	7622803	2	12	161	11210825	DISTRIBUTION BLOCK
NON-RETURN VALVE	7622803	3	4	582	11621501	DISTRIBUTION BLOCK
NON-RETURN VALVE 250BAR	10878517	182	1	33	969731708	HYDRAULIC EQUIPM.CENTER
NON-RETURN VALVE 250BAR	511435108	158	4	681	96052492	HYDRAULICS
NON-RETURN VALVE 250BAR	511476908	162	2	681	96052492	HYDRAULICS
NON-RETURN VALVE 250BAR	11485448	177	1	682	96052492	HYDRAULICS
NON-RETURN VALVE 250BAR	511481508	159	2	33	969731708	HYDRAULIC EQUIPM.CENTER
NON-RETURN VALVE 250BAR	511481508	231	1	75	967787408	CRAWLER TRACK HYDRAULI

Description	Item	Pos.	Quantity	Page	Assembly	Description
NON-RETURN VALVE 250BAR	511481508	231	1	102	967787508	CRAWLER TRACK HYDRAULI
NON-RETURN VALVE 250BAR	511481508	159	1	167	969733008	ADDITIONAL HYDR.SLEWING
NON-RETURN VALVE 250BAR	511481508	159	1	210	967787708	ADDITIONAL HYDRAULICS WI
NON-RETURN VALVE 250BAR	511481508	159	1	225	967787808	ADDITIONAL HYDRAULICS WI
NON-RETURN VALVE 250BAR	511481508	159	1	241	968081908	ADDITIONAL HYDRAULICS WI
NON-RETURN VALVE 250BAR	511481508	159	1	969	96047485	AUX.HYDRAULIC WINCH 6
NON-RETURN VALVE 3/4-16	10872233	2	2	510	91000225	AIR CONDITIONING
NON-RETURN VALVE 400BAR	510412108	150	2	876	96047486	ADDITIONAL HYDR.S PIVOT SE
NON-RETURN VALVE 400BAR	510412408	183	1	33	969731708	HYDRAULIC EQUIPM.CENTER
NON-RETURN VALVE 400BAR	510412408	159	6	681	96052492	HYDRAULICS
NON-RETURN VALVE 400BAR	510412408	151	1	799	968562908	ADDITIONAL HYDRAULIC BOLT
NON-RETURN VALVE 400BAR	510412408	151	1	969	96047485	AUX.HYDRAULIC WINCH 6
NON-RETURN VALVE 400BAR	511311808	161	1	167	969733008	ADDITIONAL HYDR.SLEWING
NON-RETURN VALVE 400BAR	511446908	158	1	261	967787908	ADDNL. HYDR. F. ERECTING W
NON-RETURN VALVE 400BAR	511446908	175	1	682	96052492	HYDRAULICS
NON-RETURN VALVE 420BAR	510408708	153	1	210	967787708	ADDITIONAL HYDRAULICS WI
NON-RETURN VALVE 420BAR	510408708	180	1	225	967787808	ADDITIONAL HYDRAULICS WI
NON-RETURN VALVE 420BAR	510408708	153	1	241	968081908	ADDITIONAL HYDRAULICS WI
NON-RETURN VALVE 420BAR	510408708	153	1	969	96047485	AUX.HYDRAULIC WINCH 6
NON-RETURN VALVE 420BAR	510409808	178	1	682	96052492	HYDRAULICS
NON-RETURN VALVE 420BAR	510412908	164	1	33	969731708	HYDRAULIC EQUIPM.CENTER
NON-RETURN VALVE 420BAR	510412908	165	2	682	96052492	HYDRAULICS
NON-RETURN VALVE 420BAR	510412908	151	1	1026	968883408	ADDL.HYDR.F.PIN PULLING DE
NON-RETURN VALVE 420BAR	511449708	173	1	167	969733008	ADDITIONAL HYDR.SLEWING
NOZZLE	7014258	21	1	301	10009378	CONNECTING PLATE
NOZZLE 0,4 M5X6 MS	510754308	157	3	757	96033157	COMPRESSED AIR PLANT
NOZZLE 0,4 M5X9 CUZN39PB3	511048708	192	1	682	96052492	HYDRAULICS
NOZZLE 0,5 M10X10 MS	511062908	265	1	683	96052492	HYDRAULICS
NOZZLE 0,6 M5X9 CUZN39PB3	510746008	194	2	682	96052492	HYDRAULICS
NOZZLE 0,6 M8X8 10.9	570818808	267	3	683	96052492	HYDRAULICS
NOZZLE 0,8 M8X8 MS	511058508	278	3	683	96052492	HYDRAULICS
NOZZLE 1,0 M10X10 MS	511057808	196	1	33	969731708	HYDRAULIC EQUIPM.CENTER
NOZZLE 1,2 M10X10 MS	511059808	162	1	876	96047486	ADDITIONAL HYDR.S PIVOT SE
NOZZLE 1,2 M4	571903908	51	1	705	511308608	PROPORTIONAL VALVE
NOZZLE 1,2 M8X8 MS	511056808	274	1	683	96052492	HYDRAULICS
NOZZLE 1,5 M8X8 MS	511057508	191	3	167	969733008	ADDITIONAL HYDR.SLEWING
NOZZLE 2,0 M10X10 ST	511062608	277	1	683	96052492	HYDRAULICS
NOZZLE 2,0 M12X12 MS	511064608	193	3	167	969733008	ADDITIONAL HYDR.SLEWING
NOZZLE PRE-ASS.	10142097	1	1	336	10142096	PISTON COOLING
NOZZLE SET PA	10815496	25	1	744	96000697	WIPERS INSTALLATION
NUT	510779908	29	1	44	511497508	PRESSURE RELIEF VALVE
NUT	510779908	29	1	712	510438508	PRESSURE RELIEF VALVE
NUT	511053008	22	1	177	510401908	REVERSING VALVE
NUT	7027459	(2)	1	210	967787708	ADDITIONAL HYDRAULICS WI
NUT	7027459	2	1	701	11005327	DIRECTIONAL CONTROL VALV
NUT	7027459	2	2	703	511302208	DIRECTIONAL CONTROL VALV
NUT	7408709	41	1	510	91000225	AIR CONDITIONING
NUT 1 7/16"-16 UNF	10032342	46	1	510	91000225	AIR CONDITIONING
NUT CR6-FREI	571082308	(5)	1	33	969731708	HYDRAULIC EQUIPM.CENTER
NUT CR6-FREI	571082908	(5)	1	977	96006590	AUXILIARY HYDR.CONNECTIN
NUT M10X1,5 X6NiCrTiMoVB	10120639	13	4	400	10141720	EXHAUST TC MOUNTING
NUT M10X1,5 X6NiCrTiMoVB	10120639	13	4	401	10141721	EXHAUST TC MOUNTING
NUT M54 CR6-FREI	571077208	(5)	1	33	969731708	HYDRAULIC EQUIPM.CENTER
NUT M54 CR6-FREI	571077208	(5)	1	682	96052492	HYDRAULICS
NUT M54 CR6-FREI	571077208	(5)	1	682	96052492	HYDRAULICS
NUT M6X8	10878951	2	1	456	96032222	REWORK ARMREST LEFT
NUT M6X8	10878951	2	1	458	96032223	REWORK ARMREST RIGHT
O-RING	10332172	48	1	966	11161917	CONTROL ELEMENT
O-RING	7369571	23	1	690	11450338	PRESSURE LIMITING VALVE
O-RING 102X2,62	11693498	13	1	288	10873653	PUMP SUPPORT

Description	Item	Pos.	Quantity	Page	Assembly	Description
O-RING 10X2 NBR70	726406508	(22)	1	694	11314761	CONTROL BLOCK
O-RING 110X2,5 V80	10008091	22	1	322	10228004	HYDRO MOTOR
O-RING 120X2,5 V80	10324867	21	1	316	11314599	VARIABLE PUMP
O-RING 120X3 NBR 70	726424601	97	1	151	90211005	SLEWING GEAR DRIVE
O-RING 12X2 FKM 70 MoS2	10128678	(2)	1	417	12410651	ENGINE CONTROL SENSORS
O-RING 12X2 NBR70	704274808	10	4	49	965690708	COVER COMPL.
O-RING 12X2 NBR70	704274808	(10)	4	438	96032910	BATTERY BOX, PRE-ASSEMB
O-RING 12X2 NBR70	704274808	4	2	449	96004224	COVER COMPL.
O-RING 12X2 NBR70	704274808	(6)	4	597	96034154	SOUND DAMPING ABOVE
O-RING 12X2 NBR70	704274808	(6)	4	597	96034154	SOUND DAMPING ABOVE
O-RING 12X2 NBR70	704274808	(12)	5	597	96034154	SOUND DAMPING ABOVE
O-RING 12X2 NBR70	704274808	12	2	599	969118108	COVER COMPL.
O-RING 12X2 NBR70	704274808	12	2	601	96038209	COVER COMPL.
O-RING 12X2 NBR70	704274808	12	1	603	96038293	COVER COMPL.
O-RING 12X2 NBR70	704274808	6	2	604	969054708	COVER COMPL.
O-RING 12X2 NBR70	704274808	6	3	605	969056008	COVER COMPL.
O-RING 12X2 NBR70	704274808	6	2	606	969427208	COVER COMPL.
O-RING 12X2 NBR70	704274808	6	2	607	969427308	COVER COMPL.
O-RING 12X2 NBR70	704274808	12	1	608	96044249	COVER COMPL.
O-RING 12X2 NBR70	704274808	4	5	612	968255808	COVER PRE-ASSY.
O-RING 12X2 NBR70	704274808	4	7	613	968255908	COVER PRE-ASSY.
O-RING 12X2 NBR70	704274808	4	7	614	968256008	COVER PRE-ASSY.
O-RING 12X2 NBR70	704274808	4	7	615	968256108	COVER PRE-ASSY.
O-RING 12X2 NBR70	704274808	(7)	4	625	969245308	TERMINAL BOX ELECTRICS S
O-RING 12X2 NBR70	704274808	6	6	645	969408008	COVER COMPL.
O-RING 133,07X1,78 NBR 70	10099208	32	1	580	10425291	ELECTRIC PUMP
O-RING 133,07X1,78 NBR 70	10099208	(1)	1	580	10425291	ELECTRIC PUMP
O-RING 13X2,5 NBR90	570078008	7	1	561	510693008	BALL VALVE
O-RING 140X3 NBR70	570163708	5	1	580	10425291	ELECTRIC PUMP
O-RING 14X1,1 NBR70	570010108	3	2	175	511449808	DIRECTIONAL CONTROL VALV
O-RING 14X1,1 NBR70	570010108	3	2	702	511494308	DIRECTIONAL CONTROL VALV
O-RING 14X2,5 NBR70	502923877	41	4	493	96053632	ELECTRIC ADD-ON PARTS CA
O-RING 150X3 NBR70	518578108	404	4	279	96032892	DIESEL ENGINE, PRE-ASSEMB
O-RING 154X3 NBR70	518547908	8	1	288	10873653	PUMP SUPPORT
O-RING 160X2,5	7624285	24	1	160	10871517	ELECTRIC PUMP
O-RING 160X3 NBR70	726204008	52	1	71	933878901	PLANETARY GEARBOX
O-RING 165X3 FKM 70	726440001	16	1	160	10871517	ELECTRIC PUMP
O-RING 16X2 NBR70	726407908	(1)	1	558	96059080	PREMOUNTED FUEL FILTER
O-RING 174X3 FKM 70	726431401	17	1	959	90200207	SPRING LOADED BRAKE
O-RING 175X3 NBR 70	726453601	83	2	68	90029090	ANGULAR GEAR
O-RING 175X3 NBR 70	726453601	83	2	70	90029091	ANGULAR GEAR
O-RING 17X1, 8	10030109	42	1	510	91000225	AIR CONDITIONING
O-RING 17X2 FPM70	571082608	(2)	1	33	969731708	HYDRAULIC EQUIPM.CENTER
O-RING 17X2 FPM70	571082608	(2)	1	33	969731708	HYDRAULIC EQUIPM.CENTER
O-RING 17X2 FPM70	571082608	(2)	1	977	96006590	AUXILIARY HYDR.CONNECTIN
O-RING 17X2 FPM70	571082608	(2)	1	977	96006590	AUXILIARY HYDR.CONNECTIN
O-RING 17X2,5 NBR90	726409108	(1)	1	35	969731708	HYDRAULIC EQUIPM.CENTER
O-RING 182X3 FKM 80	726434401	4	1	205	90024729	SPRING LOADED BRAKE
O-RING 182X3 FKM 80	726434401	4	1	959	90200207	SPRING LOADED BRAKE
O-RING 19,4X2,1	11004432	21	1	690	11450338	PRESSURE LIMITING VALVE
O-RING 190X3 FKM 70	726432901	17	1	205	90024729	SPRING LOADED BRAKE
O-RING 19X2,5 NBR70	726424108	(21)	2	694	11314761	CONTROL BLOCK
O-RING 20,3X2,4 NBR70	502932908	4	1	555	965527508	FUEL TANK CONTAINER PRE
O-RING 20,3X2,4 NBR70	502932908	308	8	757	96033157	COMPRESSED AIR PLANT
O-RING 209,14X3,53 NBR70	10342479	26	1	297	11212747	VARIABLE PUMP
O-RING 20X2 FPM70	571082008	(2)	1	33	969731708	HYDRAULIC EQUIPM.CENTER
O-RING 20X2 FPM70	571082008	(2)	1	33	969731708	HYDRAULIC EQUIPM.CENTER
O-RING 20X2,5 NBR70	726407508	7	1	176	511065008	BALL VALVE
O-RING 22,2X3 NBR70	540184308	16	1	255	540270514	DRIVE UNIT CPL
O-RING 22X1,5 FPM70	571082708	(3)	1	33	969731708	HYDRAULIC EQUIPM.CENTER

Description	Item	Pos.	Quantity	Page	Assembly	Description
O-RING 22X1,5 FPM70	571082708	(3)	1	977	96006590	AUXILIARY HYDR.CONNECTIN
O-RING 235X3 FKM 70	10014136	6	1	205	90024729	SPRING LOADED BRAKE
O-RING 23X2 NBR90	10664129	2	2	206	90024490	OIL-GAUGING INSTRUMENT
O-RING 23X2 NBR90	10664129	2	2	235	90200528	OIL-GAUGING INSTRUMENT
O-RING 23X2 NBR90	10664129	2	2	236	90200533	OIL-GAUGING INSTRUMENT
O-RING 23X2,5 NBR 70	726454601	94	2	68	90029090	ANGULAR GEAR
O-RING 23X2,5 NBR 70	726454601	94	2	70	90029091	ANGULAR GEAR
O-RING 24X2 NBR70	726430608	32	2	694	11314761	CONTROL BLOCK
O-RING 24X3 FPM70	571077408	(4)	1	682	96052492	HYDRAULICS
O-RING 25X2 NBR90	726425308	8	2	561	510693008	BALL VALVE
O-RING 26X1,5 FPM70	571082108	(3)	1	33	969731708	HYDRAULIC EQUIPM.CENTER
O-RING 26X3 NBR90	510711308	(18)	1	1023	968883308	ADDL.HYDR.F.PIN PULLING DE
O-RING 27X1,8	10030112	47	1	510	91000225	AIR CONDITIONING
O-RING 29X3 NBR70	530073208	31	2	694	11314761	CONTROL BLOCK
O-RING 29X3 NBR90	570055108	(24)	1	689	11211288	CONTROL BLOCK
O-RING 29X3 NBR90	570055108	21	1	692	11450342	PRESSURE REDUCTION VALV
O-RING 320X3 NBR70	761020303	73	1	151	90211005	SLEWING GEAR DRIVE
O-RING 32X3 FPM70	571076908	(2)	1	33	969731708	HYDRAULIC EQUIPM.CENTER
O-RING 32X3 FPM70	571076908	(2)	1	682	96052492	HYDRAULICS
O-RING 32X3 FPM70	571076908	(2)	1	682	96052492	HYDRAULICS
O-RING 32X3 FPM70	571076908	(2)	1	682	96052492	HYDRAULICS
O-RING 340X4 NBR 72	761034103	24	1	151	90211005	SLEWING GEAR DRIVE
O-RING 35X2,5 NBR70	726410008	53	4	689	11211288	CONTROL BLOCK
O-RING 35X2,5 NBR70	726410008	53	4	691	11340741	CONTROL BLOCK
O-RING 380X4 NBR70	530084808	6	1	957	90200134	PLANETARY GEARBOX
O-RING 39,34X2,62 FKM 70	10097960	14	1	966	11161917	CONTROL ELEMENT
O-RING 40X3 FPM70	571077108	(4)	1	33	969731708	HYDRAULIC EQUIPM.CENTER
O-RING 40X3 FPM70	571077108	(4)	1	682	96052492	HYDRAULICS
O-RING 40X3 FPM70	571077108	(4)	1	682	96052492	HYDRAULICS
O-RING 42X3 NBR90	726421208	15	1	744	96000697	WIPERS INSTALLATION
O-RING 43X3,5 FKM 70	10443229	3	2	806	919657408	COOLING WATER PRE-HEATIN
O-RING 45X3 NBR90	726430508	81	1	957	90200134	PLANETARY GEARBOX
O-RING 460X4 NBR 70	726443401	21	2	957	90200134	PLANETARY GEARBOX
O-RING 470X5 NBR 70	761061703	2	1	204	90024489	PLANETARY GEARBOX
O-RING 470X5 NBR 70	761061703	2	1	234	90200276	PLANETARY GEARBOX
O-RING 480X4 NBR 70	761032303	33	2	204	90024489	PLANETARY GEARBOX
O-RING 480X4 NBR 70	761032303	33	2	234	90200276	PLANETARY GEARBOX
O-RING 51X2,5 NBR 90	7025208	8	2	176	511065008	BALL VALVE
O-RING 51X5 N-FKM1-70	10038573	11	4	393	10143277	COOLANT PIPE BEND ADD-ON
O-RING 58X3 NBR70	726426708	54	2	689	11211288	CONTROL BLOCK
O-RING 58X3 NBR70	726426708	54	2	691	11340741	CONTROL BLOCK
O-RING 59,69X5,33 FKM 70	7381568	16	1	442	919063408	UREA PLANT
O-RING 600X4 NBR 70	761020803	26	1	204	90024489	PLANETARY GEARBOX
O-RING 600X4 NBR 70	761020803	26	1	234	90200276	PLANETARY GEARBOX
O-RING 60X3 NBR 70	726411301	9	1	204	90024489	PLANETARY GEARBOX
O-RING 60X3 NBR 70	726411301	9	1	234	90200276	PLANETARY GEARBOX
O-RING 680X5 NBR 70	761036003	11	1	68	90029090	ANGULAR GEAR
O-RING 680X5 NBR 70	761036003	11	1	70	90029091	ANGULAR GEAR
O-RING 6X1 NBR90	570690608	33	1	580	10425291	ELECTRIC PUMP
O-RING 6X1 NBR90	570690608	17	1	706	571529608	PRESSURE VALVE
O-RING 6X1 NBR90	570690608	7	1	707	571130108	PRESSURE LIMITING VALVE
O-RING 6X1,5 NBR90	510712908	11	3	175	511449808	DIRECTIONAL CONTROL VALV
O-RING 6X1,5 NBR90	510712908	11	3	702	511494308	DIRECTIONAL CONTROL VALV
O-RING 740X5 NBR 70	726457501	12	1	68	90029090	ANGULAR GEAR
O-RING 740X5 NBR 70	726457501	12	1	70	90029091	ANGULAR GEAR
O-RING 740X5 NBR 70	726457501	2	3	71	933878901	PLANETARY GEARBOX
O-RING 78,97X3,53 FKM 70	10220707	6	1	153	510235408	HYDRO MOTOR
O-RING 78X3 FKM 70	726433701	7	1	390	11353748	THERMOSTAT HOUSING ASS
O-RING 85X2 HNBR 70	10218370	2	1	405	10120541	STARTER PRE-ASSY.
O-RING 85X3 NBR70	726408708	405	1	279	96032892	DIESEL ENGINE, PRE-ASSEMB

Description	Item	Pos.	Quantity	Page	Assembly	Description
O-RING 98,02X3,53 S-FPM 75	7372303	(15)	1	153	510235408	HYDRO MOTOR
O-RING 9X1,5 NBR 70	726454401	14	1	205	90024729	SPRING LOADED BRAKE
O-RING 9X1,5 NBR90	521196508	3	2	205	90024729	SPRING LOADED BRAKE
O-RING 9X1,5 NBR90	521196508	3	2	959	90200207	SPRING LOADED BRAKE
O-RING 9X1,5 NBR90	521196508	(16)	6	959	90200207	SPRING LOADED BRAKE
O-RING AEHNL.ISO 3601-1 100	11008055	4	1	378	10154796	INTAKE STACK ASSEMBLY
O-RING AEHNL.ISO 3601-1 101	7380401	6	1	421	11366388	AUXILIARY DRIVE PRE-ASS.
O-RING AEHNL.ISO 3601-1 14	10425260	5	1	160	10871517	ELECTRIC PUMP
O-RING AEHNL.ISO 3601-1 150	11656620	2	2	333	9078049	CYLINDER
O-RING AEHNL.ISO 3601-1 15X	7380619	4	1	368	11363553	DRIVE FOR HIGH PRESSURE P
O-RING AEHNL.ISO 3601-1 15X	7380619	4	1	418	10120393	LOCKING PIECES
O-RING AEHNL.ISO 3601-1 18	10003192	5	1	368	11363553	DRIVE FOR HIGH PRESSURE P
O-RING AEHNL.ISO 3601-1 19,	7380196	22	1	695	10451049	DIRECTIONAL CONTROL VALV
O-RING AEHNL.ISO 3601-1 21,	7380617	11	6	335	10141769	FINAL CONTROL VALVE
O-RING AEHNL.ISO 3601-1 38	10294497	12	6	334	9078462	POWER UNIT SUPPORT ATT
O-RING AEHNL.ISO 3601-1 41,6	12694375	8	2	342	10134887	OIL SUMP WITH FASTENING
O-RING AEHNL.ISO 3601-1 63,	7380970	14	2	379	10141830	CHARGE AIR LINE ASSEMBLY
O-RING AEHNL.ISO 3601-1 63	10037224	6	2	390	11353748	THERMOSTAT HOUSING ASS
O-RING AEHNL.ISO 3601-1 67,5	10040387	5	2	388	12490129	WATER PUMP WITH FASTENIN
O-RING AEHNL.ISO 3601-1 67,5	10040387	8	2	390	11353748	THERMOSTAT HOUSING ASS
O-RING AEHNL.ISO 3601-1 90	10040386	9	1	388	12490129	WATER PUMP WITH FASTENIN
O-RING ARP 568 10,52X1,83 NB	501243708	1	1	178	471030708	FITTING
O-RING ARP 568 10,52X1,83 NB	501243708	(1)	1	773	91000228	AIR CON DRIVE UNIT PREPA
O-RING ARP 568 10,82X1,78 NB	510718108	27	1	174	10489734	PRESSURE LIMITING VALVE
O-RING ARP 568 10,82X1,78 NB	510760408	32	1	591	10228112	AIR CONDITIONING UNIT
O-RING ARP 568 11,89X1,98 N	571130508	8	1	707	571130108	PRESSURE LIMITING VALVE
O-RING ARP 568 110,72X3,53	514615408	1	1	572	11600977	COVER
O-RING ARP 568 12,37X2,62 NB	510746108	24	2	705	511308608	PROPORTIONAL VALVE
O-RING ARP 568 12,37X2,62 NB	510746108	1	1	713	10218310	LOAD HOLDING VALVE
O-RING ARP 568 13,94X2,62 NB	510790108	2	3	213	11182924	DIRECTIONAL CONTROL VALV
O-RING ARP 568 145,64X3,53	570807108	3	1	418	10120393	LOCKING PIECES
O-RING ARP 568 14X1,78 NBR9	515710608	31	1	591	10228112	AIR CONDITIONING UNIT
O-RING ARP 568 17,12X2,62 NB	510710108	3	2	712	510438508	PRESSURE RELIEF VALVE
O-RING ARP 568 17,12X2,62 NB	510710108	15	1	712	510438508	PRESSURE RELIEF VALVE
O-RING ARP 568 23,52X1,78 N	570652308	25	1	174	10489734	PRESSURE LIMITING VALVE
O-RING ARP 568 24,99X3,53 NB	510587808	504	6	167	969733008	ADDITIONAL HYDR.SLEWING
O-RING ARP 568 29,87X1,78 NB	510747808	39	2	705	511308608	PROPORTIONAL VALVE
O-RING ARP 568 32,92X3,53 NB	510587008	405	6	683	96052492	HYDRAULICS
O-RING ARP 568 32,92X3,53 NB	510587008	(1)	1	684	96052492	HYDRAULICS
O-RING ARP 568 32,92X3,53 NB	510587008	(1)	1	684	96052492	HYDRAULICS
O-RING ARP 568 32,92X3,53 NB	510587008	(1)	1	687	96052492	HYDRAULICS
O-RING ARP 568 34,52X3,53 NB	501204208	16	2	177	510401908	REVERSING VALVE
O-RING ARP 568 37,69X3,53 NB	510586708	501	12	34	969731708	HYDRAULIC EQUIPM.CENTER
O-RING ARP 568 37,69X3,53 NB	510586708	501	8	75	967787408	CRAWLER TRACK HYDRAULI
O-RING ARP 568 37,69X3,53 NB	510586708	501	8	102	967787508	CRAWLER TRACK HYDRAULI
O-RING ARP 568 37,69X3,53 NB	510586708	(1)	1	167	969733008	ADDITIONAL HYDR.SLEWING
O-RING ARP 568 37,69X3,53 NB	510586708	553	6	167	969733008	ADDITIONAL HYDR.SLEWING
O-RING ARP 568 37,69X3,53 NB	510586708	501	2	210	967787708	ADDITIONAL HYDRAULICS WI
O-RING ARP 568 37,69X3,53 NB	510586708	501	2	225	967787808	ADDITIONAL HYDRAULICS WI
O-RING ARP 568 37,69X3,53 NB	510586708	501	4	241	968081908	ADDITIONAL HYDRAULICS WI
O-RING ARP 568 37,69X3,53 NB	510586708	402	1	279	96032892	DIESEL ENGINE, PRE-ASSEMB
O-RING ARP 568 37,69X3,53 NB	510586708	1	1	326	511516208	SAE-FLANGE HALF
O-RING ARP 568 37,69X3,53 NB	510586708	411	20	683	96052492	HYDRAULICS
O-RING ARP 568 37,69X3,53 NB	510586708	(1)	1	684	96052492	HYDRAULICS
O-RING ARP 568 37,69X3,53 NB	510586708	501	2	969	96047485	AUX.HYDRAULIC WINCH 6
O-RING ARP 568 4,47X1,78 NB	510714208	13	2	712	510438508	PRESSURE RELIEF VALVE
O-RING ARP 568 4,47X1,78 NB	513119208	50	1	705	511308608	PROPORTIONAL VALVE
O-RING ARP 568 44,04X3,53 NB	570296608	2	1	571	11068050	FILTER ELEMENT
O-RING ARP 568 45,69X2,62 NB	514507808	16	1	301	10009378	CONNECTING PLATE
O-RING ARP 568 47,22X3,53 NB	510587908	401	2	279	96032892	DIESEL ENGINE, PRE-ASSEMB

Description	Item	Pos.	Quantity	Page	Assembly	Description
O-RING ARP 568 47,22X3,53 NB	510587908	(1)	1	279	96032892	DIESEL ENGINE, PRE-ASSEMB
O-RING ARP 568 5,28X1,78 NB	726426608	49	2	705	511308608	PROPORTIONAL VALVE
O-RING ARP 568 50,47X2,62 NB	570054708	16	1	299	571907208	CONNECTING PLATE
O-RING ARP 568 52,07X2,62 NB	726426508	6	1	256	510230608	HYDRO MOTOR
O-RING ARP 568 56,74X3,53 NB	726421608	9	3	444	968866808	UREA TANK, PRE-MOUNTING
O-RING ARP 568 6,07X1,78 NB	510738408	441	4	708	571362608	PILOT VALVE
O-RING ARP 568 64,77X2,62 NB	515705108	15	1	257	570112908	DRIVING GEAR
O-RING ARP 568 66,34X2,62 NB	514504208	(5)	1	300	11212748	VARIABLE PUMP
O-RING ARP 568 69,44X3,53 NB	510598908	403	2	279	96032892	DIESEL ENGINE, PRE-ASSEMB
O-RING ARP 568 9,25X1,78 NB	510719008	26	1	174	10489734	PRESSURE LIMITING VALVE
O-RING ARP 568 9,25X1,78 NB	510738677	(1)	1	33	969731708	HYDRAULIC EQUIPM.CENTER
O-RING ARP 568-NBR70 6,07X1	726419608	20	1	706	571529608	PRESSURE VALVE
O-RING DIN 3770 150X3	790346914	320	2	314	11320826	PUMP DISTRIBUTION GEAR
O-RING DIN 3771 23,6X2,9 NBR	571817308	(1)	1	78	917361508	ELECTR.CRAWLER SUPPORT
O-RING DIN 3771 44X3 NBR70	726405908	52	4	689	11211288	CONTROL BLOCK
O-RING DIN 3771 44X3 NBR70	726405908	52	4	691	11340741	CONTROL BLOCK
O-RING DIN 3771 55,25X2,62	511052108	10	1	177	510401908	REVERSING VALVE
O-RING ISO 3601-1 104,37X3,53	7380773	(4)	1	329	13455124	DIESEL ENGINE
O-RING ISO 3601-1 104,37X3,53	7380773	5	2	380	12421642	CONNECTING LINE ADD-ON
O-RING ISO 3601-1 117,07X3,5	7380604	3	1	368	11363553	DRIVE FOR HIGH PRESSURE P
O-RING ISO 3601-1 117,07X3,5	7380604	5	1	421	11366388	AUXILIARY DRIVE PRE-ASS.
O-RING ISO 3601-1 12,37X2,62	7380935	3	1	382	13701882	HEATING FLANGE COMPLETE
O-RING ISO 3601-1 17,17X1,78	7381103	(2)	1	417	12410651	ENGINE CONTROL SENSORS
O-RING ISO 3601-1 42,52X2,62	7381760	21	2	176	511065008	BALL VALVE
O-RING ISO 3601-1 6,02X2,62 F	7380648	31	1	72	10132387	HYDRAULIC ATTACHMENT MO
O-RING ISO 3601-1 74,00X3,00	7264455	8	2	388	12490129	WATER PUMP WITH FASTENIN
O-RING ISO 3601-1 82,22X2,62	7380598	10	2	388	12490129	WATER PUMP WITH FASTENIN
O-RING ISO 3601-1 9,25X1,78 F	7380574	5	4	698	10342823	PRESSURE CONTROL VALVE
OBSTRUCTION LIGHT 7,2W 19,	11482305	3	1	1032	917569308	CARRIER, MEAS. & WARN. D
OBSTRUCTION LIGHTS PREAS	967937608	3	1	1034	968838508	MECH MEAS AND WARNING D
OIL COOLER	11005447	2	1	321	12100191	RADIATOR UNIT
OIL DIPSTICK	10120861	1	1	343	10137870	OIL DIPSTICK CPL.
OIL DIPSTICK	10802891	170	1	314	11320826	PUMP DISTRIBUTION GEAR
OIL DIPSTICK	931916701	15	1	961	90200135	OIL-GAUGING INSTRUMENT
OIL DIPSTICK 1 1/8"	927554401	1	1	152	927554301	VENTILATION CONNECTING PI
OIL DIPSTICK CPL.	10137870	21	1	328	13455124	DIESEL ENGINE
OIL DRAIN PLUG M26X1,5	789011908	16	1	320	96032897	RADIATOR, PRE-ASSEMBLED
OIL DRAIN PLUG M26X1,5	789011908	18	1	563	918789208	FUEL TANK CPL.
OIL DRAIN PLUG M26X1,5	789011908	26	3	568	919140308	OIL RESERVOIR, COMPLETE
OIL DRAINAGE	90200614	45	1	961	90200135	OIL-GAUGING INSTRUMENT
OIL DRAINING HOSE COMPL. 1	10032297	55	1	135	96005686	MAIN TOOLS
OIL FILLER INLET	10118839	2	1	357	10122632	OIL FILLER INLET
OIL FILLER INLET	10122630	1	1	357	10122632	OIL FILLER INLET
OIL FILLER INLET	10122632	3	1	355	11364303	CYLINDER HEAD COVER PRE
OIL FILTER OEL	12102045	2	1	1014	96041120	FILTER PACKAGE
OIL LEVEL PROBE L=50 12/24	10168177	40	1	206	90024490	OIL-GAUGING INSTRUMENT
OIL LEVEL PROBE L=50 12/24	10168177	40	1	235	90200528	OIL-GAUGING INSTRUMENT
OIL LEVEL PROBE L=50 12/24	10168177	40	1	236	90200533	OIL-GAUGING INSTRUMENT
OIL LEVEL PROBE L=50 12/24	10168177	40	1	961	90200135	OIL-GAUGING INSTRUMENT
OIL LINE ASSEMBLY	10134883	(2)	1	342	10134887	OIL SUMP WITH FASTENING
OIL MODULE ASSEMBLY	11365191	130	1	328	13455124	DIESEL ENGINE
OIL RESERVOIR, COMPLETE	919140308	144	1	13		LIEBHERR CRAW.CRANE LR
OIL RETURN PIPE	10137019	1	1	339	10137051	HYDT.TUBE ASSEMBLY
OIL RETURN PIPE 15X1,5	10127927	(5)	1	342	10134887	OIL SUMP WITH FASTENING
OIL RETURN PIPE 15X1,5	10137053	2	1	339	10137051	HYDT.TUBE ASSEMBLY
OIL RETURN PIPE 22X1,5	10135023	2	1	401	10141721	EXHAUST TC MOUNTING
OIL RETURN PIPE 22X1,5	10135221	3	1	400	10141720	EXHAUST TC MOUNTING
OIL SEPARATOR ASSEMBLY	10125646	1	2	337	10141843	CRANKCASE BREATHER ASS
OIL SEPARATOR OEL	12404268	2	1	338	10125646	OIL SEPARATOR ASSEMBLY
OIL SUMP PRE-ASS. V-MOTO	11364377	1	1	342	10134887	OIL SUMP WITH FASTENING

Description	Item	Pos.	Quantity	Page	Assembly	Description
OIL SUMP V-MOTOR/D9508	10134879	(1)	1	342	10134887	OIL SUMP WITH FASTENING
OIL SUMP WITH FASTENING V-	10134887	20	1	328	13455124	DIESEL ENGINE
OIL TANK PRE-ASS.	967968208	1	1	568	919140308	OIL RESERVOIR, COMPLETE
OIL TANK ST.CONST. ALMG3	967967108	1	1	569	967968208	OIL TANK PRE-ASS.
OIL-GAUGING INSTRUMENT	90024490	10	1	202	90023098	COMPACT ROPE WINCH
OIL-GAUGING INSTRUMENT	90200135	25	1	953	90024769	COMPACT ROPE WINCH
OIL-GAUGING INSTRUMENT	90200528	10	1	232	90023101	COMPACT ROPE WINCH
OIL-GAUGING INSTRUMENT	90200533	20	1	232	90023101	COMPACT ROPE WINCH
OPERATING HOURS COUNTE	691798508	10	1	662	968486208	LOCKING PLATE
OPERATING PANEL RAL 7016	969741108	2	1	497	96053633	DASHBOARD, PRE-ASSEMBL
OPERATING UNIT	10874687	50	1	795	96029469	EQUIPMENT CAMERA CAB
OPERATOR SEAT 1030/880NT	10877138	1	1	453	918810308	CONTROL STAND
ORIFICE	10875953	3	1	1008	10872003	WORK LIGHT
OUTER MULTI-DISC	571468008	(5)	8	959	90200207	SPRING LOADED BRAKE
OUTER MULTI-DISC	761039003	(2)	12	205	90024729	SPRING LOADED BRAKE
OUTLET JET D=83 PA	10874899	37	2	739	96028393	INTERNAL PANELLING INSTA
OUTLET JET D=83 PA	10876453	36	7	739	96028393	INTERNAL PANELLING INSTA
OUTLET MANIFOLD ADD-ON V-	10141558	412	1	329	13455124	DIESEL ENGINE
OUTLET MODULE SCRFILTER	12569870	4	1	429	11382590	SCRFILTER ASSEMBLY
OUTPUT SHAFT 270 18CrNiMo	927633401	10	1	151	90211005	SLEWING GEAR DRIVE
OUTRIGGER	9080695	3	1	343	10137870	OIL DIPSTICK CPL.
OUTRIGGER T ZN O	96058624	29	2	130	917076808	MECHANICAL SUPPORT
OUTSIDE HANDLE ZUG	11007272	2	1	752	968080908	CLOSING DEVICE
OVAL LOAD RING 11X60X120	10871568	6	2	526	967846508	DRAWBAR PRE-ASS
OVAL LOAD RING 11X60X120	10871568	5	2	528	967981108	DRAWBAR PRE-ASS
OVAL LOAD RING 11X60X120	10871568	6	2	898	967747008	ROD
OVAL LOAD RING 11X60X120	10871568	6	2	911	967744008	ROD
OVAL LOAD RING 11X60X120	10871568	7	2	918	967950808	DRAWBAR PRE-ASS
OVAL LOAD RING 11X60X120	10871568	7	2	920	968214108	DRAWBAR PRE-ASS
OVAL LOAD RING 11X60X120	10871568	7	2	922	968217108	DRAWBAR PRE-ASS
OVAL LOAD RING 11X60X120	10871568	3	4	1055	96038862	RODS PRE-ASSEMBLY
OVERFLOW VALVE 13BAR M2	502662808	155	1	757	96033157	COMPRESSED AIR PLANT
OVERFLOW-OIL LINE	10129428	1	2	376	10143726	LEAK OIL LINE ADD-ON
OVERFLOW-OIL LINE 10	10142544	2	1	376	10143726	LEAK OIL LINE ADD-ON
OVERFLOW-OIL LINE 10	10142549	6	1	376	10143726	LEAK OIL LINE ADD-ON
OVERFLOW-OIL LINE 10X2	10151811	3	1	376	10143726	LEAK OIL LINE ADD-ON
OVERFLOW-OIL LINE 12X2	10150166	4	1	376	10143726	LEAK OIL LINE ADD-ON
OVERFLOW-OIL LINE 6X2	10143799	7	1	376	10143726	LEAK OIL LINE ADD-ON
OVERFLOW-OIL LINE 6X2	10143810	8	1	376	10143726	LEAK OIL LINE ADD-ON
OVERFLOW-OIL LINE 8X2	10143731	5	1	376	10143726	LEAK OIL LINE ADD-ON
OVERHEAT PROTECTION	10290127	24	1	506	10876576	WATER HEATING SYSTEM
OVERHEAT PROTECTION	10290127	(6)	1	506	10876576	WATER HEATING SYSTEM
OVERRUN PROTECTION	919222908	478	1	15		LIEBHERR CRAW.CRANE LR
PACKING RING RETAINER	511051608	5	1	177	510401908	REVERSING VALVE
PADLOCK	885252008	56	1	145	918011308	PREMOUNTED LOWER PART
PADLOCK ABUS-64TI/40 TITAL	885251508	70	1	21	918005408	CENTRAL SECTION CRAWLER
PADLOCK ABUS-64TI/40 TITAL	885251508	2	1	135	96005686	MAIN TOOLS
PADLOCK ABUS-64TI/40 TITAL	885251508	175	2	847	919304308	S PIVOT SECTION PRE-ASS.
PAN-HEAD SCREW ISO 7045	408311208	67	4	640	91001563	SWITCHBOX MOUNTING PART
PAN-HEAD SCREW ISO 7045 M	12219257	507	6	490	96019612	WIRING HARNESS
PAN-HEAD SCREW ISO 7045	408400701	21	2	643	967917908	SWITCH CABINET
PAN-HEAD SCREW ISO 7045	408400801	268	4	858	96028886	CABLE DRUM COMPL.
PAN-HEAD SCREW ISO 7045	408400801	280	16	989	96036210	TERMINAL BOX
PAN-HEAD SCREW ISO 7045	408400801	150	8	1062	96035575	TERMINAL BOX CPL.
PAN-HEAD SCREW ISO 7045	408400801	150	4	1113	96035579	TERMINAL BOX CPL.
PAN-HEAD SCREW ISO 7045	12216224	507	1	80	967971408	WIRING HARNESS
PAN-HEAD SCREW ISO 7045 M	514599408	(505)	1	54	967908108	CABLE LIST F.CENTER SECTIO
PAN-HEAD SCREW ISO 7045 M	514599408	(505)	1	54	967908108	CABLE LIST F.CENTER SECTIO
PAN-HEAD SCREW ISO 7045 M	514599408	20	7	257	570112908	DRIVING GEAR
PAN-HEAD SCREW ISO 7045 M	514599408	541	2	628	96033473	WIRING HARNESS

Description	Item	Pos.	Quantity	Page	Assembly	Description
PAN-HEAD SCREW ISO 7045 M	514599408	(507)	1	989	96036210	TERMINAL BOX
PAN-HEAD SCREW ISO 7045 M	514599408	506	1	1086	96038564	LEAD
PAN-HEAD SCREW ISO 7045 M	514599408	505	1	1087	96038565	LEAD
PAN-HEAD SCREW ISO 7045 M	514599408	515	1	1089	96039722	LEAD
PAN-HEAD SCREW ISO 7045 M	12219804	39	4	591	10228112	AIR CONDITIONING UNIT
PAN-HEAD SCREW ISO 7045 M	12219805	59	8	739	96028393	INTERNAL PANELLING INSTA
PAN-HEAD SCREW ISO 7045 M	12216226	26	4	439	96032891	ELECTRIC FOR BATTERY BOX
PAN-HEAD SCREW ISO 7045 M	12216226	502	1	634	96051766	DUMMY PLUG
PAN-HEAD SCREW ISO 7045 M	12216226	82	72	644	967917908	SWITCH CABINET
PAN-HEAD SCREW ISO 7045 M	12217761	309	2	283	96033379	FIXING PARTS COMPRESSED
PAN-HEAD SCREW ISO 7045 M	12692000	46	1	577	919297008	CENT. LUBRIC. SYSTEM SUP
PAN-HEAD SCREW ISO 7045	10875472	41	2	989	96036210	TERMINAL BOX
PAN-HEAD SCREW ISO 7045	10875472	41	2	1062	96035575	TERMINAL BOX CPL.
PAN-HEAD SCREW ISO 7045 M	11171261	166	2	1113	96035579	TERMINAL BOX CPL.
PAN-HEAD SCREW ISO 7045 M	11658059	8	3	27	969088908	HOLDER PRE-ASSEMBLY
PAN-HEAD SCREW ISO 7045 M	11656605	64	2	654	96033320	ASSEMBLY PARTS MOUNTIN
PAN-HEAD SCREW ISO 7045 M	12220252	55	3	20	918005408	CENTRAL SECTION CRAWLER
PANELLING ABOVE RIGHT	977080408	14	1	739	96028393	INTERNAL PANELLING INSTA
PANELLING REST SPF	976989008	3	1	739	96028393	INTERNAL PANELLING INSTA
PANELLING REST SPF	976989108	4	1	739	96028393	INTERNAL PANELLING INSTA
PANELLING ROLLER BLIND 1	97068388	18	1	739	96028393	INTERNAL PANELLING INSTA
PANELLING ROOF SPF	977104008	17	1	739	96028393	INTERNAL PANELLING INSTA
PANELLING,LEFT	977080608	15	1	739	96028393	INTERNAL PANELLING INSTA
PANELLING,LEFT SPF	976982708	13	1	739	96028393	INTERNAL PANELLING INSTA
PANELLING,STRUT LEFT 214	97059025	6	1	739	96028393	INTERNAL PANELLING INSTA
PARALLEL PIN	10289909	14	1	301	10009378	CONNECTING PLATE
PARALLEL PIN 6X18 St	11840110	33	1	316	11314599	VARIABLE PUMP
PARALLEL PIN DIN 6325 10M6	430706808	13	2	299	571907208	CONNECTING PLATE
PARALLEL PIN DIN 6325 4m6X2	4601499	20	1	966	11161917	CONTROL ELEMENT
PARALLEL PIN DIN 6325 8M6X2	10000797	13	2	301	10009378	CONNECTING PLATE
PARALLEL PIN DIN EN ISO 87	11913166	16	2	312	11267457	CONTROL UNIT
PARALLEL PIN ISO 2338 3M6X	570113208	5	1	256	510230608	HYDRO MOTOR
PARALLEL PIN ISO 2338 6M6X	514534908	20	2	694	11314761	CONTROL BLOCK
PARALLEL PIN ISO 2338 6M6X	430604708	7	1	752	968080908	CLOSING DEVICE
PARALLEL PIN ISO 2338 8M6X	430606308	24	2	548	11211234	DRAW CYLINDER
PARALLEL PIN ISO 8734 12m6X	4980365	11	1	403	10146947	ALTERNATOR ASSEMBLY
PARALLEL PIN ISO 8734 6m6X	4980736	5	1	362	10122940	CAMSHAFT CPL.
PARALLEL PIN ISO 8734 8m6X	4980853	14	2	334	9078462	POWER UNIT SUPPORT ATT
PARK CONSOLE HOSES PRE	968907308	105	1	192	96062971	ASSEMBLY PARTS F.SLEWING
PARK CONSOLE HOSES PRE	968907408	106	1	192	96062971	ASSEMBLY PARTS F.SLEWING
PARK CONSOLE HOSES PRE	969483508	115	1	192	96062971	ASSEMBLY PARTS F.SLEWING
PASSAGE NIPPLE BLOCK	10874021	14	1	86	917322008	CENTRA.LUBRICATION SYSTE
PASSAGE NIPPLE BLOCK	10874021	14	1	110	917322208	CENTR.LUBRICATION SYSTEM
PASSAGE NIPPLE BLOCK	774375108	3	1	158	917081108	CENT. LUBRIC. SYSTEM SUP
PASSAGE NIPPLE BLOCK	774375108	3	1	577	919297008	CENT. LUBRIC. SYSTEM SUP
PATCH CABLE 4X2XAWG27/7-5	12102759	376	1	490	96019612	WIRING HARNESS
PATCH CABLE 8-5M	10771060	377	1	490	96019612	WIRING HARNESS
PATCH CABLE 8-5M	10771060	378	1	490	96019612	WIRING HARNESS
PATCH CABLE 8-5M	10771060	379	1	490	96019612	WIRING HARNESS
PEDAL CANTILEVER INSTALL	964720408	4	1	735	919075308	CRANE OPERATOR CABIN P
PEDAL TRANSDUCER 20° SPF	10297309	7	2	493	96053632	ELECTRIC ADD-ON PARTS CA
PEDESTAL 1193X2820X165 A	11644883	20	2	817	917517908	COUNTERWEIGHT FRAME
PEDESTAL 1877X1305X1173 A	10872055	1	1	760	919075608	PLATFORM CRANE CABIN
PEDESTAL 2541X1195X2670,5	11450543	3	1	720	919075408	CRANE DRIVER CAB ADDITIO
PEDESTAL 50X650X1240 ALM	11450151	1	1	474	968283208	CATWALK SUPERSTR.LEFT
PEDESTAL 50X650X1675 ALM	11450152	2	1	474	968283208	CATWALK SUPERSTR.LEFT
PEDESTAL 50X650X1675 ALM	11450153	3	1	474	968283208	CATWALK SUPERSTR.LEFT
PEDESTAL 50X650X1675 ALM	11450155	4	1	474	968283208	CATWALK SUPERSTR.LEFT
PEDESTAL 50X650X1675 ALM	11450156	5	1	474	968283208	CATWALK SUPERSTR.LEFT
PENCIL-TYPE GLOW PLUG	11826649	40	1	506	10876576	WATER HEATING SYSTEM

Description	Item	Pos.	Quantity	Page	Assembly	Description
PENCIL-TYPE GLOW PLUG	11826649	(10)	1	506	10876576	WATER HEATING SYSTEM
PERFORMANCE RELAY	10877283	27	1	653	96033320	ASSEMBLY PARTS MOUNTIN
PERFORMANCE RELAY 24V 15	10871146	52	5	653	96033320	ASSEMBLY PARTS MOUNTIN
PERFORMANCE RELAY 75A	11656191	41	1	653	96033320	ASSEMBLY PARTS MOUNTIN
PERMANENT MAGNET 90N	617000108	250	2	638	968681408	CONTR: PANEL PINNING
PERSONAL PROTECTION EQ	916959908	98	1	12		LIEBHERR CRAW.CRANE LR
PILOT VALVE	571362608	55	1	705	511308608	PROPORTIONAL VALVE
PIN 0,5-1,0MM2	6202445	773	2	1084	96038562	LEAD
PIN 100.0X157 35NICRMOV125	976243008	2	1	1101	96037041	DRAW SHACKLE
PIN 100.0X165 35NICRMOV125	97024242	2	2	1043	919326208	SLEWING PLATFORM EXTENS
PIN 100.0X200 35NICRMOV125	97121582	7	1	1092	96039026	DRAW SHACKLE
PIN 100.0X200 35NICRMOV125	97121582	7	1	1093	96039027	DRAW SHACKLE
PIN 100.0X200 35NICRMOV125	97121582	2	1	1103	96037042	DRAW SHACKLE
PIN 100.0X210 35NICRMOV125	97125851	2	2	796	919408908	UPPERCARRIAGE SUSP BALL
PIN 100.0X275 35NICRMOV125	946627708	71	2	66	917291608	CRAWLER TRACK CARRIER, L
PIN 100.0X275 35NICRMOV125	946627708	71	2	99	917291708	CRAWLER TRACK CARRIER,
PIN 105.0X168 35NICRMOV125	97050002	4	1	1075	919219708	PIVOT SECTION
PIN 105.0X233 35NICRMOV125	97035017	27	4	184	919082708	SLEWING PLATFORM CPL.
PIN 105.0X345 35NICRMOV125	97050003	25	1	1075	919219708	PIVOT SECTION
PIN 110.0X260 35NICRMOV125	97136920	43	4	887	919633708	ROLLER SET
PIN 110.0X260 35NICRMOV125	97136920	40	4	892	919633808	ROLLER SET
PIN 120.0X0 35NICRMOV125	976499408	44	2	945	917191008	SL REDUCING SECTION
PIN 120.0X0 35NICRMOV125	976499408	17	2	982	919301808	L-HEAD PIECE
PIN 120.0X0 35NICRMOV125	976499408	1	1	1059	96038848	PIN PRE-ASS.
PIN 120.0X210 35NICRMOV125	97028313	10	2	520	919627908	SA FRAME PRE-ASS.
PIN 120.0X215 35NICRMOV125	973911908	39	2	998	917228608	BOOM NOSE
PIN 120.0X240 35NICRMOV125	97028314	11	2	520	919627908	SA FRAME PRE-ASS.
PIN 120.0X275 35NICRMOV125	97122593	1	1	1069	96038042	PIN PRE-ASS.
PIN 120.0X377 35NICRMOV125	97036292	12	2	915	917078808	S INTERMEDIATE SECTION
PIN 130.0X239 35NICRMOV125	97028311	5	1	525	967846208	PULL ROD
PIN 130.0X247 35NICRMOV125	97030846	5	8	116	918589408	HYDRAULIC SUPPORT
PIN 130.0X290 35NICRMOV125	97123903	2	1	1056	96038863	CONNECTING LINK PRE-ASS.
PIN 130.0X316 35NICRMOV125	97028315	12	2	520	919627908	SA FRAME PRE-ASS.
PIN 140.0X291 35NICRMOV125	97028894	4	2	845	919304308	S PIVOT SECTION PRE-ASS.
PIN 140.0X291 35NICRMOV125	97028894	2	4	896	917190908	S INTERMEDIATE SECTION
PIN 140.0X291 35NICRMOV125	97028894	2	4	904	917333908	S INTERMEDIATE SECTION
PIN 140.0X291 35NICRMOV125	97028894	2	4	908	917078708	S INTERMEDIATE SECTION
PIN 140.0X291 35NICRMOV125	97028894	2	4	915	917078808	S INTERMEDIATE SECTION
PIN 140.0X291 35NICRMOV125	97028894	2	4	928	917079208	S INTERMEDIATE SECTION
PIN 140.0X291 35NICRMOV125	97028894	2	4	933	917571208	S INTERMEDIATE SECTION
PIN 140.0X291 35NICRMOV125	97028894	2	1	940	96039781	PIN PRE-ASS.
PIN 140.0X291 35NICRMOV125	97028894	46	2	945	917191008	SL REDUCING SECTION
PIN 15.0X168 S355J2C+C FE//	97112803	6	4	1130	919222808	ERECTION FRAME
PIN 160.0X280 35NICRMOV125	97123857	22	2	1053	919219508	F-CONNECTING HEAD
PIN 16X30X15 X5CrNi18-10	10136876	6	2	338	10125646	OIL SEPARATOR ASSEMBLY
PIN 170.0X265 35NICRMOV125	97028826	12	4	130	917076808	MECHANICAL SUPPORT
PIN 170.0X333 35NICRMOV125	97029806	6	2	982	919301808	L-HEAD PIECE
PIN 18.0X400 S355J2C+C FE//	978501408	82	2	846	919304308	S PIVOT SECTION PRE-ASS.
PIN 19X78 X8CRNI18-9	976888308	11	2	754	964588308	GUIDE PRE-ASS.
PIN 20.0X120 S355J2+AR FE//	97059383	17	8	184	919082708	SLEWING PLATFORM CPL.
PIN 20.0X205 S355J2C+C FE//	97087234	13	2	1130	919222808	ERECTION FRAME
PIN 20.0X90 S355J2C+C FE//ZN	97154000	14	1	1108	96037097	LADDER, PRE-ASSEMBLED
PIN 20.0X90 S355J2C+C FE//ZN	97154000	14	1	1110	96037098	LADDER, PRE-ASSEMBLED
PIN 220.0X255 35NICRMOV125	97028303	5	2	520	919627908	SA FRAME PRE-ASS.
PIN 220.0X505 35NICRMOV125	97027729	27	4	65	917291608	CRAWLER TRACK CARRIER, L
PIN 220.0X505 35NICRMOV125	97027729	27	4	98	917291708	CRAWLER TRACK CARRIER,
PIN 240.0X325 35NICRMOV125	97032567	9	2	145	918011308	PREMOUNTED LOWER PART
PIN 25.0 X152 S355J2G3C+C	97061277	8	1	888	969663108	ROPE GUIDE PULLEY
PIN 25.0X105 42CRMO4+QT GA	971625908	98	4	66	917291608	CRAWLER TRACK CARRIER, L
PIN 25.0X105 42CRMO4+QT GA	971625908	98	4	99	917291708	CRAWLER TRACK CARRIER,

Description	Item	Pos.	Quantity	Page	Assembly	Description
PIN 25.0X418 S355J2G3C+C FE	97022886	47	2	470	918999008	SLEWING PLATFORM CATWAL
PIN 25.0X465 S355J2G3C+C FE	979610808	12	2	817	917517908	COUNTERWEIGHT FRAME
PIN 25.0X52 S355J2G3C+C FE//	971973608	3	1	457	962282208	ARM REST LEFT
PIN 25.0X52 S355J2G3C+C FE//	971973608	3	1	459	962282308	ARM REST RIGHT
PIN 280.0X400 35NICRMOV125	97032590	10	2	145	918011308	PREMOUNTED LOWER PART
PIN 30.0X116 35NICRMOV125	97081702	4	8	1067	919219608	F-ASSEMBLY UNIT
PIN 30.0X120 S355J2+AR FE//	97009831	32	8	126	917076708	CATWALK CRAW.TRACK TRA
PIN 30.0X228 S355J2C+C FE//	948902708	74	2	521	919627908	SA FRAME PRE-ASS.
PIN 30.0X346 35NICRMOV125	97028905	19	4	130	917076808	MECHANICAL SUPPORT
PIN 30.0X65 35NICRMOV125	97038823	65	1	721	919075408	CRANE DRIVER CAB ADDITIO
PIN 33.7X185 S355J2H FE//ZN	978677008	24	1	998	917228608	BOOM NOSE
PIN 35.0 X131 35NICRMOV125	97053157	53	1	720	919075408	CRANE DRIVER CAB ADDITIO
PIN 35.0X110 35NICRMOV125	97034319	10	2	998	917228608	BOOM NOSE
PIN 35.0X120 35NICRMOV125	97038811	48	3	720	919075408	CRANE DRIVER CAB ADDITIO
PIN 35.0X123 35NICRMOV125	97055646	80	1	721	919075408	CRANE DRIVER CAB ADDITIO
PIN 35.0X135 35NICRMOV125	97004852	32	1	998	917228608	BOOM NOSE
PIN 35.0X147 35NICRMOV125	97019987	53	2	470	918999008	SLEWING PLATFORM CATWAL
PIN 35.0X165 35NICRMOV125	972205708	10	2	817	917517908	COUNTERWEIGHT FRAME
PIN 35.0X165 35NICRMOV125	972205708	29	2	1043	919326208	SLEWING PLATFORM EXTENS
PIN 35.0X165 35NICRMOV125	938865908	27	1	998	917228608	BOOM NOSE
PIN 35.0X178 35NICRMOV125	97049539	4	2	796	919408908	UPPERCARRIAGE SUSP BALL
PIN 35.0X187 35NICRMOV125	977597408	81	1	521	919627908	SA FRAME PRE-ASS.
PIN 35.0X210 35NICRMOV125	979358708	18	4	197	917077708	PIN F. S AND D PIVOT SECTIO
PIN 35.0X228 35NICRMOV125	97049469	113	2	522	919627908	SA FRAME PRE-ASS.
PIN 35.0X282 35NICRMOV125	97042030	7	8	116	918589408	HYDRAULIC SUPPORT
PIN 35.0X62 35NICRMOV125	97019869	33	8	145	918011308	PREMOUNTED LOWER PART
PIN 35.0X70 35NICRMOV125	979358808	22	8	197	917077708	PIN F. S AND D PIVOT SECTIO
PIN 35.0X75 35NICRMOV125	97023431	62	1	721	919075408	CRANE DRIVER CAB ADDITIO
PIN 390.0X540 35NICRMOV125	97034131	3	2	197	917077708	PIN F. S AND D PIVOT SECTIO
PIN 40.0X1270 S355J2C+C FE//	97040369	15	1	982	919301808	L-HEAD PIECE
PIN 45.0 X122 35NICRMOV125	949653808	50	2	720	919075408	CRANE DRIVER CAB ADDITIO
PIN 45.0 X122 35NICRMOV125	949653808	19	1	998	917228608	BOOM NOSE
PIN 45.0 X150 35NICRMOV125	97033388	56	1	521	919627908	SA FRAME PRE-ASS.
PIN 45.0X123 35NICRMOV125	97034144	9	4	197	917077708	PIN F. S AND D PIVOT SECTIO
PIN 45.0X140 35NICRMOV125	975686908	5	2	476	968309908	PLATFORM COMPL.
PIN 45.0X153 35NICRMOV125	97032091	7	4	20	918005408	CENTRAL SECTION CRAWLER
PIN 45.0X155 35NICRMOV125	977326408	14	1	1139	919222908	OVERRUN PROTECTION
PIN 45.0X207 35NICRMOV125	97004857	3	2	1049	969944608	MOUNTING CPL
PIN 45.0X210 35NICRMOV125	97034337	26	1	998	917228608	BOOM NOSE
PIN 45.0X265 35NICRMOV125	97027804	72	2	66	917291608	CRAWLER TRACK CARRIER, L
PIN 45.0X265 35NICRMOV125	97027804	72	2	99	917291708	CRAWLER TRACK CARRIER,
PIN 45.0X285 35NICRMOV125	97058632	11	4	811	917863208	TRANSPORT KEEPER
PIN 45.0X300 35NICRMOV125	97065847	2	2	889	918188208	REST
PIN 45.0X400 35NICRMOV125	97088877	22	2	1075	919219708	PIVOT SECTION
PIN 45.0X64 35NICRMOV125	976637308	58	1	720	919075408	CRANE DRIVER CAB ADDITIO
PIN 45.0X64 35NICRMOV125	976637308	35	1	998	917228608	BOOM NOSE
PIN 45.0X66 35NICRMOV125	97039807	57	1	720	919075408	CRANE DRIVER CAB ADDITIO
PIN 45.0X76 35NICRMOV125	970056908	8	2	222	968161808	SAFETY ROLLER CPL.
PIN 45.0X78 35NICRMOV125	935989108	18	1	1130	919222808	ERECTION FRAME
PIN 45.0X78 35NICRMOV125	935989108	6	1	1133	96013389	PULLEY MOUNT ASSEMBLY C
PIN 45.0X91 35NICRMOV125	945611208	9	8	116	918589408	HYDRAULIC SUPPORT
PIN 45X183 35NICRMOV125 GA	955998208	22	8	184	919082708	SLEWING PLATFORM CPL.
PIN 50.0X100 35NICRMOV125	933558708	16	2	720	919075408	CRANE DRIVER CAB ADDITIO
PIN 50.0X100 35NICRMOV125	97028337	17	4	520	919627908	SA FRAME PRE-ASS.
PIN 50.0X203 35NICRMOV125	97028340	20	4	520	919627908	SA FRAME PRE-ASS.
PIN 50.0X400 S355J2C+C FE//	97027785	42	2	65	917291608	CRAWLER TRACK CARRIER, L
PIN 50.0X400 S355J2C+C FE//	97027785	42	2	98	917291708	CRAWLER TRACK CARRIER,
PIN 55.0X158 35NICRMOV125	939249808	24	2	720	919075408	CRANE DRIVER CAB ADDITIO
PIN 55.0X165 35NICRMOV125	97013907	55	1	521	919627908	SA FRAME PRE-ASS.
PIN 55.0X175 35NICRMOV125	949088208	17	4	20	918005408	CENTRAL SECTION CRAWLER

Description	Item	Pos.	Quantity	Page	Assembly	Description
PIN 55.0X207 35NICRMOV125	953552708	21	1	525	967846208	PULL ROD
PIN 55.0X300 35NICRMOV125	97000828	31	4	65	917291608	CRAWLER TRACK CARRIER, L
PIN 55.0X300 35NICRMOV125	97000828	31	4	98	917291708	CRAWLER TRACK CARRIER,
PIN 55.0X520 35NICRMOV125	974213008	8	2	130	917076808	MECHANICAL SUPPORT
PIN 65.0 X0 35NICRMOV125	945720508	7	1	1139	919222908	OVERRUN PROTECTION
PIN 65.0X103 35NICRMOV125	97108594	10	3	1139	919222908	OVERRUN PROTECTION
PIN 65.0X129 35NICRMOV125	978499208	8	2	523	96048466	SA FRAME ERECTING DEVICE
PIN 65.0X140 35NICRMOV125	97018390	2	1	1139	919222908	OVERRUN PROTECTION
PIN 65.0X145 35NICRMOV125	97115418	63	2	1100	919220008	F-HEAD SECTION
PIN 65.0X187 35NICRMOV125	976649908	16	2	896	917190908	S INTERMEDIATE SECTION
PIN 65.0X187 35NICRMOV125	976649908	16	2	904	917333908	S INTERMEDIATE SECTION
PIN 65.0X187 35NICRMOV125	976649908	16	2	908	917078708	S INTERMEDIATE SECTION
PIN 65.0X187 35NICRMOV125	976649908	16	2	928	917079208	S INTERMEDIATE SECTION
PIN 65.0X187 35NICRMOV125	976649908	16	2	933	917571208	S INTERMEDIATE SECTION
PIN 70.0X126 35NICRMOV125	97066821	6	1	1134	96035533	BRACKET CPL.
PIN 70.0X140 35NICRMOV125	97119311	7	2	1131	96035475	ROTATING SHAFT
PIN 70.0X148 35NICRMOV125	97123548	5	1	1101	96037041	DRAW SHACKLE
PIN 70.0X203 35NICRMOV125	97027115	5	1	527	967981008	PULL ROD
PIN 70.0X203 35NICRMOV125	97027115	10	1	897	967746908	ROD CPL.
PIN 70.0X203 35NICRMOV125	97027115	10	1	910	967743808	ROD CPL.
PIN 70.0X203 35NICRMOV125	97027115	5	1	917	967897608	PULL ROD
PIN 70.0X203 35NICRMOV125	97027115	5	1	919	968190108	PULL ROD
PIN 70.0X220 35NICRMOV125	97027114	4	1	527	967981008	PULL ROD
PIN 70.0X220 35NICRMOV125	97027114	4	1	897	967746908	ROD CPL.
PIN 70.0X220 35NICRMOV125	97027114	4	1	910	967743808	ROD CPL.
PIN 70.0X220 35NICRMOV125	97027114	4	1	917	967897608	PULL ROD
PIN 70.0X220 35NICRMOV125	97027114	4	1	919	968190108	PULL ROD
PIN 70.0X220 35NICRMOV125	97027114	7	1	921	968190208	PULL ROD
PIN 70.0X310 35NICRMOV125	97037484	116	3	846	919304308	S PIVOT SECTION PRE-ASS.
PIN 70.0X385 35NICRMOV125	97037519	117	1	846	919304308	S PIVOT SECTION PRE-ASS.
PIN 75.0X175 35NICRMOV125	975824908	19	1	547	917080608	MOUNTING EQUIPMENT CRAW
PIN 75.0X178 35NICRMOV125	97043085	5	2	523	96048466	SA FRAME ERECTING DEVICE
PIN 75.0X200 35NICRMOV125	97026767	6	1	525	967846208	PULL ROD
PIN 75.0X220 35NICRMOV125	97026766	15	1	525	967846208	PULL ROD
PIN 75.0X285 35NICRMOV125	97033530	5	4	184	919082708	SLEWING PLATFORM CPL.
PIN 75.0X290 35NICRMOV125	97033539	10	4	184	919082708	SLEWING PLATFORM CPL.
PIN 75.0X300 35NICRMOV125	97033506	4	2	184	919082708	SLEWING PLATFORM CPL.
PIN 75.0X300 35NICRMOV125	97050890	46	2	184	919082708	SLEWING PLATFORM CPL.
PIN 75.0X408 35NICRMOV125	97036912	14	1	547	917080608	MOUNTING EQUIPMENT CRAW
PIN 75.0X440 35NICRMOV125	97027730	28	2	65	917291608	CRAWLER TRACK CARRIER, L
PIN 75.0X440 35NICRMOV125	97027730	28	2	98	917291708	CRAWLER TRACK CARRIER,
PIN 75.0x220 35NICRMOV125	970591808	3	2	809	918369608	TRANSPORT KEEPER
PIN 80.0 X0 35NICRMOV125 GA	949948308	21	2	184	919082708	SLEWING PLATFORM CPL.
PIN 80.0X200 35NICRMOV125	97000073	6	2	547	917080608	MOUNTING EQUIPMENT CRAW
PIN 80.0X245 35NICRMOV125	972141808	3	1	1048	968455908	FOOT COMPLETE
PIN 80.0X35 S355J2C+C FE//ZN	97061276	7	1	888	969663108	ROPE GUIDE PULLEY
PIN 80.0X370 35NICRMOV125	97037473	115	4	846	919304308	S PIVOT SECTION PRE-ASS.
PIN 85.0X165 35NICRMOV125	97119424	2	1	1132	96035525	DRAW SHACKLE
PIN 85.0X176 35NICRMOV125	97136439	9	2	854	919391108	S OVERRUN PROTECTION
PIN 85.0X190 35NICRMOV125	97110939	1	1	1080	96029160	PIN PRE-ASS.
PIN 85.0X190 35NICRMOV125	97119428	8	1	1092	96039026	DRAW SHACKLE
PIN 85.0X190 35NICRMOV125	97119428	8	1	1093	96039027	DRAW SHACKLE
PIN 85.0X190 35NICRMOV125	97119428	3	1	1103	96037042	DRAW SHACKLE
PIN 85.0X190 35NICRMOV125	97119428	9	1	1132	96035525	DRAW SHACKLE
PIN 85.0X258 35NICRMOV125	97121573	2	1	1126	96037007	GUY ROPE CPL.
PIN 85.0X258 35NICRMOV125	97121573	2	2	1141	96037810	GUY ROPE CPL.
PIN 85.0X258 35NICRMOV125	97121573	2	1	1142	96037814	GUY ROPE CPL.
PIN 8X19,5X16,5 11SMNPB30	10872333	13	2	727	969752608	WINDOW ASSEMBLY
PIN 90.0X114 35NICRMOV125	97119310	4	1	1131	96035475	ROTATING SHAFT
PIN 90.0X212 35NICRMOV125	97122590	1	1	1068	96038041	PIN PRE-ASS.

Description	Item	Pos.	Quantity	Page	Assembly	Description
PIN 90.0X290 35NICRMOV125	97030847	6	8	116	918589408	HYDRAULIC SUPPORT
PIN BOX 4-POL	691815608	61	2	26	11601184	COLLECTING RING
PIN CARRIER 6-POL 16A	604526608	519	2	628	96033473	WIRING HARNESS
PIN CARRIER 6-POL 16A	604526608	501	1	860	96036184	LEAD
PIN CARRIER 6-POL 16A	604526608	505	1	990	96036211	WIRES TERMINAL BOX CPL.
PIN CARRIER 6-POL 16A	604526608	506	1	1063	96038868	WIRES CPL.
PIN CARRIER 6-POL 16A	604526608	501	1	1122	96042005	LEAD
PIN CARRIER 6-POL 16A	604526608	501	1	1137	96035578	LEAD
PIN CONTACT 0,2-0,5MM2	10335819	689	4	489	96021228	WIRING HARNESS
PIN CONTACT 0,5-1,0MM2 CU	7369458	740	6	623	96033855	WIRING HARNESS
PIN CONTACT 0,5-1MM2MM2 C	10300944	715	2	489	96021228	WIRING HARNESS
PIN CONTACT 0,75-1,5MM2	6202444	95	2	486	96033369	WIRING HARNESS
PIN CONTACT 0,75-1,5MM2	6202444	95	6	619	96033472	WIRING HARNESS
PIN CONTACT 0,75-1,5MM2	6202444	95	1	627	96033473	WIRING HARNESS
PIN CONTACT 0,75-1,5MM2	6202444	95	2	868	96040591	LEAD
PIN CONTACT 0,75-1,5MM2	6202444	95	2	1064	96035583	LEAD
PIN CONTACT 0,75-1,5MM2	6202444	95	1	1137	96035578	LEAD
PIN CONTACT 0,75-1MM2	604519208	628	4	628	96033473	WIRING HARNESS
PIN CONTACT 0,75-1MM2	604519208	628	7	860	96036184	LEAD
PIN CONTACT 0,75-1MM2	604519208	628	1	866	96036188	LEAD
PIN CONTACT 0,75-1MM2	604519208	628	7	991	96038161	WIRE TERMINAL BOX PRE-A
PIN CONTACT 0,75-1MM2	604519208	628	7	1122	96042005	LEAD
PIN CONTACT 0,75-1MM2	604519208	628	3	1137	96035578	LEAD
PIN CONTACT 0.5QMM2	605619814	139	4	632	96039940	LEAD
PIN CONTACT 1,5MM2	10675380	733	1	636	968418008	WIRING HARNESS
PIN DIN 1434 5X40X35 X5CRN	451000208	1	1	1036	967936408	WIND WARNING PREASSEMB
PIN DIN 1435 16X40X35 ST.50K	451241208	24	4	845	919304308	S PIVOT SECTION PRE-ASS.
PIN DIN 1435 20X40X34 S355J2	451223008	3	1	985	96001219	HOISTING LIMIT SWITCH PRE-
PIN DIN 1435 20X45X38 ST.50	451222208	4	4	246	917645608	MOUNTING JACK/ERECTING
PIN DIN 1435 20X45X38 ST.50	451222208	13	20	474	968283208	CATWALK SUPERSTR.LEFT
PIN DIN 1435 20X45X38 ST.50	451222208	10	1	818	965575208	CENTRING COMPLETE
PIN DIN 1435 20X60X50 ST.50-	451223108	87	4	471	918999008	SLEWING PLATFORM CATWAL
PIN DIN 1435 20X60X50 ST.50-	451223108	7	8	482	969259908	SLEWING PLATFORM CATWAL
PIN DIN 1435 20X65X58 ST.50-	451222408	52	8	20	918005408	CENTRAL SECTION CRAWLER
PIN DIN 1435 20X65X58 ST.50-	451222408	9	24	126	917076708	CATWALK CRAW.TRACK TRA
PIN DIN 1435 20X65X58 ST.50-	451222408	88	12	846	919304308	S PIVOT SECTION PRE-ASS.
PIN DIN 1435 20X65X58 ST.50-	451222408	20	14	1043	919326208	SLEWING PLATFORM EXTENS
PIN DIN 1435 25X145X137 ST.5	451226608	18	4	145	918011308	PREMOUNTED LOWER PART
PIN DIN 1435 25X160X152 ST.	451227408	50	4	470	918999008	SLEWING PLATFORM CATWAL
PIN DIN 1435 25X90X80 42CRM	451226808	52	4	470	918999008	SLEWING PLATFORM CATWAL
PIN DIN 1435 25X90X80 42CRM	451226808	19	4	545	917080508	ROLLER BEARING
PIN DIN 1435 40X60X50 S355J2	451237208	82	4	21	918005408	CENTRAL SECTION CRAWLER
PIN DIN 1436 20X85X78 35NIC	451422308	24	4	126	917076708	CATWALK CRAW.TRACK TRA
PIN DIN 1436 25X220X212 35N	451426808	9	4	130	917076808	MECHANICAL SUPPORT
PIN DIN 1436 30X105X97 35NIC	451430808	13	4	896	917190908	S INTERMEDIATE SECTION
PIN DIN 1436 30X105X97 35NIC	451430808	13	4	904	917333908	S INTERMEDIATE SECTION
PIN DIN 1436 30X105X97 35NIC	451430808	13	4	908	917078708	S INTERMEDIATE SECTION
PIN DIN 1436 30X105X97 35NIC	451430808	13	4	928	917079208	S INTERMEDIATE SECTION
PIN DIN 1436 30X105X97 35NIC	451430808	13	4	933	917571208	S INTERMEDIATE SECTION
PIN DIN 1436 40X90X78 ST.50	451436708	83	1	21	918005408	CENTRAL SECTION CRAWLER
PIN F. S AND D PIVOT SECTI	917077708	106	1	12		LIEBHERR CRAW.CRANE LR
PIN HOUSING 43 POL 22A ZNN	10877583	501	1	1086	96038564	LEAD
PIN ISO 2340 B16X60X50 ST.50	450019108	3	2	118	96016050	SUPPORT PLATE COMPL.
PIN ISO 2340 B20X230X215 S3	452554008	106	1	1100	919220008	F-HEAD SECTION
PIN ISO 2340 B20X330X315 ST.	450023708	2	1	872	96038419	ADD-ON INCLINATION TRANS
PIN ISO 2340 B20X330X315 ST.	450023708	76	1	1100	919220008	F-HEAD SECTION
PIN ISO 2340 B20X330X315 ST.	450023708	2	1	1147	96031241	MECHANICAL AUXILIARIES
PIN ISO 2340 B20X370X350 ST.	450022208	3	2	1150	96034669	MECHANICAL AUXILIARIES
PIN ISO 2340 B20X400X387 ST	452550908	104	2	471	918999008	SLEWING PLATFORM CATWAL
PIN ISO 2340 B20X480X464 4	452549308	100	1	471	918999008	SLEWING PLATFORM CATWAL

Description	Item	Pos.	Quantity	Page	Assembly	Description
PIN ISO 2340 B20X500X485 ST.	450023208	59	2	846	919304308	S PIVOT SECTION PRE-ASS.
PIN ISO 2340 B30X255X240 3	452541408	70	2	521	919627908	SA FRAME PRE-ASS.
PIN ISO 2341 B14X100X92 X2	453008808	101	4	66	917291608	CRAWLER TRACK CARRIER, L
PIN ISO 2341 B14X100X92 X2	453008808	101	4	99	917291708	CRAWLER TRACK CARRIER,
PIN ISO 2341 B16X135X129 ST	453008508	18	4	845	919304308	S PIVOT SECTION PRE-ASS.
PIN ISO 2341 B16X162X157 30	453008308	19	4	845	919304308	S PIVOT SECTION PRE-ASS.
PIN ISO 2341 B18X75X68 35NIC	10425725	17	1	1075	919219708	PIVOT SECTION
PIN ISO 2341 B20X115X107 ST	453020908	20	10	474	968283208	CATWALK SUPERSTR.LEFT
PIN ISO 2341 B20X170X162 3	453022108	55	14	145	918011308	PREMOUNTED LOWER PART
PIN ISO 2341 B20X200X192 42	453021308	41	8	896	917190908	S INTERMEDIATE SECTION
PIN ISO 2341 B20X200X192 42	453021308	41	8	904	917333908	S INTERMEDIATE SECTION
PIN ISO 2341 B20X200X192 42	453021308	41	8	908	917078708	S INTERMEDIATE SECTION
PIN ISO 2341 B20X200X192 42	453021308	41	8	915	917078808	S INTERMEDIATE SECTION
PIN ISO 2341 B20X200X192 42	453021308	41	8	928	917079208	S INTERMEDIATE SECTION
PIN ISO 2341 B20X200X192 42	453021308	41	8	933	917571208	S INTERMEDIATE SECTION
PIN ISO 2341 B20X200X192 42	453021308	15	8	936	919219208	S INTERMEDIATE SECTION
PIN ISO 2341 B20X75X66 S355	451222508	(3)	1	983	919301808	L-HEAD PIECE
PIN ISO 2341 B20X75X66 S355	451222508	11	1	1004	967957508	CAMERA EQUIPMENT S-PIVOT
PIN ISO 2341 B20X75X66 S355	451222508	9	1	1133	96013389	PULLEY MOUNT ASSEMBLY C
PIN ISO 2341 B24X140X131 3	10029666	18	1	1139	919222908	OVERRUN PROTECTION
PIN ISO 2341 B24X91X82 35NIC	453022308	7	7	474	968283208	CATWALK SUPERSTR.LEFT
PIN ISO 2341 B30E8X65X55 3	11210987	2	1	138	96051604	ROLLER BEARING
PIN ISO 2341 B30E8X65X55 3	11210987	2	1	1021	968929808	PIN PULLING CYLINDER CPL.
PIN ISO 2341 B30X120X110 3	10041260	17	8	126	917076708	CATWALK CRAW.TRACK TRA
PIN ISO 2341 B30X130X120 42	453031908	7	1	1104	96032541	CONVERTER ROLLER CPL..
PIN ISO 2341 B30X200X190 4	453030308	57	1	1099	919220008	F-HEAD SECTION
PIN ISO 2341 B30X260X250 3	453031808	75	2	66	917291608	CRAWLER TRACK CARRIER, L
PIN ISO 2341 B30X260X250 3	453031808	75	2	99	917291708	CRAWLER TRACK CARRIER,
PIN ISO 2341 B30X75X65 35NIC	453032008	9	2	222	968161808	SAFETY ROLLER CPL.
PIN ISO 2341 B30X75X65 35NIC	453032008	76	2	721	919075408	CRANE DRIVER CAB ADDITIO
PIN ISO 2341 B30X95X85 35NIC	453032708	22	4	126	917076708	CATWALK CRAW.TRACK TRA
PIN ISO 2341 B30X95X85 35NIC	453032708	3	2	760	919075608	PLATFORM CRANE CABIN
PIN ISO 2341 B30X95X85 35NIC	453032708	129	2	847	919304308	S PIVOT SECTION PRE-ASS.
PIN PRE-ASS.	96029160	20	4	1075	919219708	PIVOT SECTION
PIN PRE-ASS.	96029160	2	4	1125	919220208	F-INTERMEDIATE SECT.
PIN PRE-ASS.	96038041	2	2	1067	919219608	F-ASSEMBLY UNIT
PIN PRE-ASS.	96038042	3	2	1067	919219608	F-ASSEMBLY UNIT
PIN PRE-ASS.	96038848	5	2	1053	919219508	F-CONNECTING HEAD
PIN PRE-ASS.	96039781	4	4	936	919219208	S INTERMEDIATE SECTION
PIN PULLING CYLINDER	918007408	345	1	15		LIEBHERR CRAW.CRANE LR
PIN PULLING CYLINDER 75/30-	11211231	26	2	520	919627908	SA FRAME PRE-ASS.
PIN PULLING CYLINDER 75/30-	11211231	1	2	796	919408908	UPPERCARRIAGE SUSP BALL
PIN PULLING CYLINDER 90/45-	11211230	1	2	197	917077708	PIN F. S AND D PIVOT SECTIO
PIN PULLING CYLINDER CPL.	968229108	2	2	1020	918007408	PIN PULLING CYLINDER
PIN PULLING CYLINDER CPL.	968929808	1	2	1020	918007408	PIN PULLING CYLINDER
PIN RD100X235 35NICRMOV12	932377308	11	2	845	919304308	S PIVOT SECTION PRE-ASS.
PIN RD25X150 42CRMO4+QT	932062308	6	2	1043	919326208	SLEWING PLATFORM EXTENS
PIN RD25X240 S355J2+AR FE//	951167108	74	2	983	919301808	L-HEAD PIECE
PIN RD30X115 S355J2+AR FE//	943780108	6	1	1105	96032582	INST.BACK SHEAVE FOR BOO
PIN RD30X115 S355J2+AR FE//	943780108	5	1	1106	96032654	ROPE PULLEY PRE-ASSEMBL
PIN RD35X165 42CRMO4+QT	935085908	3	2	265	918861408	DIESEL ENGINE CPL.
PIN RD40X105 35NICRMOV125	932226808	41	4	65	917291608	CRAWLER TRACK CARRIER, L
PIN RD40X105 35NICRMOV125	932226808	41	4	98	917291708	CRAWLER TRACK CARRIER,
PIN RD40X75 35NICRMOV125	956097408	14	2	1075	919219708	PIVOT SECTION
PIN RD40X75 35NICRMOV125	956097408	3	1	1133	96013389	PULLEY MOUNT ASSEMBLY C
PIN RD75X165 35NICRMOV125	954444708	3	1	547	917080608	MOUNTING EQUIPMENT CRAW
PIN RD80X365 35NICRMOV125	955629908	33	1	720	919075408	CRANE DRIVER CAB ADDITIO
PIN TYPE CABLE SOCKET 1,8	602215808	23	3	619	96033472	WIRING HARNESS
PIN WELDED FE//ZNNI8//CN//T	969790108	98	1	471	918999008	SLEWING PLATFORM CATWAL
PIN WITH HEAD 25X46 X5CRNI	976430808	4	4	761	968397108	LADDER COMPL.

Description	Item	Pos.	Quantity	Page	Assembly	Description
PIPE CLAMP 12X10 PP	7381271	13	2	392	10147372	VENT TUBE ASSEMBLY
PIPE CLAMP 25 PP	11068454	8	2	337	10141843	CRANKCASE BREATHER ASS
PIPE CLAMP 33/20	774225008	6	1	504	96019655	ADDNL.HEATING, PRE-ASSE
PIPE CLAMP 43/20	774221708	18	7	502	919733908	ADD HEATING SUPERSTRUCT
PIPE CLAMP 43/20	774221708	92	1	721	919075408	CRANE DRIVER CAB ADDITIO
PIPE CLAMP 8	10449894	29	2	393	10143277	COOLANT PIPE BEND ADD-ON
PIPE CLAMP DIN3016 8X15XR	10876636	102	3	426	919551008	MUFFLER UNIT
PIPE CLAMP PP	7381432	8	1	339	10137051	HYDT.TUBE ASSEMBLY
PIPE CLAMP PP	7382215	17	2	335	10141769	FINAL CONTROL VALVE
PIPE COMPL.	96050865	(1)	1	426	919551008	MUFFLER UNIT
PIPE COMPL.	96050866	(2)	1	426	919551008	MUFFLER UNIT
PIPE COMPL.	96059084	(1)	1	558	96059080	PREMOUNTED FUEL FILTER
PIPE COMPL. 10X1,5X -	96047509	160	1	881	96047515	PIPELINES S PIVOT SECTION
PIPE COMPL. 10X1,5X -	96047512	181	1	881	96047515	PIPELINES S PIVOT SECTION
PIPE COMPL. 10X1,5X -	96047513	182	1	881	96047515	PIPELINES S PIVOT SECTION
PIPE COMPL. 10X1,5X -	96047514	(269)	1	969	96047485	AUX.HYDRAULIC WINCH 6
PIPE COMPL. 10X1,5X1022 G10	968193608	717	1	39	969731908	PIPELINES CENTER PART
PIPE COMPL. 10X1,5X1023,9	96038811	(830)	1	578	919297008	CENT. LUBRIC. SYSTEM SUP
PIPE COMPL. 10X1,5X1086 10L	968636008	117	1	768	918791408	PIPELINES SUPERSTRUCTUR
PIPE COMPL. 10X1,5X1097 10L	968636408	(841)	1	799	968562908	ADDITIONAL HYDRAULIC BOLT
PIPE COMPL. 10X1,5X115 10L	968471808	390	1	770	918791408	PIPELINES SUPERSTRUCTUR
PIPE COMPL. 10X1,5X1197 10L	968632608	80	1	768	918791408	PIPELINES SUPERSTRUCTUR
PIPE COMPL. 10X1,5X1245 10L	968636308	(840)	1	799	968562908	ADDITIONAL HYDRAULIC BOLT
PIPE COMPL. 10X1,5X127 10L	968425208	200	1	768	918791408	PIPELINES SUPERSTRUCTUR
PIPE COMPL. 10X1,5X142 10L	968183208	757	2	77	967789808	PIPELINES CRAWL.TRACK CA
PIPE COMPL. 10X1,5X1486 10L	968632708	81	1	768	918791408	PIPELINES SUPERSTRUCTUR
PIPE COMPL. 10X1,5X1487 G1	968326908	162	1	881	96047515	PIPELINES S PIVOT SECTION
PIPE COMPL. 10X1,5X1493 10L	968488308	134	1	533	968513408	PIPELINES
PIPE COMPL. 10X1,5X1515 10L	968635808	115	1	768	918791408	PIPELINES SUPERSTRUCTUR
PIPE COMPL. 10X1,5X1570 10L	968636808	(845)	1	799	968562908	ADDITIONAL HYDRAULIC BOLT
PIPE COMPL. 10X1,5X1597 AL	968380008	290	1	243	968082208	PIPELINE WINCH
PIPE COMPL. 10X1,5X160 10L	968578608	409	1	770	918791408	PIPELINES SUPERSTRUCTUR
PIPE COMPL. 10X1,5X1605 10L	968633308	87	1	768	918791408	PIPELINES SUPERSTRUCTUR
PIPE COMPL. 10X1,5X1618 10L	968488008	131	1	533	968513408	PIPELINES
PIPE COMPL. 10X1,5X1620,5	96038816	(831)	1	578	919297008	CENT. LUBRIC. SYSTEM SUP
PIPE COMPL. 10X1,5X1645 10L	968488208	133	1	533	968513408	PIPELINES
PIPE COMPL. 10X1,5X1650 10L	968636608	(843)	1	799	968562908	ADDITIONAL HYDRAULIC BOLT
PIPE COMPL. 10X1,5X1669 G10	968632808	82	1	768	918791408	PIPELINES SUPERSTRUCTUR
PIPE COMPL. 10X1,5X1691 10L	968633008	84	1	768	918791408	PIPELINES SUPERSTRUCTUR
PIPE COMPL. 10X1,5X1763 10L	968635108	104	1	768	918791408	PIPELINES SUPERSTRUCTUR
PIPE COMPL. 10X1,5X1804 10	968487408	(138)	1	551	967788008	ADDNL.HYDR.ERECTION DEV
PIPE COMPL. 10X1,5X1808 10L	968488108	132	1	533	968513408	PIPELINES
PIPE COMPL. 10X1,5X1908 10L	968634808	101	1	768	918791408	PIPELINES SUPERSTRUCTUR
PIPE COMPL. 10X1,5X2003 10L	968634508	98	1	768	918791408	PIPELINES SUPERSTRUCTUR
PIPE COMPL. 10X1,5X2020 G1	968553408	400	1	770	918791408	PIPELINES SUPERSTRUCTUR
PIPE COMPL. 10X1,5X2021 10L	968635608	113	1	768	918791408	PIPELINES SUPERSTRUCTUR
PIPE COMPL. 10X1,5X2073 10L	968553208	398	1	770	918791408	PIPELINES SUPERSTRUCTUR
PIPE COMPL. 10X1,5X208 10L	968632408	78	1	768	918791408	PIPELINES SUPERSTRUCTUR
PIPE COMPL. 10X1,5X2095 10L	968553108	397	1	770	918791408	PIPELINES SUPERSTRUCTUR
PIPE COMPL. 10X1,5X2183 10L	968635408	107	1	768	918791408	PIPELINES SUPERSTRUCTUR
PIPE COMPL. 10X1,5X2212 G10	968431108	354	1	769	918791408	PIPELINES SUPERSTRUCTUR
PIPE COMPL. 10X1,5X223 10L	968487908	130	1	533	968513408	PIPELINES
PIPE COMPL. 10X1,5X2259 G10	968595808	178	1	881	96047515	PIPELINES S PIVOT SECTION
PIPE COMPL. 10X1,5X2467 10L	968431008	353	1	769	918791408	PIPELINES SUPERSTRUCTUR
PIPE COMPL. 10X1,5X248 10L	968472108	393	1	770	918791408	PIPELINES SUPERSTRUCTUR
PIPE COMPL. 10X1,5X250 10S	969137608	(430)	1	1023	968883308	ADDL.HYDR.F.PIN PULLING DE
PIPE COMPL. 10X1,5X2522 10L	968634908	102	1	768	918791408	PIPELINES SUPERSTRUCTUR
PIPE COMPL. 10X1,5X2560 10L	969648408	99	1	768	918791408	PIPELINES SUPERSTRUCTUR
PIPE COMPL. 10X1,5X262 10S	968281508	427	1	171	969732708	PIPELINES
PIPE COMPL. 10X1,5X2805 10L	968553308	399	1	770	918791408	PIPELINES SUPERSTRUCTUR

Description	Item	Pos.	Quantity	Page	Assembly	Description
PIPE COMPL. 10X1,5X286 10L	968635308	106	1	768	918791408	PIPELINES SUPERSTRUCTUR
PIPE COMPL. 10X1,5X286 10L	968635508	112	1	768	918791408	PIPELINES SUPERSTRUCTUR
PIPE COMPL. 10X1,5X293 10S	969136608	(820)	1	1026	968883408	ADDL.HYDR.F.PIN PULLING DE
PIPE COMPL. 10X1,5X300 10L	968472208	394	1	770	918791408	PIPELINES SUPERSTRUCTUR
PIPE COMPL. 10X1,5X302 10S	969137708	(431)	1	1023	968883308	ADDL.HYDR.F.PIN PULLING DE
PIPE COMPL. 10X1,5X3034 G1	969648508	100	1	768	918791408	PIPELINES SUPERSTRUCTUR
PIPE COMPL. 10X1,5X309 10L	968635008	103	1	768	918791408	PIPELINES SUPERSTRUCTUR
PIPE COMPL. 10X1,5X3385 10L	968326808	161	1	881	96047515	PIPELINES S PIVOT SECTION
PIPE COMPL. 10X1,5X352 10S	969136708	(821)	1	1026	968883408	ADDL.HYDR.F.PIN PULLING DE
PIPE COMPL. 10X1,5X3625 10L	968632108	75	1	768	918791408	PIPELINES SUPERSTRUCTUR
PIPE COMPL. 10X1,5X3668 10L	968326608	159	1	881	96047515	PIPELINES S PIVOT SECTION
PIPE COMPL. 10X1,5X368 10L	968634108	95	1	768	918791408	PIPELINES SUPERSTRUCTUR
PIPE COMPL. 10X1,5X369 10L	968183308	758	2	77	967789808	PIPELINES CRAWL.TRACK CA
PIPE COMPL. 10X1,5X376 10L	968487808	129	1	533	968513408	PIPELINES
PIPE COMPL. 10X1,5X3794 10L	968632208	76	1	768	918791408	PIPELINES SUPERSTRUCTUR
PIPE COMPL. 10X1,5X415 G10	968471908	391	1	770	918791408	PIPELINES SUPERSTRUCTUR
PIPE COMPL. 10X1,5X436 10L	968633208	86	1	768	918791408	PIPELINES SUPERSTRUCTUR
PIPE COMPL. 10X1,5X499 10L -	968472008	392	1	770	918791408	PIPELINES SUPERSTRUCTUR
PIPE COMPL. 10X1,5X52 AL10 -	968380108	291	1	243	968082208	PIPELINE WINCH
PIPE COMPL. 10X1,5X531 10L	968632508	79	1	768	918791408	PIPELINES SUPERSTRUCTUR
PIPE COMPL. 10X1,5X532 10S	968429508	339	1	769	918791408	PIPELINES SUPERSTRUCTUR
PIPE COMPL. 10X1,5X542 10L	968634208	96	1	768	918791408	PIPELINES SUPERSTRUCTUR
PIPE COMPL. 10X1,5X569 10L	968327608	169	1	881	96047515	PIPELINES S PIVOT SECTION
PIPE COMPL. 10X1,5X581 10L	968633108	85	1	768	918791408	PIPELINES SUPERSTRUCTUR
PIPE COMPL. 10X1,5X662 G10L	968635908	116	1	768	918791408	PIPELINES SUPERSTRUCTUR
PIPE COMPL. 10X1,5X681 10L	968636508	(842)	1	799	968562908	ADDITIONAL HYDRAULIC BOLT
PIPE COMPL. 10X1,5X699 10L	968632908	83	1	768	918791408	PIPELINES SUPERSTRUCTUR
PIPE COMPL. 10X1,5X770 AS10	968205008	(522)	4	121	967787608	HYDRAULIC SUPPORT
PIPE COMPL. 10X1,5X797 10L	968634008	94	1	768	918791408	PIPELINES SUPERSTRUCTUR
PIPE COMPL. 10X1,5X816 10L	968636708	(844)	1	799	968562908	ADDITIONAL HYDRAULIC BOLT
PIPE COMPL. 10X1,5X854 10S	968429608	340	1	769	918791408	PIPELINES SUPERSTRUCTUR
PIPE COMPL. 10X1,5X905 10L -	968635208	105	1	768	918791408	PIPELINES SUPERSTRUCTUR
PIPE COMPL. 10X1,5X947 10L -	968635708	114	1	768	918791408	PIPELINES SUPERSTRUCTUR
PIPE COMPL. 10X1,5X985 10L	968634308	97	1	768	918791408	PIPELINES SUPERSTRUCTUR
PIPE COMPL. 12X1,5X1244 12	968530408	730	1	39	969731908	PIPELINES CENTER PART
PIPE COMPL. 12X1,5X1266,2 X	96044236	732	1	39	969731908	PIPELINES CENTER PART
PIPE COMPL. 12X1,5X1310 12L	968530508	731	1	39	969731908	PIPELINES CENTER PART
PIPE COMPL. 12X1,5X1323 12L	968487708	128	1	533	968513408	PIPELINES
PIPE COMPL. 12X1,5X1336 12L	968487608	127	1	533	968513408	PIPELINES
PIPE COMPL. 12X1,5X1508,8	968530208	728	1	39	969731908	PIPELINES CENTER PART
PIPE COMPL. 12X1,5X1526,1	968530308	729	1	39	969731908	PIPELINES CENTER PART
PIPE COMPL. 12X1,5X1850 12L	968633508	89	1	768	918791408	PIPELINES SUPERSTRUCTUR
PIPE COMPL. 12X1,5X1897 12L	968633608	90	1	768	918791408	PIPELINES SUPERSTRUCTUR
PIPE COMPL. 12X1,5X1913 12S	968429108	335	1	769	918791408	PIPELINES SUPERSTRUCTUR
PIPE COMPL. 12X1,5X198,4 -	96024948	(998)	1	1017	96022733	BULKHEAD PLATE
PIPE COMPL. 12X1,5X2046 G12	968633908	93	1	768	918791408	PIPELINES SUPERSTRUCTUR
PIPE COMPL. 12X1,5X2149 12L	968487508	(139)	1	551	967788008	ADDNL.HYDR.ERECTION DEV
PIPE COMPL. 12X1,5X2537 12L	969648308	92	1	768	918791408	PIPELINES SUPERSTRUCTUR
PIPE COMPL. 12X1,5X279 12L	969843008	205	1	768	918791408	PIPELINES SUPERSTRUCTUR
PIPE COMPL. 12X1,5X3000 G1	969648208	91	1	768	918791408	PIPELINES SUPERSTRUCTUR
PIPE COMPL. 12X1,5X3078 12S	968328208	175	1	881	96047515	PIPELINES S PIVOT SECTION
PIPE COMPL. 12X1,5X3217 12L	968328408	177	1	881	96047515	PIPELINES S PIVOT SECTION
PIPE COMPL. 12X1,5X419,3 -	96024947	(997)	1	1017	96022733	BULKHEAD PLATE
PIPE COMPL. 12X1,5X458 12L	968636108	118	1	768	918791408	PIPELINES SUPERSTRUCTUR
PIPE COMPL. 12X1,5X606 12L	968632308	77	1	768	918791408	PIPELINES SUPERSTRUCTUR
PIPE COMPL. 12X1,5X607 12L	968429208	336	1	769	918791408	PIPELINES SUPERSTRUCTUR
PIPE COMPL. 12X1,5X782 AS12	968204908	(521)	4	121	967787608	HYDRAULIC SUPPORT
PIPE COMPL. 12X1,5X790 12L	968281208	424	1	171	969732708	PIPELINES
PIPE COMPL. 12X1,5X828 12L -	968328308	176	1	881	96047515	PIPELINES S PIVOT SECTION
PIPE COMPL. 12X1,5X892 12S -	968328108	174	1	881	96047515	PIPELINES S PIVOT SECTION

Description	Item	Pos.	Quantity	Page	Assembly	Description
PIPE COMPL. 12X1,5X908 12L -	968633408	88	1	768	918791408	PIPELINES SUPERSTRUCTUR
PIPE COMPL. 15X1,5X1395 15L	968192408	705	2	39	969731908	PIPELINES CENTER PART
PIPE COMPL. 15X1,5X1395 15L	968193008	711	2	39	969731908	PIPELINES CENTER PART
PIPE COMPL. 15X1,5X1831 AL	968380208	292	5	243	968082208	PIPELINE WINCH
PIPE COMPL. 15X1,5X3092 15L	968183108	756	1	77	967789808	PIPELINES CRAWL.TRACK CA
PIPE COMPL. 15X1,5X3325 GR	968183008	755	1	77	967789808	PIPELINES CRAWL.TRACK CA
PIPE COMPL. 15X1,5X600 15L	969756908	422	1	171	969732708	PIPELINES
PIPE COMPL. 15X1,5X766 15L	968281108	423	1	171	969732708	PIPELINES
PIPE COMPL. 16X2X -	96047510	164	1	881	96047515	PIPELINES S PIVOT SECTION
PIPE COMPL. 16X2X1006 G16	968280608	418	1	171	969732708	PIPELINES
PIPE COMPL. 16X2X2519 16S -	968487308	(137)	1	551	967788008	ADDNL.HYDR.ERECTION DEV
PIPE COMPL. 16X2X305 16S -	968281308	425	1	171	969732708	PIPELINES
PIPE COMPL. 16X2X3054 16S -	968194108	722	1	39	969731908	PIPELINES CENTER PART
PIPE COMPL. 16X2X3102 16S -	968194208	723	1	39	969731908	PIPELINES CENTER PART
PIPE COMPL. 16X2X3103 16S -	968427308	317	1	769	918791408	PIPELINES SUPERSTRUCTUR
PIPE COMPL. 16X2X3110 16S -	968193908	720	1	39	969731908	PIPELINES CENTER PART
PIPE COMPL. 16X2X3126 16S -	968194008	721	1	39	969731908	PIPELINES CENTER PART
PIPE COMPL. 16X2X3133 16S -	968327008	163	1	881	96047515	PIPELINES S PIVOT SECTION
PIPE COMPL. 16X2X323 AS16 -	968204808	(520)	4	121	967787608	HYDRAULIC SUPPORT
PIPE COMPL. 16X2X3357 16S -	968425808	302	1	768	918791408	PIPELINES SUPERSTRUCTUR
PIPE COMPL. 16X2X3998 16S -	968194608	727	1	39	969731908	PIPELINES CENTER PART
PIPE COMPL. 16X2X4003 16S -	968194508	726	1	39	969731908	PIPELINES CENTER PART
PIPE COMPL. 16X2X4031 16S -	968194408	725	1	39	969731908	PIPELINES CENTER PART
PIPE COMPL. 16X2X4037 16S -	968194308	724	1	39	969731908	PIPELINES CENTER PART
PIPE COMPL. 16X2X473 GR16/	968280708	419	1	171	969732708	PIPELINES
PIPE COMPL. 16X2X508 G16S	968280808	420	1	171	969732708	PIPELINES
PIPE COMPL. 16X2X604 16S -	968487208	(136)	1	551	967788008	ADDNL.HYDR.ERECTION DEV
PIPE COMPL. 16X2X757 16S -	968281408	426	1	171	969732708	PIPELINES
PIPE COMPL. 18X1,5X1000,5 P	96034548	(210)	1	757	96033157	COMPRESSED AIR PLANT
PIPE COMPL. 18X1,5X1021 18L	968579408	111	1	768	918791408	PIPELINES SUPERSTRUCTUR
PIPE COMPL. 18X1,5X1238,9 A	96034550	(211)	1	757	96033157	COMPRESSED AIR PLANT
PIPE COMPL. 18X1,5X1432 18L	968579108	108	1	768	918791408	PIPELINES SUPERSTRUCTUR
PIPE COMPL. 18X1,5X1481 G18	968579208	109	1	768	918791408	PIPELINES SUPERSTRUCTUR
PIPE COMPL. 18X1,5X173 18L	968579008	60	1	768	918791408	PIPELINES SUPERSTRUCTUR
PIPE COMPL. 18X1,5X1783 G	968554108	407	1	770	918791408	PIPELINES SUPERSTRUCTUR
PIPE COMPL. 18X1,5X222 18L	968474308	(198)	1	261	967787908	ADDNL. HYDR. F. ERECTING W
PIPE COMPL. 18X1,5X260 18L	968474208	(197)	1	261	967787908	ADDNL. HYDR. F. ERECTING W
PIPE COMPL. 18X1,5X3100 18L	968182808	753	1	77	967789808	PIPELINES CRAWL.TRACK CA
PIPE COMPL. 18X1,5X3320 G1	968182908	754	1	77	967789808	PIPELINES CRAWL.TRACK CA
PIPE COMPL. 18X1,5X3484 G18	968433108	373	1	770	918791408	PIPELINES SUPERSTRUCTUR
PIPE COMPL. 18X1,5X654 18L	968579308	110	1	768	918791408	PIPELINES SUPERSTRUCTUR
PIPE COMPL. 18X1,5X670 G18	968636208	119	1	768	918791408	PIPELINES SUPERSTRUCTUR
PIPE COMPL. 18X1,5X741 G18	968554008	406	1	770	918791408	PIPELINES SUPERSTRUCTUR
PIPE COMPL. 18X1,5X895 18L -	968428908	333	1	769	918791408	PIPELINES SUPERSTRUCTUR
PIPE COMPL. 18X3X3411 GR18	968192508	706	2	39	969731908	PIPELINES CENTER PART
PIPE COMPL. 18X3X3412 GR18	968193108	712	2	39	969731908	PIPELINES CENTER PART
PIPE COMPL. 20X2,5X1119 20	968193308	714	1	39	969731908	PIPELINES CENTER PART
PIPE COMPL. 20X2,5X366 20S	968193408	715	1	39	969731908	PIPELINES CENTER PART
PIPE COMPL. 20X2,5X485 20S	969774408	323	1	769	918791408	PIPELINES SUPERSTRUCTUR
PIPE COMPL. 20X2,5X668 20S	968429408	338	1	769	918791408	PIPELINES SUPERSTRUCTUR
PIPE COMPL. 20X2,5X90 20S -	969555508	180	1	881	96047515	PIPELINES S PIVOT SECTION
PIPE COMPL. 22X2,5X1132 22L	969648608	204	1	768	918791408	PIPELINES SUPERSTRUCTUR
PIPE COMPL. 22X2,5X1428 22L	968578908	59	1	768	918791408	PIPELINES SUPERSTRUCTUR
PIPE COMPL. 22X2,5X1532 22L	968578708	57	1	768	918791408	PIPELINES SUPERSTRUCTUR
PIPE COMPL. 22X2,5X1608,2	968193508	716	1	39	969731908	PIPELINES CENTER PART
PIPE COMPL. 22X2,5X789 22L	968193708	718	1	39	969731908	PIPELINES CENTER PART
PIPE COMPL. 22X2,5X848 G22L	968578808	58	1	768	918791408	PIPELINES SUPERSTRUCTUR
PIPE COMPL. 25X3X2000 -	96020351	380	1	770	918791408	PIPELINES SUPERSTRUCTUR
PIPE COMPL. 25X3X2028,6 -	96020387	146	1	881	96047515	PIPELINES S PIVOT SECTION
PIPE COMPL. 25X3X2332,2 -	96020344	344	1	769	918791408	PIPELINES SUPERSTRUCTUR

Description	Item	Pos.	Quantity	Page	Assembly	Description
PIPE COMPL. 25X3X2550,3 -	96020343	308	1	769	918791408	PIPELINES SUPERSTRUCTUR
PIPE COMPL. 25X3X3081 25S -	968425908	303	1	768	918791408	PIPELINES SUPERSTRUCTUR
PIPE COMPL. 25X3X3186,3 -	96020385	145	1	881	96047515	PIPELINES S PIVOT SECTION
PIPE COMPL. 25X3X3307 25S -	968427508	319	1	769	918791408	PIPELINES SUPERSTRUCTUR
PIPE COMPL. 25X3X3885,4 -	96020384	144	1	881	96047515	PIPELINES S PIVOT SECTION
PIPE COMPL. 25X3X480 AS25 -	966895008	(267)	1	969	96047485	AUX.HYDRAULIC WINCH 6
PIPE COMPL. 25X3X823 AS25 -	968379808	288	1	243	968082208	PIPELINE WINCH
PIPE COMPL. 25X3X86 AS25 -	968379008	(272)	1	210	967787708	ADDITIONAL HYDRAULICS WI
PIPE COMPL. 25X3X86 AS25 -	968379008	(272)	1	225	967787808	ADDITIONAL HYDRAULICS WI
PIPE COMPL. 28X2X -	968434408	386	1	770	918791408	PIPELINES SUPERSTRUCTUR
PIPE COMPL. 28X2X -	968434708	389	1	770	918791408	PIPELINES SUPERSTRUCTUR
PIPE COMPL. 28X2X1190 28L -	968553908	405	1	770	918791408	PIPELINES SUPERSTRUCTUR
PIPE COMPL. 28X2X1499 28L -	968191908	700	2	39	969731908	PIPELINES CENTER PART
PIPE COMPL. 28X2X1525 28L -	969756808	421	1	171	969732708	PIPELINES
PIPE COMPL. 28X2X1860 28L -	968192608	707	2	39	969731908	PIPELINES CENTER PART
PIPE COMPL. 28X2X2194 28L -	968434208	384	1	770	918791408	PIPELINES SUPERSTRUCTUR
PIPE COMPL. 28X2X2258 GR2	968430608	350	1	769	918791408	PIPELINES SUPERSTRUCTUR
PIPE COMPL. 28X2X2493 AL28	968379908	289	1	243	968082208	PIPELINE WINCH
PIPE COMPL. 28X2X2976 28L -	968327208	165	1	881	96047515	PIPELINES S PIVOT SECTION
PIPE COMPL. 28X2X3015 G28L	968325608	149	2	881	96047515	PIPELINES S PIVOT SECTION
PIPE COMPL. 28X2X3032 28L -	968327308	166	1	881	96047515	PIPELINES S PIVOT SECTION
PIPE COMPL. 28X2X3174 28L -	968182708	752	2	77	967789808	PIPELINES CRAWL.TRACK CA
PIPE COMPL. 28X2X3299 28L -	968327408	167	1	881	96047515	PIPELINES S PIVOT SECTION
PIPE COMPL. 28X2X370 28L - G	968327508	168	1	881	96047515	PIPELINES S PIVOT SECTION
PIPE COMPL. 28X2X618 AL28 -	966894408	(266)	1	969	96047485	AUX.HYDRAULIC WINCH 6
PIPE COMPL. 30X4X1155 GR3	968487108	126	1	533	968513408	PIPELINES
PIPE COMPL. 30X4X1181 30S -	968427208	316	1	769	918791408	PIPELINES SUPERSTRUCTUR
PIPE COMPL. 30X4X1501 30S -	968427408	318	1	769	918791408	PIPELINES SUPERSTRUCTUR
PIPE COMPL. 30X4X1526 30S -	968553808	404	1	770	918791408	PIPELINES SUPERSTRUCTUR
PIPE COMPL. 30X4X1674 30S -	968428108	325	1	769	918791408	PIPELINES SUPERSTRUCTUR
PIPE COMPL. 30X4X1685 30S -	968428008	324	1	769	918791408	PIPELINES SUPERSTRUCTUR
PIPE COMPL. 30X4X1769 30S -	968428208	326	1	769	918791408	PIPELINES SUPERSTRUCTUR
PIPE COMPL. 30X4X1830 30S -	968426008	304	1	768	918791408	PIPELINES SUPERSTRUCTUR
PIPE COMPL. 30X4X1847 30S -	968427108	315	1	769	918791408	PIPELINES SUPERSTRUCTUR
PIPE COMPL. 30X4X1936 GR3	968429308	337	1	769	918791408	PIPELINES SUPERSTRUCTUR
PIPE COMPL. 30X4X2239 GR3	968430708	351	1	769	918791408	PIPELINES SUPERSTRUCTUR
PIPE COMPL. 30X4X230 30S -	968428408	328	1	769	918791408	PIPELINES SUPERSTRUCTUR
PIPE COMPL. 30X4X2506 30S -	968327808	171	1	881	96047515	PIPELINES S PIVOT SECTION
PIPE COMPL. 30X4X2561 G30	968486908	124	1	533	968513408	PIPELINES
PIPE COMPL. 30X4X3179 GR30	968487008	125	1	533	968513408	PIPELINES
PIPE COMPL. 30X4X3246 30S -	968327708	170	1	881	96047515	PIPELINES S PIVOT SECTION
PIPE COMPL. 30X4X3263 30S -	968427708	321	1	769	918791408	PIPELINES SUPERSTRUCTUR
PIPE COMPL. 30X4X3416 30S -	968327908	172	1	881	96047515	PIPELINES S PIVOT SECTION
PIPE COMPL. 30X4X3755 30S -	968486808	123	2	533	968513408	PIPELINES
PIPE COMPL. 30X4X380 30S -	968328008	173	1	881	96047515	PIPELINES S PIVOT SECTION
PIPE COMPL. 30X4X3990 G30S	968486708	122	2	533	968513408	PIPELINES
PIPE COMPL. 30X4X4854 30S -	968486508	120	1	533	968513408	PIPELINES
PIPE COMPL. 30X4X4862 30S -	968486608	121	1	533	968513408	PIPELINES
PIPE COMPL. 30X4X587 30S -	968427808	322	1	769	918791408	PIPELINES SUPERSTRUCTUR
PIPE COMPL. 30X4X638 30S -	969555408	179	1	881	96047515	PIPELINES S PIVOT SECTION
PIPE COMPL. 30X4X714 30S -	968428308	327	1	769	918791408	PIPELINES SUPERSTRUCTUR
PIPE COMPL. 35X2X -	968192008	701	2	39	969731908	PIPELINES CENTER PART
PIPE COMPL. 35X2X1141 35L -	968425608	300	1	768	918791408	PIPELINES SUPERSTRUCTUR
PIPE COMPL. 35X2X1793 35L -	968654508	(816)	1	803	96043277	AUX.HY.ROT.PLAT-BAL.CON/
PIPE COMPL. 35X2X1940 35L -	968325508	148	1	881	96047515	PIPELINES S PIVOT SECTION
PIPE COMPL. 35X2X3027 35L -	968192708	708	2	39	969731908	PIPELINES CENTER PART
PIPE COMPL. 35X2X3145 35L -	968325408	147	1	881	96047515	PIPELINES S PIVOT SECTION
PIPE COMPL. 35X2X3372 35L -	969466108	(819)	1	803	96043277	AUX.HY.ROT.PLAT-BAL.CON/
PIPE COMPL. 35X2X512 35L -	968427608	320	1	769	918791408	PIPELINES SUPERSTRUCTUR
PIPE COMPL. 35X2X882 35L -	968426508	309	1	769	918791408	PIPELINES SUPERSTRUCTUR

Description	Item	Pos.	Quantity	Page	Assembly	Description
PIPE COMPL. 38X5X -	968434508	387	1	770	918791408	PIPELINES SUPERSTRUCTUR
PIPE COMPL. 38X5X -	968434608	388	1	770	918791408	PIPELINES SUPERSTRUCTUR
PIPE COMPL. 38X5X1009 MUTT	969756708	414	1	171	969732708	PIPELINES
PIPE COMPL. 38X5X1117 AS38	968379708	287	1	243	968082208	PIPELINE WINCH
PIPE COMPL. 38X5X1128 MU.3	968553608	402	1	770	918791408	PIPELINES SUPERSTRUCTUR
PIPE COMPL. 38X5X1130 AS38	968379408	284	1	243	968082208	PIPELINE WINCH
PIPE COMPL. 38X5X1134 MU.3	968553508	401	1	770	918791408	PIPELINES SUPERSTRUCTUR
PIPE COMPL. 38X5X1155 MU.3	968427008	314	1	769	918791408	PIPELINES SUPERSTRUCTUR
PIPE COMPL. 38X5X1229 MUTT	968280408	416	1	171	969732708	PIPELINES
PIPE COMPL. 38X5X1236 MU.3	968432508	367	1	770	918791408	PIPELINES SUPERSTRUCTUR
PIPE COMPL. 38X5X1261 MUTT	968192108	702	8	39	969731908	PIPELINES CENTER PART
PIPE COMPL. 38X5X1448 MUTT	968429808	342	1	769	918791408	PIPELINES SUPERSTRUCTUR
PIPE COMPL. 38X5X1467 MU.3	968432408	366	1	770	918791408	PIPELINES SUPERSTRUCTUR
PIPE COMPL. 38X5X1485 MU.3	968431208	355	1	769	918791408	PIPELINES SUPERSTRUCTUR
PIPE COMPL. 38X5X1491 MUTT	968279908	411	1	171	969732708	PIPELINES
PIPE COMPL. 38X5X1603 MU.3	968554208	408	1	770	918791408	PIPELINES SUPERSTRUCTUR
PIPE COMPL. 38X5X1634 MUTT	968280308	415	1	171	969732708	PIPELINES
PIPE COMPL. 38X5X1841 MU.3	968431308	356	1	769	918791408	PIPELINES SUPERSTRUCTUR
PIPE COMPL. 38X5X1854 AS38	968379608	286	1	243	968082208	PIPELINE WINCH
PIPE COMPL. 38X5X1960 MU.3	968326108	154	1	881	96047515	PIPELINES S PIVOT SECTION
PIPE COMPL. 38X5X1970 MU.3	968426808	312	1	769	918791408	PIPELINES SUPERSTRUCTUR
PIPE COMPL. 38X5X2014 MUTT	968326508	158	1	881	96047515	PIPELINES S PIVOT SECTION
PIPE COMPL. 38X5X2066 MU.3	968426908	313	1	769	918791408	PIPELINES SUPERSTRUCTUR
PIPE COMPL. 38X5X2129 MUTT	968431708	360	1	769	918791408	PIPELINES SUPERSTRUCTUR
PIPE COMPL. 38X5X2155 MUTT	968326308	156	1	881	96047515	PIPELINES S PIVOT SECTION
PIPE COMPL. 38X5X2295 MUTT	968431608	359	1	769	918791408	PIPELINES SUPERSTRUCTUR
PIPE COMPL. 38X5X2333 MUTT	968325008	143	1	881	96047515	PIPELINES S PIVOT SECTION
PIPE COMPL. 38X5X2432 MUTT	968324808	141	1	881	96047515	PIPELINES S PIVOT SECTION
PIPE COMPL. 38X5X2468 AS38	968379208	282	1	243	968082208	PIPELINE WINCH
PIPE COMPL. 38X5X275 MUTT	968183408	759	4	77	967789808	PIPELINES CRAWL.TRACK CA
PIPE COMPL. 38X5X2757 MUTT	968433208	374	1	770	918791408	PIPELINES SUPERSTRUCTUR
PIPE COMPL. 38X5X2900 MU.3	968430908	352	1	769	918791408	PIPELINES SUPERSTRUCTUR
PIPE COMPL. 38X5X2956,4 AS	968428508	329	1	769	918791408	PIPELINES SUPERSTRUCTUR
PIPE COMPL. 38X5X3013 MUTT	968433308	375	1	770	918791408	PIPELINES SUPERSTRUCTUR
PIPE COMPL. 38X5X3079 MUTT	968326008	153	1	881	96047515	PIPELINES S PIVOT SECTION
PIPE COMPL. 38X5X3123 MU.3	968182608	751	1	77	967789808	PIPELINES CRAWL.TRACK CA
PIPE COMPL. 38X5X3134 MU.3	968326408	157	1	881	96047515	PIPELINES S PIVOT SECTION
PIPE COMPL. 38X5X3149 MU.3	968326208	155	1	881	96047515	PIPELINES S PIVOT SECTION
PIPE COMPL. 38X5X3176 MUTT	968435608	761	1	77	967789808	PIPELINES CRAWL.TRACK CA
PIPE COMPL. 38X5X3248 MUTT	968426208	306	1	769	918791408	PIPELINES SUPERSTRUCTUR
PIPE COMPL. 38X5X3260 MUTT	968182508	750	1	77	967789808	PIPELINES CRAWL.TRACK CA
PIPE COMPL. 38X5X3313 MU.3	968435508	760	1	77	967789808	PIPELINES CRAWL.TRACK CA
PIPE COMPL. 38X5X3317 MUTT	968426308	307	1	769	918791408	PIPELINES SUPERSTRUCTUR
PIPE COMPL. 38X5X3336 MU.3	969465908	(817)	1	803	96043277	AUX.HY.ROT.PLAT-BAL.CON/
PIPE COMPL. 38X5X3433 MU.3	968192908	710	2	39	969731908	PIPELINES CENTER PART
PIPE COMPL. 38X5X3434 MU.3	968192308	704	2	39	969731908	PIPELINES CENTER PART
PIPE COMPL. 38X5X3469 MU.3	968324708	140	1	881	96047515	PIPELINES S PIVOT SECTION
PIPE COMPL. 38X5X3493 MU.3	968192808	709	2	39	969731908	PIPELINES CENTER PART
PIPE COMPL. 38X5X3494 MU.3	968192208	703	2	39	969731908	PIPELINES CENTER PART
PIPE COMPL. 38X5X351 MUTT	968280108	413	1	171	969732708	PIPELINES
PIPE COMPL. 38X5X3525 MU.3	968429908	343	1	769	918791408	PIPELINES SUPERSTRUCTUR
PIPE COMPL. 38X5X3602 MUTT	968426108	305	1	769	918791408	PIPELINES SUPERSTRUCTUR
PIPE COMPL. 38X5X362 AS38 -	966895208	(270)	1	210	967787708	ADDITIONAL HYDRAULICS WI
PIPE COMPL. 38X5X362 AS38 -	966895208	(270)	1	225	967787808	ADDITIONAL HYDRAULICS WI
PIPE COMPL. 38X5X3647 MU.3	968430108	345	1	769	918791408	PIPELINES SUPERSTRUCTUR
PIPE COMPL. 38X5X3658 MU.3	968325908	152	1	881	96047515	PIPELINES S PIVOT SECTION
PIPE COMPL. 38X5X3663 MUTT	968431908	362	1	769	918791408	PIPELINES SUPERSTRUCTUR
PIPE COMPL. 38X5X3725 MU.3	968324908	142	1	881	96047515	PIPELINES S PIVOT SECTION
PIPE COMPL. 38X5X3890 MU.3	968430208	346	1	769	918791408	PIPELINES SUPERSTRUCTUR
PIPE COMPL. 38X5X3927 MU.3	968433408	376	1	770	918791408	PIPELINES SUPERSTRUCTUR

Description	Item	Pos.	Quantity	Page	Assembly	Description
PIPE COMPL. 38X5X4001 MUTT	968431808	361	1	769	918791408	PIPELINES SUPERSTRUCTUR
PIPE COMPL. 38X5X4016 MUTT	968432808	370	1	770	918791408	PIPELINES SUPERSTRUCTUR
PIPE COMPL. 38X5X431 MUTT	968280508	417	1	171	969732708	PIPELINES
PIPE COMPL. 38X5X476 AS38 -	966894308	(265)	1	969	96047485	AUX.HYDRAULIC WINCH 6
PIPE COMPL. 38X5X511 AS38 -	966895108	(268)	1	969	96047485	AUX.HYDRAULIC WINCH 6
PIPE COMPL. 38X5X575 AS38 -	968379108	281	1	243	968082208	PIPELINE WINCH
PIPE COMPL. 38X5X667 MUTT	968429708	341	1	769	918791408	PIPELINES SUPERSTRUCTUR
PIPE COMPL. 38X5X681 MUTT	969756608	410	1	171	969732708	PIPELINES
PIPE COMPL. 38X5X696 AS38 -	968379508	285	1	243	968082208	PIPELINE WINCH
PIPE COMPL. 38X5X703 MUTT	968280008	412	1	171	969732708	PIPELINES
PIPE COMPL. 38X5X719 AS38 -	968379308	283	1	243	968082208	PIPELINE WINCH
PIPE COMPL. 38X5X787 MU.3	968432308	365	1	770	918791408	PIPELINES SUPERSTRUCTUR
PIPE COMPL. 38X5X855 MUTT	968654308	(814)	1	803	96043277	AUX.HY.ROT.PLAT-BAL.CON/
PIPE COMPL. 38X5X948 MU.3	968431508	358	1	769	918791408	PIPELINES SUPERSTRUCTUR
PIPE COMPL. 38X5X959 MU.3	968432208	364	1	769	918791408	PIPELINES SUPERSTRUCTUR
PIPE COMPL. 38X5X973 AS38 -	968378908	(271)	1	210	967787708	ADDITIONAL HYDRAULICS WI
PIPE COMPL. 38X5X973 AS38 -	968378908	(271)	1	225	967787808	ADDITIONAL HYDRAULICS WI
PIPE COMPL. 38X5X993 MU.3	968431408	357	1	769	918791408	PIPELINES SUPERSTRUCTUR
PIPE COMPL. 42X3X112 42L -	968425508	203	1	768	918791408	PIPELINES SUPERSTRUCTUR
PIPE COMPL. 42X3X1123 42L -	968425708	301	1	768	918791408	PIPELINES SUPERSTRUCTUR
PIPE COMPL. 42X3X1395 42L -	968432008	363	1	769	918791408	PIPELINES SUPERSTRUCTUR
PIPE COMPL. 42X3X1405 42L -	968429008	334	1	769	918791408	PIPELINES SUPERSTRUCTUR
PIPE COMPL. 42X3X1555 42L -	968553708	403	1	770	918791408	PIPELINES SUPERSTRUCTUR
PIPE COMPL. 42X3X1631 G42L	968430508	349	3	769	918791408	PIPELINES SUPERSTRUCTUR
PIPE COMPL. 42X3X1663 42L -	968434908	441	1	770	918791408	PIPELINES SUPERSTRUCTUR
PIPE COMPL. 42X3X1697 42L -	968428808	332	1	769	918791408	PIPELINES SUPERSTRUCTUR
PIPE COMPL. 42X3X1892 G42L	968434308	385	3	770	918791408	PIPELINES SUPERSTRUCTUR
PIPE COMPL. 42X3X1949 42L -	968325808	151	1	881	96047515	PIPELINES S PIVOT SECTION
PIPE COMPL. 42X3X1971 42L -	968654408	(815)	1	803	96043277	AUX.HY.ROT.PLAT-BAL.CON/
PIPE COMPL. 42X3X2579 42L -	968433008	372	1	770	918791408	PIPELINES SUPERSTRUCTUR
PIPE COMPL. 42X3X2667 42L -	968433508	377	1	770	918791408	PIPELINES SUPERSTRUCTUR
PIPE COMPL. 42X3X2769 42L -	968430408	348	1	769	918791408	PIPELINES SUPERSTRUCTUR
PIPE COMPL. 42X3X279 42L -	968428608	330	2	769	918791408	PIPELINES SUPERSTRUCTUR
PIPE COMPL. 42X3X2968 42L -	968325708	150	1	881	96047515	PIPELINES S PIVOT SECTION
PIPE COMPL. 42X3X3266 42L -	968433908	381	1	770	918791408	PIPELINES SUPERSTRUCTUR
PIPE COMPL. 42X3X3284 42L -	968433708	379	1	770	918791408	PIPELINES SUPERSTRUCTUR
PIPE COMPL. 42X3X330 42L -	968425408	202	1	768	918791408	PIPELINES SUPERSTRUCTUR
PIPE COMPL. 42X3X3437 G42L	969466008	(818)	1	803	96043277	AUX.HY.ROT.PLAT-BAL.CON/
PIPE COMPL. 42X3X381 42L -	968425308	201	1	768	918791408	PIPELINES SUPERSTRUCTUR
PIPE COMPL. 42X3X3871 42L -	968432708	369	1	770	918791408	PIPELINES SUPERSTRUCTUR
PIPE COMPL. 42X3X4113 42L -	968432608	368	1	770	918791408	PIPELINES SUPERSTRUCTUR
PIPE COMPL. 42X3X440 42L -	968434808	440	1	770	918791408	PIPELINES SUPERSTRUCTUR
PIPE COMPL. 42X3X445 42L -	968428708	331	1	769	918791408	PIPELINES SUPERSTRUCTUR
PIPE COMPL. 42X3X489 42L -	968432908	371	1	770	918791408	PIPELINES SUPERSTRUCTUR
PIPE COMPL. 42X3X569 42L -	968426708	311	1	769	918791408	PIPELINES SUPERSTRUCTUR
PIPE COMPL. 42X3X697 42L -	968434008	382	1	770	918791408	PIPELINES SUPERSTRUCTUR
PIPE COMPL. 42X3X817 42L -	968433608	378	1	770	918791408	PIPELINES SUPERSTRUCTUR
PIPE COMPL. 42X3X857 42L - G	968430308	347	1	769	918791408	PIPELINES SUPERSTRUCTUR
PIPE COMPL. 42X3X881 42L -	968426608	310	1	769	918791408	PIPELINES SUPERSTRUCTUR
PIPE COMPL. 6X1X221 6S - 6S	968553008	396	1	770	918791408	PIPELINES SUPERSTRUCTUR
PIPE COMPL. 6X1X245 6S - G6	968193808	719	1	39	969731908	PIPELINES CENTER PART
PIPE COMPL. 6X1X445 6S - 6S	968552908	395	1	770	918791408	PIPELINES SUPERSTRUCTUR
PIPE ELBOW	570066108	3	1	42	502806508	EQUALIZING RESERVOIR
PIPE FOLDING PLUG 10X45 V	433201608	51	1	474	968283208	CATWALK SUPERSTR.LEFT
PIPE FOLDING PLUG 10X45 V	433201608	28	1	1053	919219508	F-CONNECTING HEAD
PIPE LINES WINCH 1	967790408	11	1	210	967787708	ADDITIONAL HYDRAULICS WI
PIPE LINES WINCH 2	967790608	11	1	225	967787808	ADDITIONAL HYDRAULICS WI
PIPE SOCKET CPL. NW-20	968652008	256	1	278	96032892	DIESEL ENGINE, PRE-ASSEMB
PIPE SOCKET GSCK45	97042155	10	1	589	918009808	CLIMA-HEATING INSTALLATIO
PIPE SOCKET R1/4"	10014698	1	1	162	774375108	PASSAGE NIPPLE BLOCK

Description	Item	Pos.	Quantity	Page	Assembly	Description
PIPE SUPPORT	774215508	16	2	568	919140308	OIL RESERVOIR, COMPLETE
PIPE WELDED	968153808	5	2	230	917451208	WINCH 4 PRE-ASSEMBLY
PIPE WELDED ALUMINIUM SP	96020215	2	1	563	918789208	FUEL TANK CPL.
PIPE WELDED RAL 7016 SPF	964570508	7	1	750	918064308	SLIDING DOOR INSTALLATION
PIPE WELDED RAL 9005 SPF	965575408	1	1	818	965575208	CENTRING COMPLETE
PIPE WELDED RAL 9005,M,GT	96002537	7	1	735	919075308	CRANE OPERATOR CABIN P
PIPELINE 10X1	10117635	15	1	372	10126724	FUEL FINE-FILTER ASSEMBLY
PIPELINE 10X1	10118747	1	1	341	10118748	PIPELINE INSTALLATION
PIPELINE 10X1	10136805	3	1	335	10141769	FINAL CONTROL VALVE
PIPELINE 10X1	10147374	20	1	392	10147372	VENT TUBE ASSEMBLY
PIPELINE 18X1,5	10135714	4	1	385	10141807	ACCESSORIES AIR COMPRES
PIPELINE 22X1,5	11385773	1	1	385	10141807	ACCESSORIES AIR COMPRES
PIPELINE 25X1,5	10150150	4	2	337	10141843	CRANKCASE BREATHER ASS
PIPELINE 25X1,5	10154984	7	1	337	10141843	CRANKCASE BREATHER ASS
PIPELINE 25X3	10141586	3	1	337	10141843	CRANKCASE BREATHER ASS
PIPELINE 25X3	10141844	5	1	337	10141843	CRANKCASE BREATHER ASS
PIPELINE 25X3	10150162	6	1	337	10141843	CRANKCASE BREATHER ASS
PIPELINE 6X2	10141729	4	1	402	10143790	REGULATION BOOST PRESS
PIPELINE 6X2	10141730	5	1	402	10143790	REGULATION BOOST PRESS
PIPELINE 6X2	10141735	6	1	402	10143790	REGULATION BOOST PRESS
PIPELINE 6X2	10143791	3	1	402	10143790	REGULATION BOOST PRESS
PIPELINE 6X2	10143792	7	1	402	10143790	REGULATION BOOST PRESS
PIPELINE INSTALLATION	10118748	4	1	340	10152926	LOCKING PIECES
PIPELINE PIN PULLING CYLIND	969126508	11	1	1023	968883308	ADDL.HYDR.F.PIN PULLING DE
PIPELINE PIN PULLING CYLIN	969126408	11	1	1026	968883408	ADDL.HYDR.F.PIN PULLING DE
PIPELINE WINCH 6	96047516	11	1	969	96047485	AUX.HYDRAULIC WINCH 6
PIPELINE WINCH WINDE 4	968082208	11	1	241	968081908	ADDITIONAL HYDRAULICS WI
PIPELINES	96033014	100	1	320	96032897	RADIATOR, PRE-ASSEMBLED
PIPELINES	96033160	11	1	757	96033157	COMPRESSED AIR PLANT
PIPELINES	96038820	93	1	578	919297008	CENT. LUBRIC. SYSTEM SUP
PIPELINES	96050864	200	1	426	919551008	MUFFLER UNIT
PIPELINES	968513408	11	1	532	968513208	ADDITIONAL HYDRAULICS, SA
PIPELINES CENTER PART	969731908	11	1	33	969731708	HYDRAULIC EQUIPM.CENTER
PIPELINES CONDUCTS PIN P	96022734	11	1	1017	96022733	BULKHEAD PLATE
PIPELINES CRAWL.TRACK CA	967789808	11	1	75	967787408	CRAWLER TRACK HYDRAULI
PIPELINES CRAWL.TRACK CA	967789808	11	1	102	967787508	CRAWLER TRACK HYDRAULI
PIPELINES DB UNTERTEIL	969732708	11	1	167	969733008	ADDITIONAL HYDR.SLEWING
PIPELINES ERECTION WINCH	967791408	11	1	261	967787908	ADDNL. HYDR. F. ERECTING W
PIPELINES FUEL	96059083	60	1	558	96059080	PREMOUNTED FUEL FILTER
PIPELINES MOUNTING DEVIC	967791608	11	1	551	967788008	ADDNL.HYDR.ERECTION DEV
PIPELINES S PIVOT SECTION	96047515	11	1	876	96047486	ADDITIONAL HYDR.S PIVOT SE
PIPELINES SUPERSTRUCTUR	918791408	182	1	14		LIEBHERR CRAW.CRANE LR
PIPELINES SUPPORT CYLINDE	967790208	11	1	121	967787608	HYDRAULIC SUPPORT
PIPELINES VERB. DB- BV/BW	96043278	11	1	803	96043277	AUX.HY.ROT.PLAT-BAL.CON/
PIPELINES VERBOLZUNG SB	968563208	11	1	799	968562908	ADDITIONAL HYDRAULIC BOLT
PISTON	510713708	4	1	712	510438508	PRESSURE RELIEF VALVE
PISTON	510764908	4	1	44	511497508	PRESSURE RELIEF VALVE
PISTON	511051308	2	1	177	510401908	REVERSING VALVE
PISTON	570114708	4	7	258	570113308	DRIVING GEAR
PISTON BOLT 55X80X25 16Mn	10148692	(6)	1	328	13455124	DIESEL ENGINE
PISTON COOLING	10142096	15	8	328	13455124	DIESEL ENGINE
PISTON CPL. V-MOTORX128	12403787	70	8	328	13455124	DIESEL ENGINE
PISTON RING MG 128X117,8X	11428101	(4)	1	328	13455124	DIESEL ENGINE
PISTON V-MOTORX128 42CrMo	12403786	(1)	1	328	13455124	DIESEL ENGINE
PIVOT HEAD DIN ISO 12240-4	10035717	11	2	729	96000684	FRONT WINDOW CPL.
PIVOT PIN	10475198	11	4	297	11212747	VARIABLE PUMP
PIVOT PIN	10475198	11	4	300	11212748	VARIABLE PUMP
PIVOT SECTION	919219708	464	1	15		LIEBHERR CRAW.CRANE LR
PIVOTING WALKWAY WELDE	967976008	14	1	845	919304308	S PIVOT SECTION PRE-ASS.
PIVOTING WALKWAY WELDE	967976108	15	1	845	919304308	S PIVOT SECTION PRE-ASS.

Description	Item	Pos.	Quantity	Page	Assembly	Description
PIVOTING WALKWAY WELDED	967931608	1	2	126	917076708	CATWALK CRAW.TRACK TRA
PLANET WHEEL	927636201	40	3	151	90211005	SLEWING GEAR DRIVE
PLANET WHEEL	927636601	55	3	151	90211005	SLEWING GEAR DRIVE
PLANET WHEEL Z=26	927633801	20	5	151	90211005	SLEWING GEAR DRIVE
PLANETARY CARRIER	11005316	24	1	249	11005308	PLANETARY GEARBOX
PLANETARY CARRIER	570795908	1	1	254	540270414	POWER TAKE-OFF CPL
PLANETARY CARRIER 255 42C	927636501	50	1	151	90211005	SLEWING GEAR DRIVE
PLANETARY CARRIER 275 42C	927635901	35	1	151	90211005	SLEWING GEAR DRIVE
PLANETARY CARRIER 325 42C	927633701	15	1	151	90211005	SLEWING GEAR DRIVE
PLANETARY CARRIER 390 42	932126801	15	1	957	90200134	PLANETARY GEARBOX
PLANETARY GEARBOX	11005308	1	1	248	10802280	ROPE WINCH
PLANETARY GEARBOX 3-STU	90024489	5	1	202	90023098	COMPACT ROPE WINCH
PLANETARY GEARBOX 3-STU	90200134	5	1	953	90024769	COMPACT ROPE WINCH
PLANETARY GEARBOX 3-STU	90200276	5	2	232	90023101	COMPACT ROPE WINCH
PLANETARY GEARBOX RAL 7	933878901	5	2	65	917291608	CRAWLER TRACK CARRIER, L
PLANETARY GEARBOX RAL 7	933878901	5	2	98	917291708	CRAWLER TRACK CARRIER,
PLANETARY STAGE	11005313	11	1	249	11005308	PLANETARY GEARBOX
PLANETARY STAGE	11005314	21	1	249	11005308	PLANETARY GEARBOX
PLANETARY WHEEL AXLE	570795808	2	3	254	540270414	POWER TAKE-OFF CPL
PLASTIC PIPE COMPLETE	96019832	(2332)	1	442	919063408	UREA PLANT
PLASTIC PIPE COMPLETE	96051744	(1111)	1	502	919733908	ADD HEATING SUPERSTRUCT
PLASTIC PIPE COMPLETE	96052074	(1110)	1	502	919733908	ADD HEATING SUPERSTRUCT
PLASTIC PIPELINES	96051713	500	1	502	919733908	ADD HEATING SUPERSTRUCT
PLATE 1.5X104X50 X5CRNI18-1	97079531	24	1	744	96000697	WIPERS INSTALLATION
PLATE 1.5X114X70 DC01 FE//	97025882	23	1	653	96033320	ASSEMBLY PARTS MOUNTIN
PLATE 1.5X131X10 DC01 FE//	977332608	20	1	750	918064308	SLIDING DOOR INSTALLATION
PLATE 1.5X174X114 DC01 RAL	976094108	44	1	739	96028393	INTERNAL PANELLING INSTA
PLATE 1.5X205X2048 DC01	97058088	17	1	611	969443908	SOUND DAMPING DOWN
PLATE 1.5X208X84 DC01 RAL	97093685	34	1	735	919075308	CRANE OPERATOR CABIN P
PLATE 1.5X221X229 DC01 FE//	979533908	4	1	48	967907608	SWITCH BOX COMPL.
PLATE 1.5X240X140 DC01 RAL	977593708	1	1	499	964931408	PREMOUNTED PLUG SOCKET
PLATE 1.5X256X53 DC01 FE//	979294908	2	1	655	968095808	PRE-ASSEMBLY MOUNTING U
PLATE 1.5X261X328 DC01 RAL	97059137	6	1	724	919075508	CRANE OPERATOR CABIN P
PLATE 1.5X30X137 DC01 FE//	97042124	25	2	653	96033320	ASSEMBLY PARTS MOUNTIN
PLATE 1.5X344X918 DC01	97054741	8	1	265	918861408	DIESEL ENGINE CPL.
PLATE 1.5X35X71 DC01 RAL 90	97138447	17	1	750	918064308	SLIDING DOOR INSTALLATION
PLATE 1.5X370X190 DC01	979533808	3	1	48	967907608	SWITCH BOX COMPL.
PLATE 1.5X389X269 DC01 FE//	97038727	15	1	493	96053632	ELECTRIC ADD-ON PARTS CA
PLATE 1.5X395X345 DC01 FE//	97041946	1	1	662	968486208	LOCKING PLATE
PLATE 1.5X399X35 DC01 FE//	97017074	44	1	640	91001563	SWITCHBOX MOUNTING PART
PLATE 1.5X414X230 DC01	97042676	(1)	1	521	919627908	SA FRAME PRE-ASS.
PLATE 1.5X426X303 DC01	97042677	(2)	1	521	919627908	SA FRAME PRE-ASS.
PLATE 1.5X500X111 DC01 RAL	976861208	11	1	750	918064308	SLIDING DOOR INSTALLATION
PLATE 1.5X542X497 DC01	97072760	1	1	449	96004224	COVER COMPL.
PLATE 1.5X55X30 DC01 RAL 90	97079164	6	1	747	969520208	MONITOR CONSOLE
PLATE 1.5X691X50 X5CRNI18-1	97030182	2	1	1035	968838608	LOCATION FIXTURE PRE-ASS.
PLATE 1.5X70X100 DC01 FE//	978842708	3	2	655	968095808	PRE-ASSEMBLY MOUNTING U
PLATE 1.5X75X75 DC01 RAL 7	977512608	12	1	735	919075308	CRANE OPERATOR CABIN P
PLATE 1.5X75X75 DC01 SPF	977177808	7	6	645	969408008	COVER COMPL.
PLATE 1.5X779X694 DC01 FE//	97034203	1	1	655	968095808	PRE-ASSEMBLY MOUNTING U
PLATE 1.5X79X67 DC01 FE//ZN	977490808	38	1	653	96033320	ASSEMBLY PARTS MOUNTIN
PLATE 1.5X801X289 DC01 RAL	977722108	9	1	731	964561008	REAR WINDOW PRE-ASS.
PLATE 1.5X812X326 DC01 RAL	976832908	21	1	739	96028393	INTERNAL PANELLING INSTA
PLATE 1.5X830X102 DC01 FE//	97076122	16	1	611	969443908	SOUND DAMPING DOWN
PLATE 1.5X85X54 DC01	978667508	23	1	739	96028393	INTERNAL PANELLING INSTA
PLATE 1.5X872X70 X5CRNI18-1	977616408	46	1	739	96028393	INTERNAL PANELLING INSTA
PLATE 100X370X260 S355J2+	97028312	9	2	520	919627908	SA FRAME PRE-ASS.
PLATE 10X100X178 S355MC FE	978308608	10	10	474	968283208	CATWALK SUPERSTR.LEFT
PLATE 10X104X185 S700MC	97041731	5	4	933	917571208	S INTERMEDIATE SECTION
PLATE 10X1250X80 S355MC	974144008	58	1	896	917190908	S INTERMEDIATE SECTION

Description	Item	Pos.	Quantity	Page	Assembly	Description
PLATE 10X1250X80 S355MC	974144008	54	1	904	917333908	S INTERMEDIATE SECTION
PLATE 10X1250X80 S355MC	974144008	48	2	908	917078708	S INTERMEDIATE SECTION
PLATE 10X1250X80 S355MC	974144008	48	3	915	917078808	S INTERMEDIATE SECTION
PLATE 10X1250X80 S355MC	974144008	48	2	928	917079208	S INTERMEDIATE SECTION
PLATE 10X1250X80 S355MC	974144008	48	2	933	917571208	S INTERMEDIATE SECTION
PLATE 10X1250X80 S355MC	974144008	2	1	938	96037301	ROPE GUARD
PLATE 10X1250X80 S355MC	974144008	30	2	945	917191008	SL REDUCING SECTION
PLATE 10X150X150 S355MC FE	974820408	26	2	65	917291608	CRAWLER TRACK CARRIER, L
PLATE 10X150X150 S355MC FE	974820408	26	2	98	917291708	CRAWLER TRACK CARRIER,
PLATE 10X1690X60 S355MC	97031843	46	2	896	917190908	S INTERMEDIATE SECTION
PLATE 10X1690X60 S355MC	97031843	46	2	904	917333908	S INTERMEDIATE SECTION
PLATE 10X1690X60 S355MC	97031843	46	2	908	917078708	S INTERMEDIATE SECTION
PLATE 10X1690X60 S355MC	97031843	46	1	915	917078808	S INTERMEDIATE SECTION
PLATE 10X1690X60 S355MC	97031843	46	2	928	917079208	S INTERMEDIATE SECTION
PLATE 10X1690X60 S355MC	97031843	46	2	933	917571208	S INTERMEDIATE SECTION
PLATE 10X1690X60 S355MC	97031843	2	1	939	96037306	ROPE GUARD
PLATE 10X1690X60 S355MC	97031843	11	1	945	917191008	SL REDUCING SECTION
PLATE 10X175X104 S700MC F	972636908	7	2	845	919304308	S PIVOT SECTION PRE-ASS.
PLATE 10X175X104 S700MC F	972636908	5	4	896	917190908	S INTERMEDIATE SECTION
PLATE 10X175X104 S700MC F	972636908	5	4	904	917333908	S INTERMEDIATE SECTION
PLATE 10X175X104 S700MC F	972636908	5	4	908	917078708	S INTERMEDIATE SECTION
PLATE 10X175X104 S700MC F	972636908	5	4	915	917078808	S INTERMEDIATE SECTION
PLATE 10X175X104 S700MC F	972636908	5	4	928	917079208	S INTERMEDIATE SECTION
PLATE 10X175X104 S700MC F	972636908	3	1	940	96039781	PIN PRE-ASS.
PLATE 10X175X104 S700MC F	972636908	48	2	945	917191008	SL REDUCING SECTION
PLATE 10X39X150 S355MC FE//	941846108	35	1	720	919075408	CRANE DRIVER CAB ADDITIO
PLATE 10X910X40 S355MC FE//	97029816	21	2	982	919301808	L-HEAD PIECE
PLATE 110X34 S315MC FE//ZN	979132008	13	1	998	917228608	BOOM NOSE
PLATE 110X34 S315MC FE//ZN	979132008	24	3	1099	919220008	F-HEAD SECTION
PLATE 12X170X170 S690QL	97123858	23	2	1053	919219508	F-CONNECTING HEAD
PLATE 12X260X370 S355MC FE	97031613	64	4	521	919627908	SA FRAME PRE-ASS.
PLATE 12X385X122 S690QL	97027750	37	4	65	917291608	CRAWLER TRACK CARRIER, L
PLATE 12X385X122 S690QL	97027750	37	4	98	917291708	CRAWLER TRACK CARRIER,
PLATE 12X40X160 S355MC FE//	955048508	6	1	1075	919219708	PIVOT SECTION
PLATE 140X93 S315MC FE//ZN	956093308	52	1	191	96062971	ASSEMBLY PARTS F.SLEWING
PLATE 140X93 S315MC FE//ZN	956093308	309	1	261	967787908	ADDNL. HYDR. F. ERECTING W
PLATE 15X1190X1630 S355MC	97035373	6	1	230	917451208	WINCH 4 PRE-ASSEMBLY
PLATE 15X210X90 S960QL	97122591	2	1	1068	96038041	PIN PRE-ASS.
PLATE 15X210X90 S960QL	97122591	2	1	1069	96038042	PIN PRE-ASS.
PLATE 15X796X806 S690QL	97028121	10	2	545	917080508	ROLLER BEARING
PLATE 15X819X719 S690QL	97029778	5	3	887	919633708	ROLLER SET
PLATE 15X819X719 S690QL	97029778	5	3	892	919633808	ROLLER SET
PLATE 168X177 S315MC FE//	97019039	64	1	21	918005408	CENTRAL SECTION CRAWLER
PLATE 180X200 S315MC FE//	97038345	2	1	147	968284308	MOUNTING PARTS BASE PAR
PLATE 192X126 DC01 FE//ZNNI	97037694	16	1	201	917438108	WINCH 1 PRE-ASSEMBLY
PLATE 192X126 DC01 FE//ZNNI	97037694	16	1	221	917454008	WINCH 2 PRE-ASS.
PLATE 192X126 DC01 FE//ZNNI	97037694	32	1	230	917451208	WINCH 4 PRE-ASSEMBLY
PLATE 192X126 DC01 FE//ZNNI	97037694	112	1	522	919627908	SA FRAME PRE-ASS.
PLATE 192X126 DC01 FE//ZNNI	97037694	11	1	952	917473608	WINCH 6 PRE-ASSEMBLY
PLATE 196X63 S315MC FE//ZN	955668108	92	3	192	96062971	ASSEMBLY PARTS F.SLEWING
PLATE 196X63 S315MC FE//ZN	955668108	33	1	230	917451208	WINCH 4 PRE-ASSEMBLY
PLATE 196X63 S315MC FE//ZN	955668108	3	2	773	91000228	AIR CON DRIVE UNIT PREPA
PLATE 196X63 S315MC FE//ZN	955668108	16	1	952	917473608	WINCH 6 PRE-ASSEMBLY
PLATE 1X105X105 DC01 FE//ZN	953621508	7	1	525	967846208	PULL ROD
PLATE 1X110X45 DC01 FE//ZN	97037679	7	4	952	917473608	WINCH 6 PRE-ASSEMBLY
PLATE 1X176X176 X5CRNI18-1	974792608	(1)	1	607	969427308	COVER COMPL.
PLATE 1X196X316 DC01 FE//ZN	97055135	4	4	811	917863208	TRANSPORT KEEPER
PLATE 1X235X172 DC01 FE//ZN	97019775	35	1	426	919551008	MUFFLER UNIT
PLATE 1X285X126 DC01 RAL 9	977444308	17	1	453	918810308	CONTROL STAND
PLATE 1X285X126 DC01 RAL 9	977444408	18	1	453	918810308	CONTROL STAND

Description	Item	Pos.	Quantity	Page	Assembly	Description
PLATE 1X374X106 DC01 FE//ZN	976167508	25	1	276	96032892	DIESEL ENGINE, PRE-ASSEMB
PLATE 1x120x100 DC01 FE//ZN	970398708	12	2	952	917473608	WINCH 6 PRE-ASSEMBLY
PLATE 2.5X182X99 DC01 FE//	97015064	20	6	653	96033320	ASSEMBLY PARTS MOUNTIN
PLATE 2.5X197X313 ALMG3 H	97130205	1	1	608	96044249	COVER COMPL.
PLATE 2.5X241X209 ALMG3 H	97123083	7	1	597	96034154	SOUND DAMPING ABOVE
PLATE 2.5X290X346 DC01 FE//	97057616	12	1	426	919551008	MUFFLER UNIT
PLATE 2.5X375X475 DC01 FE//	979700108	20	1	547	917080608	MOUNTING EQUIPMENT CRAW
PLATE 2.5X438X540 DC01 FE//	97027803	67	2	66	917291608	CRAWLER TRACK CARRIER, L
PLATE 2.5X438X540 DC01 FE//	97027803	67	2	99	917291708	CRAWLER TRACK CARRIER,
PLATE 2.5X499X292 ALMG3 H	97122976	1	1	603	96038293	COVER COMPL.
PLATE 2.5X775X531 DC01	97054634	(1)	1	277	96032892	DIESEL ENGINE, PRE-ASSEMB
PLATE 2.5X866X193 ALMG3 H	97122916	1	1	601	96038209	COVER COMPL.
PLATE 20X292X100 S690QL	97028122	17	2	545	917080508	ROLLER BEARING
PLATE 20X353X60 S960QL	97019870	14	2	145	918011308	PREMOUNTED LOWER PART
PLATE 20X369X143 S355J2+N	97027807	79	12	66	917291608	CRAWLER TRACK CARRIER, L
PLATE 20X369X143 S355J2+N	97027807	79	12	99	917291708	CRAWLER TRACK CARRIER,
PLATE 20X373X60 S960QL	97032610	15	2	145	918011308	PREMOUNTED LOWER PART
PLATE 20X409X270 S355J2+N	97027786	46	2	65	917291608	CRAWLER TRACK CARRIER, L
PLATE 20X409X270 S355J2+N	97027786	46	2	98	917291708	CRAWLER TRACK CARRIER,
PLATE 20X420X189 S355J2+N	97038870	56	1	720	919075408	CRANE DRIVER CAB ADDITIO
PLATE 20X602X80 S690QL	974782608	45	9	65	917291608	CRAWLER TRACK CARRIER, L
PLATE 20X602X80 S690QL	974782608	45	9	98	917291708	CRAWLER TRACK CARRIER,
PLATE 2600X53 S315MC	978653108	134	1	847	919304308	S PIVOT SECTION PRE-ASS.
PLATE 280X120 S355MC FE//	972028708	3	1	147	968284308	MOUNTING PARTS BASE PAR
PLATE 2834X53 S315MC	978155008	133	3	847	919304308	S PIVOT SECTION PRE-ASS.
PLATE 2X100X190 DC01 FE//ZN	97008421	13	1	201	917438108	WINCH 1 PRE-ASSEMBLY
PLATE 2X100X190 DC01 FE//ZN	97008421	13	1	221	917454008	WINCH 2 PRE-ASS.
PLATE 2X101X137 DC01 FE//ZN	97154070	70	1	740	96028393	INTERNAL PANELLING INSTA
PLATE 2X103X117 DC01	976077208	13	2	735	919075308	CRANE OPERATOR CABIN P
PLATE 2X114X114 DC01 FE//ZN	957018808	44	6	230	917451208	WINCH 4 PRE-ASSEMBLY
PLATE 2X114X114 DC01 FE//ZN	957018808	322	4	241	968081908	ADDITIONAL HYDRAULICS WI
PLATE 2X124X42 DC01 FE//ZN	97069157	21	1	727	969752608	WINDOW ASSEMBLY
PLATE 2X130X125 DC01 FE//ZN	970469208	93	1	192	96062971	ASSEMBLY PARTS F.SLEWING
PLATE 2X131X126 DC01 FE//ZN	97154071	71	1	740	96028393	INTERNAL PANELLING INSTA
PLATE 2X140X245 DC01 FE//ZN	97035383	18	4	230	917451208	WINCH 4 PRE-ASSEMBLY
PLATE 2X143X88 DC01 FE//ZN	97083880	1	1	50	926891108	GROUND RAIL
PLATE 2X143X92 X5CRNI18-10	97030562	3	1	1036	967936408	WIND WARNING PREASSEMB
PLATE 2X144X79 DC01 FE//ZN	97069151	7	1	742	969752708	AIR DUCT
PLATE 2X162X142 ALMG3 H11	976536208	39	1	653	96033320	ASSEMBLY PARTS MOUNTIN
PLATE 2X180X58 DC01 RAL 90	97090942	16	1	729	96000684	FRONT WINDOW CPL.
PLATE 2X191X185 X5CRNI18-1	97030307	1	1	1037	967937608	OBSTRUCTION LIGHTS PREAS
PLATE 2X196X238 DC01 RAL 7	977207008	9	1	735	919075308	CRANE OPERATOR CABIN P
PLATE 2X196X316 DC01 FE//ZN	97055136	5	8	811	917863208	TRANSPORT KEEPER
PLATE 2X200X100 DC01 FE//ZN	97050386	27	1	892	919633808	ROLLER SET
PLATE 2X200X100 DC01 FE//ZN	97050391	23	1	887	919633708	ROLLER SET
PLATE 2X200X200 DC01 FE//ZN	97080479	48	10	1099	919220008	F-HEAD SECTION
PLATE 2X200X261 DC01 FE//ZN	97050202	4	1	1077	96038853	SENSOR CARRIER CPL.
PLATE 2X20X54 DC01 FE//ZNNI	976866008	3	1	752	968080908	CLOSING DEVICE
PLATE 2X212X265 DC01 FE//ZN	97031590	59	6	521	919627908	SA FRAME PRE-ASS.
PLATE 2X214X295 DC01 FE//ZN	97034142	6	1	201	917438108	WINCH 1 PRE-ASSEMBLY
PLATE 2X214X295 DC01 FE//ZN	97035584	6	1	221	917454008	WINCH 2 PRE-ASS.
PLATE 2X214X79 DC01 FE//ZN	97078061	24	1	742	969752708	AIR DUCT
PLATE 2X227X109 DC01 FE//ZN	97005289	6	1	729	96000684	FRONT WINDOW CPL.
PLATE 2X227X73 X5CRNI18-10	977674308	25	2	493	96053632	ELECTRIC ADD-ON PARTS CA
PLATE 2X228X100 DC01 FE//ZN	974067008	13	1	811	917863208	TRANSPORT KEEPER
PLATE 2X228X100 DC01 FE//ZN	974141808	42	1	952	917473608	WINCH 6 PRE-ASSEMBLY
PLATE 2X228X100 DC01 FE//ZN	974149708	6	1	809	918369608	TRANSPORT KEEPER
PLATE 2X235X190 DC01 FE//ZN	97058645	16	4	811	917863208	TRANSPORT KEEPER
PLATE 2X242X221 DC01 FE//ZN	97050478	8	1	246	917645608	MOUNTING JACK/ERECTING
PLATE 2X242X221 DC01 FE//ZN	97050479	11	1	246	917645608	MOUNTING JACK/ERECTING

Description	Item	Pos.	Quantity	Page	Assembly	Description
PLATE 2X248X327 X5CRNI18-1	97038291	8	1	789	967956208	CAMERA INSTALLATION SLEW
PLATE 2X248X327 X5CRNI18-1	97038291	3	1	1004	967957508	CAMERA EQUIPMENT S-PIVOT
PLATE 2X250X100 DC01 FE//ZN	97004379	17	1	952	917473608	WINCH 6 PRE-ASSEMBLY
PLATE 2X276X215 DC01 FE//ZN	97059030	2	1	589	918009808	CLIMA-HEATING INSTALLATIO
PLATE 2X290X188 DC01 RAL 7	97039804	4	1	795	96029469	EQUIPMENT CAMERA CAB
PLATE 2X291X190 DC01 RAL 7	977342608	5	3	795	96029469	EQUIPMENT CAMERA CAB
PLATE 2X291X200 X5CRNI18-1	97008317	5	1	791	968646208	CAMERA HOLDER, PREMOU
PLATE 2X30X78 X5CRNI18-10	97139673	41	3	426	919551008	MUFFLER UNIT
PLATE 2X328X30 DC01 FE//ZN	97048072	3	1	778	96059325	TERMINAL BOX
PLATE 2X44X160 DC01 FE//ZN	97067198	64	1	146	918011308	PREMOUNTED LOWER PART
PLATE 2X45X91 DC01 FE//ZNNI	956449508	91	1	721	919075408	CRANE DRIVER CAB ADDITIO
PLATE 2X490X381 X5CRNI18-1	97046156	41	1	720	919075408	CRANE DRIVER CAB ADDITIO
PLATE 2X50X75 DC01 FE//ZNNI	971851008	12	2	1075	919219708	PIVOT SECTION
PLATE 2X50X75 DC01 FE//ZNNI	971851008	67	2	1100	919220008	F-HEAD SECTION
PLATE 2X50X75 DC01 FE//ZNNI	971851008	16	2	1125	919220208	F-INTERMEDIATE SECT.
PLATE 2X515X476 DC01 RAL 7	97078505	20	1	739	96028393	INTERNAL PANELLING INSTA
PLATE 2X546X1049 DC01	97036486	(1)	1	463	917079908	TURNTABLE PANELLING
PLATE 2X552X1049 DC01	97036488	(1)	1	463	917079908	TURNTABLE PANELLING
PLATE 2X623X1049 DC01	97036487	(1)	1	463	917079908	TURNTABLE PANELLING
PLATE 2X623X1049 DC01	97036489	(1)	1	463	917079908	TURNTABLE PANELLING
PLATE 2X67X47 X5CRNI18-10	977874608	27	1	752	968080908	CLOSING DEVICE
PLATE 2X68X76 DC01 FE//ZNNI	97034205	24	1	653	96033320	ASSEMBLY PARTS MOUNTIN
PLATE 2X75X75 DC01 FE//ZNNI	978025708	89	1	721	919075408	CRANE DRIVER CAB ADDITIO
PLATE 2X76X108 X5CRNI18-10	97097974	26	1	653	96033320	ASSEMBLY PARTS MOUNTIN
PLATE 2X81X20 DC01 FE//ZNNI	97002641	20	1	502	919733908	ADD HEATING SUPERSTRUCT
PLATE 2X824X485 DC01 RAL 7	97075026	8	1	735	919075308	CRANE OPERATOR CABIN P
PLATE 2X832X202 X5CRNI18-1	97046155	66	1	721	919075408	CRANE DRIVER CAB ADDITIO
PLATE 2X850X91 DC01 FE//ZN	97126567	10	1	554	917473108	FUEL TANK CONTAINER UPPE
PLATE 2X90X156 ALMG3 H111	97057111	43	1	126	917076708	CATWALK CRAW.TRACK TRA
PLATE 2X90X156 ALMG3 H111	97057112	44	1	126	917076708	CATWALK CRAW.TRACK TRA
PLATE 2X90X156 ALMG3 H111	97057113	45	1	126	917076708	CATWALK CRAW.TRACK TRA
PLATE 2X90X156 ALMG3 H111	97057114	46	1	126	917076708	CATWALK CRAW.TRACK TRA
PLATE 2X90X196 ALMG3 H111	97057169	48	2	126	917076708	CATWALK CRAW.TRACK TRA
PLATE 2X98X32 ALMG3 H111 R	976606608	10	1	625	969245308	TERMINAL BOX ELECTRICS S
PLATE 2X98X32 ALMG3 H111 R	976606608	45	1	643	967917908	SWITCH CABINET
PLATE 30X250X135 S960QL	97032606	13	4	145	918011308	PREMOUNTED LOWER PART
PLATE 30X266X206 S960QL	97031582	27	2	520	919627908	SA FRAME PRE-ASS.
PLATE 30X319X184 S690QL	97027749	36	4	65	917291608	CRAWLER TRACK CARRIER, L
PLATE 30X319X184 S690QL	97027749	36	4	98	917291708	CRAWLER TRACK CARRIER,
PLATE 30X368X180 S960QL	97034143	7	2	197	917077708	PIN F. S AND D PIVOT SECTIO
PLATE 3X102X64 S355MC FE//	97116435	7	2	283	96033379	FIXING PARTS COMPRESSED
PLATE 3X105X104 S355MC	97099648	78	1	277	96032892	DIESEL ENGINE, PRE-ASSEMB
PLATE 3X113X80 S355MC FE//	97027105	54	2	191	96062971	ASSEMBLY PARTS F.SLEWING
PLATE 3X121X111 DC01 FE//ZN	97023730	24	1	589	918009808	CLIMA-HEATING INSTALLATIO
PLATE 3X121X249 S355MC FE//	97029819	10	1	985	96001219	HOISTING LIMIT SWITCH PRE-
PLATE 3X122X150 DC01 FE//ZN	97041125	10	1	201	917438108	WINCH 1 PRE-ASSEMBLY
PLATE 3X122X150 DC01 FE//ZN	97041125	10	1	221	917454008	WINCH 2 PRE-ASS.
PLATE 3X127X120 DC01 RAL	97074748	27	1	727	969752608	WINDOW ASSEMBLY
PLATE 3X137X140 X5CRNI18-1	978979908	2	1	792	965669108	GUIDE
PLATE 3X144X278 DC01 FE//ZN	97041169	43	1	230	917451208	WINCH 4 PRE-ASSEMBLY
PLATE 3X146X80 DC01 FE//ZN	970771908	66	1	21	918005408	CENTRAL SECTION CRAWLER
PLATE 3X146X80 DC01 FE//ZN	970771908	53	2	191	96062971	ASSEMBLY PARTS F.SLEWING
PLATE 3X147X130 X5CRNI18-1	97066285	50	1	191	96062971	ASSEMBLY PARTS F.SLEWING
PLATE 3X147X130 X5CRNI18-1	97066286	51	1	191	96062971	ASSEMBLY PARTS F.SLEWING
PLATE 3X1500X82 DC01 FE//ZN	97038281	54	2	915	917078808	S INTERMEDIATE SECTION
PLATE 3X150X40 DC01 FE//ZN	978041208	12	3	191	96062971	ASSEMBLY PARTS F.SLEWING
PLATE 3X151X136 S355MC FE//	976958808	17	1	744	96000697	WIPERS INSTALLATION
PLATE 3X158X365 DC01 FE//ZN	97035738	25	1	436	918981908	BATTERY STORAGE
PLATE 3X180X316 DC01 T ZN	97038387	55	1	470	918999008	SLEWING PLATFORM CATWAL
PLATE 3X182X352 S355MC T Z	97058234	113	1	192	96062971	ASSEMBLY PARTS F.SLEWING

Description	Item	Pos.	Quantity	Page	Assembly	Description
PLATE 3X185X40 S355MC FE//	977984008	69	1	276	96032892	DIESEL ENGINE, PRE-ASSEMB
PLATE 3X190X60 DC01 FE//ZN	971562708	157	3	847	919304308	S PIVOT SECTION PRE-ASS.
PLATE 3X200X323 DC01 FE//ZN	97041631	29	1	597	96034154	SOUND DAMPING ABOVE
PLATE 3X200X400 DC01 FE//ZN	97049016	107	1	192	96062971	ASSEMBLY PARTS F.SLEWING
PLATE 3X209X230 DC01 FE//ZN	97038344	1	1	147	968284308	MOUNTING PARTS BASE PAR
PLATE 3X213X129 S355MC FE//	97059099	23	1	589	918009808	CLIMA-HEATING INSTALLATIO
PLATE 3X221X252 S355MC T Z	97047682	77	1	471	918999008	SLEWING PLATFORM CATWAL
PLATE 3X234X229 S355MC FE//	97057649	15	1	446	96004209	PUMP PRE-ASS.
PLATE 3X245X141 DC01 FE//ZN	97040913	42	1	230	917451208	WINCH 4 PRE-ASSEMBLY
PLATE 3X245X344 S355MC FE//	97077052	40	1	191	96062971	ASSEMBLY PARTS F.SLEWING
PLATE 3X250X121 S355MC FE//	97029818	2	1	985	96001219	HOISTING LIMIT SWITCH PRE-
PLATE 3X251X182 DC01 FE//ZN	97053156	6	1	191	96062971	ASSEMBLY PARTS F.SLEWING
PLATE 3X253X221 S355MC T Z	97043400	75	1	471	918999008	SLEWING PLATFORM CATWAL
PLATE 3X265X136 S355MC FE//	97058017	30	2	611	969443908	SOUND DAMPING DOWN
PLATE 3X26X26 DC01 FE//ZNNI	971974208	22	2	453	918810308	CONTROL STAND
PLATE 3X278X620 X5CRNI18-1	97036153	9	1	789	967956208	CAMERA INSTALLATION SLEW
PLATE 3X280X154 DC01 FE//ZN	971552108	102	1	521	919627908	SA FRAME PRE-ASS.
PLATE 3X280X170 DC01 RAL 7	977224608	22	1	739	96028393	INTERNAL PANELLING INSTA
PLATE 3X291X119 S355MC FE//	97139825	40	1	426	919551008	MUFFLER UNIT
PLATE 3X296X60 X5CRNI18-10	97034264	3	1	1007	968099808	CAMERA HOLDER, PREMOU
PLATE 3X300X115 DC01 FE//ZN	975471408	82	4	192	96062971	ASSEMBLY PARTS F.SLEWING
PLATE 3X30X95 S355MC FE//	975651908	11	3	523	96048466	SA FRAME ERECTING DEVICE
PLATE 3X30X95 S355MC FE//	975651908	21	1	720	919075408	CRANE DRIVER CAB ADDITIO
PLATE 3X316X134 DC01 FE//ZN	97042634	61	1	276	96032892	DIESEL ENGINE, PRE-ASSEMB
PLATE 3X318X358 DC01 FE//ZN	97064661	66	1	276	96032892	DIESEL ENGINE, PRE-ASSEMB
PLATE 3X323X92 DC01 FE//ZN	97055153	10	1	426	919551008	MUFFLER UNIT
PLATE 3X327X177 S355MC FE//	97107290	112	1	192	96062971	ASSEMBLY PARTS F.SLEWING
PLATE 3X328X593 DC01 FE//ZN	97041632	30	1	597	96034154	SOUND DAMPING ABOVE
PLATE 3X338X91 S355MC FE//	97043395	28	3	320	96032897	RADIATOR, PRE-ASSEMBLED
PLATE 3X340X162 DC01 T ZN	97058236	1	1	195	969483508	PARK CONSOLE HOSES PRE
PLATE 3X342X177 S355MC T Z	97058235	114	1	192	96062971	ASSEMBLY PARTS F.SLEWING
PLATE 3X352X581 DC01 FE//ZN	97075181	22	1	116	918589408	HYDRAULIC SUPPORT
PLATE 3X354X500 DC01 FE//ZN	97058237	116	1	192	96062971	ASSEMBLY PARTS F.SLEWING
PLATE 3X363X377 DC01	97039082	24	1	597	96034154	SOUND DAMPING ABOVE
PLATE 3X366X104 DC01 RAL 9	977444008	15	1	453	918810308	CONTROL STAND
PLATE 3X366X104 DC01 RAL 9	977444108	16	1	453	918810308	CONTROL STAND
PLATE 3X366X391 DC01 FE//ZN	97059478	15	2	854	919391108	S OVERRUN PROTECTION
PLATE 3X38X100 S355MC FE//	97022950	4	6	438	96032910	BATTERY BOX, PRE-ASSEMB
PLATE 3X390X260 S355MC FE//	97032006	55	1	896	917190908	S INTERMEDIATE SECTION
PLATE 3X390X260 S355MC FE//	97032006	31	1	904	917333908	S INTERMEDIATE SECTION
PLATE 3X390X260 S355MC FE//	97032006	55	1	908	917078708	S INTERMEDIATE SECTION
PLATE 3X390X260 S355MC FE//	97032006	55	1	928	917079208	S INTERMEDIATE SECTION
PLATE 3X390X260 S355MC FE//	97032006	55	1	933	917571208	S INTERMEDIATE SECTION
PLATE 3X404X480 X5CRNI18-1	97045905	1	1	84	968727008	CAMERA EQUIPMENT CRAW
PLATE 3X404X480 X5CRNI18-1	97045905	1	1	108	968668808	CAMERA EQUIPMENT CRAW
PLATE 3X404X480 X5CRNI18-1	97045909	2	1	84	968727008	CAMERA EQUIPMENT CRAW
PLATE 3X404X480 X5CRNI18-1	97045909	2	1	108	968668808	CAMERA EQUIPMENT CRAW
PLATE 3X407X167 S355MC FE//	97045411	18	2	432	919063308	AIR FILTER UNIT CPL.
PLATE 3X40X40 DC01 FE//ZNNI	971974108	21	4	453	918810308	CONTROL STAND
PLATE 3X415X506 DC01 FE//ZN	97044328	83	1	192	96062971	ASSEMBLY PARTS F.SLEWING
PLATE 3X436X319 DC01 FE//ZN	97043275	1	1	283	96033379	FIXING PARTS COMPRESSED
PLATE 3X441X317 DC01 FE//ZN	97117586	26	1	597	96034154	SOUND DAMPING ABOVE
PLATE 3X44X105 DC01 FE//ZN	97038145	27	20	611	969443908	SOUND DAMPING DOWN
PLATE 3X480X81 S355MC FE//	97033924	16	6	945	917191008	SL REDUCING SECTION
PLATE 3X486X308 DC01 FE//ZN	97044803	90	1	192	96062971	ASSEMBLY PARTS F.SLEWING
PLATE 3X491X320 DC01 FE//ZN	97117592	27	1	597	96034154	SOUND DAMPING ABOVE
PLATE 3X50X234 DC01 FE//ZN	97041768	48	1	474	968283208	CATWALK SUPERSTR.LEFT
PLATE 3X518X258 S355MC FE//	97116725	79	1	277	96032892	DIESEL ENGINE, PRE-ASSEMB
PLATE 3X539X300 S355MC T Z	97095103	2	1	478	96020149	TREAD
PLATE 3X550X192 S355MC FE//	97059064	2	1	504	96019655	ADDNL.HEATING, PRE-ASSE

Description	Item	Pos.	Quantity	Page	Assembly	Description
PLATE 3X579X170 S355MC FE//	97145636	62	1	276	96032892	DIESEL ENGINE, PRE-ASSEMB
PLATE 3X581X162 DC01 FE//ZN	97052923	2	1	27	969088908	HOLDER PRE-ASSEMBLY
PLATE 3X600X300 DC01	97042668	3	1	283	96033379	FIXING PARTS COMPRESSED
PLATE 3X609X869 S355MC T Z	97038390	2	1	477	968287308	ACCESS LADDER PRE-ASS.
PLATE 3X627X291 DC01 FE//ZN	97039083	25	1	597	96034154	SOUND DAMPING ABOVE
PLATE 3X64X203 DC01 FE//ZN	97067197	63	1	146	918011308	PREMOUNTED LOWER PART
PLATE 3X662X293 S355MC FE//	97056274	30	1	276	96032892	DIESEL ENGINE, PRE-ASSEMB
PLATE 3X70X135 DC01 FE//ZN	974698908	49	1	493	96053632	ELECTRIC ADD-ON PARTS CA
PLATE 3X70X135 S355MC FE//	977984508	20	1	191	96062971	ASSEMBLY PARTS F.SLEWING
PLATE 3X70X45 S355MC FE//	977335508	69	1	578	919297008	CENT. LUBRIC. SYSTEM SUP
PLATE 3X70X60 DC01 FE//ZNNI	971447408	81	3	192	96062971	ASSEMBLY PARTS F.SLEWING
PLATE 3X70X87 DC01 FE//ZNNI	954061908	151	1	847	919304308	S PIVOT SECTION PRE-ASS.
PLATE 3X750X768 S355MC	97085641	7	1	191	96062971	ASSEMBLY PARTS F.SLEWING
PLATE 3X78X86 DC01 RAL 701	97060667	33	1	750	918064308	SLIDING DOOR INSTALLATION
PLATE 3X80X1392 ALMG3 H11	979515108	16	1	735	919075308	CRANE OPERATOR CABIN P
PLATE 3X80X174 DC01 FE//ZN	97049226	109	1	192	96062971	ASSEMBLY PARTS F.SLEWING
PLATE 3X829X165 DC01 FE//ZN	97052922	1	1	27	969088908	HOLDER PRE-ASSEMBLY
PLATE 3X82X1110 DC01 FE//ZN	97033352	61	4	908	917078708	S INTERMEDIATE SECTION
PLATE 3X82X1110 DC01 FE//ZN	97033352	62	4	915	917078808	S INTERMEDIATE SECTION
PLATE 3X82X1110 DC01 FE//ZN	97033352	62	4	928	917079208	S INTERMEDIATE SECTION
PLATE 3X82X1110 DC01 FE//ZN	97033352	62	4	933	917571208	S INTERMEDIATE SECTION
PLATE 3X82X580 DC01 FE//ZN	97031853	30	4	896	917190908	S INTERMEDIATE SECTION
PLATE 3X82X580 DC01 FE//ZN	97031853	30	4	904	917333908	S INTERMEDIATE SECTION
PLATE 3X82X580 DC01 FE//ZN	97031853	30	4	908	917078708	S INTERMEDIATE SECTION
PLATE 3X82X580 DC01 FE//ZN	97031853	30	2	915	917078808	S INTERMEDIATE SECTION
PLATE 3X82X580 DC01 FE//ZN	97031853	30	4	928	917079208	S INTERMEDIATE SECTION
PLATE 3X82X580 DC01 FE//ZN	97031853	30	4	933	917571208	S INTERMEDIATE SECTION
PLATE 3X840X156 DC01 T ZN	97124909	63	1	471	918999008	SLEWING PLATFORM CATWAL
PLATE 3X884X399 S355MC T Z	97095102	1	1	478	96020149	TREAD
PLATE 3X88X96 DC01 FE//ZNNI	97030183	32	1	276	96032892	DIESEL ENGINE, PRE-ASSEMB
PLATE 3X892X382 S355MC RA	977179308	1	1	746	964720408	PEDAL CANTILEVER INSTALL
PLATE 3X90X150 DC01 FE//ZN	97045106	50	1	230	917451208	WINCH 4 PRE-ASSEMBLY
PLATE 3X90X224 DC01 FE//ZN	97032135	16	4	520	919627908	SA FRAME PRE-ASS.
PLATE 3X92X132 S355MC FE//	97043269	26	2	545	917080508	ROLLER BEARING
PLATE 3X97X70 S355MC FE//	978311508	8	1	283	96033379	FIXING PARTS COMPRESSED
PLATE 3X97X70 S355MC FE//	978311508	320	1	757	96033157	COMPRESSED AIR PLANT
PLATE 40X5922X168 S960QL+	97027174	1	2	898	967747008	ROD
PLATE 40X7173X244 S960QL+	97123902	1	2	1055	96038862	RODS PRE-ASSEMBLY
PLATE 4X1000X291 S315MC FE	97035380	12	1	230	917451208	WINCH 4 PRE-ASSEMBLY
PLATE 4X1000X292 S315MC FE	97035379	11	1	230	917451208	WINCH 4 PRE-ASSEMBLY
PLATE 4X100X218 S315MC FE//	97055291	18	2	482	969259908	SLEWING PLATFORM CATWAL
PLATE 4X103X20 S315MC FE//	952859808	33	1	276	96032892	DIESEL ENGINE, PRE-ASSEMB
PLATE 4X103X900 S315MC FE//	945048208	148	3	847	919304308	S PIVOT SECTION PRE-ASS.
PLATE 4X1046X98 S315MC	97054740	7	1	265	918861408	DIESEL ENGINE CPL.
PLATE 4X1055X161 S315MC FE	97031844	28	2	908	917078708	S INTERMEDIATE SECTION
PLATE 4X1055X161 S315MC FE	97031844	28	1	915	917078808	S INTERMEDIATE SECTION
PLATE 4X1055X161 S315MC FE	97031844	28	2	928	917079208	S INTERMEDIATE SECTION
PLATE 4X1055X161 S315MC FE	97031844	28	2	933	917571208	S INTERMEDIATE SECTION
PLATE 4X105X153 S315MC FE//	97041360	42	2	191	96062971	ASSEMBLY PARTS F.SLEWING
PLATE 4X107X70 S315MC FE//	97046716	168	1	847	919304308	S PIVOT SECTION PRE-ASS.
PLATE 4X1092X326 S315MC	97037253	11	1	276	96032892	DIESEL ENGINE, PRE-ASSEMB
PLATE 4X110X80 S315MC FE//	970350208	22	1	577	919297008	CENT. LUBRIC. SYSTEM SUP
PLATE 4X1110X122 S315MC FE	97033351	60	4	908	917078708	S INTERMEDIATE SECTION
PLATE 4X1110X122 S315MC FE	97033351	61	4	915	917078808	S INTERMEDIATE SECTION
PLATE 4X1110X122 S315MC FE	97033351	61	4	928	917079208	S INTERMEDIATE SECTION
PLATE 4X1110X122 S315MC FE	97033351	61	4	933	917571208	S INTERMEDIATE SECTION
PLATE 4X1130X202 S315MC FE	978931408	65	1	846	919304308	S PIVOT SECTION PRE-ASS.
PLATE 4X113X221 S315MC FE//	97037262	18	1	276	96032892	DIESEL ENGINE, PRE-ASSEMB
PLATE 4X115X97 S315MC FE//	971276408	55	1	191	96062971	ASSEMBLY PARTS F.SLEWING
PLATE 4X115X97 S315MC FE//	971276408	19	2	720	919075408	CRANE DRIVER CAB ADDITIO

Description	Item	Pos.	Quantity	Page	Assembly	Description
PLATE 4X119X70 S315MC FE//	978682708	32	4	184	919082708	SLEWING PLATFORM CPL.
PLATE 4X120X80 S315MC FE//	97085363	68	1	577	919297008	CENT. LUBRIC. SYSTEM SUP
PLATE 4X1225X155 S315MC	97056133	14	1	276	96032892	DIESEL ENGINE, PRE-ASSEMB
PLATE 4X122X700 S315MC FE//	97003872	46	2	520	919627908	SA FRAME PRE-ASS.
PLATE 4X122X700 S315MC FE//	97003872	63	3	846	919304308	S PIVOT SECTION PRE-ASS.
PLATE 4X123X137 S315MC T Z	97046777	89	2	471	918999008	SLEWING PLATFORM CATWAL
PLATE 4X1256X321 S315MC FE	97062176	11	1	145	918011308	PREMOUNTED LOWER PART
PLATE 4X126X30 S315MC FE//	97063970	75	2	277	96032892	DIESEL ENGINE, PRE-ASSEMB
PLATE 4X127X1320 S315MC	97019834	144	2	847	919304308	S PIVOT SECTION PRE-ASS.
PLATE 4X130X114 S315MC FE//	97141196	52	2	184	919082708	SLEWING PLATFORM CPL.
PLATE 4X137X123 S315MC T Z	97046778	90	2	471	918999008	SLEWING PLATFORM CATWAL
PLATE 4X138X138 S315MC FE//	975208408	19	24	116	918589408	HYDRAULIC SUPPORT
PLATE 4X138X143 S315MC FE//	97050741	31	2	817	917517908	COUNTERWEIGHT FRAME
PLATE 4X138X143 S315MC FE//	97050746	34	2	817	917517908	COUNTERWEIGHT FRAME
PLATE 4X138X20 S315MC FE//	97044966	29	2	320	96032897	RADIATOR, PRE-ASSEMBLED
PLATE 4X140X245 S315MC FE//	97035382	17	8	230	917451208	WINCH 4 PRE-ASSEMBLY
PLATE 4X140X82 S315MC FE//	97037207	17	2	320	96032897	RADIATOR, PRE-ASSEMBLED
PLATE 4X140X83 S315MC FE//	97037215	24	1	320	96032897	RADIATOR, PRE-ASSEMBLED
PLATE 4X141X25 S315MC FE//	974601208	96	2	471	918999008	SLEWING PLATFORM CATWAL
PLATE 4X143X100 S315MC FE//	97050744	32	2	817	917517908	COUNTERWEIGHT FRAME
PLATE 4X143X100 S315MC FE//	97050745	33	2	817	917517908	COUNTERWEIGHT FRAME
PLATE 4X143X30 S315MC FE//	97050176	72	1	277	96032892	DIESEL ENGINE, PRE-ASSEMB
PLATE 4X148X819 S315MC FE//	97035729	16	1	436	918981908	BATTERY STORAGE
PLATE 4X1500X122 S315MC FE	97036299	17	4	915	917078808	S INTERMEDIATE SECTION
PLATE 4X150X50 S315MC FE//	97010163	56	1	191	96062971	ASSEMBLY PARTS F.SLEWING
PLATE 4X150X50 S315MC FE//	971510808	8	1	577	919297008	CENT. LUBRIC. SYSTEM SUP
PLATE 4X151X89 S315MC FE//	97049471	115	1	522	919627908	SA FRAME PRE-ASS.
PLATE 4X1533X198 S315MC	97054602	4	1	482	969259908	SLEWING PLATFORM CATWAL
PLATE 4X155X220 S315MC FE//	971290308	95	1	192	96062971	ASSEMBLY PARTS F.SLEWING
PLATE 4X156X190 S315MC FE//	97039470	10	6	191	96062971	ASSEMBLY PARTS F.SLEWING
PLATE 4X156X298 S315MC FE//	97041363	43	1	191	96062971	ASSEMBLY PARTS F.SLEWING
PLATE 4X156X450 S315MC FE//	97041357	41	2	191	96062971	ASSEMBLY PARTS F.SLEWING
PLATE 4X158X190 S315MC FE//	97042998	69	2	191	96062971	ASSEMBLY PARTS F.SLEWING
PLATE 4X159X275 S315MC FE//	97034141	5	1	201	917438108	WINCH 1 PRE-ASSEMBLY
PLATE 4X159X275 S315MC FE//	97034141	5	1	221	917454008	WINCH 2 PRE-ASS.
PLATE 4X162X270 S315MC FE//	97062015	51	1	145	918011308	PREMOUNTED LOWER PART
PLATE 4X164X75 S315MC	97145457	70	1	191	96062971	ASSEMBLY PARTS F.SLEWING
PLATE 4X165X205 S315MC FE//	97096058	2	1	773	91000228	AIR CON DRIVE UNIT PREPA
PLATE 4X166X138 S315MC FE//	97056173	17	1	276	96032892	DIESEL ENGINE, PRE-ASSEMB
PLATE 4X166X343 S315MC FE//	97054461	2	1	800	919477008	AUX.HYDR. BALL. TRUCK V-FR
PLATE 4X167X165 S315MC FE//	97039738	145	1	847	919304308	S PIVOT SECTION PRE-ASS.
PLATE 4X167X25 S315MC T Z	977852108	52	4	145	918011308	PREMOUNTED LOWER PART
PLATE 4X167X25 S315MC T Z	977852108	15	4	817	917517908	COUNTERWEIGHT FRAME
PLATE 4X170X90 S315MC FE//	97051398	179	1	847	919304308	S PIVOT SECTION PRE-ASS.
PLATE 4X173X230 S315MC FE//	97042215	12	1	808	918470508	EXTERNAL FEED
PLATE 4X1750X161 S315MC FE	97036296	14	1	915	917078808	S INTERMEDIATE SECTION
PLATE 4X180X111 S315MC FE//	97043105	68	2	191	96062971	ASSEMBLY PARTS F.SLEWING
PLATE 4X182X248 S315MC FE//	97056228	21	1	276	96032892	DIESEL ENGINE, PRE-ASSEMB
PLATE 4X182X338 S315MC FE//	97039462	3	1	191	96062971	ASSEMBLY PARTS F.SLEWING
PLATE 4X182X40 S315MC FE//	971739608	57	1	191	96062971	ASSEMBLY PARTS F.SLEWING
PLATE 4X185X30 S315MC FE//	97055167	77	2	277	96032892	DIESEL ENGINE, PRE-ASSEMB
PLATE 4X185X380 S315MC	97037259	15	1	276	96032892	DIESEL ENGINE, PRE-ASSEMB
PLATE 4X187X168 S315MC FE//	97037209	18	1	320	96032897	RADIATOR, PRE-ASSEMBLED
PLATE 4X188X190 S315MC FE//	97056136	16	1	276	96032892	DIESEL ENGINE, PRE-ASSEMB
PLATE 4X189X75 S315MC FE//	97041772	45	1	191	96062971	ASSEMBLY PARTS F.SLEWING
PLATE 4X190X1100 S315MC	97055160	11	1	426	919551008	MUFFLER UNIT
PLATE 4X190X174 S315MC T Z	978308508	22	7	474	968283208	CATWALK SUPERSTR.LEFT
PLATE 4X190X209 S315MC T Z	978308408	23	2	474	968283208	CATWALK SUPERSTR.LEFT
PLATE 4X196X115 S315MC FE//	97116318	13	1	426	919551008	MUFFLER UNIT
PLATE 4X1975X127 S315MC	97042452	59	1	191	96062971	ASSEMBLY PARTS F.SLEWING

Description	Item	Pos.	Quantity	Page	Assembly	Description
PLATE 4X200X155 S315MC FE//	975472908	61	1	191	96062971	ASSEMBLY PARTS F.SLEWING
PLATE 4X200X70 S315MC FE//	97050177	1	1	1078	968938308	SENSOR PRE-ASS.
PLATE 4X203X246 S315MC FE//	97054460	1	1	800	919477008	AUX.HYDR. BALL. TRUCK V-FR
PLATE 4X205X400 S315MC FE//	97054546	9	1	191	96062971	ASSEMBLY PARTS F.SLEWING
PLATE 4X20X247 S315MC FE//	955002908	51	1	184	919082708	SLEWING PLATFORM CPL.
PLATE 4X210X143 S315MC FE//	97053636	66	2	577	919297008	CENT. LUBRIC. SYSTEM SUP
PLATE 4X211X168 S315MC FE//	97041855	46	1	191	96062971	ASSEMBLY PARTS F.SLEWING
PLATE 4X218X429 S315MC FE//	97038747	45	2	474	968283208	CATWALK SUPERSTR.LEFT
PLATE 4X219X80 S315MC FE//	97006879	15	2	563	918789208	FUEL TANK CPL.
PLATE 4X2200X161 S315MC FE	97036297	15	1	915	917078808	S INTERMEDIATE SECTION
PLATE 4X2205X262 S315MC	97039154	28	1	597	96034154	SOUND DAMPING ABOVE
PLATE 4X220X368 S315MC T Z	97049015	1	1	194	968907408	PARK CONSOLE HOSES PRE
PLATE 4X221X890 S315MC FE//	97035730	17	1	436	918981908	BATTERY STORAGE
PLATE 4X222X512 S315MC FE//	97044371	87	1	192	96062971	ASSEMBLY PARTS F.SLEWING
PLATE 4X227X937 X5CRNI18-1	97044911	2	1	791	968646208	CAMERA HOLDER, PREMOU
PLATE 4X230X158 S315MC FE//	97044329	84	2	192	96062971	ASSEMBLY PARTS F.SLEWING
PLATE 4X231X151 S315MC FE//	97034146	8	1	201	917438108	WINCH 1 PRE-ASSEMBLY
PLATE 4X231X151 S315MC FE//	97034146	8	1	221	917454008	WINCH 2 PRE-ASS.
PLATE 4X231X151 S315MC FE//	97034146	38	1	230	917451208	WINCH 4 PRE-ASSEMBLY
PLATE 4X231X151 S315MC FE//	97034146	10	1	952	917473608	WINCH 6 PRE-ASSEMBLY
PLATE 4X231X53 S315MC FE//	97046163	6	1	283	96033379	FIXING PARTS COMPRESSED
PLATE 4X235X190 S315MC FE//	97058646	17	8	811	917863208	TRANSPORT KEEPER
PLATE 4X2430X226 S315MC	97041624	44	1	191	96062971	ASSEMBLY PARTS F.SLEWING
PLATE 4X246X100 S315MC T Z	97062109	86	2	21	918005408	CENTRAL SECTION CRAWLER
PLATE 4X246X125 S315MC T Z	97062057	85	5	21	918005408	CENTRAL SECTION CRAWLER
PLATE 4X246X368 S315MC FE//	97054480	3	1	800	919477008	AUX.HYDR. BALL. TRUCK V-FR
PLATE 4X2490X161 S315MC FE	97028899	22	8	908	917078708	S INTERMEDIATE SECTION
PLATE 4X2490X161 S315MC FE	97028899	22	6	915	917078808	S INTERMEDIATE SECTION
PLATE 4X2490X161 S315MC FE	97028899	22	8	928	917079208	S INTERMEDIATE SECTION
PLATE 4X2490X161 S315MC FE	97028899	22	8	933	917571208	S INTERMEDIATE SECTION
PLATE 4X249X80 S315MC FE//	97036380	9	2	432	919063308	AIR FILTER UNIT CPL.
PLATE 4X250X132 S315MC FE//	97043001	72	1	192	96062971	ASSEMBLY PARTS F.SLEWING
PLATE 4X250X268 S315MC FE//	97031172	14	2	568	919140308	OIL RESERVOIR, COMPLETE
PLATE 4X251X50 S315MC FE//	97065613	33	1	597	96034154	SOUND DAMPING ABOVE
PLATE 4X255X187 S315MC FE//	97061020	46	1	1053	919219508	F-CONNECTING HEAD
PLATE 4X258X50 S315MC FE//	97038739	29	1	474	968283208	CATWALK SUPERSTR.LEFT
PLATE 4X260X174 S315MC T Z	97038738	21	2	474	968283208	CATWALK SUPERSTR.LEFT
PLATE 4X265X212 S315MC FE//	97148705	122	4	522	919627908	SA FRAME PRE-ASS.
PLATE 4X2667X160 S315MC FE	97030350	29	2	896	917190908	S INTERMEDIATE SECTION
PLATE 4X2667X160 S315MC FE	97030350	29	2	904	917333908	S INTERMEDIATE SECTION
PLATE 4X2667X160 S315MC FE	97030350	21	2	945	917191008	SL REDUCING SECTION
PLATE 4X269X293 S315MC FE//	97042687	64	1	276	96032892	DIESEL ENGINE, PRE-ASSEMB
PLATE 4X270X155 S315MC T Z	97046776	88	2	471	918999008	SLEWING PLATFORM CATWAL
PLATE 4X270X155 S315MC T Z	97047091	91	2	471	918999008	SLEWING PLATFORM CATWAL
PLATE 4X271X170 S315MC FE//	97129878	5	2	796	919408908	UPPERCARRIAGE SUSP BALL
PLATE 4X272X50 S315MC FE//	97038740	30	1	474	968283208	CATWALK SUPERSTR.LEFT
PLATE 4X276X323 S315MC FE//	97044330	85	1	192	96062971	ASSEMBLY PARTS F.SLEWING
PLATE 4X279X108 S315MC FE//	97037263	19	1	276	96032892	DIESEL ENGINE, PRE-ASSEMB
PLATE 4X283X189 S315MC FE//	97050200	2	1	1077	96038853	SENSOR CARRIER CPL.
PLATE 4X283X189 S315MC FE//	97050201	3	1	1077	96038853	SENSOR CARRIER CPL.
PLATE 4X285X60 S315MC FE//	97042144	47	1	191	96062971	ASSEMBLY PARTS F.SLEWING
PLATE 4X285X60 S315MC FE//	97042144	23	1	720	919075408	CRANE DRIVER CAB ADDITIO
PLATE 4X287X113 S315MC T Z	97038381	20	4	470	918999008	SLEWING PLATFORM CATWAL
PLATE 4X290X207 S315MC FE//	97056229	22	1	276	96032892	DIESEL ENGINE, PRE-ASSEMB
PLATE 4X293X166 S315MC FE//	97061979	44	4	145	918011308	PREMOUNTED LOWER PART
PLATE 4X293X439 S315MC E	97097175	1	1	773	91000228	AIR CON DRIVE UNIT PREPA
PLATE 4X2970X161 S315MC FE	97028898	22	2	896	917190908	S INTERMEDIATE SECTION
PLATE 4X2970X161 S315MC FE	97028898	22	2	904	917333908	S INTERMEDIATE SECTION
PLATE 4X2970X161 S315MC FE	97028898	20	2	945	917191008	SL REDUCING SECTION
PLATE 4X302X219 S315MC FE//	97034927	9	1	201	917438108	WINCH 1 PRE-ASSEMBLY

Description	Item	Pos.	Quantity	Page	Assembly	Description
PLATE 4X302X219 S315MC FE//	97034927	9	1	221	917454008	WINCH 2 PRE-ASS.
PLATE 4X305X185 S315MC FE//	97043179	74	2	192	96062971	ASSEMBLY PARTS F.SLEWING
PLATE 4X306X497 S315MC FE//	97039461	2	1	191	96062971	ASSEMBLY PARTS F.SLEWING
PLATE 4X307X105 X5CRNI18-1	97145740	1	1	1019	96054388	ADAPTER PRE-ASS.
PLATE 4X30X141 S315MC T Z	97048030	72	2	21	918005408	CENTRAL SECTION CRAWLER
PLATE 4X30X82 X5CRNI18-10	97093827	34	4	426	919551008	MUFFLER UNIT
PLATE 4X310X112 S315MC FE//	97036300	18	2	915	917078808	S INTERMEDIATE SECTION
PLATE 4X312X159 S315MC FE//	97056178	20	1	276	96032892	DIESEL ENGINE, PRE-ASSEMB
PLATE 4X316X240 S315MC FE//	977498608	19	1	191	96062971	ASSEMBLY PARTS F.SLEWING
PLATE 4X323X60 S315MC FE//	97031164	16	2	563	918789208	FUEL TANK CPL.
PLATE 4X323X860 S315MC	97031391	34	1	845	919304308	S PIVOT SECTION PRE-ASS.
PLATE 4X334X50 S315MC FE//	97038741	31	1	474	968283208	CATWALK SUPERSTR.LEFT
PLATE 4X335X136 S315MC FE//	97041577	92	2	66	917291608	CRAWLER TRACK CARRIER, L
PLATE 4X335X136 S315MC FE//	97041577	92	2	99	917291708	CRAWLER TRACK CARRIER,
PLATE 4X337X113 S315MC FE//	979806308	7	2	563	918789208	FUEL TANK CPL.
PLATE 4X348X113 S315MC T Z	97059464	2	6	483	969540008	STAIR COMPLETE
PLATE 4X359X103 S315MC FE//	97111661	1	1	558	96059080	PREMOUNTED FUEL FILTER
PLATE 4X366X300 S315MC	97037255	13	1	276	96032892	DIESEL ENGINE, PRE-ASSEMB
PLATE 4X368X204 S315MC FE//	97055311	20	1	426	919551008	MUFFLER UNIT
PLATE 4X369X458 X5CRNI18-1	97074779	36	1	789	967956208	CAMERA INSTALLATION SLEW
PLATE 4X373X430 S315MC FE//	97071523	20	1	744	96000697	WIPERS INSTALLATION
PLATE 4X383X211 S315MC FE//	97056244	23	1	276	96032892	DIESEL ENGINE, PRE-ASSEMB
PLATE 4X384X350 S315MC FE//	97031758	1	1	1147	96031241	MECHANICAL AUXILIARIES
PLATE 4X384X350 S315MC FE//	97118186	1	1	1150	96034669	MECHANICAL AUXILIARIES
PLATE 4X386X169 S315MC FE//	978179508	15	2	568	919140308	OIL RESERVOIR, COMPLETE
PLATE 4X398X116 S315MC FE//	97041578	93	2	66	917291608	CRAWLER TRACK CARRIER, L
PLATE 4X398X116 S315MC FE//	97041578	93	2	99	917291708	CRAWLER TRACK CARRIER,
PLATE 4X399X128 S315MC FE//	97043505	70	1	276	96032892	DIESEL ENGINE, PRE-ASSEMB
PLATE 4X419X272 S315MC FE//	97124827	35	2	1043	919326208	SLEWING PLATFORM EXTENS
PLATE 4X421X981 S315MC FE//	97037212	21	2	320	96032897	RADIATOR, PRE-ASSEMBLED
PLATE 4X423X225 S315MC FE//	97039467	8	2	191	96062971	ASSEMBLY PARTS F.SLEWING
PLATE 4X425X97 S315MC FE//	97036379	8	2	432	919063308	AIR FILTER UNIT CPL.
PLATE 4X429X126 S315MC FE//	97031163	6	2	563	918789208	FUEL TANK CPL.
PLATE 4X431X240 S315MC FE//	97123691	7	1	432	919063308	AIR FILTER UNIT CPL.
PLATE 4X438X327 S315MC FE//	97039044	22	1	597	96034154	SOUND DAMPING ABOVE
PLATE 4X450X100 S315MC R	975744708	136	3	847	919304308	S PIVOT SECTION PRE-ASS.
PLATE 4X476X1496 S315MC	97065612	32	1	597	96034154	SOUND DAMPING ABOVE
PLATE 4X480X112 S315MC FE//	97028904	25	4	896	917190908	S INTERMEDIATE SECTION
PLATE 4X480X112 S315MC FE//	97028904	25	4	904	917333908	S INTERMEDIATE SECTION
PLATE 4X480X112 S315MC FE//	97028904	25	4	908	917078708	S INTERMEDIATE SECTION
PLATE 4X480X112 S315MC FE//	97028904	25	2	915	917078808	S INTERMEDIATE SECTION
PLATE 4X480X112 S315MC FE//	97028904	25	4	928	917079208	S INTERMEDIATE SECTION
PLATE 4X480X112 S315MC FE//	97028904	25	4	933	917571208	S INTERMEDIATE SECTION
PLATE 4X480X486 S315MC FE//	97027787	51	1	65	917291608	CRAWLER TRACK CARRIER, L
PLATE 4X480X486 S315MC FE//	97027788	52	1	65	917291608	CRAWLER TRACK CARRIER, L
PLATE 4X480X486 S315MC FE//	97027817	51	1	98	917291708	CRAWLER TRACK CARRIER,
PLATE 4X480X486 S315MC FE//	97027818	52	1	98	917291708	CRAWLER TRACK CARRIER,
PLATE 4X490X206 S315MC FE//	97048236	9	1	442	919063408	UREA PLANT
PLATE 4X501X1092 S315MC FE	97061877	42	1	145	918011308	PREMOUNTED LOWER PART
PLATE 4X505X231 S315MC FE//	97044331	86	1	192	96062971	ASSEMBLY PARTS F.SLEWING
PLATE 4X50X321 S315MC FE//	97047073	80	2	983	919301808	L-HEAD PIECE
PLATE 4X50X430 S315MC FE//	97062481	53	1	145	918011308	PREMOUNTED LOWER PART
PLATE 4X517X506 X5CRNI18-1	97041883	35	1	789	967956208	CAMERA INSTALLATION SLEW
PLATE 4X523X310 S315MC FE//	97034139	4	1	201	917438108	WINCH 1 PRE-ASSEMBLY
PLATE 4X523X310 S315MC FE//	97034139	4	1	221	917454008	WINCH 2 PRE-ASS.
PLATE 4X524X138 S315MC T Z	97056529	82	2	471	918999008	SLEWING PLATFORM CATWAL
PLATE 4X524X607 S315MC	97044984	36	1	720	919075408	CRANE DRIVER CAB ADDITIO
PLATE 4X526X563 S315MC T Z	97038906	64	1	471	918999008	SLEWING PLATFORM CATWAL
PLATE 4X52X32 S315MC FE//	97024783	22	1	727	969752608	WINDOW ASSEMBLY
PLATE 4X530X562 S315MC FE//	97027790	54	1	65	917291608	CRAWLER TRACK CARRIER, L

Description	Item	Pos.	Quantity	Page	Assembly	Description
PLATE 4X530X562 S315MC FE//	97027820	54	1	98	917291708	CRAWLER TRACK CARRIER,
PLATE 4X534X135 S315MC FE//	97141173	71	1	146	918011308	PREMOUNTED LOWER PART
PLATE 4X540X119 S315MC FE//	97047924	163	2	847	919304308	S PIVOT SECTION PRE-ASS.
PLATE 4X546X397 S315MC	97037973	48	1	276	96032892	DIESEL ENGINE, PRE-ASSEMB
PLATE 4X550X220 S315MC T Z	97049013	1	1	193	968907308	PARK CONSOLE HOSES PRE
PLATE 4X555X95 S315MC FE//	97029817	23	2	982	919301808	L-HEAD PIECE
PLATE 4X55X116 S315MC FE//	956468908	120	2	192	96062971	ASSEMBLY PARTS F.SLEWING
PLATE 4X561X633 S315MC	97042686	63	1	276	96032892	DIESEL ENGINE, PRE-ASSEMB
PLATE 4X561X859 S315MC FE//	97115234	14	12	1099	919220008	F-HEAD SECTION
PLATE 4X566X345 S315MC FE//	97062932	97	1	471	918999008	SLEWING PLATFORM CATWAL
PLATE 4X566X374 S315MC FE//	97038746	44	1	474	968283208	CATWALK SUPERSTR.LEFT
PLATE 4X567X417 S315MC T Z	97038376	25	1	470	918999008	SLEWING PLATFORM CATWAL
PLATE 4X571X421 S315MC T Z	97038389	2	1	479	968287208	FOLDING LADDER PRE-ASS.
PLATE 4X582X268 S315MC T Z	97038385	12	2	470	918999008	SLEWING PLATFORM CATWAL
PLATE 4X605X161 S315MC FE//	97031845	29	2	908	917078708	S INTERMEDIATE SECTION
PLATE 4X605X161 S315MC FE//	97031845	29	1	915	917078808	S INTERMEDIATE SECTION
PLATE 4X605X161 S315MC FE//	97031845	29	2	928	917079208	S INTERMEDIATE SECTION
PLATE 4X605X161 S315MC FE//	97031845	29	2	933	917571208	S INTERMEDIATE SECTION
PLATE 4X605X622 S315MC FE//	97027789	53	1	65	917291608	CRAWLER TRACK CARRIER, L
PLATE 4X605X622 S315MC FE//	97027819	53	1	98	917291708	CRAWLER TRACK CARRIER,
PLATE 4X60X100 S315MC FE//	97043000	71	1	191	96062971	ASSEMBLY PARTS F.SLEWING
PLATE 4X60X103 S315MC FE//	955152508	18	2	191	96062971	ASSEMBLY PARTS F.SLEWING
PLATE 4X60X50 S315MC FE//	975614108	103	2	521	919627908	SA FRAME PRE-ASS.
PLATE 4X630X168 S315MC	97135364	9	1	952	917473608	WINCH 6 PRE-ASSEMBLY
PLATE 4X635X756 S315MC FE//	97123216	1	1	872	96038419	ADD-ON INCLINATION TRANS
PLATE 4X647X384 S315MC	97037268	24	1	276	96032892	DIESEL ENGINE, PRE-ASSEMB
PLATE 4X650X442 S315MC	971534508	53	1	982	919301808	L-HEAD PIECE
PLATE 4X660X728 S315MC T Z	97038903	61	1	471	918999008	SLEWING PLATFORM CATWAL
PLATE 4X684X481 S315MC FE//	979554608	64	5	846	919304308	S PIVOT SECTION PRE-ASS.
PLATE 4X687X417 S315MC T Z	97038383	16	1	470	918999008	SLEWING PLATFORM CATWAL
PLATE 4X688X660 S315MC T Z	97038904	62	1	471	918999008	SLEWING PLATFORM CATWAL
PLATE 4X70X297 S315MC FE//	97043135	111	1	522	919627908	SA FRAME PRE-ASS.
PLATE 4X70X306 S315MC FE//	97053543	52	4	945	917191008	SL REDUCING SECTION
PLATE 4X70X99 S315MC FE//	97038532	20	16	597	96034154	SOUND DAMPING ABOVE
PLATE 4X745X443 S315MC	97031165	9	1	554	917473108	FUEL TANK CONTAINER UPPE
PLATE 4X753X705 S315MC	97121817	1	1	1108	96037097	LADDER, PRE-ASSEMBLED
PLATE 4X75X121 S315MC FE//	97045860	6	1	86	917322008	CENTRA.LUBRICATION SYSTE
PLATE 4X75X121 S315MC FE//	97045860	6	1	110	917322208	CENTR.LUBRICATION SYSTEM
PLATE 4X762X150 S315MC	97037974	49	1	276	96032892	DIESEL ENGINE, PRE-ASSEMB
PLATE 4X788X356 S315MC	979240708	2	1	554	917473108	FUEL TANK CONTAINER UPPE
PLATE 4X80X152 S315MC FE//	97067327	67	1	146	918011308	PREMOUNTED LOWER PART
PLATE 4X80X80 S315MC FE//	973099408	37	4	896	917190908	S INTERMEDIATE SECTION
PLATE 4X80X80 S315MC FE//	973099408	37	4	904	917333908	S INTERMEDIATE SECTION
PLATE 4X80X80 S315MC FE//	973099408	37	4	908	917078708	S INTERMEDIATE SECTION
PLATE 4X80X80 S315MC FE//	973099408	37	2	915	917078808	S INTERMEDIATE SECTION
PLATE 4X80X80 S315MC FE//	973099408	37	4	928	917079208	S INTERMEDIATE SECTION
PLATE 4X80X80 S315MC FE//	973099408	37	4	933	917571208	S INTERMEDIATE SECTION
PLATE 4X830X422 S315MC FE//	97034145	7	1	201	917438108	WINCH 1 PRE-ASSEMBLY
PLATE 4X830X422 S315MC FE//	97034145	7	1	221	917454008	WINCH 2 PRE-ASS.
PLATE 4X832X775 S315MC	97121847	1	1	1110	96037098	LADDER, PRE-ASSEMBLED
PLATE 4X842X1028 S315MC FE	97068647	102	1	471	918999008	SLEWING PLATFORM CATWAL
PLATE 4X846X321 S315MC FE//	97062177	12	1	145	918011308	PREMOUNTED LOWER PART
PLATE 4X85X60 S315MC FE//	978587308	9	1	246	917645608	MOUNTING JACK/ERECTING
PLATE 4X860X161 S315MC FE//	97115821	101	2	320	96032897	RADIATOR, PRE-ASSEMBLED
PLATE 4X860X161 S315MC FE//	97115822	102	2	320	96032897	RADIATOR, PRE-ASSEMBLED
PLATE 4X861X201 S315MC	97094873	9	1	474	968283208	CATWALK SUPERSTR.LEFT
PLATE 4X873X196 S315MC FE//	97036796	6	1	952	917473608	WINCH 6 PRE-ASSEMBLY
PLATE 4X890X486 S315MC FE//	97039460	1	1	191	96062971	ASSEMBLY PARTS F.SLEWING
PLATE 4X89X151 S315MC FE//	97049470	114	1	522	919627908	SA FRAME PRE-ASS.
PLATE 4X90X117 S315MC FE//	97039471	11	7	191	96062971	ASSEMBLY PARTS F.SLEWING

Description	Item	Pos.	Quantity	Page	Assembly	Description
PLATE 4X90X67 S315MC FE//	954113708	8	8	463	917079908	TURNTABLE PANELLING
PLATE 4X93X50 S315MC FE//	970921108	14	1	1006	968134408	MECH.AUXILIARIES FOR LIG
PLATE 4X942X308 S315MC FE//	97037213	22	2	320	96032897	RADIATOR, PRE-ASSEMBLED
PLATE 4X960X202 S315MC FE//	978810808	62	4	846	919304308	S PIVOT SECTION PRE-ASS.
PLATE 4X97X77 S315MC FE//	978587408	10	1	246	917645608	MOUNTING JACK/ERECTING
PLATE 4X982X174 S315MC	97094874	16	1	474	968283208	CATWALK SUPERSTR.LEFT
PLATE 4X98X100 S315MC FE//	971290108	99	1	192	96062971	ASSEMBLY PARTS F.SLEWING
PLATE 4X98X246 S315MC FE//	97044391	88	1	192	96062971	ASSEMBLY PARTS F.SLEWING
PLATE 4X999X366 S315MC FE//	97052524	69	2	21	918005408	CENTRAL SECTION CRAWLER
PLATE 4x136x107 S315MC FE//	970520308	17	2	191	96062971	ASSEMBLY PARTS F.SLEWING
PLATE 4x160x40 S315MC FE//	970130508	47	1	1053	919219508	F-CONNECTING HEAD
PLATE 4x73x30 S315MC FE//ZN	970350108	8	2	539	917691308	CENTRAL GREASING
PLATE 4x73x30 S315MC FE//ZN	970350108	23	5	577	919297008	CENT. LUBRIC. SYSTEM SUP
PLATE 4x73x30 S315MC FE//ZN	970350108	173	2	847	919304308	S PIVOT SECTION PRE-ASS.
PLATE 4x73x30 S315MC FE//ZN	970350108	13	2	884	917692108	CENTRAL GREASING
PLATE 50X130X142 S355J2+N	97040368	84	1	983	919301808	L-HEAD PIECE
PLATE 50X175X300 S960QL+Z2	979358408	8	4	197	917077708	PIN F. S AND D PIVOT SECTIO
PLATE 5X1069X253 S355MC FE	97039464	5	1	191	96062971	ASSEMBLY PARTS F.SLEWING
PLATE 5X110X122 X5CRNI18-1	97008318	6	1	791	968646208	CAMERA HOLDER, PREMOU
PLATE 5X110X20 S355MC FE//	976861108	12	4	750	918064308	SLIDING DOOR INSTALLATION
PLATE 5X1117X627 ALMG3 H	97039028	(1)	1	597	96034154	SOUND DAMPING ABOVE
PLATE 5X1131X657 ALMG3 H	97057322	1	1	607	969427308	COVER COMPL.
PLATE 5X1131X717 ALMG3 H	97057321	1	1	606	969427208	COVER COMPL.
PLATE 5X1169X356 S355MC FE	97039643	143	1	847	919304308	S PIVOT SECTION PRE-ASS.
PLATE 5X1191X410 ALMG3 H	97053136	(1)	1	597	96034154	SOUND DAMPING ABOVE
PLATE 5X125X100 S700MC	954754708	3	1	1080	96029160	PIN PRE-ASS.
PLATE 5X1310X325 ALMG3 H	97039051	(1)	1	597	96034154	SOUND DAMPING ABOVE
PLATE 5X1352X225 S355MC	97116085	12	1	276	96032892	DIESEL ENGINE, PRE-ASSEMB
PLATE 5X1415X334 S355MC	97027792	58	1	66	917291608	CRAWLER TRACK CARRIER, L
PLATE 5X1415X334 S355MC	97027793	59	1	66	917291608	CRAWLER TRACK CARRIER, L
PLATE 5X1415X340 S355MC	97027827	58	1	99	917291708	CRAWLER TRACK CARRIER,
PLATE 5X1415X340 S355MC	97027828	59	1	99	917291708	CRAWLER TRACK CARRIER,
PLATE 5X143X50 S355MC FE//	97029827	39	4	982	919301808	L-HEAD PIECE
PLATE 5X1449X335 S355MC	97027796	62	1	66	917291608	CRAWLER TRACK CARRIER, L
PLATE 5X1449X335 S355MC	97032686	62	1	99	917291708	CRAWLER TRACK CARRIER,
PLATE 5X1451X335 S355MC	97027795	61	1	66	917291608	CRAWLER TRACK CARRIER, L
PLATE 5X1451X335 S355MC	97032685	61	1	99	917291708	CRAWLER TRACK CARRIER,
PLATE 5X1620X259 S355MC T	97038690	14	1	470	918999008	SLEWING PLATFORM CATWAL
PLATE 5X1620X259 S355MC T	97038690	1	1	480	968904008	CARRIER PRE-ASSEMBLED
PLATE 5X1815X335 S355MC	97027791	57	1	66	917291608	CRAWLER TRACK CARRIER, L
PLATE 5X1815X335 S355MC	97027791	57	1	99	917291708	CRAWLER TRACK CARRIER,
PLATE 5X1815X335 S355MC	97027794	60	1	66	917291608	CRAWLER TRACK CARRIER, L
PLATE 5X1815X335 S355MC	97027794	60	1	99	917291708	CRAWLER TRACK CARRIER,
PLATE 5X1965X225 S355MC	97037250	8	1	276	96032892	DIESEL ENGINE, PRE-ASSEMB
PLATE 5X215X290 S355MC FE//	97039463	4	1	191	96062971	ASSEMBLY PARTS F.SLEWING
PLATE 5X233X30 S355MC FE//	97061275	9	1	888	969663108	ROPE GUIDE PULLEY
PLATE 5X2850X308 S355MC	97116311	7	1	276	96032892	DIESEL ENGINE, PRE-ASSEMB
PLATE 5X285X189 S355MC FE//	97025532	26	1	276	96032892	DIESEL ENGINE, PRE-ASSEMB
PLATE 5X299X209 S355MC FE//	97025533	27	1	276	96032892	DIESEL ENGINE, PRE-ASSEMB
PLATE 5X3011X239 S355MC	97116095	6	1	276	96032892	DIESEL ENGINE, PRE-ASSEMB
PLATE 5X362X208 S700MC	97029779	6	4	892	919633808	ROLLER SET
PLATE 5X369X143 S355MC FE//	97027806	78	8	66	917291608	CRAWLER TRACK CARRIER, L
PLATE 5X369X143 S355MC FE//	97027806	78	8	99	917291708	CRAWLER TRACK CARRIER,
PLATE 5X379X375 S700MC	97031166	20	1	563	918789208	FUEL TANK CPL.
PLATE 5X379X375 S700MC	97031167	21	1	563	918789208	FUEL TANK CPL.
PLATE 5X393X60 S355MC FE//	956442808	53	2	896	917190908	S INTERMEDIATE SECTION
PLATE 5X393X60 S355MC FE//	956442808	52	2	904	917333908	S INTERMEDIATE SECTION
PLATE 5X393X60 S355MC FE//	956442808	49	4	908	917078708	S INTERMEDIATE SECTION
PLATE 5X393X60 S355MC FE//	956442808	49	6	915	917078808	S INTERMEDIATE SECTION
PLATE 5X393X60 S355MC FE//	956442808	49	4	928	917079208	S INTERMEDIATE SECTION

Description	Item	Pos.	Quantity	Page	Assembly	Description
PLATE 5X393X60 S355MC FE//	956442808	49	4	933	917571208	S INTERMEDIATE SECTION
PLATE 5X393X60 S355MC FE//	956442808	3	2	938	96037301	ROPE GUARD
PLATE 5X393X60 S355MC FE//	956442808	34	4	945	917191008	SL REDUCING SECTION
PLATE 5X464X460 S700MC	97031170	5	1	568	919140308	OIL RESERVOIR, COMPLETE
PLATE 5X464X460 S700MC	97031171	6	1	568	919140308	OIL RESERVOIR, COMPLETE
PLATE 5X58X290 X5CRNI18-10	97040330	3	2	761	968397108	LADDER COMPL.
PLATE 5X602X80 S700MC	974782708	44	4	65	917291608	CRAWLER TRACK CARRIER, L
PLATE 5X602X80 S700MC	974782708	44	4	98	917291708	CRAWLER TRACK CARRIER,
PLATE 5X661X451 ALMG3 H11	97052001	1	1	604	969054708	COVER COMPL.
PLATE 5X70X70 S355MC FE//	979930908	187	2	848	919304308	S PIVOT SECTION PRE-ASS.
PLATE 5X758X552 S355MC FE//	97116219	2	2	1106	96032654	ROPE PULLEY PRE-ASSEMBL
PLATE 5X759X204 S355MC	97037210	19	2	320	96032897	RADIATOR, PRE-ASSEMBLED
PLATE 5X884X134 S355MC	97037251	9	1	276	96032892	DIESEL ENGINE, PRE-ASSEMB
PLATE 5X88X139 S355MC FE//	97029853	10	1	887	919633708	ROLLER SET
PLATE 5X88X139 S355MC FE//	97029855	11	1	887	919633708	ROLLER SET
PLATE 5X893X191 S355MC	97037252	10	1	276	96032892	DIESEL ENGINE, PRE-ASSEMB
PLATE 5X953X451 ALMG3 H11	97052023	1	1	605	969056008	COVER COMPL.
PLATE 5X95X137 X5CRNI18-10	978979808	1	1	792	965669108	GUIDE
PLATE 650X650X10 FE//ZNNI8/	97029805	(6)	1	982	919301808	L-HEAD PIECE
PLATE 6X128X166 S355MC	955101708	22	2	191	96062971	ASSEMBLY PARTS F.SLEWING
PLATE 6X223X437 S355MC FE//	97065013	2	1	1049	969944608	MOUNTING CPL
PLATE 6X273X273 S960QL	97034130	8	2	998	917228608	BOOM NOSE
PLATE 6X289X335 S355MC FE//	97129976	102	1	1100	919220008	F-HEAD SECTION
PLATE 6X423X291 S355MC FE//	97065015	1	2	1050	969944708	MOUNTING PRE-ASS.
PLATE 6X428X110 S355MC FE//	97127342	38	2	887	919633708	ROLLER SET
PLATE 6X428X110 S355MC FE//	97127342	42	2	892	919633808	ROLLER SET
PLATE 6X633X658 S355MC FE//	97034124	23	1	998	917228608	BOOM NOSE
PLATE 6X66X134 S355MC FE//	97062931	95	2	471	918999008	SLEWING PLATFORM CATWAL
PLATE 6X671X811 S355MC FE//	97033418	22	1	998	917228608	BOOM NOSE
PLATE 6X90X123 S355MC FE//	954017708	21	2	191	96062971	ASSEMBLY PARTS F.SLEWING
PLATE 6X938X995 S355MC T Z	97038379	22	1	470	918999008	SLEWING PLATFORM CATWAL
PLATE 800X100 S315MC RAL 1	975589508	135	3	847	919304308	S PIVOT SECTION PRE-ASS.
PLATE 80X110 DC01 FE//ZNNI	970904808	84	10	21	918005408	CENTRAL SECTION CRAWLER
PLATE 8X1039X705 S355MC T	97059463	1	2	483	969540008	STAIR COMPLETE
PLATE 8X237X237 S355MC FE//	97113064	1	2	1135	96038653	ROPE PRE-ASSEMLBY
PLATE 8X276X40 S355MC FE//	970833608	90	2	846	919304308	S PIVOT SECTION PRE-ASS.
PLATE 8X300X50 S355MC FE//	955404808	48	2	896	917190908	S INTERMEDIATE SECTION
PLATE 8X300X50 S355MC FE//	955404808	56	2	904	917333908	S INTERMEDIATE SECTION
PLATE 8X300X50 S355MC FE//	955404808	31	5	908	917078708	S INTERMEDIATE SECTION
PLATE 8X300X50 S355MC FE//	955404808	31	5	915	917078808	S INTERMEDIATE SECTION
PLATE 8X300X50 S355MC FE//	955404808	31	5	928	917079208	S INTERMEDIATE SECTION
PLATE 8X300X50 S355MC FE//	955404808	31	5	933	917571208	S INTERMEDIATE SECTION
PLATE 8X300X50 S355MC FE//	955404808	28	2	945	917191008	SL REDUCING SECTION
PLATE 8X310X725 S355MC T Z	97038377	23	2	470	918999008	SLEWING PLATFORM CATWAL
PLATE 8X96X96 S700MC	976648308	38	2	276	96032892	DIESEL ENGINE, PRE-ASSEMB
PLATE 8X96X96 S700MC FLZN	976179708	37	2	276	96032892	DIESEL ENGINE, PRE-ASSEMB
PLATE ALMG3 H111	97006045	36	1	945	917191008	SL REDUCING SECTION
PLATE ALMG3 H111	97006045	19	1	1053	919219508	F-CONNECTING HEAD
PLATE ALMG3 H111	973200408	76	2	846	919304308	S PIVOT SECTION PRE-ASS.
PLATE ASSEMBLY SCHILD BG	97139634	(3)	2	520	919627908	SA FRAME PRE-ASS.
PLATE ASSEMBLY SCHILD BG	97139634	20	2	525	967846208	PULL ROD
PLATE ASSEMBLY SCHILD BG	97139634	13	2	527	967981008	PULL ROD
PLATE ASSEMBLY SCHILD BG	97139634	13	2	897	967746908	ROD CPL.
PLATE ASSEMBLY SCHILD BG	97139634	13	2	910	967743808	ROD CPL.
PLATE ASSEMBLY SCHILD BG	97139634	9	2	917	967897608	PULL ROD
PLATE ASSEMBLY SCHILD BG	97139634	9	2	919	968190108	PULL ROD
PLATE ASSEMBLY SCHILD BG	97139634	13	2	921	968190208	PULL ROD
PLATE ASSEMBLY SCHILD BG	97139634	7	2	984	967913408	ROD CPL.
PLATE ASSEMBLY SCHILD BG	97139634	4	2	1054	96038420	RODS / PULL RODS
PLATE ASSEMBLY SCHILD BG	97139634	6	2	1092	96039026	DRAW SHACKLE

Description	Item	Pos.	Quantity	Page	Assembly	Description
PLATE ASSEMBLY SCHILD BG	97139634	6	2	1093	96039027	DRAW SHACKLE
PLATE ASSEMBLY SCHILD BG	97139634	12	2	1101	96037041	DRAW SHACKLE
PLATE ASSEMBLY SCHILD BG	97139634	10	2	1103	96037042	DRAW SHACKLE
PLATE ASSEMBLY SCHILD BG	97139634	4	1	1126	96037007	GUY ROPE CPL.
PLATE ASSEMBLY SCHILD BG	97139634	10	2	1131	96035475	ROTATING SHAFT
PLATE ASSEMBLY SCHILD BG	97139634	11	2	1132	96035525	DRAW SHACKLE
PLATE ASSEMBLY SCHILD BG	97139634	9	2	1134	96035533	BRACKET CPL.
PLATE ASSEMBLY SCHILD BG	97139634	4	1	1141	96037810	GUY ROPE CPL.
PLATE ASSEMBLY SCHILD BG	97139634	4	1	1142	96037814	GUY ROPE CPL.
PLATE CPL. SPF	963253908	4	2	817	917517908	COUNTERWEIGHT FRAME
PLATE CPL. SPF	963253908	31	2	1043	919326208	SLEWING PLATFORM EXTENS
PLATE DC01 FE//ZNNI8//CN//T	97011112	40	1	20	918005408	CENTRAL SECTION CRAWLER
PLATE DC01 FE//ZNNI8//CN//T	97011112	81	1	99	917291708	CRAWLER TRACK CARRIER,
PLATE DC01 FE//ZNNI8//CN//T	97011113	41	1	20	918005408	CENTRAL SECTION CRAWLER
PLATE DC01 FE//ZNNI8//CN//T	97011113	82	1	99	917291708	CRAWLER TRACK CARRIER,
PLATE DC01 FE//ZNNI8//CN//T	97011114	42	1	20	918005408	CENTRAL SECTION CRAWLER
PLATE DC01 FE//ZNNI8//CN//T	97011114	81	1	66	917291608	CRAWLER TRACK CARRIER, L
PLATE DC01 FE//ZNNI8//CN//T	97011115	43	1	20	918005408	CENTRAL SECTION CRAWLER
PLATE DC01 FE//ZNNI8//CN//T	97011115	82	1	66	917291608	CRAWLER TRACK CARRIER, L
PLATE DC01 FE//ZNNI8//CN//T	970717308	108	8	521	919627908	SA FRAME PRE-ASS.
PLATE DC01 FE//ZNNI8//CN//T	970717308	13	3	1101	96037041	DRAW SHACKLE
PLATE DC01 FE//ZNNI8//CN//T	978637208	12	2	20	918005408	CENTRAL SECTION CRAWLER
PLATE DC01 FE//ZNNI8//CN//T	978637208	88	2	66	917291608	CRAWLER TRACK CARRIER, L
PLATE DC01 FE//ZNNI8//CN//T	978637208	88	2	99	917291708	CRAWLER TRACK CARRIER,
PLATE DC01 FE//ZNNI8//CN//T	978637208	4	1	147	968284308	MOUNTING PARTS BASE PAR
PLATE DC01 FE//ZNNI8//CN//T	978637208	176	1	847	919304308	S PIVOT SECTION PRE-ASS.
PLATE IDENTIFICATION NUMB	973567608	5	1	526	967846508	DRAWBAR PRE-ASS
PLATE IDENTIFICATION NUMB	973567608	6	1	528	967981108	DRAWBAR PRE-ASS
PLATE IDENTIFICATION NUMB	973567608	16	1	818	965575208	CENTRING COMPLETE
PLATE IDENTIFICATION NUMB	973567608	6	1	889	918188208	REST
PLATE IDENTIFICATION NUMB	973567608	5	1	898	967747008	ROD
PLATE IDENTIFICATION NUMB	973567608	5	1	911	967744008	ROD
PLATE IDENTIFICATION NUMB	973567608	6	1	918	967950808	DRAWBAR PRE-ASS
PLATE IDENTIFICATION NUMB	973567608	6	1	920	968214108	DRAWBAR PRE-ASS
PLATE IDENTIFICATION NUMB	973567608	5	1	922	968217108	DRAWBAR PRE-ASS
PLATE IDENTIFICATION NUMB	973567608	6	1	1055	96038862	RODS PRE-ASSEMBLY
PLATE IDENTIFICATION NUMB	973567608	9	1	1056	96038863	CONNECTING LINK PRE-ASS.
PLATE IDENTIFICATION NUMB	973567608	2	1	1102	96037140	TIE ROD WITH SIGN
PLATE LEFT WELDMENT	967826208	5	1	545	917080508	ROLLER BEARING
PLATE PRE-ASS.	96022603	1	1	493	96053632	ELECTRIC ADD-ON PARTS CA
PLATE PRE-ASS.	967978608	23	4	611	969443908	SOUND DAMPING DOWN
PLATE RAL 7016, SDGL, GT 4X	977392908	2	1	753	964588408	GUIDE PRE-ASS.
PLATE RD120X2 DC01 FE//ZN	953638208	5	2	1131	96035475	ROTATING SHAFT
PLATE RD64X4 S315MC FE//ZN	954706208	9	16	809	918369608	TRANSPORT KEEPER
PLATE RIGHT WELDMENT	967826108	4	1	545	917080508	ROLLER BEARING
PLATE S235JR	10137330	20	1	414	12416117	CABLE HARNESS MOUNTING
PLATE S315MC FE//ZNNI8//CN/	953696908	5	1	147	968284308	MOUNTING PARTS BASE PAR
PLATE S315MC FE//ZNNI8//CN/	953696908	2	1	539	917691308	CENTRAL GREASING
PLATE S315MC FE//ZNNI8//CN/	953696908	6	1	577	919297008	CENT. LUBRIC. SYSTEM SUP
PLATE S315MC FE//ZNNI8//CN/	953741108	101	1	192	96062971	ASSEMBLY PARTS F.SLEWING
PLATE S315MC FE//ZNNI8//CN/	953741108	38	1	998	917228608	BOOM NOSE
PLATE S315MC FE//ZNNI8//CN/	953741108	45	1	1075	919219708	PIVOT SECTION
PLATE S315MC FE//ZNNI8//CN/	970762808	94	7	192	96062971	ASSEMBLY PARTS F.SLEWING
PLATE S700MC	955051808	30	4	184	919082708	SLEWING PLATFORM CPL.
PLATE S700MC	955051808	42	2	945	917191008	SL REDUCING SECTION
PLATE S700MC	955051808	58	2	982	919301808	L-HEAD PIECE
PLATE S700MC	955051808	4	1	1059	96038848	PIN PRE-ASS.
PLATE WELDED	968169508	5	1	436	918981908	BATTERY STORAGE
PLATE WELDED	968232808	2	2	547	917080608	MOUNTING EQUIPMENT CRAW
PLATE WELDED	968243508	1	1	276	96032892	DIESEL ENGINE, PRE-ASSEMB

Description	Item	Pos.	Quantity	Page	Assembly	Description
PLATE WELDED	968243608	2	1	276	96032892	DIESEL ENGINE, PRE-ASSEMB
PLATE WELDED	968243708	3	1	276	96032892	DIESEL ENGINE, PRE-ASSEMB
PLATE WELDED	968243908	5	1	276	96032892	DIESEL ENGINE, PRE-ASSEMB
PLATE WELDED	968484708	20	2	320	96032897	RADIATOR, PRE-ASSEMBLED
PLATE WELDED	969135408	21	1	597	96034154	SOUND DAMPING ABOVE
PLATE WELDED	969340408	4	1	276	96032892	DIESEL ENGINE, PRE-ASSEMB
PLATE WELDED FE//ZNNI8//C	967257808	39	2	453	918810308	CONTROL STAND
PLATE WELDED RAL 7016,SD	965291708	27	1	750	918064308	SLIDING DOOR INSTALLATION
PLATE WELDED RAL 9005,M,G	96007783	9	1	729	96000684	FRONT WINDOW CPL.
PLATE WELDED RAL 9005,M,G	96012698	43	1	727	969752608	WINDOW ASSEMBLY
PLATE WELDED T ZN O	969314008	79	1	721	919075408	CRANE DRIVER CAB ADDITIO
PLATFORM COMPL.	968309908	2	1	470	918999008	SLEWING PLATFORM CATWAL
PLATFORM CRANE CABIN	919075608	178	1	14		LIEBHERR CRAW.CRANE LR
PLATFORM ST.CONST. T ZN O	968291108	1	1	476	968309908	PLATFORM COMPL.
PLATING ALLGEMEIN	918107308	162	1	13		LIEBHERR CRAW.CRANE LR
PLATING FABRIKDATEN	916283608	164	1	13		LIEBHERR CRAW.CRANE LR
PLUG	927996308	512	1	620	96033472	WIRING HARNESS
PLUG	927996308	512	1	628	96033473	WIRING HARNESS
PLUG 10-POLIG	11690056	4	1	215	10802061	WINCH REVOLUTION TRANS
PLUG 12-POL	10491808	(2)	1	485	96033359	CABLE LIST DRIVER'S CABIN
PLUG 19-POL A240	10443664	(501)	1	54	967908108	CABLE LIST F.CENTER SECTIO
PLUG 19-POL A240	10443664	(501)	1	54	967908108	CABLE LIST F.CENTER SECTIO
PLUG 19-POL A240	10443664	520	2	628	96033473	WIRING HARNESS
PLUG 2	10492113	(1)	1	485	96033359	CABLE LIST DRIVER'S CABIN
PLUG 2-POL SW	11342255	507	1	622	96033855	WIRING HARNESS
PLUG 24-POL A240	10443660	502	1	80	967971408	WIRING HARNESS
PLUG 3-POL	6003168	517	1	622	96033855	WIRING HARNESS
PLUG 3-POL	6003168	503	1	628	96033473	WIRING HARNESS
PLUG 3-POL ZNNI	10877663	502	2	1119	96038932	LEAD
PLUG 3-POL ZNNI	10877663	502	2	1120	96038933	LEAD
PLUG 4-POL 13A	6003248	515	1	622	96033855	WIRING HARNESS
PLUG 4-POL SW	11342257	509	1	622	96033855	WIRING HARNESS
PLUG 4-POL VIOLETT	11342259	508	1	622	96033855	WIRING HARNESS
PLUG 43-POL	10815122	(501)	1	989	96036210	TERMINAL BOX
PLUG 6-POL	604508608	531	3	628	96033473	WIRING HARNESS
PLUG 6-POL	604508608	506	1	992	96037031	LEAD
PLUG 6-POL	604508608	504	1	1122	96042005	LEAD
PLUG 8-POL	10046999	518	1	620	96033472	WIRING HARNESS
PLUG 8-POL	10046999	507	20	661	96033326	CABLES MOUNTING PANEL C
PLUG 8-POL	10047000	524	1	620	96033472	WIRING HARNESS
PLUG 8-POL	10047000	506	20	661	96033326	CABLES MOUNTING PANEL C
PLUG 8-POL	10047001	517	1	620	96033472	WIRING HARNESS
PLUG 8-POL	10047001	501	20	661	96033326	CABLES MOUNTING PANEL C
PLUG 9-POL PVC	10301148	504	1	489	96021228	WIRING HARNESS
PLUG BASE 9-POLE	630122908	503	26	661	96033326	CABLES MOUNTING PANEL C
PLUG BASE 9-POLE	630122908	47	6	778	96059325	TERMINAL BOX
PLUG BASE 9-POLE	630122908	509	2	990	96036211	WIRES TERMINAL BOX CPL.
PLUG BASE 9-POLE	630122908	505	2	1063	96038868	WIRES CPL.
PLUG BASE 9-POLE	630122908	501	2	1114	96038967	WIRES CPL.
PLUG BODY 2-POL	605251808	503	1	486	96033369	WIRING HARNESS
PLUG BODY 4-POL	605613908	513	1	628	96033473	WIRING HARNESS
PLUG BUSHING 0,5-1,0MM2	7624353	761	2	623	96033855	WIRING HARNESS
PLUG BUSHING 0,75-1,0MM2 C	11000401	2253	3	623	96033855	WIRING HARNESS
PLUG BUSHING 0,75-2,0MM2 C	10100063	670	2	81	967971708	WIRING HARNESS
PLUG BUSHING 0,75-2,0MM2 C	10100063	670	4	487	96033369	WIRING HARNESS
PLUG BUSHING 0,75-2,0MM2 C	10100063	670	4	489	96021228	WIRING HARNESS
PLUG BUSHING 0,75-2,0MM2 C	10100063	670	16	620	96033472	WIRING HARNESS
PLUG BUSHING 0,75-2,0MM2 C	10100063	670	4	623	96033855	WIRING HARNESS
PLUG BUSHING 0,75-2,0MM2 C	10100063	670	22	628	96033473	WIRING HARNESS
PLUG DIN 72585 4-POL POLY	692406308	513	2	620	96033472	WIRING HARNESS

Description	Item	Pos.	Quantity	Page	Assembly	Description
PLUG DIN 72585 4-POL POLY	692406308	505	1	622	96033855	WIRING HARNESS
PLUG DIN 72585 7-POL POLY	692406708	502	1	81	967971708	WIRING HARNESS
PLUG DIN 72585 7-POL POLY	692406708	511	1	628	96033473	WIRING HARNESS
PLUG M1	10476383	507	1	860	96036184	LEAD
PLUG M1	10476383	505	1	866	96036188	LEAD
PLUG M1	10476383	506	1	1137	96035578	LEAD
PLUG PLATE 1.5X366X363 DC0	97041338	4	1	653	96033320	ASSEMBLY PARTS MOUNTIN
PLUG PLATE 1.5X591X195 DC0	97044106	3	1	625	969245308	TERMINAL BOX ELECTRICS S
PLUG PLATE 1.5X640X129 DC0	97041020	1	1	863	96036187	TERMINAL BOX CPL.
PLUG PLATE 1.5X640X129 DC0	97041020	1	1	989	96036210	TERMINAL BOX
PLUG PLATE 1.5X645X357 DC0	97041641	5	1	653	96033320	ASSEMBLY PARTS MOUNTIN
PLUG PLATE 2X458X146 DC01	97110757	5	1	1113	96035579	TERMINAL BOX CPL.
PLUG SHELL 1-POL	6201570	501	1	779	96060217	WIRES CPL.
PLUG SHELL 12-POL 13A TH.P	10412433	508	1	620	96033472	WIRING HARNESS
PLUG SHELL 14-POL	602336008	(504)	5	46	967907508	SWITCH BOX CPL.
PLUG SHELL 14-POL	602336008	519	4	486	96033369	WIRING HARNESS
PLUG SHELL 14-POL	602336008	504	1	488	96033370	WIRES CPL.
PLUG SHELL 14-POL	602336008	510	1	620	96033472	WIRING HARNESS
PLUG SHELL 14-POL	602336008	504	4	628	96033473	WIRING HARNESS
PLUG SHELL 14-POL	602336008	511	12	661	96033326	CABLES MOUNTING PANEL C
PLUG SHELL 14-POL	602336508	3	6	50	926891108	GROUND RAIL
PLUG SHELL 18-POL	11067930	501	1	488	96033370	WIRES CPL.
PLUG SHELL 18-POL	11067930	516	13	661	96033326	CABLES MOUNTING PANEL C
PLUG SHELL 18-POL	602300208	503	1	80	967971408	WIRING HARNESS
PLUG SHELL 18-POL	602300208	501	1	81	967971708	WIRING HARNESS
PLUG SHELL 18-POL	602300208	501	10	486	96033369	WIRING HARNESS
PLUG SHELL 18-POL	602300208	502	9	488	96033370	WIRES CPL.
PLUG SHELL 18-POL	602300208	501	7	489	96021228	WIRING HARNESS
PLUG SHELL 18-POL	602300208	501	12	490	96019612	WIRING HARNESS
PLUG SHELL 18-POL	602300208	502	10	620	96033472	WIRING HARNESS
PLUG SHELL 18-POL	602300208	502	3	622	96033855	WIRING HARNESS
PLUG SHELL 18-POL	602300208	501	10	627	96033473	WIRING HARNESS
PLUG SHELL 18-POL	602300208	502	1	780	96059328	WIRING HARNESS
PLUG SHELL 18-POL	602300208	502	2	867	96036240	LEAD
PLUG SHELL 18-POL	602300208	502	1	869	968546008	LEAD
PLUG SHELL 18-POL	602300208	502	1	870	968546108	LEAD
PLUG SHELL 18-POL	602300208	506	8	990	96036211	WIRES TERMINAL BOX CPL.
PLUG SHELL 2 13A TH.PLAST	10342517	503	1	81	967971708	WIRING HARNESS
PLUG SHELL 2 13A TH.PLAST	10342517	517	1	486	96033369	WIRING HARNESS
PLUG SHELL 2 13A TH.PLAST	10342517	504	2	622	96033855	WIRING HARNESS
PLUG SHELL 2 13A TH.PLAST	10342517	510	3	628	96033473	WIRING HARNESS
PLUG SHELL 2-POL	6004195	516	1	628	96033473	WIRING HARNESS
PLUG SHELL 2-POL 13A TH.P	10429638	533	1	620	96033472	WIRING HARNESS
PLUG SHELL 2-POL 13A TH.P	10870602	505	1	486	96033369	WIRING HARNESS
PLUG SHELL 2-POL 13A TH.P	10870602	513	2	489	96021228	WIRING HARNESS
PLUG SHELL 2-POL 13A TH.P	10870602	508	7	628	96033473	WIRING HARNESS
PLUG SHELL 2-POLE 9,5A	602331808	502	2	486	96033369	WIRING HARNESS
PLUG SHELL 2-POLE 9,5A	602331808	507	2	489	96021228	WIRING HARNESS
PLUG SHELL 4-POL	602335908	505	5	489	96021228	WIRING HARNESS
PLUG SHELL 4-POL	602335908	505	3	490	96019612	WIRING HARNESS
PLUG SHELL 4-POL	602335908	502	3	779	96060217	WIRES CPL.
PLUG SHELL 4-POL	602335908	503	10	864	96036194	WIRES TERMINAL BOX CPL.
PLUG SHELL 4-POL	602335908	501	6	990	96036211	WIRES TERMINAL BOX CPL.
PLUG SHELL 6-POL 13A TH.P	10412431	514	1	620	96033472	WIRING HARNESS
PLUG SHELL 62-POL PBT-GF20	10678453	503	1	620	96033472	WIRING HARNESS
PLUG SHELL 62-POL PBT-GF2	10678452	505	1	620	96033472	WIRING HARNESS
PLUG SHELL 8-POL	10021571	534	1	661	96033326	CABLES MOUNTING PANEL C
PLUG SHELL 8-POL	10021571	502	10	864	96036194	WIRES TERMINAL BOX CPL.
PLUG SHELL 8-POL	10021571	502	7	990	96036211	WIRES TERMINAL BOX CPL.
PLUG SHELL 9-POL PA66-GF1	10870392	509	2	1063	96038868	WIRES CPL.

Description	Item	Pos.	Quantity	Page	Assembly	Description
PLUG SHELL 9-POL PA66-GF1	10870392	501	1	1064	96035583	LEAD
PLUG SHELL 9-POL PA66-GF1	10870392	501	1	1084	96038562	LEAD
PLUG SHELL 9-POL PA66-GF1	10870392	501	1	1085	96038563	LEAD
PLUG SHELL 9-POL PA66-GF1	10870392	503	1	1086	96038564	LEAD
PLUG SHELL 9-POL PA66-GF1	10870392	503	1	1087	96038565	LEAD
PLUG SHELL 9-POL PA66-GF1	10870392	509	2	1114	96038967	WIRES CPL.
PLUG SHELL 9-POL PA66-GF1	10870392	501	1	1115	96038927	LEAD
PLUG SHELL D-SUB METALL	10355182	508	6	490	96019612	WIRING HARNESS
PLUG SHELL HP PBT-GF15	11000394	512	1	622	96033855	WIRING HARNESS
PLUG SHELL MCON MCP1,2	10813633	513	2	622	96033855	WIRING HARNESS
PLUG SHELL SUB-D METALL	10493611	512	1	488	96033370	WIRES CPL.
PLUG SHELL SUB-D METALL	10493612	513	1	488	96033370	WIRES CPL.
PLUG SHELL SUB-D METALL	10664626	506	3	490	96019612	WIRING HARNESS
PLUG SOCKET 0	510569608	51	1	135	96005686	MAIN TOOLS
PLUG SOCKET BODY 2-POL	605215208	520	1	486	96033369	WIRING HARNESS
PLUG SOCKET BODY 3-POL	605212708	521	1	620	96033472	WIRING HARNESS
PLUG SOCKET BODY 4-POLE	605251608	516	2	620	96033472	WIRING HARNESS
PLUG SOCKET BODY 4-POLE	605251608	502	2	868	96040591	LEAD
PLUG SOCKET BODY 4-POLE	605251608	502	2	1064	96035583	LEAD
PLUG SOCKET BODY 4-POLE	605251608	502	2	1084	96038562	LEAD
PLUG SOCKET BODY 4-POLE	605251608	502	1	1137	96035578	LEAD
PLUG-IN NOZZLE 1,5	10815350	8	2	697	10413255	CHANGE-OVER BLOCK
PLUG-IN PIPE DMR42X32 75	10354600	7	2	342	10134887	OIL SUMP WITH FASTENING
PLUG-IN PIPE DNR61X32 70 EP	10354601	3	2	388	12490129	WATER PUMP WITH FASTENIN
PLUG-IN PIPE S235JR	10140662	6	2	388	12490129	WATER PUMP WITH FASTENIN
PLUG-IN SLEEVE	774387808	36	2	577	919297008	CENT. LUBRIC. SYSTEM SUP
PLUG-IN SLEEVE E6-4	772002208	16	6	539	917691308	CENTRAL GREASING
PLUG-IN SLEEVE E6-4	772002208	551	3	757	96033157	COMPRESSED AIR PLANT
PLUG-IN SLEEVE E6-4	772002208	12	2	884	917692108	CENTRAL GREASING
PLUG-IN SLEEVE E8-6 EDELST	10871759	41	1	442	919063408	UREA PLANT
POCKET KUNSTSTOFF	740300008	28	1	739	96028393	INTERNAL PANELLING INSTA
POIGNEE 118X18X43	10222677	10	1	606	969427208	COVER COMPL.
POIGNEE 118X18X43	10222677	11	1	607	969427308	COVER COMPL.
POIGNEE 118X18X43	10870376	(11)	2	438	96032910	BATTERY BOX, PRE-ASSEMB
POLYAMID PIPE DIN 73378 10	774387708	89	16	578	919297008	CENT. LUBRIC. SYSTEM SUP
POLYAMID PIPE DIN 73378 6X1	10873149	15	70	86	917322008	CENTRA.LUBRICATION SYSTE
POLYAMID PIPE DIN 73378 6X1	10873149	15	70	110	917322208	CENTR.LUBRICATION SYSTEM
POLYAMID PIPE DIN 73378 6X1	10873149	14	37.5	158	917081108	CENT. LUBRIC. SYSTEM SUP
POLYAMID PIPE DIN 73378 6X1	10873149	6	4.5	216	917451408	CENTRAL GREASING
POLYAMID PIPE DIN 73378 6X1	10873149	78	5	231	917451208	WINCH 4 PRE-ASSEMBLY
POLYAMID PIPE DIN 73378 6X1	10873149	90	32	539	917691308	CENTRAL GREASING
POLYAMID PIPE DIN 73378 6X1	10873149	90	91	578	919297008	CENT. LUBRIC. SYSTEM SUP
POLYAMID PIPE DIN 73378 6X1	10873149	10	30	884	917692108	CENTRAL GREASING
POLYAMID PIPE DIN 73378 6X1	10873149	6	3.25	973	917481408	CENTRAL GREASING
POUCH SOCKET 30-32 SPF	773940508	4	1	831	919487108	ROPE WITH ACCESSORIES 1
POUCH SOCKET 30-32 SPF	773940508	4	1	834	919487208	ROPE WITH ACCESSORIES 2
POUCH SOCKET 30-32 SPF	773940508	2	1	836	917085408	ROPE FOR WINCH 6
POUCH SOCKET LR 32 SPF	11481877	5	1	831	919487108	ROPE WITH ACCESSORIES 1
POUCH SOCKET LR 32 SPF	11481877	5	1	834	919487208	ROPE WITH ACCESSORIES 2
POWER TAKE-OFF ADD-ON	10126182	652	1	330	13455124	DIESEL ENGINE
POWER TAKE-OFF CPL	540270414	23	1	248	10802280	ROPE WINCH
POWER UNIT SUPPORT ATTA	9078462	12	1	328	13455124	DIESEL ENGINE
PRE-ASSEMBLY MOUNTING U	968095808	2	2	653	96033320	ASSEMBLY PARTS MOUNTIN
PRE-HEATING INSTALLATION	12103149	1	2	806	919657408	COOLING WATER PRE-HEATIN
PRECISION RESISTOR -40/+12	10449516	20	3	493	96053632	ELECTRIC ADD-ON PARTS CA
PREMOUNT ERECTING PANEL	968095708	1	1	653	96033320	ASSEMBLY PARTS MOUNTIN
PREMOUNT.AXIAL FLOW FAN	963398008	36	4	653	96033320	ASSEMBLY PARTS MOUNTIN
PREMOUNTED FUEL FILTER	96059080	1	1	557	919965008	FUEL FEED
PREMOUNTED LOWER PART	918011308	1	1	141	917987408	SLEWING PLATFORM FRAME
PREMOUNTED PLUG SOCKET	964931408	31	1	493	96053632	ELECTRIC ADD-ON PARTS CA

Description	Item	Pos.	Quantity	Page	Assembly	Description
PREPARATION CAMERA WINC	918641308	499	1	15		LIEBHERR CRAW.CRANE LR
PRESSURE COMPENSATION	11921782	508	1	780	96059328	WIRING HARNESS
PRESSURE COMPENSATION	11921782	286	1	1113	96035579	TERMINAL BOX CPL.
PRESSURE CONTROL VALVE	10342823	55	1	681	96052492	HYDRAULICS
PRESSURE CONTROL VALVE	511633014	52	2	33	969731708	HYDRAULIC EQUIPM.CENTER
PRESSURE CONTROL VALVE	511485308	164	2	681	96052492	HYDRAULICS
PRESSURE CONTROL VALVE	10278566	51	1	241	968081908	ADDITIONAL HYDRAULICS WI
PRESSURE FILTER	510671508	153	2	681	96052492	HYDRAULICS
PRESSURE FILTER STAHL VE	10877386	180	1	33	969731708	HYDRAULIC EQUIPM.CENTER
PRESSURE FILTER STAHL VE	10877386	180	1	682	96052492	HYDRAULICS
PRESSURE GAUGE 63	750002408	170	3	682	96052492	HYDRAULICS
PRESSURE LIMITING VALVE	10489734	7	1	173	11341035	CONTROL BLOCK
PRESSURE LIMITING VALVE	10873898	4	1	308	10873891	PUMP HOUSING
PRESSURE LIMITING VALVE	11450338	3	2	689	11211288	CONTROL BLOCK
PRESSURE LIMITING VALVE	11450338	3	2	691	11340741	CONTROL BLOCK
PRESSURE LIMITING VALVE	11482388	2	1	883	11347373	CONTROL BLOCK
PRESSURE LIMITING VALVE	571130108	31	1	705	511308608	PROPORTIONAL VALVE
PRESSURE LIMITING VALVE	571691008	8	1	694	11314761	CONTROL BLOCK
PRESSURE LIMITING VALVE 1	10451060	9	1	694	11314761	CONTROL BLOCK
PRESSURE LIMITING VALVE	10872307	1	1	448	969904608	PRESSURE RELIEF VALVE PR
PRESSURE LIMITING VALVE	11170511	3	1	883	11347373	CONTROL BLOCK
PRESSURE LIMITING VALVE	511485208	154	1	681	96052492	HYDRAULICS
PRESSURE LIMITING VALVE	511417608	157	1	681	96052492	HYDRAULICS
PRESSURE LIMITING VALVE	511417708	153	1	551	967788008	ADDNL.HYDR.ERECTION DEV
PRESSURE LIMITING VALVE	511423508	161	1	681	96052492	HYDRAULICS
PRESSURE LIMITING VALVE	511429108	155	1	681	96052492	HYDRAULICS
PRESSURE LIMITING VALVE	511433308	154	1	261	967787908	ADDNL. HYDR. F. ERECTING W
PRESSURE LIMITING VALVE	511433908	151	1	532	968513208	ADDITIONAL HYDRAULICS, SA
PRESSURE LIMITING VALVE pv	10356406	60	1	681	96052492	HYDRAULICS
PRESSURE LIMITING VALVE p	10025582	156	1	681	96052492	HYDRAULICS
PRESSURE LIMITING VALVE p	11211759	168	1	682	96052492	HYDRAULICS
PRESSURE LIMITING VALVE pv	510468708	163	3	681	96052492	HYDRAULICS
PRESSURE LIMITING VALVE pv	10593474	2	2	308	10873891	PUMP HOUSING
PRESSURE REDUCTION VALV	11450341	13	1	689	11211288	CONTROL BLOCK
PRESSURE REDUCTION VALV	11450342	13	1	691	11340741	CONTROL BLOCK
PRESSURE REDUCTION VALV	12105529	12	1	689	11211288	CONTROL BLOCK
PRESSURE REDUCTION VALV	12105529	12	1	691	11340741	CONTROL BLOCK
PRESSURE RELIEF VALVE	10040581	8	1	87	11621396	ELECTRIC PUMP
PRESSURE RELIEF VALVE	571328408	14	1	160	10871517	ELECTRIC PUMP
PRESSURE RELIEF VALVE	571328408	14	1	580	10425291	ELECTRIC PUMP
PRESSURE RELIEF VALVE P	969904608	4	1	446	96004209	PUMP PRE-ASS.
PRESSURE RELIEF VALVE pv	511497508	181	1	33	969731708	HYDRAULIC EQUIPM.CENTER
PRESSURE RELIEF VALVE pv	511497508	185	2	682	96052492	HYDRAULICS
PRESSURE RELIEF VALVE pv=	510438508	160	1	681	96052492	HYDRAULICS
PRESSURE SENSOR 0-400/400	10813738	50	1	75	967787408	CRAWLER TRACK HYDRAULI
PRESSURE SENSOR 0-400/400	10813738	50	1	102	967787508	CRAWLER TRACK HYDRAULI
PRESSURE SENSOR 0-400/400	10813738	51	2	167	969733008	ADDITIONAL HYDR.SLEWING
PRESSURE SENSOR 0-400/400	10813738	54	2	210	967787708	ADDITIONAL HYDRAULICS WI
PRESSURE SENSOR 0-400/400	10813738	54	2	225	967787808	ADDITIONAL HYDRAULICS WI
PRESSURE SENSOR 0-400/400	10813738	54	2	241	968081908	ADDITIONAL HYDRAULICS WI
PRESSURE SENSOR 0-400/400	10813738	50	2	551	967788008	ADDNL.HYDR.ERECTION DEV
PRESSURE SENSOR 0-400/400	10813738	50	11	681	96052492	HYDRAULICS
PRESSURE SENSOR 0-400/400	10813738	54	2	969	96047485	AUX.HYDRAULIC WINCH 6
PRESSURE SENSOR 0-400/400	10816185	51	2	681	96052492	HYDRAULICS
PRESSURE SENSOR 0-400/400	10816185	50	2	876	96047486	ADDITIONAL HYDR.S PIVOT SE
PRESSURE SWITCH	571547108	15	1	512	10451181	LIQUEFIER
PRESSURE TRANSMITTER 0-1	12433525	(1)	1	417	12410651	ENGINE CONTROL SENSORS
PRESSURE TRANSMITTER CP	12422246	10	2	417	12410651	ENGINE CONTROL SENSORS
PRESSURE VALVE	571529608	8	1	705	511308608	PROPORTIONAL VALVE
PRESSURE/TEMP.SENSOR C	13574068	12	1	417	12410651	ENGINE CONTROL SENSORS

Description	Item	Pos.	Quantity	Page	Assembly	Description
PRESSURE/TEMPERATURE SE	13474740	(1)	1	417	12410651	ENGINE CONTROL SENSORS
PRESSURE/TEMPERATURE S	12414685	739	1	447	11373478	DEF PUMP
PRESSURELIMITINGVALVECA	11110126	6	1	697	10413255	CHANGE-OVER BLOCK
PRESSURELIMITINGVALVECA	12102910	7	1	697	10413255	CHANGE-OVER BLOCK
PRETENSIONING VALVE pv=30	10878515	150	4	121	967787608	HYDRAULIC SUPPORT
PRETENSIONING VALVE pv=55	10112824	153	1	261	967787908	ADDNL. HYDR. F. ERECTING W
PROFIL CLAMP 163,0/K1	10494116	(13)	1	330	13455124	DIESEL ENGINE
PROFIL CLAMP 163,0/K1	10494116	22	3	426	919551008	MUFFLER UNIT
PROFIL CLAMP 191,6/K1	10494117	23	3	426	919551008	MUFFLER UNIT
PROFIL CLAMP 324/K1	12569713	2	6	429	11382590	SCRFILTER ASSEMBLY
PROFILE CORD	501507014	141	0.7	251	11347396	ROPE DRUM
PROFILE CORD	501507014	200	0.3	253	11347399	FLANGE BEARING
PROFILE HOLLOW SHAFT D1	10492558	130	4	314	11320826	PUMP DISTRIBUTION GEAR
PROFILE PACKING DIN 3869 33	10335629	3	1	358	10118839	OIL FILLER INLET
PROFILE RING PR10-S/L A3P	477100308	32	2	577	919297008	CENT. LUBRIC. SYSTEM SUP
PROFILE RING PR22-L A3P	477102808	3	1	325	968652008	PIPE SOCKET CPL.
PROFILE RING PR6-S/L A3P	477101408	16	1	158	917081108	CENT. LUBRIC. SYSTEM SUP
PROFILE RING PR6-S/L A3P	477101408	76	2	230	917451208	WINCH 4 PRE-ASSEMBLY
PROFILE RING PR6-S/L A3P	477101408	15	9	539	917691308	CENTRAL GREASING
PROFILE RING PR6-S/L A3P	477101408	15	28	577	919297008	CENT. LUBRIC. SYSTEM SUP
PROFILE RING PR6-S/L A3P	477101408	550	3	757	96033157	COMPRESSED AIR PLANT
PROFILE RING PR6-S/L A3P	477101408	11	2	884	917692108	CENTRAL GREASING
PROPORTIONAL MAGNET	11161919	(6)	1	207	11170708	VARIABLE DISPLACEMENT MO
PROPORTIONAL MAGNET	11161919	27	1	966	11161917	CONTROL ELEMENT
PROPORTIONAL MAGNET 24V	10471437	2	2	286	10873652	CONTROL UNIT
PROPORTIONAL MAGNET 24V	10471437	2	2	292	11690588	CONTROL UNIT
PROPORTIONAL MAGNET 24V	10471437	2	2	310	10873894	CONTROL UNIT
PROPORTIONAL VALVE 340BA	511308608	64	1	681	96052492	HYDRAULICS
PROTECTING CAP	10030115	44	1	510	91000225	AIR CONDITIONING
PROTECTING CAP	10030118	49	1	510	91000225	AIR CONDITIONING
PROTECTING CAP	10450134	(13)	1	316	11314599	VARIABLE PUMP
PROTECTING CAP	610701108	527	2	620	96033472	WIRING HARNESS
PROTECTING CAP	779013008	80	4	66	917291608	CRAWLER TRACK CARRIER, L
PROTECTING CAP	779013008	80	4	99	917291708	CRAWLER TRACK CARRIER,
PROTECTING CAP	779013008	72	2	230	917451208	WINCH 4 PRE-ASSEMBLY
PROTECTING CAP	779013008	7	1	1069	96038042	PIN PRE-ASS.
PROTECTING CAP 180°	11060618	525	3	623	96033855	WIRING HARNESS
PROTECTING CAP 180°	11491349	520	1	622	96033855	WIRING HARNESS
PROTECTING CAP HOCHSTRO	10872338	502	1	782	96059329	LEAD
PROTECTING CAP HOCHSTRO	10872339	502	1	783	96059330	LEAD
PROTECTING CAP HOCHSTRO	10872339	502	1	784	96059331	LEAD
PROTECTING CAP JPT	10874331	524	1	486	96033369	WIRING HARNESS
PROTECTING CAP JPT	10874331	526	3	620	96033472	WIRING HARNESS
PROTECTING CAP JPT	10874331	518	1	622	96033855	WIRING HARNESS
PROTECTING CAP JPT 2 POL	11647373	537	1	628	96033473	WIRING HARNESS
PROTECTING CAP M12	602339208	538	4	628	96033473	WIRING HARNESS
PROTECTING CAP M12	602339208	505	1	871	96038229	LEAD
PROTECTING CAP M12	602339208	508	1	992	96037031	LEAD
PROTECTING CAP M12	602339208	502	1	1116	96038928	LEAD
PROTECTING CAP MCP BUC	10678458	504	2	620	96033472	WIRING HARNESS
PROTECTING CAP MS A240	691812808	(504)	1	54	967908108	CABLE LIST F.CENTER SECTIO
PROTECTING CAP MS A240	691812808	(504)	1	54	967908108	CABLE LIST F.CENTER SECTIO
PROTECTING CAP MS A240	691812808	542	2	628	96033473	WIRING HARNESS
PROTECTING CAP MS A240	691812908	536	2	628	96033473	WIRING HARNESS
PROTECTING CAP MS A240	691812908	153	1	989	96036210	TERMINAL BOX
PROTECTING CAP SW10	779020108	2	6	658	922648308	TERMINAL BOARD PRE-ASS.
PROTECTING PLATE 60X45X3	97056864	12	4	27	969088908	HOLDER PRE-ASSEMBLY
PROTECTING SHEET CPL. FE//	968049308	9	1	20	918005408	CENTRAL SECTION CRAWLER
PROTECTION GUARD 4X215X5	97038929	91	1	66	917291608	CRAWLER TRACK CARRIER, L
PROTECTION GUARD 4X215X5	97038929	91	1	99	917291708	CRAWLER TRACK CARRIER,

Description	Item	Pos.	Quantity	Page	Assembly	Description
PROTECTION GUARD 4X307X7	976555708	4	3	149	918367008	SLEWING GEAR ATTACHMEN
PROTECTION GUARD 4X350X7	97004973	66	1	66	917291608	CRAWLER TRACK CARRIER, L
PROTECTION GUARD 4X350X7	97004973	66	1	99	917291708	CRAWLER TRACK CARRIER,
PROTECTION GUARD 4X732X	97057773	120	1	522	919627908	SA FRAME PRE-ASS.
PROTECTION GUARD 4X732X	97057774	121	1	522	919627908	SA FRAME PRE-ASS.
PROTECTION GUARD FE//ZNNI	968067108	65	1	99	917291708	CRAWLER TRACK CARRIER,
PROTECTION GUARD FE//ZNNI	968067808	65	1	66	917291608	CRAWLER TRACK CARRIER, L
PROTECTION GUARD FE//ZNNI	968310808	90	1	66	917291608	CRAWLER TRACK CARRIER, L
PROTECTION GUARD FE//ZNNI	968310808	90	1	99	917291708	CRAWLER TRACK CARRIER,
PROTECTION PLATE ASSEM	10144678	470	1	330	13455124	DIESEL ENGINE
PROTECTION PLATE WELDED	968153908	8	1	230	917451208	WINCH 4 PRE-ASSEMBLY
PROTECTION PLATE WELDED	968154008	9	1	230	917451208	WINCH 4 PRE-ASSEMBLY
PROTECTION WELDED STRU	968100008	2	1	1007	968099808	CAMERA HOLDER, PREMOU
PROTECTIVE COVER NICHT	12466377	738	1	447	11373478	DEF PUMP
PROTECTIVE HOOD 470X403 A	97059377	46	1	20	918005408	CENTRAL SECTION CRAWLER
PROTECTIVE HOOD V2A	10041053	42	1	786	96035790	EQUIPMENT CAMERA SLEW C
PROTECTIVE HOSE 30MM AL-	11118396	211	5	622	96033855	WIRING HARNESS
PROTECTIVE HOSE 40MM AL-	10324905	212	1.15	619	96033472	WIRING HARNESS
PROTECTIVE MOTOR SWITCH	570338308	23	1	26	11601184	COLLECTING RING
PROXIMITY SWITCH	10013883	7	1	88	11621291	DISTRIBUTION BLOCK
PROXIMITY SWITCH BERUEHR	11003193	5	2	78	917361508	ELECTR.CRAWLER SUPPORT
PROXIMITY SWITCH BERUEHR	11003193	5	2	104	917361608	ELECTR.CRAWLER SUPPORT
PROXIMITY SWITCH BERUEHR	11003193	(1)	2	154	917353608	ELECTR.FOR SLEWING GEAR
PROXIMITY SWITCH BERUEHR	571318808	20	4	993	968188308	SENSOR ASSEMBLY HEAD PI
PULL ROD	10014715	18	4	160	10871517	ELECTRIC PUMP
PULL ROD	10099209	28	4	580	10425291	ELECTRIC PUMP
PULL ROD	540272114	301	1	253	11347399	FLANGE BEARING
PULL ROD 2.5M	968190108	81	2	915	917078808	S INTERMEDIATE SECTION
PULL ROD 20X798X186 S960Q	97121718	1	1	1102	96037140	TIE ROD WITH SIGN
PULL ROD 3.3M	967846208	7	2	520	919627908	SA FRAME PRE-ASS.
PULL ROD 3.525M	967981008	14	2	520	919627908	SA FRAME PRE-ASS.
PULL ROD 3.5M	967897608	80	2	915	917078808	S INTERMEDIATE SECTION
PULL ROD 40X11923X168 S96	97027116	1	2	911	967744008	ROD
PULL ROD 40X2438X168 S96	97038215	1	2	920	968214108	DRAWBAR PRE-ASS
PULL ROD 40X3001X264 S96	97028309	1	2	526	967846508	DRAWBAR PRE-ASS
PULL ROD 40X3397X168 S96	97030595	1	2	918	967950808	DRAWBAR PRE-ASS
PULL ROD 40X3474X194 S96	97031413	1	2	528	967981108	DRAWBAR PRE-ASS
PULL ROD 40X5339X274 S96	97036582	1	2	922	968217108	DRAWBAR PRE-ASS
PULL ROD 6.005M	968190208	82	2	915	917078808	S INTERMEDIATE SECTION
PULL TAB WITH SIGN 0.4M	967846608	8	4	520	919627908	SA FRAME PRE-ASS.
PULL TAB WITH SIGN 0.4M	967846608	2	2	525	967846208	PULL ROD
PULL-BACK PLATE	7024265	7	1	257	570112908	DRIVING GEAR
PULLEY MOUNT ASSEMBLY C	96013389	4	1	1130	919222808	ERECTION FRAME
PUMP	510108201	93	1	68	90029090	ANGULAR GEAR
PUMP	510108201	93	1	70	90029091	ANGULAR GEAR
PUMP DISTRIBUTION GEAR A	11320826	107	1	277	96032892	DIESEL ENGINE, PRE-ASSEMB
PUMP ELEMENT	10216340	13	1	160	10871517	ELECTRIC PUMP
PUMP ELEMENT	10216340	13	1	580	10425291	ELECTRIC PUMP
PUMP ELEMENT	11001770	6	1	87	11621396	ELECTRIC PUMP
PUMP HOUSING	10014693	3	1	87	11621396	ELECTRIC PUMP
PUMP HOUSING	10014693	4	1	160	10871517	ELECTRIC PUMP
PUMP HOUSING	10014693	4	1	580	10425291	ELECTRIC PUMP
PUMP HOUSING	10873891	3	1	304	11212745	VARIABLE PUMP
PUMP MP41 SPF	591055408	8	1	744	96000697	WIPERS INSTALLATION
PUMP PRE-ASS.	96004209	2	1	442	919063408	UREA PLANT
PUMP RETURN FLOW	774372808	2	1	577	919297008	CENT. LUBRIC. SYSTEM SUP
PUMP SUPPORT	10873651	4	1	285	11212738	VARIABLE PUMP
PUMP SUPPORT	10873651	4	1	296	11212746	VARIABLE PUMP
PUMP SUPPORT	10873651	4	1	303	11212744	VARIABLE PUMP
PUMP SUPPORT	10873653	4	1	287	11212739	VARIABLE PUMP

Description	Item	Pos.	Quantity	Page	Assembly	Description
PUMP SUPPORT	10873653	4	1	304	11212745	VARIABLE PUMP
PUSH BUTTON	11171271	33	1	455	10877138	OPERATOR SEAT
PUSH BUTTON	606143008	14	24	497	96053633	DASHBOARD, PRE-ASSEMBL
PUSH BUTTON 1OE+1S	10112675	514	1	81	967971708	WIRING HARNESS
PUSH-BUTTON CAP FLACH G	606143908	9	17	497	96053633	DASHBOARD, PRE-ASSEMBL
PUSH-BUTTON CAP FLACH K	606144408	12	10	497	96053633	DASHBOARD, PRE-ASSEMBL
PUSH-BUTTON CAP FLACH RO	606143108	15	1	497	96053633	DASHBOARD, PRE-ASSEMBL
QUICK COUPLING FEMALE	790515308	(3)	1	134	917077108	TOOL
QUICK RELEASE PIN 12X130,3	11320193	48	4	184	919082708	SLEWING PLATFORM CPL.
QUICK RELEASE PIN 12X90X4	10490116	(2)	2	982	919301808	L-HEAD PIECE
QUICK RELEASE PIN 20X191,	11320195	20	8	184	919082708	SLEWING PLATFORM CPL.
QUICK RELEASE PIN 4X55,5X1	12103691	10	2	730	964560908	ROOF WINDOW PRE-ASS.
RADIAL PACKING SET DRIVE	10873896	(999)	1	285	11212738	VARIABLE PUMP
RADIAL PACKING SET DRIVE	10873896	4	1	305	10873889	DRIVING GEAR
RADIAL SEAL 70X90X7	7008986	3	1	964	11161916	DRIVING GEAR
RADIATOR UNIT AL	12100191	1	1	320	96032897	RADIATOR, PRE-ASSEMBLED
RADIATOR, PRE-ASSEMBLED	96032897	120	1	277	96032892	DIESEL ENGINE, PRE-ASSEMB
RADIO TILT SENSOR EMPFA	10878897	30	1	1146	96031507	TERMINAL BOX CPL.
RADIO TILT SENSOR SENDER	10878896	10	1	1149	96031510	TERMINAL BOX CPL.
RAIL PAIR	10650489	70	1	455	10877138	OPERATOR SEAT
RAPID ACTION COUPLING	790515408	(4)	1	134	917077108	TOOL
RAPID FIXING	704259608	29	1	752	968080908	CLOSING DEVICE
RATCHET LEVER HOIST CLLM	10873918	1	1	1154	919413108	MOUNTING AIDS
RAW AIR HOSE 130X660 TPE	10291933	15	2	432	919063308	AIR FILTER UNIT CPL.
REAR WINDOW ESG-GLAS SP	976838108	1	1	731	964561008	REAR WINDOW PRE-ASS.
REAR WINDOW PRE-ASS. SPF	964561008	5	1	727	969752608	WINDOW ASSEMBLY
REBUILDING KIT	13572069	99	1	376	10143726	LEAK OIL LINE ADD-ON
RECEPTACLE 2,8X0,3-1,5 VER	602203108	67	2	489	96021228	WIRING HARNESS
RECEPTACLE 4,8X1,5	602225914	703	2	489	96021228	WIRING HARNESS
RECEPTACLE 6,3X0,5-1,0 VER	11080881	758	14	487	96033369	WIRING HARNESS
RECEPTACLE 6,3X0,5-1,0 VER	11080881	758	6	489	96021228	WIRING HARNESS
RECEPTACLE 6,3X0,5-1,0 VER	11080881	758	6	621	96033472	WIRING HARNESS
RECEPTACLE 6,3X0,5-1,0 VER	11080881	758	4	628	96033473	WIRING HARNESS
RECEPTACLE 6,3X0,5-1,0 VER	11080881	758	10	991	96038161	WIRE TERMINAL BOX PRE-A
RECEPTACLE 6,3X1-2,5 TIN-P	602203408	72	5	486	96033369	WIRING HARNESS
RECEPTACLE 6,3X1-2,5 TIN-P	602203408	72	2	489	96021228	WIRING HARNESS
RECEPTACLE 6,3X1-2,5 TIN-P	602203408	72	6	619	96033472	WIRING HARNESS
RECEPTACLE 6,3X1-2,5 TIN-P	602203408	72	1	780	96059328	WIRING HARNESS
RECEPTACLE FOR TABS 0,5-1	602320508	62	5	489	96021228	WIRING HARNESS
RECEPTACLE FOR TABS 0,5-1	602320508	62	8	991	96038161	WIRE TERMINAL BOX PRE-A
RECEPTACLE FOR TABS 6,3X	602303308	134	4	486	96033369	WIRING HARNESS
RECEPTACLE FOR TABS 6,3X	602303308	134	8	489	96021228	WIRING HARNESS
RECEPTACLE FOR TABS 6,3X	602303308	134	2	780	96059328	WIRING HARNESS
RECTANGULAR SECTION RIN	10001114	24	2	316	11314599	VARIABLE PUMP
REDUCER M25X1,5 M16X1,5 P	10044648	15	3	808	918470508	EXTERNAL FEED
REDUCER R1/4"- M20X1,5	774386508	17	1	577	919297008	CENT. LUBRIC. SYSTEM SUP
REDUCING PIECE 19X14 L=15,	9270340	11	1	385	10141807	ACCESSORIES AIR COMPRES
REDUCING SCREW GR 18/12L	247030202	630	1	75	967787408	CRAWLER TRACK HYDRAULI
REDUCING SCREW GR 18/12L	247030202	632	1	102	967787508	CRAWLER TRACK HYDRAULI
REDUCING SCREW GR 18/12L	247030202	12	1	557	919965008	FUEL FEED
REDUCING SCREW GR 18/12L	247030202	603	1	977	96006590	AUXILIARY HYDR.CONNECTIN
REDUCING SLEEVE 244.5X141	97115243	1	1	1105	96032582	INST.BACK SHEAVE FOR BOO
REDUCING SLEEVE 244.5X141	97115243	1	1	1106	96032654	ROPE PULLEY PRE-ASSEMBL
REDUCTION M16X1,5/M12X1,5	602607208	509	1	780	96059328	WIRING HARNESS
REDUCTION M16X1,5/M12X1,5	602607208	503	1	1116	96038928	LEAD
REDUCTION M16X1,5/M12X1,5	602607208	505	1	1117	96038930	LEAD
REDUCTION M16X1,5/M12X1,5	602607208	504	1	1121	96038935	LEAD
REDUCTION M20X1,5/M12X1,5	602606108	504	1	871	96038229	LEAD
REDUCTION M20X1,5/M12X1,5	602606108	503	1	1118	96038931	LEAD
REDUCTION M20X1,5/M12X1,5	602606108	506	2	1119	96038932	LEAD

Description	Item	Pos.	Quantity	Page	Assembly	Description
REDUCTION M20X1,5/M12X1,5	602606108	506	2	1120	96038933	LEAD
REDUCTION M20X1,5/M12X1,5	602606108	504	1	1137	96035578	LEAD
REDUCTION M20X1,5/M16X1,5	602606208	510	1	81	967971708	WIRING HARNESS
REDUCTION M20X1,5/M16X1,5	602606208	507	1	636	968418008	WIRING HARNESS
REDUCTION M20X1,5/M16X1,5	602606208	13	1	859	96036183	CABLE DRUM COMPL.
REDUCTION M20X1,5/M16X1,5	602606208	506	1	860	96036184	LEAD
REDUCTION M25X1,5/M16X1,5	602606308	511	2	633	968346208	DUMMY PLUG
REDUCTION M25X1,5/M16X1,5	602606308	510	1	780	96059328	WIRING HARNESS
REDUCTION M25X1,5/M16X1,5	602606308	505	1	1116	96038928	LEAD
REDUCTION M25X1,5/M16X1,5	602606308	502	1	1117	96038930	LEAD
REDUCTION M25X1,5/M16X1,5	602606308	505	1	1121	96038935	LEAD
REDUCTION M25X1,5/M20X1,5	602606408	505	2	633	968346208	DUMMY PLUG
REDUCTION M25X1,5/M20X1,5	602606408	510	1	867	96036240	LEAD
REDUCTION M25X1,5/M20X1,5	602606408	508	1	869	968546008	LEAD
REDUCTION M25X1,5/M20X1,5	602606408	505	1	870	968546108	LEAD
REDUCTION M25X1,5/M20X1,5	602606408	160	1	1062	96035575	TERMINAL BOX CPL.
REDUCTION M25X1,5/M20X1,5	602606408	503	1	1084	96038562	LEAD
REDUCTION M25X1,5/M20X1,5	602606408	502	1	1085	96038563	LEAD
REDUCTION M25X1,5/M20X1,5	602606408	502	1	1115	96038927	LEAD
REDUCTION M32X1,5/M20X1,5	602606508	505	1	636	968418008	WIRING HARNESS
REDUCTION M32X1,5/M20X1,5	602606508	504	1	866	96036188	LEAD
REDUCTION M32X1,5/M20X1,5	602606508	502	1	871	96038229	LEAD
REDUCTION M32X1,5/M20X1,5	602606508	504	1	992	96037031	LEAD
REDUCTION M32X1,5/M20X1,5	602606508	503	1	1064	96035583	LEAD
REDUCTION M32X1,5/M20X1,5	602606508	502	1	1118	96038931	LEAD
REDUCTION M32X1,5/M20X1,5	602606508	503	1	1119	96038932	LEAD
REDUCTION M32X1,5/M20X1,5	602606508	503	1	1120	96038933	LEAD
REDUCTION M32X1,5/M25X1,5	602606608	506	1	80	967971408	WIRING HARNESS
REDUCTION M32X1,5/M25X1,5	602606608	529	2	628	96033473	WIRING HARNESS
REDUCTION M32X1,5/M25X1,5	602606608	506	2	631	96035430	LEAD
REDUCTION M32X1,5/M25X1,5	602606608	508	1	632	96039940	LEAD
REDUCTION M40X1,5/M25X1,5	602606708	504	1	80	967971408	WIRING HARNESS
REDUCTION M40X1,5/M25X1,5	602606708	506	1	81	967971708	WIRING HARNESS
REDUCTION M40X1,5/M25X1,5	602606708	508	1	867	96036240	LEAD
REDUCTION M40X1,5/M25X1,5	602606708	512	1	869	968546008	LEAD
REDUCTION M40X1,5/M25X1,5	602606708	512	1	870	968546108	LEAD
REDUCTION M40X1,5/M25X1,5	602606708	504	1	1084	96038562	LEAD
REDUCTION M40X1,5/M25X1,5	602606708	503	1	1085	96038563	LEAD
REDUCTION M40X1,5/M25X1,5	602606708	503	1	1115	96038927	LEAD
REDUCTION M40X1,5/M25X1,5	602606708	506	1	1116	96038928	LEAD
REDUCTION M40X1,5/M25X1,5	602606708	503	1	1117	96038930	LEAD
REDUCTION M40X1,5/M25X1,5	602606708	502	1	1121	96038935	LEAD
REDUCTION M40X1,5/M32X1,5	602606808	430	1	858	96028886	CABLE DRUM COMPL.
REDUCTION M40X1,5/M32X1,5	602606808	508	2	1086	96038564	LEAD
REDUCTION M40X1,5/M32X1,5	602606808	507	2	1087	96038565	LEAD
REDUCTION M40X1,5/M32X1,5	602606808	503	2	1089	96039722	LEAD
REFRIGERANT 12KG FLASCH	7020440	100	2.4	510	91000225	AIR CONDITIONING
REGULATING VALVE	10125692	(2)	1	338	10125646	OIL SEPARATOR ASSEMBLY
REGULATING VALVE	11644973	7	1	87	11621396	ELECTRIC PUMP
REGULATION BOOST PRESS	10143790	436	1	330	13455124	DIESEL ENGINE
REGULATION HYDRAULIC	7023888	5	1	293	11212743	VARIABLE PUMP
REGULATION HYDRAULIC	7023888	5	1	300	11212748	VARIABLE PUMP
REGULATION REPAIR KIT	10134156	85	1	72	10132387	HYDRAULIC ATTACHMENT MO
REINFORCED RUBBER HOSE	790042908	50	1	135	96005686	MAIN TOOLS
RELAY 24V/1S 26X26X24MM	630105108	54	9	640	91001563	SWITCHBOX MOUNTING PART
RELAY 24V/1S 26X26X24MM	630105108	53	2	778	96059325	TERMINAL BOX
RELAY 24V/1S SPF	630105308	13	2	439	96032891	ELECTRIC FOR BATTERY BOX
RELAY 24V/1W 26X26X24MM	630105408	55	2	640	91001563	SWITCHBOX MOUNTING PART
RELAY 24V/1W 26X26X24MM	630105408	52	3	778	96059325	TERMINAL BOX
RELING	969848908	2	1	724	919075508	CRANE OPERATOR CABIN P

Description	Item	Pos.	Quantity	Page	Assembly	Description
REMOTE CONTROL APPARA	11212256	100	1	649	968252908	BTB PROGRAMMED
REMOTE CONTROL APPARAT	12105988	(100)	1	640	91001563	SWITCHBOX MOUNTING PART
REMOTE CONTROL TRANSMIT	10454762	1	1	826	917751408	ELECTR.FOR SLEWING GEAR
REMOTE CONTROL TRANSMIT	11160970	(1)	1	493	96053632	ELECTRIC ADD-ON PARTS CA
REPAIR KIT	10650501	(998)	1	681	96052492	HYDRAULICS
REPAIR KIT	11003094	999	1	759	502657308	AIR DRYER
REPAIR KIT	12580834	1	1	355	11364303	CYLINDER HEAD COVER PRE
REPAIR KIT	12580834	1	1	359	10122646	CYLINDER HEAD COVER ASS
REPAIR KIT CONNECTING PL	10140298	83	1	72	10132387	HYDRAULIC ATTACHMENT MO
REPAIR KIT DRIVING MECHAN	10140281	81	1	72	10132387	HYDRAULIC ATTACHMENT MO
REPAIR KIT LOCK RING	10140202	84	1	72	10132387	HYDRAULIC ATTACHMENT MO
REPAIR KIT VALVE	12917604	250	1	366	10146660	HIGH PRESSURE PUMP
REPAIR KIT VALVE	12966286	240	1	366	10146660	HIGH PRESSURE PUMP
REPAIR KIT WATER HEATING	96004475	999	1	506	10876576	WATER HEATING SYSTEM
REPAIR SET PRESSURE GOV	11003089	998	1	759	502657308	AIR DRYER
RESISTOR 121R 1% 0.6W SPF	635050808	509	2	490	96019612	WIRING HARNESS
RESISTOR 1K 5% 3W SPF	635058508	2	1	659	964591108	INSERTION MODULE
RESISTOR 20R 1% 25W	635052808	59	1	654	96033320	ASSEMBLY PARTS MOUNTIN
RESISTOR 47R 1% 25W	635017008	58	1	654	96033320	ASSEMBLY PARTS MOUNTIN
RESISTOR 5,6K 5% 3.75W SPF	635052008	505	1	53	96026395	CABLING
RESISTOR 500R 0.1% 3W SPF	635051508	517	2	632	96039940	LEAD
RESISTOR 500R 0.1% 3W SPF	635051508	4	2	659	964591108	INSERTION MODULE
REST 35X410X195 ABS-TPU SP	97058595	27	1	739	96028393	INTERNAL PANELLING INSTA
REST MONTAGE+TRANSPOR	918188208	35	1	887	919633708	ROLLER SET
REST MONTAGE+TRANSPOR	918188208	38	1	892	919633808	ROLLER SET
REST WELDED	967960008	2	1	920	968214108	DRAWBAR PRE-ASS
REST WELDED T ZN O	969973708	1	1	889	918188208	REST
RESTRICTOR 1,2mm	714003614	22	1	301	10009378	CONNECTING PLATE
RESTRICTOR VALVE 90L/MIN	511427708	157	1	261	967787908	ADDNL. HYDR. F. ERECTING W
RETAINER 150X86X15 PA6G	975573808	5	1	584	918531108	MIRROR ATTACHM.IN CRANE
RETAINER CLIP 102-100 ST	774222908	184	4	277	96032892	DIESEL ENGINE, PRE-ASSEMB
RETAINER CLIP 122,5/K1 St/Ino	10127984	192	6	277	96032892	DIESEL ENGINE, PRE-ASSEMB
RETAINER CLIP 122,5/K1 St/Ino	10127984	13	2	320	96032897	RADIATOR, PRE-ASSEMBLED
RETAINER CLIP 129	12222896	22	1	506	10876576	WATER HEATING SYSTEM
RETAINER CLIP 135-142/140/25	11140381	21	1	426	919551008	MUFFLER UNIT
RETAINER CLIP 77/K1 St/Inox	10124798	11	2	379	10141830	CHARGE AIR LINE ASSEMBLY
RETAINER CLIP 97/K1 St/Inox	10122295	17	1	394	10145044	CONNECTION F.WATER PIPE
RETAINER CPL.	10138162	1	1	379	10141830	CHARGE AIR LINE ASSEMBLY
RETAINER CPL.	10153480	2	1	368	11363553	DRIVE FOR HIGH PRESSURE P
RETAINER FOR ROLLER WC.	968859608	7	1	982	919301808	L-HEAD PIECE
RETAINER HOUSING 4-POL 19	602337608	533	1	661	96033326	CABLES MOUNTING PANEL C
RETAINING DISK 120X6 42CrM	944228903	36	1	151	90211005	SLEWING GEAR DRIVE
RETAINING DISK 160X80X6 4	944324703	5	1	957	90200134	PLANETARY GEARBOX
RETAINING DISK 65X6,5X4	944102603	51	1	151	90211005	SLEWING GEAR DRIVE
RETAINING DISK 70X159X5 -4	944338603	36	1	957	90200134	PLANETARY GEARBOX
RETAINING NUT	10663825	(1)	1	286	10873652	CONTROL UNIT
RETAINING NUT M16X1	602042208	18	2	497	96053633	DASHBOARD, PRE-ASSEMBL
RETAINING PLATE 4X1855X33	97109412	11	1	470	918999008	SLEWING PLATFORM CATWAL
RETAINING PLATE FE//ZNNI8/	969627708	38	2	982	919301808	L-HEAD PIECE
RETAINING SPRING 3X55 VER	433102808	51	8	20	918005408	CENTRAL SECTION CRAWLER
RETAINING SPRING 3X55 VER	433102808	102	4	66	917291608	CRAWLER TRACK CARRIER, L
RETAINING SPRING 3X55 VER	433102808	102	4	99	917291708	CRAWLER TRACK CARRIER,
RETAINING SPRING 3X55 VER	433102808	10	24	126	917076708	CATWALK CRAW.TRACK TRA
RETAINING SPRING 3X55 VER	433102808	6	8	482	969259908	SLEWING PLATFORM CATWAL
RETAINING SPRING 3X55 VER	433102808	20	6	845	919304308	S PIVOT SECTION PRE-ASS.
RETAINING SPRING 3X55 VER	433102808	5	1	1036	967936408	WIND WARNING PREASSEMB
RETAINING SPRING 3X55 VER	433102808	17	1	1108	96037097	LADDER, PRE-ASSEMBLED
RETAINING SPRING 3X55 VER	433102808	15	1	1110	96037098	LADDER, PRE-ASSEMBLED
RETAINING SPRING 4,5X98 IS	433100908	7	2	476	968309908	PLATFORM COMPL.
RETAINING SPRING 4,5X98 IS	433100908	39	12	520	919627908	SA FRAME PRE-ASS.

Description	Item	Pos.	Quantity	Page	Assembly	Description
RETAINING SPRING 4,5X98 IS	433100908	9	2	796	919408908	UPPERCARRIAGE SUSP BALL
RETAINING SPRING 4,5X98 IS	433100908	17	4	845	919304308	S PIVOT SECTION PRE-ASS.
RETAINING SPRING 4,5X98 IS	433100908	21	8	896	917190908	S INTERMEDIATE SECTION
RETAINING SPRING 4,5X98 IS	433100908	21	8	904	917333908	S INTERMEDIATE SECTION
RETAINING SPRING 4,5X98 IS	433100908	21	8	908	917078708	S INTERMEDIATE SECTION
RETAINING SPRING 4,5X98 IS	433100908	21	12	915	917078808	S INTERMEDIATE SECTION
RETAINING SPRING 4,5X98 IS	433100908	21	8	928	917079208	S INTERMEDIATE SECTION
RETAINING SPRING 4,5X98 IS	433100908	21	8	933	917571208	S INTERMEDIATE SECTION
RETAINING SPRING 4,5X98 IS	433100908	7	4	936	919219208	S INTERMEDIATE SECTION
RETAINING SPRING 4,5X98 IS	433100908	4	4	945	917191008	SL REDUCING SECTION
RETAINING SPRING 4,5X98 IS	433100908	7	2	1043	919326208	SLEWING PLATFORM EXTENS
RETAINING SPRING 4,5X98 IS	433100908	9	2	1053	919219508	F-CONNECTING HEAD
RETAINING SPRING 4X68 ISO	433101208	80	1	21	918005408	CENTRAL SECTION CRAWLER
RETAINING SPRING 4X68 ISO	433101208	38	6	65	917291608	CRAWLER TRACK CARRIER, L
RETAINING SPRING 4X68 ISO	433101208	38	6	98	917291708	CRAWLER TRACK CARRIER,
RETAINING SPRING 4X68 ISO	433101208	8	2	817	917517908	COUNTERWEIGHT FRAME
RETAINING SPRING 4X68 ISO	433101208	42	8	896	917190908	S INTERMEDIATE SECTION
RETAINING SPRING 4X68 ISO	433101208	42	8	904	917333908	S INTERMEDIATE SECTION
RETAINING SPRING 4X68 ISO	433101208	42	8	908	917078708	S INTERMEDIATE SECTION
RETAINING SPRING 4X68 ISO	433101208	42	8	915	917078808	S INTERMEDIATE SECTION
RETAINING SPRING 4X68 ISO	433101208	42	8	928	917079208	S INTERMEDIATE SECTION
RETAINING SPRING 4X68 ISO	433101208	42	8	933	917571208	S INTERMEDIATE SECTION
RETAINING SPRING 4X68 ISO	433101208	16	8	936	919219208	S INTERMEDIATE SECTION
RETAINING SPRING 4X68 ISO	433101208	34	2	1043	919326208	SLEWING PLATFORM EXTENS
RETAINING SPRING 4X68 ISO	433101208	19	1	1075	919219708	PIVOT SECTION
RETAINING SPRING 4X68 ISO	433101208	94	1	1100	919220008	F-HEAD SECTION
RETAINING SPRING 4X68 ISO	433101208	14	2	1130	919222808	ERECTION FRAME
RETAINING SPRING 5X122 IS	433102508	78	1	192	96062971	ASSEMBLY PARTS F.SLEWING
RETAINING SPRING 5X122 IS	433102508	3	2	889	918188208	REST
RETAINING SPRING 5X122 IS	433102508	4	1	1021	968929808	PIN PULLING CYLINDER CPL.
RETAINING SPRING 5X122 IS	433102508	10	1	1035	968838608	LOCATION FIXTURE PRE-ASS.
RETAINING SPRING 8 FE/ZN8/	433105308	27	1	1075	919219708	PIVOT SECTION
RETAINING SPRING DIN 2194	433105008	36	2	184	919082708	SLEWING PLATFORM CPL.
RETAINING SPRING DIN 2194	433105008	4	2	265	918861408	DIESEL ENGINE CPL.
RETAINING SPRING DIN 2194	433105008	120	2	846	919304308	S PIVOT SECTION PRE-ASS.
RETAINING SPRING X0 VERZ.	433105208	5	2	809	918369608	TRANSPORT KEEPER
RETAINING STRAP 0.05T-1.1M	10874632	503	3	860	96036184	LEAD
RETAINING STRAP 0.05T-1.1M	10874632	510	3	1089	96039722	LEAD
RETURN FILTER 400L/MIN	10871356	2	2	569	967968208	OIL TANK PRE-ASS.
RETURN STRIP	774380308	7	1	577	919297008	CENT. LUBRIC. SYSTEM SUP
RETURN STRIP 2-FACH STAH	11001556	34	1	577	919297008	CENT. LUBRIC. SYSTEM SUP
REVERSING VALVE 350BAR	510401908	171	1	167	969733008	ADDITIONAL HYDR.SLEWING
REWORK ARMREST LEFT	96032222	5	1	453	918810308	CONTROL STAND
REWORK ARMREST RIGHT	96032223	6	1	453	918810308	CONTROL STAND
RIBBED HEX NUT M6 10	10003366	3	1	381	9078314	HEATING FLANGE ADD-ON
RIBBED TUBE ALU	10493045	154	1	757	96033157	COMPRESSED AIR PLANT
RIGGING SCREW	553086208	17	1	512	10451181	LIQUEFIER
RING	570114808	5	14	258	570113308	DRIVING GEAR
RING 193,7X10X17 S770QL	949619208	51	1	1099	919220008	F-HEAD SECTION
RING 88.9X38 S355J2H FE//ZN	97053264	24	1	1130	919222808	ERECTION FRAME
RING BOLT	511052308	12	1	177	510401908	REVERSING VALVE
RING BOLT DIN 580 M10X17 C	402600208	108	4	66	917291608	CRAWLER TRACK CARRIER, L
RING BOLT DIN 580 M10X17 C	402600208	108	4	99	917291708	CRAWLER TRACK CARRIER,
RING BOLT DIN 580 M16X27 C	402600508	15	4	811	917863208	TRANSPORT KEEPER
RING BOLT DIN 580 M8 C15E 4	10181367	19	4	197	917077708	PIN F. S AND D PIVOT SECTIO
RING BOLT DIN 580 M8 C15E 4	10181367	12	4	697	10413255	CHANGE-OVER BLOCK
RING BOLT DIN 580 M8 C15E 4	10181367	5	1	1006	968134408	MECH.AUXILIARIES FOR LIG
RING BOLT M16	10515947	44	4	887	919633708	ROLLER SET
RING BOLT M16	10515947	41	4	892	919633808	ROLLER SET
RING BOLT M16X24 INOX SPF	11181742	67	3	846	919304308	S PIVOT SECTION PRE-ASS.

Description	Item	Pos.	Quantity	Page	Assembly	Description
RING DIN 70951 47X1,6	4242017	(6)	2	721	919075408	CRANE DRIVER CAB ADDITIO
RING NUT DIN 582 M12 C15E F	10179302	124	2	847	919304308	S PIVOT SECTION PRE-ASS.
RING PA6G+OEL	97034317	6	2	998	917228608	BOOM NOSE
RING PA6G+OEL	97034318	4	2	998	917228608	BOOM NOSE
RING RD100X5 S355MC FE//ZN	952198708	2	4	529	928331508	SAFETY ROLLER CPL.
RING RD100X5 S355MC FE//ZN	952198708	26	2	845	919304308	S PIVOT SECTION PRE-ASS.
RK ADDITIONAL PARTS	10126156	80	1	72	10132387	HYDRAULIC ATTACHMENT MO
RK BIG-END BEARING D9500	10122907	60	1	350	10116876	CONNECTING ROD ASSEMBL
RK BIG-END BEARING D9500	12579693	50	1	350	10116876	CONNECTING ROD ASSEMBL
RK CABLE LOOM	967363808	999	1	498	10340105	WARNING LIGHT
RK CRANKSHAFT SEAL D9500	10141874	52	1	328	13455124	DIESEL ENGINE
RK HIGH PRESSURE SENSOR	12881001	260	1	366	10146660	HIGH PRESSURE PUMP
RK IDLER PULLEY	12500149	6	1	403	10146947	ALTERNATOR ASSEMBLY
RK IDLER PULLEY	12500149	17	1	403	10146947	ALTERNATOR ASSEMBLY
RK INJECTOR LI2.7-20-SF-100	10150877	5	1	369	10152866	INJECTOR WITH FASTENING
RK LIMIT STOP BOLT NG 215	10135893	86	1	72	10132387	HYDRAULIC ATTACHMENT MO
RK PRE-FEED PUMP	12923599	220	1	366	10146660	HIGH PRESSURE PUMP
RK VOLUME CONTROL VALVE	12489814	230	1	366	10146660	HIGH PRESSURE PUMP
RK1 BIG-END BEARING D9500	10124739	61	1	350	10116876	CONNECTING ROD ASSEMBL
RK1 BIG-END BEARING D9500	12580191	51	1	350	10116876	CONNECTING ROD ASSEMBL
RK1 MAIN BEARING CPL. D95	10134576	51	1	346	10128540	CRANKSHAFT BEARINGS
RK2 BIG-END BEARING D9500	10124740	62	1	350	10116876	CONNECTING ROD ASSEMBL
RK2 BIG-END BEARING D9500	12580192	52	1	350	10116876	CONNECTING ROD ASSEMBL
RK2 MAIN BEARING CPL. D95	10134577	52	1	346	10128540	CRANKSHAFT BEARINGS
ROCKER ARM BRACKET PRE	10122503	1	1	351	10118060	ROCKER ARMS DEVICE CPL.
ROCKER ARM PRE-ASSY.	10119407	2	2	352	10122503	ROCKER ARM BRACKET PRE
ROCKER ARM SUPPORT	10122504	1	1	352	10122503	ROCKER ARM BRACKET PRE
ROCKER ARMS DEVICE CPL. N	10118060	81	8	328	13455124	DIESEL ENGINE
ROD 11.7M	967744008	1	1	910	967743808	ROD CPL.
ROD 30.0X330 S355J2C+C FE//	97029780	7	2	892	919633808	ROLLER SET
ROD 32.0X400 BST500S	97147393	2	2	1039	96063939	COUNTERWEIGHT
ROD 5.7M	967747008	1	1	897	967746908	ROD CPL.
ROD CPL. 1.35 M	967913408	2	2	982	919301808	L-HEAD PIECE
ROD CPL. 12 M	967743808	80	2	908	917078708	S INTERMEDIATE SECTION
ROD CPL. 12 M	967743808	80	2	928	917079208	S INTERMEDIATE SECTION
ROD CPL. 12 M	967743808	80	2	934	917571208	S INTERMEDIATE SECTION
ROD CPL. 12 M	967743808	2	2	936	919219208	S INTERMEDIATE SECTION
ROD CPL. 6M	967746908	80	2	896	917190908	S INTERMEDIATE SECTION
ROD CPL. 6M	967746908	80	2	904	917333908	S INTERMEDIATE SECTION
ROD CPL. 6M	967746908	2	2	945	917191008	SL REDUCING SECTION
ROD ST.CONST.	964581908	8	4	116	918589408	HYDRAULIC SUPPORT
ROD ST.CONST.	968068408	2	1	184	919082708	SLEWING PLATFORM CPL.
ROD WITH BOARD	967913108	1	2	984	967913408	ROD CPL.
RODS / PULL RODS 7.35M	96038420	2	2	1053	919219508	F-CONNECTING HEAD
RODS PRE-ASSEMBLY 6.95M	96038862	1	1	1054	96038420	RODS / PULL RODS
ROLLER	976650108	18	2	896	917190908	S INTERMEDIATE SECTION
ROLLER	976650108	18	2	904	917333908	S INTERMEDIATE SECTION
ROLLER	976650108	18	2	908	917078708	S INTERMEDIATE SECTION
ROLLER	976650108	18	2	928	917079208	S INTERMEDIATE SECTION
ROLLER	976650108	18	2	933	917571208	S INTERMEDIATE SECTION
ROLLER 100X100X360 PA6G	97050204	21	2	1075	919219708	PIVOT SECTION
ROLLER 101.6X1535 S355J2H	97036157	6	1	222	968161808	SAFETY ROLLER CPL.
ROLLER 150X61X 78 PA6G	97091097	40	1	1099	919220008	F-HEAD SECTION
ROLLER 159.0X1585 S355J2H	950363008	4	1	529	928331508	SAFETY ROLLER CPL.
ROLLER 220-80/80	10876496	7	1	856	12101591	TILT-BACK SUPPORT
ROLLER 22X190X52 PA6G	97132878	105	1	1100	919220008	F-HEAD SECTION
ROLLER 30X11 X20CR13	978100308	5	2	753	964588408	GUIDE PRE-ASS.
ROLLER 30X11 X20CR13	978100308	16	8	754	964588308	GUIDE PRE-ASS.
ROLLER 380X60.5X130 PA6G	97091098	38	2	1099	919220008	F-HEAD SECTION
ROLLER 80.5X160X95 PA6G	97061887	6	2	887	919633708	ROLLER SET

Description	Item	Pos.	Quantity	Page	Assembly	Description
ROLLER 80.5X160X95 PA6G	97061887	8	2	892	919633808	ROLLER SET
ROLLER 91X160X88 PA6G	97061438	33	2	887	919633708	ROLLER SET
ROLLER 91X160X88 PA6G	97061438	31	6	892	919633808	ROLLER SET
ROLLER 91X160X93 PA6G	97096300	17	7	1099	919220008	F-HEAD SECTION
ROLLER 91X160X96 PA6G	97061424	29	4	887	919633708	ROLLER SET
ROLLER 91X160X96 PA6G	97061424	35	4	892	919633808	ROLLER SET
ROLLER BEARING	96051604	6	2	134	917077108	TOOL
ROLLER BEARING 220X300X9	746509408	(2)	1	520	919627908	SA FRAME PRE-ASS.
ROLLER BEARING 220X300X9	746509408	(2)	1	887	919633708	ROLLER SET
ROLLER BEARING 220X300X9	746509408	(2)	1	982	919301808	L-HEAD PIECE
ROLLER BEARING 68X40X38	745900808	2	1	1079	962092008	ROPE PULLEY CPL.
ROLLER BEARING 90X140X67	745902408	2	1	1076	96036001	FLAP PRE-ASS.
ROLLER BEARING DREHBUE	917080508	139	1	13		LIEBHERR CRAW.CRANE LR
ROLLER BEARING WELDED	967812208	1	1	545	917080508	ROLLER BEARING
ROLLER BEARING WELDED FE	96051595	1	1	138	96051604	ROLLER BEARING
ROLLER BEARING WELDED FE	969663808	2	1	888	969663108	ROPE GUIDE PULLEY
ROLLER BODY HALF CPL.	925067508	11	4	65	917291608	CRAWLER TRACK CARRIER, L
ROLLER BODY HALF CPL.	925067508	11	4	98	917291708	CRAWLER TRACK CARRIER,
ROLLER BODY HALF CPL.	967723908	10	40	65	917291608	CRAWLER TRACK CARRIER, L
ROLLER BODY HALF CPL.	967723908	10	40	98	917291708	CRAWLER TRACK CARRIER,
ROLLER CLAMP WELDED	968066408	2	1	998	917228608	BOOM NOSE
ROLLER PA6G	976650008	17	4	896	917190908	S INTERMEDIATE SECTION
ROLLER PA6G	976650008	17	4	904	917333908	S INTERMEDIATE SECTION
ROLLER PA6G	976650008	17	6	908	917078708	S INTERMEDIATE SECTION
ROLLER PA6G	976650008	17	6	928	917079208	S INTERMEDIATE SECTION
ROLLER PA6G	976650008	17	6	933	917571208	S INTERMEDIATE SECTION
ROLLER RD100X78 PA6G	288155308	7	2	138	96051604	ROLLER BEARING
ROLLER RD100X78 PA6G	288155308	3	1	888	969663108	ROPE GUIDE PULLEY
ROLLER RD100X78 PA6G	288155308	2	2	1050	969944708	MOUNTING PRE-ASS.
ROLLER RD100X95 PA6G	288179708	21	1	998	917228608	BOOM NOSE
ROLLER RD160X220 PA6G	97036913	16	1	547	917080608	MOUNTING EQUIPMENT CRAW
ROLLER RD68X20 PA6G	283096108	184	1	848	919304308	S PIVOT SECTION PRE-ASS.
ROLLER RD68X20 PA6G	283096108	11	3	1075	919219708	PIVOT SECTION
ROLLER RD68X20 PA6G	283096108	66	2	1100	919220008	F-HEAD SECTION
ROLLER RD68X20 PA6G	283096108	11	2	1125	919220208	F-INTERMEDIATE SECT.
ROLLER SET 350T	919633708	204	1	14		LIEBHERR CRAW.CRANE LR
ROLLER SET 400T	919633808	205	1	14		LIEBHERR CRAW.CRANE LR
ROLLER SET WELDED	96048880	1	1	887	919633708	ROLLER SET
ROLLER SET WELDED	96048954	1	1	892	919633808	ROLLER SET
ROLLER SLEWING RING	917080408	3	1	141	917987408	SLEWING PLATFORM FRAME
ROLLER SLEWING RING 2654-	90025097	1	1	155	917080408	ROLLER SLEWING RING
ROLLER TAPPET 39X76MM	9078257	1	2	363	10116320	CONTROL PARTS
ROLLER X0 PA6G	288135108	9	2	998	917228608	BOOM NOSE
ROLLING NOZZLE	10292013	35	10	739	96028393	INTERNAL PANELLING INSTA
ROOF WINDOW PRE-ASS.	964560908	4	1	727	969752608	WINDOW ASSEMBLY
ROOF WINDOW SPF	976838008	2	1	730	964560908	ROOF WINDOW PRE-ASS.
ROPE 2 2,3KN EDELSTAHL	11160431	7	0.3	131	962009308	SUPPORT PLATE COMPL.
ROPE 2 2,3KN EDELSTAHL	11160431	5	0.8	138	96051604	ROLLER BEARING
ROPE 2 2,3KN EDELSTAHL	11160431	35	0.5	474	968283208	CATWALK SUPERSTR.LEFT
ROPE 2 2,3KN EDELSTAHL	11160431	8	0.3	818	965575208	CENTRING COMPLETE
ROPE 2 2,3KN EDELSTAHL	11160431	127	12	847	919304308	S PIVOT SECTION PRE-ASS.
ROPE 2 2,3KN EDELSTAHL	11160431	(3)	0.6	982	919301808	L-HEAD PIECE
ROPE 2 2,3KN EDELSTAHL	11160431	5	0.7	1049	969944608	MOUNTING CPL
ROPE 2 2,3KN EDELSTAHL	11160431	15	0.4	1108	96037097	LADDER, PRE-ASSEMBLED
ROPE 2 2,3KN EDELSTAHL	11160431	16	0.4	1110	96037098	LADDER, PRE-ASSEMBLED
ROPE 2 2,3KN EDELSTAHL	11160431	15	0.5	1130	919222808	ERECTION FRAME
ROPE 26MM 2.5 M	97121624	6	1	1139	919222908	OVERRUN PROTECTION
ROPE 28X8.5M DYNEEMA	97113048	6	1	1135	96038653	ROPE PRE-ASSEMLBY
ROPE 32X890M -40°C SPF	11211362	1	1	835	917085108	ROPE FOR WINCH 4
ROPE 8X400M -40°C VERZ. SP	12102031	1	1	837	919466708	ROPE WITH ACCESSORIES

Description	Item	Pos.	Quantity	Page	Assembly	Description
ROPE DIN 3055 4 X 13 M VERZ	97107547	78	1	1100	919220008	F-HEAD SECTION
ROPE DRUM	11347396	21	1	248	10802280	ROPE WINCH
ROPE DRUM	90200131	1	1	953	90024769	COMPACT ROPE WINCH
ROPE DRUM	90200221	1	1	232	90023101	COMPACT ROPE WINCH
ROPE DRUM D=840 SEIL=32/1	90024482	1	1	202	90023098	COMPACT ROPE WINCH
ROPE FOR WINCH 4	917085108	193	1	14		LIEBHERR CRAW.CRANE LR
ROPE FOR WINCH 6	917085408	195	1	14		LIEBHERR CRAW.CRANE LR
ROPE GUARD	96037301	1	3	937	96037300	GRIDIRON PRE-ASS.
ROPE GUARD	96037306	2	2	937	96037300	GRIDIRON PRE-ASS.
ROPE GUARD WELDED	967847508	22	4	520	919627908	SA FRAME PRE-ASS.
ROPE GUARD WELDED	967988908	40	4	520	919627908	SA FRAME PRE-ASS.
ROPE GUARD WELDED FE//ZN	967913008	26	2	892	919633808	ROLLER SET
ROPE GUIDE PULLEY	969663108	26	1	887	919633708	ROLLER SET
ROPE GUIDE PULLEY	969663108	29	1	892	919633808	ROLLER SET
ROPE PRE-ASSEMLBY	96038653	23	1	1130	919222808	ERECTION FRAME
ROPE PULLEY 300X780X84 S	97016429	(1)	1	520	919627908	SA FRAME PRE-ASS.
ROPE PULLEY 300X780X84 S	97047123	(1)	1	982	919301808	L-HEAD PIECE
ROPE PULLEY ATTACHM. WEL	965229108	1	1	1133	96013389	PULLEY MOUNT ASSEMBLY C
ROPE PULLEY CPL.	962092008	15	2	1075	919219708	PIVOT SECTION
ROPE PULLEY CPL.	962092008	2	1	1133	96013389	PULLEY MOUNT ASSEMBLY C
ROPE PULLEY CPL.	967066008	2	19	520	919627908	SA FRAME PRE-ASS.
ROPE PULLEY CPL.	967066008	2	18	545	917080508	ROLLER BEARING
ROPE PULLEY CPL.	967066008	5	2	982	919301808	L-HEAD PIECE
ROPE PULLEY CPL.	967066008	3	3	1053	919219508	F-CONNECTING HEAD
ROPE PULLEY CPL. SPF	924954508	2	8	887	919633708	ROLLER SET
ROPE PULLEY CPL. SPF	924954508	2	12	892	919633808	ROLLER SET
ROPE PULLEY CPL. SPF	924954508	3	2	998	917228608	BOOM NOSE
ROPE PULLEY CPL. SPF	924954508	30	8	1099	919220008	F-HEAD SECTION
ROPE PULLEY CPL. SPF	924954508	4	1	1104	96032541	CONVERTER ROLLER CPL..
ROPE PULLEY CPL. SPF	924954508	3	1	1105	96032582	INST.BACK SHEAVE FOR BOO
ROPE PULLEY CPL. SPF	924954508	3	1	1106	96032654	ROPE PULLEY PRE-ASSEMBL
ROPE PULLEY CPL. SPF	968771408	4	2	982	919301808	L-HEAD PIECE
ROPE PULLEY PRE-ASSEMBL	96032654	9	1	1099	919220008	F-HEAD SECTION
ROPE PULLEY RD780X84 PA6	288138108	(1)	1	887	919633708	ROLLER SET
ROPE PULLEY SPF	971872508	1	1	1079	962092008	ROPE PULLEY CPL.
ROPE SLING EN 13414 2.7T-8.	12101379	29	1	1130	919222808	ERECTION FRAME
ROPE SLING EN 13414 35T-7.	11646113	2	2	814	917081308	SLING GEAR ERECTION CRAW
ROPE WEDGE	11450343	4	1	251	11347396	ROPE DRUM
ROPE WINCH TYP 351	540001808	181	1	847	919304308	S PIVOT SECTION PRE-ASS.
ROPE WINCH TYP 351	540001808	75	1	1100	919220008	F-HEAD SECTION
ROPE WINCH ZHP 4.13 SPF	10802280	1	1	246	917645608	MOUNTING JACK/ERECTING
ROPE WITH ACCESSORIES	919466708	198	1	14		LIEBHERR CRAW.CRANE LR
ROPE WITH ACCESSORIES 1	919487108	190	1	14		LIEBHERR CRAW.CRANE LR
ROPE WITH ACCESSORIES 2	919487208	191	1	14		LIEBHERR CRAW.CRANE LR
ROPE-DESCENDING+RESCUE	11007312	3	1	139	916959908	PERSONAL PROTECTION EQ
ROTARY ENCODER 360° LSB P	10802060	11	1	22	968660508	SLIPRING UNIT INSTALLATION
ROTARY FEED THROUGH SPF	11212785	2	1	20	918005408	CENTRAL SECTION CRAWLER
ROTARY LOCK 1W	606143308	19	2	497	96053633	DASHBOARD, PRE-ASSEMBL
ROTARY SHAFT LIP SEAL BAB	710061801	84	1	957	90200134	PLANETARY GEARBOX
ROTARY SHAFT LIP SEAL DIN	710031208	10	1	254	540270414	POWER TAKE-OFF CPL
ROTARY SHAFT LIP SEAL DIN	710034101	11	2	151	90211005	SLEWING GEAR DRIVE
ROTARY SHAFT LIP SEAL DIN	570151908	15	1	255	540270514	DRIVE UNIT CPL
ROTARY SHAFT LIP SEAL DIN	10174861	64	2	151	90211005	SLEWING GEAR DRIVE
ROTARY SHAFT LIP SEAL DIN	710027101	7	2	204	90024489	PLANETARY GEARBOX
ROTARY SHAFT LIP SEAL DIN	710027101	7	2	234	90200276	PLANETARY GEARBOX
ROTARY SHAFT LIP SEAL DIN	710063001	4	1	151	90211005	SLEWING GEAR DRIVE
ROTARY SHAFT LIP SEAL DIN	570701808	(14)	1	153	510235408	HYDRO MOTOR
ROTATING SHAFT	96035475	2	1	1130	919222808	ERECTION FRAME
ROTATIONAL SPEED SENSOR	12977971	(1)	1	417	12410651	ENGINE CONTROL SENSORS
ROTATIONAL SPEED SENSOR	12544505	20	2	417	12410651	ENGINE CONTROL SENSORS

Description	Item	Pos.	Quantity	Page	Assembly	Description
ROTOR	11171311	1	1	1033	11482252	WIND VELOCITY TRANSMITTE
ROUND RD20X20 S355J2+AR	943950608	98	1	721	919075408	CRANE DRIVER CAB ADDITIO
ROUND SLING 1T-0.5M POLY	735003208	2	2	1154	919413108	MOUNTING AIDS
ROUND SLING DIN EN 1492-2	10280519	27	1	1130	919222808	ERECTION FRAME
ROUND SLING DIN EN 1492-2 3	10285626	12	2	896	917190908	S INTERMEDIATE SECTION
ROUND SLING DIN EN 1492-2 3	10285626	12	2	904	917333908	S INTERMEDIATE SECTION
ROUND SLING DIN EN 1492-2 3	10285626	12	2	908	917078708	S INTERMEDIATE SECTION
ROUND SLING DIN EN 1492-2 3	10285626	12	2	928	917079208	S INTERMEDIATE SECTION
ROUND SLING DIN EN 1492-2 3	10285626	12	2	933	917571208	S INTERMEDIATE SECTION
ROUND SLING DIN EN 1492-2	12101794	5	2	1047	917571308	MOUNTING AIDS
ROUND SLING SUSPENSION	10871664	2	1	1047	917571308	MOUNTING AIDS
ROUND STEEL 45.0X160 35NIC	97028770	68	1	846	919304308	S PIVOT SECTION PRE-ASS.
ROUND STRAND ROPE 10X1,4	10652830	36	2	145	918011308	PREMOUNTED LOWER PART
ROUND STRAND ROPE 10X1,	10652811	44	1	982	919301808	L-HEAD PIECE
ROUND STRAND ROPE 10X1,	10652814	75	1	846	919304308	S PIVOT SECTION PRE-ASS.
ROUND STRAND ROPE 10X11	10652829	43	2	908	917078708	S INTERMEDIATE SECTION
ROUND STRAND ROPE 10X11	10652829	43	2	915	917078808	S INTERMEDIATE SECTION
ROUND STRAND ROPE 10X11	10652829	43	2	928	917079208	S INTERMEDIATE SECTION
ROUND STRAND ROPE 10X11	10652829	43	2	933	917571208	S INTERMEDIATE SECTION
ROUND STRAND ROPE 10X11	10652829	5	2	936	919219208	S INTERMEDIATE SECTION
ROUND STRAND ROPE 10X2,	10675387	35	2	145	918011308	PREMOUNTED LOWER PART
ROUND STRAND ROPE 10X2,	10652804	34	1	145	918011308	PREMOUNTED LOWER PART
ROUND STRAND ROPE 10X3,	10675401	49	1	470	918999008	SLEWING PLATFORM CATWAL
ROUND STRAND ROPE 10X3,7	10652820	74	2	846	919304308	S PIVOT SECTION PRE-ASS.
ROUND STRAND ROPE 10X3,	10665364	73	1	846	919304308	S PIVOT SECTION PRE-ASS.
ROUND STRAND ROPE 10X5,3	10652826	43	2	896	917190908	S INTERMEDIATE SECTION
ROUND STRAND ROPE 10X5,3	10652826	43	2	904	917333908	S INTERMEDIATE SECTION
ROUND STRAND ROPE 10X5,3	10652826	5	2	945	917191008	SL REDUCING SECTION
ROUND STRAND ROPE 10X6,6	10816267	6	2	1053	919219508	F-CONNECTING HEAD
RS CRANKSHAFT BEARING KP	10128593	50	1	346	10128540	CRANKSHAFT BEARINGS
RS PRESSURE FILTER DF...33	10101384	(3)	1	681	96052492	HYDRAULICS
RUBBER BELLOWS	11124040	3	2	827	10454762	REMOTE CONTROL TRANSMIT
RUBBER BELLOWS	571912308	2	1	495	10343693	JOYSTICK
RUBBER BUFFER	10296431	18	4	512	10451181	LIQUEFIER
RUBBER BUFFER 1X25X10XM	10664238	39	2	589	918009808	CLIMA-HEATING INSTALLATIO
RUBBER BUFFER 32X32XM6	10472890	28	2	750	918064308	SLIDING DOOR INSTALLATION
RUBBER BUFFER 8,3/26X7,2 3	10116274	2	8	412	10141788	CONTROL BOX ANNEXE
RUBBER CONNECTION	10132330	14	2	337	10141843	CRANKCASE BREATHER ASS
RUBBER CONNECTION	9880511	15	4	337	10141843	CRANKCASE BREATHER ASS
RUBBER CONNECTION 06-12X	10126119	22	1	376	10143726	LEAK OIL LINE ADD-ON
RUBBER CONNECTION 06-12X	10126119	11	2	402	10143790	REGULATION BOOST PRESS
RUBBER CONNECTION 12X18	10132412	3	1	339	10137051	HYDT.TUBE ASSEMBLY
RUBBER CONNECTION 25X35	9271340	17	2	337	10141843	CRANKCASE BREATHER ASS
RUBBER CONNECTION Silicon	10123540	16	1	400	10141720	EXHAUST TC MOUNTING
RUBBER CONNECTION Silicon	10123540	16	1	401	10141721	EXHAUST TC MOUNTING
RUBBER CONNECTION Silicon	10128228	10	3	402	10143790	REGULATION BOOST PRESS
RUBBER CONNECTION Silicon	10139107	5	3	379	10141830	CHARGE AIR LINE ASSEMBLY
RUBBER RING X16	10123876	103	2	415	12416117	CABLE HARNESS MOUNTING
RUBBER RING X16	10123876	11	1	618	96033468	ELECTRIC F. AGGREGATE
RUBBER RING X19	10123877	12	1	618	96033468	ELECTRIC F. AGGREGATE
RUBBER-METAL STOP BUFF	10282698	9	2	896	917190908	S INTERMEDIATE SECTION
RUBBER-METAL STOP BUFF	10282698	9	2	904	917333908	S INTERMEDIATE SECTION
RUBBER-METAL STOP BUFF	10282698	9	2	908	917078708	S INTERMEDIATE SECTION
RUBBER-METAL STOP BUFF	10282698	9	2	928	917079208	S INTERMEDIATE SECTION
RUBBER-METAL STOP BUFF	10282698	9	2	933	917571208	S INTERMEDIATE SECTION
S INTERMED.SECTION WELD	96035554	1	1	936	919219208	S INTERMEDIATE SECTION
S INTERMED.SECTION WELD	968033808	1	1	908	917078708	S INTERMEDIATE SECTION
S INTERMED.SECTION WELD.	968044708	1	1	904	917333908	S INTERMEDIATE SECTION
S INTERMED.SECTION WELD	967686308	1	1	928	917079208	S INTERMEDIATE SECTION
S INTERMED.SECTION WELD	968110808	1	1	915	917078808	S INTERMEDIATE SECTION

Description	Item	Pos.	Quantity	Page	Assembly	Description
S INTERMED.SECTION WELD.	968015408	1	1	896	917190908	S INTERMEDIATE SECTION
S INTERMED.SECTION WELD	968464208	1	1	933	917571208	S INTERMEDIATE SECTION
S INTERMEDIATE SECTION 32	919219208	215	1	14		LIEBHERR CRAW.CRANE LR
S INTERMEDIATE SECTION 32	917078708	210	2	14		LIEBHERR CRAW.CRANE LR
S INTERMEDIATE SECTION 3	917333908	207	1	14		LIEBHERR CRAW.CRANE LR
S INTERMEDIATE SECTION 32	917079208	212	1	14		LIEBHERR CRAW.CRANE LR
S INTERMEDIATE SECTION 32	917078808	211	1	14		LIEBHERR CRAW.CRANE LR
S INTERMEDIATE SECTION 3	917190908	206	1	14		LIEBHERR CRAW.CRANE LR
S INTERMEDIATE SECTION 32	917571208	213	1	14		LIEBHERR CRAW.CRANE LR
S OVERRUN PROTECTION	919391108	2	1	838	919388608	S PIVOT SECTION CPL.
S PIVOT SECTION CPL. 10.5M	919388608	201	1	14		LIEBHERR CRAW.CRANE LR
S PIVOT SECTION PRE-ASS.	919304308	1	1	838	919388608	S PIVOT SECTION CPL.
S PIVOT SECTION, WELD.CO	96036366	1	1	845	919304308	S PIVOT SECTION PRE-ASS.
SA FRAME	919612508	136	1	13		LIEBHERR CRAW.CRANE LR
SA FRAME ERECTING DEVICE	96048466	4	1	520	919627908	SA FRAME PRE-ASS.
SA FRAME PRE-ASS.	919627908	1	1	515	919612508	SA FRAME
SA FRAME STAHLBAU	917479408	1	1	520	919627908	SA FRAME PRE-ASS.
SAE FLANGE CONNECTION W	474907608	842	1	687	96052492	HYDRAULICS
SAE FLANGE CONNECTION W	474907308	582	2	684	96052492	HYDRAULICS
SAE FLANGE CONNECTION	474906608	503	1	167	969733008	ADDITIONAL HYDR.SLEWING
SAE FLANGE SAE1 1/2-C61-M1	511502608	410	6	279	96032892	DIESEL ENGINE, PRE-ASSEMB
SAE INTERMEDIATE FLANGE	511519208	501	5	684	96052492	HYDRAULICS
SAE INTERMEDIATE FLANGE S	511517208	584	1	684	96052492	HYDRAULICS
SAE INTERMEDIATE FLANGE S	11320616	500	3	684	96052492	HYDRAULICS
SAE-FLANGE HALF SAE1 1/4-C	511516208	412	2	279	96032892	DIESEL ENGINE, PRE-ASSEMB
SAE-FLANGE HALF SAE3-C61	510599208	413	2	279	96032892	DIESEL ENGINE, PRE-ASSEMB
SAFETY DEVICE 8X0,94	704271208	14	2	727	969752608	WINDOW ASSEMBLY
SAFETY HARNESS EN 361 IK	11007305	1	2	139	916959908	PERSONAL PROTECTION EQ
SAFETY PLUG W HINGE-LID	571817208	(1)	1	831	919487108	ROPE WITH ACCESSORIES 1
SAFETY PLUG W HINGE-LID 10	10180883	32	6	65	917291608	CRAWLER TRACK CARRIER, L
SAFETY PLUG W HINGE-LID 10	10180883	32	6	98	917291708	CRAWLER TRACK CARRIER,
SAFETY PLUG W HINGE-LID 10	10180883	18	4	130	917076808	MECHANICAL SUPPORT
SAFETY PLUG W HINGE-LID 10	10180883	18	4	520	919627908	SA FRAME PRE-ASS.
SAFETY PLUG W HINGE-LID 10	10180883	1	1	833	11481877	POUCH SOCKET
SAFETY PLUG W HINGE-LID 10	10180883	16	2	982	919301808	L-HEAD PIECE
SAFETY PLUG W HINGE-LID 1	10180882	18	4	116	918589408	HYDRAULIC SUPPORT
SAFETY PLUG W HINGE-LID 1	10181899	43	4	65	917291608	CRAWLER TRACK CARRIER, L
SAFETY PLUG W HINGE-LID 1	10181899	43	4	98	917291708	CRAWLER TRACK CARRIER,
SAFETY PLUG W HINGE-LID 1	10181899	12	1	222	968161808	SAFETY ROLLER CPL.
SAFETY PLUG W HINGE-LID 1	10181899	131	4	847	919304308	S PIVOT SECTION PRE-ASS.
SAFETY PLUG W HINGE-LID 17	10180878	16	1	525	967846208	PULL ROD
SAFETY PLUG W HINGE-LID 17	10180878	6	1	527	967981008	PULL ROD
SAFETY PLUG W HINGE-LID 17	10180878	7	2	547	917080608	MOUNTING EQUIPMENT CRAW
SAFETY PLUG W HINGE-LID 17	10180878	118	4	846	919304308	S PIVOT SECTION PRE-ASS.
SAFETY PLUG W HINGE-LID 17	10180878	5	1	897	967746908	ROD CPL.
SAFETY PLUG W HINGE-LID 17	10180878	5	1	910	967743808	ROD CPL.
SAFETY PLUG W HINGE-LID 17	10180878	12	1	917	967897608	PULL ROD
SAFETY PLUG W HINGE-LID 17	10180878	12	1	919	968190108	PULL ROD
SAFETY PLUG W HINGE-LID 17	10180878	8	1	921	968190208	PULL ROD
SAFETY PLUG W HINGE-LID 17	10180878	7	1	1080	96029160	PIN PRE-ASS.
SAFETY PLUG W HINGE-LID 17	10180878	10	1	1092	96039026	DRAW SHACKLE
SAFETY PLUG W HINGE-LID 17	10180878	10	1	1093	96039027	DRAW SHACKLE
SAFETY PLUG W HINGE-LID 17	10180878	5	1	1103	96037042	DRAW SHACKLE
SAFETY PLUG W HINGE-LID 17	10180878	3	1	1126	96037007	GUY ROPE CPL.
SAFETY PLUG W HINGE-LID 17	10180878	10	1	1132	96035525	DRAW SHACKLE
SAFETY PLUG W HINGE-LID 17	10180878	3	2	1141	96037810	GUY ROPE CPL.
SAFETY PLUG W HINGE-LID 17	10180878	3	1	1142	96037814	GUY ROPE CPL.
SAFETY PLUG W HINGE-LID 1	12100335	18	4	887	919633708	ROLLER SET
SAFETY PLUG W HINGE-LID 1	12100335	22	4	892	919633808	ROLLER SET
SAFETY PLUG W HINGE-LID 1	12100335	40	2	998	917228608	BOOM NOSE

Description	Item	Pos.	Quantity	Page	Assembly	Description
SAFETY PLUG W HINGE-LID 1	12100335	9	1	1092	96039026	DRAW SHACKLE
SAFETY PLUG W HINGE-LID 1	12100335	9	1	1093	96039027	DRAW SHACKLE
SAFETY PLUG W HINGE-LID 1	12100335	4	1	1103	96037042	DRAW SHACKLE
SAFETY PLUG W HINGE-LID 2	12100250	13	2	915	917078808	S INTERMEDIATE SECTION
SAFETY PLUG W HINGE-LID 2	10878577	5	2	845	919304308	S PIVOT SECTION PRE-ASS.
SAFETY PLUG W HINGE-LID 2	10878577	3	4	896	917190908	S INTERMEDIATE SECTION
SAFETY PLUG W HINGE-LID 2	10878577	3	4	904	917333908	S INTERMEDIATE SECTION
SAFETY PLUG W HINGE-LID 2	10878577	3	4	908	917078708	S INTERMEDIATE SECTION
SAFETY PLUG W HINGE-LID 2	10878577	3	4	915	917078808	S INTERMEDIATE SECTION
SAFETY PLUG W HINGE-LID 2	10878577	3	4	928	917079208	S INTERMEDIATE SECTION
SAFETY PLUG W HINGE-LID 2	10878577	3	4	933	917571208	S INTERMEDIATE SECTION
SAFETY PLUG W HINGE-LID 2	10878577	1	1	940	96039781	PIN PRE-ASS.
SAFETY PLUG W HINGE-LID 2	10878577	45	4	945	917191008	SL REDUCING SECTION
SAFETY PLUG W HINGE-LID 2	10878577	18	2	982	919301808	L-HEAD PIECE
SAFETY PLUG W HINGE-LID 2	10878577	3	1	1059	96038848	PIN PRE-ASS.
SAFETY PLUG W HINGE-LID 4	10180879	54	7	145	918011308	PREMOUNTED LOWER PART
SAFETY PLUG W HINGE-LID 4	10180879	2	1	833	11481877	POUCH SOCKET
SAFETY PLUG W HINGE-LID 5	10875869	50	8	20	918005408	CENTRAL SECTION CRAWLER
SAFETY PLUG W HINGE-LID 5	10875869	25	12	126	917076708	CATWALK CRAW.TRACK TRA
SAFETY PLUG W HINGE-LID 5	10875869	20	6	130	917076808	MECHANICAL SUPPORT
SAFETY PLUG W HINGE-LID 5	10875869	20	4	145	918011308	PREMOUNTED LOWER PART
SAFETY PLUG W HINGE-LID 5	10875869	54	22	470	918999008	SLEWING PLATFORM CATWAL
SAFETY PLUG W HINGE-LID 5	10875869	14	37	474	968283208	CATWALK SUPERSTR.LEFT
SAFETY PLUG W HINGE-LID 5	10875869	8	8	482	969259908	SLEWING PLATFORM CATWAL
SAFETY PLUG W HINGE-LID 5	10875869	20	4	545	917080508	ROLLER BEARING
SAFETY PLUG W HINGE-LID 5	10875869	89	12	846	919304308	S PIVOT SECTION PRE-ASS.
SAFETY PLUG W HINGE-LID 5	10875869	6	1	888	969663108	ROPE GUIDE PULLEY
SAFETY PLUG W HINGE-LID 5	10875869	4	1	985	96001219	HOISTING LIMIT SWITCH PRE-
SAFETY PLUG W HINGE-LID 5	10875869	12	1	998	917228608	BOOM NOSE
SAFETY PLUG W HINGE-LID 5	10875869	24	2	1043	919326208	SLEWING PLATFORM EXTENS
SAFETY PLUG W HINGE-LID 5	10875869	7	4	1067	919219608	F-ASSEMBLY UNIT
SAFETY PLUG W HINGE-LID 5	10875869	29	3	1099	919220008	F-HEAD SECTION
SAFETY PLUG W HINGE-LID 5	10875869	10	2	1108	96037097	LADDER, PRE-ASSEMBLED
SAFETY PLUG W HINGE-LID 5	10875869	10	2	1110	96037098	LADDER, PRE-ASSEMBLED
SAFETY PLUG W HINGE-LID 5	10875869	10	1	1133	96013389	PULLEY MOUNT ASSEMBLY C
SAFETY PLUG W HINGE-LID 5	10875869	3	2	1147	96031241	MECHANICAL AUXILIARIES
SAFETY PLUG W HINGE-LID 5	10875869	4	2	1150	96034669	MECHANICAL AUXILIARIES
SAFETY PLUG W HINGE-LID 6	10875870	15	4	20	918005408	CENTRAL SECTION CRAWLER
SAFETY PLUG W HINGE-LID 6	10875870	3	1	138	96051604	ROLLER BEARING
SAFETY PLUG W HINGE-LID 6	10875870	30	4	145	918011308	PREMOUNTED LOWER PART
SAFETY PLUG W HINGE-LID 6	10875870	20	8	197	917077708	PIN F. S AND D PIVOT SECTIO
SAFETY PLUG W HINGE-LID 6	10875870	29	1	520	919627908	SA FRAME PRE-ASS.
SAFETY PLUG W HINGE-LID 6	10875870	54	1	720	919075408	CRANE DRIVER CAB ADDITIO
SAFETY PLUG W HINGE-LID 6	10875870	15	2	896	917190908	S INTERMEDIATE SECTION
SAFETY PLUG W HINGE-LID 6	10875870	15	2	904	917333908	S INTERMEDIATE SECTION
SAFETY PLUG W HINGE-LID 6	10875870	15	2	908	917078708	S INTERMEDIATE SECTION
SAFETY PLUG W HINGE-LID 6	10875870	15	2	928	917079208	S INTERMEDIATE SECTION
SAFETY PLUG W HINGE-LID 6	10875870	15	2	933	917571208	S INTERMEDIATE SECTION
SAFETY PLUG W HINGE-LID 6	10875870	70	2	983	919301808	L-HEAD PIECE
SAFETY PLUG W HINGE-LID 6	10875870	28	1	998	917228608	BOOM NOSE
SAFETY PLUG W HINGE-LID 6	10875870	3	1	1021	968929808	PIN PULLING CYLINDER CPL.
SAFETY PLUG W HINGE-LID 6	10875870	4	2	1049	969944608	MOUNTING CPL
SAFETY PLUG W HINGE-LID 6	10875870	22	3	1099	919220008	F-HEAD SECTION
SAFETY PLUG W HINGE-LID 6	10875870	8	1	1104	96032541	CONVERTER ROLLER CPL..
SAFETY PLUG W HINGE-LID 6	10875870	5	1	1105	96032582	INST.BACK SHEAVE FOR BOO
SAFETY PLUG W HINGE-LID 6	10875870	6	1	1106	96032654	ROPE PULLEY PRE-ASSEMBL
SAFETY PLUG W HINGE-LID 6	10875870	19	1	1139	919222908	OVERRUN PROTECTION
SAFETY PLUG W HINGE-LID 8	10180880	76	2	66	917291608	CRAWLER TRACK CARRIER, L
SAFETY PLUG W HINGE-LID 8	10180880	76	2	99	917291708	CRAWLER TRACK CARRIER,
SAFETY PLUG W HINGE-LID 8	10180880	10	8	116	918589408	HYDRAULIC SUPPORT

Description	Item	Pos.	Quantity	Page	Assembly	Description
SAFETY PLUG W HINGE-LID 8	10180880	11	2	222	968161808	SAFETY ROLLER CPL.
SAFETY PLUG W HINGE-LID 8	10180880	99	1	471	918999008	SLEWING PLATFORM CATWAL
SAFETY PLUG W HINGE-LID 8	10180880	32	3	474	968283208	CATWALK SUPERSTR.LEFT
SAFETY PLUG W HINGE-LID 8	10180880	78	1	521	919627908	SA FRAME PRE-ASS.
SAFETY PLUG W HINGE-LID 8	10180880	130	2	847	919304308	S PIVOT SECTION PRE-ASS.
SAFETY PLUG W HINGE-LID 8	10180884	16	5	20	918005408	CENTRAL SECTION CRAWLER
SAFETY PLUG W HINGE-LID 8	10180884	86	4	66	917291608	CRAWLER TRACK CARRIER, L
SAFETY PLUG W HINGE-LID 8	10180884	86	4	99	917291708	CRAWLER TRACK CARRIER,
SAFETY PLUG W HINGE-LID 8	10180884	17	4	197	917077708	PIN F. S AND D PIVOT SECTIO
SAFETY PLUG W HINGE-LID 8	10180884	22	1	525	967846208	PULL ROD
SAFETY PLUG W HINGE-LID 8	10180884	12	4	811	917863208	TRANSPORT KEEPER
SAFETY PLUG W HINGE-LID 8	10180884	11	1	1139	919222908	OVERRUN PROTECTION
SAFETY ROLLER CPL.	928830208	9	1	845	919304308	S PIVOT SECTION PRE-ASS.
SAFETY ROLLER CPL.	968161808	36	1	221	917454008	WINCH 2 PRE-ASS.
SAFETY ROLLER CPL. SPF	928331508	25	2	520	919627908	SA FRAME PRE-ASS.
SAFETY ROLLER CPL. SPF	928331508	8	1	845	919304308	S PIVOT SECTION PRE-ASS.
SAFETY ROLLER CPL. SPF	961866708	13	1	952	917473608	WINCH 6 PRE-ASSEMBLY
SAFETY ROLLER WELDED	923878308	(1)	1	952	917473608	WINCH 6 PRE-ASSEMBLY
SAFETY ROLLER WELDED	968161908	1	1	222	968161808	SAFETY ROLLER CPL.
SAFETY TRAP	12103547	(1)	1	14		LIEBHERR CRAW.CRANE LR
SCAVENGING BLOCK 420BAR	12102722	171	6	682	96052492	HYDRAULICS
SCOOP WELDED STAHL SPF	968194808	3	1	432	919063308	AIR FILTER UNIT CPL.
SCREW	11006669	20	2	828	10475436	BELT CARRIER SYSTEM
SCREW	12106427	8	6	827	10454762	REMOTE CONTROL TRANSMIT
SCREW	511052908	20	2	177	510401908	REVERSING VALVE
SCREW	570941408	(2)	2	683	96052492	HYDRAULICS
SCREW AEHNL.ISO 4017 UNC	10876375	321	8	278	96032892	DIESEL ENGINE, PRE-ASSEMB
SCREW CAP GPN 800 M14X1,	10021410	3	2	367	12489819	COVERING CAPS - KIT
SCREW CARABINER OVAL 10	10875819	18	1	1075	919219708	PIVOT SECTION
SCREW CARABINER OVAL 130	10473040	28	2	1130	919222808	ERECTION FRAME
SCREW CARABINER OVAL M.	10877382	2	2	832	96013575	HOIST LIM.SWITCH PLUMMET
SCREW COUPLING EMA3 M14	7406865	617	4	75	967787408	CRAWLER TRACK HYDRAULI
SCREW COUPLING EMA3 M14	7406865	617	4	102	967787508	CRAWLER TRACK HYDRAULI
SCREW COUPLING EMA3 M14	7406865	81	1	277	96032892	DIESEL ENGINE, PRE-ASSEMB
SCREW COUPLING EMA3 M14	7406865	29	1	568	919140308	OIL RESERVOIR, COMPLETE
SCREW COUPLING EMA3 M14	7406865	745	17	686	96052492	HYDRAULICS
SCREW FITTING ELEMENT X	937501408	192	3	167	969733008	ADDITIONAL HYDR.SLEWING
SCREW LOCKING FLASCHE 5	811205708	109	1	332	12405454	CRANKCASE CPL. WITH CYLIN
SCREW LOCKING FLASCHE 5	811205708	109	1	336	10142096	PISTON COOLING
SCREW LOCKING FLASCHE 5	811205708	(105)	1	342	10134887	OIL SUMP WITH FASTENING
SCREW LOCKING FLASCHE 5	811205708	109	1	355	11364303	CYLINDER HEAD COVER PRE
SCREW LOCKING FLASCHE 5	811205708	109	1	361	11364325	CYLINDER HEAD COVER PRE
SCREW LOCKING FLASCHE 5	811205708	105	1	403	10146947	ALTERNATOR ASSEMBLY
SCREW LOCKING FLASCHE 5	811205708	105	1	412	10141788	CONTROL BOX ANNEXE
SCREW M3X34 ST	602334108	511	4	488	96033370	WIRES CPL.
SCREW M8X20 VERZ	409831208	3	12	477	968287308	ACCESS LADDER PRE-ASS.
SCREW M8X20 VERZ	409831208	6	4	478	96020149	TREAD
SCREW M8X30 St Rm>=800MP	13541106	2	1	413	10144098	FASTENING CLAMP
SCREW PLUG	11690057	3	1	215	10802061	WINCH REVOLUTION TRANS
SCREW PLUG	12101689	1	2	88	11621291	DISTRIBUTION BLOCK
SCREW PLUG	504006408	480	7	314	11320826	PUMP DISTRIBUTION GEAR
SCREW PLUG	7027056	44	1	966	11161917	CONTROL ELEMENT
SCREW PLUG	774378208	2	2	90	11491832	DISTRIBUTION BLOCK
SCREW PLUG	774378208	3	2	91	11491833	DISTRIBUTION BLOCK
SCREW PLUG	774378208	2	2	540	11621498	DISTRIBUTION BLOCK
SCREW PLUG	774378208	2	1	581	11621502	DISTRIBUTION BLOCK
SCREW PLUG	774378208	2	3	582	11621501	DISTRIBUTION BLOCK
SCREW PLUG	774378208	3	2	885	11621500	DISTRIBUTION BLOCK
SCREW PLUG 15 M20X 1,5 MS	602425008	511	4	632	96039940	LEAD
SCREW PLUG DIN 7604 C M30	4078004	9	2	373	10127419	FUEL FILTER MODULE

Description	Item	Pos.	Quantity	Page	Assembly	Description
SCREW PLUG DIN 906 M36X1,5	4000461	5	2	332	12405454	CRANKCASE CPL. WITH CYLIN
SCREW PLUG DIN 906 M48X1,5	10652552	6	6	332	12405454	CRANKCASE CPL. WITH CYLIN
SCREW PLUG DIN 908 M10X1	4600319	70	1	578	919297008	CENT. LUBRIC. SYSTEM SUP
SCREW PLUG DIN 908 M12X1,	11626246	19	2	299	571907208	CONNECTING PLATE
SCREW PLUG DIN 908 M14X1,	11651084	7	3	373	10127419	FUEL FILTER MODULE
SCREW PLUG DIN 908 M18X1,5	4600320	(4)	2	721	919075408	CRANE DRIVER CAB ADDITIO
SCREW PLUG DIN 908 M20X1,	12218194	12	2	580	10425291	ELECTRIC PUMP
SCREW PLUG DIN 908 M22X1,5	10878578	12	2	160	10871517	ELECTRIC PUMP
SCREW PLUG DIN 908 M22X1,5	10878578	124	2	251	11347396	ROPE DRUM
SCREW PLUG DIN 910 G3/8X1	404140208	13	1	722	10326323	HYDRO CYLINDER
SCREW PLUG DIN 910 M24X1,	10179469	36	4	856	12101591	TILT-BACK SUPPORT
SCREW PLUG M10X1	10115237	35	1	316	11314599	VARIABLE PUMP
SCREW PLUG M10X1	7372626	24	4	297	11212747	VARIABLE PUMP
SCREW PLUG M10X1	7372626	24	4	300	11212748	VARIABLE PUMP
SCREW PLUG M14X1,5	7414500	16	1	966	11161917	CONTROL ELEMENT
SCREW PLUG M14X1,5 X5CrNi	10128874	(20)	1	330	13455124	DIESEL ENGINE
SCREW PLUG M22X1,5	10000515	27	2	300	11212748	VARIABLE PUMP
SCREW PLUG M25X1,5 MS	602425108	513	2	634	96051766	DUMMY PLUG
SCREW PLUG M30X1,5 11SM	11354095	2	4	332	12405454	CRANKCASE CPL. WITH CYLIN
SCREW PLUG M32X1,5 MS	602425208	(503)	1	54	967908108	CABLE LIST F.CENTER SECTIO
SCREW PLUG M32X1,5 MS	602425208	(503)	1	54	967908108	CABLE LIST F.CENTER SECTIO
SCREW PLUG M32X1,5 MS	602425208	539	2	628	96033473	WIRING HARNESS
SCREW PLUG M32X1,5 MS	602425208	510	1	631	96035430	LEAD
SCREW PLUG M32X1,5 MS	602425208	512	1	634	96051766	DUMMY PLUG
SCREW PLUG M32X1,5 MS	602425208	47	1	643	967917908	SWITCH CABINET
SCREW PLUG M32X1,5 MS	602425208	4	1	778	96059325	TERMINAL BOX
SCREW PLUG M32X1,5 MS	602425208	150	4	863	96036187	TERMINAL BOX CPL.
SCREW PLUG M32X1,5 MS	602425208	272	2	989	96036210	TERMINAL BOX
SCREW PLUG M32X1,5 MS	602425208	(505)	1	989	96036210	TERMINAL BOX
SCREW PLUG M8X1	7027497	20	2	299	571907208	CONNECTING PLATE
SCREW PLUG M8X1	7027497	20	2	301	10009378	CONNECTING PLATE
SCREW PLUG RD32X3 SPF	10466906	164	3	847	919304308	S PIVOT SECTION PRE-ASS.
SCREW PLUG RD32X3 SPF	10466906	250	1	876	96047486	ADDITIONAL HYDR.S PIVOT SE
SCREW PLUG RD32X3 SPF	10466910	244	1	34	969731708	HYDRAULIC EQUIPM.CENTER
SCREW PLUG RD32X3 SPF	10466910	244	1	532	968513208	ADDITIONAL HYDRAULICS, SA
SCREW PLUG RD32X3 SPF	10466910	244	4	683	96052492	HYDRAULICS
SCREW PLUG RD32X3 SPF	10466910	244	2	876	96047486	ADDITIONAL HYDR.S PIVOT SE
SCREW PLUG RD32X3 SPF	10466910	244	1	977	96006590	AUXILIARY HYDR.CONNECTIN
SCREW PLUG RD32X3 SPF	10466910	19	1	1017	96022733	BULKHEAD PLATE
SCREW PLUG RD32X3 SPF	10466910	244	1	1023	968883308	ADDL.HYDR.F.PIN PULLING DE
SCREW PLUG RD32X3 SPF	10466910	244	1	1026	968883408	ADDL.HYDR.F.PIN PULLING DE
SCREW PLUG RD32X3 SPF	10466910	244	3	1028	968883508	AUX.HYDR.PIN EXTRACTION
SCREW PLUG RD36X3 SPF	10466907	3	1	193	968907308	PARK CONSOLE HOSES PRE
SCREW PLUG RD36X3 SPF	10466907	2	1	195	969483508	PARK CONSOLE HOSES PRE
SCREW PLUG RD36X3 SPF	10466907	4	1	480	968904008	CARRIER PRE-ASSEMBLED
SCREW PLUG RD36X3 SPF	10466911	230	1	33	969731708	HYDRAULIC EQUIPM.CENTER
SCREW PLUG RD36X3 SPF	10466911	230	2	75	967787408	CRAWLER TRACK HYDRAULI
SCREW PLUG RD36X3 SPF	10466911	230	2	102	967787508	CRAWLER TRACK HYDRAULI
SCREW PLUG RD36X3 SPF	10466911	230	1	167	969733008	ADDITIONAL HYDR.SLEWING
SCREW PLUG RD36X3 SPF	10466911	230	3	682	96052492	HYDRAULICS
SCREW PLUG RD36X3 SPF	10466911	230	1	977	96006590	AUXILIARY HYDR.CONNECTIN
SCREW PLUG RD36X3 SPF	10466911	230	1	1026	968883408	ADDL.HYDR.F.PIN PULLING DE
SCREW PLUG RD36X3 SPF	10466911	230	1	1028	968883508	AUX.HYDR.PIN EXTRACTION
SCREW PLUG RD54X4 ALCUM	10466908	3	1	194	968907408	PARK CONSOLE HOSES PRE
SCREW PLUG RD54X4 ALCUM	10466908	3	2	195	969483508	PARK CONSOLE HOSES PRE
SCREW PLUG RD54X4 ALCUM	10466908	3	2	480	968904008	CARRIER PRE-ASSEMBLED
SCREW PLUG RD54X4 ALCUM	10466908	165	4	847	919304308	S PIVOT SECTION PRE-ASS.
SCREW PLUG RD54X4 ALCUM	10466908	210	1	876	96047486	ADDITIONAL HYDR.S PIVOT SE
SCREW PLUG RD54X4 SPF	10466912	224	2	75	967787408	CRAWLER TRACK HYDRAULI
SCREW PLUG RD54X4 SPF	10466912	224	2	102	967787508	CRAWLER TRACK HYDRAULI

Description	Item	Pos.	Quantity	Page	Assembly	Description
SCREW PLUG RD54X4 SPF	10466912	224	2	551	967788008	ADDNL.HYDR.ERECTION DEV
SCREW PLUG RD54X4 SPF	10466912	224	11	682	96052492	HYDRAULICS
SCREW PLUG RD54X4 SPF	10466912	224	3	876	96047486	ADDITIONAL HYDR.S PIVOT SE
SCREW PLUG RD54X4 SPF	10466912	224	1	977	96006590	AUXILIARY HYDR.CONNECTIN
SCREW PLUG RD54X4 SPF	10466912	224	1	1028	968883508	AUX.HYDR.PIN EXTRACTION
SCREW PLUG RD79X4 SPF	10466909	2	4	193	968907308	PARK CONSOLE HOSES PRE
SCREW PLUG RD79X4 SPF	10466909	2	2	194	968907408	PARK CONSOLE HOSES PRE
SCREW PLUG RD79X4 SPF	10466909	2	1	480	968904008	CARRIER PRE-ASSEMBLED
SCREW PLUG RD79X4 SPF	10466909	166	4	847	919304308	S PIVOT SECTION PRE-ASS.
SCREW PLUG RD79X4 SPF	10466909	209	4	876	96047486	ADDITIONAL HYDR.S PIVOT SE
SCREW PLUG RD79X4 SPF	10466913	208	4	75	967787408	CRAWLER TRACK HYDRAULI
SCREW PLUG RD79X4 SPF	10466913	208	4	102	967787508	CRAWLER TRACK HYDRAULI
SCREW PLUG RD79X4 SPF	10466913	208	19	682	96052492	HYDRAULICS
SCREW PLUG VSTI M10X1	7381638	11	2	334	9078462	POWER UNIT SUPPORT ATT
SCREW PLUG VSTI M10X1	7381638	7	1	380	12421642	CONNECTING LINE ADD-ON
SCREW PLUG VSTI M10X1 CR6	477510501	10	4	205	90024729	SPRING LOADED BRAKE
SCREW PLUG VSTI M10X1 CR6	477510501	22	1	694	11314761	CONTROL BLOCK
SCREW PLUG VSTI M10X1 CR6	477510501	8	8	959	90200207	SPRING LOADED BRAKE
SCREW PLUG VSTI M14X1,5	7380566	(9)	1	342	10134887	OIL SUMP WITH FASTENING
SCREW PLUG VSTI M14X1,5	7380566	6	1	378	10154796	INTAKE STACK ASSEMBLY
SCREW PLUG VSTI M14X1,5	7380566	16	1	388	12490129	WATER PUMP WITH FASTENIN
SCREW PLUG VSTI M14X1,5	7380566	9	1	390	11353748	THERMOSTAT HOUSING ASS
SCREW PLUG VSTI M14X1,5	7380566	4	1	393	10143277	COOLANT PIPE BEND ADD-ON
SCREW PLUG VSTI M14X1,5 C	477510101	15	1	694	11314761	CONTROL BLOCK
SCREW PLUG VSTI M16X1,5	7382203	3	2	332	12405454	CRANKCASE CPL. WITH CYLIN
SCREW PLUG VSTI M16X1,5	7382203	3	1	393	10143277	COOLANT PIPE BEND ADD-ON
SCREW PLUG VSTI M16X1,5	7382203	3	2	394	10145044	CONNECTION F.WATER PIPE
SCREW PLUG VSTI M16X1,5	7382203	7	1	395	10145193	WATER CONNECTION
SCREW PLUG VSTI M16X1,5 C	477511301	79	8	68	90029090	ANGULAR GEAR
SCREW PLUG VSTI M16X1,5 C	477511301	79	4	70	90029091	ANGULAR GEAR
SCREW PLUG VSTI M18X1,5 C	7380688	13	1	334	9078462	POWER UNIT SUPPORT ATT
SCREW PLUG VSTI M18X1,5 C	7380688	4	1	338	10125646	OIL SEPARATOR ASSEMBLY
SCREW PLUG VSTI M18X1,5 C	7380688	5	1	373	10127419	FUEL FILTER MODULE
SCREW PLUG VSTI M22X1,5 C	7361961	2	7	151	90211005	SLEWING GEAR DRIVE
SCREW PLUG VSTI M22X1,5 C	7361961	78	3	151	90211005	SLEWING GEAR DRIVE
SCREW PLUG VSTI M22X1,5 C	7380177	6	1	395	10145193	WATER CONNECTION
SCREW PLUG VSTI M22X1,5 C	7380177	5	1	397	10145195	WATER CONNECTION
SCREW PLUG VSTI M22X1,5 C	7380177	10	1	409	10129212	FLYWHEEL HOUSING MOUNT
SCREW PLUG VSTI M24X1,5	10041903	(11)	1	342	10134887	OIL SUMP WITH FASTENING
SCREW PLUG VSTI M26X1,5 C	477511501	77	2	68	90029090	ANGULAR GEAR
SCREW PLUG VSTI M26X1,5 C	477511501	77	2	70	90029091	ANGULAR GEAR
SCREW PLUG VSTI M26X1,5 C	477511501	68	3	204	90024489	PLANETARY GEARBOX
SCREW PLUG VSTI M26X1,5 C	477511501	39	1	206	90024490	OIL-GAUGING INSTRUMENT
SCREW PLUG VSTI M26X1,5 C	477511501	39	1	235	90200528	OIL-GAUGING INSTRUMENT
SCREW PLUG VSTI M26X1,5 C	477511501	39	1	236	90200533	OIL-GAUGING INSTRUMENT
SCREW PLUG VSTI M26X1,5 C	477511501	93	1	957	90200134	PLANETARY GEARBOX
SCREW PLUG VSTI M26X1,5 C	7381457	1	2	340	10152926	LOCKING PIECES
SCREW PLUG VSTI M26X1,5 C	7381457	(12)	7	342	10134887	OIL SUMP WITH FASTENING
SCREW PLUG VSTI M26X1,5 C	7381457	5	2	395	10145193	WATER CONNECTION
SCREW PLUG VSTI M26X1,5 C	7381457	4	1	397	10145195	WATER CONNECTION
SCREW PLUG VSTI M26X1,5	11213236	12	1	444	968866808	UREA TANK, PRE-MOUNTING
SCREW PLUG VSTI M27X2 CR6	477511601	69	2	68	90029090	ANGULAR GEAR
SCREW PLUG VSTI M27X2 CR6	477511601	69	2	70	90029091	ANGULAR GEAR
SCREW PLUG VSTI M27X2 CR6	7027307	89	2	151	90211005	SLEWING GEAR DRIVE
SCREW PLUG VSTI M30X1,5 S	7382204	4	2	332	12405454	CRANKCASE CPL. WITH CYLIN
SCREW PLUG VSTI M38X1,5	7382202	6	1	409	10129212	FLYWHEEL HOUSING MOUNT
SCREW PLUG VSTI M42X2 CR6	10285724	13	1	694	11314761	CONTROL BLOCK
SCREW SLEEVE 0	774376008	25	4	539	917691308	CENTRAL GREASING
SCREW STOPPER GPN 700 M1	7003652	4	1	367	12489819	COVERING CAPS - KIT
SCREW STOPPER GPN 700 M1	7011745	1	1	367	12489819	COVERING CAPS - KIT

Description	Item	Pos.	Quantity	Page	Assembly	Description
SCREW-IN BLIND	10800672	5	1	689	11211288	CONTROL BLOCK
SCREW-IN BLIND	10872407	5	1	212	11181960	CONTROL BLOCK
SCREW-IN BLIND	11482392	5	1	883	11347373	CONTROL BLOCK
SCREW-ON CONNECTION	947906708	266	6	683	96052492	HYDRAULICS
SCREW-ON CONNECTION	948390108	273	1	683	96052492	HYDRAULICS
SCREW-ON CONNECTION	949864108	161	1	876	96047486	ADDITIONAL HYDR.S PIVOT SE
SCREW-ON CONNECTION DN	10037655	7	1	372	10126724	FUEL FINE-FILTER ASSEMBLY
SCREW-ON CONNECTION X0	945569108	12	1	625	969245308	TERMINAL BOX ELECTRICS S
SCREW-ON HINGE 25X25X50/	10871177	3	4	643	967917908	SWITCH CABINET
SCREW-ON HINGE 25X25X50/	10871177	4	3	730	964560908	ROOF WINDOW PRE-ASS.
SCREW-ON HINGE 25X25X50/	10871177	3	2	731	964561008	REAR WINDOW PRE-ASS.
SCREW-ON HINGE 30X30X60/	10872344	3	1	27	969088908	HOLDER PRE-ASSEMBLY
SCREW-ON PLATE 6X260X60	97054774	55	2	184	919082708	SLEWING PLATFORM CPL.
SCREWDRIVER 3,5 CRV-VERNI	790032008	30	1	135	96005686	MAIN TOOLS
SCREWDRIVER 4,5	885200408	31	1	135	96005686	MAIN TOOLS
SCREWDRIVER 5,5 CRV-VERNI	790032308	32	1	135	96005686	MAIN TOOLS
SCRFILTER ASSEMBLY SCRF	11382590	1	1	426	919551008	MUFFLER UNIT
SEAL	10115623	8	1	400	10141720	EXHAUST TC MOUNTING
SEAL	10115623	8	1	401	10141721	EXHAUST TC MOUNTING
SEAL	10119343	5	2	399	10141558	OUTLET MANIFOLD ADD-ON
SEAL	10144861	11	1	442	919063408	UREA PLANT
SEAL	10297876	(2)	1	316	11314599	VARIABLE PUMP
SEAL	10815005	2	1	637	10650233	ANTENNA
SEAL	11267463	10	1	312	11267457	CONTROL UNIT
SEAL	11826653	12	1	506	10876576	WATER HEATING SYSTEM
SEAL	11826653	(3)	1	506	10876576	WATER HEATING SYSTEM
SEAL	12569715	3	6	429	11382590	SCRFILTER ASSEMBLY
SEAL	691822208	152	1	989	96036210	TERMINAL BOX
SEAL	693161214	504	1	868	96040591	LEAD
SEAL	9144762	(3)	1	358	10118839	OIL FILLER INLET
SEAL 0 PE	977510208	15	2	643	967917908	SWITCH CABINET
SEAL 0,33 METALOSEAL 1	10133721	2	1	334	9078462	POWER UNIT SUPPORT ATT
SEAL 0,33 METALOSEAL 1	10133722	5	1	409	10129212	FLYWHEEL HOUSING MOUNT
SEAL 1,22 METALOSEAL	9078308	(2)	4	398	10141356	EXHAUST PIPE ASSEMBLY
SEAL 1,22 METALOSEAL	9078308	(2)	4	398	10141356	EXHAUST PIPE ASSEMBLY
SEAL 1,5	9079885	2	1	353	10122645	CYLINDER HEAD COVER ASS
SEAL 1,5	9079885	2	1	354	10122640	CYLINDER HEAD COVER ASS
SEAL 1,5	9079885	2	1	359	10122646	CYLINDER HEAD COVER ASS
SEAL 1,5	9079885	2	1	360	10122659	CYLINDER HEAD COVER ASS
SEAL 1,5X128X98X141 AFM 31	9271963	130	2	277	96032892	DIESEL ENGINE, PRE-ASSEMB
SEAL 120X60X 30 SCHWARZ	976094308	45	1	739	96028393	INTERNAL PANELLING INSTA
SEAL 13X168,6X184,4	10144102	29	3	426	919551008	MUFFLER UNIT
SEAL 1X359,1X789,2 AFM 30	10129839	3	1	342	10134887	OIL SUMP WITH FASTENING
SEAL 25X1091X850 EPDM	97058285	7	1	727	969752608	WINDOW ASSEMBLY
SEAL 25X14X4475 EPDM	97079716	6	1	727	969752608	WINDOW ASSEMBLY
SEAL 25X776X276 EPDM	97058307	8	1	727	969752608	WINDOW ASSEMBLY
SEAL 2X148X84 EPDM	97005291	8	1	729	96000684	FRONT WINDOW CPL.
SEAL 2X225X107 EPDM	97005290	7	1	729	96000684	FRONT WINDOW CPL.
SEAL 78X64 30	976193208	14	1	735	919075308	CRANE OPERATOR CABIN P
SEAL AFM 32/2	10132331	5	1	400	10141720	EXHAUST TC MOUNTING
SEAL AFM 32/2	10132331	5	1	401	10141721	EXHAUST TC MOUNTING
SEAL DIN 71511 1,5X42X68 A	11646707	23	1	392	10147372	VENT TUBE ASSEMBLY
SEAL FPM 42	10118991	(5)	1	329	13455124	DIESEL ENGINE
SEAL KIT	10114429	(999)	1	33	969731708	HYDRAULIC EQUIPM.CENTER
SEAL KIT	10424726	(98)	1	293	11212743	VARIABLE PUMP
SEAL KIT	10424773	999	1	301	10009378	CONNECTING PLATE
SEAL KIT	10476391	(999)	1	277	96032892	DIESEL ENGINE, PRE-ASSEMB
SEAL KIT	10476391	(999)	1	277	96032892	DIESEL ENGINE, PRE-ASSEMB
SEAL KIT	10492160	999	1	297	11212747	VARIABLE PUMP
SEAL KIT	11003535	998	1	709	10493159	DIRECTIONAL SEAT VALVE

Description	Item	Pos.	Quantity	Page	Assembly	Description
SEAL KIT	11005227	(2)	1	681	96052492	HYDRAULICS
SEAL KIT	11065858	999	1	293	11212743	VARIABLE PUMP
SEAL KIT	11066825	999	1	964	11161916	DRIVING GEAR
SEAL KIT	11450337	(11)	1	959	90200207	SPRING LOADED BRAKE
SEAL KIT	11600280	(999)	1	291	11212741	VARIABLE PUMP
SEAL KIT	12101886	999	1	560	12105268	FUEL FILTER
SEAL KIT	12104733	(999)	1	682	96052492	HYDRAULICS
SEAL KIT	571774008	999	1	117	512391108	SUPPORT CYLINDER
SEAL KIT	571840008	(999)	1	210	967787708	ADDITIONAL HYDRAULICS WI
SEAL KIT	571840008	999	1	701	11005327	DIRECTIONAL CONTROL VALV
SEAL KIT	7411445	999	1	703	511302208	DIRECTIONAL CONTROL VALV
SEAL KIT 170X180,65X4,2	11450336	(10)	1	959	90200207	SPRING LOADED BRAKE
SEAL KIT BRAKE VALVE	10873610	(999)	1	117	512391108	SUPPORT CYLINDER
SEAL KIT CARTRIDGE	10684171	(998)	1	681	96052492	HYDRAULICS
SEAL KIT CARTRIDGE	10684171	(998)	1	682	96052492	HYDRAULICS
SEAL KIT CONTROL BLOCK	10491129	999	1	262	10423938	DIRECTIONAL CONTROL VALV
SEAL KIT CPL.	10140302	999	1	72	10132387	HYDRAULIC ATTACHMENT MO
SEAL KIT CYLINDER	11171149	(999)	1	520	919627908	SA FRAME PRE-ASS.
SEAL KIT CYLINDER	11171149	(999)	1	1024	968229108	PIN PULLING CYLINDER CPL.
SEAL KIT CYLINDER	11656880	(999)	1	197	917077708	PIN F. S AND D PIVOT SECTIO
SEAL KIT CYLINDER	11656881	(999)	1	545	917080508	ROLLER BEARING
SEAL KIT DIESEL ENGINE	10141899	939	1	330	13455124	DIESEL ENGINE
SEAL KIT DIRECTIONAL VALV	10802253	(999)	1	681	96052492	HYDRAULICS
SEAL KIT DIRECTIONAL VALV	10802253	999	1	710	511444508	DIRECTIONAL CONTROL VALV
SEAL KIT DIRECTIONAL VALV	11481332	(999)	1	689	11211288	CONTROL BLOCK
SEAL KIT DIRECTIONAL VALV	11481333	(999)	1	689	11211288	CONTROL BLOCK
SEAL KIT HIGH PRESS.CONN	10145491	210	1	371	10139422	HIGH PRESSURE CONNECTO
SEAL KIT HIGH PRESSURE P	12417001	210	1	366	10146660	HIGH PRESSURE PUMP
SEAL KIT HIGH PRESSURE P	12937883	211	1	366	10146660	HIGH PRESSURE PUMP
SEAL KIT HOUSING	10025194	(999)	1	681	96052492	HYDRAULICS
SEAL KIT INJECTOR	10152902	6	1	369	10152866	INJECTOR WITH FASTENING
SEAL KIT LIMIT VALVE	10493014	(997)	1	681	96052492	HYDRAULICS
SEAL KIT LIMIT VALVE	11005330	999	1	700	10356406	PRESSURE LIMITING VALVE
SEAL KIT LIMIT VALVE	11007353	999	1	690	11450338	PRESSURE LIMITING VALVE
SEAL KIT PREFEEDING PUMP	12424993	215	1	366	10146660	HIGH PRESSURE PUMP
SEAL KIT PRESSURE CONTR	10493038	(999)	1	241	968081908	ADDITIONAL HYDRAULICS WI
SEAL KIT PULL CYLINDER	10874928	999	1	548	11211234	DRAW CYLINDER
SEAL KIT REGULATING VALVE	10412335	98	1	300	11212748	VARIABLE PUMP
SEAL KIT REGULATING VALVE	10873895	98	1	304	11212745	VARIABLE PUMP
SEAL KIT REGULATING VALVE	11690589	98	1	291	11212741	VARIABLE PUMP
SEAL KIT RETURN FILTER	11341871	999	1	570	10871356	RETURN FILTER
SEAL KIT VARIAB.DISPLAC.MO	10871730	5	1	207	11170708	VARIABLE DISPLACEMENT MO
SEAL KIT VARIAB.DISPLAC.MO	10871730	98	1	237	11212497	VARIABLE DISPLACEMENT MO
SEAL METALOSEAL 1	10134945	(21)	2	330	13455124	DIESEL ENGINE
SEAL METALOSEAL 1	10149152	5	8	399	10141558	OUTLET MANIFOLD ADD-ON
SEAL MatriCS	10119342	6	2	380	12421642	CONNECTING LINE ADD-ON
SEAL X15CrNiSi20-	10125739	4	1	400	10141720	EXHAUST TC MOUNTING
SEAL X15CrNiSi20-	10125739	4	1	401	10141721	EXHAUST TC MOUNTING
SEAL X5CrNi18-10	12450867	(23)	3	330	13455124	DIESEL ENGINE
SEAL XTREME PLUS	10125978	(22)	1	330	13455124	DIESEL ENGINE
SEAL XTREME PLUS	10125978	27	1	426	919551008	MUFFLER UNIT
SEAL-LOCK-SHOULDER NUT M	7027052	49	1	966	11161917	CONTROL ELEMENT
SEALANT 250ML TUBE -50/+1	8622905	108	1	332	12405454	CRANKCASE CPL. WITH CYLIN
SEALING COMPOUND TUBE 5	811201314	50	0.2	806	919657408	COOLING WATER PRE-HEATIN
SEALING FRAME 10X60X 185 P	972561308	38	10	739	96028393	INTERNAL PANELLING INSTA
SEALING FRAME RD92X20 DI=	972561508	39	3	739	96028393	INTERNAL PANELLING INSTA
SEALING KIT	10684172	(999)	1	681	96052492	HYDRAULICS
SEALING KIT	10684172	(997)	1	682	96052492	HYDRAULICS
SEALING NUT M6	510753408	11	1	174	10489734	PRESSURE LIMITING VALVE
SEALING NUT M6	510753408	10	1	707	571130108	PRESSURE LIMITING VALVE

Description	Item	Pos.	Quantity	Page	Assembly	Description
SEALING NUT M8	510741708	21	1	534	511433908	PRESSURE LIMITING VALVE
SEALING NUT M8	510741708	21	1	552	511417708	PRESSURE LIMITING VALVE
SEALING NUT M8	510741708	21	1	711	511417608	PRESSURE LIMITING VALVE
SEALING PLUG LK 950	10036325	8	2	352	10122503	ROCKER ARM BRACKET PRE
SEALING PLUG M 1-K	604508508	532	3	628	96033473	WIRING HARNESS
SEALING PLUG M 1-K	604508508	509	1	860	96036184	LEAD
SEALING PLUG M 1-K	604508508	506	1	866	96036188	LEAD
SEALING PLUG M 1-K	604508508	507	1	992	96037031	LEAD
SEALING PLUG M 1-K	604508508	503	1	1122	96042005	LEAD
SEALING PLUG M 1-K	604508508	503	1	1137	96035578	LEAD
SEALING PLUG M1-D	604512108	533	2	628	96033473	WIRING HARNESS
SEALING PLUG M1-D	604512108	17	1	643	967917908	SWITCH CABINET
SEALING PLUG M1-D	604512108	11	1	859	96036183	CABLE DRUM COMPL.
SEALING PLUG M1-D	604512108	157	2	989	96036210	TERMINAL BOX
SEALING PLUG M1-D	604512108	162	2	1062	96035575	TERMINAL BOX CPL.
SEALING PLUG M1-D	604512108	152	1	1082	96035576	TERMINAL BOX CPL.
SEALING PLUG M1-D	604512108	161	1	1113	96035579	TERMINAL BOX CPL.
SEALING PLUG M1-D	604512108	507	1	1122	96042005	LEAD
SEALING PROFILE	262182101	314	9.91	156	90025097	ROLLER SLEWING RING
SEALING PROFILE	262182101	315	9.8	156	90025097	ROLLER SLEWING RING
SEALING PROFILE	90001698	313	9.85	156	90025097	ROLLER SLEWING RING
SEALING PROFILE	97044073	(2)	1	625	969245308	TERMINAL BOX ELECTRICS S
SEALING PROFILE	979076508	4	1	49	965690708	COVER COMPL.
SEALING PROFILE 0 GUMMI 55	977505708	10	1	645	969408008	COVER COMPL.
SEALING PROFILE 1-4X14,5X1	591507808	13	4	463	917079908	TURNTABLE PANELLING
SEALING PROFILE 1-4X14,5X1	591507808	64	15	598	96034154	SOUND DAMPING ABOVE
SEALING RING	10874778	(2)	1	683	96052492	HYDRAULICS
SEALING RING	12101688	2	2	88	11621291	DISTRIBUTION BLOCK
SEALING RING	511051808	7	1	177	510401908	REVERSING VALVE
SEALING RING 12,7X18,00X1,5	10011865	18	2	388	12490129	WATER PUMP WITH FASTENIN
SEALING RING 12,7X18,00X1,5	10011865	36	1	393	10143277	COOLANT PIPE BEND ADD-ON
SEALING RING 14,7X22,00X1,5	10011866	4	4	335	10141769	FINAL CONTROL VALVE
SEALING RING 14,7X22,00X1,5	10011866	3	1	340	10152926	LOCKING PIECES
SEALING RING 14,7X22,00X1,5	10011866	6	3	341	10118748	PIPELINE INSTALLATION
SEALING RING 14,7X22,00X1,5	10011866	13	5	372	10126724	FUEL FINE-FILTER ASSEMBLY
SEALING RING 14,7X22,00X1,5	10011866	12	1	385	10141807	ACCESSORIES AIR COMPRES
SEALING RING 14,7X22,00X1,5	10011866	7	18	392	10147372	VENT TUBE ASSEMBLY
SEALING RING 14,7X22,00X1,5	10011866	18	3	393	10143277	COOLANT PIPE BEND ADD-ON
SEALING RING 14,7X22,00X1,5	10011866	30	2	393	10143277	COOLANT PIPE BEND ADD-ON
SEALING RING 14,7X22,00X1,5	10011866	18	1	400	10141720	EXHAUST TC MOUNTING
SEALING RING 14,7X22,00X1,5	10011866	(2)	1	417	12410651	ENGINE CONTROL SENSORS
SEALING RING 140X155X13	10802682	28	1	426	919551008	MUFFLER UNIT
SEALING RING 16,7X24,00X1,5	10011867	8	1	395	10145193	WATER CONNECTION
SEALING RING 18,7X26X1,5 St/	10011868	2	1	344	10135392	LEVEL SENSOR
SEALING RING 18,7X26X1,5 St/	10011868	19	2	388	12490129	WATER PUMP WITH FASTENIN
SEALING RING 19,6X24,3X1,5	761022503	6	1	152	927554301	VENTILATION CONNECTING PI
SEALING RING 19,6X24,3X1,5	761022503	14	1	206	90024490	OIL-GAUGING INSTRUMENT
SEALING RING 19,6X24,3X1,5	761022503	14	1	235	90200528	OIL-GAUGING INSTRUMENT
SEALING RING 19,6X24,3X1,5	761022503	14	1	236	90200533	OIL-GAUGING INSTRUMENT
SEALING RING 24,7X32X2 St/	10011842	4	1	344	10135392	LEVEL SENSOR
SEALING RING 26,7X34,93X2 S	10011870	(16)	1	342	10134887	OIL SUMP WITH FASTENING
SEALING RING 26,7X34,93X2 S	10011870	15	4	385	10141807	ACCESSORIES AIR COMPRES
SEALING RING 26,7X34,93X2 S	10011870	3	2	395	10145193	WATER CONNECTION
SEALING RING 26,7X34,93X2 S	10011870	3	2	396	10152906	WATER CONNECTION
SEALING RING 26,7X34,93X2 S	10011870	14	1	400	10141720	EXHAUST TC MOUNTING
SEALING RING 27X20X1,5 CU	10014697	10	3	160	10871517	ELECTRIC PUMP
SEALING RING 27X20X1,5 CU	10014697	10	3	580	10425291	ELECTRIC PUMP
SEALING RING 30,7X39X2 St/	10113731	3	2	397	10145195	WATER CONNECTION
SEALING RING 4,95X6,35X67,5	10043255	(2)	3	391	11349206	THERMOSTAT HOUSING PRE
SEALING RING 8,7X14X1 St/FP	10011871	10	2	376	10143726	LEAK OIL LINE ADD-ON

Description	Item	Pos.	Quantity	Page	Assembly	Description
SEALING RING DIN 3760 A70X	790403914	310	1	314	11320826	PUMP DISTRIBUTION GEAR
SEALING RING DIN 7603 A 14X	500432508	22	2	44	511497508	PRESSURE RELIEF VALVE
SEALING RING DIN 7603 A12X	7101007	35	1	393	10143277	COOLANT PIPE BEND ADD-ON
SEALING RING DIN 7603 A13X	710102308	4	1	88	11621291	DISTRIBUTION BLOCK
SEALING RING DIN 7603 A13X	710102308	24	14	577	919297008	CENT. LUBRIC. SYSTEM SUP
SEALING RING DIN 7603 A14X	710102508	4	1	216	917451408	CENTRAL GREASING
SEALING RING DIN 7603 A14X	710102508	8	1	343	10137870	OIL DIPSTICK CPL.
SEALING RING DIN 7603 A14X	710102508	14	4	539	917691308	CENTRAL GREASING
SEALING RING DIN 7603 A14X	710102508	8	4	884	917692108	CENTRAL GREASING
SEALING RING DIN 7603 A14X	710102508	4	1	973	917481408	CENTRAL GREASING
SEALING RING DIN 7603 A14X	4900262	6	3	373	10127419	FUEL FILTER MODULE
SEALING RING DIN 7603 A14X	4900262	(1)	27	376	10143726	LEAK OIL LINE ADD-ON
SEALING RING DIN 7603 A14X	4900262	18	2	401	10141721	EXHAUST TC MOUNTING
SEALING RING DIN 7603 A14X	710103008	37	1	493	96053632	ELECTRIC ADD-ON PARTS CA
SEALING RING DIN 7603 A16X	710103408	21	1	385	10141807	ACCESSORIES AIR COMPRES
SEALING RING DIN 7603 A17X	710103808	14	1	722	10326323	HYDRO CYLINDER
SEALING RING DIN 7603 A18X	710104008	41	1	206	90024490	OIL-GAUGING INSTRUMENT
SEALING RING DIN 7603 A18X	710104008	41	1	235	90200528	OIL-GAUGING INSTRUMENT
SEALING RING DIN 7603 A18X	710104008	41	1	236	90200533	OIL-GAUGING INSTRUMENT
SEALING RING DIN 7603 A20X	710104208	72	2	578	919297008	CENT. LUBRIC. SYSTEM SUP
SEALING RING DIN 7603 A22X	540145208	125	2	251	11347396	ROPE DRUM
SEALING RING DIN 7603 A24X	10099553	302	2	532	968513208	ADDITIONAL HYDRAULICS, SA
SEALING RING DIN 7603 A26X	7101019	14	1	401	10141721	EXHAUST TC MOUNTING
SEALING RING DIN 7603 A26X	710106008	19	1	563	918789208	FUEL TANK CPL.
SEALING RING DIN 7603 A26X	710106008	27	3	568	919140308	OIL RESERVOIR, COMPLETE
SEALING RING DIN 7603 A26X	710106008	311	1	757	96033157	COMPRESSED AIR PLANT
SEALING RING DIN 7603 A27X	710105908	306	1	34	969731708	HYDRAULIC EQUIPM.CENTER
SEALING RING DIN 7603 A27X	710105908	29	1	206	90024490	OIL-GAUGING INSTRUMENT
SEALING RING DIN 7603 A27X	710105908	29	1	235	90200528	OIL-GAUGING INSTRUMENT
SEALING RING DIN 7603 A27X	710105908	29	1	236	90200533	OIL-GAUGING INSTRUMENT
SEALING RING DIN 7603 A30X	710106508	8	2	373	10127419	FUEL FILTER MODULE
SEALING RING DIN 7603 A38X	710107208	303	2	34	969731708	HYDRAULIC EQUIPM.CENTER
SEALING RING DIN 7603 A38X	710107208	300	2	551	967788008	ADDNL.HYDR.ERECTION DEV
SEALING RING DIN 7603 A48X	790347214	550	9	314	11320826	PUMP DISTRIBUTION GEAR
SEALING RING DIN 7603 A48X	790347214	560	1	314	11320826	PUMP DISTRIBUTION GEAR
SEALING RING DIN 7603 A52X	710107708	302	5	34	969731708	HYDRAULIC EQUIPM.CENTER
SEALING RING KDS27X 27,3X3	7619656	(1)	1	685	96052492	HYDRAULICS
SEALING RING WITH O-RING	10043293	32	2	72	10132387	HYDRAULIC ATTACHMENT MO
SEALING SET VALVE	10678157	(999)	1	261	967787908	ADDNL. HYDR. F. ERECTING W
SEALING SET VALVE	11003536	999	1	709	10493159	DIRECTIONAL SEAT VALVE
SEALING STRIP 40X4 NBR/SBR	262001308	4	0.2	554	917473108	FUEL TANK CONTAINER UPPE
SEALINGSET ROTARY TRANS	11341968	(999)	1	20	918005408	CENTRAL SECTION CRAWLER
SEAT	977555708	2	1	461	964862608	SEAT
SEAT BRACKET	977555308	1	1	461	964862608	SEAT
SEAT CPL.	12100570	55	1	455	10877138	OPERATOR SEAT
SEAT RAL 7016 PULVERB.	964862608	1	1	460	915587308	EMERGENCY SEAT
SECURING PIN FOR JPT PLUG	602338208	511	3	489	96021228	WIRING HARNESS
SECURING PIN FOR JPT PLUG	602338208	510	9	661	96033326	CABLES MOUNTING PANEL C
SENSOR ASSEMBLY	967923008	15	1	857	919301108	ELECTRIC FOR S-PIVOT SECT
SENSOR ASSEMBLY HEAD PIE	968188308	10	1	986	919301408	ELECTR. FOR L-HEAD SECTIO
SENSOR ASSEMBLY SA-BOCK	968241508	20	1	535	917476108	ELECTRIC FOR SA - FRAME
SENSOR CARRIER CPL.	96038853	3	1	1075	919219708	PIVOT SECTION
SENSOR CONTROL DEVICE NI	10144039	36	1	426	919551008	MUFFLER UNIT
SENSOR HOLDER 87X75X29.5	97050178	2	1	1078	968938308	SENSOR PRE-ASS.
SENSOR LIFT TOP LIMIT SWI	966764308	10	1	999	968135508	UNDERCARR.ADDNL.ELEC.EQ
SENSOR PIPE	12898859	3	1	426	919551008	MUFFLER UNIT
SENSOR PRE-ASS.	968938308	1	2	1077	96038853	SENSOR CARRIER CPL.
SEPARATING RING	10114850	6	7	26	11601184	COLLECTING RING
SERRATED LOCK WASHER D	12102694	21	4	586	964837908	ADD-ON PARTS
SERRATED LOCK WASHER D	12102694	70	1	654	96033320	ASSEMBLY PARTS MOUNTIN

Description	Item	Pos.	Quantity	Page	Assembly	Description
SERRATED LOCK WASHER D	12102694	4	12	658	922648308	TERMINAL BOARD PRE-ASS.
SERRATED LOCK WASHER D	425220708	503	1	634	96051766	DUMMY PLUG
SERRATED LOCK WASHER D	425220708	71	32	654	96033320	ASSEMBLY PARTS MOUNTIN
SERRATED LOCK WASHER D	425220808	32	1	586	964837908	ADD-ON PARTS
SERRATED LOCK WASHER D	425220808	3	6	808	918470508	EXTERNAL FEED
SERVOMOTOR 0,0024KW24V	10287301	13	2	591	10228112	AIR CONDITIONING UNIT
SHACKLE 25T SPF	10283204	3	4	1047	917571308	MOUNTING AIDS
SHACKLE 35T VERZ SPF	773930708	1	2	814	917081308	SLING GEAR ERECTION CRAW
SHACKLE 40T LACKIERT SPF	10871666	6	4	1047	917571308	MOUNTING AIDS
SHACKLE 42,5T VERZ SPF	773938308	14	1	818	965575208	CENTRING COMPLETE
SHACKLE DIN 82101 0,25T NG0	773933508	183	1	848	919304308	S PIVOT SECTION PRE-ASS.
SHACKLE DIN 82101 0,25T NG0	773933508	9	1	1076	96036001	FLAP PRE-ASS.
SHACKLE DIN 82101 0,25T NG0	773933508	79	1	1100	919220008	F-HEAD SECTION
SHACKLE DIN 82101 0,25T NG0	773933508	17	2	1125	919220208	F-INTERMEDIATE SECT.
SHACKLE DIN 82101 1,6T NG1,	773933408	36	1	191	96062971	ASSEMBLY PARTS F.SLEWING
SHACKLE DIN 82101 1,6T NG1,	773933408	28	1	720	919075408	CRANE DRIVER CAB ADDITIO
SHAFT SEAL	10008419	20	1	322	10228004	HYDRO MOTOR
SHAFT SEAL 28X40X6 75V595	10220348	20	1	316	11314599	VARIABLE PUMP
SHAFT SEAL 28X40X6 NBR	570114108	14	1	257	570112908	DRIVING GEAR
SHAFT SEAL 28X40X6 NBR	570114108	(1)	1	512	10451181	LIQUEFIER
SHEET	10144874	2	1	407	10144678	PROTECTION PLATE ASSEM
SHEET 15X30X50 PA6G	288176208	12	1	22	968660508	SLIPRING UNIT INSTALLATION
SHEET 30X95X500 PA6G	97011422	6	3	1048	968455908	FOOT COMPLETE
SHEET 50X20X2 PE	975221608	4	2	731	964561008	REAR WINDOW PRE-ASS.
SHEET BRACKET 62X117 ST	10336327	3	1	584	918531108	MIRROR ATTACHM.IN CRANE
SHEET CPL.	969056608	74	1	277	96032892	DIESEL ENGINE, PRE-ASSEMB
SHEET CPL. FE//ZNNI8//CN//T0	967998108	6	1	442	919063408	UREA PLANT
SHEET CPL. FE//ZNNI8//CN//T0	967998208	7	1	442	919063408	UREA PLANT
SHEET CPL. FE//ZNNI8//CN//T0	969470408	12	1	611	969443908	SOUND DAMPING DOWN
SHEET CPL. FE//ZNNI8//CN//T0	969470608	13	1	611	969443908	SOUND DAMPING DOWN
SHEET CPL. FE//ZNNI8//CN//T0	969471708	14	1	611	969443908	SOUND DAMPING DOWN
SHEET CPL. FE//ZNNI8//CN//T0	969472008	15	1	611	969443908	SOUND DAMPING DOWN
SHEET GASKET	571077308	(1)	1	682	96052492	HYDRAULICS
SHEET GASKET 7,6X15,8X1 VI	571082508	(1)	1	33	969731708	HYDRAULIC EQUIPM.CENTER
SHEET GASKET 7,6X15,8X1 VI	571082508	(1)	1	977	96006590	AUXILIARY HYDR.CONNECTIN
SHEET GASKET VITON	571081908	(1)	1	33	969731708	HYDRAULIC EQUIPM.CENTER
SHEET GASKET VITON	571082408	(1)	1	33	969731708	HYDRAULIC EQUIPM.CENTER
SHEET GASKET VITON	571083008	(1)	1	33	969731708	HYDRAULIC EQUIPM.CENTER
SHEET GASKET VITON	571083008	(1)	1	977	96006590	AUXILIARY HYDR.CONNECTIN
SHEET METAL NUT M6 X5CRN	10470643	405	2	427	919551008	MUFFLER UNIT
SHEET METAL NUT M8 480H	12100332	359	3	278	96032892	DIESEL ENGINE, PRE-ASSEMB
SHEET METAL NUT M8 480H	12100332	56	26	320	96032897	RADIATOR, PRE-ASSEMBLED
SHEET METAL NUT M8 480H	12100332	32	8	432	919063308	AIR FILTER UNIT CPL.
SHEET METAL NUT M8 480H	12100332	62	20	598	96034154	SOUND DAMPING ABOVE
SHEET METAL NUT M8 480H	12100332	22	28	611	969443908	SOUND DAMPING DOWN
SHEET-METAL SCREW ISO 704	10876381	53	2	494	96053632	ELECTRIC ADD-ON PARTS CA
SHEET-METAL SCREW ISO 704	10875793	21	2	510	91000225	AIR CONDITIONING
SHEET-METAL SCREW ISO 704	553168708	22	2	48	967907608	SWITCH BOX COMPL.
SHEET-METAL SCREW ISO 704	553168708	19	2	625	969245308	TERMINAL BOX ELECTRICS S
SHEET-METAL SCREW ISO 704	553168708	288	2	1062	96035575	TERMINAL BOX CPL.
SHEET-METAL SCREW ISO 705	10876382	20	2	727	969752608	WINDOW ASSEMBLY
SHEET-METAL SCREW ISO 705	10876382	53	20	739	96028393	INTERNAL PANELLING INSTA
SHIELDING TIED BACK	965617208	995	18	490	96019612	WIRING HARNESS
SHIELDING TIED BACK	965617208	995	2	1089	96039722	LEAD
SHIM	510783208	17	1	552	511417708	PRESSURE LIMITING VALVE
SHIM	510783208	17	1	711	511417608	PRESSURE LIMITING VALVE
SHIM	511015508	17	2	534	511433908	PRESSURE LIMITING VALVE
SHIM FE//ZNNI8//CN//T0	964984108	26	2	453	918810308	CONTROL STAND
SHIM RING 58X70X0,1	570114208	17	2	257	570112908	DRIVING GEAR
SHIM RING 58X70X0,3	570114308	18	1	257	570112908	DRIVING GEAR

Description	Item	Pos.	Quantity	Page	Assembly	Description
SHIM RING DIN 988 16X22X0,5	501500908	6	4	118	96016050	SUPPORT PLATE COMPL.
SHIM RING DIN 988 16X22X1	501501077	23	3	255	540270514	DRIVE UNIT CPL
SHIM RING DIN 988 80X100X1	421000608	25	4	887	919633708	ROLLER SET
SHIM RING DIN 988 80X100X1	421000608	28	4	892	919633808	ROLLER SET
SHUT OFF DEVICE DN200-FL	11491257	7	1	569	967968208	OIL TANK PRE-ASS.
SHUTDOWN VALVE	11067304	5	1	308	10873891	PUMP HOUSING
SHUTTER WELDED RAL 7016	964944108	19	1	739	96028393	INTERNAL PANELLING INSTA
SHUTTLE VALVE	10873614	7	1	212	11181960	CONTROL BLOCK
SHUTTLE VALVE	11067305	6	1	308	10873891	PUMP HOUSING
SHUTTLE VALVE	11482394	11	1	883	11347373	CONTROL BLOCK
SHUTTLE VALVE	571535008	9	1	173	11341035	CONTROL BLOCK
SHUTTLE VALVE 350BAR	571529508	8	2	173	11341035	CONTROL BLOCK
SHUTTLE VALVE 420BAR	12859365	7	1	72	10132387	HYDRAULIC ATTACHMENT MO
SHUTTLE VALVE 500BAR CR6	511491914	193	2	682	96052492	HYDRAULICS
SIDE PANEL LEFT WELD.STRU	96033815	3	1	887	919633708	ROLLER SET
SIDE PANEL LEFT WELD.STRU	96033815	3	1	892	919633808	ROLLER SET
SIDE PLATE RIGHT WELD. ST	96033816	4	1	887	919633708	ROLLER SET
SIDE PLATE RIGHT WELD. ST	96033816	4	1	892	919633808	ROLLER SET
SIDE PLATE WELDED CONST	968153708	4	1	230	917451208	WINCH 4 PRE-ASSEMBLY
SIDE PLATE WELDED CONST	968153608	3	1	230	917451208	WINCH 4 PRE-ASSEMBLY
SIDE WINDOW LEFT 4X603.5X8	976837908	2	1	727	969752608	WINDOW ASSEMBLY
SIDE WINDOW RIGHT 4X1063X	976837808	3	1	727	969752608	WINDOW ASSEMBLY
SIEVE SLEEVE	570066308	5	1	42	502806508	EQUALIZING RESERVOIR
SIGHT GLASS	12104157	5	1	1011	12102587	CRAWLER TRACTOR
SIGN	11494432	(2)	1	580	10425291	ELECTRIC PUMP
SIGN	11494581	22	1	160	10871517	ELECTRIC PUMP
SIGN	11494581	(3)	1	580	10425291	ELECTRIC PUMP
SIGN	970320008	14	1	191	96062971	ASSEMBLY PARTS F.SLEWING
SIGN	970320008	196	1	682	96052492	HYDRAULICS
SIGN	970320808	13	1	191	96062971	ASSEMBLY PARTS F.SLEWING
SIGN	970320808	197	1	682	96052492	HYDRAULICS
SIGN	970572908	195	1	682	96052492	HYDRAULICS
SIGN	970839108	163	1	33	969731708	HYDRAULIC EQUIPM.CENTER
SIGN	971749908	2	4	824	918107308	PLATING
SIGN	972202808	199	1	682	96052492	HYDRAULICS
SIGN +S2114 LEXEDGE II	97134480	4	1	1149	96031510	TERMINAL BOX CPL.
SIGN +S2115 LEXEDGE II	97134478	4	1	1146	96031507	TERMINAL BOX CPL.
SIGN -X864	977539508	71	1	643	967917908	SWITCH CABINET
SIGN -X865	977539408	72	1	643	967917908	SWITCH CABINET
SIGN -X866	977540208	73	1	643	967917908	SWITCH CABINET
SIGN -X867	977540308	74	1	643	967917908	SWITCH CABINET
SIGN 100X100X1 AL-BL	97062056	162	2	33	969731708	HYDRAULIC EQUIPM.CENTER
SIGN 100X184X0,1 KLEBEFOLI	11952500	1	2	830	919551708	ADDITIONAL SIGNAGE CALIF
SIGN 100X200 AL-BL 1MM	975716708	15	1	191	96062971	ASSEMBLY PARTS F.SLEWING
SIGN 100X200 AL-BL 1MM	975716708	198	1	682	96052492	HYDRAULICS
SIGN 100X290 KLEBEFOLIE SP	97033195	6	2	852	968311308	SIGNS
SIGN 100X70X1 AL-BL	979260308	158	1	33	969731708	HYDRAULIC EQUIPM.CENTER
SIGN 105X55X1 KLEBEFOLIE	97036917	7	4	995	968222108	SIGNS
SIGN 112DBA/100X90 KLEBE	971693908	75	1	824	918107308	PLATING
SIGN 120X80 KLEBEFOLIE SP	97037383	(1)	1	442	919063408	UREA PLANT
SIGN 138X69 KLEBEFOLIE SP	97025926	7	4	900	968012308	SIGNS
SIGN 138X69 KLEBEFOLIE SP	97025926	7	4	924	969425308	SIGNS
SIGN 138X69 KLEBEFOLIE SP	97025926	7	4	941	96037322	SIGNS
SIGN 158X68 KLEBEFOLIE SP	978687408	7	4	822	917082108	INSCRIPTION PLATE
SIGN 158X68 KLEBEFOLIE SP	978687408	1	4	974	917481708	SIGN WINCH 6
SIGN 159X45 KLEBEFOLIE	97095298	3	1	217	917472708	SIGNS
SIGN 159X45 KLEBEFOLIE	97095298	(3)	1	218	917077908	WINCH 2
SIGN 160X100 KLEBEFOLIE SP	97064029	1100	1	818	965575208	CENTRING COMPLETE
SIGN 160X50 KLEBEFOLIE SP	97091645	(1)	1	1048	968455908	FOOT COMPLETE
SIGN 168X62 KLEBEFOLIE SP	978674808	4	8	57	918216808	SIGNS

Description	Item	Pos.	Quantity	Page	Assembly	Description
SIGN 168X62 KLEBEFOLIE SP	978674808	(2)	6	141	917987408	SLEWING PLATFORM FRAME
SIGN 168X62 KLEBEFOLIE SP	978674808	2	4	244	917872108	SIGNS
SIGN 168X62 KLEBEFOLIE SP	978674808	2	5	542	917475908	SIGNS
SIGN 168X62 KLEBEFOLIE SP	978674808	(1)	2	817	917517908	COUNTERWEIGHT FRAME
SIGN 168X62 KLEBEFOLIE SP	978674808	4	9	822	917082108	INSCRIPTION PLATE
SIGN 168X62 KLEBEFOLIE SP	978674808	2	4	852	968311308	SIGNS
SIGN 168X62 KLEBEFOLIE SP	978674808	3	4	900	968012308	SIGNS
SIGN 168X62 KLEBEFOLIE SP	978674808	3	4	924	969425308	SIGNS
SIGN 168X62 KLEBEFOLIE SP	978674808	3	4	941	96037322	SIGNS
SIGN 168X62 KLEBEFOLIE SP	978674808	3	3	947	968688008	SIGNS
SIGN 168X62 KLEBEFOLIE SP	978674808	3	1	995	968222108	SIGNS
SIGN 168X62 KLEBEFOLIE SP	978674808	30	1	1039	96063939	COUNTERWEIGHT
SIGN 168X62 KLEBEFOLIE SP	978674808	3	2	1044	96039900	SIGNS
SIGN 168X62 KLEBEFOLIE SP	978674808	3	4	1065	96038854	SIGNS
SIGN 168X62 KLEBEFOLIE SP	978674808	6	1	1071	96039202	SIGNS
SIGN 168X62 KLEBEFOLIE SP	978674808	4	2	1123	96037102	SIGNS
SIGN 168X88 KLEBEFOLIE SP	97009799	101	1	824	918107308	PLATING
SIGN 168X88 KLEBEFOLIE SP	97011690	6	2	93	917322108	SIGNS
SIGN 168X88 KLEBEFOLIE SP	97011690	6	2	112	917322308	SIGNS
SIGN 168X88 KLEBEFOLIE SP	97036732	4	1	852	968311308	SIGNS
SIGN 168X88 KLEBEFOLIE SP	97036732	6	1	900	968012308	SIGNS
SIGN 168X88 KLEBEFOLIE SP	97036732	6	1	924	969425308	SIGNS
SIGN 168X88 KLEBEFOLIE SP	97036732	6	1	941	96037322	SIGNS
SIGN 168X88 KLEBEFOLIE SP	97036732	6	1	947	968688008	SIGNS
SIGN 168X88 KLEBEFOLIE SP	97036732	1	1	1065	96038854	SIGNS
SIGN 168X88 KLEBEFOLIE SP	97036732	8	2	1123	96037102	SIGNS
SIGN 168X88 KLEBEFOLIE SP	97037952	18	1	824	918107308	PLATING
SIGN 168X88 KLEBEFOLIE SP	97057097	6	4	995	968222108	SIGNS
SIGN 168X88 KLEBEFOLIE SP	97060689	100	1	824	918107308	PLATING
SIGN 168X88 KLEBEFOLIE SP	978674308	4	2	127	968029408	SIGNS
SIGN 168X88 KLEBEFOLIE SP	979383308	62	1	824	918107308	PLATING
SIGN 168X88X1 KLEBEFOLIE	97004046	(1)	6	141	917987408	SLEWING PLATFORM FRAME
SIGN 168X88X1 KLEBEFOLIE	97004046	6	2	822	917082108	INSCRIPTION PLATE
SIGN 168X88X1 KLEBEFOLIE	97004046	3	4	852	968311308	SIGNS
SIGN 168X88X1 KLEBEFOLIE	97004046	1	3	900	968012308	SIGNS
SIGN 168X88X1 KLEBEFOLIE	97004046	1	3	924	969425308	SIGNS
SIGN 168X88X1 KLEBEFOLIE	97004046	1	3	941	96037322	SIGNS
SIGN 168X88X1 KLEBEFOLIE	97004046	2	3	947	968688008	SIGNS
SIGN 168X88X1 KLEBEFOLIE	97004046	4	1	995	968222108	SIGNS
SIGN 168X88X1 KLEBEFOLIE	97004046	4	2	1065	96038854	SIGNS
SIGN 170X55 KLEBEFOLIE SP	97049945	(1)	1	910	967743808	ROD CPL.
SIGN 170X55 KLEBEFOLIE SP	97049955	(1)	1	897	967746908	ROD CPL.
SIGN 170X55 KLEBEFOLIE SP	97052197	(1)	1	527	967981008	PULL ROD
SIGN 170X55 KLEBEFOLIE SP	97052256	(1)	1	917	967897608	PULL ROD
SIGN 170X55 KLEBEFOLIE SP	97052499	(1)	1	919	968190108	PULL ROD
SIGN 170X55 KLEBEFOLIE SP	97052635	(1)	1	921	968190208	PULL ROD
SIGN 178X78 KLEBEFOLIE SP	97038976	5	6	852	968311308	SIGNS
SIGN 178X78 KLEBEFOLIE SP	97093614	4	4	1071	96039202	SIGNS
SIGN 178X78 KLEBEFOLIE SP	97093614	1	4	1123	96037102	SIGNS
SIGN 188X78 KLEBEFOLIE SP	97036734	1	12	57	918216808	SIGNS
SIGN 188X78 KLEBEFOLIE SP	97036734	1	12	93	917322108	SIGNS
SIGN 188X78 KLEBEFOLIE SP	97036734	1	12	112	917322308	SIGNS
SIGN 1X100X100 AL-BL	97047103	104	1	192	96062971	ASSEMBLY PARTS F.SLEWING
SIGN 1X200X100 AL-BL	97047102	103	1	192	96062971	ASSEMBLY PARTS F.SLEWING
SIGN 1X75X45 ALUMINIUM	97038433	29	1	735	919075308	CRANE OPERATOR CABIN P
SIGN 1X80X80 KLEBEFOLIE SP	97056676	14	4	822	917082108	INSCRIPTION PLATE
SIGN 1X80X80 KLEBEFOLIE SP	97056677	15	2	822	917082108	INSCRIPTION PLATE
SIGN 1X80X80 KLEBEFOLIE SP	974150408	8	2	542	917475908	SIGNS
SIGN 1X80X80 KLEBEFOLIE SP	974150408	2	2	813	96060139	SIGNS
SIGN 1X80X80 KLEBEFOLIE SP	974150408	11	3	822	917082108	INSCRIPTION PLATE

Description	Item	Pos.	Quantity	Page	Assembly	Description
SIGN 1X80X80 KLEBEFOLIE SP	974150508	5	5	542	917475908	SIGNS
SIGN 1X80X80 KLEBEFOLIE SP	974150508	3	2	813	96060139	SIGNS
SIGN 1X80X80 KLEBEFOLIE SP	974150608	12	3	822	917082108	INSCRIPTION PLATE
SIGN 1X80X80 KLEBEFOLIE SP	974150708	13	2	822	917082108	INSCRIPTION PLATE
SIGN 208X88 KLEBEFOLIE	97053409	1	1	217	917472708	SIGNS
SIGN 208X88 KLEBEFOLIE	97053409	(1)	1	218	917077908	WINCH 2
SIGN 208X88 KLEBEFOLIE	97053409	1	1	244	917872108	SIGNS
SIGN 208X88 KLEBEFOLIE	97053409	2	1	974	917481708	SIGN WINCH 6
SIGN 208X88 KLEBEFOLIE	97053410	2	1	217	917472708	SIGNS
SIGN 208X88 KLEBEFOLIE	97053410	(2)	1	218	917077908	WINCH 2
SIGN 208X88 KLEBEFOLIE	97053410	3	1	974	917481708	SIGN WINCH 6
SIGN 208X88 KLEBEFOLIE	97063303	(3)	4	141	917987408	SLEWING PLATFORM FRAME
SIGN 208X88 KLEBEFOLIE SP	97008755	(7)	2	817	917517908	COUNTERWEIGHT FRAME
SIGN 208X88 KLEBEFOLIE SP	97008756	(6)	2	817	917517908	COUNTERWEIGHT FRAME
SIGN 208X88 KLEBEFOLIE SP	97016304	8	1	554	917473108	FUEL TANK CONTAINER UPPE
SIGN 208X88 KLEBEFOLIE SP	97016304	49	1	824	918107308	PLATING
SIGN 208X88 KLEBEFOLIE SP	97016392	1	4	122	967975008	SIGNS
SIGN 208X88 KLEBEFOLIE SP	97016392	(1)	1	130	917076808	MECHANICAL SUPPORT
SIGN 208X88 KLEBEFOLIE SP	97016392	9	1	822	917082108	INSCRIPTION PLATE
SIGN 208X88 KLEBEFOLIE SP	97033979	(2)	4	132	917077008	FIXAGE DU CONTREPOIDS CE
SIGN 208X88 KLEBEFOLIE SP	97033982	3	1	542	917475908	SIGNS
SIGN 208X88 KLEBEFOLIE SP	97039753	4	1	542	917475908	SIGNS
SIGN 208X88 KLEBEFOLIE SP	97067245	5	4	57	918216808	SIGNS
SIGN 208X88 KLEBEFOLIE SP	97067313	7	2	93	917322108	SIGNS
SIGN 208X88 KLEBEFOLIE SP	97067313	7	2	112	917322308	SIGNS
SIGN 208X88 KLEBEFOLIE SP	978673908	3	2	127	968029408	SIGNS
SIGN 208X88 KLEBEFOLIE SP	978674008	5	1	93	917322108	SIGNS
SIGN 208X88 KLEBEFOLIE SP	978674008	5	1	112	917322308	SIGNS
SIGN 208X88 KLEBEFOLIE SP	978674008	2	2	127	968029408	SIGNS
SIGN 208X88 KLEBEFOLIE SP	978674008	1	2	852	968311308	SIGNS
SIGN 208X88 KLEBEFOLIE SP	978674008	2	1	900	968012308	SIGNS
SIGN 208X88 KLEBEFOLIE SP	978674008	2	1	924	969425308	SIGNS
SIGN 208X88 KLEBEFOLIE SP	978674008	2	1	941	96037322	SIGNS
SIGN 208X88 KLEBEFOLIE SP	978674008	1	1	947	968688008	SIGNS
SIGN 208X88 KLEBEFOLIE SP	978674008	2	1	1065	96038854	SIGNS
SIGN 208X88 KLEBEFOLIE SP	978674008	1	4	1071	96039202	SIGNS
SIGN 208X88 KLEBEFOLIE SP	978674008	7	2	1123	96037102	SIGNS
SIGN 208X88 KLEBEFOLIE SP	978674108	2	6	57	918216808	SIGNS
SIGN 208X88 KLEBEFOLIE SP	978674108	2	1	93	917322108	SIGNS
SIGN 208X88 KLEBEFOLIE SP	978674108	2	1	112	917322308	SIGNS
SIGN 208X88 KLEBEFOLIE SP	978674108	(4)	1	130	917076808	MECHANICAL SUPPORT
SIGN 208X88 KLEBEFOLIE SP	978674108	1	4	822	917082108	INSCRIPTION PLATE
SIGN 208X88 KLEBEFOLIE SP	978674108	7	4	852	968311308	SIGNS
SIGN 208X88 KLEBEFOLIE SP	978674108	5	4	900	968012308	SIGNS
SIGN 208X88 KLEBEFOLIE SP	978674108	5	4	924	969425308	SIGNS
SIGN 208X88 KLEBEFOLIE SP	978674108	5	4	941	96037322	SIGNS
SIGN 208X88 KLEBEFOLIE SP	978674108	4	4	947	968688008	SIGNS
SIGN 208X88 KLEBEFOLIE SP	978674108	1	4	995	968222108	SIGNS
SIGN 208X88 KLEBEFOLIE SP	978674108	2	2	1001	969149808	SIGNS
SIGN 208X88 KLEBEFOLIE SP	978674108	6	4	1065	96038854	SIGNS
SIGN 208X88 KLEBEFOLIE SP	978674108	2	4	1071	96039202	SIGNS
SIGN 208X88 KLEBEFOLIE SP	978674108	2	2	1123	96037102	SIGNS
SIGN 208X88 KLEBEFOLIE SP	978674108	1	4	1127	96036940	SIGNS
SIGN 208X88 KLEBEFOLIE SP	978674408	4	2	93	917322108	SIGNS
SIGN 208X88 KLEBEFOLIE SP	978674408	4	2	112	917322308	SIGNS
SIGN 208X88 KLEBEFOLIE SP	978674408	8	2	822	917082108	INSCRIPTION PLATE
SIGN 208X88 KLEBEFOLIE SP	978674608	3	4	57	918216808	SIGNS
SIGN 208X88 KLEBEFOLIE SP	978674608	3	10	93	917322108	SIGNS
SIGN 208X88 KLEBEFOLIE SP	978674608	3	10	112	917322308	SIGNS
SIGN 208X88 KLEBEFOLIE SP	978674608	(2)	4	130	917076808	MECHANICAL SUPPORT

Description	Item	Pos.	Quantity	Page	Assembly	Description
SIGN 208X88 KLEBEFOLIE SP	978674608	(1)	12	132	917077008	FIXAGE DU CONTREPOIDS CE
SIGN 208X88 KLEBEFOLIE SP	978674608	1	4	813	96060139	SIGNS
SIGN 208X88 KLEBEFOLIE SP	978674608	2	8	822	917082108	INSCRIPTION PLATE
SIGN 208X88 KLEBEFOLIE SP	978674608	8	4	852	968311308	SIGNS
SIGN 208X88 KLEBEFOLIE SP	978674608	2	4	890	969096408	SIGNS
SIGN 208X88 KLEBEFOLIE SP	978674608	4	4	900	968012308	SIGNS
SIGN 208X88 KLEBEFOLIE SP	978674608	4	4	924	969425308	SIGNS
SIGN 208X88 KLEBEFOLIE SP	978674608	4	4	941	96037322	SIGNS
SIGN 208X88 KLEBEFOLIE SP	978674608	5	4	947	968688008	SIGNS
SIGN 208X88 KLEBEFOLIE SP	978674608	2	6	995	968222108	SIGNS
SIGN 208X88 KLEBEFOLIE SP	978674608	1	2	1001	969149808	SIGNS
SIGN 208X88 KLEBEFOLIE SP	978674608	2	2	1044	96039900	SIGNS
SIGN 208X88 KLEBEFOLIE SP	978674608	5	4	1065	96038854	SIGNS
SIGN 208X88 KLEBEFOLIE SP	978674608	3	9	1071	96039202	SIGNS
SIGN 208X88 KLEBEFOLIE SP	978674608	3	2	1123	96037102	SIGNS
SIGN 208X88 KLEBEFOLIE SP	978674608	2	4	1127	96036940	SIGNS
SIGN 208X88 KLEBEFOLIE SP	978674908	(3)	1	130	917076808	MECHANICAL SUPPORT
SIGN 208X88 KLEBEFOLIE SP	978674908	6	4	542	917475908	SIGNS
SIGN 208X88 KLEBEFOLIE SP	978674908	5	3	822	917082108	INSCRIPTION PLATE
SIGN 208X88 KLEBEFOLIE SP	978675008	1	2	127	968029408	SIGNS
SIGN 208X88 KLEBEFOLIE SP	978675008	21	3	822	917082108	INSCRIPTION PLATE
SIGN 20X10 KLEBEFOLIE SPF	97064219	18	2	446	96004209	PUMP PRE-ASS.
SIGN 20X10 KLEBEFOLIE SPF	97064220	19	2	446	96004209	PUMP PRE-ASS.
SIGN 210X297 KLEBEFOLIE SP	97060792	19	4	822	917082108	INSCRIPTION PLATE
SIGN 235X100 KLEBEFOLIE SP	97060968	(4)	4	141	917987408	SLEWING PLATFORM FRAME
SIGN 2X200X100 DC01 FE//ZN	975623908	108	1	192	96062971	ASSEMBLY PARTS F.SLEWING
SIGN 2X200X100 DC01 FE//ZN	979742908	10	1	1048	968455908	FOOT COMPLETE
SIGN 2X228X100 DC01 FE//ZN	974171608	4	1	889	918188208	REST
SIGN 2X228X100 DC01 FE//ZN	975974808	21	2	130	917076808	MECHANICAL SUPPORT
SIGN 2X56X30 X5CRNI18-10	97038742	37	2	474	968283208	CATWALK SUPERSTR.LEFT
SIGN 2X56X30 X5CRNI18-10	97038743	38	2	474	968283208	CATWALK SUPERSTR.LEFT
SIGN 2X56X30 X5CRNI18-10	97038744	39	2	474	968283208	CATWALK SUPERSTR.LEFT
SIGN 2X56X30 X5CRNI18-10	97038745	40	2	474	968283208	CATWALK SUPERSTR.LEFT
SIGN 350X180 LEXAN	97116282	8	1	1113	96035579	TERMINAL BOX CPL.
SIGN 35X15 LEXEDGE II	97005403	77	1	644	967917908	SWITCH CABINET
SIGN 35X15 LEXEDGE II	97025382	509	3	632	96039940	LEAD
SIGN 35X15 LEXEDGE II	97039187	509	1	631	96035430	LEAD
SIGN 35X15 LEXEDGE II	97039187	506	2	634	96051766	DUMMY PLUG
SIGN 35X15 LEXEDGE II	97039553	6	1	536	968241408	TERMINAL BOX WINCH PRE-A
SIGN 35X15 LEXEDGE II	97039674	502	1	633	968346208	DUMMY PLUG
SIGN 35X15 LEXEDGE II	97039674	506	1	867	96036240	LEAD
SIGN 35X15 LEXEDGE II	97039676	512	1	633	968346208	DUMMY PLUG
SIGN 35X15 LEXEDGE II	97039713	60	1	643	967917908	SWITCH CABINET
SIGN 35X15 LEXEDGE II	97039810	62	1	643	967917908	SWITCH CABINET
SIGN 35X15 LEXEDGE II	97039811	508	1	631	96035430	LEAD
SIGN 35X15 LEXEDGE II	97039811	63	1	643	967917908	SWITCH CABINET
SIGN 35X15 LEXEDGE II	97039812	505	1	632	96039940	LEAD
SIGN 35X15 LEXEDGE II	97039812	64	1	643	967917908	SWITCH CABINET
SIGN 35X15 LEXEDGE II	97039813	65	1	643	967917908	SWITCH CABINET
SIGN 35X15 LEXEDGE II	97039814	66	1	643	967917908	SWITCH CABINET
SIGN 35X15 LEXEDGE II	97039815	67	1	643	967917908	SWITCH CABINET
SIGN 35X15 LEXEDGE II	97039816	506	1	636	968418008	WIRING HARNESS
SIGN 35X15 LEXEDGE II	97039816	68	1	643	967917908	SWITCH CABINET
SIGN 35X15 LEXEDGE II	97039817	69	1	643	967917908	SWITCH CABINET
SIGN 35X15 LEXEDGE II	97039821	78	1	644	967917908	SWITCH CABINET
SIGN 35X15 LEXEDGE II	97039827	61	1	643	967917908	SWITCH CABINET
SIGN 35X15 LEXEDGE II	97039946	513	2	632	96039940	LEAD
SIGN 35X15 LEXEDGE II	97039946	503	2	633	968346208	DUMMY PLUG
SIGN 35X15 LEXEDGE II	97039946	507	2	634	96051766	DUMMY PLUG
SIGN 35X15 LEXEDGE II	97060078	5	1	585	917081908	CHARGER F.BATTERY

Description	Item	Pos.	Quantity	Page	Assembly	Description
SIGN 35X15 LEXEDGE II	977539608	70	1	643	967917908	SWITCH CABINET
SIGN 35X15 LEXEDGE II	977540408	75	1	643	967917908	SWITCH CABINET
SIGN 35X15 LEXEDGE II	979653308	76	1	643	967917908	SWITCH CABINET
SIGN 36X12.5 LEXEDGE II	97041962	9	1	662	968486208	LOCKING PLATE
SIGN 375X2250 FOLIE	973179308	9	2	852	968311308	SIGNS
SIGN 390 KG KLEBEFOLIE SP	97052223	(1)	1	525	967846208	PULL ROD
SIGN 6X107X237 G-ALSI12	772569908	1	1	825	916283608	PLATING
SIGN 70X184X0,1 KLEBEFOLIE	13187353	2	1	830	919551708	ADDITIONAL SIGNAGE CALIF
SIGN 75X45 ALUMINIUM	976955508	20	1	510	91000225	AIR CONDITIONING
SIGN 80X32 KLEBEFOLIE SPF	97054056	1	1	1057	96038864	SIGNS
SIGN 85X45X1 ALUMINIUM	97093653	8	1	662	968486208	LOCKING PLATE
SIGN 95X40 LEXEDGE II	97049810	5	1	778	96059325	TERMINAL BOX
SIGN A570 ALU	97045547	2	1	638	968681408	CONTR: PANEL PINNING
SIGN ALU	97068322	15	1	438	96032910	BATTERY BOX, PRE-ASSEMB
SIGN EXTERNAL SUPPLY 110	918462408	417	2	15		LIEBHERR CRAW.CRANE LR
SIGN KLEBEFOLIE	97070905	3	2	1001	969149808	SIGNS
SIGN S1910 ALU	97010005	4	1	863	96036187	TERMINAL BOX CPL.
SIGN S1930 LEXAN	97122777	5	1	989	96036210	TERMINAL BOX
SIGN S2000 LEXAN	97123909	8	1	1062	96035575	TERMINAL BOX CPL.
SIGN S2010	97118302	8	1	1082	96035576	TERMINAL BOX CPL.
SIGN S2030	97016764	4	1	1000	968650608	TERMINAL BOX CPL.
SIGN S220 LEXAN	977507008	5	1	105	967906608	TERMINAL BOX CPL.
SIGN S240 LEXAN	977500808	5	1	79	967906508	TERMINAL BOX CPL.
SIGN WINCH 6	917481708	5	1	949	919550708	WINCH 6
SIGN X0	773291208	31	1	998	917228608	BOOM NOSE
SIGNS	96017374	700	1	1048	968455908	FOOT COMPLETE
SIGNS	96024565	700	1	1153	96022180	FRAME
SIGNS	96036940	700	1	1125	919220208	F-INTERMEDIATE SECT.
SIGNS	96037102	700	1	1100	919220008	F-HEAD SECTION
SIGNS	96037322	700	1	936	919219208	S INTERMEDIATE SECTION
SIGNS	96038854	700	1	1053	919219508	F-CONNECTING HEAD
SIGNS	96038864	3	1	1054	96038420	RODS / PULL RODS
SIGNS	96039202	700	1	1067	919219608	F-ASSEMBLY UNIT
SIGNS	96039900	700	1	1043	919326208	SLEWING PLATFORM EXTENS
SIGNS	96060139	18	1	811	917863208	TRANSPORT KEEPER
SIGNS	967881308	30	2	130	917076808	MECHANICAL SUPPORT
SIGNS	967975008	3	1	113	918588908	HYDRAULIC SUPPORT
SIGNS	968029408	30	1	126	917076708	CATWALK CRAW.TRACK TRA
SIGNS	968054508	700	1	817	917517908	COUNTERWEIGHT FRAME
SIGNS	969060708	700	1	910	967743808	ROD CPL.
SIGNS	969063908	700	1	527	967981008	PULL ROD
SIGNS	969066208	700	1	525	967846208	PULL ROD
SIGNS	969068608	700	1	917	967897608	PULL ROD
SIGNS 2.5M	969086008	700	1	919	968190108	PULL ROD
SIGNS 6.005M	969092108	700	1	921	968190208	PULL ROD
SIGNS 6M	969057908	700	1	897	967746908	ROD CPL.
SIGNS DB-UNTERTEIL	969816108	7	1	141	917987408	SLEWING PLATFORM FRAME
SIGNS HARNSTOFFANLAGE	96008041	700	1	442	919063408	UREA PLANT
SIGNS L-KOPFSTUECK	968222108	700	1	983	919301808	L-HEAD PIECE
SIGNS LI.	917322108	5	1	60	917076308	CRAWLER TRACK CARRIER LE
SIGNS MASTNASE32T	969149808	700	1	998	917228608	BOOM NOSE
SIGNS MITTELTEIL	918216808	4	1	16	917987508	CENTRAL SECTION CRAWLER
SIGNS RE.	917322308	5	1	94	917076408	CRAWLER CARRIER RIGHT CP
SIGNS ROLLENSATZ	969096408	700	1	887	919633708	ROLLER SET
SIGNS ROLLENSATZ	969096408	700	1	892	919633808	ROLLER SET
SIGNS S-ANLENKSTUECK	968311308	700	1	848	919304308	S PIVOT SECTION PRE-ASS.
SIGNS S-ZW.FLMLR11000	969425308	700	1	916	917078808	S INTERMEDIATE SECTION
SIGNS S-ZW.ST.LR11000	968012308	700	1	896	917190908	S INTERMEDIATE SECTION
SIGNS S-ZW.ST.LR11000	968012308	700	1	904	917333908	S INTERMEDIATE SECTION
SIGNS S-ZW.ST.LR11000	968012308	700	1	909	917078708	S INTERMEDIATE SECTION

Description	Item	Pos.	Quantity	Page	Assembly	Description
SIGNS S-ZW.ST.LR11000	968012308	700	1	929	917079208	S INTERMEDIATE SECTION
SIGNS S-ZW.ST.LR11000	968012308	700	1	934	917571208	S INTERMEDIATE SECTION
SIGNS SA-BOCK	917475908	5	1	515	919612508	SA FRAME
SIGNS SL-REDU.	968688008	700	1	945	917191008	SL REDUCING SECTION
SIGNS WINDE 1	917472708	5	1	198	917077808	WINCH 1
SIGNS WINDE 2	917473708	5	1	218	917077908	WINCH 2
SIGNS WINDE 4	917872108	4	1	228	917078208	WINCH 4 LUFFING GEAR
SIGNS ZENTRALBALLAST	968057608	2	1	132	917077008	FIXAGE DU CONTREPOIDS CE
SILENCER	502661608	152	1	757	96033157	COMPRESSED AIR PLANT
SIM-CARD	10284444	58	1	640	91001563	SWITCHBOX MOUNTING PART
SIMPLE LADDER 5-350X1,24M	11481815	57	1	145	918011308	PREMOUNTED LOWER PART
SIMPLE LADDER EN 131 4-420	11481745	8	1	1043	919326208	SLEWING PLATFORM EXTENS
SIMPLE LADDER EN 131 4-420	11481745	2	1	1108	96037097	LADDER, PRE-ASSEMBLED
SIMPLE LADDER EN 131 4-420	11481745	2	1	1110	96037098	LADDER, PRE-ASSEMBLED
SIMPLE LADDER EN 131 5-420	11481748	94	1	471	918999008	SLEWING PLATFORM CATWAL
SIMPLE LADDER EN 131 7-420	11481667	57	1	845	919304308	S PIVOT SECTION PRE-ASS.
SIMPLE LADDER EN 131 9-420	11481400	11	2	817	917517908	COUNTERWEIGHT FRAME
SINGEL SEAL 1,0-1,5MM2	10014387	830	71	621	96033472	WIRING HARNESS
SINGEL SEAL 1,0-1,5MM2	10014387	830	6	623	96033855	WIRING HARNESS
SINGEL SEAL MLK 1,2 ELA SIL	10870402	845	9	623	96033855	WIRING HARNESS
SINGLE STRAND SEALING 1,2	602330808	802	2	487	96033369	WIRING HARNESS
SINGLE STRAND SEALING 1,2	602330808	802	10	621	96033472	WIRING HARNESS
SINGLE STRAND SEALING 1,2	602330808	802	6	623	96033855	WIRING HARNESS
SINGLE STRAND SEALING 1,2	602330808	802	2	628	96033473	WIRING HARNESS
SINGLE STRAND SEALING 1,4-	10424625	828	6	487	96033369	WIRING HARNESS
SINGLE STRAND SEALING 1,4-	10424625	828	9	623	96033855	WIRING HARNESS
SINGLE STRAND SEALING 2	605619708	813	4	487	96033369	WIRING HARNESS
SINGLE STRAND SEALING 2	605619708	813	19	621	96033472	WIRING HARNESS
SINGLE STRAND SEALING 2	605619708	813	30	628	96033473	WIRING HARNESS
SINGLE STRAND SEALING 2,2-	602330508	801	6	621	96033472	WIRING HARNESS
SINGLE STRAND SEALING DIN	605619908	821	5	81	967971708	WIRING HARNESS
SINGLE STRAND SEALING DIN	605619908	821	5	628	96033473	WIRING HARNESS
SINGLE STRAND SEALING DIN	605619808	816	5	621	96033472	WIRING HARNESS
SINGLE STRAND SEALING DIN	605619808	816	2	623	96033855	WIRING HARNESS
SINGLE-END SPANNER DIN 8	885132208	12	1	135	96005686	MAIN TOOLS
SINGLE-END SPANNER DIN 8	790004608	13	1	135	96005686	MAIN TOOLS
SL REDUCING SECTION 6M	917191008	216	1	14		LIEBHERR CRAW.CRANE LR
SLEDGE HAMMER 5KG	885034108	27	1	135	96005686	MAIN TOOLS
SLEEVE	10815006	3	1	637	10650233	ANTENNA
SLEEVE	511052208	11	1	177	510401908	REVERSING VALVE
SLEEVE	571130308	2	1	707	571130108	PRESSURE LIMITING VALVE
SLEEVE 114.3X50 S355J2H FE//	97031403	12	2	845	919304308	S PIVOT SECTION PRE-ASS.
SLEEVE 170X150X69 PA6G	97115245	32	2	1099	919220008	F-HEAD SECTION
SLEEVE 190X172X25 PA6G	97129973	99	1	1100	919220008	F-HEAD SECTION
SLEEVE 190X172X35 PA6G	97129178	98	1	1100	919220008	F-HEAD SECTION
SLEEVE 190X86X 40 PA6G	97115386	50	4	1099	919220008	F-HEAD SECTION
SLEEVE 20.0X25 S355J2+AR R	971585008	(3)	2	521	919627908	SA FRAME PRE-ASS.
SLEEVE 25.0X15 35NICRMOV	97020171	77	2	230	917451208	WINCH 4 PRE-ASSEMBLY
SLEEVE 25X20 11SMN37 FE//	953873408	62	37	21	918005408	CENTRAL SECTION CRAWLER
SLEEVE 25X20 11SMN37 FE//	953873408	45	10	184	919082708	SLEWING PLATFORM CPL.
SLEEVE 25X20 11SMN37 FE//	953873408	34	17	191	96062971	ASSEMBLY PARTS F.SLEWING
SLEEVE 25X20 11SMN37 FE//	953873408	23	5	201	917438108	WINCH 1 PRE-ASSEMBLY
SLEEVE 25X20 11SMN37 FE//	953873408	23	3	221	917454008	WINCH 2 PRE-ASS.
SLEEVE 25X20 11SMN37 FE//	953873408	36	4	230	917451208	WINCH 4 PRE-ASSEMBLY
SLEEVE 25X20 11SMN37 FE//	953873408	50	4	283	96033379	FIXING PARTS COMPRESSED
SLEEVE 25X20 11SMN37 FE//	953873408	14	4	442	919063408	UREA PLANT
SLEEVE 25X20 11SMN37 FE//	953873408	15	8	463	917079908	TURNTABLE PANELLING
SLEEVE 25X20 11SMN37 FE//	953873408	33	15	474	968283208	CATWALK SUPERSTR.LEFT
SLEEVE 25X20 11SMN37 FE//	953873408	20	4	482	969259908	SLEWING PLATFORM CATWAL
SLEEVE 25X20 11SMN37 FE//	953873408	51	2	494	96053632	ELECTRIC ADD-ON PARTS CA

Description	Item	Pos.	Quantity	Page	Assembly	Description
SLEEVE 25X20 11SMN37 FE//	953873408	109	10	521	919627908	SA FRAME PRE-ASS.
SLEEVE 25X20 11SMN37 FE//	953873408	65	12	577	919297008	CENT. LUBRIC. SYSTEM SUP
SLEEVE 25X20 11SMN37 FE//	953873408	10	5	773	91000228	AIR CON DRIVE UNIT PREPA
SLEEVE 25X20 11SMN37 FE//	953873408	40	10	817	917517908	COUNTERWEIGHT FRAME
SLEEVE 25X20 11SMN37 FE//	953873408	140	56	847	919304308	S PIVOT SECTION PRE-ASS.
SLEEVE 25X20 11SMN37 FE//	953873408	24	4	952	917473608	WINCH 6 PRE-ASSEMBLY
SLEEVE 25X20 11SMN37 FE//	953873408	37	6	1043	919326208	SLEWING PLATFORM EXTENS
SLEEVE 25X20 11SMN37 FE//	953873408	47	2	1075	919219708	PIVOT SECTION
SLEEVE 30.0X10 S355J2+AR	97129975	101	4	1100	919220008	F-HEAD SECTION
SLEEVE 33.0X19 FE//ZNNI8//C	978787708	11	24	20	918005408	CENTRAL SECTION CRAWLER
SLEEVE 33.0X19 FE//ZNNI8//C	978787708	68	8	66	917291608	CRAWLER TRACK CARRIER, L
SLEEVE 33.0X19 FE//ZNNI8//C	978787708	68	8	99	917291708	CRAWLER TRACK CARRIER,
SLEEVE 33.0X19 FE//ZNNI8//C	978787708	60	4	185	919082708	SLEWING PLATFORM CPL.
SLEEVE 33.0X19 FE//ZNNI8//C	978787708	26	97	191	96062971	ASSEMBLY PARTS F.SLEWING
SLEEVE 33.0X19 FE//ZNNI8//C	978787708	21	6	201	917438108	WINCH 1 PRE-ASSEMBLY
SLEEVE 33.0X19 FE//ZNNI8//C	978787708	21	6	221	917454008	WINCH 2 PRE-ASS.
SLEEVE 33.0X19 FE//ZNNI8//C	978787708	37	3	230	917451208	WINCH 4 PRE-ASSEMBLY
SLEEVE 33.0X19 FE//ZNNI8//C	978787708	39	3	276	96032892	DIESEL ENGINE, PRE-ASSEMB
SLEEVE 33.0X19 FE//ZNNI8//C	978787708	506	2	427	919551008	MUFFLER UNIT
SLEEVE 33.0X19 FE//ZNNI8//C	978787708	19	4	432	919063308	AIR FILTER UNIT CPL.
SLEEVE 33.0X19 FE//ZNNI8//C	978787708	15	2	442	919063408	UREA PLANT
SLEEVE 33.0X19 FE//ZNNI8//C	978787708	40	42	470	918999008	SLEWING PLATFORM CATWAL
SLEEVE 33.0X19 FE//ZNNI8//C	978787708	53	4	474	968283208	CATWALK SUPERSTR.LEFT
SLEEVE 33.0X19 FE//ZNNI8//C	978787708	117	4	522	919627908	SA FRAME PRE-ASS.
SLEEVE 33.0X19 FE//ZNNI8//C	978787708	4	2	557	919965008	FUEL FEED
SLEEVE 33.0X19 FE//ZNNI8//C	978787708	66	12	598	96034154	SOUND DAMPING ABOVE
SLEEVE 33.0X19 FE//ZNNI8//C	978787708	26	26	611	969443908	SOUND DAMPING DOWN
SLEEVE 33.0X19 FE//ZNNI8//C	978787708	67	4	721	919075408	CRANE DRIVER CAB ADDITIO
SLEEVE 33.0X19 FE//ZNNI8//C	978787708	15	2	773	91000228	AIR CON DRIVE UNIT PREPA
SLEEVE 33.0X19 FE//ZNNI8//C	978787708	12	4	796	919408908	UPPERCARRIAGE SUSP BALL
SLEEVE 33.0X19 FE//ZNNI8//C	978787708	4	6	800	919477008	AUX.HYDR. BALL. TRUCK V-FR
SLEEVE 33.0X19 FE//ZNNI8//C	978787708	41	8	817	917517908	COUNTERWEIGHT FRAME
SLEEVE 33.0X19 FE//ZNNI8//C	978787708	23	4	952	917473608	WINCH 6 PRE-ASSEMBLY
SLEEVE 40.0X19 S355J2+AR	971622408	14	8	563	918789208	FUEL TANK CPL.
SLEEVE 40.0X19 S355J2+AR	971622408	23	8	568	919140308	OIL RESERVOIR, COMPLETE
SLEEVE 48X204 PA6	976872408	14	1	752	968080908	CLOSING DEVICE
SLEEVE 50X65X34,8 -16MnCr5	927585501	82	1	957	90200134	PLANETARY GEARBOX
SLEEVE 60.0X19 S355J2+AR	97122592	3	1	1068	96038041	PIN PRE-ASS.
SLEEVE 60.0X19 S355J2+AR	97122592	3	1	1069	96038042	PIN PRE-ASS.
SLEEVE 60X80X36,5 -20MnCr5	968478401	8	1	204	90024489	PLANETARY GEARBOX
SLEEVE 60X80X36,5 -20MnCr5	968478401	8	1	234	90200276	PLANETARY GEARBOX
SLEEVE 8X0,4	501507314	143	1	251	11347396	ROPE DRUM
SLEEVE 8X0,4	501507314	202	1	253	11347399	FLANGE BEARING
SLEEVE CONTACT	6202638	2265	6	1119	96038932	LEAD
SLEEVE CONTACT	6202638	2265	6	1120	96038933	LEAD
SLEEVE CONTACT 0,2-0,5MM2	10335820	690	6	487	96033369	WIRING HARNESS
SLEEVE CONTACT 0,2-0,5MM2	10335820	690	3	489	96021228	WIRING HARNESS
SLEEVE CONTACT 0,2-0,5MM2	10335820	690	164	490	96019612	WIRING HARNESS
SLEEVE CONTACT 0,2-0,5MM2	10335820	690	30	620	96033472	WIRING HARNESS
SLEEVE CONTACT 0,2-0,5MM2	10335820	690	7	628	96033473	WIRING HARNESS
SLEEVE CONTACT 0,2-0,5MM2	10335820	690	4	871	96038229	LEAD
SLEEVE CONTACT 0,2-0,5MM2	10335820	690	8	992	96037031	LEAD
SLEEVE CONTACT 0,2-0,5MM2	10878195	2272	8	1085	96038563	LEAD
SLEEVE CONTACT 0,2-0,5MM2	10878195	2272	8	1115	96038927	LEAD
SLEEVE CONTACT 0,2-0,5MM2	10878195	2272	4	1116	96038928	LEAD
SLEEVE CONTACT 0,2-0,5MM2	10878195	2272	4	1117	96038930	LEAD
SLEEVE CONTACT 0,2-0,5MM2	10878195	2272	4	1118	96038931	LEAD
SLEEVE CONTACT 0,2-0,5MM2	10878195	2272	4	1121	96038935	LEAD
SLEEVE CONTACT 0,3-0,89MM	602332108	611	4	486	96033369	WIRING HARNESS
SLEEVE CONTACT 0,3-0,89MM	602332108	611	4	489	96021228	WIRING HARNESS

Description	Item	Pos.	Quantity	Page	Assembly	Description
SLEEVE CONTACT 0,5-0,75MM	10424623	700	6	487	96033369	WIRING HARNESS
SLEEVE CONTACT 0,5-0,75M	10813644	754	9	623	96033855	WIRING HARNESS
SLEEVE CONTACT 0,5-1,0MM2	6202435	774	4	1084	96038562	LEAD
SLEEVE CONTACT 0,5-1,0MM2	10493495	726	69	621	96033472	WIRING HARNESS
SLEEVE CONTACT 0,5-1,0MM2	10493495	726	4	623	96033855	WIRING HARNESS
SLEEVE CONTACT 0,5-1,0MM2	10800631	753	4	621	96033472	WIRING HARNESS
SLEEVE CONTACT 0,5-1,0MM2	10874057	2211	36	1086	96038564	LEAD
SLEEVE CONTACT 0,5-1,0MM2	10874057	2211	36	1087	96038565	LEAD
SLEEVE CONTACT 0,5-1,0MM2	10874060	2204	6	1064	96035583	LEAD
SLEEVE CONTACT 0,5-1,0MM2	10874060	2204	8	1084	96038562	LEAD
SLEEVE CONTACT 0,5-1,0MM2	10874060	2204	7	1086	96038564	LEAD
SLEEVE CONTACT 0,5-1,0MM2	10874060	2204	7	1087	96038565	LEAD
SLEEVE CONTACT 0,5-1,0MM2	10874060	2204	6	1119	96038932	LEAD
SLEEVE CONTACT 0,5-1,0MM2	10874060	2204	6	1120	96038933	LEAD
SLEEVE CONTACT 0,5-1,0MM2	11622989	789	4	623	96033855	WIRING HARNESS
SLEEVE CONTACT 0,5-1MM2	10877343	2258	56	487	96033369	WIRING HARNESS
SLEEVE CONTACT 0,50-1MM	10300946	717	6	623	96033855	WIRING HARNESS
SLEEVE CONTACT 0,5MM2	10875281	2238	6	487	96033369	WIRING HARNESS
SLEEVE CONTACT 0,5MM2 SIL	10493970	721	4	992	96037031	LEAD
SLEEVE CONTACT 0,75-1,0MM	604519308	629	7	628	96033473	WIRING HARNESS
SLEEVE CONTACT 0,75-1,0MM	604519308	629	7	860	96036184	LEAD
SLEEVE CONTACT 0,75-1,0MM	604519308	629	6	866	96036188	LEAD
SLEEVE CONTACT 0,75-1,0MM	604519308	629	6	991	96038161	WIRE TERMINAL BOX PRE-A
SLEEVE CONTACT 0,75-1,0MM	604519308	629	7	1122	96042005	LEAD
SLEEVE CONTACT 0,75-1,0M	11342253	788	9	623	96033855	WIRING HARNESS
SLEEVE CONTACT 0,75-1,5MM	6202434	96	2	486	96033369	WIRING HARNESS
SLEEVE CONTACT 0,75-1,5MM	6202434	96	5	619	96033472	WIRING HARNESS
SLEEVE CONTACT 0,75-1,5MM	6202434	96	1	627	96033473	WIRING HARNESS
SLEEVE CONTACT 0,75-1,5MM	6202434	96	4	868	96040591	LEAD
SLEEVE CONTACT 0,75-1,5MM	6202434	96	4	1064	96035583	LEAD
SLEEVE CONTACT 0,75-1,5MM	6202434	96	2	1137	96035578	LEAD
SLEEVE CONTACT 0.5MM2	605620114	126	4	632	96039940	LEAD
SLEEVE CONTACT 1,0-1,5MM2	10493496	727	2	621	96033472	WIRING HARNESS
SLEEVE CONTACT 1,0-1,5MM2	10493496	727	2	623	96033855	WIRING HARNESS
SLEEVE CONTACT 1,0-2,5MM2	10493493	724	6	620	96033472	WIRING HARNESS
SLEEVE CONTACT 1,5MM2	10675381	(734)	1	640	91001563	SWITCHBOX MOUNTING PART
SLEEVE CONTACT 2.5MM2	605615714	129	1	869	968546008	LEAD
SLEEVE CONTACT 2.5MM2	605615714	129	1	870	968546108	LEAD
SLEEVE CONTACT DIN 72585 0	602339508	647	5	81	967971708	WIRING HARNESS
SLEEVE CONTACT DIN 72585 0	602339508	647	5	628	96033473	WIRING HARNESS
SLEEVE CONTACT DIN 72585 0	602339408	643	5	620	96033472	WIRING HARNESS
SLEEVE CONTACT DIN 72585 0	602339408	643	2	623	96033855	WIRING HARNESS
SLEEVE EDELSTAHL	97024394	8	1	444	968866808	UREA TANK, PRE-MOUNTING
SLEEVE EDELSTAHL	97050024	4	1	444	968866808	UREA TANK, PRE-MOUNTING
SLEEVE RD20X15 S355J2+AR	941530008	75	1	654	96033320	ASSEMBLY PARTS MOUNTIN
SLEIGH CPL.	964788008	3	2	754	964588308	GUIDE PRE-ASS.
SLEWING GEAR	918366908	2	1	141	917987408	SLEWING PLATFORM FRAME
SLEWING GEAR ATTACHMEN	918367008	1	1	148	918366908	SLEWING GEAR
SLEWING GEAR DRIVE DAT 4	90211005	1	3	149	918367008	SLEWING GEAR ATTACHMEN
SLEWING GEAR WARN SIGNA	969299208	9	1	616	918862508	ELECTR. SYSTEM F.SLEWING
SLEWING PLATF.CAMERA MO	919124208	322	1	14		LIEBHERR CRAW.CRANE LR
SLEWING PLATFORM CATWAL	918999008	132	1	12		LIEBHERR CRAW.CRANE LR
SLEWING PLATFORM CATWAL	969259908	80	1	471	918999008	SLEWING PLATFORM CATWAL
SLEWING PLATFORM CPL.	919082708	1	1	179	918861308	SLEWING PLATFORM FRAME
SLEWING PLATFORM EXTENS	919326208	418	1	15		LIEBHERR CRAW.CRANE LR
SLEWING PLATFORM FRAME	918861308	103	1	12		LIEBHERR CRAW.CRANE LR
SLEWING PLATFORM FRAME	917987408	102	1	12		LIEBHERR CRAW.CRANE LR
SLEWING PLATFORM HYDRA	918129308	6	1	141	917987408	SLEWING PLATFORM FRAME
SLIDE BLOCK CPL.	10455144	15	1	455	10877138	OPERATOR SEAT
SLIDE PLATE 10X100X80 PA6	97040393	7	2	760	919075608	PLATFORM CRANE CABIN

Description	Item	Pos.	Quantity	Page	Assembly	Description
SLIDE PLATE 15X60X1124 PA6	97050951	61	2	1100	919220008	F-HEAD SECTION
SLIDE RAIL PA6G	97035722	6	1	436	918981908	BATTERY STORAGE
SLIDE VALVE BLOCK 400BAR	11600129	21	1	33	969731708	HYDRAULIC EQUIPM.CENTER
SLIDING DOOR INSTALLATION	918064308	175	1	13		LIEBHERR CRAW.CRANE LR
SLIDING PIECE L STEEL CONS	967722208	2	1	65	917291608	CRAWLER TRACK CARRIER, L
SLIDING PIECE STEEL CONS	967776008	2	1	98	917291708	CRAWLER TRACK CARRIER,
SLING GEAR ERECTION CRAW	917081308	148	1	13		LIEBHERR CRAW.CRANE LR
SLIP RING 60X2 2,5²	10114843	5	46	26	11601184	COLLECTING RING
SLIP RING MS60 VERGOLDET	11003223	44	24	26	11601184	COLLECTING RING
SLIPRING UNIT INSTALLATION	968660508	10	1	20	918005408	CENTRAL SECTION CRAWLER
SLOTTED NUT M100X2X23 C4	927612301	28	1	68	90029090	ANGULAR GEAR
SLOTTED NUT M100X2X23 C4	927612301	28	1	70	90029091	ANGULAR GEAR
SLOTTED NUT M150X2X39,5	944311703	13	1	151	90211005	SLEWING GEAR DRIVE
SLOTTED NUT M30X1,5	570113908	9	1	257	570112908	DRIVING GEAR
SMALL HILL COVERING SPF	977145208	7	1	739	96028393	INTERNAL PANELLING INSTA
SNAP FOOT	10492256	40	2	989	96036210	TERMINAL BOX
SNAP FOOT	10492256	40	2	1062	96035575	TERMINAL BOX CPL.
SNAP HOOK 120X11 VERZ	10290559	505	3	860	96036184	LEAD
SNAP HOOK 120X11 VERZ	10290559	512	3	1089	96039722	LEAD
SNAP HOOK DIN 5299 C 100X1	744010408	106	4	846	919304308	S PIVOT SECTION PRE-ASS.
SNAP HOOK DIN 5299 C 60X6-	744010208	304	7	34	969731708	HYDRAULIC EQUIPM.CENTER
SNAP HOOK DIN 5299 C 60X6-	744010208	300	5	167	969733008	ADDITIONAL HYDR.SLEWING
SNAP HOOK DIN 5299 C 60X6-	744010208	73	2	578	919297008	CENT. LUBRIC. SYSTEM SUP
SNAP HOOK DIN 5299 C 60X6-	744010208	432	6	683	96052492	HYDRAULICS
SNAP LOCK ABS	10296157	(2)	3	607	969427308	COVER COMPL.
SNAP RING 55X2 FSt	10027648	(7)	2	328	13455124	DIESEL ENGINE
SNAP RING DIN 7993 38X2,5	4635246	9	1	288	10873653	PUMP SUPPORT
SNAP SWITCH	571486808	25	1	26	11601184	COLLECTING RING
SNAP-IN LOCK NIROSTA	10010025	7	2	791	968646208	CAMERA HOLDER, PREMOU
SOCKET	10429057	2	1	499	964931408	PREMOUNTED PLUG SOCKET
SOCKET 2-POL	10342518	501	1	53	96026395	CABLING
SOCKET 2-POL	10342518	522	2	620	96033472	WIRING HARNESS
SOCKET 2-POL	10342518	510	3	622	96033855	WIRING HARNESS
SOCKET 2-POL	10342518	518	1	628	96033473	WIRING HARNESS
SOCKET 3-POL	6205239	522	1	622	96033855	WIRING HARNESS
SOCKET COMBINATION 3-POL	605215708	1	1	808	918470508	EXTERNAL FEED
SOCKET HEAD SCREW	511051708	6	1	177	510401908	REVERSING VALVE
SOCKET HEAD SCREW DIN 6	10353699	24	1	727	969752608	WINDOW ASSEMBLY
SOCKET HEAD SCREW DIN 6	10875559	38	6	453	918810308	CONTROL STAND
SOCKET HEAD SCREW DIN 7	408303201	(7)	8	982	919301808	L-HEAD PIECE
SOCKET HEAD SCREW DIN 7	11968081	19	16	887	919633708	ROLLER SET
SOCKET HEAD SCREW DIN 7	11968081	18	16	892	919633808	ROLLER SET
SOCKET HEAD SCREW DIN 7	10875563	7	2	730	964560908	ROOF WINDOW PRE-ASS.
SOCKET HEAD SCREW DIN 84	400140908	509	4	1089	96039722	LEAD
SOCKET HEAD SCREW DIN 84	510797708	22	1	534	511433908	PRESSURE LIMITING VALVE
SOCKET HEAD SCREW DIN 84	510797708	22	1	552	511417708	PRESSURE LIMITING VALVE
SOCKET HEAD SCREW DIN 84	510797708	22	1	711	511417608	PRESSURE LIMITING VALVE
SOCKET HEAD SCREW DIN 9	501562308	62	36	204	90024489	PLANETARY GEARBOX
SOCKET HEAD SCREW DIN 91	10876394	22	8	20	918005408	CENTRAL SECTION CRAWLER
SOCKET HEAD SCREW DIN 91	10876394	301	4	261	967787908	ADDNL. HYDR. F. ERECTING W
SOCKET HEAD SCREW ISO 12	10875564	21	2	48	967907608	SWITCH BOX COMPL.
SOCKET HEAD SCREW ISO 12	10875564	18	2	625	969245308	TERMINAL BOX ELECTRICS S
SOCKET HEAD SCREW ISO 12	10875564	67	4	654	96033320	ASSEMBLY PARTS MOUNTIN
SOCKET HEAD SCREW ISO 1	12219491	4	1	369	10152866	INJECTOR WITH FASTENING
SOCKET HEAD SCREW ISO 1	12219491	3	1	370	10150877	RK INJECTOR
SOCKET HEAD SCREW ISO 47	10560807	86	12	151	90211005	SLEWING GEAR DRIVE
SOCKET HEAD SCREW ISO 47	12208101	6	2	959	90200207	SPRING LOADED BRAKE
SOCKET HEAD SCREW ISO 47	4043016	66	24	68	90029090	ANGULAR GEAR
SOCKET HEAD SCREW ISO 47	4043016	66	24	70	90029091	ANGULAR GEAR
SOCKET HEAD SCREW ISO 4	12219296	21	8	251	11347396	ROPE DRUM

Description	Item	Pos.	Quantity	Page	Assembly	Description
SOCKET HEAD SCREW ISO 47	404293213	26	1	744	96000697	WIPERS INSTALLATION
SOCKET HEAD SCREW ISO 47	10650720	2	4	365	10150858	HIGH PRESSURE PUMP W.FAS
SOCKET HEAD SCREW ISO 4	10415162	7	2	153	510235408	HYDRO MOTOR
SOCKET HEAD SCREW ISO 4	10875571	318	6	278	96032892	DIESEL ENGINE, PRE-ASSEMB
SOCKET HEAD SCREW ISO 4	10875571	7	4	436	918981908	BATTERY STORAGE
SOCKET HEAD SCREW ISO 4	10875571	22	4	545	917080508	ROLLER BEARING
SOCKET HEAD SCREW ISO 47	10299659	10	1	403	10146947	ALTERNATOR ASSEMBLY
SOCKET HEAD SCREW ISO 4	11690628	550	24	167	969733008	ADDITIONAL HYDR.SLEWING
SOCKET HEAD SCREW ISO 47	404309408	61	24	957	90200134	PLANETARY GEARBOX
SOCKET HEAD SCREW ISO 4	11657000	306	2	261	967787908	ADDNL. HYDR. F. ERECTING W
SOCKET HEAD SCREW ISO 47	10299571	12	8	403	10146947	ALTERNATOR ASSEMBLY
SOCKET HEAD SCREW ISO 4	4980973	7	2	419	10126182	POWER TAKE-OFF ADD-ON
SOCKET HEAD SCREW ISO 4	10875573	7	18	1048	968455908	FOOT COMPLETE
SOCKET HEAD SCREW ISO 47	10353703	42	1	727	969752608	WINDOW ASSEMBLY
SOCKET HEAD SCREW ISO 4	12208100	10	4	153	510235408	HYDRO MOTOR
SOCKET HEAD SCREW ISO 4	4981088	10	3	389	11348849	INTERMEDIATE GEAR ASSEM
SOCKET HEAD SCREW ISO 4	12225262	17	1	403	10146947	ALTERNATOR ASSEMBLY
SOCKET HEAD SCREW ISO 47	4042195	922	6	251	11347396	ROPE DRUM
SOCKET HEAD SCREW ISO 47	4042020	7	2	205	90024729	SPRING LOADED BRAKE
SOCKET HEAD SCREW ISO 47	10875574	300	4	283	96033379	FIXING PARTS COMPRESSED
SOCKET HEAD SCREW ISO 4	11321151	8	12	205	90024729	SPRING LOADED BRAKE
SOCKET HEAD SCREW ISO 47	404313701	7	12	959	90200207	SPRING LOADED BRAKE
SOCKET HEAD SCREW ISO 4	10875577	4	4	288	10873653	PUMP SUPPORT
SOCKET HEAD SCREW ISO 4	12201263	30	12	520	919627908	SA FRAME PRE-ASS.
SOCKET HEAD SCREW ISO 47	404311808	17	18	68	90029090	ANGULAR GEAR
SOCKET HEAD SCREW ISO 47	404311808	17	18	70	90029091	ANGULAR GEAR
SOCKET HEAD SCREW ISO 4	10875565	314	4	278	96032892	DIESEL ENGINE, PRE-ASSEMB
SOCKET HEAD SCREW ISO 4	11834794	403	10	683	96052492	HYDRAULICS
SOCKET HEAD SCREW ISO 47	10012659	9	10	205	90024729	SPRING LOADED BRAKE
SOCKET HEAD SCREW ISO 4	10876374	74	12	151	90211005	SLEWING GEAR DRIVE
SOCKET HEAD SCREW ISO 4	10876374	304	8	278	96032892	DIESEL ENGINE, PRE-ASSEMB
SOCKET HEAD SCREW ISO 4	10876374	418	3	683	96052492	HYDRAULICS
SOCKET HEAD SCREW ISO 4	4043173	11	2	351	10118060	ROCKER ARMS DEVICE CPL.
SOCKET HEAD SCREW ISO 47	10663388	6	4	955	90200131	ROPE DRUM
SOCKET HEAD SCREW ISO 47	10878816	408	12	683	96052492	HYDRAULICS
SOCKET HEAD SCREW ISO 47	4042273	503	4	210	967787708	ADDITIONAL HYDRAULICS WI
SOCKET HEAD SCREW ISO 47	4042273	503	4	225	967787808	ADDITIONAL HYDRAULICS WI
SOCKET HEAD SCREW ISO 47	4042273	503	4	969	96047485	AUX.HYDRAULIC WINCH 6
SOCKET HEAD SCREW ISO 4	10876373	502	36	34	969731708	HYDRAULIC EQUIPM.CENTER
SOCKET HEAD SCREW ISO 4	10876373	502	24	75	967787408	CRAWLER TRACK HYDRAULI
SOCKET HEAD SCREW ISO 4	10876373	502	24	102	967787508	CRAWLER TRACK HYDRAULI
SOCKET HEAD SCREW ISO 4	10876373	552	14	167	969733008	ADDITIONAL HYDR.SLEWING
SOCKET HEAD SCREW ISO 4	10876373	502	4	210	967787708	ADDITIONAL HYDRAULICS WI
SOCKET HEAD SCREW ISO 4	10876373	502	4	225	967787808	ADDITIONAL HYDRAULICS WI
SOCKET HEAD SCREW ISO 4	10876373	502	12	241	968081908	ADDITIONAL HYDRAULICS WI
SOCKET HEAD SCREW ISO 4	10876373	421	6	683	96052492	HYDRAULICS
SOCKET HEAD SCREW ISO 4	10876373	502	4	969	96047485	AUX.HYDRAULIC WINCH 6
SOCKET HEAD SCREW ISO 4	10878822	406	15	683	96052492	HYDRAULICS
SOCKET HEAD SCREW ISO 4	10878823	554	8	167	969733008	ADDITIONAL HYDR.SLEWING
SOCKET HEAD SCREW ISO 47	12691483	3	3	528	967981108	DRAWBAR PRE-ASS
SOCKET HEAD SCREW ISO 47	12691483	3	4	898	967747008	ROD
SOCKET HEAD SCREW ISO 47	12691483	3	8	911	967744008	ROD
SOCKET HEAD SCREW ISO 47	12691483	4	3	918	967950808	DRAWBAR PRE-ASS
SOCKET HEAD SCREW ISO 47	12691483	4	4	920	968214108	DRAWBAR PRE-ASS
SOCKET HEAD SCREW ISO 47	12691483	3	4	922	968217108	DRAWBAR PRE-ASS
SOCKET HEAD SCREW ISO 47	12691483	4	5	1055	96038862	RODS PRE-ASSEMBLY
SOCKET HEAD SCREW ISO 47	12224056	3	2	526	967846508	DRAWBAR PRE-ASS
SOCKET HEAD SCREW ISO 47	12225205	36	2	1130	919222808	ERECTION FRAME
SOCKET HEAD SCREW ISO 47	12225205	2	1	1134	96035533	BRACKET CPL.
SOCKET HEAD SCREW ISO 47	12209898	5	1	1132	96035525	DRAW SHACKLE

Description	Item	Pos.	Quantity	Page	Assembly	Description
SOCKET HEAD SCREW ISO 4	10878827	10	16	811	917863208	TRANSPORT KEEPER
SOCKET HEAD SCREW ISO 4	12223047	9	16	811	917863208	TRANSPORT KEEPER
SOCKET HEAD SCREW ISO 47	10001464	3	8	406	9079954	FASTENING PIECES ASSEMBL
SOCKET HEAD SCREW ISO 47	10001077	36	12	68	90029090	ANGULAR GEAR
SOCKET HEAD SCREW ISO 47	10001077	36	12	70	90029091	ANGULAR GEAR
SOCKET HEAD SCREW ISO 47	404363008	43	4	691	11340741	CONTROL BLOCK
SOCKET HEAD SCREW ISO 4	12230467	32	4	952	917473608	WINCH 6 PRE-ASSEMBLY
SOCKET HEAD SCREW ISO 47	404317208	11	16	697	10413255	CHANGE-OVER BLOCK
SOCKET HEAD SCREW ISO 47	4002918	27	36	204	90024489	PLANETARY GEARBOX
SOCKET HEAD SCREW ISO 47	4002918	27	36	234	90200276	PLANETARY GEARBOX
SOCKET HEAD SCREW ISO 47	4902329	27	16	957	90200134	PLANETARY GEARBOX
SOCKET HEAD SCREW ISO 47	4902030	79	24	957	90200134	PLANETARY GEARBOX
SOCKET HEAD SCREW ISO 4	10018976	39	4	72	10132387	HYDRAULIC ATTACHMENT MO
SOCKET HEAD SCREW ISO 47	12100210	37	1	71	933878901	PLANETARY GEARBOX
SOCKET HEAD SCREW ISO 4	10197292	38	3	71	933878901	PLANETARY GEARBOX
SOCKET HEAD SCREW ISO 4	12692008	11	4	295	11212366	TRIPLE PUMP
SOCKET HEAD SCREW ISO 4	12691230	18	4	201	917438108	WINCH 1 PRE-ASSEMBLY
SOCKET HEAD SCREW ISO 4	12691230	18	4	221	917454008	WINCH 2 PRE-ASS.
SOCKET HEAD SCREW ISO 4	12691230	15	8	230	917451208	WINCH 4 PRE-ASSEMBLY
SOCKET HEAD SCREW ISO 47	10299569	31	33	952	917473608	WINCH 6 PRE-ASSEMBLY
SOCKET HEAD SCREW ISO 4	12691466	6	16	811	917863208	TRANSPORT KEEPER
SOCKET HEAD SCREW ISO 47	10472864	12	8	197	917077708	PIN F. S AND D PIVOT SECTIO
SOCKET HEAD SCREW ISO 4	12691987	8	4	569	967968208	OIL TANK PRE-ASS.
SOCKET HEAD SCREW ISO 4	10292979	5	1	1068	96038041	PIN PRE-ASS.
SOCKET HEAD SCREW ISO 4	404324908	19	35	201	917438108	WINCH 1 PRE-ASSEMBLY
SOCKET HEAD SCREW ISO 4	404324908	3	35	204	90024489	PLANETARY GEARBOX
SOCKET HEAD SCREW ISO 4	404324908	19	35	221	917454008	WINCH 2 PRE-ASS.
SOCKET HEAD SCREW ISO 4	11342411	3	72	149	918367008	SLEWING GEAR ATTACHMEN
SOCKET HEAD SCREW ISO 4	11342411	31	2	520	919627908	SA FRAME PRE-ASS.
SOCKET HEAD SCREW ISO 4	404325608	5	1	1069	96038042	PIN PRE-ASS.
SOCKET HEAD SCREW ISO 47	12100098	43	2	945	917191008	SL REDUCING SECTION
SOCKET HEAD SCREW ISO 47	12100098	19	2	982	919301808	L-HEAD PIECE
SOCKET HEAD SCREW ISO 47	12100098	2	1	1059	96038848	PIN PRE-ASS.
SOCKET HEAD SCREW ISO 47	10878833	2	1	1080	96029160	PIN PRE-ASS.
SOCKET HEAD SCREW ISO 4	10878755	6	2	845	919304308	S PIVOT SECTION PRE-ASS.
SOCKET HEAD SCREW ISO 4	10878755	4	4	896	917190908	S INTERMEDIATE SECTION
SOCKET HEAD SCREW ISO 4	10878755	4	4	904	917333908	S INTERMEDIATE SECTION
SOCKET HEAD SCREW ISO 4	10878755	4	4	908	917078708	S INTERMEDIATE SECTION
SOCKET HEAD SCREW ISO 4	10878755	4	4	915	917078808	S INTERMEDIATE SECTION
SOCKET HEAD SCREW ISO 4	10878755	4	4	928	917079208	S INTERMEDIATE SECTION
SOCKET HEAD SCREW ISO 4	10878755	4	4	933	917571208	S INTERMEDIATE SECTION
SOCKET HEAD SCREW ISO 4	10878755	7	1	940	96039781	PIN PRE-ASS.
SOCKET HEAD SCREW ISO 4	10878755	47	2	945	917191008	SL REDUCING SECTION
SOCKET HEAD SCREW ISO 4	12225299	22	4	145	918011308	PREMOUNTED LOWER PART
SOCKET HEAD SCREW ISO 4	10878835	29	4	65	917291608	CRAWLER TRACK CARRIER, L
SOCKET HEAD SCREW ISO 4	10878835	29	4	98	917291708	CRAWLER TRACK CARRIER,
SOCKET HEAD SCREW ISO 47	404324508	10	4	130	917076808	MECHANICAL SUPPORT
SOCKET HEAD SCREW ISO 47	404324508	3	2	796	919408908	UPPERCARRIAGE SUSP BALL
SOCKET HEAD SCREW ISO 47	10001470	14	70	230	917451208	WINCH 4 PRE-ASSEMBLY
SOCKET HEAD SCREW ISO 47	10001470	3	35	234	90200276	PLANETARY GEARBOX
SOCKET HEAD SCREW ISO 47	11691539	36	8	453	918810308	CONTROL STAND
SOCKET HEAD SCREW ISO 47	10876395	514	1	632	96039940	LEAD
SOCKET HEAD SCREW ISO 47	10876395	65	32	654	96033320	ASSEMBLY PARTS MOUNTIN
SOCKET HEAD SCREW ISO 47	10876395	65	4	740	96028393	INTERNAL PANELLING INSTA
SOCKET HEAD SCREW ISO 47	10875815	43	2	577	919297008	CENT. LUBRIC. SYSTEM SUP
SOCKET HEAD SCREW ISO 47	10875815	323	2	757	96033157	COMPRESSED AIR PLANT
SOCKET HEAD SCREW ISO 47	10875815	6	3	1036	967936408	WIND WARNING PREASSEMB
SOCKET HEAD SCREW ISO 4	4901531	19	4	698	10342823	PRESSURE CONTROL VALVE
SOCKET HEAD SCREW ISO 4	240213102	479	8	708	571362608	PILOT VALVE
SOCKET HEAD SCREW ISO 47	11690040	18	1	750	918064308	SLIDING DOOR INSTALLATION

Description	Item	Pos.	Quantity	Page	Assembly	Description
SOCKET HEAD SCREW ISO 47	11690040	17	4	1007	968099808	CAMERA HOLDER, PREMOU
SOCKET HEAD SCREW ISO 47	11690042	34	24	453	918810308	CONTROL STAND
SOCKET HEAD SCREW ISO 47	11690042	18	2	589	918009808	CLIMA-HEATING INSTALLATIO
SOCKET HEAD SCREW ISO 4	240046502	17	2	438	96032910	BATTERY BOX, PRE-ASSEMB
SOCKET HEAD SCREW ISO 4	240046502	16	4	744	96000697	WIPERS INSTALLATION
SOCKET HEAD SCREW ISO 47	10875582	4	4	808	918470508	EXTERNAL FEED
SOCKET HEAD SCREW ISO 47	10875582	9	1	808	918470508	EXTERNAL FEED
SOCKET HEAD SCREW ISO 47	10875583	54	8	739	96028393	INTERNAL PANELLING INSTA
SOCKET HEAD SCREW ISO 4	12223030	321	8	210	967787708	ADDITIONAL HYDRAULICS WI
SOCKET HEAD SCREW ISO 4	12223030	321	8	225	967787808	ADDITIONAL HYDRAULICS WI
SOCKET HEAD SCREW ISO 4	12223030	321	8	241	968081908	ADDITIONAL HYDRAULICS WI
SOCKET HEAD SCREW ISO 4	12223030	10	4	697	10413255	CHANGE-OVER BLOCK
SOCKET HEAD SCREW ISO 4	12223030	321	4	969	96047485	AUX.HYDRAULIC WINCH 6
SOCKET HEAD SCREW ISO 47	12207210	94	2	66	917291608	CRAWLER TRACK CARRIER, L
SOCKET HEAD SCREW ISO 47	12207210	94	2	99	917291708	CRAWLER TRACK CARRIER,
SOCKET HEAD SCREW ISO 47	12204614	7	6	86	917322008	CENTRA.LUBRICATION SYSTE
SOCKET HEAD SCREW ISO 47	12204614	7	6	110	917322208	CENTR.LUBRICATION SYSTEM
SOCKET HEAD SCREW ISO 47	12204614	3	2	539	917691308	CENTRAL GREASING
SOCKET HEAD SCREW ISO 47	12203070	7	2	158	917081108	CENT. LUBRIC. SYSTEM SUP
SOCKET HEAD SCREW ISO 47	12203070	37	2	591	10228112	AIR CONDITIONING UNIT
SOCKET HEAD SCREW ISO 4	12225950	430	4	683	96052492	HYDRAULICS
SOCKET HEAD SCREW ISO 47	404361208	4	4	698	10342823	PRESSURE CONTROL VALVE
SOCKET HEAD SCREW ISO 47	404361208	56	4	705	511308608	PROPORTIONAL VALVE
SOCKET HEAD SCREW ISO 47	404361208	10	4	708	571362608	PILOT VALVE
SOCKET HEAD SCREW ISO 4	10181382	429	24	683	96052492	HYDRAULICS
SOCKET HEAD SCREW ISO 4	10181382	300	4	799	968562908	ADDITIONAL HYDRAULIC BOLT
SOCKET HEAD SCREW ISO 47	4600552	322	4	969	96047485	AUX.HYDRAULIC WINCH 6
SOCKET HEAD SCREW ISO 47	12216217	40	4	453	918810308	CONTROL STAND
SOCKET HEAD SCREW ISO 4	10181383	95	4	68	90029090	ANGULAR GEAR
SOCKET HEAD SCREW ISO 4	10181383	95	4	70	90029091	ANGULAR GEAR
SOCKET HEAD SCREW ISO 4	10181507	41	2	577	919297008	CENT. LUBRIC. SYSTEM SUP
SOCKET HEAD SCREW ISO 4	10181388	327	4	278	96032892	DIESEL ENGINE, PRE-ASSEMB
SOCKET HEAD SCREW ISO 47	4002601	23	4	705	511308608	PROPORTIONAL VALVE
SOCKET HEAD SCREW ISO 47	11690044	21	2	750	918064308	SLIDING DOOR INSTALLATION
SOCKET HEAD SCREW ISO 47	11690044	15	3	752	968080908	CLOSING DEVICE
SOCKET HEAD SCREW ISO 47	510746608	15	8	705	511308608	PROPORTIONAL VALVE
SOCKET HEAD SCREW ISO 47	10875586	91	4	151	90211005	SLEWING GEAR DRIVE
SOCKET HEAD SCREW ISO 47	10875586	308	3	253	11347399	FLANGE BEARING
SOCKET HEAD SCREW ISO 47	10875586	7	6	256	510230608	HYDRO MOTOR
SOCKET HEAD SCREW ISO 47	10875586	(3)	1	417	12410651	ENGINE CONTROL SENSORS
SOCKET HEAD SCREW ISO 47	10875586	12	2	438	96032910	BATTERY BOX, PRE-ASSEMB
SOCKET HEAD SCREW ISO 47	11140465	307	4	34	969731708	HYDRAULIC EQUIPM.CENTER
SOCKET HEAD SCREW ISO 47	11140465	30	2	510	91000225	AIR CONDITIONING
SOCKET HEAD SCREW ISO 47	11140465	310	2	551	967788008	ADDNL.HYDR.ERECTION DEV
SOCKET HEAD SCREW ISO 4	12225935	41	4	453	918810308	CONTROL STAND
SOCKET HEAD SCREW ISO 47	10875588	10	11	158	917081108	CENT. LUBRIC. SYSTEM SUP
SOCKET HEAD SCREW ISO 47	10875588	6	3	160	10871517	ELECTRIC PUMP
SOCKET HEAD SCREW ISO 47	10875588	311	6	551	967788008	ADDNL.HYDR.ERECTION DEV
SOCKET HEAD SCREW ISO 47	10875588	6	3	580	10425291	ELECTRIC PUMP
SOCKET HEAD SCREW ISO 47	10875588	(1)	2	724	919075508	CRANE OPERATOR CABIN P
SOCKET HEAD SCREW ISO 47	4901159	(3)	4	316	11314599	VARIABLE PUMP
SOCKET HEAD SCREW ISO 47	11820284	87	4	66	917291608	CRAWLER TRACK CARRIER, L
SOCKET HEAD SCREW ISO 47	11820284	87	4	99	917291708	CRAWLER TRACK CARRIER,
SOCKET HEAD SCREW ISO 47	11820284	335	1	278	96032892	DIESEL ENGINE, PRE-ASSEMB
SOCKET HEAD SCREW ISO 47	11820284	307	20	532	968513208	ADDITIONAL HYDRAULICS, SA
SOCKET HEAD SCREW ISO 47	11820284	4	8	584	918531108	MIRROR ATTACHM.IN CRANE
SOCKET HEAD SCREW ISO 47	11820284	4	4	1147	96031241	MECHANICAL AUXILIARIES
SOCKET HEAD SCREW ISO 47	11820284	2	4	1150	96034669	MECHANICAL AUXILIARIES
SOCKET HEAD SCREW ISO 47	10875590	313	40	551	967788008	ADDNL.HYDR.ERECTION DEV
SOCKET HEAD SCREW ISO 47	10875590	47	18	577	919297008	CENT. LUBRIC. SYSTEM SUP

Description	Item	Pos.	Quantity	Page	Assembly	Description
SOCKET HEAD SCREW ISO 47	10875590	26	4	724	919075508	CRANE OPERATOR CABIN P
SOCKET HEAD SCREW ISO 47	10875590	12	4	773	91000228	AIR CON DRIVE UNIT PREPA
SOCKET HEAD SCREW ISO 47	404339501	5	14	364	10116165	LUBE OIL PUMP WITH FASTEN
SOCKET HEAD SCREW ISO 47	10875591	308	6	283	96033379	FIXING PARTS COMPRESSED
SOCKET HEAD SCREW ISO 47	10875591	3	1	378	10154796	INTAKE STACK ASSEMBLY
SOCKET HEAD SCREW ISO 47	10875591	41	4	789	967956208	CAMERA INSTALLATION SLEW
SOCKET HEAD SCREW ISO 47	10875591	39	4	952	917473608	WINCH 6 PRE-ASSEMBLY
SOCKET HEAD SCREW ISO 47	10875592	10	4	86	917322008	CENTRA.LUBRICATION SYSTE
SOCKET HEAD SCREW ISO 47	10875592	10	4	110	917322208	CENTR.LUBRICATION SYSTEM
SOCKET HEAD SCREW ISO 47	10875592	32	2	201	917438108	WINCH 1 PRE-ASSEMBLY
SOCKET HEAD SCREW ISO 47	10875592	32	2	221	917454008	WINCH 2 PRE-ASS.
SOCKET HEAD SCREW ISO 47	10875592	323	18	278	96032892	DIESEL ENGINE, PRE-ASSEMB
SOCKET HEAD SCREW ISO 47	10875592	32	2	320	96032897	RADIATOR, PRE-ASSEMBLED
SOCKET HEAD SCREW ISO 47	10875592	31	2	735	919075308	CRANE OPERATOR CABIN P
SOCKET HEAD SCREW ISO 47	12203634	25	4	265	918861408	DIESEL ENGINE CPL.
SOCKET HEAD SCREW ISO 47	12203634	38	3	591	10228112	AIR CONDITIONING UNIT
SOCKET HEAD SCREW ISO 47	10876359	330	4	278	96032892	DIESEL ENGINE, PRE-ASSEMB
SOCKET HEAD SCREW ISO 47	10876359	57	4	739	96028393	INTERNAL PANELLING INSTA
SOCKET HEAD SCREW ISO 47	10876359	6	2	1017	96022733	BULKHEAD PLATE
SOCKET HEAD SCREW ISO 47	12202784	313	66	532	968513208	ADDITIONAL HYDRAULICS, SA
SOCKET HEAD SCREW ISO 47	10876360	23	12	773	91000228	AIR CON DRIVE UNIT PREPA
SOCKET HEAD SCREW ISO 47	10876360	46	2	1017	96022733	BULKHEAD PLATE
SOCKET HEAD SCREW ISO 47	10876361	25	2	1007	968099808	CAMERA HOLDER, PREMOU
SOCKET HEAD SCREW ISO 47	12215338	21	8	20	918005408	CENTRAL SECTION CRAWLER
SOCKET HEAD SCREW ISO 4	10539468	302	4	426	919551008	MUFFLER UNIT
SOCKET HEAD SCREW ISO 47	12216222	332	4	278	96032892	DIESEL ENGINE, PRE-ASSEMB
SOCKET HEAD SCREW ISO 47	12203635	325	2	278	96032892	DIESEL ENGINE, PRE-ASSEMB
SOCKET HEAD SCREW ISO 4	12213821	448	3	684	96052492	HYDRAULICS
SOCKET HEAD SCREW ISO 47	10875597	7	8	71	933878901	PLANETARY GEARBOX
SOCKET HEAD SCREW ISO 47	10875597	9	8	438	96032910	BATTERY BOX, PRE-ASSEMB
SOCKET HEAD SCREW ISO 47	10875597	21	8	547	917080608	MOUNTING EQUIPMENT CRAW
SOCKET HEAD SCREW ISO 47	10875597	33	4	727	969752608	WINDOW ASSEMBLY
SOCKET HEAD SCREW ISO 47	10875597	22	1	955	90200131	ROPE DRUM
SOCKET HEAD SCREW ISO 47	11690797	9	2	400	10141720	EXHAUST TC MOUNTING
SOCKET HEAD SCREW ISO 4	4600377	9	2	401	10141721	EXHAUST TC MOUNTING
SOCKET HEAD SCREW ISO 47	10875598	31	4	68	90029090	ANGULAR GEAR
SOCKET HEAD SCREW ISO 47	10875598	31	4	70	90029091	ANGULAR GEAR
SOCKET HEAD SCREW ISO 47	10875598	9	2	400	10141720	EXHAUST TC MOUNTING
SOCKET HEAD SCREW ISO 47	10875598	9	3	401	10141721	EXHAUST TC MOUNTING
SOCKET HEAD SCREW ISO 4	10007677	328	2	278	96032892	DIESEL ENGINE, PRE-ASSEMB
SOCKET HEAD SCREW ISO 47	10875599	73	4	68	90029090	ANGULAR GEAR
SOCKET HEAD SCREW ISO 47	10875599	73	4	70	90029091	ANGULAR GEAR
SOCKET HEAD SCREW ISO 47	10875599	10	2	400	10141720	EXHAUST TC MOUNTING
SOCKET HEAD SCREW ISO 47	10875599	10	2	401	10141721	EXHAUST TC MOUNTING
SOCKET HEAD SCREW ISO 47	10875599	104	2	598	96034154	SOUND DAMPING ABOVE
SOCKET HEAD SCREW ISO 4	10007205	4	24	732	969848908	RELING
SOCKET HEAD SCREW ISO 47	12208098	17	2	44	511497508	PRESSURE RELIEF VALVE
SOCKET HEAD SCREW ISO 47	12208098	10	4	1130	919222808	ERECTION FRAME
SOCKET HEAD SCREW ISO 47	240192002	11	4	694	11314761	CONTROL BLOCK
SOCKET HEAD SCREW ISO 47	11691424	17	2	712	510438508	PRESSURE RELIEF VALVE
SOCKET HEAD SCREW ISO 47	11691424	3	2	1078	968938308	SENSOR PRE-ASS.
SOCKET HEAD SCREW ISO 47	12206699	58	4	145	918011308	PREMOUNTED LOWER PART
SOCKET HEAD SCREW ISO 47	12206699	18	6	255	540270514	DRIVE UNIT CPL
SOCKET HEAD SCREW ISO 47	12206699	44	65	470	918999008	SLEWING PLATFORM CATWAL
SOCKET HEAD SCREW ISO 47	12206699	4	4	478	96020149	TREAD
SOCKET HEAD SCREW ISO 47	12206699	6	4	479	968287208	FOLDING LADDER PRE-ASS.
SOCKET HEAD SCREW ISO 47	12206699	4	12	483	969540008	STAIR COMPLETE
SOCKET HEAD SCREW ISO 47	12206699	13	2	1043	919326208	SLEWING PLATFORM EXTENS
SOCKET HEAD SCREW ISO 47	10875601	302	1	253	11347399	FLANGE BEARING
SOCKET HEAD SCREW ISO 47	10875601	65	16	471	918999008	SLEWING PLATFORM CATWAL

Description	Item	Pos.	Quantity	Page	Assembly	Description
SOCKET HEAD SCREW ISO 47	10875570	21	9	145	918011308	PREMOUNTED LOWER PART
SOCKET HEAD SCREW ISO 47	10875570	4	3	384	11364209	AIR COMPRESSOR PRE-ASSY
SOCKET HEAD SCREW ISO 47	10875570	100	16	598	96034154	SOUND DAMPING ABOVE
SOCKET HEAD SCREW ISO 47	10875570	25	2	750	918064308	SLIDING DOOR INSTALLATION
SOCKET HEAD SCREW ISO 47	10875570	99	141	846	919304308	S PIVOT SECTION PRE-ASS.
SOCKET HEAD SCREW ISO 47	12203167	102	2	846	919304308	S PIVOT SECTION PRE-ASS.
SOCKET HEAD SCREW ISO 47	12213825	17	6	255	540270514	DRIVE UNIT CPL
SOCKET HEAD SCREW ISO 47	409752408	415	4	683	96052492	HYDRAULICS
SOCKET HOUSING 2-POL	6001790	509	1	486	96033369	WIRING HARNESS
SOCKET HOUSING 2-POL	6001790	520	3	620	96033472	WIRING HARNESS
SOCKET HOUSING 2-POL	6001790	511	1	622	96033855	WIRING HARNESS
SOCKET INSERT 16-POL+PE	637005301	522	1	661	96033326	CABLES MOUNTING PANEL C
SOCKET PIN RD20X378 S355J2	930358108	5	1	131	962009308	SUPPORT PLATE COMPL.
SOCKET PIN T ZN K	924713108	54	8	20	918005408	CENTRAL SECTION CRAWLER
SOCKET PIN T ZN K	924713108	8	26	126	917076708	CATWALK CRAW.TRACK TRA
SOCKET PIN T ZN K	924713108	5	8	482	969259908	SLEWING PLATFORM CATWAL
SOCKET PIN T ZN K	924713108	87	12	846	919304308	S PIVOT SECTION PRE-ASS.
SOCKET PIN T ZN K	924713108	23	2	1043	919326208	SLEWING PLATFORM EXTENS
SOCKET SHELL HAN 24B	605617608	506	1	869	968546008	LEAD
SOCKET SHELL HAN 24B	605617608	510	1	870	968546108	LEAD
SOCKET SHELL HAN 24B	605618608	504	1	631	96035430	LEAD
SOCKET SHELL HAN 24B	605618608	510	1	634	96051766	DUMMY PLUG
SOCKET SHELL HAN 6 B	693156414	519	1	632	96039940	LEAD
SOCKET SHELL HAN 6B	10036809	503	1	632	96039940	LEAD
SOCKET SHELL HAN 6B	10036809	502	1	636	968418008	WIRING HARNESS
SOCKET WRENCH GR.11/3	790024908	16	1	135	96005686	MAIN TOOLS
SOLENOID VALVE	10343003	3	1	502	919733908	ADD HEATING SUPERSTRUCT
SOLENOID VALVE	10343003	4	1	589	918009808	CLIMA-HEATING INSTALLATIO
SOLENOID VALVE	10876704	4	1	173	11341035	CONTROL BLOCK
SOLENOID VALVE	10876705	5	1	173	11341035	CONTROL BLOCK
SOUND DAMPING	919140408	159	1	13		LIEBHERR CRAW.CRANE LR
SOUND DAMPING ABOVE	96034154	1	1	593	919140408	SOUND DAMPING
SOUND DAMPING DOWN	969443908	2	1	593	919140408	SOUND DAMPING
SPACER BUSHING PA6G	973461608	9	2	791	968646208	CAMERA HOLDER, PREMOU
SPACER PIECE	10133649	2	1	380	12421642	CONNECTING LINE ADD-ON
SPACER PIECE	570690308	25	1	705	511308608	PROPORTIONAL VALVE
SPACER PIECE	571130408	5	1	707	571130108	PRESSURE LIMITING VALVE
SPACER RING	11181884	32	1	26	11601184	COLLECTING RING
SPACERS 5X280X910 S355MC	97115244	3	1	1104	96032541	CONVERTER ROLLER CPL..
SPACERS 5X280X910 S355MC	97115244	2	2	1105	96032582	INST.BACK SHEAVE FOR BOO
SPACERS 5X322X876 S355MC	97115405	52	1	1099	919220008	F-HEAD SECTION
SPARE PARTS SET GRIFF	10873517	5	1	495	10343693	JOYSTICK
SPECIAL TOOL	10129075	11	1	332	12405454	CRANKCASE CPL. WITH CYLIN
SPHERICAL BEARING 30	571505208	(9)	2	721	919075408	CRANE DRIVER CAB ADDITIO
SPHERICAL BEARING 40	746911608	15	1	722	10326323	HYDRO CYLINDER
SPHERICAL CAP	606144308	22	1	497	96053633	DASHBOARD, PRE-ASSEMBL
SPHERICAL WASHER DIN 631	11622278	3	1	369	10152866	INJECTOR WITH FASTENING
SPHERICAL WASHER DIN 631	11622278	4	1	370	10150877	RK INJECTOR
SPIGOT 30.0X43 35NICRMOV	97121749	39	4	1130	919222808	ERECTION FRAME
SPINDLE 220.0X941 35NICRM	97028822	3	2	130	917076808	MECHANICAL SUPPORT
SPIRAL BACK-UP RING	540184408	20	1	255	540270514	DRIVE UNIT CPL
SPIRAL DOWEL PIN 8X35 St	10011783	5	2	345	10130808	CRANKSHAFT WITH GEAR
SPIRIT LEVEL	714000808	63	1	21	918005408	CENTRAL SECTION CRAWLER
SPLINE SHAFT D125X234	571828008	120	1	314	11320826	PUMP DISTRIBUTION GEAR
SPLIT PIN ISO 1234 1,6X14 A2	10180340	4	1	1036	967936408	WIND WARNING PREASSEMB
SPLIT PIN ISO 1234 10X140 ST	12100685	74	2	66	917291608	CRAWLER TRACK CARRIER, L
SPLIT PIN ISO 1234 10X140 ST	12100685	74	2	99	917291708	CRAWLER TRACK CARRIER,
SPLIT PIN ISO 1234 10X140 ST	12100685	121	4	847	919304308	S PIVOT SECTION PRE-ASS.
SPLIT PIN ISO 1234 10X71 St 4	10180374	80	1	521	919627908	SA FRAME PRE-ASS.
SPLIT PIN ISO 1234 10X80 St 4	10180375	26	2	720	919075408	CRANE DRIVER CAB ADDITIO

Description	Item	Pos.	Quantity	Page	Assembly	Description
SPLIT PIN ISO 1234 10X80 St 4	10180375	9	3	1139	919222908	OVERRUN PROTECTION
SPLIT PIN ISO 1234 13X125 St	10180381	119	4	846	919304308	S PIVOT SECTION PRE-ASS.
SPLIT PIN ISO 1234 13X125 St	10180381	5	1	1048	968455908	FOOT COMPLETE
SPLIT PIN ISO 1234 13X125 St	10180381	20	2	1099	919220008	F-HEAD SECTION
SPLIT PIN ISO 1234 13X160 St	10180383	13	2	845	919304308	S PIVOT SECTION PRE-ASS.
SPLIT PIN ISO 1234 3,2X25 ST	433003608	39	2	789	967956208	CAMERA INSTALLATION SLEW
SPLIT PIN ISO 1234 4X25 St 4	10180351	4	4	118	96016050	SUPPORT PLATE COMPL.
SPLIT PIN ISO 1234 4X25 St 4	10180351	21	6	845	919304308	S PIVOT SECTION PRE-ASS.
SPLIT PIN ISO 1234 4X32 St 4	10180352	5	4	246	917645608	MOUNTING JACK/ERECTING
SPLIT PIN ISO 1234 4X32 St 4	10180352	84	4	846	919304308	S PIVOT SECTION PRE-ASS.
SPLIT PIN ISO 1234 4X32 St 4	10180352	6	4	1067	919219608	F-ASSEMBLY UNIT
SPLIT PIN ISO 1234 5X28 ST 4	12100681	100	4	66	917291608	CRAWLER TRACK CARRIER, L
SPLIT PIN ISO 1234 5X28 ST 4	12100681	100	4	99	917291708	CRAWLER TRACK CARRIER,
SPLIT PIN ISO 1234 5X28 ST 4	12100681	59	7	145	918011308	PREMOUNTED LOWER PART
SPLIT PIN ISO 1234 5X28 ST 4	12100681	191	4	848	919304308	S PIVOT SECTION PRE-ASS.
SPLIT PIN ISO 1234 5X28 ST 4	12100681	4	2	872	96038419	ADD-ON INCLINATION TRANS
SPLIT PIN ISO 1234 5X28 ST 4	12100681	22	14	1043	919326208	SLEWING PLATFORM EXTENS
SPLIT PIN ISO 1234 5X28 ST 4	12100681	96	2	1100	919220008	F-HEAD SECTION
SPLIT PIN ISO 1234 5X28 ST 4	12100681	6	2	1150	96034669	MECHANICAL AUXILIARIES
SPLIT PIN ISO 1234 5X32 St 4	10180357	108	2	1100	919220008	F-HEAD SECTION
SPLIT PIN ISO 1234 5X40 St 4	10180359	11	24	126	917076708	CATWALK CRAW.TRACK TRA
SPLIT PIN ISO 1234 5X40 St 4	10180359	29	4	145	918011308	PREMOUNTED LOWER PART
SPLIT PIN ISO 1234 5X40 St 4	10180359	13	1	818	965575208	CENTRING COMPLETE
SPLIT PIN ISO 1234 5X40 St 4	10180359	61	16	846	919304308	S PIVOT SECTION PRE-ASS.
SPLIT PIN ISO 1234 5X40 St 4	10180359	(5)	1	983	919301808	L-HEAD PIECE
SPLIT PIN ISO 1234 5X40 St 4	10180359	13	1	1004	967957508	CAMERA EQUIPMENT S-PIVOT
SPLIT PIN ISO 1234 5X40 St 4	10180359	17	2	1130	919222808	ERECTION FRAME
SPLIT PIN ISO 1234 6,3X32 ST	11968307	36	2	1017	96022733	BULKHEAD PLATE
SPLIT PIN ISO 1234 6,3X32 ST	11968307	11	4	1043	919326208	SLEWING PLATFORM EXTENS
SPLIT PIN ISO 1234 6,3X40 St 4	10180363	27	2	130	917076808	MECHANICAL SUPPORT
SPLIT PIN ISO 1234 6,3X40 St 4	10180363	21	4	197	917077708	PIN F. S AND D PIVOT SECTIO
SPLIT PIN ISO 1234 6,3X45 ST	11968305	18	8	126	917076708	CATWALK CRAW.TRACK TRA
SPLIT PIN ISO 1234 6,3X50 St 4	10180364	6	2	760	919075608	PLATFORM CRANE CABIN
SPLIT PIN ISO 1234 6,3X50 St 4	10180364	14	2	896	917190908	S INTERMEDIATE SECTION
SPLIT PIN ISO 1234 6,3X50 St 4	10180364	14	2	904	917333908	S INTERMEDIATE SECTION
SPLIT PIN ISO 1234 6,3X50 St 4	10180364	14	2	908	917078708	S INTERMEDIATE SECTION
SPLIT PIN ISO 1234 6,3X50 St 4	10180364	14	2	928	917079208	S INTERMEDIATE SECTION
SPLIT PIN ISO 1234 6,3X50 St 4	10180364	14	2	933	917571208	S INTERMEDIATE SECTION
SPLIT PIN ISO 1234 6,3X50 St 4	10180364	60	2	1100	919220008	F-HEAD SECTION
SPLIT PIN ISO 1234 6,3X50 St 4	10180364	20	1	1130	919222808	ERECTION FRAME
SPLIT PIN ISO 1234 6,3X50 St 4	10180364	8	1	1133	96013389	PULLEY MOUNT ASSEMBLY C
SPLIT PIN ISO 1234 8X100 St 4	10180373	14	8	116	918589408	HYDRAULIC SUPPORT
SPLIT PIN ISO 1234 8X100 St 4	10180373	5	1	547	917080608	MOUNTING EQUIPMENT CRAW
SPLIT PIN ISO 1234 8X50 St 4	10180368	20	8	116	918589408	HYDRAULIC SUPPORT
SPLIT PIN ISO 1234 8X50 St 4	10180368	23	4	126	917076708	CATWALK CRAW.TRACK TRA
SPLIT PIN ISO 1234 8X50 St 4	10180368	14	4	222	968161808	SAFETY ROLLER CPL.
SPLIT PIN ISO 1234 8X50 St 4	10180368	73	10	521	919627908	SA FRAME PRE-ASS.
SPLIT PIN ISO 1234 8X50 St 4	10180368	78	2	721	919075408	CRANE DRIVER CAB ADDITIO
SPLIT PIN ISO 1234 8X50 St 4	10180368	29	1	1053	919219508	F-CONNECTING HEAD
SPLIT PIN ISO 1234 8X50 St 4	10180368	16	1	1139	919222908	OVERRUN PROTECTION
SPLIT PIN ISO 1234 8X63 ST 4	10875873	79	4	21	918005408	CENTRAL SECTION CRAWLER
SPLIT PIN ISO 1234 8X63 ST 4	10875873	18	8	184	919082708	SLEWING PLATFORM CPL.
SPLIT PIN ISO 1234 8X63 ST 4	10875873	31	2	470	918999008	SLEWING PLATFORM CATWAL
SPLIT PIN ISO 1234 8X63 ST 4	10875873	84	8	521	919627908	SA FRAME PRE-ASS.
SPLIT PIN ISO 1234 8X63 ST 4	10875873	15	4	545	917080508	ROLLER BEARING
SPLIT PIN ISO 1234 8X63 ST 4	10875873	18	2	720	919075408	CRANE DRIVER CAB ADDITIO
SPLIT PIN ISO 1234 8X63 ST 4	10875873	16	2	1075	919219708	PIVOT SECTION
SPLIT PIN ISO 1234 8X63 ST 4	10875873	5	1	1133	96013389	PULLEY MOUNT ASSEMBLY C
SPLIT PIN ISO 1234 8X80 St 4	10180371	41	4	126	917076708	CATWALK CRAW.TRACK TRA
SPONGE RUBBER 20X4 MOOS	262103108	30	0.064	453	918810308	CONTROL STAND

Description	Item	Pos.	Quantity	Page	Assembly	Description
SPOUT 6,5/6,5/2 GUMMI	591055508	9	1	744	96000697	WIPERS INSTALLATION
SPRING	10324859	10	1	316	11314599	VARIABLE PUMP
SPRING	511052008	9	1	177	510401908	REVERSING VALVE
SPRING 2X125X19 X10CRNI18-	978486708	35	1	750	918064308	SLIDING DOOR INSTALLATION
SPRING LOADED BRAKE	10175736	18	1	205	90024729	SPRING LOADED BRAKE
SPRING LOADED BRAKE	502041701	20	1	959	90200207	SPRING LOADED BRAKE
SPRING LOADED BRAKE	90024729	85	1	204	90024489	PLANETARY GEARBOX
SPRING LOADED BRAKE	90024729	85	1	234	90200276	PLANETARY GEARBOX
SPRING LOADED BRAKE	90200207	85	1	957	90200134	PLANETARY GEARBOX
SPRING PLUG 4,5X4X78 A2K	433206208	42	2	126	917076708	CATWALK CRAW.TRACK TRA
SPRING PLUG 4,5X4X78 A2K	433206208	8	1	131	962009308	SUPPORT PLATE COMPL.
SPRING PLUG 5 VERZ	433206308	79	2	471	918999008	SLEWING PLATFORM CATWAL
SPRING PLUG 6 ZINC COATE	433206408	116	2	522	919627908	SA FRAME PRE-ASS.
SPRING PLUG 6 ZINC COATE	433206408	7	4	817	917517908	COUNTERWEIGHT FRAME
SPRING PLUG 6 ZINC COATE	433206408	7	1	818	965575208	CENTRING COMPLETE
SPRING PLUG 6 ZINC COATE	433206408	30	4	1043	919326208	SLEWING PLATFORM EXTENS
SPRING PLUG B 7 VERZ	433206608	30	2	470	918999008	SLEWING PLATFORM CATWAL
SPRING SUPPORT	510797008	3	1	534	511433908	PRESSURE LIMITING VALVE
SPRING SUPPORT	510797008	3	1	552	511417708	PRESSURE LIMITING VALVE
SPRING SUPPORT	510797008	3	1	711	511417608	PRESSURE LIMITING VALVE
SPRING SUPPORT	570114908	6	1	258	570113308	DRIVING GEAR
SPRING SUPPORT	571115308	6	1	966	11161917	CONTROL ELEMENT
SPRING SUPPORT	7027055	43	1	966	11161917	CONTROL ELEMENT
SPRING SUPPORT	7414494	5	1	966	11161917	CONTROL ELEMENT
SPRING WASHER DIN 137 B 3	570824177	26	2	26	11601184	COLLECTING RING
SPRING-LOADED PIN	510797308	6	1	534	511433908	PRESSURE LIMITING VALVE
SPRING-LOADED PIN	510797308	6	1	552	511417708	PRESSURE LIMITING VALVE
SPRING-LOADED PIN	510797308	6	1	711	511417608	PRESSURE LIMITING VALVE
SPROCKET G22NIMOCR56 SP	97033213	8	2	65	917291608	CRAWLER TRACK CARRIER, L
SPROCKET G22NIMOCR56 SP	97033213	8	2	98	917291708	CRAWLER TRACK CARRIER,
SPUR WHEEL	968913001	11	1	232	90023101	COMPACT ROPE WINCH
SQUARE 60.0X2225 X5CRNI18	97034274	6	1	1006	968134408	MECH.AUXILIARIES FOR LIG
STAIR 8-711X2,370M ALUMINI	11450713	1	1	761	968397108	LADDER COMPL.
STAIR 8-881X3,336M STAHL SP	11210605	26	2	126	917076708	CATWALK CRAW.TRACK TRA
STAIR COMPLETE	969540008	93	1	471	918999008	SLEWING PLATFORM CATWAL
STAR HANDLE SCREW	10443625	24	2	453	918810308	CONTROL STAND
START AID CABLE 2X70-15M	12103649	10	1	1045	919694608	STARTER AID
STARTER	12105422	1	1	1011	12102587	CRAWLER TRACTOR
STARTER 8.4KW 24V	10120542	1	1	405	10120541	STARTER PRE-ASSY.
STARTER AID 24V	919694608	425	1	15		LIEBHERR CRAW.CRANE LR
STARTER ASSEMBLY 8.4KW	10120540	450	2	330	13455124	DIESEL ENGINE
STARTER PRE-ASSY. 8.4KW 24	10120541	1	1	404	10120540	STARTER ASSEMBLY
STICKER	10441600	21	1	160	10871517	ELECTRIC PUMP
STICKER	10663909	(1)	1	580	10425291	ELECTRIC PUMP
STICKER BEHAELTER 2,5KG	967421808	30	1	580	10425291	ELECTRIC PUMP
STIFFENING 4X1320X36 S315M	97038931	(2)	2	653	96033320	ASSEMBLY PARTS MOUNTIN
STOP BOLT	570796908	309	1	253	11347399	FLANGE BEARING
STOP BOLT NIROSTA	704231608	15	2	222	968161808	SAFETY ROLLER CPL.
STOP BOLT NIROSTA	704231608	32	2	727	969752608	WINDOW ASSEMBLY
STOP BOLT NIROSTA	704231608	32	1	789	967956208	CAMERA INSTALLATION SLEW
STOP BOLT NIROSTA	704231608	4	1	793	96005701	CAMERA HOLDER, PREMOU
STOP BOLT NIROSTA	704231608	4	1	1006	968134408	MECH.AUXILIARIES FOR LIG
STOP BOLT NIROSTA	704231608	7	1	1007	968099808	CAMERA HOLDER, PREMOU
STOP PLUG	10145118	5	1	378	10154796	INTAKE STACK ASSEMBLY
STOP PLUG D10,7 LD-PE	10678375	6	6	732	969848908	RELING
STOP PLUG VSTI G1A CR6-F	477704608	666	1	35	969731708	HYDRAULIC EQUIPM.CENTER
STOP PLUG VSTI G1A CR6-F	477704608	600	1	167	969733008	ADDITIONAL HYDR.SLEWING
STOP PLUG VSTI G1A CR6-F	477704608	662	4	684	96052492	HYDRAULICS
STOP PLUG VSTI G1A CR6-F	477704608	202	2	697	10413255	CHANGE-OVER BLOCK
STOP PLUG VSTI G3/4A CR6-F	477704708	32	1	689	11211288	CONTROL BLOCK

Description	Item	Pos.	Quantity	Page	Assembly	Description
STOP PLUG VSTI G3/4A CR6-F	477704708	32	1	691	11340741	CONTROL BLOCK
STOP PLUG VSTI G3/4A CR6-F	477704708	201	2	697	10413255	CHANGE-OVER BLOCK
STOP PLUG VSTI M12X1,5 CR6	477704308	612	1	261	967787908	ADDNL. HYDR. F. ERECTING W
STOP PLUG VSTI M12X1,5 CR6	477704308	19	2	301	10009378	CONNECTING PLATE
STOP PLUG VSTI M12X1,5 CR6	477704308	654	1	684	96052492	HYDRAULICS
STOP PLUG VSTI M12X1,5 CR6	477704308	604	1	757	96033157	COMPRESSED AIR PLANT
STOP PLUG VSTI1/2"ED CR6-F	477704208	649	2	34	969731708	HYDRAULIC EQUIPM.CENTER
STOP PLUG VSTI1/2"ED CR6-F	477704208	24	2	173	11341035	CONTROL BLOCK
STOP PLUG VSTI1/2"ED CR6-F	477704208	12	2	212	11181960	CONTROL BLOCK
STOP PLUG VSTI1/2"ED CR6-F	477704208	29	1	548	11211234	DRAW CYLINDER
STOP PLUG VSTI1/4"ED A3P	477704077	27	2	548	11211234	DRAW CYLINDER
STOP PLUG VSTI1/4"ED A3P	477704077	33	2	691	11340741	CONTROL BLOCK
STOP PLUG VSTI1/8"ED ST C	510741508	21	5	173	11341035	CONTROL BLOCK
STOP PLUG VSTI1/8"ED ST C	510741508	3	1	705	511308608	PROPORTIONAL VALVE
STOP PLUG VSTI3/8"ED CR6-F	477704108	26	2	117	512391108	SUPPORT CYLINDER
STOP PLUG VSTI3/8"ED CR6-F	477704108	23	4	173	11341035	CONTROL BLOCK
STOP PLUG VSTI3/8"ED CR6-F	477704108	614	1	210	967787708	ADDITIONAL HYDRAULICS WI
STOP PLUG VSTI3/8"ED CR6-F	477704108	11	1	212	11181960	CONTROL BLOCK
STOP PLUG VSTI3/8"ED CR6-F	477704108	617	1	225	967787808	ADDITIONAL HYDRAULICS WI
STOP PLUG VSTI3/8"ED CR6-F	477704108	676	2	685	96052492	HYDRAULICS
STOP PLUG VSTI3/8"ED CR6-F	477704108	625	1	969	96047485	AUX.HYDRAULIC WINCH 6
STOP PLUG VSTIM12X1,5ED	477704377	11	6	205	90024729	SPRING LOADED BRAKE
STOP PLUG VSTIM14X1,5ED C	477704908	69	1	204	90024489	PLANETARY GEARBOX
STOP PLUG VSTIM14X1,5ED C	477704908	69	1	234	90200276	PLANETARY GEARBOX
STOP PLUG VSTIM14X1,5ED C	477704908	12	1	883	11347373	CONTROL BLOCK
STOP PLUG VSTIM16X1,5ED C	477704408	124	1	277	96032892	DIESEL ENGINE, PRE-ASSEMB
STOP PLUG VSTIM18X1,5ED C	477705108	6	2	564	967967608	FUEL TANK, PRE-ASSEMBLED
STOP PLUG VSTIM22X1,5ED C	477704508	618	1	684	96052492	HYDRAULICS
STOP PLUG VSTIM22X1,5ED C	477704508	612	2	757	96033157	COMPRESSED AIR PLANT
STOP PLUG VSTIM26X1,5ED C	477705808	619	8	75	967787408	CRAWLER TRACK HYDRAULI
STOP PLUG VSTIM26X1,5ED C	477705808	620	8	102	967787508	CRAWLER TRACK HYDRAULI
STOP PLUG VSTIM26X1,5ED C	477705808	68	3	234	90200276	PLANETARY GEARBOX
STOP PLUG VSTIM26X1,5ED C	477705808	627	4	684	96052492	HYDRAULICS
STOP PLUG VSTIM27X2ED C	477705608	28	1	548	11211234	DRAW CYLINDER
STOP PLUG VSTIM33X2ED C	477705208	609	1	210	967787708	ADDITIONAL HYDRAULICS WI
STOP PLUG VSTIM33X2ED C	477705208	610	1	225	967787808	ADDITIONAL HYDRAULICS WI
STOP PLUG VSTIM33X2ED C	477705208	768	2	686	96052492	HYDRAULICS
STOP PLUG VSTIM33X2ED C	477705208	609	1	969	96047485	AUX.HYDRAULIC WINCH 6
STOP PLUG VSTIM42X2ED C	477704808	62	3	71	933878901	PLANETARY GEARBOX
STOP PLUG VSTIM42X2ED C	477704808	626	4	684	96052492	HYDRAULICS
STOP PLUG VSTIM48X2ED C	477705708	630	3	684	96052492	HYDRAULICS
STOP PLUG X2CrNi18-9	11456171	11	1	444	968866808	UREA TANK, PRE-MOUNTING
STOPPER BUZ 28L CR6-FREI	477700808	641	1	168	969733008	ADDITIONAL HYDR.SLEWING
STOPPER PLUG	692404908	811	2	628	96033473	WIRING HARNESS
STOPPER PLUG	692404908	811	2	868	96040591	LEAD
STOPPER PLUG	692404908	811	2	1064	96035583	LEAD
STOPPER PLUG	692404908	811	2	1084	96038562	LEAD
STOPPER PLUG	692404908	811	1	1137	96035578	LEAD
STOPPER PLUG 3,6MM SILIK	602331108	806	41	621	96033472	WIRING HARNESS
STOPPER PLUG 3,9-4,1MM SIL	10870403	844	1	623	96033855	WIRING HARNESS
STOPPER PLUG AMP JPT-SER	602329208	807	2	621	96033472	WIRING HARNESS
STOPPER PLUG BAUREIHE_M	604518908	812	24	628	96033473	WIRING HARNESS
STOPPER PLUG BAUREIHE_M	604518908	812	1	990	96036211	WIRES TERMINAL BOX CPL.
STOPPER PLUG BAUREIHE_M	604518908	812	3	992	96037031	LEAD
STOPPER PLUG BAUREIHE_M	604518908	812	1	1083	96038775	WIRES CPL.
STOPPER PLUG BAUREIHE_M	604518908	812	1	1114	96038967	WIRES CPL.
STOPPER PLUG BAUREIHE_M	604518908	812	4	1137	96035578	LEAD
STOPPER PLUG DEUTSCH GR	7368253	823	5	489	96021228	WIRING HARNESS
STOPPER PLUG DEUTSCH GR	7368253	823	3	621	96033472	WIRING HARNESS
STOPPER PLUG DEUTSCH GR	7368253	823	1	623	96033855	WIRING HARNESS

Description	Item	Pos.	Quantity	Page	Assembly	Description
STOPPER PLUG DEUTSCH GR	7368253	823	1	628	96033473	WIRING HARNESS
STOPPER PLUG DEUTSCH-ST	10800046	842	1	621	96033472	WIRING HARNESS
STOPPER PLUG DIN 72585 4	692405808	817	3	621	96033472	WIRING HARNESS
STOPPER PLUG DIN 72585 4	692405808	817	2	623	96033855	WIRING HARNESS
STOPPER PLUG DIN 72585 7	692405708	822	2	81	967971708	WIRING HARNESS
STOPPER PLUG DIN 72585 7	692405708	822	2	628	96033473	WIRING HARNESS
STOPPER PLUG MCON 1,23,5	10813642	836	1	623	96033855	WIRING HARNESS
STOPPER PLUG VSTI1/4"ED C	477704008	25	4	117	512391108	SUPPORT CYLINDER
STOPPER PLUG VSTI1/4"ED C	477704008	658	1	168	969733008	ADDITIONAL HYDR.SLEWING
STOPPER PLUG VSTI1/4"ED C	477704008	22	4	173	11341035	CONTROL BLOCK
STOPPER PLUG VSTI1/4"ED C	477704008	628	1	210	967787708	ADDITIONAL HYDRAULICS WI
STOPPER PLUG VSTI1/4"ED C	477704008	628	1	225	967787808	ADDITIONAL HYDRAULICS WI
STOPPER PLUG VSTI1/4"ED C	477704008	71	2	578	919297008	CENT. LUBRIC. SYSTEM SUP
STOPPER PLUG VSTI1/4"ED C	477704008	661	9	684	96052492	HYDRAULICS
STOPPER PLUG VSTI1/4"ED C	477704008	33	2	689	11211288	CONTROL BLOCK
STOPPER PLUG VSTI1/4"ED C	477704008	200	4	697	10413255	CHANGE-OVER BLOCK
STOPPER PLUG VSTI1/4"ED C	477704008	2	3	705	511308608	PROPORTIONAL VALVE
STOPPER PLUG VSTI1/4"ED C	477704008	632	1	970	96047485	AUX.HYDRAULIC WINCH 6
STOPPER PLUG VSTIM10X1ED	477705508	629	2	757	96033157	COMPRESSED AIR PLANT
STRAIGHT TUBE 12.0X16 X5CR	97145329	449	3	684	96052492	HYDRAULICS
STRAIGHT TUBE 12.0X36 X5CR	97145330	447	9	684	96052492	HYDRAULICS
STRAIN	10467392	(5)	1	858	96028886	CABLE DRUM COMPL.
STRAIN	10467392	7	1	861	616024908	CABLE DRUM
STRIP 1410X60X20 PA6G	97123914	5	1	1058	96038847	GRIDIRON PRE-ASS.
STRIP 25X665X60 S355J2+N FE	97033534	8	2	184	919082708	SLEWING PLATFORM CPL.
STRIP 25X665X60 S355J2+N FE	97033535	9	2	184	919082708	SLEWING PLATFORM CPL.
STRIP PA6G	97031587	43	1	520	919627908	SA FRAME PRE-ASS.
STRIP PA6G	97033387	54	2	521	919627908	SA FRAME PRE-ASS.
STRIP PA6G	97132781	37	1	1075	919219708	PIVOT SECTION
STRIP WELDED FE//ZNNI8//CN/	967916408	(1)	1	982	919301808	L-HEAD PIECE
STRIP X0 PA6G	937200508	42	2	520	919627908	SA FRAME PRE-ASS.
STRIPE 32X1,5 PERBUNAN65	262201608	65	0.05	598	96034154	SOUND DAMPING ABOVE
SUBSTRUCTURE	11171274	60	1	455	10877138	OPERATOR SEAT
SUCTION HOSE 100X600 NBR	11491357	6	1	265	918861408	DIESEL ENGINE CPL.
SUCTION HOSE 51X600 NBR	12100074	13	1	265	918861408	DIESEL ENGINE CPL.
SUCTION HOSE 60X5.5X480 C	97049426	12	1	265	918861408	DIESEL ENGINE CPL.
SUCTION HOSE 76X330 NBR	10877064	10	1	265	918861408	DIESEL ENGINE CPL.
SUCTION HOSE 76X5.5X380 C	97049427	14	1	265	918861408	DIESEL ENGINE CPL.
SUCTION HOSE 76X500 NBR	12100136	9	1	265	918861408	DIESEL ENGINE CPL.
SUCTION HOSE 76X550 NBR	10877637	11	1	265	918861408	DIESEL ENGINE CPL.
SUCTION HOSE DN170X300	510569908	24	1	568	919140308	OIL RESERVOIR, COMPLETE
SUCTION HOSE X0 SPF	774235608	12	1	568	919140308	OIL RESERVOIR, COMPLETE
SUCTION MODUL L=981,5 24V	12503121	2	1	444	968866808	UREA TANK, PRE-MOUNTING
SUCTION PIPE OIL SPF	972523608	43	2	276	96032892	DIESEL ENGINE, PRE-ASSEMB
SUCTION PIPE OIL WELDM. AL	967968408	3	1	568	919140308	OIL RESERVOIR, COMPLETE
SUCTION PIPE WELDED	96032534	4	1	568	919140308	OIL RESERVOIR, COMPLETE
SUCTION PIPE WELDED ALUM	967968308	2	1	568	919140308	OIL RESERVOIR, COMPLETE
SUN WHEEL Z=15 18CrNiMo7-	927636401	45	1	151	90211005	SLEWING GEAR DRIVE
SUN WHEEL Z=15 18CrNiMo7-	927636801	60	1	151	90211005	SLEWING GEAR DRIVE
SUN WHEEL Z=24 18CrNiMo7-	927635801	30	1	151	90211005	SLEWING GEAR DRIVE
SUN WHEEL Z=24 18CrNiMo7-	932127301	30	1	957	90200134	PLANETARY GEARBOX
SUN WHEEL Z=24 18CrNiMo7-	944441603	40	1	204	90024489	PLANETARY GEARBOX
SUN WHEEL Z=24 18CrNiMo7-	944441603	40	1	234	90200276	PLANETARY GEARBOX
SUPERSTR.STEEL CONSTR.M	919082808	1	1	184	919082708	SLEWING PLATFORM CPL.
SUPPORT	968705508	40	2	126	917076708	CATWALK CRAW.TRACK TRA
SUPPORT 1400X60 PA6G	976661208	30	1	845	919304308	S PIVOT SECTION PRE-ASS.
SUPPORT 1400X60 PA6G	976661208	3	3	1125	919220208	F-INTERMEDIATE SECT.
SUPPORT 15X60X1280 PA6G	288153708	62	2	1100	919220008	F-HEAD SECTION
SUPPORT 50X70X190 PA6G	288157308	47	1	520	919627908	SA FRAME PRE-ASS.
SUPPORT 60X1270 PA6G	974143908	54	1	896	917190908	S INTERMEDIATE SECTION

Description	Item	Pos.	Quantity	Page	Assembly	Description
SUPPORT 60X1270 PA6G	974143908	53	1	904	917333908	S INTERMEDIATE SECTION
SUPPORT 60X1270 PA6G	974143908	47	2	908	917078708	S INTERMEDIATE SECTION
SUPPORT 60X1270 PA6G	974143908	47	3	915	917078808	S INTERMEDIATE SECTION
SUPPORT 60X1270 PA6G	974143908	47	2	928	917079208	S INTERMEDIATE SECTION
SUPPORT 60X1270 PA6G	974143908	47	2	933	917571208	S INTERMEDIATE SECTION
SUPPORT 60X1270 PA6G	974143908	1	1	938	96037301	ROPE GUARD
SUPPORT 60X1270 PA6G	974143908	31	2	945	917191008	SL REDUCING SECTION
SUPPORT 60X1660 PA6G	97031881	45	2	896	917190908	S INTERMEDIATE SECTION
SUPPORT 60X1660 PA6G	97031881	45	2	904	917333908	S INTERMEDIATE SECTION
SUPPORT 60X1660 PA6G	97031881	45	2	908	917078708	S INTERMEDIATE SECTION
SUPPORT 60X1660 PA6G	97031881	45	1	915	917078808	S INTERMEDIATE SECTION
SUPPORT 60X1660 PA6G	97031881	45	2	928	917079208	S INTERMEDIATE SECTION
SUPPORT 60X1660 PA6G	97031881	45	2	933	917571208	S INTERMEDIATE SECTION
SUPPORT 60X1660 PA6G	97031881	1	1	939	96037306	ROPE GUARD
SUPPORT 60X1660 PA6G	97031881	12	1	945	917191008	SL REDUCING SECTION
SUPPORT CYLINDER 210/180-1	512391108	3	4	116	918589408	HYDRAULIC SUPPORT
SUPPORT PA6G	97031390	33	38	845	919304308	S PIVOT SECTION PRE-ASS.
SUPPORT PA6G	971111308	31	4	845	919304308	S PIVOT SECTION PRE-ASS.
SUPPORT PA6G	971111308	40	1	1130	919222808	ERECTION FRAME
SUPPORT PA6G	971111408	32	6	845	919304308	S PIVOT SECTION PRE-ASS.
SUPPORT PA6G	978104308	9	2	1130	919222808	ERECTION FRAME
SUPPORT PLATE 30X20 S235J	9274060	9	1	339	10137051	HYDT.TUBE ASSEMBLY
SUPPORT PLATE 40X16 S235J	9073190	16	2	335	10141769	FINAL CONTROL VALVE
SUPPORT PLATE 40X16 S235J	9073190	14	2	392	10147372	VENT TUBE ASSEMBLY
SUPPORT PLATE 65X30 S235J	10116445	9	2	337	10141843	CRANKCASE BREATHER ASS
SUPPORT PLATE COMPL.	96016050	4	4	116	918589408	HYDRAULIC SUPPORT
SUPPORT PLATE COMPL.	962009308	6	2	130	917076808	MECHANICAL SUPPORT
SUPPORT PLATE ST.CONST.	96016054	1	1	118	96016050	SUPPORT PLATE COMPL.
SUPPORT PLATE ST.CONST.	962010208	1	1	131	962009308	SUPPORT PLATE COMPL.
SUPPORT TRESTLE	602736008	287	2	1062	96035575	TERMINAL BOX CPL.
SUPPORT WELDED	96038722	1	1	1139	919222908	OVERRUN PROTECTION
SUPPORT WELDED	967847608	24	1	520	919627908	SA FRAME PRE-ASS.
SUPPORT WELDED	967997508	2	1	1048	968455908	FOOT COMPLETE
SUPPORT WELDED	967997608	27	2	845	919304308	S PIVOT SECTION PRE-ASS.
SUPPORT WELDED	968299008	1	1	1048	968455908	FOOT COMPLETE
SUPPORT WELDED T ZN O	965309108	11	9	474	968283208	CATWALK SUPERSTR.LEFT
SUPPORT WELDED T ZN O	968184608	47	1	474	968283208	CATWALK SUPERSTR.LEFT
SUPPORT WELDED T ZN O	968705708	1	1	128	968705508	SUPPORT
SUPPORTING RING 16,9X12,9X	11009443	26	1	694	11314761	CONTROL BLOCK
SUPPORTING RING 17,5X20,9	571082808	(3)	1	33	969731708	HYDRAULIC EQUIPM.CENTER
SUPPORTING RING 17,5X20,9	571082808	(4)	1	33	969731708	HYDRAULIC EQUIPM.CENTER
SUPPORTING RING 17,5X20,9	571082808	(4)	1	977	96006590	AUXILIARY HYDR.CONNECTIN
SUPPORTING RING 17,5X20,9	571082808	(3)	1	977	96006590	AUXILIARY HYDR.CONNECTIN
SUPPORTING RING 20X23,5X1	571082208	(4)	1	33	969731708	HYDRAULIC EQUIPM.CENTER
SUPPORTING RING 20X23,5X1	571082208	(3)	1	33	969731708	HYDRAULIC EQUIPM.CENTER
SUPPORTING RING 32X37,2X1	571077008	(3)	1	33	969731708	HYDRAULIC EQUIPM.CENTER
SUPPORTING RING 32X37,2X1	571077008	(3)	1	682	96052492	HYDRAULICS
SUPPORTING RING 32X37,2X1	571077008	(3)	1	682	96052492	HYDRAULICS
SUPPORTING RING 32X37,2X1	571077008	(3)	1	682	96052492	HYDRAULICS
SUPPORTING RING PTFE	10800684	33	4	694	11314761	CONTROL BLOCK
SUPPORTING RING PTSM	11004440	24	1	690	11450338	PRESSURE LIMITING VALVE
SUPPORTING WASHER DIN 9	422007001	49	3	204	90024489	PLANETARY GEARBOX
SUPPORTING WASHER DIN 98	422005501	11	2	854	919391108	S OVERRUN PROTECTION
SUPPORTING WASHER DIN 9	12100043	4	1	1056	96038863	CONNECTING LINK PRE-ASS.
SUPPORTING WASHER DIN 9	10876402	59	2	1100	919220008	F-HEAD SECTION
SUPPORTING WASHER DIN 98	530063108	9	2	523	96048466	SA FRAME ERECTING DEVICE
SUPPORTING WASHER DIN 9	12100040	17	6	547	917080608	MOUNTING EQUIPMENT CRAW
SURFACE SEALING 300ML KA	10354595	115	1	332	12405454	CRANKCASE CPL. WITH CYLIN
SURFACE SEALING 300ML KA	10354595	115	1	355	11364303	CYLINDER HEAD COVER PRE
SURFACE SEALING 300ML KA	10354595	115	1	361	11364325	CYLINDER HEAD COVER PRE

Description	Item	Pos.	Quantity	Page	Assembly	Description
SURFACE SEALING 300ML KA	10354595	115	1	386	10141838	LOCKING PIECES
SURFACE SEALING 85ML KA	12697087	100	1	354	10122640	CYLINDER HEAD COVER ASS
SURFACE SEALING 85ML KA	12697087	100	1	359	10122646	CYLINDER HEAD COVER ASS
SURFACE SEALING 85ML KA	12697087	100	1	360	10122659	CYLINDER HEAD COVER ASS
SWITCH	11979975	24	1	455	10877138	OPERATOR SEAT
SWITCH BOX COMPL. MITTEL	967907608	3	1	46	967907508	SWITCH BOX CPL.
SWITCH BOX CPL. MITTEL TEI	967907508	3	1	45	917361408	EL.CENTER PART
SWITCH CABINET	967917908	10	1	640	91001563	SWITCHBOX MOUNTING PART
SWITCH CABINET EXTENSION	967908308	6	1	45	917361408	EL.CENTER PART
SWITCH CABINET WELDED R	968076008	1	1	643	967917908	SWITCH CABINET
SWITCH LEVER	10024214	(1)	1	439	96032891	ELECTRIC FOR BATTERY BOX
SWITCHBOX MOUNTING PART	91001563	165	1	13		LIEBHERR CRAW.CRANE LR
SWIVEL ARM WELDED	968176508	2	1	720	919075408	CRANE DRIVER CAB ADDITIO
SWIVEL BOLT BRACKET CLAM	10023266	14	3	432	919063308	AIR FILTER UNIT CPL.
SWIVEL BOLT BRACKET CLAM	10336873	28	2	568	919140308	OIL RESERVOIR, COMPLETE
SWIVEL BOLT BRACKET CLA	10337339	125	3	277	96032892	DIESEL ENGINE, PRE-ASSEMB
SWIVEL BOLT BRACKET CLA	10337339	12	3	320	96032897	RADIATOR, PRE-ASSEMBLED
SWIVEL BOLT BRACKET CLA	774284708	58	1	191	96062971	ASSEMBLY PARTS F.SLEWING
SWIVEL BOLT CLAMPING BAN	10335947	3	2	554	917473108	FUEL TANK CONTAINER UPPE
SWIVEL ELBOW	591051008	19	2	744	96000697	WIPERS INSTALLATION
SWIVEL ELBOW EW 12L M18X1	247117702	606	4	34	969731708	HYDRAULIC EQUIPM.CENTER
SWIVEL ELBOW EW 12L M18X1	247117702	627	5	168	969733008	ADDITIONAL HYDR.SLEWING
SWIVEL ELBOW EW 12L M18X1	247117702	602	1	210	967787708	ADDITIONAL HYDRAULICS WI
SWIVEL ELBOW EW 12L M18X1	247117702	603	1	225	967787808	ADDITIONAL HYDRAULICS WI
SWIVEL ELBOW EW 12L M18X1	247117702	624	1	551	967788008	ADDNL.HYDR.ERECTION DEV
SWIVEL ELBOW EW 12L M18X1	247117702	721	20	685	96052492	HYDRAULICS
SWIVEL ELBOW EW 12L M18X1	247117702	37	1	773	91000228	AIR CON DRIVE UNIT PREPA
SWIVEL ELBOW EW 12L M18X1	247117702	635	1	877	96047486	ADDITIONAL HYDR.S PIVOT SE
SWIVEL ELBOW EW 12L M18X1	247117702	629	1	969	96047485	AUX.HYDRAULIC WINCH 6
SWIVEL ELBOW EW 12L M18X1	247117702	24	3	1017	96022733	BULKHEAD PLATE
SWIVEL ELBOW EW 12L M18X1	247117702	12	1	1019	96054388	ADAPTER PRE-ASS.
SWIVEL ELBOW EW 12L M18X1	247117702	604	1	1023	968883308	ADDL.HYDR.F.PIN PULLING DE
SWIVEL ELBOW EW 12L M18X1	247117702	605	1	1026	968883408	ADDL.HYDR.F.PIN PULLING DE
SWIVEL ELBOW EW 18L M26X1	247108302	670	1	35	969731708	HYDRAULIC EQUIPM.CENTER
SWIVEL ELBOW EW 18L M26X1	247108302	657	1	168	969733008	ADDITIONAL HYDR.SLEWING
SWIVEL ELBOW EW 18L M26X1	247108302	630	1	241	968081908	ADDITIONAL HYDRAULICS WI
SWIVEL ELBOW EW 18L M26X1	247108302	10	2	557	919965008	FUEL FEED
SWIVEL ELBOW EW 18L M26X1	247108302	15	1	558	96059080	PREMOUNTED FUEL FILTER
SWIVEL ELBOW EW 18L M26X1	247108302	707	7	685	96052492	HYDRAULICS
SWIVEL ELBOW EW 18L M26X1	247108302	606	3	757	96033157	COMPRESSED AIR PLANT
SWIVEL ELBOW EW 18L M26X1	247108302	22	1	1017	96022733	BULKHEAD PLATE
SWIVEL ELBOW EW 18L M26X1	247108302	21	1	1019	96054388	ADAPTER PRE-ASS.
SWIVEL ELBOW EW 22L CR6-F	247126202	8	1	961	90200135	OIL-GAUGING INSTRUMENT
SWIVEL ELBOW EW 6L CR6-F	247021702	602	3	757	96033157	COMPRESSED AIR PLANT
SWIVEL ELBOW EW 8L CR6-F	247021802	13	1	446	96004209	PUMP PRE-ASS.
SWIVEL SCREW JOINT DG103	10027795	150	2	551	967788008	ADDNL.HYDR.ERECTION DEV
T CONNECTION PIECE ET 12L	247105602	661	1	35	969731708	HYDRAULIC EQUIPM.CENTER
T CONNECTION PIECE ET 12L	247105602	623	1	75	967787408	CRAWLER TRACK HYDRAULI
T CONNECTION PIECE ET 12L	247105602	628	1	102	967787508	CRAWLER TRACK HYDRAULI
T CONNECTION PIECE ET 12L	247105602	725	2	686	96052492	HYDRAULICS
T CONNECTION PIECE ET 12L	247105602	655	1	877	96047486	ADDITIONAL HYDR.S PIVOT SE
T CONNECTION PIECE ET 18L	247108402	651	1	34	969731708	HYDRAULIC EQUIPM.CENTER
T CONNECTION PIECE ET 18L	247108402	604	2	261	967787908	ADDNL. HYDR. F. ERECTING W
T CONNECTION PIECE ET 18L	247108402	779	3	686	96052492	HYDRAULICS
T-COUPLING	774389308	10	1	87	11621396	ELECTRIC PUMP
TALLOW-DROP SCREW 4X10 1	10875795	4	4	502	919733908	ADD HEATING SUPERSTRUCT
TALLOW-DROP SCREW 4X10 1	10875795	5	4	589	918009808	CLIMA-HEATING INSTALLATIO
TALLOW-DROP SCREW 4X10 1	10875795	7	2	747	969520208	MONITOR CONSOLE
TALLOW-DROP SCREW K4X12	10019040	29	8	453	918810308	CONTROL STAND
TANK COVER	12105425	7	1	1011	12102587	CRAWLER TRACTOR

Description	Item	Pos.	Quantity	Page	Assembly	Description
TANK SENSOR L=1000 24V SP	789015108	5	1	565	967930608	ELECTR.F.FUEL TANK
TANK SENSOR L=850 24V	11213670	(5)	1	569	967968208	OIL TANK PRE-ASS.
TAPER	510792108	4	1	707	571130108	PRESSURE LIMITING VALVE
TAPERED PLUG GPN 600 PE-	7380055	94	4	151	90211005	SLEWING GEAR DRIVE
TAPERED ROLLER BEARING	570114008	10	1	257	570112908	DRIVING GEAR
TAPERED ROLLER BEARING	7408797	15	1	316	11314599	VARIABLE PUMP
TAPERED ROLLER BEARING	7408798	16	1	316	11314599	VARIABLE PUMP
TAPERED ROLLER BEARING	7409755	(6)	1	207	11170708	VARIABLE DISPLACEMENT MO
TAPERED ROLLER BEARING D	746202601	12	1	151	90211005	SLEWING GEAR DRIVE
TAPERED ROLLER BEARING D	746222501	16	2	68	90029090	ANGULAR GEAR
TAPERED ROLLER BEARING D	746222501	16	2	70	90029091	ANGULAR GEAR
TAPERED ROLLER BEARING D	746223701	3	1	151	90211005	SLEWING GEAR DRIVE
TAPERED ROLLER BEARING	746224301	11	1	257	570112908	DRIVING GEAR
TAPPET PUSH ROD	9078259	3	2	363	10116320	CONTROL PARTS
TEE 20X20 L=88	10101130	11	1	589	918009808	CLIMA-HEATING INSTALLATIO
TEE 20X20 L=90	10872612	10	1	502	919733908	ADD HEATING SUPERSTRUCT
TEE 30 G-ALMG TROWALPOLI	10285701	7	3	724	919075508	CRANE OPERATOR CABIN P
TEE REDUCER 20X10 L=80	11626529	21	2	442	919063408	UREA PLANT
TEMPERATURE SENSOR	10290126	23	1	506	10876576	WATER HEATING SYSTEM
TEMPERATURE SENSOR	10290126	(5)	1	506	10876576	WATER HEATING SYSTEM
TEMPERATURE SENSOR	10299987	(1)	1	585	917081908	CHARGER F.BATTERY
TEMPERATURE SENSOR	11826650	21	1	506	10876576	WATER HEATING SYSTEM
TEMPERATURE SENSOR	11826650	(4)	1	506	10876576	WATER HEATING SYSTEM
TEMPERATURE SENSOR -30/+	691183108	72	1	681	96052492	HYDRAULICS
TEMPERATURE SENSOR -30°C	10424276	10	1	617	968030208	LIMIT SWITCH AND SENSOR
TEMPERATURE SENSOR -40°C	10493626	1	2	417	12410651	ENGINE CONTROL SENSORS
TEMPERATURE SENSOR -40°C	12889334	39	1	426	919551008	MUFFLER UNIT
TEMPERATURE SENSOR -40°	11349182	38	2	426	919551008	MUFFLER UNIT
TEMPERATURE SENSOR -50/+	10800266	11	1	439	96032891	ELECTRIC FOR BATTERY BOX
TENSION DYNAMOMETER 0-1	10872087	76	1	1143	919219108	MEASURING PLATE
TENSION DYNAMOMETER 0-3	11210073	6	1	543	917368808	MEASURING PLATE
TENSION SPRING 0,8X8X26,5	10443769	24	2	752	968080908	CLOSING DEVICE
TENSION SPRING 3X32X167	12101488	10	2	1076	96036001	FLAP PRE-ASS.
TERMINAL BOARD PRE-ASS.	922648308	44	1	653	96033320	ASSEMBLY PARTS MOUNTIN
TERMINAL BOX CPL. S1910	96036187	10	1	857	919301108	ELECTRIC FOR S-PIVOT SECT
TERMINAL BOX CPL. S2000-F2	96035575	10	1	1060	919287008	ELECTRIC F-CONNECTING H
TERMINAL BOX CPL. S2010-F2	96035576	10	1	1081	919287108	ELECTRICS F BASE SECTION
TERMINAL BOX CPL. S2020-F2	96035579	10	1	1111	919287308	ELECTR. F-HEAD SECTION
TERMINAL BOX CPL. S2030	968650608	1	1	999	968135508	UNDERCARR.ADDNL.ELEC.EQ
TERMINAL BOX CPL. S2114	96031510	10	1	1148	96031509	HOOK FLANGE TRANSMITTER
TERMINAL BOX CPL. S2115	96031507	10	1	1145	96024945	HEAD PIECE RECIPIENT
TERMINAL BOX CPL. S220 4X F	967906608	10	1	104	917361608	ELECTR.CRAWLER SUPPORT
TERMINAL BOX CPL. S240 4X	967906508	10	1	78	917361508	ELECTR.CRAWLER SUPPORT
TERMINAL BOX ELECTRICS S	969245308	20	1	616	918862508	ELECTR. SYSTEM F.SLEWING
TERMINAL BOX LIGHTING	927868908	528	1	628	96033473	WIRING HARNESS
TERMINAL BOX S1930	96036210	1	1	986	919301408	ELECTR. FOR L-HEAD SECTIO
TERMINAL BOX S515	96059325	10	1	776	96059324	ELECTRIC POWERPACK
TERMINAL BOX WINCH PRE-	968241408	10	1	535	917476108	ELECTRIC FOR SA - FRAME
TERMINAL CLIP 40,5/39-42	553054208	5	1	502	919733908	ADD HEATING SUPERSTRUCT
TERMINAL CLIP 40,5/39-42	553054208	8	2	504	96019655	ADDNL.HEATING, PRE-ASSE
TERMINAL HOUSING	540271614	2	1	251	11347396	ROPE DRUM
TERMINAL HOUSING	604532908	521	2	486	96033369	WIRING HARNESS
TERMINAL HOUSING CA	10815280	(503)	1	989	96036210	TERMINAL BOX
TERMINAL HOUSING CA AL N	10877630	173	1	858	96028886	CABLE DRUM COMPL.
TERMINAL HOUSING CA AL N	10877630	509	1	1086	96038564	LEAD
TERMINAL HOUSING CA AL N	10877630	509	1	1087	96038565	LEAD
TERMINAL HOUSING CA AL N	10877630	504	2	1089	96039722	LEAD
TERMINAL HOUSING DIN 7258	692406008	512	1	81	967971708	WIRING HARNESS
TERMINAL HOUSING DIN 7258	692406008	525	2	620	96033472	WIRING HARNESS
TERMINAL HOUSING DIN 7258	692406008	526	1	623	96033855	WIRING HARNESS

Description	Item	Pos.	Quantity	Page	Assembly	Description
TERMINAL HOUSING DIN 7258	692406008	526	1	628	96033473	WIRING HARNESS
TERMINAL MARKER 0,2-2,5MM	602761608	53	2	653	96033320	ASSEMBLY PARTS MOUNTIN
TERMINAL MARKER 0,2-2,5MM	602761608	530	2	661	96033326	CABLES MOUNTING PANEL C
TERMINAL/CLAMP	636107901	49	2	653	96033320	ASSEMBLY PARTS MOUNTIN
TERMINAL/CLAMP	636107901	524	2	661	96033326	CABLES MOUNTING PANEL C
TEST ADAPTER	910506108	10	1	660	96033325	CABLING MOUNTING PLATE
TEST CONNECTION PL-RA 12	475600908	618	1	757	96033157	COMPRESSED AIR PLANT
TEST POINT FITTING BMA3 6S	475601508	632	1	34	969731708	HYDRAULIC EQUIPM.CENTER
TEST POINT FITTING BMA3 6S	475601508	648	1	168	969733008	ADDITIONAL HYDR.SLEWING
TEST POINT FITTING BMA3 6S	475601508	613	1	261	967787908	ADDNL. HYDR. F. ERECTING W
TEST POINT FITTING BMA3 6S	475601508	635	11	684	96052492	HYDRAULICS
TEST POINT FITTING BMA3 6S	475601508	631	3	877	96047486	ADDITIONAL HYDR.S PIVOT SE
TEST POINT FITTING EMA3 G1	475602608	645	1	168	969733008	ADDITIONAL HYDR.SLEWING
TEST POINT FITTING EMA3 G1	475602608	600	1	241	968081908	ADDITIONAL HYDRAULICS WI
TEST POINT FITTING EMA3 G1	475602608	601	19	684	96052492	HYDRAULICS
TEST POINT FITTING GMA3 3	475603408	601	4	34	969731708	HYDRAULIC EQUIPM.CENTER
TEST POINT FITTING R1/4	11004397	31	3	691	11340741	CONTROL BLOCK
TEST POINT FITTING VKA3 10	510629008	614	4	75	967787408	CRAWLER TRACK HYDRAULI
TEST POINT FITTING VKA3 10	510629008	614	4	102	967787508	CRAWLER TRACK HYDRAULI
TEST POINT FITTING VKA3 10	510629008	656	1	168	969733008	ADDITIONAL HYDR.SLEWING
TEST POINT FITTING VKA3 10	510629008	623	1	210	967787708	ADDITIONAL HYDRAULICS WI
TEST POINT FITTING VKA3 10	510629008	622	1	225	967787808	ADDITIONAL HYDRAULICS WI
TEST POINT FITTING VKA3 10	510629008	602	2	241	968081908	ADDITIONAL HYDRAULICS WI
TEST POINT FITTING VKA3 10	510629008	624	7	684	96052492	HYDRAULICS
TEST POINT FITTING VKA3 10	510629008	613	1	969	96047485	AUX.HYDRAULIC WINCH 6
TEST POINT FITTING VKA3 22L	475603008	774	1	686	96052492	HYDRAULICS
THERMAL SWITCH BERUEHR	11080088	36	1	493	96053632	ELECTRIC ADD-ON PARTS CA
THERMOSTAT	571867708	44	1	591	10228112	AIR CONDITIONING UNIT
THERMOSTAT 82°C BIS92°C	10117576	3	3	391	11349206	THERMOSTAT HOUSING PRE
THERMOSTAT HOUSING	10154033	1	1	391	11349206	THERMOSTAT HOUSING PRE
THERMOSTAT HOUSING ASS	11353748	380	1	329	13455124	DIESEL ENGINE
THERMOSTAT HOUSING PRE	10140511	2	1	391	11349206	THERMOSTAT HOUSING PRE
THERMOSTAT HOUSING PRE	11349206	1	1	390	11353748	THERMOSTAT HOUSING ASS
THREAD FORM SCREW DIN 7	12102051	20	4	453	918810308	CONTROL STAND
THREADED BUSHING	973632808	4	1	792	965669108	GUIDE
THREADED BUSHING 17.8X40	97067325	10	1	729	96000684	FRONT WINDOW CPL.
THREADED BUSHING 270X230	97028821	2	2	130	917076808	MECHANICAL SUPPORT
THREADED CONNECTION PI	932187701	13	1	205	90024729	SPRING LOADED BRAKE
THREADED PIN 16X28X52 6KT	97066834	11	2	727	969752608	WINDOW ASSEMBLY
THREADED PIN 20X53X78 C45	97096918	2	2	453	918810308	CONTROL STAND
THREADED PIN 25.0X50 42C	974145908	6	2	817	917517908	COUNTERWEIGHT FRAME
THREADED PIN 25.0X50 42C	974145908	33	2	1043	919326208	SLEWING PLATFORM EXTENS
THREADED PIN 45.0X150 S355	97027747	34	4	65	917291608	CRAWLER TRACK CARRIER, L
THREADED PIN 45.0X150 S355	97027747	34	4	98	917291708	CRAWLER TRACK CARRIER,
THREADED PIN 50.0X540 35N	97027746	33	8	65	917291608	CRAWLER TRACK CARRIER, L
THREADED PIN 50.0X540 35N	97027746	33	8	98	917291708	CRAWLER TRACK CARRIER,
THREADED PLATE 20X150X60	97023353	9	2	720	919075408	CRANE DRIVER CAB ADDITIO
THREADED PLATE 8.0 X0 S23	953695308	(3)	2	463	917079908	TURNTABLE PANELLING
THREADED PLATE 8.0 X0 S23	953695308	(3)	2	463	917079908	TURNTABLE PANELLING
THREADED PLATE 8.0 X0 S23	953695308	(3)	2	463	917079908	TURNTABLE PANELLING
THREADED PLATE 8.0 X0 S23	953695308	(3)	2	463	917079908	TURNTABLE PANELLING
THREADED PLATE 8.0 X0 S23	953695308	6	8	463	917079908	TURNTABLE PANELLING
THREADED PLATE 8X75X45 S	97042535	16	20	145	918011308	PREMOUNTED LOWER PART
THREADED PLATE 8X75X45 S	97042535	61	4	598	96034154	SOUND DAMPING ABOVE
THREADED ROD M10X120 5.8	954591508	4	1	1076	96036001	FLAP PRE-ASS.
THREADED ROD M8X350 5.8	953097108	444	3	684	96052492	HYDRAULICS
THREE PHASE CURRENT GEN	10148088	440	1	330	13455124	DIESEL ENGINE
THROTTLE FLAP 130	551706808	10	2	432	919063308	AIR FILTER UNIT CPL.
THRUST PIECE	10288794	20	1	752	968080908	CLOSING DEVICE
THRUST PIECE 100X60X120 P	97045870	3	1	128	968705508	SUPPORT

Description	Item	Pos.	Quantity	Page	Assembly	Description
THRUST WASHER 15X220X220	97026884	21	40	65	917291608	CRAWLER TRACK CARRIER, L
THRUST WASHER 15X220X220	97026884	21	40	98	917291708	CRAWLER TRACK CARRIER,
THRUST WASHER 16X82X4 -C	9078591	5	1	389	11348849	INTERMEDIATE GEAR ASSEM
THRUST WASHER X170 GZ-CU	703003508	25	4	65	917291608	CRAWLER TRACK CARRIER, L
THRUST WASHER X170 GZ-CU	703003508	25	4	98	917291708	CRAWLER TRACK CARRIER,
TIE ROD WITH SIGN	96037140	1	2	1101	96037041	DRAW SHACKLE
TIE ROD WITH SIGN 0.905M	968217208	2	1	921	968190208	PULL ROD
TIE ROD WITH SIGN 0.905M	968217508	3	2	921	968190208	PULL ROD
TIGHT FIT SLEEVE 12X20X15,5	10123103	14	2	409	10129212	FLYWHEEL HOUSING MOUNT
TIGHTENING STRAP	571546808	17	2	568	919140308	OIL RESERVOIR, COMPLETE
TIGHTENING STRAP 206/206/	774211308	305	1	757	96033157	COMPRESSED AIR PLANT
TIGHTENING STRAP 240-280/	774210508	306	2	757	96033157	COMPRESSED AIR PLANT
TILT CYLINDER 55/32-400 SPF	512349708	75	1	721	919075408	CRANE DRIVER CAB ADDITIO
TILT SENSOR HOOK FLANGE	918923808	481	1	15		LIEBHERR CRAW.CRANE LR
TILT-BACK SUPPORT 180/150	12101591	1	2	854	919391108	S OVERRUN PROTECTION
TIME RELAY 0,05S ... 100H 1	12075176	51	4	778	96059325	TERMINAL BOX
TIME RELAY 0,1S-10D24V	10871546	54	1	653	96033320	ASSEMBLY PARTS MOUNTIN
TIME RELAY 10 H 24V	10876716	52	1	640	91001563	SWITCHBOX MOUNTING PART
TIME RELAY 60S 24V	10877999	53	1	640	91001563	SWITCHBOX MOUNTING PART
TIN M1	10872381	160	2	989	96036210	TERMINAL BOX
TIN M1	10872381	161	2	1062	96035575	TERMINAL BOX CPL.
TIN M1	10872381	151	1	1082	96035576	TERMINAL BOX CPL.
TIN M1	10872381	160	1	1113	96035579	TERMINAL BOX CPL.
TIN M1	604508108	16	1	643	967917908	SWITCH CABINET
TONGUE	570799108	5	5	612	968255808	COVER PRE-ASSY.
TONGUE	570799108	5	7	613	968255908	COVER PRE-ASSY.
TONGUE	570799108	5	7	614	968256008	COVER PRE-ASSY.
TONGUE	570799108	5	7	615	968256108	COVER PRE-ASSY.
TONGUE	704253508	13	2	601	96038209	COVER COMPL.
TONGUE	704253508	11	1	603	96038293	COVER COMPL.
TONGUE	704253508	11	1	608	96044249	COVER COMPL.
TONGUE	704253808	11	2	599	969118108	COVER COMPL.
TONGUE	704254008	(9)	4	438	96032910	BATTERY BOX, PRE-ASSEMB
TONGUE	704255308	5	2	606	969427208	COVER COMPL.
TONGUE	704255308	5	2	607	969427308	COVER COMPL.
TONGUE	704255308	4	6	645	969408008	COVER COMPL.
TONGUE	704256208	(11)	5	597	96034154	SOUND DAMPING ABOVE
TONGUE	704256208	5	2	604	969054708	COVER COMPL.
TONGUE	704256208	5	3	605	969056008	COVER COMPL.
TONGUE	704256708	9	4	49	965690708	COVER COMPL.
TONGUE	704256708	(5)	4	597	96034154	SOUND DAMPING ABOVE
TONGUE	704256708	(5)	4	597	96034154	SOUND DAMPING ABOVE
TONGUE	704256708	(6)	4	625	969245308	TERMINAL BOX ELECTRICS S
TONGUE 45X19 STAHL VERZ	704259008	5	2	449	96004224	COVER COMPL.
TOOL	917077108	28	1	12		LIEBHERR CRAW.CRANE LR
TOOLING AGENT KANISTER-5L	811203108	38	1	727	969752608	WINDOW ASSEMBLY
TOOLING AGENT KANISTER-5L	811203108	39	1	750	918064308	SLIDING DOOR INSTALLATION
TOOTH LOCK WASHER DIN 6	425100408	75	4	640	91001563	SWITCHBOX MOUNTING PART
TOOTH LOCK WASHER DIN 6	425100708	84	72	644	967917908	SWITCH CABINET
TOOTHED BELT 12T5X445	11211480	1	1	591	10228112	AIR CONDITIONING UNIT
TOP HAT RAIL 35X27X7,3X1	602106708	15	0.18	48	967907608	SWITCH BOX COMPL.
TOP HAT RAIL 35X27X7,3X1	602106708	16	0.42	653	96033320	ASSEMBLY PARTS MOUNTIN
TOP HAT RAIL 35X27X7,3X1	602106708	17	0.06	653	96033320	ASSEMBLY PARTS MOUNTIN
TOP HAT RAIL 35X27X7,3X1	602106708	18	0.05	653	96033320	ASSEMBLY PARTS MOUNTIN
TOP HAT RAIL 35X27X7,3X1	602106708	19	0.095	653	96033320	ASSEMBLY PARTS MOUNTIN
TOP HAT RAIL 35X27X7,3X1	602106708	58	0.24	778	96059325	TERMINAL BOX
TOP HAT RAIL 35X27X7,3X1	602106708	261	0.05	989	96036210	TERMINAL BOX
TOP HAT RAIL 35X27X7,3X1	602106708	6	0.145	1000	968650608	TERMINAL BOX CPL.
TOP HAT RAIL 35X27X7,3X1	602106708	43	0.345	1062	96035575	TERMINAL BOX CPL.
TORCH TIP	11826647	28	1	506	10876576	WATER HEATING SYSTEM

Description	Item	Pos.	Quantity	Page	Assembly	Description
TORCH TIP	11826647	(8)	1	506	10876576	WATER HEATING SYSTEM
TOUCH CONTACT TRANSMITT	606143408	20	2	497	96053633	DASHBOARD, PRE-ASSEMBL
TOUCH CONTACT TRANSMIT	11214100	(3)	1	493	96053632	ELECTRIC ADD-ON PARTS CA
TOUCH CONTACT TRANSMITT	606144608	16	10	497	96053633	DASHBOARD, PRE-ASSEMBL
TOUCH CONTACT TRANSMITT	606144608	13	1	662	968486208	LOCKING PLATE
TRAILER 2X25X25 ALMG3 H11	97044171	251	4	683	96052492	HYDRAULICS
TRAILER 2X25X25 ALMG3 H11	97044171	251	1	803	96043277	AUX.HY.ROT.PLAT-BAL.CON/
TRAILER 2X25X25 ALMG3 H11	97044171	251	2	876	96047486	ADDITIONAL HYDR.S PIVOT SE
TRAILER 2X25X25 ALMG3 H111	97044217	260	2	683	96052492	HYDRAULICS
TRAILER 2X25X25 ALMG3 H111	97044218	261	2	683	96052492	HYDRAULICS
TRAILER 2X25X25 ALMG3 H111	97044219	262	1	683	96052492	HYDRAULICS
TRAILER 2X25X25 ALMG3 H11	97044172	252	4	683	96052492	HYDRAULICS
TRAILER 2X25X25 ALMG3 H11	97044172	252	1	803	96043277	AUX.HY.ROT.PLAT-BAL.CON/
TRAILER 2X25X25 ALMG3 H11	97044172	252	2	876	96047486	ADDITIONAL HYDR.S PIVOT SE
TRAILER 2X25X25 ALMG3 H11	97044210	253	4	683	96052492	HYDRAULICS
TRAILER 2X25X25 ALMG3 H11	97044210	253	1	803	96043277	AUX.HY.ROT.PLAT-BAL.CON/
TRAILER 2X25X25 ALMG3 H11	97044210	253	2	876	96047486	ADDITIONAL HYDR.S PIVOT SE
TRAILER 2X25X25 ALMG3 H11	97044211	254	4	683	96052492	HYDRAULICS
TRAILER 2X25X25 ALMG3 H11	97044211	254	2	876	96047486	ADDITIONAL HYDR.S PIVOT SE
TRAILER 2X25X25 ALMG3 H11	97044212	255	2	683	96052492	HYDRAULICS
TRAILER 2X25X25 ALMG3 H11	97044212	255	2	876	96047486	ADDITIONAL HYDR.S PIVOT SE
TRAILER 2X25X25 ALMG3 H11	97044213	256	2	683	96052492	HYDRAULICS
TRAILER 2X25X25 ALMG3 H11	97044214	257	3	683	96052492	HYDRAULICS
TRAILER 2X25X25 ALMG3 H11	97044215	258	3	683	96052492	HYDRAULICS
TRAILER 2X25X25 ALMG3 H11	97044216	259	3	683	96052492	HYDRAULICS
TRANSMISSION MOTOR 24V	10355140	11	1	87	11621396	ELECTRIC PUMP
TRANSMISSION MOTOR 24V	10355140	2	1	160	10871517	ELECTRIC PUMP
TRANSMISSION MOTOR 24V	10355140	2	1	580	10425291	ELECTRIC PUMP
TRANSPONDER SPF	11060128	46	2	643	967917908	SWITCH CABINET
TRANSPORT BOX	12105582	100	1	1011	12102587	CRAWLER TRACTOR
TRANSPORT DEVICE	918961008	557	1	15		LIEBHERR CRAW.CRANE LR
TRANSPORT FOOT REAR	13482449	972	1	330	13455124	DIESEL ENGINE
TRANSPORT KEEPER DREHB.	918369608	104	1	12		LIEBHERR CRAW.CRANE LR
TRANSPORT KEEPER SA-BOC	917863208	137	1	13		LIEBHERR CRAW.CRANE LR
TRANSPORT SUPPORT WEL	969045808	1	1	809	918369608	TRANSPORT KEEPER
TRANSPORT SUPPORT WEL	969164008	1	1	811	917863208	TRANSPORT KEEPER
TRAVEL BELT	11659765	3	1	828	10475436	BELT CARRIER SYSTEM
TRAVEL WHEEL	10342478	12	1	297	11212747	VARIABLE PUMP
TRAY EDELSTAHL	968166608	5	1	442	919063408	UREA PLANT
TREAD	96020149	4	1	470	918999008	SLEWING PLATFORM CATWAL
TREAD 2X40X320X120 ALMG3	978880308	10	2	230	917451208	WINCH 4 PRE-ASSEMBLY
TRIPLE PUMP A4VG+A11VLO	11212366	103	1	277	96032892	DIESEL ENGINE, PRE-ASSEMB
TRIPLE PUMP A4VG+A4VG+A1	11212365	102	1	277	96032892	DIESEL ENGINE, PRE-ASSEMB
TUBE 15.0 X24 S355J2C+C FE//	971805708	19	4	453	918810308	CONTROL STAND
TUBE 15.0X124 E235+N	97036294	5	6	438	96032910	BATTERY BOX, PRE-ASSEMB
TUBE 15.0X84 E235+N	97044765	44	8	720	919075408	CRANE DRIVER CAB ADDITIO
TUBE 16.0X22 E235+N	971857508	185	1	848	919304308	S PIVOT SECTION PRE-ASS.
TUBE 16.0X22 E235+N	971857508	10	5	1075	919219708	PIVOT SECTION
TUBE 16.0X22 E235+N	971857508	8	2	1076	96036001	FLAP PRE-ASS.
TUBE 16.0X22 E235+N	971857508	68	4	1100	919220008	F-HEAD SECTION
TUBE 16.0X22 E235+N	971857508	15	4	1125	919220208	F-INTERMEDIATE SECT.
TUBE 20.0X33 X5CRNI18-10	978859508	72	20	721	919075408	CRANE DRIVER CAB ADDITIO
TUBE 20.0X92 S355J2H FE//ZN	97029786	12	2	892	919633808	ROLLER SET
TUBE 21,3X4X20 S355J2H FE//	943142708	27	2	476	968309908	PLATFORM COMPL.
TUBE 22X2,5X110 E235+N VER	940107008	10	1	547	917080608	MOUNTING EQUIPMENT CRAW
TUBE 22X2,5X50 E235+N VER	951589108	5	2	984	967913408	ROD CPL.
TUBE 244.5X144 S890QL1	97045631	69	1	983	919301808	L-HEAD PIECE
TUBE 244.5X311 S890QL1	97048090	9	1	982	919301808	L-HEAD PIECE
TUBE 244.5X81 S890QL1	97048089	8	2	982	919301808	L-HEAD PIECE
TUBE 25X3.2X100 S355J2H	947811508	31	2	276	96032892	DIESEL ENGINE, PRE-ASSEMB

Description	Item	Pos.	Quantity	Page	Assembly	Description
TUBE 28.0X590 E235+N RAL 9	97088147	6	1	584	918531108	MIRROR ATTACHM.IN CRANE
TUBE 30.0X102 S355J2H FE//	97070312	5	2	1092	96039026	DRAW SHACKLE
TUBE 30.0X102 S355J2H FE//	97070312	5	2	1093	96039027	DRAW SHACKLE
TUBE 30.0X102 S355J2H FE//	97070312	6	1	1103	96037042	DRAW SHACKLE
TUBE 30.0X102 S355J2H FE//	97070312	7	1	1132	96035525	DRAW SHACKLE
TUBE 30.0X159 E355+N	97123904	5	1	1056	96038863	CONNECTING LINK PRE-ASS.
TUBE 30.0X255 X5CRNI18-10	97008319	4	1	791	968646208	CAMERA HOLDER, PREMOU
TUBE 30.0X2863 X5CRNI18-10	977046608	1	2	732	969848908	RELING
TUBE 30.0X495 X5CRNI18-10	976788108	10	1	724	919075508	CRANE OPERATOR CABIN P
TUBE 30.0X56 E355+N	97125999	4	1	1134	96035533	BRACKET CPL.
TUBE 30/FLEXIBEL PAK	553159408	3	0.5	504	96019655	ADDNL.HEATING, PRE-ASSE
TUBE 30/FLEXIBEL PAK	553159408	53	3.2	589	918009808	CLIMA-HEATING INSTALLATIO
TUBE 30/FLEXIBEL PAK	553159408	54	3.2	589	918009808	CLIMA-HEATING INSTALLATIO
TUBE 30X4X80 E355+N VERZ	941609808	8	2	138	96051604	ROLLER BEARING
TUBE 30X4X83 E355+N VERZ	946103108	6	3	1050	969944708	MOUNTING PRE-ASS.
TUBE 31,8X2,6X24 S355J2H FE	944367508	29	4	191	96062971	ASSEMBLY PARTS F.SLEWING
TUBE 33,7X8X45 S355J2H FE//	949987108	11	2	525	967846208	PULL ROD
TUBE 33,7X8X45 S355J2H FE//	949987108	9	2	527	967981008	PULL ROD
TUBE 33,7X8X45 S355J2H FE//	949987108	9	2	897	967746908	ROD CPL.
TUBE 33,7X8X45 S355J2H FE//	949987108	9	2	910	967743808	ROD CPL.
TUBE 33,7X8X45 S355J2H FE//	949987108	6	2	917	967897608	PULL ROD
TUBE 33,7X8X45 S355J2H FE//	949987108	6	2	919	968190108	PULL ROD
TUBE 33,7X8X45 S355J2H FE//	949987108	9	2	921	968190208	PULL ROD
TUBE 35.0X25 E235+N	978041408	60	2	720	919075408	CRANE DRIVER CAB ADDITIO
TUBE 38.0X1483 S355J2H T ZN	97028344	23	2	520	919627908	SA FRAME PRE-ASS.
TUBE 38.0X2251 S355J2H T ZN	97028120	9	2	545	917080508	ROLLER BEARING
TUBE 38.0X530 S355J2H T ZN	97123861	30	1	1053	919219508	F-CONNECTING HEAD
TUBE 38X650 E235+N	950725608	58	1	1100	919220008	F-HEAD SECTION
TUBE 44.5X100 S355J2H FE//	97007320	72	4	521	919627908	SA FRAME PRE-ASS.
TUBE 54.0X75 S355J2H FE//ZN	97027748	35	8	65	917291608	CRAWLER TRACK CARRIER, L
TUBE 54.0X75 S355J2H FE//ZN	97027748	35	8	98	917291708	CRAWLER TRACK CARRIER,
TUBE 65.0X109 X5CRNI18-10	97139865	109	2	1100	919220008	F-HEAD SECTION
TUBE 65.0X7 X5CRNI18-10	97139852	110	2	1100	919220008	F-HEAD SECTION
TUBE 90.0X20 E235+N FE//ZN	97118225	77	2	1100	919220008	F-HEAD SECTION
TUBE 90.0X68 E235+N FE//ZN	97118230	19	6	1099	919220008	F-HEAD SECTION
TUBE 90.0X90 E235+N FE//ZN	97061442	34	2	887	919633708	ROLLER SET
TUBE 90.0X90 E235+N FE//ZN	97061442	33	6	892	919633808	ROLLER SET
TUBE 90.0X95 E235+N FE//ZN	97096301	18	7	1099	919220008	F-HEAD SECTION
TUBE 90.0X98 E235+N FE//ZN	97061429	32	4	887	919633708	ROLLER SET
TUBE 90.0X98 E235+N FE//ZN	97061429	37	4	892	919633808	ROLLER SET
TUBE ALUMINIUM SPF	97031162	3	1	563	918789208	FUEL TANK CPL.
TUBE BENT 12.0X2353 X5CRNI	97115919	(10)	1	320	96032897	RADIATOR, PRE-ASSEMBLED
TUBE BENT 20.0X194 X5CRNI	97054633	30	2	589	918009808	CLIMA-HEATING INSTALLATIO
TUBE EPDM	977437608	13	1	744	96000697	WIPERS INSTALLATION
TUBE LN 80 401 22X1.5X172 E	999832101	21	1	961	90200135	OIL-GAUGING INSTRUMENT
TUBE LN 80 401 22X1.5X325 St	999834501	25	1	206	90024490	OIL-GAUGING INSTRUMENT
TUBING COIL 9	774383508	16	15	86	917322008	CENTRA.LUBRICATION SYSTE
TUBING COIL 9	774383508	16	15	110	917322208	CENTR.LUBRICATION SYSTEM
TUBING COIL 9	774383508	88	5	578	919297008	CENT. LUBRIC. SYSTEM SUP
TUBULAR BOLT 170.0X207 35N	97036556	4	1	921	968190208	PULL ROD
TUBULAR CABLE PLUG M10/35	10193073	2021	1	782	96059329	LEAD
TUBULAR CABLE PLUG M12/3	10193113	2020	1	783	96059330	LEAD
TUBULAR CABLE PLUG M12/3	10193113	2020	1	784	96059331	LEAD
TURNBUCKLE 1 1/2X18476,3K	10425408	13	1	1139	919222908	OVERRUN PROTECTION
TURNLOCK ACTUATOR 1W	606144908	7	1	662	968486208	LOCKING PLATE
TURNTABLE PANELLING	917079908	131	1	12		LIEBHERR CRAW.CRANE LR
TWIST COMPENSATOR 2t SPF	773947308	3	1	837	919466708	ROPE WITH ACCESSORIES
TWO-STAGE PUMP A4VG+A4V	11212367	104	1	277	96032892	DIESEL ENGINE, PRE-ASSEMB
TWO-STAGE PUMP A4VG+A4V	11212364	101	1	277	96032892	DIESEL ENGINE, PRE-ASSEMB
TWO-STAGE PUMP PRR SPF	10220483	106	1	277	96032892	DIESEL ENGINE, PRE-ASSEMB

Description	Item	Pos.	Quantity	Page	Assembly	Description
UNDERCARR.ADDNL.ELEC.EQ	968135508	500	1	998	917228608	BOOM NOSE
UNION NUT DIN 431 G1/4 14H	410150008	11	1	625	969245308	TERMINAL BOX ELECTRICS S
UNION NUT DIN 431 G1/4 14H	410150008	44	1	643	967917908	SWITCH CABINET
UNION PIECE RETOUCH	971265308	276	1	683	96052492	HYDRAULICS
UNION PIECE RETOUCH XGE	978603608	194	3	167	969733008	ADDITIONAL HYDR.SLEWING
UNIVERSAL CONNECTING LIN	740002608	4	2	837	919466708	ROPE WITH ACCESSORIES
UNIVERSAL INPUT-OUTPUT M	968253608	40	9	640	91001563	SWITCHBOX MOUNTING PART
UNIVERSAL INPUT-OUTPUT M	968253608	12	1	643	967917908	SWITCH CABINET
UNIVERSAL PERFORMANCE 3	788905808	1	3	477	968287308	ACCESS LADDER PRE-ASS.
UPPERCARRIAGE SUSP BALL	919408908	347	1	15		LIEBHERR CRAW.CRANE LR
UREA PLANT	919063408	127	1	12		LIEBHERR CRAW.CRANE LR
UREA SYSTEM AIR LINE	96033156	30	1	442	919063408	UREA PLANT
UREA SYSTEM AIR LINE STUF	969319208	30	1	446	96004209	PUMP PRE-ASS.
UREA TANK	11455117	1	1	444	968866808	UREA TANK, PRE-MOUNTING
UREA TANK, PRE-MOUNTING	968866808	1	1	442	919063408	UREA PLANT
USIT RING U 14X19,5X1,5	570116908	436	1	684	96052492	HYDRAULICS
V-BELT	11160643	19	1	512	10451181	LIQUEFIER
V-RING 500 NBR,60 SHORE	710909501	89	1	957	90200134	PLANETARY GEARBOX
V-RIPPED BELT 8XPKX1329 E	10147677	9	1	403	10146947	ALTERNATOR ASSEMBLY
VALVE	10011832	2	1	340	10152926	LOCKING PIECES
VALVE	10011832	2	1	341	10118748	PIPELINE INSTALLATION
VALVE	11979976	29	1	455	10877138	OPERATOR SEAT
VALVE	7622478	16	1	591	10228112	AIR CONDITIONING UNIT
VALVE BRIDGE	10119695	13	2	351	10118060	ROCKER ARMS DEVICE CPL.
VALVE CONE	510710408	20	1	44	511497508	PRESSURE RELIEF VALVE
VALVE CONE	510710408	20	1	712	510438508	PRESSURE RELIEF VALVE
VALVE GUIDE	10009606	3	2	88	11621291	DISTRIBUTION BLOCK
VALVE M16X1,5	10138988	4	1	395	10145193	WATER CONNECTION
VALVE SEAT	510797608	10	1	552	511417708	PRESSURE LIMITING VALVE
VALVE SEAT	510797608	10	1	711	511417608	PRESSURE LIMITING VALVE
VALVE SEAT	570063208	10	1	534	511433908	PRESSURE LIMITING VALVE
VALVE SEAT	570647508	3	1	707	571130108	PRESSURE LIMITING VALVE
VARIABLE CIRCUIT	929578308	35	2	653	96033320	ASSEMBLY PARTS MOUNTIN
VARIABLE DISPLACEMENT MO	11212498	3	1	952	917473608	WINCH 6 PRE-ASSEMBLY
VARIABLE DISPLACEMENT MO	11170708	3	1	201	917438108	WINCH 1 PRE-ASSEMBLY
VARIABLE DISPLACEMENT MO	11170708	3	1	221	917454008	WINCH 2 PRE-ASS.
VARIABLE DISPLACEMENT MO	11212497	2	2	230	917451208	WINCH 4 PRE-ASSEMBLY
VARIABLE PUMP A10VO SPF	11314599	108	1	277	96032892	DIESEL ENGINE, PRE-ASSEMB
VARIABLE PUMP A11VLO SPF	11212747	2	1	295	11212366	TRIPLE PUMP
VARIABLE PUMP A11VO SPF	11212743	3	1	289	11212365	TRIPLE PUMP
VARIABLE PUMP A11VO SPF	11212748	3	1	295	11212366	TRIPLE PUMP
VARIABLE PUMP A4VG SPF	11212738	1	1	284	11212364	TWO-STAGE PUMP
VARIABLE PUMP A4VG SPF	11212739	2	1	284	11212364	TWO-STAGE PUMP
VARIABLE PUMP A4VG SPF	11212740	1	1	289	11212365	TRIPLE PUMP
VARIABLE PUMP A4VG SPF	11212741	2	1	289	11212365	TRIPLE PUMP
VARIABLE PUMP A4VG SPF	11212744	1	1	302	11212367	TWO-STAGE PUMP
VARIABLE PUMP A4VG SPF	11212745	2	1	302	11212367	TWO-STAGE PUMP
VARIABLE PUMP A4VG SPF	11212746	1	1	295	11212366	TRIPLE PUMP
VENT TUBE ASSEMBLY	10147372	381	1	329	13455124	DIESEL ENGINE
VENTILATION	10292000	15	2	735	919075308	CRANE OPERATOR CABIN P
VENTILATION CONNECTING PI	927501901	2	1	152	927554301	VENTILATION CONNECTING PI
VENTILATION CONNECTING PI	927501901	13	1	206	90024490	OIL-GAUGING INSTRUMENT
VENTILATION CONNECTING PI	927501901	13	1	235	90200528	OIL-GAUGING INSTRUMENT
VENTILATION CONNECTING PI	927501901	13	1	236	90200533	OIL-GAUGING INSTRUMENT
VENTILATION CONNECTING PI	927554301	77	1	151	90211005	SLEWING GEAR DRIVE
VENTILATION FILTER	570151708	260	1	314	11320826	PUMP DISTRIBUTION GEAR
VENTILATION FILTER	693113814	485	1	314	11320826	PUMP DISTRIBUTION GEAR
VENTILATION LINE	10120020	3	2	392	10147372	VENT TUBE ASSEMBLY
VENTILATION LINE	10141762	1	1	392	10147372	VENT TUBE ASSEMBLY
VENTILATION LINE	10147358	2	1	392	10147372	VENT TUBE ASSEMBLY

Description	Item	Pos.	Quantity	Page	Assembly	Description
VENTILATION SCREW G1/2"X3	602501308	423	1	858	96028886	CABLE DRUM COMPL.
VENTILATION SCREW G1/2"X3	602501308	423	1	859	96036183	CABLE DRUM COMPL.
VENTILATION SCREW M20X1,5	10488662	293	1	79	967906508	TERMINAL BOX CPL.
VENTILATION SCREW M20X1,5	10488662	293	1	105	967906608	TERMINAL BOX CPL.
VENTILATION SCREW M20X1,5	10488662	293	1	536	968241408	TERMINAL BOX WINCH PRE-A
VENTILATION SCREW M20X1,5	10488662	504	2	633	968346208	DUMMY PLUG
VENTILATION SCREW M20X1,5	10488662	293	1	778	96059325	TERMINAL BOX
VENTILATION SCREW M20X1,5	10488662	286	1	863	96036187	TERMINAL BOX CPL.
VENTILATION SCREW M20X1,5	10488662	509	1	867	96036240	LEAD
VENTILATION SCREW M20X1,5	10488662	507	1	869	968546008	LEAD
VENTILATION SCREW M20X1,5	10488662	504	1	870	968546108	LEAD
VENTILATION SCREW M20X1,5	10488662	292	1	989	96036210	TERMINAL BOX
VENTILATION SCREW M20X1,5	10488662	280	1	1000	968650608	TERMINAL BOX CPL.
VENTILATION SCREW M20X1,5	10488662	286	1	1062	96035575	TERMINAL BOX CPL.
VENTILATION SCREW M20X1,5	10488662	286	2	1082	96035576	TERMINAL BOX CPL.
VENTILATION TUBE	10292724	23	1	160	10871517	ELECTRIC PUMP
VENTILATION TUBE	10292724	(2)	1	580	10425291	ELECTRIC PUMP
VENTILATION UNIT Steel CR6-F	721108801	8	1	206	90024490	OIL-GAUGING INSTRUMENT
VENTILATION UNIT Steel CR6-F	721108801	8	1	235	90200528	OIL-GAUGING INSTRUMENT
VENTILATION UNIT Steel CR6-F	721108801	8	1	236	90200533	OIL-GAUGING INSTRUMENT
VENTILATION VALVE	10097910	2	1	564	967967608	FUEL TANK, PRE-ASSEMBLED
VENTILATION VALVE	11622218	17	1	504	96019655	ADDNL.HEATING, PRE-ASSE
VENTILATION VALVE	721114701	12	1	205	90024729	SPRING LOADED BRAKE
VENTILATION VALVE 0,15-0,2	10007446	5	1	961	90200135	OIL-GAUGING INSTRUMENT
VENTILATION VALVE ST VERZ	721113601	10	1	959	90200207	SPRING LOADED BRAKE
VIBRATION DAMPER	550452508	121	2	277	96032892	DIESEL ENGINE, PRE-ASSEMB
VIBRATION DAMPER	550452608	122	2	277	96032892	DIESEL ENGINE, PRE-ASSEMB
VIDEO CAMERA MC5201-1	12101057	30	1	1005	919294008	ARGON FLOODLIGHT HEEL PI
VIDEO DISTRIBUTOR MV5201-	12101060	60	1	786	96035790	EQUIPMENT CAMERA SLEW C
VISCOSE DAMPER ASK 3298	9077223	1	1	349	11367689	DRIVE PARTS W. DAMPER PR
VOLTAGE REGULATOR 24V 1	614020508	16	1	493	96053632	ELECTRIC ADD-ON PARTS CA
WALL OUTLET 19-POL A240 SP	10443665	514	2	628	96033473	WIRING HARNESS
WALL OUTLET 43 POL ZNNI	10877569	501	1	1089	96039722	LEAD
WALL OUTLET 43-POL	10815125	170	1	858	96028886	CABLE DRUM COMPL.
WARM AIR HOSE PAK	10425588	9	0.21	742	969752708	AIR DUCT
WARM AIR HOSE PAK	10425588	10	0.25	742	969752708	AIR DUCT
WARM AIR HOSE PAK	10425588	11	0.18	742	969752708	AIR DUCT
WARM AIR HOSE PAK	10425588	12	0.12	742	969752708	AIR DUCT
WARNING DESIGNATION DIN 4	11067611	7	0.5	542	917475908	SIGNS
WARNING DESIGNATION DIN 4	11067611	18	0.5	822	917082108	INSCRIPTION PLATE
WARNING LIGHT 14W 13-36V	10340105	23	1	493	96053632	ELECTRIC ADD-ON PARTS CA
WARNING SIGN 208X88 KLEBE	97097951	1	2	1044	96039900	SIGNS
WASHER	510713908	2	1	44	511497508	PRESSURE RELIEF VALVE
WASHER	510713908	2	1	712	510438508	PRESSURE RELIEF VALVE
WASHER	510714108	12	1	44	511497508	PRESSURE RELIEF VALVE
WASHER	510714108	12	1	712	510438508	PRESSURE RELIEF VALVE
WASHER	510731808	17	1	177	510401908	REVERSING VALVE
WASHER	510797208	5	1	534	511433908	PRESSURE LIMITING VALVE
WASHER	510797208	5	1	552	511417708	PRESSURE LIMITING VALVE
WASHER	510797208	5	1	711	511417608	PRESSURE LIMITING VALVE
WASHER	540271914	3	1	253	11347399	FLANGE BEARING
WASHER	591058908	21	1	752	968080908	CLOSING DEVICE
WASHER	591063508	36	1	643	967917908	SWITCH CABINET
WASHER	7024264	5	1	257	570112908	DRIVING GEAR
WASHER	927633301	5	1	151	90211005	SLEWING GEAR DRIVE
WASHER 10,5X18,5X2	9076638	12	4	400	10141720	EXHAUST TC MOUNTING
WASHER 10,5X18,5X2	9076638	12	4	401	10141721	EXHAUST TC MOUNTING
WASHER 100X2 C45N FLZN SP	943399208	6	6	1101	96037041	DRAW SHACKLE
WASHER 13X22	540184208	11	1	255	540270514	DRIVE UNIT CPL
WASHER 13X34X3 GUMMI	11481788	10	2	731	964561008	REAR WINDOW PRE-ASS.

Description	Item	Pos.	Quantity	Page	Assembly	Description
WASHER 15X185X185 S355MC	97031615	69	4	521	919627908	SA FRAME PRE-ASS.
WASHER 1X100X100 X5CRNI18	943399108	7	1	527	967981008	PULL ROD
WASHER 1X100X100 X5CRNI18	943399108	11	1	897	967746908	ROD CPL.
WASHER 1X100X100 X5CRNI18	943399108	11	1	910	967743808	ROD CPL.
WASHER 1X100X100 X5CRNI18	943399108	7	1	917	967897608	PULL ROD
WASHER 1X100X100 X5CRNI18	943399108	7	1	919	968190108	PULL ROD
WASHER 1X165X165 DC01 FE//	947923908	65	2	521	919627908	SA FRAME PRE-ASS.
WASHER 1X165X165 DC01 FE//	947923908	9	1	525	967846208	PULL ROD
WASHER 1X250X250 DC01 FE//	977085508	36	4	887	919633708	ROLLER SET
WASHER 1X250X250 DC01 FE//	977085508	39	4	892	919633808	ROLLER SET
WASHER 1X250X250 DC01 FE//	977085508	6	6	1099	919220008	F-HEAD SECTION
WASHER 1X40X40 X5CRNI18-1	97072946	107	4	1100	919220008	F-HEAD SECTION
WASHER 1X50X50 X5CRNI18-1	97012561	23	12	1075	919219708	PIVOT SECTION
WASHER 1X90X90 DC01 FE//	97010784	6	2	523	96048466	SA FRAME ERECTING DEVICE
WASHER 20,2X25X3XA GUMMI	710207408	37	1	643	967917908	SWITCH CABINET
WASHER 210X121 GZ-CUZN25	97031023	12	8	116	918589408	HYDRAULIC SUPPORT
WASHER 2X115X115 DC01 FE//	97043582	391	2	279	96032892	DIESEL ENGINE, PRE-ASSEMB
WASHER 2X145X145 DC01+ZE	97031614	67	4	521	919627908	SA FRAME PRE-ASS.
WASHER 2X199X199 DC01 FE//	971780208	5	2	921	968190208	PULL ROD
WASHER 2X246X246 DC01 FE//	97104638	31	2	1053	919219508	F-CONNECTING HEAD
WASHER 2X80X80 DC01 FE//	979605808	8	4	1139	919222908	OVERRUN PROTECTION
WASHER 34X45X1	9078522	6	2	352	10122503	ROCKER ARM BRACKET PRE
WASHER 3X110X110 S355MC	97117214	21	2	1099	919220008	F-HEAD SECTION
WASHER 3X54X54 X5CRNI18-1	97017499	86	4	846	919304308	S PIVOT SECTION PRE-ASS.
WASHER 3X75X75 DC01 FE//	978499508	20	8	896	917190908	S INTERMEDIATE SECTION
WASHER 3X75X75 DC01 FE//	978499508	20	8	904	917333908	S INTERMEDIATE SECTION
WASHER 3X75X75 DC01 FE//	978499508	20	10	908	917078708	S INTERMEDIATE SECTION
WASHER 3X75X75 DC01 FE//	978499508	20	10	928	917079208	S INTERMEDIATE SECTION
WASHER 3X75X75 DC01 FE//	978499508	20	10	933	917571208	S INTERMEDIATE SECTION
WASHER 3X75X75 DC01 FE//	978499508	42	2	1099	919220008	F-HEAD SECTION
WASHER 3X80X80 S355MC FE	97027081	45	1	230	917451208	WINCH 4 PRE-ASSEMBLY
WASHER 3X80X80 S355MC FE	97027081	323	2	241	968081908	ADDITIONAL HYDRAULICS WI
WASHER 4 -ST 480H SPF	12226095	(8)	40	653	96033320	ASSEMBLY PARTS MOUNTIN
WASHER 4X115X115 S315MC	97043586	392	2	279	96032892	DIESEL ENGINE, PRE-ASSEMB
WASHER 4X40X40 S315MC FE	940116008	21	8	611	969443908	SOUND DAMPING DOWN
WASHER 4X60X60 S315MC FE	97009767	122	4	847	919304308	S PIVOT SECTION PRE-ASS.
WASHER 4X60X60 S315MC FE	97009767	7	4	945	917191008	SL REDUCING SECTION
WASHER 4X60X60 S315MC FE	979761208	51	4	720	919075408	CRANE DRIVER CAB ADDITIO
WASHER 4X85X85 S315MC FE	97019202	8	4	1131	96035475	ROTATING SHAFT
WASHER 4X85X85 S315MC FE	97019202	7	2	1134	96035533	BRACKET CPL.
WASHER 5X100X100 S355MC	97068921	41	2	1099	919220008	F-HEAD SECTION
WASHER 5X120X120 S960QL	974968008	41	2	230	917451208	WINCH 4 PRE-ASSEMBLY
WASHER 5X130X130 S355MC	97024427	71	2	846	919304308	S PIVOT SECTION PRE-ASS.
WASHER 5X38X48 S700MC F	974803608	505	2	427	919551008	MUFFLER UNIT
WASHER 5X38X48 S700MC F	974803608	67	12	598	96034154	SOUND DAMPING ABOVE
WASHER 5X38X48 S700MC F	974803608	28	22	611	969443908	SOUND DAMPING DOWN
WASHER 8 -EDELSTAHL	788901808	29	8	230	917451208	WINCH 4 PRE-ASSEMBLY
WASHER 8 -EDELSTAHL	788901808	71	20	721	919075408	CRANE DRIVER CAB ADDITIO
WASHER 8,4X16X1,6 -42CrMo4	10118149	(24)	16	330	13455124	DIESEL ENGINE
WASHER 8X110X110 S355MC	97123531	42	1	1130	919222808	ERECTION FRAME
WASHER AEHNL.ISO 7089 10	420005414	(12)	4	438	96032910	BATTERY BOX, PRE-ASSEMB
WASHER AEHNL.ISO 7093-1 8X	97045664	52	12	126	917076708	CATWALK CRAW.TRACK TRA
WASHER DC01 FE//ZNNI8//CN/	941138108	105	8	66	917291608	CRAWLER TRACK CARRIER, L
WASHER DC01 FE//ZNNI8//CN/	941138108	105	8	99	917291708	CRAWLER TRACK CARRIER,
WASHER DC01 FE//ZNNI8//CN/	941138108	15	36	126	917076708	CATWALK CRAW.TRACK TRA
WASHER DC01 FE//ZNNI8//CN/	941138108	32	13	145	918011308	PREMOUNTED LOWER PART
WASHER DC01 FE//ZNNI8//CN/	941138108	31	6	201	917438108	WINCH 1 PRE-ASSEMBLY
WASHER DC01 FE//ZNNI8//CN/	941138108	31	6	221	917454008	WINCH 2 PRE-ASS.
WASHER DC01 FE//ZNNI8//CN/	941138108	26	8	230	917451208	WINCH 4 PRE-ASSEMBLY
WASHER DC01 FE//ZNNI8//CN/	941138108	46	63	470	918999008	SLEWING PLATFORM CATWAL

Description	Item	Pos.	Quantity	Page	Assembly	Description
WASHER DC01 FE//ZNNI8//CN/	941138108	12	12	476	968309908	PLATFORM COMPL.
WASHER DC01 FE//ZNNI8//CN/	941138108	9	4	478	96020149	TREAD
WASHER DC01 FE//ZNNI8//CN/	941138108	7	4	479	968287208	FOLDING LADDER PRE-ASS.
WASHER DC01 FE//ZNNI8//CN/	941138108	6	12	483	969540008	STAIR COMPLETE
WASHER DC01 FE//ZNNI8//CN/	941138108	50	16	520	919627908	SA FRAME PRE-ASS.
WASHER DC01 FE//ZNNI8//CN/	941138108	56	184	845	919304308	S PIVOT SECTION PRE-ASS.
WASHER DC01 FE//ZNNI8//CN/	941138108	34	71	896	917190908	S INTERMEDIATE SECTION
WASHER DC01 FE//ZNNI8//CN/	941138108	34	71	904	917333908	S INTERMEDIATE SECTION
WASHER DC01 FE//ZNNI8//CN/	941138108	34	94	908	917078708	S INTERMEDIATE SECTION
WASHER DC01 FE//ZNNI8//CN/	941138108	34	88	915	917078808	S INTERMEDIATE SECTION
WASHER DC01 FE//ZNNI8//CN/	941138108	34	94	928	917079208	S INTERMEDIATE SECTION
WASHER DC01 FE//ZNNI8//CN/	941138108	34	94	933	917571208	S INTERMEDIATE SECTION
WASHER DC01 FE//ZNNI8//CN/	941138108	12	33	936	919219208	S INTERMEDIATE SECTION
WASHER DC01 FE//ZNNI8//CN/	941138108	8	9	938	96037301	ROPE GUARD
WASHER DC01 FE//ZNNI8//CN/	941138108	5	15	939	96037306	ROPE GUARD
WASHER DC01 FE//ZNNI8//CN/	941138108	10	57	945	917191008	SL REDUCING SECTION
WASHER DC01 FE//ZNNI8//CN/	941138108	43	12	982	919301808	L-HEAD PIECE
WASHER DC01 FE//ZNNI8//CN/	941138108	15	2	1043	919326208	SLEWING PLATFORM EXTENS
WASHER DC01 FE//ZNNI8//CN/	941138108	16	19	1053	919219508	F-CONNECTING HEAD
WASHER DC01 FE//ZNNI8//CN/	941138108	11	8	1058	96038847	GRIDIRON PRE-ASS.
WASHER DC01 FE//ZNNI8//CN/	941138108	31	12	1075	919219708	PIVOT SECTION
WASHER DC01 FE//ZNNI8//CN/	941138108	88	8	1100	919220008	F-HEAD SECTION
WASHER DC01 FE//ZNNI8//CN/	941138108	7	4	1125	919220208	F-INTERMEDIATE SECT.
WASHER DIN 1440 10 ST VER	421100808	16	12	130	917076808	MECHANICAL SUPPORT
WASHER DIN 1440 14 ST VER	421101308	43	1	643	967917908	SWITCH CABINET
WASHER DIN 1440 26 -St FLZN	10179337	13	4	817	917517908	COUNTERWEIGHT FRAME
WASHER DIN 1440 26 -St FLZN	10179337	9	2	1108	96037097	LADDER, PRE-ASSEMBLED
WASHER DIN 1440 26 -St FLZN	10179337	9	2	1110	96037098	LADDER, PRE-ASSEMBLED
WASHER DIN 1440 32 ST VER	421102608	22	4	222	968161808	SAFETY ROLLER CPL.
WASHER DIN 1440 45 ST FLZN	10875636	83	7	521	919627908	SA FRAME PRE-ASS.
WASHER DIN 1440 45 ST FLZN	10875636	16	4	545	917080508	ROLLER BEARING
WASHER DIN 1440 8 ST VERZ	421100608	92	3	1100	919220008	F-HEAD SECTION
WASHER DIN 1441 21 ST FLZN	10875637	60	16	846	919304308	S PIVOT SECTION PRE-ASS.
WASHER DIN 1441 21 ST FLZN	10875637	(4)	1	983	919301808	L-HEAD PIECE
WASHER DIN 1441 21 ST FLZN	10875637	12	1	1004	967957508	CAMERA EQUIPMENT S-PIVOT
WASHER DIN 1441 26 -St FLZN	10179376	28	4	145	918011308	PREMOUNTED LOWER PART
WASHER DIN 1441 26 -St FLZN	10179376	48	12	470	918999008	SLEWING PLATFORM CATWAL
WASHER DIN 1441 31 ST FLZN	10875638	21	8	116	918589408	HYDRAULIC SUPPORT
WASHER DIN 1441 31 ST FLZN	10875638	81	1	721	919075408	CRANE DRIVER CAB ADDITIO
WASHER DIN 1441 37 -ST FLZ	11910904	16	8	184	919082708	SLEWING PLATFORM CPL.
WASHER DIN 1441 41 St FLZN	10179377	17	2	720	919075408	CRANE DRIVER CAB ADDITIO
WASHER DIN 433 19 140HV A3	530609208	38	1	643	967917908	SWITCH CABINET
WASHER DIN 440 6,6 -ST 480H	10875640	25	2	694	11314761	CONTROL BLOCK
WASHER DIN 6340 13 FLZN SP	10179356	5	4	940	96039781	PIN PRE-ASS.
WASHER DIN 7349 10,5 200HV-	11658580	55	8	65	917291608	CRAWLER TRACK CARRIER, L
WASHER DIN 7349 10,5 200HV-	11658580	55	8	98	917291708	CRAWLER TRACK CARRIER,
WASHER DIN 7349 10,5 200HV-	11658580	381	16	278	96032892	DIESEL ENGINE, PRE-ASSEMB
WASHER DIN 7349 10,5 200HV-	11658580	18	84	474	968283208	CATWALK SUPERSTR.LEFT
WASHER DIN 7349 10,5 200HV-	11658580	31	2	512	10451181	LIQUEFIER
WASHER DIN 7349 10,5 200HV-	11658580	150	10	847	919304308	S PIVOT SECTION PRE-ASS.
WASHER DIN 7349 10,5 A2	10410155	7	4	1076	96036001	FLAP PRE-ASS.
WASHER DIN 7349 13 200HV F	10006370	24	16	191	96062971	ASSEMBLY PARTS F.SLEWING
WASHER DIN 7349 13 200HV F	10006370	382	26	278	96032892	DIESEL ENGINE, PRE-ASSEMB
WASHER DIN 7349 13 200HV F	10006370	36	8	510	91000225	AIR CONDITIONING
WASHER DIN 7349 13 200HV F	10006370	162	2	847	919304308	S PIVOT SECTION PRE-ASS.
WASHER DIN 7349 13 200HV F	10006370	50	4	1075	919219708	PIVOT SECTION
WASHER DIN 7349 13 200HV F	10006370	5	4	1080	96029160	PIN PRE-ASS.
WASHER DIN 7349 17 200HV F	4600021	48	4	65	917291608	CRAWLER TRACK CARRIER, L
WASHER DIN 7349 17 200HV F	4600021	48	4	98	917291708	CRAWLER TRACK CARRIER,
WASHER DIN 7349 17 200HV F	4600021	58	8	521	919627908	SA FRAME PRE-ASS.

Description	Item	Pos.	Quantity	Page	Assembly	Description
WASHER DIN 7349 17 200HV F	4600021	14	8	545	917080508	ROLLER BEARING
WASHER DIN 7349 17 200HV F	4600021	23	20	845	919304308	S PIVOT SECTION PRE-ASS.
WASHER DIN 7349 19 ST VER	421601008	383	2	279	96032892	DIESEL ENGINE, PRE-ASSEMB
WASHER DIN 7349 21 100HV F	4600604	41	4	265	918861408	DIESEL ENGINE CPL.
WASHER DIN 7349 21 100HV F	4600604	8	4	568	919140308	OIL RESERVOIR, COMPLETE
WASHER DIN 7349 4 -A4	11161084	28	12	789	967956208	CAMERA INSTALLATION SLEW
WASHER DIN 7349 6,4 200HV 4	11693878	98	8	192	96062971	ASSEMBLY PARTS F.SLEWING
WASHER DIN 7349 6,4 200HV 4	11693878	155	4	847	919304308	S PIVOT SECTION PRE-ASS.
WASHER DIN 7349 6,4 200HV 4	11693878	29	8	982	919301808	L-HEAD PIECE
WASHER DIN 7349 8,4 200HV 4	11840501	60	45	20	918005408	CENTRAL SECTION CRAWLER
WASHER DIN 7349 8,4 200HV 4	11840501	26	4	116	918589408	HYDRAULIC SUPPORT
WASHER DIN 7349 8,4 200HV 4	11840501	5	2	158	917081108	CENT. LUBRIC. SYSTEM SUP
WASHER DIN 7349 8,4 200HV 4	11840501	30	66	191	96062971	ASSEMBLY PARTS F.SLEWING
WASHER DIN 7349 8,4 200HV 4	11840501	17	8	463	917079908	TURNTABLE PANELLING
WASHER DIN 7349 8,4 200HV 4	11840501	46	4	474	968283208	CATWALK SUPERSTR.LEFT
WASHER DIN 7349 8,4 200HV 4	11840501	14	21	482	969259908	SLEWING PLATFORM CATWAL
WASHER DIN 7349 8,4 200HV 4	11840501	34	4	510	91000225	AIR CONDITIONING
WASHER DIN 7349 8,4 200HV 4	11840501	60	15	577	919297008	CENT. LUBRIC. SYSTEM SUP
WASHER DIN 7349 8,4 200HV 4	11840501	123	8	598	96034154	SOUND DAMPING ABOVE
WASHER DIN 7349 8,4 200HV 4	11840501	443	3	684	96052492	HYDRAULICS
WASHER DIN 7349 8,4 200HV 4	11840501	38	8	720	919075408	CRANE DRIVER CAB ADDITIO
WASHER DIN 7349 8,4 200HV 4	11840501	17	4	773	91000228	AIR CON DRIVE UNIT PREPA
WASHER DIN 7349 8,4 200HV 4	11840501	6	12	800	919477008	AUX.HYDR. BALL. TRUCK V-FR
WASHER DIN 7349 8,4 200HV 4	11840501	114	32	846	919304308	S PIVOT SECTION PRE-ASS.
WASHER DIN 7349 8,4 200HV 4	11840501	4	16	854	919391108	S OVERRUN PROTECTION
WASHER DIN 7349 8,4 200HV 4	11840501	6	4	1004	967957508	CAMERA EQUIPMENT S-PIVOT
WASHER DIN 7349 8,4 200HV 4	11840501	16	4	1007	968099808	CAMERA HOLDER, PREMOU
WASHER DIN 7349 8,4 200HV 4	11840501	4	6	1009	919533508	CRAWLER TRACTOR
WASHER DIN 7349 8,4 200HV 4	11840501	41	1	1017	96022733	BULKHEAD PLATE
WASHER DIN 7349 8,4 200HV 4	11840501	46	18	1099	919220008	F-HEAD SECTION
WASHER DIN 7989-2 30 100HV-	12100263	74	4	320	96032897	RADIATOR, PRE-ASSEMBLED
WASHER EN 14399-6 12 300H	10870512	18	8	998	917228608	BOOM NOSE
WASHER EN 14399-6 16 300-37	10180180	379	8	278	96032892	DIESEL ENGINE, PRE-ASSEMB
WASHER EN 14399-6 20 300-3	4600222	387	16	279	96032892	DIESEL ENGINE, PRE-ASSEMB
WASHER EN 14399-6 24 300-3	4600146	20	44	65	917291608	CRAWLER TRACK CARRIER, L
WASHER EN 14399-6 24 300-3	4600146	20	44	98	917291708	CRAWLER TRACK CARRIER,
WASHER EN 14399-6 24 300-3	4600146	380	2	278	96032892	DIESEL ENGINE, PRE-ASSEMB
WASHER EN 14399-6 30 300-37	4900000	16	86	65	917291608	CRAWLER TRACK CARRIER, L
WASHER EN 14399-6 30 300-37	4900000	16	86	98	917291708	CRAWLER TRACK CARRIER,
WASHER EN 28738 70 160HV-	11964262	4	1	1048	968455908	FOOT COMPLETE
WASHER ISO 7089 10 200HV-A	500917508	6	9	149	918367008	SLEWING GEAR ATTACHMEN
WASHER ISO 7089 10 200HV-A	500917508	11	2	791	968646208	CAMERA HOLDER, PREMOU
WASHER ISO 7089 10 200HV-A	420001114	45	16	720	919075408	CRANE DRIVER CAB ADDITIO
WASHER ISO 7089 10 200HV-A	420001114	27	1	744	96000697	WIPERS INSTALLATION
WASHER ISO 7089 10 300HV F	10289795	10	4	84	968727008	CAMERA EQUIPMENT CRAW
WASHER ISO 7089 10 300HV F	10289795	10	4	108	968668808	CAMERA EQUIPMENT CRAW
WASHER ISO 7089 10 300HV F	10289795	38	16	126	917076708	CATWALK CRAW.TRACK TRA
WASHER ISO 7089 10 300HV F	10289795	45	10	145	918011308	PREMOUNTED LOWER PART
WASHER ISO 7089 10 300HV F	10289795	54	4	184	919082708	SLEWING PLATFORM CPL.
WASHER ISO 7089 10 300HV F	10289795	307	2	261	967787908	ADDNL. HYDR. F. ERECTING W
WASHER ISO 7089 10 300HV F	10289795	386	18	279	96032892	DIESEL ENGINE, PRE-ASSEMB
WASHER ISO 7089 10 300HV F	10289795	34	30	470	918999008	SLEWING PLATFORM CATWAL
WASHER ISO 7089 10 300HV F	10289795	9	24	483	969540008	STAIR COMPLETE
WASHER ISO 7089 10 300HV F	10289795	30	11	512	10451181	LIQUEFIER
WASHER ISO 7089 10 300HV F	10289795	37	30	520	919627908	SA FRAME PRE-ASS.
WASHER ISO 7089 10 300HV F	10289795	(5)	4	521	919627908	SA FRAME PRE-ASS.
WASHER ISO 7089 10 300HV F	10289795	50	6	558	96059080	PREMOUNTED FUEL FILTER
WASHER ISO 7089 10 300HV F	10289795	96	10	721	919075408	CRANE DRIVER CAB ADDITIO
WASHER ISO 7089 10 300HV F	10289795	96	12	846	919304308	S PIVOT SECTION PRE-ASS.
WASHER ISO 7089 10 300HV F	10289795	90	8	983	919301808	L-HEAD PIECE

Description	Item	Pos.	Quantity	Page	Assembly	Description
WASHER ISO 7089 10 300HV F	10289795	18	4	1004	967957508	CAMERA EQUIPMENT S-PIVOT
WASHER ISO 7089 10 300HV F	10289795	9	2	1007	968099808	CAMERA HOLDER, PREMOU
WASHER ISO 7089 10 300HV F	10289795	44	8	1053	919219508	F-CONNECTING HEAD
WASHER ISO 7089 10 MS	420050701	8	18	1048	968455908	FOOT COMPLETE
WASHER ISO 7089 12 200HV-A	10410178	6	4	761	968397108	LADDER COMPL.
WASHER ISO 7089 12 200HV-A	4901782	42	8	470	918999008	SLEWING PLATFORM CATWAL
WASHER ISO 7089 12 300HV F	10289804	33	16	184	919082708	SLEWING PLATFORM CPL.
WASHER ISO 7089 12 300HV F	10289804	72	8	320	96032897	RADIATOR, PRE-ASSEMBLED
WASHER ISO 7089 12 300HV F	10289804	25	4	476	968309908	PLATFORM COMPL.
WASHER ISO 7089 12 300HV F	10289804	42	1	643	967917908	SWITCH CABINET
WASHER ISO 7089 12 300HV F	10289804	87	1	721	919075408	CRANE DRIVER CAB ADDITIO
WASHER ISO 7089 12 300HV F	10289804	7	16	796	919408908	UPPERCARRIAGE SUSP BALL
WASHER ISO 7089 12 300HV F	10289804	160	7	847	919304308	S PIVOT SECTION PRE-ASS.
WASHER ISO 7089 12 300HV F	10289804	15	4	887	919633708	ROLLER SET
WASHER ISO 7089 12 300HV F	10289804	14	4	892	919633808	ROLLER SET
WASHER ISO 7089 12 300HV F	10289804	8	16	1075	919219708	PIVOT SECTION
WASHER ISO 7089 12 300HV F	10289804	71	32	1100	919220008	F-HEAD SECTION
WASHER ISO 7089 12 300HV F	10289804	13	8	1125	919220208	F-INTERMEDIATE SECT.
WASHER ISO 7089 12 MS	420050801	388	8	279	96032892	DIESEL ENGINE, PRE-ASSEMB
WASHER ISO 7089 14 300HV F	10289805	38	20	145	918011308	PREMOUNTED LOWER PART
WASHER ISO 7089 14 300HV F	10289805	74	4	471	918999008	SLEWING PLATFORM CATWAL
WASHER ISO 7089 14 300HV F	10289805	109	16	846	919304308	S PIVOT SECTION PRE-ASS.
WASHER ISO 7089 14 300HV F	10289805	44	8	896	917190908	S INTERMEDIATE SECTION
WASHER ISO 7089 14 300HV F	10289805	44	8	904	917333908	S INTERMEDIATE SECTION
WASHER ISO 7089 14 300HV F	10289805	44	8	908	917078708	S INTERMEDIATE SECTION
WASHER ISO 7089 14 300HV F	10289805	44	8	915	917078808	S INTERMEDIATE SECTION
WASHER ISO 7089 14 300HV F	10289805	44	8	928	917079208	S INTERMEDIATE SECTION
WASHER ISO 7089 14 300HV F	10289805	44	8	933	917571208	S INTERMEDIATE SECTION
WASHER ISO 7089 14 300HV F	10289805	8	8	936	919219208	S INTERMEDIATE SECTION
WASHER ISO 7089 14 300HV F	10289805	6	8	945	917191008	SL REDUCING SECTION
WASHER ISO 7089 14 300HV F	10289805	7	14	1053	919219508	F-CONNECTING HEAD
WASHER ISO 7089 16 -A2	10410161	5	8	761	968397108	LADDER COMPL.
WASHER ISO 7089 16 200HV	420001901	53	16	68	90029090	ANGULAR GEAR
WASHER ISO 7089 16 200HV F	12210036	2	8	406	9079954	FASTENING PIECES ASSEMBL
WASHER ISO 7089 16 300HV F	10289806	37	8	20	918005408	CENTRAL SECTION CRAWLER
WASHER ISO 7089 16 300HV F	10289806	53	16	70	90029091	ANGULAR GEAR
WASHER ISO 7089 16 300HV F	10289806	5	4	118	96016050	SUPPORT PLATE COMPL.
WASHER ISO 7089 16 300HV F	10289806	14	24	130	917076808	MECHANICAL SUPPORT
WASHER ISO 7089 16 300HV F	10289806	377	24	278	96032892	DIESEL ENGINE, PRE-ASSEMB
WASHER ISO 7089 16 300HV F	10289806	53	34	521	919627908	SA FRAME PRE-ASS.
WASHER ISO 7089 16 300HV F	10289806	14	2	525	967846208	PULL ROD
WASHER ISO 7089 16 300HV F	10289806	11	2	527	967981008	PULL ROD
WASHER ISO 7089 16 300HV F	10289806	12	32	545	917080508	ROLLER BEARING
WASHER ISO 7089 16 300HV F	10289806	11	2	547	917080608	MOUNTING EQUIPMENT CRAW
WASHER ISO 7089 16 300HV F	10289806	70	1	846	919304308	S PIVOT SECTION PRE-ASS.
WASHER ISO 7089 16 300HV F	10289806	7	2	897	967746908	ROD CPL.
WASHER ISO 7089 16 300HV F	10289806	7	2	910	967743808	ROD CPL.
WASHER ISO 7089 16 300HV F	10289806	11	2	917	967897608	PULL ROD
WASHER ISO 7089 16 300HV F	10289806	11	2	919	968190108	PULL ROD
WASHER ISO 7089 16 300HV F	10289806	11	2	921	968190208	PULL ROD
WASHER ISO 7089 16 300HV F	10289806	40	8	952	917473608	WINCH 6 PRE-ASSEMBLY
WASHER ISO 7089 16 300HV F	10289806	7	2	1056	96038863	CONNECTING LINK PRE-ASS.
WASHER ISO 7089 16 300HV F	10289806	4	4	1092	96039026	DRAW SHACKLE
WASHER ISO 7089 16 300HV F	10289806	4	4	1093	96039027	DRAW SHACKLE
WASHER ISO 7089 16 300HV F	10289806	100	8	1100	919220008	F-HEAD SECTION
WASHER ISO 7089 16 300HV F	10289806	10	2	1101	96037041	DRAW SHACKLE
WASHER ISO 7089 16 300HV F	10289806	9	2	1103	96037042	DRAW SHACKLE
WASHER ISO 7089 16 300HV F	10289806	37	4	1130	919222808	ERECTION FRAME
WASHER ISO 7089 16 300HV F	10289806	6	2	1132	96035525	DRAW SHACKLE
WASHER ISO 7089 16 300HV F	10289806	3	2	1134	96035533	BRACKET CPL.

Description	Item	Pos.	Quantity	Page	Assembly	Description
WASHER ISO 7089 16 300HV F	10289806	3	8	1135	96038653	ROPE PRE-ASSEMLBY
WASHER ISO 7089 18 300HV F	10289807	99	16	66	917291608	CRAWLER TRACK CARRIER, L
WASHER ISO 7089 18 300HV F	10289807	99	16	99	917291708	CRAWLER TRACK CARRIER,
WASHER ISO 7089 18 300HV F	10289807	24	16	184	919082708	SLEWING PLATFORM CPL.
WASHER ISO 7089 18 300HV F	10289807	83	6	846	919304308	S PIVOT SECTION PRE-ASS.
WASHER ISO 7089 20 200HV-A	4902174	7	32	811	917863208	TRANSPORT KEEPER
WASHER ISO 7089 20 300HV F	10289808	38	16	20	918005408	CENTRAL SECTION CRAWLER
WASHER ISO 7089 20 300HV F	10289808	40	12	65	917291608	CRAWLER TRACK CARRIER, L
WASHER ISO 7089 20 300HV F	10289808	40	12	98	917291708	CRAWLER TRACK CARRIER,
WASHER ISO 7089 20 300HV F	10289808	29	42	126	917076708	CATWALK CRAW.TRACK TRA
WASHER ISO 7089 20 300HV F	10289808	10	1	128	968705508	SUPPORT
WASHER ISO 7089 20 300HV F	10289808	3	2	131	962009308	SUPPORT PLATE COMPL.
WASHER ISO 7089 20 300HV F	10289808	10	4	138	96051604	ROLLER BEARING
WASHER ISO 7089 20 300HV F	10289808	27	23	145	918011308	PREMOUNTED LOWER PART
WASHER ISO 7089 20 300HV F	10289808	15	12	184	919082708	SLEWING PLATFORM CPL.
WASHER ISO 7089 20 300HV F	10289808	11	16	197	917077708	PIN F. S AND D PIVOT SECTIO
WASHER ISO 7089 20 300HV F	10289808	86	12	471	918999008	SLEWING PLATFORM CATWAL
WASHER ISO 7089 20 300HV F	10289808	15	20	474	968283208	CATWALK SUPERSTR.LEFT
WASHER ISO 7089 20 300HV F	10289808	9	24	482	969259908	SLEWING PLATFORM CATWAL
WASHER ISO 7089 20 300HV F	10289808	76	4	521	919627908	SA FRAME PRE-ASS.
WASHER ISO 7089 20 300HV F	10289808	18	2	525	967846208	PULL ROD
WASHER ISO 7089 20 300HV F	10289808	12	1	818	965575208	CENTRING COMPLETE
WASHER ISO 7089 20 300HV F	10289808	3	2	872	96038419	ADD-ON INCLINATION TRANS
WASHER ISO 7089 20 300HV F	10289808	10	2	896	917190908	S INTERMEDIATE SECTION
WASHER ISO 7089 20 300HV F	10289808	10	2	904	917333908	S INTERMEDIATE SECTION
WASHER ISO 7089 20 300HV F	10289808	10	2	908	917078708	S INTERMEDIATE SECTION
WASHER ISO 7089 20 300HV F	10289808	10	2	928	917079208	S INTERMEDIATE SECTION
WASHER ISO 7089 20 300HV F	10289808	10	2	933	917571208	S INTERMEDIATE SECTION
WASHER ISO 7089 20 300HV F	10289808	21	14	1043	919326208	SLEWING PLATFORM EXTENS
WASHER ISO 7089 20 300HV F	10289808	5	6	1050	969944708	MOUNTING PRE-ASS.
WASHER ISO 7089 20 300HV F	10289808	97	2	1100	919220008	F-HEAD SECTION
WASHER ISO 7089 20 300HV F	10289808	5	2	1150	96034669	MECHANICAL AUXILIARIES
WASHER ISO 7089 22 300HV F	10289809	5	4	1067	919219608	F-ASSEMBLY UNIT
WASHER ISO 7089 24 300HV F	10289810	44	1	71	933878901	PLANETARY GEARBOX
WASHER ISO 7089 24 300HV F	10289810	14	8	197	917077708	PIN F. S AND D PIVOT SECTIO
WASHER ISO 7089 24 300HV F	10289810	8	29	474	968283208	CATWALK SUPERSTR.LEFT
WASHER ISO 7089 24 300HV F	10289810	10	4	1043	919326208	SLEWING PLATFORM EXTENS
WASHER ISO 7089 27 300HV F	11081186	28	2	130	917076808	MECHANICAL SUPPORT
WASHER ISO 7089 3 200HV-A2	420050008	507	9	1089	96039722	LEAD
WASHER ISO 7089 3 MS	420050108	(506)	1	54	967908108	CABLE LIST F.CENTER SECTIO
WASHER ISO 7089 3 MS	420050108	(506)	1	54	967908108	CABLE LIST F.CENTER SECTIO
WASHER ISO 7089 3 MS	420050108	508	1	80	967971408	WIRING HARNESS
WASHER ISO 7089 3 MS	420050108	22	2	643	967917908	SWITCH CABINET
WASHER ISO 7089 3 MS	420050108	267	9	858	96028886	CABLE DRUM COMPL.
WASHER ISO 7089 3 MS	420050108	282	19	989	96036210	TERMINAL BOX
WASHER ISO 7089 3 MS	420050108	(506)	1	989	96036210	TERMINAL BOX
WASHER ISO 7089 3 MS	420050108	152	10	1062	96035575	TERMINAL BOX CPL.
WASHER ISO 7089 3 MS	420050108	504	1	1086	96038564	LEAD
WASHER ISO 7089 3 MS	420050108	504	1	1087	96038565	LEAD
WASHER ISO 7089 3 MS	420050108	516	1	1089	96039722	LEAD
WASHER ISO 7089 3 MS	420050108	152	5	1113	96035579	TERMINAL BOX CPL.
WASHER ISO 7089 30 300HV F	10289811	27	4	126	917076708	CATWALK CRAW.TRACK TRA
WASHER ISO 7089 30 300HV F	10289811	71	8	521	919627908	SA FRAME PRE-ASS.
WASHER ISO 7089 30 300HV F	10289811	15	6	720	919075408	CRANE DRIVER CAB ADDITIO
WASHER ISO 7089 30 300HV F	10289811	4	7	760	919075608	PLATFORM CRANE CABIN
WASHER ISO 7089 30 300HV F	10289811	4	1	888	969663108	ROPE GUIDE PULLEY
WASHER ISO 7089 39 300HV F	10289855	6	6	476	968309908	PLATFORM COMPL.
WASHER ISO 7089 4 200HV 4	10875645	359	4	283	96033379	FIXING PARTS COMPRESSED
WASHER ISO 7089 4 200HV 4	10875645	62	3	577	919297008	CENT. LUBRIC. SYSTEM SUP
WASHER ISO 7089 4 200HV 4	10875645	515	2	632	96039940	LEAD

Description	Item	Pos.	Quantity	Page	Assembly	Description
WASHER ISO 7089 4 200HV 4	10875645	508	3	634	96051766	DUMMY PLUG
WASHER ISO 7089 4 200HV 4	10875645	85	72	644	967917908	SWITCH CABINET
WASHER ISO 7089 4 200HV 4	10875645	72	32	654	96033320	ASSEMBLY PARTS MOUNTIN
WASHER ISO 7089 4 200HV 4	10875645	66	4	740	96028393	INTERNAL PANELLING INSTA
WASHER ISO 7089 4 200HV 4	10875645	8	3	1036	967936408	WIND WARNING PREASSEMB
WASHER ISO 7089 4 200HV 4	10875645	42	2	1062	96035575	TERMINAL BOX CPL.
WASHER ISO 7089 5 -A2	10410193	355	4	283	96033379	FIXING PARTS COMPRESSED
WASHER ISO 7089 5 -A2	10410193	12	2	442	919063408	UREA PLANT
WASHER ISO 7089 5 -A2	10410193	2	2	1036	967936408	WIND WARNING PREASSEMB
WASHER ISO 7089 5 200HV ZN	10197808	59	6	20	918005408	CENTRAL SECTION CRAWLER
WASHER ISO 7089 5 200HV ZN	10197808	9	11	27	969088908	HOLDER PRE-ASSEMBLY
WASHER ISO 7089 5 200HV ZN	10197808	9	6	86	917322008	CENTRA.LUBRICATION SYSTE
WASHER ISO 7089 5 200HV ZN	10197808	9	6	110	917322208	CENTR.LUBRICATION SYSTEM
WASHER ISO 7089 5 200HV ZN	10197808	8	2	158	917081108	CENT. LUBRIC. SYSTEM SUP
WASHER ISO 7089 5 200HV ZN	10197808	17	2	402	10143790	REGULATION BOOST PRESS
WASHER ISO 7089 5 200HV ZN	10197808	3	2	410	9078467	CONTROL PLATE ASSEMBLY
WASHER ISO 7089 5 200HV ZN	10197808	35	28	453	918810308	CONTROL STAND
WASHER ISO 7089 5 200HV ZN	10197808	4	2	539	917691308	CENTRAL GREASING
WASHER ISO 7089 5 200HV ZN	10197808	15	5	565	967930608	ELECTR.F.FUEL TANK
WASHER ISO 7089 5 200HV ZN	10197808	(15)	5	569	967968208	OIL TANK PRE-ASS.
WASHER ISO 7089 5 200HV ZN	10197808	61	2	577	919297008	CENT. LUBRIC. SYSTEM SUP
WASHER ISO 7089 5 200HV ZN	10197808	33	2	586	964837908	ADD-ON PARTS
WASHER ISO 7089 5 200HV ZN	10197808	19	1	750	918064308	SLIDING DOOR INSTALLATION
WASHER ISO 7089 5 200HV ZN	10197808	2	4	808	918470508	EXTERNAL FEED
WASHER ISO 7089 5 200HV ZN	10197808	43	2	989	96036210	TERMINAL BOX
WASHER ISO 7089 5 200HV ZN	10197808	6	1	1035	968838608	LOCATION FIXTURE PRE-ASS.
WASHER ISO 7089 5 200HV ZN	10197808	167	2	1113	96035579	TERMINAL BOX CPL.
WASHER ISO 7089 6 200HV ZN	10197771	35	18	20	918005408	CENTRAL SECTION CRAWLER
WASHER ISO 7089 6 200HV ZN	10197771	308	4	34	969731708	HYDRAULIC EQUIPM.CENTER
WASHER ISO 7089 6 200HV ZN	10197771	30	2	48	967907608	SWITCH BOX COMPL.
WASHER ISO 7089 6 200HV ZN	10197771	4	4	50	926891108	GROUND RAIL
WASHER ISO 7089 6 200HV ZN	10197771	6	6	84	968727008	CAMERA EQUIPMENT CRAW
WASHER ISO 7089 6 200HV ZN	10197771	11	4	86	917322008	CENTRA.LUBRICATION SYSTE
WASHER ISO 7089 6 200HV ZN	10197771	6	6	108	968668808	CAMERA EQUIPMENT CRAW
WASHER ISO 7089 6 200HV ZN	10197771	11	4	110	917322208	CENTR.LUBRICATION SYSTEM
WASHER ISO 7089 6 200HV ZN	10197771	61	10	146	918011308	PREMOUNTED LOWER PART
WASHER ISO 7089 6 200HV ZN	10197771	111	8	192	96062971	ASSEMBLY PARTS F.SLEWING
WASHER ISO 7089 6 200HV ZN	10197771	7	3	195	969483508	PARK CONSOLE HOSES PRE
WASHER ISO 7089 6 200HV ZN	10197771	34	2	201	917438108	WINCH 1 PRE-ASSEMBLY
WASHER ISO 7089 6 200HV ZN	10197771	34	2	221	917454008	WINCH 2 PRE-ASS.
WASHER ISO 7089 6 200HV ZN	10197771	13	16	246	917645608	MOUNTING JACK/ERECTING
WASHER ISO 7089 6 200HV ZN	10197771	390	20	279	96032892	DIESEL ENGINE, PRE-ASSEMB
WASHER ISO 7089 6 200HV ZN	10197771	354	6	283	96033379	FIXING PARTS COMPRESSED
WASHER ISO 7089 6 200HV ZN	10197771	71	36	320	96032897	RADIATOR, PRE-ASSEMBLED
WASHER ISO 7089 6 200HV ZN	10197771	504	5	427	919551008	MUFFLER UNIT
WASHER ISO 7089 6 200HV ZN	10197771	13	6	438	96032910	BATTERY BOX, PRE-ASSEMB
WASHER ISO 7089 6 200HV ZN	10197771	42	4	453	918810308	CONTROL STAND
WASHER ISO 7089 6 200HV ZN	10197771	23	12	586	964837908	ADD-ON PARTS
WASHER ISO 7089 6 200HV ZN	10197771	43	2	591	10228112	AIR CONDITIONING UNIT
WASHER ISO 7089 6 200HV ZN	10197771	8	4	645	969408008	COVER COMPL.
WASHER ISO 7089 6 200HV ZN	10197771	3	6	658	922648308	TERMINAL BOARD PRE-ASS.
WASHER ISO 7089 6 200HV ZN	10197771	84	1	721	919075408	CRANE DRIVER CAB ADDITIO
WASHER ISO 7089 6 200HV ZN	10197771	100	1	721	919075408	CRANE DRIVER CAB ADDITIO
WASHER ISO 7089 6 200HV ZN	10197771	58	4	739	96028393	INTERNAL PANELLING INSTA
WASHER ISO 7089 6 200HV ZN	10197771	22	3	750	918064308	SLIDING DOOR INSTALLATION
WASHER ISO 7089 6 200HV ZN	10197771	16	3	752	968080908	CLOSING DEVICE
WASHER ISO 7089 6 200HV ZN	10197771	13	4	773	91000228	AIR CON DRIVE UNIT PREPA
WASHER ISO 7089 6 200HV ZN	10197771	62	4	778	96059325	TERMINAL BOX
WASHER ISO 7089 6 200HV ZN	10197771	42	4	789	967956208	CAMERA INSTALLATION SLEW
WASHER ISO 7089 6 200HV ZN	10197771	22	4	791	968646208	CAMERA HOLDER, PREMOU

Description	Item	Pos.	Quantity	Page	Assembly	Description
WASHER ISO 7089 6 200HV ZN	10197771	10	14	1004	967957508	CAMERA EQUIPMENT S-PIVOT
WASHER ISO 7089 6 200HV ZN	10197771	47	2	1017	96022733	BULKHEAD PLATE
WASHER ISO 7089 6 200HV ZN	10197771	302	1	1023	968883308	ADDL.HYDR.F.PIN PULLING DE
WASHER ISO 7089 6 200HV ZN	10197771	302	1	1026	968883408	ADDL.HYDR.F.PIN PULLING DE
WASHER ISO 7089 6 200HV-A2	420060201	26	19	789	967956208	CAMERA INSTALLATION SLEW
WASHER ISO 7089 6 200HV-A2	420060201	6	4	793	96005701	CAMERA HOLDER, PREMOU
WASHER ISO 7089 6 200HV-A4	420000414	49	16	982	919301808	L-HEAD PIECE
WASHER ISO 7089 8 200HV 4	11651374	8	4	407	10144678	PROTECTION PLATE ASSEM
WASHER ISO 7089 8 200HV-A2	420060705	26	16	201	917438108	WINCH 1 PRE-ASSEMBLY
WASHER ISO 7089 8 200HV-A2	420060705	26	16	221	917454008	WINCH 2 PRE-ASS.
WASHER ISO 7089 8 200HV-A2	420060705	19	4	222	968161808	SAFETY ROLLER CPL.
WASHER ISO 7089 8 200HV-A2	420060705	25	56	432	919063308	AIR FILTER UNIT CPL.
WASHER ISO 7089 8 200HV-A2	420060705	125	2	598	96034154	SOUND DAMPING ABOVE
WASHER ISO 7089 8 200HV-A2	420060705	16	32	789	967956208	CAMERA INSTALLATION SLEW
WASHER ISO 7089 8 200HV-A2	420060705	5	6	1037	967937608	OBSTRUCTION LIGHTS PREAS
WASHER ISO 7089 8 200HV-A4	420001014	107	4	66	917291608	CRAWLER TRACK CARRIER, L
WASHER ISO 7089 8 200HV-A4	420001014	107	4	99	917291708	CRAWLER TRACK CARRIER,
WASHER ISO 7089 8 200HV-A4	420001014	79	4	255	540270514	DRIVE UNIT CPL
WASHER ISO 7089 8 200HV-A4	420001014	375	18	278	96032892	DIESEL ENGINE, PRE-ASSEMB
WASHER ISO 7089 8 200HV-A4	420001014	38	41	470	918999008	SLEWING PLATFORM CATWAL
WASHER ISO 7089 8 200HV-A4	420001014	5	8	569	967968208	OIL TANK PRE-ASS.
WASHER ISO 7089 8 200HV-A4	420001014	50	36	982	919301808	L-HEAD PIECE
WASHER ISO 7089 8 300HV ZN	12103465	36	4	20	918005408	CENTRAL SECTION CRAWLER
WASHER ISO 7089 8 300HV ZN	12103465	312	6	34	969731708	HYDRAULIC EQUIPM.CENTER
WASHER ISO 7089 8 300HV ZN	12103465	13	4	50	926891108	GROUND RAIL
WASHER ISO 7089 8 300HV ZN	12103465	48	4	145	918011308	PREMOUNTED LOWER PART
WASHER ISO 7089 8 300HV ZN	12103465	7	14	147	968284308	MOUNTING PARTS BASE PAR
WASHER ISO 7089 8 300HV ZN	12103465	42	26	184	919082708	SLEWING PLATFORM CPL.
WASHER ISO 7089 8 300HV ZN	12103465	27	116	191	96062971	ASSEMBLY PARTS F.SLEWING
WASHER ISO 7089 8 300HV ZN	12103465	18	4	222	968161808	SAFETY ROLLER CPL.
WASHER ISO 7089 8 300HV ZN	12103465	31	10	230	917451208	WINCH 4 PRE-ASSEMBLY
WASHER ISO 7089 8 300HV ZN	12103465	(6)	2	277	96032892	DIESEL ENGINE, PRE-ASSEMB
WASHER ISO 7089 8 300HV ZN	12103465	353	4	283	96033379	FIXING PARTS COMPRESSED
WASHER ISO 7089 8 300HV ZN	12103465	11	28	438	96032910	BATTERY BOX, PRE-ASSEMB
WASHER ISO 7089 8 300HV ZN	12103465	11	10	446	96004209	PUMP PRE-ASS.
WASHER ISO 7089 8 300HV ZN	12103465	8	2	449	96004224	COVER COMPL.
WASHER ISO 7089 8 300HV ZN	12103465	4	4	460	915587308	EMERGENCY SEAT
WASHER ISO 7089 8 300HV ZN	12103465	76	64	471	918999008	SLEWING PLATFORM CATWAL
WASHER ISO 7089 8 300HV ZN	12103465	42	28	474	968283208	CATWALK SUPERSTR.LEFT
WASHER ISO 7089 8 300HV ZN	12103465	4	12	477	968287308	ACCESS LADDER PRE-ASS.
WASHER ISO 7089 8 300HV ZN	12103465	8	4	478	96020149	TREAD
WASHER ISO 7089 8 300HV ZN	12103465	5	2	479	968287208	FOLDING LADDER PRE-ASS.
WASHER ISO 7089 8 300HV ZN	12103465	27	12	502	919733908	ADD HEATING SUPERSTRUCT
WASHER ISO 7089 8 300HV ZN	12103465	14	7	504	96019655	ADDNL.HEATING, PRE-ASSE
WASHER ISO 7089 8 300HV ZN	12103465	62	12	521	919627908	SA FRAME PRE-ASS.
WASHER ISO 7089 8 300HV ZN	12103465	13	3	523	96048466	SA FRAME ERECTING DEVICE
WASHER ISO 7089 8 300HV ZN	12103465	22	8	547	917080608	MOUNTING EQUIPMENT CRAW
WASHER ISO 7089 8 300HV ZN	12103465	12	8	563	918789208	FUEL TANK CPL.
WASHER ISO 7089 8 300HV ZN	12103465	63	5	577	919297008	CENT. LUBRIC. SYSTEM SUP
WASHER ISO 7089 8 300HV ZN	12103465	15	2	589	918009808	CLIMA-HEATING INSTALLATIO
WASHER ISO 7089 8 300HV ZN	12103465	122	32	598	96034154	SOUND DAMPING ABOVE
WASHER ISO 7089 8 300HV ZN	12103465	6	2	599	969118108	COVER COMPL.
WASHER ISO 7089 8 300HV ZN	12103465	6	1	601	96038209	COVER COMPL.
WASHER ISO 7089 8 300HV ZN	12103465	6	2	603	96038293	COVER COMPL.
WASHER ISO 7089 8 300HV ZN	12103465	9	2	604	969054708	COVER COMPL.
WASHER ISO 7089 8 300HV ZN	12103465	9	2	605	969056008	COVER COMPL.
WASHER ISO 7089 8 300HV ZN	12103465	9	2	606	969427208	COVER COMPL.
WASHER ISO 7089 8 300HV ZN	12103465	9	2	607	969427308	COVER COMPL.
WASHER ISO 7089 8 300HV ZN	12103465	6	2	608	96044249	COVER COMPL.
WASHER ISO 7089 8 300HV ZN	12103465	6	8	643	967917908	SWITCH CABINET

Description	Item	Pos.	Quantity	Page	Assembly	Description
WASHER ISO 7089 8 300HV ZN	12103465	94	2	721	919075408	CRANE DRIVER CAB ADDITIO
WASHER ISO 7089 8 300HV ZN	12103465	25	6	724	919075508	CRANE OPERATOR CABIN P
WASHER ISO 7089 8 300HV ZN	12103465	34	4	727	969752608	WINDOW ASSEMBLY
WASHER ISO 7089 8 300HV ZN	12103465	23	1	735	919075308	CRANE OPERATOR CABIN P
WASHER ISO 7089 8 300HV ZN	12103465	26	2	750	918064308	SLIDING DOOR INSTALLATION
WASHER ISO 7089 8 300HV ZN	12103465	8	4	753	964588408	GUIDE PRE-ASS.
WASHER ISO 7089 8 300HV ZN	12103465	9	2	754	964588308	GUIDE PRE-ASS.
WASHER ISO 7089 8 300HV ZN	12103465	22	2	789	967956208	CAMERA INSTALLATION SLEW
WASHER ISO 7089 8 300HV ZN	12103465	5	4	806	919657408	COOLING WATER PRE-HEATIN
WASHER ISO 7089 8 300HV ZN	12103465	17	22	817	917517908	COUNTERWEIGHT FRAME
WASHER ISO 7089 8 300HV ZN	12103465	43	4	952	917473608	WINCH 6 PRE-ASSEMBLY
WASHER ISO 7089 8 300HV ZN	12103465	34	8	982	919301808	L-HEAD PIECE
WASHER ISO 7089 8 300HV ZN	12103465	8	4	985	96001219	HOISTING LIMIT SWITCH PRE-
WASHER ISO 7089 8 300HV ZN	12103465	16	12	998	917228608	BOOM NOSE
WASHER ISO 7089 8 300HV ZN	12103465	4	2	1019	96054388	ADAPTER PRE-ASS.
WASHER ISO 7089 8 300HV ZN	12103465	40	4	1053	919219508	F-CONNECTING HEAD
WASHER ISO 7089 8 300HV ZN	12103465	38	4	1075	919219708	PIVOT SECTION
WASHER ISO 7089 8 300HV ZN	12103465	4	2	1078	968938308	SENSOR PRE-ASS.
WASHER ISO 7089 8 MS	420050601	15	6	791	968646208	CAMERA HOLDER, PREMOU
WASHER ISO 7092 10 200HV	12102693	6	4	1076	96036001	FLAP PRE-ASS.
WASHER ISO 7092 16 300HV F	11691326	73	2	320	96032897	RADIATOR, PRE-ASSEMBLED
WASHER ISO 7092 16 300HV F	11691326	22	6	845	919304308	S PIVOT SECTION PRE-ASS.
WASHER ISO 7092 16 300HV F	11691326	14	18	982	919301808	L-HEAD PIECE
WASHER ISO 7092 20 300HV F	11691327	28	4	126	917076708	CATWALK CRAW.TRACK TRA
WASHER ISO 7092 6 200HV-A2	10035694	16	2	1006	968134408	MECH.AUXILIARIES FOR LIG
WASHER ISO 7092 6 200HV-A2	10035694	23	4	1007	968099808	CAMERA HOLDER, PREMOU
WASHER ISO 7092 8 200HV 4	10299679	73	8	471	918999008	SLEWING PLATFORM CATWAL
WASHER ISO 7093-1 10 300HV	11491889	71	12	21	918005408	CENTRAL SECTION CRAWLER
WASHER ISO 7093-1 10 300HV	11491889	48	6	230	917451208	WINCH 4 PRE-ASSEMBLY
WASHER ISO 7093-1 10 300HV	11491889	76	16	320	96032897	RADIATOR, PRE-ASSEMBLED
WASHER ISO 7093-1 10 300HV	11491889	503	12	427	919551008	MUFFLER UNIT
WASHER ISO 7093-1 10 300HV	11491889	11	28	436	918981908	BATTERY STORAGE
WASHER ISO 7093-1 10 300HV	11491889	23	4	545	917080508	ROLLER BEARING
WASHER ISO 7093-1 10 300HV	11491889	22	32	817	917517908	COUNTERWEIGHT FRAME
WASHER ISO 7093-1 10 300HV	11491889	13	6	887	919633708	ROLLER SET
WASHER ISO 7093-1 10 300HV	11491889	17	8	892	919633808	ROLLER SET
WASHER ISO 7093-1 10 300HV	11491889	41	8	952	917473608	WINCH 6 PRE-ASSEMBLY
WASHER ISO 7093-1 10 300HV	11491889	12	8	1006	968134408	MECH.AUXILIARIES FOR LIG
WASHER ISO 7093-1 10 A2	421802108	385	116	279	96032892	DIESEL ENGINE, PRE-ASSEMB
WASHER ISO 7093-1 10 A2	421802108	19	18	568	919140308	OIL RESERVOIR, COMPLETE
WASHER ISO 7093-1 10 A2	421802108	35	2	727	969752608	WINDOW ASSEMBLY
WASHER ISO 7093-1 10 A2	421802108	23	1	744	96000697	WIPERS INSTALLATION
WASHER ISO 7093-1 12 200HV	421801908	389	8	279	96032892	DIESEL ENGINE, PRE-ASSEMB
WASHER ISO 7093-1 12 200HV	421801908	351	4	283	96033379	FIXING PARTS COMPRESSED
WASHER ISO 7093-1 12 200HV	421801908	32	10	442	919063408	UREA PLANT
WASHER ISO 7093-1 12 200HV	10540512	500	14	427	919551008	MUFFLER UNIT
WASHER ISO 7093-1 12 300HV	11182717	17	16	116	918589408	HYDRAULIC SUPPORT
WASHER ISO 7093-1 12 300HV	11182717	23	12	230	917451208	WINCH 4 PRE-ASSEMBLY
WASHER ISO 7093-1 12 300HV	11182717	395	8	279	96032892	DIESEL ENGINE, PRE-ASSEMB
WASHER ISO 7093-1 12 300HV	11182717	77	8	320	96032897	RADIATOR, PRE-ASSEMBLED
WASHER ISO 7093-1 12 300HV	11182717	33	24	520	919627908	SA FRAME PRE-ASS.
WASHER ISO 7093-1 12 300HV	11182717	94	24	846	919304308	S PIVOT SECTION PRE-ASS.
WASHER ISO 7093-1 12 300HV	11182717	7	16	896	917190908	S INTERMEDIATE SECTION
WASHER ISO 7093-1 12 300HV	11182717	7	16	904	917333908	S INTERMEDIATE SECTION
WASHER ISO 7093-1 12 300HV	11182717	7	16	908	917078708	S INTERMEDIATE SECTION
WASHER ISO 7093-1 12 300HV	11182717	7	16	915	917078808	S INTERMEDIATE SECTION
WASHER ISO 7093-1 12 300HV	11182717	7	16	928	917079208	S INTERMEDIATE SECTION
WASHER ISO 7093-1 12 300HV	11182717	7	16	933	917571208	S INTERMEDIATE SECTION
WASHER ISO 7093-1 12 300HV	11182717	41	16	945	917191008	SL REDUCING SECTION
WASHER ISO 7093-1 12 300HV	11182717	61	8	983	919301808	L-HEAD PIECE

Description	Item	Pos.	Quantity	Page	Assembly	Description
WASHER ISO 7093-1 12 300HV	11182717	6	4	1059	96038848	PIN PRE-ASS.
WASHER ISO 7093-1 16 200HV	10455191	4	4	436	918981908	BATTERY STORAGE
WASHER ISO 7093-1 16 200HV	10455191	23	16	563	918789208	FUEL TANK CPL.
WASHER ISO 7093-1 16 200HV	10455191	10	16	568	919140308	OIL RESERVOIR, COMPLETE
WASHER ISO 7093-1 16 300HV	4000809	89	4	1100	919220008	F-HEAD SECTION
WASHER ISO 7093-1 20 300HV	4600328	11	2	818	965575208	CENTRING COMPLETE
WASHER ISO 7093-1 24 300HV	10179463	20	16	230	917451208	WINCH 4 PRE-ASSEMBLY
WASHER ISO 7093-1 4 200HV 4	10875642	27	2	474	968283208	CATWALK SUPERSTR.LEFT
WASHER ISO 7093-1 4 200HV 4	10875642	34	2	476	968309908	PLATFORM COMPL.
WASHER ISO 7093-1 4 200HV 4	10875642	67	2	577	919297008	CENT. LUBRIC. SYSTEM SUP
WASHER ISO 7093-1 4 200HV 4	10875642	324	4	757	96033157	COMPRESSED AIR PLANT
WASHER ISO 7093-1 4 200HV 4	10875642	32	16	795	96029469	EQUIPMENT CAMERA CAB
WASHER ISO 7093-1 5 200HV 4	10875643	61	6	20	918005408	CENTRAL SECTION CRAWLER
WASHER ISO 7093-1 5 200HV 4	10875643	30	2	116	918589408	HYDRAULIC SUPPORT
WASHER ISO 7093-1 5 200HV 4	10875643	43	8	184	919082708	SLEWING PLATFORM CPL.
WASHER ISO 7093-1 5 200HV 4	10875643	19	2	438	96032910	BATTERY BOX, PRE-ASSEMB
WASHER ISO 7093-1 5 200HV 4	10875643	58	2	471	918999008	SLEWING PLATFORM CATWAL
WASHER ISO 7093-1 5 200HV 4	10875643	31	2	476	968309908	PLATFORM COMPL.
WASHER ISO 7093-1 5 200HV 4	10875643	24	4	482	969259908	SLEWING PLATFORM CATWAL
WASHER ISO 7093-1 5 200HV 4	10875643	10	4	612	968255808	COVER PRE-ASSY.
WASHER ISO 7093-1 5 200HV 4	10875643	11	4	613	968255908	COVER PRE-ASSY.
WASHER ISO 7093-1 5 200HV 4	10875643	10	4	614	968256008	COVER PRE-ASSY.
WASHER ISO 7093-1 5 200HV 4	10875643	10	4	615	968256108	COVER PRE-ASSY.
WASHER ISO 7093-1 5 200HV 4	10875643	252	6	638	968681408	CONTR: PANEL PINNING
WASHER ISO 7093-1 5 200HV 4	10875643	11	1	752	968080908	CLOSING DEVICE
WASHER ISO 7093-1 5 200HV 4	10875643	38	8	817	917517908	COUNTERWEIGHT FRAME
WASHER ISO 7093-1 5 200HV 4	10875643	192	4	848	919304308	S PIVOT SECTION PRE-ASS.
WASHER ISO 7093-1 5 200HV 4	10875643	18	4	1007	968099808	CAMERA HOLDER, PREMOU
WASHER ISO 7093-1 5 200HV 4	10875643	289	2	1062	96035575	TERMINAL BOX CPL.
WASHER ISO 7093-1 6 200HV 4	10875648	(3)	8	277	96032892	DIESEL ENGINE, PRE-ASSEMB
WASHER ISO 7093-1 6 200HV 4	10875648	393	5	279	96032892	DIESEL ENGINE, PRE-ASSEMB
WASHER ISO 7093-1 6 200HV 4	10875648	358	6	283	96033379	FIXING PARTS COMPRESSED
WASHER ISO 7093-1 6 200HV 4	10875648	22	22	436	918981908	BATTERY STORAGE
WASHER ISO 7093-1 6 200HV 4	10875648	33	4	442	919063408	UREA PLANT
WASHER ISO 7093-1 6 200HV 4	10875648	9	12	446	96004209	PUMP PRE-ASS.
WASHER ISO 7093-1 6 200HV 4	10875648	11	4	449	96004224	COVER COMPL.
WASHER ISO 7093-1 6 200HV 4	10875648	10	32	463	917079908	TURNTABLE PANELLING
WASHER ISO 7093-1 6 200HV 4	10875648	33	1	493	96053632	ELECTRIC ADD-ON PARTS CA
WASHER ISO 7093-1 6 200HV 4	10875648	31	4	510	91000225	AIR CONDITIONING
WASHER ISO 7093-1 6 200HV 4	10875648	94	16	521	919627908	SA FRAME PRE-ASS.
WASHER ISO 7093-1 6 200HV 4	10875648	311	74	532	968513208	ADDITIONAL HYDRAULICS, SA
WASHER ISO 7093-1 6 200HV 4	10875648	9	2	589	918009808	CLIMA-HEATING INSTALLATIO
WASHER ISO 7093-1 6 200HV 4	10875648	124	16	598	96034154	SOUND DAMPING ABOVE
WASHER ISO 7093-1 6 200HV 4	10875648	7	4	599	969118108	COVER COMPL.
WASHER ISO 7093-1 6 200HV 4	10875648	7	2	601	96038209	COVER COMPL.
WASHER ISO 7093-1 6 200HV 4	10875648	7	4	603	96038293	COVER COMPL.
WASHER ISO 7093-1 6 200HV 4	10875648	7	4	608	96044249	COVER COMPL.
WASHER ISO 7093-1 6 200HV 4	10875648	7	6	731	964561008	REAR WINDOW PRE-ASS.
WASHER ISO 7093-1 6 200HV 4	10875648	14	8	750	918064308	SLIDING DOOR INSTALLATION
WASHER ISO 7093-1 6 200HV 4	10875648	8	4	854	919391108	S OVERRUN PROTECTION
WASHER ISO 7093-1 6 200HV 4	10875648	52	2	896	917190908	S INTERMEDIATE SECTION
WASHER ISO 7093-1 6 200HV 4	10875648	51	2	904	917333908	S INTERMEDIATE SECTION
WASHER ISO 7093-1 6 200HV 4	10875648	53	8	933	917571208	S INTERMEDIATE SECTION
WASHER ISO 7093-1 6 200HV 4	10875648	41	2	1075	919219708	PIVOT SECTION
WASHER ISO 7093-1 6 200HV 4	10875648	9	12	1077	96038853	SENSOR CARRIER CPL.
WASHER ISO 7093-1 6 200HV 4	10875648	13	3	1108	96037097	LADDER, PRE-ASSEMBLED
WASHER ISO 7093-1 6 200HV 4	10875648	13	3	1110	96037098	LADDER, PRE-ASSEMBLED
WASHER ISO 7093-1 6 200HV-A	421801708	5	14	84	968727008	CAMERA EQUIPMENT CRAW
WASHER ISO 7093-1 6 200HV-A	421801708	5	14	108	968668808	CAMERA EQUIPMENT CRAW
WASHER ISO 7093-1 6 200HV-A	421801708	5	5	193	968907308	PARK CONSOLE HOSES PRE

Description	Item	Pos.	Quantity	Page	Assembly	Description
WASHER ISO 7093-1 6 200HV-A	421801708	5	3	194	968907408	PARK CONSOLE HOSES PRE
WASHER ISO 7093-1 6 200HV-A	421801708	6	4	480	968904008	CARRIER PRE-ASSEMBLED
WASHER ISO 7093-1 6 200HV-A	421801708	8	4	584	918531108	MIRROR ATTACHM.IN CRANE
WASHER ISO 7093-1 6 200HV-A	421801708	32	2	720	919075408	CRANE DRIVER CAB ADDITIO
WASHER ISO 7093-1 6 200HV-A	10540500	29	2	26	11601184	COLLECTING RING
WASHER ISO 7093-1 6 200HV-A	10540500	502	16	427	919551008	MUFFLER UNIT
WASHER ISO 7093-1 6 200HV-A	10540500	10	1	760	919075608	PLATFORM CRANE CABIN
WASHER ISO 7093-1 6 200HV-A	10540500	9	3	761	968397108	LADDER COMPL.
WASHER ISO 7093-1 6 200HV-A	10540500	8	1	1035	968838608	LOCATION FIXTURE PRE-ASS.
WASHER ISO 7093-1 8 200HV 4	11140469	49	42	20	918005408	CENTRAL SECTION CRAWLER
WASHER ISO 7093-1 8 200HV 4	11140469	5	4	27	969088908	HOLDER PRE-ASSEMBLY
WASHER ISO 7093-1 8 200HV 4	11140469	16	24	126	917076708	CATWALK CRAW.TRACK TRA
WASHER ISO 7093-1 8 200HV 4	11140469	51	24	126	917076708	CATWALK CRAW.TRACK TRA
WASHER ISO 7093-1 8 200HV 4	11140469	49	18	145	918011308	PREMOUNTED LOWER PART
WASHER ISO 7093-1 8 200HV 4	11140469	59	4	184	919082708	SLEWING PLATFORM CPL.
WASHER ISO 7093-1 8 200HV 4	11140469	12	2	201	917438108	WINCH 1 PRE-ASSEMBLY
WASHER ISO 7093-1 8 200HV 4	11140469	12	2	221	917454008	WINCH 2 PRE-ASS.
WASHER ISO 7093-1 8 200HV 4	11140469	42	14	265	918861408	DIESEL ENGINE CPL.
WASHER ISO 7093-1 8 200HV 4	11140469	384	83	279	96032892	DIESEL ENGINE, PRE-ASSEMB
WASHER ISO 7093-1 8 200HV 4	11140469	350	20	283	96033379	FIXING PARTS COMPRESSED
WASHER ISO 7093-1 8 200HV 4	11140469	75	104	320	96032897	RADIATOR, PRE-ASSEMBLED
WASHER ISO 7093-1 8 200HV 4	11140469	5	2	338	10125646	OIL SEPARATOR ASSEMBLY
WASHER ISO 7093-1 8 200HV 4	11140469	7	7	407	10144678	PROTECTION PLATE ASSEM
WASHER ISO 7093-1 8 200HV 4	11140469	501	56	427	919551008	MUFFLER UNIT
WASHER ISO 7093-1 8 200HV 4	11140469	14	16	436	918981908	BATTERY STORAGE
WASHER ISO 7093-1 8 200HV 4	11140469	31	18	442	919063408	UREA PLANT
WASHER ISO 7093-1 8 200HV 4	11140469	17	4	446	96004209	PUMP PRE-ASS.
WASHER ISO 7093-1 8 200HV 4	11140469	28	8	545	917080508	ROLLER BEARING
WASHER ISO 7093-1 8 200HV 4	11140469	6	16	554	917473108	FUEL TANK CONTAINER UPPE
WASHER ISO 7093-1 8 200HV 4	11140469	3	2	557	919965008	FUEL FEED
WASHER ISO 7093-1 8 200HV 4	11140469	10	32	563	918789208	FUEL TANK CPL.
WASHER ISO 7093-1 8 200HV 4	11140469	22	8	568	919140308	OIL RESERVOIR, COMPLETE
WASHER ISO 7093-1 8 200HV 4	11140469	64	2	577	919297008	CENT. LUBRIC. SYSTEM SUP
WASHER ISO 7093-1 8 200HV 4	11140469	38	4	589	918009808	CLIMA-HEATING INSTALLATIO
WASHER ISO 7093-1 8 200HV 4	11140469	121	154	598	96034154	SOUND DAMPING ABOVE
WASHER ISO 7093-1 8 200HV 4	11140469	25	42	611	969443908	SOUND DAMPING DOWN
WASHER ISO 7093-1 8 200HV 4	11140469	441	9	684	96052492	HYDRAULICS
WASHER ISO 7093-1 8 200HV 4	11140469	73	20	721	919075408	CRANE DRIVER CAB ADDITIO
WASHER ISO 7093-1 8 200HV 4	11140469	27	7	735	919075308	CRANE OPERATOR CABIN P
WASHER ISO 7093-1 8 200HV 4	11140469	322	2	757	96033157	COMPRESSED AIR PLANT
WASHER ISO 7093-1 8 200HV 4	11140469	101	102	846	919304308	S PIVOT SECTION PRE-ASS.
WASHER ISO 7093-1 8 200HV 4	11140469	6	16	872	96038419	ADD-ON INCLINATION TRANS
WASHER ISO 7093-1 8 200HV 4	11140469	39	12	896	917190908	S INTERMEDIATE SECTION
WASHER ISO 7093-1 8 200HV 4	11140469	39	12	904	917333908	S INTERMEDIATE SECTION
WASHER ISO 7093-1 8 200HV 4	11140469	39	12	908	917078708	S INTERMEDIATE SECTION
WASHER ISO 7093-1 8 200HV 4	11140469	39	26	915	917078808	S INTERMEDIATE SECTION
WASHER ISO 7093-1 8 200HV 4	11140469	39	28	928	917079208	S INTERMEDIATE SECTION
WASHER ISO 7093-1 8 200HV 4	11140469	39	24	933	917571208	S INTERMEDIATE SECTION
WASHER ISO 7093-1 8 200HV 4	11140469	13	16	936	919219208	S INTERMEDIATE SECTION
WASHER ISO 7093-1 8 200HV 4	11140469	9	106	937	96037300	GRIDIRON PRE-ASS.
WASHER ISO 7093-1 8 200HV 4	11140469	5	7	938	96037301	ROPE GUARD
WASHER ISO 7093-1 8 200HV 4	11140469	6	5	939	96037306	ROPE GUARD
WASHER ISO 7093-1 8 200HV 4	11140469	14	50	945	917191008	SL REDUCING SECTION
WASHER ISO 7093-1 8 200HV 4	11140469	15	4	1004	967957508	CAMERA EQUIPMENT S-PIVOT
WASHER ISO 7093-1 8 200HV 4	11140469	8	1	1006	968134408	MECH.AUXILIARIES FOR LIG
WASHER ISO 7093-1 8 200HV 4	11140469	12	12	1007	968099808	CAMERA HOLDER, PREMOU
WASHER ISO 7093-1 8 200HV 4	11140469	8	52	1058	96038847	GRIDIRON PRE-ASS.
WASHER ISO 7093-1 8 200HV 4	11140469	34	4	1075	919219708	PIVOT SECTION
WASHER ISO 7093-1 8 200HV 4	11140469	6	16	1077	96038853	SENSOR CARRIER CPL.
WASHER ISO 7093-1 8 200HV 4	11140469	26	54	1099	919220008	F-HEAD SECTION

Description	Item	Pos.	Quantity	Page	Assembly	Description
WASHER ISO 7093-1 8 200HV 4	11140469	7	8	1108	96037097	LADDER, PRE-ASSEMBLED
WASHER ISO 7093-1 8 200HV 4	11140469	7	8	1110	96037098	LADDER, PRE-ASSEMBLED
WASHER ISO 7093-1 8 200HV 4	11140469	5	18	1125	919220208	F-INTERMEDIATE SECT.
WASHER ISO 7093-1 8 200HV 4	11140469	32	10	1130	919222808	ERECTION FRAME
WASHER ISO 7093-1 8 200HV-A	421861405	435	4	683	96052492	HYDRAULICS
WASHER ISO 7093-1 8 200HV-A	10540510	119	2	522	919627908	SA FRAME PRE-ASS.
WASHER ISO 7094 8 100 HV-ST	420600301	36	24	896	917190908	S INTERMEDIATE SECTION
WASHER ISO 7094 8 100 HV-ST	420600301	36	25	904	917333908	S INTERMEDIATE SECTION
WASHER ISO 7094 8 100 HV-ST	420600301	36	62	908	917078708	S INTERMEDIATE SECTION
WASHER ISO 7094 8 100 HV-ST	420600301	36	60	915	917078808	S INTERMEDIATE SECTION
WASHER ISO 7094 8 100 HV-ST	420600301	36	64	928	917079208	S INTERMEDIATE SECTION
WASHER ISO 7094 8 100 HV-ST	420600301	36	64	933	917571208	S INTERMEDIATE SECTION
WASHER ISO 7094 8 100 HV-ST	420600301	48	4	1053	919219508	F-CONNECTING HEAD
WASHER RD100X4 S315MC FE	949948408	4	1	1132	96035525	DRAW SHACKLE
WASHER RD110X2 DC01 FE//	949635408	4	9	547	917080608	MOUNTING EQUIPMENT CRAW
WASHER RD120X4 S315MC FE	955702308	66	2	846	919304308	S PIVOT SECTION PRE-ASS.
WASHER RD135X3 DC01 FE//	953848908	73	2	66	917291608	CRAWLER TRACK CARRIER, L
WASHER RD135X3 DC01 FE//	953848908	73	2	99	917291708	CRAWLER TRACK CARRIER,
WASHER RD135X3 DC01 FE//	953848908	3	1	1101	96037041	DRAW SHACKLE
WASHER RD22X3 DC01 FE//ZN	953561608	8	8	1130	919222808	ERECTION FRAME
WASHER RD25X6 PA6G SCHW	288183108	6	6	731	964561008	REAR WINDOW PRE-ASS.
WASHER RD44X2 DC01 FE//ZN	939460808	33	8	126	917076708	CATWALK CRAW.TRACK TRA
WASHER RD50X2 ALMG3 H11	955161608	19	1	1130	919222808	ERECTION FRAME
WASHER RD50X2 ALMG3 H11	955161608	7	1	1133	96013389	PULLEY MOUNT ASSEMBLY C
WASHER RD60X2 ALMG3 H11	948717708	15	1	1139	919222908	OVERRUN PROTECTION
WASHER RD60X5 S355MC FE//	941009708	29	2	945	917191008	SL REDUCING SECTION
WASHER RD70X2 DC01 FE//ZN	949188508	4	1	1133	96013389	PULLEY MOUNT ASSEMBLY C
WASHER RD70X2 DC01 FE//ZN	954178508	65	4	1100	919220008	F-HEAD SECTION
WASHER RD80X3 DC01 FE//ZN	953518308	39	8	126	917076708	CATWALK CRAW.TRACK TRA
WASHER RD80X5 S355MC FE//	949582708	25	2	720	919075408	CRANE DRIVER CAB ADDITIO
WASHER S355MC FE//ZNNI8//C	953867308	64	24	66	917291608	CRAWLER TRACK CARRIER, L
WASHER S355MC FE//ZNNI8//C	953867308	64	24	99	917291708	CRAWLER TRACK CARRIER,
WASHER S355MC FE//ZNNI8//C	953867308	50	4	474	968283208	CATWALK SUPERSTR.LEFT
WASHER S355MC FE//ZNNI8//C	953867308	19	9	945	917191008	SL REDUCING SECTION
WASHER SPRING DIN 127 A 6	424000508	12	3	214	917452308	ELECTRIC FOR WINCH 1
WASHER SPRING DIN 127 A 6	424000508	12	3	227	917452408	ELECTRIC FOR WINCH 2
WASHER SPRING DIN 127 A 6	424000508	12	3	238	917452608	ELECTRIC FOR WINCH 4
WASHER SPRING DIN 127 A 6	424000508	12	3	972	917452808	ELECTRIC FOR WINCH 6
WASHER SPRING DIN 127 B 12	12227180	4	2	849	928830208	SAFETY ROLLER CPL.
WASHER SPRING DIN 127 B 8	11659025	16	2	712	510438508	PRESSURE RELIEF VALVE
WASHER SPRING DIN 7980 6 F	424100608	8	6	256	510230608	HYDRO MOTOR
WASHER SPRING DIN 7980 8 F	424100708	12	4	694	11314761	CONTROL BLOCK
WATER BASIN 8L KUNSTSTOF	10036977	6	1	744	96000697	WIPERS INSTALLATION
WATER CONNECTION	10145193	386	1	329	13455124	DIESEL ENGINE
WATER CONNECTION	10145195	389	1	329	13455124	DIESEL ENGINE
WATER CONNECTION	10152906	387	1	329	13455124	DIESEL ENGINE
WATER COOLER	10873302	3	1	321	12100191	RADIATOR UNIT
WATER DRAIN PLUG M12 PA6	602501208	12	2	48	967907608	SWITCH BOX COMPL.
WATER DRAIN PLUG M12 PA6	602501208	292	1	79	967906508	TERMINAL BOX CPL.
WATER DRAIN PLUG M12 PA6	602501208	292	1	105	967906608	TERMINAL BOX CPL.
WATER DRAIN PLUG M12 PA6	602501208	292	1	536	968241408	TERMINAL BOX WINCH PRE-A
WATER DRAIN PLUG M12 PA6	602501208	9	2	625	969245308	TERMINAL BOX ELECTRICS S
WATER DRAIN PLUG M12 PA6	602501208	20	2	643	967917908	SWITCH CABINET
WATER DRAIN PLUG M12 PA6	602501208	292	1	778	96059325	TERMINAL BOX
WATER DRAIN PLUG M12 PA6	602501208	285	2	863	96036187	TERMINAL BOX CPL.
WATER DRAIN PLUG M12 PA6	602501208	293	1	989	96036210	TERMINAL BOX
WATER DRAIN PLUG M12 PA6	602501208	270	1	1000	968650608	TERMINAL BOX CPL.
WATER DRAIN PLUG M12 PA6	602501208	285	1	1062	96035575	TERMINAL BOX CPL.
WATER DRAIN PLUG M12 PA6	602501208	285	2	1082	96035576	TERMINAL BOX CPL.
WATER DRAIN PLUG PA6G	97029882	510	1	869	968546008	LEAD

Description	Item	Pos.	Quantity	Page	Assembly	Description
WATER DRAIN PLUG PA6G	97029882	509	1	870	968546108	LEAD
WATER DRAIN VALVE 22BAR	502921908	161	2	757	96033157	COMPRESSED AIR PLANT
WATER HEATING SYSTEM 24	10876576	1	1	504	96019655	ADDNL.HEATING, PRE-ASSE
WATER HOSE DN4-RAUCLAIR-	11000710	10	10	744	96000697	WIPERS INSTALLATION
WATER PIPE EDELSTAHL	97037228	14	1	320	96032897	RADIATOR, PRE-ASSEMBLED
WATER PIPE EDELSTAHL	97056345	51	1	276	96032892	DIESEL ENGINE, PRE-ASSEMB
WATER PIPE EDELSTAHL	97056364	52	1	276	96032892	DIESEL ENGINE, PRE-ASSEMB
WATER PUMP WITH FASTENIN	12490129	370	1	329	13455124	DIESEL ENGINE
WATER PUMP, PRE-ASSEMB	10138461	2	1	388	12490129	WATER PUMP WITH FASTENIN
WATER SENSOR 5V	11370365	6	1	560	12105268	FUEL FILTER
WATER VALVE NW12X2,5 NICH	11082158	3	2	446	96004209	PUMP PRE-ASS.
WEDGE LOCK WASHER NORD	7015814	14	2	729	96000684	FRONT WINDOW CPL.
WEDGE SOCKET 27-29 GR.29	12100038	10	1	134	917077108	TOOL
WEDGE SOCKET 32-33 GR.33	12100046	11	1	134	917077108	TOOL
WEIGHT EN-GJS400-18 FE//ZN	10873379	1	1	832	96013575	HOIST LIM.SWITCH PLUMMET
WEIGHT INFORMATION PLAT	97094948	(4)	6	817	917517908	COUNTERWEIGHT FRAME
WEIGHT INFORMATION PLATE	97042994	3	2	132	917077008	FIXAGE DU CONTREPOIDS CE
WEIGHT INFORMATION PLATE	97009588	3	2	58	917076208	FLOOR SHEET COMPL.
WEIGHT INFORMATION PLATE	97035684	37	1	145	918011308	PREMOUNTED LOWER PART
WEIGHT INFORMATION PLATE	97111655	25	1	1043	919326208	SLEWING PLATFORM EXTENS
WEIGHT INFORMATION PLATE	97037631	29	4	817	917517908	COUNTERWEIGHT FRAME
WEIGHT INFORMATION PLATE	97032391	28	4	817	917517908	COUNTERWEIGHT FRAME
WEIGHT INFORMATION PLAT	97102748	(1)	2	1153	96022180	FRAME
WELD PLATE DIN 3015-1 L-AP	11211987	201	2	277	96032892	DIESEL ENGINE, PRE-ASSEMB
WELD PLATE DIN 3015-1 L-AP	602015208	51	3	283	96033379	FIXING PARTS COMPRESSED
WELD PLATE DIN 3015-1 L-AP	602015208	45	1	1017	96022733	BULKHEAD PLATE
WELD PLATE DIN 3015-1 L-AP	10802203	199	2	277	96032892	DIESEL ENGINE, PRE-ASSEMB
WELD PLATE DIN 3015-1 L-AP	10802203	153	2	847	919304308	S PIVOT SECTION PRE-ASS.
WELD PLATE DIN 3015-1 L-AP	10802203	9	1	1017	96022733	BULKHEAD PLATE
WELD PLATE DIN 3015-1 L-AP	10802205	200	1	277	96032892	DIESEL ENGINE, PRE-ASSEMB
WELD PLATE DIN 3015-1 L-AP	10802201	198	2	277	96032892	DIESEL ENGINE, PRE-ASSEMB
WELD PLATE DIN 3015-1 L-AP	11008020	196	1	277	96032892	DIESEL ENGINE, PRE-ASSEMB
WELD PLATE DIN 3015-3 Z-AP	602015908	117	8	192	96062971	ASSEMBLY PARTS F.SLEWING
WELDMENT STEP	96000486	15	1	597	96034154	SOUND DAMPING ABOVE
WELDMENT STEP	969061008	19	1	597	96034154	SOUND DAMPING ABOVE
WINCH 1	917077808	107	1	12		LIEBHERR CRAW.CRANE LR
WINCH 1 PRE-ASSEMBLY	917438108	1	1	198	917077808	WINCH 1
WINCH 2	917077908	108	1	12		LIEBHERR CRAW.CRANE LR
WINCH 2 PRE-ASS.	917454008	1	1	218	917077908	WINCH 2
WINCH 4 LUFFING GEAR	917078208	111	1	12		LIEBHERR CRAW.CRANE LR
WINCH 4 PRE-ASSEMBLY	917451208	1	1	228	917078208	WINCH 4 LUFFING GEAR
WINCH 6	919550708	219	1	14		LIEBHERR CRAW.CRANE LR
WINCH 6 PRE-ASSEMBLY	917473608	1	1	949	919550708	WINCH 6
WINCH BEARING	968093208	1	1	201	917438108	WINCH 1 PRE-ASSEMBLY
WINCH BEARING	968093208	1	1	221	917454008	WINCH 2 PRE-ASS.
WINCH BEARING	968224208	1	1	952	917473608	WINCH 6 PRE-ASSEMBLY
WINCH REVOLUTION TRANS	10802061	5	1	214	917452308	ELECTRIC FOR WINCH 1
WINCH REVOLUTION TRANS	10802061	5	1	227	917452408	ELECTRIC FOR WINCH 2
WINCH REVOLUTION TRANS	10802061	5	1	238	917452608	ELECTRIC FOR WINCH 4
WINCH REVOLUTION TRANS	10802061	5	1	972	917452808	ELECTRIC FOR WINCH 6
WIND VELOCITY TRANSMITTE	11482252	2	1	1032	917569308	CARRIER, MEAS. & WARN. D
WIND WARNING PREASSEMB	967936408	2	1	1034	968838508	MECH MEAS AND WARNING D
WINDOW	11110060	1	1	160	10871517	ELECTRIC PUMP
WINDOW ASSEMBLY SPF	969752608	1	1	724	919075508	CRANE OPERATOR CABIN P
WIPER ARM 650MM	10292014	4	1	744	96000697	WIPERS INSTALLATION
WIPER ARM 700MM	10874311	2	1	729	96000684	FRONT WINDOW CPL.
WIPER BEARING ST	10874927	4	1	729	96000684	FRONT WINDOW CPL.
WIPER BLADE 700	10292016	5	1	744	96000697	WIPERS INSTALLATION
WIPER BLADE 900MM	10291148	3	1	729	96000684	FRONT WINDOW CPL.
WIPER FRAME	10874163	2	1	744	96000697	WIPERS INSTALLATION

Description	Item	Pos.	Quantity	Page	Assembly	Description
WIPER FRAME 10	10412879	3	1	744	96000697	WIPERS INSTALLATION
WIPER MOTOR 55NM 24V SPF	10292021	1	2	744	96000697	WIPERS INSTALLATION
WIPERS INSTALLATION	96000697	3	1	735	919075308	CRANE OPERATOR CABIN P
WIRE	7367367	(17)	4	293	11212743	VARIABLE PUMP
WIRE HOSE CLAMP 70-75	11000902	22	4	742	969752708	AIR DUCT
WIRE TERMINAL BOX PRE-A	96037447	2	1	864	96036194	WIRES TERMINAL BOX CPL.
WIRE TERMINAL BOX PRE-A	96038161	2	1	990	96036211	WIRES TERMINAL BOX CPL.
WIRED END FERRULE DIN 462	602308008	87	2	81	967971708	WIRING HARNESS
WIRED END FERRULE DIN 46	602307808	114	3	81	967971708	WIRING HARNESS
WIRED END FERRULE DIN 46	602307808	114	3	627	96033473	WIRING HARNESS
WIRED END FERRULE DIN 46	602307708	86	8	486	96033369	WIRING HARNESS
WIRED END FERRULE DIN 46	602307708	86	38	619	96033472	WIRING HARNESS
WIRED END FERRULE DIN 46	602307708	86	60	627	96033473	WIRING HARNESS
WIRED END FERRULE DIN 46	602308108	88	1	489	96021228	WIRING HARNESS
WIRED END FERRULE DIN 46	602308108	88	4	627	96033473	WIRING HARNESS
WIRED END FERRULE DIN 462	602308208	698	2	53	96026395	CABLING
WIRED END FERRULE DIN 462	602308208	698	1	620	96033472	WIRING HARNESS
WIRED END FERRULE DIN 462	602308208	698	4	623	96033855	WIRING HARNESS
WIRED END FERRULE DIN 462	602308208	698	3	628	96033473	WIRING HARNESS
WIRED END FERRULE DIN 46	10101685	657	4	628	96033473	WIRING HARNESS
WIRES CPL. A309	96033370	15	1	485	96033359	CABLE LIST DRIVER'S CABIN
WIRES CPL. S2000-F2	96038868	30	1	1062	96035575	TERMINAL BOX CPL.
WIRES CPL. S2010-F2	96038775	3	1	1082	96035576	TERMINAL BOX CPL.
WIRES CPL. S2020-F2	96038967	30	1	1113	96035579	TERMINAL BOX CPL.
WIRES CPL. S220	968275008	2	1	105	967906608	TERMINAL BOX CPL.
WIRES CPL. S240	968274708	2	1	79	967906508	TERMINAL BOX CPL.
WIRES CPL. S510	969778008	5	1	625	969245308	TERMINAL BOX ELECTRICS S
WIRES CPL. S515	96060217	2	1	778	96059325	TERMINAL BOX
WIRES PRE-ASS. A309	96035204	2	1	488	96033370	WIRES CPL.
WIRES PRE-ASS. S2000-F2	96038867	2	1	1063	96038868	WIRES CPL.
WIRES PRE-ASS. S2010	96038776	2	1	1083	96038775	WIRES CPL.
WIRES PRE-ASS. S2020-F2	96038968	2	1	1114	96038967	WIRES CPL.
WIRES PRE-ASS. S515	96060218	2	1	779	96060217	WIRES CPL.
WIRES TERMINAL BOX CPL.	96036194	110	1	863	96036187	TERMINAL BOX CPL.
WIRES TERMINAL BOX CPL.	96036211	6	1	989	96036210	TERMINAL BOX
WIRES TERMINAL BOX CPL.	968653208	1	1	1000	968650608	TERMINAL BOX CPL.
WIRES TERMINAL BOX CPL.	968340308	1	1	536	968241408	TERMINAL BOX WINCH PRE-A
WIRING DUCT 80X40/2000 HAR	638109101	14	0.37	653	96033320	ASSEMBLY PARTS MOUNTIN
WIRING DUCT 80X40/2000 HAR	638109101	15	0.62	653	96033320	ASSEMBLY PARTS MOUNTIN
WIRING DUCT 80X60/2000 HAR	638109201	9	0.16	653	96033320	ASSEMBLY PARTS MOUNTIN
WIRING DUCT 80X60/2000 HAR	638109201	13	0.31	653	96033320	ASSEMBLY PARTS MOUNTIN
WIRING HARNESS W1926	968158108	20	1	972	917452808	ELECTRIC FOR WINCH 6
WIRING HARNESS W200	967908208	20	1	54	967908108	CABLE LIST F.CENTER SECTIO
WIRING HARNESS W220	967971808	11	1	105	967906608	TERMINAL BOX CPL.
WIRING HARNESS W221	967971908	12	1	105	967906608	TERMINAL BOX CPL.
WIRING HARNESS W223	967972008	13	1	105	967906608	TERMINAL BOX CPL.
WIRING HARNESS W225	967972108	14	1	105	967906608	TERMINAL BOX CPL.
WIRING HARNESS W240	967971408	11	1	79	967906508	TERMINAL BOX CPL.
WIRING HARNESS W241	967971508	12	1	79	967906508	TERMINAL BOX CPL.
WIRING HARNESS W243	967971608	13	1	79	967906508	TERMINAL BOX CPL.
WIRING HARNESS W245	967971708	14	1	79	967906508	TERMINAL BOX CPL.
WIRING HARNESS W291	969466308	50	1	54	967908108	CABLE LIST F.CENTER SECTIO
WIRING HARNESS W300	96033369	10	1	485	96033359	CABLE LIST DRIVER'S CABIN
WIRING HARNESS W301	967925908	11	1	485	96033359	CABLE LIST DRIVER'S CABIN
WIRING HARNESS W302	967926008	12	1	485	96033359	CABLE LIST DRIVER'S CABIN
WIRING HARNESS W305	967926108	13	1	485	96033359	CABLE LIST DRIVER'S CABIN
WIRING HARNESS W310	96021228	16	1	485	96033359	CABLE LIST DRIVER'S CABIN
WIRING HARNESS W346	96023876	(10)	1	493	96053632	ELECTRIC ADD-ON PARTS CA
WIRING HARNESS W360	96019612	17	1	485	96033359	CABLE LIST DRIVER'S CABIN
WIRING HARNESS W500	96033473	5	1	626	96033469	CABLE LIST SLEWING PLATF

Description	Item	Pos.	Quantity	Page	Assembly	Description
WIRING HARNESS W500PP	96059328	6	1	778	96059325	TERMINAL BOX
WIRING HARNESS W500U	968287908	(10)	1	141	917987408	SLEWING PLATFORM FRAME
WIRING HARNESS W501	96033472	15	1	618	96033468	ELECTRIC F. AGGREGATE
WIRING HARNESS W521	968157608	20	1	214	917452308	ELECTRIC FOR WINCH 1
WIRING HARNESS W522	968157708	20	1	227	917452408	ELECTRIC FOR WINCH 2
WIRING HARNESS W524	968157908	20	1	238	917452608	ELECTRIC FOR WINCH 4
WIRING HARNESS W555	96033855	16	1	618	96033468	ELECTRIC F. AGGREGATE
WIRING HARNESS W587	969244008	20	1	618	96033468	ELECTRIC F. AGGREGATE
WIRING HARNESS W588	968401008	19	1	618	96033468	ELECTRIC F. AGGREGATE
WIRING HARNESS W589	968400908	18	1	618	96033468	ELECTRIC F. AGGREGATE
WIRING HARNESS W602	968418008	1	1	635	968709008	ANTENNA CPL.
WIRING HARNESS W620	967919208	(10)	1	585	917081908	CHARGER F.BATTERY
WIRING LIST BATTERY BOX	969239008	10	1	439	96032891	ELECTRIC FOR BATTERY BOX
WORK LIGHT 50W 12-24V ALU	10872003	15	1	1005	919294008	ARGON FLOODLIGHT HEEL PI
WORKING HAED LIGHT 35W 9-	11212679	24	3	493	96053632	ELECTRIC ADD-ON PARTS CA
WORKING HAED LIGHT 35W 9-	11212679	10	2	639	96033470	ELECTRIC ADD-ON PARTS
Z-PROFILE 4X760X126 S315M	97031338	35	2	945	917191008	SL REDUCING SECTION

Bezeichnung	Artikel	Pos.	Menge	Seite	Baugruppe	Bezeichnung
A-SCHEINWERFER S-ANLEN	919294008	334	1	14		LIEBHERR RAUPENKRAN LR
ABDECKBLECH	944313303	14	1	151	90211005	DREHWERKANTRIEB
ABDECKBLECH 1.5X80X122 DC	97062336	13	1	493	96053632	ELEKTRIK ANBAUTEILE KABIN
ABDECKBLECH VORM.	965021508	46	2	453	918810308	STEUERSTAND
ABDECKHAUBE	10875014	3	1	512	10451181	VERFLUESSIGEREINHEIT
ABDECKHAUBE	968310608	49	1	65	917291608	RAUPENTRAEGER LI.
ABDECKHAUBE	968310608	49	1	98	917291708	RAUPENTRAEGER RE.
ABDECKHAUBE	968310708	50	1	65	917291608	RAUPENTRAEGER LI.
ABDECKHAUBE	968310708	50	1	98	917291708	RAUPENTRAEGER RE.
ABDECKKAPPE	11171306	2	1	1033	11482252	WINDGESCHWINDIGKEITSGE
ABDECKKAPPE 700 M18X1,5 P	10129392	2	2	367	12489819	ABDECKKAPPEN-KIT
ABDECKKAPPE DT-LC01 PA66	10870604	523	1	486	96033369	KABELSTRANG
ABDECKKAPPE DT-LC01 PA66	10870604	516	2	489	96021228	KABELSTRANG
ABDECKKAPPE DT-LC01 PA66	10870604	527	7	628	96033473	KABELSTRANG
ABDECKKAPPE POLYSTIC27-3	591570908	5	2	655	968095808	MONTAGEEINHEIT VORM.
ABDECKKAPPE POLYSTIC27-3	591570908	25	1	735	919075308	KRANFUEHRERKABINE VORM.
ABDECKKAPPE PP	10129394	7	1	367	12489819	ABDECKKAPPEN-KIT
ABDECKKAPPEN-KIT	12489819	300	1	366	10146660	HOCHDRUCKPUMPE
ABDECKPLATTE ANBAU	10144678	470	1	330	13455124	DIESELMOTOR
ABDECKPLATTE VORM.	10144873	1	1	407	10144678	ABDECKPLATTE ANBAU
ABDECKUNG	11005170	17	1	455	10877138	FAHRERSITZ
ABDECKUNG	11171270	32	1	455	10877138	FAHRERSITZ
ABDECKUNG SCHWK.	96004207	3	1	442	919063408	HARNSTOFFANLAGE
ABDECKUNG SCHWK. RAL 701	96002479	2	1	747	969520208	MONITORKONSOLE
ABDICHTPROFIL	97044073	(2)	1	625	969245308	ELEKTRIK KLEMMKASTEN DB
ABDICHTPROFIL	979076508	4	1	49	965690708	DECKEL KPL.
ABDICHTPROFIL 0 GUMMI 55°	977505708	10	1	645	969408008	DECKEL KPL.
ABGASKLAPPE L=90MM	12922616	(7)	1	330	13455124	DIESELMOTOR
ABGASKLAPPE L=90MM	12922626	(6)	1	330	13455124	DIESELMOTOR
ABGASKRUEMMER ANBAU V-	10141558	412	1	329	13455124	DIESELMOTOR
ABGASKRUEMMER LINKS V-	10153467	2	1	399	10141558	ABGASKRUEMMER ANBAU
ABGASKRUEMMER RECHTS V-	10147866	1	1	399	10141558	ABGASKRUEMMER ANBAU
ABGASMISCHROHR SCRFILTE	13402645	4	1	426	919551008	SCHALLDAEMPFERANLAGE
ABGASROHR 38/FLEXIBEL	553054108	6	2.4	502	919733908	ZUSATZHEIZUNG OW
ABGASROHR 38/FLEXIBEL	553054108	9	0.3	504	96019655	ZUSATZHEIZUNG VORM.
ABGASROHR ANBAU V-MOTO	10141356	410	1	329	13455124	DIESELMOTOR
ABGASROHR EDELSTAHL SP	96033550	2	1	426	919551008	SCHALLDAEMPFERANLAGE
ABGASROHR EDELSTAHL SP	96033551	6	1	426	919551008	SCHALLDAEMPFERANLAGE
ABGASROHR EDELSTAHL SP	96033552	7	1	426	919551008	SCHALLDAEMPFERANLAGE
ABGASROHR LINKS V-MOTO	10141355	2	1	398	10141356	ABGASROHR ANBAU
ABGASROHR RECHTS V-MO	10141354	1	1	398	10141356	ABGASROHR ANBAU
ABGASROHR V-MOTORXD950	10141351	(1)	1	398	10141356	ABGASROHR ANBAU
ABGASROHR V-MOTORXD95	11354228	(1)	1	398	10141356	ABGASROHR ANBAU
ABGASSCHALLDAEMPFER 116	553187208	7	1	504	96019655	ZUSATZHEIZUNG VORM.
ABGASSTUTZEN ANBAU V-MO	12935969	432	1	330	13455124	DIESELMOTOR
ABGASSTUTZEN V-MOTOR D9	10153459	(2)	1	330	13455124	DIESELMOTOR
ABGASSTUTZEN V-MOTOR D9	10153461	(3)	1	330	13455124	DIESELMOTOR
ABGASSTUTZEN V-MOTOR D9	10153461	(4)	1	330	13455124	DIESELMOTOR
ABGASTURBOLADER HE400W	10134988	1	1	400	10141720	ATL-ANBAU
ABGASTURBOLADER HE400W	10134989	1	1	401	10141721	ATL-ANBAU
ABGLAETTMITTEL KANISTER-	811203108	38	1	727	969752608	SCHEIBEN EINBAU
ABGLAETTMITTEL KANISTER-	811203108	39	1	750	918064308	SCHIEBETUER EINBAU
ABLAGE 35X410X195 ABS-TPU	97058595	27	1	739	96028393	INNENVERKLEIDUNG EINBAU
ABLAGE MONTAGE+TRANSPO	918188208	35	1	887	919633708	ROLLENSATZ
ABLAGE MONTAGE+TRANSPO	918188208	38	1	892	919633808	ROLLENSATZ
ABLAGE SCHWK.	967960008	2	1	920	968214108	ZUGSTANGE VORM.
ABLAGE SCHWK. T ZN O	969973708	1	1	889	918188208	ABLAGE
ABLASSVENTIL	10032906	(20)	1	342	10134887	OELWANNE MIT BEFEST.
ABLASSVENTIL	10032906	5	1	396	10152906	KUEHLWASSERANSCHLUSS
ABSCHALTVENTIL	11067304	5	1	308	10873891	PUMPENGEHAEUSE

Bezeichnung	Artikel	Pos.	Menge	Seite	Baugruppe	Bezeichnung
ABSCHIRMUNG ZURUECKGEB	965617208	995	18	490	96019612	KABELSTRANG
ABSCHIRMUNG ZURUECKGEB	965617208	995	2	1089	96039722	LEITUNG
ABSCHLUSSPLATTE	10871729	3	1	237	11212497	VERSTELLMOTOR
ABSCHLUSSPLATTE	10871731	3	1	207	11170708	VERSTELLMOTOR
ABSEIL- UND RETTUNGSGER	11007312	3	1	139	916959908	PERSOENLICHE SCHUTZAUS
ABSPANNSEIL KPL. 66X18M	96037810	1	2	1140	919395808	FAB-ABSPANNUNG
ABSPANNSEIL KPL. 66X5.45M	96037007	20	2	1125	919220208	F-ZWISCHENSTUECK
ABSPANNSEIL KPL. 66X8.5M	96037814	2	2	1140	919395808	FAB-ABSPANNUNG
ABSPERRORGAN DN200-FLAN	11491257	7	1	569	967968208	OELBEHAELTER VORM.
ABSTANDSBOLZEN M4X30 V	602017808	23	1	752	968080908	SCHLIESSANLAGE
ABSTANDSBOLZEN M5X30	660044708	23	1	750	918064308	SCHIEBETUER EINBAU
ABSTANDSBOLZEN M6X30 ST	11001955	63	3	740	96028393	INNENVERKLEIDUNG EINBAU
ABSTANDSBOLZEN M6X50 S	10875447	55	1	739	96028393	INNENVERKLEIDUNG EINBAU
ABSTANDSHALTER 5X280X910	97115244	3	1	1104	96032541	WANDERROLLE KPL.
ABSTANDSHALTER 5X280X910	97115244	2	2	1105	96032582	NACKENROLLE EINBAU
ABSTANDSHALTER 5X322X876	97115405	52	1	1099	919220008	F-KOPFSTUECK
ABSTANDSHALTER SCHWK.	96033238	2	1	1104	96032541	WANDERROLLE KPL.
ABSTANDSRING	11181884	32	1	26	11601184	SCHLEIFRINGUEBERTRAEGE
ABSTECKBOLZEN SCHWK. FE	962580308	38	8	520	919627908	SA-BOCK VORM.
ABSTECKBOLZEN SCHWK. FE	962580308	16	4	845	919304308	S-ANLENKSTUECK VORM.
ABSTECKBOLZEN SCHWK. FE	962580308	40	8	896	917190908	S-ZWISCHENSTUECK
ABSTECKBOLZEN SCHWK. FE	962580308	40	8	904	917333908	S-ZWISCHENSTUECK
ABSTECKBOLZEN SCHWK. FE	962580308	40	8	908	917078708	S-ZWISCHENSTUECK
ABSTECKBOLZEN SCHWK. FE	962580308	40	10	915	917078808	S-ZWISCHENSTUECK
ABSTECKBOLZEN SCHWK. FE	962580308	40	8	928	917079208	S-ZWISCHENSTUECK
ABSTECKBOLZEN SCHWK. FE	962580308	40	8	933	917571208	S-ZWISCHENSTUECK
ABSTECKBOLZEN SCHWK. FE	962580308	6	4	936	919219208	S-ZWISCHENSTUECK
ABSTECKBOLZEN SCHWK. FE	962580308	3	4	945	917191008	SL-REDUZIERSTUECK
ABSTECKBOLZEN SCHWK. FE	962580308	8	2	1053	919219508	F-ANSCHLUSSKOPF
ABSTECKBOLZEN SCHWK. FE	968190708	20	2	915	917078808	S-ZWISCHENSTUECK
ABSTIMMSCHEIBE	7023472	12	1	316	11314599	VERSTELLPUMPE
ABSTUETZPLATTE KPL.	96016050	4	4	116	918589408	HYDRAULISCHE ABSTUETZUN
ABSTUETZPLATTE KPL.	962009308	6	2	130	917076808	MECH.ZUSATZABSTUETZUNG
ABSTUETZPLATTE SCHWK.	96016054	1	1	118	96016050	ABSTUETZPLATTE KPL.
ABSTUETZPLATTE SCHWK.	962010208	1	1	131	962009308	ABSTUETZPLATTE KPL.
ABSTUETZUNG	9080695	3	1	343	10137870	OELMESSSTAB KPL.
ABSTUETZZYLINDER 210/180-1	512391108	3	4	116	918589408	HYDRAULISCHE ABSTUETZUN
ABTRIEB KPL	540270414	23	1	248	10802280	SEILWINDE
ABTRIEBSWELLE 270 18CrNi	927633401	10	1	151	90211005	DREHWERKANTRIEB
ABWEISER 40X326 S355MC FE	97095956	6	2	1058	96038847	GITTERROST VORM.
ABWEISER SCHWK. FE//ZNNI8/	96010191	43	1	817	917517908	AUFNAHME GEGENGEWICHT
ACHSE 130.0X435 35NICRMOV	97026885	22	2	65	917291608	RAUPENTRAEGER LI.
ACHSE 130.0X435 35NICRMOV	97026885	22	2	98	917291708	RAUPENTRAEGER RE.
ACHSE 177.8X270 S890QL1 GA	97115242	31	1	1099	919220008	F-KOPFSTUECK
ACHSE 18.0X190 S355J2C+C	97067272	38	1	789	967956208	KAMERAANBAU DREHBUEHN
ACHSE 180.0X530 35NICRMOV	97026864	17	20	65	917291608	RAUPENTRAEGER LI.
ACHSE 180.0X530 35NICRMOV	97026864	17	20	98	917291708	RAUPENTRAEGER RE.
ACHSE 240.0X2178 35NICRM	97028117	7	1	545	917080508	ROLLENLAGERUNG
ACHSE 240.0X2870 35NICRM	97028321	13	1	520	919627908	SA-BOCK VORM.
ACHSE 244.5X1041 S770QL SP	97029851	8	1	887	919633708	ROLLENSATZ
ACHSE 244.5X1221 S770QL GA	97115233	11	1	1099	919220008	F-KOPFSTUECK
ACHSE 244.5X1421 S770QL GA	97029784	10	1	892	919633808	ROLLENSATZ
ACHSE 244.5X152 S770QL1 SP	97035771	29	1	998	917228608	MASTNASE
ACHSE 244.5X580 S770QL1 SP	97123862	33	1	1053	919219508	F-ANSCHLUSSKOPF
ACHSE 244.5X675 S890QL1 SP	97034094	5	1	998	917228608	MASTNASE
ACHSE 25.0 X475 S355J2G3C+	979871608	3	1	1108	96037097	LEITER VORM.
ACHSE 25.0 X475 S355J2G3C+	979871608	3	1	1110	96037098	LEITER VORM.
ACHSE 25.0X500 S355J2G3C+	97014724	9	2	1043	919326208	DREHBUEHNENVERLAENGER
ACHSE 25.0X912 S770QL GA	97129149	47	1	1099	919220008	F-KOPFSTUECK
ACHSE 30.0X1252 S355J2C+C	97115236	23	1	1099	919220008	F-KOPFSTUECK

Bezeichnung	Artikel	Pos.	Menge	Seite	Baugruppe	Bezeichnung
ACHSE 30.0X82 S355J2C+C FE	97070803	20	1	724	919075508	KRANFUEHRERKABINE VORM.
ACHSE 34X29 X5CRNI18-10	97073059	28	1	727	969752608	SCHEIBEN EINBAU
ACHSE 34X42 X5CRNI18-10	97086837	41	1	727	969752608	SCHEIBEN EINBAU
ACHSE 50.0X407 42CRMO4+Q	97034180	2	146	59	96006203	BODENPLATTEN VORM.
ACHSE 65.0X688 35NICRMOV	97091061	39	1	1099	919220008	F-KOPFSTUECK
ACHSE 80.0X1075 S355J2C+C	97029852	9	1	887	919633708	ROLLENSATZ
ACHSE 80.0X1455 S355J2C+C	97029785	11	1	892	919633808	ROLLENSATZ
ACHSE 82.5X1270 S355J2H T Z	97115235	16	1	1099	919220008	F-KOPFSTUECK
ACHSE 82.5X1679 S770QL	950362908	1	1	529	928331508	SCHUTZWALZE KPL.
ACHSE 90.0X100 S355J2+AR	948918408	3	2	1043	919326208	DREHBUEHNENVERLAENGER
ACHSE KPL.	968861208	3	1	982	919301808	L-KOPFSTUECK
ACHSE RD40X1650 S355J2C+	956334708	(2)	1	952	917473608	WINDE 6 VORM.
ACHSHALTER	11494544	9	1	856	12101591	RUECKFALLSTUETZE
ACHSHALTER 10X150X40 S35	934787908	35	4	520	919627908	SA-BOCK VORM.
ACHSHALTER 10X150X40 S35	934787908	25	2	845	919304308	S-ANLENKSTUECK VORM.
ACHSHALTER 20X362X275 S96	97028335	15	2	520	919627908	SA-BOCK VORM.
ACHSHALTER 25X250X49 S69	97026925	23	2	65	917291608	RAUPENTRAEGER LI.
ACHSHALTER 25X250X49 S69	97026925	23	2	98	917291708	RAUPENTRAEGER RE.
ACHSHALTER 25X325X64 S96	97026865	18	20	65	917291608	RAUPENTRAEGER LI.
ACHSHALTER 25X325X64 S96	97026865	18	20	98	917291708	RAUPENTRAEGER RE.
ACHSHALTER 6.0 X0 S235JR	941324408	10	2	222	968161808	SCHUTZWALZE KPL.
ACHSHALTER 6.0 X0 S235JR	941324408	14	2	952	917473608	WINDE 6 VORM.
ACHSHALTERBLECH 40X500	97034140	6	2	197	917077708	BOLZEN S-ANLENKSTUECK
ADAPTER	7411830	43	1	510	91000225	KLIMAANLAGE
ADAPTER 18-POL SPF	660024508	11	1	660	96033325	VERKABELUNG MONTAGETA
ADAPTER 50.0X65 X5CRNI18-1	97103787	95	1	1100	919220008	F-KOPFSTUECK
ADAPTER 7/8 - 1 1/4"	10030106	48	1	510	91000225	KLIMAANLAGE
ADAPTER KUNSTSTOFF	10036974	7	1	744	96000697	WISCHANLAGE EINBAU
ADAPTER RAL 9005,M,GT SPF	965185908	30	4	795	96029469	AUSRUESTUNG KAMERA KAB
ADAPTER VORM.	96054388	6	1	1009	919533508	RAUPENSCHLEPPER
ADAPTERRING	11007300	2	1	26	11601184	SCHLEIFRINGUEBERTRAEGE
ADAPTERTEIL M38X1,5	10121250	2	2	806	919657408	KUEHLWASSERVORWAERM
ADERENDHUELSE DIN 46228 1	602308008	87	2	81	967971708	KABELSTRANG
ADERENDHUELSE DIN 46228-	602307808	114	3	81	967971708	KABELSTRANG
ADERENDHUELSE DIN 46228-	602307808	114	3	627	96033473	KABELSTRANG
ADERENDHUELSE DIN 46228-	602307708	86	8	486	96033369	KABELSTRANG
ADERENDHUELSE DIN 46228-	602307708	86	38	619	96033472	KABELSTRANG
ADERENDHUELSE DIN 46228-	602307708	86	60	627	96033473	KABELSTRANG
ADERENDHUELSE DIN 46228-	602308108	88	1	489	96021228	KABELSTRANG
ADERENDHUELSE DIN 46228-	602308108	88	4	627	96033473	KABELSTRANG
ADERENDHUELSE DIN 46228-1	602308208	698	2	53	96026395	VERKABELUNG
ADERENDHUELSE DIN 46228-1	602308208	698	1	620	96033472	KABELSTRANG
ADERENDHUELSE DIN 46228-1	602308208	698	4	623	96033855	KABELSTRANG
ADERENDHUELSE DIN 46228-1	602308208	698	3	628	96033473	KABELSTRANG
ADERENDHUELSE DIN 46228-	10101685	657	4	628	96033473	KABELSTRANG
AGGREGATETRAEGER ANBAU	9078462	12	1	328	13455124	DIESELMOTOR
AGGREGATETRAEGER SCH	968189508	50	1	276	96032892	DIESELMOTOR VORM.
AGGREGATETRAEGER VORM.	10119410	1	1	334	9078462	AGGREGATETRAEGER ANBA
AKTIVATOR 1000ML	870004108	39	1	727	969752608	SCHEIBEN EINBAU
AKTIVATOR 250ML DOSE	10815283	36	1	727	969752608	SCHEIBEN EINBAU
AKUST.WARNUNG VERFAHR	96026351	20	1	51	968270208	EL.GEBER U.ENDSCHALTER
ALUPROFIL 84-3-6560 ALMGSI	97123911	1	2	1058	96038847	GITTERROST VORM.
ALUPROFIL DIN EN 755-2 84-3	97095273	11	4	937	96037300	GITTERROST VORM.
ANBAUGEHAEUSE HAN 10B	10873526	53	1	643	967917908	SCHALTSCHRANK MECH.
ANBAUGEHAEUSE HAN 16B	10873527	51	2	643	967917908	SCHALTSCHRANK MECH.
ANBAUGEHAEUSE HAN 24B	10873528	50	12	643	967917908	SCHALTSCHRANK MECH.
ANBAUGEHAEUSE HAN 6B	10873525	52	3	643	967917908	SCHALTSCHRANK MECH.
ANBAUTEILE ANTENNE	96016705	13	1	724	919075508	KRANFUEHRERKABINE VORM.
ANBAUTEILE LADEGERAET	964837908	4	1	585	917081908	BATTERIE LADEEINHEIT
ANBAUTEILE LUFTPRESSER	10141807	334	1	329	13455124	DIESELMOTOR

Bezeichnung	Artikel	Pos.	Menge	Seite	Baugruppe	Bezeichnung
ANHAENGEGURT	97031250	2	4	58	917076208	BODENPLATTEN KPL.
ANHAENGER 2X25X25 ALMG3	97044171	251	4	683	96052492	HYDRAULIK
ANHAENGER 2X25X25 ALMG3	97044171	251	1	803	96043277	ZUS.HYDR.VERBINDUNG DB-
ANHAENGER 2X25X25 ALMG3	97044171	251	2	876	96047486	ZUSATZHYDRAULIK S-ANLENK
ANHAENGER 2X25X25 ALMG3	97044217	260	2	683	96052492	HYDRAULIK
ANHAENGER 2X25X25 ALMG3	97044218	261	2	683	96052492	HYDRAULIK
ANHAENGER 2X25X25 ALMG3	97044219	262	1	683	96052492	HYDRAULIK
ANHAENGER 2X25X25 ALMG3	97044172	252	4	683	96052492	HYDRAULIK
ANHAENGER 2X25X25 ALMG3	97044172	252	1	803	96043277	ZUS.HYDR.VERBINDUNG DB-
ANHAENGER 2X25X25 ALMG3	97044172	252	2	876	96047486	ZUSATZHYDRAULIK S-ANLENK
ANHAENGER 2X25X25 ALMG3	97044210	253	4	683	96052492	HYDRAULIK
ANHAENGER 2X25X25 ALMG3	97044210	253	1	803	96043277	ZUS.HYDR.VERBINDUNG DB-
ANHAENGER 2X25X25 ALMG3	97044210	253	2	876	96047486	ZUSATZHYDRAULIK S-ANLENK
ANHAENGER 2X25X25 ALMG3	97044211	254	4	683	96052492	HYDRAULIK
ANHAENGER 2X25X25 ALMG3	97044211	254	2	876	96047486	ZUSATZHYDRAULIK S-ANLENK
ANHAENGER 2X25X25 ALMG3	97044212	255	2	683	96052492	HYDRAULIK
ANHAENGER 2X25X25 ALMG3	97044212	255	2	876	96047486	ZUSATZHYDRAULIK S-ANLENK
ANHAENGER 2X25X25 ALMG3	97044213	256	2	683	96052492	HYDRAULIK
ANHAENGER 2X25X25 ALMG3	97044214	257	3	683	96052492	HYDRAULIK
ANHAENGER 2X25X25 ALMG3	97044215	258	3	683	96052492	HYDRAULIK
ANHAENGER 2X25X25 ALMG3	97044216	259	3	683	96052492	HYDRAULIK
ANLAUFSCHEIBE 15X220X220	97026884	21	40	65	917291608	RAUPENTRAEGER LI.
ANLAUFSCHEIBE 15X220X220	97026884	21	40	98	917291708	RAUPENTRAEGER RE.
ANLAUFSCHEIBE 16X82X4 -C	9078591	5	1	389	11348849	ZWISCHENRAD ANBAU
ANLAUFSCHEIBE X170 GZ-CU	703003508	25	4	65	917291608	RAUPENTRAEGER LI.
ANLAUFSCHEIBE X170 GZ-CU	703003508	25	4	98	917291708	RAUPENTRAEGER RE.
ANLEGELEITER 5-350X1,24M A	11481815	57	1	145	918011308	UNTERTEIL VORM.
ANLEGELEITER EN 131 4-420	11481745	8	1	1043	919326208	DREHBUEHNENVERLAENGER
ANLEGELEITER EN 131 4-420	11481745	2	1	1108	96037097	LEITER VORM.
ANLEGELEITER EN 131 4-420	11481745	2	1	1110	96037098	LEITER VORM.
ANLEGELEITER EN 131 5-420	11481748	94	1	471	918999008	LAUFSTEG DREHBUEHNE
ANLEGELEITER EN 131 7-420	11481667	57	1	845	919304308	S-ANLENKSTUECK VORM.
ANLEGELEITER EN 131 9-420	11481400	11	2	817	917517908	AUFNAHME GEGENGEWICHT
ANSAUGROHR SCHWK.	96032534	4	1	568	919140308	OELBEHAELTER KPL.
ANSAUGROHR SCHWK. ALUM	967968308	2	1	568	919140308	OELBEHAELTER KPL.
ANSAUGSTUTZEN ANBAU V-	10154796	222	1	329	13455124	DIESELMOTOR
ANSAUGSTUTZEN ANBAU V-M	10122793	221	1	329	13455124	DIESELMOTOR
ANSAUGSTUTZEN V-MOTORX	9078650	1	1	377	10122793	ANSAUGSTUTZEN ANBAU
ANSAUGSTUTZEN V-MOTORX	9078650	2	1	378	10154796	ANSAUGSTUTZEN ANBAU
ANSAUGSTUTZEN V-MOTOR	10137588	1	1	378	10154796	ANSAUGSTUTZEN ANBAU
ANSCHLAG	11485426	3	1	316	11314599	VERSTELLPUMPE
ANSCHLAG	510745708	29	1	705	511308608	PROPORTIONALVENTIL
ANSCHLAG 15X218X218 S35	97028825	7	2	130	917076808	MECH.ZUSATZABSTUETZUNG
ANSCHLAGMITTEL MONTAGE	917081308	148	1	13		LIEBHERR RAUPENKRAN LR
ANSCHLAGSCHEIBE 16,5X75X	10875905	6	4	720	919075408	KRANFUEHRERKABINE ANBA
ANSCHLAGSEIL EN 13414 2.7	12101379	29	1	1130	919222808	FA-BOCK
ANSCHLAGSEIL EN 13414 35T-	11646113	2	2	814	917081308	ANSCHLAGMITTEL MONTAGE
ANSCHLUSSBLOCK	971663208	172	1	167	969733008	ZUSATZHYDRAULIK DREHBUE
ANSCHLUSSFLANSCH 85X85	511062408	180	1	241	968081908	ZUSATZHYDRAULIK WINDE 4
ANSCHLUSSFLANSCH SAE 11/	11314710	180	1	210	967787708	ZUSATZHYDRAULIK WINDE 1
ANSCHLUSSFLANSCH SAE 11/	11314710	153	1	225	967787808	ZUSATZHYDRAULIK WINDE 2
ANSCHLUSSFLANSCH SAE 11/	11314710	180	1	969	96047485	ZUSATZHYDRAULIK WINDE 6
ANSCHLUSSKABEL	10454783	11	4	795	96029469	AUSRUESTUNG KAMERA KAB
ANSCHLUSSKRUEMMER	10124886	1	1	394	10145044	WASSERLEITUNGSANSCHLUE
ANSCHLUSSLEISTE CR6-FREI	974713508	151	1	681	96052492	HYDRAULIK
ANSCHLUSSLEISTE CR6-FREI	974713608	152	1	681	96052492	HYDRAULIK
ANSCHLUSSPLATTE	10009378	2	1	300	11212748	VERSTELLPUMPE
ANSCHLUSSPLATTE	10324854	6	1	316	11314599	VERSTELLPUMPE
ANSCHLUSSPLATTE	10663801	6	1	322	10228004	HYDROMOTOR
ANSCHLUSSPLATTE	510629508	182	5	682	96052492	HYDRAULIK

Bezeichnung	Artikel	Pos.	Menge	Seite	Baugruppe	Bezeichnung
ANSCHLUSSPLATTE	510629508	150	1	799	968562908	ZUSATZHYDRAULIK VERBOLZ
ANSCHLUSSPLATTE	510631808	183	4	682	96052492	HYDRAULIK
ANSCHLUSSPLATTE	510633908	191	2	33	969731708	HYDRAULIK MITTELTEIL
ANSCHLUSSPLATTE	571907208	2	1	297	11212747	VERSTELLPUMPE
ANSCHLUSSPLATTE	7024283	4	1	256	510230608	HYDROMOTOR
ANSCHLUSSPLATTE AlMgSi08	10126124	4	1	419	10126182	NEBENABTRIEB ANBAU
ANSCHLUSSPLATTE DP1-10/3	511058308	156	1	261	967787908	ZUSATZHYDRAULIK MONTAGE
ANSCHLUSSROHR	12569884	6	2	429	11382590	SCRFILTER-BAUGRUPPE
ANSCHLUSSSTECKER AX	602337008	508	30	488	96033370	DRAEHTE KPL.
ANSCHLUSSSTECKER AX	602337008	508	1	489	96021228	KABELSTRANG
ANSCHLUSSSTECKER AX	602337008	517	1	661	96033326	DRAEHTE MONTAGETAFEL K
ANSCHLUSSSTUECK	10122637	3	1	361	11364325	ZYLINDERKOPFDECKEL VORM
ANSCHLUSSSTUECK	10145189	1	1	395	10145193	KUEHLWASSERANSCHLUSS
ANSCHLUSSSTUECK	10145190	1	1	397	10145195	KUEHLWASSERANSCHLUSS
ANSCHLUSSSTUECK	12569881	5	2	429	11382590	SCRFILTER-BAUGRUPPE
ANSCHLUSSSTUECK EN AC-A	12423293	23	1	388	12490129	WASSERPUMPE MIT BEFEST.
ANSCHLUSSSTUECK M14X1,5/	774383208	13	4	86	917322008	ZENTRALSCHMIERUNG RAUP
ANSCHLUSSSTUECK M14X1,5/	774383208	13	4	110	917322208	ZENTRALSCHMIERUNG RAUP
ANSCHLUSSSTUECK VORM.	11365540	1	1	396	10152906	KUEHLWASSERANSCHLUSS
ANSCHLUSSSTUTZEN 11SMnP	927586201	12	1	206	90024490	OELMESSEINRICHTUNG
ANSCHLUSSSTUTZEN M26X1,	927625201	20	1	206	90024490	OELMESSEINRICHTUNG
ANSCHLUSSSTUTZEN M26X1,	927625201	1	2	961	90200135	OELMESSEINRICHTUNG
ANSCHRAUBPLATTE 6X260X6	97054774	55	2	184	919082708	DREHBUEHNE KPL.
ANSCHRAUBSCHARNIER 25X	10871177	3	4	643	967917908	SCHALTSCHRANK MECH.
ANSCHRAUBSCHARNIER 25X	10871177	4	3	730	964560908	DACHSCHEIBE VORM.
ANSCHRAUBSCHARNIER 25X	10871177	3	2	731	964561008	HECKSCHEIBE VORM.
ANSCHRAUBSCHARNIER 30X	10872344	3	1	27	969088908	HALTER VORM.
ANSCHWEISSPLATTE DIN 301	11211987	201	2	277	96032892	DIESELMOTOR VORM.
ANSCHWEISSPLATTE DIN 301	602015208	51	3	283	96033379	BEFESTIGUNGSTEILE DRUC
ANSCHWEISSPLATTE DIN 301	602015208	45	1	1017	96022733	SCHOTTPLATTE VORM.
ANSCHWEISSPLATTE DIN 301	10802203	199	2	277	96032892	DIESELMOTOR VORM.
ANSCHWEISSPLATTE DIN 301	10802203	153	2	847	919304308	S-ANLENKSTUECK VORM.
ANSCHWEISSPLATTE DIN 301	10802203	9	1	1017	96022733	SCHOTTPLATTE VORM.
ANSCHWEISSPLATTE DIN 301	10802205	200	1	277	96032892	DIESELMOTOR VORM.
ANSCHWEISSPLATTE DIN 301	10802201	198	2	277	96032892	DIESELMOTOR VORM.
ANSCHWEISSPLATTE DIN 301	11008020	196	1	277	96032892	DIESELMOTOR VORM.
ANSCHWEISSPLATTE DIN 301	602015908	117	8	192	96062971	MONTAGETEILE DREHBUEHN
ANSTEUERGERAET	10873652	5	1	285	11212738	VERSTELLPUMPE
ANSTEUERGERAET	10873652	5	1	287	11212739	VERSTELLPUMPE
ANSTEUERGERAET	10873652	5	1	290	11212740	VERSTELLPUMPE
ANSTEUERGERAET	10873652	5	1	296	11212746	VERSTELLPUMPE
ANSTEUERGERAET	10873652	5	1	303	11212744	VERSTELLPUMPE
ANSTEUERGERAET	10873894	5	1	304	11212745	VERSTELLPUMPE
ANSTEUERGERAET	11267457	1	1	310	10873894	ANSTEUERGERAET
ANSTEUERGERAET	11690588	5	1	291	11212741	VERSTELLPUMPE
ANTENNE	10650233	5	1	636	968418008	KABELSTRANG
ANTENNE	10878172	1	1	1031	12257818	AUTORADIO
ANTENNE AKTIV	12102817	29	1	493	96053632	ELEKTRIK ANBAUTEILE KABIN
ANTENNE KPL.	968709008	40	1	626	96033469	KABELLISTE DREHBUEHNE
ANTENNE KPL. BTT	96016888	60	1	494	96053632	ELEKTRIK ANBAUTEILE KABIN
ANTENNENKABEL 1-5M	11114971	38	1	493	96053632	ELEKTRIK ANBAUTEILE KABIN
ANTENNENKABEL 5M SEIDE	10877188	39	1	493	96053632	ELEKTRIK ANBAUTEILE KABIN
ANTENNENKABEL 7X48-2M	10675778	(429)	1	640	91001563	EINBAUTEILE SCHALTSCHRAN
ANTENNENKABEL KPL. +S800	969736708	31	1	640	91001563	EINBAUTEILE SCHALTSCHRAN
ANTENNENSTAB	10815004	1	1	637	10650233	ANTENNE
ANTIRUTSCHBELAG 1.6X150	970879708	20	2	822	917082108	BESCHILDERUNG DREHBUE
ANTIRUTSCHBELAG 1.6X150X	97013912	10	4	924	969425308	BESCHILDERUNG
ANTIRUTSCHBELAG 1.6X150X	972859408	9	1	900	968012308	BESCHILDERUNG
ANTIRUTSCHBELAG 1.6X150X	972859408	9	9	924	969425308	BESCHILDERUNG
ANTIRUTSCHBELAG 1.6X150X	972859408	9	1	941	96037322	BESCHILDERUNG

Bezeichnung	Artikel	Pos.	Menge	Seite	Baugruppe	Bezeichnung
ANTIRUTSCHBELAG 1.6X150X	972859408	7	1	947	968688008	BESCHILDERUNG
ANTIRUTSCHBELAG 1.6X150X	970879408	8	1	900	968012308	BESCHILDERUNG
ANTIRUTSCHBELAG 1.6X150X	970879408	8	1	924	969425308	BESCHILDERUNG
ANTIRUTSCHBELAG 1.6X150X	970879408	8	5	941	96037322	BESCHILDERUNG
ANTIRUTSCHBELAG 1.6X150X	970879408	8	1	947	968688008	BESCHILDERUNG
ANTIRUTSCHBELAG 1.6X150X	970879408	5	4	995	968222108	BESCHILDERUNG
ANTIRUTSCHBELAG 1.6X150X	970879408	7	2	1065	96038854	BESCHILDERUNG
ANTIRUTSCHBELAG 1.6X150	97132816	9	6	1123	96037102	BESCHILDERUNG
ANTIRUTSCHBELAG 1.6X152X	97018451	10	5	852	968311308	BESCHILDERUNG
ANTIRUTSCHBELAG 1.6X152X	97032094	1	1	542	917475908	BESCHILDERUNG
ANTIRUTSCHBELAG 1.6X400X	97011904	(3)	2	817	917517908	AUFNAHME GEGENGEWICHT
ANTIRUTSCHBELAG 1.6X400X	97011904	10	2	941	96037322	BESCHILDERUNG
ANTIRUTSCHBELAG 1.6X560X	97039850	16	2	822	917082108	BESCHILDERUNG DREHBUE
ANTIRUTSCHBELAG 1.6X560X	97039850	5	1	1071	96039202	BESCHILDERUNG
ANTIRUTSCHBELAG 255X110 3	973424408	17	4	822	917082108	BESCHILDERUNG DREHBUE
ANTRIEB FUER HDP VORM.	11368166	1	1	368	11363553	ANTRIEB FUER HOCHDRUCK
ANTRIEB FUER HOCHDRUCK	11363553	180	1	328	13455124	DIESELMOTOR
ANTRIEB KPL	540270514	24	1	248	10802280	SEILWINDE
ANTRIEBSFLANSCH EDELST	606012608	6	1	214	917452308	ELEKTRIK WINDE 1
ANTRIEBSFLANSCH EDELST	606012608	6	1	227	917452408	ELEKTRIK WINDE 2
ANTRIEBSFLANSCH EDELST	606012608	6	1	972	917452808	ELEKTRIK WINDE 6
ANTRIEBSHUELSE	571727208	4	1	255	540270514	ANTRIEB KPL
ANTRIEBSTEILE M. SCHWING.	11367689	1	1	347	10147666	ANTRIEBSTEILE M.SCHWINGU
ANTRIEBSTEILE M.SCHWINGU	10147666	53	1	328	13455124	DIESELMOTOR
ANTRIEBSWELLE	10220345	8	1	316	11314599	VERSTELLPUMPE
ARBEITSCHEINWERFER 35W	11212679	24	3	493	96053632	ELEKTRIK ANBAUTEILE KABIN
ARBEITSCHEINWERFER 35W	11212679	10	2	639	96033470	ELEKTRIK ANBAUTEILE
ARBEITSSCHEINWERFER 50W	10872003	15	1	1005	919294008	A-SCHEINWERFER S-ANLEN
ARM	11002352	5	1	861	616024908	KABELTROMMEL
ARMATURENBRETT VORM.RE	96053633	14	1	493	96053632	ELEKTRIK ANBAUTEILE KABIN
ARMLEHNE 310ERGO	774119708	1	1	457	962282208	ARMLEHNE LINKS
ARMLEHNE 310ERGO	774119808	1	1	459	962282308	ARMLEHNE RECHTS
ARMLEHNE LINKS	962282208	1	1	456	96032222	NACHARBEIT ARMLEHNE LI.
ARMLEHNE RECHTS	962282308	1	1	458	96032223	NACHARBEIT ARMLEHNE RE.
ARMLEHNENAUFLAGE	971636608	2	1	457	962282208	ARMLEHNE LINKS
ARMLEHNENAUFLAGE	971636608	2	1	459	962282308	ARMLEHNE RECHTS
ARRETIERUNG 10X165X130 S	97030848	11	4	116	918589408	HYDRAULISCHE ABSTUETZUN
ASCHENBECHER KUNSTSTOF	10291997	33	1	739	96028393	INNENVERKLEIDUNG EINBAU
ATL-ANBAU HE400WG	10141720	430	1	329	13455124	DIESELMOTOR
ATL-ANBAU HE400WG	10141721	431	1	330	13455124	DIESELMOTOR
AUFBAUTEILE MONTAGETAFE	96033320	20	1	640	91001563	EINBAUTEILE SCHALTSCHRAN
AUFFANGGURT EN 361 IK G 2	11007305	1	2	139	916959908	PERSOENLICHE SCHUTZAUS
AUFKLEBER	10441600	21	1	160	10871517	ELEKTROPUMPE
AUFKLEBER	10663909	(1)	1	580	10425291	ELEKTROPUMPE
AUFKLEBER BEHAELTER 2,5K	967421808	30	1	580	10425291	ELEKTROPUMPE
AUFLAGE 1400X60 PA6G	976661208	30	1	845	919304308	S-ANLENKSTUECK VORM.
AUFLAGE 1400X60 PA6G	976661208	3	3	1125	919220208	F-ZWISCHENSTUECK
AUFLAGE 15X60X1280 PA6G	288153708	62	2	1100	919220008	F-KOPFSTUECK
AUFLAGE 50X70X190 PA6G	288157308	47	1	520	919627908	SA-BOCK VORM.
AUFLAGE 60X1270 PA6G	974143908	54	1	896	917190908	S-ZWISCHENSTUECK
AUFLAGE 60X1270 PA6G	974143908	53	1	904	917333908	S-ZWISCHENSTUECK
AUFLAGE 60X1270 PA6G	974143908	47	2	908	917078708	S-ZWISCHENSTUECK
AUFLAGE 60X1270 PA6G	974143908	47	3	915	917078808	S-ZWISCHENSTUECK
AUFLAGE 60X1270 PA6G	974143908	47	2	928	917079208	S-ZWISCHENSTUECK
AUFLAGE 60X1270 PA6G	974143908	47	2	933	917571208	S-ZWISCHENSTUECK
AUFLAGE 60X1270 PA6G	974143908	1	1	938	96037301	SEILSCHUTZ
AUFLAGE 60X1270 PA6G	974143908	31	2	945	917191008	SL-REDUZIERSTUECK
AUFLAGE 60X1660 PA6G	97031881	45	2	896	917190908	S-ZWISCHENSTUECK
AUFLAGE 60X1660 PA6G	97031881	45	2	904	917333908	S-ZWISCHENSTUECK
AUFLAGE 60X1660 PA6G	97031881	45	2	908	917078708	S-ZWISCHENSTUECK

Bezeichnung	Artikel	Pos.	Menge	Seite	Baugruppe	Bezeichnung
AUFLAGE 60X1660 PA6G	97031881	45	1	915	917078808	S-ZWISCHENSTUECK
AUFLAGE 60X1660 PA6G	97031881	45	2	928	917079208	S-ZWISCHENSTUECK
AUFLAGE 60X1660 PA6G	97031881	45	2	933	917571208	S-ZWISCHENSTUECK
AUFLAGE 60X1660 PA6G	97031881	1	1	939	96037306	SEILSCHUTZ
AUFLAGE 60X1660 PA6G	97031881	12	1	945	917191008	SL-REDUZIERSTUECK
AUFLAGE PA6G	97031390	33	38	845	919304308	S-ANLENKSTUECK VORM.
AUFLAGE PA6G	971111308	31	4	845	919304308	S-ANLENKSTUECK VORM.
AUFLAGE PA6G	971111308	40	1	1130	919222808	FA-BOCK
AUFLAGE PA6G	971111408	32	6	845	919304308	S-ANLENKSTUECK VORM.
AUFLAGE PA6G	978104308	9	2	1130	919222808	FA-BOCK
AUFLAGE SCHWK.	967997508	2	1	1048	968455908	FUSS KPL.
AUFLAGE SCHWK.	967997608	27	2	845	919304308	S-ANLENKSTUECK VORM.
AUFLAGEBOCK	602736008	287	2	1062	96035575	KLEMMKASTEN KPL.
AUFNAHME 150X86X15 PA6G	975573808	5	1	584	918531108	SPIEGELANBAU KRANFUEHR
AUFNAHME GEGENGEWICHT	917517908	150	1	13		LIEBHERR RAUPENKRAN LR
AUFNAHME SCHWK. WARNEI	968410408	125	2	847	919304308	S-ANLENKSTUECK VORM.
AUFNAHMEGEHAEUSE 4-POL	602337608	533	1	661	96033326	DRAEHTE MONTAGETAFEL K
AUFSTELLVORRICHTUNG SCH	967922608	1	1	523	96048466	SA-BOCK AUFSTELLVORRIC
AUFSTIEG VORM.	968287308	3	1	470	918999008	LAUFSTEG DREHBUEHNE
AUFSTIEGSTRITT 2X40X320X1	978880308	10	2	230	917451208	WINDE 4 VORM.
AUFTRITT 600X155X40 ALUMI	11450714	69	2	721	919075408	KRANFUEHRERKABINE ANBA
AUFTRITT SPF	979405208	68	3	721	919075408	KRANFUEHRERKABINE ANBA
AUSGLEICHSBEHAELTER	570065908	1	1	42	502806508	AUSGLEICHSBEHAELTER
AUSGLEICHSBEHAELTER 0,2L	502807308	(1)	1	210	967787708	ZUSATZHYDRAULIK WINDE 1
AUSGLEICHSBEHAELTER 1L	502806508	1	1	41	96028333	AUSGLEICHSBEHAELTER KPL
AUSGLEICHSBEHAELTER 27L	10675550	4	1	320	96032897	KUEHLER VORM.
AUSGLEICHSBEHAELTER KPL	96028331	157	1	210	967787708	ZUSATZHYDRAULIK WINDE 1
AUSGLEICHSBEHAELTER KPL	96028331	157	1	241	968081908	ZUSATZHYDRAULIK WINDE 4
AUSGLEICHSBEHAELTER KPL	96028331	152	1	532	968513208	ZUSATZHYDRAULIK SA-BOCK
AUSGLEICHSBEHAELTER KPL	96028331	157	1	969	96047485	ZUSATZHYDRAULIK WINDE 6
AUSGLEICHSBEHAELTER KPL	96028333	157	2	33	969731708	HYDRAULIK MITTELTEIL
AUSGLEICHSBEHAELTER KPL	96028333	232	2	75	967787408	HYDRAULIK RAUPE
AUSGLEICHSBEHAELTER KPL	96028333	232	2	102	967787508	HYDRAULIK RAUPE
AUSGLEICHSBEHAELTER KPL	96028333	157	1	167	969733008	ZUSATZHYDRAULIK DREHBUE
AUSGLEICHSBEHAELTER KPL	96028333	157	1	225	967787808	ZUSATZHYDRAULIK WINDE 2
AUSGLEICHSBEHAELTER KPL	96028333	154	1	551	967788008	ZUSATZHYDR.MONTAGEEINR
AUSGLEICHSBEHAELTER KPL	96028333	165	1	876	96047486	ZUSATZHYDRAULIK S-ANLENK
AUSGLEICHSBLECH FE//ZNNI	964984108	26	2	453	918810308	STEUERSTAND
AUSGLEICHSCHEIBE	510783208	17	1	552	511417708	DRUCKBEGRENZUNGSVENTI
AUSGLEICHSCHEIBE	510783208	17	1	711	511417608	DRUCKBEGRENZUNGSVENTI
AUSGLEICHSCHEIBE	511015508	17	2	534	511433908	DRUCKBEGRENZUNGSVENTI
AUSGLEICHSPLATTE	10220448	18	4	26	11601184	SCHLEIFRINGUEBERTRAEGE
AUSLASS	10009606	3	2	88	11621291	VERTEILERKOMBINATION
AUSLASSMODUL SCRFILTER	12569870	4	1	429	11382590	SCRFILTER-BAUGRUPPE
AUSRUESTUNG KAMERA DRE	96035790	10	1	785	919124208	KAMERAUEBERWACHUNG D
AUSRUESTUNG KAMERA KAB	96029469	20	1	785	919124208	KAMERAUEBERWACHUNG D
AUSRUESTUNG KAMERA RA	968726908	30	1	78	917361508	ELEKTRIK RAUPENTRAEGER
AUSRUESTUNG KAMERA RAU	968668608	30	1	104	917361608	ELEKTRIK RAUPENTRAEGER
AUSRUESTUNG KAMERA WI	967957308	10	1	1002	917229508	KAMERAUEBERWACHUNG W
AUSSENGRIFF ZUG	11007272	2	1	752	968080908	SCHLIESSANLAGE
AUSSENLAMELLE	571468008	(5)	8	959	90200207	FEDERDRUCKBREMSE
AUSSENLAMELLE	761039003	(2)	12	205	90024729	FEDERDRUCKBREMSE
AUSSTELLGRIFF KUNSTSTOF	10292023	2	1	731	964561008	HECKSCHEIBE VORM.
AUSSTROEMDUESE D=83 PA	10874899	37	2	739	96028393	INNENVERKLEIDUNG EINBAU
AUSSTROEMDUESE D=83 PA	10876453	36	7	739	96028393	INNENVERKLEIDUNG EINBAU
AUTORADIO	12257818	1	1	1030	916166208	AUTORADIO
AUTORADIO	916166208	360	1	15		LIEBHERR RAUPENKRAN LR
AXIALLUEFTER 24V	10222682	1	1	657	963398008	AXIALLUEFTER VORM.OBEN
AXIALLUEFTER VORM.OBEN	963398008	36	4	653	96033320	AUFBAUTEILE MONTAGETAFE
AXIALZYLINDERROLLENLAG	746604001	(6)	1	14		LIEBHERR RAUPENKRAN LR

Bezeichnung	Artikel	Pos.	Menge	Seite	Baugruppe	Bezeichnung
BACKUP-RING 109X220	511052608	15	2	177	510401908	UMSCHALTVENTIL
BATTERIE	12105415	70	1	1011	12102587	RAUPENSCHLEPPER
BATTERIE 1.5V 16.5AH	613200608	(1)	4	1149	96031510	KLEMMKASTEN KPL.
BATTERIE 12V 70AH	10664800	15	6	439	96032891	ELEKTRIK BATTERIEKASTEN
BATTERIE LADEEINHEIT 110V	917081908	156	1	13		LIEBHERR RAUPENKRAN LR
BATTERIEHALTER	10873512	4	2	827	10454762	FERNSTEUERSENDER
BATTERIEKASTEN SCHWK. SP	968132308	1	1	438	96032910	BATTERIEKASTEN VORM.
BATTERIEKASTEN VORM.	96032910	1	1	436	918981908	BATTERIELAGERUNG
BATTERIEKLEMME 15,9MM² V	613206608	19	6	439	96032891	ELEKTRIK BATTERIEKASTEN
BATTERIEKLEMME 17,5MM² V	613206508	20	6	439	96032891	ELEKTRIK BATTERIEKASTEN
BATTERIELAGERUNG	918981908	126	1	12		LIEBHERR RAUPENKRAN LR
BATTERIETRENNSCHALTER P	10871010	17	1	439	96032891	ELEKTRIK BATTERIEKASTEN
BE- UND ENTLUEFTUNGSFILT	721108801	8	1	206	90024490	OELMESSEINRICHTUNG
BE- UND ENTLUEFTUNGSFILT	721108801	8	1	235	90200528	OELMESSEINRICHTUNG
BE- UND ENTLUEFTUNGSFILT	721108801	8	1	236	90200533	OELMESSEINRICHTUNG
BEARBEITUNG CAN- STUETZ	96014807	2998	2	487	96033369	KABELSTRANG
BEARBEITUNG CAN- STUETZ	96014807	2998	8	623	96033855	KABELSTRANG
BEDIENEINHEIT	10874687	50	1	795	96029469	AUSRUESTUNG KAMERA KAB
BEDIENKONSOLE RAL 7016 SP	969741108	2	1	497	96053633	ARMATURENBRETT VORM.RE
BEDIENPULT VERBOLZUNG A	968681408	45	1	616	918862508	ELEKTRIK DREHBUEHNE
BEF BAND	501507214	142	0.8	251	11347396	SEILTROMMEL
BEF BAND	501507214	201	0.4	253	11347399	FLANSCHLAGER
BEFESTIGUNGSMATERIAL	10650403	49	1	455	10877138	FAHRERSITZ
BEFESTIGUNGSMATERIAL	11171275	65	1	455	10877138	FAHRERSITZ
BEFESTIGUNGSMUTTER	10663825	(1)	1	286	10873652	ANSTEUERGERAET
BEFESTIGUNGSMUTTER M16X	602042208	18	2	497	96053633	ARMATURENBRETT VORM.RE
BEFESTIGUNGSSCHELLE	570066408	7	1	42	502806508	AUSGLEICHSBEHAELTER
BEFESTIGUNGSSCHELLE 34 E	10123304	1	1	413	10144098	BEFESTIGUNGSSCHELLE
BEFESTIGUNGSSCHELLE 34	10144098	4	2	412	10141788	STEUERGERAET ANBAU
BEFESTIGUNGSTEIL	9079604	1	2	406	9079954	BEFESTIGUNGSTEILE ANBAU
BEFESTIGUNGSTEILE ANBAU	9079954	460	1	330	13455124	DIESELMOTOR
BEFESTIGUNGSTEILE DREHV	917076508	12	1	12		LIEBHERR RAUPENKRAN LR
BEFESTIGUNGSTEILE DRUC	96033379	80	1	277	96032892	DIESELMOTOR VORM.
BEFUELLANSCHLUSS	10675463	45	1	160	10871517	ELEKTROPUMPE
BEFUELLANSCHLUSS	10675463	18	1	577	919297008	ZENTRALSCHMIERANLAGE O
BEHAELTER	571539308	2	1	87	11621396	ELEKTROPUMPE
BEHAELTER	571539308	20	1	160	10871517	ELEKTROPUMPE
BEHAELTER 2,5 KG	10038271	29	1	580	10425291	ELEKTROPUMPE
BEHAELTERABDECKKAPPE	10813573	26	1	160	10871517	ELEKTROPUMPE
BEHAELTERABDECKKAPPE	11644965	1	1	87	11621396	ELEKTROPUMPE
BEHAELTERABDECKKAPPE 2,	11212502	34	1	580	10425291	ELEKTROPUMPE
BEHAELTERSTOPFEN	570066208	4	1	42	502806508	AUSGLEICHSBEHAELTER
BEHAELTERVERSCHRAUBUN	10878281	2	1	41	96028333	AUSGLEICHSBEHAELTER KPL
BEHAELTERVERSCHRAUBUN	10878281	(2)	1	210	967787708	ZUSATZHYDRAULIK WINDE 1
BELEUCHTUNG LESELEUCHT	969499208	52	1	494	96053632	ELEKTRIK ANBAUTEILE KABIN
BELUEFTUNGSEINRICHTUNG	11005445	4	2	321	12100191	KUEHLERANLAGE
BELUEFTUNGSFILTER	510667308	6	2	569	967968208	OELBEHAELTER VORM.
BELUEFTUNGSSTUTZEN M25	11341849	509	2	633	968346208	BLINDSTECKER
BELUEFTUNGSSTUTZEN M25	11341849	512	1	780	96059328	KABELSTRANG
BELUEFTUNGSSTUTZEN M25	11341849	512	1	867	96036240	LEITUNG
BESCHILDERUNG	96017374	700	1	1048	968455908	FUSS KPL.
BESCHILDERUNG	96024565	700	1	1153	96022180	TRANSPORTRAHMEN KPL.
BESCHILDERUNG	96036940	700	1	1125	919220208	F-ZWISCHENSTUECK
BESCHILDERUNG	96037102	700	1	1100	919220008	F-KOPFSTUECK
BESCHILDERUNG	96037322	700	1	936	919219208	S-ZWISCHENSTUECK
BESCHILDERUNG	96038854	700	1	1053	919219508	F-ANSCHLUSSKOPF
BESCHILDERUNG	96038864	3	1	1054	96038420	STANGEN KPL.
BESCHILDERUNG	96039202	700	1	1067	919219608	F-MONTAGEEINHEIT
BESCHILDERUNG	96039900	700	1	1043	919326208	DREHBUEHNENVERLAENGER
BESCHILDERUNG	96060139	18	1	811	917863208	TRANSPORTABLAGE

Bezeichnung	Artikel	Pos.	Menge	Seite	Baugruppe	Bezeichnung
BESCHILDERUNG	967881308	30	2	130	917076808	MECH.ZUSATZABSTUETZUNG
BESCHILDERUNG	967975008	3	1	113	918588908	HYDRAULISCHE ABSTUETZUN
BESCHILDERUNG	968029408	30	1	126	917076708	LAUFSTEG RAUPENFAHRWER
BESCHILDERUNG	968054508	700	1	817	917517908	AUFNAHME GEGENGEWICHT
BESCHILDERUNG	969060708	700	1	910	967743808	STANGE KPL.
BESCHILDERUNG	969063908	700	1	527	967981008	ZUGSTANGE KPL.
BESCHILDERUNG	969066208	700	1	525	967846208	ZUGSTANGE KPL.
BESCHILDERUNG	969068608	700	1	917	967897608	ZUGSTANGE KPL.
BESCHILDERUNG 2.5M	969086008	700	1	919	968190108	ZUGSTANGE KPL.
BESCHILDERUNG 6.005M	969092108	700	1	921	968190208	ZUGSTANGE KPL.
BESCHILDERUNG 6M	969057908	700	1	897	967746908	STANGE KPL.
BESCHILDERUNG DB-UNTERT	969816108	7	1	141	917987408	DREHBUEHNENRAHMEN
BESCHILDERUNG DREHBUEH	917082108	161	1	13		LIEBHERR RAUPENKRAN LR
BESCHILDERUNG FREMDEIN	918462408	417	2	15		LIEBHERR RAUPENKRAN LR
BESCHILDERUNG HARNSTOF	96008041	700	1	442	919063408	HARNSTOFFANLAGE
BESCHILDERUNG L-KOPFSTU	968222108	700	1	983	919301808	L-KOPFSTUECK
BESCHILDERUNG LI.	917322108	5	1	60	917076308	RAUPENTRAEGER KPL.LI.
BESCHILDERUNG MASTNASE	969149808	700	1	998	917228608	MASTNASE
BESCHILDERUNG MITTELTEIL	918216808	4	1	16	917987508	RAUPENMITTELTEIL KPL.
BESCHILDERUNG RE.	917322308	5	1	94	917076408	RAUPENTRAEGER KPL.RE.
BESCHILDERUNG ROLLENSAT	969096408	700	1	887	919633708	ROLLENSATZ
BESCHILDERUNG ROLLENSAT	969096408	700	1	892	919633808	ROLLENSATZ
BESCHILDERUNG S-ANLENKS	968311308	700	1	848	919304308	S-ANLENKSTUECK VORM.
BESCHILDERUNG S-ZW.FLM	969425308	700	1	916	917078808	S-ZWISCHENSTUECK
BESCHILDERUNG S-ZW.ST.LR	968012308	700	1	896	917190908	S-ZWISCHENSTUECK
BESCHILDERUNG S-ZW.ST.LR	968012308	700	1	904	917333908	S-ZWISCHENSTUECK
BESCHILDERUNG S-ZW.ST.LR	968012308	700	1	909	917078708	S-ZWISCHENSTUECK
BESCHILDERUNG S-ZW.ST.LR	968012308	700	1	929	917079208	S-ZWISCHENSTUECK
BESCHILDERUNG S-ZW.ST.LR	968012308	700	1	934	917571208	S-ZWISCHENSTUECK
BESCHILDERUNG SA-BOCK	917475908	5	1	515	919612508	SA-BOCK
BESCHILDERUNG SL-REDU.	968688008	700	1	945	917191008	SL-REDUZIERSTUECK
BESCHILDERUNG WINDE 1	917472708	5	1	198	917077808	WINDE 1
BESCHILDERUNG WINDE 2	917473708	5	1	218	917077908	WINDE 2
BESCHILDERUNG WINDE 4	917872108	4	1	228	917078208	WINDE 4 EINZIEHWERK
BESCHILDERUNG WINDE 6	917481708	5	1	949	919550708	WINDE 6
BESCHILDERUNG ZENTRALBA	968057608	2	1	132	917077008	ZENTRALBALLASTBEFESTIG
BESCHRIFTUNG ADER	965622108	996	8	81	967971708	KABELSTRANG
BESCHRIFTUNG ADER	965622108	996	20	487	96033369	KABELSTRANG
BESCHRIFTUNG ADER	965622108	996	6	489	96021228	KABELSTRANG
BESCHRIFTUNG ADER	965622108	996	18	490	96019612	KABELSTRANG
BESCHRIFTUNG ADER	965622108	996	156	621	96033472	KABELSTRANG
BESCHRIFTUNG ADER	965622108	996	56	623	96033855	KABELSTRANG
BESCHRIFTUNG ADER	965622108	996	36	628	96033473	KABELSTRANG
BESCHRIFTUNG ADER	965622108	996	2	782	96059329	LEITUNG
BESCHRIFTUNG ADER	965622108	996	2	783	96059330	LEITUNG
BESCHRIFTUNG ADER	965622108	996	2	784	96059331	LEITUNG
BESCHRIFTUNG ADER	965622108	996	8	868	96040591	LEITUNG
BESCHRIFTUNG ADER	965622108	996	4	992	96037031	LEITUNG
BESCHRIFTUNG ADER	965622108	996	6	1064	96035583	LEITUNG
BESCHRIFTUNG ADER	965622108	996	8	1084	96038562	LEITUNG
BESCHRIFTUNG ADER	965622108	996	8	1085	96038563	LEITUNG
BESCHRIFTUNG ADER	965622108	996	8	1115	96038927	LEITUNG
BESCHRIFTUNG ADER	965622108	996	6	1119	96038932	LEITUNG
BESCHRIFTUNG ADER	965622108	996	6	1120	96038933	LEITUNG
BESCHRIFTUNG KABELBAUM	965622208	998	1	53	96026395	VERKABELUNG
BESCHRIFTUNG KABELBAUM	965622208	(998)	1	54	967908108	KABELLISTE MITTELSTUECK
BESCHRIFTUNG KABELBAUM	965622208	(998)	1	54	967908108	KABELLISTE MITTELSTUECK
BESCHRIFTUNG KABELBAUM	965622208	998	2	80	967971408	KABELSTRANG
BESCHRIFTUNG KABELBAUM	965622208	998	2	489	96021228	KABELSTRANG
BESCHRIFTUNG KABELBAUM	965622208	998	1	490	96019612	KABELSTRANG

Bezeichnung	Artikel	Pos.	Menge	Seite	Baugruppe	Bezeichnung
BESCHRIFTUNG KABELBAUM	965622208	998	1	621	96033472	KABELSTRANG
BESCHRIFTUNG KABELBAUM	965622208	998	2	623	96033855	KABELSTRANG
BESCHRIFTUNG KABELBAUM	965622208	998	1	629	96033473	KABELSTRANG
BESCHRIFTUNG KABELBAUM	965622208	998	2	631	96035430	LEITUNG
BESCHRIFTUNG KABELBAUM	965622208	998	2	632	96039940	LEITUNG
BESCHRIFTUNG KABELBAUM	965622208	998	1	633	968346208	BLINDSTECKER
BESCHRIFTUNG KABELBAUM	965622208	998	2	636	968418008	KABELSTRANG
BESCHRIFTUNG KABELBAUM	965622208	(998)	2	640	91001563	EINBAUTEILE SCHALTSCHRAN
BESCHRIFTUNG KABELBAUM	965622208	998	1	780	96059328	KABELSTRANG
BESCHRIFTUNG KABELBAUM	965622208	998	2	782	96059329	LEITUNG
BESCHRIFTUNG KABELBAUM	965622208	998	2	783	96059330	LEITUNG
BESCHRIFTUNG KABELBAUM	965622208	998	2	784	96059331	LEITUNG
BESCHRIFTUNG KABELBAUM	965622208	998	2	860	96036184	LEITUNG
BESCHRIFTUNG KABELBAUM	965622208	998	1	865	96037447	DRAEHTE KLEMMKASTEN VO
BESCHRIFTUNG KABELBAUM	965622208	998	2	867	96036240	LEITUNG
BESCHRIFTUNG KABELBAUM	965622208	998	2	868	96040591	LEITUNG
BESCHRIFTUNG KABELBAUM	965622208	998	2	869	968546008	LEITUNG
BESCHRIFTUNG KABELBAUM	965622208	998	2	870	968546108	LEITUNG
BESCHRIFTUNG KABELBAUM	965622208	998	2	871	96038229	LEITUNG
BESCHRIFTUNG KABELBAUM	965622208	998	2	992	96037031	LEITUNG
BESCHRIFTUNG KABELBAUM	965622208	998	2	1064	96035583	LEITUNG
BESCHRIFTUNG KABELBAUM	965622208	998	2	1084	96038562	LEITUNG
BESCHRIFTUNG KABELBAUM	965622208	998	2	1085	96038563	LEITUNG
BESCHRIFTUNG KABELBAUM	965622208	998	1	1086	96038564	LEITUNG
BESCHRIFTUNG KABELBAUM	965622208	998	2	1089	96039722	LEITUNG
BESCHRIFTUNG KABELBAUM	965622208	998	2	1115	96038927	LEITUNG
BESCHRIFTUNG KABELBAUM	965622208	998	2	1116	96038928	LEITUNG
BESCHRIFTUNG KABELBAUM	965622208	998	2	1117	96038930	LEITUNG
BESCHRIFTUNG KABELBAUM	965622208	998	2	1118	96038931	LEITUNG
BESCHRIFTUNG KABELBAUM	965622208	998	2	1119	96038932	LEITUNG
BESCHRIFTUNG KABELBAUM	965622208	998	2	1120	96038933	LEITUNG
BESCHRIFTUNG KABELBAUM	965622208	998	2	1121	96038935	LEITUNG
BESCHRIFTUNG KABELBAUM	965622208	998	2	1122	96042005	LEITUNG
BESCHRIFTUNG KABELBAUM	965622208	998	2	1137	96035578	LEITUNG
BESCHRIFTUNGSFOLIE 40X30	11490473	74	1	786	96035790	AUSRUESTUNG KAMERA DRE
BESCHRIFTUNGSFOLIE 40X30	11490473	74	1	1151	918641308	VORBEREITUNG KAMERA WI
BESCHRIFTUNGSFOLIE 40X30	11490468	70	1	786	96035790	AUSRUESTUNG KAMERA DRE
BESCHRIFTUNGSFOLIE 40X30	11490468	70	1	1005	919294008	A-SCHEINWERFER S-ANLEN
BESCHRIFTUNGSFOLIE 40X30	11490471	72	1	786	96035790	AUSRUESTUNG KAMERA DRE
BESTUECKUNGSMODUL	602792308	(1)	1	654	96033320	AUFBAUTEILE MONTAGETAFE
BESTUECKUNGSMODUL	602792308	1	1	656	929578308	VARIATIONSBAUSTEIN VORM.
BESTUECKUNGSMODUL	602792308	1	1	659	964591108	BESTUECKUNGSMODUL
BESTUECKUNGSMODUL	964591108	48	1	653	96033320	AUFBAUTEILE MONTAGETAFE
BESTUECKUNGSMODUL	967539808	47	1	653	96033320	AUFBAUTEILE MONTAGETAFE
BESTUECKUNGSMODUL	968329408	60	1	654	96033320	AUFBAUTEILE MONTAGETAFE
BESTUECKUNGSMODUL	969337008	57	1	653	96033320	AUFBAUTEILE MONTAGETAFE
BESTUECKUNGSMODUL 12PO	966929508	(507)	2	46	967907508	SCHALTKASTEN KPL.
BESTUECKUNGSMODUL 12PO	966929508	46	1	653	96033320	AUFBAUTEILE MONTAGETAFE
BESTUECKUNGSMODUL 2	964830208	(506)	1	46	967907508	SCHALTKASTEN KPL.
BESTUECKUNGSMODUL 5	928962008	59	1	778	96059325	KLEMMKASTEN
BETAETIGUNGSDORN GD-ZN	704253408	8	4	49	965690708	DECKEL KPL.
BETAETIGUNGSDORN GD-ZN	704253408	(8)	4	438	96032910	BATTERIEKASTEN VORM.
BETAETIGUNGSDORN GD-ZN	704253408	3	2	449	96004224	DECKEL KPL.
BETAETIGUNGSDORN GD-ZN	704253408	(3)	4	597	96034154	GERAEUSCHDAEMMUNG OBE
BETAETIGUNGSDORN GD-ZN	704253408	(3)	4	597	96034154	GERAEUSCHDAEMMUNG OBE
BETAETIGUNGSDORN GD-ZN	704253408	(9)	5	597	96034154	GERAEUSCHDAEMMUNG OBE
BETAETIGUNGSDORN GD-ZN	704253408	9	2	599	969118108	DECKEL KPL.
BETAETIGUNGSDORN GD-ZN	704253408	9	2	601	96038209	DECKEL KPL.
BETAETIGUNGSDORN GD-ZN	704253408	9	1	603	96038293	DECKEL KPL.
BETAETIGUNGSDORN GD-ZN	704253408	3	2	604	969054708	DECKEL KPL.

Bezeichnung	Artikel	Pos.	Menge	Seite	Baugruppe	Bezeichnung
BETAETIGUNGSDORN GD-ZN	704253408	3	3	605	969056008	DECKEL KPL.
BETAETIGUNGSDORN GD-ZN	704253408	3	2	606	969427208	DECKEL KPL.
BETAETIGUNGSDORN GD-ZN	704253408	3	2	607	969427308	DECKEL KPL.
BETAETIGUNGSDORN GD-ZN	704253408	9	1	608	96044249	DECKEL KPL.
BETAETIGUNGSDORN GD-ZN	704253408	3	5	612	968255808	DECKEL VORM.
BETAETIGUNGSDORN GD-ZN	704253408	3	7	613	968255908	DECKEL VORM.
BETAETIGUNGSDORN GD-ZN	704253408	3	7	614	968256008	DECKEL VORM.
BETAETIGUNGSDORN GD-ZN	704253408	3	7	615	968256108	DECKEL VORM.
BETAETIGUNGSDORN GD-ZN	704253408	(5)	4	625	969245308	ELEKTRIK KLEMMKASTEN DB
BETAETIGUNGSDORN GD-ZN	704253408	2	6	645	969408008	DECKEL KPL.
BETRIEBSSTUNDENZAEHLER	691798508	10	1	662	968486208	SICHERUNGSBLECH
BEUTEL	11320720	(1)	1	139	916959908	PERSOENLICHE SCHUTZAUS
BEZEICHNUNGSSCHILD 20X8	602761408	12	10	50	926891108	VERTEILER MASSE
BEZEICHNUNGSSCHILD 70X4	10288121	(980)	1	493	96053632	ELEKTRIK ANBAUTEILE KABIN
BEZEICHNUNGSSCHILD 70X4	10288121	(980)	1	493	96053632	ELEKTRIK ANBAUTEILE KABIN
BEZEICHNUNGSSCHILD 70X4	10288121	(2)	1	493	96053632	ELEKTRIK ANBAUTEILE KABIN
BEZEICHNUNGSSCHILD 70X4	10288121	(300)	1	640	91001563	EINBAUTEILE SCHALTSCHRAN
BEZEICHNUNGSSCHILD 70X4	10288121	300	1	647	968253608	UNIVERSAL EIN-AUSGANGS
BEZEICHNUNGSSCHILD 70X4	10288121	300	1	649	968252908	BTB PROGRAMMIERT
BEZUG	12100617	(1)	1	455	10877138	FAHRERSITZ
BEZUG	12100619	(1)	1	455	10877138	FAHRERSITZ
BLECH 1.5X104X50 X5CRNI18	97079531	24	1	744	96000697	WISCHANLAGE EINBAU
BLECH 1.5X114X70 DC01 FE//	97025882	23	1	653	96033320	AUFBAUTEILE MONTAGETAFE
BLECH 1.5X131X10 DC01 FE//	977332608	20	1	750	918064308	SCHIEBETUER EINBAU
BLECH 1.5X174X114 DC01 RAL	976094108	44	1	739	96028393	INNENVERKLEIDUNG EINBAU
BLECH 1.5X205X2048 DC01	97058088	17	1	611	969443908	GERAEUSCHDAEMMUNG UN
BLECH 1.5X208X84 DC01 RAL	97093685	34	1	735	919075308	KRANFUEHRERKABINE VORM.
BLECH 1.5X221X229 DC01 FE//	979533908	4	1	48	967907608	SCHALTKASTEN VORM.
BLECH 1.5X240X140 DC01 RA	977593708	1	1	499	964931408	STECKDOSEN VORM.
BLECH 1.5X256X53 DC01 FE//	979294908	2	1	655	968095808	MONTAGEEINHEIT VORM.
BLECH 1.5X261X328 DC01 RAL	97059137	6	1	724	919075508	KRANFUEHRERKABINE VORM.
BLECH 1.5X30X137 DC01 FE//	97042124	25	2	653	96033320	AUFBAUTEILE MONTAGETAFE
BLECH 1.5X344X918 DC01	97054741	8	1	265	918861408	DIESELMOTOR KPL.
BLECH 1.5X35X71 DC01 RAL	97138447	17	1	750	918064308	SCHIEBETUER EINBAU
BLECH 1.5X370X190 DC01	979533808	3	1	48	967907608	SCHALTKASTEN VORM.
BLECH 1.5X389X269 DC01 FE//	97038727	15	1	493	96053632	ELEKTRIK ANBAUTEILE KABIN
BLECH 1.5X395X345 DC01 FE//	97041946	1	1	662	968486208	SICHERUNGSBLECH
BLECH 1.5X399X35 DC01 FE//	97017074	44	1	640	91001563	EINBAUTEILE SCHALTSCHRAN
BLECH 1.5X414X230 DC01	97042676	(1)	1	521	919627908	SA-BOCK VORM.
BLECH 1.5X426X303 DC01	97042677	(2)	1	521	919627908	SA-BOCK VORM.
BLECH 1.5X500X111 DC01 RAL	976861208	11	1	750	918064308	SCHIEBETUER EINBAU
BLECH 1.5X542X497 DC01	97072760	1	1	449	96004224	DECKEL KPL.
BLECH 1.5X55X30 DC01 RAL	97079164	6	1	747	969520208	MONITORKONSOLE
BLECH 1.5X691X50 X5CRNI18	97030182	2	1	1035	968838608	GRUNDHALTER VORM.
BLECH 1.5X70X100 DC01 FE//	978842708	3	2	655	968095808	MONTAGEEINHEIT VORM.
BLECH 1.5X75X75 DC01 RAL 7	977512608	12	1	735	919075308	KRANFUEHRERKABINE VORM.
BLECH 1.5X75X75 DC01 SPF	977177808	7	6	645	969408008	DECKEL KPL.
BLECH 1.5X779X694 DC01 FE//	97034203	1	1	655	968095808	MONTAGEEINHEIT VORM.
BLECH 1.5X79X67 DC01 FE//ZN	977490808	38	1	653	96033320	AUFBAUTEILE MONTAGETAFE
BLECH 1.5X801X289 DC01 RA	977722108	9	1	731	964561008	HECKSCHEIBE VORM.
BLECH 1.5X812X326 DC01 RAL	976832908	21	1	739	96028393	INNENVERKLEIDUNG EINBAU
BLECH 1.5X830X102 DC01 FE//	97076122	16	1	611	969443908	GERAEUSCHDAEMMUNG UN
BLECH 1.5X85X54 DC01	978667508	23	1	739	96028393	INNENVERKLEIDUNG EINBAU
BLECH 1.5X872X70 X5CRNI18	977616408	46	1	739	96028393	INNENVERKLEIDUNG EINBAU
BLECH 100X370X260 S355J2+	97028312	9	2	520	919627908	SA-BOCK VORM.
BLECH 10X100X178 S355MC	978308608	10	10	474	968283208	LAUFSTEG DREHBUEHNE LI
BLECH 10X104X185 S700MC	97041731	5	4	933	917571208	S-ZWISCHENSTUECK
BLECH 10X1250X80 S355MC	974144008	58	1	896	917190908	S-ZWISCHENSTUECK
BLECH 10X1250X80 S355MC	974144008	54	1	904	917333908	S-ZWISCHENSTUECK
BLECH 10X1250X80 S355MC	974144008	48	2	908	917078708	S-ZWISCHENSTUECK

Bezeichnung	Artikel	Pos.	Menge	Seite	Baugruppe	Bezeichnung
BLECH 10X1250X80 S355MC	974144008	48	3	915	917078808	S-ZWISCHENSTUECK
BLECH 10X1250X80 S355MC	974144008	48	2	928	917079208	S-ZWISCHENSTUECK
BLECH 10X1250X80 S355MC	974144008	48	2	933	917571208	S-ZWISCHENSTUECK
BLECH 10X1250X80 S355MC	974144008	2	1	938	96037301	SEILSCHUTZ
BLECH 10X1250X80 S355MC	974144008	30	2	945	917191008	SL-REDUZIERSTUECK
BLECH 10X150X150 S355MC	974820408	26	2	65	917291608	RAUPENTRAEGER LI.
BLECH 10X150X150 S355MC	974820408	26	2	98	917291708	RAUPENTRAEGER RE.
BLECH 10X1690X60 S355MC	97031843	46	2	896	917190908	S-ZWISCHENSTUECK
BLECH 10X1690X60 S355MC	97031843	46	2	904	917333908	S-ZWISCHENSTUECK
BLECH 10X1690X60 S355MC	97031843	46	2	908	917078708	S-ZWISCHENSTUECK
BLECH 10X1690X60 S355MC	97031843	46	1	915	917078808	S-ZWISCHENSTUECK
BLECH 10X1690X60 S355MC	97031843	46	2	928	917079208	S-ZWISCHENSTUECK
BLECH 10X1690X60 S355MC	97031843	46	2	933	917571208	S-ZWISCHENSTUECK
BLECH 10X1690X60 S355MC	97031843	2	1	939	96037306	SEILSCHUTZ
BLECH 10X1690X60 S355MC	97031843	11	1	945	917191008	SL-REDUZIERSTUECK
BLECH 10X175X104 S700MC F	972636908	7	2	845	919304308	S-ANLENKSTUECK VORM.
BLECH 10X175X104 S700MC F	972636908	5	4	896	917190908	S-ZWISCHENSTUECK
BLECH 10X175X104 S700MC F	972636908	5	4	904	917333908	S-ZWISCHENSTUECK
BLECH 10X175X104 S700MC F	972636908	5	4	908	917078708	S-ZWISCHENSTUECK
BLECH 10X175X104 S700MC F	972636908	5	4	915	917078808	S-ZWISCHENSTUECK
BLECH 10X175X104 S700MC F	972636908	5	4	928	917079208	S-ZWISCHENSTUECK
BLECH 10X175X104 S700MC F	972636908	3	1	940	96039781	BOLZEN VORM.
BLECH 10X175X104 S700MC F	972636908	48	2	945	917191008	SL-REDUZIERSTUECK
BLECH 10X39X150 S355MC FE	941846108	35	1	720	919075408	KRANFUEHRERKABINE ANBA
BLECH 10X910X40 S355MC FE	97029816	21	2	982	919301808	L-KOPFSTUECK
BLECH 110X34 S315MC FE//ZN	979132008	13	1	998	917228608	MASTNASE
BLECH 110X34 S315MC FE//ZN	979132008	24	3	1099	919220008	F-KOPFSTUECK
BLECH 12X170X170 S690QL	97123858	23	2	1053	919219508	F-ANSCHLUSSKOPF
BLECH 12X260X370 S355MC	97031613	64	4	521	919627908	SA-BOCK VORM.
BLECH 12X385X122 S690QL	97027750	37	4	65	917291608	RAUPENTRAEGER LI.
BLECH 12X385X122 S690QL	97027750	37	4	98	917291708	RAUPENTRAEGER RE.
BLECH 12X40X160 S355MC FE	955048508	6	1	1075	919219708	F-ANLENKSTUECK
BLECH 140X93 S315MC FE//ZN	956093308	52	1	191	96062971	MONTAGETEILE DREHBUEHN
BLECH 140X93 S315MC FE//ZN	956093308	309	1	261	967787908	ZUSATZHYDRAULIK MONTAGE
BLECH 15X1190X1630 S355MC	97035373	6	1	230	917451208	WINDE 4 VORM.
BLECH 15X210X90 S960QL	97122591	2	1	1068	96038041	BOLZEN VORM.
BLECH 15X210X90 S960QL	97122591	2	1	1069	96038042	BOLZEN VORM.
BLECH 15X796X806 S690QL	97028121	10	2	545	917080508	ROLLENLAGERUNG
BLECH 15X819X719 S690QL	97029778	5	3	887	919633708	ROLLENSATZ
BLECH 15X819X719 S690QL	97029778	5	3	892	919633808	ROLLENSATZ
BLECH 168X177 S315MC FE//	97019039	64	1	21	918005408	RAUPENMITTELTEIL
BLECH 180X200 S315MC FE//	97038345	2	1	147	968284308	MONTAGETEILE UNTERTEIL
BLECH 192X126 DC01 FE//ZNNI	97037694	16	1	201	917438108	WINDE 1 VORM.
BLECH 192X126 DC01 FE//ZNNI	97037694	16	1	221	917454008	WINDE 2 VORM.
BLECH 192X126 DC01 FE//ZNNI	97037694	32	1	230	917451208	WINDE 4 VORM.
BLECH 192X126 DC01 FE//ZNNI	97037694	112	1	522	919627908	SA-BOCK VORM.
BLECH 192X126 DC01 FE//ZNNI	97037694	11	1	952	917473608	WINDE 6 VORM.
BLECH 196X63 S315MC FE//ZN	955668108	92	3	192	96062971	MONTAGETEILE DREHBUEHN
BLECH 196X63 S315MC FE//ZN	955668108	33	1	230	917451208	WINDE 4 VORM.
BLECH 196X63 S315MC FE//ZN	955668108	3	2	773	91000228	VORB.ANTRIEBSAGG.KLIMAA
BLECH 196X63 S315MC FE//ZN	955668108	16	1	952	917473608	WINDE 6 VORM.
BLECH 1X105X105 DC01 FE//	953621508	7	1	525	967846208	ZUGSTANGE KPL.
BLECH 1X110X45 DC01 FE//ZN	97037679	7	4	952	917473608	WINDE 6 VORM.
BLECH 1X176X176 X5CRNI18-1	974792608	(1)	1	607	969427308	DECKEL KPL.
BLECH 1X196X316 DC01 FE//	97055135	4	4	811	917863208	TRANSPORTABLAGE
BLECH 1X235X172 DC01 FE//	97019775	35	1	426	919551008	SCHALLDAEMPFERANLAGE
BLECH 1X285X126 DC01 RAL 9	977444308	17	1	453	918810308	STEUERSTAND
BLECH 1X285X126 DC01 RAL 9	977444408	18	1	453	918810308	STEUERSTAND
BLECH 1X374X106 DC01 FE//	976167508	25	1	276	96032892	DIESELMOTOR VORM.
BLECH 1x120x100 DC01 FE//ZN	970398708	12	2	952	917473608	WINDE 6 VORM.

Bezeichnung	Artikel	Pos.	Menge	Seite	Baugruppe	Bezeichnung
BLECH 2.5X182X99 DC01 FE//	97015064	20	6	653	96033320	AUFBAUTEILE MONTAGETAFE
BLECH 2.5X197X313 ALMG3 H	97130205	1	1	608	96044249	DECKEL KPL.
BLECH 2.5X241X209 ALMG3 H	97123083	7	1	597	96034154	GERAEUSCHDAEMMUNG OBE
BLECH 2.5X290X346 DC01 FE//	97057616	12	1	426	919551008	SCHALLDAEMPFERANLAGE
BLECH 2.5X375X475 DC01 FE//	979700108	20	1	547	917080608	MONTAGEEINRICHTUNG RA
BLECH 2.5X438X540 DC01 FE//	97027803	67	2	66	917291608	RAUPENTRAEGER LI.
BLECH 2.5X438X540 DC01 FE//	97027803	67	2	99	917291708	RAUPENTRAEGER RE.
BLECH 2.5X499X292 ALMG3 H	97122976	1	1	603	96038293	DECKEL KPL.
BLECH 2.5X775X531 DC01	97054634	(1)	1	277	96032892	DIESELMOTOR VORM.
BLECH 2.5X866X193 ALMG3 H	97122916	1	1	601	96038209	DECKEL KPL.
BLECH 20X292X100 S690QL	97028122	17	2	545	917080508	ROLLENLAGERUNG
BLECH 20X353X60 S960QL	97019870	14	2	145	918011308	UNTERTEIL VORM.
BLECH 20X369X143 S355J2+N	97027807	79	12	66	917291608	RAUPENTRAEGER LI.
BLECH 20X369X143 S355J2+N	97027807	79	12	99	917291708	RAUPENTRAEGER RE.
BLECH 20X373X60 S960QL	97032610	15	2	145	918011308	UNTERTEIL VORM.
BLECH 20X409X270 S355J2+N	97027786	46	2	65	917291608	RAUPENTRAEGER LI.
BLECH 20X409X270 S355J2+N	97027786	46	2	98	917291708	RAUPENTRAEGER RE.
BLECH 20X420X189 S355J2+N	97038870	56	1	720	919075408	KRANFUEHRERKABINE ANBA
BLECH 20X602X80 S690QL	974782608	45	9	65	917291608	RAUPENTRAEGER LI.
BLECH 20X602X80 S690QL	974782608	45	9	98	917291708	RAUPENTRAEGER RE.
BLECH 2600X53 S315MC	978653108	134	1	847	919304308	S-ANLENKSTUECK VORM.
BLECH 280X120 S355MC FE//	972028708	3	1	147	968284308	MONTAGETEILE UNTERTEIL
BLECH 2834X53 S315MC	978155008	133	3	847	919304308	S-ANLENKSTUECK VORM.
BLECH 2X100X190 DC01 FE//	97008421	13	1	201	917438108	WINDE 1 VORM.
BLECH 2X100X190 DC01 FE//	97008421	13	1	221	917454008	WINDE 2 VORM.
BLECH 2X101X137 DC01 FE//	97154070	70	1	740	96028393	INNENVERKLEIDUNG EINBAU
BLECH 2X103X117 DC01	976077208	13	2	735	919075308	KRANFUEHRERKABINE VORM.
BLECH 2X114X114 DC01 FE//	957018808	44	6	230	917451208	WINDE 4 VORM.
BLECH 2X114X114 DC01 FE//	957018808	322	4	241	968081908	ZUSATZHYDRAULIK WINDE 4
BLECH 2X124X42 DC01 FE//ZN	97069157	21	1	727	969752608	SCHEIBEN EINBAU
BLECH 2X130X125 DC01 FE//	970469208	93	1	192	96062971	MONTAGETEILE DREHBUEHN
BLECH 2X131X126 DC01 FE//	97154071	71	1	740	96028393	INNENVERKLEIDUNG EINBAU
BLECH 2X140X245 DC01 FE//	97035383	18	4	230	917451208	WINDE 4 VORM.
BLECH 2X143X88 DC01 FE//ZN	97083880	1	1	50	926891108	VERTEILER MASSE
BLECH 2X143X92 X5CRNI18-1	97030562	3	1	1036	967936408	WINDWARNUNG VORM.
BLECH 2X144X79 DC01 FE//ZN	97069151	7	1	742	969752708	LUFTFUEHRUNG
BLECH 2X162X142 ALMG3 H11	976536208	39	1	653	96033320	AUFBAUTEILE MONTAGETAFE
BLECH 2X180X58 DC01 RAL 90	97090942	16	1	729	96000684	FRONTSCHEIBE KPL.
BLECH 2X191X185 X5CRNI18-1	97030307	1	1	1037	967937608	HINDERNISFEUER VORM.
BLECH 2X196X238 DC01 RAL 7	977207008	9	1	735	919075308	KRANFUEHRERKABINE VORM.
BLECH 2X196X316 DC01 FE//	97055136	5	8	811	917863208	TRANSPORTABLAGE
BLECH 2X200X100 DC01 FE//	97050386	27	1	892	919633808	ROLLENSATZ
BLECH 2X200X100 DC01 FE//	97050391	23	1	887	919633708	ROLLENSATZ
BLECH 2X200X200 DC01 FE//	97080479	48	10	1099	919220008	F-KOPFSTUECK
BLECH 2X200X261 DC01 FE//	97050202	4	1	1077	96038853	SENSORTRAEGER KPL.
BLECH 2X20X54 DC01 FE//ZN	976866008	3	1	752	968080908	SCHLIESSANLAGE
BLECH 2X212X265 DC01 FE//	97031590	59	6	521	919627908	SA-BOCK VORM.
BLECH 2X214X295 DC01 FE//	97034142	6	1	201	917438108	WINDE 1 VORM.
BLECH 2X214X295 DC01 FE//	97035584	6	1	221	917454008	WINDE 2 VORM.
BLECH 2X214X79 DC01 FE//ZN	97078061	24	1	742	969752708	LUFTFUEHRUNG
BLECH 2X227X109 DC01 FE//	97005289	6	1	729	96000684	FRONTSCHEIBE KPL.
BLECH 2X227X73 X5CRNI18-1	977674308	25	2	493	96053632	ELEKTRIK ANBAUTEILE KABIN
BLECH 2X228X100 DC01 FE//	974067008	13	1	811	917863208	TRANSPORTABLAGE
BLECH 2X228X100 DC01 FE//	974141808	42	1	952	917473608	WINDE 6 VORM.
BLECH 2X228X100 DC01 FE//	974149708	6	1	809	918369608	TRANSPORTABLAGE
BLECH 2X235X190 DC01 FE//	97058645	16	4	811	917863208	TRANSPORTABLAGE
BLECH 2X242X221 DC01 FE//	97050478	8	1	246	917645608	MONTAGEWINDE VORM.
BLECH 2X242X221 DC01 FE//	97050479	11	1	246	917645608	MONTAGEWINDE VORM.
BLECH 2X248X327 X5CRNI18-1	97038291	8	1	789	967956208	KAMERAANBAU DREHBUEHN
BLECH 2X248X327 X5CRNI18-1	97038291	3	1	1004	967957508	KAMERAANBAU S-ANLENKSTU

Bezeichnung	Artikel	Pos.	Menge	Seite	Baugruppe	Bezeichnung
BLECH 2X250X100 DC01 FE//	97004379	17	1	952	917473608	WINDE 6 VORM.
BLECH 2X276X215 DC01 FE//	97059030	2	1	589	918009808	HEIZKLIMAGERAET EINBAU
BLECH 2X290X188 DC01 RAL 7	97039804	4	1	795	96029469	AUSRUESTUNG KAMERA KAB
BLECH 2X291X190 DC01 RAL 7	977342608	5	3	795	96029469	AUSRUESTUNG KAMERA KAB
BLECH 2X291X200 X5CRNI18-1	97008317	5	1	791	968646208	KAMERAHALTER VORM.
BLECH 2X30X78 X5CRNI18-10	97139673	41	3	426	919551008	SCHALLDAEMPFERANLAGE
BLECH 2X328X30 DC01 FE//ZN	97048072	3	1	778	96059325	KLEMMKASTEN
BLECH 2X44X160 DC01 FE//ZN	97067198	64	1	146	918011308	UNTERTEIL VORM.
BLECH 2X45X91 DC01 FE//ZN	956449508	91	1	721	919075408	KRANFUEHRERKABINE ANBA
BLECH 2X490X381 X5CRNI18-1	97046156	41	1	720	919075408	KRANFUEHRERKABINE ANBA
BLECH 2X50X75 DC01 FE//ZN	971851008	12	2	1075	919219708	F-ANLENKSTUECK
BLECH 2X50X75 DC01 FE//ZN	971851008	67	2	1100	919220008	F-KOPFSTUECK
BLECH 2X50X75 DC01 FE//ZN	971851008	16	2	1125	919220208	F-ZWISCHENSTUECK
BLECH 2X515X476 DC01 RAL 7	97078505	20	1	739	96028393	INNENVERKLEIDUNG EINBAU
BLECH 2X546X1049 DC01	97036486	(1)	1	463	917079908	DREHBUEHNENVERKLEIDUN
BLECH 2X552X1049 DC01	97036488	(1)	1	463	917079908	DREHBUEHNENVERKLEIDUN
BLECH 2X623X1049 DC01	97036487	(1)	1	463	917079908	DREHBUEHNENVERKLEIDUN
BLECH 2X623X1049 DC01	97036489	(1)	1	463	917079908	DREHBUEHNENVERKLEIDUN
BLECH 2X67X47 X5CRNI18-10	977874608	27	1	752	968080908	SCHLIESSANLAGE
BLECH 2X68X76 DC01 FE//ZN	97034205	24	1	653	96033320	AUFBAUTEILE MONTAGETAFE
BLECH 2X75X75 DC01 FE//ZN	978025708	89	1	721	919075408	KRANFUEHRERKABINE ANBA
BLECH 2X76X108 X5CRNI18-1	97097974	26	1	653	96033320	AUFBAUTEILE MONTAGETAFE
BLECH 2X81X20 DC01 FE//ZN	97002641	20	1	502	919733908	ZUSATZHEIZUNG OW
BLECH 2X824X485 DC01 RAL 7	97075026	8	1	735	919075308	KRANFUEHRERKABINE VORM.
BLECH 2X832X202 X5CRNI18-1	97046155	66	1	721	919075408	KRANFUEHRERKABINE ANBA
BLECH 2X850X91 DC01 FE//ZN	97126567	10	1	554	917473108	BRENNSTOFFBEHAELTER O
BLECH 2X90X156 ALMG3 H111	97057111	43	1	126	917076708	LAUFSTEG RAUPENFAHRWER
BLECH 2X90X156 ALMG3 H111	97057112	44	1	126	917076708	LAUFSTEG RAUPENFAHRWER
BLECH 2X90X156 ALMG3 H111	97057113	45	1	126	917076708	LAUFSTEG RAUPENFAHRWER
BLECH 2X90X156 ALMG3 H111	97057114	46	1	126	917076708	LAUFSTEG RAUPENFAHRWER
BLECH 2X90X196 ALMG3 H111	97057169	48	2	126	917076708	LAUFSTEG RAUPENFAHRWER
BLECH 2X98X32 ALMG3 H111	976606608	10	1	625	969245308	ELEKTRIK KLEMMKASTEN DB
BLECH 2X98X32 ALMG3 H111	976606608	45	1	643	967917908	SCHALTSCHRANK MECH.
BLECH 30X250X135 S960QL	97032606	13	4	145	918011308	UNTERTEIL VORM.
BLECH 30X266X206 S960QL	97031582	27	2	520	919627908	SA-BOCK VORM.
BLECH 30X319X184 S690QL	97027749	36	4	65	917291608	RAUPENTRAEGER LI.
BLECH 30X319X184 S690QL	97027749	36	4	98	917291708	RAUPENTRAEGER RE.
BLECH 30X368X180 S960QL	97034143	7	2	197	917077708	BOLZEN S-ANLENKSTUECK
BLECH 3X102X64 S355MC FE//	97116435	7	2	283	96033379	BEFESTIGUNGSTEILE DRUC
BLECH 3X105X104 S355MC	97099648	78	1	277	96032892	DIESELMOTOR VORM.
BLECH 3X113X80 S355MC FE//	97027105	54	2	191	96062971	MONTAGETEILE DREHBUEHN
BLECH 3X121X111 DC01 FE//	97023730	24	1	589	918009808	HEIZKLIMAGERAET EINBAU
BLECH 3X121X249 S355MC FE	97029819	10	1	985	96001219	HUBENDSCHALTER VORM.
BLECH 3X122X150 DC01 FE//	97041125	10	1	201	917438108	WINDE 1 VORM.
BLECH 3X122X150 DC01 FE//	97041125	10	1	221	917454008	WINDE 2 VORM.
BLECH 3X127X120 DC01 RAL	97074748	27	1	727	969752608	SCHEIBEN EINBAU
BLECH 3X137X140 X5CRNI18-1	978979908	2	1	792	965669108	FUEHRUNG
BLECH 3X144X278 DC01 FE//	97041169	43	1	230	917451208	WINDE 4 VORM.
BLECH 3X146X80 DC01 FE//ZN	970771908	66	1	21	918005408	RAUPENMITTELTEIL
BLECH 3X146X80 DC01 FE//ZN	970771908	53	2	191	96062971	MONTAGETEILE DREHBUEHN
BLECH 3X147X130 X5CRNI18-1	97066285	50	1	191	96062971	MONTAGETEILE DREHBUEHN
BLECH 3X147X130 X5CRNI18-1	97066286	51	1	191	96062971	MONTAGETEILE DREHBUEHN
BLECH 3X1500X82 DC01 FE//	97038281	54	2	915	917078808	S-ZWISCHENSTUECK
BLECH 3X150X40 DC01 FE//ZN	978041208	12	3	191	96062971	MONTAGETEILE DREHBUEHN
BLECH 3X151X136 S355MC FE	976958808	17	1	744	96000697	WISCHANLAGE EINBAU
BLECH 3X158X365 DC01 FE//	97035738	25	1	436	918981908	BATTERIELAGERUNG
BLECH 3X180X316 DC01 T ZN	97038387	55	1	470	918999008	LAUFSTEG DREHBUEHNE
BLECH 3X182X352 S355MC T Z	97058234	113	1	192	96062971	MONTAGETEILE DREHBUEHN
BLECH 3X185X40 S355MC FE//	977984008	69	1	276	96032892	DIESELMOTOR VORM.
BLECH 3X190X60 DC01 FE//ZN	971562708	157	3	847	919304308	S-ANLENKSTUECK VORM.

Bezeichnung	Artikel	Pos.	Menge	Seite	Baugruppe	Bezeichnung
BLECH 3X200X323 DC01 FE//	97041631	29	1	597	96034154	GERAEUSCHDAEMMUNG OBE
BLECH 3X200X400 DC01 FE//	97049016	107	1	192	96062971	MONTAGETEILE DREHBUEHN
BLECH 3X209X230 DC01 FE//	97038344	1	1	147	968284308	MONTAGETEILE UNTERTEIL
BLECH 3X213X129 S355MC FE	97059099	23	1	589	918009808	HEIZKLIMAGERAET EINBAU
BLECH 3X221X252 S355MC T Z	97047682	77	1	471	918999008	LAUFSTEG DREHBUEHNE
BLECH 3X234X229 S355MC FE	97057649	15	1	446	96004209	PUMPE VORM.
BLECH 3X245X141 DC01 FE//	97040913	42	1	230	917451208	WINDE 4 VORM.
BLECH 3X245X344 S355MC FE	97077052	40	1	191	96062971	MONTAGETEILE DREHBUEHN
BLECH 3X250X121 S355MC FE	97029818	2	1	985	96001219	HUBENDSCHALTER VORM.
BLECH 3X251X182 DC01 FE//	97053156	6	1	191	96062971	MONTAGETEILE DREHBUEHN
BLECH 3X253X221 S355MC T Z	97043400	75	1	471	918999008	LAUFSTEG DREHBUEHNE
BLECH 3X265X136 S355MC FE	97058017	30	2	611	969443908	GERAEUSCHDAEMMUNG UN
BLECH 3X26X26 DC01 FE//ZN	971974208	22	2	453	918810308	STEUERSTAND
BLECH 3X278X620 X5CRNI18-1	97036153	9	1	789	967956208	KAMERAANBAU DREHBUEHN
BLECH 3X280X154 DC01 FE//	971552108	102	1	521	919627908	SA-BOCK VORM.
BLECH 3X280X170 DC01 RAL 7	977224608	22	1	739	96028393	INNENVERKLEIDUNG EINBAU
BLECH 3X291X119 S355MC FE	97139825	40	1	426	919551008	SCHALLDAEMPFERANLAGE
BLECH 3X296X60 X5CRNI18-1	97034264	3	1	1007	968099808	KAMERAHALTER VORM.
BLECH 3X300X115 DC01 FE//	975471408	82	4	192	96062971	MONTAGETEILE DREHBUEHN
BLECH 3X30X95 S355MC FE//	975651908	11	3	523	96048466	SA-BOCK AUFSTELLVORRIC
BLECH 3X30X95 S355MC FE//	975651908	21	1	720	919075408	KRANFUEHRERKABINE ANBA
BLECH 3X316X134 DC01 FE//	97042634	61	1	276	96032892	DIESELMOTOR VORM.
BLECH 3X318X358 DC01 FE//	97064661	66	1	276	96032892	DIESELMOTOR VORM.
BLECH 3X323X92 DC01 FE//ZN	97055153	10	1	426	919551008	SCHALLDAEMPFERANLAGE
BLECH 3X327X177 S355MC FE	97107290	112	1	192	96062971	MONTAGETEILE DREHBUEHN
BLECH 3X328X593 DC01 FE//	97041632	30	1	597	96034154	GERAEUSCHDAEMMUNG OBE
BLECH 3X338X91 S355MC FE//	97043395	28	3	320	96032897	KUEHLER VORM.
BLECH 3X340X162 DC01 T ZN	97058236	1	1	195	969483508	PARKKONSOLE SCHLAEUCHE
BLECH 3X342X177 S355MC T Z	97058235	114	1	192	96062971	MONTAGETEILE DREHBUEHN
BLECH 3X352X581 DC01 FE//	97075181	22	1	116	918589408	HYDRAULISCHE ABSTUETZUN
BLECH 3X354X500 DC01 FE//	97058237	116	1	192	96062971	MONTAGETEILE DREHBUEHN
BLECH 3X363X377 DC01	97039082	24	1	597	96034154	GERAEUSCHDAEMMUNG OBE
BLECH 3X366X104 DC01 RAL 9	977444008	15	1	453	918810308	STEUERSTAND
BLECH 3X366X104 DC01 RAL 9	977444108	16	1	453	918810308	STEUERSTAND
BLECH 3X366X391 DC01 FE//	97059478	15	2	854	919391108	S-RUECKHALTESICHERUNG
BLECH 3X38X100 S355MC FE//	97022950	4	6	438	96032910	BATTERIEKASTEN VORM.
BLECH 3X390X260 S355MC FE	97032006	55	1	896	917190908	S-ZWISCHENSTUECK
BLECH 3X390X260 S355MC FE	97032006	31	1	904	917333908	S-ZWISCHENSTUECK
BLECH 3X390X260 S355MC FE	97032006	55	1	908	917078708	S-ZWISCHENSTUECK
BLECH 3X390X260 S355MC FE	97032006	55	1	928	917079208	S-ZWISCHENSTUECK
BLECH 3X390X260 S355MC FE	97032006	55	1	933	917571208	S-ZWISCHENSTUECK
BLECH 3X404X480 X5CRNI18-1	97045905	1	1	84	968727008	KAMERAANBAU RAUPE
BLECH 3X404X480 X5CRNI18-1	97045905	1	1	108	968668808	KAMERAANBAU RAUPE
BLECH 3X404X480 X5CRNI18-1	97045909	2	1	84	968727008	KAMERAANBAU RAUPE
BLECH 3X404X480 X5CRNI18-1	97045909	2	1	108	968668808	KAMERAANBAU RAUPE
BLECH 3X407X167 S355MC FE	97045411	18	2	432	919063308	LUFTFILTERANLAGE KPL.
BLECH 3X40X40 DC01 FE//ZN	971974108	21	4	453	918810308	STEUERSTAND
BLECH 3X415X506 DC01 FE//	97044328	83	1	192	96062971	MONTAGETEILE DREHBUEHN
BLECH 3X436X319 DC01 FE//	97043275	1	1	283	96033379	BEFESTIGUNGSTEILE DRUC
BLECH 3X441X317 DC01 FE//	97117586	26	1	597	96034154	GERAEUSCHDAEMMUNG OBE
BLECH 3X44X105 DC01 FE//ZN	97038145	27	20	611	969443908	GERAEUSCHDAEMMUNG UN
BLECH 3X480X81 S355MC FE//	97033924	16	6	945	917191008	SL-REDUZIERSTUECK
BLECH 3X486X308 DC01 FE//	97044803	90	1	192	96062971	MONTAGETEILE DREHBUEHN
BLECH 3X491X320 DC01 FE//	97117592	27	1	597	96034154	GERAEUSCHDAEMMUNG OBE
BLECH 3X50X234 DC01 FE//ZN	97041768	48	1	474	968283208	LAUFSTEG DREHBUEHNE LI
BLECH 3X518X258 S355MC FE	97116725	79	1	277	96032892	DIESELMOTOR VORM.
BLECH 3X539X300 S355MC T Z	97095103	2	1	478	96020149	TRITT
BLECH 3X550X192 S355MC FE	97059064	2	1	504	96019655	ZUSATZHEIZUNG VORM.
BLECH 3X579X170 S355MC FE	97145636	62	1	276	96032892	DIESELMOTOR VORM.
BLECH 3X581X162 DC01 FE//	97052923	2	1	27	969088908	HALTER VORM.

Bezeichnung	Artikel	Pos.	Menge	Seite	Baugruppe	Bezeichnung
BLECH 3X600X300 DC01	97042668	3	1	283	96033379	BEFESTIGUNGSTEILE DRUC
BLECH 3X609X869 S355MC T Z	97038390	2	1	477	968287308	AUFSTIEG VORM.
BLECH 3X627X291 DC01 FE//	97039083	25	1	597	96034154	GERAEUSCHDAEMMUNG OBE
BLECH 3X64X203 DC01 FE//ZN	97067197	63	1	146	918011308	UNTERTEIL VORM.
BLECH 3X662X293 S355MC FE	97056274	30	1	276	96032892	DIESELMOTOR VORM.
BLECH 3X70X135 DC01 FE//ZN	974698908	49	1	493	96053632	ELEKTRIK ANBAUTEILE KABIN
BLECH 3X70X135 S355MC FE//	977984508	20	1	191	96062971	MONTAGETEILE DREHBUEHN
BLECH 3X70X45 S355MC FE//	977335508	69	1	578	919297008	ZENTRALSCHMIERANLAGE O
BLECH 3X70X60 DC01 FE//ZN	971447408	81	3	192	96062971	MONTAGETEILE DREHBUEHN
BLECH 3X70X87 DC01 FE//ZN	954061908	151	1	847	919304308	S-ANLENKSTUECK VORM.
BLECH 3X750X768 S355MC	97085641	7	1	191	96062971	MONTAGETEILE DREHBUEHN
BLECH 3X78X86 DC01 RAL 701	97060667	33	1	750	918064308	SCHIEBETUER EINBAU
BLECH 3X80X1392 ALMG3 H11	979515108	16	1	735	919075308	KRANFUEHRERKABINE VORM.
BLECH 3X80X174 DC01 FE//ZN	97049226	109	1	192	96062971	MONTAGETEILE DREHBUEHN
BLECH 3X829X165 DC01 FE//	97052922	1	1	27	969088908	HALTER VORM.
BLECH 3X82X1110 DC01 FE//	97033352	61	4	908	917078708	S-ZWISCHENSTUECK
BLECH 3X82X1110 DC01 FE//	97033352	62	4	915	917078808	S-ZWISCHENSTUECK
BLECH 3X82X1110 DC01 FE//	97033352	62	4	928	917079208	S-ZWISCHENSTUECK
BLECH 3X82X1110 DC01 FE//	97033352	62	4	933	917571208	S-ZWISCHENSTUECK
BLECH 3X82X580 DC01 FE//ZN	97031853	30	4	896	917190908	S-ZWISCHENSTUECK
BLECH 3X82X580 DC01 FE//ZN	97031853	30	4	904	917333908	S-ZWISCHENSTUECK
BLECH 3X82X580 DC01 FE//ZN	97031853	30	4	908	917078708	S-ZWISCHENSTUECK
BLECH 3X82X580 DC01 FE//ZN	97031853	30	2	915	917078808	S-ZWISCHENSTUECK
BLECH 3X82X580 DC01 FE//ZN	97031853	30	4	928	917079208	S-ZWISCHENSTUECK
BLECH 3X82X580 DC01 FE//ZN	97031853	30	4	933	917571208	S-ZWISCHENSTUECK
BLECH 3X840X156 DC01 T ZN	97124909	63	1	471	918999008	LAUFSTEG DREHBUEHNE
BLECH 3X884X399 S355MC T Z	97095102	1	1	478	96020149	TRITT
BLECH 3X88X96 DC01 FE//ZN	97030183	32	1	276	96032892	DIESELMOTOR VORM.
BLECH 3X892X382 S355MC RA	977179308	1	1	746	964720408	PEDALTRAEGER EINBAU
BLECH 3X90X150 DC01 FE//ZN	97045106	50	1	230	917451208	WINDE 4 VORM.
BLECH 3X90X224 DC01 FE//ZN	97032135	16	4	520	919627908	SA-BOCK VORM.
BLECH 3X92X132 S355MC FE//	97043269	26	2	545	917080508	ROLLENLAGERUNG
BLECH 3X97X70 S355MC FE//	978311508	8	1	283	96033379	BEFESTIGUNGSTEILE DRUC
BLECH 3X97X70 S355MC FE//	978311508	320	1	757	96033157	DRUCKLUFTANLAGE
BLECH 40X5922X168 S960QL+	97027174	1	2	898	967747008	STANGE VORM.
BLECH 40X7173X244 S960QL+	97123902	1	2	1055	96038862	STANGEN VORM.
BLECH 4X1000X291 S315MC	97035380	12	1	230	917451208	WINDE 4 VORM.
BLECH 4X1000X292 S315MC	97035379	11	1	230	917451208	WINDE 4 VORM.
BLECH 4X100X218 S315MC FE	97055291	18	2	482	969259908	LAUFSTEG DREHBUEHNE REC
BLECH 4X103X20 S315MC FE//	952859808	33	1	276	96032892	DIESELMOTOR VORM.
BLECH 4X103X900 S315MC FE	945048208	148	3	847	919304308	S-ANLENKSTUECK VORM.
BLECH 4X1046X98 S315MC	97054740	7	1	265	918861408	DIESELMOTOR KPL.
BLECH 4X1055X161 S315MC	97031844	28	2	908	917078708	S-ZWISCHENSTUECK
BLECH 4X1055X161 S315MC	97031844	28	1	915	917078808	S-ZWISCHENSTUECK
BLECH 4X1055X161 S315MC	97031844	28	2	928	917079208	S-ZWISCHENSTUECK
BLECH 4X1055X161 S315MC	97031844	28	2	933	917571208	S-ZWISCHENSTUECK
BLECH 4X105X153 S315MC FE	97041360	42	2	191	96062971	MONTAGETEILE DREHBUEHN
BLECH 4X107X70 S315MC FE//	97046716	168	1	847	919304308	S-ANLENKSTUECK VORM.
BLECH 4X1092X326 S315MC	97037253	11	1	276	96032892	DIESELMOTOR VORM.
BLECH 4X110X80 S315MC FE//	970350208	22	1	577	919297008	ZENTRALSCHMIERANLAGE O
BLECH 4X1110X122 S315MC	97033351	60	4	908	917078708	S-ZWISCHENSTUECK
BLECH 4X1110X122 S315MC	97033351	61	4	915	917078808	S-ZWISCHENSTUECK
BLECH 4X1110X122 S315MC	97033351	61	4	928	917079208	S-ZWISCHENSTUECK
BLECH 4X1110X122 S315MC	97033351	61	4	933	917571208	S-ZWISCHENSTUECK
BLECH 4X1130X202 S315MC	978931408	65	1	846	919304308	S-ANLENKSTUECK VORM.
BLECH 4X113X221 S315MC FE	97037262	18	1	276	96032892	DIESELMOTOR VORM.
BLECH 4X115X97 S315MC FE//	971276408	55	1	191	96062971	MONTAGETEILE DREHBUEHN
BLECH 4X115X97 S315MC FE//	971276408	19	2	720	919075408	KRANFUEHRERKABINE ANBA
BLECH 4X119X70 S315MC FE//	978682708	32	4	184	919082708	DREHBUEHNE KPL.
BLECH 4X120X80 S315MC FE//	97085363	68	1	577	919297008	ZENTRALSCHMIERANLAGE O

Bezeichnung	Artikel	Pos.	Menge	Seite	Baugruppe	Bezeichnung
BLECH 4X1225X155 S315MC	97056133	14	1	276	96032892	DIESELMOTOR VORM.
BLECH 4X122X700 S315MC FE	97003872	46	2	520	919627908	SA-BOCK VORM.
BLECH 4X122X700 S315MC FE	97003872	63	3	846	919304308	S-ANLENKSTUECK VORM.
BLECH 4X123X137 S315MC T Z	97046777	89	2	471	918999008	LAUFSTEG DREHBUEHNE
BLECH 4X1256X321 S315MC	97062176	11	1	145	918011308	UNTERTEIL VORM.
BLECH 4X126X30 S315MC FE//	97063970	75	2	277	96032892	DIESELMOTOR VORM.
BLECH 4X127X1320 S315MC	97019834	144	2	847	919304308	S-ANLENKSTUECK VORM.
BLECH 4X130X114 S315MC FE	97141196	52	2	184	919082708	DREHBUEHNE KPL.
BLECH 4X137X123 S315MC T Z	97046778	90	2	471	918999008	LAUFSTEG DREHBUEHNE
BLECH 4X138X138 S315MC FE	975208408	19	24	116	918589408	HYDRAULISCHE ABSTUETZUN
BLECH 4X138X143 S315MC FE	97050741	31	2	817	917517908	AUFNAHME GEGENGEWICHT
BLECH 4X138X143 S315MC FE	97050746	34	2	817	917517908	AUFNAHME GEGENGEWICHT
BLECH 4X138X20 S315MC FE//	97044966	29	2	320	96032897	KUEHLER VORM.
BLECH 4X140X245 S315MC FE	97035382	17	8	230	917451208	WINDE 4 VORM.
BLECH 4X140X82 S315MC FE//	97037207	17	2	320	96032897	KUEHLER VORM.
BLECH 4X140X83 S315MC FE//	97037215	24	1	320	96032897	KUEHLER VORM.
BLECH 4X141X25 S315MC FE//	974601208	96	2	471	918999008	LAUFSTEG DREHBUEHNE
BLECH 4X143X100 S315MC FE	97050744	32	2	817	917517908	AUFNAHME GEGENGEWICHT
BLECH 4X143X100 S315MC FE	97050745	33	2	817	917517908	AUFNAHME GEGENGEWICHT
BLECH 4X143X30 S315MC FE//	97050176	72	1	277	96032892	DIESELMOTOR VORM.
BLECH 4X148X819 S315MC FE	97035729	16	1	436	918981908	BATTERIELAGERUNG
BLECH 4X1500X122 S315MC	97036299	17	4	915	917078808	S-ZWISCHENSTUECK
BLECH 4X150X50 S315MC FE//	97010163	56	1	191	96062971	MONTAGETEILE DREHBUEHN
BLECH 4X150X50 S315MC FE//	971510808	8	1	577	919297008	ZENTRALSCHMIERANLAGE O
BLECH 4X151X89 S315MC FE//	97049471	115	1	522	919627908	SA-BOCK VORM.
BLECH 4X1533X198 S315MC	97054602	4	1	482	969259908	LAUFSTEG DREHBUEHNE REC
BLECH 4X155X220 S315MC FE	971290308	95	1	192	96062971	MONTAGETEILE DREHBUEHN
BLECH 4X156X190 S315MC FE	97039470	10	6	191	96062971	MONTAGETEILE DREHBUEHN
BLECH 4X156X298 S315MC FE	97041363	43	1	191	96062971	MONTAGETEILE DREHBUEHN
BLECH 4X156X450 S315MC FE	97041357	41	2	191	96062971	MONTAGETEILE DREHBUEHN
BLECH 4X158X190 S315MC FE	97042998	69	2	191	96062971	MONTAGETEILE DREHBUEHN
BLECH 4X159X275 S315MC FE	97034141	5	1	201	917438108	WINDE 1 VORM.
BLECH 4X159X275 S315MC FE	97034141	5	1	221	917454008	WINDE 2 VORM.
BLECH 4X162X270 S315MC FE	97062015	51	1	145	918011308	UNTERTEIL VORM.
BLECH 4X164X75 S315MC	97145457	70	1	191	96062971	MONTAGETEILE DREHBUEHN
BLECH 4X165X205 S315MC FE	97096058	2	1	773	91000228	VORB.ANTRIEBSAGG.KLIMAA
BLECH 4X166X138 S315MC FE	97056173	17	1	276	96032892	DIESELMOTOR VORM.
BLECH 4X166X343 S315MC FE	97054461	2	1	800	919477008	ZUS.HYDR.BALLASTWAGEN V-
BLECH 4X167X165 S315MC FE	97039738	145	1	847	919304308	S-ANLENKSTUECK VORM.
BLECH 4X167X25 S315MC T Z	977852108	52	4	145	918011308	UNTERTEIL VORM.
BLECH 4X167X25 S315MC T Z	977852108	15	4	817	917517908	AUFNAHME GEGENGEWICHT
BLECH 4X170X90 S315MC FE//	97051398	179	1	847	919304308	S-ANLENKSTUECK VORM.
BLECH 4X173X230 S315MC FE	97042215	12	1	808	918470508	FREMDEINSPEISUNG
BLECH 4X1750X161 S315MC	97036296	14	1	915	917078808	S-ZWISCHENSTUECK
BLECH 4X180X111 S315MC FE	97043105	68	2	191	96062971	MONTAGETEILE DREHBUEHN
BLECH 4X182X248 S315MC FE	97056228	21	1	276	96032892	DIESELMOTOR VORM.
BLECH 4X182X338 S315MC FE	97039462	3	1	191	96062971	MONTAGETEILE DREHBUEHN
BLECH 4X182X40 S315MC FE//	971739608	57	1	191	96062971	MONTAGETEILE DREHBUEHN
BLECH 4X185X30 S315MC FE//	97055167	77	2	277	96032892	DIESELMOTOR VORM.
BLECH 4X185X380 S315MC	97037259	15	1	276	96032892	DIESELMOTOR VORM.
BLECH 4X187X168 S315MC FE	97037209	18	1	320	96032897	KUEHLER VORM.
BLECH 4X188X190 S315MC FE	97056136	16	1	276	96032892	DIESELMOTOR VORM.
BLECH 4X189X75 S315MC FE//	97041772	45	1	191	96062971	MONTAGETEILE DREHBUEHN
BLECH 4X190X1100 S315MC	97055160	11	1	426	919551008	SCHALLDAEMPFERANLAGE
BLECH 4X190X174 S315MC T Z	978308508	22	7	474	968283208	LAUFSTEG DREHBUEHNE LI
BLECH 4X190X209 S315MC T Z	978308408	23	2	474	968283208	LAUFSTEG DREHBUEHNE LI
BLECH 4X196X115 S315MC FE	97116318	13	1	426	919551008	SCHALLDAEMPFERANLAGE
BLECH 4X1975X127 S315MC	97042452	59	1	191	96062971	MONTAGETEILE DREHBUEHN
BLECH 4X200X155 S315MC FE	975472908	61	1	191	96062971	MONTAGETEILE DREHBUEHN
BLECH 4X200X70 S315MC FE//	97050177	1	1	1078	968938308	SENSOR VORM.

Bezeichnung	Artikel	Pos.	Menge	Seite	Baugruppe	Bezeichnung
BLECH 4X203X246 S315MC FE	97054460	1	1	800	919477008	ZUS.HYDR.BALLASTWAGEN V-
BLECH 4X20X247 S315MC FE//	955002908	51	1	184	919082708	DREHBUEHNE KPL.
BLECH 4X210X143 S315MC FE	97053636	66	2	577	919297008	ZENTRALSCHMIERANLAGE O
BLECH 4X211X168 S315MC FE	97041855	46	1	191	96062971	MONTAGETEILE DREHBUEHN
BLECH 4X218X429 S315MC FE	97038747	45	2	474	968283208	LAUFSTEG DREHBUEHNE LI
BLECH 4X219X80 S315MC FE//	97006879	15	2	563	918789208	KRAFTSTOFFBEHAELTER KPL
BLECH 4X2200X161 S315MC	97036297	15	1	915	917078808	S-ZWISCHENSTUECK
BLECH 4X2205X262 S315MC	97039154	28	1	597	96034154	GERAEUSCHDAEMMUNG OBE
BLECH 4X220X368 S315MC T Z	97049015	1	1	194	968907408	PARKKONSOLE SCHLAEUCHE
BLECH 4X221X890 S315MC FE	97035730	17	1	436	918981908	BATTERIELAGERUNG
BLECH 4X222X512 S315MC FE	97044371	87	1	192	96062971	MONTAGETEILE DREHBUEHN
BLECH 4X227X937 X5CRNI18-1	97044911	2	1	791	968646208	KAMERAHALTER VORM.
BLECH 4X230X158 S315MC FE	97044329	84	2	192	96062971	MONTAGETEILE DREHBUEHN
BLECH 4X231X151 S315MC FE	97034146	8	1	201	917438108	WINDE 1 VORM.
BLECH 4X231X151 S315MC FE	97034146	8	1	221	917454008	WINDE 2 VORM.
BLECH 4X231X151 S315MC FE	97034146	38	1	230	917451208	WINDE 4 VORM.
BLECH 4X231X151 S315MC FE	97034146	10	1	952	917473608	WINDE 6 VORM.
BLECH 4X231X53 S315MC FE//	97046163	6	1	283	96033379	BEFESTIGUNGSTEILE DRUC
BLECH 4X235X190 S315MC FE	97058646	17	8	811	917863208	TRANSPORTABLAGE
BLECH 4X2430X226 S315MC	97041624	44	1	191	96062971	MONTAGETEILE DREHBUEHN
BLECH 4X246X100 S315MC T Z	97062109	86	2	21	918005408	RAUPENMITTELTEIL
BLECH 4X246X125 S315MC T Z	97062057	85	5	21	918005408	RAUPENMITTELTEIL
BLECH 4X246X368 S315MC FE	97054480	3	1	800	919477008	ZUS.HYDR.BALLASTWAGEN V-
BLECH 4X2490X161 S315MC	97028899	22	8	908	917078708	S-ZWISCHENSTUECK
BLECH 4X2490X161 S315MC	97028899	22	6	915	917078808	S-ZWISCHENSTUECK
BLECH 4X2490X161 S315MC	97028899	22	8	928	917079208	S-ZWISCHENSTUECK
BLECH 4X2490X161 S315MC	97028899	22	8	933	917571208	S-ZWISCHENSTUECK
BLECH 4X249X80 S315MC FE//	97036380	9	2	432	919063308	LUFTFILTERANLAGE KPL.
BLECH 4X250X132 S315MC FE	97043001	72	1	192	96062971	MONTAGETEILE DREHBUEHN
BLECH 4X250X268 S315MC FE	97031172	14	2	568	919140308	OELBEHAELTER KPL.
BLECH 4X251X50 S315MC FE//	97065613	33	1	597	96034154	GERAEUSCHDAEMMUNG OBE
BLECH 4X255X187 S315MC FE	97061020	46	1	1053	919219508	F-ANSCHLUSSKOPF
BLECH 4X258X50 S315MC FE//	97038739	29	1	474	968283208	LAUFSTEG DREHBUEHNE LI
BLECH 4X260X174 S315MC T Z	97038738	21	2	474	968283208	LAUFSTEG DREHBUEHNE LI
BLECH 4X265X212 S315MC FE	97148705	122	4	522	919627908	SA-BOCK VORM.
BLECH 4X2667X160 S315MC	97030350	29	2	896	917190908	S-ZWISCHENSTUECK
BLECH 4X2667X160 S315MC	97030350	29	2	904	917333908	S-ZWISCHENSTUECK
BLECH 4X2667X160 S315MC	97030350	21	2	945	917191008	SL-REDUZIERSTUECK
BLECH 4X269X293 S315MC FE	97042687	64	1	276	96032892	DIESELMOTOR VORM.
BLECH 4X270X155 S315MC T Z	97046776	88	2	471	918999008	LAUFSTEG DREHBUEHNE
BLECH 4X270X155 S315MC T Z	97047091	91	2	471	918999008	LAUFSTEG DREHBUEHNE
BLECH 4X271X170 S315MC FE	97129878	5	2	796	919408908	VERBOLZUNG DB-SCHWEBE
BLECH 4X272X50 S315MC FE//	97038740	30	1	474	968283208	LAUFSTEG DREHBUEHNE LI
BLECH 4X276X323 S315MC FE	97044330	85	1	192	96062971	MONTAGETEILE DREHBUEHN
BLECH 4X279X108 S315MC FE	97037263	19	1	276	96032892	DIESELMOTOR VORM.
BLECH 4X283X189 S315MC FE	97050200	2	1	1077	96038853	SENSORTRAEGER KPL.
BLECH 4X283X189 S315MC FE	97050201	3	1	1077	96038853	SENSORTRAEGER KPL.
BLECH 4X285X60 S315MC FE//	97042144	47	1	191	96062971	MONTAGETEILE DREHBUEHN
BLECH 4X285X60 S315MC FE//	97042144	23	1	720	919075408	KRANFUEHRERKABINE ANBA
BLECH 4X287X113 S315MC T Z	97038381	20	4	470	918999008	LAUFSTEG DREHBUEHNE
BLECH 4X290X207 S315MC FE	97056229	22	1	276	96032892	DIESELMOTOR VORM.
BLECH 4X293X166 S315MC FE	97061979	44	4	145	918011308	UNTERTEIL VORM.
BLECH 4X293X439 S315MC E	97097175	1	1	773	91000228	VORB.ANTRIEBSAGG.KLIMAA
BLECH 4X2970X161 S315MC	97028898	22	2	896	917190908	S-ZWISCHENSTUECK
BLECH 4X2970X161 S315MC	97028898	22	2	904	917333908	S-ZWISCHENSTUECK
BLECH 4X2970X161 S315MC	97028898	20	2	945	917191008	SL-REDUZIERSTUECK
BLECH 4X302X219 S315MC FE	97034927	9	1	201	917438108	WINDE 1 VORM.
BLECH 4X302X219 S315MC FE	97034927	9	1	221	917454008	WINDE 2 VORM.
BLECH 4X305X185 S315MC FE	97043179	74	2	192	96062971	MONTAGETEILE DREHBUEHN
BLECH 4X306X497 S315MC FE	97039461	2	1	191	96062971	MONTAGETEILE DREHBUEHN

Bezeichnung	Artikel	Pos.	Menge	Seite	Baugruppe	Bezeichnung
BLECH 4X307X105 X5CRNI18-1	97145740	1	1	1019	96054388	ADAPTER VORM.
BLECH 4X30X141 S315MC T Z	97048030	72	2	21	918005408	RAUPENMITTELTEIL
BLECH 4X30X82 X5CRNI18-10	97093827	34	4	426	919551008	SCHALLDAEMPFERANLAGE
BLECH 4X310X112 S315MC FE	97036300	18	2	915	917078808	S-ZWISCHENSTUECK
BLECH 4X312X159 S315MC FE	97056178	20	1	276	96032892	DIESELMOTOR VORM.
BLECH 4X316X240 S315MC FE	977498608	19	1	191	96062971	MONTAGETEILE DREHBUEHN
BLECH 4X323X60 S315MC FE//	97031164	16	2	563	918789208	KRAFTSTOFFBEHAELTER KPL
BLECH 4X323X860 S315MC	97031391	34	1	845	919304308	S-ANLENKSTUECK VORM.
BLECH 4X334X50 S315MC FE//	97038741	31	1	474	968283208	LAUFSTEG DREHBUEHNE LI
BLECH 4X335X136 S315MC FE	97041577	92	2	66	917291608	RAUPENTRAEGER LI.
BLECH 4X335X136 S315MC FE	97041577	92	2	99	917291708	RAUPENTRAEGER RE.
BLECH 4X337X113 S315MC FE	979806308	7	2	563	918789208	KRAFTSTOFFBEHAELTER KPL
BLECH 4X348X113 S315MC T Z	97059464	2	6	483	969540008	TREPPE KPL.
BLECH 4X359X103 S315MC FE	97111661	1	1	558	96059080	KRAFTSTOFFFILTER VORM.
BLECH 4X366X300 S315MC	97037255	13	1	276	96032892	DIESELMOTOR VORM.
BLECH 4X368X204 S315MC FE	97055311	20	1	426	919551008	SCHALLDAEMPFERANLAGE
BLECH 4X369X458 X5CRNI18-1	97074779	36	1	789	967956208	KAMERAANBAU DREHBUEHN
BLECH 4X373X430 S315MC FE	97071523	20	1	744	96000697	WISCHANLAGE EINBAU
BLECH 4X383X211 S315MC FE	97056244	23	1	276	96032892	DIESELMOTOR VORM.
BLECH 4X384X350 S315MC FE	97031758	1	1	1147	96031241	MECH.BEFESTIGUNGSTEILE
BLECH 4X384X350 S315MC FE	97118186	1	1	1150	96034669	MECH.BEFESTIGUNGSTEILE
BLECH 4X386X169 S315MC FE	978179508	15	2	568	919140308	OELBEHAELTER KPL.
BLECH 4X398X116 S315MC FE	97041578	93	2	66	917291608	RAUPENTRAEGER LI.
BLECH 4X398X116 S315MC FE	97041578	93	2	99	917291708	RAUPENTRAEGER RE.
BLECH 4X399X128 S315MC FE	97043505	70	1	276	96032892	DIESELMOTOR VORM.
BLECH 4X419X272 S315MC FE	97124827	35	2	1043	919326208	DREHBUEHNENVERLAENGER
BLECH 4X421X981 S315MC FE	97037212	21	2	320	96032897	KUEHLER VORM.
BLECH 4X423X225 S315MC FE	97039467	8	2	191	96062971	MONTAGETEILE DREHBUEHN
BLECH 4X425X97 S315MC FE//	97036379	8	2	432	919063308	LUFTFILTERANLAGE KPL.
BLECH 4X429X126 S315MC FE	97031163	6	2	563	918789208	KRAFTSTOFFBEHAELTER KPL
BLECH 4X431X240 S315MC FE	97123691	7	1	432	919063308	LUFTFILTERANLAGE KPL.
BLECH 4X438X327 S315MC FE	97039044	22	1	597	96034154	GERAEUSCHDAEMMUNG OBE
BLECH 4X450X100 S315MC R	975744708	136	3	847	919304308	S-ANLENKSTUECK VORM.
BLECH 4X476X1496 S315MC	97065612	32	1	597	96034154	GERAEUSCHDAEMMUNG OBE
BLECH 4X480X112 S315MC FE	97028904	25	4	896	917190908	S-ZWISCHENSTUECK
BLECH 4X480X112 S315MC FE	97028904	25	4	904	917333908	S-ZWISCHENSTUECK
BLECH 4X480X112 S315MC FE	97028904	25	4	908	917078708	S-ZWISCHENSTUECK
BLECH 4X480X112 S315MC FE	97028904	25	2	915	917078808	S-ZWISCHENSTUECK
BLECH 4X480X112 S315MC FE	97028904	25	4	928	917079208	S-ZWISCHENSTUECK
BLECH 4X480X112 S315MC FE	97028904	25	4	933	917571208	S-ZWISCHENSTUECK
BLECH 4X480X486 S315MC FE	97027787	51	1	65	917291608	RAUPENTRAEGER LI.
BLECH 4X480X486 S315MC FE	97027788	52	1	65	917291608	RAUPENTRAEGER LI.
BLECH 4X480X486 S315MC FE	97027817	51	1	98	917291708	RAUPENTRAEGER RE.
BLECH 4X480X486 S315MC FE	97027818	52	1	98	917291708	RAUPENTRAEGER RE.
BLECH 4X490X206 S315MC FE	97048236	9	1	442	919063408	HARNSTOFFANLAGE
BLECH 4X501X1092 S315MC	97061877	42	1	145	918011308	UNTERTEIL VORM.
BLECH 4X505X231 S315MC FE	97044331	86	1	192	96062971	MONTAGETEILE DREHBUEHN
BLECH 4X50X321 S315MC FE//	97047073	80	2	983	919301808	L-KOPFSTUECK
BLECH 4X50X430 S315MC FE//	97062481	53	1	145	918011308	UNTERTEIL VORM.
BLECH 4X517X506 X5CRNI18-1	97041883	35	1	789	967956208	KAMERAANBAU DREHBUEHN
BLECH 4X523X310 S315MC FE	97034139	4	1	201	917438108	WINDE 1 VORM.
BLECH 4X523X310 S315MC FE	97034139	4	1	221	917454008	WINDE 2 VORM.
BLECH 4X524X138 S315MC T Z	97056529	82	2	471	918999008	LAUFSTEG DREHBUEHNE
BLECH 4X524X607 S315MC	97044984	36	1	720	919075408	KRANFUEHRERKABINE ANBA
BLECH 4X526X563 S315MC T Z	97038906	64	1	471	918999008	LAUFSTEG DREHBUEHNE
BLECH 4X52X32 S315MC FE//	97024783	22	1	727	969752608	SCHEIBEN EINBAU
BLECH 4X530X562 S315MC FE	97027790	54	1	65	917291608	RAUPENTRAEGER LI.
BLECH 4X530X562 S315MC FE	97027820	54	1	98	917291708	RAUPENTRAEGER RE.
BLECH 4X534X135 S315MC FE	97141173	71	1	146	918011308	UNTERTEIL VORM.
BLECH 4X540X119 S315MC FE	97047924	163	2	847	919304308	S-ANLENKSTUECK VORM.

Bezeichnung	Artikel	Pos.	Menge	Seite	Baugruppe	Bezeichnung
BLECH 4X546X397 S315MC	97037973	48	1	276	96032892	DIESELMOTOR VORM.
BLECH 4X550X220 S315MC T Z	97049013	1	1	193	968907308	PARKKONSOLE SCHLAEUCHE
BLECH 4X555X95 S315MC FE//	97029817	23	2	982	919301808	L-KOPFSTUECK
BLECH 4X55X116 S315MC FE//	956468908	120	2	192	96062971	MONTAGETEILE DREHBUEHN
BLECH 4X561X633 S315MC	97042686	63	1	276	96032892	DIESELMOTOR VORM.
BLECH 4X561X859 S315MC FE	97115234	14	12	1099	919220008	F-KOPFSTUECK
BLECH 4X566X345 S315MC FE	97062932	97	1	471	918999008	LAUFSTEG DREHBUEHNE
BLECH 4X566X374 S315MC FE	97038746	44	1	474	968283208	LAUFSTEG DREHBUEHNE LI
BLECH 4X567X417 S315MC T Z	97038376	25	1	470	918999008	LAUFSTEG DREHBUEHNE
BLECH 4X571X421 S315MC T Z	97038389	2	1	479	968287208	KLAPPTRITT VORM.
BLECH 4X582X268 S315MC T Z	97038385	12	2	470	918999008	LAUFSTEG DREHBUEHNE
BLECH 4X605X161 S315MC FE	97031845	29	2	908	917078708	S-ZWISCHENSTUECK
BLECH 4X605X161 S315MC FE	97031845	29	1	915	917078808	S-ZWISCHENSTUECK
BLECH 4X605X161 S315MC FE	97031845	29	2	928	917079208	S-ZWISCHENSTUECK
BLECH 4X605X161 S315MC FE	97031845	29	2	933	917571208	S-ZWISCHENSTUECK
BLECH 4X605X622 S315MC FE	97027789	53	1	65	917291608	RAUPENTRAEGER LI.
BLECH 4X605X622 S315MC FE	97027819	53	1	98	917291708	RAUPENTRAEGER RE.
BLECH 4X60X100 S315MC FE//	97043000	71	1	191	96062971	MONTAGETEILE DREHBUEHN
BLECH 4X60X103 S315MC FE//	955152508	18	2	191	96062971	MONTAGETEILE DREHBUEHN
BLECH 4X60X50 S315MC FE//	975614108	103	2	521	919627908	SA-BOCK VORM.
BLECH 4X630X168 S315MC	97135364	9	1	952	917473608	WINDE 6 VORM.
BLECH 4X635X756 S315MC FE	97123216	1	1	872	96038419	NEIGUNGSGEBER ANBAU
BLECH 4X647X384 S315MC	97037268	24	1	276	96032892	DIESELMOTOR VORM.
BLECH 4X650X442 S315MC	971534508	53	1	982	919301808	L-KOPFSTUECK
BLECH 4X660X728 S315MC T Z	97038903	61	1	471	918999008	LAUFSTEG DREHBUEHNE
BLECH 4X684X481 S315MC FE	979554608	64	5	846	919304308	S-ANLENKSTUECK VORM.
BLECH 4X687X417 S315MC T Z	97038383	16	1	470	918999008	LAUFSTEG DREHBUEHNE
BLECH 4X688X660 S315MC T Z	97038904	62	1	471	918999008	LAUFSTEG DREHBUEHNE
BLECH 4X70X297 S315MC FE//	97043135	111	1	522	919627908	SA-BOCK VORM.
BLECH 4X70X306 S315MC FE//	97053543	52	4	945	917191008	SL-REDUZIERSTUECK
BLECH 4X70X99 S315MC FE//	97038532	20	16	597	96034154	GERAEUSCHDAEMMUNG OBE
BLECH 4X745X443 S315MC	97031165	9	1	554	917473108	BRENNSTOFFBEHAELTER O
BLECH 4X753X705 S315MC	97121817	1	1	1108	96037097	LEITER VORM.
BLECH 4X75X121 S315MC FE//	97045860	6	1	86	917322008	ZENTRALSCHMIERUNG RAUP
BLECH 4X75X121 S315MC FE//	97045860	6	1	110	917322208	ZENTRALSCHMIERUNG RAUP
BLECH 4X762X150 S315MC	97037974	49	1	276	96032892	DIESELMOTOR VORM.
BLECH 4X788X356 S315MC	979240708	2	1	554	917473108	BRENNSTOFFBEHAELTER O
BLECH 4X80X152 S315MC FE//	97067327	67	1	146	918011308	UNTERTEIL VORM.
BLECH 4X80X80 S315MC FE//	973099408	37	4	896	917190908	S-ZWISCHENSTUECK
BLECH 4X80X80 S315MC FE//	973099408	37	4	904	917333908	S-ZWISCHENSTUECK
BLECH 4X80X80 S315MC FE//	973099408	37	4	908	917078708	S-ZWISCHENSTUECK
BLECH 4X80X80 S315MC FE//	973099408	37	2	915	917078808	S-ZWISCHENSTUECK
BLECH 4X80X80 S315MC FE//	973099408	37	4	928	917079208	S-ZWISCHENSTUECK
BLECH 4X80X80 S315MC FE//	973099408	37	4	933	917571208	S-ZWISCHENSTUECK
BLECH 4X830X422 S315MC FE	97034145	7	1	201	917438108	WINDE 1 VORM.
BLECH 4X830X422 S315MC FE	97034145	7	1	221	917454008	WINDE 2 VORM.
BLECH 4X832X775 S315MC	97121847	1	1	1110	96037098	LEITER VORM.
BLECH 4X842X1028 S315MC	97068647	102	1	471	918999008	LAUFSTEG DREHBUEHNE
BLECH 4X846X321 S315MC FE	97062177	12	1	145	918011308	UNTERTEIL VORM.
BLECH 4X85X60 S315MC FE//	978587308	9	1	246	917645608	MONTAGEWINDE VORM.
BLECH 4X860X161 S315MC FE	97115821	101	2	320	96032897	KUEHLER VORM.
BLECH 4X860X161 S315MC FE	97115822	102	2	320	96032897	KUEHLER VORM.
BLECH 4X861X201 S315MC	97094873	9	1	474	968283208	LAUFSTEG DREHBUEHNE LI
BLECH 4X873X196 S315MC FE	97036796	6	1	952	917473608	WINDE 6 VORM.
BLECH 4X890X486 S315MC FE	97039460	1	1	191	96062971	MONTAGETEILE DREHBUEHN
BLECH 4X89X151 S315MC FE//	97049470	114	1	522	919627908	SA-BOCK VORM.
BLECH 4X90X117 S315MC FE//	97039471	11	7	191	96062971	MONTAGETEILE DREHBUEHN
BLECH 4X90X67 S315MC FE//	954113708	8	8	463	917079908	DREHBUEHNENVERKLEIDUN
BLECH 4X93X50 S315MC FE//	970921108	14	1	1006	968134408	MECH.ANBAUTEILE SCHEINW
BLECH 4X942X308 S315MC FE	97037213	22	2	320	96032897	KUEHLER VORM.

Bezeichnung	Artikel	Pos.	Menge	Seite	Baugruppe	Bezeichnung
BLECH 4X960X202 S315MC FE	978810808	62	4	846	919304308	S-ANLENKSTUECK VORM.
BLECH 4X97X77 S315MC FE//	978587408	10	1	246	917645608	MONTAGEWINDE VORM.
BLECH 4X982X174 S315MC	97094874	16	1	474	968283208	LAUFSTEG DREHBUEHNE LI
BLECH 4X98X100 S315MC FE//	971290108	99	1	192	96062971	MONTAGETEILE DREHBUEHN
BLECH 4X98X246 S315MC FE//	97044391	88	1	192	96062971	MONTAGETEILE DREHBUEHN
BLECH 4X999X366 S315MC FE	97052524	69	2	21	918005408	RAUPENMITTELTEIL
BLECH 4x136x107 S315MC FE//	970520308	17	2	191	96062971	MONTAGETEILE DREHBUEHN
BLECH 4x160x40 S315MC FE//	970130508	47	1	1053	919219508	F-ANSCHLUSSKOPF
BLECH 4x73x30 S315MC FE//	970350108	8	2	539	917691308	ZENTRALSCHMIERUNG
BLECH 4x73x30 S315MC FE//	970350108	23	5	577	919297008	ZENTRALSCHMIERANLAGE O
BLECH 4x73x30 S315MC FE//	970350108	173	2	847	919304308	S-ANLENKSTUECK VORM.
BLECH 4x73x30 S315MC FE//	970350108	13	2	884	917692108	ZENTRALSCHMIERUNG
BLECH 50X130X142 S355J2+N	97040368	84	1	983	919301808	L-KOPFSTUECK
BLECH 50X175X300 S960QL+	979358408	8	4	197	917077708	BOLZEN S-ANLENKSTUECK
BLECH 5X1069X253 S355MC	97039464	5	1	191	96062971	MONTAGETEILE DREHBUEHN
BLECH 5X110X122 X5CRNI18-1	97008318	6	1	791	968646208	KAMERAHALTER VORM.
BLECH 5X110X20 S355MC FE//	976861108	12	4	750	918064308	SCHIEBETUER EINBAU
BLECH 5X1117X627 ALMG3 H	97039028	(1)	1	597	96034154	GERAEUSCHDAEMMUNG OBE
BLECH 5X1131X657 ALMG3 H	97057322	1	1	607	969427308	DECKEL KPL.
BLECH 5X1131X717 ALMG3 H	97057321	1	1	606	969427208	DECKEL KPL.
BLECH 5X1169X356 S355MC	97039643	143	1	847	919304308	S-ANLENKSTUECK VORM.
BLECH 5X1191X410 ALMG3 H	97053136	(1)	1	597	96034154	GERAEUSCHDAEMMUNG OBE
BLECH 5X125X100 S700MC	954754708	3	1	1080	96029160	BOLZEN VORM.
BLECH 5X1310X325 ALMG3 H	97039051	(1)	1	597	96034154	GERAEUSCHDAEMMUNG OBE
BLECH 5X1352X225 S355MC	97116085	12	1	276	96032892	DIESELMOTOR VORM.
BLECH 5X1415X334 S355MC	97027792	58	1	66	917291608	RAUPENTRAEGER LI.
BLECH 5X1415X334 S355MC	97027793	59	1	66	917291608	RAUPENTRAEGER LI.
BLECH 5X1415X340 S355MC	97027827	58	1	99	917291708	RAUPENTRAEGER RE.
BLECH 5X1415X340 S355MC	97027828	59	1	99	917291708	RAUPENTRAEGER RE.
BLECH 5X143X50 S355MC FE//	97029827	39	4	982	919301808	L-KOPFSTUECK
BLECH 5X1449X335 S355MC	97027796	62	1	66	917291608	RAUPENTRAEGER LI.
BLECH 5X1449X335 S355MC	97032686	62	1	99	917291708	RAUPENTRAEGER RE.
BLECH 5X1451X335 S355MC	97027795	61	1	66	917291608	RAUPENTRAEGER LI.
BLECH 5X1451X335 S355MC	97032685	61	1	99	917291708	RAUPENTRAEGER RE.
BLECH 5X1620X259 S355MC T	97038690	14	1	470	918999008	LAUFSTEG DREHBUEHNE
BLECH 5X1620X259 S355MC T	97038690	1	1	480	968904008	TRAEGER VORM.
BLECH 5X1815X335 S355MC	97027791	57	1	66	917291608	RAUPENTRAEGER LI.
BLECH 5X1815X335 S355MC	97027791	57	1	99	917291708	RAUPENTRAEGER RE.
BLECH 5X1815X335 S355MC	97027794	60	1	66	917291608	RAUPENTRAEGER LI.
BLECH 5X1815X335 S355MC	97027794	60	1	99	917291708	RAUPENTRAEGER RE.
BLECH 5X1965X225 S355MC	97037250	8	1	276	96032892	DIESELMOTOR VORM.
BLECH 5X215X290 S355MC FE	97039463	4	1	191	96062971	MONTAGETEILE DREHBUEHN
BLECH 5X233X30 S355MC FE//	97061275	9	1	888	969663108	SEILFUEHRROLLE
BLECH 5X2850X308 S355MC	97116311	7	1	276	96032892	DIESELMOTOR VORM.
BLECH 5X285X189 S355MC FE	97025532	26	1	276	96032892	DIESELMOTOR VORM.
BLECH 5X299X209 S355MC FE	97025533	27	1	276	96032892	DIESELMOTOR VORM.
BLECH 5X3011X239 S355MC	97116095	6	1	276	96032892	DIESELMOTOR VORM.
BLECH 5X362X208 S700MC	97029779	6	4	892	919633808	ROLLENSATZ
BLECH 5X369X143 S355MC FE	97027806	78	8	66	917291608	RAUPENTRAEGER LI.
BLECH 5X369X143 S355MC FE	97027806	78	8	99	917291708	RAUPENTRAEGER RE.
BLECH 5X379X375 S700MC	97031166	20	1	563	918789208	KRAFTSTOFFBEHAELTER KPL
BLECH 5X379X375 S700MC	97031167	21	1	563	918789208	KRAFTSTOFFBEHAELTER KPL
BLECH 5X393X60 S355MC FE//	956442808	53	2	896	917190908	S-ZWISCHENSTUECK
BLECH 5X393X60 S355MC FE//	956442808	52	2	904	917333908	S-ZWISCHENSTUECK
BLECH 5X393X60 S355MC FE//	956442808	49	4	908	917078708	S-ZWISCHENSTUECK
BLECH 5X393X60 S355MC FE//	956442808	49	6	915	917078808	S-ZWISCHENSTUECK
BLECH 5X393X60 S355MC FE//	956442808	49	4	928	917079208	S-ZWISCHENSTUECK
BLECH 5X393X60 S355MC FE//	956442808	49	4	933	917571208	S-ZWISCHENSTUECK
BLECH 5X393X60 S355MC FE//	956442808	3	2	938	96037301	SEILSCHUTZ
BLECH 5X393X60 S355MC FE//	956442808	34	4	945	917191008	SL-REDUZIERSTUECK

Bezeichnung	Artikel	Pos.	Menge	Seite	Baugruppe	Bezeichnung
BLECH 5X464X460 S700MC	97031170	5	1	568	919140308	OELBEHAELTER KPL.
BLECH 5X464X460 S700MC	97031171	6	1	568	919140308	OELBEHAELTER KPL.
BLECH 5X58X290 X5CRNI18-10	97040330	3	2	761	968397108	LEITER KPL.
BLECH 5X602X80 S700MC	974782708	44	4	65	917291608	RAUPENTRAEGER LI.
BLECH 5X602X80 S700MC	974782708	44	4	98	917291708	RAUPENTRAEGER RE.
BLECH 5X661X451 ALMG3 H11	97052001	1	1	604	969054708	DECKEL KPL.
BLECH 5X70X70 S355MC FE//	979930908	187	2	848	919304308	S-ANLENKSTUECK VORM.
BLECH 5X758X552 S355MC FE	97116219	2	2	1106	96032654	SEILROLLE VORM.
BLECH 5X759X204 S355MC	97037210	19	2	320	96032897	KUEHLER VORM.
BLECH 5X884X134 S355MC	97037251	9	1	276	96032892	DIESELMOTOR VORM.
BLECH 5X88X139 S355MC FE//	97029853	10	1	887	919633708	ROLLENSATZ
BLECH 5X88X139 S355MC FE//	97029855	11	1	887	919633708	ROLLENSATZ
BLECH 5X893X191 S355MC	97037252	10	1	276	96032892	DIESELMOTOR VORM.
BLECH 5X953X451 ALMG3 H11	97052023	1	1	605	969056008	DECKEL KPL.
BLECH 5X95X137 X5CRNI18-1	978979808	1	1	792	965669108	FUEHRUNG
BLECH 650X650X10 FE//ZNNI8/	97029805	(6)	1	982	919301808	L-KOPFSTUECK
BLECH 6X128X166 S355MC	955101708	22	2	191	96062971	MONTAGETEILE DREHBUEHN
BLECH 6X223X437 S355MC FE	97065013	2	1	1049	969944608	HALTERUNG KPL.
BLECH 6X273X273 S960QL	97034130	8	2	998	917228608	MASTNASE
BLECH 6X289X335 S355MC FE	97129976	102	1	1100	919220008	F-KOPFSTUECK
BLECH 6X423X291 S355MC FE	97065015	1	2	1050	969944708	HALTERUNG VORM.
BLECH 6X428X110 S355MC FE	97127342	38	2	887	919633708	ROLLENSATZ
BLECH 6X428X110 S355MC FE	97127342	42	2	892	919633808	ROLLENSATZ
BLECH 6X633X658 S355MC FE	97034124	23	1	998	917228608	MASTNASE
BLECH 6X66X134 S355MC FE//	97062931	95	2	471	918999008	LAUFSTEG DREHBUEHNE
BLECH 6X671X811 S355MC FE	97033418	22	1	998	917228608	MASTNASE
BLECH 6X90X123 S355MC FE//	954017708	21	2	191	96062971	MONTAGETEILE DREHBUEHN
BLECH 6X938X995 S355MC T Z	97038379	22	1	470	918999008	LAUFSTEG DREHBUEHNE
BLECH 800X100 S315MC RAL 1	975589508	135	3	847	919304308	S-ANLENKSTUECK VORM.
BLECH 80X110 DC01 FE//ZNNI	970904808	84	10	21	918005408	RAUPENMITTELTEIL
BLECH 8X1039X705 S355MC T	97059463	1	2	483	969540008	TREPPE KPL.
BLECH 8X237X237 S355MC FE	97113064	1	2	1135	96038653	SEIL VORM.
BLECH 8X276X40 S355MC FE//	970833608	90	2	846	919304308	S-ANLENKSTUECK VORM.
BLECH 8X300X50 S355MC FE//	955404808	48	2	896	917190908	S-ZWISCHENSTUECK
BLECH 8X300X50 S355MC FE//	955404808	56	2	904	917333908	S-ZWISCHENSTUECK
BLECH 8X300X50 S355MC FE//	955404808	31	5	908	917078708	S-ZWISCHENSTUECK
BLECH 8X300X50 S355MC FE//	955404808	31	5	915	917078808	S-ZWISCHENSTUECK
BLECH 8X300X50 S355MC FE//	955404808	31	5	928	917079208	S-ZWISCHENSTUECK
BLECH 8X300X50 S355MC FE//	955404808	31	5	933	917571208	S-ZWISCHENSTUECK
BLECH 8X300X50 S355MC FE//	955404808	28	2	945	917191008	SL-REDUZIERSTUECK
BLECH 8X310X725 S355MC T Z	97038377	23	2	470	918999008	LAUFSTEG DREHBUEHNE
BLECH 8X96X96 S700MC	976648308	38	2	276	96032892	DIESELMOTOR VORM.
BLECH 8X96X96 S700MC FLZN	976179708	37	2	276	96032892	DIESELMOTOR VORM.
BLECH ALMG3 H111	97006045	36	1	945	917191008	SL-REDUZIERSTUECK
BLECH ALMG3 H111	97006045	19	1	1053	919219508	F-ANSCHLUSSKOPF
BLECH ALMG3 H111	973200408	76	2	846	919304308	S-ANLENKSTUECK VORM.
BLECH DC01 FE//ZNNI8//CN//T	97011112	40	1	20	918005408	RAUPENMITTELTEIL
BLECH DC01 FE//ZNNI8//CN//T	97011112	81	1	99	917291708	RAUPENTRAEGER RE.
BLECH DC01 FE//ZNNI8//CN//T	97011113	41	1	20	918005408	RAUPENMITTELTEIL
BLECH DC01 FE//ZNNI8//CN//T	97011113	82	1	99	917291708	RAUPENTRAEGER RE.
BLECH DC01 FE//ZNNI8//CN//T	97011114	42	1	20	918005408	RAUPENMITTELTEIL
BLECH DC01 FE//ZNNI8//CN//T	97011114	81	1	66	917291608	RAUPENTRAEGER LI.
BLECH DC01 FE//ZNNI8//CN//T	97011115	43	1	20	918005408	RAUPENMITTELTEIL
BLECH DC01 FE//ZNNI8//CN//T	97011115	82	1	66	917291608	RAUPENTRAEGER LI.
BLECH DC01 FE//ZNNI8//CN//T	970717308	108	8	521	919627908	SA-BOCK VORM.
BLECH DC01 FE//ZNNI8//CN//T	970717308	13	3	1101	96037041	ZUGLASCHE KPL.
BLECH DC01 FE//ZNNI8//CN//T	978637208	12	2	20	918005408	RAUPENMITTELTEIL
BLECH DC01 FE//ZNNI8//CN//T	978637208	88	2	66	917291608	RAUPENTRAEGER LI.
BLECH DC01 FE//ZNNI8//CN//T	978637208	88	2	99	917291708	RAUPENTRAEGER RE.
BLECH DC01 FE//ZNNI8//CN//T	978637208	4	1	147	968284308	MONTAGETEILE UNTERTEIL

Bezeichnung	Artikel	Pos.	Menge	Seite	Baugruppe	Bezeichnung
BLECH DC01 FE//ZNNI8//CN//T	978637208	176	1	847	919304308	S-ANLENKSTUECK VORM.
BLECH KPL.	969056608	74	1	277	96032892	DIESELMOTOR VORM.
BLECH KPL. FE//ZNNI8//CN//T0	967998108	6	1	442	919063408	HARNSTOFFANLAGE
BLECH KPL. FE//ZNNI8//CN//T0	967998208	7	1	442	919063408	HARNSTOFFANLAGE
BLECH KPL. FE//ZNNI8//CN//T0	969470408	12	1	611	969443908	GERAEUSCHDAEMMUNG UN
BLECH KPL. FE//ZNNI8//CN//T0	969470608	13	1	611	969443908	GERAEUSCHDAEMMUNG UN
BLECH KPL. FE//ZNNI8//CN//T0	969471708	14	1	611	969443908	GERAEUSCHDAEMMUNG UN
BLECH KPL. FE//ZNNI8//CN//T0	969472008	15	1	611	969443908	GERAEUSCHDAEMMUNG UN
BLECH RAL 7016, SDGL, GT 4X	977392908	2	1	753	964588408	FUEHRUNG VORM.
BLECH RD120X2 DC01 FE//ZN	953638208	5	2	1131	96035475	SCHWINGE KPL.
BLECH RD64X4 S315MC FE//	954706208	9	16	809	918369608	TRANSPORTABLAGE
BLECH S235JR	10137330	20	1	414	12416117	KABELBAUM ANBAU
BLECH S315MC FE//ZNNI8//CN/	953696908	5	1	147	968284308	MONTAGETEILE UNTERTEIL
BLECH S315MC FE//ZNNI8//CN/	953696908	2	1	539	917691308	ZENTRALSCHMIERUNG
BLECH S315MC FE//ZNNI8//CN/	953696908	6	1	577	919297008	ZENTRALSCHMIERANLAGE O
BLECH S315MC FE//ZNNI8//CN/	953741108	101	1	192	96062971	MONTAGETEILE DREHBUEHN
BLECH S315MC FE//ZNNI8//CN/	953741108	38	1	998	917228608	MASTNASE
BLECH S315MC FE//ZNNI8//CN/	953741108	45	1	1075	919219708	F-ANLENKSTUECK
BLECH S315MC FE//ZNNI8//CN/	970762808	94	7	192	96062971	MONTAGETEILE DREHBUEHN
BLECH S700MC	955051808	30	4	184	919082708	DREHBUEHNE KPL.
BLECH S700MC	955051808	42	2	945	917191008	SL-REDUZIERSTUECK
BLECH S700MC	955051808	58	2	982	919301808	L-KOPFSTUECK
BLECH S700MC	955051808	4	1	1059	96038848	BOLZEN VORM.
BLECH SCHWK.	968169508	5	1	436	918981908	BATTERIELAGERUNG
BLECH SCHWK.	968232808	2	2	547	917080608	MONTAGEEINRICHTUNG RA
BLECH SCHWK.	968243508	1	1	276	96032892	DIESELMOTOR VORM.
BLECH SCHWK.	968243608	2	1	276	96032892	DIESELMOTOR VORM.
BLECH SCHWK.	968243708	3	1	276	96032892	DIESELMOTOR VORM.
BLECH SCHWK.	968243908	5	1	276	96032892	DIESELMOTOR VORM.
BLECH SCHWK.	968484708	20	2	320	96032897	KUEHLER VORM.
BLECH SCHWK.	969135408	21	1	597	96034154	GERAEUSCHDAEMMUNG OBE
BLECH SCHWK.	969340408	4	1	276	96032892	DIESELMOTOR VORM.
BLECH SCHWK. FE//ZNNI8//CN/	967257808	39	2	453	918810308	STEUERSTAND
BLECH SCHWK. RAL 7016,SD	965291708	27	1	750	918064308	SCHIEBETUER EINBAU
BLECH SCHWK. RAL 9005,M,G	96007783	9	1	729	96000684	FRONTSCHEIBE KPL.
BLECH SCHWK. RAL 9005,M,G	96012698	43	1	727	969752608	SCHEIBEN EINBAU
BLECH SCHWK. T ZN O	969314008	79	1	721	919075408	KRANFUEHRERKABINE ANBA
BLECH SCHWK.LINKS	967826208	5	1	545	917080508	ROLLENLAGERUNG
BLECH SCHWK.RECHTS	967826108	4	1	545	917080508	ROLLENLAGERUNG
BLECH VORM.	96022603	1	1	493	96053632	ELEKTRIK ANBAUTEILE KABIN
BLECH VORM.	967978608	23	4	611	969443908	GERAEUSCHDAEMMUNG UN
BLECHKLEMME 62X117 ST	10336327	3	1	584	918531108	SPIEGELANBAU KRANFUEHR
BLECHMUTTER M6 X5CRNI	10470643	405	2	427	919551008	SCHALLDAEMPFERANLAGE
BLECHMUTTER M8 480H SPF	12100332	359	3	278	96032892	DIESELMOTOR VORM.
BLECHMUTTER M8 480H SPF	12100332	56	26	320	96032897	KUEHLER VORM.
BLECHMUTTER M8 480H SPF	12100332	32	8	432	919063308	LUFTFILTERANLAGE KPL.
BLECHMUTTER M8 480H SPF	12100332	62	20	598	96034154	GERAEUSCHDAEMMUNG OBE
BLECHMUTTER M8 480H SPF	12100332	22	28	611	969443908	GERAEUSCHDAEMMUNG UN
BLECHSCHRAUBE ISO 7049 ST	10876381	53	2	494	96053632	ELEKTRIK ANBAUTEILE KABIN
BLECHSCHRAUBE ISO 7049 ST	10875793	21	2	510	91000225	KLIMAANLAGE
BLECHSCHRAUBE ISO 7049 ST	553168708	22	2	48	967907608	SCHALTKASTEN VORM.
BLECHSCHRAUBE ISO 7049 ST	553168708	19	2	625	969245308	ELEKTRIK KLEMMKASTEN DB
BLECHSCHRAUBE ISO 7049 ST	553168708	288	2	1062	96035575	KLEMMKASTEN KPL.
BLECHSCHRAUBE ISO 7050 ST	10876382	20	2	727	969752608	SCHEIBEN EINBAU
BLECHSCHRAUBE ISO 7050 ST	10876382	53	20	739	96028393	INNENVERKLEIDUNG EINBAU
BLENDE	10875953	3	1	1008	10872003	ARBEITSSCHEINWERFER
BLENDE SCHWK. RAL 7016 SP	964944108	19	1	739	96028393	INNENVERKLEIDUNG EINBAU
BLINDNIET 3,2X4,3-5,9	704212708	84	4	654	96033320	AUFBAUTEILE MONTAGETAFE
BLINDNIET 4,0X10,5	704232308	23	2	48	967907608	SCHALTKASTEN VORM.
BLINDNIET 4,0X10,5	704232308	85	47	654	96033320	AUFBAUTEILE MONTAGETAFE

Bezeichnung	Artikel	Pos.	Menge	Seite	Baugruppe	Bezeichnung
BLINDNIET 4,0X10,5	704232308	6	6	655	968095808	MONTAGEEINHEIT VORM.
BLINDNIET 4,0X10,5	704232308	262	4	989	96036210	KLEMMKASTEN
BLINDNIET 4,8X15,1 ALU	11645856	21	1	502	919733908	ZUSATZHEIZUNG OW
BLINDNIETMUTTER M4 K=1,0-	413006208	(3)	32	653	96033320	AUFBAUTEILE MONTAGETAFE
BLINDNIETMUTTER M5 K=1,0-3	10042592	27	4	48	967907608	SCHALTKASTEN VORM.
BLINDNIETMUTTER M5 K=1,0-3	10042592	18	27	735	919075308	KRANFUEHRERKABINE VORM.
BLINDNIETMUTTER M5 K=1,0-3	10042592	15	23	750	918064308	SCHIEBETUER EINBAU
BLINDNIETMUTTER M6 K=1,5-	10042593	32	1	493	96053632	ELEKTRIK ANBAUTEILE KABIN
BLINDNIETMUTTER M6 K=1,5-	10042593	(4)	1	653	96033320	AUFBAUTEILE MONTAGETAFE
BLINDNIETMUTTER M6 K=1,5-	10042593	5	6	730	964560908	DACHSCHEIBE VORM.
BLINDNIETMUTTER M6 K=1,5-	10042593	17	69	735	919075308	KRANFUEHRERKABINE VORM.
BLINDNIETMUTTER M8 K=1,8-5	12100289	(5)	6	653	96033320	AUFBAUTEILE MONTAGETAFE
BLINDNIETMUTTER M8 K=1,8-5	12100289	19	5	735	919075308	KRANFUEHRERKABINE VORM.
BLINDNIETMUTTER M8 K=1,8-5	12100289	24	2	750	918064308	SCHIEBETUER EINBAU
BLINDPLATTE	511497514	51	1	210	967787708	ZUSATZHYDRAULIK WINDE 1
BLINDPLATTE	511497514	51	1	225	967787808	ZUSATZHYDRAULIK WINDE 2
BLINDPLATTE	511497514	51	1	969	96047485	ZUSATZHYDRAULIK WINDE 6
BLINDSTECKER DT 2 POLIG	10353004	532	1	620	96033472	KABELSTRANG
BLINDSTECKER W1938BS	967254408	320	1	989	96036210	KLEMMKASTEN
BLINDSTECKER W200BSL	968662908	30	1	54	967908108	KABELLISTE MITTELSTUECK
BLINDSTECKER W200BSR	968663008	40	1	54	967908108	KABELLISTE MITTELSTUECK
BLINDSTECKER X1910BS	968346208	31	1	626	96033469	KABELLISTE DREHBUEHNE
BLINDSTECKER X1939BS	969548408	310	1	989	96036210	KLEMMKASTEN
BLINDSTECKER X1939WBS	96003291	311	1	989	96036210	KLEMMKASTEN
BLINDSTECKER X1980BS	969211908	30	1	857	919301108	ELEKTRIK S-ANLENKSTUECK
BLINDSTECKER X540BS	96051766	37	1	626	96033469	KABELLISTE DREHBUEHNE
BLINDSTOPFEN	692404908	811	2	628	96033473	KABELSTRANG
BLINDSTOPFEN	692404908	811	2	868	96040591	LEITUNG
BLINDSTOPFEN	692404908	811	2	1064	96035583	LEITUNG
BLINDSTOPFEN	692404908	811	2	1084	96038562	LEITUNG
BLINDSTOPFEN	692404908	811	1	1137	96035578	LEITUNG
BLINDSTOPFEN 3,6MM SILIK	602331108	806	41	621	96033472	KABELSTRANG
BLINDSTOPFEN 3,9-4,1MM SIL	10870403	844	1	623	96033855	KABELSTRANG
BLINDSTOPFEN AMP JPT-SER	602329208	807	2	621	96033472	KABELSTRANG
BLINDSTOPFEN BAUREIHE_M	604518908	812	24	628	96033473	KABELSTRANG
BLINDSTOPFEN BAUREIHE_M	604518908	812	1	990	96036211	DRAEHTE KLEMMKASTEN KPL
BLINDSTOPFEN BAUREIHE_M	604518908	812	3	992	96037031	LEITUNG
BLINDSTOPFEN BAUREIHE_M	604518908	812	1	1083	96038775	DRAEHTE KPL.
BLINDSTOPFEN BAUREIHE_M	604518908	812	1	1114	96038967	DRAEHTE KPL.
BLINDSTOPFEN BAUREIHE_M	604518908	812	4	1137	96035578	LEITUNG
BLINDSTOPFEN DEUTSCH GR	7368253	823	5	489	96021228	KABELSTRANG
BLINDSTOPFEN DEUTSCH GR	7368253	823	3	621	96033472	KABELSTRANG
BLINDSTOPFEN DEUTSCH GR	7368253	823	1	623	96033855	KABELSTRANG
BLINDSTOPFEN DEUTSCH GR	7368253	823	1	628	96033473	KABELSTRANG
BLINDSTOPFEN DEUTSCH-ST	10800046	842	1	621	96033472	KABELSTRANG
BLINDSTOPFEN DIN 72585 4	692405808	817	3	621	96033472	KABELSTRANG
BLINDSTOPFEN DIN 72585 4	692405808	817	2	623	96033855	KABELSTRANG
BLINDSTOPFEN DIN 72585 7	692405708	822	2	81	967971708	KABELSTRANG
BLINDSTOPFEN DIN 72585 7	692405708	822	2	628	96033473	KABELSTRANG
BLINDSTOPFEN MCON 1,23,5	10813642	836	1	623	96033855	KABELSTRANG
BLINDSTOPFEN VSTI1/4"ED C	477704008	25	4	117	512391108	ABSTUETZZYLINDER
BLINDSTOPFEN VSTI1/4"ED C	477704008	658	1	168	969733008	ZUSATZHYDRAULIK DREHBUE
BLINDSTOPFEN VSTI1/4"ED C	477704008	22	4	173	11341035	STEUERBLOCK
BLINDSTOPFEN VSTI1/4"ED C	477704008	628	1	210	967787708	ZUSATZHYDRAULIK WINDE 1
BLINDSTOPFEN VSTI1/4"ED C	477704008	628	1	225	967787808	ZUSATZHYDRAULIK WINDE 2
BLINDSTOPFEN VSTI1/4"ED C	477704008	71	2	578	919297008	ZENTRALSCHMIERANLAGE O
BLINDSTOPFEN VSTI1/4"ED C	477704008	661	9	684	96052492	HYDRAULIK
BLINDSTOPFEN VSTI1/4"ED C	477704008	33	2	689	11211288	STEUERBLOCK
BLINDSTOPFEN VSTI1/4"ED C	477704008	200	4	697	10413255	UMSCHALTBLOCK
BLINDSTOPFEN VSTI1/4"ED C	477704008	2	3	705	511308608	PROPORTIONALVENTIL

Bezeichnung	Artikel	Pos.	Menge	Seite	Baugruppe	Bezeichnung
BLINDSTOPFEN VSTI1/4"ED C	477704008	632	1	970	96047485	ZUSATZHYDRAULIK WINDE 6
BLINDSTOPFEN VSTIM10X1ED	477705508	629	2	757	96033157	DRUCKLUFTANLAGE
BLOCK	510713808	1	1	44	511497508	DRUCKMINDERVENTIL
BLOCK	510713808	1	1	712	510438508	DRUCKMINDERVENTIL
BLOCK	510714308	14	1	44	511497508	DRUCKMINDERVENTIL
BLOCK	510714308	14	1	712	510438508	DRUCKMINDERVENTIL
BODENMATTE 1188X829X28	977145408	9	1	739	96028393	INNENVERKLEIDUNG EINBAU
BODENMATTE 1214X894X209	977145308	8	1	739	96028393	INNENVERKLEIDUNG EINBAU
BODENPLATTE 2.4M GS22NIM	97053263	1	73	59	96006203	BODENPLATTEN VORM.
BODENPLATTEN KPL. 2.4M	917076208	6	2	12		LIEBHERR RAUPENKRAN LR
BODENPLATTEN VORM. 2.4M	96006203	1	1	58	917076208	BODENPLATTEN KPL.
BODENVERKLEIDUNG ALUC	97037615	1	1	612	968255808	DECKEL VORM.
BODENVERKLEIDUNG ALUC	97037616	1	1	613	968255908	DECKEL VORM.
BODENVERKLEIDUNG ALUC	97037617	1	1	614	968256008	DECKEL VORM.
BODENVERKLEIDUNG ALUC	97037618	1	1	615	968256108	DECKEL VORM.
BOLZEN 100.0X157 35NICRM	976243008	2	1	1101	96037041	ZUGLASCHE KPL.
BOLZEN 100.0X165 35NICRM	97024242	2	2	1043	919326208	DREHBUEHNENVERLAENGER
BOLZEN 100.0X200 35NICRM	97121582	7	1	1092	96039026	ZUGLASCHE KPL.
BOLZEN 100.0X200 35NICRM	97121582	7	1	1093	96039027	ZUGLASCHE KPL.
BOLZEN 100.0X200 35NICRM	97121582	2	1	1103	96037042	ZUGLASCHE KPL.
BOLZEN 100.0X210 35NICRM	97125851	2	2	796	919408908	VERBOLZUNG DB-SCHWEBE
BOLZEN 100.0X275 35NICRM	946627708	71	2	66	917291608	RAUPENTRAEGER LI.
BOLZEN 100.0X275 35NICRM	946627708	71	2	99	917291708	RAUPENTRAEGER RE.
BOLZEN 105.0X168 35NICRM	97050002	4	1	1075	919219708	F-ANLENKSTUECK
BOLZEN 105.0X233 35NICRM	97035017	27	4	184	919082708	DREHBUEHNE KPL.
BOLZEN 105.0X345 35NICRM	97050003	25	1	1075	919219708	F-ANLENKSTUECK
BOLZEN 110.0X260 35NICRM	97136920	43	4	887	919633708	ROLLENSATZ
BOLZEN 110.0X260 35NICRM	97136920	40	4	892	919633808	ROLLENSATZ
BOLZEN 120.0X0 35NICRMOV	976499408	44	2	945	917191008	SL-REDUZIERSTUECK
BOLZEN 120.0X0 35NICRMOV	976499408	17	2	982	919301808	L-KOPFSTUECK
BOLZEN 120.0X0 35NICRMOV	976499408	1	1	1059	96038848	BOLZEN VORM.
BOLZEN 120.0X210 35NICRM	97028313	10	2	520	919627908	SA-BOCK VORM.
BOLZEN 120.0X215 35NICRM	973911908	39	2	998	917228608	MASTNASE
BOLZEN 120.0X240 35NICRM	97028314	11	2	520	919627908	SA-BOCK VORM.
BOLZEN 120.0X275 35NICRM	97122593	1	1	1069	96038042	BOLZEN VORM.
BOLZEN 120.0X377 35NICRM	97036292	12	2	915	917078808	S-ZWISCHENSTUECK
BOLZEN 130.0X239 35NICRM	97028311	5	1	525	967846208	ZUGSTANGE KPL.
BOLZEN 130.0X247 35NICRM	97030846	5	8	116	918589408	HYDRAULISCHE ABSTUETZUN
BOLZEN 130.0X290 35NICRM	97123903	2	1	1056	96038863	LASCHE VORM.
BOLZEN 130.0X316 35NICRM	97028315	12	2	520	919627908	SA-BOCK VORM.
BOLZEN 140.0X291 35NICRM	97028894	4	2	845	919304308	S-ANLENKSTUECK VORM.
BOLZEN 140.0X291 35NICRM	97028894	2	4	896	917190908	S-ZWISCHENSTUECK
BOLZEN 140.0X291 35NICRM	97028894	2	4	904	917333908	S-ZWISCHENSTUECK
BOLZEN 140.0X291 35NICRM	97028894	2	4	908	917078708	S-ZWISCHENSTUECK
BOLZEN 140.0X291 35NICRM	97028894	2	4	915	917078808	S-ZWISCHENSTUECK
BOLZEN 140.0X291 35NICRM	97028894	2	4	928	917079208	S-ZWISCHENSTUECK
BOLZEN 140.0X291 35NICRM	97028894	2	4	933	917571208	S-ZWISCHENSTUECK
BOLZEN 140.0X291 35NICRM	97028894	2	1	940	96039781	BOLZEN VORM.
BOLZEN 140.0X291 35NICRM	97028894	46	2	945	917191008	SL-REDUZIERSTUECK
BOLZEN 15.0X168 S355J2C+C	97112803	6	4	1130	919222808	FA-BOCK
BOLZEN 160.0X280 35NICRM	97123857	22	2	1053	919219508	F-ANSCHLUSSKOPF
BOLZEN 16X30X15 X5CrNi18-1	10136876	6	2	338	10125646	OELABSCHEIDER ANBAU
BOLZEN 170.0X265 35NICRM	97028826	12	4	130	917076808	MECH.ZUSATZABSTUETZUNG
BOLZEN 170.0X333 35NICRM	97029806	6	2	982	919301808	L-KOPFSTUECK
BOLZEN 18.0X400 S355J2C+C	978501408	82	2	846	919304308	S-ANLENKSTUECK VORM.
BOLZEN 19X78 X8CRNI18-9	976888308	11	2	754	964588308	FUEHRUNG VORM.
BOLZEN 20.0X120 S355J2+AR	97059383	17	8	184	919082708	DREHBUEHNE KPL.
BOLZEN 20.0X205 S355J2C+C	97087234	13	2	1130	919222808	FA-BOCK
BOLZEN 20.0X90 S355J2C+C	97154000	14	1	1108	96037097	LEITER VORM.
BOLZEN 20.0X90 S355J2C+C	97154000	14	1	1110	96037098	LEITER VORM.

Bezeichnung	Artikel	Pos.	Menge	Seite	Baugruppe	Bezeichnung
BOLZEN 220.0X255 35NICRM	97028303	5	2	520	919627908	SA-BOCK VORM.
BOLZEN 220.0X505 35NICRM	97027729	27	4	65	917291608	RAUPENTRAEGER LI.
BOLZEN 220.0X505 35NICRM	97027729	27	4	98	917291708	RAUPENTRAEGER RE.
BOLZEN 240.0X325 35NICRM	97032567	9	2	145	918011308	UNTERTEIL VORM.
BOLZEN 25.0 X152 S355J2G3	97061277	8	1	888	969663108	SEILFUEHRROLLE
BOLZEN 25.0X105 42CRMO4+Q	971625908	98	4	66	917291608	RAUPENTRAEGER LI.
BOLZEN 25.0X105 42CRMO4+Q	971625908	98	4	99	917291708	RAUPENTRAEGER RE.
BOLZEN 25.0X418 S355J2G3C+	97022886	47	2	470	918999008	LAUFSTEG DREHBUEHNE
BOLZEN 25.0X465 S355J2G3C+	979610808	12	2	817	917517908	AUFNAHME GEGENGEWICHT
BOLZEN 25.0X52 S355J2G3C+	971973608	3	1	457	962282208	ARMLEHNE LINKS
BOLZEN 25.0X52 S355J2G3C+	971973608	3	1	459	962282308	ARMLEHNE RECHTS
BOLZEN 280.0X400 35NICRM	97032590	10	2	145	918011308	UNTERTEIL VORM.
BOLZEN 30.0X116 35NICRMOV	97081702	4	8	1067	919219608	F-MONTAGEEINHEIT
BOLZEN 30.0X228 S355J2C+C	948902708	74	2	521	919627908	SA-BOCK VORM.
BOLZEN 30.0X346 35NICRMOV	97028905	19	4	130	917076808	MECH.ZUSATZABSTUETZUNG
BOLZEN 30.0X65 35NICRMOV	97038823	65	1	721	919075408	KRANFUEHRERKABINE ANBA
BOLZEN 33.7X185 S355J2H FE	978677008	24	1	998	917228608	MASTNASE
BOLZEN 35.0 X131 35NICRMOV	97053157	53	1	720	919075408	KRANFUEHRERKABINE ANBA
BOLZEN 35.0X110 35NICRMOV	97034319	10	2	998	917228608	MASTNASE
BOLZEN 35.0X120 35NICRMOV	97038811	48	3	720	919075408	KRANFUEHRERKABINE ANBA
BOLZEN 35.0X123 35NICRMOV	97055646	80	1	721	919075408	KRANFUEHRERKABINE ANBA
BOLZEN 35.0X135 35NICRMOV	97004852	32	1	998	917228608	MASTNASE
BOLZEN 35.0X147 35NICRMOV	97019987	53	2	470	918999008	LAUFSTEG DREHBUEHNE
BOLZEN 35.0X165 35NICRMOV	972205708	10	2	817	917517908	AUFNAHME GEGENGEWICHT
BOLZEN 35.0X165 35NICRMOV	972205708	29	2	1043	919326208	DREHBUEHNENVERLAENGER
BOLZEN 35.0X165 35NICRMOV	938865908	27	1	998	917228608	MASTNASE
BOLZEN 35.0X178 35NICRMOV	97049539	4	2	796	919408908	VERBOLZUNG DB-SCHWEBE
BOLZEN 35.0X187 35NICRMOV	977597408	81	1	521	919627908	SA-BOCK VORM.
BOLZEN 35.0X210 35NICRMOV	979358708	18	4	197	917077708	BOLZEN S-ANLENKSTUECK
BOLZEN 35.0X228 35NICRMOV	97049469	113	2	522	919627908	SA-BOCK VORM.
BOLZEN 35.0X282 35NICRMOV	97042030	7	8	116	918589408	HYDRAULISCHE ABSTUETZUN
BOLZEN 35.0X62 35NICRMOV	97019869	33	8	145	918011308	UNTERTEIL VORM.
BOLZEN 35.0X70 35NICRMOV	979358808	22	8	197	917077708	BOLZEN S-ANLENKSTUECK
BOLZEN 35.0X75 35NICRMOV	97023431	62	1	721	919075408	KRANFUEHRERKABINE ANBA
BOLZEN 390.0X540 35NICRM	97034131	3	2	197	917077708	BOLZEN S-ANLENKSTUECK
BOLZEN 40.0X1270 S355J2C+	97040369	15	1	982	919301808	L-KOPFSTUECK
BOLZEN 45.0 X122 35NICRMOV	949653808	50	2	720	919075408	KRANFUEHRERKABINE ANBA
BOLZEN 45.0 X122 35NICRMOV	949653808	19	1	998	917228608	MASTNASE
BOLZEN 45.0 X150 35NICRMOV	97033388	56	1	521	919627908	SA-BOCK VORM.
BOLZEN 45.0X123 35NICRMOV	97034144	9	4	197	917077708	BOLZEN S-ANLENKSTUECK
BOLZEN 45.0X140 35NICRMOV	975686908	5	2	476	968309908	PODEST KPL.
BOLZEN 45.0X153 35NICRMOV	97032091	7	4	20	918005408	RAUPENMITTELTEIL
BOLZEN 45.0X155 35NICRMOV	977326408	14	1	1139	919222908	F-RUECKHALTESICHERUNG
BOLZEN 45.0X207 35NICRMOV	97004857	3	2	1049	969944608	HALTERUNG KPL.
BOLZEN 45.0X210 35NICRMOV	97034337	26	1	998	917228608	MASTNASE
BOLZEN 45.0X265 35NICRMOV	97027804	72	2	66	917291608	RAUPENTRAEGER LI.
BOLZEN 45.0X265 35NICRMOV	97027804	72	2	99	917291708	RAUPENTRAEGER RE.
BOLZEN 45.0X285 35NICRMOV	97058632	11	4	811	917863208	TRANSPORTABLAGE
BOLZEN 45.0X300 35NICRMOV	97065847	2	2	889	918188208	ABLAGE
BOLZEN 45.0X400 35NICRMOV	97088877	22	2	1075	919219708	F-ANLENKSTUECK
BOLZEN 45.0X64 35NICRMOV	976637308	58	1	720	919075408	KRANFUEHRERKABINE ANBA
BOLZEN 45.0X64 35NICRMOV	976637308	35	1	998	917228608	MASTNASE
BOLZEN 45.0X66 35NICRMOV	97039807	57	1	720	919075408	KRANFUEHRERKABINE ANBA
BOLZEN 45.0X76 35NICRMOV	970056908	8	2	222	968161808	SCHUTZWALZE KPL.
BOLZEN 45.0X78 35NICRMOV	935989108	18	1	1130	919222808	FA-BOCK
BOLZEN 45.0X78 35NICRMOV	935989108	6	1	1133	96013389	SEILROLLENHALTERUNG KPL
BOLZEN 45.0X91 35NICRMOV	945611208	9	8	116	918589408	HYDRAULISCHE ABSTUETZUN
BOLZEN 45X183 35NICRMOV12	955998208	22	8	184	919082708	DREHBUEHNE KPL.
BOLZEN 50.0X100 35NICRMOV	933558708	16	2	720	919075408	KRANFUEHRERKABINE ANBA
BOLZEN 50.0X100 35NICRMOV	97028337	17	4	520	919627908	SA-BOCK VORM.

Bezeichnung	Artikel	Pos.	Menge	Seite	Baugruppe	Bezeichnung
BOLZEN 50.0X203 35NICRMOV	97028340	20	4	520	919627908	SA-BOCK VORM.
BOLZEN 50.0X400 S355J2C+C	97027785	42	2	65	917291608	RAUPENTRAEGER LI.
BOLZEN 50.0X400 S355J2C+C	97027785	42	2	98	917291708	RAUPENTRAEGER RE.
BOLZEN 55.0X158 35NICRMOV	939249808	24	2	720	919075408	KRANFUEHRERKABINE ANBA
BOLZEN 55.0X165 35NICRMOV	97013907	55	1	521	919627908	SA-BOCK VORM.
BOLZEN 55.0X175 35NICRMOV	949088208	17	4	20	918005408	RAUPENMITTELTEIL
BOLZEN 55.0X207 35NICRMOV	953552708	21	1	525	967846208	ZUGSTANGE KPL.
BOLZEN 55.0X300 35NICRMOV	97000828	31	4	65	917291608	RAUPENTRAEGER LI.
BOLZEN 55.0X300 35NICRMOV	97000828	31	4	98	917291708	RAUPENTRAEGER RE.
BOLZEN 55.0X520 35NICRMOV	974213008	8	2	130	917076808	MECH.ZUSATZABSTUETZUNG
BOLZEN 65.0 X0 35NICRMOV12	945720508	7	1	1139	919222908	F-RUECKHALTESICHERUNG
BOLZEN 65.0X103 35NICRMOV	97108594	10	3	1139	919222908	F-RUECKHALTESICHERUNG
BOLZEN 65.0X129 35NICRMOV	978499208	8	2	523	96048466	SA-BOCK AUFSTELLVORRIC
BOLZEN 65.0X140 35NICRMOV	97018390	2	1	1139	919222908	F-RUECKHALTESICHERUNG
BOLZEN 65.0X145 35NICRMOV	97115418	63	2	1100	919220008	F-KOPFSTUECK
BOLZEN 65.0X187 35NICRMOV	976649908	16	2	896	917190908	S-ZWISCHENSTUECK
BOLZEN 65.0X187 35NICRMOV	976649908	16	2	904	917333908	S-ZWISCHENSTUECK
BOLZEN 65.0X187 35NICRMOV	976649908	16	2	908	917078708	S-ZWISCHENSTUECK
BOLZEN 65.0X187 35NICRMOV	976649908	16	2	928	917079208	S-ZWISCHENSTUECK
BOLZEN 65.0X187 35NICRMOV	976649908	16	2	933	917571208	S-ZWISCHENSTUECK
BOLZEN 70.0X126 35NICRMOV	97066821	6	1	1134	96035533	LASCHE KPL.
BOLZEN 70.0X140 35NICRMOV	97119311	7	2	1131	96035475	SCHWINGE KPL.
BOLZEN 70.0X148 35NICRMOV	97123548	5	1	1101	96037041	ZUGLASCHE KPL.
BOLZEN 70.0X203 35NICRMOV	97027115	5	1	527	967981008	ZUGSTANGE KPL.
BOLZEN 70.0X203 35NICRMOV	97027115	10	1	897	967746908	STANGE KPL.
BOLZEN 70.0X203 35NICRMOV	97027115	10	1	910	967743808	STANGE KPL.
BOLZEN 70.0X203 35NICRMOV	97027115	5	1	917	967897608	ZUGSTANGE KPL.
BOLZEN 70.0X203 35NICRMOV	97027115	5	1	919	968190108	ZUGSTANGE KPL.
BOLZEN 70.0X220 35NICRMOV	97027114	4	1	527	967981008	ZUGSTANGE KPL.
BOLZEN 70.0X220 35NICRMOV	97027114	4	1	897	967746908	STANGE KPL.
BOLZEN 70.0X220 35NICRMOV	97027114	4	1	910	967743808	STANGE KPL.
BOLZEN 70.0X220 35NICRMOV	97027114	4	1	917	967897608	ZUGSTANGE KPL.
BOLZEN 70.0X220 35NICRMOV	97027114	4	1	919	968190108	ZUGSTANGE KPL.
BOLZEN 70.0X220 35NICRMOV	97027114	7	1	921	968190208	ZUGSTANGE KPL.
BOLZEN 70.0X310 35NICRMOV	97037484	116	3	846	919304308	S-ANLENKSTUECK VORM.
BOLZEN 70.0X385 35NICRMOV	97037519	117	1	846	919304308	S-ANLENKSTUECK VORM.
BOLZEN 75.0X175 35NICRMOV	975824908	19	1	547	917080608	MONTAGEEINRICHTUNG RA
BOLZEN 75.0X178 35NICRMOV	97043085	5	2	523	96048466	SA-BOCK AUFSTELLVORRIC
BOLZEN 75.0X200 35NICRMOV	97026767	6	1	525	967846208	ZUGSTANGE KPL.
BOLZEN 75.0X220 35NICRMOV	97026766	15	1	525	967846208	ZUGSTANGE KPL.
BOLZEN 75.0X285 35NICRMOV	97033530	5	4	184	919082708	DREHBUEHNE KPL.
BOLZEN 75.0X290 35NICRMOV	97033539	10	4	184	919082708	DREHBUEHNE KPL.
BOLZEN 75.0X300 35NICRMOV	97033506	4	2	184	919082708	DREHBUEHNE KPL.
BOLZEN 75.0X300 35NICRMOV	97050890	46	2	184	919082708	DREHBUEHNE KPL.
BOLZEN 75.0X408 35NICRMOV	97036912	14	1	547	917080608	MONTAGEEINRICHTUNG RA
BOLZEN 75.0X440 35NICRMOV	97027730	28	2	65	917291608	RAUPENTRAEGER LI.
BOLZEN 75.0X440 35NICRMOV	97027730	28	2	98	917291708	RAUPENTRAEGER RE.
BOLZEN 75.0x220 35NICRMOV	970591808	3	2	809	918369608	TRANSPORTABLAGE
BOLZEN 80.0 X0 35NICRMOV12	949948308	21	2	184	919082708	DREHBUEHNE KPL.
BOLZEN 80.0X200 35NICRMOV	97000073	6	2	547	917080608	MONTAGEEINRICHTUNG RA
BOLZEN 80.0X245 35NICRMOV	972141808	3	1	1048	968455908	FUSS KPL.
BOLZEN 80.0X35 S355J2C+C	97061276	7	1	888	969663108	SEILFUEHRROLLE
BOLZEN 80.0X370 35NICRMOV	97037473	115	4	846	919304308	S-ANLENKSTUECK VORM.
BOLZEN 85.0X165 35NICRMOV	97119424	2	1	1132	96035525	ZUGLASCHE KPL.
BOLZEN 85.0X176 35NICRMOV	97136439	9	2	854	919391108	S-RUECKHALTESICHERUNG
BOLZEN 85.0X190 35NICRMOV	97110939	1	1	1080	96029160	BOLZEN VORM.
BOLZEN 85.0X190 35NICRMOV	97119428	8	1	1092	96039026	ZUGLASCHE KPL.
BOLZEN 85.0X190 35NICRMOV	97119428	8	1	1093	96039027	ZUGLASCHE KPL.
BOLZEN 85.0X190 35NICRMOV	97119428	3	1	1103	96037042	ZUGLASCHE KPL.
BOLZEN 85.0X190 35NICRMOV	97119428	9	1	1132	96035525	ZUGLASCHE KPL.

Bezeichnung	Artikel	Pos.	Menge	Seite	Baugruppe	Bezeichnung
BOLZEN 85.0X258 35NICRMOV	97121573	2	1	1126	96037007	ABSPANNSEIL KPL.
BOLZEN 85.0X258 35NICRMOV	97121573	2	2	1141	96037810	ABSPANNSEIL KPL.
BOLZEN 85.0X258 35NICRMOV	97121573	2	1	1142	96037814	ABSPANNSEIL KPL.
BOLZEN 8X19,5X16,5 11SMN	10872333	13	2	727	969752608	SCHEIBEN EINBAU
BOLZEN 90.0X114 35NICRMOV	97119310	4	1	1131	96035475	SCHWINGE KPL.
BOLZEN 90.0X212 35NICRMOV	97122590	1	1	1068	96038041	BOLZEN VORM.
BOLZEN 90.0X290 35NICRMOV	97030847	6	8	116	918589408	HYDRAULISCHE ABSTUETZUN
BOLZEN DIN 1434 5X40X35 X	451000208	1	1	1036	967936408	WINDWARNUNG VORM.
BOLZEN DIN 1435 16X40X35	451241208	24	4	845	919304308	S-ANLENKSTUECK VORM.
BOLZEN DIN 1435 20X40X34 S3	451223008	3	1	985	96001219	HUBENDSCHALTER VORM.
BOLZEN DIN 1435 20X45X38 S	451222208	4	4	246	917645608	MONTAGEWINDE VORM.
BOLZEN DIN 1435 20X45X38 S	451222208	13	20	474	968283208	LAUFSTEG DREHBUEHNE LI
BOLZEN DIN 1435 20X45X38 S	451222208	10	1	818	965575208	ZENTRIERUNG KPL.
BOLZEN DIN 1435 20X60X50	451223108	87	4	471	918999008	LAUFSTEG DREHBUEHNE
BOLZEN DIN 1435 20X60X50	451223108	7	8	482	969259908	LAUFSTEG DREHBUEHNE REC
BOLZEN DIN 1435 20X65X58	451222408	52	8	20	918005408	RAUPENMITTELTEIL
BOLZEN DIN 1435 20X65X58	451222408	9	24	126	917076708	LAUFSTEG RAUPENFAHRWER
BOLZEN DIN 1435 20X65X58	451222408	88	12	846	919304308	S-ANLENKSTUECK VORM.
BOLZEN DIN 1435 20X65X58	451222408	20	14	1043	919326208	DREHBUEHNENVERLAENGER
BOLZEN DIN 1435 25X145X137	451226608	18	4	145	918011308	UNTERTEIL VORM.
BOLZEN DIN 1435 25X160X152	451227408	50	4	470	918999008	LAUFSTEG DREHBUEHNE
BOLZEN DIN 1435 25X90X80 4	451226808	52	4	470	918999008	LAUFSTEG DREHBUEHNE
BOLZEN DIN 1435 25X90X80 4	451226808	19	4	545	917080508	ROLLENLAGERUNG
BOLZEN DIN 1435 40X60X50 S3	451237208	82	4	21	918005408	RAUPENMITTELTEIL
BOLZEN DIN 1436 20X85X78 3	451422308	24	4	126	917076708	LAUFSTEG RAUPENFAHRWER
BOLZEN DIN 1436 25X220X212	451426808	9	4	130	917076808	MECH.ZUSATZABSTUETZUNG
BOLZEN DIN 1436 30X105X97 3	451430808	13	4	896	917190908	S-ZWISCHENSTUECK
BOLZEN DIN 1436 30X105X97 3	451430808	13	4	904	917333908	S-ZWISCHENSTUECK
BOLZEN DIN 1436 30X105X97 3	451430808	13	4	908	917078708	S-ZWISCHENSTUECK
BOLZEN DIN 1436 30X105X97 3	451430808	13	4	928	917079208	S-ZWISCHENSTUECK
BOLZEN DIN 1436 30X105X97 3	451430808	13	4	933	917571208	S-ZWISCHENSTUECK
BOLZEN DIN 1436 40X90X78	451436708	83	1	21	918005408	RAUPENMITTELTEIL
BOLZEN ISO 2340 B16X60X50	450019108	3	2	118	96016050	ABSTUETZPLATTE KPL.
BOLZEN ISO 2340 B20X230X21	452554008	106	1	1100	919220008	F-KOPFSTUECK
BOLZEN ISO 2340 B20X330X3	450023708	2	1	872	96038419	NEIGUNGSGEBER ANBAU
BOLZEN ISO 2340 B20X330X3	450023708	76	1	1100	919220008	F-KOPFSTUECK
BOLZEN ISO 2340 B20X330X3	450023708	2	1	1147	96031241	MECH.BEFESTIGUNGSTEILE
BOLZEN ISO 2340 B20X370X3	450022208	3	2	1150	96034669	MECH.BEFESTIGUNGSTEILE
BOLZEN ISO 2340 B20X400X3	452550908	104	2	471	918999008	LAUFSTEG DREHBUEHNE
BOLZEN ISO 2340 B20X480X4	452549308	100	1	471	918999008	LAUFSTEG DREHBUEHNE
BOLZEN ISO 2340 B20X500X4	450023208	59	2	846	919304308	S-ANLENKSTUECK VORM.
BOLZEN ISO 2340 B30X255X2	452541408	70	2	521	919627908	SA-BOCK VORM.
BOLZEN ISO 2341 B14X100X92	453008808	101	4	66	917291608	RAUPENTRAEGER LI.
BOLZEN ISO 2341 B14X100X92	453008808	101	4	99	917291708	RAUPENTRAEGER RE.
BOLZEN ISO 2341 B16X135X12	453008508	18	4	845	919304308	S-ANLENKSTUECK VORM.
BOLZEN ISO 2341 B16X162X15	453008308	19	4	845	919304308	S-ANLENKSTUECK VORM.
BOLZEN ISO 2341 B18X75X68 3	10425725	17	1	1075	919219708	F-ANLENKSTUECK
BOLZEN ISO 2341 B20X115X10	453020908	20	10	474	968283208	LAUFSTEG DREHBUEHNE LI
BOLZEN ISO 2341 B20X170X1	453022108	55	14	145	918011308	UNTERTEIL VORM.
BOLZEN ISO 2341 B20X200X19	453021308	41	8	896	917190908	S-ZWISCHENSTUECK
BOLZEN ISO 2341 B20X200X19	453021308	41	8	904	917333908	S-ZWISCHENSTUECK
BOLZEN ISO 2341 B20X200X19	453021308	41	8	908	917078708	S-ZWISCHENSTUECK
BOLZEN ISO 2341 B20X200X19	453021308	41	8	915	917078808	S-ZWISCHENSTUECK
BOLZEN ISO 2341 B20X200X19	453021308	41	8	928	917079208	S-ZWISCHENSTUECK
BOLZEN ISO 2341 B20X200X19	453021308	41	8	933	917571208	S-ZWISCHENSTUECK
BOLZEN ISO 2341 B20X200X19	453021308	15	8	936	919219208	S-ZWISCHENSTUECK
BOLZEN ISO 2341 B20X75X66	451222508	(3)	1	983	919301808	L-KOPFSTUECK
BOLZEN ISO 2341 B20X75X66	451222508	11	1	1004	967957508	KAMERAANBAU S-ANLENKSTU
BOLZEN ISO 2341 B20X75X66	451222508	9	1	1133	96013389	SEILROLLENHALTERUNG KPL
BOLZEN ISO 2341 B24X140X1	10029666	18	1	1139	919222908	F-RUECKHALTESICHERUNG

Bezeichnung	Artikel	Pos.	Menge	Seite	Baugruppe	Bezeichnung
BOLZEN ISO 2341 B24X91X82 3	453022308	7	7	474	968283208	LAUFSTEG DREHBUEHNE LI
BOLZEN ISO 2341 B30E8X65X	11210987	2	1	138	96051604	ROLLENLAGERUNG
BOLZEN ISO 2341 B30E8X65X	11210987	2	1	1021	968929808	BOLZENZIEHZYLINDER KPL.
BOLZEN ISO 2341 B30X120X1	10041260	17	8	126	917076708	LAUFSTEG RAUPENFAHRWER
BOLZEN ISO 2341 B30X130X12	453031908	7	1	1104	96032541	WANDERROLLE KPL.
BOLZEN ISO 2341 B30X200X1	453030308	57	1	1099	919220008	F-KOPFSTUECK
BOLZEN ISO 2341 B30X260X2	453031808	75	2	66	917291608	RAUPENTRAEGER LI.
BOLZEN ISO 2341 B30X260X2	453031808	75	2	99	917291708	RAUPENTRAEGER RE.
BOLZEN ISO 2341 B30X75X65 3	453032008	9	2	222	968161808	SCHUTZWALZE KPL.
BOLZEN ISO 2341 B30X75X65 3	453032008	76	2	721	919075408	KRANFUEHRERKABINE ANBA
BOLZEN ISO 2341 B30X95X85 3	453032708	22	4	126	917076708	LAUFSTEG RAUPENFAHRWER
BOLZEN ISO 2341 B30X95X85 3	453032708	3	2	760	919075608	PODEST KRANKABINE
BOLZEN ISO 2341 B30X95X85 3	453032708	129	2	847	919304308	S-ANLENKSTUECK VORM.
BOLZEN MIT KOPF 25X46 X5	976430808	4	4	761	968397108	LEITER KPL.
BOLZEN RD100X235 35NICRM	932377308	11	2	845	919304308	S-ANLENKSTUECK VORM.
BOLZEN RD25X150 42CRMO4	932062308	6	2	1043	919326208	DREHBUEHNENVERLAENGER
BOLZEN RD25X240 S355J2+A	951167108	74	2	983	919301808	L-KOPFSTUECK
BOLZEN RD30X115 S355J2+A	943780108	6	1	1105	96032582	NACKENROLLE EINBAU
BOLZEN RD30X115 S355J2+A	943780108	5	1	1106	96032654	SEILROLLE VORM.
BOLZEN RD35X165 42CRMO4	935085908	3	2	265	918861408	DIESELMOTOR KPL.
BOLZEN RD40X105 35NICRM	932226808	41	4	65	917291608	RAUPENTRAEGER LI.
BOLZEN RD40X105 35NICRM	932226808	41	4	98	917291708	RAUPENTRAEGER RE.
BOLZEN RD40X75 35NICRMOV	956097408	14	2	1075	919219708	F-ANLENKSTUECK
BOLZEN RD40X75 35NICRMOV	956097408	3	1	1133	96013389	SEILROLLENHALTERUNG KPL
BOLZEN RD75X165 35NICRM	954444708	3	1	547	917080608	MONTAGEEINRICHTUNG RA
BOLZEN RD80X365 35NICRM	955629908	33	1	720	919075408	KRANFUEHRERKABINE ANBA
BOLZEN S-ANLENKSTUECK U	917077708	106	1	12		LIEBHERR RAUPENKRAN LR
BOLZEN SCHWK. FE//ZNNI8//C	969790108	98	1	471	918999008	LAUFSTEG DREHBUEHNE
BOLZEN VORM.	96029160	20	4	1075	919219708	F-ANLENKSTUECK
BOLZEN VORM.	96029160	2	4	1125	919220208	F-ZWISCHENSTUECK
BOLZEN VORM.	96038041	2	2	1067	919219608	F-MONTAGEEINHEIT
BOLZEN VORM.	96038042	3	2	1067	919219608	F-MONTAGEEINHEIT
BOLZEN VORM.	96038848	5	2	1053	919219508	F-ANSCHLUSSKOPF
BOLZEN VORM.	96039781	4	4	936	919219208	S-ZWISCHENSTUECK
BOLZENZIEHEINRICHTUNG	967882608	25	2	130	917076808	MECH.ZUSATZABSTUETZUNG
BOLZENZIEHZYLINDER	918007408	345	1	15		LIEBHERR RAUPENKRAN LR
BOLZENZIEHZYLINDER 75/30-	11211231	26	2	520	919627908	SA-BOCK VORM.
BOLZENZIEHZYLINDER 75/30-	11211231	1	2	796	919408908	VERBOLZUNG DB-SCHWEBE
BOLZENZIEHZYLINDER 90/45-	11211230	1	2	197	917077708	BOLZEN S-ANLENKSTUECK
BOLZENZIEHZYLINDER KPL.	968229108	2	2	1020	918007408	BOLZENZIEHZYLINDER
BOLZENZIEHZYLINDER KPL.	968929808	1	2	1020	918007408	BOLZENZIEHZYLINDER
BOWDENZUG L=1300 FWK	10424581	18	1	752	968080908	SCHLIESSANLAGE
BOWDENZUG L=700 EDELST	10873799	18	1	727	969752608	SCHEIBEN EINBAU
BREMSE-REPARATURSATZ LI	90211081	98	1	151	90211005	DREHWERKANTRIEB
BREMSFLANSCH	570796208	1	1	255	540270514	ANTRIEB KPL
BREMSVENTIL	10038262	7	1	117	512391108	ABSTUETZZYLINDER
BRENNER 24V	11826648	39	1	506	10876576	WASSERHEIZGERAET
BRENNER 24V	11826648	(9)	1	506	10876576	WASSERHEIZGERAET
BRENNERKOPF	11826647	28	1	506	10876576	WASSERHEIZGERAET
BRENNERKOPF	11826647	(8)	1	506	10876576	WASSERHEIZGERAET
BRENNSTOFFBEHAELTER O	917473108	141	1	13		LIEBHERR RAUPENKRAN LR
BRENNSTOFFBEHAELTER S	965527808	1	1	555	965527508	BRENNSTOFFBEHAELTER VO
BRENNSTOFFBEHAELTER VO	965527508	1	1	554	917473108	BRENNSTOFFBEHAELTER O
BTB PROGRAMMIERT	968252908	41	1	640	91001563	EINBAUTEILE SCHALTSCHRAN
BTB PROGRAMMIERT	968252908	13	1	643	967917908	SCHALTSCHRANK MECH.
BTB PROGRAMMIERT LSB-BTB	96061724	43	4	640	91001563	EINBAUTEILE SCHALTSCHRAN
BTT PROGRAMMIERT BTTC	96033227	18	1	493	96053632	ELEKTRIK ANBAUTEILE KABIN
BUCHSE	97125835	49	2	184	919082708	DREHBUEHNE KPL.
BUCHSE 10,5X16X19 11SMnP	10145395	19	1	403	10146947	GENERATOR ANBAU
BUCHSE 125X110X75 37MNB4	97123863	34	2	1053	919219508	F-ANSCHLUSSKOPF

Bezeichnung	Artikel	Pos.	Menge	Seite	Baugruppe	Bezeichnung
BUCHSE 155X135X130 GZ-CU	97123859	26	2	1053	919219508	F-ANSCHLUSSKOPF
BUCHSE 16X12 1.4301	97002990	47	4	453	918810308	STEUERSTAND
BUCHSE 16X12 1.4301	97002990	10	1	752	968080908	SCHLIESSANLAGE
BUCHSE 200X160X144 GU-CU	97029781	2	1	984	967913408	STANGE KPL.
BUCHSE 240X220X60 GZ-CU	97028304	(2)	1	520	919627908	SA-BOCK VORM.
BUCHSE 270X240X273 GZ-CU	97028302	3	2	520	919627908	SA-BOCK VORM.
BUCHSE 270X240X48 GZ-CU	97029978	3	2	523	96048466	SA-BOCK AUFSTELLVORRIC
BUCHSE 29X17 X5CRNI18-10	97073785	29	1	727	969752608	SCHEIBEN EINBAU
BUCHSE 400X360X266 GZ-CU	97028102	2	2	845	919304308	S-ANLENKSTUECK VORM.
BUCHSE 60X100X100 GZ-CU	97035739	3	2	845	919304308	S-ANLENKSTUECK VORM.
BUCHSE 80X100X70 GZ-CUZN	704334608	34	2	720	919075408	KRANFUEHRERKABINE ANBA
BUCHSE GZ-CUZN25AL5	97033435	11	2	184	919082708	DREHBUEHNE KPL.
BUCHSE RD50,25X20 PA6G	288154508	33	2	998	917228608	MASTNASE
BUCHSENEINSATZ 24-POL+P	605609514	502	1	661	96033326	DRAEHTE MONTAGETAFEL K
BUCHSENEINSATZ 24-POL+P	605609514	501	1	780	96059328	KABELSTRANG
BUCHSENEINSATZ 24-POL+P	605609514	501	1	869	968546008	LEITUNG
BUCHSENEINSATZ 24-POL+P	605609514	501	1	870	968546108	LEITUNG
BUCHSENEINSATZ 4-POLX2+S	605664201	(501)	1	640	91001563	EINBAUTEILE SCHALTSCHRAN
BUCHSENEINSATZ 64-POL 16A	11060122	502	1	631	96035430	LEITUNG
BUCHSENEINSATZ 64-POL 16A	11060122	504	11	661	96033326	DRAEHTE MONTAGETAFEL K
BUCHSENGEHAEUSE 1-POL	11118242	502	1	489	96021228	KABELSTRANG
BUCHSENGEHAEUSE 2-POL	11060619	503	2	622	96033855	KABELSTRANG
BUCHSENGEHAEUSE 2-POL 5	10424622	508	3	486	96033369	KABELSTRANG
BUCHSENGEHAEUSE 2-POL B	11342208	506	1	622	96033855	KABELSTRANG
BUCHSENGEHAEUSE 4-POL	11341840	514	1	622	96033855	KABELSTRANG
BUCHSENGEHAEUSE 43 POL 2	10877579	501	1	1087	96038565	LEITUNG
BUCHSENGEHAEUSE 43 POL 2	10877579	502	1	1089	96039722	LEITUNG
BUCHSENGEHAEUSE 6-POL	10877506	506	1	1083	96038775	DRAEHTE KPL.
BUCHSENGEHAEUSE 6-POL	10877506	501	1	1116	96038928	LEITUNG
BUCHSENGEHAEUSE 6-POL	10877506	501	1	1117	96038930	LEITUNG
BUCHSENGEHAEUSE 6-POL	10877506	501	1	1118	96038931	LEITUNG
BUCHSENGEHAEUSE 6-POL	10877506	501	1	1119	96038932	LEITUNG
BUCHSENGEHAEUSE 6-POL	10877506	501	1	1120	96038933	LEITUNG
BUCHSENGEHAEUSE 6-POL	10877506	501	1	1121	96038935	LEITUNG
BUCHSENGEHAEUSE 8-POL 5	10875280	518	1	486	96033369	KABELSTRANG
BUCHSENKONTAKT	6202638	2265	6	1119	96038932	LEITUNG
BUCHSENKONTAKT	6202638	2265	6	1120	96038933	LEITUNG
BUCHSENKONTAKT 0,2-0,5MM	10335820	690	6	487	96033369	KABELSTRANG
BUCHSENKONTAKT 0,2-0,5MM	10335820	690	3	489	96021228	KABELSTRANG
BUCHSENKONTAKT 0,2-0,5MM	10335820	690	164	490	96019612	KABELSTRANG
BUCHSENKONTAKT 0,2-0,5MM	10335820	690	30	620	96033472	KABELSTRANG
BUCHSENKONTAKT 0,2-0,5MM	10335820	690	7	628	96033473	KABELSTRANG
BUCHSENKONTAKT 0,2-0,5MM	10335820	690	4	871	96038229	LEITUNG
BUCHSENKONTAKT 0,2-0,5MM	10335820	690	8	992	96037031	LEITUNG
BUCHSENKONTAKT 0,2-0,5M	10878195	2272	8	1085	96038563	LEITUNG
BUCHSENKONTAKT 0,2-0,5M	10878195	2272	8	1115	96038927	LEITUNG
BUCHSENKONTAKT 0,2-0,5M	10878195	2272	4	1116	96038928	LEITUNG
BUCHSENKONTAKT 0,2-0,5M	10878195	2272	4	1117	96038930	LEITUNG
BUCHSENKONTAKT 0,2-0,5M	10878195	2272	4	1118	96038931	LEITUNG
BUCHSENKONTAKT 0,2-0,5M	10878195	2272	4	1121	96038935	LEITUNG
BUCHSENKONTAKT 0,3-0,89	602332108	611	4	486	96033369	KABELSTRANG
BUCHSENKONTAKT 0,3-0,89	602332108	611	4	489	96021228	KABELSTRANG
BUCHSENKONTAKT 0,5-0,75	10424623	700	6	487	96033369	KABELSTRANG
BUCHSENKONTAKT 0,5-0,75M	10813644	754	9	623	96033855	KABELSTRANG
BUCHSENKONTAKT 0,5-1,0MM	6202435	774	4	1084	96038562	LEITUNG
BUCHSENKONTAKT 0,5-1,0M	10493495	726	69	621	96033472	KABELSTRANG
BUCHSENKONTAKT 0,5-1,0M	10493495	726	4	623	96033855	KABELSTRANG
BUCHSENKONTAKT 0,5-1,0M	10800631	753	4	621	96033472	KABELSTRANG
BUCHSENKONTAKT 0,5-1,0M	10874057	2211	36	1086	96038564	LEITUNG
BUCHSENKONTAKT 0,5-1,0M	10874057	2211	36	1087	96038565	LEITUNG

Bezeichnung	Artikel	Pos.	Menge	Seite	Baugruppe	Bezeichnung
BUCHSENKONTAKT 0,5-1,0M	10874060	2204	6	1064	96035583	LEITUNG
BUCHSENKONTAKT 0,5-1,0M	10874060	2204	8	1084	96038562	LEITUNG
BUCHSENKONTAKT 0,5-1,0M	10874060	2204	7	1086	96038564	LEITUNG
BUCHSENKONTAKT 0,5-1,0M	10874060	2204	7	1087	96038565	LEITUNG
BUCHSENKONTAKT 0,5-1,0M	10874060	2204	6	1119	96038932	LEITUNG
BUCHSENKONTAKT 0,5-1,0M	10874060	2204	6	1120	96038933	LEITUNG
BUCHSENKONTAKT 0,5-1,0M	11622989	789	4	623	96033855	KABELSTRANG
BUCHSENKONTAKT 0,5-1MM2	10877343	2258	56	487	96033369	KABELSTRANG
BUCHSENKONTAKT 0,50-1MM	10300946	717	6	623	96033855	KABELSTRANG
BUCHSENKONTAKT 0,5MM2	10875281	2238	6	487	96033369	KABELSTRANG
BUCHSENKONTAKT 0,5MM2 S	10493970	721	4	992	96037031	LEITUNG
BUCHSENKONTAKT 0,75-1,0	604519308	629	7	628	96033473	KABELSTRANG
BUCHSENKONTAKT 0,75-1,0	604519308	629	7	860	96036184	LEITUNG
BUCHSENKONTAKT 0,75-1,0	604519308	629	6	866	96036188	LEITUNG
BUCHSENKONTAKT 0,75-1,0	604519308	629	6	991	96038161	DRAEHTE KLEMMKASTEN VO
BUCHSENKONTAKT 0,75-1,0	604519308	629	7	1122	96042005	LEITUNG
BUCHSENKONTAKT 0,75-1,0M	11342253	788	9	623	96033855	KABELSTRANG
BUCHSENKONTAKT 0,75-1,5	6202434	96	2	486	96033369	KABELSTRANG
BUCHSENKONTAKT 0,75-1,5	6202434	96	5	619	96033472	KABELSTRANG
BUCHSENKONTAKT 0,75-1,5	6202434	96	1	627	96033473	KABELSTRANG
BUCHSENKONTAKT 0,75-1,5	6202434	96	4	868	96040591	LEITUNG
BUCHSENKONTAKT 0,75-1,5	6202434	96	4	1064	96035583	LEITUNG
BUCHSENKONTAKT 0,75-1,5	6202434	96	2	1137	96035578	LEITUNG
BUCHSENKONTAKT 0.5MM2	605620114	126	4	632	96039940	LEITUNG
BUCHSENKONTAKT 1,0-1,5M	10493496	727	2	621	96033472	KABELSTRANG
BUCHSENKONTAKT 1,0-1,5M	10493496	727	2	623	96033855	KABELSTRANG
BUCHSENKONTAKT 1,0-2,5M	10493493	724	6	620	96033472	KABELSTRANG
BUCHSENKONTAKT 1,5MM2	10675381	(734)	1	640	91001563	EINBAUTEILE SCHALTSCHRAN
BUCHSENKONTAKT 2.5MM2	605615714	129	1	869	968546008	LEITUNG
BUCHSENKONTAKT 2.5MM2	605615714	129	1	870	968546108	LEITUNG
BUCHSENKONTAKT DIN 72585	602339508	647	5	81	967971708	KABELSTRANG
BUCHSENKONTAKT DIN 72585	602339508	647	5	628	96033473	KABELSTRANG
BUCHSENKONTAKT DIN 72585	602339408	643	5	620	96033472	KABELSTRANG
BUCHSENKONTAKT DIN 72585	602339408	643	2	623	96033855	KABELSTRANG
BUCHSENSTECKER 15-POLE	10024744	503	1	488	96033370	DRAEHTE KPL.
BUCHSENSTECKER 15-POLE	10024744	503	6	490	96019612	KABELSTRANG
BUCHSENSTECKER 25-POLE	602322708	505	1	488	96033370	DRAEHTE KPL.
BUCHSENSTECKER 25-POLE	602322708	502	3	490	96019612	KABELSTRANG
BUCHSENSTECKER 9-POLE	602338608	528	1	661	96033326	DRAEHTE MONTAGETAFEL K
BUCHSENTRAEGER 6-POL 16	604526508	507	3	628	96033473	KABELSTRANG
BUCHSENTRAEGER 6-POL 16	604526508	502	1	860	96036184	LEITUNG
BUCHSENTRAEGER 6-POL 16	604526508	502	1	866	96036188	LEITUNG
BUCHSENTRAEGER 6-POL 16	604526508	511	1	990	96036211	DRAEHTE KLEMMKASTEN KPL
BUCHSENTRAEGER 6-POL 16	604526508	502	1	992	96037031	LEITUNG
BUCHSENTRAEGER 6-POL 16	604526508	510	1	1063	96038868	DRAEHTE KPL.
BUCHSENTRAEGER 6-POL 16	604526508	507	1	1083	96038775	DRAEHTE KPL.
BUCHSENTRAEGER 6-POL 16	604526508	512	1	1114	96038967	DRAEHTE KPL.
BUCHSENTRAEGER 6-POL 16	604526508	502	1	1122	96042005	LEITUNG
BUEGEL	11171276	(71)	1	455	10877138	FAHRERSITZ
BUEGEL 8X563X420 S355MC	97123348	53	1	1099	919220008	F-KOPFSTUECK
BUEGELSCHELLE 139,7X184 1	10802988	25	2	426	919551008	SCHALLDAEMPFERANLAGE
BUEGELSCHELLE 158 X5CRNI	11963743	24	2	426	919551008	SCHALLDAEMPFERANLAGE
BUNDBOLZEN	12105954	(2)	1	831	919487108	SEIL F.WINDE 1
BUNDLAGER 18X12X12 SINT	10424489	7	4	754	964588308	FUEHRUNG VORM.
BUNDMUTTER M10X1,5	7361602	22	2	297	11212747	VERSTELLPUMPE
BUNDMUTTER M10X1,5	7361602	22	2	300	11212748	VERSTELLPUMPE
BUNDMUTTER M6	514591708	21	1	966	11161917	STEUERTEIL
BUNDSCHEIBE	510714408	18	1	712	510438508	DRUCKMINDERVENTIL
BUSLEITUNG 2 X 0,5	11840113	17	0.16	486	96033369	KABELSTRANG
BUSLEITUNG 2 X 0,5	11840113	18	4.83	486	96033369	KABELSTRANG

Bezeichnung	Artikel	Pos.	Menge	Seite	Baugruppe	Bezeichnung
BUSLEITUNG 2 X 0,5	11840113	19	4.83	486	96033369	KABELSTRANG
BUSLEITUNG 2 X 0,5	11840113	9	3.52	489	96021228	KABELSTRANG
BUSLEITUNG 2 X 0,5	11840113	371	0.25	490	96019612	KABELSTRANG
BUSLEITUNG 2 X 0,5	11840113	372	0.25	490	96019612	KABELSTRANG
BUSLEITUNG 2 X 0,5	11840113	373	0.25	490	96019612	KABELSTRANG
BUSLEITUNG 2 X 0,5	11840113	374	0.46	490	96019612	KABELSTRANG
BUSLEITUNG 2 X 0,5	11840113	375	0.46	490	96019612	KABELSTRANG
BUSLEITUNG 2 X 0,5	11840113	381	0.2	490	96019612	KABELSTRANG
BUSLEITUNG 2 X 0,5	11840113	382	0.2	490	96019612	KABELSTRANG
BUSLEITUNG 2 X 0,5	11840113	12	12.82	619	96033472	KABELSTRANG
BUSLEITUNG 2 X 0,5	11840113	378	12.82	620	96033472	KABELSTRANG
BUSLEITUNG 2 X 0,5	11840113	379	12.82	620	96033472	KABELSTRANG
BUSLEITUNG 2 X 0,5	11840113	370	19.28	622	96033855	KABELSTRANG
BUSLEITUNG 2 X 0,5	11840113	371	0.17	622	96033855	KABELSTRANG
BUSLEITUNG 2 X 0,5	11840113	372	14.66	622	96033855	KABELSTRANG
BUSLEITUNG 2 X 0,5	11840113	373	0.17	622	96033855	KABELSTRANG
BUSLEITUNG 2 X 0,5	11840113	374	4.01	622	96033855	KABELSTRANG
BUSLEITUNG 2 X 0,5	11840113	375	0.17	622	96033855	KABELSTRANG
BUSLEITUNG 2 X 0,5	11840113	376	4.11	622	96033855	KABELSTRANG
BUSLEITUNG 2 X 0,5	11840113	377	0.17	622	96033855	KABELSTRANG
BUSLEITUNG 2 X 0,5	11840113	378	0.21	622	96033855	KABELSTRANG
BUSLEITUNG 2X2+3X3 X0,5+1,	10878316	5	21.97	632	96039940	LEITUNG
BUTZEN BUZ 28L CR6-FREI	477700808	641	1	168	969733008	ZUSATZHYDRAULIK DREHBUE
CLIP	11066618	17	1	727	969752608	SCHEIBEN EINBAU
CRIMPKONTAKT 0,2-0,56MM2	602322808	615	165	490	96019612	KABELSTRANG
DACHSCHEIBE SPF	976838008	2	1	730	964560908	DACHSCHEIBE VORM.
DACHSCHEIBE VORM.	964560908	4	1	727	969752608	SCHEIBEN EINBAU
DAEMMMATTE 20X123X288 T	977659008	10	1	748	969526408	DAEMMUNG BODENBLECH
DAEMMMATTE 20X135X429 Z	977658208	2	1	748	969526408	DAEMMUNG BODENBLECH
DAEMMMATTE 20X180X66 TP3	977659108	11	1	748	969526408	DAEMMUNG BODENBLECH
DAEMMMATTE 20X182X747 T	977658808	8	1	748	969526408	DAEMMUNG BODENBLECH
DAEMMMATTE 20X204X280 T	977659208	12	1	748	969526408	DAEMMUNG BODENBLECH
DAEMMMATTE 20X216X365 T	977659308	13	1	748	969526408	DAEMMUNG BODENBLECH
DAEMMMATTE 20X229X810 T	977658408	4	1	748	969526408	DAEMMUNG BODENBLECH
DAEMMMATTE 20X281X986 T	977658708	7	1	748	969526408	DAEMMUNG BODENBLECH
DAEMMMATTE 20X348X786 Z	977658108	1	1	748	969526408	DAEMMUNG BODENBLECH
DAEMMMATTE 20X380X894 Z	977658308	3	1	748	969526408	DAEMMUNG BODENBLECH
DAEMMMATTE 20X451X986 T	977658908	9	1	748	969526408	DAEMMUNG BODENBLECH
DAEMMMATTE 20X747X195 T	977658508	5	1	748	969526408	DAEMMUNG BODENBLECH
DAEMMMATTE 20X810X229 T	97059170	6	1	748	969526408	DAEMMUNG BODENBLECH
DAEMMSTOFF 20X20X2000 PU	10425409	16	1.5	432	919063308	LUFTFILTERANLAGE KPL.
DAEMMSTOFF 20X20X2000 PU	10425409	31	1	611	969443908	GERAEUSCHDAEMMUNG UN
DAEMMUNG BODENBLECH	969526408	6	1	735	919075308	KRANFUEHRERKABINE VORM.
DAEMPFER	10650488	66	1	455	10877138	FAHRERSITZ
DAEMPFUNGSELEMENT 70 HN	10119412	16	1	334	9078462	AGGREGATETRAEGER ANBA
DAEMPFUNGSKOLBEN	510797408	7	1	534	511433908	DRUCKBEGRENZUNGSVENTI
DAEMPFUNGSKOLBEN	510797408	7	1	552	511417708	DRUCKBEGRENZUNGSVENTI
DAEMPFUNGSKOLBEN	510797408	7	1	711	511417608	DRUCKBEGRENZUNGSVENTI
DATENLEITUNG 2 X 1 FEP SP	12100217	14	12.82	619	96033472	KABELSTRANG
DATENLEITUNG 2 X 1 FEP SP	12100217	19	12.82	619	96033472	KABELSTRANG
DATENLEITUNG 2 X 1 FEP SP	12100217	372	13.82	619	96033472	KABELSTRANG
DATENLEITUNG 2 X 1 FEP SP	12100217	373	12.82	619	96033472	KABELSTRANG
DATENLEITUNG 2 X 1 FEP SP	12100217	377	3.72	620	96033472	KABELSTRANG
DATENLEITUNG 2 X 1 FEP SP	12100217	384	12.82	620	96033472	KABELSTRANG
DATENLEITUNG 2 X 1 FEP SP	12100217	386	12.82	620	96033472	KABELSTRANG
DATENLEITUNG 2 X 1 FEP SP	12100217	388	12.82	620	96033472	KABELSTRANG
DATENLEITUNG 2 X 1 FEP SP	12100217	389	12.82	620	96033472	KABELSTRANG
DATENLEITUNG 2 X 1 FEP SP	12100217	390	12.82	620	96033472	KABELSTRANG
DATENLEITUNG 2 X 1 FEP SP	12100217	391	12.82	620	96033472	KABELSTRANG
DATENLEITUNG 2 X 1 FEP SP	12100217	6	20.4	622	96033855	KABELSTRANG

Bezeichnung	Artikel	Pos.	Menge	Seite	Baugruppe	Bezeichnung
DATENLEITUNG 2 X 1 FEP SP	12100217	8	20.4	622	96033855	KABELSTRANG
DATENLEITUNG 2 X 1 FEP SP	12100217	9	20.4	622	96033855	KABELSTRANG
DATENLEITUNG 2 X 1 FEP SP	12100217	10	14.7	622	96033855	KABELSTRANG
DATENLEITUNG 2 X 1 FEP SP	12100217	11	14.18	622	96033855	KABELSTRANG
DATENLEITUNG 2 X 1 FEP SP	12100217	12	16.1	622	96033855	KABELSTRANG
DATENLEITUNG 2 X 1 FEP SP	12100217	381	15.2	622	96033855	KABELSTRANG
DATENLEITUNG 2 X 1 FEP SP	12100217	10	17.5	627	96033473	KABELSTRANG
DATENLEITUNG 2 X 1,5 FEP	12100216	385	12.82	620	96033472	KABELSTRANG
DATENLEITUNG 2 X 1,5 FEP	12100216	5	20.4	622	96033855	KABELSTRANG
DATENLEITUNG 2 X 2,5 FEP	12100214	16	12.82	619	96033472	KABELSTRANG
DATENLEITUNG 2 X 2,5 FEP	12100214	17	12.82	619	96033472	KABELSTRANG
DATENLEITUNG 2 X 2,5 FEP	12100214	18	12.82	619	96033472	KABELSTRANG
DATENLEITUNG 3 X 1 FEP SP	12100215	5	3.9	486	96033369	KABELSTRANG
DATENLEITUNG 3 X 1 FEP SP	12100215	371	3.72	619	96033472	KABELSTRANG
DATENLEITUNG 3 X 1 FEP SP	12100215	375	12.82	619	96033472	KABELSTRANG
DATENLEITUNG 3 X 1 FEP SP	12100215	376	12.82	619	96033472	KABELSTRANG
DATENLEITUNG 3 X 1 FEP SP	12100215	381	12.82	620	96033472	KABELSTRANG
DATENLEITUNG 3 X 1 FEP SP	12100215	387	12.82	620	96033472	KABELSTRANG
DATENLEITUNG 3 X 1 FEP SP	12100215	393	12.82	620	96033472	KABELSTRANG
DATENLEITUNG 3 X 1 FEP SP	12100215	7	20.4	622	96033855	KABELSTRANG
DATENLEITUNG 3 X 1 FEP SP	12100215	382	15.2	622	96033855	KABELSTRANG
DATENLOGGER LDL2 DIGITAL	10340438	40	1	653	96033320	AUFBAUTEILE MONTAGETAFE
DAUERMAGNET 90N	617000108	250	2	638	968681408	BEDIENPULT VERBOLZUNG
DECKEL	10039124	3	2	373	10127419	KRAFTSTOFFFILTERMODUL
DECKEL	10331026	45	1	493	96053632	ELEKTRIK ANBAUTEILE KABIN
DECKEL	10450521	3	1	433	551710208	LUFTFILTER
DECKEL	11110124	3	4	697	10413255	UMSCHALTBLOCK
DECKEL	11600977	2	1	570	10871356	RUECKLAUFFILTER
DECKEL	12106078	3	1	560	12105268	KRAFTSTOFFFILTER
DECKEL	511051408	3	1	177	510401908	UMSCHALTVENTIL
DECKEL	591064608	61	1	591	10228112	HEIZKLIMAGERAET
DECKEL	7023645	7	1	300	11212748	VERSTELLPUMPE
DECKEL 1 SCHWK. X5CRNI18	96021306	13	1	1099	919220008	F-KOPFSTUECK
DECKEL 1.5X954X977 DC01 R	977579608	4	1	724	919075508	KRANFUEHRERKABINE VORM.
DECKEL 10X318X318 S355MC	97028824	5	2	130	917076808	MECH.ZUSATZABSTUETZUNG
DECKEL 15X244X244 S690QL	97029783	7	2	887	919633708	ROLLENSATZ
DECKEL 15X244X244 S690QL	97029783	9	2	892	919633808	ROLLENSATZ
DECKEL 15X273X273 S960QL	97046280	12	1	1099	919220008	F-KOPFSTUECK
DECKEL 20X290X290 S960QL	979776508	12	2	982	919301808	L-KOPFSTUECK
DECKEL 5X177X130 S355MC	97048028	7	2	84	968727008	KAMERAANBAU RAUPE
DECKEL 5X177X130 S355MC	97048028	7	2	108	968668808	KAMERAANBAU RAUPE
DECKEL 6X214X214 S700MC	97115247	33	2	1099	919220008	F-KOPFSTUECK
DECKEL ABS SPF	977358208	21	1	589	918009808	HEIZKLIMAGERAET EINBAU
DECKEL Al Rm>200N/m	10148372	(1)	1	417	12410651	MOTORREGELUNGSENSORIK
DECKEL GEKLEBT	965718308	1	1	49	965690708	DECKEL KPL.
DECKEL GEKLEBT	968595408	(1)	1	625	969245308	ELEKTRIK KLEMMKASTEN DB
DECKEL GEKLEBT	969398108	1	1	645	969408008	DECKEL KPL.
DECKEL KPL.	96004224	4	1	442	919063408	HARNSTOFFANLAGE
DECKEL KPL.	96038209	5	1	597	96034154	GERAEUSCHDAEMMUNG OBE
DECKEL KPL.	96038293	6	1	597	96034154	GERAEUSCHDAEMMUNG OBE
DECKEL KPL.	96044249	34	1	597	96034154	GERAEUSCHDAEMMUNG OBE
DECKEL KPL.	963949708	10	1	607	969427308	DECKEL KPL.
DECKEL KPL.	963949708	6	1	613	968255908	DECKEL VORM.
DECKEL KPL.	965690708	2	1	48	967907608	SCHALTKASTEN VORM.
DECKEL KPL.	968316908	9	1	597	96034154	GERAEUSCHDAEMMUNG OBE
DECKEL KPL.	968318108	12	1	597	96034154	GERAEUSCHDAEMMUNG OBE
DECKEL KPL.	968404208	95	1	66	917291608	RAUPENTRAEGER LI.
DECKEL KPL.	968404208	95	1	99	917291708	RAUPENTRAEGER RE.
DECKEL KPL.	968595308	2	1	625	969245308	ELEKTRIK KLEMMKASTEN DB
DECKEL KPL.	969054708	10	1	597	96034154	GERAEUSCHDAEMMUNG OBE

Bezeichnung	Artikel	Pos.	Menge	Seite	Baugruppe	Bezeichnung
DECKEL KPL.	969056008	11	1	597	96034154	GERAEUSCHDAEMMUNG OBE
DECKEL KPL.	969118108	4	1	597	96034154	GERAEUSCHDAEMMUNG OBE
DECKEL KPL.	969130008	31	1	597	96034154	GERAEUSCHDAEMMUNG OBE
DECKEL KPL.	969408008	2	1	643	967917908	SCHALTSCHRANK MECH.
DECKEL KPL.	969427208	13	1	597	96034154	GERAEUSCHDAEMMUNG OBE
DECKEL KPL.	969427308	14	1	597	96034154	GERAEUSCHDAEMMUNG OBE
DECKEL S235JR	10147460	22	1	392	10147372	ENTLUEFTUNGSLEITUNG AN
DECKEL S235JR	9080502	11	1	409	10129212	SCHWUNGRADGEHAEUSE AN
DECKEL SCHWK.	968132508	(1)	1	438	96032910	BATTERIEKASTEN VORM.
DECKEL SCHWK.	969118408	1	1	599	969118108	DECKEL KPL.
DECKEL SCHWK. SPF	968309208	8	1	597	96034154	GERAEUSCHDAEMMUNG OBE
DECKEL VORM.	968132408	2	1	438	96032910	BATTERIEKASTEN VORM.
DECKEL VORM.	968255808	5	2	611	969443908	GERAEUSCHDAEMMUNG UN
DECKEL VORM.	968255908	6	1	611	969443908	GERAEUSCHDAEMMUNG UN
DECKEL VORM.	968256008	7	1	611	969443908	GERAEUSCHDAEMMUNG UN
DECKEL VORM.	968256108	8	2	611	969443908	GERAEUSCHDAEMMUNG UN
DECKPLATTE 30X5X178/2 ST D	602001508	2	1	1019	96054388	ADAPTER VORM.
DECKPLATTE DIN 3015-1 L-DP	5005199	75	9	578	919297008	ZENTRALSCHMIERANLAGE O
DECKPLATTE DIN 3015-1 L-DP	7005053	193	10	277	96032892	DIESELMOTOR VORM.
DECKPLATTE DIN 3015-1 L-DP	7005053	8	1	1017	96022733	SCHOTTPLATTE VORM.
DECKPLATTE DIN 3015-1 L-DP	7008583	15	2	265	918861408	DIESELMOTOR KPL.
DECKPLATTE DIN 3015-1 L-DP	5005219	22	6	773	91000228	VORB.ANTRIEBSAGG.KLIMAA
DECKSCHEIBE 8X60	691041808	7	1	26	11601184	SCHLEIFRINGUEBERTRAEGE
DEHNSCHRAUBE M56X305 10.	97029695	1	84	133	917076508	BEFESTIGUNGSTEILE DREH
DEHNSCHRAUBE M56X350 10.	97029694	2	84	155	917080408	ROLLENDREHVERBINDUNG
DEICHSEL SCHWK.	969483608	78	2	21	918005408	RAUPENMITTELTEIL
DICHTKANTENRING	10303270	17	3	299	571907208	ANSCHLUSSPLATTE
DICHTKANTENRING	10303270	17	3	301	10009378	ANSCHLUSSPLATTE
DICHTKANTENRING CR6-FREI	10173722	581	3	684	96052492	HYDRAULIK
DICHTMUTTER M6	510753408	11	1	174	10489734	DRUCKBEGRENZUNGSVENTI
DICHTMUTTER M6	510753408	10	1	707	571130108	DRUCKBEGRENZUNGSVENTI
DICHTMUTTER M8	510741708	21	1	534	511433908	DRUCKBEGRENZUNGSVENTI
DICHTMUTTER M8	510741708	21	1	552	511417708	DRUCKBEGRENZUNGSVENTI
DICHTMUTTER M8	510741708	21	1	711	511417608	DRUCKBEGRENZUNGSVENTI
DICHTPROFIL	262182101	314	9.91	156	90025097	ROLLENDREHVERBINDUNG
DICHTPROFIL	262182101	315	9.8	156	90025097	ROLLENDREHVERBINDUNG
DICHTPROFIL	90001698	313	9.85	156	90025097	ROLLENDREHVERBINDUNG
DICHTPROFIL 1-4X14,5X10	591507808	13	4	463	917079908	DREHBUEHNENVERKLEIDUN
DICHTPROFIL 1-4X14,5X10	591507808	64	15	598	96034154	GERAEUSCHDAEMMUNG OBE
DICHTRAHMEN 10X60X 185 P	972561308	38	10	739	96028393	INNENVERKLEIDUNG EINBAU
DICHTRAHMEN RD92X20 DI=80	972561508	39	3	739	96028393	INNENVERKLEIDUNG EINBAU
DICHTRING	10874778	(2)	1	683	96052492	HYDRAULIK
DICHTRING	12101688	2	2	88	11621291	VERTEILERKOMBINATION
DICHTRING	511051808	7	1	177	510401908	UMSCHALTVENTIL
DICHTRING 12,7X18,00X1,5 F	10011865	18	2	388	12490129	WASSERPUMPE MIT BEFEST.
DICHTRING 12,7X18,00X1,5 F	10011865	36	1	393	10143277	KUEHLMITTELKRUEMMER AN
DICHTRING 14,7X22,00X1,5 F	10011866	4	4	335	10141769	ENDREGELVENTIL
DICHTRING 14,7X22,00X1,5 F	10011866	3	1	340	10152926	VERSCHLUSSTEILE
DICHTRING 14,7X22,00X1,5 F	10011866	6	3	341	10118748	ROHRLEITUNG ANBAU
DICHTRING 14,7X22,00X1,5 F	10011866	13	5	372	10126724	KRAFTSTOFF-FEINFILTERAN
DICHTRING 14,7X22,00X1,5 F	10011866	12	1	385	10141807	ANBAUTEILE LUFTPRESSER
DICHTRING 14,7X22,00X1,5 F	10011866	7	18	392	10147372	ENTLUEFTUNGSLEITUNG AN
DICHTRING 14,7X22,00X1,5 F	10011866	18	3	393	10143277	KUEHLMITTELKRUEMMER AN
DICHTRING 14,7X22,00X1,5 F	10011866	30	2	393	10143277	KUEHLMITTELKRUEMMER AN
DICHTRING 14,7X22,00X1,5 F	10011866	18	1	400	10141720	ATL-ANBAU
DICHTRING 14,7X22,00X1,5 F	10011866	(2)	1	417	12410651	MOTORREGELUNGSENSORIK
DICHTRING 140X155X13	10802682	28	1	426	919551008	SCHALLDAEMPFERANLAGE
DICHTRING 16,7X24,00X1,5 F	10011867	8	1	395	10145193	KUEHLWASSERANSCHLUSS
DICHTRING 18,7X26X1,5 St/FP	10011868	2	1	344	10135392	NIVEAUGEBER
DICHTRING 18,7X26X1,5 St/FP	10011868	19	2	388	12490129	WASSERPUMPE MIT BEFEST.

Bezeichnung	Artikel	Pos.	Menge	Seite	Baugruppe	Bezeichnung
DICHTRING 19,6X24,3X1,5 NBR	761022503	6	1	152	927554301	ENTLUEFTUNGSSTUTZEN
DICHTRING 19,6X24,3X1,5 NBR	761022503	14	1	206	90024490	OELMESSEINRICHTUNG
DICHTRING 19,6X24,3X1,5 NBR	761022503	14	1	235	90200528	OELMESSEINRICHTUNG
DICHTRING 19,6X24,3X1,5 NBR	761022503	14	1	236	90200533	OELMESSEINRICHTUNG
DICHTRING 24,7X32X2 St/FPM1	10011842	4	1	344	10135392	NIVEAUGEBER
DICHTRING 26,7X34,93X2 St/FP	10011870	(16)	1	342	10134887	OELWANNE MIT BEFEST.
DICHTRING 26,7X34,93X2 St/FP	10011870	15	4	385	10141807	ANBAUTEILE LUFTPRESSER
DICHTRING 26,7X34,93X2 St/FP	10011870	3	2	395	10145193	KUEHLWASSERANSCHLUSS
DICHTRING 26,7X34,93X2 St/FP	10011870	3	2	396	10152906	KUEHLWASSERANSCHLUSS
DICHTRING 26,7X34,93X2 St/FP	10011870	14	1	400	10141720	ATL-ANBAU
DICHTRING 27X20X1,5 CU	10014697	10	3	160	10871517	ELEKTROPUMPE
DICHTRING 27X20X1,5 CU	10014697	10	3	580	10425291	ELEKTROPUMPE
DICHTRING 30,7X39X2 St/FPM1	10113731	3	2	397	10145195	KUEHLWASSERANSCHLUSS
DICHTRING 4,95X6,35X67,59 In	10043255	(2)	3	391	11349206	THERMOSTATGEHAEUSE VO
DICHTRING 8,7X14X1 St/FPM1	10011871	10	2	376	10143726	LECKOELLEITUNG ANBAU
DICHTRING DIN 3760 A70X90	790403914	310	1	314	11320826	PUMPENVERTEILERGETRIEB
DICHTRING DIN 7603 A 14X18	500432508	22	2	44	511497508	DRUCKMINDERVENTIL
DICHTRING DIN 7603 A12X18 C	7101007	35	1	393	10143277	KUEHLMITTELKRUEMMER AN
DICHTRING DIN 7603 A13X18	710102308	4	1	88	11621291	VERTEILERKOMBINATION
DICHTRING DIN 7603 A13X18	710102308	24	14	577	919297008	ZENTRALSCHMIERANLAGE O
DICHTRING DIN 7603 A14X18	710102508	4	1	216	917451408	ZENTRALSCHMIERUNG
DICHTRING DIN 7603 A14X18	710102508	8	1	343	10137870	OELMESSSTAB KPL.
DICHTRING DIN 7603 A14X18	710102508	14	4	539	917691308	ZENTRALSCHMIERUNG
DICHTRING DIN 7603 A14X18	710102508	8	4	884	917692108	ZENTRALSCHMIERUNG
DICHTRING DIN 7603 A14X18	710102508	4	1	973	917481408	ZENTRALSCHMIERUNG
DICHTRING DIN 7603 A14X20 C	4900262	6	3	373	10127419	KRAFTSTOFFFILTERMODUL
DICHTRING DIN 7603 A14X20 C	4900262	(1)	27	376	10143726	LECKOELLEITUNG ANBAU
DICHTRING DIN 7603 A14X20 C	4900262	18	2	401	10141721	ATL-ANBAU
DICHTRING DIN 7603 A14X20	710103008	37	1	493	96053632	ELEKTRIK ANBAUTEILE KABIN
DICHTRING DIN 7603 A16X20	710103408	21	1	385	10141807	ANBAUTEILE LUFTPRESSER
DICHTRING DIN 7603 A17X21	710103808	14	1	722	10326323	HYDROZYLINDER
DICHTRING DIN 7603 A18X22	710104008	41	1	206	90024490	OELMESSEINRICHTUNG
DICHTRING DIN 7603 A18X22	710104008	41	1	235	90200528	OELMESSEINRICHTUNG
DICHTRING DIN 7603 A18X22	710104008	41	1	236	90200533	OELMESSEINRICHTUNG
DICHTRING DIN 7603 A20X24	710104208	72	2	578	919297008	ZENTRALSCHMIERANLAGE O
DICHTRING DIN 7603 A22X27	540145208	125	2	251	11347396	SEILTROMMEL
DICHTRING DIN 7603 A24X30 C	10099553	302	2	532	968513208	ZUSATZHYDRAULIK SA-BOCK
DICHTRING DIN 7603 A26X31 C	7101019	14	1	401	10141721	ATL-ANBAU
DICHTRING DIN 7603 A26X32	710106008	19	1	563	918789208	KRAFTSTOFFBEHAELTER KPL
DICHTRING DIN 7603 A26X32	710106008	27	3	568	919140308	OELBEHAELTER KPL.
DICHTRING DIN 7603 A26X32	710106008	311	1	757	96033157	DRUCKLUFTANLAGE
DICHTRING DIN 7603 A27X32	710105908	306	1	34	969731708	HYDRAULIK MITTELTEIL
DICHTRING DIN 7603 A27X32	710105908	29	1	206	90024490	OELMESSEINRICHTUNG
DICHTRING DIN 7603 A27X32	710105908	29	1	235	90200528	OELMESSEINRICHTUNG
DICHTRING DIN 7603 A27X32	710105908	29	1	236	90200533	OELMESSEINRICHTUNG
DICHTRING DIN 7603 A30X36	710106508	8	2	373	10127419	KRAFTSTOFFFILTERMODUL
DICHTRING DIN 7603 A38X44	710107208	303	2	34	969731708	HYDRAULIK MITTELTEIL
DICHTRING DIN 7603 A38X44	710107208	300	2	551	967788008	ZUSATZHYDR.MONTAGEEINR
DICHTRING DIN 7603 A48X55	790347214	550	9	314	11320826	PUMPENVERTEILERGETRIEB
DICHTRING DIN 7603 A48X55	790347214	560	1	314	11320826	PUMPENVERTEILERGETRIEB
DICHTRING DIN 7603 A52X60	710107708	302	5	34	969731708	HYDRAULIK MITTELTEIL
DICHTRING KDS27X 27,3X38	7619656	(1)	1	685	96052492	HYDRAULIK
DICHTRINGHALTER	511051608	5	1	177	510401908	UMSCHALTVENTIL
DICHTSATZ	10114429	(999)	1	33	969731708	HYDRAULIK MITTELTEIL
DICHTSATZ	10424726	(98)	1	293	11212743	VERSTELLPUMPE
DICHTSATZ	10424773	999	1	301	10009378	ANSCHLUSSPLATTE
DICHTSATZ	10476391	(999)	1	277	96032892	DIESELMOTOR VORM.
DICHTSATZ	10476391	(999)	1	277	96032892	DIESELMOTOR VORM.
DICHTSATZ	11003535	998	1	709	10493159	WEGESITZVENTIL
DICHTSATZ	11005227	(2)	1	681	96052492	HYDRAULIK

Bezeichnung	Artikel	Pos.	Menge	Seite	Baugruppe	Bezeichnung
DICHTSATZ	11065858	999	1	293	11212743	VERSTELLPUMPE
DICHTSATZ	11066825	999	1	964	11161916	TRIEBWERK
DICHTSATZ	11450337	(11)	1	959	90200207	FEDERDRUCKBREMSE
DICHTSATZ	11600280	(999)	1	291	11212741	VERSTELLPUMPE
DICHTSATZ	12101886	999	1	560	12105268	KRAFTSTOFFFILTER
DICHTSATZ	12104733	(999)	1	682	96052492	HYDRAULIK
DICHTSATZ	571774008	999	1	117	512391108	ABSTUETZZYLINDER
DICHTSATZ	571840008	(999)	1	210	967787708	ZUSATZHYDRAULIK WINDE 1
DICHTSATZ	571840008	999	1	701	11005327	WEGEVENTIL
DICHTSATZ 170X180,65X4,2	11450336	(10)	1	959	90200207	FEDERDRUCKBREMSE
DICHTSATZ CARTRIDGE	10684171	(998)	1	681	96052492	HYDRAULIK
DICHTSATZ CARTRIDGE	10684171	(998)	1	682	96052492	HYDRAULIK
DICHTSATZ KPL.	10140302	999	1	72	10132387	HYDRAULIKANBAUMOTOR
DICHTSCHEIBE	571077308	(1)	1	682	96052492	HYDRAULIK
DICHTSCHEIBE 7,6X15,8X1 VI	571082508	(1)	1	33	969731708	HYDRAULIK MITTELTEIL
DICHTSCHEIBE 7,6X15,8X1 VI	571082508	(1)	1	977	96006590	ZUSATZHYDR.VERBINDUNGS
DICHTSCHEIBE VITON	571081908	(1)	1	33	969731708	HYDRAULIK MITTELTEIL
DICHTSCHEIBE VITON	571082408	(1)	1	33	969731708	HYDRAULIK MITTELTEIL
DICHTSCHEIBE VITON	571083008	(1)	1	33	969731708	HYDRAULIK MITTELTEIL
DICHTSCHEIBE VITON	571083008	(1)	1	977	96006590	ZUSATZHYDR.VERBINDUNGS
DICHTSTOPFEN LK 950	10036325	8	2	352	10122503	KIPPHEBELBOCK VORM.
DICHTSTREIFEN 40X4 NBR/S	262001308	4	0.2	554	917473108	BRENNSTOFFBEHAELTER O
DICHTUNG	10115623	8	1	400	10141720	ATL-ANBAU
DICHTUNG	10115623	8	1	401	10141721	ATL-ANBAU
DICHTUNG	10119343	5	2	399	10141558	ABGASKRUEMMER ANBAU
DICHTUNG	10144861	11	1	442	919063408	HARNSTOFFANLAGE
DICHTUNG	10297876	(2)	1	316	11314599	VERSTELLPUMPE
DICHTUNG	10815005	2	1	637	10650233	ANTENNE
DICHTUNG	11267463	10	1	312	11267457	ANSTEUERGERAET
DICHTUNG	11826653	12	1	506	10876576	WASSERHEIZGERAET
DICHTUNG	11826653	(3)	1	506	10876576	WASSERHEIZGERAET
DICHTUNG	12569715	3	6	429	11382590	SCRFILTER-BAUGRUPPE
DICHTUNG	691822208	152	1	989	96036210	KLEMMKASTEN
DICHTUNG	693161214	504	1	868	96040591	LEITUNG
DICHTUNG	9144762	(3)	1	358	10118839	OELEINFUELLUNG
DICHTUNG 0 PE	977510208	15	2	643	967917908	SCHALTSCHRANK MECH.
DICHTUNG 0,33 METALOSEAL	10133721	2	1	334	9078462	AGGREGATETRAEGER ANBA
DICHTUNG 0,33 METALOSEAL	10133722	5	1	409	10129212	SCHWUNGRADGEHAEUSE AN
DICHTUNG 1,22 METALOSEAL	9078308	(2)	4	398	10141356	ABGASROHR ANBAU
DICHTUNG 1,22 METALOSEAL	9078308	(2)	4	398	10141356	ABGASROHR ANBAU
DICHTUNG 1,5	9079885	2	1	353	10122645	ZYLINDERKOPFDECKEL ANBA
DICHTUNG 1,5	9079885	2	1	354	10122640	ZYLINDERKOPFDECKEL ANBA
DICHTUNG 1,5	9079885	2	1	359	10122646	ZYLINDERKOPFDECKEL ANBA
DICHTUNG 1,5	9079885	2	1	360	10122659	ZYLINDERKOPFDECKEL ANBA
DICHTUNG 1,5X128X98X141 A	9271963	130	2	277	96032892	DIESELMOTOR VORM.
DICHTUNG 120X60X 30 SCHW	976094308	45	1	739	96028393	INNENVERKLEIDUNG EINBAU
DICHTUNG 13X168,6X184,4	10144102	29	3	426	919551008	SCHALLDAEMPFERANLAGE
DICHTUNG 1X359,1X789,2 AFM	10129839	3	1	342	10134887	OELWANNE MIT BEFEST.
DICHTUNG 25X1091X850 EPD	97058285	7	1	727	969752608	SCHEIBEN EINBAU
DICHTUNG 25X14X4475 EPDM	97079716	6	1	727	969752608	SCHEIBEN EINBAU
DICHTUNG 25X776X276 EPDM	97058307	8	1	727	969752608	SCHEIBEN EINBAU
DICHTUNG 2X148X84 EPDM	97005291	8	1	729	96000684	FRONTSCHEIBE KPL.
DICHTUNG 2X225X107 EPDM	97005290	7	1	729	96000684	FRONTSCHEIBE KPL.
DICHTUNG 78X64 30	976193208	14	1	735	919075308	KRANFUEHRERKABINE VORM.
DICHTUNG AFM 32/2	10132331	5	1	400	10141720	ATL-ANBAU
DICHTUNG AFM 32/2	10132331	5	1	401	10141721	ATL-ANBAU
DICHTUNG DIN 71511 1,5X42X	11646707	23	1	392	10147372	ENTLUEFTUNGSLEITUNG AN
DICHTUNG FPM 42	10118991	(5)	1	329	13455124	DIESELMOTOR
DICHTUNG METALOSEAL 1	10134945	(21)	2	330	13455124	DIESELMOTOR
DICHTUNG METALOSEAL 1	10149152	5	8	399	10141558	ABGASKRUEMMER ANBAU

Bezeichnung	Artikel	Pos.	Menge	Seite	Baugruppe	Bezeichnung
DICHTUNG MatriCS	10119342	6	2	380	12421642	VERBINDUNGSLEITUNG ANBA
DICHTUNG X15CrNiSi20-	10125739	4	1	400	10141720	ATL-ANBAU
DICHTUNG X15CrNiSi20-	10125739	4	1	401	10141721	ATL-ANBAU
DICHTUNG X5CrNi18-10	12450867	(23)	3	330	13455124	DIESELMOTOR
DICHTUNG XTREME PLUS	10125978	(22)	1	330	13455124	DIESELMOTOR
DICHTUNG XTREME PLUS	10125978	27	1	426	919551008	SCHALLDAEMPFERANLAGE
DICHTUNGSMASSE TUBE 50M	811201314	50	0.2	806	919657408	KUEHLWASSERVORWAERM
DICHTUNGSMITTEL 250ML T	8622905	108	1	332	12405454	KURBELGEHAEUSE KPL. MIT
DICHTUNGSSATZ	10492160	999	1	297	11212747	VERSTELLPUMPE
DICHTUNGSSATZ	7411445	999	1	703	511302208	WEGEVENTIL
DIESELMOTOR D9508 A7-05	13455124	1	1	327	919834908	DIESELMOTOR KAUFTEIL
DIESELMOTOR KAUFTEIL	919834908	122	1	12		LIEBHERR RAUPENKRAN LR
DIESELMOTOR KPL.	918861408	121	1	12		LIEBHERR RAUPENKRAN LR
DIESELMOTOR VORM.	96032892	1	1	265	918861408	DIESELMOTOR KPL.
DIESELOXIDATIONSKATALYSA	12888569	5	1	426	919551008	SCHALLDAEMPFERANLAGE
DIFFERENZDRUCKSENSOR 0-	10127114	32	1	426	919551008	SCHALLDAEMPFERANLAGE
DIODE	10871150	55	4	653	96033320	AUFBAUTEILE MONTAGETAFE
DIODE 1N4007 DO-41 SPF	660033108	3	4	656	929578308	VARIATIONSBAUSTEIN VORM.
DIODE 1N4007 DO-41 SPF	660033108	3	1	659	964591108	BESTUECKUNGSMODUL
DIODENBAUSTEIN PBTP-GF20	10440553	56	3	640	91001563	EINBAUTEILE SCHALTSCHRAN
DIODENBAUSTEIN PBTP-GF20	10440553	54	1	778	96059325	KLEMMKASTEN
DIODENBAUSTEIN SPF	660306508	51	1	640	91001563	EINBAUTEILE SCHALTSCHRAN
DISPLAY TFT 7" 800X480 SPF	10454782	10	4	795	96029469	AUSRUESTUNG KAMERA KAB
DISTANZBLECH 10X80X30 S3	97038371	32	3	470	918999008	LAUFSTEG DREHBUEHNE
DISTANZBLECH 2X52X65 X5CR	97130276	104	4	1100	919220008	F-KOPFSTUECK
DISTANZBLECH 3X52X65 X5CR	97130275	103	8	1100	919220008	F-KOPFSTUECK
DISTANZBLECH 4X317X690 SP	90024801	(27)	2	202	90023098	KOMPAKTSEILWINDE
DISTANZBLECH 4X342X690 SP	90024800	(26)	1	202	90023098	KOMPAKTSEILWINDE
DISTANZBLECH 4X356X690 S	90024799	(25)	1	202	90023098	KOMPAKTSEILWINDE
DISTANZBUCHSE PA6G	973461608	9	2	791	968646208	KAMERAHALTER VORM.
DISTANZHUELSE 10,5X20X19 2	10121610	(12)	3	330	13455124	DIESELMOTOR
DISTANZHUELSE 11,0X20X59	10147172	9	8	399	10141558	ABGASKRUEMMER ANBAU
DISTANZHUELSE 11X21X12 42	10135730	20	2	379	10141830	LADELUFTLEITUNG ANBAU
DISTANZHUELSE 11X21X40 42	9074977	(6)	5	398	10141356	ABGASROHR ANBAU
DISTANZHUELSE 11X21X40 42	9074977	(6)	5	398	10141356	ABGASROHR ANBAU
DISTANZHUELSE 12.0X46 E23	97045325	5	2	985	96001219	HUBENDSCHALTER VORM.
DISTANZHUELSE 12.0X7 E235+	97045334	6	4	985	96001219	HUBENDSCHALTER VORM.
DISTANZHUELSE 24X34X9 11	10115863	3	1	372	10126724	KRAFTSTOFF-FEINFILTERAN
DISTANZHUELSE 25.0X46 S355	977413608	4	4	1135	96038653	SEIL VORM.
DISTANZHUELSE 25.0X85 E35	97121728	11	1	1101	96037041	ZUGLASCHE KPL.
DISTANZHUELSE 30X10 X20C	978015708	12	16	482	969259908	LAUFSTEG DREHBUEHNE REC
DISTANZHUELSE 30X10 X20C	978015708	105	24	846	919304308	S-ANLENKSTUECK VORM.
DISTANZHUELSE 40X35 S355	97047127	(5)	8	982	919301808	L-KOPFSTUECK
DISTANZHUELSE 8,4X18X54,3	11439715	22	1	403	10146947	GENERATOR ANBAU
DISTANZHUELSE 8,5X15X22	9074404	113	1	415	12416117	KABELBAUM ANBAU
DISTANZHUELSE 8,5X18X10 11	9132577	(8)	8	398	10141356	ABGASROHR ANBAU
DISTANZHUELSE 8,5X18X10 11	9132577	(8)	8	398	10141356	ABGASROHR ANBAU
DISTANZHUELSE 8,5X18X10 11	9132577	7	7	399	10141558	ABGASKRUEMMER ANBAU
DISTANZHUELSE 8,5X20 KUN	704271308	12	4	724	919075508	KRANFUEHRERKABINE VORM.
DISTANZHUELSE 9X15X30 ET	9887737	13	3	379	10141830	LADELUFTLEITUNG ANBAU
DISTANZHUELSE 9X15X30,7	9269048	8	1	385	10141807	ANBAUTEILE LUFTPRESSER
DISTANZHUELSE 9X16X70 S23	10136023	13	3	379	10141830	LADELUFTLEITUNG ANBAU
DISTANZHUELSE 9X20X43 11	10126912	20	1	402	10143790	LADEDRUCKREGELUNG
DISTANZHUELSE 9X26X4	10137059	8	3	412	10141788	STEUERGERAET ANBAU
DISTANZRING RD48X3 DC01	941540008	13	2	222	968161808	SCHUTZWALZE KPL.
DISTANZROHR 101.6X12 S355	97050004	5	1	1075	919219708	F-ANLENKSTUECK
DISTANZROHR 235X220.5X30	97104558	15	6	1099	919220008	F-KOPFSTUECK
DISTANZROHR 244.5X78 S355	97028118	8	3	545	917080508	ROLLENLAGERUNG
DISTANZROHR 25.0X74 S355J2	97082103	23	2	20	918005408	RAUPENMITTELTEIL
DISTANZSCHEIBE 1x60x60 DC	970212608	77	20	721	919075408	KRANFUEHRERKABINE ANBA

Bezeichnung	Artikel	Pos.	Menge	Seite	Baugruppe	Bezeichnung
DISTANZSCHEIBE 1x60x60 DC	970212608	5	9	760	919075608	PODEST KRANKABINE
DISTANZSTUECK	10133649	2	1	380	12421642	VERBINDUNGSLEITUNG ANBA
DISTANZSTUECK	570690308	25	1	705	511308608	PROPORTIONALVENTIL
DISTANZSTUECK	571130408	5	1	707	571130108	DRUCKBEGRENZUNGSVENTI
DOPPELABREISSSTOPFEN	5616114	22	1	966	11161917	STEUERTEIL
DOPPELABREISSSTOPFEN	7012971	12	1	299	571907208	ANSCHLUSSPLATTE
DOPPELABREISSSTOPFEN	7012971	12	1	301	10009378	ANSCHLUSSPLATTE
DOPPELABREISSSTOPFEN	7022127	11	6	299	571907208	ANSCHLUSSPLATTE
DOPPELABREISSSTOPFEN	7022127	11	5	301	10009378	ANSCHLUSSPLATTE
DOPPELABREISSSTOPFEN	7022127	31	2	316	11314599	VERSTELLPUMPE
DOPPELFEDERKONTAKT 0,5-1	6001703	2267	2	487	96033369	KABELSTRANG
DOPPELFEDERKONTAKT 0,5-1	6001703	2267	1	489	96021228	KABELSTRANG
DOPPELFEDERKONTAKT 0,5-1	6001703	2267	1	490	96019612	KABELSTRANG
DOPPELFEDERKONTAKT 0,5-1	6001703	2267	4	629	96033473	KABELSTRANG
DOPPELHOHLSCHRAUBE 6-M1	12210032	15	1	335	10141769	ENDREGELVENTIL
DOPPELHOHLSCHRAUBE 6-M1	12210032	18	3	376	10143726	LECKOELLEITUNG ANBAU
DOPPELHOHLSCHRAUBE 6-M1	12210032	5	2	392	10147372	ENTLUEFTUNGSLEITUNG AN
DOPPELMAULSCHLUESSEL D	790003908	11	1	135	96005686	GRUNDWERKZEUG
DOPPELMAULSCHLUESSEL D	790007908	10	1	135	96005686	GRUNDWERKZEUG
DOPPELNIPPEL R1/4"-M10X1	774375008	13	2	539	917691308	ZENTRALSCHMIERUNG
DOPPELRINGSCHLUESSEL DI	790012608	14	1	135	96005686	GRUNDWERKZEUG
DOPPELSTECKDOSE 2-POL	10875121	10	1	489	96021228	KABELSTRANG
DORNNIET 4X10,3	704207608	(9)	40	653	96033320	AUFBAUTEILE MONTAGETAFE
DORNNIET 4X10,3	704207608	12	40	662	968486208	SICHERUNGSBLECH
DORNNIET 4X15	704207708	200	4	824	918107308	ZUSATZBESCHILDERUNG
DOSE M1	10872381	160	2	989	96036210	KLEMMKASTEN
DOSE M1	10872381	161	2	1062	96035575	KLEMMKASTEN KPL.
DOSE M1	10872381	151	1	1082	96035576	KLEMMKASTEN KPL.
DOSE M1	10872381	160	1	1113	96035579	KLEMMKASTEN KPL.
DOSE M1	604508108	16	1	643	967917908	SCHALTSCHRANK MECH.
DOSIERPUMPE DP42.4 HD	11110051	2	1	502	919733908	ZUSATZHEIZUNG OW
DRAEHTE GRUNDAUFBAU S20	967907908	4	1	46	967907508	SCHALTKASTEN KPL.
DRAEHTE KLEMMKASTEN KPL	96036194	110	1	863	96036187	KLEMMKASTEN KPL.
DRAEHTE KLEMMKASTEN KPL	96036211	6	1	989	96036210	KLEMMKASTEN
DRAEHTE KLEMMKASTEN KPL	968653208	1	1	1000	968650608	KLEMMKASTEN KPL.
DRAEHTE KLEMMKASTEN KPL	968340308	1	1	536	968241408	KLEMMKASTEN SA-BOCK VO
DRAEHTE KLEMMKASTEN VO	96037447	2	1	864	96036194	DRAEHTE KLEMMKASTEN KPL
DRAEHTE KLEMMKASTEN VO	96038161	2	1	990	96036211	DRAEHTE KLEMMKASTEN KPL
DRAEHTE KPL. A309	96033370	15	1	485	96033359	KABELLISTE KRANFUEHRERK
DRAEHTE KPL. S2000-F2	96038868	30	1	1062	96035575	KLEMMKASTEN KPL.
DRAEHTE KPL. S2010-F2	96038775	3	1	1082	96035576	KLEMMKASTEN KPL.
DRAEHTE KPL. S2020-F2	96038967	30	1	1113	96035579	KLEMMKASTEN KPL.
DRAEHTE KPL. S220	968275008	2	1	105	967906608	KLEMMKASTEN KPL.
DRAEHTE KPL. S240	968274708	2	1	79	967906508	KLEMMKASTEN KPL.
DRAEHTE KPL. S510	969778008	5	1	625	969245308	ELEKTRIK KLEMMKASTEN DB
DRAEHTE KPL. S515	96060217	2	1	778	96059325	KLEMMKASTEN
DRAEHTE MONTAGETAFEL KP	96033326	2	1	660	96033325	VERKABELUNG MONTAGETA
DRAEHTE MONTAGETAFEL V	967908008	(2)	1	46	967907508	SCHALTKASTEN KPL.
DRAEHTE MONTAGETAFEL V	96033327	2	1	661	96033326	DRAEHTE MONTAGETAFEL K
DRAEHTE VORM. A309	96035204	2	1	488	96033370	DRAEHTE KPL.
DRAEHTE VORM. S2000-F2	96038867	2	1	1063	96038868	DRAEHTE KPL.
DRAEHTE VORM. S2010	96038776	2	1	1083	96038775	DRAEHTE KPL.
DRAEHTE VORM. S2020-F2	96038968	2	1	1114	96038967	DRAEHTE KPL.
DRAEHTE VORM. S515	96060218	2	1	779	96060217	DRAEHTE KPL.
DRAHT	7367367	(17)	4	293	11212743	VERSTELLPUMPE
DRAHTSCHLAUCHKLEMME 70	11000902	22	4	742	969752708	LUFTFUEHRUNG
DRALLFAENGER 2t SPF	773947308	3	1	837	919466708	SEIL MONTAGEWINDE M.ZUB
DREHBUEHNE KPL.	919082708	1	1	179	918861308	DREHBUEHNENRAHMEN
DREHBUEHNE STAHLBAU BEA	919082808	1	1	184	919082708	DREHBUEHNE KPL.
DREHBUEHNENRAHMEN	918861308	103	1	12		LIEBHERR RAUPENKRAN LR

Bezeichnung	Artikel	Pos.	Menge	Seite	Baugruppe	Bezeichnung
DREHBUEHNENRAHMEN UN	917987408	102	1	12		LIEBHERR RAUPENKRAN LR
DREHBUEHNENVERKLEIDUN	917079908	131	1	12		LIEBHERR RAUPENKRAN LR
DREHBUEHNENVERLAENGER	919326208	418	1	15		LIEBHERR RAUPENKRAN LR
DREHDURCHFUEHRUNG SPF	11212785	2	1	20	918005408	RAUPENMITTELTEIL
DREHFALLENSCHLOSS LINKS	11006392	1	1	752	968080908	SCHLIESSANLAGE
DREHFALLENSCHLOSS REC	10873798	15	1	727	969752608	SCHEIBEN EINBAU
DREHGEBER 360° LSB PL:E SP	10802060	11	1	22	968660508	SCHLEIFRINGKOERPER EINBA
DREHHEBEL 42.4X900 S355J	97028823	4	2	130	917076808	MECH.ZUSATZABSTUETZUNG
DREHSCHLOSS 1W	606143308	19	2	497	96053633	ARMATURENBRETT VORM.RE
DREHSCHLOSSBETAETIGER 1	606144908	7	1	662	968486208	SICHERUNGSBLECH
DREHSTROMGENERATOR 4.3	10148088	440	1	330	13455124	DIESELMOTOR
DREHVERSCHRAUBUNG DG1	10027795	150	2	551	967788008	ZUSATZHYDR.MONTAGEEINR
DREHWERK	918366908	2	1	141	917987408	DREHBUEHNENRAHMEN
DREHWERK ANBAU	918367008	1	1	148	918366908	DREHWERK
DREHWERK WARN SIGNAL	969299208	9	1	616	918862508	ELEKTRIK DREHBUEHNE
DREHWERKANTRIEB DAT 450	90211005	1	3	149	918367008	DREHWERK ANBAU
DREHZAHLGEBER 10-10000H	12977971	(1)	1	417	12410651	MOTORREGELUNGSENSORIK
DREHZAHLGEBER KPL. 10-10	12544505	20	2	417	12410651	MOTORREGELUNGSENSORIK
DREIFACHPUMPE A4VG+A11V	11212366	103	1	277	96032892	DIESELMOTOR VORM.
DREIFACHPUMPE A4VG+A4V	11212365	102	1	277	96032892	DIESELMOTOR VORM.
DROSSEL 1,2mm	714003614	22	1	301	10009378	ANSCHLUSSPLATTE
DROSSELKLAPPE 130	551706808	10	2	432	919063308	LUFTFILTERANLAGE KPL.
DROSSELVENTIL 90L/MIN VE	511427708	157	1	261	967787908	ZUSATZHYDRAULIK MONTAGE
DRUCK-/TEMPERATUR SENS	13474740	(1)	1	417	12410651	MOTORREGELUNGSENSORIK
DRUCK-/TEMPERATUR SENSO	13574068	12	1	417	12410651	MOTORREGELUNGSENSORIK
DRUCK-/TEMPERATUR SENSO	12414685	739	1	447	11373478	REDUKTIONSMITTELPUMPE
DRUCKAUFNEHMER 0-400/400	10813738	50	1	75	967787408	HYDRAULIK RAUPE
DRUCKAUFNEHMER 0-400/400	10813738	50	1	102	967787508	HYDRAULIK RAUPE
DRUCKAUFNEHMER 0-400/400	10813738	51	2	167	969733008	ZUSATZHYDRAULIK DREHBUE
DRUCKAUFNEHMER 0-400/400	10813738	54	2	210	967787708	ZUSATZHYDRAULIK WINDE 1
DRUCKAUFNEHMER 0-400/400	10813738	54	2	225	967787808	ZUSATZHYDRAULIK WINDE 2
DRUCKAUFNEHMER 0-400/400	10813738	54	2	241	968081908	ZUSATZHYDRAULIK WINDE 4
DRUCKAUFNEHMER 0-400/400	10813738	50	2	551	967788008	ZUSATZHYDR.MONTAGEEINR
DRUCKAUFNEHMER 0-400/400	10813738	50	11	681	96052492	HYDRAULIK
DRUCKAUFNEHMER 0-400/400	10813738	54	2	969	96047485	ZUSATZHYDRAULIK WINDE 6
DRUCKAUFNEHMER 0-400/400	10816185	51	2	681	96052492	HYDRAULIK
DRUCKAUFNEHMER 0-400/400	10816185	50	2	876	96047486	ZUSATZHYDRAULIK S-ANLENK
DRUCKAUSGLEICHSELEMEN	11921782	508	1	780	96059328	KABELSTRANG
DRUCKAUSGLEICHSELEMEN	11921782	286	1	1113	96035579	KLEMMKASTEN KPL.
DRUCKBEGRENZUNGSVENTI	10489734	7	1	173	11341035	STEUERBLOCK
DRUCKBEGRENZUNGSVENTI	10873898	4	1	308	10873891	PUMPENGEHAEUSE
DRUCKBEGRENZUNGSVENTI	11450338	3	2	689	11211288	STEUERBLOCK
DRUCKBEGRENZUNGSVENTI	11450338	3	2	691	11340741	STEUERBLOCK
DRUCKBEGRENZUNGSVENTI	11482388	2	1	883	11347373	STEUERBLOCK
DRUCKBEGRENZUNGSVENTI	571130108	31	1	705	511308608	PROPORTIONALVENTIL
DRUCKBEGRENZUNGSVENTI	571691008	8	1	694	11314761	STEUERBLOCK
DRUCKBEGRENZUNGSVENTIL	10451060	9	1	694	11314761	STEUERBLOCK
DRUCKBEGRENZUNGSVENTI	10872307	1	1	448	969904608	DRUCKBEGRENZUNGSVENTI
DRUCKBEGRENZUNGSVENTI	969904608	4	1	446	96004209	PUMPE VORM.
DRUCKBEGRENZUNGSVENTI	11170511	3	1	883	11347373	STEUERBLOCK
DRUCKBEGRENZUNGSVENTI	511485208	154	1	681	96052492	HYDRAULIK
DRUCKBEGRENZUNGSVENTI	511417608	157	1	681	96052492	HYDRAULIK
DRUCKBEGRENZUNGSVENTI	511417708	153	1	551	967788008	ZUSATZHYDR.MONTAGEEINR
DRUCKBEGRENZUNGSVENTI	511423508	161	1	681	96052492	HYDRAULIK
DRUCKBEGRENZUNGSVENTI	511429108	155	1	681	96052492	HYDRAULIK
DRUCKBEGRENZUNGSVENTI	511433308	154	1	261	967787908	ZUSATZHYDRAULIK MONTAGE
DRUCKBEGRENZUNGSVENTI	511433908	151	1	532	968513208	ZUSATZHYDRAULIK SA-BOCK
DRUCKBEGRENZUNGSVENTI	10356406	60	1	681	96052492	HYDRAULIK
DRUCKBEGRENZUNGSVENTIL	10025582	156	1	681	96052492	HYDRAULIK
DRUCKBEGRENZUNGSVENTIL	11211759	168	1	682	96052492	HYDRAULIK

Bezeichnung	Artikel	Pos.	Menge	Seite	Baugruppe	Bezeichnung
DRUCKBEGRENZUNGSVENTI	510468708	163	3	681	96052492	HYDRAULIK
DRUCKBEGRENZUNGSVENTI	10593474	2	2	308	10873891	PUMPENGEHAEUSE
DRUCKBEGRENZUNGSVENTIL	11110126	6	1	697	10413255	UMSCHALTBLOCK
DRUCKBEGRENZUNGSVENTIL	12102910	7	1	697	10413255	UMSCHALTBLOCK
DRUCKFEDER	10217532	7	1	966	11161917	STEUERTEIL
DRUCKFEDER	11267369	29	1	307	11219355	TRIEBWERK HYDRAULIKTEIL
DRUCKFEDER	500414708	82	1	721	919075408	KRANFUEHRERKABINE ANBA
DRUCKFEDER	502045808	(7)	22	959	90200207	FEDERDRUCKBREMSE
DRUCKFEDER	502045908	(8)	22	959	90200207	FEDERDRUCKBREMSE
DRUCKFEDER	510714008	6	1	712	510438508	DRUCKMINDERVENTIL
DRUCKFEDER	510714508	19	1	44	511497508	DRUCKMINDERVENTIL
DRUCKFEDER	510714508	19	1	712	510438508	DRUCKMINDERVENTIL
DRUCKFEDER	510797108	4	1	711	511417608	DRUCKBEGRENZUNGSVENTI
DRUCKFEDER	510797508	9	1	534	511433908	DRUCKBEGRENZUNGSVENTI
DRUCKFEDER	510797508	9	1	552	511417708	DRUCKBEGRENZUNGSVENTI
DRUCKFEDER	510797508	(26)	2	683	96052492	HYDRAULIK
DRUCKFEDER	510797508	9	1	711	511417608	DRUCKBEGRENZUNGSVENTI
DRUCKFEDER	511015108	4	1	534	511433908	DRUCKBEGRENZUNGSVENTI
DRUCKFEDER	511015108	4	1	552	511417708	DRUCKBEGRENZUNGSVENTI
DRUCKFEDER	560019208	6	1	752	968080908	SCHLIESSANLAGE
DRUCKFEDER	571115508	9	1	966	11161917	STEUERTEIL
DRUCKFEDER	7027053	46	1	966	11161917	STEUERTEIL
DRUCKFEDER 0,6X5,1X4	11340583	2	1	316	11314599	VERSTELLPUMPE
DRUCKFEDER 1,9X6,9X21,5	510735908	6	1	707	571130108	DRUCKBEGRENZUNGSVENTI
DRUCKFILTER	510671508	153	2	681	96052492	HYDRAULIK
DRUCKFILTER STAHL VERZ.	10877386	180	1	33	969731708	HYDRAULIK MITTELTEIL
DRUCKFILTER STAHL VERZ.	10877386	180	1	682	96052492	HYDRAULIK
DRUCKGEBER 0-12 BAR	12433525	(1)	1	417	12410651	MOTORREGELUNGSENSORIK
DRUCKGEBER KPL. 0-12 BAR	12422246	10	2	417	12410651	MOTORREGELUNGSENSORIK
DRUCKLEITUNG ANBAU V-MO	11420510	213	1	329	13455124	DIESELMOTOR
DRUCKLUFTANLAGE	96033157	4	1	755	919171108	DRUCKLUFTANLAGE
DRUCKLUFTANLAGE LR11000	919171108	177	1	13		LIEBHERR RAUPENKRAN LR
DRUCKLUFTZYLINDER KS 301	5700086	(1)	1	432	919063308	LUFTFILTERANLAGE KPL.
DRUCKMINDERVENTIL pv=200	511497508	181	1	33	969731708	HYDRAULIK MITTELTEIL
DRUCKMINDERVENTIL pv=200	511497508	185	2	682	96052492	HYDRAULIK
DRUCKMINDERVENTIL pv=30	510438508	160	1	681	96052492	HYDRAULIK
DRUCKREDUZIERVENTIL	11450341	13	1	689	11211288	STEUERBLOCK
DRUCKREDUZIERVENTIL	11450342	13	1	691	11340741	STEUERBLOCK
DRUCKREDUZIERVENTIL	12105529	12	1	689	11211288	STEUERBLOCK
DRUCKREDUZIERVENTIL	12105529	12	1	691	11340741	STEUERBLOCK
DRUCKREGELVENTIL SPF	10342823	55	1	681	96052492	HYDRAULIK
DRUCKREGELVENTIL pmax=20	511633014	52	2	33	969731708	HYDRAULIK MITTELTEIL
DRUCKREGELVENTIL pmax=3	511485308	164	2	681	96052492	HYDRAULIK
DRUCKREGELVENTIL pv=16BA	10278566	51	1	241	968081908	ZUSATZHYDRAULIK WINDE 4
DRUCKRING	502923708	40	4	493	96053632	ELEKTRIK ANBAUTEILE KABIN
DRUCKRING DR/R22X27	502932508	3	1	555	965527508	BRENNSTOFFBEHAELTER VO
DRUCKRING DR/R22X27	502932508	307	8	757	96033157	DRUCKLUFTANLAGE
DRUCKROHR RAIL	11444647	1	2	374	11420510	DRUCKLEITUNG ANBAU
DRUCKROHRSTUTZEN LCRC-	10139422	191	8	328	13455124	DIESELMOTOR
DRUCKROHRSTUTZEN LCRC-	10139422	2	1	370	10150877	RS INJEKTOR
DRUCKSCHALTER	571547108	15	1	512	10451181	VERFLUESSIGEREINHEIT
DRUCKSTANGE 55.0X228 35N	97045869	2	1	128	968705508	STUETZE
DRUCKSTUECK	10288794	20	1	752	968080908	SCHLIESSANLAGE
DRUCKSTUECK 100X60X120 P	97045870	3	1	128	968705508	STUETZE
DRUCKTASTE	606143008	14	24	497	96053633	ARMATURENBRETT VORM.RE
DRUCKTASTER	11171271	33	1	455	10877138	FAHRERSITZ
DRUCKTASTER 1OE+1S	10112675	514	1	81	967971708	KABELSTRANG
DRUCKVENTIL	571529608	8	1	705	511308608	PROPORTIONALVENTIL
DS ANSCHLUSSPLATTE	10872487	999	1	299	571907208	ANSCHLUSSPLATTE
DS BREMSVENTIL	10873610	(999)	1	117	512391108	ABSTUETZZYLINDER

Bezeichnung	Artikel	Pos.	Menge	Seite	Baugruppe	Bezeichnung
DS DIESELMOTOR	10141899	939	1	330	13455124	DIESELMOTOR
DS DREHDURCHFUEHRUNG	11341968	(999)	1	20	918005408	RAUPENMITTELTEIL
DS DRUCKBEGRENZUNGSV	10493014	(997)	1	681	96052492	HYDRAULIK
DS DRUCKBEGRENZUNGSV	11005330	999	1	700	10356406	DRUCKBEGRENZUNGSVENTI
DS DRUCKBEGRENZUNGSV	11007353	999	1	690	11450338	DRUCKBEGRENZUNGSVENTI
DS DRUCKREGELVENTIL	10493038	(999)	1	241	968081908	ZUSATZHYDRAULIK WINDE 4
DS DRUCKROHRSTUTZEN	10145491	210	1	371	10139422	DRUCKROHRSTUTZEN
DS GEHAEUSE	10025194	(999)	1	681	96052492	HYDRAULIK
DS HOCHDRUCKPUMPE	12417001	210	1	366	10146660	HOCHDRUCKPUMPE
DS HOCHDRUCKPUMPE	12937883	211	1	366	10146660	HOCHDRUCKPUMPE
DS HYDROZYLINDER	10491695	(999)	1	721	919075408	KRANFUEHRERKABINE ANBA
DS HYDROZYLINDER	10663439	(999)	1	721	919075408	KRANFUEHRERKABINE ANBA
DS HYDROZYLINDER	10814137	(999)	1	1021	968929808	BOLZENZIEHZYLINDER KPL.
DS HYDROZYLINDER	10815162	999	1	722	10326323	HYDROZYLINDER
DS HYDROZYLINDER	10874188	(999)	1	197	917077708	BOLZEN S-ANLENKSTUECK
DS INJEKTOR	10152902	6	1	369	10152866	INJEKTOR MIT BEFEST.
DS RUECKFALLSTUETZE	12104478	999	1	856	12101591	RUECKFALLSTUETZE
DS RUECKLAUFFILTER	11341871	999	1	570	10871356	RUECKLAUFFILTER
DS STEUERBLOCK	10491129	999	1	262	10423938	WEGEVENTIL
DS TRIEBWELLE	10873896	(999)	1	285	11212738	VERSTELLPUMPE
DS TRIEBWELLE	10873896	4	1	305	10873889	TRIEBWERK
DS VENTIL	10678157	(999)	1	261	967787908	ZUSATZHYDRAULIK MONTAGE
DS VENTIL	11003536	999	1	709	10493159	WEGESITZVENTIL
DS VERSTELLMOTOR	10871730	5	1	207	11170708	VERSTELLMOTOR
DS VERSTELLMOTOR	10871730	98	1	237	11212497	VERSTELLMOTOR
DS VERSTELLPUMPE	10412335	98	1	300	11212748	VERSTELLPUMPE
DS VERSTELLPUMPE	10873895	98	1	304	11212745	VERSTELLPUMPE
DS VERSTELLPUMPE	11690589	98	1	291	11212741	VERSTELLPUMPE
DS VORFOERDERPUMPE	12424993	215	1	366	10146660	HOCHDRUCKPUMPE
DS VORSTEUERVENTIL	10684172	(999)	1	681	96052492	HYDRAULIK
DS VORSTEUERVENTIL	10684172	(997)	1	682	96052492	HYDRAULIK
DS WEGEVENTIL	10802253	(999)	1	681	96052492	HYDRAULIK
DS WEGEVENTIL	10802253	999	1	710	511444508	WEGEVENTIL
DS WEGEVENTIL	11481332	(999)	1	689	11211288	STEUERBLOCK
DS WEGEVENTIL	11481333	(999)	1	689	11211288	STEUERBLOCK
DS ZUGZYLINDER	10874928	999	1	548	11211234	ZUGZYLINDER
DS ZYLINDER	11171149	(999)	1	520	919627908	SA-BOCK VORM.
DS ZYLINDER	11171149	(999)	1	1024	968229108	BOLZENZIEHZYLINDER KPL.
DS ZYLINDER	11656880	(999)	1	197	917077708	BOLZEN S-ANLENKSTUECK
DS ZYLINDER	11656881	(999)	1	545	917080508	ROLLENLAGERUNG
DSF-RING 128X120,1X3,5	10145868	(5)	1	328	13455124	DIESELMOTOR
DU-BUCHSE	708003508	63	1	721	919075408	KRANFUEHRERKABINE ANBA
DU-BUCHSE	708004008	2	4	761	968397108	LEITER KPL.
DU-BUCHSE	708010208	15	2	547	917080608	MONTAGEEINRICHTUNG RA
DU-BUCHSE 60X65X70	708002608	19	2	184	919082708	DREHBUEHNE KPL.
DUESE	7014258	21	1	301	10009378	ANSCHLUSSPLATTE
DUESE 0,4 M5X6 MS	510754308	157	3	757	96033157	DRUCKLUFTANLAGE
DUESE 0,4 M5X9 CUZN39PB3	511048708	192	1	682	96052492	HYDRAULIK
DUESE 0,5 M10X10 MS	511062908	265	1	683	96052492	HYDRAULIK
DUESE 0,6 M5X9 CUZN39PB3	510746008	194	2	682	96052492	HYDRAULIK
DUESE 0,6 M8X8 10.9	570818808	267	3	683	96052492	HYDRAULIK
DUESE 0,8 M8X8 MS	511058508	278	3	683	96052492	HYDRAULIK
DUESE 1,0 M10X10 MS	511057808	196	1	33	969731708	HYDRAULIK MITTELTEIL
DUESE 1,2 M10X10 MS	511059808	162	1	876	96047486	ZUSATZHYDRAULIK S-ANLENK
DUESE 1,2 M4	571903908	51	1	705	511308608	PROPORTIONALVENTIL
DUESE 1,2 M8X8 MS	511056808	274	1	683	96052492	HYDRAULIK
DUESE 1,5 M8X8 MS	511057508	191	3	167	969733008	ZUSATZHYDRAULIK DREHBUE
DUESE 2,0 M10X10 ST	511062608	277	1	683	96052492	HYDRAULIK
DUESE 2,0 M12X12 MS	511064608	193	3	167	969733008	ZUSATZHYDRAULIK DREHBUE
DUESENSATZ PA	10815496	25	1	744	96000697	WISCHANLAGE EINBAU

Bezeichnung	Artikel	Pos.	Menge	Seite	Baugruppe	Bezeichnung
DURCHFLUSSANZEIGER	12100454	53	1	33	969731708	HYDRAULIK MITTELTEIL
DURCHFLUSSANZEIGER	12100454	71	2	681	96052492	HYDRAULIK
DURCHFUEHRUNGSTUELLE	602701308	5	1	746	964720408	PEDALTRAEGER EINBAU
DURCHFUEHRUNGSTUELLE 1	10410873	6	1	746	964720408	PEDALTRAEGER EINBAU
DURCHGANGSNIPPELBLOCK	10874021	14	1	86	917322008	ZENTRALSCHMIERUNG RAUP
DURCHGANGSNIPPELBLOCK	10874021	14	1	110	917322208	ZENTRALSCHMIERUNG RAUP
DURCHGANGSNIPPELBLOCK	774375108	3	1	158	917081108	ZENTRALSCHMIERANLAGE O
DURCHGANGSNIPPELBLOCK	774375108	3	1	577	919297008	ZENTRALSCHMIERANLAGE O
EIN-/AUSGANGSMODUL LSB-	11213706	100	1	647	968253608	UNIVERSAL EIN-AUSGANGS
EINBAUDOSE 43 POL ZNNI	10877572	512	1	1063	96038868	DRAEHTE KPL.
EINBAUDOSE 43 POL ZNNI	10877576	510	1	1114	96038967	DRAEHTE KPL.
EINBAUDOSE 43-POL	10815119	510	1	990	96036211	DRAEHTE KLEMMKASTEN KPL
EINBAUDOSE 43-POL	10815119	507	1	1063	96038868	DRAEHTE KPL.
EINBAUDOSE 43-POL	10815120	508	2	990	96036211	DRAEHTE KLEMMKASTEN KPL
EINBAURAHMEN SCHWK.	96033375	15	1	426	919551008	SCHALLDAEMPFERANLAGE
EINBAUSTECKDOSE 2-POL	605203908	3	2	630	927868908	KLEMMKASTEN BELEUCHTUN
EINBAUSTECKDOSE 2-POL	605203908	4	1	662	968486208	SICHERUNGSBLECH
EINBAUTEILE SCHALTSCHRAN	91001563	165	1	13		LIEBHERR RAUPENKRAN LR
EINBAUVENTIL 350BAR 900L/	10813731	2	4	697	10413255	UMSCHALTBLOCK
EINFUELLSTUTZEN GR.40 AL	11101353	6	1	444	968866808	HARNSTOFFTANK VORM.
EINFUELLSTUTZEN KPL.	10118838	1	1	358	10118839	OELEINFUELLUNG
EINFUELLSTUTZEN SCHWK.	968868108	3	1	444	968866808	HARNSTOFFTANK VORM.
EINHAENGELEITER 5-352X1.4	97038378	7	1	470	918999008	LAUFSTEG DREHBUEHNE
EINHAENGELEITER 7-352X1.7	97038369	92	1	471	918999008	LAUFSTEG DREHBUEHNE
EINLASSMODUL SCRFILTER	11382568	7	1	429	11382590	SCRFILTER-BAUGRUPPE
EINLEGEBRUECKE	602735508	80	97	640	91001563	EINBAUTEILE SCHALTSCHRAN
EINLEGESTREIFEN	97113691	3	1	493	96053632	ELEKTRIK ANBAUTEILE KABIN
EINMAULSCHLUESSEL DIN 8	885132208	12	1	135	96005686	GRUNDWERKZEUG
EINMAULSCHLUESSEL DIN 8	790004608	13	1	135	96005686	GRUNDWERKZEUG
EINSCHRAUBBLENDE	10800672	5	1	689	11211288	STEUERBLOCK
EINSCHRAUBBLENDE	10872407	5	1	212	11181960	STEUERBLOCK
EINSCHRAUBBLENDE	11482392	5	1	883	11347373	STEUERBLOCK
EINSCHRAUBRUECKSCHLAGV	11644973	7	1	87	11621396	ELEKTROPUMPE
EINSCHRAUBSTUTZEN	947906708	266	6	683	96052492	HYDRAULIK
EINSCHRAUBSTUTZEN	948390108	273	1	683	96052492	HYDRAULIK
EINSCHRAUBSTUTZEN	949864108	161	1	876	96047486	ZUSATZHYDRAULIK S-ANLENK
EINSCHRAUBSTUTZEN DN 12	10037655	7	1	372	10126724	KRAFTSTOFF-FEINFILTERAN
EINSCHRAUBSTUTZEN X0	945569108	12	1	625	969245308	ELEKTRIK KLEMMKASTEN DB
EINSPRITZLEITUNG V-MOTO	12933402	5	1	374	11420510	DRUCKLEITUNG ANBAU
EINSPRITZLEITUNG V-MOTO	12933403	2	4	374	11420510	DRUCKLEITUNG ANBAU
EINSPRITZLEITUNG V-MOTO	12933404	3	2	374	11420510	DRUCKLEITUNG ANBAU
EINSPRITZLEITUNG V-MOTO	12933405	6	1	374	11420510	DRUCKLEITUNG ANBAU
EINSPRITZLEITUNG V-MOTOR	12933401	4	2	374	11420510	DRUCKLEITUNG ANBAU
EINSTECKDUESE 1,5	10815350	8	2	697	10413255	UMSCHALTBLOCK
EINSTECKHUELSE	774387808	36	2	577	919297008	ZENTRALSCHMIERANLAGE O
EINSTECKHUELSE E6-4	772002208	16	6	539	917691308	ZENTRALSCHMIERUNG
EINSTECKHUELSE E6-4	772002208	551	3	757	96033157	DRUCKLUFTANLAGE
EINSTECKHUELSE E6-4	772002208	12	2	884	917692108	ZENTRALSCHMIERUNG
EINSTECKHUELSE E8-6 EDEL	10871759	41	1	442	919063408	HARNSTOFFANLAGE
EINSTELLBLECH ANBAU	9078467	521	1	330	13455124	DIESELMOTOR
EINSTELLBLECH S235JR	9078622	1	1	410	9078467	EINSTELLBLECH ANBAU
EINSTELLBUCHSE	7022128	4	1	966	11161917	STEUERTEIL
EINSTELLSCHRAUBE	510779808	28	1	44	511497508	DRUCKMINDERVENTIL
EINSTELLSCHRAUBE	510779808	28	1	712	510438508	DRUCKMINDERVENTIL
EINSTELLSCHRAUBE M10X1	10012225	5	2	352	10122503	KIPPHEBELBOCK VORM.
EINZELADERABDICHTUNG 1,2	602330808	802	2	487	96033369	KABELSTRANG
EINZELADERABDICHTUNG 1,2	602330808	802	10	621	96033472	KABELSTRANG
EINZELADERABDICHTUNG 1,2	602330808	802	6	623	96033855	KABELSTRANG
EINZELADERABDICHTUNG 1,2	602330808	802	2	628	96033473	KABELSTRANG
EINZELADERABDICHTUNG 1,4-	10424625	828	6	487	96033369	KABELSTRANG

Bezeichnung	Artikel	Pos.	Menge	Seite	Baugruppe	Bezeichnung
EINZELADERABDICHTUNG 1,4-	10424625	828	9	623	96033855	KABELSTRANG
EINZELADERABDICHTUNG 2	605619708	813	4	487	96033369	KABELSTRANG
EINZELADERABDICHTUNG 2	605619708	813	19	621	96033472	KABELSTRANG
EINZELADERABDICHTUNG 2	605619708	813	30	628	96033473	KABELSTRANG
EINZELADERABDICHTUNG 2,2-	602330508	801	6	621	96033472	KABELSTRANG
EINZELADERABDICHTUNG DI	605619908	821	5	81	967971708	KABELSTRANG
EINZELADERABDICHTUNG DI	605619908	821	5	628	96033473	KABELSTRANG
EINZELADERABDICHTUNG DI	605619808	816	5	621	96033472	KABELSTRANG
EINZELADERABDICHTUNG DI	605619808	816	2	623	96033855	KABELSTRANG
EINZELDICHTUNG 1,0-1,5MM2	10014387	830	71	621	96033472	KABELSTRANG
EINZELDICHTUNG 1,0-1,5MM2	10014387	830	6	623	96033855	KABELSTRANG
EINZELDICHTUNG MLK 1,2 ELA	10870402	845	9	623	96033855	KABELSTRANG
EL.GEBER U.ENDSCHALTER	967891008	10	1	154	917353608	ELEKTRIK DREHWERK
EL.GEBER U.ENDSCHALTER	968270208	4	1	45	917361408	ELEKTRIK MITTELTEIL
EL.KUEHLWASSERVORWAE	919787508	412	1	15		LIEBHERR RAUPENKRAN LR
ELASTOMEREINSATZ DIN 3015	10493065	54	2	283	96033379	BEFESTIGUNGSTEILE DRUC
ELASTOMEREINSATZ DIN 3015	10493065	319	2	757	96033157	DRUCKLUFTANLAGE
ELEKTRIK AGGREGAT	96033468	10	1	616	918862508	ELEKTRIK DREHBUEHNE
ELEKTRIK ANBAUTEILE DB	96033470	50	1	616	918862508	ELEKTRIK DREHBUEHNE
ELEKTRIK ANBAUTEILE KABIN	96053632	7	1	484	919788208	ELEKTRIK KRANFUEHRERKAB
ELEKTRIK BATTERIEKASTEN	96032891	500	1	438	96032910	BATTERIEKASTEN VORM.
ELEKTRIK BATTERIELADEGER	967919108	3	1	585	917081908	BATTERIE LADEEINHEIT
ELEKTRIK DREHBUEHNE	918862508	163	1	13		LIEBHERR RAUPENKRAN LR
ELEKTRIK DREHBUEHNE UN	917459108	5	1	141	917987408	DREHBUEHNENRAHMEN
ELEKTRIK DREHWERK	917353608	2	1	148	918366908	DREHWERK
ELEKTRIK F-ANLENKSTUECK	919287108	500	1	1075	919219708	F-ANLENKSTUECK
ELEKTRIK F-ANSCHLUSSKOPF	919287008	500	1	1053	919219508	F-ANSCHLUSSKOPF
ELEKTRIK F-KOPFSTUECK F2	919287308	500	1	1100	919220008	F-KOPFSTUECK
ELEKTRIK FA-BOCK F2	919287208	500	1	1130	919222808	FA-BOCK
ELEKTRIK FUNKFERNSTEUER	917751408	170	1	13		LIEBHERR RAUPENKRAN LR
ELEKTRIK HYDRAULIKBEHAEL	968015308	500	1	569	967968208	OELBEHAELTER VORM.
ELEKTRIK KLEMMKASTEN DB	969245308	20	1	616	918862508	ELEKTRIK DREHBUEHNE
ELEKTRIK KRAFTSTOFFBEHA	967930608	500	1	564	967967608	KRAFTSTOFFBEHAELTER VO
ELEKTRIK KRANFUEHRERKAB	919788208	133	1	12		LIEBHERR RAUPENKRAN LR
ELEKTRIK L-KOPFSTUECK	919301408	500	1	983	919301808	L-KOPFSTUECK
ELEKTRIK MASTNASE	968135508	500	1	998	917228608	MASTNASE
ELEKTRIK MITTELTEIL	917361408	3	1	16	917987508	RAUPENMITTELTEIL KPL.
ELEKTRIK MONTAGE ZYLINDE	968235208	60	1	547	917080608	MONTAGEEINRICHTUNG RA
ELEKTRIK POWER PACK	91000224	500	1	773	91000228	VORB.ANTRIEBSAGG.KLIMAA
ELEKTRIK POWER PACK	96059324	20	1	774	91000224	ELEKTRIK POWER PACK
ELEKTRIK POWER PACK KAB	96064270	10	1	774	91000224	ELEKTRIK POWER PACK
ELEKTRIK RAUPENTRAEGER	917361508	3	1	60	917076308	RAUPENTRAEGER KPL.LI.
ELEKTRIK RAUPENTRAEGER	917361608	3	1	94	917076408	RAUPENTRAEGER KPL.RE.
ELEKTRIK S-ANLENKSTUECK	919301108	3	1	838	919388608	S-ANLENKSTUECK KPL.
ELEKTRIK S-RUECKHALTESI	968182008	500	1	854	919391108	S-RUECKHALTESICHERUNG
ELEKTRIK SA-BOCK	917476108	3	1	515	919612508	SA-BOCK
ELEKTRIK WINDE 1	917452308	3	1	198	917077808	WINDE 1
ELEKTRIK WINDE 2	917452408	3	1	218	917077908	WINDE 2
ELEKTRIK WINDE 4	917452608	2	1	228	917078208	WINDE 4 EINZIEHWERK
ELEKTRIK WINDE 6	917452808	3	1	949	919550708	WINDE 6
ELEKTRONIKEINHEIT	10650399	35	1	455	10877138	FAHRERSITZ
ELEKTRONISCHES RELAIS 24	11082105	50	1	640	91001563	EINBAUTEILE SCHALTSCHRAN
ELEKTROPUMPE	10425291	1	1	577	919297008	ZENTRALSCHMIERANLAGE O
ELEKTROPUMPE EP-1	10871517	1	1	158	917081108	ZENTRALSCHMIERANLAGE O
ELEKTROPUMPE EP-1	11621396	1	1	86	917322008	ZENTRALSCHMIERUNG RAUP
ELEKTROPUMPE EP-1	11621396	1	1	110	917322208	ZENTRALSCHMIERUNG RAUP
EMPFAENGER KOPFSTUECK	96024945	10	1	1144	918923808	NEIGUNGSGEBER HAKENFL
ENDELEMENT	10097614	3	1	161	11210825	VERTEILERKOMBINATION
ENDELEMENT	10097614	4	1	582	11621501	VERTEILERKOMBINATION
ENDGEHAEUSE	540271614	2	1	251	11347396	SEILTROMMEL

Bezeichnung	Artikel	Pos.	Menge	Seite	Baugruppe	Bezeichnung
ENDGEHAEUSE	604532908	521	2	486	96033369	KABELSTRANG
ENDGEHAEUSE CA	10815280	(503)	1	989	96036210	KLEMMKASTEN
ENDGEHAEUSE CA AL NIP 2K	10877630	173	1	858	96028886	LEITUNGSTROMMEL KPL.
ENDGEHAEUSE CA AL NIP 2K	10877630	509	1	1086	96038564	LEITUNG
ENDGEHAEUSE CA AL NIP 2K	10877630	509	1	1087	96038565	LEITUNG
ENDGEHAEUSE CA AL NIP 2K	10877630	504	2	1089	96039722	LEITUNG
ENDGEHAEUSE DIN 72585 AP	692406008	512	1	81	967971708	KABELSTRANG
ENDGEHAEUSE DIN 72585 AP	692406008	525	2	620	96033472	KABELSTRANG
ENDGEHAEUSE DIN 72585 AP	692406008	526	1	623	96033855	KABELSTRANG
ENDGEHAEUSE DIN 72585 AP	692406008	526	1	628	96033473	KABELSTRANG
ENDHALTER	602110108	56	2	653	96033320	AUFBAUTEILE MONTAGETAFE
ENDKAPPE 34	553181108	4	1	504	96019655	ZUSATZHEIZUNG VORM.
ENDKAPPE 42,3	553174108	7	1	502	919733908	ZUSATZHEIZUNG OW
ENDREGELVENTIL	10141769	14	1	328	13455124	DIESELMOTOR
ENDREGELVENTIL VORM.	10132988	1	1	335	10141769	ENDREGELVENTIL
ENDREGELVENTIL VORM.	10151463	2	1	335	10141769	ENDREGELVENTIL
ENDSCHALTER TQ200-RFID	10678395	30	2	993	968188308	GEBERANBAU KOPFSTUECK
ENDSCHALTER TQ200-RFID	10678395	(1)	1	999	968135508	ELEKTRIK MASTNASE
ENDSCHALTER TQ200-RFID	10678395	151	3	1111	919287308	ELEKTRIK F-KOPFSTUECK
ENDSCHALTER U.GEBER AL	968030208	8	1	616	918862508	ELEKTRIK DREHBUEHNE
ENDWINKEL	602794608	60	2	778	96059325	KLEMMKASTEN
ENERGIEFUEHRUNGSKETTE	11450435	42	1	720	919075408	KRANFUEHRERKABINE ANBA
ENTLUEFTUNG	10292000	15	2	735	919075308	KRANFUEHRERKABINE VORM.
ENTLUEFTUNGSFILTER	570151708	260	1	314	11320826	PUMPENVERTEILERGETRIEB
ENTLUEFTUNGSFILTER	693113814	485	1	314	11320826	PUMPENVERTEILERGETRIEB
ENTLUEFTUNGSLEITUNG	10120020	3	2	392	10147372	ENTLUEFTUNGSLEITUNG AN
ENTLUEFTUNGSLEITUNG	10141762	1	1	392	10147372	ENTLUEFTUNGSLEITUNG AN
ENTLUEFTUNGSLEITUNG	10147358	2	1	392	10147372	ENTLUEFTUNGSLEITUNG AN
ENTLUEFTUNGSLEITUNG AN	10147372	381	1	329	13455124	DIESELMOTOR
ENTLUEFTUNGSROHR	10292724	23	1	160	10871517	ELEKTROPUMPE
ENTLUEFTUNGSROHR	10292724	(2)	1	580	10425291	ELEKTROPUMPE
ENTLUEFTUNGSSCHRAUBE G	602501308	423	1	858	96028886	LEITUNGSTROMMEL KPL.
ENTLUEFTUNGSSCHRAUBE G	602501308	423	1	859	96036183	LEITUNGSTROMMEL KPL.
ENTLUEFTUNGSSCHRAUBE M	10488662	293	1	79	967906508	KLEMMKASTEN KPL.
ENTLUEFTUNGSSCHRAUBE M	10488662	293	1	105	967906608	KLEMMKASTEN KPL.
ENTLUEFTUNGSSCHRAUBE M	10488662	293	1	536	968241408	KLEMMKASTEN SA-BOCK VO
ENTLUEFTUNGSSCHRAUBE M	10488662	504	2	633	968346208	BLINDSTECKER
ENTLUEFTUNGSSCHRAUBE M	10488662	293	1	778	96059325	KLEMMKASTEN
ENTLUEFTUNGSSCHRAUBE M	10488662	286	1	863	96036187	KLEMMKASTEN KPL.
ENTLUEFTUNGSSCHRAUBE M	10488662	509	1	867	96036240	LEITUNG
ENTLUEFTUNGSSCHRAUBE M	10488662	507	1	869	968546008	LEITUNG
ENTLUEFTUNGSSCHRAUBE M	10488662	504	1	870	968546108	LEITUNG
ENTLUEFTUNGSSCHRAUBE M	10488662	292	1	989	96036210	KLEMMKASTEN
ENTLUEFTUNGSSCHRAUBE M	10488662	280	1	1000	968650608	KLEMMKASTEN KPL.
ENTLUEFTUNGSSCHRAUBE M	10488662	286	1	1062	96035575	KLEMMKASTEN KPL.
ENTLUEFTUNGSSCHRAUBE M	10488662	286	2	1082	96035576	KLEMMKASTEN KPL.
ENTLUEFTUNGSSTUTZEN	927501901	2	1	152	927554301	ENTLUEFTUNGSSTUTZEN
ENTLUEFTUNGSSTUTZEN	927501901	13	1	206	90024490	OELMESSEINRICHTUNG
ENTLUEFTUNGSSTUTZEN	927501901	13	1	235	90200528	OELMESSEINRICHTUNG
ENTLUEFTUNGSSTUTZEN	927501901	13	1	236	90200533	OELMESSEINRICHTUNG
ENTLUEFTUNGSSTUTZEN	927554301	77	1	151	90211005	DREHWERKANTRIEB
ENTLUEFTUNGSVENTIL	10097910	2	1	564	967967608	KRAFTSTOFFBEHAELTER VO
ENTLUEFTUNGSVENTIL	11622218	17	1	504	96019655	ZUSATZHEIZUNG VORM.
ENTLUEFTUNGSVENTIL	721114701	12	1	205	90024729	FEDERDRUCKBREMSE
ENTLUEFTUNGSVENTIL 0,15-0	10007446	5	1	961	90200135	OELMESSEINRICHTUNG
ENTLUEFTUNGSVENTIL ST V	721113601	10	1	959	90200207	FEDERDRUCKBREMSE
ENTNAHMEMODUL L=981,5 24	12503121	2	1	444	968866808	HARNSTOFFTANK VORM.
ENTWAESSERUNGSSTOPFEN	602501208	12	2	48	967907608	SCHALTKASTEN VORM.
ENTWAESSERUNGSSTOPFEN	602501208	292	1	79	967906508	KLEMMKASTEN KPL.
ENTWAESSERUNGSSTOPFEN	602501208	292	1	105	967906608	KLEMMKASTEN KPL.

Bezeichnung	Artikel	Pos.	Menge	Seite	Baugruppe	Bezeichnung
ENTWAESSERUNGSSTOPFEN	602501208	292	1	536	968241408	KLEMMKASTEN SA-BOCK VO
ENTWAESSERUNGSSTOPFEN	602501208	9	2	625	969245308	ELEKTRIK KLEMMKASTEN DB
ENTWAESSERUNGSSTOPFEN	602501208	20	2	643	967917908	SCHALTSCHRANK MECH.
ENTWAESSERUNGSSTOPFEN	602501208	292	1	778	96059325	KLEMMKASTEN
ENTWAESSERUNGSSTOPFEN	602501208	285	2	863	96036187	KLEMMKASTEN KPL.
ENTWAESSERUNGSSTOPFEN	602501208	293	1	989	96036210	KLEMMKASTEN
ENTWAESSERUNGSSTOPFEN	602501208	270	1	1000	968650608	KLEMMKASTEN KPL.
ENTWAESSERUNGSSTOPFEN	602501208	285	1	1062	96035575	KLEMMKASTEN KPL.
ENTWAESSERUNGSSTOPFEN	602501208	285	2	1082	96035576	KLEMMKASTEN KPL.
ENTWAESSERUNGSSTOPFEN	97029882	510	1	869	968546008	LEITUNG
ENTWAESSERUNGSSTOPFEN	97029882	509	1	870	968546108	LEITUNG
ENTWAESSERUNGSVENTIL 22	502921908	161	2	757	96033157	DRUCKLUFTANLAGE
ERSATZTEILSATZ GRIFF	10873517	5	1	495	10343693	MEISTERSCHALTER
ERWEITERUNG M20X1,5/M25	602613208	510	1	632	96039940	LEITUNG
ES BOLZEN 8X16 FE/ZN8/CN/T	725111808	5	2	643	967917908	SCHALTSCHRANK MECH.
ETHERNET SWITCH -40/+70°C	10651470	42	1	653	96033320	AUFBAUTEILE MONTAGETAFE
ETIKETTEN 10X90 POLYESTE	11007853	(3)	1	493	96053632	ELEKTRIK ANBAUTEILE KABIN
ETIKETTEN 10X90 POLYESTE	11007853	(301)	1	640	91001563	EINBAUTEILE SCHALTSCHRAN
ETIKETTEN 10X90 POLYESTE	11007853	301	1	647	968253608	UNIVERSAL EIN-AUSGANGS
ETIKETTEN 10X90 POLYESTE	11007853	301	1	649	968252908	BTB PROGRAMMIERT
F-ABSPANNUNG	919219808	466	1	15		LIEBHERR RAUPENKRAN LR
F-ANLENKSTUECK	919219708	464	1	15		LIEBHERR RAUPENKRAN LR
F-ANLENKSTUECK SCHWK.	96035996	1	1	1075	919219708	F-ANLENKSTUECK
F-ANSCHLUSSKOPF 8.25M	919219508	460	1	15		LIEBHERR RAUPENKRAN LR
F-ANSCHLUSSKOPF SCHWK.	96038404	1	1	1053	919219508	F-ANSCHLUSSKOPF
F-KOPFSTUECK 6M 253T	919220008	468	1	15		LIEBHERR RAUPENKRAN LR
F-KOPFSTUECK SCHWK. 6M	96035652	1	1	1099	919220008	F-KOPFSTUECK
F-MONTAGEEINHEIT	919219608	462	1	15		LIEBHERR RAUPENKRAN LR
F-RUECKHALTESICHERUNG	919222908	478	1	15		LIEBHERR RAUPENKRAN LR
F-ZWISCHENSTUECK 2318.10	919220208	472	1	15		LIEBHERR RAUPENKRAN LR
F-ZWISCHENSTUECK SCHWK.	96036881	1	1	1125	919220208	F-ZWISCHENSTUECK
FA-BOCK 9M	919222808	476	1	15		LIEBHERR RAUPENKRAN LR
FA-BOCK SCHWK.	96035479	1	1	1130	919222808	FA-BOCK
FAB-ABSPANNUNG 26.5M	919395808	479	1	15		LIEBHERR RAUPENKRAN LR
FAECHERSCHEIBE DIN 6798 A	12102694	21	4	586	964837908	ANBAUTEILE
FAECHERSCHEIBE DIN 6798 A	12102694	70	1	654	96033320	AUFBAUTEILE MONTAGETAFE
FAECHERSCHEIBE DIN 6798 A	12102694	4	12	658	922648308	KLEMMBRETT VORM.
FAECHERSCHEIBE DIN 6798 J	425220708	503	1	634	96051766	BLINDSTECKER
FAECHERSCHEIBE DIN 6798 J	425220708	71	32	654	96033320	AUFBAUTEILE MONTAGETAFE
FAECHERSCHEIBE DIN 6798 J	425220808	32	1	586	964837908	ANBAUTEILE
FAECHERSCHEIBE DIN 6798 J	425220808	3	6	808	918470508	FREMDEINSPEISUNG
FAHRERSITZ 1030/880NTS	10877138	1	1	453	918810308	STEUERSTAND
FALTENBALG	11124040	3	2	827	10454762	FERNSTEUERSENDER
FALTENBALG	571912308	2	1	495	10343693	MEISTERSCHALTER
FASERABSPANNSEIL 66X13.	97122954	1	2	1091	919219808	F-ABSPANNUNG
FASERABSPANNSEIL 66X18M	97122304	1	1	1141	96037810	ABSPANNSEIL KPL.
FASERABSPANNSEIL 66X5.4	97121572	1	1	1126	96037007	ABSPANNSEIL KPL.
FASERABSPANNSEIL 66X8.5M	97122306	1	1	1142	96037814	ABSPANNSEIL KPL.
FEDER	10324859	10	1	316	11314599	VERSTELLPUMPE
FEDER	511052008	9	1	177	510401908	UMSCHALTVENTIL
FEDER 2X125X19 X10CRNI18-	978486708	35	1	750	918064308	SCHIEBETUER EINBAU
FEDERBOLZEN	510797308	6	1	534	511433908	DRUCKBEGRENZUNGSVENTI
FEDERBOLZEN	510797308	6	1	552	511417708	DRUCKBEGRENZUNGSVENTI
FEDERBOLZEN	510797308	6	1	711	511417608	DRUCKBEGRENZUNGSVENTI
FEDERDRUCKBREMSE	10175736	18	1	205	90024729	FEDERDRUCKBREMSE
FEDERDRUCKBREMSE	502041701	20	1	959	90200207	FEDERDRUCKBREMSE
FEDERDRUCKBREMSE	90024729	85	1	204	90024489	PLANETENGETRIEBE
FEDERDRUCKBREMSE	90024729	85	1	234	90200276	PLANETENGETRIEBE
FEDERDRUCKBREMSE	90200207	85	1	957	90200134	PLANETENGETRIEBE
FEDERRING DIN 127 A 6 FST	424000508	12	3	214	917452308	ELEKTRIK WINDE 1

Bezeichnung	Artikel	Pos.	Menge	Seite	Baugruppe	Bezeichnung
FEDERRING DIN 127 A 6 FST	424000508	12	3	227	917452408	ELEKTRIK WINDE 2
FEDERRING DIN 127 A 6 FST	424000508	12	3	238	917452608	ELEKTRIK WINDE 4
FEDERRING DIN 127 A 6 FST	424000508	12	3	972	917452808	ELEKTRIK WINDE 6
FEDERRING DIN 127 B 12 FLZ	12227180	4	2	849	928830208	SCHUTZWALZE KPL.
FEDERRING DIN 127 B 8 FLZN	11659025	16	2	712	510438508	DRUCKMINDERVENTIL
FEDERRING DIN 7980 6 FST V	424100608	8	6	256	510230608	HYDROMOTOR
FEDERRING DIN 7980 8 FST V	424100708	12	4	694	11314761	STEUERBLOCK
FEDERSCHEIBE DIN 137 B 3 V	570824177	26	2	26	11601184	SCHLEIFRINGUEBERTRAEGE
FEDERSTECKER 4,5X4X78 A2	433206208	42	2	126	917076708	LAUFSTEG RAUPENFAHRWER
FEDERSTECKER 4,5X4X78 A2	433206208	8	1	131	962009308	ABSTUETZPLATTE KPL.
FEDERSTECKER 5 VERZ	433206308	79	2	471	918999008	LAUFSTEG DREHBUEHNE
FEDERSTECKER 6 ZINC COA	433206408	116	2	522	919627908	SA-BOCK VORM.
FEDERSTECKER 6 ZINC COA	433206408	7	4	817	917517908	AUFNAHME GEGENGEWICHT
FEDERSTECKER 6 ZINC COA	433206408	7	1	818	965575208	ZENTRIERUNG KPL.
FEDERSTECKER 6 ZINC COA	433206408	30	4	1043	919326208	DREHBUEHNENVERLAENGER
FEDERSTECKER B 7 VERZ	433206608	30	2	470	918999008	LAUFSTEG DREHBUEHNE
FEDERTELLER	510797008	3	1	534	511433908	DRUCKBEGRENZUNGSVENTI
FEDERTELLER	510797008	3	1	552	511417708	DRUCKBEGRENZUNGSVENTI
FEDERTELLER	510797008	3	1	711	511417608	DRUCKBEGRENZUNGSVENTI
FEDERTELLER	570114908	6	1	258	570113308	TRIEBWERK
FEDERTELLER	571115308	6	1	966	11161917	STEUERTEIL
FEDERTELLER	7027055	43	1	966	11161917	STEUERTEIL
FEDERTELLER	7414494	5	1	966	11161917	STEUERTEIL
FERNSTEUEREMPFAENGER	11212256	100	1	649	968252908	BTB PROGRAMMIERT
FERNSTEUEREMPFAENGER L	12105988	(100)	1	640	91001563	EINBAUTEILE SCHALTSCHRAN
FERNSTEUERSENDER LSB-BT	10454762	1	1	826	917751408	ELEKTRIK FUNKFERNSTEUER
FERNSTEUERSENDER SPF	11160970	(1)	1	493	96053632	ELEKTRIK ANBAUTEILE KABIN
FERRIT KLAPPBAR	617000608	525	1	486	96033369	KABELSTRANG
FERRIT KLAPPBAR	617000608	515	1	489	96021228	KABELSTRANG
FETT NBU 30 1KG DOSE	10285708	(100)	1	329	13455124	DIESELMOTOR
FETT NBU 30 1KG DOSE	10285708	100	1	333	9078049	ZYLINDER
FETT NBU 30 1KG DOSE	10285708	100	1	335	10141769	ENDREGELVENTIL
FETT NBU 30 1KG DOSE	10285708	100	1	338	10125646	OELABSCHEIDER ANBAU
FETT NBU 30 1KG DOSE	10285708	100	1	368	11363553	ANTRIEB FUER HOCHDRUCK
FETT NBU 30 1KG DOSE	10285708	100	1	378	10154796	ANSAUGSTUTZEN ANBAU
FETT NBU 30 1KG DOSE	10285708	100	1	380	12421642	VERBINDUNGSLEITUNG ANBA
FETT NBU 30 1KG DOSE	10285708	100	1	388	12490129	WASSERPUMPE MIT BEFEST.
FETT NBU 30 1KG DOSE	10285708	100	1	393	10143277	KUEHLMITTELKRUEMMER AN
FETT NBU 30 1KG DOSE	10285708	(100)	1	417	12410651	MOTORREGELUNGSENSORIK
FETT NBU 30 1KG DOSE	10285708	(100)	1	417	12410651	MOTORREGELUNGSENSORIK
FETT NBU 30 1KG DOSE	10285708	100	1	421	11366388	NEBENABTRIEB VORM.
FETT STABURAGS NBU 30 0.01	10282622	(10)	1	333	9078049	ZYLINDER
FEUERLOESCHER DIN EN 3	12101159	2	1	136	96005694	ZUBEHOER
FILTER	10872409	6	1	212	11181960	STEUERBLOCK
FILTER	11083438	2	1	591	10228112	HEIZKLIMAGERAET
FILTER	11210617	7	1	689	11211288	STEUERBLOCK
FILTER	11210617	7	1	691	11340741	STEUERBLOCK
FILTER	11482393	6	1	883	11347373	STEUERBLOCK
FILTEREINSATZ 1m³/min 10µm	510671808	(1)	1	569	967968208	OELBEHAELTER VORM.
FILTEREINSATZ 21m³/min3µm	571558808	1	1	433	551710208	LUFTFILTER
FILTEREINSATZ OEL 10µm	10037623	(1)	1	681	96052492	HYDRAULIK
FILTEREINSATZ OELNEBEL4µ	12403708	(1)	1	338	10125646	OELABSCHEIDER ANBAU
FILTERELEMENT	12105410	4	1	1014	96041120	FILTERPAKET
FILTERELEMENT	12105411	5	1	1014	96041120	FILTERPAKET
FILTERELEMENT OEL 8µm	11068050	1	1	570	10871356	RUECKLAUFFILTER
FILTERMODUL SCRFILTER G	11387711	1	2	429	11382590	SCRFILTER-BAUGRUPPE
FILTERPAKET	96041120	999	1	1011	12102587	RAUPENSCHLEPPER
FILTERPATRONE 0,005m³/min 2	510671108	191	3	682	96052492	HYDRAULIK
FILZSTREIFEN DIN 5419 5X4	261100708	12	0.6	251	11347396	SEILTROMMEL
FLACHDICHTUNG	704274908	11	4	49	965690708	DECKEL KPL.

Bezeichnung	Artikel	Pos.	Menge	Seite	Baugruppe	Bezeichnung
FLACHDICHTUNG	704274908	(8)	4	625	969245308	ELEKTRIK KLEMMKASTEN DB
FLACHDICHTUNG	704274908	5	6	645	969408008	DECKEL KPL.
FLACHKAEFIG	501532014	9	1	251	11347396	SEILTROMMEL
FLACHKOPFSCHRAUBE ISO 7	408311208	67	4	640	91001563	EINBAUTEILE SCHALTSCHRAN
FLACHKOPFSCHRAUBE ISO 70	12219257	507	6	490	96019612	KABELSTRANG
FLACHKOPFSCHRAUBE ISO 7	408400701	21	2	643	967917908	SCHALTSCHRANK MECH.
FLACHKOPFSCHRAUBE ISO 7	408400801	268	4	858	96028886	LEITUNGSTROMMEL KPL.
FLACHKOPFSCHRAUBE ISO 7	408400801	280	16	989	96036210	KLEMMKASTEN
FLACHKOPFSCHRAUBE ISO 7	408400801	150	8	1062	96035575	KLEMMKASTEN KPL.
FLACHKOPFSCHRAUBE ISO 7	408400801	150	4	1113	96035579	KLEMMKASTEN KPL.
FLACHKOPFSCHRAUBE ISO 7	12216224	507	1	80	967971408	KABELSTRANG
FLACHKOPFSCHRAUBE ISO 70	514599408	(505)	1	54	967908108	KABELLISTE MITTELSTUECK
FLACHKOPFSCHRAUBE ISO 70	514599408	(505)	1	54	967908108	KABELLISTE MITTELSTUECK
FLACHKOPFSCHRAUBE ISO 70	514599408	20	7	257	570112908	TRIEBWERK
FLACHKOPFSCHRAUBE ISO 70	514599408	541	2	628	96033473	KABELSTRANG
FLACHKOPFSCHRAUBE ISO 70	514599408	(507)	1	989	96036210	KLEMMKASTEN
FLACHKOPFSCHRAUBE ISO 70	514599408	506	1	1086	96038564	LEITUNG
FLACHKOPFSCHRAUBE ISO 70	514599408	505	1	1087	96038565	LEITUNG
FLACHKOPFSCHRAUBE ISO 70	514599408	515	1	1089	96039722	LEITUNG
FLACHKOPFSCHRAUBE ISO 70	12219804	39	4	591	10228112	HEIZKLIMAGERAET
FLACHKOPFSCHRAUBE ISO 70	12219805	59	8	739	96028393	INNENVERKLEIDUNG EINBAU
FLACHKOPFSCHRAUBE ISO 70	12216226	26	4	439	96032891	ELEKTRIK BATTERIEKASTEN
FLACHKOPFSCHRAUBE ISO 70	12216226	502	1	634	96051766	BLINDSTECKER
FLACHKOPFSCHRAUBE ISO 70	12216226	82	72	644	967917908	SCHALTSCHRANK MECH.
FLACHKOPFSCHRAUBE ISO 70	12217761	309	2	283	96033379	BEFESTIGUNGSTEILE DRUC
FLACHKOPFSCHRAUBE ISO 70	12692000	46	1	577	919297008	ZENTRALSCHMIERANLAGE O
FLACHKOPFSCHRAUBE ISO 7	10875472	41	2	989	96036210	KLEMMKASTEN
FLACHKOPFSCHRAUBE ISO 7	10875472	41	2	1062	96035575	KLEMMKASTEN KPL.
FLACHKOPFSCHRAUBE ISO 70	11171261	166	2	1113	96035579	KLEMMKASTEN KPL.
FLACHKOPFSCHRAUBE ISO 70	11658059	8	3	27	969088908	HALTER VORM.
FLACHKOPFSCHRAUBE ISO 70	11656605	64	2	654	96033320	AUFBAUTEILE MONTAGETAFE
FLACHKOPFSCHRAUBE ISO 70	12220252	55	3	20	918005408	RAUPENMITTELTEIL
FLACHRUNDSCHRAUBE DIN	10181375	19	4	791	968646208	KAMERAHALTER VORM.
FLACHSICHERUNGSEINSATZ	604007108	83	29	640	91001563	EINBAUTEILE SCHALTSCHRAN
FLACHSICHERUNGSEINSATZ	604007208	84	11	640	91001563	EINBAUTEILE SCHALTSCHRAN
FLACHSICHERUNGSEINSATZ	604007308	85	2	640	91001563	EINBAUTEILE SCHALTSCHRAN
FLACHSICHERUNGSEINSATZ	604007708	86	12	640	91001563	EINBAUTEILE SCHALTSCHRAN
FLACHSICHERUNGSEINSATZ	604007708	56	1	778	96059325	KLEMMKASTEN
FLACHSICHERUNGSEINSATZ	604006908	81	26	640	91001563	EINBAUTEILE SCHALTSCHRAN
FLACHSICHERUNGSEINSATZ	604006908	55	1	778	96059325	KLEMMKASTEN
FLACHSICHERUNGSEINSATZ	604007008	82	29	640	91001563	EINBAUTEILE SCHALTSCHRAN
FLACHSTECKER	602304808	2	2	657	963398008	AXIALLUEFTER VORM.OBEN
FLACHSTECKER 0,8X0,5-1 Cu	10097470	671	2	628	96033473	KABELSTRANG
FLACHSTECKER 1,0-2,5MM2	602323208	120	6	489	96021228	KABELSTRANG
FLACHSTECKER 1,0-2,5MM2	602323208	120	9	619	96033472	KABELSTRANG
FLACHSTECKER 1,0-2,5MM2	602323208	120	21	865	96037447	DRAEHTE KLEMMKASTEN VO
FLACHSTECKER 1,0-2,5MM2	602323208	120	138	991	96038161	DRAEHTE KLEMMKASTEN VO
FLACHSTECKER 2,8X0,5-1 VER	602323508	124	2	489	96021228	KABELSTRANG
FLACHSTECKER 2,8X0,5-1 VER	602323508	124	6	490	96019612	KABELSTRANG
FLACHSTECKER 2,8X0,5-1 VER	602323508	124	32	619	96033472	KABELSTRANG
FLACHSTECKER 2,8X0,5-1 VER	602323508	124	220	865	96037447	DRAEHTE KLEMMKASTEN VO
FLACHSTECKER 2,8X0,5-1 VER	602323508	124	48	991	96038161	DRAEHTE KLEMMKASTEN VO
FLACHSTECKERGEHAEUSE 1	11067932	518	20	661	96033326	DRAEHTE MONTAGETAFEL K
FLACHSTECKERGEHAEUSE 1	602323308	(501)	10	46	967907508	SCHALTKASTEN KPL.
FLACHSTECKERGEHAEUSE 1	602323308	501	3	620	96033472	KABELSTRANG
FLACHSTECKERGEHAEUSE 1	602323308	505	63	661	96033326	DRAEHTE MONTAGETAFEL K
FLACHSTECKERGEHAEUSE 1	602323308	503	3	779	96060217	DRAEHTE KPL.
FLACHSTECKERGEHAEUSE 1	602323308	501	9	864	96036194	DRAEHTE KLEMMKASTEN KPL
FLACHSTECKERGEHAEUSE 1	602323308	503	8	990	96036211	DRAEHTE KLEMMKASTEN KPL
FLACHSTECKERGEHAEUSE 2	10874047	503	3	1063	96038868	DRAEHTE KPL.

Bezeichnung	Artikel	Pos.	Menge	Seite	Baugruppe	Bezeichnung
FLACHSTECKERGEHAEUSE 2	10874047	506	1	1114	96038967	DRAEHTE KPL.
FLACHSTECKERGEHAEUSE 3	10874039	508	1	1063	96038868	DRAEHTE KPL.
FLACHSTECKERGEHAEUSE 3	10874039	501	2	1083	96038775	DRAEHTE KPL.
FLACHSTECKERGEHAEUSE 3	10874039	503	1	1114	96038967	DRAEHTE KPL.
FLACHSTECKERGEHAEUSE 6-	10099847	502	1	1083	96038775	DRAEHTE KPL.
FLACHSTECKERGEHAEUSE 6-	10099847	507	6	1114	96038967	DRAEHTE KPL.
FLACHSTECKERGEHAEUSE 9-	10099870	501	3	1063	96038868	DRAEHTE KPL.
FLACHSTECKERGEHAEUSE 9-	10099870	504	4	1083	96038775	DRAEHTE KPL.
FLACHSTECKERGEHAEUSE 9-	10099870	504	3	1114	96038967	DRAEHTE KPL.
FLACHSTECKERGEHAEUSE	602305908	(503)	1	46	967907508	SCHALTKASTEN KPL.
FLACHSTECKERGEHAEUSE	602305908	506	1	488	96033370	DRAEHTE KPL.
FLACHSTECKERGEHAEUSE	602305908	3	1	657	963398008	AXIALLUEFTER VORM.OBEN
FLACHSTECKERGEHAEUSE	602325608	(505)	2	46	967907508	SCHALTKASTEN KPL.
FLACHSTECKERGEHAEUSE	602325608	506	2	620	96033472	KABELSTRANG
FLACHSTECKERGEHAEUSE	602325608	508	4	661	96033326	DRAEHTE MONTAGETAFEL K
FLACHSTECKHUELSE 0,5-1,5	602320508	62	5	489	96021228	KABELSTRANG
FLACHSTECKHUELSE 0,5-1,5	602320508	62	8	991	96038161	DRAEHTE KLEMMKASTEN VO
FLACHSTECKHUELSE 6,3X0,5-	602303308	134	4	486	96033369	KABELSTRANG
FLACHSTECKHUELSE 6,3X0,5-	602303308	134	8	489	96021228	KABELSTRANG
FLACHSTECKHUELSE 6,3X0,5-	602303308	134	2	780	96059328	KABELSTRANG
FLAECHENDICHTUNG 300ML	10354595	115	1	332	12405454	KURBELGEHAEUSE KPL. MIT
FLAECHENDICHTUNG 300ML	10354595	115	1	355	11364303	ZYLINDERKOPFDECKEL VORM
FLAECHENDICHTUNG 300ML	10354595	115	1	361	11364325	ZYLINDERKOPFDECKEL VORM
FLAECHENDICHTUNG 300ML	10354595	115	1	386	10141838	VERSCHLUSSTEILE
FLAECHENDICHTUNG 85ML	12697087	100	1	354	10122640	ZYLINDERKOPFDECKEL ANBA
FLAECHENDICHTUNG 85ML	12697087	100	1	359	10122646	ZYLINDERKOPFDECKEL ANBA
FLAECHENDICHTUNG 85ML	12697087	100	1	360	10122659	ZYLINDERKOPFDECKEL ANBA
FLANSCH	12103638	40	1	1011	12102587	RAUPENSCHLEPPER
FLANSCH	511052508	14	1	177	510401908	UMSCHALTVENTIL
FLANSCH	540271814	1	1	253	11347399	FLANSCHLAGER
FLANSCH POM	977437808	14	1	744	96000697	WISCHANLAGE EINBAU
FLANSCH S235JR	10115621	6	1	401	10141721	ATL-ANBAU
FLANSCH S235JR	11422653	6	1	400	10141720	ATL-ANBAU
FLANSCH S235JR	11422653	6	1	401	10141721	ATL-ANBAU
FLANSCHDICHTUNG	10346938	(5)	1	565	967930608	ELEKTRIK KRAFTSTOFFBEHA
FLANSCHDICHTUNG	11004257	34	1	694	11314761	STEUERBLOCK
FLANSCHDICHTUNG GR.28	10815121	171	1	858	96028886	LEITUNGSTROMMEL KPL.
FLANSCHDICHTUNG GR.28	10815121	270	3	989	96036210	KLEMMKASTEN
FLANSCHDICHTUNG GR.28	10815121	156	2	1062	96035575	KLEMMKASTEN KPL.
FLANSCHDICHTUNG GR.28	10815121	164	1	1113	96035579	KLEMMKASTEN KPL.
FLANSCHHAELFTE SAE1 1/2-C	510588208	500	16	75	967787408	HYDRAULIK RAUPE
FLANSCHHAELFTE SAE1 1/2-C	510588208	500	16	102	967787508	HYDRAULIK RAUPE
FLANSCHHAELFTE SAE1 1/4-C	510586608	500	24	34	969731708	HYDRAULIK MITTELTEIL
FLANSCHHAELFTE SAE1 1/4-C	510586608	578	24	684	96052492	HYDRAULIK
FLANSCHHAELFTE SAE1-C62	510586908	577	8	684	96052492	HYDRAULIK
FLANSCHHAELFTE SAE2 1/2-C	11003246	411	4	279	96032892	DIESELMOTOR VORM.
FLANSCHHAELFTE SAE3/4-C	510587508	502	12	167	969733008	ZUSATZHYDRAULIK DREHBUE
FLANSCHLAGER	11347399	22	1	248	10802280	SEILWINDE
FLANSCHSTUTZEN AFG 38S	511517808	500	2	167	969733008	ZUSATZHYDRAULIK DREHBUE
FLANSCHSTUTZEN AFG 38S	511517808	500	4	210	967787708	ZUSATZHYDRAULIK WINDE 1
FLANSCHSTUTZEN AFG 38S	511517808	500	4	225	967787808	ZUSATZHYDRAULIK WINDE 2
FLANSCHSTUTZEN AFG 38S	511517808	500	7	241	968081908	ZUSATZHYDRAULIK WINDE 4
FLANSCHSTUTZEN AFG 38S	511517808	580	8	684	96052492	HYDRAULIK
FLANSCHSTUTZEN AFG 38S	511517808	500	2	969	96047485	ZUSATZHYDRAULIK WINDE 6
FLANSCHSTUTZEN WFS 38S 1	511517708	501	1	167	969733008	ZUSATZHYDRAULIK DREHBUE
FLANSCHSTUTZEN WFS 38S 1	511517708	579	5	684	96052492	HYDRAULIK
FORMCLIP 10X55 VERZ	433200908	85	4	846	919304308	S-ANLENKSTUECK VORM.
FORMCLIP AEHNL.DIN 11023	433201008	4	1	138	96051604	ROLLENLAGERUNG
FORMSCHLAUCH	96046407	110	2	426	919551008	SCHALLDAEMPFERANLAGE
FORMSCHLAUCH 4,5	11081453	14	1	502	919733908	ZUSATZHEIZUNG OW

Bezeichnung	Artikel	Pos.	Menge	Seite	Baugruppe	Bezeichnung
FORMSCHLAUCH DN20 X3.5 B	97042067	15	1	504	96019655	ZUSATZHEIZUNG VORM.
FORMSCHLAUCH DN20 X3.5 B	97042067	25	1	589	918009808	HEIZKLIMAGERAET EINBAU
FORMSCHLAUCH DN20 X3.5 B	97042067	26	1	589	918009808	HEIZKLIMAGERAET EINBAU
FORMSCHLAUCH DN20 X3.5 B	97042068	32	1	589	918009808	HEIZKLIMAGERAET EINBAU
FORMSCHLAUCH DN20 X3.5 B	97042069	31	1	589	918009808	HEIZKLIMAGERAET EINBAU
FORMSCHLAUCH DN20 X3.5 B	97042070	27	1	589	918009808	HEIZKLIMAGERAET EINBAU
FORMSCHLAUCH DN20 X3.5 B	97042070	28	1	589	918009808	HEIZKLIMAGERAET EINBAU
FORMSCHLAUCH DN20 X3.5 B	97042071	33	1	589	918009808	HEIZKLIMAGERAET EINBAU
FORMSCHLAUCH DN20 X3.5 B	97045879	29	1	589	918009808	HEIZKLIMAGERAET EINBAU
FORMSCHLAUCH DN20 X3.5 B	97046327	8	1	502	919733908	ZUSATZHEIZUNG OW
FORMSCHLAUCH DN20 X3.5 B	97046327	9	1	502	919733908	ZUSATZHEIZUNG OW
FORMSCHLAUCH DN80X140	550632308	250	2	277	96032892	DIESELMOTOR VORM.
FORMSCHLAUCH DN80X140	550632308	6	3	320	96032897	KUEHLER VORM.
FORMTEIL 317-1397-000 SUR	605212808	529	3	620	96033472	KABELSTRANG
FORMTEIL 317-1397-000 SUR	605212808	521	1	628	96033473	KABELSTRANG
FORMTEIL 317-1397-000 SUR	605212808	505	2	868	96040591	LEITUNG
FORMTEIL 317-1397-000 SUR	605212808	505	2	1064	96035583	LEITUNG
FORMTEIL 317-1397-000 SUR	605212808	506	2	1084	96038562	LEITUNG
FORMTEIL 317-1397-000 SUR	605212808	507	1	1137	96035578	LEITUNG
FREMDEINSPEISUNG 110V/230	918470508	414	2	15		LIEBHERR RAUPENKRAN LR
FRONTELEMENT	606652508	205	8	638	968681408	BEDIENPULT VERBOLZUNG
FRONTSCHEIBE GEKLEBT SP	96001465	1	1	729	96000684	FRONTSCHEIBE KPL.
FRONTSCHEIBE KPL.	96000684	1	1	727	969752608	SCHEIBEN EINBAU
FRONTSPIEGEL 259	10336285	2	1	584	918531108	SPIEGELANBAU KRANFUEHR
FUEHRUNG	965669108	31	1	789	967956208	KAMERAANBAU DREHBUEHN
FUEHRUNG 306X48X37 ENA	977430408	10	2	453	918810308	STEUERSTAND
FUEHRUNG 30X930X173 ALZN	977279408	2	1	754	964588308	FUEHRUNG VORM.
FUEHRUNG 32X897X173 ALZN	977183308	1	1	754	964588308	FUEHRUNG VORM.
FUEHRUNG 45X1319X189 AL	977183108	1	1	753	964588408	FUEHRUNG VORM.
FUEHRUNG SCHWK.	968113208	1	1	1006	968134408	MECH.ANBAUTEILE SCHEINW
FUEHRUNG SCHWK. T ZN O	965577308	2	1	818	965575208	ZENTRIERUNG KPL.
FUEHRUNG VORM. OBEN	964588408	9	1	750	918064308	SCHIEBETUER EINBAU
FUEHRUNG VORM. UNTEN	964588308	10	1	750	918064308	SCHIEBETUER EINBAU
FUEHRUNGSBLECH 10X665X1	97033531	6	2	184	919082708	DREHBUEHNE KPL.
FUEHRUNGSBLECH 10X665X1	97033533	7	2	184	919082708	DREHBUEHNE KPL.
FUEHRUNGSBUCHSE CODIER	10871289	503	5	631	96035430	LEITUNG
FUEHRUNGSBUCHSE CODIER	10871289	506	7	632	96039940	LEITUNG
FUEHRUNGSBUCHSE CODIER	10871289	508	5	633	968346208	BLINDSTECKER
FUEHRUNGSBUCHSE CODIER	10871289	511	4	634	96051766	BLINDSTECKER
FUEHRUNGSBUCHSE CODIER	10871289	56	32	643	967917908	SCHALTSCHRANK MECH.
FUEHRUNGSBUCHSE CODIER	10871289	507	2	780	96059328	KABELSTRANG
FUEHRUNGSBUCHSE CODIER	10871289	507	2	867	96036240	LEITUNG
FUEHRUNGSBUCHSE CODIER	10871289	504	4	869	968546008	LEITUNG
FUEHRUNGSBUCHSE CODIER	10871289	506	4	870	968546108	LEITUNG
FUEHRUNGSROHR	10137873	2	1	343	10137870	OELMESSSTAB KPL.
FUEHRUNGSSTIFT CODIERUN	10871288	505	3	631	96035430	LEITUNG
FUEHRUNGSSTIFT CODIERUN	10871288	504	9	632	96039940	LEITUNG
FUEHRUNGSSTIFT CODIERUN	10871288	506	3	633	968346208	BLINDSTECKER
FUEHRUNGSSTIFT CODIERUN	10871288	509	4	634	96051766	BLINDSTECKER
FUEHRUNGSSTIFT CODIERUN	10871288	57	36	643	967917908	SCHALTSCHRANK MECH.
FUEHRUNGSSTIFT CODIERUN	10871288	506	2	780	96059328	KABELSTRANG
FUEHRUNGSSTIFT CODIERUN	10871288	505	2	867	96036240	LEITUNG
FUEHRUNGSSTIFT CODIERUN	10871288	505	4	869	968546008	LEITUNG
FUEHRUNGSSTIFT CODIERUN	10871288	508	4	870	968546108	LEITUNG
FUNKNEIGUNGSGEBER EMP	10878897	30	1	1146	96031507	KLEMMKASTEN KPL.
FUNKNEIGUNGSGEBER SEN	10878896	10	1	1149	96031510	KLEMMKASTEN KPL.
FUSS KPL.	968455908	1	4	1047	917571308	MONTAGEHILFSMITTEL
FUSS SCHWK.	968299008	1	1	1048	968455908	FUSS KPL.
FUSSBLECH 4X143X1100 S31	97039864	47	4	20	918005408	RAUPENMITTELTEIL
FUSSBLECH 4X143X380 S315M	97039865	48	4	20	918005408	RAUPENMITTELTEIL

Bezeichnung	Artikel	Pos.	Menge	Seite	Baugruppe	Bezeichnung
FUSSTASTER KPL.	96023875	9	1	493	96053632	ELEKTRIK ANBAUTEILE KABIN
FUSSWIPPE SPF	10297310	8	2	493	96053632	ELEKTRIK ANBAUTEILE KABIN
GABELGELENK DIN 71751 A 3	725101005	13	2	720	919075408	KRANFUEHRERKABINE ANBA
GARDEROBENHAKEN	591050108	32	2	739	96028393	INNENVERKLEIDUNG EINBAU
GASFEDER 12X50-130N	10412871	6	2	730	964560908	DACHSCHEIBE VORM.
GASFEDER 19.0X301-525.0N S	10873806	12	2	727	969752608	SCHEIBEN EINBAU
GASFEDER 19X60-550N	591067008	23	1	453	918810308	STEUERSTAND
GASFEDER 28.0X400-300N	10871548	4	2	643	967917908	SCHALTSCHRANK MECH.
GASSENSOR 0X51-0X52 NICH	12412141	30	2	426	919551008	SCHALLDAEMPFERANLAGE
GASSENSOR NICHT LACKIERE	10144038	31	1	426	919551008	SCHALLDAEMPFERANLAGE
GEBER HUB OBEN ENDSCHAL	966764308	10	1	999	968135508	ELEKTRIK MASTNASE
GEBERANBAU	967923008	15	1	857	919301108	ELEKTRIK S-ANLENKSTUECK
GEBERANBAU KOPFSTUECK L	968188308	10	1	986	919301408	ELEKTRIK L-KOPFSTUECK
GEBERANBAU SA-BOCK	968241508	20	1	535	917476108	ELEKTRIK SA-BOCK
GEBLAESE	10330586	900	1	591	10228112	HEIZKLIMAGERAET
GEBLAESE	10410572	10	1	512	10451181	VERFLUESSIGEREINHEIT
GEGENGEWICHT 10T SPF	96063939	1	1	1038	96055319	GEGENGEWICHT KPL.
GEGENGEWICHT 2525X470X16	380119808	1	1	1039	96063939	GEGENGEWICHT
GEGENGEWICHT KPL. 10T SP	96055319	375	12	15		LIEBHERR RAUPENKRAN LR
GEGENGEWICHT KPL. 10T SP	96055319	376	30	15		LIEBHERR RAUPENKRAN LR
GEGENMUTTER M25X1,5 PO	10042696	20	3	808	918470508	FREMDEINSPEISUNG
GEGENMUTTER PG9 MS	602501908	5	1	630	927868908	KLEMMKASTEN BELEUCHTUN
GEHAEUSE	10136518	1	1	338	10125646	OELABSCHEIDER ANBAU
GEHAEUSE	510796908	1	1	552	511417708	DRUCKBEGRENZUNGSVENTI
GEHAEUSE	510796908	1	1	711	511417608	DRUCKBEGRENZUNGSVENTI
GEHAEUSE	511051208	1	1	177	510401908	UMSCHALTVENTIL
GEHAEUSE	570063108	1	1	534	511433908	DRUCKBEGRENZUNGSVENTI
GEHAEUSE	570113008	3	1	256	510230608	HYDROMOTOR
GEHAEUSE 12-POL	10099861	531	1	661	96033326	DRAEHTE MONTAGETAFEL K
GEHAEUSE 140X540X100 SPF	604532708	23	1	116	918589408	HYDRAULISCHE ABSTUETZUN
GEHAEUSE 15-POLE	10099863	512	14	661	96033326	DRAEHTE MONTAGETAFEL K
GEHAEUSE 18-POL	10099864	510	3	489	96021228	KABELSTRANG
GEHAEUSE 18-POL	10099864	509	9	661	96033326	DRAEHTE MONTAGETAFEL K
GEHAEUSE 21-POLE	10099856	514	19	661	96033326	DRAEHTE MONTAGETAFEL K
GEHAEUSE 4-POL	602331308	513	1	486	96033369	KABELSTRANG
GEHAEUSE 4-POL	602331308	503	6	489	96021228	KABELSTRANG
GEHAEUSE 4-POL	602331308	504	3	490	96019612	KABELSTRANG
GEHAEUSE 4-POL	602331308	519	43	661	96033326	DRAEHTE MONTAGETAFEL K
GEHAEUSE 4-POL	602331308	504	2	780	96059328	KABELSTRANG
GEHAEUSE 6-POL	602325508	501	2	80	967971408	KABELSTRANG
GEHAEUSE 6-POL	602325508	510	7	486	96033369	KABELSTRANG
GEHAEUSE 6-POL	602325508	507	2	488	96033370	DRAEHTE KPL.
GEHAEUSE 6-POL	602325508	512	1	489	96021228	KABELSTRANG
GEHAEUSE 6-POL	602325508	507	2	620	96033472	KABELSTRANG
GEHAEUSE 6-POL	602325508	501	1	622	96033855	KABELSTRANG
GEHAEUSE 6-POL	602325508	515	1	628	96033473	KABELSTRANG
GEHAEUSE 6-POL	602325508	521	4	661	96033326	DRAEHTE MONTAGETAFEL K
GEHAEUSE 68X85X85 ALU	10112671	513	1	81	967971708	KABELSTRANG
GEHAEUSE 8-POL	602300508	512	1	486	96033369	KABELSTRANG
GEHAEUSE 8-POL	602300608	515	1	486	96033369	KABELSTRANG
GEHAEUSE 8-POL	602301408	511	1	486	96033369	KABELSTRANG
GEHAEUSE 8-POL	602301408	520	2	661	96033326	DRAEHTE MONTAGETAFEL K
GEHAEUSE 8-POL	602301408	501	1	866	96036188	LEITUNG
GEHAEUSE 8-POL	602301408	503	3	867	96036240	LEITUNG
GEHAEUSE 8-POL	602301408	501	1	868	96040591	LEITUNG
GEHAEUSE 8-POL	602301408	503	1	869	968546008	LEITUNG
GEHAEUSE 8-POL	602301408	503	1	870	968546108	LEITUNG
GEHAEUSE 8-POL	602301408	501	1	871	96038229	LEITUNG
GEHAEUSE 8-POL	602301408	504	5	990	96036211	DRAEHTE KLEMMKASTEN KPL
GEHAEUSE 8-POL	602301408	501	1	992	96037031	LEITUNG

Bezeichnung	Artikel	Pos.	Menge	Seite	Baugruppe	Bezeichnung
GEHAEUSE 9-POL	10099860	526	5	661	96033326	DRAEHTE MONTAGETAFEL K
GEHAEUSE GD-ZN SW GEPU	704253308	7	4	49	965690708	DECKEL KPL.
GEHAEUSE GD-ZN SW GEPU	704253308	(8)	5	597	96034154	GERAEUSCHDAEMMUNG OBE
GEHAEUSE GD-ZN SW GEPU	704253308	2	2	604	969054708	DECKEL KPL.
GEHAEUSE GD-ZN SW GEPU	704253308	2	3	605	969056008	DECKEL KPL.
GEHAEUSE GD-ZN SW GEPU	704253308	2	2	606	969427208	DECKEL KPL.
GEHAEUSE GD-ZN SW GEPU	704253308	2	2	607	969427308	DECKEL KPL.
GEHAEUSE GD-ZN SW GEPU	704253308	8	1	608	96044249	DECKEL KPL.
GEHAEUSE GD-ZN SW GEPU	704253308	2	5	612	968255808	DECKEL VORM.
GEHAEUSE GD-ZN SW GEPU	704253308	2	7	613	968255908	DECKEL VORM.
GEHAEUSE GD-ZN SW GEPU	704253308	2	7	614	968256008	DECKEL VORM.
GEHAEUSE GD-ZN SW GEPU	704253308	2	7	615	968256108	DECKEL VORM.
GEHAEUSE GD-ZN SW GEPU	704253308	(4)	4	625	969245308	ELEKTRIK KLEMMKASTEN DB
GEHAEUSE GD-ZN SW GEPU	704256608	(6)	4	438	96032910	BATTERIEKASTEN VORM.
GEHAEUSE GD-ZN SW GEPU	704256608	2	2	449	96004224	DECKEL KPL.
GEHAEUSE GD-ZN SW GEPU	704256608	(2)	4	597	96034154	GERAEUSCHDAEMMUNG OBE
GEHAEUSE GD-ZN SW GEPU	704256608	(2)	4	597	96034154	GERAEUSCHDAEMMUNG OBE
GEHAEUSE GD-ZN SW GEPU	704256608	8	2	599	969118108	DECKEL KPL.
GEHAEUSE GD-ZN SW GEPU	704274708	8	2	601	96038209	DECKEL KPL.
GEHAEUSE GD-ZN SW GEPU	704274708	8	1	603	96038293	DECKEL KPL.
GEHAEUSE GD-ZN SW GEPU	704274708	3	6	645	969408008	DECKEL KPL.
GEHAEUSE PUR SPF	975850708	34	1	739	96028393	INNENVERKLEIDUNG EINBAU
GEHAEUSE SCHWK. RAL 7037	968610608	1	1	625	969245308	ELEKTRIK KLEMMKASTEN DB
GEHAEUSE SCHWK. SPF	968070808	1	1	48	967907608	SCHALTKASTEN VORM.
GEHAEUSEUNTERTEIL	12106396	5	1	560	12105268	KRAFTSTOFFFILTER
GELAENDER SCHWK. T ZN O	96024645	17	1	1043	919326208	DREHBUEHNENVERLAENGER
GELAENDER SCHWK. T ZN O	967070508	80	1	846	919304308	S-ANLENKSTUECK VORM.
GELAENDER SCHWK. T ZN O	967311308	81	1	846	919304308	S-ANLENKSTUECK VORM.
GELAENDER SCHWK. T ZN O	967980708	77	2	846	919304308	S-ANLENKSTUECK VORM.
GELAENDER SCHWK. T ZN O	967980808	78	2	846	919304308	S-ANLENKSTUECK VORM.
GELAENDER SCHWK. T ZN O	967980908	79	2	846	919304308	S-ANLENKSTUECK VORM.
GELAENDER SCHWK. T ZN O	969260908	1	2	482	969259908	LAUFSTEG DREHBUEHNE REC
GELAENDER SCHWK. T ZN O	969261008	2	1	482	969259908	LAUFSTEG DREHBUEHNE REC
GELAENDER SCHWK. T ZN O	969261108	3	1	482	969259908	LAUFSTEG DREHBUEHNE REC
GELAENDER T ZN O	967932508	2	4	126	917076708	LAUFSTEG RAUPENFAHRWER
GELAENDER T ZN O	967932508	19	1	1043	919326208	DREHBUEHNENVERLAENGER
GELAENDER T ZN O	967932608	3	4	126	917076708	LAUFSTEG RAUPENFAHRWER
GELAENDER T ZN O	967932708	4	4	126	917076708	LAUFSTEG RAUPENFAHRWER
GELAENDER T ZN O	967932708	18	2	1043	919326208	DREHBUEHNENVERLAENGER
GELAENDER T ZN O	968284908	44	2	20	918005408	RAUPENMITTELTEIL
GELAENDER T ZN O	968372908	45	2	20	918005408	RAUPENMITTELTEIL
GELENKBANDKONSOLENSC	10023266	14	3	432	919063308	LUFTFILTERANLAGE KPL.
GELENKBANDKONSOLENSC	10336873	28	2	568	919140308	OELBEHAELTER KPL.
GELENKBANDKONSOLENSCH	10337339	125	3	277	96032892	DIESELMOTOR VORM.
GELENKBANDKONSOLENSCH	10337339	12	3	320	96032897	KUEHLER VORM.
GELENKBANDKONSOLENSCH	774284708	58	1	191	96062971	MONTAGETEILE DREHBUEHN
GELENKBOLZENSCHELLE 33	12102925	33	2	426	919551008	SCHALLDAEMPFERANLAGE
GELENKBOLZENSPANNBAND	10335947	3	2	554	917473108	BRENNSTOFFBEHAELTER O
GELENKHAKENSCHLUESSEL	885182808	17	1	135	96005686	GRUNDWERKZEUG
GELENKKOPF DIN ISO 12240-4	10035717	11	2	729	96000684	FRONTSCHEIBE KPL.
GELENKLAGER 30	571505208	(9)	2	721	919075408	KRANFUEHRERKABINE ANBA
GELENKLAGER 40	746911608	15	1	722	10326323	HYDROZYLINDER
GELENKRAHMEN HAN 6B	260407602	503	1	636	968418008	KABELSTRANG
GELENKRAHMEN HAN 6B	260407702	(503)	1	640	91001563	EINBAUTEILE SCHALTSCHRAN
GELENKSTIFT	10475198	11	4	297	11212747	VERSTELLPUMPE
GELENKSTIFT	10475198	11	4	300	11212748	VERSTELLPUMPE
GENERATOR ANBAU	10146947	441	1	330	13455124	DIESELMOTOR
GERAETEHALTER 35 FEDER	10324834	25	1	474	968283208	LAUFSTEG DREHBUEHNE LI
GERAETEHALTER 35 FEDER	10324834	28	1	476	968309908	PODEST KPL.
GERAETESTECKDOSE 19-POL	691809208	507	1	990	96036211	DRAEHTE KLEMMKASTEN KPL

Bezeichnung	Artikel	Pos.	Menge	Seite	Baugruppe	Bezeichnung
GERAETESTECKDOSE 3-POL	605007908	511	19	620	96033472	KABELSTRANG
GERAETESTECKDOSE 3-POL	605007908	505	16	628	96033473	KABELSTRANG
GERAETESTECKDOSE 54-POL	692404508	60	1	26	11601184	SCHLEIFRINGUEBERTRAEGE
GERAETESTECKDOSE DIN 436	605210608	504	4	486	96033369	KABELSTRANG
GERAETESTECKDOSE DIN 436	605210608	506	14	628	96033473	KABELSTRANG
GERAETESTECKER DIN 43650	605006608	2	1	710	511444508	WEGEVENTIL
GERAEUSCHDAEMMUNG	919140408	159	1	13		LIEBHERR RAUPENKRAN LR
GERAEUSCHDAEMMUNG OBE	96034154	1	1	593	919140408	GERAEUSCHDAEMMUNG
GERAEUSCHDAEMMUNG UN	969443908	2	1	593	919140408	GERAEUSCHDAEMMUNG
GERAEUSCHDAEMPFER	502661608	152	1	757	96033157	DRUCKLUFTANLAGE
GESTAENGE 4.0X106 ST	977724408	22	1	752	968080908	SCHLIESSANLAGE
GESTAENGE 4.0X62 ST	976866208	5	1	752	968080908	SCHLIESSANLAGE
GESTAENGE 4.0X78 ST	976866508	8	1	752	968080908	SCHLIESSANLAGE
GESTAENGECLIP	704279708	(14)	3	752	968080908	SCHLIESSANLAGE
GESTAENGECLIP	704279708	9	2	752	968080908	SCHLIESSANLAGE
GESTAENGECLIP D 4,0MM T 3,	704280008	30	1	752	968080908	SCHLIESSANLAGE
GEWICHTSSCHILD 170X50 KLE	97094948	(4)	6	817	917517908	AUFNAHME GEGENGEWICHT
GEWICHTSSCHILD 2X100X228	97042994	3	2	132	917077008	ZENTRALBALLASTBEFESTIG
GEWICHTSSCHILD 2X200X100	97009588	3	2	58	917076208	BODENPLATTEN KPL.
GEWICHTSSCHILD 2X200X100	97035684	37	1	145	918011308	UNTERTEIL VORM.
GEWICHTSSCHILD 2X200X100	97111655	25	1	1043	919326208	DREHBUEHNENVERLAENGER
GEWICHTSSCHILD 2X290X120	97037631	29	4	817	917517908	AUFNAHME GEGENGEWICHT
GEWICHTSSCHILD 2X530X120	97032391	28	4	817	917517908	AUFNAHME GEGENGEWICHT
GEWICHTSSCHILD 400X80 KLE	97102748	(1)	2	1153	96022180	TRANSPORTRAHMEN KPL.
GEWINDEANSCHLUSSSTUTZE	932187701	13	1	205	90024729	FEDERDRUCKBREMSE
GEWINDEBOLZEN 16X28X52	97066834	11	2	727	969752608	SCHEIBEN EINBAU
GEWINDEBOLZEN 20X53X78	97096918	2	2	453	918810308	STEUERSTAND
GEWINDEBOLZEN 25.0X50 42C	974145908	6	2	817	917517908	AUFNAHME GEGENGEWICHT
GEWINDEBOLZEN 25.0X50 42C	974145908	33	2	1043	919326208	DREHBUEHNENVERLAENGER
GEWINDEBOLZEN 45.0X150 S3	97027747	34	4	65	917291608	RAUPENTRAEGER LI.
GEWINDEBOLZEN 45.0X150 S3	97027747	34	4	98	917291708	RAUPENTRAEGER RE.
GEWINDEBOLZEN 50.0X540 3	97027746	33	8	65	917291608	RAUPENTRAEGER LI.
GEWINDEBOLZEN 50.0X540 3	97027746	33	8	98	917291708	RAUPENTRAEGER RE.
GEWINDEBUCHSE	973632808	4	1	792	965669108	FUEHRUNG
GEWINDEBUCHSE 17.8X40 P	97067325	10	1	729	96000684	FRONTSCHEIBE KPL.
GEWINDEBUCHSE 270X230 G	97028821	2	2	130	917076808	MECH.ZUSATZABSTUETZUNG
GEWINDEFORMSCHRAUBE D	12102051	20	4	453	918810308	STEUERSTAND
GEWINDEGRIFF SCHWK. FE//	925561708	23	4	184	919082708	DREHBUEHNE KPL.
GEWINDEPLATTE 20X150X60	97023353	9	2	720	919075408	KRANFUEHRERKABINE ANBA
GEWINDEPLATTE 8.0 X0 S235J	953695308	(3)	2	463	917079908	DREHBUEHNENVERKLEIDUN
GEWINDEPLATTE 8.0 X0 S235J	953695308	(3)	2	463	917079908	DREHBUEHNENVERKLEIDUN
GEWINDEPLATTE 8.0 X0 S235J	953695308	(3)	2	463	917079908	DREHBUEHNENVERKLEIDUN
GEWINDEPLATTE 8.0 X0 S235J	953695308	(3)	2	463	917079908	DREHBUEHNENVERKLEIDUN
GEWINDEPLATTE 8.0 X0 S235J	953695308	6	8	463	917079908	DREHBUEHNENVERKLEIDUN
GEWINDEPLATTE 8X75X45 S	97042535	16	20	145	918011308	UNTERTEIL VORM.
GEWINDEPLATTE 8X75X45 S	97042535	61	4	598	96034154	GERAEUSCHDAEMMUNG OBE
GEWINDESTANGE M10X120 5.	954591508	4	1	1076	96036001	KLAPPE VORM.
GEWINDESTANGE M8X350 5.8	953097108	444	3	684	96052492	HYDRAULIK
GEWINDESTIFT	10488035	47	1	966	11161917	STEUERTEIL
GEWINDESTIFT DIN 913 M10X	404402508	23	1	548	11211234	ZUGZYLINDER
GEWINDESTIFT DIN 913 M10X6	7623427	20	2	297	11212747	VERSTELLPUMPE
GEWINDESTIFT DIN 913 M10X6	7623427	20	2	300	11212748	VERSTELLPUMPE
GEWINDESTIFT DIN 913 M6X25	404400508	30	2	750	918064308	SCHIEBETUER EINBAU
GEWINDESTIFT DIN 914 M8X10	12100620	41	1	856	12101591	RUECKFALLSTUETZE
GEWINDESTIFT ISO 4026 M10X	12240952	22	2	548	11211234	ZUGZYLINDER
GEWINDESTIFT ISO 4026 M10X	12240952	39	1	856	12101591	RUECKFALLSTUETZE
GEWINDESTIFT ISO 4026 M10X	10179470	4	1	457	962282208	ARMLEHNE LINKS
GEWINDESTIFT ISO 4026 M10X	10179470	4	1	459	962282308	ARMLEHNE RECHTS
GEWINDESTIFT ISO 4026 M6X	12100613	3	1	456	96032222	NACHARBEIT ARMLEHNE LI.
GEWINDESTIFT ISO 4026 M6X	12100613	3	1	458	96032223	NACHARBEIT ARMLEHNE RE.

Bezeichnung	Artikel	Pos.	Menge	Seite	Baugruppe	Bezeichnung
GEWINDESTIFT ISO 4026 M6X	12106077	9	1	707	571130108	DRUCKBEGRENZUNGSVENTI
GITTERROST 452X100X25/2 S2	725814808	81	2	471	918999008	LAUFSTEG DREHBUEHNE
GITTERROST 835X314X25/2 AL	10429935	6	6	321	12100191	KUEHLERANLAGE
GITTERROST 847X207X30/7	97098673	85	2	1100	919220008	F-KOPFSTUECK
GITTERROST DIN 24537-3 100	97065734	4	6	937	96037300	GITTERROST VORM.
GITTERROST DIN 24537-3 100	97065734	21	2	1053	919219508	F-ANSCHLUSSKOPF
GITTERROST DIN 24537-3 104	97121996	6	1	937	96037300	GITTERROST VORM.
GITTERROST DIN 24537-3 104	97122006	7	1	937	96037300	GITTERROST VORM.
GITTERROST DIN 24537-3 148	97066110	28	1	1075	919219708	F-ANLENKSTUECK
GITTERROST DIN 24537-3 216	97066111	2	3	1058	96038847	GITTERROST VORM.
GITTERROST DIN 24537-3 220	97073078	10	1	1125	919220208	F-ZWISCHENSTUECK
GITTERROST DIN 24537-3 220	97123898	33	1	1075	919219708	F-ANLENKSTUECK
GITTERROST DIN 24537-3 288	97121983	3	4	937	96037300	GITTERROST VORM.
GITTERROST DIN 24537-3 687	97121995	5	2	937	96037300	GITTERROST VORM.
GITTERROST DIN 24537-3 76	97123912	3	1	1058	96038847	GITTERROST VORM.
GITTERROST DIN 24537-3 76	97123913	4	1	1058	96038847	GITTERROST VORM.
GITTERROST T1350X770X30/2	97029828	40	2	982	919301808	L-KOPFSTUECK
GITTERROST VORM.	96037300	3	1	936	919219208	S-ZWISCHENSTUECK
GITTERROST VORM.	96038847	4	1	1053	919219508	F-ANSCHLUSSKOPF
GITTERROST-P LINKS S235JR	97030161	6	2	126	917076708	LAUFSTEG RAUPENFAHRWER
GITTERROST-P RECHTS S235	97030158	5	2	126	917076708	LAUFSTEG RAUPENFAHRWER
GITTERROST-P S235JR T ZN	97030162	7	4	126	917076708	LAUFSTEG RAUPENFAHRWER
GITTERROST-P T1000X1100X3	97009794	59	4	908	917078708	S-ZWISCHENSTUECK
GITTERROST-P T1000X1100X3	97009794	60	4	915	917078808	S-ZWISCHENSTUECK
GITTERROST-P T1000X1100X3	97009794	60	4	928	917079208	S-ZWISCHENSTUECK
GITTERROST-P T1000X1100X3	97009794	60	4	933	917571208	S-ZWISCHENSTUECK
GITTERROST-P T1000X1490X3	97012280	64	3	915	917078808	S-ZWISCHENSTUECK
GITTERROST-P T1000X1730X	979318708	22	2	945	917191008	SL-REDUZIERSTUECK
GITTERROST-P T1000X1860X3	975136308	28	2	896	917190908	S-ZWISCHENSTUECK
GITTERROST-P T1000X1860X3	975136308	28	2	904	917333908	S-ZWISCHENSTUECK
GITTERROST-P T1000X1860X3	975136308	63	2	915	917078808	S-ZWISCHENSTUECK
GITTERROST-P T1000X1930X3	97030223	27	1	896	917190908	S-ZWISCHENSTUECK
GITTERROST-P T1000X1930X3	97030223	27	1	904	917333908	S-ZWISCHENSTUECK
GITTERROST-P T1000X1930X3	97030223	27	6	908	917078708	S-ZWISCHENSTUECK
GITTERROST-P T1000X1930X3	97030223	27	6	928	917079208	S-ZWISCHENSTUECK
GITTERROST-P T1000X1930X3	97030223	27	6	933	917571208	S-ZWISCHENSTUECK
GITTERROST-P T1000X2180X	97001584	27	3	915	917078808	S-ZWISCHENSTUECK
GITTERROST-P T1000X2180X	97001584	23	1	945	917191008	SL-REDUZIERSTUECK
GITTERROST-P T1000X500X30/	725800608	24	2	945	917191008	SL-REDUZIERSTUECK
GITTERROST-P T1000X575X30/	97028900	23	2	896	917190908	S-ZWISCHENSTUECK
GITTERROST-P T1000X575X30/	97028900	23	2	904	917333908	S-ZWISCHENSTUECK
GITTERROST-P T1000X575X30/	97028900	23	2	908	917078708	S-ZWISCHENSTUECK
GITTERROST-P T1000X575X30/	97028900	23	1	915	917078808	S-ZWISCHENSTUECK
GITTERROST-P T1000X575X30/	97028900	23	2	928	917079208	S-ZWISCHENSTUECK
GITTERROST-P T1000X575X30/	97028900	23	2	933	917571208	S-ZWISCHENSTUECK
GITTERROST-P T1000X575X30/	97028903	24	2	896	917190908	S-ZWISCHENSTUECK
GITTERROST-P T1000X575X30/	97028903	24	2	904	917333908	S-ZWISCHENSTUECK
GITTERROST-P T1000X575X30/	97028903	24	2	908	917078708	S-ZWISCHENSTUECK
GITTERROST-P T1000X575X30/	97028903	24	1	915	917078808	S-ZWISCHENSTUECK
GITTERROST-P T1000X575X30/	97028903	24	2	928	917079208	S-ZWISCHENSTUECK
GITTERROST-P T1000X575X30/	97028903	24	2	933	917571208	S-ZWISCHENSTUECK
GITTERROST-P T1045X993X25/	97037619	19	2	611	969443908	GERAEUSCHDAEMMUNG UN
GITTERROST-P T1100X330X30/	97039690	147	1	847	919304308	S-ANLENKSTUECK VORM.
GITTERROST-P T1170X436X30/	979523108	3	1	476	968309908	PODEST KPL.
GITTERROST-P T1200X1000X3	725855708	146	1	847	919304308	S-ANLENKSTUECK VORM.
GITTERROST-P T1210X340X30/	97004677	27	1	470	918999008	LAUFSTEG DREHBUEHNE
GITTERROST-P T1220X900X30/	725858708	51	2	845	919304308	S-ANLENKSTUECK VORM.
GITTERROST-P T1375X483X30/	725801008	45	2	520	919627908	SA-BOCK VORM.
GITTERROST-P T1485X560X30/	725870108	48	2	845	919304308	S-ANLENKSTUECK VORM.
GITTERROST-P T1540X483X30/	725865108	49	1	845	919304308	S-ANLENKSTUECK VORM.

Bezeichnung	Artikel	Pos.	Menge	Seite	Baugruppe	Bezeichnung
GITTERROST-P T1560X350X30/	725864908	13	1	470	918999008	LAUFSTEG DREHBUEHNE
GITTERROST-P T1620X483X30/	97008527	17	1	470	918999008	LAUFSTEG DREHBUEHNE
GITTERROST-P T1625X300X30/	725860508	9	1	470	918999008	LAUFSTEG DREHBUEHNE
GITTERROST-P T1680X600X30/	97031397	40	1	845	919304308	S-ANLENKSTUECK VORM.
GITTERROST-P T1680X630X30/	97031398	41	1	845	919304308	S-ANLENKSTUECK VORM.
GITTERROST-P T1780X800X30/	97056563	180	1	847	919304308	S-ANLENKSTUECK VORM.
GITTERROST-P T1800X650X30/	97031400	43	1	845	919304308	S-ANLENKSTUECK VORM.
GITTERROST-P T1800X650X30/	97036099	91	1	846	919304308	S-ANLENKSTUECK VORM.
GITTERROST-P T2000X1000X3	10036840	53	1	845	919304308	S-ANLENKSTUECK VORM.
GITTERROST-P T2000X1000X3	97035894	111	1	846	919304308	S-ANLENKSTUECK VORM.
GITTERROST-P T2000X876X30/	725860608	52	4	845	919304308	S-ANLENKSTUECK VORM.
GITTERROST-P T2070X1000X3	97028386	44	1	845	919304308	S-ANLENKSTUECK VORM.
GITTERROST-P T2070X800X30/	97031392	35	1	845	919304308	S-ANLENKSTUECK VORM.
GITTERROST-P T2070X860X30/	97031393	36	1	845	919304308	S-ANLENKSTUECK VORM.
GITTERROST-P T2240X810X30/	97031395	38	1	845	919304308	S-ANLENKSTUECK VORM.
GITTERROST-P T2240X810X30/	97031399	42	1	845	919304308	S-ANLENKSTUECK VORM.
GITTERROST-P T2300X750X30/	97031588	44	1	520	919627908	SA-BOCK VORM.
GITTERROST-P T2350X350X30/	97038380	26	2	470	918999008	LAUFSTEG DREHBUEHNE
GITTERROST-P T2440X730X30/	97031396	39	1	845	919304308	S-ANLENKSTUECK VORM.
GITTERROST-P T285X520X30/	97117742	53	1	598	96034154	GERAEUSCHDAEMMUNG OBE
GITTERROST-P T2940X920X30/	97031394	37	1	845	919304308	S-ANLENKSTUECK VORM.
GITTERROST-P T310X200X25/	97034238	15	1	201	917438108	WINDE 1 VORM.
GITTERROST-P T310X200X25/	97034238	15	1	221	917454008	WINDE 2 VORM.
GITTERROST-P T310X200X25/	97034238	24	1	470	918999008	LAUFSTEG DREHBUEHNE
GITTERROST-P T350X240X30/	979396408	10	2	470	918999008	LAUFSTEG DREHBUEHNE
GITTERROST-P T355X400X30/2	97068701	103	1	471	918999008	LAUFSTEG DREHBUEHNE
GITTERROST-P T400X200X25/	725856108	14	2	201	917438108	WINDE 1 VORM.
GITTERROST-P T400X200X25/	725856108	14	2	221	917454008	WINDE 2 VORM.
GITTERROST-P T400X200X25/	725856108	15	2	470	918999008	LAUFSTEG DREHBUEHNE
GITTERROST-P T483X240X30/	10035308	46	1	845	919304308	S-ANLENKSTUECK VORM.
GITTERROST-P T483X300X30/	725806408	21	6	470	918999008	LAUFSTEG DREHBUEHNE
GITTERROST-P T483X300X30/	725806408	3	1	478	96020149	TRITT
GITTERROST-P T483X300X30/	725806408	3	3	483	969540008	TREPPE KPL.
GITTERROST-P T500X350X30/	725801308	1	1	479	968287208	KLAPPTRITT VORM.
GITTERROST-P T500X350X30/	725801308	50	1	845	919304308	S-ANLENKSTUECK VORM.
GITTERROST-P T583X450X30/	10035309	97	2	66	917291608	RAUPENTRAEGER LI.
GITTERROST-P T583X450X30/	10035309	97	2	99	917291708	RAUPENTRAEGER RE.
GITTERROST-P T621X1075X30/	97032506	4	2	145	918011308	UNTERTEIL VORM.
GITTERROST-P T621X354X30/	97032537	6	2	145	918011308	UNTERTEIL VORM.
GITTERROST-P T621X354X30/	97032551	7	2	145	918011308	UNTERTEIL VORM.
GITTERROST-P T640X300X30/	725857508	67	1	915	917078808	S-ZWISCHENSTUECK
GITTERROST-P T640X300X30/	725857508	27	4	945	917191008	SL-REDUZIERSTUECK
GITTERROST-P T650X520X30/	97117741	52	1	598	96034154	GERAEUSCHDAEMMUNG OBE
GITTERROST-P T660X655X30/	725868408	2	1	476	968309908	PODEST KPL.
GITTERROST-P T720X360X30/	10035262	47	2	845	919304308	S-ANLENKSTUECK VORM.
GITTERROST-P T730X830X30/	97061863	5	1	145	918011308	UNTERTEIL VORM.
GITTERROST-P T895X500X30/	97035374	7	1	230	917451208	WINDE 4 VORM.
GITTERROST-P T895X500X30/	97035454	13	1	230	917451208	WINDE 4 VORM.
GITTERROST-P T900X483X30/	725802408	25	2	945	917191008	SL-REDUZIERSTUECK
GITTERROST-P T900X867X30/	725838308	45	1	845	919304308	S-ANLENKSTUECK VORM.
GITTERROST-P T930X505X30/	97061865	41	1	145	918011308	UNTERTEIL VORM.
GITTERROST-P T950X520X30/	97117740	51	1	598	96034154	GERAEUSCHDAEMMUNG OBE
GITTERROST-P T950X600X30/	97117739	50	2	597	96034154	GERAEUSCHDAEMMUNG OBE
GITTERROST-P T965X660X30/	97038368	4	1	476	968309908	PODEST KPL.
GITTERROST-P T980X300X30/	97041918	12	1	1043	919326208	DREHBUEHNENVERLAENGER
GITTERROST-SP T3000X483X3	725808808	54	1	845	919304308	S-ANLENKSTUECK VORM.
GLEICHSTROMGETRIEBEMO	10355140	11	1	87	11621396	ELEKTROPUMPE
GLEICHSTROMGETRIEBEMO	10355140	2	1	160	10871517	ELEKTROPUMPE
GLEICHSTROMGETRIEBEMO	10355140	2	1	580	10425291	ELEKTROPUMPE
GLEITKLOTZ KPL.	10455144	15	1	455	10877138	FAHRERSITZ

Bezeichnung	Artikel	Pos.	Menge	Seite	Baugruppe	Bezeichnung
GLEITLAGER 30X34X20 IGLIDU	10488513	59	3	720	919075408	KRANFUEHRERKABINE ANBA
GLEITLEISTE PA6G	97035722	6	1	436	918981908	BATTERIELAGERUNG
GLEITPLATTE 10X100X80 PA6	97040393	7	2	760	919075608	PODEST KRANKABINE
GLEITPLATTE 15X60X1124 PA6	97050951	61	2	1100	919220008	F-KOPFSTUECK
GLUEHLAMPE 1,2W 30V	607008708	17	14	497	96053633	ARMATURENBRETT VORM.RE
GLUEHLAMPE 1,2W 48V	607011708	23	3	497	96053633	ARMATURENBRETT VORM.RE
GLUEHSTIFT	11826649	40	1	506	10876576	WASSERHEIZGERAET
GLUEHSTIFT	11826649	(10)	1	506	10876576	WASSERHEIZGERAET
GRIFF	12103434	(2)	1	455	10877138	FAHRERSITZ
GRIFF 10.0X750 S235JRG2 FE//	978389708	70	1	66	917291608	RAUPENTRAEGER LI.
GRIFF 10.0X750 S235JRG2 FE//	978389708	70	1	99	917291708	RAUPENTRAEGER RE.
GRIFF PA6-30%GF SPF	966435308	68	1	146	918011308	UNTERTEIL VORM.
GRIFF PA6-30%GF SPF	966435308	56	2	184	919082708	DREHBUEHNE KPL.
GRIFF PA6-30%GF SPF	966435308	38	1	896	917190908	S-ZWISCHENSTUECK
GRIFF PA6-30%GF SPF	966435308	38	1	904	917333908	S-ZWISCHENSTUECK
GRIFF PA6-30%GF SPF	966435308	54	1	908	917078708	S-ZWISCHENSTUECK
GRIFF PA6-30%GF SPF	966435308	54	1	928	917079208	S-ZWISCHENSTUECK
GRIFF PA6-30%GF SPF	966435308	54	1	933	917571208	S-ZWISCHENSTUECK
GRIFF PA6-30%GF SPF	966435308	38	1	945	917191008	SL-REDUZIERSTUECK
GRIFF PA6-30%GF SPF	966435308	18	1	1053	919219508	F-ANSCHLUSSKOPF
GRIFF PA6-30%GF SPF	966435308	83	2	1100	919220008	F-KOPFSTUECK
GRIFF SCHWK.	962729508	72	2	846	919304308	S-ANLENKSTUECK VORM.
GRIFF SCHWK. FE//ZNNI8//CN/	921079508	21	9	520	919627908	SA-BOCK VORM.
GRIFF SCHWK. FE//ZNNI8//CN/	921079508	8	2	547	917080608	MONTAGEEINRICHTUNG RA
GRIFF SCHWK. FE//ZNNI8//CN/	921079508	4	2	809	918369608	TRANSPORTABLAGE
GRIFF SCHWK. FE//ZNNI8//CN/	921079508	132	8	847	919304308	S-ANLENKSTUECK VORM.
GRIFF SCHWK. FE//ZNNI8//CN/	921079508	26	1	1075	919219708	F-ANLENKSTUECK
GRIFF SCHWK. T ZN O	968287108	8	1	470	918999008	LAUFSTEG DREHBUEHNE
GRIFF SCHWK. T ZN O	968448208	97	2	521	919627908	SA-BOCK VORM.
GRIFFKAPPE	571824708	1	1	495	10343693	MEISTERSCHALTER
GRIFFSTANGE	12104657	50	1	1011	12102587	RAUPENSCHLEPPER
GRIFFSTANGE 2572 ELOXIER	10871515	17	1	482	969259908	LAUFSTEG DREHBUEHNE REC
GRUNDHALTER SCHWK.	968266508	1	1	1035	968838608	GRUNDHALTER VORM.
GRUNDHALTER VORM.	968838608	1	1	1034	968838508	MECHANIK MESS-U.WARNEI
GRUNDPLATTE	11214405	1	1	828	10475436	GURTTRAGESYSTEM
GRUNDWERKZEUG	96005686	1	1	134	917077108	WERKZEUG
GSM-MODUL MC-MRLQ	10873838	57	1	640	91001563	EINBAUTEILE SCHALTSCHRAN
GUMMIMUFFE	10132330	14	2	337	10141843	KURBELGEHAEUSEENTLUEF
GUMMIMUFFE	9880511	15	4	337	10141843	KURBELGEHAEUSEENTLUEF
GUMMIMUFFE 06-12X45 Silicon	10126119	22	1	376	10143726	LECKOELLEITUNG ANBAU
GUMMIMUFFE 06-12X45 Silicon	10126119	11	2	402	10143790	LADEDRUCKREGELUNG
GUMMIMUFFE 12X18X50	10132412	3	1	339	10137051	OELRUECKLAUFLEITUNG AN
GUMMIMUFFE 25X35/33X56 L.	9271340	17	2	337	10141843	KURBELGEHAEUSEENTLUEF
GUMMIMUFFE Silicone	10123540	16	1	400	10141720	ATL-ANBAU
GUMMIMUFFE Silicone	10123540	16	1	401	10141721	ATL-ANBAU
GUMMIMUFFE Silicone	10128228	10	3	402	10143790	LADEDRUCKREGELUNG
GUMMIMUFFE Silicone	10139107	5	3	379	10141830	LADELUFTLEITUNG ANBAU
GUMMIPANZERSCHLAUCH 30	790042908	50	1	135	96005686	GRUNDWERKZEUG
GUMMIPUFFER	10296431	18	4	512	10451181	VERFLUESSIGEREINHEIT
GUMMIPUFFER 1X25X10XM6	10664238	39	2	589	918009808	HEIZKLIMAGERAET EINBAU
GUMMIPUFFER 32X32XM6 EL	10472890	28	2	750	918064308	SCHIEBETUER EINBAU
GUMMIPUFFER 8,3/26X7,2 30	10116274	2	8	412	10141788	STEUERGERAET ANBAU
GUMMIRING X16	10123876	103	2	415	12416117	KABELBAUM ANBAU
GUMMIRING X16	10123876	11	1	618	96033468	ELEKTRIK AGGREGAT
GUMMIRING X19	10123877	12	1	618	96033468	ELEKTRIK AGGREGAT
GURTTRAGESYSTEM	10475436	2	1	826	917751408	ELEKTRIK FUNKFERNSTEUER
HAFTREINIGER 250ML	811205108	37	1	750	918064308	SCHIEBETUER EINBAU
HAKENSTANGE T ZN O	963611208	7	1	134	917077108	WERKZEUG
HAKENVERSCHLUSS HAKEN	704262408	26	2	982	919301808	L-KOPFSTUECK
HAKENVERSCHLUSS HAKEN	704262408	39	1	1075	919219708	F-ANLENKSTUECK

Bezeichnung	Artikel	Pos.	Menge	Seite	Baugruppe	Bezeichnung
HALBRUNDKOPFSCHRAUBE	10174481	7	4	612	968255808	DECKEL VORM.
HALBRUNDKOPFSCHRAUBE	10174481	8	4	613	968255908	DECKEL VORM.
HALBRUNDKOPFSCHRAUBE	10174481	7	4	614	968256008	DECKEL VORM.
HALBRUNDKOPFSCHRAUBE	10174481	7	4	615	968256108	DECKEL VORM.
HALBRUNDKOPFSCHRAUBE	10028237	4	1	1035	968838608	GRUNDHALTER VORM.
HALBRUNDKOPFSCHRAUBE	10813359	20	16	742	969752708	LUFTFUEHRUNG
HALBRUNDKOPFSCHRAUBE	10875468	5	12	493	96053632	ELEKTRIK ANBAUTEILE KABIN
HALBRUNDKOPFSCHRAUBE	10875468	3	4	499	964931408	STECKDOSEN VORM.
HALBRUNDKOPFSCHRAUBE	10875468	20	5	589	918009808	HEIZKLIMAGERAET EINBAU
HALBRUNDKOPFSCHRAUBE	10875468	14	4	724	919075508	KRANFUEHRERKABINE VORM.
HALBRUNDKOPFSCHRAUBE	10875468	30	4	735	919075308	KRANFUEHRERKABINE VORM.
HALBRUNDKOPFSCHRAUBE	10875468	51	111	739	96028393	INNENVERKLEIDUNG EINBAU
HALBRUNDKOPFSCHRAUBE	10875468	18	6	744	96000697	WISCHANLAGE EINBAU
HALBRUNDKOPFSCHRAUBE	10875468	7	2	746	964720408	PEDALTRAEGER EINBAU
HALBRUNDKOPFSCHRAUBE	10875468	29	2	750	918064308	SCHIEBETUER EINBAU
HALBRUNDKOPFSCHRAUBE	10875468	7	8	795	96029469	AUSRUESTUNG KAMERA KAB
HALBRUNDKOPFSCHRAUBE	10412851	308	4	426	919551008	SCHALLDAEMPFERANLAGE
HALBRUNDKOPFSCHRAUBE	10412851	31	6	720	919075408	KRANFUEHRERKABINE ANBA
HALBRUNDKOPFSCHRAUBE	10412851	7	1	1035	968838608	GRUNDHALTER VORM.
HALBRUNDKOPFSCHRAUBE	10412852	307	8	426	919551008	SCHALLDAEMPFERANLAGE
HALBRUNDKOPFSCHRAUBE	10412852	29	4	442	919063408	HARNSTOFFANLAGE
HALBRUNDKOPFSCHRAUBE	10412852	12	2	729	96000684	FRONTSCHEIBE KPL.
HALBRUNDKOPFSCHRAUBE	10412852	15	10	754	964588308	FUEHRUNG VORM.
HALBRUNDKOPFSCHRAUBE	10412852	18	19	789	967956208	KAMERAANBAU DREHBUEHN
HALBRUNDKOPFSCHRAUBE	10412852	21	6	791	968646208	KAMERAHALTER VORM.
HALBRUNDKOPFSCHRAUBE	10412852	5	4	793	96005701	KAMERAHALTER VORM.
HALBRUNDKOPFSCHRAUBE	10412853	12	1	752	968080908	SCHLIESSANLAGE
HALBRUNDKOPFSCHRAUBE	10875485	24	5	201	917438108	WINDE 1 VORM.
HALBRUNDKOPFSCHRAUBE	10875485	24	5	221	917454008	WINDE 2 VORM.
HALBRUNDKOPFSCHRAUBE	10875485	22	8	432	919063308	LUFTFILTERANLAGE KPL.
HALBRUNDKOPFSCHRAUBE	10875485	60	2	471	918999008	LAUFSTEG DREHBUEHNE
HALBRUNDKOPFSCHRAUBE	10875485	34	15	474	968283208	LAUFSTEG DREHBUEHNE LI
HALBRUNDKOPFSCHRAUBE	10875485	19	2	502	919733908	ZUSATZHEIZUNG OW
HALBRUNDKOPFSCHRAUBE	10875485	11	1	504	96019655	ZUSATZHEIZUNG VORM.
HALBRUNDKOPFSCHRAUBE	10875485	3	7	589	918009808	HEIZKLIMAGERAET EINBAU
HALBRUNDKOPFSCHRAUBE	10875485	21	8	744	96000697	WISCHANLAGE EINBAU
HALBRUNDKOPFSCHRAUBE	10875485	34	2	750	918064308	SCHIEBETUER EINBAU
HALBRUNDKOPFSCHRAUBE	10875485	11	3	773	91000228	VORB.ANTRIEBSAGG.KLIMAA
HALBRUNDKOPFSCHRAUBE	10875485	11	4	796	919408908	VERBOLZUNG DB-SCHWEBE
HALBRUNDKOPFSCHRAUBE	10875485	36	8	952	917473608	WINDE 6 VORM.
HALBRUNDKOPFSCHRAUBE	10875485	22	4	982	919301808	L-KOPFSTUECK
HALBRUNDKOPFSCHRAUBE	10875485	36	6	1043	919326208	DREHBUEHNENVERLAENGER
HALBRUNDKOPFSCHRAUBE	10875471	105	3	598	96034154	GERAEUSCHDAEMMUNG OBE
HALBRUNDKOPFSCHRAUBE	10875471	10	48	611	969443908	GERAEUSCHDAEMMUNG UN
HALBRUNDKOPFSCHRAUBE	10875471	3	6	1009	919533508	RAUPENSCHLEPPER
HALBRUNDKOPFSCHRAUBE	10875471	40	1	1017	96022733	SCHOTTPLATTE VORM.
HALBRUNDKOPFSCHRAUBE	10875471	3	2	1019	96054388	ADAPTER VORM.
HALBRUNDKOPFSCHRAUBE	10875471	91	1	1100	919220008	F-KOPFSTUECK
HALBRUNDKOPFSCHRAUBE	10875486	20	8	20	918005408	RAUPENMITTELTEIL
HALBRUNDKOPFSCHRAUBE	10875486	119	2	192	96062971	MONTAGETEILE DREHBUEHN
HALBRUNDKOPFSCHRAUBE	10875486	25	7	502	919733908	ZUSATZHEIZUNG OW
HALBRUNDKOPFSCHRAUBE	10875486	10	1	504	96019655	ZUSATZHEIZUNG VORM.
HALBRUNDKOPFSCHRAUBE	10875486	32	2	735	919075308	KRANFUEHRERKABINE VORM.
HALBRUNDKOPFSCHRAUBE	10875486	61	4	739	96028393	INNENVERKLEIDUNG EINBAU
HALBRUNDKOPFSCHRAUBE	10875017	35	2	735	919075308	KRANFUEHRERKABINE VORM.
HALBRUNDKOPFSCHRAUBE	10278600	44	4	493	96053632	ELEKTRIK ANBAUTEILE KABIN
HALBRUNDKOPFSCHRAUBE	10876825	19	8	936	919219208	S-ZWISCHENSTUECK
HALBRUNDKOPFSCHRAUBE	10876825	8	63	937	96037300	GITTERROST VORM.
HALBRUNDKOPFSCHRAUBE	10876825	9	26	1058	96038847	GITTERROST VORM.
HALBRUNDKOPFSCHRAUBE	10876825	86	8	1100	919220008	F-KOPFSTUECK

Bezeichnung	Artikel	Pos.	Menge	Seite	Baugruppe	Bezeichnung
HALBRUNDKOPFSCHRAUBE	10875482	46	12	493	96053632	ELEKTRIK ANBAUTEILE KABIN
HALBRUNDKOPFSCHRAUBE	11835043	43	2	453	918810308	STEUERSTAND
HALBRUNDKOPFSCHRAUBE	11835043	60	6	739	96028393	INNENVERKLEIDUNG EINBAU
HALBRUNDKOPFSCHRAUBE	10875483	73	2	654	96033320	AUFBAUTEILE MONTAGETAFE
HALBRUNDKOPFSCHRAUBE	10875483	15	3	724	919075508	KRANFUEHRERKABINE VORM.
HALBRUNDKOPFSCHRAUBE	10875483	56	8	739	96028393	INNENVERKLEIDUNG EINBAU
HALBRUNDKOPFSCHRAUBE	10875483	3	10	747	969520208	MONITORKONSOLE
HALBRUNDKOPFSCHRAUBE	10875483	36	2	750	918064308	SCHIEBETUER EINBAU
HALBRUNDKOPFSCHRAUBE	10875483	8	4	795	96029469	AUSRUESTUNG KAMERA KAB
HALBRUNDKOPFSCHRAUBE	10875474	28	6	453	918810308	STEUERSTAND
HALBRUNDKOPFSCHRAUBE	10875474	3	6	497	96053633	ARMATURENBRETT VORM.RE
HALBRUNDKOPFSCHRAUBE	10875474	36	2	735	919075308	KRANFUEHRERKABINE VORM.
HALBRUNDKOPFSCHRAUBE	10875474	52	34	739	96028393	INNENVERKLEIDUNG EINBAU
HALBRUNDKOPFSCHRAUBE	10875474	16	27	750	918064308	SCHIEBETUER EINBAU
HALBRUNDKOPFSCHRAUBE I	11697855	25	2	727	969752608	SCHEIBEN EINBAU
HALBRUNDKOPFSCHRAUBE	10875488	304	3	426	919551008	SCHALLDAEMPFERANLAGE
HALBRUNDKOPFSCHRAUBE	10874884	72	4	740	96028393	INNENVERKLEIDUNG EINBAU
HALBRUNDKOPFSCHRAUBE	10429632	16	4	727	969752608	SCHEIBEN EINBAU
HALBRUNDKOPFSCHRAUBE	10410198	17	2	729	96000684	FRONTSCHEIBE KPL.
HALBRUNDKOPFSCHRAUBE	12102696	18	26	20	918005408	RAUPENMITTELTEIL
HALBRUNDKOPFSCHRAUBE	12102696	69	47	66	917291608	RAUPENTRAEGER LI.
HALBRUNDKOPFSCHRAUBE	12102696	69	47	99	917291708	RAUPENTRAEGER RE.
HALBRUNDKOPFSCHRAUBE	12102696	24	4	116	918589408	HYDRAULISCHE ABSTUETZUN
HALBRUNDKOPFSCHRAUBE	12102696	23	4	130	917076808	MECH.ZUSATZABSTUETZUNG
HALBRUNDKOPFSCHRAUBE	12102696	4	4	132	917077008	ZENTRALBALLASTBEFESTIG
HALBRUNDKOPFSCHRAUBE	12102696	40	2	145	918011308	UNTERTEIL VORM.
HALBRUNDKOPFSCHRAUBE	12102696	6	2	147	968284308	MONTAGETEILE UNTERTEIL
HALBRUNDKOPFSCHRAUBE	12102696	33	10	191	96062971	MONTAGETEILE DREHBUEHN
HALBRUNDKOPFSCHRAUBE	12102696	17	23	201	917438108	WINDE 1 VORM.
HALBRUNDKOPFSCHRAUBE	12102696	17	23	221	917454008	WINDE 2 VORM.
HALBRUNDKOPFSCHRAUBE	12102696	34	29	230	917451208	WINDE 4 VORM.
HALBRUNDKOPFSCHRAUBE	12102696	313	3	278	96032892	DIESELMOTOR VORM.
HALBRUNDKOPFSCHRAUBE	12102696	50	2	494	96053632	ELEKTRIK ANBAUTEILE KABIN
HALBRUNDKOPFSCHRAUBE	12102696	79	39	521	919627908	SA-BOCK VORM.
HALBRUNDKOPFSCHRAUBE	12102696	20	4	539	917691308	ZENTRALSCHMIERUNG
HALBRUNDKOPFSCHRAUBE	12102696	25	4	547	917080608	MONTAGEEINRICHTUNG RA
HALBRUNDKOPFSCHRAUBE	12102696	314	8	551	967788008	ZUSATZHYDR.MONTAGEEINR
HALBRUNDKOPFSCHRAUBE	12102696	10	4	569	967968208	OELBEHAELTER VORM.
HALBRUNDKOPFSCHRAUBE	12102696	20	13	720	919075408	KRANFUEHRERKABINE ANBA
HALBRUNDKOPFSCHRAUBE	12102696	23	2	727	969752608	SCHEIBEN EINBAU
HALBRUNDKOPFSCHRAUBE	12102696	20	13	773	91000228	VORB.ANTRIEBSAGG.KLIMAA
HALBRUNDKOPFSCHRAUBE	12102696	7	2	809	918369608	TRANSPORTABLAGE
HALBRUNDKOPFSCHRAUBE	12102696	14	2	811	917863208	TRANSPORTABLAGE
HALBRUNDKOPFSCHRAUBE	12102696	30	16	817	917517908	AUFNAHME GEGENGEWICHT
HALBRUNDKOPFSCHRAUBE	12102696	126	60	847	919304308	S-ANLENKSTUECK VORM.
HALBRUNDKOPFSCHRAUBE	12102696	24	2	887	919633708	ROLLENSATZ
HALBRUNDKOPFSCHRAUBE	12102696	5	2	889	918188208	ABLAGE
HALBRUNDKOPFSCHRAUBE	12102696	19	4	892	919633808	ROLLENSATZ
HALBRUNDKOPFSCHRAUBE	12102696	37	25	952	917473608	WINDE 6 VORM.
HALBRUNDKOPFSCHRAUBE	12102696	(6)	4	982	919301808	L-KOPFSTUECK
HALBRUNDKOPFSCHRAUBE	12102696	54	60	982	919301808	L-KOPFSTUECK
HALBRUNDKOPFSCHRAUBE	12102696	36	9	998	917228608	MASTNASE
HALBRUNDKOPFSCHRAUBE	12102696	26	2	1043	919326208	DREHBUEHNENVERLAENGER
HALBRUNDKOPFSCHRAUBE	12102696	11	2	1048	968455908	FUSS KPL.
HALBRUNDKOPFSCHRAUBE	12102696	36	3	1053	919219508	F-ANSCHLUSSKOPF
HALBRUNDKOPFSCHRAUBE	12102696	10	6	1067	919219608	F-MONTAGEEINHEIT
HALBRUNDKOPFSCHRAUBE	12102696	44	21	1075	919219708	F-ANLENKSTUECK
HALBRUNDKOPFSCHRAUBE	12102696	73	42	1100	919220008	F-KOPFSTUECK
HALBRUNDKOPFSCHRAUBE	12102696	34	8	1130	919222808	FA-BOCK
HALBRUNDKOPFSCHRAUBE	10353737	13	2	729	96000684	FRONTSCHEIBE KPL.

Bezeichnung	Artikel	Pos.	Menge	Seite	Baugruppe	Bezeichnung
HALBRUNDKOPFSCHRAUBE I	10429635	24	1	735	919075308	KRANFUEHRERKABINE VORM.
HALBRUNDKOPFSCHRAUBE	408650508	48	2	1075	919219708	F-ANLENKSTUECK
HALBRUNDKOPFSCHRAUBE	408650608	329	2	278	96032892	DIESELMOTOR VORM.
HALBRUNDKOPFSCHRAUBE	408650608	2	2	1037	967937608	HINDERNISFEUER VORM.
HALBRUNDKOPFSCHRAUBE	10301319	13	6	482	969259908	LAUFSTEG DREHBUEHNE REC
HALBRUNDKOPFSCHRAUBE	10301319	41	2	998	917228608	MASTNASE
HALBRUNDKOPFSCHRAUBE	10301319	25	4	1099	919220008	F-KOPFSTUECK
HALBRUNDKOPFSCHRAUBE	12100574	68	1	654	96033320	AUFBAUTEILE MONTAGETAFE
HALBRUNDKOPFSCHRAUBE	10182032	37	2	1099	919220008	F-KOPFSTUECK
HALBRUNDKOPFSCHRAUBE I	12100221	142	24	847	919304308	S-ANLENKSTUECK VORM.
HALTEBLECH 4X1855X337 S3	97109412	11	1	470	918999008	LAUFSTEG DREHBUEHNE
HALTEBLECH FE//ZNNI8//CN//T	969627708	38	2	982	919301808	L-KOPFSTUECK
HALTEBUEGEL	10815196	1	1	827	10454762	FERNSTEUERSENDER
HALTEGRIFF 215X25X59,2X16	10443309	8	1	750	918064308	SCHIEBETUER EINBAU
HALTEGRIFF SCHWK. SCHWA	965419308	3	1	724	919075508	KRANFUEHRERKABINE VORM.
HALTEGURT 0.05T-1.1M POLY	10874632	503	3	860	96036184	LEITUNG
HALTEGURT 0.05T-1.1M POLY	10874632	510	3	1089	96039722	LEITUNG
HALTEPLATTE 45X169X180 S	972205608	9	2	817	917517908	AUFNAHME GEGENGEWICHT
HALTEPLATTE 45X169X180 S	972205608	28	2	1043	919326208	DREHBUEHNENVERLAENGER
HALTEPLATTE 4X155X60 S31	978120408	96	17	521	919627908	SA-BOCK VORM.
HALTER	10129490	(1)	1	414	12416117	KABELBAUM ANBAU
HALTER	10136484	4	1	392	10147372	ENTLUEFTUNGSLEITUNG AN
HALTER	10142970	13	2	337	10141843	KURBELGEHAEUSEENTLUEF
HALTER	10146200	23	1	385	10141807	ANBAUTEILE LUFTPRESSER
HALTER	11394101	8	2	374	11420510	DRUCKLEITUNG ANBAU
HALTER	11442759	(15)	1	330	13455124	DIESELMOTOR
HALTER	11442761	(14)	1	330	13455124	DIESELMOTOR
HALTER	511051508	4	1	177	510401908	UMSCHALTVENTIL
HALTER	551710308	2	4	432	919063308	LUFTFILTERANLAGE KPL.
HALTER	591070408	21	1	724	919075508	KRANFUEHRERKABINE VORM.
HALTER	890101408	31	1	739	96028393	INNENVERKLEIDUNG EINBAU
HALTER	968262408	6	2	854	919391108	S-RUECKHALTESICHERUNG
HALTER 1.4308	975218608	2	6	732	969848908	RELING
HALTER 1.4308	975384508	3	6	732	969848908	RELING
HALTER 161X160X35 PAGF30	978913308	11	1	724	919075508	KRANFUEHRERKABINE VORM.
HALTER 260X170X19X1,5 AL	704221308	29	1	739	96028393	INNENVERKLEIDUNG EINBAU
HALTER 2X229X286 DC01 FE//	97034220	11	2	643	967917908	SCHALTSCHRANK MECH.
HALTER 3X1216X95 DC01 FE//	97029647	8	1	426	919551008	SCHALLDAEMPFERANLAGE
HALTER 3X211X205 S355MC	97116319	17	1	426	919551008	SCHALLDAEMPFERANLAGE
HALTER 3X335X78 S355MC FE	97116321	14	2	426	919551008	SCHALLDAEMPFERANLAGE
HALTER 40X80X40 G-ALMG3	979489508	(2)	1	724	919075508	KRANFUEHRERKABINE VORM.
HALTER 44X156X141 PA6.6GV	972372308	4	1	1007	968099808	KAMERAHALTER VORM.
HALTER 4X175X108 S315MC	97031985	6	2	20	918005408	RAUPENMITTELTEIL
HALTER 4X414X107 S315MC	97028437	19	1	426	919551008	SCHALLDAEMPFERANLAGE
HALTER 4X726X151 S315MC	97031980	5	2	20	918005408	RAUPENMITTELTEIL
HALTER 5X90X93 S355MC FE//	952067308	102	2	192	96062971	MONTAGETEILE DREHBUEHN
HALTER DT/DTM	10041876	531	2	620	96033472	KABELSTRANG
HALTER FE//ZNNI8//CN//T0	968001208	3	2	20	918005408	RAUPENMITTELTEIL
HALTER FE//ZNNI8//CN//T0	968001308	4	2	20	918005408	RAUPENMITTELTEIL
HALTER FUER ROLLE SCHWK	968859608	7	1	982	919301808	L-KOPFSTUECK
HALTER KPL.	10138162	1	1	379	10141830	LADELUFTLEITUNG ANBAU
HALTER KPL.	10153480	2	1	368	11363553	ANTRIEB FUER HOCHDRUCK
HALTER PA 66 HB SCH	11007215	9	3	414	12416117	KABELBAUM ANBAU
HALTER RAL 9005,M,GT SPF	96013390	40	1	727	969752608	SCHEIBEN EINBAU
HALTER S235JR	10125597	7	1	388	12490129	WASSERPUMPE MIT BEFEST.
HALTER S235JR	10143793	1	1	402	10143790	LADEDRUCKREGELUNG
HALTER S235JR	10143838	9	1	376	10143726	LECKOELLEITUNG ANBAU
HALTER S235JR	10147594	1	1	416	10150446	KONSOLE ANBAU
HALTER S235JR	10150139	20	1	337	10141843	KURBELGEHAEUSEENTLUEF
HALTER S235JR	10152388	15	1	414	12416117	KABELBAUM ANBAU

Bezeichnung	Artikel	Pos.	Menge	Seite	Baugruppe	Bezeichnung
HALTER S235JR	10152389	16	1	414	12416117	KABELBAUM ANBAU
HALTER S235JR	11358957	14	1	414	12416117	KABELBAUM ANBAU
HALTER S235JR	11366371	17	1	414	12416117	KABELBAUM ANBAU
HALTER S235JR	12473968	13	1	414	12416117	KABELBAUM ANBAU
HALTER S315MC FE//ZNNI8//C	950430808	65	2	21	918005408	RAUPENMITTELTEIL
HALTER S315MC FE//ZNNI8//C	950430808	300	2	34	969731708	HYDRAULIK MITTELTEIL
HALTER S315MC FE//ZNNI8//C	951473308	43	1	1017	96022733	SCHOTTPLATTE VORM.
HALTER SCHWK.	964873308	9	1	724	919075508	KRANFUEHRERKABINE VORM.
HALTER SCHWK. FE//ZNNI8//C	968258708	5	2	952	917473608	WINDE 6 VORM.
HALTER SCHWK. FE//ZNNI8//C	968574108	11	1	510	91000225	KLIMAANLAGE
HALTER SCHWK. GLASPERL	96016707	(1)	1	724	919075508	KRANFUEHRERKABINE VORM.
HALTER SCHWK. RAL 7016, S	964580308	3	1	753	964588408	FUEHRUNG VORM.
HALTER SCHWK. RAL 7016,SD	964604608	4	1	754	964588308	FUEHRUNG VORM.
HALTER SCHWK. RAL 7016,SD	968861108	47	1	739	96028393	INNENVERKLEIDUNG EINBAU
HALTER SCHWK. RAL 9005,M	96025226	26	1	739	96028393	INNENVERKLEIDUNG EINBAU
HALTER SCHWK. RAL 9005,M	96028419	68	1	740	96028393	INNENVERKLEIDUNG EINBAU
HALTER SCHWK. RAL 9005,SD	969503108	30	1	739	96028393	INNENVERKLEIDUNG EINBAU
HALTER SCHWK. T ZN O	969658508	8	1	145	918011308	UNTERTEIL VORM.
HALTER SCHWK. T ZN O	969658608	39	1	145	918011308	UNTERTEIL VORM.
HALTER T ZN O	968841208	67	1	21	918005408	RAUPENMITTELTEIL
HALTER T ZN O	968841308	68	1	21	918005408	RAUPENMITTELTEIL
HALTER VORM.	966817308	24	1	739	96028393	INNENVERKLEIDUNG EINBAU
HALTER VORM.	969088908	73	3	21	918005408	RAUPENMITTELTEIL
HALTER WINDWARNUNG	968224008	75	1	983	919301808	L-KOPFSTUECK
HALTER WINDWARNUNG	968224008	44	1	1099	919220008	F-KOPFSTUECK
HALTER X12CRNIS188	923569408	91	2	521	919627908	SA-BOCK VORM.
HALTERUNG	885042308	49	1	739	96028393	INNENVERKLEIDUNG EINBAU
HALTERUNG KPL.	969944608	7	1	1047	917571308	MONTAGEHILFSMITTEL
HALTERUNG VORM.	969944708	1	1	1049	969944608	HALTERUNG KPL.
HALTESCHEIBE 120X6 42CrM	944228903	36	1	151	90211005	DREHWERKANTRIEB
HALTESCHEIBE 160X80X6 42C	944324703	5	1	957	90200134	PLANETENGETRIEBE
HALTESCHEIBE 65X6,5X4	944102603	51	1	151	90211005	DREHWERKANTRIEB
HALTESCHEIBE 70X159X5 -4	944338603	36	1	957	90200134	PLANETENGETRIEBE
HALTEWINKEL 2X190X112 DC0	978107708	104	1	521	919627908	SA-BOCK VORM.
HAMMERKOPFSCHRAUBE M	409706908	2	4	460	915587308	NOTSITZ
HAMMERKOPFSCHRAUBE M	409706908	44	4	577	919297008	ZENTRALSCHMIERANLAGE O
HAMMERKOPFSCHRAUBE M	409707008	9	4	147	968284308	MONTAGETEILE UNTERTEIL
HAMMERKOPFSCHRAUBE M	409706608	174	2	847	919304308	S-ANLENKSTUECK VORM.
HAMMERKOPFSCHRAUBE M	409706808	4	2	158	917081108	ZENTRALSCHMIERANLAGE O
HANDBETAETIGUNG	511043808	(8)	1	682	96052492	HYDRAULIK
HANDBETAETIGUNG	511043808	(8)	1	1026	968883408	ZUSATZHYDR.BOLZENZIEHZ
HANDGRIFF	10046941	(12)	1	858	96028886	LEITUNGSTROMMEL KPL.
HANDGRIFF	10046941	15	1	861	616024908	KABELTROMMEL
HANDGRIFF	591066808	3	1	730	964560908	DACHSCHEIBE VORM.
HANDHAMMER 500G	790030308	25	1	135	96005686	GRUNDWERKZEUG
HANDHAMMER DIN 1041 1500	790030108	26	1	135	96005686	GRUNDWERKZEUG
HANDHEBELPRESSE VERZ.	790042008	45	1	135	96005686	GRUNDWERKZEUG
HANDLAUF 38.0X1200 S355J2H	97038372	28	2	470	918999008	LAUFSTEG DREHBUEHNE
HANDLAUF 5X509X210 S355	97038370	29	2	470	918999008	LAUFSTEG DREHBUEHNE
HANDPUMPE ZPH1A/12	571369308	(1)	1	134	917077108	WERKZEUG
HANDSCHUTZ SCHWK. FE//ZN	968258508	4	1	952	917473608	WINDE 6 VORM.
HANDSTEUERGEBER	12106049	7	2	827	10454762	FERNSTEUERSENDER
HARNSTOFFANLAGE	919063408	127	1	12		LIEBHERR RAUPENKRAN LR
HARNSTOFFTANK	11455117	1	1	444	968866808	HARNSTOFFTANK VORM.
HARNSTOFFTANK VORM.	968866808	1	1	442	919063408	HARNSTOFFANLAGE
HAUBE 1.5X217X351 DC01 RAL	97044194	4	1	625	969245308	ELEKTRIK KLEMMKASTEN DB
HAUBE 180X350 GEWEBE RO	97042475	9	1	1036	967936408	WINDWARNUNG VORM.
HAUBE 2X348X291 DC01 FE//	97050926	24	1	547	917080608	MONTAGEEINRICHTUNG RA
HAUBE 2X477X1130 ALMG3 H1	97039103	29	1	720	919075408	KRANFUEHRERKABINE ANBA
HAUBE 411X555 DC01 FE//ZN	972908808	60	1	521	919627908	SA-BOCK VORM.

Bezeichnung	Artikel	Pos.	Menge	Seite	Baugruppe	Bezeichnung
HAUBE 411X555 DC01 FE//ZN	972908808	51	2	982	919301808	L-KOPFSTUECK
HAUBE 601X338 DC01 FE//ZN	97080863	29	1	845	919304308	S-ANLENKSTUECK VORM.
HAUBE 601X338 DC01 FE//ZN	97080863	38	1	1053	919219508	F-ANSCHLUSSKOPF
HAUBE 601X338 DC01 FE//ZN	97080863	36	1	1075	919219708	F-ANLENKSTUECK
HAUBE 601X338 DC01 FE//ZN	97080863	30	1	1130	919222808	FA-BOCK
HAUBENDECKEL	11181887	28	1	26	11601184	SCHLEIFRINGUEBERTRAEGE
HEBEHAKEN S355J0	10126466	1	2	408	10126465	HEBEVORRICHTUNG
HEBEHAKEN S355J0	9079977	2	1	408	10126465	HEBEVORRICHTUNG
HEBEL	968070108	3	8	184	919082708	DREHBUEHNE KPL.
HEBEL LINKS 5X122X71 X5CR	97073053	30	1	727	969752608	SCHEIBEN EINBAU
HEBEL RECHTS 5X140X65 X5	97073052	31	1	727	969752608	SCHEIBEN EINBAU
HEBEL SCHWK. T ZN O	963011708	3	1	818	965575208	ZENTRIERUNG KPL.
HEBEL SCHWK. T ZN O	968497008	37	2	184	919082708	DREHBUEHNE KPL.
HEBELBLECH 15X1100X65 S96	97096857	4	2	134	917077108	WERKZEUG
HEBELGEHAEUSE	510725590	(1)	1	1023	968883308	ZUSATZHYDR.BOLZENZIEHZ
HEBELSTANGE	10816458	(11)	1	1026	968883408	ZUSATZHYDR.BOLZENZIEHZ
HEBELSTANGE	570073908	(11)	1	1023	968883308	ZUSATZHYDR.BOLZENZIEHZ
HEBELVERSCHLUSS	11450420	(5)	2	463	917079908	DREHBUEHNENVERKLEIDUN
HEBELVERSCHLUSS	11450420	(5)	2	463	917079908	DREHBUEHNENVERKLEIDUN
HEBELVERSCHLUSS	11450420	(5)	2	463	917079908	DREHBUEHNENVERKLEIDUN
HEBELVERSCHLUSS	11450420	(5)	2	463	917079908	DREHBUEHNENVERKLEIDUN
HEBELVERSCHLUSS	11450420	10	1	735	919075308	KRANFUEHRERKABINE VORM.
HEBELZUG 6,0T PULVERBESC	10284532	8	1	134	917077108	WERKZEUG
HEBEVORRICHTUNG	10126465	480	1	330	13455124	DIESELMOTOR
HECKSCHEIBE ESG-GLAS SP	976838108	1	1	731	964561008	HECKSCHEIBE VORM.
HECKSCHEIBE VORM. SPF	964561008	5	1	727	969752608	SCHEIBEN EINBAU
HEIZELEMENT	10650387	(13)	1	455	10877138	FAHRERSITZ
HEIZFLANSCH 24V 1,9KW	12856186	1	1	382	13701882	HEIZFLANSCH KOMPLETT
HEIZFLANSCH ANBAU	9078314	260	2	329	13455124	DIESELMOTOR
HEIZFLANSCH KOMPLETT 24V	13701882	1	1	381	9078314	HEIZFLANSCH ANBAU
HEIZKLIMAGERAET 24V	10228112	1	1	589	918009808	HEIZKLIMAGERAET EINBAU
HEIZKLIMAGERAET EINBAU S	918009808	158	1	13		LIEBHERR RAUPENKRAN LR
HEIZUNG	502651408	2	1	759	502657308	LUFTTROCKNER
HEIZUNGSSCHLAUCH 70/PRIM	553181208	13	1.7	742	969752708	LUFTFUEHRUNG
HEIZUNGSSCHLAUCH 70/PRIM	553181208	14	1.9	742	969752708	LUFTFUEHRUNG
HEIZUNGSSCHLAUCH 89	553018208	15	0.16	742	969752708	LUFTFUEHRUNG
HEIZUNGSSCHLAUCH 89	553018208	16	0.3	742	969752708	LUFTFUEHRUNG
HEIZUNGSSCHLAUCH 89	553018208	17	0.13	742	969752708	LUFTFUEHRUNG
HEIZUNGSSCHLAUCH 89	553018208	18	0.26	742	969752708	LUFTFUEHRUNG
HEIZUNGSSCHLAUCH 89	553018208	19	1.62	742	969752708	LUFTFUEHRUNG
HILFSSCHALTERBLOCK 1OE	606661408	201	1	638	968681408	BEDIENPULT VERBOLZUNG
HILFSSCHALTERBLOCK 1OE+2	10028932	207	8	638	968681408	BEDIENPULT VERBOLZUNG
HILFSSEIL 4X3.56M	97123901	46	1	1075	919219708	F-ANLENKSTUECK
HILFSSEIL DIN 3055 4X4,5M	773324408	182	1	847	919304308	S-ANLENKSTUECK VORM.
HILFSSEIL DIN 3060 4X5,97M	773459208	18	1	1125	919220208	F-ZWISCHENSTUECK
HINDERNISFEUER 7,2W 19,2-	11482305	3	1	1032	917569308	TRAEGER MESS-U.WARNEIN
HINDERNISFEUER VORM.	967937608	3	1	1034	968838508	MECHANIK MESS-U.WARNEI
HINWEISSCHILD 158X35 KLE	97100456	4	4	974	917481708	BESCHILDERUNG WINDE 6
HINWEISSCHILD 23X12 KLEBE	97082749	1	1	1040	918462408	BESCHILDERUNG FREMDEIN
HINWEISSCHILD 40X20 KLEBE	97131066	6	2	1123	96037102	BESCHILDERUNG
HINWEISSCHILD 70X40 SPF	9402377	4	2	217	917472708	BESCHILDERUNG
HINWEISSCHILD 70X40 SPF	9402377	(4)	2	218	917077908	WINDE 2
HINWEISSCHILD 70X40 SPF	9402377	(5)	14	817	917517908	AUFNAHME GEGENGEWICHT
HINWEISSCHILD 70X40 SPF	9402377	3	6	822	917082108	BESCHILDERUNG DREHBUE
HINWEISSCHILD 70X40 SPF	9402377	1	2	890	969096408	BESCHILDERUNG
HINWEISSCHILD BAUJ S-NR	97067621	1101	1	818	965575208	ZENTRIERUNG KPL.
HITZESCHUTZ	10135528	10	3	379	10141830	LADELUFTLEITUNG ANBAU
HITZESCHUTZBLECH 1.5X417X	97116317	9	1	426	919551008	SCHALLDAEMPFERANLAGE
HOCHDRUCKPUMPE MIT BEF	10150858	171	1	328	13455124	DIESELMOTOR
HOCHDRUCKPUMPE V-MOT	10146660	1	1	365	10150858	HOCHDRUCKPUMPE MIT BEFE

Bezeichnung	Artikel	Pos.	Menge	Seite	Baugruppe	Bezeichnung
HOCHDRUCKSCHLAUCH DN4-	774376108	91	3.5	539	917691308	ZENTRALSCHMIERUNG
HOCHSTROMBUCHSE 1-POL	10872340	501	1	782	96059329	LEITUNG
HOCHSTROMSTECKER 1-POL	10030699	501	1	784	96059331	LEITUNG
HOCHSTROMSTECKER 1-POL	10872343	501	1	783	96059330	LEITUNG
HOEHENSICHERUNGSGERAE	11007310	2	2	139	916959908	PERSOENLICHE SCHUTZAUS
HOEHENVERSTELLUNG	12102116	28	1	455	10877138	FAHRERSITZ
HOHLSCHLUESSEL	704271108	18	1	135	96005686	GRUNDWERKZEUG
HOHLSCHRAUBE 14X4X12 11	10132193	22	1	385	10141807	ANBAUTEILE LUFTPRESSER
HOHLSCHRAUBE 20X3XM26X	10152907	2	1	396	10152906	KUEHLWASSERANSCHLUSS
HOHLSCHRAUBE 26X3X93	10145191	2	1	395	10145193	KUEHLWASSERANSCHLUSS
HOHLSCHRAUBE 8-4-M8X1 St	10146787	16	1	376	10143726	LECKOELLEITUNG ANBAU
HOHLSCHRAUBE A3C	10874777	(1)	1	683	96052492	HYDRAULIK
HOHLSCHRAUBE DIN 74305 22	502940108	6	1	555	965527508	BRENNSTOFFBEHAELTER VO
HOHLSCHRAUBE DIN 7643 10	12210013	5	1	335	10141769	ENDREGELVENTIL
HOHLSCHRAUBE DIN 7643 10	12210013	5	1	341	10118748	ROHRLEITUNG ANBAU
HOHLSCHRAUBE DIN 7643 10	12210013	11	2	372	10126724	KRAFTSTOFF-FEINFILTERAN
HOHLSCHRAUBE DIN 7643 10	12210013	17	9	376	10143726	LECKOELLEITUNG ANBAU
HOHLSCHRAUBE DIN 7643 10	12210013	6	6	392	10147372	ENTLUEFTUNGSLEITUNG AN
HOHLSCHRAUBE DIN 7643 10	12210013	17	1	393	10143277	KUEHLMITTELKRUEMMER AN
HOHLSCHRAUBE DIN 7643 10	12210013	19	1	401	10141721	ATL-ANBAU
HOHLSCHRAUBE DIN 7643 15	12210015	21	1	388	12490129	WASSERPUMPE MIT BEFEST.
HOHLSCHRAUBE DIN 7643 22	12210017	16	2	385	10141807	ANBAUTEILE LUFTPRESSER
HOHLSCHRAUBE DIN 7643 28	12210016	2	1	397	10145195	KUEHLWASSERANSCHLUSS
HOHLSCHRAUBE DIN 7643 8-3	12210024	20	1	388	12490129	WASSERPUMPE MIT BEFEST.
HOHLSCHRAUBE DIN 7643 8-3	12210012	33	1	393	10143277	KUEHLMITTELKRUEMMER AN
HORIZONTALSPANNER	779001108	7	1	1004	967957508	KAMERAANBAU S-ANLENKSTU
HORN 24V	614003108	27	1	493	96053632	ELEKTRIK ANBAUTEILE KABIN
HUBENDSCHALTER GEWICHT	96013575	3	1	831	919487108	SEIL F.WINDE 1
HUBENDSCHALTER GEWICHT	96013575	3	1	834	919487208	SEIL F.WINDE 2
HUBENDSCHALTER GEWICHT	96013575	3	1	836	917085408	SEIL F.WINDE 6
HUBENDSCHALTER VORM.	96001219	86	2	983	919301808	L-KOPFSTUECK
HUBENDSCHALTERGEWICHT	10873379	1	1	832	96013575	HUBENDSCHALTER GEWICHT
HUBSEIL 28X600M -40°C SPF	11314901	1	1	836	917085408	SEIL F.WINDE 6
HUBSEIL 32X1450M -40°C SPF	12102167	1	1	831	919487108	SEIL F.WINDE 1
HUBSEIL 32X1450M -40°C SPF	12102167	1	1	834	919487208	SEIL F.WINDE 2
HUELSE	10815006	3	1	637	10650233	ANTENNE
HUELSE	511052208	11	1	177	510401908	UMSCHALTVENTIL
HUELSE	571130308	2	1	707	571130108	DRUCKBEGRENZUNGSVENTI
HUELSE 114.3X50 S355J2H FE	97031403	12	2	845	919304308	S-ANLENKSTUECK VORM.
HUELSE 170X150X69 PA6G	97115245	32	2	1099	919220008	F-KOPFSTUECK
HUELSE 190X172X25 PA6G	97129973	99	1	1100	919220008	F-KOPFSTUECK
HUELSE 190X172X35 PA6G	97129178	98	1	1100	919220008	F-KOPFSTUECK
HUELSE 190X86X 40 PA6G	97115386	50	4	1099	919220008	F-KOPFSTUECK
HUELSE 20.0X25 S355J2+AR R	971585008	(3)	2	521	919627908	SA-BOCK VORM.
HUELSE 25.0X15 35NICRMOV	97020171	77	2	230	917451208	WINDE 4 VORM.
HUELSE 25X20 11SMN37 FE//	953873408	62	37	21	918005408	RAUPENMITTELTEIL
HUELSE 25X20 11SMN37 FE//	953873408	45	10	184	919082708	DREHBUEHNE KPL.
HUELSE 25X20 11SMN37 FE//	953873408	34	17	191	96062971	MONTAGETEILE DREHBUEHN
HUELSE 25X20 11SMN37 FE//	953873408	23	5	201	917438108	WINDE 1 VORM.
HUELSE 25X20 11SMN37 FE//	953873408	23	3	221	917454008	WINDE 2 VORM.
HUELSE 25X20 11SMN37 FE//	953873408	36	4	230	917451208	WINDE 4 VORM.
HUELSE 25X20 11SMN37 FE//	953873408	50	4	283	96033379	BEFESTIGUNGSTEILE DRUC
HUELSE 25X20 11SMN37 FE//	953873408	14	4	442	919063408	HARNSTOFFANLAGE
HUELSE 25X20 11SMN37 FE//	953873408	15	8	463	917079908	DREHBUEHNENVERKLEIDUN
HUELSE 25X20 11SMN37 FE//	953873408	33	15	474	968283208	LAUFSTEG DREHBUEHNE LI
HUELSE 25X20 11SMN37 FE//	953873408	20	4	482	969259908	LAUFSTEG DREHBUEHNE REC
HUELSE 25X20 11SMN37 FE//	953873408	51	2	494	96053632	ELEKTRIK ANBAUTEILE KABIN
HUELSE 25X20 11SMN37 FE//	953873408	109	10	521	919627908	SA-BOCK VORM.
HUELSE 25X20 11SMN37 FE//	953873408	65	12	577	919297008	ZENTRALSCHMIERANLAGE O
HUELSE 25X20 11SMN37 FE//	953873408	10	5	773	91000228	VORB.ANTRIEBSAGG.KLIMAA

Bezeichnung	Artikel	Pos.	Menge	Seite	Baugruppe	Bezeichnung
HUELSE 25X20 11SMN37 FE//	953873408	40	10	817	917517908	AUFNAHME GEGENGEWICHT
HUELSE 25X20 11SMN37 FE//	953873408	140	56	847	919304308	S-ANLENKSTUECK VORM.
HUELSE 25X20 11SMN37 FE//	953873408	24	4	952	917473608	WINDE 6 VORM.
HUELSE 25X20 11SMN37 FE//	953873408	37	6	1043	919326208	DREHBUEHNENVERLAENGER
HUELSE 25X20 11SMN37 FE//	953873408	47	2	1075	919219708	F-ANLENKSTUECK
HUELSE 30.0X10 S355J2+AR	97129975	101	4	1100	919220008	F-KOPFSTUECK
HUELSE 33.0X19 FE//ZNNI8//C	978787708	11	24	20	918005408	RAUPENMITTELTEIL
HUELSE 33.0X19 FE//ZNNI8//C	978787708	68	8	66	917291608	RAUPENTRAEGER LI.
HUELSE 33.0X19 FE//ZNNI8//C	978787708	68	8	99	917291708	RAUPENTRAEGER RE.
HUELSE 33.0X19 FE//ZNNI8//C	978787708	60	4	185	919082708	DREHBUEHNE KPL.
HUELSE 33.0X19 FE//ZNNI8//C	978787708	26	97	191	96062971	MONTAGETEILE DREHBUEHN
HUELSE 33.0X19 FE//ZNNI8//C	978787708	21	6	201	917438108	WINDE 1 VORM.
HUELSE 33.0X19 FE//ZNNI8//C	978787708	21	6	221	917454008	WINDE 2 VORM.
HUELSE 33.0X19 FE//ZNNI8//C	978787708	37	3	230	917451208	WINDE 4 VORM.
HUELSE 33.0X19 FE//ZNNI8//C	978787708	39	3	276	96032892	DIESELMOTOR VORM.
HUELSE 33.0X19 FE//ZNNI8//C	978787708	506	2	427	919551008	SCHALLDAEMPFERANLAGE
HUELSE 33.0X19 FE//ZNNI8//C	978787708	19	4	432	919063308	LUFTFILTERANLAGE KPL.
HUELSE 33.0X19 FE//ZNNI8//C	978787708	15	2	442	919063408	HARNSTOFFANLAGE
HUELSE 33.0X19 FE//ZNNI8//C	978787708	40	42	470	918999008	LAUFSTEG DREHBUEHNE
HUELSE 33.0X19 FE//ZNNI8//C	978787708	53	4	474	968283208	LAUFSTEG DREHBUEHNE LI
HUELSE 33.0X19 FE//ZNNI8//C	978787708	117	4	522	919627908	SA-BOCK VORM.
HUELSE 33.0X19 FE//ZNNI8//C	978787708	4	2	557	919965008	KRAFTSTOFFFOERDERUNG
HUELSE 33.0X19 FE//ZNNI8//C	978787708	66	12	598	96034154	GERAEUSCHDAEMMUNG OBE
HUELSE 33.0X19 FE//ZNNI8//C	978787708	26	26	611	969443908	GERAEUSCHDAEMMUNG UN
HUELSE 33.0X19 FE//ZNNI8//C	978787708	67	4	721	919075408	KRANFUEHRERKABINE ANBA
HUELSE 33.0X19 FE//ZNNI8//C	978787708	15	2	773	91000228	VORB.ANTRIEBSAGG.KLIMAA
HUELSE 33.0X19 FE//ZNNI8//C	978787708	12	4	796	919408908	VERBOLZUNG DB-SCHWEBE
HUELSE 33.0X19 FE//ZNNI8//C	978787708	4	6	800	919477008	ZUS.HYDR.BALLASTWAGEN V-
HUELSE 33.0X19 FE//ZNNI8//C	978787708	41	8	817	917517908	AUFNAHME GEGENGEWICHT
HUELSE 33.0X19 FE//ZNNI8//C	978787708	23	4	952	917473608	WINDE 6 VORM.
HUELSE 40.0X19 S355J2+AR	971622408	14	8	563	918789208	KRAFTSTOFFBEHAELTER KPL
HUELSE 40.0X19 S355J2+AR	971622408	23	8	568	919140308	OELBEHAELTER KPL.
HUELSE 48X204 PA6	976872408	14	1	752	968080908	SCHLIESSANLAGE
HUELSE 60.0X19 S355J2+AR	97122592	3	1	1068	96038041	BOLZEN VORM.
HUELSE 60.0X19 S355J2+AR	97122592	3	1	1069	96038042	BOLZEN VORM.
HUELSE 8X0,4	501507314	143	1	251	11347396	SEILTROMMEL
HUELSE 8X0,4	501507314	202	1	253	11347399	FLANSCHLAGER
HUELSE EDELSTAHL	97024394	8	1	444	968866808	HARNSTOFFTANK VORM.
HUELSE EDELSTAHL	97050024	4	1	444	968866808	HARNSTOFFTANK VORM.
HUELSE RD20X15 S355J2+AR	941530008	75	1	654	96033320	AUFBAUTEILE MONTAGETAFE
HUTMUTTER	510710608	30	1	44	511497508	DRUCKMINDERVENTIL
HUTMUTTER	510710608	30	1	712	510438508	DRUCKMINDERVENTIL
HUTMUTTER DIN 1587 M6 A2-7	10219361	8	6	731	964561008	HECKSCHEIBE VORM.
HUTMUTTER DIN 986 M4 A2-7	4002886	35	4	580	10425291	ELEKTROPUMPE
HUTMUTTER DIN 986 M6	691035008	30	2	26	11601184	SCHLEIFRINGUEBERTRAEGE
HUTSCHIENE 35X27X7,3X1	602106708	15	0.18	48	967907608	SCHALTKASTEN VORM.
HUTSCHIENE 35X27X7,3X1	602106708	16	0.42	653	96033320	AUFBAUTEILE MONTAGETAFE
HUTSCHIENE 35X27X7,3X1	602106708	17	0.06	653	96033320	AUFBAUTEILE MONTAGETAFE
HUTSCHIENE 35X27X7,3X1	602106708	18	0.05	653	96033320	AUFBAUTEILE MONTAGETAFE
HUTSCHIENE 35X27X7,3X1	602106708	19	0.095	653	96033320	AUFBAUTEILE MONTAGETAFE
HUTSCHIENE 35X27X7,3X1	602106708	58	0.24	778	96059325	KLEMMKASTEN
HUTSCHIENE 35X27X7,3X1	602106708	261	0.05	989	96036210	KLEMMKASTEN
HUTSCHIENE 35X27X7,3X1	602106708	6	0.145	1000	968650608	KLEMMKASTEN KPL.
HUTSCHIENE 35X27X7,3X1	602106708	43	0.345	1062	96035575	KLEMMKASTEN KPL.
HUTSCHRAUBE	511051908	8	1	177	510401908	UMSCHALTVENTIL
HYDRAULIK	919768508	169	1	13		LIEBHERR RAUPENKRAN LR
HYDRAULIK	96052492	4	1	663	919768508	HYDRAULIK
HYDRAULIK ABSTUETZUNG	917321208	2	1	113	918588908	HYDRAULISCHE ABSTUETZUN
HYDRAULIK ABSTUETZUNG	967787608	4	1	119	917321208	HYDRAULIK ABSTUETZUNG
HYDRAULIK DREHBUEHNE UN	918129308	6	1	141	917987408	DREHBUEHNENRAHMEN

Bezeichnung	Artikel	Pos.	Menge	Seite	Baugruppe	Bezeichnung
HYDRAULIK MITTELTEIL	918129208	2	1	16	917987508	RAUPENMITTELTEIL KPL.
HYDRAULIK MITTELTEIL	969731708	4	1	28	918129208	HYDRAULIK MITTELTEIL
HYDRAULIK RAUPE LINKS	917321008	2	1	60	917076308	RAUPENTRAEGER KPL.LI.
HYDRAULIK RAUPE LINKS	967787408	4	1	73	917321008	HYDRAULIK RAUPE
HYDRAULIK RAUPE RECHTS	917321108	2	1	94	917076408	RAUPENTRAEGER KPL.RE.
HYDRAULIK RAUPE RECHTS	967787508	4	1	100	917321108	HYDRAULIK RAUPE
HYDRAULIKAGGREGAT	919837308	349	1	15		LIEBHERR RAUPENKRAN LR
HYDRAULIKAGGREGAT BZGF1	12104450	1	1	1029	919837308	HYDRAULIKAGGREGAT
HYDRAULIKANBAUMOTOR DM	10132387	9	4	65	917291608	RAUPENTRAEGER LI.
HYDRAULIKANBAUMOTOR DM	10132387	9	4	98	917291708	RAUPENTRAEGER RE.
HYDRAULIKSCHLAUCH DIN E	510510908	7	1	216	917451408	ZENTRALSCHMIERUNG
HYDRAULIKSCHLAUCH DIN E	510510908	7	0.75	973	917481408	ZENTRALSCHMIERUNG
HYDRAULIKSCHLAUCH DIN E	10343527	4	2	564	967967608	KRAFTSTOFFBEHAELTER VO
HYDRAULIKSCHLAUCH DIN E	10343527	20	0.45	735	919075308	KRANFUEHRERKABINE VORM.
HYDRAULISCHE ABSTUETZUN	918588908	14	1	12		LIEBHERR RAUPENKRAN LR
HYDRAULISCHE ABSTUETZUN	918589408	1	1	113	918588908	HYDRAULISCHE ABSTUETZUN
HYDRAULISCHE ABSTUETZUN	967849308	1	2	116	918589408	HYDRAULISCHE ABSTUETZUN
HYDRAULISCHE ABSTUETZU	967849408	2	2	116	918589408	HYDRAULISCHE ABSTUETZUN
HYDROMOTOR A10FE 28CM³/	10228004	2	2	320	96032897	KUEHLER VORM.
HYDROMOTOR A2FM 16CM³/U	571368908	12	1	512	10451181	VERFLUESSIGEREINHEIT
HYDROMOTOR A2FM 16CM³/U	510230608	2	1	246	917645608	MONTAGEWINDE VORM.
HYDROMOTOR A2FM 56CM³/U	510235408	2	3	149	918367008	DREHWERK ANBAU
HYDROPUMPE	12103653	20	1	1011	12102587	RAUPENSCHLEPPER
HYDROPUMPE	12105424	10	1	1011	12102587	RAUPENSCHLEPPER
HYDROZYLINDER 150/130-242	12102945	2	2	523	96048466	SA-BOCK AUFSTELLVORRIC
HYDROZYLINDER 50/28-210 SP	10471144	61	1	721	919075408	KRANFUEHRERKABINE ANBA
HYDROZYLINDER 70/30-260 SP	11211232	3	2	545	917080508	ROLLENLAGERUNG
HYDROZYLINDER 75/30-100 SP	10326323	11	2	720	919075408	KRANFUEHRERKABINE ANBA
HYDROZYLINDER 75/30-310 SP	10332325	1	1	1021	968929808	BOLZENZIEHZYLINDER KPL.
HYDROZYLINDER 75/30-405 SP	11342037	1	1	1024	968229108	BOLZENZIEHZYLINDER KPL.
HYDROZYLINDER 80/35-396 SP	11211233	2	2	197	917077708	BOLZEN S-ANLENKSTUECK
INBUSSCHLUESSEL DIN 911	790023608	15	1	135	96005686	GRUNDWERKZEUG
INDUKTIVGEBER BW MONTIER	967202008	2	1	617	968030208	ENDSCHALTER U.GEBER AL
INDUKTIVSENSOR BERUEHR	10354584	15	2	537	968241508	GEBERANBAU
INDUKTIVSENSOR BERUEHR	10354584	(1)	2	617	968030208	ENDSCHALTER U.GEBER AL
INDUKTIVSENSOR BERUEHR	10354584	35	1	643	967917908	SCHALTSCHRANK MECH.
INDUKTIVSENSOR BERUEHR	10354584	(151)	2	854	919391108	S-RUECKHALTESICHERUNG
INDUKTIVSENSOR BERUEHR	10875197	(15)	1	547	917080608	MONTAGEEINRICHTUNG RA
INDUKTIVSENSOR BERUEHR	10875197	(152)	4	854	919391108	S-RUECKHALTESICHERUNG
INDUKTIVSENSOR BERUEHR	692312708	151	2	1081	919287108	ELEKTRIK F-ANLENKSTUECK
INJEKTOR MIT BEFEST. LI2.7-2	10152866	190	8	328	13455124	DIESELMOTOR
INNENGRIFF 96,2X49,2X43,3	10873797	19	1	727	969752608	SCHEIBEN EINBAU
INNENLAMELLE	502046408	(6)	7	959	90200207	FEDERDRUCKBREMSE
INNENLAMELLE	503199001	(1)	11	205	90024729	FEDERDRUCKBREMSE
INNENLEUCHTE 6W 24V WEIS	10342854	26	4	493	96053632	ELEKTRIK ANBAUTEILE KABIN
INNENRING 60X70X28	747404201	71	1	151	90211005	DREHWERKANTRIEB
INNENVERKLEIDUNG EINBAU	96028393	1	1	735	919075308	KRANFUEHRERKABINE VORM.
ISOLIERRING	691041708	4	78	26	11601184	SCHLEIFRINGUEBERTRAEGE
ISOLIERSCHLAUCH DN10X0,6	11082604	204	1.66	486	96033369	KABELSTRANG
ISOLIERSCHLAUCH DN10X0,6	11082604	204	2.66	489	96021228	KABELSTRANG
ISOLIERSCHLAUCH DN10X0,6	11082604	204	1.76	619	96033472	KABELSTRANG
ISOLIERSCHLAUCH DN10X0,6	11082604	204	15.65	627	96033473	KABELSTRANG
ISOLIERSCHLAUCH DN12X0,6	11082605	205	6.18	486	96033369	KABELSTRANG
ISOLIERSCHLAUCH DN12X0,6	11082605	205	5.11	619	96033472	KABELSTRANG
ISOLIERSCHLAUCH DN12X0,6	11082605	205	0.48	622	96033855	KABELSTRANG
ISOLIERSCHLAUCH DN12X0,8	11005151	284	1.62	622	96033855	KABELSTRANG
ISOLIERSCHLAUCH DN14X0,6	11082606	206	0.26	53	96026395	VERKABELUNG
ISOLIERSCHLAUCH DN14X0,6	11082606	206	0.73	486	96033369	KABELSTRANG
ISOLIERSCHLAUCH DN14X0,6	11082606	206	1.99	619	96033472	KABELSTRANG
ISOLIERSCHLAUCH DN14X0,6	11082606	206	1.53	627	96033473	KABELSTRANG

Bezeichnung	Artikel	Pos.	Menge	Seite	Baugruppe	Bezeichnung
ISOLIERSCHLAUCH DN18X0,8	11082608	208	0.85	619	96033472	KABELSTRANG
ISOLIERSCHLAUCH DN20X0,8	11082609	209	0.9	619	96033472	KABELSTRANG
ISOLIERSCHLAUCH DN4X0,5	11082601	201	1.63	489	96021228	KABELSTRANG
ISOLIERSCHLAUCH DN4X0,5	11082601	201	5.05	490	96019612	KABELSTRANG
ISOLIERSCHLAUCH DN4X0,5	11082601	4	0.28	657	963398008	AXIALLUEFTER VORM.OBEN
ISOLIERSCHLAUCH DN6X0,5	11082602	202	22.7	486	96033369	KABELSTRANG
ISOLIERSCHLAUCH DN6X0,5	11082602	202	10.34	489	96021228	KABELSTRANG
ISOLIERSCHLAUCH DN6X0,5	11082602	202	23.66	619	96033472	KABELSTRANG
ISOLIERSCHLAUCH DN6X0,5	11082602	202	2.87	622	96033855	KABELSTRANG
ISOLIERSCHLAUCH DN6X0,5	11082602	202	26.75	627	96033473	KABELSTRANG
ISOLIERSCHLAUCH DN6X0,6	11005148	281	4.35	622	96033855	KABELSTRANG
ISOLIERSCHLAUCH DN8X0,65	11082603	203	3.88	486	96033369	KABELSTRANG
ISOLIERSCHLAUCH DN8X0,65	11082603	203	3.06	489	96021228	KABELSTRANG
ISOLIERSCHLAUCH DN8X0,65	11082603	203	20.29	619	96033472	KABELSTRANG
ISOLIERSCHLAUCH DN8X0,65	11082603	203	4.98	622	96033855	KABELSTRANG
ISOLIERSCHLAUCH DN8X0,65	11082603	203	3.75	627	96033473	KABELSTRANG
KABEL 1,5M	11320215	53	1	795	96029469	AUSRUESTUNG KAMERA KAB
KABEL 12M	614037608	16	1	786	96035790	AUSRUESTUNG KAMERA DRE
KABEL 16M	614043508	10	1	1151	918641308	VORBEREITUNG KAMERA WI
KABEL 2X0,14+2X0,22-7M	11492304	18	4	786	96035790	AUSRUESTUNG KAMERA DRE
KABEL 3M	10552752	52	1	795	96029469	AUSRUESTUNG KAMERA KAB
KABEL 3M	614037508	12	1	786	96035790	AUSRUESTUNG KAMERA DRE
KABEL 6X0,6-15M	11600245	31	1	1005	919294008	A-SCHEINWERFER S-ANLEN
KABEL 6X0,6-9M	10874732	61	1	786	96035790	AUSRUESTUNG KAMERA DRE
KABEL 7M	10874733	62	2	786	96035790	AUSRUESTUNG KAMERA DRE
KABEL 8X0,14-9,5M	11600521	11	1	786	96035790	AUSRUESTUNG KAMERA DRE
KABEL 9M	614041808	13	1	786	96035790	AUSRUESTUNG KAMERA DRE
KABELBAUM 3300MM	553186908	50	1	485	96033359	KABELLISTE KRANFUEHRERK
KABELBAUM ANBAU	12416117	580	1	330	13455124	DIESELMOTOR
KABELBAUM W700	12410650	1	1	414	12416117	KABELBAUM ANBAU
KABELBINDER 2,5X99-SCHWA	12104811	268	1	660	96033325	VERKABELUNG MONTAGETA
KABELBINDER 2,5X99-SCHWA	12104811	260	5	1000	968650608	KLEMMKASTEN KPL.
KABELBINDER 3,6X142-SCH	12104809	261	1	81	967971708	KABELSTRANG
KABELBINDER 3,6X142-SCH	12104809	261	1	486	96033369	KABELSTRANG
KABELBINDER 3,6X142-SCH	12104809	261	30	489	96021228	KABELSTRANG
KABELBINDER 3,6X142-SCH	12104809	261	10	490	96019612	KABELSTRANG
KABELBINDER 3,6X142-SCH	12104809	261	10	619	96033472	KABELSTRANG
KABELBINDER 3,6X142-SCH	12104809	261	1	622	96033855	KABELSTRANG
KABELBINDER 3,6X142-SCH	12104809	261	2	627	96033473	KABELSTRANG
KABELBINDER 3,6X142-SCH	12104809	261	1	660	96033325	VERKABELUNG MONTAGETA
KABELBINDER 3,6X142-SCH	12104809	261	40	779	96060217	DRAEHTE KPL.
KABELBINDER 3,6X203-SCH	12104810	269	20	490	96019612	KABELSTRANG
KABELBINDER 3,6X203-SCH	12104810	267	1	660	96033325	VERKABELUNG MONTAGETA
KABELBINDER 3,6X203-SCH	12104810	269	1	780	96059328	KABELSTRANG
KABELBINDER 4,6X200-SCH	11691035	37	37	426	919551008	SCHALLDAEMPFERANLAGE
KABELBINDER 4,6X200-SW/GR	11691013	97	3	415	12416117	KABELBAUM ANBAU
KABELBINDER 4,8X292-SCH	10874588	99	7	415	12416117	KABELBAUM ANBAU
KABELBINDERHALTER 28X28-	10870511	262	2	536	968241408	KLEMMKASTEN SA-BOCK VO
KABELBINDERHALTER 28X28-	10870511	5	5	564	967967608	KRAFTSTOFFBEHAELTER VO
KABELBINDERHALTER 28X28-	10870511	5	3	1082	96035576	KLEMMKASTEN KPL.
KABELBINDERHALTER 46X70-	10872676	22	3	720	919075408	KRANFUEHRERKABINE ANBA
KABELBINDERHALTER 46X70-	10872676	158	42	847	919304308	S-ANLENKSTUECK VORM.
KABELBINDERHALTER 46X70-	10872676	35	2	1053	919219508	F-ANSCHLUSSKOPF
KABELBINDERHALTER 46X70-	10872676	9	6	1067	919219608	F-MONTAGEEINHEIT
KABELBINDERHALTER 46X70-	10872676	43	21	1075	919219708	F-ANLENKSTUECK
KABELBINDERHALTER 46X70-	10872676	72	36	1100	919220008	F-KOPFSTUECK
KABELBINDERHALTER 46X70-	10872676	35	8	1130	919222808	FA-BOCK
KABELBINDERHALTER 8,1X-S	11492315	87	10	654	96033320	AUFBAUTEILE MONTAGETAFE
KABELDOSE M1	10476382	10	1	859	96036183	LEITUNGSTROMMEL KPL.
KABELDOSE M11-Z	604505508	534	2	628	96033473	KABELSTRANG

Bezeichnung	Artikel	Pos.	Menge	Seite	Baugruppe	Bezeichnung
KABELDOSE M11-Z	604505508	506	1	1122	96042005	LEITUNG
KABELFUEHRUNG	967916208	20	2	982	919301808	L-KOPFSTUECK
KABELHALTER	720014408	20	2	892	919633808	ROLLENSATZ
KABELHALTER	720014408	(5)	4	982	919301808	L-KOPFSTUECK
KABELHALTER	720014408	56	6	982	919301808	L-KOPFSTUECK
KABELHALTER	720014408	37	1	1053	919219508	F-ANSCHLUSSKOPF
KABELHALTER	720014408	74	7	1100	919220008	F-KOPFSTUECK
KABELHALTER DC01 FE//ZNNI	953650008	22	17	201	917438108	WINDE 1 VORM.
KABELHALTER DC01 FE//ZNNI	953650008	22	17	221	917454008	WINDE 2 VORM.
KABELHALTER DC01 FE//ZNNI	953650008	46	8	230	917451208	WINDE 4 VORM.
KABELHALTER DC01 FE//ZNNI	953650008	24	1	502	919733908	ZUSATZHEIZUNG OW
KABELHALTER DC01 FE//ZNNI	953650008	105	18	521	919627908	SA-BOCK VORM.
KABELHALTER DC01 FE//ZNNI	953650008	88	1	654	96033320	AUFBAUTEILE MONTAGETAFE
KABELHALTER DC01 FE//ZNNI	953650008	18	3	773	91000228	VORB.ANTRIEBSAGG.KLIMAA
KABELHALTER DC01 FE//ZNNI	953650008	22	16	952	917473608	WINDE 6 VORM.
KABELHALTER DC01 FE//ZNNI	953650008	55	42	982	919301808	L-KOPFSTUECK
KABELHALTER DC01 FE//ZNNI	953650008	37	11	998	917228608	MASTNASE
KABELKANAL 40X60/2000	601406408	4	0.3	655	968095808	MONTAGEEINHEIT VORM.
KABELKANAL 80X100/2000	601414208	10	0.895	653	96033320	AUFBAUTEILE MONTAGETAFE
KABELKANAL 80X80/2000	601413908	11	0.31	653	96033320	AUFBAUTEILE MONTAGETAFE
KABELKANAL 80X80/2000	601413908	12	0.725	653	96033320	AUFBAUTEILE MONTAGETAFE
KABELKONSOLE	968525808	101	2	521	919627908	SA-BOCK VORM.
KABELLISTE	96059326	20	1	776	96059324	ELEKTRIK POWER PACK
KABELLISTE BATTERIEKASTE	969239008	10	1	439	96032891	ELEKTRIK BATTERIEKASTEN
KABELLISTE DREHBUEHNE	96033469	25	1	616	918862508	ELEKTRIK DREHBUEHNE
KABELLISTE KRANFUEHRERK	96033359	6	1	484	919788208	ELEKTRIK KRANFUEHRERKAB
KABELLISTE MITTELSTUECK	967908108	5	1	45	917361408	ELEKTRIK MITTELTEIL
KABELMARKER	923512208	(500)	24	46	967907508	SCHALTKASTEN KPL.
KABELMARKER	923512208	500	1	53	96026395	VERKABELUNG
KABELMARKER	923512208	(500)	1	54	967908108	KABELLISTE MITTELSTUECK
KABELMARKER	923512208	(500)	1	54	967908108	KABELLISTE MITTELSTUECK
KABELMARKER	923512208	500	4	80	967971408	KABELSTRANG
KABELMARKER	923512208	500	6	81	967971708	KABELSTRANG
KABELMARKER	923512208	500	54	486	96033369	KABELSTRANG
KABELMARKER	923512208	500	49	488	96033370	DRAEHTE KPL.
KABELMARKER	923512208	500	41	489	96021228	KABELSTRANG
KABELMARKER	923512208	500	38	490	96019612	KABELSTRANG
KABELMARKER	923512208	500	72	620	96033472	KABELSTRANG
KABELMARKER	923512208	500	23	622	96033855	KABELSTRANG
KABELMARKER	923512208	500	92	627	96033473	KABELSTRANG
KABELMARKER	923512208	500	2	631	96035430	LEITUNG
KABELMARKER	923512208	500	3	632	96039940	LEITUNG
KABELMARKER	923512208	500	2	633	968346208	BLINDSTECKER
KABELMARKER	923512208	500	1	634	96051766	BLINDSTECKER
KABELMARKER	923512208	500	2	636	968418008	KABELSTRANG
KABELMARKER	923512208	(500)	2	640	91001563	EINBAUTEILE SCHALTSCHRAN
KABELMARKER	923512208	500	20	779	96060217	DRAEHTE KPL.
KABELMARKER	923512208	500	6	780	96059328	KABELSTRANG
KABELMARKER	923512208	500	2	782	96059329	LEITUNG
KABELMARKER	923512208	500	2	783	96059330	LEITUNG
KABELMARKER	923512208	500	2	784	96059331	LEITUNG
KABELMARKER	923512208	500	2	860	96036184	LEITUNG
KABELMARKER	923512208	500	30	864	96036194	DRAEHTE KLEMMKASTEN KPL
KABELMARKER	923512208	500	2	866	96036188	LEITUNG
KABELMARKER	923512208	500	6	867	96036240	LEITUNG
KABELMARKER	923512208	500	3	868	96040591	LEITUNG
KABELMARKER	923512208	500	3	869	968546008	LEITUNG
KABELMARKER	923512208	500	3	870	968546108	LEITUNG
KABELMARKER	923512208	500	2	871	96038229	LEITUNG
KABELMARKER	923512208	(500)	1	989	96036210	KLEMMKASTEN

Bezeichnung	Artikel	Pos.	Menge	Seite	Baugruppe	Bezeichnung
KABELMARKER	923512208	500	43	990	96036211	DRAEHTE KLEMMKASTEN KPL
KABELMARKER	923512208	500	3	992	96037031	LEITUNG
KABELMARKER	923512208	500	20	1063	96038868	DRAEHTE KPL.
KABELMARKER	923512208	500	3	1064	96035583	LEITUNG
KABELMARKER	923512208	500	10	1083	96038775	DRAEHTE KPL.
KABELMARKER	923512208	500	3	1084	96038562	LEITUNG
KABELMARKER	923512208	500	3	1085	96038563	LEITUNG
KABELMARKER	923512208	500	3	1086	96038564	LEITUNG
KABELMARKER	923512208	500	3	1087	96038565	LEITUNG
KABELMARKER	923512208	500	2	1089	96039722	LEITUNG
KABELMARKER	923512208	500	20	1114	96038967	DRAEHTE KPL.
KABELMARKER	923512208	500	3	1115	96038927	LEITUNG
KABELMARKER	923512208	500	2	1116	96038928	LEITUNG
KABELMARKER	923512208	500	2	1117	96038930	LEITUNG
KABELMARKER	923512208	500	2	1118	96038931	LEITUNG
KABELMARKER	923512208	500	3	1119	96038932	LEITUNG
KABELMARKER	923512208	500	3	1120	96038933	LEITUNG
KABELMARKER	923512208	500	2	1121	96038935	LEITUNG
KABELMARKER	923512208	500	2	1122	96042005	LEITUNG
KABELMARKER	923512208	500	2	1137	96035578	LEITUNG
KABELSATZ WL710	10441308	2	1	414	12416117	KABELBAUM ANBAU
KABELSATZ WL713	10144701	5	1	414	12416117	KABELBAUM ANBAU
KABELSATZ WL720	11100081	4	2	414	12416117	KABELBAUM ANBAU
KABELSCHLAUCH DN16X0,6	11124205	223	1.03	486	96033369	KABELSTRANG
KABELSCHLAUCH DN16X0,6	11124205	223	11.44	627	96033473	KABELSTRANG
KABELSCHLAUCH DN16X0,6	11124205	223	16.3	782	96059329	LEITUNG
KABELSCHLAUCH DN16X0,6	11124205	223	0.85	783	96059330	LEITUNG
KABELSCHLAUCH DN16X0,6	11124205	223	0.77	784	96059331	LEITUNG
KABELSCHLAUCH DN20X0,6	11124207	224	0.83	619	96033472	KABELSTRANG
KABELSCHLAUCH DN20X0,6	11124207	224	3.33	622	96033855	KABELSTRANG
KABELSCHLAUCH DN20X0,6	11124207	224	1.03	627	96033473	KABELSTRANG
KABELSCHLAUCH DN25X0,6	11124208	225	0.63	486	96033369	KABELSTRANG
KABELSCHLAUCH DN25X0,6	11124208	225	2.89	619	96033472	KABELSTRANG
KABELSCHLAUCH DN25X0,6	11124208	225	11.82	622	96033855	KABELSTRANG
KABELSCHLAUCH DN25X0,6	11124208	225	15.98	627	96033473	KABELSTRANG
KABELSCHLAUCH DN30X0,6	11124209	226	0.83	486	96033369	KABELSTRANG
KABELSCHLAUCH DN30X0,6	11124209	226	0.53	488	96033370	DRAEHTE KPL.
KABELSCHLAUCH DN30X0,6	11124209	226	1.03	489	96021228	KABELSTRANG
KABELSCHLAUCH DN30X0,6	11124209	226	8.59	619	96033472	KABELSTRANG
KABELSCHLAUCH DN30X0,6	11124209	226	8.6	622	96033855	KABELSTRANG
KABELSCHLAUCH DN30X0,6	11124209	226	2.43	627	96033473	KABELSTRANG
KABELSCHLAUCH DN35X0,6	11124210	227	1.73	486	96033369	KABELSTRANG
KABELSCHLAUCH DN35X0,6	11124210	227	2.1	488	96033370	DRAEHTE KPL.
KABELSCHLAUCH DN35X0,6	11124210	227	1.03	619	96033472	KABELSTRANG
KABELSCHLAUCH DN35X0,6	11124210	227	3.36	627	96033473	KABELSTRANG
KABELSCHLAUCH DN35X0,6	11124210	227	0.36	780	96059328	KABELSTRANG
KABELSCHLAUCH DN40X0,6	11124211	228	2.3	489	96021228	KABELSTRANG
KABELSCHLAUCH DN40X0,6	11124211	228	1.6	490	96019612	KABELSTRANG
KABELSCHLAUCH DN40X0,6	11124211	228	1.33	619	96033472	KABELSTRANG
KABELSCHLAUCH DN50X0,6	11124212	229	0.8	486	96033369	KABELSTRANG
KABELSCHLAUCH DN50X0,6	11124212	229	9.86	619	96033472	KABELSTRANG
KABELSCHLAUCH DN50X0,6	11124212	229	2.03	627	96033473	KABELSTRANG
KABELSCHLAUCH DN60X0,6	11124213	230	1.6	627	96033473	KABELSTRANG
KABELSCHUH DIN 46234 5/16	602218808	44	1	619	96033472	KABELSTRANG
KABELSCHUH DIN 46234 M10/	602311308	56	1	619	96033472	KABELSTRANG
KABELSCHUH DIN 46234 M10/	602301608	115	4	619	96033472	KABELSTRANG
KABELSCHUH DIN 46234 M6/10	602311508	55	1	619	96033472	KABELSTRANG
KABELSCHUH DIN 46234 M8/16	602301708	106	4	619	96033472	KABELSTRANG
KABELSCHUH DIN 46237 M6/1	602217908	34	3	486	96033369	KABELSTRANG
KABELSCHUH DIN 46237 M6/1	602217908	34	2	865	96037447	DRAEHTE KLEMMKASTEN VO

Bezeichnung	Artikel	Pos.	Menge	Seite	Baugruppe	Bezeichnung
KABELSCHUH DIN 46237 M6/1	602217908	34	2	991	96038161	DRAEHTE KLEMMKASTEN VO
KABELSCHUH M10/2,5mm²	602217208	101	1	627	96033473	KABELSTRANG
KABELSCHUH M4/0,25-1,5MM²	602218408	112	4	619	96033472	KABELSTRANG
KABELSCHUH M5/10MM²	602207008	43	1	619	96033472	KABELSTRANG
KABELSCHUH M6/16,8-26,7MM	602205808	111	8	619	96033472	KABELSTRANG
KABELSTECKER 4-POL	10015704	517	1	628	96033473	KABELSTRANG
KABELSTECKER 4-POL 90°	10324830	505	1	81	967971708	KABELSTRANG
KABELSTECKER 7-POL	10025278	(1)	1	82	968726908	AUSRUESTUNG KAMERA
KABELSTECKER 7-POL	10025278	(1)	1	786	96035790	AUSRUESTUNG KAMERA DRE
KABELSTRANG W1926	968158108	20	1	972	917452808	ELEKTRIK WINDE 6
KABELSTRANG W200	967908208	20	1	54	967908108	KABELLISTE MITTELSTUECK
KABELSTRANG W220	967971808	11	1	105	967906608	KLEMMKASTEN KPL.
KABELSTRANG W221	967971908	12	1	105	967906608	KLEMMKASTEN KPL.
KABELSTRANG W223	967972008	13	1	105	967906608	KLEMMKASTEN KPL.
KABELSTRANG W225	967972108	14	1	105	967906608	KLEMMKASTEN KPL.
KABELSTRANG W240	967971408	11	1	79	967906508	KLEMMKASTEN KPL.
KABELSTRANG W241	967971508	12	1	79	967906508	KLEMMKASTEN KPL.
KABELSTRANG W243	967971608	13	1	79	967906508	KLEMMKASTEN KPL.
KABELSTRANG W245	967971708	14	1	79	967906508	KLEMMKASTEN KPL.
KABELSTRANG W291	969466308	50	1	54	967908108	KABELLISTE MITTELSTUECK
KABELSTRANG W300	96033369	10	1	485	96033359	KABELLISTE KRANFUEHRERK
KABELSTRANG W301	967925908	11	1	485	96033359	KABELLISTE KRANFUEHRERK
KABELSTRANG W302	967926008	12	1	485	96033359	KABELLISTE KRANFUEHRERK
KABELSTRANG W305	967926108	13	1	485	96033359	KABELLISTE KRANFUEHRERK
KABELSTRANG W310	96021228	16	1	485	96033359	KABELLISTE KRANFUEHRERK
KABELSTRANG W346	96023876	(10)	1	493	96053632	ELEKTRIK ANBAUTEILE KABIN
KABELSTRANG W360	96019612	17	1	485	96033359	KABELLISTE KRANFUEHRERK
KABELSTRANG W500	96033473	5	1	626	96033469	KABELLISTE DREHBUEHNE
KABELSTRANG W500PP	96059328	6	1	778	96059325	KLEMMKASTEN
KABELSTRANG W500U	968287908	(10)	1	141	917987408	DREHBUEHNENRAHMEN
KABELSTRANG W501	96033472	15	1	618	96033468	ELEKTRIK AGGREGAT
KABELSTRANG W521	968157608	20	1	214	917452308	ELEKTRIK WINDE 1
KABELSTRANG W522	968157708	20	1	227	917452408	ELEKTRIK WINDE 2
KABELSTRANG W524	968157908	20	1	238	917452608	ELEKTRIK WINDE 4
KABELSTRANG W555	96033855	16	1	618	96033468	ELEKTRIK AGGREGAT
KABELSTRANG W587	969244008	20	1	618	96033468	ELEKTRIK AGGREGAT
KABELSTRANG W588	968401008	19	1	618	96033468	ELEKTRIK AGGREGAT
KABELSTRANG W589	968400908	18	1	618	96033468	ELEKTRIK AGGREGAT
KABELSTRANG W602	968418008	1	1	635	968709008	ANTENNE KPL.
KABELSTRANG W620	967919208	(10)	1	585	917081908	BATTERIE LADEEINHEIT
KABELSTRUMPF 15	602707208	511	3	1089	96039722	LEITUNG
KABELSTRUMPF 8 420	602708008	504	3	860	96036184	LEITUNG
KABELTROMMEL 150M SPF	10813237	151	1	858	96028886	LEITUNGSTROMMEL KPL.
KABELTROMMEL 165M SPF	616024908	2	1	859	96036183	LEITUNGSTROMMEL KPL.
KABELTROMMEL 60M SPF	12100458	151	1	1088	96035577	LEITUNGSTROMMEL KPL.
KABELTUELLE 12,0-3,0/12/1,4	10872032	98	3	619	96033472	KABELSTRANG
KABELTUELLE 12-13	604509308	505	2	1122	96042005	LEITUNG
KABELTUELLE 16,0-4,0/16/1,78	10872033	709	16	620	96033472	KABELSTRANG
KABELTUELLE 16,0-4,0/16/1,78	10872033	709	1	782	96059329	LEITUNG
KABELTUELLE 16,0-4,0/16/1,78	10872033	709	1	783	96059330	LEITUNG
KABELTUELLE 16,0-4,0/16/1,78	10872033	709	1	784	96059331	LEITUNG
KABELTUELLE 2,4-3,0/2,4/0,6 SI	10473048	(708)	6	54	967908108	KABELLISTE MITTELSTUECK
KABELTUELLE 2,4-3,0/2,4/0,6 SI	10473048	(708)	8	54	967908108	KABELLISTE MITTELSTUECK
KABELTUELLE 2,4-3,0/2,4/0,6 SI	10473048	708	18	80	967971408	KABELSTRANG
KABELTUELLE 2,4-3,0/2,4/0,6 SI	10473048	708	2	487	96033369	KABELSTRANG
KABELTUELLE 2,4-3,0/2,4/0,6 SI	10473048	708	44	628	96033473	KABELSTRANG
KABELTUELLE 2,4-3,0/2,4/0,6 SI	10473048	(708)	2	989	96036210	KLEMMKASTEN
KABELTUELLE 2,4-3,0/2,4/0,6 SI	10473048	708	138	991	96038161	DRAEHTE KLEMMKASTEN VO
KABELTUELLE 2,4-3,0/2,4/0,6 SI	10473048	708	43	1086	96038564	LEITUNG
KABELTUELLE 2,4-3,0/2,4/0,6 SI	10473048	708	43	1087	96038565	LEITUNG

Bezeichnung	Artikel	Pos.	Menge	Seite	Baugruppe	Bezeichnung
KABELTUELLE 2,4-3,0/2,4/0,6 SI	10473048	708	86	1089	96039722	LEITUNG
KABELTUELLE 2,4-3,0/2,4/0,6 SI	10473048	708	6	1119	96038932	LEITUNG
KABELTUELLE 2,4-3,0/2,4/0,6 SI	10473048	708	6	1120	96038933	LEITUNG
KABELTUELLE 3,0-7,0/3/0,6	602710008	(97)	1	54	967908108	KABELLISTE MITTELSTUECK
KABELTUELLE 4-6	602704808	535	5	628	96033473	KABELSTRANG
KABELTUELLE 6-8	604508708	505	1	992	96037031	LEITUNG
KABELVERBINDER	602336408	2	1	50	926891108	VERTEILER MASSE
KABELVERSCHRAUBUNG M12	602424008	503	1	871	96038229	LEITUNG
KABELVERSCHRAUBUNG M12	602424008	504	1	1116	96038928	LEITUNG
KABELVERSCHRAUBUNG M12	602424008	504	1	1117	96038930	LEITUNG
KABELVERSCHRAUBUNG M12	602424008	504	1	1118	96038931	LEITUNG
KABELVERSCHRAUBUNG M12	602424008	505	2	1119	96038932	LEITUNG
KABELVERSCHRAUBUNG M12	602424008	505	2	1120	96038933	LEITUNG
KABELVERSCHRAUBUNG M12	602424008	503	1	1121	96038935	LEITUNG
KABELVERSCHRAUBUNG M12	602424008	505	1	1137	96035578	LEITUNG
KABELVERSCHRAUBUNG M16	10334039	1	1	584	918531108	SPIEGELANBAU KRANFUEHR
KABELVERSCHRAUBUNG M1	602441701	11	3	808	918470508	FREMDEINSPEISUNG
KABELVERSCHRAUBUNG M1	602424108	511	1	81	967971708	KABELSTRANG
KABELVERSCHRAUBUNG M1	602424108	510	2	633	968346208	BLINDSTECKER
KABELVERSCHRAUBUNG M1	602424108	153	1	635	968709008	ANTENNE KPL.
KABELVERSCHRAUBUNG M1	602424108	508	1	636	968418008	KABELSTRANG
KABELVERSCHRAUBUNG M1	602424108	12	1	859	96036183	LEITUNGSTROMMEL KPL.
KABELVERSCHRAUBUNG M1	602424108	508	1	860	96036184	LEITUNG
KABELVERSCHRAUBUNG M16	10428532	42	4	493	96053632	ELEKTRIK ANBAUTEILE KABIN
KABELVERSCHRAUBUNG M20	10872876	504	1	1064	96035583	LEITUNG
KABELVERSCHRAUBUNG M20	10872876	505	1	1084	96038562	LEITUNG
KABELVERSCHRAUBUNG M20	10872876	504	1	1119	96038932	LEITUNG
KABELVERSCHRAUBUNG M20	10872876	504	1	1120	96038933	LEITUNG
KABELVERSCHRAUBUNG M2	602441001	504	1	1085	96038563	LEITUNG
KABELVERSCHRAUBUNG M2	602441001	504	1	1115	96038927	LEITUNG
KABELVERSCHRAUBUNG M2	602424208	503	2	866	96036188	LEITUNG
KABELVERSCHRAUBUNG M20	12100609	503	1	992	96037031	LEITUNG
KABELVERSCHRAUBUNG M25	602424308	505	2	80	967971408	KABELSTRANG
KABELVERSCHRAUBUNG M25	602424308	530	2	628	96033473	KABELSTRANG
KABELVERSCHRAUBUNG M25	602424308	507	2	631	96035430	LEITUNG
KABELVERSCHRAUBUNG M25	602424308	507	2	632	96039940	LEITUNG
KABELVERSCHRAUBUNG M25	602424308	513	1	780	96059328	KABELSTRANG
KABELVERSCHRAUBUNG M25	602424308	504	2	867	96036240	LEITUNG
KABELVERSCHRAUBUNG M25	602424308	511	2	869	968546008	LEITUNG
KABELVERSCHRAUBUNG M25	602424308	511	2	870	968546108	LEITUNG
KABELVERSCHRAUBUNG M25	602425808	12	1	861	616024908	KABELTROMMEL
KABELVERSCHRAUBUNG M2	602441101	507	1	81	967971708	KABELSTRANG
KABELVERSCHRAUBUNG M32	10875696	200	1	858	96028886	LEITUNGSTROMMEL KPL.
KABELVERSCHRAUBUNG M32	10875696	507	2	1086	96038564	LEITUNG
KABELVERSCHRAUBUNG M32	10875696	508	2	1087	96038565	LEITUNG
KABELVERSCHRAUBUNG M32	10875696	505	1	1089	96039722	LEITUNG
KABELVERSCHRAUBUNG M32	10875031	513	1	1089	96039722	LEITUNG
KABELVERSCHRAUBUNG M3	602441201	503	1	868	96040591	LEITUNG
KAEFIGMUTTER M10	413004408	56	32	65	917291608	RAUPENTRAEGER LI.
KAEFIGMUTTER M10	413004408	8	4	84	968727008	KAMERAANBAU RAUPE
KAEFIGMUTTER M10	413004408	56	32	98	917291708	RAUPENTRAEGER RE.
KAEFIGMUTTER M10	413004408	8	4	108	968668808	KAMERAANBAU RAUPE
KAEFIGMUTTER M5 ST	10455281	27	6	453	918810308	STEUERSTAND
KAEFIGMUTTER M6	413002708	77	2	192	96062971	MONTAGETEILE DREHBUEHN
KAEFIGMUTTER M6	413002708	44	4	453	918810308	STEUERSTAND
KAEFIGMUTTER M6	413002808	62	1	740	96028393	INNENVERKLEIDUNG EINBAU
KAEFIGMUTTER M6	413003008	69	2	740	96028393	INNENVERKLEIDUNG EINBAU
KAEFIGMUTTER M6 NIROSTA	10875857	84	2	66	917291608	RAUPENTRAEGER LI.
KAEFIGMUTTER M6 NIROSTA	10875857	84	2	99	917291708	RAUPENTRAEGER RE.
KAEFIGMUTTER M8	413003108	4	1	747	969520208	MONITORKONSOLE

Bezeichnung	Artikel	Pos.	Menge	Seite	Baugruppe	Bezeichnung
KAEFIGMUTTER M8 A2/ST A2	10875858	31	4	432	919063308	LUFTFILTERANLAGE KPL.
KAEFIGMUTTER M8 A2/ST A2	413003208	85	4	66	917291608	RAUPENTRAEGER LI.
KAEFIGMUTTER M8 A2/ST A2	413003208	85	4	99	917291708	RAUPENTRAEGER RE.
KAELTEMASCHINENOEL WA	11211803	101	0.24	510	91000225	KLIMAANLAGE
KAELTEMITTEL 12KG FLASCH	7020440	100	2.4	510	91000225	KLIMAANLAGE
KALOTTE	606144308	22	1	497	96053633	ARMATURENBRETT VORM.RE
KAMERA SPF	10097079	40	1	786	96035790	AUSRUESTUNG KAMERA DRE
KAMERA SPF	614043608	50	2	82	968726908	AUSRUESTUNG KAMERA
KAMERA SPF	614043608	50	2	106	968668608	AUSRUESTUNG KAMERA
KAMERA SPF	614043608	39	4	786	96035790	AUSRUESTUNG KAMERA DRE
KAMERA SPF	614043608	17	1	1003	967957308	AUSRUESTUNG KAMERA WI
KAMERA SPF	614045108	38	2	786	96035790	AUSRUESTUNG KAMERA DRE
KAMERAANBAU DREHBUEHN	967956208	3	1	786	96035790	AUSRUESTUNG KAMERA DRE
KAMERAANBAU RAUPE LINKS	968727008	3	1	82	968726908	AUSRUESTUNG KAMERA
KAMERAANBAU RAUPE REC	968668808	3	1	106	968668608	AUSRUESTUNG KAMERA
KAMERAANBAU S-ANLENKSTU	967957508	12	1	1002	917229508	KAMERAUEBERWACHUNG W
KAMERAHALTER SCHWK.	96005702	1	1	793	96005701	KAMERAHALTER VORM.
KAMERAHALTER SCHWK.	968099908	1	1	1007	968099808	KAMERAHALTER VORM.
KAMERAHALTER SCHWK.	968646308	1	1	791	968646208	KAMERAHALTER VORM.
KAMERAHALTER VORM.	96005701	37	1	789	967956208	KAMERAANBAU DREHBUEHN
KAMERAHALTER VORM.	968099808	2	1	1006	968134408	MECH.ANBAUTEILE SCHEINW
KAMERAHALTER VORM.	968646208	1	1	789	967956208	KAMERAANBAU DREHBUEHN
KAMERAHALTERUNG SCHWK.	968484808	34	1	789	967956208	KAMERAANBAU DREHBUEHN
KAMERAHAUBE 2X619X394 X5	97067271	2	1	793	96005701	KAMERAHALTER VORM.
KAMERAUEBERWACHUNG D	919124208	322	1	14		LIEBHERR RAUPENKRAN LR
KAMERAUEBERWACHUNG W	917229508	326	1	14		LIEBHERR RAUPENKRAN LR
KANTENSCHUTZ 1-2,5X33X8,7	262105308	14	5.2	463	917079908	DREHBUEHNENVERKLEIDUN
KANTENSCHUTZ 1-2,5X33X8,7	262105308	18	6.5	611	969443908	GERAEUSCHDAEMMUNG UN
KANTENSCHUTZ 1-2X9,5X6,5	262103908	7	0.16	50	926891108	VERTEILER MASSE
KANTENSCHUTZ 1-2X9,5X6,5	262103908	8	3.5	438	96032910	BATTERIEKASTEN VORM.
KANTENSCHUTZ 1-2X9,5X6,5	262103908	35	0.5	442	919063408	HARNSTOFFANLAGE
KANTENSCHUTZ 1-2X9,5X6,5	262103908	20	0.3	608	96044249	DECKEL KPL.
KANTENSCHUTZ 1-2X9,5X6,5	262103908	9	22	611	969443908	GERAEUSCHDAEMMUNG UN
KANTENSCHUTZ 1-2X9,5X6,5	262103908	90	0.5	654	96033320	AUFBAUTEILE MONTAGETAFE
KANTENSCHUTZ 1-2X9,5X6,5	262103908	25	0.6	739	96028393	INNENVERKLEIDUNG EINBAU
KANTENSCHUTZ 1-2X9,5X6,5	262103908	24	0.05	791	968646208	KAMERAHALTER VORM.
KANTENSCHUTZ 1-4X14,5X10	262104008	36	0.5	442	919063408	HARNSTOFFANLAGE
KANTENSCHUTZ 1-4X14,5X10	262104008	19	0.25	482	969259908	LAUFSTEG DREHBUEHNE REC
KANTENSCHUTZ 1-4X14,5X10	262104008	35	0.26	817	917517908	AUFNAHME GEGENGEWICHT
KAPPE GUMMI	511052408	13	1	177	510401908	UMSCHALTVENTIL
KARABINERHAKEN 120X11 V	10290559	505	3	860	96036184	LEITUNG
KARABINERHAKEN 120X11 V	10290559	512	3	1089	96039722	LEITUNG
KARABINERHAKEN DIN 5299 C	744010408	106	4	846	919304308	S-ANLENKSTUECK VORM.
KARABINERHAKEN DIN 5299 C	744010208	304	7	34	969731708	HYDRAULIK MITTELTEIL
KARABINERHAKEN DIN 5299 C	744010208	300	5	167	969733008	ZUSATZHYDRAULIK DREHBUE
KARABINERHAKEN DIN 5299 C	744010208	73	2	578	919297008	ZENTRALSCHMIERANLAGE O
KARABINERHAKEN DIN 5299 C	744010208	432	6	683	96052492	HYDRAULIK
KARTUSCHE	571352308	1	1	759	502657308	LUFTTROCKNER
KB-RING 128X119,1X3,5	10145869	(3)	1	328	13455124	DIESELMOTOR
KEGEL	510792108	4	1	707	571130108	DRUCKBEGRENZUNGSVENTI
KEGELRADNABE Z=25 42CrM	938846401	4	1	68	90029090	WINKELGETRIEBE
KEGELRADNABE Z=25 42CrM	938846401	4	1	70	90029091	WINKELGETRIEBE
KEGELROLLENLAGER	570114008	10	1	257	570112908	TRIEBWERK
KEGELROLLENLAGER	7408797	15	1	316	11314599	VERSTELLPUMPE
KEGELROLLENLAGER	7408798	16	1	316	11314599	VERSTELLPUMPE
KEGELROLLENLAGER	7409755	(6)	1	207	11170708	VERSTELLMOTOR
KEGELROLLENLAGER DIN 720	746202601	12	1	151	90211005	DREHWERKANTRIEB
KEGELROLLENLAGER DIN 720	746222501	16	2	68	90029090	WINKELGETRIEBE
KEGELROLLENLAGER DIN 720	746222501	16	2	70	90029091	WINKELGETRIEBE
KEGELROLLENLAGER DIN 720	746223701	3	1	151	90211005	DREHWERKANTRIEB

Bezeichnung	Artikel	Pos.	Menge	Seite	Baugruppe	Bezeichnung
KEGELROLLENLAGER DIN 720	746224301	11	1	257	570112908	TRIEBWERK
KEGELSCHMIERNIPPEL DIN 71	12103914	12	1	87	11621396	ELEKTROPUMPE
KEGELSCHMIERNIPPEL DIN 71	7743242	30	4	65	917291608	RAUPENTRAEGER LI.
KEGELSCHMIERNIPPEL DIN 71	7743242	30	4	98	917291708	RAUPENTRAEGER RE.
KEGELSCHMIERNIPPEL DIN 71	7743242	13	8	116	918589408	HYDRAULISCHE ABSTUETZUN
KEGELSCHMIERNIPPEL DIN 71	7743242	26	4	130	917076808	MECH.ZUSATZABSTUETZUNG
KEGELSCHMIERNIPPEL DIN 71	7743242	89	1	204	90024489	PLANETENGETRIEBE
KEGELSCHMIERNIPPEL DIN 71	7743242	73	2	230	917451208	WINDE 4 VORM.
KEGELSCHMIERNIPPEL DIN 71	7743242	89	1	234	90200276	PLANETENGETRIEBE
KEGELSCHMIERNIPPEL DIN 71	7743242	(4)	1	520	919627908	SA-BOCK VORM.
KEGELSCHMIERNIPPEL DIN 71	7743242	14	2	796	919408908	VERBOLZUNG DB-SCHWEBE
KEGELSCHMIERNIPPEL DIN 71	7743242	12	2	854	919391108	S-RUECKHALTESICHERUNG
KEGELSCHMIERNIPPEL DIN 71	7743242	(4)	1	887	919633708	ROLLENSATZ
KEGELSCHMIERNIPPEL DIN 71	7743242	24	1	955	90200131	SEILTROMMEL
KEGELSCHMIERNIPPEL DIN 71	7743242	91	1	957	90200134	PLANETENGETRIEBE
KEGELSCHMIERNIPPEL DIN 71	7743242	(4)	1	982	919301808	L-KOPFSTUECK
KEGELSCHMIERNIPPEL DIN 71	7743242	57	2	982	919301808	L-KOPFSTUECK
KEGELSCHMIERNIPPEL DIN 71	7743242	27	2	1053	919219508	F-ANSCHLUSSKOPF
KEGELSCHMIERNIPPEL DIN 71	7743242	6	1	1069	96038042	BOLZEN VORM.
KEGELSCHMIERNIPPEL DIN 71	7743242	6	1	1104	96032541	WANDERROLLE KPL.
KEGELSCHMIERNIPPEL DIN 71	571578608	2	1	162	774375108	DURCHGANGSNIPPELBLOCK
KEGELVERSCHLUSS GPN 600	7380055	94	4	151	90211005	DREHWERKANTRIEB
KEILENDKLEMME 27-29 GR.29	12100038	10	1	134	917077108	WERKZEUG
KEILENDKLEMME 32-33 GR.33	12100046	11	1	134	917077108	WERKZEUG
KEILRIEMEN	11160643	19	1	512	10451181	VERFLUESSIGEREINHEIT
KEILRIPPENRIEMEN 8XPKX13	10147677	9	1	403	10146947	GENERATOR ANBAU
KEILSICHERUNGSSCHEIBE	7015814	14	2	729	96000684	FRONTSCHEIBE KPL.
KENNLEUCHTE 30W 10-32V	10878659	65	1	494	96053632	ELEKTRIK ANBAUTEILE KABIN
KERBSTIFT DIN 1472 4X12	431100201	21	1	955	90200131	SEILTROMMEL
KETTE DIN 763 7X49 0.3t ST35	10663970	3	2	832	96013575	HUBENDSCHALTER GEWICHT
KETTE DIN 763 7X49 0.3t ST35	10663970	107	2	846	919304308	S-ANLENKSTUECK VORM.
KETTENGEHAENGE 15T-2.5M	10878112	27	2	1043	919326208	DREHBUEHNENVERLAENGER
KETTENGEHAENGE 19T-8.195	10290071	3	2	817	917517908	AUFNAHME GEGENGEWICHT
KFZ-LEITUNG 0,5	10870538	344	38.36	486	96033369	KABELSTRANG
KFZ-LEITUNG 0,5	10870538	344	17.45	489	96021228	KABELSTRANG
KFZ-LEITUNG 0,5	10870538	344	5.05	490	96019612	KABELSTRANG
KFZ-LEITUNG 0,75	10870539	345	18.2	486	96033369	KABELSTRANG
KFZ-LEITUNG 0,75	10870539	345	132.25	622	96033855	KABELSTRANG
KFZ-LEITUNG 0,75	10870539	345	0.64	633	968346208	BLINDSTECKER
KFZ-LEITUNG 0,75	10870539	345	1.44	634	96051766	BLINDSTECKER
KFZ-LEITUNG 0,75	10870539	(345)	0.16	989	96036210	KLEMMKASTEN
KFZ-LEITUNG 1,0	10870540	305	0.38	53	96026395	VERKABELUNG
KFZ-LEITUNG 1,0	10870540	(305)	0.64	54	967908108	KABELLISTE MITTELSTUECK
KFZ-LEITUNG 1,0	10870540	(305)	0.64	54	967908108	KABELLISTE MITTELSTUECK
KFZ-LEITUNG 1,0	10870540	305	480.15	486	96033369	KABELSTRANG
KFZ-LEITUNG 1,0	10870540	305	384.21	489	96021228	KABELSTRANG
KFZ-LEITUNG 1,0	10870540	305	1308.89	619	96033472	KABELSTRANG
KFZ-LEITUNG 1,0	10870540	305	201.5	622	96033855	KABELSTRANG
KFZ-LEITUNG 1,0	10870540	305	684.84	627	96033473	KABELSTRANG
KFZ-LEITUNG 1,0	10870540	305	0.64	632	96039940	LEITUNG
KFZ-LEITUNG 1,0	10870540	305	45.81	865	96037447	DRAEHTE KLEMMKASTEN VO
KFZ-LEITUNG 1,0	10870540	305	94.63	991	96038161	DRAEHTE KLEMMKASTEN VO
KFZ-LEITUNG 1,5	10870541	307	6.6	489	96021228	KABELSTRANG
KFZ-LEITUNG 1,5	10870541	307	8.4	619	96033472	KABELSTRANG
KFZ-LEITUNG 1,5	10870541	307	5.6	622	96033855	KABELSTRANG
KFZ-LEITUNG 1,5	10870541	307	10.3	627	96033473	KABELSTRANG
KFZ-LEITUNG 16	12102633	327	1	619	96033472	KABELSTRANG
KFZ-LEITUNG 2,5	10870542	309	22.33	486	96033369	KABELSTRANG
KFZ-LEITUNG 2,5	10870542	309	25.2	489	96021228	KABELSTRANG
KFZ-LEITUNG 2,5	10870542	309	104.05	619	96033472	KABELSTRANG

Bezeichnung	Artikel	Pos.	Menge	Seite	Baugruppe	Bezeichnung
KFZ-LEITUNG 2,5	10870542	309	34.8	627	96033473	KABELSTRANG
KFZ-LEITUNG 25	12102635	330	0.95	619	96033472	KABELSTRANG
KFZ-LEITUNG 25	12102636	325	32.7	619	96033472	KABELSTRANG
KFZ-LEITUNG 35	12103999	2816	16.4	782	96059329	LEITUNG
KIPPHEBEL VORM.	10119407	2	2	352	10122503	KIPPHEBELBOCK VORM.
KIPPHEBELBOCK	10122504	1	1	352	10122503	KIPPHEBELBOCK VORM.
KIPPHEBELBOCK VORM.	10122503	1	1	351	10118060	KIPPHEBELWERK KPL.
KIPPHEBELWERK KPL. NEIN	10118060	81	8	328	13455124	DIESELMOTOR
KIPPZYLINDER 55/32-400 SPF	512349708	75	1	721	919075408	KRANFUEHRERKABINE ANBA
KLAMMER	10875952	1	1	1008	10872003	ARBEITSSCHEINWERFER
KLAMMER	6202909	506	2	868	96040591	LEITUNG
KLAMMER	6202909	506	2	1064	96035583	LEITUNG
KLAMMER	6202909	507	2	1084	96038562	LEITUNG
KLAMMER	6202909	508	1	1137	96035578	LEITUNG
KLAMMER 40X142X24 S960QL+	97028373	2	4	526	967846508	ZUGSTANGE VORM.
KLAMMER 40X142X24 S960QL+	97028373	2	6	528	967981108	ZUGSTANGE VORM.
KLAMMER 40X142X24 S960QL+	97028373	2	8	898	967747008	STANGE VORM.
KLAMMER 40X142X24 S960QL+	97028373	2	16	911	967744008	STANGE VORM.
KLAMMER 40X142X24 S960QL+	97028373	3	5	918	967950808	ZUGSTANGE VORM.
KLAMMER 40X142X24 S960QL+	97028373	3	6	920	968214108	ZUGSTANGE VORM.
KLAMMER 40X142X24 S960QL+	97028373	2	7	922	968217108	ZUGSTANGE VORM.
KLAMMER 40X142X24 S960QL+	97028373	2	10	1055	96038862	STANGEN VORM.
KLAMMER 40X142X57 S960QL+	97030592	2	1	918	967950808	ZUGSTANGE VORM.
KLAMMER 40X142X58 S960QL+	97030724	6	1	922	968217108	ZUGSTANGE VORM.
KLAMMER SURE-SEAL	605215508	528	3	620	96033472	KABELSTRANG
KLAMMER SURE-SEAL	605215508	522	1	628	96033473	KABELSTRANG
KLAMMER SURE-SEAL	605215608	522	1	486	96033369	KABELSTRANG
KLAPPE SCHWK.	96038742	1	1	1076	96036001	KLAPPE VORM.
KLAPPE VORM.	96036001	2	1	1075	919219708	F-ANLENKSTUECK
KLAPPGRIFF 118X18X43	10222677	10	1	606	969427208	DECKEL KPL.
KLAPPGRIFF 118X18X43	10222677	11	1	607	969427308	DECKEL KPL.
KLAPPGRIFF 118X18X43	10870376	(11)	2	438	96032910	BATTERIEKASTEN VORM.
KLAPPTRITT VORM.	968287208	5	2	470	918999008	LAUFSTEG DREHBUEHNE
KLEBER 600ML FC-BEUTEL	811203308	37	1	727	969752608	SCHEIBEN EINBAU
KLEBER 600ML FC-BEUTEL	811203308	38	1	750	918064308	SCHIEBETUER EINBAU
KLEBESCHILD 208X88 KLEBE	97157856	9	4	542	917475908	BESCHILDERUNG
KLEBSTOFF 10ML FLASCHE -5	8655032	104	1	332	12405454	KURBELGEHAEUSE KPL. MIT
KLEMMBAND 1-3X21X9,3 ZELL	262101308	40	1.4	442	919063408	HARNSTOFFANLAGE
KLEMMBRETT 6XM6	604412408	1	1	658	922648308	KLEMMBRETT VORM.
KLEMMBRETT VORM.	922648308	44	1	653	96033320	AUFBAUTEILE MONTAGETAFE
KLEMME	636107901	49	2	653	96033320	AUFBAUTEILE MONTAGETAFE
KLEMME	636107901	524	2	661	96033326	DRAEHTE MONTAGETAFEL K
KLEMMHAELFTE DIN 3015-1 L	7365090	13	22	158	917081108	ZENTRALSCHMIERANLAGE O
KLEMMHAELFTE DIN 3015-1 L	7365090	261	6	278	96032892	DIESELMOTOR VORM.
KLEMMHAELFTE DIN 3015-1 L	7365090	308	2	551	967788008	ZUSATZHYDR.MONTAGEEINR
KLEMMHAELFTE DIN 3015-1 L	602007108	308	12	532	968513208	ZUSATZHYDRAULIK SA-BOCK
KLEMMHAELFTE DIN 3015-1 L	602007108	74	18	578	919297008	ZENTRALSCHMIERANLAGE O
KLEMMHAELFTE DIN 3015-1 L	602007408	309	8	532	968513208	ZUSATZHYDRAULIK SA-BOCK
KLEMMHAELFTE DIN 3015-1 L	7362946	309	6	551	967788008	ZUSATZHYDR.MONTAGEEINR
KLEMMHAELFTE DIN 3015-1 L	7362946	44	4	1017	96022733	SCHOTTPLATTE VORM.
KLEMMHAELFTE DIN 3015-1 L	602002208	52	6	283	96033379	BEFESTIGUNGSTEILE DRUC
KLEMMHAELFTE DIN 3015-1 L	602008408	190	16	277	96032892	DIESELMOTOR VORM.
KLEMMHAELFTE DIN 3015-1 L	602008408	7	10	320	96032897	KUEHLER VORM.
KLEMMHAELFTE DIN 3015-1 L	602008508	35	2	201	917438108	WINDE 1 VORM.
KLEMMHAELFTE DIN 3015-1 L	602008508	35	2	221	917454008	WINDE 2 VORM.
KLEMMHAELFTE DIN 3015-1 L	602008508	259	4	278	96032892	DIESELMOTOR VORM.
KLEMMHAELFTE DIN 3015-1 L	602008508	7	2	1017	96022733	SCHOTTPLATTE VORM.
KLEMMHAELFTE DIN 3015-1 L	7005052	13	8	20	918005408	RAUPENMITTELTEIL
KLEMMHAELFTE DIN 3015-1 L	7005052	40	4	789	967956208	KAMERAANBAU DREHBUEHN
KLEMMHAELFTE DIN 3015-1 L	7005052	152	4	847	919304308	S-ANLENKSTUECK VORM.

Bezeichnung	Artikel	Pos.	Menge	Seite	Baugruppe	Bezeichnung
KLEMMHAELFTE DIN 3015-1 L	602008908	51	4	265	918861408	DIESELMOTOR KPL.
KLEMMHAELFTE DIN 3015-1 L	602008908	260	10	278	96032892	DIESELMOTOR VORM.
KLEMMHAELFTE DIN 3015-1 L	602008908	312	66	532	968513208	ZUSATZHYDRAULIK SA-BOCK
KLEMMHAELFTE DIN 3015-1 L	602008908	312	40	551	967788008	ZUSATZHYDR.MONTAGEEINR
KLEMMHAELFTE DIN 3015-1 L	602008908	21	4	952	917473608	WINDE 6 VORM.
KLEMMHAELFTE DIN 3015-1 L	602009108	191	6	277	96032892	DIESELMOTOR VORM.
KLEMMHAELFTE DIN 3015-1 L	602009108	24	2	1007	968099808	KAMERAHALTER VORM.
KLEMMHAELFTE DIN 3015-1 L	602009208	21	12	773	91000228	VORB.ANTRIEBSAGG.KLIMAA
KLEMMHAELFTE DIN 3015-1 L	602010108	14	8	20	918005408	RAUPENMITTELTEIL
KLEMMHAELFTE DIN 3015-1 L	602010108	195	2	277	96032892	DIESELMOTOR VORM.
KLEMMHAELFTE S 4 E 64 PP	10492888	53	4	283	96033379	BEFESTIGUNGSTEILE DRUC
KLEMMHAELFTE S 4 E 64 PP	10492888	301	4	757	96033157	DRUCKLUFTANLAGE
KLEMMHEBEL NIROSTA	10024803	33	1	789	967956208	KAMERAANBAU DREHBUEHN
KLEMMHEBEL NIROSTA	10024803	3	1	793	96005701	KAMERAHALTER VORM.
KLEMMHEBEL NIROSTA	10024803	3	2	1006	968134408	MECH.ANBAUTEILE SCHEINW
KLEMMHEBEL NIROSTA	10024803	6	2	1007	968099808	KAMERAHALTER VORM.
KLEMMKASTEN BELEUCHTUN	927868908	528	1	628	96033473	KABELSTRANG
KLEMMKASTEN KPL. S1910	96036187	10	1	857	919301108	ELEKTRIK S-ANLENKSTUECK
KLEMMKASTEN KPL. S2000-F2	96035575	10	1	1060	919287008	ELEKTRIK F-ANSCHLUSSKOP
KLEMMKASTEN KPL. S2010-F2	96035576	10	1	1081	919287108	ELEKTRIK F-ANLENKSTUECK
KLEMMKASTEN KPL. S2020-F2	96035579	10	1	1111	919287308	ELEKTRIK F-KOPFSTUECK
KLEMMKASTEN KPL. S2030	968650608	1	1	999	968135508	ELEKTRIK MASTNASE
KLEMMKASTEN KPL. S2114	96031510	10	1	1148	96031509	SENDER HAKENFLASCHE
KLEMMKASTEN KPL. S2115	96031507	10	1	1145	96024945	EMPFAENGER KOPFSTUECK
KLEMMKASTEN KPL. S220 4X	967906608	10	1	104	917361608	ELEKTRIK RAUPENTRAEGER
KLEMMKASTEN KPL. S240 4X	967906508	10	1	78	917361508	ELEKTRIK RAUPENTRAEGER
KLEMMKASTEN S1930	96036210	1	1	986	919301408	ELEKTRIK L-KOPFSTUECK
KLEMMKASTEN S515	96059325	10	1	776	96059324	ELEKTRIK POWER PACK
KLEMMKASTEN SA-BOCK VO	968241408	10	1	535	917476108	ELEKTRIK SA-BOCK
KLEMMPROFIL 1,5-4X25X13 E	11002218	22	0.426	724	919075508	KRANFUEHRERKABINE VORM.
KLEMMPROFIL 2X13,5X20 EP	10300600	6	4.5	750	918064308	SCHIEBETUER EINBAU
KLEMMPROFIL 40X1M PUR-H	7014524	11	2	611	969443908	GERAEUSCHDAEMMUNG UN
KLEMMRING	11355067	9	1	450	10144093	REDUKTIONSMITTELINJEKTO
KLEMMSCHELLE 40,5/39-42	553054208	5	1	502	919733908	ZUSATZHEIZUNG OW
KLEMMSCHELLE 40,5/39-42	553054208	8	2	504	96019655	ZUSATZHEIZUNG VORM.
KLEMMSTUECK 25X40X90	969537601	12	5	955	90200131	SEILTROMMEL
KLEMMSTUECK PA6G+OEL	976873708	18	2	791	968646208	KAMERAHALTER VORM.
KLIMAANLAGE	91000225	135	1	13		LIEBHERR RAUPENKRAN LR
KLOTZ 138X80X50 PA6G	97119405	5	2	1130	919222808	FA-BOCK
KLOTZ 400X200X200 PE500	97155012	3	2	134	917077108	WERKZEUG
KNIESTUECK	570066108	3	1	42	502806508	AUSGLEICHSBEHAELTER
KNOTENKETTE DIN 5686 1.8X2	740000808	(502)	0.2	54	967908108	KABELLISTE MITTELSTUECK
KNOTENKETTE DIN 5686 1.8X2	740000808	(502)	0.2	54	967908108	KABELLISTE MITTELSTUECK
KNOTENKETTE DIN 5686 1.8X2	740000808	540	0.6	628	96033473	KABELSTRANG
KNOTENKETTE DIN 5686 1.8X2	740000808	518	0.3	632	96039940	LEITUNG
KNOTENKETTE DIN 5686 1.8X2	740000808	505	0.3	634	96051766	BLINDSTECKER
KNOTENKETTE DIN 5686 1.8X2	740000808	(504)	0.2	989	96036210	KLEMMKASTEN
KOLBEN	510713708	4	1	712	510438508	DRUCKMINDERVENTIL
KOLBEN	510764908	4	1	44	511497508	DRUCKMINDERVENTIL
KOLBEN	511051308	2	1	177	510401908	UMSCHALTVENTIL
KOLBEN	570114708	4	7	258	570113308	TRIEBWERK
KOLBEN KPL. V-MOTORX128	12403787	70	8	328	13455124	DIESELMOTOR
KOLBEN V-MOTORX128 42Cr	12403786	(1)	1	328	13455124	DIESELMOTOR
KOLBENBOLZEN 55X80X25 16	10148692	(6)	1	328	13455124	DIESELMOTOR
KOLBENKUEHLUNG	10142096	15	8	328	13455124	DIESELMOTOR
KOMBISCHRAUBE M8X25 A2	11600928	5	4	407	10144678	ABDECKPLATTE ANBAU
KOMBIZANGE DIN 5244 180	790031508	40	1	135	96005686	GRUNDWERKZEUG
KOMPAKTSEILWINDE KSW 550	90024769	2	1	952	917473608	WINDE 6 VORM.
KOMPAKTSEILWINDE KSW 700	90023098	2	1	201	917438108	WINDE 1 VORM.
KOMPAKTSEILWINDE KSW 700	90023098	2	1	221	917454008	WINDE 2 VORM.

Bezeichnung	Artikel	Pos.	Menge	Seite	Baugruppe	Bezeichnung
KOMPAKTSEILWINDE KSW 700	90023101	1	1	230	917451208	WINDE 4 VORM.
KOMPENSATOR	10152117	(5)	2	330	13455124	DIESELMOTOR
KOMPRESSOR	553037908	11	1	512	10451181	VERFLUESSIGEREINHEIT
KONDENSATOR	11341145	5	1	512	10451181	VERFLUESSIGEREINHEIT
KONDENSATOR 100N 10%250	691210608	(6)	4	654	96033320	AUFBAUTEILE MONTAGETAFE
KONDENSATOR 4,7U 63V	634218501	504	1	53	96026395	VERKABELUNG
KONSOLE	10146949	1	1	403	10146947	GENERATOR ANBAU
KONSOLE	12400363	18	1	414	12416117	KABELBAUM ANBAU
KONSOLE	774215708	304	4	551	967788008	ZUSATZHYDR.MONTAGEEINR
KONSOLE	774215708	400	3	683	96052492	HYDRAULIK
KONSOLE 1.0580	97066575	12	10	474	968283208	LAUFSTEG DREHBUEHNE LI
KONSOLE 4X976X466 S315MC	97048229	8	1	442	919063408	HARNSTOFFANLAGE
KONSOLE 6X889X1863 S355M	97035262	2	1	436	918981908	BATTERIELAGERUNG
KONSOLE ANBAU	10119353	10	1	414	12416117	KABELBAUM ANBAU
KONSOLE ANBAU	10150446	11	1	414	12416117	KABELBAUM ANBAU
KONSOLE EN AC-Al Si1	10141758	1	1	412	10141788	STEUERGERAET ANBAU
KONSOLE KPL.	96005810	87	1	983	919301808	L-KOPFSTUECK
KONSOLE KPL.	96005810	42	1	1053	919219508	F-ANSCHLUSSKOPF
KONSOLE LINKS	977556508	4	1	461	964862608	SITZ
KONSOLE LINKS SPF	967588308	3	1	453	918810308	STEUERSTAND
KONSOLE RECHTS	977556708	5	1	461	964862608	SITZ
KONSOLE RECHTS SPF	967588408	4	1	453	918810308	STEUERSTAND
KONSOLE S235JR	10137052	7	1	339	10137051	OELRUECKLAUFLEITUNG AN
KONSOLE S235JR	10144869	3	1	407	10144678	ABDECKPLATTE ANBAU
KONSOLE S235JR	10144870	4	1	407	10144678	ABDECKPLATTE ANBAU
KONSOLE S235JR	11431609	21	1	403	10146947	GENERATOR ANBAU
KONSOLE SCHWK.	927068308	28	1	276	96032892	DIESELMOTOR VORM.
KONSOLE SCHWK.	96002209	1	2	817	917517908	AUFNAHME GEGENGEWICHT
KONSOLE SCHWK.	96005812	(2)	1	983	919301808	L-KOPFSTUECK
KONSOLE SCHWK.	96006845	2	1	809	918369608	TRANSPORTABLAGE
KONSOLE SCHWK.	96037958	12	1	1139	919222908	F-RUECKHALTESICHERUNG
KONSOLE SCHWK.	96039474	1	1	1043	919326208	DREHBUEHNENVERLAENGER
KONSOLE SCHWK.	964913908	29	2	276	96032892	DIESELMOTOR VORM.
KONSOLE SCHWK.	967826308	6	1	545	917080508	ROLLENLAGERUNG
KONSOLE SCHWK.	967847308	16	4	230	917451208	WINDE 4 VORM.
KONSOLE SCHWK.	967847408	19	2	520	919627908	SA-BOCK VORM.
KONSOLE SCHWK.	968059908	2	1	1004	967957508	KAMERAANBAU S-ANLENKSTU
KONSOLE SCHWK.	968093308	4	2	197	917077708	BOLZEN S-ANLENKSTUECK
KONSOLE SCHWK.	968093408	5	2	197	917077708	BOLZEN S-ANLENKSTUECK
KONSOLE SCHWK.	968340908	10	2	510	91000225	KLIMAANLAGE
KONSOLE SCHWK.	968559408	25	1	545	917080508	ROLLENLAGERUNG
KONSOLE SCHWK.	968918708	118	1	522	919627908	SA-BOCK VORM.
KONSOLE SCHWK.	969508308	3	2	145	918011308	UNTERTEIL VORM.
KONSOLE SCHWK. 0	967843308	1	2	132	917077008	ZENTRALBALLASTBEFESTIG
KONSOLE SCHWK. FE//ZNNI8/	96021362	7	1	453	918810308	STEUERSTAND
KONSOLE SCHWK. FE//ZNNI8/	968178708	2	2	854	919391108	S-RUECKHALTESICHERUNG
KONSOLE SCHWK. FE//ZNNI8/	968493308	59	1	276	96032892	DIESELMOTOR VORM.
KONSOLE SCHWK. RAL 9005	964843708	12	2	453	918810308	STEUERSTAND
KONSOLE SCHWK. SPF	96004205	1	1	446	96004209	PUMPE VORM.
KONSOLE SCHWK.LI.	968162108	3	1	222	968161808	SCHUTZWALZE KPL.
KONSOLE SCHWK.LI.	968262708	47	1	276	96032892	DIESELMOTOR VORM.
KONSOLE SCHWK.LI. FE//ZNNI	96021363	8	1	453	918810308	STEUERSTAND
KONSOLE SCHWK.LI. RAL 900	964843808	13	1	453	918810308	STEUERSTAND
KONSOLE SCHWK.RE.	968162008	2	1	222	968161808	SCHUTZWALZE KPL.
KONSOLE SCHWK.RE.	968262608	46	1	276	96032892	DIESELMOTOR VORM.
KONSOLE SCHWK.RE. FE//ZN	96021365	9	1	453	918810308	STEUERSTAND
KONSOLE SCHWK.RE. RAL 900	964843908	14	1	453	918810308	STEUERSTAND
KONSOLE St Rm>=270MP	10147606	4	1	403	10146947	GENERATOR ANBAU
KONSOLE VORM.	10144442	7	1	412	10141788	STEUERGERAET ANBAU
KONTAKT 0,5-1MM2	602300308	125	18	80	967971408	KABELSTRANG

Bezeichnung	Artikel	Pos.	Menge	Seite	Baugruppe	Bezeichnung
KONTAKT 0,5-1MM2	602300308	125	5	81	967971708	KABELSTRANG
KONTAKT 0,5-1MM2	602300308	125	158	486	96033369	KABELSTRANG
KONTAKT 0,5-1MM2	602300308	125	147	489	96021228	KABELSTRANG
KONTAKT 0,5-1MM2	602300308	125	6	490	96019612	KABELSTRANG
KONTAKT 0,5-1MM2	602300308	125	93	619	96033472	KABELSTRANG
KONTAKT 0,5-1MM2	602300308	125	32	622	96033855	KABELSTRANG
KONTAKT 0,5-1MM2	602300308	125	129	627	96033473	KABELSTRANG
KONTAKT 0,5-1MM2	602300308	125	2	780	96059328	KABELSTRANG
KONTAKT 0,5-1MM2	602300308	125	7	866	96036188	LEITUNG
KONTAKT 0,5-1MM2	602300308	125	53	867	96036240	LEITUNG
KONTAKT 0,5-1MM2	602300308	125	23	869	968546008	LEITUNG
KONTAKT 0,5-1MM2	602300308	125	23	870	968546108	LEITUNG
KONTAKT 0,5-1MM2	602300308	125	169	991	96038161	DRAEHTE KLEMMKASTEN VO
KONTAKT 0,5-1MM2	602329108	617	2	486	96033369	KABELSTRANG
KONTAKT 0,5-1MM2	602329108	617	6	620	96033472	KABELSTRANG
KONTAKT 1-2,5MM2	602300108	121	4	81	967971708	KABELSTRANG
KONTAKT 1-2,5MM2	602300108	121	27	486	96033369	KABELSTRANG
KONTAKT 1-2,5MM2	602300108	121	19	489	96021228	KABELSTRANG
KONTAKT 1-2,5MM2	602300108	121	25	619	96033472	KABELSTRANG
KONTAKT 1-2,5MM2	602300108	121	6	622	96033855	KABELSTRANG
KONTAKT 1-2,5MM2	602300108	121	22	627	96033473	KABELSTRANG
KONTAKT 1-2,5MM2	602300108	121	18	780	96059328	KABELSTRANG
KONTAKT 1-2,5MM2	602300108	121	2	867	96036240	LEITUNG
KONTAKT 1-2,5MM2	602300108	121	8	868	96040591	LEITUNG
KONTAKT 1-2,5MM2	602300108	121	1	869	968546008	LEITUNG
KONTAKT 1-2,5MM2	602300108	121	1	870	968546108	LEITUNG
KONTAKTBUCHSE 0,14-5,5MM	10675506	(502)	2	640	91001563	EINBAUTEILE SCHALTSCHRAN
KONTAKTBUCHSE 0,75 - 1,5	10650660	2261	43	1087	96038565	LEITUNG
KONTAKTBUCHSE 0,75 - 1,5	10650660	2261	43	1089	96039722	LEITUNG
KONTAKTBUCHSE 0,75MM2	10113736	776	61	631	96035430	LEITUNG
KONTAKTBUCHSE 1,5MM2	605602301	128	24	780	96059328	KABELSTRANG
KONTAKTBUCHSE 1MM2	605601801	127	6	632	96039940	LEITUNG
KONTAKTBUCHSE 1MM2	605601801	127	23	869	968546008	LEITUNG
KONTAKTBUCHSE 1MM2	605601801	127	23	870	968546108	LEITUNG
KONTAKTEINSATZ 10 16A	604564314	502	1	632	96039940	LEITUNG
KONTAKTEINSATZ 10 16A	604564314	525	2	661	96033326	DRAEHTE MONTAGETAFEL K
KONTAKTEINSATZ 10-POL 16	604564214	501	2	632	96039940	LEITUNG
KONTAKTGEBER 1OE	11211275	31	1	643	967917908	SCHALTSCHRANK MECH.
KONTAKTSICHERUNGSSTIFT	10045101	527	5	661	96033326	DRAEHTE MONTAGETAFEL K
KONTAKTSICHERUNGSSTIFT	10045101	502	3	1063	96038868	DRAEHTE KPL.
KONTAKTSICHERUNGSSTIFT	10045101	505	4	1083	96038775	DRAEHTE KPL.
KONTAKTSICHERUNGSSTIFT	10045101	505	3	1114	96038967	DRAEHTE KPL.
KONTAKTSICHERUNGSSTIFT J	10099866	532	1	661	96033326	DRAEHTE MONTAGETAFEL K
KONTAKTSICHERUNGSSTIFT	10099867	513	14	661	96033326	DRAEHTE MONTAGETAFEL K
KONTAKTSICHERUNGSSTIFT J	10099868	515	19	661	96033326	DRAEHTE MONTAGETAFEL K
KONTAKTSICHERUNGSSTIFT	10099869	503	1	1083	96038775	DRAEHTE KPL.
KONTAKTSICHERUNGSSTIFT	10099869	508	6	1114	96038967	DRAEHTE KPL.
KONTAKTSTIFT	6002796	2262	43	1086	96038564	LEITUNG
KONTAKTSTIFT	6002796	2262	43	1089	96039722	LEITUNG
KONTAKTSTIFT 0,14-5,5MM2	10675505	504	2	636	968418008	KABELSTRANG
KONTAKTSTIFT 0,75MM2	10113737	777	61	631	96035430	LEITUNG
KONTAKTSTIFT 0,75MM2	10113737	777	4	634	96051766	BLINDSTECKER
KONTAKTSTIFT 0,75MM2	10113737	777	61	867	96036240	LEITUNG
KONTAKTSTIFT 1,5MM2	637005601	131	5	633	968346208	BLINDSTECKER
KONTAKTSTIFT 1,5MM2	637005601	131	7	634	96051766	BLINDSTECKER
KONTAKTSTIFT 1MM2	605601701	130	10	632	96039940	LEITUNG
KONTAKTSTIFT 1MM2	605601701	130	1	633	968346208	BLINDSTECKER
KONTAKTVERRIEGELUNG 2-	7368241	502	1	53	96026395	VERKABELUNG
KONTAKTVERRIEGELUNG 2-	7368241	530	1	620	96033472	KABELSTRANG
KONTAKTVERRIEGELUNG 2-	7368241	519	2	622	96033855	KABELSTRANG

Bezeichnung	Artikel	Pos.	Menge	Seite	Baugruppe	Bezeichnung
KONTAKTVERRIEGELUNG 2-	7368241	524	1	628	96033473	KABELSTRANG
KONTAKTVERRIEGELUNG 2-P	12693951	523	1	622	96033855	KABELSTRANG
KONTAKTVERRIEGELUNG 3-	605252214	525	1	628	96033473	KABELSTRANG
KONTAKTVERRIEGELUNG DT	10216772	509	1	620	96033472	KABELSTRANG
KONTAKTVERRIEGELUNG DT	10342519	504	1	81	967971708	KABELSTRANG
KONTAKTVERRIEGELUNG DT	10342519	506	2	486	96033369	KABELSTRANG
KONTAKTVERRIEGELUNG DT	10342519	514	2	489	96021228	KABELSTRANG
KONTAKTVERRIEGELUNG DT	10342519	524	2	623	96033855	KABELSTRANG
KONTAKTVERRIEGELUNG DT	10342519	523	10	628	96033473	KABELSTRANG
KONTAKTVERRIEGELUNG DT-	7368246	516	1	622	96033855	KABELSTRANG
KONTAKTVERRIEGELUNG DT-	6205242	521	1	622	96033855	KABELSTRANG
KONTAKTVERRIEGELUNG DT-	7368248	515	1	620	96033472	KABELSTRANG
KONUSLAGER 70NR11	10291989	4	4	720	919075408	KRANFUEHRERKABINE ANBA
KOPFSCHRAUBE	510733308	21	2	177	510401908	UMSCHALTVENTIL
KORBFILTER B80/200	10112750	5	1	555	965527508	BRENNSTOFFBEHAELTER VO
KORBFILTER B80/200	10112750	17	1	563	918789208	KRAFTSTOFFBEHAELTER KPL
KRAFTMESSHUELSE 0-200KN	12100427	10	1	1099	919220008	F-KOPFSTUECK
KRAFTMESSLASCHE 0-50KN	11346815	34	1	998	917228608	MASTNASE
KRAFTSTOFF-FEINFILTERAN	10126724	201	1	329	13455124	DIESELMOTOR
KRAFTSTOFFBEHAELTER	12104156	4	1	1011	12102587	RAUPENSCHLEPPER
KRAFTSTOFFBEHAELTER KPL	918789208	143	1	13		LIEBHERR RAUPENKRAN LR
KRAFTSTOFFBEHAELTER SCH	967966708	1	1	564	967967608	KRAFTSTOFFBEHAELTER VO
KRAFTSTOFFBEHAELTER VO	967967608	1	1	563	918789208	KRAFTSTOFFBEHAELTER KPL
KRAFTSTOFFFILTER	12102046	3	1	1014	96041120	FILTERPAKET
KRAFTSTOFFFILTER	12105157	6	1	773	91000228	VORB.ANTRIEBSAGG.KLIMAA
KRAFTSTOFFFILTER	12105268	10	1	558	96059080	KRAFTSTOFFFILTER VORM.
KRAFTSTOFFFILTER	553174008	1	1	508	11110051	DOSIERPUMPE
KRAFTSTOFFFILTER VORM.	96059080	1	1	557	919965008	KRAFTSTOFFFOERDERUNG
KRAFTSTOFFFILTEREINSATZ	10149977	1	1	560	12105268	KRAFTSTOFFFILTER
KRAFTSTOFFFILTEREINSATZ	10289138	2	2	373	10127419	KRAFTSTOFFFILTERMODUL
KRAFTSTOFFFILTERMODUL	10127419	1	1	372	10126724	KRAFTSTOFF-FEINFILTERAN
KRAFTSTOFFFOERDERPUMP	12103436	5	1	773	91000228	VORB.ANTRIEBSAGG.KLIMAA
KRAFTSTOFFFOERDERUNG	919965008	142	1	13		LIEBHERR RAUPENKRAN LR
KRAFTSTOFFHEIZER 24V 0,2	11381100	4	1	560	12105268	KRAFTSTOFFFILTER
KRAFTSTOFFHEIZER 24V 0,6	10488927	4	1	373	10127419	KRAFTSTOFFFILTERMODUL
KRAFTSTOFFLEITUNG	10119000	2	1	372	10126724	KRAFTSTOFF-FEINFILTERAN
KRAFTSTOFFLEITUNGEN	12474356	212	1	329	13455124	DIESELMOTOR
KRAFTSTOFFPUMPE KPL.	12106023	2	1	560	12105268	KRAFTSTOFFFILTER
KRAFTSTOFFSCHLAUCH	978089308	4	2	563	918789208	KRAFTSTOFFBEHAELTER KPL
KRAFTSTOFFSCHLAUCH DN4,	10815777	18	1	504	96019655	ZUSATZHEIZUNG VORM.
KRANFUEHRERKABINE ANBA	919075408	171	1	13		LIEBHERR RAUPENKRAN LR
KRANFUEHRERKABINE VORM.	919075308	173	1	13		LIEBHERR RAUPENKRAN LR
KRANFUEHRERKABINE VORM.	919075508	172	1	13		LIEBHERR RAUPENKRAN LR
KREUZLASCHE SCHWK.	96035478	3	2	1131	96035475	SCHWINGE KPL.
KREUZLASCHE SCHWK.	968233108	13	1	547	917080608	MONTAGEEINRICHTUNG RA
KREUZSTUECK 30 G-ALMG TR	10440990	8	1	724	919075508	KRANFUEHRERKABINE VORM.
KRUEMMER	10153006	4	1	342	10134887	OELWANNE MIT BEFEST.
KRUEMMER 90° DI=130 GUMM	10099969	11	5	432	919063308	LUFTFILTERANLAGE KPL.
KUEHLER VORM.	96032897	120	1	277	96032892	DIESELMOTOR VORM.
KUEHLERANLAGE AL	12100191	1	1	320	96032897	KUEHLER VORM.
KUEHLMITTELKRUEMMER	10134298	4	1	388	12490129	WASSERPUMPE MIT BEFEST.
KUEHLMITTELKRUEMMER	10140730	1	1	393	10143277	KUEHLMITTELKRUEMMER AN
KUEHLMITTELKRUEMMER	10140731	2	1	393	10143277	KUEHLMITTELKRUEMMER AN
KUEHLMITTELKRUEMMER AN	10143277	382	1	329	13455124	DIESELMOTOR
KUEHLWASSERANSCHLUSS	10145193	386	1	329	13455124	DIESELMOTOR
KUEHLWASSERANSCHLUSS	10145195	389	1	329	13455124	DIESELMOTOR
KUEHLWASSERANSCHLUSS	10152906	387	1	329	13455124	DIESELMOTOR
KUEHLWASSERLEITUNG	10143587	24	1	393	10143277	KUEHLMITTELKRUEMMER AN
KUEHLWASSERLEITUNG	10154613	8	1	393	10143277	KUEHLMITTELKRUEMMER AN
KUEHLWASSERLEITUNG 12X2	10141808	3	1	385	10141807	ANBAUTEILE LUFTPRESSER

Bezeichnung	Artikel	Pos.	Menge	Seite	Baugruppe	Bezeichnung
KUEHLWASSERLEITUNG 12X2	10141810	2	1	385	10141807	ANBAUTEILE LUFTPRESSER
KUEHLWASSERLEITUNG 8X1	10143589	22	1	393	10143277	KUEHLMITTELKRUEMMER AN
KUEHLWASSERLEITUNG 8X1	10146256	23	1	393	10143277	KUEHLMITTELKRUEMMER AN
KUEHLWASSERSCHLAUCH D	11621770	34	0.06	589	918009808	HEIZKLIMAGERAET EINBAU
KUEHLWASSERSCHLAUCH D	11621770	35	0.08	589	918009808	HEIZKLIMAGERAET EINBAU
KUEHLWASSERSCHLAUCH D	11621770	36	0.14	589	918009808	HEIZKLIMAGERAET EINBAU
KUEHLWASSERSCHLAUCH D	11621770	37	0.41	589	918009808	HEIZKLIMAGERAET EINBAU
KUEHLWASSERSCHLAUCH DN	10873085	1	1	324	96004429	SCHLAEUCHE
KUEHLWASSERVORWAERM	919657408	413	1	15		LIEBHERR RAUPENKRAN LR
KUGEL DIN 5401 10	747000608	34	2	689	11211288	STEUERBLOCK
KUGEL DIN 5401 8	747000408	38	1	856	12101591	RUECKFALLSTUETZE
KUGEL DIN 5401-1 12,7 G20 X4	10036651	8	2	332	12405454	KURBELGEHAEUSE KPL. MIT
KUGELHAHN BKH20-S A3C	510688008	170	1	33	969731708	HYDRAULIK MITTELTEIL
KUGELHAHN DN16-18L STAHL	510693008	13	1	558	96059080	KRAFTSTOFFFILTER VORM.
KUGELHAHN SK3 38-S-32 A3C	511065008	165	2	167	969733008	ZUSATZHYDRAULIK DREHBUE
KUGELSCHEIBE DIN 6319 C 8,	11622278	3	1	369	10152866	INJEKTOR MIT BEFEST.
KUGELSCHEIBE DIN 6319 C 8,	11622278	4	1	370	10150877	RS INJEKTOR
KUGELSPERRBOLZEN 12X130	11320193	48	4	184	919082708	DREHBUEHNE KPL.
KUGELSPERRBOLZEN 12X90	10490116	(2)	2	982	919301808	L-KOPFSTUECK
KUGELSPERRBOLZEN 20X191,	11320195	20	8	184	919082708	DREHBUEHNE KPL.
KUGELSPERRBOLZEN 4X55,5	12103691	10	2	730	964560908	DACHSCHEIBE VORM.
KUNSTSTOFFROHR KPL.	96019832	(2332)	1	442	919063408	HARNSTOFFANLAGE
KUNSTSTOFFROHR KPL.	96051744	(1111)	1	502	919733908	ZUSATZHEIZUNG OW
KUNSTSTOFFROHR KPL.	96052074	(1110)	1	502	919733908	ZUSATZHEIZUNG OW
KUNSTSTOFFROHRLEITUNGE	96051713	500	1	502	919733908	ZUSATZHEIZUNG OW
KUPFERPASTE 850g	10002552	(132)	1	330	13455124	DIESELMOTOR
KUPFERPASTE 850g	10002552	132	1	338	10125646	OELABSCHEIDER ANBAU
KUPFERPASTE 850g	10002552	132	1	368	11363553	ANTRIEB FUER HOCHDRUCK
KUPPLUNG 3800NM/1900U/MI	10663384	110	1	277	96032892	DIESELMOTOR VORM.
KUPPLUNGSDOSE 3-POL GER	605012708	7	1	808	918470508	FREMDEINSPEISUNG
KUPPLUNGSDOSE 4-POL GER	680001708	8	1	627	96033473	KABELSTRANG
KUPPLUNGSDOSE 4-POL GER	680001708	9	1	627	96033473	KABELSTRANG
KUPPLUNGSDOSE 4-POL GER	680001708	5	1	871	96038229	LEITUNG
KUPPLUNGSDOSE 4-POL SPF	10678491	5	1	627	96033473	KABELSTRANG
KUPPLUNGSDOSE 4-POL SPF	10678491	6	1	627	96033473	KABELSTRANG
KUPPLUNGSDOSE 4-POL SPF	10678491	7	1	627	96033473	KABELSTRANG
KUPPLUNGSDOSE 4-POL SPF	10678491	375	1	627	96033473	KABELSTRANG
KUPPLUNGSDOSE 4-POL SPF	10678491	376	1	627	96033473	KABELSTRANG
KUPPLUNGSDOSE 4-POL SPF	10678491	377	1	627	96033473	KABELSTRANG
KUPPLUNGSDOSE 4-POL SPF	10678491	6	1	992	96037031	LEITUNG
KUPPLUNGSDOSE 4-POL SPF	10678491	5	1	1117	96038930	LEITUNG
KUPPLUNGSDOSE 4-POL SPF	10678491	5	1	1118	96038931	LEITUNG
KUPPLUNGSDOSE 4-POL SPF	10678491	5	1	1121	96038935	LEITUNG
KUPPLUNGSDOSE 4-POL SPF	10678492	5	1	619	96033472	KABELSTRANG
KUPPLUNGSDOSE 4-POL SPF	10678492	6	1	619	96033472	KABELSTRANG
KUPPLUNGSDOSE 4-POL SPF	10678492	7	1	619	96033472	KABELSTRANG
KUPPLUNGSDOSE 4-POL SPF	10678492	8	1	619	96033472	KABELSTRANG
KUPPLUNGSDOSE 4-POL SPF	10678492	9	1	619	96033472	KABELSTRANG
KUPPLUNGSDOSE 4-POL SPF	10678492	10	1	619	96033472	KABELSTRANG
KUPPLUNGSDOSE 4-POL SPF	10678492	13	1	619	96033472	KABELSTRANG
KUPPLUNGSDOSE 4-POL SPF	10678492	15	1	619	96033472	KABELSTRANG
KUPPLUNGSDOSE 4-POL SPF	10873383	5	1	1116	96038928	LEITUNG
KUPPLUNGSDOSE 4-POL SPF	680000408	19	1	627	96033473	KABELSTRANG
KUPPLUNGSDOSE 4-POL SPF	680000408	382	1	627	96033473	KABELSTRANG
KUPPLUNGSDOSE 4-POL SPF	680000408	384	1	627	96033473	KABELSTRANG
KUPPLUNGSDOSE 4-POL SPF	680001308	18	1	627	96033473	KABELSTRANG
KUPPLUNGSDOSE 4-POL SPF	680001308	381	1	627	96033473	KABELSTRANG
KUPPLUNGSDOSE 4-POL SPF	680001308	383	1	627	96033473	KABELSTRANG
KUPPLUNGSDOSE 4-POL SPF	680001408	7	1	486	96033369	KABELSTRANG
KUPPLUNGSDOSE 4-POL SPF	680001408	7	1	489	96021228	KABELSTRANG

Bezeichnung	Artikel	Pos.	Menge	Seite	Baugruppe	Bezeichnung
KUPPLUNGSDOSE 4-POL SPF	680001408	374	1	627	96033473	KABELSTRANG
KUPPLUNGSDOSE 4-POL SPF	680001408	378	1	627	96033473	KABELSTRANG
KUPPLUNGSDOSE 4-POL SPF	680001408	5	1	1115	96038927	LEITUNG
KUPPLUNGSDOSE 4-POL SPF	680001408	6	1	1115	96038927	LEITUNG
KUPPLUNGSDOSE 4-POLE 90°	680000308	5	1	489	96021228	KABELSTRANG
KUPPLUNGSDOSE 4-POLE 90°	680000808	17	1	627	96033473	KABELSTRANG
KUPPLUNGSDOSE 4-POLE SP	680000008	8	1	81	967971708	KABELSTRANG
KUPPLUNGSDOSE 4-POLE SP	680000008	6	1	486	96033369	KABELSTRANG
KUPPLUNGSDOSE 4-POLE SP	680000008	5	1	1085	96038563	LEITUNG
KUPPLUNGSDOSE 4-POLE SP	680000008	6	1	1085	96038563	LEITUNG
KUPPLUNGSHAELFTE	10030100	40	1	510	91000225	KLIMAANLAGE
KUPPLUNGSHAELFTE	10030101	45	1	510	91000225	KLIMAANLAGE
KUPPLUNGSMUFFE	774372608	10	3	539	917691308	ZENTRALSCHMIERUNG
KUPPLUNGSMUFFE	774372608	20	13	577	919297008	ZENTRALSCHMIERANLAGE O
KUPPLUNGSMUFFE	774372608	4	3	884	917692108	ZENTRALSCHMIERUNG
KUPPLUNGSMUFFE B2 10-L	511508408	237	1	167	969733008	ZUSATZHYDRAULIK DREHBUE
KUPPLUNGSMUFFE B2 10-L	511508408	237	1	210	967787708	ZUSATZHYDRAULIK WINDE 1
KUPPLUNGSMUFFE B2 10-L	511508408	237	1	225	967787808	ZUSATZHYDRAULIK WINDE 2
KUPPLUNGSMUFFE B2 10-L	511508408	235	2	241	968081908	ZUSATZHYDRAULIK WINDE 4
KUPPLUNGSMUFFE B2 10-L	511508408	237	1	532	968513208	ZUSATZHYDRAULIK SA-BOCK
KUPPLUNGSMUFFE B2 10-L	511508408	237	3	683	96052492	HYDRAULIK
KUPPLUNGSMUFFE B2 10-L	511508408	34	1	773	91000228	VORB.ANTRIEBSAGG.KLIMAA
KUPPLUNGSMUFFE B2 10-L	511508408	237	2	876	96047486	ZUSATZHYDRAULIK S-ANLENK
KUPPLUNGSMUFFE B2 10-L	511508408	237	1	969	96047485	ZUSATZHYDRAULIK WINDE 6
KUPPLUNGSMUFFE B2 10-L	511508408	30	1	1019	96054388	ADAPTER VORM.
KUPPLUNGSMUFFE B2 10-S	511515408	244	1	969	96047485	ZUSATZHYDRAULIK WINDE 6
KUPPLUNGSMUFFE B2 12-L	511505808	236	3	33	969731708	HYDRAULIK MITTELTEIL
KUPPLUNGSMUFFE B2 12-L	511505808	14	1	1017	96022733	SCHOTTPLATTE VORM.
KUPPLUNGSMUFFE B2 12-L	511505808	235	1	1023	968883308	ZUSATZHYDR.BOLZENZIEHZ
KUPPLUNGSMUFFE B2 12-L	511505808	235	3	1028	968883508	ZUS.HYDR.BOLZENZIEHEINRI
KUPPLUNGSMUFFE B2 12-S	511501508	231	1	977	96006590	ZUSATZHYDR.VERBINDUNGS
KUPPLUNGSMUFFE B3 15-L	511500508	227	4	33	969731708	HYDRAULIK MITTELTEIL
KUPPLUNGSMUFFE B3 15-L	511500508	227	1	167	969733008	ZUSATZHYDRAULIK DREHBUE
KUPPLUNGSMUFFE B3 15-L	511500508	31	1	773	91000228	VORB.ANTRIEBSAGG.KLIMAA
KUPPLUNGSMUFFE B3 15-L	511500508	12	1	1017	96022733	SCHOTTPLATTE VORM.
KUPPLUNGSMUFFE B3 15-L	511500508	10	1	1019	96054388	ADAPTER VORM.
KUPPLUNGSMUFFE B3 16-S	511505908	225	2	33	969731708	HYDRAULIK MITTELTEIL
KUPPLUNGSMUFFE B3 16-S	511505908	225	3	167	969733008	ZUSATZHYDRAULIK DREHBUE
KUPPLUNGSMUFFE B3 16-S	511505908	225	2	682	96052492	HYDRAULIK
KUPPLUNGSMUFFE B3 16-S	511505908	225	1	876	96047486	ZUSATZHYDRAULIK S-ANLENK
KUPPLUNGSMUFFE B6 18-L	511500608	221	1	682	96052492	HYDRAULIK
KUPPLUNGSMUFFE B6 18-L	511500608	13	1	1017	96022733	SCHOTTPLATTE VORM.
KUPPLUNGSMUFFE B6 18-L	511500608	20	1	1019	96054388	ADAPTER VORM.
KUPPLUNGSMUFFE B6 22-L	511508208	219	1	682	96052492	HYDRAULIK
KUPPLUNGSMUFFE B6 25-S	510599608	213	1	33	969731708	HYDRAULIK MITTELTEIL
KUPPLUNGSMUFFE B6 25-S	510599608	213	1	210	967787708	ZUSATZHYDRAULIK WINDE 1
KUPPLUNGSMUFFE B6 25-S	510599608	213	1	225	967787808	ZUSATZHYDRAULIK WINDE 2
KUPPLUNGSMUFFE B6 25-S	510599608	213	1	241	968081908	ZUSATZHYDRAULIK WINDE 4
KUPPLUNGSMUFFE B6 25-S	510599608	213	1	682	96052492	HYDRAULIK
KUPPLUNGSMUFFE B6 25-S	510599608	213	1	969	96047485	ZUSATZHYDRAULIK WINDE 6
KUPPLUNGSMUFFE B6 28-L	511501008	217	5	33	969731708	HYDRAULIK MITTELTEIL
KUPPLUNGSMUFFE B6 28-L	511501008	217	1	167	969733008	ZUSATZHYDRAULIK DREHBUE
KUPPLUNGSMUFFE B6 28-L	511501008	217	1	210	967787708	ZUSATZHYDRAULIK WINDE 1
KUPPLUNGSMUFFE B6 28-L	511501008	217	1	225	967787808	ZUSATZHYDRAULIK WINDE 2
KUPPLUNGSMUFFE B6 28-L	511501008	217	1	241	968081908	ZUSATZHYDRAULIK WINDE 4
KUPPLUNGSMUFFE B6 28-L	511501008	217	1	876	96047486	ZUSATZHYDRAULIK S-ANLENK
KUPPLUNGSMUFFE B6 28-L	511501008	217	1	969	96047485	ZUSATZHYDRAULIK WINDE 6
KUPPLUNGSMUFFE B6 30-S	511510708	211	3	682	96052492	HYDRAULIK
KUPPLUNGSMUFFE B6 30-S	511510708	211	1	876	96047486	ZUSATZHYDRAULIK S-ANLENK
KUPPLUNGSMUFFE B8 35-L	511518408	205	2	682	96052492	HYDRAULIK

Bezeichnung	Artikel	Pos.	Menge	Seite	Baugruppe	Bezeichnung
KUPPLUNGSMUFFE B8 35-L	511518408	205	1	803	96043277	ZUS.HYDR.VERBINDUNG DB-
KUPPLUNGSMUFFE B8 35-L	511518408	205	1	876	96047486	ZUSATZHYDRAULIK S-ANLENK
KUPPLUNGSMUFFE B8 38-S	511512208	201	12	33	969731708	HYDRAULIK MITTELTEIL
KUPPLUNGSMUFFE B8 38-S	511512208	201	2	167	969733008	ZUSATZHYDRAULIK DREHBUE
KUPPLUNGSMUFFE B8 38-S	511512208	201	2	210	967787708	ZUSATZHYDRAULIK WINDE 1
KUPPLUNGSMUFFE B8 38-S	511512208	201	2	225	967787808	ZUSATZHYDRAULIK WINDE 2
KUPPLUNGSMUFFE B8 38-S	511512208	201	2	241	968081908	ZUSATZHYDRAULIK WINDE 4
KUPPLUNGSMUFFE B8 38-S	511512208	201	3	682	96052492	HYDRAULIK
KUPPLUNGSMUFFE B8 38-S	511512208	201	1	803	96043277	ZUS.HYDR.VERBINDUNG DB-
KUPPLUNGSMUFFE B8 38-S	511512208	201	4	876	96047486	ZUSATZHYDRAULIK S-ANLENK
KUPPLUNGSMUFFE B8 38-S	511512208	201	2	969	96047485	ZUSATZHYDRAULIK WINDE 6
KUPPLUNGSMUFFE B8 42-L A3	10675113	203	1	33	969731708	HYDRAULIK MITTELTEIL
KUPPLUNGSMUFFE B8 42-L A3	10675113	203	2	682	96052492	HYDRAULIK
KUPPLUNGSMUFFE B8 42-L A3	10675113	203	1	803	96043277	ZUS.HYDR.VERBINDUNG DB-
KUPPLUNGSMUFFE B8 42-L A3	10675113	203	1	876	96047486	ZUSATZHYDRAULIK S-ANLENK
KUPPLUNGSMUFFE MUFFE-1	10877832	33	1	1017	96022733	SCHOTTPLATTE VORM.
KUPPLUNGSMUFFE MUFFE-1	10877832	14	1	1019	96054388	ADAPTER VORM.
KUPPLUNGSSTECKER	774372708	1	1	216	917451408	ZENTRALSCHMIERUNG
KUPPLUNGSSTECKER	774372708	11	5	539	917691308	ZENTRALSCHMIERUNG
KUPPLUNGSSTECKER	774372708	21	15	577	919297008	ZENTRALSCHMIERANLAGE O
KUPPLUNGSSTECKER	774372708	5	3	884	917692108	ZENTRALSCHMIERUNG
KUPPLUNGSSTECKER	774372708	1	1	973	917481408	ZENTRALSCHMIERUNG
KUPPLUNGSSTECKER B08 ST	12103687	23	1	1019	96054388	ADAPTER VORM.
KUPPLUNGSSTECKER B2 10-L	511508308	238	1	532	968513208	ZUSATZHYDRAULIK SA-BOCK
KUPPLUNGSSTECKER B2 10-L	511508308	238	4	683	96052492	HYDRAULIK
KUPPLUNGSSTECKER B2 10-L	511508308	238	2	876	96047486	ZUSATZHYDRAULIK S-ANLENK
KUPPLUNGSSTECKER B2 10-	511515508	234	1	876	96047486	ZUSATZHYDRAULIK S-ANLENK
KUPPLUNGSSTECKER B2 12-L	511509608	236	1	977	96006590	ZUSATZHYDR.VERBINDUNGS
KUPPLUNGSSTECKER B2 12-L	511509608	15	1	1017	96022733	SCHOTTPLATTE VORM.
KUPPLUNGSSTECKER B2 12-L	511509608	236	1	1023	968883308	ZUSATZHYDR.BOLZENZIEHZ
KUPPLUNGSSTECKER B2 12-L	511509608	236	3	1028	968883508	ZUS.HYDR.BOLZENZIEHEINRI
KUPPLUNGSSTECKER B2 12-	511501308	232	1	33	969731708	HYDRAULIK MITTELTEIL
KUPPLUNGSSTECKER B2 12-	511501308	232	1	1026	968883408	ZUSATZHYDR.BOLZENZIEHZ
KUPPLUNGSSTECKER B3 15-L	511500408	228	2	75	967787408	HYDRAULIK RAUPE
KUPPLUNGSSTECKER B3 15-L	511500408	228	2	102	967787508	HYDRAULIK RAUPE
KUPPLUNGSSTECKER B3 15-L	511500408	228	1	682	96052492	HYDRAULIK
KUPPLUNGSSTECKER B3 15-L	511500408	228	1	1028	968883508	ZUS.HYDR.BOLZENZIEHEINRI
KUPPLUNGSSTECKER B3 16-	511508608	226	1	33	969731708	HYDRAULIK MITTELTEIL
KUPPLUNGSSTECKER B3 16-	511508608	226	1	167	969733008	ZUSATZHYDRAULIK DREHBUE
KUPPLUNGSSTECKER B3 16-	511508608	226	2	682	96052492	HYDRAULIK
KUPPLUNGSSTECKER B3 16-	511508608	226	1	977	96006590	ZUSATZHYDR.VERBINDUNGS
KUPPLUNGSSTECKER B3 16-	511508608	226	1	1026	968883408	ZUSATZHYDR.BOLZENZIEHZ
KUPPLUNGSSTECKER B6 18-L	570504808	222	1	977	96006590	ZUSATZHYDR.VERBINDUNGS
KUPPLUNGSSTECKER B6 18-L	570504808	222	1	1028	968883508	ZUS.HYDR.BOLZENZIEHEINRI
KUPPLUNGSSTECKER B6 25-	510599708	214	2	551	967788008	ZUSATZHYDR.MONTAGEEINR
KUPPLUNGSSTECKER B6 25-	510599708	214	2	682	96052492	HYDRAULIK
KUPPLUNGSSTECKER B6 28-L	511501108	218	2	75	967787408	HYDRAULIK RAUPE
KUPPLUNGSSTECKER B6 28-L	511501108	218	2	102	967787508	HYDRAULIK RAUPE
KUPPLUNGSSTECKER B6 28-L	511501108	218	8	682	96052492	HYDRAULIK
KUPPLUNGSSTECKER B6 28-L	511501108	218	4	876	96047486	ZUSATZHYDRAULIK S-ANLENK
KUPPLUNGSSTECKER B6 30-	511510808	212	1	682	96052492	HYDRAULIK
KUPPLUNGSSTECKER B8 35-L	511518508	206	1	682	96052492	HYDRAULIK
KUPPLUNGSSTECKER B8 38-	511512308	202	4	75	967787408	HYDRAULIK RAUPE
KUPPLUNGSSTECKER B8 38-	511512308	202	4	102	967787508	HYDRAULIK RAUPE
KUPPLUNGSSTECKER B8 38-	511512308	202	16	682	96052492	HYDRAULIK
KUPPLUNGSSTECKER B8 38-	511512308	202	4	876	96047486	ZUSATZHYDRAULIK S-ANLENK
KUPPLUNGSSTECKER B8 42-L	10675114	204	2	682	96052492	HYDRAULIK
KUPPLUNGSSTECKER STEC	10877834	35	1	1017	96022733	SCHOTTPLATTE VORM.
KUPPLUNGSSTECKER STEC	10877834	33	1	1019	96054388	ADAPTER VORM.
KURBEL	12103365	22	1	850	540001808	SEILWINDE

Bezeichnung	Artikel	Pos.	Menge	Seite	Baugruppe	Bezeichnung
KURBELGEHAEUSE KPL. MIT	12405454	10	1	328	13455124	DIESELMOTOR
KURBELGEHAEUSE VORM. V-	12405456	1	1	332	12405454	KURBELGEHAEUSE KPL. MIT
KURBELGEHAEUSEENTLUEF	10141843	16	1	328	13455124	DIESELMOTOR
KURBELWELLE MIT ZAHNRAD	10130808	50	1	328	13455124	DIESELMOTOR
KURBELWELLE VORM. V-MO	10128914	1	1	345	10130808	KURBELWELLE MIT ZAHNRAD
KURBELWELLENLAGERUNG	10128540	51	1	328	13455124	DIESELMOTOR
L-KOPFSTUECK 650T	919301808	267	1	14		LIEBHERR RAUPENKRAN LR
L-KOPFSTUECK SCHWK. 650T	96038030	1	1	982	919301808	L-KOPFSTUECK
L-STUTZEN EL 12L M18X1,5 C	247128602	628	1	75	967787408	HYDRAULIK RAUPE
L-STUTZEN EL 12L M18X1,5 C	247128602	630	1	102	967787508	HYDRAULIK RAUPE
L-STUTZEN EL 12L M18X1,5 C	247128602	650	4	168	969733008	ZUSATZHYDRAULIK DREHBUE
L-STUTZEN EL 12L M18X1,5 C	247128602	604	1	210	967787708	ZUSATZHYDRAULIK WINDE 1
L-STUTZEN EL 12L M18X1,5 C	247128602	607	1	225	967787808	ZUSATZHYDRAULIK WINDE 2
L-STUTZEN EL 12L M18X1,5 C	247128602	606	1	551	967788008	ZUSATZHYDR.MONTAGEEINR
L-STUTZEN EL 12L M18X1,5 C	247128602	688	11	685	96052492	HYDRAULIK
L-STUTZEN EL 12L M18X1,5 C	247128602	619	2	757	96033157	DRUCKLUFTANLAGE
L-STUTZEN EL 12L M18X1,5 C	247128602	25	1	1017	96022733	SCHOTTPLATTE VORM.
L-STUTZEN EL 18L CR6-FREI	247128502	668	2	35	969731708	HYDRAULIK MITTELTEIL
L-STUTZEN EL 18L CR6-FREI	247128502	631	1	241	968081908	ZUSATZHYDRAULIK WINDE 4
L-STUTZEN EL 18L CR6-FREI	247128502	605	2	261	967787908	ZUSATZHYDRAULIK MONTAGE
L-STUTZEN EL 22L CR6-FREI	247138602	688	1	35	969731708	HYDRAULIK MITTELTEIL
L-STUTZEN EL 22L CR6-FREI	247138602	776	4	686	96052492	HYDRAULIK
L-VERSCHRAUBUNG	11644975	9	1	87	11621396	ELEKTROPUMPE
LADEDRUCKREGELUNG	10143790	436	1	330	13455124	DIESELMOTOR
LADEEINHEIT BTT SPF	10412777	19	1	493	96053632	ELEKTRIK ANBAUTEILE KABIN
LADEGERAET 110V 24V8A SP	613301908	2	1	585	917081908	BATTERIE LADEEINHEIT
LADELUFTKRUEMMER	10134998	4	2	379	10141830	LADELUFTLEITUNG ANBAU
LADELUFTKUEHLER	11005448	1	1	321	12100191	KUEHLERANLAGE
LADELUFTLEITUNG ANBAU	10141830	230	1	329	13455124	DIESELMOTOR
LADELUFTROHR	10132799	2	1	379	10141830	LADELUFTLEITUNG ANBAU
LADELUFTROHR SPF	969351408	54	1	276	96032892	DIESELMOTOR VORM.
LADELUFTROHR SPF	969351908	55	1	276	96032892	DIESELMOTOR VORM.
LADELUFTROHR SPF	969373008	34	1	276	96032892	DIESELMOTOR VORM.
LADELUFTROHR SPF	969373708	56	1	276	96032892	DIESELMOTOR VORM.
LADELUFTROHR VORM.	10143702	3	1	379	10141830	LADELUFTLEITUNG ANBAU
LADELUFTWELLSCHLAUCH 9	10663848	251	2	278	96032892	DIESELMOTOR VORM.
LADELUFTWELLSCHLAUCH 9	10663848	11	2	320	96032897	KUEHLER VORM.
LAGER 220X170X155 GZ-CUZN	97116220	1	1	1104	96032541	WANDERROLLE KPL.
LAGER 48X50 GUMMI 64CR	10097496	10	4	320	96032897	KUEHLER VORM.
LAGER FRONTWISCHANLAGE	97052119	5	1	729	96000684	FRONTSCHEIBE KPL.
LAGERAUFNAHME	11100949	10	1	26	11601184	SCHLEIFRINGUEBERTRAEGE
LAGERDECKEL 6X88X88 S35	97045871	4	1	128	968705508	STUETZE
LAGERFLANSCH S235JR	9078058	7	1	362	10122940	NOCKENWELLE KPL.
LAGERGEHAEUSE VORM.	10126181	1	1	421	11366388	NEBENABTRIEB VORM.
LAGERKLOTZ 282X214X180 P	97031402	26	4	896	917190908	S-ZWISCHENSTUECK
LAGERKLOTZ 282X214X180 P	97031402	26	4	904	917333908	S-ZWISCHENSTUECK
LAGERKLOTZ 282X214X180 P	97031402	26	4	908	917078708	S-ZWISCHENSTUECK
LAGERKLOTZ 282X214X180 P	97031402	26	4	915	917078808	S-ZWISCHENSTUECK
LAGERKLOTZ 282X214X180 P	97031402	26	4	928	917079208	S-ZWISCHENSTUECK
LAGERKLOTZ 282X214X180 P	97031402	26	4	933	917571208	S-ZWISCHENSTUECK
LAGERKLOTZ 282X214X180 P	97031402	14	4	936	919219208	S-ZWISCHENSTUECK
LAGERPLATTE	283030708	28	4	845	919304308	S-ANLENKSTUECK VORM.
LAGERPLATTE 22X60X270 PA6	97036162	5	1	222	968161808	SCHUTZWALZE KPL.
LAGERPLATTE 22X60X310 PA6	97035950	4	1	222	968161808	SCHUTZWALZE KPL.
LAGERPLATTE 240X195X25 P	97055134	3	4	811	917863208	TRANSPORTABLAGE
LAGERPLATTE PA6G	97029559	21	1	545	917080508	ROLLENLAGERUNG
LAGERPLATTE PA6G	97055133	2	4	811	917863208	TRANSPORTABLAGE
LAGERRING	570113508	3	1	257	570112908	TRIEBWERK
LAGERRING	570796008	3	1	254	540270414	ABTRIEB KPL
LAGERUNG	938576001	7	1	65	917291608	RAUPENTRAEGER LI.

Bezeichnung	Artikel	Pos.	Menge	Seite	Baugruppe	Bezeichnung
LAGERUNG	938576001	7	1	98	917291708	RAUPENTRAEGER RE.
LAGERUNG	938576201	6	1	65	917291608	RAUPENTRAEGER LI.
LAGERUNG	938576201	6	1	98	917291708	RAUPENTRAEGER RE.
LAGERUNG SCHWK.	965444808	3	1	246	917645608	MONTAGEWINDE VORM.
LAMELLENSTOPFEN 28MM PE-	10678377	18	2	470	918999008	LAUFSTEG DREHBUEHNE
LAMELLENSTOPFEN 28MM PE-	10678377	(3)	1	724	919075508	KRANFUEHRERKABINE VORM.
LAMELLENSTOPFEN 28MM PE-	10678377	7	2	732	969848908	RELING
LAMELLENTRAEGER 119	927603401	15	1	959	90200207	FEDERDRUCKBREMSE
LAMPENFASSUNG	606144508	21	2	497	96053633	ARMATURENBRETT VORM.RE
LASCHE KPL.	928830408	2	2	849	928830208	SCHUTZWALZE KPL.
LASCHE KPL.	96035533	22	2	1130	919222808	FA-BOCK
LASCHE MIT SCHILD	96035527	1	2	1132	96035525	ZUGLASCHE KPL.
LASCHE MIT SCHILD	96035534	1	2	1134	96035533	LASCHE KPL.
LASCHE MIT SCHILD	968247008	10	4	845	919304308	S-ANLENKSTUECK VORM.
LASCHE MIT SCHILD 0.30M	967744108	2	2	527	967981008	ZUGSTANGE KPL.
LASCHE MIT SCHILD 0.30M	967744108	2	2	897	967746908	STANGE KPL.
LASCHE MIT SCHILD 0.30M	967744108	2	2	910	967743808	STANGE KPL.
LASCHE MIT SCHILD 0.30M	967744108	2	2	917	967897608	ZUGSTANGE KPL.
LASCHE MIT SCHILD 0.30M	967744108	2	2	919	968190108	ZUGSTANGE KPL.
LASCHE MIT SCHILD 0.30M	967744208	3	1	527	967981008	ZUGSTANGE KPL.
LASCHE MIT SCHILD 0.30M	967744208	3	1	897	967746908	STANGE KPL.
LASCHE MIT SCHILD 0.30M	967744208	3	1	910	967743808	STANGE KPL.
LASCHE MIT SCHILD 0.30M	967744208	3	1	917	967897608	ZUGSTANGE KPL.
LASCHE MIT SCHILD 0.30M	967744208	3	1	919	968190108	ZUGSTANGE KPL.
LASCHE MIT SCHILD 0.30M	968838908	4	1	525	967846208	ZUGSTANGE KPL.
LASCHE MIT SCHILD 0.30M	968839008	3	2	525	967846208	ZUGSTANGE KPL.
LASCHE MIT SCHILD 0.425 M	968036608	77	2	66	917291608	RAUPENTRAEGER LI.
LASCHE MIT SCHILD 0.425 M	968036608	77	2	99	917291708	RAUPENTRAEGER RE.
LASCHE SCHWK.	96038866	1	2	1056	96038863	LASCHE VORM.
LASCHE SCHWK.	968309808	55	1	720	919075408	KRANFUEHRERKABINE ANBA
LASCHE SCHWK. 0.230M	96037171	1	2	1103	96037042	ZUGLASCHE KPL.
LASCHE SCHWK. 0.930M	96039034	1	2	1092	96039026	ZUGLASCHE KPL.
LASCHE SCHWK. 1.630M	96039044	1	2	1093	96039027	ZUGLASCHE KPL.
LASCHE VORM. 0.4M	96038863	2	1	1054	96038420	STANGEN KPL.
LASTHAKEN 25 E SPF	917229308	318	1	14		LIEBHERR RAUPENKRAN LR
LASTHAKEN KPL. SPF	97053134	4	4	1047	917571308	MONTAGEHILFSMITTEL
LASTHALTEVENTIL 400BAR SP	10218310	272	2	683	96052492	HYDRAULIK
LASTHALTEVENTIL 400BAR SP	10342074	270	2	683	96052492	HYDRAULIK
LASTHALTEVENTIL pv=130BA	511471608	271	1	683	96052492	HYDRAULIK
LASTHALTEVENTILEINSATZ	11002678	(7)	2	683	96052492	HYDRAULIK
LAUFRAD	10342478	12	1	297	11212747	VERSTELLPUMPE
LAUFRING 50X65X34,8 -16MnC	927585501	82	1	957	90200134	PLANETENGETRIEBE
LAUFRING 60X80X36,5 -20Mn	968478401	8	1	204	90024489	PLANETENGETRIEBE
LAUFRING 60X80X36,5 -20Mn	968478401	8	1	234	90200276	PLANETENGETRIEBE
LAUFSTEG DREHBUEHNE	918999008	132	1	12		LIEBHERR RAUPENKRAN LR
LAUFSTEG DREHBUEHNE LI	968283208	1	1	470	918999008	LAUFSTEG DREHBUEHNE
LAUFSTEG DREHBUEHNE REC	969259908	80	1	471	918999008	LAUFSTEG DREHBUEHNE
LAUFSTEG RAUPENFAHRWER	917076708	18	1	12		LIEBHERR RAUPENKRAN LR
LAUFSTEG SCHWK.	967976008	14	1	845	919304308	S-ANLENKSTUECK VORM.
LAUFSTEG SCHWK.	967976108	15	1	845	919304308	S-ANLENKSTUECK VORM.
LAUFSTEG SCHWK. T ZN O	967931608	1	2	126	917076708	LAUFSTEG RAUPENFAHRWER
LAUTSPRECHER 2,77V 86DBA	10489011	28	2	493	96053632	ELEKTRIK ANBAUTEILE KABIN
LECKOELLEITUNG	10129428	1	2	376	10143726	LECKOELLEITUNG ANBAU
LECKOELLEITUNG 10	10142544	2	1	376	10143726	LECKOELLEITUNG ANBAU
LECKOELLEITUNG 10	10142549	6	1	376	10143726	LECKOELLEITUNG ANBAU
LECKOELLEITUNG 10X2	10151811	3	1	376	10143726	LECKOELLEITUNG ANBAU
LECKOELLEITUNG 12X2	10150166	4	1	376	10143726	LECKOELLEITUNG ANBAU
LECKOELLEITUNG 6X2	10143799	7	1	376	10143726	LECKOELLEITUNG ANBAU
LECKOELLEITUNG 6X2	10143810	8	1	376	10143726	LECKOELLEITUNG ANBAU
LECKOELLEITUNG 8X2	10143731	5	1	376	10143726	LECKOELLEITUNG ANBAU

Bezeichnung	Artikel	Pos.	Menge	Seite	Baugruppe	Bezeichnung
LECKOELLEITUNG ANBAU	10143726	214	1	329	13455124	DIESELMOTOR
LED ARBEITSSCHEINWERFER	12101891	23	1	78	917361508	ELEKTRIK RAUPENTRAEGER
LED ARBEITSSCHEINWERFER	12101891	23	1	104	917361608	ELEKTRIK RAUPENTRAEGER
LED ARBEITSSCHEINWERFER	12101891	41	5	786	96035790	AUSRUESTUNG KAMERA DRE
LED ARBEITSSCHEINWERFER	12101891	20	1	1003	967957308	AUSRUESTUNG KAMERA WI
LED ARBEITSSCHEINWERFER	12101892	22	2	78	917361508	ELEKTRIK RAUPENTRAEGER
LED ARBEITSSCHEINWERFER	12101892	22	2	104	917361608	ELEKTRIK RAUPENTRAEGER
LEERGEHAEUSE	97016729	5	1	1000	968650608	KLEMMKASTEN KPL.
LEERGEHAEUSE 110X230X400	97116281	4	1	1113	96035579	KLEMMKASTEN KPL.
LEERGEHAEUSE 110X230X600	97122558	4	1	989	96036210	KLEMMKASTEN
LEERGEHAEUSE 120X220X80	97039577	5	1	536	968241408	KLEMMKASTEN SA-BOCK VO
LEERGEHAEUSE 160.0X0 AL	97123899	4	1	1062	96035575	KLEMMKASTEN KPL.
LEERGEHAEUSE 160X260X90	97032642	4	1	79	967906508	KLEMMKASTEN KPL.
LEERGEHAEUSE 160X260X90	97032642	4	1	105	967906608	KLEMMKASTEN KPL.
LEERGEHAEUSE 160X360X90	976975408	4	1	1082	96035576	KLEMMKASTEN KPL.
LEERGEHAEUSE 230.0X0 AL	97113630	5	1	863	96036187	KLEMMKASTEN KPL.
LEERGEHAEUSE 255X250X12	97048070	1	1	778	96059325	KLEMMKASTEN
LEERGEHAEUSE 560X370X70	606653708	200	1	638	968681408	BEDIENPULT VERBOLZUNG
LEERGEHAEUSE 80.0X0 AL	979204408	5	1	635	968709008	ANTENNE KPL.
LEERGEHAEUSE POLYESTER	949825008	2	1	630	927868908	KLEMMKASTEN BELEUCHTUN
LEHNE	977555808	3	1	461	964862608	SITZ
LEISTE 1410X60X20 PA6G	97123914	5	1	1058	96038847	GITTERROST VORM.
LEISTE 25X665X60 S355J2+N	97033534	8	2	184	919082708	DREHBUEHNE KPL.
LEISTE 25X665X60 S355J2+N	97033535	9	2	184	919082708	DREHBUEHNE KPL.
LEISTE PA6G	97031587	43	1	520	919627908	SA-BOCK VORM.
LEISTE PA6G	97033387	54	2	521	919627908	SA-BOCK VORM.
LEISTE PA6G	97132781	37	1	1075	919219708	F-ANLENKSTUECK
LEISTE SCHWK. FE//ZNNI8//C	967916408	(1)	1	982	919301808	L-KOPFSTUECK
LEISTE X0 PA6G	937200508	42	2	520	919627908	SA-BOCK VORM.
LEISTUNGSRELAIS	10877283	27	1	653	96033320	AUFBAUTEILE MONTAGETAFE
LEISTUNGSRELAIS 24V 15A	10871146	52	5	653	96033320	AUFBAUTEILE MONTAGETAFE
LEISTUNGSRELAIS 75A	11656191	41	1	653	96033320	AUFBAUTEILE MONTAGETAFE
LEITER KPL.	968397108	2	1	760	919075608	PODEST KRANKABINE
LEITER SCHWK. T ZN O	968301308	6	1	474	968283208	LAUFSTEG DREHBUEHNE LI
LEITER VORM. LINKS	96037098	82	1	1100	919220008	F-KOPFSTUECK
LEITER VORM. RECHTS	96037097	81	1	1100	919220008	F-KOPFSTUECK
LEITUNG	12103776	63	1	26	11601184	SCHLEIFRINGUEBERTRAEGE
LEITUNG 0,5M	12103039	62	4	26	11601184	SCHLEIFRINGUEBERTRAEGE
LEITUNG 15 X 0,34 TPE-U	10428544	7	4.975	490	96019612	KABELSTRANG
LEITUNG 15 X 0,34 TPE-U	10428544	8	4.975	490	96019612	KABELSTRANG
LEITUNG 15 X 0,34 TPE-U	10428544	11	5.375	490	96019612	KABELSTRANG
LEITUNG 15 X 0,34 TPE-U	10428544	12	5.375	490	96019612	KABELSTRANG
LEITUNG 15 X 0,34 TPE-U	10428544	15	5.775	490	96019612	KABELSTRANG
LEITUNG 15 X 0,34 TPE-U	10428544	16	5.775	490	96019612	KABELSTRANG
LEITUNG 18 G 1	10465638	5	1.38	80	967971408	KABELSTRANG
LEITUNG 18 G 1	10465638	15	8.75	627	96033473	KABELSTRANG
LEITUNG 18 G 1	10465638	16	6.55	627	96033473	KABELSTRANG
LEITUNG 2 X 0,5	10815830	5	0.64	633	968346208	BLINDSTECKER
LEITUNG 2 X 1	11620017	9	6.33	486	96033369	KABELSTRANG
LEITUNG 2 X 1	11620017	11	5.13	486	96033369	KABELSTRANG
LEITUNG 2 X 1	11620017	11	6.63	627	96033473	KABELSTRANG
LEITUNG 2 X 1	11620017	12	7.13	627	96033473	KABELSTRANG
LEITUNG 2 X 1	11620017	371	8.25	627	96033473	KABELSTRANG
LEITUNG 2 X 1	11620017	372	8.25	627	96033473	KABELSTRANG
LEITUNG 2 X 1	11620017	413	9.83	627	96033473	KABELSTRANG
LEITUNG 2 X 1	11620017	414	0.86	627	96033473	KABELSTRANG
LEITUNG 2 X 1	11620017	415	12.93	627	96033473	KABELSTRANG
LEITUNG 2 X 1	11620017	419	18.93	627	96033473	KABELSTRANG
LEITUNG 2 X 1	11620017	421	8.85	627	96033473	KABELSTRANG
LEITUNG 2 X 1	11620017	423	17.23	627	96033473	KABELSTRANG

Bezeichnung	Artikel	Pos.	Menge	Seite	Baugruppe	Bezeichnung
LEITUNG 2 X 1	11620017	424	0.76	627	96033473	KABELSTRANG
LEITUNG 2 X 1	11620017	6	12.97	780	96059328	KABELSTRANG
LEITUNG 2 X 1,5	11341599	5	6.37	81	967971708	KABELSTRANG
LEITUNG 2 X 1,5	11341599	6	6.12	81	967971708	KABELSTRANG
LEITUNG 2 X 1,5	11341599	6	0.66	489	96021228	KABELSTRANG
LEITUNG 2 X 1,5	11341599	8	0.56	489	96021228	KABELSTRANG
LEITUNG 2 X 1,5	11341599	11	0.55	489	96021228	KABELSTRANG
LEITUNG 25 G 1	11491064	5	9.02	869	968546008	LEITUNG
LEITUNG 25 G 1	11491064	5	4.72	870	968546108	LEITUNG
LEITUNG 25 G 1,5	11491066	5	5.8	780	96059328	KABELSTRANG
LEITUNG 25 X 0,34 TPE-U	10428545	5	4.98	490	96019612	KABELSTRANG
LEITUNG 25 X 0,34 TPE-U	10428545	9	5.38	490	96019612	KABELSTRANG
LEITUNG 25 X 0,34 TPE-U	10428545	13	5.78	490	96019612	KABELSTRANG
LEITUNG 3 X 0,75	10877916	425	10.83	627	96033473	KABELSTRANG
LEITUNG 3 X 0,75	10877916	5	1.95	1064	96035583	LEITUNG
LEITUNG 3 X 0,75	10877916	6	2.19	1064	96035583	LEITUNG
LEITUNG 3 X 0,75	10877916	5	7.15	1119	96038932	LEITUNG
LEITUNG 3 X 0,75	10877916	6	7.16	1119	96038932	LEITUNG
LEITUNG 3 X 0,75	10877916	5	6.39	1120	96038933	LEITUNG
LEITUNG 3 X 0,75	10877916	6	6.43	1120	96038933	LEITUNG
LEITUNG 3 X 0,75	10877916	6	9.2	1137	96035578	LEITUNG
LEITUNG 35 -40°C +80°C	600235808	334	0.89	783	96059330	LEITUNG
LEITUNG 35 -40°C +80°C	600235808	334	0.81	784	96059331	LEITUNG
LEITUNG 4 G 1,5	600365808	11	7.08	619	96033472	KABELSTRANG
LEITUNG 4 X 0,5	10870332	5	2.51	1084	96038562	LEITUNG
LEITUNG 4 X 0,5	10870332	6	2.68	1084	96038562	LEITUNG
LEITUNG 5 X 1	10870348	7	4.83	81	967971708	KABELSTRANG
LEITUNG 7 G 1	600368408	5	4.06	1122	96042005	LEITUNG
LEITUNG W1901	966989308	19	1	1005	919294008	A-SCHEINWERFER S-ANLEN
LEITUNG W1903	969768108	21	1	1005	919294008	A-SCHEINWERFER S-ANLEN
LEITUNG W1903Z	969768208	22	1	1005	919294008	A-SCHEINWERFER S-ANLEN
LEITUNG W1909	968361908	160	1	863	96036187	KLEMMKASTEN KPL.
LEITUNG W1910	96036240	157	1	863	96036187	KLEMMKASTEN KPL.
LEITUNG W1911	968347908	156	1	863	96036187	KLEMMKASTEN KPL.
LEITUNG W1911A-1	96028887	1	1	858	96028886	LEITUNGSTROMMEL KPL.
LEITUNG W1912	96036188	155	1	863	96036187	KLEMMKASTEN KPL.
LEITUNG W1912A	96036184	1	1	859	96036183	LEITUNGSTROMMEL KPL.
LEITUNG W1913	967957408	20	1	1151	918641308	VORBEREITUNG KAMERA WI
LEITUNG W1913A	968548608	330	1	863	96036187	KLEMMKASTEN KPL.
LEITUNG W1915	968546108	320	1	863	96036187	KLEMMKASTEN KPL.
LEITUNG W1916	968546008	310	1	863	96036187	KLEMMKASTEN KPL.
LEITUNG W1917	968340208	170	1	863	96036187	KLEMMKASTEN KPL.
LEITUNG W1917A	968578508	180	1	863	96036187	KLEMMKASTEN KPL.
LEITUNG W1918	968579908	200	1	863	96036187	KLEMMKASTEN KPL.
LEITUNG W1918A	968347708	190	1	863	96036187	KLEMMKASTEN KPL.
LEITUNG W1921	96040591	230	1	863	96036187	KLEMMKASTEN KPL.
LEITUNG W1923	968360508	260	1	863	96036187	KLEMMKASTEN KPL.
LEITUNG W1927	969532708	240	1	863	96036187	KLEMMKASTEN KPL.
LEITUNG W1928	969532608	250	1	863	96036187	KLEMMKASTEN KPL.
LEITUNG W1931	968436108	340	1	989	96036210	KLEMMKASTEN
LEITUNG W1932	968436808	410	1	989	96036210	KLEMMKASTEN
LEITUNG W1933	968436608	390	1	989	96036210	KLEMMKASTEN
LEITUNG W1934	968436208	350	1	989	96036210	KLEMMKASTEN
LEITUNG W1935	968436308	360	1	989	96036210	KLEMMKASTEN
LEITUNG W1936	968436408	370	1	989	96036210	KLEMMKASTEN
LEITUNG W1937	968436508	380	1	989	96036210	KLEMMKASTEN
LEITUNG W1985Y	968897308	5	1	1032	917569308	TRAEGER MESS-U.WARNEIN
LEITUNG W1995-B	96038229	350	1	863	96036187	KLEMMKASTEN KPL.
LEITUNG W1995L-B	96037031	400	1	989	96036210	KLEMMKASTEN
LEITUNG W2001-F2	96035583	140	1	1062	96035575	KLEMMKASTEN KPL.

Bezeichnung	Artikel	Pos.	Menge	Seite	Baugruppe	Bezeichnung
LEITUNG W2009-F2	96038564	60	1	1082	96035576	KLEMMKASTEN KPL.
LEITUNG W2011-F2	96038562	40	1	1082	96035576	KLEMMKASTEN KPL.
LEITUNG W2014-F2	96038563	50	1	1082	96035576	KLEMMKASTEN KPL.
LEITUNG W2017-F2	96035578	10	1	1136	919287208	ELEKTRIK FA-BOCK
LEITUNG W2019-F2	96038565	70	1	1082	96035576	KLEMMKASTEN KPL.
LEITUNG W2019A -F2	96039722	10	1	1088	96035577	LEITUNGSTROMMEL KPL.
LEITUNG W2023-F2	96038935	130	1	1113	96035579	KLEMMKASTEN KPL.
LEITUNG W2024-F2	96038930	90	1	1113	96035579	KLEMMKASTEN KPL.
LEITUNG W2025VL-F2	96042005	160	1	1111	919287308	ELEKTRIK F-KOPFSTUECK
LEITUNG W2026-F2	96038933	120	1	1113	96035579	KLEMMKASTEN KPL.
LEITUNG W2027-F2	96038932	110	1	1113	96035579	KLEMMKASTEN KPL.
LEITUNG W2030	968650908	206	1	1000	968650608	KLEMMKASTEN KPL.
LEITUNG W2031	968649808	204	1	1000	968650608	KLEMMKASTEN KPL.
LEITUNG W2031-F2	96038927	70	1	1113	96035579	KLEMMKASTEN KPL.
LEITUNG W2032	968650808	205	1	1000	968650608	KLEMMKASTEN KPL.
LEITUNG W2032-F2	96038931	100	1	1113	96035579	KLEMMKASTEN KPL.
LEITUNG W2090	968339508	110	1	536	968241408	KLEMMKASTEN SA-BOCK VO
LEITUNG W2091	968339608	120	1	536	968241408	KLEMMKASTEN SA-BOCK VO
LEITUNG W2092	968339708	130	1	536	968241408	KLEMMKASTEN SA-BOCK VO
LEITUNG W2093	968339808	140	1	536	968241408	KLEMMKASTEN SA-BOCK VO
LEITUNG W2095	968340008	160	1	536	968241408	KLEMMKASTEN SA-BOCK VO
LEITUNG W2115F2	96038928	80	1	1113	96035579	KLEMMKASTEN KPL.
LEITUNG W330	969338908	10	1	626	96033469	KABELLISTE DREHBUEHNE
LEITUNG W331	968417008	11	1	626	96033469	KABELLISTE DREHBUEHNE
LEITUNG W332	968417108	12	1	626	96033469	KABELLISTE DREHBUEHNE
LEITUNG W333	969339008	13	1	626	96033469	KABELLISTE DREHBUEHNE
LEITUNG W334	969339108	14	1	626	96033469	KABELLISTE DREHBUEHNE
LEITUNG W335	968417408	15	1	626	96033469	KABELLISTE DREHBUEHNE
LEITUNG W336	969739408	25	1	626	96033469	KABELLISTE DREHBUEHNE
LEITUNG W337	968346708	26	1	626	96033469	KABELLISTE DREHBUEHNE
LEITUNG W338	968346808	28	1	626	96033469	KABELLISTE DREHBUEHNE
LEITUNG W339	968346908	29	1	626	96033469	KABELLISTE DREHBUEHNE
LEITUNG W340	968416708	30	1	626	96033469	KABELLISTE DREHBUEHNE
LEITUNG W352	968854208	10	1	775	96064270	ELEKTRIK POWER PACK KAB
LEITUNG W390	968417908	20	1	626	96033469	KABELLISTE DREHBUEHNE
LEITUNG W511	968444308	6	1	626	96033469	KABELLISTE DREHBUEHNE
LEITUNG W512	968444408	7	1	626	96033469	KABELLISTE DREHBUEHNE
LEITUNG W514	968444508	8	1	626	96033469	KABELLISTE DREHBUEHNE
LEITUNG W540	96035430	16	1	626	96033469	KABELLISTE DREHBUEHNE
LEITUNG W540A	968654808	33	1	626	96033469	KABELLISTE DREHBUEHNE
LEITUNG W541	96039940	23	1	626	96033469	KABELLISTE DREHBUEHNE
LEITUNG W545	968444608	9	1	626	96033469	KABELLISTE DREHBUEHNE
LEITUNG W560	969671908	17	1	626	96033469	KABELLISTE DREHBUEHNE
LEITUNG W570	968681508	3	1	638	968681408	BEDIENPULT VERBOLZUNG
LEITUNG W571	968417708	18	1	626	96033469	KABELLISTE DREHBUEHNE
LEITUNG W571A	968547308	3	1	626	96033469	KABELLISTE DREHBUEHNE
LEITUNG W572	968417808	19	1	626	96033469	KABELLISTE DREHBUEHNE
LEITUNG W572A	968547408	4	1	626	96033469	KABELLISTE DREHBUEHNE
LEITUNG W580	968624708	32	1	626	96033469	KABELLISTE DREHBUEHNE
LEITUNG W591	969239108	(1)	1	439	96032891	ELEKTRIK BATTERIEKASTEN
LEITUNG W591A	96000499	(7)	1	439	96032891	ELEKTRIK BATTERIEKASTEN
LEITUNG W592	96003404	(2)	1	439	96032891	ELEKTRIK BATTERIEKASTEN
LEITUNG W593	969799608	(5)	1	439	96032891	ELEKTRIK BATTERIEKASTEN
LEITUNG W594	969799708	(3)	1	439	96032891	ELEKTRIK BATTERIEKASTEN
LEITUNG W595	969799808	(4)	1	439	96032891	ELEKTRIK BATTERIEKASTEN
LEITUNG W597	969769008	(6)	1	439	96032891	ELEKTRIK BATTERIEKASTEN
LEITUNG W601	96016889	(10)	1	494	96053632	ELEKTRIK ANBAUTEILE KABIN
LEITUNG W644	96021495	7	1	778	96059325	KLEMMKASTEN
LEITUNG W645	96021496	8	1	778	96059325	KLEMMKASTEN
LEITUNG W647	96059329	10	1	781	96059326	KABELLISTE

Bezeichnung	Artikel	Pos.	Menge	Seite	Baugruppe	Bezeichnung
LEITUNG W648	96059330	20	1	781	96059326	KABELLISTE
LEITUNG W657	96059331	30	1	781	96059326	KABELLISTE
LEITUNG W681N	96054684	10	1	804	919787508	EL.KUEHLWASSERVORWAE
LEITUNG W693	965751108	100	1	808	918470508	FREMDEINSPEISUNG
LEITUNG W694	966947408	110	1	808	918470508	FREMDEINSPEISUNG
LEITUNGSDOSE	11450029	4	1	286	10873652	ANSTEUERGERAET
LEITUNGSDOSE	11450029	4	1	292	11690588	ANSTEUERGERAET
LEITUNGSDOSE	11450029	4	1	310	10873894	ANSTEUERGERAET
LEITUNGSDOSE	11450030	3	1	286	10873652	ANSTEUERGERAET
LEITUNGSDOSE	11450030	3	1	292	11690588	ANSTEUERGERAET
LEITUNGSDOSE	11450030	3	1	310	10873894	ANSTEUERGERAET
LEITUNGSDOSE	11450030	28	1	966	11161917	STEUERTEIL
LEITUNGSHALTER POLYAMID	704280508	19	3	752	968080908	SCHLIESSANLAGE
LEITUNGSSCHUTZSCHALTER	11006827	30	1	808	918470508	FREMDEINSPEISUNG
LEITUNGSTROMMEL KPL. F2	96035577	20	1	1081	919287108	ELEKTRIK F-ANLENKSTUECK
LEITUNGSTROMMEL KPL. N1	96028886	5	1	857	919301108	ELEKTRIK S-ANLENKSTUECK
LEITUNGSTROMMEL KPL. N1	96036183	6	1	857	919301108	ELEKTRIK S-ANLENKSTUECK
LEITUNGSVERBINDER	5603876	514	2	486	96033369	KABELSTRANG
LEITUNGSVERBINDER	5603876	509	1	489	96021228	KABELSTRANG
LEUCHTMELDER	606143508	7	15	497	96053633	ARMATURENBRETT VORM.RE
LEUCHTMELDER	606143508	5	1	662	968486208	SICHERUNGSBLECH
LEUCHTSCHALTKONTAKTGEB	606144708	10	3	497	96053633	ARMATURENBRETT VORM.RE
LEUCHTTASTKONTAKTGEBER	606143708	24	12	497	96053633	ARMATURENBRETT VORM.RE
LIBELLE	714000808	63	1	21	918005408	RAUPENMITTELTEIL
LICCON MONITOR LCD5C-A LS	10886525	(80)	1	493	96053632	ELEKTRIK ANBAUTEILE KABIN
LICCON MONITOR LSB-BSE LC	96033140	6	3	493	96053632	ELEKTRIK ANBAUTEILE KABIN
LICHTSCHEIBE	10875969	2	1	1008	10872003	ARBEITSSCHEINWERFER
LINSENKOPFSCHRAUBE 4X10	10875795	4	4	502	919733908	ZUSATZHEIZUNG OW
LINSENKOPFSCHRAUBE 4X10	10875795	5	4	589	918009808	HEIZKLIMAGERAET EINBAU
LINSENKOPFSCHRAUBE 4X10	10875795	7	2	747	969520208	MONITORKONSOLE
LINSENKOPFSCHRAUBE K4X	10019040	29	8	453	918810308	STEUERSTAND
LSB-MODUL	10878159	42	2	989	96036210	KLEMMKASTEN
LSB-MODUL	10878159	44	2	1062	96035575	KLEMMKASTEN KPL.
LSB-MODUL	10878159	153	2	1113	96035579	KLEMMKASTEN KPL.
LUEFTER	10650386	(11)	1	455	10877138	FAHRERSITZ
LUEFTER	12100177	(59)	1	455	10877138	FAHRERSITZ
LUEFTER PAG	10355573	5	2	321	12100191	KUEHLERANLAGE
LUEFTERHAUBE	11005449	(1)	1	321	12100191	KUEHLERANLAGE
LUEFTERNABE 203 G-ALSI9CU	955451608	3	2	320	96032897	KUEHLER VORM.
LUFTANSAUGROHR LINKS V-	10150607	(1)	1	329	13455124	DIESELMOTOR
LUFTANSAUGROHR RECHTS	10150606	(2)	1	329	13455124	DIESELMOTOR
LUFTANSAUGROHR STAHL SP	968184008	5	2	432	919063308	LUFTFILTERANLAGE KPL.
LUFTANSAUGROHR STAHL SP	97036138	6	1	432	919063308	LUFTFILTERANLAGE KPL.
LUFTANSAUGUNG ANBAU V-	11408565	220	1	329	13455124	DIESELMOTOR
LUFTBEHAELTER 39,8L 10BAR	502655808	162	1	757	96033157	DRUCKLUFTANLAGE
LUFTBEHAELTER DIN 74281 4	502987108	160	1	757	96033157	DRUCKLUFTANLAGE
LUFTFILTER	12102044	1	1	1014	96041120	FILTERPAKET
LUFTFILTER	551710208	1	2	432	919063308	LUFTFILTERANLAGE KPL.
LUFTFILTERANLAGE KPL.	919063308	125	1	12		LIEBHERR RAUPENKRAN LR
LUFTFUEHRUNG	969752708	2	1	735	919075308	KRANFUEHRERKABINE VORM.
LUFTFUEHRUNG LI. 155X578	96002217	5	1	742	969752708	LUFTFUEHRUNG
LUFTFUEHRUNG LI. 76X405X9	96002215	1	1	742	969752708	LUFTFUEHRUNG
LUFTFUEHRUNG LI. 95X158X	97069153	3	1	742	969752708	LUFTFUEHRUNG
LUFTFUEHRUNG PP SPF	977176508	8	2	742	969752708	LUFTFUEHRUNG
LUFTFUEHRUNG RE. 108X15	97069154	4	1	742	969752708	LUFTFUEHRUNG
LUFTFUEHRUNG RE. 155X596	96002218	6	1	742	969752708	LUFTFUEHRUNG
LUFTFUEHRUNG RE. 84X404	96002216	2	1	742	969752708	LUFTFUEHRUNG
LUFTHUTZE 2X642X427 DC01	97115487	4	1	432	919063308	LUFTFILTERANLAGE KPL.
LUFTHUTZE SCHWK. STAHL	968194808	3	1	432	919063308	LUFTFILTERANLAGE KPL.
LUFTLEITUNGEN HARNSTOF	96033156	30	1	442	919063408	HARNSTOFFANLAGE

Bezeichnung	Artikel	Pos.	Menge	Seite	Baugruppe	Bezeichnung
LUFTLEITUNGEN HARNSTOF	969319208	30	1	446	96004209	PUMPE VORM.
LUFTPRESSER	10650490	85	1	455	10877138	FAHRERSITZ
LUFTPRESSER ANBAU 293CM	10126103	330	1	329	13455124	DIESELMOTOR
LUFTPRESSER VORM. 293CM	11364209	1	1	383	10126103	LUFTPRESSER ANBAU
LUFTTROCKNER	502657308	52	1	757	96033157	DRUCKLUFTANLAGE
M-RING 128X117,8X2,5 F14	11428101	(4)	1	328	13455124	DIESELMOTOR
MAGNET 24V	10650092	2	1	698	10342823	DRUCKREGELVENTIL
MAGNET 24V	10663094	(1)	1	681	96052492	HYDRAULIK
MAGNET 24V	10663094	1	1	709	10493159	WEGESITZVENTIL
MAGNET 24V	570633808	1	1	175	511449808	WEGEVENTIL
MAGNET 24V	570633808	(1)	1	681	96052492	HYDRAULIK
MAGNET 24V	570633808	1	1	702	511494308	WEGEVENTIL
MAGNET 24V	570633808	1	1	710	511444508	WEGEVENTIL
MAGNET 24V	570827808	1	1	699	511444408	WEGEVENTIL
MAGNET 24V	571135508	(21)	1	33	969731708	HYDRAULIK MITTELTEIL
MAGNET 24V	571135508	21	1	213	11182924	WEGEVENTIL
MAGNET 24V	571135508	(1)	1	876	96047486	ZUSATZHYDRAULIK S-ANLENK
MAGNET 28V	10291306	(1)	1	697	10413255	UMSCHALTBLOCK
MAGNETADAPTER 40 KUNST	11101354	7	1	444	968866808	HARNSTOFFTANK VORM.
MAGNETSPULE	10564740	(1)	1	210	967787708	ZUSATZHYDRAULIK WINDE 1
MAGNETSPULE	10564740	1	1	701	11005327	WEGEVENTIL
MAGNETSPULE	10564740	1	2	703	511302208	WEGEVENTIL
MAGNETSPULE	11005244	1	2	262	10423938	WEGEVENTIL
MAGNETSPULE 24V	10493030	(30)	1	241	968081908	ZUSATZHYDRAULIK WINDE 4
MAGNETSPULE 24V	11004321	(12)	1	689	11211288	STEUERBLOCK
MAGNETSPULE 24V	11004321	12	1	695	10451049	WEGEVENTIL
MAGNETSPULE 24V	571910108	435	2	708	571362608	VORSTEUERVENTIL
MAGNETSPULE 28V	10872859	(1)	1	697	10413255	UMSCHALTBLOCK
MAGNETSPULE 28V	11342424	16	1	692	11450342	DRUCKREDUZIERVENTIL
MAGNETVENTIL	10343003	3	1	502	919733908	ZUSATZHEIZUNG OW
MAGNETVENTIL	10343003	4	1	589	918009808	HEIZKLIMAGERAET EINBAU
MAGNETVENTIL	10876704	4	1	173	11341035	STEUERBLOCK
MAGNETVENTIL	10876705	5	1	173	11341035	STEUERBLOCK
MANOMETER 63	750002408	170	3	682	96052492	HYDRAULIK
MANTELRING MIT O-RING 14	10043293	32	2	72	10132387	HYDRAULIKANBAUMOTOR
MASSEVERBINDUNGSBLECH	12826252	4	1	381	9078314	HEIZFLANSCH ANBAU
MASTNASE 32T	917228608	305	1	14		LIEBHERR RAUPENKRAN LR
MASTNASE SCHWK. 32T	968054908	1	1	998	917228608	MASTNASE
MECH.ANBAUTEILE SCHEINW	968134408	1	1	1005	919294008	A-SCHEINWERFER S-ANLEN
MECH.BEFESTIGUNGSTEILE	96031241	20	1	1145	96024945	EMPFAENGER KOPFSTUECK
MECH.BEFESTIGUNGSTEILE	96034669	40	1	1148	96031509	SENDER HAKENFLASCHE
MECH.ZUSATZABSTUETZUNG	917076808	20	1	12		LIEBHERR RAUPENKRAN LR
MECH.ZUSATZABSTUETZUNG	967880708	1	2	130	917076808	MECH.ZUSATZABSTUETZUNG
MECHANIK MESS-U.WARNEIN	968838508	10	1	1032	917569308	TRAEGER MESS-U.WARNEIN
MEGI-ANSCHLAGPUFFER 200	10282698	9	2	896	917190908	S-ZWISCHENSTUECK
MEGI-ANSCHLAGPUFFER 200	10282698	9	2	904	917333908	S-ZWISCHENSTUECK
MEGI-ANSCHLAGPUFFER 200	10282698	9	2	908	917078708	S-ZWISCHENSTUECK
MEGI-ANSCHLAGPUFFER 200	10282698	9	2	928	917079208	S-ZWISCHENSTUECK
MEGI-ANSCHLAGPUFFER 200	10282698	9	2	933	917571208	S-ZWISCHENSTUECK
MEGIPUFFER	726611308	88	1	721	919075408	KRANFUEHRERKABINE ANBA
MEGIPUFFER	726612208	43	2	145	918011308	UNTERTEIL VORM.
MEGIPUFFER	726612208	9	1	760	919075608	PODEST KRANKABINE
MEGIPUFFER	726612208	8	3	761	968397108	LEITER KPL.
MEGIPUFFER	726612208	4	3	1108	96037097	LEITER VORM.
MEGIPUFFER	726612208	4	3	1110	96037098	LEITER VORM.
MEGIPUFFER	726612708	3	2	479	968287208	KLAPPTRITT VORM.
MEGIPUFFER	726612708	14	1	1004	967957508	KAMERAANBAU S-ANLENKSTU
MEGIPUFFER	726613008	74	4	21	918005408	RAUPENMITTELTEIL
MEGIPUFFER	726613008	49	4	474	968283208	LAUFSTEG DREHBUEHNE LI
MEGIPUFFER 18X7,5	726616708	(2)	4	277	96032892	DIESELMOTOR VORM.

Bezeichnung	Artikel	Pos.	Menge	Seite	Baugruppe	Bezeichnung
MEGIPUFFER 18X7,5	726616708	10	2	449	96004224	DECKEL KPL.
MEGIPUFFER 18X7,5	726616708	12	8	463	917079908	DREHBUEHNENVERKLEIDUN
MEGIPUFFER 18X7,5	726616708	63	12	598	96034154	GERAEUSCHDAEMMUNG OBE
MEGIPUFFER 18X7,5	726616708	3	2	599	969118108	DECKEL KPL.
MEGIPUFFER 18X7,5	726616708	3	1	601	96038209	DECKEL KPL.
MEGIPUFFER 18X7,5	726616708	3	2	603	96038293	DECKEL KPL.
MEGIPUFFER 18X7,5	726616708	3	2	608	96044249	DECKEL KPL.
MEGIPUFFER 30X17 M8 75°SH	10030440	13	2	791	968646208	KAMERAHALTER VORM.
MEGIPUFFER 30X17-M8 NR 60	726616208	11	2	761	968397108	LEITER KPL.
MEHRFACHDICHTEINSATZ 3X	10424962	508	1	81	967971708	KABELSTRANG
MEHRFACHDICHTEINSATZ M2	602421908	505	1	1085	96038563	LEITUNG
MEHRFACHDICHTEINSATZ M2	602421908	505	1	1115	96038927	LEITUNG
MEISTERSCHALTER LSB-AMS	10343693	11	3	493	96053632	ELEKTRIK ANBAUTEILE KABIN
MEMBRANSPEICHER 2L 10BA	510642508	150	3	681	96052492	HYDRAULIK
MEMBRANTUELLE 29/37/44	553027808	12	2	589	918009808	HEIZKLIMAGERAET EINBAU
MEMBRANTUELLE 29/37/44	553027808	64	1	740	96028393	INNENVERKLEIDUNG EINBAU
MEMBRANTUELLE 29/37/44	553027808	5	2	747	969520208	MONITORKONSOLE
MESSANSCHLUSS BMA3 6S C	475601508	632	1	34	969731708	HYDRAULIK MITTELTEIL
MESSANSCHLUSS BMA3 6S C	475601508	648	1	168	969733008	ZUSATZHYDRAULIK DREHBUE
MESSANSCHLUSS BMA3 6S C	475601508	613	1	261	967787908	ZUSATZHYDRAULIK MONTAGE
MESSANSCHLUSS BMA3 6S C	475601508	635	11	684	96052492	HYDRAULIK
MESSANSCHLUSS BMA3 6S C	475601508	631	3	877	96047486	ZUSATZHYDRAULIK S-ANLENK
MESSANSCHLUSS EMA3 G1/4	475602608	645	1	168	969733008	ZUSATZHYDRAULIK DREHBUE
MESSANSCHLUSS EMA3 G1/4	475602608	600	1	241	968081908	ZUSATZHYDRAULIK WINDE 4
MESSANSCHLUSS EMA3 G1/4	475602608	601	19	684	96052492	HYDRAULIK
MESSANSCHLUSS GMA3 38S	475603408	601	4	34	969731708	HYDRAULIK MITTELTEIL
MESSANSCHLUSS R1/4	11004397	31	3	691	11340741	STEUERBLOCK
MESSANSCHLUSS VKA3 10LM	510629008	614	4	75	967787408	HYDRAULIK RAUPE
MESSANSCHLUSS VKA3 10LM	510629008	614	4	102	967787508	HYDRAULIK RAUPE
MESSANSCHLUSS VKA3 10LM	510629008	656	1	168	969733008	ZUSATZHYDRAULIK DREHBUE
MESSANSCHLUSS VKA3 10LM	510629008	623	1	210	967787708	ZUSATZHYDRAULIK WINDE 1
MESSANSCHLUSS VKA3 10LM	510629008	622	1	225	967787808	ZUSATZHYDRAULIK WINDE 2
MESSANSCHLUSS VKA3 10LM	510629008	602	2	241	968081908	ZUSATZHYDRAULIK WINDE 4
MESSANSCHLUSS VKA3 10LM	510629008	624	7	684	96052492	HYDRAULIK
MESSANSCHLUSS VKA3 10LM	510629008	613	1	969	96047485	ZUSATZHYDRAULIK WINDE 6
MESSANSCHLUSS VKA3 22L C	475603008	774	1	686	96052492	HYDRAULIK
MESSERTRENNKLEMME 0,2-2	602761608	53	2	653	96033320	AUFBAUTEILE MONTAGETAFE
MESSERTRENNKLEMME 0,2-2	602761608	530	2	661	96033326	DRAEHTE MONTAGETAFEL K
MESSSTUTZEN 12L CR6-FREI	7409918	825	1	687	96052492	HYDRAULIK
MESSSTUTZEN 12S M20X1,5 C	7409922	832	1	687	96052492	HYDRAULIK
MESSSTUTZEN DKO 10S M18	5607617	705	1	685	96052492	HYDRAULIK
MESSWIDERSTAND -40/+125°	10449516	20	3	493	96053632	ELEKTRIK ANBAUTEILE KABIN
MIKROPHON	11826513	2	1	1031	12257818	AUTORADIO
MIKROSCHALTER	10335596	3	4	495	10343693	MEISTERSCHALTER
MITNEHMER	10014729	7	1	160	10871517	ELEKTROPUMPE
MITNEHMER	10014729	7	1	580	10425291	ELEKTROPUMPE
MITNEHMER	927675901	20	1	955	90200131	SEILTROMMEL
MITNEHMER SCHWK.	969483808	77	1	21	918005408	RAUPENMITTELTEIL
MITTELZAPFEN	570114608	3	1	258	570113308	TRIEBWERK
MODULHALTER	632126901	32	1	643	967917908	SCHALTSCHRANK MECH.
MONITORKONSOLE	969520208	5	1	735	919075308	KRANFUEHRERKABINE VORM.
MONITORKONSOLE 2X272X15	97111845	6	1	795	96029469	AUSRUESTUNG KAMERA KAB
MONITORKONSOLE 448X141	969503008	1	1	747	969520208	MONITORKONSOLE
MONTAGEBLECH 3X284X60 S	97109371	71	3	471	918999008	LAUFSTEG DREHBUEHNE
MONTAGEBLECH 3X306X50 S	97109372	70	8	471	918999008	LAUFSTEG DREHBUEHNE
MONTAGEEINHEIT VORM.	968095808	2	2	653	96033320	AUFBAUTEILE MONTAGETAFE
MONTAGEEINRICHTUNG RA	917080608	140	1	13		LIEBHERR RAUPENKRAN LR
MONTAGEHILFSMITTEL	917571308	456	1	15		LIEBHERR RAUPENKRAN LR
MONTAGEHILFSMITTEL	919413108	558	1	15		LIEBHERR RAUPENKRAN LR
MONTAGESPRAY 400ML	861203005	90	1	426	919551008	SCHALLDAEMPFERANLAGE

Bezeichnung	Artikel	Pos.	Menge	Seite	Baugruppe	Bezeichnung
MONTAGETAFEL 1.5X1442X7	97038930	(1)	1	653	96033320	AUFBAUTEILE MONTAGETAFE
MONTAGETAFEL VORM.	968095708	1	1	653	96033320	AUFBAUTEILE MONTAGETAFE
MONTAGETEILE	11826654	27	1	506	10876576	WASSERHEIZGERAET
MONTAGETEILE DREHBUEHN	96062971	50	1	184	919082708	DREHBUEHNE KPL.
MONTAGETEILE UNTERTEIL	968284308	50	1	145	918011308	UNTERTEIL VORM.
MONTAGEWERKZEUGKASTE	790045408	1	1	135	96005686	GRUNDWERKZEUG
MONTAGEWINDE	917078908	119	1	12		LIEBHERR RAUPENKRAN LR
MONTAGEWINDE VORM.	917645608	1	1	245	917078908	MONTAGEWINDE
MONTAGEZYLINDER SPF	512335208	5	1	134	917077108	WERKZEUG
MOOSGUMMI 20X4 MOOSGU	262103108	30	0.064	453	918810308	STEUERSTAND
MOTORAUFNAHME	11005450	(2)	1	321	12100191	KUEHLERANLAGE
MOTORELEKTRIK D9508 A7	12416118	992	1	331	13455124	DIESELMOTOR
MOTORFLANSCH	540273014	7	1	255	540270514	ANTRIEB KPL
MOTORGEHAEUSE	10014692	3	1	160	10871517	ELEKTROPUMPE
MOTORGEHAEUSE	10014692	3	1	580	10425291	ELEKTROPUMPE
MOTORGEHAEUSE	10493920	1	1	160	10871517	ELEKTROPUMPE
MOTORGEHAEUSE	10493920	1	1	580	10425291	ELEKTROPUMPE
MOTORREGELUNGSENSORIK	12410651	581	1	330	13455124	DIESELMOTOR
MOTORSTEUERGERAET ECU	13470355	570	1	330	13455124	DIESELMOTOR
MUTTER	510779908	29	1	44	511497508	DRUCKMINDERVENTIL
MUTTER	510779908	29	1	712	510438508	DRUCKMINDERVENTIL
MUTTER	511053008	22	1	177	510401908	UMSCHALTVENTIL
MUTTER	7027459	(2)	1	210	967787708	ZUSATZHYDRAULIK WINDE 1
MUTTER	7027459	2	1	701	11005327	WEGEVENTIL
MUTTER	7027459	2	2	703	511302208	WEGEVENTIL
MUTTER	7408709	41	1	510	91000225	KLIMAANLAGE
MUTTER 1 7/16"-16 UNF	10032342	46	1	510	91000225	KLIMAANLAGE
MUTTER CR6-FREI	571082308	(5)	1	33	969731708	HYDRAULIK MITTELTEIL
MUTTER CR6-FREI	571082908	(5)	1	977	96006590	ZUSATZHYDR.VERBINDUNGS
MUTTER M10X1,5 X6NiCrTiMoV	10120639	13	4	400	10141720	ATL-ANBAU
MUTTER M10X1,5 X6NiCrTiMoV	10120639	13	4	401	10141721	ATL-ANBAU
MUTTER M54 CR6-FREI	571077208	(5)	1	33	969731708	HYDRAULIK MITTELTEIL
MUTTER M54 CR6-FREI	571077208	(5)	1	682	96052492	HYDRAULIK
MUTTER M54 CR6-FREI	571077208	(5)	1	682	96052492	HYDRAULIK
MUTTER M6X8	10878951	2	1	456	96032222	NACHARBEIT ARMLEHNE LI.
MUTTER M6X8	10878951	2	1	458	96032223	NACHARBEIT ARMLEHNE RE.
NABE	9077280	2	1	349	11367689	ANTRIEBSTEILE M. SCHWING.
NACHARBEIT ARMLEHNE LI.	96032222	5	1	453	918810308	STEUERSTAND
NACHARBEIT ARMLEHNE RE.	96032223	6	1	453	918810308	STEUERSTAND
NACKENROLLE EINBAU	96032582	8	1	1099	919220008	F-KOPFSTUECK
NADELKRANZ 110X117X24	570796108	20	1	254	540270414	ABTRIEB KPL
NAEHERUNGSSCHALTER	10013883	7	1	88	11621291	VERTEILERKOMBINATION
NAEHERUNGSSCHALTER BER	11003193	5	2	78	917361508	ELEKTRIK RAUPENTRAEGER
NAEHERUNGSSCHALTER BER	11003193	5	2	104	917361608	ELEKTRIK RAUPENTRAEGER
NAEHERUNGSSCHALTER BER	11003193	(1)	2	154	917353608	ELEKTRIK DREHWERK
NAEHERUNGSSCHALTER BER	571318808	20	4	993	968188308	GEBERANBAU KOPFSTUECK
NEBENABTRIEB ANBAU	10126182	652	1	330	13455124	DIESELMOTOR
NEBENABTRIEB VORM.	11366388	1	1	419	10126182	NEBENABTRIEB ANBAU
NEIGUNGSGEBER +/-25° ALU	11001194	10	2	51	968270208	EL.GEBER U.ENDSCHALTER
NEIGUNGSGEBER ANBAU	96038419	20	1	857	919301108	ELEKTRIK S-ANLENKSTUECK
NEIGUNGSGEBER HAKENFL	918923808	481	1	15		LIEBHERR RAUPENKRAN LR
NIVEAUGEBER L=195 24V	10135392	22	1	328	13455124	DIESELMOTOR
NIVEAUGEBER L=195 24V	11088130	1	1	344	10135392	NIVEAUGEBER
NIVEAUGEBER L=450	789016008	2	1	555	965527508	BRENNSTOFFBEHAELTER VO
NIVEAUSONDE L=50 5 V SPF	10228143	5	1	320	96032897	KUEHLER VORM.
NOCKE	11341708	12	1	856	12101591	RUECKFALLSTUETZE
NOCKEN	11645754	30	2	548	11211234	ZUGZYLINDER
NOCKENSCHALTER	570338308	23	1	26	11601184	SCHLEIFRINGUEBERTRAEGE
NOCKENWELLE KPL. V-MOTO	10122940	100	1	328	13455124	DIESELMOTOR
NOCKENWELLE V-MOTORXD9	10116354	1	1	362	10122940	NOCKENWELLE KPL.

Bezeichnung	Artikel	Pos.	Menge	Seite	Baugruppe	Bezeichnung
NOCKENWELLE V-MOTORXD9	10154280	1	1	362	10122940	NOCKENWELLE KPL.
NOT-AUS TASTE	11211286	30	1	643	967917908	SCHALTSCHRANK MECH.
NOT-AUS TASTE	606144108	(2)	1	493	96053632	ELEKTRIK ANBAUTEILE KABIN
NOTAUS KRANFUEHRERKAB	968075908	4	1	493	96053632	ELEKTRIK ANBAUTEILE KABIN
NOTHAMMER	885042208	48	1	739	96028393	INNENVERKLEIDUNG EINBAU
NOTSITZ	915587308	130	1	12		LIEBHERR RAUPENKRAN LR
NUTMUTTER M100X2X23 C45	927612301	28	1	68	90029090	WINKELGETRIEBE
NUTMUTTER M100X2X23 C45	927612301	28	1	70	90029091	WINKELGETRIEBE
NUTMUTTER M150X2X39,5 C4	944311703	13	1	151	90211005	DREHWERKANTRIEB
NUTMUTTER M30X1,5	570113908	9	1	257	570112908	TRIEBWERK
O-RING	10332172	48	1	966	11161917	STEUERTEIL
O-RING	7369571	23	1	690	11450338	DRUCKBEGRENZUNGSVENTI
O-RING 102X2,62	11693498	13	1	288	10873653	PUMPENTRAEGER
O-RING 10X2 NBR70	726406508	(22)	1	694	11314761	STEUERBLOCK
O-RING 110X2,5 V80	10008091	22	1	322	10228004	HYDROMOTOR
O-RING 120X2,5 V80	10324867	21	1	316	11314599	VERSTELLPUMPE
O-RING 120X3 NBR 70	726424601	97	1	151	90211005	DREHWERKANTRIEB
O-RING 12X2 FKM 70 MoS2	10128678	(2)	1	417	12410651	MOTORREGELUNGSENSORIK
O-RING 12X2 NBR70	704274808	10	4	49	965690708	DECKEL KPL.
O-RING 12X2 NBR70	704274808	(10)	4	438	96032910	BATTERIEKASTEN VORM.
O-RING 12X2 NBR70	704274808	4	2	449	96004224	DECKEL KPL.
O-RING 12X2 NBR70	704274808	(6)	4	597	96034154	GERAEUSCHDAEMMUNG OBE
O-RING 12X2 NBR70	704274808	(6)	4	597	96034154	GERAEUSCHDAEMMUNG OBE
O-RING 12X2 NBR70	704274808	(12)	5	597	96034154	GERAEUSCHDAEMMUNG OBE
O-RING 12X2 NBR70	704274808	12	2	599	969118108	DECKEL KPL.
O-RING 12X2 NBR70	704274808	12	2	601	96038209	DECKEL KPL.
O-RING 12X2 NBR70	704274808	12	1	603	96038293	DECKEL KPL.
O-RING 12X2 NBR70	704274808	6	2	604	969054708	DECKEL KPL.
O-RING 12X2 NBR70	704274808	6	3	605	969056008	DECKEL KPL.
O-RING 12X2 NBR70	704274808	6	2	606	969427208	DECKEL KPL.
O-RING 12X2 NBR70	704274808	6	2	607	969427308	DECKEL KPL.
O-RING 12X2 NBR70	704274808	12	1	608	96044249	DECKEL KPL.
O-RING 12X2 NBR70	704274808	4	5	612	968255808	DECKEL VORM.
O-RING 12X2 NBR70	704274808	4	7	613	968255908	DECKEL VORM.
O-RING 12X2 NBR70	704274808	4	7	614	968256008	DECKEL VORM.
O-RING 12X2 NBR70	704274808	4	7	615	968256108	DECKEL VORM.
O-RING 12X2 NBR70	704274808	(7)	4	625	969245308	ELEKTRIK KLEMMKASTEN DB
O-RING 12X2 NBR70	704274808	6	6	645	969408008	DECKEL KPL.
O-RING 133,07X1,78 NBR 70	10099208	32	1	580	10425291	ELEKTROPUMPE
O-RING 133,07X1,78 NBR 70	10099208	(1)	1	580	10425291	ELEKTROPUMPE
O-RING 13X2,5 NBR90	570078008	7	1	561	510693008	KUGELHAHN
O-RING 140X3 NBR70	570163708	5	1	580	10425291	ELEKTROPUMPE
O-RING 14X1,1 NBR70	570010108	3	2	175	511449808	WEGEVENTIL
O-RING 14X1,1 NBR70	570010108	3	2	702	511494308	WEGEVENTIL
O-RING 14X2,5 NBR70	502923877	41	4	493	96053632	ELEKTRIK ANBAUTEILE KABIN
O-RING 150X3 NBR70	518578108	404	4	279	96032892	DIESELMOTOR VORM.
O-RING 154X3 NBR70	518547908	8	1	288	10873653	PUMPENTRAEGER
O-RING 160X2,5	7624285	24	1	160	10871517	ELEKTROPUMPE
O-RING 160X3 NBR70	726204008	52	1	71	933878901	PLANETENGETRIEBE
O-RING 165X3 FKM 70	726440001	16	1	160	10871517	ELEKTROPUMPE
O-RING 16X2 NBR70	726407908	(1)	1	558	96059080	KRAFTSTOFFFILTER VORM.
O-RING 174X3 FKM 70	726431401	17	1	959	90200207	FEDERDRUCKBREMSE
O-RING 175X3 NBR 70	726453601	83	2	68	90029090	WINKELGETRIEBE
O-RING 175X3 NBR 70	726453601	83	2	70	90029091	WINKELGETRIEBE
O-RING 17X1, 8	10030109	42	1	510	91000225	KLIMAANLAGE
O-RING 17X2 FPM70	571082608	(2)	1	33	969731708	HYDRAULIK MITTELTEIL
O-RING 17X2 FPM70	571082608	(2)	1	33	969731708	HYDRAULIK MITTELTEIL
O-RING 17X2 FPM70	571082608	(2)	1	977	96006590	ZUSATZHYDR.VERBINDUNGS
O-RING 17X2 FPM70	571082608	(2)	1	977	96006590	ZUSATZHYDR.VERBINDUNGS
O-RING 17X2,5 NBR90	726409108	(1)	1	35	969731708	HYDRAULIK MITTELTEIL

Bezeichnung	Artikel	Pos.	Menge	Seite	Baugruppe	Bezeichnung
O-RING 182X3 FKM 80	726434401	4	1	205	90024729	FEDERDRUCKBREMSE
O-RING 182X3 FKM 80	726434401	4	1	959	90200207	FEDERDRUCKBREMSE
O-RING 19,4X2,1	11004432	21	1	690	11450338	DRUCKBEGRENZUNGSVENTI
O-RING 190X3 FKM 70	726432901	17	1	205	90024729	FEDERDRUCKBREMSE
O-RING 19X2,5 NBR70	726424108	(21)	2	694	11314761	STEUERBLOCK
O-RING 20,3X2,4 NBR70	502932908	4	1	555	965527508	BRENNSTOFFBEHAELTER VO
O-RING 20,3X2,4 NBR70	502932908	308	8	757	96033157	DRUCKLUFTANLAGE
O-RING 209,14X3,53 NBR70	10342479	26	1	297	11212747	VERSTELLPUMPE
O-RING 20X2 FPM70	571082008	(2)	1	33	969731708	HYDRAULIK MITTELTEIL
O-RING 20X2 FPM70	571082008	(2)	1	33	969731708	HYDRAULIK MITTELTEIL
O-RING 20X2,5 NBR70	726407508	7	1	176	511065008	KUGELHAHN
O-RING 22,2X3 NBR70	540184308	16	1	255	540270514	ANTRIEB KPL
O-RING 22X1,5 FPM70	571082708	(3)	1	33	969731708	HYDRAULIK MITTELTEIL
O-RING 22X1,5 FPM70	571082708	(3)	1	977	96006590	ZUSATZHYDR.VERBINDUNGS
O-RING 235X3 FKM 70	10014136	6	1	205	90024729	FEDERDRUCKBREMSE
O-RING 23X2 NBR90	10664129	2	2	206	90024490	OELMESSEINRICHTUNG
O-RING 23X2 NBR90	10664129	2	2	235	90200528	OELMESSEINRICHTUNG
O-RING 23X2 NBR90	10664129	2	2	236	90200533	OELMESSEINRICHTUNG
O-RING 23X2,5 NBR 70	726454601	94	2	68	90029090	WINKELGETRIEBE
O-RING 23X2,5 NBR 70	726454601	94	2	70	90029091	WINKELGETRIEBE
O-RING 24X2 NBR70	726430608	32	2	694	11314761	STEUERBLOCK
O-RING 24X3 FPM70	571077408	(4)	1	682	96052492	HYDRAULIK
O-RING 25X2 NBR90	726425308	8	2	561	510693008	KUGELHAHN
O-RING 26X1,5 FPM70	571082108	(3)	1	33	969731708	HYDRAULIK MITTELTEIL
O-RING 26X3 NBR90	510711308	(18)	1	1023	968883308	ZUSATZHYDR.BOLZENZIEHZ
O-RING 27X1,8	10030112	47	1	510	91000225	KLIMAANLAGE
O-RING 29X3 NBR70	530073208	31	2	694	11314761	STEUERBLOCK
O-RING 29X3 NBR90	570055108	(24)	1	689	11211288	STEUERBLOCK
O-RING 29X3 NBR90	570055108	21	1	692	11450342	DRUCKREDUZIERVENTIL
O-RING 320X3 NBR70	761020303	73	1	151	90211005	DREHWERKANTRIEB
O-RING 32X3 FPM70	571076908	(2)	1	33	969731708	HYDRAULIK MITTELTEIL
O-RING 32X3 FPM70	571076908	(2)	1	682	96052492	HYDRAULIK
O-RING 32X3 FPM70	571076908	(2)	1	682	96052492	HYDRAULIK
O-RING 32X3 FPM70	571076908	(2)	1	682	96052492	HYDRAULIK
O-RING 340X4 NBR 72	761034103	24	1	151	90211005	DREHWERKANTRIEB
O-RING 35X2,5 NBR70	726410008	53	4	689	11211288	STEUERBLOCK
O-RING 35X2,5 NBR70	726410008	53	4	691	11340741	STEUERBLOCK
O-RING 380X4 NBR70	530084808	6	1	957	90200134	PLANETENGETRIEBE
O-RING 39,34X2,62 FKM 70	10097960	14	1	966	11161917	STEUERTEIL
O-RING 40X3 FPM70	571077108	(4)	1	33	969731708	HYDRAULIK MITTELTEIL
O-RING 40X3 FPM70	571077108	(4)	1	682	96052492	HYDRAULIK
O-RING 40X3 FPM70	571077108	(4)	1	682	96052492	HYDRAULIK
O-RING 42X3 NBR90	726421208	15	1	744	96000697	WISCHANLAGE EINBAU
O-RING 43X3,5 FKM 70	10443229	3	2	806	919657408	KUEHLWASSERVORWAERM
O-RING 45X3 NBR90	726430508	81	1	957	90200134	PLANETENGETRIEBE
O-RING 460X4 NBR 70	726443401	21	2	957	90200134	PLANETENGETRIEBE
O-RING 470X5 NBR 70	761061703	2	1	204	90024489	PLANETENGETRIEBE
O-RING 470X5 NBR 70	761061703	2	1	234	90200276	PLANETENGETRIEBE
O-RING 480X4 NBR 70	761032303	33	2	204	90024489	PLANETENGETRIEBE
O-RING 480X4 NBR 70	761032303	33	2	234	90200276	PLANETENGETRIEBE
O-RING 51X2,5 NBR 90	7025208	8	2	176	511065008	KUGELHAHN
O-RING 51X5 N-FKM1-70	10038573	11	4	393	10143277	KUEHLMITTELKRUEMMER AN
O-RING 58X3 NBR70	726426708	54	2	689	11211288	STEUERBLOCK
O-RING 58X3 NBR70	726426708	54	2	691	11340741	STEUERBLOCK
O-RING 59,69X5,33 FKM 70	7381568	16	1	442	919063408	HARNSTOFFANLAGE
O-RING 600X4 NBR 70	761020803	26	1	204	90024489	PLANETENGETRIEBE
O-RING 600X4 NBR 70	761020803	26	1	234	90200276	PLANETENGETRIEBE
O-RING 60X3 NBR 70	726411301	9	1	204	90024489	PLANETENGETRIEBE
O-RING 60X3 NBR 70	726411301	9	1	234	90200276	PLANETENGETRIEBE
O-RING 680X5 NBR 70	761036003	11	1	68	90029090	WINKELGETRIEBE

Bezeichnung	Artikel	Pos.	Menge	Seite	Baugruppe	Bezeichnung
O-RING 680X5 NBR 70	761036003	11	1	70	90029091	WINKELGETRIEBE
O-RING 6X1 NBR90	570690608	33	1	580	10425291	ELEKTROPUMPE
O-RING 6X1 NBR90	570690608	17	1	706	571529608	DRUCKVENTIL
O-RING 6X1 NBR90	570690608	7	1	707	571130108	DRUCKBEGRENZUNGSVENTI
O-RING 6X1,5 NBR90	510712908	11	3	175	511449808	WEGEVENTIL
O-RING 6X1,5 NBR90	510712908	11	3	702	511494308	WEGEVENTIL
O-RING 740X5 NBR 70	726457501	12	1	68	90029090	WINKELGETRIEBE
O-RING 740X5 NBR 70	726457501	12	1	70	90029091	WINKELGETRIEBE
O-RING 740X5 NBR 70	726457501	2	3	71	933878901	PLANETENGETRIEBE
O-RING 78,97X3,53 FKM 70	10220707	6	1	153	510235408	HYDROMOTOR
O-RING 78X3 FKM 70	726433701	7	1	390	11353748	THERMOSTATGEHAEUSE AN
O-RING 85X2 HNBR 70	10218370	2	1	405	10120541	STARTER VORM.
O-RING 85X3 NBR70	726408708	405	1	279	96032892	DIESELMOTOR VORM.
O-RING 98,02X3,53 S-FPM 75	7372303	(15)	1	153	510235408	HYDROMOTOR
O-RING 9X1,5 NBR 70	726454401	14	1	205	90024729	FEDERDRUCKBREMSE
O-RING 9X1,5 NBR90	521196508	3	2	205	90024729	FEDERDRUCKBREMSE
O-RING 9X1,5 NBR90	521196508	3	2	959	90200207	FEDERDRUCKBREMSE
O-RING 9X1,5 NBR90	521196508	(16)	6	959	90200207	FEDERDRUCKBREMSE
O-RING AEHNL.ISO 3601-1 100	11008055	4	1	378	10154796	ANSAUGSTUTZEN ANBAU
O-RING AEHNL.ISO 3601-1 101	7380401	6	1	421	11366388	NEBENABTRIEB VORM.
O-RING AEHNL.ISO 3601-1 14	10425260	5	1	160	10871517	ELEKTROPUMPE
O-RING AEHNL.ISO 3601-1 150	11656620	2	2	333	9078049	ZYLINDER
O-RING AEHNL.ISO 3601-1 15X	7380619	4	1	368	11363553	ANTRIEB FUER HOCHDRUCK
O-RING AEHNL.ISO 3601-1 15X	7380619	4	1	418	10120393	VERSCHLUSSTEILE
O-RING AEHNL.ISO 3601-1 18	10003192	5	1	368	11363553	ANTRIEB FUER HOCHDRUCK
O-RING AEHNL.ISO 3601-1 19,	7380196	22	1	695	10451049	WEGEVENTIL
O-RING AEHNL.ISO 3601-1 21,	7380617	11	6	335	10141769	ENDREGELVENTIL
O-RING AEHNL.ISO 3601-1 38	10294497	12	6	334	9078462	AGGREGATETRAEGER ANBA
O-RING AEHNL.ISO 3601-1 41,6	12694375	8	2	342	10134887	OELWANNE MIT BEFEST.
O-RING AEHNL.ISO 3601-1 63,	7380970	14	2	379	10141830	LADELUFTLEITUNG ANBAU
O-RING AEHNL.ISO 3601-1 63	10037224	6	2	390	11353748	THERMOSTATGEHAEUSE AN
O-RING AEHNL.ISO 3601-1 67,5	10040387	5	2	388	12490129	WASSERPUMPE MIT BEFEST.
O-RING AEHNL.ISO 3601-1 67,5	10040387	8	2	390	11353748	THERMOSTATGEHAEUSE AN
O-RING AEHNL.ISO 3601-1 90	10040386	9	1	388	12490129	WASSERPUMPE MIT BEFEST.
O-RING ARP 568 10,52X1,83 NB	501243708	1	1	178	471030708	VERSCHRAUBUNG
O-RING ARP 568 10,52X1,83 NB	501243708	(1)	1	773	91000228	VORB.ANTRIEBSAGG.KLIMAA
O-RING ARP 568 10,82X1,78 NB	510718108	27	1	174	10489734	DRUCKBEGRENZUNGSVENTI
O-RING ARP 568 10,82X1,78 NB	510760408	32	1	591	10228112	HEIZKLIMAGERAET
O-RING ARP 568 11,89X1,98 N	571130508	8	1	707	571130108	DRUCKBEGRENZUNGSVENTI
O-RING ARP 568 110,72X3,53	514615408	1	1	572	11600977	DECKEL
O-RING ARP 568 12,37X2,62 NB	510746108	24	2	705	511308608	PROPORTIONALVENTIL
O-RING ARP 568 12,37X2,62 NB	510746108	1	1	713	10218310	LASTHALTEVENTIL
O-RING ARP 568 13,94X2,62 NB	510790108	2	3	213	11182924	WEGEVENTIL
O-RING ARP 568 145,64X3,53	570807108	3	1	418	10120393	VERSCHLUSSTEILE
O-RING ARP 568 14X1,78 NBR9	515710608	31	1	591	10228112	HEIZKLIMAGERAET
O-RING ARP 568 17,12X2,62 NB	510710108	3	2	712	510438508	DRUCKMINDERVENTIL
O-RING ARP 568 17,12X2,62 NB	510710108	15	1	712	510438508	DRUCKMINDERVENTIL
O-RING ARP 568 23,52X1,78 N	570652308	25	1	174	10489734	DRUCKBEGRENZUNGSVENTI
O-RING ARP 568 24,99X3,53 NB	510587808	504	6	167	969733008	ZUSATZHYDRAULIK DREHBUE
O-RING ARP 568 29,87X1,78 NB	510747808	39	2	705	511308608	PROPORTIONALVENTIL
O-RING ARP 568 32,92X3,53 NB	510587008	405	6	683	96052492	HYDRAULIK
O-RING ARP 568 32,92X3,53 NB	510587008	(1)	1	684	96052492	HYDRAULIK
O-RING ARP 568 32,92X3,53 NB	510587008	(1)	1	684	96052492	HYDRAULIK
O-RING ARP 568 32,92X3,53 NB	510587008	(1)	1	687	96052492	HYDRAULIK
O-RING ARP 568 34,52X3,53 NB	501204208	16	2	177	510401908	UMSCHALTVENTIL
O-RING ARP 568 37,69X3,53 NB	510586708	501	12	34	969731708	HYDRAULIK MITTELTEIL
O-RING ARP 568 37,69X3,53 NB	510586708	501	8	75	967787408	HYDRAULIK RAUPE
O-RING ARP 568 37,69X3,53 NB	510586708	501	8	102	967787508	HYDRAULIK RAUPE
O-RING ARP 568 37,69X3,53 NB	510586708	(1)	1	167	969733008	ZUSATZHYDRAULIK DREHBUE
O-RING ARP 568 37,69X3,53 NB	510586708	553	6	167	969733008	ZUSATZHYDRAULIK DREHBUE

Bezeichnung	Artikel	Pos.	Menge	Seite	Baugruppe	Bezeichnung
O-RING ARP 568 37,69X3,53 NB	510586708	501	2	210	967787708	ZUSATZHYDRAULIK WINDE 1
O-RING ARP 568 37,69X3,53 NB	510586708	501	2	225	967787808	ZUSATZHYDRAULIK WINDE 2
O-RING ARP 568 37,69X3,53 NB	510586708	501	4	241	968081908	ZUSATZHYDRAULIK WINDE 4
O-RING ARP 568 37,69X3,53 NB	510586708	402	1	279	96032892	DIESELMOTOR VORM.
O-RING ARP 568 37,69X3,53 NB	510586708	1	1	326	511516208	SAE-FLANSCHHAELFTE
O-RING ARP 568 37,69X3,53 NB	510586708	411	20	683	96052492	HYDRAULIK
O-RING ARP 568 37,69X3,53 NB	510586708	(1)	1	684	96052492	HYDRAULIK
O-RING ARP 568 37,69X3,53 NB	510586708	501	2	969	96047485	ZUSATZHYDRAULIK WINDE 6
O-RING ARP 568 4,47X1,78 NB	510714208	13	2	712	510438508	DRUCKMINDERVENTIL
O-RING ARP 568 4,47X1,78 NB	513119208	50	1	705	511308608	PROPORTIONALVENTIL
O-RING ARP 568 44,04X3,53 NB	570296608	2	1	571	11068050	FILTERELEMENT
O-RING ARP 568 45,69X2,62 NB	514507808	16	1	301	10009378	ANSCHLUSSPLATTE
O-RING ARP 568 47,22X3,53 NB	510587908	401	2	279	96032892	DIESELMOTOR VORM.
O-RING ARP 568 47,22X3,53 NB	510587908	(1)	1	279	96032892	DIESELMOTOR VORM.
O-RING ARP 568 5,28X1,78 NB	726426608	49	2	705	511308608	PROPORTIONALVENTIL
O-RING ARP 568 50,47X2,62 NB	570054708	16	1	299	571907208	ANSCHLUSSPLATTE
O-RING ARP 568 52,07X2,62 NB	726426508	6	1	256	510230608	HYDROMOTOR
O-RING ARP 568 56,74X3,53 NB	726421608	9	3	444	968866808	HARNSTOFFTANK VORM.
O-RING ARP 568 6,07X1,78 NB	510738408	441	4	708	571362608	VORSTEUERVENTIL
O-RING ARP 568 64,77X2,62 NB	515705108	15	1	257	570112908	TRIEBWERK
O-RING ARP 568 66,34X2,62 NB	514504208	(5)	1	300	11212748	VERSTELLPUMPE
O-RING ARP 568 69,44X3,53 NB	510598908	403	2	279	96032892	DIESELMOTOR VORM.
O-RING ARP 568 9,25X1,78 NB	510719008	26	1	174	10489734	DRUCKBEGRENZUNGSVENTI
O-RING ARP 568 9,25X1,78 NB	510738677	(1)	1	33	969731708	HYDRAULIK MITTELTEIL
O-RING ARP 568-NBR70 6,07X1	726419608	20	1	706	571529608	DRUCKVENTIL
O-RING DIN 3770 150X3	790346914	320	2	314	11320826	PUMPENVERTEILERGETRIEB
O-RING DIN 3771 23,6X2,9 NBR	571817308	(1)	1	78	917361508	ELEKTRIK RAUPENTRAEGER
O-RING DIN 3771 44X3 NBR70	726405908	52	4	689	11211288	STEUERBLOCK
O-RING DIN 3771 44X3 NBR70	726405908	52	4	691	11340741	STEUERBLOCK
O-RING DIN 3771 55,25X2,62	511052108	10	1	177	510401908	UMSCHALTVENTIL
O-RING ISO 3601-1 104,37X3,53	7380773	(4)	1	329	13455124	DIESELMOTOR
O-RING ISO 3601-1 104,37X3,53	7380773	5	2	380	12421642	VERBINDUNGSLEITUNG ANBA
O-RING ISO 3601-1 117,07X3,5	7380604	3	1	368	11363553	ANTRIEB FUER HOCHDRUCK
O-RING ISO 3601-1 117,07X3,5	7380604	5	1	421	11366388	NEBENABTRIEB VORM.
O-RING ISO 3601-1 12,37X2,62	7380935	3	1	382	13701882	HEIZFLANSCH KOMPLETT
O-RING ISO 3601-1 17,17X1,78	7381103	(2)	1	417	12410651	MOTORREGELUNGSENSORIK
O-RING ISO 3601-1 42,52X2,62	7381760	21	2	176	511065008	KUGELHAHN
O-RING ISO 3601-1 6,02X2,62 F	7380648	31	1	72	10132387	HYDRAULIKANBAUMOTOR
O-RING ISO 3601-1 74,00X3,00	7264455	8	2	388	12490129	WASSERPUMPE MIT BEFEST.
O-RING ISO 3601-1 82,22X2,62	7380598	10	2	388	12490129	WASSERPUMPE MIT BEFEST.
O-RING ISO 3601-1 9,25X1,78 F	7380574	5	4	698	10342823	DRUCKREGELVENTIL
OELABLASS	90200614	45	1	961	90200135	OELMESSEINRICHTUNG
OELABLASSSCHLAUCH KPL. 1	10032297	55	1	135	96005686	GRUNDWERKZEUG
OELABLASSSCHRAUBE M26X	789011908	16	1	320	96032897	KUEHLER VORM.
OELABLASSSCHRAUBE M26X	789011908	18	1	563	918789208	KRAFTSTOFFBEHAELTER KPL
OELABLASSSCHRAUBE M26X	789011908	26	3	568	919140308	OELBEHAELTER KPL.
OELABSCHEIDER ANBAU OEL	10125646	1	2	337	10141843	KURBELGEHAEUSEENTLUEF
OELABSCHEIDER OEL	12404268	2	1	338	10125646	OELABSCHEIDER ANBAU
OELBEHAELTER KPL.	919140308	144	1	13		LIEBHERR RAUPENKRAN LR
OELBEHAELTER SCHWK. AL	967967108	1	1	569	967968208	OELBEHAELTER VORM.
OELBEHAELTER VORM.	967968208	1	1	568	919140308	OELBEHAELTER KPL.
OELEINFUELLUNG	10118839	2	1	357	10122632	OELEINFUELLUNG
OELEINFUELLUNG	10122630	1	1	357	10122632	OELEINFUELLUNG
OELEINFUELLUNG	10122632	3	1	355	11364303	ZYLINDERKOPFDECKEL VORM
OELFILTER OEL	12102045	2	1	1014	96041120	FILTERPAKET
OELKUEHLER	11005447	2	1	321	12100191	KUEHLERANLAGE
OELLEITUNG ANBAU	10134883	(2)	1	342	10134887	OELWANNE MIT BEFEST.
OELMESSEINRICHTUNG	90024490	10	1	202	90023098	KOMPAKTSEILWINDE
OELMESSEINRICHTUNG	90200135	25	1	953	90024769	KOMPAKTSEILWINDE
OELMESSEINRICHTUNG	90200528	10	1	232	90023101	KOMPAKTSEILWINDE

Bezeichnung	Artikel	Pos.	Menge	Seite	Baugruppe	Bezeichnung
OELMESSEINRICHTUNG	90200533	20	1	232	90023101	KOMPAKTSEILWINDE
OELMESSSTAB	10802891	170	1	314	11320826	PUMPENVERTEILERGETRIEB
OELMESSSTAB	931916701	15	1	961	90200135	OELMESSEINRICHTUNG
OELMESSSTAB 1 1/8"	927554401	1	1	152	927554301	ENTLUEFTUNGSSTUTZEN
OELMESSSTAB KPL.	10137870	21	1	328	13455124	DIESELMOTOR
OELMESSSTAB MIT RING	10120861	1	1	343	10137870	OELMESSSTAB KPL.
OELMODULANBAU	11365191	130	1	328	13455124	DIESELMOTOR
OELRUECKLAUFLEITUNG	10137019	1	1	339	10137051	OELRUECKLAUFLEITUNG AN
OELRUECKLAUFLEITUNG 15X	10127927	(5)	1	342	10134887	OELWANNE MIT BEFEST.
OELRUECKLAUFLEITUNG 15X	10137053	2	1	339	10137051	OELRUECKLAUFLEITUNG AN
OELRUECKLAUFLEITUNG 22X	10135023	2	1	401	10141721	ATL-ANBAU
OELRUECKLAUFLEITUNG 22X	10135221	3	1	400	10141720	ATL-ANBAU
OELRUECKLAUFLEITUNG AN	10137051	2	1	337	10141843	KURBELGEHAEUSEENTLUEF
OELRUECKLAUFLEITUNG AN	12550671	2	1	337	10141843	KURBELGEHAEUSEENTLUEF
OELSTANDSSONDE L=50 12/24	10168177	40	1	206	90024490	OELMESSEINRICHTUNG
OELSTANDSSONDE L=50 12/24	10168177	40	1	235	90200528	OELMESSEINRICHTUNG
OELSTANDSSONDE L=50 12/24	10168177	40	1	236	90200533	OELMESSEINRICHTUNG
OELSTANDSSONDE L=50 12/24	10168177	40	1	961	90200135	OELMESSEINRICHTUNG
OELWANNE MIT BEFEST. V-	10134887	20	1	328	13455124	DIESELMOTOR
OELWANNE V-MOTOR/D9508	10134879	(1)	1	342	10134887	OELWANNE MIT BEFEST.
OELWANNE VORM. V-MOTOR/	11364377	1	1	342	10134887	OELWANNE MIT BEFEST.
OVALRING 11X60X120 GK 10	10871568	6	2	526	967846508	ZUGSTANGE VORM.
OVALRING 11X60X120 GK 10	10871568	5	2	528	967981108	ZUGSTANGE VORM.
OVALRING 11X60X120 GK 10	10871568	6	2	898	967747008	STANGE VORM.
OVALRING 11X60X120 GK 10	10871568	6	2	911	967744008	STANGE VORM.
OVALRING 11X60X120 GK 10	10871568	7	2	918	967950808	ZUGSTANGE VORM.
OVALRING 11X60X120 GK 10	10871568	7	2	920	968214108	ZUGSTANGE VORM.
OVALRING 11X60X120 GK 10	10871568	7	2	922	968217108	ZUGSTANGE VORM.
OVALRING 11X60X120 GK 10	10871568	3	4	1055	96038862	STANGEN VORM.
PARKKONSOLE SCHLAEUCHE	968907308	105	1	192	96062971	MONTAGETEILE DREHBUEHN
PARKKONSOLE SCHLAEUCHE	968907408	106	1	192	96062971	MONTAGETEILE DREHBUEHN
PARKKONSOLE SCHLAEUCHE	969483508	115	1	192	96062971	MONTAGETEILE DREHBUEHN
PASSFEDER DIN 6885 A 4X4X1	434000208	5	1	215	10802061	WINDENDREHGEBER
PASSFEDER DIN 6885 A8X7X1	434006601	92	1	68	90029090	WINKELGETRIEBE
PASSFEDER DIN 6885 A8X7X1	434006601	92	1	70	90029091	WINKELGETRIEBE
PASSFEDER DIN 6885 B32X18	571827408	400	10	314	11320826	PUMPENVERTEILERGETRIEB
PASSHUELSE 12X20X15,5 100	10123103	14	2	409	10129212	SCHWUNGRADGEHAEUSE AN
PASSKERBSTIFT ISO 8745 6X	431103708	16	2	191	96062971	MONTAGETEILE DREHBUEHN
PASSSCHEIBE 58X70X0,1	570114208	17	2	257	570112908	TRIEBWERK
PASSSCHEIBE 58X70X0,3	570114308	18	1	257	570112908	TRIEBWERK
PASSSCHEIBE DIN 988 16X22	501500908	6	4	118	96016050	ABSTUETZPLATTE KPL.
PASSSCHEIBE DIN 988 16X22X	501501077	23	3	255	540270514	ANTRIEB KPL
PASSSCHEIBE DIN 988 80X10	421000608	25	4	887	919633708	ROLLENSATZ
PASSSCHEIBE DIN 988 80X10	421000608	28	4	892	919633808	ROLLENSATZ
PATCHKABEL 4X2XAWG27/7-5	12102759	376	1	490	96019612	KABELSTRANG
PATCHKABEL 8-5M	10771060	377	1	490	96019612	KABELSTRANG
PATCHKABEL 8-5M	10771060	378	1	490	96019612	KABELSTRANG
PATCHKABEL 8-5M	10771060	379	1	490	96019612	KABELSTRANG
PEDALGEBER 20° SPF	10297309	7	2	493	96053632	ELEKTRIK ANBAUTEILE KABIN
PEDALTRAEGER EINBAU	964720408	4	1	735	919075308	KRANFUEHRERKABINE VORM.
PERSOENLICHE SCHUTZAUSR	916959908	98	1	12		LIEBHERR RAUPENKRAN LR
PILZTASTE	606652608	202	1	638	968681408	BEDIENPULT VERBOLZUNG
PLANETENACHSE	570795808	2	3	254	540270414	ABTRIEB KPL
PLANETENGETRIEBE	11005308	1	1	248	10802280	SEILWINDE
PLANETENGETRIEBE 3-STUFI	90024489	5	1	202	90023098	KOMPAKTSEILWINDE
PLANETENGETRIEBE 3-STUFI	90200134	5	1	953	90024769	KOMPAKTSEILWINDE
PLANETENGETRIEBE 3-STUFI	90200276	5	2	232	90023101	KOMPAKTSEILWINDE
PLANETENGETRIEBE RAL 703	933878901	5	2	65	917291608	RAUPENTRAEGER LI.
PLANETENGETRIEBE RAL 703	933878901	5	2	98	917291708	RAUPENTRAEGER RE.
PLANETENRAD	927636201	40	3	151	90211005	DREHWERKANTRIEB

Bezeichnung	Artikel	Pos.	Menge	Seite	Baugruppe	Bezeichnung
PLANETENRAD	927636601	55	3	151	90211005	DREHWERKANTRIEB
PLANETENRAD Z=26	927633801	20	5	151	90211005	DREHWERKANTRIEB
PLANETENSTUFE	11005313	11	1	249	11005308	PLANETENGETRIEBE
PLANETENSTUFE	11005314	21	1	249	11005308	PLANETENGETRIEBE
PLANETENTRAEGER	11005316	24	1	249	11005308	PLANETENGETRIEBE
PLANETENTRAEGER	570795908	1	1	254	540270414	ABTRIEB KPL
PLANETENTRAEGER 255 42C	927636501	50	1	151	90211005	DREHWERKANTRIEB
PLANETENTRAEGER 275 42C	927635901	35	1	151	90211005	DREHWERKANTRIEB
PLANETENTRAEGER 325 42C	927633701	15	1	151	90211005	DREHWERKANTRIEB
PLANETENTRAEGER 390 42Cr	932126801	15	1	957	90200134	PLANETENGETRIEBE
PLATTE	10144874	2	1	407	10144678	ABDECKPLATTE ANBAU
PLATTE 15X30X50 PA6G	288176208	12	1	22	968660508	SCHLEIFRINGKOERPER EINBA
PLATTE 30X95X500 PA6G	97011422	6	3	1048	968455908	FUSS KPL.
PLATTE 50X20X2 PE	975221608	4	2	731	964561008	HECKSCHEIBE VORM.
PLATTE KPL. SPF	963253908	4	2	817	917517908	AUFNAHME GEGENGEWICHT
PLATTE KPL. SPF	963253908	31	2	1043	919326208	DREHBUEHNENVERLAENGER
PLEUELBUCHSE 54,475X59,1	12450073	(3)	1	350	10116876	PLEUELSTANGE ANBAU
PLEUELSCHRAUBE M14X1,5X	9077199	(1)	2	350	10116876	PLEUELSTANGE ANBAU
PLEUELSCHRAUBE M14X1,5X	12446830	(2)	2	350	10116876	PLEUELSTANGE ANBAU
PLEUELSTANGE ANBAU V-M	10116876	60	8	328	13455124	DIESELMOTOR
PLEUELSTANGE V-MOTORX9	10116877	1	1	350	10116876	PLEUELSTANGE ANBAU
PLEUELSTANGE V-MOTORX9	10116877	1	1	350	10116876	PLEUELSTANGE ANBAU
PLEUELSTANGE V-MOTORX9	12446853	1	1	350	10116876	PLEUELSTANGE ANBAU
PLEUELSTANGE V-MOTORX9	12446853	1	1	350	10116876	PLEUELSTANGE ANBAU
PLEUELSTANGE V-MOTORX9	12446854	(1)	1	350	10116876	PLEUELSTANGE ANBAU
PODEST 1193X2820X165 ALU	11644883	20	2	817	917517908	AUFNAHME GEGENGEWICHT
PODEST 1877X1305X1173 ALU	10872055	1	1	760	919075608	PODEST KRANKABINE
PODEST 2541X1195X2670,5 A	11450543	3	1	720	919075408	KRANFUEHRERKABINE ANBA
PODEST 50X650X1240 ALMG3	11450151	1	1	474	968283208	LAUFSTEG DREHBUEHNE LI
PODEST 50X650X1675 ALMG3	11450152	2	1	474	968283208	LAUFSTEG DREHBUEHNE LI
PODEST 50X650X1675 ALMG3	11450153	3	1	474	968283208	LAUFSTEG DREHBUEHNE LI
PODEST 50X650X1675 ALMG3	11450155	4	1	474	968283208	LAUFSTEG DREHBUEHNE LI
PODEST 50X650X1675 ALMG3	11450156	5	1	474	968283208	LAUFSTEG DREHBUEHNE LI
PODEST KPL.	968309908	2	1	470	918999008	LAUFSTEG DREHBUEHNE
PODEST KRANKABINE	919075608	178	1	14		LIEBHERR RAUPENKRAN LR
PODEST SCHWK. T ZN O	968291108	1	1	476	968309908	PODEST KPL.
POLYAMIDROHR DIN 73378 10	774387708	89	16	578	919297008	ZENTRALSCHMIERANLAGE O
POLYAMIDROHR DIN 73378 6	10873149	15	70	86	917322008	ZENTRALSCHMIERUNG RAUP
POLYAMIDROHR DIN 73378 6	10873149	15	70	110	917322208	ZENTRALSCHMIERUNG RAUP
POLYAMIDROHR DIN 73378 6	10873149	14	37.5	158	917081108	ZENTRALSCHMIERANLAGE O
POLYAMIDROHR DIN 73378 6	10873149	6	4.5	216	917451408	ZENTRALSCHMIERUNG
POLYAMIDROHR DIN 73378 6	10873149	78	5	231	917451208	WINDE 4 VORM.
POLYAMIDROHR DIN 73378 6	10873149	90	32	539	917691308	ZENTRALSCHMIERUNG
POLYAMIDROHR DIN 73378 6	10873149	90	91	578	919297008	ZENTRALSCHMIERANLAGE O
POLYAMIDROHR DIN 73378 6	10873149	10	30	884	917692108	ZENTRALSCHMIERUNG
POLYAMIDROHR DIN 73378 6	10873149	6	3.25	973	917481408	ZENTRALSCHMIERUNG
PRATZE SINT-D32	10129999	2	1	369	10152866	INJEKTOR MIT BEFEST.
PRESSKLEMME 2 CU	11170565	6	2	131	962009308	ABSTUETZPLATTE KPL.
PRESSKLEMME 2 CU	11170565	6	4	138	96051604	ROLLENLAGERUNG
PRESSKLEMME 2 CU	11170565	36	6	474	968283208	LAUFSTEG DREHBUEHNE LI
PRESSKLEMME 2 CU	11170565	9	2	818	965575208	ZENTRIERUNG KPL.
PRESSKLEMME 2 CU	11170565	128	24	847	919304308	S-ANLENKSTUECK VORM.
PRESSKLEMME 2 CU	11170565	(4)	4	982	919301808	L-KOPFSTUECK
PRESSKLEMME 2 CU	11170565	6	4	1049	969944608	HALTERUNG KPL.
PRESSKLEMME 2 CU	11170565	16	4	1108	96037097	LEITER VORM.
PRESSKLEMME 2 CU	11170565	17	4	1110	96037098	LEITER VORM.
PRESSKLEMME 2 CU	11170565	16	4	1130	919222808	FA-BOCK
PROFILDICHTRING DIN 3869	10335629	3	1	358	10118839	OELEINFUELLUNG
PROFILHOHLWELLE D125/46X	10492558	130	4	314	11320826	PUMPENVERTEILERGETRIEB
PROFILRING PR10-S/L A3P	477100308	32	2	577	919297008	ZENTRALSCHMIERANLAGE O

Bezeichnung	Artikel	Pos.	Menge	Seite	Baugruppe	Bezeichnung
PROFILRING PR22-L A3P	477102808	3	1	325	968652008	ROHRSTUTZEN KPL.
PROFILRING PR6-S/L A3P	477101408	16	1	158	917081108	ZENTRALSCHMIERANLAGE O
PROFILRING PR6-S/L A3P	477101408	76	2	230	917451208	WINDE 4 VORM.
PROFILRING PR6-S/L A3P	477101408	15	9	539	917691308	ZENTRALSCHMIERUNG
PROFILRING PR6-S/L A3P	477101408	15	28	577	919297008	ZENTRALSCHMIERANLAGE O
PROFILRING PR6-S/L A3P	477101408	550	3	757	96033157	DRUCKLUFTANLAGE
PROFILRING PR6-S/L A3P	477101408	11	2	884	917692108	ZENTRALSCHMIERUNG
PROFILSCHELLE 163,0/K1	10494116	(13)	1	330	13455124	DIESELMOTOR
PROFILSCHELLE 163,0/K1	10494116	22	3	426	919551008	SCHALLDAEMPFERANLAGE
PROFILSCHELLE 191,6/K1	10494117	23	3	426	919551008	SCHALLDAEMPFERANLAGE
PROFILSCHELLE 324/K1	12569713	2	6	429	11382590	SCRFILTER-BAUGRUPPE
PROFILSCHNUR	501507014	141	0.7	251	11347396	SEILTROMMEL
PROFILSCHNUR	501507014	200	0.3	253	11347399	FLANSCHLAGER
PROPORTIONALMAGNET	11161919	(6)	1	207	11170708	VERSTELLMOTOR
PROPORTIONALMAGNET	11161919	27	1	966	11161917	STEUERTEIL
PROPORTIONALMAGNET 24V	10471437	2	2	286	10873652	ANSTEUERGERAET
PROPORTIONALMAGNET 24V	10471437	2	2	292	11690588	ANSTEUERGERAET
PROPORTIONALMAGNET 24V	10471437	2	2	310	10873894	ANSTEUERGERAET
PROPORTIONALVENTIL 340BA	511308608	64	1	681	96052492	HYDRAULIK
PRUEFADAPTER	910506108	10	1	660	96033325	VERKABELUNG MONTAGETA
PRUEFANSCHLUSS PL-RA 12L	475600908	618	1	757	96033157	DRUCKLUFTANLAGE
PUMPE	510108201	93	1	68	90029090	WINKELGETRIEBE
PUMPE	510108201	93	1	70	90029091	WINKELGETRIEBE
PUMPE MP41 SPF	591055408	8	1	744	96000697	WISCHANLAGE EINBAU
PUMPE VORM.	96004209	2	1	442	919063408	HARNSTOFFANLAGE
PUMPENELEMENT	10216340	13	1	160	10871517	ELEKTROPUMPE
PUMPENELEMENT	10216340	13	1	580	10425291	ELEKTROPUMPE
PUMPENELEMENT	11001770	6	1	87	11621396	ELEKTROPUMPE
PUMPENGEHAEUSE	10014693	3	1	87	11621396	ELEKTROPUMPE
PUMPENGEHAEUSE	10014693	4	1	160	10871517	ELEKTROPUMPE
PUMPENGEHAEUSE	10014693	4	1	580	10425291	ELEKTROPUMPE
PUMPENGEHAEUSE	10873891	3	1	304	11212745	VERSTELLPUMPE
PUMPENRUECKLAUF	774372808	2	1	577	919297008	ZENTRALSCHMIERANLAGE O
PUMPENTRAEGER	10873651	4	1	285	11212738	VERSTELLPUMPE
PUMPENTRAEGER	10873651	4	1	296	11212746	VERSTELLPUMPE
PUMPENTRAEGER	10873651	4	1	303	11212744	VERSTELLPUMPE
PUMPENTRAEGER	10873653	4	1	287	11212739	VERSTELLPUMPE
PUMPENTRAEGER	10873653	4	1	304	11212745	VERSTELLPUMPE
PUMPENVERTEILERGETRIEB	11320826	107	1	277	96032892	DIESELMOTOR VORM.
RADIALDICHTRING 70X90X7	7008986	3	1	964	11161916	TRIEBWERK
RADIALWELLENDICHTRING B	710061801	84	1	957	90200134	PLANETENGETRIEBE
RADIALWELLENDICHTRING DI	710031208	10	1	254	540270414	ABTRIEB KPL
RADIALWELLENDICHTRING DI	710034101	11	2	151	90211005	DREHWERKANTRIEB
RADIALWELLENDICHTRING D	570151908	15	1	255	540270514	ANTRIEB KPL
RADIALWELLENDICHTRING DI	10174861	64	2	151	90211005	DREHWERKANTRIEB
RADIALWELLENDICHTRING D	710027101	7	2	204	90024489	PLANETENGETRIEBE
RADIALWELLENDICHTRING D	710027101	7	2	234	90200276	PLANETENGETRIEBE
RADIALWELLENDICHTRING DI	710063001	4	1	151	90211005	DREHWERKANTRIEB
RADIALWELLENDICHTRING DI	570701808	(14)	1	153	510235408	HYDROMOTOR
RAENDELSCHRAUBE M5X10	10449664	25	2	48	967907608	SCHALTKASTEN VORM.
RAENDELSCHRAUBE M5X10	10449664	20	2	625	969245308	ELEKTRIK KLEMMKASTEN DB
RAENDELSCHRAUBE M5X10	10449664	65	2	640	91001563	EINBAUTEILE SCHALTSCHRAN
RAENDELSCHRAUBE M5X10	10449664	69	4	654	96033320	AUFBAUTEILE MONTAGETAFE
RAENDELSCHRAUBE M5X10	10449664	33	16	795	96029469	AUSRUESTUNG KAMERA KAB
RAHMEN SCHWK.	96034162	1	1	597	96034154	GERAEUSCHDAEMMUNG OBE
RAHMEN SCHWK.	96038040	1	1	1067	919219608	F-MONTAGEEINHEIT
RAHMEN SCHWK.	968213308	1	1	463	917079908	DREHBUEHNENVERKLEIDUN
RAHMEN SCHWK.	968221808	1	1	720	919075408	KRANFUEHRERKABINE ANBA
RAHMEN SCHWK.	968308608	3	1	597	96034154	GERAEUSCHDAEMMUNG OBE
RAHMEN SCHWK.	968318908	18	1	597	96034154	GERAEUSCHDAEMMUNG OBE

Bezeichnung	Artikel	Pos.	Menge	Seite	Baugruppe	Bezeichnung
RAHMEN SCHWK.	969052608	2	1	597	96034154	GERAEUSCHDAEMMUNG OBE
RAHMEN SCHWK.	969133708	17	1	597	96034154	GERAEUSCHDAEMMUNG OBE
RAHMEN SCHWK.	969448508	1	1	611	969443908	GERAEUSCHDAEMMUNG UN
RAHMEN SCHWK.	969456308	2	1	611	969443908	GERAEUSCHDAEMMUNG UN
RAHMEN SCHWK.	969465808	3	1	611	969443908	GERAEUSCHDAEMMUNG UN
RAHMEN SCHWK.	969466508	4	1	611	969443908	GERAEUSCHDAEMMUNG UN
RAHMEN SCHWK.	969513108	2	1	145	918011308	UNTERTEIL VORM.
RAHMEN SCHWK. FE//ZNNI8//C	969132808	16	1	597	96034154	GERAEUSCHDAEMMUNG OBE
RAHMEN SCHWK. RAL 9005,M	964698008	1	1	730	964560908	DACHSCHEIBE VORM.
RAHMEN SCHWK. SPF	967473008	3	2	438	96032910	BATTERIEKASTEN VORM.
RAHMEN SCHWK. T ZN O	968287608	6	1	470	918999008	LAUFSTEG DREHBUEHNE
RAHMEN SCHWK. T ZN O	968495108	96	2	66	917291608	RAUPENTRAEGER LI.
RAHMEN SCHWK. T ZN O	968495108	96	2	99	917291708	RAUPENTRAEGER RE.
RAHMEN SCHWK. T ZN O	968754808	15	1	476	968309908	PODEST KPL.
RAHMENTEIL SCHWK.	96033376	18	1	426	919551008	SCHALLDAEMPFERANLAGE
RASTBOLZEN	570796908	309	1	253	11347399	FLANSCHLAGER
RASTBOLZEN NIROSTA	704231608	15	2	222	968161808	SCHUTZWALZE KPL.
RASTBOLZEN NIROSTA	704231608	32	2	727	969752608	SCHEIBEN EINBAU
RASTBOLZEN NIROSTA	704231608	32	1	789	967956208	KAMERAANBAU DREHBUEHN
RASTBOLZEN NIROSTA	704231608	4	1	793	96005701	KAMERAHALTER VORM.
RASTBOLZEN NIROSTA	704231608	4	1	1006	968134408	MECH.ANBAUTEILE SCHEINW
RASTBOLZEN NIROSTA	704231608	7	1	1007	968099808	KAMERAHALTER VORM.
RASTE	10492347	19	1	455	10877138	FAHRERSITZ
RASTHEBEL	11006668	2	1	828	10475436	GURTTRAGESYSTEM
RASTRIEGEL NIROSTA	10010025	7	2	791	968646208	KAMERAHALTER VORM.
RATSCHENZUG CLLM SPF	10873918	1	1	1154	919413108	MONTAGEHILFSMITTEL
RAUPENKETTE	12105414	60	1	1011	12102587	RAUPENSCHLEPPER
RAUPENMITTELTEIL	918005408	1	1	16	917987508	RAUPENMITTELTEIL KPL.
RAUPENMITTELTEIL KPL.	917987508	4	1	12		LIEBHERR RAUPENKRAN LR
RAUPENMITTELTEIL STAHLBA	967849108	1	1	20	918005408	RAUPENMITTELTEIL
RAUPENSCHLEPPER	919533508	344	1	15		LIEBHERR RAUPENKRAN LR
RAUPENSCHLEPPER CINGO M	12102587	1	1	1009	919533508	RAUPENSCHLEPPER
RAUPENTRAEGER KPL.LI.	917076308	8	1	12		LIEBHERR RAUPENKRAN LR
RAUPENTRAEGER KPL.RE.	917076408	10	1	12		LIEBHERR RAUPENKRAN LR
RAUPENTRAEGER LI.	917291608	1	1	60	917076308	RAUPENTRAEGER KPL.LI.
RAUPENTRAEGER LI.	967722108	1	1	65	917291608	RAUPENTRAEGER LI.
RAUPENTRAEGER RE.	917291708	1	1	94	917076408	RAUPENTRAEGER KPL.RE.
RAUPENTRAEGER RE.	967775708	1	1	98	917291708	RAUPENTRAEGER RE.
RECHTECKRING 7,65X1,68 V9	10001114	24	2	316	11314599	VERSTELLPUMPE
REDUKTION M16X1,5/M12X1,5	602607208	509	1	780	96059328	KABELSTRANG
REDUKTION M16X1,5/M12X1,5	602607208	503	1	1116	96038928	LEITUNG
REDUKTION M16X1,5/M12X1,5	602607208	505	1	1117	96038930	LEITUNG
REDUKTION M16X1,5/M12X1,5	602607208	504	1	1121	96038935	LEITUNG
REDUKTION M20X1,5/M12X1,5	602606108	504	1	871	96038229	LEITUNG
REDUKTION M20X1,5/M12X1,5	602606108	503	1	1118	96038931	LEITUNG
REDUKTION M20X1,5/M12X1,5	602606108	506	2	1119	96038932	LEITUNG
REDUKTION M20X1,5/M12X1,5	602606108	506	2	1120	96038933	LEITUNG
REDUKTION M20X1,5/M12X1,5	602606108	504	1	1137	96035578	LEITUNG
REDUKTION M20X1,5/M16X1,5	602606208	510	1	81	967971708	KABELSTRANG
REDUKTION M20X1,5/M16X1,5	602606208	507	1	636	968418008	KABELSTRANG
REDUKTION M20X1,5/M16X1,5	602606208	13	1	859	96036183	LEITUNGSTROMMEL KPL.
REDUKTION M20X1,5/M16X1,5	602606208	506	1	860	96036184	LEITUNG
REDUKTION M25X1,5/M16X1,5	602606308	511	2	633	968346208	BLINDSTECKER
REDUKTION M25X1,5/M16X1,5	602606308	510	1	780	96059328	KABELSTRANG
REDUKTION M25X1,5/M16X1,5	602606308	505	1	1116	96038928	LEITUNG
REDUKTION M25X1,5/M16X1,5	602606308	502	1	1117	96038930	LEITUNG
REDUKTION M25X1,5/M16X1,5	602606308	505	1	1121	96038935	LEITUNG
REDUKTION M25X1,5/M20X1,5	602606408	505	2	633	968346208	BLINDSTECKER
REDUKTION M25X1,5/M20X1,5	602606408	510	1	867	96036240	LEITUNG
REDUKTION M25X1,5/M20X1,5	602606408	508	1	869	968546008	LEITUNG

Bezeichnung	Artikel	Pos.	Menge	Seite	Baugruppe	Bezeichnung
REDUKTION M25X1,5/M20X1,5	602606408	505	1	870	968546108	LEITUNG
REDUKTION M25X1,5/M20X1,5	602606408	160	1	1062	96035575	KLEMMKASTEN KPL.
REDUKTION M25X1,5/M20X1,5	602606408	503	1	1084	96038562	LEITUNG
REDUKTION M25X1,5/M20X1,5	602606408	502	1	1085	96038563	LEITUNG
REDUKTION M25X1,5/M20X1,5	602606408	502	1	1115	96038927	LEITUNG
REDUKTION M32X1,5/M20X1,5	602606508	505	1	636	968418008	KABELSTRANG
REDUKTION M32X1,5/M20X1,5	602606508	504	1	866	96036188	LEITUNG
REDUKTION M32X1,5/M20X1,5	602606508	502	1	871	96038229	LEITUNG
REDUKTION M32X1,5/M20X1,5	602606508	504	1	992	96037031	LEITUNG
REDUKTION M32X1,5/M20X1,5	602606508	503	1	1064	96035583	LEITUNG
REDUKTION M32X1,5/M20X1,5	602606508	502	1	1118	96038931	LEITUNG
REDUKTION M32X1,5/M20X1,5	602606508	503	1	1119	96038932	LEITUNG
REDUKTION M32X1,5/M20X1,5	602606508	503	1	1120	96038933	LEITUNG
REDUKTION M32X1,5/M25X1,5	602606608	506	1	80	967971408	KABELSTRANG
REDUKTION M32X1,5/M25X1,5	602606608	529	2	628	96033473	KABELSTRANG
REDUKTION M32X1,5/M25X1,5	602606608	506	2	631	96035430	LEITUNG
REDUKTION M32X1,5/M25X1,5	602606608	508	1	632	96039940	LEITUNG
REDUKTION M40X1,5/M25X1,5	602606708	504	1	80	967971408	KABELSTRANG
REDUKTION M40X1,5/M25X1,5	602606708	506	1	81	967971708	KABELSTRANG
REDUKTION M40X1,5/M25X1,5	602606708	508	1	867	96036240	LEITUNG
REDUKTION M40X1,5/M25X1,5	602606708	512	1	869	968546008	LEITUNG
REDUKTION M40X1,5/M25X1,5	602606708	512	1	870	968546108	LEITUNG
REDUKTION M40X1,5/M25X1,5	602606708	504	1	1084	96038562	LEITUNG
REDUKTION M40X1,5/M25X1,5	602606708	503	1	1085	96038563	LEITUNG
REDUKTION M40X1,5/M25X1,5	602606708	503	1	1115	96038927	LEITUNG
REDUKTION M40X1,5/M25X1,5	602606708	506	1	1116	96038928	LEITUNG
REDUKTION M40X1,5/M25X1,5	602606708	503	1	1117	96038930	LEITUNG
REDUKTION M40X1,5/M25X1,5	602606708	502	1	1121	96038935	LEITUNG
REDUKTION M40X1,5/M32X1,5	602606808	430	1	858	96028886	LEITUNGSTROMMEL KPL.
REDUKTION M40X1,5/M32X1,5	602606808	508	2	1086	96038564	LEITUNG
REDUKTION M40X1,5/M32X1,5	602606808	507	2	1087	96038565	LEITUNG
REDUKTION M40X1,5/M32X1,5	602606808	503	2	1089	96039722	LEITUNG
REDUKTIONSMITTEL-DRUCK	10144301	19	1	442	919063408	HARNSTOFFANLAGE
REDUKTIONSMITTEL-SAUGLE	10144280	18	1	442	919063408	HARNSTOFFANLAGE
REDUKTIONSMITTELINJEKT	10144093	10	1	442	919063408	HARNSTOFFANLAGE
REDUKTIONSMITTELPUMPE A	11373478	2	1	446	96004209	PUMPE VORM.
REDUZIERHUELSE 244.5X141	97115243	1	1	1105	96032582	NACKENROLLE EINBAU
REDUZIERHUELSE 244.5X141	97115243	1	1	1106	96032654	SEILROLLE VORM.
REDUZIERSTUECK 19X14 L=1	9270340	11	1	385	10141807	ANBAUTEILE LUFTPRESSER
REDUZIERUNG M25X1,5 M16	10044648	15	3	808	918470508	FREMDEINSPEISUNG
REDUZIERUNG R1/4"- M20X1,5	774386508	17	1	577	919297008	ZENTRALSCHMIERANLAGE O
REDUZIERVERSCHRAUBUNG	247030202	630	1	75	967787408	HYDRAULIK RAUPE
REDUZIERVERSCHRAUBUNG	247030202	632	1	102	967787508	HYDRAULIK RAUPE
REDUZIERVERSCHRAUBUNG	247030202	12	1	557	919965008	KRAFTSTOFFFOERDERUNG
REDUZIERVERSCHRAUBUNG	247030202	603	1	977	96006590	ZUSATZHYDR.VERBINDUNGS
REGELVENTIL	10125692	(2)	1	338	10125646	OELABSCHEIDER ANBAU
RELAIS 24V/1S 26X26X24MM	630105108	54	9	640	91001563	EINBAUTEILE SCHALTSCHRAN
RELAIS 24V/1S 26X26X24MM	630105108	53	2	778	96059325	KLEMMKASTEN
RELAIS 24V/1S SPF	630105308	13	2	439	96032891	ELEKTRIK BATTERIEKASTEN
RELAIS 24V/1W 26X26X24MM	630105408	55	2	640	91001563	EINBAUTEILE SCHALTSCHRAN
RELAIS 24V/1W 26X26X24MM	630105408	52	3	778	96059325	KLEMMKASTEN
RELAISSTECKSOCKEL 9-POL	630122908	503	26	661	96033326	DRAEHTE MONTAGETAFEL K
RELAISSTECKSOCKEL 9-POL	630122908	47	6	778	96059325	KLEMMKASTEN
RELAISSTECKSOCKEL 9-POL	630122908	509	2	990	96036211	DRAEHTE KLEMMKASTEN KPL
RELAISSTECKSOCKEL 9-POL	630122908	505	2	1063	96038868	DRAEHTE KPL.
RELAISSTECKSOCKEL 9-POL	630122908	501	2	1114	96038967	DRAEHTE KPL.
RELING	969848908	2	1	724	919075508	KRANFUEHRERKABINE VORM.
REPARATURSATZ	10650501	(998)	1	681	96052492	HYDRAULIK
REPARATURSATZ	11003094	999	1	759	502657308	LUFTTROCKNER
REPARATURSATZ	12580834	1	1	355	11364303	ZYLINDERKOPFDECKEL VORM

Bezeichnung	Artikel	Pos.	Menge	Seite	Baugruppe	Bezeichnung
REPARATURSATZ	12580834	1	1	359	10122646	ZYLINDERKOPFDECKEL ANBA
RIEGEL 20X46X169 S355J2+N	945495808	2	2	118	96016050	ABSTUETZPLATTE KPL.
RIEGELKLEMME	602116008	50	4	739	96028393	INNENVERKLEIDUNG EINBAU
RIEMENSCHEIBE	571558708	20	1	512	10451181	VERFLUESSIGEREINHEIT
RIEMENSCHEIBE	9077281	7	1	403	10146947	GENERATOR ANBAU
RILLENKUGELLAGER	10114839	3	1	26	11601184	SCHLEIFRINGUEBERTRAEGE
RILLENKUGELLAGER 50X65X7	10114838	8	1	26	11601184	SCHLEIFRINGUEBERTRAEGE
RILLENKUGELLAGER DIN 625	745194708	12	1	255	540270514	ANTRIEB KPL
RILLENKUGELLAGER DIN 625	540511608	23	1	254	540270414	ABTRIEB KPL
RILLENKUGELLAGER DIN 625	570713908	23	1	957	90200134	PLANETENGETRIEBE
RILLENKUGELLAGER DIN 625	10168662	23	1	204	90024489	PLANETENGETRIEBE
RILLENKUGELLAGER DIN 625	10168662	23	1	234	90200276	PLANETENGETRIEBE
RILLENKUGELLAGER DIN 625	514507308	303	1	253	11347399	FLANSCHLAGER
RILLENKUGELLAGER DIN 625	745148808	(3)	2	952	917473608	WINDE 6 VORM.
RILLENKUGELLAGER DIN 625	745159201	2	1	957	90200134	PLANETENGETRIEBE
RILLENKUGELLAGER DIN 625	745141201	66	1	151	90211005	DREHWERKANTRIEB
RILLENKUGELLAGER DIN 625	745141201	4	1	204	90024489	PLANETENGETRIEBE
RILLENKUGELLAGER DIN 625	745141201	4	1	234	90200276	PLANETENGETRIEBE
RILLENKUGELLAGER DIN 625	745149608	3	2	529	928331508	SCHUTZWALZE KPL.
RILLENKUGELLAGER DIN 625	746170801	6	1	253	11347399	FLANSCHLAGER
RILLENKUGELLAGER DIN 625	745168808	7	2	222	968161808	SCHUTZWALZE KPL.
RILLENKUGELLAGER DIN 625	745173801	43	2	68	90029090	WINKELGETRIEBE
RILLENKUGELLAGER DIN 625	745173801	43	2	70	90029091	WINKELGETRIEBE
RILLENKUGELLAGER DIN 625	745129501	4	2	753	964588408	FUEHRUNG VORM.
RILLENKUGELLAGER DIN 625	745129501	5	8	754	964588308	FUEHRUNG VORM.
RING	570114808	5	14	258	570113308	TRIEBWERK
RING 193,7X10X17 S770QL	949619208	51	1	1099	919220008	F-KOPFSTUECK
RING 88.9X38 S355J2H FE//ZN	97053264	24	1	1130	919222808	FA-BOCK
RING DIN 70951 47X1,6	4242017	(6)	2	721	919075408	KRANFUEHRERKABINE ANBA
RING PA6G+OEL	97034317	6	2	998	917228608	MASTNASE
RING PA6G+OEL	97034318	4	2	998	917228608	MASTNASE
RING RD100X5 S355MC FE//ZN	952198708	2	4	529	928331508	SCHUTZWALZE KPL.
RING RD100X5 S355MC FE//ZN	952198708	26	2	845	919304308	S-ANLENKSTUECK VORM.
RINGMUTTER DIN 582 M12 C1	10179302	124	2	847	919304308	S-ANLENKSTUECK VORM.
RINGSCHRAUBE	511052308	12	1	177	510401908	UMSCHALTVENTIL
RINGSCHRAUBE DIN 580 M10X	402600208	108	4	66	917291608	RAUPENTRAEGER LI.
RINGSCHRAUBE DIN 580 M10X	402600208	108	4	99	917291708	RAUPENTRAEGER RE.
RINGSCHRAUBE DIN 580 M16X	402600508	15	4	811	917863208	TRANSPORTABLAGE
RINGSCHRAUBE DIN 580 M8	10181367	19	4	197	917077708	BOLZEN S-ANLENKSTUECK
RINGSCHRAUBE DIN 580 M8	10181367	12	4	697	10413255	UMSCHALTBLOCK
RINGSCHRAUBE DIN 580 M8	10181367	5	1	1006	968134408	MECH.ANBAUTEILE SCHEINW
RINGSCHRAUBE M16	10515947	44	4	887	919633708	ROLLENSATZ
RINGSCHRAUBE M16	10515947	41	4	892	919633808	ROLLENSATZ
RINGSCHRAUBE M16X24 INO	11181742	67	3	846	919304308	S-ANLENKSTUECK VORM.
RIPPENROHR ALU	10493045	154	1	757	96033157	DRUCKLUFTANLAGE
ROHLUFTSCHLAUCH 130X660	10291933	15	2	432	919063308	LUFTFILTERANLAGE KPL.
ROHR 15.0 X24 S355J2C+C FE	971805708	19	4	453	918810308	STEUERSTAND
ROHR 15.0X124 E235+N	97036294	5	6	438	96032910	BATTERIEKASTEN VORM.
ROHR 15.0X84 E235+N	97044765	44	8	720	919075408	KRANFUEHRERKABINE ANBA
ROHR 16.0X22 E235+N	971857508	185	1	848	919304308	S-ANLENKSTUECK VORM.
ROHR 16.0X22 E235+N	971857508	10	5	1075	919219708	F-ANLENKSTUECK
ROHR 16.0X22 E235+N	971857508	8	2	1076	96036001	KLAPPE VORM.
ROHR 16.0X22 E235+N	971857508	68	4	1100	919220008	F-KOPFSTUECK
ROHR 16.0X22 E235+N	971857508	15	4	1125	919220208	F-ZWISCHENSTUECK
ROHR 20.0X33 X5CRNI18-10	978859508	72	20	721	919075408	KRANFUEHRERKABINE ANBA
ROHR 20.0X92 S355J2H FE//ZN	97029786	12	2	892	919633808	ROLLENSATZ
ROHR 21,3X4X20 S355J2H FE//	943142708	27	2	476	968309908	PODEST KPL.
ROHR 22X2,5X110 E235+N VER	940107008	10	1	547	917080608	MONTAGEEINRICHTUNG RA
ROHR 22X2,5X50 E235+N VER	951589108	5	2	984	967913408	STANGE KPL.
ROHR 244.5X144 S890QL1	97045631	69	1	983	919301808	L-KOPFSTUECK

Bezeichnung	Artikel	Pos.	Menge	Seite	Baugruppe	Bezeichnung
ROHR 244.5X311 S890QL1	97048090	9	1	982	919301808	L-KOPFSTUECK
ROHR 244.5X81 S890QL1	97048089	8	2	982	919301808	L-KOPFSTUECK
ROHR 25X3.2X100 S355J2H	947811508	31	2	276	96032892	DIESELMOTOR VORM.
ROHR 28.0X590 E235+N RAL 9	97088147	6	1	584	918531108	SPIEGELANBAU KRANFUEHR
ROHR 30.0X102 S355J2H FE//	97070312	5	2	1092	96039026	ZUGLASCHE KPL.
ROHR 30.0X102 S355J2H FE//	97070312	5	2	1093	96039027	ZUGLASCHE KPL.
ROHR 30.0X102 S355J2H FE//	97070312	6	1	1103	96037042	ZUGLASCHE KPL.
ROHR 30.0X102 S355J2H FE//	97070312	7	1	1132	96035525	ZUGLASCHE KPL.
ROHR 30.0X159 E355+N	97123904	5	1	1056	96038863	LASCHE VORM.
ROHR 30.0X255 X5CRNI18-10	97008319	4	1	791	968646208	KAMERAHALTER VORM.
ROHR 30.0X2863 X5CRNI18-10	977046608	1	2	732	969848908	RELING
ROHR 30.0X495 X5CRNI18-10	976788108	10	1	724	919075508	KRANFUEHRERKABINE VORM.
ROHR 30.0X56 E355+N	97125999	4	1	1134	96035533	LASCHE KPL.
ROHR 30/FLEXIBEL PAK	553159408	3	0.5	504	96019655	ZUSATZHEIZUNG VORM.
ROHR 30/FLEXIBEL PAK	553159408	53	3.2	589	918009808	HEIZKLIMAGERAET EINBAU
ROHR 30/FLEXIBEL PAK	553159408	54	3.2	589	918009808	HEIZKLIMAGERAET EINBAU
ROHR 30X4X80 E355+N VERZ	941609808	8	2	138	96051604	ROLLENLAGERUNG
ROHR 30X4X83 E355+N VERZ	946103108	6	3	1050	969944708	HALTERUNG VORM.
ROHR 31,8X2,6X24 S355J2H FE	944367508	29	4	191	96062971	MONTAGETEILE DREHBUEHN
ROHR 33,7X8X45 S355J2H FE//	949987108	11	2	525	967846208	ZUGSTANGE KPL.
ROHR 33,7X8X45 S355J2H FE//	949987108	9	2	527	967981008	ZUGSTANGE KPL.
ROHR 33,7X8X45 S355J2H FE//	949987108	9	2	897	967746908	STANGE KPL.
ROHR 33,7X8X45 S355J2H FE//	949987108	9	2	910	967743808	STANGE KPL.
ROHR 33,7X8X45 S355J2H FE//	949987108	6	2	917	967897608	ZUGSTANGE KPL.
ROHR 33,7X8X45 S355J2H FE//	949987108	6	2	919	968190108	ZUGSTANGE KPL.
ROHR 33,7X8X45 S355J2H FE//	949987108	9	2	921	968190208	ZUGSTANGE KPL.
ROHR 35.0X25 E235+N	978041408	60	2	720	919075408	KRANFUEHRERKABINE ANBA
ROHR 38.0X1483 S355J2H T Z	97028344	23	2	520	919627908	SA-BOCK VORM.
ROHR 38.0X2251 S355J2H T Z	97028120	9	2	545	917080508	ROLLENLAGERUNG
ROHR 38.0X530 S355J2H T ZN	97123861	30	1	1053	919219508	F-ANSCHLUSSKOPF
ROHR 38X650 E235+N	950725608	58	1	1100	919220008	F-KOPFSTUECK
ROHR 44.5X100 S355J2H FE//	97007320	72	4	521	919627908	SA-BOCK VORM.
ROHR 54.0X75 S355J2H FE//ZN	97027748	35	8	65	917291608	RAUPENTRAEGER LI.
ROHR 54.0X75 S355J2H FE//ZN	97027748	35	8	98	917291708	RAUPENTRAEGER RE.
ROHR 65.0X109 X5CRNI18-10	97139865	109	2	1100	919220008	F-KOPFSTUECK
ROHR 65.0X7 X5CRNI18-10	97139852	110	2	1100	919220008	F-KOPFSTUECK
ROHR 90.0X20 E235+N FE//ZN	97118225	77	2	1100	919220008	F-KOPFSTUECK
ROHR 90.0X68 E235+N FE//ZN	97118230	19	6	1099	919220008	F-KOPFSTUECK
ROHR 90.0X90 E235+N FE//ZN	97061442	34	2	887	919633708	ROLLENSATZ
ROHR 90.0X90 E235+N FE//ZN	97061442	33	6	892	919633808	ROLLENSATZ
ROHR 90.0X95 E235+N FE//ZN	97096301	18	7	1099	919220008	F-KOPFSTUECK
ROHR 90.0X98 E235+N FE//ZN	97061429	32	4	887	919633708	ROLLENSATZ
ROHR 90.0X98 E235+N FE//ZN	97061429	37	4	892	919633808	ROLLENSATZ
ROHR ALUMINIUM SPF	97031162	3	1	563	918789208	KRAFTSTOFFBEHAELTER KPL
ROHR EPDM	977437608	13	1	744	96000697	WISCHANLAGE EINBAU
ROHR GEBOGEN 12.0X2353 X5	97115919	(10)	1	320	96032897	KUEHLER VORM.
ROHR GEBOGEN 20.0X194 X5	97054633	30	2	589	918009808	HEIZKLIMAGERAET EINBAU
ROHR GERADE 12.0X16 X5CR	97145329	449	3	684	96052492	HYDRAULIK
ROHR GERADE 12.0X36 X5CR	97145330	447	9	684	96052492	HYDRAULIK
ROHR KPL.	96050865	(1)	1	426	919551008	SCHALLDAEMPFERANLAGE
ROHR KPL.	96050866	(2)	1	426	919551008	SCHALLDAEMPFERANLAGE
ROHR KPL.	96059084	(1)	1	558	96059080	KRAFTSTOFFFILTER VORM.
ROHR KPL. 10X1,5X -	96047509	160	1	881	96047515	ROHRLEITUNGEN S-ANLENKS
ROHR KPL. 10X1,5X -	96047512	181	1	881	96047515	ROHRLEITUNGEN S-ANLENKS
ROHR KPL. 10X1,5X -	96047513	182	1	881	96047515	ROHRLEITUNGEN S-ANLENKS
ROHR KPL. 10X1,5X -	96047514	(269)	1	969	96047485	ZUSATZHYDRAULIK WINDE 6
ROHR KPL. 10X1,5X1022 G10L	968193608	717	1	39	969731908	ROHRLEITUNGEN MITTELTEIL
ROHR KPL. 10X1,5X1023,9 PR	96038811	(830)	1	578	919297008	ZENTRALSCHMIERANLAGE O
ROHR KPL. 10X1,5X1086 10L -	968636008	117	1	768	918791408	ROHRLEITUNGEN OBERWAGE
ROHR KPL. 10X1,5X1097 10L -	968636408	(841)	1	799	968562908	ZUSATZHYDRAULIK VERBOLZ

Bezeichnung	Artikel	Pos.	Menge	Seite	Baugruppe	Bezeichnung
ROHR KPL. 10X1,5X115 10L -	968471808	390	1	770	918791408	ROHRLEITUNGEN OBERWAGE
ROHR KPL. 10X1,5X1197 10L -	968632608	80	1	768	918791408	ROHRLEITUNGEN OBERWAGE
ROHR KPL. 10X1,5X1245 10L -	968636308	(840)	1	799	968562908	ZUSATZHYDRAULIK VERBOLZ
ROHR KPL. 10X1,5X127 10L -	968425208	200	1	768	918791408	ROHRLEITUNGEN OBERWAGE
ROHR KPL. 10X1,5X142 10L -	968183208	757	2	77	967789808	ROHRLEITUNGEN RAUPENTR
ROHR KPL. 10X1,5X1486 10L -	968632708	81	1	768	918791408	ROHRLEITUNGEN OBERWAGE
ROHR KPL. 10X1,5X1487 G10L	968326908	162	1	881	96047515	ROHRLEITUNGEN S-ANLENKS
ROHR KPL. 10X1,5X1493 10L -	968488308	134	1	533	968513408	ROHRLEITUNGEN
ROHR KPL. 10X1,5X1515 10L -	968635808	115	1	768	918791408	ROHRLEITUNGEN OBERWAGE
ROHR KPL. 10X1,5X1570 10L -	968636808	(845)	1	799	968562908	ZUSATZHYDRAULIK VERBOLZ
ROHR KPL. 10X1,5X1597 AL10 -	968380008	290	1	243	968082208	ROHRLEITUNGEN WINDE
ROHR KPL. 10X1,5X160 10L -	968578608	409	1	770	918791408	ROHRLEITUNGEN OBERWAGE
ROHR KPL. 10X1,5X1605 10L -	968633308	87	1	768	918791408	ROHRLEITUNGEN OBERWAGE
ROHR KPL. 10X1,5X1618 10L -	968488008	131	1	533	968513408	ROHRLEITUNGEN
ROHR KPL. 10X1,5X1620,5 XG	96038816	(831)	1	578	919297008	ZENTRALSCHMIERANLAGE O
ROHR KPL. 10X1,5X1645 10L -	968488208	133	1	533	968513408	ROHRLEITUNGEN
ROHR KPL. 10X1,5X1650 10L -	968636608	(843)	1	799	968562908	ZUSATZHYDRAULIK VERBOLZ
ROHR KPL. 10X1,5X1669 G10L	968632808	82	1	768	918791408	ROHRLEITUNGEN OBERWAGE
ROHR KPL. 10X1,5X1691 10L -	968633008	84	1	768	918791408	ROHRLEITUNGEN OBERWAGE
ROHR KPL. 10X1,5X1763 10L -	968635108	104	1	768	918791408	ROHRLEITUNGEN OBERWAGE
ROHR KPL. 10X1,5X1804 10S -	968487408	(138)	1	551	967788008	ZUSATZHYDR.MONTAGEEINR
ROHR KPL. 10X1,5X1808 10L -	968488108	132	1	533	968513408	ROHRLEITUNGEN
ROHR KPL. 10X1,5X1908 10L -	968634808	101	1	768	918791408	ROHRLEITUNGEN OBERWAGE
ROHR KPL. 10X1,5X2003 10L -	968634508	98	1	768	918791408	ROHRLEITUNGEN OBERWAGE
ROHR KPL. 10X1,5X2020 G10L	968553408	400	1	770	918791408	ROHRLEITUNGEN OBERWAGE
ROHR KPL. 10X1,5X2021 10L -	968635608	113	1	768	918791408	ROHRLEITUNGEN OBERWAGE
ROHR KPL. 10X1,5X2073 10L -	968553208	398	1	770	918791408	ROHRLEITUNGEN OBERWAGE
ROHR KPL. 10X1,5X208 10L -	968632408	78	1	768	918791408	ROHRLEITUNGEN OBERWAGE
ROHR KPL. 10X1,5X2095 10L -	968553108	397	1	770	918791408	ROHRLEITUNGEN OBERWAGE
ROHR KPL. 10X1,5X2183 10L -	968635408	107	1	768	918791408	ROHRLEITUNGEN OBERWAGE
ROHR KPL. 10X1,5X2212 G10L	968431108	354	1	769	918791408	ROHRLEITUNGEN OBERWAGE
ROHR KPL. 10X1,5X223 10L -	968487908	130	1	533	968513408	ROHRLEITUNGEN
ROHR KPL. 10X1,5X2259 G10L	968595808	178	1	881	96047515	ROHRLEITUNGEN S-ANLENKS
ROHR KPL. 10X1,5X2467 10L -	968431008	353	1	769	918791408	ROHRLEITUNGEN OBERWAGE
ROHR KPL. 10X1,5X248 10L -	968472108	393	1	770	918791408	ROHRLEITUNGEN OBERWAGE
ROHR KPL. 10X1,5X250 10S -	969137608	(430)	1	1023	968883308	ZUSATZHYDR.BOLZENZIEHZ
ROHR KPL. 10X1,5X2522 10L -	968634908	102	1	768	918791408	ROHRLEITUNGEN OBERWAGE
ROHR KPL. 10X1,5X2560 10L -	969648408	99	1	768	918791408	ROHRLEITUNGEN OBERWAGE
ROHR KPL. 10X1,5X262 10S -	968281508	427	1	171	969732708	ROHRLEITUNGEN
ROHR KPL. 10X1,5X2805 10L -	968553308	399	1	770	918791408	ROHRLEITUNGEN OBERWAGE
ROHR KPL. 10X1,5X286 10L -	968635308	106	1	768	918791408	ROHRLEITUNGEN OBERWAGE
ROHR KPL. 10X1,5X286 10L -	968635508	112	1	768	918791408	ROHRLEITUNGEN OBERWAGE
ROHR KPL. 10X1,5X293 10S -	969136608	(820)	1	1026	968883408	ZUSATZHYDR.BOLZENZIEHZ
ROHR KPL. 10X1,5X300 10L -	968472208	394	1	770	918791408	ROHRLEITUNGEN OBERWAGE
ROHR KPL. 10X1,5X302 10S -	969137708	(431)	1	1023	968883308	ZUSATZHYDR.BOLZENZIEHZ
ROHR KPL. 10X1,5X3034 G10L	969648508	100	1	768	918791408	ROHRLEITUNGEN OBERWAGE
ROHR KPL. 10X1,5X309 10L -	968635008	103	1	768	918791408	ROHRLEITUNGEN OBERWAGE
ROHR KPL. 10X1,5X3385 10L -	968326808	161	1	881	96047515	ROHRLEITUNGEN S-ANLENKS
ROHR KPL. 10X1,5X352 10S -	969136708	(821)	1	1026	968883408	ZUSATZHYDR.BOLZENZIEHZ
ROHR KPL. 10X1,5X3625 10L -	968632108	75	1	768	918791408	ROHRLEITUNGEN OBERWAGE
ROHR KPL. 10X1,5X3668 10L -	968326608	159	1	881	96047515	ROHRLEITUNGEN S-ANLENKS
ROHR KPL. 10X1,5X368 10L -	968634108	95	1	768	918791408	ROHRLEITUNGEN OBERWAGE
ROHR KPL. 10X1,5X369 10L -	968183308	758	2	77	967789808	ROHRLEITUNGEN RAUPENTR
ROHR KPL. 10X1,5X376 10L -	968487808	129	1	533	968513408	ROHRLEITUNGEN
ROHR KPL. 10X1,5X3794 10L -	968632208	76	1	768	918791408	ROHRLEITUNGEN OBERWAGE
ROHR KPL. 10X1,5X415 G10L -	968471908	391	1	770	918791408	ROHRLEITUNGEN OBERWAGE
ROHR KPL. 10X1,5X436 10L -	968633208	86	1	768	918791408	ROHRLEITUNGEN OBERWAGE
ROHR KPL. 10X1,5X499 10L - G	968472008	392	1	770	918791408	ROHRLEITUNGEN OBERWAGE
ROHR KPL. 10X1,5X52 AL10 - A	968380108	291	1	243	968082208	ROHRLEITUNGEN WINDE
ROHR KPL. 10X1,5X531 10L -	968632508	79	1	768	918791408	ROHRLEITUNGEN OBERWAGE

Bezeichnung	Artikel	Pos.	Menge	Seite	Baugruppe	Bezeichnung
ROHR KPL. 10X1,5X532 10S -	968429508	339	1	769	918791408	ROHRLEITUNGEN OBERWAGE
ROHR KPL. 10X1,5X542 10L -	968634208	96	1	768	918791408	ROHRLEITUNGEN OBERWAGE
ROHR KPL. 10X1,5X569 10L -	968327608	169	1	881	96047515	ROHRLEITUNGEN S-ANLENKS
ROHR KPL. 10X1,5X581 10L -	968633108	85	1	768	918791408	ROHRLEITUNGEN OBERWAGE
ROHR KPL. 10X1,5X662 G10L -	968635908	116	1	768	918791408	ROHRLEITUNGEN OBERWAGE
ROHR KPL. 10X1,5X681 10L -	968636508	(842)	1	799	968562908	ZUSATZHYDRAULIK VERBOLZ
ROHR KPL. 10X1,5X699 10L -	968632908	83	1	768	918791408	ROHRLEITUNGEN OBERWAGE
ROHR KPL. 10X1,5X770 AS10 -	968205008	(522)	4	121	967787608	HYDRAULIK ABSTUETZUNG
ROHR KPL. 10X1,5X797 10L -	968634008	94	1	768	918791408	ROHRLEITUNGEN OBERWAGE
ROHR KPL. 10X1,5X816 10L -	968636708	(844)	1	799	968562908	ZUSATZHYDRAULIK VERBOLZ
ROHR KPL. 10X1,5X854 10S -	968429608	340	1	769	918791408	ROHRLEITUNGEN OBERWAGE
ROHR KPL. 10X1,5X905 10L - G	968635208	105	1	768	918791408	ROHRLEITUNGEN OBERWAGE
ROHR KPL. 10X1,5X947 10L - G	968635708	114	1	768	918791408	ROHRLEITUNGEN OBERWAGE
ROHR KPL. 10X1,5X985 10L -	968634308	97	1	768	918791408	ROHRLEITUNGEN OBERWAGE
ROHR KPL. 12X1,5X1244 12S -	968530408	730	1	39	969731908	ROHRLEITUNGEN MITTELTEIL
ROHR KPL. 12X1,5X1266,2 XG1	96044236	732	1	39	969731908	ROHRLEITUNGEN MITTELTEIL
ROHR KPL. 12X1,5X1310 12L -	968530508	731	1	39	969731908	ROHRLEITUNGEN MITTELTEIL
ROHR KPL. 12X1,5X1323 12L -	968487708	128	1	533	968513408	ROHRLEITUNGEN
ROHR KPL. 12X1,5X1336 12L -	968487608	127	1	533	968513408	ROHRLEITUNGEN
ROHR KPL. 12X1,5X1508,8 AS	968530208	728	1	39	969731908	ROHRLEITUNGEN MITTELTEIL
ROHR KPL. 12X1,5X1526,1 AL	968530308	729	1	39	969731908	ROHRLEITUNGEN MITTELTEIL
ROHR KPL. 12X1,5X1850 12L -	968633508	89	1	768	918791408	ROHRLEITUNGEN OBERWAGE
ROHR KPL. 12X1,5X1897 12L -	968633608	90	1	768	918791408	ROHRLEITUNGEN OBERWAGE
ROHR KPL. 12X1,5X1913 12S -	968429108	335	1	769	918791408	ROHRLEITUNGEN OBERWAGE
ROHR KPL. 12X1,5X198,4 -	96024948	(998)	1	1017	96022733	SCHOTTPLATTE VORM.
ROHR KPL. 12X1,5X2046 G12L	968633908	93	1	768	918791408	ROHRLEITUNGEN OBERWAGE
ROHR KPL. 12X1,5X2149 12L -	968487508	(139)	1	551	967788008	ZUSATZHYDR.MONTAGEEINR
ROHR KPL. 12X1,5X2537 12L -	969648308	92	1	768	918791408	ROHRLEITUNGEN OBERWAGE
ROHR KPL. 12X1,5X279 12L -	969843008	205	1	768	918791408	ROHRLEITUNGEN OBERWAGE
ROHR KPL. 12X1,5X3000 G12L	969648208	91	1	768	918791408	ROHRLEITUNGEN OBERWAGE
ROHR KPL. 12X1,5X3078 12S -	968328208	175	1	881	96047515	ROHRLEITUNGEN S-ANLENKS
ROHR KPL. 12X1,5X3217 12L -	968328408	177	1	881	96047515	ROHRLEITUNGEN S-ANLENKS
ROHR KPL. 12X1,5X419,3 -	96024947	(997)	1	1017	96022733	SCHOTTPLATTE VORM.
ROHR KPL. 12X1,5X458 12L -	968636108	118	1	768	918791408	ROHRLEITUNGEN OBERWAGE
ROHR KPL. 12X1,5X606 12L -	968632308	77	1	768	918791408	ROHRLEITUNGEN OBERWAGE
ROHR KPL. 12X1,5X607 12L -	968429208	336	1	769	918791408	ROHRLEITUNGEN OBERWAGE
ROHR KPL. 12X1,5X782 AS12 -	968204908	(521)	4	121	967787608	HYDRAULIK ABSTUETZUNG
ROHR KPL. 12X1,5X790 12L -	968281208	424	1	171	969732708	ROHRLEITUNGEN
ROHR KPL. 12X1,5X828 12L - G	968328308	176	1	881	96047515	ROHRLEITUNGEN S-ANLENKS
ROHR KPL. 12X1,5X892 12S - G	968328108	174	1	881	96047515	ROHRLEITUNGEN S-ANLENKS
ROHR KPL. 12X1,5X908 12L - G	968633408	88	1	768	918791408	ROHRLEITUNGEN OBERWAGE
ROHR KPL. 15X1,5X1395 15L -	968192408	705	2	39	969731908	ROHRLEITUNGEN MITTELTEIL
ROHR KPL. 15X1,5X1395 15L -	968193008	711	2	39	969731908	ROHRLEITUNGEN MITTELTEIL
ROHR KPL. 15X1,5X1831 AL15 -	968380208	292	5	243	968082208	ROHRLEITUNGEN WINDE
ROHR KPL. 15X1,5X3092 15L -	968183108	756	1	77	967789808	ROHRLEITUNGEN RAUPENTR
ROHR KPL. 15X1,5X3325 GR15	968183008	755	1	77	967789808	ROHRLEITUNGEN RAUPENTR
ROHR KPL. 15X1,5X600 15L -	969756908	422	1	171	969732708	ROHRLEITUNGEN
ROHR KPL. 15X1,5X766 15L -	968281108	423	1	171	969732708	ROHRLEITUNGEN
ROHR KPL. 16X2X -	96047510	164	1	881	96047515	ROHRLEITUNGEN S-ANLENKS
ROHR KPL. 16X2X1006 G16S -	968280608	418	1	171	969732708	ROHRLEITUNGEN
ROHR KPL. 16X2X2519 16S - 16	968487308	(137)	1	551	967788008	ZUSATZHYDR.MONTAGEEINR
ROHR KPL. 16X2X305 16S - 16	968281308	425	1	171	969732708	ROHRLEITUNGEN
ROHR KPL. 16X2X3054 16S - G	968194108	722	1	39	969731908	ROHRLEITUNGEN MITTELTEIL
ROHR KPL. 16X2X3102 16S - G	968194208	723	1	39	969731908	ROHRLEITUNGEN MITTELTEIL
ROHR KPL. 16X2X3103 16S - 16	968427308	317	1	769	918791408	ROHRLEITUNGEN OBERWAGE
ROHR KPL. 16X2X3110 16S - G	968193908	720	1	39	969731908	ROHRLEITUNGEN MITTELTEIL
ROHR KPL. 16X2X3126 16S - G	968194008	721	1	39	969731908	ROHRLEITUNGEN MITTELTEIL
ROHR KPL. 16X2X3133 16S - 16	968327008	163	1	881	96047515	ROHRLEITUNGEN S-ANLENKS
ROHR KPL. 16X2X323 AS16 - A	968204808	(520)	4	121	967787608	HYDRAULIK ABSTUETZUNG
ROHR KPL. 16X2X3357 16S - 16	968425808	302	1	768	918791408	ROHRLEITUNGEN OBERWAGE

Bezeichnung	Artikel	Pos.	Menge	Seite	Baugruppe	Bezeichnung
ROHR KPL. 16X2X3998 16S - G	968194608	727	1	39	969731908	ROHRLEITUNGEN MITTELTEIL
ROHR KPL. 16X2X4003 16S - G	968194508	726	1	39	969731908	ROHRLEITUNGEN MITTELTEIL
ROHR KPL. 16X2X4031 16S - G	968194408	725	1	39	969731908	ROHRLEITUNGEN MITTELTEIL
ROHR KPL. 16X2X4037 16S - G	968194308	724	1	39	969731908	ROHRLEITUNGEN MITTELTEIL
ROHR KPL. 16X2X473 GR16/12	968280708	419	1	171	969732708	ROHRLEITUNGEN
ROHR KPL. 16X2X508 G16S -	968280808	420	1	171	969732708	ROHRLEITUNGEN
ROHR KPL. 16X2X604 16S - 16	968487208	(136)	1	551	967788008	ZUSATZHYDR.MONTAGEEINR
ROHR KPL. 16X2X757 16S - 16	968281408	426	1	171	969732708	ROHRLEITUNGEN
ROHR KPL. 18X1,5X1000,5 PR1	96034548	(210)	1	757	96033157	DRUCKLUFTANLAGE
ROHR KPL. 18X1,5X1021 18L -	968579408	111	1	768	918791408	ROHRLEITUNGEN OBERWAGE
ROHR KPL. 18X1,5X1238,9 AL1	96034550	(211)	1	757	96033157	DRUCKLUFTANLAGE
ROHR KPL. 18X1,5X1432 18L -	968579108	108	1	768	918791408	ROHRLEITUNGEN OBERWAGE
ROHR KPL. 18X1,5X1481 G18L	968579208	109	1	768	918791408	ROHRLEITUNGEN OBERWAGE
ROHR KPL. 18X1,5X173 18L -	968579008	60	1	768	918791408	ROHRLEITUNGEN OBERWAGE
ROHR KPL. 18X1,5X1783 GR18/	968554108	407	1	770	918791408	ROHRLEITUNGEN OBERWAGE
ROHR KPL. 18X1,5X222 18L -	968474308	(198)	1	261	967787908	ZUSATZHYDRAULIK MONTAGE
ROHR KPL. 18X1,5X260 18L -	968474208	(197)	1	261	967787908	ZUSATZHYDRAULIK MONTAGE
ROHR KPL. 18X1,5X3100 18L -	968182808	753	1	77	967789808	ROHRLEITUNGEN RAUPENTR
ROHR KPL. 18X1,5X3320 G18L	968182908	754	1	77	967789808	ROHRLEITUNGEN RAUPENTR
ROHR KPL. 18X1,5X3484 G18L	968433108	373	1	770	918791408	ROHRLEITUNGEN OBERWAGE
ROHR KPL. 18X1,5X654 18L -	968579308	110	1	768	918791408	ROHRLEITUNGEN OBERWAGE
ROHR KPL. 18X1,5X670 G18L -	968636208	119	1	768	918791408	ROHRLEITUNGEN OBERWAGE
ROHR KPL. 18X1,5X741 G18L -	968554008	406	1	770	918791408	ROHRLEITUNGEN OBERWAGE
ROHR KPL. 18X1,5X895 18L - G	968428908	333	1	769	918791408	ROHRLEITUNGEN OBERWAGE
ROHR KPL. 18X3X3411 GR18/1	968192508	706	2	39	969731908	ROHRLEITUNGEN MITTELTEIL
ROHR KPL. 18X3X3412 GR18/1	968193108	712	2	39	969731908	ROHRLEITUNGEN MITTELTEIL
ROHR KPL. 20X2,5X1119 20S -	968193308	714	1	39	969731908	ROHRLEITUNGEN MITTELTEIL
ROHR KPL. 20X2,5X366 20S -	968193408	715	1	39	969731908	ROHRLEITUNGEN MITTELTEIL
ROHR KPL. 20X2,5X485 20S -	969774408	323	1	769	918791408	ROHRLEITUNGEN OBERWAGE
ROHR KPL. 20X2,5X668 20S -	968429408	338	1	769	918791408	ROHRLEITUNGEN OBERWAGE
ROHR KPL. 20X2,5X90 20S - 20	969555508	180	1	881	96047515	ROHRLEITUNGEN S-ANLENKS
ROHR KPL. 22X2,5X1132 22L -	969648608	204	1	768	918791408	ROHRLEITUNGEN OBERWAGE
ROHR KPL. 22X2,5X1428 22L -	968578908	59	1	768	918791408	ROHRLEITUNGEN OBERWAGE
ROHR KPL. 22X2,5X1532 22L -	968578708	57	1	768	918791408	ROHRLEITUNGEN OBERWAGE
ROHR KPL. 22X2,5X1608,2 AL	968193508	716	1	39	969731908	ROHRLEITUNGEN MITTELTEIL
ROHR KPL. 22X2,5X789 22L -	968193708	718	1	39	969731908	ROHRLEITUNGEN MITTELTEIL
ROHR KPL. 22X2,5X848 G22L -	968578808	58	1	768	918791408	ROHRLEITUNGEN OBERWAGE
ROHR KPL. 25X3X2000 -	96020351	380	1	770	918791408	ROHRLEITUNGEN OBERWAGE
ROHR KPL. 25X3X2028,6 -	96020387	146	1	881	96047515	ROHRLEITUNGEN S-ANLENKS
ROHR KPL. 25X3X2332,2 -	96020344	344	1	769	918791408	ROHRLEITUNGEN OBERWAGE
ROHR KPL. 25X3X2550,3 -	96020343	308	1	769	918791408	ROHRLEITUNGEN OBERWAGE
ROHR KPL. 25X3X3081 25S - 25	968425908	303	1	768	918791408	ROHRLEITUNGEN OBERWAGE
ROHR KPL. 25X3X3186,3 -	96020385	145	1	881	96047515	ROHRLEITUNGEN S-ANLENKS
ROHR KPL. 25X3X3307 25S - 25	968427508	319	1	769	918791408	ROHRLEITUNGEN OBERWAGE
ROHR KPL. 25X3X3885,4 -	96020384	144	1	881	96047515	ROHRLEITUNGEN S-ANLENKS
ROHR KPL. 25X3X480 AS25 - A	966895008	(267)	1	969	96047485	ZUSATZHYDRAULIK WINDE 6
ROHR KPL. 25X3X823 AS25 - A	968379808	288	1	243	968082208	ROHRLEITUNGEN WINDE
ROHR KPL. 25X3X86 AS25 - A	968379008	(272)	1	210	967787708	ZUSATZHYDRAULIK WINDE 1
ROHR KPL. 25X3X86 AS25 - A	968379008	(272)	1	225	967787808	ZUSATZHYDRAULIK WINDE 2
ROHR KPL. 28X2X -	968434408	386	1	770	918791408	ROHRLEITUNGEN OBERWAGE
ROHR KPL. 28X2X -	968434708	389	1	770	918791408	ROHRLEITUNGEN OBERWAGE
ROHR KPL. 28X2X1190 28L - 28	968553908	405	1	770	918791408	ROHRLEITUNGEN OBERWAGE
ROHR KPL. 28X2X1499 28L - 28	968191908	700	2	39	969731908	ROHRLEITUNGEN MITTELTEIL
ROHR KPL. 28X2X1525 28L - 28	969756808	421	1	171	969732708	ROHRLEITUNGEN
ROHR KPL. 28X2X1860 28L - 28	968192608	707	2	39	969731908	ROHRLEITUNGEN MITTELTEIL
ROHR KPL. 28X2X2194 28L - G	968434208	384	1	770	918791408	ROHRLEITUNGEN OBERWAGE
ROHR KPL. 28X2X2258 GR28/	968430608	350	1	769	918791408	ROHRLEITUNGEN OBERWAGE
ROHR KPL. 28X2X2493 AL28 -	968379908	289	1	243	968082208	ROHRLEITUNGEN WINDE
ROHR KPL. 28X2X2976 28L - G	968327208	165	1	881	96047515	ROHRLEITUNGEN S-ANLENKS
ROHR KPL. 28X2X3015 G28L -	968325608	149	2	881	96047515	ROHRLEITUNGEN S-ANLENKS

Bezeichnung	Artikel	Pos.	Menge	Seite	Baugruppe	Bezeichnung
ROHR KPL. 28X2X3032 28L - 28	968327308	166	1	881	96047515	ROHRLEITUNGEN S-ANLENKS
ROHR KPL. 28X2X3174 28L - 28	968182708	752	2	77	967789808	ROHRLEITUNGEN RAUPENTR
ROHR KPL. 28X2X3299 28L - G	968327408	167	1	881	96047515	ROHRLEITUNGEN S-ANLENKS
ROHR KPL. 28X2X370 28L - G	968327508	168	1	881	96047515	ROHRLEITUNGEN S-ANLENKS
ROHR KPL. 28X2X618 AL28 - A	966894408	(266)	1	969	96047485	ZUSATZHYDRAULIK WINDE 6
ROHR KPL. 30X4X1155 GR30/	968487108	126	1	533	968513408	ROHRLEITUNGEN
ROHR KPL. 30X4X1181 30S - 30	968427208	316	1	769	918791408	ROHRLEITUNGEN OBERWAGE
ROHR KPL. 30X4X1501 30S - 30	968427408	318	1	769	918791408	ROHRLEITUNGEN OBERWAGE
ROHR KPL. 30X4X1526 30S - 30	968553808	404	1	770	918791408	ROHRLEITUNGEN OBERWAGE
ROHR KPL. 30X4X1674 30S - 30	968428108	325	1	769	918791408	ROHRLEITUNGEN OBERWAGE
ROHR KPL. 30X4X1685 30S - 30	968428008	324	1	769	918791408	ROHRLEITUNGEN OBERWAGE
ROHR KPL. 30X4X1769 30S - 30	968428208	326	1	769	918791408	ROHRLEITUNGEN OBERWAGE
ROHR KPL. 30X4X1830 30S - G	968426008	304	1	768	918791408	ROHRLEITUNGEN OBERWAGE
ROHR KPL. 30X4X1847 30S - G	968427108	315	1	769	918791408	ROHRLEITUNGEN OBERWAGE
ROHR KPL. 30X4X1936 GR30/	968429308	337	1	769	918791408	ROHRLEITUNGEN OBERWAGE
ROHR KPL. 30X4X2239 GR30/	968430708	351	1	769	918791408	ROHRLEITUNGEN OBERWAGE
ROHR KPL. 30X4X230 30S - 30	968428408	328	1	769	918791408	ROHRLEITUNGEN OBERWAGE
ROHR KPL. 30X4X2506 30S - 30	968327808	171	1	881	96047515	ROHRLEITUNGEN S-ANLENKS
ROHR KPL. 30X4X2561 G30S -	968486908	124	1	533	968513408	ROHRLEITUNGEN
ROHR KPL. 30X4X3179 GR30/1	968487008	125	1	533	968513408	ROHRLEITUNGEN
ROHR KPL. 30X4X3246 30S - G	968327708	170	1	881	96047515	ROHRLEITUNGEN S-ANLENKS
ROHR KPL. 30X4X3263 30S - 30	968427708	321	1	769	918791408	ROHRLEITUNGEN OBERWAGE
ROHR KPL. 30X4X3416 30S - G	968327908	172	1	881	96047515	ROHRLEITUNGEN S-ANLENKS
ROHR KPL. 30X4X3755 30S - 30	968486808	123	2	533	968513408	ROHRLEITUNGEN
ROHR KPL. 30X4X380 30S - G	968328008	173	1	881	96047515	ROHRLEITUNGEN S-ANLENKS
ROHR KPL. 30X4X3990 G30S -	968486708	122	2	533	968513408	ROHRLEITUNGEN
ROHR KPL. 30X4X4854 30S - 30	968486508	120	1	533	968513408	ROHRLEITUNGEN
ROHR KPL. 30X4X4862 30S - 30	968486608	121	1	533	968513408	ROHRLEITUNGEN
ROHR KPL. 30X4X587 30S - 30	968427808	322	1	769	918791408	ROHRLEITUNGEN OBERWAGE
ROHR KPL. 30X4X638 30S - 30	969555408	179	1	881	96047515	ROHRLEITUNGEN S-ANLENKS
ROHR KPL. 30X4X714 30S - 30	968428308	327	1	769	918791408	ROHRLEITUNGEN OBERWAGE
ROHR KPL. 35X2X -	968192008	701	2	39	969731908	ROHRLEITUNGEN MITTELTEIL
ROHR KPL. 35X2X1141 35L - 35	968425608	300	1	768	918791408	ROHRLEITUNGEN OBERWAGE
ROHR KPL. 35X2X1793 35L - 35	968654508	(816)	1	803	96043277	ZUS.HYDR.VERBINDUNG DB-
ROHR KPL. 35X2X1940 35L - 35	968325508	148	1	881	96047515	ROHRLEITUNGEN S-ANLENKS
ROHR KPL. 35X2X3027 35L - 35	968192708	708	2	39	969731908	ROHRLEITUNGEN MITTELTEIL
ROHR KPL. 35X2X3145 35L - G	968325408	147	1	881	96047515	ROHRLEITUNGEN S-ANLENKS
ROHR KPL. 35X2X3372 35L - G	969466108	(819)	1	803	96043277	ZUS.HYDR.VERBINDUNG DB-
ROHR KPL. 35X2X512 35L - 35	968427608	320	1	769	918791408	ROHRLEITUNGEN OBERWAGE
ROHR KPL. 35X2X882 35L - 35	968426508	309	1	769	918791408	ROHRLEITUNGEN OBERWAGE
ROHR KPL. 38X5X -	968434508	387	1	770	918791408	ROHRLEITUNGEN OBERWAGE
ROHR KPL. 38X5X -	968434608	388	1	770	918791408	ROHRLEITUNGEN OBERWAGE
ROHR KPL. 38X5X1009 MUTT	969756708	414	1	171	969732708	ROHRLEITUNGEN
ROHR KPL. 38X5X1117 AS38 -	968379708	287	1	243	968082208	ROHRLEITUNGEN WINDE
ROHR KPL. 38X5X1128 MU.38S	968553608	402	1	770	918791408	ROHRLEITUNGEN OBERWAGE
ROHR KPL. 38X5X1130 AS38 -	968379408	284	1	243	968082208	ROHRLEITUNGEN WINDE
ROHR KPL. 38X5X1134 MU.38S	968553508	401	1	770	918791408	ROHRLEITUNGEN OBERWAGE
ROHR KPL. 38X5X1155 MU.38S	968427008	314	1	769	918791408	ROHRLEITUNGEN OBERWAGE
ROHR KPL. 38X5X1229 MUTT	968280408	416	1	171	969732708	ROHRLEITUNGEN
ROHR KPL. 38X5X1236 MU.38S	968432508	367	1	770	918791408	ROHRLEITUNGEN OBERWAGE
ROHR KPL. 38X5X1261 MUTT	968192108	702	8	39	969731908	ROHRLEITUNGEN MITTELTEIL
ROHR KPL. 38X5X1448 MUTT	968429808	342	1	769	918791408	ROHRLEITUNGEN OBERWAGE
ROHR KPL. 38X5X1467 MU.38S	968432408	366	1	770	918791408	ROHRLEITUNGEN OBERWAGE
ROHR KPL. 38X5X1485 MU.38S	968431208	355	1	769	918791408	ROHRLEITUNGEN OBERWAGE
ROHR KPL. 38X5X1491 MUTT	968279908	411	1	171	969732708	ROHRLEITUNGEN
ROHR KPL. 38X5X1603 MU.38S	968554208	408	1	770	918791408	ROHRLEITUNGEN OBERWAGE
ROHR KPL. 38X5X1634 MUTT	968280308	415	1	171	969732708	ROHRLEITUNGEN
ROHR KPL. 38X5X1841 MU.38S	968431308	356	1	769	918791408	ROHRLEITUNGEN OBERWAGE
ROHR KPL. 38X5X1854 AS38 -	968379608	286	1	243	968082208	ROHRLEITUNGEN WINDE
ROHR KPL. 38X5X1960 MU.38S	968326108	154	1	881	96047515	ROHRLEITUNGEN S-ANLENKS

Bezeichnung	Artikel	Pos.	Menge	Seite	Baugruppe	Bezeichnung
ROHR KPL. 38X5X1970 MU.38S	968426808	312	1	769	918791408	ROHRLEITUNGEN OBERWAGE
ROHR KPL. 38X5X2014 MUTT	968326508	158	1	881	96047515	ROHRLEITUNGEN S-ANLENKS
ROHR KPL. 38X5X2066 MU.38S	968426908	313	1	769	918791408	ROHRLEITUNGEN OBERWAGE
ROHR KPL. 38X5X2129 MUTT	968431708	360	1	769	918791408	ROHRLEITUNGEN OBERWAGE
ROHR KPL. 38X5X2155 MUTT	968326308	156	1	881	96047515	ROHRLEITUNGEN S-ANLENKS
ROHR KPL. 38X5X2295 MUTT	968431608	359	1	769	918791408	ROHRLEITUNGEN OBERWAGE
ROHR KPL. 38X5X2333 MUTT	968325008	143	1	881	96047515	ROHRLEITUNGEN S-ANLENKS
ROHR KPL. 38X5X2432 MUTT	968324808	141	1	881	96047515	ROHRLEITUNGEN S-ANLENKS
ROHR KPL. 38X5X2468 AS38 -	968379208	282	1	243	968082208	ROHRLEITUNGEN WINDE
ROHR KPL. 38X5X275 MUTTER	968183408	759	4	77	967789808	ROHRLEITUNGEN RAUPENTR
ROHR KPL. 38X5X2757 MUTT	968433208	374	1	770	918791408	ROHRLEITUNGEN OBERWAGE
ROHR KPL. 38X5X2900 MU.38S	968430908	352	1	769	918791408	ROHRLEITUNGEN OBERWAGE
ROHR KPL. 38X5X2956,4 AS38	968428508	329	1	769	918791408	ROHRLEITUNGEN OBERWAGE
ROHR KPL. 38X5X3013 MUTT	968433308	375	1	770	918791408	ROHRLEITUNGEN OBERWAGE
ROHR KPL. 38X5X3079 MUTT	968326008	153	1	881	96047515	ROHRLEITUNGEN S-ANLENKS
ROHR KPL. 38X5X3123 MU.38S	968182608	751	1	77	967789808	ROHRLEITUNGEN RAUPENTR
ROHR KPL. 38X5X3134 MU.38S	968326408	157	1	881	96047515	ROHRLEITUNGEN S-ANLENKS
ROHR KPL. 38X5X3149 MU.38S	968326208	155	1	881	96047515	ROHRLEITUNGEN S-ANLENKS
ROHR KPL. 38X5X3176 MUTT	968435608	761	1	77	967789808	ROHRLEITUNGEN RAUPENTR
ROHR KPL. 38X5X3248 MUTT	968426208	306	1	769	918791408	ROHRLEITUNGEN OBERWAGE
ROHR KPL. 38X5X3260 MUTT	968182508	750	1	77	967789808	ROHRLEITUNGEN RAUPENTR
ROHR KPL. 38X5X3313 MU.38S	968435508	760	1	77	967789808	ROHRLEITUNGEN RAUPENTR
ROHR KPL. 38X5X3317 MUTT	968426308	307	1	769	918791408	ROHRLEITUNGEN OBERWAGE
ROHR KPL. 38X5X3336 MU.38S	969465908	(817)	1	803	96043277	ZUS.HYDR.VERBINDUNG DB-
ROHR KPL. 38X5X3433 MU.38S	968192908	710	2	39	969731908	ROHRLEITUNGEN MITTELTEIL
ROHR KPL. 38X5X3434 MU.38S	968192308	704	2	39	969731908	ROHRLEITUNGEN MITTELTEIL
ROHR KPL. 38X5X3469 MU.38S	968324708	140	1	881	96047515	ROHRLEITUNGEN S-ANLENKS
ROHR KPL. 38X5X3493 MU.38S	968192808	709	2	39	969731908	ROHRLEITUNGEN MITTELTEIL
ROHR KPL. 38X5X3494 MU.38S	968192208	703	2	39	969731908	ROHRLEITUNGEN MITTELTEIL
ROHR KPL. 38X5X351 MUTTER	968280108	413	1	171	969732708	ROHRLEITUNGEN
ROHR KPL. 38X5X3525 MU.38S	968429908	343	1	769	918791408	ROHRLEITUNGEN OBERWAGE
ROHR KPL. 38X5X3602 MUTT	968426108	305	1	769	918791408	ROHRLEITUNGEN OBERWAGE
ROHR KPL. 38X5X362 AS38 - A	966895208	(270)	1	210	967787708	ZUSATZHYDRAULIK WINDE 1
ROHR KPL. 38X5X362 AS38 - A	966895208	(270)	1	225	967787808	ZUSATZHYDRAULIK WINDE 2
ROHR KPL. 38X5X3647 MU.38S	968430108	345	1	769	918791408	ROHRLEITUNGEN OBERWAGE
ROHR KPL. 38X5X3658 MU.38S	968325908	152	1	881	96047515	ROHRLEITUNGEN S-ANLENKS
ROHR KPL. 38X5X3663 MUTT	968431908	362	1	769	918791408	ROHRLEITUNGEN OBERWAGE
ROHR KPL. 38X5X3725 MU.38S	968324908	142	1	881	96047515	ROHRLEITUNGEN S-ANLENKS
ROHR KPL. 38X5X3890 MU.38S	968430208	346	1	769	918791408	ROHRLEITUNGEN OBERWAGE
ROHR KPL. 38X5X3927 MU.38S	968433408	376	1	770	918791408	ROHRLEITUNGEN OBERWAGE
ROHR KPL. 38X5X4001 MUTT	968431808	361	1	769	918791408	ROHRLEITUNGEN OBERWAGE
ROHR KPL. 38X5X4016 MUTT	968432808	370	1	770	918791408	ROHRLEITUNGEN OBERWAGE
ROHR KPL. 38X5X431 MUTTER	968280508	417	1	171	969732708	ROHRLEITUNGEN
ROHR KPL. 38X5X476 AS38 - A	966894308	(265)	1	969	96047485	ZUSATZHYDRAULIK WINDE 6
ROHR KPL. 38X5X511 AS38 - A	966895108	(268)	1	969	96047485	ZUSATZHYDRAULIK WINDE 6
ROHR KPL. 38X5X575 AS38 - A	968379108	281	1	243	968082208	ROHRLEITUNGEN WINDE
ROHR KPL. 38X5X667 MUTTER	968429708	341	1	769	918791408	ROHRLEITUNGEN OBERWAGE
ROHR KPL. 38X5X681 MUTTER	969756608	410	1	171	969732708	ROHRLEITUNGEN
ROHR KPL. 38X5X696 AS38 - A	968379508	285	1	243	968082208	ROHRLEITUNGEN WINDE
ROHR KPL. 38X5X703 MUTTER	968280008	412	1	171	969732708	ROHRLEITUNGEN
ROHR KPL. 38X5X719 AS38 - A	968379308	283	1	243	968082208	ROHRLEITUNGEN WINDE
ROHR KPL. 38X5X787 MU.38S	968432308	365	1	770	918791408	ROHRLEITUNGEN OBERWAGE
ROHR KPL. 38X5X855 MUTTER	968654308	(814)	1	803	96043277	ZUS.HYDR.VERBINDUNG DB-
ROHR KPL. 38X5X948 MU.38S	968431508	358	1	769	918791408	ROHRLEITUNGEN OBERWAGE
ROHR KPL. 38X5X959 MU.38S	968432208	364	1	769	918791408	ROHRLEITUNGEN OBERWAGE
ROHR KPL. 38X5X973 AS38 - A	968378908	(271)	1	210	967787708	ZUSATZHYDRAULIK WINDE 1
ROHR KPL. 38X5X973 AS38 - A	968378908	(271)	1	225	967787808	ZUSATZHYDRAULIK WINDE 2
ROHR KPL. 38X5X993 MU.38S	968431408	357	1	769	918791408	ROHRLEITUNGEN OBERWAGE
ROHR KPL. 42X3X112 42L - 42	968425508	203	1	768	918791408	ROHRLEITUNGEN OBERWAGE
ROHR KPL. 42X3X1123 42L - 42	968425708	301	1	768	918791408	ROHRLEITUNGEN OBERWAGE

Bezeichnung	Artikel	Pos.	Menge	Seite	Baugruppe	Bezeichnung
ROHR KPL. 42X3X1395 42L - G	968432008	363	1	769	918791408	ROHRLEITUNGEN OBERWAGE
ROHR KPL. 42X3X1405 42L - 42	968429008	334	1	769	918791408	ROHRLEITUNGEN OBERWAGE
ROHR KPL. 42X3X1555 42L - 42	968553708	403	1	770	918791408	ROHRLEITUNGEN OBERWAGE
ROHR KPL. 42X3X1631 G42L -	968430508	349	3	769	918791408	ROHRLEITUNGEN OBERWAGE
ROHR KPL. 42X3X1663 42L - 42	968434908	441	1	770	918791408	ROHRLEITUNGEN OBERWAGE
ROHR KPL. 42X3X1697 42L - 42	968428808	332	1	769	918791408	ROHRLEITUNGEN OBERWAGE
ROHR KPL. 42X3X1892 G42L -	968434308	385	3	770	918791408	ROHRLEITUNGEN OBERWAGE
ROHR KPL. 42X3X1949 42L - 42	968325808	151	1	881	96047515	ROHRLEITUNGEN S-ANLENKS
ROHR KPL. 42X3X1971 42L - 42	968654408	(815)	1	803	96043277	ZUS.HYDR.VERBINDUNG DB-
ROHR KPL. 42X3X2579 42L - 42	968433008	372	1	770	918791408	ROHRLEITUNGEN OBERWAGE
ROHR KPL. 42X3X2667 42L - 42	968433508	377	1	770	918791408	ROHRLEITUNGEN OBERWAGE
ROHR KPL. 42X3X2769 42L - G	968430408	348	1	769	918791408	ROHRLEITUNGEN OBERWAGE
ROHR KPL. 42X3X279 42L - 42	968428608	330	2	769	918791408	ROHRLEITUNGEN OBERWAGE
ROHR KPL. 42X3X2968 42L - G	968325708	150	1	881	96047515	ROHRLEITUNGEN S-ANLENKS
ROHR KPL. 42X3X3266 42L - G	968433908	381	1	770	918791408	ROHRLEITUNGEN OBERWAGE
ROHR KPL. 42X3X3284 42L - 42	968433708	379	1	770	918791408	ROHRLEITUNGEN OBERWAGE
ROHR KPL. 42X3X330 42L - 42	968425408	202	1	768	918791408	ROHRLEITUNGEN OBERWAGE
ROHR KPL. 42X3X3437 G42L -	969466008	(818)	1	803	96043277	ZUS.HYDR.VERBINDUNG DB-
ROHR KPL. 42X3X381 42L - 42	968425308	201	1	768	918791408	ROHRLEITUNGEN OBERWAGE
ROHR KPL. 42X3X3871 42L - 42	968432708	369	1	770	918791408	ROHRLEITUNGEN OBERWAGE
ROHR KPL. 42X3X4113 42L - 42	968432608	368	1	770	918791408	ROHRLEITUNGEN OBERWAGE
ROHR KPL. 42X3X440 42L - 42	968434808	440	1	770	918791408	ROHRLEITUNGEN OBERWAGE
ROHR KPL. 42X3X445 42L - 42	968428708	331	1	769	918791408	ROHRLEITUNGEN OBERWAGE
ROHR KPL. 42X3X489 42L - 42	968432908	371	1	770	918791408	ROHRLEITUNGEN OBERWAGE
ROHR KPL. 42X3X569 42L - 42	968426708	311	1	769	918791408	ROHRLEITUNGEN OBERWAGE
ROHR KPL. 42X3X697 42L - 42	968434008	382	1	770	918791408	ROHRLEITUNGEN OBERWAGE
ROHR KPL. 42X3X817 42L - 42	968433608	378	1	770	918791408	ROHRLEITUNGEN OBERWAGE
ROHR KPL. 42X3X857 42L - G	968430308	347	1	769	918791408	ROHRLEITUNGEN OBERWAGE
ROHR KPL. 42X3X881 42L - 42	968426608	310	1	769	918791408	ROHRLEITUNGEN OBERWAGE
ROHR KPL. 6X1X221 6S - 6S	968553008	396	1	770	918791408	ROHRLEITUNGEN OBERWAGE
ROHR KPL. 6X1X245 6S - G6S	968193808	719	1	39	969731908	ROHRLEITUNGEN MITTELTEIL
ROHR KPL. 6X1X445 6S - 6S	968552908	395	1	770	918791408	ROHRLEITUNGEN OBERWAGE
ROHR LN 80 401 22X1.5X172 E	999832101	21	1	961	90200135	OELMESSEINRICHTUNG
ROHR LN 80 401 22X1.5X325 St	999834501	25	1	206	90024490	OELMESSEINRICHTUNG
ROHR SCHWK.	968153808	5	2	230	917451208	WINDE 4 VORM.
ROHR SCHWK. ALUMINIUM SP	96020215	2	1	563	918789208	KRAFTSTOFFBEHAELTER KPL
ROHR SCHWK. RAL 7016 SPF	964570508	7	1	750	918064308	SCHIEBETUER EINBAU
ROHR SCHWK. RAL 9005 SPF	965575408	1	1	818	965575208	ZENTRIERUNG KPL.
ROHR SCHWK. RAL 9005,M,G	96002537	7	1	735	919075308	KRANFUEHRERKABINE VORM.
ROHRBOLZEN 170.0X207 35N	97036556	4	1	921	968190208	ZUGSTANGE KPL.
ROHRKABELSCHUH M10/35	10193073	2021	1	782	96059329	LEITUNG
ROHRKABELSCHUH M12/35M	10193113	2020	1	783	96059330	LEITUNG
ROHRKABELSCHUH M12/35M	10193113	2020	1	784	96059331	LEITUNG
ROHRKLAPPSTECKER 10X45	433201608	51	1	474	968283208	LAUFSTEG DREHBUEHNE LI
ROHRKLAPPSTECKER 10X45	433201608	28	1	1053	919219508	F-ANSCHLUSSKOPF
ROHRLEITUNG 10X1	10117635	15	1	372	10126724	KRAFTSTOFF-FEINFILTERAN
ROHRLEITUNG 10X1	10118747	1	1	341	10118748	ROHRLEITUNG ANBAU
ROHRLEITUNG 10X1	10136805	3	1	335	10141769	ENDREGELVENTIL
ROHRLEITUNG 10X1	10147374	20	1	392	10147372	ENTLUEFTUNGSLEITUNG AN
ROHRLEITUNG 18X1,5	10135714	4	1	385	10141807	ANBAUTEILE LUFTPRESSER
ROHRLEITUNG 22X1,5	11385773	1	1	385	10141807	ANBAUTEILE LUFTPRESSER
ROHRLEITUNG 25X1,5	10150150	4	2	337	10141843	KURBELGEHAEUSEENTLUEF
ROHRLEITUNG 25X1,5	10154984	7	1	337	10141843	KURBELGEHAEUSEENTLUEF
ROHRLEITUNG 25X3	10141586	3	1	337	10141843	KURBELGEHAEUSEENTLUEF
ROHRLEITUNG 25X3	10141844	5	1	337	10141843	KURBELGEHAEUSEENTLUEF
ROHRLEITUNG 25X3	10150162	6	1	337	10141843	KURBELGEHAEUSEENTLUEF
ROHRLEITUNG 6X2	10141729	4	1	402	10143790	LADEDRUCKREGELUNG
ROHRLEITUNG 6X2	10141730	5	1	402	10143790	LADEDRUCKREGELUNG
ROHRLEITUNG 6X2	10141735	6	1	402	10143790	LADEDRUCKREGELUNG
ROHRLEITUNG 6X2	10143791	3	1	402	10143790	LADEDRUCKREGELUNG

Bezeichnung	Artikel	Pos.	Menge	Seite	Baugruppe	Bezeichnung
ROHRLEITUNG 6X2	10143792	7	1	402	10143790	LADEDRUCKREGELUNG
ROHRLEITUNG ANBAU	10118748	4	1	340	10152926	VERSCHLUSSTEILE
ROHRLEITUNGEN	96033014	100	1	320	96032897	KUEHLER VORM.
ROHRLEITUNGEN	96033160	11	1	757	96033157	DRUCKLUFTANLAGE
ROHRLEITUNGEN	96038820	93	1	578	919297008	ZENTRALSCHMIERANLAGE O
ROHRLEITUNGEN	96050864	200	1	426	919551008	SCHALLDAEMPFERANLAGE
ROHRLEITUNGEN	968513408	11	1	532	968513208	ZUSATZHYDRAULIK SA-BOCK
ROHRLEITUNGEN ABSTUETZZ	967790208	11	1	121	967787608	HYDRAULIK ABSTUETZUNG
ROHRLEITUNGEN BOLZENZI	96022734	11	1	1017	96022733	SCHOTTPLATTE VORM.
ROHRLEITUNGEN BOLZENZI	969126508	11	1	1023	968883308	ZUSATZHYDR.BOLZENZIEHZ
ROHRLEITUNGEN BOLZENZIE	969126408	11	1	1026	968883408	ZUSATZHYDR.BOLZENZIEHZ
ROHRLEITUNGEN DB UNTERT	969732708	11	1	167	969733008	ZUSATZHYDRAULIK DREHBUE
ROHRLEITUNGEN KRAFTSTOF	96059083	60	1	558	96059080	KRAFTSTOFFFILTER VORM.
ROHRLEITUNGEN MITTELTEIL	969731908	11	1	33	969731708	HYDRAULIK MITTELTEIL
ROHRLEITUNGEN MONTAGEEI	967791608	11	1	551	967788008	ZUSATZHYDR.MONTAGEEINR
ROHRLEITUNGEN MONTAGE	967791408	11	1	261	967787908	ZUSATZHYDRAULIK MONTAGE
ROHRLEITUNGEN OBERWAGE	918791408	182	1	14		LIEBHERR RAUPENKRAN LR
ROHRLEITUNGEN RAUPENTR	967789808	11	1	75	967787408	HYDRAULIK RAUPE
ROHRLEITUNGEN RAUPENTR	967789808	11	1	102	967787508	HYDRAULIK RAUPE
ROHRLEITUNGEN S-ANLENKS	96047515	11	1	876	96047486	ZUSATZHYDRAULIK S-ANLENK
ROHRLEITUNGEN VERB. DB-	96043278	11	1	803	96043277	ZUS.HYDR.VERBINDUNG DB-
ROHRLEITUNGEN VERBOLZU	968563208	11	1	799	968562908	ZUSATZHYDRAULIK VERBOLZ
ROHRLEITUNGEN WINDE 1	967790408	11	1	210	967787708	ZUSATZHYDRAULIK WINDE 1
ROHRLEITUNGEN WINDE 2	967790608	11	1	225	967787808	ZUSATZHYDRAULIK WINDE 2
ROHRLEITUNGEN WINDE 6	96047516	11	1	969	96047485	ZUSATZHYDRAULIK WINDE 6
ROHRLEITUNGEN WINDE WI	968082208	11	1	241	968081908	ZUSATZHYDRAULIK WINDE 4
ROHRMUTTER DIN 431 G1/4 14	410150008	11	1	625	969245308	ELEKTRIK KLEMMKASTEN DB
ROHRMUTTER DIN 431 G1/4 14	410150008	44	1	643	967917908	SCHALTSCHRANK MECH.
ROHRSCHELLE 12X10 PP	7381271	13	2	392	10147372	ENTLUEFTUNGSLEITUNG AN
ROHRSCHELLE 25 PP	11068454	8	2	337	10141843	KURBELGEHAEUSEENTLUEF
ROHRSCHELLE 33/20	774225008	6	1	504	96019655	ZUSATZHEIZUNG VORM.
ROHRSCHELLE 43/20	774221708	18	7	502	919733908	ZUSATZHEIZUNG OW
ROHRSCHELLE 43/20	774221708	92	1	721	919075408	KRANFUEHRERKABINE ANBA
ROHRSCHELLE 8	10449894	29	2	393	10143277	KUEHLMITTELKRUEMMER AN
ROHRSCHELLE DIN3016 8X15	10876636	102	3	426	919551008	SCHALLDAEMPFERANLAGE
ROHRSCHELLE PP	7381432	8	1	339	10137051	OELRUECKLAUFLEITUNG AN
ROHRSCHELLE PP	7382215	17	2	335	10141769	ENDREGELVENTIL
ROHRSTUTZEN GSCK45	97042155	10	1	589	918009808	HEIZKLIMAGERAET EINBAU
ROHRSTUTZEN KPL. NW-20	968652008	256	1	278	96032892	DIESELMOTOR VORM.
ROHRSTUTZEN R1/4"	10014698	1	1	162	774375108	DURCHGANGSNIPPELBLOCK
ROHRUNTERLAGE	774215508	16	2	568	919140308	OELBEHAELTER KPL.
ROHRWENDEL 9	774383508	16	15	86	917322008	ZENTRALSCHMIERUNG RAUP
ROHRWENDEL 9	774383508	16	15	110	917322208	ZENTRALSCHMIERUNG RAUP
ROHRWENDEL 9	774383508	88	5	578	919297008	ZENTRALSCHMIERANLAGE O
ROLLE	976650108	18	2	896	917190908	S-ZWISCHENSTUECK
ROLLE	976650108	18	2	904	917333908	S-ZWISCHENSTUECK
ROLLE	976650108	18	2	908	917078708	S-ZWISCHENSTUECK
ROLLE	976650108	18	2	928	917079208	S-ZWISCHENSTUECK
ROLLE	976650108	18	2	933	917571208	S-ZWISCHENSTUECK
ROLLE 100X100X360 PA6G	97050204	21	2	1075	919219708	F-ANLENKSTUECK
ROLLE 150X61X 78 PA6G	97091097	40	1	1099	919220008	F-KOPFSTUECK
ROLLE 159.0X1585 S355J2H	950363008	4	1	529	928331508	SCHUTZWALZE KPL.
ROLLE 220-80/80	10876496	7	1	856	12101591	RUECKFALLSTUETZE
ROLLE 22X190X52 PA6G	97132878	105	1	1100	919220008	F-KOPFSTUECK
ROLLE 30X11 X20CR13	978100308	5	2	753	964588408	FUEHRUNG VORM.
ROLLE 30X11 X20CR13	978100308	16	8	754	964588308	FUEHRUNG VORM.
ROLLE 380X60.5X130 PA6G	97091098	38	2	1099	919220008	F-KOPFSTUECK
ROLLE 80.5X160X95 PA6G	97061887	6	2	887	919633708	ROLLENSATZ
ROLLE 80.5X160X95 PA6G	97061887	8	2	892	919633808	ROLLENSATZ
ROLLE 91X160X88 PA6G	97061438	33	2	887	919633708	ROLLENSATZ

Bezeichnung	Artikel	Pos.	Menge	Seite	Baugruppe	Bezeichnung
ROLLE 91X160X88 PA6G	97061438	31	6	892	919633808	ROLLENSATZ
ROLLE 91X160X93 PA6G	97096300	17	7	1099	919220008	F-KOPFSTUECK
ROLLE 91X160X96 PA6G	97061424	29	4	887	919633708	ROLLENSATZ
ROLLE 91X160X96 PA6G	97061424	35	4	892	919633808	ROLLENSATZ
ROLLE PA6G	976650008	17	4	896	917190908	S-ZWISCHENSTUECK
ROLLE PA6G	976650008	17	4	904	917333908	S-ZWISCHENSTUECK
ROLLE PA6G	976650008	17	6	908	917078708	S-ZWISCHENSTUECK
ROLLE PA6G	976650008	17	6	928	917079208	S-ZWISCHENSTUECK
ROLLE PA6G	976650008	17	6	933	917571208	S-ZWISCHENSTUECK
ROLLE RD100X78 PA6G	288155308	7	2	138	96051604	ROLLENLAGERUNG
ROLLE RD100X78 PA6G	288155308	3	1	888	969663108	SEILFUEHRROLLE
ROLLE RD100X78 PA6G	288155308	2	2	1050	969944708	HALTERUNG VORM.
ROLLE RD100X95 PA6G	288179708	21	1	998	917228608	MASTNASE
ROLLE RD160X220 PA6G	97036913	16	1	547	917080608	MONTAGEEINRICHTUNG RA
ROLLE RD68X20 PA6G	283096108	184	1	848	919304308	S-ANLENKSTUECK VORM.
ROLLE RD68X20 PA6G	283096108	11	3	1075	919219708	F-ANLENKSTUECK
ROLLE RD68X20 PA6G	283096108	66	2	1100	919220008	F-KOPFSTUECK
ROLLE RD68X20 PA6G	283096108	11	2	1125	919220208	F-ZWISCHENSTUECK
ROLLE X0 PA6G	288135108	9	2	998	917228608	MASTNASE
ROLLENDREHVERBINDUNG	917080408	3	1	141	917987408	DREHBUEHNENRAHMEN
ROLLENDREHVERBINDUNG 2	90025097	1	1	155	917080408	ROLLENDREHVERBINDUNG
ROLLENHALTER SCHWK.	968066408	2	1	998	917228608	MASTNASE
ROLLENKOERPERHAELFTE K	925067508	11	4	65	917291608	RAUPENTRAEGER LI.
ROLLENKOERPERHAELFTE K	925067508	11	4	98	917291708	RAUPENTRAEGER RE.
ROLLENKOERPERHAELFTE K	967723908	10	40	65	917291608	RAUPENTRAEGER LI.
ROLLENKOERPERHAELFTE K	967723908	10	40	98	917291708	RAUPENTRAEGER RE.
ROLLENLAGER SCHWK. FE//	969663808	2	1	888	969663108	SEILFUEHRROLLE
ROLLENLAGERUNG	96051604	6	2	134	917077108	WERKZEUG
ROLLENLAGERUNG DREHBUE	917080508	139	1	13		LIEBHERR RAUPENKRAN LR
ROLLENLAGERUNG SCHWK.	967812208	1	1	545	917080508	ROLLENLAGERUNG
ROLLENLAGERUNG SCHWK.	96051595	1	1	138	96051604	ROLLENLAGERUNG
ROLLENSATZ 350T	919633708	204	1	14		LIEBHERR RAUPENKRAN LR
ROLLENSATZ 400T	919633808	205	1	14		LIEBHERR RAUPENKRAN LR
ROLLENSATZ SCHWK.	96048880	1	1	887	919633708	ROLLENSATZ
ROLLENSATZ SCHWK.	96048954	1	1	892	919633808	ROLLENSATZ
ROLLENSTOESSEL 39X76MM	9078257	1	2	363	10116320	STEUERUNGSTEILE
ROLLO	11007848	43	1	739	96028393	INNENVERKLEIDUNG EINBAU
ROLLO	11007849	42	1	739	96028393	INNENVERKLEIDUNG EINBAU
ROLLO 878X315	10874097	41	1	739	96028393	INNENVERKLEIDUNG EINBAU
ROTOR	11171311	1	1	1033	11482252	WINDGESCHWINDIGKEITSGE
RS ANSCHLAGSCHRAUBE NG	10135893	86	1	72	10132387	HYDRAULIKANBAUMOTOR
RS ANSCHLUSSPLATTE	10140298	83	1	72	10132387	HYDRAULIKANBAUMOTOR
RS DRUCKFILTER DF...330FG	10101384	(3)	1	681	96052492	HYDRAULIK
RS DRUCKREGLER	11003089	998	1	759	502657308	LUFTTROCKNER
RS GEHAEUSE	10878706	5	1	827	10454762	FERNSTEUERSENDER
RS GEHAEUSE	11490326	6	1	827	10454762	FERNSTEUERSENDER
RS HOCHDRUCKSENSOR	12881001	260	1	366	10146660	HOCHDRUCKPUMPE
RS INJEKTOR LI2.7-20-SF-100	10150877	5	1	369	10152866	INJEKTOR MIT BEFEST.
RS KABELSATZ	967363808	999	1	498	10340105	WARNLEUCHTE
RS KURBELWELLENDICHTU	10141874	52	1	328	13455124	DIESELMOTOR
RS KURBELWELLENLAGERUN	10128593	50	1	346	10128540	KURBELWELLENLAGERUNG
RS PLEUELLAGER D9500	10122907	60	1	350	10116876	PLEUELSTANGE ANBAU
RS PLEUELLAGER D9500	12579693	50	1	350	10116876	PLEUELSTANGE ANBAU
RS SAUGDROSSELVENTIL	12489814	230	1	366	10146660	HOCHDRUCKPUMPE
RS SPANNROLLE	12500149	6	1	403	10146947	GENERATOR ANBAU
RS SPANNROLLE	12500149	17	1	403	10146947	GENERATOR ANBAU
RS TRIEBWERK	10140281	81	1	72	10132387	HYDRAULIKANBAUMOTOR
RS VENTIL	12917604	250	1	366	10146660	HOCHDRUCKPUMPE
RS VENTIL	12966286	240	1	366	10146660	HOCHDRUCKPUMPE
RS VERSCHLUSSRING	10140202	84	1	72	10132387	HYDRAULIKANBAUMOTOR

Bezeichnung	Artikel	Pos.	Menge	Seite	Baugruppe	Bezeichnung
RS VERSTELLUNG	10134156	85	1	72	10132387	HYDRAULIKANBAUMOTOR
RS VORFOERDERPUMPE	12923599	220	1	366	10146660	HOCHDRUCKPUMPE
RS WASSERHEIZGERAET	96004475	999	1	506	10876576	WASSERHEIZGERAET
RS ZUSATZTEILE	10126156	80	1	72	10132387	HYDRAULIKANBAUMOTOR
RS1 KURBELWELLENLAGER	10134576	51	1	346	10128540	KURBELWELLENLAGERUNG
RS1 PLEUELLAGER D9500	10124739	61	1	350	10116876	PLEUELSTANGE ANBAU
RS1 PLEUELLAGER D9500	12580191	51	1	350	10116876	PLEUELSTANGE ANBAU
RS2 KURBELWELLENLAGER	10134577	52	1	346	10128540	KURBELWELLENLAGERUNG
RS2 PLEUELLAGER D9500	10124740	62	1	350	10116876	PLEUELSTANGE ANBAU
RS2 PLEUELLAGER D9500	12580192	52	1	350	10116876	PLEUELSTANGE ANBAU
RUECKENTEIL	10663466	1	1	455	10877138	FAHRERSITZ
RUECKFAHRWARNUNG 12-36	614009908	503	1	53	96026395	VERKABELUNG
RUECKFALLSTUETZE 180/150	12101591	1	2	854	919391108	S-RUECKHALTESICHERUNG
RUECKLAUFFILTER 400L/MIN	10871356	2	2	569	967968208	OELBEHAELTER VORM.
RUECKLAUFLEISTE	774380308	7	1	577	919297008	ZENTRALSCHMIERANLAGE O
RUECKLAUFLEISTE 2-FACH ST	11001556	34	1	577	919297008	ZENTRALSCHMIERANLAGE O
RUECKSCHLAGVENTIL	10119971	5	1	339	10137051	OELRUECKLAUFLEITUNG AN
RUECKSCHLAGVENTIL	10451048	6	1	694	11314761	STEUERBLOCK
RUECKSCHLAGVENTIL	10872406	4	1	212	11181960	STEUERBLOCK
RUECKSCHLAGVENTIL	11007219	3	4	540	11621498	VERTEILERKOMBINATION
RUECKSCHLAGVENTIL	11007219	3	7	581	11621502	VERTEILERKOMBINATION
RUECKSCHLAGVENTIL	11007219	6	6	582	11621501	VERTEILERKOMBINATION
RUECKSCHLAGVENTIL	11007219	2	4	885	11621500	VERTEILERKOMBINATION
RUECKSCHLAGVENTIL	11482349	3	1	212	11181960	STEUERBLOCK
RUECKSCHLAGVENTIL	12104031	10	1	856	12101591	RUECKFALLSTUETZE
RUECKSCHLAGVENTIL	12105536	(25)	1	523	96048466	SA-BOCK AUFSTELLVORRIC
RUECKSCHLAGVENTIL	5612465	14	1	689	11211288	STEUERBLOCK
RUECKSCHLAGVENTIL	5612465	14	1	691	11340741	STEUERBLOCK
RUECKSCHLAGVENTIL	570531308	11	1	173	11341035	STEUERBLOCK
RUECKSCHLAGVENTIL	570818008	10	1	173	11341035	STEUERBLOCK
RUECKSCHLAGVENTIL	570964908	5	6	697	10413255	UMSCHALTBLOCK
RUECKSCHLAGVENTIL	571903808	48	1	705	511308608	PROPORTIONALVENTIL
RUECKSCHLAGVENTIL	591055608	11	2	744	96000697	WISCHANLAGE EINBAU
RUECKSCHLAGVENTIL	7622803	2	12	89	11491831	VERTEILERKOMBINATION
RUECKSCHLAGVENTIL	7622803	3	18	90	11491832	VERTEILERKOMBINATION
RUECKSCHLAGVENTIL	7622803	2	18	91	11491833	VERTEILERKOMBINATION
RUECKSCHLAGVENTIL	7622803	2	12	161	11210825	VERTEILERKOMBINATION
RUECKSCHLAGVENTIL	7622803	3	4	582	11621501	VERTEILERKOMBINATION
RUECKSCHLAGVENTIL 250B	10878517	182	1	33	969731708	HYDRAULIK MITTELTEIL
RUECKSCHLAGVENTIL 250B	511435108	158	4	681	96052492	HYDRAULIK
RUECKSCHLAGVENTIL 250B	511476908	162	2	681	96052492	HYDRAULIK
RUECKSCHLAGVENTIL 250B	11485448	177	1	682	96052492	HYDRAULIK
RUECKSCHLAGVENTIL 250B	511481508	159	2	33	969731708	HYDRAULIK MITTELTEIL
RUECKSCHLAGVENTIL 250B	511481508	231	1	75	967787408	HYDRAULIK RAUPE
RUECKSCHLAGVENTIL 250B	511481508	231	1	102	967787508	HYDRAULIK RAUPE
RUECKSCHLAGVENTIL 250B	511481508	159	1	167	969733008	ZUSATZHYDRAULIK DREHBUE
RUECKSCHLAGVENTIL 250B	511481508	159	1	210	967787708	ZUSATZHYDRAULIK WINDE 1
RUECKSCHLAGVENTIL 250B	511481508	159	1	225	967787808	ZUSATZHYDRAULIK WINDE 2
RUECKSCHLAGVENTIL 250B	511481508	159	1	241	968081908	ZUSATZHYDRAULIK WINDE 4
RUECKSCHLAGVENTIL 250B	511481508	159	1	969	96047485	ZUSATZHYDRAULIK WINDE 6
RUECKSCHLAGVENTIL 3/4-16	10872233	2	2	510	91000225	KLIMAANLAGE
RUECKSCHLAGVENTIL 400B	510412108	150	2	876	96047486	ZUSATZHYDRAULIK S-ANLENK
RUECKSCHLAGVENTIL 400B	510412408	183	1	33	969731708	HYDRAULIK MITTELTEIL
RUECKSCHLAGVENTIL 400B	510412408	159	6	681	96052492	HYDRAULIK
RUECKSCHLAGVENTIL 400B	510412408	151	1	799	968562908	ZUSATZHYDRAULIK VERBOLZ
RUECKSCHLAGVENTIL 400B	510412408	151	1	969	96047485	ZUSATZHYDRAULIK WINDE 6
RUECKSCHLAGVENTIL 400B	511311808	161	1	167	969733008	ZUSATZHYDRAULIK DREHBUE
RUECKSCHLAGVENTIL 400B	511446908	158	1	261	967787908	ZUSATZHYDRAULIK MONTAGE
RUECKSCHLAGVENTIL 400B	511446908	175	1	682	96052492	HYDRAULIK
RUECKSCHLAGVENTIL 420B	510408708	153	1	210	967787708	ZUSATZHYDRAULIK WINDE 1

Bezeichnung	Artikel	Pos.	Menge	Seite	Baugruppe	Bezeichnung
RUECKSCHLAGVENTIL 420B	510408708	180	1	225	967787808	ZUSATZHYDRAULIK WINDE 2
RUECKSCHLAGVENTIL 420B	510408708	153	1	241	968081908	ZUSATZHYDRAULIK WINDE 4
RUECKSCHLAGVENTIL 420B	510408708	153	1	969	96047485	ZUSATZHYDRAULIK WINDE 6
RUECKSCHLAGVENTIL 420B	510409808	178	1	682	96052492	HYDRAULIK
RUECKSCHLAGVENTIL 420B	510412908	164	1	33	969731708	HYDRAULIK MITTELTEIL
RUECKSCHLAGVENTIL 420B	510412908	165	2	682	96052492	HYDRAULIK
RUECKSCHLAGVENTIL 420B	510412908	151	1	1026	968883408	ZUSATZHYDR.BOLZENZIEHZ
RUECKSCHLAGVENTIL 420B	511449708	173	1	167	969733008	ZUSATZHYDRAULIK DREHBUE
RUECKZUGPLATTE	7024265	7	1	257	570112908	TRIEBWERK
RUEHRFLUEGEL	10014712	19	1	160	10871517	ELEKTROPUMPE
RUEHRFLUEGEL	10664141	27	1	580	10425291	ELEKTROPUMPE
RUND RD20X20 S355J2+AR	943950608	98	1	721	919075408	KRANFUEHRERKABINE ANBA
RUNDLITZENSEIL 10X1,4M ST	10652830	36	2	145	918011308	UNTERTEIL VORM.
RUNDLITZENSEIL 10X1,55M ST	10652811	44	1	982	919301808	L-KOPFSTUECK
RUNDLITZENSEIL 10X1,75M ST	10652814	75	1	846	919304308	S-ANLENKSTUECK VORM.
RUNDLITZENSEIL 10X11,3M ST	10652829	43	2	908	917078708	S-ZWISCHENSTUECK
RUNDLITZENSEIL 10X11,3M ST	10652829	43	2	915	917078808	S-ZWISCHENSTUECK
RUNDLITZENSEIL 10X11,3M ST	10652829	43	2	928	917079208	S-ZWISCHENSTUECK
RUNDLITZENSEIL 10X11,3M ST	10652829	43	2	933	917571208	S-ZWISCHENSTUECK
RUNDLITZENSEIL 10X11,3M ST	10652829	5	2	936	919219208	S-ZWISCHENSTUECK
RUNDLITZENSEIL 10X2,30M ST	10675387	35	2	145	918011308	UNTERTEIL VORM.
RUNDLITZENSEIL 10X2,95M ST	10652804	34	1	145	918011308	UNTERTEIL VORM.
RUNDLITZENSEIL 10X3,13M ST	10675401	49	1	470	918999008	LAUFSTEG DREHBUEHNE
RUNDLITZENSEIL 10X3,7M ST	10652820	74	2	846	919304308	S-ANLENKSTUECK VORM.
RUNDLITZENSEIL 10X3,90M ST	10665364	73	1	846	919304308	S-ANLENKSTUECK VORM.
RUNDLITZENSEIL 10X5,3M ST	10652826	43	2	896	917190908	S-ZWISCHENSTUECK
RUNDLITZENSEIL 10X5,3M ST	10652826	43	2	904	917333908	S-ZWISCHENSTUECK
RUNDLITZENSEIL 10X5,3M ST	10652826	5	2	945	917191008	SL-REDUZIERSTUECK
RUNDLITZENSEIL 10X6,6M ST	10816267	6	2	1053	919219508	F-ANSCHLUSSKOPF
RUNDSCHLINGE 1T-0.5M POLY	735003208	2	2	1154	919413108	MONTAGEHILFSMITTEL
RUNDSCHLINGE DIN EN 1492-	10280519	27	1	1130	919222808	FA-BOCK
RUNDSCHLINGE DIN EN 1492	10285626	12	2	896	917190908	S-ZWISCHENSTUECK
RUNDSCHLINGE DIN EN 1492	10285626	12	2	904	917333908	S-ZWISCHENSTUECK
RUNDSCHLINGE DIN EN 1492	10285626	12	2	908	917078708	S-ZWISCHENSTUECK
RUNDSCHLINGE DIN EN 1492	10285626	12	2	928	917079208	S-ZWISCHENSTUECK
RUNDSCHLINGE DIN EN 1492	10285626	12	2	933	917571208	S-ZWISCHENSTUECK
RUNDSCHLINGE DIN EN 1492-	12101794	5	2	1047	917571308	MONTAGEHILFSMITTEL
RUNDSCHLINGENGEHAENGE	10871664	2	1	1047	917571308	MONTAGEHILFSMITTEL
RUNDSTAHL 45.0X160 35NIC	97028770	68	1	846	919304308	S-ANLENKSTUECK VORM.
S-ANLENKSTUECK KPL. 10.5M	919388608	201	1	14		LIEBHERR RAUPENKRAN LR
S-ANLENKSTUECK SCHWK. 10	96036366	1	1	845	919304308	S-ANLENKSTUECK VORM.
S-ANLENKSTUECK VORM. 10.5	919304308	1	1	838	919388608	S-ANLENKSTUECK KPL.
S-RUECKHALTESICHERUNG	919391108	2	1	838	919388608	S-ANLENKSTUECK KPL.
S-ZWISCHENSTUECK 3228.15L	919219208	215	1	14		LIEBHERR RAUPENKRAN LR
S-ZWISCHENSTUECK 3228.20	917078708	210	2	14		LIEBHERR RAUPENKRAN LR
S-ZWISCHENSTUECK 3228.20	917333908	207	1	14		LIEBHERR RAUPENKRAN LR
S-ZWISCHENSTUECK 3228.25	917079208	212	1	14		LIEBHERR RAUPENKRAN LR
S-ZWISCHENSTUECK 3228.25	917078808	211	1	14		LIEBHERR RAUPENKRAN LR
S-ZWISCHENSTUECK 3228.25	917190908	206	1	14		LIEBHERR RAUPENKRAN LR
S-ZWISCHENSTUECK 3228.40	917571208	213	1	14		LIEBHERR RAUPENKRAN LR
S-ZWISCHENSTUECK SCHWK.	96035554	1	1	936	919219208	S-ZWISCHENSTUECK
S-ZWISCHENSTUECK SCHWK.	968033808	1	1	908	917078708	S-ZWISCHENSTUECK
S-ZWISCHENSTUECK SCHWK.	968044708	1	1	904	917333908	S-ZWISCHENSTUECK
S-ZWISCHENSTUECK SCHWK.	967686308	1	1	928	917079208	S-ZWISCHENSTUECK
S-ZWISCHENSTUECK SCHWK.	968110808	1	1	915	917078808	S-ZWISCHENSTUECK
S-ZWISCHENSTUECK SCHWK.	968015408	1	1	896	917190908	S-ZWISCHENSTUECK
S-ZWISCHENSTUECK SCHWK.	968464208	1	1	933	917571208	S-ZWISCHENSTUECK
SA-BOCK	919612508	136	1	13		LIEBHERR RAUPENKRAN LR
SA-BOCK AUFSTELLVORRIC	96048466	4	1	520	919627908	SA-BOCK VORM.
SA-BOCK STAHLBAU	917479408	1	1	520	919627908	SA-BOCK VORM.

Bezeichnung	Artikel	Pos.	Menge	Seite	Baugruppe	Bezeichnung
SA-BOCK VORM.	919627908	1	1	515	919612508	SA-BOCK
SAE-FLANSCH SAE1 1/2-C61-	511502608	410	6	279	96032892	DIESELMOTOR VORM.
SAE-FLANSCHHAELFTE SAE1	511516208	412	2	279	96032892	DIESELMOTOR VORM.
SAE-FLANSCHHAELFTE SAE3	510599208	413	2	279	96032892	DIESELMOTOR VORM.
SAE-FLANSCHVERBINDUNG W	474907608	842	1	687	96052492	HYDRAULIK
SAE-FLANSCHVERBINDUNG W	474907308	582	2	684	96052492	HYDRAULIK
SAE-FLANSCHVERBINDUNG	474906608	503	1	167	969733008	ZUSATZHYDRAULIK DREHBUE
SAE-ZWISCHENFLANSCH 1 1/	511519208	501	5	684	96052492	HYDRAULIK
SAE-ZWISCHENFLANSCH SAE	511517208	584	1	684	96052492	HYDRAULIK
SAE-ZWISCHENFLANSCH SAE	11320616	500	3	684	96052492	HYDRAULIK
SAMMELROHR	927892208	422	1	683	96052492	HYDRAULIK
SAMMELROHR SCHWK. FE//ZN	924176608	424	1	167	969733008	ZUSATZHYDRAULIK DREHBUE
SAUGROHR-OEL SCHWK. AL	967968408	3	1	568	919140308	OELBEHAELTER KPL.
SAUGROHR-OEL SPF	972523608	43	2	276	96032892	DIESELMOTOR VORM.
SAUGSCHLAUCH 100X600 NB	11491357	6	1	265	918861408	DIESELMOTOR KPL.
SAUGSCHLAUCH 51X600 NBR	12100074	13	1	265	918861408	DIESELMOTOR KPL.
SAUGSCHLAUCH 60X5.5X480	97049426	12	1	265	918861408	DIESELMOTOR KPL.
SAUGSCHLAUCH 76X330 NBR	10877064	10	1	265	918861408	DIESELMOTOR KPL.
SAUGSCHLAUCH 76X5.5X380	97049427	14	1	265	918861408	DIESELMOTOR KPL.
SAUGSCHLAUCH 76X500 NBR	12100136	9	1	265	918861408	DIESELMOTOR KPL.
SAUGSCHLAUCH 76X550 NBR	10877637	11	1	265	918861408	DIESELMOTOR KPL.
SAUGSCHLAUCH DN170X300	510569908	24	1	568	919140308	OELBEHAELTER KPL.
SAUGSCHLAUCH X0 SPF	774235608	12	1	568	919140308	OELBEHAELTER KPL.
SAUGSTUTZEN SAE1 1/2C61-9	12100314	40	1	276	96032892	DIESELMOTOR VORM.
SAUGSTUTZEN SAE1 1/2C61-9	12100316	41	2	276	96032892	DIESELMOTOR VORM.
SAUGSTUTZEN SAE1 1/4C61-9	12100315	71	1	276	96032892	DIESELMOTOR VORM.
SAUGSTUTZEN SCHWK. FE//	968251708	44	1	276	96032892	DIESELMOTOR VORM.
SCHAEKEL 25T SPF	10283204	3	4	1047	917571308	MONTAGEHILFSMITTEL
SCHAEKEL 35T VERZ SPF	773930708	1	2	814	917081308	ANSCHLAGMITTEL MONTAGE
SCHAEKEL 40T LACKIERT SP	10871666	6	4	1047	917571308	MONTAGEHILFSMITTEL
SCHAEKEL 42,5T VERZ SPF	773938308	14	1	818	965575208	ZENTRIERUNG KPL.
SCHAEKEL DIN 82101 0,25T N	773933508	183	1	848	919304308	S-ANLENKSTUECK VORM.
SCHAEKEL DIN 82101 0,25T N	773933508	9	1	1076	96036001	KLAPPE VORM.
SCHAEKEL DIN 82101 0,25T N	773933508	79	1	1100	919220008	F-KOPFSTUECK
SCHAEKEL DIN 82101 0,25T N	773933508	17	2	1125	919220208	F-ZWISCHENSTUECK
SCHAEKEL DIN 82101 1,6T NG	773933408	36	1	191	96062971	MONTAGETEILE DREHBUEHN
SCHAEKEL DIN 82101 1,6T NG	773933408	28	1	720	919075408	KRANFUEHRERKABINE ANBA
SCHALLDAEMPFERANLAGE	919551008	124	1	12		LIEBHERR RAUPENKRAN LR
SCHALTER	11979975	24	1	455	10877138	FAHRERSITZ
SCHALTHEBEL	10024214	(1)	1	439	96032891	ELEKTRIK BATTERIEKASTEN
SCHALTKASTEN KPL. MITTEL	967907508	3	1	45	917361408	ELEKTRIK MITTELTEIL
SCHALTKASTEN VORM. MITT	967907608	3	1	46	967907508	SCHALTKASTEN KPL.
SCHALTSCHRANK ANBAU MI	967908308	6	1	45	917361408	ELEKTRIK MITTELTEIL
SCHALTSCHRANK MECH.	967917908	10	1	640	91001563	EINBAUTEILE SCHALTSCHRAN
SCHALTSCHRANK SCHWK. R	968076008	1	1	643	967917908	SCHALTSCHRANK MECH.
SCHARNIER 19X28,5X126/118°	704261908	6	2	612	968255808	DECKEL VORM.
SCHARNIER 19X28,5X126/118°	704261908	7	2	613	968255908	DECKEL VORM.
SCHARNIER 19X28,5X126/118°	704261908	6	2	614	968256008	DECKEL VORM.
SCHARNIER 19X28,5X126/118°	704261908	6	2	615	968256108	DECKEL VORM.
SCHARNIER 20X20X40/180° G	704258208	14	2	48	967907608	SCHALTKASTEN VORM.
SCHARNIER 20X20X40/180° G	704258208	15	2	625	969245308	ELEKTRIK KLEMMKASTEN DB
SCHARNIER 20X20X40/180° G	704258208	30	4	653	96033320	AUFBAUTEILE MONTAGETAFE
SCHARNIER 20X20X40/180° G	704258208	3	2	662	968486208	SICHERUNGSBLECH
SCHARNIER 27X32X42/180° G	704259808	11	2	735	919075308	KRANFUEHRERKABINE VORM.
SCHARNIER 35X35X50/180° S	704228108	17	10	145	918011308	UNTERTEIL VORM.
SCHARNIER 35X35X50/180° S	704228108	(2)	2	463	917079908	DREHBUEHNENVERKLEIDUN
SCHARNIER 35X35X50/180° S	704228108	(2)	2	463	917079908	DREHBUEHNENVERKLEIDUN
SCHARNIER 35X35X50/180° S	704228108	(2)	2	463	917079908	DREHBUEHNENVERKLEIDUN
SCHARNIER 35X35X50/180° S	704228108	(2)	2	463	917079908	DREHBUEHNENVERKLEIDUN
SCHARNIER 35X35X50/180° S	704228108	60	2	598	96034154	GERAEUSCHDAEMMUNG OBE

Bezeichnung	Artikel	Pos.	Menge	Seite	Baugruppe	Bezeichnung
SCHAUGLAS	12104157	5	1	1011	12102587	RAUPENSCHLEPPER
SCHEIBE	510713908	2	1	44	511497508	DRUCKMINDERVENTIL
SCHEIBE	510713908	2	1	712	510438508	DRUCKMINDERVENTIL
SCHEIBE	510714108	12	1	44	511497508	DRUCKMINDERVENTIL
SCHEIBE	510714108	12	1	712	510438508	DRUCKMINDERVENTIL
SCHEIBE	510731808	17	1	177	510401908	UMSCHALTVENTIL
SCHEIBE	510797208	5	1	534	511433908	DRUCKBEGRENZUNGSVENTI
SCHEIBE	510797208	5	1	552	511417708	DRUCKBEGRENZUNGSVENTI
SCHEIBE	510797208	5	1	711	511417608	DRUCKBEGRENZUNGSVENTI
SCHEIBE	540271914	3	1	253	11347399	FLANSCHLAGER
SCHEIBE	591058908	21	1	752	968080908	SCHLIESSANLAGE
SCHEIBE	591063508	36	1	643	967917908	SCHALTSCHRANK MECH.
SCHEIBE	7024264	5	1	257	570112908	TRIEBWERK
SCHEIBE	927633301	5	1	151	90211005	DREHWERKANTRIEB
SCHEIBE 10,5X18,5X2	9076638	12	4	400	10141720	ATL-ANBAU
SCHEIBE 10,5X18,5X2	9076638	12	4	401	10141721	ATL-ANBAU
SCHEIBE 100X2 C45N FLZN SP	943399208	6	6	1101	96037041	ZUGLASCHE KPL.
SCHEIBE 13X22	540184208	11	1	255	540270514	ANTRIEB KPL
SCHEIBE 13X34X3 GUMMI	11481788	10	2	731	964561008	HECKSCHEIBE VORM.
SCHEIBE 15X185X185 S355MC	97031615	69	4	521	919627908	SA-BOCK VORM.
SCHEIBE 1X100X100 X5CRNI18	943399108	7	1	527	967981008	ZUGSTANGE KPL.
SCHEIBE 1X100X100 X5CRNI18	943399108	11	1	897	967746908	STANGE KPL.
SCHEIBE 1X100X100 X5CRNI18	943399108	11	1	910	967743808	STANGE KPL.
SCHEIBE 1X100X100 X5CRNI18	943399108	7	1	917	967897608	ZUGSTANGE KPL.
SCHEIBE 1X100X100 X5CRNI18	943399108	7	1	919	968190108	ZUGSTANGE KPL.
SCHEIBE 1X165X165 DC01 FE//	947923908	65	2	521	919627908	SA-BOCK VORM.
SCHEIBE 1X165X165 DC01 FE//	947923908	9	1	525	967846208	ZUGSTANGE KPL.
SCHEIBE 1X250X250 DC01 FE//	977085508	36	4	887	919633708	ROLLENSATZ
SCHEIBE 1X250X250 DC01 FE//	977085508	39	4	892	919633808	ROLLENSATZ
SCHEIBE 1X250X250 DC01 FE//	977085508	6	6	1099	919220008	F-KOPFSTUECK
SCHEIBE 1X40X40 X5CRNI18-1	97072946	107	4	1100	919220008	F-KOPFSTUECK
SCHEIBE 1X50X50 X5CRNI18-1	97012561	23	12	1075	919219708	F-ANLENKSTUECK
SCHEIBE 1X90X90 DC01 FE//	97010784	6	2	523	96048466	SA-BOCK AUFSTELLVORRIC
SCHEIBE 20,2X25X3XA GUMMI	710207408	37	1	643	967917908	SCHALTSCHRANK MECH.
SCHEIBE 210X121 GZ-CUZN25	97031023	12	8	116	918589408	HYDRAULISCHE ABSTUETZUN
SCHEIBE 2X115X115 DC01 FE//	97043582	391	2	279	96032892	DIESELMOTOR VORM.
SCHEIBE 2X145X145 DC01+ZE	97031614	67	4	521	919627908	SA-BOCK VORM.
SCHEIBE 2X199X199 DC01 FE//	971780208	5	2	921	968190208	ZUGSTANGE KPL.
SCHEIBE 2X246X246 DC01 FE//	97104638	31	2	1053	919219508	F-ANSCHLUSSKOPF
SCHEIBE 2X80X80 DC01 FE//	979605808	8	4	1139	919222908	F-RUECKHALTESICHERUNG
SCHEIBE 34X45X1	9078522	6	2	352	10122503	KIPPHEBELBOCK VORM.
SCHEIBE 3X110X110 S355MC	97117214	21	2	1099	919220008	F-KOPFSTUECK
SCHEIBE 3X54X54 X5CRNI18-1	97017499	86	4	846	919304308	S-ANLENKSTUECK VORM.
SCHEIBE 3X75X75 DC01 FE//	978499508	20	8	896	917190908	S-ZWISCHENSTUECK
SCHEIBE 3X75X75 DC01 FE//	978499508	20	8	904	917333908	S-ZWISCHENSTUECK
SCHEIBE 3X75X75 DC01 FE//	978499508	20	10	908	917078708	S-ZWISCHENSTUECK
SCHEIBE 3X75X75 DC01 FE//	978499508	20	10	928	917079208	S-ZWISCHENSTUECK
SCHEIBE 3X75X75 DC01 FE//	978499508	20	10	933	917571208	S-ZWISCHENSTUECK
SCHEIBE 3X75X75 DC01 FE//	978499508	42	2	1099	919220008	F-KOPFSTUECK
SCHEIBE 3X80X80 S355MC FE	97027081	45	1	230	917451208	WINDE 4 VORM.
SCHEIBE 3X80X80 S355MC FE	97027081	323	2	241	968081908	ZUSATZHYDRAULIK WINDE 4
SCHEIBE 4 -ST 480H SPF	12226095	(8)	40	653	96033320	AUFBAUTEILE MONTAGETAFE
SCHEIBE 4X115X115 S315MC	97043586	392	2	279	96032892	DIESELMOTOR VORM.
SCHEIBE 4X40X40 S315MC FE	940116008	21	8	611	969443908	GERAEUSCHDAEMMUNG UN
SCHEIBE 4X60X60 S315MC FE	97009767	122	4	847	919304308	S-ANLENKSTUECK VORM.
SCHEIBE 4X60X60 S315MC FE	97009767	7	4	945	917191008	SL-REDUZIERSTUECK
SCHEIBE 4X60X60 S315MC FE	979761208	51	4	720	919075408	KRANFUEHRERKABINE ANBA
SCHEIBE 4X85X85 S315MC FE	97019202	8	4	1131	96035475	SCHWINGE KPL.
SCHEIBE 4X85X85 S315MC FE	97019202	7	2	1134	96035533	LASCHE KPL.
SCHEIBE 5X100X100 S355MC	97068921	41	2	1099	919220008	F-KOPFSTUECK

Bezeichnung	Artikel	Pos.	Menge	Seite	Baugruppe	Bezeichnung
SCHEIBE 5X120X120 S960QL	974968008	41	2	230	917451208	WINDE 4 VORM.
SCHEIBE 5X130X130 S355MC	97024427	71	2	846	919304308	S-ANLENKSTUECK VORM.
SCHEIBE 5X38X48 S700MC F	974803608	505	2	427	919551008	SCHALLDAEMPFERANLAGE
SCHEIBE 5X38X48 S700MC F	974803608	67	12	598	96034154	GERAEUSCHDAEMMUNG OBE
SCHEIBE 5X38X48 S700MC F	974803608	28	22	611	969443908	GERAEUSCHDAEMMUNG UN
SCHEIBE 8 -EDELSTAHL	788901808	29	8	230	917451208	WINDE 4 VORM.
SCHEIBE 8 -EDELSTAHL	788901808	71	20	721	919075408	KRANFUEHRERKABINE ANBA
SCHEIBE 8,4X16X1,6 -42CrMo4	10118149	(24)	16	330	13455124	DIESELMOTOR
SCHEIBE 8X110X110 S355MC	97123531	42	1	1130	919222808	FA-BOCK
SCHEIBE AEHNL.ISO 7089 10	420005414	(12)	4	438	96032910	BATTERIEKASTEN VORM.
SCHEIBE AEHNL.ISO 7093-1 8X	97045664	52	12	126	917076708	LAUFSTEG RAUPENFAHRWER
SCHEIBE DC01 FE//ZNNI8//CN/	941138108	105	8	66	917291608	RAUPENTRAEGER LI.
SCHEIBE DC01 FE//ZNNI8//CN/	941138108	105	8	99	917291708	RAUPENTRAEGER RE.
SCHEIBE DC01 FE//ZNNI8//CN/	941138108	15	36	126	917076708	LAUFSTEG RAUPENFAHRWER
SCHEIBE DC01 FE//ZNNI8//CN/	941138108	32	13	145	918011308	UNTERTEIL VORM.
SCHEIBE DC01 FE//ZNNI8//CN/	941138108	31	6	201	917438108	WINDE 1 VORM.
SCHEIBE DC01 FE//ZNNI8//CN/	941138108	31	6	221	917454008	WINDE 2 VORM.
SCHEIBE DC01 FE//ZNNI8//CN/	941138108	26	8	230	917451208	WINDE 4 VORM.
SCHEIBE DC01 FE//ZNNI8//CN/	941138108	46	63	470	918999008	LAUFSTEG DREHBUEHNE
SCHEIBE DC01 FE//ZNNI8//CN/	941138108	12	12	476	968309908	PODEST KPL.
SCHEIBE DC01 FE//ZNNI8//CN/	941138108	9	4	478	96020149	TRITT
SCHEIBE DC01 FE//ZNNI8//CN/	941138108	7	4	479	968287208	KLAPPTRITT VORM.
SCHEIBE DC01 FE//ZNNI8//CN/	941138108	6	12	483	969540008	TREPPE KPL.
SCHEIBE DC01 FE//ZNNI8//CN/	941138108	50	16	520	919627908	SA-BOCK VORM.
SCHEIBE DC01 FE//ZNNI8//CN/	941138108	56	184	845	919304308	S-ANLENKSTUECK VORM.
SCHEIBE DC01 FE//ZNNI8//CN/	941138108	34	71	896	917190908	S-ZWISCHENSTUECK
SCHEIBE DC01 FE//ZNNI8//CN/	941138108	34	71	904	917333908	S-ZWISCHENSTUECK
SCHEIBE DC01 FE//ZNNI8//CN/	941138108	34	94	908	917078708	S-ZWISCHENSTUECK
SCHEIBE DC01 FE//ZNNI8//CN/	941138108	34	88	915	917078808	S-ZWISCHENSTUECK
SCHEIBE DC01 FE//ZNNI8//CN/	941138108	34	94	928	917079208	S-ZWISCHENSTUECK
SCHEIBE DC01 FE//ZNNI8//CN/	941138108	34	94	933	917571208	S-ZWISCHENSTUECK
SCHEIBE DC01 FE//ZNNI8//CN/	941138108	12	33	936	919219208	S-ZWISCHENSTUECK
SCHEIBE DC01 FE//ZNNI8//CN/	941138108	8	9	938	96037301	SEILSCHUTZ
SCHEIBE DC01 FE//ZNNI8//CN/	941138108	5	15	939	96037306	SEILSCHUTZ
SCHEIBE DC01 FE//ZNNI8//CN/	941138108	10	57	945	917191008	SL-REDUZIERSTUECK
SCHEIBE DC01 FE//ZNNI8//CN/	941138108	43	12	982	919301808	L-KOPFSTUECK
SCHEIBE DC01 FE//ZNNI8//CN/	941138108	15	2	1043	919326208	DREHBUEHNENVERLAENGER
SCHEIBE DC01 FE//ZNNI8//CN/	941138108	16	19	1053	919219508	F-ANSCHLUSSKOPF
SCHEIBE DC01 FE//ZNNI8//CN/	941138108	11	8	1058	96038847	GITTERROST VORM.
SCHEIBE DC01 FE//ZNNI8//CN/	941138108	31	12	1075	919219708	F-ANLENKSTUECK
SCHEIBE DC01 FE//ZNNI8//CN/	941138108	88	8	1100	919220008	F-KOPFSTUECK
SCHEIBE DC01 FE//ZNNI8//CN/	941138108	7	4	1125	919220208	F-ZWISCHENSTUECK
SCHEIBE DIN 1440 10 ST VER	421100808	16	12	130	917076808	MECH.ZUSATZABSTUETZUNG
SCHEIBE DIN 1440 14 ST VER	421101308	43	1	643	967917908	SCHALTSCHRANK MECH.
SCHEIBE DIN 1440 26 -St FLZN	10179337	13	4	817	917517908	AUFNAHME GEGENGEWICHT
SCHEIBE DIN 1440 26 -St FLZN	10179337	9	2	1108	96037097	LEITER VORM.
SCHEIBE DIN 1440 26 -St FLZN	10179337	9	2	1110	96037098	LEITER VORM.
SCHEIBE DIN 1440 32 ST VER	421102608	22	4	222	968161808	SCHUTZWALZE KPL.
SCHEIBE DIN 1440 45 ST FLZN	10875636	83	7	521	919627908	SA-BOCK VORM.
SCHEIBE DIN 1440 45 ST FLZN	10875636	16	4	545	917080508	ROLLENLAGERUNG
SCHEIBE DIN 1440 8 ST VERZ	421100608	92	3	1100	919220008	F-KOPFSTUECK
SCHEIBE DIN 1441 21 ST FLZN	10875637	60	16	846	919304308	S-ANLENKSTUECK VORM.
SCHEIBE DIN 1441 21 ST FLZN	10875637	(4)	1	983	919301808	L-KOPFSTUECK
SCHEIBE DIN 1441 21 ST FLZN	10875637	12	1	1004	967957508	KAMERAANBAU S-ANLENKSTU
SCHEIBE DIN 1441 26 -St FLZN	10179376	28	4	145	918011308	UNTERTEIL VORM.
SCHEIBE DIN 1441 26 -St FLZN	10179376	48	12	470	918999008	LAUFSTEG DREHBUEHNE
SCHEIBE DIN 1441 31 ST FLZN	10875638	21	8	116	918589408	HYDRAULISCHE ABSTUETZUN
SCHEIBE DIN 1441 31 ST FLZN	10875638	81	1	721	919075408	KRANFUEHRERKABINE ANBA
SCHEIBE DIN 1441 37 -ST FLZ	11910904	16	8	184	919082708	DREHBUEHNE KPL.
SCHEIBE DIN 1441 41 St FLZN	10179377	17	2	720	919075408	KRANFUEHRERKABINE ANBA

Bezeichnung	Artikel	Pos.	Menge	Seite	Baugruppe	Bezeichnung
SCHEIBE DIN 433 19 140HV A3	530609208	38	1	643	967917908	SCHALTSCHRANK MECH.
SCHEIBE DIN 440 6,6 -ST 480H	10875640	25	2	694	11314761	STEUERBLOCK
SCHEIBE DIN 6340 13 FLZN SP	10179356	5	4	940	96039781	BOLZEN VORM.
SCHEIBE DIN 7349 10,5 200HV-	11658580	55	8	65	917291608	RAUPENTRAEGER LI.
SCHEIBE DIN 7349 10,5 200HV-	11658580	55	8	98	917291708	RAUPENTRAEGER RE.
SCHEIBE DIN 7349 10,5 200HV-	11658580	381	16	278	96032892	DIESELMOTOR VORM.
SCHEIBE DIN 7349 10,5 200HV-	11658580	18	84	474	968283208	LAUFSTEG DREHBUEHNE LI
SCHEIBE DIN 7349 10,5 200HV-	11658580	31	2	512	10451181	VERFLUESSIGEREINHEIT
SCHEIBE DIN 7349 10,5 200HV-	11658580	150	10	847	919304308	S-ANLENKSTUECK VORM.
SCHEIBE DIN 7349 10,5 A2	10410155	7	4	1076	96036001	KLAPPE VORM.
SCHEIBE DIN 7349 13 200HV F	10006370	24	16	191	96062971	MONTAGETEILE DREHBUEHN
SCHEIBE DIN 7349 13 200HV F	10006370	382	26	278	96032892	DIESELMOTOR VORM.
SCHEIBE DIN 7349 13 200HV F	10006370	36	8	510	91000225	KLIMAANLAGE
SCHEIBE DIN 7349 13 200HV F	10006370	162	2	847	919304308	S-ANLENKSTUECK VORM.
SCHEIBE DIN 7349 13 200HV F	10006370	50	4	1075	919219708	F-ANLENKSTUECK
SCHEIBE DIN 7349 13 200HV F	10006370	5	4	1080	96029160	BOLZEN VORM.
SCHEIBE DIN 7349 17 200HV F	4600021	48	4	65	917291608	RAUPENTRAEGER LI.
SCHEIBE DIN 7349 17 200HV F	4600021	48	4	98	917291708	RAUPENTRAEGER RE.
SCHEIBE DIN 7349 17 200HV F	4600021	58	8	521	919627908	SA-BOCK VORM.
SCHEIBE DIN 7349 17 200HV F	4600021	14	8	545	917080508	ROLLENLAGERUNG
SCHEIBE DIN 7349 17 200HV F	4600021	23	20	845	919304308	S-ANLENKSTUECK VORM.
SCHEIBE DIN 7349 19 ST VER	421601008	383	2	279	96032892	DIESELMOTOR VORM.
SCHEIBE DIN 7349 21 100HV F	4600604	41	4	265	918861408	DIESELMOTOR KPL.
SCHEIBE DIN 7349 21 100HV F	4600604	8	4	568	919140308	OELBEHAELTER KPL.
SCHEIBE DIN 7349 4 -A4	11161084	28	12	789	967956208	KAMERAANBAU DREHBUEHN
SCHEIBE DIN 7349 6,4 200HV 4	11693878	98	8	192	96062971	MONTAGETEILE DREHBUEHN
SCHEIBE DIN 7349 6,4 200HV 4	11693878	155	4	847	919304308	S-ANLENKSTUECK VORM.
SCHEIBE DIN 7349 6,4 200HV 4	11693878	29	8	982	919301808	L-KOPFSTUECK
SCHEIBE DIN 7349 8,4 200HV 4	11840501	60	45	20	918005408	RAUPENMITTELTEIL
SCHEIBE DIN 7349 8,4 200HV 4	11840501	26	4	116	918589408	HYDRAULISCHE ABSTUETZUN
SCHEIBE DIN 7349 8,4 200HV 4	11840501	5	2	158	917081108	ZENTRALSCHMIERANLAGE O
SCHEIBE DIN 7349 8,4 200HV 4	11840501	30	66	191	96062971	MONTAGETEILE DREHBUEHN
SCHEIBE DIN 7349 8,4 200HV 4	11840501	17	8	463	917079908	DREHBUEHNENVERKLEIDUN
SCHEIBE DIN 7349 8,4 200HV 4	11840501	46	4	474	968283208	LAUFSTEG DREHBUEHNE LI
SCHEIBE DIN 7349 8,4 200HV 4	11840501	14	21	482	969259908	LAUFSTEG DREHBUEHNE REC
SCHEIBE DIN 7349 8,4 200HV 4	11840501	34	4	510	91000225	KLIMAANLAGE
SCHEIBE DIN 7349 8,4 200HV 4	11840501	60	15	577	919297008	ZENTRALSCHMIERANLAGE O
SCHEIBE DIN 7349 8,4 200HV 4	11840501	123	8	598	96034154	GERAEUSCHDAEMMUNG OBE
SCHEIBE DIN 7349 8,4 200HV 4	11840501	443	3	684	96052492	HYDRAULIK
SCHEIBE DIN 7349 8,4 200HV 4	11840501	38	8	720	919075408	KRANFUEHRERKABINE ANBA
SCHEIBE DIN 7349 8,4 200HV 4	11840501	17	4	773	91000228	VORB.ANTRIEBSAGG.KLIMAA
SCHEIBE DIN 7349 8,4 200HV 4	11840501	6	12	800	919477008	ZUS.HYDR.BALLASTWAGEN V-
SCHEIBE DIN 7349 8,4 200HV 4	11840501	114	32	846	919304308	S-ANLENKSTUECK VORM.
SCHEIBE DIN 7349 8,4 200HV 4	11840501	4	16	854	919391108	S-RUECKHALTESICHERUNG
SCHEIBE DIN 7349 8,4 200HV 4	11840501	6	4	1004	967957508	KAMERAANBAU S-ANLENKSTU
SCHEIBE DIN 7349 8,4 200HV 4	11840501	16	4	1007	968099808	KAMERAHALTER VORM.
SCHEIBE DIN 7349 8,4 200HV 4	11840501	4	6	1009	919533508	RAUPENSCHLEPPER
SCHEIBE DIN 7349 8,4 200HV 4	11840501	41	1	1017	96022733	SCHOTTPLATTE VORM.
SCHEIBE DIN 7349 8,4 200HV 4	11840501	46	18	1099	919220008	F-KOPFSTUECK
SCHEIBE DIN 7989-2 30 100HV-	12100263	74	4	320	96032897	KUEHLER VORM.
SCHEIBE EN 14399-6 12 300H	10870512	18	8	998	917228608	MASTNASE
SCHEIBE EN 14399-6 16 300-37	10180180	379	8	278	96032892	DIESELMOTOR VORM.
SCHEIBE EN 14399-6 20 300-3	4600222	387	16	279	96032892	DIESELMOTOR VORM.
SCHEIBE EN 14399-6 24 300-3	4600146	20	44	65	917291608	RAUPENTRAEGER LI.
SCHEIBE EN 14399-6 24 300-3	4600146	20	44	98	917291708	RAUPENTRAEGER RE.
SCHEIBE EN 14399-6 24 300-3	4600146	380	2	278	96032892	DIESELMOTOR VORM.
SCHEIBE EN 14399-6 30 300-37	4900000	16	86	65	917291608	RAUPENTRAEGER LI.
SCHEIBE EN 14399-6 30 300-37	4900000	16	86	98	917291708	RAUPENTRAEGER RE.
SCHEIBE EN 28738 70 160HV-	11964262	4	1	1048	968455908	FUSS KPL.
SCHEIBE ISO 7089 10 200HV-A	500917508	6	9	149	918367008	DREHWERK ANBAU

Bezeichnung	Artikel	Pos.	Menge	Seite	Baugruppe	Bezeichnung
SCHEIBE ISO 7089 10 200HV-A	500917508	11	2	791	968646208	KAMERAHALTER VORM.
SCHEIBE ISO 7089 10 200HV-A	420001114	45	16	720	919075408	KRANFUEHRERKABINE ANBA
SCHEIBE ISO 7089 10 200HV-A	420001114	27	1	744	96000697	WISCHANLAGE EINBAU
SCHEIBE ISO 7089 10 300HV F	10289795	10	4	84	968727008	KAMERAANBAU RAUPE
SCHEIBE ISO 7089 10 300HV F	10289795	10	4	108	968668808	KAMERAANBAU RAUPE
SCHEIBE ISO 7089 10 300HV F	10289795	38	16	126	917076708	LAUFSTEG RAUPENFAHRWER
SCHEIBE ISO 7089 10 300HV F	10289795	45	10	145	918011308	UNTERTEIL VORM.
SCHEIBE ISO 7089 10 300HV F	10289795	54	4	184	919082708	DREHBUEHNE KPL.
SCHEIBE ISO 7089 10 300HV F	10289795	307	2	261	967787908	ZUSATZHYDRAULIK MONTAGE
SCHEIBE ISO 7089 10 300HV F	10289795	386	18	279	96032892	DIESELMOTOR VORM.
SCHEIBE ISO 7089 10 300HV F	10289795	34	30	470	918999008	LAUFSTEG DREHBUEHNE
SCHEIBE ISO 7089 10 300HV F	10289795	9	24	483	969540008	TREPPE KPL.
SCHEIBE ISO 7089 10 300HV F	10289795	30	11	512	10451181	VERFLUESSIGEREINHEIT
SCHEIBE ISO 7089 10 300HV F	10289795	37	30	520	919627908	SA-BOCK VORM.
SCHEIBE ISO 7089 10 300HV F	10289795	(5)	4	521	919627908	SA-BOCK VORM.
SCHEIBE ISO 7089 10 300HV F	10289795	50	6	558	96059080	KRAFTSTOFFFILTER VORM.
SCHEIBE ISO 7089 10 300HV F	10289795	96	10	721	919075408	KRANFUEHRERKABINE ANBA
SCHEIBE ISO 7089 10 300HV F	10289795	96	12	846	919304308	S-ANLENKSTUECK VORM.
SCHEIBE ISO 7089 10 300HV F	10289795	90	8	983	919301808	L-KOPFSTUECK
SCHEIBE ISO 7089 10 300HV F	10289795	18	4	1004	967957508	KAMERAANBAU S-ANLENKSTU
SCHEIBE ISO 7089 10 300HV F	10289795	9	2	1007	968099808	KAMERAHALTER VORM.
SCHEIBE ISO 7089 10 300HV F	10289795	44	8	1053	919219508	F-ANSCHLUSSKOPF
SCHEIBE ISO 7089 10 MS	420050701	8	18	1048	968455908	FUSS KPL.
SCHEIBE ISO 7089 12 200HV-A	10410178	6	4	761	968397108	LEITER KPL.
SCHEIBE ISO 7089 12 200HV-A	4901782	42	8	470	918999008	LAUFSTEG DREHBUEHNE
SCHEIBE ISO 7089 12 300HV F	10289804	33	16	184	919082708	DREHBUEHNE KPL.
SCHEIBE ISO 7089 12 300HV F	10289804	72	8	320	96032897	KUEHLER VORM.
SCHEIBE ISO 7089 12 300HV F	10289804	25	4	476	968309908	PODEST KPL.
SCHEIBE ISO 7089 12 300HV F	10289804	42	1	643	967917908	SCHALTSCHRANK MECH.
SCHEIBE ISO 7089 12 300HV F	10289804	87	1	721	919075408	KRANFUEHRERKABINE ANBA
SCHEIBE ISO 7089 12 300HV F	10289804	7	16	796	919408908	VERBOLZUNG DB-SCHWEBE
SCHEIBE ISO 7089 12 300HV F	10289804	160	7	847	919304308	S-ANLENKSTUECK VORM.
SCHEIBE ISO 7089 12 300HV F	10289804	15	4	887	919633708	ROLLENSATZ
SCHEIBE ISO 7089 12 300HV F	10289804	14	4	892	919633808	ROLLENSATZ
SCHEIBE ISO 7089 12 300HV F	10289804	8	16	1075	919219708	F-ANLENKSTUECK
SCHEIBE ISO 7089 12 300HV F	10289804	71	32	1100	919220008	F-KOPFSTUECK
SCHEIBE ISO 7089 12 300HV F	10289804	13	8	1125	919220208	F-ZWISCHENSTUECK
SCHEIBE ISO 7089 12 MS	420050801	388	8	279	96032892	DIESELMOTOR VORM.
SCHEIBE ISO 7089 14 300HV F	10289805	38	20	145	918011308	UNTERTEIL VORM.
SCHEIBE ISO 7089 14 300HV F	10289805	74	4	471	918999008	LAUFSTEG DREHBUEHNE
SCHEIBE ISO 7089 14 300HV F	10289805	109	16	846	919304308	S-ANLENKSTUECK VORM.
SCHEIBE ISO 7089 14 300HV F	10289805	44	8	896	917190908	S-ZWISCHENSTUECK
SCHEIBE ISO 7089 14 300HV F	10289805	44	8	904	917333908	S-ZWISCHENSTUECK
SCHEIBE ISO 7089 14 300HV F	10289805	44	8	908	917078708	S-ZWISCHENSTUECK
SCHEIBE ISO 7089 14 300HV F	10289805	44	8	915	917078808	S-ZWISCHENSTUECK
SCHEIBE ISO 7089 14 300HV F	10289805	44	8	928	917079208	S-ZWISCHENSTUECK
SCHEIBE ISO 7089 14 300HV F	10289805	44	8	933	917571208	S-ZWISCHENSTUECK
SCHEIBE ISO 7089 14 300HV F	10289805	8	8	936	919219208	S-ZWISCHENSTUECK
SCHEIBE ISO 7089 14 300HV F	10289805	6	8	945	917191008	SL-REDUZIERSTUECK
SCHEIBE ISO 7089 14 300HV F	10289805	7	14	1053	919219508	F-ANSCHLUSSKOPF
SCHEIBE ISO 7089 16 -A2	10410161	5	8	761	968397108	LEITER KPL.
SCHEIBE ISO 7089 16 200HV	420001901	53	16	68	90029090	WINKELGETRIEBE
SCHEIBE ISO 7089 16 200HV F	12210036	2	8	406	9079954	BEFESTIGUNGSTEILE ANBAU
SCHEIBE ISO 7089 16 300HV F	10289806	37	8	20	918005408	RAUPENMITTELTEIL
SCHEIBE ISO 7089 16 300HV F	10289806	53	16	70	90029091	WINKELGETRIEBE
SCHEIBE ISO 7089 16 300HV F	10289806	5	4	118	96016050	ABSTUETZPLATTE KPL.
SCHEIBE ISO 7089 16 300HV F	10289806	14	24	130	917076808	MECH.ZUSATZABSTUETZUNG
SCHEIBE ISO 7089 16 300HV F	10289806	377	24	278	96032892	DIESELMOTOR VORM.
SCHEIBE ISO 7089 16 300HV F	10289806	53	34	521	919627908	SA-BOCK VORM.
SCHEIBE ISO 7089 16 300HV F	10289806	14	2	525	967846208	ZUGSTANGE KPL.

Bezeichnung	Artikel	Pos.	Menge	Seite	Baugruppe	Bezeichnung
SCHEIBE ISO 7089 16 300HV F	10289806	11	2	527	967981008	ZUGSTANGE KPL.
SCHEIBE ISO 7089 16 300HV F	10289806	12	32	545	917080508	ROLLENLAGERUNG
SCHEIBE ISO 7089 16 300HV F	10289806	11	2	547	917080608	MONTAGEEINRICHTUNG RA
SCHEIBE ISO 7089 16 300HV F	10289806	70	1	846	919304308	S-ANLENKSTUECK VORM.
SCHEIBE ISO 7089 16 300HV F	10289806	7	2	897	967746908	STANGE KPL.
SCHEIBE ISO 7089 16 300HV F	10289806	7	2	910	967743808	STANGE KPL.
SCHEIBE ISO 7089 16 300HV F	10289806	11	2	917	967897608	ZUGSTANGE KPL.
SCHEIBE ISO 7089 16 300HV F	10289806	11	2	919	968190108	ZUGSTANGE KPL.
SCHEIBE ISO 7089 16 300HV F	10289806	11	2	921	968190208	ZUGSTANGE KPL.
SCHEIBE ISO 7089 16 300HV F	10289806	40	8	952	917473608	WINDE 6 VORM.
SCHEIBE ISO 7089 16 300HV F	10289806	7	2	1056	96038863	LASCHE VORM.
SCHEIBE ISO 7089 16 300HV F	10289806	4	4	1092	96039026	ZUGLASCHE KPL.
SCHEIBE ISO 7089 16 300HV F	10289806	4	4	1093	96039027	ZUGLASCHE KPL.
SCHEIBE ISO 7089 16 300HV F	10289806	100	8	1100	919220008	F-KOPFSTUECK
SCHEIBE ISO 7089 16 300HV F	10289806	10	2	1101	96037041	ZUGLASCHE KPL.
SCHEIBE ISO 7089 16 300HV F	10289806	9	2	1103	96037042	ZUGLASCHE KPL.
SCHEIBE ISO 7089 16 300HV F	10289806	37	4	1130	919222808	FA-BOCK
SCHEIBE ISO 7089 16 300HV F	10289806	6	2	1132	96035525	ZUGLASCHE KPL.
SCHEIBE ISO 7089 16 300HV F	10289806	3	2	1134	96035533	LASCHE KPL.
SCHEIBE ISO 7089 16 300HV F	10289806	3	8	1135	96038653	SEIL VORM.
SCHEIBE ISO 7089 18 300HV F	10289807	99	16	66	917291608	RAUPENTRAEGER LI.
SCHEIBE ISO 7089 18 300HV F	10289807	99	16	99	917291708	RAUPENTRAEGER RE.
SCHEIBE ISO 7089 18 300HV F	10289807	24	16	184	919082708	DREHBUEHNE KPL.
SCHEIBE ISO 7089 18 300HV F	10289807	83	6	846	919304308	S-ANLENKSTUECK VORM.
SCHEIBE ISO 7089 20 200HV-A	4902174	7	32	811	917863208	TRANSPORTABLAGE
SCHEIBE ISO 7089 20 300HV F	10289808	38	16	20	918005408	RAUPENMITTELTEIL
SCHEIBE ISO 7089 20 300HV F	10289808	40	12	65	917291608	RAUPENTRAEGER LI.
SCHEIBE ISO 7089 20 300HV F	10289808	40	12	98	917291708	RAUPENTRAEGER RE.
SCHEIBE ISO 7089 20 300HV F	10289808	29	42	126	917076708	LAUFSTEG RAUPENFAHRWER
SCHEIBE ISO 7089 20 300HV F	10289808	10	1	128	968705508	STUETZE
SCHEIBE ISO 7089 20 300HV F	10289808	3	2	131	962009308	ABSTUETZPLATTE KPL.
SCHEIBE ISO 7089 20 300HV F	10289808	10	4	138	96051604	ROLLENLAGERUNG
SCHEIBE ISO 7089 20 300HV F	10289808	27	23	145	918011308	UNTERTEIL VORM.
SCHEIBE ISO 7089 20 300HV F	10289808	15	12	184	919082708	DREHBUEHNE KPL.
SCHEIBE ISO 7089 20 300HV F	10289808	11	16	197	917077708	BOLZEN S-ANLENKSTUECK
SCHEIBE ISO 7089 20 300HV F	10289808	86	12	471	918999008	LAUFSTEG DREHBUEHNE
SCHEIBE ISO 7089 20 300HV F	10289808	15	20	474	968283208	LAUFSTEG DREHBUEHNE LI
SCHEIBE ISO 7089 20 300HV F	10289808	9	24	482	969259908	LAUFSTEG DREHBUEHNE REC
SCHEIBE ISO 7089 20 300HV F	10289808	76	4	521	919627908	SA-BOCK VORM.
SCHEIBE ISO 7089 20 300HV F	10289808	18	2	525	967846208	ZUGSTANGE KPL.
SCHEIBE ISO 7089 20 300HV F	10289808	12	1	818	965575208	ZENTRIERUNG KPL.
SCHEIBE ISO 7089 20 300HV F	10289808	3	2	872	96038419	NEIGUNGSGEBER ANBAU
SCHEIBE ISO 7089 20 300HV F	10289808	10	2	896	917190908	S-ZWISCHENSTUECK
SCHEIBE ISO 7089 20 300HV F	10289808	10	2	904	917333908	S-ZWISCHENSTUECK
SCHEIBE ISO 7089 20 300HV F	10289808	10	2	908	917078708	S-ZWISCHENSTUECK
SCHEIBE ISO 7089 20 300HV F	10289808	10	2	928	917079208	S-ZWISCHENSTUECK
SCHEIBE ISO 7089 20 300HV F	10289808	10	2	933	917571208	S-ZWISCHENSTUECK
SCHEIBE ISO 7089 20 300HV F	10289808	21	14	1043	919326208	DREHBUEHNENVERLAENGER
SCHEIBE ISO 7089 20 300HV F	10289808	5	6	1050	969944708	HALTERUNG VORM.
SCHEIBE ISO 7089 20 300HV F	10289808	97	2	1100	919220008	F-KOPFSTUECK
SCHEIBE ISO 7089 20 300HV F	10289808	5	2	1150	96034669	MECH.BEFESTIGUNGSTEILE
SCHEIBE ISO 7089 22 300HV F	10289809	5	4	1067	919219608	F-MONTAGEEINHEIT
SCHEIBE ISO 7089 24 300HV F	10289810	44	1	71	933878901	PLANETENGETRIEBE
SCHEIBE ISO 7089 24 300HV F	10289810	14	8	197	917077708	BOLZEN S-ANLENKSTUECK
SCHEIBE ISO 7089 24 300HV F	10289810	8	29	474	968283208	LAUFSTEG DREHBUEHNE LI
SCHEIBE ISO 7089 24 300HV F	10289810	10	4	1043	919326208	DREHBUEHNENVERLAENGER
SCHEIBE ISO 7089 27 300HV F	11081186	28	2	130	917076808	MECH.ZUSATZABSTUETZUNG
SCHEIBE ISO 7089 3 200HV-A2	420050008	507	9	1089	96039722	LEITUNG
SCHEIBE ISO 7089 3 MS	420050108	(506)	1	54	967908108	KABELLISTE MITTELSTUECK
SCHEIBE ISO 7089 3 MS	420050108	(506)	1	54	967908108	KABELLISTE MITTELSTUECK

Bezeichnung	Artikel	Pos.	Menge	Seite	Baugruppe	Bezeichnung
SCHEIBE ISO 7089 3 MS	420050108	508	1	80	967971408	KABELSTRANG
SCHEIBE ISO 7089 3 MS	420050108	22	2	643	967917908	SCHALTSCHRANK MECH.
SCHEIBE ISO 7089 3 MS	420050108	267	9	858	96028886	LEITUNGSTROMMEL KPL.
SCHEIBE ISO 7089 3 MS	420050108	282	19	989	96036210	KLEMMKASTEN
SCHEIBE ISO 7089 3 MS	420050108	(506)	1	989	96036210	KLEMMKASTEN
SCHEIBE ISO 7089 3 MS	420050108	152	10	1062	96035575	KLEMMKASTEN KPL.
SCHEIBE ISO 7089 3 MS	420050108	504	1	1086	96038564	LEITUNG
SCHEIBE ISO 7089 3 MS	420050108	504	1	1087	96038565	LEITUNG
SCHEIBE ISO 7089 3 MS	420050108	516	1	1089	96039722	LEITUNG
SCHEIBE ISO 7089 3 MS	420050108	152	5	1113	96035579	KLEMMKASTEN KPL.
SCHEIBE ISO 7089 30 300HV F	10289811	27	4	126	917076708	LAUFSTEG RAUPENFAHRWER
SCHEIBE ISO 7089 30 300HV F	10289811	71	8	521	919627908	SA-BOCK VORM.
SCHEIBE ISO 7089 30 300HV F	10289811	15	6	720	919075408	KRANFUEHRERKABINE ANBA
SCHEIBE ISO 7089 30 300HV F	10289811	4	7	760	919075608	PODEST KRANKABINE
SCHEIBE ISO 7089 30 300HV F	10289811	4	1	888	969663108	SEILFUEHRROLLE
SCHEIBE ISO 7089 39 300HV F	10289855	6	6	476	968309908	PODEST KPL.
SCHEIBE ISO 7089 4 200HV 4	10875645	359	4	283	96033379	BEFESTIGUNGSTEILE DRUC
SCHEIBE ISO 7089 4 200HV 4	10875645	62	3	577	919297008	ZENTRALSCHMIERANLAGE O
SCHEIBE ISO 7089 4 200HV 4	10875645	515	2	632	96039940	LEITUNG
SCHEIBE ISO 7089 4 200HV 4	10875645	508	3	634	96051766	BLINDSTECKER
SCHEIBE ISO 7089 4 200HV 4	10875645	85	72	644	967917908	SCHALTSCHRANK MECH.
SCHEIBE ISO 7089 4 200HV 4	10875645	72	32	654	96033320	AUFBAUTEILE MONTAGETAFE
SCHEIBE ISO 7089 4 200HV 4	10875645	66	4	740	96028393	INNENVERKLEIDUNG EINBAU
SCHEIBE ISO 7089 4 200HV 4	10875645	8	3	1036	967936408	WINDWARNUNG VORM.
SCHEIBE ISO 7089 4 200HV 4	10875645	42	2	1062	96035575	KLEMMKASTEN KPL.
SCHEIBE ISO 7089 5 -A2	10410193	355	4	283	96033379	BEFESTIGUNGSTEILE DRUC
SCHEIBE ISO 7089 5 -A2	10410193	12	2	442	919063408	HARNSTOFFANLAGE
SCHEIBE ISO 7089 5 -A2	10410193	2	2	1036	967936408	WINDWARNUNG VORM.
SCHEIBE ISO 7089 5 200HV ZN	10197808	59	6	20	918005408	RAUPENMITTELTEIL
SCHEIBE ISO 7089 5 200HV ZN	10197808	9	11	27	969088908	HALTER VORM.
SCHEIBE ISO 7089 5 200HV ZN	10197808	9	6	86	917322008	ZENTRALSCHMIERUNG RAUP
SCHEIBE ISO 7089 5 200HV ZN	10197808	9	6	110	917322208	ZENTRALSCHMIERUNG RAUP
SCHEIBE ISO 7089 5 200HV ZN	10197808	8	2	158	917081108	ZENTRALSCHMIERANLAGE O
SCHEIBE ISO 7089 5 200HV ZN	10197808	17	2	402	10143790	LADEDRUCKREGELUNG
SCHEIBE ISO 7089 5 200HV ZN	10197808	3	2	410	9078467	EINSTELLBLECH ANBAU
SCHEIBE ISO 7089 5 200HV ZN	10197808	35	28	453	918810308	STEUERSTAND
SCHEIBE ISO 7089 5 200HV ZN	10197808	4	2	539	917691308	ZENTRALSCHMIERUNG
SCHEIBE ISO 7089 5 200HV ZN	10197808	15	5	565	967930608	ELEKTRIK KRAFTSTOFFBEHA
SCHEIBE ISO 7089 5 200HV ZN	10197808	(15)	5	569	967968208	OELBEHAELTER VORM.
SCHEIBE ISO 7089 5 200HV ZN	10197808	61	2	577	919297008	ZENTRALSCHMIERANLAGE O
SCHEIBE ISO 7089 5 200HV ZN	10197808	33	2	586	964837908	ANBAUTEILE
SCHEIBE ISO 7089 5 200HV ZN	10197808	19	1	750	918064308	SCHIEBETUER EINBAU
SCHEIBE ISO 7089 5 200HV ZN	10197808	2	4	808	918470508	FREMDEINSPEISUNG
SCHEIBE ISO 7089 5 200HV ZN	10197808	43	2	989	96036210	KLEMMKASTEN
SCHEIBE ISO 7089 5 200HV ZN	10197808	6	1	1035	968838608	GRUNDHALTER VORM.
SCHEIBE ISO 7089 5 200HV ZN	10197808	167	2	1113	96035579	KLEMMKASTEN KPL.
SCHEIBE ISO 7089 6 200HV ZN	10197771	35	18	20	918005408	RAUPENMITTELTEIL
SCHEIBE ISO 7089 6 200HV ZN	10197771	308	4	34	969731708	HYDRAULIK MITTELTEIL
SCHEIBE ISO 7089 6 200HV ZN	10197771	30	2	48	967907608	SCHALTKASTEN VORM.
SCHEIBE ISO 7089 6 200HV ZN	10197771	4	4	50	926891108	VERTEILER MASSE
SCHEIBE ISO 7089 6 200HV ZN	10197771	6	6	84	968727008	KAMERAANBAU RAUPE
SCHEIBE ISO 7089 6 200HV ZN	10197771	11	4	86	917322008	ZENTRALSCHMIERUNG RAUP
SCHEIBE ISO 7089 6 200HV ZN	10197771	6	6	108	968668808	KAMERAANBAU RAUPE
SCHEIBE ISO 7089 6 200HV ZN	10197771	11	4	110	917322208	ZENTRALSCHMIERUNG RAUP
SCHEIBE ISO 7089 6 200HV ZN	10197771	61	10	146	918011308	UNTERTEIL VORM.
SCHEIBE ISO 7089 6 200HV ZN	10197771	111	8	192	96062971	MONTAGETEILE DREHBUEHN
SCHEIBE ISO 7089 6 200HV ZN	10197771	7	3	195	969483508	PARKKONSOLE SCHLAEUCHE
SCHEIBE ISO 7089 6 200HV ZN	10197771	34	2	201	917438108	WINDE 1 VORM.
SCHEIBE ISO 7089 6 200HV ZN	10197771	34	2	221	917454008	WINDE 2 VORM.
SCHEIBE ISO 7089 6 200HV ZN	10197771	13	16	246	917645608	MONTAGEWINDE VORM.

Bezeichnung	Artikel	Pos.	Menge	Seite	Baugruppe	Bezeichnung
SCHEIBE ISO 7089 6 200HV ZN	10197771	390	20	279	96032892	DIESELMOTOR VORM.
SCHEIBE ISO 7089 6 200HV ZN	10197771	354	6	283	96033379	BEFESTIGUNGSTEILE DRUC
SCHEIBE ISO 7089 6 200HV ZN	10197771	71	36	320	96032897	KUEHLER VORM.
SCHEIBE ISO 7089 6 200HV ZN	10197771	504	5	427	919551008	SCHALLDAEMPFERANLAGE
SCHEIBE ISO 7089 6 200HV ZN	10197771	13	6	438	96032910	BATTERIEKASTEN VORM.
SCHEIBE ISO 7089 6 200HV ZN	10197771	42	4	453	918810308	STEUERSTAND
SCHEIBE ISO 7089 6 200HV ZN	10197771	23	12	586	964837908	ANBAUTEILE
SCHEIBE ISO 7089 6 200HV ZN	10197771	43	2	591	10228112	HEIZKLIMAGERAET
SCHEIBE ISO 7089 6 200HV ZN	10197771	8	4	645	969408008	DECKEL KPL.
SCHEIBE ISO 7089 6 200HV ZN	10197771	3	6	658	922648308	KLEMMBRETT VORM.
SCHEIBE ISO 7089 6 200HV ZN	10197771	84	1	721	919075408	KRANFUEHRERKABINE ANBA
SCHEIBE ISO 7089 6 200HV ZN	10197771	100	1	721	919075408	KRANFUEHRERKABINE ANBA
SCHEIBE ISO 7089 6 200HV ZN	10197771	58	4	739	96028393	INNENVERKLEIDUNG EINBAU
SCHEIBE ISO 7089 6 200HV ZN	10197771	22	3	750	918064308	SCHIEBETUER EINBAU
SCHEIBE ISO 7089 6 200HV ZN	10197771	16	3	752	968080908	SCHLIESSANLAGE
SCHEIBE ISO 7089 6 200HV ZN	10197771	13	4	773	91000228	VORB.ANTRIEBSAGG.KLIMAA
SCHEIBE ISO 7089 6 200HV ZN	10197771	62	4	778	96059325	KLEMMKASTEN
SCHEIBE ISO 7089 6 200HV ZN	10197771	42	4	789	967956208	KAMERAANBAU DREHBUEHN
SCHEIBE ISO 7089 6 200HV ZN	10197771	22	4	791	968646208	KAMERAHALTER VORM.
SCHEIBE ISO 7089 6 200HV ZN	10197771	10	14	1004	967957508	KAMERAANBAU S-ANLENKSTU
SCHEIBE ISO 7089 6 200HV ZN	10197771	47	2	1017	96022733	SCHOTTPLATTE VORM.
SCHEIBE ISO 7089 6 200HV ZN	10197771	302	1	1023	968883308	ZUSATZHYDR.BOLZENZIEHZ
SCHEIBE ISO 7089 6 200HV ZN	10197771	302	1	1026	968883408	ZUSATZHYDR.BOLZENZIEHZ
SCHEIBE ISO 7089 6 200HV-A2	420060201	26	19	789	967956208	KAMERAANBAU DREHBUEHN
SCHEIBE ISO 7089 6 200HV-A2	420060201	6	4	793	96005701	KAMERAHALTER VORM.
SCHEIBE ISO 7089 6 200HV-A4	420000414	49	16	982	919301808	L-KOPFSTUECK
SCHEIBE ISO 7089 8 200HV 4	11651374	8	4	407	10144678	ABDECKPLATTE ANBAU
SCHEIBE ISO 7089 8 200HV-A2	420060705	26	16	201	917438108	WINDE 1 VORM.
SCHEIBE ISO 7089 8 200HV-A2	420060705	26	16	221	917454008	WINDE 2 VORM.
SCHEIBE ISO 7089 8 200HV-A2	420060705	19	4	222	968161808	SCHUTZWALZE KPL.
SCHEIBE ISO 7089 8 200HV-A2	420060705	25	56	432	919063308	LUFTFILTERANLAGE KPL.
SCHEIBE ISO 7089 8 200HV-A2	420060705	125	2	598	96034154	GERAEUSCHDAEMMUNG OBE
SCHEIBE ISO 7089 8 200HV-A2	420060705	16	32	789	967956208	KAMERAANBAU DREHBUEHN
SCHEIBE ISO 7089 8 200HV-A2	420060705	5	6	1037	967937608	HINDERNISFEUER VORM.
SCHEIBE ISO 7089 8 200HV-A4	420001014	107	4	66	917291608	RAUPENTRAEGER LI.
SCHEIBE ISO 7089 8 200HV-A4	420001014	107	4	99	917291708	RAUPENTRAEGER RE.
SCHEIBE ISO 7089 8 200HV-A4	420001014	79	4	255	540270514	ANTRIEB KPL
SCHEIBE ISO 7089 8 200HV-A4	420001014	375	18	278	96032892	DIESELMOTOR VORM.
SCHEIBE ISO 7089 8 200HV-A4	420001014	38	41	470	918999008	LAUFSTEG DREHBUEHNE
SCHEIBE ISO 7089 8 200HV-A4	420001014	5	8	569	967968208	OELBEHAELTER VORM.
SCHEIBE ISO 7089 8 200HV-A4	420001014	50	36	982	919301808	L-KOPFSTUECK
SCHEIBE ISO 7089 8 300HV ZN	12103465	36	4	20	918005408	RAUPENMITTELTEIL
SCHEIBE ISO 7089 8 300HV ZN	12103465	312	6	34	969731708	HYDRAULIK MITTELTEIL
SCHEIBE ISO 7089 8 300HV ZN	12103465	13	4	50	926891108	VERTEILER MASSE
SCHEIBE ISO 7089 8 300HV ZN	12103465	48	4	145	918011308	UNTERTEIL VORM.
SCHEIBE ISO 7089 8 300HV ZN	12103465	7	14	147	968284308	MONTAGETEILE UNTERTEIL
SCHEIBE ISO 7089 8 300HV ZN	12103465	42	26	184	919082708	DREHBUEHNE KPL.
SCHEIBE ISO 7089 8 300HV ZN	12103465	27	116	191	96062971	MONTAGETEILE DREHBUEHN
SCHEIBE ISO 7089 8 300HV ZN	12103465	18	4	222	968161808	SCHUTZWALZE KPL.
SCHEIBE ISO 7089 8 300HV ZN	12103465	31	10	230	917451208	WINDE 4 VORM.
SCHEIBE ISO 7089 8 300HV ZN	12103465	(6)	2	277	96032892	DIESELMOTOR VORM.
SCHEIBE ISO 7089 8 300HV ZN	12103465	353	4	283	96033379	BEFESTIGUNGSTEILE DRUC
SCHEIBE ISO 7089 8 300HV ZN	12103465	11	28	438	96032910	BATTERIEKASTEN VORM.
SCHEIBE ISO 7089 8 300HV ZN	12103465	11	10	446	96004209	PUMPE VORM.
SCHEIBE ISO 7089 8 300HV ZN	12103465	8	2	449	96004224	DECKEL KPL.
SCHEIBE ISO 7089 8 300HV ZN	12103465	4	4	460	915587308	NOTSITZ
SCHEIBE ISO 7089 8 300HV ZN	12103465	76	64	471	918999008	LAUFSTEG DREHBUEHNE
SCHEIBE ISO 7089 8 300HV ZN	12103465	42	28	474	968283208	LAUFSTEG DREHBUEHNE LI
SCHEIBE ISO 7089 8 300HV ZN	12103465	4	12	477	968287308	AUFSTIEG VORM.
SCHEIBE ISO 7089 8 300HV ZN	12103465	8	4	478	96020149	TRITT

Bezeichnung	Artikel	Pos.	Menge	Seite	Baugruppe	Bezeichnung
SCHEIBE ISO 7089 8 300HV ZN	12103465	5	2	479	968287208	KLAPPTRITT VORM.
SCHEIBE ISO 7089 8 300HV ZN	12103465	27	12	502	919733908	ZUSATZHEIZUNG OW
SCHEIBE ISO 7089 8 300HV ZN	12103465	14	7	504	96019655	ZUSATZHEIZUNG VORM.
SCHEIBE ISO 7089 8 300HV ZN	12103465	62	12	521	919627908	SA-BOCK VORM.
SCHEIBE ISO 7089 8 300HV ZN	12103465	13	3	523	96048466	SA-BOCK AUFSTELLVORRIC
SCHEIBE ISO 7089 8 300HV ZN	12103465	22	8	547	917080608	MONTAGEEINRICHTUNG RA
SCHEIBE ISO 7089 8 300HV ZN	12103465	12	8	563	918789208	KRAFTSTOFFBEHAELTER KPL
SCHEIBE ISO 7089 8 300HV ZN	12103465	63	5	577	919297008	ZENTRALSCHMIERANLAGE O
SCHEIBE ISO 7089 8 300HV ZN	12103465	15	2	589	918009808	HEIZKLIMAGERAET EINBAU
SCHEIBE ISO 7089 8 300HV ZN	12103465	122	32	598	96034154	GERAEUSCHDAEMMUNG OBE
SCHEIBE ISO 7089 8 300HV ZN	12103465	6	2	599	969118108	DECKEL KPL.
SCHEIBE ISO 7089 8 300HV ZN	12103465	6	1	601	96038209	DECKEL KPL.
SCHEIBE ISO 7089 8 300HV ZN	12103465	6	2	603	96038293	DECKEL KPL.
SCHEIBE ISO 7089 8 300HV ZN	12103465	9	2	604	969054708	DECKEL KPL.
SCHEIBE ISO 7089 8 300HV ZN	12103465	9	2	605	969056008	DECKEL KPL.
SCHEIBE ISO 7089 8 300HV ZN	12103465	9	2	606	969427208	DECKEL KPL.
SCHEIBE ISO 7089 8 300HV ZN	12103465	9	2	607	969427308	DECKEL KPL.
SCHEIBE ISO 7089 8 300HV ZN	12103465	6	2	608	96044249	DECKEL KPL.
SCHEIBE ISO 7089 8 300HV ZN	12103465	6	8	643	967917908	SCHALTSCHRANK MECH.
SCHEIBE ISO 7089 8 300HV ZN	12103465	94	2	721	919075408	KRANFUEHRERKABINE ANBA
SCHEIBE ISO 7089 8 300HV ZN	12103465	25	6	724	919075508	KRANFUEHRERKABINE VORM.
SCHEIBE ISO 7089 8 300HV ZN	12103465	34	4	727	969752608	SCHEIBEN EINBAU
SCHEIBE ISO 7089 8 300HV ZN	12103465	23	1	735	919075308	KRANFUEHRERKABINE VORM.
SCHEIBE ISO 7089 8 300HV ZN	12103465	26	2	750	918064308	SCHIEBETUER EINBAU
SCHEIBE ISO 7089 8 300HV ZN	12103465	8	4	753	964588408	FUEHRUNG VORM.
SCHEIBE ISO 7089 8 300HV ZN	12103465	9	2	754	964588308	FUEHRUNG VORM.
SCHEIBE ISO 7089 8 300HV ZN	12103465	22	2	789	967956208	KAMERAANBAU DREHBUEHN
SCHEIBE ISO 7089 8 300HV ZN	12103465	5	4	806	919657408	KUEHLWASSERVORWAERM
SCHEIBE ISO 7089 8 300HV ZN	12103465	17	22	817	917517908	AUFNAHME GEGENGEWICHT
SCHEIBE ISO 7089 8 300HV ZN	12103465	43	4	952	917473608	WINDE 6 VORM.
SCHEIBE ISO 7089 8 300HV ZN	12103465	34	8	982	919301808	L-KOPFSTUECK
SCHEIBE ISO 7089 8 300HV ZN	12103465	8	4	985	96001219	HUBENDSCHALTER VORM.
SCHEIBE ISO 7089 8 300HV ZN	12103465	16	12	998	917228608	MASTNASE
SCHEIBE ISO 7089 8 300HV ZN	12103465	4	2	1019	96054388	ADAPTER VORM.
SCHEIBE ISO 7089 8 300HV ZN	12103465	40	4	1053	919219508	F-ANSCHLUSSKOPF
SCHEIBE ISO 7089 8 300HV ZN	12103465	38	4	1075	919219708	F-ANLENKSTUECK
SCHEIBE ISO 7089 8 300HV ZN	12103465	4	2	1078	968938308	SENSOR VORM.
SCHEIBE ISO 7089 8 MS	420050601	15	6	791	968646208	KAMERAHALTER VORM.
SCHEIBE ISO 7092 10 200HV	12102693	6	4	1076	96036001	KLAPPE VORM.
SCHEIBE ISO 7092 16 300HV F	11691326	73	2	320	96032897	KUEHLER VORM.
SCHEIBE ISO 7092 16 300HV F	11691326	22	6	845	919304308	S-ANLENKSTUECK VORM.
SCHEIBE ISO 7092 16 300HV F	11691326	14	18	982	919301808	L-KOPFSTUECK
SCHEIBE ISO 7092 20 300HV F	11691327	28	4	126	917076708	LAUFSTEG RAUPENFAHRWER
SCHEIBE ISO 7092 6 200HV-A2	10035694	16	2	1006	968134408	MECH.ANBAUTEILE SCHEINW
SCHEIBE ISO 7092 6 200HV-A2	10035694	23	4	1007	968099808	KAMERAHALTER VORM.
SCHEIBE ISO 7092 8 200HV 4	10299679	73	8	471	918999008	LAUFSTEG DREHBUEHNE
SCHEIBE ISO 7093-1 10 300HV	11491889	71	12	21	918005408	RAUPENMITTELTEIL
SCHEIBE ISO 7093-1 10 300HV	11491889	48	6	230	917451208	WINDE 4 VORM.
SCHEIBE ISO 7093-1 10 300HV	11491889	76	16	320	96032897	KUEHLER VORM.
SCHEIBE ISO 7093-1 10 300HV	11491889	503	12	427	919551008	SCHALLDAEMPFERANLAGE
SCHEIBE ISO 7093-1 10 300HV	11491889	11	28	436	918981908	BATTERIELAGERUNG
SCHEIBE ISO 7093-1 10 300HV	11491889	23	4	545	917080508	ROLLENLAGERUNG
SCHEIBE ISO 7093-1 10 300HV	11491889	22	32	817	917517908	AUFNAHME GEGENGEWICHT
SCHEIBE ISO 7093-1 10 300HV	11491889	13	6	887	919633708	ROLLENSATZ
SCHEIBE ISO 7093-1 10 300HV	11491889	17	8	892	919633808	ROLLENSATZ
SCHEIBE ISO 7093-1 10 300HV	11491889	41	8	952	917473608	WINDE 6 VORM.
SCHEIBE ISO 7093-1 10 300HV	11491889	12	8	1006	968134408	MECH.ANBAUTEILE SCHEINW
SCHEIBE ISO 7093-1 10 A2	421802108	385	116	279	96032892	DIESELMOTOR VORM.
SCHEIBE ISO 7093-1 10 A2	421802108	19	18	568	919140308	OELBEHAELTER KPL.
SCHEIBE ISO 7093-1 10 A2	421802108	35	2	727	969752608	SCHEIBEN EINBAU

Bezeichnung	Artikel	Pos.	Menge	Seite	Baugruppe	Bezeichnung
SCHEIBE ISO 7093-1 10 A2	421802108	23	1	744	96000697	WISCHANLAGE EINBAU
SCHEIBE ISO 7093-1 12 200HV	421801908	389	8	279	96032892	DIESELMOTOR VORM.
SCHEIBE ISO 7093-1 12 200HV	421801908	351	4	283	96033379	BEFESTIGUNGSTEILE DRUC
SCHEIBE ISO 7093-1 12 200HV	421801908	32	10	442	919063408	HARNSTOFFANLAGE
SCHEIBE ISO 7093-1 12 200HV	10540512	500	14	427	919551008	SCHALLDAEMPFERANLAGE
SCHEIBE ISO 7093-1 12 300HV	11182717	17	16	116	918589408	HYDRAULISCHE ABSTUETZUN
SCHEIBE ISO 7093-1 12 300HV	11182717	23	12	230	917451208	WINDE 4 VORM.
SCHEIBE ISO 7093-1 12 300HV	11182717	395	8	279	96032892	DIESELMOTOR VORM.
SCHEIBE ISO 7093-1 12 300HV	11182717	77	8	320	96032897	KUEHLER VORM.
SCHEIBE ISO 7093-1 12 300HV	11182717	33	24	520	919627908	SA-BOCK VORM.
SCHEIBE ISO 7093-1 12 300HV	11182717	94	24	846	919304308	S-ANLENKSTUECK VORM.
SCHEIBE ISO 7093-1 12 300HV	11182717	7	16	896	917190908	S-ZWISCHENSTUECK
SCHEIBE ISO 7093-1 12 300HV	11182717	7	16	904	917333908	S-ZWISCHENSTUECK
SCHEIBE ISO 7093-1 12 300HV	11182717	7	16	908	917078708	S-ZWISCHENSTUECK
SCHEIBE ISO 7093-1 12 300HV	11182717	7	16	915	917078808	S-ZWISCHENSTUECK
SCHEIBE ISO 7093-1 12 300HV	11182717	7	16	928	917079208	S-ZWISCHENSTUECK
SCHEIBE ISO 7093-1 12 300HV	11182717	7	16	933	917571208	S-ZWISCHENSTUECK
SCHEIBE ISO 7093-1 12 300HV	11182717	41	16	945	917191008	SL-REDUZIERSTUECK
SCHEIBE ISO 7093-1 12 300HV	11182717	61	8	983	919301808	L-KOPFSTUECK
SCHEIBE ISO 7093-1 12 300HV	11182717	6	4	1059	96038848	BOLZEN VORM.
SCHEIBE ISO 7093-1 16 200HV	10455191	4	4	436	918981908	BATTERIELAGERUNG
SCHEIBE ISO 7093-1 16 200HV	10455191	23	16	563	918789208	KRAFTSTOFFBEHAELTER KPL
SCHEIBE ISO 7093-1 16 200HV	10455191	10	16	568	919140308	OELBEHAELTER KPL.
SCHEIBE ISO 7093-1 16 300HV	4000809	89	4	1100	919220008	F-KOPFSTUECK
SCHEIBE ISO 7093-1 20 300HV	4600328	11	2	818	965575208	ZENTRIERUNG KPL.
SCHEIBE ISO 7093-1 24 300HV	10179463	20	16	230	917451208	WINDE 4 VORM.
SCHEIBE ISO 7093-1 4 200HV 4	10875642	27	2	474	968283208	LAUFSTEG DREHBUEHNE LI
SCHEIBE ISO 7093-1 4 200HV 4	10875642	34	2	476	968309908	PODEST KPL.
SCHEIBE ISO 7093-1 4 200HV 4	10875642	67	2	577	919297008	ZENTRALSCHMIERANLAGE O
SCHEIBE ISO 7093-1 4 200HV 4	10875642	324	4	757	96033157	DRUCKLUFTANLAGE
SCHEIBE ISO 7093-1 4 200HV 4	10875642	32	16	795	96029469	AUSRUESTUNG KAMERA KAB
SCHEIBE ISO 7093-1 5 200HV 4	10875643	61	6	20	918005408	RAUPENMITTELTEIL
SCHEIBE ISO 7093-1 5 200HV 4	10875643	30	2	116	918589408	HYDRAULISCHE ABSTUETZUN
SCHEIBE ISO 7093-1 5 200HV 4	10875643	43	8	184	919082708	DREHBUEHNE KPL.
SCHEIBE ISO 7093-1 5 200HV 4	10875643	19	2	438	96032910	BATTERIEKASTEN VORM.
SCHEIBE ISO 7093-1 5 200HV 4	10875643	58	2	471	918999008	LAUFSTEG DREHBUEHNE
SCHEIBE ISO 7093-1 5 200HV 4	10875643	31	2	476	968309908	PODEST KPL.
SCHEIBE ISO 7093-1 5 200HV 4	10875643	24	4	482	969259908	LAUFSTEG DREHBUEHNE REC
SCHEIBE ISO 7093-1 5 200HV 4	10875643	10	4	612	968255808	DECKEL VORM.
SCHEIBE ISO 7093-1 5 200HV 4	10875643	11	4	613	968255908	DECKEL VORM.
SCHEIBE ISO 7093-1 5 200HV 4	10875643	10	4	614	968256008	DECKEL VORM.
SCHEIBE ISO 7093-1 5 200HV 4	10875643	10	4	615	968256108	DECKEL VORM.
SCHEIBE ISO 7093-1 5 200HV 4	10875643	252	6	638	968681408	BEDIENPULT VERBOLZUNG
SCHEIBE ISO 7093-1 5 200HV 4	10875643	11	1	752	968080908	SCHLIESSANLAGE
SCHEIBE ISO 7093-1 5 200HV 4	10875643	38	8	817	917517908	AUFNAHME GEGENGEWICHT
SCHEIBE ISO 7093-1 5 200HV 4	10875643	192	4	848	919304308	S-ANLENKSTUECK VORM.
SCHEIBE ISO 7093-1 5 200HV 4	10875643	18	4	1007	968099808	KAMERAHALTER VORM.
SCHEIBE ISO 7093-1 5 200HV 4	10875643	289	2	1062	96035575	KLEMMKASTEN KPL.
SCHEIBE ISO 7093-1 6 200HV 4	10875648	(3)	8	277	96032892	DIESELMOTOR VORM.
SCHEIBE ISO 7093-1 6 200HV 4	10875648	393	5	279	96032892	DIESELMOTOR VORM.
SCHEIBE ISO 7093-1 6 200HV 4	10875648	358	6	283	96033379	BEFESTIGUNGSTEILE DRUC
SCHEIBE ISO 7093-1 6 200HV 4	10875648	22	22	436	918981908	BATTERIELAGERUNG
SCHEIBE ISO 7093-1 6 200HV 4	10875648	33	4	442	919063408	HARNSTOFFANLAGE
SCHEIBE ISO 7093-1 6 200HV 4	10875648	9	12	446	96004209	PUMPE VORM.
SCHEIBE ISO 7093-1 6 200HV 4	10875648	11	4	449	96004224	DECKEL KPL.
SCHEIBE ISO 7093-1 6 200HV 4	10875648	10	32	463	917079908	DREHBUEHNENVERKLEIDUN
SCHEIBE ISO 7093-1 6 200HV 4	10875648	33	1	493	96053632	ELEKTRIK ANBAUTEILE KABIN
SCHEIBE ISO 7093-1 6 200HV 4	10875648	31	4	510	91000225	KLIMAANLAGE
SCHEIBE ISO 7093-1 6 200HV 4	10875648	94	16	521	919627908	SA-BOCK VORM.
SCHEIBE ISO 7093-1 6 200HV 4	10875648	311	74	532	968513208	ZUSATZHYDRAULIK SA-BOCK

Bezeichnung	Artikel	Pos.	Menge	Seite	Baugruppe	Bezeichnung
SCHEIBE ISO 7093-1 6 200HV 4	10875648	9	2	589	918009808	HEIZKLIMAGERAET EINBAU
SCHEIBE ISO 7093-1 6 200HV 4	10875648	124	16	598	96034154	GERAEUSCHDAEMMUNG OBE
SCHEIBE ISO 7093-1 6 200HV 4	10875648	7	4	599	969118108	DECKEL KPL.
SCHEIBE ISO 7093-1 6 200HV 4	10875648	7	2	601	96038209	DECKEL KPL.
SCHEIBE ISO 7093-1 6 200HV 4	10875648	7	4	603	96038293	DECKEL KPL.
SCHEIBE ISO 7093-1 6 200HV 4	10875648	7	4	608	96044249	DECKEL KPL.
SCHEIBE ISO 7093-1 6 200HV 4	10875648	7	6	731	964561008	HECKSCHEIBE VORM.
SCHEIBE ISO 7093-1 6 200HV 4	10875648	14	8	750	918064308	SCHIEBETUER EINBAU
SCHEIBE ISO 7093-1 6 200HV 4	10875648	8	4	854	919391108	S-RUECKHALTESICHERUNG
SCHEIBE ISO 7093-1 6 200HV 4	10875648	52	2	896	917190908	S-ZWISCHENSTUECK
SCHEIBE ISO 7093-1 6 200HV 4	10875648	51	2	904	917333908	S-ZWISCHENSTUECK
SCHEIBE ISO 7093-1 6 200HV 4	10875648	53	8	933	917571208	S-ZWISCHENSTUECK
SCHEIBE ISO 7093-1 6 200HV 4	10875648	41	2	1075	919219708	F-ANLENKSTUECK
SCHEIBE ISO 7093-1 6 200HV 4	10875648	9	12	1077	96038853	SENSORTRAEGER KPL.
SCHEIBE ISO 7093-1 6 200HV 4	10875648	13	3	1108	96037097	LEITER VORM.
SCHEIBE ISO 7093-1 6 200HV 4	10875648	13	3	1110	96037098	LEITER VORM.
SCHEIBE ISO 7093-1 6 200HV-A	421801708	5	14	84	968727008	KAMERAANBAU RAUPE
SCHEIBE ISO 7093-1 6 200HV-A	421801708	5	14	108	968668808	KAMERAANBAU RAUPE
SCHEIBE ISO 7093-1 6 200HV-A	421801708	5	5	193	968907308	PARKKONSOLE SCHLAEUCHE
SCHEIBE ISO 7093-1 6 200HV-A	421801708	5	3	194	968907408	PARKKONSOLE SCHLAEUCHE
SCHEIBE ISO 7093-1 6 200HV-A	421801708	6	4	480	968904008	TRAEGER VORM.
SCHEIBE ISO 7093-1 6 200HV-A	421801708	8	4	584	918531108	SPIEGELANBAU KRANFUEHR
SCHEIBE ISO 7093-1 6 200HV-A	421801708	32	2	720	919075408	KRANFUEHRERKABINE ANBA
SCHEIBE ISO 7093-1 6 200HV-A	10540500	29	2	26	11601184	SCHLEIFRINGUEBERTRAEGE
SCHEIBE ISO 7093-1 6 200HV-A	10540500	502	16	427	919551008	SCHALLDAEMPFERANLAGE
SCHEIBE ISO 7093-1 6 200HV-A	10540500	10	1	760	919075608	PODEST KRANKABINE
SCHEIBE ISO 7093-1 6 200HV-A	10540500	9	3	761	968397108	LEITER KPL.
SCHEIBE ISO 7093-1 6 200HV-A	10540500	8	1	1035	968838608	GRUNDHALTER VORM.
SCHEIBE ISO 7093-1 8 200HV 4	11140469	49	42	20	918005408	RAUPENMITTELTEIL
SCHEIBE ISO 7093-1 8 200HV 4	11140469	5	4	27	969088908	HALTER VORM.
SCHEIBE ISO 7093-1 8 200HV 4	11140469	16	24	126	917076708	LAUFSTEG RAUPENFAHRWER
SCHEIBE ISO 7093-1 8 200HV 4	11140469	51	24	126	917076708	LAUFSTEG RAUPENFAHRWER
SCHEIBE ISO 7093-1 8 200HV 4	11140469	49	18	145	918011308	UNTERTEIL VORM.
SCHEIBE ISO 7093-1 8 200HV 4	11140469	59	4	184	919082708	DREHBUEHNE KPL.
SCHEIBE ISO 7093-1 8 200HV 4	11140469	12	2	201	917438108	WINDE 1 VORM.
SCHEIBE ISO 7093-1 8 200HV 4	11140469	12	2	221	917454008	WINDE 2 VORM.
SCHEIBE ISO 7093-1 8 200HV 4	11140469	42	14	265	918861408	DIESELMOTOR KPL.
SCHEIBE ISO 7093-1 8 200HV 4	11140469	384	83	279	96032892	DIESELMOTOR VORM.
SCHEIBE ISO 7093-1 8 200HV 4	11140469	350	20	283	96033379	BEFESTIGUNGSTEILE DRUC
SCHEIBE ISO 7093-1 8 200HV 4	11140469	75	104	320	96032897	KUEHLER VORM.
SCHEIBE ISO 7093-1 8 200HV 4	11140469	5	2	338	10125646	OELABSCHEIDER ANBAU
SCHEIBE ISO 7093-1 8 200HV 4	11140469	7	7	407	10144678	ABDECKPLATTE ANBAU
SCHEIBE ISO 7093-1 8 200HV 4	11140469	501	56	427	919551008	SCHALLDAEMPFERANLAGE
SCHEIBE ISO 7093-1 8 200HV 4	11140469	14	16	436	918981908	BATTERIELAGERUNG
SCHEIBE ISO 7093-1 8 200HV 4	11140469	31	18	442	919063408	HARNSTOFFANLAGE
SCHEIBE ISO 7093-1 8 200HV 4	11140469	17	4	446	96004209	PUMPE VORM.
SCHEIBE ISO 7093-1 8 200HV 4	11140469	28	8	545	917080508	ROLLENLAGERUNG
SCHEIBE ISO 7093-1 8 200HV 4	11140469	6	16	554	917473108	BRENNSTOFFBEHAELTER O
SCHEIBE ISO 7093-1 8 200HV 4	11140469	3	2	557	919965008	KRAFTSTOFFFOERDERUNG
SCHEIBE ISO 7093-1 8 200HV 4	11140469	10	32	563	918789208	KRAFTSTOFFBEHAELTER KPL
SCHEIBE ISO 7093-1 8 200HV 4	11140469	22	8	568	919140308	OELBEHAELTER KPL.
SCHEIBE ISO 7093-1 8 200HV 4	11140469	64	2	577	919297008	ZENTRALSCHMIERANLAGE O
SCHEIBE ISO 7093-1 8 200HV 4	11140469	38	4	589	918009808	HEIZKLIMAGERAET EINBAU
SCHEIBE ISO 7093-1 8 200HV 4	11140469	121	154	598	96034154	GERAEUSCHDAEMMUNG OBE
SCHEIBE ISO 7093-1 8 200HV 4	11140469	25	42	611	969443908	GERAEUSCHDAEMMUNG UN
SCHEIBE ISO 7093-1 8 200HV 4	11140469	441	9	684	96052492	HYDRAULIK
SCHEIBE ISO 7093-1 8 200HV 4	11140469	73	20	721	919075408	KRANFUEHRERKABINE ANBA
SCHEIBE ISO 7093-1 8 200HV 4	11140469	27	7	735	919075308	KRANFUEHRERKABINE VORM.
SCHEIBE ISO 7093-1 8 200HV 4	11140469	322	2	757	96033157	DRUCKLUFTANLAGE
SCHEIBE ISO 7093-1 8 200HV 4	11140469	101	102	846	919304308	S-ANLENKSTUECK VORM.

Bezeichnung	Artikel	Pos.	Menge	Seite	Baugruppe	Bezeichnung
SCHEIBE ISO 7093-1 8 200HV 4	11140469	6	16	872	96038419	NEIGUNGSGEBER ANBAU
SCHEIBE ISO 7093-1 8 200HV 4	11140469	39	12	896	917190908	S-ZWISCHENSTUECK
SCHEIBE ISO 7093-1 8 200HV 4	11140469	39	12	904	917333908	S-ZWISCHENSTUECK
SCHEIBE ISO 7093-1 8 200HV 4	11140469	39	12	908	917078708	S-ZWISCHENSTUECK
SCHEIBE ISO 7093-1 8 200HV 4	11140469	39	26	915	917078808	S-ZWISCHENSTUECK
SCHEIBE ISO 7093-1 8 200HV 4	11140469	39	28	928	917079208	S-ZWISCHENSTUECK
SCHEIBE ISO 7093-1 8 200HV 4	11140469	39	24	933	917571208	S-ZWISCHENSTUECK
SCHEIBE ISO 7093-1 8 200HV 4	11140469	13	16	936	919219208	S-ZWISCHENSTUECK
SCHEIBE ISO 7093-1 8 200HV 4	11140469	9	106	937	96037300	GITTERROST VORM.
SCHEIBE ISO 7093-1 8 200HV 4	11140469	5	7	938	96037301	SEILSCHUTZ
SCHEIBE ISO 7093-1 8 200HV 4	11140469	6	5	939	96037306	SEILSCHUTZ
SCHEIBE ISO 7093-1 8 200HV 4	11140469	14	50	945	917191008	SL-REDUZIERSTUECK
SCHEIBE ISO 7093-1 8 200HV 4	11140469	15	4	1004	967957508	KAMERAANBAU S-ANLENKSTU
SCHEIBE ISO 7093-1 8 200HV 4	11140469	8	1	1006	968134408	MECH.ANBAUTEILE SCHEINW
SCHEIBE ISO 7093-1 8 200HV 4	11140469	12	12	1007	968099808	KAMERAHALTER VORM.
SCHEIBE ISO 7093-1 8 200HV 4	11140469	8	52	1058	96038847	GITTERROST VORM.
SCHEIBE ISO 7093-1 8 200HV 4	11140469	34	4	1075	919219708	F-ANLENKSTUECK
SCHEIBE ISO 7093-1 8 200HV 4	11140469	6	16	1077	96038853	SENSORTRAEGER KPL.
SCHEIBE ISO 7093-1 8 200HV 4	11140469	26	54	1099	919220008	F-KOPFSTUECK
SCHEIBE ISO 7093-1 8 200HV 4	11140469	7	8	1108	96037097	LEITER VORM.
SCHEIBE ISO 7093-1 8 200HV 4	11140469	7	8	1110	96037098	LEITER VORM.
SCHEIBE ISO 7093-1 8 200HV 4	11140469	5	18	1125	919220208	F-ZWISCHENSTUECK
SCHEIBE ISO 7093-1 8 200HV 4	11140469	32	10	1130	919222808	FA-BOCK
SCHEIBE ISO 7093-1 8 200HV-A	421861405	435	4	683	96052492	HYDRAULIK
SCHEIBE ISO 7093-1 8 200HV-A	10540510	119	2	522	919627908	SA-BOCK VORM.
SCHEIBE ISO 7094 8 100 HV-ST	420600301	36	24	896	917190908	S-ZWISCHENSTUECK
SCHEIBE ISO 7094 8 100 HV-ST	420600301	36	25	904	917333908	S-ZWISCHENSTUECK
SCHEIBE ISO 7094 8 100 HV-ST	420600301	36	62	908	917078708	S-ZWISCHENSTUECK
SCHEIBE ISO 7094 8 100 HV-ST	420600301	36	60	915	917078808	S-ZWISCHENSTUECK
SCHEIBE ISO 7094 8 100 HV-ST	420600301	36	64	928	917079208	S-ZWISCHENSTUECK
SCHEIBE ISO 7094 8 100 HV-ST	420600301	36	64	933	917571208	S-ZWISCHENSTUECK
SCHEIBE ISO 7094 8 100 HV-ST	420600301	48	4	1053	919219508	F-ANSCHLUSSKOPF
SCHEIBE RD100X4 S315MC FE	949948408	4	1	1132	96035525	ZUGLASCHE KPL.
SCHEIBE RD110X2 DC01 FE//	949635408	4	9	547	917080608	MONTAGEEINRICHTUNG RA
SCHEIBE RD120X4 S315MC FE	955702308	66	2	846	919304308	S-ANLENKSTUECK VORM.
SCHEIBE RD135X3 DC01 FE//	953848908	73	2	66	917291608	RAUPENTRAEGER LI.
SCHEIBE RD135X3 DC01 FE//	953848908	73	2	99	917291708	RAUPENTRAEGER RE.
SCHEIBE RD135X3 DC01 FE//	953848908	3	1	1101	96037041	ZUGLASCHE KPL.
SCHEIBE RD22X3 DC01 FE//ZN	953561608	8	8	1130	919222808	FA-BOCK
SCHEIBE RD25X6 PA6G SCHW	288183108	6	6	731	964561008	HECKSCHEIBE VORM.
SCHEIBE RD44X2 DC01 FE//ZN	939460808	33	8	126	917076708	LAUFSTEG RAUPENFAHRWER
SCHEIBE RD50X2 ALMG3 H11	955161608	19	1	1130	919222808	FA-BOCK
SCHEIBE RD50X2 ALMG3 H11	955161608	7	1	1133	96013389	SEILROLLENHALTERUNG KPL
SCHEIBE RD60X2 ALMG3 H11	948717708	15	1	1139	919222908	F-RUECKHALTESICHERUNG
SCHEIBE RD60X5 S355MC FE//	941009708	29	2	945	917191008	SL-REDUZIERSTUECK
SCHEIBE RD70X2 DC01 FE//ZN	949188508	4	1	1133	96013389	SEILROLLENHALTERUNG KPL
SCHEIBE RD70X2 DC01 FE//ZN	954178508	65	4	1100	919220008	F-KOPFSTUECK
SCHEIBE RD80X3 DC01 FE//ZN	953518308	39	8	126	917076708	LAUFSTEG RAUPENFAHRWER
SCHEIBE RD80X5 S355MC FE//	949582708	25	2	720	919075408	KRANFUEHRERKABINE ANBA
SCHEIBE S355MC FE//ZNNI8//C	953867308	64	24	66	917291608	RAUPENTRAEGER LI.
SCHEIBE S355MC FE//ZNNI8//C	953867308	64	24	99	917291708	RAUPENTRAEGER RE.
SCHEIBE S355MC FE//ZNNI8//C	953867308	50	4	474	968283208	LAUFSTEG DREHBUEHNE LI
SCHEIBE S355MC FE//ZNNI8//C	953867308	19	9	945	917191008	SL-REDUZIERSTUECK
SCHEIBEN EINBAU SPF	969752608	1	1	724	919075508	KRANFUEHRERKABINE VORM.
SCHEINWERFERANTRIEBSEIN	10029139	5	1	1007	968099808	KAMERAHALTER VORM.
SCHELLE 8	10140086	7	4	374	11420510	DRUCKLEITUNG ANBAU
SCHELLE DIN 3016-1 10X12XD	7381679	3	1	1035	968838608	GRUNDHALTER VORM.
SCHELLE DIN 3016-1 10X15X	7381770	32	1	414	12416117	KABELBAUM ANBAU
SCHELLE DIN 3016-1 10X20X	7381285	12	2	335	10141769	ENDREGELVENTIL
SCHELLE DIN 3016-1 10X20X	7381285	31	1	393	10143277	KUEHLMITTELKRUEMMER AN

Bezeichnung	Artikel	Pos.	Menge	Seite	Baugruppe	Bezeichnung
SCHELLE DIN 3016-1 10X20X	7381285	20	1	401	10141721	ATL-ANBAU
SCHELLE DIN 3016-1 10X20X	7381628	6	1	335	10141769	ENDREGELVENTIL
SCHELLE DIN 3016-1 10X20X	7381628	3	1	341	10118748	ROHRLEITUNG ANBAU
SCHELLE DIN 3016-1 10X20X	7381628	4	1	343	10137870	OELMESSSTAB KPL.
SCHELLE DIN 3016-1 10X20X	7381628	17	1	372	10126724	KRAFTSTOFF-FEINFILTERAN
SCHELLE DIN 3016-1 10X20X	7381628	21	1	376	10143726	LECKOELLEITUNG ANBAU
SCHELLE DIN 3016-1 10X20X	7381628	9	3	392	10147372	ENTLUEFTUNGSLEITUNG AN
SCHELLE DIN 3016-1 10X20X	7381628	26	1	393	10143277	KUEHLMITTELKRUEMMER AN
SCHELLE DIN 3016-1 10X20X	7381628	38	2	414	12416117	KABELBAUM ANBAU
SCHELLE DIN 3016-1 12X15X	7382087	33	4	414	12416117	KABELBAUM ANBAU
SCHELLE DIN 3016-1 12X20X	7381629	7	2	385	10141807	ANBAUTEILE LUFTPRESSER
SCHELLE DIN 3016-1 12X20X	7381629	39	3	414	12416117	KABELBAUM ANBAU
SCHELLE DIN 3016-1 15X20X	10491040	13	2	335	10141769	ENDREGELVENTIL
SCHELLE DIN 3016-1 15X20X	10491040	(10)	1	342	10134887	OELWANNE MIT BEFEST.
SCHELLE DIN 3016-1 16X15X	7381294	34	8	414	12416117	KABELBAUM ANBAU
SCHELLE DIN 3016-1 16X20X	7382085	40	3	415	12416117	KABELBAUM ANBAU
SCHELLE DIN 3016-1 18X20X	10802186	17	1	385	10141807	ANBAUTEILE LUFTPRESSER
SCHELLE DIN 3016-1 18X20X	7381635	41	3	415	12416117	KABELBAUM ANBAU
SCHELLE DIN 3016-1 20X20XD	7362665	7	3	393	10143277	KUEHLMITTELKRUEMMER AN
SCHELLE DIN 3016-1 22X20X	7381630	42	6	415	12416117	KABELBAUM ANBAU
SCHELLE DIN 3016-1 25X20X	7381498	11	2	337	10141843	KURBELGEHAEUSEENTLUEF
SCHELLE DIN 3016-1 25X20X	7381498	13	7	402	10143790	LADEDRUCKREGELUNG
SCHELLE DIN 3016-1 25X20X	7381631	16	2	337	10141843	KURBELGEHAEUSEENTLUEF
SCHELLE DIN 3016-1 28X20XD	11481080	22	2	502	919733908	ZUSATZHEIZUNG OW
SCHELLE DIN 3016-1 28X20XD	11481080	17	3	589	918009808	HEIZKLIMAGERAET EINBAU
SCHELLE DIN 3016-1 6X19XA1	11652756	22	1	402	10143790	LADEDRUCKREGELUNG
SCHELLE DIN 3016-1 6X20XA1	11000593	14	8	402	10143790	LADEDRUCKREGELUNG
SCHELLE DIN 3016-1 6X20XD1	7382088	19	1	376	10143726	LECKOELLEITUNG ANBAU
SCHELLE DIN 3016-1 6X20XD1	7382088	9	1	385	10141807	ANBAUTEILE LUFTPRESSER
SCHELLE DIN 3016-1 6X20XD1	7382088	12	2	402	10143790	LADEDRUCKREGELUNG
SCHELLE DIN 3016-1 6X20XD1	7382088	36	1	414	12416117	KABELBAUM ANBAU
SCHELLE DIN 3016-1 8X15XD1	7381771	20	2	376	10143726	LECKOELLEITUNG ANBAU
SCHELLE DIN 3016-1 8X15XD1	7381771	31	5	414	12416117	KABELBAUM ANBAU
SCHELLE DIN 3016-1 8X20XA1	11493699	34	1	393	10143277	KUEHLMITTELKRUEMMER AN
SCHELLE DIN 3016-1 8X20XD1	7382090	16	1	392	10147372	ENTLUEFTUNGSLEITUNG AN
SCHELLE DIN 3016-1 8X20XD1	7382090	25	1	393	10143277	KUEHLMITTELKRUEMMER AN
SCHELLE DIN 3016-1 8X20XD1	7382090	37	10	414	12416117	KABELBAUM ANBAU
SCHELLE DIN 3017-1 16/12-20	4601105	6	2	339	10137051	OELRUECKLAUFLEITUNG AN
SCHIEBELEITER 7/8-420X2,16	10870476	76	1	21	918005408	RAUPENMITTELTEIL
SCHIEBER 24.6X120 PA6	976872208	13	1	752	968080908	SCHLIESSANLAGE
SCHIEBESTUECK STAHLBAU	967722208	2	1	65	917291608	RAUPENTRAEGER LI.
SCHIEBESTUECK STAHLBAU	967776008	2	1	98	917291708	RAUPENTRAEGER RE.
SCHIEBETUER EINBAU SPF	918064308	175	1	13		LIEBHERR RAUPENKRAN LR
SCHIENENPAAR	10650489	70	1	455	10877138	FAHRERSITZ
SCHILD	11494432	(2)	1	580	10425291	ELEKTROPUMPE
SCHILD	11494581	22	1	160	10871517	ELEKTROPUMPE
SCHILD	11494581	(3)	1	580	10425291	ELEKTROPUMPE
SCHILD	970320008	14	1	191	96062971	MONTAGETEILE DREHBUEHN
SCHILD	970320008	196	1	682	96052492	HYDRAULIK
SCHILD	970320808	13	1	191	96062971	MONTAGETEILE DREHBUEHN
SCHILD	970320808	197	1	682	96052492	HYDRAULIK
SCHILD	970572908	195	1	682	96052492	HYDRAULIK
SCHILD	970839108	163	1	33	969731708	HYDRAULIK MITTELTEIL
SCHILD	971749908	2	4	824	918107308	ZUSATZBESCHILDERUNG
SCHILD	972202808	199	1	682	96052492	HYDRAULIK
SCHILD +S2114 LEXEDGE II	97134480	4	1	1149	96031510	KLEMMKASTEN KPL.
SCHILD +S2115 LEXEDGE II	97134478	4	1	1146	96031507	KLEMMKASTEN KPL.
SCHILD -X864	977539508	71	1	643	967917908	SCHALTSCHRANK MECH.
SCHILD -X865	977539408	72	1	643	967917908	SCHALTSCHRANK MECH.
SCHILD -X866	977540208	73	1	643	967917908	SCHALTSCHRANK MECH.

Bezeichnung	Artikel	Pos.	Menge	Seite	Baugruppe	Bezeichnung
SCHILD -X867	977540308	74	1	643	967917908	SCHALTSCHRANK MECH.
SCHILD 100X100X1 AL-BL	97062056	162	2	33	969731708	HYDRAULIK MITTELTEIL
SCHILD 100X184X0,1 KLEBEFO	11952500	1	2	830	919551708	ZUSATZBESCHILD.CALIFORN
SCHILD 100X200 AL-BL 1MM	975716708	15	1	191	96062971	MONTAGETEILE DREHBUEHN
SCHILD 100X200 AL-BL 1MM	975716708	198	1	682	96052492	HYDRAULIK
SCHILD 100X290 KLEBEFOLIE	97033195	6	2	852	968311308	BESCHILDERUNG
SCHILD 100X70X1 AL-BL	979260308	158	1	33	969731708	HYDRAULIK MITTELTEIL
SCHILD 105X55X1 KLEBEFOLI	97036917	7	4	995	968222108	BESCHILDERUNG
SCHILD 112DBA/100X90 KLEBE	971693908	75	1	824	918107308	ZUSATZBESCHILDERUNG
SCHILD 120X80 KLEBEFOLIE	97037383	(1)	1	442	919063408	HARNSTOFFANLAGE
SCHILD 138X69 KLEBEFOLIE	97025926	7	4	900	968012308	BESCHILDERUNG
SCHILD 138X69 KLEBEFOLIE	97025926	7	4	924	969425308	BESCHILDERUNG
SCHILD 138X69 KLEBEFOLIE	97025926	7	4	941	96037322	BESCHILDERUNG
SCHILD 158X68 KLEBEFOLIE	978687408	7	4	822	917082108	BESCHILDERUNG DREHBUE
SCHILD 158X68 KLEBEFOLIE	978687408	1	4	974	917481708	BESCHILDERUNG WINDE 6
SCHILD 159X45 KLEBEFOLIE	97095298	3	1	217	917472708	BESCHILDERUNG
SCHILD 159X45 KLEBEFOLIE	97095298	(3)	1	218	917077908	WINDE 2
SCHILD 160X100 KLEBEFOLIE	97064029	1100	1	818	965575208	ZENTRIERUNG KPL.
SCHILD 160X50 KLEBEFOLIE	97091645	(1)	1	1048	968455908	FUSS KPL.
SCHILD 168X62 KLEBEFOLIE	978674808	4	8	57	918216808	BESCHILDERUNG
SCHILD 168X62 KLEBEFOLIE	978674808	(2)	6	141	917987408	DREHBUEHNENRAHMEN
SCHILD 168X62 KLEBEFOLIE	978674808	2	4	244	917872108	BESCHILDERUNG
SCHILD 168X62 KLEBEFOLIE	978674808	2	5	542	917475908	BESCHILDERUNG
SCHILD 168X62 KLEBEFOLIE	978674808	(1)	2	817	917517908	AUFNAHME GEGENGEWICHT
SCHILD 168X62 KLEBEFOLIE	978674808	4	9	822	917082108	BESCHILDERUNG DREHBUE
SCHILD 168X62 KLEBEFOLIE	978674808	2	4	852	968311308	BESCHILDERUNG
SCHILD 168X62 KLEBEFOLIE	978674808	3	4	900	968012308	BESCHILDERUNG
SCHILD 168X62 KLEBEFOLIE	978674808	3	4	924	969425308	BESCHILDERUNG
SCHILD 168X62 KLEBEFOLIE	978674808	3	4	941	96037322	BESCHILDERUNG
SCHILD 168X62 KLEBEFOLIE	978674808	3	3	947	968688008	BESCHILDERUNG
SCHILD 168X62 KLEBEFOLIE	978674808	3	1	995	968222108	BESCHILDERUNG
SCHILD 168X62 KLEBEFOLIE	978674808	30	1	1039	96063939	GEGENGEWICHT
SCHILD 168X62 KLEBEFOLIE	978674808	3	2	1044	96039900	BESCHILDERUNG
SCHILD 168X62 KLEBEFOLIE	978674808	3	4	1065	96038854	BESCHILDERUNG
SCHILD 168X62 KLEBEFOLIE	978674808	6	1	1071	96039202	BESCHILDERUNG
SCHILD 168X62 KLEBEFOLIE	978674808	4	2	1123	96037102	BESCHILDERUNG
SCHILD 168X88 KLEBEFOLIE	97009799	101	1	824	918107308	ZUSATZBESCHILDERUNG
SCHILD 168X88 KLEBEFOLIE	97011690	6	2	93	917322108	BESCHILDERUNG
SCHILD 168X88 KLEBEFOLIE	97011690	6	2	112	917322308	BESCHILDERUNG
SCHILD 168X88 KLEBEFOLIE	97036732	4	1	852	968311308	BESCHILDERUNG
SCHILD 168X88 KLEBEFOLIE	97036732	6	1	900	968012308	BESCHILDERUNG
SCHILD 168X88 KLEBEFOLIE	97036732	6	1	924	969425308	BESCHILDERUNG
SCHILD 168X88 KLEBEFOLIE	97036732	6	1	941	96037322	BESCHILDERUNG
SCHILD 168X88 KLEBEFOLIE	97036732	6	1	947	968688008	BESCHILDERUNG
SCHILD 168X88 KLEBEFOLIE	97036732	1	1	1065	96038854	BESCHILDERUNG
SCHILD 168X88 KLEBEFOLIE	97036732	8	2	1123	96037102	BESCHILDERUNG
SCHILD 168X88 KLEBEFOLIE	97037952	18	1	824	918107308	ZUSATZBESCHILDERUNG
SCHILD 168X88 KLEBEFOLIE	97057097	6	4	995	968222108	BESCHILDERUNG
SCHILD 168X88 KLEBEFOLIE	97060689	100	1	824	918107308	ZUSATZBESCHILDERUNG
SCHILD 168X88 KLEBEFOLIE	978674308	4	2	127	968029408	BESCHILDERUNG
SCHILD 168X88 KLEBEFOLIE	979383308	62	1	824	918107308	ZUSATZBESCHILDERUNG
SCHILD 168X88X1 KLEBEFOLI	97004046	(1)	6	141	917987408	DREHBUEHNENRAHMEN
SCHILD 168X88X1 KLEBEFOLI	97004046	6	2	822	917082108	BESCHILDERUNG DREHBUE
SCHILD 168X88X1 KLEBEFOLI	97004046	3	4	852	968311308	BESCHILDERUNG
SCHILD 168X88X1 KLEBEFOLI	97004046	1	3	900	968012308	BESCHILDERUNG
SCHILD 168X88X1 KLEBEFOLI	97004046	1	3	924	969425308	BESCHILDERUNG
SCHILD 168X88X1 KLEBEFOLI	97004046	1	3	941	96037322	BESCHILDERUNG
SCHILD 168X88X1 KLEBEFOLI	97004046	2	3	947	968688008	BESCHILDERUNG
SCHILD 168X88X1 KLEBEFOLI	97004046	4	1	995	968222108	BESCHILDERUNG
SCHILD 168X88X1 KLEBEFOLI	97004046	4	2	1065	96038854	BESCHILDERUNG

Bezeichnung	Artikel	Pos.	Menge	Seite	Baugruppe	Bezeichnung
SCHILD 170X55 KLEBEFOLIE	97049945	(1)	1	910	967743808	STANGE KPL.
SCHILD 170X55 KLEBEFOLIE	97049955	(1)	1	897	967746908	STANGE KPL.
SCHILD 170X55 KLEBEFOLIE	97052197	(1)	1	527	967981008	ZUGSTANGE KPL.
SCHILD 170X55 KLEBEFOLIE	97052256	(1)	1	917	967897608	ZUGSTANGE KPL.
SCHILD 170X55 KLEBEFOLIE	97052499	(1)	1	919	968190108	ZUGSTANGE KPL.
SCHILD 170X55 KLEBEFOLIE	97052635	(1)	1	921	968190208	ZUGSTANGE KPL.
SCHILD 178X78 KLEBEFOLIE	97038976	5	6	852	968311308	BESCHILDERUNG
SCHILD 178X78 KLEBEFOLIE	97093614	4	4	1071	96039202	BESCHILDERUNG
SCHILD 178X78 KLEBEFOLIE	97093614	1	4	1123	96037102	BESCHILDERUNG
SCHILD 188X78 KLEBEFOLIE	97036734	1	12	57	918216808	BESCHILDERUNG
SCHILD 188X78 KLEBEFOLIE	97036734	1	12	93	917322108	BESCHILDERUNG
SCHILD 188X78 KLEBEFOLIE	97036734	1	12	112	917322308	BESCHILDERUNG
SCHILD 1X100X100 AL-BL	97047103	104	1	192	96062971	MONTAGETEILE DREHBUEHN
SCHILD 1X200X100 AL-BL	97047102	103	1	192	96062971	MONTAGETEILE DREHBUEHN
SCHILD 1X75X45 ALUMINIUM	97038433	29	1	735	919075308	KRANFUEHRERKABINE VORM.
SCHILD 1X80X80 KLEBEFOLIE	97056676	14	4	822	917082108	BESCHILDERUNG DREHBUE
SCHILD 1X80X80 KLEBEFOLIE	97056677	15	2	822	917082108	BESCHILDERUNG DREHBUE
SCHILD 1X80X80 KLEBEFOLIE	974150408	8	2	542	917475908	BESCHILDERUNG
SCHILD 1X80X80 KLEBEFOLIE	974150408	2	2	813	96060139	BESCHILDERUNG
SCHILD 1X80X80 KLEBEFOLIE	974150408	11	3	822	917082108	BESCHILDERUNG DREHBUE
SCHILD 1X80X80 KLEBEFOLIE	974150508	5	5	542	917475908	BESCHILDERUNG
SCHILD 1X80X80 KLEBEFOLIE	974150508	3	2	813	96060139	BESCHILDERUNG
SCHILD 1X80X80 KLEBEFOLIE	974150608	12	3	822	917082108	BESCHILDERUNG DREHBUE
SCHILD 1X80X80 KLEBEFOLIE	974150708	13	2	822	917082108	BESCHILDERUNG DREHBUE
SCHILD 208X88 KLEBEFOLIE	97053409	1	1	217	917472708	BESCHILDERUNG
SCHILD 208X88 KLEBEFOLIE	97053409	(1)	1	218	917077908	WINDE 2
SCHILD 208X88 KLEBEFOLIE	97053409	1	1	244	917872108	BESCHILDERUNG
SCHILD 208X88 KLEBEFOLIE	97053409	2	1	974	917481708	BESCHILDERUNG WINDE 6
SCHILD 208X88 KLEBEFOLIE	97053410	2	1	217	917472708	BESCHILDERUNG
SCHILD 208X88 KLEBEFOLIE	97053410	(2)	1	218	917077908	WINDE 2
SCHILD 208X88 KLEBEFOLIE	97053410	3	1	974	917481708	BESCHILDERUNG WINDE 6
SCHILD 208X88 KLEBEFOLIE	97063303	(3)	4	141	917987408	DREHBUEHNENRAHMEN
SCHILD 208X88 KLEBEFOLIE	97008755	(7)	2	817	917517908	AUFNAHME GEGENGEWICHT
SCHILD 208X88 KLEBEFOLIE	97008756	(6)	2	817	917517908	AUFNAHME GEGENGEWICHT
SCHILD 208X88 KLEBEFOLIE	97016304	8	1	554	917473108	BRENNSTOFFBEHAELTER O
SCHILD 208X88 KLEBEFOLIE	97016304	49	1	824	918107308	ZUSATZBESCHILDERUNG
SCHILD 208X88 KLEBEFOLIE	97016392	1	4	122	967975008	BESCHILDERUNG
SCHILD 208X88 KLEBEFOLIE	97016392	(1)	1	130	917076808	MECH.ZUSATZABSTUETZUNG
SCHILD 208X88 KLEBEFOLIE	97016392	9	1	822	917082108	BESCHILDERUNG DREHBUE
SCHILD 208X88 KLEBEFOLIE	97033979	(2)	4	132	917077008	ZENTRALBALLASTBEFESTIG
SCHILD 208X88 KLEBEFOLIE	97033982	3	1	542	917475908	BESCHILDERUNG
SCHILD 208X88 KLEBEFOLIE	97039753	4	1	542	917475908	BESCHILDERUNG
SCHILD 208X88 KLEBEFOLIE	97067245	5	4	57	918216808	BESCHILDERUNG
SCHILD 208X88 KLEBEFOLIE	97067313	7	2	93	917322108	BESCHILDERUNG
SCHILD 208X88 KLEBEFOLIE	97067313	7	2	112	917322308	BESCHILDERUNG
SCHILD 208X88 KLEBEFOLIE	978673908	3	2	127	968029408	BESCHILDERUNG
SCHILD 208X88 KLEBEFOLIE	978674008	5	1	93	917322108	BESCHILDERUNG
SCHILD 208X88 KLEBEFOLIE	978674008	5	1	112	917322308	BESCHILDERUNG
SCHILD 208X88 KLEBEFOLIE	978674008	2	2	127	968029408	BESCHILDERUNG
SCHILD 208X88 KLEBEFOLIE	978674008	1	2	852	968311308	BESCHILDERUNG
SCHILD 208X88 KLEBEFOLIE	978674008	2	1	900	968012308	BESCHILDERUNG
SCHILD 208X88 KLEBEFOLIE	978674008	2	1	924	969425308	BESCHILDERUNG
SCHILD 208X88 KLEBEFOLIE	978674008	2	1	941	96037322	BESCHILDERUNG
SCHILD 208X88 KLEBEFOLIE	978674008	1	1	947	968688008	BESCHILDERUNG
SCHILD 208X88 KLEBEFOLIE	978674008	2	1	1065	96038854	BESCHILDERUNG
SCHILD 208X88 KLEBEFOLIE	978674008	1	4	1071	96039202	BESCHILDERUNG
SCHILD 208X88 KLEBEFOLIE	978674008	7	2	1123	96037102	BESCHILDERUNG
SCHILD 208X88 KLEBEFOLIE	978674108	2	6	57	918216808	BESCHILDERUNG
SCHILD 208X88 KLEBEFOLIE	978674108	2	1	93	917322108	BESCHILDERUNG
SCHILD 208X88 KLEBEFOLIE	978674108	2	1	112	917322308	BESCHILDERUNG

Bezeichnung	Artikel	Pos.	Menge	Seite	Baugruppe	Bezeichnung
SCHILD 208X88 KLEBEFOLIE	978674108	(4)	1	130	917076808	MECH.ZUSATZABSTUETZUNG
SCHILD 208X88 KLEBEFOLIE	978674108	1	4	822	917082108	BESCHILDERUNG DREHBUE
SCHILD 208X88 KLEBEFOLIE	978674108	7	4	852	968311308	BESCHILDERUNG
SCHILD 208X88 KLEBEFOLIE	978674108	5	4	900	968012308	BESCHILDERUNG
SCHILD 208X88 KLEBEFOLIE	978674108	5	4	924	969425308	BESCHILDERUNG
SCHILD 208X88 KLEBEFOLIE	978674108	5	4	941	96037322	BESCHILDERUNG
SCHILD 208X88 KLEBEFOLIE	978674108	4	4	947	968688008	BESCHILDERUNG
SCHILD 208X88 KLEBEFOLIE	978674108	1	4	995	968222108	BESCHILDERUNG
SCHILD 208X88 KLEBEFOLIE	978674108	2	2	1001	969149808	BESCHILDERUNG
SCHILD 208X88 KLEBEFOLIE	978674108	6	4	1065	96038854	BESCHILDERUNG
SCHILD 208X88 KLEBEFOLIE	978674108	2	4	1071	96039202	BESCHILDERUNG
SCHILD 208X88 KLEBEFOLIE	978674108	2	2	1123	96037102	BESCHILDERUNG
SCHILD 208X88 KLEBEFOLIE	978674108	1	4	1127	96036940	BESCHILDERUNG
SCHILD 208X88 KLEBEFOLIE	978674408	4	2	93	917322108	BESCHILDERUNG
SCHILD 208X88 KLEBEFOLIE	978674408	4	2	112	917322308	BESCHILDERUNG
SCHILD 208X88 KLEBEFOLIE	978674408	8	2	822	917082108	BESCHILDERUNG DREHBUE
SCHILD 208X88 KLEBEFOLIE	978674608	3	4	57	918216808	BESCHILDERUNG
SCHILD 208X88 KLEBEFOLIE	978674608	3	10	93	917322108	BESCHILDERUNG
SCHILD 208X88 KLEBEFOLIE	978674608	3	10	112	917322308	BESCHILDERUNG
SCHILD 208X88 KLEBEFOLIE	978674608	(2)	4	130	917076808	MECH.ZUSATZABSTUETZUNG
SCHILD 208X88 KLEBEFOLIE	978674608	(1)	12	132	917077008	ZENTRALBALLASTBEFESTIG
SCHILD 208X88 KLEBEFOLIE	978674608	1	4	813	96060139	BESCHILDERUNG
SCHILD 208X88 KLEBEFOLIE	978674608	2	8	822	917082108	BESCHILDERUNG DREHBUE
SCHILD 208X88 KLEBEFOLIE	978674608	8	4	852	968311308	BESCHILDERUNG
SCHILD 208X88 KLEBEFOLIE	978674608	2	4	890	969096408	BESCHILDERUNG
SCHILD 208X88 KLEBEFOLIE	978674608	4	4	900	968012308	BESCHILDERUNG
SCHILD 208X88 KLEBEFOLIE	978674608	4	4	924	969425308	BESCHILDERUNG
SCHILD 208X88 KLEBEFOLIE	978674608	4	4	941	96037322	BESCHILDERUNG
SCHILD 208X88 KLEBEFOLIE	978674608	5	4	947	968688008	BESCHILDERUNG
SCHILD 208X88 KLEBEFOLIE	978674608	2	6	995	968222108	BESCHILDERUNG
SCHILD 208X88 KLEBEFOLIE	978674608	1	2	1001	969149808	BESCHILDERUNG
SCHILD 208X88 KLEBEFOLIE	978674608	2	2	1044	96039900	BESCHILDERUNG
SCHILD 208X88 KLEBEFOLIE	978674608	5	4	1065	96038854	BESCHILDERUNG
SCHILD 208X88 KLEBEFOLIE	978674608	3	9	1071	96039202	BESCHILDERUNG
SCHILD 208X88 KLEBEFOLIE	978674608	3	2	1123	96037102	BESCHILDERUNG
SCHILD 208X88 KLEBEFOLIE	978674608	2	4	1127	96036940	BESCHILDERUNG
SCHILD 208X88 KLEBEFOLIE	978674908	(3)	1	130	917076808	MECH.ZUSATZABSTUETZUNG
SCHILD 208X88 KLEBEFOLIE	978674908	6	4	542	917475908	BESCHILDERUNG
SCHILD 208X88 KLEBEFOLIE	978674908	5	3	822	917082108	BESCHILDERUNG DREHBUE
SCHILD 208X88 KLEBEFOLIE	978675008	1	2	127	968029408	BESCHILDERUNG
SCHILD 208X88 KLEBEFOLIE	978675008	21	3	822	917082108	BESCHILDERUNG DREHBUE
SCHILD 20X10 KLEBEFOLIE SP	97064219	18	2	446	96004209	PUMPE VORM.
SCHILD 20X10 KLEBEFOLIE SP	97064220	19	2	446	96004209	PUMPE VORM.
SCHILD 210X297 KLEBEFOLIE	97060792	19	4	822	917082108	BESCHILDERUNG DREHBUE
SCHILD 235X100 KLEBEFOLIE	97060968	(4)	4	141	917987408	DREHBUEHNENRAHMEN
SCHILD 2X200X100 DC01 FE//	975623908	108	1	192	96062971	MONTAGETEILE DREHBUEHN
SCHILD 2X200X100 DC01 FE//	979742908	10	1	1048	968455908	FUSS KPL.
SCHILD 2X228X100 DC01 FE//	974171608	4	1	889	918188208	ABLAGE
SCHILD 2X228X100 DC01 FE//	975974808	21	2	130	917076808	MECH.ZUSATZABSTUETZUNG
SCHILD 2X56X30 X5CRNI18-10	97038742	37	2	474	968283208	LAUFSTEG DREHBUEHNE LI
SCHILD 2X56X30 X5CRNI18-10	97038743	38	2	474	968283208	LAUFSTEG DREHBUEHNE LI
SCHILD 2X56X30 X5CRNI18-10	97038744	39	2	474	968283208	LAUFSTEG DREHBUEHNE LI
SCHILD 2X56X30 X5CRNI18-10	97038745	40	2	474	968283208	LAUFSTEG DREHBUEHNE LI
SCHILD 350X180 LEXAN	97116282	8	1	1113	96035579	KLEMMKASTEN KPL.
SCHILD 35X15 LEXEDGE II	97005403	77	1	644	967917908	SCHALTSCHRANK MECH.
SCHILD 35X15 LEXEDGE II	97025382	509	3	632	96039940	LEITUNG
SCHILD 35X15 LEXEDGE II	97039187	509	1	631	96035430	LEITUNG
SCHILD 35X15 LEXEDGE II	97039187	506	2	634	96051766	BLINDSTECKER
SCHILD 35X15 LEXEDGE II	97039553	6	1	536	968241408	KLEMMKASTEN SA-BOCK VO
SCHILD 35X15 LEXEDGE II	97039674	502	1	633	968346208	BLINDSTECKER

Bezeichnung	Artikel	Pos.	Menge	Seite	Baugruppe	Bezeichnung
SCHILD 35X15 LEXEDGE II	97039674	506	1	867	96036240	LEITUNG
SCHILD 35X15 LEXEDGE II	97039676	512	1	633	968346208	BLINDSTECKER
SCHILD 35X15 LEXEDGE II	97039713	60	1	643	967917908	SCHALTSCHRANK MECH.
SCHILD 35X15 LEXEDGE II	97039810	62	1	643	967917908	SCHALTSCHRANK MECH.
SCHILD 35X15 LEXEDGE II	97039811	508	1	631	96035430	LEITUNG
SCHILD 35X15 LEXEDGE II	97039811	63	1	643	967917908	SCHALTSCHRANK MECH.
SCHILD 35X15 LEXEDGE II	97039812	505	1	632	96039940	LEITUNG
SCHILD 35X15 LEXEDGE II	97039812	64	1	643	967917908	SCHALTSCHRANK MECH.
SCHILD 35X15 LEXEDGE II	97039813	65	1	643	967917908	SCHALTSCHRANK MECH.
SCHILD 35X15 LEXEDGE II	97039814	66	1	643	967917908	SCHALTSCHRANK MECH.
SCHILD 35X15 LEXEDGE II	97039815	67	1	643	967917908	SCHALTSCHRANK MECH.
SCHILD 35X15 LEXEDGE II	97039816	506	1	636	968418008	KABELSTRANG
SCHILD 35X15 LEXEDGE II	97039816	68	1	643	967917908	SCHALTSCHRANK MECH.
SCHILD 35X15 LEXEDGE II	97039817	69	1	643	967917908	SCHALTSCHRANK MECH.
SCHILD 35X15 LEXEDGE II	97039821	78	1	644	967917908	SCHALTSCHRANK MECH.
SCHILD 35X15 LEXEDGE II	97039827	61	1	643	967917908	SCHALTSCHRANK MECH.
SCHILD 35X15 LEXEDGE II	97039946	513	2	632	96039940	LEITUNG
SCHILD 35X15 LEXEDGE II	97039946	503	2	633	968346208	BLINDSTECKER
SCHILD 35X15 LEXEDGE II	97039946	507	2	634	96051766	BLINDSTECKER
SCHILD 35X15 LEXEDGE II	97060078	5	1	585	917081908	BATTERIE LADEEINHEIT
SCHILD 35X15 LEXEDGE II	977539608	70	1	643	967917908	SCHALTSCHRANK MECH.
SCHILD 35X15 LEXEDGE II	977540408	75	1	643	967917908	SCHALTSCHRANK MECH.
SCHILD 35X15 LEXEDGE II	979653308	76	1	643	967917908	SCHALTSCHRANK MECH.
SCHILD 36X12.5 LEXEDGE II	97041962	9	1	662	968486208	SICHERUNGSBLECH
SCHILD 375X2250 FOLIE	973179308	9	2	852	968311308	BESCHILDERUNG
SCHILD 390 KG KLEBEFOLIE	97052223	(1)	1	525	967846208	ZUGSTANGE KPL.
SCHILD 6X107X237 G-ALSI12	772569908	1	1	825	916283608	ZUSATZBESCHILDERUNG
SCHILD 70X184X0,1 KLEBEFO	13187353	2	1	830	919551708	ZUSATZBESCHILD.CALIFORN
SCHILD 75X45 ALUMINIUM	976955508	20	1	510	91000225	KLIMAANLAGE
SCHILD 80X32 KLEBEFOLIE SP	97054056	1	1	1057	96038864	BESCHILDERUNG
SCHILD 85X45X1 ALUMINIUM	97093653	8	1	662	968486208	SICHERUNGSBLECH
SCHILD 95X40 LEXEDGE II	97049810	5	1	778	96059325	KLEMMKASTEN
SCHILD A570 ALU	97045547	2	1	638	968681408	BEDIENPULT VERBOLZUNG
SCHILD ALU	97068322	15	1	438	96032910	BATTERIEKASTEN VORM.
SCHILD BAUGRUPPE SCHILD	97139634	(3)	2	520	919627908	SA-BOCK VORM.
SCHILD BAUGRUPPE SCHILD	97139634	20	2	525	967846208	ZUGSTANGE KPL.
SCHILD BAUGRUPPE SCHILD	97139634	13	2	527	967981008	ZUGSTANGE KPL.
SCHILD BAUGRUPPE SCHILD	97139634	13	2	897	967746908	STANGE KPL.
SCHILD BAUGRUPPE SCHILD	97139634	13	2	910	967743808	STANGE KPL.
SCHILD BAUGRUPPE SCHILD	97139634	9	2	917	967897608	ZUGSTANGE KPL.
SCHILD BAUGRUPPE SCHILD	97139634	9	2	919	968190108	ZUGSTANGE KPL.
SCHILD BAUGRUPPE SCHILD	97139634	13	2	921	968190208	ZUGSTANGE KPL.
SCHILD BAUGRUPPE SCHILD	97139634	7	2	984	967913408	STANGE KPL.
SCHILD BAUGRUPPE SCHILD	97139634	4	2	1054	96038420	STANGEN KPL.
SCHILD BAUGRUPPE SCHILD	97139634	6	2	1092	96039026	ZUGLASCHE KPL.
SCHILD BAUGRUPPE SCHILD	97139634	6	2	1093	96039027	ZUGLASCHE KPL.
SCHILD BAUGRUPPE SCHILD	97139634	12	2	1101	96037041	ZUGLASCHE KPL.
SCHILD BAUGRUPPE SCHILD	97139634	10	2	1103	96037042	ZUGLASCHE KPL.
SCHILD BAUGRUPPE SCHILD	97139634	4	1	1126	96037007	ABSPANNSEIL KPL.
SCHILD BAUGRUPPE SCHILD	97139634	10	2	1131	96035475	SCHWINGE KPL.
SCHILD BAUGRUPPE SCHILD	97139634	11	2	1132	96035525	ZUGLASCHE KPL.
SCHILD BAUGRUPPE SCHILD	97139634	9	2	1134	96035533	LASCHE KPL.
SCHILD BAUGRUPPE SCHILD	97139634	4	1	1141	96037810	ABSPANNSEIL KPL.
SCHILD BAUGRUPPE SCHILD	97139634	4	1	1142	96037814	ABSPANNSEIL KPL.
SCHILD IDENTNR. IDENT-NR	973567608	5	1	526	967846508	ZUGSTANGE VORM.
SCHILD IDENTNR. IDENT-NR	973567608	6	1	528	967981108	ZUGSTANGE VORM.
SCHILD IDENTNR. IDENT-NR	973567608	16	1	818	965575208	ZENTRIERUNG KPL.
SCHILD IDENTNR. IDENT-NR	973567608	6	1	889	918188208	ABLAGE
SCHILD IDENTNR. IDENT-NR	973567608	5	1	898	967747008	STANGE VORM.
SCHILD IDENTNR. IDENT-NR	973567608	5	1	911	967744008	STANGE VORM.

Bezeichnung	Artikel	Pos.	Menge	Seite	Baugruppe	Bezeichnung
SCHILD IDENTNR. IDENT-NR	973567608	6	1	918	967950808	ZUGSTANGE VORM.
SCHILD IDENTNR. IDENT-NR	973567608	6	1	920	968214108	ZUGSTANGE VORM.
SCHILD IDENTNR. IDENT-NR	973567608	5	1	922	968217108	ZUGSTANGE VORM.
SCHILD IDENTNR. IDENT-NR	973567608	6	1	1055	96038862	STANGEN VORM.
SCHILD IDENTNR. IDENT-NR	973567608	9	1	1056	96038863	LASCHE VORM.
SCHILD IDENTNR. IDENT-NR	973567608	2	1	1102	96037140	ZUGSTANGE M.SCHILD
SCHILD KLEBEFOLIE	97070905	3	2	1001	969149808	BESCHILDERUNG
SCHILD S1910 ALU	97010005	4	1	863	96036187	KLEMMKASTEN KPL.
SCHILD S1930 LEXAN	97122777	5	1	989	96036210	KLEMMKASTEN
SCHILD S2000 LEXAN	97123909	8	1	1062	96035575	KLEMMKASTEN KPL.
SCHILD S2010	97118302	8	1	1082	96035576	KLEMMKASTEN KPL.
SCHILD S2030	97016764	4	1	1000	968650608	KLEMMKASTEN KPL.
SCHILD S220 LEXAN	977507008	5	1	105	967906608	KLEMMKASTEN KPL.
SCHILD S240 LEXAN	977500808	5	1	79	967906508	KLEMMKASTEN KPL.
SCHILD X0	773291208	31	1	998	917228608	MASTNASE
SCHLAEUCHE	96004429	999	1	323	10675550	AUSGLEICHSBEHAELTER
SCHLAUCH DIN 73411 32X4 E	4901428	4	1	324	96004429	SCHLAEUCHE
SCHLAUCH DIN 73411 DN10X3	7363116	2	1	324	96004429	SCHLAEUCHE
SCHLAUCH DN16 500	510501008	129	1	277	96032892	DIESELMOTOR VORM.
SCHLAUCH DN20 VMQ GRUEN	11490457	10	0.165	392	10147372	ENTLUEFTUNGSLEITUNG AN
SCHLAUCH DN20 VMQ GRUEN	11490457	12	0.08	392	10147372	ENTLUEFTUNGSLEITUNG AN
SCHLAUCH KPL.	924927608	434	1	766	919814408	SCHLAUCHLEITUNGEN OBER
SCHLAUCH KPL.	926119208	1876	1	76	967789708	SCHLAUCHLEITUNGEN RAUP
SCHLAUCH KPL.	926119208	1856	1	103	967789908	SCHLAUCHLEITUNGEN RAUP
SCHLAUCH KPL.	926120008	1835	1	37	969731808	SCHLAUCHLEITUNGEN MITTE
SCHLAUCH KPL.	926413408	1798	1	37	969731808	SCHLAUCHLEITUNGEN MITTE
SCHLAUCH KPL.	927613508	(1112)	1	261	967787908	ZUSATZHYDRAULIK MONTAGE
SCHLAUCH KPL.	927685308	1269	1	879	96047488	SCHLAUCHLEITUNGEN
SCHLAUCH KPL.	928762608	302	1	764	919814408	SCHLAUCHLEITUNGEN OBER
SCHLAUCH KPL.	96025166	(2860)	1	502	919733908	ZUSATZHEIZUNG OW
SCHLAUCH KPL.	962639608	325	1	764	919814408	SCHLAUCHLEITUNGEN OBER
SCHLAUCH KPL.	963561108	1136	1	211	967790308	SCHLAUCHLEITUNGEN WIND
SCHLAUCH KPL.	963561108	1136	1	226	967790508	SCHLAUCHLEITUNGEN WIND
SCHLAUCH KPL.	965194608	274	1	764	919814408	SCHLAUCHLEITUNGEN OBER
SCHLAUCH KPL.	967622308	251	1	763	919814408	SCHLAUCHLEITUNGEN OBER
SCHLAUCH KPL.	968585708	1130	1	211	967790308	SCHLAUCHLEITUNGEN WIND
SCHLAUCH KPL.	968585708	1130	1	226	967790508	SCHLAUCHLEITUNGEN WIND
SCHLAUCH KPL. 1SC 8X1000	926058208	142	1	170	969732608	SCHLAUCHLEITUNGEN
SCHLAUCH KPL. 1SC 8X1000	961802908	131	1	170	969732608	SCHLAUCHLEITUNGEN
SCHLAUCH KPL. 1SC 8X1000	961802908	264	1	763	919814408	SCHLAUCHLEITUNGEN OBER
SCHLAUCH KPL. 1SC 8X1020	926743408	1271	1	242	968082008	SCHLAUCHLEITUNGEN WIND
SCHLAUCH KPL. 1SC 8X1040	926049208	1276	1	242	968082008	SCHLAUCHLEITUNGEN WIND
SCHLAUCH KPL. 1SC 8X1060	926122608	1273	1	242	968082008	SCHLAUCHLEITUNGEN WIND
SCHLAUCH KPL. 1SC 8X1100	926359608	1280	1	242	968082008	SCHLAUCHLEITUNGEN WIND
SCHLAUCH KPL. 1SC 8X1100	926612308	1277	1	242	968082008	SCHLAUCHLEITUNGEN WIND
SCHLAUCH KPL. 1SC 8X1220	928016008	340	1	765	919814408	SCHLAUCHLEITUNGEN OBER
SCHLAUCH KPL. 1SC 8X1360	965800508	266	1	763	919814408	SCHLAUCHLEITUNGEN OBER
SCHLAUCH KPL. 1SC 8X1500	926094508	1865	1	76	967789708	SCHLAUCHLEITUNGEN RAUP
SCHLAUCH KPL. 1SC 8X1500	926094508	1845	1	103	967789908	SCHLAUCHLEITUNGEN RAUP
SCHLAUCH KPL. 1SC 8X160	927377208	315	1	764	919814408	SCHLAUCHLEITUNGEN OBER
SCHLAUCH KPL. 1SC 8X1600	921620508	1864	1	76	967789708	SCHLAUCHLEITUNGEN RAUP
SCHLAUCH KPL. 1SC 8X1600	921620508	1844	1	103	967789908	SCHLAUCHLEITUNGEN RAUP
SCHLAUCH KPL. 1SC 8X1600	926119108	320	1	764	919814408	SCHLAUCHLEITUNGEN OBER
SCHLAUCH KPL. 1SC 8X1600	965429308	267	1	763	919814408	SCHLAUCHLEITUNGEN OBER
SCHLAUCH KPL. 1SC 8X1700	927671808	265	1	763	919814408	SCHLAUCHLEITUNGEN OBER
SCHLAUCH KPL. 1SC 8X1700	927671808	270	1	764	919814408	SCHLAUCHLEITUNGEN OBER
SCHLAUCH KPL. 1SC 8X1750	968002508	1260	1	879	96047488	SCHLAUCHLEITUNGEN
SCHLAUCH KPL. 1SC 8X1900	921620608	1875	1	76	967789708	SCHLAUCHLEITUNGEN RAUP
SCHLAUCH KPL. 1SC 8X1900	921620608	1855	1	103	967789908	SCHLAUCHLEITUNGEN RAUP
SCHLAUCH KPL. 1SC 8X1900	921620608	(1114)	1	261	967787908	ZUSATZHYDRAULIK MONTAGE

Bezeichnung	Artikel	Pos.	Menge	Seite	Baugruppe	Bezeichnung
SCHLAUCH KPL. 1SC 8X200	929757108	1274	1	242	968082008	SCHLAUCHLEITUNGEN WIND
SCHLAUCH KPL. 1SC 8X2400	926058408	425	1	766	919814408	SCHLAUCHLEITUNGEN OBER
SCHLAUCH KPL. 1SC 8X300	926122108	1817	1	37	969731808	SCHLAUCHLEITUNGEN MITTE
SCHLAUCH KPL. 1SC 8X370	968568408	317	1	764	919814408	SCHLAUCHLEITUNGEN OBER
SCHLAUCH KPL. 1SC 8X380	963338108	127	1	170	969732608	SCHLAUCHLEITUNGEN
SCHLAUCH KPL. 1SC 8X380	966186308	130	1	170	969732608	SCHLAUCHLEITUNGEN
SCHLAUCH KPL. 1SC 8X380	966186308	132	1	170	969732608	SCHLAUCHLEITUNGEN
SCHLAUCH KPL. 1SC 8X400	926096908	314	1	764	919814408	SCHLAUCHLEITUNGEN OBER
SCHLAUCH KPL. 1SC 8X420	966147208	123	1	170	969732608	SCHLAUCHLEITUNGEN
SCHLAUCH KPL. 1SC 8X440	926837208	122	1	170	969732608	SCHLAUCHLEITUNGEN
SCHLAUCH KPL. 1SC 8X440	962641908	128	1	170	969732608	SCHLAUCHLEITUNGEN
SCHLAUCH KPL. 1SC 8X500	926098108	1833	1	37	969731808	SCHLAUCHLEITUNGEN MITTE
SCHLAUCH KPL. 1SC 8X580	926965608	324	1	764	919814408	SCHLAUCHLEITUNGEN OBER
SCHLAUCH KPL. 1SC 8X600	921445908	120	1	170	969732608	SCHLAUCHLEITUNGEN
SCHLAUCH KPL. 1SC 8X620	928049708	1122	1	971	96047487	SCHLAUCHLEITUNGEN WIND
SCHLAUCH KPL. 1SC 8X640	968568908	326	1	764	919814408	SCHLAUCHLEITUNGEN OBER
SCHLAUCH KPL. 1SC 8X680	927550308	1279	1	242	968082008	SCHLAUCHLEITUNGEN WIND
SCHLAUCH KPL. 1SC 8X680	927550308	1281	1	242	968082008	SCHLAUCHLEITUNGEN WIND
SCHLAUCH KPL. 1SC 8X740	965475408	412	1	766	919814408	SCHLAUCHLEITUNGEN OBER
SCHLAUCH KPL. 1SC 8X760	965802108	129	1	170	969732608	SCHLAUCHLEITUNGEN
SCHLAUCH KPL. 1SC 8X800	926455908	1135	1	211	967790308	SCHLAUCHLEITUNGEN WIND
SCHLAUCH KPL. 1SC 8X800	926455908	1135	1	226	967790508	SCHLAUCHLEITUNGEN WIND
SCHLAUCH KPL. 1SC 8X800	928468308	124	1	170	969732608	SCHLAUCHLEITUNGEN
SCHLAUCH KPL. 1SC 8X840	968534608	121	1	170	969732608	SCHLAUCHLEITUNGEN
SCHLAUCH KPL. 1SC 8X880	927550208	382	1	765	919814408	SCHLAUCHLEITUNGEN OBER
SCHLAUCH KPL. 1SC 8X940	963466308	268	1	764	919814408	SCHLAUCHLEITUNGEN OBER
SCHLAUCH KPL. 1SC 8X960	926743308	336	1	765	919814408	SCHLAUCHLEITUNGEN OBER
SCHLAUCH KPL. 1SC 8X960	963698108	330	1	765	919814408	SCHLAUCHLEITUNGEN OBER
SCHLAUCH KPL. 1SC 8X980	922734908	269	1	764	919814408	SCHLAUCHLEITUNGEN OBER
SCHLAUCH KPL. 1SN 25X1200	926385808	252	1	763	919814408	SCHLAUCHLEITUNGEN OBER
SCHLAUCH KPL. 1SN 25X1200	929757908	253	1	763	919814408	SCHLAUCHLEITUNGEN OBER
SCHLAUCH KPL. 1SN 25X1300	928040408	1796	1	37	969731808	SCHLAUCHLEITUNGEN MITTE
SCHLAUCH KPL. 1SN 25X1320	928879908	364	1	765	919814408	SCHLAUCHLEITUNGEN OBER
SCHLAUCH KPL. 1SN 25X1440	968582008	399	1	766	919814408	SCHLAUCHLEITUNGEN OBER
SCHLAUCH KPL. 1SN 25X1480	920730808	361	1	765	919814408	SCHLAUCHLEITUNGEN OBER
SCHLAUCH KPL. 1SN 25X1500	922912408	360	1	765	919814408	SCHLAUCHLEITUNGEN OBER
SCHLAUCH KPL. 1SN 25X1500	926432508	363	1	765	919814408	SCHLAUCHLEITUNGEN OBER
SCHLAUCH KPL. 1SN 25X1550	962761808	419	1	766	919814408	SCHLAUCHLEITUNGEN OBER
SCHLAUCH KPL. 1SN 25X1700	962641208	257	1	763	919814408	SCHLAUCHLEITUNGEN OBER
SCHLAUCH KPL. 1SN 25X1950	968569208	332	1	765	919814408	SCHLAUCHLEITUNGEN OBER
SCHLAUCH KPL. 1SN 25X200	965201608	1125	1	971	96047487	SCHLAUCHLEITUNGEN WIND
SCHLAUCH KPL. 1SN 25X2000	926970408	254	1	763	919814408	SCHLAUCHLEITUNGEN OBER
SCHLAUCH KPL. 1SN 25X400	920892708	227	1	763	919814408	SCHLAUCHLEITUNGEN OBER
SCHLAUCH KPL. 1SN 25X460	968695008	256	1	763	919814408	SCHLAUCHLEITUNGEN OBER
SCHLAUCH KPL. 1SN 25X480	968582508	415	1	766	919814408	SCHLAUCHLEITUNGEN OBER
SCHLAUCH KPL. 1SN 25X480	968845908	219	1	763	919814408	SCHLAUCHLEITUNGEN OBER
SCHLAUCH KPL. 1SN 25X500	927607208	306	1	764	919814408	SCHLAUCHLEITUNGEN OBER
SCHLAUCH KPL. 1SN 25X620	922681508	404	1	766	919814408	SCHLAUCHLEITUNGEN OBER
SCHLAUCH KPL. 1SN 25X700	968144708	298	1	764	919814408	SCHLAUCHLEITUNGEN OBER
SCHLAUCH KPL. 1SN 25X720	966388208	393	1	766	919814408	SCHLAUCHLEITUNGEN OBER
SCHLAUCH KPL. 1SN 25X840	968140808	255	1	763	919814408	SCHLAUCHLEITUNGEN OBER
SCHLAUCH KPL. 1SN 25X860	926095708	418	1	766	919814408	SCHLAUCHLEITUNGEN OBER
SCHLAUCH KPL. 1SN 25X960	927281408	421	1	766	919814408	SCHLAUCHLEITUNGEN OBER
SCHLAUCH KPL. 1SN 32X1400	961922808	297	1	764	919814408	SCHLAUCHLEITUNGEN OBER
SCHLAUCH KPL. 1SN 32X1550	96000569	294	1	764	919814408	SCHLAUCHLEITUNGEN OBER
SCHLAUCH KPL. 1SN 32X1700	926455708	300	1	764	919814408	SCHLAUCHLEITUNGEN OBER
SCHLAUCH KPL. 1SN 32X520	922645708	293	1	764	919814408	SCHLAUCHLEITUNGEN OBER
SCHLAUCH KPL. 1SN 32X640	968695508	292	1	764	919814408	SCHLAUCHLEITUNGEN OBER
SCHLAUCH KPL. 1SN 32X720	96034482	428	1	766	919814408	SCHLAUCHLEITUNGEN OBER
SCHLAUCH KPL. 1SN 32X760	962066108	295	1	764	919814408	SCHLAUCHLEITUNGEN OBER

Bezeichnung	Artikel	Pos.	Menge	Seite	Baugruppe	Bezeichnung
SCHLAUCH KPL. 1SN 32X800	965197608	243	1	763	919814408	SCHLAUCHLEITUNGEN OBER
SCHLAUCH KPL. 1SN 32X840	968599308	242	1	763	919814408	SCHLAUCHLEITUNGEN OBER
SCHLAUCH KPL. 1SN 32X940	968695608	296	1	764	919814408	SCHLAUCHLEITUNGEN OBER
SCHLAUCH KPL. 2SN 10X1040	927677008	1832	1	37	969731808	SCHLAUCHLEITUNGEN MITTE
SCHLAUCH KPL. 2SN 10X1220	927671508	1837	1	37	969731808	SCHLAUCHLEITUNGEN MITTE
SCHLAUCH KPL. 2SN 10X1650	921767008	283	1	764	919814408	SCHLAUCHLEITUNGEN OBER
SCHLAUCH KPL. 2SN 10X2250	968601308	(1352)	1	551	967788008	ZUSATZHYDR.MONTAGEEINR
SCHLAUCH KPL. 2SN 10X240	964682508	1121	1	971	96047487	SCHLAUCHLEITUNGEN WIND
SCHLAUCH KPL. 2SN 10X3100	962861308	1834	1	37	969731808	SCHLAUCHLEITUNGEN MITTE
SCHLAUCH KPL. 2SN 10X400	927617608	435	1	766	919814408	SCHLAUCHLEITUNGEN OBER
SCHLAUCH KPL. 2SN 10X480	967574308	1131	1	211	967790308	SCHLAUCHLEITUNGEN WIND
SCHLAUCH KPL. 2SN 10X480	967574308	1131	1	226	967790508	SCHLAUCHLEITUNGEN WIND
SCHLAUCH KPL. 2SN 10X660	928032808	1831	1	37	969731808	SCHLAUCHLEITUNGEN MITTE
SCHLAUCH KPL. 2SN 10X700	926560008	(95)	2	1023	968883308	ZUSATZHYDR.BOLZENZIEHZ
SCHLAUCH KPL. 2SN 10X720	963861608	1262	1	879	96047488	SCHLAUCHLEITUNGEN
SCHLAUCH KPL. 2SN 10X740	968006208	1263	1	879	96047488	SCHLAUCHLEITUNGEN
SCHLAUCH KPL. 2SN 10X8000	96017641	(94)	2	1026	968883408	ZUSATZHYDR.BOLZENZIEHZ
SCHLAUCH KPL. 2SN 10X880	963922908	1268	1	879	96047488	SCHLAUCHLEITUNGEN
SCHLAUCH KPL. 2SN 12X1460	927693008	1868	2	76	967789708	SCHLAUCHLEITUNGEN RAUP
SCHLAUCH KPL. 2SN 12X1460	927693008	1848	2	103	967789908	SCHLAUCHLEITUNGEN RAUP
SCHLAUCH KPL. 2SN 12X1500	967213408	(1111)	1	261	967787908	ZUSATZHYDRAULIK MONTAGE
SCHLAUCH KPL. 2SN 12X1700	927619308	429	2	766	919814408	SCHLAUCHLEITUNGEN OBER
SCHLAUCH KPL. 2SN 12X2000	96008151	(1455)	1	977	96006590	ZUSATZHYDR.VERBINDUNGS
SCHLAUCH KPL. 2SN 12X2300	969385108	(1110)	1	261	967787908	ZUSATZHYDRAULIK MONTAGE
SCHLAUCH KPL. 2SN 12X6400	96009866	437	1	766	919814408	SCHLAUCHLEITUNGEN OBER
SCHLAUCH KPL. 2SN 16X1420	968582708	424	1	766	919814408	SCHLAUCHLEITUNGEN OBER
SCHLAUCH KPL. 2SN 16X2000	96008152	(1456)	1	977	96006590	ZUSATZHYDR.VERBINDUNGS
SCHLAUCH KPL. 2SN 16X360	968581908	397	1	766	919814408	SCHLAUCHLEITUNGEN OBER
SCHLAUCH KPL. 2SN 20X1460	968151708	1874	1	76	967789708	SCHLAUCHLEITUNGEN RAUP
SCHLAUCH KPL. 2SN 20X1750	968568108	303	1	764	919814408	SCHLAUCHLEITUNGEN OBER
SCHLAUCH KPL. 2SN 20X600	968582108	401	1	766	919814408	SCHLAUCHLEITUNGEN OBER
SCHLAUCH KPL. 2SN 20X700	963702608	400	1	766	919814408	SCHLAUCHLEITUNGEN OBER
SCHLAUCH KPL. 2SN 25X1020	96012877	1275	1	242	968082008	SCHLAUCHLEITUNGEN WIND
SCHLAUCH KPL. 2SN 25X1400	968150808	1867	2	76	967789708	SCHLAUCHLEITUNGEN RAUP
SCHLAUCH KPL. 2SN 25X1400	968150808	1847	2	103	967789908	SCHLAUCHLEITUNGEN RAUP
SCHLAUCH KPL. 2SN 25X1900	929963108	1257	1	879	96047488	SCHLAUCHLEITUNGEN
SCHLAUCH KPL. 2SN 25X2000	929921108	1256	1	879	96047488	SCHLAUCHLEITUNGEN
SCHLAUCH KPL. 2SN 25X2500	968532308	1252	1	879	96047488	SCHLAUCHLEITUNGEN
SCHLAUCH KPL. 2SN 25X2650	928040808	1251	1	879	96047488	SCHLAUCHLEITUNGEN
SCHLAUCH KPL. 2SN 25X460	96003050	1270	1	242	968082008	SCHLAUCHLEITUNGEN WIND
SCHLAUCH KPL. 2SN 25X700	967769308	1266	1	879	96047488	SCHLAUCHLEITUNGEN
SCHLAUCH KPL. 2SN 25X940	968605708	1265	1	879	96047488	SCHLAUCHLEITUNGEN
SCHLAUCH KPL. 2SN 6X1000	96000558	286	1	764	919814408	SCHLAUCHLEITUNGEN OBER
SCHLAUCH KPL. 2SN 6X1120	968599008	223	1	763	919814408	SCHLAUCHLEITUNGEN OBER
SCHLAUCH KPL. 2SN 6X1160	968569408	344	1	765	919814408	SCHLAUCHLEITUNGEN OBER
SCHLAUCH KPL. 2SN 6X1200	968534908	140	1	170	969732608	SCHLAUCHLEITUNGEN
SCHLAUCH KPL. 2SN 6X1300	968696508	288	1	764	919814408	SCHLAUCHLEITUNGEN OBER
SCHLAUCH KPL. 2SN 6X1360	968535008	141	1	170	969732608	SCHLAUCHLEITUNGEN
SCHLAUCH KPL. 2SN 6X1550	968697008	(1896)	1	86	917322008	ZENTRALSCHMIERUNG RAUP
SCHLAUCH KPL. 2SN 6X1550	968697008	(1891)	1	110	917322208	ZENTRALSCHMIERUNG RAUP
SCHLAUCH KPL. 2SN 6X1600	96000567	289	1	764	919814408	SCHLAUCHLEITUNGEN OBER
SCHLAUCH KPL. 2SN 6X1850	920995808	290	1	764	919814408	SCHLAUCHLEITUNGEN OBER
SCHLAUCH KPL. 2SN 6X2000	964326508	281	1	764	919814408	SCHLAUCHLEITUNGEN OBER
SCHLAUCH KPL. 2SN 6X2100	920605708	197	1	763	919814408	SCHLAUCHLEITUNGEN OBER
SCHLAUCH KPL. 2SN 6X2150	964326708	280	1	764	919814408	SCHLAUCHLEITUNGEN OBER
SCHLAUCH KPL. 2SN 6X2150	968697108	(1892)	1	110	917322208	ZENTRALSCHMIERUNG RAUP
SCHLAUCH KPL. 2SN 6X2550	968697308	(1897)	1	86	917322008	ZENTRALSCHMIERUNG RAUP
SCHLAUCH KPL. 2SN 6X2600	96000568	291	1	764	919814408	SCHLAUCHLEITUNGEN OBER
SCHLAUCH KPL. 2SN 6X300	968351008	284	1	764	919814408	SCHLAUCHLEITUNGEN OBER
SCHLAUCH KPL. 2SN 6X350	926559808	(1890)	1	110	917322208	ZENTRALSCHMIERUNG RAUP

Bezeichnung	Artikel	Pos.	Menge	Seite	Baugruppe	Bezeichnung
SCHLAUCH KPL. 2SN 6X350	966600408	1282	1	242	968082008	SCHLAUCHLEITUNGEN WIND
SCHLAUCH KPL. 2SN 6X390	968601708	1123	1	971	96047487	SCHLAUCHLEITUNGEN WIND
SCHLAUCH KPL. 2SN 6X440	966733508	342	1	765	919814408	SCHLAUCHLEITUNGEN OBER
SCHLAUCH KPL. 2SN 6X460	962479208	263	1	763	919814408	SCHLAUCHLEITUNGEN OBER
SCHLAUCH KPL. 2SN 6X470	968696908	321	1	764	919814408	SCHLAUCHLEITUNGEN OBER
SCHLAUCH KPL. 2SN 6X520	963560608	1283	1	242	968082008	SCHLAUCHLEITUNGEN WIND
SCHLAUCH KPL. 2SN 6X540	920984208	327	1	764	919814408	SCHLAUCHLEITUNGEN OBER
SCHLAUCH KPL. 2SN 6X5400	968697208	(1898)	1	86	917322008	ZENTRALSCHMIERUNG RAUP
SCHLAUCH KPL. 2SN 6X5400	968697208	(1893)	1	110	917322208	ZENTRALSCHMIERUNG RAUP
SCHLAUCH KPL. 2SN 6X560	96000559	287	1	764	919814408	SCHLAUCHLEITUNGEN OBER
SCHLAUCH KPL. 2SN 6X600	968695908	(1895)	1	86	917322008	ZENTRALSCHMIERUNG RAUP
SCHLAUCH KPL. 2SN 6X640	969634308	285	1	764	919814408	SCHLAUCHLEITUNGEN OBER
SCHLAUCH KPL. 2SN 6X700	964614308	323	1	764	919814408	SCHLAUCHLEITUNGEN OBER
SCHLAUCH KPL. 2SN 6X740	964685508	262	1	763	919814408	SCHLAUCHLEITUNGEN OBER
SCHLAUCH KPL. 2SN 6X820	964478208	307	1	764	919814408	SCHLAUCHLEITUNGEN OBER
SCHLAUCH KPL. 2SN 6X900	920903208	313	1	764	919814408	SCHLAUCHLEITUNGEN OBER
SCHLAUCH KPL. 2SN 6X960	968568308	261	1	763	919814408	SCHLAUCHLEITUNGEN OBER
SCHLAUCH KPL. 2SN 6X960	968568308	310	2	764	919814408	SCHLAUCHLEITUNGEN OBER
SCHLAUCH KPL. 2SN 8X1000	929625708	411	1	766	919814408	SCHLAUCHLEITUNGEN OBER
SCHLAUCH KPL. 2SN 8X1140	968569308	339	1	765	919814408	SCHLAUCHLEITUNGEN OBER
SCHLAUCH KPL. 2SN 8X1200	968608408	279	1	764	919814408	SCHLAUCHLEITUNGEN OBER
SCHLAUCH KPL. 2SN 8X1300	926554208	319	1	764	919814408	SCHLAUCHLEITUNGEN OBER
SCHLAUCH KPL. 2SN 8X1300	961717608	420	1	766	919814408	SCHLAUCHLEITUNGEN OBER
SCHLAUCH KPL. 2SN 8X1500	928041308	282	1	764	919814408	SCHLAUCHLEITUNGEN OBER
SCHLAUCH KPL. 2SN 8X1500	961719608	318	1	764	919814408	SCHLAUCHLEITUNGEN OBER
SCHLAUCH KPL. 2SN 8X15000	928755908	(1090)	4	1028	968883508	ZUS.HYDR.BOLZENZIEHEINRI
SCHLAUCH KPL. 2SN 8X1600	928870008	(1912)	1	1017	96022733	SCHOTTPLATTE VORM.
SCHLAUCH KPL. 2SN 8X1600	966187808	(1910)	1	1017	96022733	SCHOTTPLATTE VORM.
SCHLAUCH KPL. 2SN 8X1700	967222108	1259	1	879	96047488	SCHLAUCHLEITUNGEN
SCHLAUCH KPL. 2SN 8X180	968582408	414	1	766	919814408	SCHLAUCHLEITUNGEN OBER
SCHLAUCH KPL. 2SN 8X2000	920984908	196	1	763	919814408	SCHLAUCHLEITUNGEN OBER
SCHLAUCH KPL. 2SN 8X2150	96037141	1245	1	879	96047488	SCHLAUCHLEITUNGEN
SCHLAUCH KPL. 2SN 8X230	927449608	375	1	765	919814408	SCHLAUCHLEITUNGEN OBER
SCHLAUCH KPL. 2SN 8X280	929612808	135	1	170	969732608	SCHLAUCHLEITUNGEN
SCHLAUCH KPL. 2SN 8X300	927640008	278	1	764	919814408	SCHLAUCHLEITUNGEN OBER
SCHLAUCH KPL. 2SN 8X3100	929379308	1254	1	879	96047488	SCHLAUCHLEITUNGEN
SCHLAUCH KPL. 2SN 8X340	968601108	(1099)	2	799	968562908	ZUSATZHYDRAULIK VERBOLZ
SCHLAUCH KPL. 2SN 8X3500	929208908	380	1	765	919814408	SCHLAUCHLEITUNGEN OBER
SCHLAUCH KPL. 2SN 8X390	968581108	384	1	765	919814408	SCHLAUCHLEITUNGEN OBER
SCHLAUCH KPL. 2SN 8X400	928006008	378	1	765	919814408	SCHLAUCHLEITUNGEN OBER
SCHLAUCH KPL. 2SN 8X400	928006008	(1098)	2	799	968562908	ZUSATZHYDRAULIK VERBOLZ
SCHLAUCH KPL. 2SN 8X400	962068708	133	1	170	969732608	SCHLAUCHLEITUNGEN
SCHLAUCH KPL. 2SN 8X400	968357808	431	2	766	919814408	SCHLAUCHLEITUNGEN OBER
SCHLAUCH KPL. 2SN 8X4400	968581008	381	1	765	919814408	SCHLAUCHLEITUNGEN OBER
SCHLAUCH KPL. 2SN 8X460	965860108	408	1	766	919814408	SCHLAUCHLEITUNGEN OBER
SCHLAUCH KPL. 2SN 8X460	966862908	377	1	765	919814408	SCHLAUCHLEITUNGEN OBER
SCHLAUCH KPL. 2SN 8X480	922690408	376	1	765	919814408	SCHLAUCHLEITUNGEN OBER
SCHLAUCH KPL. 2SN 8X480	928870608	407	1	766	919814408	SCHLAUCHLEITUNGEN OBER
SCHLAUCH KPL. 2SN 8X480	968582208	410	1	766	919814408	SCHLAUCHLEITUNGEN OBER
SCHLAUCH KPL. 2SN 8X500	928049908	1124	1	971	96047487	SCHLAUCHLEITUNGEN WIND
SCHLAUCH KPL. 2SN 8X520	961918608	134	1	170	969732608	SCHLAUCHLEITUNGEN
SCHLAUCH KPL. 2SN 8X560	922909808	136	1	170	969732608	SCHLAUCHLEITUNGEN
SCHLAUCH KPL. 2SN 8X560	928027908	383	1	765	919814408	SCHLAUCHLEITUNGEN OBER
SCHLAUCH KPL. 2SN 8X560	928864808	409	1	766	919814408	SCHLAUCHLEITUNGEN OBER
SCHLAUCH KPL. 2SN 8X580	965472808	430	2	766	919814408	SCHLAUCHLEITUNGEN OBER
SCHLAUCH KPL. 2SN 8X600	921252408	385	1	765	919814408	SCHLAUCHLEITUNGEN OBER
SCHLAUCH KPL. 2SN 8X600	968582308	413	1	766	919814408	SCHLAUCHLEITUNGEN OBER
SCHLAUCH KPL. 2SN 8X620	967804108	433	1	766	919814408	SCHLAUCHLEITUNGEN OBER
SCHLAUCH KPL. 2SN 8X640	965159008	1137	1	211	967790308	SCHLAUCHLEITUNGEN WIND
SCHLAUCH KPL. 2SN 8X640	965159008	1137	1	226	967790508	SCHLAUCHLEITUNGEN WIND

Bezeichnung	Artikel	Pos.	Menge	Seite	Baugruppe	Bezeichnung
SCHLAUCH KPL. 2SN 8X660	929312908	1120	1	971	96047487	SCHLAUCHLEITUNGEN WIND
SCHLAUCH KPL. 2SN 8X680	963462208	432	1	766	919814408	SCHLAUCHLEITUNGEN OBER
SCHLAUCH KPL. 2SN 8X700	920975008	406	2	766	919814408	SCHLAUCHLEITUNGEN OBER
SCHLAUCH KPL. 2SN 8X740	968601508	(1358)	1	532	968513208	ZUSATZHYDRAULIK SA-BOCK
SCHLAUCH KPL. 2SN 8X740	968601508	(1359)	1	532	968513208	ZUSATZHYDRAULIK SA-BOCK
SCHLAUCH KPL. 2SN 8X760	927706908	1132	1	211	967790308	SCHLAUCHLEITUNGEN WIND
SCHLAUCH KPL. 2SN 8X760	927706908	1132	1	226	967790508	SCHLAUCHLEITUNGEN WIND
SCHLAUCH KPL. 2SN 8X780	965200708	405	2	766	919814408	SCHLAUCHLEITUNGEN OBER
SCHLAUCH KPL. 2SN 8X920	965156808	335	1	765	919814408	SCHLAUCHLEITUNGEN OBER
SCHLAUCH KPL. 2SN 8X940	928036308	379	1	765	919814408	SCHLAUCHLEITUNGEN OBER
SCHLAUCH KPL. 2TE 10X1000	926067808	276	1	764	919814408	SCHLAUCHLEITUNGEN OBER
SCHLAUCH KPL. 2TE 10X1000	926465408	1869	1	76	967789708	SCHLAUCHLEITUNGEN RAUP
SCHLAUCH KPL. 2TE 10X1000	926465408	1849	1	103	967789908	SCHLAUCHLEITUNGEN RAUP
SCHLAUCH KPL. 2TE 10X1150	927677508	1278	1	242	968082008	SCHLAUCHLEITUNGEN WIND
SCHLAUCH KPL. 2TE 10X1360	968585808	1134	1	211	967790308	SCHLAUCHLEITUNGEN WIND
SCHLAUCH KPL. 2TE 10X1360	968585808	1134	1	226	967790508	SCHLAUCHLEITUNGEN WIND
SCHLAUCH KPL. 2TE 10X1550	929312208	374	1	765	919814408	SCHLAUCHLEITUNGEN OBER
SCHLAUCH KPL. 2TE 10X1800	927679208	1824	1	37	969731808	SCHLAUCHLEITUNGEN MITTE
SCHLAUCH KPL. 2TE 10X2350	929648208	1836	1	37	969731808	SCHLAUCHLEITUNGEN MITTE
SCHLAUCH KPL. 2TE 10X300	926149708	273	1	764	919814408	SCHLAUCHLEITUNGEN OBER
SCHLAUCH KPL. 2TE 10X320	927640708	250	1	763	919814408	SCHLAUCHLEITUNGEN OBER
SCHLAUCH KPL. 2TE 10X320	927640708	277	1	764	919814408	SCHLAUCHLEITUNGEN OBER
SCHLAUCH KPL. 2TE 10X400	926095408	275	1	764	919814408	SCHLAUCHLEITUNGEN OBER
SCHLAUCH KPL. 2TE 10X400	965200208	1272	1	242	968082008	SCHLAUCHLEITUNGEN WIND
SCHLAUCH KPL. 2TE 10X440	966735908	308	1	764	919814408	SCHLAUCHLEITUNGEN OBER
SCHLAUCH KPL. 2TE 10X470	929629208	(1353)	1	551	967788008	ZUSATZHYDR.MONTAGEEINR
SCHLAUCH KPL. 2TE 10X600	926551108	(1357)	1	532	968513208	ZUSATZHYDRAULIK SA-BOCK
SCHLAUCH KPL. 2TE 10X620	967686908	312	1	764	919814408	SCHLAUCHLEITUNGEN OBER
SCHLAUCH KPL. 2TE 10X640	926097308	436	1	766	919814408	SCHLAUCHLEITUNGEN OBER
SCHLAUCH KPL. 2TE 10X700	926042908	309	1	764	919814408	SCHLAUCHLEITUNGEN OBER
SCHLAUCH KPL. 2TE 10X700	926042908	311	1	764	919814408	SCHLAUCHLEITUNGEN OBER
SCHLAUCH KPL. 2TE 10X700	926367008	345	1	765	919814408	SCHLAUCHLEITUNGEN OBER
SCHLAUCH KPL. 2TE 10X700	928025108	126	1	170	969732608	SCHLAUCHLEITUNGEN
SCHLAUCH KPL. 2TE 10X700	966182708	1870	2	76	967789708	SCHLAUCHLEITUNGEN RAUP
SCHLAUCH KPL. 2TE 10X700	966182708	1850	2	103	967789908	SCHLAUCHLEITUNGEN RAUP
SCHLAUCH KPL. 2TE 10X700	966182708	1286	1	242	968082008	SCHLAUCHLEITUNGEN WIND
SCHLAUCH KPL. 2TE 10X700	966182708	1126	1	971	96047487	SCHLAUCHLEITUNGEN WIND
SCHLAUCH KPL. 2TE 10X820	920711308	1133	1	211	967790308	SCHLAUCHLEITUNGEN WIND
SCHLAUCH KPL. 2TE 10X820	920711308	1133	1	226	967790508	SCHLAUCHLEITUNGEN WIND
SCHLAUCH KPL. 2TE 10X900	927681408	316	1	764	919814408	SCHLAUCHLEITUNGEN OBER
SCHLAUCH KPL. 2TE 10X960	926070508	346	1	765	919814408	SCHLAUCHLEITUNGEN OBER
SCHLAUCH KPL. 2TE 12X1000	926289108	1807	1	37	969731808	SCHLAUCHLEITUNGEN MITTE
SCHLAUCH KPL. 2TE 12X1060	926847608	248	1	763	919814408	SCHLAUCHLEITUNGEN OBER
SCHLAUCH KPL. 2TE 12X1100	922689608	1799	1	37	969731808	SCHLAUCHLEITUNGEN MITTE
SCHLAUCH KPL. 2TE 12X1120	966732208	1829	1	37	969731808	SCHLAUCHLEITUNGEN MITTE
SCHLAUCH KPL. 2TE 12X1200	926606408	1812	1	37	969731808	SCHLAUCHLEITUNGEN MITTE
SCHLAUCH KPL. 2TE 12X1300	927697708	108	1	170	969732608	SCHLAUCHLEITUNGEN
SCHLAUCH KPL. 2TE 12X1750	965565808	351	1	765	919814408	SCHLAUCHLEITUNGEN OBER
SCHLAUCH KPL. 2TE 12X2900	929316908	352	1	765	919814408	SCHLAUCHLEITUNGEN OBER
SCHLAUCH KPL. 2TE 12X3100	926561708	423	1	766	919814408	SCHLAUCHLEITUNGEN OBER
SCHLAUCH KPL. 2TE 12X740	96000557	249	1	763	919814408	SCHLAUCHLEITUNGEN OBER
SCHLAUCH KPL. 2TE 12X760	926711608	271	1	764	919814408	SCHLAUCHLEITUNGEN OBER
SCHLAUCH KPL. 2TE 12X800	968534708	125	1	170	969732608	SCHLAUCHLEITUNGEN
SCHLAUCH KPL. 2TE 12X960	962533308	1830	1	37	969731808	SCHLAUCHLEITUNGEN MITTE
SCHLAUCH KPL. 2TE 16X1020	965799908	117	1	170	969732608	SCHLAUCHLEITUNGEN
SCHLAUCH KPL. 2TE 16X1020	965799908	220	1	763	919814408	SCHLAUCHLEITUNGEN OBER
SCHLAUCH KPL. 2TE 16X1100	924506308	1809	1	37	969731808	SCHLAUCHLEITUNGEN MITTE
SCHLAUCH KPL. 2TE 16X1700	968149408	1816	1	37	969731808	SCHLAUCHLEITUNGEN MITTE
SCHLAUCH KPL. 2TE 16X1900	926121308	(2392)	1	557	919965008	KRAFTSTOFFFOERDERUNG
SCHLAUCH KPL. 2TE 16X1950	929716708	1825	1	37	969731808	SCHLAUCHLEITUNGEN MITTE

Bezeichnung	Artikel	Pos.	Menge	Seite	Baugruppe	Bezeichnung
SCHLAUCH KPL. 2TE 16X2700	927641608	1826	1	37	969731808	SCHLAUCHLEITUNGEN MITTE
SCHLAUCH KPL. 2TE 16X300	928871308	1284	1	242	968082008	SCHLAUCHLEITUNGEN WIND
SCHLAUCH KPL. 2TE 16X3400	964094308	438	1	766	919814408	SCHLAUCHLEITUNGEN OBER
SCHLAUCH KPL. 2TE 16X360	926095208	221	1	763	919814408	SCHLAUCHLEITUNGEN OBER
SCHLAUCH KPL. 2TE 16X3800	926534008	(1115)	1	261	967787908	ZUSATZHYDRAULIK MONTAGE
SCHLAUCH KPL. 2TE 16X430	968581808	396	1	766	919814408	SCHLAUCHLEITUNGEN OBER
SCHLAUCH KPL. 2TE 16X440	926056908	118	1	170	969732608	SCHLAUCHLEITUNGEN
SCHLAUCH KPL. 2TE 16X470	928017208	119	1	170	969732608	SCHLAUCHLEITUNGEN
SCHLAUCH KPL. 2TE 16X7300	929749808	(2390)	1	557	919965008	KRAFTSTOFFFOERDERUNG
SCHLAUCH KPL. 2TE 16X740	927294008	198	1	763	919814408	SCHLAUCHLEITUNGEN OBER
SCHLAUCH KPL. 2TE 16X7900	968695708	(2391)	1	557	919965008	KRAFTSTOFFFOERDERUNG
SCHLAUCH KPL. 2TE 16X900	928015008	1827	1	37	969731808	SCHLAUCHLEITUNGEN MITTE
SCHLAUCH KPL. 2TE 16X960	926606908	1828	1	37	969731808	SCHLAUCHLEITUNGEN MITTE
SCHLAUCH KPL. 2TE 20X1100	928874108	1863	1	76	967789708	SCHLAUCHLEITUNGEN RAUP
SCHLAUCH KPL. 2TE 20X1100	928874108	1843	1	103	967789908	SCHLAUCHLEITUNGEN RAUP
SCHLAUCH KPL. 2TE 20X1200	928040608	1862	1	76	967789708	SCHLAUCHLEITUNGEN RAUP
SCHLAUCH KPL. 2TE 20X1200	928040608	1842	1	103	967789908	SCHLAUCHLEITUNGEN RAUP
SCHLAUCH KPL. 2TE 20X1460	966860008	1854	1	103	967789908	SCHLAUCHLEITUNGEN RAUP
SCHLAUCH KPL. 2TE 20X1500	968695208	236	1	763	919814408	SCHLAUCHLEITUNGEN OBER
SCHLAUCH KPL. 2TE 20X1650	926561808	1873	1	76	967789708	SCHLAUCHLEITUNGEN RAUP
SCHLAUCH KPL. 2TE 20X1650	926561808	1853	1	103	967789908	SCHLAUCHLEITUNGEN RAUP
SCHLAUCH KPL. 2TE 20X2150	968609908	247	1	763	919814408	SCHLAUCHLEITUNGEN OBER
SCHLAUCH KPL. 2TE 20X2600	929316708	1819	1	37	969731808	SCHLAUCHLEITUNGEN MITTE
SCHLAUCH KPL. 2TE 20X380	929622508	398	1	766	919814408	SCHLAUCHLEITUNGEN OBER
SCHLAUCH KPL. 2TE 20X390	926046308	199	1	763	919814408	SCHLAUCHLEITUNGEN OBER
SCHLAUCH KPL. 2TE 20X5000	929322208	373	1	765	919814408	SCHLAUCHLEITUNGEN OBER
SCHLAUCH KPL. 2TE 20X620	926557608	334	1	765	919814408	SCHLAUCHLEITUNGEN OBER
SCHLAUCH KPL. 2TE 20X620	929392208	338	1	765	919814408	SCHLAUCHLEITUNGEN OBER
SCHLAUCH KPL. 2TE 20X640	964776308	422	1	766	919814408	SCHLAUCHLEITUNGEN OBER
SCHLAUCH KPL. 2TE 20X780	963710408	299	1	764	919814408	SCHLAUCHLEITUNGEN OBER
SCHLAUCH KPL. 2TE 20X860	968582808	427	1	766	919814408	SCHLAUCHLEITUNGEN OBER
SCHLAUCH KPL. 2TE 20X980	928042808	246	1	763	919814408	SCHLAUCHLEITUNGEN OBER
SCHLAUCH KPL. 2TE 25X1000	968569108	331	1	765	919814408	SCHLAUCHLEITUNGEN OBER
SCHLAUCH KPL. 2TE 25X1300	968568708	322	1	764	919814408	SCHLAUCHLEITUNGEN OBER
SCHLAUCH KPL. 2TE 6X1500	968531608	1877	1	76	967789708	SCHLAUCHLEITUNGEN RAUP
SCHLAUCH KPL. 2TE 6X1500	968531608	1857	1	103	967789908	SCHLAUCHLEITUNGEN RAUP
SCHLAUCH KPL. 2TE 6X16000	96060401	(2398)	1	773	91000228	VORB.ANTRIEBSAGG.KLIMAA
SCHLAUCH KPL. 2TE 8X16000	96061591	(2397)	1	773	91000228	VORB.ANTRIEBSAGG.KLIMAA
SCHLAUCH KPL. 2TE 8X470	96060402	(2396)	1	773	91000228	VORB.ANTRIEBSAGG.KLIMAA
SCHLAUCH KPL. 2TE 8X500	968534808	1801	2	37	969731808	SCHLAUCHLEITUNGEN MITTE
SCHLAUCH KPL. 2TE 8X500	968534808	137	1	170	969732608	SCHLAUCHLEITUNGEN
SCHLAUCH KPL. 2TE 8X550	96060400	(2395)	1	773	91000228	VORB.ANTRIEBSAGG.KLIMAA
SCHLAUCH KPL. 2TE 8X800	966378608	1261	1	879	96047488	SCHLAUCHLEITUNGEN
SCHLAUCH KPL. 4ST+ 31X107	967801008	1860	1	76	967789708	SCHLAUCHLEITUNGEN RAUP
SCHLAUCH KPL. 4ST+ 31X107	967801008	1840	1	103	967789908	SCHLAUCHLEITUNGEN RAUP
SCHLAUCH KPL. 4ST+ 31X109	968149708	1861	1	76	967789708	SCHLAUCHLEITUNGEN RAUP
SCHLAUCH KPL. 4ST+ 31X109	968149708	1841	1	103	967789908	SCHLAUCHLEITUNGEN RAUP
SCHLAUCH KPL. 4ST+ 31X133	968150608	1866	4	76	967789708	SCHLAUCHLEITUNGEN RAUP
SCHLAUCH KPL. 4ST+ 31X133	968150608	1846	4	103	967789908	SCHLAUCHLEITUNGEN RAUP
SCHLAUCH KPL. 4ST+ 31X141	968151608	1871	1	76	967789708	SCHLAUCHLEITUNGEN RAUP
SCHLAUCH KPL. 4ST+ 31X141	968151608	1851	1	103	967789908	SCHLAUCHLEITUNGEN RAUP
SCHLAUCH KPL. 4ST+ 31X143	967627408	1872	1	76	967789708	SCHLAUCHLEITUNGEN RAUP
SCHLAUCH KPL. 4ST+ 31X143	967627408	1852	1	103	967789908	SCHLAUCHLEITUNGEN RAUP
SCHLAUCH KPL. 4ST+ 31X202	968009008	1803	1	37	969731808	SCHLAUCHLEITUNGEN MITTE
SCHLAUCH KPL. 4ST+ 31X202	968009008	1814	1	37	969731808	SCHLAUCHLEITUNGEN MITTE
SCHLAUCH KPL. 4ST+ 31X207	968142408	1806	1	37	969731808	SCHLAUCHLEITUNGEN MITTE
SCHLAUCH KPL. 4ST+ 31X207	968142408	1811	1	37	969731808	SCHLAUCHLEITUNGEN MITTE
SCHLAUCH KPL. 4ST+ 31X218	968137808	1805	1	37	969731808	SCHLAUCHLEITUNGEN MITTE
SCHLAUCH KPL. 4ST+ 31X218	968137808	1813	1	37	969731808	SCHLAUCHLEITUNGEN MITTE
SCHLAUCH KPL. 4ST+ 31X223	967801708	1802	1	37	969731808	SCHLAUCHLEITUNGEN MITTE

Bezeichnung	Artikel	Pos.	Menge	Seite	Baugruppe	Bezeichnung
SCHLAUCH KPL. 4ST+ 31X223	967801708	1810	1	37	969731808	SCHLAUCHLEITUNGEN MITTE
SCHLAUCH KPL. 4ST+ 31X630	968351408	110	1	170	969732608	SCHLAUCHLEITUNGEN
SCHLAUCH KPL. 4ST+ 31X710	968151008	109	1	170	969732608	SCHLAUCHLEITUNGEN
SCHLAUCH KPL. 6ST 38X1040	968569008	207	1	763	919814408	SCHLAUCHLEITUNGEN OBER
SCHLAUCH KPL. 6ST 38X1040	968569008	208	1	763	919814408	SCHLAUCHLEITUNGEN OBER
SCHLAUCH KPL. 6ST 38X1050	968582608	416	1	766	919814408	SCHLAUCHLEITUNGEN OBER
SCHLAUCH KPL. 6ST 38X1060	968570008	209	1	763	919814408	SCHLAUCHLEITUNGEN OBER
SCHLAUCH KPL. 6ST 38X1080	968568808	206	1	763	919814408	SCHLAUCHLEITUNGEN OBER
SCHLAUCH KPL. 6ST 38X1120	966964808	387	1	765	919814408	SCHLAUCHLEITUNGEN OBER
SCHLAUCH KPL. 6ST 38X1140	968536708	205	1	763	919814408	SCHLAUCHLEITUNGEN OBER
SCHLAUCH KPL. 6ST 38X1170	968532108	204	1	763	919814408	SCHLAUCHLEITUNGEN OBER
SCHLAUCH KPL. 6ST 38X1180	968584008	213	1	763	919814408	SCHLAUCHLEITUNGEN OBER
SCHLAUCH KPL. 6ST 38X1270	966733608	417	1	766	919814408	SCHLAUCHLEITUNGEN OBER
SCHLAUCH KPL. 6ST 38X1300	969637008	359	1	765	919814408	SCHLAUCHLEITUNGEN OBER
SCHLAUCH KPL. 6ST 38X1340	968569708	349	1	765	919814408	SCHLAUCHLEITUNGEN OBER
SCHLAUCH KPL. 6ST 38X1340	968581208	386	1	765	919814408	SCHLAUCHLEITUNGEN OBER
SCHLAUCH KPL. 6ST 38X1400	968569508	348	1	765	919814408	SCHLAUCHLEITUNGEN OBER
SCHLAUCH KPL. 6ST 38X1400	969637108	362	2	765	919814408	SCHLAUCHLEITUNGEN OBER
SCHLAUCH KPL. 6ST 38X1500	968355308	356	1	765	919814408	SCHLAUCHLEITUNGEN OBER
SCHLAUCH KPL. 6ST 38X1500	969636908	358	1	765	919814408	SCHLAUCHLEITUNGEN OBER
SCHLAUCH KPL. 6ST 38X1550	96000576	347	1	765	919814408	SCHLAUCHLEITUNGEN OBER
SCHLAUCH KPL. 6ST 38X1550	969963808	1794	1	37	969731808	SCHLAUCHLEITUNGEN MITTE
SCHLAUCH KPL. 6ST 38X1650	966963608	1258	1	879	96047488	SCHLAUCHLEITUNGEN
SCHLAUCH KPL. 6ST 38X1650	969963908	1797	1	37	969731808	SCHLAUCHLEITUNGEN MITTE
SCHLAUCH KPL. 6ST 38X1700	967798608	305	3	764	919814408	SCHLAUCHLEITUNGEN OBER
SCHLAUCH KPL. 6ST 38X2300	968532408	1250	1	879	96047488	SCHLAUCHLEITUNGEN
SCHLAUCH KPL. 6ST 38X2300	968532408	1253	1	879	96047488	SCHLAUCHLEITUNGEN
SCHLAUCH KPL. 6ST 38X2400	969743208	1795	1	37	969731808	SCHLAUCHLEITUNGEN MITTE
SCHLAUCH KPL. 6ST 38X2450	969743108	1793	1	37	969731808	SCHLAUCHLEITUNGEN MITTE
SCHLAUCH KPL. 6ST 38X700	968584308	214	1	763	919814408	SCHLAUCHLEITUNGEN OBER
SCHLAUCH KPL. 6ST 38X760	968144908	203	1	763	919814408	SCHLAUCHLEITUNGEN OBER
SCHLAUCH KPL. 6ST 38X960	966866108	200	1	763	919814408	SCHLAUCHLEITUNGEN OBER
SCHLAUCH KPL. 6ST 38X960	966866108	201	1	763	919814408	SCHLAUCHLEITUNGEN OBER
SCHLAUCH KPL. 6ST 38X960	968583208	328	1	764	919814408	SCHLAUCHLEITUNGEN OBER
SCHLAUCH KPL. 6ST 38X980	968695808	202	1	763	919814408	SCHLAUCHLEITUNGEN OBER
SCHLAUCH KPL. CONTI KWS	969962608	(2311)	1	442	919063408	HARNSTOFFANLAGE
SCHLAUCH KPL. CONTI KWS 1	969384308	(2323)	1	446	96004209	PUMPE VORM.
SCHLAUCH KPL. CONTI KWS 1	969962708	(2324)	1	446	96004209	PUMPE VORM.
SCHLAUCH KPL. CONTI KWS	96014033	(2316)	1	442	919063408	HARNSTOFFANLAGE
SCHLAUCH KPL. CONTI KWS 1	969383708	(2322)	2	446	96004209	PUMPE VORM.
SCHLAUCH KPL. CONTI KWS 1	969962808	(2325)	1	446	96004209	PUMPE VORM.
SCHLAUCH KPL. CONTI KWS	969962508	(2310)	1	442	919063408	HARNSTOFFANLAGE
SCHLAUCH KPL. CONTI KWS	96033664	(3)	1	320	96032897	KUEHLER VORM.
SCHLAUCH KPL. CONTI KWS	96033101	(1)	2	278	96032892	DIESELMOTOR VORM.
SCHLAUCH KPL. CONTI KWS 1	96029949	(2393)	1	558	96059080	KRAFTSTOFFFILTER VORM.
SCHLAUCH KPL. CONTI KWS 1	96033662	(2)	1	320	96032897	KUEHLER VORM.
SCHLAUCH KPL. CONTI KWS 1	96033667	(4)	1	320	96032897	KUEHLER VORM.
SCHLAUCH KPL. CONTI KWS	96046665	(4)	1	278	96032892	DIESELMOTOR VORM.
SCHLAUCH KPL. CONTI KWS	96014058	(3)	1	278	96032892	DIESELMOTOR VORM.
SCHLAUCH KPL. CONTI KWS	96026933	(2850)	1	502	919733908	ZUSATZHEIZUNG OW
SCHLAUCH KPL. CONTI KWS	96033661	(1)	1	320	96032897	KUEHLER VORM.
SCHLAUCH KPL. CONTI KWS	96020353	402	1	766	919814408	SCHLAUCHLEITUNGEN OBER
SCHLAUCH KPL. CONTI KWS 5	96014004	403	1	766	919814408	SCHLAUCHLEITUNGEN OBER
SCHLAUCH KPL. CONTI KWS 6	96013907	(2869)	1	502	919733908	ZUSATZHEIZUNG OW
SCHLAUCH KPL. CONTI-KWS 6	96052075	(2868)	1	502	919733908	ZUSATZHEIZUNG OW
SCHLAUCH KPL. F6000 31X208	968584408	215	1	763	919814408	SCHLAUCHLEITUNGEN OBER
SCHLAUCH KPL. F6000 31X74	968583308	210	1	763	919814408	SCHLAUCHLEITUNGEN OBER
SCHLAUCH KPL. F6000 31X84	968357708	355	1	765	919814408	SCHLAUCHLEITUNGEN OBER
SCHLAUCH KPL. GH001 10X1	96060753	2111	1	513	96060447	SCHLAUCHLEITUNGEN KLIM
SCHLAUCH KPL. GH001 10X20	96060757	2011	1	513	96060447	SCHLAUCHLEITUNGEN KLIM

Bezeichnung	Artikel	Pos.	Menge	Seite	Baugruppe	Bezeichnung
SCHLAUCH KPL. GH001 10X27	96060755	2010	1	513	96060447	SCHLAUCHLEITUNGEN KLIM
SCHLAUCH KPL. GH001 10X5	96060749	2110	1	513	96060447	SCHLAUCHLEITUNGEN KLIM
SCHLAUCH KPL. GH001 10X60	96060759	2012	1	513	96060447	SCHLAUCHLEITUNGEN KLIM
SCHLAUCH KPL. GH001 13X2	96060688	2014	1	513	96060447	SCHLAUCHLEITUNGEN KLIM
SCHLAUCH KPL. GH001 13X4	96060682	2001	1	513	96060447	SCHLAUCHLEITUNGEN KLIM
SCHLAUCH KPL. GH001 13X4	96060698	2112	1	513	96060447	SCHLAUCHLEITUNGEN KLIM
SCHLAUCH KPL. GH001 13X50	96060694	2015	1	513	96060447	SCHLAUCHLEITUNGEN KLIM
SCHLAUCH KPL. GH001 8X690	96060760	2000	1	513	96060447	SCHLAUCHLEITUNGEN KLIM
SCHLAUCH KPL. GH425-10 16	921876008	245	1	763	919814408	SCHLAUCHLEITUNGEN OBER
SCHLAUCH KPL. GH425-10 16	924134808	426	1	766	919814408	SCHLAUCHLEITUNGEN OBER
SCHLAUCH KPL. GH425-10 16	924875608	1255	1	879	96047488	SCHLAUCHLEITUNGEN
SCHLAUCH KPL. GH425-10 16	969742908	1818	1	37	969731808	SCHLAUCHLEITUNGEN MITTE
SCHLAUCH KPL. GH425-10 16X	922217808	244	1	763	919814408	SCHLAUCHLEITUNGEN OBER
SCHLAUCH KPL. GH425-10 16X	921849508	333	1	765	919814408	SCHLAUCHLEITUNGEN OBER
SCHLAUCH KPL. GH425-10 16X	922099808	337	1	765	919814408	SCHLAUCHLEITUNGEN OBER
SCHLAUCH KPL. GH425-10 16X	96022577	211	1	763	919814408	SCHLAUCHLEITUNGEN OBER
SCHLAUCH KPL. GH425-12 19	968569808	350	1	765	919814408	SCHLAUCHLEITUNGEN OBER
SCHLAUCH KPL. GH425-12 19	968534408	111	1	170	969732608	SCHLAUCHLEITUNGEN
SCHLAUCH KPL. GH425-12 19	926712108	112	1	170	969732608	SCHLAUCHLEITUNGEN
SCHLAUCH KPL. GH425-12 19X	962686408	114	1	170	969732608	SCHLAUCHLEITUNGEN
SCHLAUCH KPL. GH425-12 19X	968534508	115	1	170	969732608	SCHLAUCHLEITUNGEN
SCHLAUCH KPL. GH425-12 19X	922124508	(1354)	1	551	967788008	ZUSATZHYDR.MONTAGEEINR
SCHLAUCH KPL. GH425-12 19X	965159108	116	1	170	969732608	SCHLAUCHLEITUNGEN
SCHLAUCH KPL. GH425-12 19X	964770608	(1355)	1	551	967788008	ZUSATZHYDR.MONTAGEEINR
SCHLAUCH KPL. GH425-12 19X	927105808	113	1	170	969732608	SCHLAUCHLEITUNGEN
SCHLAUCH KPL. GH425-16 25	961890708	304	1	764	919814408	SCHLAUCHLEITUNGEN OBER
SCHLAUCH KPL. GH425-16 25X	968584808	216	1	763	919814408	SCHLAUCHLEITUNGEN OBER
SCHLAUCH KPL. GH425-8 12X1	926053108	258	1	763	919814408	SCHLAUCHLEITUNGEN OBER
SCHLAUCH KPL. GH425-8 12X1	928396708	343	1	765	919814408	SCHLAUCHLEITUNGEN OBER
SCHLAUCH KPL. GH425-8 12X1	925655908	(1351)	1	551	967788008	ZUSATZHYDR.MONTAGEEINR
SCHLAUCH KPL. GH425-8 12X1	968598708	222	1	763	919814408	SCHLAUCHLEITUNGEN OBER
SCHLAUCH KPL. GH425-8 12X1	962064608	(1350)	1	551	967788008	ZUSATZHYDR.MONTAGEEINR
SCHLAUCH KPL. GH425-8 12X1	926443808	329	1	765	919814408	SCHLAUCHLEITUNGEN OBER
SCHLAUCH KPL. GH425-8 12X1	923344608	(1790)	8	121	967787608	HYDRAULIK ABSTUETZUNG
SCHLAUCH KPL. GH425-8 12X3	922929808	1820	1	37	969731808	SCHLAUCHLEITUNGEN MITTE
SCHLAUCH KPL. GH425-8 12X3	922929808	1822	1	37	969731808	SCHLAUCHLEITUNGEN MITTE
SCHLAUCH KPL. GH425-8 12X3	962065408	1821	1	37	969731808	SCHLAUCHLEITUNGEN MITTE
SCHLAUCH KPL. GH425-8 12X3	962065408	1823	1	37	969731808	SCHLAUCHLEITUNGEN MITTE
SCHLAUCH KPL. GH425-8 12X	965561408	341	1	765	919814408	SCHLAUCHLEITUNGEN OBER
SCHLAUCH KPL. GH425-8 12X	922587308	139	1	170	969732608	SCHLAUCHLEITUNGEN
SCHLAUCH KPL. GH425-8 12X	926850208	143	1	170	969732608	SCHLAUCHLEITUNGEN
SCHLAUCH KPL. GH425-8 12X	923583408	138	1	170	969732608	SCHLAUCHLEITUNGEN
SCHLAUCH KPL. GH425-8 12X	922885208	260	1	763	919814408	SCHLAUCHLEITUNGEN OBER
SCHLAUCH KPL. GH425-8 12X	929753808	259	1	763	919814408	SCHLAUCHLEITUNGEN OBER
SCHLAUCH KPL. GH506 31X1	929351208	217	1	763	919814408	SCHLAUCHLEITUNGEN OBER
SCHLAUCH KPL. GH506 31X68	968597008	218	1	763	919814408	SCHLAUCHLEITUNGEN OBER
SCHLAUCH KPL. GH506 31X70	924476008	212	1	763	919814408	SCHLAUCHLEITUNGEN OBER
SCHLAUCH KPL. GH506 31X76	968569908	354	1	765	919814408	SCHLAUCHLEITUNGEN OBER
SCHLAUCH KPL. GH506-16 25X	963699008	1267	1	879	96047488	SCHLAUCHLEITUNGEN
SCHLAUCH KPL. GH506-16 25X	963927608	1264	1	879	96047488	SCHLAUCHLEITUNGEN
SCHLAUCH KPL. GH663 38X1	968581308	388	1	765	919814408	SCHLAUCHLEITUNGEN OBER
SCHLAUCH KPL. GH663 38X1	968581608	391	1	766	919814408	SCHLAUCHLEITUNGEN OBER
SCHLAUCH KPL. GH663 38X1	968581508	390	1	766	919814408	SCHLAUCHLEITUNGEN OBER
SCHLAUCH KPL. GH663 38X1	968598608	226	1	763	919814408	SCHLAUCHLEITUNGEN OBER
SCHLAUCH KPL. GH663 38X1	966854108	395	1	766	919814408	SCHLAUCHLEITUNGEN OBER
SCHLAUCH KPL. GH663 38X1	968581708	394	1	766	919814408	SCHLAUCHLEITUNGEN OBER
SCHLAUCH KPL. GH663 38X1	967690408	301	1	764	919814408	SCHLAUCHLEITUNGEN OBER
SCHLAUCH KPL. GH663 38X1	966683108	1792	1	37	969731808	SCHLAUCHLEITUNGEN MITTE
SCHLAUCH KPL. GH663 38X2	965947108	371	1	765	919814408	SCHLAUCHLEITUNGEN OBER
SCHLAUCH KPL. GH663 38X2	964687508	353	1	765	919814408	SCHLAUCHLEITUNGEN OBER

Bezeichnung	Artikel	Pos.	Menge	Seite	Baugruppe	Bezeichnung
SCHLAUCH KPL. GH663 38X2	966854008	370	1	765	919814408	SCHLAUCHLEITUNGEN OBER
SCHLAUCH KPL. GH663 38X2	967800608	1800	1	37	969731808	SCHLAUCHLEITUNGEN MITTE
SCHLAUCH KPL. GH663 38X2	968580108	357	1	765	919814408	SCHLAUCHLEITUNGEN OBER
SCHLAUCH KPL. GH663 38X2	968580608	366	1	765	919814408	SCHLAUCHLEITUNGEN OBER
SCHLAUCH KPL. GH663 38X2	966056008	1808	1	37	969731808	SCHLAUCHLEITUNGEN MITTE
SCHLAUCH KPL. GH663 38X2	968580508	367	1	765	919814408	SCHLAUCHLEITUNGEN OBER
SCHLAUCH KPL. GH663 38X2	968583108	365	1	765	919814408	SCHLAUCHLEITUNGEN OBER
SCHLAUCH KPL. GH663 38X2	968580708	369	1	765	919814408	SCHLAUCHLEITUNGEN OBER
SCHLAUCH KPL. GH663 38X2	966853008	368	1	765	919814408	SCHLAUCHLEITUNGEN OBER
SCHLAUCH KPL. GH663 38X3	968580808	372	1	765	919814408	SCHLAUCHLEITUNGEN OBER
SCHLAUCH KPL. GH663 38X64	926485608	224	1	763	919814408	SCHLAUCHLEITUNGEN OBER
SCHLAUCH KPL. GH663 38X72	966681908	228	1	763	919814408	SCHLAUCHLEITUNGEN OBER
SCHLAUCH KPL. GH663 38X82	968581408	389	1	766	919814408	SCHLAUCHLEITUNGEN OBER
SCHLAUCH KPL. GH663 38X94	966056408	225	1	763	919814408	SCHLAUCHLEITUNGEN OBER
SCHLAUCH KPL. GH663 38X94	966056408	392	1	766	919814408	SCHLAUCHLEITUNGEN OBER
SCHLAUCH KPL. HPC 4X1440	968535108	144	1	170	969732608	SCHLAUCHLEITUNGEN
SCHLAUCH KPL. HPC 4X1600	968698708	461	1	583	96041770	SCHLAUCHLEITUNGEN SCHMI
SCHLAUCH KPL. HPC 4X1600	968698908	464	1	583	96041770	SCHLAUCHLEITUNGEN SCHMI
SCHLAUCH KPL. HPC 4X2150	928769208	470	1	583	96041770	SCHLAUCHLEITUNGEN SCHMI
SCHLAUCH KPL. HPC 4X2300	927067808	1249	1	879	96047488	SCHLAUCHLEITUNGEN
SCHLAUCH KPL. HPC 4X2500	929321108	466	1	583	96041770	SCHLAUCHLEITUNGEN SCHMI
SCHLAUCH KPL. HPC 4X2800	928861808	465	1	583	96041770	SCHLAUCHLEITUNGEN SCHMI
SCHLAUCH KPL. HPC 4X3100	922909008	(1360)	1	532	968513208	ZUSATZHYDRAULIK SA-BOCK
SCHLAUCH KPL. HPC 4X3600	928887708	472	1	583	96041770	SCHLAUCHLEITUNGEN SCHMI
SCHLAUCH KPL. HPC 4X400	928861508	471	2	583	96041770	SCHLAUCHLEITUNGEN SCHMI
SCHLAUCH KPL. HPC 4X4600	963927308	468	1	583	96041770	SCHLAUCHLEITUNGEN SCHMI
SCHLAUCH KPL. HPC 4X4900	920983508	463	1	583	96041770	SCHLAUCHLEITUNGEN SCHMI
SCHLAUCH KPL. HPC 4X500	929728208	469	1	583	96041770	SCHLAUCHLEITUNGEN SCHMI
SCHLAUCH KPL. HPC 4X5500	929324308	467	1	583	96041770	SCHLAUCHLEITUNGEN SCHMI
SCHLAUCH KPL. HPC 4X5600	928885008	473	1	583	96041770	SCHLAUCHLEITUNGEN SCHMI
SCHLAUCH KPL. HPC 4X5700	965567808	462	1	583	96041770	SCHLAUCHLEITUNGEN SCHMI
SCHLAUCH KPL. HPC 4X6100	968698808	1248	1	879	96047488	SCHLAUCHLEITUNGEN
SCHLAUCH KPL. HPC 4X6200	962065808	460	1	583	96041770	SCHLAUCHLEITUNGEN SCHMI
SCHLAUCH KPL. HPC 4X8500	968842408	1247	1	879	96047488	SCHLAUCHLEITUNGEN
SCHLAUCH KPL. KUNSTSTOFF	96013923	(2334)	1	442	919063408	HARNSTOFFANLAGE
SCHLAUCH KPL. KUNSTSTOFF	96022601	(2333)	1	442	919063408	HARNSTOFFANLAGE
SCHLAUCH KPL. TFS 5X1460	968600408	(1369)	1	757	96033157	DRUCKLUFTANLAGE
SCHLAUCH KPL. TFS 5X430	921262008	(1368)	1	757	96033157	DRUCKLUFTANLAGE
SCHLAUCHLEITUNGEN	96029950	20	1	558	96059080	KRAFTSTOFFFILTER VORM.
SCHLAUCHLEITUNGEN	96033645	255	1	278	96032892	DIESELMOTOR VORM.
SCHLAUCHLEITUNGEN	96033646	25	1	320	96032897	KUEHLER VORM.
SCHLAUCHLEITUNGEN	96051714	400	1	502	919733908	ZUSATZHEIZUNG OW
SCHLAUCHLEITUNGEN ABSTU	967790108	10	1	121	967787608	HYDRAULIK ABSTUETZUNG
SCHLAUCHLEITUNGEN BOLZ	96022735	10	1	1017	96022733	SCHOTTPLATTE VORM.
SCHLAUCHLEITUNGEN BOLZ	968644008	10	1	1026	968883408	ZUSATZHYDR.BOLZENZIEHZ
SCHLAUCHLEITUNGEN BOLZ	968898908	10	1	1023	968883308	ZUSATZHYDR.BOLZENZIEHZ
SCHLAUCHLEITUNGEN BOLZ	968907508	10	1	1028	968883508	ZUS.HYDR.BOLZENZIEHEINRI
SCHLAUCHLEITUNGEN DB UN	969732608	10	1	167	969733008	ZUSATZHYDRAULIK DREHBUE
SCHLAUCHLEITUNGEN FRE	96006588	10	1	977	96006590	ZUSATZHYDR.VERBINDUNGS
SCHLAUCHLEITUNGEN HARN	96033152	20	1	442	919063408	HARNSTOFFANLAGE
SCHLAUCHLEITUNGEN HARN	969319108	20	1	446	96004209	PUMPE VORM.
SCHLAUCHLEITUNGEN KLIM	96060447	500	1	510	91000225	KLIMAANLAGE
SCHLAUCHLEITUNGEN KRAFT	96033819	20	1	557	919965008	KRAFTSTOFFFOERDERUNG
SCHLAUCHLEITUNGEN KRAFT	96060390	100	1	773	91000228	VORB.ANTRIEBSAGG.KLIMAA
SCHLAUCHLEITUNGEN LUFT	96033158	10	1	757	96033157	DRUCKLUFTANLAGE
SCHLAUCHLEITUNGEN MITTE	969731808	10	1	33	969731708	HYDRAULIK MITTELTEIL
SCHLAUCHLEITUNGEN MON	967791508	10	1	551	967788008	ZUSATZHYDR.MONTAGEEINR
SCHLAUCHLEITUNGEN MON	967791308	10	1	261	967787908	ZUSATZHYDRAULIK MONTAGE
SCHLAUCHLEITUNGEN OBER	919814408	180	1	14		LIEBHERR RAUPENKRAN LR
SCHLAUCHLEITUNGEN RAUPE	967789708	10	1	75	967787408	HYDRAULIK RAUPE

Bezeichnung	Artikel	Pos.	Menge	Seite	Baugruppe	Bezeichnung
SCHLAUCHLEITUNGEN RAUP	967789908	10	1	102	967787508	HYDRAULIK RAUPE
SCHLAUCHLEITUNGEN RAUP	968710608	91	1	110	917322208	ZENTRALSCHMIERUNG RAUP
SCHLAUCHLEITUNGEN S-ANL	96047488	10	1	876	96047486	ZUSATZHYDRAULIK S-ANLENK
SCHLAUCHLEITUNGEN SA-B	968513308	10	1	532	968513208	ZUSATZHYDRAULIK SA-BOCK
SCHLAUCHLEITUNGEN SCHM	96041770	91	1	578	919297008	ZENTRALSCHMIERANLAGE O
SCHLAUCHLEITUNGEN SCHMI	968710508	91	1	86	917322008	ZENTRALSCHMIERUNG RAUP
SCHLAUCHLEITUNGEN WIND	967790308	10	1	210	967787708	ZUSATZHYDRAULIK WINDE 1
SCHLAUCHLEITUNGEN WIND	967790508	10	1	225	967787808	ZUSATZHYDRAULIK WINDE 2
SCHLAUCHLEITUNGEN WIND	96047487	10	1	969	96047485	ZUSATZHYDRAULIK WINDE 6
SCHLAUCHLEITUNGEN WIND	968082008	10	1	241	968081908	ZUSATZHYDRAULIK WINDE 4
SCHLAUCHLEITUNGEN ZUSA	968563108	10	1	799	968562908	ZUSATZHYDRAULIK VERBOLZ
SCHLAUCHNIPPEL CE-0, H54	9140351	15	1	400	10141720	ATL-ANBAU
SCHLAUCHNIPPEL CE-0, H54	9140351	15	1	401	10141721	ATL-ANBAU
SCHLAUCHSCHELLE 10/9,5-10,	553102308	15	3	502	919733908	ZUSATZHEIZUNG OW
SCHLAUCHSCHELLE 10/9,5-10,	553102308	19	1	504	96019655	ZUSATZHEIZUNG VORM.
SCHLAUCHSCHELLE 100-104 S	774223708	8	4	563	918789208	KRAFTSTOFFBEHAELTER KPL
SCHLAUCHSCHELLE 110/100-	550849408	5	8	563	918789208	KRAFTSTOFFBEHAELTER KPL
SCHLAUCHSCHELLE 115/113-	774211708	60	2	265	918861408	DIESELMOTOR KPL.
SCHLAUCHSCHELLE 140/130-	774209908	13	16	432	919063308	LUFTFILTERANLAGE KPL.
SCHLAUCHSCHELLE 158-166 S	774211908	401	3	683	96052492	HYDRAULIK
SCHLAUCHSCHELLE 185-193X	774224908	25	4	568	919140308	OELBEHAELTER KPL.
SCHLAUCHSCHELLE 19/17,8-	11162002	24	4	442	919063408	HARNSTOFFANLAGE
SCHLAUCHSCHELLE 19/17,8-	11162002	6	4	446	96004209	PUMPE VORM.
SCHLAUCHSCHELLE 21/16-27/	11118077	183	2	277	96032892	DIESELMOTOR VORM.
SCHLAUCHSCHELLE 21/16-27/	11118077	8	4	320	96032897	KUEHLER VORM.
SCHLAUCHSCHELLE 21/16-27/	11118077	11	4	392	10147372	ENTLUEFTUNGSLEITUNG AN
SCHLAUCHSCHELLE 21/16-27/	11118077	16	5	502	919733908	ZUSATZHEIZUNG OW
SCHLAUCHSCHELLE 21/16-27/	11118077	16	2	504	96019655	ZUSATZHEIZUNG VORM.
SCHLAUCHSCHELLE 21/16-27/	11118077	13	24	589	918009808	HEIZKLIMAGERAET EINBAU
SCHLAUCHSCHELLE 210/208-2	10296652	13	4	568	919140308	OELBEHAELTER KPL.
SCHLAUCHSCHELLE 217-225 S	774229908	303	2	551	967788008	ZUSATZHYDR.MONTAGEEINR
SCHLAUCHSCHELLE 26/20-32/	774215008	17	2	400	10141720	ATL-ANBAU
SCHLAUCHSCHELLE 26/20-32/	774215008	17	2	401	10141721	ATL-ANBAU
SCHLAUCHSCHELLE 32/25-40/	774208508	185	2	277	96032892	DIESELMOTOR VORM.
SCHLAUCHSCHELLE 32/25-40/	774208508	5	2	324	96004429	SCHLAEUCHE
SCHLAUCHSCHELLE 32/25-40/	774208508	18	16	337	10141843	KURBELGEHAEUSEENTLUEF
SCHLAUCHSCHELLE 32/25-40/	774208508	2	2	377	10122793	ANSAUGSTUTZEN ANBAU
SCHLAUCHSCHELLE 32/25-40/	774208508	7	2	378	10154796	ANSAUGSTUTZEN ANBAU
SCHLAUCHSCHELLE 32/25-40/	774208508	23	4	442	919063408	HARNSTOFFANLAGE
SCHLAUCHSCHELLE 32/25-40/	774208508	5	1	504	96019655	ZUSATZHEIZUNG VORM.
SCHLAUCHSCHELLE 41/35-50/	550849508	27	2	320	96032897	KUEHLER VORM.
SCHLAUCHSCHELLE 45/30-45	10878445	12	2	744	96000697	WISCHANLAGE EINBAU
SCHLAUCHSCHELLE 50/40-60/	550838008	21	8	742	969752708	LUFTFUEHRUNG
SCHLAUCHSCHELLE 60-63X20	774282708	63	2	265	918861408	DIESELMOTOR KPL.
SCHLAUCHSCHELLE 70/68-73/	10652657	61	2	265	918861408	DIESELMOTOR KPL.
SCHLAUCHSCHELLE 77-95/12	11212022	12	6	379	10141830	LADELUFTLEITUNG ANBAU
SCHLAUCHSCHELLE 86-91X25	774227908	62	8	265	918861408	DIESELMOTOR KPL.
SCHLAUCHSCHELLE 90/80-10	774218808	180	12	277	96032892	DIESELMOTOR VORM.
SCHLAUCHSCHELLE 90/80-10	774218808	9	6	320	96032897	KUEHLER VORM.
SCHLAUCHSCHELLE 90/80-10	774218808	23	12	742	969752708	LUFTFUEHRUNG
SCHLAUCHSCHELLE DIN 3017	10872024	22	3	442	919063408	HARNSTOFFANLAGE
SCHLAUCHSCHELLE DIN 3017	10872024	3	1	564	967967608	KRAFTSTOFFBEHAELTER VO
SCHLAUCHSCHELLE DIN 3017-	10872022	181	2	277	96032892	DIESELMOTOR VORM.
SCHLAUCHSCHELLE DIN 3017-	10872022	21	1	735	919075308	KRANFUEHRERKABINE VORM.
SCHLAUCHSCHELLE DIN 3017-	4981178	3	1	377	10122793	ANSAUGSTUTZEN ANBAU
SCHLAUCHSCHELLE DIN 3017-	4981178	8	1	378	10154796	ANSAUGSTUTZEN ANBAU
SCHLAUCHSCHELLE DIN 3017-	11005281	23	2	376	10143726	LECKOELLEITUNG ANBAU
SCHLAUCHSCHELLE DIN 3017-	11005281	16	10	402	10143790	LADEDRUCKREGELUNG
SCHLAUCHSCHELLE DIN 3017	4981029	3	2	324	96004429	SCHLAEUCHE
SCHLAUCHSCHELLENVERSC	602440008	4	1	630	927868908	KLEMMKASTEN BELEUCHTUN

Bezeichnung	Artikel	Pos.	Menge	Seite	Baugruppe	Bezeichnung
SCHLAUCHSCHUTZ DN44-65 S	10449843	32	2	116	918589408	HYDRAULISCHE ABSTUETZUN
SCHLAUCHSTUTZEN BE6-0 ST	774371808	24	4	539	917691308	ZENTRALSCHMIERUNG
SCHLAUCHSTUTZEN DIN 7430	4981033	6	1	393	10143277	KUEHLMITTELKRUEMMER AN
SCHLAUCHVERBINDUNG SAL	550601908	1	1	325	968652008	ROHRSTUTZEN KPL.
SCHLAUCHVERBINDUNGSSTU	10801609	5	2	446	96004209	PUMPE VORM.
SCHLAUCHVERSCHRAUBUNG	602441208	505	1	780	96059328	KABELSTRANG
SCHLEIFBUEGEL	691041608	17	46	26	11601184	SCHLEIFRINGUEBERTRAEGE
SCHLEIFBUEGEL CUBE2 VE	11003224	45	24	26	11601184	SCHLEIFRINGUEBERTRAEGE
SCHLEIFBUEGELHALTER	10359128	19	2	26	11601184	SCHLEIFRINGUEBERTRAEGE
SCHLEIFBUEGELHALTER	691043108	16	74	26	11601184	SCHLEIFRINGUEBERTRAEGE
SCHLEIFRING 60X2 2,5²	10114843	5	46	26	11601184	SCHLEIFRINGUEBERTRAEGE
SCHLEIFRING MS60 VERGOL	11003223	44	24	26	11601184	SCHLEIFRINGUEBERTRAEGE
SCHLEIFRINGKOERPER EINBA	968660508	10	1	20	918005408	RAUPENMITTELTEIL
SCHLEIFRINGUEBERTRAEG	11601184	10	1	22	968660508	SCHLEIFRINGKOERPER EINBA
SCHLIESSANLAGE SCHIEBET	968080908	5	1	750	918064308	SCHIEBETUER EINBAU
SCHLIESSBOLZEN	11005988	4	1	752	968080908	SCHLIESSANLAGE
SCHLITTEN KPL.	964788008	3	2	754	964588308	FUEHRUNG VORM.
SCHLUESSEL	10873434	(1)	1	497	96053633	ARMATURENBRETT VORM.RE
SCHLUESSEL	10873434	(1)	1	662	968486208	SICHERUNGSBLECH
SCHLUESSELRING 25X1,5 ST	12101869	305	7	34	969731708	HYDRAULIK MITTELTEIL
SCHLUESSELRING 25X1,5 ST	12101869	62	13	146	918011308	UNTERTEIL VORM.
SCHLUESSELRING 25X1,5 ST	12101869	8	1	195	969483508	PARKKONSOLE SCHLAEUCHE
SCHLUESSELRING 25X1,5 ST	12101869	301	1	532	968513208	ZUSATZHYDRAULIK SA-BOCK
SCHLUESSELRING 25X1,5 ST	12101869	301	2	551	967788008	ZUSATZHYDR.MONTAGEEINR
SCHLUESSELRING 25X1,5 ST	12101869	431	6	683	96052492	HYDRAULIK
SCHMIERNIPPEL DIN 71412 C	510748108	940	1	251	11347396	SEILTROMMEL
SCHMIERNIPPELKAPPE	10014701	13	1	87	11621396	ELEKTROPUMPE
SCHMIEROELLEITUNG 10X1	10135232	2	1	400	10141720	ATL-ANBAU
SCHMIEROELLEITUNG 10X1	10135310	3	1	401	10141721	ATL-ANBAU
SCHMIEROELLEITUNG 10X1	10141770	7	1	335	10141769	ENDREGELVENTIL
SCHMIEROELLEITUNG 6X1	10143362	5	1	385	10141807	ANBAUTEILE LUFTPRESSER
SCHMIEROELLEITUNG 8X1	12423608	17	1	388	12490129	WASSERPUMPE MIT BEFEST.
SCHMIEROELPUMPE MIT BEF	10116165	140	1	328	13455124	DIESELMOTOR
SCHMIEROELPUMPE VORM. B	10116166	1	2	364	10116165	SCHMIEROELPUMPE MIT BE
SCHNAPPFUSS	10492256	40	2	989	96036210	KLEMMKASTEN
SCHNAPPFUSS	10492256	40	2	1062	96035575	KLEMMKASTEN KPL.
SCHNAPPSCHALTER	571486808	25	1	26	11601184	SCHLEIFRINGUEBERTRAEGE
SCHNAPPVERSCHLUSS ABS	10296157	(2)	3	607	969427308	DECKEL KPL.
SCHNELLBEFESTIGER	704259608	29	1	752	968080908	SCHLIESSANLAGE
SCHOTTBLECH 4X645X183 X5	97099717	1	1	1017	96022733	SCHOTTPLATTE VORM.
SCHOTTPLATTE VORM.	96022733	2	1	1009	919533508	RAUPENSCHLEPPER
SCHRAUBE	11006669	20	2	828	10475436	GURTTRAGESYSTEM
SCHRAUBE	12106427	8	6	827	10454762	FERNSTEUERSENDER
SCHRAUBE	511052908	20	2	177	510401908	UMSCHALTVENTIL
SCHRAUBE	570941408	(2)	2	683	96052492	HYDRAULIK
SCHRAUBE AEHNL.ISO 4017 U	10876375	321	8	278	96032892	DIESELMOTOR VORM.
SCHRAUBE M3X34 ST	602334108	511	4	488	96033370	DRAEHTE KPL.
SCHRAUBE M8X20 VERZ	409831208	3	12	477	968287308	AUFSTIEG VORM.
SCHRAUBE M8X20 VERZ	409831208	6	4	478	96020149	TRITT
SCHRAUBE M8X30 St Rm>=80	13541106	2	1	413	10144098	BEFESTIGUNGSSCHELLE
SCHRAUBENDREHER 3,5 CRV	790032008	30	1	135	96005686	GRUNDWERKZEUG
SCHRAUBENDREHER 4,5	885200408	31	1	135	96005686	GRUNDWERKZEUG
SCHRAUBENDREHER 5,5 CRV	790032308	32	1	135	96005686	GRUNDWERKZEUG
SCHRAUBENSICHERUNG FLA	811205708	109	1	332	12405454	KURBELGEHAEUSE KPL. MIT
SCHRAUBENSICHERUNG FLA	811205708	109	1	336	10142096	KOLBENKUEHLUNG
SCHRAUBENSICHERUNG FLA	811205708	(105)	1	342	10134887	OELWANNE MIT BEFEST.
SCHRAUBENSICHERUNG FLA	811205708	109	1	355	11364303	ZYLINDERKOPFDECKEL VORM
SCHRAUBENSICHERUNG FLA	811205708	109	1	361	11364325	ZYLINDERKOPFDECKEL VORM
SCHRAUBENSICHERUNG FLA	811205708	105	1	403	10146947	GENERATOR ANBAU
SCHRAUBENSICHERUNG FLA	811205708	105	1	412	10141788	STEUERGERAET ANBAU

Bezeichnung	Artikel	Pos.	Menge	Seite	Baugruppe	Bezeichnung
SCHRAUBHUELSE 0	774376008	25	4	539	917691308	ZENTRALSCHMIERUNG
SCHRAUBKAPPE GPN 800 M1	10021410	3	2	367	12489819	ABDECKKAPPEN-KIT
SCHRAUBKARABINER OVAL	10875819	18	1	1075	919219708	F-ANLENKSTUECK
SCHRAUBKARABINER OVAL 1	10473040	28	2	1130	919222808	FA-BOCK
SCHRAUBKARABINER OVAL	10877382	2	2	832	96013575	HUBENDSCHALTER GEWICHT
SCHRAUBKUPPLUNG EMA3 M	7406865	617	4	75	967787408	HYDRAULIK RAUPE
SCHRAUBKUPPLUNG EMA3 M	7406865	617	4	102	967787508	HYDRAULIK RAUPE
SCHRAUBKUPPLUNG EMA3 M	7406865	81	1	277	96032892	DIESELMOTOR VORM.
SCHRAUBKUPPLUNG EMA3 M	7406865	29	1	568	919140308	OELBEHAELTER KPL.
SCHRAUBKUPPLUNG EMA3 M	7406865	745	17	686	96052492	HYDRAULIK
SCHRAUBSTOPFEN GPN 700	7003652	4	1	367	12489819	ABDECKKAPPEN-KIT
SCHRAUBSTOPFEN GPN 700	7011745	1	1	367	12489819	ABDECKKAPPEN-KIT
SCHRUMPFSCHLAUCH 11,6/2	10441166	298	0.1	486	96033369	KABELSTRANG
SCHRUMPFSCHLAUCH 11,6/2	10441166	298	0.4	622	96033855	KABELSTRANG
SCHRUMPFSCHLAUCH 12/2,5	10429652	288	0.12	53	96026395	VERKABELUNG
SCHRUMPFSCHLAUCH 33/5,5	10878197	300	0.14	1119	96038932	LEITUNG
SCHRUMPFSCHLAUCH 33/5,5	10878197	300	0.14	1120	96038933	LEITUNG
SCHRUMPFSCHLAUCH 44,4/7	11123168	294	0.15	80	967971408	KABELSTRANG
SCHRUMPFSCHLAUCH 44,4/7	11123168	294	0.3	627	96033473	KABELSTRANG
SCHRUMPFSCHLAUCH 44,4/7	11123168	294	0.25	1089	96039722	LEITUNG
SCHRUMPFSCHLAUCH 6/1,4X	10429651	287	0.03	489	96021228	KABELSTRANG
SCHRUMPFSCHLAUCH 6/1,4X	10429651	287	0.2	490	96019612	KABELSTRANG
SCHRUMPFSCHLAUCH 6/1,4X	10429651	287	0.03	619	96033472	KABELSTRANG
SCHRUMPFSCHLAUCH 6/1,4X	10429651	287	0.21	627	96033473	KABELSTRANG
SCHRUMPFSCHLAUCH 69,8/11	12101575	2404	0.17	1086	96038564	LEITUNG
SCHRUMPFSCHLAUCH 69,8/11	12101575	2404	0.17	1087	96038565	LEITUNG
SCHRUMPFSCHLAUCH 69,8/11	12101575	2404	0.34	1089	96039722	LEITUNG
SCHRUMPFSCHLAUCH 7,6/1,7	10441164	290	0.4	622	96033855	KABELSTRANG
SCHRUMPFSCHLAUCH 8-1,6 P	10301529	289	0.1	632	96039940	LEITUNG
SCHUTZ SCHWK.	968100008	2	1	1007	968099808	KAMERAHALTER VORM.
SCHUTZBLECH 4X215X532 S31	97038929	91	1	66	917291608	RAUPENTRAEGER LI.
SCHUTZBLECH 4X215X532 S31	97038929	91	1	99	917291708	RAUPENTRAEGER RE.
SCHUTZBLECH 4X307X778 S31	976555708	4	3	149	918367008	DREHWERK ANBAU
SCHUTZBLECH 4X350X718 S31	97004973	66	1	66	917291608	RAUPENTRAEGER LI.
SCHUTZBLECH 4X350X718 S31	97004973	66	1	99	917291708	RAUPENTRAEGER RE.
SCHUTZBLECH 4X732X363 S3	97057773	120	1	522	919627908	SA-BOCK VORM.
SCHUTZBLECH 4X732X363 S3	97057774	121	1	522	919627908	SA-BOCK VORM.
SCHUTZBLECH FE//ZNNI8//CN/	968067108	65	1	99	917291708	RAUPENTRAEGER RE.
SCHUTZBLECH FE//ZNNI8//CN/	968067808	65	1	66	917291608	RAUPENTRAEGER LI.
SCHUTZBLECH FE//ZNNI8//CN/	968310808	90	1	66	917291608	RAUPENTRAEGER LI.
SCHUTZBLECH FE//ZNNI8//CN/	968310808	90	1	99	917291708	RAUPENTRAEGER RE.
SCHUTZBLECH KPL. FE//ZNNI	968049308	9	1	20	918005408	RAUPENMITTELTEIL
SCHUTZBLECH SCHWK. FE//	968153908	8	1	230	917451208	WINDE 4 VORM.
SCHUTZBLECH SCHWK. FE//	968154008	9	1	230	917451208	WINDE 4 VORM.
SCHUTZDECKEL NICHT LACK	12466377	738	1	447	11373478	REDUKTIONSMITTELPUMPE
SCHUTZGITTER PA	10222686	37	4	653	96033320	AUFBAUTEILE MONTAGETAFE
SCHUTZHAUBE 470X403 ALM	97059377	46	1	20	918005408	RAUPENMITTELTEIL
SCHUTZHAUBE V2A	10041053	42	1	786	96035790	AUSRUESTUNG KAMERA DRE
SCHUTZKAPPE	10030115	44	1	510	91000225	KLIMAANLAGE
SCHUTZKAPPE	10030118	49	1	510	91000225	KLIMAANLAGE
SCHUTZKAPPE	10450134	(13)	1	316	11314599	VERSTELLPUMPE
SCHUTZKAPPE	610701108	527	2	620	96033472	KABELSTRANG
SCHUTZKAPPE	779013008	80	4	66	917291608	RAUPENTRAEGER LI.
SCHUTZKAPPE	779013008	80	4	99	917291708	RAUPENTRAEGER RE.
SCHUTZKAPPE	779013008	72	2	230	917451208	WINDE 4 VORM.
SCHUTZKAPPE	779013008	7	1	1069	96038042	BOLZEN VORM.
SCHUTZKAPPE 180°	11060618	525	3	623	96033855	KABELSTRANG
SCHUTZKAPPE 180°	11491349	520	1	622	96033855	KABELSTRANG
SCHUTZKAPPE HOCHSTROMB	10872338	502	1	782	96059329	LEITUNG
SCHUTZKAPPE HOCHSTROMB	10872339	502	1	783	96059330	LEITUNG

Bezeichnung	Artikel	Pos.	Menge	Seite	Baugruppe	Bezeichnung
SCHUTZKAPPE HOCHSTROMB	10872339	502	1	784	96059331	LEITUNG
SCHUTZKAPPE JPT	10874331	524	1	486	96033369	KABELSTRANG
SCHUTZKAPPE JPT	10874331	526	3	620	96033472	KABELSTRANG
SCHUTZKAPPE JPT	10874331	518	1	622	96033855	KABELSTRANG
SCHUTZKAPPE JPT 2 POL	11647373	537	1	628	96033473	KABELSTRANG
SCHUTZKAPPE M12	602339208	538	4	628	96033473	KABELSTRANG
SCHUTZKAPPE M12	602339208	505	1	871	96038229	LEITUNG
SCHUTZKAPPE M12	602339208	508	1	992	96037031	LEITUNG
SCHUTZKAPPE M12	602339208	502	1	1116	96038928	LEITUNG
SCHUTZKAPPE MCP BUCHS	10678458	504	2	620	96033472	KABELSTRANG
SCHUTZKAPPE MS A240	691812808	(504)	1	54	967908108	KABELLISTE MITTELSTUECK
SCHUTZKAPPE MS A240	691812808	(504)	1	54	967908108	KABELLISTE MITTELSTUECK
SCHUTZKAPPE MS A240	691812808	542	2	628	96033473	KABELSTRANG
SCHUTZKAPPE MS A240	691812908	536	2	628	96033473	KABELSTRANG
SCHUTZKAPPE MS A240	691812908	153	1	989	96036210	KLEMMKASTEN
SCHUTZKAPPE SW10	779020108	2	6	658	922648308	KLEMMBRETT VORM.
SCHUTZPLATTE 60X45X3 PA6	97056864	12	4	27	969088908	HALTER VORM.
SCHUTZSCHLAUCH 30MM AL-	11118396	211	5	622	96033855	KABELSTRANG
SCHUTZSCHLAUCH 40MM AL-	10324905	212	1.15	619	96033472	KABELSTRANG
SCHUTZWALZE KPL.	928830208	9	1	845	919304308	S-ANLENKSTUECK VORM.
SCHUTZWALZE KPL.	968161808	36	1	221	917454008	WINDE 2 VORM.
SCHUTZWALZE KPL. SPF	928331508	25	2	520	919627908	SA-BOCK VORM.
SCHUTZWALZE KPL. SPF	928331508	8	1	845	919304308	S-ANLENKSTUECK VORM.
SCHUTZWALZE KPL. SPF	961866708	13	1	952	917473608	WINDE 6 VORM.
SCHUTZWALZE SCHWK.	923878308	(1)	1	952	917473608	WINDE 6 VORM.
SCHUTZWALZE SCHWK.	968161908	1	1	222	968161808	SCHUTZWALZE KPL.
SCHWENKARM SCHWK.	968176508	2	1	720	919075408	KRANFUEHRERKABINE ANBA
SCHWENKVERSCHRAUBUNG	7412734	6	1	88	11621291	VERTEILERKOMBINATION
SCHWINGE KPL.	96035475	2	1	1130	919222808	FA-BOCK
SCHWINGUNGSDAEMPFER	550452508	121	2	277	96032892	DIESELMOTOR VORM.
SCHWINGUNGSDAEMPFER	550452608	122	2	277	96032892	DIESELMOTOR VORM.
SCHWUNGRAD ANBAU SAE 1X	10120077	530	1	330	13455124	DIESELMOTOR
SCHWUNGRAD VORM. SAE 1X	10120078	1	1	411	10120077	SCHWUNGRAD ANBAU
SCHWUNGRADGEHAEUSE AN	10129212	520	1	330	13455124	DIESELMOTOR
SCRFILTER-BAUGRUPPE SC	11382590	1	1	426	919551008	SCHALLDAEMPFERANLAGE
SEAL-LOCK-BUNDMUTTER M	7027052	49	1	966	11161917	STEUERTEIL
SECHSKANTMUTTER AEHNL.	12100243	52	2	320	96032897	KUEHLER VORM.
SECHSKANTMUTTER AEHNL.	11004444	402	12	426	919551008	SCHALLDAEMPFERANLAGE
SECHSKANTMUTTER AEHNL.	11004444	48	8	982	919301808	L-KOPFSTUECK
SECHSKANTMUTTER AEHNL.	11004444	9	2	1035	968838608	GRUNDHALTER VORM.
SECHSKANTMUTTER AEHNL.	11626393	400	3	426	919551008	SCHALLDAEMPFERANLAGE
SECHSKANTMUTTER DIN 980	10179122	356	2	278	96032892	DIESELMOTOR VORM.
SECHSKANTMUTTER DIN 985	10875605	24	16	817	917517908	AUFNAHME GEGENGEWICHT
SECHSKANTMUTTER DIN 985	10875605	10	1	1007	968099808	KAMERAHALTER VORM.
SECHSKANTMUTTER DIN 985	10197769	313	2	34	969731708	HYDRAULIK MITTELTEIL
SECHSKANTMUTTER DIN 985	10197769	54	8	320	96032897	KUEHLER VORM.
SECHSKANTMUTTER DIN 985	10197769	403	6	426	919551008	SCHALLDAEMPFERANLAGE
SECHSKANTMUTTER DIN 985	10197769	88	14	521	919627908	SA-BOCK VORM.
SECHSKANTMUTTER DIN 985	10197769	40	3	558	96059080	KRAFTSTOFFFILTER VORM.
SECHSKANTMUTTER DIN 985	10197769	20	10	568	919140308	OELBEHAELTER KPL.
SECHSKANTMUTTER DIN 985	10197769	8	8	720	919075408	KRANFUEHRERKABINE ANBA
SECHSKANTMUTTER DIN 985	10197769	22	1	744	96000697	WISCHANLAGE EINBAU
SECHSKANTMUTTER DIN 985	10197769	98	13	846	919304308	S-ANLENKSTUECK VORM.
SECHSKANTMUTTER DIN 985	10197769	91	4	983	919301808	L-KOPFSTUECK
SECHSKANTMUTTER DIN 985	10197769	17	4	1004	967957508	KAMERAANBAU S-ANLENKSTU
SECHSKANTMUTTER DIN 985	10197769	11	4	1006	968134408	MECH.ANBAUTEILE SCHEINW
SECHSKANTMUTTER DIN 985	10197769	9	18	1048	968455908	FUSS KPL.
SECHSKANTMUTTER DIN 985	10197769	45	4	1053	919219508	F-ANSCHLUSSKOPF
SECHSKANTMUTTER DIN 985	411903208	12	2	791	968646208	KAMERAHALTER VORM.
SECHSKANTMUTTER DIN 985	12218127	321	4	283	96033379	BEFESTIGUNGSTEILE DRUC

Bezeichnung	Artikel	Pos.	Menge	Seite	Baugruppe	Bezeichnung
SECHSKANTMUTTER DIN 985	10875607	16	8	116	918589408	HYDRAULISCHE ABSTUETZUN
SECHSKANTMUTTER DIN 985	10875607	25	8	184	919082708	DREHBUEHNE KPL.
SECHSKANTMUTTER DIN 985	10875607	354	10	278	96032892	DIESELMOTOR VORM.
SECHSKANTMUTTER DIN 985	10875607	55	8	320	96032897	KUEHLER VORM.
SECHSKANTMUTTER DIN 985	10875607	43	2	470	918999008	LAUFSTEG DREHBUEHNE
SECHSKANTMUTTER DIN 985	10875607	26	2	476	968309908	PODEST KPL.
SECHSKANTMUTTER DIN 985	10875607	8	8	796	919408908	VERBOLZUNG DB-SCHWEBE
SECHSKANTMUTTER DIN 985	10875607	16	2	887	919633708	ROLLENSATZ
SECHSKANTMUTTER DIN 985	10875607	15	2	892	919633808	ROLLENSATZ
SECHSKANTMUTTER DIN 985	10875607	13	5	1075	919219708	F-ANLENKSTUECK
SECHSKANTMUTTER DIN 985	10875607	70	4	1100	919220008	F-KOPFSTUECK
SECHSKANTMUTTER DIN 985	10875607	14	4	1125	919220208	F-ZWISCHENSTUECK
SECHSKANTMUTTER DIN 985	411903308	7	4	761	968397108	LEITER KPL.
SECHSKANTMUTTER DIN 985	12218072	54	4	1099	919220008	F-KOPFSTUECK
SECHSKANTMUTTER DIN 985	12218072	9	1	1101	96037041	ZUGLASCHE KPL.
SECHSKANTMUTTER DIN 985	12218072	8	1	1103	96037042	ZUGLASCHE KPL.
SECHSKANTMUTTER DIN 985	12218072	38	2	1130	919222808	FA-BOCK
SECHSKANTMUTTER DIN 985	10875609	4	146	59	96006203	BODENPLATTEN VORM.
SECHSKANTMUTTER DIN 985	10875609	355	8	278	96032892	DIESELMOTOR VORM.
SECHSKANTMUTTER DIN 985	10875609	13	1	525	967846208	ZUGSTANGE KPL.
SECHSKANTMUTTER DIN 985	10875609	12	1	527	967981008	ZUGSTANGE KPL.
SECHSKANTMUTTER DIN 985	10875609	24	6	563	918789208	KRAFTSTOFFBEHAELTER KPL
SECHSKANTMUTTER DIN 985	10875609	11	6	568	919140308	OELBEHAELTER KPL.
SECHSKANTMUTTER DIN 985	10875609	8	1	897	967746908	STANGE KPL.
SECHSKANTMUTTER DIN 985	10875609	8	1	910	967743808	STANGE KPL.
SECHSKANTMUTTER DIN 985	10875609	13	1	917	967897608	ZUGSTANGE KPL.
SECHSKANTMUTTER DIN 985	10875609	13	1	919	968190108	ZUGSTANGE KPL.
SECHSKANTMUTTER DIN 985	10875609	12	1	921	968190208	ZUGSTANGE KPL.
SECHSKANTMUTTER DIN 985	10875609	6	2	984	967913408	STANGE KPL.
SECHSKANTMUTTER DIN 985	10875609	3	2	1092	96039026	ZUGLASCHE KPL.
SECHSKANTMUTTER DIN 985	10875609	3	2	1093	96039027	ZUGLASCHE KPL.
SECHSKANTMUTTER DIN 985	10875609	25	1	1130	919222808	FA-BOCK
SECHSKANTMUTTER DIN 985	10875609	8	1	1132	96035525	ZUGLASCHE KPL.
SECHSKANTMUTTER DIN 985	10875609	5	1	1134	96035533	LASCHE KPL.
SECHSKANTMUTTER DIN 985	10875609	5	4	1135	96038653	SEIL VORM.
SECHSKANTMUTTER DIN 985	10875610	11	2	138	96051604	ROLLENLAGERUNG
SECHSKANTMUTTER DIN 985	10875610	14	6	184	919082708	DREHBUEHNE KPL.
SECHSKANTMUTTER DIN 985	10875610	77	2	521	919627908	SA-BOCK VORM.
SECHSKANTMUTTER DIN 985	10875610	19	1	525	967846208	ZUGSTANGE KPL.
SECHSKANTMUTTER DIN 985	10875610	4	3	1050	969944708	HALTERUNG VORM.
SECHSKANTMUTTER DIN 985	12226094	357	2	278	96032892	DIESELMOTOR VORM.
SECHSKANTMUTTER DIN 985	10876399	47	4	493	96053632	ELEKTRIK ANBAUTEILE KABIN
SECHSKANTMUTTER DIN 985	10876399	266	4	858	96028886	LEITUNGSTROMMEL KPL.
SECHSKANTMUTTER DIN 985	10876399	283	16	989	96036210	KLEMMKASTEN
SECHSKANTMUTTER DIN 985	10876399	151	8	1062	96035575	KLEMMKASTEN KPL.
SECHSKANTMUTTER DIN 985	10876399	508	4	1089	96039722	LEITUNG
SECHSKANTMUTTER DIN 985	10876399	151	4	1113	96035579	KLEMMKASTEN KPL.
SECHSKANTMUTTER DIN 985	10875611	28	2	474	968283208	LAUFSTEG DREHBUEHNE LI
SECHSKANTMUTTER DIN 985	10875611	35	2	476	968309908	PODEST KPL.
SECHSKANTMUTTER DIN 985	10875611	52	3	577	919297008	ZENTRALSCHMIERANLAGE O
SECHSKANTMUTTER DIN 985	10875611	516	1	632	96039940	LEITUNG
SECHSKANTMUTTER DIN 985	10875611	83	72	644	967917908	SCHALTSCHRANK MECH.
SECHSKANTMUTTER DIN 985	10875611	325	2	757	96033157	DRUCKLUFTANLAGE
SECHSKANTMUTTER DIN 985	10875611	7	3	1036	967936408	WINDWARNUNG VORM.
SECHSKANTMUTTER DIN 985	10875612	58	3	20	918005408	RAUPENMITTELTEIL
SECHSKANTMUTTER DIN 985	10875612	10	11	27	969088908	HALTER VORM.
SECHSKANTMUTTER DIN 985	10875612	28	2	116	918589408	HYDRAULISCHE ABSTUETZUN
SECHSKANTMUTTER DIN 985	10875612	9	2	158	917081108	ZENTRALSCHMIERANLAGE O
SECHSKANTMUTTER DIN 985	10875612	41	8	184	919082708	DREHBUEHNE KPL.
SECHSKANTMUTTER DIN 985	10875612	59	2	471	918999008	LAUFSTEG DREHBUEHNE

Bezeichnung	Artikel	Pos.	Menge	Seite	Baugruppe	Bezeichnung
SECHSKANTMUTTER DIN 985	10875612	32	2	476	968309908	PODEST KPL.
SECHSKANTMUTTER DIN 985	10875612	25	4	482	969259908	LAUFSTEG DREHBUEHNE REC
SECHSKANTMUTTER DIN 985	10875612	51	2	577	919297008	ZENTRALSCHMIERANLAGE O
SECHSKANTMUTTER DIN 985	10875612	253	2	638	968681408	BEDIENPULT VERBOLZUNG
SECHSKANTMUTTER DIN 985	10875612	28	2	653	96033320	AUFBAUTEILE MONTAGETAFE
SECHSKANTMUTTER DIN 985	10875612	49	4	778	96059325	KLEMMKASTEN
SECHSKANTMUTTER DIN 985	10875612	39	8	817	917517908	AUFNAHME GEGENGEWICHT
SECHSKANTMUTTER DIN 985	10301317	5	1	1035	968838608	GRUNDHALTER VORM.
SECHSKANTMUTTER DIN 985	12102692	33	18	20	918005408	RAUPENMITTELTEIL
SECHSKANTMUTTER DIN 985	12102692	309	4	34	969731708	HYDRAULIK MITTELTEIL
SECHSKANTMUTTER DIN 985	12102692	14	6	50	926891108	VERTEILER MASSE
SECHSKANTMUTTER DIN 985	12102692	4	10	84	968727008	KAMERAANBAU RAUPE
SECHSKANTMUTTER DIN 985	12102692	4	10	108	968668808	KAMERAANBAU RAUPE
SECHSKANTMUTTER DIN 985	12102692	60	6	146	918011308	UNTERTEIL VORM.
SECHSKANTMUTTER DIN 985	12102692	97	4	192	96062971	MONTAGETEILE DREHBUEHN
SECHSKANTMUTTER DIN 985	12102692	5	3	195	969483508	PARKKONSOLE SCHLAEUCHE
SECHSKANTMUTTER DIN 985	12102692	323	3	283	96033379	BEFESTIGUNGSTEILE DRUC
SECHSKANTMUTTER DIN 985	12102692	404	5	426	919551008	SCHALLDAEMPFERANLAGE
SECHSKANTMUTTER DIN 985	12102692	95	8	521	919627908	SA-BOCK VORM.
SECHSKANTMUTTER DIN 985	12102692	7	2	589	918009808	HEIZKLIMAGERAET EINBAU
SECHSKANTMUTTER DIN 985	12102692	101	1	721	919075408	KRANFUEHRERKABINE ANBA
SECHSKANTMUTTER DIN 985	12102692	14	4	773	91000228	VORB.ANTRIEBSAGG.KLIMAA
SECHSKANTMUTTER DIN 985	12102692	171	11	847	919304308	S-ANLENKSTUECK VORM.
SECHSKANTMUTTER DIN 985	12102692	51	15	896	917190908	S-ZWISCHENSTUECK
SECHSKANTMUTTER DIN 985	12102692	48	15	904	917333908	S-ZWISCHENSTUECK
SECHSKANTMUTTER DIN 985	12102692	51	4	933	917571208	S-ZWISCHENSTUECK
SECHSKANTMUTTER DIN 985	12102692	72	4	983	919301808	L-KOPFSTUECK
SECHSKANTMUTTER DIN 985	12102692	10	6	1077	96038853	SENSORTRAEGER KPL.
SECHSKANTMUTTER DIN 985	12102692	5	3	1108	96037097	LEITER VORM.
SECHSKANTMUTTER DIN 985	12102692	5	3	1110	96037098	LEITER VORM.
SECHSKANTMUTTER DIN 985	411903008	18	2	729	96000684	FRONTSCHEIBE KPL.
SECHSKANTMUTTER DIN 985	411903008	23	4	791	968646208	KAMERAHALTER VORM.
SECHSKANTMUTTER DIN 985	10876076	54	4	474	968283208	LAUFSTEG DREHBUEHNE LI
SECHSKANTMUTTER DIN 985	10876076	15	11	482	969259908	LAUFSTEG DREHBUEHNE REC
SECHSKANTMUTTER DIN 985	10876076	39	5	720	919075408	KRANFUEHRERKABINE ANBA
SECHSKANTMUTTER DIN 985	10875614	34	20	20	918005408	RAUPENMITTELTEIL
SECHSKANTMUTTER DIN 985	10875614	6	4	27	969088908	HALTER VORM.
SECHSKANTMUTTER DIN 985	10875614	311	2	34	969731708	HYDRAULIK MITTELTEIL
SECHSKANTMUTTER DIN 985	10875614	106	8	66	917291608	RAUPENTRAEGER LI.
SECHSKANTMUTTER DIN 985	10875614	106	8	99	917291708	RAUPENTRAEGER RE.
SECHSKANTMUTTER DIN 985	10875614	14	60	126	917076708	LAUFSTEG RAUPENFAHRWER
SECHSKANTMUTTER DIN 985	10875614	26	27	145	918011308	UNTERTEIL VORM.
SECHSKANTMUTTER DIN 985	10875614	6	2	158	917081108	ZENTRALSCHMIERANLAGE O
SECHSKANTMUTTER DIN 985	10875614	28	8	184	919082708	DREHBUEHNE KPL.
SECHSKANTMUTTER DIN 985	10875614	76	14	192	96062971	MONTAGETEILE DREHBUEHN
SECHSKANTMUTTER DIN 985	10875614	25	6	201	917438108	WINDE 1 VORM.
SECHSKANTMUTTER DIN 985	10875614	25	6	221	917454008	WINDE 2 VORM.
SECHSKANTMUTTER DIN 985	10875614	33	7	265	918861408	DIESELMOTOR KPL.
SECHSKANTMUTTER DIN 985	10875614	(7)	2	277	96032892	DIESELMOTOR VORM.
SECHSKANTMUTTER DIN 985	10875614	361	6	278	96032892	DIESELMOTOR VORM.
SECHSKANTMUTTER DIN 985	10875614	320	7	283	96033379	BEFESTIGUNGSTEILE DRUC
SECHSKANTMUTTER DIN 985	10875614	53	48	320	96032897	KUEHLER VORM.
SECHSKANTMUTTER DIN 985	10875614	401	27	426	919551008	SCHALLDAEMPFERANLAGE
SECHSKANTMUTTER DIN 985	10875614	34	4	442	919063408	HARNSTOFFANLAGE
SECHSKANTMUTTER DIN 985	10875614	9	2	449	96004224	DECKEL KPL.
SECHSKANTMUTTER DIN 985	10875614	3	4	460	915587308	NOTSITZ
SECHSKANTMUTTER DIN 985	10875614	39	110	470	918999008	LAUFSTEG DREHBUEHNE
SECHSKANTMUTTER DIN 985	10875614	13	12	476	968309908	PODEST KPL.
SECHSKANTMUTTER DIN 985	10875614	5	12	477	968287308	AUFSTIEG VORM.
SECHSKANTMUTTER DIN 985	10875614	7	8	478	96020149	TRITT

Bezeichnung	Artikel	Pos.	Menge	Seite	Baugruppe	Bezeichnung
SECHSKANTMUTTER DIN 985	10875614	8	4	479	968287208	KLAPPTRITT VORM.
SECHSKANTMUTTER DIN 985	10875614	7	12	483	969540008	TREPPE KPL.
SECHSKANTMUTTER DIN 985	10875614	26	7	502	919733908	ZUSATZHEIZUNG OW
SECHSKANTMUTTER DIN 985	10875614	13	1	504	96019655	ZUSATZHEIZUNG VORM.
SECHSKANTMUTTER DIN 985	10875614	51	18	521	919627908	SA-BOCK VORM.
SECHSKANTMUTTER DIN 985	10875614	29	4	545	917080508	ROLLENLAGERUNG
SECHSKANTMUTTER DIN 985	10875614	7	8	554	917473108	BRENNSTOFFBEHAELTER O
SECHSKANTMUTTER DIN 985	10875614	11	16	563	918789208	KRAFTSTOFFBEHAELTER KPL
SECHSKANTMUTTER DIN 985	10875614	54	3	577	919297008	ZENTRALSCHMIERANLAGE O
SECHSKANTMUTTER DIN 985	10875614	16	4	589	918009808	HEIZKLIMAGERAET EINBAU
SECHSKANTMUTTER DIN 985	10875614	150	60	598	96034154	GERAEUSCHDAEMMUNG OBE
SECHSKANTMUTTER DIN 985	10875614	5	2	599	969118108	DECKEL KPL.
SECHSKANTMUTTER DIN 985	10875614	5	1	601	96038209	DECKEL KPL.
SECHSKANTMUTTER DIN 985	10875614	5	2	603	96038293	DECKEL KPL.
SECHSKANTMUTTER DIN 985	10875614	8	2	604	969054708	DECKEL KPL.
SECHSKANTMUTTER DIN 985	10875614	8	2	605	969056008	DECKEL KPL.
SECHSKANTMUTTER DIN 985	10875614	8	2	606	969427208	DECKEL KPL.
SECHSKANTMUTTER DIN 985	10875614	8	2	607	969427308	DECKEL KPL.
SECHSKANTMUTTER DIN 985	10875614	5	2	608	96044249	DECKEL KPL.
SECHSKANTMUTTER DIN 985	10875614	7	2	643	967917908	SCHALTSCHRANK MECH.
SECHSKANTMUTTER DIN 985	10875614	10	2	754	964588308	FUEHRUNG VORM.
SECHSKANTMUTTER DIN 985	10875614	7	3	800	919477008	ZUS.HYDR.BALLASTWAGEN V-
SECHSKANTMUTTER DIN 985	10875614	18	4	817	917517908	AUFNAHME GEGENGEWICHT
SECHSKANTMUTTER DIN 985	10875614	100	202	846	919304308	S-ANLENKSTUECK VORM.
SECHSKANTMUTTER DIN 985	10875614	7	8	872	96038419	NEIGUNGSGEBER ANBAU
SECHSKANTMUTTER DIN 985	10875614	35	48	896	917190908	S-ZWISCHENSTUECK
SECHSKANTMUTTER DIN 985	10875614	35	49	904	917333908	S-ZWISCHENSTUECK
SECHSKANTMUTTER DIN 985	10875614	35	99	908	917078708	S-ZWISCHENSTUECK
SECHSKANTMUTTER DIN 985	10875614	35	106	915	917078808	S-ZWISCHENSTUECK
SECHSKANTMUTTER DIN 985	10875614	35	108	928	917079208	S-ZWISCHENSTUECK
SECHSKANTMUTTER DIN 985	10875614	35	104	933	917571208	S-ZWISCHENSTUECK
SECHSKANTMUTTER DIN 985	10875614	15	78	945	917191008	SL-REDUZIERSTUECK
SECHSKANTMUTTER DIN 985	10875614	33	32	982	919301808	L-KOPFSTUECK
SECHSKANTMUTTER DIN 985	10875614	9	4	985	96001219	HUBENDSCHALTER VORM.
SECHSKANTMUTTER DIN 985	10875614	5	3	1004	967957508	KAMERAANBAU S-ANLENKSTU
SECHSKANTMUTTER DIN 985	10875614	9	1	1006	968134408	MECH.ANBAUTEILE SCHEINW
SECHSKANTMUTTER DIN 985	10875614	11	8	1007	968099808	KAMERAHALTER VORM.
SECHSKANTMUTTER DIN 985	10875614	5	6	1009	919533508	RAUPENSCHLEPPER
SECHSKANTMUTTER DIN 985	10875614	42	1	1017	96022733	SCHOTTPLATTE VORM.
SECHSKANTMUTTER DIN 985	10875614	5	2	1019	96054388	ADAPTER VORM.
SECHSKANTMUTTER DIN 985	10875614	16	2	1043	919326208	DREHBUEHNENVERLAENGER
SECHSKANTMUTTER DIN 985	10875614	17	21	1053	919219508	F-ANSCHLUSSKOPF
SECHSKANTMUTTER DIN 985	10875614	32	18	1075	919219708	F-ANLENKSTUECK
SECHSKANTMUTTER DIN 985	10875614	7	8	1077	96038853	SENSORTRAEGER KPL.
SECHSKANTMUTTER DIN 985	10875614	5	2	1078	968938308	SENSOR VORM.
SECHSKANTMUTTER DIN 985	10875614	27	45	1099	919220008	F-KOPFSTUECK
SECHSKANTMUTTER DIN 985	10875614	12	4	1108	96037097	LEITER VORM.
SECHSKANTMUTTER DIN 985	10875614	12	4	1110	96037098	LEITER VORM.
SECHSKANTMUTTER DIN 985	10875614	6	22	1125	919220208	F-ZWISCHENSTUECK
SECHSKANTMUTTER DIN 985	10875614	12	7	1130	919222808	FA-BOCK
SECHSKANTMUTTER DIN 985	411903108	5	12	732	969848908	RELING
SECHSKANTMUTTER DIN 985	411903108	20	4	791	968646208	KAMERAHALTER VORM.
SECHSKANTMUTTER DIN 985	411903108	4	4	1037	967937608	HINDERNISFEUER VORM.
SECHSKANTMUTTER EN 1661	12215460	(9)	1	329	13455124	DIESELMOTOR
SECHSKANTMUTTER EN 1661	12215460	13	2	374	11420510	DRUCKLEITUNG ANBAU
SECHSKANTMUTTER EN 1661	11820285	12	2	374	11420510	DRUCKLEITUNG ANBAU
SECHSKANTMUTTER EN 1661	11820285	13	4	380	12421642	VERBINDUNGSLEITUNG ANBA
SECHSKANTMUTTER EN 1661	11820285	17	1	392	10147372	ENTLUEFTUNGSLEITUNG AN
SECHSKANTMUTTER ISO 403	11002807	37	8	126	917076708	LAUFSTEG RAUPENFAHRWER
SECHSKANTMUTTER ISO 403	11002807	32	5	512	10451181	VERFLUESSIGEREINHEIT

Bezeichnung	Artikel	Pos.	Menge	Seite	Baugruppe	Bezeichnung
SECHSKANTMUTTER ISO 403	12102695	308	2	261	967787908	ZUSATZHYDRAULIK MONTAGE
SECHSKANTMUTTER ISO 403	12102695	31	4	265	918861408	DIESELMOTOR KPL.
SECHSKANTMUTTER ISO 403	12102695	352	66	278	96032892	DIESELMOTOR VORM.
SECHSKANTMUTTER ISO 403	12102695	9	16	436	918981908	BATTERIELAGERUNG
SECHSKANTMUTTER ISO 403	12102695	32	2	453	918810308	STEUERSTAND
SECHSKANTMUTTER ISO 403	12102695	35	10	470	918999008	LAUFSTEG DREHBUEHNE
SECHSKANTMUTTER ISO 403	12102695	19	44	474	968283208	LAUFSTEG DREHBUEHNE LI
SECHSKANTMUTTER ISO 403	12102695	10	12	483	969540008	TREPPE KPL.
SECHSKANTMUTTER ISO 403	12102695	(6)	2	521	919627908	SA-BOCK VORM.
SECHSKANTMUTTER ISO 403	12102695	24	4	545	917080508	ROLLENLAGERUNG
SECHSKANTMUTTER ISO 403	12102695	46	8	720	919075408	KRANFUEHRERKABINE ANBA
SECHSKANTMUTTER ISO 403	12102695	5	4	1076	96036001	KLAPPE VORM.
SECHSKANTMUTTER ISO 403	510748608	3	1	792	965669108	FUEHRUNG
SECHSKANTMUTTER ISO 4032	10875616	30	1	20	918005408	RAUPENMITTELTEIL
SECHSKANTMUTTER ISO 4032	10875616	25	8	191	96062971	MONTAGETEILE DREHBUEHN
SECHSKANTMUTTER ISO 4032	10875616	24	6	230	917451208	WINDE 4 VORM.
SECHSKANTMUTTER ISO 4032	10875616	351	4	278	96032892	DIESELMOTOR VORM.
SECHSKANTMUTTER ISO 4032	10875616	34	12	520	919627908	SA-BOCK VORM.
SECHSKANTMUTTER ISO 4032	10875616	90	3	721	919075408	KRANFUEHRERKABINE ANBA
SECHSKANTMUTTER ISO 4032	10875616	8	8	896	917190908	S-ZWISCHENSTUECK
SECHSKANTMUTTER ISO 4032	10875616	8	8	904	917333908	S-ZWISCHENSTUECK
SECHSKANTMUTTER ISO 4032	10875616	8	8	908	917078708	S-ZWISCHENSTUECK
SECHSKANTMUTTER ISO 4032	10875616	8	8	915	917078808	S-ZWISCHENSTUECK
SECHSKANTMUTTER ISO 4032	10875616	8	8	928	917079208	S-ZWISCHENSTUECK
SECHSKANTMUTTER ISO 4032	10875616	8	8	933	917571208	S-ZWISCHENSTUECK
SECHSKANTMUTTER ISO 4032	10875616	60	8	983	919301808	L-KOPFSTUECK
SECHSKANTMUTTER ISO 4032	411505001	88	8	68	90029090	WINKELGETRIEBE
SECHSKANTMUTTER ISO 4032	411505001	88	8	70	90029091	WINKELGETRIEBE
SECHSKANTMUTTER ISO 403	10873081	5	5	1055	96038862	STANGEN VORM.
SECHSKANTMUTTER ISO 4032	10875617	31	4	20	918005408	RAUPENMITTELTEIL
SECHSKANTMUTTER ISO 4032	10875617	4	2	526	967846508	ZUGSTANGE VORM.
SECHSKANTMUTTER ISO 4032	10875617	4	3	528	967981108	ZUGSTANGE VORM.
SECHSKANTMUTTER ISO 4032	10875617	12	1	547	917080608	MONTAGEEINRICHTUNG RA
SECHSKANTMUTTER ISO 4032	10875617	4	4	898	967747008	STANGE VORM.
SECHSKANTMUTTER ISO 4032	10875617	4	8	911	967744008	STANGE VORM.
SECHSKANTMUTTER ISO 4032	10875617	5	3	918	967950808	ZUGSTANGE VORM.
SECHSKANTMUTTER ISO 4032	10875617	5	4	920	968214108	ZUGSTANGE VORM.
SECHSKANTMUTTER ISO 4032	10875617	4	4	922	968217108	ZUGSTANGE VORM.
SECHSKANTMUTTER ISO 4032	10875617	5	2	1043	919326208	DREHBUEHNENVERLAENGER
SECHSKANTMUTTER ISO 403	10425687	20	16	126	917076708	LAUFSTEG RAUPENFAHRWER
SECHSKANTMUTTER ISO 4032	10875618	9	1	128	968705508	STUETZE
SECHSKANTMUTTER ISO 4032	10875618	4	1	131	962009308	ABSTUETZPLATTE KPL.
SECHSKANTMUTTER ISO 4032	10875618	25	4	145	918011308	UNTERTEIL VORM.
SECHSKANTMUTTER ISO 4032	10875618	8	16	811	917863208	TRANSPORTABLAGE
SECHSKANTMUTTER ISO 403	10425688	21	10	230	917451208	WINDE 4 VORM.
SECHSKANTMUTTER ISO 403	10425688	10	8	809	918369608	TRANSPORTABLAGE
SECHSKANTMUTTER ISO 4032	10005173	23	2	643	967917908	SCHALTSCHRANK MECH.
SECHSKANTMUTTER ISO 403	10425689	9	4	476	968309908	PODEST KPL.
SECHSKANTMUTTER ISO 403	10875619	324	2	283	96033379	BEFESTIGUNGSTEILE DRUC
SECHSKANTMUTTER ISO 403	10875619	504	1	634	96051766	BLINDSTECKER
SECHSKANTMUTTER ISO 403	10875619	67	4	740	96028393	INNENVERKLEIDUNG EINBAU
SECHSKANTMUTTER ISO 403	10875619	26	2	752	968080908	SCHLIESSANLAGE
SECHSKANTMUTTER ISO 403	10875620	57	6	20	918005408	RAUPENMITTELTEIL
SECHSKANTMUTTER ISO 403	10875620	8	6	86	917322008	ZENTRALSCHMIERUNG RAUP
SECHSKANTMUTTER ISO 403	10875620	8	6	110	917322208	ZENTRALSCHMIERUNG RAUP
SECHSKANTMUTTER ISO 403	10875620	5	2	539	917691308	ZENTRALSCHMIERUNG
SECHSKANTMUTTER ISO 403	10875620	34	2	586	964837908	ANBAUTEILE
SECHSKANTMUTTER ISO 403	10875620	8	8	612	968255808	DECKEL VORM.
SECHSKANTMUTTER ISO 403	10875620	9	8	613	968255908	DECKEL VORM.
SECHSKANTMUTTER ISO 403	10875620	8	8	614	968256008	DECKEL VORM.

Bezeichnung	Artikel	Pos.	Menge	Seite	Baugruppe	Bezeichnung
SECHSKANTMUTTER ISO 403	10875620	8	8	615	968256108	DECKEL VORM.
SECHSKANTMUTTER ISO 403	10875620	72	10	640	91001563	EINBAUTEILE SCHALTSCHRAN
SECHSKANTMUTTER ISO 403	10875620	8	5	808	918470508	FREMDEINSPEISUNG
SECHSKANTMUTTER ISO 4032	10878117	13	2	442	919063408	HARNSTOFFANLAGE
SECHSKANTMUTTER ISO 4032	10299668	20	2	729	96000684	FRONTSCHEIBE KPL.
SECHSKANTMUTTER ISO 403	10197764	29	2	48	967907608	SCHALTKASTEN VORM.
SECHSKANTMUTTER ISO 403	10197764	6	4	50	926891108	VERTEILER MASSE
SECHSKANTMUTTER ISO 403	10197764	110	4	192	96062971	MONTAGETEILE DREHBUEHN
SECHSKANTMUTTER ISO 403	10197764	6	5	193	968907308	PARKKONSOLE SCHLAEUCHE
SECHSKANTMUTTER ISO 403	10197764	6	3	194	968907408	PARKKONSOLE SCHLAEUCHE
SECHSKANTMUTTER ISO 403	10197764	33	2	201	917438108	WINDE 1 VORM.
SECHSKANTMUTTER ISO 403	10197764	33	2	221	917454008	WINDE 2 VORM.
SECHSKANTMUTTER ISO 403	10197764	14	8	246	917645608	MONTAGEWINDE VORM.
SECHSKANTMUTTER ISO 403	10197764	(4)	4	277	96032892	DIESELMOTOR VORM.
SECHSKANTMUTTER ISO 403	10197764	51	2	320	96032897	KUEHLER VORM.
SECHSKANTMUTTER ISO 403	10197764	21	11	436	918981908	BATTERIELAGERUNG
SECHSKANTMUTTER ISO 403	10197764	16	2	438	96032910	BATTERIEKASTEN VORM.
SECHSKANTMUTTER ISO 403	10197764	12	2	449	96004224	DECKEL KPL.
SECHSKANTMUTTER ISO 403	10197764	11	32	463	917079908	DREHBUEHNENVERKLEIDUN
SECHSKANTMUTTER ISO 403	10197764	7	4	480	968904008	TRAEGER VORM.
SECHSKANTMUTTER ISO 403	10197764	310	74	532	968513208	ZUSATZHYDRAULIK SA-BOCK
SECHSKANTMUTTER ISO 403	10197764	7	4	584	918531108	SPIEGELANBAU KRANFUEHR
SECHSKANTMUTTER ISO 403	10197764	22	8	586	964837908	ANBAUTEILE
SECHSKANTMUTTER ISO 403	10197764	151	12	598	96034154	GERAEUSCHDAEMMUNG OBE
SECHSKANTMUTTER ISO 403	10197764	4	2	599	969118108	DECKEL KPL.
SECHSKANTMUTTER ISO 403	10197764	4	1	601	96038209	DECKEL KPL.
SECHSKANTMUTTER ISO 403	10197764	4	2	603	96038293	DECKEL KPL.
SECHSKANTMUTTER ISO 403	10197764	4	2	608	96044249	DECKEL KPL.
SECHSKANTMUTTER ISO 403	10197764	80	1	654	96033320	AUFBAUTEILE MONTAGETAFE
SECHSKANTMUTTER ISO 403	10197764	5	12	658	922648308	KLEMMBRETT VORM.
SECHSKANTMUTTER ISO 403	10197764	97	2	721	919075408	KRANFUEHRERKABINE ANBA
SECHSKANTMUTTER ISO 403	10197764	11	1	760	919075608	PODEST KRANKABINE
SECHSKANTMUTTER ISO 403	10197764	43	4	789	967956208	KAMERAANBAU DREHBUEHN
SECHSKANTMUTTER ISO 403	10197764	9	7	1004	967957508	KAMERAANBAU S-ANLENKSTU
SECHSKANTMUTTER ISO 403	10197764	301	2	1023	968883308	ZUSATZHYDR.BOLZENZIEHZ
SECHSKANTMUTTER ISO 403	10197764	301	2	1026	968883408	ZUSATZHYDR.BOLZENZIEHZ
SECHSKANTMUTTER ISO 403	10197764	42	2	1075	919219708	F-ANLENKSTUECK
SECHSKANTMUTTER ISO 4032	411530301	10	2	761	968397108	LEITER KPL.
SECHSKANTMUTTER ISO 4032	411530301	20	19	789	967956208	KAMERAANBAU DREHBUEHN
SECHSKANTMUTTER ISO 4032	411530301	7	4	793	96005701	KAMERAHALTER VORM.
SECHSKANTMUTTER ISO 403	4000380	15	7	402	10143790	LADEDRUCKREGELUNG
SECHSKANTMUTTER ISO 403	4000381	13	2	385	10141807	ANBAUTEILE LUFTPRESSER
SECHSKANTMUTTER ISO 403	4000381	28	2	393	10143277	KUEHLMITTELKRUEMMER AN
SECHSKANTMUTTER ISO 403	10197760	10	4	50	926891108	VERTEILER MASSE
SECHSKANTMUTTER ISO 403	10197760	29	2	116	918589408	HYDRAULISCHE ABSTUETZUN
SECHSKANTMUTTER ISO 403	10197760	69	4	146	918011308	UNTERTEIL VORM.
SECHSKANTMUTTER ISO 403	10197760	14	2	335	10141769	ENDREGELVENTIL
SECHSKANTMUTTER ISO 403	10197760	30	24	432	919063308	LUFTFILTERANLAGE KPL.
SECHSKANTMUTTER ISO 403	10197760	16	4	791	968646208	KAMERAHALTER VORM.
SECHSKANTMUTTER ISO 403	11693875	10	4	147	968284308	MONTAGETEILE UNTERTEIL
SECHSKANTMUTTER ISO 403	11693875	32	4	191	96062971	MONTAGETEILE DREHBUEHN
SECHSKANTMUTTER ISO 403	11693875	28	17	230	917451208	WINDE 4 VORM.
SECHSKANTMUTTER ISO 403	11693875	350	44	278	96032892	DIESELMOTOR VORM.
SECHSKANTMUTTER ISO 403	11693875	15	6	436	918981908	BATTERIELAGERUNG
SECHSKANTMUTTER ISO 403	11693875	10	8	438	96032910	BATTERIEKASTEN VORM.
SECHSKANTMUTTER ISO 403	11693875	43	12	474	968283208	LAUFSTEG DREHBUEHNE LI
SECHSKANTMUTTER ISO 403	11693875	4	2	479	968287208	KLAPPTRITT VORM.
SECHSKANTMUTTER ISO 403	11693875	86	2	521	919627908	SA-BOCK VORM.
SECHSKANTMUTTER ISO 403	11693875	23	8	547	917080608	MONTAGEEINRICHTUNG RA
SECHSKANTMUTTER ISO 403	11693875	305	8	551	967788008	ZUSATZHYDR.MONTAGEEINR

Bezeichnung	Artikel	Pos.	Menge	Seite	Baugruppe	Bezeichnung
SECHSKANTMUTTER ISO 403	11693875	53	4	577	919297008	ZENTRALSCHMIERANLAGE O
SECHSKANTMUTTER ISO 403	11693875	424	4	683	96052492	HYDRAULIK
SECHSKANTMUTTER ISO 403	11693875	442	9	684	96052492	HYDRAULIK
SECHSKANTMUTTER ISO 403	11693875	74	20	721	919075408	KRANFUEHRERKABINE ANBA
SECHSKANTMUTTER ISO 403	11693875	28	2	735	919075308	KRANFUEHRERKABINE VORM.
SECHSKANTMUTTER ISO 4032	510737408	17	9	789	967956208	KAMERAANBAU DREHBUEHN
SECHSKANTMUTTER ISO 4032	4901732	28	8	201	917438108	WINDE 1 VORM.
SECHSKANTMUTTER ISO 4032	4901732	28	8	221	917454008	WINDE 2 VORM.
SECHSKANTMUTTER ISO 4032	4901732	21	4	222	968161808	SCHUTZWALZE KPL.
SECHSKANTMUTTER ISO 403	10179943	4	1	1068	96038041	BOLZEN VORM.
SECHSKANTMUTTER ISO 403	10179943	4	1	1069	96038042	BOLZEN VORM.
SECHSKANTMUTTER ISO 403	10179975	18	4	545	917080508	ROLLENLAGERUNG
SECHSKANTMUTTER ISO 403	4635422	16	4	197	917077708	BOLZEN S-ANLENKSTUECK
SECHSKANTMUTTER ISO 403	4635422	14	2	720	919075408	KRANFUEHRERKABINE ANBA
SECHSKANTMUTTER ISO 403	511001708	19	2	589	918009808	HEIZKLIMAGERAET EINBAU
SECHSKANTMUTTER ISO 403	410120308	17	2	752	968080908	SCHLIESSANLAGE
SECHSKANTMUTTER ISO 7040	10875629	11	8	482	969259908	LAUFSTEG DREHBUEHNE REC
SECHSKANTMUTTER ISO 7040	10875629	159	12	847	919304308	S-ANLENKSTUECK VORM.
SECHSKANTMUTTER ISO 7040	11840127	93	17	846	919304308	S-ANLENKSTUECK VORM.
SECHSKANTMUTTER ISO 7040	11840127	6	2	940	96039781	BOLZEN VORM.
SECHSKANTMUTTER ISO 7040	11840127	40	8	945	917191008	SL-REDUZIERSTUECK
SECHSKANTMUTTER ISO 7040	11840127	7	2	1059	96038848	BOLZEN VORM.
SECHSKANTMUTTER ISO 7040	11840127	51	4	1075	919219708	F-ANLENKSTUECK
SECHSKANTMUTTER ISO 7040	11840127	6	2	1080	96029160	BOLZEN VORM.
SECHSKANTMUTTER ISO 7040	10875859	22	8	130	917076808	MECH.ZUSATZABSTUETZUNG
SECHSKANTMUTTER ISO 7040	10875859	190	8	848	919304308	S-ANLENKSTUECK VORM.
SECHSKANTMUTTER ISO 7040	10875859	8	1	1056	96038863	LASCHE VORM.
SECHSKANTMUTTER ISO 7040	10875630	32	2	265	918861408	DIESELMOTOR KPL.
SECHSKANTMUTTER ISO 704	10876400	18	2	438	96032910	BATTERIEKASTEN VORM.
SECHSKANTMUTTER ISO 704	11656734	12	4	446	96004209	PUMPE VORM.
SECHSKANTMUTTER ISO 704	11656734	32	2	510	91000225	KLIMAANLAGE
SECHSKANTMUTTER ISO 704	11656734	17	2	1006	968134408	MECH.ANBAUTEILE SCHEINW
SECHSKANTMUTTER ISO 704	11656734	22	2	1007	968099808	KAMERAHALTER VORM.
SECHSKANTMUTTER ISO 704	11656731	14	5	446	96004209	PUMPE VORM.
SECHSKANTMUTTER ISO 704	11656731	33	1	735	919075308	KRANFUEHRERKABINE VORM.
SECHSKANTMUTTER ISO 704	11656731	10	41	936	919219208	S-ZWISCHENSTUECK
SECHSKANTMUTTER ISO 704	11656731	10	63	937	96037300	GITTERROST VORM.
SECHSKANTMUTTER ISO 704	11656731	7	5	938	96037301	SEILSCHUTZ
SECHSKANTMUTTER ISO 704	11656731	4	5	939	96037306	SEILSCHUTZ
SECHSKANTMUTTER ISO 704	11656731	42	4	998	917228608	MASTNASE
SECHSKANTMUTTER ISO 704	11656731	10	30	1058	96038847	GITTERROST VORM.
SECHSKANTMUTTER ISO 704	11656731	33	2	1130	919222808	FA-BOCK
SECHSKANTMUTTER ISO 704	4635148	50	4	952	917473608	WINDE 6 VORM.
SECHSKANTMUTTER ISO 7042	10814800	50	12	126	917076708	LAUFSTEG RAUPENFAHRWER
SECHSKANTMUTTER ISO 867	10875633	21	2	493	96053632	ELEKTRIK ANBAUTEILE KABIN
SECHSKANTMUTTER ISO 867	10179933	17	2	222	968161808	SCHUTZWALZE KPL.
SECHSKANTMUTTER ISO 8675	10285016	8	2	791	968646208	KAMERAHALTER VORM.
SECHSKANTMUTTER M10X1	10012557	3	2	352	10122503	KIPPHEBELBOCK VORM.
SECHSKANTMUTTER M32X1,5	602504408	48	1	643	967917908	SCHALTSCHRANK MECH.
SECHSKANTRIPPENMUTTER	10003366	3	1	381	9078314	HEIZFLANSCH ANBAU
SECHSKANTSCHRAUBE DIN 6	10030519	(13)	1	342	10134887	OELWANNE MIT BEFEST.
SECHSKANTSCHRAUBE DIN	11068155	6	7	399	10141558	ABGASKRUEMMER ANBAU
SECHSKANTSCHRAUBE DIN 6	10009007	18	1	372	10126724	KRAFTSTOFF-FEINFILTERAN
SECHSKANTSCHRAUBE DIN 6	10009007	24	2	392	10147372	ENTLUEFTUNGSLEITUNG AN
SECHSKANTSCHRAUBE DIN 6	10009007	13	7	393	10143277	KUEHLMITTELKRUEMMER AN
SECHSKANTSCHRAUBE DIN 6	10009007	21	1	401	10141721	ATL-ANBAU
SECHSKANTSCHRAUBE DIN	10336200	(7)	8	398	10141356	ABGASROHR ANBAU
SECHSKANTSCHRAUBE DIN	10336200	(7)	8	398	10141356	ABGASROHR ANBAU
SECHSKANTSCHRAUBE EN 1	12207561	(6)	8	329	13455124	DIESELMOTOR
SECHSKANTSCHRAUBE EN 16	12207559	18	1	379	10141830	LADELUFTLEITUNG ANBAU

Bezeichnung	Artikel	Pos.	Menge	Seite	Baugruppe	Bezeichnung
SECHSKANTSCHRAUBE EN 16	12207559	15	1	403	10146947	GENERATOR ANBAU
SECHSKANTSCHRAUBE EN 1	12210062	14	1	388	12490129	WASSERPUMPE MIT BEFEST.
SECHSKANTSCHRAUBE EN 16	11823511	19	2	379	10141830	LADELUFTLEITUNG ANBAU
SECHSKANTSCHRAUBE EN 1	12207564	6	4	368	11363553	ANTRIEB FUER HOCHDRUCK
SECHSKANTSCHRAUBE EN 1	12207564	15	3	388	12490129	WASSERPUMPE MIT BEFEST.
SECHSKANTSCHRAUBE EN 1	11656153	68	2	415	12416117	KABELBAUM ANBAU
SECHSKANTSCHRAUBE EN 1	11656154	2	4	386	10141838	VERSCHLUSSTEILE
SECHSKANTSCHRAUBE EN 1	11656155	(19)	2	330	13455124	DIESELMOTOR
SECHSKANTSCHRAUBE EN 1	11656155	12	3	380	12421642	VERBINDUNGSLEITUNG ANBA
SECHSKANTSCHRAUBE EN 16	10299582	(10)	6	329	13455124	DIESELMOTOR
SECHSKANTSCHRAUBE EN 1	11626068	11	2	374	11420510	DRUCKLEITUNG ANBAU
SECHSKANTSCHRAUBE EN 1	11626073	11	1	412	10141788	STEUERGERAET ANBAU
SECHSKANTSCHRAUBE EN 16	10299587	6	4	334	9078462	AGGREGATETRAEGER ANBA
SECHSKANTSCHRAUBE EN 1	11656159	10	2	412	10141788	STEUERGERAET ANBAU
SECHSKANTSCHRAUBE EN 1	11656160	17	1	379	10141830	LADELUFTLEITUNG ANBAU
SECHSKANTSCHRAUBE EN 16	12692825	7	1	368	11363553	ANTRIEB FUER HOCHDRUCK
SECHSKANTSCHRAUBE EN 1	10299598	9	2	409	10129212	SCHWUNGRADGEHAEUSE AN
SECHSKANTSCHRAUBE EN 1	10299598	2	6	418	10120393	VERSCHLUSSTEILE
SECHSKANTSCHRAUBE EN 1	10299598	8	4	419	10126182	NEBENABTRIEB ANBAU
SECHSKANTSCHRAUBE EN 16	10299566	2	3	404	10120540	STARTER ANBAU
SECHSKANTSCHRAUBE EN 1	10875423	16	1	403	10146947	GENERATOR ANBAU
SECHSKANTSCHRAUBE EN 16	10299568	7	10	409	10129212	SCHWUNGRADGEHAEUSE AN
SECHSKANTSCHRAUBE EN 1	12207569	(3)	1	414	12416117	KABELBAUM ANBAU
SECHSKANTSCHRAUBE EN 1	12207569	3	1	416	10150446	KONSOLE ANBAU
SECHSKANTSCHRAUBE EN 1	10875503	26	4	48	967907608	SCHALTKASTEN VORM.
SECHSKANTSCHRAUBE EN 1	10875503	17	4	493	96053632	ELEKTRIK ANBAUTEILE KABIN
SECHSKANTSCHRAUBE EN 1	10875503	16	4	625	969245308	ELEKTRIK KLEMMKASTEN DB
SECHSKANTSCHRAUBE EN 1	10875503	70	43	640	91001563	EINBAUTEILE SCHALTSCHRAN
SECHSKANTSCHRAUBE EN 1	10875503	80	8	644	967917908	SCHALTSCHRANK MECH.
SECHSKANTSCHRAUBE EN 1	10875503	62	55	654	96033320	AUFBAUTEILE MONTAGETAFE
SECHSKANTSCHRAUBE EN 1	10875503	7	2	655	968095808	MONTAGEEINHEIT VORM.
SECHSKANTSCHRAUBE EN 16	12207546	52	6	415	12416117	KABELBAUM ANBAU
SECHSKANTSCHRAUBE EN 16	11840297	24	2	376	10143726	LECKOELLEITUNG ANBAU
SECHSKANTSCHRAUBE EN 16	11840297	54	15	415	12416117	KABELBAUM ANBAU
SECHSKANTSCHRAUBE EN 16	11840297	(3)	1	417	12410651	MOTORREGELUNGSENSORIK
SECHSKANTSCHRAUBE EN 16	11840297	25	4	439	96032891	ELEKTRIK BATTERIEKASTEN
SECHSKANTSCHRAUBE EN 16	11840297	9	2	645	969408008	DECKEL KPL.
SECHSKANTSCHRAUBE EN 16	11840297	19	2	724	919075508	KRANFUEHRERKABINE VORM.
SECHSKANTSCHRAUBE EN 16	12207548	6	3	355	11364303	ZYLINDERKOPFDECKEL VORM
SECHSKANTSCHRAUBE EN 16	12207548	6	3	361	11364325	ZYLINDERKOPFDECKEL VORM
SECHSKANTSCHRAUBE EN 16	12207548	2	4	381	9078314	HEIZFLANSCH ANBAU
SECHSKANTSCHRAUBE EN 16	12207548	(2)	1	417	12410651	MOTORREGELUNGSENSORIK
SECHSKANTSCHRAUBE EN 16	12207587	12	1	339	10137051	OELRUECKLAUFLEITUNG AN
SECHSKANTSCHRAUBE EN 16	12207550	10	2	337	10141843	KURBELGEHAEUSEENTLUEF
SECHSKANTSCHRAUBE EN 16	12207551	15	2	392	10147372	ENTLUEFTUNGSLEITUNG AN
SECHSKANTSCHRAUBE EN 16	12210058	8	3	334	9078462	AGGREGATETRAEGER ANBA
SECHSKANTSCHRAUBE EN 1	12210061	12	2	407	10144678	ABDECKPLATTE ANBAU
SECHSKANTSCHRAUBE EN 16	11656991	10	4	444	968866808	HARNSTOFFTANK VORM.
SECHSKANTSCHRAUBE EN 1	12207553	5	5	390	11353748	THERMOSTATGEHAEUSE AN
SECHSKANTSCHRAUBE EN 1	11826195	4	3	372	10126724	KRAFTSTOFF-FEINFILTERAN
SECHSKANTSCHRAUBE EN 16	12693597	16	3	379	10141830	LADELUFTLEITUNG ANBAU
SECHSKANTSCHRAUBE EN 16	11656992	1	4	55	967908308	SCHALTSCHRANK ANBAU
SECHSKANTSCHRAUBE EN 16	11656992	10	3	335	10141769	ENDREGELVENTIL
SECHSKANTSCHRAUBE EN 16	11656992	6	1	343	10137870	OELMESSSTAB KPL.
SECHSKANTSCHRAUBE EN 16	11656992	9	2	362	10122940	NOCKENWELLE KPL.
SECHSKANTSCHRAUBE EN 16	11656992	10	2	374	11420510	DRUCKLEITUNG ANBAU
SECHSKANTSCHRAUBE EN 16	11656992	18	1	385	10141807	ANBAUTEILE LUFTPRESSER
SECHSKANTSCHRAUBE EN 16	11656992	27	2	393	10143277	KUEHLMITTELKRUEMMER AN
SECHSKANTSCHRAUBE EN 16	11656992	60	26	415	12416117	KABELBAUM ANBAU
SECHSKANTSCHRAUBE EN 16	11656992	13	2	444	968866808	HARNSTOFFTANK VORM.

Bezeichnung	Artikel	Pos.	Menge	Seite	Baugruppe	Bezeichnung
SECHSKANTSCHRAUBE EN 16	12210056	5	1	372	10126724	KRAFTSTOFF-FEINFILTERAN
SECHSKANTSCHRAUBE EN 1	12698193	9	2	335	10141769	ENDREGELVENTIL
SECHSKANTSCHRAUBE EN 16	11657219	12	7	337	10141843	KURBELGEHAEUSEENTLUEF
SECHSKANTSCHRAUBE EN 16	11657219	4	1	341	10118748	ROHRLEITUNG ANBAU
SECHSKANTSCHRAUBE EN 16	11657219	25	2	376	10143726	LECKOELLEITUNG ANBAU
SECHSKANTSCHRAUBE EN 16	11657219	8	5	392	10147372	ENTLUEFTUNGSLEITUNG AN
SECHSKANTSCHRAUBE EN 16	11657219	19	11	402	10143790	LADEDRUCKREGELUNG
SECHSKANTSCHRAUBE EN 16	11657219	13	2	409	10129212	SCHWUNGRADGEHAEUSE AN
SECHSKANTSCHRAUBE EN 16	11657219	(2)	4	414	12416117	KABELBAUM ANBAU
SECHSKANTSCHRAUBE EN 16	11657219	2	3	416	10150446	KONSOLE ANBAU
SECHSKANTSCHRAUBE EN 16	11657219	71	9	640	91001563	EINBAUTEILE SCHALTSCHRAN
SECHSKANTSCHRAUBE EN 16	11690637	11	4	388	12490129	WASSERPUMPE MIT BEFEST.
SECHSKANTSCHRAUBE EN 16	11690637	62	1	415	12416117	KABELBAUM ANBAU
SECHSKANTSCHRAUBE EN 1	10299567	(8)	4	329	13455124	DIESELMOTOR
SECHSKANTSCHRAUBE EN 1	10299567	5	4	334	9078462	AGGREGATETRAEGER ANBA
SECHSKANTSCHRAUBE EN 1	10299567	5	2	343	10137870	OELMESSSTAB KPL.
SECHSKANTSCHRAUBE EN 16	11826563	10	1	339	10137051	OELRUECKLAUFLEITUNG AN
SECHSKANTSCHRAUBE EN 16	11826563	12	4	388	12490129	WASSERPUMPE MIT BEFEST.
SECHSKANTSCHRAUBE EN 16	11826563	13	3	403	10146947	GENERATOR ANBAU
SECHSKANTSCHRAUBE EN 16	11826563	9	5	407	10144678	ABDECKPLATTE ANBAU
SECHSKANTSCHRAUBE EN 16	11826563	63	1	415	12416117	KABELBAUM ANBAU
SECHSKANTSCHRAUBE EN 1	10299603	10	8	332	12405454	KURBELGEHAEUSE KPL. MIT
SECHSKANTSCHRAUBE EN 1	10299603	14	24	342	10134887	OELWANNE MIT BEFEST.
SECHSKANTSCHRAUBE EN 16	11827987	13	3	388	12490129	WASSERPUMPE MIT BEFEST.
SECHSKANTSCHRAUBE EN 1	10299604	9	2	334	9078462	AGGREGATETRAEGER ANBA
SECHSKANTSCHRAUBE EN 16	11658660	19	6	337	10141843	KURBELGEHAEUSEENTLUEF
SECHSKANTSCHRAUBE EN 16	11658660	3	3	353	10122645	ZYLINDERKOPFDECKEL ANBA
SECHSKANTSCHRAUBE EN 16	11658660	5	3	354	10122640	ZYLINDERKOPFDECKEL ANBA
SECHSKANTSCHRAUBE EN 16	11658660	6	1	354	10122640	ZYLINDERKOPFDECKEL ANBA
SECHSKANTSCHRAUBE EN 16	11658660	3	1	356	12580834	REPARATURSATZ
SECHSKANTSCHRAUBE EN 16	11658660	5	3	359	10122646	ZYLINDERKOPFDECKEL ANBA
SECHSKANTSCHRAUBE EN 16	11658660	6	1	359	10122646	ZYLINDERKOPFDECKEL ANBA
SECHSKANTSCHRAUBE EN 16	11658660	6	1	360	10122659	ZYLINDERKOPFDECKEL ANBA
SECHSKANTSCHRAUBE EN 16	11658660	9	2	374	11420510	DRUCKLEITUNG ANBAU
SECHSKANTSCHRAUBE EN 16	11658660	10	4	380	12421642	VERBINDUNGSLEITUNG ANBA
SECHSKANTSCHRAUBE EN 16	11658660	18	2	403	10146947	GENERATOR ANBAU
SECHSKANTSCHRAUBE EN 16	11658660	6	4	412	10141788	STEUERGERAET ANBAU
SECHSKANTSCHRAUBE EN 1	10299605	3	9	334	9078462	AGGREGATETRAEGER ANBA
SECHSKANTSCHRAUBE EN 16	11690426	3	4	412	10141788	STEUERGERAET ANBAU
SECHSKANTSCHRAUBE EN 1	10299606	10	2	334	9078462	AGGREGATETRAEGER ANBA
SECHSKANTSCHRAUBE EN 16	11691686	15	4	342	10134887	OELWANNE MIT BEFEST.
SECHSKANTSCHRAUBE EN 16	11691686	14	4	380	12421642	VERBINDUNGSLEITUNG ANBA
SECHSKANTSCHRAUBE EN 16	11691686	14	1	385	10141807	ANBAUTEILE LUFTPRESSER
SECHSKANTSCHRAUBE EN 16	11691686	14	2	403	10146947	GENERATOR ANBAU
SECHSKANTSCHRAUBE EN 16	12210060	8	6	335	10141769	ENDREGELVENTIL
SECHSKANTSCHRAUBE EN 1	10299607	4	6	334	9078462	AGGREGATETRAEGER ANBA
SECHSKANTSCHRAUBE EN 16	11691685	10	2	407	10144678	ABDECKPLATTE ANBAU
SECHSKANTSCHRAUBE EN 16	12210057	11	2	339	10137051	OELRUECKLAUFLEITUNG AN
SECHSKANTSCHRAUBE EN 1	10299608	7	3	334	9078462	AGGREGATETRAEGER ANBA
SECHSKANTSCHRAUBE EN 1	10299609	4	2	391	11349206	THERMOSTATGEHAEUSE VO
SECHSKANTSCHRAUBE EN 1	10299609	21	1	402	10143790	LADEDRUCKREGELUNG
SECHSKANTSCHRAUBE EN 16	11626067	5	2	354	10122640	ZYLINDERKOPFDECKEL ANBA
SECHSKANTSCHRAUBE EN 16	11626067	2	2	356	12580834	REPARATURSATZ
SECHSKANTSCHRAUBE EN 16	11626067	5	2	359	10122646	ZYLINDERKOPFDECKEL ANBA
SECHSKANTSCHRAUBE EN 16	11626067	5	2	360	10122659	ZYLINDERKOPFDECKEL ANBA
SECHSKANTSCHRAUBE EN 16	11626067	20	1	403	10146947	GENERATOR ANBAU
SECHSKANTSCHRAUBE EN 16	10876385	11	3	407	10144678	ABDECKPLATTE ANBAU
SECHSKANTSCHRAUBE ISO	11651143	303	12	278	96032892	DIESELMOTOR VORM.
SECHSKANTSCHRAUBE ISO	11651143	31	2	558	96059080	KRAFTSTOFFFILTER VORM.
SECHSKANTSCHRAUBE ISO	12218490	21	16	817	917517908	AUFNAHME GEGENGEWICHT

Bezeichnung	Artikel	Pos.	Menge	Seite	Baugruppe	Bezeichnung
SECHSKANTSCHRAUBE ISO 4	10299624	43	4	720	919075408	KRANFUEHRERKABINE ANBA
SECHSKANTSCHRAUBE ISO	12213408	47	4	720	919075408	KRANFUEHRERKABINE ANBA
SECHSKANTSCHRAUBE ISO 4	11631860	34	4	952	917473608	WINDE 6 VORM.
SECHSKANTSCHRAUBE ISO 4	11626719	33	2	470	918999008	LAUFSTEG DREHBUEHNE
SECHSKANTSCHRAUBE ISO 4	11642367	12	2	409	10129212	SCHWUNGRADGEHAEUSE AN
SECHSKANTSCHRAUBE ISO 4	12222984	30	1	558	96059080	KRAFTSTOFFFILTER VORM.
SECHSKANTSCHRAUBE ISO	10875504	319	4	278	96032892	DIESELMOTOR VORM.
SECHSKANTSCHRAUBE ISO	12222992	13	2	892	919633808	ROLLENSATZ
SECHSKANTSCHRAUBE ISO	12224027	41	2	470	918999008	LAUFSTEG DREHBUEHNE
SECHSKANTSCHRAUBE ISO 4	10299657	3	2	408	10126465	HEBEVORRICHTUNG
SECHSKANTSCHRAUBE ISO 4	11651578	161	2	847	919304308	S-ANLENKSTUECK VORM.
SECHSKANTSCHRAUBE ISO 4	11658891	310	6	278	96032892	DIESELMOTOR VORM.
SECHSKANTSCHRAUBE ISO 4	11658891	9	5	1075	919219708	F-ANLENKSTUECK
SECHSKANTSCHRAUBE ISO 4	11658891	69	4	1100	919220008	F-KOPFSTUECK
SECHSKANTSCHRAUBE ISO 4	11658891	12	4	1125	919220208	F-ZWISCHENSTUECK
SECHSKANTSCHRAUBE ISO 4	10875506	419	1	683	96052492	HYDRAULIK
SECHSKANTSCHRAUBE ISO 4	11658890	417	4	683	96052492	HYDRAULIK
SECHSKANTSCHRAUBE ISO 4	11658890	186	1	848	919304308	S-ANLENKSTUECK VORM.
SECHSKANTSCHRAUBE ISO	7004640	412	4	683	96052492	HYDRAULIK
SECHSKANTSCHRAUBE ISO 4	10875507	34	4	320	96032897	KUEHLER VORM.
SECHSKANTSCHRAUBE ISO	9230171	4	2	408	10126465	HEBEVORRICHTUNG
SECHSKANTSCHRAUBE ISO	10878788	5	4	720	919075408	KRANFUEHRERKABINE ANBA
SECHSKANTSCHRAUBE ISO 4	12225301	407	5	683	96052492	HYDRAULIK
SECHSKANTSCHRAUBE ISO	12222993	26	1	1130	919222808	FA-BOCK
SECHSKANTSCHRAUBE ISO	12218492	3	1	984	967913408	STANGE KPL.
SECHSKANTSCHRAUBE ISO	4600601	52	16	68	90029090	WINKELGETRIEBE
SECHSKANTSCHRAUBE ISO	4600601	52	16	70	90029091	WINKELGETRIEBE
SECHSKANTSCHRAUBE ISO	4000437	9	1	547	917080608	MONTAGEEINRICHTUNG RA
SECHSKANTSCHRAUBE ISO	4000437	2	2	1092	96039026	ZUGLASCHE KPL.
SECHSKANTSCHRAUBE ISO	4000437	2	2	1093	96039027	ZUGLASCHE KPL.
SECHSKANTSCHRAUBE ISO	4000437	7	1	1103	96037042	ZUGLASCHE KPL.
SECHSKANTSCHRAUBE ISO	12224045	12	1	525	967846208	ZUGSTANGE KPL.
SECHSKANTSCHRAUBE ISO	12224045	10	1	527	967981008	ZUGSTANGE KPL.
SECHSKANTSCHRAUBE ISO	12224045	6	1	897	967746908	STANGE KPL.
SECHSKANTSCHRAUBE ISO	12224045	6	1	910	967743808	STANGE KPL.
SECHSKANTSCHRAUBE ISO	12224045	8	1	917	967897608	ZUGSTANGE KPL.
SECHSKANTSCHRAUBE ISO	12224045	8	1	919	968190108	ZUGSTANGE KPL.
SECHSKANTSCHRAUBE ISO	12224045	10	1	921	968190208	ZUGSTANGE KPL.
SECHSKANTSCHRAUBE ISO 4	4901939	6	1	1056	96038863	LASCHE VORM.
SECHSKANTSCHRAUBE ISO	10878582	4	2	1043	919326208	DREHBUEHNENVERLAENGER
SECHSKANTSCHRAUBE ISO 4	12224015	188	8	848	919304308	S-ANLENKSTUECK VORM.
SECHSKANTSCHRAUBE ISO 4	12224015	85	2	983	919301808	L-KOPFSTUECK
SECHSKANTSCHRAUBE ISO 4	12224034	2	4	1135	96038653	SEIL VORM.
SECHSKANTSCHRAUBE ISO 4	406221408	301	2	278	96032892	DIESELMOTOR VORM.
SECHSKANTSCHRAUBE ISO 4	10412379	23	4	145	918011308	UNTERTEIL VORM.
SECHSKANTSCHRAUBE ISO 4	10412379	7	4	568	919140308	OELBEHAELTER KPL.
SECHSKANTSCHRAUBE ISO 4	11691323	11	36	955	90200131	SEILTROMMEL
SECHSKANTSCHRAUBE ISO	10878585	9	2	138	96051604	ROLLENLAGERUNG
SECHSKANTSCHRAUBE ISO	10878585	3	3	1050	969944708	HALTERUNG VORM.
SECHSKANTSCHRAUBE ISO	12230471	13	6	184	919082708	DREHBUEHNE KPL.
SECHSKANTSCHRAUBE ISO	10876534	2	1	131	962009308	ABSTUETZPLATTE KPL.
SECHSKANTSCHRAUBE ISO	12207974	75	2	521	919627908	SA-BOCK VORM.
SECHSKANTSCHRAUBE ISO	12207974	17	1	525	967846208	ZUGSTANGE KPL.
SECHSKANTSCHRAUBE ISO	12225207	300	2	278	96032892	DIESELMOTOR VORM.
SECHSKANTSCHRAUBE ISO 4	406210708	13	8	65	917291608	RAUPENTRAEGER LI.
SECHSKANTSCHRAUBE ISO 4	406210708	13	8	98	917291708	RAUPENTRAEGER RE.
SECHSKANTSCHRAUBE ISO 4	406210808	15	8	65	917291608	RAUPENTRAEGER LI.
SECHSKANTSCHRAUBE ISO 4	406210808	15	8	98	917291708	RAUPENTRAEGER RE.
SECHSKANTSCHRAUBE ISO 4	406264008	12	35	65	917291608	RAUPENTRAEGER LI.
SECHSKANTSCHRAUBE ISO 4	406264008	12	35	98	917291708	RAUPENTRAEGER RE.

Bezeichnung	Artikel	Pos.	Menge	Seite	Baugruppe	Bezeichnung
SECHSKANTSCHRAUBE ISO 4	10877647	14	35	65	917291608	RAUPENTRAEGER LI.
SECHSKANTSCHRAUBE ISO 4	10877647	14	35	98	917291708	RAUPENTRAEGER RE.
SECHSKANTSCHRAUBE ISO	406220708	31	24	202	90023098	KOMPAKTSEILWINDE
SECHSKANTSCHRAUBE ISO	10875511	99	1	721	919075408	KRANFUEHRERKABINE ANBA
SECHSKANTSCHRAUBE ISO	12216183	333	3	278	96032892	DIESELMOTOR VORM.
SECHSKANTSCHRAUBE ISO	12216183	31	2	896	917190908	S-ZWISCHENSTUECK
SECHSKANTSCHRAUBE ISO	12216183	50	2	904	917333908	S-ZWISCHENSTUECK
SECHSKANTSCHRAUBE ISO	12216183	52	4	933	917571208	S-ZWISCHENSTUECK
SECHSKANTSCHRAUBE ISO	12216909	154	4	847	919304308	S-ANLENKSTUECK VORM.
SECHSKANTSCHRAUBE ISO	10875512	7	4	446	96004209	PUMPE VORM.
SECHSKANTSCHRAUBE ISO	10875512	300	1	1023	968883308	ZUSATZHYDR.BOLZENZIEHZ
SECHSKANTSCHRAUBE ISO	10875512	300	1	1026	968883408	ZUSATZHYDR.BOLZENZIEHZ
SECHSKANTSCHRAUBE ISO 4	12217239	8	3	446	96004209	PUMPE VORM.
SECHSKANTSCHRAUBE ISO 4	12203658	7	6	438	96032910	BATTERIEKASTEN VORM.
SECHSKANTSCHRAUBE ISO 4	12100208	433	2	683	96052492	HYDRAULIK
SECHSKANTSCHRAUBE ISO 4	10875799	434	2	683	96052492	HYDRAULIK
SECHSKANTSCHRAUBE ISO	11651579	33	26	320	96032897	KUEHLER VORM.
SECHSKANTSCHRAUBE ISO	11651579	52	4	908	917078708	S-ZWISCHENSTUECK
SECHSKANTSCHRAUBE ISO	11651579	52	6	915	917078808	S-ZWISCHENSTUECK
SECHSKANTSCHRAUBE ISO	11651579	52	4	928	917079208	S-ZWISCHENSTUECK
SECHSKANTSCHRAUBE ISO	11651579	4	2	938	96037301	SEILSCHUTZ
SECHSKANTSCHRAUBE ISO	11651580	81	4	983	919301808	L-KOPFSTUECK
SECHSKANTSCHRAUBE ISO 4	11647552	9	4	332	12405454	KURBELGEHAEUSE KPL. MIT
SECHSKANTSCHRAUBE ISO	11651581	104	8	66	917291608	RAUPENTRAEGER LI.
SECHSKANTSCHRAUBE ISO	11651581	104	8	99	917291708	RAUPENTRAEGER RE.
SECHSKANTSCHRAUBE ISO	11651581	13	60	126	917076708	LAUFSTEG RAUPENFAHRWER
SECHSKANTSCHRAUBE ISO	11651581	11	12	476	968309908	PODEST KPL.
SECHSKANTSCHRAUBE ISO	11651581	20	8	611	969443908	GERAEUSCHDAEMMUNG UN
SECHSKANTSCHRAUBE ISO	11651581	20	2	1053	919219508	F-ANSCHLUSSKOPF
SECHSKANTSCHRAUBE ISO	11651581	30	12	1075	919219708	F-ANLENKSTUECK
SECHSKANTSCHRAUBE ISO	11651581	9	4	1125	919220208	F-ZWISCHENSTUECK
SECHSKANTSCHRAUBE ISO	11651582	37	2	191	96062971	MONTAGETEILE DREHBUEHN
SECHSKANTSCHRAUBE ISO	11651582	25	8	230	917451208	WINDE 4 VORM.
SECHSKANTSCHRAUBE ISO	11651582	304	2	283	96033379	BEFESTIGUNGSTEILE DRUC
SECHSKANTSCHRAUBE ISO	11651582	48	16	520	919627908	SA-BOCK VORM.
SECHSKANTSCHRAUBE ISO	11651582	9	33	936	919219208	S-ZWISCHENSTUECK
SECHSKANTSCHRAUBE ISO	11651582	13	52	945	917191008	SL-REDUZIERSTUECK
SECHSKANTSCHRAUBE ISO	11651582	41	12	982	919301808	L-KOPFSTUECK
SECHSKANTSCHRAUBE ISO	11651582	14	2	998	917228608	MASTNASE
SECHSKANTSCHRAUBE ISO	11651582	14	19	1053	919219508	F-ANSCHLUSSKOPF
SECHSKANTSCHRAUBE ISO	11651583	113	4	846	919304308	S-ANLENKSTUECK VORM.
SECHSKANTSCHRAUBE ISO	11651583	7	4	1058	96038847	GITTERROST VORM.
SECHSKANTSCHRAUBE ISO	11651583	28	6	1099	919220008	F-KOPFSTUECK
SECHSKANTSCHRAUBE ISO	11651585	29	2	20	918005408	RAUPENMITTELTEIL
SECHSKANTSCHRAUBE ISO	11651585	50	16	908	917078708	S-ZWISCHENSTUECK
SECHSKANTSCHRAUBE ISO	11651585	50	14	915	917078808	S-ZWISCHENSTUECK
SECHSKANTSCHRAUBE ISO	11651585	50	16	928	917079208	S-ZWISCHENSTUECK
SECHSKANTSCHRAUBE ISO	11651585	50	16	933	917571208	S-ZWISCHENSTUECK
SECHSKANTSCHRAUBE ISO	12216193	10	2	446	96004209	PUMPE VORM.
SECHSKANTSCHRAUBE ISO	12216193	6	3	938	96037301	SEILSCHUTZ
SECHSKANTSCHRAUBE ISO	12216193	3	5	939	96037306	SEILSCHUTZ
SECHSKANTSCHRAUBE ISO	10178881	29	1	512	10451181	VERFLUESSIGEREINHEIT
SECHSKANTSCHRAUBE ISO 4	11652470	72	2	146	918011308	UNTERTEIL VORM.
SECHSKANTSCHRAUBE ISO 4	10875800	53	4	184	919082708	DREHBUEHNE KPL.
SECHSKANTSCHRAUBE ISO	11002753	7	16	720	919075408	KRANFUEHRERKABINE ANBA
SECHSKANTSCHRAUBE ISO	10197730	46	4	145	918011308	UNTERTEIL VORM.
SECHSKANTSCHRAUBE ISO	10197730	49	6	230	917451208	WINDE 4 VORM.
SECHSKANTSCHRAUBE ISO	10299578	66	12	204	90024489	PLANETENGETRIEBE
SECHSKANTSCHRAUBE ISO	10299578	3	8	349	11367689	ANTRIEBSTEILE M. SCHWING.
SECHSKANTSCHRAUBE ISO 4	11631816	9	4	84	968727008	KAMERAANBAU RAUPE

Bezeichnung	Artikel	Pos.	Menge	Seite	Baugruppe	Bezeichnung
SECHSKANTSCHRAUBE ISO 4	11631816	9	4	108	968668808	KAMERAANBAU RAUPE
SECHSKANTSCHRAUBE ISO 4	11631816	15	12	130	917076808	MECH.ZUSATZABSTUETZUNG
SECHSKANTSCHRAUBE ISO 4	11631816	5	9	149	918367008	DREHWERK ANBAU
SECHSKANTSCHRAUBE ISO 4	11631816	7	12	246	917645608	MONTAGEWINDE VORM.
SECHSKANTSCHRAUBE ISO 4	11631816	20	6	251	11347396	SEILTROMMEL
SECHSKANTSCHRAUBE ISO 4	11631816	303	6	426	919551008	SCHALLDAEMPFERANLAGE
SECHSKANTSCHRAUBE ISO 4	11631816	36	18	470	918999008	LAUFSTEG DREHBUEHNE
SECHSKANTSCHRAUBE ISO 4	11631816	8	12	483	969540008	TREPPE KPL.
SECHSKANTSCHRAUBE ISO 4	11631816	36	16	520	919627908	SA-BOCK VORM.
SECHSKANTSCHRAUBE ISO 4	11631816	18	8	568	919140308	OELBEHAELTER KPL.
SECHSKANTSCHRAUBE ISO 4	11631816	10	12	720	919075408	KRANFUEHRERKABINE ANBA
SECHSKANTSCHRAUBE ISO 4	11631816	95	4	846	919304308	S-ANLENKSTUECK VORM.
SECHSKANTSCHRAUBE ISO 4	11631816	12	6	887	919633708	ROLLENSATZ
SECHSKANTSCHRAUBE ISO 4	11631816	48	4	892	919633808	ROLLENSATZ
SECHSKANTSCHRAUBE ISO 4	11631816	8	1	1007	968099808	KAMERAHALTER VORM.
SECHSKANTSCHRAUBE ISO 4	11642358	63	32	66	917291608	RAUPENTRAEGER LI.
SECHSKANTSCHRAUBE ISO 4	11642358	63	32	99	917291708	RAUPENTRAEGER RE.
SECHSKANTSCHRAUBE ISO 4	11642358	36	8	126	917076708	LAUFSTEG RAUPENFAHRWER
SECHSKANTSCHRAUBE ISO 4	11642358	311	58	278	96032892	DIESELMOTOR VORM.
SECHSKANTSCHRAUBE ISO 4	11642358	30	8	320	96032897	KUEHLER VORM.
SECHSKANTSCHRAUBE ISO 4	11642358	(16)	3	330	13455124	DIESELMOTOR
SECHSKANTSCHRAUBE ISO 4	11642358	10	12	436	918981908	BATTERIELAGERUNG
SECHSKANTSCHRAUBE ISO 4	11642358	15	1	729	96000684	FRONTSCHEIBE KPL.
SECHSKANTSCHRAUBE ISO 4	11642358	16	4	892	919633808	ROLLENSATZ
SECHSKANTSCHRAUBE ISO 4	11642358	89	4	983	919301808	L-KOPFSTUECK
SECHSKANTSCHRAUBE ISO 4	11642358	16	4	1004	967957508	KAMERAANBAU S-ANLENKSTU
SECHSKANTSCHRAUBE ISO 4	11642358	13	4	1006	968134408	MECH.ANBAUTEILE SCHEINW
SECHSKANTSCHRAUBE ISO 4	11642358	43	4	1053	919219508	F-ANSCHLUSSKOPF
SECHSKANTSCHRAUBE ISO	406527608	10	2	791	968646208	KAMERAHALTER VORM.
SECHSKANTSCHRAUBE ISO 4	11691328	(18)	3	330	13455124	DIESELMOTOR
SECHSKANTSCHRAUBE ISO 4	11691328	17	40	474	968283208	LAUFSTEG DREHBUEHNE LI
SECHSKANTSCHRAUBE ISO 4	11691328	10	2	796	919408908	VERBOLZUNG DB-SCHWEBE
SECHSKANTSCHRAUBE ISO 4	11691328	149	5	847	919304308	S-ANLENKSTUECK VORM.
SECHSKANTSCHRAUBE ISO	11002713	5	1	383	10126103	LUFTPRESSER ANBAU
SECHSKANTSCHRAUBE ISO 4	11626706	308	8	278	96032892	DIESELMOTOR VORM.
SECHSKANTSCHRAUBE ISO 4	11626706	87	8	521	919627908	SA-BOCK VORM.
SECHSKANTSCHRAUBE ISO 4	11626706	(4)	2	521	919627908	SA-BOCK VORM.
SECHSKANTSCHRAUBE ISO 4	11691682	22	4	265	918861408	DIESELMOTOR KPL.
SECHSKANTSCHRAUBE ISO 4	11642355	70	4	146	918011308	UNTERTEIL VORM.
SECHSKANTSCHRAUBE ISO 4	11642355	31	2	453	918810308	STEUERSTAND
SECHSKANTSCHRAUBE ISO 4	11642355	10	8	482	969259908	LAUFSTEG DREHBUEHNE REC
SECHSKANTSCHRAUBE ISO 4	11642355	112	12	846	919304308	S-ANLENKSTUECK VORM.
SECHSKANTSCHRAUBE ISO 4	10331856	10	6	362	10122940	NOCKENWELLE KPL.
SECHSKANTSCHRAUBE ISO 4	11651006	79	8	192	96062971	MONTAGETEILE DREHBUEHN
SECHSKANTSCHRAUBE ISO 4	11651006	322	8	278	96032892	DIESELMOTOR VORM.
SECHSKANTSCHRAUBE ISO 4	11658892	28	10	442	919063408	HARNSTOFFANLAGE
SECHSKANTSCHRAUBE ISO 4	11658892	40	2	856	12101591	RUECKFALLSTUETZE
SECHSKANTSCHRAUBE ISO 4	11658892	7	8	998	917228608	MASTNASE
SECHSKANTSCHRAUBE ISO 4	11658892	34	8	1099	919220008	F-KOPFSTUECK
SECHSKANTSCHRAUBE ISO	4901823	305	8	426	919551008	SCHALLDAEMPFERANLAGE
SECHSKANTSCHRAUBE ISO 4	11631742	29	8	184	919082708	DREHBUEHNE KPL.
SECHSKANTSCHRAUBE ISO 4	11631742	35	8	510	91000225	KLIMAANLAGE
SECHSKANTSCHRAUBE ISO	406527908	300	3	426	919551008	SCHALLDAEMPFERANLAGE
SECHSKANTSCHRAUBE ISO	10299574	80	8	68	90029090	WINKELGETRIEBE
SECHSKANTSCHRAUBE ISO	10299574	80	8	70	90029091	WINKELGETRIEBE
SECHSKANTSCHRAUBE ISO	10299574	5	4	408	10126465	HEBEVORRICHTUNG
SECHSKANTSCHRAUBE ISO 4	11642349	305	14	278	96032892	DIESELMOTOR VORM.
SECHSKANTSCHRAUBE ISO 4	11642349	3	2	849	928830208	SCHUTZWALZE KPL.
SECHSKANTSCHRAUBE ISO 4	11642349	7	2	1075	919219708	F-ANLENKSTUECK
SECHSKANTSCHRAUBE ISO	11002727	15	8	116	918589408	HYDRAULISCHE ABSTUETZUN

Bezeichnung	Artikel	Pos.	Menge	Seite	Baugruppe	Bezeichnung
SECHSKANTSCHRAUBE ISO 4	11645384	7	12	149	918367008	DREHWERK ANBAU
SECHSKANTSCHRAUBE ISO 4	11645384	23	8	191	96062971	MONTAGETEILE DREHBUEHN
SECHSKANTSCHRAUBE ISO 4	11645384	316	4	278	96032892	DIESELMOTOR VORM.
SECHSKANTSCHRAUBE ISO 4	11645384	35	4	320	96032897	KUEHLER VORM.
SECHSKANTSCHRAUBE ISO 4	11645384	42	6	856	12101591	RUECKFALLSTUETZE
SECHSKANTSCHRAUBE ISO 4	11645384	14	2	887	919633708	ROLLENSATZ
SECHSKANTSCHRAUBE ISO 4	11645384	80	16	1100	919220008	F-KOPFSTUECK
SECHSKANTSCHRAUBE ISO 4	11645386	25	1	20	918005408	RAUPENMITTELTEIL
SECHSKANTSCHRAUBE ISO 4	11645386	22	6	230	917451208	WINDE 4 VORM.
SECHSKANTSCHRAUBE ISO 4	11645386	24	2	476	968309908	PODEST KPL.
SECHSKANTSCHRAUBE ISO 4	11645386	32	12	520	919627908	SA-BOCK VORM.
SECHSKANTSCHRAUBE ISO 4	11645386	404	2	683	96052492	HYDRAULIK
SECHSKANTSCHRAUBE ISO 4	11645386	6	8	796	919408908	VERBOLZUNG DB-SCHWEBE
SECHSKANTSCHRAUBE ISO 4	11645386	92	14	846	919304308	S-ANLENKSTUECK VORM.
SECHSKANTSCHRAUBE ISO 4	11645386	6	8	896	917190908	S-ZWISCHENSTUECK
SECHSKANTSCHRAUBE ISO 4	11645386	6	8	904	917333908	S-ZWISCHENSTUECK
SECHSKANTSCHRAUBE ISO 4	11645386	6	8	908	917078708	S-ZWISCHENSTUECK
SECHSKANTSCHRAUBE ISO 4	11645386	6	8	915	917078808	S-ZWISCHENSTUECK
SECHSKANTSCHRAUBE ISO 4	11645386	6	8	928	917079208	S-ZWISCHENSTUECK
SECHSKANTSCHRAUBE ISO 4	11645386	6	8	933	917571208	S-ZWISCHENSTUECK
SECHSKANTSCHRAUBE ISO 4	11645386	4	2	940	96039781	BOLZEN VORM.
SECHSKANTSCHRAUBE ISO 4	11645386	39	8	945	917191008	SL-REDUZIERSTUECK
SECHSKANTSCHRAUBE ISO 4	11645386	59	8	982	919301808	L-KOPFSTUECK
SECHSKANTSCHRAUBE ISO 4	11645386	5	2	1059	96038848	BOLZEN VORM.
SECHSKANTSCHRAUBE ISO 4	11645386	49	4	1075	919219708	F-ANLENKSTUECK
SECHSKANTSCHRAUBE ISO 4	11645386	4	2	1080	96029160	BOLZEN VORM.
SECHSKANTSCHRAUBE ISO 4	11840136	123	2	847	919304308	S-ANLENKSTUECK VORM.
SECHSKANTSCHRAUBE ISO 4	11823611	95	1	721	919075408	KRANFUEHRERKABINE ANBA
SECHSKANTSCHRAUBE ISO 4	10037101	3	1	336	10142096	KOLBENKUEHLUNG
SECHSKANTSCHRAUBE ISO	406602308	24	6	1053	919219508	F-ANSCHLUSSKOPF
SECHSKANTSCHRAUBE ISO 4	10878799	503	12	34	969731708	HYDRAULIK MITTELTEIL
SECHSKANTSCHRAUBE ISO 4	10878799	503	8	75	967787408	HYDRAULIK RAUPE
SECHSKANTSCHRAUBE ISO 4	10878799	503	8	102	967787508	HYDRAULIK RAUPE
SECHSKANTSCHRAUBE ISO 4	10878799	551	2	167	969733008	ZUSATZHYDRAULIK DREHBUE
SECHSKANTSCHRAUBE ISO 4	10878799	503	4	241	968081908	ZUSATZHYDRAULIK WINDE 4
SECHSKANTSCHRAUBE ISO 4	10878799	420	2	683	96052492	HYDRAULIK
SECHSKANTSCHRAUBE ISO	10875801	4	1	984	967913408	STANGE KPL.
SECHSKANTSCHRAUBE ISO	10875801	8	1	1101	96037041	ZUGLASCHE KPL.
SECHSKANTSCHRAUBE ISO 4	4902326	82	16	521	919627908	SA-BOCK VORM.
SECHSKANTSCHRAUBE ISO 4	12214938	13	8	130	917076808	MECH.ZUSATZABSTUETZUNG
SECHSKANTSCHRAUBE ISO 4	12214938	309	4	278	96032892	DIESELMOTOR VORM.
SECHSKANTSCHRAUBE ISO 4	12214938	3	4	436	918981908	BATTERIELAGERUNG
SECHSKANTSCHRAUBE ISO 4	12214938	13	8	545	917080508	ROLLENLAGERUNG
SECHSKANTSCHRAUBE ISO 4	4600577	21	12	68	90029090	WINKELGETRIEBE
SECHSKANTSCHRAUBE ISO 4	4600577	21	12	70	90029091	WINKELGETRIEBE
SECHSKANTSCHRAUBE ISO	406603008	13	16	982	919301808	L-KOPFSTUECK
SECHSKANTSCHRAUBE ISO 4	10875519	3	146	59	96006203	BODENPLATTEN VORM.
SECHSKANTSCHRAUBE ISO 4	10875519	306	8	278	96032892	DIESELMOTOR VORM.
SECHSKANTSCHRAUBE ISO 4	10875519	52	16	521	919627908	SA-BOCK VORM.
SECHSKANTSCHRAUBE ISO 4	10875519	22	10	563	918789208	KRAFTSTOFFBEHAELTER KPL
SECHSKANTSCHRAUBE ISO 4	10875519	9	10	568	919140308	OELBEHAELTER KPL.
SECHSKANTSCHRAUBE ISO 4	10875519	69	1	846	919304308	S-ANLENKSTUECK VORM.
SECHSKANTSCHRAUBE ISO 4	10875519	33	8	952	917473608	WINDE 6 VORM.
SECHSKANTSCHRAUBE ISO 4	12100310	11	32	545	917080508	ROLLENLAGERUNG
SECHSKANTSCHRAUBE ISO 4	10875803	47	4	65	917291608	RAUPENTRAEGER LI.
SECHSKANTSCHRAUBE ISO 4	10875803	47	4	98	917291708	RAUPENTRAEGER RE.
SECHSKANTSCHRAUBE ISO 4	10875803	307	12	278	96032892	DIESELMOTOR VORM.
SECHSKANTSCHRAUBE ISO 4	10875520	26	4	20	918005408	RAUPENMITTELTEIL
SECHSKANTSCHRAUBE ISO 4	12100283	57	8	521	919627908	SA-BOCK VORM.
SECHSKANTSCHRAUBE ISO 4	10875804	55	4	1099	919220008	F-KOPFSTUECK

Bezeichnung	Artikel	Pos.	Menge	Seite	Baugruppe	Bezeichnung
SECHSKANTSCHRAUBE ISO 4	10875521	17	8	130	917076808	MECH.ZUSATZABSTUETZUNG
SECHSKANTSCHRAUBE ISO 4	10875521	31	10	955	90200131	SEILTROMMEL
SECHSKANTSCHRAUBE ISO	10179035	19	8	126	917076708	LAUFSTEG RAUPENFAHRWER
SECHSKANTSCHRAUBE ISO 4	12224041	11	2	896	917190908	S-ZWISCHENSTUECK
SECHSKANTSCHRAUBE ISO 4	12224041	11	2	904	917333908	S-ZWISCHENSTUECK
SECHSKANTSCHRAUBE ISO 4	12224041	11	2	908	917078708	S-ZWISCHENSTUECK
SECHSKANTSCHRAUBE ISO 4	12224041	11	2	928	917079208	S-ZWISCHENSTUECK
SECHSKANTSCHRAUBE ISO 4	12224041	11	2	933	917571208	S-ZWISCHENSTUECK
SECHSKANTSCHRAUBE ISO 4	4600199	24	8	145	918011308	UNTERTEIL VORM.
SECHSKANTSCHRAUBE ISO 4	4600199	10	8	197	917077708	BOLZEN S-ANLENKSTUECK
SECHSKANTSCHRAUBE ISO 4	4065281	24	8	20	918005408	RAUPENMITTELTEIL
SECHSKANTSCHRAUBE ISO 4	10875805	15	8	197	917077708	BOLZEN S-ANLENKSTUECK
SECHSKANTSCHRAUBE ISO	406604008	302	16	278	96032892	DIESELMOTOR VORM.
SECHSKANTSCHRAUBE ISO 4	10875806	21	2	265	918861408	DIESELMOTOR KPL.
SECHSKANTSCHRAUBE ISO 4	12224059	39	12	65	917291608	RAUPENTRAEGER LI.
SECHSKANTSCHRAUBE ISO 4	12224059	39	12	98	917291708	RAUPENTRAEGER RE.
SECHSKANTSCHRAUBE ISO	12219339	19	8	230	917451208	WINDE 4 VORM.
SECHSKANTSCHRAUBE ISO	10179871	40	2	230	917451208	WINDE 4 VORM.
SECHSKANTSCHRAUBE ISO	10026122	43	1	71	933878901	PLANETENGETRIEBE
SECHSKANTSCHRAUBE ISO	4600785	24	4	65	917291608	RAUPENTRAEGER LI.
SECHSKANTSCHRAUBE ISO	4600785	24	4	98	917291708	RAUPENTRAEGER RE.
SECHSKANTSCHRAUBE ISO	406605808	19	40	65	917291608	RAUPENTRAEGER LI.
SECHSKANTSCHRAUBE ISO	406605808	19	40	98	917291708	RAUPENTRAEGER RE.
SECHSKANTSCHRAUBE ISO	406605808	20	8	201	917438108	WINDE 1 VORM.
SECHSKANTSCHRAUBE ISO	406605808	20	8	221	917454008	WINDE 2 VORM.
SECHSKANTSCHRAUBE ISO	406605808	30	8	952	917473608	WINDE 6 VORM.
SECHSKANTSCHRAUBE ISO 4	12224020	13	8	197	917077708	BOLZEN S-ANLENKSTUECK
SECHSKANTSCHRAUBE ISO	4901595	8	8	809	918369608	TRANSPORTABLAGE
SECHSKANTSCHRAUBE ISO	10878610	8	2	476	968309908	PODEST KPL.
SECHSKANTSCHRAUBE ISO	11690047	27	12	789	967956208	KAMERAANBAU DREHBUEHN
SECHSKANTSCHRAUBE ISO	12216198	26	2	474	968283208	LAUFSTEG DREHBUEHNE LI
SECHSKANTSCHRAUBE ISO	12216198	33	2	476	968309908	PODEST KPL.
SECHSKANTSCHRAUBE ISO	406500214	35	4	497	96053633	ARMATURENBRETT VORM.RE
SECHSKANTSCHRAUBE ISO	406500214	31	16	795	96029469	AUSRUESTUNG KAMERA KAB
SECHSKANTSCHRAUBE ISO	11140402	37	8	453	918810308	STEUERSTAND
SECHSKANTSCHRAUBE ISO	11140402	9	4	612	968255808	DECKEL VORM.
SECHSKANTSCHRAUBE ISO	11140402	10	4	613	968255908	DECKEL VORM.
SECHSKANTSCHRAUBE ISO	11140402	9	4	614	968256008	DECKEL VORM.
SECHSKANTSCHRAUBE ISO	11140402	9	4	615	968256108	DECKEL VORM.
SECHSKANTSCHRAUBE ISO	11140402	48	4	778	96059325	KLEMMKASTEN
SECHSKANTSCHRAUBE ISO	11647548	18	2	402	10143790	LADEDRUCKREGELUNG
SECHSKANTSCHRAUBE ISO	11647548	2	2	410	9078467	EINSTELLBLECH ANBAU
SECHSKANTSCHRAUBE ISO	10875524	11	2	731	964561008	HECKSCHEIBE VORM.
SECHSKANTSCHRAUBE ISO	12219811	10	5	565	967930608	ELEKTRIK KRAFTSTOFFBEHA
SECHSKANTSCHRAUBE ISO	12219811	(10)	5	569	967968208	OELBEHAELTER VORM.
SECHSKANTSCHRAUBE ISO	4600871	306	4	283	96033379	BEFESTIGUNGSTEILE DRUC
SECHSKANTSCHRAUBE ISO	11657360	10	3	214	917452308	ELEKTRIK WINDE 1
SECHSKANTSCHRAUBE ISO	11657360	10	3	227	917452408	ELEKTRIK WINDE 2
SECHSKANTSCHRAUBE ISO	11657360	10	3	238	917452608	ELEKTRIK WINDE 4
SECHSKANTSCHRAUBE ISO	11657360	34	1	493	96053632	ELEKTRIK ANBAUTEILE KABIN
SECHSKANTSCHRAUBE ISO	11657360	83	1	721	919075408	KRANFUEHRERKABINE ANBA
SECHSKANTSCHRAUBE ISO	11657360	169	3	847	919304308	S-ANLENKSTUECK VORM.
SECHSKANTSCHRAUBE ISO	11657360	10	3	972	917452808	ELEKTRIK WINDE 6
SECHSKANTSCHRAUBE ISO	11657360	40	2	1075	919219708	F-ANLENKSTUECK
SECHSKANTSCHRAUBE ISO 4	10026152	307	1	283	96033379	BEFESTIGUNGSTEILE DRUC
SECHSKANTSCHRAUBE ISO	11644899	3	10	84	968727008	KAMERAANBAU RAUPE
SECHSKANTSCHRAUBE ISO	11644899	3	10	108	968668808	KAMERAANBAU RAUPE
SECHSKANTSCHRAUBE ISO	11644899	66	4	146	918011308	UNTERTEIL VORM.
SECHSKANTSCHRAUBE ISO	11644899	96	8	192	96062971	MONTAGETEILE DREHBUEHN
SECHSKANTSCHRAUBE ISO	11644899	12	8	246	917645608	MONTAGEWINDE VORM.

Bezeichnung	Artikel	Pos.	Menge	Seite	Baugruppe	Bezeichnung
SECHSKANTSCHRAUBE ISO	11644899	31	24	320	96032897	KUEHLER VORM.
SECHSKANTSCHRAUBE ISO	11644899	20	7	436	918981908	BATTERIELAGERUNG
SECHSKANTSCHRAUBE ISO	11644899	14	2	438	96032910	BATTERIEKASTEN VORM.
SECHSKANTSCHRAUBE ISO	11644899	9	16	463	917079908	DREHBUEHNENVERKLEIDUN
SECHSKANTSCHRAUBE ISO	11644899	93	8	521	919627908	SA-BOCK VORM.
SECHSKANTSCHRAUBE ISO	11644899	42	1	591	10228112	HEIZKLIMAGERAET
SECHSKANTSCHRAUBE ISO	11644899	61	1	654	96033320	AUFBAUTEILE MONTAGETAFE
SECHSKANTSCHRAUBE ISO	11644899	13	8	750	918064308	SCHIEBETUER EINBAU
SECHSKANTSCHRAUBE ISO	11644899	7	4	854	919391108	S-RUECKHALTESICHERUNG
SECHSKANTSCHRAUBE ISO	11644899	8	7	1004	967957508	KAMERAANBAU S-ANLENKSTU
SECHSKANTSCHRAUBE ISO	11644899	15	2	1006	968134408	MECH.ANBAUTEILE SCHEINW
SECHSKANTSCHRAUBE ISO 4	10197836	11	2	50	926891108	VERTEILER MASSE
SECHSKANTSCHRAUBE ISO 4	10197836	305	2	283	96033379	BEFESTIGUNGSTEILE DRUC
SECHSKANTSCHRAUBE ISO 4	10197836	23	4	436	918981908	BATTERIELAGERUNG
SECHSKANTSCHRAUBE ISO 4	10197836	24	4	586	964837908	ANBAUTEILE
SECHSKANTSCHRAUBE ISO 4	10197836	47	12	982	919301808	L-KOPFSTUECK
SECHSKANTSCHRAUBE ISO 4	10197836	8	6	1077	96038853	SENSORTRAEGER KPL.
SECHSKANTSCHRAUBE ISO	12216946	19	2	729	96000684	FRONTSCHEIBE KPL.
SECHSKANTSCHRAUBE ISO	12216946	32	1	750	918064308	SCHIEBETUER EINBAU
SECHSKANTSCHRAUBE ISO	12216202	27	2	20	918005408	RAUPENMITTELTEIL
SECHSKANTSCHRAUBE ISO	10181340	24	2	694	11314761	STEUERBLOCK
SECHSKANTSCHRAUBE ISO 4	12240970	50	4	778	96059325	KLEMMKASTEN
SECHSKANTSCHRAUBE ISO 4	490129703	50	13	896	917190908	S-ZWISCHENSTUECK
SECHSKANTSCHRAUBE ISO 4	490129703	47	13	904	917333908	S-ZWISCHENSTUECK
SECHSKANTSCHRAUBE ISO	11690048	8	10	147	968284308	MONTAGETEILE UNTERTEIL
SECHSKANTSCHRAUBE ISO	11690048	24	4	436	918981908	BATTERIELAGERUNG
SECHSKANTSCHRAUBE ISO	11690048	22	1	735	919075308	KRANFUEHRERKABINE VORM.
SECHSKANTSCHRAUBE ISO 4	10299649	30	15	789	967956208	KAMERAANBAU DREHBUEHN
SECHSKANTSCHRAUBE ISO	11651612	53	32	20	918005408	RAUPENMITTELTEIL
SECHSKANTSCHRAUBE ISO	11651612	44	10	184	919082708	DREHBUEHNE KPL.
SECHSKANTSCHRAUBE ISO	11651612	28	116	191	96062971	MONTAGETEILE DREHBUEHN
SECHSKANTSCHRAUBE ISO	11651612	11	4	201	917438108	WINDE 1 VORM.
SECHSKANTSCHRAUBE ISO	11651612	11	4	221	917454008	WINDE 2 VORM.
SECHSKANTSCHRAUBE ISO	11651612	20	4	222	968161808	SCHUTZWALZE KPL.
SECHSKANTSCHRAUBE ISO	11651612	302	14	283	96033379	BEFESTIGUNGSTEILE DRUC
SECHSKANTSCHRAUBE ISO	11651612	26	6	442	919063408	HARNSTOFFANLAGE
SECHSKANTSCHRAUBE ISO	11651612	84	12	471	918999008	LAUFSTEG DREHBUEHNE
SECHSKANTSCHRAUBE ISO	11651612	52	4	474	968283208	LAUFSTEG DREHBUEHNE LI
SECHSKANTSCHRAUBE ISO	11651612	21	4	482	969259908	LAUFSTEG DREHBUEHNE REC
SECHSKANTSCHRAUBE ISO	11651612	23	5	502	919733908	ZUSATZHEIZUNG OW
SECHSKANTSCHRAUBE ISO	11651612	12	6	504	96019655	ZUSATZHEIZUNG VORM.
SECHSKANTSCHRAUBE ISO	11651612	110	8	521	919627908	SA-BOCK VORM.
SECHSKANTSCHRAUBE ISO	11651612	12	3	523	96048466	SA-BOCK AUFSTELLVORRIC
SECHSKANTSCHRAUBE ISO	11651612	13	8	563	918789208	KRAFTSTOFFBEHAELTER KPL
SECHSKANTSCHRAUBE ISO	11651612	21	8	568	919140308	OELBEHAELTER KPL.
SECHSKANTSCHRAUBE ISO	11651612	24	4	611	969443908	GERAEUSCHDAEMMUNG UN
SECHSKANTSCHRAUBE ISO	11651612	18	2	724	919075508	KRANFUEHRERKABINE VORM.
SECHSKANTSCHRAUBE ISO	11651612	26	4	735	919075308	KRANFUEHRERKABINE VORM.
SECHSKANTSCHRAUBE ISO	11651612	7	4	753	964588408	FUEHRUNG VORM.
SECHSKANTSCHRAUBE ISO	11651612	25	2	773	91000228	VORB.ANTRIEBSAGG.KLIMAA
SECHSKANTSCHRAUBE ISO	11651612	42	18	817	917517908	AUFNAHME GEGENGEWICHT
SECHSKANTSCHRAUBE ISO	11651612	3	16	854	919391108	S-RUECKHALTESICHERUNG
SECHSKANTSCHRAUBE ISO	11651612	38	4	952	917473608	WINDE 6 VORM.
SECHSKANTSCHRAUBE ISO 4	406506808	321	2	757	96033157	DRUCKLUFTANLAGE
SECHSKANTSCHRAUBE ISO	12216205	16	8	463	917079908	DREHBUEHNENVERKLEIDUN
SECHSKANTSCHRAUBE ISO	12216205	33	4	510	91000225	KLIMAANLAGE
SECHSKANTSCHRAUBE ISO	12216205	141	22	847	919304308	S-ANLENKSTUECK VORM.
SECHSKANTSCHRAUBE ISO 4	10299666	72	4	471	918999008	LAUFSTEG DREHBUEHNE
SECHSKANTSCHRAUBE ISO	11651767	56	17	20	918005408	RAUPENMITTELTEIL
SECHSKANTSCHRAUBE ISO	11651767	89	4	66	917291608	RAUPENTRAEGER LI.

Bezeichnung	Artikel	Pos.	Menge	Seite	Baugruppe	Bezeichnung
SECHSKANTSCHRAUBE ISO	11651767	89	4	99	917291708	RAUPENTRAEGER RE.
SECHSKANTSCHRAUBE ISO	11651767	58	4	184	919082708	DREHBUEHNE KPL.
SECHSKANTSCHRAUBE ISO	11651767	35	15	191	96062971	MONTAGETEILE DREHBUEHN
SECHSKANTSCHRAUBE ISO	11651767	27	8	201	917438108	WINDE 1 VORM.
SECHSKANTSCHRAUBE ISO	11651767	38	4	206	90024490	OELMESSEINRICHTUNG
SECHSKANTSCHRAUBE ISO	11651767	27	8	221	917454008	WINDE 2 VORM.
SECHSKANTSCHRAUBE ISO	11651767	47	1	230	917451208	WINDE 4 VORM.
SECHSKANTSCHRAUBE ISO	11651767	38	4	235	90200528	OELMESSEINRICHTUNG
SECHSKANTSCHRAUBE ISO	11651767	38	4	236	90200533	OELMESSEINRICHTUNG
SECHSKANTSCHRAUBE ISO	11651767	25	4	255	540270514	ANTRIEB KPL
SECHSKANTSCHRAUBE ISO	11651767	315	25	278	96032892	DIESELMOTOR VORM.
SECHSKANTSCHRAUBE ISO	11651767	306	2	426	919551008	SCHALLDAEMPFERANLAGE
SECHSKANTSCHRAUBE ISO	11651767	21	24	432	919063308	LUFTFILTERANLAGE KPL.
SECHSKANTSCHRAUBE ISO	11651767	13	6	436	918981908	BATTERIELAGERUNG
SECHSKANTSCHRAUBE ISO	11651767	41	12	474	968283208	LAUFSTEG DREHBUEHNE LI
SECHSKANTSCHRAUBE ISO	11651767	2	2	557	919965008	KRAFTSTOFFFOERDERUNG
SECHSKANTSCHRAUBE ISO	11651767	42	12	577	919297008	ZENTRALSCHMIERANLAGE O
SECHSKANTSCHRAUBE ISO	11651767	14	2	589	918009808	HEIZKLIMAGERAET EINBAU
SECHSKANTSCHRAUBE ISO	11651767	102	14	598	96034154	GERAEUSCHDAEMMUNG OBE
SECHSKANTSCHRAUBE ISO	11651767	29	38	611	969443908	GERAEUSCHDAEMMUNG UN
SECHSKANTSCHRAUBE ISO	11651767	16	2	773	91000228	VORB.ANTRIEBSAGG.KLIMAA
SECHSKANTSCHRAUBE ISO	11651767	5	6	800	919477008	ZUS.HYDR.BALLASTWAGEN V-
SECHSKANTSCHRAUBE ISO	11651767	4	4	806	919657408	KUEHLWASSERVORWAERM
SECHSKANTSCHRAUBE ISO	11651767	56	2	896	917190908	S-ZWISCHENSTUECK
SECHSKANTSCHRAUBE ISO	11651767	49	2	904	917333908	S-ZWISCHENSTUECK
SECHSKANTSCHRAUBE ISO	11651767	56	2	908	917078708	S-ZWISCHENSTUECK
SECHSKANTSCHRAUBE ISO	11651767	56	2	928	917079208	S-ZWISCHENSTUECK
SECHSKANTSCHRAUBE ISO	11651767	56	2	933	917571208	S-ZWISCHENSTUECK
SECHSKANTSCHRAUBE ISO	11651767	38	4	961	90200135	OELMESSEINRICHTUNG
SECHSKANTSCHRAUBE ISO	11651767	84	4	1100	919220008	F-KOPFSTUECK
SECHSKANTSCHRAUBE ISO 4	502618908	37	40	470	918999008	LAUFSTEG DREHBUEHNE
SECHSKANTSCHRAUBE ISO 4	502618908	24	6	724	919075508	KRANFUEHRERKABINE VORM.
SECHSKANTSCHRAUBE ISO 4	502618908	9	2	753	964588408	FUEHRUNG VORM.
SECHSKANTSCHRAUBE ISO 4	10197831	28	28	20	918005408	RAUPENMITTELTEIL
SECHSKANTSCHRAUBE ISO 4	10197831	8	2	50	926891108	VERTEILER MASSE
SECHSKANTSCHRAUBE ISO 4	10197831	25	2	116	918589408	HYDRAULISCHE ABSTUETZUN
SECHSKANTSCHRAUBE ISO 4	10197831	47	14	145	918011308	UNTERTEIL VORM.
SECHSKANTSCHRAUBE ISO 4	10197831	31	31	191	96062971	MONTAGETEILE DREHBUEHN
SECHSKANTSCHRAUBE ISO 4	10197831	6	10	246	917645608	MONTAGEWINDE VORM.
SECHSKANTSCHRAUBE ISO 4	10197831	24	7	265	918861408	DIESELMOTOR KPL.
SECHSKANTSCHRAUBE ISO 4	10197831	317	22	278	96032892	DIESELMOTOR VORM.
SECHSKANTSCHRAUBE ISO 4	10197831	301	7	283	96033379	BEFESTIGUNGSTEILE DRUC
SECHSKANTSCHRAUBE ISO 4	10197831	37	40	320	96032897	KUEHLER VORM.
SECHSKANTSCHRAUBE ISO 4	10197831	301	27	426	919551008	SCHALLDAEMPFERANLAGE
SECHSKANTSCHRAUBE ISO 4	10197831	27	8	442	919063408	HARNSTOFFANLAGE
SECHSKANTSCHRAUBE ISO 4	10197831	16	4	446	96004209	PUMPE VORM.
SECHSKANTSCHRAUBE ISO 4	10197831	83	20	471	918999008	LAUFSTEG DREHBUEHNE
SECHSKANTSCHRAUBE ISO 4	10197831	61	2	521	919627908	SA-BOCK VORM.
SECHSKANTSCHRAUBE ISO 4	10197831	27	4	545	917080508	ROLLENLAGERUNG
SECHSKANTSCHRAUBE ISO 4	10197831	5	8	554	917473108	BRENNSTOFFBEHAELTER O
SECHSKANTSCHRAUBE ISO 4	10197831	9	16	563	918789208	KRAFTSTOFFBEHAELTER KPL
SECHSKANTSCHRAUBE ISO 4	10197831	4	8	569	967968208	OELBEHAELTER VORM.
SECHSKANTSCHRAUBE ISO 4	10197831	40	1	577	919297008	ZENTRALSCHMIERANLAGE O
SECHSKANTSCHRAUBE ISO 4	10197831	101	105	598	96034154	GERAEUSCHDAEMMUNG OBE
SECHSKANTSCHRAUBE ISO 4	10197831	93	1	721	919075408	KRANFUEHRERKABINE ANBA
SECHSKANTSCHRAUBE ISO 4	10197831	4	20	746	964720408	PEDALTRAEGER EINBAU
SECHSKANTSCHRAUBE ISO 4	10197831	8	3	800	919477008	ZUS.HYDR.BALLASTWAGEN V-
SECHSKANTSCHRAUBE ISO 4	10197831	104	19	846	919304308	S-ANLENKSTUECK VORM.
SECHSKANTSCHRAUBE ISO 4	10197831	5	8	872	96038419	NEIGUNGSGEBER ANBAU
SECHSKANTSCHRAUBE ISO 4	10197831	52	8	982	919301808	L-KOPFSTUECK

Bezeichnung	Artikel	Pos.	Menge	Seite	Baugruppe	Bezeichnung
SECHSKANTSCHRAUBE ISO 4	10197831	4	2	1004	967957508	KAMERAANBAU S-ANLENKSTU
SECHSKANTSCHRAUBE ISO 4	10197831	39	2	1053	919219508	F-ANSCHLUSSKOPF
SECHSKANTSCHRAUBE ISO 4	10197831	90	3	1100	919220008	F-KOPFSTUECK
SECHSKANTSCHRAUBE ISO 4	10197831	6	4	1108	96037097	LEITER VORM.
SECHSKANTSCHRAUBE ISO 4	10197831	6	4	1110	96037098	LEITER VORM.
SECHSKANTSCHRAUBE ISO 4	10197831	31	2	1130	919222808	FA-BOCK
SECHSKANTSCHRAUBE ISO 4	406590105	15	9	789	967956208	KAMERAANBAU DREHBUEHN
SECHSKANTSCHRAUBE ISO 4	406590105	3	2	1037	967937608	HINDERNISFEUER VORM.
SECHSKANTSCHRAUBE ISO 4	10299580	49	12	126	917076708	LAUFSTEG RAUPENFAHRWER
SECHSKANTSCHRAUBE ISO	11826527	26	8	184	919082708	DREHBUEHNE KPL.
SECHSKANTSCHRAUBE ISO	11826527	331	2	278	96032892	DIESELMOTOR VORM.
SECHSKANTSCHRAUBE ISO	11826527	36	12	320	96032897	KUEHLER VORM.
SECHSKANTSCHRAUBE ISO	11826527	45	2	577	919297008	ZENTRALSCHMIERANLAGE O
SECHSKANTSCHRAUBE ISO	11826527	37	4	720	919075408	KRANFUEHRERKABINE ANBA
SECHSKANTSCHRAUBE ISO	11826527	13	2	754	964588308	FUEHRUNG VORM.
SECHSKANTSCHRAUBE ISO	11826527	16	4	817	917517908	AUFNAHME GEGENGEWICHT
SECHSKANTSCHRAUBE ISO	11826527	47	4	896	917190908	S-ZWISCHENSTUECK
SECHSKANTSCHRAUBE ISO	11826527	55	4	904	917333908	S-ZWISCHENSTUECK
SECHSKANTSCHRAUBE ISO	11826527	38	2	908	917078708	S-ZWISCHENSTUECK
SECHSKANTSCHRAUBE ISO	11826527	38	10	915	917078808	S-ZWISCHENSTUECK
SECHSKANTSCHRAUBE ISO	11826527	38	10	928	917079208	S-ZWISCHENSTUECK
SECHSKANTSCHRAUBE ISO	11826527	38	10	933	917571208	S-ZWISCHENSTUECK
SECHSKANTSCHRAUBE ISO	11826527	35	16	982	919301808	L-KOPFSTUECK
SECHSKANTSCHRAUBE ISO	11826527	35	6	1075	919219708	F-ANLENKSTUECK
SECHSKANTSCHRAUBE ISO	11826527	5	8	1077	96038853	SENSORTRAEGER KPL.
SECHSKANTSCHRAUBE ISO	11826527	45	22	1099	919220008	F-KOPFSTUECK
SECHSKANTSCHRAUBE ISO	11692827	20	8	432	919063308	LUFTFILTERANLAGE KPL.
SECHSKANTSCHRAUBE ISO	11692827	14	4	1007	968099808	KAMERAHALTER VORM.
SECHSKANTSCHRAUBE ISO	11692827	4	18	1125	919220208	F-ZWISCHENSTUECK
SECHSKANTSCHRAUBE ISO	11692827	41	3	1130	919222808	FA-BOCK
SECHSKANTSCHRAUBE ISO	10875537	29	6	201	917438108	WINDE 1 VORM.
SECHSKANTSCHRAUBE ISO	10875537	29	6	221	917454008	WINDE 2 VORM.
SECHSKANTSCHRAUBE ISO	11690046	310	4	34	969731708	HYDRAULIK MITTELTEIL
SECHSKANTSCHRAUBE ISO	11690046	103	50	846	919304308	S-ANLENKSTUECK VORM.
SECHSKANTSCHRAUBE ISO	11690046	32	10	945	917191008	SL-REDUZIERSTUECK
SECHSKANTSCHRAUBE ISO	11690046	15	2	1007	968099808	KAMERAHALTER VORM.
SECHSKANTSCHRAUBE ISO	10875538	51	4	470	918999008	LAUFSTEG DREHBUEHNE
SECHSKANTSCHRAUBE ISO	10875538	318	2	757	96033157	DRUCKLUFTANLAGE
SECHSKANTSCHRAUBE ISO	10875538	17	1	791	968646208	KAMERAHALTER VORM.
SECHSKANTSCHRAUBE ISO	12216207	33	44	896	917190908	S-ZWISCHENSTUECK
SECHSKANTSCHRAUBE ISO	12216207	33	44	904	917333908	S-ZWISCHENSTUECK
SECHSKANTSCHRAUBE ISO	12216207	33	77	908	917078708	S-ZWISCHENSTUECK
SECHSKANTSCHRAUBE ISO	12216207	33	76	915	917078808	S-ZWISCHENSTUECK
SECHSKANTSCHRAUBE ISO	12216207	33	78	928	917079208	S-ZWISCHENSTUECK
SECHSKANTSCHRAUBE ISO	12216207	33	78	933	917571208	S-ZWISCHENSTUECK
SECHSKANTSCHRAUBE ISO	12216207	13	1	1007	968099808	KAMERAHALTER VORM.
SECHSKANTSCHRAUBE ISO	12220759	7	4	985	96001219	HUBENDSCHALTER VORM.
SECHSKANTSCHRAUBE ISO	12212107	10	2	338	10125646	OELABSCHEIDER ANBAU
SECHSKANTSCHRAUBE ISO	12212107	8	19	945	917191008	SL-REDUZIERSTUECK
SECHSKANTSCHRAUBE ISO	10181537	14	1	791	968646208	KAMERAHALTER VORM.
SECHSKANTSCHRAUBE ISO 8	12216237	310	3	757	96033157	DRUCKLUFTANLAGE
SECHSKANTSCHRAUBE M5X1	10876387	31	1	586	964837908	ANBAUTEILE
SECHSKANTSCHRAUBE UNC7/	12100552	320	4	278	96032892	DIESELMOTOR VORM.
SECHSKANTSCHRAUBE UNC7/	12100552	416	8	683	96052492	HYDRAULIK
SECHSRUNDSCHRAUBE M10	12422674	8	8	399	10141558	ABGASKRUEMMER ANBAU
SECHSRUNDSCHRAUBE M10	11007668	(17)	3	330	13455124	DIESELMOTOR
SECHSRUNDSCHRAUBE M10X	10030346	(6)	5	398	10141356	ABGASROHR ANBAU
SECHSRUNDSCHRAUBE M10X	10030346	(6)	5	398	10141356	ABGASROHR ANBAU
SECHSRUNDSCHRAUBE M10X	10012550	(5)	7	398	10141356	ABGASROHR ANBAU
SECHSRUNDSCHRAUBE M10X	10012550	(5)	12	398	10141356	ABGASROHR ANBAU

Bezeichnung	Artikel	Pos.	Menge	Seite	Baugruppe	Bezeichnung
SECHSRUNDSCHRAUBE M10X	10012550	(5)	7	398	10141356	ABGASROHR ANBAU
SECHSRUNDSCHRAUBE M10X	10012550	(5)	12	398	10141356	ABGASROHR ANBAU
SECHSRUNDSCHRAUBE M12X	10133196	(11)	3	330	13455124	DIESELMOTOR
SECHSRUNDSCHRAUBE M12X	10132548	(8)	6	330	13455124	DIESELMOTOR
SECHSRUNDSCHRAUBE M16X	9077282	4	8	347	10147666	ANTRIEBSTEILE M.SCHWINGU
SECHSRUNDSCHRAUBE M18	9079517	4	10	411	10120077	SCHWUNGRAD ANBAU
SEEGERZANGE A 3	885268808	41	1	135	96005686	GRUNDWERKZEUG
SEIL 2 2,3KN EDELSTAHL	11160431	7	0.3	131	962009308	ABSTUETZPLATTE KPL.
SEIL 2 2,3KN EDELSTAHL	11160431	5	0.8	138	96051604	ROLLENLAGERUNG
SEIL 2 2,3KN EDELSTAHL	11160431	35	0.5	474	968283208	LAUFSTEG DREHBUEHNE LI
SEIL 2 2,3KN EDELSTAHL	11160431	8	0.3	818	965575208	ZENTRIERUNG KPL.
SEIL 2 2,3KN EDELSTAHL	11160431	127	12	847	919304308	S-ANLENKSTUECK VORM.
SEIL 2 2,3KN EDELSTAHL	11160431	(3)	0.6	982	919301808	L-KOPFSTUECK
SEIL 2 2,3KN EDELSTAHL	11160431	5	0.7	1049	969944608	HALTERUNG KPL.
SEIL 2 2,3KN EDELSTAHL	11160431	15	0.4	1108	96037097	LEITER VORM.
SEIL 2 2,3KN EDELSTAHL	11160431	16	0.4	1110	96037098	LEITER VORM.
SEIL 2 2,3KN EDELSTAHL	11160431	15	0.5	1130	919222808	FA-BOCK
SEIL 26MM 2.5 M	97121624	6	1	1139	919222908	F-RUECKHALTESICHERUNG
SEIL 28X8.5M DYNEEMA	97113048	6	1	1135	96038653	SEIL VORM.
SEIL 32X890M -40°C SPF	11211362	1	1	835	917085108	SEIL F.WINDE 4
SEIL 8X400M -40°C VERZ. SPF	12102031	1	1	837	919466708	SEIL MONTAGEWINDE M.ZUB
SEIL DIN 3055 4 X 13 M VERZ.	97107547	78	1	1100	919220008	F-KOPFSTUECK
SEIL F.WINDE 1	919487108	190	1	14		LIEBHERR RAUPENKRAN LR
SEIL F.WINDE 2	919487208	191	1	14		LIEBHERR RAUPENKRAN LR
SEIL F.WINDE 4	917085108	193	1	14		LIEBHERR RAUPENKRAN LR
SEIL F.WINDE 6	917085408	195	1	14		LIEBHERR RAUPENKRAN LR
SEIL MONTAGEWINDE M.ZUB	919466708	198	1	14		LIEBHERR RAUPENKRAN LR
SEIL VORM.	96038653	23	1	1130	919222808	FA-BOCK
SEILFESTPUNKT SCHWK.	96032579	5	2	1099	919220008	F-KOPFSTUECK
SEILFUEHRROLLE	969663108	26	1	887	919633708	ROLLENSATZ
SEILFUEHRROLLE	969663108	29	1	892	919633808	ROLLENSATZ
SEILKEIL	11450343	4	1	251	11347396	SEILTROMMEL
SEILROLLE 300X780X84 S355J	97016429	(1)	1	520	919627908	SA-BOCK VORM.
SEILROLLE 300X780X84 S960	97047123	(1)	1	982	919301808	L-KOPFSTUECK
SEILROLLE KPL.	962092008	15	2	1075	919219708	F-ANLENKSTUECK
SEILROLLE KPL.	962092008	2	1	1133	96013389	SEILROLLENHALTERUNG KPL
SEILROLLE KPL.	967066008	2	19	520	919627908	SA-BOCK VORM.
SEILROLLE KPL.	967066008	2	18	545	917080508	ROLLENLAGERUNG
SEILROLLE KPL.	967066008	5	2	982	919301808	L-KOPFSTUECK
SEILROLLE KPL.	967066008	3	3	1053	919219508	F-ANSCHLUSSKOPF
SEILROLLE KPL. SPF	924954508	2	8	887	919633708	ROLLENSATZ
SEILROLLE KPL. SPF	924954508	2	12	892	919633808	ROLLENSATZ
SEILROLLE KPL. SPF	924954508	3	2	998	917228608	MASTNASE
SEILROLLE KPL. SPF	924954508	30	8	1099	919220008	F-KOPFSTUECK
SEILROLLE KPL. SPF	924954508	4	1	1104	96032541	WANDERROLLE KPL.
SEILROLLE KPL. SPF	924954508	3	1	1105	96032582	NACKENROLLE EINBAU
SEILROLLE KPL. SPF	924954508	3	1	1106	96032654	SEILROLLE VORM.
SEILROLLE KPL. SPF	968771408	4	2	982	919301808	L-KOPFSTUECK
SEILROLLE RD780X84 PA6G	288138108	(1)	1	887	919633708	ROLLENSATZ
SEILROLLE SPF	971872508	1	1	1079	962092008	SEILROLLE KPL.
SEILROLLE VORM.	96032654	9	1	1099	919220008	F-KOPFSTUECK
SEILROLLENHALTERUNG KPL	96013389	4	1	1130	919222808	FA-BOCK
SEILROLLENHALTERUNG SCH	965229108	1	1	1133	96013389	SEILROLLENHALTERUNG KPL
SEILSCHUTZ	96037301	1	3	937	96037300	GITTERROST VORM.
SEILSCHUTZ	96037306	2	2	937	96037300	GITTERROST VORM.
SEILSCHUTZ SCHWK.	967847508	22	4	520	919627908	SA-BOCK VORM.
SEILSCHUTZ SCHWK.	967988908	40	4	520	919627908	SA-BOCK VORM.
SEILSCHUTZ SCHWK. FE//ZNNI	967913008	26	2	892	919633808	ROLLENSATZ
SEILTROMMEL	11347396	21	1	248	10802280	SEILWINDE
SEILTROMMEL	90200131	1	1	953	90024769	KOMPAKTSEILWINDE

Bezeichnung	Artikel	Pos.	Menge	Seite	Baugruppe	Bezeichnung
SEILTROMMEL	90200221	1	1	232	90023101	KOMPAKTSEILWINDE
SEILTROMMEL D=840 SEIL=32	90024482	1	1	202	90023098	KOMPAKTSEILWINDE
SEILWINDE TYP 351	540001808	181	1	847	919304308	S-ANLENKSTUECK VORM.
SEILWINDE TYP 351	540001808	75	1	1100	919220008	F-KOPFSTUECK
SEILWINDE ZHP 4.13 SPF	10802280	1	1	246	917645608	MONTAGEWINDE VORM.
SEITENBLECH SCHWK.LINKS	96033815	3	1	887	919633708	ROLLENSATZ
SEITENBLECH SCHWK.LINKS	96033815	3	1	892	919633808	ROLLENSATZ
SEITENBLECH SCHWK.RECHT	96033816	4	1	887	919633708	ROLLENSATZ
SEITENBLECH SCHWK.RECHT	96033816	4	1	892	919633808	ROLLENSATZ
SEITENSCHEIBE LI. 4X603.5X8	976837908	2	1	727	969752608	SCHEIBEN EINBAU
SEITENSCHEIBE RE. 4X1063X	976837808	3	1	727	969752608	SCHEIBEN EINBAU
SEITENSCHEIBE SCHWK.LI.	968153708	4	1	230	917451208	WINDE 4 VORM.
SEITENSCHEIBE SCHWK.RE.	968153608	3	1	230	917451208	WINDE 4 VORM.
SENDER HAKENFLASCHE	96031509	20	1	1144	918923808	NEIGUNGSGEBER HAKENFL
SENKBREMSVENTIL 420BAR	10870586	156	1	551	967788008	ZUSATZHYDR.MONTAGEEINR
SENKSCHRAUBE	10355737	19	2	316	11314599	VERSTELLPUMPE
SENKSCHRAUBE AEHNL.ISO	12100589	8	5	128	968705508	STUETZE
SENKSCHRAUBE AEHNL.ISO	12100589	4	3	195	969483508	PARKKONSOLE SCHLAEUCHE
SENKSCHRAUBE AEHNL.ISO	12100589	45	4	453	918810308	STEUERSTAND
SENKSCHRAUBE AEHNL.ISO	12100589	9	10	727	969752608	SCHEIBEN EINBAU
SENKSCHRAUBE AEHNL.ISO	12100589	8	6	730	964560908	DACHSCHEIBE VORM.
SENKSCHRAUBE AEHNL.ISO	12100589	5	4	731	964561008	HECKSCHEIBE VORM.
SENKSCHRAUBE AEHNL.ISO	12100589	170	8	847	919304308	S-ANLENKSTUECK VORM.
SENKSCHRAUBE DIN 7991 M1	10875807	89	6	521	919627908	SA-BOCK VORM.
SENKSCHRAUBE DIN 7991 M1	10875807	97	8	846	919304308	S-ANLENKSTUECK VORM.
SENKSCHRAUBE DIN 7991 M	10876388	66	16	654	96033320	AUFBAUTEILE MONTAGETAFE
SENKSCHRAUBE DIN 7991 M5	408603508	33	4	453	918810308	STEUERSTAND
SENKSCHRAUBE DIN 7991 M	10875550	24	8	48	967907608	SCHALTKASTEN VORM.
SENKSCHRAUBE DIN 7991 M	10875550	17	8	625	969245308	ELEKTRIK KLEMMKASTEN DB
SENKSCHRAUBE DIN 7991 M	10875550	66	4	640	91001563	EINBAUTEILE SCHALTSCHRAN
SENKSCHRAUBE DIN 7991 M	10875550	63	16	654	96033320	AUFBAUTEILE MONTAGETAFE
SENKSCHRAUBE DIN 7991 M	10875550	11	4	662	968486208	SICHERUNGSBLECH
SENKSCHRAUBE DIN 7991 M5	408604008	27	2	116	918589408	HYDRAULISCHE ABSTUETZUN
SENKSCHRAUBE DIN 7991 M5	408604008	40	8	184	919082708	DREHBUEHNE KPL.
SENKSCHRAUBE DIN 7991 M5	408604008	57	2	471	918999008	LAUFSTEG DREHBUEHNE
SENKSCHRAUBE DIN 7991 M5	408604008	30	2	476	968309908	PODEST KPL.
SENKSCHRAUBE DIN 7991 M5	408604008	23	4	482	969259908	LAUFSTEG DREHBUEHNE REC
SENKSCHRAUBE DIN 7991 M5	408604008	37	8	817	917517908	AUFNAHME GEGENGEWICHT
SENKSCHRAUBE DIN 7991 M5	408606201	11	8	27	969088908	HALTER VORM.
SENKSCHRAUBE DIN 7991 M	10875551	(4)	4	463	917079908	DREHBUEHNENVERKLEIDUN
SENKSCHRAUBE DIN 7991 M	10875551	(4)	4	463	917079908	DREHBUEHNENVERKLEIDUN
SENKSCHRAUBE DIN 7991 M	10875551	(4)	4	463	917079908	DREHBUEHNENVERKLEIDUN
SENKSCHRAUBE DIN 7991 M	10875551	(4)	4	463	917079908	DREHBUEHNENVERKLEIDUN
SENKSCHRAUBE DIN 7991 M	10875551	7	16	463	917079908	DREHBUEHNENVERKLEIDUN
SENKSCHRAUBE DIN 7991 M	10875551	25	4	752	968080908	SCHLIESSANLAGE
SENKSCHRAUBE DIN 7991 M	11113906	4	5	193	968907308	PARKKONSOLE SCHLAEUCHE
SENKSCHRAUBE DIN 7991 M	11113906	4	3	194	968907408	PARKKONSOLE SCHLAEUCHE
SENKSCHRAUBE DIN 7991 M	11113906	5	4	480	968904008	TRAEGER VORM.
SENKSCHRAUBE DIN 7991 M	11113906	81	16	644	967917908	SCHALTSCHRANK MECH.
SENKSCHRAUBE DIN 7991 M8	10181426	(28)	36	202	90023098	KOMPAKTSEILWINDE
SENKSCHRAUBE DIN 7991 M	10875553	4	4	27	969088908	HALTER VORM.
SENKSCHRAUBE DIN 7991 M	10875553	16	4	222	968161808	SCHUTZWALZE KPL.
SENKSCHRAUBE DIN 7991 M	10875553	24	4	474	968283208	LAUFSTEG DREHBUEHNE LI
SENKSCHRAUBE DIN 7991 M	10875553	16	5	482	969259908	LAUFSTEG DREHBUEHNE REC
SENKSCHRAUBE DIN 7991 M	408605708	8	4	760	919075608	PODEST KRANKABINE
SENKSCHRAUBE ISO 10642	12100279	31	1	750	918064308	SCHIEBETUER EINBAU
SENKSCHRAUBE ISO 10642	10181421	31	40	145	918011308	UNTERTEIL VORM.
SENKSCHRAUBE ISO 10642	10181421	103	8	598	96034154	GERAEUSCHDAEMMUNG OBE
SENKSCHRAUBE ISO 10642	12220375	57	4	184	919082708	DREHBUEHNE KPL.
SENKSCHRAUBE ISO 10642	12220375	1	2	888	969663108	SEILFUEHRROLLE

Bezeichnung	Artikel	Pos.	Menge	Seite	Baugruppe	Bezeichnung
SENKSCHRAUBE ISO 10642	11838360	85	2	521	919627908	SA-BOCK VORM.
SENKSCHRAUBE ISO 10642	11066654	70	20	721	919075408	KRANFUEHRERKABINE ANBA
SENKSCHRAUBE ISO 10642	12201384	30	8	230	917451208	WINDE 4 VORM.
SENKSCHRAUBE ISO 2010 M	400603508	251	2	638	968681408	BEDIENPULT VERBOLZUNG
SENSOR VORM.	968938308	1	2	1077	96038853	SENSORTRAEGER KPL.
SENSORHALTER 87X75X29.5 P	97050178	2	1	1078	968938308	SENSOR VORM.
SENSORROHR	12898859	3	1	426	919551008	SCHALLDAEMPFERANLAGE
SENSORSTEUERGERAET NI	10144039	36	1	426	919551008	SCHALLDAEMPFERANLAGE
SENSORTRAEGER KPL.	96038853	3	1	1075	919219708	F-ANLENKSTUECK
SICHERHEITSKLAPPSTECKER	571817208	(1)	1	831	919487108	SEIL F.WINDE 1
SICHERHEITSKLAPPSTECKER	10180883	32	6	65	917291608	RAUPENTRAEGER LI.
SICHERHEITSKLAPPSTECKER	10180883	32	6	98	917291708	RAUPENTRAEGER RE.
SICHERHEITSKLAPPSTECKER	10180883	18	4	130	917076808	MECH.ZUSATZABSTUETZUNG
SICHERHEITSKLAPPSTECKER	10180883	18	4	520	919627908	SA-BOCK VORM.
SICHERHEITSKLAPPSTECKER	10180883	1	1	833	11481877	TASCHENSCHLOSS
SICHERHEITSKLAPPSTECKER	10180883	16	2	982	919301808	L-KOPFSTUECK
SICHERHEITSKLAPPSTECKER	10180882	18	4	116	918589408	HYDRAULISCHE ABSTUETZUN
SICHERHEITSKLAPPSTECKER	10181899	43	4	65	917291608	RAUPENTRAEGER LI.
SICHERHEITSKLAPPSTECKER	10181899	43	4	98	917291708	RAUPENTRAEGER RE.
SICHERHEITSKLAPPSTECKER	10181899	12	1	222	968161808	SCHUTZWALZE KPL.
SICHERHEITSKLAPPSTECKER	10181899	131	4	847	919304308	S-ANLENKSTUECK VORM.
SICHERHEITSKLAPPSTECKER	10180878	16	1	525	967846208	ZUGSTANGE KPL.
SICHERHEITSKLAPPSTECKER	10180878	6	1	527	967981008	ZUGSTANGE KPL.
SICHERHEITSKLAPPSTECKER	10180878	7	2	547	917080608	MONTAGEEINRICHTUNG RA
SICHERHEITSKLAPPSTECKER	10180878	118	4	846	919304308	S-ANLENKSTUECK VORM.
SICHERHEITSKLAPPSTECKER	10180878	5	1	897	967746908	STANGE KPL.
SICHERHEITSKLAPPSTECKER	10180878	5	1	910	967743808	STANGE KPL.
SICHERHEITSKLAPPSTECKER	10180878	12	1	917	967897608	ZUGSTANGE KPL.
SICHERHEITSKLAPPSTECKER	10180878	12	1	919	968190108	ZUGSTANGE KPL.
SICHERHEITSKLAPPSTECKER	10180878	8	1	921	968190208	ZUGSTANGE KPL.
SICHERHEITSKLAPPSTECKER	10180878	7	1	1080	96029160	BOLZEN VORM.
SICHERHEITSKLAPPSTECKER	10180878	10	1	1092	96039026	ZUGLASCHE KPL.
SICHERHEITSKLAPPSTECKER	10180878	10	1	1093	96039027	ZUGLASCHE KPL.
SICHERHEITSKLAPPSTECKER	10180878	5	1	1103	96037042	ZUGLASCHE KPL.
SICHERHEITSKLAPPSTECKER	10180878	3	1	1126	96037007	ABSPANNSEIL KPL.
SICHERHEITSKLAPPSTECKER	10180878	10	1	1132	96035525	ZUGLASCHE KPL.
SICHERHEITSKLAPPSTECKER	10180878	3	2	1141	96037810	ABSPANNSEIL KPL.
SICHERHEITSKLAPPSTECKER	10180878	3	1	1142	96037814	ABSPANNSEIL KPL.
SICHERHEITSKLAPPSTECKER	12100335	18	4	887	919633708	ROLLENSATZ
SICHERHEITSKLAPPSTECKER	12100335	22	4	892	919633808	ROLLENSATZ
SICHERHEITSKLAPPSTECKER	12100335	40	2	998	917228608	MASTNASE
SICHERHEITSKLAPPSTECKER	12100335	9	1	1092	96039026	ZUGLASCHE KPL.
SICHERHEITSKLAPPSTECKER	12100335	9	1	1093	96039027	ZUGLASCHE KPL.
SICHERHEITSKLAPPSTECKER	12100335	4	1	1103	96037042	ZUGLASCHE KPL.
SICHERHEITSKLAPPSTECKER	12100250	13	2	915	917078808	S-ZWISCHENSTUECK
SICHERHEITSKLAPPSTECKER	10878577	5	2	845	919304308	S-ANLENKSTUECK VORM.
SICHERHEITSKLAPPSTECKER	10878577	3	4	896	917190908	S-ZWISCHENSTUECK
SICHERHEITSKLAPPSTECKER	10878577	3	4	904	917333908	S-ZWISCHENSTUECK
SICHERHEITSKLAPPSTECKER	10878577	3	4	908	917078708	S-ZWISCHENSTUECK
SICHERHEITSKLAPPSTECKER	10878577	3	4	915	917078808	S-ZWISCHENSTUECK
SICHERHEITSKLAPPSTECKER	10878577	3	4	928	917079208	S-ZWISCHENSTUECK
SICHERHEITSKLAPPSTECKER	10878577	3	4	933	917571208	S-ZWISCHENSTUECK
SICHERHEITSKLAPPSTECKER	10878577	1	1	940	96039781	BOLZEN VORM.
SICHERHEITSKLAPPSTECKER	10878577	45	4	945	917191008	SL-REDUZIERSTUECK
SICHERHEITSKLAPPSTECKER	10878577	18	2	982	919301808	L-KOPFSTUECK
SICHERHEITSKLAPPSTECKER	10878577	3	1	1059	96038848	BOLZEN VORM.
SICHERHEITSKLAPPSTECKER	10180879	54	7	145	918011308	UNTERTEIL VORM.
SICHERHEITSKLAPPSTECKER	10180879	2	1	833	11481877	TASCHENSCHLOSS
SICHERHEITSKLAPPSTECKER	10875869	50	8	20	918005408	RAUPENMITTELTEIL
SICHERHEITSKLAPPSTECKER	10875869	25	12	126	917076708	LAUFSTEG RAUPENFAHRWER

Bezeichnung	Artikel	Pos.	Menge	Seite	Baugruppe	Bezeichnung
SICHERHEITSKLAPPSTECKER	10875869	20	6	130	917076808	MECH.ZUSATZABSTUETZUNG
SICHERHEITSKLAPPSTECKER	10875869	20	4	145	918011308	UNTERTEIL VORM.
SICHERHEITSKLAPPSTECKER	10875869	54	22	470	918999008	LAUFSTEG DREHBUEHNE
SICHERHEITSKLAPPSTECKER	10875869	14	37	474	968283208	LAUFSTEG DREHBUEHNE LI
SICHERHEITSKLAPPSTECKER	10875869	8	8	482	969259908	LAUFSTEG DREHBUEHNE REC
SICHERHEITSKLAPPSTECKER	10875869	20	4	545	917080508	ROLLENLAGERUNG
SICHERHEITSKLAPPSTECKER	10875869	89	12	846	919304308	S-ANLENKSTUECK VORM.
SICHERHEITSKLAPPSTECKER	10875869	6	1	888	969663108	SEILFUEHRROLLE
SICHERHEITSKLAPPSTECKER	10875869	4	1	985	96001219	HUBENDSCHALTER VORM.
SICHERHEITSKLAPPSTECKER	10875869	12	1	998	917228608	MASTNASE
SICHERHEITSKLAPPSTECKER	10875869	24	2	1043	919326208	DREHBUEHNENVERLAENGER
SICHERHEITSKLAPPSTECKER	10875869	7	4	1067	919219608	F-MONTAGEEINHEIT
SICHERHEITSKLAPPSTECKER	10875869	29	3	1099	919220008	F-KOPFSTUECK
SICHERHEITSKLAPPSTECKER	10875869	10	2	1108	96037097	LEITER VORM.
SICHERHEITSKLAPPSTECKER	10875869	10	2	1110	96037098	LEITER VORM.
SICHERHEITSKLAPPSTECKER	10875869	10	1	1133	96013389	SEILROLLENHALTERUNG KPL
SICHERHEITSKLAPPSTECKER	10875869	3	2	1147	96031241	MECH.BEFESTIGUNGSTEILE
SICHERHEITSKLAPPSTECKER	10875869	4	2	1150	96034669	MECH.BEFESTIGUNGSTEILE
SICHERHEITSKLAPPSTECKER	10875870	15	4	20	918005408	RAUPENMITTELTEIL
SICHERHEITSKLAPPSTECKER	10875870	3	1	138	96051604	ROLLENLAGERUNG
SICHERHEITSKLAPPSTECKER	10875870	30	4	145	918011308	UNTERTEIL VORM.
SICHERHEITSKLAPPSTECKER	10875870	20	8	197	917077708	BOLZEN S-ANLENKSTUECK
SICHERHEITSKLAPPSTECKER	10875870	29	1	520	919627908	SA-BOCK VORM.
SICHERHEITSKLAPPSTECKER	10875870	54	1	720	919075408	KRANFUEHRERKABINE ANBA
SICHERHEITSKLAPPSTECKER	10875870	15	2	896	917190908	S-ZWISCHENSTUECK
SICHERHEITSKLAPPSTECKER	10875870	15	2	904	917333908	S-ZWISCHENSTUECK
SICHERHEITSKLAPPSTECKER	10875870	15	2	908	917078708	S-ZWISCHENSTUECK
SICHERHEITSKLAPPSTECKER	10875870	15	2	928	917079208	S-ZWISCHENSTUECK
SICHERHEITSKLAPPSTECKER	10875870	15	2	933	917571208	S-ZWISCHENSTUECK
SICHERHEITSKLAPPSTECKER	10875870	70	2	983	919301808	L-KOPFSTUECK
SICHERHEITSKLAPPSTECKER	10875870	28	1	998	917228608	MASTNASE
SICHERHEITSKLAPPSTECKER	10875870	3	1	1021	968929808	BOLZENZIEHZYLINDER KPL.
SICHERHEITSKLAPPSTECKER	10875870	4	2	1049	969944608	HALTERUNG KPL.
SICHERHEITSKLAPPSTECKER	10875870	22	3	1099	919220008	F-KOPFSTUECK
SICHERHEITSKLAPPSTECKER	10875870	8	1	1104	96032541	WANDERROLLE KPL.
SICHERHEITSKLAPPSTECKER	10875870	5	1	1105	96032582	NACKENROLLE EINBAU
SICHERHEITSKLAPPSTECKER	10875870	6	1	1106	96032654	SEILROLLE VORM.
SICHERHEITSKLAPPSTECKER	10875870	19	1	1139	919222908	F-RUECKHALTESICHERUNG
SICHERHEITSKLAPPSTECKER	10180880	76	2	66	917291608	RAUPENTRAEGER LI.
SICHERHEITSKLAPPSTECKER	10180880	76	2	99	917291708	RAUPENTRAEGER RE.
SICHERHEITSKLAPPSTECKER	10180880	10	8	116	918589408	HYDRAULISCHE ABSTUETZUN
SICHERHEITSKLAPPSTECKER	10180880	11	2	222	968161808	SCHUTZWALZE KPL.
SICHERHEITSKLAPPSTECKER	10180880	99	1	471	918999008	LAUFSTEG DREHBUEHNE
SICHERHEITSKLAPPSTECKER	10180880	32	3	474	968283208	LAUFSTEG DREHBUEHNE LI
SICHERHEITSKLAPPSTECKER	10180880	78	1	521	919627908	SA-BOCK VORM.
SICHERHEITSKLAPPSTECKER	10180880	130	2	847	919304308	S-ANLENKSTUECK VORM.
SICHERHEITSKLAPPSTECKER	10180884	16	5	20	918005408	RAUPENMITTELTEIL
SICHERHEITSKLAPPSTECKER	10180884	86	4	66	917291608	RAUPENTRAEGER LI.
SICHERHEITSKLAPPSTECKER	10180884	86	4	99	917291708	RAUPENTRAEGER RE.
SICHERHEITSKLAPPSTECKER	10180884	17	4	197	917077708	BOLZEN S-ANLENKSTUECK
SICHERHEITSKLAPPSTECKER	10180884	22	1	525	967846208	ZUGSTANGE KPL.
SICHERHEITSKLAPPSTECKER	10180884	12	4	811	917863208	TRANSPORTABLAGE
SICHERHEITSKLAPPSTECKER	10180884	11	1	1139	919222908	F-RUECKHALTESICHERUNG
SICHERUNG 30A 32V	12103501	535	1	620	96033472	KABELSTRANG
SICHERUNG FE//ZNNI8//CN//T	963249908	5	2	817	917517908	AUFNAHME GEGENGEWICHT
SICHERUNG FE//ZNNI8//CN//T	963249908	32	2	1043	919326208	DREHBUEHNENVERLAENGER
SICHERUNGSBLECH	968486208	60	1	640	91001563	EINBAUTEILE SCHALTSCHRAN
SICHERUNGSBLECH 4X132X80	97079607	34	4	184	919082708	DREHBUEHNE KPL.
SICHERUNGSBLECH 5X522X2	977326708	17	1	1139	919222908	F-RUECKHALTESICHERUNG
SICHERUNGSBOLZEN 55.0X1	97033846	35	4	184	919082708	DREHBUEHNE KPL.

Bezeichnung	Artikel	Pos.	Menge	Seite	Baugruppe	Bezeichnung
SICHERUNGSCLIP	11002524	2	2	827	10454762	FERNSTEUERSENDER
SICHERUNGSCLIP FUER GRI	10678848	4	2	495	10343693	MEISTERSCHALTER
SICHERUNGSDOSE	604501408	536	2	620	96033472	KABELSTRANG
SICHERUNGSDOSE 2-POLIG P	10874464	534	1	620	96033472	KABELSTRANG
SICHERUNGSDOSE 6-POL, L	604501608	16	1	439	96032891	ELEKTRIK BATTERIEKASTEN
SICHERUNGSDOSE 6-POL, L	604501608	2	20	662	968486208	SICHERUNGSBLECH
SICHERUNGSFALLE	12103547	(1)	1	14		LIEBHERR RAUPENKRAN LR
SICHERUNGSFEDER 3X55 V	433102808	51	8	20	918005408	RAUPENMITTELTEIL
SICHERUNGSFEDER 3X55 V	433102808	102	4	66	917291608	RAUPENTRAEGER LI.
SICHERUNGSFEDER 3X55 V	433102808	102	4	99	917291708	RAUPENTRAEGER RE.
SICHERUNGSFEDER 3X55 V	433102808	10	24	126	917076708	LAUFSTEG RAUPENFAHRWER
SICHERUNGSFEDER 3X55 V	433102808	6	8	482	969259908	LAUFSTEG DREHBUEHNE REC
SICHERUNGSFEDER 3X55 V	433102808	20	6	845	919304308	S-ANLENKSTUECK VORM.
SICHERUNGSFEDER 3X55 V	433102808	5	1	1036	967936408	WINDWARNUNG VORM.
SICHERUNGSFEDER 3X55 V	433102808	17	1	1108	96037097	LEITER VORM.
SICHERUNGSFEDER 3X55 V	433102808	15	1	1110	96037098	LEITER VORM.
SICHERUNGSFEDER 4,5X98 IS	433100908	7	2	476	968309908	PODEST KPL.
SICHERUNGSFEDER 4,5X98 IS	433100908	39	12	520	919627908	SA-BOCK VORM.
SICHERUNGSFEDER 4,5X98 IS	433100908	9	2	796	919408908	VERBOLZUNG DB-SCHWEBE
SICHERUNGSFEDER 4,5X98 IS	433100908	17	4	845	919304308	S-ANLENKSTUECK VORM.
SICHERUNGSFEDER 4,5X98 IS	433100908	21	8	896	917190908	S-ZWISCHENSTUECK
SICHERUNGSFEDER 4,5X98 IS	433100908	21	8	904	917333908	S-ZWISCHENSTUECK
SICHERUNGSFEDER 4,5X98 IS	433100908	21	8	908	917078708	S-ZWISCHENSTUECK
SICHERUNGSFEDER 4,5X98 IS	433100908	21	12	915	917078808	S-ZWISCHENSTUECK
SICHERUNGSFEDER 4,5X98 IS	433100908	21	8	928	917079208	S-ZWISCHENSTUECK
SICHERUNGSFEDER 4,5X98 IS	433100908	21	8	933	917571208	S-ZWISCHENSTUECK
SICHERUNGSFEDER 4,5X98 IS	433100908	7	4	936	919219208	S-ZWISCHENSTUECK
SICHERUNGSFEDER 4,5X98 IS	433100908	4	4	945	917191008	SL-REDUZIERSTUECK
SICHERUNGSFEDER 4,5X98 IS	433100908	7	2	1043	919326208	DREHBUEHNENVERLAENGER
SICHERUNGSFEDER 4,5X98 IS	433100908	9	2	1053	919219508	F-ANSCHLUSSKOPF
SICHERUNGSFEDER 4X68 ISO	433101208	80	1	21	918005408	RAUPENMITTELTEIL
SICHERUNGSFEDER 4X68 ISO	433101208	38	6	65	917291608	RAUPENTRAEGER LI.
SICHERUNGSFEDER 4X68 ISO	433101208	38	6	98	917291708	RAUPENTRAEGER RE.
SICHERUNGSFEDER 4X68 ISO	433101208	8	2	817	917517908	AUFNAHME GEGENGEWICHT
SICHERUNGSFEDER 4X68 ISO	433101208	42	8	896	917190908	S-ZWISCHENSTUECK
SICHERUNGSFEDER 4X68 ISO	433101208	42	8	904	917333908	S-ZWISCHENSTUECK
SICHERUNGSFEDER 4X68 ISO	433101208	42	8	908	917078708	S-ZWISCHENSTUECK
SICHERUNGSFEDER 4X68 ISO	433101208	42	8	915	917078808	S-ZWISCHENSTUECK
SICHERUNGSFEDER 4X68 ISO	433101208	42	8	928	917079208	S-ZWISCHENSTUECK
SICHERUNGSFEDER 4X68 ISO	433101208	42	8	933	917571208	S-ZWISCHENSTUECK
SICHERUNGSFEDER 4X68 ISO	433101208	16	8	936	919219208	S-ZWISCHENSTUECK
SICHERUNGSFEDER 4X68 ISO	433101208	34	2	1043	919326208	DREHBUEHNENVERLAENGER
SICHERUNGSFEDER 4X68 ISO	433101208	19	1	1075	919219708	F-ANLENKSTUECK
SICHERUNGSFEDER 4X68 ISO	433101208	94	1	1100	919220008	F-KOPFSTUECK
SICHERUNGSFEDER 4X68 ISO	433101208	14	2	1130	919222808	FA-BOCK
SICHERUNGSFEDER 5X122 IS	433102508	78	1	192	96062971	MONTAGETEILE DREHBUEHN
SICHERUNGSFEDER 5X122 IS	433102508	3	2	889	918188208	ABLAGE
SICHERUNGSFEDER 5X122 IS	433102508	4	1	1021	968929808	BOLZENZIEHZYLINDER KPL.
SICHERUNGSFEDER 5X122 IS	433102508	10	1	1035	968838608	GRUNDHALTER VORM.
SICHERUNGSFEDER 8 FE/ZN8/	433105308	27	1	1075	919219708	F-ANLENKSTUECK
SICHERUNGSFEDER DIN 2194	433105008	36	2	184	919082708	DREHBUEHNE KPL.
SICHERUNGSFEDER DIN 2194	433105008	4	2	265	918861408	DIESELMOTOR KPL.
SICHERUNGSFEDER DIN 2194	433105008	120	2	846	919304308	S-ANLENKSTUECK VORM.
SICHERUNGSFEDER X0 VERZ	433105208	5	2	809	918369608	TRANSPORTABLAGE
SICHERUNGSRING AEHNL.DI	10220937	25	1	316	11314599	VERSTELLPUMPE
SICHERUNGSRING DIN 471 1	12100648	3	1	1056	96038863	LASCHE VORM.
SICHERUNGSRING DIN 471 1	12100650	68	4	521	919627908	SA-BOCK VORM.
SICHERUNGSRING DIN 471 1	12100651	18	5	71	933878901	PLANETENGETRIEBE
SICHERUNGSRING DIN 471 12	428007508	66	2	521	919627908	SA-BOCK VORM.
SICHERUNGSRING DIN 471 12	428007508	10	1	525	967846208	ZUGSTANGE KPL.

Bezeichnung	Artikel	Pos.	Menge	Seite	Baugruppe	Bezeichnung
SICHERUNGSRING DIN 471 12	485529714	370	10	314	11320826	PUMPENVERTEILERGETRIEB
SICHERUNGSRING DIN 471 1	12100249	3	2	1076	96036001	KLAPPE VORM.
SICHERUNGSRING DIN 471 1	428000808	7	8	1130	919222808	FA-BOCK
SICHERUNGSRING DIN 471 16	428008508	6	2	921	968190208	ZUGSTANGE KPL.
SICHERUNGSRING DIN 471 1	12100653	49	2	1099	919220008	F-KOPFSTUECK
SICHERUNGSRING DIN 471 1	10171568	304	1	253	11347399	FLANSCHLAGER
SICHERUNGSRING DIN 471 1	10171569	47	16	184	919082708	DREHBUEHNE KPL.
SICHERUNGSRING DIN 471 22	428010508	73	2	983	919301808	L-KOPFSTUECK
SICHERUNGSRING DIN 471 22	428010508	30	1	998	917228608	MASTNASE
SICHERUNGSRING DIN 471 22	428010508	32	2	1053	919219508	F-ANSCHLUSSKOPF
SICHERUNGSRING DIN 471 22	428010508	56	1	1099	919220008	F-KOPFSTUECK
SICHERUNGSRING DIN 471 22	428010508	5	2	1104	96032541	WANDERROLLE KPL.
SICHERUNGSRING DIN 471 22	428010508	4	2	1105	96032582	NACKENROLLE EINBAU
SICHERUNGSRING DIN 471 22	428010508	4	2	1106	96032654	SEILROLLE VORM.
SICHERUNGSRING DIN 471 2	428006705	25	1	204	90024489	PLANETENGETRIEBE
SICHERUNGSRING DIN 471 2	428006705	25	1	234	90200276	PLANETENGETRIEBE
SICHERUNGSRING DIN 471 25	10875656	64	3	721	919075408	KRANFUEHRERKABINE ANBA
SICHERUNGSRING DIN 471 25	10875656	14	4	817	917517908	AUFNAHME GEGENGEWICHT
SICHERUNGSRING DIN 471 2	463000103	56	3	151	90211005	DREHWERKANTRIEB
SICHERUNGSRING DIN 471 30	10872701	(3)	2	887	919633708	ROLLENSATZ
SICHERUNGSRING DIN 471 30	428010708	(3)	2	520	919627908	SA-BOCK VORM.
SICHERUNGSRING DIN 471 30	428010708	(3)	2	982	919301808	L-KOPFSTUECK
SICHERUNGSRING DIN 471 30	12100639	49	9	720	919075408	KRANFUEHRERKABINE ANBA
SICHERUNGSRING DIN 471 30	12100639	5	1	888	969663108	SEILFUEHRROLLE
SICHERUNGSRING DIN 471 30	12100639	11	4	998	917228608	MASTNASE
SICHERUNGSRING DIN 471 3	428002708	25	2	998	917228608	MASTNASE
SICHERUNGSRING DIN 471 34	428011308	7	2	352	10122503	KIPPHEBELBOCK VORM.
SICHERUNGSRING DIN 471 3	428002908	13	1	255	540270514	ANTRIEB KPL
SICHERUNGSRING DIN 471 3	428002908	24	2	1075	919219708	F-ANLENKSTUECK
SICHERUNGSRING DIN 471 4	10875657	52	4	720	919075408	KRANFUEHRERKABINE ANBA
SICHERUNGSRING DIN 471 4	10875657	20	3	998	917228608	MASTNASE
SICHERUNGSRING DIN 471 4	400208003	76	3	957	90200134	PLANETENGETRIEBE
SICHERUNGSRING DIN 471 50	10875659	11	4	130	917076808	MECH.ZUSATZABSTUETZUNG
SICHERUNGSRING DIN 471 5	10171585	83	1	957	90200134	PLANETENGETRIEBE
SICHERUNGSRING DIN 471 5	400085903	41	3	151	90211005	DREHWERKANTRIEB
SICHERUNGSRING DIN 471 5	400085903	3	1	1139	919222908	F-RUECKHALTESICHERUNG
SICHERUNGSRING DIN 471 5	10171587	30	1	254	540270414	ABTRIEB KPL
SICHERUNGSRING DIN 471 5	10171587	64	4	1100	919220008	F-KOPFSTUECK
SICHERUNGSRING DIN 471 60	10875660	19	8	896	917190908	S-ZWISCHENSTUECK
SICHERUNGSRING DIN 471 60	10875660	19	8	904	917333908	S-ZWISCHENSTUECK
SICHERUNGSRING DIN 471 60	10875660	19	10	908	917078708	S-ZWISCHENSTUECK
SICHERUNGSRING DIN 471 60	10875660	19	10	928	917079208	S-ZWISCHENSTUECK
SICHERUNGSRING DIN 471 60	10875660	19	10	933	917571208	S-ZWISCHENSTUECK
SICHERUNGSRING DIN 471 6	10171588	72	1	151	90211005	DREHWERKANTRIEB
SICHERUNGSRING DIN 471 6	10171588	11	1	204	90024489	PLANETENGETRIEBE
SICHERUNGSRING DIN 471 6	10171588	11	1	234	90200276	PLANETENGETRIEBE
SICHERUNGSRING DIN 471 6	428012201	21	5	151	90211005	DREHWERKANTRIEB
SICHERUNGSRING DIN 471 60	10875661	10	2	523	96048466	SA-BOCK AUFSTELLVORRIC
SICHERUNGSRING DIN 471 60	10875661	43	2	1099	919220008	F-KOPFSTUECK
SICHERUNGSRING DIN 471 65	12100643	8	1	527	967981008	ZUGSTANGE KPL.
SICHERUNGSRING DIN 471 65	12100643	12	1	897	967746908	STANGE KPL.
SICHERUNGSRING DIN 471 65	12100643	12	1	910	967743808	STANGE KPL.
SICHERUNGSRING DIN 471 65	12100643	10	1	917	967897608	ZUGSTANGE KPL.
SICHERUNGSRING DIN 471 65	12100643	10	1	919	968190108	ZUGSTANGE KPL.
SICHERUNGSRING DIN 471 65	12100643	7	1	1101	96037041	ZUGLASCHE KPL.
SICHERUNGSRING DIN 471 65	12100643	9	2	1131	96035475	SCHWINGE KPL.
SICHERUNGSRING DIN 471 65	12100643	8	1	1134	96035533	LASCHE KPL.
SICHERUNGSRING DIN 471 68	10875662	3	2	1079	962092008	SEILROLLE KPL.
SICHERUNGSRING DIN 471 70	12100251	7	2	523	96048466	SA-BOCK AUFSTELLVORRIC
SICHERUNGSRING DIN 471 70	12100251	8	1	525	967846208	ZUGSTANGE KPL.

Bezeichnung	Artikel	Pos.	Menge	Seite	Baugruppe	Bezeichnung
SICHERUNGSRING DIN 471 70	12100251	18	4	547	917080608	MONTAGEEINRICHTUNG RA
SICHERUNGSRING DIN 471 70	4001447	83	4	66	917291608	RAUPENTRAEGER LI.
SICHERUNGSRING DIN 471 70	4001447	83	4	99	917291708	RAUPENTRAEGER RE.
SICHERUNGSRING DIN 471 70	4001447	12	4	184	919082708	DREHBUEHNE KPL.
SICHERUNGSRING DIN 471 75	12100644	3	1	1132	96035525	ZUGLASCHE KPL.
SICHERUNGSRING DIN 471 80	10875663	20	2	887	919633708	ROLLENSATZ
SICHERUNGSRING DIN 471 80	10875663	25	2	892	919633808	ROLLENSATZ
SICHERUNGSRING DIN 471 8	463000303	38	3	204	90024489	PLANETENGETRIEBE
SICHERUNGSRING DIN 471 8	463000303	38	3	234	90200276	PLANETENGETRIEBE
SICHERUNGSRING DIN 471 80	12100688	10	2	854	919391108	S-RUECKHALTESICHERUNG
SICHERUNGSRING DIN 471 85	12100645	31	4	184	919082708	DREHBUEHNE KPL.
SICHERUNGSRING DIN 471 8	428020101	6	1	1131	96035475	SCHWINGE KPL.
SICHERUNGSRING DIN 471 8X	10450160	6	2	753	964588408	FUEHRUNG VORM.
SICHERUNGSRING DIN 471 8X	10450160	8	8	754	964588308	FUEHRUNG VORM.
SICHERUNGSRING DIN 471 90	12100646	4	1	1101	96037041	ZUGLASCHE KPL.
SICHERUNGSRING DIN 472 22	12100655	10	2	753	964588408	FUEHRUNG VORM.
SICHERUNGSRING DIN 472 22	12100655	17	8	754	964588308	FUEHRUNG VORM.
SICHERUNGSRING DIN 472 2	428100308	21	1	255	540270514	ANTRIEB KPL
SICHERUNGSRING DIN 472 3	550296708	306	1	253	11347399	FLANSCHLAGER
SICHERUNGSRING DIN 472 36	540187408	24	1	204	90024489	PLANETENGETRIEBE
SICHERUNGSRING DIN 472 36	540187408	24	1	234	90200276	PLANETENGETRIEBE
SICHERUNGSRING DIN 472 41	428110201	61	2	68	90029090	WINKELGETRIEBE
SICHERUNGSRING DIN 472 41	428110201	61	2	70	90029091	WINKELGETRIEBE
SICHERUNGSRING DIN 472 5	428101508	11	1	306	11267361	TRIEBWELLE
SICHERUNGSRING DIN 472 62	12100656	14	1	255	540270514	ANTRIEB KPL
SICHERUNGSRING DIN 472 62	12100656	16	2	722	10326323	HYDROZYLINDER
SICHERUNGSRING DIN 472 7	428102208	12	1	257	570112908	TRIEBWERK
SICHERUNGSRING DIN 472 7	428102408	12	1	26	11601184	SCHLEIFRINGUEBERTRAEGE
SICHERUNGSRING DIN 472 8	428102508	4	1	253	11347399	FLANSCHLAGER
SICHERUNGSRING DIN 472 90	12100657	31	1	254	540270414	ABTRIEB KPL
SICHERUNGSRING DIN 472 9	10171632	3	1	957	90200134	PLANETENGETRIEBE
SICHERUNGSSCHEIBE	510733208	18	4	177	510401908	UMSCHALTVENTIL
SICHERUNGSSCHEIBE	511052808	19	1	177	510401908	UMSCHALTVENTIL
SICHERUNGSSCHEIBE DIN 67	11113939	6	6	438	96032910	BATTERIEKASTEN VORM.
SICHERUNGSSCHEIBE DIN 67	12210037	3	1	413	10144098	BEFESTIGUNGSSCHELLE
SICHERUNGSSCHEIBE RD40	944393808	37	2	201	917438108	WINDE 1 VORM.
SICHERUNGSSCHEIBE RD40	944393808	38	2	221	917454008	WINDE 2 VORM.
SICHERUNGSSCHEIBE RD40	944393808	11	4	1130	919222808	FA-BOCK
SICHERUNGSSCHEIBE VS 12	4900093	27	8	151	90211005	DREHWERKANTRIEB
SICHERUNGSSCHEIBE VS 12	4900093	75	12	151	90211005	DREHWERKANTRIEB
SICHERUNGSSCHEIBE VS 20	423912001	39	4	71	933878901	PLANETENGETRIEBE
SICHERUNGSSCHEIBE VS 8	423910801	23	1	955	90200131	SEILTROMMEL
SICHERUNGSSCHRAUBE M8X	10125291	2	2	363	10116320	STEUERUNGSTEILE
SICHERUNGSSTIFT FOR JPT P	602338208	511	3	489	96021228	KABELSTRANG
SICHERUNGSSTIFT FOR JPT P	602338208	510	9	661	96033326	DRAEHTE MONTAGETAFEL K
SICHERUNGSSTREIFEN 100A	604002908	538	2	620	96033472	KABELSTRANG
SICHERUNGSSTREIFEN 50A	604003108	537	2	620	96033472	KABELSTRANG
SICHTFENSTER	11110060	1	1	160	10871517	ELEKTROPUMPE
SIEBHUELSE	570066308	5	1	42	502806508	AUSGLEICHSBEHAELTER
SIM-KARTE	10284444	58	1	640	91001563	EINBAUTEILE SCHALTSCHRAN
SITZ	977555708	2	1	461	964862608	SITZ
SITZ RAL 7016 PULVERB.	964862608	1	1	460	915587308	NOTSITZ
SITZKONSOLE	977555308	1	1	461	964862608	SITZ
SITZTEIL KPL.	12100570	55	1	455	10877138	FAHRERSITZ
SL-REDUZIERSTUECK 6M	917191008	216	1	14		LIEBHERR RAUPENKRAN LR
SL-REDUZIERSTUECK SCHW	967967408	1	1	945	917191008	SL-REDUZIERSTUECK
SL-SICHERUNG 8X0,94	704271208	14	2	727	969752608	SCHEIBEN EINBAU
SOCKELGEHAEUSE HAN 24B	605618408	511	1	631	96035430	LEITUNG
SOCKELGEHAEUSE HAN 24B	605618508	507	2	633	968346208	BLINDSTECKER
SOCKELGEHAEUSE HAN 24B	605618508	514	1	634	96051766	BLINDSTECKER

Bezeichnung	Artikel	Pos.	Menge	Seite	Baugruppe	Bezeichnung
SOCKELGEHAEUSE HAN 24B	605618508	511	1	780	96059328	KABELSTRANG
SOCKELGEHAEUSE HAN 24B	605618508	511	1	867	96036240	LEITUNG
SOCKELGEHAEUSE HAN 24B	605618508	509	1	869	968546008	LEITUNG
SOCKELGEHAEUSE HAN 24B	605618508	507	1	870	968546108	LEITUNG
SOCKELGEHAEUSE HAN 6 B	693157214	512	2	632	96039940	LEITUNG
SONNENRAD Z=15 18CrNiMo7-	927636401	45	1	151	90211005	DREHWERKANTRIEB
SONNENRAD Z=15 18CrNiMo7-	927636801	60	1	151	90211005	DREHWERKANTRIEB
SONNENRAD Z=24 18CrNiMo7-	927635801	30	1	151	90211005	DREHWERKANTRIEB
SONNENRAD Z=24 18CrNiMo7-	932127301	30	1	957	90200134	PLANETENGETRIEBE
SONNENRAD Z=24 18CrNiMo7-	944441603	40	1	204	90024489	PLANETENGETRIEBE
SONNENRAD Z=24 18CrNiMo7-	944441603	40	1	234	90200276	PLANETENGETRIEBE
SPANNBAND	571546808	17	2	568	919140308	OELBEHAELTER KPL.
SPANNBAND 206/206/30 ST	774211308	305	1	757	96033157	DRUCKLUFTANLAGE
SPANNBAND 240-280/260/30 S	774210508	306	2	757	96033157	DRUCKLUFTANLAGE
SPANNSCHELLE 102-100 ST	774222908	184	4	277	96032892	DIESELMOTOR VORM.
SPANNSCHELLE 122,5/K1 St/I	10127984	192	6	277	96032892	DIESELMOTOR VORM.
SPANNSCHELLE 122,5/K1 St/I	10127984	13	2	320	96032897	KUEHLER VORM.
SPANNSCHELLE 129	12222896	22	1	506	10876576	WASSERHEIZGERAET
SPANNSCHELLE 135-142/140/	11140381	21	1	426	919551008	SCHALLDAEMPFERANLAGE
SPANNSCHELLE 77/K1 St/Inox	10124798	11	2	379	10141830	LADELUFTLEITUNG ANBAU
SPANNSCHELLE 97/K1 St/Inox	10122295	17	1	394	10145044	WASSERLEITUNGSANSCHLUE
SPANNSCHLOSS 1 1/2X18476,	10425408	13	1	1139	919222908	F-RUECKHALTESICHERUNG
SPANNSCHRAUBE	553086208	17	1	512	10451181	VERFLUESSIGEREINHEIT
SPANNSTIFT 3X10	10410651	28	2	297	11212747	VERSTELLPUMPE
SPANNSTIFT 3X10	10410651	28	1	300	11212748	VERSTELLPUMPE
SPANNSTIFT ISO 8752 21X140	432013108	6	1	818	965575208	ZENTRIERUNG KPL.
SPANNSTIFT ISO 8752 5X12	432003408	10	2	727	969752608	SCHEIBEN EINBAU
SPANNSTIFT ISO 8752 5X12	432003408	28	1	752	968080908	SCHLIESSANLAGE
SPANNSTIFT ISO 8752 5X16	432003708	92	4	521	919627908	SA-BOCK VORM.
SPANNSTIFT ISO 8752 5X32 4	12100670	14	2	754	964588308	FUEHRUNG VORM.
SPANNSTIFT ISO 8752 5X45 4	12100671	93	1	1100	919220008	F-KOPFSTUECK
SPANNSTIFT ISO 8752 6X10 ST	10875881	26	2	727	969752608	SCHEIBEN EINBAU
SPANNSTIFT ISO 8752 6X14 4	12100672	7	4	193	968907308	PARKKONSOLE SCHLAEUCHE
SPANNSTIFT ISO 8752 6X14 4	12100672	7	3	194	968907408	PARKKONSOLE SCHLAEUCHE
SPANNSTIFT ISO 8752 6X14 4	12100672	6	2	195	969483508	PARKKONSOLE SCHLAEUCHE
SPANNSTIFT ISO 8752 6X14 4	12100672	8	3	480	968904008	TRAEGER VORM.
SPANNSTIFT ISO 8752 6X20 4	10876162	172	8	847	919304308	S-ANLENKSTUECK VORM.
SPANNSTIFT ISO 8752 6X20 4	10876162	5	8	854	919391108	S-RUECKHALTESICHERUNG
SPANNSTIFT ISO 8752 6X20 4	10876162	83	12	983	919301808	L-KOPFSTUECK
SPANNSTIFT ISO 8752 6X20 4	10876162	11	4	1077	96038853	SENSORTRAEGER KPL.
SPANNSTIFT ISO 8752 6X55 St	432006801	13	4	796	919408908	VERBOLZUNG DB-SCHWEBE
SPANNSTIFT ISO 8752 8X50	432008708	38	16	184	919082708	DREHBUEHNE KPL.
SPANNSTIFT ISO 8752 8X70	432009108	7	2	889	918188208	ABLAGE
SPANNUNGSREGLER 24V 12V	614020508	16	1	493	96053632	ELEKTRIK ANBAUTEILE KABIN
SPANNVORRICHTUNG 39NM/	12418349	6	1	403	10146947	GENERATOR ANBAU
SPERRE	10467392	(5)	1	858	96028886	LEITUNGSTROMMEL KPL.
SPERRE	10467392	7	1	861	616024908	KABELTROMMEL
SPERRKLINKE	10802364	21	1	850	540001808	SEILWINDE
SPERRRAD	10802362	17	1	850	540001808	SEILWINDE
SPEZIALWERKZEUG	10129075	11	1	332	12405454	KURBELGEHAEUSE KPL. MIT
SPIEGELANBAU KRANFUEHRE	918531108	154	1	13		LIEBHERR RAUPENKRAN LR
SPINDEL 220.0X941 35NICRM	97028822	3	2	130	917076808	MECH.ZUSATZABSTUETZUNG
SPIRALBACKRING	540184408	20	1	255	540270514	ANTRIEB KPL
SPIRALSPANNSTIFT 8X35 St	10011783	5	2	345	10130808	KURBELWELLE MIT ZAHNRAD
SPLINT ISO 1234 1,6X14 A2	10180340	4	1	1036	967936408	WINDWARNUNG VORM.
SPLINT ISO 1234 10X140 ST 4	12100685	74	2	66	917291608	RAUPENTRAEGER LI.
SPLINT ISO 1234 10X140 ST 4	12100685	74	2	99	917291708	RAUPENTRAEGER RE.
SPLINT ISO 1234 10X140 ST 4	12100685	121	4	847	919304308	S-ANLENKSTUECK VORM.
SPLINT ISO 1234 10X71 St 480	10180374	80	1	521	919627908	SA-BOCK VORM.
SPLINT ISO 1234 10X80 St 480	10180375	26	2	720	919075408	KRANFUEHRERKABINE ANBA

Bezeichnung	Artikel	Pos.	Menge	Seite	Baugruppe	Bezeichnung
SPLINT ISO 1234 10X80 St 480	10180375	9	3	1139	919222908	F-RUECKHALTESICHERUNG
SPLINT ISO 1234 13X125 St 480	10180381	119	4	846	919304308	S-ANLENKSTUECK VORM.
SPLINT ISO 1234 13X125 St 480	10180381	5	1	1048	968455908	FUSS KPL.
SPLINT ISO 1234 13X125 St 480	10180381	20	2	1099	919220008	F-KOPFSTUECK
SPLINT ISO 1234 13X160 St 480	10180383	13	2	845	919304308	S-ANLENKSTUECK VORM.
SPLINT ISO 1234 3,2X25 ST A3	433003608	39	2	789	967956208	KAMERAANBAU DREHBUEHN
SPLINT ISO 1234 4X25 St 480H	10180351	4	4	118	96016050	ABSTUETZPLATTE KPL.
SPLINT ISO 1234 4X25 St 480H	10180351	21	6	845	919304308	S-ANLENKSTUECK VORM.
SPLINT ISO 1234 4X32 St 480H	10180352	5	4	246	917645608	MONTAGEWINDE VORM.
SPLINT ISO 1234 4X32 St 480H	10180352	84	4	846	919304308	S-ANLENKSTUECK VORM.
SPLINT ISO 1234 4X32 St 480H	10180352	6	4	1067	919219608	F-MONTAGEEINHEIT
SPLINT ISO 1234 5X28 ST 480	12100681	100	4	66	917291608	RAUPENTRAEGER LI.
SPLINT ISO 1234 5X28 ST 480	12100681	100	4	99	917291708	RAUPENTRAEGER RE.
SPLINT ISO 1234 5X28 ST 480	12100681	59	7	145	918011308	UNTERTEIL VORM.
SPLINT ISO 1234 5X28 ST 480	12100681	191	4	848	919304308	S-ANLENKSTUECK VORM.
SPLINT ISO 1234 5X28 ST 480	12100681	4	2	872	96038419	NEIGUNGSGEBER ANBAU
SPLINT ISO 1234 5X28 ST 480	12100681	22	14	1043	919326208	DREHBUEHNENVERLAENGER
SPLINT ISO 1234 5X28 ST 480	12100681	96	2	1100	919220008	F-KOPFSTUECK
SPLINT ISO 1234 5X28 ST 480	12100681	6	2	1150	96034669	MECH.BEFESTIGUNGSTEILE
SPLINT ISO 1234 5X32 St 480H	10180357	108	2	1100	919220008	F-KOPFSTUECK
SPLINT ISO 1234 5X40 St 480H	10180359	11	24	126	917076708	LAUFSTEG RAUPENFAHRWER
SPLINT ISO 1234 5X40 St 480H	10180359	29	4	145	918011308	UNTERTEIL VORM.
SPLINT ISO 1234 5X40 St 480H	10180359	13	1	818	965575208	ZENTRIERUNG KPL.
SPLINT ISO 1234 5X40 St 480H	10180359	61	16	846	919304308	S-ANLENKSTUECK VORM.
SPLINT ISO 1234 5X40 St 480H	10180359	(5)	1	983	919301808	L-KOPFSTUECK
SPLINT ISO 1234 5X40 St 480H	10180359	13	1	1004	967957508	KAMERAANBAU S-ANLENKSTU
SPLINT ISO 1234 5X40 St 480H	10180359	17	2	1130	919222808	FA-BOCK
SPLINT ISO 1234 6,3X32 ST 480	11968307	36	2	1017	96022733	SCHOTTPLATTE VORM.
SPLINT ISO 1234 6,3X32 ST 480	11968307	11	4	1043	919326208	DREHBUEHNENVERLAENGER
SPLINT ISO 1234 6,3X40 St 480	10180363	27	2	130	917076808	MECH.ZUSATZABSTUETZUNG
SPLINT ISO 1234 6,3X40 St 480	10180363	21	4	197	917077708	BOLZEN S-ANLENKSTUECK
SPLINT ISO 1234 6,3X45 ST 480	11968305	18	8	126	917076708	LAUFSTEG RAUPENFAHRWER
SPLINT ISO 1234 6,3X50 St 480	10180364	6	2	760	919075608	PODEST KRANKABINE
SPLINT ISO 1234 6,3X50 St 480	10180364	14	2	896	917190908	S-ZWISCHENSTUECK
SPLINT ISO 1234 6,3X50 St 480	10180364	14	2	904	917333908	S-ZWISCHENSTUECK
SPLINT ISO 1234 6,3X50 St 480	10180364	14	2	908	917078708	S-ZWISCHENSTUECK
SPLINT ISO 1234 6,3X50 St 480	10180364	14	2	928	917079208	S-ZWISCHENSTUECK
SPLINT ISO 1234 6,3X50 St 480	10180364	14	2	933	917571208	S-ZWISCHENSTUECK
SPLINT ISO 1234 6,3X50 St 480	10180364	60	2	1100	919220008	F-KOPFSTUECK
SPLINT ISO 1234 6,3X50 St 480	10180364	20	1	1130	919222808	FA-BOCK
SPLINT ISO 1234 6,3X50 St 480	10180364	8	1	1133	96013389	SEILROLLENHALTERUNG KPL
SPLINT ISO 1234 8X100 St 480	10180373	14	8	116	918589408	HYDRAULISCHE ABSTUETZUN
SPLINT ISO 1234 8X100 St 480	10180373	5	1	547	917080608	MONTAGEEINRICHTUNG RA
SPLINT ISO 1234 8X50 St 480H	10180368	20	8	116	918589408	HYDRAULISCHE ABSTUETZUN
SPLINT ISO 1234 8X50 St 480H	10180368	23	4	126	917076708	LAUFSTEG RAUPENFAHRWER
SPLINT ISO 1234 8X50 St 480H	10180368	14	4	222	968161808	SCHUTZWALZE KPL.
SPLINT ISO 1234 8X50 St 480H	10180368	73	10	521	919627908	SA-BOCK VORM.
SPLINT ISO 1234 8X50 St 480H	10180368	78	2	721	919075408	KRANFUEHRERKABINE ANBA
SPLINT ISO 1234 8X50 St 480H	10180368	29	1	1053	919219508	F-ANSCHLUSSKOPF
SPLINT ISO 1234 8X50 St 480H	10180368	16	1	1139	919222908	F-RUECKHALTESICHERUNG
SPLINT ISO 1234 8X63 ST 480	10875873	79	4	21	918005408	RAUPENMITTELTEIL
SPLINT ISO 1234 8X63 ST 480	10875873	18	8	184	919082708	DREHBUEHNE KPL.
SPLINT ISO 1234 8X63 ST 480	10875873	31	2	470	918999008	LAUFSTEG DREHBUEHNE
SPLINT ISO 1234 8X63 ST 480	10875873	84	8	521	919627908	SA-BOCK VORM.
SPLINT ISO 1234 8X63 ST 480	10875873	15	4	545	917080508	ROLLENLAGERUNG
SPLINT ISO 1234 8X63 ST 480	10875873	18	2	720	919075408	KRANFUEHRERKABINE ANBA
SPLINT ISO 1234 8X63 ST 480	10875873	16	2	1075	919219708	F-ANLENKSTUECK
SPLINT ISO 1234 8X63 ST 480	10875873	5	1	1133	96013389	SEILROLLENHALTERUNG KPL
SPLINT ISO 1234 8X80 St 480H	10180371	41	4	126	917076708	LAUFSTEG RAUPENFAHRWER
SPRENGRING 55X2 FSt	10027648	(7)	2	328	13455124	DIESELMOTOR

Bezeichnung	Artikel	Pos.	Menge	Seite	Baugruppe	Bezeichnung
SPRENGRING DIN 7993 38X2,5	4635246	9	1	288	10873653	PUMPENTRAEGER
SPRITZDUESE VORM.	10142097	1	1	336	10142096	KOLBENKUEHLUNG
SPUELBLOCK 420BAR SPF	12102722	171	6	682	96052492	HYDRAULIK
STAB 32.0X400 BST500S	97147393	2	2	1039	96063939	GEGENGEWICHT
STANGE 30.0X330 S355J2C+C	97029780	7	2	892	919633808	ROLLENSATZ
STANGE KPL. 1.35 M	967913408	2	2	982	919301808	L-KOPFSTUECK
STANGE KPL. 12 M	967743808	80	2	908	917078708	S-ZWISCHENSTUECK
STANGE KPL. 12 M	967743808	80	2	928	917079208	S-ZWISCHENSTUECK
STANGE KPL. 12 M	967743808	80	2	934	917571208	S-ZWISCHENSTUECK
STANGE KPL. 12 M	967743808	2	2	936	919219208	S-ZWISCHENSTUECK
STANGE KPL. 6M	967746908	80	2	896	917190908	S-ZWISCHENSTUECK
STANGE KPL. 6M	967746908	80	2	904	917333908	S-ZWISCHENSTUECK
STANGE KPL. 6M	967746908	2	2	945	917191008	SL-REDUZIERSTUECK
STANGE MIT SCHILD	967913108	1	2	984	967913408	STANGE KPL.
STANGE SCHWK.	964581908	8	4	116	918589408	HYDRAULISCHE ABSTUETZUN
STANGE SCHWK.	968068408	2	1	184	919082708	DREHBUEHNE KPL.
STANGE VORM. 11.7M	967744008	1	1	910	967743808	STANGE KPL.
STANGE VORM. 5.7M	967747008	1	1	897	967746908	STANGE KPL.
STANGEN KPL. 7.35M	96038420	2	2	1053	919219508	F-ANSCHLUSSKOPF
STANGEN VORM. 6.95M	96038862	1	1	1054	96038420	STANGEN KPL.
STARTER	12105422	1	1	1011	12102587	RAUPENSCHLEPPER
STARTER 8.4KW 24V	10120542	1	1	405	10120541	STARTER VORM.
STARTER ANBAU 8.4KW 24V	10120540	450	2	330	13455124	DIESELMOTOR
STARTER VORM. 8.4KW 24V	10120541	1	1	404	10120540	STARTER ANBAU
STARTHILFE 24V	919694608	425	1	15		LIEBHERR RAUPENKRAN LR
STARTHILFEKABEL 2X70-15M	12103649	10	1	1045	919694608	STARTHILFE
STATIV SCHWK.	968184708	6	1	789	967956208	KAMERAANBAU DREHBUEHN
STATIV SCHWK.	968479208	1	1	1004	967957508	KAMERAANBAU S-ANLENKSTU
STAUBKAPPE	511506608	247	1	757	96033157	DRUCKLUFTANLAGE
STAUBKAPPE 1 3/4-18NS MET	692405308	172	1	858	96028886	LEITUNGSTROMMEL KPL.
STAUBKAPPE 1 3/4-18NS MET	692405308	271	3	989	96036210	KLEMMKASTEN
STAUBKAPPE 1 3/4-18NS MET	692405308	155	2	1062	96035575	KLEMMKASTEN KPL.
STAUBKAPPE 1 3/4-18NS MET	692405308	506	1	1089	96039722	LEITUNG
STAUBKAPPE 1 3/4-18NS MET	692405308	163	1	1113	96035579	KLEMMKASTEN KPL.
STAUBKAPPE 3/4-18 NS MET	692405208	(502)	1	989	96036210	KLEMMKASTEN
STAUBKAPPE 3/4-18 NS MET	692405208	505	1	1086	96038564	LEITUNG
STAUBKAPPE 3/4-18 NS MET	692405208	506	1	1087	96038565	LEITUNG
STAUBKAPPE 3/4-18 NS MET	692405208	514	1	1089	96039722	LEITUNG
STAUBKAPPE B04 PVC	10877837	39	1	1017	96022733	SCHOTTPLATTE VORM.
STAUBKAPPE B04 PVC	10877837	34	1	1019	96054388	ADAPTER VORM.
STAUBKAPPE B06 PVC	10877835	37	1	1017	96022733	SCHOTTPLATTE VORM.
STAUBKAPPE B06 PVC	10877835	15	1	1019	96054388	ADAPTER VORM.
STAUBKAPPE B08 PVC	12103688	24	1	1019	96054388	ADAPTER VORM.
STAUBKAPPE METALL A240	692400008	509	1	80	967971408	KABELSTRANG
STAUBKAPPE POLYETHYLEN	704254808	(7)	4	438	96032910	BATTERIEKASTEN VORM.
STAUBKAPPE POLYETHYLEN	704254808	6	2	449	96004224	DECKEL KPL.
STAUBKAPPE POLYETHYLEN	704254808	(4)	4	597	96034154	GERAEUSCHDAEMMUNG OBE
STAUBKAPPE POLYETHYLEN	704254808	(4)	4	597	96034154	GERAEUSCHDAEMMUNG OBE
STAUBKAPPE POLYETHYLEN	704254808	(10)	5	597	96034154	GERAEUSCHDAEMMUNG OBE
STAUBKAPPE POLYETHYLEN	704254808	10	2	599	969118108	DECKEL KPL.
STAUBKAPPE POLYETHYLEN	704254808	10	2	601	96038209	DECKEL KPL.
STAUBKAPPE POLYETHYLEN	704254808	10	1	603	96038293	DECKEL KPL.
STAUBKAPPE POLYETHYLEN	704254808	4	2	604	969054708	DECKEL KPL.
STAUBKAPPE POLYETHYLEN	704254808	4	3	605	969056008	DECKEL KPL.
STAUBKAPPE POLYETHYLEN	704254808	4	2	606	969427208	DECKEL KPL.
STAUBKAPPE POLYETHYLEN	704254808	4	2	607	969427308	DECKEL KPL.
STECKANSCHLUSS WSV 6 M1	12101832	5	1	216	917451408	ZENTRALSCHMIERUNG
STECKANSCHLUSS WSV 6 M1	12101832	23	2	539	917691308	ZENTRALSCHMIERUNG
STECKANSCHLUSS WSV 6 M1	12101832	10	11	577	919297008	ZENTRALSCHMIERANLAGE O
STECKANSCHLUSS WSV 6 M1	12101832	5	1	973	917481408	ZENTRALSCHMIERUNG

Bezeichnung	Artikel	Pos.	Menge	Seite	Baugruppe	Bezeichnung
STECKANSCHLUSS WSV 6 M1	12102343	2	2	884	917692108	ZENTRALSCHMIERUNG
STECKBOLZEN KPL. FE//ZNNI	925056608	4	1	818	965575208	ZENTRIERUNG KPL.
STECKBOLZEN RD20X378 S3	930358108	5	1	131	962009308	ABSTUETZPLATTE KPL.
STECKBOLZEN T ZN K	924713108	54	8	20	918005408	RAUPENMITTELTEIL
STECKBOLZEN T ZN K	924713108	8	26	126	917076708	LAUFSTEG RAUPENFAHRWER
STECKBOLZEN T ZN K	924713108	5	8	482	969259908	LAUFSTEG DREHBUEHNE REC
STECKBOLZEN T ZN K	924713108	87	12	846	919304308	S-ANLENKSTUECK VORM.
STECKBOLZEN T ZN K	924713108	23	2	1043	919326208	DREHBUEHNENVERLAENGER
STECKDOSE	10429057	2	1	499	964931408	STECKDOSEN VORM.
STECKDOSE 2-POL	10342518	501	1	53	96026395	VERKABELUNG
STECKDOSE 2-POL	10342518	522	2	620	96033472	KABELSTRANG
STECKDOSE 2-POL	10342518	510	3	622	96033855	KABELSTRANG
STECKDOSE 2-POL	10342518	518	1	628	96033473	KABELSTRANG
STECKDOSE 3-POL	6205239	522	1	622	96033855	KABELSTRANG
STECKDOSEN VORM.	964931408	31	1	493	96053632	ELEKTRIK ANBAUTEILE KABIN
STECKDOSENEINSATZ 16-POL	637005301	522	1	661	96033326	DRAEHTE MONTAGETAFEL K
STECKDOSENGEHAEUSE 2-	6001790	509	1	486	96033369	KABELSTRANG
STECKDOSENGEHAEUSE 2-	6001790	520	3	620	96033472	KABELSTRANG
STECKDOSENGEHAEUSE 2-	6001790	511	1	622	96033855	KABELSTRANG
STECKDOSENKOERPER 2-PO	605215208	520	1	486	96033369	KABELSTRANG
STECKDOSENKOERPER 3-PO	605212708	521	1	620	96033472	KABELSTRANG
STECKDOSENKOERPER 4-PO	605251608	516	2	620	96033472	KABELSTRANG
STECKDOSENKOERPER 4-PO	605251608	502	2	868	96040591	LEITUNG
STECKDOSENKOERPER 4-PO	605251608	502	2	1064	96035583	LEITUNG
STECKDOSENKOERPER 4-PO	605251608	502	2	1084	96038562	LEITUNG
STECKDOSENKOERPER 4-PO	605251608	502	1	1137	96035578	LEITUNG
STECKDOSENKOMBINATION	605215708	1	1	808	918470508	FREMDEINSPEISUNG
STECKER	927996308	512	1	620	96033472	KABELSTRANG
STECKER	927996308	512	1	628	96033473	KABELSTRANG
STECKER 10-POLIG	11690056	4	1	215	10802061	WINDENDREHGEBER
STECKER 12-POL	10491808	(2)	1	485	96033359	KABELLISTE KRANFUEHRERK
STECKER 19-POL A240	10443664	(501)	1	54	967908108	KABELLISTE MITTELSTUECK
STECKER 19-POL A240	10443664	(501)	1	54	967908108	KABELLISTE MITTELSTUECK
STECKER 19-POL A240	10443664	520	2	628	96033473	KABELSTRANG
STECKER 2	10492113	(1)	1	485	96033359	KABELLISTE KRANFUEHRERK
STECKER 2-POL SW	11342255	507	1	622	96033855	KABELSTRANG
STECKER 24-POL A240	10443660	502	1	80	967971408	KABELSTRANG
STECKER 3-POL	6003168	517	1	622	96033855	KABELSTRANG
STECKER 3-POL	6003168	503	1	628	96033473	KABELSTRANG
STECKER 3-POL ZNNI	10877663	502	2	1119	96038932	LEITUNG
STECKER 3-POL ZNNI	10877663	502	2	1120	96038933	LEITUNG
STECKER 4-POL 13A	6003248	515	1	622	96033855	KABELSTRANG
STECKER 4-POL SW	11342257	509	1	622	96033855	KABELSTRANG
STECKER 4-POL VIOLETT	11342259	508	1	622	96033855	KABELSTRANG
STECKER 43-POL	10815122	(501)	1	989	96036210	KLEMMKASTEN
STECKER 6-POL	604508608	531	3	628	96033473	KABELSTRANG
STECKER 6-POL	604508608	506	1	992	96037031	LEITUNG
STECKER 6-POL	604508608	504	1	1122	96042005	LEITUNG
STECKER 8-POL	10046999	518	1	620	96033472	KABELSTRANG
STECKER 8-POL	10046999	507	20	661	96033326	DRAEHTE MONTAGETAFEL K
STECKER 8-POL	10047000	524	1	620	96033472	KABELSTRANG
STECKER 8-POL	10047000	506	20	661	96033326	DRAEHTE MONTAGETAFEL K
STECKER 8-POL	10047001	517	1	620	96033472	KABELSTRANG
STECKER 8-POL	10047001	501	20	661	96033326	DRAEHTE MONTAGETAFEL K
STECKER 9-POL PVC	10301148	504	1	489	96021228	KABELSTRANG
STECKER DIN 72585 4-POL PO	692406308	513	2	620	96033472	KABELSTRANG
STECKER DIN 72585 4-POL PO	692406308	505	1	622	96033855	KABELSTRANG
STECKER DIN 72585 7-POL PO	692406708	502	1	81	967971708	KABELSTRANG
STECKER DIN 72585 7-POL PO	692406708	511	1	628	96033473	KABELSTRANG
STECKER FUER DIESELHEIZ	962196208	502	1	627	96033473	KABELSTRANG

Bezeichnung	Artikel	Pos.	Menge	Seite	Baugruppe	Bezeichnung
STECKER M1	10476383	507	1	860	96036184	LEITUNG
STECKER M1	10476383	505	1	866	96036188	LEITUNG
STECKER M1	10476383	506	1	1137	96035578	LEITUNG
STECKER VORM. 25POL	96008681	504	3	1063	96038868	DRAEHTE KPL.
STECKER VORM. 25POL	96008681	502	1	1114	96038967	DRAEHTE KPL.
STECKER VORM. 36POL	96008397	511	1	1063	96038868	DRAEHTE KPL.
STECKER VORM. 36POL	96008397	502	1	1086	96038564	LEITUNG
STECKER VORM. 36POL	96008397	502	1	1087	96038565	LEITUNG
STECKER VORM. 36POL	96008397	511	1	1114	96038967	DRAEHTE KPL.
STECKERBLECH 1.5X366X363	97041338	4	1	653	96033320	AUFBAUTEILE MONTAGETAFE
STECKERBLECH 1.5X591X195	97044106	3	1	625	969245308	ELEKTRIK KLEMMKASTEN DB
STECKERBLECH 1.5X640X129	97041020	1	1	863	96036187	KLEMMKASTEN KPL.
STECKERBLECH 1.5X640X129	97041020	1	1	989	96036210	KLEMMKASTEN
STECKERBLECH 1.5X645X357	97041641	5	1	653	96033320	AUFBAUTEILE MONTAGETAFE
STECKERBLECH 2X458X146 D	97110757	5	1	1113	96035579	KLEMMKASTEN KPL.
STECKERBUCHSE 0,5-1,0MM2	7624353	761	2	623	96033855	KABELSTRANG
STECKERBUCHSE 0,75-1,0M	11000401	2253	3	623	96033855	KABELSTRANG
STECKERBUCHSE 0,75-2,0M	10100063	670	2	81	967971708	KABELSTRANG
STECKERBUCHSE 0,75-2,0M	10100063	670	4	487	96033369	KABELSTRANG
STECKERBUCHSE 0,75-2,0M	10100063	670	4	489	96021228	KABELSTRANG
STECKERBUCHSE 0,75-2,0M	10100063	670	16	620	96033472	KABELSTRANG
STECKERBUCHSE 0,75-2,0M	10100063	670	4	623	96033855	KABELSTRANG
STECKERBUCHSE 0,75-2,0M	10100063	670	22	628	96033473	KABELSTRANG
STECKERGEHAEUSE 1-POL	6201570	501	1	779	96060217	DRAEHTE KPL.
STECKERGEHAEUSE 12-POL	10412433	508	1	620	96033472	KABELSTRANG
STECKERGEHAEUSE 14-POL	602336008	(504)	5	46	967907508	SCHALTKASTEN KPL.
STECKERGEHAEUSE 14-POL	602336008	519	4	486	96033369	KABELSTRANG
STECKERGEHAEUSE 14-POL	602336008	504	1	488	96033370	DRAEHTE KPL.
STECKERGEHAEUSE 14-POL	602336008	510	1	620	96033472	KABELSTRANG
STECKERGEHAEUSE 14-POL	602336008	504	4	628	96033473	KABELSTRANG
STECKERGEHAEUSE 14-POL	602336008	511	12	661	96033326	DRAEHTE MONTAGETAFEL K
STECKERGEHAEUSE 14-POL	602336508	3	6	50	926891108	VERTEILER MASSE
STECKERGEHAEUSE 18-POL	11067930	501	1	488	96033370	DRAEHTE KPL.
STECKERGEHAEUSE 18-POL	11067930	516	13	661	96033326	DRAEHTE MONTAGETAFEL K
STECKERGEHAEUSE 18-POL	602300208	503	1	80	967971408	KABELSTRANG
STECKERGEHAEUSE 18-POL	602300208	501	1	81	967971708	KABELSTRANG
STECKERGEHAEUSE 18-POL	602300208	501	10	486	96033369	KABELSTRANG
STECKERGEHAEUSE 18-POL	602300208	502	9	488	96033370	DRAEHTE KPL.
STECKERGEHAEUSE 18-POL	602300208	501	7	489	96021228	KABELSTRANG
STECKERGEHAEUSE 18-POL	602300208	501	12	490	96019612	KABELSTRANG
STECKERGEHAEUSE 18-POL	602300208	502	10	620	96033472	KABELSTRANG
STECKERGEHAEUSE 18-POL	602300208	502	3	622	96033855	KABELSTRANG
STECKERGEHAEUSE 18-POL	602300208	501	10	627	96033473	KABELSTRANG
STECKERGEHAEUSE 18-POL	602300208	502	1	780	96059328	KABELSTRANG
STECKERGEHAEUSE 18-POL	602300208	502	2	867	96036240	LEITUNG
STECKERGEHAEUSE 18-POL	602300208	502	1	869	968546008	LEITUNG
STECKERGEHAEUSE 18-POL	602300208	502	1	870	968546108	LEITUNG
STECKERGEHAEUSE 18-POL	602300208	506	8	990	96036211	DRAEHTE KLEMMKASTEN KPL
STECKERGEHAEUSE 2 13A TH	10342517	503	1	81	967971708	KABELSTRANG
STECKERGEHAEUSE 2 13A TH	10342517	517	1	486	96033369	KABELSTRANG
STECKERGEHAEUSE 2 13A TH	10342517	504	2	622	96033855	KABELSTRANG
STECKERGEHAEUSE 2 13A TH	10342517	510	3	628	96033473	KABELSTRANG
STECKERGEHAEUSE 2-POL	6004195	516	1	628	96033473	KABELSTRANG
STECKERGEHAEUSE 2-POL 13	10429638	533	1	620	96033472	KABELSTRANG
STECKERGEHAEUSE 2-POL 13	10870602	505	1	486	96033369	KABELSTRANG
STECKERGEHAEUSE 2-POL 13	10870602	513	2	489	96021228	KABELSTRANG
STECKERGEHAEUSE 2-POL 13	10870602	508	7	628	96033473	KABELSTRANG
STECKERGEHAEUSE 2-POLE 9	602331808	502	2	486	96033369	KABELSTRANG
STECKERGEHAEUSE 2-POLE 9	602331808	507	2	489	96021228	KABELSTRANG
STECKERGEHAEUSE 4-POL	602335908	505	5	489	96021228	KABELSTRANG

Bezeichnung	Artikel	Pos.	Menge	Seite	Baugruppe	Bezeichnung
STECKERGEHAEUSE 4-POL	602335908	505	3	490	96019612	KABELSTRANG
STECKERGEHAEUSE 4-POL	602335908	502	3	779	96060217	DRAEHTE KPL.
STECKERGEHAEUSE 4-POL	602335908	503	10	864	96036194	DRAEHTE KLEMMKASTEN KPL
STECKERGEHAEUSE 4-POL	602335908	501	6	990	96036211	DRAEHTE KLEMMKASTEN KPL
STECKERGEHAEUSE 6-POL 13	10412431	514	1	620	96033472	KABELSTRANG
STECKERGEHAEUSE 62-POL	10678453	503	1	620	96033472	KABELSTRANG
STECKERGEHAEUSE 62-POL P	10678452	505	1	620	96033472	KABELSTRANG
STECKERGEHAEUSE 8-POL	10021571	534	1	661	96033326	DRAEHTE MONTAGETAFEL K
STECKERGEHAEUSE 8-POL	10021571	502	10	864	96036194	DRAEHTE KLEMMKASTEN KPL
STECKERGEHAEUSE 8-POL	10021571	502	7	990	96036211	DRAEHTE KLEMMKASTEN KPL
STECKERGEHAEUSE 9-POL	10870392	509	2	1063	96038868	DRAEHTE KPL.
STECKERGEHAEUSE 9-POL	10870392	501	1	1064	96035583	LEITUNG
STECKERGEHAEUSE 9-POL	10870392	501	1	1084	96038562	LEITUNG
STECKERGEHAEUSE 9-POL	10870392	501	1	1085	96038563	LEITUNG
STECKERGEHAEUSE 9-POL	10870392	503	1	1086	96038564	LEITUNG
STECKERGEHAEUSE 9-POL	10870392	503	1	1087	96038565	LEITUNG
STECKERGEHAEUSE 9-POL	10870392	509	2	1114	96038967	DRAEHTE KPL.
STECKERGEHAEUSE 9-POL	10870392	501	1	1115	96038927	LEITUNG
STECKERGEHAEUSE D-SUB M	10355182	508	6	490	96019612	KABELSTRANG
STECKERGEHAEUSE HP PBT	11000394	512	1	622	96033855	KABELSTRANG
STECKERGEHAEUSE MCON M	10813633	513	2	622	96033855	KABELSTRANG
STECKERGEHAEUSE SUB-D M	10493611	512	1	488	96033370	DRAEHTE KPL.
STECKERGEHAEUSE SUB-D M	10493612	513	1	488	96033370	DRAEHTE KPL.
STECKERGEHAEUSE SUB-D M	10664626	506	3	490	96019612	KABELSTRANG
STECKERKOERPER 2-POL	605251808	503	1	486	96033369	KABELSTRANG
STECKERKOERPER 4-POL	605613908	513	1	628	96033473	KABELSTRANG
STECKERSTIFT 0,75-2,0MM2	10100062	669	2	53	96026395	VERKABELUNG
STECKERSTIFT 0,75-2,0MM2	10100062	669	2	489	96021228	KABELSTRANG
STECKERSTIFT 0,75-2,0MM2	10100062	669	2	620	96033472	KABELSTRANG
STECKERSTIFT 0,75-2,0MM2	10100062	669	2	628	96033473	KABELSTRANG
STECKHUELSE 2,8X0,3-1,5 V	602203108	67	2	489	96021228	KABELSTRANG
STECKHUELSE 4,8X1,5	602225914	703	2	489	96021228	KABELSTRANG
STECKHUELSE 6,3X0,5-1,0 V	11080881	758	14	487	96033369	KABELSTRANG
STECKHUELSE 6,3X0,5-1,0 V	11080881	758	6	489	96021228	KABELSTRANG
STECKHUELSE 6,3X0,5-1,0 V	11080881	758	6	621	96033472	KABELSTRANG
STECKHUELSE 6,3X0,5-1,0 V	11080881	758	4	628	96033473	KABELSTRANG
STECKHUELSE 6,3X0,5-1,0 V	11080881	758	10	991	96038161	DRAEHTE KLEMMKASTEN VO
STECKHUELSE 6,3X1-2,5 TIN-P	602203408	72	5	486	96033369	KABELSTRANG
STECKHUELSE 6,3X1-2,5 TIN-P	602203408	72	2	489	96021228	KABELSTRANG
STECKHUELSE 6,3X1-2,5 TIN-P	602203408	72	6	619	96033472	KABELSTRANG
STECKHUELSE 6,3X1-2,5 TIN-P	602203408	72	1	780	96059328	KABELSTRANG
STECKHUELSENGEHAEUSE	604501708	57	2	778	96059325	KLEMMKASTEN
STECKHUELSENGEHAEUSE 2-	602209708	(502)	1	46	967907508	SCHALTKASTEN KPL.
STECKHUELSENGEHAEUSE 2-	602209708	516	4	486	96033369	KABELSTRANG
STECKHUELSENGEHAEUSE 2-	602209708	506	2	489	96021228	KABELSTRANG
STECKHUELSENGEHAEUSE 2-	602209708	519	1	620	96033472	KABELSTRANG
STECKHUELSENGEHAEUSE 2-	602209708	509	2	628	96033473	KABELSTRANG
STECKHUELSENGEHAEUSE 2-	602209708	523	5	661	96033326	DRAEHTE MONTAGETAFEL K
STECKHUELSENGEHAEUSE	602208608	523	1	620	96033472	KABELSTRANG
STECKHUELSENGEHAEUSE	602209608	503	1	780	96059328	KABELSTRANG
STECKHUELSENGEHAEUSE	602319808	507	1	486	96033369	KABELSTRANG
STECKKUPPLUNGSMUFFE	790515308	(3)	1	134	917077108	WERKZEUG
STECKKUPPLUNGSNIPPEL	790515408	(4)	1	134	917077108	WERKZEUG
STECKROHR DMR42X32 75 FP	10354600	7	2	342	10134887	OELWANNE MIT BEFEST.
STECKROHR DNR61X32 70 EP	10354601	3	2	388	12490129	WASSERPUMPE MIT BEFEST.
STECKROHR S235JR	10140662	6	2	388	12490129	WASSERPUMPE MIT BEFEST.
STECKSCHLUESSEL GR.11/3	790024908	16	1	135	96005686	GRUNDWERKZEUG
STECKSOCKEL	10871147	51	5	653	96033320	AUFBAUTEILE MONTAGETAFE
STECKTUELLE 0	510569608	51	1	135	96005686	GRUNDWERKZEUG
STELLMOTOR 0,0024KW24V	10287301	13	2	591	10228112	HEIZKLIMAGERAET

Bezeichnung	Artikel	Pos.	Menge	Seite	Baugruppe	Bezeichnung
STELLSCHRAUBE	571561008	16	2	705	511308608	PROPORTIONALVENTIL
STELLSCHRAUBE	571814108	35	1	705	511308608	PROPORTIONALVENTIL
STELLSCHRAUBE	571903708	45	1	705	511308608	PROPORTIONALVENTIL
STERNGRIFFSCHRAUBE	10443625	24	2	453	918810308	STEUERSTAND
STEUERBLOCK 200BAR SPF	11347373	21	1	876	96047486	ZUSATZHYDRAULIK S-ANLENK
STEUERBLOCK 320BAR SPF	11211288	23	1	681	96052492	HYDRAULIK
STEUERBLOCK 320BAR SPF	11340741	24	1	681	96052492	HYDRAULIK
STEUERBLOCK 350BAR SPF	11314761	25	1	681	96052492	HYDRAULIK
STEUERBLOCK 380BAR SPF	11341035	21	1	167	969733008	ZUSATZHYDRAULIK DREHBUE
STEUERBLOCK 55BAR SPF	11181960	50	1	210	967787708	ZUSATZHYDRAULIK WINDE 1
STEUERBLOCK 55BAR SPF	11181960	50	1	225	967787808	ZUSATZHYDRAULIK WINDE 2
STEUERBLOCK 55BAR SPF	11181960	50	1	241	968081908	ZUSATZHYDRAULIK WINDE 4
STEUERBLOCK 55BAR SPF	11181960	50	1	969	96047485	ZUSATZHYDRAULIK WINDE 6
STEUERBOX MB618A SPF	10332640	10	2	786	96035790	AUSRUESTUNG KAMERA DRE
STEUERBUCHSE	5009648	41	1	966	11161917	STEUERTEIL
STEUERGERAET	10818469	4	1	87	11621396	ELEKTROPUMPE
STEUERGERAET ANBAU	10141788	571	1	330	13455124	DIESELMOTOR
STEUERLEITUNG 4 X 0,5 SPF	600460408	5	5.58	992	96037031	LEITUNG
STEUERLEITUNG 4 X 1,5 SPF	600230408	5	5.18	868	96040591	LEITUNG
STEUERLEITUNG 4 X 1,5 SPF	600230408	6	5.18	868	96040591	LEITUNG
STEUERLEITUNG 43 X 0,75 SP	10875008	5	6.65	1086	96038564	LEITUNG
STEUERLEITUNG 43 X 0,75 SP	10875008	5	3.63	1087	96038565	LEITUNG
STEUERLEITUNG 43 X 0,75 SP	10875008	5	38.15	1089	96039722	LEITUNG
STEUERLEITUNG 61 X 0,75	600461008	5	11.54	631	96035430	LEITUNG
STEUERLEITUNG 61 X 0,75	600461008	5	6.37	867	96036240	LEITUNG
STEUERLEITUNG 7 X 1 SPF	12101215	5	170.06	860	96036184	LEITUNG
STEUERLEITUNG 7 X 1 SPF	12101215	5	5.53	866	96036188	LEITUNG
STEUERPLATTE	570114508	2	1	258	570113308	TRIEBWERK
STEUERSTAND	918810308	129	1	12		LIEBHERR RAUPENKRAN LR
STEUERTEIL	10871728	4	1	237	11212497	VERSTELLMOTOR
STEUERTEIL	10871732	4	1	207	11170708	VERSTELLMOTOR
STEUERTEIL	11161917	4	1	962	11212498	VERSTELLMOTOR
STEUERUNGSTEILE	10116320	110	8	328	13455124	DIESELMOTOR
STEUERVENTIL	10871686	50	1	316	11314599	VERSTELLPUMPE
STEUERVENTIL	10871687	51	1	316	11314599	VERSTELLPUMPE
STIFT 0,5-1,0MM2	6202445	773	2	1084	96038562	LEITUNG
STIFTEINSATZ 4-POLX2+SM 10	605664101	501	1	636	968418008	KABELSTRANG
STIFTEINSATZ 4/2-POL+PE	10007272	529	1	661	96033326	DRAEHTE MONTAGETAFEL K
STIFTEINSATZ 64-POL 16A P	11060125	501	1	631	96035430	LEITUNG
STIFTEINSATZ 64-POL 16A P	11060125	501	2	633	968346208	BLINDSTECKER
STIFTEINSATZ 64-POL 16A P	11060125	501	1	634	96051766	BLINDSTECKER
STIFTEINSATZ 64-POL 16A P	11060125	501	1	867	96036240	LEITUNG
STIFTENDOSE 4-POL	691815608	61	2	26	11601184	SCHLEIFRINGUEBERTRAEGE
STIFTGEHAEUSE 43 POL 22A Z	10877583	501	1	1086	96038564	LEITUNG
STIFTKABELSCHUH 1,8/1MM²	602215808	23	3	619	96033472	KABELSTRANG
STIFTKONTAKT 0,2-0,5MM2	10335819	689	4	489	96021228	KABELSTRANG
STIFTKONTAKT 0,5-1,0MM2 C	7369458	740	6	623	96033855	KABELSTRANG
STIFTKONTAKT 0,5-1MM2MM2	10300944	715	2	489	96021228	KABELSTRANG
STIFTKONTAKT 0,75-1,5MM2	6202444	95	2	486	96033369	KABELSTRANG
STIFTKONTAKT 0,75-1,5MM2	6202444	95	6	619	96033472	KABELSTRANG
STIFTKONTAKT 0,75-1,5MM2	6202444	95	1	627	96033473	KABELSTRANG
STIFTKONTAKT 0,75-1,5MM2	6202444	95	2	868	96040591	LEITUNG
STIFTKONTAKT 0,75-1,5MM2	6202444	95	2	1064	96035583	LEITUNG
STIFTKONTAKT 0,75-1,5MM2	6202444	95	1	1137	96035578	LEITUNG
STIFTKONTAKT 0,75-1MM2	604519208	628	4	628	96033473	KABELSTRANG
STIFTKONTAKT 0,75-1MM2	604519208	628	7	860	96036184	LEITUNG
STIFTKONTAKT 0,75-1MM2	604519208	628	1	866	96036188	LEITUNG
STIFTKONTAKT 0,75-1MM2	604519208	628	7	991	96038161	DRAEHTE KLEMMKASTEN VO
STIFTKONTAKT 0,75-1MM2	604519208	628	7	1122	96042005	LEITUNG
STIFTKONTAKT 0,75-1MM2	604519208	628	3	1137	96035578	LEITUNG

Bezeichnung	Artikel	Pos.	Menge	Seite	Baugruppe	Bezeichnung
STIFTKONTAKT 0.5QMM2	605619814	139	4	632	96039940	LEITUNG
STIFTKONTAKT 1,5MM2	10675380	733	1	636	968418008	KABELSTRANG
STIFTSCHRAUBE DIN 835 M1	10179459	11	3	380	12421642	VERBINDUNGSLEITUNG ANBA
STIFTSCHRAUBE DIN 939 M1	4981172	11	4	400	10141720	ATL-ANBAU
STIFTSCHRAUBE DIN 939 M1	4981172	11	4	401	10141721	ATL-ANBAU
STIFTSCHRAUBE DIN 939 M1	12210038	11	3	380	12421642	VERBINDUNGSLEITUNG ANBA
STIFTSCHRAUBE DIN 939 M10	12211808	(7)	2	329	13455124	DIESELMOTOR
STIFTTRAEGER 6-POL 16A	604526608	519	2	628	96033473	KABELSTRANG
STIFTTRAEGER 6-POL 16A	604526608	501	1	860	96036184	LEITUNG
STIFTTRAEGER 6-POL 16A	604526608	505	1	990	96036211	DRAEHTE KLEMMKASTEN KPL
STIFTTRAEGER 6-POL 16A	604526608	506	1	1063	96038868	DRAEHTE KPL.
STIFTTRAEGER 6-POL 16A	604526608	501	1	1122	96042005	LEITUNG
STIFTTRAEGER 6-POL 16A	604526608	501	1	1137	96035578	LEITUNG
STIRNRAD	968913001	11	1	232	90023101	KOMPAKTSEILWINDE
STOERANZEIGE	10429952	9	1	160	10871517	ELEKTROPUMPE
STOERANZEIGE	10429952	9	1	580	10425291	ELEKTROPUMPE
STOESSELSTANGE	9078259	3	2	363	10116320	STEUERUNGSTEILE
STOPFEN	10145118	5	1	378	10154796	ANSAUGSTUTZEN ANBAU
STOPFEN D10,7 LD-PE	10678375	6	6	732	969848908	RELING
STOPFEN VSTI G1A CR6-FREI	477704608	666	1	35	969731708	HYDRAULIK MITTELTEIL
STOPFEN VSTI G1A CR6-FREI	477704608	600	1	167	969733008	ZUSATZHYDRAULIK DREHBUE
STOPFEN VSTI G1A CR6-FREI	477704608	662	4	684	96052492	HYDRAULIK
STOPFEN VSTI G1A CR6-FREI	477704608	202	2	697	10413255	UMSCHALTBLOCK
STOPFEN VSTI G3/4A CR6-FRE	477704708	32	1	689	11211288	STEUERBLOCK
STOPFEN VSTI G3/4A CR6-FRE	477704708	32	1	691	11340741	STEUERBLOCK
STOPFEN VSTI G3/4A CR6-FRE	477704708	201	2	697	10413255	UMSCHALTBLOCK
STOPFEN VSTI M12X1,5 CR6-F	477704308	612	1	261	967787908	ZUSATZHYDRAULIK MONTAGE
STOPFEN VSTI M12X1,5 CR6-F	477704308	19	2	301	10009378	ANSCHLUSSPLATTE
STOPFEN VSTI M12X1,5 CR6-F	477704308	654	1	684	96052492	HYDRAULIK
STOPFEN VSTI M12X1,5 CR6-F	477704308	604	1	757	96033157	DRUCKLUFTANLAGE
STOPFEN VSTI1/2"ED CR6-FRE	477704208	649	2	34	969731708	HYDRAULIK MITTELTEIL
STOPFEN VSTI1/2"ED CR6-FRE	477704208	24	2	173	11341035	STEUERBLOCK
STOPFEN VSTI1/2"ED CR6-FRE	477704208	12	2	212	11181960	STEUERBLOCK
STOPFEN VSTI1/2"ED CR6-FRE	477704208	29	1	548	11211234	ZUGZYLINDER
STOPFEN VSTI1/4"ED A3P	477704077	27	2	548	11211234	ZUGZYLINDER
STOPFEN VSTI1/4"ED A3P	477704077	33	2	691	11340741	STEUERBLOCK
STOPFEN VSTI1/8"ED ST CR6	510741508	21	5	173	11341035	STEUERBLOCK
STOPFEN VSTI1/8"ED ST CR6	510741508	3	1	705	511308608	PROPORTIONALVENTIL
STOPFEN VSTI3/8"ED CR6-FRE	477704108	26	2	117	512391108	ABSTUETZZYLINDER
STOPFEN VSTI3/8"ED CR6-FRE	477704108	23	4	173	11341035	STEUERBLOCK
STOPFEN VSTI3/8"ED CR6-FRE	477704108	614	1	210	967787708	ZUSATZHYDRAULIK WINDE 1
STOPFEN VSTI3/8"ED CR6-FRE	477704108	11	1	212	11181960	STEUERBLOCK
STOPFEN VSTI3/8"ED CR6-FRE	477704108	617	1	225	967787808	ZUSATZHYDRAULIK WINDE 2
STOPFEN VSTI3/8"ED CR6-FRE	477704108	676	2	685	96052492	HYDRAULIK
STOPFEN VSTI3/8"ED CR6-FRE	477704108	625	1	969	96047485	ZUSATZHYDRAULIK WINDE 6
STOPFEN VSTIM12X1,5ED A3	477704377	11	6	205	90024729	FEDERDRUCKBREMSE
STOPFEN VSTIM14X1,5ED CR6	477704908	69	1	204	90024489	PLANETENGETRIEBE
STOPFEN VSTIM14X1,5ED CR6	477704908	69	1	234	90200276	PLANETENGETRIEBE
STOPFEN VSTIM14X1,5ED CR6	477704908	12	1	883	11347373	STEUERBLOCK
STOPFEN VSTIM16X1,5ED CR6	477704408	124	1	277	96032892	DIESELMOTOR VORM.
STOPFEN VSTIM18X1,5ED CR6	477705108	6	2	564	967967608	KRAFTSTOFFBEHAELTER VO
STOPFEN VSTIM22X1,5ED CR6	477704508	618	1	684	96052492	HYDRAULIK
STOPFEN VSTIM22X1,5ED CR6	477704508	612	2	757	96033157	DRUCKLUFTANLAGE
STOPFEN VSTIM26X1,5ED CR6	477705808	619	8	75	967787408	HYDRAULIK RAUPE
STOPFEN VSTIM26X1,5ED CR6	477705808	620	8	102	967787508	HYDRAULIK RAUPE
STOPFEN VSTIM26X1,5ED CR6	477705808	68	3	234	90200276	PLANETENGETRIEBE
STOPFEN VSTIM26X1,5ED CR6	477705808	627	4	684	96052492	HYDRAULIK
STOPFEN VSTIM27X2ED CR6	477705608	28	1	548	11211234	ZUGZYLINDER
STOPFEN VSTIM33X2ED CR6	477705208	609	1	210	967787708	ZUSATZHYDRAULIK WINDE 1
STOPFEN VSTIM33X2ED CR6	477705208	610	1	225	967787808	ZUSATZHYDRAULIK WINDE 2

Bezeichnung	Artikel	Pos.	Menge	Seite	Baugruppe	Bezeichnung
STOPFEN VSTIM33X2ED CR6	477705208	768	2	686	96052492	HYDRAULIK
STOPFEN VSTIM33X2ED CR6	477705208	609	1	969	96047485	ZUSATZHYDRAULIK WINDE 6
STOPFEN VSTIM42X2ED CR6	477704808	62	3	71	933878901	PLANETENGETRIEBE
STOPFEN VSTIM42X2ED CR6	477704808	626	4	684	96052492	HYDRAULIK
STOPFEN VSTIM48X2ED CR6	477705708	630	3	684	96052492	HYDRAULIK
STOPFEN X2CrNi18-9	11456171	11	1	444	968866808	HARNSTOFFTANK VORM.
STREIFEN 32X1,5 PERBUNAN6	262201608	65	0.05	598	96034154	GERAEUSCHDAEMMUNG OBE
STROMQUELLE LSB SPF	10027448	43	4	653	96033320	AUFBAUTEILE MONTAGETAFE
STROMSTOSSRELAIS 24V 16A	630117508	50	1	653	96033320	AUFBAUTEILE MONTAGETAFE
STUETZBLECH 30X20 S235JR	9274060	9	1	339	10137051	OELRUECKLAUFLEITUNG AN
STUETZBLECH 40X16 S235JR	9073190	16	2	335	10141769	ENDREGELVENTIL
STUETZBLECH 40X16 S235JR	9073190	14	2	392	10147372	ENTLUEFTUNGSLEITUNG AN
STUETZBLECH 65X30 S235JR	10116445	9	2	337	10141843	KURBELGEHAEUSEENTLUEF
STUETZE	968705508	40	2	126	917076708	LAUFSTEG RAUPENFAHRWER
STUETZE SCHWK.	96038722	1	1	1139	919222908	F-RUECKHALTESICHERUNG
STUETZE SCHWK.	967847608	24	1	520	919627908	SA-BOCK VORM.
STUETZE SCHWK. T ZN O	965309108	11	9	474	968283208	LAUFSTEG DREHBUEHNE LI
STUETZE SCHWK. T ZN O	968184608	47	1	474	968283208	LAUFSTEG DREHBUEHNE LI
STUETZE SCHWK. T ZN O	968705708	1	1	128	968705508	STUETZE
STUETZFUSS T ZN O	96058624	29	2	130	917076808	MECH.ZUSATZABSTUETZUNG
STUETZRING 16,9X12,9X1	11009443	26	1	694	11314761	STEUERBLOCK
STUETZRING 17,5X20,9X1 PTF	571082808	(3)	1	33	969731708	HYDRAULIK MITTELTEIL
STUETZRING 17,5X20,9X1 PTF	571082808	(4)	1	33	969731708	HYDRAULIK MITTELTEIL
STUETZRING 17,5X20,9X1 PTF	571082808	(4)	1	977	96006590	ZUSATZHYDR.VERBINDUNGS
STUETZRING 17,5X20,9X1 PTF	571082808	(3)	1	977	96006590	ZUSATZHYDR.VERBINDUNGS
STUETZRING 20X23,5X1 PTFE	571082208	(4)	1	33	969731708	HYDRAULIK MITTELTEIL
STUETZRING 20X23,5X1 PTFE	571082208	(3)	1	33	969731708	HYDRAULIK MITTELTEIL
STUETZRING 32X37,2X1 PTFE	571077008	(3)	1	33	969731708	HYDRAULIK MITTELTEIL
STUETZRING 32X37,2X1 PTFE	571077008	(3)	1	682	96052492	HYDRAULIK
STUETZRING 32X37,2X1 PTFE	571077008	(3)	1	682	96052492	HYDRAULIK
STUETZRING 32X37,2X1 PTFE	571077008	(3)	1	682	96052492	HYDRAULIK
STUETZRING PTFE	10800684	33	4	694	11314761	STEUERBLOCK
STUETZRING PTSM	11004440	24	1	690	11450338	DRUCKBEGRENZUNGSVENTI
STUETZSCHEIBE DIN 988 55X	422007001	49	3	204	90024489	PLANETENGETRIEBE
STUETZSCHEIBE DIN 988 80X1	422005501	11	2	854	919391108	S-RUECKHALTESICHERUNG
STUETZSCHEIBE DIN 988 S 1	12100043	4	1	1056	96038863	LASCHE VORM.
STUETZSCHEIBE DIN 988 S 4	10876402	59	2	1100	919220008	F-KOPFSTUECK
STUETZSCHEIBE DIN 988 S 60	530063108	9	2	523	96048466	SA-BOCK AUFSTELLVORRIC
STUETZSCHEIBE DIN 988 S 7	12100040	17	6	547	917080608	MONTAGEEINRICHTUNG RA
STUETZSCHRAUBE M8	409710908	(5)	2	277	96032892	DIESELMOTOR VORM.
STUETZSCHRAUBE M8	409710908	7	2	449	96004224	DECKEL KPL.
STUETZSCHRAUBE M8	409710908	2	2	599	969118108	DECKEL KPL.
STUETZSCHRAUBE M8	409710908	2	1	601	96038209	DECKEL KPL.
STUETZSCHRAUBE M8	409710908	2	2	603	96038293	DECKEL KPL.
STUETZSCHRAUBE M8	409710908	7	2	604	969054708	DECKEL KPL.
STUETZSCHRAUBE M8	409710908	7	2	605	969056008	DECKEL KPL.
STUETZSCHRAUBE M8	409710908	7	2	606	969427208	DECKEL KPL.
STUETZSCHRAUBE M8	409710908	7	2	607	969427308	DECKEL KPL.
STUETZSCHRAUBE M8	409710908	2	2	608	96044249	DECKEL KPL.
STUFE SCHWK.	96000486	15	1	597	96034154	GERAEUSCHDAEMMUNG OBE
STUFE SCHWK.	969061008	19	1	597	96034154	GERAEUSCHDAEMMUNG OBE
STUTZEN 7/8-14 /M26X1,5 11	10126587	(22)	1	342	10134887	OELWANNE MIT BEFEST.
STUTZEN M16X1,5/M14X1,5	9131612	7	1	343	10137870	OELMESSSTAB KPL.
STUTZEN M16X1,5/M14X1,5 11	10119357	7	1	341	10118748	ROHRLEITUNG ANBAU
T-REDUZIERSTUECK 20X10 L	11626529	21	2	442	919063408	HARNSTOFFANLAGE
T-STUECK 20X20 L=88	10101130	11	1	589	918009808	HEIZKLIMAGERAET EINBAU
T-STUECK 20X20 L=90	10872612	10	1	502	919733908	ZUSATZHEIZUNG OW
T-STUECK 30 G-ALMG TROW	10285701	7	3	724	919075508	KRANFUEHRERKABINE VORM.
T-STUTZEN ET 12L CR6-FREI	247105602	661	1	35	969731708	HYDRAULIK MITTELTEIL
T-STUTZEN ET 12L CR6-FREI	247105602	623	1	75	967787408	HYDRAULIK RAUPE

Bezeichnung	Artikel	Pos.	Menge	Seite	Baugruppe	Bezeichnung
T-STUTZEN ET 12L CR6-FREI	247105602	628	1	102	967787508	HYDRAULIK RAUPE
T-STUTZEN ET 12L CR6-FREI	247105602	725	2	686	96052492	HYDRAULIK
T-STUTZEN ET 12L CR6-FREI	247105602	655	1	877	96047486	ZUSATZHYDRAULIK S-ANLENK
T-STUTZEN ET 18L CR6-FREI	247108402	651	1	34	969731708	HYDRAULIK MITTELTEIL
T-STUTZEN ET 18L CR6-FREI	247108402	604	2	261	967787908	ZUSATZHYDRAULIK MONTAGE
T-STUTZEN ET 18L CR6-FREI	247108402	779	3	686	96052492	HYDRAULIK
T-VERSCHRAUBUNG	774389308	10	1	87	11621396	ELEKTROPUMPE
TAKTVENTIL 3.4BAR 8L/MIN 6	10149191	2	1	402	10143790	LADEDRUCKREGELUNG
TANKDECKEL	12105425	7	1	1011	12102587	RAUPENSCHLEPPER
TANKSENSOR L=1000 24V SP	789015108	5	1	565	967930608	ELEKTRIK KRAFTSTOFFBEHA
TANKSENSOR L=850 24V	11213670	(5)	1	569	967968208	OELBEHAELTER VORM.
TANKVERSCHLUSS 40	11101351	5	1	444	968866808	HARNSTOFFTANK VORM.
TANKVERSCHLUSS DV80A-NS-	10410112	25	1	563	918789208	KRAFTSTOFFBEHAELTER KPL
TASCHE KUNSTSTOFF	740300008	28	1	739	96028393	INNENVERKLEIDUNG EINBAU
TASCHENSCHLOSS 30-32 SPF	773940508	4	1	831	919487108	SEIL F.WINDE 1
TASCHENSCHLOSS 30-32 SPF	773940508	4	1	834	919487208	SEIL F.WINDE 2
TASCHENSCHLOSS 30-32 SPF	773940508	2	1	836	917085408	SEIL F.WINDE 6
TASCHENSCHLOSS LR 32 SP	11481877	5	1	831	919487108	SEIL F.WINDE 1
TASCHENSCHLOSS LR 32 SP	11481877	5	1	834	919487208	SEIL F.WINDE 2
TASTATUREINHEIT LSB-TE PR	96052297	12	2	493	96053632	ELEKTRIK ANBAUTEILE KABIN
TASTATUREINHEIT LSB-TE PR	96052297	30	1	497	96053633	ARMATURENBRETT VORM.RE
TASTATUREINHEIT LSB-TE-B	12101942	(80)	1	493	96053632	ELEKTRIK ANBAUTEILE KABIN
TASTATUREINHEIT SPF	10652910	2	1	493	96053632	ELEKTRIK ANBAUTEILE KABIN
TASTATUREINHEIT SPF	10874785	43	1	493	96053632	ELEKTRIK ANBAUTEILE KABIN
TASTE	606144008	8	10	497	96053633	ARMATURENBRETT VORM.RE
TASTE	606144008	6	1	662	968486208	SICHERUNGSBLECH
TASTERKAPPE FLACH GELB	606143908	9	17	497	96053633	ARMATURENBRETT VORM.RE
TASTERKAPPE FLACH KLAR	606144408	12	10	497	96053633	ARMATURENBRETT VORM.RE
TASTERKAPPE FLACH ROT	606143108	15	1	497	96053633	ARMATURENBRETT VORM.RE
TASTKONTAKTGEBER 1OE+1	606143408	20	2	497	96053633	ARMATURENBRETT VORM.RE
TASTKONTAKTGEBER 2OE	11214100	(3)	1	493	96053632	ELEKTRIK ANBAUTEILE KABIN
TASTKONTAKTGEBER 2OE+2	606144608	16	10	497	96053633	ARMATURENBRETT VORM.RE
TASTKONTAKTGEBER 2OE+2	606144608	13	1	662	968486208	SICHERUNGSBLECH
TELLERBEFESTIGUNG	10100621	103	8	66	917291608	RAUPENTRAEGER LI.
TELLERBEFESTIGUNG	10100621	103	8	99	917291708	RAUPENTRAEGER RE.
TELLERBEFESTIGUNG	10100621	12	60	126	917076708	LAUFSTEG RAUPENFAHRWER
TELLERBEFESTIGUNG	10100621	19	11	145	918011308	UNTERTEIL VORM.
TELLERBEFESTIGUNG	10100621	30	6	201	917438108	WINDE 1 VORM.
TELLERBEFESTIGUNG	10100621	30	8	221	917454008	WINDE 2 VORM.
TELLERBEFESTIGUNG	10100621	27	8	230	917451208	WINDE 4 VORM.
TELLERBEFESTIGUNG	10100621	15	26	320	96032897	KUEHLER VORM.
TELLERBEFESTIGUNG	10100621	45	85	470	918999008	LAUFSTEG DREHBUEHNE
TELLERBEFESTIGUNG	10100621	10	12	476	968309908	PODEST KPL.
TELLERBEFESTIGUNG	10100621	5	4	478	96020149	TRITT
TELLERBEFESTIGUNG	10100621	9	4	479	968287208	KLAPPTRITT VORM.
TELLERBEFESTIGUNG	10100621	5	12	483	969540008	TREPPE KPL.
TELLERBEFESTIGUNG	10100621	49	16	520	919627908	SA-BOCK VORM.
TELLERBEFESTIGUNG	10100621	120	16	598	96034154	GERAEUSCHDAEMMUNG OBE
TELLERBEFESTIGUNG	10100621	55	111	845	919304308	S-ANLENKSTUECK VORM.
TELLERBEFESTIGUNG	10100621	32	30	896	917190908	S-ZWISCHENSTUECK
TELLERBEFESTIGUNG	10100621	32	30	904	917333908	S-ZWISCHENSTUECK
TELLERBEFESTIGUNG	10100621	32	44	908	917078708	S-ZWISCHENSTUECK
TELLERBEFESTIGUNG	10100621	32	46	915	917078808	S-ZWISCHENSTUECK
TELLERBEFESTIGUNG	10100621	32	44	928	917079208	S-ZWISCHENSTUECK
TELLERBEFESTIGUNG	10100621	32	44	933	917571208	S-ZWISCHENSTUECK
TELLERBEFESTIGUNG	10100621	11	33	936	919219208	S-ZWISCHENSTUECK
TELLERBEFESTIGUNG	10100621	18	36	945	917191008	SL-REDUZIERSTUECK
TELLERBEFESTIGUNG	10100621	42	16	982	919301808	L-KOPFSTUECK
TELLERBEFESTIGUNG	10100621	14	2	1043	919326208	DREHBUEHNENVERLAENGER
TELLERBEFESTIGUNG	10100621	15	17	1053	919219508	F-ANSCHLUSSKOPF

Bezeichnung	Artikel	Pos.	Menge	Seite	Baugruppe	Bezeichnung
TELLERBEFESTIGUNG	10100621	29	12	1075	919219708	F-ANLENKSTUECK
TELLERBEFESTIGUNG	10100621	87	8	1100	919220008	F-KOPFSTUECK
TELLERBEFESTIGUNG	10100621	8	4	1125	919220208	F-ZWISCHENSTUECK
TELLERFEDER	7024282	7	4	258	570113308	TRIEBWERK
TELLERFEDER DIN 2093 40X2	720801908	25	4	453	918810308	STEUERSTAND
TEMPERATURFUEHLER	10290126	23	1	506	10876576	WASSERHEIZGERAET
TEMPERATURFUEHLER	10290126	(5)	1	506	10876576	WASSERHEIZGERAET
TEMPERATURFUEHLER	10299987	(1)	1	585	917081908	BATTERIE LADEEINHEIT
TEMPERATURFUEHLER -30°C	10424276	10	1	617	968030208	ENDSCHALTER U.GEBER AL
TEMPERATURFUEHLER -40°C	10493626	1	2	417	12410651	MOTORREGELUNGSENSORIK
TEMPERATURFUEHLER -50/+	10800266	11	1	439	96032891	ELEKTRIK BATTERIEKASTEN
TEMPERATURGEBER -30/+13	691183108	72	1	681	96052492	HYDRAULIK
TEMPERATURSENSOR	11826650	21	1	506	10876576	WASSERHEIZGERAET
TEMPERATURSENSOR	11826650	(4)	1	506	10876576	WASSERHEIZGERAET
TEMPERATURSENSOR -40°C B	12889334	39	1	426	919551008	SCHALLDAEMPFERANLAGE
TEMPERATURSENSOR -40°C	11349182	38	2	426	919551008	SCHALLDAEMPFERANLAGE
THERMOSCHALTER BERUEHR	11080088	36	1	493	96053632	ELEKTRIK ANBAUTEILE KABIN
THERMOSTAT	571867708	44	1	591	10228112	HEIZKLIMAGERAET
THERMOSTAT 82°C BIS92°C	10117576	3	3	391	11349206	THERMOSTATGEHAEUSE VO
THERMOSTATGEHAEUSE	10154033	1	1	391	11349206	THERMOSTATGEHAEUSE VO
THERMOSTATGEHAEUSE AN	11353748	380	1	329	13455124	DIESELMOTOR
THERMOSTATGEHAEUSE VO	10140511	2	1	391	11349206	THERMOSTATGEHAEUSE VO
THERMOSTATGEHAEUSE VO	11349206	1	1	390	11353748	THERMOSTATGEHAEUSE AN
TRAEGER MESS-U.WARNEINR	917569308	362	1	15		LIEBHERR RAUPENKRAN LR
TRAEGER SCHWK.	965470908	23	2	724	919075508	KRANFUEHRERKABINE VORM.
TRAEGER VORM.	968904008	78	1	471	918999008	LAUFSTEG DREHBUEHNE
TRAGERIEMEN	11659765	3	1	828	10475436	GURTTRAGESYSTEM
TRAGROLLE 80/5/20X950 GALV	749010208	1	1	849	928830208	SCHUTZWALZE KPL.
TRAGSCHIENE	970344808	76	1	277	96032892	DIESELMOTOR VORM.
TRAGSCHIENE	970344808	137	12	847	919304308	S-ANLENKSTUECK VORM.
TRAGSCHIENE C28/11X620 T Z	97018042	9	2	569	967968208	OELBEHAELTER VORM.
TRAGSCHIENE X0	954117308	36	1	201	917438108	WINDE 1 VORM.
TRAGSCHIENE X0	954117308	37	1	221	917454008	WINDE 2 VORM.
TRAGSCHIENE X0	954117308	107	3	521	919627908	SA-BOCK VORM.
TRAGSCHIENE X0	954117308	306	4	551	967788008	ZUSATZHYDR.MONTAGEEINR
TRAGSCHIENE X0	954117308	139	1	847	919304308	S-ANLENKSTUECK VORM.
TRAGSCHIENE X0	954117508	51	2	230	917451208	WINDE 4 VORM.
TRAGSCHIENE X0	954117508	19	2	773	91000228	VORB.ANTRIEBSAGG.KLIMAA
TRAGSCHIENE X0	954117508	138	5	847	919304308	S-ANLENKSTUECK VORM.
TRAGSCHIENE X0	954128608	35	3	230	917451208	WINDE 4 VORM.
TRAGSCHIENE X0	954128608	20	1	952	917473608	WINDE 6 VORM.
TRAGSCHIENENMUTTER DIN 3	602018008	34	4	265	918861408	DIESELMOTOR KPL.
TRAGSCHIENENMUTTER DIN 3	602018008	360	16	278	96032892	DIESELMOTOR VORM.
TRAGSCHIENENMUTTER DIN 3	602018008	306	12	532	968513208	ZUSATZHYDRAULIK SA-BOCK
TRAGSCHIENENMUTTER DIN 3	602018008	307	8	551	967788008	ZUSATZHYDR.MONTAGEEINR
TRAGSCHIENENMUTTER DIN 3	602018008	55	18	577	919297008	ZENTRALSCHMIERANLAGE O
TRAGSCHIENENMUTTER DIN 3	602018008	24	12	773	91000228	VORB.ANTRIEBSAGG.KLIMAA
TRAGSCHIENENMUTTER DIN 3	602018008	51	4	952	917473608	WINDE 6 VORM.
TRANSPONDER SPF	11060128	46	2	643	967917908	SCHALTSCHRANK MECH.
TRANSPORTABLAGE DREHB.	918369608	104	1	12		LIEBHERR RAUPENKRAN LR
TRANSPORTABLAGE SA-BOC	917863208	137	1	13		LIEBHERR RAUPENKRAN LR
TRANSPORTABLAGE SCHWK.	969045808	1	1	809	918369608	TRANSPORTABLAGE
TRANSPORTABLAGE SCHWK.	969164008	1	1	811	917863208	TRANSPORTABLAGE
TRANSPORTEINRICHTUNG	918961008	557	1	15		LIEBHERR RAUPENKRAN LR
TRANSPORTFUSS HINTEN	13482449	972	1	330	13455124	DIESELMOTOR
TRANSPORTKASTEN	12105582	100	1	1011	12102587	RAUPENSCHLEPPER
TRANSPORTRAHMEN KPL.	96022180	1	1	1152	918961008	TRANSPORTEINRICHTUNG
TRANSPORTRAHMEN SCHWK.	96021976	1	1	1153	96022180	TRANSPORTRAHMEN KPL.
TRAVERSE SCHWK.	96035476	1	1	1131	96035475	SCHWINGE KPL.
TRAVERSE SCHWK.	96035477	2	1	1131	96035475	SCHWINGE KPL.

Bezeichnung	Artikel	Pos.	Menge	Seite	Baugruppe	Bezeichnung
TRENNRING	10114850	6	7	26	11601184	SCHLEIFRINGUEBERTRAEGE
TRENNSCHALTRELAIS 24V	10871125	12	1	439	96032891	ELEKTRIK BATTERIEKASTEN
TREPPE 8-711X2,370M ALUMI	11450713	1	1	761	968397108	LEITER KPL.
TREPPE 8-881X3,336M STAHL	11210605	26	2	126	917076708	LAUFSTEG RAUPENFAHRWER
TREPPE KPL.	969540008	93	1	471	918999008	LAUFSTEG DREHBUEHNE
TRIEBWELLE	11267361	1	1	305	10873889	TRIEBWERK
TRIEBWELLE	11267362	1	1	306	11267361	TRIEBWELLE
TRIEBWELLE	12104581	2	1	964	11161916	TRIEBWERK
TRIEBWELLE	570113408	2	1	257	570112908	TRIEBWERK
TRIEBWERK	10008433	1	1	322	10228004	HYDROMOTOR
TRIEBWERK	10443111	1	1	293	11212743	VERSTELLPUMPE
TRIEBWERK	10443111	1	1	300	11212748	VERSTELLPUMPE
TRIEBWERK	10650065	1	1	153	510235408	HYDROMOTOR
TRIEBWERK	10871685	1	1	316	11314599	VERSTELLPUMPE
TRIEBWERK	10871727	2	1	207	11170708	VERSTELLMOTOR
TRIEBWERK	10871727	2	1	237	11212497	VERSTELLMOTOR
TRIEBWERK	10873647	1	1	285	11212738	VERSTELLPUMPE
TRIEBWERK	10873647	1	1	287	11212739	VERSTELLPUMPE
TRIEBWERK	10873647	1	1	290	11212740	VERSTELLPUMPE
TRIEBWERK	10873647	1	1	296	11212746	VERSTELLPUMPE
TRIEBWERK	10873647	1	1	303	11212744	VERSTELLPUMPE
TRIEBWERK	10873889	1	1	304	11212745	VERSTELLPUMPE
TRIEBWERK	11066826	1	1	964	11161916	TRIEBWERK
TRIEBWERK	11161916	2	1	962	11212498	VERSTELLMOTOR
TRIEBWERK	11690584	1	1	291	11212741	VERSTELLPUMPE
TRIEBWERK	570112908	1	1	256	510230608	HYDROMOTOR
TRIEBWERK	570113308	1	1	257	570112908	TRIEBWERK
TRIEBWERK HYDRAULIKTEIL	11219355	3	1	305	10873889	TRIEBWERK
TRITT	96020149	4	1	470	918999008	LAUFSTEG DREHBUEHNE
TRITTBLECH 5X292X485 ALM	97035731	18	1	436	918981908	BATTERIELAGERUNG
TRITTBLECH 5X315X325 ALM	97035732	19	1	436	918981908	BATTERIELAGERUNG
TROCKNER	571489008	13	1	512	10451181	VERFLUESSIGEREINHEIT
TUELLE 6,5/6,5/2 GUMMI	591055508	9	1	744	96000697	WISCHANLAGE EINBAU
TUELLENGEHAEUSE HAN 24B	605617608	506	1	869	968546008	LEITUNG
TUELLENGEHAEUSE HAN 24B	605617608	510	1	870	968546108	LEITUNG
TUELLENGEHAEUSE HAN 24B	605618608	504	1	631	96035430	LEITUNG
TUELLENGEHAEUSE HAN 24B	605618608	510	1	634	96051766	BLINDSTECKER
TUELLENGEHAEUSE HAN 6 B	693156414	519	1	632	96039940	LEITUNG
TUELLENGEHAEUSE HAN 6B	10036809	503	1	632	96039940	LEITUNG
TUELLENGEHAEUSE HAN 6B	10036809	502	1	636	968418008	KABELSTRANG
TUER VORM.	968213508	2	1	463	917079908	DREHBUEHNENVERKLEIDUN
TUER VORM.	968213608	3	1	463	917079908	DREHBUEHNENVERKLEIDUN
TUER VORM.	968213708	4	1	463	917079908	DREHBUEHNENVERKLEIDUN
TUER VORM.	968213808	5	1	463	917079908	DREHBUEHNENVERKLEIDUN
TUERKONTAKTSCHALTER	606020708	30	1	493	96053632	ELEKTRIK ANBAUTEILE KABIN
TUERSCHEIBE ESG-GLAS SP	976885108	2	1	750	918064308	SCHIEBETUER EINBAU
TURAS G22NIMOCR56 SPF	97033213	8	2	65	917291608	RAUPENTRAEGER LI.
TURAS G22NIMOCR56 SPF	97033213	8	2	98	917291708	RAUPENTRAEGER RE.
UEBERDRUCKVENTIL	10040581	8	1	87	11621396	ELEKTROPUMPE
UEBERDRUCKVENTIL	571328408	14	1	160	10871517	ELEKTROPUMPE
UEBERDRUCKVENTIL	571328408	14	1	580	10425291	ELEKTROPUMPE
UEBERGANGSSTUECK PG16	602607508	509	1	81	967971708	KABELSTRANG
UEBERHITZUNGSSCHUTZ	10290127	24	1	506	10876576	WASSERHEIZGERAET
UEBERHITZUNGSSCHUTZ	10290127	(6)	1	506	10876576	WASSERHEIZGERAET
UEBERSTROEMVENTIL 13BAR	502662808	155	1	757	96033157	DRUCKLUFTANLAGE
UEBERWURFMUTTER	11004443	27	1	695	10451049	WEGEVENTIL
UEBERWURFMUTTER DIN 38	477401508	33	2	577	919297008	ZENTRALSCHMIERANLAGE O
UEBERWURFMUTTER DIN 38	477401508	781	2	686	96052492	HYDRAULIK
UEBERWURFMUTTER DIN 38	477401508	633	1	758	96033157	DRUCKLUFTANLAGE
UEBERWURFMUTTER DIN 38	477401608	809	2	687	96052492	HYDRAULIK

Bezeichnung	Artikel	Pos.	Menge	Seite	Baugruppe	Bezeichnung
UEBERWURFMUTTER DIN 38	477402608	634	3	168	969733008	ZUSATZHYDRAULIK DREHBUE
UEBERWURFMUTTER DIN 38	477402608	2	1	325	968652008	ROHRSTUTZEN KPL.
UEBERWURFMUTTER DIN 38	477401708	640	1	168	969733008	ZUSATZHYDRAULIK DREHBUE
UEBERWURFMUTTER DIN 38	477401808	819	1	687	96052492	HYDRAULIK
UEBERWURFMUTTER DIN 38	477401908	759	3	686	96052492	HYDRAULIK
UEBERWURFMUTTER DIN 38	477400608	622	2	532	968513208	ZUSATZHYDRAULIK SA-BOCK
UEBERWURFMUTTER DIN 38	477400608	859	1	687	96052492	HYDRAULIK
UEBERWURFMUTTER DIN 38	477400908	620	3	532	968513208	ZUSATZHYDRAULIK SA-BOCK
UEBERWURFMUTTER DIN 38	477401008	817	1	687	96052492	HYDRAULIK
UEBERWURFMUTTER DIN 387	477400108	15	1	158	917081108	ZENTRALSCHMIERANLAGE O
UEBERWURFMUTTER DIN 387	477400108	3	1	216	917451408	ZENTRALSCHMIERUNG
UEBERWURFMUTTER DIN 387	477400108	75	2	230	917451208	WINDE 4 VORM.
UEBERWURFMUTTER DIN 387	477400108	17	9	539	917691308	ZENTRALSCHMIERUNG
UEBERWURFMUTTER DIN 387	477400108	28	28	577	919297008	ZENTRALSCHMIERANLAGE O
UEBERWURFMUTTER DIN 387	477400108	614	3	757	96033157	DRUCKLUFTANLAGE
UEBERWURFMUTTER DIN 387	477400108	7	7	884	917692108	ZENTRALSCHMIERUNG
UEBERWURFMUTTER DIN 387	477400108	3	1	973	917481408	ZENTRALSCHMIERUNG
UEBERWURFMUTTER UEMLL	11355720	10	1	450	10144093	REDUKTIONSMITTELINJEKTO
UMBAUKIT	13572069	99	1	376	10143726	LECKOELLEITUNG ANBAU
UMBAUSATZ REGELVENTIL	10150952	4	1	72	10132387	HYDRAULIKANBAUMOTOR
UMBAUSATZ REGELVENTIL	10150952	91	1	72	10132387	HYDRAULIKANBAUMOTOR
UMLENKROLLE	10139425	8	1	403	10146947	GENERATOR ANBAU
UMSCHALTBLOCK SPF	10413255	53	2	681	96052492	HYDRAULIK
UMSCHALTVENTIL 350BAR	510401908	171	1	167	969733008	ZUSATZHYDRAULIK DREHBUE
UMWAELZPUMPE	11622224	26	1	506	10876576	WASSERHEIZGERAET
UMWAELZPUMPE	11622224	(7)	1	506	10876576	WASSERHEIZGERAET
UMWAELZPUMPE	11622224	6	1	589	918009808	HEIZKLIMAGERAET EINBAU
UNIVERSAL EIN-AUSGANGS	968253608	40	9	640	91001563	EINBAUTEILE SCHALTSCHRAN
UNIVERSAL EIN-AUSGANGS	968253608	12	1	643	967917908	SCHALTSCHRANK MECH.
UNIVERSALAUFTRITT 30X160X	788905808	1	3	477	968287308	AUFSTIEG VORM.
UNIVERSALVERBINDUNGSGL	740002608	4	2	837	919466708	SEIL MONTAGEWINDE M.ZUB
UNTERBAU	11171274	60	1	455	10877138	FAHRERSITZ
UNTERTEIL STAHLBAU BEARB	918011408	1	1	145	918011308	UNTERTEIL VORM.
UNTERTEIL VORM.	918011308	1	1	141	917987408	DREHBUEHNENRAHMEN
USIT-RING U 14X19,5X1,5	570116908	436	1	684	96052492	HYDRAULIK
V BLECH 4X205X400 S315MC	97054546	9	1	191	96062971	MONTAGETEILE DREHBUEHN
V BOLZEN 30.0X120 S355J2+A	97009831	32	8	126	917076708	LAUFSTEG RAUPENFAHRWER
V-RING 500 NBR,60 SHORE	710909501	89	1	957	90200134	PLANETENGETRIEBE
VARIATIONSBAUSTEIN VORM.	929578308	35	2	653	96033320	AUFBAUTEILE MONTAGETAFE
VENTIL	10011832	2	1	340	10152926	VERSCHLUSSTEILE
VENTIL	10011832	2	1	341	10118748	ROHRLEITUNG ANBAU
VENTIL	11979976	29	1	455	10877138	FAHRERSITZ
VENTIL	7622478	16	1	591	10228112	HEIZKLIMAGERAET
VENTIL M16X1,5	10138988	4	1	395	10145193	KUEHLWASSERANSCHLUSS
VENTILBRUECKE	10119695	13	2	351	10118060	KIPPHEBELWERK KPL.
VENTILKEGEL	510710408	20	1	44	511497508	DRUCKMINDERVENTIL
VENTILKEGEL	510710408	20	1	712	510438508	DRUCKMINDERVENTIL
VENTILSITZ	510797608	10	1	552	511417708	DRUCKBEGRENZUNGSVENTI
VENTILSITZ	510797608	10	1	711	511417608	DRUCKBEGRENZUNGSVENTI
VENTILSITZ	570063208	10	1	534	511433908	DRUCKBEGRENZUNGSVENTI
VENTILSITZ	570647508	3	1	707	571130108	DRUCKBEGRENZUNGSVENTI
VERBANDSKASTEN DIN 13164	789000308	1	1	136	96005694	ZUBEHOER
VERBINDER AL	11002980	3	1	791	968646208	KAMERAHALTER VORM.
VERBINDUNGSGLIED SPF	10332161	2	2	837	919466708	SEIL MONTAGEWINDE M.ZUB
VERBINDUNGSKABEL 2X0,14+	11622194	15	2	786	96035790	AUSRUESTUNG KAMERA DRE
VERBINDUNGSKABEL 2X0,14+	11622195	14	2	786	96035790	AUSRUESTUNG KAMERA DRE
VERBINDUNGSKABEL 2X0,14+	11492806	15	1	1151	918641308	VORBEREITUNG KAMERA WI
VERBINDUNGSKABEL 2X0,14+	11492807	31	4	786	96035790	AUSRUESTUNG KAMERA DRE
VERBINDUNGSKABEL 2X0,14+	11622198	21	1	786	96035790	AUSRUESTUNG KAMERA DRE
VERBINDUNGSKABEL 2X0,14+	11622197	12	2	82	968726908	AUSRUESTUNG KAMERA

Bezeichnung	Artikel	Pos.	Menge	Seite	Baugruppe	Bezeichnung
VERBINDUNGSKABEL 2X0,14+	11622197	12	2	106	968668608	AUSRUESTUNG KAMERA
VERBINDUNGSKABEL 2X0,14+	11622193	20	1	786	96035790	AUSRUESTUNG KAMERA DRE
VERBINDUNGSKABEL 3M	10871167	54	1	795	96029469	AUSRUESTUNG KAMERA KAB
VERBINDUNGSKABEL 4M	11692299	4	1	637	10650233	ANTENNE
VERBINDUNGSKABEL 6X0,6-1	11492305	51	1	795	96029469	AUSRUESTUNG KAMERA KAB
VERBINDUNGSKABEL 8X0,14-4	11482076	20	1	795	96029469	AUSRUESTUNG KAMERA KAB
VERBINDUNGSLEITUNG 7X0,2	10472995	42	1	640	91001563	EINBAUTEILE SCHALTSCHRAN
VERBINDUNGSLEITUNG ANBA	12421642	231	1	329	13455124	DIESELMOTOR
VERBINDUNGSLEITUNG V-MO	10140994	(3)	1	329	13455124	DIESELMOTOR
VERBINDUNGSLEITUNG V-M	12421640	1	1	380	12421642	VERBINDUNGSLEITUNG ANBA
VERBINDUNGSMITTEL EN 358	12102869	4	1	139	916959908	PERSOENLICHE SCHUTZAUS
VERBINDUNGSROHR 0	11000700	22	2	589	918009808	HEIZKLIMAGERAET EINBAU
VERBINDUNGSSTUECK ALZN	97092588	18	2	936	919219208	S-ZWISCHENSTUECK
VERBINDUNGSSTUTZEN EL 1	953600608	264	1	683	96052492	HYDRAULIK
VERBOLZUNG DB-SCHWEBE	919408908	347	1	15		LIEBHERR RAUPENKRAN LR
VERDAMPFER	10874825	15	1	591	10228112	HEIZKLIMAGERAET
VERDRAHTUNGSKANAL 80X4	638109101	14	0.37	653	96033320	AUFBAUTEILE MONTAGETAFE
VERDRAHTUNGSKANAL 80X4	638109101	15	0.62	653	96033320	AUFBAUTEILE MONTAGETAFE
VERDRAHTUNGSKANAL 80X6	638109201	9	0.16	653	96033320	AUFBAUTEILE MONTAGETAFE
VERDRAHTUNGSKANAL 80X6	638109201	13	0.31	653	96033320	AUFBAUTEILE MONTAGETAFE
VERFLUESSIGEREINHEIT	10451181	1	1	510	91000225	KLIMAANLAGE
VERKABELUNG A581	967919708	120	1	808	918470508	FREMDEINSPEISUNG
VERKABELUNG E303	969499508	(1)	1	494	96053632	ELEKTRIK ANBAUTEILE KABIN
VERKABELUNG H200	96026395	10	1	52	96026351	AKUST.WARNUNG VERFAHRE
VERKABELUNG H510	969418008	(100)	1	616	918862508	ELEKTRIK DREHBUEHNE
VERKABELUNG MONTAGETAF	96033325	30	1	640	91001563	EINBAUTEILE SCHALTSCHRAN
VERKLEIDUNG	976982608	12	1	739	96028393	INNENVERKLEIDUNG EINBAU
VERKLEIDUNG 229X1119X268	97058597	5	1	739	96028393	INNENVERKLEIDUNG EINBAU
VERKLEIDUNG A-SAEULE LI.	96002634	1	1	739	96028393	INNENVERKLEIDUNG EINBAU
VERKLEIDUNG A-SAEULE RE.	97068305	2	1	739	96028393	INNENVERKLEIDUNG EINBAU
VERKLEIDUNG ABLAGE SPF	976989008	3	1	739	96028393	INNENVERKLEIDUNG EINBAU
VERKLEIDUNG ABLAGE SPF	976989108	4	1	739	96028393	INNENVERKLEIDUNG EINBAU
VERKLEIDUNG ABS-TPU SPF	976873008	3	1	750	918064308	SCHIEBETUER EINBAU
VERKLEIDUNG ABS-TPU SPF	976873408	4	1	750	918064308	SCHIEBETUER EINBAU
VERKLEIDUNG DACH SPF	977104008	17	1	739	96028393	INNENVERKLEIDUNG EINBAU
VERKLEIDUNG HOLM LI. 214X6	97059025	6	1	739	96028393	INNENVERKLEIDUNG EINBAU
VERKLEIDUNG HOLM RE. SPF	977145208	7	1	739	96028393	INNENVERKLEIDUNG EINBAU
VERKLEIDUNG LI.	977080608	15	1	739	96028393	INNENVERKLEIDUNG EINBAU
VERKLEIDUNG LI. SPF	976982708	13	1	739	96028393	INNENVERKLEIDUNG EINBAU
VERKLEIDUNG OBEN RECHTS	977080408	14	1	739	96028393	INNENVERKLEIDUNG EINBAU
VERKLEIDUNG ROLLO 166X1	97068388	18	1	739	96028393	INNENVERKLEIDUNG EINBAU
VERKLEIDUNG RUECKWAND 0	977080708	16	1	739	96028393	INNENVERKLEIDUNG EINBAU
VERKLEIDUNG UNTEN LINKS	976982408	10	1	739	96028393	INNENVERKLEIDUNG EINBAU
VERKLEIDUNG UNTEN RECHT	976982508	11	1	739	96028393	INNENVERKLEIDUNG EINBAU
VERLAENGERUNG	10009602	5	1	88	11621291	VERTEILERKOMBINATION
VERLAENGERUNG	10045006	12	2	577	919297008	ZENTRALSCHMIERANLAGE O
VERLAENGERUNG M10X1K/	774373408	29	2	577	919297008	ZENTRALSCHMIERANLAGE O
VERLAENGERUNG M10X1K/	774373408	3	2	884	917692108	ZENTRALSCHMIERUNG
VERLAENGERUNG M10X1K/	774373508	70	2	230	917451208	WINDE 4 VORM.
VERLAENGERUNG M10X1K/	774373508	22	4	539	917691308	ZENTRALSCHMIERUNG
VERLAENGERUNG M10X1K/	774373508	11	6	577	919297008	ZENTRALSCHMIERANLAGE O
VERLAENGERUNG M8X1	774374508	13	1	577	919297008	ZENTRALSCHMIERANLAGE O
VERRIEGELUNGSSATZ SUB-D	602093514	38	2	640	91001563	EINBAUTEILE SCHALTSCHRAN
VERSCHLUSS	571575608	2	1	433	551710208	LUFTFILTER
VERSCHLUSS FEDERBUEGEL	704227608	7	1	27	969088908	HALTER VORM.
VERSCHLUSSDECKEL 60	550607208	1	1	323	10675550	AUSGLEICHSBEHAELTER
VERSCHLUSSDECKEL 60	9144757	2	1	358	10118839	OELEINFUELLUNG
VERSCHLUSSDECKEL DIN 443	12209784	7	13	332	12405454	KURBELGEHAEUSE KPL. MIT
VERSCHLUSSKAPPE M 1-K	604508508	532	3	628	96033473	KABELSTRANG
VERSCHLUSSKAPPE M 1-K	604508508	509	1	860	96036184	LEITUNG

Bezeichnung	Artikel	Pos.	Menge	Seite	Baugruppe	Bezeichnung
VERSCHLUSSKAPPE M 1-K	604508508	506	1	866	96036188	LEITUNG
VERSCHLUSSKAPPE M 1-K	604508508	507	1	992	96037031	LEITUNG
VERSCHLUSSKAPPE M 1-K	604508508	503	1	1122	96042005	LEITUNG
VERSCHLUSSKAPPE M 1-K	604508508	503	1	1137	96035578	LEITUNG
VERSCHLUSSKAPPE M1-D	604512108	533	2	628	96033473	KABELSTRANG
VERSCHLUSSKAPPE M1-D	604512108	17	1	643	967917908	SCHALTSCHRANK MECH.
VERSCHLUSSKAPPE M1-D	604512108	11	1	859	96036183	LEITUNGSTROMMEL KPL.
VERSCHLUSSKAPPE M1-D	604512108	157	2	989	96036210	KLEMMKASTEN
VERSCHLUSSKAPPE M1-D	604512108	162	2	1062	96035575	KLEMMKASTEN KPL.
VERSCHLUSSKAPPE M1-D	604512108	152	1	1082	96035576	KLEMMKASTEN KPL.
VERSCHLUSSKAPPE M1-D	604512108	161	1	1113	96035579	KLEMMKASTEN KPL.
VERSCHLUSSKAPPE M1-D	604512108	507	1	1122	96042005	LEITUNG
VERSCHLUSSLAGER GUMMI	704218508	31	1	116	918589408	HYDRAULISCHE ABSTUETZUN
VERSCHLUSSLAGER GUMMI	704218508	39	4	184	919082708	DREHBUEHNE KPL.
VERSCHLUSSLAGER GUMMI	704218508	56	1	470	918999008	LAUFSTEG DREHBUEHNE
VERSCHLUSSLAGER GUMMI	704218508	29	1	476	968309908	PODEST KPL.
VERSCHLUSSLAGER GUMMI	704218508	22	2	482	969259908	LAUFSTEG DREHBUEHNE REC
VERSCHLUSSLAGER GUMMI	704218508	36	4	817	917517908	AUFNAHME GEGENGEWICHT
VERSCHLUSSMUTTER RD32X	10466914	243	3	33	969731708	HYDRAULIK MITTELTEIL
VERSCHLUSSMUTTER RD32X	10466914	243	1	167	969733008	ZUSATZHYDRAULIK DREHBUE
VERSCHLUSSMUTTER RD32X	10466914	243	1	210	967787708	ZUSATZHYDRAULIK WINDE 1
VERSCHLUSSMUTTER RD32X	10466914	243	1	225	967787808	ZUSATZHYDRAULIK WINDE 2
VERSCHLUSSMUTTER RD32X	10466914	243	2	241	968081908	ZUSATZHYDRAULIK WINDE 4
VERSCHLUSSMUTTER RD32X	10466914	243	1	532	968513208	ZUSATZHYDRAULIK SA-BOCK
VERSCHLUSSMUTTER RD32X	10466914	243	3	683	96052492	HYDRAULIK
VERSCHLUSSMUTTER RD32X	10466914	33	1	773	91000228	VORB.ANTRIEBSAGG.KLIMAA
VERSCHLUSSMUTTER RD32X	10466914	243	2	876	96047486	ZUSATZHYDRAULIK S-ANLENK
VERSCHLUSSMUTTER RD32X	10466914	243	2	969	96047485	ZUSATZHYDRAULIK WINDE 6
VERSCHLUSSMUTTER RD32X	10466914	243	1	977	96006590	ZUSATZHYDR.VERBINDUNGS
VERSCHLUSSMUTTER RD32X	10466914	18	1	1017	96022733	SCHOTTPLATTE VORM.
VERSCHLUSSMUTTER RD32X	10466914	8	1	1019	96054388	ADAPTER VORM.
VERSCHLUSSMUTTER RD32X	10466914	243	1	1023	968883308	ZUSATZHYDR.BOLZENZIEHZ
VERSCHLUSSMUTTER RD32X	10466914	243	3	1028	968883508	ZUS.HYDR.BOLZENZIEHEINRI
VERSCHLUSSMUTTER RD36X	10466915	229	6	33	969731708	HYDRAULIK MITTELTEIL
VERSCHLUSSMUTTER RD36X	10466915	229	4	167	969733008	ZUSATZHYDRAULIK DREHBUE
VERSCHLUSSMUTTER RD36X	10466915	229	2	682	96052492	HYDRAULIK
VERSCHLUSSMUTTER RD36X	10466915	30	1	773	91000228	VORB.ANTRIEBSAGG.KLIMAA
VERSCHLUSSMUTTER RD36X	10466915	229	1	876	96047486	ZUSATZHYDRAULIK S-ANLENK
VERSCHLUSSMUTTER RD36X	10466915	16	1	1017	96022733	SCHOTTPLATTE VORM.
VERSCHLUSSMUTTER RD36X	10466915	6	1	1019	96054388	ADAPTER VORM.
VERSCHLUSSMUTTER RD54X	10466916	223	6	33	969731708	HYDRAULIK MITTELTEIL
VERSCHLUSSMUTTER RD54X	10466916	223	1	167	969733008	ZUSATZHYDRAULIK DREHBUE
VERSCHLUSSMUTTER RD54X	10466916	223	2	210	967787708	ZUSATZHYDRAULIK WINDE 1
VERSCHLUSSMUTTER RD54X	10466916	223	2	225	967787808	ZUSATZHYDRAULIK WINDE 2
VERSCHLUSSMUTTER RD54X	10466916	223	2	241	968081908	ZUSATZHYDRAULIK WINDE 4
VERSCHLUSSMUTTER RD54X	10466916	223	6	682	96052492	HYDRAULIK
VERSCHLUSSMUTTER RD54X	10466916	223	2	876	96047486	ZUSATZHYDRAULIK S-ANLENK
VERSCHLUSSMUTTER RD54X	10466916	223	2	969	96047485	ZUSATZHYDRAULIK WINDE 6
VERSCHLUSSMUTTER RD54X	10466916	17	1	1017	96022733	SCHOTTPLATTE VORM.
VERSCHLUSSMUTTER RD54X	10466916	7	1	1019	96054388	ADAPTER VORM.
VERSCHLUSSMUTTER RD79X	10466917	207	13	33	969731708	HYDRAULIK MITTELTEIL
VERSCHLUSSMUTTER RD79X	10466917	207	2	167	969733008	ZUSATZHYDRAULIK DREHBUE
VERSCHLUSSMUTTER RD79X	10466917	207	2	210	967787708	ZUSATZHYDRAULIK WINDE 1
VERSCHLUSSMUTTER RD79X	10466917	207	2	225	967787808	ZUSATZHYDRAULIK WINDE 2
VERSCHLUSSMUTTER RD79X	10466917	207	2	241	968081908	ZUSATZHYDRAULIK WINDE 4
VERSCHLUSSMUTTER RD79X	10466917	207	7	682	96052492	HYDRAULIK
VERSCHLUSSMUTTER RD79X	10466917	207	3	803	96043277	ZUS.HYDR.VERBINDUNG DB-
VERSCHLUSSMUTTER RD79X	10466917	207	6	876	96047486	ZUSATZHYDRAULIK S-ANLENK
VERSCHLUSSMUTTER RD79X	10466917	207	2	969	96047485	ZUSATZHYDRAULIK WINDE 6
VERSCHLUSSNIPPEL SP-006-0	511506208	245	1	757	96033157	DRUCKLUFTANLAGE

Bezeichnung	Artikel	Pos.	Menge	Seite	Baugruppe	Bezeichnung
VERSCHLUSSRING	7024263	4	1	257	570112908	TRIEBWERK
VERSCHLUSSSCHRAUBE	11690057	3	1	215	10802061	WINDENDREHGEBER
VERSCHLUSSSCHRAUBE	12101689	1	2	88	11621291	VERTEILERKOMBINATION
VERSCHLUSSSCHRAUBE	504006408	480	7	314	11320826	PUMPENVERTEILERGETRIEB
VERSCHLUSSSCHRAUBE	7027056	44	1	966	11161917	STEUERTEIL
VERSCHLUSSSCHRAUBE	774378208	2	2	90	11491832	VERTEILERKOMBINATION
VERSCHLUSSSCHRAUBE	774378208	3	2	91	11491833	VERTEILERKOMBINATION
VERSCHLUSSSCHRAUBE	774378208	2	2	540	11621498	VERTEILERKOMBINATION
VERSCHLUSSSCHRAUBE	774378208	2	1	581	11621502	VERTEILERKOMBINATION
VERSCHLUSSSCHRAUBE	774378208	2	3	582	11621501	VERTEILERKOMBINATION
VERSCHLUSSSCHRAUBE	774378208	3	2	885	11621500	VERTEILERKOMBINATION
VERSCHLUSSSCHRAUBE 15	602425008	511	4	632	96039940	LEITUNG
VERSCHLUSSSCHRAUBE DIN	4078004	9	2	373	10127419	KRAFTSTOFFFILTERMODUL
VERSCHLUSSSCHRAUBE DIN	4000461	5	2	332	12405454	KURBELGEHAEUSE KPL. MIT
VERSCHLUSSSCHRAUBE DIN	10652552	6	6	332	12405454	KURBELGEHAEUSE KPL. MIT
VERSCHLUSSSCHRAUBE DIN	4600319	70	1	578	919297008	ZENTRALSCHMIERANLAGE O
VERSCHLUSSSCHRAUBE DIN	11626246	19	2	299	571907208	ANSCHLUSSPLATTE
VERSCHLUSSSCHRAUBE DIN	11651084	7	3	373	10127419	KRAFTSTOFFFILTERMODUL
VERSCHLUSSSCHRAUBE DIN	4600320	(4)	2	721	919075408	KRANFUEHRERKABINE ANBA
VERSCHLUSSSCHRAUBE DIN	12218194	12	2	580	10425291	ELEKTROPUMPE
VERSCHLUSSSCHRAUBE DIN	10878578	12	2	160	10871517	ELEKTROPUMPE
VERSCHLUSSSCHRAUBE DIN	10878578	124	2	251	11347396	SEILTROMMEL
VERSCHLUSSSCHRAUBE DIN	404140208	13	1	722	10326323	HYDROZYLINDER
VERSCHLUSSSCHRAUBE DIN	10179469	36	4	856	12101591	RUECKFALLSTUETZE
VERSCHLUSSSCHRAUBE M1	10115237	35	1	316	11314599	VERSTELLPUMPE
VERSCHLUSSSCHRAUBE M1	7372626	24	4	297	11212747	VERSTELLPUMPE
VERSCHLUSSSCHRAUBE M1	7372626	24	4	300	11212748	VERSTELLPUMPE
VERSCHLUSSSCHRAUBE M1	7414500	16	1	966	11161917	STEUERTEIL
VERSCHLUSSSCHRAUBE M1	10128874	(20)	1	330	13455124	DIESELMOTOR
VERSCHLUSSSCHRAUBE M2	10000515	27	2	300	11212748	VERSTELLPUMPE
VERSCHLUSSSCHRAUBE M25	602425108	513	2	634	96051766	BLINDSTECKER
VERSCHLUSSSCHRAUBE M3	11354095	2	4	332	12405454	KURBELGEHAEUSE KPL. MIT
VERSCHLUSSSCHRAUBE M32	602425208	(503)	1	54	967908108	KABELLISTE MITTELSTUECK
VERSCHLUSSSCHRAUBE M32	602425208	(503)	1	54	967908108	KABELLISTE MITTELSTUECK
VERSCHLUSSSCHRAUBE M32	602425208	539	2	628	96033473	KABELSTRANG
VERSCHLUSSSCHRAUBE M32	602425208	510	1	631	96035430	LEITUNG
VERSCHLUSSSCHRAUBE M32	602425208	512	1	634	96051766	BLINDSTECKER
VERSCHLUSSSCHRAUBE M32	602425208	47	1	643	967917908	SCHALTSCHRANK MECH.
VERSCHLUSSSCHRAUBE M32	602425208	4	1	778	96059325	KLEMMKASTEN
VERSCHLUSSSCHRAUBE M32	602425208	150	4	863	96036187	KLEMMKASTEN KPL.
VERSCHLUSSSCHRAUBE M32	602425208	272	2	989	96036210	KLEMMKASTEN
VERSCHLUSSSCHRAUBE M32	602425208	(505)	1	989	96036210	KLEMMKASTEN
VERSCHLUSSSCHRAUBE M8X	7027497	20	2	299	571907208	ANSCHLUSSPLATTE
VERSCHLUSSSCHRAUBE M8X	7027497	20	2	301	10009378	ANSCHLUSSPLATTE
VERSCHLUSSSCHRAUBE RD3	10466906	164	3	847	919304308	S-ANLENKSTUECK VORM.
VERSCHLUSSSCHRAUBE RD3	10466906	250	1	876	96047486	ZUSATZHYDRAULIK S-ANLENK
VERSCHLUSSSCHRAUBE RD3	10466910	244	1	34	969731708	HYDRAULIK MITTELTEIL
VERSCHLUSSSCHRAUBE RD3	10466910	244	1	532	968513208	ZUSATZHYDRAULIK SA-BOCK
VERSCHLUSSSCHRAUBE RD3	10466910	244	4	683	96052492	HYDRAULIK
VERSCHLUSSSCHRAUBE RD3	10466910	244	2	876	96047486	ZUSATZHYDRAULIK S-ANLENK
VERSCHLUSSSCHRAUBE RD3	10466910	244	1	977	96006590	ZUSATZHYDR.VERBINDUNGS
VERSCHLUSSSCHRAUBE RD3	10466910	19	1	1017	96022733	SCHOTTPLATTE VORM.
VERSCHLUSSSCHRAUBE RD3	10466910	244	1	1023	968883308	ZUSATZHYDR.BOLZENZIEHZ
VERSCHLUSSSCHRAUBE RD3	10466910	244	1	1026	968883408	ZUSATZHYDR.BOLZENZIEHZ
VERSCHLUSSSCHRAUBE RD3	10466910	244	3	1028	968883508	ZUS.HYDR.BOLZENZIEHEINRI
VERSCHLUSSSCHRAUBE RD3	10466907	3	1	193	968907308	PARKKONSOLE SCHLAEUCHE
VERSCHLUSSSCHRAUBE RD3	10466907	2	1	195	969483508	PARKKONSOLE SCHLAEUCHE
VERSCHLUSSSCHRAUBE RD3	10466907	4	1	480	968904008	TRAEGER VORM.
VERSCHLUSSSCHRAUBE RD3	10466911	230	1	33	969731708	HYDRAULIK MITTELTEIL
VERSCHLUSSSCHRAUBE RD3	10466911	230	2	75	967787408	HYDRAULIK RAUPE

Bezeichnung	Artikel	Pos.	Menge	Seite	Baugruppe	Bezeichnung
VERSCHLUSSSCHRAUBE RD3	10466911	230	2	102	967787508	HYDRAULIK RAUPE
VERSCHLUSSSCHRAUBE RD3	10466911	230	1	167	969733008	ZUSATZHYDRAULIK DREHBUE
VERSCHLUSSSCHRAUBE RD3	10466911	230	3	682	96052492	HYDRAULIK
VERSCHLUSSSCHRAUBE RD3	10466911	230	1	977	96006590	ZUSATZHYDR.VERBINDUNGS
VERSCHLUSSSCHRAUBE RD3	10466911	230	1	1026	968883408	ZUSATZHYDR.BOLZENZIEHZ
VERSCHLUSSSCHRAUBE RD3	10466911	230	1	1028	968883508	ZUS.HYDR.BOLZENZIEHEINRI
VERSCHLUSSSCHRAUBE RD	10466908	3	1	194	968907408	PARKKONSOLE SCHLAEUCHE
VERSCHLUSSSCHRAUBE RD	10466908	3	2	195	969483508	PARKKONSOLE SCHLAEUCHE
VERSCHLUSSSCHRAUBE RD	10466908	3	2	480	968904008	TRAEGER VORM.
VERSCHLUSSSCHRAUBE RD	10466908	165	4	847	919304308	S-ANLENKSTUECK VORM.
VERSCHLUSSSCHRAUBE RD	10466908	210	1	876	96047486	ZUSATZHYDRAULIK S-ANLENK
VERSCHLUSSSCHRAUBE RD5	10466912	224	2	75	967787408	HYDRAULIK RAUPE
VERSCHLUSSSCHRAUBE RD5	10466912	224	2	102	967787508	HYDRAULIK RAUPE
VERSCHLUSSSCHRAUBE RD5	10466912	224	2	551	967788008	ZUSATZHYDR.MONTAGEEINR
VERSCHLUSSSCHRAUBE RD5	10466912	224	11	682	96052492	HYDRAULIK
VERSCHLUSSSCHRAUBE RD5	10466912	224	3	876	96047486	ZUSATZHYDRAULIK S-ANLENK
VERSCHLUSSSCHRAUBE RD5	10466912	224	1	977	96006590	ZUSATZHYDR.VERBINDUNGS
VERSCHLUSSSCHRAUBE RD5	10466912	224	1	1028	968883508	ZUS.HYDR.BOLZENZIEHEINRI
VERSCHLUSSSCHRAUBE RD7	10466909	2	4	193	968907308	PARKKONSOLE SCHLAEUCHE
VERSCHLUSSSCHRAUBE RD7	10466909	2	2	194	968907408	PARKKONSOLE SCHLAEUCHE
VERSCHLUSSSCHRAUBE RD7	10466909	2	1	480	968904008	TRAEGER VORM.
VERSCHLUSSSCHRAUBE RD7	10466909	166	4	847	919304308	S-ANLENKSTUECK VORM.
VERSCHLUSSSCHRAUBE RD7	10466909	209	4	876	96047486	ZUSATZHYDRAULIK S-ANLENK
VERSCHLUSSSCHRAUBE RD7	10466913	208	4	75	967787408	HYDRAULIK RAUPE
VERSCHLUSSSCHRAUBE RD7	10466913	208	4	102	967787508	HYDRAULIK RAUPE
VERSCHLUSSSCHRAUBE RD7	10466913	208	19	682	96052492	HYDRAULIK
VERSCHLUSSSCHRAUBE VST	7381638	11	2	334	9078462	AGGREGATETRAEGER ANBA
VERSCHLUSSSCHRAUBE VST	7381638	7	1	380	12421642	VERBINDUNGSLEITUNG ANBA
VERSCHLUSSSCHRAUBE VSTI	477510501	10	4	205	90024729	FEDERDRUCKBREMSE
VERSCHLUSSSCHRAUBE VSTI	477510501	22	1	694	11314761	STEUERBLOCK
VERSCHLUSSSCHRAUBE VSTI	477510501	8	8	959	90200207	FEDERDRUCKBREMSE
VERSCHLUSSSCHRAUBE VST	7380566	(9)	1	342	10134887	OELWANNE MIT BEFEST.
VERSCHLUSSSCHRAUBE VST	7380566	6	1	378	10154796	ANSAUGSTUTZEN ANBAU
VERSCHLUSSSCHRAUBE VST	7380566	16	1	388	12490129	WASSERPUMPE MIT BEFEST.
VERSCHLUSSSCHRAUBE VST	7380566	9	1	390	11353748	THERMOSTATGEHAEUSE AN
VERSCHLUSSSCHRAUBE VST	7380566	4	1	393	10143277	KUEHLMITTELKRUEMMER AN
VERSCHLUSSSCHRAUBE VSTI	477510101	15	1	694	11314761	STEUERBLOCK
VERSCHLUSSSCHRAUBE VST	7382203	3	2	332	12405454	KURBELGEHAEUSE KPL. MIT
VERSCHLUSSSCHRAUBE VST	7382203	3	1	393	10143277	KUEHLMITTELKRUEMMER AN
VERSCHLUSSSCHRAUBE VST	7382203	3	2	394	10145044	WASSERLEITUNGSANSCHLUE
VERSCHLUSSSCHRAUBE VST	7382203	7	1	395	10145193	KUEHLWASSERANSCHLUSS
VERSCHLUSSSCHRAUBE VSTI	477511301	79	8	68	90029090	WINKELGETRIEBE
VERSCHLUSSSCHRAUBE VSTI	477511301	79	4	70	90029091	WINKELGETRIEBE
VERSCHLUSSSCHRAUBE VSTI	7380688	13	1	334	9078462	AGGREGATETRAEGER ANBA
VERSCHLUSSSCHRAUBE VSTI	7380688	4	1	338	10125646	OELABSCHEIDER ANBAU
VERSCHLUSSSCHRAUBE VSTI	7380688	5	1	373	10127419	KRAFTSTOFFFILTERMODUL
VERSCHLUSSSCHRAUBE VSTI	7361961	2	7	151	90211005	DREHWERKANTRIEB
VERSCHLUSSSCHRAUBE VSTI	7361961	78	3	151	90211005	DREHWERKANTRIEB
VERSCHLUSSSCHRAUBE VSTI	7380177	6	1	395	10145193	KUEHLWASSERANSCHLUSS
VERSCHLUSSSCHRAUBE VSTI	7380177	5	1	397	10145195	KUEHLWASSERANSCHLUSS
VERSCHLUSSSCHRAUBE VSTI	7380177	10	1	409	10129212	SCHWUNGRADGEHAEUSE AN
VERSCHLUSSSCHRAUBE VST	10041903	(11)	1	342	10134887	OELWANNE MIT BEFEST.
VERSCHLUSSSCHRAUBE VSTI	477511501	77	2	68	90029090	WINKELGETRIEBE
VERSCHLUSSSCHRAUBE VSTI	477511501	77	2	70	90029091	WINKELGETRIEBE
VERSCHLUSSSCHRAUBE VSTI	477511501	68	3	204	90024489	PLANETENGETRIEBE
VERSCHLUSSSCHRAUBE VSTI	477511501	39	1	206	90024490	OELMESSEINRICHTUNG
VERSCHLUSSSCHRAUBE VSTI	477511501	39	1	235	90200528	OELMESSEINRICHTUNG
VERSCHLUSSSCHRAUBE VSTI	477511501	39	1	236	90200533	OELMESSEINRICHTUNG
VERSCHLUSSSCHRAUBE VSTI	477511501	93	1	957	90200134	PLANETENGETRIEBE
VERSCHLUSSSCHRAUBE VSTI	7381457	1	2	340	10152926	VERSCHLUSSTEILE

Bezeichnung	Artikel	Pos.	Menge	Seite	Baugruppe	Bezeichnung
VERSCHLUSSSCHRAUBE VSTI	7381457	(12)	7	342	10134887	OELWANNE MIT BEFEST.
VERSCHLUSSSCHRAUBE VSTI	7381457	5	2	395	10145193	KUEHLWASSERANSCHLUSS
VERSCHLUSSSCHRAUBE VSTI	7381457	4	1	397	10145195	KUEHLWASSERANSCHLUSS
VERSCHLUSSSCHRAUBE VST	11213236	12	1	444	968866808	HARNSTOFFTANK VORM.
VERSCHLUSSSCHRAUBE VSTI	477511601	69	2	68	90029090	WINKELGETRIEBE
VERSCHLUSSSCHRAUBE VSTI	477511601	69	2	70	90029091	WINKELGETRIEBE
VERSCHLUSSSCHRAUBE VSTI	7027307	89	2	151	90211005	DREHWERKANTRIEB
VERSCHLUSSSCHRAUBE VSTI	7382204	4	2	332	12405454	KURBELGEHAEUSE KPL. MIT
VERSCHLUSSSCHRAUBE VST	7382202	6	1	409	10129212	SCHWUNGRADGEHAEUSE AN
VERSCHLUSSSCHRAUBE VSTI	10285724	13	1	694	11314761	STEUERBLOCK
VERSCHLUSSSTOPFEN GPN	779016201	88	1	151	90211005	DREHWERKANTRIEB
VERSCHLUSSSTOPFEN GPN 3	11698481	5	1	367	12489819	ABDECKKAPPEN-KIT
VERSCHLUSSSTOPFEN GPN 3	11835061	6	2	367	12489819	ABDECKKAPPEN-KIT
VERSCHLUSSSTOPFEN ISO 8	477700408	782	2	686	96052492	HYDRAULIK
VERSCHLUSSSTOPFEN ISO 8	477700408	634	1	758	96033157	DRUCKLUFTANLAGE
VERSCHLUSSSTOPFEN ISO 8	477700508	808	2	687	96052492	HYDRAULIK
VERSCHLUSSSTOPFEN ISO 8	477700908	760	3	686	96052492	HYDRAULIK
VERSCHLUSSTEILE	10120393	650	1	330	13455124	DIESELMOTOR
VERSCHLUSSTEILE	10141838	337	1	329	13455124	DIESELMOTOR
VERSCHLUSSTEILE	10148371	60	1	417	12410651	MOTORREGELUNGSENSORIK
VERSCHLUSSTEILE	10152926	17	1	328	13455124	DIESELMOTOR
VERSCHLUSSTEILE	12973964	524	1	330	13455124	DIESELMOTOR
VERSCHMUTZUNGSANZEIGE	11341359	3	2	569	967968208	OELBEHAELTER VORM.
VERSCHMUTZUNGSANZEIGE	571356108	(4)	1	681	96052492	HYDRAULIK
VERSCHRAUBUNG	11081053	3	1	162	774375108	DURCHGANGSNIPPELBLOCK
VERSCHRAUBUNG	11644971	5	1	87	11621396	ELEKTROPUMPE
VERSCHRAUBUNG	12104158	6	2	1011	12102587	RAUPENSCHLEPPER
VERSCHRAUBUNG	570066008	2	1	42	502806508	AUSGLEICHSBEHAELTER
VERSCHRAUBUNG	955919508	195	1	33	969731708	HYDRAULIK MITTELTEIL
VERSCHRAUBUNG AEHNL.DI	7381456	16	1	393	10143277	KUEHLMITTELKRUEMMER AN
VERSCHRAUBUNG AEHNL.ISO	470701614	624	1	210	967787708	ZUSATZHYDRAULIK WINDE 1
VERSCHRAUBUNG AEHNL.ISO	470701614	624	1	225	967787808	ZUSATZHYDRAULIK WINDE 2
VERSCHRAUBUNG AEHNL.ISO	470701614	636	1	241	968081908	ZUSATZHYDRAULIK WINDE 4
VERSCHRAUBUNG AEHNL.ISO	470701614	626	1	969	96047485	ZUSATZHYDRAULIK WINDE 6
VERSCHRAUBUNG AEHNL.ISO	491100814	607	1	803	96043277	ZUS.HYDR.VERBINDUNG DB-
VERSCHRAUBUNG AEHNL.IS	510713214	574	1	684	96052492	HYDRAULIK
VERSCHRAUBUNG BUZ 16S C	477701108	623	2	532	968513208	ZUSATZHYDRAULIK SA-BOCK
VERSCHRAUBUNG BUZ 16S C	477701108	860	1	687	96052492	HYDRAULIK
VERSCHRAUBUNG BUZ 22L C	477700208	635	3	168	969733008	ZUSATZHYDRAULIK DREHBUE
VERSCHRAUBUNG BUZ 30S C	477701608	621	3	532	968513208	ZUSATZHYDRAULIK SA-BOCK
VERSCHRAUBUNG BUZ 35L C	477700708	818	1	687	96052492	HYDRAULIK
VERSCHRAUBUNG BUZ 38S C	477701808	816	1	687	96052492	HYDRAULIK
VERSCHRAUBUNG BUZ 8 M14	10816958	406	9	427	919551008	SCHALLDAEMPFERANLAGE
VERSCHRAUBUNG EGE 10L G	471904308	624	1	241	968081908	ZUSATZHYDRAULIK WINDE 4
VERSCHRAUBUNG EGE 10L G	471904308	604	1	532	968513208	ZUSATZHYDRAULIK SA-BOCK
VERSCHRAUBUNG EGE 10L G	471904308	668	6	685	96052492	HYDRAULIK
VERSCHRAUBUNG EGE 10L G	471904308	602	1	799	968562908	ZUSATZHYDRAULIK VERBOLZ
VERSCHRAUBUNG EGE 10S	471900408	667	1	685	96052492	HYDRAULIK
VERSCHRAUBUNG EGE 12L	471903808	744	1	686	96052492	HYDRAULIK
VERSCHRAUBUNG EGE 12S G	471901808	607	4	121	967787608	HYDRAULIK ABSTUETZUNG
VERSCHRAUBUNG EGE 12S G	471901808	609	1	551	967788008	ZUSATZHYDR.MONTAGEEINR
VERSCHRAUBUNG EGE 12S G	471900508	617	1	876	96047486	ZUSATZHYDRAULIK S-ANLENK
VERSCHRAUBUNG EGE 16S	471901908	629	2	34	969731708	HYDRAULIK MITTELTEIL
VERSCHRAUBUNG EGE 18L G	471901308	608	2	261	967787908	ZUSATZHYDRAULIK MONTAGE
VERSCHRAUBUNG EGE 18L G	471901308	711	7	685	96052492	HYDRAULIK
VERSCHRAUBUNG EGE 18L G	471901308	615	1	969	96047485	ZUSATZHYDRAULIK WINDE 6
VERSCHRAUBUNG EGE 18L G	471901308	22	1	1019	96054388	ADAPTER VORM.
VERSCHRAUBUNG EGE 30S G	11823327	869	1	688	96052492	HYDRAULIK
VERSCHRAUBUNG EGE 42L	471903608	614	5	684	96052492	HYDRAULIK
VERSCHRAUBUNG EGESD10-L	471902108	633	1	970	96047485	ZUSATZHYDRAULIK WINDE 6

Bezeichnung	Artikel	Pos.	Menge	Seite	Baugruppe	Bezeichnung
VERSCHRAUBUNG EGESD10-L	471901108	625	1	168	969733008	ZUSATZHYDRAULIK DREHBUE
VERSCHRAUBUNG EGESD10-L	471901108	820	2	687	96052492	HYDRAULIK
VERSCHRAUBUNG EGESD10-L	471901108	32	1	1019	96054388	ADAPTER VORM.
VERSCHRAUBUNG EGESD12-L	471901208	833	2	687	96052492	HYDRAULIK
VERSCHRAUBUNG EGESD12-L	471901208	13	1	1019	96054388	ADAPTER VORM.
VERSCHRAUBUNG EGESD16	471900608	620	1	261	967787908	ZUSATZHYDRAULIK MONTAGE
VERSCHRAUBUNG EGESD16	471900608	710	5	685	96052492	HYDRAULIK
VERSCHRAUBUNG EGESD18-L	471902308	766	2	686	96052492	HYDRAULIK
VERSCHRAUBUNG EGESD18-L	471902308	621	1	757	96033157	DRUCKLUFTANLAGE
VERSCHRAUBUNG EGESD20	471903208	633	2	684	96052492	HYDRAULIK
VERSCHRAUBUNG EGESD20	471900708	682	1	35	969731708	HYDRAULIK MITTELTEIL
VERSCHRAUBUNG EGESD20	471900708	673	1	685	96052492	HYDRAULIK
VERSCHRAUBUNG EGESD20	471904508	637	4	877	96047486	ZUSATZHYDRAULIK S-ANLENK
VERSCHRAUBUNG EGESD28-L	471901508	655	5	684	96052492	HYDRAULIK
VERSCHRAUBUNG EGESD30	471900908	736	1	686	96052492	HYDRAULIK
VERSCHRAUBUNG EGESD6-L	471902008	35	1	577	919297008	ZENTRALSCHMIERANLAGE O
VERSCHRAUBUNG EGESD6-S	471900308	687	2	685	96052492	HYDRAULIK
VERSCHRAUBUNG EL 10L CR6	472330208	658	2	34	969731708	HYDRAULIK MITTELTEIL
VERSCHRAUBUNG EL 10L CR6	472330208	621	4	75	967787408	HYDRAULIK RAUPE
VERSCHRAUBUNG EL 10L CR6	472330208	622	4	102	967787508	HYDRAULIK RAUPE
VERSCHRAUBUNG EL 10L CR6	472330208	655	1	168	969733008	ZUSATZHYDRAULIK DREHBUE
VERSCHRAUBUNG EL 10L CR6	472330208	626	1	210	967787708	ZUSATZHYDRAULIK WINDE 1
VERSCHRAUBUNG EL 10L CR6	472330208	626	1	225	967787808	ZUSATZHYDRAULIK WINDE 2
VERSCHRAUBUNG EL 10L CR6	472330208	621	5	241	968081908	ZUSATZHYDRAULIK WINDE 4
VERSCHRAUBUNG EL 10L CR6	472330208	602	3	532	968513208	ZUSATZHYDRAULIK SA-BOCK
VERSCHRAUBUNG EL 10L CR6	472330208	698	14	685	96052492	HYDRAULIK
VERSCHRAUBUNG EL 10L CR6	472330208	612	1	969	96047485	ZUSATZHYDRAULIK WINDE 6
VERSCHRAUBUNG EL 10S C	7367776	627	1	551	967788008	ZUSATZHYDR.MONTAGEEINR
VERSCHRAUBUNG EL 10S C	7367776	666	3	685	96052492	HYDRAULIK
VERSCHRAUBUNG EL 12S C	7617461	684	1	35	969731708	HYDRAULIK MITTELTEIL
VERSCHRAUBUNG EL 12S C	7617461	831	2	687	96052492	HYDRAULIK
VERSCHRAUBUNG EL 15L CR6	472300414	638	1	168	969733008	ZUSATZHYDRAULIK DREHBUE
VERSCHRAUBUNG EL 15L CR6	472300414	858	1	687	96052492	HYDRAULIK
VERSCHRAUBUNG EL 16S C	7407098	601	2	167	969733008	ZUSATZHYDRAULIK DREHBUE
VERSCHRAUBUNG EL 16S C	7407098	713	5	685	96052492	HYDRAULIK
VERSCHRAUBUNG EL 20S C	7407107	620	1	34	969731708	HYDRAULIK MITTELTEIL
VERSCHRAUBUNG EL 20S C	7407107	643	2	877	96047486	ZUSATZHYDRAULIK S-ANLENK
VERSCHRAUBUNG EL 25S C	7407118	610	1	210	967787708	ZUSATZHYDRAULIK WINDE 1
VERSCHRAUBUNG EL 25S C	7407118	614	1	225	967787808	ZUSATZHYDRAULIK WINDE 2
VERSCHRAUBUNG EL 25S C	7407118	613	1	241	968081908	ZUSATZHYDRAULIK WINDE 4
VERSCHRAUBUNG EL 25S C	7407118	605	1	969	96047485	ZUSATZHYDRAULIK WINDE 6
VERSCHRAUBUNG EL 28L CR6	7407120	602	2	34	969731708	HYDRAULIK MITTELTEIL
VERSCHRAUBUNG EL 28L CR6	7407120	611	3	75	967787408	HYDRAULIK RAUPE
VERSCHRAUBUNG EL 28L CR6	7407120	606	3	102	967787508	HYDRAULIK RAUPE
VERSCHRAUBUNG EL 28L CR6	7407120	605	1	210	967787708	ZUSATZHYDRAULIK WINDE 1
VERSCHRAUBUNG EL 28L CR6	7407120	605	1	225	967787808	ZUSATZHYDRAULIK WINDE 2
VERSCHRAUBUNG EL 28L CR6	7407120	610	2	241	968081908	ZUSATZHYDRAULIK WINDE 4
VERSCHRAUBUNG EL 28L CR6	7407120	764	6	686	96052492	HYDRAULIK
VERSCHRAUBUNG EL 28L CR6	7407120	626	1	877	96047486	ZUSATZHYDRAULIK S-ANLENK
VERSCHRAUBUNG EL 28L CR6	7407120	617	1	969	96047485	ZUSATZHYDRAULIK WINDE 6
VERSCHRAUBUNG EL 42L CR6	7367986	628	20	684	96052492	HYDRAULIK
VERSCHRAUBUNG EL 42L CR6	7367986	614	1	876	96047486	ZUSATZHYDRAULIK S-ANLENK
VERSCHRAUBUNG EL 6S CR6	472331208	651	1	168	969733008	ZUSATZHYDRAULIK DREHBUE
VERSCHRAUBUNG EL 6S CR6	472331208	27	1	577	919297008	ZENTRALSCHMIERANLAGE O
VERSCHRAUBUNG EL 6S CR6	472331208	637	3	684	96052492	HYDRAULIK
VERSCHRAUBUNG EL 6S CR6	472331208	9	1	884	917692108	ZENTRALSCHMIERUNG
VERSCHRAUBUNG ELSD38-S	472331908	601	4	75	967787408	HYDRAULIK RAUPE
VERSCHRAUBUNG ELSD38-S	472331908	601	4	102	967787508	HYDRAULIK RAUPE
VERSCHRAUBUNG ELSD38-S	472331908	612	1	167	969733008	ZUSATZHYDRAULIK DREHBUE
VERSCHRAUBUNG ELSD38-S	472331908	611	1	241	968081908	ZUSATZHYDRAULIK WINDE 4

Bezeichnung	Artikel	Pos.	Menge	Seite	Baugruppe	Bezeichnung
VERSCHRAUBUNG ELSD38-S	472331908	694	6	685	96052492	HYDRAULIK
VERSCHRAUBUNG ELSD38-S	472331908	600	2	876	96047486	ZUSATZHYDRAULIK S-ANLENK
VERSCHRAUBUNG ELSD6-L C	472032308	601	1	757	96033157	DRUCKLUFTANLAGE
VERSCHRAUBUNG ET 15L M22	472430408	634	1	34	969731708	HYDRAULIK MITTELTEIL
VERSCHRAUBUNG ET 15L M22	472430408	794	2	686	96052492	HYDRAULIK
VERSCHRAUBUNG ET 28L M36	7407122	619	1	969	96047485	ZUSATZHYDRAULIK WINDE 6
VERSCHRAUBUNG ET 30S C	472431808	730	1	686	96052492	HYDRAULIK
VERSCHRAUBUNG ET 30S C	472431808	638	1	877	96047486	ZUSATZHYDRAULIK S-ANLENK
VERSCHRAUBUNG ET 35L CR6	7407125	636	2	34	969731708	HYDRAULIK MITTELTEIL
VERSCHRAUBUNG ET 6S CR6	472431208	814	3	687	96052492	HYDRAULIK
VERSCHRAUBUNG EV 10L M16	7027665	871	1	688	96052492	HYDRAULIK
VERSCHRAUBUNG EV 10L M16	7027665	632	1	758	96033157	DRUCKLUFTANLAGE
VERSCHRAUBUNG EV 28L C	10410772	767	5	686	96052492	HYDRAULIK
VERSCHRAUBUNG EV 42L M52	10651363	692	6	685	96052492	HYDRAULIK
VERSCHRAUBUNG EV16S CR6	10410770	841	1	687	96052492	HYDRAULIK
VERSCHRAUBUNG EV38S M52	10467292	691	2	685	96052492	HYDRAULIK
VERSCHRAUBUNG EVW22-LM	472201108	3	1	206	90024490	OELMESSEINRICHTUNG
VERSCHRAUBUNG EVW22-LM	472201108	22	1	206	90024490	OELMESSEINRICHTUNG
VERSCHRAUBUNG EW 10L M	7403569	685	3	35	969731708	HYDRAULIK MITTELTEIL
VERSCHRAUBUNG EW 10L M	7403569	618	3	75	967787408	HYDRAULIK RAUPE
VERSCHRAUBUNG EW 10L M	7403569	619	3	102	967787508	HYDRAULIK RAUPE
VERSCHRAUBUNG EW 10L M	7403569	621	1	210	967787708	ZUSATZHYDRAULIK WINDE 1
VERSCHRAUBUNG EW 10L M	7403569	623	1	225	967787808	ZUSATZHYDRAULIK WINDE 2
VERSCHRAUBUNG EW 10L M	7403569	617	4	241	968081908	ZUSATZHYDRAULIK WINDE 4
VERSCHRAUBUNG EW 10L M	7403569	617	1	261	967787908	ZUSATZHYDRAULIK MONTAGE
VERSCHRAUBUNG EW 10L M	7403569	42	1	442	919063408	HARNSTOFFANLAGE
VERSCHRAUBUNG EW 10L M	7403569	603	1	532	968513208	ZUSATZHYDRAULIK SA-BOCK
VERSCHRAUBUNG EW 10L M	7403569	31	1	577	919297008	ZENTRALSCHMIERANLAGE O
VERSCHRAUBUNG EW 10L M	7403569	625	25	684	96052492	HYDRAULIK
VERSCHRAUBUNG EW 10L M	7403569	610	3	757	96033157	DRUCKLUFTANLAGE
VERSCHRAUBUNG EW 10L M	7403569	35	1	773	91000228	VORB.ANTRIEBSAGG.KLIMAA
VERSCHRAUBUNG EW 10L M	7403569	606	2	799	968562908	ZUSATZHYDRAULIK VERBOLZ
VERSCHRAUBUNG EW 10L M	7403569	603	2	969	96047485	ZUSATZHYDRAULIK WINDE 6
VERSCHRAUBUNG EW 10L M	7403569	32	1	1017	96022733	SCHOTTPLATTE VORM.
VERSCHRAUBUNG EW 10L M	7403569	31	1	1019	96054388	ADAPTER VORM.
VERSCHRAUBUNG EW 10S C	7617268	608	4	121	967787608	HYDRAULIK ABSTUETZUNG
VERSCHRAUBUNG EW 10S C	7617268	664	8	685	96052492	HYDRAULIK
VERSCHRAUBUNG EW 12S C	7617354	600	4	121	967787608	HYDRAULIK ABSTUETZUNG
VERSCHRAUBUNG EW 12S C	7617354	856	1	687	96052492	HYDRAULIK
VERSCHRAUBUNG EW 15L C	7615379	650	2	34	969731708	HYDRAULIK MITTELTEIL
VERSCHRAUBUNG EW 15L C	7615379	20	1	1017	96022733	SCHOTTPLATTE VORM.
VERSCHRAUBUNG EW 16S C	7617460	627	2	34	969731708	HYDRAULIK MITTELTEIL
VERSCHRAUBUNG EW 16S C	7617460	602	3	167	969733008	ZUSATZHYDRAULIK DREHBUE
VERSCHRAUBUNG EW 16S C	7617460	621	1	261	967787908	ZUSATZHYDRAULIK MONTAGE
VERSCHRAUBUNG EW 16S C	7617460	623	1	551	967788008	ZUSATZHYDR.MONTAGEEINR
VERSCHRAUBUNG EW 16S C	7617460	702	4	685	96052492	HYDRAULIK
VERSCHRAUBUNG EW 20S M	7407108	624	3	34	969731708	HYDRAULIK MITTELTEIL
VERSCHRAUBUNG EW 20S M	7407108	674	3	685	96052492	HYDRAULIK
VERSCHRAUBUNG EW 20S M	7407108	645	1	877	96047486	ZUSATZHYDRAULIK S-ANLENK
VERSCHRAUBUNG EW 22L ED	10873827	258	1	278	96032892	DIESELMOTOR VORM.
VERSCHRAUBUNG EW 25S C	7407119	605	2	167	969733008	ZUSATZHYDRAULIK DREHBUE
VERSCHRAUBUNG EW 25S C	7407119	684	2	685	96052492	HYDRAULIK
VERSCHRAUBUNG EW 25S C	7407119	606	1	969	96047485	ZUSATZHYDRAULIK WINDE 6
VERSCHRAUBUNG EW 28L C	7617494	613	2	75	967787408	HYDRAULIK RAUPE
VERSCHRAUBUNG EW 28L C	7617494	604	2	102	967787508	HYDRAULIK RAUPE
VERSCHRAUBUNG EW 28L C	7617494	633	1	168	969733008	ZUSATZHYDRAULIK DREHBUE
VERSCHRAUBUNG EW 28L C	7617494	627	1	210	967787708	ZUSATZHYDRAULIK WINDE 1
VERSCHRAUBUNG EW 28L C	7617494	627	1	225	967787808	ZUSATZHYDRAULIK WINDE 2
VERSCHRAUBUNG EW 28L C	7617494	671	9	685	96052492	HYDRAULIK
VERSCHRAUBUNG EW 28L C	7617494	621	1	969	96047485	ZUSATZHYDRAULIK WINDE 6

Bezeichnung	Artikel	Pos.	Menge	Seite	Baugruppe	Bezeichnung
VERSCHRAUBUNG EW 6S M14	472531508	11	1	158	917081108	ZENTRALSCHMIERANLAGE O
VERSCHRAUBUNG EW 6S M14	472531508	647	2	168	969733008	ZUSATZHYDRAULIK DREHBUE
VERSCHRAUBUNG EW 6S M14	472531508	635	1	241	968081908	ZUSATZHYDRAULIK WINDE 4
VERSCHRAUBUNG EW 6S M14	472531508	21	2	539	917691308	ZENTRALSCHMIERUNG
VERSCHRAUBUNG EW 6S M14	472531508	629	1	551	967788008	ZUSATZHYDR.MONTAGEEINR
VERSCHRAUBUNG EW 6S M14	472531508	26	6	577	919297008	ZENTRALSCHMIERANLAGE O
VERSCHRAUBUNG EW 6S M14	472531508	13	1	625	969245308	ELEKTRIK KLEMMKASTEN DB
VERSCHRAUBUNG EW 6S M14	472531508	40	1	643	967917908	SCHALTSCHRANK MECH.
VERSCHRAUBUNG EW 6S M14	472531508	636	17	684	96052492	HYDRAULIK
VERSCHRAUBUNG EW 6S M14	472531508	613	3	757	96033157	DRUCKLUFTANLAGE
VERSCHRAUBUNG EW 6S M14	472531508	632	3	877	96047486	ZUSATZHYDRAULIK S-ANLENK
VERSCHRAUBUNG EW 6S M14	472531508	601	1	969	96047485	ZUSATZHYDRAULIK WINDE 6
VERSCHRAUBUNG EWSD22-L	472530608	777	3	686	96052492	HYDRAULIK
VERSCHRAUBUNG EWSD38-S	472531808	600	4	75	967787408	HYDRAULIK RAUPE
VERSCHRAUBUNG EWSD38-S	472531808	600	4	102	967787508	HYDRAULIK RAUPE
VERSCHRAUBUNG EWSD38-S	472531808	644	1	168	969733008	ZUSATZHYDRAULIK DREHBUE
VERSCHRAUBUNG EWSD38-S	472531808	601	3	210	967787708	ZUSATZHYDRAULIK WINDE 1
VERSCHRAUBUNG EWSD38-S	472531808	602	3	225	967787808	ZUSATZHYDRAULIK WINDE 2
VERSCHRAUBUNG EWSD38-S	472531808	609	4	241	968081908	ZUSATZHYDRAULIK WINDE 4
VERSCHRAUBUNG EWSD38-S	472531808	693	8	685	96052492	HYDRAULIK
VERSCHRAUBUNG EWSD38-S	472531808	601	4	876	96047486	ZUSATZHYDRAULIK S-ANLENK
VERSCHRAUBUNG EWSD38-S	472531808	610	2	969	96047485	ZUSATZHYDRAULIK WINDE 6
VERSCHRAUBUNG G12-S	470002508	44	1	856	12101591	RUECKFALLSTUETZE
VERSCHRAUBUNG GE 10 9/16	11643351	21	1	392	10147372	ENTLUEFTUNGSLEITUNG AN
VERSCHRAUBUNG GE 10 M1	10813936	7	1	400	10141720	ATL-ANBAU
VERSCHRAUBUNG GE 10 M1	10813936	7	1	401	10141721	ATL-ANBAU
VERSCHRAUBUNG GE 10L M	471030508	616	4	75	967787408	HYDRAULIK RAUPE
VERSCHRAUBUNG GE 10L M	471030508	618	4	102	967787508	HYDRAULIK RAUPE
VERSCHRAUBUNG GE 10L M	471030508	625	1	210	967787708	ZUSATZHYDRAULIK WINDE 1
VERSCHRAUBUNG GE 10L M	471030508	625	1	225	967787808	ZUSATZHYDRAULIK WINDE 2
VERSCHRAUBUNG GE 10L M	471030508	606	3	241	968081908	ZUSATZHYDRAULIK WINDE 4
VERSCHRAUBUNG GE 10L M	471030508	634	3	684	96052492	HYDRAULIK
VERSCHRAUBUNG GE 10L M	471030508	627	1	969	96047485	ZUSATZHYDRAULIK WINDE 6
VERSCHRAUBUNG GE 10L M	7021521	2	1	448	969904608	DRUCKBEGRENZUNGSVENTI
VERSCHRAUBUNG GE 10L M	471039808	621	3	684	96052492	HYDRAULIK
VERSCHRAUBUNG GE 10L M	471039808	611	1	757	96033157	DRUCKLUFTANLAGE
VERSCHRAUBUNG GE 12 M1	10813939	15	1	376	10143726	LECKOELLEITUNG ANBAU
VERSCHRAUBUNG GE 12 M1	10813939	10	1	393	10143277	KUEHLMITTELKRUEMMER AN
VERSCHRAUBUNG GE 12 M1	10813940	19	2	385	10141807	ANBAUTEILE LUFTPRESSER
VERSCHRAUBUNG GE 12 M1	10813940	9	1	393	10143277	KUEHLMITTELKRUEMMER AN
VERSCHRAUBUNG GE 12L G1	471034808	654	1	168	969733008	ZUSATZHYDRAULIK DREHBUE
VERSCHRAUBUNG GE 12L G1	471034808	613	2	210	967787708	ZUSATZHYDRAULIK WINDE 1
VERSCHRAUBUNG GE 12L G1	471034808	613	2	225	967787808	ZUSATZHYDRAULIK WINDE 2
VERSCHRAUBUNG GE 12L G1	471034808	620	2	241	968081908	ZUSATZHYDRAULIK WINDE 4
VERSCHRAUBUNG GE 12L G1	471034808	605	1	551	967788008	ZUSATZHYDR.MONTAGEEINR
VERSCHRAUBUNG GE 12L G1	471034808	722	4	685	96052492	HYDRAULIK
VERSCHRAUBUNG GE 12L G1	471034808	628	1	969	96047485	ZUSATZHYDRAULIK WINDE 6
VERSCHRAUBUNG GE 12L M	471039908	647	7	684	96052492	HYDRAULIK
VERSCHRAUBUNG GE 12L M	471039908	620	1	757	96033157	DRUCKLUFTANLAGE
VERSCHRAUBUNG GE 12S G1/	471032608	654	1	34	969731708	HYDRAULIK MITTELTEIL
VERSCHRAUBUNG GE 12S G1/	471032608	612	1	225	967787808	ZUSATZHYDRAULIK WINDE 2
VERSCHRAUBUNG GE 12S G1/	471032608	600	1	684	96052492	HYDRAULIK
VERSCHRAUBUNG GE 12S G1/	471032608	616	1	969	96047485	ZUSATZHYDRAULIK WINDE 6
VERSCHRAUBUNG GE 12S G3/	471032708	622	1	168	969733008	ZUSATZHYDRAULIK DREHBUE
VERSCHRAUBUNG GE 12S G3/	471032708	836	1	687	96052492	HYDRAULIK
VERSCHRAUBUNG GE 14,15,1	10813942	3	1	338	10125646	OELABSCHEIDER ANBAU
VERSCHRAUBUNG GE 15L M	471030908	645	2	684	96052492	HYDRAULIK
VERSCHRAUBUNG GE 18L M	471037008	628	3	168	969733008	ZUSATZHYDRAULIK DREHBUE
VERSCHRAUBUNG GE 18L M	471031108	7	2	564	967967608	KRAFTSTOFFBEHAELTER VO
VERSCHRAUBUNG GE 18L M	471031108	622	3	684	96052492	HYDRAULIK

Bezeichnung	Artikel	Pos.	Menge	Seite	Baugruppe	Bezeichnung
VERSCHRAUBUNG GE 18L M	471031108	605	4	757	96033157	DRUCKLUFTANLAGE
VERSCHRAUBUNG GE 18L M2	10815662	608	2	757	96033157	DRUCKLUFTANLAGE
VERSCHRAUBUNG GE 20S G1/	7410451	681	2	35	969731708	HYDRAULIK MITTELTEIL
VERSCHRAUBUNG GE 20S G1/	7410451	861	1	687	96052492	HYDRAULIK
VERSCHRAUBUNG GE 22L M	10036896	772	1	686	96052492	HYDRAULIK
VERSCHRAUBUNG GE 28L G1	471031608	742	1	686	96052492	HYDRAULIK
VERSCHRAUBUNG GE 28L G3/	7410441	697	3	685	96052492	HYDRAULIK
VERSCHRAUBUNG GE 28L M	7615629	605	2	241	968081908	ZUSATZHYDRAULIK WINDE 4
VERSCHRAUBUNG GE 28L M	7615629	769	4	686	96052492	HYDRAULIK
VERSCHRAUBUNG GE 30S G1	11002216	717	7	685	96052492	HYDRAULIK
VERSCHRAUBUNG GE 30S G3	10877614	870	1	688	96052492	HYDRAULIK
VERSCHRAUBUNG GE 42L G1	471034708	611	3	34	969731708	HYDRAULIK MITTELTEIL
VERSCHRAUBUNG GE 42L G1	471034708	615	12	684	96052492	HYDRAULIK
VERSCHRAUBUNG GE 6 M10	10813933	10	2	385	10141807	ANBAUTEILE LUFTPRESSER
VERSCHRAUBUNG GE 6 M10	10813933	8	1	402	10143790	LADEDRUCKREGELUNG
VERSCHRAUBUNG GE 6L M12	12204762	635	3	758	96033157	DRUCKLUFTANLAGE
VERSCHRAUBUNG GE 6L M22	502946108	623	1	757	96033157	DRUCKLUFTANLAGE
VERSCHRAUBUNG GE 6LL M1	774376508	1	1	161	11210825	VERTEILERKOMBINATION
VERSCHRAUBUNG GE 6LL M1	774376508	71	2	230	917451208	WINDE 4 VORM.
VERSCHRAUBUNG GE 6S G1/	471032108	626	1	34	969731708	HYDRAULIK MITTELTEIL
VERSCHRAUBUNG GE 6S G1/	471032108	2	1	216	917451408	ZENTRALSCHMIERUNG
VERSCHRAUBUNG GE 6S G1/	471032108	12	6	539	917691308	ZENTRALSCHMIERUNG
VERSCHRAUBUNG GE 6S G1/	471032108	25	26	577	919297008	ZENTRALSCHMIERANLAGE O
VERSCHRAUBUNG GE 6S G1/	471032108	41	1	643	967917908	SCHALTSCHRANK MECH.
VERSCHRAUBUNG GE 6S G1/	471032108	679	10	685	96052492	HYDRAULIK
VERSCHRAUBUNG GE 6S G1/	471032108	615	1	757	96033157	DRUCKLUFTANLAGE
VERSCHRAUBUNG GE 6S G1/	471032108	633	3	877	96047486	ZUSATZHYDRAULIK S-ANLENK
VERSCHRAUBUNG GE 6S G1/	471032108	6	6	884	917692108	ZENTRALSCHMIERUNG
VERSCHRAUBUNG GE 6S G1/	471032108	2	1	973	917481408	ZENTRALSCHMIERUNG
VERSCHRAUBUNG GE 8 M12	10801399	32	3	393	10143277	KUEHLMITTELKRUEMMER AN
VERSCHRAUBUNG GE 8 M12	10813935	13	1	376	10143726	LECKOELLEITUNG ANBAU
VERSCHRAUBUNG GE 8 M12	10813935	22	1	388	12490129	WASSERPUMPE MIT BEFEST.
VERSCHRAUBUNG GE 8 M12	10813935	5	2	393	10143277	KUEHLMITTELKRUEMMER AN
VERSCHRAUBUNG GE 8 M14	10430185	14	1	376	10143726	LECKOELLEITUNG ANBAU
VERSCHRAUBUNG GE 8L M18	471039308	31	1	502	919733908	ZUSATZHEIZUNG OW
VERSCHRAUBUNG GEO 8L M	10872598	3	1	448	969904608	DRUCKBEGRENZUNGSVENTI
VERSCHRAUBUNG GR 12/10L	475031508	601	2	532	968513208	ZUSATZHYDRAULIK SA-BOCK
VERSCHRAUBUNG GR 12/10L	475031508	724	3	685	96052492	HYDRAULIK
VERSCHRAUBUNG GR 30/25S	475032908	625	2	877	96047486	ZUSATZHYDRAULIK S-ANLENK
VERSCHRAUBUNG GR28/22-L	475001808	35	1	856	12101591	RUECKFALLSTUETZE
VERSCHRAUBUNG GR30/25-S	475002908	34	1	856	12101591	RUECKFALLSTUETZE
VERSCHRAUBUNG ISO 8434	482331814	728	4	686	96052492	HYDRAULIK
VERSCHRAUBUNG ISO 8434	482331814	640	1	877	96047486	ZUSATZHYDRAULIK S-ANLENK
VERSCHRAUBUNG ISO 8434	482330814	638	2	34	969731708	HYDRAULIK MITTELTEIL
VERSCHRAUBUNG ISO 8434	482330814	765	3	686	96052492	HYDRAULIK
VERSCHRAUBUNG ISO 8434	482430314	615	4	75	967787408	HYDRAULIK RAUPE
VERSCHRAUBUNG ISO 8434	482430314	615	4	102	967787508	HYDRAULIK RAUPE
VERSCHRAUBUNG ISO 8434	482430314	607	1	167	969733008	ZUSATZHYDRAULIK DREHBUE
VERSCHRAUBUNG ISO 8434	482430314	669	2	685	96052492	HYDRAULIK
VERSCHRAUBUNG ISO 8434	482431314	753	2	686	96052492	HYDRAULIK
VERSCHRAUBUNG ISO 8434	482431414	687	1	35	969731708	HYDRAULIK MITTELTEIL
VERSCHRAUBUNG ISO 8434	482431514	616	1	261	967787908	ZUSATZHYDRAULIK MONTAGE
VERSCHRAUBUNG ISO 8434	482431514	729	1	686	96052492	HYDRAULIK
VERSCHRAUBUNG ISO 8434	482431614	644	1	877	96047486	ZUSATZHYDRAULIK S-ANLENK
VERSCHRAUBUNG ISO 8434	482431814	611	1	167	969733008	ZUSATZHYDRAULIK DREHBUE
VERSCHRAUBUNG ISO 8434	482431814	715	1	685	96052492	HYDRAULIK
VERSCHRAUBUNG ISO 8434	482431114	658	12	684	96052492	HYDRAULIK
VERSCHRAUBUNG ISO 8434	482531614	700	12	685	96052492	HYDRAULIK
VERSCHRAUBUNG ISO 8434	482530914	651	9	684	96052492	HYDRAULIK
VERSCHRAUBUNG ISO 8434	482530914	608	1	876	96047486	ZUSATZHYDRAULIK S-ANLENK

Bezeichnung	Artikel	Pos.	Menge	Seite	Baugruppe	Bezeichnung
VERSCHRAUBUNG ISO 8434	482530814	678	1	35	969731708	HYDRAULIK MITTELTEIL
VERSCHRAUBUNG ISO 8434	482530814	629	9	684	96052492	HYDRAULIK
VERSCHRAUBUNG ISO 8434	482530814	606	1	803	96043277	ZUS.HYDR.VERBINDUNG DB-
VERSCHRAUBUNG ISO 8434	482530814	609	1	876	96047486	ZUSATZHYDRAULIK S-ANLENK
VERSCHRAUBUNG ISO 8434 G	471004514	605	4	121	967787608	HYDRAULIK ABSTUETZUNG
VERSCHRAUBUNG ISO 8434 G	471004514	614	2	168	969733008	ZUSATZHYDRAULIK DREHBUE
VERSCHRAUBUNG ISO 8434 G	471004514	626	1	551	967788008	ZUSATZHYDR.MONTAGEEINR
VERSCHRAUBUNG ISO 8434 G	471004514	704	4	685	96052492	HYDRAULIK
VERSCHRAUBUNG ISO 8434	485438414	848	1	687	96052492	HYDRAULIK
VERSCHRAUBUNG ISO 8434-1	7362091	655	1	34	969731708	HYDRAULIK MITTELTEIL
VERSCHRAUBUNG ISO 8434-1	7362091	624	2	168	969733008	ZUSATZHYDRAULIK DREHBUE
VERSCHRAUBUNG ISO 8434-1	7362091	30	1	577	919297008	ZENTRALSCHMIERANLAGE O
VERSCHRAUBUNG ISO 8434-1	7362091	659	19	684	96052492	HYDRAULIK
VERSCHRAUBUNG ISO 8434-1	7362091	31	1	1017	96022733	SCHOTTPLATTE VORM.
VERSCHRAUBUNG ISO 8434-1	471039708	622	4	75	967787408	HYDRAULIK RAUPE
VERSCHRAUBUNG ISO 8434-1	471039708	616	4	102	967787508	HYDRAULIK RAUPE
VERSCHRAUBUNG ISO 8434-1	471039708	629	3	168	969733008	ZUSATZHYDRAULIK DREHBUE
VERSCHRAUBUNG ISO 8434-1	471039708	619	1	210	967787708	ZUSATZHYDRAULIK WINDE 1
VERSCHRAUBUNG ISO 8434-1	471039708	618	1	225	967787808	ZUSATZHYDRAULIK WINDE 2
VERSCHRAUBUNG ISO 8434-1	471039708	618	2	241	968081908	ZUSATZHYDRAULIK WINDE 4
VERSCHRAUBUNG ISO 8434-1	471039708	609	1	261	967787908	ZUSATZHYDRAULIK MONTAGE
VERSCHRAUBUNG ISO 8434-1	471039708	803	1	687	96052492	HYDRAULIK
VERSCHRAUBUNG ISO 8434-1	471039708	609	2	757	96033157	DRUCKLUFTANLAGE
VERSCHRAUBUNG ISO 8434-1	471039708	614	1	969	96047485	ZUSATZHYDRAULIK WINDE 6
VERSCHRAUBUNG ISO 8434-1	471032808	670	7	685	96052492	HYDRAULIK
VERSCHRAUBUNG ISO 8434-1	471032808	603	2	1023	968883308	ZUSATZHYDR.BOLZENZIEHZ
VERSCHRAUBUNG ISO 8434-1	471032808	603	2	1026	968883408	ZUSATZHYDR.BOLZENZIEHZ
VERSCHRAUBUNG ISO 8434-1	471030708	630	3	168	969733008	ZUSATZHYDRAULIK DREHBUE
VERSCHRAUBUNG ISO 8434-1	11621782	257	1	278	96032892	DIESELMOTOR VORM.
VERSCHRAUBUNG ISO 8434-1	7362170	9	1	402	10143790	LADEDRUCKREGELUNG
VERSCHRAUBUNG NACHARB	971265308	276	1	683	96052492	HYDRAULIK
VERSCHRAUBUNG NACHAR	978603608	194	3	167	969733008	ZUSATZHYDRAULIK DREHBUE
VERSCHRAUBUNG RED 15/10L	475430108	633	1	75	967787408	HYDRAULIK RAUPE
VERSCHRAUBUNG RED 15/10L	475430108	633	1	102	967787508	HYDRAULIK RAUPE
VERSCHRAUBUNG RED 15/10L	475430108	839	1	687	96052492	HYDRAULIK
VERSCHRAUBUNG RED 15/10L	475430108	32	1	773	91000228	VORB.ANTRIEBSAGG.KLIMAA
VERSCHRAUBUNG RED 15/12L	475431808	639	3	168	969733008	ZUSATZHYDRAULIK DREHBUE
VERSCHRAUBUNG RED 15/12L	475431808	857	2	687	96052492	HYDRAULIK
VERSCHRAUBUNG RED 15/12L	475431808	21	1	1017	96022733	SCHOTTPLATTE VORM.
VERSCHRAUBUNG RED 15/12L	475431808	11	1	1019	96054388	ADAPTER VORM.
VERSCHRAUBUNG RED 15/12L	475431808	602	1	1028	968883508	ZUS.HYDR.BOLZENZIEHEINRI
VERSCHRAUBUNG RED 18/15L	475435608	610	1	261	967787908	ZUSATZHYDRAULIK MONTAGE
VERSCHRAUBUNG RED 18/15L	475435608	827	1	687	96052492	HYDRAULIK
VERSCHRAUBUNG RED 35/12L	7368007	665	1	35	969731708	HYDRAULIK MITTELTEIL
VERSCHRAUBUNG RED 42/18L	475431708	732	2	686	96052492	HYDRAULIK
VERSCHRAUBUNG RED 42/22L	475431608	763	3	686	96052492	HYDRAULIK
VERSCHRAUBUNG RED 42/28L	475431308	656	17	684	96052492	HYDRAULIK
VERSCHRAUBUNG RED 42/28L	475431308	615	2	876	96047486	ZUSATZHYDRAULIK S-ANLENK
VERSCHRAUBUNG RED 42/35L	475436708	690	4	685	96052492	HYDRAULIK
VERSCHRAUBUNG RED 42/35L	475436708	608	1	803	96043277	ZUS.HYDR.VERBINDUNG DB-
VERSCHRAUBUNG REDSD12/	475431408	672	2	35	969731708	HYDRAULIK MITTELTEIL
VERSCHRAUBUNG REDSD12/	475431408	627	1	75	967787408	HYDRAULIK RAUPE
VERSCHRAUBUNG REDSD12/	475431408	629	1	102	967787508	HYDRAULIK RAUPE
VERSCHRAUBUNG REDSD12/	475431408	609	1	167	969733008	ZUSATZHYDRAULIK DREHBUE
VERSCHRAUBUNG REDSD12/	475431408	620	1	210	967787708	ZUSATZHYDRAULIK WINDE 1
VERSCHRAUBUNG REDSD12/	475431408	620	1	225	967787808	ZUSATZHYDRAULIK WINDE 2
VERSCHRAUBUNG REDSD12/	475431408	633	1	241	968081908	ZUSATZHYDRAULIK WINDE 4
VERSCHRAUBUNG REDSD12/	475431408	723	8	685	96052492	HYDRAULIK
VERSCHRAUBUNG REDSD12/	475431408	631	1	758	96033157	DRUCKLUFTANLAGE
VERSCHRAUBUNG REDSD12/	475431408	601	2	799	968562908	ZUSATZHYDRAULIK VERBOLZ

Bezeichnung	Artikel	Pos.	Menge	Seite	Baugruppe	Bezeichnung
VERSCHRAUBUNG REDSD12/	475431408	630	1	969	96047485	ZUSATZHYDRAULIK WINDE 6
VERSCHRAUBUNG REDSD16/	475433508	602	4	121	967787608	HYDRAULIK ABSTUETZUNG
VERSCHRAUBUNG REDSD16/	475433508	623	1	168	969733008	ZUSATZHYDRAULIK DREHBUE
VERSCHRAUBUNG REDSD16/	475433508	601	1	551	967788008	ZUSATZHYDR.MONTAGEEINR
VERSCHRAUBUNG REDSD16/	475433508	651	1	877	96047486	ZUSATZHYDRAULIK S-ANLENK
VERSCHRAUBUNG REDSD16/	475433308	673	2	35	969731708	HYDRAULIK MITTELTEIL
VERSCHRAUBUNG REDSD16/	475433308	862	1	687	96052492	HYDRAULIK
VERSCHRAUBUNG REDSD16/	475433308	604	1	1026	968883408	ZUSATZHYDR.BOLZENZIEHZ
VERSCHRAUBUNG REDSD16/6	475433108	614	1	261	967787908	ZUSATZHYDRAULIK MONTAGE
VERSCHRAUBUNG REDSD16/6	475433108	712	10	685	96052492	HYDRAULIK
VERSCHRAUBUNG REDSD18/	475430308	807	2	687	96052492	HYDRAULIK
VERSCHRAUBUNG REDSD18/	475436308	669	1	35	969731708	HYDRAULIK MITTELTEIL
VERSCHRAUBUNG REDSD18/	475436308	629	1	75	967787408	HYDRAULIK RAUPE
VERSCHRAUBUNG REDSD18/	475436308	631	1	102	967787508	HYDRAULIK RAUPE
VERSCHRAUBUNG REDSD18/	475436308	634	1	241	968081908	ZUSATZHYDRAULIK WINDE 4
VERSCHRAUBUNG REDSD18/	475436308	733	4	686	96052492	HYDRAULIK
VERSCHRAUBUNG REDSD18/	475436308	23	1	1017	96022733	SCHOTTPLATTE VORM.
VERSCHRAUBUNG REDSD18/	475436308	601	1	1028	968883508	ZUS.HYDR.BOLZENZIEHEINRI
VERSCHRAUBUNG REDSD20/	475434808	621	1	34	969731708	HYDRAULIK MITTELTEIL
VERSCHRAUBUNG REDSD22/	475436108	643	1	34	969731708	HYDRAULIK MITTELTEIL
VERSCHRAUBUNG REDSD22/	475436108	791	1	686	96052492	HYDRAULIK
VERSCHRAUBUNG REDSD22/	475435508	788	3	686	96052492	HYDRAULIK
VERSCHRAUBUNG REDSD22/	475436008	775	5	686	96052492	HYDRAULIK
VERSCHRAUBUNG REDSD28/	475430908	622	1	241	968081908	ZUSATZHYDRAULIK WINDE 4
VERSCHRAUBUNG REDSD28/	475430908	840	2	687	96052492	HYDRAULIK
VERSCHRAUBUNG REDSD28/	475430508	612	4	75	967787408	HYDRAULIK RAUPE
VERSCHRAUBUNG REDSD28/	475430508	605	4	102	967787508	HYDRAULIK RAUPE
VERSCHRAUBUNG REDSD28/	475430508	771	5	686	96052492	HYDRAULIK
VERSCHRAUBUNG REDSD30/	475432608	737	5	686	96052492	HYDRAULIK
VERSCHRAUBUNG REDSD35/	475431208	635	2	34	969731708	HYDRAULIK MITTELTEIL
VERSCHRAUBUNG REDSD35/	475431208	708	5	685	96052492	HYDRAULIK
VERSCHRAUBUNG REDSD35/	475431508	664	1	35	969731708	HYDRAULIK MITTELTEIL
VERSCHRAUBUNG REDSD35/	475431508	838	1	687	96052492	HYDRAULIK
VERSCHRAUBUNG REDSD35/	475430408	677	1	35	969731708	HYDRAULIK MITTELTEIL
VERSCHRAUBUNG REDSD35/	475430408	605	2	876	96047486	ZUSATZHYDRAULIK S-ANLENK
VERSCHRAUBUNG REDSD38/	475434208	610	4	167	969733008	ZUSATZHYDRAULIK DREHBUE
VERSCHRAUBUNG REDSD38/	475434208	683	3	685	96052492	HYDRAULIK
VERSCHRAUBUNG REDSD38/6	475408108	682	3	685	96052492	HYDRAULIK
VERSCHRAUBUNG REDSDN10	475432008	628	1	551	967788008	ZUSATZHYDR.MONTAGEEINR
VERSCHRAUBUNG REDSDN10	475432008	703	5	685	96052492	HYDRAULIK
VERSCHRAUBUNG REDSDN12	475430208	616	1	757	96033157	DRUCKLUFTANLAGE
VERSCHRAUBUNG REDSDN2	475433608	611	1	210	967787708	ZUSATZHYDRAULIK WINDE 1
VERSCHRAUBUNG REDSDN2	475433608	611	1	225	967787808	ZUSATZHYDRAULIK WINDE 2
VERSCHRAUBUNG REDSDN2	475433608	612	1	241	968081908	ZUSATZHYDRAULIK WINDE 4
VERSCHRAUBUNG REDSDN2	475433608	607	1	969	96047485	ZUSATZHYDRAULIK WINDE 6
VERSCHRAUBUNG REDSDN2	475432308	652	1	34	969731708	HYDRAULIK MITTELTEIL
VERSCHRAUBUNG REDSDN2	475432308	867	1	687	96052492	HYDRAULIK
VERSCHRAUBUNG REDSDN25	475433708	864	1	687	96052492	HYDRAULIK
VERSCHRAUBUNG REDSDN2	475435408	786	1	686	96052492	HYDRAULIK
VERSCHRAUBUNG REDSDN2	475435408	628	1	877	96047486	ZUSATZHYDRAULIK S-ANLENK
VERSCHRAUBUNG REDSDN2	475435708	604	2	34	969731708	HYDRAULIK MITTELTEIL
VERSCHRAUBUNG REDSDN2	475435708	610	1	75	967787408	HYDRAULIK RAUPE
VERSCHRAUBUNG REDSDN2	475435708	624	1	102	967787508	HYDRAULIK RAUPE
VERSCHRAUBUNG REDSDN2	475435708	603	1	210	967787708	ZUSATZHYDRAULIK WINDE 1
VERSCHRAUBUNG REDSDN2	475435708	606	1	225	967787808	ZUSATZHYDRAULIK WINDE 2
VERSCHRAUBUNG REDSDN2	475435708	793	1	686	96052492	HYDRAULIK
VERSCHRAUBUNG REDSDN2	475435708	620	1	969	96047485	ZUSATZHYDRAULIK WINDE 6
VERSCHRAUBUNG REDSDN3	475434008	608	1	551	967788008	ZUSATZHYDR.MONTAGEEINR
VERSCHRAUBUNG REDSDN3	475432508	701	4	685	96052492	HYDRAULIK
VERSCHRAUBUNG REDSDN3	475432708	652	1	168	969733008	ZUSATZHYDRAULIK DREHBUE

Bezeichnung	Artikel	Pos.	Menge	Seite	Baugruppe	Bezeichnung
VERSCHRAUBUNG REDSDN3	475432708	632	2	551	967788008	ZUSATZHYDR.MONTAGEEINR
VERSCHRAUBUNG REDSDN3	475432708	830	1	687	96052492	HYDRAULIK
VERSCHRAUBUNG REDSDN30	475434108	835	1	687	96052492	HYDRAULIK
VERSCHRAUBUNG REDSDN3	475435008	866	2	687	96052492	HYDRAULIK
VERSCHRAUBUNG REDSDN3	475435008	649	1	877	96047486	ZUSATZHYDRAULIK S-ANLENK
VERSCHRAUBUNG REDSDN3	475434308	606	5	167	969733008	ZUSATZHYDRAULIK DREHBUE
VERSCHRAUBUNG REDSDN3	475434308	868	1	687	96052492	HYDRAULIK
VERSCHRAUBUNG REDSDN3	475434308	648	1	877	96047486	ZUSATZHYDRAULIK S-ANLENK
VERSCHRAUBUNG REDSDN3	475435308	727	4	686	96052492	HYDRAULIK
VERSCHRAUBUNG REDSDN4	475407208	731	4	686	96052492	HYDRAULIK
VERSCHRAUBUNG REDSDN4	475407208	612	1	876	96047486	ZUSATZHYDRAULIK S-ANLENK
VERSCHRAUBUNG RI G1/2AX	475500408	755	2	686	96052492	HYDRAULIK
VERSCHRAUBUNG RI M22X1,	7381363	6	2	385	10141807	ANBAUTEILE LUFTPRESSER
VERSCHRAUBUNG ROV 10L M	10300881	19	1	372	10126724	KRAFTSTOFF-FEINFILTERAN
VERSCHRAUBUNG RSWS10-L	476610208	843	1	687	96052492	HYDRAULIK
VERSCHRAUBUNG RSWS10-L	473230508	633	1	34	969731708	HYDRAULIK MITTELTEIL
VERSCHRAUBUNG RSWS10-S	473231008	783	4	686	96052492	HYDRAULIK
VERSCHRAUBUNG RSWS10-S	473231008	602	2	1023	968883308	ZUSATZHYDR.BOLZENZIEHZ
VERSCHRAUBUNG RSWS10-S	473231008	602	2	1026	968883408	ZUSATZHYDR.BOLZENZIEHZ
VERSCHRAUBUNG RSWS12-	476611708	849	2	687	96052492	HYDRAULIK
VERSCHRAUBUNG RSWS12-L	473230808	601	2	1023	968883308	ZUSATZHYDR.BOLZENZIEHZ
VERSCHRAUBUNG RSWS12-L	473230808	601	2	1026	968883408	ZUSATZHYDR.BOLZENZIEHZ
VERSCHRAUBUNG RSWS12-S	476611508	604	8	121	967787608	HYDRAULIK ABSTUETZUNG
VERSCHRAUBUNG RSWS16-S	476611408	618	1	261	967787908	ZUSATZHYDRAULIK MONTAGE
VERSCHRAUBUNG RSWS16-S	473231208	603	1	551	967788008	ZUSATZHYDR.MONTAGEEINR
VERSCHRAUBUNG RSWS20-S	473231408	719	2	685	96052492	HYDRAULIK
VERSCHRAUBUNG RSWS28-L	476630908	622	1	969	96047485	ZUSATZHYDRAULIK WINDE 6
VERSCHRAUBUNG RSWS6-S	473230608	12	2	720	919075408	KRANFUEHRERKABINE ANBA
VERSCHRAUBUNG SNV10-L C	470010108	659	2	35	969731708	HYDRAULIK MITTELTEIL
VERSCHRAUBUNG SNV10-L C	470010108	608	1	167	969733008	ZUSATZHYDRAULIK DREHBUE
VERSCHRAUBUNG SNV10-L C	470010108	756	2	686	96052492	HYDRAULIK
VERSCHRAUBUNG SNV10-S C	470010208	665	1	685	96052492	HYDRAULIK
VERSCHRAUBUNG SNV12-L C	470011308	605	3	34	969731708	HYDRAULIK MITTELTEIL
VERSCHRAUBUNG SNV12-L C	470011308	624	1	75	967787408	HYDRAULIK RAUPE
VERSCHRAUBUNG SNV12-L C	470011308	626	1	102	967787508	HYDRAULIK RAUPE
VERSCHRAUBUNG SNV12-L C	470011308	606	1	210	967787708	ZUSATZHYDRAULIK WINDE 1
VERSCHRAUBUNG SNV12-L C	470011308	604	1	225	967787808	ZUSATZHYDRAULIK WINDE 2
VERSCHRAUBUNG SNV12-L C	470011308	625	1	241	968081908	ZUSATZHYDRAULIK WINDE 4
VERSCHRAUBUNG SNV12-L C	470011308	623	1	969	96047485	ZUSATZHYDRAULIK WINDE 6
VERSCHRAUBUNG SNV12-L C	470011308	602	1	977	96006590	ZUSATZHYDR.VERBINDUNGS
VERSCHRAUBUNG SNV12-L C	470011308	26	1	1017	96022733	SCHOTTPLATTE VORM.
VERSCHRAUBUNG SNV12-S C	470010308	622	2	34	969731708	HYDRAULIK MITTELTEIL
VERSCHRAUBUNG SNV12-S C	470010308	641	1	877	96047486	ZUSATZHYDRAULIK S-ANLENK
VERSCHRAUBUNG SNV12-S C	470010308	600	1	977	96006590	ZUSATZHYDR.VERBINDUNGS
VERSCHRAUBUNG SNV12-S C	470010308	606	1	1026	968883408	ZUSATZHYDR.BOLZENZIEHZ
VERSCHRAUBUNG SNV16-S C	470010808	680	2	35	969731708	HYDRAULIK MITTELTEIL
VERSCHRAUBUNG SNV16-S C	470010808	642	2	168	969733008	ZUSATZHYDRAULIK DREHBUE
VERSCHRAUBUNG SNV16-S C	470010808	622	1	261	967787908	ZUSATZHYDRAULIK MONTAGE
VERSCHRAUBUNG SNV20-S C	470010508	642	3	877	96047486	ZUSATZHYDRAULIK S-ANLENK
VERSCHRAUBUNG SNV28-L C	470010608	837	1	687	96052492	HYDRAULIK
VERSCHRAUBUNG SNV30-S C	470011108	639	1	877	96047486	ZUSATZHYDRAULIK S-ANLENK
VERSCHRAUBUNG SNV42-L C	470011408	714	4	685	96052492	HYDRAULIK
VERSCHRAUBUNG SNV6-S C	470011508	631	1	551	967788008	ZUSATZHYDR.MONTAGEEINR
VERSCHRAUBUNG SNV6-S C	470011508	846	3	687	96052492	HYDRAULIK
VERSCHRAUBUNG SV 25S C	474032808	823	1	687	96052492	HYDRAULIK
VERSCHRAUBUNG T 12L CR6	470430408	636	2	168	969733008	ZUSATZHYDRAULIK DREHBUE
VERSCHRAUBUNG T 12L CR6	470430408	780	5	686	96052492	HYDRAULIK
VERSCHRAUBUNG T 12L CR6	470430408	27	1	1017	96022733	SCHOTTPLATTE VORM.
VERSCHRAUBUNG T 16S CR6	470432508	603	4	121	967787608	HYDRAULIK ABSTUETZUNG
VERSCHRAUBUNG T 16S CR6	470432508	613	1	168	969733008	ZUSATZHYDRAULIK DREHBUE

Bezeichnung	Artikel	Pos.	Menge	Seite	Baugruppe	Bezeichnung
VERSCHRAUBUNG T 16S CR6	470432508	602	1	551	967788008	ZUSATZHYDR.MONTAGEEINR
VERSCHRAUBUNG T 16S CR6	470432508	654	1	877	96047486	ZUSATZHYDRAULIK S-ANLENK
VERSCHRAUBUNG T 18L CR6	470430608	734	4	686	96052492	HYDRAULIK
VERSCHRAUBUNG T 22L	470400708	4	1	206	90024490	OELMESSEINRICHTUNG
VERSCHRAUBUNG T 22L	470400708	11	1	206	90024490	OELMESSEINRICHTUNG
VERSCHRAUBUNG T 22L	470400708	4	1	235	90200528	OELMESSEINRICHTUNG
VERSCHRAUBUNG T 22L CR6	470430708	642	1	34	969731708	HYDRAULIK MITTELTEIL
VERSCHRAUBUNG T 22L CR6	470430708	789	2	686	96052492	HYDRAULIK
VERSCHRAUBUNG T 28L CR6	470430808	602	2	75	967787408	HYDRAULIK RAUPE
VERSCHRAUBUNG T 28L CR6	470430808	607	2	102	967787508	HYDRAULIK RAUPE
VERSCHRAUBUNG T 28L CR6	470430808	796	2	686	96052492	HYDRAULIK
VERSCHRAUBUNG T 28L CR6	470430808	627	1	877	96047486	ZUSATZHYDRAULIK S-ANLENK
VERSCHRAUBUNG T 30S CR6	470432908	607	1	532	968513208	ZUSATZHYDRAULIK SA-BOCK
VERSCHRAUBUNG T 30S CR6	470432908	801	2	687	96052492	HYDRAULIK
VERSCHRAUBUNG T 35L CR6	470431508	709	2	685	96052492	HYDRAULIK
VERSCHRAUBUNG T 35L CR6	470431508	606	1	876	96047486	ZUSATZHYDRAULIK S-ANLENK
VERSCHRAUBUNG T 42L CR6	470431408	677	19	685	96052492	HYDRAULIK
VERSCHRAUBUNG T 42L CR6	470431408	611	1	876	96047486	ZUSATZHYDRAULIK S-ANLENK
VERSCHRAUBUNG TR 22/15/2	475133408	826	1	687	96052492	HYDRAULIK
VERSCHRAUBUNG W 16S CR6	470232608	648	6	34	969731708	HYDRAULIK MITTELTEIL
VERSCHRAUBUNG W 16S CR6	470232608	600	1	551	967788008	ZUSATZHYDR.MONTAGEEINR
VERSCHRAUBUNG W 28L CR6	470230808	623	1	241	968081908	ZUSATZHYDRAULIK WINDE 4
VERSCHRAUBUNG W 28L CR6	470230808	695	1	685	96052492	HYDRAULIK
VERSCHRAUBUNG W 35L CR6	470231108	609	1	803	96043277	ZUS.HYDR.VERBINDUNG DB-
VERSCHRAUBUNG W 42L CR6	470231408	716	2	685	96052492	HYDRAULIK
VERSCHRAUBUNG W22-L	470200708	9	1	236	90200533	OELMESSEINRICHTUNG
VERSCHRAUBUNG WE 6LL M1	774373808	12	48	86	917322008	ZENTRALSCHMIERUNG RAUP
VERSCHRAUBUNG WE 6LL M1	774373808	1	1	89	11491831	VERTEILERKOMBINATION
VERSCHRAUBUNG WE 6LL M1	774373808	1	1	90	11491832	VERTEILERKOMBINATION
VERSCHRAUBUNG WE 6LL M1	774373808	1	1	91	11491833	VERTEILERKOMBINATION
VERSCHRAUBUNG WE 6LL M1	774373808	12	48	110	917322208	ZENTRALSCHMIERUNG RAUP
VERSCHRAUBUNG WE 6LL M1	774373808	12	12	158	917081108	ZENTRALSCHMIERANLAGE O
VERSCHRAUBUNG WE 6LL M1	774373808	1	1	540	11621498	VERTEILERKOMBINATION
VERSCHRAUBUNG WE 6LL M1	774373808	9	1	577	919297008	ZENTRALSCHMIERANLAGE O
VERSCHRAUBUNG WE 6LL M1	774373808	1	1	581	11621502	VERTEILERKOMBINATION
VERSCHRAUBUNG WE 6LL M1	774373808	1	1	582	11621501	VERTEILERKOMBINATION
VERSCHRAUBUNG WE 6LL M1	774373808	1	1	885	11621500	VERTEILERKOMBINATION
VERSCHRAUBUNG WH 22L G3	473300208	625	1	34	969731708	HYDRAULIK MITTELTEIL
VERSCHRAUBUNG WH 22L G3	473300208	748	2	686	96052492	HYDRAULIK
VERSCHRAUBUNG WHK 8S M	12106168	743	2	686	96052492	HYDRAULIK
VERSCHRAUBUNG XG10-L C	470030308	686	1	35	969731708	HYDRAULIK MITTELTEIL
VERSCHRAUBUNG XG10-L C	470030308	614	2	532	968513208	ZUSATZHYDRAULIK SA-BOCK
VERSCHRAUBUNG XG10-L C	470030308	746	13	686	96052492	HYDRAULIK
VERSCHRAUBUNG XG10-L C	470030308	613	5	876	96047486	ZUSATZHYDRAULIK S-ANLENK
VERSCHRAUBUNG XG10-S C	470032408	653	2	877	96047486	ZUSATZHYDRAULIK S-ANLENK
VERSCHRAUBUNG XG12-L C	470030408	675	2	35	969731708	HYDRAULIK MITTELTEIL
VERSCHRAUBUNG XG12-L C	470030408	625	1	75	967787408	HYDRAULIK RAUPE
VERSCHRAUBUNG XG12-L C	470030408	627	1	102	967787508	HYDRAULIK RAUPE
VERSCHRAUBUNG XG12-L C	470030408	615	1	551	967788008	ZUSATZHYDR.MONTAGEEINR
VERSCHRAUBUNG XG12-L C	470030408	726	3	686	96052492	HYDRAULIK
VERSCHRAUBUNG XG12-L C	470030408	620	4	876	96047486	ZUSATZHYDRAULIK S-ANLENK
VERSCHRAUBUNG XG12-S C	470032508	662	2	35	969731708	HYDRAULIK MITTELTEIL
VERSCHRAUBUNG XG12-S C	470032508	829	1	687	96052492	HYDRAULIK
VERSCHRAUBUNG XG12-S C	470032508	621	4	877	96047486	ZUSATZHYDRAULIK S-ANLENK
VERSCHRAUBUNG XG15-L C	470030508	609	1	75	967787408	HYDRAULIK RAUPE
VERSCHRAUBUNG XG15-L C	470030508	609	1	102	967787508	HYDRAULIK RAUPE
VERSCHRAUBUNG XG16-S C	470032708	628	10	34	969731708	HYDRAULIK MITTELTEIL
VERSCHRAUBUNG XG16-S C	470032708	618	2	168	969733008	ZUSATZHYDRAULIK DREHBUE
VERSCHRAUBUNG XG18-L C	470030608	605	1	75	967787408	HYDRAULIK RAUPE
VERSCHRAUBUNG XG18-L C	470030608	611	1	102	967787508	HYDRAULIK RAUPE

Bezeichnung	Artikel	Pos.	Menge	Seite	Baugruppe	Bezeichnung
VERSCHRAUBUNG XG18-L C	470030608	758	4	686	96052492	HYDRAULIK
VERSCHRAUBUNG XG18-L C	470030608	607	2	757	96033157	DRUCKLUFTANLAGE
VERSCHRAUBUNG XG22L CR6	470030708	773	5	686	96052492	HYDRAULIK
VERSCHRAUBUNG XG25-S C	470032908	865	2	687	96052492	HYDRAULIK
VERSCHRAUBUNG XG25-S C	470032908	647	2	877	96047486	ZUSATZHYDRAULIK S-ANLENK
VERSCHRAUBUNG XG28-L C	470030808	607	1	75	967787408	HYDRAULIK RAUPE
VERSCHRAUBUNG XG28-L C	470030808	612	1	102	967787508	HYDRAULIK RAUPE
VERSCHRAUBUNG XG28-L C	470030808	761	3	686	96052492	HYDRAULIK
VERSCHRAUBUNG XG28-L C	470030808	607	5	876	96047486	ZUSATZHYDRAULIK S-ANLENK
VERSCHRAUBUNG XG30-S C	470033008	619	8	532	968513208	ZUSATZHYDRAULIK SA-BOCK
VERSCHRAUBUNG XG30-S C	470033008	718	2	685	96052492	HYDRAULIK
VERSCHRAUBUNG XG30-S C	470033008	623	3	877	96047486	ZUSATZHYDRAULIK S-ANLENK
VERSCHRAUBUNG XG35-L C	470033208	612	1	803	96043277	ZUS.HYDR.VERBINDUNG DB-
VERSCHRAUBUNG XG35-L C	470033208	603	1	876	96047486	ZUSATZHYDRAULIK S-ANLENK
VERSCHRAUBUNG XG38-S C	470033108	609	12	34	969731708	HYDRAULIK MITTELTEIL
VERSCHRAUBUNG XG38-S C	470033108	608	2	75	967787408	HYDRAULIK RAUPE
VERSCHRAUBUNG XG38-S C	470033108	613	2	102	967787508	HYDRAULIK RAUPE
VERSCHRAUBUNG XG38-S C	470033108	678	29	685	96052492	HYDRAULIK
VERSCHRAUBUNG XG38-S C	470033108	610	1	803	96043277	ZUS.HYDR.VERBINDUNG DB-
VERSCHRAUBUNG XG38-S C	470033108	602	7	876	96047486	ZUSATZHYDRAULIK S-ANLENK
VERSCHRAUBUNG XG42-L C	470030908	757	14	686	96052492	HYDRAULIK
VERSCHRAUBUNG XG42-L C	470030908	611	1	803	96043277	ZUS.HYDR.VERBINDUNG DB-
VERSCHRAUBUNG XG42-L C	470030908	610	1	876	96047486	ZUSATZHYDRAULIK S-ANLENK
VERSCHRAUBUNG XG6-S CR6	470031008	631	1	34	969731708	HYDRAULIK MITTELTEIL
VERSCHRAUBUNG XGAI6-SR	470700208	626	1	75	967787408	HYDRAULIK RAUPE
VERSCHRAUBUNG XGAI6-SR	470700208	625	1	102	967787508	HYDRAULIK RAUPE
VERSCHRAUBUNG XGAI6-SR	470700208	620	2	168	969733008	ZUSATZHYDRAULIK DREHBUE
VERSCHRAUBUNG XGAI6-SR	470700208	607	1	210	967787708	ZUSATZHYDRAULIK WINDE 1
VERSCHRAUBUNG XGAI6-SR	470700208	608	1	225	967787808	ZUSATZHYDRAULIK WINDE 2
VERSCHRAUBUNG XGAI6-SR	470700208	608	1	241	968081908	ZUSATZHYDRAULIK WINDE 4
VERSCHRAUBUNG XGAI6-SR	470700208	630	1	551	967788008	ZUSATZHYDR.MONTAGEEINR
VERSCHRAUBUNG XGAI6-SR	470700208	650	14	684	96052492	HYDRAULIK
VERSCHRAUBUNG XGAI6-SR	470700208	600	1	969	96047485	ZUSATZHYDRAULIK WINDE 6
VERSCHRAUBUNG XGE10-LM-	471039508	36	1	773	91000228	VORB.ANTRIEBSAGG.KLIMAA
VERSCHRAUBUNG XGE10-LR-	471039608	646	1	168	969733008	ZUSATZHYDRAULIK DREHBUE
VERSCHRAUBUNG XGE10-LR-	471039608	618	2	210	967787708	ZUSATZHYDRAULIK WINDE 1
VERSCHRAUBUNG XGE10-LR-	471039608	615	2	225	967787808	ZUSATZHYDRAULIK WINDE 2
VERSCHRAUBUNG XGE10-LR-	471039608	601	2	241	968081908	ZUSATZHYDRAULIK WINDE 4
VERSCHRAUBUNG XGE10-LR-	471039608	612	4	532	968513208	ZUSATZHYDRAULIK SA-BOCK
VERSCHRAUBUNG XGE10-LR-	471039608	675	25	685	96052492	HYDRAULIK
VERSCHRAUBUNG XGE10-LR-	471039608	600	7	799	968562908	ZUSATZHYDRAULIK VERBOLZ
VERSCHRAUBUNG XGE10-LR-	471039608	618	2	876	96047486	ZUSATZHYDRAULIK S-ANLENK
VERSCHRAUBUNG XGE10-LR-	471039608	631	2	970	96047485	ZUSATZHYDRAULIK WINDE 6
VERSCHRAUBUNG XGE12-LM-	471039408	38	1	773	91000228	VORB.ANTRIEBSAGG.KLIMAA
VERSCHRAUBUNG XGE12-LR-	471030808	615	1	168	969733008	ZUSATZHYDRAULIK DREHBUE
VERSCHRAUBUNG XGE12-LR-	471030808	605	1	532	968513208	ZUSATZHYDRAULIK SA-BOCK
VERSCHRAUBUNG XGE12-LR-	471030808	806	1	687	96052492	HYDRAULIK
VERSCHRAUBUNG XGE12-LR-	471030808	616	2	876	96047486	ZUSATZHYDRAULIK S-ANLENK
VERSCHRAUBUNG XGE12-LR-	471030808	29	1	1017	96022733	SCHOTTPLATTE VORM.
VERSCHRAUBUNG XGE12-LR-	471035308	625	1	551	967788008	ZUSATZHYDR.MONTAGEEINR
VERSCHRAUBUNG XGE12-LR-	471035308	689	15	685	96052492	HYDRAULIK
VERSCHRAUBUNG XGE15-LR-	471031008	641	3	34	969731708	HYDRAULIK MITTELTEIL
VERSCHRAUBUNG XGE15-LR-	471031008	52	1	135	96005686	GRUNDWERKZEUG
VERSCHRAUBUNG XGE15-LR-	471031008	612	1	210	967787708	ZUSATZHYDRAULIK WINDE 1
VERSCHRAUBUNG XGE15-LR-	471031008	619	1	261	967787908	ZUSATZHYDRAULIK MONTAGE
VERSCHRAUBUNG XGE15-LR-	471031008	845	3	687	96052492	HYDRAULIK
VERSCHRAUBUNG XGE16-SM-	471033008	611	1	261	967787908	ZUSATZHYDRAULIK MONTAGE
VERSCHRAUBUNG XGE16-SR-	471033208	679	1	35	969731708	HYDRAULIK MITTELTEIL
VERSCHRAUBUNG XGE16-SR-	471033208	606	4	121	967787608	HYDRAULIK ABSTUETZUNG
VERSCHRAUBUNG XGE16-SR-	471033208	616	2	168	969733008	ZUSATZHYDRAULIK DREHBUE

Bezeichnung	Artikel	Pos.	Menge	Seite	Baugruppe	Bezeichnung
VERSCHRAUBUNG XGE16-SR-	471033208	600	2	261	967787908	ZUSATZHYDRAULIK MONTAGE
VERSCHRAUBUNG XGE16-SR-	471033208	622	1	551	967788008	ZUSATZHYDR.MONTAGEEINR
VERSCHRAUBUNG XGE16-SR-	471033208	680	21	685	96052492	HYDRAULIK
VERSCHRAUBUNG XGE16-SR-	471033108	630	6	34	969731708	HYDRAULIK MITTELTEIL
VERSCHRAUBUNG XGE18-LM-	476607808	834	3	687	96052492	HYDRAULIK
VERSCHRAUBUNG XGE18-LR-	471031208	617	8	34	969731708	HYDRAULIK MITTELTEIL
VERSCHRAUBUNG XGE18-LR-	471031208	619	1	241	968081908	ZUSATZHYDRAULIK WINDE 4
VERSCHRAUBUNG XGE18-LR-	471031208	603	4	261	967787908	ZUSATZHYDRAULIK MONTAGE
VERSCHRAUBUNG XGE18-LR-	471037508	14	2	558	96059080	KRAFTSTOFFFILTER VORM.
VERSCHRAUBUNG XGE18-LR-	471037508	853	2	687	96052492	HYDRAULIK
VERSCHRAUBUNG XGE20-SM-	471033308	643	2	684	96052492	HYDRAULIK
VERSCHRAUBUNG XGE20-SR-	471033408	623	2	34	969731708	HYDRAULIK MITTELTEIL
VERSCHRAUBUNG XGE20-SR-	471033408	672	1	685	96052492	HYDRAULIK
VERSCHRAUBUNG XGE22-LM-	471031308	620	4	75	967787408	HYDRAULIK RAUPE
VERSCHRAUBUNG XGE22-LM-	471031308	621	4	102	967787508	HYDRAULIK RAUPE
VERSCHRAUBUNG XGE22-LM-	471031308	619	3	684	96052492	HYDRAULIK
VERSCHRAUBUNG XGE22-LR-	471031408	778	2	686	96052492	HYDRAULIK
VERSCHRAUBUNG XGE25-SR-	471033608	618	2	34	969731708	HYDRAULIK MITTELTEIL
VERSCHRAUBUNG XGE25-SR-	471033608	663	2	685	96052492	HYDRAULIK
VERSCHRAUBUNG XGE28-LM-	471031508	615	1	210	967787708	ZUSATZHYDRAULIK WINDE 1
VERSCHRAUBUNG XGE28-LM-	471031508	619	1	225	967787808	ZUSATZHYDRAULIK WINDE 2
VERSCHRAUBUNG XGE28-LM-	471031508	617	12	684	96052492	HYDRAULIK
VERSCHRAUBUNG XGE35-LM-	471031808	620	13	684	96052492	HYDRAULIK
VERSCHRAUBUNG XGE35-LR-	471034508	612	3	34	969731708	HYDRAULIK MITTELTEIL
VERSCHRAUBUNG XGE42-LM-	471031908	616	5	684	96052492	HYDRAULIK
VERSCHRAUBUNG XGE6-LM-	471030108	630	1	757	96033157	DRUCKLUFTANLAGE
VERSCHRAUBUNG XGE6-LM-E	971265208	158	3	757	96033157	DRUCKLUFTANLAGE
VERSCHRAUBUNG XGE6-SM-	471030208	638	1	684	96052492	HYDRAULIK
VERSCHRAUBUNG XGE8-SM-	471032208	740	6	686	96052492	HYDRAULIK
VERSCHRAUBUNG XGE8-SR-	471032308	792	1	686	96052492	HYDRAULIK
VERSCHRAUBUNG XGEV30-S	471033808	699	5	685	96052492	HYDRAULIK
VERSCHRAUBUNG XGEV38-S	471034408	660	3	684	96052492	HYDRAULIK
VERSCHRAUBUNG XGR15/10	475031608	632	1	75	967787408	HYDRAULIK RAUPE
VERSCHRAUBUNG XGR15/10	475031608	634	1	102	967787508	HYDRAULIK RAUPE
VERSCHRAUBUNG XGR15/10	475031608	616	8	241	968081908	ZUSATZHYDRAULIK WINDE 4
VERSCHRAUBUNG XGR15/12	475031708	615	2	241	968081908	ZUSATZHYDRAULIK WINDE 4
VERSCHRAUBUNG XGR15/12	475031708	787	1	686	96052492	HYDRAULIK
VERSCHRAUBUNG XGR16/12	475032508	601	4	121	967787608	HYDRAULIK ABSTUETZUNG
VERSCHRAUBUNG XGR16/12	475032508	617	1	168	969733008	ZUSATZHYDRAULIK DREHBUE
VERSCHRAUBUNG XGR16/12	475032508	634	1	877	96047486	ZUSATZHYDRAULIK S-ANLENK
VERSCHRAUBUNG XGR16/12	475032508	601	1	977	96006590	ZUSATZHYDR.VERBINDUNGS
VERSCHRAUBUNG XGR18/15	475030208	600	8	34	969731708	HYDRAULIK MITTELTEIL
VERSCHRAUBUNG XGR18/15	475030208	11	1	557	919965008	KRAFTSTOFFFOERDERUNG
VERSCHRAUBUNG XGR18/15	475030208	805	1	687	96052492	HYDRAULIK
VERSCHRAUBUNG XGR22/12	475030508	689	1	35	969731708	HYDRAULIK MITTELTEIL
VERSCHRAUBUNG XGR25/20	475033008	632	2	684	96052492	HYDRAULIK
VERSCHRAUBUNG XGR25/20	475033008	650	1	877	96047486	ZUSATZHYDRAULIK S-ANLENK
VERSCHRAUBUNG XGR28/18	475031108	618	1	969	96047485	ZUSATZHYDRAULIK WINDE 6
VERSCHRAUBUNG XGR28/22	475031808	798	1	687	96052492	HYDRAULIK
VERSCHRAUBUNG XGR28/22	475031808	629	2	877	96047486	ZUSATZHYDRAULIK S-ANLENK
VERSCHRAUBUNG XGR30/16	475033708	606	2	532	968513208	ZUSATZHYDRAULIK SA-BOCK
VERSCHRAUBUNG XGR30/16	475033708	604	2	551	967788008	ZUSATZHYDR.MONTAGEEINR
VERSCHRAUBUNG XGR30/20	475034008	799	2	687	96052492	HYDRAULIK
VERSCHRAUBUNG XGR30/20	475034008	636	5	877	96047486	ZUSATZHYDRAULIK S-ANLENK
VERSCHRAUBUNG XGR35/28	475031308	607	4	34	969731708	HYDRAULIK MITTELTEIL
VERSCHRAUBUNG XGR35/28	475031308	735	1	686	96052492	HYDRAULIK
VERSCHRAUBUNG XGR42/28	475031008	632	1	168	969733008	ZUSATZHYDRAULIK DREHBUE
VERSCHRAUBUNG XGR42/28	475031008	657	2	684	96052492	HYDRAULIK
VERSCHRAUBUNG XGR42/35	475031908	637	2	34	969731708	HYDRAULIK MITTELTEIL
VERSCHRAUBUNG XSV16-S C	474032608	643	1	168	969733008	ZUSATZHYDRAULIK DREHBUE

Bezeichnung	Artikel	Pos.	Menge	Seite	Baugruppe	Bezeichnung
VERSCHRAUBUNG XSV16-S C	474032608	822	1	687	96052492	HYDRAULIK
VERSCHRAUBUNG XSV30-S C	474032908	821	1	687	96052492	HYDRAULIK
VERSCHRAUBUNG XSV35-L C	474001108	813	1	687	96052492	HYDRAULIK
VERSCHRAUBUNG XSV38-S C	474033008	811	4	687	96052492	HYDRAULIK
VERSCHRAUBUNG XSV42-L C	474031408	812	1	687	96052492	HYDRAULIK
VERSCHRAUBUNG XSV6-SX5	977214908	74	2	230	917451208	WINDE 4 VORM.
VERSCHRAUBUNG XT10-L C	470430308	754	13	686	96052492	HYDRAULIK
VERSCHRAUBUNG XT10-L C	470430308	604	2	799	968562908	ZUSATZHYDRAULIK VERBOLZ
VERSCHRAUBUNG XT12-S C	470432308	619	1	876	96047486	ZUSATZHYDRAULIK S-ANLENK
VERSCHRAUBUNG XT15-L C	470430508	604	1	75	967787408	HYDRAULIK RAUPE
VERSCHRAUBUNG XT15-L C	470430508	610	1	102	967787508	HYDRAULIK RAUPE
VERSCHRAUBUNG XT15-L C	470430508	637	1	168	969733008	ZUSATZHYDRAULIK DREHBUE
VERSCHRAUBUNG XT15-L C	470430508	810	1	687	96052492	HYDRAULIK
VERSCHRAUBUNG XT25-S C	470432708	863	1	687	96052492	HYDRAULIK
VERSCHRAUBUNG XT38-S C	470433008	603	4	75	967787408	HYDRAULIK RAUPE
VERSCHRAUBUNG XT38-S C	470433008	608	4	102	967787508	HYDRAULIK RAUPE
VERSCHRAUBUNG XT38-S C	470433008	619	4	168	969733008	ZUSATZHYDRAULIK DREHBUE
VERSCHRAUBUNG XT38-S C	470433008	681	6	685	96052492	HYDRAULIK
VERSCHRAUBUNG XT38-S C	470433008	604	2	876	96047486	ZUSATZHYDRAULIK S-ANLENK
VERSCHRAUBUNG XT6-S CR6	470430008	18	1	539	917691308	ZENTRALSCHMIERUNG
VERSCHRAUBUNG XT6-S CR6	470430008	847	3	687	96052492	HYDRAULIK
VERSCHRAUBUNG XTR18/12/	475132008	784	1	686	96052492	HYDRAULIK
VERSCHRAUBUNG XTR18/15/	475131308	606	1	75	967787408	HYDRAULIK RAUPE
VERSCHRAUBUNG XTR18/15/	475131308	602	1	102	967787508	HYDRAULIK RAUPE
VERSCHRAUBUNG XW10-L C	470230308	37	1	577	919297008	ZENTRALSCHMIERANLAGE O
VERSCHRAUBUNG XW10-L C	470230308	747	5	686	96052492	HYDRAULIK
VERSCHRAUBUNG XW10-L C	470230308	605	2	799	968562908	ZUSATZHYDRAULIK VERBOLZ
VERSCHRAUBUNG XW12-L C	470230408	624	2	532	968513208	ZUSATZHYDRAULIK SA-BOCK
VERSCHRAUBUNG XW12-S C	470232408	676	2	35	969731708	HYDRAULIK MITTELTEIL
VERSCHRAUBUNG XW15-L C	470230508	603	1	167	969733008	ZUSATZHYDRAULIK DREHBUE
VERSCHRAUBUNG XW18-L C	470230608	131	1	277	96032892	DIESELMOTOR VORM.
VERSCHRAUBUNG XW18-L C	470230608	600	1	757	96033157	DRUCKLUFTANLAGE
VERSCHRAUBUNG XW30-S C	470233008	706	2	685	96052492	HYDRAULIK
VERSCHRAUBUNG XW38-S C	470233408	604	2	167	969733008	ZUSATZHYDRAULIK DREHBUE
VERSCHRAUBUNG XW38-S C	470233408	607	2	241	968081908	ZUSATZHYDRAULIK WINDE 4
VERSCHRAUBUNG XW38-S C	470233408	696	4	685	96052492	HYDRAULIK
VERSCHRAUBUNGSKOERPER	937501408	192	3	167	969733008	ZUSATZHYDRAULIK DREHBUE
VERSTEIFUNG 4X1320X36 S31	97038931	(2)	2	653	96033320	AUFBAUTEILE MONTAGETAFE
VERSTELLMOTOR A6VM 170	11212498	3	1	952	917473608	WINDE 6 VORM.
VERSTELLMOTOR A6VM 280	11170708	3	1	201	917438108	WINDE 1 VORM.
VERSTELLMOTOR A6VM 280	11170708	3	1	221	917454008	WINDE 2 VORM.
VERSTELLMOTOR A6VM 280	11212497	2	2	230	917451208	WINDE 4 VORM.
VERSTELLPUMPE A10VO SPF	11314599	108	1	277	96032892	DIESELMOTOR VORM.
VERSTELLPUMPE A11VLO SP	11212747	2	1	295	11212366	DREIFACHPUMPE
VERSTELLPUMPE A11VO SPF	11212743	3	1	289	11212365	DREIFACHPUMPE
VERSTELLPUMPE A11VO SPF	11212748	3	1	295	11212366	DREIFACHPUMPE
VERSTELLPUMPE A4VG SPF	11212738	1	1	284	11212364	ZWEIFACHPUMPE
VERSTELLPUMPE A4VG SPF	11212739	2	1	284	11212364	ZWEIFACHPUMPE
VERSTELLPUMPE A4VG SPF	11212740	1	1	289	11212365	DREIFACHPUMPE
VERSTELLPUMPE A4VG SPF	11212741	2	1	289	11212365	DREIFACHPUMPE
VERSTELLPUMPE A4VG SPF	11212744	1	1	302	11212367	ZWEIFACHPUMPE
VERSTELLPUMPE A4VG SPF	11212745	2	1	302	11212367	ZWEIFACHPUMPE
VERSTELLPUMPE A4VG SPF	11212746	1	1	295	11212366	DREIFACHPUMPE
VERSTELLUNG	10412333	4	1	293	11212743	VERSTELLPUMPE
VERSTELLUNG	10412333	4	1	300	11212748	VERSTELLPUMPE
VERSTELLUNG	10663056	4	1	297	11212747	VERSTELLPUMPE
VERSTELLUNG	10873649	2	1	285	11212738	VERSTELLPUMPE
VERSTELLUNG	10873649	2	1	287	11212739	VERSTELLPUMPE
VERSTELLUNG	10873649	2	1	290	11212740	VERSTELLPUMPE
VERSTELLUNG	10873649	2	1	296	11212746	VERSTELLPUMPE

Bezeichnung	Artikel	Pos.	Menge	Seite	Baugruppe	Bezeichnung
VERSTELLUNG	10873649	2	1	303	11212744	VERSTELLPUMPE
VERSTELLUNG	10873890	2	1	304	11212745	VERSTELLPUMPE
VERSTELLUNG HYDRAULISC	7023888	5	1	293	11212743	VERSTELLPUMPE
VERSTELLUNG HYDRAULISC	7023888	5	1	300	11212748	VERSTELLPUMPE
VERTEILER MASSE	926891108	11	1	48	967907608	SCHALTKASTEN VORM.
VERTEILER MASSE	926891108	8	1	625	969245308	ELEKTRIK KLEMMKASTEN DB
VERTEILER MASSE	926891108	45	2	653	96033320	AUFBAUTEILE MONTAGETAFE
VERTEILERBRUECKE M.AUSL	7622804	5	1	582	11621501	VERTEILERKOMBINATION
VERTEILERKOMBINATION MX-	11491832	4	1	86	917322008	ZENTRALSCHMIERUNG RAUP
VERTEILERKOMBINATION MX-	11491832	4	1	110	917322208	ZENTRALSCHMIERUNG RAUP
VERTEILERKOMBINATION MX-	11491833	5	1	86	917322008	ZENTRALSCHMIERUNG RAUP
VERTEILERKOMBINATION MX-	11491833	5	1	110	917322208	ZENTRALSCHMIERUNG RAUP
VERTEILERKOMBINATION MX-	11621498	1	1	539	917691308	ZENTRALSCHMIERUNG
VERTEILERKOMBINATION MX-	11621500	1	1	884	917692108	ZENTRALSCHMIERUNG
VERTEILERKOMBINATION MX-	11621502	4	1	577	919297008	ZENTRALSCHMIERANLAGE O
VERTEILERKOMBINATION MX	11210825	2	1	158	917081108	ZENTRALSCHMIERANLAGE O
VERTEILERKOMBINATION MX	11491831	3	1	86	917322008	ZENTRALSCHMIERUNG RAUP
VERTEILERKOMBINATION MX	11491831	3	1	110	917322208	ZENTRALSCHMIERUNG RAUP
VERTEILERKOMBINATION MX	11621501	5	1	577	919297008	ZENTRALSCHMIERANLAGE O
VERTEILERKOMBINATION SX	11621291	2	1	86	917322008	ZENTRALSCHMIERUNG RAUP
VERTEILERKOMBINATION SX	11621291	2	1	110	917322208	ZENTRALSCHMIERUNG RAUP
VERTEILERLEISTE	774383708	309	1	757	96033157	DRUCKLUFTANLAGE
VIDEOKAMERA MC5201-1	12101057	30	1	1005	919294008	A-SCHEINWERFER S-ANLEN
VIDEOVERTEILER MV5201-1	12101060	60	1	786	96035790	AUSRUESTUNG KAMERA DRE
VIERKANT 60.0X2225 X5CRNI	97034274	6	1	1006	968134408	MECH.ANBAUTEILE SCHEINW
VISKOSEDAEMPFER ASK 329	9077223	1	1	349	11367689	ANTRIEBSTEILE M. SCHWING.
VORB.ANTRIEBSAGG.KLIMAA	91000228	244	1	14		LIEBHERR RAUPENKRAN LR
VORBEREITUNG KAMERA WI	918641308	499	1	15		LIEBHERR RAUPENKRAN LR
VORHAENGESCHLOSS	885252008	56	1	145	918011308	UNTERTEIL VORM.
VORHAENGESCHLOSS ABUS	885251508	70	1	21	918005408	RAUPENMITTELTEIL
VORHAENGESCHLOSS ABUS	885251508	2	1	135	96005686	GRUNDWERKZEUG
VORHAENGESCHLOSS ABUS	885251508	175	2	847	919304308	S-ANLENKSTUECK VORM.
VORSCHLAGHAMMER 5KG	885034108	27	1	135	96005686	GRUNDWERKZEUG
VORSPANNVENTIL pv=30BAR	10878515	150	4	121	967787608	HYDRAULIK ABSTUETZUNG
VORSPANNVENTIL pv=55BAR	10112824	153	1	261	967787908	ZUSATZHYDRAULIK MONTAGE
VORSTEUERVENTIL	571362608	55	1	705	511308608	PROPORTIONALVENTIL
VORWAERMGERAET 115V 1K	12103149	1	2	806	919657408	KUEHLWASSERVORWAERM
WAELZLAGER 220X300X95	746509408	(2)	1	520	919627908	SA-BOCK VORM.
WAELZLAGER 220X300X95	746509408	(2)	1	887	919633708	ROLLENSATZ
WAELZLAGER 220X300X95	746509408	(2)	1	982	919301808	L-KOPFSTUECK
WAELZLAGER 68X40X38	745900808	2	1	1079	962092008	SEILROLLE KPL.
WAELZLAGER 90X140X67	745902408	2	1	1076	96036001	KLAPPE VORM.
WAERMESCHUTZBLECH DC0	10120330	(4)	1	398	10141356	ABGASROHR ANBAU
WAERMESCHUTZBLECH DC0	10120331	(3)	1	398	10141356	ABGASROHR ANBAU
WAERMESCHUTZBLECH DC0	10120332	(4)	1	398	10141356	ABGASROHR ANBAU
WAERMESCHUTZBLECH DC0	10120333	(3)	1	398	10141356	ABGASROHR ANBAU
WAERMESCHUTZBLECH DC0	10141563	3	1	399	10141558	ABGASKRUEMMER ANBAU
WAERMESCHUTZBLECH DC0	10141564	4	1	399	10141558	ABGASKRUEMMER ANBAU
WAERMETAUSCHER ALU	10801858	14	1	591	10228112	HEIZKLIMAGERAET
WALZE 101.6X1535 S355J2H	97036157	6	1	222	968161808	SCHUTZWALZE KPL.
WALZENDUESE	10292013	35	10	739	96028393	INNENVERKLEIDUNG EINBAU
WANDERROLLE KPL.	96032541	4	1	1099	919220008	F-KOPFSTUECK
WANDSTECKDOSE 19-POL A	10443665	514	2	628	96033473	KABELSTRANG
WANDSTECKDOSE 43 POL Z	10877569	501	1	1089	96039722	LEITUNG
WANDSTECKDOSE 43-POL	10815125	170	1	858	96028886	LEITUNGSTROMMEL KPL.
WANNE SCHWK. EDELSTAHL	968166608	5	1	442	919063408	HARNSTOFFANLAGE
WARMLUFTSCHLAUCH PAK	10425588	9	0.21	742	969752708	LUFTFUEHRUNG
WARMLUFTSCHLAUCH PAK	10425588	10	0.25	742	969752708	LUFTFUEHRUNG
WARMLUFTSCHLAUCH PAK	10425588	11	0.18	742	969752708	LUFTFUEHRUNG
WARMLUFTSCHLAUCH PAK	10425588	12	0.12	742	969752708	LUFTFUEHRUNG

Bezeichnung	Artikel	Pos.	Menge	Seite	Baugruppe	Bezeichnung
WARNLEUCHTE 14W 13-36V	10340105	23	1	493	96053632	ELEKTRIK ANBAUTEILE KABIN
WARNMARKIERUNG DIN 48844	11067611	7	0.5	542	917475908	BESCHILDERUNG
WARNMARKIERUNG DIN 48844	11067611	18	0.5	822	917082108	BESCHILDERUNG DREHBUE
WARNSCHILD 208X88 KLEBE	97097951	1	2	1044	96039900	BESCHILDERUNG
WARNSCHILD UNFALLVERH	9412158	10	6	822	917082108	BESCHILDERUNG DREHBUE
WARNSCHILD UNFALLVERH	9412158	35	1	824	918107308	ZUSATZBESCHILDERUNG
WARNSCHILD UNFALLVERH	9412158	5	1	1123	96037102	BESCHILDERUNG
WARTUNGSSCHALTER 0,05	11101017	12	2	432	919063308	LUFTFILTERANLAGE KPL.
WASSERBEHAELTER 8L KUN	10036977	6	1	744	96000697	WISCHANLAGE EINBAU
WASSERHEIZGERAET 24V	10876576	1	1	504	96019655	ZUSATZHEIZUNG VORM.
WASSERKUEHLER	10873302	3	1	321	12100191	KUEHLERANLAGE
WASSERLEITUNGSANSCHLUE	10145044	385	2	329	13455124	DIESELMOTOR
WASSERPUMPE MIT BEFEST.	12490129	370	1	329	13455124	DIESELMOTOR
WASSERPUMPE VORM. V-MO	10138461	2	1	388	12490129	WASSERPUMPE MIT BEFEST.
WASSERROHR EDELSTAHL	97037228	14	1	320	96032897	KUEHLER VORM.
WASSERROHR EDELSTAHL	97056345	51	1	276	96032892	DIESELMOTOR VORM.
WASSERROHR EDELSTAHL	97056364	52	1	276	96032892	DIESELMOTOR VORM.
WASSERSCHLAUCH DN4-RAU	11000710	10	10	744	96000697	WISCHANLAGE EINBAU
WASSERSONDE 5V	11370365	6	1	560	12105268	KRAFTSTOFFFILTER
WASSERVENTIL NW12X2,5 NI	11082158	3	2	446	96004209	PUMPE VORM.
WECHSELVENTIL	10873614	7	1	212	11181960	STEUERBLOCK
WECHSELVENTIL	11067305	6	1	308	10873891	PUMPENGEHAEUSE
WECHSELVENTIL	11482394	11	1	883	11347373	STEUERBLOCK
WECHSELVENTIL	571535008	9	1	173	11341035	STEUERBLOCK
WECHSELVENTIL 350BAR	571529508	8	2	173	11341035	STEUERBLOCK
WECHSELVENTIL 420BAR	12859365	7	1	72	10132387	HYDRAULIKANBAUMOTOR
WECHSELVENTIL 500BAR CR6	511491914	193	2	682	96052492	HYDRAULIK
WEGESCHIEBER 4/2 400BAR	511322508	167	1	682	96052492	HYDRAULIK
WEGESCHIEBER 4/3 400BAR	510403408	150	1	1026	968883408	ZUSATZHYDR.BOLZENZIEHZ
WEGESCHIEBER 4/3-400BAR	511304508	150	1	1023	968883308	ZUSATZHYDR.BOLZENZIEHZ
WEGESCHIEBERBLOCK 400BA	11600129	21	1	33	969731708	HYDRAULIK MITTELTEIL
WEGESITZVENTIL	11482390	4	1	883	11347373	STEUERBLOCK
WEGESITZVENTIL 2/2	11210615	4	1	689	11211288	STEUERBLOCK
WEGESITZVENTIL 2/2	11210615	4	1	691	11340741	STEUERBLOCK
WEGESITZVENTIL 350BAR	10675694	69	1	681	96052492	HYDRAULIK
WEGESITZVENTIL 350BAR SP	10493159	65	1	681	96052492	HYDRAULIK
WEGEVENTIL	11005327	1	1	700	10356406	DRUCKBEGRENZUNGSVENTI
WEGEVENTIL	11110125	4	1	697	10413255	UMSCHALTBLOCK
WEGEVENTIL	11450339	11	1	689	11211288	STEUERBLOCK
WEGEVENTIL	11450339	11	1	691	11340741	STEUERBLOCK
WEGEVENTIL 16BAR 3/2WEG	10664416	53	1	757	96033157	DRUCKLUFTANLAGE
WEGEVENTIL 2/2	10451049	7	1	694	11314761	STEUERBLOCK
WEGEVENTIL 2/2 320BAR	511465508	51	2	876	96047486	ZUSATZHYDRAULIK S-ANLENK
WEGEVENTIL 2/2 350BAR	511444508	67	1	681	96052492	HYDRAULIK
WEGEVENTIL 2/2 350BAR	511494308	61	1	681	96052492	HYDRAULIK
WEGEVENTIL 2/2 350BAR SPF	511320108	58	2	681	96052492	HYDRAULIK
WEGEVENTIL 2/2 NG16	11341847	4	1	694	11314761	STEUERBLOCK
WEGEVENTIL 3/2 320BAR	511493608	51	1	33	969731708	HYDRAULIK MITTELTEIL
WEGEVENTIL 3/2 350BAR	511444408	57	1	681	96052492	HYDRAULIK
WEGEVENTIL 3/2 350BAR	511449808	50	1	167	969733008	ZUSATZHYDRAULIK DREHBUE
WEGEVENTIL 3/2-320BAR	11182924	52	1	210	967787708	ZUSATZHYDRAULIK WINDE 1
WEGEVENTIL 3/2-320BAR	11182924	52	1	225	967787808	ZUSATZHYDRAULIK WINDE 2
WEGEVENTIL 3/2-320BAR	11182924	52	1	241	968081908	ZUSATZHYDRAULIK WINDE 4
WEGEVENTIL 3/2-320BAR	11182924	52	1	969	96047485	ZUSATZHYDRAULIK WINDE 6
WEGEVENTIL 4/2 NG6-350BAR	10877688	26	1	681	96052492	HYDRAULIK
WEGEVENTIL 4/2 NG6-350BAR	10652724	21	1	210	967787708	ZUSATZHYDRAULIK WINDE 1
WEGEVENTIL 4/2 NG6-350BAR	10652724	21	1	225	967787808	ZUSATZHYDRAULIK WINDE 2
WEGEVENTIL 4/2 NG6-350BAR	10652724	21	1	241	968081908	ZUSATZHYDRAULIK WINDE 4
WEGEVENTIL 4/2 NG6-350BAR	10652724	21	1	969	96047485	ZUSATZHYDRAULIK WINDE 6
WEGEVENTIL 4/3 NG10-315BA	10423938	50	1	261	967787908	ZUSATZHYDRAULIK MONTAGE

Bezeichnung	Artikel	Pos.	Menge	Seite	Baugruppe	Bezeichnung
WEGEVENTIL 4/3 NG6-350BAR	511302208	63	7	681	96052492	HYDRAULIK
WEGEVENTIL 4/3 NG6-350BAR	511302208	50	1	799	968562908	ZUSATZHYDRAULIK VERBOLZ
WELLENDICHTRING	10008419	20	1	322	10228004	HYDROMOTOR
WELLENDICHTRING 28X40X6 7	10220348	20	1	316	11314599	VERSTELLPUMPE
WELLENDICHTRING 28X40X6	570114108	14	1	257	570112908	TRIEBWERK
WELLENDICHTRING 28X40X6	570114108	(1)	1	512	10451181	VERFLUESSIGEREINHEIT
WELLROHR DN12 PA 6	10491248	293	8.5	636	968418008	KABELSTRANG
WERKZEUG	917077108	28	1	12		LIEBHERR RAUPENKRAN LR
WIDERSTAND 121R 1% 0.6W	635050808	509	2	490	96019612	KABELSTRANG
WIDERSTAND 1K 5% 3W SPF	635058508	2	1	659	964591108	BESTUECKUNGSMODUL
WIDERSTAND 20R 1% 25W	635052808	59	1	654	96033320	AUFBAUTEILE MONTAGETAFE
WIDERSTAND 47R 1% 25W	635017008	58	1	654	96033320	AUFBAUTEILE MONTAGETAFE
WIDERSTAND 500R 0.1% 3W	635051508	517	2	632	96039940	LEITUNG
WIDERSTAND 500R 0.1% 3W	635051508	4	2	659	964591108	BESTUECKUNGSMODUL
WIDERSTAND DR 5,6K 5% 3.75	635052008	505	1	53	96026395	VERKABELUNG
WINDE 1	917077808	107	1	12		LIEBHERR RAUPENKRAN LR
WINDE 1 VORM.	917438108	1	1	198	917077808	WINDE 1
WINDE 2	917077908	108	1	12		LIEBHERR RAUPENKRAN LR
WINDE 2 VORM.	917454008	1	1	218	917077908	WINDE 2
WINDE 4 EINZIEHWERK	917078208	111	1	12		LIEBHERR RAUPENKRAN LR
WINDE 4 VORM.	917451208	1	1	228	917078208	WINDE 4 EINZIEHWERK
WINDE 6	919550708	219	1	14		LIEBHERR RAUPENKRAN LR
WINDE 6 VORM.	917473608	1	1	949	919550708	WINDE 6
WINDENDREHGEBER 655360	10802061	5	1	214	917452308	ELEKTRIK WINDE 1
WINDENDREHGEBER 655360	10802061	5	1	227	917452408	ELEKTRIK WINDE 2
WINDENDREHGEBER 655360	10802061	5	1	238	917452608	ELEKTRIK WINDE 4
WINDENDREHGEBER 655360	10802061	5	1	972	917452808	ELEKTRIK WINDE 6
WINDENLAGERUNG SCHWK.	968093208	1	1	201	917438108	WINDE 1 VORM.
WINDENLAGERUNG SCHWK.	968093208	1	1	221	917454008	WINDE 2 VORM.
WINDENLAGERUNG SCHWK.	968224208	1	1	952	917473608	WINDE 6 VORM.
WINDGESCHWINDIGKEITSGE	11482252	2	1	1032	917569308	TRAEGER MESS-U.WARNEIN
WINDWARNUNG VORM.	967936408	2	1	1034	968838508	MECHANIK MESS-U.WARNEI
WINKEL 1.5X54X251 DC01 FE//	97041875	21	6	653	96033320	AUFBAUTEILE MONTAGETAFE
WINKEL 2X40X95 DC01 FE//ZN	953868808	36	2	1099	919220008	F-KOPFSTUECK
WINKEL 4X147X93 S315MC FE	97046499	19	4	20	918005408	RAUPENMITTELTEIL
WINKEL 4X234X60 S315MC FE	97033256	156	1	847	919304308	S-ANLENKSTUECK VORM.
WINKEL 4X57X20 S315MC FE//	950596908	30	1	720	919075408	KRANFUEHRERKABINE ANBA
WINKEL 5X70X199 S355MC	97021238	58	2	845	919304308	S-ANLENKSTUECK VORM.
WINKEL LI. 4X150X161 S315MC	97045872	34	2	126	917076708	LAUFSTEG RAUPENFAHRWER
WINKEL RE. 4X150X161 S315	97045873	35	2	126	917076708	LAUFSTEG RAUPENFAHRWER
WINKELANSCHLUSS KISSLIN	10872525	14	3	439	96032891	ELEKTRIK BATTERIEKASTEN
WINKELBLECH 4X266X286 S31	97060845	82	2	983	919301808	L-KOPFSTUECK
WINKELGEBER 360° LSB PL:D	10802057	20	1	537	968241508	GEBERANBAU
WINKELGEBER 360° LSB PL:D	10802057	(1)	2	857	919301108	ELEKTRIK S-ANLENKSTUECK
WINKELGEBER 360° LSB PL:D	10802057	10	2	993	968188308	GEBERANBAU KOPFSTUECK
WINKELGEBER 360° LSB PL:D	10802057	151	2	1060	919287008	ELEKTRIK F-ANSCHLUSSKOP
WINKELGEBER 360° LSB PL:D	10802057	152	2	1081	919287108	ELEKTRIK F-ANLENKSTUECK
WINKELGEBER 360° LSB PL:D	10802057	152	1	1136	919287208	ELEKTRIK FA-BOCK
WINKELGETRIEBE RAL 7043	90029090	3	1	65	917291608	RAUPENTRAEGER LI.
WINKELGETRIEBE RAL 7043	90029090	3	1	98	917291708	RAUPENTRAEGER RE.
WINKELGETRIEBE RAL 7043	90029091	4	1	65	917291608	RAUPENTRAEGER LI.
WINKELGETRIEBE RAL 7043	90029091	4	1	98	917291708	RAUPENTRAEGER RE.
WINKELSCHRAUBENDREHER	810035408	33	1	135	96005686	GRUNDWERKZEUG
WINKELSTUTZEN	591051008	19	2	744	96000697	WISCHANLAGE EINBAU
WINKELSTUTZEN EW 12L M18	247117702	606	4	34	969731708	HYDRAULIK MITTELTEIL
WINKELSTUTZEN EW 12L M18	247117702	627	5	168	969733008	ZUSATZHYDRAULIK DREHBUE
WINKELSTUTZEN EW 12L M18	247117702	602	1	210	967787708	ZUSATZHYDRAULIK WINDE 1
WINKELSTUTZEN EW 12L M18	247117702	603	1	225	967787808	ZUSATZHYDRAULIK WINDE 2
WINKELSTUTZEN EW 12L M18	247117702	624	1	551	967788008	ZUSATZHYDR.MONTAGEEINR
WINKELSTUTZEN EW 12L M18	247117702	721	20	685	96052492	HYDRAULIK

Bezeichnung	Artikel	Pos.	Menge	Seite	Baugruppe	Bezeichnung
WINKELSTUTZEN EW 12L M18	247117702	37	1	773	91000228	VORB.ANTRIEBSAGG.KLIMAA
WINKELSTUTZEN EW 12L M18	247117702	635	1	877	96047486	ZUSATZHYDRAULIK S-ANLENK
WINKELSTUTZEN EW 12L M18	247117702	629	1	969	96047485	ZUSATZHYDRAULIK WINDE 6
WINKELSTUTZEN EW 12L M18	247117702	24	3	1017	96022733	SCHOTTPLATTE VORM.
WINKELSTUTZEN EW 12L M18	247117702	12	1	1019	96054388	ADAPTER VORM.
WINKELSTUTZEN EW 12L M18	247117702	604	1	1023	968883308	ZUSATZHYDR.BOLZENZIEHZ
WINKELSTUTZEN EW 12L M18	247117702	605	1	1026	968883408	ZUSATZHYDR.BOLZENZIEHZ
WINKELSTUTZEN EW 18L M26	247108302	670	1	35	969731708	HYDRAULIK MITTELTEIL
WINKELSTUTZEN EW 18L M26	247108302	657	1	168	969733008	ZUSATZHYDRAULIK DREHBUE
WINKELSTUTZEN EW 18L M26	247108302	630	1	241	968081908	ZUSATZHYDRAULIK WINDE 4
WINKELSTUTZEN EW 18L M26	247108302	10	2	557	919965008	KRAFTSTOFFFOERDERUNG
WINKELSTUTZEN EW 18L M26	247108302	15	1	558	96059080	KRAFTSTOFFFILTER VORM.
WINKELSTUTZEN EW 18L M26	247108302	707	7	685	96052492	HYDRAULIK
WINKELSTUTZEN EW 18L M26	247108302	606	3	757	96033157	DRUCKLUFTANLAGE
WINKELSTUTZEN EW 18L M26	247108302	22	1	1017	96022733	SCHOTTPLATTE VORM.
WINKELSTUTZEN EW 18L M26	247108302	21	1	1019	96054388	ADAPTER VORM.
WINKELSTUTZEN EW 22L CR6	247126202	8	1	961	90200135	OELMESSEINRICHTUNG
WINKELSTUTZEN EW 6L CR6-F	247021702	602	3	757	96033157	DRUCKLUFTANLAGE
WINKELSTUTZEN EW 8L CR6-F	247021802	13	1	446	96004209	PUMPE VORM.
WISCHANLAGE EINBAU	96000697	3	1	735	919075308	KRANFUEHRERKABINE VORM.
WISCHERARM 650MM	10292014	4	1	744	96000697	WISCHANLAGE EINBAU
WISCHERARM 700MM	10874311	2	1	729	96000684	FRONTSCHEIBE KPL.
WISCHERBLATT 700	10292016	5	1	744	96000697	WISCHANLAGE EINBAU
WISCHERBLATT 900MM	10291148	3	1	729	96000684	FRONTSCHEIBE KPL.
WISCHERGESTAENGE	10874163	2	1	744	96000697	WISCHANLAGE EINBAU
WISCHERGESTAENGE 10	10412879	3	1	744	96000697	WISCHANLAGE EINBAU
WISCHERMOTOR 55NM 24V	10292021	1	2	744	96000697	WISCHANLAGE EINBAU
WISCHLAGER ST	10874927	4	1	729	96000684	FRONTSCHEIBE KPL.
Z-PROFIL 4X760X126 S315MC	97031338	35	2	945	917191008	SL-REDUZIERSTUECK
ZAHNKRANZ C45	9080734	(3)	1	411	10120077	SCHWUNGRAD ANBAU
ZAHNKRANZ Z=142	90200514	7	1	232	90023101	KOMPAKTSEILWINDE
ZAHNRAD	12103637	30	1	1011	12102587	RAUPENSCHLEPPER
ZAHNRAD 3,5	11407185	2	1	347	10147666	ANTRIEBSTEILE M.SCHWINGU
ZAHNRAD 3,5	11408961	3	1	347	10147666	ANTRIEBSTEILE M.SCHWINGU
ZAHNRAD VORM.	10119847	2	1	345	10130808	KURBELWELLE MIT ZAHNRAD
ZAHNRAD VORM.	10124591	3	1	362	10122940	NOCKENWELLE KPL.
ZAHNRAD VORM.	11369506	2	1	419	10126182	NEBENABTRIEB ANBAU
ZAHNRADPUMPE SNP3	512125408	105	1	277	96032892	DIESELMOTOR VORM.
ZAHNRIEMEN 12T5X445	11211480	1	1	591	10228112	HEIZKLIMAGERAET
ZAHNSCHEIBE DIN 6797 A 2,7	425100408	75	4	640	91001563	EINBAUTEILE SCHALTSCHRAN
ZAHNSCHEIBE DIN 6797 A 4,3	425100708	84	72	644	967917908	SCHALTSCHRANK MECH.
ZAHNWELLE D125X234	571828008	120	1	314	11320826	PUMPENVERTEILERGETRIEB
ZAPFEN 30.0X43 35NICRMOV	97121749	39	4	1130	919222808	FA-BOCK
ZEITRELAIS 0,05S ... 100H 1	12075176	51	4	778	96059325	KLEMMKASTEN
ZEITRELAIS 0,1S-10D24V	10871546	54	1	653	96033320	AUFBAUTEILE MONTAGETAFE
ZEITRELAIS 10 H 24V	10876716	52	1	640	91001563	EINBAUTEILE SCHALTSCHRAN
ZEITRELAIS 60S 24V	10877999	53	1	640	91001563	EINBAUTEILE SCHALTSCHRAN
ZELLGUMMI 10X8	262109108	10	0.72	643	967917908	SCHALTSCHRANK MECH.
ZELLGUMMI 10X8	262109108	9	3.7	730	964560908	DACHSCHEIBE VORM.
ZELLGUMMI 20X12 CR SCHW	262104308	6	1.7	49	965690708	DECKEL KPL.
ZELLGUMMI 20X12 CR SCHW	262104308	(3)	1.78	625	969245308	ELEKTRIK KLEMMKASTEN DB
ZELLGUMMI 20X12 CR SCHW	262104308	11	4.7	645	969408008	DECKEL KPL.
ZELLGUMMI 25X4 NEOPRENE	262107814	5	3.1	724	919075508	KRANFUEHRERKABINE VORM.
ZELLGUMMIBAND 15X5	262105108	(6)	0.8	463	917079908	DREHBUEHNENVERKLEIDUN
ZELLGUMMIBAND 15X5	262105108	(6)	0.8	463	917079908	DREHBUEHNENVERKLEIDUN
ZELLGUMMIBAND 15X5	262105108	(6)	0.8	463	917079908	DREHBUEHNENVERKLEIDUN
ZENTRALBALLASTBEFESTIG	917077008	24	1	12		LIEBHERR RAUPENKRAN LR
ZENTRALSCHMIERANLAGE O	919297008	147	1	13		LIEBHERR RAUPENKRAN LR
ZENTRALSCHMIERANLAGE O	917081108	4	1	141	917987408	DREHBUEHNENRAHMEN
ZENTRALSCHMIERUNG	917481408	4	1	949	919550708	WINDE 6

Bezeichnung	Artikel	Pos.	Menge	Seite	Baugruppe	Bezeichnung
ZENTRALSCHMIERUNG RAUP	917322008	4	1	60	917076308	RAUPENTRAEGER KPL.LI.
ZENTRALSCHMIERUNG RAUP	917322208	4	1	94	917076408	RAUPENTRAEGER KPL.RE.
ZENTRALSCHMIERUNG S-ANL	917692108	5	1	838	919388608	S-ANLENKSTUECK KPL.
ZENTRALSCHMIERUNG SA-B	917691308	4	1	515	919612508	SA-BOCK
ZENTRALSCHMIERUNG WIND	917451408	4	1	198	917077808	WINDE 1
ZENTRALSCHMIERUNG WIND	917451408	4	1	218	917077908	WINDE 2
ZENTRALSTECKER 4-POL	602225508	510	1	488	96033370	DRAEHTE KPL.
ZENTRALSTECKER 6-POL	602225608	509	1	488	96033370	DRAEHTE KPL.
ZENTRIERUNG KPL. LOZ-25T	965575208	2	1	817	917517908	AUFNAHME GEGENGEWICHT
ZENTRIERUNG SCHWK. T ZN	965575508	5	1	818	965575208	ZENTRIERUNG KPL.
ZIGARETTENANZUENDER	10429058	10	1	493	96053632	ELEKTRIK ANBAUTEILE KABIN
ZUBEHOER	96005694	2	1	134	917077108	WERKZEUG
ZUENDSTARTSCHALTER	12105423	3	1	1011	12102587	RAUPENSCHLEPPER
ZUENDSTARTSCHALTER 3S	10335557	4	1	497	96053633	ARMATURENBRETT VORM.RE
ZUGFEDER 0,8X8X26,5 EN1027	10443769	24	2	752	968080908	SCHLIESSANLAGE
ZUGFEDER 3X32X167 EN1027	12101488	10	2	1076	96036001	KLAPPE VORM.
ZUGLASCHE KPL.	96035525	3	2	1130	919222808	FA-BOCK
ZUGLASCHE KPL. 0.230M	96037042	3	2	1099	919220008	F-KOPFSTUECK
ZUGLASCHE KPL. 0.6M	96037041	2	2	1099	919220008	F-KOPFSTUECK
ZUGLASCHE KPL. 0.7M	967845508	6	4	520	919627908	SA-BOCK VORM.
ZUGLASCHE KPL. 0.930M	96039026	2	2	1091	919219808	F-ABSPANNUNG
ZUGLASCHE KPL. 1.630M	96039027	3	2	1091	919219808	F-ABSPANNUNG
ZUGLASCHE M.SCHILD 0.4M	967846608	8	4	520	919627908	SA-BOCK VORM.
ZUGLASCHE M.SCHILD 0.4M	967846608	2	2	525	967846208	ZUGSTANGE KPL.
ZUGLASCHE SCHWK. 0.7M	967845608	(1)	1	520	919627908	SA-BOCK VORM.
ZUGMESSLASCHE 0-1250KN	10872087	76	1	1143	919219108	ZUGMESSLASCHE KPL.
ZUGMESSLASCHE 0-3000KN	11210073	6	1	543	917368808	ZUGMESSLASCHE KPL.
ZUGMESSLASCHE KPL. 1250 K	919219108	480	2	15		LIEBHERR RAUPENKRAN LR
ZUGMESSLASCHE KPL. 3000 K	917368808	138	2	13		LIEBHERR RAUPENKRAN LR
ZUGSTANGE	10014715	18	4	160	10871517	ELEKTROPUMPE
ZUGSTANGE	10099209	28	4	580	10425291	ELEKTROPUMPE
ZUGSTANGE	540272114	301	1	253	11347399	FLANSCHLAGER
ZUGSTANGE 20X798X186 S96	97121718	1	1	1102	96037140	ZUGSTANGE M.SCHILD
ZUGSTANGE 40X11923X168 S	97027116	1	2	911	967744008	STANGE VORM.
ZUGSTANGE 40X2438X168 S96	97038215	1	2	920	968214108	ZUGSTANGE VORM.
ZUGSTANGE 40X3001X264 S96	97028309	1	2	526	967846508	ZUGSTANGE VORM.
ZUGSTANGE 40X3397X168 S96	97030595	1	2	918	967950808	ZUGSTANGE VORM.
ZUGSTANGE 40X3474X194 S96	97031413	1	2	528	967981108	ZUGSTANGE VORM.
ZUGSTANGE 40X5339X274 S96	97036582	1	2	922	968217108	ZUGSTANGE VORM.
ZUGSTANGE KPL. 2.5M	968190108	81	2	915	917078808	S-ZWISCHENSTUECK
ZUGSTANGE KPL. 3.3M	967846208	7	2	520	919627908	SA-BOCK VORM.
ZUGSTANGE KPL. 3.525M	967981008	14	2	520	919627908	SA-BOCK VORM.
ZUGSTANGE KPL. 3.5M	967897608	80	2	915	917078808	S-ZWISCHENSTUECK
ZUGSTANGE KPL. 6.005M	968190208	82	2	915	917078808	S-ZWISCHENSTUECK
ZUGSTANGE M.SCHILD	96037140	1	2	1101	96037041	ZUGLASCHE KPL.
ZUGSTANGE M.SCHILD 0.905	968217208	2	1	921	968190208	ZUGSTANGE KPL.
ZUGSTANGE M.SCHILD 0.905	968217508	3	2	921	968190208	ZUGSTANGE KPL.
ZUGSTANGE VORM. 2.2M	968214108	1	1	919	968190108	ZUGSTANGE KPL.
ZUGSTANGE VORM. 2.6M	967846508	1	1	525	967846208	ZUGSTANGE KPL.
ZUGSTANGE VORM. 3.225M	967981108	1	1	527	967981008	ZUGSTANGE KPL.
ZUGSTANGE VORM. 3.2M	967950808	1	1	917	967897608	ZUGSTANGE KPL.
ZUGSTANGE VORM. 5.1M	968217108	1	1	921	968190208	ZUGSTANGE KPL.
ZUGZYLINDER 180/80-2500 SP	11211234	1	1	547	917080608	MONTAGEEINRICHTUNG RA
ZUNGE	570799108	5	5	612	968255808	DECKEL VORM.
ZUNGE	570799108	5	7	613	968255908	DECKEL VORM.
ZUNGE	570799108	5	7	614	968256008	DECKEL VORM.
ZUNGE	570799108	5	7	615	968256108	DECKEL VORM.
ZUNGE	704253508	13	2	601	96038209	DECKEL KPL.
ZUNGE	704253508	11	1	603	96038293	DECKEL KPL.
ZUNGE	704253508	11	1	608	96044249	DECKEL KPL.

Bezeichnung	Artikel	Pos.	Menge	Seite	Baugruppe	Bezeichnung
ZUNGE	704253808	11	2	599	969118108	DECKEL KPL.
ZUNGE	704254008	(9)	4	438	96032910	BATTERIEKASTEN VORM.
ZUNGE	704255308	5	2	606	969427208	DECKEL KPL.
ZUNGE	704255308	5	2	607	969427308	DECKEL KPL.
ZUNGE	704255308	4	6	645	969408008	DECKEL KPL.
ZUNGE	704256208	(11)	5	597	96034154	GERAEUSCHDAEMMUNG OBE
ZUNGE	704256208	5	2	604	969054708	DECKEL KPL.
ZUNGE	704256208	5	3	605	969056008	DECKEL KPL.
ZUNGE	704256708	9	4	49	965690708	DECKEL KPL.
ZUNGE	704256708	(5)	4	597	96034154	GERAEUSCHDAEMMUNG OBE
ZUNGE	704256708	(5)	4	597	96034154	GERAEUSCHDAEMMUNG OBE
ZUNGE	704256708	(6)	4	625	969245308	ELEKTRIK KLEMMKASTEN DB
ZUNGE 45X19 STAHL VERZ	704259008	5	2	449	96004224	DECKEL KPL.
ZURRGURT 0,5MX18MM	10020519	65	1	146	918011308	UNTERTEIL VORM.
ZURRGURT 0,5MX18MM	10020519	118	3	192	96062971	MONTAGETEILE DREHBUEHN
ZURRGURT 0,5MX18MM	10020519	197	1	277	96032892	DIESELMOTOR VORM.
ZURRGURT 2,2MX35MM POLY	10877388	8	2	1067	919219608	F-MONTAGEEINHEIT
ZURRGURT EN 12195-2 6MX3	779034708	27	1	720	919075408	KRANFUEHRERKABINE ANBA
ZUS.HYDR.BALLASTWAGEN V-	919477008	370	1	15		LIEBHERR RAUPENKRAN LR
ZUS.HYDR.BOLZENZIEHEINR	968883508	500	1	1020	918007408	BOLZENZIEHZYLINDER
ZUS.HYDR.VERBINDUNG DB-	96043277	4	1	801	919477208	ZUSATZHYDRAULIK VERBOLZ
ZUSATZBESCHILD.CALIFORN	919551708	185	1	14		LIEBHERR RAUPENKRAN LR
ZUSATZBESCHILDERUNG AL	918107308	162	1	13		LIEBHERR RAUPENKRAN LR
ZUSATZBESCHILDERUNG FA	916283608	164	1	13		LIEBHERR RAUPENKRAN LR
ZUSATZHEIZUNG OW LR11000	919733908	134	1	13		LIEBHERR RAUPENKRAN LR
ZUSATZHEIZUNG VORM.	96019655	1	1	502	919733908	ZUSATZHEIZUNG OW
ZUSATZHYDR.BOLZENZIEHZY	968883308	500	1	1021	968929808	BOLZENZIEHZYLINDER KPL.
ZUSATZHYDR.BOLZENZIEHZ	968883408	500	1	1024	968229108	BOLZENZIEHZYLINDER KPL.
ZUSATZHYDR.MONTAGEEINR	917080708	50	1	547	917080608	MONTAGEEINRICHTUNG RA
ZUSATZHYDR.MONTAGEEINR	967788008	4	1	549	917080708	ZUSATZHYDR.MONTAGEEINR
ZUSATZHYDR.VERBINDUNGS	918371308	246	1	14		LIEBHERR RAUPENKRAN LR
ZUSATZHYDR.VERBINDUNGS	96006590	4	1	975	918371308	ZUSATZHYDR.VERBINDUNGS
ZUSATZHYDRAULIK DREHBUE	969733008	4	1	163	918129308	HYDRAULIK DREHBUEHNE
ZUSATZHYDRAULIK MONTAGE	917079008	2	1	245	917078908	MONTAGEWINDE
ZUSATZHYDRAULIK MONTAGE	967787908	4	1	259	917079008	ZUSATZHYDRAULIK MONTAGE
ZUSATZHYDRAULIK S-ANLEN	919551208	4	1	838	919388608	S-ANLENKSTUECK KPL.
ZUSATZHYDRAULIK S-ANLEN	96047486	4	1	873	919551208	ZUSATZHYDRAULIK S-ANLENK
ZUSATZHYDRAULIK SA-BOCK	917597908	2	1	515	919612508	SA-BOCK
ZUSATZHYDRAULIK SA-BOCK	968513208	4	1	530	917597908	ZUSATZHYDRAULIK SA-BOCK
ZUSATZHYDRAULIK VERBOL	919477208	400	1	800	919477008	ZUS.HYDR.BALLASTWAGEN V-
ZUSATZHYDRAULIK VERBOL	968562908	4	1	797	917626808	ZUSATZHYDRAULIK VERBOLZ
ZUSATZHYDRAULIK VERBOL	917626808	400	1	796	919408908	VERBOLZUNG DB-SCHWEBE
ZUSATZHYDRAULIK WINDE 1	917078008	2	1	198	917077808	WINDE 1
ZUSATZHYDRAULIK WINDE 1	967787708	4	1	208	917078008	ZUSATZHYDRAULIK WINDE 1
ZUSATZHYDRAULIK WINDE 2	917078108	2	1	218	917077908	WINDE 2
ZUSATZHYDRAULIK WINDE 2	967787808	4	1	223	917078108	ZUSATZHYDRAULIK WINDE 2
ZUSATZHYDRAULIK WINDE 4	917433408	3	1	228	917078208	WINDE 4 EINZIEHWERK
ZUSATZHYDRAULIK WINDE 4	968081908	4	1	239	917433408	ZUSATZHYDRAULIK WINDE 4
ZUSATZHYDRAULIK WINDE 6	919551108	2	1	949	919550708	WINDE 6
ZUSATZHYDRAULIK WINDE 6	96047485	4	1	967	919551108	ZUSATZHYDRAULIK WINDE 6
ZWEIFACHPUMPE A4VG+A4V	11212367	104	1	277	96032892	DIESELMOTOR VORM.
ZWEIFACHPUMPE A4VG+A4V	11212364	101	1	277	96032892	DIESELMOTOR VORM.
ZWEIFACHZAHNRADPUMPE	10220483	106	1	277	96032892	DIESELMOTOR VORM.
ZWISCHENFLANSCH	10014707	15	1	160	10871517	ELEKTROPUMPE
ZWISCHENFLANSCH	10144876	1	2	388	12490129	WASSERPUMPE MIT BEFEST.
ZWISCHENRAD ANBAU I=1.67	11348849	372	1	329	13455124	DIESELMOTOR
ZWISCHENRAD VORM. Z=49	11348855	1	1	389	11348849	ZWISCHENRAD ANBAU
ZWISCHENRADACHSE 31CrM	9078590	4	1	389	11348849	ZWISCHENRAD ANBAU
ZWISCHENRING	10014730	8	1	160	10871517	ELEKTROPUMPE
ZWISCHENRING	10014730	8	1	580	10425291	ELEKTROPUMPE

Bezeichnung	Artikel	Pos.	Menge	Seite	Baugruppe	Bezeichnung
ZWISCHENRING	10129236	2	1	409	10129212	SCHWUNGRADGEHAEUSE AN
ZWISCHENSTUECK	10147564	2	1	403	10146947	GENERATOR ANBAU
ZWISCHENSTUECK	797028301	21	55	204	90024489	PLANETENGETRIEBE
ZWISCHENSTUECK	797028301	21	55	234	90200276	PLANETENGETRIEBE
ZWISCHENSTUECK	797028301	14	46	957	90200134	PLANETENGETRIEBE
ZWISCHENSTUECK S355J0	10147565	3	1	403	10146947	GENERATOR ANBAU
ZWOELFKANTSCHRAUBE M1	10132558	(9)	8	330	13455124	DIESELMOTOR
ZWOELFKANTSCHRAUBE M8X	10118146	(10)	16	330	13455124	DIESELMOTOR
ZYL ROLLENLAGER	11267363	10	1	306	11267361	TRIEBWELLE
ZYLINDER	11267368	1	1	307	11219355	TRIEBWERK HYDRAULIKTEIL
ZYLINDER	7024273	1	1	258	570113308	TRIEBWERK
ZYLINDER V-MOTORXD9508	9078049	80	8	332	12405454	KURBELGEHAEUSE KPL. MIT
ZYLINDERKOPF ANBAU V-MO	12402357	80	8	328	13455124	DIESELMOTOR
ZYLINDERKOPFDECKEL	10122220	1	1	361	11364325	ZYLINDERKOPFDECKEL VORM
ZYLINDERKOPFDECKEL	10122266	1	1	353	10122645	ZYLINDERKOPFDECKEL ANBA
ZYLINDERKOPFDECKEL	12469625	1	1	355	11364303	ZYLINDERKOPFDECKEL VORM
ZYLINDERKOPFDECKEL	12469625	1	1	356	12580834	REPARATURSATZ
ZYLINDERKOPFDECKEL	12469625	1	1	361	11364325	ZYLINDERKOPFDECKEL VORM
ZYLINDERKOPFDECKEL	12469626	1	1	353	10122645	ZYLINDERKOPFDECKEL ANBA
ZYLINDERKOPFDECKEL ANBA	10122640	83	1	328	13455124	DIESELMOTOR
ZYLINDERKOPFDECKEL ANBA	10122645	82	5	328	13455124	DIESELMOTOR
ZYLINDERKOPFDECKEL ANBA	10122646	84	1	328	13455124	DIESELMOTOR
ZYLINDERKOPFDECKEL ANBA	10122659	85	1	328	13455124	DIESELMOTOR
ZYLINDERKOPFDECKEL VORM	11364303	1	1	354	10122640	ZYLINDERKOPFDECKEL ANBA
ZYLINDERKOPFDECKEL VORM	11364325	1	1	360	10122659	ZYLINDERKOPFDECKEL ANBA
ZYLINDERKOPFDECKEL VORM	12562204	1	1	359	10122646	ZYLINDERKOPFDECKEL ANBA
ZYLINDERLAUFBUCHSE V-MO	11406892	1	1	333	9078049	ZYLINDER
ZYLINDERROLLE DIN 5402-1	747004401	18	55	204	90024489	PLANETENGETRIEBE
ZYLINDERROLLE DIN 5402-1	747004401	18	55	234	90200276	PLANETENGETRIEBE
ZYLINDERROLLE DIN 5402-1	747004401	12	46	957	90200134	PLANETENGETRIEBE
ZYLINDERROLLENLAGER	10280277	10	1	301	10009378	ANSCHLUSSPLATTE
ZYLINDERROLLENLAGER	571900108	(31)	1	293	11212743	VERSTELLPUMPE
ZYLINDERSCHRAUBE	511051708	6	1	177	510401908	UMSCHALTVENTIL
ZYLINDERSCHRAUBE DIN 691	10353699	24	1	727	969752608	SCHEIBEN EINBAU
ZYLINDERSCHRAUBE DIN 691	10875559	38	6	453	918810308	STEUERSTAND
ZYLINDERSCHRAUBE DIN 798	408303201	(7)	8	982	919301808	L-KOPFSTUECK
ZYLINDERSCHRAUBE DIN 798	11968081	19	16	887	919633708	ROLLENSATZ
ZYLINDERSCHRAUBE DIN 798	11968081	18	16	892	919633808	ROLLENSATZ
ZYLINDERSCHRAUBE DIN 798	10875563	7	2	730	964560908	DACHSCHEIBE VORM.
ZYLINDERSCHRAUBE DIN 84	400140908	509	4	1089	96039722	LEITUNG
ZYLINDERSCHRAUBE DIN 84	510797708	22	1	534	511433908	DRUCKBEGRENZUNGSVENTI
ZYLINDERSCHRAUBE DIN 84	510797708	22	1	552	511417708	DRUCKBEGRENZUNGSVENTI
ZYLINDERSCHRAUBE DIN 84	510797708	22	1	711	511417608	DRUCKBEGRENZUNGSVENTI
ZYLINDERSCHRAUBE DIN 912	501562308	62	36	204	90024489	PLANETENGETRIEBE
ZYLINDERSCHRAUBE DIN 912	10876394	22	8	20	918005408	RAUPENMITTELTEIL
ZYLINDERSCHRAUBE DIN 912	10876394	301	4	261	967787908	ZUSATZHYDRAULIK MONTAGE
ZYLINDERSCHRAUBE ISO 12	10875564	21	2	48	967907608	SCHALTKASTEN VORM.
ZYLINDERSCHRAUBE ISO 12	10875564	18	2	625	969245308	ELEKTRIK KLEMMKASTEN DB
ZYLINDERSCHRAUBE ISO 12	10875564	67	4	654	96033320	AUFBAUTEILE MONTAGETAFE
ZYLINDERSCHRAUBE ISO 145	12219491	4	1	369	10152866	INJEKTOR MIT BEFEST.
ZYLINDERSCHRAUBE ISO 145	12219491	3	1	370	10150877	RS INJEKTOR
ZYLINDERSCHRAUBE ISO 47	10560807	86	12	151	90211005	DREHWERKANTRIEB
ZYLINDERSCHRAUBE ISO 47	12208101	6	2	959	90200207	FEDERDRUCKBREMSE
ZYLINDERSCHRAUBE ISO 47	4043016	66	24	68	90029090	WINKELGETRIEBE
ZYLINDERSCHRAUBE ISO 47	4043016	66	24	70	90029091	WINKELGETRIEBE
ZYLINDERSCHRAUBE ISO 476	12219296	21	8	251	11347396	SEILTROMMEL
ZYLINDERSCHRAUBE ISO 47	404293213	26	1	744	96000697	WISCHANLAGE EINBAU
ZYLINDERSCHRAUBE ISO 47	10650720	2	4	365	10150858	HOCHDRUCKPUMPE MIT BEFE
ZYLINDERSCHRAUBE ISO 476	10415162	7	2	153	510235408	HYDROMOTOR
ZYLINDERSCHRAUBE ISO 476	10875571	318	6	278	96032892	DIESELMOTOR VORM.

Bezeichnung	Artikel	Pos.	Menge	Seite	Baugruppe	Bezeichnung
ZYLINDERSCHRAUBE ISO 476	10875571	7	4	436	918981908	BATTERIELAGERUNG
ZYLINDERSCHRAUBE ISO 476	10875571	22	4	545	917080508	ROLLENLAGERUNG
ZYLINDERSCHRAUBE ISO 47	10299659	10	1	403	10146947	GENERATOR ANBAU
ZYLINDERSCHRAUBE ISO 476	11690628	550	24	167	969733008	ZUSATZHYDRAULIK DREHBUE
ZYLINDERSCHRAUBE ISO 47	404309408	61	24	957	90200134	PLANETENGETRIEBE
ZYLINDERSCHRAUBE ISO 476	11657000	306	2	261	967787908	ZUSATZHYDRAULIK MONTAGE
ZYLINDERSCHRAUBE ISO 47	10299571	12	8	403	10146947	GENERATOR ANBAU
ZYLINDERSCHRAUBE ISO 476	4980973	7	2	419	10126182	NEBENABTRIEB ANBAU
ZYLINDERSCHRAUBE ISO 476	10875573	7	18	1048	968455908	FUSS KPL.
ZYLINDERSCHRAUBE ISO 47	10353703	42	1	727	969752608	SCHEIBEN EINBAU
ZYLINDERSCHRAUBE ISO 476	12208100	10	4	153	510235408	HYDROMOTOR
ZYLINDERSCHRAUBE ISO 476	4981088	10	3	389	11348849	ZWISCHENRAD ANBAU
ZYLINDERSCHRAUBE ISO 476	12225262	17	1	403	10146947	GENERATOR ANBAU
ZYLINDERSCHRAUBE ISO 47	4042195	922	6	251	11347396	SEILTROMMEL
ZYLINDERSCHRAUBE ISO 47	4042020	7	2	205	90024729	FEDERDRUCKBREMSE
ZYLINDERSCHRAUBE ISO 47	10875574	300	4	283	96033379	BEFESTIGUNGSTEILE DRUC
ZYLINDERSCHRAUBE ISO 476	11321151	8	12	205	90024729	FEDERDRUCKBREMSE
ZYLINDERSCHRAUBE ISO 47	404313701	7	12	959	90200207	FEDERDRUCKBREMSE
ZYLINDERSCHRAUBE ISO 476	10875577	4	4	288	10873653	PUMPENTRAEGER
ZYLINDERSCHRAUBE ISO 476	12201263	30	12	520	919627908	SA-BOCK VORM.
ZYLINDERSCHRAUBE ISO 47	404311808	17	18	68	90029090	WINKELGETRIEBE
ZYLINDERSCHRAUBE ISO 47	404311808	17	18	70	90029091	WINKELGETRIEBE
ZYLINDERSCHRAUBE ISO 476	10875565	314	4	278	96032892	DIESELMOTOR VORM.
ZYLINDERSCHRAUBE ISO 476	11834794	403	10	683	96052492	HYDRAULIK
ZYLINDERSCHRAUBE ISO 47	10012659	9	10	205	90024729	FEDERDRUCKBREMSE
ZYLINDERSCHRAUBE ISO 476	10876374	74	12	151	90211005	DREHWERKANTRIEB
ZYLINDERSCHRAUBE ISO 476	10876374	304	8	278	96032892	DIESELMOTOR VORM.
ZYLINDERSCHRAUBE ISO 476	10876374	418	3	683	96052492	HYDRAULIK
ZYLINDERSCHRAUBE ISO 476	4043173	11	2	351	10118060	KIPPHEBELWERK KPL.
ZYLINDERSCHRAUBE ISO 47	10663388	6	4	955	90200131	SEILTROMMEL
ZYLINDERSCHRAUBE ISO 47	10878816	408	12	683	96052492	HYDRAULIK
ZYLINDERSCHRAUBE ISO 47	4042273	503	4	210	967787708	ZUSATZHYDRAULIK WINDE 1
ZYLINDERSCHRAUBE ISO 47	4042273	503	4	225	967787808	ZUSATZHYDRAULIK WINDE 2
ZYLINDERSCHRAUBE ISO 47	4042273	503	4	969	96047485	ZUSATZHYDRAULIK WINDE 6
ZYLINDERSCHRAUBE ISO 476	10876373	502	36	34	969731708	HYDRAULIK MITTELTEIL
ZYLINDERSCHRAUBE ISO 476	10876373	502	24	75	967787408	HYDRAULIK RAUPE
ZYLINDERSCHRAUBE ISO 476	10876373	502	24	102	967787508	HYDRAULIK RAUPE
ZYLINDERSCHRAUBE ISO 476	10876373	552	14	167	969733008	ZUSATZHYDRAULIK DREHBUE
ZYLINDERSCHRAUBE ISO 476	10876373	502	4	210	967787708	ZUSATZHYDRAULIK WINDE 1
ZYLINDERSCHRAUBE ISO 476	10876373	502	4	225	967787808	ZUSATZHYDRAULIK WINDE 2
ZYLINDERSCHRAUBE ISO 476	10876373	502	12	241	968081908	ZUSATZHYDRAULIK WINDE 4
ZYLINDERSCHRAUBE ISO 476	10876373	421	6	683	96052492	HYDRAULIK
ZYLINDERSCHRAUBE ISO 476	10876373	502	4	969	96047485	ZUSATZHYDRAULIK WINDE 6
ZYLINDERSCHRAUBE ISO 476	10878822	406	15	683	96052492	HYDRAULIK
ZYLINDERSCHRAUBE ISO 476	10878823	554	8	167	969733008	ZUSATZHYDRAULIK DREHBUE
ZYLINDERSCHRAUBE ISO 47	12691483	3	3	528	967981108	ZUGSTANGE VORM.
ZYLINDERSCHRAUBE ISO 47	12691483	3	4	898	967747008	STANGE VORM.
ZYLINDERSCHRAUBE ISO 47	12691483	3	8	911	967744008	STANGE VORM.
ZYLINDERSCHRAUBE ISO 47	12691483	4	3	918	967950808	ZUGSTANGE VORM.
ZYLINDERSCHRAUBE ISO 47	12691483	4	4	920	968214108	ZUGSTANGE VORM.
ZYLINDERSCHRAUBE ISO 47	12691483	3	4	922	968217108	ZUGSTANGE VORM.
ZYLINDERSCHRAUBE ISO 47	12691483	4	5	1055	96038862	STANGEN VORM.
ZYLINDERSCHRAUBE ISO 47	12224056	3	2	526	967846508	ZUGSTANGE VORM.
ZYLINDERSCHRAUBE ISO 47	12225205	36	2	1130	919222808	FA-BOCK
ZYLINDERSCHRAUBE ISO 47	12225205	2	1	1134	96035533	LASCHE KPL.
ZYLINDERSCHRAUBE ISO 47	12209898	5	1	1132	96035525	ZUGLASCHE KPL.
ZYLINDERSCHRAUBE ISO 476	10878827	10	16	811	917863208	TRANSPORTABLAGE
ZYLINDERSCHRAUBE ISO 476	12223047	9	16	811	917863208	TRANSPORTABLAGE
ZYLINDERSCHRAUBE ISO 47	10001464	3	8	406	9079954	BEFESTIGUNGSTEILE ANBAU
ZYLINDERSCHRAUBE ISO 47	10001077	36	12	68	90029090	WINKELGETRIEBE

Bezeichnung	Artikel	Pos.	Menge	Seite	Baugruppe	Bezeichnung
ZYLINDERSCHRAUBE ISO 47	10001077	36	12	70	90029091	WINKELGETRIEBE
ZYLINDERSCHRAUBE ISO 47	404363008	43	4	691	11340741	STEUERBLOCK
ZYLINDERSCHRAUBE ISO 476	12230467	32	4	952	917473608	WINDE 6 VORM.
ZYLINDERSCHRAUBE ISO 47	404317208	11	16	697	10413255	UMSCHALTBLOCK
ZYLINDERSCHRAUBE ISO 47	4002918	27	36	204	90024489	PLANETENGETRIEBE
ZYLINDERSCHRAUBE ISO 47	4002918	27	36	234	90200276	PLANETENGETRIEBE
ZYLINDERSCHRAUBE ISO 47	4902329	27	16	957	90200134	PLANETENGETRIEBE
ZYLINDERSCHRAUBE ISO 47	4902030	79	24	957	90200134	PLANETENGETRIEBE
ZYLINDERSCHRAUBE ISO 476	10018976	39	4	72	10132387	HYDRAULIKANBAUMOTOR
ZYLINDERSCHRAUBE ISO 47	12100210	37	1	71	933878901	PLANETENGETRIEBE
ZYLINDERSCHRAUBE ISO 476	10197292	38	3	71	933878901	PLANETENGETRIEBE
ZYLINDERSCHRAUBE ISO 476	12692008	11	4	295	11212366	DREIFACHPUMPE
ZYLINDERSCHRAUBE ISO 476	12691230	18	4	201	917438108	WINDE 1 VORM.
ZYLINDERSCHRAUBE ISO 476	12691230	18	4	221	917454008	WINDE 2 VORM.
ZYLINDERSCHRAUBE ISO 476	12691230	15	8	230	917451208	WINDE 4 VORM.
ZYLINDERSCHRAUBE ISO 47	10299569	31	33	952	917473608	WINDE 6 VORM.
ZYLINDERSCHRAUBE ISO 476	12691466	6	16	811	917863208	TRANSPORTABLAGE
ZYLINDERSCHRAUBE ISO 47	10472864	12	8	197	917077708	BOLZEN S-ANLENKSTUECK
ZYLINDERSCHRAUBE ISO 476	12691987	8	4	569	967968208	OELBEHAELTER VORM.
ZYLINDERSCHRAUBE ISO 476	10292979	5	1	1068	96038041	BOLZEN VORM.
ZYLINDERSCHRAUBE ISO 476	404324908	19	35	201	917438108	WINDE 1 VORM.
ZYLINDERSCHRAUBE ISO 476	404324908	3	35	204	90024489	PLANETENGETRIEBE
ZYLINDERSCHRAUBE ISO 476	404324908	19	35	221	917454008	WINDE 2 VORM.
ZYLINDERSCHRAUBE ISO 476	11342411	3	72	149	918367008	DREHWERK ANBAU
ZYLINDERSCHRAUBE ISO 476	11342411	31	2	520	919627908	SA-BOCK VORM.
ZYLINDERSCHRAUBE ISO 476	404325608	5	1	1069	96038042	BOLZEN VORM.
ZYLINDERSCHRAUBE ISO 47	12100098	43	2	945	917191008	SL-REDUZIERSTUECK
ZYLINDERSCHRAUBE ISO 47	12100098	19	2	982	919301808	L-KOPFSTUECK
ZYLINDERSCHRAUBE ISO 47	12100098	2	1	1059	96038848	BOLZEN VORM.
ZYLINDERSCHRAUBE ISO 47	10878833	2	1	1080	96029160	BOLZEN VORM.
ZYLINDERSCHRAUBE ISO 476	10878755	6	2	845	919304308	S-ANLENKSTUECK VORM.
ZYLINDERSCHRAUBE ISO 476	10878755	4	4	896	917190908	S-ZWISCHENSTUECK
ZYLINDERSCHRAUBE ISO 476	10878755	4	4	904	917333908	S-ZWISCHENSTUECK
ZYLINDERSCHRAUBE ISO 476	10878755	4	4	908	917078708	S-ZWISCHENSTUECK
ZYLINDERSCHRAUBE ISO 476	10878755	4	4	915	917078808	S-ZWISCHENSTUECK
ZYLINDERSCHRAUBE ISO 476	10878755	4	4	928	917079208	S-ZWISCHENSTUECK
ZYLINDERSCHRAUBE ISO 476	10878755	4	4	933	917571208	S-ZWISCHENSTUECK
ZYLINDERSCHRAUBE ISO 476	10878755	7	1	940	96039781	BOLZEN VORM.
ZYLINDERSCHRAUBE ISO 476	10878755	47	2	945	917191008	SL-REDUZIERSTUECK
ZYLINDERSCHRAUBE ISO 476	12225299	22	4	145	918011308	UNTERTEIL VORM.
ZYLINDERSCHRAUBE ISO 476	10878835	29	4	65	917291608	RAUPENTRAEGER LI.
ZYLINDERSCHRAUBE ISO 476	10878835	29	4	98	917291708	RAUPENTRAEGER RE.
ZYLINDERSCHRAUBE ISO 47	404324508	10	4	130	917076808	MECH.ZUSATZABSTUETZUNG
ZYLINDERSCHRAUBE ISO 47	404324508	3	2	796	919408908	VERBOLZUNG DB-SCHWEBE
ZYLINDERSCHRAUBE ISO 47	10001470	14	70	230	917451208	WINDE 4 VORM.
ZYLINDERSCHRAUBE ISO 47	10001470	3	35	234	90200276	PLANETENGETRIEBE
ZYLINDERSCHRAUBE ISO 47	11691539	36	8	453	918810308	STEUERSTAND
ZYLINDERSCHRAUBE ISO 47	10876395	514	1	632	96039940	LEITUNG
ZYLINDERSCHRAUBE ISO 47	10876395	65	32	654	96033320	AUFBAUTEILE MONTAGETAFE
ZYLINDERSCHRAUBE ISO 47	10876395	65	4	740	96028393	INNENVERKLEIDUNG EINBAU
ZYLINDERSCHRAUBE ISO 47	10875815	43	2	577	919297008	ZENTRALSCHMIERANLAGE O
ZYLINDERSCHRAUBE ISO 47	10875815	323	2	757	96033157	DRUCKLUFTANLAGE
ZYLINDERSCHRAUBE ISO 47	10875815	6	3	1036	967936408	WINDWARNUNG VORM.
ZYLINDERSCHRAUBE ISO 476	4901531	19	4	698	10342823	DRUCKREGELVENTIL
ZYLINDERSCHRAUBE ISO 476	240213102	479	8	708	571362608	VORSTEUERVENTIL
ZYLINDERSCHRAUBE ISO 47	11690040	18	1	750	918064308	SCHIEBETUER EINBAU
ZYLINDERSCHRAUBE ISO 47	11690040	17	4	1007	968099808	KAMERAHALTER VORM.
ZYLINDERSCHRAUBE ISO 47	11690042	34	24	453	918810308	STEUERSTAND
ZYLINDERSCHRAUBE ISO 47	11690042	18	2	589	918009808	HEIZKLIMAGERAET EINBAU
ZYLINDERSCHRAUBE ISO 476	240046502	17	2	438	96032910	BATTERIEKASTEN VORM.

Bezeichnung	Artikel	Pos.	Menge	Seite	Baugruppe	Bezeichnung
ZYLINDERSCHRAUBE ISO 476	240046502	16	4	744	96000697	WISCHANLAGE EINBAU
ZYLINDERSCHRAUBE ISO 47	10875582	4	4	808	918470508	FREMDEINSPEISUNG
ZYLINDERSCHRAUBE ISO 47	10875582	9	1	808	918470508	FREMDEINSPEISUNG
ZYLINDERSCHRAUBE ISO 47	10875583	54	8	739	96028393	INNENVERKLEIDUNG EINBAU
ZYLINDERSCHRAUBE ISO 476	12223030	321	8	210	967787708	ZUSATZHYDRAULIK WINDE 1
ZYLINDERSCHRAUBE ISO 476	12223030	321	8	225	967787808	ZUSATZHYDRAULIK WINDE 2
ZYLINDERSCHRAUBE ISO 476	12223030	321	8	241	968081908	ZUSATZHYDRAULIK WINDE 4
ZYLINDERSCHRAUBE ISO 476	12223030	10	4	697	10413255	UMSCHALTBLOCK
ZYLINDERSCHRAUBE ISO 476	12223030	321	4	969	96047485	ZUSATZHYDRAULIK WINDE 6
ZYLINDERSCHRAUBE ISO 47	12207210	94	2	66	917291608	RAUPENTRAEGER LI.
ZYLINDERSCHRAUBE ISO 47	12207210	94	2	99	917291708	RAUPENTRAEGER RE.
ZYLINDERSCHRAUBE ISO 47	12204614	7	6	86	917322008	ZENTRALSCHMIERUNG RAUP
ZYLINDERSCHRAUBE ISO 47	12204614	7	6	110	917322208	ZENTRALSCHMIERUNG RAUP
ZYLINDERSCHRAUBE ISO 47	12204614	3	2	539	917691308	ZENTRALSCHMIERUNG
ZYLINDERSCHRAUBE ISO 47	12203070	7	2	158	917081108	ZENTRALSCHMIERANLAGE O
ZYLINDERSCHRAUBE ISO 47	12203070	37	2	591	10228112	HEIZKLIMAGERAET
ZYLINDERSCHRAUBE ISO 476	12225950	430	4	683	96052492	HYDRAULIK
ZYLINDERSCHRAUBE ISO 47	404361208	4	4	698	10342823	DRUCKREGELVENTIL
ZYLINDERSCHRAUBE ISO 47	404361208	56	4	705	511308608	PROPORTIONALVENTIL
ZYLINDERSCHRAUBE ISO 47	404361208	10	4	708	571362608	VORSTEUERVENTIL
ZYLINDERSCHRAUBE ISO 476	10181382	429	24	683	96052492	HYDRAULIK
ZYLINDERSCHRAUBE ISO 476	10181382	300	4	799	968562908	ZUSATZHYDRAULIK VERBOLZ
ZYLINDERSCHRAUBE ISO 47	4600552	322	4	969	96047485	ZUSATZHYDRAULIK WINDE 6
ZYLINDERSCHRAUBE ISO 47	12216217	40	4	453	918810308	STEUERSTAND
ZYLINDERSCHRAUBE ISO 476	10181383	95	4	68	90029090	WINKELGETRIEBE
ZYLINDERSCHRAUBE ISO 476	10181383	95	4	70	90029091	WINKELGETRIEBE
ZYLINDERSCHRAUBE ISO 476	10181507	41	2	577	919297008	ZENTRALSCHMIERANLAGE O
ZYLINDERSCHRAUBE ISO 476	10181388	327	4	278	96032892	DIESELMOTOR VORM.
ZYLINDERSCHRAUBE ISO 47	4002601	23	4	705	511308608	PROPORTIONALVENTIL
ZYLINDERSCHRAUBE ISO 47	11690044	21	2	750	918064308	SCHIEBETUER EINBAU
ZYLINDERSCHRAUBE ISO 47	11690044	15	3	752	968080908	SCHLIESSANLAGE
ZYLINDERSCHRAUBE ISO 47	510746608	15	8	705	511308608	PROPORTIONALVENTIL
ZYLINDERSCHRAUBE ISO 47	10875586	91	4	151	90211005	DREHWERKANTRIEB
ZYLINDERSCHRAUBE ISO 47	10875586	308	3	253	11347399	FLANSCHLAGER
ZYLINDERSCHRAUBE ISO 47	10875586	7	6	256	510230608	HYDROMOTOR
ZYLINDERSCHRAUBE ISO 47	10875586	(3)	1	417	12410651	MOTORREGELUNGSENSORIK
ZYLINDERSCHRAUBE ISO 47	10875586	12	2	438	96032910	BATTERIEKASTEN VORM.
ZYLINDERSCHRAUBE ISO 47	11140465	307	4	34	969731708	HYDRAULIK MITTELTEIL
ZYLINDERSCHRAUBE ISO 47	11140465	30	2	510	91000225	KLIMAANLAGE
ZYLINDERSCHRAUBE ISO 47	11140465	310	2	551	967788008	ZUSATZHYDR.MONTAGEEINR
ZYLINDERSCHRAUBE ISO 476	12225935	41	4	453	918810308	STEUERSTAND
ZYLINDERSCHRAUBE ISO 47	10875588	10	11	158	917081108	ZENTRALSCHMIERANLAGE O
ZYLINDERSCHRAUBE ISO 47	10875588	6	3	160	10871517	ELEKTROPUMPE
ZYLINDERSCHRAUBE ISO 47	10875588	311	6	551	967788008	ZUSATZHYDR.MONTAGEEINR
ZYLINDERSCHRAUBE ISO 47	10875588	6	3	580	10425291	ELEKTROPUMPE
ZYLINDERSCHRAUBE ISO 47	10875588	(1)	2	724	919075508	KRANFUEHRERKABINE VORM.
ZYLINDERSCHRAUBE ISO 47	4901159	(3)	4	316	11314599	VERSTELLPUMPE
ZYLINDERSCHRAUBE ISO 47	11820284	87	4	66	917291608	RAUPENTRAEGER LI.
ZYLINDERSCHRAUBE ISO 47	11820284	87	4	99	917291708	RAUPENTRAEGER RE.
ZYLINDERSCHRAUBE ISO 47	11820284	335	1	278	96032892	DIESELMOTOR VORM.
ZYLINDERSCHRAUBE ISO 47	11820284	307	20	532	968513208	ZUSATZHYDRAULIK SA-BOCK
ZYLINDERSCHRAUBE ISO 47	11820284	4	8	584	918531108	SPIEGELANBAU KRANFUEHR
ZYLINDERSCHRAUBE ISO 47	11820284	4	4	1147	96031241	MECH.BEFESTIGUNGSTEILE
ZYLINDERSCHRAUBE ISO 47	11820284	2	4	1150	96034669	MECH.BEFESTIGUNGSTEILE
ZYLINDERSCHRAUBE ISO 47	10875590	313	40	551	967788008	ZUSATZHYDR.MONTAGEEINR
ZYLINDERSCHRAUBE ISO 47	10875590	47	18	577	919297008	ZENTRALSCHMIERANLAGE O
ZYLINDERSCHRAUBE ISO 47	10875590	26	4	724	919075508	KRANFUEHRERKABINE VORM.
ZYLINDERSCHRAUBE ISO 47	10875590	12	4	773	91000228	VORB.ANTRIEBSAGG.KLIMAA
ZYLINDERSCHRAUBE ISO 47	404339501	5	14	364	10116165	SCHMIEROELPUMPE MIT BE
ZYLINDERSCHRAUBE ISO 47	10875591	308	6	283	96033379	BEFESTIGUNGSTEILE DRUC

Bezeichnung	Artikel	Pos.	Menge	Seite	Baugruppe	Bezeichnung
ZYLINDERSCHRAUBE ISO 47	10875591	3	1	378	10154796	ANSAUGSTUTZEN ANBAU
ZYLINDERSCHRAUBE ISO 47	10875591	41	4	789	967956208	KAMERAANBAU DREHBUEHN
ZYLINDERSCHRAUBE ISO 47	10875591	39	4	952	917473608	WINDE 6 VORM.
ZYLINDERSCHRAUBE ISO 47	10875592	10	4	86	917322008	ZENTRALSCHMIERUNG RAUP
ZYLINDERSCHRAUBE ISO 47	10875592	10	4	110	917322208	ZENTRALSCHMIERUNG RAUP
ZYLINDERSCHRAUBE ISO 47	10875592	32	2	201	917438108	WINDE 1 VORM.
ZYLINDERSCHRAUBE ISO 47	10875592	32	2	221	917454008	WINDE 2 VORM.
ZYLINDERSCHRAUBE ISO 47	10875592	323	18	278	96032892	DIESELMOTOR VORM.
ZYLINDERSCHRAUBE ISO 47	10875592	32	2	320	96032897	KUEHLER VORM.
ZYLINDERSCHRAUBE ISO 47	10875592	31	2	735	919075308	KRANFUEHRERKABINE VORM.
ZYLINDERSCHRAUBE ISO 47	12203634	25	4	265	918861408	DIESELMOTOR KPL.
ZYLINDERSCHRAUBE ISO 47	12203634	38	3	591	10228112	HEIZKLIMAGERAET
ZYLINDERSCHRAUBE ISO 47	10876359	330	4	278	96032892	DIESELMOTOR VORM.
ZYLINDERSCHRAUBE ISO 47	10876359	57	4	739	96028393	INNENVERKLEIDUNG EINBAU
ZYLINDERSCHRAUBE ISO 47	10876359	6	2	1017	96022733	SCHOTTPLATTE VORM.
ZYLINDERSCHRAUBE ISO 47	12202784	313	66	532	968513208	ZUSATZHYDRAULIK SA-BOCK
ZYLINDERSCHRAUBE ISO 47	10876360	23	12	773	91000228	VORB.ANTRIEBSAGG.KLIMAA
ZYLINDERSCHRAUBE ISO 47	10876360	46	2	1017	96022733	SCHOTTPLATTE VORM.
ZYLINDERSCHRAUBE ISO 47	10876361	25	2	1007	968099808	KAMERAHALTER VORM.
ZYLINDERSCHRAUBE ISO 47	12215338	21	8	20	918005408	RAUPENMITTELTEIL
ZYLINDERSCHRAUBE ISO 476	10539468	302	4	426	919551008	SCHALLDAEMPFERANLAGE
ZYLINDERSCHRAUBE ISO 47	12216222	332	4	278	96032892	DIESELMOTOR VORM.
ZYLINDERSCHRAUBE ISO 47	12203635	325	2	278	96032892	DIESELMOTOR VORM.
ZYLINDERSCHRAUBE ISO 476	12213821	448	3	684	96052492	HYDRAULIK
ZYLINDERSCHRAUBE ISO 47	10875597	7	8	71	933878901	PLANETENGETRIEBE
ZYLINDERSCHRAUBE ISO 47	10875597	9	8	438	96032910	BATTERIEKASTEN VORM.
ZYLINDERSCHRAUBE ISO 47	10875597	21	8	547	917080608	MONTAGEEINRICHTUNG RA
ZYLINDERSCHRAUBE ISO 47	10875597	33	4	727	969752608	SCHEIBEN EINBAU
ZYLINDERSCHRAUBE ISO 47	10875597	22	1	955	90200131	SEILTROMMEL
ZYLINDERSCHRAUBE ISO 47	11690797	9	2	400	10141720	ATL-ANBAU
ZYLINDERSCHRAUBE ISO 476	4600377	9	2	401	10141721	ATL-ANBAU
ZYLINDERSCHRAUBE ISO 47	10875598	31	4	68	90029090	WINKELGETRIEBE
ZYLINDERSCHRAUBE ISO 47	10875598	31	4	70	90029091	WINKELGETRIEBE
ZYLINDERSCHRAUBE ISO 47	10875598	9	2	400	10141720	ATL-ANBAU
ZYLINDERSCHRAUBE ISO 47	10875598	9	3	401	10141721	ATL-ANBAU
ZYLINDERSCHRAUBE ISO 476	10007677	328	2	278	96032892	DIESELMOTOR VORM.
ZYLINDERSCHRAUBE ISO 47	10875599	73	4	68	90029090	WINKELGETRIEBE
ZYLINDERSCHRAUBE ISO 47	10875599	73	4	70	90029091	WINKELGETRIEBE
ZYLINDERSCHRAUBE ISO 47	10875599	10	2	400	10141720	ATL-ANBAU
ZYLINDERSCHRAUBE ISO 47	10875599	10	2	401	10141721	ATL-ANBAU
ZYLINDERSCHRAUBE ISO 47	10875599	104	2	598	96034154	GERAEUSCHDAEMMUNG OBE
ZYLINDERSCHRAUBE ISO 476	10007205	4	24	732	969848908	RELING
ZYLINDERSCHRAUBE ISO 47	12208098	17	2	44	511497508	DRUCKMINDERVENTIL
ZYLINDERSCHRAUBE ISO 47	12208098	10	4	1130	919222808	FA-BOCK
ZYLINDERSCHRAUBE ISO 47	240192002	11	4	694	11314761	STEUERBLOCK
ZYLINDERSCHRAUBE ISO 47	11691424	17	2	712	510438508	DRUCKMINDERVENTIL
ZYLINDERSCHRAUBE ISO 47	11691424	3	2	1078	968938308	SENSOR VORM.
ZYLINDERSCHRAUBE ISO 47	12206699	58	4	145	918011308	UNTERTEIL VORM.
ZYLINDERSCHRAUBE ISO 47	12206699	18	6	255	540270514	ANTRIEB KPL
ZYLINDERSCHRAUBE ISO 47	12206699	44	65	470	918999008	LAUFSTEG DREHBUEHNE
ZYLINDERSCHRAUBE ISO 47	12206699	4	4	478	96020149	TRITT
ZYLINDERSCHRAUBE ISO 47	12206699	6	4	479	968287208	KLAPPTRITT VORM.
ZYLINDERSCHRAUBE ISO 47	12206699	4	12	483	969540008	TREPPE KPL.
ZYLINDERSCHRAUBE ISO 47	12206699	13	2	1043	919326208	DREHBUEHNENVERLAENGER
ZYLINDERSCHRAUBE ISO 47	10875601	302	1	253	11347399	FLANSCHLAGER
ZYLINDERSCHRAUBE ISO 47	10875601	65	16	471	918999008	LAUFSTEG DREHBUEHNE
ZYLINDERSCHRAUBE ISO 47	10875570	21	9	145	918011308	UNTERTEIL VORM.
ZYLINDERSCHRAUBE ISO 47	10875570	4	3	384	11364209	LUFTPRESSER VORM.
ZYLINDERSCHRAUBE ISO 47	10875570	100	16	598	96034154	GERAEUSCHDAEMMUNG OBE
ZYLINDERSCHRAUBE ISO 47	10875570	25	2	750	918064308	SCHIEBETUER EINBAU

Bezeichnung	Artikel	Pos.	Menge	Seite	Baugruppe	Bezeichnung
ZYLINDERSCHRAUBE ISO 47	10875570	99	141	846	919304308	S-ANLENKSTUECK VORM.
ZYLINDERSCHRAUBE ISO 47	12203167	102	2	846	919304308	S-ANLENKSTUECK VORM.
ZYLINDERSCHRAUBE ISO 47	12213825	17	6	255	540270514	ANTRIEB KPL
ZYLINDERSCHRAUBE ISO 47	409752408	415	4	683	96052492	HYDRAULIK
ZYLINDERSTIFT	10289909	14	1	301	10009378	ANSCHLUSSPLATTE
ZYLINDERSTIFT 6X18 St	11840110	33	1	316	11314599	VERSTELLPUMPE
ZYLINDERSTIFT DIN 6325 10	430706808	13	2	299	571907208	ANSCHLUSSPLATTE
ZYLINDERSTIFT DIN 6325 4m6	4601499	20	1	966	11161917	STEUERTEIL
ZYLINDERSTIFT DIN 6325 8M6	10000797	13	2	301	10009378	ANSCHLUSSPLATTE
ZYLINDERSTIFT DIN EN ISO 87	11913166	16	2	312	11267457	ANSTEUERGERAET
ZYLINDERSTIFT ISO 2338 3M	570113208	5	1	256	510230608	HYDROMOTOR
ZYLINDERSTIFT ISO 2338 6M	514534908	20	2	694	11314761	STEUERBLOCK
ZYLINDERSTIFT ISO 2338 6M	430604708	7	1	752	968080908	SCHLIESSANLAGE
ZYLINDERSTIFT ISO 2338 8M	430606308	24	2	548	11211234	ZUGZYLINDER
ZYLINDERSTIFT ISO 8734 12m	4980365	11	1	403	10146947	GENERATOR ANBAU
ZYLINDERSTIFT ISO 8734 6m	4980736	5	1	362	10122940	NOCKENWELLE KPL.
ZYLINDERSTIFT ISO 8734 8m	4980853	14	2	334	9078462	AGGREGATETRAEGER ANBA