Ersatzteilkatalog
Spare parts catalogue
Catalogue de pièces de rechange
Catálogo de repuestos
Каталог запасных частей

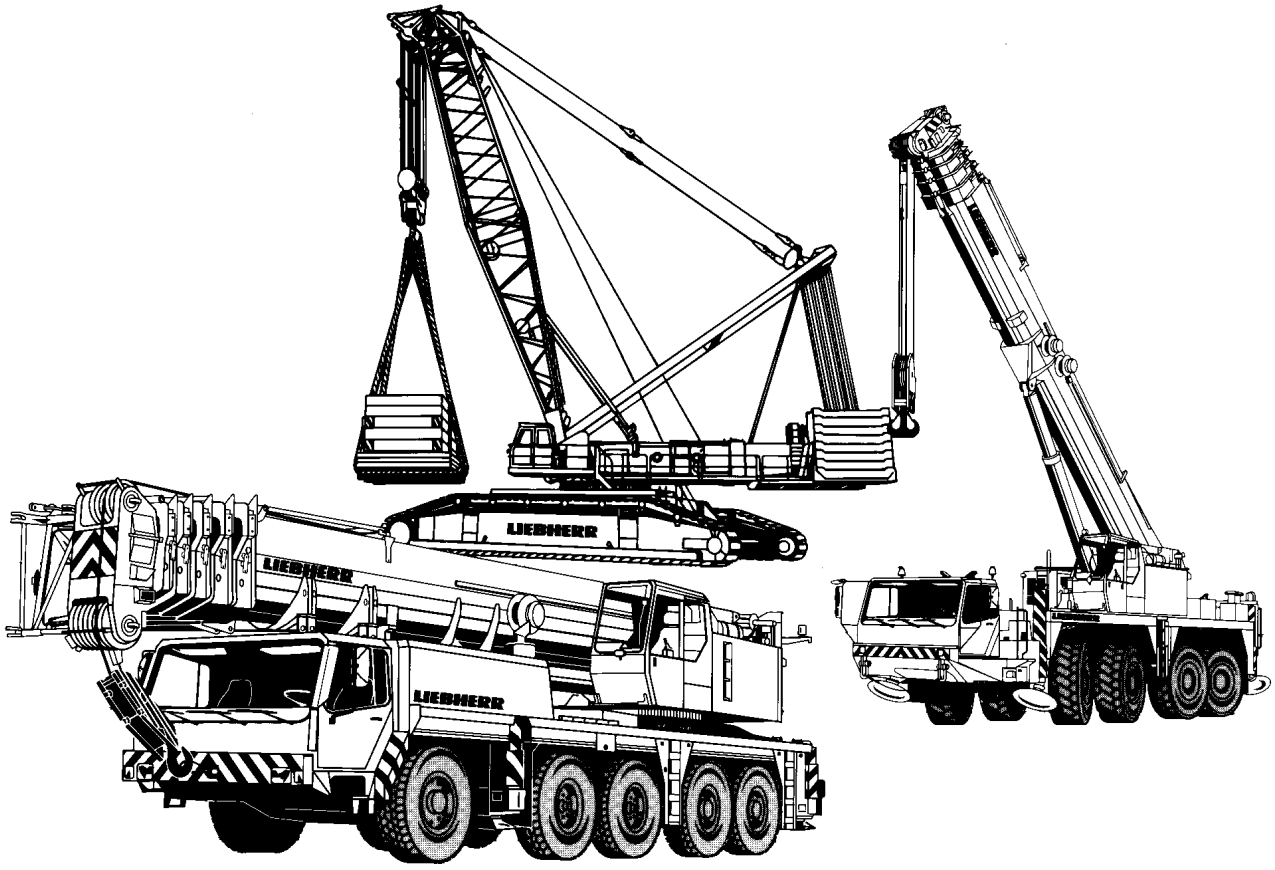

VORBEMERKUNGEN

Dieser Ersatzteilkatalog soll Ihnen die Ermittlung und Bestellung von Ersatzteilen für die Wartung bzw. Reparatur Ihres Liebherr-Kranes erleichtern.
Zum schnelleren Auffinden der Ersatzteile sind im Inhaltsverzeichnis die in Ihrem Kran verwendeten Baugruppen aufgeführt.

Inhaltsverzeichnis

Im Inhaltsverzeichnis verweist der Pfeil (⇨) in der zweiten Textzeile der Baugruppenartikelnr. auf die Artikel-Nr. hin.

Bild und Textseiten

Die Bild- und Textseiten für die Baugruppen und Einzelteile sind sortiert nach Unterwagen, Oberwagen und Ausleger. Ein Artikel kann aus einer oder mehreren Bild- und/oder Textseiten bestehen.
Durch die Symbolik der entsprechenden Bildseiten, wird auf weitere dazugehörige Artikel verwiesen. Das Symbol verweist auf den Artikel Rohr- und/oder Schlauchleitungen im jeweiligen Kranabteil, Unterwagen, Oberwagen oder Ausleger.
Jeder weitere Pfeil (⇨) führt zu einer detaillierten Bild- und/oder Textseite des Artikels, sind Positionsnummern in Klammern (x) gesetzt, handelt es sich um Einzelteile des vorangegangenen Artikels.

Numerischer Index

Der numerische Index ist sortiert nach Artikel-Nr. mit Hinweisen auf die Baugruppen-Nr. und Position-Nr.

Alphabetischer Index

Der alphabetische Index ist sortiert nach Bezeichnung mit Hinweisen auf Artikel-Nr., Position-Nr. und Baugruppen-Nr.

Für die sachliche Richtigkeit des Kataloges ist ausschließlich der deutsche Text maßgebend.

PRELIMINARY REMARKS

This spare parts catalogue should make it easier for you to identify and order spare parts for the maintenance and repair of your Liebherr crane.
In order to find the spare parts faster, the assemblies used in your crane are listed in the table of contents.

Table of contents

In the table of contents, the arrow (⇨) in the second text row of the assembly article no. refers to the article no.

Figure and text pages

The figure and text pages for the assemblies and individual parts are sorted according to chassis, superstructure and boom. An article can consist of one or multiple figure and / or text pages.
The symbols on the corresponding figure pages refer to additional related articles. The symbol refers to the pipelines and / or hose lines in the respective crane partition, chassis, superstructure or boom.
Each additional arrow (⇨) leads to a more detailed figure and / or text page of the article, if there are position numbers between parentheses (x), then it is an individual part of the previous article.

Numerical index

The numerical index is sorted according to the article no. with references to the assembly no. and the position no.

Alphabetic index

The alphabetic index is sorted according to the designation with references to the article no., position no. and assembly no.

For the factual accuracy of the catalogue, only the German text is applicable.

REMARQUES PREALABLES

Ce catalogue de pièces de rechange est conçu pour faciliter la sélection et la commande des pièces de rechange pour les opérations de maintenance et de réparation sur votre grue Liebherr.
Les groupes de composants utilisés sur votre grue sont énumérés dans la table des matières, pour en faciliter la recherche.

Table des matières

Dans la table des matières, la flèche (⇨), dans la deuxième ligne de texte de la référence des groupes de composants, renvoie à la référence de chaque article.

Pages d'illustrations et de texte

Les pages d'illustrations et de texte dédiées aux groupes de composants et aux pièces de rechange sont triées selon le châssis, la partie tournante et la flèche. Un article peut être constitué d'une ou plusieurs pages d'illustrations et de texte.
Les symboles correspondant aux pages d'illustrations renvoient à d'autres articles. Le symbole renvoie à l'article Tuyaux et/ou flexibles dans la section correspondante de la grue, le châssis, la partie tournante ou la flèche.
Chaque flèche additionnelle (⇨) mène à une page d'illustrations et/ou de texte détaillée de l'article ; lorsque les numéros de position sont mis entre parenthèses (x), il s'agit des différentes pièces de l'article.

Index numérique

L'index numérique est trié selon la référence article avec des indications sur le numéro de groupe de composants et le numéro de position.

Index alphabétique

L'index alphabétique est trié selon la désignation de l'article avec des indications sur la référence article, le numéro de position et le numéro de groupe de composants.
Seul le texte en langue allemande est déterminant pour la fiabilité du catalogue.

OBSERVACIONES PREVIAS

Este catálogo de piezas de repuesto debe servir para facilitarle la labor de encontrar y pedir las piezas de repuesto que necesita para el mantenimiento o la reparación de su grúa Liebherr.
Para que encuentre más rápido las piezas de repuesto, en el índice se enumeran los grupos constructivos usados en su grúa.

Índice

En el índice, la flecha (⇨) que hay en la segunda línea de texto del n.º de artículo del grupo constructivo se refiere al n.º de artículo.

Páginas de imagen y de texto

Las páginas de imagen y de texto para los grupos constructivos y las piezas individuales están clasificadas según el chasis inferior, la superestructura y la pluma. Un artículo puede constar de una o varias páginas de imagen y/o de texto.
Mediante los símbolos de las correspondientes páginas de imágenes se alude a otros artículos relacionados. El símbolo se refiere al artículo «Conexiones de tubo y/o de manguera» en la respectiva sección de la grúa, es decir, chasis inferior, superestructura o pluma.
Cada una de las demás flechas (⇨) conduce a una página de imagen y/o de texto detallada del artículo y, si hay puestos números de posición entre paréntesis (x), se trata de piezas individuales del artículo precedente.

Índice numérico

El índice numérico está clasificado según el n.º de artículo, con alusiones al n.º de grupo constructivo y el n.º de posición.

Índice alfabético

El índice alfabético está clasificado según la denominación, con alusiones al n.º de artículo, el n.º de posición y el n.º de grupo constructivo.

La versión correcta determinante del catálogo es exclusivamente el texto en alemán.

ПРЕДВАРИТЕЛЬНЫЕ ЗАМЕЧАНИЯ

Этот каталог запасных частей поможет легче определить и заказать запасные части для техобслуживания или ремонта крана Liebherr.
Чтобы можно было быстрее найти запасные части, используемые в вашем кране конструктивные узлы, приведены в перечне.

Перечень

В перечне стрелка (⇨) во второй текстовой строке номера артикула конструктивного узла указывает на номер артикула.

Страницы с рисунками и описанием

Страницы с рисунками и описанием конструктивных узлов и отдельных частей рассортированы согласно их принадлежности ходовому устройству, поворотной платформе и стреле. Один артикул может включать одну или несколько страниц с рисунками и/или описанием.
Символы соответствующих страниц с рисунками содержат ссылки на другие относящиеся к нему артикулы. Символ указывает на артикул «Трубопроводы и/или шлангопроводы» в соответствующей части крана, в ходовом устройстве, поворотной платформе или стреле.
Каждая следующая стрелка (⇨) ведет к странице с подробным рисунком и/или описанием артикула; если номера позиций указываются в скобках (x), речь идет об отдельной части из предыдущего артикула.

Числовой индекс

Числовой индекс сортирует по номеру артикула с указанием номера конструктивного узла и позиции.

Алфавитный индекс

Алфавитный индекс сортирует по названию со указанием номера артикула, позиции и узла.

Определяющим для правильности предметной классификации каталога является исключительно немецкий текст.

WIE BESTELLE ICH EIN ERSATZTEIL

Prüfen Sie zunächst, ob der Kran-Typ und die Werk-Nr. auf dem Typenschild Ihres Liebherr-Kranes mit dem Kran-Typ und der Werk-Nr. im Ersatzteilkatalog übereinstimmen.

Ihre Bestellung muss folgende Angaben enthalten:

anzugeben:	**zu ersehen:**	**Beispiel:**
Krantyp	Typenschild	LTM 1070-4.2
Werk-Nr.	Typenschild	060647
Bestellmenge	Ihr Bedarf	1 Stück
Artikel-Nr.	Bildseite/Textseite	938587501
Bezeichnung	Bildseite/Textseite	Seilwinde
Versandanschrift		
Versandart		

ACHTUNG:

Bei Aggregaten, für die auch Einzelteile bestellt werden können, weist der Pfeil (⇨) in der zweiten Textzeile der Bezeichnung auf die entsprechende Artikelnummer hin.
Bildseiten der Leitungssysteme (Hydraulik, Pneumatik, Elektrik) beinhalten nicht alle Aggregate.
Diese Aggregate sind auf den Bildseiten zu sehen, die die Einbaulage darstellen.

Für die Lieferung von Ersatzteilen gelten unsere Lieferungs- und Zahlungsbedingungen.

HOW DO I ORDER A SPARE PART

First check if the crane type and the plant no. on the data tag of your Liebherr crane comply with the crane type and plant number in the spare parts catalogue.

Your order must include the following data:

indicate:	**refer to:**	**Example:**
Crane type	Data tag	LTM 1070-4.2
Factory No.	Data tag	060647
Order amount	Your requirement	1 item
Article no.	Figure page / text page	938587501
Designation	Figure page / text page	Rope winch
Shipping address		
Shipping method		

NOTICE:

In the case of aggregates for which individual parts can also be ordered, the arrow (⇨) in the second line of text of the designation refers to the corresponding article number.
Figure pages for the hydraulic, pneumatic and electrical lines do not contain all aggregates.
These aggregates can be seen on the figure pages that represent the installation position.

For the delivery of the spare parts, our delivery and payment conditions apply.

COMMENT COMMANDER UNE PIECE DE RECHANGE

Commencer par vérifier si le type de grue et le numéro d'usine sur la plaque signalétique de votre grue Liebherr correspondent bien au type de grue et au numéro d'usine dans le catalogue des pièces de rechange.

Votre commande doit contenir les informations suivantes :

A indiquer :	**Information disponible :**	**Exemple :**
Type de grue	Plaque signalétique	LTM 1070-4.2
Numéro d'usine	Plaque signalétique	060647
Quantité commandée	Votre besoin	1 pce
Référence	Page d'illustrations / de texte	938587501
Désignation	Page d'illustrations / de texte	Treuil à câble
Adresse d'expédition		
Mode d'expédition		

ATTENTION :

Pour les groupes comportant des pièces pouvant être commandées séparément, la flèche (⇨), dans la deuxième ligne de texte de la désignation, indique la référence de l'article.
Les pages d'illustration des systèmes de conduites (hydraulique, pneumatique, électrique) ne détaillent pas tous les groupes disponibles.
Ces groupes sont détaillés sur les pages d'illustration représentant la position de montage.

La livraison des pièces de rechange est régie par nos conditions générales de vente.

CÓMO PEDIR UNA PIEZA DE REPUESTO

Compruebe primero si el modelo de grúa y el n.º de fábrica que hay en la placa de características de su grúa Liebherr coinciden con el modelo de grúa y el n.º de fábrica indicados en el catálogo de piezas de repuesto.

Su pedido debe contener los siguientes datos:

Qué indicar:	**Dónde consultarlo:**	**Ejemplo:**
Modelo de grúa	Placa de características	LTM 1070-4.2
N.º de fábrica	Placa de características	060647
Cantidad de pedido	Según su demanda	1 unidad
N.º de artículo	Página de imagen/Página de texto	938587501
Denominación	Página de imagen/Página de texto	Cabrestante
Dirección de envío		
Forma de envío		

ATENCIÓN:

En el caso de agregados para los que también se pueden pedir piezas individuales, la flecha (⇨) de la segunda línea de texto de la denominación alude al número de artículo correspondiente.
Las páginas de imagen de los sistemas de control (sistema hidráulico, sistema neumático, sistema eléctrico) no incluyen todos los agregados.
Estos agregados se pueden ver en las páginas de imagen que representan la posición de montaje.

Para el suministro de piezas de repuesto son válidas nuestras condiciones de envío y de pago.

КАК ЗАКАЗАТЬ ЗАПАСНУЮ ЧАСТЬ

Сначала проверьте, совпадает ли тип и заводской номер крана, указанные на заводской табличке данного крана Liebherr, с типом и заводским номером крана в каталоге запасных частей.

Ваш заказ должен содержать следующую информацию:

Следует указать:	**Следует смотреть:**	**Пример:**
Тип крана	Заводская табличка	LTM 1070-4.2
Заводской номер	Заводская табличка	060647
Объём заказа	По потребности	1 шт.
Номер артикула	Страницы с рисунками / страницы с описанием	938587501
Название	Страницы с рисунками / страницы с описанием	Канатная лебёдка
Адрес отправки		
Способ отправки		

ВНИМАНИЕ!

В агрегатах, для которых также можно заказать отдельные части, стрелка (⇨) во второй текстовой строке названия указывает на соответствующий номер артикула.
Страницы с рисунками модульного размера трубопроводов и каналов (гидравлических, пневматических, электрических) охватывают не все агрегаты.
Эти агрегаты можно найти на страницах с рисунками, представляющих монтажное положение.

На поставку запасных частей распространяются наши Условия поставки и оплаты.

Pos.	Item	Quantity	Description	Bezeichnung
4	917987508	1	CENTRAL SECTION CRAWLER COMPL. ⇨ ❑ 13	RAUPENMITTELTEIL KPL.
6	917076208	2	FLOOR SHEET COMPL. 2.4M ⇨ ❑ 54	BODENPLATTEN KPL.
8	917076308	1	CRAWLER TRACK CARRIER LEFT CPL ⇨ ❑ 56	RAUPENTRAEGER KPL.LI.
10	917076408	1	CRAWLER CARRIER RIGHT CPL ⇨ ❑ 89	RAUPENTRAEGER KPL.RE.
12	917076508	1	FIXING PARTS SLEWING RING ⇨ ❑ 128	BEFESTIGUNGSTEILE DREHVE
14	918588908	1	HYDRAULIC SUPPORT ⇨ ❑ 108	HYDRAULISCHE ABSTUETZUN
18	917076708	1	CATWALK CRAW.TRACK TRAVEL GEAR ⇨ ❑ 118	LAUFSTEG RAUPENFAHRWERK
20	917076808	1	MECHANICAL SUPPORT ⇨ ❑ 124	MECH.ZUSATZABSTUETZUNG
24	917077008	1	FIXAGE DU CONTREPOIDS CENTRAL ⇨ ❑ 127	ZENTRALBALLASTBEFESTIGUN
28	917077108	1	TOOL ⇨ ❑ 129	WERKZEUG
86	919173008	1	ENGINE OIL	MOTOROEL
98	916959908	1	PERSONAL PROTECTION EQUIPMENT ⇨ ❑ 133	PERSOENLICHE SCHUTZAUSRU
102	917987408	1	SLEWING PLATFORM FRAME UNTERTEIL ⇨ ❑ 134	DREHBUEHNENRAHMEN
103	918861308	1	SLEWING PLATFORM FRAME ⇨ ❑ 172	DREHBUEHNENRAHMEN
104	917508308	1	TRANSPORT KEEPER DREHB. ⇨ ❑ 670	TRANSPORTABLAGE
106	917077708	1	PIN F. S AND D PIVOT SECTION UND SA- B ⇨ ❑ 186	BOLZEN S-ANLENKSTUECK
107	917077808	1	WINCH 1 ⇨ ❑ 188	WINDE 1
108	917077908	1	WINCH 2 ⇨ ❑ 207	WINDE 2
111	917078208	1	WINCH 4 LUFFING GEAR ⇨ ❑ 216	WINDE 4 EINZIEHWERK
119	917078908	1	ERECTING WINCH ⇨ ❑ 233	MONTAGEWINDE
121	918861408	1	DIESEL ENGINE CPL. ⇨ ❑ 251	DIESELMOTOR KPL.
122	918861608	1	DIESEL ENGINE PURCHASED PARTS ⇨ ❑ 305	DIESELMOTOR KAUFTEIL
123	918861908	1	MUFFLER UNIT ⇨ ❑ 306	SCHALLDAEMPFERANLAGE
124	918861808	1	MUFFLER UNIT ⇨ ❑ 310	SCHALLDAEMPFERANLAGE
125	919063308	1	AIR FILTER UNIT CPL. ⇨ ❑ 316	LUFTFILTERANLAGE KPL.
126	918981908	1	BATTERY STORAGE ⇨ ❑ 320	BATTERIELAGERUNG
127	919171008	1	UREA PLANT ⇨ ❑ 325	HARNSTOFFANLAGE
129	918810308	1	CONTROL STAND ⇨ ❑ 336	STEUERSTAND
130	915587308	1	EMERGENCY SEAT ⇨ ❑ 345	NOTSITZ
131	917079908	1	TURNTABLE PANELLING ⇨ ❑ 347	DREHBUEHNENVERKLEIDUNG

Pos.	Item	Quantity	Description	Bezeichnung
132	918999008	1	SLEWING PLATFORM CATWALK ⇨ ❑ 349	LAUFSTEG DREHBUEHNE
133	918862408	1	EL.INSTRUMENTS F.CRANE DRIV.CA ⇨ ❑ 369	ELEKTRIK KRANFUEHRERKABIN
134	918760508	1	ADD HEATING SUPERSTRUCTURE ⇨ ❑ 385	ZUSATZHEIZUNG OW
135	918824408	1	AIR CONDITIONING ⇨ ❑ 392	KLIMAANLAGE
136	917080308	1	SA FRAME ⇨ ❑ 396	SA-BOCK
137	917863208	1	TRANSPORT KEEPER SA-BOCK ⇨ ❑ 671	TRANSPORTABLAGE
138	917368808	2	MEASURING PLATE 3000 KN FA.TECSIS ⇨ ❑ 424	ZUGMESSLASCHE KPL.
139	917080508	1	ROLLER BEARING DREHBUEHNE ⇨ ❑ 425	ROLLENLAGERUNG
140	917080608	1	MOUNTING EQUIPMENT CRAWLER ⇨ ❑ 427	MONTAGEEINRICHTUNG RAUP
141	917473108	1	FUEL TANK CONTAINER UPPER CARR ⇨ ❑ 434	BRENNSTOFFBEHAELTER OW
142	919140208	1	FUEL FEED ⇨ ❑ 436	KRAFTSTOFFFOERDERUNG
143	918789208	1	FUEL TANK CPL. ⇨ ❑ 441	KRAFTSTOFFBEHAELTER KPL.
144	919140308	1	OIL RESERVOIR, COMPLETE ⇨ ❑ 445	OELBEHAELTER KPL.
147	919297008	1	CENT. LUBRIC. SYSTEM SUPERST. HAUPTT ⇨ ❑ 449	ZENTRALSCHMIERANLAGE OW
148	917081308	1	SLING GEAR ERECTION CRAWLER ⇨ ❑ 672	ANSCHLAGMITTEL MONTAGE
150	917517908	1	COUNTERWEIGHT FRAME ⇨ ❑ 673	AUFNAHME GEGENGEWICHTE
151	978569508	42	COUNTERWEIGHT SPF	GEGENGEWICHT
154	918531108	1	MIRROR ATTACHM.IN CRANE CABIN ⇨ ❑ 460	SPIEGELANBAU KRANFUEHRER
156	917081908	1	CHARGER F.BATTERY 110V ⇨ ❑ 461	BATTERIE LADEEINHEIT
158	918009808	1	CLIMA-HEATING INSTALLATION STUFE4 ⇨ ❑ 463	HEIZKLIMAGERAET EINBAU
159	919140408	1	SOUND DAMPING ⇨ ❑ 468	GERAEUSCHDAEMMUNG
161	917082108	1	INSCRIPTION PLATE DB-HAUPTTEIL ⇨ ❑ 677	BESCHILDERUNG DREHBUEHN
162	918107308	1	PLATING ALLGEMEIN ⇨ ❑ 681	ZUSATZBESCHILDERUNG
163	918862508	1	ELECTR. SYSTEM F.SLEWING PLATF ⇨ ❑ 489	ELEKTRIK DREHBUEHNE
164	916283608	1	PLATING FABRIKDATEN ⇨ ❑ 683	ZUSATZBESCHILDERUNG
165	918862808	1	SWITCHBOX MOUNTING PARTS ⇨ ❑ 512	EINBAUTEILE SCHALTSCHRAN
169	919171208	1	HYDRAULICS ⇨ ❑ 532	HYDRAULIK
170	917751408	1	ELECTR.FOR SLEWING GEAR BTT-E ⇨ ❑ 684	ELEKTRIK FUNKFERNSTEUER
171	919075408	1	CRANE DRIVER CAB ADDITION ⇨ ❑ 584	KRANFUEHRERKABINE ANBAU
172	919075508	1	CRANE OPERATOR CABIN PREASS 2 ⇨ ❑ 593	KRANFUEHRERKABINE VORM.2

Pos.	Item	Quantity	Description	Bezeichnung
173	919075308	1	CRANE OPERATOR CABIN PREASS 1 ⇨ ❑ 603	KRANFUEHRERKABINE VORM.1
175	918064308	1	SLIDING DOOR INSTALLATION SPF ⇨ ❑ 617	SCHIEBETUER EINBAU
177	919171108	1	COMPRESSED AIR PLANT LR11000 ⇨ ❑ 623	DRUCKLUFTANLAGE
178	919075608	1	PLATFORM CRANE CABIN ⇨ ❑ 628	PODEST KRANKABINE
180	919140608	1	HOSE LINES SUPERSTRUCTURE ⇨ ❑ 630	SCHLAUCHLEITUNGEN OBER
182	918791408	1	PIPELINES SUPERSTRUCTURE HAUPTTEIL ⇨ ❑ 635	ROHRLEITUNGEN OBERWAGE
190	917084808	1	ROPE WITH ACCESSORIES 1 ⇨ ❑ 687	SEIL F.WINDE 1
191	917084908	1	ROPE WITH ACCESSORIES 2 ⇨ ❑ 690	SEIL F.WINDE 2
193	917085108	1	ROPE FOR WINCH 4 ⇨ ❑ 691	SEIL F.WINDE 4
195	917085408	1	ROPE FOR WINCH 6 ⇨ ❑ 692	SEIL F.WINDE 6
198	919466708	1	ROPE WITH ACCESSORIES ⇨ ❑ 693	SEIL MONTAGEWINDE M.ZUBEH
201	919163608	1	S PIVOT SECTION CPL. 10.5M ⇨ ❑ 694	S-ANLENKSTUECK KPL.
204	918121308	1	ROLLER SET 350T ⇨ ❑ 742	ROLLENSATZ
205	918121408	1	ROLLER SET 400T ⇨ ❑ 747	ROLLENSATZ
206	917190908	1	S INTERMEDIATE SECTION 3228.25 6M SPF ⇨ ❑ 749	S-ZWISCHENSTUECK
207	917333908	1	S INTERMEDIATE SECTION 3228.20 6M ⇨ ❑ 757	S-ZWISCHENSTUECK
210	917078708	2	S INTERMEDIATE SECTION 3228.20 12M ⇨ ❑ 761	S-ZWISCHENSTUECK
211	917078808	1	S INTERMEDIATE SECTION 3228.25 12M FL ⇨ ❑ 768	S-ZWISCHENSTUECK
212	917079208	1	S INTERMEDIATE SECTION 3228.25 12M ⇨ ❑ 781	S-ZWISCHENSTUECK
213	917571208	1	S INTERMEDIATE SECTION 3228.40 12M ⇨ ❑ 786	S-ZWISCHENSTUECK
215	919219208	1	S INTERMEDIATE SECTION 3228.15LF 12M ⇨ ❑ 791	S-ZWISCHENSTUECK
216	917191008	1	SL REDUCING SECTION 6M ⇨ ❑ 798	SL-REDUZIERSTUECK
219	917081708	1	WINCH 6 ⇨ ❑ 804	WINDE 6
242	918824508	1	DRIVE ASSEMBLY AIR CONDIT. LR11000 ⇨ ❑ 639	ANTRIEBSAGGREGAT KLIMAA
246	918371308	1	AUXILIARY HYDR.CONNECTING LINE ⇨ ❑ 822	ZUSATZHYDR.VERBINDUNGSLE
267	919301808	1	L-HEAD PIECE 650T ⇨ ❑ 825	L-KOPFSTUECK
305	917228608	1	BOOM NOSE 32T ⇨ ❑ 843	MASTNASE
316	917229108	1	HOOK BLOCK 80 DM SPF ⇨ ❑ 850	HAKENFLASCHE
318	917229308	1	LOAD HOOK 25 E SPF	LASTHAKEN
(6)	746604001	1	CYLINDRICAL ROLLER BEARING DIN 722 8	AXIALZYLINDERROLLENLAGER
322	919124208	1	SLEWING PLATF.CAMERA MONITOR ⇨ ❑ 648	KAMERAUEBERWACHUNG DRE

Pos.	Item	Quantity	Description	Bezeichnung
326	917229508	1	CAMERA MONITOR WINCH WINDE 5-6 ⇨ ❑ 851	KAMERAUEBERWACHUNG WIN
334	919294008	1	ARGON FLOODLIGHT HEEL PIECE ⇨ ❑ 854	A-SCHEINWERFER S-ANLENKS
344	918900608	1	BOLT EXTRACTION ATTACHMENT ⇨ ❑ 858	BOLZENZIEHEINRICHTUNG
345	919477008	1	 ⇨ ❑ 659	ZUS.HYDR.BALLASTWAGEN V-
347	919408908	1	UPPERCARRIAGE SUSP BALL BOLTS ⇨ ❑ 663	VERBOLZUNG DB-SCHWEBEBA
360	916166208	1	CAR RADIO ⇨ ❑ 875	AUTORADIO
362	917569308	1	CARRIER, MEAS. & WARN. DEVICE WW+F ⇨ ❑ 876	TRAEGER MESS-U.WARNEINRI
413	917190508	1	EL.COOLANT PREHEAT 110V ⇨ ❑ 667	EL.KUEHLWASSERVORWAERM
414	918470508	2	EXTERNAL FEED 110V/230V ⇨ ❑ 668	FREMDEINSPEISUNG
417	918462408	2	SIGN EXTERNAL SUPPLY 110V ⇨ ❑ 882	BESCHILDERUNG FREMDEINSP
418	919326208	1	SLEWING PLATFORM EXTENSION ⇨ ❑ 883	DREHBUEHNENVERLAENGER
450	917230408	1	SUPPLEMENTARY GUYING DEVICE LASC ⇨ ❑ 887	ZUSATZABSPANNUNG
451	917230508	1	SUPPLEMENTARY GUYING DEVICE 1 ⇨ ❑ 891	ZUSATZABSPANNUNG
452	917230608	1	SUPPLEMENTARY GUYING DEVICE 2 ⇨ ❑ 892	ZUSATZABSPANNUNG
453	917230708	1	SUPPLEMENTARY GUYING DEVICE 3 ⇨ ❑ 893	ZUSATZABSPANNUNG
454	917230808	1	SUPPLEMENTARY GUYING DEVICE 4 ⇨ ❑ 894	ZUSATZABSPANNUNG
455	917722008	1	SUPPLEMENTARY GUYING DEVICE 5 ⇨ ❑ 895	ZUSATZABSPANNUNG
456	917571308	1	MOUNTING AIDS ⇨ ❑ 896	MONTAGEHILFSMITTEL
460	919219508	1	F-CONNECTING HEAD 8.25M ⇨ ❑ 901	F-ANSCHLUSSKOPF
462	919219608	1	F-ASSEMBLY UNIT ⇨ ❑ 916	F-MONTAGEEINHEIT
464	919219708	1	PIVOT SECTION ⇨ ❑ 920	F-ANLENKSTUECK
466	919219808	1	F-GUYING ⇨ ❑ 938	F-ABSPANNUNG
468	919220008	1	F-HEAD SECTION 6M 253T ⇨ ❑ 941	F-KOPFSTUECK
472	919220208	1	F-INTERMEDIATE SECT. 2318.10 6M ⇨ ❑ 969	F-ZWISCHENSTUECK
476	919222808	1	ERECTION FRAME 9M ⇨ ❑ 973	FA-BOCK
478	919222908	1	OVERRUN PROTECTION ⇨ ❑ 983	F-RUECKHALTESICHERUNG
479	919395808	1	FIX TIP ALIGN TRESTLE ANCHOR 26.5M ⇨ ❑ 985	FAB-ABSPANNUNG
480	919219108	2	MEASURING PLATE 1250 KN FA.TECSIS ⇨ ❑ 988	ZUGMESSLASCHE KPL.
481	918923808	1	TILT SENSOR HOOK FLANGE ⇨ ❑ 989	NEIGUNGSGEBER HAKENFLAS
499	918641308	1	PREPARATION CAMERA WINCH 5/6 ⇨ ❑ 996	VORBEREITUNG KAMERA WIND

Pos.	Item	Quantity	Description	Bezeichnung
557	918961008	1	TRANSPORT DEVICE ⇨ ❑ 997	TRANSPORTEINRICHTUNG
558	919413108	1	MOUNTING AIDS ⇨ ❑ 999	MONTAGEHILFSMITTEL

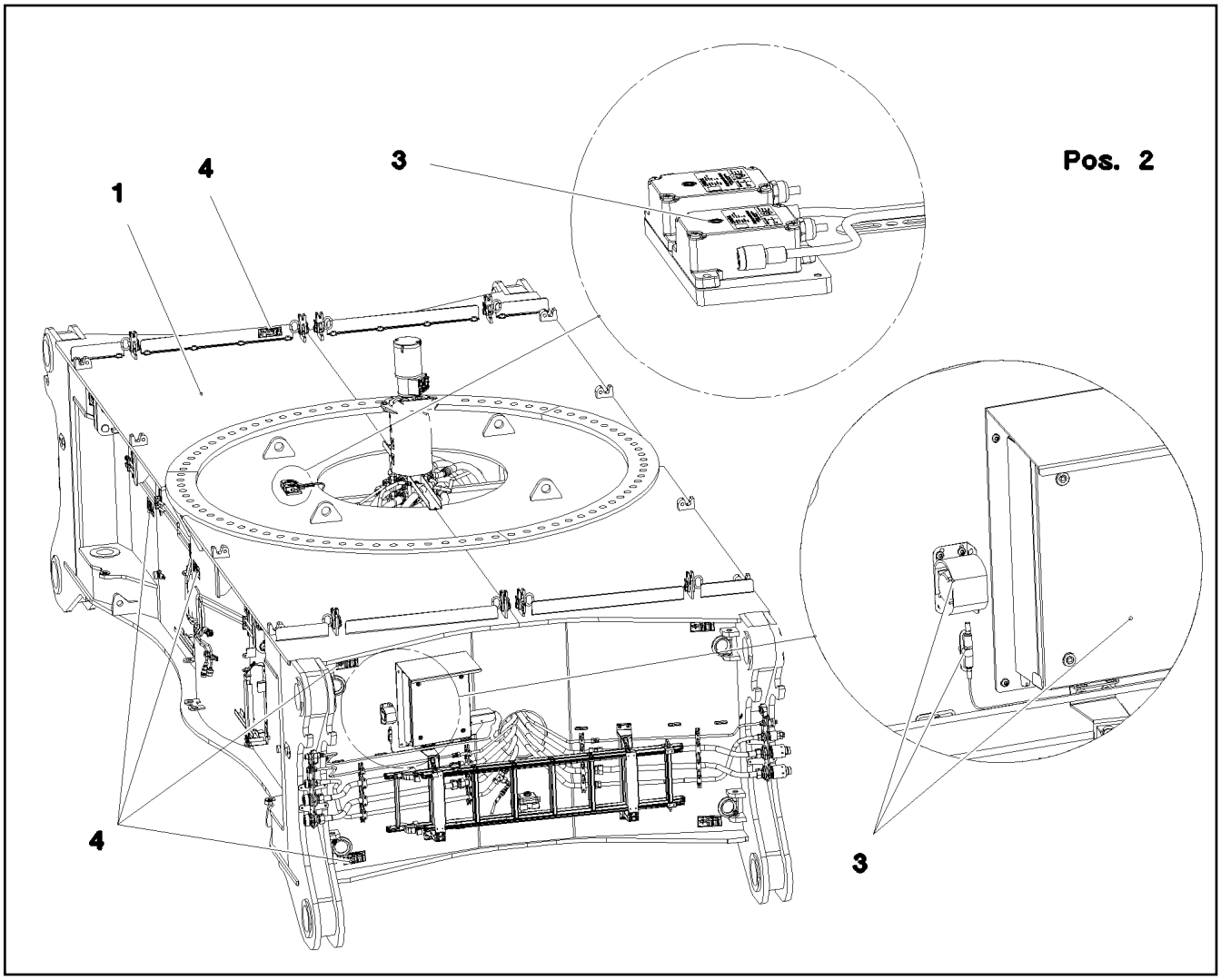

Pos.	Item	Quantity	Description	Bezeichnung
1	918005408	1	CENTRAL SECTION CRAWLER ⇨ ❑ 14	RAUPENMITTELTEIL
2	918129208	1	HYDRAULIC EQUIPM.CENTER PART ⇨ ❑ 25	HYDRAULIK MITTELTEIL
3	917361408	1	EL.CENTER PART ⇨ ❑ 41	ELEKTRIK MITTELTEIL
4	918216808	1	SIGNS MITTELTEIL ⇨ ❑ 52	BESCHILDERUNG

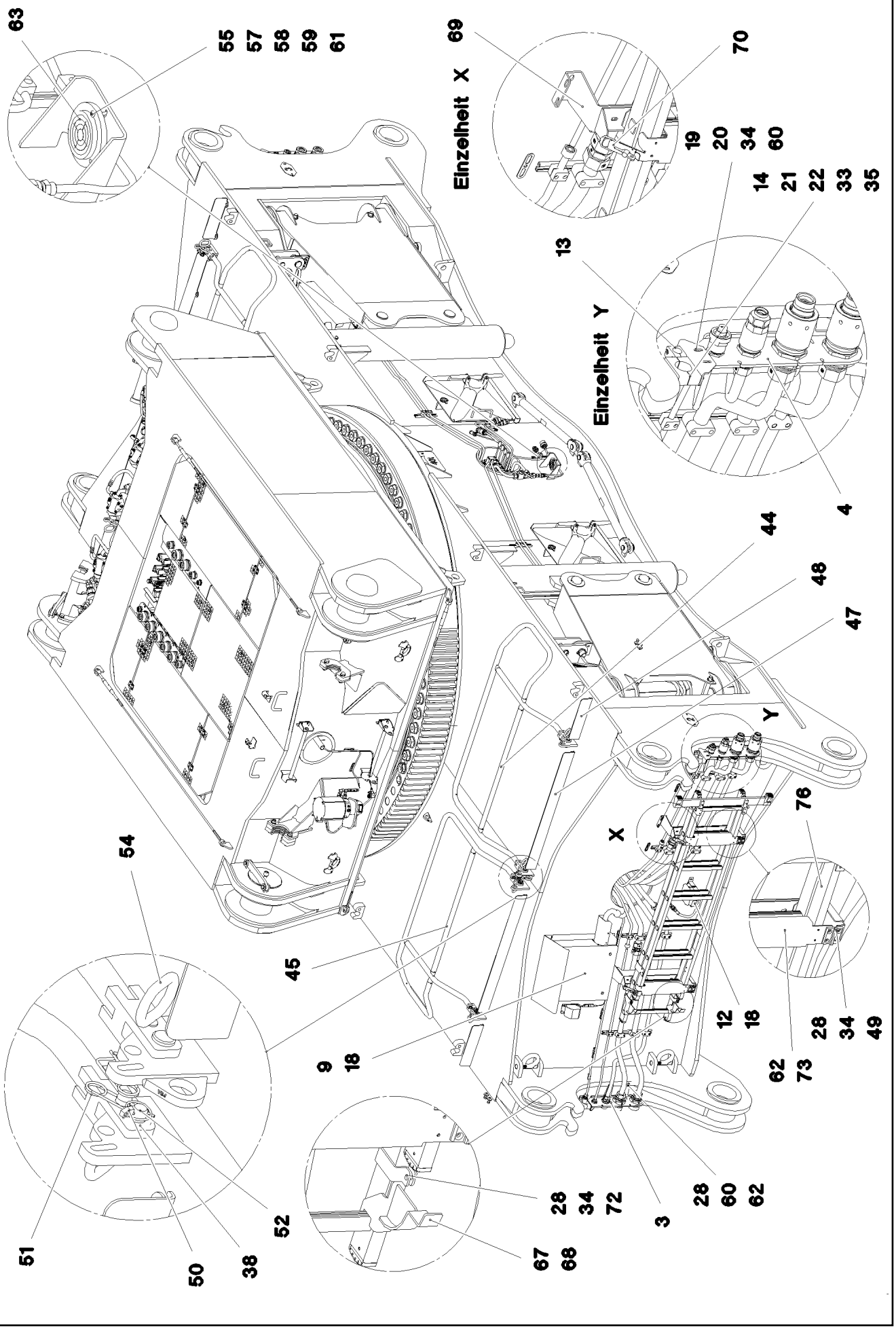

8.10.2019 081590 LIEBHERR	etk_en_de_098253 LR 11000 CENTRAL SECTION CRAWLER RAUPENMITTELTEIL	❑ 14 (1/5) 918005408

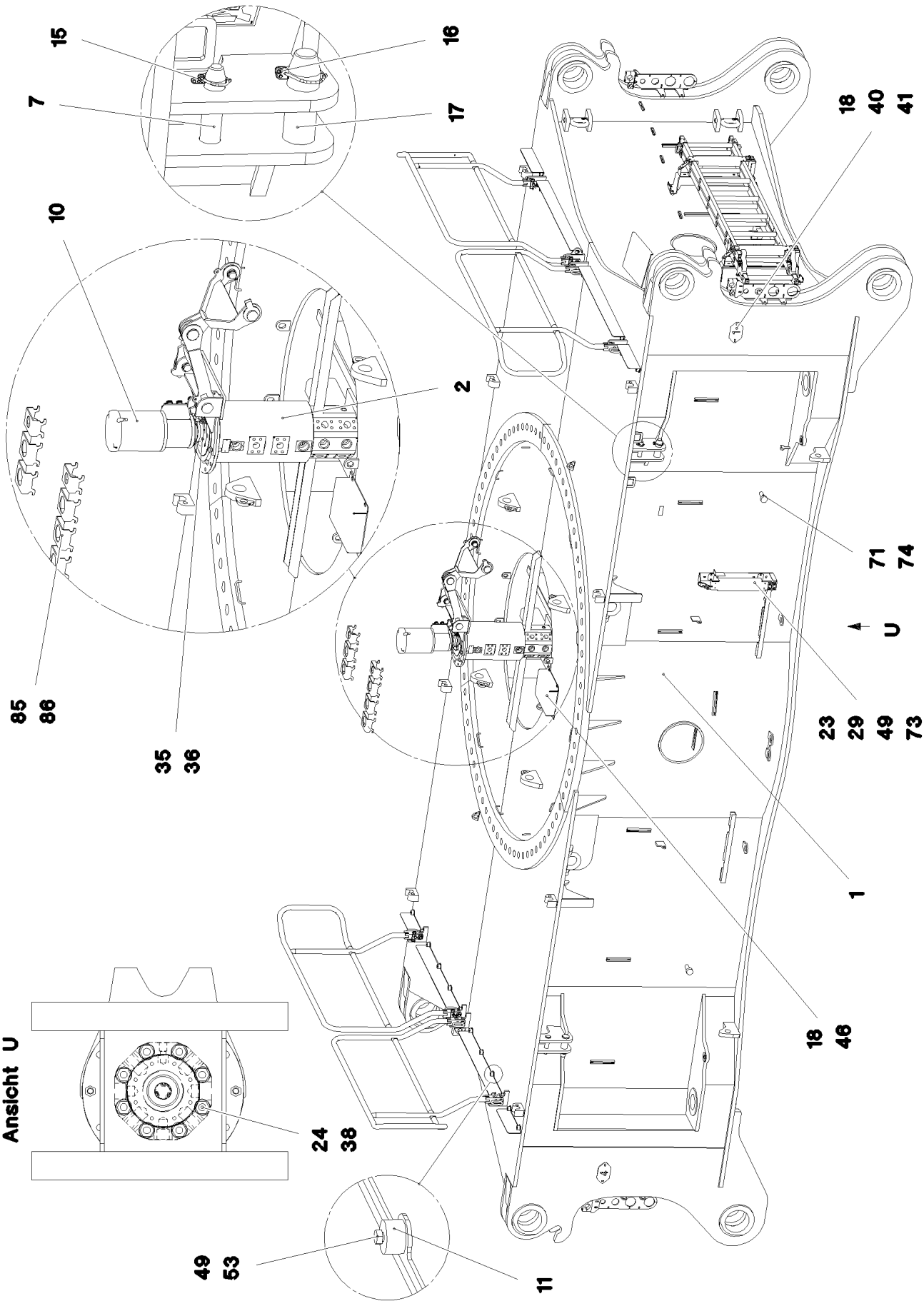

8.10.2019 081591 LIEBHERR	**etk_en_de_098253 LR 11000** **CENTRAL SECTION CRAWLER** **RAUPENMITTELTEIL**	❑ 15 (2/5) **918005408**

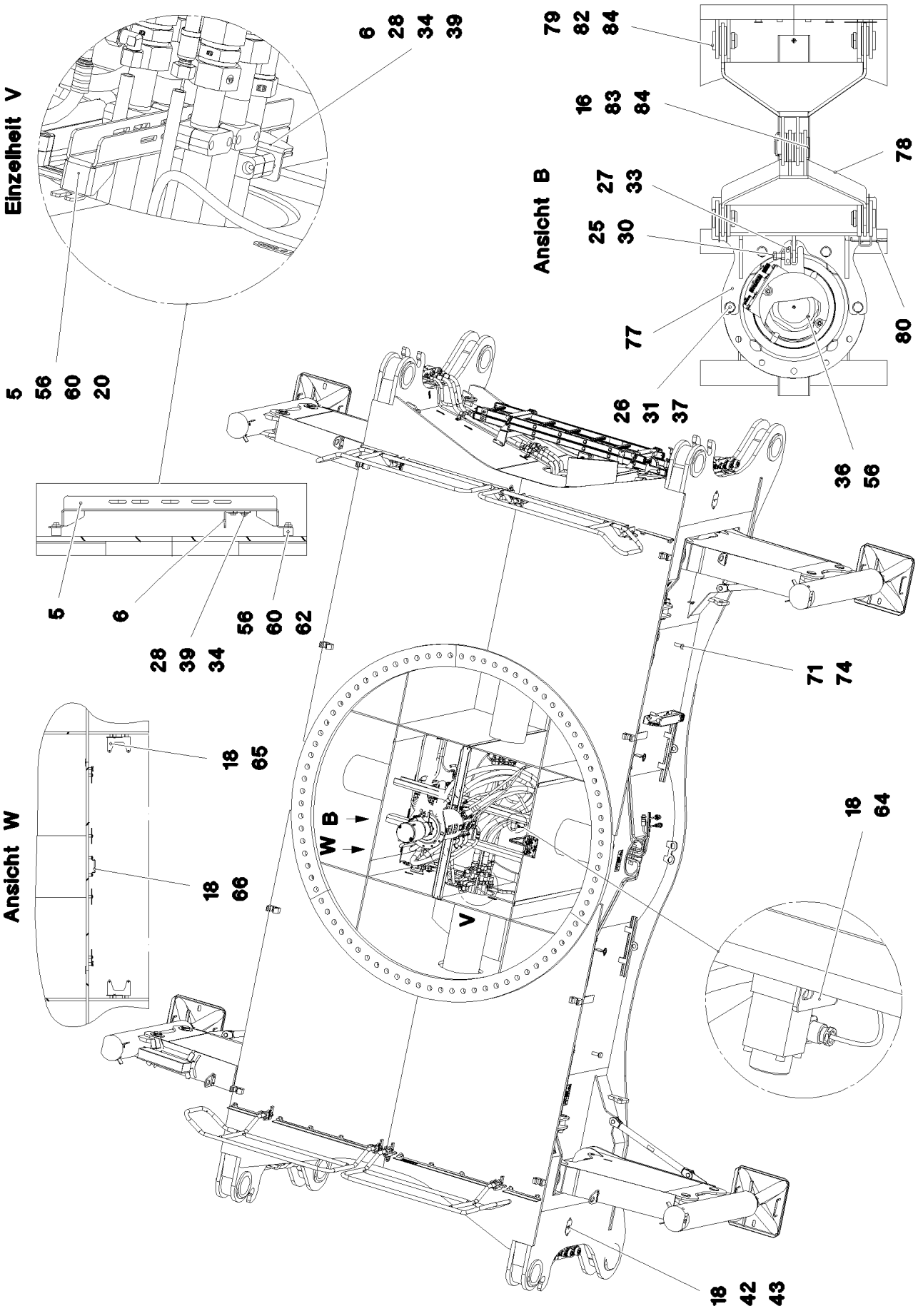

8.10.2019 081592	**etk_en_de_098253 LR 11000**	❑ 16 (3/5)
LIEBHERR	**CENTRAL SECTION CRAWLER** **RAUPENMITTELTEIL**	**918005408**

Pos.	Item	Quantity	Description	Bezeichnung
1	967849108	1	CENT.SECT.CRAWLER STEELWORK	RAUPENMITTELTEIL STAHLBAU
2	11212785	1	ROTARY FEED THROUGH SPF	DREHDURCHFUEHRUNG
(999)	11341968	1	SEALINGSET ROTARY TRANSMISSION	DS DREHDURCHFUEHRUNG
3	968001208	2	HOLDER FE//ZNNI8//CN//T0	HALTER
4	968001308	2	HOLDER FE//ZNNI8//CN//T0	HALTER
5	97031980	2	HOLDER 4X726X151 S315MC	HALTER
6	97031985	2	HOLDER 4X175X108 S315MC FE//ZNNI8//CN/	HALTER
7	97032091	4	PIN 45.0X153 35NICRMOV125 SPF	BOLZEN
9	968049308	1	PROTECTING SHEET CPL. FE//ZNNI8//CN//T	SCHUTZBLECH KPL.
10	968660508	1	SLIPRING UNIT INSTALLATION ⇨ ❑ 19	SCHLEIFRINGKOERPER EINBA
11	978787708	24	SLEEVE 33.0X19 FE//ZNNI8//CN//T0	HUELSE
12	978637208	2	PLATE 2X274X212 DC01 FE//ZNNI8//CN//T0	BLECH
13	7005052	8	CLAMP-HALF DIN 3015-1 L 3 R 25 PP SW	KLEMMHAELFTE
14	602010108	8	CLAMP-HALF DIN 3015-1 L 6 R 44,5 PP SW	KLEMMHAELFTE
15	10875870	4	SAFETY PLUG W HINGE-LID 6X42X5,5X32 4	SICHERHEITSKLAPPSTECKER
16	10180884	5	SAFETY PLUG W HINGE-LID 8X62X7,5X53 4	SICHERHEITSKLAPPSTECKER
17	949088208	4	PIN RD50X165 35NICRMOV125 GASN. SPF	BOLZEN
18	10875484	26	BUTTON HEAD SCREW 7380-2 M8X10 08.8 4	HALBRUNDKOPFSCHRAUBE
19	97046499	4	ANGLE 4X147X93 S315MC FE//ZNNI8//CN//T	WINKEL
20	10875486	8	BUTTON HEAD SCREW AEHNL.ISO 7380-2	HALBRUNDKOPFSCHRAUBE
21	12215338	8	SOCKET HEAD SCREW ISO 4762 M6X75 8.8	ZYLINDERSCHRAUBE
22	10876394	8	SOCKET HEAD SCREW DIN 912 M6X40 12.9	ZYLINDERSCHRAUBE
23	97082103	2	DISTANCE TUBE 25.0X74 S355J2H FE//ZNNI	DISTANZROHR
24	4065281	8	HEX SCREW ISO 4017 M20X45 8.8 FLZN SP	SECHSKANTSCHRAUBE
25	11645386	1	HEX SCREW ISO 4017 M12X45 8.8 FLZN SP	SECHSKANTSCHRAUBE
26	10875520	4	HEX SCREW ISO 4017 M16X50 8.8 FLZN SP	SECHSKANTSCHRAUBE
27	12216202	2	HEX SCREW ISO 4017 M6X50 8.8 480H SPF	SECHSKANTSCHRAUBE
28	11642261	28	HEX SCREW ISO 4017 M8X25 8.8 480H SPF	SECHSKANTSCHRAUBE
29	11651585	2	HEX SCREW ISO 4014 M8X70 8.8 480H SPF	SECHSKANTSCHRAUBE
30	10875616	1	HEX NUT ISO 4032 M12 8 FLZN SPF	SECHSKANTMUTTER
31	10875617	4	HEX NUT ISO 4032 M16 8 FLZN SPF	SECHSKANTMUTTER
33	10875613	18	HEX NUT DIN 985 M6 8 480H SPF	SECHSKANTMUTTER
34	10875614	20	HEX NUT DIN 985 M8 8 480H SPF	SECHSKANTMUTTER
35	10875647	18	WASHER ISO 7089 6 200HV 480H SPF	SCHEIBE
36	10289803	4	WASHER ISO 7089 8 300HV 480H SPF	SCHEIBE
37	10289806	8	WASHER ISO 7089 16 300HV FLZN SPF	SCHEIBE
38	10289808	16	WASHER ISO 7089 20 300HV FLZN SPF	SCHEIBE
40	97011112	1	PLATE 2X180X100 DC01 FE//ZNNI8//CN//T0	BLECH
41	97011113	1	PLATE 2X180X100 DC01 FE//ZNNI8//CN//T0	BLECH
42	97011114	1	PLATE 2X180X100 DC01 FE//ZNNI8//CN//T0	BLECH
43	97011115	1	PLATE 2X180X100 DC01 FE//ZNNI8//CN//T0	BLECH
44	968284908	2	GUARD RAILING T ZN O	GELAENDER
45	968372908	2	GUARD RAILING T ZN O	GELAENDER
46	97059377	1	PROTECTIVE HOOD 4X470X403 ALMG3 H11	SCHUTZHAUBE
47	97039864	4	FLOOR PLATE 4X143X1100 S315MC FE//ZN	FUSSBLECH
48	97039865	4	FLOOR PLATE 4X143X380 S315MC FE//ZNNI	FUSSBLECH
49	11140469	42	WASHER ISO 7093-1 8 200HV 480H SPF	SCHEIBE
50	10875869	8	SAFETY PLUG W HINGE-LID 5X29X4,7X25 4	SICHERHEITSKLAPPSTECKER
51	433102808	8	RETAINING SPRING 3X55 VERZ	SICHERUNGSFEDER
52	451222408	8	PIN DIN 1435 20X65X58 ST.50-2K VERZ	BOLZEN
53	11651612	32	HEX SCREW ISO 4017 M8X16 8.8 480H SPF	SECHSKANTSCHRAUBE
54	924713108	8	SOCKET PIN T ZN K	STECKBOLZEN
55	12220252	3	PAN-HEAD SCREW ISO 7045 M5X35 4.8 480	FLACHKOPFSCHRAUBE
56	11651767	17	HEX SCREW ISO 4017 M8X20 8.8 480H SPF	SECHSKANTSCHRAUBE
57	10875620	6	HEX NUT ISO 4032 M5 8 480H SPF	SECHSKANTMUTTER
58	10875612	3	HEX NUT DIN 985 M5 8 480H SPF	SECHSKANTMUTTER
59	11140403	6	WASHER ISO 7089 5 200HV 480H SPF	SCHEIBE
60	11840501	45	WASHER DIN 7349 8,4 200HV 480H SPF	SCHEIBE
61	10875643	6	WASHER ISO 7093-1 5 200HV 480H SPF	SCHEIBE

Pos.	Item	Quantity	Description	Bezeichnung
62	953873408	37	SLEEVE 25X20 11SMN37 FE//ZNNI8//CN//T0	HUELSE
63	714000808	1	SPIRIT LEVEL	LIBELLE
64	97019039	1	PLATE 4X168X177 S315MC FE//ZNNI8//CN//T	BLECH
65	950430808	2	HOLDER 4x130x123 S315MC FE//ZNNI8//CN/	HALTER
66	970771908	1	PLATE 3X144X80 DC01 FE//ZNNI8//CN//T0	BLECH
67	968841208	1	HOLDER T ZN O	HALTER
68	968841308	1	HOLDER T ZN O	HALTER
69	97052524	2	PLATE 4X999X366 S315MC FE//ZNNI8//CN//T	BLECH
70	885251508	1	PADLOCK ABUS-64TI/40 TITALIUM	VORHAENGESCHLOSS
71	11491889	12	WASHER ISO 7093-1 10 300HV FLZN SPF	SCHEIBE
72	97048030	2	PLATE 4X30X141 S315MC T ZN O	BLECH
73	969088908	3	HOLDER PRE-ASSEMBLY ⇨ ❑ 24	HALTER VORM.
74	726613008	4	MEGI BUFFER	MEGIPUFFER
76	10870476	1	EXTENSION LADDER 7/8-420X2,16M ALU SP	SCHIEBELEITER
77	969483808	1	ACTUATOR WELDED	MITNEHMER SCHWK.
78	969483608	2	DRAWBAR WELDED	DEICHSEL SCHWK.
79	10875873	4	SPLIT PIN ISO 1234 8X63 ST 480H SPF	SPLINT
80	433101208	1	RETAINING SPRING 4X68 VERZ	SICHERUNGSFEDER
82	451237208	4	PIN 40X60X50 S355J2C+C FE//ZN20//F	BOLZEN
83	451436708	1	PIN DIN 1436 40X90X78 ST.50 GALV.VERZ	BOLZEN
84	970904808	10	PLATE 1X80X110 DC01 FE//ZNNI8//CN//T0	BLECH
85	97062057	5	PLATE 4X246X125 S315MC T ZN O	BLECH
86	97062109	2	PLATE 4X246X100 S315MC T ZN O	BLECH

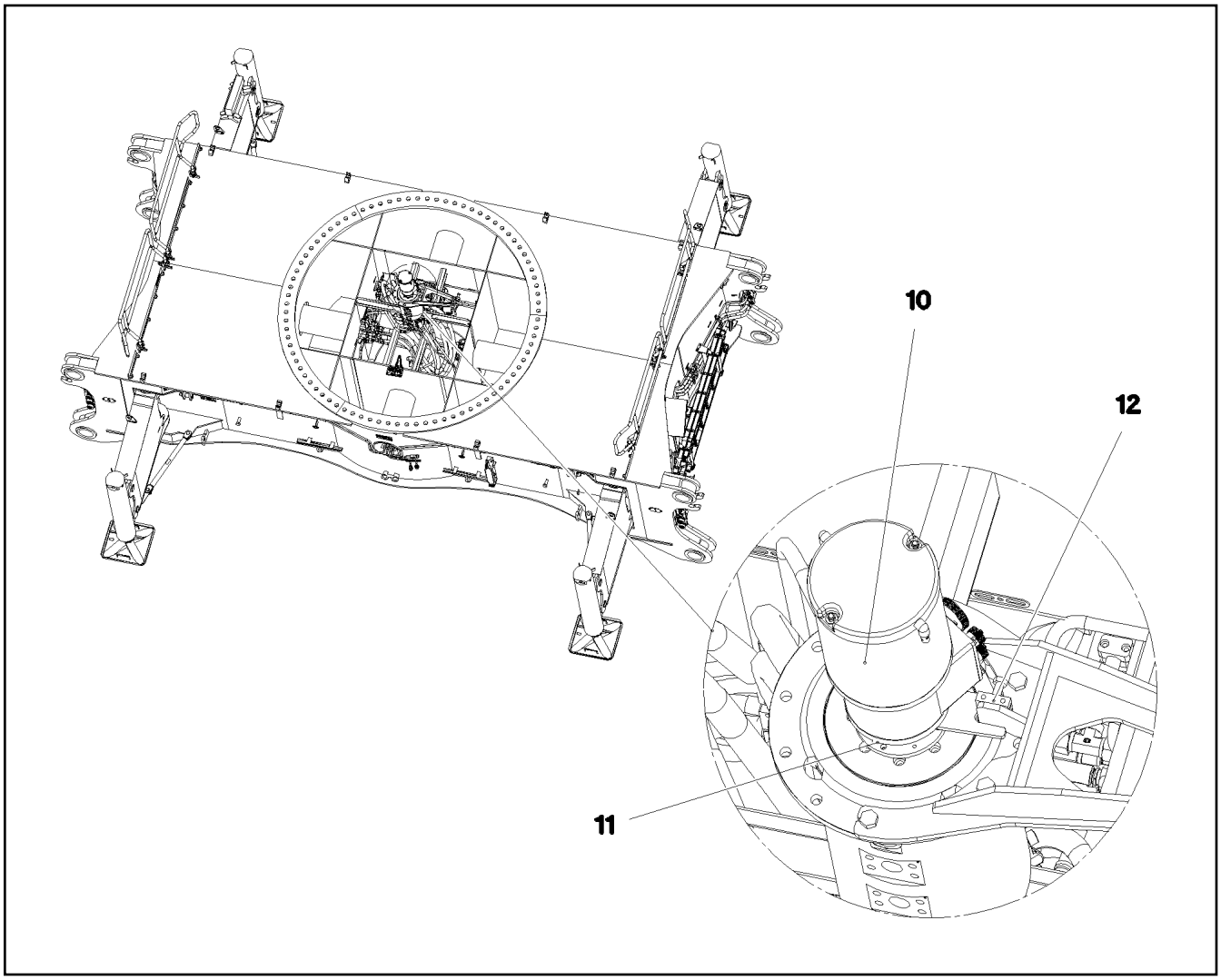

Pos.	Item	Quantity	Description	Bezeichnung
10	11601184	1	COLLECTING RING 70X16A/24V SPF ⇨ ❑ 20	SCHLEIFRINGUEBERTRAEGER
11	10802060	1	ROTARY ENCODER 360° LSB PL:E SPF	DREHGEBER
12	288176208	1	SHEET 15X30X50 PA6G	PLATTE

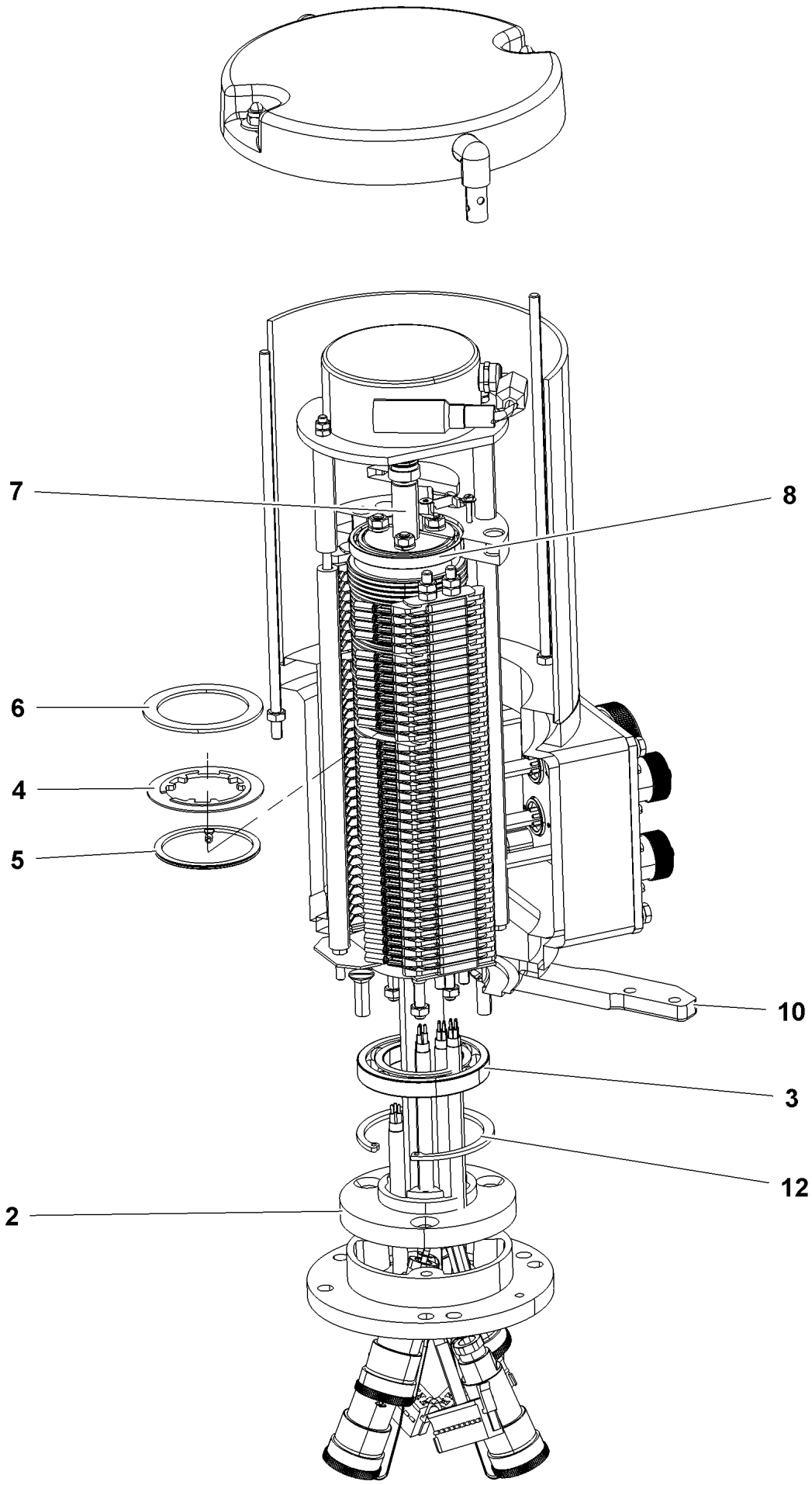
7
8
6
4
5
10
3
12
2

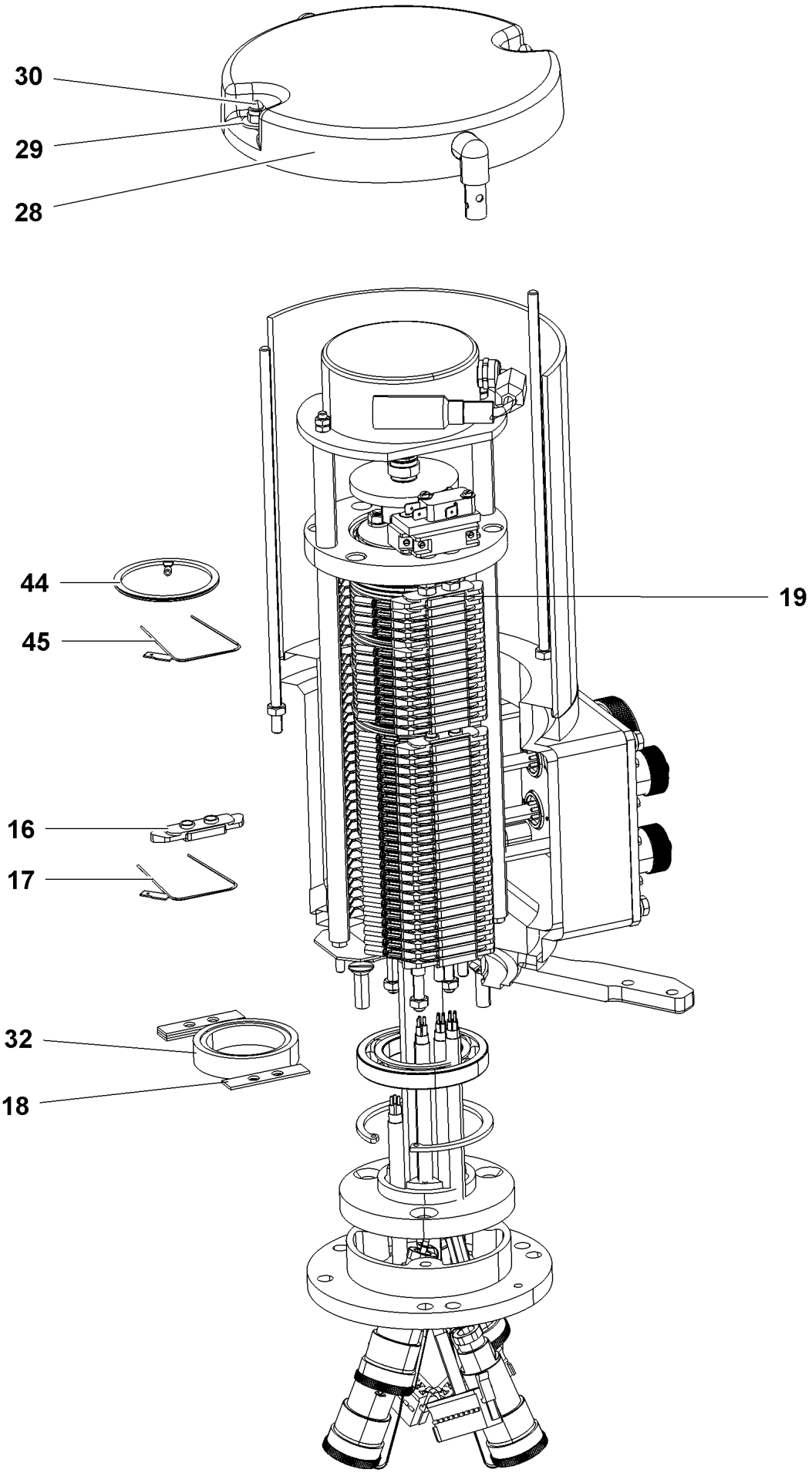

8.10.2019 009147 LIEBHERR	**etk_en_de_098253 LR 11000** **COLLECTING RING** **SCHLEIFRINGUEBERTRAEGER**	❑ 21 (2/4) **11601184**

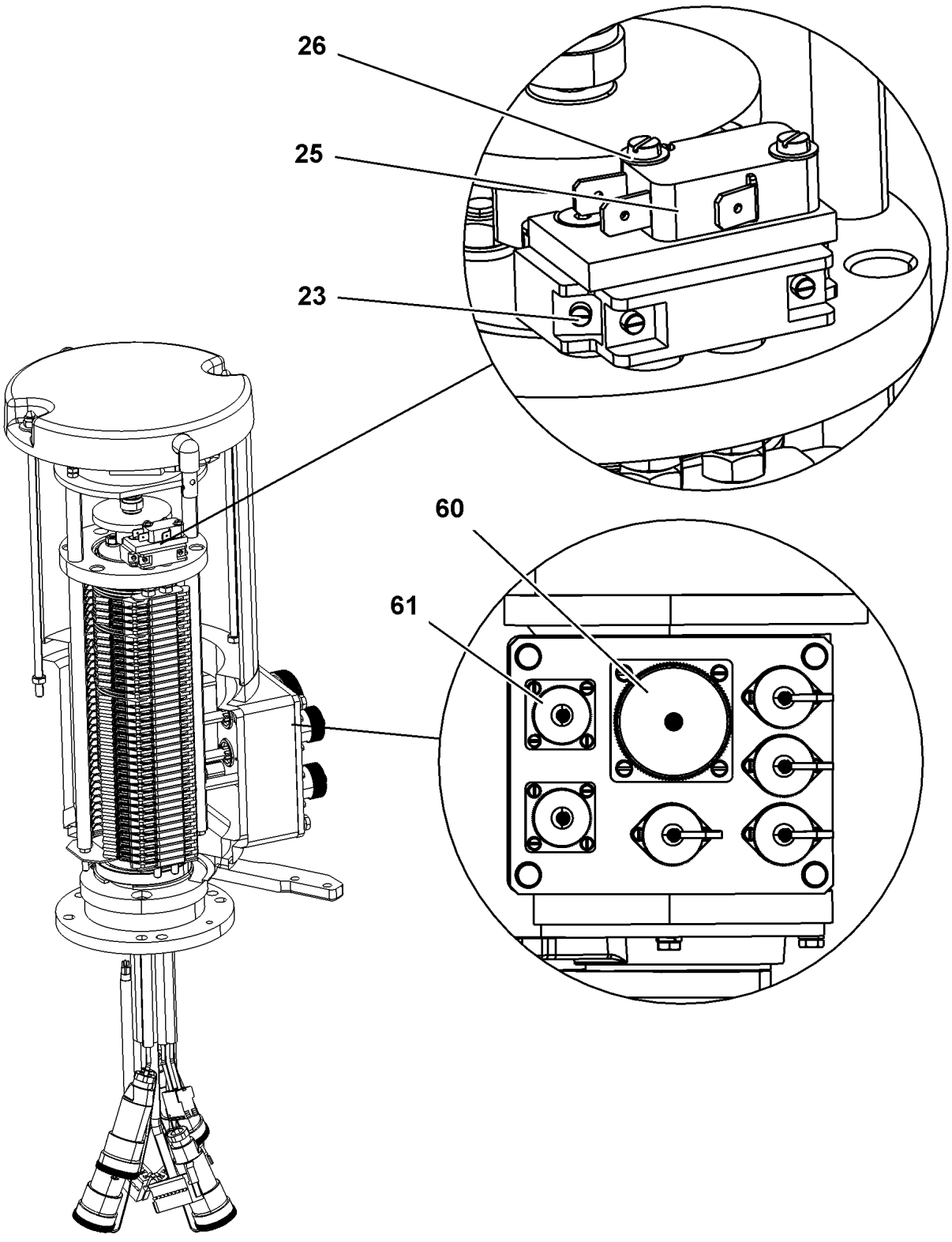
26
25
23
60
61

Pos.	Item	Quantity	Description	Bezeichnung
2	11007300	1	ADAPTER RING	ADAPTERRING
3	10114839	1	DEEP GROOVE BALL BEARING 45X75X10	RILLENKUGELLAGER
4	691041708	78	INSULATING RING	ISOLIERRING
5	10114843	46	SLIP RING 60X2 2,5²	SCHLEIFRING
6	10114850	7	SEPARATING RING	TRENNRING
7	11181885	1	BEARING STUB SHAFT	LAGERZAPFEN
8	10114838	1	DEEP GROOVE BALL BEARING 50X65X7	RILLENKUGELLAGER
10	11100949	1	BEARING MOUNT	LAGERAUFNAHME
12	428102408	1	LOCKING RING DIN 472 75X2,5	SICHERUNGSRING
16	691043108	74	CONTACT BOW HOLDER	SCHLEIFBUEGELHALTER
17	691041608	46	CONTACT BOW	SCHLEIFBUEGEL
18	10220448	4	EQUALIZER PLATE	AUSGLEICHSPLATTE
19	10359128	2	CONTACT BOW HOLDER	SCHLEIFBUEGELHALTER
23	570338308	1	PROTECTIVE MOTOR SWITCH	NOCKENSCHALTER
25	571486808	1	SNAP SWITCH	SCHNAPPSCHALTER
26	570824177	2	SPRING WASHER DIN 137 B 3 VERZ	FEDERSCHEIBE
28	11181887	1	HOOD COVER	HAUBENDECKEL
29	421801614	2	WASHER ISO 7093-1 6 200HV-A4	SCHEIBE
30	691035008	2	CAP NUT DIN 986 M6	HUTMUTTER
32	11181884	1	SPACER RING	ABSTANDSRING
44	11003223	24	SLIP RING MS60 VERGOLDET	SCHLEIFRING
45	11003224	24	CONTACT BOW CUBE2 VERGOLDET	SCHLEIFBUEGEL
60	692404508	1	APPLIANCE SOCKET 54-POL A240	GERAETESTECKDOSE
61	691815608	2	PIN BOX 4-POL	STIFTENDOSE

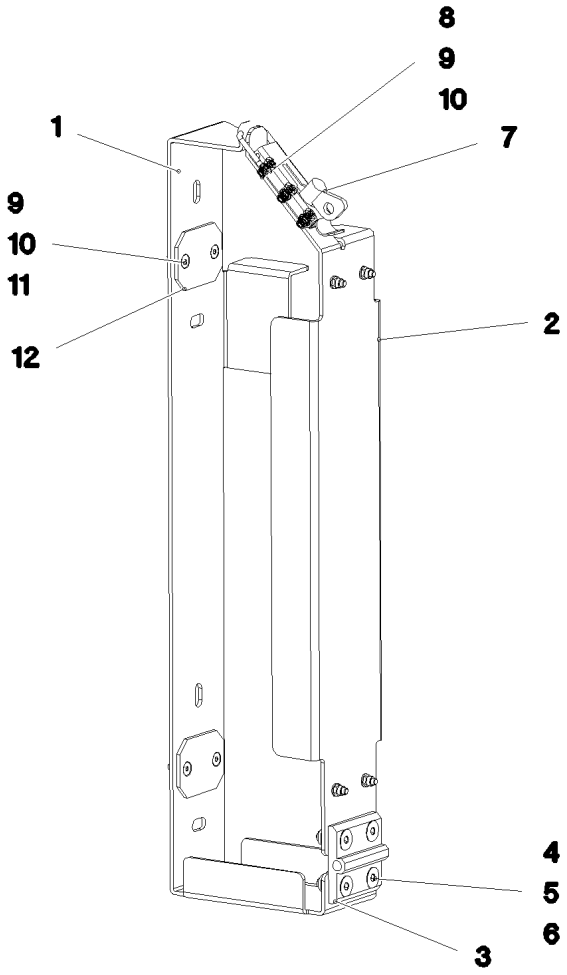

Pos.	Item	Quantity	Description	Bezeichnung
1	97052922	1	PLATE 3X829X165 DC01 FE//ZNNI8//CN//T0	BLECH
2	97052923	1	PLATE 3X581X162 DC01 FE//ZNNI8//CN//T0	BLECH
3	10872344	1	SCREW-ON HINGE 30X30X60/180° AISI 316	ANSCHRAUBSCHARNIER
4	10875553	4	COUNTERSUNK SCREW DIN 7991 M8X25 8	SENKSCHRAUBE
5	11140469	4	WASHER ISO 7093-1 8 200HV 480H SPF	SCHEIBE
6	10875614	4	HEX NUT DIN 985 M8 8 480H SPF	SECHSKANTMUTTER
7	704227608	1	LOCK PIECE FEDERBUEGEL SCHWARZ P	VERSCHLUSS
8	11658059	3	PAN-HEAD SCREW ISO 7045 M5X12 4.8 480	FLACHKOPFSCHRAUBE
9	11140403	11	WASHER ISO 7089 5 200HV 480H SPF	SCHEIBE
10	10875612	11	HEX NUT DIN 985 M5 8 480H SPF	SECHSKANTMUTTER
11	408606201	8	COUNTERSUNK SCREW DIN 7991 M5X16 A2	SENKSCHRAUBE
12	97056864	4	PROTECTING PLATE 60X45X3 PA6	SCHUTZPLATTE

Pos.	Item	Quantity	Description	Bezeichnung
4	969731708	1	HYDRAULIC EQUIPM.CENTER PART ⇨ ❑ 26	HYDRAULIK MITTELTEIL

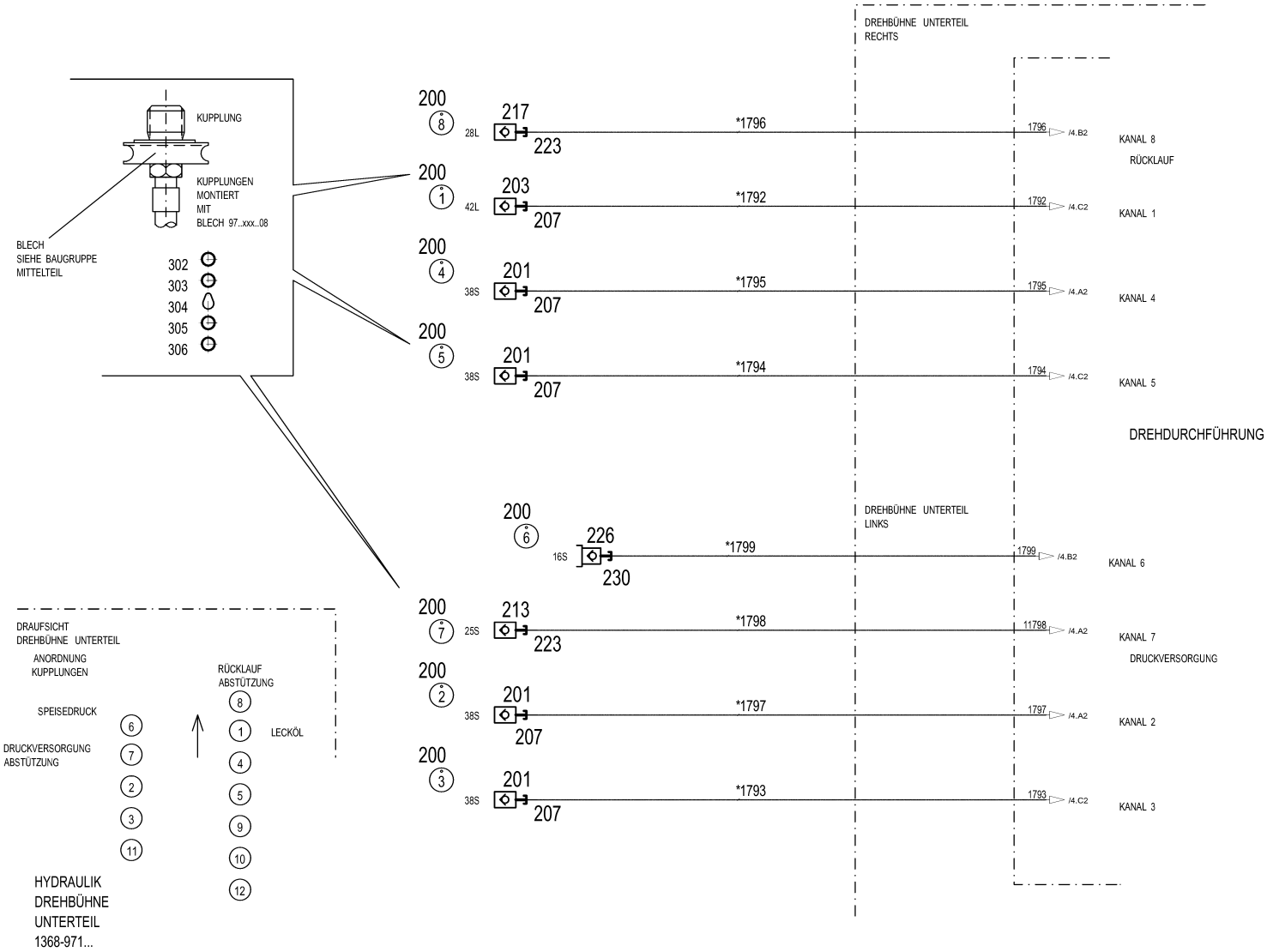
KUPPLUNG
KUPPLUNGEN MONTIERT MIT BLECH 97..xxx..08
BLECH SIEHE BAUGRUPPE MITTELTEIL
302
303
304
305
306
DREHBÜHNE UNTERTEIL RECHTS
200 (8) 28L 217 223 *1796 1796 /4.B2 KANAL 8 RÜCKLAUF
200 (1) 42L 203 207 *1792 1792 /4.C2 KANAL 1
200 (4) 38S 201 207 *1795 1795 /4.A2 KANAL 4
200 (5) 38S 201 207 *1794 1794 /4.C2 KANAL 5
DREHDURCHFÜHRUNG
DREHBÜHNE UNTERTEIL LINKS
200 (6) 16S 226 230 *1799 1799 /4.B2 KANAL 6
200 (7) 25S 213 223 *1798 11798 /4.A2 KANAL 7 DRUCKVERSORGUNG
200 (2) 38S 201 207 *1797 1797 /4.A2 KANAL 2
200 (3) 38S 201 207 *1793 1793 /4.C2 KANAL 3
DRAUFSICHT DREHBÜHNE UNTERTEIL
ANORDNUNG KUPPLUNGEN
SPEISEDRUCK
DRUCKVERSORGUNG ABSTÜTZUNG
RÜCKLAUF ABSTÜTZUNG
LECKÖL
HYDRAULIK DREHBÜHNE UNTERTEIL 1368-971...
* Pos. 10
" Pos. 11

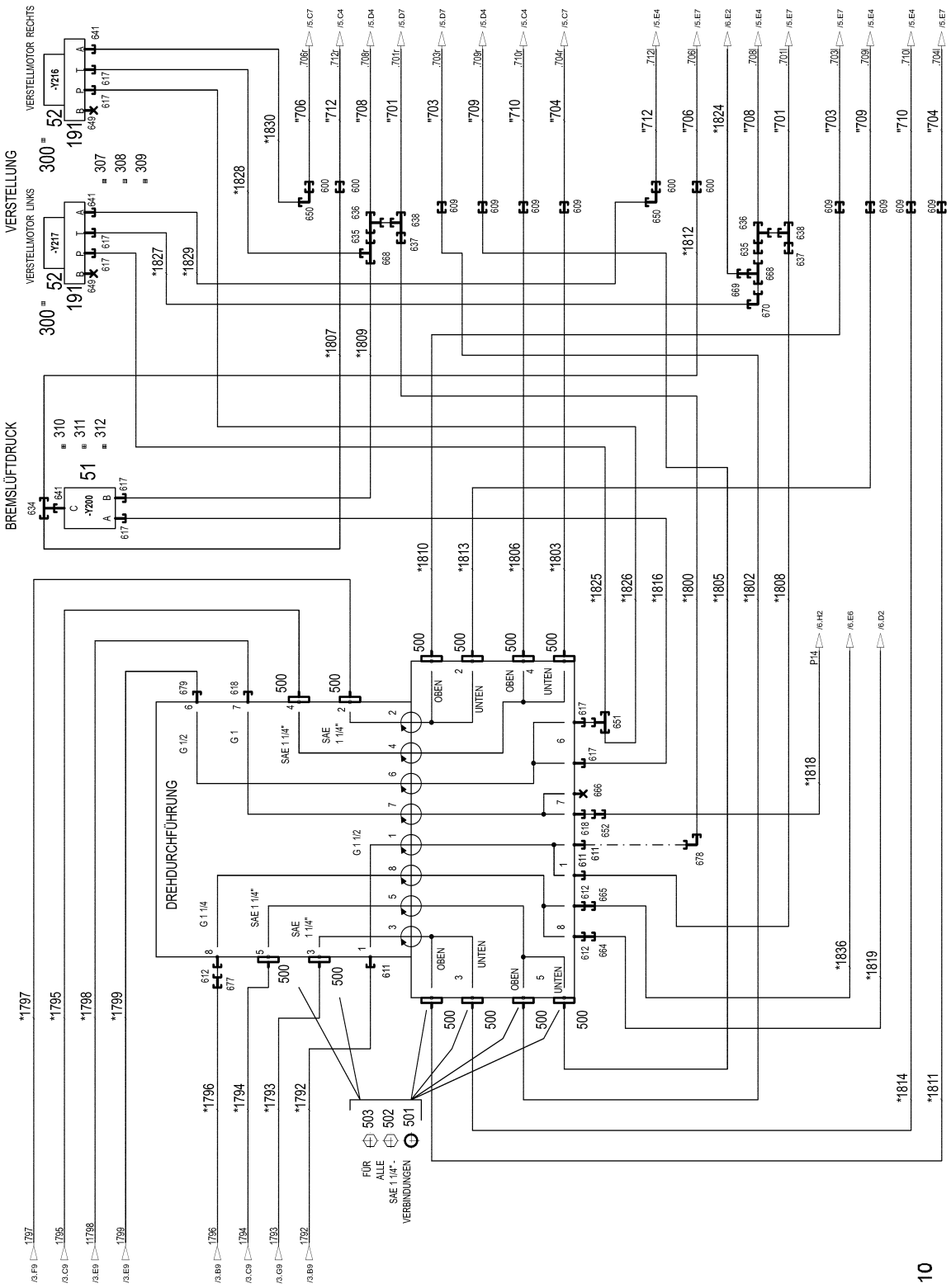
VERSTELLUNG
VERSTELLMOTOR LINKS
VERSTELLMOTOR RECHTS
BREMSLÜFTDRUCK
DREHDURCHFÜHRUNG
-Y217
-Y216
-Y200
OBEN
UNTEN
SAE 1 1/4"
G 1 1/2
G 1 1/4
G 1
G 1/2
FÜR ALLE SAE 1 1/4"-VERBINDUNGEN

* Pos. 10

„ Pos. 11

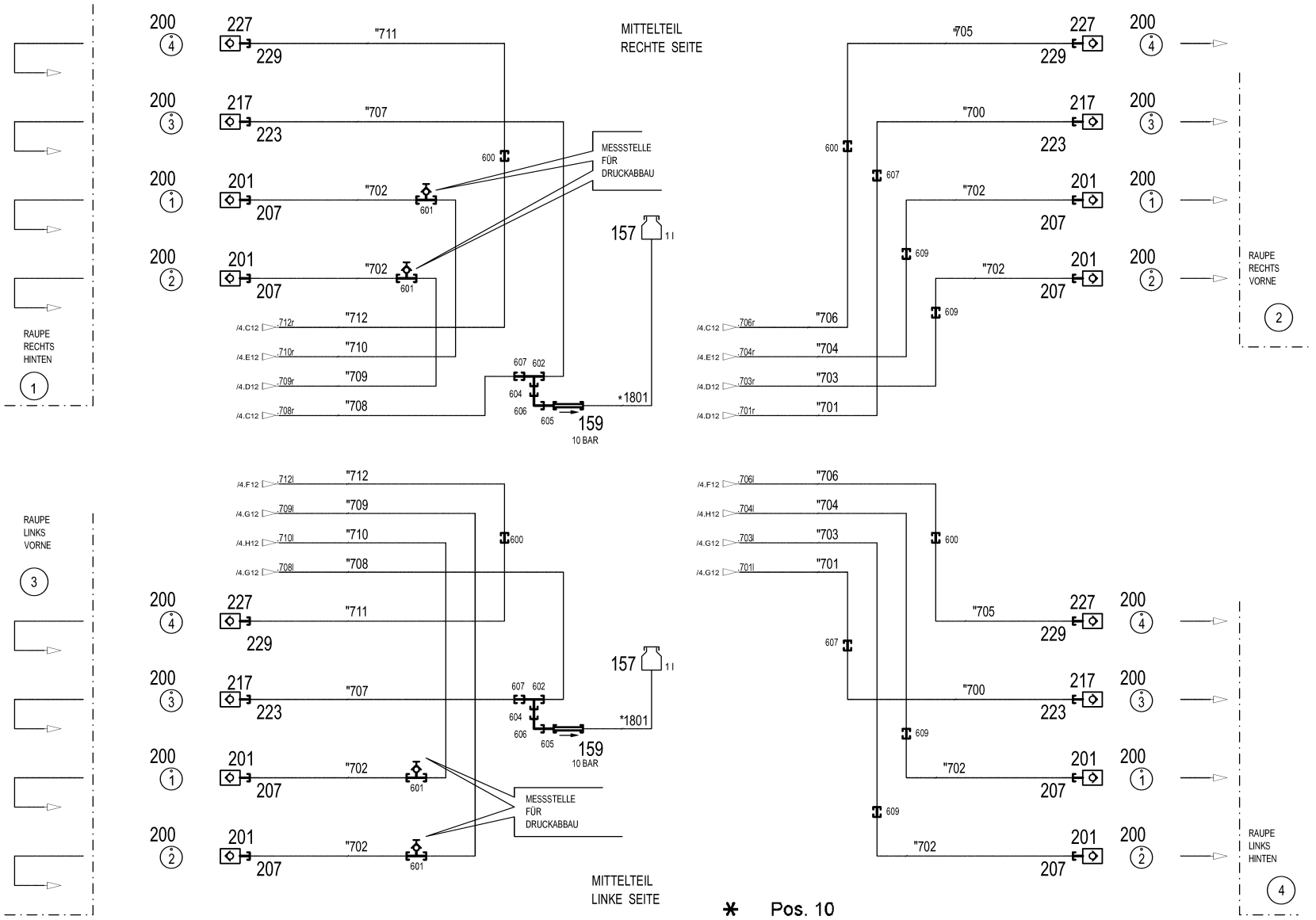
RAUPE RECHTS HINTEN
1
MITTELTEIL RECHTE SEITE
MESSSTELLE FÜR DRUCKABBAU
10 BAR
RAUPE RECHTS VORNE
2
RAUPE LINKS VORNE
3
MITTELTEIL LINKE SEITE
RAUPE LINKS HINTEN
4

* Pos. 10

" Pos. 11

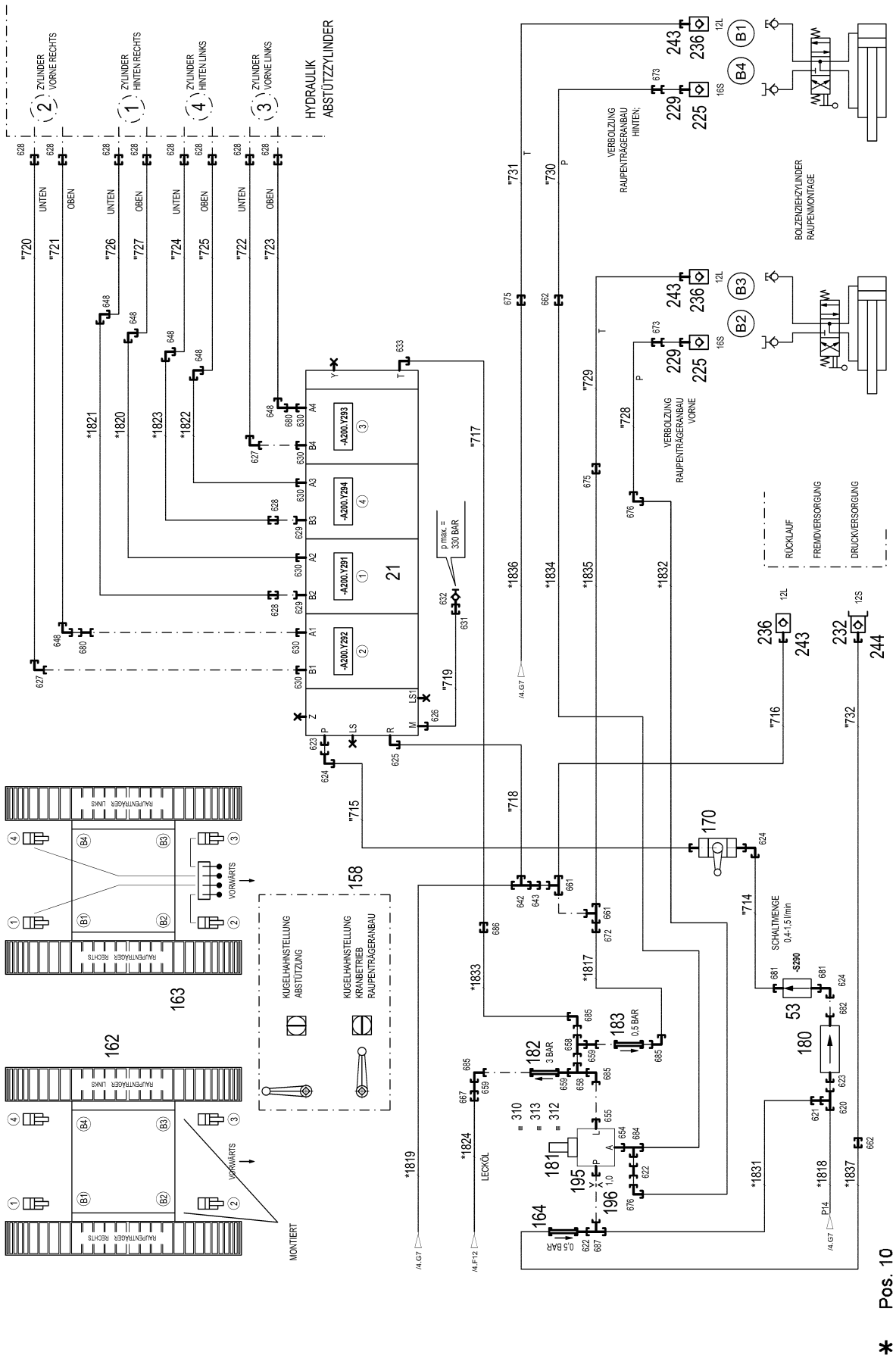
HYDRAULIK ABSTÜTZZYLINDER
2 ZYLINDER VORNE RECHTS
1 ZYLINDER HINTEN RECHTS
4 ZYLINDER HINTEN LINKS
3 ZYLINDER VORNE LINKS
UNTEN
OBEN
VERBOLZUNG RAUPENTRÄGERANBAU HINTEN
VERBOLZUNG RAUPENTRÄGERANBAU VORNE
BOLZENZIEHZYLINDER RAUPENMONTAGE
RÜCKLAUF
FREMDVERSORGUNG
DRUCKVERSORGUNG
-A200.Y291
-A200.Y292
-A200.Y293
-A200.Y294
21
p max. = 330 BAR
LS
LS1
KUGELHAHNSTELLUNG ABSTÜTZUNG
KUGELHAHNSTELLUNG KRANBETRIEB RAUPENTRÄGERANBAU
RAUPENTRÄGER LINKS
RAUPENTRÄGER RECHTS
VORWÄRTS
MONTIERT
158
162
163
164
170
180
181
182
183
195
196
SCHALTMENGE 0,4-1,5 l/min
S290
3 BAR
0,5 BAR
1,0
LECKÖL
53
* Pos. 10
" Pos. 11

Pos.	Item	Quantity	Description	Bezeichnung
10	969731808	1	HOSE LINES CENTRE SECTION STUFE 4 ⇨ ❑ 33	SCHLAUCHLEITUNGEN MITTELT
11	969731908	1	PIPELINES CENTER PART ⇨ ❑ 35	ROHRLEITUNGEN MITTELTEIL
21	11600129	1	SLIDE VALVE BLOCK 400BAR SPF	WEGESCHIEBERBLOCK
(999)	10114429	1	SEAL KIT	DICHTSATZ
51	511493608	1	DIRECTIONAL CONTROL VALVE 3/2 320BA	WEGEVENTIL
(21)	571135508	1	MAGNET 24V	MAGNET
52	511633014	2	PRESSURE CONTROL VALVE pmax=20BAR	DRUCKREGELVENTIL
(1)	510738677	1	O-RING ARP 568 9,25X1,78 NBR90	O-RING
53	12100454	1	FLOW RATE INDICATOR NG 12	DURCHFLUSSANZEIGER
157	96028333	2	EXPANSION TANK CPL. ⇨ ❑ 37	AUSGLEICHSBEHAELTER KPL.
158	979260308	1	SIGN 100X70X1 AL-BL	SCHILD
159	511481508	2	NON-RETURN VALVE pmax10BAR	RUECKSCHLAGVENTIL
162	97062056	2	SIGN 100X100X1 AL-BL	SCHILD
163	970839108	1	SIGN	SCHILD
164	510412908	1	NON-RETURN VALVE	RUECKSCHLAGVENTIL
170	510688008	1	BALL VALVE BKH20-S A3C	KUGELHAHN
180	10877386	1	PRESSURE FILTER STAHL VERZ.	DRUCKFILTER
181	511497508	1	PRESSURE RELIEF VALVE pv=200BAR pmax ⇨ ❑ 39	DRUCKMINDERVENTIL
182	10031993	1	NON-RETURN VALVE A3P SPF	RUECKSCHLAGVENTIL
183	510412408	1	NON-RETURN VALVE 400BAR CF	RUECKSCHLAGVENTIL
191	510633908	2	CONNECTING PLATE	ANSCHLUSSPLATTE
195	955919508	1	FITTING	VERSCHRAUBUNG
196	511057808	1	NOZZLE 1,0 M10X10 MS	DUESE
201	511512208	12	COUPLING SLEEVE B8 38-S	KUPPLUNGSMUFFE
203	10675113	1	COUPLING SLEEVE B8 42-L A3C	KUPPLUNGSMUFFE
207	10466917	13	HEX CAP NUT RD79X4 SPF	VERSCHLUSSMUTTER
213	510599608	1	COUPLING SLEEVE B6 25-S	KUPPLUNGSMUFFE
(2)	571076908	1	O-RING 32X3 FPM70	O-RING
(3)	571077008	1	SUPPORTING RING 32X37,2X1 PTFE	STUETZRING
(4)	571077108	1	O-RING 40X3 FPM70	O-RING
(5)	571077208	1	NUT M54 CR6-FREI	MUTTER
217	511501008	5	COUPLING SLEEVE B6 28-L	KUPPLUNGSMUFFE
223	10466916	6	HEX CAP NUT RD54X4 SPF	VERSCHLUSSMUTTER
225	511505908	2	COUPLING SLEEVE B3 16-S	KUPPLUNGSMUFFE
(1)	571081908	1	SHEET GASKET VITON	DICHTSCHEIBE
(2)	571082008	1	O-RING 20X2 FPM70	O-RING
(3)	571082108	1	O-RING 26X1,5 FPM70	O-RING
(4)	571082208	1	SUPPORTING RING 20X23,5X1 PTFE	STUETZRING
(5)	571082308	1	NUT CR6-FREI	MUTTER
226	511508608	1	COUPLING PLUG B3 16-S	KUPPLUNGSSTECKER
(1)	571082408	1	SHEET GASKET VITON	DICHTSCHEIBE
(2)	571082008	1	O-RING 20X2 FPM70	O-RING
(3)	571082208	1	SUPPORTING RING 20X23,5X1 PTFE	STUETZRING
227	511500508	4	COUPLING SLEEVE B3 15-L	KUPPLUNGSMUFFE
229	10466915	6	HEX CAP NUT RD36X3 SPF	VERSCHLUSSMUTTER
230	10466911	1	SCREW PLUG RD36X3 SPF	VERSCHLUSSSCHRAUBE
232	511501308	1	COUPLING PLUG B2 12-S	KUPPLUNGSSTECKER
(1)	571083008	1	SHEET GASKET VITON	DICHTSCHEIBE
(2)	571082608	1	O-RING 17X2 FPM70	O-RING
(3)	571082808	1	SUPPORTING RING 17,5X20,9X1 PTFE	STUETZRING
236	511505808	3	COUPLING SLEEVE B2 12-L	KUPPLUNGSMUFFE
(1)	571082508	1	SHEET GASKET 7,6X15,8X1 VITON	DICHTSCHEIBE
(2)	571082608	1	O-RING 17X2 FPM70	O-RING
(3)	571082708	1	O-RING 22X1,5 FPM70	O-RING
(4)	571082808	1	SUPPORTING RING 17,5X20,9X1 PTFE	STUETZRING
243	10466914	3	HEX CAP NUT RD32X3 SPF	VERSCHLUSSMUTTER

Pos.	Item	Quantity	Description	Bezeichnung
244	10466910	1	SCREW PLUG RD32X3 SPF	VERSCHLUSSSCHRAUBE
300	950430808	2	HOLDER 4x130x123 S315MC FE//ZNNI8//CN/	HALTER
302	710107708	5	SEALING RING DIN 7603 A52X60X2,5 CU	DICHTRING
303	710107208	2	SEALING RING DIN 7603 A38X44X2 CU	DICHTRING
304	744010208	7	SNAP HOOK DIN 5299 C 60X6-120KG ST V	KARABINERHAKEN
305	12101869	7	KEY RING 25X1,5 ST FE/ZN8/CN	SCHLUESSELRING
306	710105908	1	SEALING RING DIN 7603 A27X32X2 CU	DICHTRING
307	11140465	4	SOCKET HEAD SCREW ISO 4762 M6X20 8.8	ZYLINDERSCHRAUBE
308	10875647	4	WASHER ISO 7089 6 200HV 480H SPF	SCHEIBE
309	10875613	4	HEX NUT DIN 985 M6 8 480H SPF	SECHSKANTMUTTER
310	11690046	4	HEX SCREW ISO 4017 M8X45 8.8 480H SPF	SECHSKANTSCHRAUBE
311	10875614	2	HEX NUT DIN 985 M8 8 480H SPF	SECHSKANTMUTTER
312	10289803	6	WASHER ISO 7089 8 300HV 480H SPF	SCHEIBE
313	10875606	2	HEX NUT DIN 985 M10 8 FLZN SPF	SECHSKANTMUTTER
500	510586608	24	SPLIT FLANGE HALF A3P	FLANSCHHAELFTE
501	510586708	12	O-RING ARP 568 37,69X3,53 NBR90	O-RING
502	10876373	36	SOCKET HEAD SCREW ISO 4762 M14X45 8	ZYLINDERSCHRAUBE
503	10878799	12	HEX SCREW ISO 4017 M14X45 8.8 FLZN SP	SECHSKANTSCHRAUBE
600	475030208	8	FITTING XGR18/15-L A3P	VERSCHRAUBUNG
601	475603408	4	TEST POINT FITTING GMA3 38S CR6-FREI	MESSANSCHLUSS
602	7407120	2	FITTING EL 28L CR6-FREI	VERSCHRAUBUNG
604	475435708	2	FITTING REDSDN28/12-L A3P	VERSCHRAUBUNG
605	470011308	2	FITTING SNV12-L A3P	VERSCHRAUBUNG
606	247117702	2	FITTING EW 12L M18X1,5 CR6-FREI	VERSCHRAUBUNG
607	475031308	4	FITTING XGR35/28-L A3P	VERSCHRAUBUNG
609	470033108	12	FITTING XG38-S A3P	VERSCHRAUBUNG
611	471034708	3	FITTING GE 42L G1 1/2 CR6-FREI	VERSCHRAUBUNG
612	471034508	3	FITTING XGE35-LR-ED A3P	VERSCHRAUBUNG
617	471031208	8	FITTING XGE18-LR-ED A3P	VERSCHRAUBUNG
618	471033608	2	FITTING XGE25-SR-ED A3P	VERSCHRAUBUNG
620	7407107	1	FITTING EL 20S CR6-FREI	VERSCHRAUBUNG
621	475434808	1	FITTING REDSD20/12-S A3P	VERSCHRAUBUNG
622	470010308	2	FITTING SNV12-S A3P	VERSCHRAUBUNG
623	471033408	2	FITTING XGE20-SR-ED A3P	VERSCHRAUBUNG
624	7407108	3	FITTING EW 20S M30X2 CR6-FREI	VERSCHRAUBUNG
625	473300208	1	FITTING RSWS22-LR-WD CR6-FREI	VERSCHRAUBUNG
626	471032108	1	FITTING XGE6-SR-ED A3P	VERSCHRAUBUNG
627	7617460	2	FITTING EW 16S CR6-FREI	VERSCHRAUBUNG
628	470032708	10	FITTING XG16-S A3P	VERSCHRAUBUNG
629	471901908	2	FITTING EGE 16S G3/4 A3P	VERSCHRAUBUNG
630	471033108	6	FITTING XGE16-SR-ED3/4" A3P	VERSCHRAUBUNG
631	470031008	1	FITTING XG6-S A3P	VERSCHRAUBUNG
632	475601508	1	TEST POINT FITTING BMA3 6S	MESSANSCHLUSS
633	473230508	1	FITTING RSWS10-LR-WD A3P	VERSCHRAUBUNG
634	472430408	1	FITTING ET 15L M22X1,5 CR6-FREE	VERSCHRAUBUNG
635	475431208	2	FITTING REDSD35/18-L A3P	VERSCHRAUBUNG
636	7407125	2	FITTING ET 35L CR6-FREI	VERSCHRAUBUNG
637	475031908	2	FITTING XGR42/35-L A3P	VERSCHRAUBUNG
638	482330814	2	FITTING ISO 8434 EL 35L CR6-FREI	VERSCHRAUBUNG
641	471031008	3	FITTING XGE15-LR-ED A3P	VERSCHRAUBUNG
642	470430708	1	FITTING T 22L CR6-FREI	VERSCHRAUBUNG
643	475436108	1	FITTING REDSD22/12-L A3P	VERSCHRAUBUNG
648	470232608	6	FITTING W 16S A3C	VERSCHRAUBUNG
649	477704208	2	STOP PLUG VSTI1/2"ED A3P	STOPFEN
650	7615379	2	FITTING EW 15L CR6-FREE	VERSCHRAUBUNG
651	247108402	1	FITTING ET 18L CR6-FREI	VERSCHRAUBUNG
652	475432308	1	FITTING REDSDN25/20-S A3P	VERSCHRAUBUNG
654	471032608	1	FITTING GE 12S G1/2A CR6-FREI	VERSCHRAUBUNG
655	7362091	1	FITTING ISO 8434-1 GE 10L G1/4A CR6-FREI	VERSCHRAUBUNG
658	472330208	2	FITTING EL 10L CR6-FREI	VERSCHRAUBUNG

Pos.	Item	Quantity	Description	Bezeichnung
659	470010108	3	FITTING SNV10-L CFX	VERSCHRAUBUNG
661	247105602	2	FITTING ET 12L M18X1,5 CR6-FREI	VERSCHRAUBUNG
662	470032508	2	FITTING XG12-S A3P	VERSCHRAUBUNG
664	475431508	1	FITTING REDSD35/22-L CFX	VERSCHRAUBUNG
665	7368007	1	FITTING RED 35/12L CR6-FREI	VERSCHRAUBUNG
666	477704608	1	STOP PLUG VSTI1"ED A3P	STOPFEN
667	475031508	1	FITTING GR 12/10L M18X1, A3P	VERSCHRAUBUNG
668	247128502	2	FITTING EL 18L CR6-FREI	VERSCHRAUBUNG
669	475436308	1	FITTING REDSD18/12-L A3P	VERSCHRAUBUNG
670	247108302	1	FITTING EW 18L M26X1,5 CR6-FREI	VERSCHRAUBUNG
672	475431408	1	FITTING REDSD12/10-L A3P	VERSCHRAUBUNG
673	475433308	2	FITTING REDSD16/12-S A3P	VERSCHRAUBUNG
675	470030408	2	FITTING XG12-L A3P	VERSCHRAUBUNG
676	470232408	2	FITTING XW12-S A3P	VERSCHRAUBUNG
677	475430408	1	FITTING REDSD35/28-L CFX	VERSCHRAUBUNG
678	482530814	1	FITTING ISO 8434 EW 42L CR6-FREI	VERSCHRAUBUNG
679	471033208	1	FITTING XGE16-SR-ED A3P	VERSCHRAUBUNG
680	470010808	2	FITTING SNV16-S A3P	VERSCHRAUBUNG
681	7410451	2	FITTING GE 20S G1/2A CR6-FREI	VERSCHRAUBUNG
682	471900708	1	FITTING EGESD20-SR-WD A3P	VERSCHRAUBUNG
(1)	726409108	1	O-RING 17X2,5 NBR90	O-RING
684	7617461	1	FITTING EL 12S CR6-FREI	VERSCHRAUBUNG
685	7403569	4	FITTING EW 10L M16X1,5 CR6-FREI	VERSCHRAUBUNG
686	470030308	1	FITTING XG10-L A3P	VERSCHRAUBUNG
687	482431414	1	FITTING ISO 8434 ET 12S CR6-FREI	VERSCHRAUBUNG

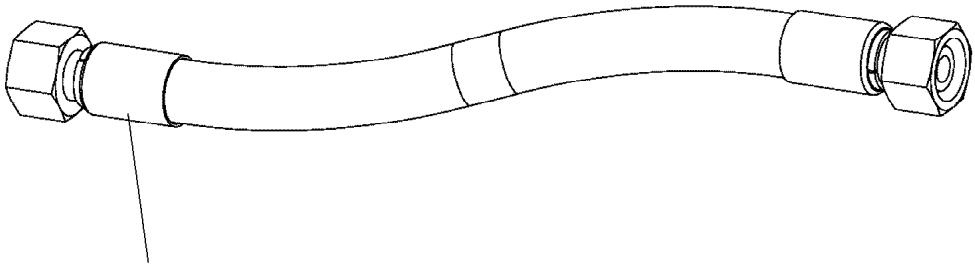

Schlauchnummer
Hose number
Numéro de flexible
Número de flexible
Номера шланга

Die Schlauchnummern auf den Schläuchen entsprechen den Positionen in der Schlauchliste.

The hose numbers from the hoses are in accordance with the items in the hose list.

Les numéros indiqués sur les flexibles correspondent aux repères de la nomenclature des flexibles.

Los números indicados en los flexibles corresponden a las posiciones de la lista de flexibles.

Нанесенные на шлангах номера соответствуют позициям в перечне.

Pos.	Item	Quantity	Description	Bezeichnung
1792	966683108	1	HOSE CPL. GH663 38X1750	SCHLAUCH KPL.
1793	969743108	1	HOSE CPL. 6ST 38X2450	SCHLAUCH KPL.
1794	969963808	1	HOSE CPL. 6ST 38X1550	SCHLAUCH KPL.
1795	969743208	1	HOSE CPL. 6ST 38X2400	SCHLAUCH KPL.
1796	928040408	1	HOSE CPL. 1SN 25X1300	SCHLAUCH KPL.
1797	969963908	1	HOSE CPL. 6ST 38X1650	SCHLAUCH KPL.
1798	926413408	1	HOSE CPL. 2755 19X1360	SCHLAUCH KPL.
1799	922689608	1	HOSE CPL. 2TE 12X1100	SCHLAUCH KPL.
1800	967800608	1	HOSE CPL. GH663 38X2150	SCHLAUCH KPL.
1801	968534808	2	HOSE CPL. 2TE 8X500	SCHLAUCH KPL.
1802	967801708	1	HOSE CPL. 4ST+ 31X2230	SCHLAUCH KPL.
1803	968009008	1	HOSE CPL. 4ST+ 31X2020	SCHLAUCH KPL.
1805	968137808	1	HOSE CPL. 4ST+ 31X2180	SCHLAUCH KPL.
1806	968142408	1	HOSE CPL. 4ST+ 31X2070	SCHLAUCH KPL.
1807	926289108	1	HOSE CPL. 2TE 12X1000	SCHLAUCH KPL.
1808	966056008	1	HOSE CPL. GH663 38X2500	SCHLAUCH KPL.
1809	924506308	1	HOSE CPL. 2TE 16X1100	SCHLAUCH KPL.
1810	967801708	1	HOSE CPL. 4ST+ 31X2230	SCHLAUCH KPL.
1811	968142408	1	HOSE CPL. 4ST+ 31X2070	SCHLAUCH KPL.
1812	926606408	1	HOSE CPL. 2TE 12X1200	SCHLAUCH KPL.
1813	968137808	1	HOSE CPL. 4ST+ 31X2180	SCHLAUCH KPL.
1814	968009008	1	HOSE CPL. 4ST+ 31X2020	SCHLAUCH KPL.
1816	968149408	1	HOSE CPL. 2TE 16X1700	SCHLAUCH KPL.
1817	926122108	1	HOSE CPL. 1SC 8X300	SCHLAUCH KPL.
1818	969742908	1	HOSE CPL. 2755 16X2150	SCHLAUCH KPL.
1819	929316708	1	HOSE CPL. 2TE 20X2600	SCHLAUCH KPL.
1820	922929808	1	HOSE CPL. 2755 12X3300	SCHLAUCH KPL.
1821	962065408	1	HOSE CPL. 2755 12X3400	SCHLAUCH KPL.
1822	922929808	1	HOSE CPL. 2755 12X3300	SCHLAUCH KPL.
1823	962065408	1	HOSE CPL. 2755 12X3400	SCHLAUCH KPL.
1824	927679208	1	HOSE CPL. 2TE 10X1800	SCHLAUCH KPL.
1825	929716708	1	HOSE CPL. 2TE 16X1950	SCHLAUCH KPL.
1826	927641608	1	HOSE CPL. 2TE 16X2700	SCHLAUCH KPL.
1827	928015008	1	HOSE CPL. 2TE 16X900	SCHLAUCH KPL.
1828	926606908	1	HOSE CPL. 2TE 16X960	SCHLAUCH KPL.
1829	966732208	1	HOSE CPL. 2TE 12X1120	SCHLAUCH KPL.
1830	962533308	1	HOSE CPL. 2TE 12X960	SCHLAUCH KPL.
1831	928032808	1	HOSE CPL. 2SN 10X660	SCHLAUCH KPL.
1832	927677008	1	HOSE CPL. 2SN 10X1040	SCHLAUCH KPL.
1833	926098108	1	HOSE CPL. 1SC 8X500	SCHLAUCH KPL.
1834	962861308	1	HOSE CPL. 2SN 10X3100	SCHLAUCH KPL.
1835	926120008	1	HOSE CPL. 2TE 10X600	SCHLAUCH KPL.
1836	929648208	1	HOSE CPL. 2TE 10X2350	SCHLAUCH KPL.
1837	927671508	1	HOSE CPL. 2SN 10X1220	SCHLAUCH KPL.

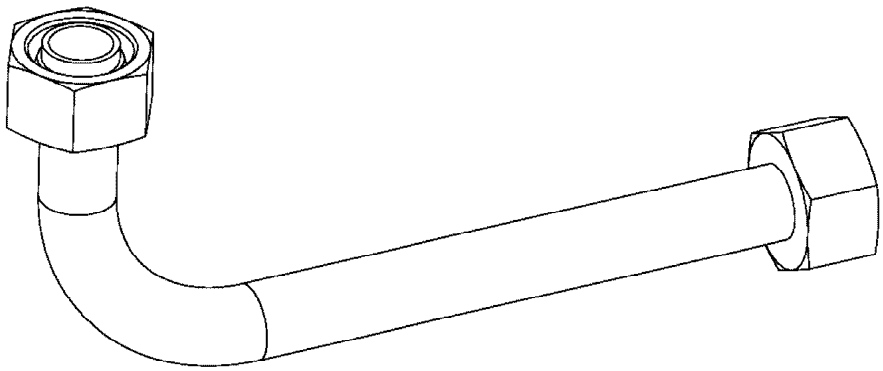

Die Positionsnummern der Rohre auf den Bildtafeln entsprechen den Positionen in der Rohrliste.

The pipe numbers from the illustrations are in accordance with the items in the pipe list.

Les numéros des tuyaux sur les illustrations correspondent aux repères de la nomenclature des tuyaux.

Los números de tubos en las ilustraciones corresponden a las posiciones de la lista de tubos.

Номера позиций труб на изображениях соответствуют позициям в перечне труб.

Pos.	Item	Quantity	Description	Bezeichnung
700	968191908	2	PIPE COMPL. 28X2	ROHR KPL.
701	968192008	2	PIPE COMPL. 35X2	ROHR KPL.
702	968192108	8	PIPE COMPL. 38X5	ROHR KPL.
703	968192208	2	PIPE COMPL. 38X5	ROHR KPL.
704	968192308	2	PIPE COMPL. 38X5	ROHR KPL.
705	968192408	2	PIPE COMPL. 15X1.5	ROHR KPL.
706	968192508	2	PIPE COMPL. 18X3	ROHR KPL.
707	968192608	2	PIPE COMPL. 28X2	ROHR KPL.
708	968192708	2	PIPE COMPL. 35X2	ROHR KPL.
709	968192808	2	PIPE COMPL. 38X5	ROHR KPL.
710	968192908	2	PIPE COMPL. 38X5	ROHR KPL.
711	968193008	2	PIPE COMPL. 15X1.5	ROHR KPL.
712	968193108	2	PIPE COMPL. 18X3	ROHR KPL.
714	968193308	1	PIPE COMPL. 20X2.5	ROHR KPL.
715	968193408	1	PIPE COMPL. 20X2.5	ROHR KPL.
716	968193508	1	PIPE COMPL. 12X1.5	ROHR KPL.
717	968193608	1	PIPE COMPL. 10X1.5	ROHR KPL.
718	968193708	1	PIPE COMPL. 22X2.5	ROHR KPL.
719	968193808	1	PIPE COMPL. 6X1	ROHR KPL.
720	968193908	1	PIPE COMPL. 16X2	ROHR KPL.
721	968194008	1	PIPE COMPL. 16X2	ROHR KPL.
722	968194108	1	PIPE COMPL. 16X2	ROHR KPL.
723	968194208	1	PIPE COMPL. 16X2	ROHR KPL.
724	968194308	1	PIPE COMPL. 16X2	ROHR KPL.
725	968194408	1	PIPE COMPL. 16X2	ROHR KPL.
726	968194508	1	PIPE COMPL. 16X2	ROHR KPL.
727	968194608	1	PIPE COMPL. 16X2	ROHR KPL.
728	968530208	1	PIPE COMPL. 12X1.5	ROHR KPL.
729	968530308	1	PIPE COMPL. 12X1.5	ROHR KPL.
730	968530408	1	PIPE COMPL. 12X1.5	ROHR KPL.
731	968530508	1	PIPE COMPL. 12X1.5	ROHR KPL.
732	96044236	1	PIPE COMPL. 12X1.5	ROHR KPL.

Pos.	Item	Quantity	Description	Bezeichnung
1	502806508	1	EQUALIZING RESERVOIR 1L ⇨ ❑ 38	AUSGLEICHSBEHAELTER
2	10878281	1	CONTAINER SCREW JOINT	BEHAELTERVERSCHRAUBUNG

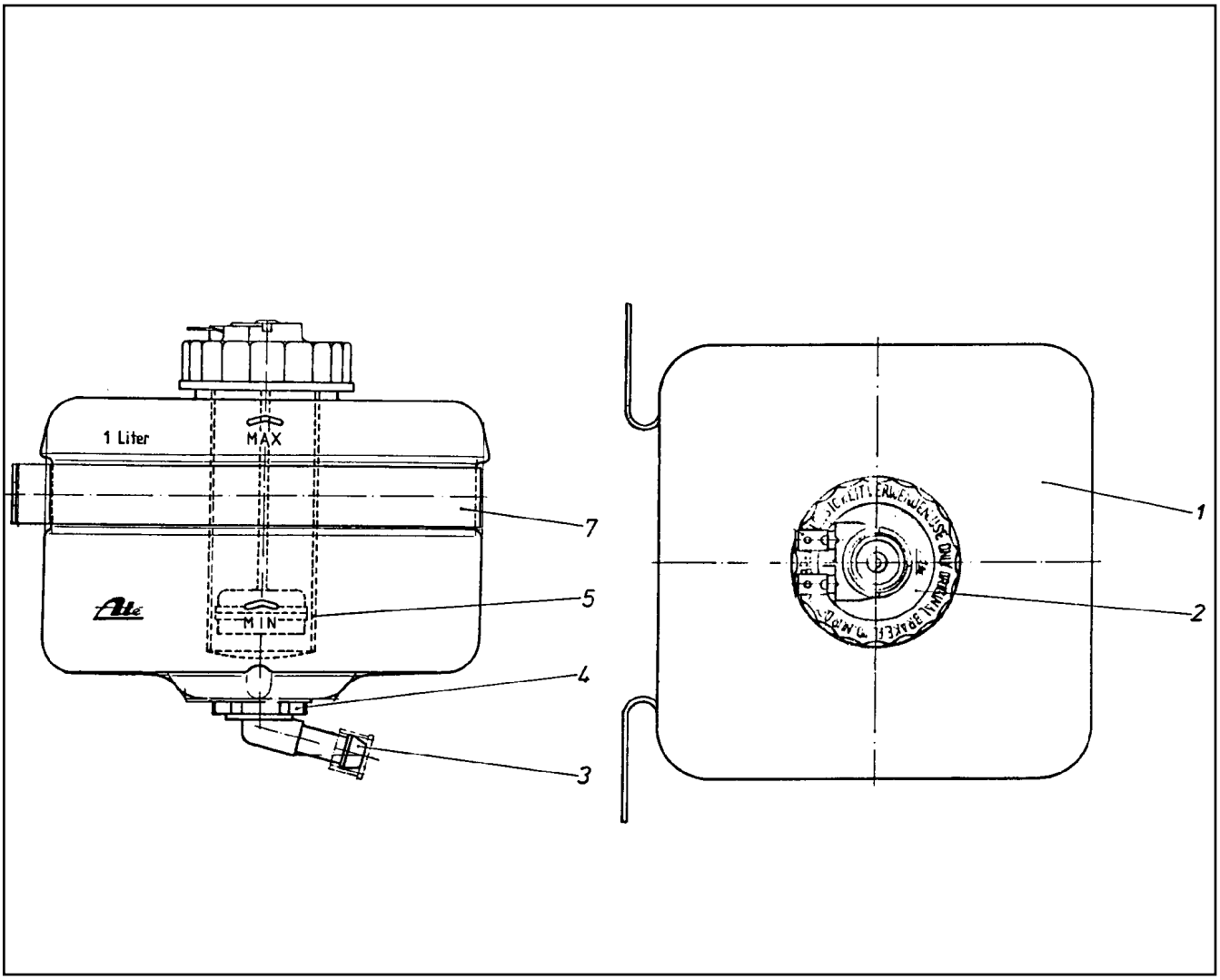

Pos.	Item	Quantity	Description	Bezeichnung
1	570065908	1	EQUALIZING RESERVOIR	AUSGLEICHSBEHAELTER
2	570066008	1	FITTING	VERSCHRAUBUNG
3	570066108	1	PIPE ELBOW	KNIESTUECK
4	570066208	1	CONTAINER PLUG	BEHAELTERSTOPFEN
5	570066308	1	SIEVE SLEEVE	SIEBHUELSE
7	570066408	1	FASTENING CLAMP	BEFESTIGUNGSSCHELLE

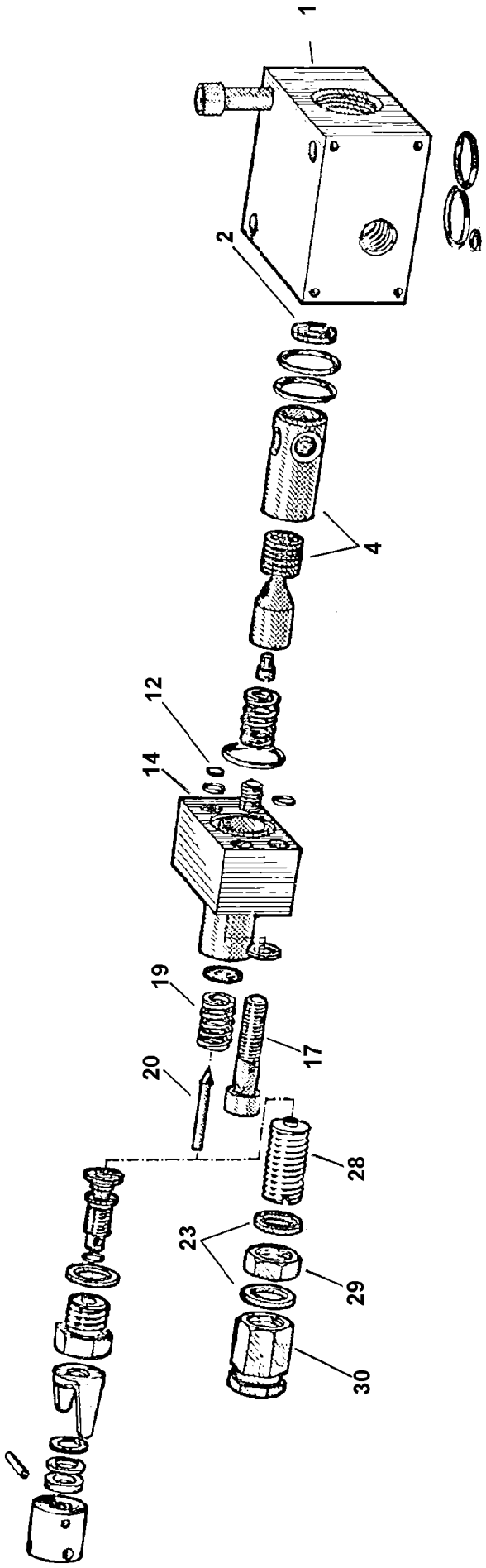
1
2
4
12
14
19
17
20
28
23
29
30

Pos.	Item	Quantity	Description	Bezeichnung
1	510713808	1	BLOCK	BLOCK
2	510713908	1	WASHER	SCHEIBE
4	510764908	1	PISTON	KOLBEN
12	510714108	1	WASHER	SCHEIBE
14	510714308	1	BLOCK	BLOCK
17	12208098	2	SOCKET HEAD SCREW ISO 4762 M8X30 8.8	ZYLINDERSCHRAUBE
19	510714508	1	PRESSURE SPRING	DRUCKFEDER
20	510710408	1	VALVE CONE	VENTILKEGEL
22	500432508	2	SEALING RING DIN 7603 A 14X18X1,5 ST	DICHTRING
28	510779808	1	ADJUSTING SCREW	EINSTELLSCHRAUBE
29	510779908	1	NUT	MUTTER
30	510710608	1	CAP NUT	HUTMUTTER

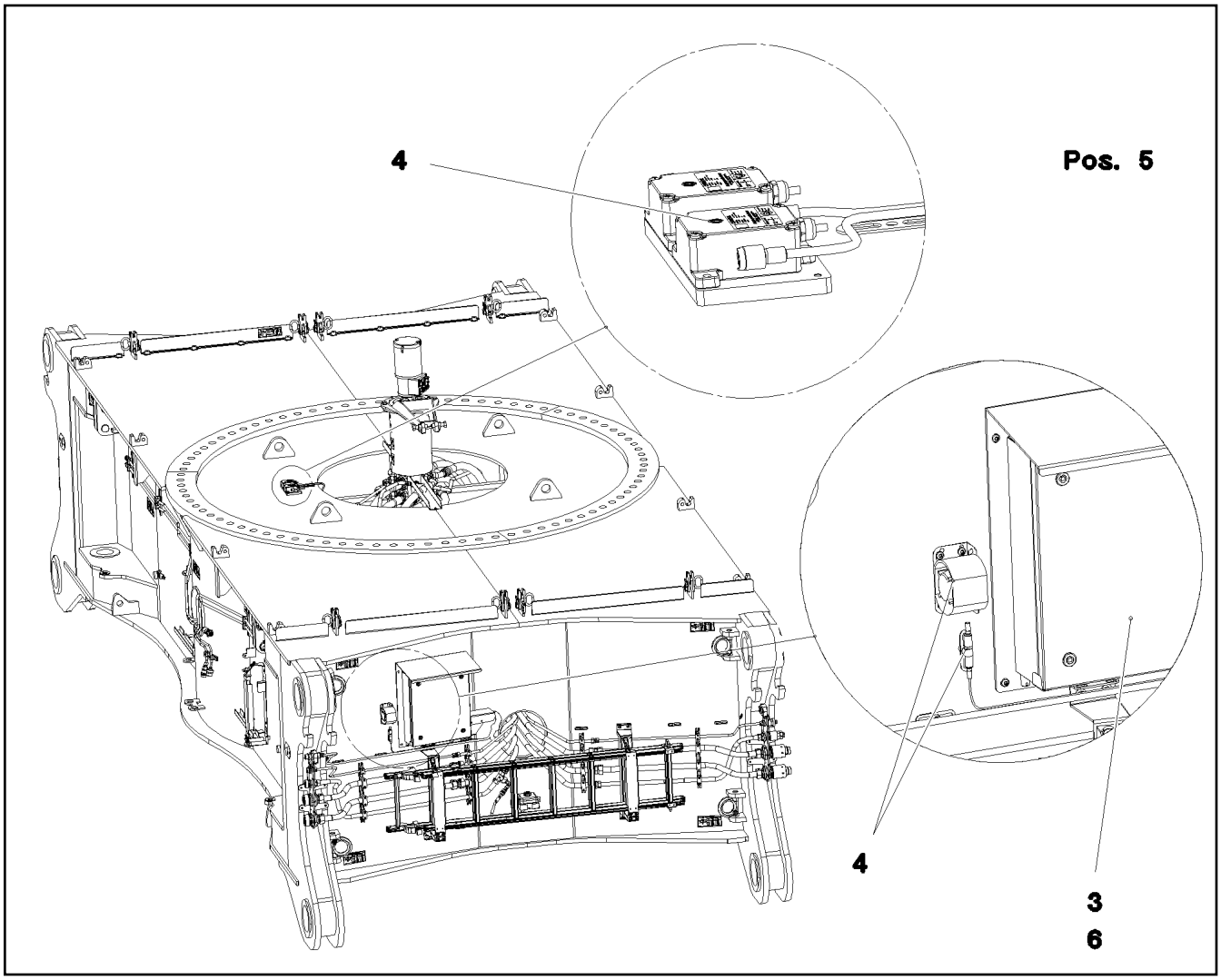

Pos.	Item	Quantity	Description	Bezeichnung
3	967907508	1	SWITCH BOX CPL. MITTEL TEIL ⇨ ❑ 42	SCHALTKASTEN KPL.
4	968270208	1	EL.ADD-ON SET-LIMIT SWITCHES + ⇨ ❑ 47	EL.GEBER U.ENDSCHALTER
5	967908108	1	CABLE LIST F.CENTER SECTION ⇨ ❑ 50	KABELLISTE MITTELSTUECK
6	967908308	1	SWITCH CABINET EXTENSION MITTEL TEIL ⇨ ❑ 51	SCHALTSCHRANK ANBAU

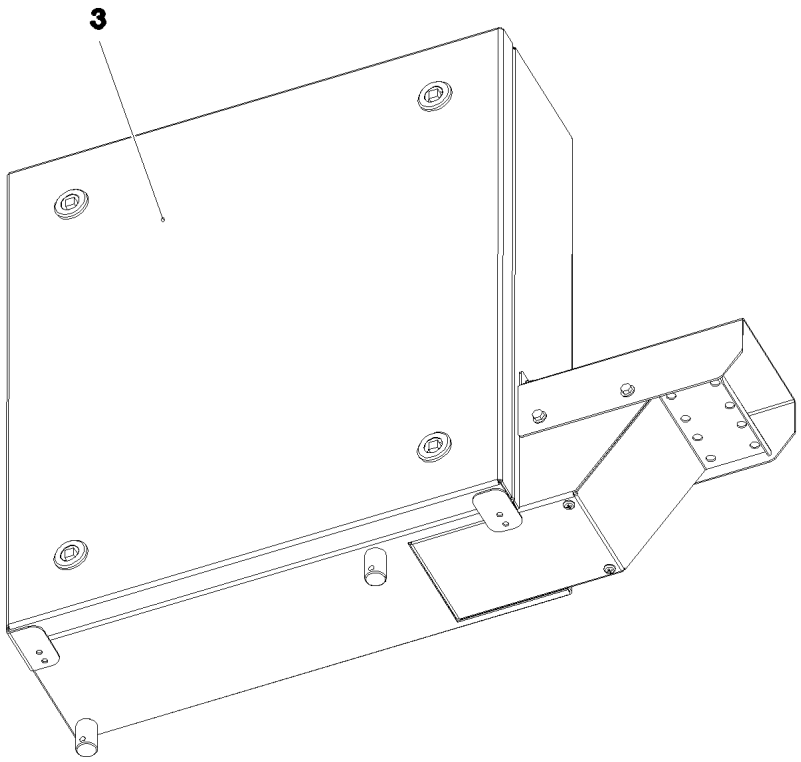

Pos. 4

Pos.	Item	Quantity	Description	Bezeichnung
3	967907608	1	SWITCH BOX COMPL. MITTEL TEIL ⇨ ❑ 43	SCHALTKASTEN VORM.
4	967907908	1	CABLES, BASIC CONSTRUCTION S200	DRAEHTE GRUNDAUFBAU
(2)	967908008	1	CABLES MOUNTING PLATES,PRE-ASS S20	DRAEHTE MONTAGETAFEL VO
(500)	923512208	24	CABLE MARKER	KABELMARKER
(501)	602323308	10	FLAT PLUG HOUSING 18-POL	FLACHSTECKERGEHAEUSE
(502)	602209708	1	ATTACHABLE SLEEVE HOUSING 2-POL	STECKHUELSENGEHAEUSE
(503)	602305908	1	FLAT PLUG HOUSING FASTIN-FASTON	FLACHSTECKERGEHAEUSE
(504)	602336008	5	PLUG SHELL 14-POL	STECKERGEHAEUSE
(505)	602325608	2	FLAT PLUG HOUSING JPT	FLACHSTECKERGEHAEUSE
(506)	964830208	1	CUSTOM CIRCUIT MODULE 2	BESTUECKUNGSMODUL 2
(507)	966929508	2	INSERTION MODULE 12POLIG	BESTUECKUNGSMODUL

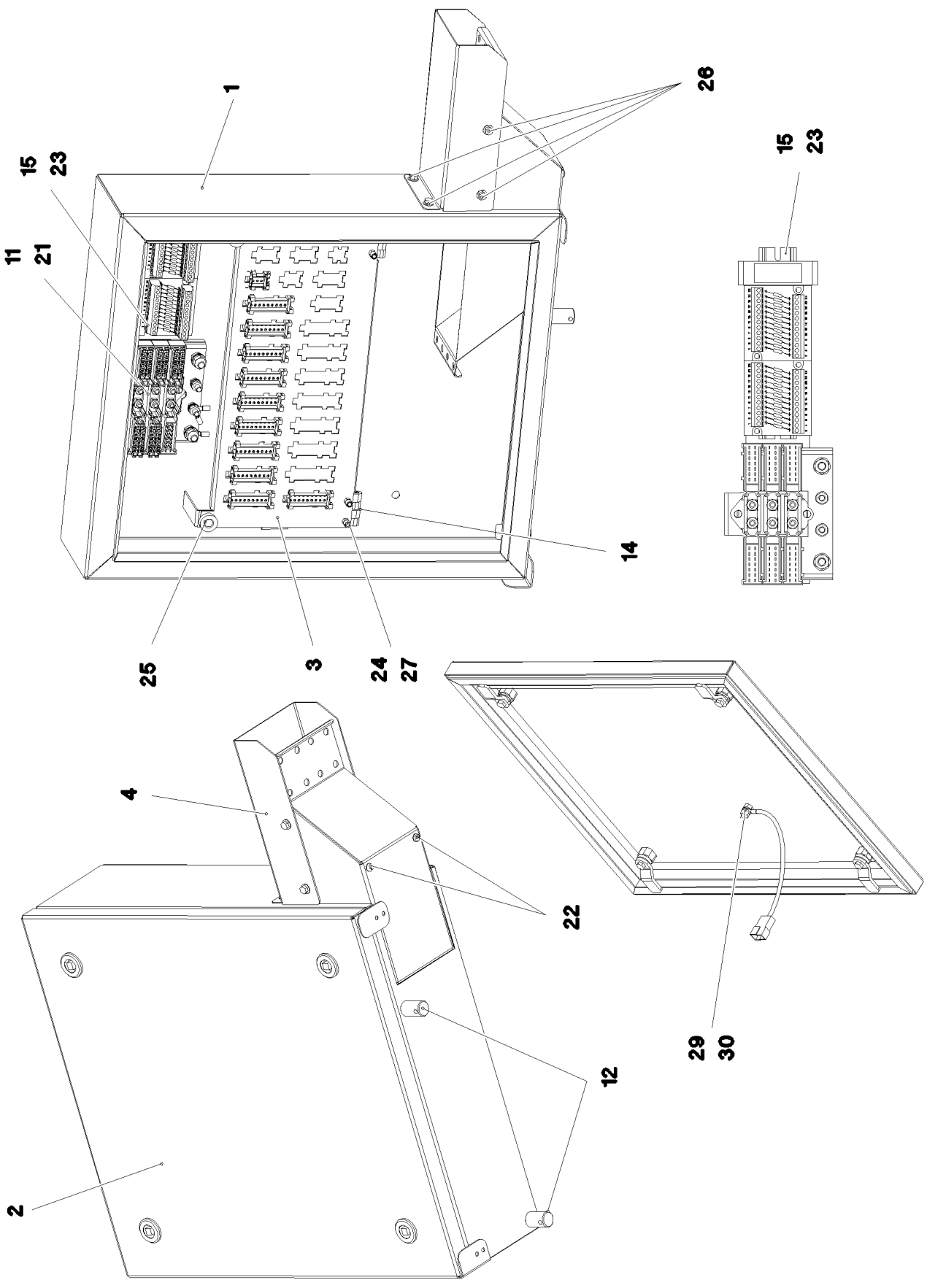

8.10.2019 080899	**etk_en_de_098253 LR 11000**	❑ 43 (1/2)
LIEBHERR	**SWITCH BOX COMPL.** **SCHALTKASTEN VORM.**	**967907608**

Pos.	Item	Quantity	Description	Bezeichnung
1	968070808	1	HOUSING WELDED SPF	GEHAEUSE SCHWK.
2	965690708	1	COVER COMPL. ⇨ ❑ 45	DECKEL KPL.
3	979533808	1	PLATE 1.5X370X190 DC01	BLECH
4	979533908	1	PLATE 1.5X221X229 DC01 FE//ZNNI8//CN//T	BLECH
11	926891108	1	GROUND RAIL ⇨ ❑ 46	VERTEILER MASSE
12	602501208	2	WATER DRAIN PLUG M12 PA6G SPF	ENTWAESSERUNGSSTOPFEN
14	704258208	2	HINGE 20X20X40/180° GD-ZN SW GEPULV	SCHARNIER
15	602106708	0.18	TOP HAT RAIL 35X27X7,3X1	HUTSCHIENE
21	10875564	2	SOCKET HEAD SCREW ISO 1207 M4X10 4.8	ZYLINDERSCHRAUBE
22	553168708	2	SHEET-METAL SCREW ISO 7049 ST4,8X13 S	BLECHSCHRAUBE
23	704232308	2	BLIND RIVET 4,0X10,5	BLINDNIET
24	10875550	8	COUNTERSUNK SCREW DIN 7991 M5X12 8	SENKSCHRAUBE
25	10449664	2	KNURLED SCREW M5X10 PA6	RAENDELSCHRAUBE
26	10875503	4	HEX SCREW EN 1665 M5X10 10.9 480H SPF	SECHSKANTSCHRAUBE
27	10042592	4	BLIND RIVET NUT M5 K=1,0-3,5 ST A2C	BLINDNIETMUTTER
29	11694356	2	HEX NUT ISO 4032 M6 8 480H SPF	SECHSKANTMUTTER
30	10875647	2	WASHER ISO 7089 6 200HV 480H SPF	SCHEIBE

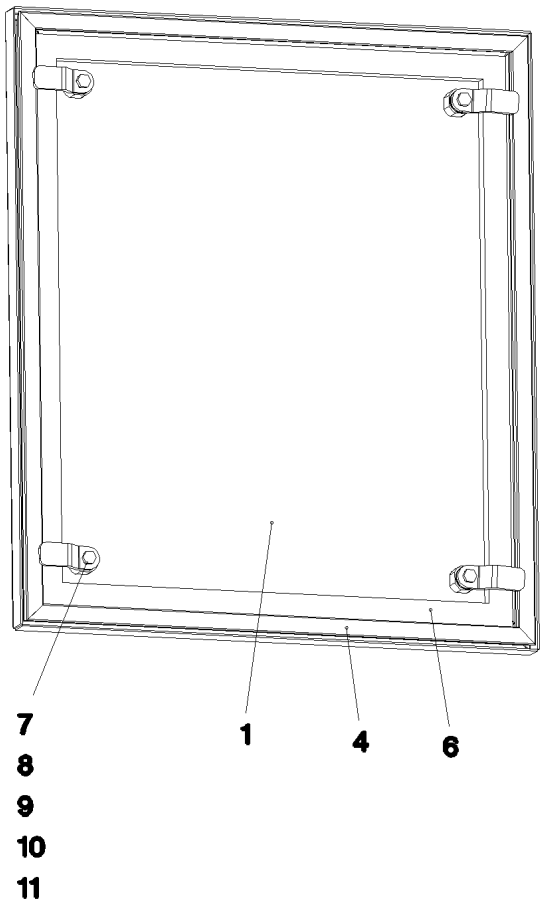

Pos.	Item	Quantity	Description	Bezeichnung
1	965718308	1	COVER GLUED	DECKEL GEKLEBT
4	979076508	1	SEALING PROFILE	ABDICHTPROFIL
6	262104308	1.7	CELL RUBBER 20X12 CR SCHWARZ	ZELLGUMMI
7	704253308	4	HOUSING GD-ZN SW GEPULVERT	GEHAEUSE
8	704253408	4	ACTUATION SPIKE GD-ZN SW GEPULVERT	BETAETIGUNGSDORN
9	704256708	4	TONGUE	ZUNGE
10	704274808	4	O-RING 12X2 NBR70	O-RING
11	704274908	4	FLAT GASKET	FLACHDICHTUNG

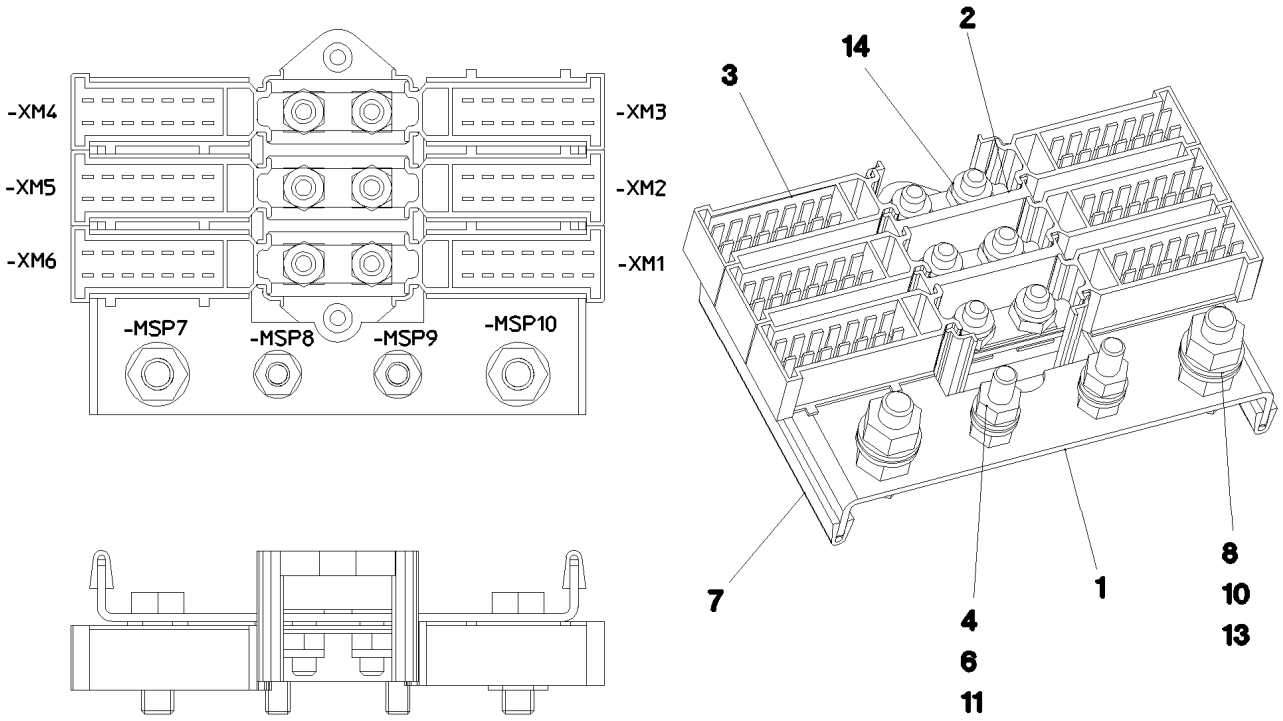

Pos. 12

Pos.	Item	Quantity	Description	Bezeichnung
1	97083880	1	PLATE 2X143X88 DC01 FE//ZNNI8//CN//T0	BLECH
2	602336408	1	CABLE CONNECTOR	KABELVERBINDER
3	602336508	6	PLUG SHELL 14-POL	STECKERGEHAEUSE
4	10875647	4	WASHER ISO 7089 6 200HV 480H SPF	SCHEIBE
6	11694356	4	HEX NUT ISO 4032 M6 8 480H SPF	SECHSKANTMUTTER
7	262103908	0.16	EDGE PROTECTION 1-2X9,5X6,5	KANTENSCHUTZ
8	11642261	2	HEX SCREW ISO 4017 M8X25 8.8 480H SPF	SECHSKANTSCHRAUBE
10	10299669	4	HEX NUT ISO 4032 M8 10 480H SPF	SECHSKANTMUTTER
11	10875529	2	HEX SCREW ISO 4017 M6X25 8.8 480H SPF	SECHSKANTSCHRAUBE
12	602761408	10	NAME PLATE 20X8	BEZEICHNUNGSSCHILD
13	10289803	4	WASHER ISO 7089 8 300HV 480H SPF	SCHEIBE
14	10875613	6	HEX NUT DIN 985 M6 8 480H SPF	SECHSKANTMUTTER

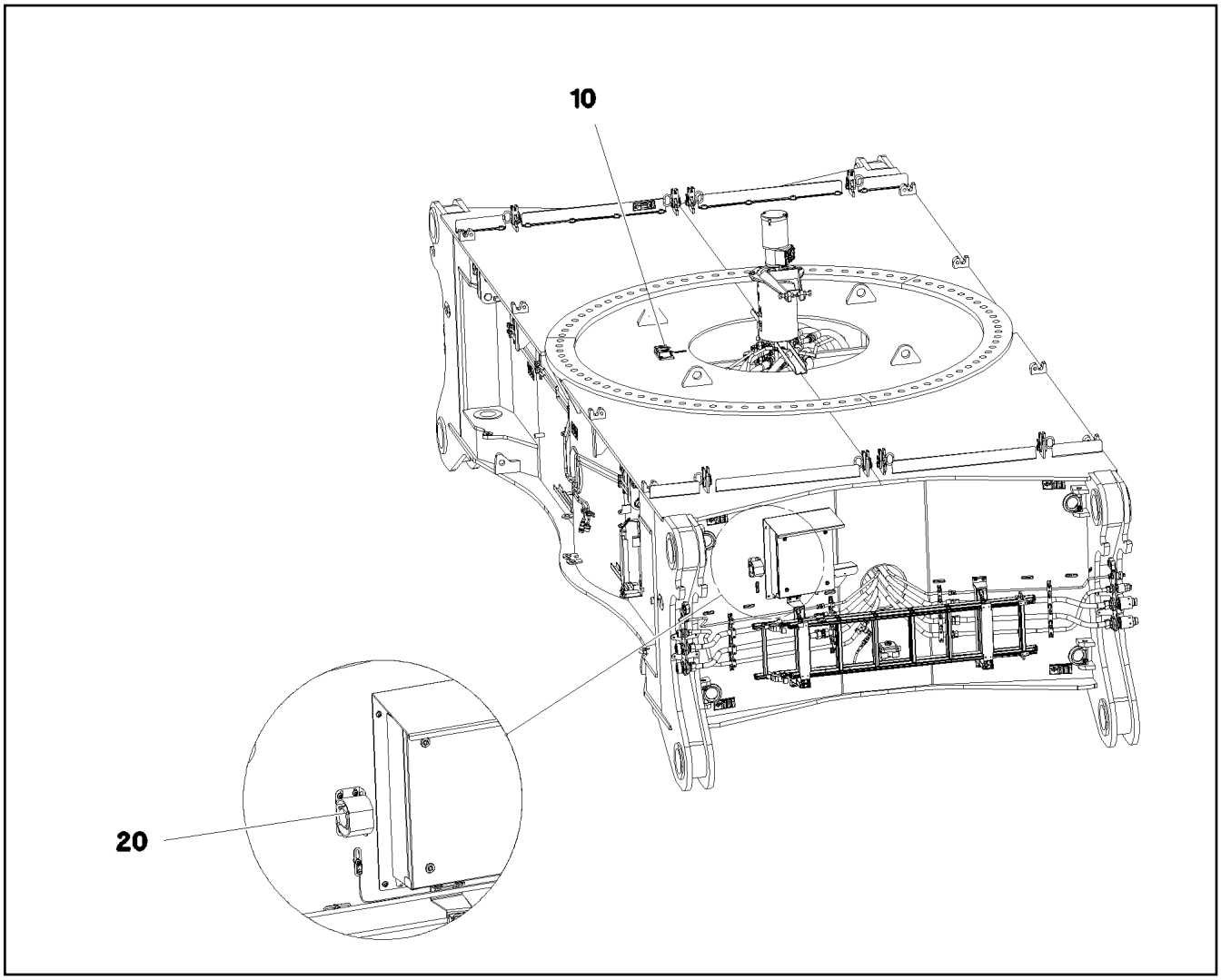

Pos.	Item	Quantity	Description	Bezeichnung
10	11001194	2	INCLINATION SENSOR +/-25° ALU SPF	NEIGUNGSGEBER
20	96026351	1	ACOUST. WARN. DISPLACEM. CRAWL H200 ⇨ ❑ 48	AKUST.WARNUNG VERFAHREN

Pos.	Item	Quantity	Description	Bezeichnung
10	96026395	1	CABLING H200 ⇨ ❑ 49	VERKABELUNG

Pos.	Item	Quantity	Description	Bezeichnung
206	11082606	0.26	INSULATING HOSE DN14X0,65 PUR SPF	ISOLIERSCHLAUCH
288	10429652	0.12	HEATSHRINK SLEEVING 12/2,5X2,0 POLYO	SCHRUMPFSCHLAUCH
305	10870540	0.38	ELECTR.CABLE 1,0	KFZ-LEITUNG
500	923512208	1	CABLE MARKER	KABELMARKER
501	10342518	1	SOCKET 2 13A	STECKDOSE
502	7368241	1	CONTACT LOCK 2-POL	KONTAKTVERRIEGELUNG
503	614009908	1	FALL-BACK GUARD 12-36V 82-107DBA	RUECKFAHRWARNUNG
504	634218501	1	CAPACITOR 4,7U 63V	KONDENSATOR
505	635052008	1	RESISTOR 5,6K 5% 3.75W SPF	WIDERSTAND DR
669	10100062	2	CONNECTOR PIN 0,75-2,0MM2 Cu Ni	STECKERSTIFT
698	602308208	2	WIRED END FERRULE DIN 46228-1 A4X8	ADERENDHUELSE
998	965622208	1	LETTERING WIRING HARNESS	BESCHRIFTUNG KABELBAUM

Pos.	Item	Quantity	Description	Bezeichnung
20	967908208	1	WIRING HARNESS W200	KABELSTRANG
30	968662908	1	DUMMY PLUG W200BSL	BLINDSTECKER
(97)	602710008	1	CABLE SLEEVE 3,0-7,0/3/0,6	KABELTUELLE
(305)	10870540	0.64	ELECTR.CABLE 1,0	KFZ-LEITUNG
(500)	923512208	1	CABLE MARKER	KABELMARKER
(501)	10443664	1	PLUG 19-POL A240	STECKER
(502)	740000808	0.2	KNOTTED-LINK CHAIN DIN 5686 1.8X25 ED	KNOTENKETTE
(503)	602425208	1	SCREW PLUG M32X1,5 MS	VERSCHLUSSSCHRAUBE
(504)	691812808	1	PROTECTING CAP MS A240	SCHUTZKAPPE
(505)	514599408	1	PAN-HEAD SCREW ISO 7045 M3X8 4.8 A2C	FLACHKOPFSCHRAUBE
(506)	420050108	1	WASHER ISO 7089 3 MS	SCHEIBE
(708)	10473048	6	CABLE SLEEVE 2,4-3,0/2,4/0,6 SILIKON	KABELTUELLE
(998)	965622208	1	LETTERING WIRING HARNESS	BESCHRIFTUNG KABELBAUM
40	968663008	1	DUMMY PLUG W200BSR	BLINDSTECKER
(305)	10870540	0.64	ELECTR.CABLE 1,0	KFZ-LEITUNG
(500)	923512208	1	CABLE MARKER	KABELMARKER
(501)	10443664	1	PLUG 19-POL A240	STECKER
(502)	740000808	0.2	KNOTTED-LINK CHAIN DIN 5686 1.8X25 ED	KNOTENKETTE
(503)	602425208	1	SCREW PLUG M32X1,5 MS	VERSCHLUSSSCHRAUBE
(504)	691812808	1	PROTECTING CAP MS A240	SCHUTZKAPPE
(505)	514599408	1	PAN-HEAD SCREW ISO 7045 M3X8 4.8 A2C	FLACHKOPFSCHRAUBE
(506)	420050108	1	WASHER ISO 7089 3 MS	SCHEIBE
(708)	10473048	8	CABLE SLEEVE 2,4-3,0/2,4/0,6 SILIKON	KABELTUELLE
(998)	965622208	1	LETTERING WIRING HARNESS	BESCHRIFTUNG KABELBAUM
50	969466308	1	WIRING HARNESS W291	KABELSTRANG

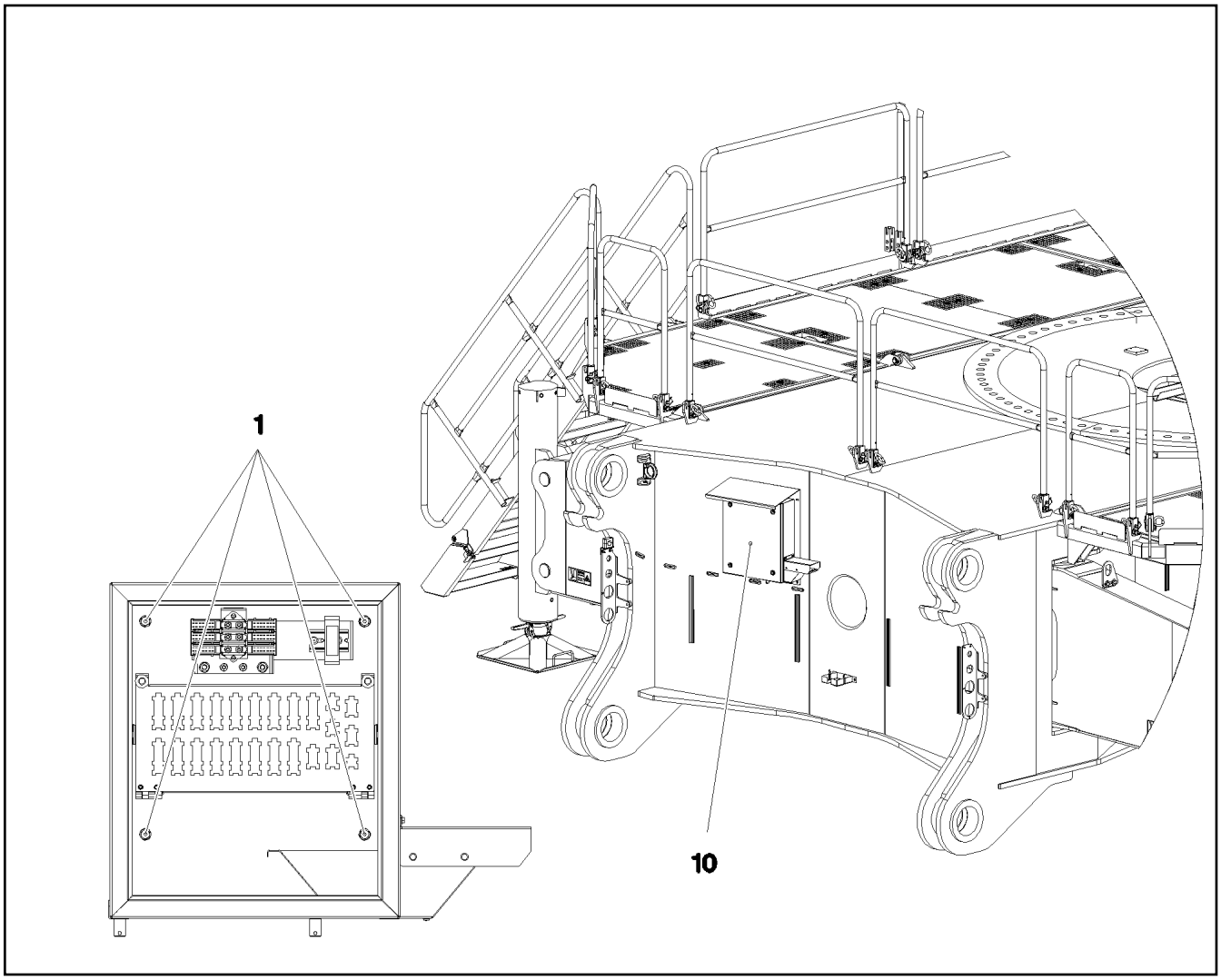

Pos.	Item	Quantity	Description	Bezeichnung
1	11656992	4	HEX SCREW EN 1665 M8X16 8.8 480H SPF	SECHSKANTSCHRAUBE

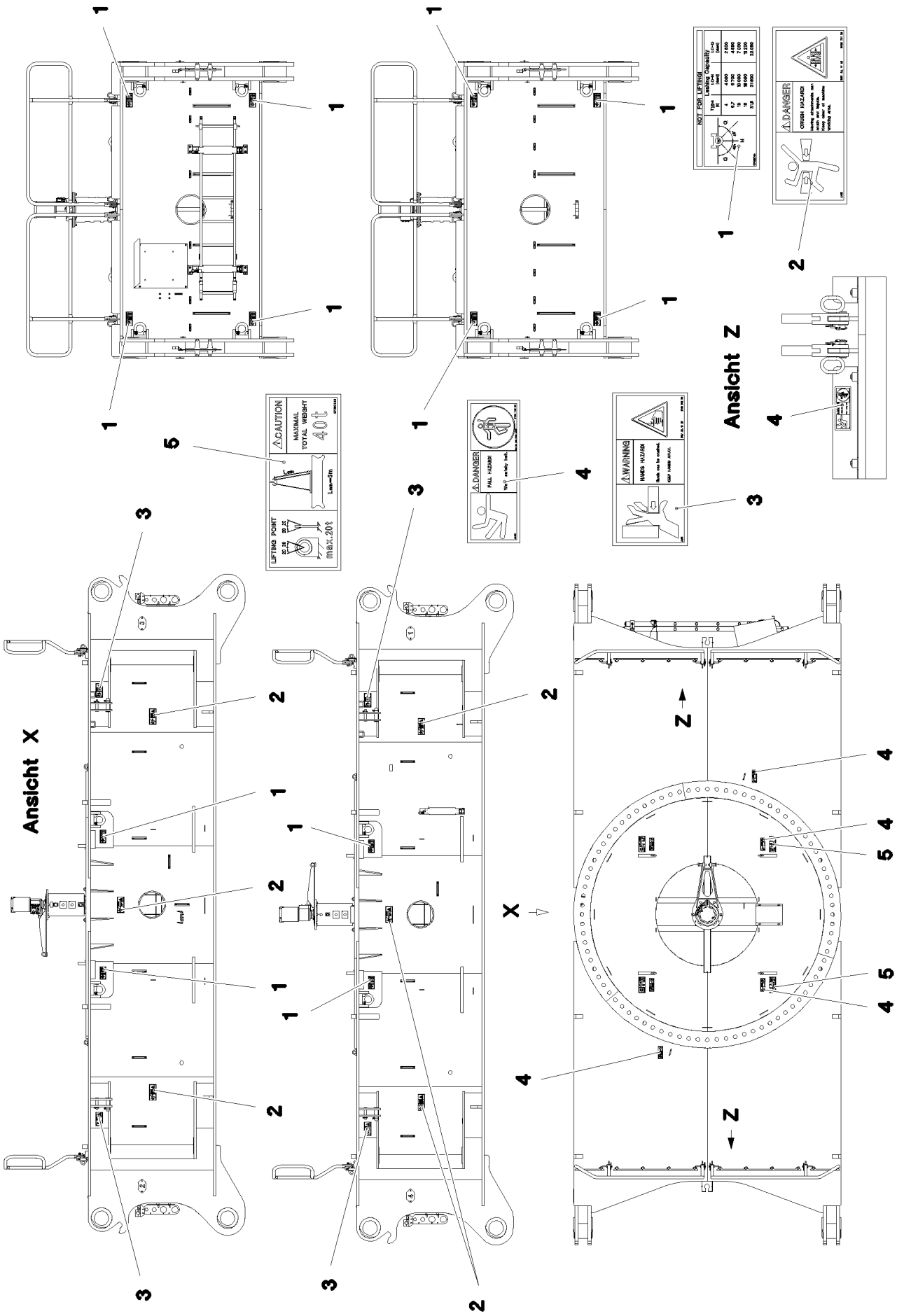

8.10.2019 083757	**etk_en_de_098253 LR 11000**	52 (1/2)
LIEBHERR	**SIGNS** **BESCHILDERUNG**	**918216808**

Pos.	Item	Quantity	Description	Bezeichnung
1	97036734	12	SIGN 188X78 KLEBEFOLIE SPF	SCHILD
2	978674108	6	SIGN 208X88 KLEBEFOLIE SPF	SCHILD
3	978674608	4	SIGN 208X88 KLEBEFOLIE SPF	SCHILD
4	978674808	8	SIGN 168X62 KLEBEFOLIE SPF	SCHILD
5	97067245	4	SIGN 208X88 KLEBEFOLIE SPF	SCHILD

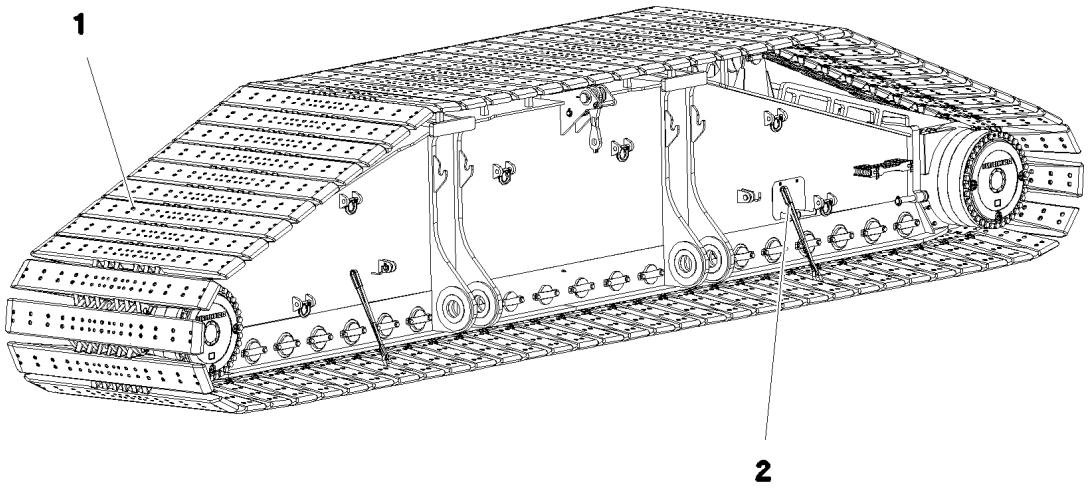

Pos.	Item	Quantity	Description	Bezeichnung
1	96006203	1	FLOOR PLATES PRE-ASS. 2.4M ⇨ ❑ 55	BODENPLATTEN VORM.
2	97031250	4	LASHING STRAP	ANHAENGEGURT
3	97092004	2	WEIGHT INFORMATION PLATE 2X200X100 D	GEWICHTSSCHILD

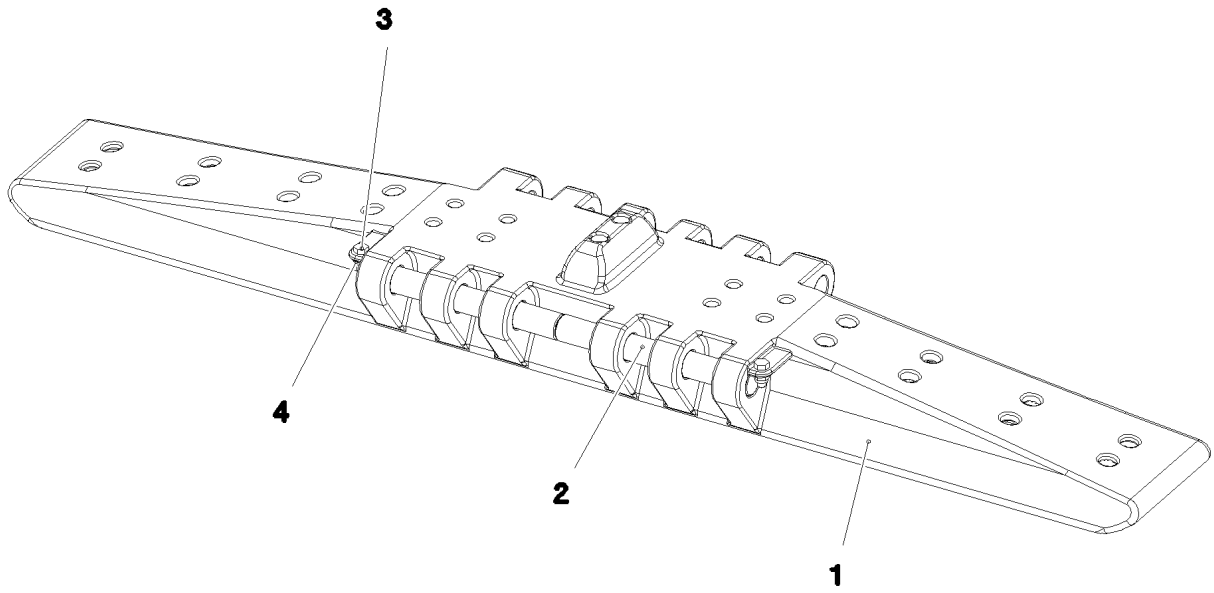

Pos.	Item	Quantity	Description	Bezeichnung
1	97053263	73	FLOOR PLATE 2.4M GS22NIMOCR56 SPF	BODENPLATTE
2	97034180	146	AXLE 50.0X407 42CRMO4+QT SPF	ACHSE
3	10875519	146	HEX SCREW ISO 4017 M16X40 8.8 FLZN SP	SECHSKANTSCHRAUBE
4	10875609	146	HEX NUT DIN 985 M16 8 FLZN SPF	SECHSKANTMUTTER

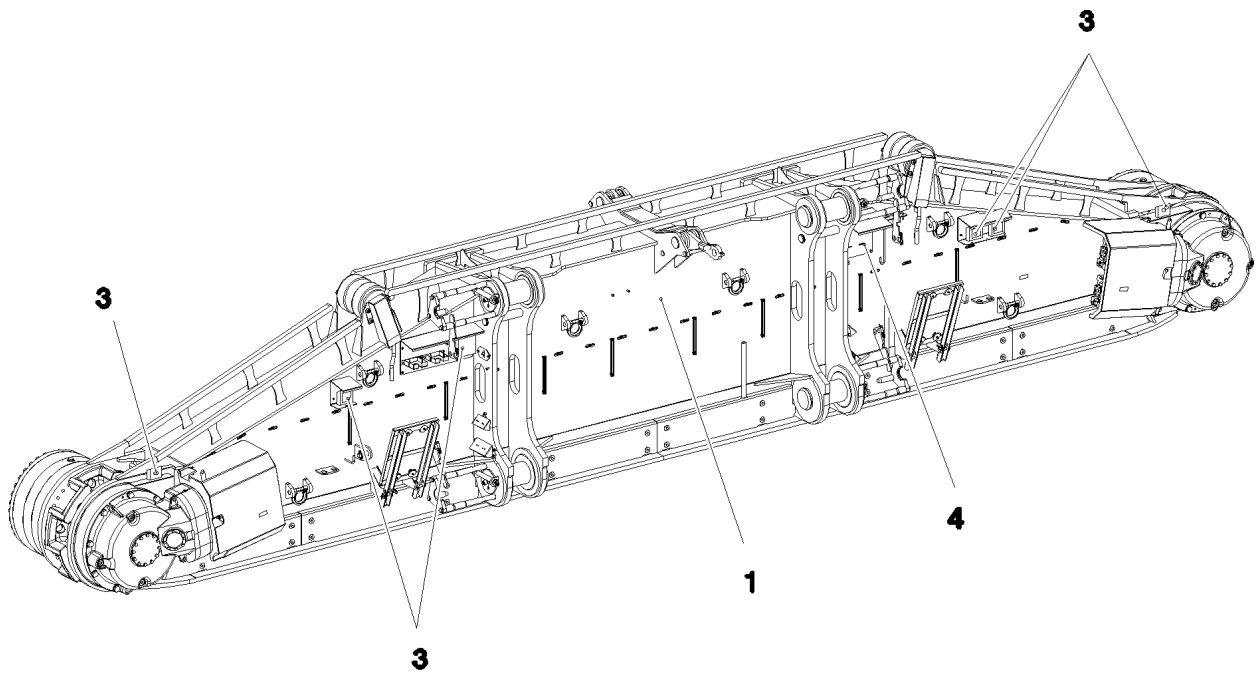

Pos. 2
Pos. 5

Pos.	Item	Quantity	Description	Bezeichnung
1	917291608	1	CRAWLER TRACK CARRIER, LEFT ⇨ ❑ 57	RAUPENTRAEGER LI.
2	917321008	1	CRAWLER TRACK HYDRAULIC LINKS ⇨ ❑ 68	HYDRAULIK RAUPE
3	917361508	1	ELECTR.CRAWLER SUPPORT LEFT ⇨ ❑ 73	ELEKTRIK RAUPENTRAEGER LI
4	917322008	1	CENTRA.LUBRICATION SYSTEM LEFT ⇨ ❑ 80	ZENTRALSCHMIERUNG RAUPE
5	917322108	1	SIGNS LI. ⇨ ❑ 87	BESCHILDERUNG

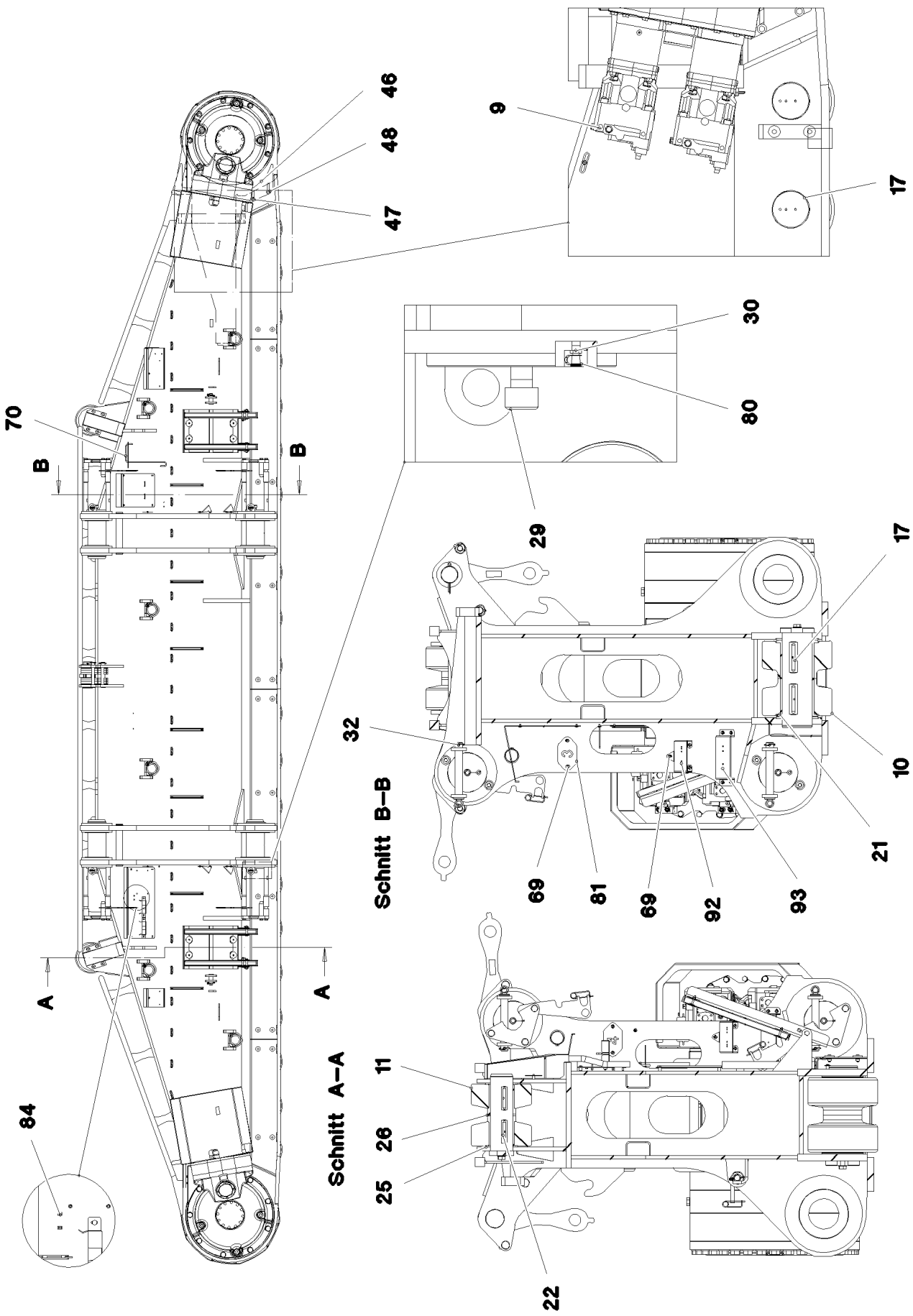

8.10.2019 081153	**etk_en_de_098253 LR 11000**	❑ 57 (1/5)
LIEBHERR	**CRAWLER TRACK CARRIER, LEFT** **RAUPENTRAEGER LI.**	**917291608**

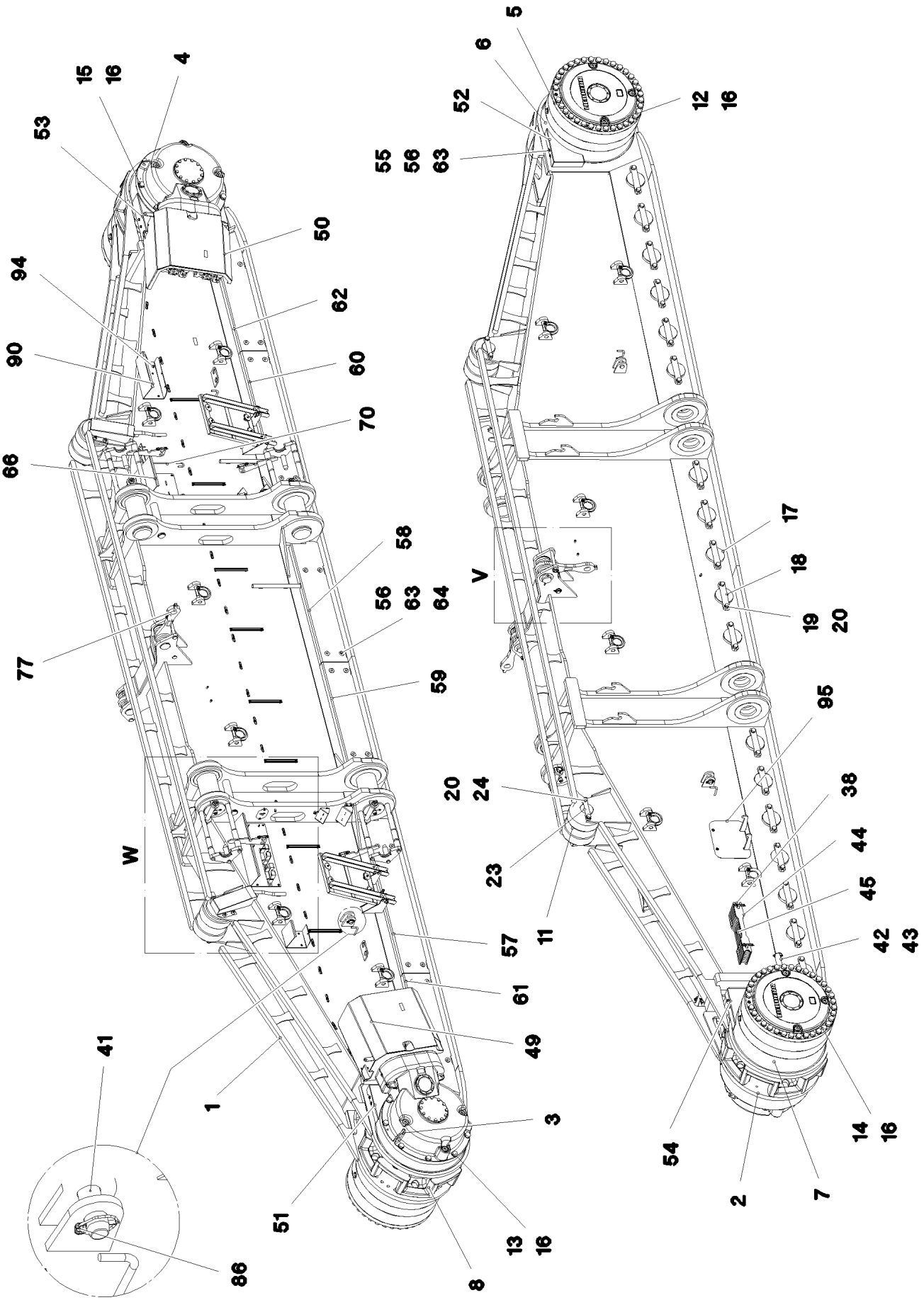

8.10.2019 081154 LIEBHERR	**etk_en_de_098253 LR 11000** **CRAWLER TRACK CARRIER, LEFT** **RAUPENTRAEGER LI.**	❑ 58 (2/5) **917291608**

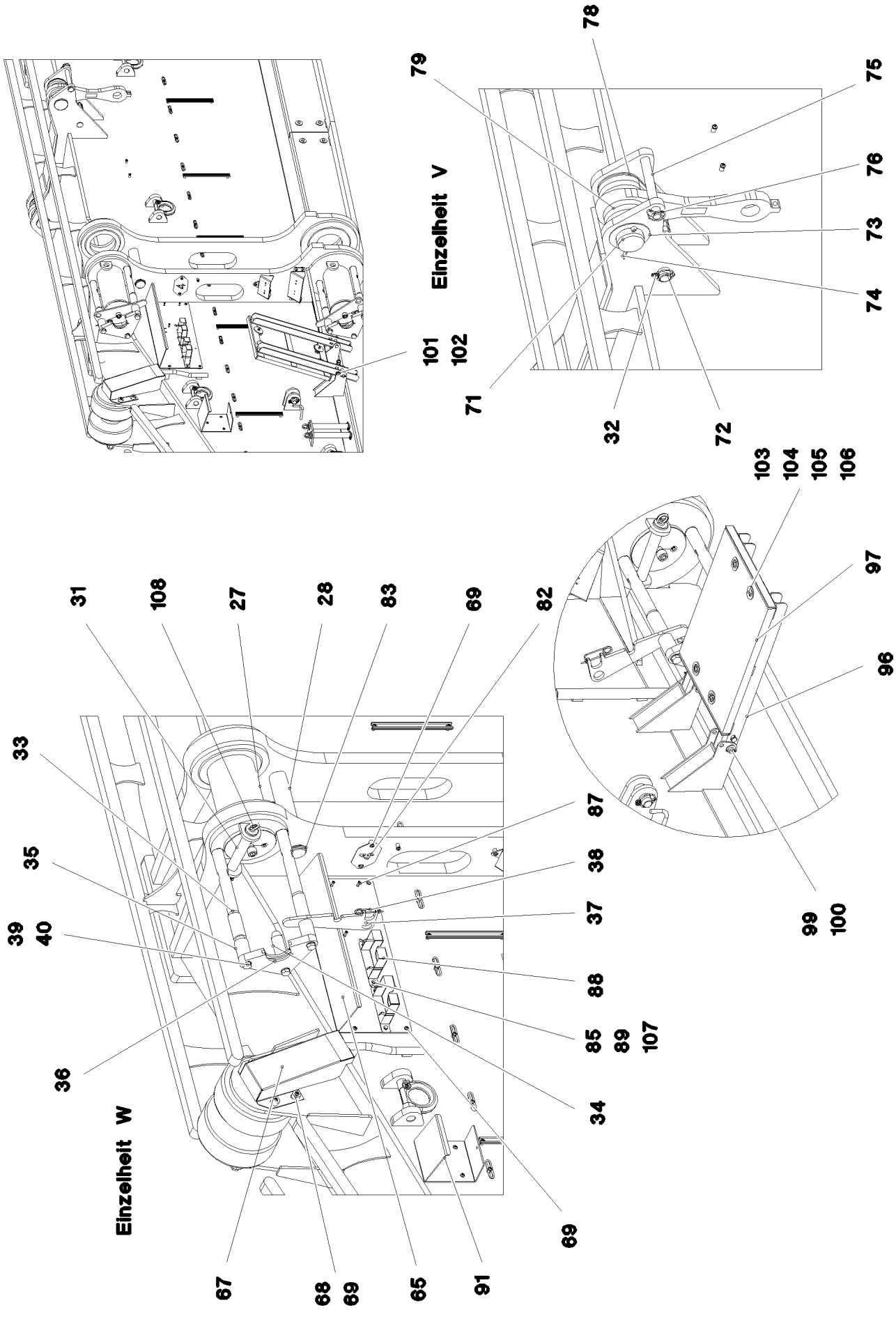

8.10.2019 081155 LIEBHERR	**etk_en_de_098253 LR 11000** **CRAWLER TRACK CARRIER, LEFT** **RAUPENTRAEGER LI.**	❑ 59 (3/5) **917291608**

Pos.	Item	Quantity	Description	Bezeichnung
1	967722108	1	CRAWLER TRACK CARRIER, LEFT	RAUPENTRAEGER LI.
2	967722208	1	SLIDING PIECE L STEEL CONSTR.	SCHIEBESTUECK STAHLBAU LI.
3	90029090	1	ANGULAR GEAR 01 ⇨ ❑ 62	WINKELGETRIEBE
4	90029091	1	ANGULAR GEAR 01 ⇨ ❑ 64	WINKELGETRIEBE
5	933878901	2	PLANETARY GEARBOX 01 ⇨ ❑ 66	PLANETENGETRIEBE
6	938576201	1	BEARING	LAGERUNG
7	938576001	1	BEARING	LAGERUNG
8	97033213	2	SPROCKET G22NIMOCR56 SPF	TURAS
9	10132387	4	HYDRAULIC ATTACHMENT MOTOR DMVA ⇨ ❑ 67	HYDRAULIKANBAUMOTOR
10	967723908	40	ROLLER BODY HALF CPL.	ROLLENKOERPERHAELFTE KPL
11	925067508	4	ROLLER BODY HALF CPL.	ROLLENKOERPERHAELFTE KPL
12	406264008	35	HEX SCREW ISO 4014 M30X530 10.9 FLZN	SECHSKANTSCHRAUBE
13	406210708	8	HEX SCREW ISO 4014 M30X220 10.9 FLZN	SECHSKANTSCHRAUBE
14	10877647	35	HEX SCREW ISO 4014 M30X570 10.9 FLZN	SECHSKANTSCHRAUBE
15	406210808	8	HEX SCREW ISO 4014 M30X250 10.9 FLZN	SECHSKANTSCHRAUBE
16	4900000	86	WASHER EN 14399-6 30 300-370HV-ST FLZ	SCHEIBE
17	97026864	20	AXLE 180.0X530 35NICRMOV125 SPF	ACHSE
18	97026865	20	AXLE HOLDER 25X325X64 S960QL	ACHSHALTER
19	406605808	40	HEX SCREW ISO 4017 M24X60 10.9 FLZN SP	SECHSKANTSCHRAUBE
20	4600146	44	WASHER EN 14399-6 24 300-370HV FLZN SP	SCHEIBE
21	97026884	40	THRUST WASHER 15X220X220 S355MC FE//	ANLAUFSCHEIBE
22	97026885	2	AXLE 130.0X435 35NICRMOV125 SPF	ACHSE
23	97026925	2	AXLE HOLDER 25X250X49 S690QL	ACHSHALTER
24	4600785	4	HEX SCREW ISO 4017 M24X50 10.9 FLZN SP	SECHSKANTSCHRAUBE
25	703003508	4	THRUST WASHER X170 GZ-CUZN25AL5	ANLAUFSCHEIBE
26	974820408	2	PLATE 10X150X150 S355MC FE//ZNNI8//CN/	BLECH
27	97027729	4	PIN 220.0X505 35NICRMOV125 SPF	BOLZEN
28	97027730	2	PIN 75.0X440 35NICRMOV125 SPF	BOLZEN
29	10878835	4	SOCKET HEAD SCREW ISO 4762 M24X60 8	ZYLINDERSCHRAUBE
30	7743242	4	HYDRAULIC-TYPE LUBRICAT.NIPPLE DIN 71	KEGELSCHMIERNIPPEL
31	97000828	4	PIN 55.0X300 35NICRMOV125 SPF	BOLZEN
32	10180883	6	SAFETY PLUG W HINGE-LID 10X55X9,5X45	SICHERHEITSKLAPPSTECKER
33	97027746	8	THREADED PIN 50.0X540 35NICRMOV125	GEWINDEBOLZEN
34	97027747	4	THREADED PIN 45.0X150 S355J2+AR FE//ZN	GEWINDEBOLZEN
35	97027748	8	TUBE 54.0X75 S355J2H FE//ZNNI8//CN//T0	ROHR
36	97027749	4	PLATE 30X319X184 S690QL	BLECH
37	97027750	4	PLATE 12X385X122 S690QL	BLECH
38	433101208	6	RETAINING SPRING 4X68 VERZ	SICHERUNGSFEDER
39	12224059	12	HEX SCREW ISO 4017 M20X65 8.8 FLZN SP	SECHSKANTSCHRAUBE
40	10289808	12	WASHER ISO 7089 20 300HV FLZN SPF	SCHEIBE
41	932226808	4	PIN RD40X105 35NICRMOV125 GASN. SPF	BOLZEN
42	97027785	2	PIN 50.0X400 S355J2C+C FE//ZNNI8//CN//T0	BOLZEN
43	10181899	4	SAFETY PLUG W HINGE-LID 12X75X11,5X60	SICHERHEITSKLAPPSTECKER
44	974782708	4	PLATE 5X602X80 S700MC	BLECH
45	974782608	9	PLATE 20X602X80 S690QL	BLECH
46	97027786	2	PLATE 20X409X270 S690QL	BLECH
47	10875803	4	HEX SCREW ISO 4017 M16X45 8.8 FLZN SP	SECHSKANTSCHRAUBE
48	4600021	4	WASHER DIN 7349 17 200HV FLZN SPF	SCHEIBE
49	968310608	1	COVER HOOD	ABDECKHAUBE
50	968310708	1	COVER HOOD	ABDECKHAUBE
51	97027787	1	PLATE 4X480X486 S315MC FE//ZNNI8//CN//T	BLECH
52	97027788	1	PLATE 4X480X486 S315MC FE//ZNNI8//CN//T	BLECH
53	97027789	1	PLATE 4X605X622 S315MC FE//ZNNI8//CN//T	BLECH
54	97027790	1	PLATE 4X530X562 S315MC FE//ZNNI8//CN//T	BLECH
55	11658580	8	WASHER DIN 7349 10,5 200HV-St FLZN SPF	SCHEIBE
56	413004408	32	CAGE NUT M10	KAEFIGMUTTER

Pos.	Item	Quantity	Description	Bezeichnung
57	97027791	1	PLATE 5X1815X335 S355MC	BLECH
58	97027792	1	PLATE 5X1415X334 S355MC	BLECH
59	97027793	1	PLATE 5X1415X334 S355MC	BLECH
60	97027794	1	PLATE 5X1815X335 S355MC	BLECH
61	97027795	1	PLATE 5X1451X335 S355MC	BLECH
62	97027796	1	PLATE 5X1449X335 S355MC	BLECH
63	11642358	32	HEX SCREW ISO 4017 M10X30 8.8 FLZN SP	SECHSKANTSCHRAUBE
64	953867308	24	WASHER RD50X5 S355MC FE//ZNNI8//CN//T	SCHEIBE
65	968067808	1	PROTECTION GUARD FE//ZNNI8//CN//T0	SCHUTZBLECH
66	97004973	1	PROTECTION GUARD 4X350X718 S315MC	SCHUTZBLECH
67	97027803	2	PLATE 2.5X438X540 DC01 FE//ZNNI8//CN//T	BLECH
68	978787708	8	SLEEVE 33.0X19 FE//ZNNI8//CN//T0	HUELSE
69	10875484	47	BUTTON HEAD SCREW 7380-2 M8X10 08.8 4	HALBRUNDKOPFSCHRAUBE
70	978389708	1	GRIP 10.0X750 S235JRG2 FE//ZNNI8//CN//T0	GRIFF
71	946627708	2	PIN 100.0X275 35NICRMOV125 GASN. SPF	BOLZEN
72	97027804	2	PIN 45.0X265 35NICRMOV125 SPF	BOLZEN
73	953848908	2	WASHER RD135X3 DC01 FE//ZNNI8//CN//T0	SCHEIBE
74	433010808	2	SPLIT PIN ISO 1234 10X140 ST A2K	SPLINT
75	453031808	2	PIN ISO 2341 B30X260X250 35NICRMOV125	BOLZEN
76	10180880	2	SAFETY PLUG W HINGE-LID 8X42X7,5X32 4	SICHERHEITSKLAPPSTECKER
77	968036608	2	BRACKET WITH BOARD 0.425 M	LASCHE MIT SCHILD
78	97027806	8	PLATE 5X368X141 S355MC FE//ZNNI8//CN//T	BLECH
79	97027807	12	PLATE 20X368X141 S355J2+N FE//ZNNI8//C	BLECH
80	779013008	4	PROTECTING CAP	SCHUTZKAPPE
81	97011114	1	PLATE 2X180X100 DC01 FE//ZNNI8//CN//T0	BLECH
82	97011115	1	PLATE 2X180X100 DC01 FE//ZNNI8//CN//T0	BLECH
83	4001447	4	LOCKING RING DIN 471 70X4 ZNPH R	SICHERUNGSRING
84	10875857	2	CAGE NUT M6 NIROSTA	KAEFIGMUTTER
85	413003208	4	CAGE NUT M8 A2/ST A2K	KAEFIGMUTTER
86	10180884	4	SAFETY PLUG W HINGE-LID 8X62X7,5X53 4	SICHERHEITSKLAPPSTECKER
87	11820284	4	SOCKET HEAD SCREW ISO 4762 M6X30 8.8	ZYLINDERSCHRAUBE
88	978637208	2	PLATE 2X274X212 DC01 FE//ZNNI8//CN//T0	BLECH
89	11651767	4	HEX SCREW ISO 4017 M8X20 8.8 480H SPF	SECHSKANTSCHRAUBE
90	968310808	1	PROTECTION GUARD FE//ZNNI8//CN//T0	SCHUTZBLECH
91	97038929	1	PROTECTION GUARD 4X195X532 S315MC	SCHUTZBLECH
92	97041577	2	PLATE 4X335X136 S315MC FE//ZN20//C	BLECH
93	97041578	2	PLATE 4X398X116 S315MC FE//ZN20//C	BLECH
94	12207210	2	SOCKET HEAD SCREW ISO 4762 M5X30 8.8	ZYLINDERSCHRAUBE
95	968404208	1	COVER COMPL.	DECKEL KPL.
96	968495108	2	FRAME WELDED T ZN O	RAHMEN SCHWK.
97	10035309	2	GRIDIRON T583X450X30/2 S235JR T ZN K	GITTERROST-P
98	971625908	4	PIN 25.0X105 42CRMO4+QT GASN.	BOLZEN
99	10289807	16	WASHER ISO 7089 18 300HV FLZN SPF	SCHEIBE
100	12100681	4	SPLIT PIN ISO 1234 5X28 ST 480H SPF	SPLINT
101	453008808	4	PIN ISO 2341 B14X100X92 X20CR13	BOLZEN
102	433102808	4	RETAINING SPRING 3X55 VERZ	SICHERUNGSFEDER
103	10100621	8	DISH MOUNTING	TELLERBEFESTIGUNG
104	11651581	8	HEX SCREW ISO 4014 M8X50 8.8 480H SPF	SECHSKANTSCHRAUBE
105	941138108	8	WASHER DC01 FE//ZNNI8//CN//T0	SCHEIBE
106	10875614	8	HEX NUT DIN 985 M8 8 480H SPF	SECHSKANTMUTTER
107	420001014	4	WASHER ISO 7089 8 200HV-A4	SCHEIBE
108	402600208	4	RING BOLT DIN 580 M10X17 C15E A2K	RINGSCHRAUBE

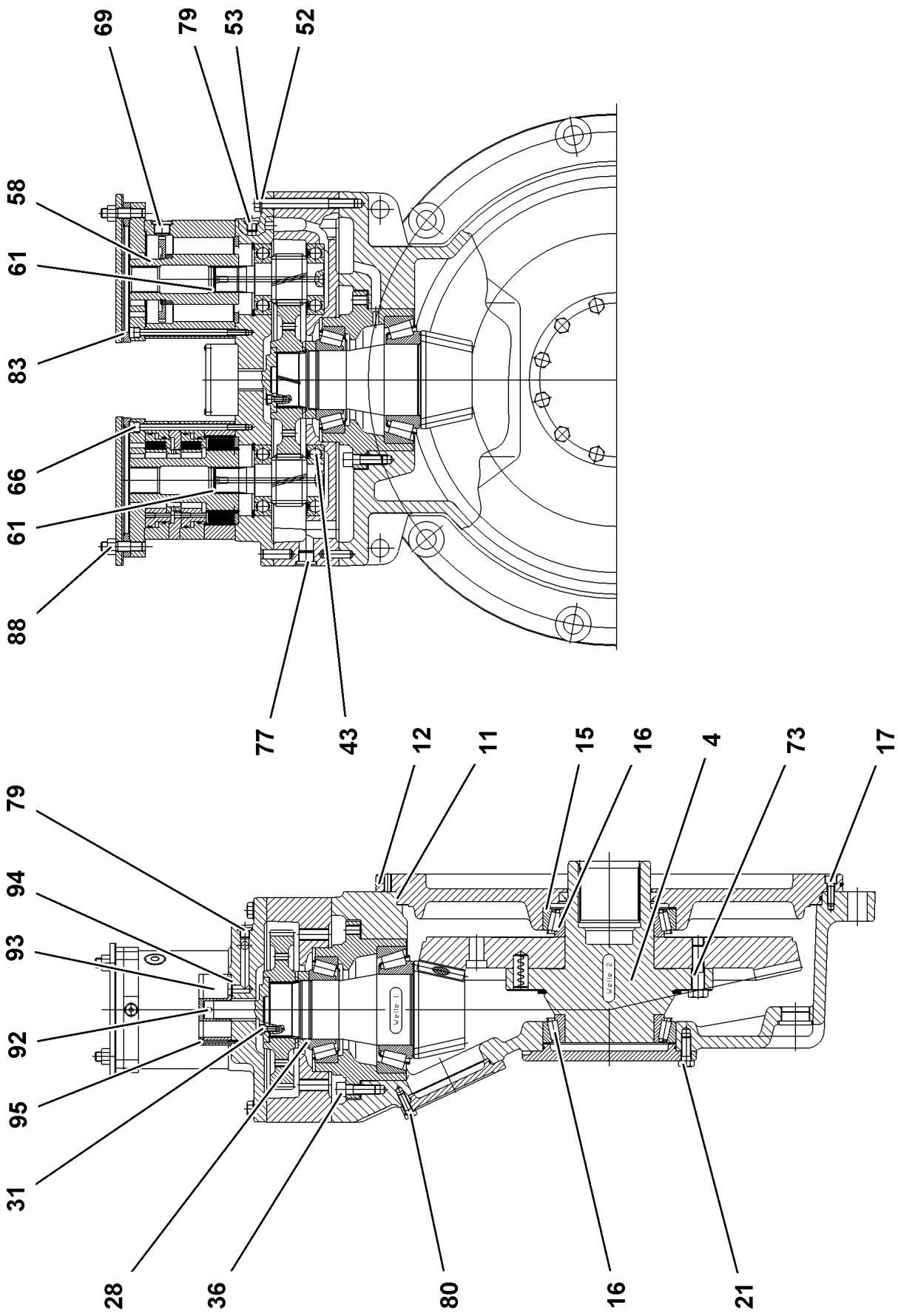
69
79
53
52
58
61
83
66
61
88
77
43
12
11
15
16
4
73
17
79
94
93
92
95
31
28
36
80
16
21
Welle 1
Welle 2

Pos.	Item	Quantity	Description	Bezeichnung
4	938846401	1	BEVEL GEAR HUB M=4 Z=25	KEGELRADNABE
11	761036003	1	O-RING 680X5 NBR 70	O-RING
12	726457501	1	O-RING 740X5 NBR 70	O-RING
16	746222501	2	TAPERED ROLLER BEARING DIN 720 320 3	KEGELROLLENLAGER
17	4043164	18	SOCKET HEAD SCREW ISO 4762 M12X35 1	ZYLINDERSCHRAUBE
21	4600577	12	HEX SCREW ISO 4017 M16X40 10.9 A3C SP	SECHSKANTSCHRAUBE
28	927612301	1	SLOTTED NUT M100X2 C45	NUTMUTTER
31	10875598	4	SOCKET HEAD SCREW ISO 4762 M8X20 8.8	ZYLINDERSCHRAUBE
36	10001077	12	SOCKET HEAD SCREW ISO 4762 M16X50 10	ZYLINDERSCHRAUBE
43	745173801	2	DEEP GROOVE BALL BEARING DIN 625 631	RILLENKUGELLAGER
52	4600601	16	HEX SCREW ISO 4014 M16X160 8.8 FLZN SP	SECHSKANTSCHRAUBE
53	420001901	16	WASHER ISO 7089 16 200HV A3C	SCHEIBE
61	428110201	2	LOCKING RING DIN 472 41X1,75	SICHERUNGSRING
66	4043016	24	SOCKET HEAD SCREW ISO 4762 M10X180 1	ZYLINDERSCHRAUBE
69	477511601	2	SCREW PLUG VSTI M27X2 CR6-FREI	VERSCHLUSSSCHRAUBE
73	10875599	4	SOCKET HEAD SCREW ISO 4762 M8X25 8.8	ZYLINDERSCHRAUBE
77	477511501	2	SCREW PLUG VSTI M26X1,5 CR6-FREI	VERSCHLUSSSCHRAUBE
79	477511301	8	SCREW PLUG VSTI M16X1,5 CF	VERSCHLUSSSCHRAUBE
80	10299574	8	HEX SCREW ISO 4017 M12X35 10.9 FLZN SP	SECHSKANTSCHRAUBE
83	726453601	2	O-RING 175X3 NBR 70	O-RING
88	411505001	8	HEX NUT ISO 4032 M16 10 A3C SPF	SECHSKANTMUTTER
92	434006601	1	FITTING KEY DIN 6885 A8X7X12	PASSFEDER
93	510108201	1	PUMP	PUMPE
94	726454601	2	O-RING 23X2,5 NBR 70	O-RING
95	10181383	4	SOCKET HEAD SCREW ISO 4762 M5X55 10	ZYLINDERSCHRAUBE

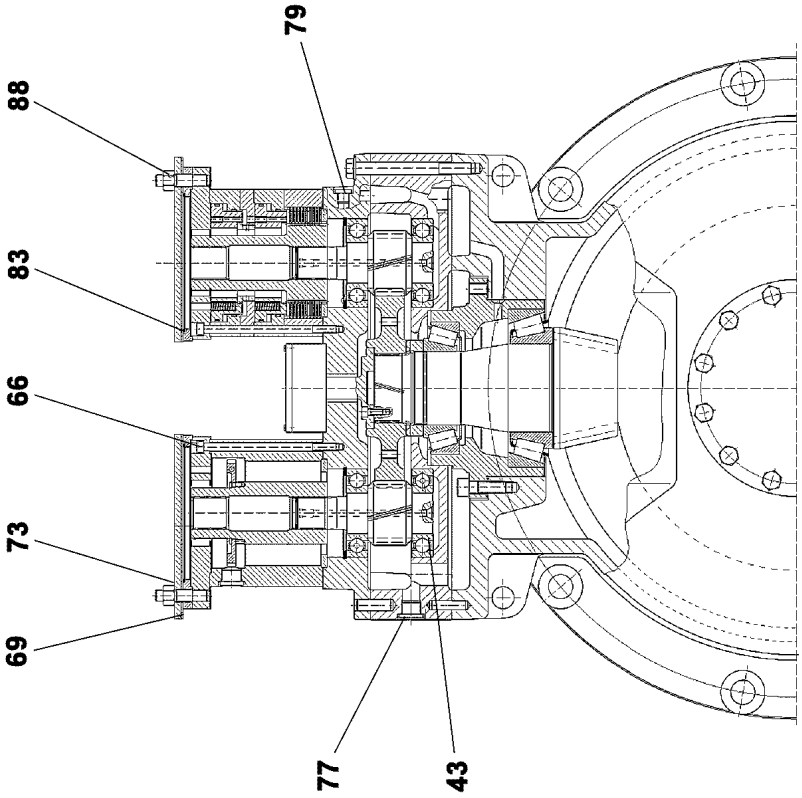
79
88
83
66
73
69
77
43

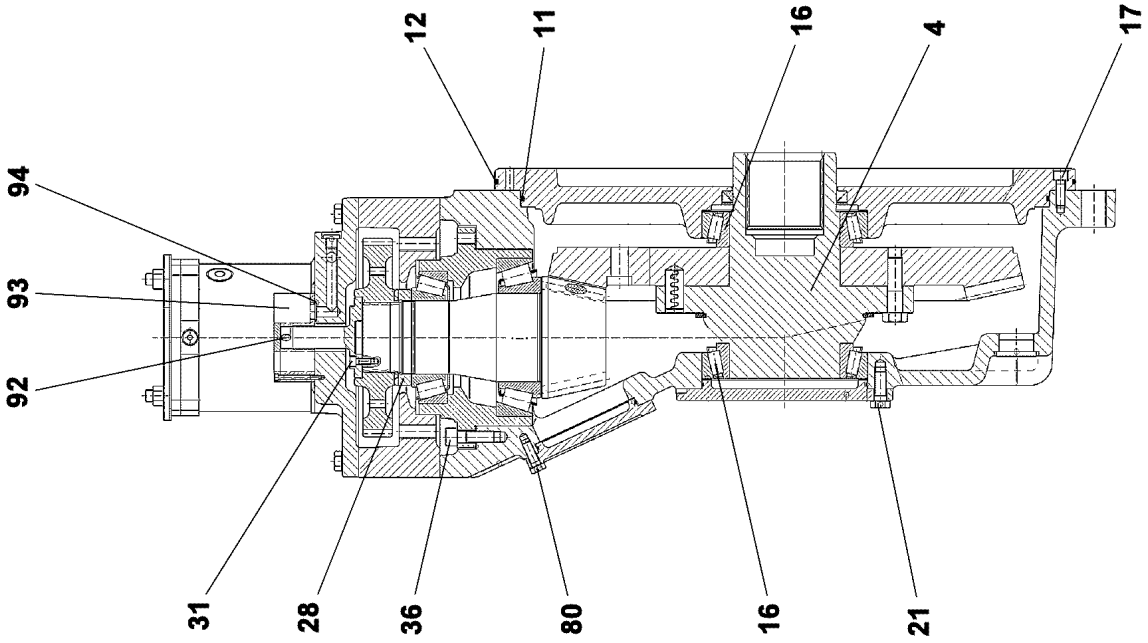
12
11
16
4
17
94
93
92
31
28
36
80
16
21

Pos.	Item	Quantity	Description	Bezeichnung
4	938846401	1	BEVEL GEAR HUB M=4 Z=25	KEGELRADNABE
11	761036003	1	O-RING 680X5 NBR 70	O-RING
12	726457501	1	O-RING 740X5 NBR 70	O-RING
16	746222501	2	TAPERED ROLLER BEARING DIN 720 320 3	KEGELROLLENLAGER
17	4043164	18	SOCKET HEAD SCREW ISO 4762 M12X35 1	ZYLINDERSCHRAUBE
21	4600577	12	HEX SCREW ISO 4017 M16X40 10.9 A3C SP	SECHSKANTSCHRAUBE
28	927612301	1	SLOTTED NUT M100X2 C45	NUTMUTTER
31	10875598	4	SOCKET HEAD SCREW ISO 4762 M8X20 8.8	ZYLINDERSCHRAUBE
36	10001077	12	SOCKET HEAD SCREW ISO 4762 M16X50 10	ZYLINDERSCHRAUBE
43	745173801	2	DEEP GROOVE BALL BEARING DIN 625 631	RILLENKUGELLAGER
52	4600601	16	HEX SCREW ISO 4014 M16X160 8.8 FLZN SP	SECHSKANTSCHRAUBE
53	10289806	16	WASHER ISO 7089 16 300HV FLZN SPF	SCHEIBE
61	428110201	2	LOCKING RING DIN 472 41X1,75	SICHERUNGSRING
66	4043016	24	SOCKET HEAD SCREW ISO 4762 M10X180 1	ZYLINDERSCHRAUBE
69	477511601	2	SCREW PLUG VSTI M27X2 CR6-FREI	VERSCHLUSSSCHRAUBE
73	10875599	4	SOCKET HEAD SCREW ISO 4762 M8X25 8.8	ZYLINDERSCHRAUBE
77	477511501	2	SCREW PLUG VSTI M26X1,5 CR6-FREI	VERSCHLUSSSCHRAUBE
79	477511301	4	SCREW PLUG VSTI M16X1,5 CF	VERSCHLUSSSCHRAUBE
80	10299574	8	HEX SCREW ISO 4017 M12X35 10.9 FLZN SP	SECHSKANTSCHRAUBE
83	726453601	2	O-RING 175X3 NBR 70	O-RING
88	411505001	8	HEX NUT ISO 4032 M16 10 A3C SPF	SECHSKANTMUTTER
92	434006601	1	FITTING KEY DIN 6885 A8X7X12	PASSFEDER
93	510108201	1	PUMP	PUMPE
94	726454601	2	O-RING 23X2,5 NBR 70	O-RING
95	10181383	4	SOCKET HEAD SCREW ISO 4762 M5X55 10	ZYLINDERSCHRAUBE

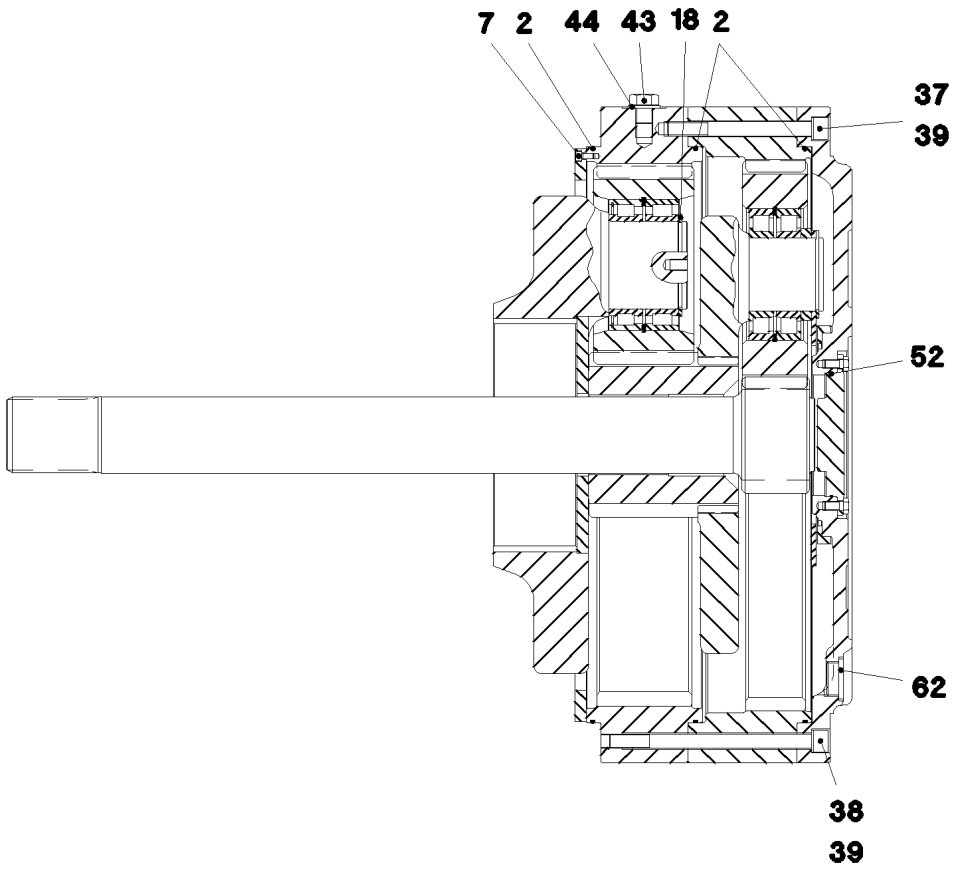

Pos.	Item	Quantity	Description	Bezeichnung
2	726457501	3	O-RING 740X5 NBR 70	O-RING
7	10875597	8	SOCKET HEAD SCREW ISO 4762 M8X16 8.8	ZYLINDERSCHRAUBE
18	12100651	5	LOCKING RING DIN 471 120X4 480H SPF	SICHERUNGSRING
37	12100210	1	SOCKET HEAD SCREW ISO 4762 M20X200 8	ZYLINDERSCHRAUBE
38	10197292	3	SOCKET HEAD SCREW ISO 4762 M20X280	ZYLINDERSCHRAUBE
39	423912001	4	LOCK WASHER VS 20 ZN8M+PASSIVIERUN	SICHERUNGSSCHEIBE
43	10026122	1	HEX SCREW ISO 4017 M24X25 10.9 FLZN	SECHSKANTSCHRAUBE
44	10289810	1	WASHER ISO 7089 24 300HV FLZN SPF	SCHEIBE
52	570939808	1	O-RING 160X3 FPM70	O-RING
62	477704808	3	STOP PLUG VSTIM42X2ED A3P	STOPFEN

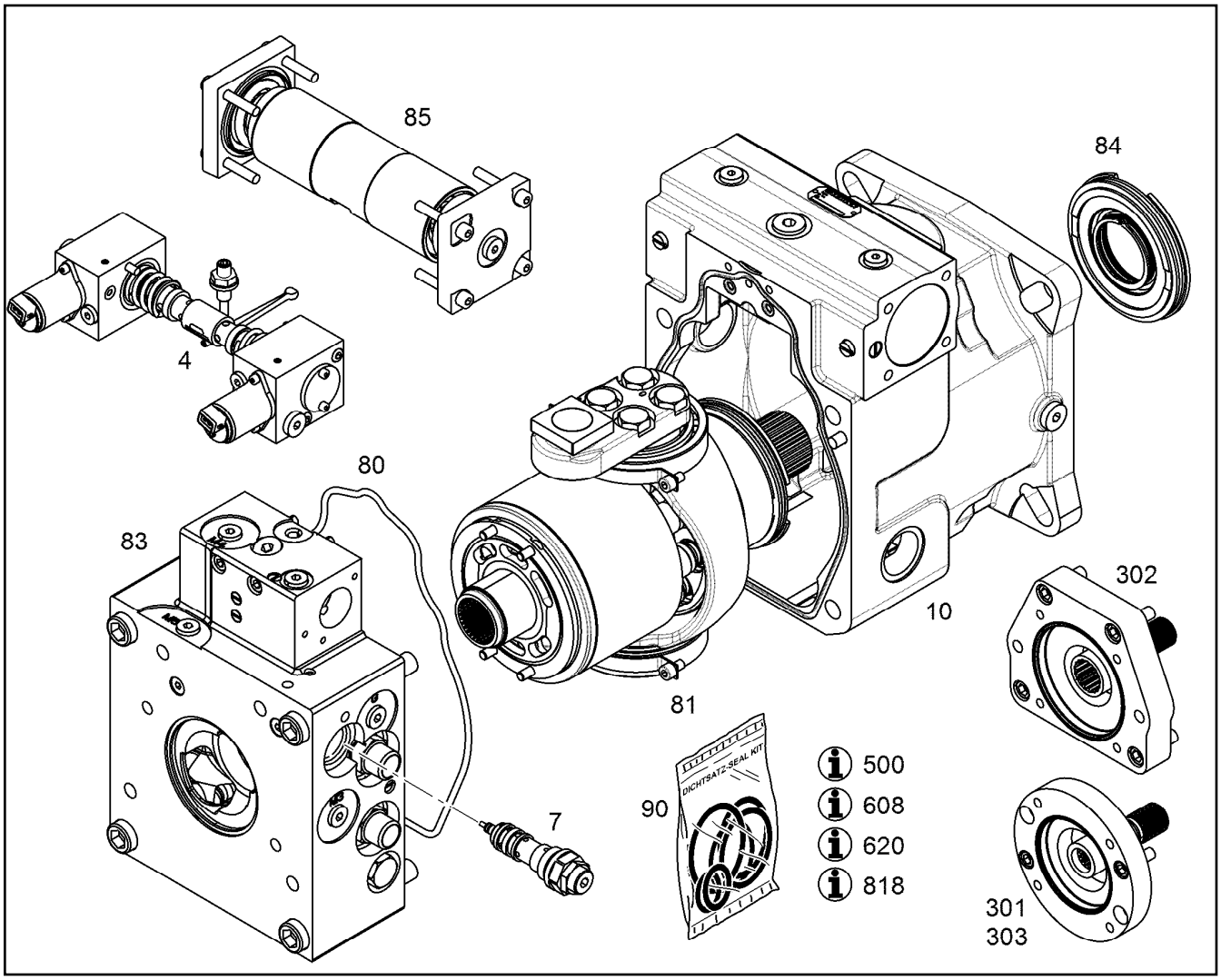

Pos.	Item	Quantity	Description	Bezeichnung
4	10150952	1	MODIFICAT.KIT REGULATION VALVE	UMBAUSATZ REGELVENTIL
7	12859365	1	SHUTTLE VALVE 420BAR	WECHSELVENTIL
31	7380648	1	O-RING ISO 3601-1 6,02X2,62 FKM 90 A,BK	O-RING
32	10043293	2	SEALING RING WITH O-RING 14X7X1,9 PTF	MANTELRING MIT O-RING
39	10018976	4	SOCKET HEAD SCREW ISO 4762 M20X100	ZYLINDERSCHRAUBE
80	10126156	1	RK ADDITIONAL PARTS	RS ZUSATZTEILE
81	10140281	1	REPAIR KIT DRIVING MECHANISM	RS TRIEBWERK
83	10140298	1	REPAIR KIT CONNECTING PLATE	RS ANSCHLUSSPLATTE
84	10140202	1	REPAIR KIT LOCK RING	RS VERSCHLUSSRING
85	10134156	1	REGULATION REPAIR KIT	RS VERSTELLUNG
86	10135893	1	RK LIMIT STOP BOLT NG 215 (D)	RS ANSCHLAGSCHRAUBE
91	10150952	1	MODIFICAT.KIT REGULATION VALVE	UMBAUSATZ REGELVENTIL
999	10140302	1	SEAL KIT CPL.	DICHTSATZ KPL.

Pos.	Item	Quantity	Description	Bezeichnung
4	967787408	1	CRAWLER TRACK HYDRAULIC LINKS ⇨ ❑ 69	HYDRAULIK RAUPE

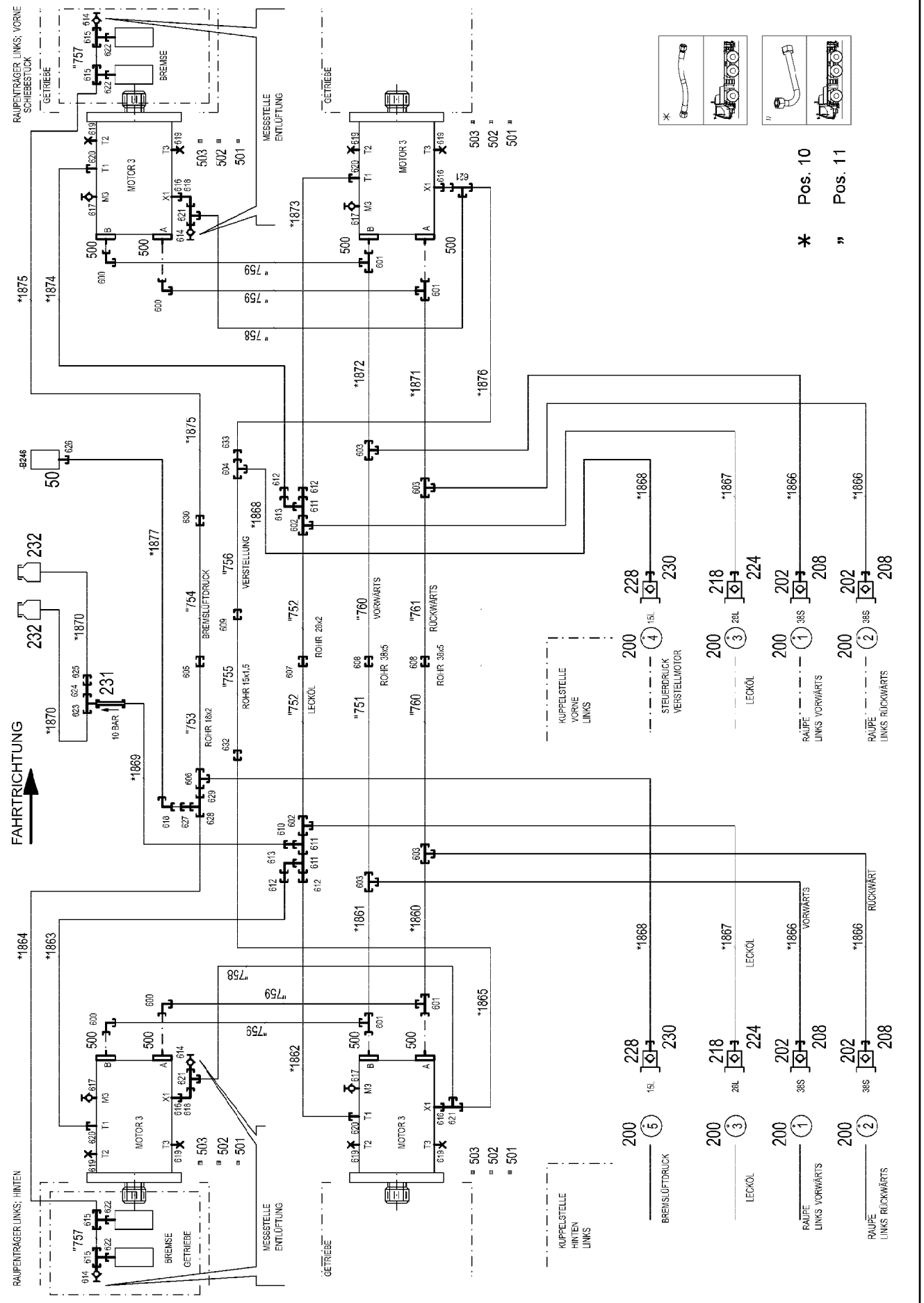

8.10.2019 081107	**etk_en_de_098253 LR 11000**	69 (1/2)
LIEBHERR	**CRAWLER TRACK HYDRAULIC** **HYDRAULIK RAUPE**	**967787408**

Pos.	Item	Quantity	Description	Bezeichnung
10	967789708	1	HOSE LINES CRAWLER TRACK CARR. LINK ⇨ ❑ 71	SCHLAUCHLEITUNGEN RAUPEN
11	967789808	1	PIPELINES CRAWL.TRACK CARRIER LINKS ⇨ ❑ 72	ROHRLEITUNGEN RAUPENTR
50	10813738	1	PRESSURE SENSOR 0-400/400 BAR LSB PL:	DRUCKAUFNEHMER
202	511512308	4	COUPLING PLUG B8 38-S	KUPPLUNGSSTECKER
208	10466913	4	SCREW PLUG RD79X4 SPF	VERSCHLUSSSCHRAUBE
218	511501108	2	COUPLING PLUG B6 28-L	KUPPLUNGSSTECKER
224	10466912	2	SCREW PLUG RD54X4 SPF	VERSCHLUSSSCHRAUBE
228	511500408	2	COUPLING PLUG B3 15-L	KUPPLUNGSSTECKER
230	10466911	2	SCREW PLUG RD36X3 SPF	VERSCHLUSSSCHRAUBE
231	511481508	1	NON-RETURN VALVE pmax10BAR	RUECKSCHLAGVENTIL
232	96028333	2	EXPANSION TANK CPL. ⇨ ❑ 37	AUSGLEICHSBEHAELTER KPL.
500	510588208	16	SPLIT FLANGE HALF A3P	FLANSCHHAELFTE
501	510586708	8	O-RING ARP 568 37,69X3,53 NBR90	O-RING
502	10876373	24	SOCKET HEAD SCREW ISO 4762 M14X45 8	ZYLINDERSCHRAUBE
503	10878799	8	HEX SCREW ISO 4017 M14X45 8.8 FLZN SP	SECHSKANTSCHRAUBE
600	472531808	4	FITTING EWSD38-S A3P	VERSCHRAUBUNG
601	472331908	4	FITTING ELSD38-S A3P	VERSCHRAUBUNG
602	470430808	2	FITTING T 28L A3C	VERSCHRAUBUNG
603	470433008	4	FITTING XT38-S A3P	VERSCHRAUBUNG
604	470430508	1	FITTING XT15-L A3P	VERSCHRAUBUNG
605	470030608	1	FITTING XG18-L A3P	VERSCHRAUBUNG
606	475131308	1	FITTING XTR18/15/18-L CFX	VERSCHRAUBUNG
607	470030808	1	FITTING XG28-L A3P	VERSCHRAUBUNG
608	470033108	2	FITTING XG38-S A3P	VERSCHRAUBUNG
609	470030508	1	FITTING XG15-L A3P	VERSCHRAUBUNG
610	475435708	1	FITTING REDSDN28/12-L A3P	VERSCHRAUBUNG
611	7407120	3	FITTING EL 28L CR6-FREI	VERSCHRAUBUNG
612	475430508	4	FITTING REDSD28/22-L A3P	VERSCHRAUBUNG
613	7617494	2	FITTING EW 28L CR6-FREI	VERSCHRAUBUNG
614	510629008	4	TEST POINT FITTING VKA3 10LM16X1,5 CR6	MESSANSCHLUSS
615	482430314	4	FITTING ISO 8434 ET 10L M16X1,5 CR6-FRE	VERSCHRAUBUNG
616	471030508	4	FITTING GE 10L M14X1,5 A3P	VERSCHRAUBUNG
617	7406865	4	SCREW COUPLING EMA3 M14X1,5 CR6-FRE	SCHRAUBKUPPLUNG
618	7403569	3	FITTING EW 10L M16X1,5 CR6-FREI	VERSCHRAUBUNG
619	477705808	8	STOP PLUG VSTIM26X1,5ED A3P	STOPFEN
620	471031308	4	FITTING XGE22-LM-ED M26X1,5 A3P	VERSCHRAUBUNG
621	472330208	4	FITTING EL 10L CR6-FREI	VERSCHRAUBUNG
622	471039708	4	FITTING ISO 8434-1 GE 10L M12X1,5 CR6-F	VERSCHRAUBUNG
623	247105602	1	FITTING ET 12L M18X1,5 CR6-FREI	VERSCHRAUBUNG
624	470011308	1	FITTING SNV12-L A3P	VERSCHRAUBUNG
625	470030408	1	FITTING XG12-L A3P	VERSCHRAUBUNG
626	470700208	1	FITTING XGAI6-SR A3P	VERSCHRAUBUNG
627	475431408	1	FITTING REDSD12/10-L A3P	VERSCHRAUBUNG
628	247128602	1	FITTING EL 12L M18X1,5 CR6-FREI	VERSCHRAUBUNG
629	475436308	1	FITTING REDSD18/12-L A3P	VERSCHRAUBUNG
630	475034508	1	FITTING XGR18/12-L A3P	VERSCHRAUBUNG
632	475031608	1	FITTING XGR15/10-L A3P	VERSCHRAUBUNG
633	475430108	1	FITTING RED 15/10L CR6-FREI	VERSCHRAUBUNG

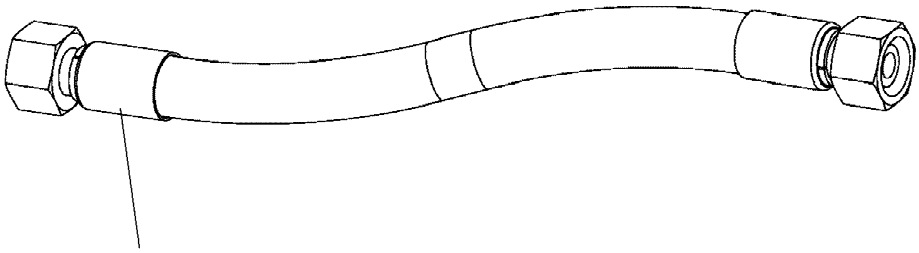

Schlauchnummer
Hose number
Numéro de flexible
Número de flexible
Номера шланга

Die Schlauchnummern auf den Schläuchen entsprechen den Positionen in der Schlauchliste.

The hose numbers from the hoses are in accordance with the items in the hose list.

Les numéros indiqués sur les flexibles correspondent aux repères de la nomenclature des flexibles.

Los números indicados en los flexibles corresponden a las posiciones de la lista de flexibles.

Нанесенные на шлангах номера соответствуют позициям в перечне.

Pos.	Item	Quantity	Description	Bezeichnung
1	602760108	10	NAME PLATE 25,4X101,6	BEZEICHNUNGSSCHILD
2	602760308	22	NAME PLATE 25,4X165,1	BEZEICHNUNGSSCHILD
1860	967801008	1	HOSE CPL. 4ST+ 31X1070	SCHLAUCH KPL.
1861	968149708	1	HOSE CPL. 4ST+ 31X1090	SCHLAUCH KPL.
1862	928040608	1	HOSE CPL. 2TE 20X1200	SCHLAUCH KPL.
1863	928874108	1	HOSE CPL. 2TE 20X1100	SCHLAUCH KPL.
1864	921620508	1	HOSE CPL. 1SC 8X1600	SCHLAUCH KPL.
1865	926094508	1	HOSE CPL. 1SC 8X1500	SCHLAUCH KPL.
1866	968150608	4	HOSE CPL. 4ST+ 31X1330	SCHLAUCH KPL.
1867	968150808	2	HOSE CPL. 2SN 25X1400	SCHLAUCH KPL.
1868	927693008	2	HOSE CPL. 2SN 12X1460	SCHLAUCH KPL.
1869	926465408	1	HOSE CPL. 2TE 10X1000	SCHLAUCH KPL.
1870	966182708	2	HOSE CPL. 2TE 10X700	SCHLAUCH KPL.
1871	968151608	1	HOSE CPL. 4ST+ 31X1410	SCHLAUCH KPL.
1872	967627408	1	HOSE CPL. 4ST+ 31X1430	SCHLAUCH KPL.
1873	926561808	1	HOSE CPL. 2TE 20X1650	SCHLAUCH KPL.
1874	968151708	1	HOSE CPL. 2SN 20X1460	SCHLAUCH KPL.
1875	921620608	1	HOSE CPL. 1SC 8X1900	SCHLAUCH KPL.
1876	926119208	1	HOSE CPL. 1SC 8X1800	SCHLAUCH KPL.
1877	968531608	1	HOSE CPL. 2TE 6X1500	SCHLAUCH KPL.

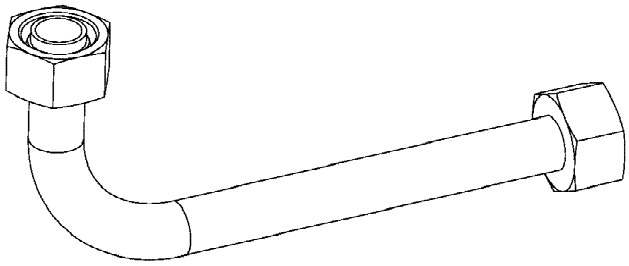

Die Positionsnummern der Rohre auf den Bildtafeln entsprechen den Positionen in der Rohrliste.

The pipe numbers from the illustrations are in accordance with the items in the pipe list.

Les numéros des tuyaux sur les illustrations correspondent aux repères de la nomenclature des tuyaux.

Los números de tubos en las ilustraciones corresponden a las posiciones de la lista de tubos.

Номера позиций труб на изображениях соответствуют позициям в перечне труб.

Pos.	Item	Quantity	Description	Bezeichnung
750	968182508	1	PIPE COMPL. 38X5	ROHR KPL.
751	968182608	1	PIPE COMPL. 38X5	ROHR KPL.
752	968182708	2	PIPE COMPL. 28X2	ROHR KPL.
753	968182808	1	PIPE COMPL. 18X1.5	ROHR KPL.
754	968182908	1	PIPE COMPL. 18X1.5	ROHR KPL.
755	968183008	1	PIPE COMPL. 15X1.5	ROHR KPL.
756	968183108	1	PIPE COMPL. 15X1.5	ROHR KPL.
757	968183208	2	PIPE COMPL. 10X1.5	ROHR KPL.
758	968183308	2	PIPE COMPL. 10X1.5	ROHR KPL.
759	968183408	4	PIPE COMPL. 38X5	ROHR KPL.
760	968435508	1	PIPE COMPL. 38X5	ROHR KPL.
761	968435608	1	PIPE COMPL. 38X5	ROHR KPL.

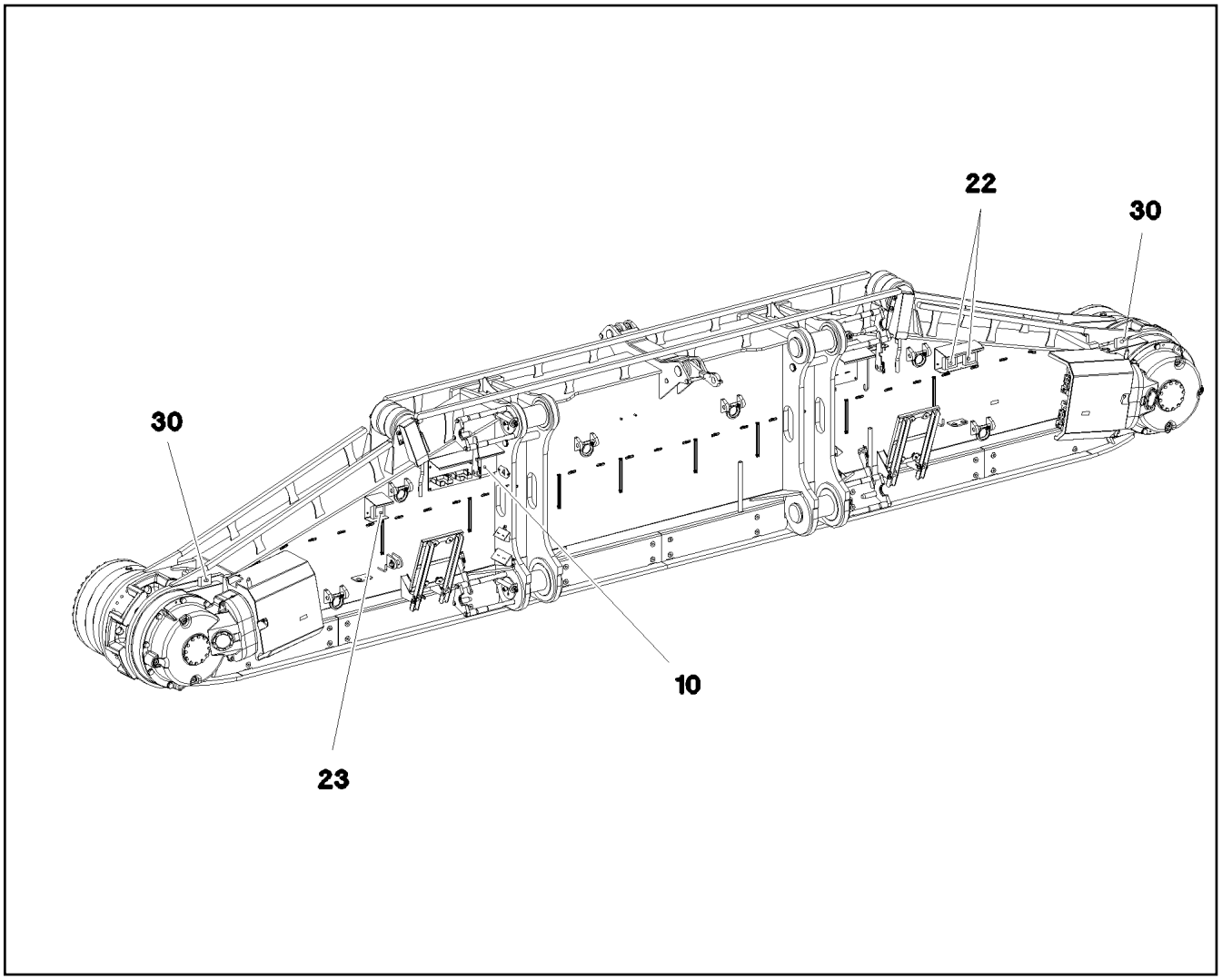

Pos.	Item	Quantity	Description	Bezeichnung
5	11003193	2	PROXIMITY SWITCH BERUEHRUNGSLOS 12	NAEHERUNGSSCHALTER
(1)	571817308	1	O-RING DIN 3771 23,6X2,9 NBR90SHORE	O-RING
10	967906508	1	TERMINAL BOX CPL. S240 4X FAHRAN. ⇨ ❑ 74	KLEMMKASTEN KPL.
22	12101892	2	LED WORKING HEAD LIGHT 26W 10,5-32V	LED ARBEITSSCHEINWERFER
23	12101891	1	LED WORKING HEAD LIGHT 12W 9-32V	LED ARBEITSSCHEINWERFER
30	968726908	1	EQUIPMENT CAMERA RAUPE LINKS ⇨ ❑ 77	AUSRUESTUNG KAMERA

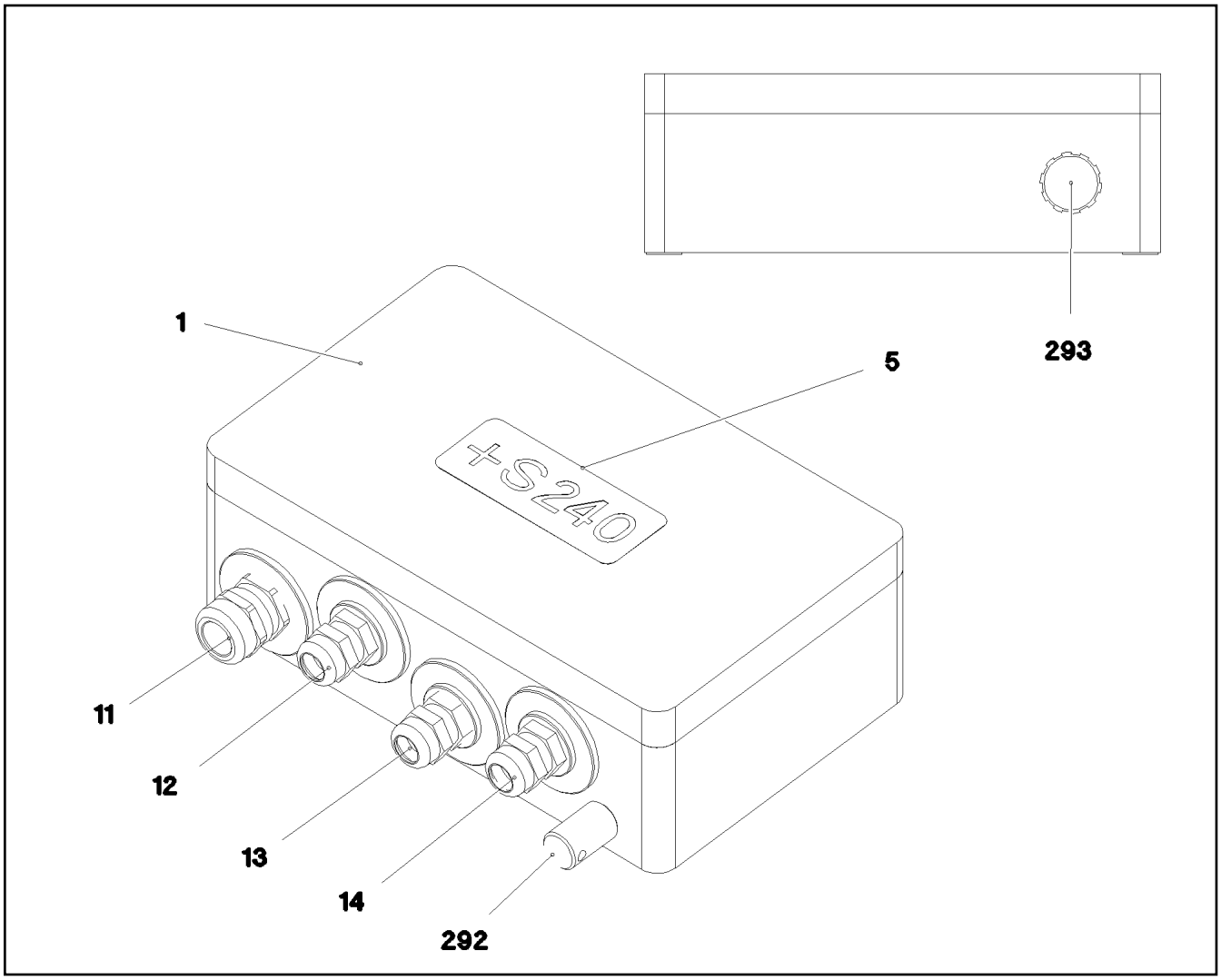

Pos.	Item	Quantity	Description	Bezeichnung
2	968274708	1	WIRES CPL. S240	DRAEHTE KPL.
4	97032642	1	EMPTY CASING 160X260X90X0 AL	LEERGEHAEUSE
5	977500808	1	SIGN S240 LEXAN	SCHILD
11	967971408	1	WIRING HARNESS W240 ⇨ ❑ 75	KABELSTRANG
12	967971508	1	WIRING HARNESS W241	KABELSTRANG
13	967971608	1	WIRING HARNESS W243	KABELSTRANG
14	967971708	1	WIRING HARNESS W245 ⇨ ❑ 76	KABELSTRANG
292	602501208	1	WATER DRAIN PLUG M12 PA6G SPF	ENTWAESSERUNGSSTOPFEN
293	10488662	1	VENTILATION SCREW M20X1,5 POLYAMID	ENTLUEFTUNGSSCHRAUBE

Pos.	Item	Quantity	Description	Bezeichnung
5	10465638	1.38	LEAD 18 G 1	LEITUNG
125	602300308	18	CONTACT 0,5-1MM2	KONTAKT
294	11123168	0.15	HEATSHRINK SLEEVING 44,4/7,4X3,6 POL	SCHRUMPFSCHLAUCH
500	923512208	4	CABLE MARKER	KABELMARKER
501	602325508	2	HOUSING 6-POL	GEHAEUSE
502	10443660	1	PLUG 24-POL A240	STECKER
503	602300208	1	PLUG SHELL 18-POL	STECKERGEHAEUSE
504	602606708	1	REDUCTION M40X1,5/M25X1,5 MS	REDUKTION
505	602424308	2	CABLE GLAND M25X1,5X11-20 MS	KABELVERSCHRAUBUNG
506	602606608	1	REDUCTION M32X1,5/M25X1,5 MS	REDUKTION
507	12216224	1	PAN-HEAD SCREW ISO 7045 M3X6 4.8 480H	FLACHKOPFSCHRAUBE
508	420050108	1	WASHER ISO 7089 3 MS	SCHEIBE
509	692400008	1	DUST CAP METALL A240	STAUBKAPPE
708	10473048	18	CABLE SLEEVE 2,4-3,0/2,4/0,6 SILIKON	KABELTUELLE
998	965622208	2	LETTERING WIRING HARNESS	BESCHRIFTUNG KABELBAUM

Pos.	Item	Quantity	Description	Bezeichnung
5	11341599	6.37	LEAD 2 X 1,5	LEITUNG
6	11341599	6.12	LEAD 2 X 1,5	LEITUNG
7	10870348	4.83	LEAD 5 X 1	LEITUNG
8	680000008	1	COUPLING SOCKET 4-POLE SPF	KUPPLUNGSDOSE
87	602308008	2	WIRED END FERRULE DIN 46228 1,5X7 TIN	ADERENDHUELSE
114	602307808	3	WIRED END FERRULE DIN 46228-1 A0,5X5 E	ADERENDHUELSE
121	602300108	4	CONTACT 1-2,5MM2	KONTAKT
125	602300308	5	CONTACT 0,5-1MM2	KONTAKT
261	603200308	1	CABLE TIE 3,6X140-SCHWARZ PA 6.6	KABELBINDER
500	923512208	6	CABLE MARKER	KABELMARKER
501	602300208	1	PLUG SHELL 18-POL	STECKERGEHAEUSE
502	692406708	1	PLUG DIN 72585 7-POL POLYBUTOLEN SPF	STECKER
503	10342517	1	PLUG SHELL 2 13A TH.PLAST SW	STECKERGEHAEUSE
504	10342519	1	CONTACT LOCK DT V-KEIL	KONTAKTVERRIEGELUNG
505	10324830	1	CABLE PLUG 4-POL 90°	KABELSTECKER
506	602606708	1	REDUCTION M40X1,5/M25X1,5 MS	REDUKTION
507	602441101	1	CABLE GLAND M25X1,5X6-13 MS	KABELVERSCHRAUBUNG
508	10424962	1	INSERT 3X7 NBR	MEHRFACHDICHTEINSATZ
509	602607508	1	MANIFOLD PG16/M20X1,5 MS	UEBERGANGSSTUECK
510	602606208	1	REDUCTION M20X1,5/M16X1,5 MS	REDUKTION
511	602424108	1	CABLE GLAND M16X1,5X4-11 MS	KABELVERSCHRAUBUNG
512	692406008	1	TERMINAL HOUSING DIN 72585 APD POLY	ENDGEHAEUSE
513	10112671	1	HOUSING 68X85X85 ALU	GEHAEUSE
514	10112675	1	PUSH BUTTON 1OE+1S	DRUCKTASTER
647	602339508	5	SLEEVE CONTACT DIN 72585 0,5-1,5MM2	BUCHSENKONTAKT
670	10100063	2	PLUG BUSHING 0,75-2,0MM2 Cu	STECKERBUCHSE
821	605619908	5	SINGLE STRAND SEALING DIN 72585 10YE	EINZELADERABDICHTUNG
822	692405708	2	STOPPER PLUG DIN 72585 7 SPF	BLINDSTOPFEN
996	965622108	8	LETTERING WIRE	BESCHRIFTUNG ADER

Pos.	Item	Quantity	Description	Bezeichnung
3	968727008	1	CAMERA EQUIPMENT CRAWLER LINKS ⇨ ❑ 78	KAMERAANBAU RAUPE
12	11622197	2	CONNECTING CABLE 2X0,14+2X0,22-5M	VERBINDUNGSKABEL
50	614043608	2	CAMERA SPF	KAMERA
(1)	10025278	1	CABLE PLUG 7-POL	KABELSTECKER

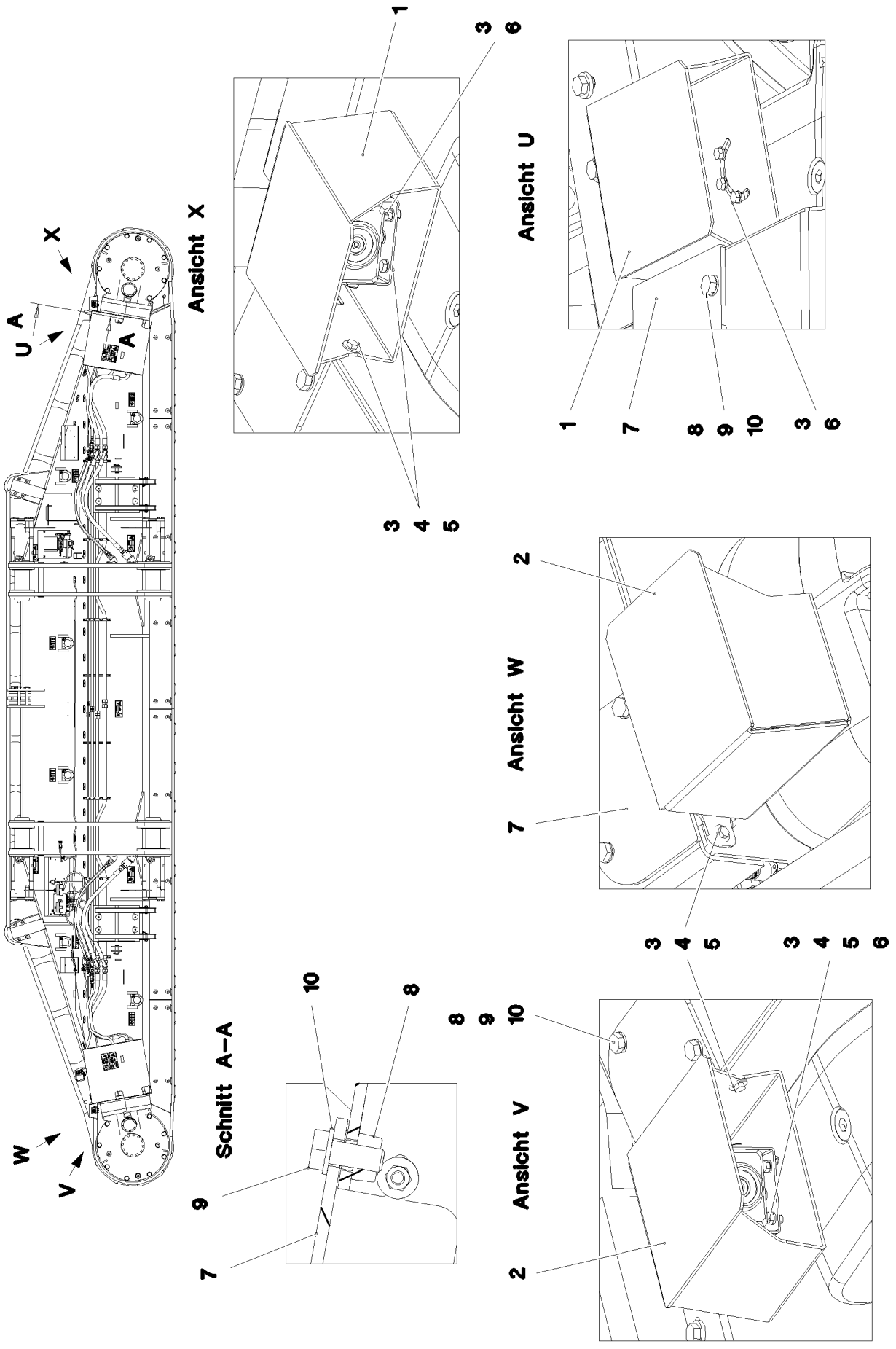
X
U
A
A
W
V
Ansicht X
1
3
6
3
4
5
Ansicht U
1
7
8
9
10
3
6
Ansicht W
2
7
3
4
5
Ansicht V
8
9
10
2
3
4
5
6
Schnitt A–A
10
8
9
7

Pos.	Item	Quantity	Description	Bezeichnung
1	97045905	1	PLATE 3X404X480 X5CRNI18-10	BLECH
2	97045909	1	PLATE 3X404X480 X5CRNI18-10	BLECH
3	11644899	10	HEX SCREW ISO 4017 M6X20 8.8 480H SPF	SECHSKANTSCHRAUBE
4	10875613	10	HEX NUT DIN 985 M6 8 480H SPF	SECHSKANTMUTTER
5	421801708	14	WASHER ISO 7093-1 6 200HV-A2	SCHEIBE
6	10875647	6	WASHER ISO 7089 6 200HV 480H SPF	SCHEIBE
7	97048028	2	COVER 5X177X130 S355MC FE//ZNNI8//CN/	DECKEL
8	413004408	4	CAGE NUT M10	KAEFIGMUTTER
9	11631816	4	HEX SCREW ISO 4017 M10X25 8.8 FLZN SP	SECHSKANTSCHRAUBE
10	10289795	4	WASHER ISO 7089 10 300HV FLZN SPF	SCHEIBE

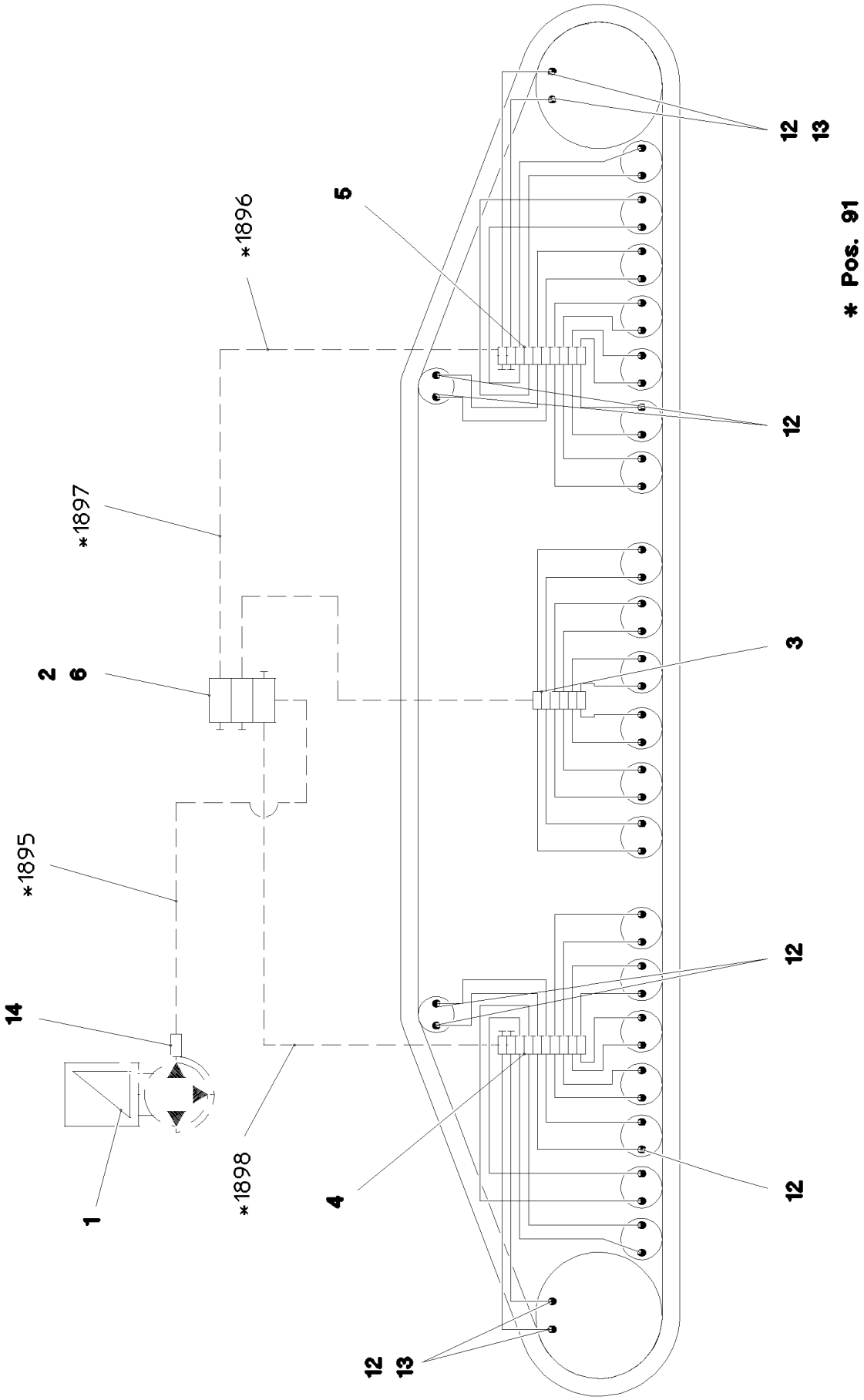
* Pos. 91
*1896
*1897
*1895
*1898
1
2
3
4
5
6
12
13
14

Pos.	Item	Quantity	Description	Bezeichnung
1	11621396	1	ELECTRIC PUMP EP-1 ⇨ ❑ 82	ELEKTROPUMPE
2	11621291	1	DISTRIBUTION BLOCK SXE-2 3/3 ⇨ ❑ 83	VERTEILERKOMBINATION
3	11491831	1	DISTRIBUTION BLOCK MX-F 6/12 ⇨ ❑ 84	VERTEILERKOMBINATION
4	11491832	1	DISTRIBUTION BLOCK MX-F 10/18 ⇨ ❑ 85	VERTEILERKOMBINATION
5	11491833	1	DISTRIBUTION BLOCK MX-F 10/18 ⇨ ❑ 86	VERTEILERKOMBINATION
6	97045860	1	PLATE 4X121X75 S315MC FE//ZNNI8//CN//T	BLECH
7	12204614	6	SOCKET HEAD SCREW ISO 4762 M5X35 8.8	ZYLINDERSCHRAUBE
8	10875620	6	HEX NUT ISO 4032 M5 8 480H SPF	SECHSKANTMUTTER
9	11140403	6	WASHER ISO 7089 5 200HV 480H SPF	SCHEIBE
10	10875592	4	SOCKET HEAD SCREW ISO 4762 M6X45 8.8	ZYLINDERSCHRAUBE
11	10875647	4	WASHER ISO 7089 6 200HV 480H SPF	SCHEIBE
12	774373808	48	FITTING WE 6LL M10x1	VERSCHRAUBUNG
13	774383208	4	CONNECTION PIECE M14X1,5/M10X1	ANSCHLUSSSTUECK
14	10874021	1	PASSAGE NIPPLE BLOCK	DURCHGANGSNIPPELBLOCK
15	10873149	70	POLYAMID PIPE DIN 73378 6X1,5 PA 12-HL	POLYAMIDROHR
16	774383508	15	TUBING COIL	ROHRWENDEL
91	968710508	1	HOSE LINES LUBRICATION LINKS	SCHLAUCHLEITUNGEN SCHMI
(1)	602760108	4	NAME PLATE 25,4X101,6	BEZEICHNUNGSSCHILD
(1895)	968695908	1	HOSE CPL. 2SN 6X600	SCHLAUCH KPL.
(1896)	968697008	1	HOSE CPL. 2SN 6X1550	SCHLAUCH KPL.
(1897)	968697308	1	HOSE CPL. 2SN 6X2550	SCHLAUCH KPL.
(1898)	968697208	1	HOSE CPL. 2SN 6X5400	SCHLAUCH KPL.

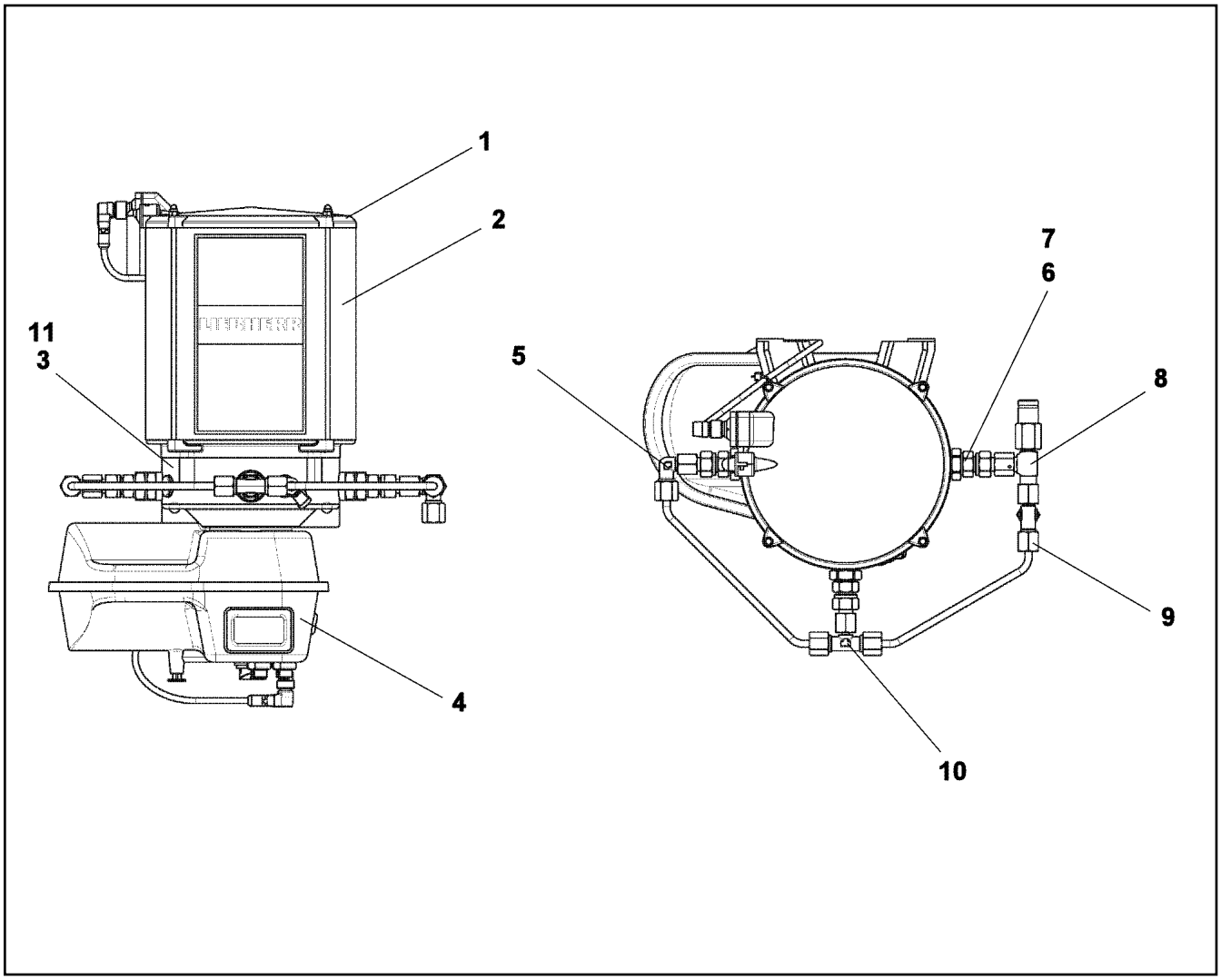

Pos.	Item	Quantity	Description	Bezeichnung
1	11644965	1	CONTAINER COVER	BEHAELTERABDECKKAPPE
2	571539308	1	CONTAINER	BEHAELTER
3	10014693	1	PUMP HOUSING	PUMPENGEHAEUSE
4	10818469	1	CONTROL GEAR	STEUERGERAET
5	11644971	1	FITTING	VERSCHRAUBUNG
6	11001770	1	PUMP ELEMENT	PUMPENELEMENT
7	11644973	1	REGULATING VALVE	EINSCHRAUBRUECKSCHLAGV
8	10040581	1	PRESSURE RELIEF VALVE	UEBERDRUCKVENTIL
9	11644975	1	L COUPLING	L-VERSCHRAUBUNG
10	774389308	1	T-COUPLING	T-VERSCHRAUBUNG
11	10355140	1	TRANSMISSION MOTOR 24V	GLEICHSTROMGETRIEBEMOTO

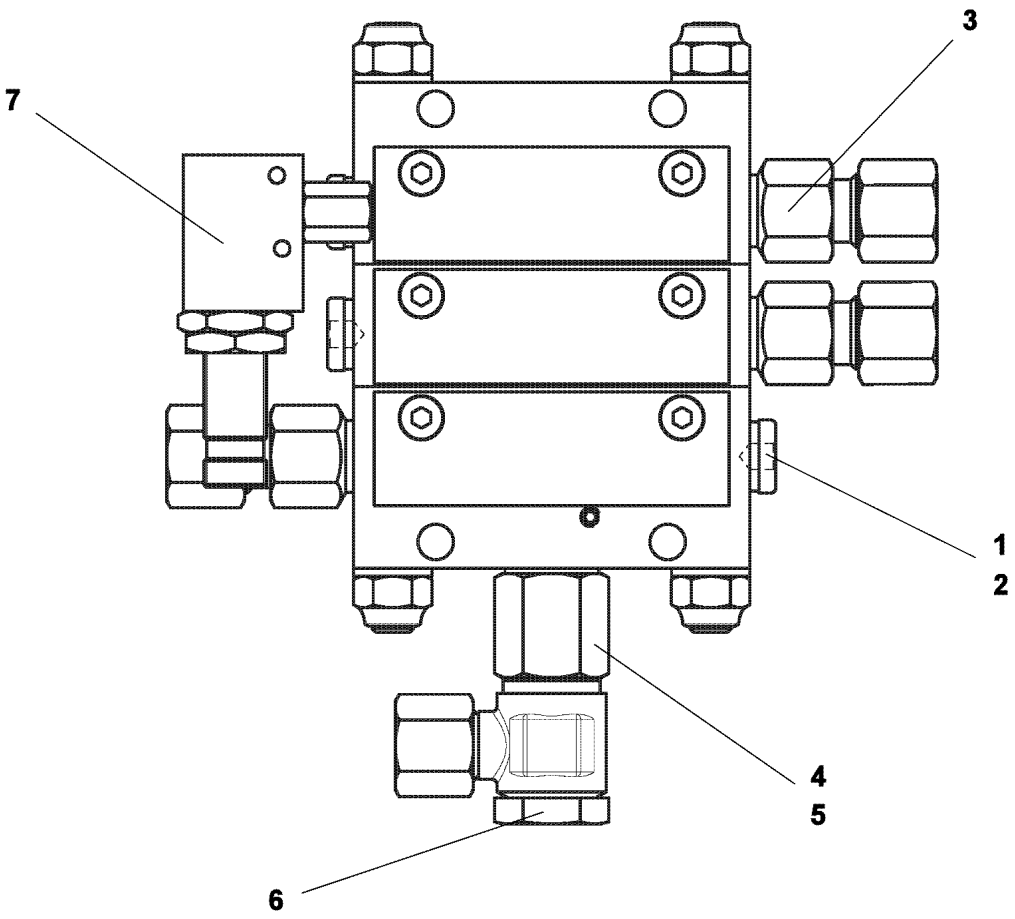

Pos.	Item	Quantity	Description	Bezeichnung
1	12101689	2	SCREW PLUG	VERSCHLUSSSCHRAUBE
2	12101688	2	SEALING RING	DICHTRING
3	10009606	2	VALVE GUIDE	AUSLASS
4	710102308	1	SEALING RING DIN 7603 A13X18X1,5 CU	DICHTRING
5	10009602	1	EXTENSION	VERLAENGERUNG
6	7412734	1	HINGED THREADED UNION WH 8L G1/4A C	SCHWENKVERSCHRAUBUNG
7	10013883	1	PROXIMITY SWITCH	NAEHERUNGSSCHALTER

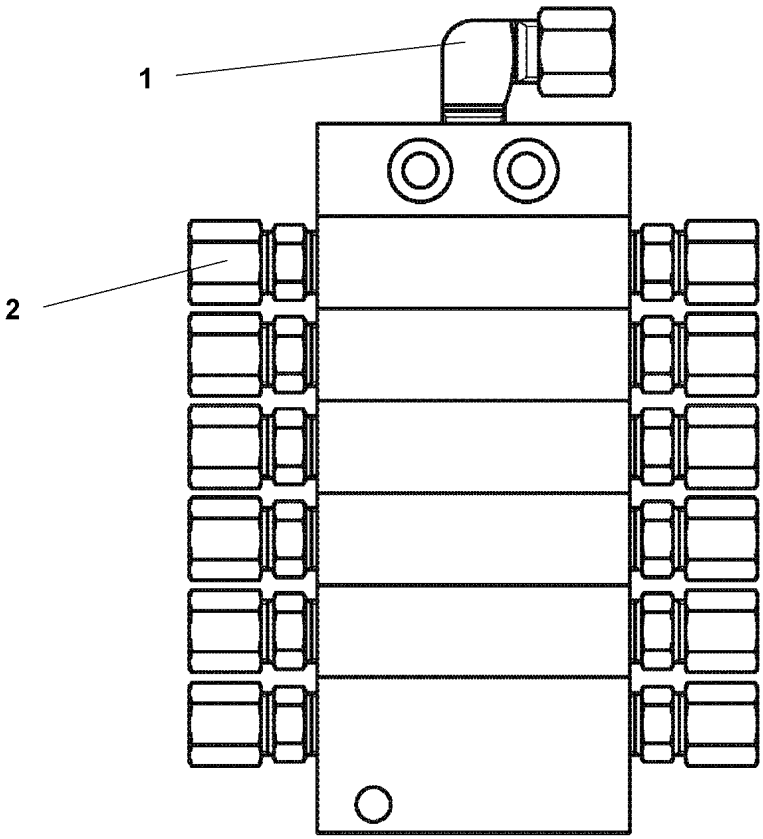

Pos.	Item	Quantity	Description	Bezeichnung
1	774373808	1	FITTING WE 6LL M10x1	VERSCHRAUBUNG
2	7622803	12	NON-RETURN VALVE	RUECKSCHLAGVENTIL

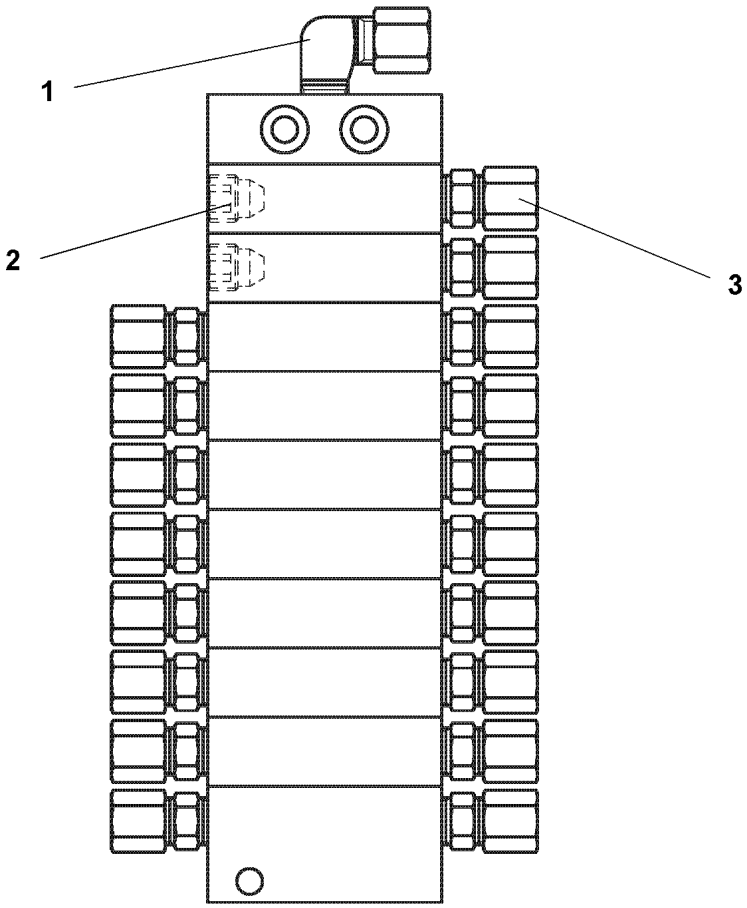

Pos.	Item	Quantity	Description	Bezeichnung
1	774373808	1	FITTING WE 6LL M10x1	VERSCHRAUBUNG
2	774378208	2	SCREW PLUG	VERSCHLUSSSCHRAUBE
3	7622803	18	NON-RETURN VALVE	RUECKSCHLAGVENTIL

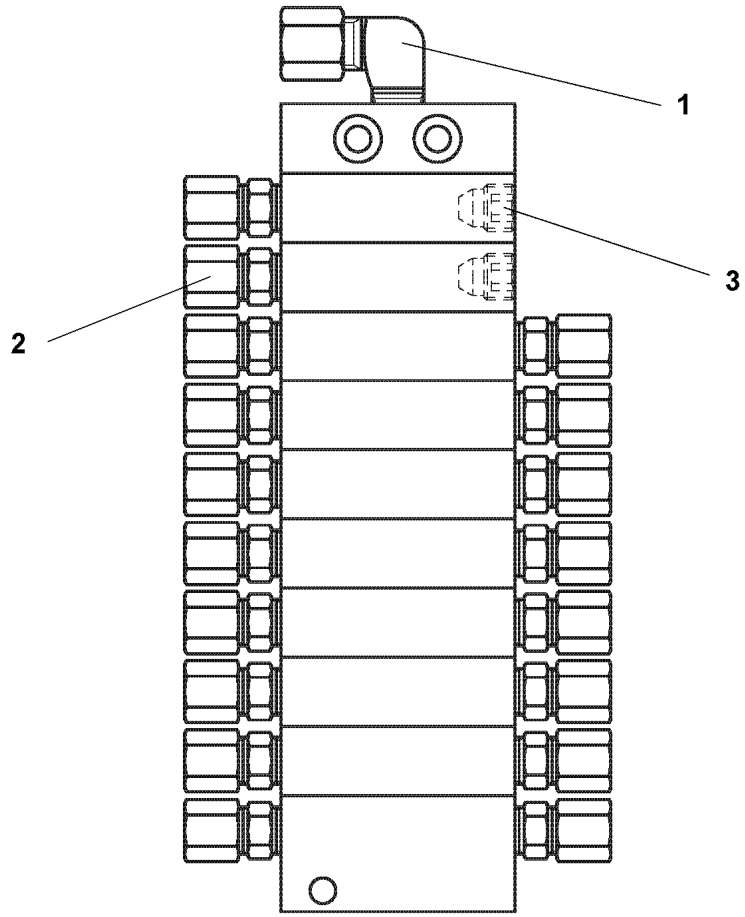

Pos.	Item	Quantity	Description	Bezeichnung
1	774373808	1	FITTING WE 6LL M10x1	VERSCHRAUBUNG
2	7622803	18	NON-RETURN VALVE	RUECKSCHLAGVENTIL
3	774378208	2	SCREW PLUG	VERSCHLUSSSCHRAUBE

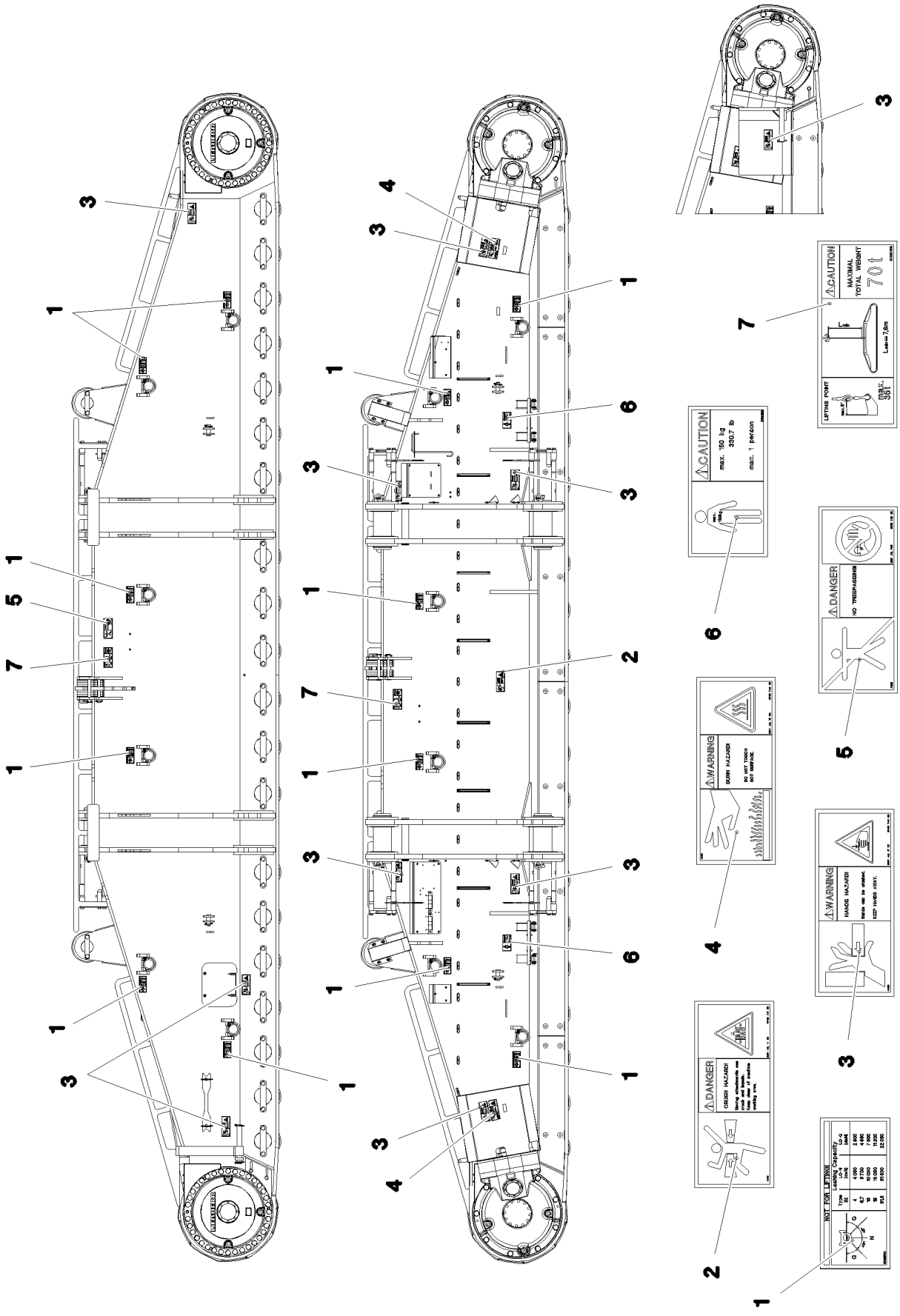
1
2
3
4
5
6
7
DANGER
CRUSH HAZARD!
WARNING
BURN HAZARD!
DO NOT TOUCH
HOT SURFACE
WARNING
HANDS HAZARD!
DANGER
NO TRESPASSING
CAUTION
max. 150 kg
330,7 lb
max. 1 person
CAUTION
MAXIMAL
TOTAL WEIGHT
70 t
Lmin=7,8m
LIFTING POINT
NOT FOR LIFTING

Pos.	Item	Quantity	Description	Bezeichnung
1	97036734	12	SIGN 188X78 KLEBEFOLIE SPF	SCHILD
2	978674108	1	SIGN 208X88 KLEBEFOLIE SPF	SCHILD
3	978674608	10	SIGN 208X88 KLEBEFOLIE SPF	SCHILD
4	978674408	2	SIGN 208X88 KLEBEFOLIE SPF	SCHILD
5	978674008	1	SIGN 208X88 KLEBEFOLIE SPF	SCHILD
6	97011690	2	SIGN 168X88 KLEBEFOLIE SPF	SCHILD
7	97067313	2	SIGN 208X88 KLEBEFOLIE SPF	SCHILD

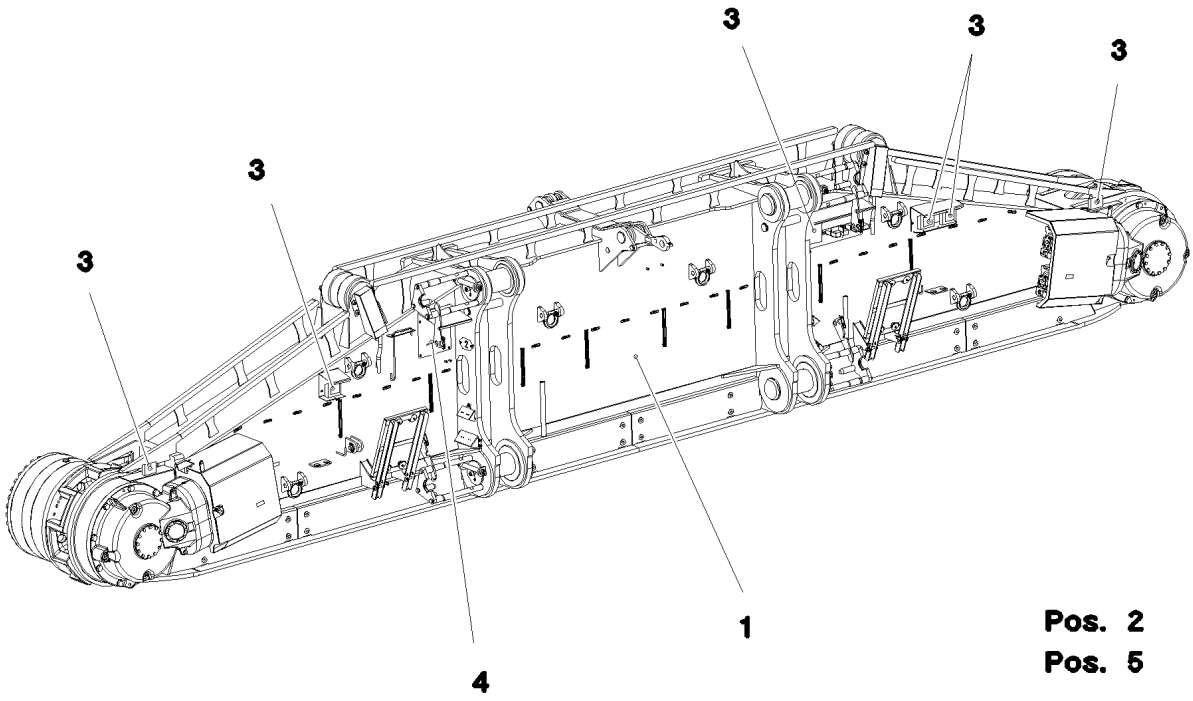

Pos.	Item	Quantity	Description	Bezeichnung
1	917291708	1	CRAWLER TRACK CARRIER, RIGHT ⇨ ❑ 90	RAUPENTRAEGER RE.
2	917321108	1	CRAWLER TRACK HYDRAULIC RECHTS ⇨ ❑ 95	HYDRAULIK RAUPE
3	917361608	1	ELECTR.CRAWLER SUPPORT RIGHT ⇨ ❑ 99	ELEKTRIK RAUPENTRAEGER R
4	917322208	1	CENTR.LUBRICATION SYSTEM RIGHT ⇨ ❑ 104	ZENTRALSCHMIERUNG RAUPE
5	917322308	1	SIGNS RE. ⇨ ❑ 106	BESCHILDERUNG

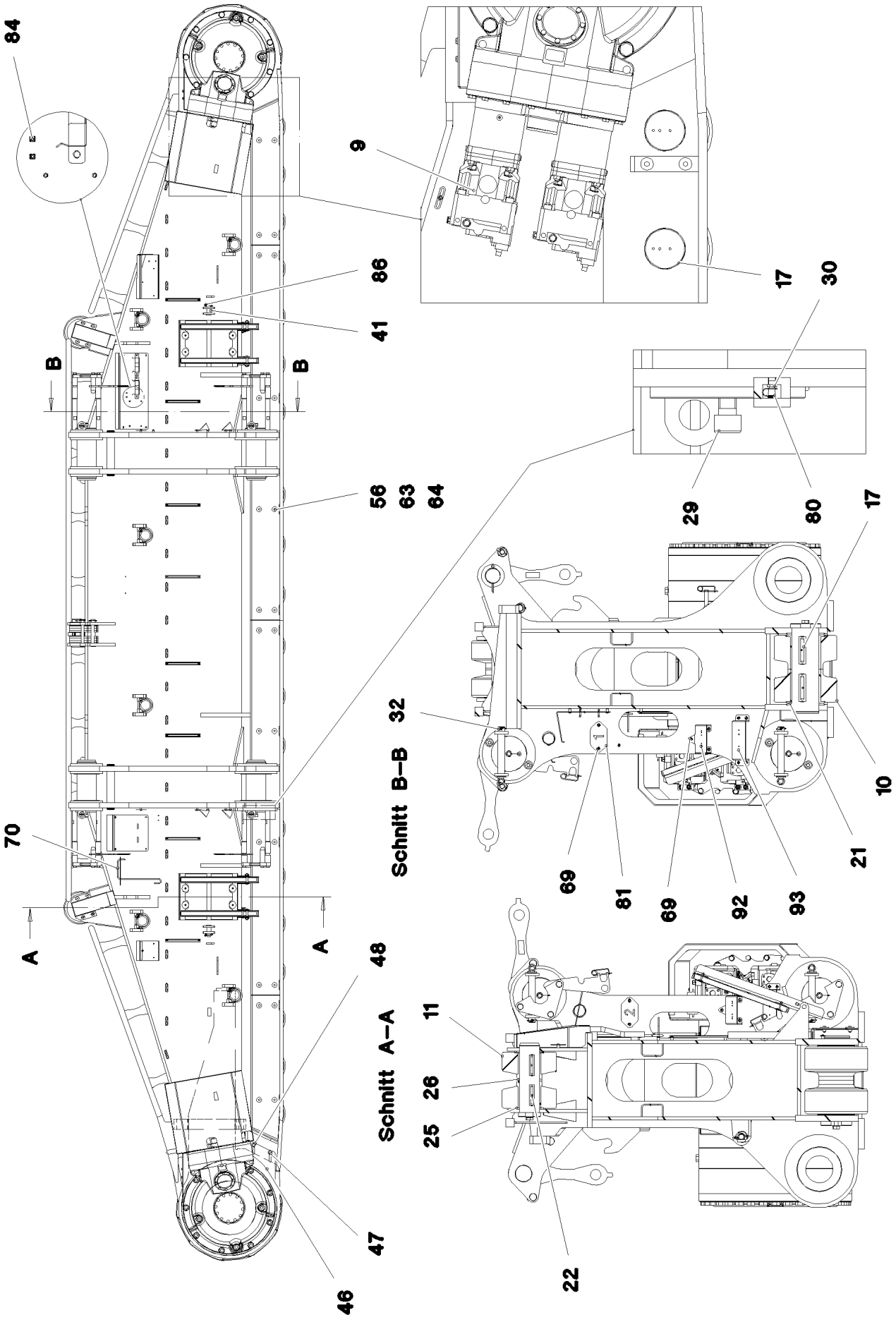

8.10.2019 081168 LIEBHERR	**etk_en_de_098253 LR 11000** **CRAWLER TRACK CARRIER, RIGHT** **RAUPENTRAEGER RE.**	❑ 90 (1/5) **917291708**

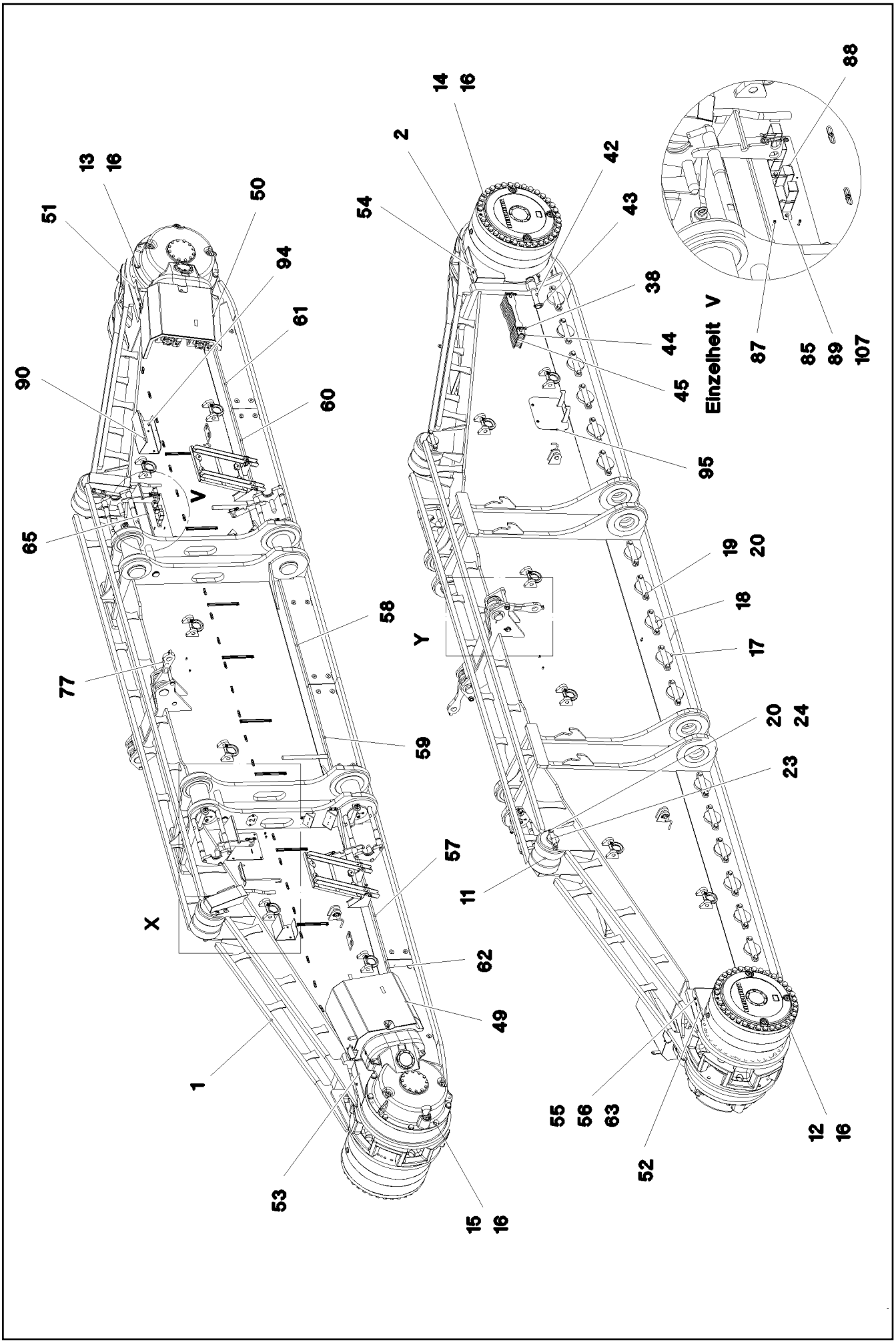

8.10.2019 081169 LIEBHERR	**etk_en_de_098253 LR 11000** **CRAWLER TRACK CARRIER, RIGHT** **RAUPENTRAEGER RE.**	❑ 91 (2/5) **917291708**

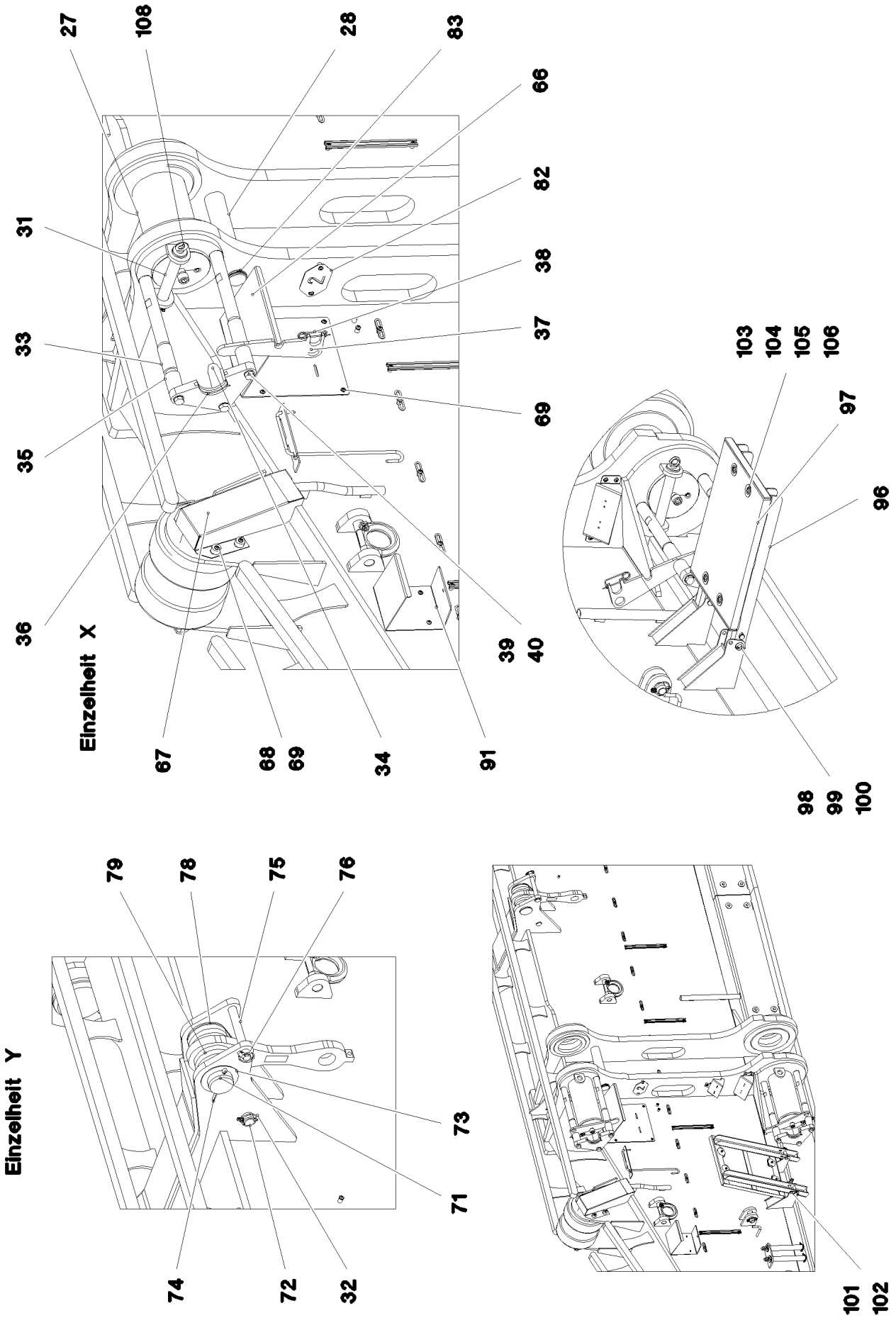

8.10.2019 081170 LIEBHERR	**etk_en_de_098253 LR 11000** **CRAWLER TRACK CARRIER, RIGHT** **RAUPENTRAEGER RE.**	92 (3/5) **917291708**

Pos.	Item	Quantity	Description	Bezeichnung
1	967775708	1	CRAWLER TRACK CARRIER, RIGHT	RAUPENTRAEGER RE.
2	967776008	1	SLIDING PIECE STEEL CONSTR. R	SCHIEBESTUECK STAHLBAU RE
3	90029090	1	ANGULAR GEAR 01 ⇨ ❑ 62	WINKELGETRIEBE
4	90029091	1	ANGULAR GEAR 01 ⇨ ❑ 64	WINKELGETRIEBE
5	933878901	2	PLANETARY GEARBOX 01 ⇨ ❑ 66	PLANETENGETRIEBE
6	938576201	1	BEARING	LAGERUNG
7	938576001	1	BEARING	LAGERUNG
8	97033213	2	SPROCKET G22NIMOCR56 SPF	TURAS
9	10132387	4	HYDRAULIC ATTACHMENT MOTOR DMVA ⇨ ❑ 67	HYDRAULIKANBAUMOTOR
10	967723908	40	ROLLER BODY HALF CPL.	ROLLENKOERPERHAELFTE KPL
11	925067508	4	ROLLER BODY HALF CPL.	ROLLENKOERPERHAELFTE KPL
12	406264008	35	HEX SCREW ISO 4014 M30X530 10.9 FLZN	SECHSKANTSCHRAUBE
13	406210708	8	HEX SCREW ISO 4014 M30X220 10.9 FLZN	SECHSKANTSCHRAUBE
14	10877647	35	HEX SCREW ISO 4014 M30X570 10.9 FLZN	SECHSKANTSCHRAUBE
15	406210808	8	HEX SCREW ISO 4014 M30X250 10.9 FLZN	SECHSKANTSCHRAUBE
16	4900000	86	WASHER EN 14399-6 30 300-370HV-ST FLZ	SCHEIBE
17	97026864	20	AXLE 180.0X530 35NICRMOV125 SPF	ACHSE
18	97026865	20	AXLE HOLDER 25X325X64 S960QL	ACHSHALTER
19	406605808	40	HEX SCREW ISO 4017 M24X60 10.9 FLZN SP	SECHSKANTSCHRAUBE
20	4600146	44	WASHER EN 14399-6 24 300-370HV FLZN SP	SCHEIBE
21	97026884	40	THRUST WASHER 15X220X220 S355MC FE//	ANLAUFSCHEIBE
22	97026885	2	AXLE 130.0X435 35NICRMOV125 SPF	ACHSE
23	97026925	2	AXLE HOLDER 25X250X49 S690QL	ACHSHALTER
24	4600785	4	HEX SCREW ISO 4017 M24X50 10.9 FLZN SP	SECHSKANTSCHRAUBE
25	703003508	4	THRUST WASHER X170 GZ-CUZN25AL5	ANLAUFSCHEIBE
26	974820408	2	PLATE 10X150X150 S355MC FE//ZNNI8//CN/	BLECH
27	97027729	4	PIN 220.0X505 35NICRMOV125 SPF	BOLZEN
28	97027730	2	PIN 75.0X440 35NICRMOV125 SPF	BOLZEN
29	10878835	4	SOCKET HEAD SCREW ISO 4762 M24X60 8	ZYLINDERSCHRAUBE
30	7743242	4	HYDRAULIC-TYPE LUBRICAT.NIPPLE DIN 71	KEGELSCHMIERNIPPEL
31	97000828	4	PIN 55.0X300 35NICRMOV125 SPF	BOLZEN
32	10180883	6	SAFETY PLUG W HINGE-LID 10X55X9,5X45	SICHERHEITSKLAPPSTECKER
33	97027746	8	THREADED PIN 50.0X540 35NICRMOV125	GEWINDEBOLZEN
34	97027747	4	THREADED PIN 45.0X150 S355J2+AR FE//ZN	GEWINDEBOLZEN
35	97027748	8	TUBE 54.0X75 S355J2H FE//ZNNI8//CN//T0	ROHR
36	97027749	4	PLATE 30X319X184 S690QL	BLECH
37	97027750	4	PLATE 12X385X122 S690QL	BLECH
38	433101208	6	RETAINING SPRING 4X68 VERZ	SICHERUNGSFEDER
39	12224059	12	HEX SCREW ISO 4017 M20X65 8.8 FLZN SP	SECHSKANTSCHRAUBE
40	10289808	12	WASHER ISO 7089 20 300HV FLZN SPF	SCHEIBE
41	932226808	4	PIN RD40X105 35NICRMOV125 GASN. SPF	BOLZEN
42	97027785	2	PIN 50.0X400 S355J2C+C FE//ZNNI8//CN//T0	BOLZEN
43	10181899	4	SAFETY PLUG W HINGE-LID 12X75X11,5X60	SICHERHEITSKLAPPSTECKER
44	974782708	4	PLATE 5X602X80 S700MC	BLECH
45	974782608	9	PLATE 20X602X80 S690QL	BLECH
46	97027786	2	PLATE 20X409X270 S690QL	BLECH
47	10875803	4	HEX SCREW ISO 4017 M16X45 8.8 FLZN SP	SECHSKANTSCHRAUBE
48	4600021	4	WASHER DIN 7349 17 200HV FLZN SPF	SCHEIBE
49	968310608	1	COVER HOOD	ABDECKHAUBE
50	968310708	1	COVER HOOD	ABDECKHAUBE
51	97027817	1	PLATE 4X480X457 S315MC FE//ZNNI8//CN//T	BLECH
52	97027818	1	PLATE 4X480X457 S315MC FE//ZNNI8//CN//T	BLECH
53	97027819	1	PLATE 4X605X622 S315MC FE//ZNNI8//CN//T	BLECH
54	97027820	1	PLATE 4X531X493 S315MC FE//ZNNI8//CN//T	BLECH
55	11658580	8	WASHER DIN 7349 10,5 200HV-St FLZN SPF	SCHEIBE
56	413004408	32	CAGE NUT M10	KAEFIGMUTTER

Pos.	Item	Quantity	Description	Bezeichnung
57	97027791	1	PLATE 5X1815X335 S355MC	BLECH
58	97027827	1	PLATE 5X1415X340 S355MC	BLECH
59	97027828	1	PLATE 5X1415X340 S355MC	BLECH
60	97027794	1	PLATE 5X1815X335 S355MC	BLECH
61	97032685	1	PLATE 5X1451X335 S355MC	BLECH
62	97032686	1	PLATE 5X1449X335 S355MC	BLECH
63	11642358	32	HEX SCREW ISO 4017 M10X30 8.8 FLZN SP	SECHSKANTSCHRAUBE
64	953867308	24	WASHER RD50X5 S355MC FE//ZNNI8//CN//T	SCHEIBE
65	968067108	1	PROTECTION GUARD FE//ZNNI8//CN//T0	SCHUTZBLECH
66	97004973	1	PROTECTION GUARD 4X350X718 S315MC	SCHUTZBLECH
67	97027803	2	PLATE 2.5X438X540 DC01 FE//ZNNI8//CN//T	BLECH
68	978787708	8	SLEEVE 33.0X19 FE//ZNNI8//CN//T0	HUELSE
69	10875484	47	BUTTON HEAD SCREW 7380-2 M8X10 08.8 4	HALBRUNDKOPFSCHRAUBE
70	978389708	1	GRIP 10.0X750 S235JRG2 FE//ZNNI8//CN//T0	GRIFF
71	946627708	2	PIN 100.0X275 35NICRMOV125 GASN. SPF	BOLZEN
72	97027804	2	PIN 45.0X265 35NICRMOV125 SPF	BOLZEN
73	953848908	2	WASHER RD135X3 DC01 FE//ZNNI8//CN//T0	SCHEIBE
74	433010808	2	SPLIT PIN ISO 1234 10X140 ST A2K	SPLINT
75	453031808	2	PIN ISO 2341 B30X260X250 35NICRMOV125	BOLZEN
76	10180880	2	SAFETY PLUG W HINGE-LID 8X42X7,5X32 4	SICHERHEITSKLAPPSTECKER
77	968036608	2	BRACKET WITH BOARD 0.425 M	LASCHE MIT SCHILD
78	97027806	8	PLATE 5X368X141 S355MC FE//ZNNI8//CN//T	BLECH
79	97027807	12	PLATE 20X368X141 S355J2+N FE//ZNNI8//C	BLECH
80	779013008	4	PROTECTING CAP	SCHUTZKAPPE
81	97011112	1	PLATE 2X180X100 DC01 FE//ZNNI8//CN//T0	BLECH
82	97011113	1	PLATE 2X180X100 DC01 FE//ZNNI8//CN//T0	BLECH
83	4001447	4	LOCKING RING DIN 471 70X4 ZNPH R	SICHERUNGSRING
84	10875857	2	CAGE NUT M6 NIROSTA	KAEFIGMUTTER
85	413003208	4	CAGE NUT M8 A2/ST A2K	KAEFIGMUTTER
86	10180884	4	SAFETY PLUG W HINGE-LID 8X62X7,5X53 4	SICHERHEITSKLAPPSTECKER
87	11820284	4	SOCKET HEAD SCREW ISO 4762 M6X30 8.8	ZYLINDERSCHRAUBE
88	978637208	2	PLATE 2X274X212 DC01 FE//ZNNI8//CN//T0	BLECH
89	11651767	4	HEX SCREW ISO 4017 M8X20 8.8 480H SPF	SECHSKANTSCHRAUBE
90	968310808	1	PROTECTION GUARD FE//ZNNI8//CN//T0	SCHUTZBLECH
91	97038929	1	PROTECTION GUARD 4X195X532 S315MC	SCHUTZBLECH
92	97041577	2	PLATE 4X335X136 S315MC FE//ZN20//C	BLECH
93	97041578	2	PLATE 4X398X116 S315MC FE//ZN20//C	BLECH
94	12207210	2	SOCKET HEAD SCREW ISO 4762 M5X30 8.8	ZYLINDERSCHRAUBE
95	968404208	1	COVER COMPL.	DECKEL KPL.
96	968495108	2	FRAME WELDED T ZN O	RAHMEN SCHWK.
97	10035309	2	GRIDIRON T583X450X30/2 S235JR T ZN K	GITTERROST-P
98	971625908	4	PIN 25.0X105 42CRMO4+QT GASN.	BOLZEN
99	10289807	16	WASHER ISO 7089 18 300HV FLZN SPF	SCHEIBE
100	12100681	4	SPLIT PIN ISO 1234 5X28 ST 480H SPF	SPLINT
101	453008808	4	PIN ISO 2341 B14X100X92 X20CR13	BOLZEN
102	433102808	4	RETAINING SPRING 3X55 VERZ	SICHERUNGSFEDER
103	10100621	8	DISH MOUNTING	TELLERBEFESTIGUNG
104	11651581	8	HEX SCREW ISO 4014 M8X50 8.8 480H SPF	SECHSKANTSCHRAUBE
105	941138108	8	WASHER DC01 FE//ZNNI8//CN//T0	SCHEIBE
106	10875614	8	HEX NUT DIN 985 M8 8 480H SPF	SECHSKANTMUTTER
107	420001014	4	WASHER ISO 7089 8 200HV-A4	SCHEIBE
108	402600208	4	RING BOLT DIN 580 M10X17 C15E A2K	RINGSCHRAUBE

Pos.	Item	Quantity	Description	Bezeichnung
4	967787508	1	CRAWLER TRACK HYDRAULIC RECHTS ⇨ ❑ 96	HYDRAULIK RAUPE

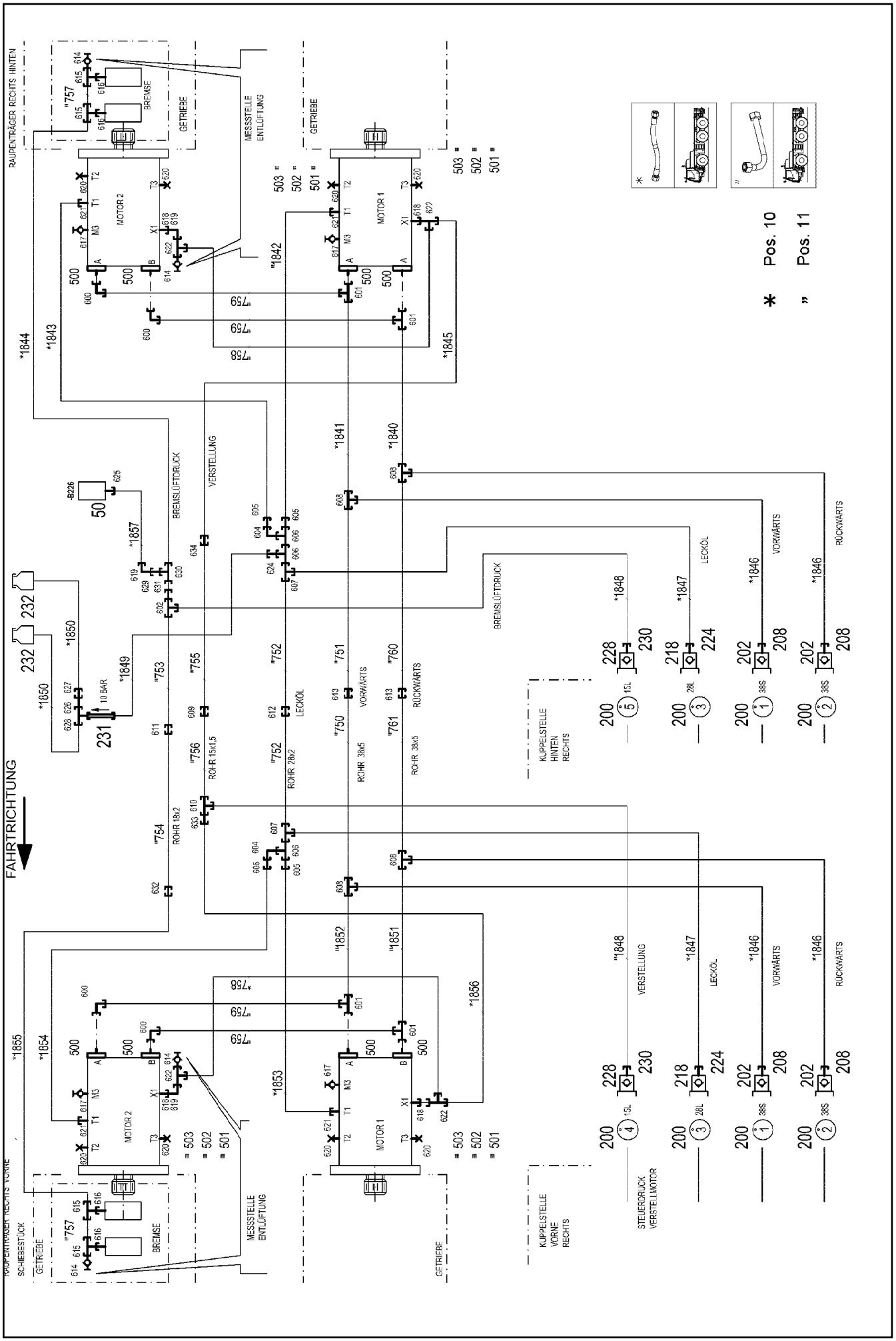
RAUPENTRÄGER RECHTS HINTEN
RAUPENTRÄGER RECHTS VORNE
SCHIEBESTÜCK
GETRIEBE
BREMSE
MESSSTELLE ENTLÜFTUNG
MOTOR 1
MOTOR 2
FAHRTRICHTUNG
BREMSLÜFTDRUCK
VERSTELLUNG
LECKÖL
VORWÄRTS
RÜCKWÄRTS
STEUERDRUCK VERSTELLMOTOR
KUPPELSTELLE HINTEN RECHTS
KUPPELSTELLE VORNE RECHTS
ROHR 15x1,5
ROHR 18x2
ROHR 28x2
ROHR 38x5
10 BAR
Pos. 10
Pos. 11

Pos.	Item	Quantity	Description	Bezeichnung
10	967789908	1	HOSE LINES CRAWLER TRACK CARR. REC ⇨ ❑ 98	SCHLAUCHLEITUNGEN RAUPEN
11	967789808	1	PIPELINES CRAWL.TRACK CARRIER LINKS ⇨ ❑ 72	ROHRLEITUNGEN RAUPENTR
50	10813738	1	PRESSURE SENSOR 0-400/400 BAR LSB PL:	DRUCKAUFNEHMER
202	511512308	4	COUPLING PLUG B8 38-S	KUPPLUNGSSTECKER
208	10466913	4	SCREW PLUG RD79X4 SPF	VERSCHLUSSSCHRAUBE
218	511501108	2	COUPLING PLUG B6 28-L	KUPPLUNGSSTECKER
224	10466912	2	SCREW PLUG RD54X4 SPF	VERSCHLUSSSCHRAUBE
228	511500408	2	COUPLING PLUG B3 15-L	KUPPLUNGSSTECKER
230	10466911	2	SCREW PLUG RD36X3 SPF	VERSCHLUSSSCHRAUBE
231	511481508	1	NON-RETURN VALVE pmax10BAR	RUECKSCHLAGVENTIL
232	96028333	2	EXPANSION TANK CPL. ⇨ ❑ 37	AUSGLEICHSBEHAELTER KPL.
500	510588208	16	SPLIT FLANGE HALF A3P	FLANSCHHAELFTE
501	510586708	8	O-RING ARP 568 37,69X3,53 NBR90	O-RING
502	10876373	24	SOCKET HEAD SCREW ISO 4762 M14X45 8	ZYLINDERSCHRAUBE
503	10878799	8	HEX SCREW ISO 4017 M14X45 8.8 FLZN SP	SECHSKANTSCHRAUBE
600	472531808	4	FITTING EWSD38-S A3P	VERSCHRAUBUNG
601	472331908	4	FITTING ELSD38-S A3P	VERSCHRAUBUNG
602	475131308	1	FITTING XTR18/15/18-L CFX	VERSCHRAUBUNG
604	7617494	2	FITTING EW 28L CR6-FREI	VERSCHRAUBUNG
605	475430508	4	FITTING REDSD28/22-L A3P	VERSCHRAUBUNG
606	7407120	3	FITTING EL 28L CR6-FREI	VERSCHRAUBUNG
607	470430808	2	FITTING T 28L A3C	VERSCHRAUBUNG
608	470433008	4	FITTING XT38-S A3P	VERSCHRAUBUNG
609	470030508	1	FITTING XG15-L A3P	VERSCHRAUBUNG
610	470430508	1	FITTING XT15-L A3P	VERSCHRAUBUNG
611	470030608	1	FITTING XG18-L A3P	VERSCHRAUBUNG
612	470030808	1	FITTING XG28-L A3P	VERSCHRAUBUNG
613	470033108	2	FITTING XG38-S A3P	VERSCHRAUBUNG
614	510629008	4	TEST POINT FITTING VKA3 10LM16X1,5 CR6	MESSANSCHLUSS
615	482430314	4	FITTING ISO 8434 ET 10L M16X1,5 CR6-FRE	VERSCHRAUBUNG
616	471039708	4	FITTING ISO 8434-1 GE 10L M12X1,5 CR6-F	VERSCHRAUBUNG
617	7406865	4	SCREW COUPLING EMA3 M14X1,5 CR6-FRE	SCHRAUBKUPPLUNG
618	471030508	4	FITTING GE 10L M14X1,5 A3P	VERSCHRAUBUNG
619	7403569	3	FITTING EW 10L M16X1,5 CR6-FREI	VERSCHRAUBUNG
620	477705808	8	STOP PLUG VSTIM26X1,5ED A3P	STOPFEN
621	471031308	4	FITTING XGE22-LM-ED M26X1,5 A3P	VERSCHRAUBUNG
622	472330208	4	FITTING EL 10L CR6-FREI	VERSCHRAUBUNG
624	475435708	1	FITTING REDSDN28/12-L A3P	VERSCHRAUBUNG
625	470700208	1	FITTING XGAI6-SR A3P	VERSCHRAUBUNG
626	470011308	1	FITTING SNV12-L A3P	VERSCHRAUBUNG
627	470030408	1	FITTING XG12-L A3P	VERSCHRAUBUNG
628	247105602	1	FITTING ET 12L M18X1,5 CR6-FREI	VERSCHRAUBUNG
629	475431408	1	FITTING REDSD12/10-L A3P	VERSCHRAUBUNG
630	247128602	1	FITTING EL 12L M18X1,5 CR6-FREI	VERSCHRAUBUNG
631	475436308	1	FITTING REDSD18/12-L A3P	VERSCHRAUBUNG
632	475034508	1	FITTING XGR18/12-L A3P	VERSCHRAUBUNG
633	475430108	1	FITTING RED 15/10L CR6-FREI	VERSCHRAUBUNG
634	475031608	1	FITTING XGR15/10-L A3P	VERSCHRAUBUNG

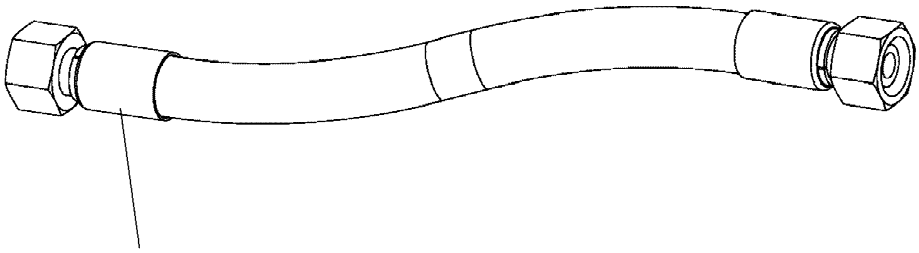

Schlauchnummer
Hose number
Numéro de flexible
Número de flexible
Номера шланга

Die Schlauchnummern auf den Schläuchen entsprechen den Positionen in der Schlauchliste.

The hose numbers from the hoses are in accordance with the items in the hose list.

Les numéros indiqués sur les flexibles correspondent aux repères de la nomenclature des flexibles.

Los números indicados en los flexibles corresponden a las posiciones de la lista de flexibles.

Нанесенные на шлангах номера соответствуют позициям в перечне.

Pos.	Item	Quantity	Description	Bezeichnung
1	602760108	10	NAME PLATE 25,4X101,6	BEZEICHNUNGSSCHILD
2	602760308	22	NAME PLATE 25,4X165,1	BEZEICHNUNGSSCHILD
1840	967801008	1	HOSE CPL. 4ST+ 31X1070	SCHLAUCH KPL.
1841	968149708	1	HOSE CPL. 4ST+ 31X1090	SCHLAUCH KPL.
1842	928040608	1	HOSE CPL. 2TE 20X1200	SCHLAUCH KPL.
1843	928874108	1	HOSE CPL. 2TE 20X1100	SCHLAUCH KPL.
1844	921620508	1	HOSE CPL. 1SC 8X1600	SCHLAUCH KPL.
1845	926094508	1	HOSE CPL. 1SC 8X1500	SCHLAUCH KPL.
1846	968150608	4	HOSE CPL. 4ST+ 31X1330	SCHLAUCH KPL.
1847	968150808	2	HOSE CPL. 2SN 25X1400	SCHLAUCH KPL.
1848	927693008	2	HOSE CPL. 2SN 12X1460	SCHLAUCH KPL.
1849	926465408	1	HOSE CPL. 2TE 10X1000	SCHLAUCH KPL.
1850	966182708	2	HOSE CPL. 2TE 10X700	SCHLAUCH KPL.
1851	968151608	1	HOSE CPL. 4ST+ 31X1410	SCHLAUCH KPL.
1852	967627408	1	HOSE CPL. 4ST+ 31X1430	SCHLAUCH KPL.
1853	926561808	1	HOSE CPL. 2TE 20X1650	SCHLAUCH KPL.
1854	966860008	1	HOSE CPL. 2TE 20X1460	SCHLAUCH KPL.
1855	921620608	1	HOSE CPL. 1SC 8X1900	SCHLAUCH KPL.
1856	926119208	1	HOSE CPL. 1SC 8X1800	SCHLAUCH KPL.
1857	968531608	1	HOSE CPL. 2TE 6X1500	SCHLAUCH KPL.

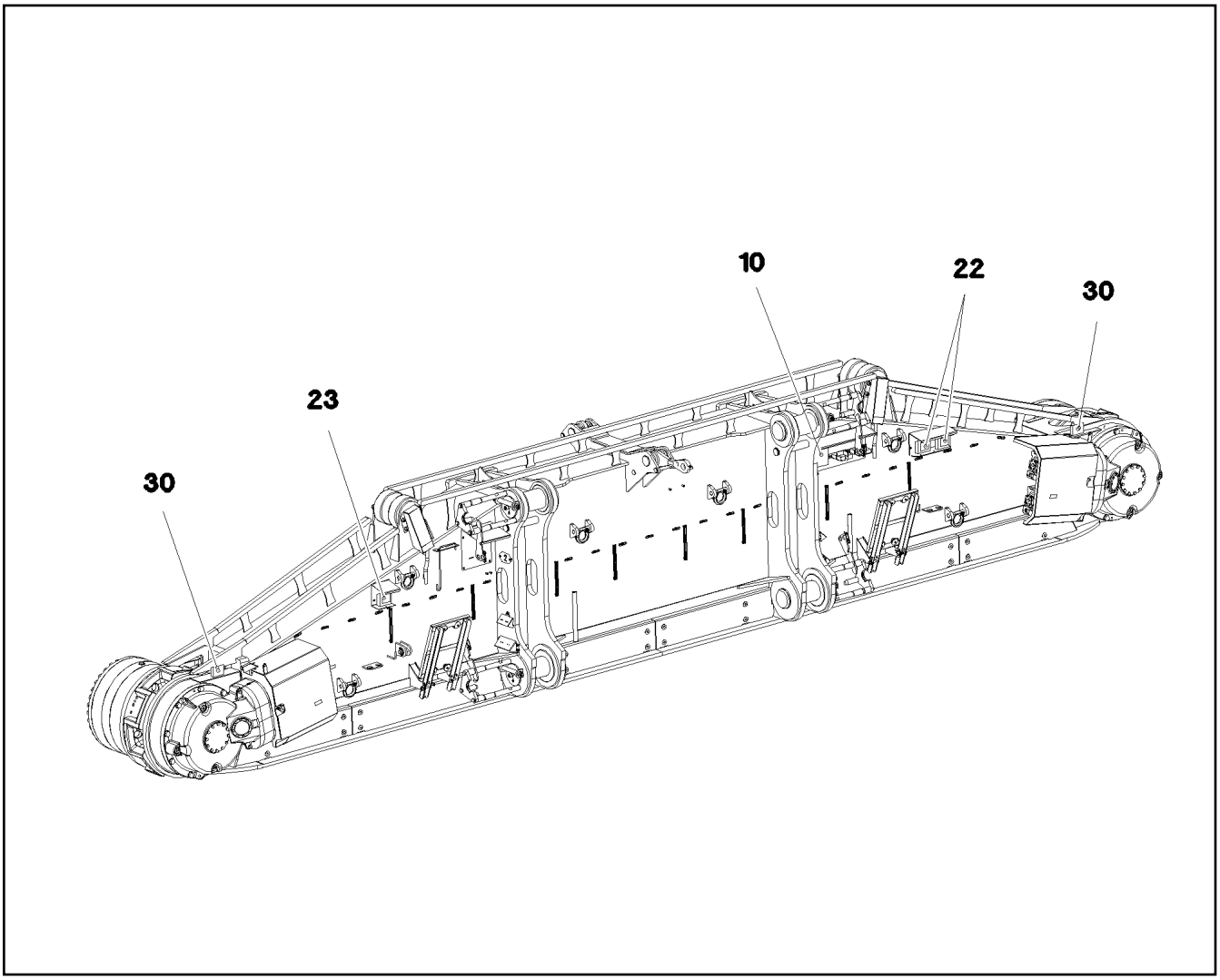

Pos.	Item	Quantity	Description	Bezeichnung
5	11003193	2	PROXIMITY SWITCH BERUEHRUNGSLOS 12	NAEHERUNGSSCHALTER
10	967906608	1	TERMINAL BOX CPL. S220 4X FAHRANT. ⇨ ❑ 100	KLEMMKASTEN KPL.
22	12101892	2	LED WORKING HEAD LIGHT 26W 10,5-32V	LED ARBEITSSCHEINWERFER
23	12101891	1	LED WORKING HEAD LIGHT 12W 9-32V	LED ARBEITSSCHEINWERFER
30	968668608	1	EQUIPMENT CAMERA RAUPE RECHTS ⇨ ❑ 101	AUSRUESTUNG KAMERA

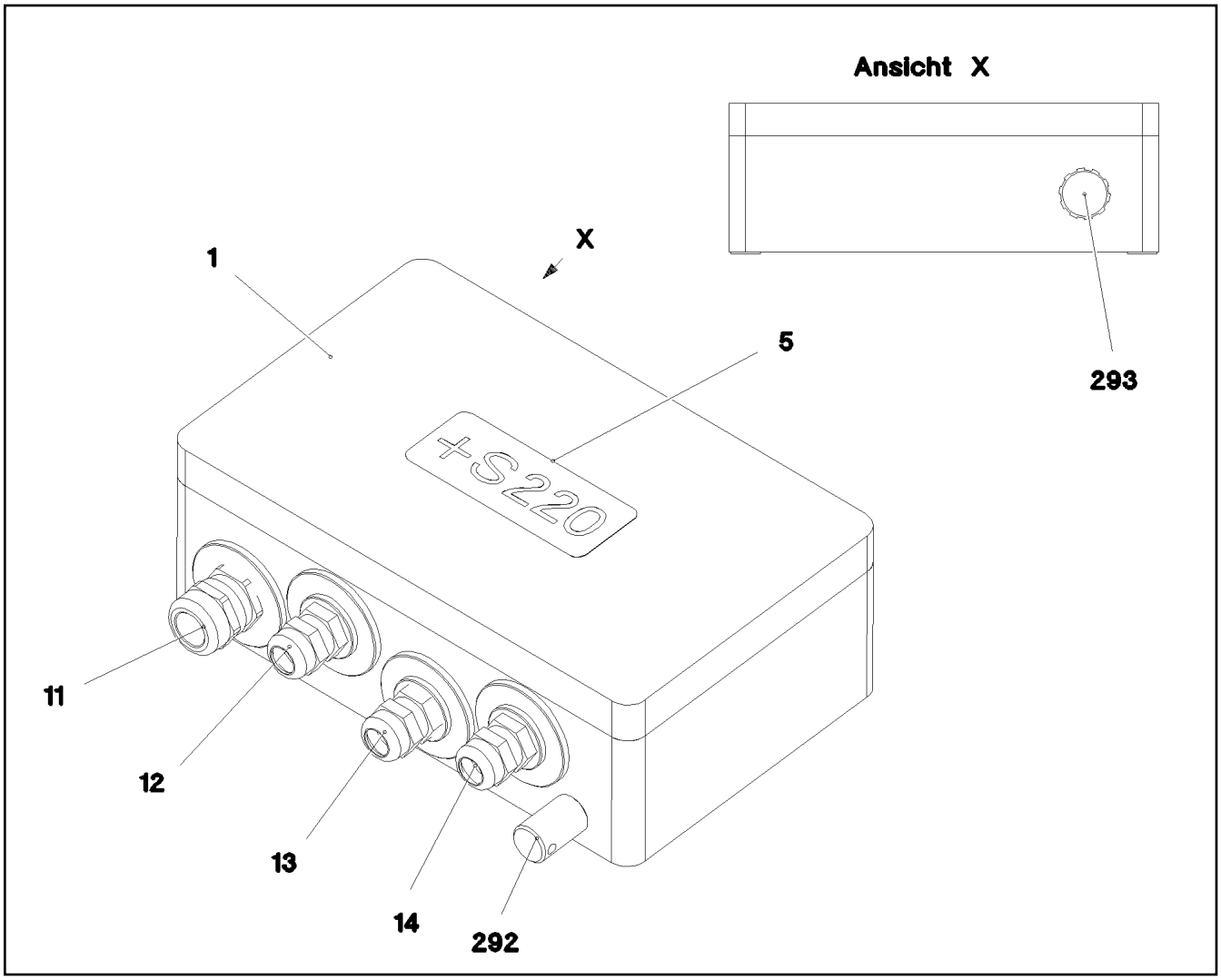

Pos.	Item	Quantity	Description	Bezeichnung
2	968275008	1	WIRES CPL. S220	DRAEHTE KPL.
4	97032642	1	EMPTY CASING 160X260X90X0 AL	LEERGEHAEUSE
5	977507008	1	SIGN S220 LEXAN	SCHILD
11	967971808	1	WIRING HARNESS W220	KABELSTRANG
12	967971908	1	WIRING HARNESS W221	KABELSTRANG
13	967972008	1	WIRING HARNESS W223	KABELSTRANG
14	967972108	1	WIRING HARNESS W225	KABELSTRANG
292	602501208	1	WATER DRAIN PLUG M12 PA6G SPF	ENTWAESSERUNGSSTOPFEN
293	10488662	1	VENTILATION SCREW M20X1,5 POLYAMID	ENTLUEFTUNGSSCHRAUBE

Pos.	Item	Quantity	Description	Bezeichnung
3	968668808	1	CAMERA EQUIPMENT CRAWLER RECHTS ⇨ ❑ 102	KAMERAANBAU RAUPE
12	11622197	2	CONNECTING CABLE 2X0,14+2X0,22-5M	VERBINDUNGSKABEL
50	614043608	2	CAMERA SPF	KAMERA

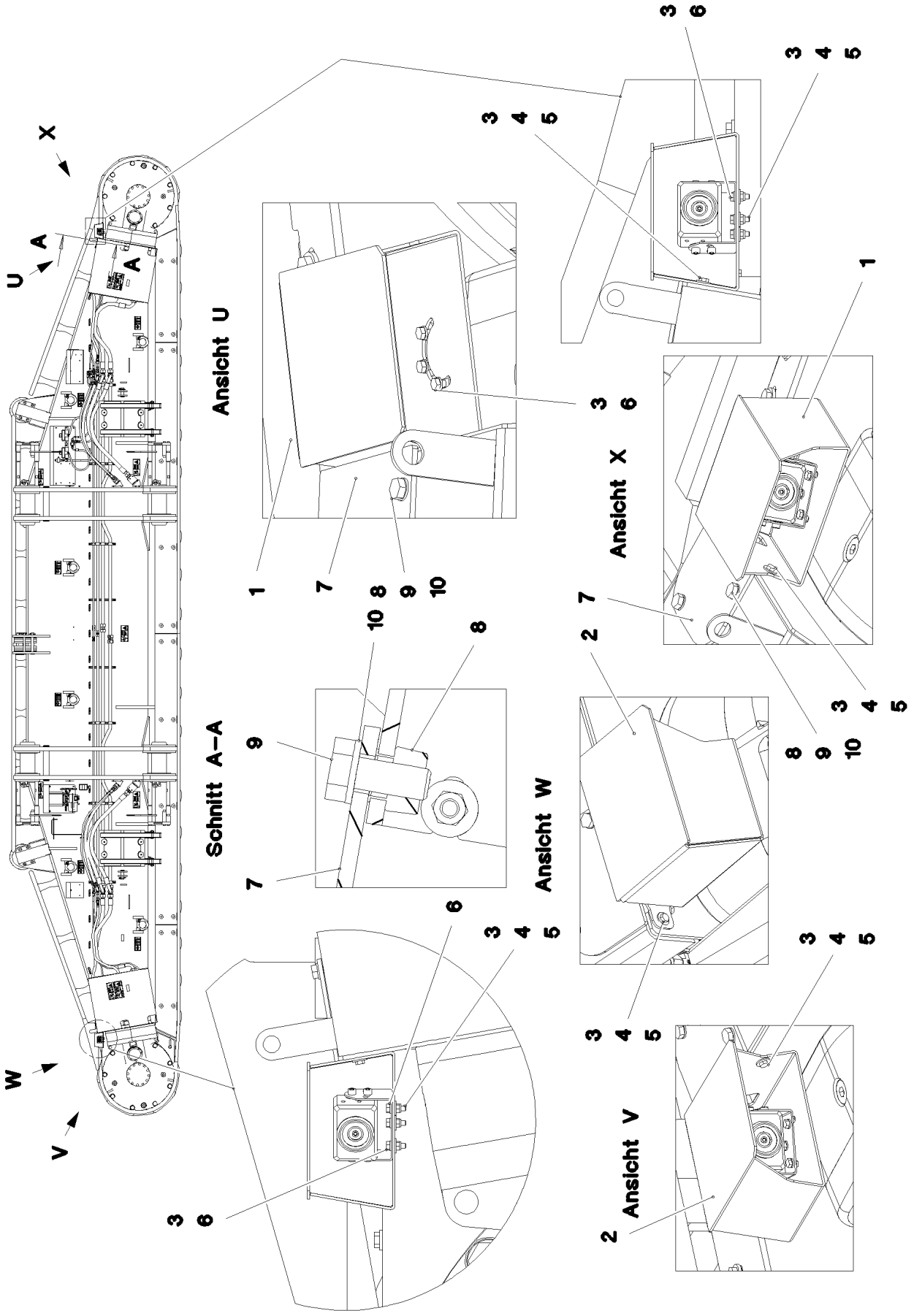

8.10.2019 081346	**etk_en_de_098253 LR 11000**	❑ 102 (1/2)
LIEBHERR	**CAMERA EQUIPMENT CRAWLER** **KAMERAANBAU RAUPE**	**968668808**

Pos.	Item	Quantity	Description	Bezeichnung
1	97045905	1	PLATE 3X404X480 X5CRNI18-10	BLECH
2	97045909	1	PLATE 3X404X480 X5CRNI18-10	BLECH
3	11644899	10	HEX SCREW ISO 4017 M6X20 8.8 480H SPF	SECHSKANTSCHRAUBE
4	10875613	10	HEX NUT DIN 985 M6 8 480H SPF	SECHSKANTMUTTER
5	421801708	14	WASHER ISO 7093-1 6 200HV-A2	SCHEIBE
6	10875647	6	WASHER ISO 7089 6 200HV 480H SPF	SCHEIBE
7	97048028	2	COVER 5X177X130 S355MC FE//ZNNI8//CN/	DECKEL
8	413004408	4	CAGE NUT M10	KAEFIGMUTTER
9	11631816	4	HEX SCREW ISO 4017 M10X25 8.8 FLZN SP	SECHSKANTSCHRAUBE
10	10289795	4	WASHER ISO 7089 10 300HV FLZN SPF	SCHEIBE

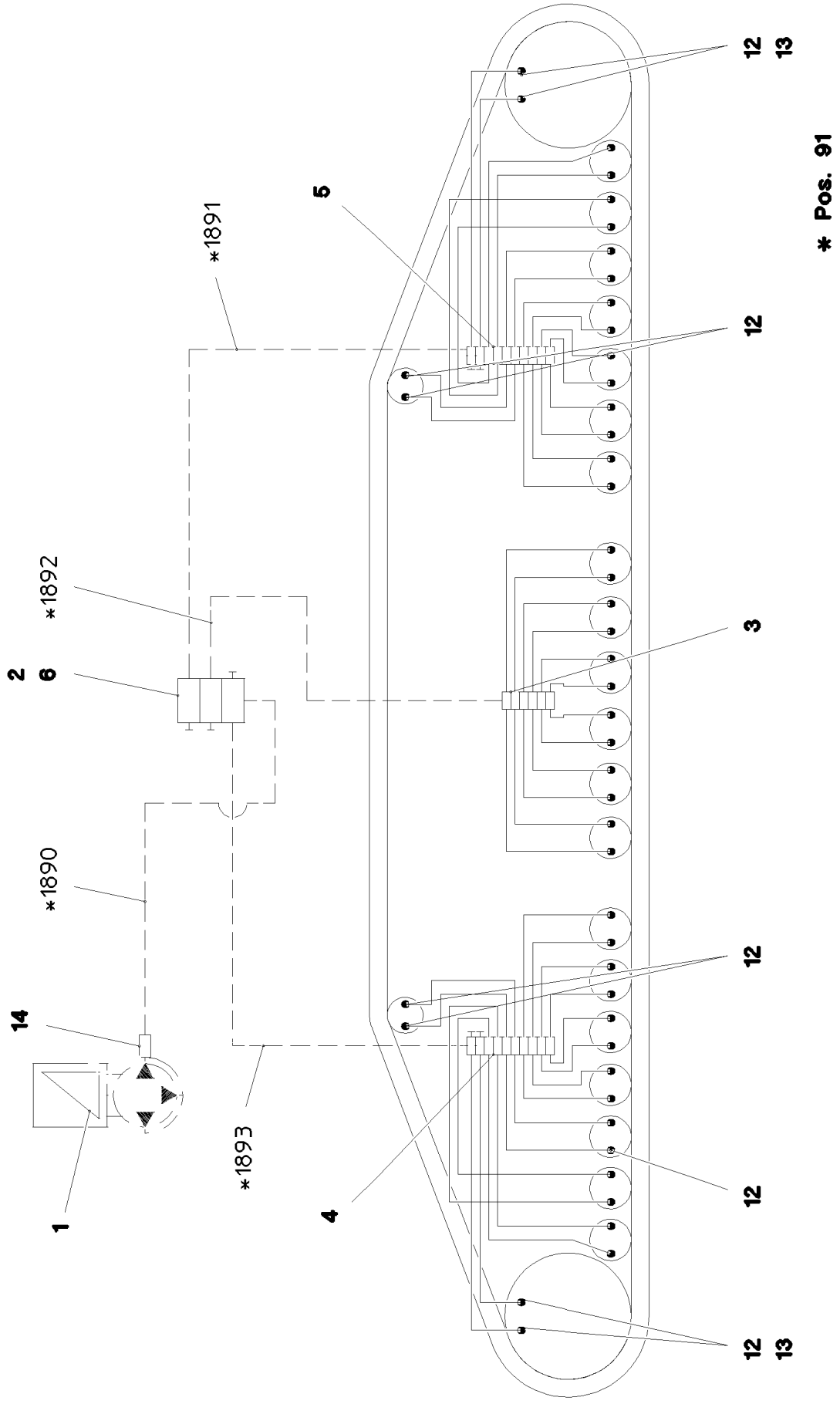
* Pos. 91
12
13
5
*1891
12
*1892
2
6
3
*1890
12
14
*1893
4
12
1
12
13

Pos.	Item	Quantity	Description	Bezeichnung
1	11621396	1	ELECTRIC PUMP EP-1 ⇨ ❑ 82	ELEKTROPUMPE
2	11621291	1	DISTRIBUTION BLOCK SXE-2 3/3 ⇨ ❑ 83	VERTEILERKOMBINATION
3	11491831	1	DISTRIBUTION BLOCK MX-F 6/12 ⇨ ❑ 84	VERTEILERKOMBINATION
4	11491832	1	DISTRIBUTION BLOCK MX-F 10/18 ⇨ ❑ 85	VERTEILERKOMBINATION
5	11491833	1	DISTRIBUTION BLOCK MX-F 10/18 ⇨ ❑ 86	VERTEILERKOMBINATION
6	97045860	1	PLATE 4X121X75 S315MC FE//ZNNI8//CN//T	BLECH
7	12204614	6	SOCKET HEAD SCREW ISO 4762 M5X35 8.8	ZYLINDERSCHRAUBE
8	10875620	6	HEX NUT ISO 4032 M5 8 480H SPF	SECHSKANTMUTTER
9	11140403	6	WASHER ISO 7089 5 200HV 480H SPF	SCHEIBE
10	10875592	4	SOCKET HEAD SCREW ISO 4762 M6X45 8.8	ZYLINDERSCHRAUBE
11	10875647	4	WASHER ISO 7089 6 200HV 480H SPF	SCHEIBE
12	774373808	48	FITTING WE 6LL M10x1	VERSCHRAUBUNG
13	774383208	4	CONNECTION PIECE M14X1,5/M10X1	ANSCHLUSSSTUECK
14	10874021	1	PASSAGE NIPPLE BLOCK	DURCHGANGSNIPPELBLOCK
15	10873149	70	POLYAMID PIPE DIN 73378 6X1,5 PA 12-HL	POLYAMIDROHR
16	774383508	15	TUBING COIL	ROHRWENDEL
91	968710608	1	HOSE LINES CRAWLER TRACK CARR. REC	SCHLAUCHLEITUNGEN RAUPEN
(1)	602760108	4	NAME PLATE 25,4X101,6	BEZEICHNUNGSSCHILD
(1890)	926559808	1	HOSE CPL. 2SN 6X350	SCHLAUCH KPL.
(1891)	968697008	1	HOSE CPL. 2SN 6X1550	SCHLAUCH KPL.
(1892)	968697108	1	HOSE CPL. 2SN 6X2150	SCHLAUCH KPL.
(1893)	968697208	1	HOSE CPL. 2SN 6X5400	SCHLAUCH KPL.

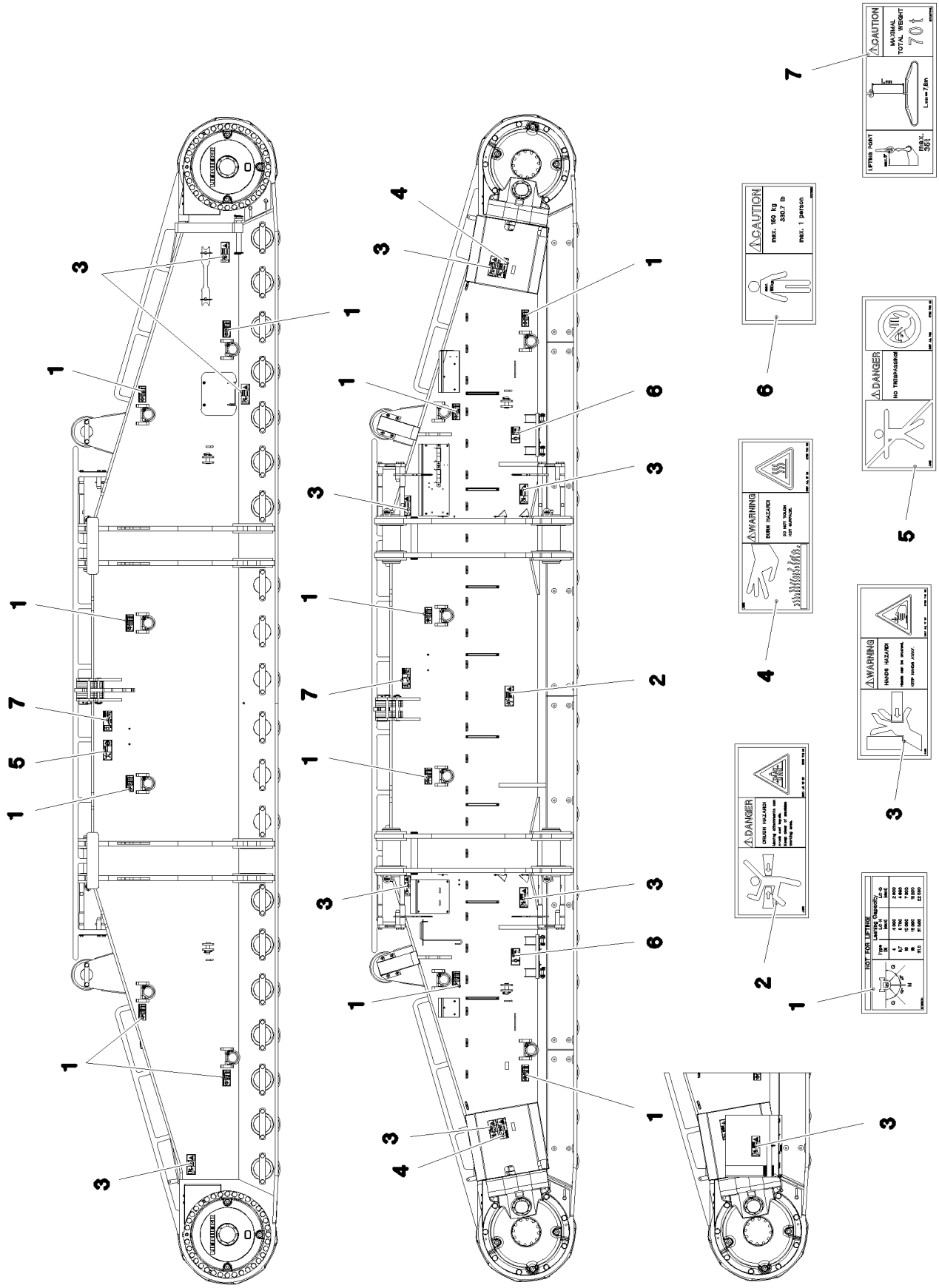

8.10.2019 081118 LIEBHERR	**etk_en_de_098253 LR 11000** **SIGNS** **BESCHILDERUNG**	❑ 106 (1/2) **917322308**

Pos.	Item	Quantity	Description	Bezeichnung
1	97036734	12	SIGN 188X78 KLEBEFOLIE SPF	SCHILD
2	978674108	1	SIGN 208X88 KLEBEFOLIE SPF	SCHILD
3	978674608	10	SIGN 208X88 KLEBEFOLIE SPF	SCHILD
4	978674408	2	SIGN 208X88 KLEBEFOLIE SPF	SCHILD
5	978674008	1	SIGN 208X88 KLEBEFOLIE SPF	SCHILD
6	97011690	2	SIGN 168X88 KLEBEFOLIE SPF	SCHILD
7	97067313	2	SIGN 208X88 KLEBEFOLIE SPF	SCHILD

Pos.	Item	Quantity	Description	Bezeichnung
1	918589408	1	HYDRAULIC SUPPORT ⇨ ❑ 109	HYDRAULISCHE ABSTUETZUN
2	917321208	1	HYDRAULIC SUPPORT ⇨ ❑ 114	HYDRAULIK ABSTUETZUNG
3	967975008	1	SIGNS ⇨ ❑ 117	BESCHILDERUNG

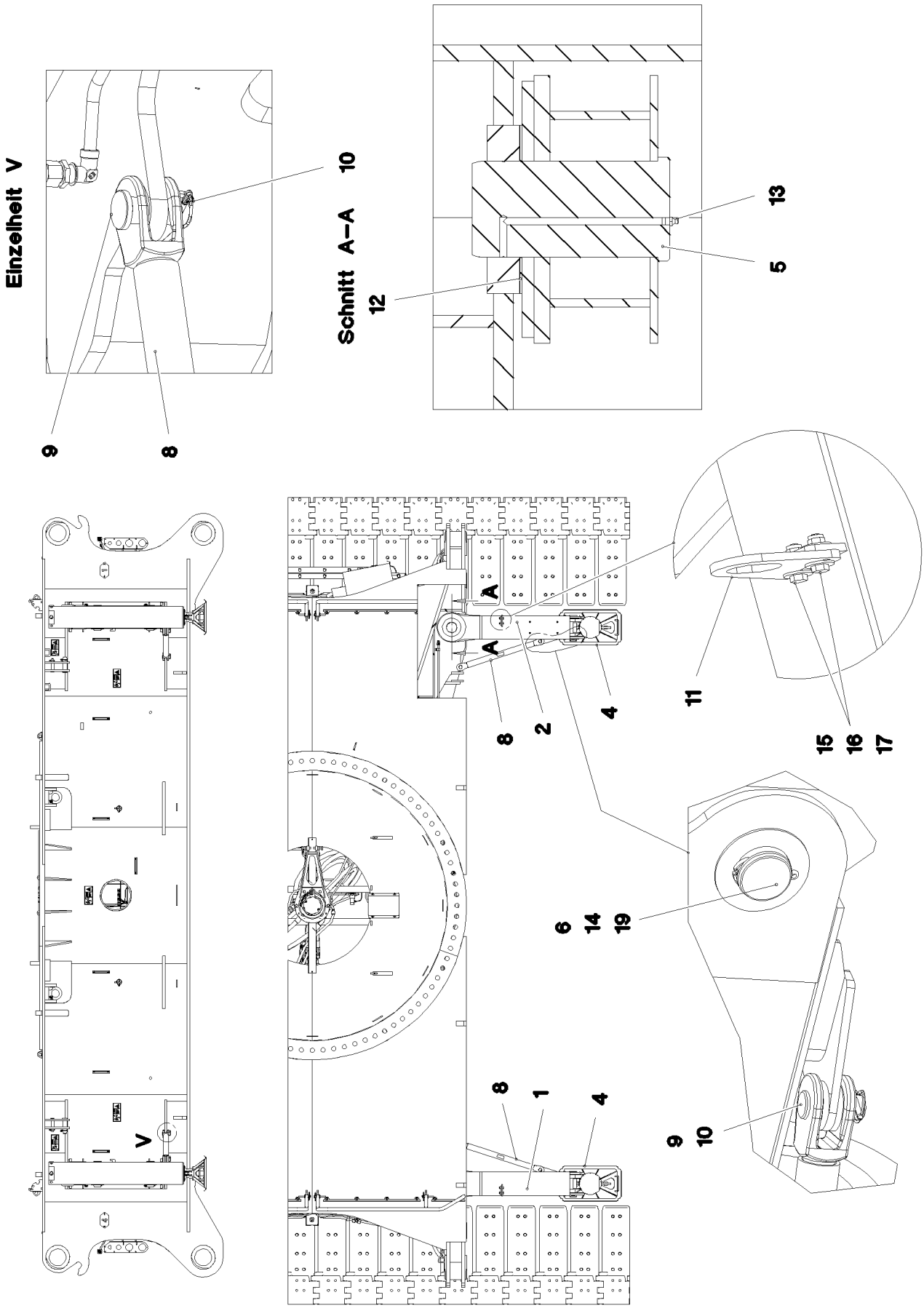
Einzelheit V
10
9
8
Schnitt A–A
13
5
12
A
A
8
2
4
11
15
16
17
6
14
19
V
8
1
4
9
10

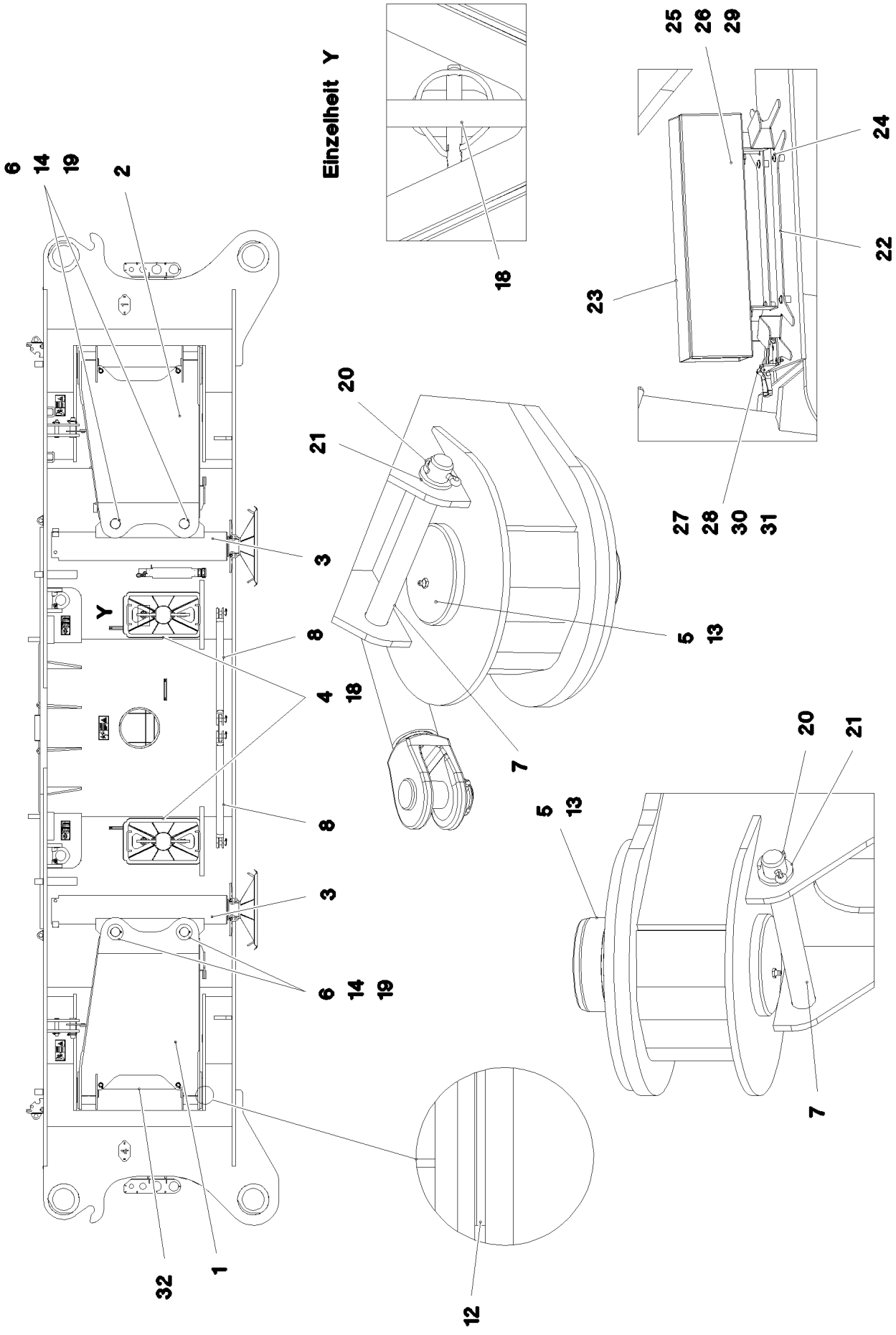
Einzelheit Y
Y
6
14
19
2
18
25
26
29
24
22
23
27
28
30
31
20
21
3
8
4
18
5
13
7
8
3
6
14
19
20
21
5
13
7
32
1
12

Pos.	Item	Quantity	Description	Bezeichnung
1	967849308	2	HYDR. SUPPORT WELDMENT LINKS	HYDRAULISCHE ABSTUETZUNG
2	967849408	2	HYDR. SUPPORT WELDMENT RECHTS	HYDRAULISCHE ABSTUETZUNG
3	512391108	4	SUPPORT CYLINDER 210/180-1160 SPF ⇨ ❑ 112	ABSTUETZZYLINDER
4	96016050	4	SUPPORT PLATE COMPL. ⇨ ❑ 113	ABSTUETZPLATTE KPL.
5	97030846	8	PIN 130.0X247 35NICRMOV125 SPF	BOLZEN
6	97030847	8	PIN 90.0X290 35NICRMOV125 SPF	BOLZEN
7	97042030	8	PIN 35.0X282 35NICRMOV125 GASN. SPF	BOLZEN
8	964581908	4	ROD ST.CONST.	STANGE SCHWK.
9	945611208	8	PIN RD35X85 35NICRMOV125 GASN. SPF	BOLZEN
10	10180880	8	SAFETY PLUG W HINGE-LID 8X42X7,5X32 4	SICHERHEITSKLAPPSTECKER
11	97030848	4	LOCKING DEVICE 10X165X130 S355MC FE//	ARRETIERUNG
12	97031023	8	WASHER 210X121 GZ-CUZN25AL*	SCHEIBE
13	7743242	8	HYDRAULIC-TYPE LUBRICAT.NIPPLE DIN 71	KEGELSCHMIERNIPPEL
14	10180373	8	SPLIT PIN ISO 1234 8X100 St 480H SPF	SPLINT
15	11002727	8	HEX SCREW ISO 4017 M12X40 10.9 FLZN SP	SECHSKANTSCHRAUBE
16	10875607	8	HEX NUT DIN 985 M12 8 FLZN SPF	SECHSKANTMUTTER
17	11182717	16	WASHER ISO 7093-1 12 300HV FLZN SPF	SCHEIBE
18	10180882	4	SAFETY PLUG W HINGE-LID 12X55X10,5X45	SICHERHEITSKLAPPSTECKER
19	975208408	24	PLATE 4X138X138 S315MC FE//ZNNI8//CN//T	BLECH
20	10180368	8	SPLIT PIN ISO 1234 8X50 St 480H SPF	SPLINT
21	10875638	8	WASHER DIN 1441 31 ST FLZN SPF	SCHEIBE
22	97075181	1	PLATE 3X352X581 DC01 FE//ZNNI8//CN//T0	BLECH
23	604532708	1	HOUSING 140X540X100 SPF	GEHAEUSE
24	10875484	4	BUTTON HEAD SCREW 7380-2 M8X10 08.8 4	HALBRUNDKOPFSCHRAUBE
25	11642261	2	HEX SCREW ISO 4017 M8X25 8.8 480H SPF	SECHSKANTSCHRAUBE
26	11840501	4	WASHER DIN 7349 8,4 200HV 480H SPF	SCHEIBE
27	408604008	2	COUNTERSUNK SCREW DIN 7991 M5X16 8.	SENKSCHRAUBE
28	10875612	2	HEX NUT DIN 985 M5 8 480H SPF	SECHSKANTMUTTER
29	10299669	2	HEX NUT ISO 4032 M8 10 480H SPF	SECHSKANTMUTTER
30	10875643	2	WASHER ISO 7093-1 5 200HV 480H SPF	SCHEIBE
31	704218508	1	LOCK BEARING GUMMI	VERSCHLUSSLAGER
32	10449843	2	HOSE GUARD DN44-65 SGX50 PE	SCHLAUCHSCHUTZ

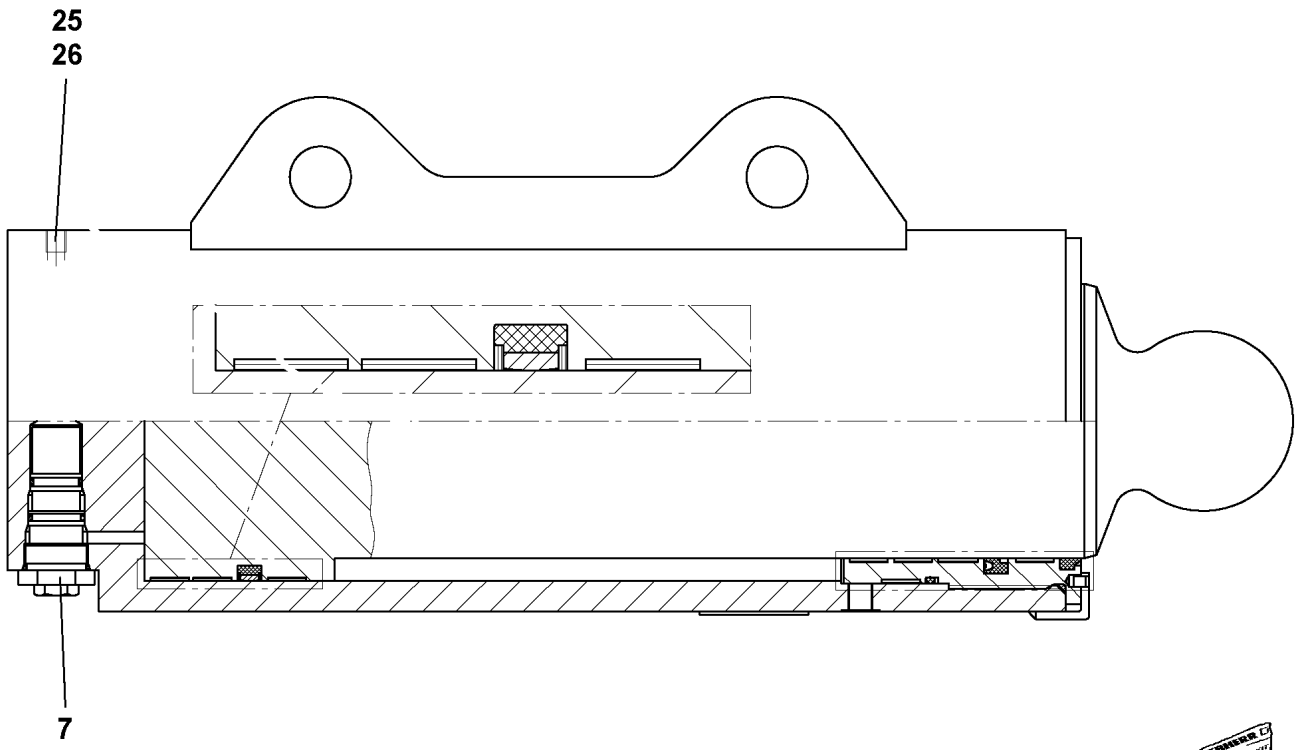

Pos. 999

Pos.	Item	Quantity	Description	Bezeichnung
7	10038262	1	BRAKE VALVE	BREMSVENTIL
(999)	10873610	1	SEAL KIT BRAKE VALVE	DS BREMSVENTIL
25	477704008	4	STOPPER PLUG VSTI1/4"ED A3P	BLINDSTOPFEN
26	477704108	2	STOP PLUG VSTI3/8"ED A3P	STOPFEN
999	571774008	1	SEAL KIT	DICHTSATZ

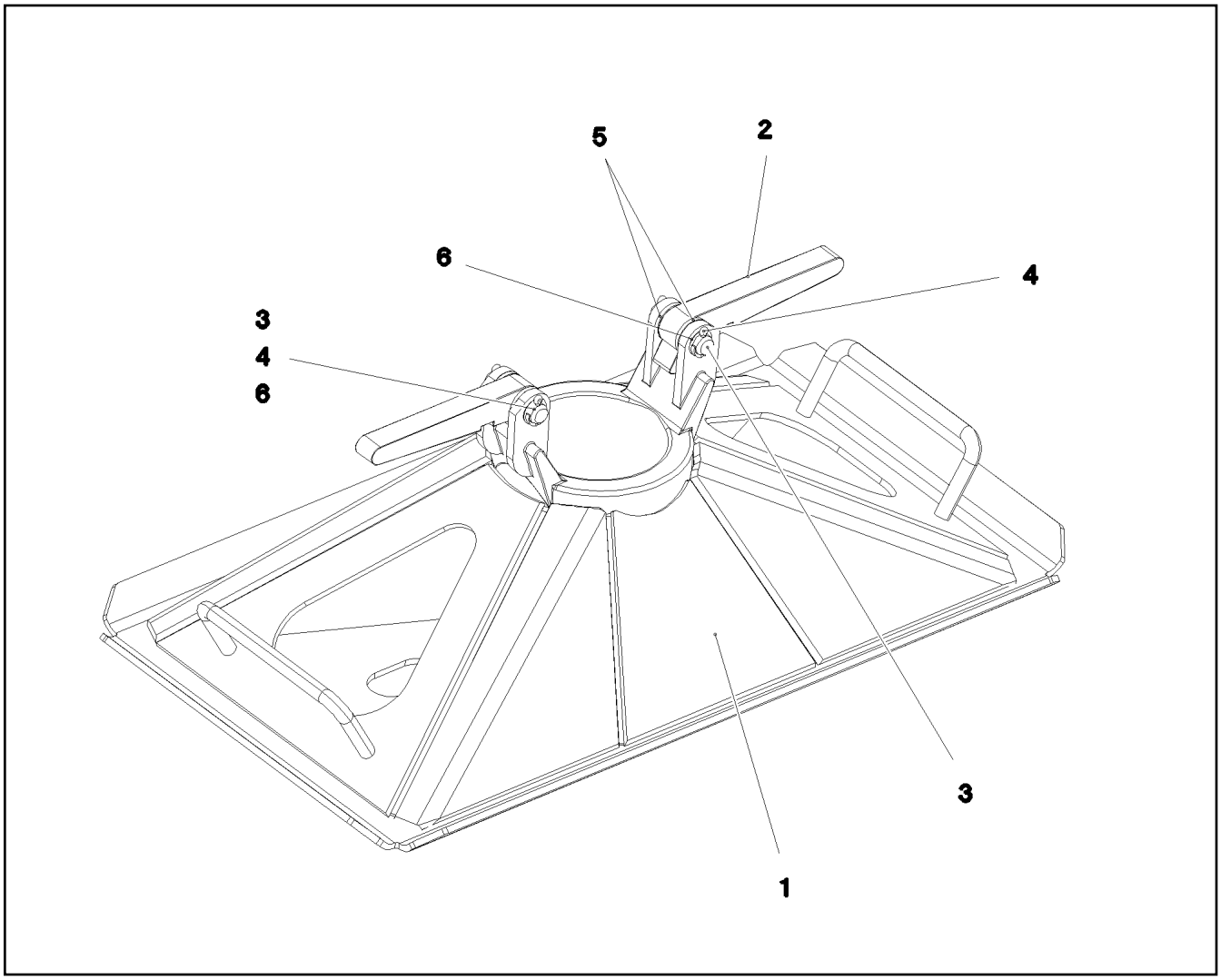

Pos.	Item	Quantity	Description	Bezeichnung
1	96016054	1	SUPPORT PLATE ST.CONST.	ABSTUETZPLATTE SCHWK.
2	945495808	2	LOCKING BAR 20X46X169 S355J2+N FE//ZN	RIEGEL
3	450019108	2	PIN ISO 2340 B16X60X50 ST.50K FE//ZN20//	BOLZEN
4	10180351	4	SPLIT PIN ISO 1234 4X25 St 480H SPF	SPLINT
5	10289806	4	WASHER ISO 7089 16 300HV FLZN SPF	SCHEIBE
6	501500908	4	SHIM RING DIN 988 16X22X0,5	PASSSCHEIBE

Pos.	Item	Quantity	Description	Bezeichnung
4	967787608	1	HYDRAULIC SUPPORT ⇨ ❑ 115	HYDRAULIK ABSTUETZUNG

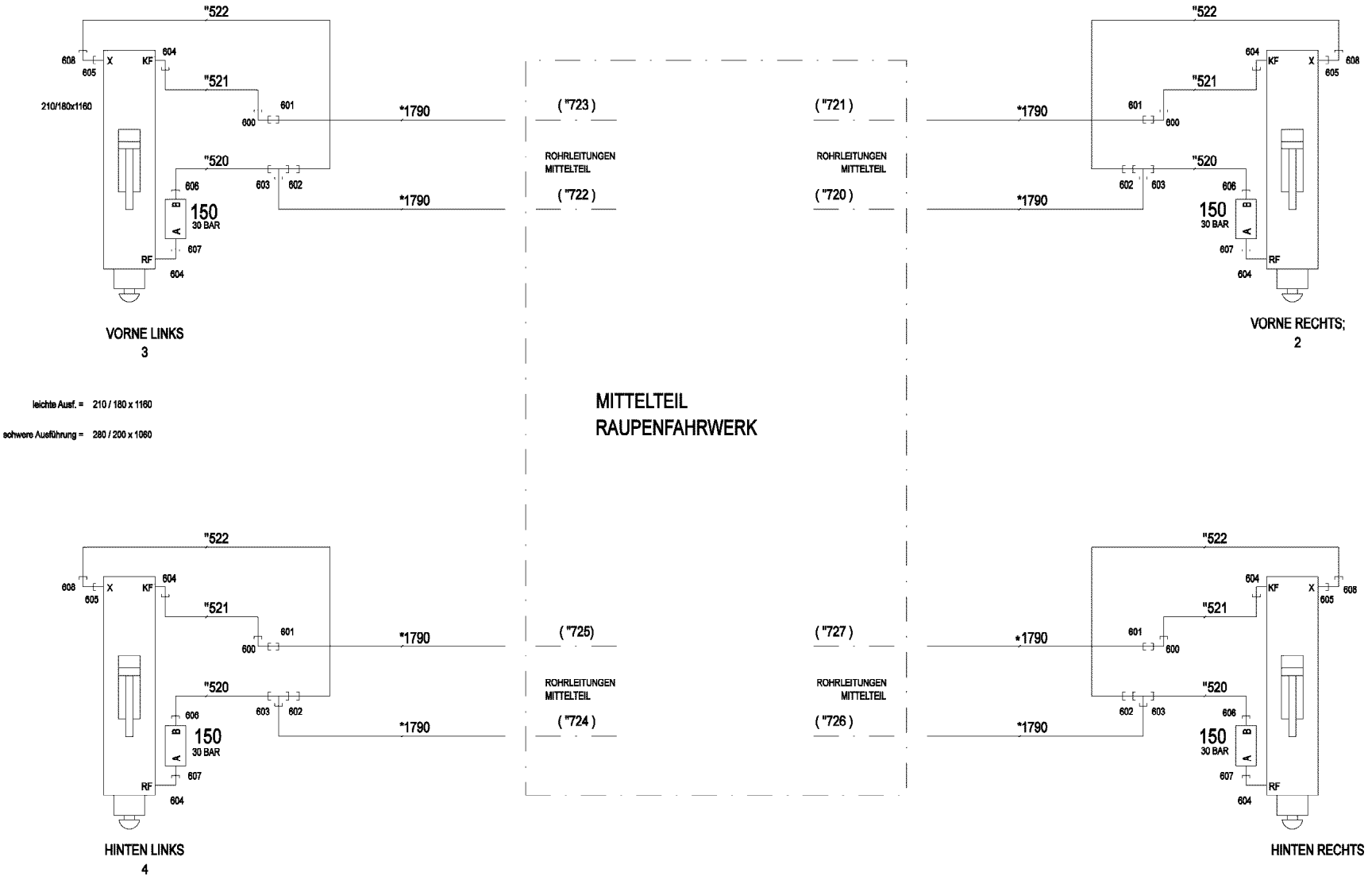
"522
608
605
X
KF
604
"521
210/180x1160
601
600
*1790
"520
603
602
606
150
30 BAR
A
B
607
RF
604
VORNE LINKS
3
leichte Ausf. = 210 / 180 x 1160
schwere Ausführung = 280 / 200 x 1060
("723")
("722")
ROHRLEITUNGEN
MITTELTEIL
MITTELTEIL
RAUPENFAHRWERK
("721")
("720")
VORNE RECHTS;
2
("725")
("724")
("727")
("726")
HINTEN LINKS
4
HINTEN RECHTS

* Pos. 10

" Pos. 11

Pos.	Item	Quantity	Description	Bezeichnung
10	967790108	1	HOSE LINES SUPPORTING RAM	SCHLAUCHLEITUNGEN ABSTUE
(1)	602760308	8	NAME PLATE 25,4X165,1	BEZEICHNUNGSSCHILD
(1790)	923344608	8	HOSE CPL. 2755 12X1850	SCHLAUCH KPL.
11	967790208	1	PIPELINES SUPPORT CYLINDER	ROHRLEITUNGEN ABSTUETZZY
(520)	968204808	4	PIPE COMPL. 16X2X323	ROHR KPL.
(521)	968204908	4	PIPE COMPL. 12X1,5X782	ROHR KPL.
(522)	968205008	4	PIPE COMPL. 10X1,5X770	ROHR KPL.
150	10878515	4	PRETENSIONING VALVE pv=30BAR pmax=3	VORSPANNVENTIL
600	7617354	4	FITTING EW 12S CR6-FREI	VERSCHRAUBUNG
601	475032508	4	FITTING XGR16/12-S A3P	VERSCHRAUBUNG
602	475433508	4	FITTING REDSD16/10-S A3P	VERSCHRAUBUNG
603	470432508	4	FITTING T 16S CR6-FREI	VERSCHRAUBUNG
604	476611508	8	FITTING RSWS12-SR-WD A3P	VERSCHRAUBUNG
605	471004514	4	FITTING ISO 8434 GE 10S G1/4 CR6-FREI	VERSCHRAUBUNG
606	471033208	4	FITTING XGE16-SR-ED A3P	VERSCHRAUBUNG
607	471901808	4	FITTING EGE 12S G1/2A CR6-FREI	VERSCHRAUBUNG
608	7617268	4	FITTING EW 10S CR6-FREI	VERSCHRAUBUNG

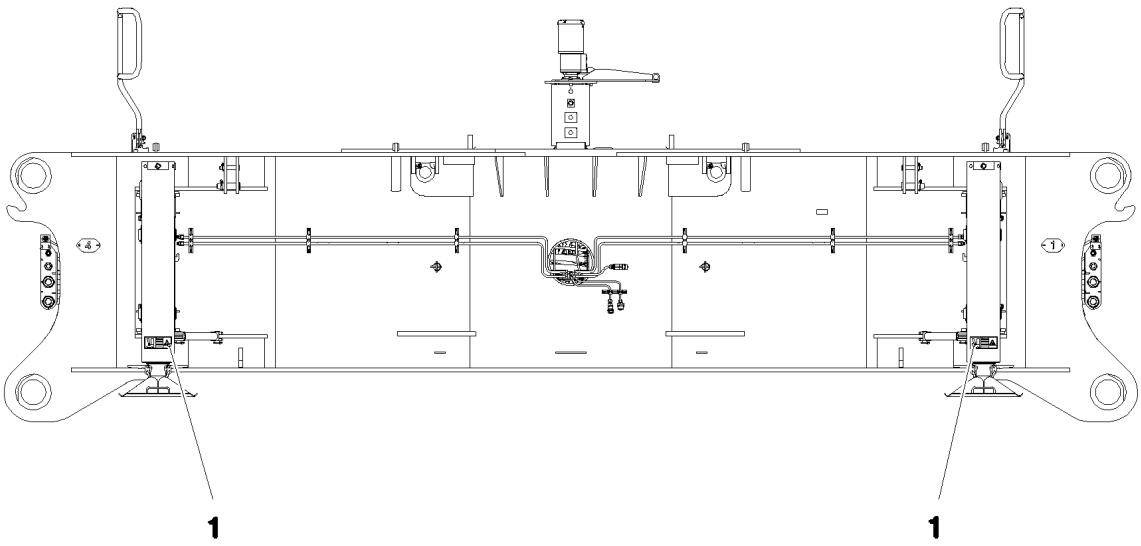

Pos.	Item	Quantity	Description	Bezeichnung
1	97016392	4	SIGN 208X88 KLEBEFOLIE SPF	SCHILD

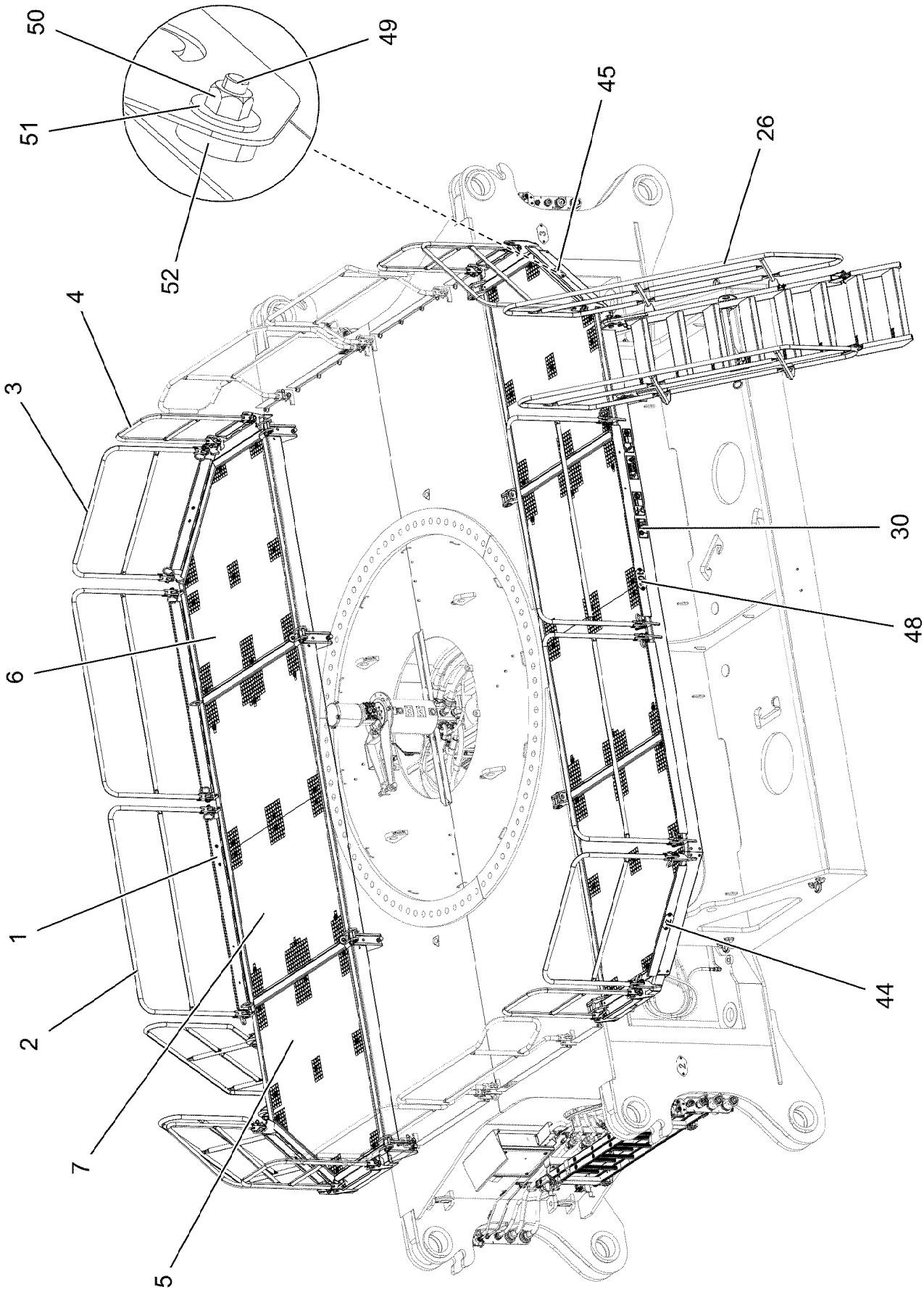
50
49
51
52
45
26
4
3
30
48
6
1
2
7
5
44

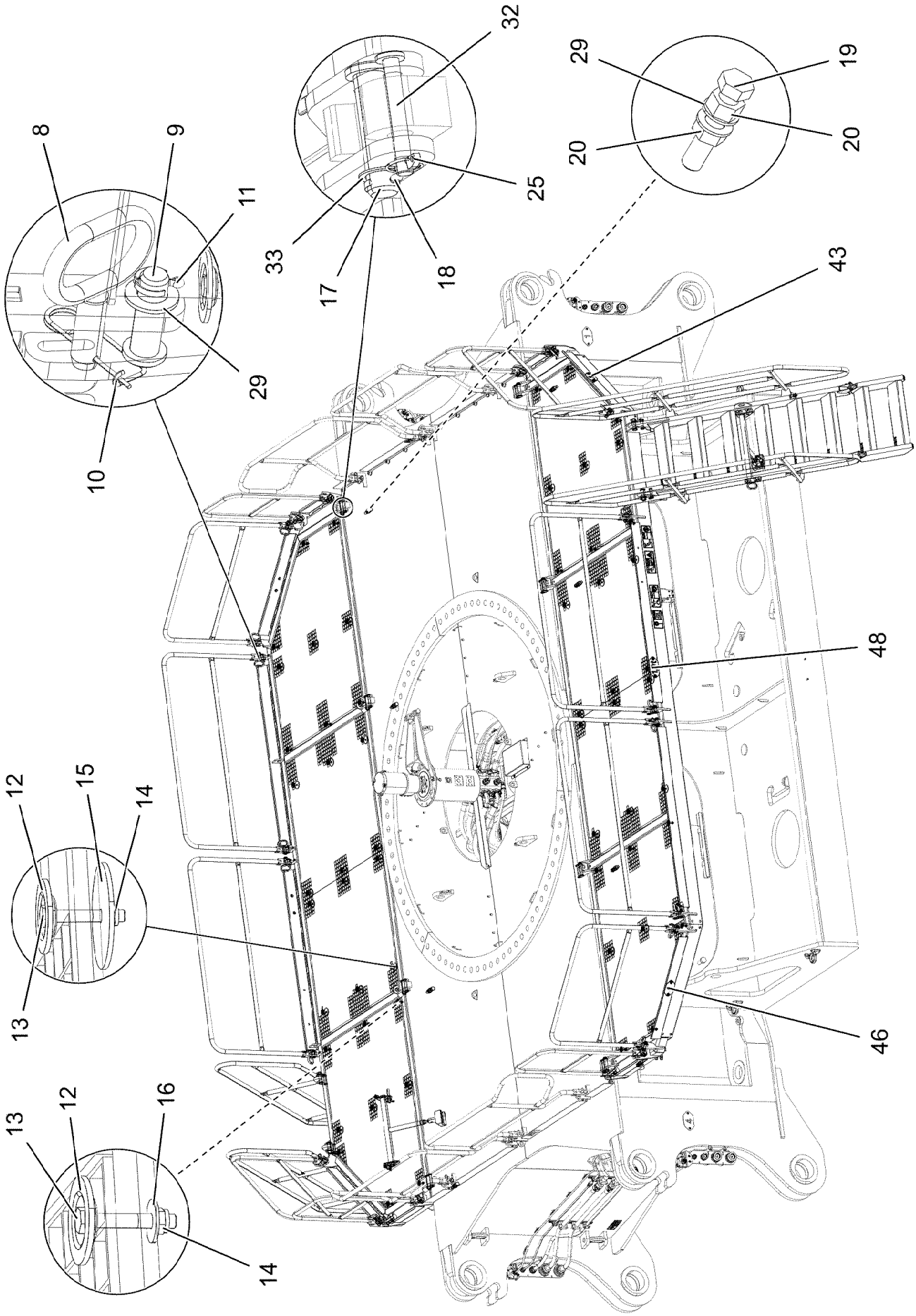

8.10.2019 081191 LIEBHERR	**etk_en_de_098253 LR 11000** **CATWALK CRAW.TRACK TRAVEL GEAR** **LAUFSTEG RAUPENFAHRWERK**	❑ 119 (2/4) **917076708**

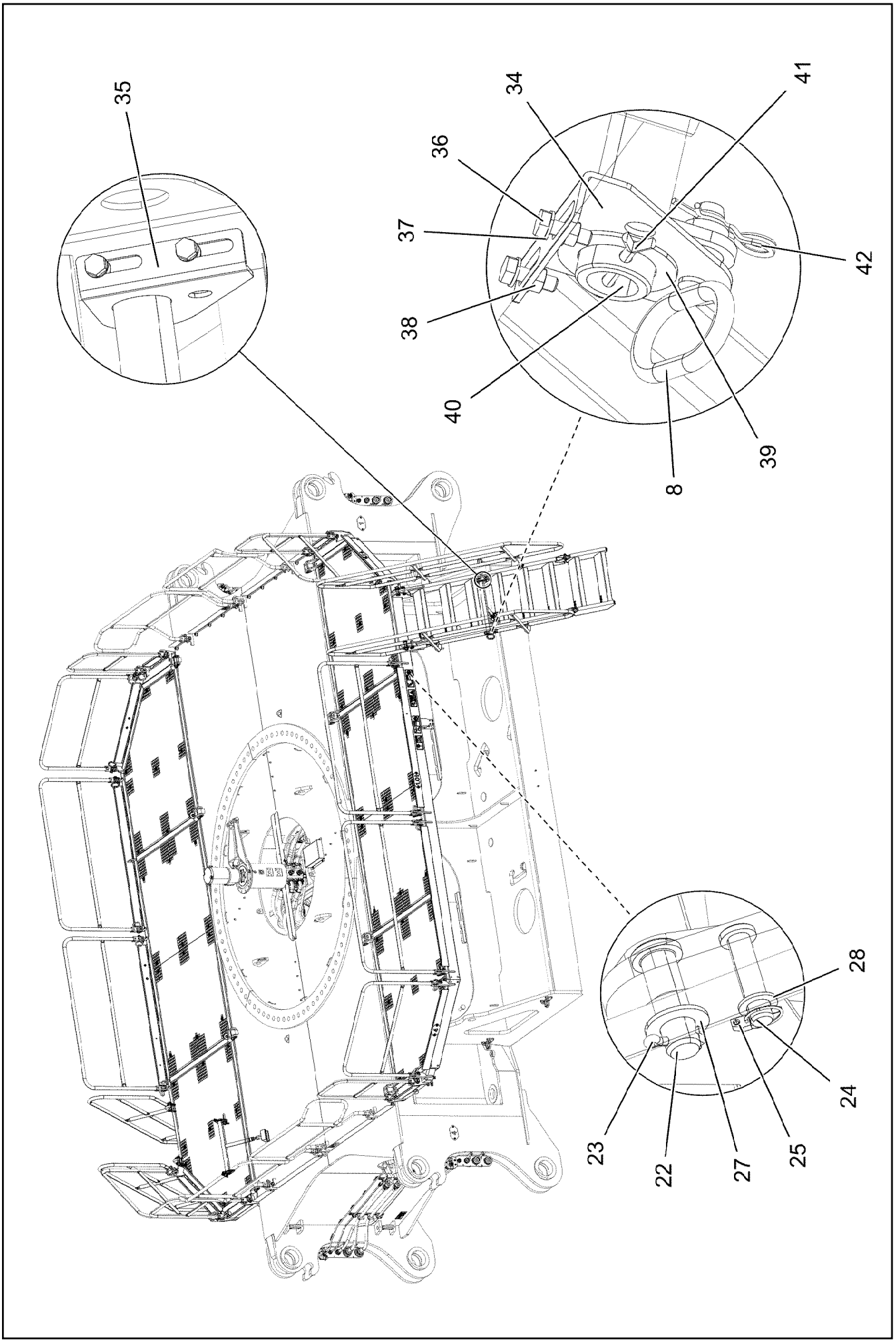
35
34
41
36
37
42
38
40
39
8
28
24
23
22
27
25

Pos.	Item	Quantity	Description	Bezeichnung
1	967931608	2	PIVOTING WALKWAY WELDED T ZN O	LAUFSTEG SCHWK.
2	967932508	4	GUARD RAILING T ZN O	GELAENDER
3	967932608	4	GUARD RAILING T ZN O	GELAENDER
4	967932708	4	GUARD RAILING T ZN O	GELAENDER
5	97030158	2	GRIDIRON RECHTS S235JR T ZN K SPF	GITTERROST-P
6	97030161	2	GRIDIRON LINKS S235JR T ZN K SPF	GITTERROST-P
7	97030162	4	GRIDIRON S235JR T ZN K SPF	GITTERROST-P
8	924713108	26	SOCKET PIN T ZN K	STECKBOLZEN
9	451222408	24	PIN DIN 1435 20X65X58 ST.50-2K VERZ	BOLZEN
10	433102808	24	RETAINING SPRING 3X55 VERZ	SICHERUNGSFEDER
11	10180359	24	SPLIT PIN ISO 1234 5X40 St 480H SPF	SPLINT
12	10100621	60	DISH MOUNTING	TELLERBEFESTIGUNG
13	11651581	60	HEX SCREW ISO 4014 M8X50 8.8 480H SPF	SECHSKANTSCHRAUBE
14	10875614	60	HEX NUT DIN 985 M8 8 480H SPF	SECHSKANTMUTTER
15	941138108	36	WASHER DC01 FE//ZNNI8//CN//T0	SCHEIBE
16	11140469	24	WASHER ISO 7093-1 8 200HV 480H SPF	SCHEIBE
17	10041260	8	PIN ISO 2341 B30X120X110 35NICRMOV125	BOLZEN
18	11968305	8	SPLIT PIN ISO 1234 6,3X45 ST 480H SPF	SPLINT
19	10179035	8	HEX SCREW ISO 4017 M20X100 8.8 FLZN SP	SECHSKANTSCHRAUBE
20	10425687	16	HEX NUT ISO 4032 M20 10 FLZN	SECHSKANTMUTTER
22	453032708	4	PIN ISO 2341 B30X95X85 35NICRMOV125	BOLZEN
23	10180368	4	SPLIT PIN ISO 1234 8X50 St 480H SPF	SPLINT
24	451422308	4	PIN DIN 1436 20X85X78 35NICRMOV125 GA	BOLZEN
25	10875869	12	SAFETY PLUG W HINGE-LID 5X29X4,7X25 4	SICHERHEITSKLAPPSTECKER
26	11210605	2	STAIR 8-881X3,336M STAHL SPF	TREPPE
27	10289811	4	WASHER ISO 7089 30 300HV FLZN SPF	SCHEIBE
28	11691327	4	WASHER ISO 7092 20 300HV FLZN SPF	SCHEIBE
29	10289808	42	WASHER ISO 7089 20 300HV FLZN SPF	SCHEIBE
30	968029408	1	SIGNS ⇨ ❑ 122	BESCHILDERUNG
32	97009831	8	PIN 30.0X120 S355J2G3 FE//ZNNI8//CN//T0	V BOLZEN
33	939460808	8	WASHER RD44X2 DC01 FE//ZNNI8//CN//T0	SCHEIBE
34	97045872	2	ANGLE LEFT 4X150X161 S315MC T ZN O	WINKEL LI.
35	97045873	2	ANGLE 4X150X161 S315MC T ZN O	WINKEL RE.
36	11642358	8	HEX SCREW ISO 4017 M10X30 8.8 FLZN SP	SECHSKANTSCHRAUBE
37	11002807	8	HEX NUT ISO 4032 M10 10 FLZN SPF	SECHSKANTMUTTER
38	10289795	16	WASHER ISO 7089 10 300HV FLZN SPF	SCHEIBE
39	953518308	8	WASHER RD80X3 DC01 FE//ZNNI8//CN//T0	SCHEIBE
40	968705508	2	SUPPORT ⇨ ❑ 123	STUETZE
41	10180371	4	SPLIT PIN ISO 1234 8X80 St 480H SPF	SPLINT
42	433206208	2	SPRING PLUG 4,5X4X78 A2K	FEDERSTECKER
43	97057111	1	PLATE 2X90X156 ALMG3 H111	BLECH
44	97057112	1	PLATE 2X90X156 ALMG3 H111	BLECH
45	97057113	1	PLATE 2X90X156 ALMG3 H111	BLECH
46	97057114	1	PLATE 2X90X156 ALMG3 H111	BLECH
48	97057169	2	PLATE 2X90X196 ALMG3 H111	BLECH
49	10299580	12	HEX SCREW ISO 4017 M8X30 10.9 480H SP	SECHSKANTSCHRAUBE
50	10814800	12	HEX NUT ISO 7042 M8 10 480H SPF	SECHSKANTMUTTER
51	11140469	24	WASHER ISO 7093-1 8 200HV 480H SPF	SCHEIBE
52	97045664	12	WASHER AEHNL.ISO 7093-1 8X27X8 300HV	SCHEIBE

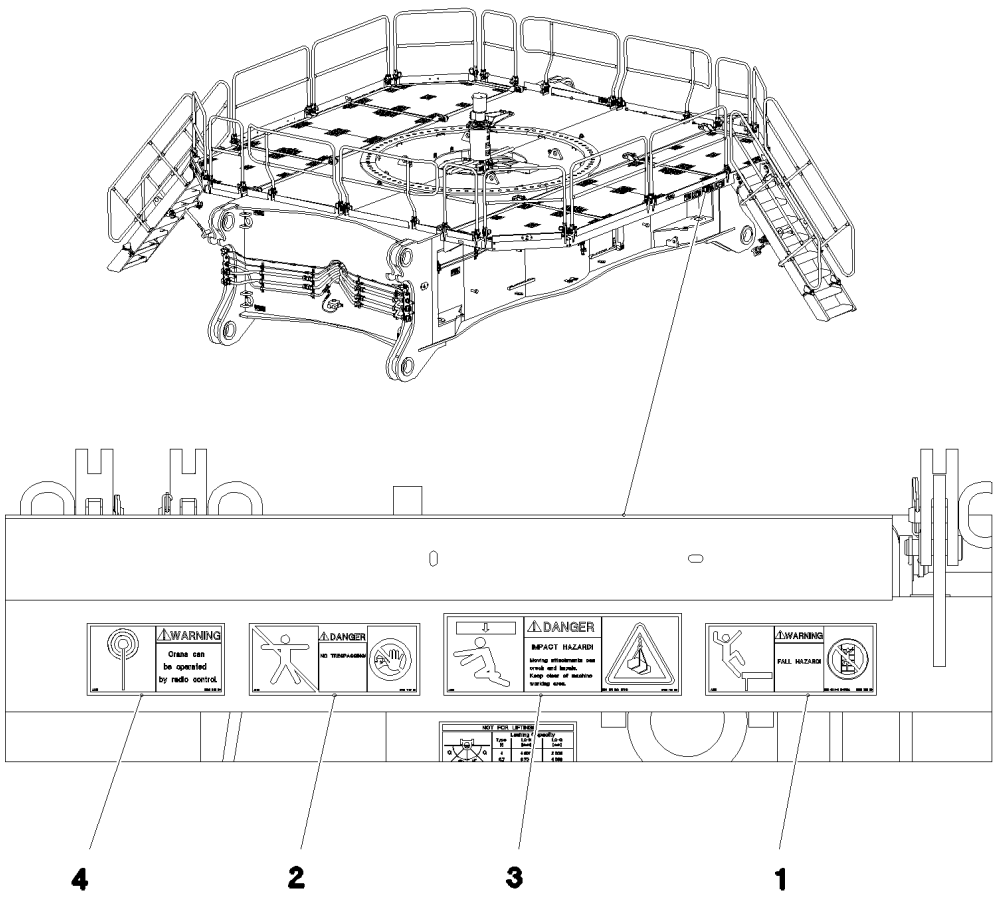

Pos.	Item	Quantity	Description	Bezeichnung
1	978675008	2	SIGN 208X88 KLEBEFOLIE SPF	SCHILD
2	978674008	2	SIGN 208X88 KLEBEFOLIE SPF	SCHILD
3	978673908	2	SIGN 208X88 KLEBEFOLIE SPF	SCHILD
4	978674308	2	SIGN 168X88 KLEBEFOLIE SPF	SCHILD

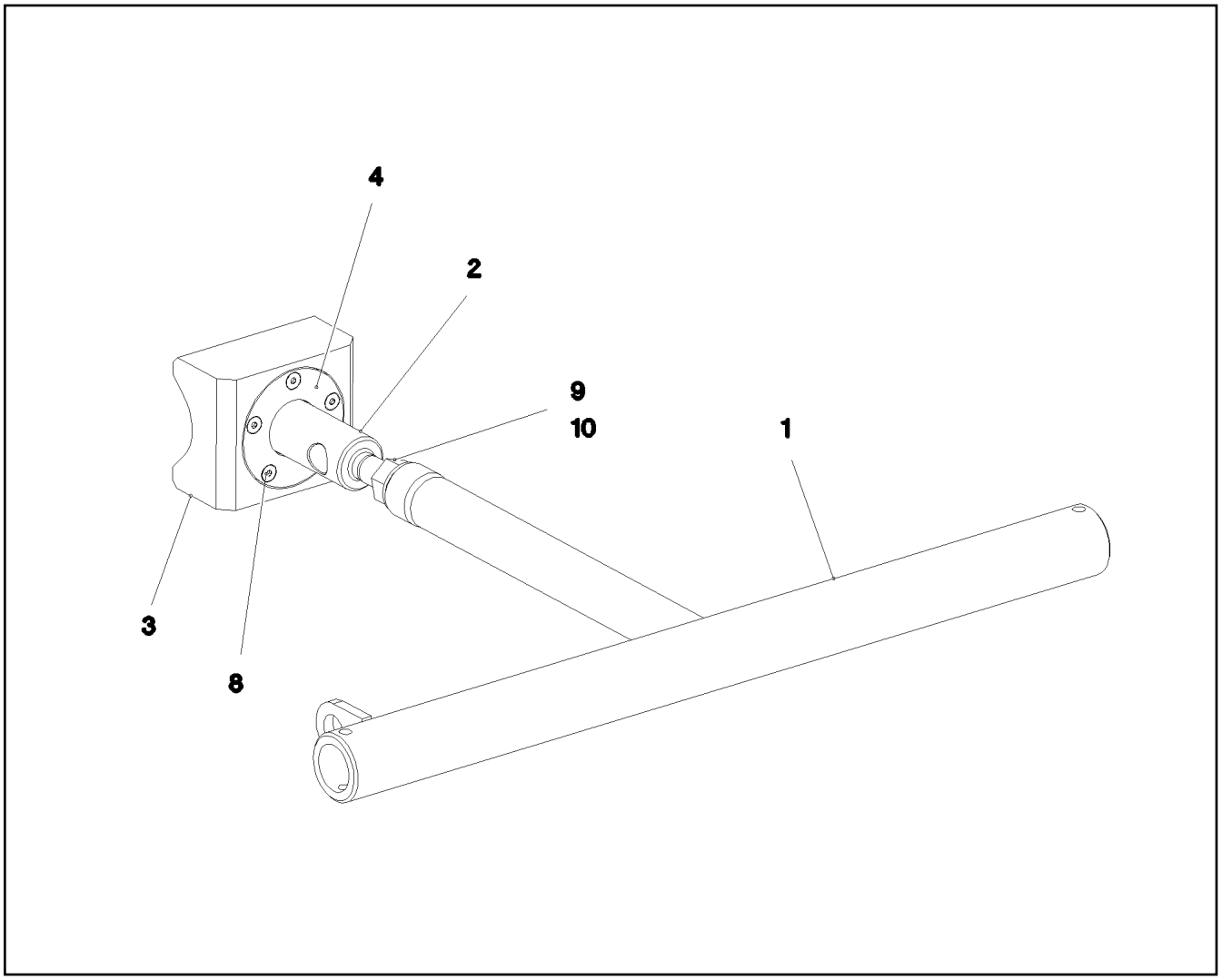

Pos.	Item	Quantity	Description	Bezeichnung
1	968705708	1	SUPPORT WELDED T ZN O	STUETZE SCHWK.
2	97045869	1	COMPRESSION ROD 55.0X228 35NICRMOV	DRUCKSTANGE
3	97045870	1	THRUST PIECE 100X60X120 PA6G	DRUCKSTUECK
4	97045871	1	BEARING COVER 6X88X88 S355MC FE//ZN	LAGERDECKEL
8	12100589	5	COUNTERSUNK SCREW AEHNL.ISO 10642	SENKSCHRAUBE
9	10875618	1	HEX NUT ISO 4032 M20 8 FLZN SPF	SECHSKANTMUTTER
10	10289808	1	WASHER ISO 7089 20 300HV FLZN SPF	SCHEIBE

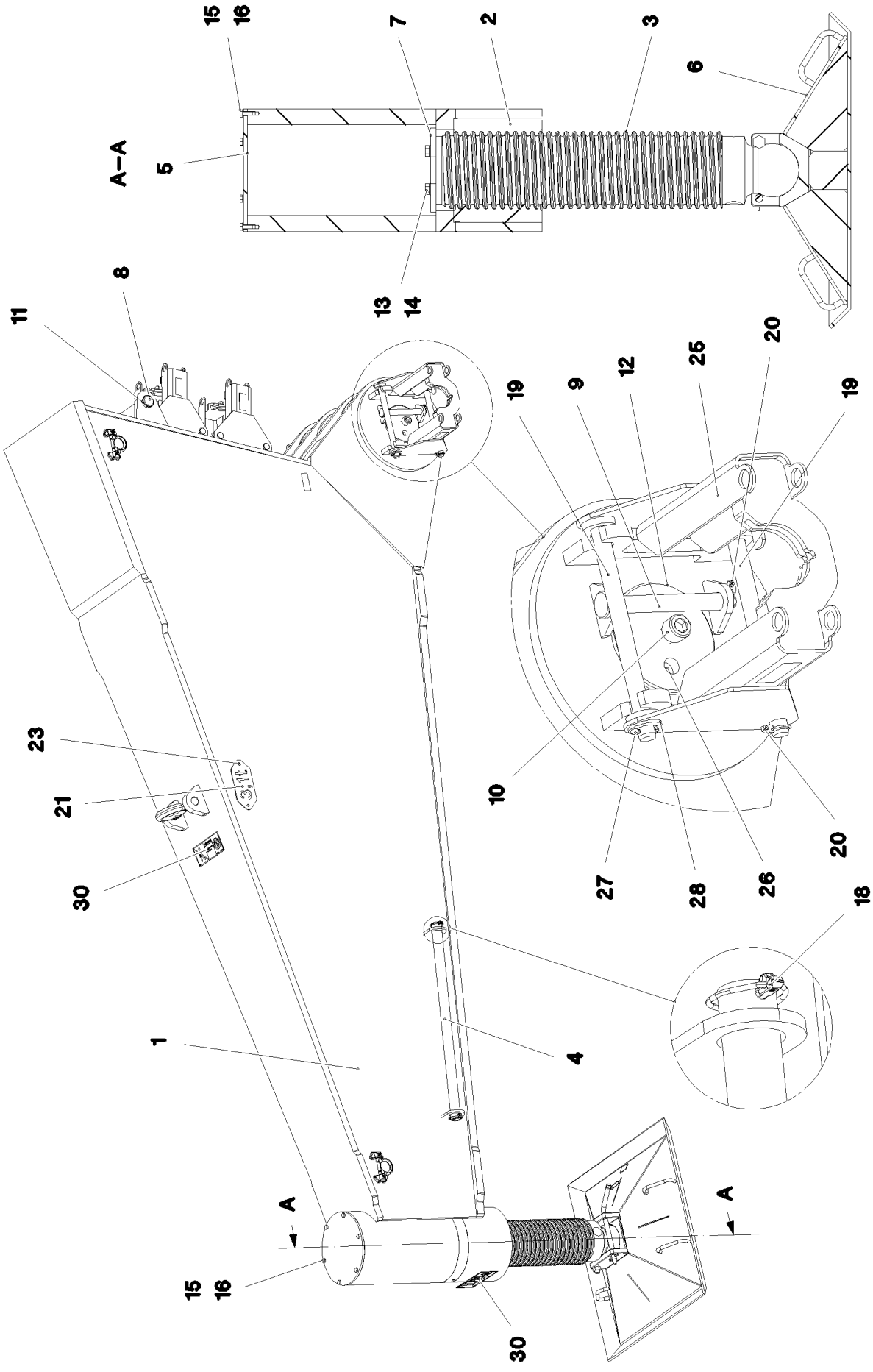

8.10.2019 081179 LIEBHERR	**etk_en_de_098253 LR 11000** **MECHANICAL SUPPORT** **MECH.ZUSATZABSTUETZUNG**	❑ 124 (1/2) **917076808**

Pos.	Item	Quantity	Description	Bezeichnung
1	967880708	2	MECHANIC ADDITIONAL SUPPORT	MECH.ZUSATZABSTUETZUNG S
2	97028821	2	THREADED BUSHING 270X230 GZ-CUZN25	GEWINDEBUCHSE
3	97028822	2	SPINDLE 220.0X941 35NICRMOV125 SPF	SPINDEL
4	97028823	2	ANGLE SCREWING-FITTING 42.4X900 S355J	DREHHEBEL
5	97028824	2	COVER 10X318X318 S355MC FE//ZNNI8//CN/	DECKEL
6	962009308	2	SUPPORT PLATE COMPL. ⇨ ❑ 126	ABSTUETZPLATTE KPL.
7	97028825	2	LIMIT STOP 15X218X218 S355MC FE//ZNNI8/	ANSCHLAG
8	974213008	2	PIN 55.0X520 35NICRMOV125 GASN. SPF	BOLZEN
9	451426808	4	PIN DIN 1436 25X220X212 35NICRMOV125	BOLZEN
10	404324508	4	SOCKET HEAD SCREW ISO 4762 M24X80 10	ZYLINDERSCHRAUBE
11	10875659	4	LOCKING RING DIN 471 50X2 480H SPF	SICHERUNGSRING
12	97028826	4	PIN 170.0X265 35NICRMOV125 SPF	BOLZEN
13	12214938	8	HEX SCREW ISO 4017 M16X35 8.8 FLZN SP	SECHSKANTSCHRAUBE
14	10289806	8	WASHER ISO 7089 16 300HV FLZN SPF	SCHEIBE
15	11631816	12	HEX SCREW ISO 4017 M10X25 8.8 FLZN SP	SECHSKANTSCHRAUBE
16	421100808	12	WASHER DIN 1440 10 ST VERZ	SCHEIBE
18	10180883	4	SAFETY PLUG W HINGE-LID 10X55X9,5X45	SICHERHEITSKLAPPSTECKER
19	97028905	4	PIN 30.0X346 35NICRMOV125 SPF	BOLZEN
20	10875869	6	SAFETY PLUG W HINGE-LID 5X29X4,7X25 4	SICHERHEITSKLAPPSTECKER
21	975974808	2	SIGN 2X228X100 DC01 FE//ZNNI8//CN//T0	SCHILD
23	10875484	4	BUTTON HEAD SCREW 7380-2 M8X10 08.8 4	HALBRUNDKOPFSCHRAUBE
25	967882608	2	BOLT EXTRACTION ATTACHMENT	BOLZENZIEHEINRICHTUNG
26	7743242	4	HYDRAULIC-TYPE LUBRICAT.NIPPLE DIN 71	KEGELSCHMIERNIPPEL
27	10180363	2	SPLIT PIN ISO 1234 6,3X40 St 480H SPF	SPLINT
28	11081186	2	WASHER ISO 7089 27 300HV FLZN SPF	SCHEIBE
30	967881308	2	SIGNS	BESCHILDERUNG
(1)	97016392	1	SIGN 208X88 KLEBEFOLIE SPF	SCHILD
(2)	978674608	4	SIGN 208X88 KLEBEFOLIE SPF	SCHILD
(3)	978674908	1	SIGN 208X88 KLEBEFOLIE SPF	SCHILD
(4)	978674108	1	SIGN 208X88 KLEBEFOLIE SPF	SCHILD

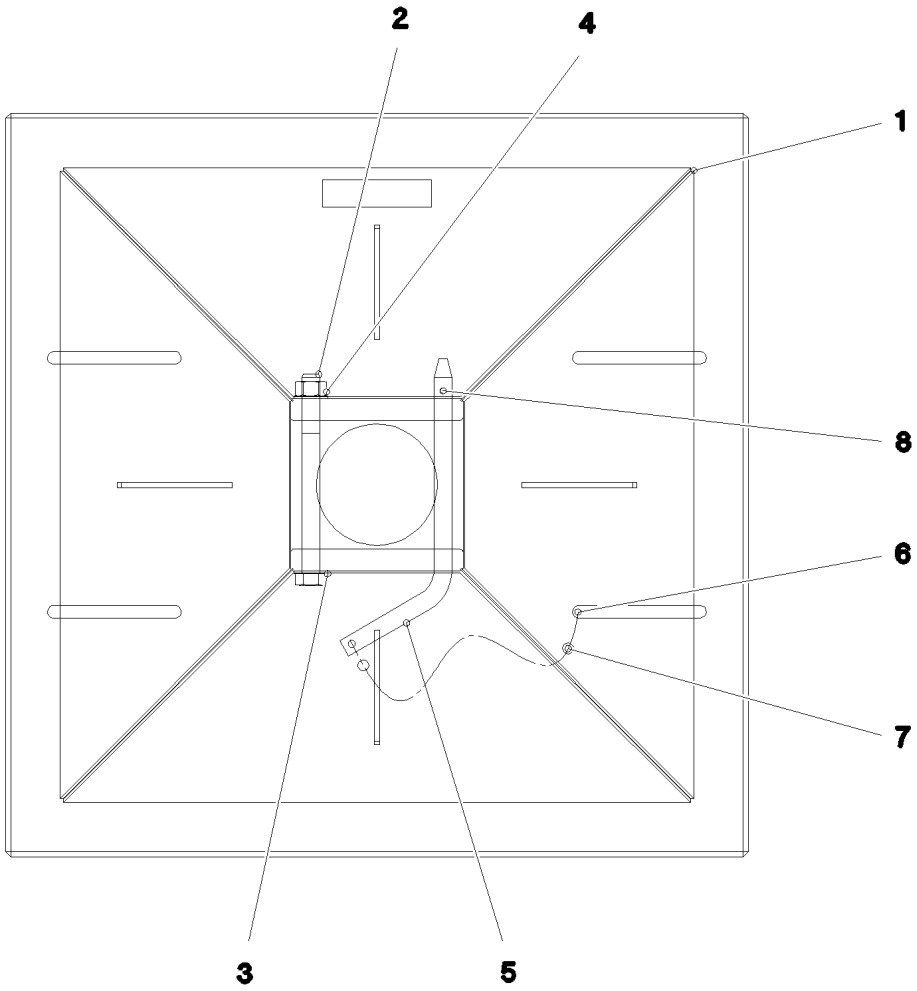

Pos.	Item	Quantity	Description	Bezeichnung
1	962010208	1	SUPPORT PLATE ST.CONST.	ABSTUETZPLATTE SCHWK.
2	10876534	1	HEX SCREW ISO 4014 M20X220 8.8 FLZN SP	SECHSKANTSCHRAUBE
3	10289808	2	WASHER ISO 7089 20 300HV FLZN SPF	SCHEIBE
4	10875618	1	HEX NUT ISO 4032 M20 8 FLZN SPF	SECHSKANTMUTTER
5	930358108	1	SOCKET PIN RD20X378 S355J2C+C FE//ZN	STECKBOLZEN
6	11170565	2	FERRULE 2 CU	PRESSKLEMME
7	11160431	0.3	ROPE 2 2,3KN EDELSTAHL	SEIL
8	433206208	1	SPRING PLUG 4,5X4X78 A2K	FEDERSTECKER

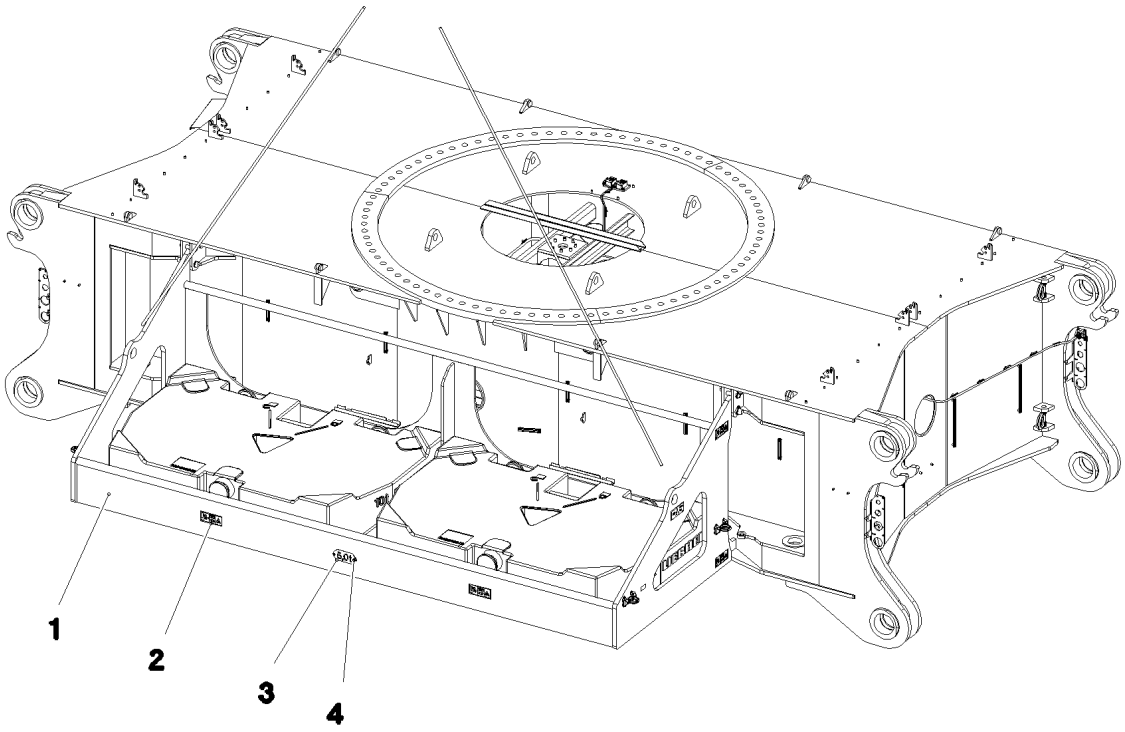

Pos.	Item	Quantity	Description	Bezeichnung
1	967843308	2	BRACKET WELDED CONST. 0	KONSOLE SCHWK.
2	968057608	1	SIGNS ZENTRALBALLAST	BESCHILDERUNG
(1)	978674608	12	SIGN 208X88 KLEBEFOLIE SPF	SCHILD
(2)	97033979	4	SIGN 208X88 KLEBEFOLIE SPF	SCHILD
3	97042994	2	WEIGHT INFORMATION PLATE 2X100X228 D	GEWICHTSSCHILD
4	10875484	4	BUTTON HEAD SCREW 7380-2 M8X10 08.8 4	HALBRUNDKOPFSCHRAUBE

Pos.	Item	Quantity	Description	Bezeichnung
1	97029695	84	EXPANSION BOLT M56X305 10.9 SPF	DEHNSCHRAUBE

Pos.	Item	Quantity	Description	Bezeichnung
1	96005686	1	MAIN TOOLS ⇨ ❑ 130	GRUNDWERKZEUG
2	96005694	1	ACCESSORIES ⇨ ❑ 131	ZUBEHOER
5	512335208	1	MOUNTING - PISTON W. PUMP SPF	MONTAGEZYLINDER
(1)	571369308	1	HAND PUMP ZPH1A/12	HANDPUMPE
(3)	790515308	1	QUICK COUPLING FEMALE	STECKKUPPLUNGSMUFFE
(4)	790515408	1	RAPID ACTION COUPLING	STECKKUPPLUNGSNIPPEL
6	926573208	1	CREEPER ⇨ ❑ 132	MONTAGEROLLE
7	963611208	1	HOOK ROD T ZN O	HAKENSTANGE
8	10284532	1	LEVER JACK 6,0T PULVERBESCHICHTET	HEBELZUG
10	12100038	1	WEDGE SOCKET 27-29 GR.29/27 -40°C FE	KEILENDKLEMME
11	12100046	1	WEDGE SOCKET 32-33 GR.33/32 -40°C FE	KEILENDKLEMME

Pos.	Item	Quantity	Description	Bezeichnung
1	790045408	1	ASSEMBLY TOOL BOX	MONTAGEWERKZEUGKASTEN
2	885251508	1	PADLOCK ABUS-64TI/40 TITALIUM	VORHAENGESCHLOSS
10	790007908	1	DOUBLE-HEADED SPANNER DIN 3110 VE	DOPPELMAULSCHLUESSEL
11	790003908	1	DOUBLE-HEADED SPANNER DIN 3110 46X5	DOPPELMAULSCHLUESSEL
12	885132208	1	SINGLE-END SPANNER DIN 894 55	EINMAULSCHLUESSEL
13	790004608	1	SINGLE-END SPANNER DIN 894 60	EINMAULSCHLUESSEL
14	790012608	1	DOUBLE RING SPANNER DIN 838	DOPPELRINGSCHLUESSEL
15	790023608	1	HEXAGON KEY DIN 911	INBUSSCHLUESSEL
16	790024908	1	SOCKET WRENCH GR.11/3	STECKSCHLUESSEL
17	885182808	1	ARTICULATED HOOK WRENCH 155/6	GELENKHAKENSCHLUESSEL
18	704271108	1	HOLLOW KEY	HOHLSCHLUESSEL
25	790030308	1	HAND HAMMER 500G	HANDHAMMER
26	790030108	1	HAND HAMMER DIN 1041 1500G	HANDHAMMER
27	885034108	1	SLEDGE HAMMER 5KG	VORSCHLAGHAMMER
30	790032008	1	SCREWDRIVER 3,5 CRV-VERNICKELT	SCHRAUBENDREHER
31	885200408	1	SCREWDRIVER 4,5	SCHRAUBENDREHER
32	790032308	1	SCREWDRIVER 5,5 CRV-VERNICKELT	SCHRAUBENDREHER
33	810035408	1	ANGLE SCREW DRIVER GR.3	WINKELSCHRAUBENDREHER
40	790031508	1	COMBI PLIERS DIN 5244 180	KOMBIZANGE
41	885268808	1	CIRCLIP PLIERS STRAIGHT A 3	SEEGERZANGE
45	790042008	1	HAND LEVER PRESS VERZ.	HANDHEBELPRESSE
50	790042908	1	REINFORCED RUBBER HOSE 300 RH-30 M1	GUMMIPANZERSCHLAUCH
51	510569608	1	PLUG SOCKET 0	STECKTUELLE
52	471031008	1	FITTING XGE15-LR-ED A3P	VERSCHRAUBUNG
55	10032297	1	OIL DRAINING HOSE COMPL. 1,5M	OELABLASSSCHLAUCH KPL.

Pos.	Item	Quantity	Description	Bezeichnung
1	789000308	1	FIRST AID KIST DIN 13164 260X170X80	VERBANDSKASTEN
2	12101159	1	FIRE EXTINGUISHER DIN EN 3	FEUERLOESCHER

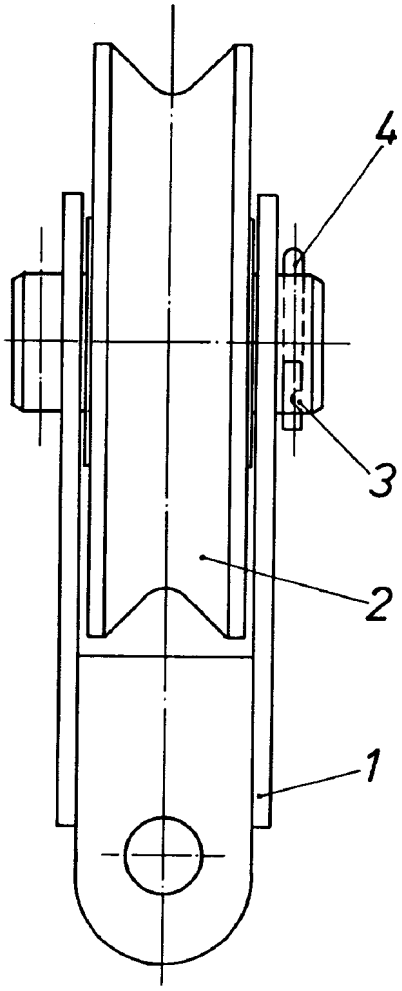

Pos.	Item	Quantity	Description	Bezeichnung
1	926573308	1	BRACKET CPL.	LASCHE KPL.
2	926998308	1	GUIDE PULLEY COMPL.	UMLENKROLLE KPL.
(1)	288154808	1	DEFLECTION PULLEY RD300X82 PA6G	UMLENKROLLE
(2)	745149308	2	DEEP GROOVE BALL BEARING DIN 625 62	RILLENKUGELLAGER
3	450046308	1	PIN ISO 2340 B70X160X130 ST.50K FE//ZN20	BOLZEN
4	433105008	2	RETAINING SPRING DIN 2194 6 A3C	SICHERUNGSFEDER

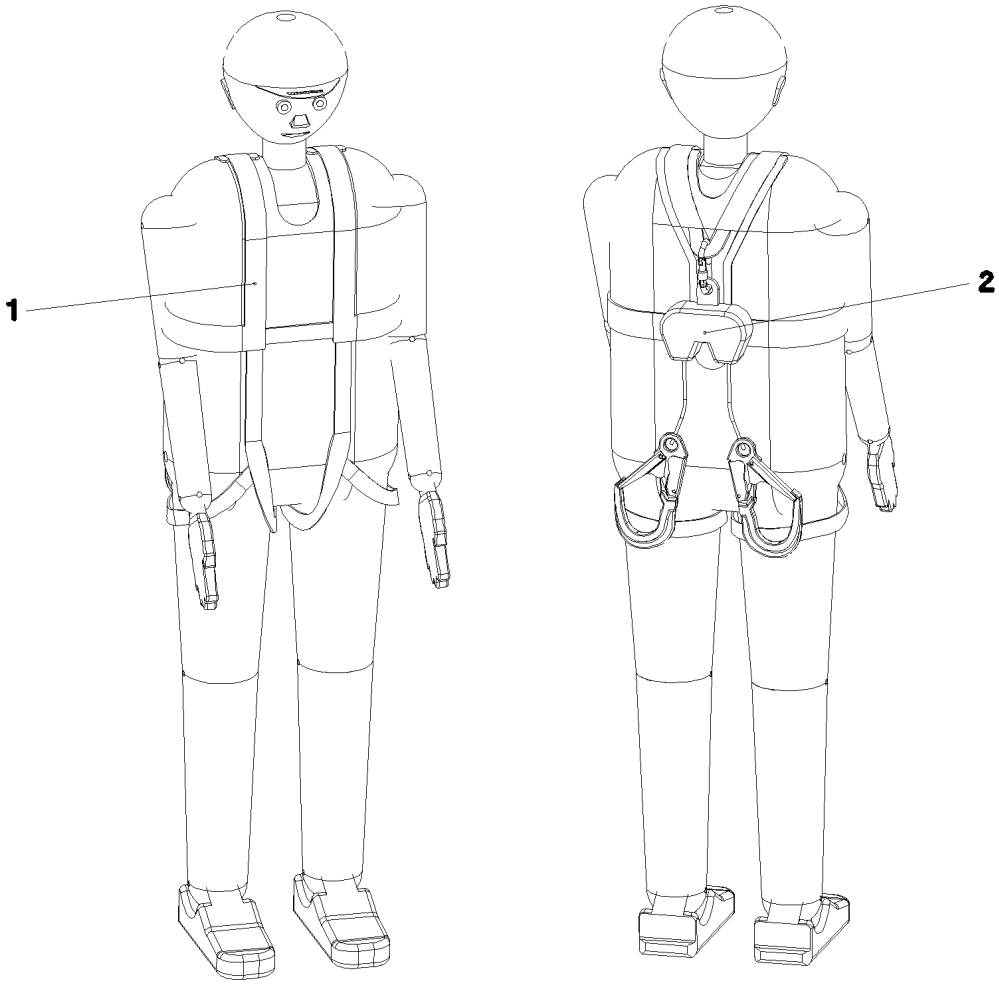

Pos. 3

Pos.	Item	Quantity	Description	Bezeichnung
1	11007305	2	SAFETY HARNESS EN 361 IK G 2 BLH	AUFFANGGURT
(1)	11320720	1	BAG	BEUTEL
2	11007310	2	FALL PROTECTION EN 360 HWDB 2 RLH	HOEHENSICHERUNGSGERAET
3	11007312	1	ROPE-DESCENDING+RESCUE EQUIP. EN 3	ABSEIL- UND RETTUNGSGERAE
4	11491910	1	CONNECTING DEVICE EN 354 12X0,69M+/0-	VERBINDUNGSMITTEL

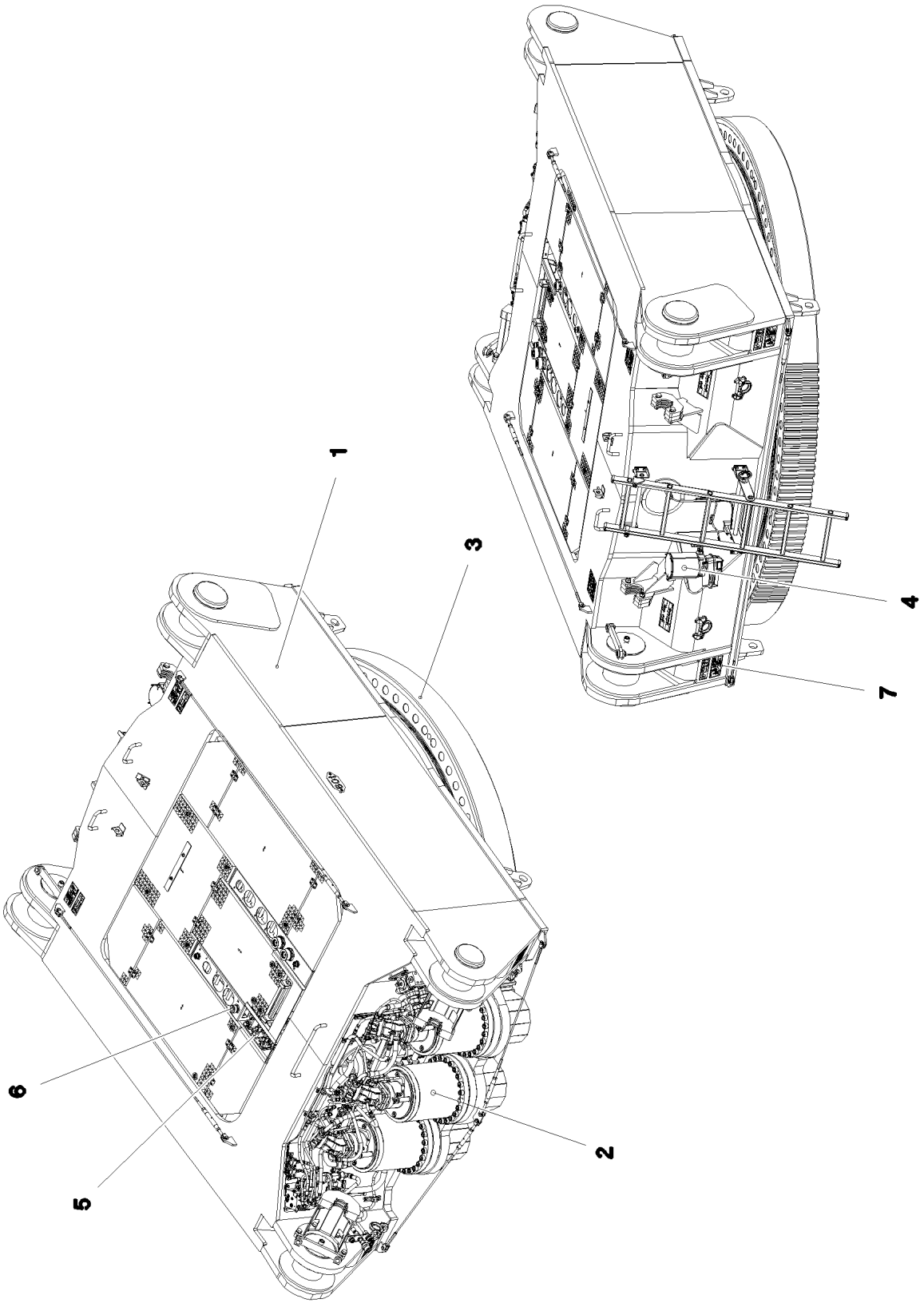
1
2
3
4
5
6
7

Pos.	Item	Quantity	Description	Bezeichnung
1	918011308	1	PREMOUNTED LOWER PART ⇨ ❑ 136	UNTERTEIL VORM.
2	918366908	1	SLEWING GEAR ⇨ ❑ 141	DREHWERK
3	917080408	1	ROLLER SLEWING RING ⇨ ❑ 148	ROLLENDREHVERBINDUNG
4	917081108	1	CENT. LUBRIC. SYSTEM SUPERST. RDV ⇨ ❑ 150	ZENTRALSCHMIERANLAGE OW
5	917459108	1	ELECTR. SYSTEM F.SLEWING PLATF UNTE	ELEKTRIK DREHBUEHNE
(10)	968287908	1	WIRING HARNESS W500U	KABELSTRANG
6	918129308	1	SLEWING PLATFORM HYDRAULICS UNTE ⇨ ❑ 156	HYDRAULIK DREHBUEHNE
7	969816108	1	SIGNS DB-UNTERTEIL	BESCHILDERUNG
(1)	97004046	6	SIGN 168X88X1 KLEBEFOLIE SPF	SCHILD
(2)	978674808	6	SIGN 168X62 KLEBEFOLIE SPF	SCHILD
(3)	97063303	4	SIGN 208X88 KLEBEFOLIE	SCHILD
(4)	97060968	4	SIGN 235X100 KLEBEFOLIE SPF	SCHILD

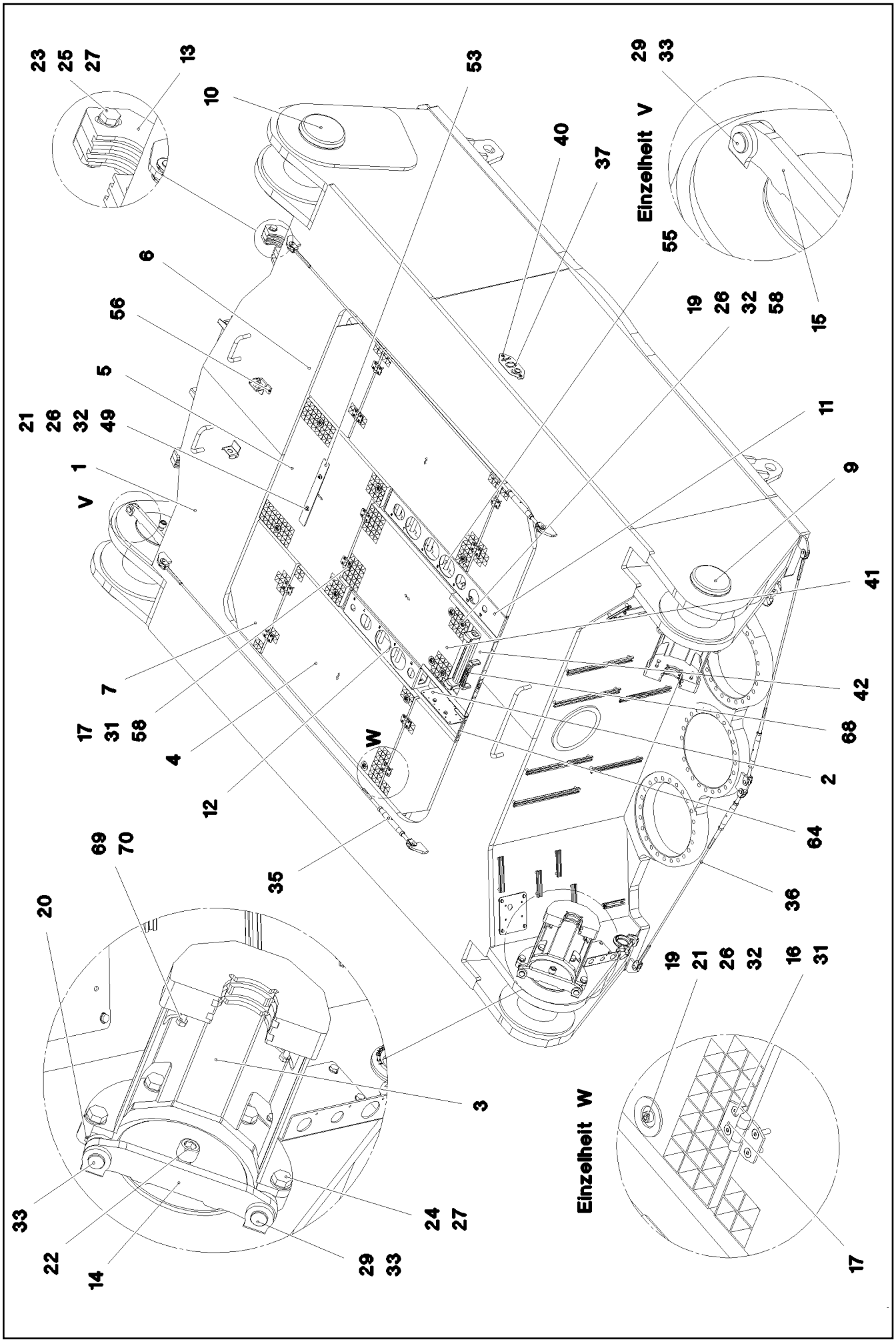

8.10.2019 081595 LIEBHERR	**etk_en_de_098253 LR 11000** **PREMOUNTED LOWER PART** **UNTERTEIL VORM.**	❑ 136 (1/4) **918011308**

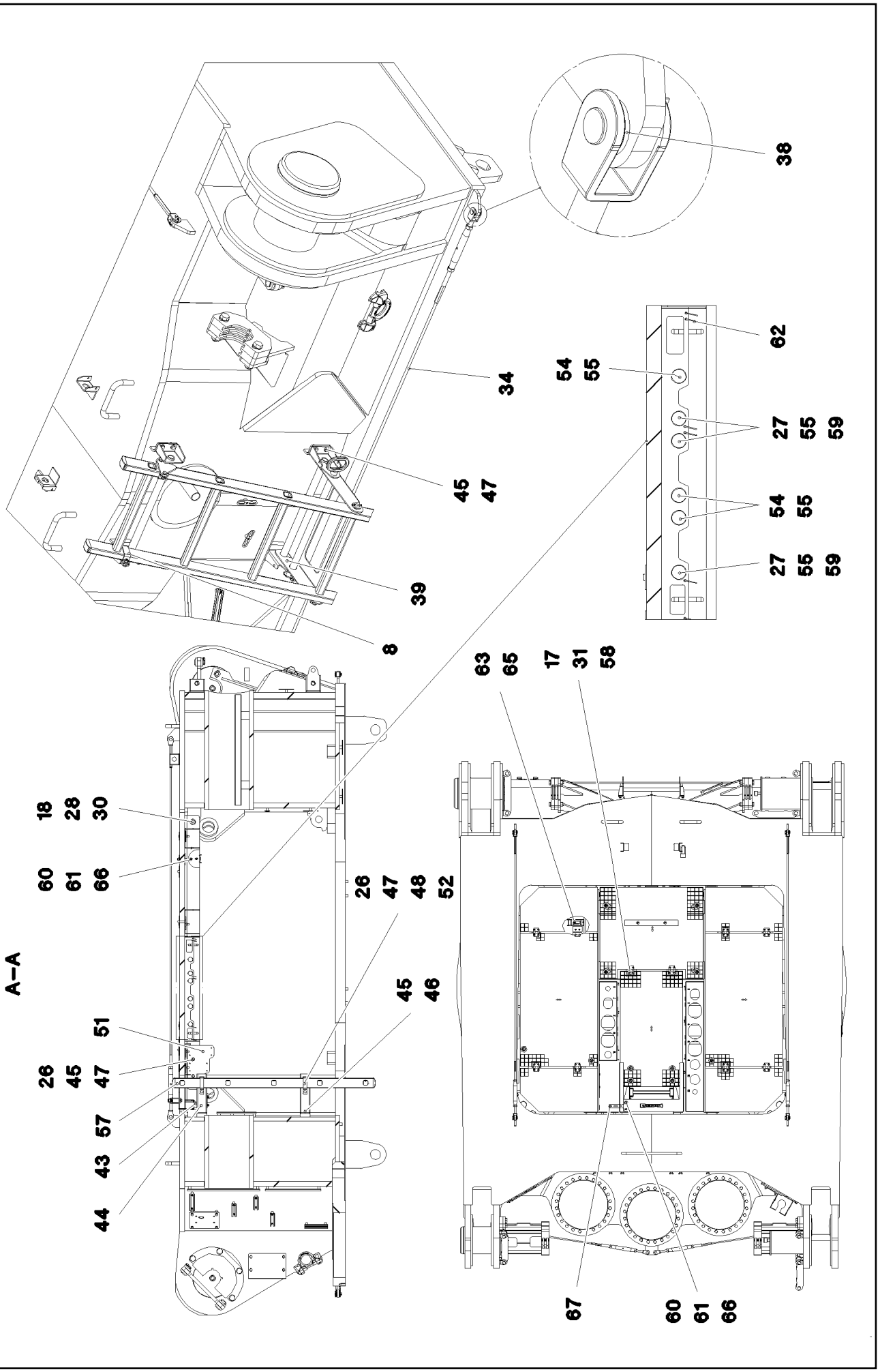

8.10.2019 081596 LIEBHERR	**etk_en_de_098253 LR 11000** **PREMOUNTED LOWER PART** **UNTERTEIL VORM.**	❑ 137 (2/4) **918011308**

Pos.	Item	Quantity	Description	Bezeichnung
1	918011408	1	BASE PART	UNTERTEIL STAHLBAU BEARBEI
2	969513108	1	FRAME WELDED	RAHMEN SCHWK.
3	969508308	2	BRACKET WELDED CONST.	KONSOLE SCHWK.
4	97032506	2	GRIDIRON T621X1075X30/2 S235JR T ZN K	GITTERROST-P
5	97061863	1	GRIDIRON T730X830X30/2 S235JR T ZN K	GITTERROST-P
6	97032537	2	GRIDIRON T621X354X30/2 S235JR T ZN K	GITTERROST-P
7	97032551	2	GRIDIRON T621X354X30/2 S235JR T ZN K	GITTERROST-P
8	969658508	1	CLAMP WELDED CONST. T ZN O	HALTER SCHWK.
9	97032567	2	PIN 240.0X325 35NICRMOV125 SPF	BOLZEN
10	97032590	2	PIN 280.0X400 35NICRMOV12- SPF	BOLZEN
11	97062176	1	PLATE 4X1256X321 S315MC FE//ZNNI8//CN/	BLECH
12	97062177	1	PLATE 4X846X321 S315MC FE//ZNNI8//CN//T	BLECH
13	97032606	4	PLATE 30X250X135 S960QL	BLECH
14	97019870	2	PLATE 20X353X60 S960QL	BLECH
15	97032610	2	PLATE 20X373X60 S960QL	BLECH
16	97042535	20	THREADED PLATE 8X75X45 S355MC FE//ZN	GEWINDEPLATTE
17	704228108	10	HINGE 35X35X50/180° ST FE//ZN12//B	SCHARNIER
18	451226608	4	PIN DIN 1435 25X145X137 ST.50-2K VERZ	BOLZEN
19	10100621	11	DISH MOUNTING	TELLERBEFESTIGUNG
20	10875869	4	SAFETY PLUG W HINGE-LID 5X29X4,7X25 4	SICHERHEITSKLAPPSTECKER
21	10875570	9	SOCKET HEAD SCREW ISO 4762 M8X55 8.8	ZYLINDERSCHRAUBE
22	12225299	4	SOCKET HEAD SCREW ISO 4762 M24X50 8	ZYLINDERSCHRAUBE
23	10412379	4	HEX SCREW ISO 4014 M20X105 10.9 FLZN	SECHSKANTSCHRAUBE
24	4600199	8	HEX SCREW ISO 4017 M20X40 8.8 FLZN SP	SECHSKANTSCHRAUBE
25	10875618	4	HEX NUT ISO 4032 M20 8 FLZN SPF	SECHSKANTMUTTER
26	10875614	27	HEX NUT DIN 985 M8 8 480H SPF	SECHSKANTMUTTER
27	10289808	23	WASHER ISO 7089 20 300HV FLZN SPF	SCHEIBE
28	10179376	4	WASHER DIN 1441 26 -St FLZN SPF	SCHEIBE
29	10180359	4	SPLIT PIN ISO 1234 5X40 St 480H SPF	SPLINT
30	10875870	4	SAFETY PLUG W HINGE-LID 6X42X5,5X32 4	SICHERHEITSKLAPPSTECKER
31	10181421	40	COUNTERSUNK SCREW ISO 10642 M6X40	SENKSCHRAUBE
32	941138108	13	WASHER DC01 FE//ZNNI8//CN//T0	SCHEIBE
33	97019869	8	PIN 35.0X62 35NICRMOV125 GASN. SPF	BOLZEN
34	10652804	1	ROUND STRAND ROPE 10X2,95M STAHL V	RUNDLITZENSEIL
35	10675387	2	ROUND STRAND ROPE 10X2,30M STAHL V	RUNDLITZENSEIL
36	10652830	2	ROUND STRAND ROPE 10X1,4M STAHL V	RUNDLITZENSEIL
37	97035684	1	WEIGHT INFORMATION PLATE 2X200X100 D	GEWICHTSSCHILD
38	10289805	20	WASHER ISO 7089 14 300HV FLZN SPF	SCHEIBE
39	969658608	1	CLAMP WELDED CONST. T ZN O	HALTER SCHWK.
40	10875484	2	BUTTON HEAD SCREW 7380-2 M8X10 08.8 4	HALBRUNDKOPFSCHRAUBE
41	97061865	1	GRIDIRON T930X505X30/3 S235JR T ZN K	GITTERROST-P
42	97061877	1	PLATE 4X501X1092 S315MC FE//ZNNI8//CN/	BLECH
43	726612208	2	MEGI BUFFER	MEGIPUFFER
44	97061979	4	PLATE 4X293X166 S315MC FE//ZNNI8//CN//T	BLECH
45	10289795	8	WASHER ISO 7089 10 300HV FLZN SPF	SCHEIBE
46	11651632	4	HEX SCREW ISO 4017 M10X20 8.8 FLZN SP	SECHSKANTSCHRAUBE
47	11642261	14	HEX SCREW ISO 4017 M8X25 8.8 480H SPF	SECHSKANTSCHRAUBE
48	10289803	4	WASHER ISO 7089 8 300HV 480H SPF	SCHEIBE
49	11140469	18	WASHER ISO 7093-1 8 200HV 480H SPF	SCHEIBE
50	968284308	1	MOUNTING PARTS BASE PART ⇨ ❑ 140	MONTAGETEILE UNTERTEIL
51	97062015	1	PLATE 4X162X270 S315MC FE//ZNNI8//CN//T	BLECH
52	977852108	4	PLATE 4X167X25 S315MC T ZN O	BLECH
53	97062481	1	PLATE 4X50X430 S315MC FE//ZNNI8//CN//T	BLECH
54	10180879	7	SAFETY PLUG W HINGE-LID 4X24X3,8X20 4	SICHERHEITSKLAPPSTECKER
55	453022108	14	PIN ISO 2341 B20X170X162 35NICRMOV125	BOLZEN
56	885252008	1	PADLOCK	VORHAENGESCHLOSS
57	11481815	1	SIMPLE LADDER 5-350X1,24M AL SPF	ANLEGELEITER
58	12206699	4	SOCKET HEAD SCREW ISO 4762 M8X45 8.8	ZYLINDERSCHRAUBE
59	12100681	7	SPLIT PIN ISO 1234 5X28 ST 480H SPF	SPLINT

Pos.	Item	Quantity	Description	Bezeichnung
60	10875613	6	HEX NUT DIN 985 M6 8 480H SPF	SECHSKANTMUTTER
61	10875647	10	WASHER ISO 7089 6 200HV 480H SPF	SCHEIBE
62	12101869	13	KEY RING 25X1,5 ST FE/ZN8/CN	SCHLUESSELRING
63	97067197	1	PLATE 3X64X203 DC01 FE//ZNNI8//CN//T0	BLECH
64	97067198	1	PLATE 2X44X160 DC01 FE//ZNNI8//CN//T0	BLECH
65	10020519	1	LASHING STRAP 0,5MX18MM	ZURRGURT
66	11644899	4	HEX SCREW ISO 4017 M6X20 8.8 480H SPF	SECHSKANTSCHRAUBE
67	97067327	1	PLATE 4X80X152 S315MC FE//ZNNI8//CN//T	BLECH
68	966435308	1	GRIP PA6-30%GF SPF	GRIFF
69	10299669	4	HEX NUT ISO 4032 M8 10 480H SPF	SECHSKANTMUTTER
70	11642355	4	HEX SCREW ISO 4017 M10X50 8.8 FLZN SP	SECHSKANTSCHRAUBE

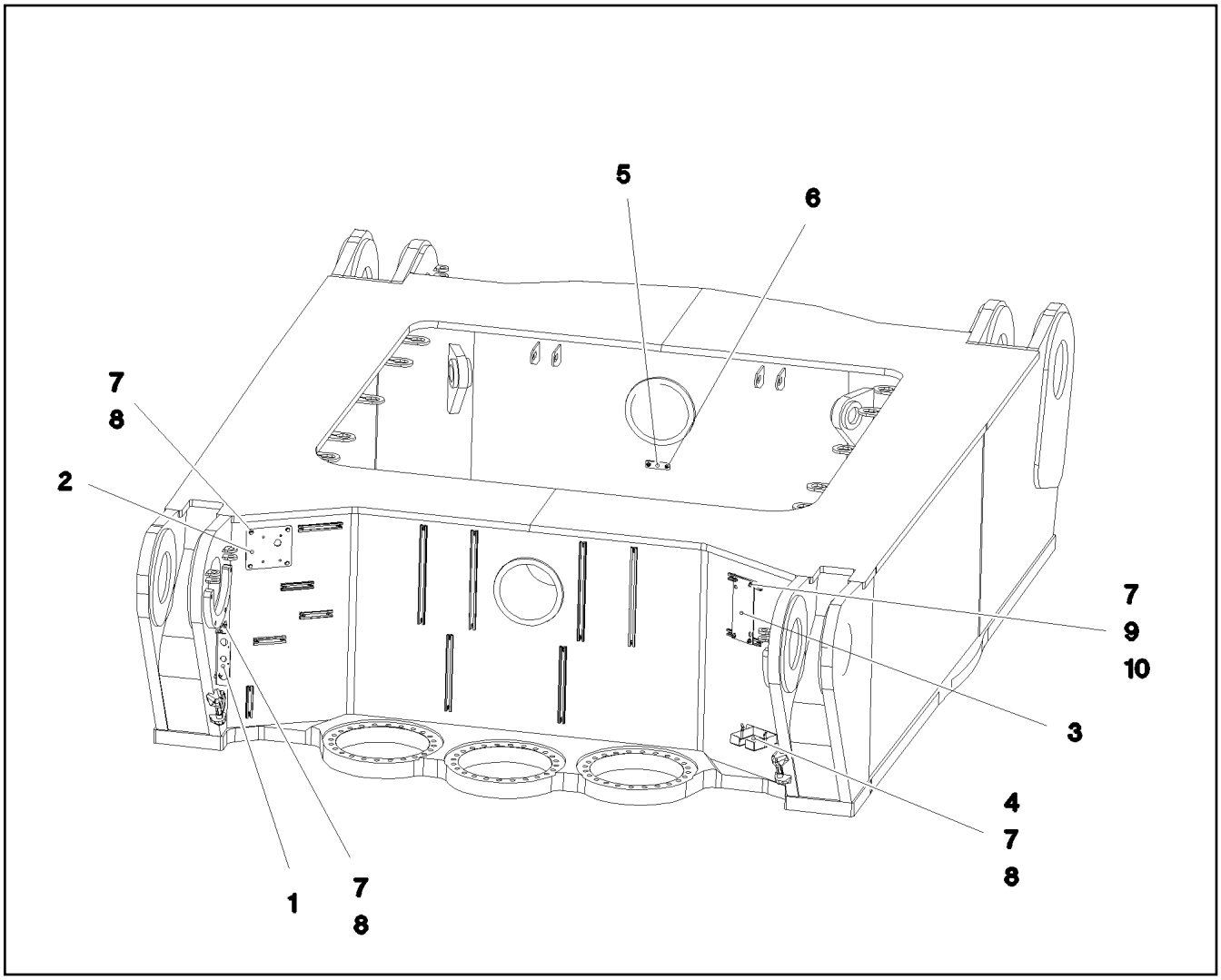

Pos.	Item	Quantity	Description	Bezeichnung
1	97038344	1	PLATE 3X209X230 DC01 FE//ZNNI8//CN//T0	BLECH
2	97038345	1	PLATE 4X180X200 S315MC FE//ZNNI8//CN//T	BLECH
3	972028708	1	PLATE 5X280X120 S355MC FE//ZNNI8//CN//T	BLECH
4	978637208	1	PLATE 2X274X212 DC01 FE//ZNNI8//CN//T0	BLECH
5	953696908	1	PLATE 4X30X105 S315MC FE//ZNNI8//CN//T	BLECH
6	10875484	2	BUTTON HEAD SCREW 7380-2 M8X10 08.8 4	HALBRUNDKOPFSCHRAUBE
7	10289803	14	WASHER ISO 7089 8 300HV 480H SPF	SCHEIBE
8	11690048	10	HEX SCREW ISO 4017 M8X12 8.8 480H SPF	SECHSKANTSCHRAUBE
9	409707008	4	HAMMER HEAD BOLT M8X20 8.8 480H SPF	HAMMERKOPFSCHRAUBE
10	11693875	4	HEX NUT ISO 4032 M8 8 480H SPF	SECHSKANTMUTTER

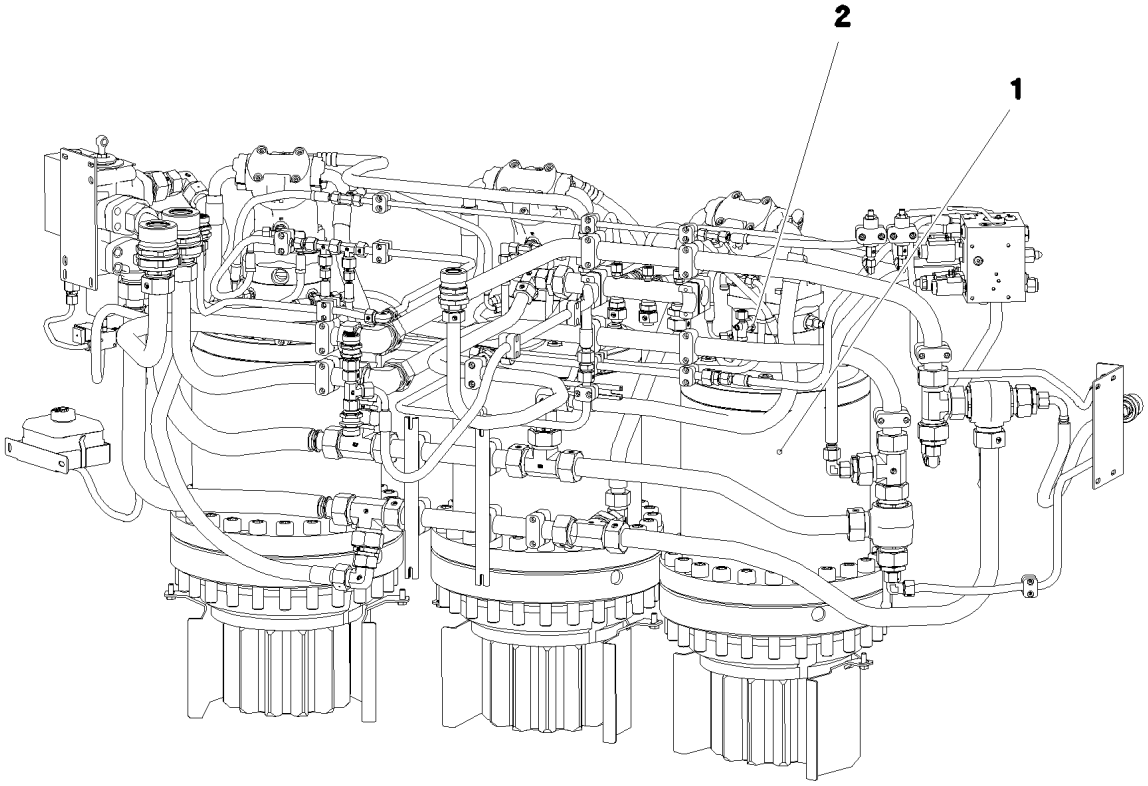

Pos.	Item	Quantity	Description	Bezeichnung
1	918367008	1	SLEWING GEAR ATTACHMENT ⇨ ❑ 142	DREHWERK ANBAU
2	917353608	1	ELECTR.FOR SLEWING GEAR ⇨ ❑ 147	ELEKTRIK DREHWERK

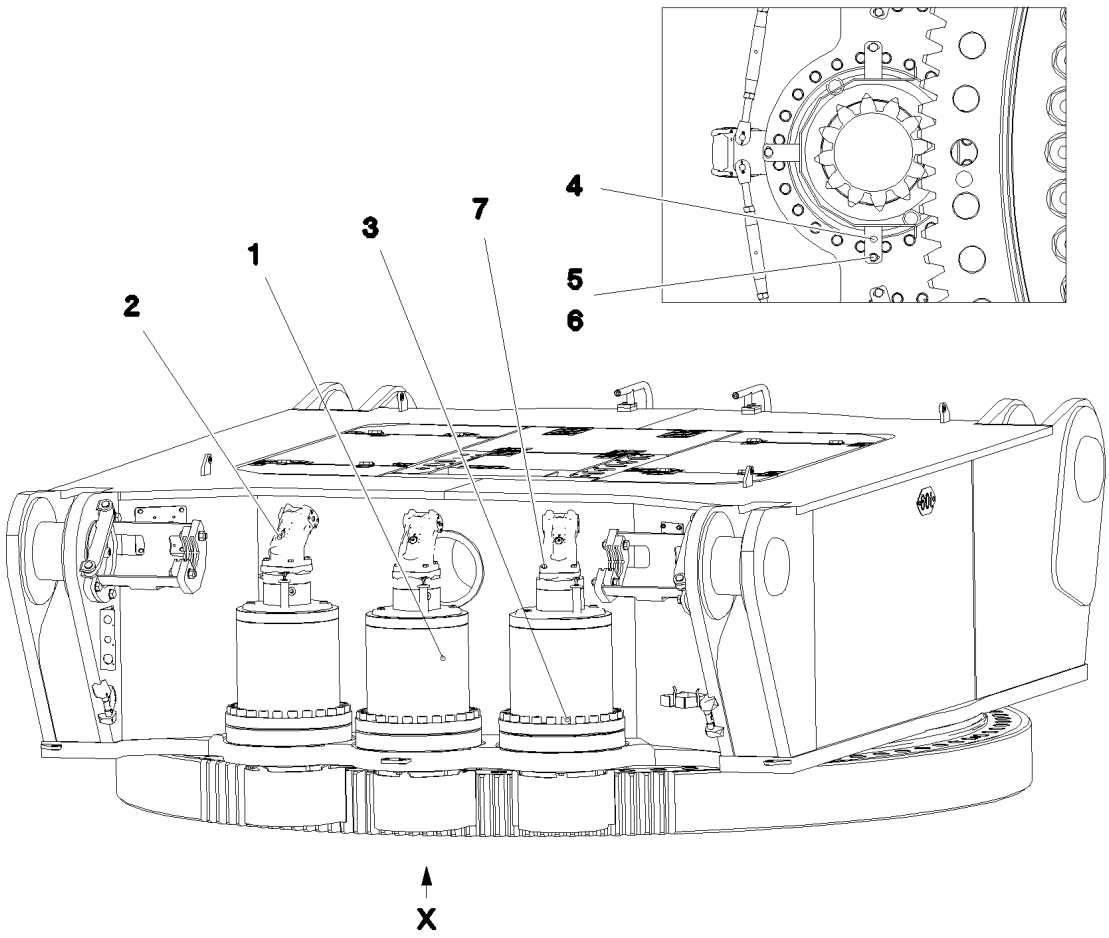

Pos.	Item	Quantity	Description	Bezeichnung
1	90211005	3	SLEWING GEAR DRIVE DAT 450/2467 01 ⇨ ❑ 143	DREHWERKANTRIEB
2	510235408	3	HYDRO MOTOR A2FM 56 SPF ⇨ ❑ 146	HYDROMOTOR
3	11342411	72	SOCKET HEAD SCREW ISO 4762 M24X160	ZYLINDERSCHRAUBE
4	976555708	3	PROTECTION GUARD 4X307X778 S315MC	SCHUTZBLECH
5	11631816	9	HEX SCREW ISO 4017 M10X25 8.8 FLZN SP	SECHSKANTSCHRAUBE
6	500917508	9	WASHER ISO 7089 10 200HV-A2	SCHEIBE
7	11645384	12	HEX SCREW ISO 4017 M12X40 8.8 FLZN SP	SECHSKANTSCHRAUBE

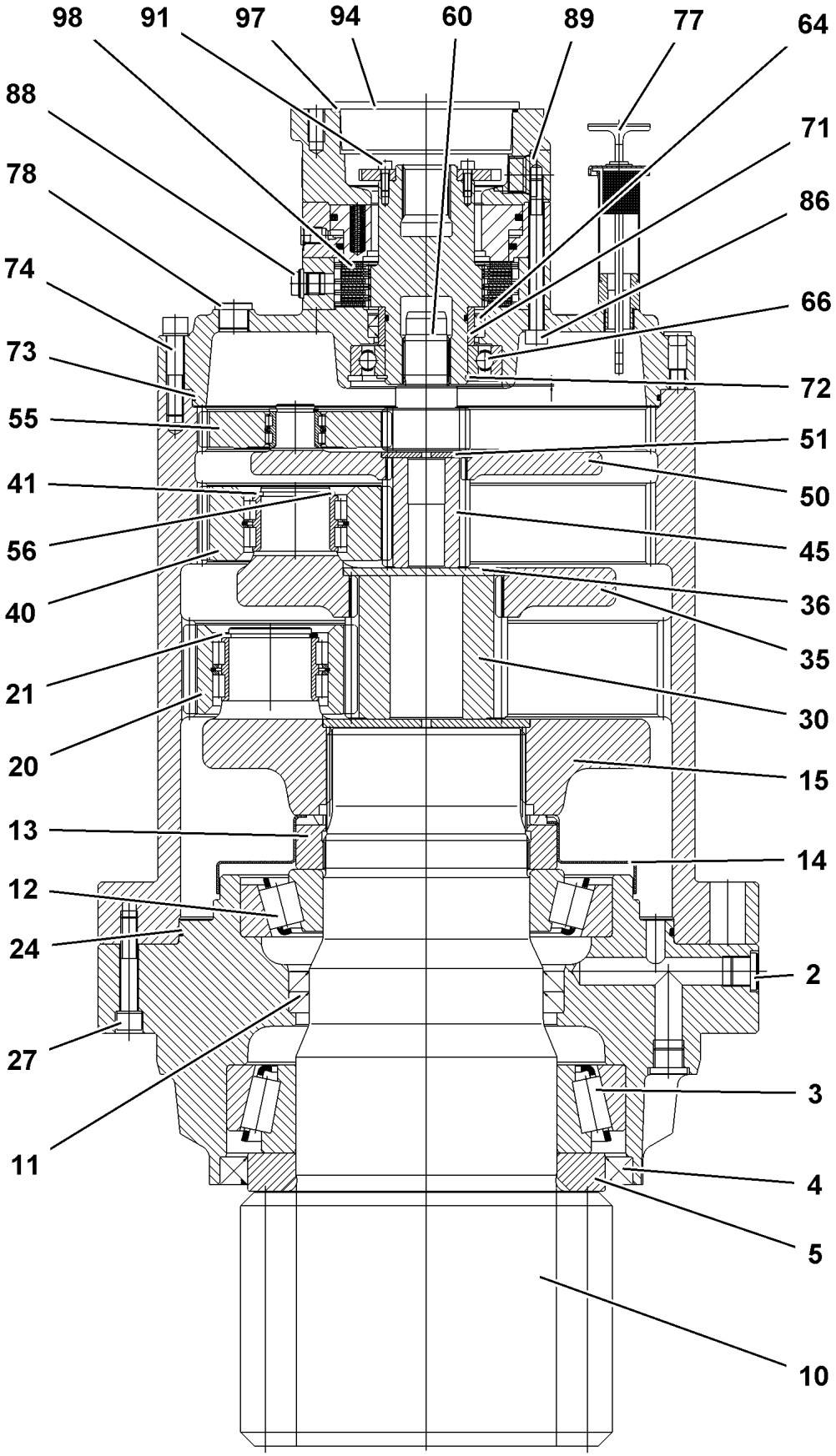
98
91
97
94
60
89
77
64
88
71
78
86
74
66
73
72
55
51
41
50
56
45
40
36
35
21
30
20
15
13
14
12
24
2
27
3
11
4
5
10

Pos.	Item	Quantity	Description	Bezeichnung
2	7361961	7	SCREW PLUG VSTI M22X1,5 CR6-FREI	VERSCHLUSSSCHRAUBE
3	746223701	1	TAPERED ROLLER BEARING DIN 720 320 3	KEGELROLLENLAGER
4	710063001	1	ROTARY SHAFT LIP SEAL DIN 3760 AS 260X	RADIALWELLENDICHTRING
5	927633301	1	WASHER	SCHEIBE
10	927633401	1	OUTPUT SHAFT M=18 Z=12 18CrNiMo7-6	ABTRIEBSWELLE
11	710034101	2	ROTARY SHAFT LIP SEAL DIN 3760 A 170X2	RADIALWELLENDICHTRING
12	746202601	1	TAPERED ROLLER BEARING DIN 720 302 3	KEGELROLLENLAGER
13	944311703	1	SLOTTED NUT M150X2 C45	NUTMUTTER
14	944313303	1	COVER PLATE	ABDECKBLECH
15	927633701	1	PLANETARY CARRIER 42CrMo4+QT	PLANETENTRAEGER
20	927633801	5	PLANET WHEEL M=4,5 Z=26	PLANETENRAD
21	428012201	5	LOCKING RING DIN 471 60X3	SICHERUNGSRING
24	761034103	1	O-RING 340X4 NBR 72	O-RING
27	4900093	8	LOCK WASHER VS 12 ZN8M+PASSIVIERUN	SICHERUNGSSCHEIBE
30	927635801	1	SUN WHEEL M=4,5 Z=24 18CrNiMo7-6	SONNENRAD
35	927635901	1	PLANETARY CARRIER 42CrMo4+QT	PLANETENTRAEGER
36	944228903	1	RETAINING DISK 120X6 42CrMo4+QT	HALTESCHEIBE
40	927636201	3	PLANET WHEEL 3,5X38	PLANETENRAD
41	400085903	3	LOCKING RING DIN 471 50X3	SICHERUNGSRING
45	927636401	1	SUN WHEEL M=3,5 Z=15 18CrNiMo7-6	SONNENRAD
50	927636501	1	PLANETARY CARRIER	PLANETENTRAEGER
51	944102603	1	RETAINING DISK 65X6,5X4	HALTESCHEIBE
55	927636601	3	PLANET WHEEL 3,5X38	PLANETENRAD
56	463000103	3	LOCKING RING DIN 471 28X2	SICHERUNGSRING
60	927636801	1	SUN WHEEL M=3,5 Z=15 18CrNiMo7-6	SONNENRAD
64	10174861	2	ROTARY SHAFT LIP SEAL DIN 3760 A 70X85	RADIALWELLENDICHTRING
66	745141201	1	DEEP GROOVE BALL BEARING DIN 625 621	RILLENKUGELLAGER
71	747404201	1	INNER RING 60X70X28	INNENRING
72	10171588	1	LOCKING RING DIN 471 60X2 FLZNNC-120H	SICHERUNGSRING
73	761020303	1	O-RING 320X3 NBR70	O-RING
74	10876374	12	SOCKET HEAD SCREW ISO 4762 M12X60 8	ZYLINDERSCHRAUBE
75	4900093	12	LOCK WASHER VS 12 ZN8M+PASSIVIERUN	SICHERUNGSSCHEIBE
77	927554301	1	VENTILATION CONNECTING PIECE ⇨ ❑ 145	ENTLUEFTUNGSSTUTZEN
78	7361961	3	SCREW PLUG VSTI M22X1,5 CR6-FREI	VERSCHLUSSSCHRAUBE
86	10560807	12	SOCKET HEAD SCREW ISO 4762 M10X110 8	ZYLINDERSCHRAUBE
88	779016201	1	BLANKING PLUG GPN 300 LD-PE	VERSCHLUSSSTOPFEN
89	7027307	2	SCREW PLUG VSTI M27X2 CR6-FREI	VERSCHLUSSSCHRAUBE
91	10875586	4	SOCKET HEAD SCREW ISO 4762 M6X16 8.8	ZYLINDERSCHRAUBE
94	7380055	4	TAPERED PLUG GPN 600 PE-LLD	KEGELVERSCHLUSS
97	726424601	1	O-RING 120X3 NBR 70	O-RING
98	90211081	1	BRAKE REPAIR KIT 01	BREMSE-REPARATURSATZ

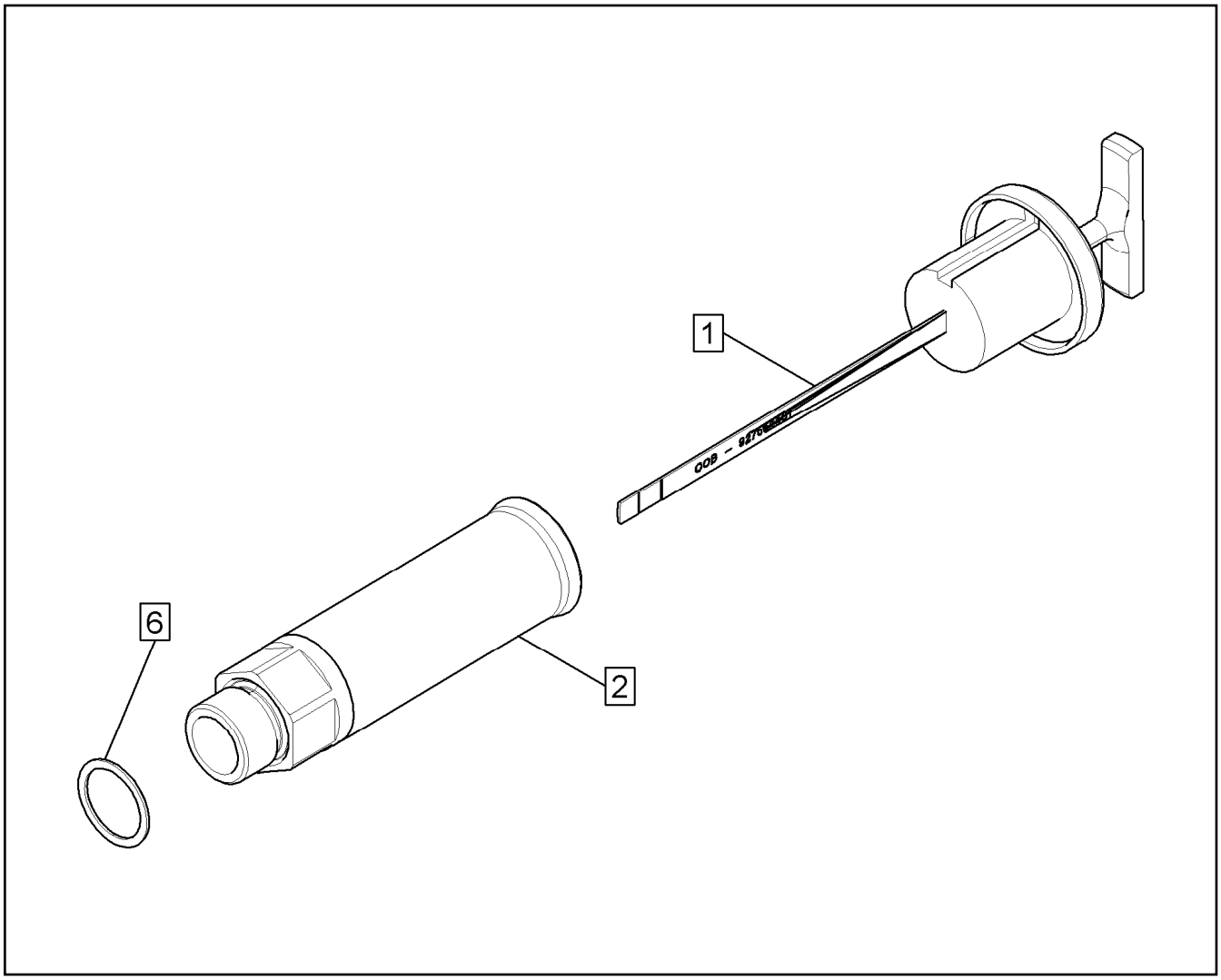

Pos.	Item	Quantity	Description	Bezeichnung
1	927554401	1	OIL DIPSTICK 1 1/8"	OELMESSSTAB
2	927501901	1	VENTILATION CONNECTING PIECE	ENTLUEFTUNGSSTUTZEN
6	761022503	1	SEALING RING 19,6X24,3X1,5	DICHTRING

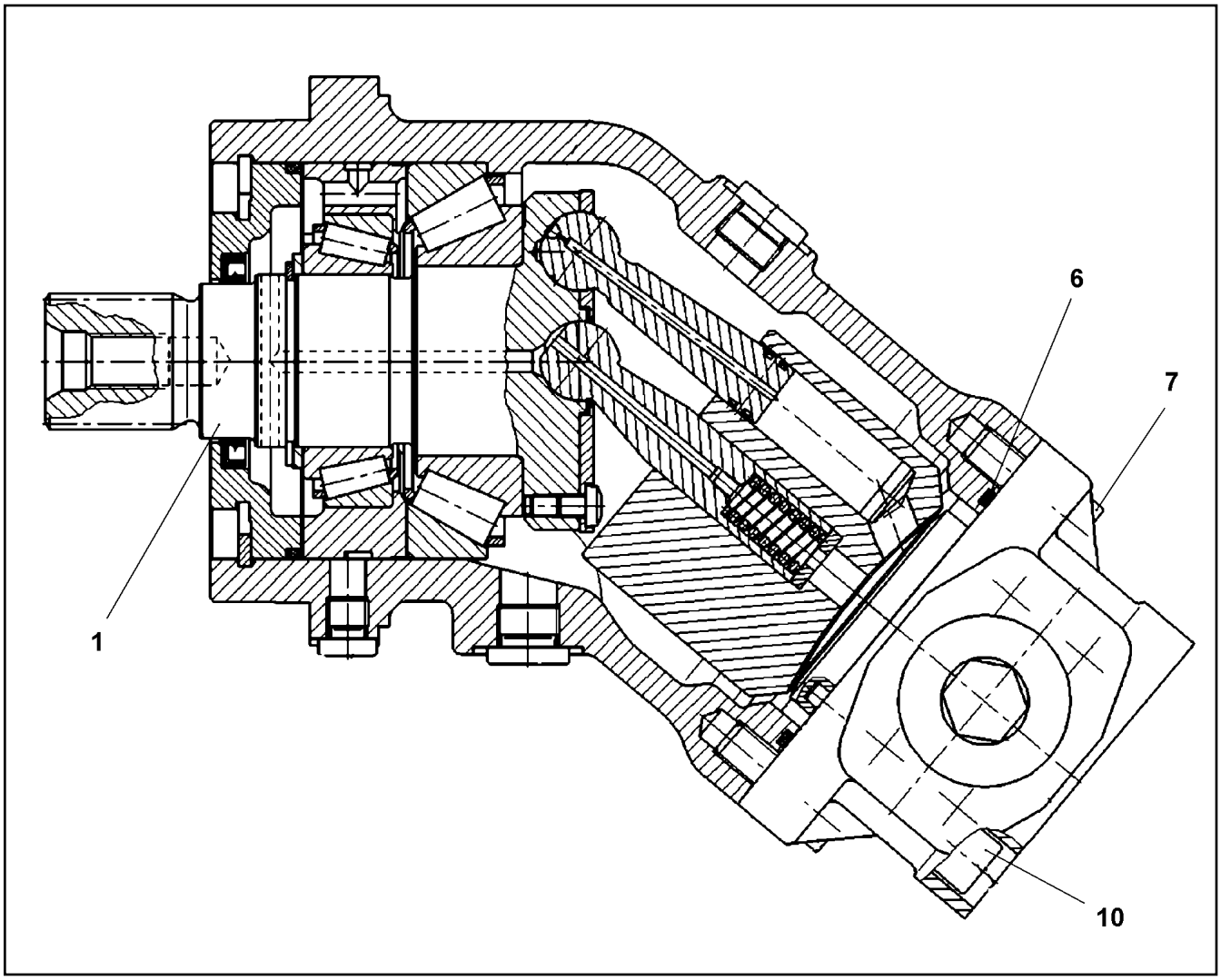

Pos.	Item	Quantity	Description	Bezeichnung
1	10650065	1	DRIVING GEAR	TRIEBWERK
(14)	570701808	1	ROTARY SHAFT LIP SEAL DIN 3760 AS 40X5	RADIALWELLENDICHTRING
(15)	7372303	1	O-RING 98,02X3,53 S-FPM 75	O-RING
6	10220707	1	O-RING 78,97X3,53 FKM 70	O-RING
7	10415162	2	SOCKET HEAD SCREW ISO 4762 M10X25 8	ZYLINDERSCHRAUBE
10	12208100	4	SOCKET HEAD SCREW ISO 4762 M10X60 8	ZYLINDERSCHRAUBE

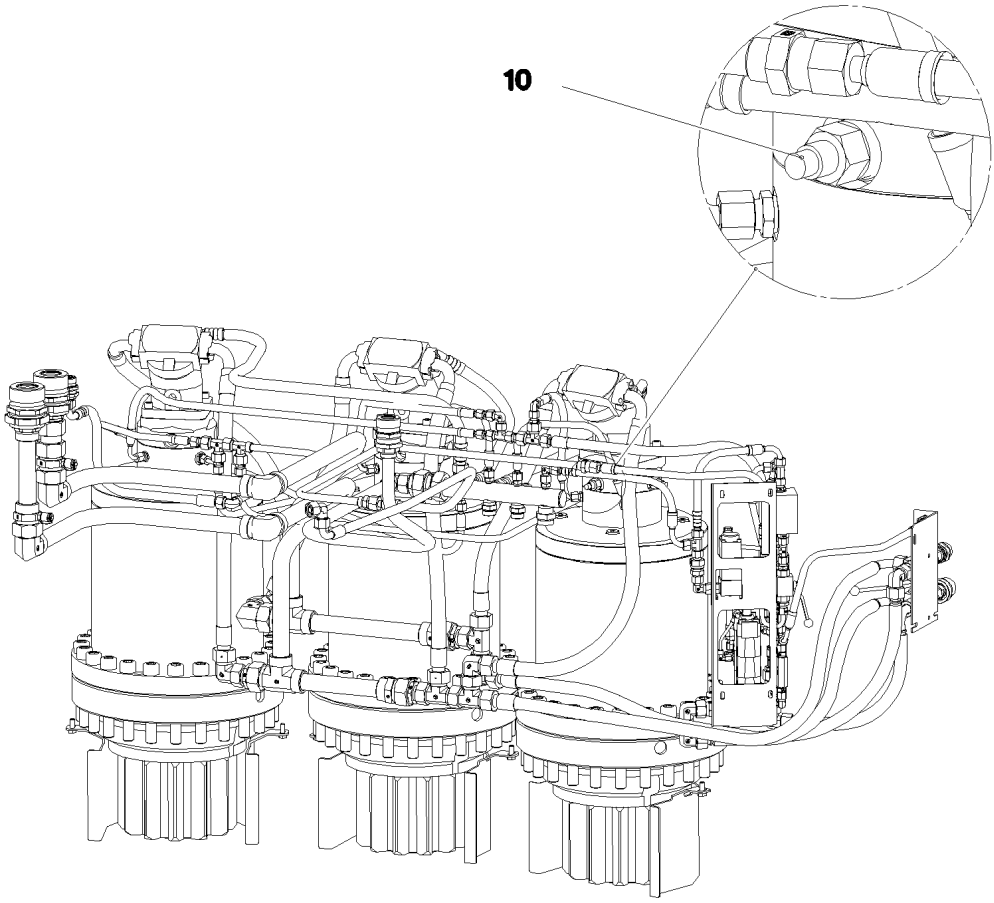

Pos.	Item	Quantity	Description	Bezeichnung
10	967891008	1	EL.ADD-ON SET-LIMIT SWITCHES +	EL.GEBER U.ENDSCHALTER
(1)	11003193	2	PROXIMITY SWITCH BERUEHRUNGSLOS 12	NAEHERUNGSSCHALTER

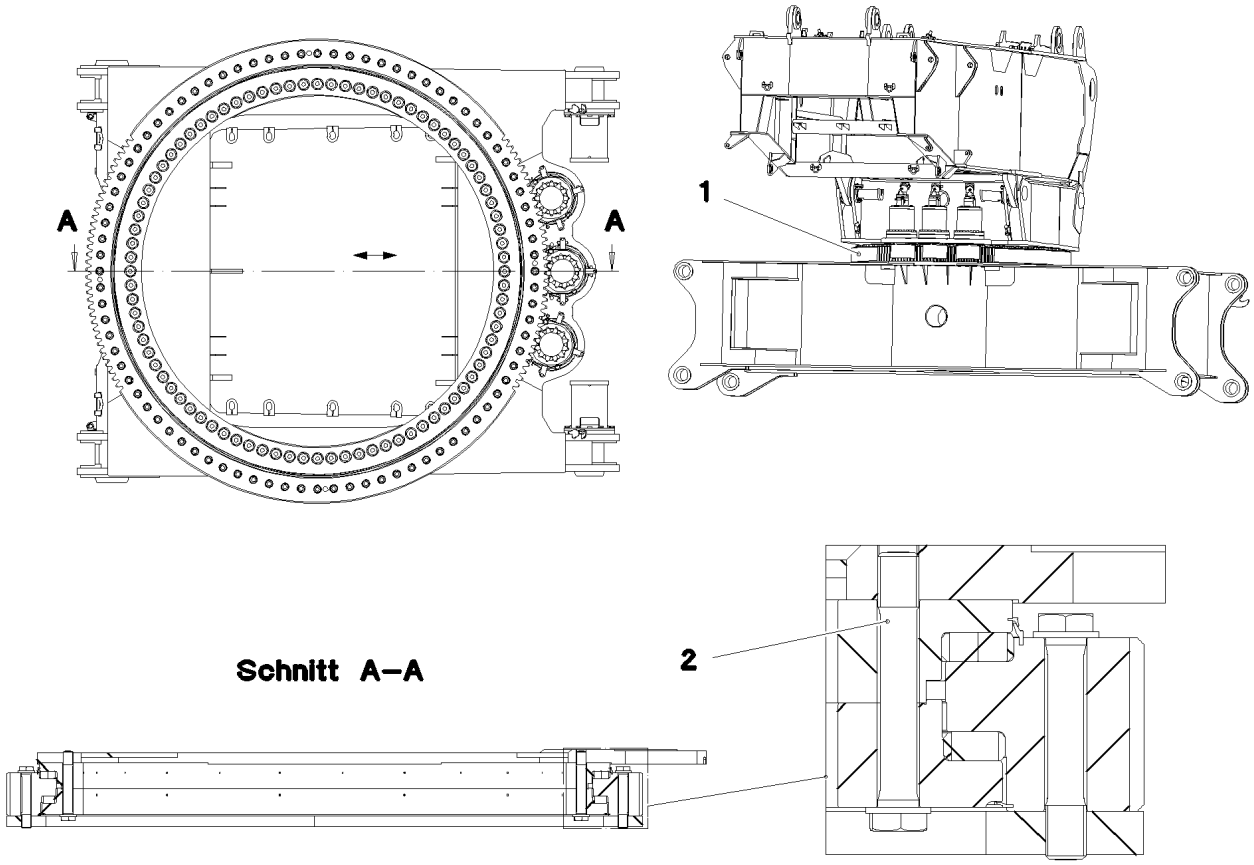

Pos.	Item	Quantity	Description	Bezeichnung
1	90025097	1	ROLLER SLEWING RING 2654X3496X290 4 ⇨ ❑ 149	ROLLENDREHVERBINDUNG
2	97029694	84	EXPANSION BOLT M56X350 10.9 SPF	DEHNSCHRAUBE

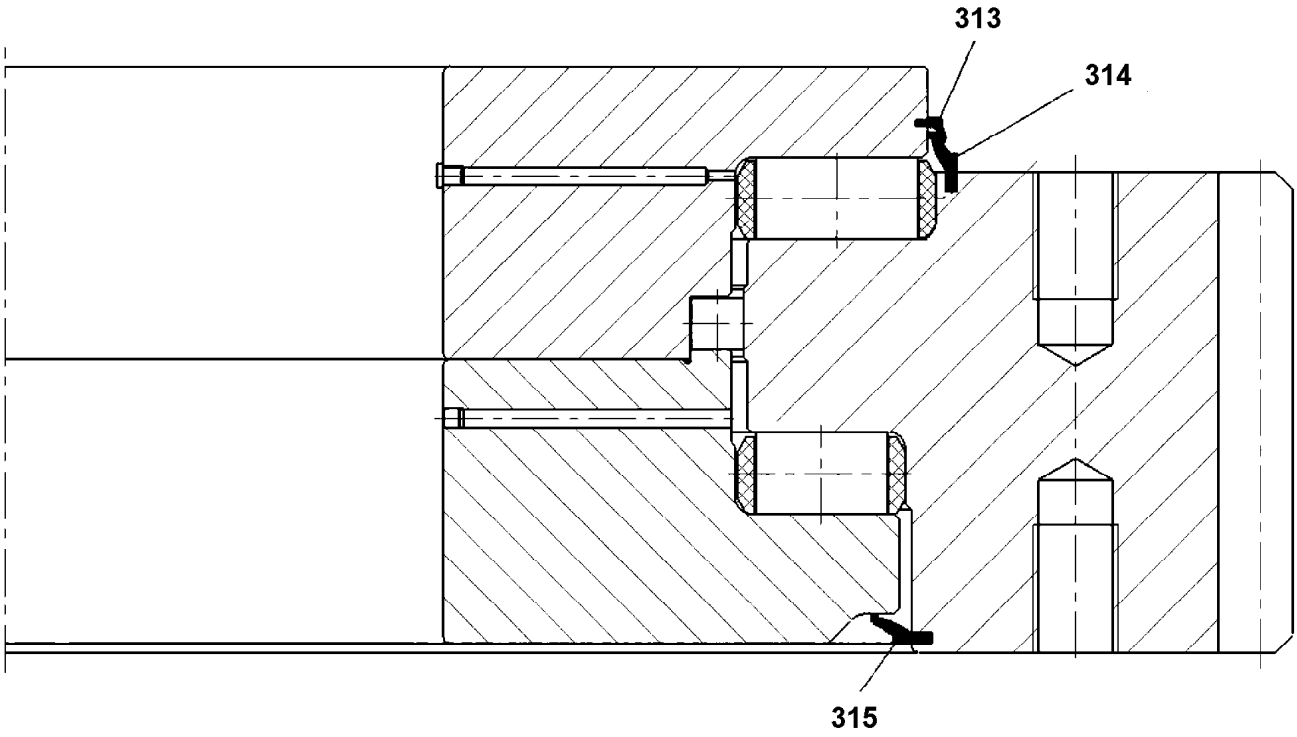

Pos.	Item	Quantity	Description	Bezeichnung
313	90001698	9.85	SEALING PROFILE	DICHTPROFIL
314	262182101	9.91	SEALING PROFILE	DICHTPROFIL
315	262182101	9.8	SEALING PROFILE	DICHTPROFIL

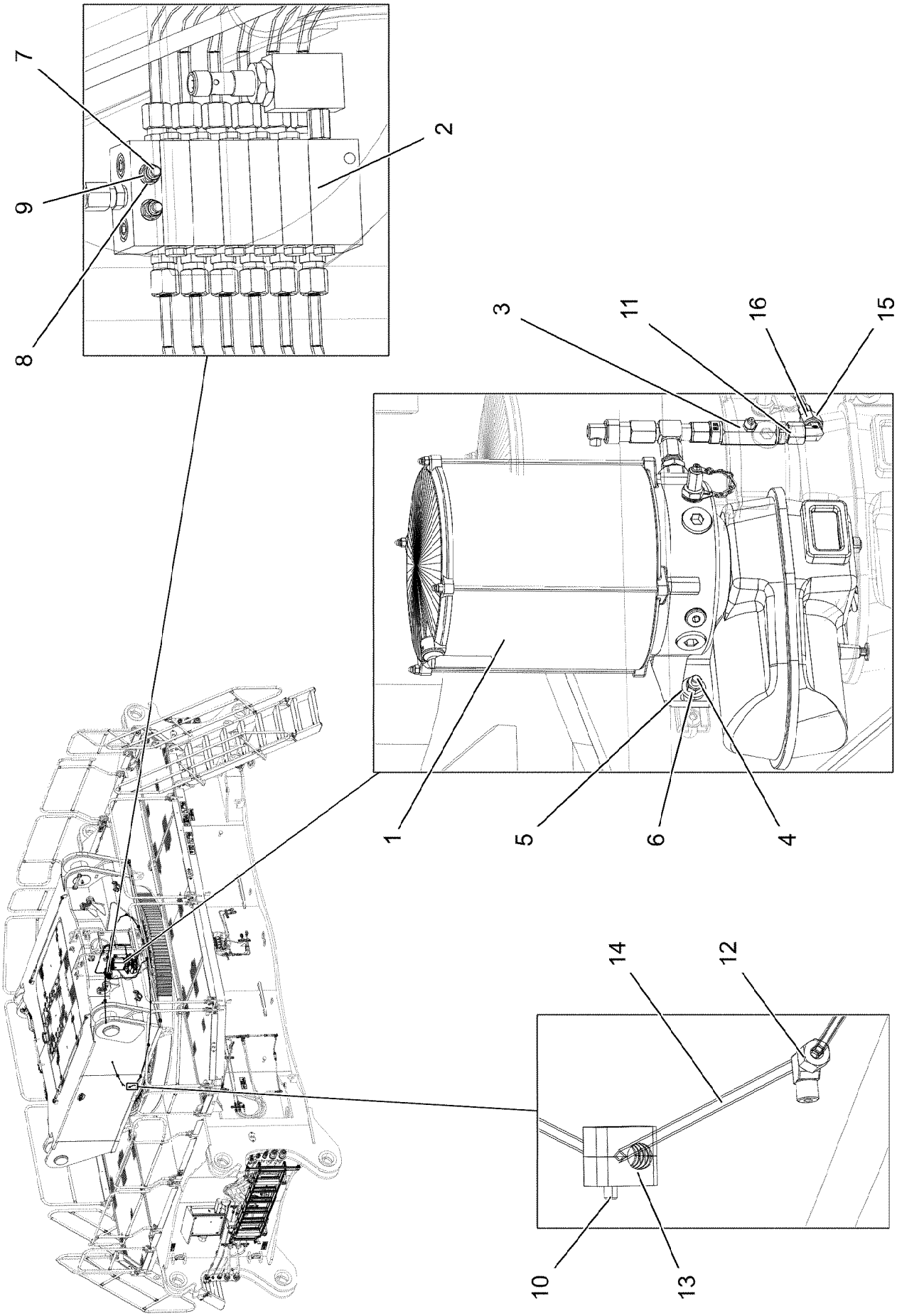
7
2
9
8
3
11
16
15
1
5
6
4
14
12
10
13

Pos.	Item	Quantity	Description	Bezeichnung
1	10871517	1	ELECTRIC PUMP EP-1 ⇨ ❑ 152	ELEKTROPUMPE
2	11210825	1	DISTRIBUTION BLOCK MX-F 6/12 ⇨ ❑ 154	VERTEILERKOMBINATION
3	774375108	1	PASSAGE NIPPLE BLOCK ⇨ ❑ 155	DURCHGANGSNIPPELBLOCK
4	409706808	2	HAMMER HEAD BOLT M8X30 8.8 480H SPF	HAMMERKOPFSCHRAUBE
5	11840501	2	WASHER DIN 7349 8,4 200HV 480H SPF	SCHEIBE
6	10875614	2	HEX NUT DIN 985 M8 8 480H SPF	SECHSKANTMUTTER
7	12203070	2	SOCKET HEAD SCREW ISO 4762 M5X40 8.8	ZYLINDERSCHRAUBE
8	11140403	2	WASHER ISO 7089 5 200HV 480H SPF	SCHEIBE
9	10875612	2	HEX NUT DIN 985 M5 8 480H SPF	SECHSKANTMUTTER
10	10875588	11	SOCKET HEAD SCREW ISO 4762 M6X25 8.8	ZYLINDERSCHRAUBE
11	472531508	1	FITTING EW 6S M14X1,5 CR6-FREI	VERSCHRAUBUNG
12	774373808	12	FITTING WE 6LL M10x1	VERSCHRAUBUNG
13	7365090	22	CLAMP-HALF DIN 3015-1 L 0 R 12 PP SW	KLEMMHAELFTE
14	10873149	37.5	POLYAMID PIPE DIN 73378 6X1,5 PA 12-HL	POLYAMIDROHR
15	477400108	1	BOX NUT DIN 3870 AS6 A3P	UEBERWURFMUTTER
16	477101408	1	PROFILE RING PR6-S/L A3P	PROFILRING

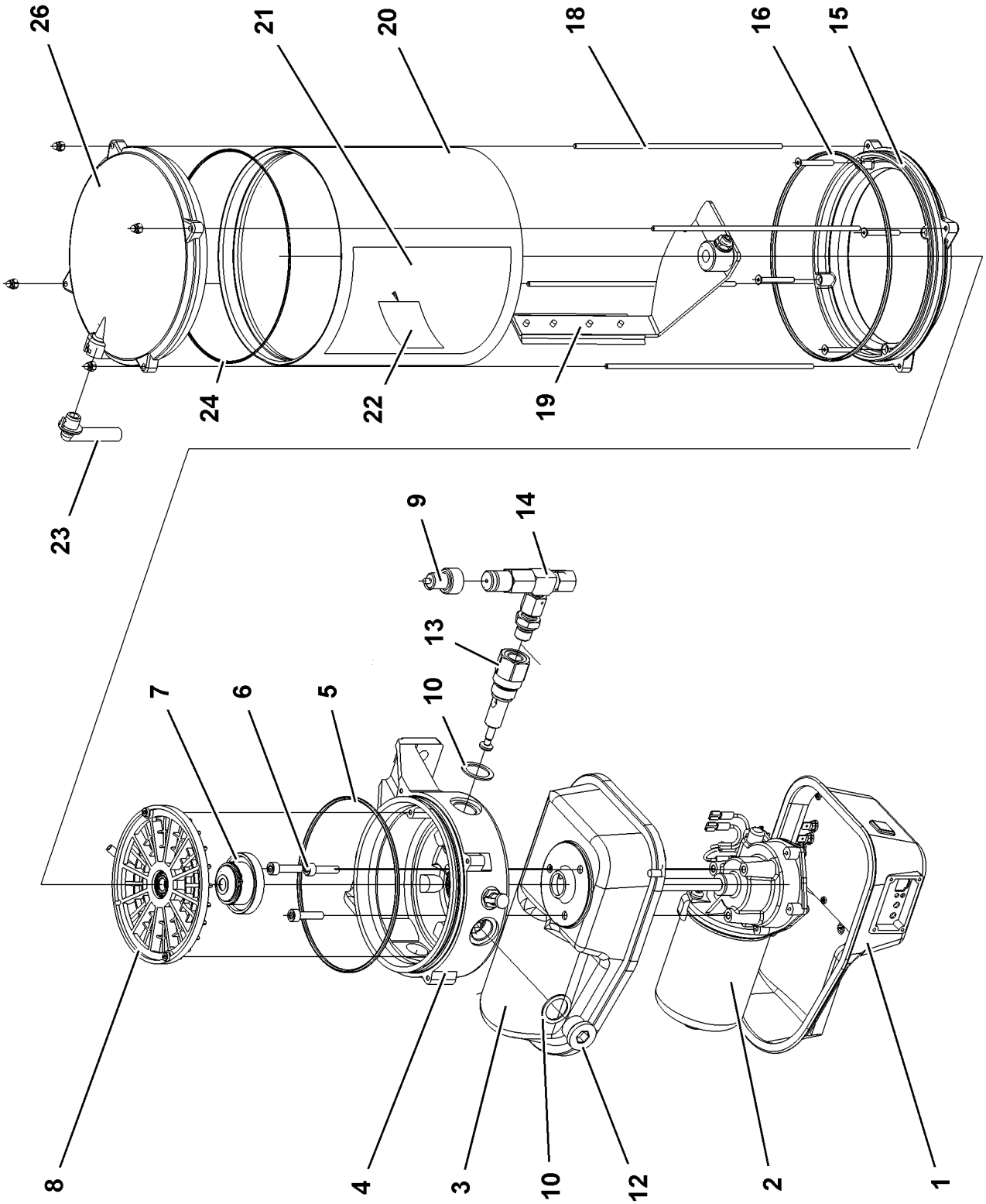
26
21
20
18
16
15
24
22
19
23
9
14
13
10
7
6
5
8
4
3
10
12
2
1

Pos.	Item	Quantity	Description	Bezeichnung
1	10493920	1	MOTOR HOUSING	MOTORGEHAEUSE
1	11110060	1	WINDOW	SICHTFENSTER
2	10355140	1	TRANSMISSION MOTOR 24V	GLEICHSTROMGETRIEBEMOTO
3	10014692	1	MOTOR HOUSING	MOTORGEHAEUSE
4	10014693	1	PUMP HOUSING	PUMPENGEHAEUSE
5	10425260	1	O-RING DIN 3771 140X3 HNBR 80	O-RING
6	10875588	3	SOCKET HEAD SCREW ISO 4762 M6X25 8.8	ZYLINDERSCHRAUBE
7	10014729	1	DRIVER	MITNEHMER
8	10014730	1	INTERMEDIATE RING	ZWISCHENRING
9	10429952	1	FAULT INDICATOR	STOERANZEIGE
10	10014697	3	SEALING RING 27X20X1,5 CU	DICHTRING
12	10878578	2	SCREW PLUG DIN 908 M22X1,5X18 ST 480H	VERSCHLUSSSCHRAUBE
13	10216340	1	PUMP ELEMENT	PUMPENELEMENT
14	571328408	1	PRESSURE RELIEF VALVE	UEBERDRUCKVENTIL
15	10014707	1	INTERMEDIATE FLANGE	ZWISCHENFLANSCH
16	726440001	1	O-RING 165X3 FKM 70	O-RING
18	10014715	4	PULL ROD	ZUGSTANGE
19	10014712	1	AGITATOR PADDLE	RUEHRFLUEGEL
20	571539308	1	CONTAINER	BEHAELTER
21	10441600	1	STICKER	AUFKLEBER
22	11494581	1	SIGN	SCHILD
23	10292724	1	VENTILATION TUBE	ENTLUEFTUNGSROHR
24	7624285	1	O-RING 160X2,5	O-RING
26	10813573	1	CONTAINER COVER	BEHAELTERABDECKKAPPE
45	10675463	1	FILLING CONNECTION	BEFUELLANSCHLUSS

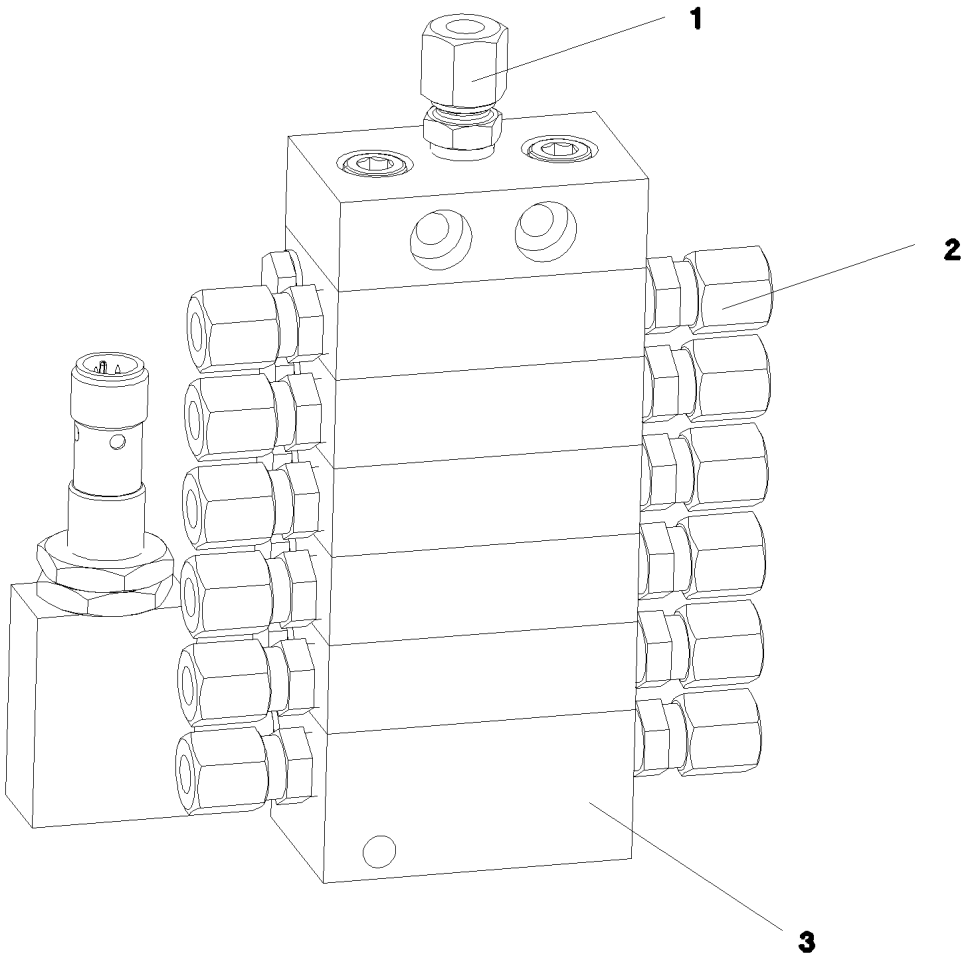

Pos.	Item	Quantity	Description	Bezeichnung
1	774376508	1	FITTING GE 6LL M10X1	VERSCHRAUBUNG
2	7622803	12	NON-RETURN VALVE	RUECKSCHLAGVENTIL
3	10097614	1	END ELEMENT	ENDELEMENT

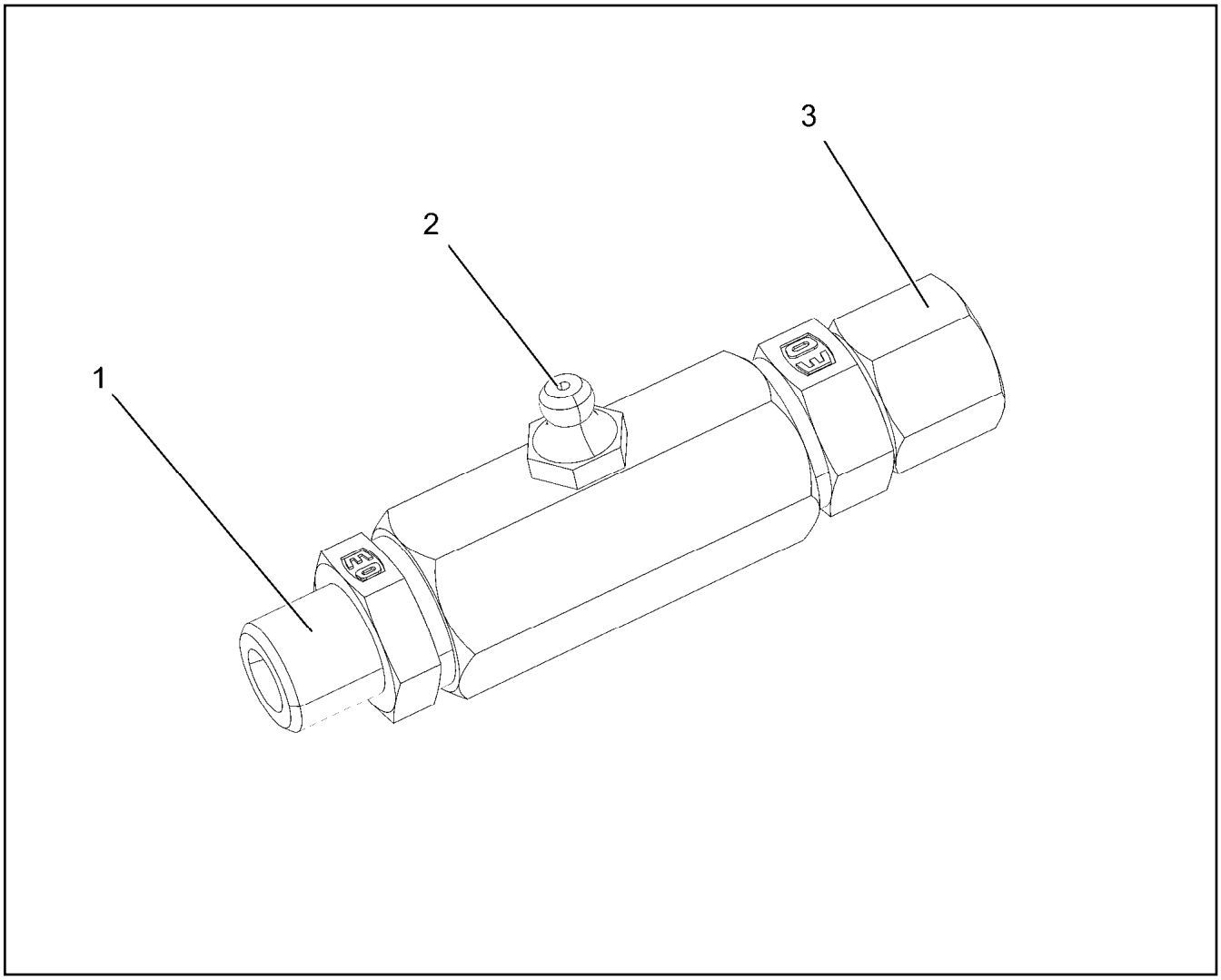

Pos.	Item	Quantity	Description	Bezeichnung
1	10014698	1	PIPE SOCKET R1/4"	ROHRSTUTZEN
2	571578608	1	HYDRAULIC-TYPE LUBRICAT.NIPPLE DIN 71	KEGELSCHMIERNIPPEL
3	11081053	1	FITTING	VERSCHRAUBUNG

Pos.	Item	Quantity	Description	Bezeichnung
4	969733008	1	ADDITIONAL HYDR.SLEWING PLATFO UNTE ⇨ ❑ 157	ZUSATZHYDRAULIK DREHBUE

BEFESTIGUNGSTEILE
SIEHE
BAUGRUPPE
HYDRAULIK
MITTELTEIL
1068-970.....

DREHDURCHFÜHRUNG

SCHLÄUCHE
SIEHE
BAUGRUPPE
SCHLAUCHLEITUNGEN -- UNTERTEIL
1368-091.....

ROHRE
SIEHE
BAUGRUPPE
ROHRLEITUNGEN; -- UNTERTEIL
1368-093.....

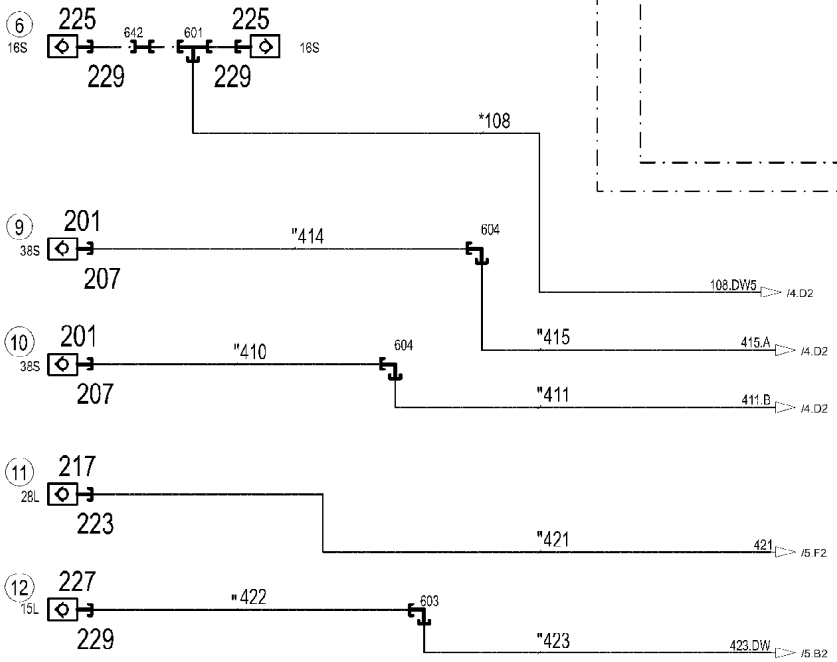

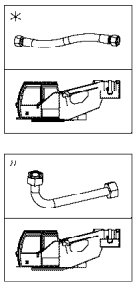

* Pos. 10

" Pos. 11

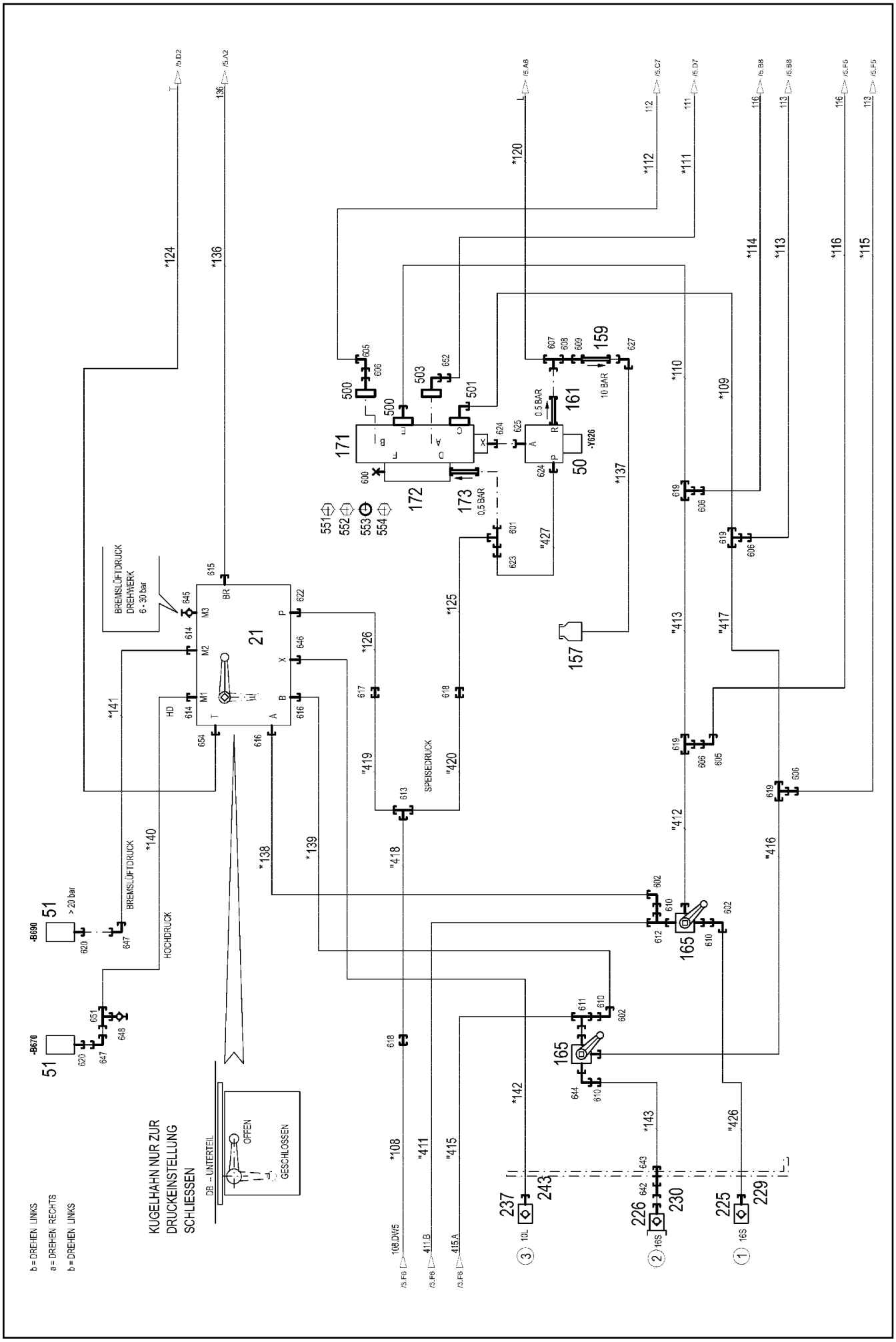

8.10.2019 082589 LIEBHERR	**etk_en_de_098253 LR 11000** **ADDITIONAL HYDR.SLEWING PLATFO** **ZUSATZHYDRAULIK DREHBUEHNE**	❑ 158 (2/5) **969733008**

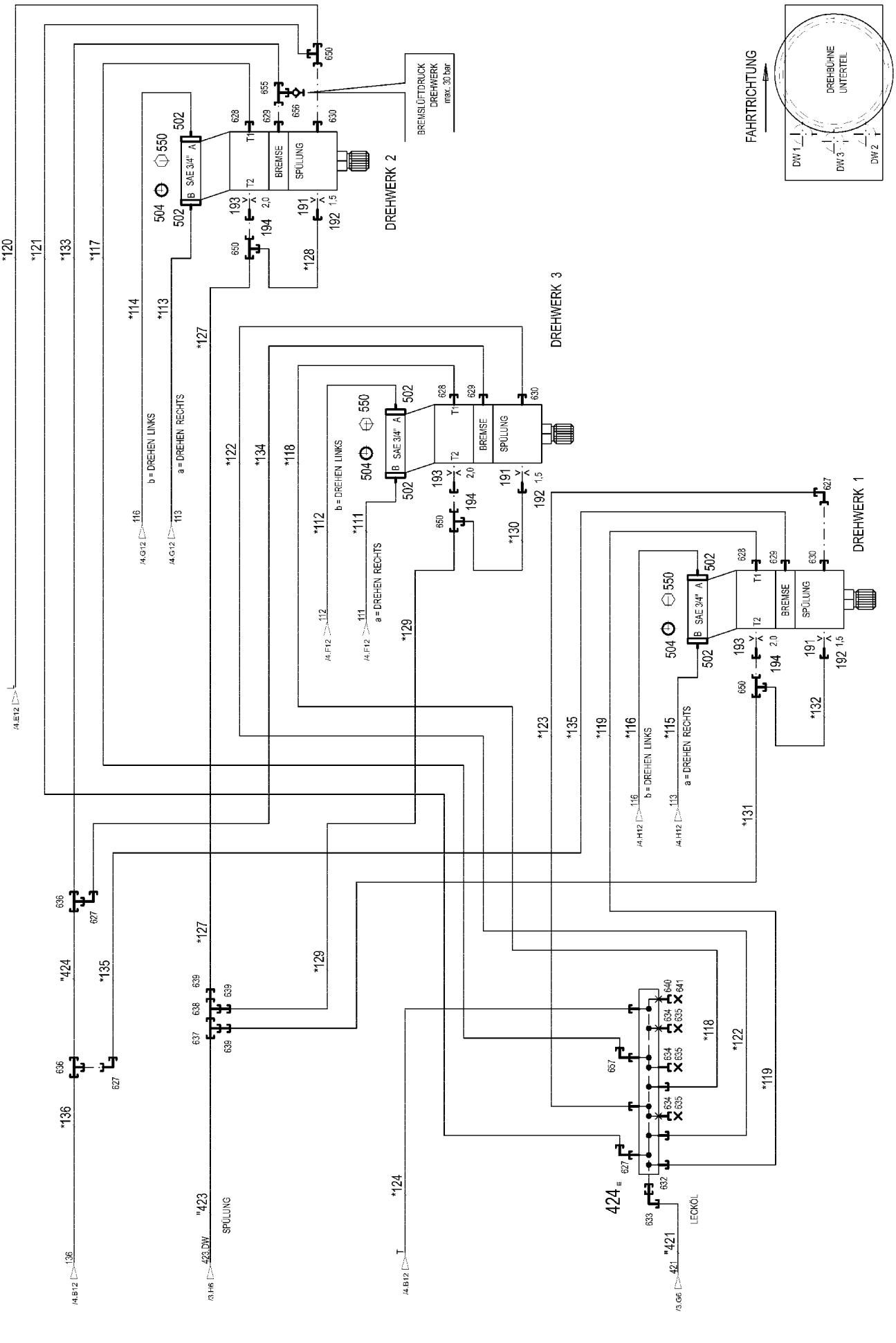

8.10.2019 082590	**etk_en_de_098253 LR 11000**	❑ 159 (3/5)
LIEBHERR	**ADDITIONAL HYDR.SLEWING PLATFO ZUSATZHYDRAULIK DREHBUEHNE**	**969733008**

Pos.	Item	Quantity	Description	Bezeichnung
10	969732608	1	HOSE LINES DB UNTERTEIL ⇨ ❑ 162	SCHLAUCHLEITUNGEN
11	969732708	1	PIPELINES DB UNTERTEIL ⇨ ❑ 164	ROHRLEITUNGEN
21	11341035	1	CONTROL BLOCK 380BAR SPF ⇨ ❑ 165	STEUERBLOCK
50	511449808	1	DIRECTIONAL CONTROL VALVE 3/2 350BA ⇨ ❑ 168	WEGEVENTIL
51	10813738	2	PRESSURE SENSOR 0-400/400 BAR LSB PL:	DRUCKAUFNEHMER
157	96028333	1	EXPANSION TANK CPL. ⇨ ❑ 37	AUSGLEICHSBEHAELTER KPL.
159	511481508	1	NON-RETURN VALVE pmax10BAR	RUECKSCHLAGVENTIL
161	511311808	1	NON-RETURN VALVE RHV 10-LR	RUECKSCHLAGVENTIL
165	511065008	2	BALL VALVE SK3 38-S-32 A3C SPF ⇨ ❑ 169	KUGELHAHN
171	510401908	1	REVERSING VALVE 350BAR ⇨ ❑ 170	UMSCHALTVENTIL
172	971663208	1	CONNECTION BLOCK	ANSCHLUSSBLOCK
173	511449708	1	NON-RETURN VALVE	RUECKSCHLAGVENTIL
191	511057508	3	NOZZLE 1,5 M8X8 MS	DUESE
192	937501408	3	SCREW FITTING ELEMENT XGE10-SM-EDX3	VERSCHRAUBUNGSKOERPER
193	511064608	3	NOZZLE 2,0 M12X12 MS	DUESE
194	978603608	3	UNION PIECE RETOUCH XGE12-LM-EDX32	VERSCHRAUBUNG NACHARBEI
201	511512208	2	COUPLING SLEEVE B8 38-S	KUPPLUNGSMUFFE
207	10466917	2	HEX CAP NUT RD79X4 SPF	VERSCHLUSSMUTTER
217	511501008	1	COUPLING SLEEVE B6 28-L	KUPPLUNGSMUFFE
223	10466916	1	HEX CAP NUT RD54X4 SPF	VERSCHLUSSMUTTER
225	511505908	3	COUPLING SLEEVE B3 16-S	KUPPLUNGSMUFFE
226	511508608	1	COUPLING PLUG B3 16-S	KUPPLUNGSSTECKER
227	511500508	1	COUPLING SLEEVE B3 15-L	KUPPLUNGSMUFFE
229	10466915	4	HEX CAP NUT RD36X3 SPF	VERSCHLUSSMUTTER
230	10466911	1	SCREW PLUG RD36X3 SPF	VERSCHLUSSSCHRAUBE
237	511508408	1	COUPLING SLEEVE B2 10-L	KUPPLUNGSMUFFE
243	10466914	1	HEX CAP NUT RD32X3 SPF	VERSCHLUSSMUTTER
300	744010208	5	SNAP HOOK DIN 5299 C 60X6-120KG ST V	KARABINERHAKEN
424	924176608	1	COLLECTING PIPE WELDED FE//ZN20//C	SAMMELROHR SCHWK.
500	511517808	2	FLANGE STUB PIPE AFG 38S G1 1/4 CR6-F	FLANSCHSTUTZEN
501	511517708	1	FLANGE STUB PIPE 38S	FLANSCHSTUTZEN
(1)	510586708	1	O-RING ARP 568 37,69X3,53 NBR90	O-RING
502	510587508	12	SPLIT FLANGE HALF SAE 3/4-CODE 62- A3P	FLANSCHHAELFTE
503	474906608	1	SAE FLANGE CONNECTION WFS65/30-S A3	SAE-FLANSCHVERBINDUNG
504	510587808	6	O-RING ARP 568 24,99X3,53 NBR90	O-RING
550	11690628	24	SOCKET HEAD SCREW ISO 4762 M10X40 8	ZYLINDERSCHRAUBE
551	10878799	2	HEX SCREW ISO 4017 M14X45 8.8 FLZN SP	SECHSKANTSCHRAUBE
552	10876373	14	SOCKET HEAD SCREW ISO 4762 M14X45 8	ZYLINDERSCHRAUBE
553	510586708	6	O-RING ARP 568 37,69X3,53 NBR90	O-RING
554	10878823	8	SOCKET HEAD SCREW ISO 4762 M14X80 8	ZYLINDERSCHRAUBE
600	477704608	1	STOP PLUG VSTI1"ED A3P	STOPFEN
601	7407098	2	FITTING EL 16S CR6-FREI	VERSCHRAUBUNG
602	7617460	3	FITTING EW 16S CR6-FREI	VERSCHRAUBUNG
603	470230508	1	FITTING XW15-L A3P	VERSCHRAUBUNG
604	470233408	2	FITTING XW38-S A3P	VERSCHRAUBUNG
605	7407119	2	FITTING EW 25S CR6-FREI	VERSCHRAUBUNG
606	475434308	5	FITTING REDSDN38/25-S A3P	VERSCHRAUBUNG
607	482430314	1	FITTING ISO 8434 ET 10L M16X1,5 CR6-FRE	VERSCHRAUBUNG
608	470010108	1	FITTING SNV10-L CFX	VERSCHRAUBUNG
609	475431408	1	FITTING REDSD12/10-L A3P	VERSCHRAUBUNG
610	475434208	4	FITTING REDSD38/16-S A3P	VERSCHRAUBUNG
611	482431814	1	FITTING ISO 8434 ET 38S CR6-FREI	VERSCHRAUBUNG
612	472331908	1	FITTING ELSD38-S A3P	VERSCHRAUBUNG

Pos.	Item	Quantity	Description	Bezeichnung
613	470432508	1	FITTING T 16S CR6-FREI	VERSCHRAUBUNG
614	471004514	2	FITTING ISO 8434 GE 10S G1/4 CR6-FREI	VERSCHRAUBUNG
615	471030808	1	FITTING XGE12-LR-ED A3P	VERSCHRAUBUNG
616	471033208	2	FITTING XGE16-SR-ED A3P	VERSCHRAUBUNG
617	475032508	1	FITTING XGR16/12-S A3P	VERSCHRAUBUNG
618	470032708	2	FITTING XG16-S A3P	VERSCHRAUBUNG
619	470433008	4	FITTING XT38-S A3P	VERSCHRAUBUNG
620	470700208	2	FITTING XGAI6-SR A3P	VERSCHRAUBUNG
622	471032708	1	FITTING GE 12S G3/8A CR6-FREI	VERSCHRAUBUNG
623	475433508	1	FITTING REDSD16/10-S A3P	VERSCHRAUBUNG
624	7362091	2	FITTING ISO 8434-1 GE 10L G1/4A CR6-FREI	VERSCHRAUBUNG
625	471901108	1	FITTING EGESD10-LR-WD A3P	VERSCHRAUBUNG
627	247117702	5	FITTING EW 12L M18X1,5 CR6-FREI	VERSCHRAUBUNG
628	471037008	3	FITTING XGE18-LM-ED M18X1,5 A3P	VERSCHRAUBUNG
629	471039708	3	FITTING ISO 8434-1 GE 10L M12X1,5 CR6-F	VERSCHRAUBUNG
630	471030708	3	FITTING ISO 8434-1 GE 12L M16X1,5 CR6-F ⇨ ❑ 171	VERSCHRAUBUNG
632	475031008	1	FITTING XGR42/28-L A3P	VERSCHRAUBUNG
633	7617494	1	FITTING EW 28L CR6-FREI	VERSCHRAUBUNG
634	477402608	3	BOX NUT DIN 3870 AL22 A3P	UEBERWURFMUTTER
635	477700208	3	FITTING BUZ 22L CR6-FREI	VERSCHRAUBUNG
636	470430408	2	FITTING XT12-L A3P	VERSCHRAUBUNG
637	470430508	1	FITTING XT15-L A3P	VERSCHRAUBUNG
638	472300414	1	FITTING EL 15L CR6-FREI	VERSCHRAUBUNG
639	475431808	3	FITTING RED 15/12L CR6-FREI	VERSCHRAUBUNG
640	477401708	1	BOX NUT DIN 3870 AL28 A3P	UEBERWURFMUTTER
641	477700808	1	STOPPER BUZ 28L A3C	BUTZEN
642	470010808	2	FITTING SNV16-S A3P	VERSCHRAUBUNG
643	474032608	1	FITTING XSV16-S A3P	VERSCHRAUBUNG
644	472531808	1	FITTING EWSD38-S A3P	VERSCHRAUBUNG
645	475602608	1	TEST POINT FITTING EMA3 G1/4 CR6-FREI	MESSANSCHLUSS
646	471039608	1	FITTING XGE10-LR-ED3/8" A3P	VERSCHRAUBUNG
647	472531508	2	FITTING EW 6S M14X1,5 CR6-FREI	VERSCHRAUBUNG
648	475601508	1	TEST POINT FITTING BMA3 6S	MESSANSCHLUSS
650	247128602	4	FITTING EL 12L M18X1,5 CR6-FREI	VERSCHRAUBUNG
651	472331208	1	FITTING ELSD6-S A3P	VERSCHRAUBUNG
652	475432708	1	FITTING REDSDN30/25-S A3P	VERSCHRAUBUNG
654	471034808	1	FITTING GE 12L G1/2 ZNNI	VERSCHRAUBUNG
655	472330208	1	FITTING EL 10L CR6-FREI	VERSCHRAUBUNG
656	510629008	1	TEST POINT FITTING VKA3 10LM16X1,5 CR6	MESSANSCHLUSS
657	247108302	1	FITTING EW 18L M26X1,5 CR6-FREI	VERSCHRAUBUNG
658	477704008	1	STOPPER PLUG VSTI1/4"ED A3P	BLINDSTOPFEN

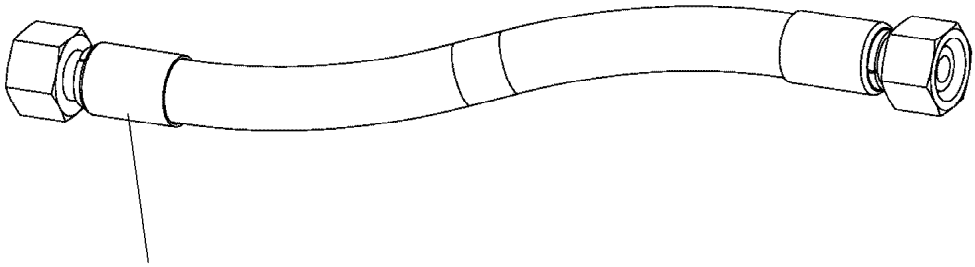

Schlauchnummer
Hose number
Numéro de flexible
Número de flexible
Номера шланга

Die Schlauchnummern auf den Schläuchen entsprechen den Positionen in der Schlauchliste.

The hose numbers from the hoses are in accordance with the items in the hose list.

Les numéros indiqués sur les flexibles correspondent aux repères de la nomenclature des flexibles.

Los números indicados en los flexibles corresponden a las posiciones de la lista de flexibles.

Нанесенные на шлангах номера соответствуют позициям в перечне.

Pos.	Item	Quantity	Description	Bezeichnung
1	602760108	23	NAME PLATE 25,4X101,6	BEZEICHNUNGSSCHILD
2	602760308	16	NAME PLATE 25,4X165,1	BEZEICHNUNGSSCHILD
108	927697708	1	HOSE CPL. 2TE 12X1300	SCHLAUCH KPL.
109	968151008	1	HOSE CPL. 4ST+ 31X710	SCHLAUCH KPL.
110	968351408	1	HOSE CPL. 4ST+ 31X630	SCHLAUCH KPL.
111	968534408	1	HOSE CPL. 2755 19X1550	SCHLAUCH KPL.
112	926712108	1	HOSE CPL. 2755 19X2000	SCHLAUCH KPL.
113	927105808	1	HOSE CPL. 2755 19X980	SCHLAUCH KPL.
114	962686408	1	HOSE CPL. 2755 19X400	SCHLAUCH KPL.
115	968534508	1	HOSE CPL. 2755 19X600	SCHLAUCH KPL.
116	965159108	1	HOSE CPL. 2755 19X740	SCHLAUCH KPL.
117	965799908	1	HOSE CPL. 2TE 16X1020	SCHLAUCH KPL.
118	926056908	1	HOSE CPL. 2TE 16X440	SCHLAUCH KPL.
119	928017208	1	HOSE CPL. 2TE 16X470	SCHLAUCH KPL.
120	921445908	1	HOSE CPL. 1SC 8X600	SCHLAUCH KPL.
121	968534608	1	HOSE CPL. 1SC 8X840	SCHLAUCH KPL.
122	926837208	1	HOSE CPL. 1SC 8X440	SCHLAUCH KPL.
123	966147208	1	HOSE CPL. 1SC 8X420	SCHLAUCH KPL.
124	928468308	1	HOSE CPL. 1SC 8X800	SCHLAUCH KPL.
125	968534708	1	HOSE CPL. 2TE 12X800	SCHLAUCH KPL.
126	928025108	1	HOSE CPL. 2TE 10X700	SCHLAUCH KPL.
127	963338108	1	HOSE CPL. 1SC 8X380	SCHLAUCH KPL.
128	962641908	1	HOSE CPL. 1SC 8X440	SCHLAUCH KPL.
129	965802108	1	HOSE CPL. 1SC 8X760	SCHLAUCH KPL.
130	966186308	1	HOSE CPL. 1SC 8X380	SCHLAUCH KPL.
131	961802908	1	HOSE CPL. 1SC 8X1000	SCHLAUCH KPL.
132	966186308	1	HOSE CPL. 1SC 8X380	SCHLAUCH KPL.
133	962068708	1	HOSE CPL. 2SN 8X400	SCHLAUCH KPL.
134	961918608	1	HOSE CPL. 2SN 8X520	SCHLAUCH KPL.
135	929612808	1	HOSE CPL. 2SN 8X280	SCHLAUCH KPL.
136	922909808	1	HOSE CPL. 2SN 8X560	SCHLAUCH KPL.
137	968534808	1	HOSE CPL. 2TE 8X500	SCHLAUCH KPL.
138	923583408	1	HOSE CPL. 2755 12X560	SCHLAUCH KPL.
139	922587308	1	HOSE CPL. 2755 12X450	SCHLAUCH KPL.
140	968534908	1	HOSE CPL. 2SN 6X1200	SCHLAUCH KPL.
141	968535008	1	HOSE CPL. 2SN 6X1360	SCHLAUCH KPL.
142	926058208	1	HOSE CPL. 1SC 8X1000	SCHLAUCH KPL.
143	926850208	1	HOSE CPL. 2755 12X470	SCHLAUCH KPL.
144	968535108	1	HOSE CPL. HPC 4X1440	SCHLAUCH KPL.

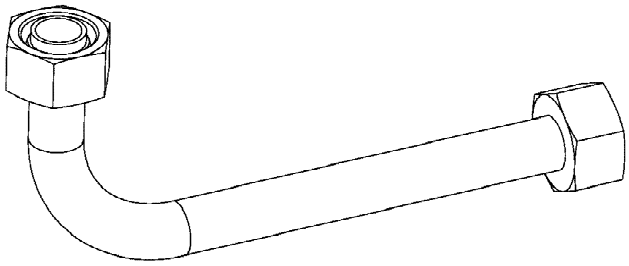

Die Positionsnummern der Rohre auf den Bildtafeln entsprechen den Positionen in der Rohrliste.

The pipe numbers from the illustrations are in accordance with the items in the pipe list.

Les numéros des tuyaux sur les illustrations correspondent aux repères de la nomenclature des tuyaux.

Los números de tubos en las ilustraciones corresponden a las posiciones de la lista de tubos.

Номера позиций труб на изображениях соответствуют позициям в перечне труб.

Pos.	Item	Quantity	Description	Bezeichnung
410	969756608	1	PIPE COMPL. 38X5	ROHR KPL.
411	968279908	1	PIPE COMPL. 38X5	ROHR KPL.
412	968280008	1	PIPE COMPL. 38X5	ROHR KPL.
413	968280108	1	PIPE COMPL. 38X5	ROHR KPL.
414	969756708	1	PIPE COMPL. 38X5	ROHR KPL.
415	968280308	1	PIPE COMPL. 38X5	ROHR KPL.
416	968280408	1	PIPE COMPL. 38X5	ROHR KPL.
417	968280508	1	PIPE COMPL. 38X5	ROHR KPL.
418	968280608	1	PIPE COMPL. 16X2	ROHR KPL.
419	968280708	1	PIPE COMPL. 16X2	ROHR KPL.
420	968280808	1	PIPE COMPL. 16X2	ROHR KPL.
421	969756808	1	PIPE COMPL. 28X2	ROHR KPL.
422	969756908	1	PIPE COMPL. 15X1.5	ROHR KPL.
423	968281108	1	PIPE COMPL. 15X1.5	ROHR KPL.
424	968281208	1	PIPE COMPL. 12X1.5	ROHR KPL.
425	968281308	1	PIPE COMPL. 16X2	ROHR KPL.
426	968281408	1	PIPE COMPL. 16X2	ROHR KPL.
427	968281508	1	PIPE COMPL. 10X1.5	ROHR KPL.

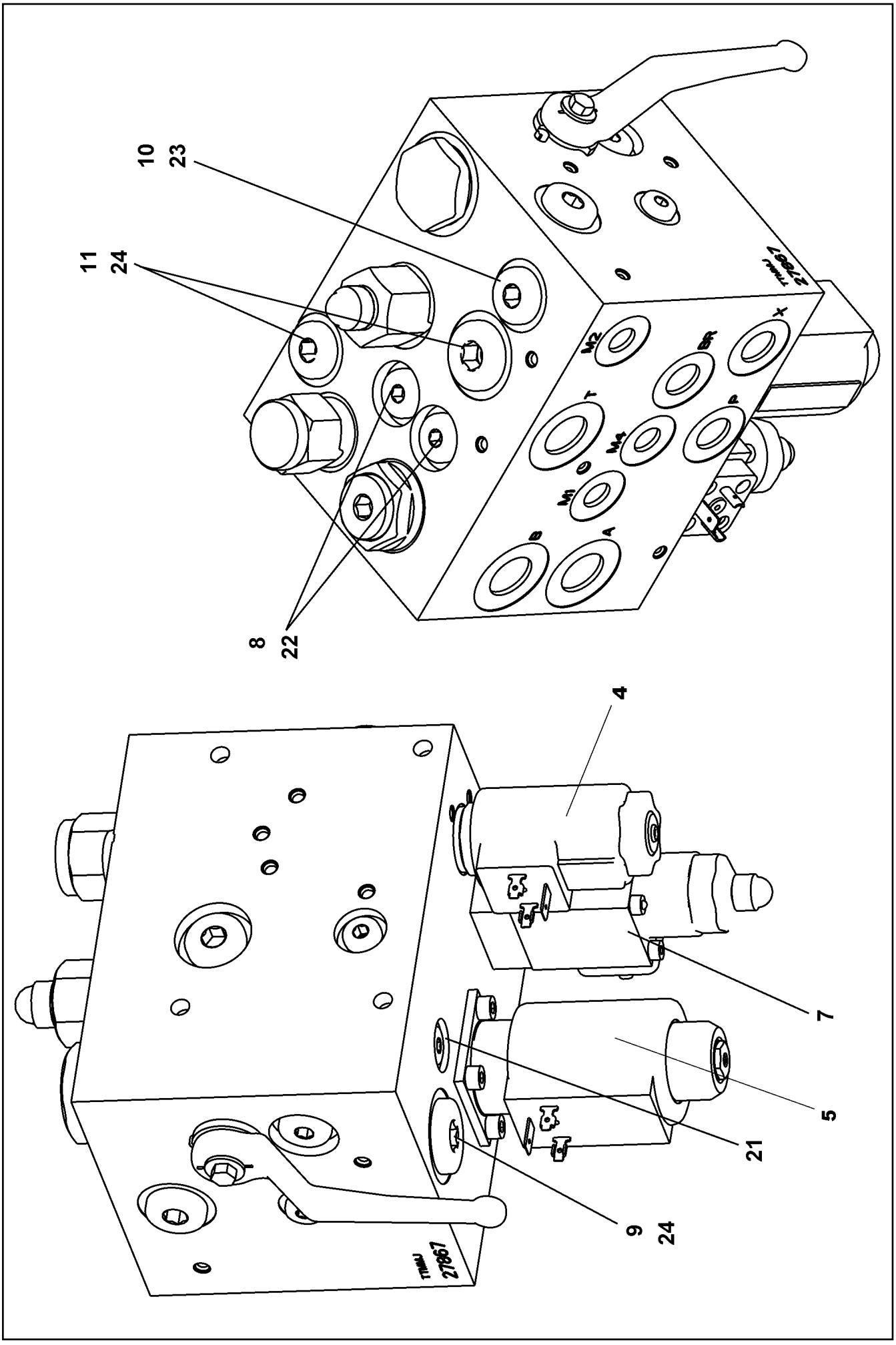

8.10.2019 009157	**etk_en_de_098253 LR 11000**	❑ 165 (1/2)
LIEBHERR	**CONTROL BLOCK** **STEUERBLOCK**	**11341035**

Pos.	Item	Quantity	Description	Bezeichnung
4	10876704	1	SOLENOID VALVE	MAGNETVENTIL
5	10876705	1	SOLENOID VALVE	MAGNETVENTIL
7	10489734	1	PRESSURE LIMITING VALVE ⇨ ❑ 167	DRUCKBEGRENZUNGSVENTIL
8	571529508	2	SHUTTLE VALVE	WECHSELVENTIL
9	571535008	1	SHUTTLE VALVE	WECHSELVENTIL
10	570818008	1	NON-RETURN VALVE	RUECKSCHLAGVENTIL
11	570531308	1	NON-RETURN VALVE	RUECKSCHLAGVENTIL
21	510741508	5	STOP PLUG VSTI1/8"ED ST A3C	STOPFEN
22	477704008	4	STOPPER PLUG VSTI1/4"ED A3P	BLINDSTOPFEN
23	477704108	4	STOP PLUG VSTI3/8"ED A3P	STOPFEN
24	477704208	2	STOP PLUG VSTI1/2"ED A3P	STOPFEN

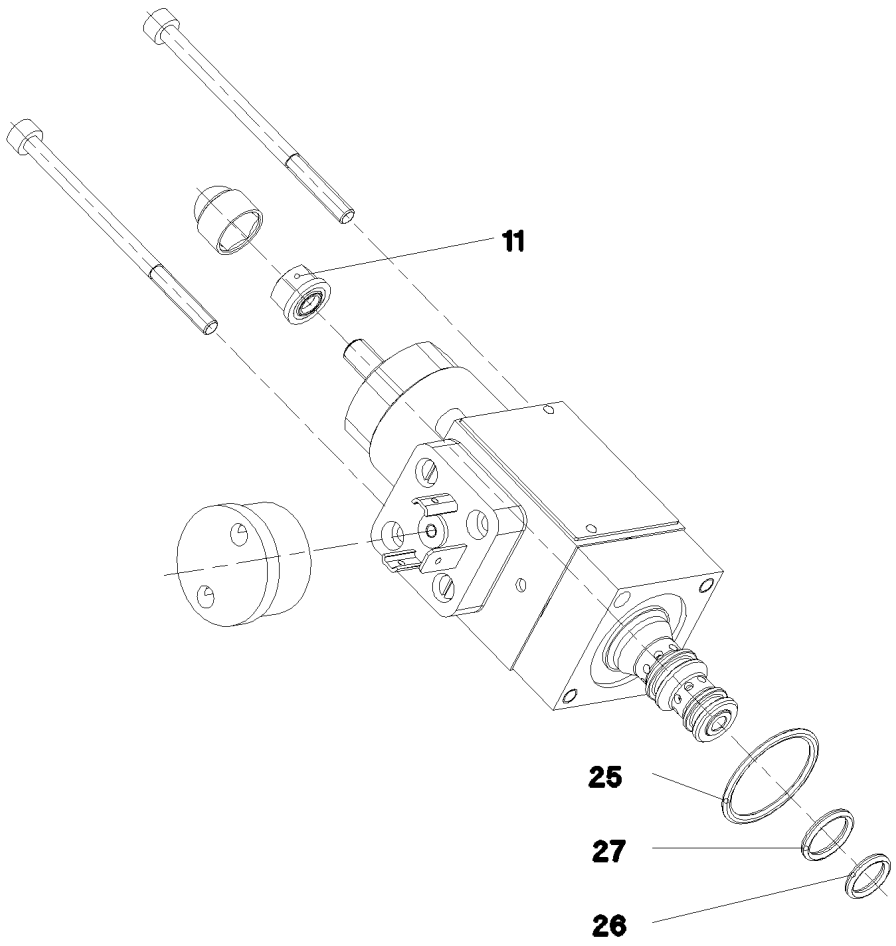

Pos.	Item	Quantity	Description	Bezeichnung
11	510753408	1	SEALING NUT M6	DICHTMUTTER
25	570652308	1	O-RING ARP 568 23,52X1,78 N903890SHOR	O-RING
26	510719008	1	O-RING ARP 568 9,25X1,78 NBR75	O-RING
27	510718108	1	O-RING ARP 568 10,82X1,78 NBR75	O-RING

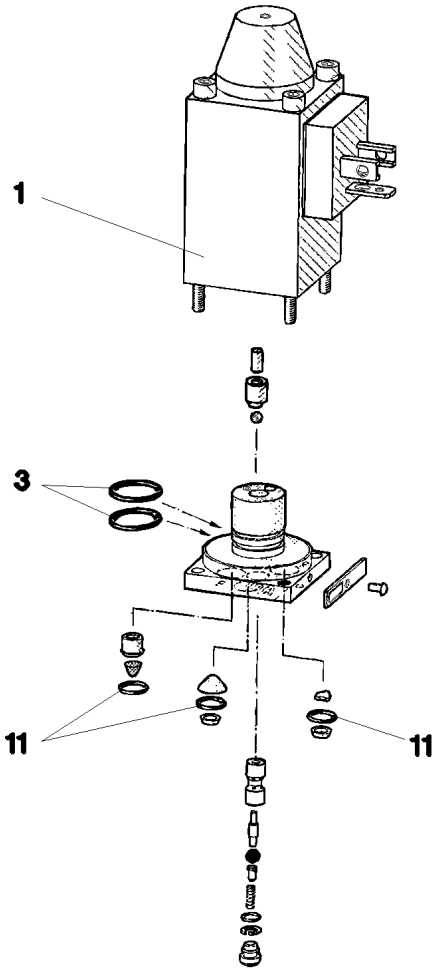

Pos.	Item	Quantity	Description	Bezeichnung
1	570633808	1	MAGNET 24V	MAGNET
3	570010108	2	O-RING 14X1,1 NBR70	O-RING
11	510712908	3	O-RING 6X1,5 NBR90	O-RING

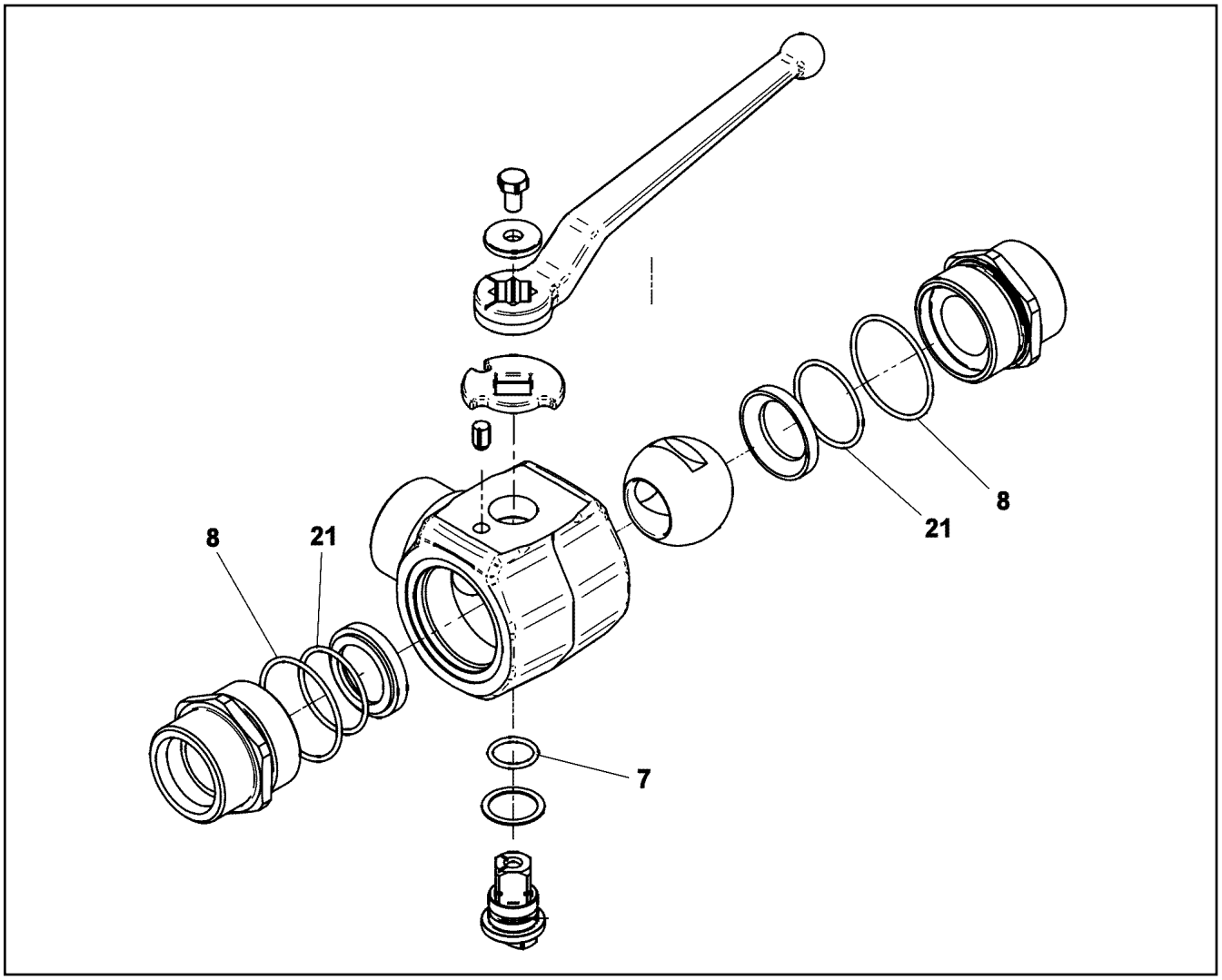

Pos.	Item	Quantity	Description	Bezeichnung
7	726407508	1	O-RING 20X2,5 NBR70	O-RING
8	7025208	2	O-RING 51X2,5 NBR 90	O-RING
21	7381760	2	O-RING ISO 3601-1 42,52X2,62 FKM 70 A,GN	O-RING

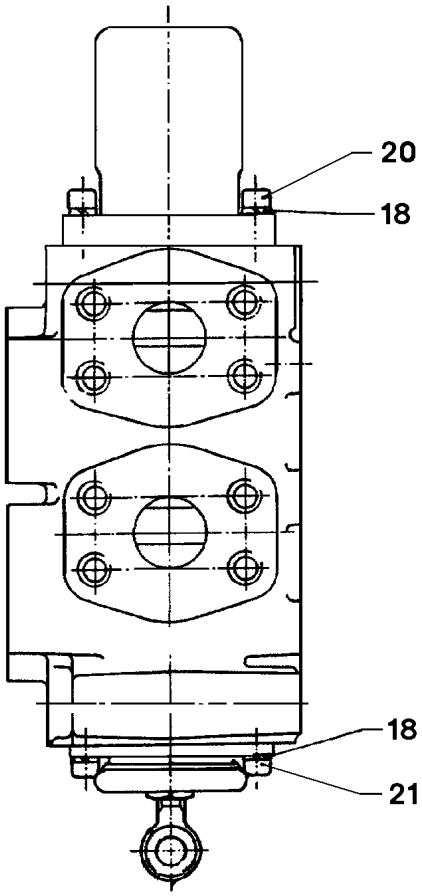

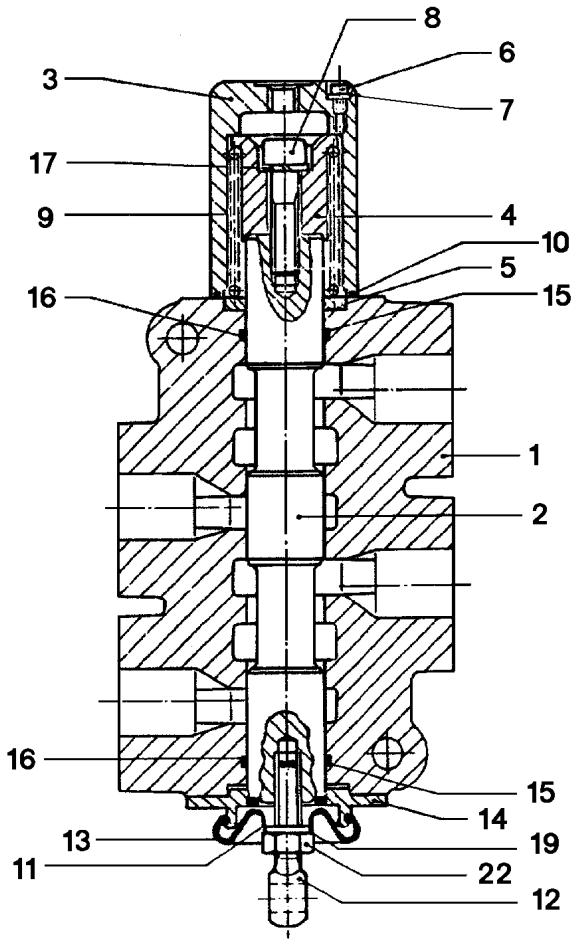

Pos.	Item	Quantity	Description	Bezeichnung
1	511051208	1	HOUSING	GEHAEUSE
2	511051308	1	PISTON	KOLBEN
3	511051408	1	COVER	DECKEL
4	511051508	1	HOLDER	HALTER
5	511051608	1	PACKING RING RETAINER	DICHTRINGHALTER
6	511051708	1	SOCKET HEAD SCREW	ZYLINDERSCHRAUBE
7	511051808	1	SEALING RING	DICHTRING
8	511051908	1	CAP BOLT	HUTSCHRAUBE
9	511052008	1	SPRING	FEDER
10	511052108	1	O-RING DIN 3771 55,25X2,62 NBR70	O-RING
11	511052208	1	SLEEVE	HUELSE
12	511052308	1	RING BOLT	RINGSCHRAUBE
13	511052408	1	CAP GUMMI	KAPPE
14	511052508	1	FLANGE	FLANSCH
15	511052608	2	BACK UP RING 109X220	BACKUP-RING
16	501204208	2	O-RING ARP 568 34,52X3,53 NBR70	O-RING
17	510731808	1	WASHER	SCHEIBE
18	510733208	4	LOCK WASHER	SICHERUNGSSCHEIBE
19	511052808	1	LOCK WASHER	SICHERUNGSSCHEIBE
20	511052908	2	SCREW	SCHRAUBE
21	510733308	2	CAPSCREW	KOPFSCHRAUBE
22	511053008	1	NUT	MUTTER

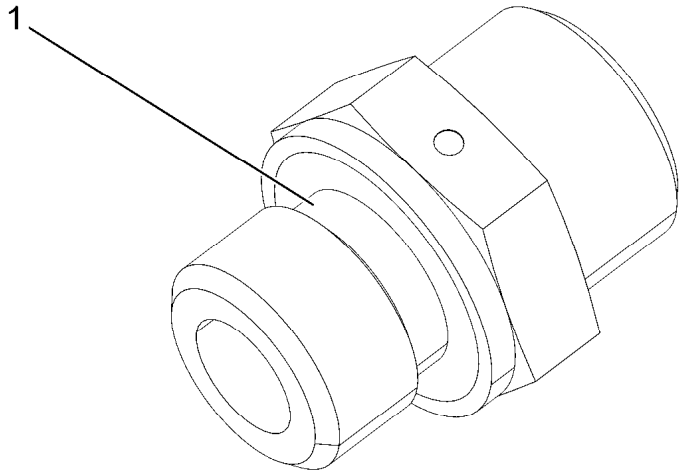

Pos.	Item	Quantity	Description	Bezeichnung
1	501243708	1	O-RING ARP 568 10,52X1,83 NBR90	O-RING

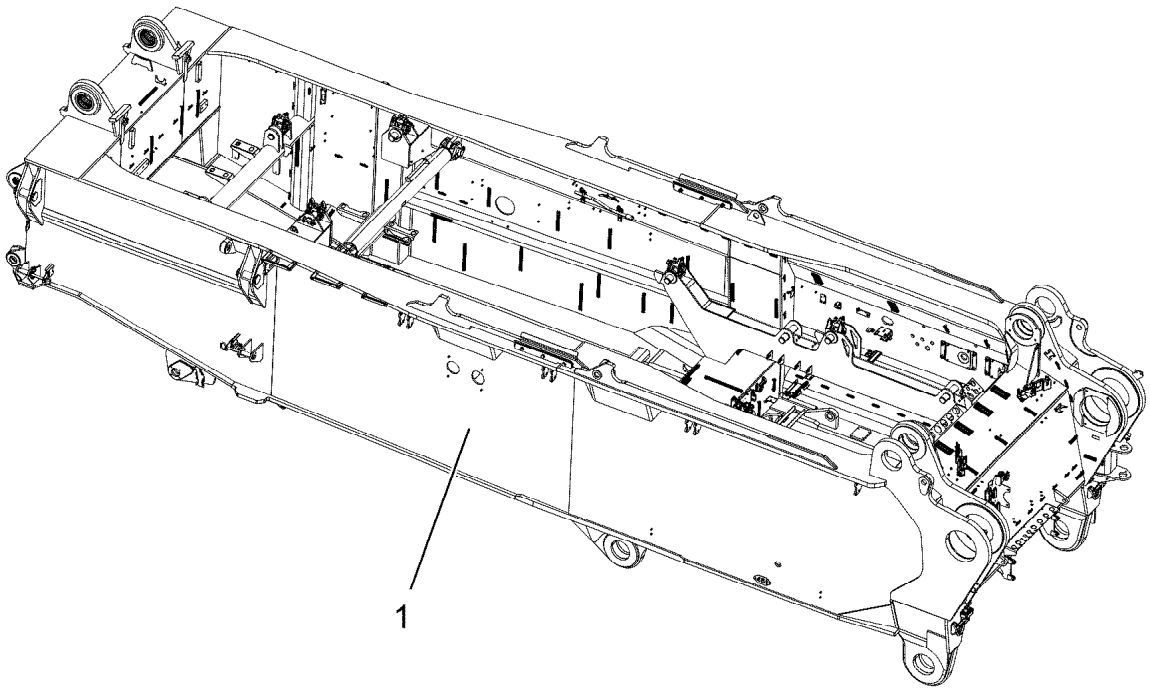

Pos.	Item	Quantity	Description	Bezeichnung
1	919082708	1	SLEWING PLATFORM CPL. ⇨ ❑ 173	DREHBUEHNE KPL.

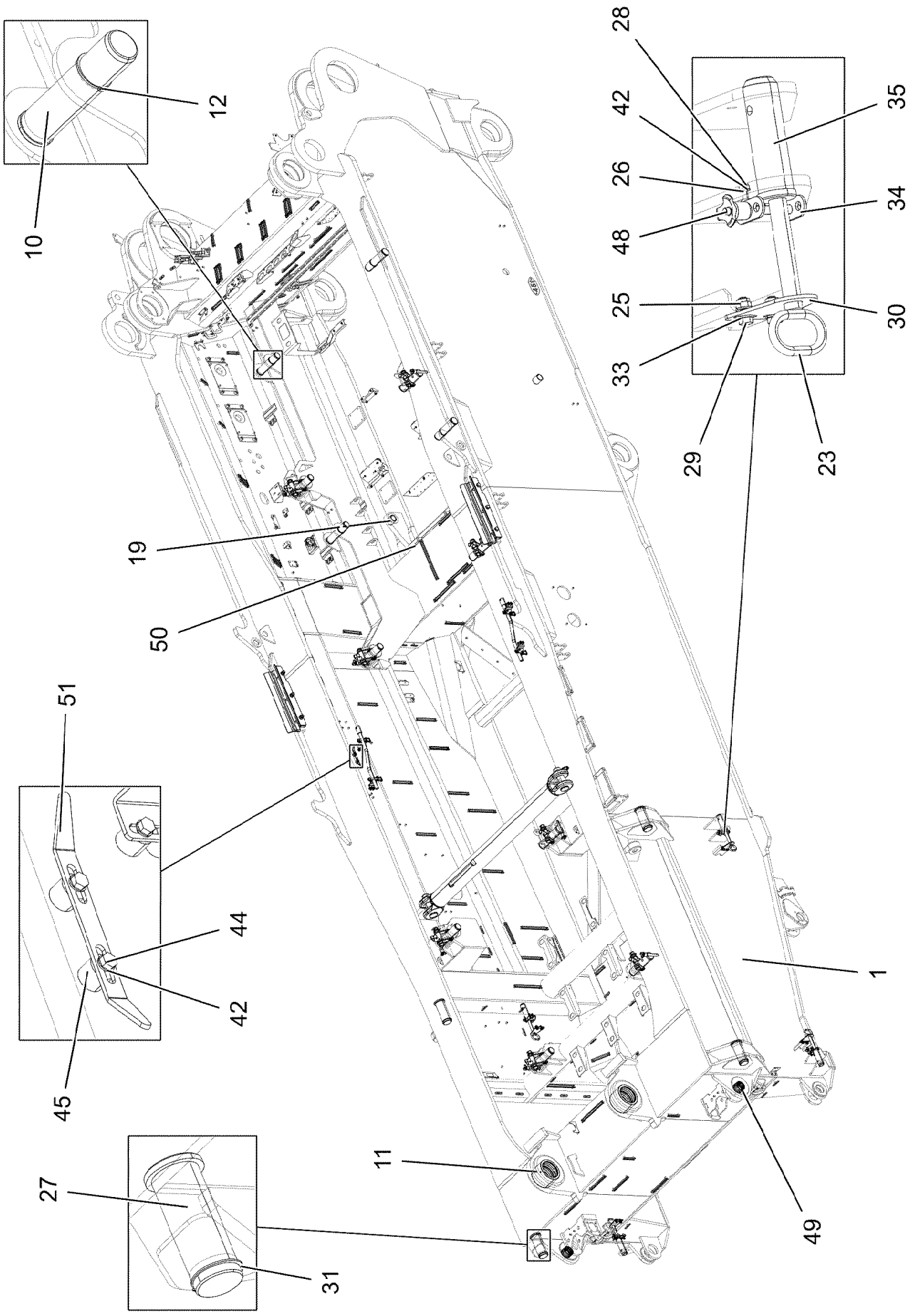

8.10.2019 004183 LIEBHERR	**etk_en_de_098253 LR 11000** **SLEWING PLATFORM CPL.** **DREHBUEHNE KPL.**	❑ 173 (1/3) **919082708**

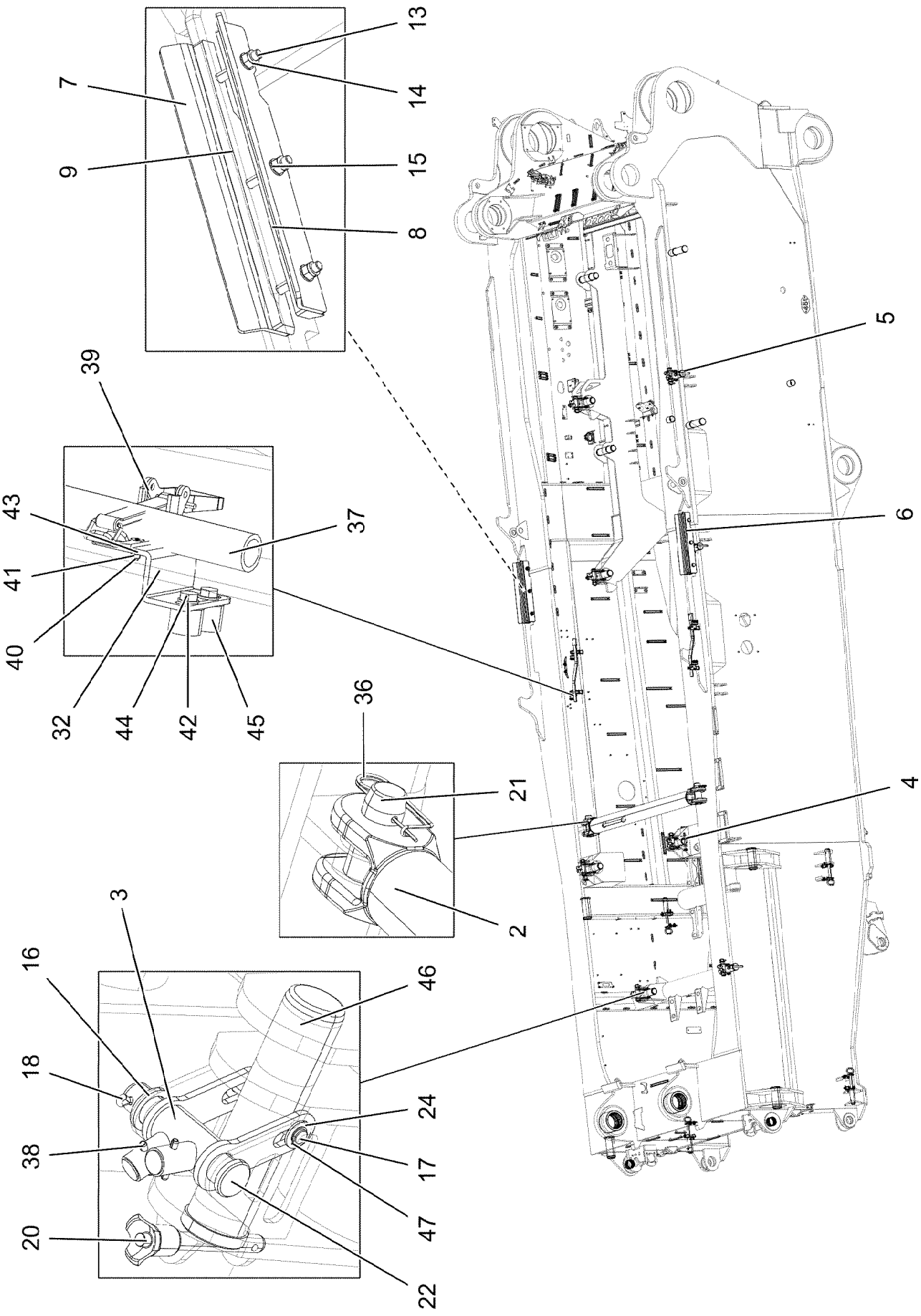

8.10.2019 004184 LIEBHERR	**etk_en_de_098253 LR 11000** **SLEWING PLATFORM CPL.** **DREHBUEHNE KPL.**	❑ 174 (2/3) **919082708**

Pos.	Item	Quantity	Description	Bezeichnung
1	919082808	1	SUPERSTR.STEEL CONSTR.MACHINED	DREHBUEHNE STAHLBAU BEAR
2	968068408	1	ROD ST.CONST.	STANGE SCHWK.
3	968070108	8	LEVER	HEBEL
4	97033506	2	PIN 75.0X300 35NICRMOV125 SPF	BOLZEN
5	97033530	4	PIN 75.0X285 35NICRMOV125 SPF	BOLZEN
6	97033531	2	GUIDING SHEET 10X665X135 S355MC FE//	FUEHRUNGSBLECH
7	97033533	2	GUIDING SHEET 10X665X135 S355MC FE//	FUEHRUNGSBLECH
8	97033534	2	STRIP 25X665X60 S355J2+N FE//ZNNI8//CN/	LEISTE
9	97033535	2	STRIP 25X665X60 S355J2+N FE//ZNNI8//CN/	LEISTE
10	97033539	4	PIN 75.0X290 35NICRMOV125 SPF	BOLZEN
11	97033435	2	BUSHING GZ-CUZN25AL5	BUCHSE
12	4001447	4	LOCKING RING DIN 471 70X4 ZNPH R	SICHERUNGSRING
13	12230471	6	HEX SCREW ISO 4014 M20X150 8.8 FLZN SP	SECHSKANTSCHRAUBE
14	10875610	6	HEX NUT DIN 985 M20 10 FLZN SPF	SECHSKANTMUTTER
15	10289808	12	WASHER ISO 7089 20 300HV FLZN SPF	SCHEIBE
16	421202208	8	WASHER DIN 1441 37 ST A2C	SCHEIBE
17	97059383	8	PIN 20.0X120 S355J2G3 FE//ZNNI8//CN//T0	BOLZEN
18	10875873	8	SPLIT PIN ISO 1234 8X63 ST 480H SPF	SPLINT
19	708002608	2	DU BUSHING	DU-BUCHSE
20	11320195	8	QUICK RELEASE PIN 20X191,2X120 NIROST	KUGELSPERRBOLZEN
21	949948308	2	PIN RD75X215 35NICRMOV125 GASN. SPF	BOLZEN
22	955998208	8	PIN 45X183 35NICRMOV125 GASN. SPF	BOLZEN
23	925561708	4	HANDLE GRIP WELDED FE//ZNNI8//CN//T0	GEWINDEGRIFF SCHWK.
24	10289807	16	WASHER ISO 7089 18 300HV FLZN SPF	SCHEIBE
25	10875607	8	HEX NUT DIN 985 M12 8 FLZN SPF	SECHSKANTMUTTER
26	11826527	8	HEX SCREW ISO 4017 M8X30 8.8 480H SPF	SECHSKANTSCHRAUBE
27	97035017	4	PIN 105.0X233 35NICRMOV125 SPF	BOLZEN
28	10875614	8	HEX NUT DIN 985 M8 8 480H SPF	SECHSKANTMUTTER
29	11631742	8	HEX SCREW ISO 4017 M12X30 8.8 FLZN SP	SECHSKANTSCHRAUBE
30	955051808	4	PLATE 5X140X100 S700MC	BLECH
31	12100645	4	LOCKING RING DIN 471 85X3 480H SPF	SICHERUNGSRING
32	978682708	4	PLATE 4X119X70 S315MC FE//ZNNI8//CN//T	BLECH
33	10289804	16	WASHER ISO 7089 12 300HV FLZN SPF	SCHEIBE
34	97079607	4	LOCKING PLATE 4X132X80 S315MC FE//ZN	SICHERUNGSBLECH
35	97033846	4	LOCKING BOLT 55.0X175 35NICRMOV125	SICHERUNGSBOLZEN
36	433105008	2	RETAINING SPRING DIN 2194 6 A3C	SICHERUNGSFEDER
37	968497008	2	LEVER WELDED T ZN O	HEBEL SCHWK.
38	432008708	16	DOWEL PIN ISO 8752 8X50	SPANNSTIFT
39	704218508	4	LOCK BEARING GUMMI	VERSCHLUSSLAGER
40	408604008	8	COUNTERSUNK SCREW DIN 7991 M5X16 8.	SENKSCHRAUBE
41	10875612	8	HEX NUT DIN 985 M5 8 480H SPF	SECHSKANTMUTTER
42	10289803	26	WASHER ISO 7089 8 300HV 480H SPF	SCHEIBE
43	10875643	8	WASHER ISO 7093-1 5 200HV 480H SPF	SCHEIBE
44	11651612	10	HEX SCREW ISO 4017 M8X16 8.8 480H SPF	SECHSKANTSCHRAUBE
45	953873408	10	SLEEVE 25X20 11SMN37 FE//ZNNI8//CN//T0	HUELSE
46	97050890	2	PIN 75.0X300 35NICRMOV125 SPF	BOLZEN
47	10171569	16	LOCKING RING DIN 471 18X1,2 FLZNNC-120	SICHERUNGSRING
48	11320193	4	QUICK RELEASE PIN 12X130,3X80 NIROST	KUGELSPERRBOLZEN
49	97125835	2	BUSHING	BUCHSE
50	969344108	1	ASSEMBLY PARTS F.SLEWING PLTF. ⇨ ❑ 176	MONTAGETEILE DREHBUEHNE
51	955002908	1	PLATE 4X20X247 S315MC FE//ZNNI8//CN//T	BLECH

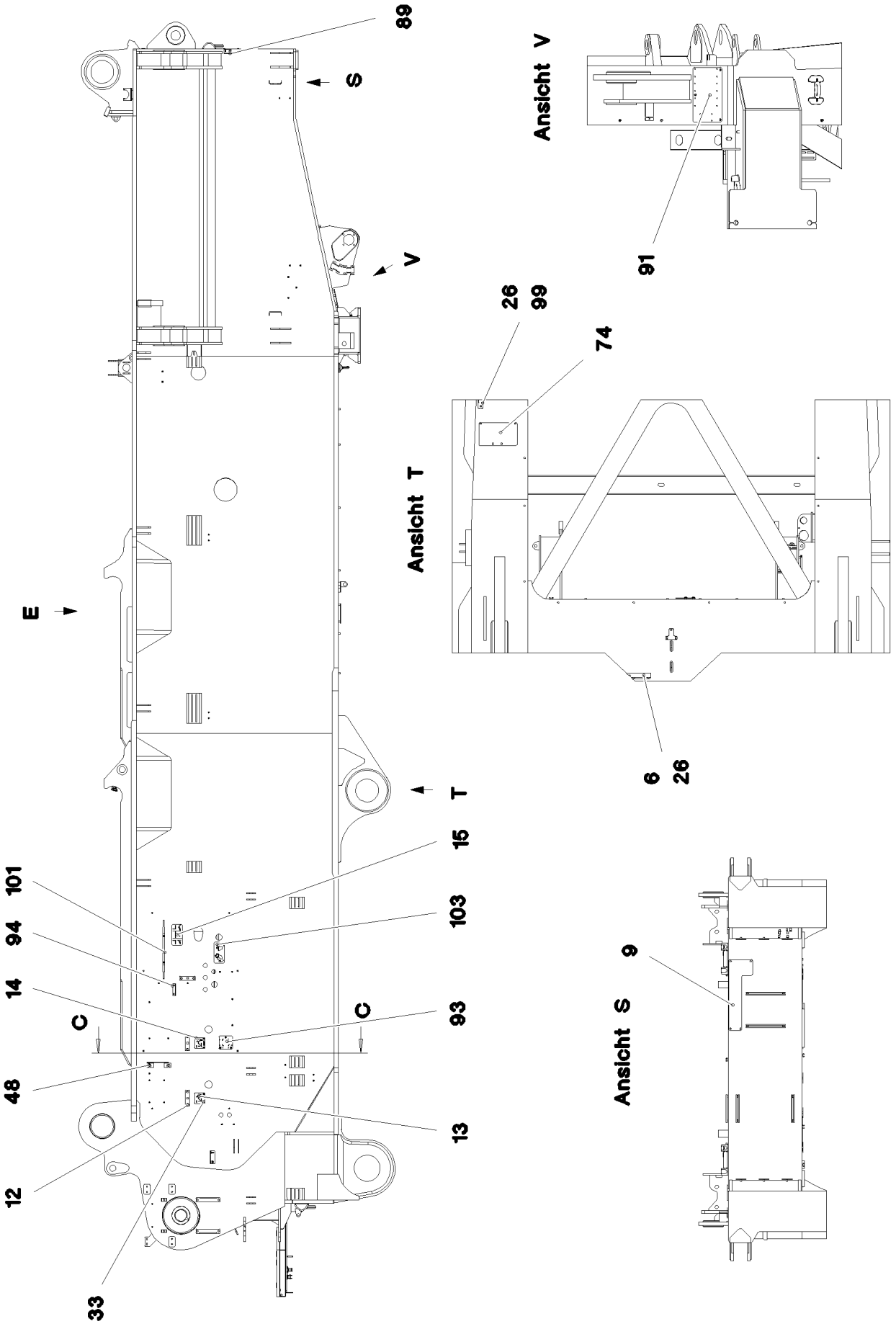
89
S
V
E
T
C
C
101
94
14
48
12
33
15
103
93
13
Ansicht V
91
26
99
74
Ansicht T
6
26
Ansicht S
9

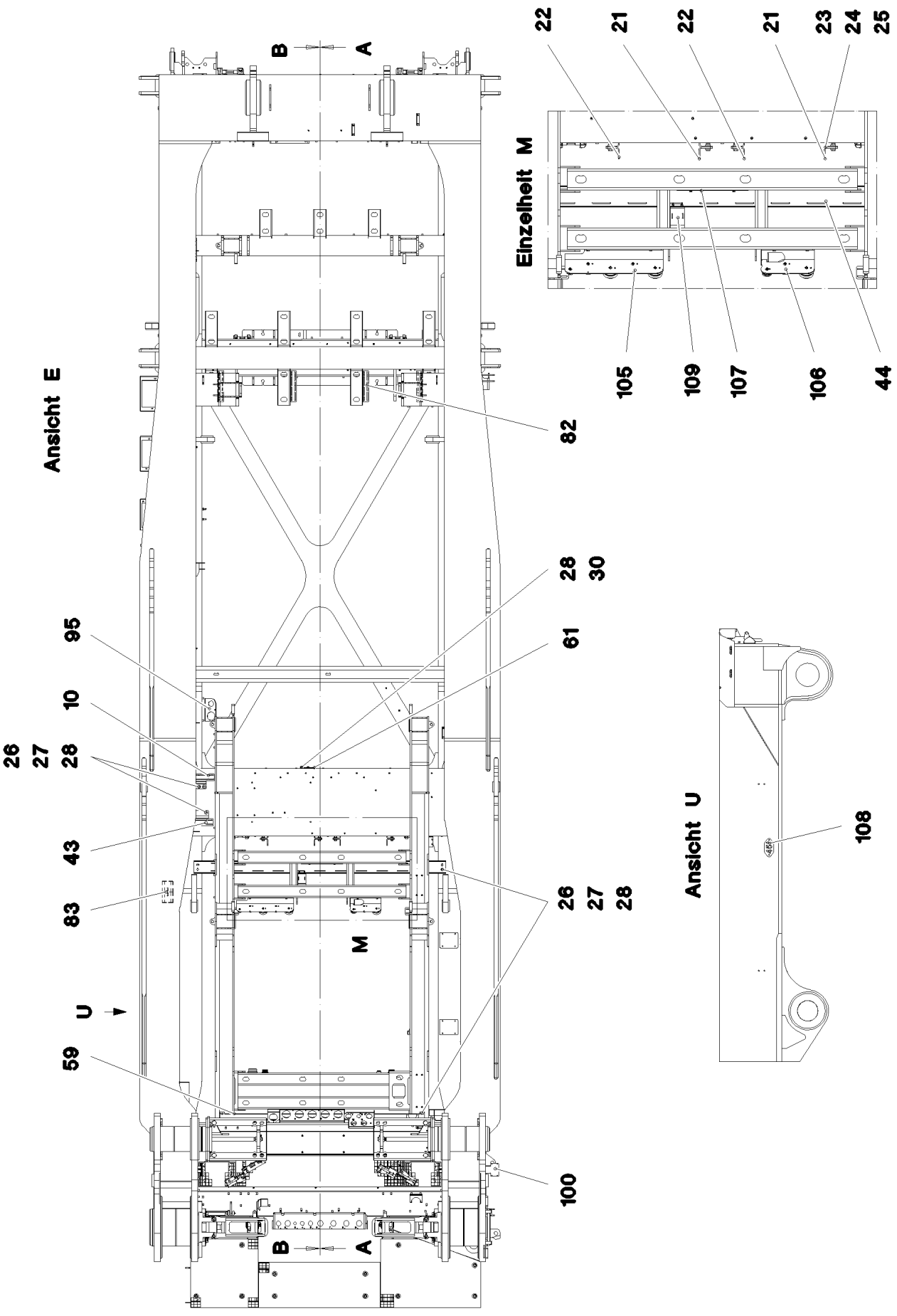
Ansicht E
Einzelheit M
Ansicht U
A
B
U
M
22
21
22
21
23
24
25
105
109
107
106
44
82
28
30
61
95
10
26
27
28
43
83
26
27
28
59
100
108

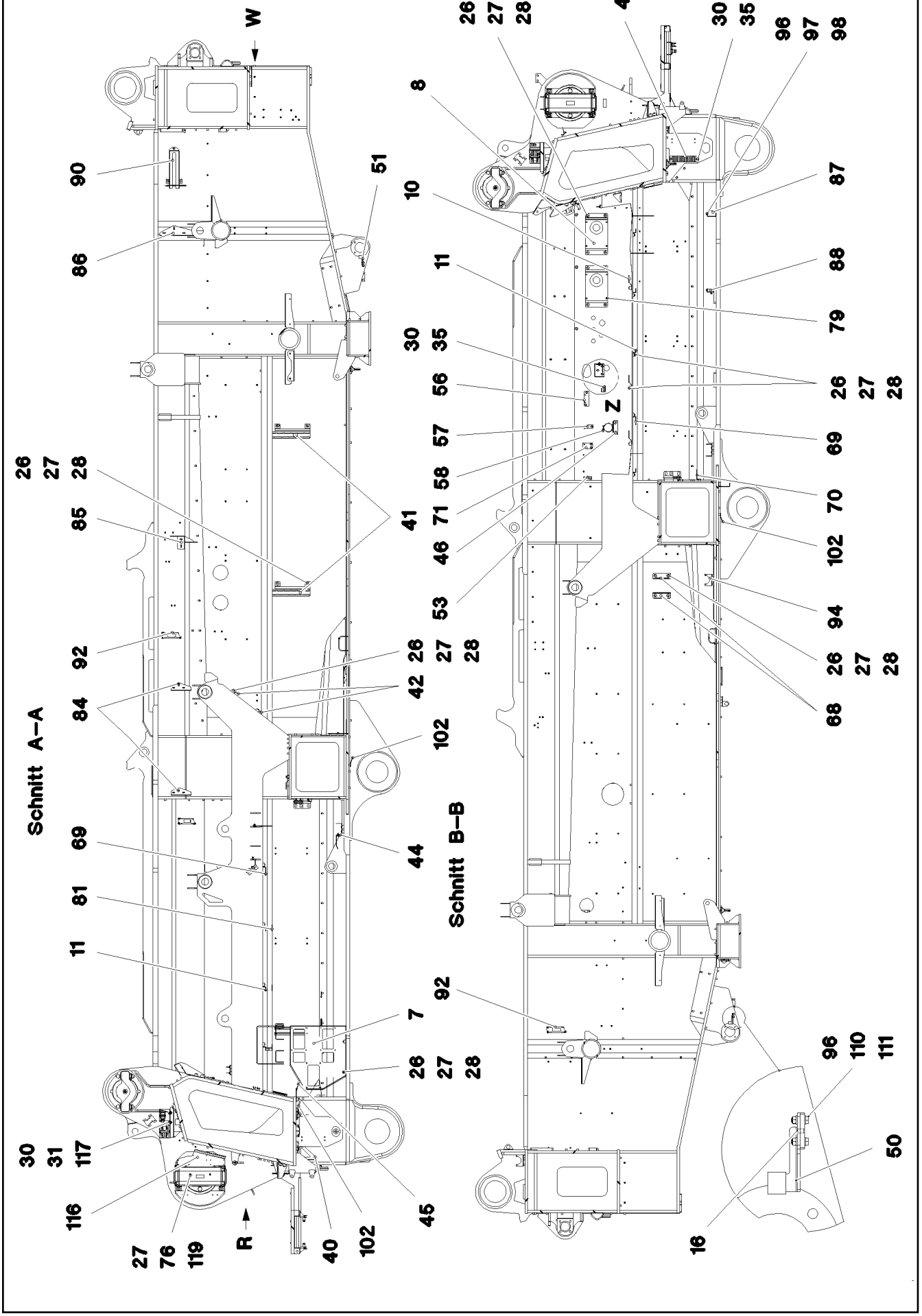
Schnitt A–A
Schnitt B–B
W
R
Z
90
86
51
26
27
28
85
41
92
84
42
102
69
44
81
11
7
30
31
117
116
27
76
119
40
45
8
10
47
30
35
96
97
98
87
88
79
56
57
58
71
46
53
70
94
68
110
111
50
16

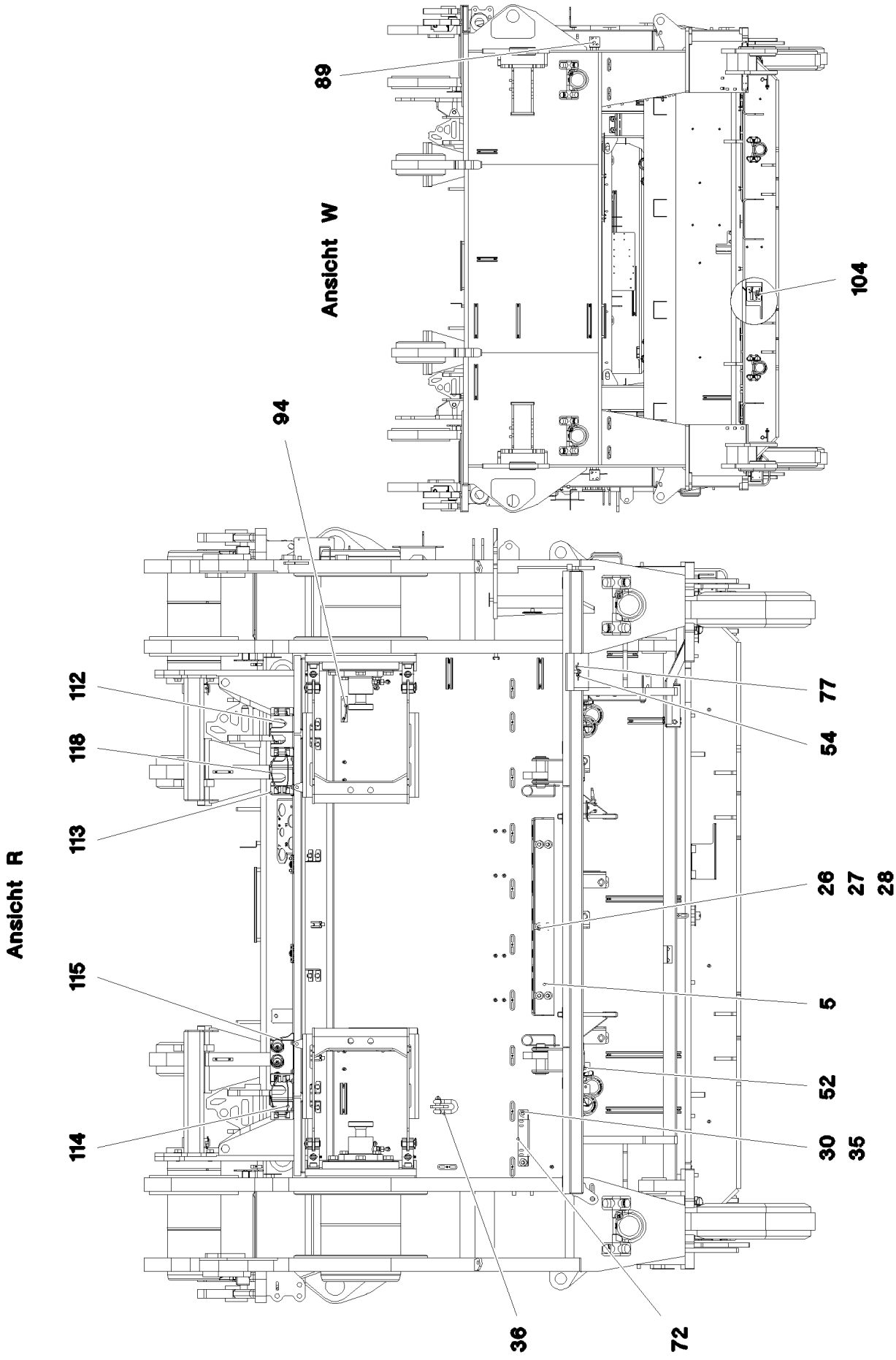
Ansicht W
89
104
94
Ansicht R
112
118
113
115
114
77
54
26
27
28
5
52
30
35
36
72

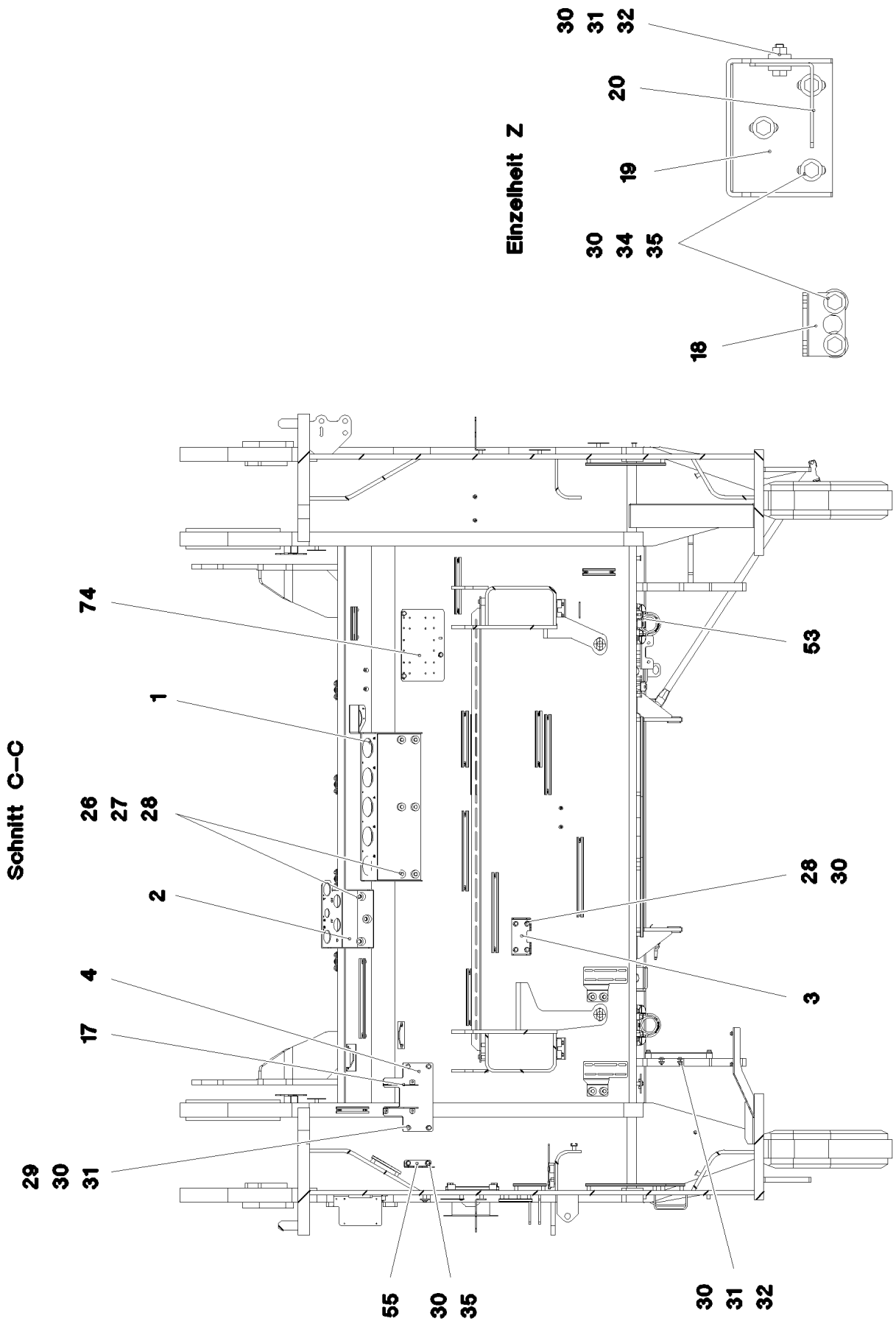
Einzelheit Z
30
31
32
20
19
30
34
35
18
Schnitt C–C
74
1
26
27
28
2
4
17
29
30
31
53
28
30
3
55
30
35
30
31
32

Pos.	Item	Quantity	Description	Bezeichnung
1	97039460	1	PLATE 4X890X486 S315MC FE//ZNNI8//CN//T	BLECH
2	97039461	1	PLATE 4X306X497 S315MC FE//ZNNI8//CN//T	BLECH
3	97039462	1	PLATE 4X182X338 S315MC FE//ZNNI8//CN//T	BLECH
4	97039463	1	PLATE 5X215X290 S355MC FE//ZNNI8//CN//T	BLECH
5	97039464	1	PLATE 5X1069X253 S355MC FE//ZNNI8//CN/	BLECH
6	97053156	1	PLATE 3X251X182 DC01 FE//ZNNI8//CN//T0	BLECH
7	97085641	1	PLATE 3X750X768 S355MC	BLECH
8	97039467	2	PLATE 4X423X225 S315MC FE//ZNNI8//CN//T	BLECH
9	97054546	1	PLATE 4X205X400 S315MC FE//ZNNI8//CN//T	V BLECH
10	97039470	6	PLATE 4X156X190 S315MC FE//ZNNI8//CN//T	BLECH
11	97039471	7	PLATE 4X90X117 S315MC FE//ZNNI8//CN//T	BLECH
12	978041208	3	PLATE 3X150X40 DC01 FE//ZNNI8//CN//T0	BLECH
13	970320808	1	SIGN	SCHILD
14	970320008	1	SIGN	SCHILD
15	975716708	1	SIGN 100X200 AL-BL 1MM	SCHILD
16	431103708	2	CLOSE TOLERANCE GROOVED PIN ISO 874	PASSKERBSTIFT
17	970520308	2	PLATE 4x136x107 S315MC FE//ZNNI8//CN//T	BLECH
18	955152508	2	PLATE 4X60X103 S315MC FE//ZNNI8//CN//T	BLECH
19	977498608	1	PLATE 4X316X240 S315MC FE//ZNNI8//CN//T	BLECH
20	977984508	1	PLATE 3X70X135 S355MC FE//ZNNI8//CN//T	BLECH
21	954017708	2	PLATE 6X90X123 S355MC	BLECH
22	955101708	2	PLATE 6X128X166 S355MC	BLECH
23	11645384	7	HEX SCREW ISO 4017 M12X40 8.8 FLZN SP	SECHSKANTSCHRAUBE
24	10006370	16	WASHER DIN 7349 13 200HV FLZN SPF	SCHEIBE
25	10875616	8	HEX NUT ISO 4032 M12 8 FLZN SPF	SECHSKANTMUTTER
26	978787708	97	SLEEVE 33.0X19 FE//ZNNI8//CN//T0	HUELSE
27	10289803	116	WASHER ISO 7089 8 300HV 480H SPF	SCHEIBE
28	11651612	116	HEX SCREW ISO 4017 M8X16 8.8 480H SPF	SECHSKANTSCHRAUBE
29	944367508	4	TUBE 31,8X2,6X24 S355J2H FE//ZNNI8//CN/	ROHR
30	11840501	66	WASHER DIN 7349 8,4 200HV 480H SPF	SCHEIBE
31	11642261	31	HEX SCREW ISO 4017 M8X25 8.8 480H SPF	SECHSKANTSCHRAUBE
32	11693875	4	HEX NUT ISO 4032 M8 8 480H SPF	SECHSKANTMUTTER
33	10875484	10	BUTTON HEAD SCREW 7380-2 M8X10 08.8 4	HALBRUNDKOPFSCHRAUBE
34	953873408	17	SLEEVE 25X20 11SMN37 FE//ZNNI8//CN//T0	HUELSE
35	11651767	15	HEX SCREW ISO 4017 M8X20 8.8 480H SPF	SECHSKANTSCHRAUBE
36	773933408	1	SHACKLE DIN 82101 1,6T NG1,6 ST VERZ	SCHAEKEL
37	11651582	2	HEX SCREW ISO 4014 M8X55 8.8 480H SPF	SECHSKANTSCHRAUBE
40	97077052	1	PLATE 3X265X350 S355MC FE//ZNNI8//CN//T	BLECH
41	97041357	2	PLATE 4X156X450 S315MC FE//ZNNI8//CN//T	BLECH
42	97041360	2	PLATE 4X105X153 S315MC FE//ZNNI8//CN//T	BLECH
43	97041363	1	PLATE 4X156X298 S315MC FE//ZNNI8//CN//T	BLECH
44	97041624	1	PLATE 4X2430X226 S315MC	BLECH
45	97041772	1	PLATE 4X189X75 S315MC FE//ZNNI8//CN//T	BLECH
46	97041855	1	PLATE 4X211X168 S315MC FE//ZNNI8//CN//T	BLECH
47	97042144	1	PLATE 4X285X60 S315MC FE//ZNNI8//CN//T	BLECH
50	97066285	1	PLATE 3X147X130 X5CRNI18-10	BLECH
51	97066286	1	PLATE 3X147X130 X5CRNI18-10	BLECH
52	956093308	1	PLATE 4X140X93 S315MC FE//ZNNI8//CN//T	BLECH
53	970771908	2	PLATE 3X144X80 DC01 FE//ZNNI8//CN//T0	BLECH
54	97027105	2	PLATE 3X113X80 S355MC FE//ZNNI8//CN//T	BLECH
55	971276408	1	PLATE 4X115X97 S315MC FE//ZNNI8//CN//T	BLECH
56	97010163	1	PLATE 4X150X50 S315MC FE//ZNNI8//CN//T	BLECH
57	971739608	1	PLATE 4X182X40 S315MC FE//ZNNI8//CN//T	BLECH
58	774284708	1	SWIVEL BOLT BRACKET CLAMP 81-84/82,5/	GELENKBANDKONSOLENSCHE
59	97042452	1	PLATE 4X1975X127 S315MC	BLECH
61	975472908	1	PLATE 4X200X155 S315MC FE//ZNNI8//CN//T	BLECH
68	97043105	2	PLATE 4X180X111 S315MC FE//ZNNI8//CN//T	BLECH
69	97042998	2	PLATE 4X158X190 S315MC FE//ZNNI8//CN//T	BLECH
70	97042999	1	PLATE 4X134X75 S315MC FE//ZNNI8//CN//T	BLECH
71	97043000	1	PLATE 4X60X100 S315MC FE//ZNNI8//CN//T	BLECH

Pos.	Item	Quantity	Description	Bezeichnung
72	97043001	1	PLATE 4X255X126 S315MC FE//ZNNI8//CN//T	BLECH
74	97043179	2	PLATE 4X305X185 S315MC FE//ZNNI8//CN//T	BLECH
76	10875614	14	HEX NUT DIN 985 M8 8 480H SPF	SECHSKANTMUTTER
77	413002708	2	CAGE NUT M6	KAEFIGMUTTER
78	433102508	1	RETAINING SPRING 5X122 A3C	SICHERUNGSFEDER
79	11651006	8	HEX SCREW ISO 4017 M12X20 8.8 FLZN SP	SECHSKANTSCHRAUBE
81	971447408	3	PLATE 3X70X60 DC01 FE//ZNNI8//CN//T0	BLECH
82	975471408	4	PLATE 3X300X115 DC01 FE//ZNNI8//CN//T0	BLECH
83	97044328	1	PLATE 3X415X506 DC01 FE//ZNNI8//CN//T0	BLECH
84	97044329	2	PLATE 4X230X158 S315MC FE//ZNNI8//CN//T	BLECH
85	97044330	1	PLATE 4X276X323 S315MC FE//ZNNI8//CN//T	BLECH
86	97044331	1	PLATE 4X505X231 S315MC FE//ZNNI8//CN//T	BLECH
87	97044371	1	PLATE 4X222X512 S315MC FE//ZNNI8//CN//T	BLECH
88	97044391	1	PLATE 4X98X246 S315MC FE//ZNNI8//CN//T	BLECH
89	977951808	2	PLATE 2.5X70X111 DC01 FE//ZNNI8//CN//T0	BLECH
90	97044803	1	PLATE 3X486X308 DC01 FE//ZNNI8//CN//T0	BLECH
92	955668108	3	PLATE 4X196X63 S315MC FE//ZNNI8//CN//T	BLECH
93	970469208	1	PLATE 2X130X125 DC01 FE//ZNNI8//CN//T0	BLECH
94	970762808	7	PLATE 4X115X98 S315MC FE//ZNNI8//CN//T	BLECH
95	971290308	1	PLATE 4X220X156 S315MC FE//ZNNI8//CN//T	BLECH
96	11644899	8	HEX SCREW ISO 4017 M6X20 8.8 480H SPF	SECHSKANTSCHRAUBE
97	10875613	4	HEX NUT DIN 985 M6 8 480H SPF	SECHSKANTMUTTER
98	11693878	8	WASHER DIN 7349 6,4 200HV 480H SPF	SCHEIBE
99	971290108	1	PLATE 4X98X100 S315MC FE//ZNNI8//CN//T	BLECH
101	953741108	1	PLATE 4X20X500 S315MC FE//ZNNI8//CN//T	BLECH
102	952067308	2	HOLDER 5X90X93 S355MC FE//ZNNI8//CN//T	HALTER
103	97047102	1	SIGN 1X200X100 AL-BL	SCHILD
104	97047103	1	SIGN 1X100X100 AL-BL	SCHILD
105	968907308	1	PARK CONSOLE HOSES PRE-ASS. ⇨ ❑ 183	PARKKONSOLE SCHLAEUCHE
106	968907408	1	PARK CONSOLE HOSES PRE-ASS. ⇨ ❑ 184	PARKKONSOLE SCHLAEUCHE
107	97049016	1	PLATE 3X200X400 DC01 FE//ZNNI8//CN//T0	BLECH
108	975623908	1	SIGN 2X200X100 DC01 FE//ZNNI8//CN//T0	SCHILD
109	97049226	1	PLATE 3X80X174 DC01 FE//ZNNI8//CN//T0	BLECH
110	11694356	4	HEX NUT ISO 4032 M6 8 480H SPF	SECHSKANTMUTTER
111	10875647	8	WASHER ISO 7089 6 200HV 480H SPF	SCHEIBE
112	97107290	1	PLATE 3X327X177 S355MC FE//ZNNI8//CN//T	BLECH
113	97058234	1	PLATE 3X182X352 S355MC T ZN O	BLECH
114	97058235	1	PLATE 3X342X177 S355MC T ZN O	BLECH
115	969483508	1	PARK CONSOLE HOSES PRE-ASS. ⇨ ❑ 185	PARKKONSOLE SCHLAEUCHE
116	97058237	1	PLATE 3X354X500 DC01 FE//ZNNI8//CN//T0	BLECH
117	602015908	8	WELD PLATE DIN 3015-3 Z-AP 3 W1	ANSCHWEISSPLATTE
118	10020519	3	LASHING STRAP 0,5MX18MM	ZURRGURT
119	10875486	2	BUTTON HEAD SCREW AEHNL.ISO 7380-2	HALBRUNDKOPFSCHRAUBE
120	956468908	2	PLATE 4X55X116 S315MC FE//ZNNI8//CN//T	BLECH

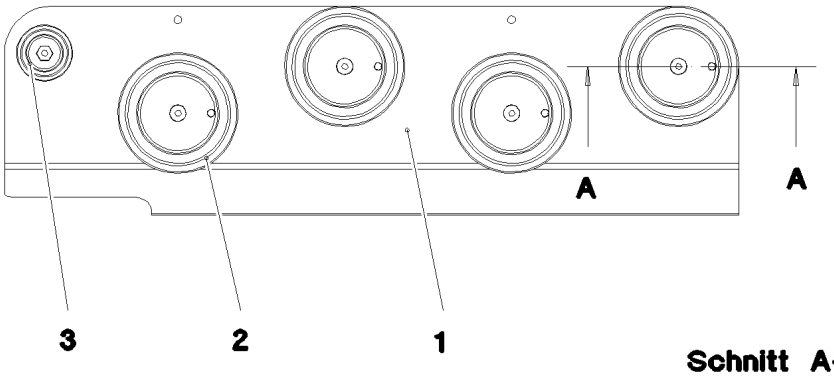

Schnitt A–A

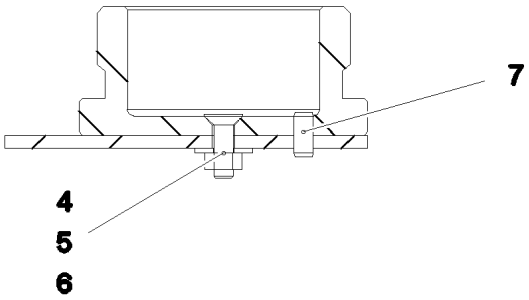

Pos.	Item	Quantity	Description	Bezeichnung
1	97049013	1	PLATE 4X550X220 S315MC T ZN O	BLECH
2	10466909	4	SCREW PLUG RD79X4 SPF	VERSCHLUSSSCHRAUBE
3	10466907	1	SCREW PLUG RD36X3 SPF	VERSCHLUSSSCHRAUBE
4	11113906	5	COUNTERSUNK SCREW DIN 7991 M6X20 A	SENKSCHRAUBE
5	421801708	5	WASHER ISO 7093-1 6 200HV-A2	SCHEIBE
6	11694356	5	HEX NUT ISO 4032 M6 8 480H SPF	SECHSKANTMUTTER
7	12100672	4	DOWEL PIN ISO 8752 6X14 480H SPF	SPANNSTIFT

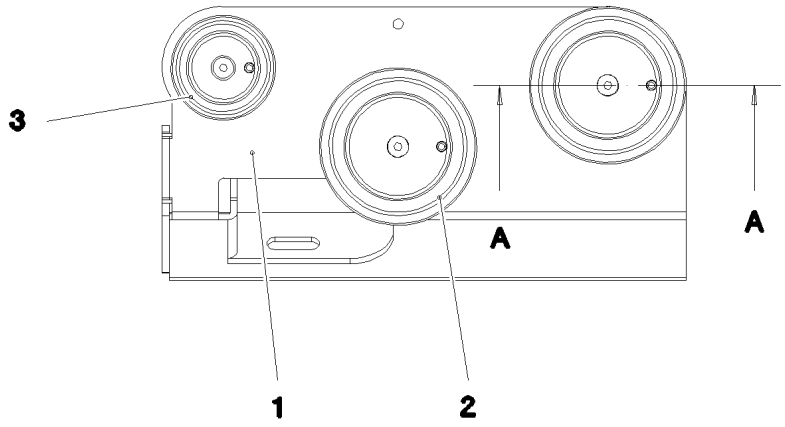

Schnitt A–A

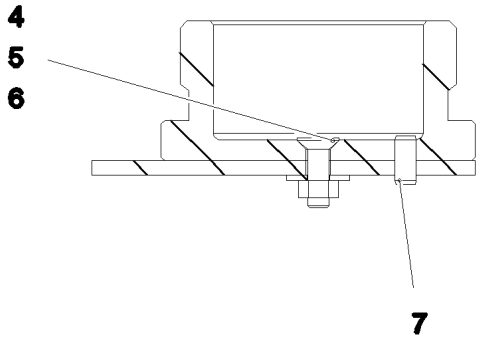

Pos.	Item	Quantity	Description	Bezeichnung
1	97049015	1	PLATE 4X220X368 S315MC T ZN O	BLECH
2	10466909	2	SCREW PLUG RD79X4 SPF	VERSCHLUSSSCHRAUBE
3	10466908	1	SCREW PLUG RD54X4 ALCUMGPB SPF	VERSCHLUSSSCHRAUBE
4	11113906	3	COUNTERSUNK SCREW DIN 7991 M6X20 A	SENKSCHRAUBE
5	421801708	3	WASHER ISO 7093-1 6 200HV-A2	SCHEIBE
6	11694356	3	HEX NUT ISO 4032 M6 8 480H SPF	SECHSKANTMUTTER
7	12100672	3	DOWEL PIN ISO 8752 6X14 480H SPF	SPANNSTIFT

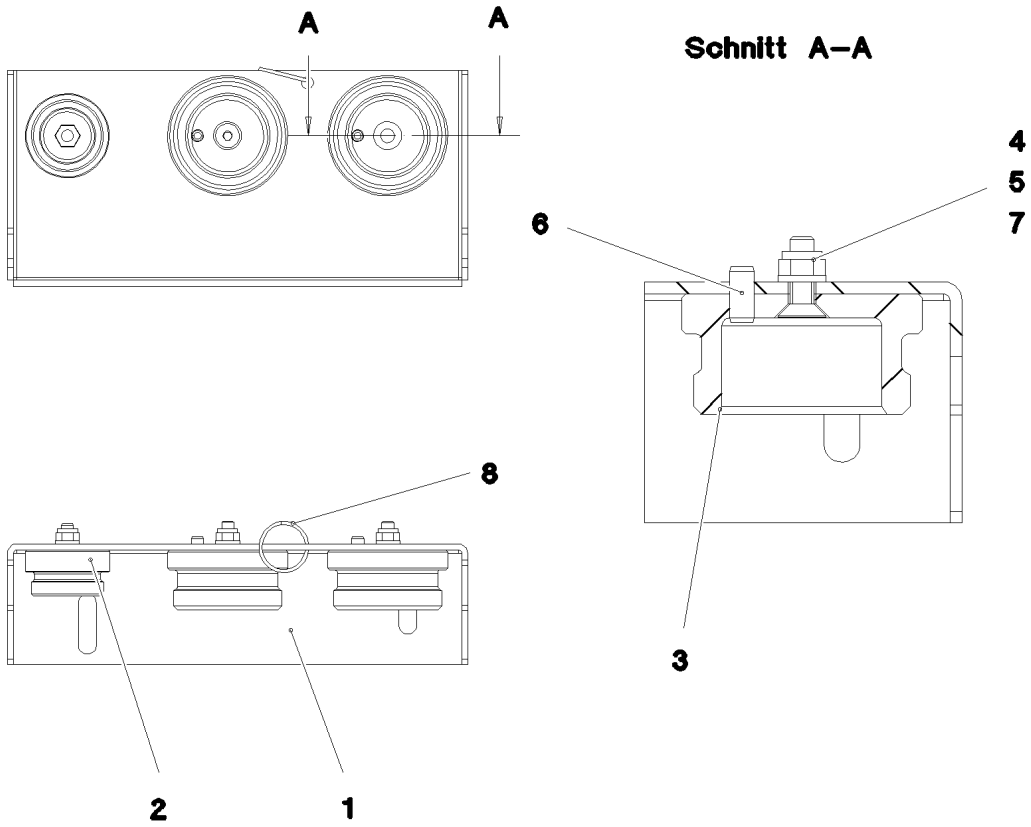

Pos.	Item	Quantity	Description	Bezeichnung
1	97058236	1	PLATE 3X340X162 DC01 T ZN O	BLECH
2	10466907	1	SCREW PLUG RD36X3 SPF	VERSCHLUSSSCHRAUBE
3	10466908	2	SCREW PLUG RD54X4 ALCUMGPB SPF	VERSCHLUSSSCHRAUBE
4	12100589	3	COUNTERSUNK SCREW AEHNL.ISO 10642	SENKSCHRAUBE
5	10875613	3	HEX NUT DIN 985 M6 8 480H SPF	SECHSKANTMUTTER
6	12100672	2	DOWEL PIN ISO 8752 6X14 480H SPF	SPANNSTIFT
7	10875647	3	WASHER ISO 7089 6 200HV 480H SPF	SCHEIBE
8	12101869	1	KEY RING 25X1,5 ST FE/ZN8/CN	SCHLUESSELRING

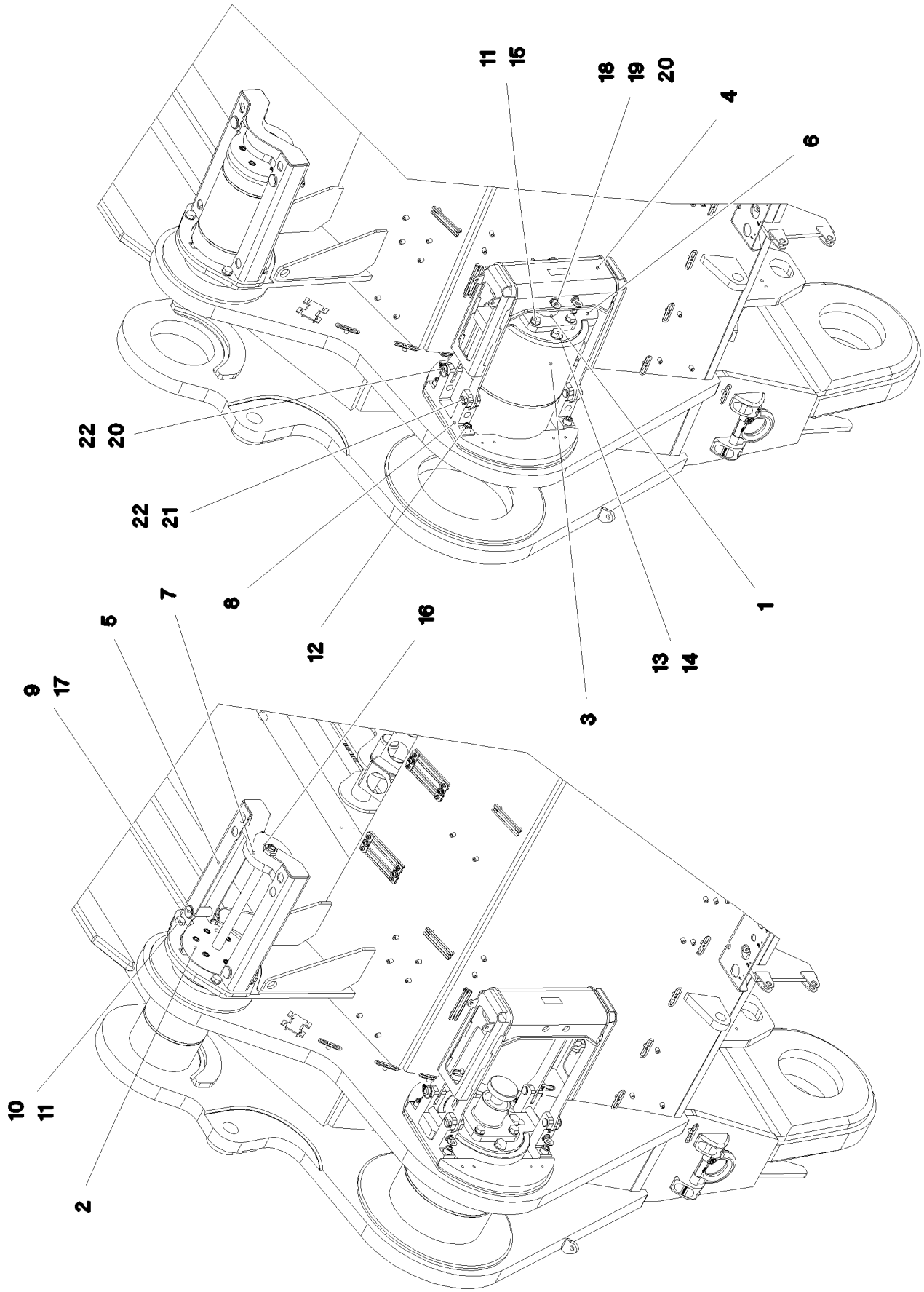

8.10.2019 081226	**etk_en_de_098253 LR 11000**	❑ 186 (1/2)
LIEBHERR	**PIN F. S AND D PIVOT SECTION** **BOLZEN S-ANLENKSTUECK**	**917077708**

Pos.	Item	Quantity	Description	Bezeichnung
1	11211230	2	PIN PULLING CYLINDER 90/45-400 SPF	BOLZENZIEHZYLINDER
(999)	11656880	1	SEAL KIT CYLINDER	DS ZYLINDER
2	11211233	2	HYDRO CYLINDER 80/35-396 SPF	HYDROZYLINDER
(999)	10874188	1	DS HYDRO CYLINDER	DS HYDROZYLINDER
3	97034131	2	PIN 390.0X540 35NICRMOV125 SPF	BOLZEN
4	968093308	2	BRACKET WELDED CONST.	KONSOLE SCHWK.
5	968093408	2	BRACKET WELDED CONST.	KONSOLE SCHWK.
6	97034140	2	AXLE GUARD PLATE 40X500X305 S960QL+	ACHSHALTERBLECH
7	97034143	2	PLATE 30X368X180 S960QL	BLECH
8	979358408	4	PLATE 50X175X300 S960QL+Z25	BLECH
9	97034144	4	PIN 45.0X123 35NICRMOV125 SPF	BOLZEN
10	4600199	8	HEX SCREW ISO 4017 M20X40 8.8 FLZN SP	SECHSKANTSCHRAUBE
11	10289808	16	WASHER ISO 7089 20 300HV FLZN SPF	SCHEIBE
12	10472864	8	SOCKET HEAD SCREW ISO 4762 M20X70 10	ZYLINDERSCHRAUBE
13	12224020	8	HEX SCREW ISO 4017 M24X60 8.8 FLZN SP	SECHSKANTSCHRAUBE
14	10289810	8	WASHER ISO 7089 24 300HV FLZN SPF	SCHEIBE
15	10875805	8	HEX SCREW ISO 4017 M20X50 8.8 FLZN SP	SECHSKANTSCHRAUBE
16	4635422	4	HEX NUT ISO 4035 M30 05 FLZN SPF	SECHSKANTMUTTER
17	10180884	4	SAFETY PLUG W HINGE-LID 8X62X7,5X53 4	SICHERHEITSKLAPPSTECKER
18	979358708	4	PIN 35.0X210 35NICRMOV125 SPF	BOLZEN
19	10181367	4	RING BOLT DIN 580 M8 C15E 480H SPF	RINGSCHRAUBE
20	10875870	8	SAFETY PLUG W HINGE-LID 6X42X5,5X32 4	SICHERHEITSKLAPPSTECKER
21	10180363	4	SPLIT PIN ISO 1234 6,3X40 St 480H SPF	SPLINT
22	979358808	8	PIN 35.0X70 35NICRMOV125 SPF	BOLZEN

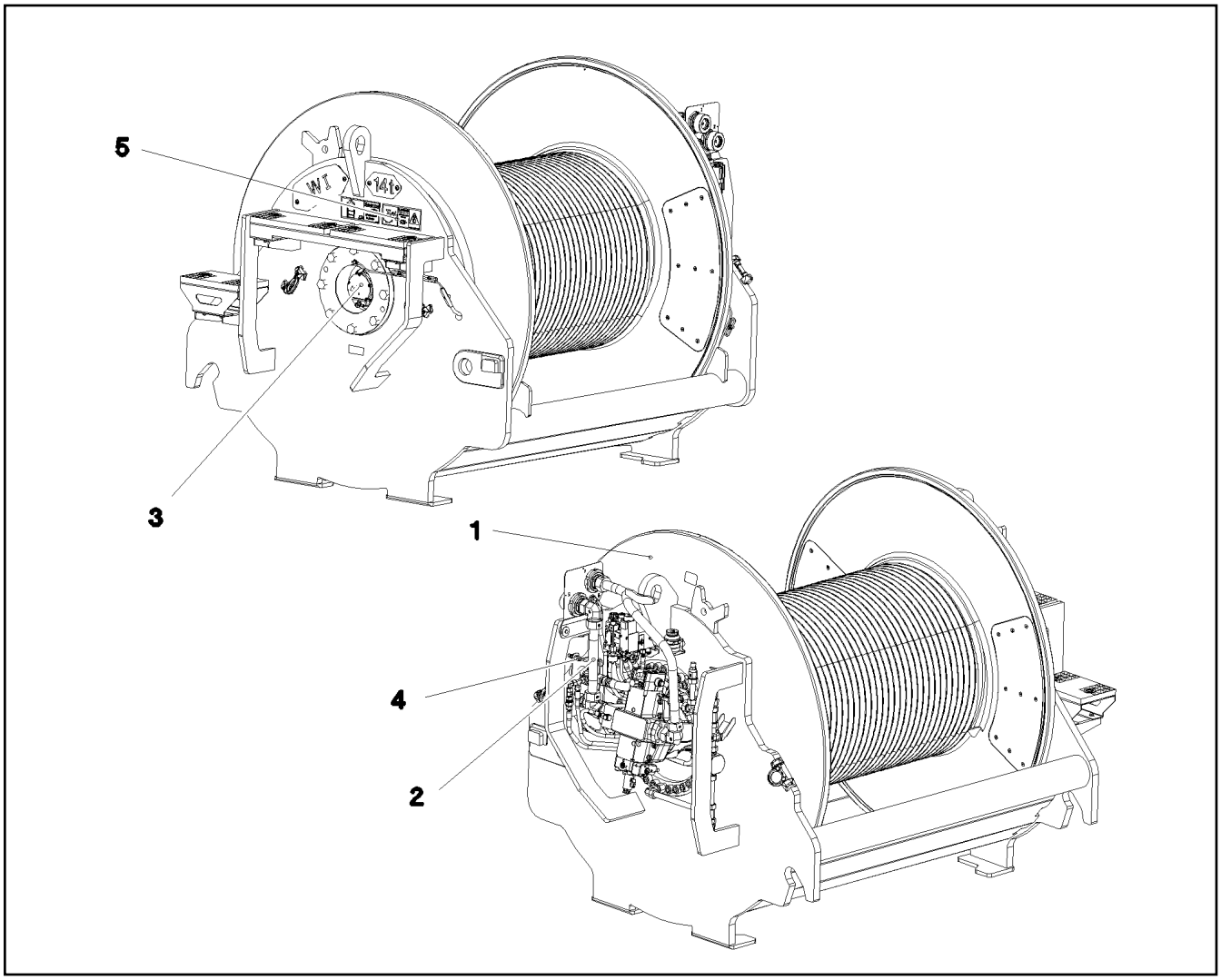

Pos.	Item	Quantity	Description	Bezeichnung
1	917438108	1	WINCH 1 PRE-ASSEMBLY ⇨ ❑ 189	WINDE 1 VORM.
2	917078008	1	ADDITIONAL HYDRAULICS WINCH 1 ⇨ ❑ 197	ZUSATZHYDRAULIK WINDE 1
3	917452308	1	ELECTRIC FOR WINCH 1 ⇨ ❑ 203	ELEKTRIK WINDE 1
4	917451408	1	CENTRAL GREASING WINDE 1-2 ⇨ ❑ 205	ZENTRALSCHMIERUNG
5	917472708	1	SIGNS WINDE 1 ⇨ ❑ 206	BESCHILDERUNG

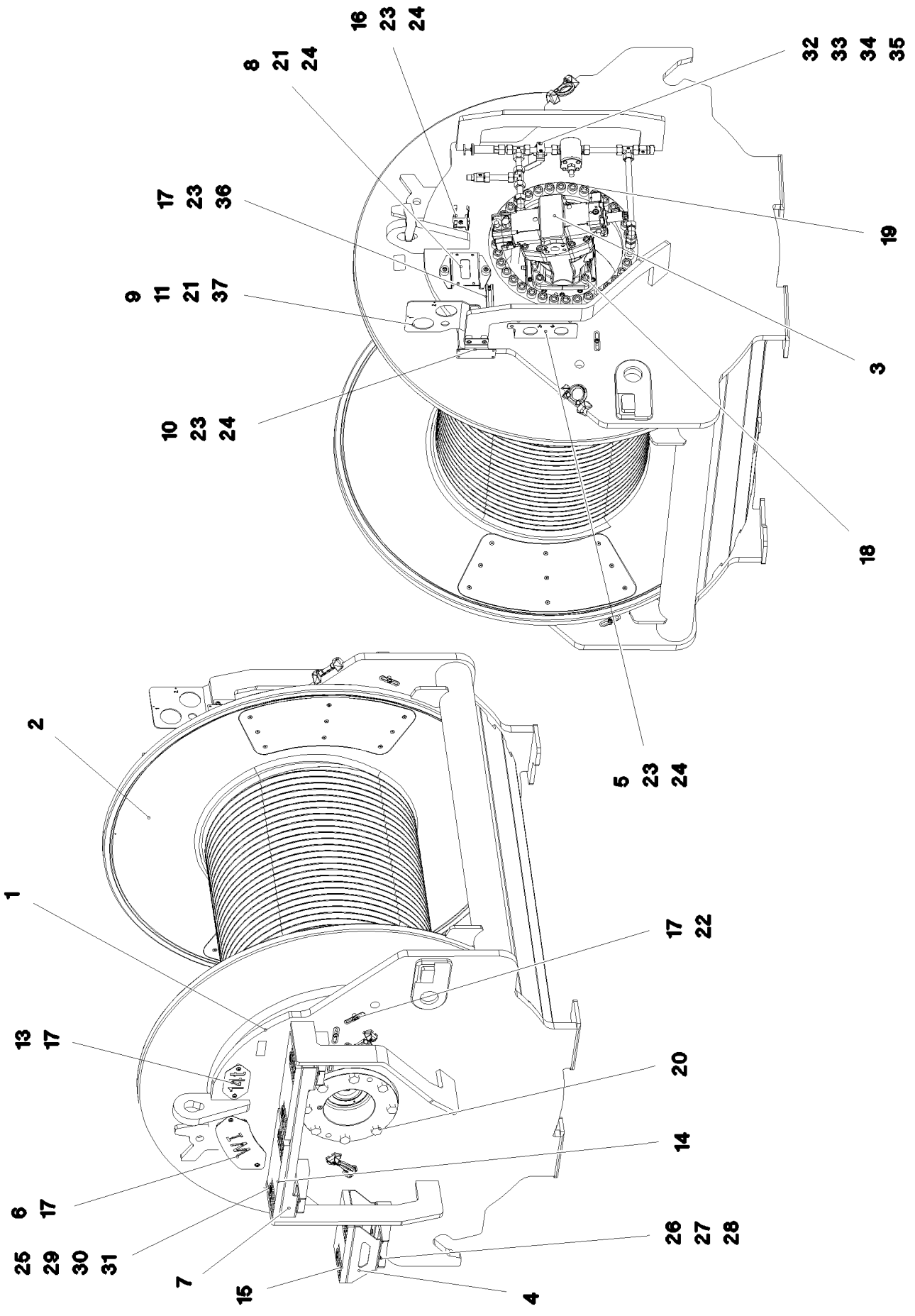

8.10.2019 081222 LIEBHERR	**etk_en_de_098253 LR 11000** **WINCH 1 PRE-ASSEMBLY** **WINDE 1 VORM.**	❑ 189 (1/2) **917438108**

Pos.	Item	Quantity	Description	Bezeichnung
1	968093208	1	WINCH BEARING	WINDENLAGERUNG SCHWK.
2	90023098	1	COMPACT ROPE WINCH KSW 700/1780 01 ⇨ ❑ 191	KOMPAKTSEILWINDE
3	11170708	1	VARIABLE DISPLACEMENT MOTOR A6VM ⇨ ❑ 196	VERSTELLMOTOR
4	97034139	1	PLATE 4X523X310 S315MC FE//ZNNI8//CN//T	BLECH
5	97034141	1	PLATE 4X159X275 S315MC FE//ZNNI8//CN//T	BLECH
6	97034142	1	PLATE 2X214X295 DC01 FE//ZNNI8//CN//T0	BLECH
7	97034145	1	PLATE 4X830X422 S315MC FE//ZNNI8//CN//T	BLECH
8	97034146	1	PLATE 4X231X151 S315MC FE//ZNNI8//CN//T	BLECH
9	97034927	1	PLATE 4X302X219 S315MC FE//ZNNI8//CN//T	BLECH
10	97041125	1	PLATE 3X122X150 DC01 FE//ZNNI8//CN//T0	BLECH
11	11651612	4	HEX SCREW ISO 4017 M8X16 8.8 480H SPF	SECHSKANTSCHRAUBE
12	11140469	2	WASHER ISO 7093-1 8 200HV 480H SPF	SCHEIBE
13	97008421	1	PLATE 2X100X190 DC01 FE//ZNNI8//CN//T0	BLECH
14	725856108	2	GRIDIRON T400X200X25/2 S235JR T ZN K	GITTERROST-P
15	97034238	1	GRIDIRON T310X200X25/2 S235JR T ZN K	GITTERROST-P
16	97037694	1	PLATE 2X192X126 DC01 FE//ZNNI8//CN//T0	BLECH
17	10875484	23	BUTTON HEAD SCREW 7380-2 M8X10 08.8 4	HALBRUNDKOPFSCHRAUBE
18	12691230	4	SOCKET HEAD SCREW ISO 4762 M20X50 8	ZYLINDERSCHRAUBE
19	404324908	35	SOCKET HEAD SCREW ISO 4762 M24X110	ZYLINDERSCHRAUBE
20	406605808	8	HEX SCREW ISO 4017 M24X60 10.9 FLZN SP	SECHSKANTSCHRAUBE
21	978787708	6	SLEEVE 33.0X19 FE//ZNNI8//CN//T0	HUELSE
22	953650008	17	CABLE CLAMP 2X22X90 DC01 FE//ZNNI8//C	KABELHALTER
23	953873408	5	SLEEVE 25X20 11SMN37 FE//ZNNI8//CN//T0	HUELSE
24	10875485	5	BUTTON HEAD SCREW AEHNL.ISO 7380-2	HALBRUNDKOPFSCHRAUBE
25	10875614	6	HEX NUT DIN 985 M8 8 480H SPF	SECHSKANTMUTTER
26	420060705	16	WASHER ISO 7089 8 200HV-A2	SCHEIBE
27	11651767	8	HEX SCREW ISO 4017 M8X20 8.8 480H SPF	SECHSKANTSCHRAUBE
28	4901732	8	HEX NUT ISO 4032 M8 A4-80	SECHSKANTMUTTER
29	10875537	6	HEX SCREW ISO 4017 M8X40 8.8 480H SPF	SECHSKANTSCHRAUBE
30	10100621	6	DISH MOUNTING	TELLERBEFESTIGUNG
31	941138108	6	WASHER DC01 FE//ZNNI8//CN//T0	SCHEIBE
32	10875592	2	SOCKET HEAD SCREW ISO 4762 M6X45 8.8	ZYLINDERSCHRAUBE
33	11694356	2	HEX NUT ISO 4032 M6 8 480H SPF	SECHSKANTMUTTER
34	10875647	2	WASHER ISO 7089 6 200HV 480H SPF	SCHEIBE
35	602008508	2	CLAMP-HALF DIN 3015-1 L 3 R 22 PP SW	KLEMMHAELFTE
36	954117308	1	MOUNTING RAIL 140	TRAGSCHIENE
37	944393808	2	LOCK WASHER RD40X4 S315MC FE//ZNNI8/	SICHERUNGSSCHEIBE

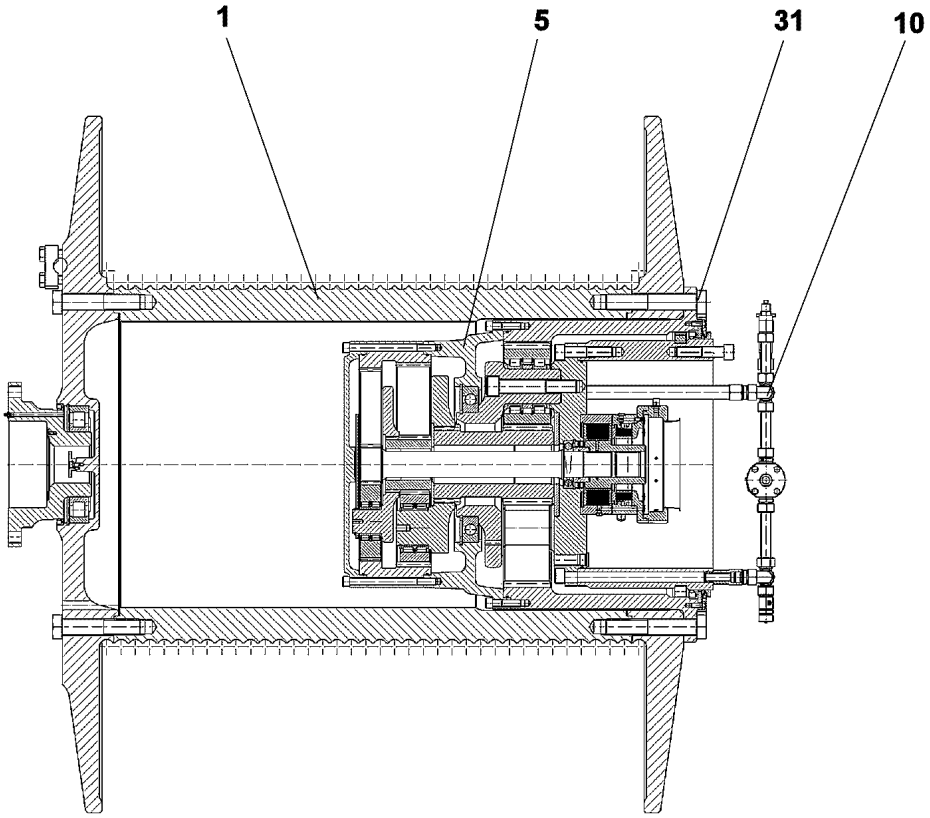

Pos.	Item	Quantity	Description	Bezeichnung
1	90024482	1	ROPE DRUM D=840 SEIL=32/11	SEILTROMMEL
5	90024489	1	PLANETARY GEARBOX 3-STUFIG ⇨ ❑ 192	PLANETENGETRIEBE
10	90024490	1	OIL-GAUGING INSTRUMENT ⇨ ❑ 195	OELMESSEINRICHTUNG
31	406220708	24	HEX SCREW ISO 4014 M36X210 10.9 BLANK	SECHSKANTSCHRAUBE

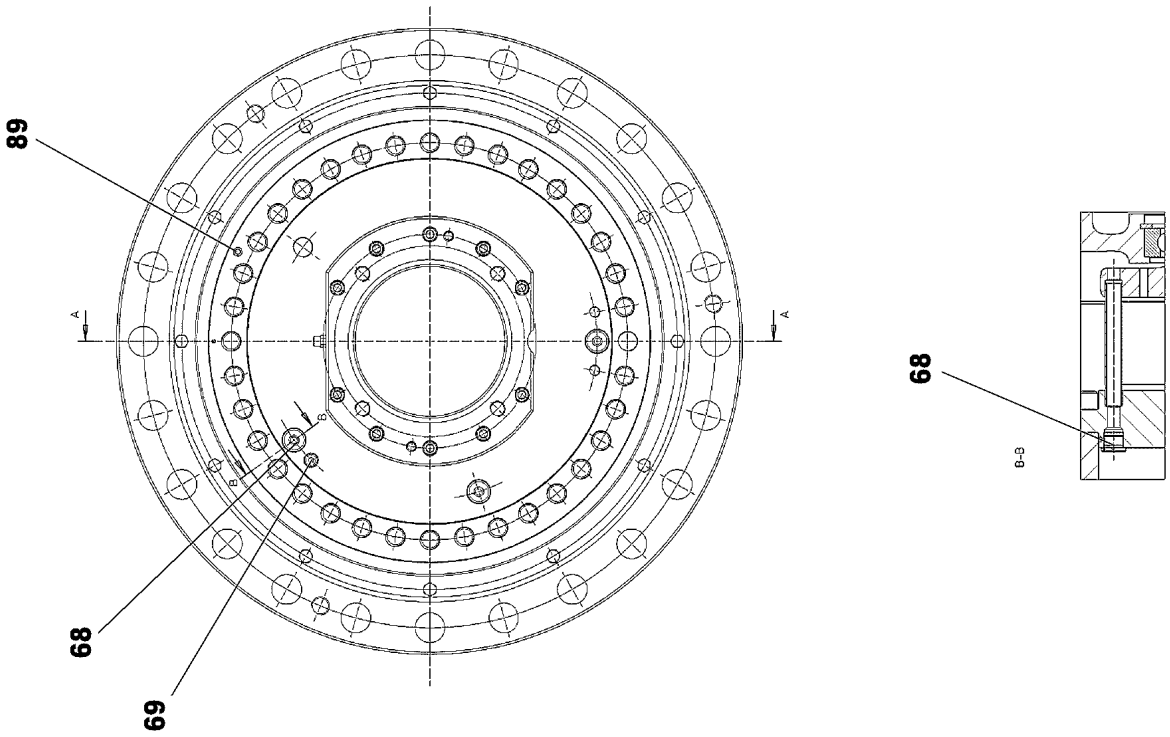
89
68
69
68
B–B

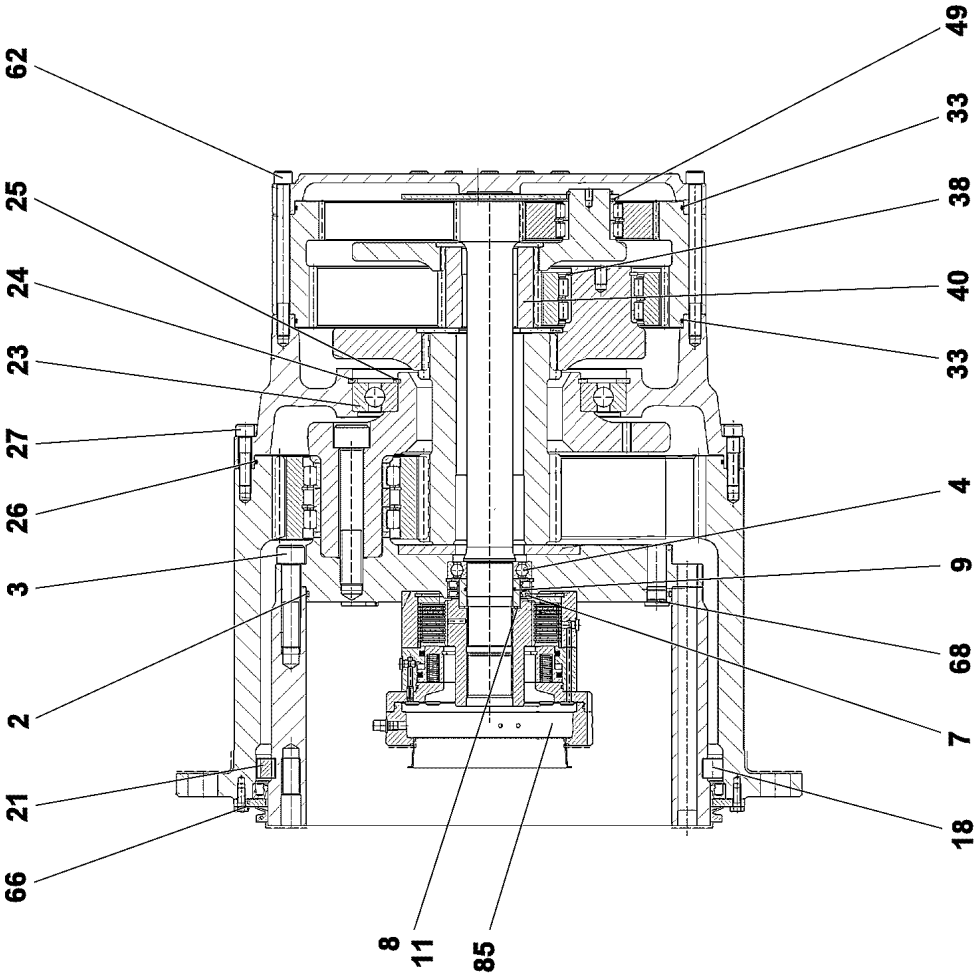
62
25
24
23
27
26
3
2
21
66
8
11
85
49
33
38
40
33
4
9
68
7
18

Pos.	Item	Quantity	Description	Bezeichnung
2	761061703	1	O-RING 470X5 NBR 70	O-RING
3	404324908	35	SOCKET HEAD SCREW ISO 4762 M24X110	ZYLINDERSCHRAUBE
4	745141201	1	DEEP GROOVE BALL BEARING DIN 625 621	RILLENKUGELLAGER
7	710027101	2	ROTARY SHAFT LIP SEAL DIN 3760 A 80X1	RADIALWELLENDICHTRING
8	968478401	1	SLEEVE 80X60X36,5	LAUFRING
9	726411301	1	O-RING 60X3 NBR 70	O-RING
11	10171588	1	LOCKING RING DIN 471 60X2 FLZNNC-120H	SICHERUNGSRING
18	747004401	55	CYL.ROLLER DIN 5402-1 26X26	ZYLINDERROLLE
21	797028301	55	INTERMEDIATE PART	ZWISCHENSTUECK
23	10168662	1	DEEP GROOVE BALL BEARING DIN 625 16	RILLENKUGELLAGER
24	540187408	1	LOCKING RING DIN 472 360X6	SICHERUNGSRING
25	428006705	1	LOCKING RING DIN 471 240X5 ST	SICHERUNGSRING
26	761020803	1	O-RING 600X4 NBR 70	O-RING
27	4002918	36	SOCKET HEAD SCREW ISO 4762 M16X65 10	ZYLINDERSCHRAUBE
33	761032303	2	O-RING 480X4 NBR 70	O-RING
38	463000303	3	LOCKING RING DIN 471 80X4	SICHERUNGSRING
40	944441603	1	SUN WHEEL M=5 Z=24 18CrNiMo7-6	SONNENRAD
49	422007001	3	SUPPORTING WASHER DIN 988 ST BLANK	STUETZSCHEIBE
62	501562308	36	SOCKET HEAD SCREW DIN 912 M16X200 1	ZYLINDERSCHRAUBE
66	10299578	12	HEX SCREW ISO 4017 M10X25 10.9 FLZN SP	SECHSKANTSCHRAUBE
68	477511501	3	SCREW PLUG VSTI M26X1,5 CR6-FREI	VERSCHLUSSSCHRAUBE
69	477704908	1	STOP PLUG VSTIM14X1,5ED A3P	STOPFEN
85	90024729	1	SPRING LOADED BRAKE ⇨ ❑ 194	FEDERDRUCKBREMSE
89	7743242	1	HYDRAULIC-TYPE LUBRICAT.NIPPLE DIN 71	KEGELSCHMIERNIPPEL

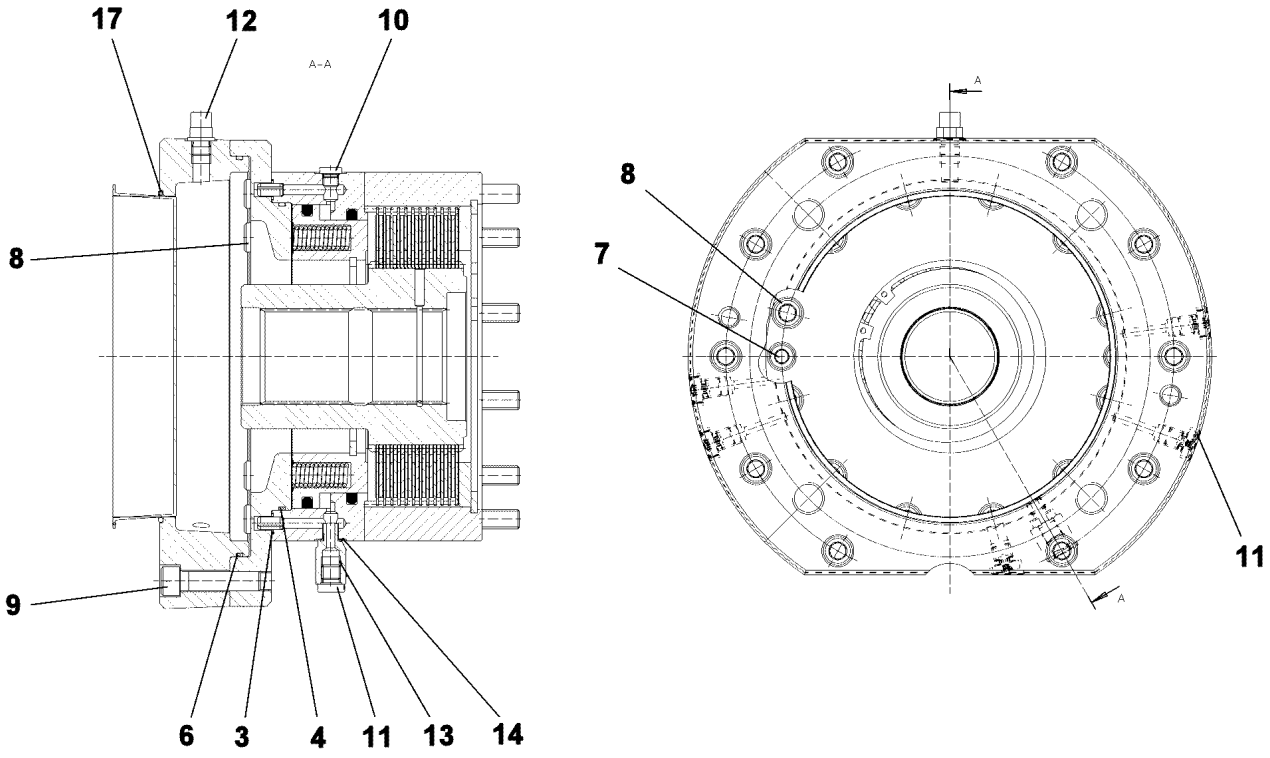

Pos.	Item	Quantity	Description	Bezeichnung
3	521196508	2	O-RING 9X1,5 NBR90	O-RING
4	726434401	1	O-RING 182X3 FKM 80	O-RING
6	10014136	1	O-RING 235X3 FKM 70	O-RING
7	4042020	2	SOCKET HEAD SCREW ISO 4762 M10X85 8.	ZYLINDERSCHRAUBE
8	11321151	12	SOCKET HEAD SCREW ISO 4762 M12X160	ZYLINDERSCHRAUBE
9	10012659	10	SOCKET HEAD SCREW ISO 4762 M12X50 10	ZYLINDERSCHRAUBE
10	477510501	4	SCREW PLUG VSTI M10X1 CR6-FREI	VERSCHLUSSSCHRAUBE
11	477704377	6	STOP PLUG VSTIM12X1,5ED A3P	STOPFEN
12	721114701	1	VENTILATION VALVE	ENTLUEFTUNGSVENTIL
13	932187701	1	THREADED CONNECTION PIECE	GEWINDEANSCHLUSSSTUTZE
14	726454401	1	O-RING 9X1,5 NBR 70	O-RING
17	726432901	1	O-RING 190X3 FKM 70	O-RING

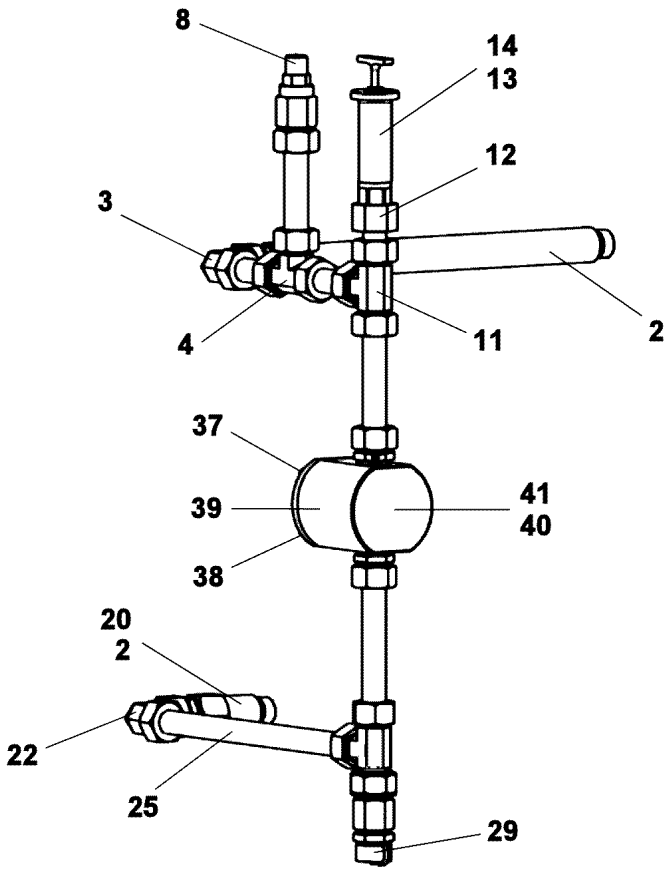

Pos.	Item	Quantity	Description	Bezeichnung
2	10664129	2	O-RING 23X2 NBR90	O-RING
3	472201108	1	FITTING EVW22-LM	VERSCHRAUBUNG
4	470400708	1	FITTING T 22L	VERSCHRAUBUNG
8	721108801	1	VENTILATION UNIT ST VERZ	BE- UND ENTLUEFTUNGSFILTE
11	470400708	1	FITTING T 22L	VERSCHRAUBUNG
12	927586201	1	CONNECTION STUB 11SMnPb30+C	ANSCHLUSSSTUTZEN
13	927501901	1	VENTILATION CONNECTING PIECE	ENTLUEFTUNGSSTUTZEN
14	761022503	1	SEALING RING 19,6X24,3X1,5	DICHTRING
20	927625201	1	CONNECTION STUB M26X1,5 11SMnPb30+	ANSCHLUSSSTUTZEN
22	472201108	1	FITTING EVW22-LM	VERSCHRAUBUNG
25	999834501	1	TUBE LN 80 401 22X1.5X325 St 37.4 NBK	ROHR
29	710105908	1	SEALING RING DIN 7603 A27X32X2 CU	DICHTRING
38	11651767	4	HEX SCREW ISO 4017 M8X20 8.8 480H SPF	SECHSKANTSCHRAUBE
39	477511501	1	SCREW PLUG VSTI M26X1,5 CR6-FREI	VERSCHLUSSSCHRAUBE
40	10168177	1	OIL LEVEL PROBE L=50 12/24V SPF	OELSTANDSSONDE
41	710104008	1	SEALING RING DIN 7603 A18X22X1,5 CU	DICHTRING

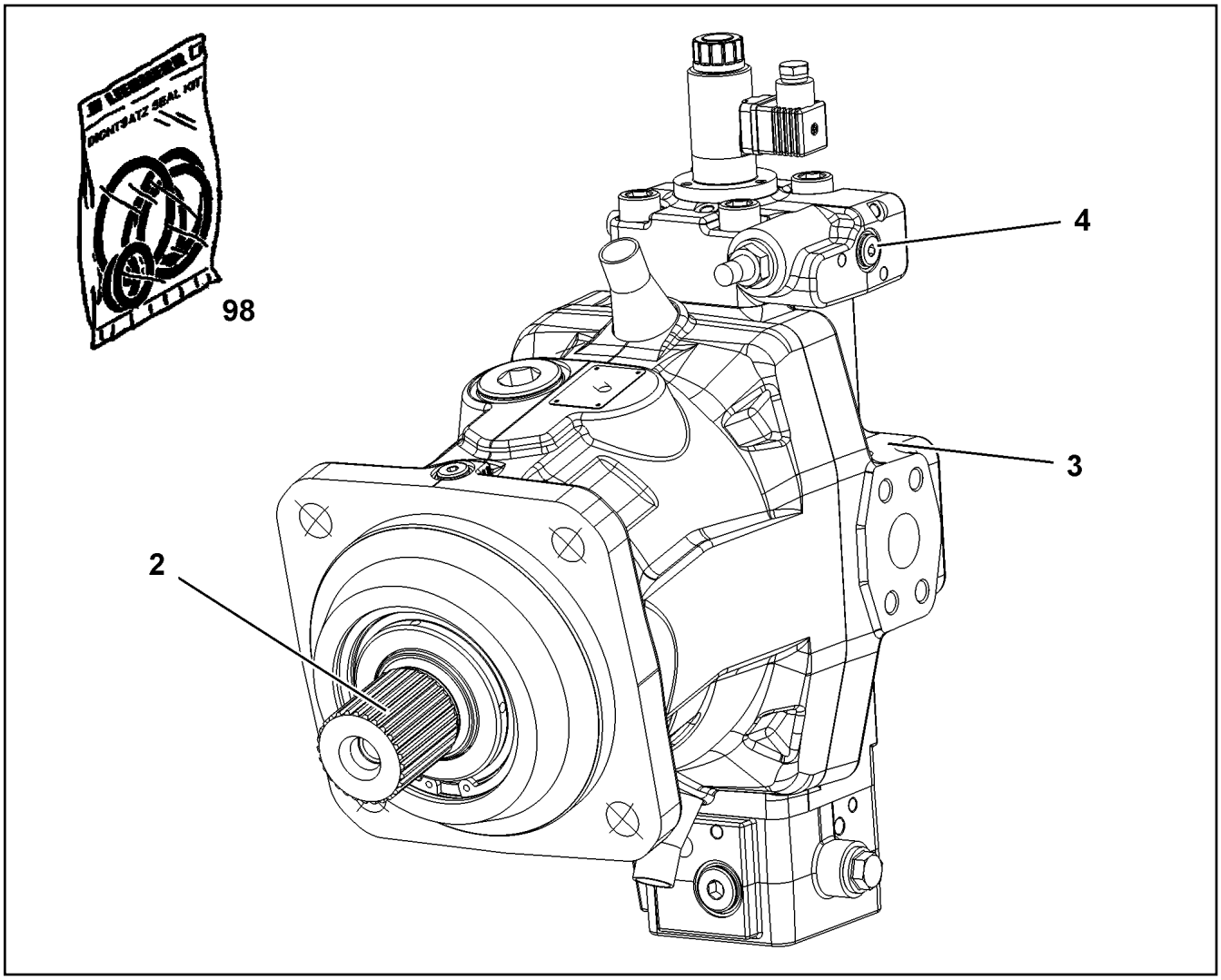

Pos.	Item	Quantity	Description	Bezeichnung
2	10871727	1	DRIVING GEAR	TRIEBWERK
(6)	7409755	1	TAPERED ROLLER BEARING	KEGELROLLENLAGER
3	10871731	1	CLOSING PLATE	ABSCHLUSSPLATTE
4	10871732	1	CONTROL ELEMENT	STEUERTEIL
(6)	11161919	1	PROPORTIONAL MAGNET	PROPORTIONALMAGNET
5	10871730	1	SEAL KIT VARIAB.DISPLAC.MOTOR	DS VERSTELLMOTOR

Pos.	Item	Quantity	Description	Bezeichnung
4	967787708	1	ADDITIONAL HYDRAULICS WINCH 1 ⇨ ❑ 198	ZUSATZHYDRAULIK WINDE 1

LIEBHERR

8.10.2019
081218

etk_en_de_098253 LR 11000

ADDITIONAL HYDRAULICS WINCH 1
ZUSATZHYDRAULIK WINDE 1

198 (1/2)

967787708

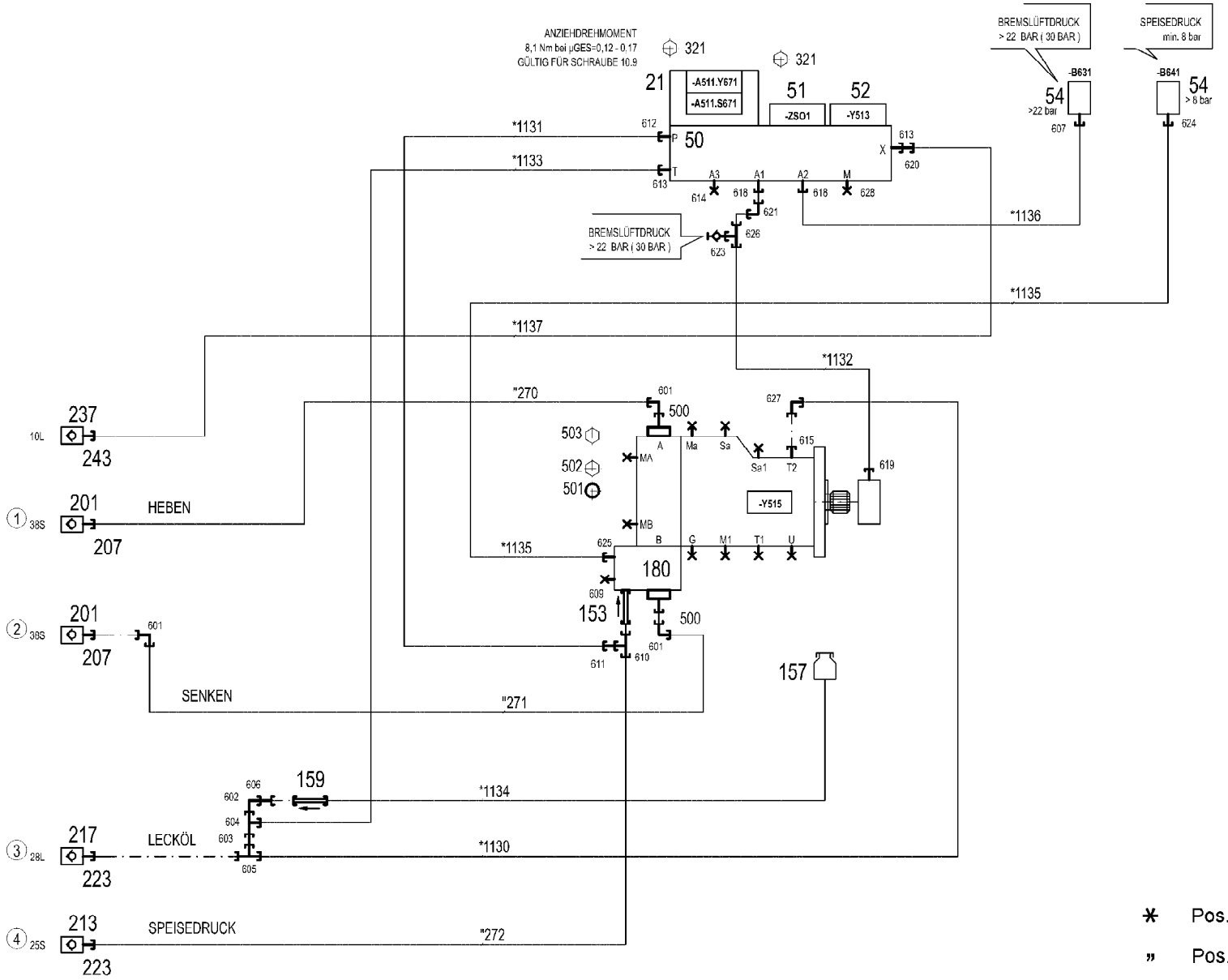

✱ Pos. 10

" Pos. 11

Pos.	Item	Quantity	Description	Bezeichnung
10	967790308	1	HOSE LINES WINCH 1 ⇨ ❑ 200	SCHLAUCHLEITUNGEN WINDE
11	967790408	1	PIPE LINES WINCH 1	ROHRLEITUNGEN WINDE 1
(270)	966895208	1	PIPE COMPL. 38X5X362	ROHR KPL.
(271)	968378908	1	PIPE COMPL. 38X5X973	ROHR KPL.
(272)	968379008	1	PIPE COMPL. 25X3X86	ROHR KPL.
21	10652724	1	DIRECTIONAL CONTROL VALVE 4/2 NG6-3	WEGEVENTIL
(1)	10564740	1	MAGNET COIL	MAGNETSPULE
(2)	7027459	1	NUT	MUTTER
(999)	571840008	1	SEAL KIT	DICHTSATZ
50	11181960	1	CONTROL BLOCK 55BAR SPF ⇨ ❑ 201	STEUERBLOCK
51	511489408	1	BLANKING PLATE	BLINDPLATTE
52	11182924	1	DIRECTIONAL CONTROL VALVE 3/2-320BA ⇨ ❑ 202	WEGEVENTIL
54	10813738	2	PRESSURE SENSOR 0-400/400 BAR LSB PL:	DRUCKAUFNEHMER
153	510408708	1	NON-RETURN VALVE	RUECKSCHLAGVENTIL
157	96028331	1	EXPANSION TANK CPL.	AUSGLEICHSBEHAELTER KPL.
(1)	502807308	1	EQUALIZING RESERVOIR 0,2L POLYETHY	AUSGLEICHSBEHAELTER
(2)	10878281	1	CONTAINER SCREW JOINT	BEHAELTERVERSCHRAUBUNG
159	511481508	1	NON-RETURN VALVE pmax10BAR	RUECKSCHLAGVENTIL
180	11314710	1	CONNECTION FLANGE SAE 11/4"-6000PS	ANSCHLUSSFLANSCH
201	511512208	2	COUPLING SLEEVE B8 38-S	KUPPLUNGSMUFFE
207	10466917	2	HEX CAP NUT RD79X4 SPF	VERSCHLUSSMUTTER
213	510599608	1	COUPLING SLEEVE B6 25-S	KUPPLUNGSMUFFE
217	511501008	1	COUPLING SLEEVE B6 28-L	KUPPLUNGSMUFFE
223	10466916	2	HEX CAP NUT RD54X4 SPF	VERSCHLUSSMUTTER
237	511508408	1	COUPLING SLEEVE B2 10-L	KUPPLUNGSMUFFE
243	10466914	1	HEX CAP NUT RD32X3 SPF	VERSCHLUSSMUTTER
321	4002299	8	SOCKET HEAD SCREW ISO 4762 M5X30 10.	ZYLINDERSCHRAUBE
500	511517808	4	FLANGE STUB PIPE AFG 38S G1 1/4 CR6-F	FLANSCHSTUTZEN
501	510586708	2	O-RING ARP 568 37,69X3,53 NBR90	O-RING
502	10876373	4	SOCKET HEAD SCREW ISO 4762 M14X45 8	ZYLINDERSCHRAUBE
503	4042273	4	SOCKET HEAD SCREW ISO 4762 M14X110 8	ZYLINDERSCHRAUBE
601	472531808	3	FITTING EWSD38-S A3P	VERSCHRAUBUNG
602	247117702	1	FITTING EW 12L M18X1,5 CR6-FREI	VERSCHRAUBUNG
603	475435708	1	FITTING REDSDN28/12-L A3P	VERSCHRAUBUNG
604	247128602	1	FITTING EL 12L M18X1,5 CR6-FREI	VERSCHRAUBUNG
605	7407120	1	FITTING EL 28L CR6-FREI	VERSCHRAUBUNG
606	470011308	1	FITTING SNV12-L A3P	VERSCHRAUBUNG
607	470700208	1	FITTING XGAI6-SR A3P	VERSCHRAUBUNG
609	477705208	1	STOP PLUG VSTIM33X2ED A3P	STOPFEN
610	7407118	1	FITTING EL 25S CR6-FREI	VERSCHRAUBUNG
611	475433608	1	FITTING REDSDN25/12-S A3P	VERSCHRAUBUNG
612	471031008	1	FITTING XGE15-LR-ED A3P	VERSCHRAUBUNG
613	471034808	2	FITTING GE 12L G1/2 ZNNI	VERSCHRAUBUNG
614	477704108	1	STOP PLUG VSTI3/8"ED A3P	STOPFEN
615	471031508	1	FITTING XGE28-LM-ED A3P	VERSCHRAUBUNG
618	471039608	2	FITTING XGE10-LR-ED3/8" A3P	VERSCHRAUBUNG
619	471039708	1	FITTING ISO 8434-1 GE 10L M12X1,5 CR6-F	VERSCHRAUBUNG
620	475431408	1	FITTING REDSD12/10-L A3P	VERSCHRAUBUNG
621	7403569	1	FITTING EW 10L M16X1,5 CR6-FREI	VERSCHRAUBUNG
623	510629008	1	TEST POINT FITTING VKA3 10LM16X1,5 CR6	MESSANSCHLUSS
624	470701614	1	FITTING AEHNL.ISO 8434 GAI 10L G1/4 CR6	VERSCHRAUBUNG
625	471030508	1	FITTING GE 10L M14X1,5 A3P	VERSCHRAUBUNG
626	472330208	1	FITTING EL 10L CR6-FREI	VERSCHRAUBUNG
627	7617494	1	FITTING EW 28L CR6-FREI	VERSCHRAUBUNG
628	477704008	1	STOPPER PLUG VSTI1/4"ED A3P	BLINDSTOPFEN

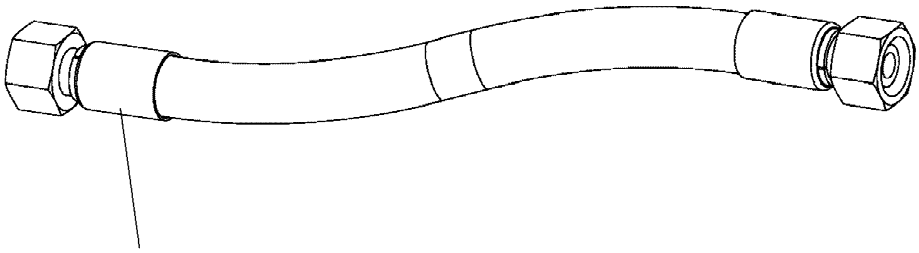

Schlauchnummer
Hose number
Numéro de flexible
Número de flexible
Номера шланга

Die Schlauchnummern auf den Schläuchen entsprechen den Positionen in der Schlauchliste.

The hose numbers from the hoses are in accordance with the items in the hose list.

Les numéros indiqués sur les flexibles correspondent aux repères de la nomenclature des flexibles.

Los números indicados en los flexibles corresponden a las posiciones de la lista de flexibles.

Нанесенные на шлангах номера соответствуют позициям в перечне.

Pos.	Item	Quantity	Description	Bezeichnung
1	602760108	8	NAME PLATE 25,4X101,6	BEZEICHNUNGSSCHILD
2	602760308	1	NAME PLATE 25,4X165,1	BEZEICHNUNGSSCHILD
1130	968585708	1	HOSE CPL. 1SN 25X280	SCHLAUCH KPL.
1131	967574308	1	HOSE CPL. 2SN 10X480	SCHLAUCH KPL.
1132	927706908	1	HOSE CPL. 2SN 8X760	SCHLAUCH KPL.
1133	920711308	1	HOSE CPL. 2TE 10X820	SCHLAUCH KPL.
1134	968585808	1	HOSE CPL. 2TE 10X1360	SCHLAUCH KPL.
1135	926455908	1	HOSE CPL. 1SC 8X800	SCHLAUCH KPL.
1136	963561108	1	HOSE CPL. 2SN 6X440	SCHLAUCH KPL.
1137	965159008	1	HOSE CPL. 2SN 8X640	SCHLAUCH KPL.

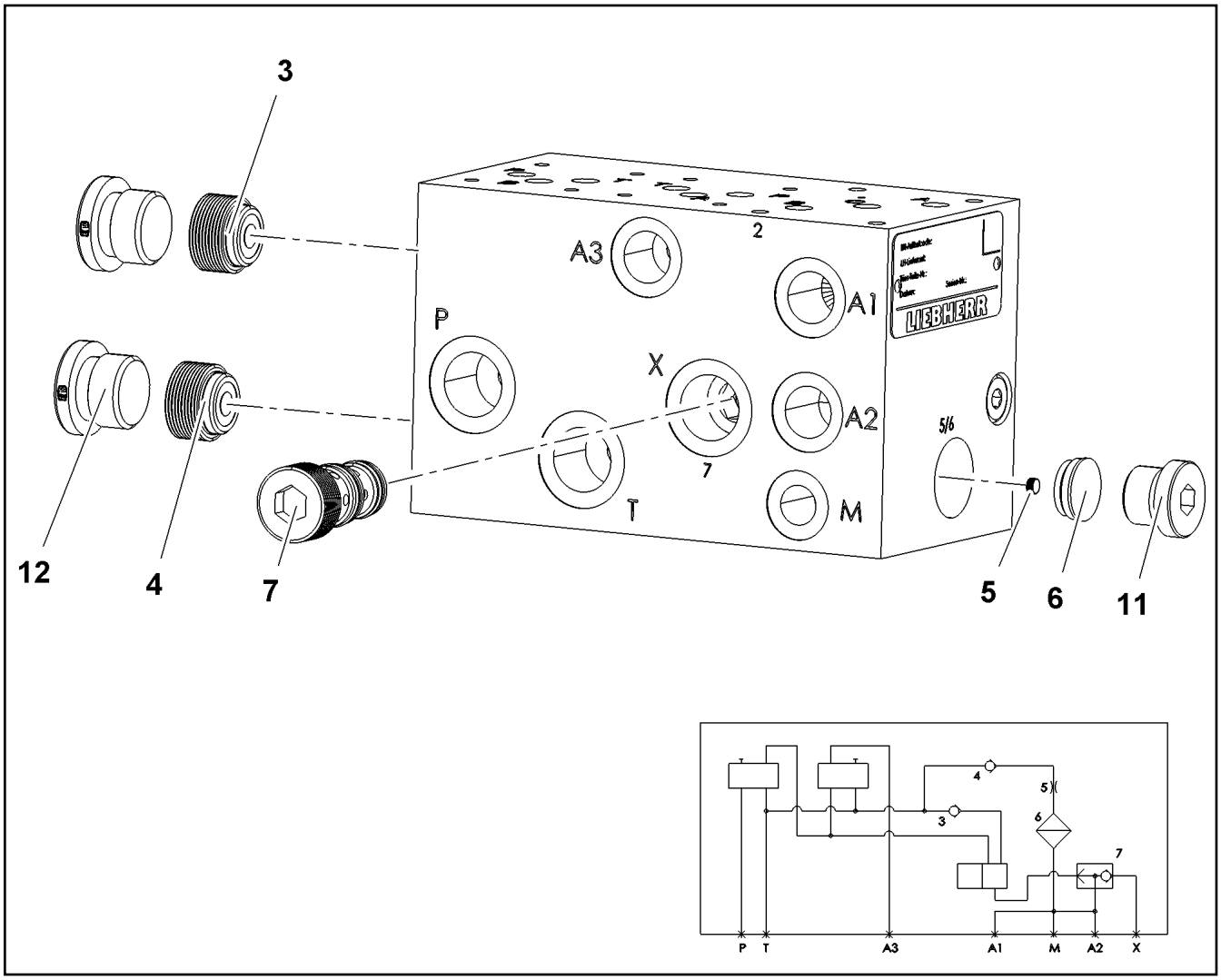

Pos.	Item	Quantity	Description	Bezeichnung
3	11482349	1	NON-RETURN VALVE	RUECKSCHLAGVENTIL
4	10872406	1	NON-RETURN VALVE	RUECKSCHLAGVENTIL
5	10872407	1	SCREW-IN BLIND	EINSCHRAUBBLENDE
6	10872409	1	FILTER	FILTER
7	10873614	1	SHUTTLE VALVE	WECHSELVENTIL
11	477704108	1	STOP PLUG VSTI3/8"ED A3P	STOPFEN
12	477704208	2	STOP PLUG VSTI1/2"ED A3P	STOPFEN

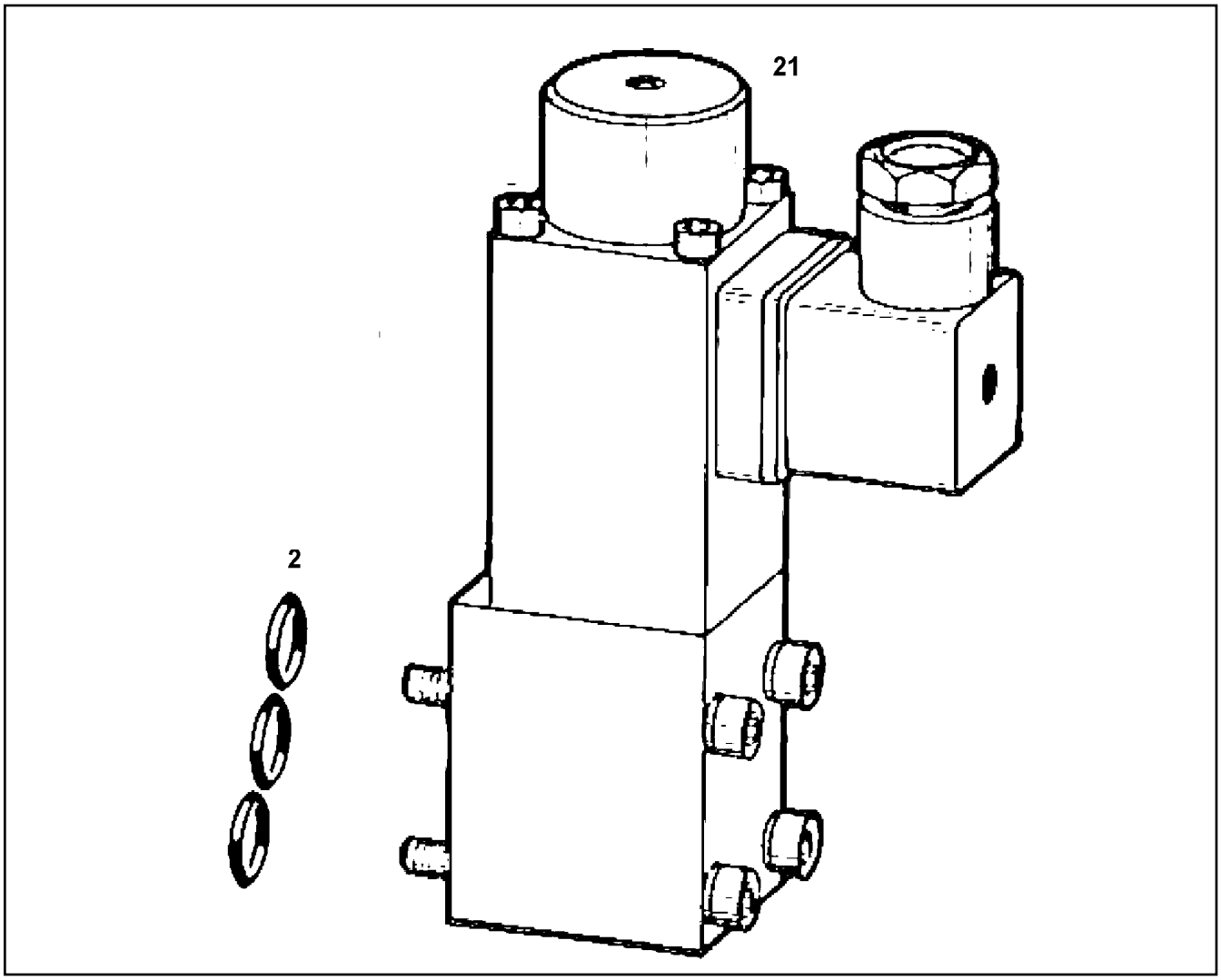

Pos.	Item	Quantity	Description	Bezeichnung
2	510790108	3	O-RING ARP 568 13,94X2,62 NBR90	O-RING
21	571135508	1	MAGNET 24V	MAGNET

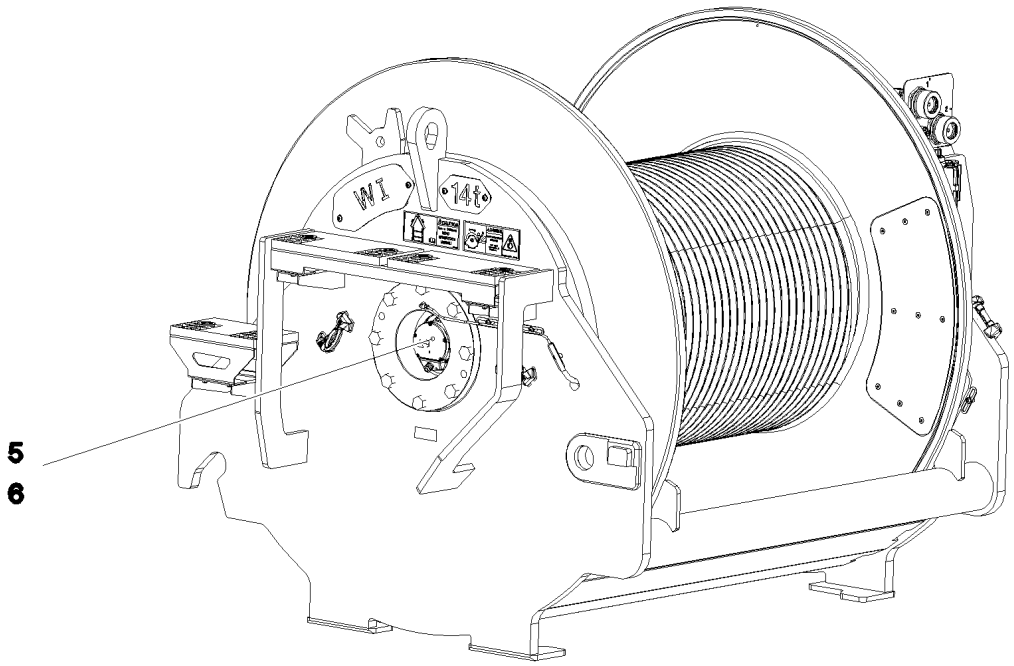

Pos.	Item	Quantity	Description	Bezeichnung
5	10802061	1	WINCH REVOLUTION TRANSDUCER 655360 ⇨ ❑ 204	WINDENDREHGEBER
6	606012608	1	DRIVE FLANGE EDELSTAHL	ANTRIEBSFLANSCH
10	11657360	3	HEX SCREW ISO 4017 M6X16 8.8 480H SPF	SECHSKANTSCHRAUBE
12	424000508	3	WASHER SPRING DIN 127 A 6 FST A2C	FEDERRING
20	968157608	1	WIRING HARNESS W521	KABELSTRANG

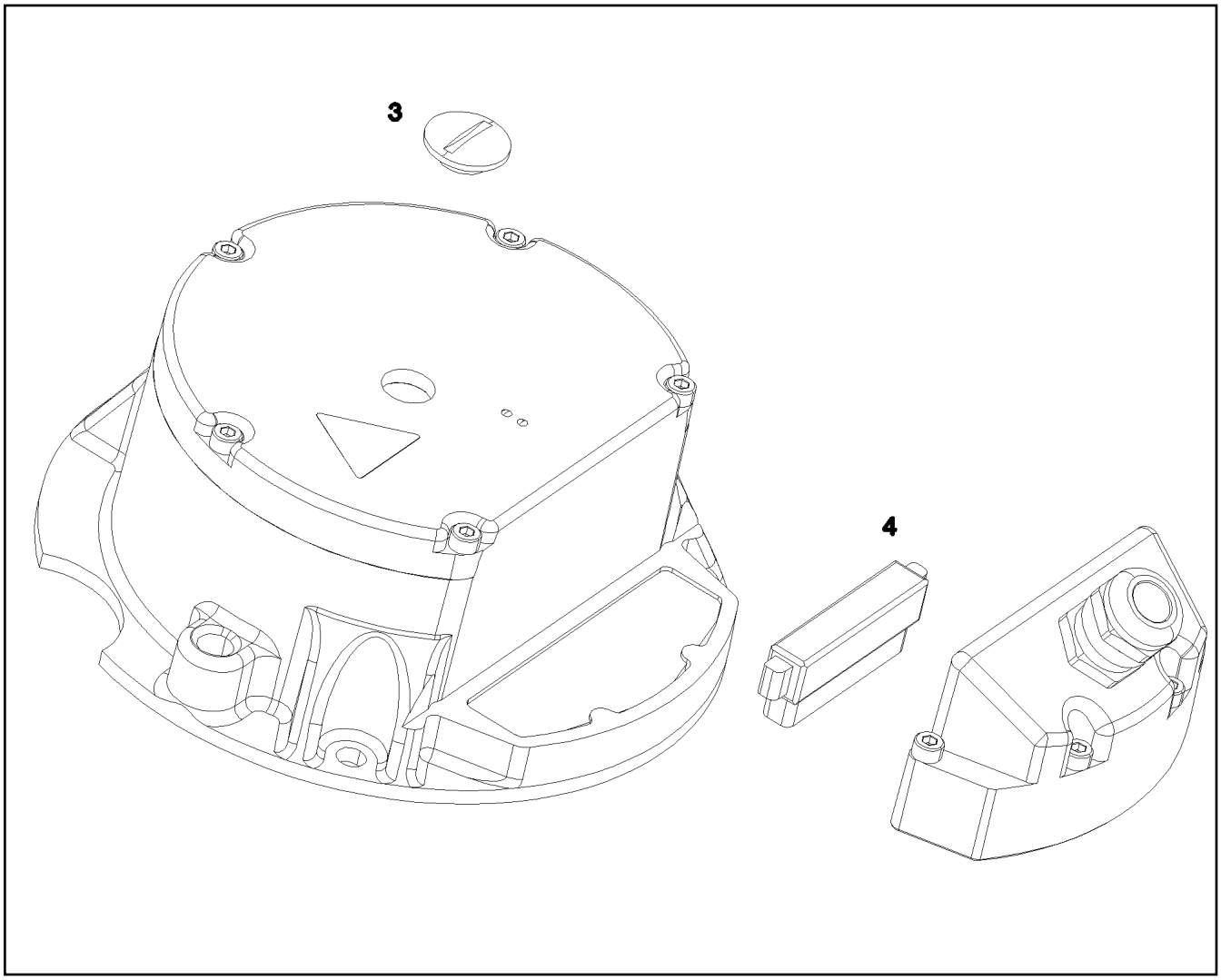

Pos.	Item	Quantity	Description	Bezeichnung
3	11690057	1	SCREW PLUG	VERSCHLUSSSCHRAUBE
4	11690056	1	PLUG 10-POLIG	STECKER

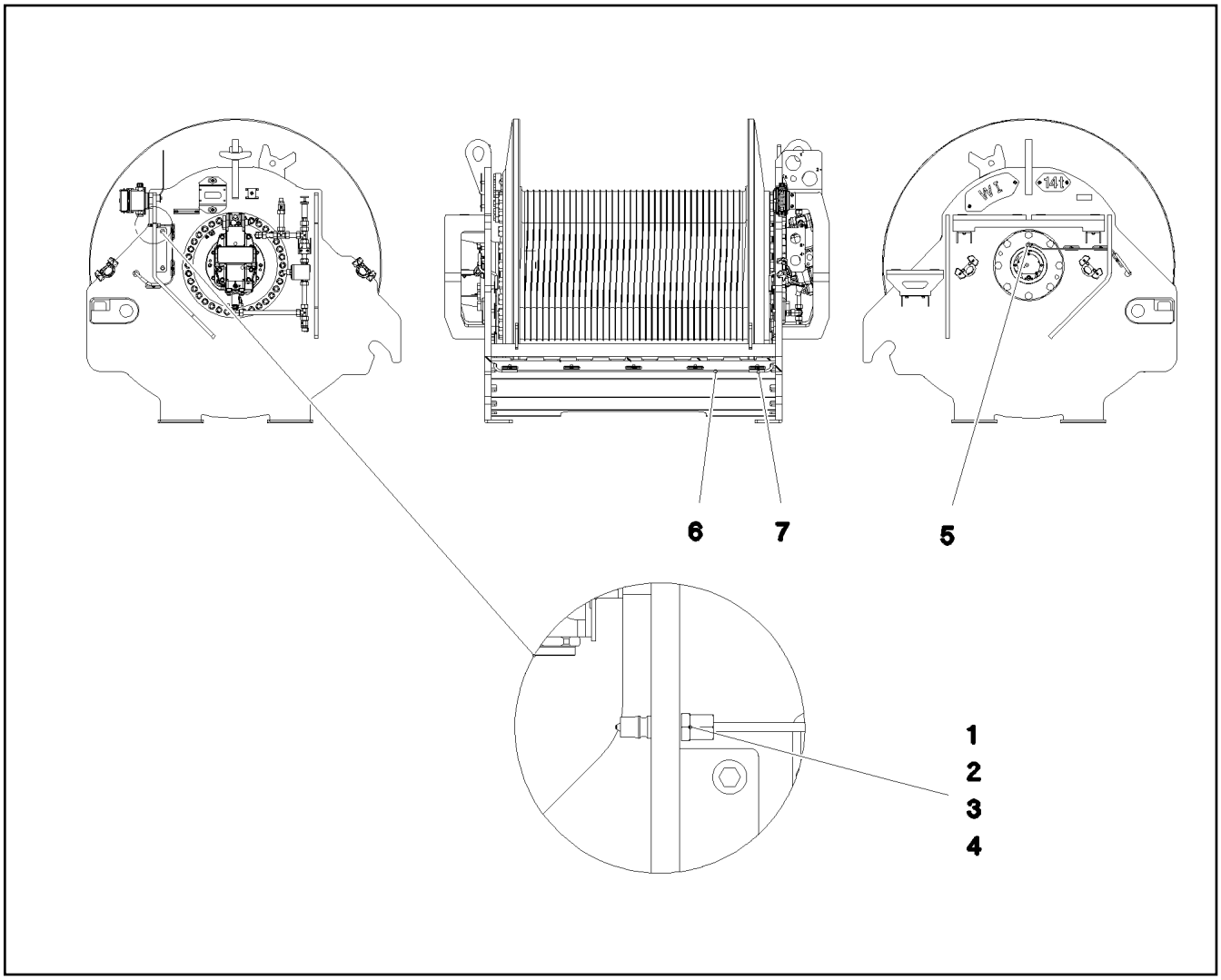

Pos.	Item	Quantity	Description	Bezeichnung
1	774372708	1	COUPLING PLUG	KUPPLUNGSSTECKER
2	471032108	1	FITTING XGE6-SR-ED A3P	VERSCHRAUBUNG
3	477400108	1	BOX NUT DIN 3870 AS6 A3P	UEBERWURFMUTTER
4	710102508	1	SEALING RING DIN 7603 A14X18X1,5 CU	DICHTRING
5	12101832	1	MALE CONNECTOR WSV 6 M10X1K MS	STECKANSCHLUSS
6	10873149	4.5	POLYAMID PIPE DIN 73378 6X1,5 PA 12-HL	POLYAMIDROHR
7	510510908	1	HYDRAULIC HOSE DIN EN 854 DN6-2TE	HYDRAULIKSCHLAUCH

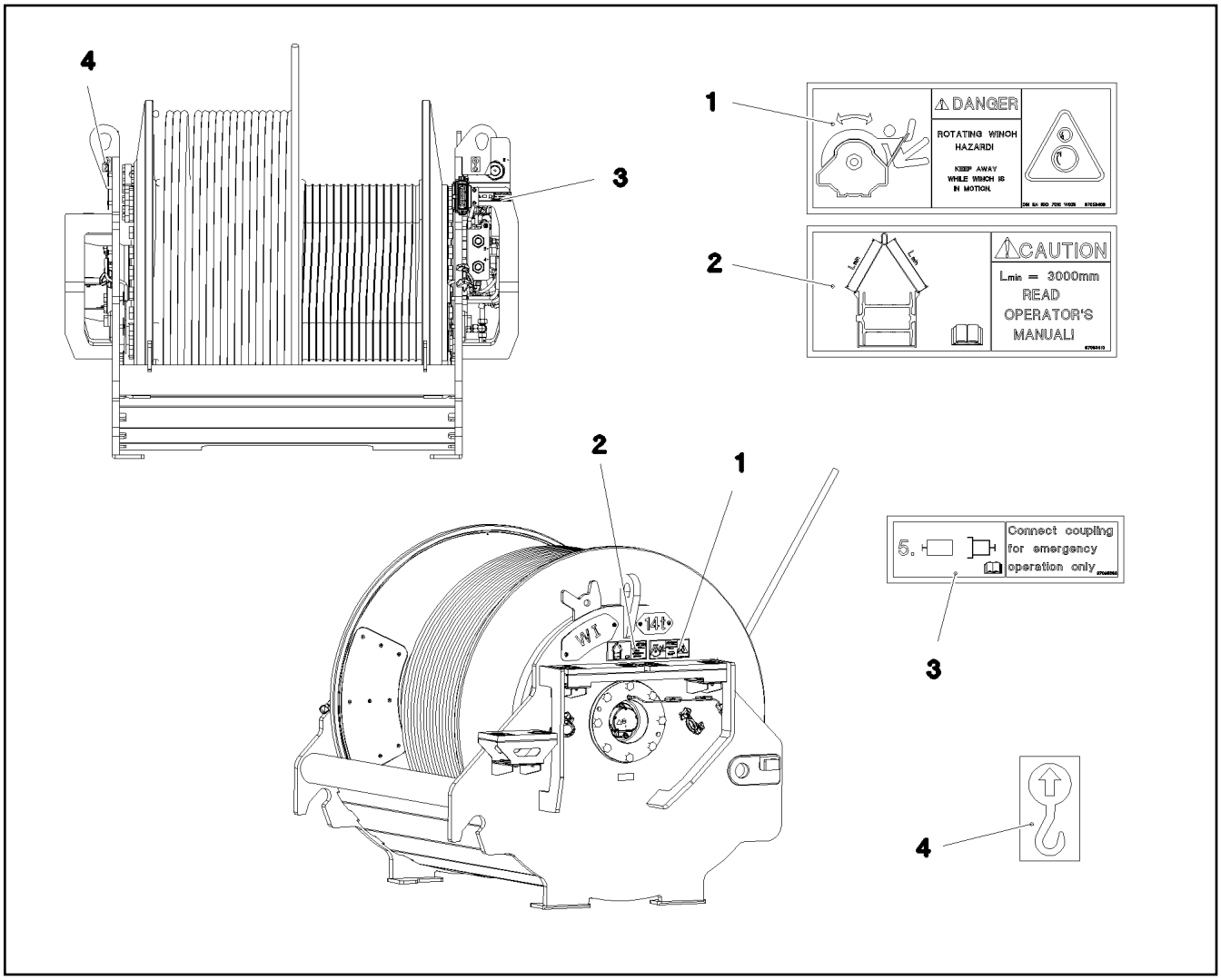

Pos.	Item	Quantity	Description	Bezeichnung
1	97053409	1	SIGN 208X88 KLEBEFOLIE	SCHILD
2	97053410	1	SIGN 208X88 KLEBEFOLIE	SCHILD
3	97095298	1	SIGN 159X45 KLEBEFOLIE	SCHILD
4	9402377	2	INFORMATION SIGN 70X40 SPF	HINWEISSCHILD

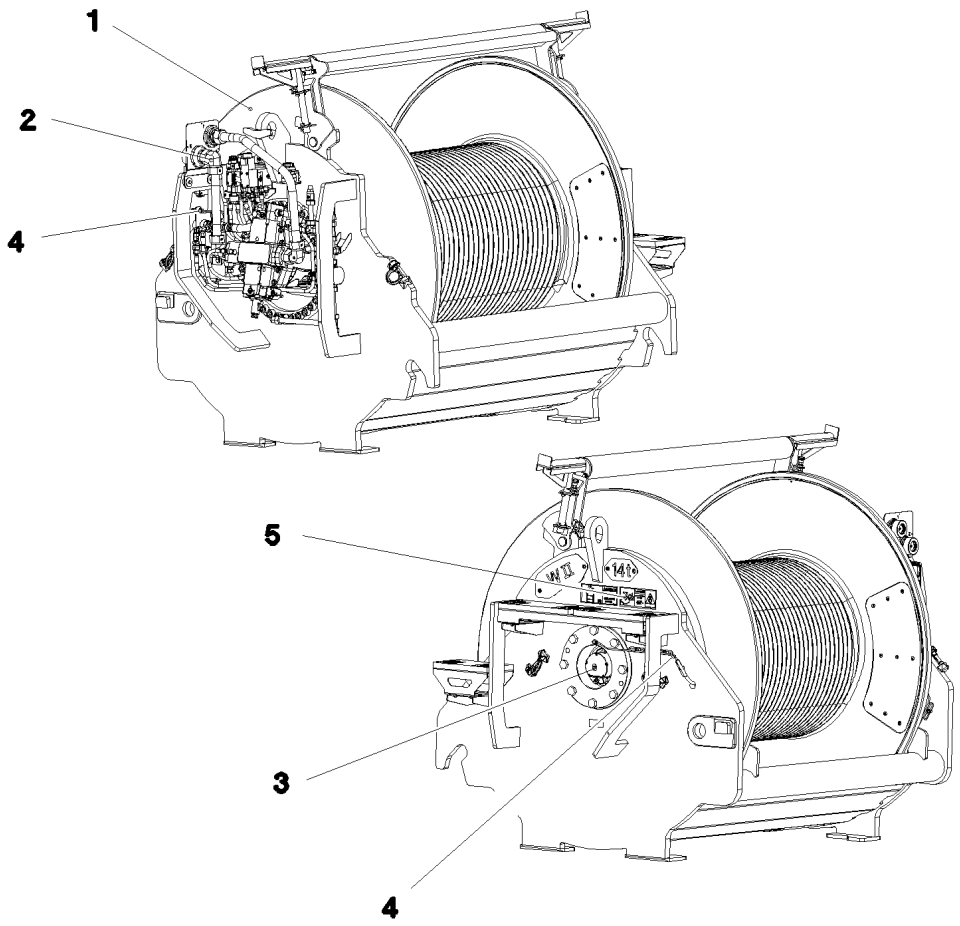

Pos.	Item	Quantity	Description	Bezeichnung
1	917454008	1	WINCH 2 PRE-ASS. ⇨ ❑ 208	WINDE 2 VORM.
2	917078108	1	ADDITIONAL HYDRAULICS WINCH ⇨ ❑ 211	ZUSATZHYDRAULIK WINDE 2
3	917452408	1	ELECTRIC FOR WINCH 2 ⇨ ❑ 215	ELEKTRIK WINDE 2
4	917451408	1	CENTRAL GREASING WINDE 1-2 ⇨ ❑ 205	ZENTRALSCHMIERUNG
5	917473708	1	SIGNS WINDE 2	BESCHILDERUNG
(1)	97053409	1	SIGN 208X88 KLEBEFOLIE	SCHILD
(2)	97053410	1	SIGN 208X88 KLEBEFOLIE	SCHILD
(3)	97095298	1	SIGN 159X45 KLEBEFOLIE	SCHILD
(4)	9402377	2	INFORMATION SIGN 70X40 SPF	HINWEISSCHILD

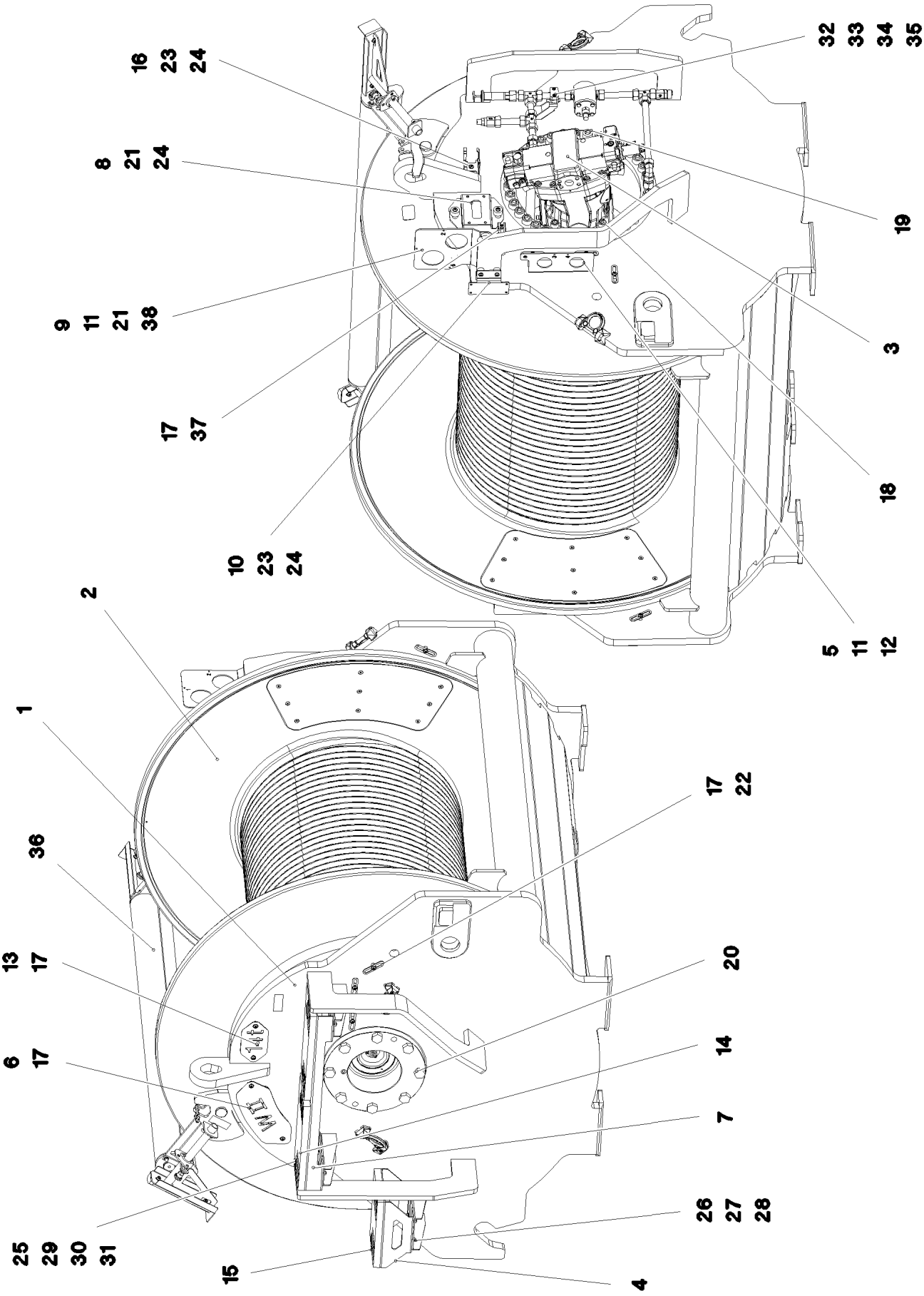

8.10.2019 081228 LIEBHERR	**etk_en_de_098253 LR 11000** **WINCH 2 PRE-ASS.** **WINDE 2 VORM.**	❑ 208 (1/2) **917454008**

Pos.	Item	Quantity	Description	Bezeichnung
1	968093208	1	WINCH BEARING	WINDENLAGERUNG SCHWK.
2	90023098	1	COMPACT ROPE WINCH KSW 700/1780 01 ⇨ ❑ 191	KOMPAKTSEILWINDE
3	11170708	1	VARIABLE DISPLACEMENT MOTOR A6VM ⇨ ❑ 196	VERSTELLMOTOR
4	97034139	1	PLATE 4X523X310 S315MC FE//ZNNI8//CN//T	BLECH
5	97034141	1	PLATE 4X159X275 S315MC FE//ZNNI8//CN//T	BLECH
6	97035584	1	PLATE 2X214X295 DC01 FE//ZNNI8//CN//T0	BLECH
7	97034145	1	PLATE 4X830X422 S315MC FE//ZNNI8//CN//T	BLECH
8	97034146	1	PLATE 4X231X151 S315MC FE//ZNNI8//CN//T	BLECH
9	97034927	1	PLATE 4X302X219 S315MC FE//ZNNI8//CN//T	BLECH
10	97041125	1	PLATE 3X122X150 DC01 FE//ZNNI8//CN//T0	BLECH
11	11651612	4	HEX SCREW ISO 4017 M8X16 8.8 480H SPF	SECHSKANTSCHRAUBE
12	11140469	2	WASHER ISO 7093-1 8 200HV 480H SPF	SCHEIBE
13	97008421	1	PLATE 2X100X190 DC01 FE//ZNNI8//CN//T0	BLECH
14	725856108	2	GRIDIRON T400X200X25/2 S235JR T ZN K	GITTERROST-P
15	97034238	1	GRIDIRON T310X200X25/2 S235JR T ZN K	GITTERROST-P
16	97037694	1	PLATE 2X192X126 DC01 FE//ZNNI8//CN//T0	BLECH
17	10875484	23	BUTTON HEAD SCREW 7380-2 M8X10 08.8 4	HALBRUNDKOPFSCHRAUBE
18	12691230	4	SOCKET HEAD SCREW ISO 4762 M20X50 8	ZYLINDERSCHRAUBE
19	404324908	35	SOCKET HEAD SCREW ISO 4762 M24X110	ZYLINDERSCHRAUBE
20	406605808	8	HEX SCREW ISO 4017 M24X60 10.9 FLZN SP	SECHSKANTSCHRAUBE
21	978787708	6	SLEEVE 33.0X19 FE//ZNNI8//CN//T0	HUELSE
22	953650008	17	CABLE CLAMP 2X22X90 DC01 FE//ZNNI8//C	KABELHALTER
23	953873408	3	SLEEVE 25X20 11SMN37 FE//ZNNI8//CN//T0	HUELSE
24	10875485	5	BUTTON HEAD SCREW AEHNL.ISO 7380-2	HALBRUNDKOPFSCHRAUBE
25	10875614	6	HEX NUT DIN 985 M8 8 480H SPF	SECHSKANTMUTTER
26	420060705	16	WASHER ISO 7089 8 200HV-A2	SCHEIBE
27	11651767	8	HEX SCREW ISO 4017 M8X20 8.8 480H SPF	SECHSKANTSCHRAUBE
28	4901732	8	HEX NUT ISO 4032 M8 A4-80	SECHSKANTMUTTER
29	10875537	6	HEX SCREW ISO 4017 M8X40 8.8 480H SPF	SECHSKANTSCHRAUBE
30	10100621	8	DISH MOUNTING	TELLERBEFESTIGUNG
31	941138108	6	WASHER DC01 FE//ZNNI8//CN//T0	SCHEIBE
32	10875592	2	SOCKET HEAD SCREW ISO 4762 M6X45 8.8	ZYLINDERSCHRAUBE
33	11694356	2	HEX NUT ISO 4032 M6 8 480H SPF	SECHSKANTMUTTER
34	10875647	2	WASHER ISO 7089 6 200HV 480H SPF	SCHEIBE
35	602008508	2	CLAMP-HALF DIN 3015-1 L 3 R 22 PP SW	KLEMMHAELFTE
36	968161808	1	SAFETY ROLLER CPL. ⇨ ❑ 210	SCHUTZWALZE KPL.
37	954117308	1	MOUNTING RAIL 140	TRAGSCHIENE
38	944393808	2	LOCK WASHER RD40X4 S315MC FE//ZNNI8/	SICHERUNGSSCHEIBE

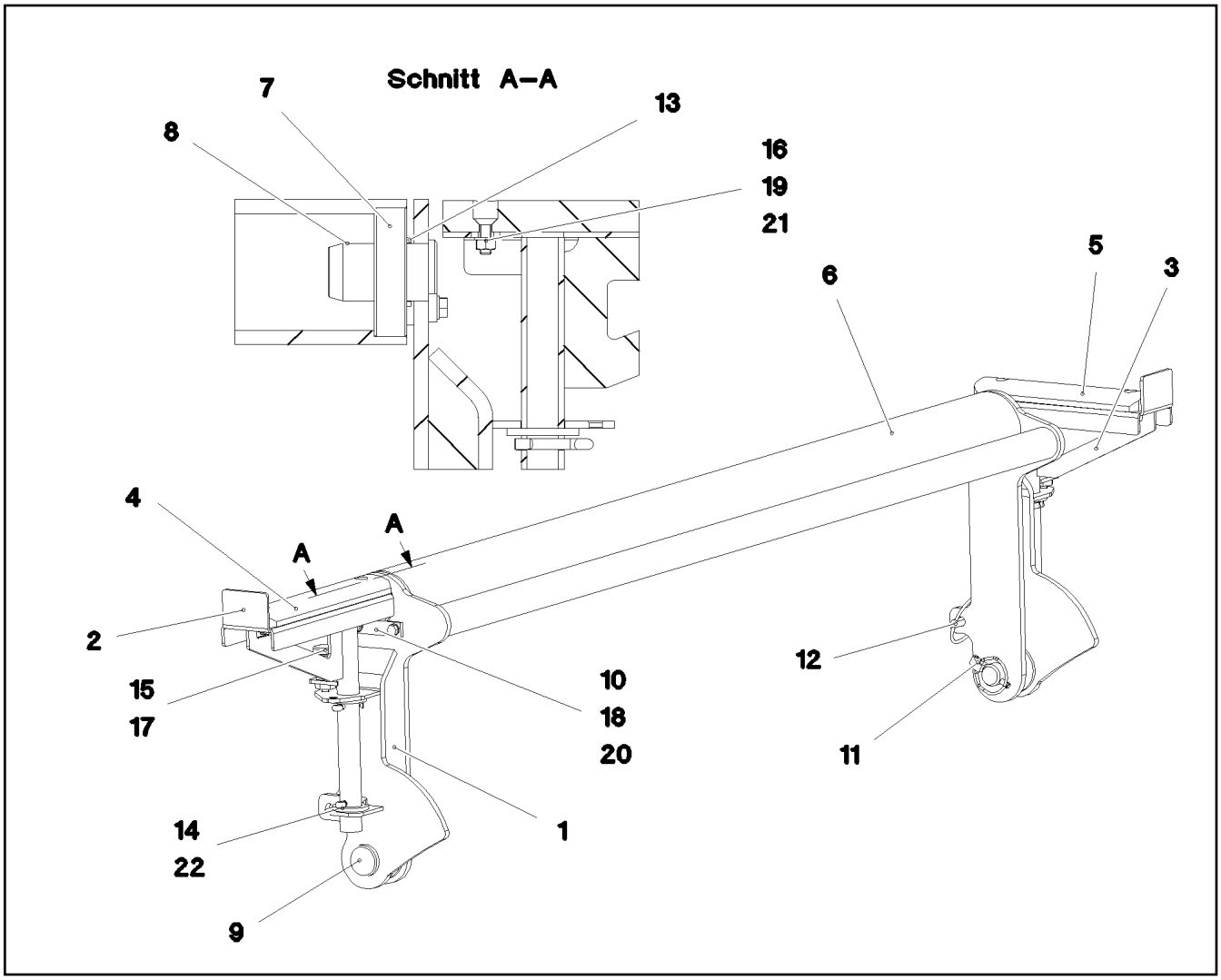

Pos.	Item	Quantity	Description	Bezeichnung
1	968161908	1	SAFETY ROLLER WELDED	SCHUTZWALZE SCHWK.
2	968162008	1	BRACKET,RIGHT WELDED	KONSOLE SCHWK.RE.
3	968162108	1	BRACKET,LEFT WELDED	KONSOLE SCHWK.LI.
4	97035950	1	BEARING PLATE 22X60X310 PA6G	LAGERPLATTE
5	97036162	1	BEARING PLATE 22X60X270 PA6G	LAGERPLATTE
6	97036157	1	ROLLER 101.6X1535 S355J2H	WALZE
7	745168808	2	DEEP GROOVE BALL BEARING DIN 625 63	RILLENKUGELLAGER
8	970056908	2	PIN 45x76 35NICRMOV125 GASN. SPF	BOLZEN
9	453032008	2	PIN ISO 2341 B30X75X65 35NICRMOV125	BOLZEN
10	941324408	2	AXLE HOLDER 6X20X80 S235JR FE//ZNNI8/	ACHSHALTER
11	10180880	2	SAFETY PLUG W HINGE-LID 8X42X7,5X32 4	SICHERHEITSKLAPPSTECKER
12	10181899	1	SAFETY PLUG W HINGE-LID 12X75X11,5X60	SICHERHEITSKLAPPSTECKER
13	941540008	2	DISTANCE RING RD48X3 DC01 FE//ZNNI8//C	DISTANZRING
14	10180368	4	SPLIT PIN ISO 1234 8X50 St 480H SPF	SPLINT
15	704231608	2	STOP BOLT NIROSTA	RASTBOLZEN
16	10875553	4	COUNTERSUNK SCREW DIN 7991 M8X25 8	SENKSCHRAUBE
17	10179933	2	HEX NUT ISO 8675 M16X1,5 04 FLZN SPF	SECHSKANTMUTTER
18	10289803	4	WASHER ISO 7089 8 300HV 480H SPF	SCHEIBE
19	420060705	4	WASHER ISO 7089 8 200HV-A2	SCHEIBE
20	11651612	4	HEX SCREW ISO 4017 M8X16 8.8 480H SPF	SECHSKANTSCHRAUBE
21	4901732	4	HEX NUT ISO 4032 M8 A4-80	SECHSKANTMUTTER
22	421102608	4	WASHER DIN 1440 32 ST VERZ	SCHEIBE

Pos.	Item	Quantity	Description	Bezeichnung
4	967787808	1	ADDITIONAL HYDRAULICS WINCH ⇨ ❑ 212	ZUSATZHYDRAULIK WINDE 2

LIEBHERR

8.10.2019
081219

ADDITIONAL HYDRAULICS WINCH
ZUSATZHYDRAULIK WINDE 2

etk_en_de_098253 LR 11000

212 (1/2)

967787808

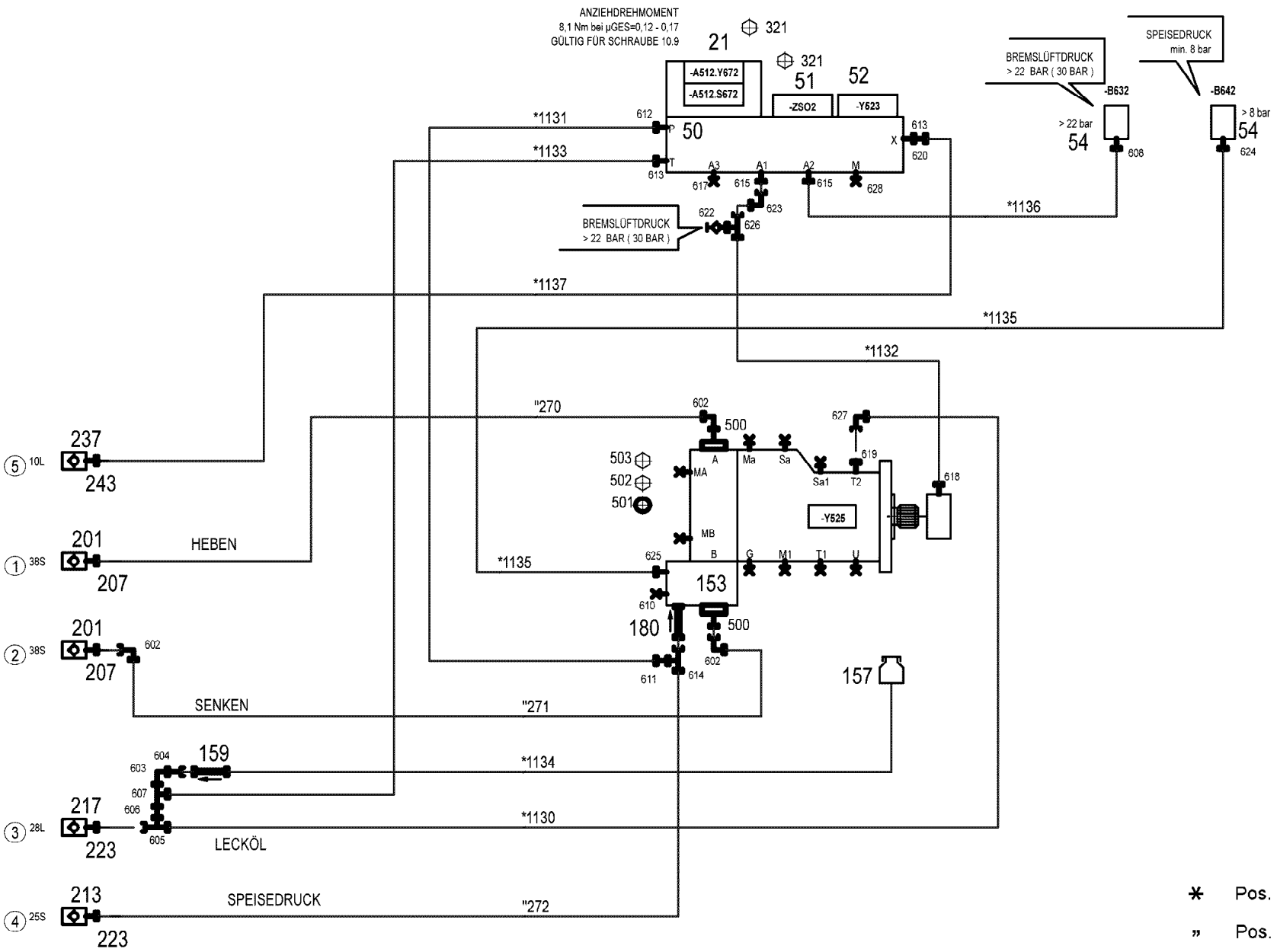

* Pos. 10

" Pos. 11

Pos.	Item	Quantity	Description	Bezeichnung
10	967790508	1	HOSE LINES WINCH 2 ⇨ ❑ 214	SCHLAUCHLEITUNGEN WINDE
11	967790608	1	PIPE LINES WINCH 2	ROHRLEITUNGEN WINDE 2
(270)	966895208	1	PIPE COMPL. 38X5X362	ROHR KPL.
(271)	968378908	1	PIPE COMPL. 38X5X973	ROHR KPL.
(272)	968379008	1	PIPE COMPL. 25X3X86	ROHR KPL.
21	10652724	1	DIRECTIONAL CONTROL VALVE 4/2 NG6-3	WEGEVENTIL
50	11181960	1	CONTROL BLOCK 55BAR SPF ⇨ ❑ 201	STEUERBLOCK
51	511489408	1	BLANKING PLATE	BLINDPLATTE
52	11182924	1	DIRECTIONAL CONTROL VALVE 3/2-320BA ⇨ ❑ 202	WEGEVENTIL
54	10813738	2	PRESSURE SENSOR 0-400/400 BAR LSB PL:	DRUCKAUFNEHMER
153	11314710	1	CONNECTION FLANGE SAE 11/4"-6000PS	ANSCHLUSSFLANSCH
157	96028333	1	EXPANSION TANK CPL. ⇨ ❑ 37	AUSGLEICHSBEHAELTER KPL.
159	511481508	1	NON-RETURN VALVE pmax10BAR	RUECKSCHLAGVENTIL
180	510408708	1	NON-RETURN VALVE	RUECKSCHLAGVENTIL
201	511512208	2	COUPLING SLEEVE B8 38-S	KUPPLUNGSMUFFE
207	10466917	2	HEX CAP NUT RD79X4 SPF	VERSCHLUSSMUTTER
213	510599608	1	COUPLING SLEEVE B6 25-S	KUPPLUNGSMUFFE
217	511501008	1	COUPLING SLEEVE B6 28-L	KUPPLUNGSMUFFE
223	10466916	2	HEX CAP NUT RD54X4 SPF	VERSCHLUSSMUTTER
237	511508408	1	COUPLING SLEEVE B2 10-L	KUPPLUNGSMUFFE
243	10466914	1	HEX CAP NUT RD32X3 SPF	VERSCHLUSSMUTTER
321	4002299	8	SOCKET HEAD SCREW ISO 4762 M5X30 10.	ZYLINDERSCHRAUBE
500	511517808	4	FLANGE STUB PIPE AFG 38S G1 1/4 CR6-F	FLANSCHSTUTZEN
501	510586708	2	O-RING ARP 568 37,69X3,53 NBR90	O-RING
502	10876373	4	SOCKET HEAD SCREW ISO 4762 M14X45 8	ZYLINDERSCHRAUBE
503	4042273	4	SOCKET HEAD SCREW ISO 4762 M14X110 8	ZYLINDERSCHRAUBE
602	472531808	3	FITTING EWSD38-S A3P	VERSCHRAUBUNG
603	247117702	1	FITTING EW 12L M18X1,5 CR6-FREI	VERSCHRAUBUNG
604	470011308	1	FITTING SNV12-L A3P	VERSCHRAUBUNG
605	7407120	1	FITTING EL 28L CR6-FREI	VERSCHRAUBUNG
606	475435708	1	FITTING REDSDN28/12-L A3P	VERSCHRAUBUNG
607	247128602	1	FITTING EL 12L M18X1,5 CR6-FREI	VERSCHRAUBUNG
608	470700208	1	FITTING XGAI6-SR A3P	VERSCHRAUBUNG
610	477705208	1	STOP PLUG VSTIM33X2ED A3P	STOPFEN
611	475433608	1	FITTING REDSDN25/12-S A3P	VERSCHRAUBUNG
612	471032608	1	FITTING GE 12S G1/2A CR6-FREI	VERSCHRAUBUNG
613	471034808	2	FITTING GE 12L G1/2 ZNNI	VERSCHRAUBUNG
614	7407118	1	FITTING EL 25S CR6-FREI	VERSCHRAUBUNG
615	471039608	2	FITTING XGE10-LR-ED3/8" A3P	VERSCHRAUBUNG
617	477704108	1	STOP PLUG VSTI3/8"ED A3P	STOPFEN
618	471039708	1	FITTING ISO 8434-1 GE 10L M12X1,5 CR6-F	VERSCHRAUBUNG
619	471031508	1	FITTING XGE28-LM-ED A3P	VERSCHRAUBUNG
620	475431408	1	FITTING REDSD12/10-L A3P	VERSCHRAUBUNG
622	510629008	1	TEST POINT FITTING VKA3 10LM16X1,5 CR6	MESSANSCHLUSS
623	7403569	1	FITTING EW 10L M16X1,5 CR6-FREI	VERSCHRAUBUNG
624	470701614	1	FITTING AEHNL.ISO 8434 GAI 10L G1/4 CR6	VERSCHRAUBUNG
625	471030508	1	FITTING GE 10L M14X1,5 A3P	VERSCHRAUBUNG
626	472330208	1	FITTING EL 10L CR6-FREI	VERSCHRAUBUNG
627	7617494	1	FITTING EW 28L CR6-FREI	VERSCHRAUBUNG
628	477704008	1	STOPPER PLUG VSTI1/4"ED A3P	BLINDSTOPFEN

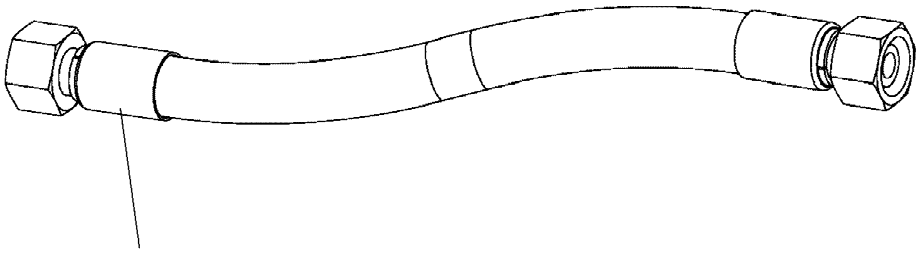

Schlauchnummer
Hose number
Numéro de flexible
Número de flexible
Номера шланга

Die Schlauchnummern auf den Schläuchen entsprechen den Positionen in der Schlauchliste.

The hose numbers from the hoses are in accordance with the items in the hose list.

Les numéros indiqués sur les flexibles correspondent aux repères de la nomenclature des flexibles.

Los números indicados en los flexibles corresponden a las posiciones de la lista de flexibles.

Нанесенные на шлангах номера соответствуют позициям в перечне.

Pos.	Item	Quantity	Description	Bezeichnung
1	602760108	8	NAME PLATE 25,4X101,6	BEZEICHNUNGSSCHILD
2	602760308	1	NAME PLATE 25,4X165,1	BEZEICHNUNGSSCHILD
1130	968585708	1	HOSE CPL. 1SN 25X280	SCHLAUCH KPL.
1131	967574308	1	HOSE CPL. 2SN 10X480	SCHLAUCH KPL.
1132	927706908	1	HOSE CPL. 2SN 8X760	SCHLAUCH KPL.
1133	920711308	1	HOSE CPL. 2TE 10X820	SCHLAUCH KPL.
1134	968585808	1	HOSE CPL. 2TE 10X1360	SCHLAUCH KPL.
1135	926455908	1	HOSE CPL. 1SC 8X800	SCHLAUCH KPL.
1136	963561108	1	HOSE CPL. 2SN 6X440	SCHLAUCH KPL.
1137	965159008	1	HOSE CPL. 2SN 8X640	SCHLAUCH KPL.

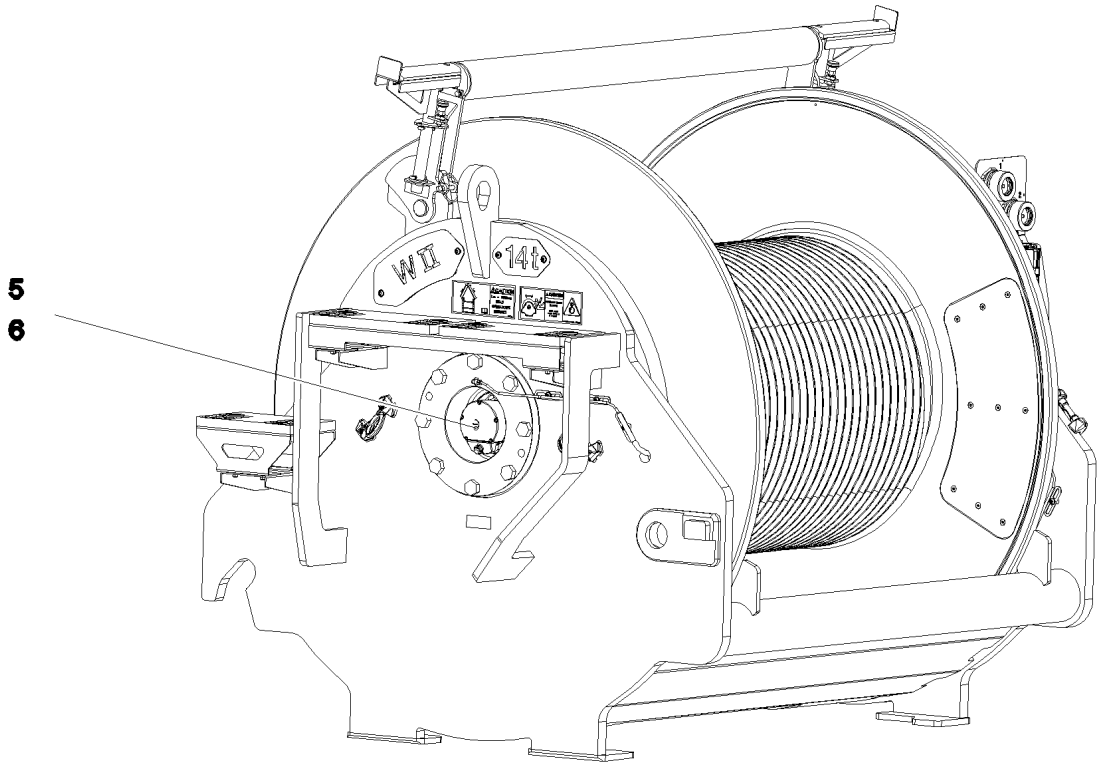

Pos.	Item	Quantity	Description	Bezeichnung
5	10802061	1	WINCH REVOLUTION TRANSDUCER 655360 ⇨ ❑ 204	WINDENDREHGEBER
6	606012608	1	DRIVE FLANGE EDELSTAHL	ANTRIEBSFLANSCH
10	11657360	3	HEX SCREW ISO 4017 M6X16 8.8 480H SPF	SECHSKANTSCHRAUBE
12	424000508	3	WASHER SPRING DIN 127 A 6 FST A2C	FEDERRING
20	968157708	1	WIRING HARNESS W522	KABELSTRANG

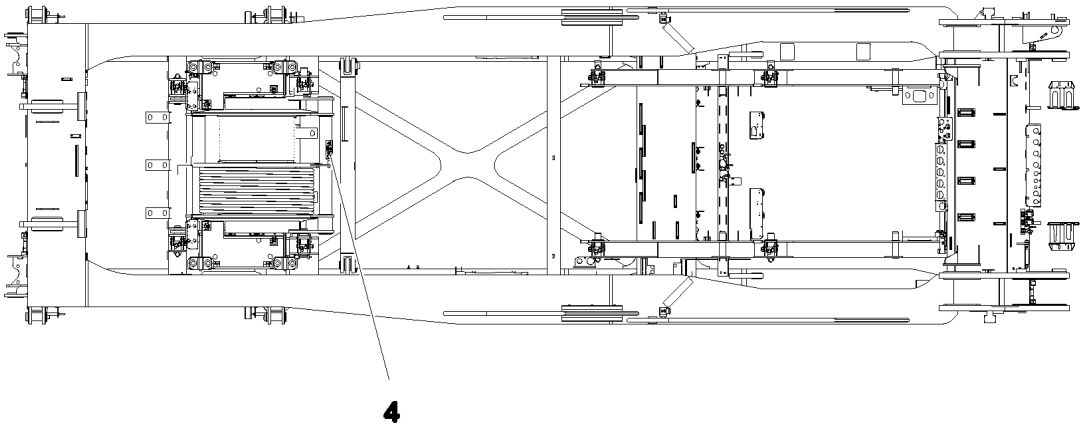

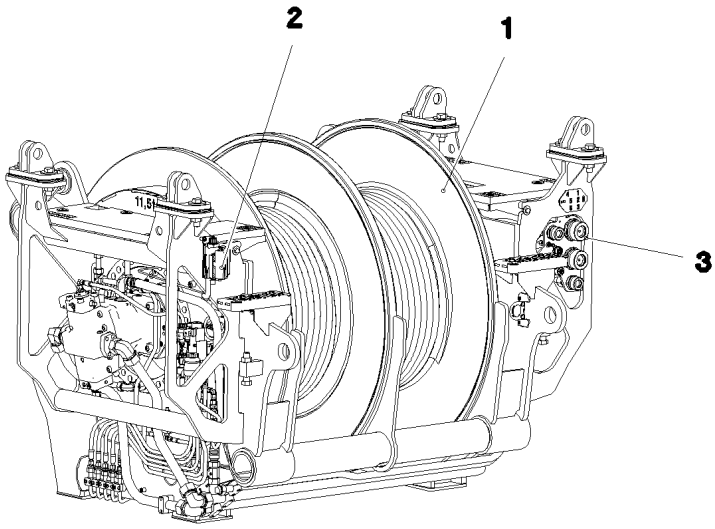

Pos.	Item	Quantity	Description	Bezeichnung
1	917451208	1	WINCH 4 PRE-ASSEMBLY ⇨ ❑ 217	WINDE 4 VORM.
2	917452608	1	ELECTRIC FOR WINCH 4 ⇨ ❑ 226	ELEKTRIK WINDE 4
3	917433408	1	ADDITIONAL HYDRAULICS WINCH 4 ⇨ ❑ 227	ZUSATZHYDRAULIK WINDE 4
4	917872108	1	SIGNS WINDE 4 ⇨ ❑ 232	BESCHILDERUNG

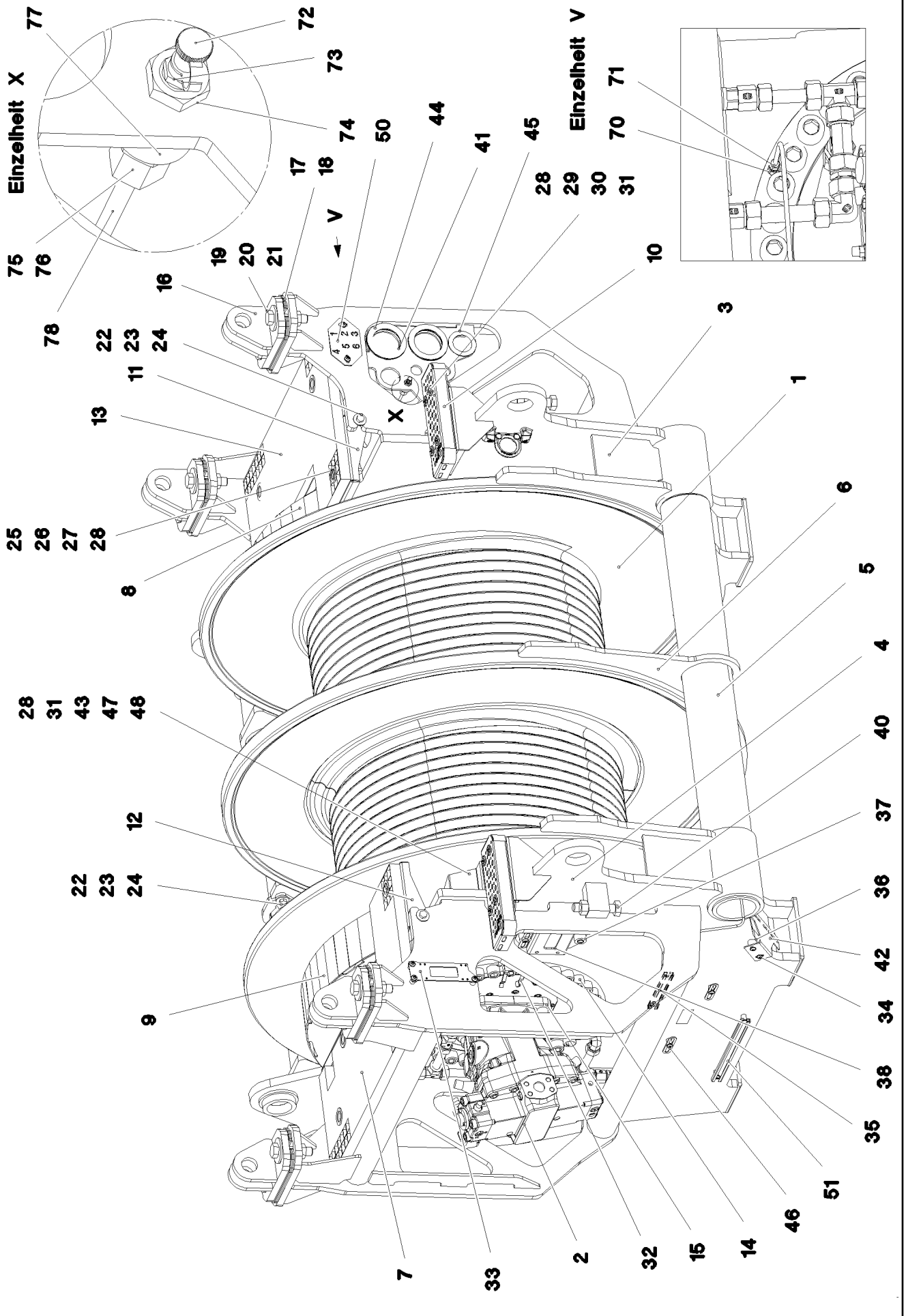

8.10.2019 081232 LIEBHERR	**etk_en_de_098253 LR 11000** **WINCH 4 PRE-ASSEMBLY** **WINDE 4 VORM.**	❑ 217 (1/3) **917451208**

Pos.	Item	Quantity	Description	Bezeichnung
1	90023101	1	COMPACT ROPE WINCH KSW 700/1782 01 ⇨ ❑ 220	KOMPAKTSEILWINDE
2	11212497	2	VARIABLE DISPLACEMENT MOTOR A6VM ⇨ ❑ 225	VERSTELLMOTOR
3	968153608	1	SIDE PLATE WELDED CONSTR.RIGHT	SEITENSCHEIBE SCHWK.RE.
4	968153708	1	SIDE PLATE WELDED CONSTR. LEFT	SEITENSCHEIBE SCHWK.LI.
5	968153808	2	PIPE WELDED	ROHR SCHWK.
6	97035373	1	PLATE 15X1190X1630 S355MC RAL 7037 GR	BLECH
7	97035374	1	GRIDIRON T895X500X30/2 S235JR T ZN K	GITTERROST-P
8	968153908	1	PROTECTION PLATE WELDED FE//ZNNI8//C	SCHUTZBLECH SCHWK.
9	968154008	1	PROTECTION PLATE WELDED FE//ZNNI8//C	SCHUTZBLECH SCHWK.
10	978880308	2	TREAD 2X40X320X120 ALMG3 ELOXIERT SP	AUFSTIEGSTRITT
11	97035379	1	PLATE 4X1000X292 S315MC FE//ZNNI8//CN/	BLECH
12	97035380	1	PLATE 4X1000X291 S315MC FE//ZNNI8//CN/	BLECH
13	97035454	1	GRIDIRON T895X500X30/2 S235JR T ZN K	GITTERROST-P
14	10001470	70	SOCKET HEAD SCREW ISO 4762 M24X90 10	ZYLINDERSCHRAUBE
15	12691230	8	SOCKET HEAD SCREW ISO 4762 M20X50 8	ZYLINDERSCHRAUBE
16	967847308	4	BRACKET WELDED CONST.	KONSOLE SCHWK.
17	97035382	8	PLATE 4X140X245 S315MC FE//ZNNI8//CN//T	BLECH
18	97035383	4	PLATE 2X140X245 DC01 FE//ZNNI8//CN//T0	BLECH
19	12219339	8	HEX SCREW ISO 4017 M24X100 8.8 FLZN SP	SECHSKANTSCHRAUBE
20	10179463	16	WASHER ISO 7093-1 24 300HV FLZN SPF	SCHEIBE
21	10425688	10	HEX NUT ISO 4032 M24 10 FLZN SPF	SECHSKANTMUTTER
22	11645386	6	HEX SCREW ISO 4017 M12X45 8.8 FLZN SP	SECHSKANTSCHRAUBE
23	11182717	12	WASHER ISO 7093-1 12 300HV FLZN SPF	SCHEIBE
24	10875616	6	HEX NUT ISO 4032 M12 8 FLZN SPF	SECHSKANTMUTTER
25	11651582	8	HEX SCREW ISO 4014 M8X55 8.8 480H SPF	SECHSKANTSCHRAUBE
26	941138108	8	WASHER DC01 FE//ZNNI8//CN//T0	SCHEIBE
27	10100621	8	DISH MOUNTING	TELLERBEFESTIGUNG
28	11693875	17	HEX NUT ISO 4032 M8 8 480H SPF	SECHSKANTMUTTER
29	788901808	8	WASHER 8 -EDELSTAHL	SCHEIBE
30	12201384	8	COUNTERSUNK SCREW ISO 10642 M8X70	SENKSCHRAUBE
31	10289803	10	WASHER ISO 7089 8 300HV 480H SPF	SCHEIBE
32	97037694	1	PLATE 2X192X126 DC01 FE//ZNNI8//CN//T0	BLECH
33	955668108	1	PLATE 4X196X63 S315MC FE//ZNNI8//CN//T	BLECH
34	10875484	29	BUTTON HEAD SCREW 7380-2 M8X10 08.8 4	HALBRUNDKOPFSCHRAUBE
35	954128608	3	MOUNTING RAIL 190	TRAGSCHIENE
36	953873408	4	SLEEVE 25X20 11SMN37 FE//ZNNI8//CN//T0	HUELSE
37	978787708	3	SLEEVE 33.0X19 FE//ZNNI8//CN//T0	HUELSE
38	97034146	1	PLATE 4X231X151 S315MC FE//ZNNI8//CN//T	BLECH
40	10179871	2	HEX SCREW ISO 4017 M24X120 8.8 FLZN SP	SECHSKANTSCHRAUBE
41	974968008	2	WASHER 5X120X120 S960QL	SCHEIBE
42	97040913	1	PLATE 3X245X141 DC01 FE//ZNNI8//CN//T0	BLECH
43	97041169	1	PLATE 3X144X278 DC01 FE//ZNNI8//CN//T0	BLECH
44	957018808	6	PLATE 2X114X114 DC01 FE//ZNNI8//CN//T0	BLECH
45	97027081	1	WASHER 3X80X80 S355MC FE//ZNNI8//CN//T	SCHEIBE
46	953650008	8	CABLE CLAMP 2X22X90 DC01 FE//ZNNI8//C	KABELHALTER
47	11651767	1	HEX SCREW ISO 4017 M8X20 8.8 480H SPF	SECHSKANTSCHRAUBE
48	11491889	6	WASHER ISO 7093-1 10 300HV FLZN SPF	SCHEIBE
49	11651632	6	HEX SCREW ISO 4017 M10X20 8.8 FLZN SP	SECHSKANTSCHRAUBE
50	97045106	1	PLATE 3X90X150 DC01 FE//ZNNI8//CN//T0	BLECH
51	954117508	2	MOUNTING RAIL 340	TRAGSCHIENE
70	774373508	2	EXTENSION 35	VERLAENGERUNG
71	774376508	2	FITTING GE 6LL M10X1	VERSCHRAUBUNG
72	779013008	2	PROTECTING CAP	SCHUTZKAPPE
73	7743242	2	HYDRAULIC-TYPE LUBRICAT.NIPPLE DIN 71	KEGELSCHMIERNIPPEL
74	977214908	2	FITTING XSV6-SX59	VERSCHRAUBUNG
75	477400108	2	BOX NUT DIN 3870 AS6 A3P	UEBERWURFMUTTER
76	477101408	2	PROFILE RING PR6-S/L A3P	PROFILRING
77	97020171	2	SLEEVE 25.0X15 35NICRMOV125	HUELSE

Pos.	Item	Quantity	Description	Bezeichnung
78	10873149	5	POLYAMID PIPE DIN 73378 6X1,5 PA 12-HL	POLYAMIDROHR

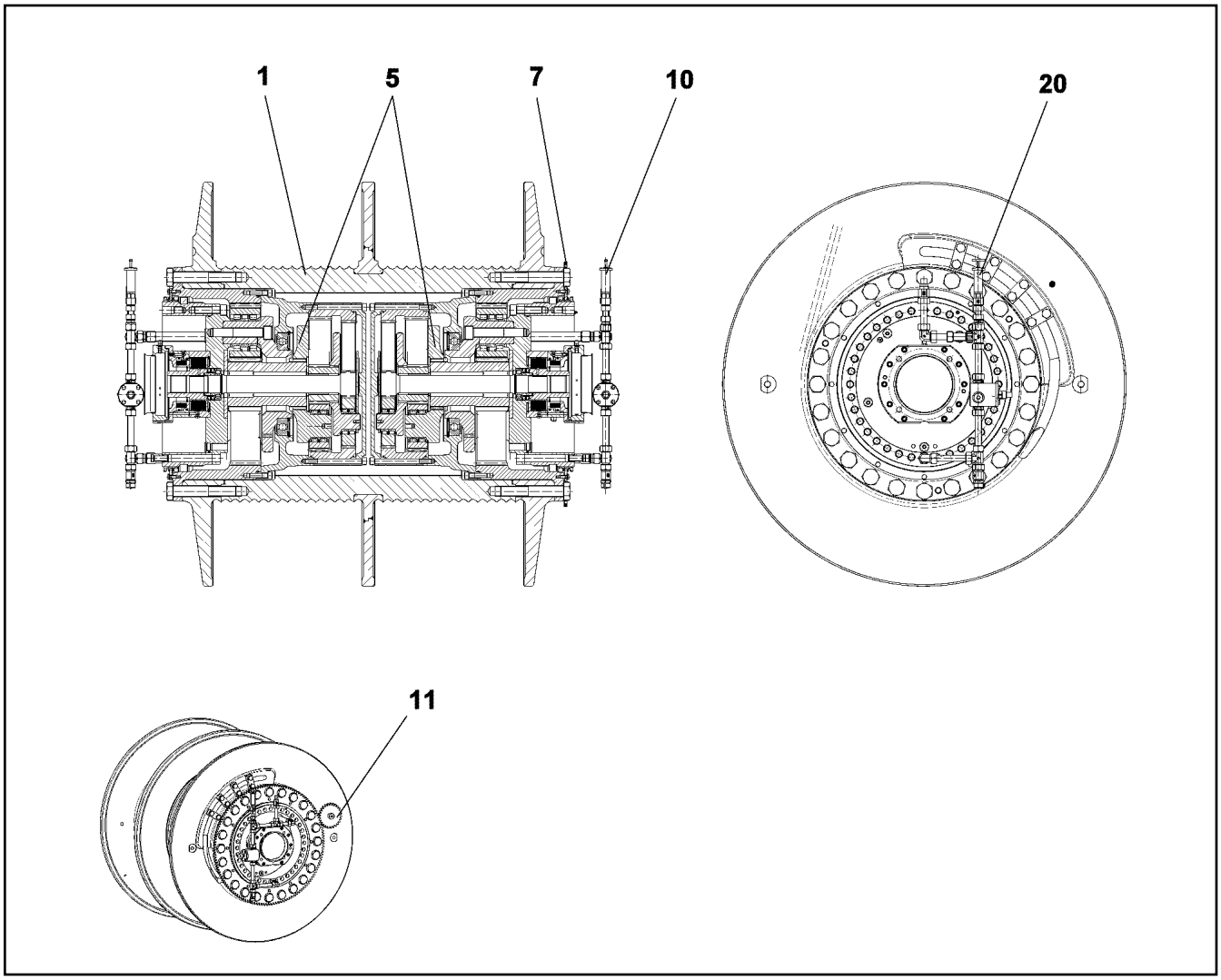

Pos.	Item	Quantity	Description	Bezeichnung
1	90200221	1	ROPE DRUM	SEILTROMMEL
5	90200276	2	PLANETARY GEARBOX 3-STUFIG ⇨ ❑ 221	PLANETENGETRIEBE
7	90200514	1	CROWN GEAR M=6 Z=142	ZAHNKRANZ
10	90200528	1	OIL-GAUGING INSTRUMENT ⇨ ❑ 223	OELMESSEINRICHTUNG
11	968913001	1	SPUR WHEEL M=6 Z=27	STIRNRAD
20	90200533	1	OIL-GAUGING INSTRUMENT ⇨ ❑ 224	OELMESSEINRICHTUNG

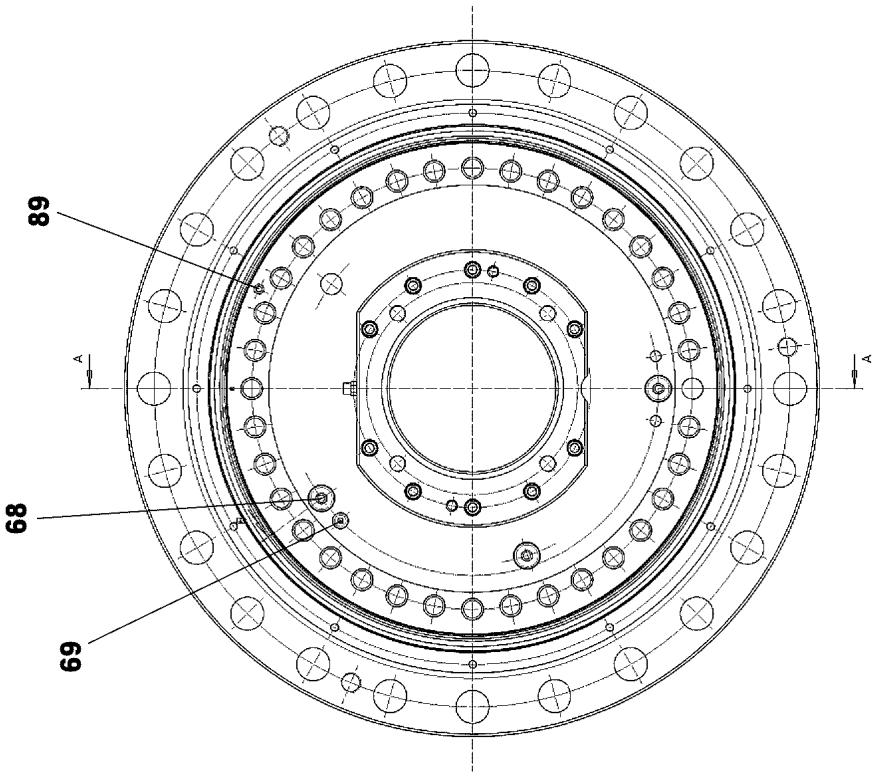
89
68
69
A
A

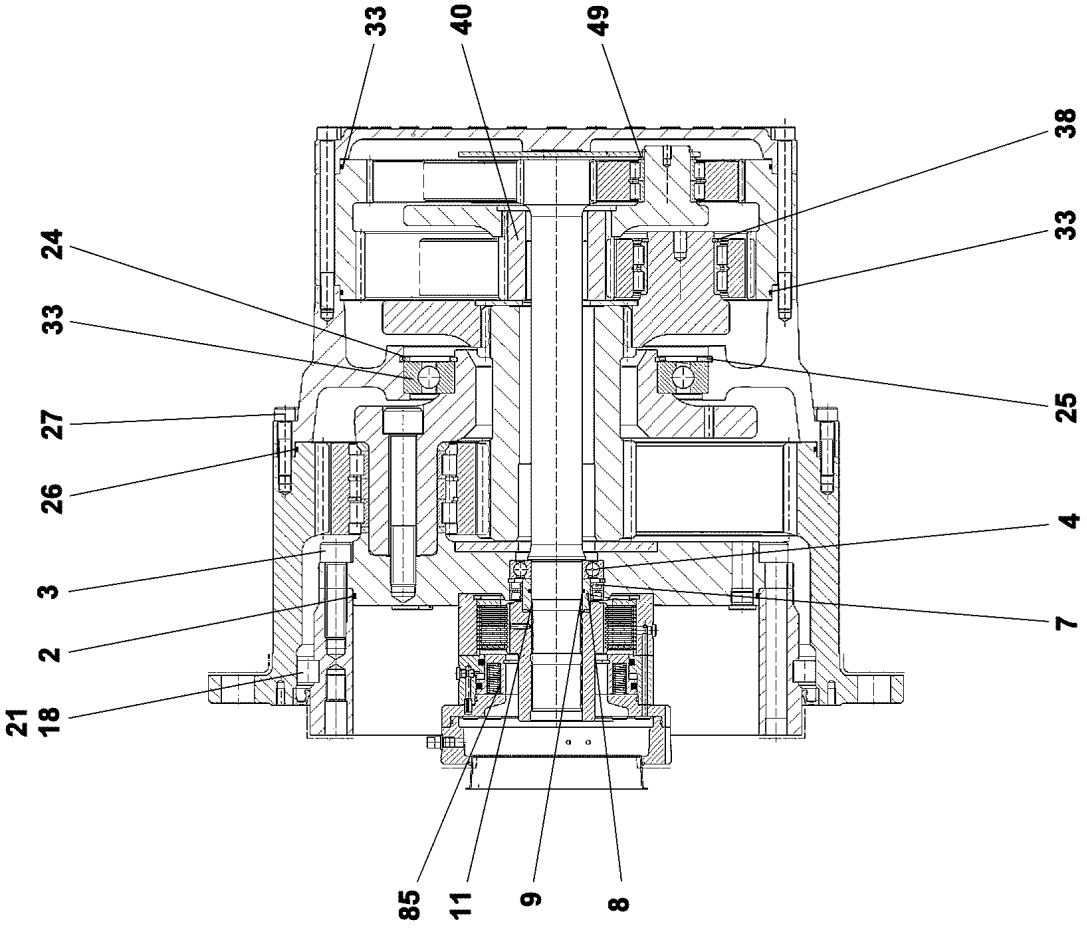
33
40
49
38
33
24
33
25
27
26
4
3
7
2
21
18
85
11
9
8

Pos.	Item	Quantity	Description	Bezeichnung
2	761061703	1	O-RING 470X5 NBR 70	O-RING
3	10001470	35	SOCKET HEAD SCREW ISO 4762 M24X90 10	ZYLINDERSCHRAUBE
4	745141201	1	DEEP GROOVE BALL BEARING DIN 625 621	RILLENKUGELLAGER
7	710027101	2	ROTARY SHAFT LIP SEAL DIN 3760 A 80X1	RADIALWELLENDICHTRING
8	968478401	1	SLEEVE 80X60X36,5	LAUFRING
9	726411301	1	O-RING 60X3 NBR 70	O-RING
11	10171588	1	LOCKING RING DIN 471 60X2 FLZNNC-120H	SICHERUNGSRING
18	747004401	55	CYL.ROLLER DIN 5402-1 26X26	ZYLINDERROLLE
21	797028301	55	INTERMEDIATE PART	ZWISCHENSTUECK
23	10168662	1	DEEP GROOVE BALL BEARING DIN 625 16	RILLENKUGELLAGER
24	540187408	1	LOCKING RING DIN 472 360X6	SICHERUNGSRING
25	428006705	1	LOCKING RING DIN 471 240X5 ST	SICHERUNGSRING
26	761020803	1	O-RING 600X4 NBR 70	O-RING
27	4002918	36	SOCKET HEAD SCREW ISO 4762 M16X65 10	ZYLINDERSCHRAUBE
33	761032303	2	O-RING 480X4 NBR 70	O-RING
38	463000303	3	LOCKING RING DIN 471 80X4	SICHERUNGSRING
40	944441603	1	SUN WHEEL M=5 Z=24 18CrNiMo7-6	SONNENRAD
68	477705808	3	STOP PLUG VSTIM26X1,5ED A3P	STOPFEN
69	477704908	1	STOP PLUG VSTIM14X1,5ED A3P	STOPFEN
85	90024729	1	SPRING LOADED BRAKE ⇨ ❑ 194	FEDERDRUCKBREMSE
89	7743242	1	HYDRAULIC-TYPE LUBRICAT.NIPPLE DIN 71	KEGELSCHMIERNIPPEL

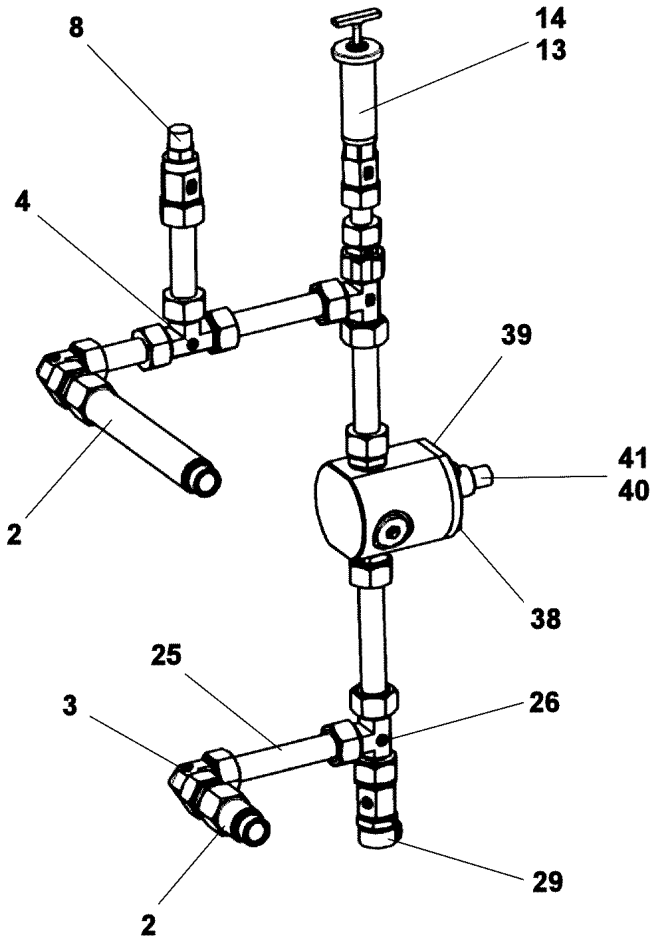

Pos.	Item	Quantity	Description	Bezeichnung
2	10664129	2	O-RING 23X2 NBR90	O-RING
4	470400708	1	FITTING T 22L	VERSCHRAUBUNG
8	721108801	1	VENTILATION UNIT ST VERZ	BE- UND ENTLUEFTUNGSFILTE
13	927501901	1	VENTILATION CONNECTING PIECE	ENTLUEFTUNGSSTUTZEN
14	761022503	1	SEALING RING 19,6X24,3X1,5	DICHTRING
29	710105908	1	SEALING RING DIN 7603 A27X32X2 CU	DICHTRING
38	11651767	4	HEX SCREW ISO 4017 M8X20 8.8 480H SPF	SECHSKANTSCHRAUBE
39	477511501	1	SCREW PLUG VSTI M26X1,5 CR6-FREI	VERSCHLUSSSCHRAUBE
40	10168177	1	OIL LEVEL PROBE L=50 12/24V SPF	OELSTANDSSONDE
41	710104008	1	SEALING RING DIN 7603 A18X22X1,5 CU	DICHTRING

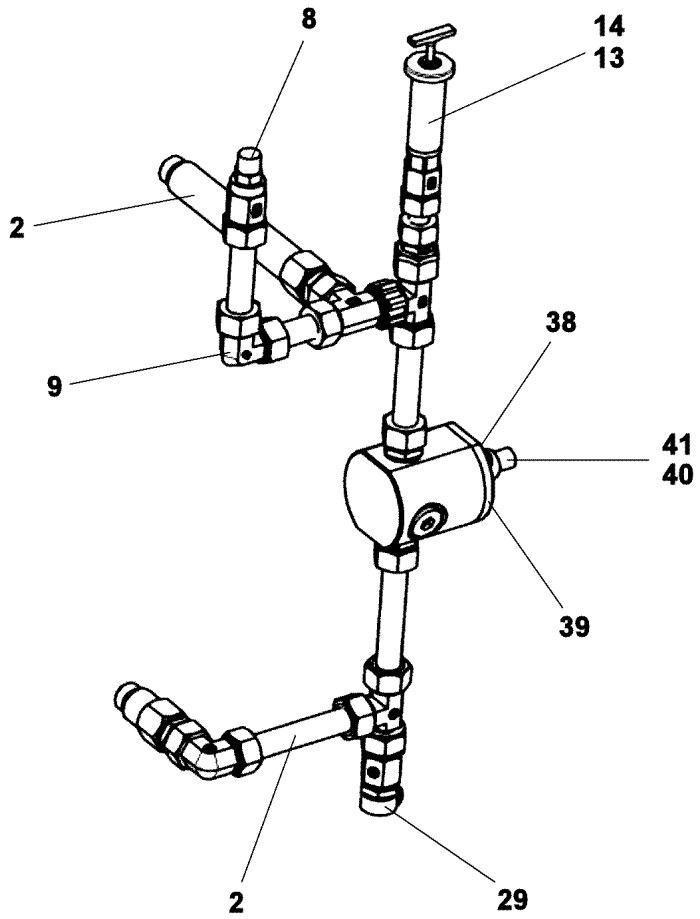

Pos.	Item	Quantity	Description	Bezeichnung
2	10664129	2	O-RING 23X2 NBR90	O-RING
8	721108801	1	VENTILATION UNIT ST VERZ	BE- UND ENTLUEFTUNGSFILTE
9	470200708	1	FITTING W22-L	VERSCHRAUBUNG
13	927501901	1	VENTILATION CONNECTING PIECE	ENTLUEFTUNGSSTUTZEN
14	761022503	1	SEALING RING 19,6X24,3X1,5	DICHTRING
29	710105908	1	SEALING RING DIN 7603 A27X32X2 CU	DICHTRING
38	11651767	4	HEX SCREW ISO 4017 M8X20 8.8 480H SPF	SECHSKANTSCHRAUBE
39	477511501	1	SCREW PLUG VSTI M26X1,5 CR6-FREI	VERSCHLUSSSCHRAUBE
40	10168177	1	OIL LEVEL PROBE L=50 12/24V SPF	OELSTANDSSONDE
41	710104008	1	SEALING RING DIN 7603 A18X22X1,5 CU	DICHTRING

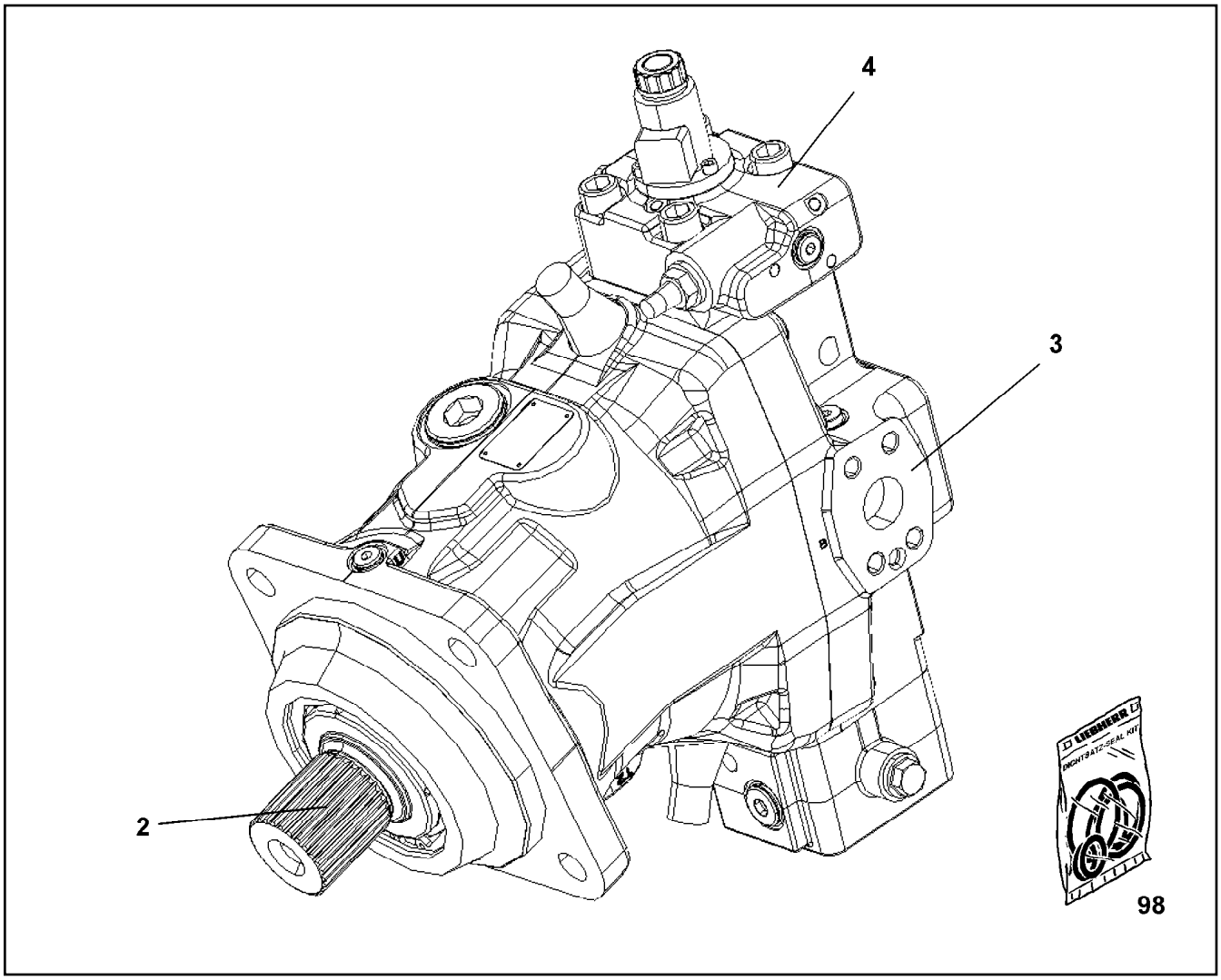

Pos.	Item	Quantity	Description	Bezeichnung
2	10871727	1	DRIVING GEAR	TRIEBWERK
3	10871729	1	CLOSING PLATE	ABSCHLUSSPLATTE
4	10871728	1	CONTROL ELEMENT	STEUERTEIL
98	10871730	1	SEAL KIT VARIAB.DISPLAC.MOTOR	DS VERSTELLMOTOR

Pos.	Item	Quantity	Description	Bezeichnung
5	10802061	1	WINCH REVOLUTION TRANSDUCER 655360 ⇨ ❑ 204	WINDENDREHGEBER
10	11657360	3	HEX SCREW ISO 4017 M6X16 8.8 480H SPF	SECHSKANTSCHRAUBE
12	424000508	3	WASHER SPRING DIN 127 A 6 FST A2C	FEDERRING
20	968157908	1	WIRING HARNESS W524	KABELSTRANG

Pos.	Item	Quantity	Description	Bezeichnung
4	968081908	1	ADDITIONAL HYDRAULICS WINCH 4 ⇨ ❑ 228	ZUSATZHYDRAULIK WINDE 4

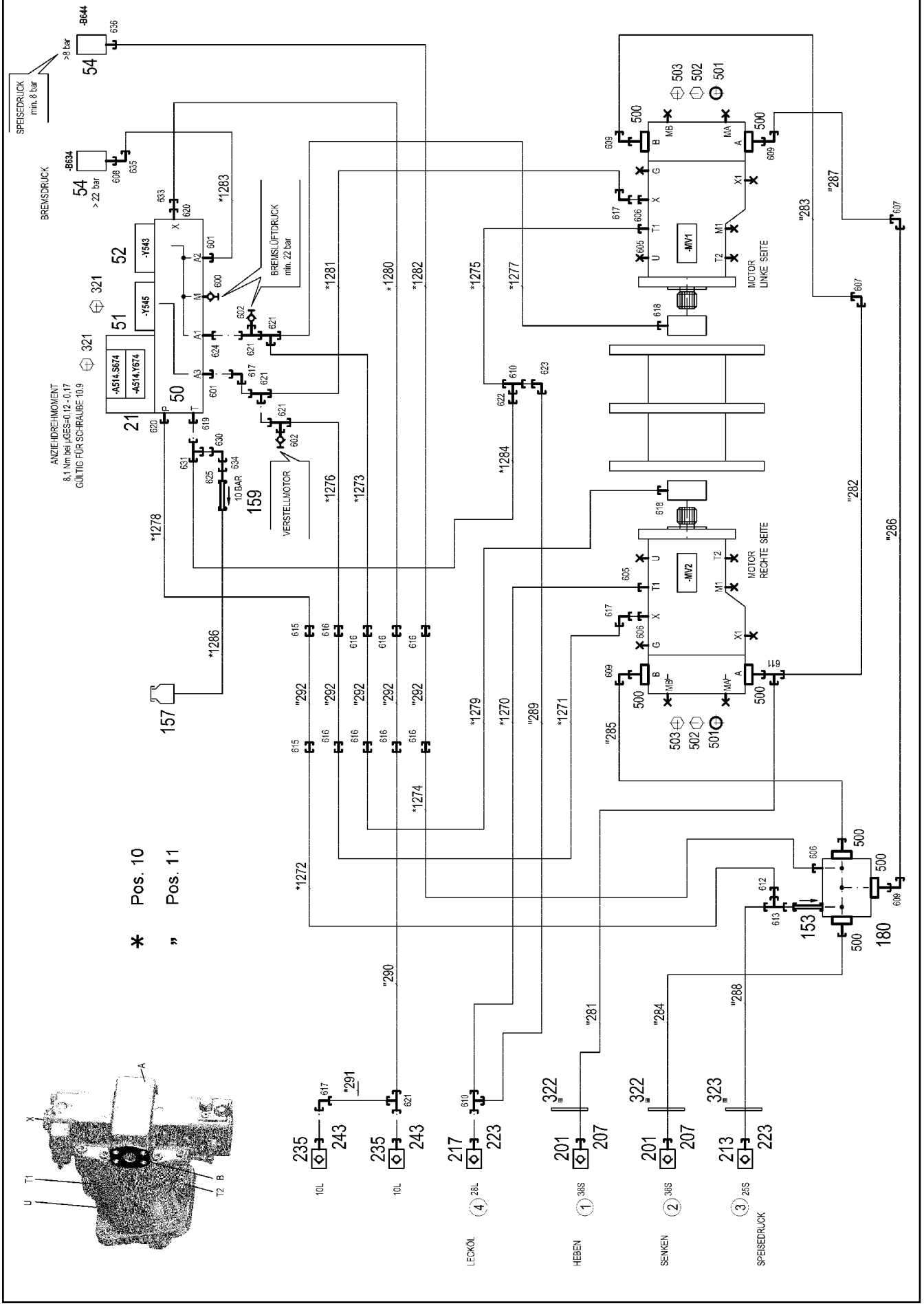

8.10.2019 081220	**etk_en_de_098253 LR 11000**	228 (1/2)
LIEBHERR	**ADDITIONAL HYDRAULICS WINCH 4** **ZUSATZHYDRAULIK WINDE 4**	**968081908**

Pos.	Item	Quantity	Description	Bezeichnung
10	968082008	1	HOSE LINES WINCH WINDE 4 ⇨ ❑ 230	SCHLAUCHLEITUNGEN WINDE
11	968082208	1	PIPELINE WINCH WINDE 4 ⇨ ❑ 231	ROHRLEITUNGEN WINDE
21	10652724	1	DIRECTIONAL CONTROL VALVE 4/2 NG6-3	WEGEVENTIL
50	11181960	1	CONTROL BLOCK 55BAR SPF ⇨ ❑ 201	STEUERBLOCK
51	10278566	1	PRESSURE CONTROL VALVE pv=16BAR pm	DRUCKREGELVENTIL
(30)	10493030	1	MAGNET COIL 24V	MAGNETSPULE
(999)	10493038	1	SEAL KIT PRESSURE CONTROL VALV	DS DRUCKREGELVENTIL
52	11182924	1	DIRECTIONAL CONTROL VALVE 3/2-320BA ⇨ ❑ 202	WEGEVENTIL
54	10813738	2	PRESSURE SENSOR 0-400/400 BAR LSB PL:	DRUCKAUFNEHMER
153	510408708	1	NON-RETURN VALVE	RUECKSCHLAGVENTIL
157	96028331	1	EXPANSION TANK CPL.	AUSGLEICHSBEHAELTER KPL.
159	511481508	1	NON-RETURN VALVE pmax10BAR	RUECKSCHLAGVENTIL
180	511062408	1	CONNECTION FLANGE 85X85X85	ANSCHLUSSFLANSCH
201	511512208	2	COUPLING SLEEVE B8 38-S	KUPPLUNGSMUFFE
207	10466917	2	HEX CAP NUT RD79X4 SPF	VERSCHLUSSMUTTER
213	510599608	1	COUPLING SLEEVE B6 25-S	KUPPLUNGSMUFFE
217	511501008	1	COUPLING SLEEVE B6 28-L	KUPPLUNGSMUFFE
223	10466916	2	HEX CAP NUT RD54X4 SPF	VERSCHLUSSMUTTER
235	511508408	2	COUPLING SLEEVE B2 10-L	KUPPLUNGSMUFFE
243	10466914	2	HEX CAP NUT RD32X3 SPF	VERSCHLUSSMUTTER
321	4002299	8	SOCKET HEAD SCREW ISO 4762 M5X30 10.	ZYLINDERSCHRAUBE
322	957018808	4	PLATE 2X114X114 DC01 FE//ZNNI8//CN//T0	BLECH
323	97027081	2	WASHER 3X80X80 S355MC FE//ZNNI8//CN//T	SCHEIBE
500	511517808	7	FLANGE STUB PIPE AFG 38S G1 1/4 CR6-F	FLANSCHSTUTZEN
501	510586708	4	O-RING ARP 568 37,69X3,53 NBR90	O-RING
502	10876373	12	SOCKET HEAD SCREW ISO 4762 M14X45 8	ZYLINDERSCHRAUBE
503	10878799	4	HEX SCREW ISO 4017 M14X45 8.8 FLZN SP	SECHSKANTSCHRAUBE
600	475602608	1	TEST POINT FITTING EMA3 G1/4 CR6-FREI	MESSANSCHLUSS
601	471039608	2	FITTING XGE10-LR-ED3/8" A3P	VERSCHRAUBUNG
602	510629008	2	TEST POINT FITTING VKA3 10LM16X1,5 CR6	MESSANSCHLUSS
605	7615629	2	FITTING GE 28L M42X2 CR6-FREI	VERSCHRAUBUNG
606	471030508	3	FITTING GE 10L M14X1,5 A3P	VERSCHRAUBUNG
607	470233408	2	FITTING XW38-S A3P	VERSCHRAUBUNG
608	470700208	1	FITTING XGAI6-SR A3P	VERSCHRAUBUNG
609	472531808	4	FITTING EWSD38-S A3P	VERSCHRAUBUNG
610	7407120	2	FITTING EL 28L CR6-FREI	VERSCHRAUBUNG
611	472331908	1	FITTING ELSD38-S A3P	VERSCHRAUBUNG
612	475433608	1	FITTING REDSDN25/12-S A3P	VERSCHRAUBUNG
613	7407118	1	FITTING EL 25S CR6-FREI	VERSCHRAUBUNG
615	475031708	2	FITTING XGR15/12-L A3P	VERSCHRAUBUNG
616	475031608	8	FITTING XGR15/10-L A3P	VERSCHRAUBUNG
617	7403569	4	FITTING EW 10L M16X1,5 CR6-FREI	VERSCHRAUBUNG
618	471039708	2	FITTING ISO 8434-1 GE 10L M12X1,5 CR6-F	VERSCHRAUBUNG
619	471031208	1	FITTING XGE18-LR-ED A3P	VERSCHRAUBUNG
620	471034808	2	FITTING GE 12L G1/2 ZNNI	VERSCHRAUBUNG
621	472330208	5	FITTING EL 10L CR6-FREI	VERSCHRAUBUNG
622	475430908	1	FITTING REDSD28/18-L A3P	VERSCHRAUBUNG
623	470230808	1	FITTING W 28L A3C	VERSCHRAUBUNG
624	471904308	1	FITTING EGE 10L G3/8A CR6-FREI	VERSCHRAUBUNG
625	470011308	1	FITTING SNV12-L A3P	VERSCHRAUBUNG
630	247108302	1	FITTING EW 18L M26X1,5 CR6-FREI	VERSCHRAUBUNG
631	247128502	1	FITTING EL 18L CR6-FREI	VERSCHRAUBUNG
633	475431408	1	FITTING REDSD12/10-L A3P	VERSCHRAUBUNG
634	475436308	1	FITTING REDSD18/12-L A3P	VERSCHRAUBUNG
635	472531508	1	FITTING EW 6S M14X1,5 CR6-FREI	VERSCHRAUBUNG
636	470701614	1	FITTING AEHNL.ISO 8434 GAI 10L G1/4 CR6	VERSCHRAUBUNG

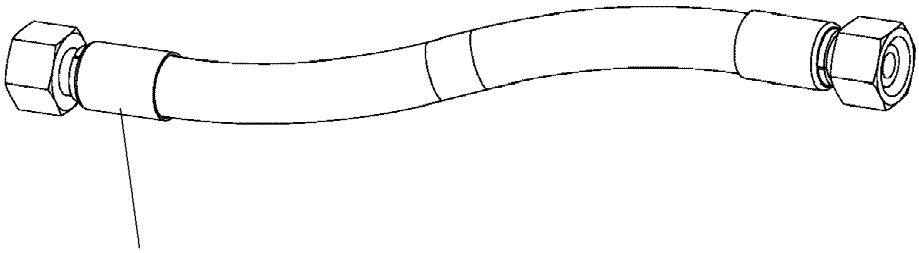

Schlauchnummer
Hose number
Numéro de flexible
Número de flexible
Номера шланга

Die Schlauchnummern auf den Schläuchen entsprechen den Positionen in der Schlauchliste.

The hose numbers from the hoses are in accordance with the items in the hose list.

Les numéros indiqués sur les flexibles correspondent aux repères de la nomenclature des flexibles.

Los números indicados en los flexibles corresponden a las posiciones de la lista de flexibles.

Нанесенные на шлангах номера соответствуют позициям в перечне.

Pos.	Item	Quantity	Description	Bezeichnung
1	602760108	13	NAME PLATE 25,4X101,6	BEZEICHNUNGSSCHILD
2	602760308	3	NAME PLATE 25,4X165,1	BEZEICHNUNGSSCHILD
1270	96003050	1	HOSE CPL. 2SN 25X460	SCHLAUCH KPL.
1271	926743408	1	HOSE CPL. 1SC 8X1020	SCHLAUCH KPL.
1272	965200208	1	HOSE CPL. 2TE 10X400	SCHLAUCH KPL.
1273	926122608	1	HOSE CPL. 1SC 8X1060	SCHLAUCH KPL.
1274	929757108	1	HOSE CPL. 1SC 8X200	SCHLAUCH KPL.
1275	96012877	1	HOSE CPL. 2SN 25X1020	SCHLAUCH KPL.
1276	926049208	1	HOSE CPL. 1SC 8X1040	SCHLAUCH KPL.
1277	926612308	1	HOSE CPL. 1SC 8X1100	SCHLAUCH KPL.
1278	927677508	1	HOSE CPL. 2TE 10X1150	SCHLAUCH KPL.
1279	927550308	1	HOSE CPL. 1SC 8X680	SCHLAUCH KPL.
1280	926359608	1	HOSE CPL. 1SC 8X1100	SCHLAUCH KPL.
1281	927550308	1	HOSE CPL. 1SC 8X680	SCHLAUCH KPL.
1282	966600408	1	HOSE CPL. 2SN 6X350	SCHLAUCH KPL.
1283	963560608	1	HOSE CPL. 2SN 6X520	SCHLAUCH KPL.
1284	928871308	1	HOSE CPL. 2TE 16X300	SCHLAUCH KPL.
1286	966182708	1	HOSE CPL. 2TE 10X700	SCHLAUCH KPL.

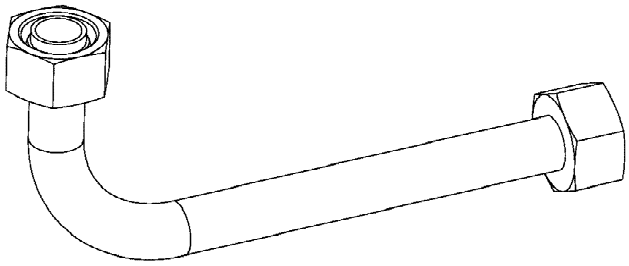

Die Positionsnummern der Rohre auf den Bildtafeln entsprechen den Positionen in der Rohrliste.

The pipe numbers from the illustrations are in accordance with the items in the pipe list.

Les numéros des tuyaux sur les illustrations correspondent aux repères de la nomenclature des tuyaux.

Los números de tubos en las ilustraciones corresponden a las posiciones de la lista de tubos.

Номера позиций труб на изображениях соответствуют позициям в перечне труб.

Pos.	Item	Quantity	Description	Bezeichnung
281	968379108	1	PIPE COMPL. 38X5X575	ROHR KPL.
282	968379208	1	PIPE COMPL. 38X5X2468	ROHR KPL.
283	968379308	1	PIPE COMPL. 38X5X719	ROHR KPL.
284	968379408	1	PIPE COMPL. 38X5X1130	ROHR KPL.
285	968379508	1	PIPE COMPL. 38X5X696	ROHR KPL.
286	968379608	1	PIPE COMPL. 38X5X1854	ROHR KPL.
287	968379708	1	PIPE COMPL. 38X5X1117	ROHR KPL.
288	968379808	1	PIPE COMPL. 25X3X823	ROHR KPL.
289	968379908	1	PIPE COMPL. 28X2X2493	ROHR KPL.
290	968380008	1	PIPE COMPL. 10X1,5X1597	ROHR KPL.
291	968380108	1	PIPE COMPL. 10X1,5X52	ROHR KPL.
292	968380208	5	PIPE COMPL. 15X1,5X1831	ROHR KPL.

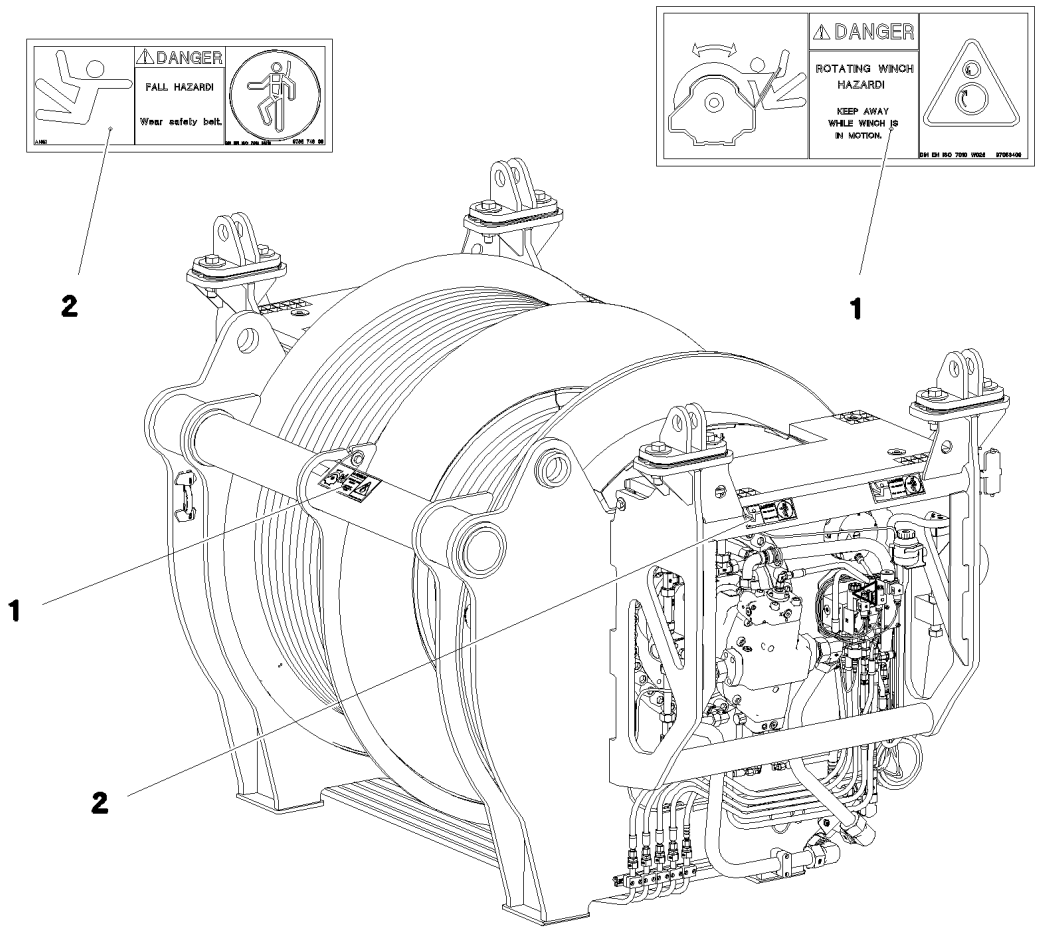

Pos.	Item	Quantity	Description	Bezeichnung
1	97053409	1	SIGN 208X88 KLEBEFOLIE	SCHILD
2	978674808	4	SIGN 168X62 KLEBEFOLIE SPF	SCHILD

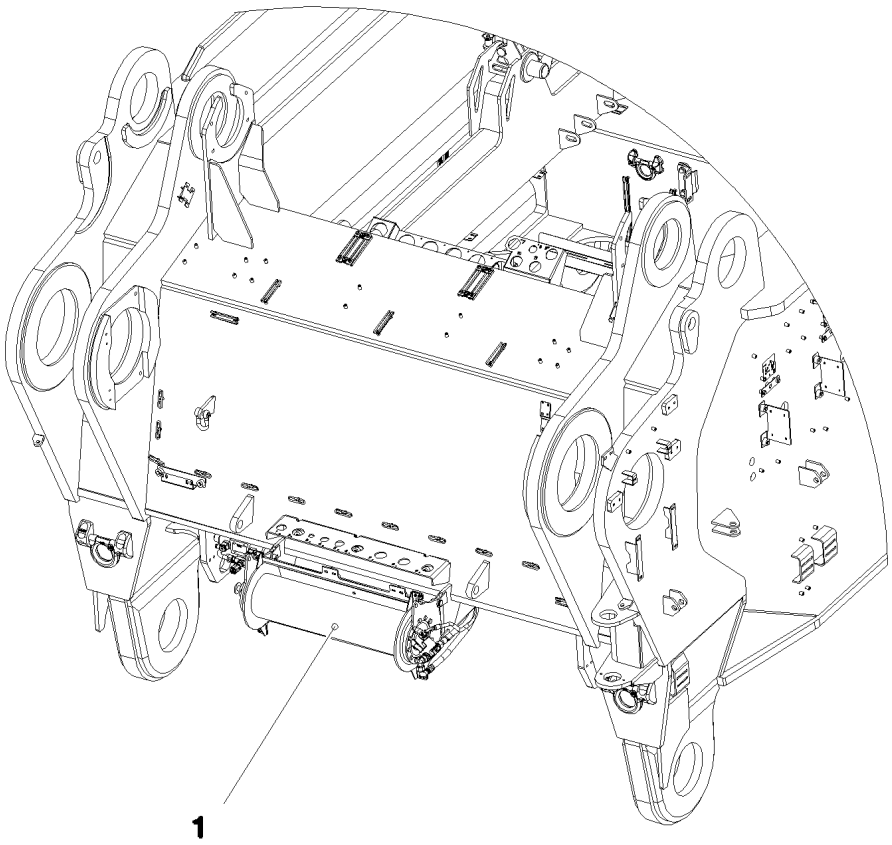

Pos.	Item	Quantity	Description	Bezeichnung
1	917645608	1	MOUNTING JACK/ERECTING WINCH ⇨ ❑ 234	MONTAGEWINDE VORM.
2	917079008	1	ADDNL. HYDR. F. ERECTING WINCH ⇨ ❑ 247	ZUSATZHYDRAULIK MONTAGE

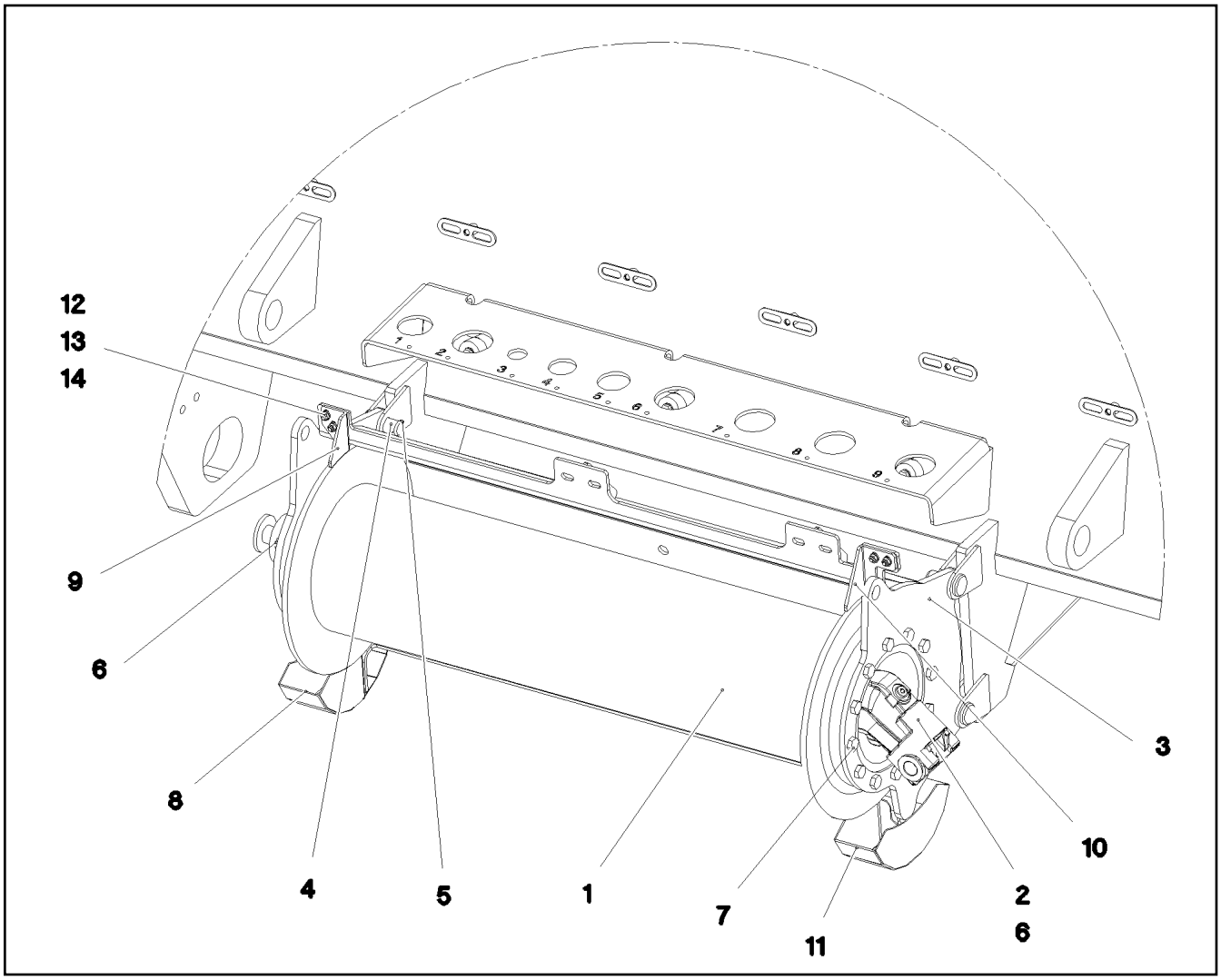

Pos.	Item	Quantity	Description	Bezeichnung
1	10802280	1	ROPE WINCH ZHP 4.13 SPF ⇨ ❑ 235	SEILWINDE
2	510230608	1	HYDRO MOTOR A2FM SPF ⇨ ❑ 244	HYDROMOTOR
3	965444808	1	BEARING WELDED	LAGERUNG SCHWK.
4	451222208	4	PIN DIN 1435 20X45X38 ST.50 VERZ	BOLZEN
5	10180352	4	SPLIT PIN ISO 1234 4X32 St 480H SPF	SPLINT
6	11642261	10	HEX SCREW ISO 4017 M8X25 8.8 480H SPF	SECHSKANTSCHRAUBE
7	11631816	12	HEX SCREW ISO 4017 M10X25 8.8 FLZN SP	SECHSKANTSCHRAUBE
8	97050478	1	PLATE 2X242X221 DC01 FE//ZNNI8//CN//T0	BLECH
9	978587308	1	PLATE 4X85X60 S315MC FE//ZNNI8//CN//T0	BLECH
10	978587408	1	PLATE 4X97X77 S315MC FE//ZNNI8//CN//T0	BLECH
11	97050479	1	PLATE 2X242X221 DC01 FE//ZNNI8//CN//T0	BLECH
12	11644899	8	HEX SCREW ISO 4017 M6X20 8.8 480H SPF	SECHSKANTSCHRAUBE
13	10875647	16	WASHER ISO 7089 6 200HV 480H SPF	SCHEIBE
14	11694356	8	HEX NUT ISO 4032 M6 8 480H SPF	SECHSKANTMUTTER

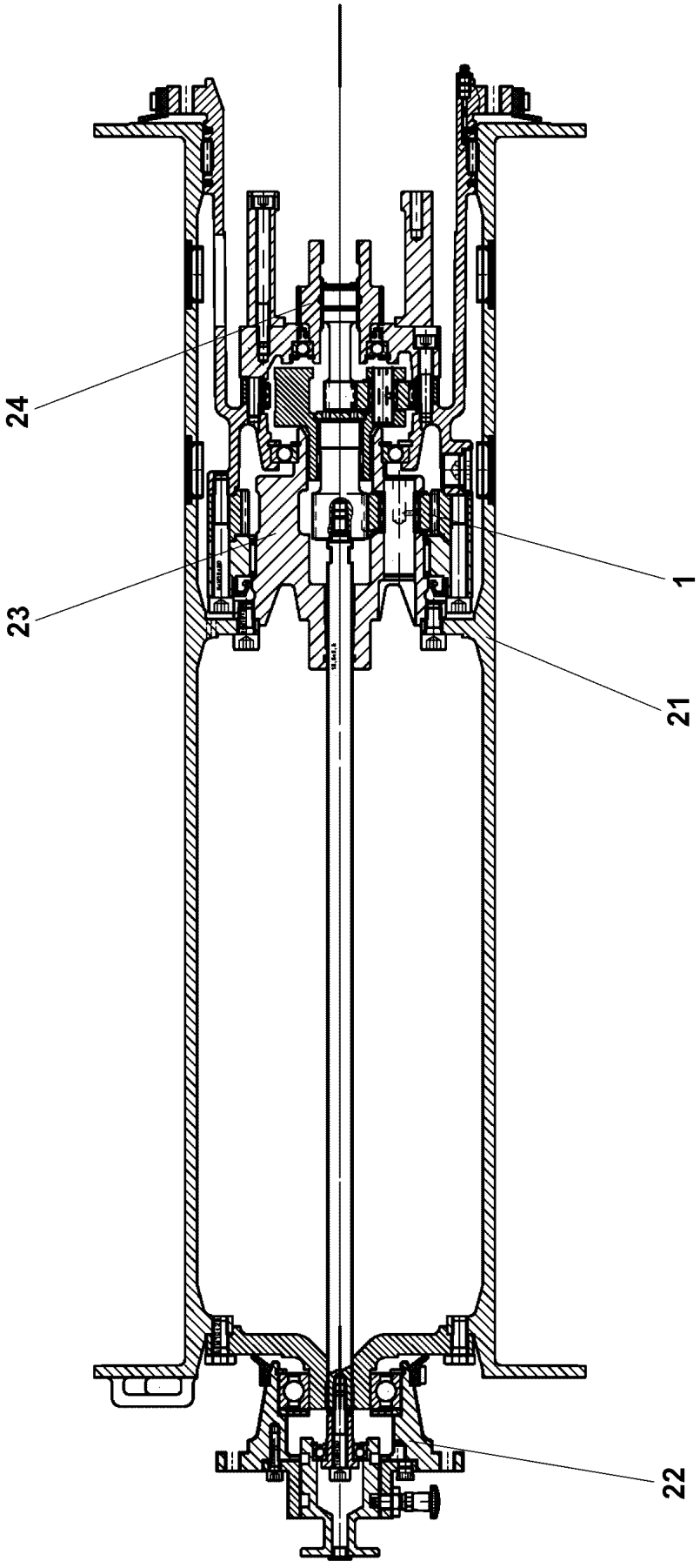
24
23
1
21
22

Pos.	Item	Quantity	Description	Bezeichnung
1	11005308	1	PLANETARY GEARBOX ⇨ ❑ 237	PLANETENGETRIEBE
21	11347396	1	ROPE DRUM ⇨ ❑ 238	SEILTROMMEL
22	11347399	1	FLANGE BEARING ⇨ ❑ 240	FLANSCHLAGER
23	540270414	1	POWER TAKE-OFF CPL ⇨ ❑ 242	ABTRIEB KPL
24	540270514	1	DRIVE UNIT CPL ⇨ ❑ 243	ANTRIEB KPL

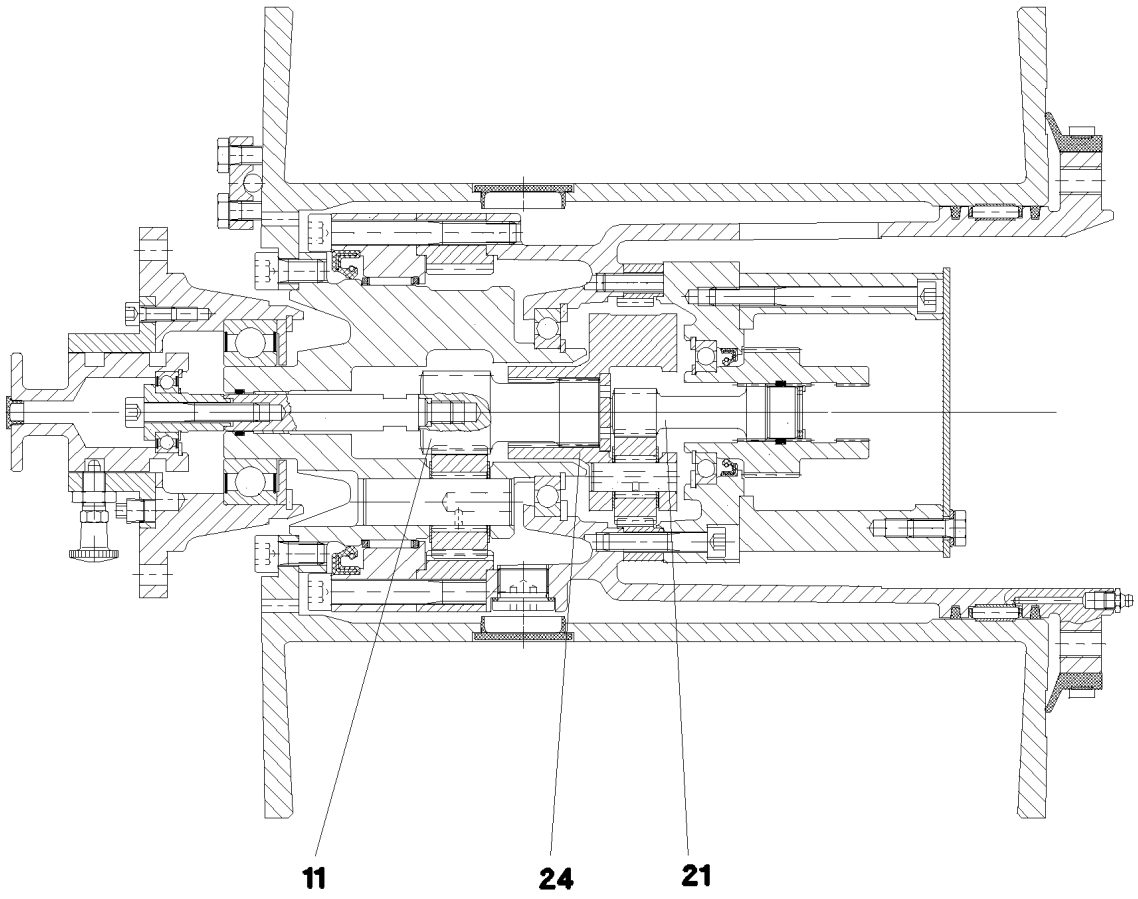

Pos.	Item	Quantity	Description	Bezeichnung
11	11005313	1	PLANETARY STAGE	PLANETENSTUFE
21	11005314	1	PLANETARY STAGE	PLANETENSTUFE
24	11005316	1	PLANETARY CARRIER	PLANETENTRAEGER

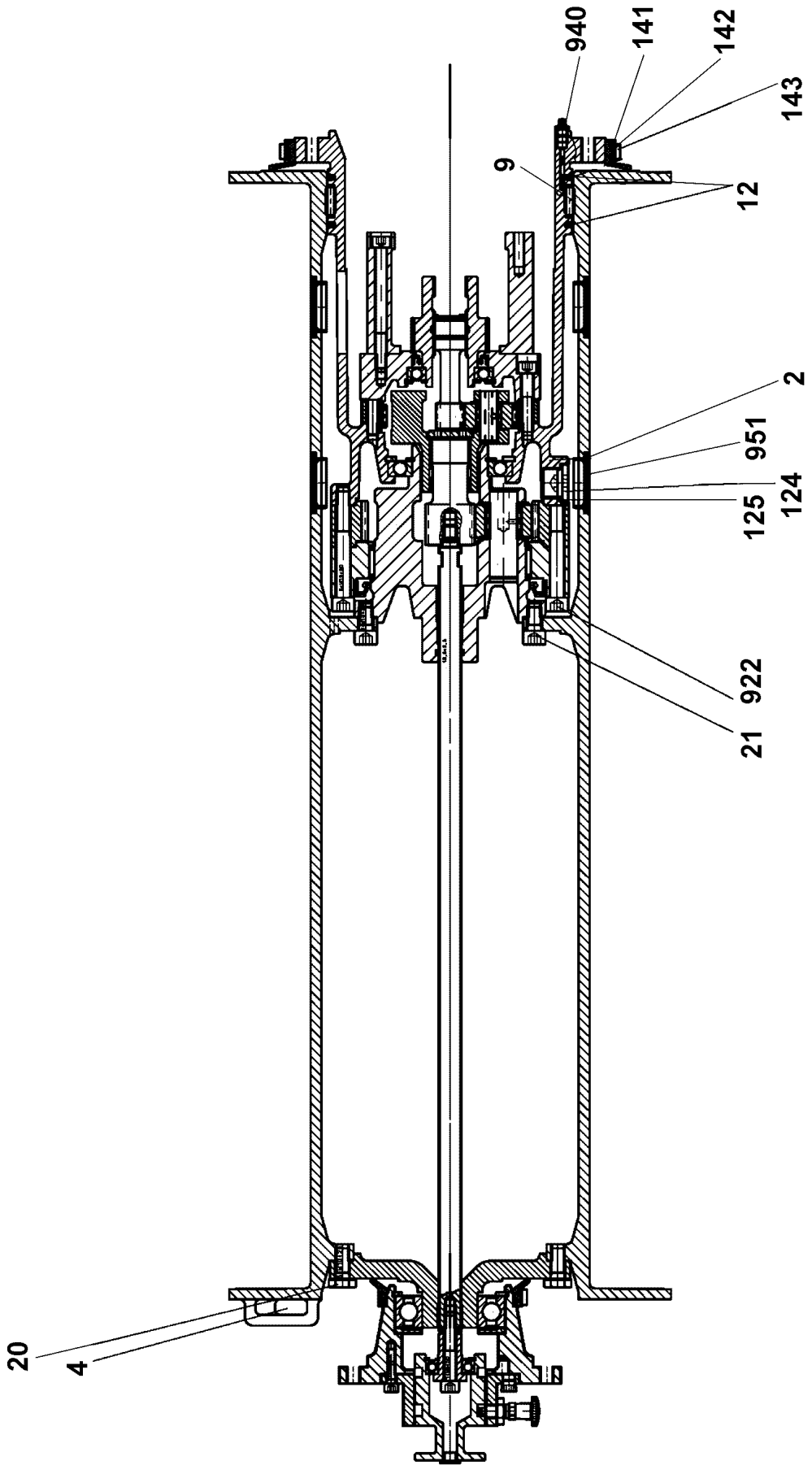
940
141
142
143
9
12
2
951
124
125
922
21
20
4

Pos.	Item	Quantity	Description	Bezeichnung
2	540271614	1	TERMINAL HOUSING	ENDGEHAEUSE
4	11450343	1	ROPE WEDGE	SEILKEIL
9	501532014	1	FLAT CAGE BEARING	FLACHKAEFIG
12	261100708	0.6	FELT STRIP DIN 5419 5X4	FILZSTREIFEN
20	11631816	6	HEX SCREW ISO 4017 M10X25 8.8 FLZN SP	SECHSKANTSCHRAUBE
21	12219296	8	SOCKET HEAD SCREW ISO 4762 M10X20 8	ZYLINDERSCHRAUBE
124	10878578	2	SCREW PLUG DIN 908 M22X1,5X18 ST 480H	VERSCHLUSSSCHRAUBE
125	540145208	2	SEALING RING DIN 7603 A22X27X1,5 ST	DICHTRING
141	501507014	0.7	PROFILE CORD	PROFILSCHNUR
142	501507214	0.8	FIXING BAND	BEF BAND
143	501507314	1	SLEEVE 8X0,4	HUELSE
922	4042195	6	SOCKET HEAD SCREW ISO 4762 M10X80 8.	ZYLINDERSCHRAUBE
940	510748108	1	GREASE FITTING DIN 71412 C M8X1	SCHMIERNIPPEL

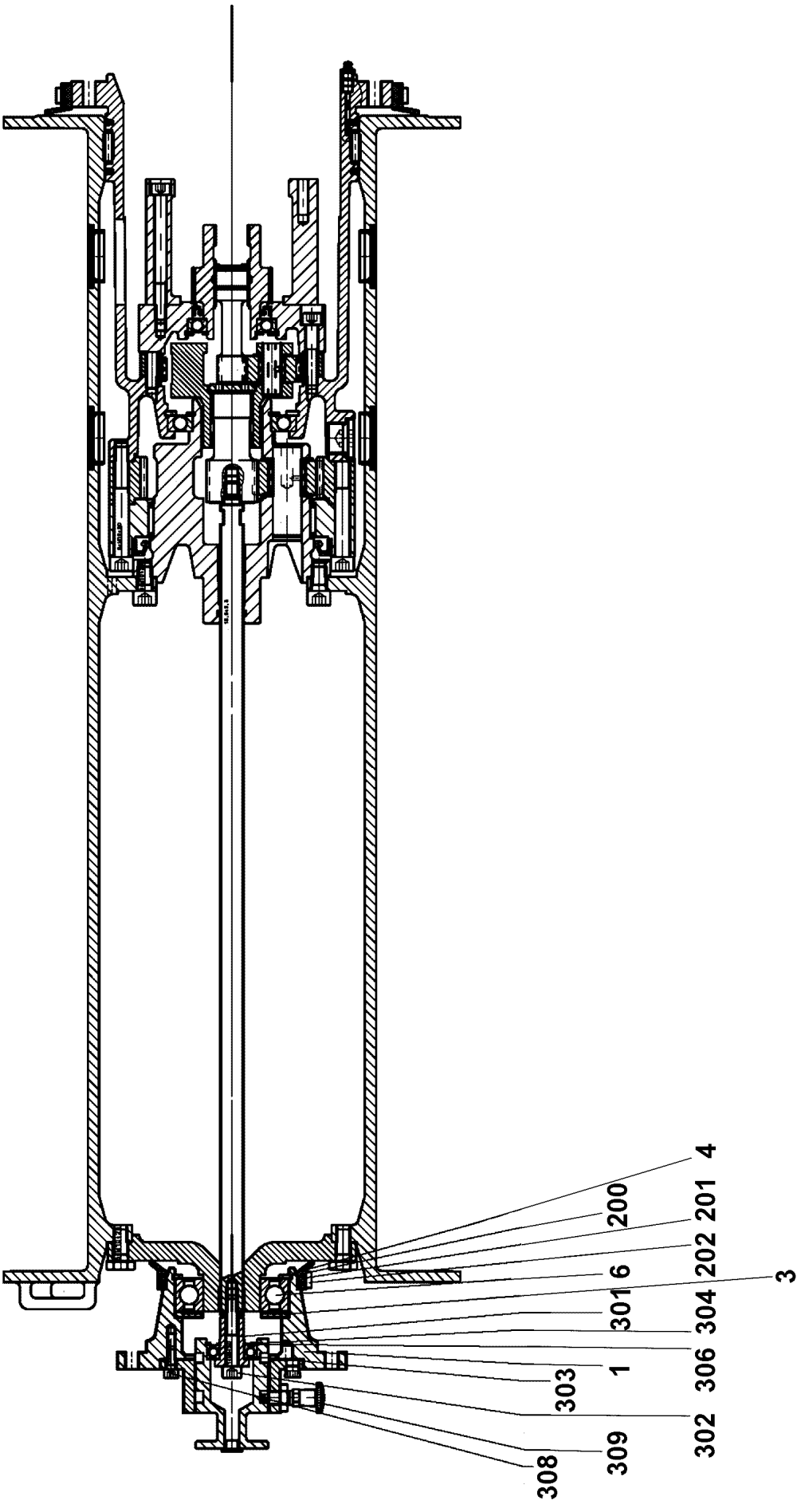
4
200
201
202
6
3
301
304
306
1
303
302
309
308

Pos.	Item	Quantity	Description	Bezeichnung
1	540271814	1	FLANGE	FLANSCH
3	540271914	1	WASHER	SCHEIBE
4	428102508	1	LOCKING RING DIN 472 80X2,5	SICHERUNGSRING
6	746170801	1	DEEP GROOVE BALL BEARING DIN 625 622	RILLENKUGELLAGER
200	501507014	0.3	PROFILE CORD	PROFILSCHNUR
201	501507214	0.4	FIXING BAND	BEF BAND
202	501507314	1	SLEEVE 8X0,4	HUELSE
301	540272114	1	PULL ROD	ZUGSTANGE
302	10875601	1	SOCKET HEAD SCREW ISO 4762 M8X50 8.8	ZYLINDERSCHRAUBE
303	514507308	1	DEEP GROOVE BALL BEARING DIN 625 600	RILLENKUGELLAGER
304	10171568	1	LOCKING RING DIN 471 17X1 FLZNNC-120H	SICHERUNGSRING
306	550296708	1	LOCKING RING DIN 472 35X1,5	SICHERUNGSRING
308	10875586	3	SOCKET HEAD SCREW ISO 4762 M6X16 8.8	ZYLINDERSCHRAUBE
309	540272414	1	STOP BOLT	RASTBOLZEN

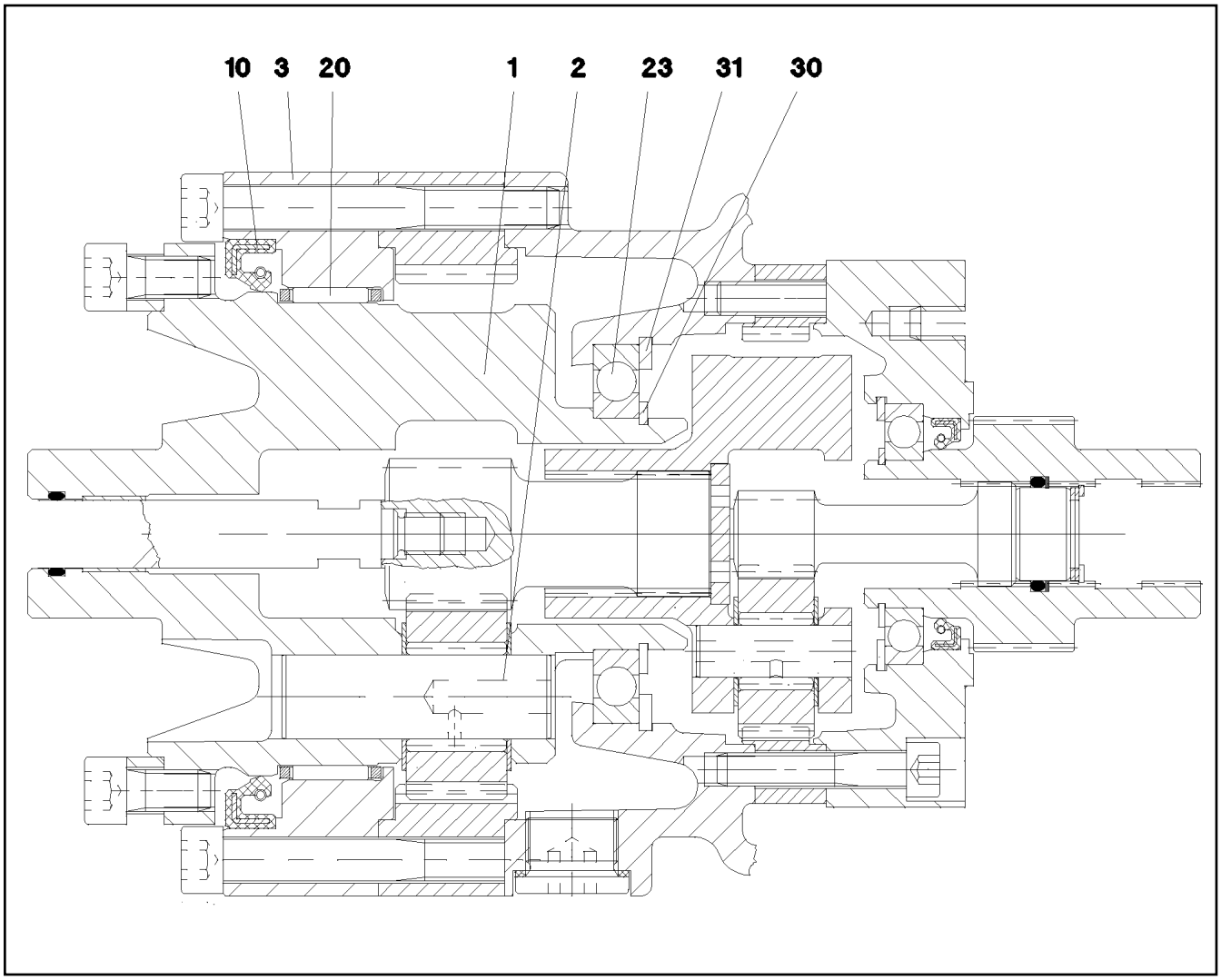

Pos.	Item	Quantity	Description	Bezeichnung
1	570795908	1	PLANETARY CARRIER	PLANETENTRAEGER
2	570795808	3	PLANETARY WHEEL AXLE	PLANETENACHSE
3	570796008	1	BEARING RING	LAGERRING
10	710031208	1	ROTARY SHAFT LIP SEAL DIN 3760 A 115X1	RADIALWELLENDICHTRING
20	570796108	1	NEEDLE GEAR RIM 110X117X24	NADELKRANZ
23	540511608	1	DEEP GROOVE BALL BEARING DIN 625 16	RILLENKUGELLAGER
30	10171587	1	LOCKING RING DIN 471 55X2 FLZNNC-120H	SICHERUNGSRING
31	12100657	1	LOCKING RING DIN 472 90X3 480H SPF	SICHERUNGSRING

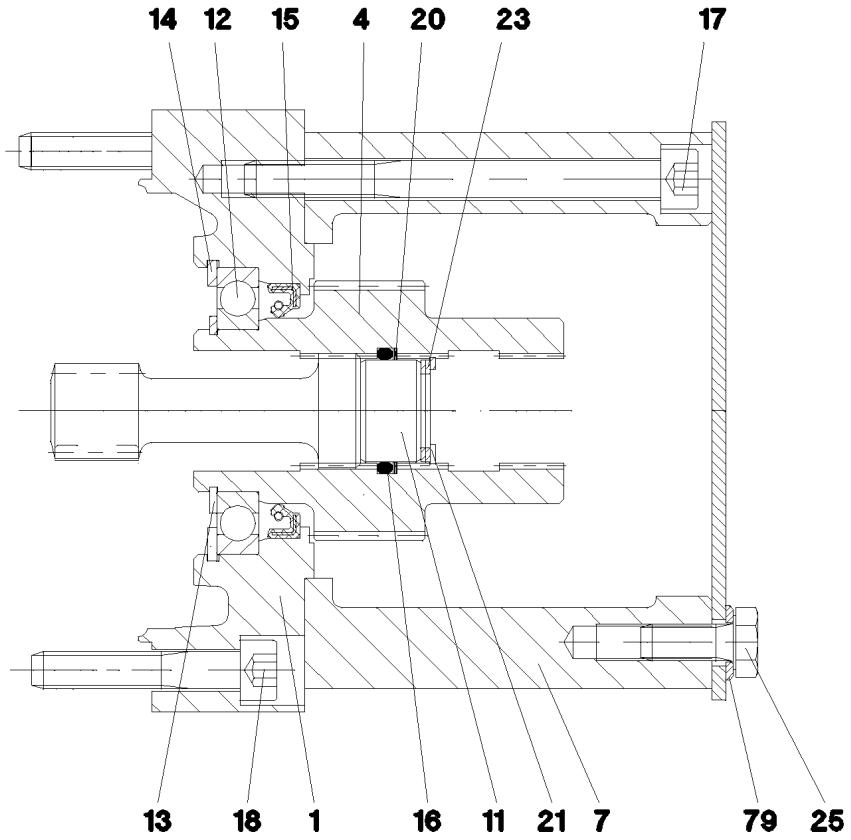

Pos.	Item	Quantity	Description	Bezeichnung
1	570796208	1	BRAKE FLANGE	BREMSFLANSCH
4	571727208	1	DRIVE SLEEVE	ANTRIEBSHUELSE
7	540184008	1	MOTOR FLANGE	MOTORFLANSCH
11	540184208	1	WASHER	SCHEIBE
12	745194708	1	DEEP GROOVE BALL BEARING DIN 625 160	RILLENKUGELLAGER
13	428002908	1	LOCKING RING DIN 471 35X1,5	SICHERUNGSRING
14	12100656	1	LOCKING RING DIN 472 62X2 480H SPF	SICHERUNGSRING
15	570151908	1	ROTARY SHAFT LIP SEAL DIN 3760 A 40X5	RADIALWELLENDICHTRING
16	540184308	1	O-RING 22,2X3 NBR70	O-RING
17	12213825	6	SOCKET HEAD SCREW ISO 4762 M8X90 8.8	ZYLINDERSCHRAUBE
18	12206699	6	SOCKET HEAD SCREW ISO 4762 M8X45 8.8	ZYLINDERSCHRAUBE
20	540184408	1	SPIRAL BACK-UP RING	SPIRALBACKRING
21	428100308	1	LOCKING RING DIN 472 23X1,2	SICHERUNGSRING
23	501501077	3	SHIM RING DIN 988 16X22X1	PASSSCHEIBE
25	11651767	4	HEX SCREW ISO 4017 M8X20 8.8 480H SPF	SECHSKANTSCHRAUBE
79	420001014	4	WASHER ISO 7089 8 200HV-A4	SCHEIBE

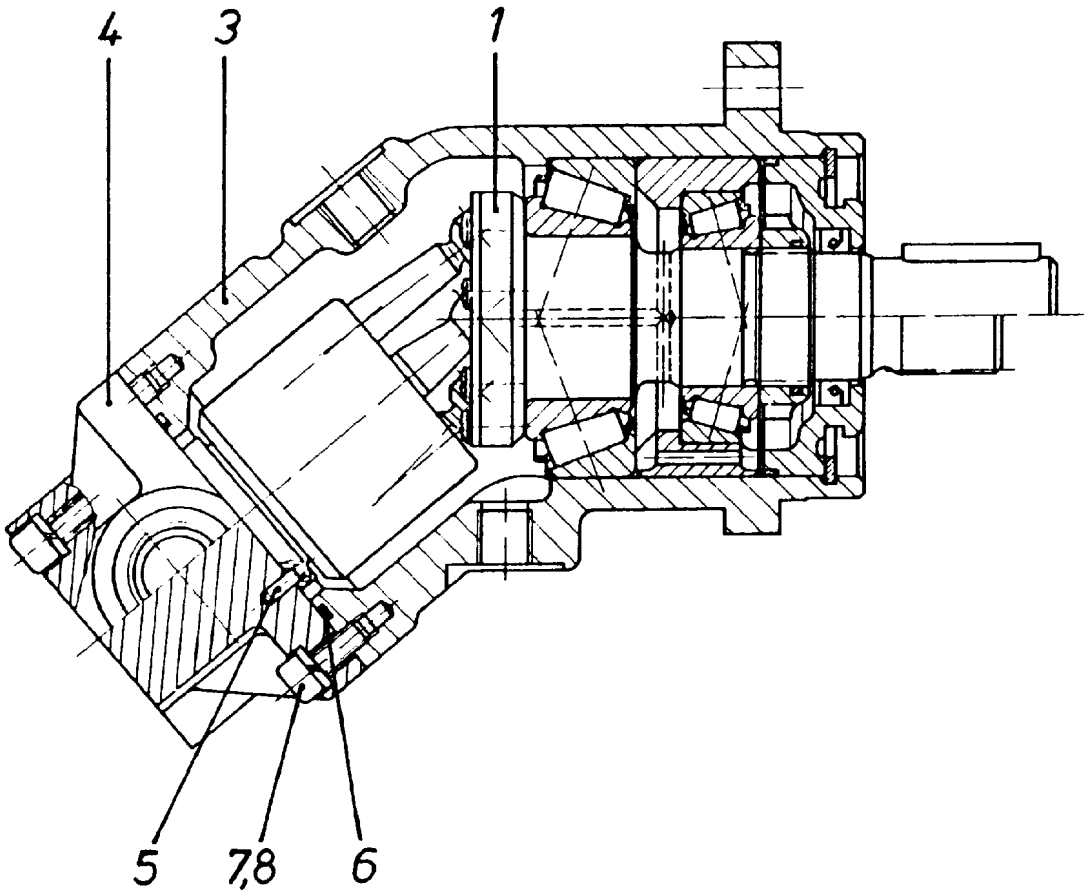

Pos.	Item	Quantity	Description	Bezeichnung
1	570112908	1	DRIVING GEAR ⇨ ❑ 245	TRIEBWERK
3	570113008	1	HOUSING	GEHAEUSE
4	7024283	1	CONNECTING PLATE	ANSCHLUSSPLATTE
5	570113208	1	PARALLEL PIN ISO 2338 3M6X10 ST	ZYLINDERSTIFT
6	726426508	1	O-RING ARP 568 52,07X2,62 NBR90	O-RING
7	10875586	6	SOCKET HEAD SCREW ISO 4762 M6X16 8.8	ZYLINDERSCHRAUBE
8	424100608	6	WASHER SPRING DIN 7980 6 FST VERZ	FEDERRING

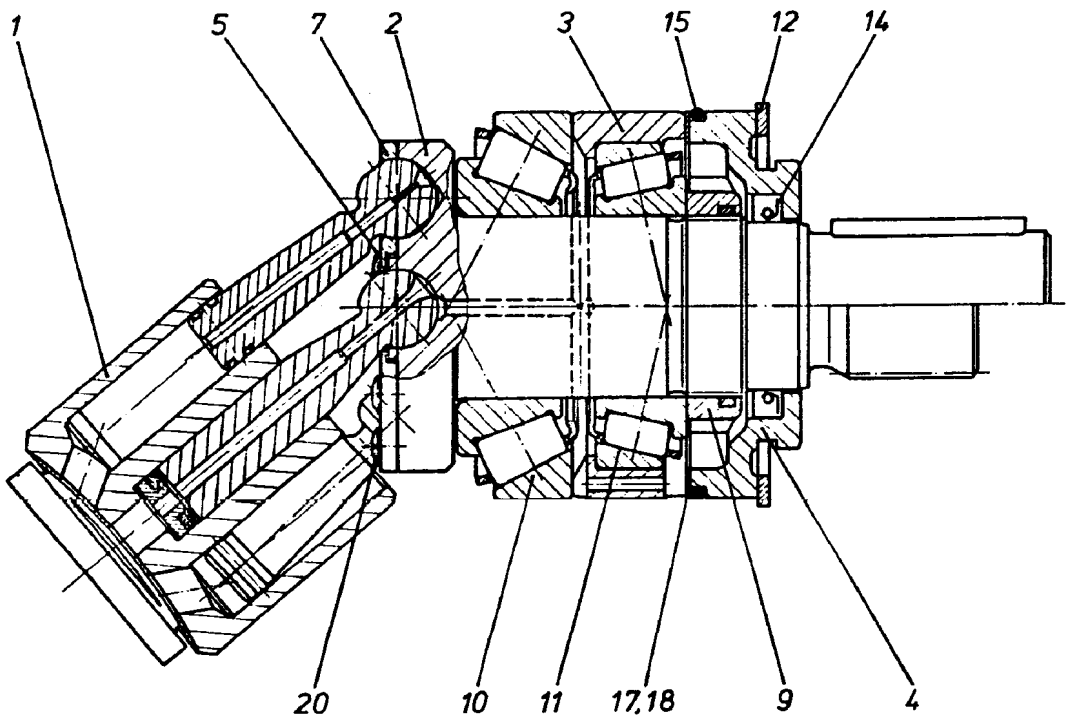

Pos.	Item	Quantity	Description	Bezeichnung
1	570113308	1	DRIVING GEAR ⇨ ❑ 246	TRIEBWERK
2	570113408	1	DRIVING SHAFT	TRIEBWELLE
3	570113508	1	BEARING RING	LAGERRING
4	7024263	1	CLOSING RING	VERSCHLUSSRING
5	7024264	1	WASHER	SCHEIBE
7	7024265	1	PULL-BACK PLATE	RUECKZUGPLATTE
9	570113908	1	SLOTTED NUT M30X1,5	NUTMUTTER
10	570114008	1	TAPERED ROLLER BEARING	KEGELROLLENLAGER
11	746221608	1	TAPERED ROLLER BEARING DIN 720 32006-	KEGELROLLENLAGER
12	428102208	1	LOCKING RING DIN 472 70X2,5	SICHERUNGSRING
14	570114108	1	SHAFT SEAL 28X40X6 NBR	WELLENDICHTRING
15	515705108	1	O-RING ARP 568 64,77X2,62 NBR70	O-RING
17	570114208	2	SHIM RING 58X70X0,1	PASSSCHEIBE
18	570114308	1	SHIM RING 58X70X0,3	PASSSCHEIBE
20	514599408	7	PAN-HEAD SCREW ISO 7045 M3X8 4.8 A2C	FLACHKOPFSCHRAUBE

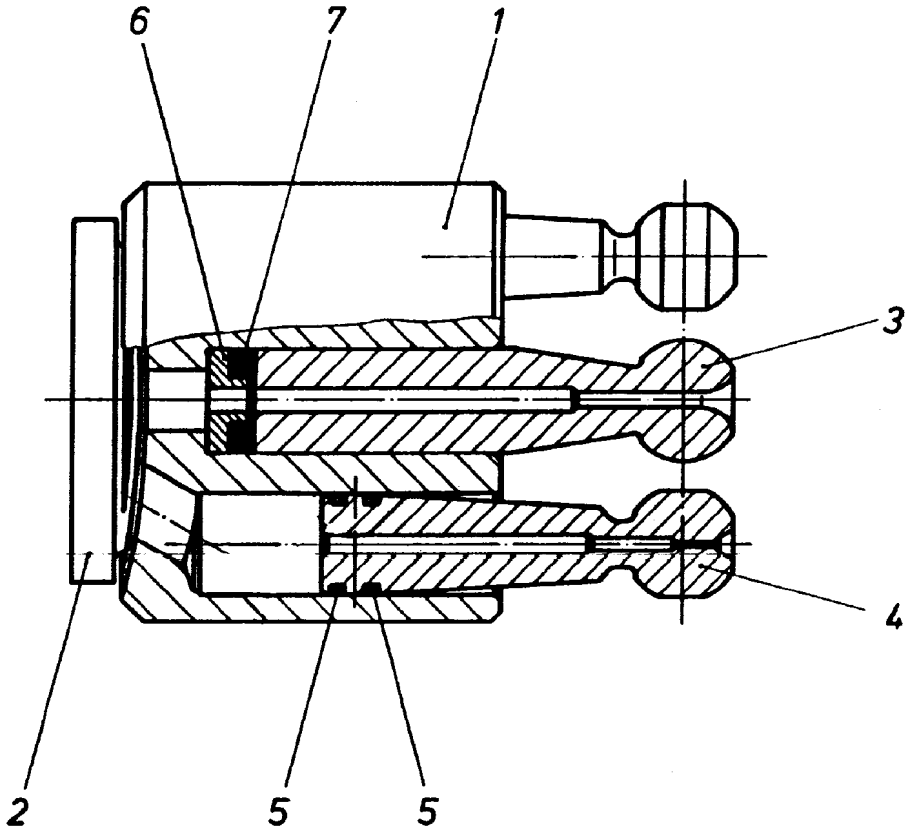

Pos.	Item	Quantity	Description	Bezeichnung
1	7024273	1	CYLINDER	ZYLINDER
2	570114508	1	GUIDE PLATE	STEUERPLATTE
3	570114608	1	CENTER STUD	MITTELZAPFEN
4	570114708	7	PISTON	KOLBEN
5	570114808	14	RING	RING
6	570114908	1	SPRING SUPPORT	FEDERTELLER
7	7024282	4	DISC SPRING	TELLERFEDER

Pos.	Item	Quantity	Description	Bezeichnung
4	967787908	1	ADDNL. HYDR. F. ERECTING WINCH ⇨ ❑ 248	ZUSATZHYDRAULIK MONTAGE

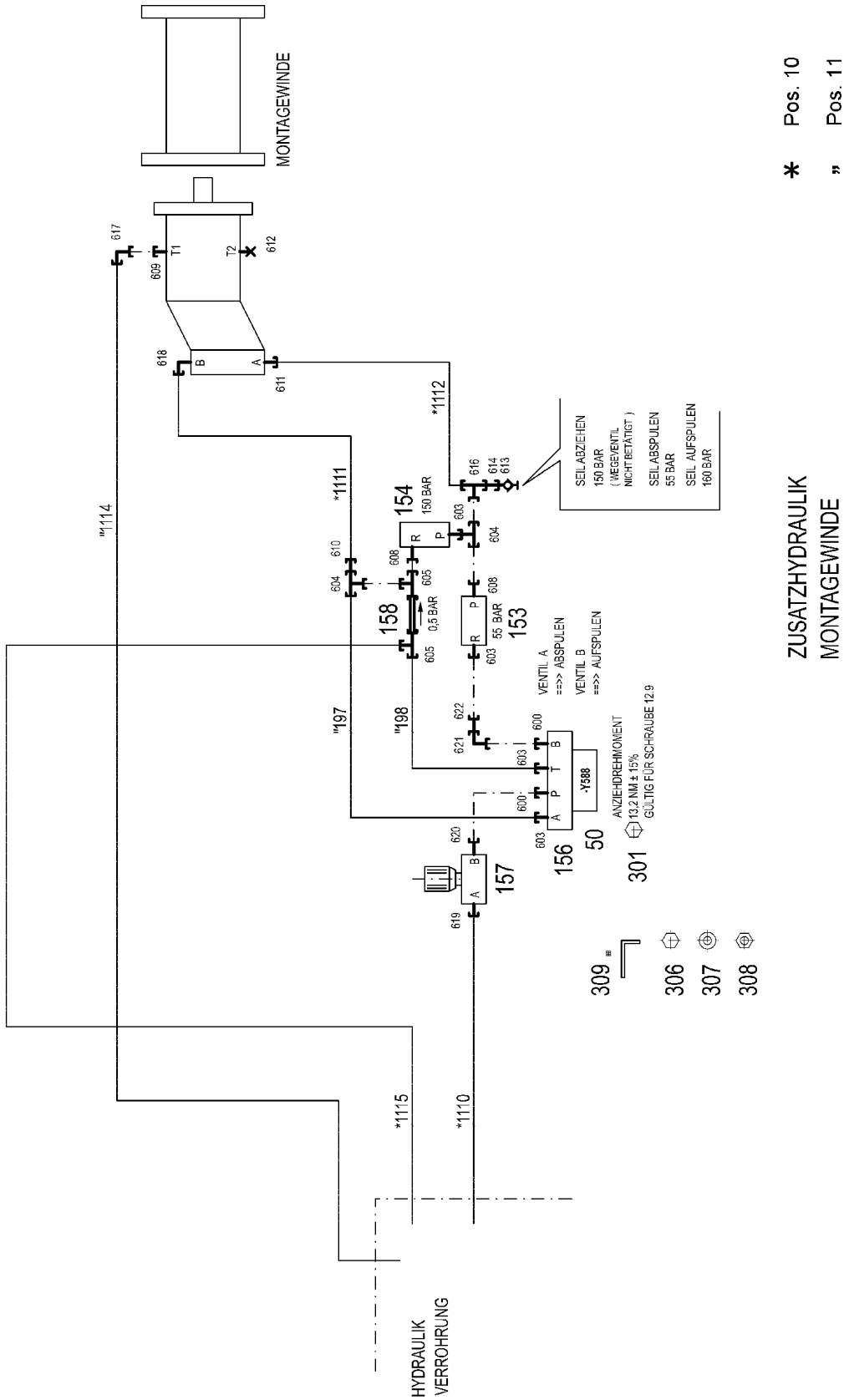
MONTAGEWINDE
HYDRAULIK VERROHRUNG
ZUSATZHYDRAULIK MONTAGEWINDE 1368-975.....
* Pos. 10
" Pos. 11
SEIL ABZIEHEN 150 BAR (WEGEVENTIL NICHT BETÄTIGT)
SEIL ABSPULEN 55 BAR
SEIL AUFSPULEN 160 BAR
VENTIL A ==>> ABSPULEN
VENTIL B ==>> AUFSPULEN
ANZIEHDREHMOMENT 13,2 NM ± 15% GÜLTIG FÜR SCHRAUBE 12.9
150 BAR
55 BAR
0,5 BAR
-Y588
154
153
158
156
157
50
301
309
306
307
308
*1111
*1112
*1114
*1115
*1110
"197
"198
T1
T2
609
612
617
618
611
616
614
613
603
604
610
608
605
622
621
600
620
619

Pos.	Item	Quantity	Description	Bezeichnung
10	967791308	1	HOSE LINES MOUNTING JACK	SCHLAUCHLEITUNGEN MONT
(1)	602760108	4	NAME PLATE 25,4X101,6	BEZEICHNUNGSSCHILD
(2)	602760308	1	NAME PLATE 25,4X165,1	BEZEICHNUNGSSCHILD
(1110)	969385108	1	HOSE CPL. 2SN 12X2300	SCHLAUCH KPL.
(1111)	967213408	1	HOSE CPL. 2SN 12X1500	SCHLAUCH KPL.
(1112)	927613508	1	HOSE CPL. 2SN 12X1300	SCHLAUCH KPL.
(1114)	921620608	1	HOSE CPL. 1SC 8X1900	SCHLAUCH KPL.
(1115)	926534008	1	HOSE CPL. 2TE 16X3800	SCHLAUCH KPL.
11	967791408	1	PIPELINES ERECTION WINCH	ROHRLEITUNGEN MONTAGEWI
(197)	968474208	1	PIPE COMPL. 18X1.5	ROHR KPL.
(198)	968474308	1	PIPE COMPL. 18X1.5	ROHR KPL.
50	10423938	1	DIRECTIONAL CONTROL VALVE 4/3 NG10-3 ⇨ ❑ 250	WEGEVENTIL
153	10112824	1	PRETENSIONING VALVE pv=55BAR pmax=5	VORSPANNVENTIL
154	511433308	1	PRESSURE LIMITING VALVE pmax=700BAR	DRUCKBEGRENZUNGSVENTIL
156	511058308	1	CONNECTING PLATE	ANSCHLUSSPLATTE
157	511427708	1	RESTRICTOR VALVE 90L/MIN VERZ. SPF	DROSSELVENTIL
(999)	10678157	1	SEALING SET VALVE	DS VENTIL
158	511446908	1	NON-RETURN VALVE 160BAR FE//ZN12//C	RUECKSCHLAGVENTIL
301	10876394	4	SOCKET HEAD SCREW DIN 912 M6X40 12.9	ZYLINDERSCHRAUBE
306	11657000	2	SOCKET HEAD SCREW ISO 4762 M10X45 8	ZYLINDERSCHRAUBE
307	10289795	2	WASHER ISO 7089 10 300HV FLZN SPF	SCHEIBE
308	11691678	2	HEX NUT ISO 4032 M10 8 FLZN SPF	SECHSKANTMUTTER
309	956093308	1	PLATE 4X140X93 S315MC FE//ZNNI8//CN//T	BLECH
600	471033208	2	FITTING XGE16-SR-ED A3P	VERSCHRAUBUNG
603	471031208	4	FITTING XGE18-LR-ED A3P	VERSCHRAUBUNG
604	247108402	2	FITTING ET 18L CR6-FREI	VERSCHRAUBUNG
605	247128502	2	FITTING EL 18L CR6-FREI	VERSCHRAUBUNG
608	471901308	2	FITTING EGESD18-LR-WD A3P	VERSCHRAUBUNG
609	471039708	1	FITTING ISO 8434-1 GE 10L M12X1,5 CR6-F	VERSCHRAUBUNG
610	475435608	1	FITTING RED 18/15L CR6-FREI SPF	VERSCHRAUBUNG
611	471033008	1	FITTING XGE16-SM-ED A3P	VERSCHRAUBUNG
612	477704308	1	STOP PLUG VSTI M12X1,5 A3P	STOPFEN
613	475601508	1	TEST POINT FITTING BMA3 6S	MESSANSCHLUSS
614	475433108	1	FITTING REDSD16/6-S CFX	VERSCHRAUBUNG
616	482431514	1	FITTING ISO 8434 ET 16S CR6-FREI	VERSCHRAUBUNG
617	7403569	1	FITTING EW 10L M16X1,5 CR6-FREI	VERSCHRAUBUNG
618	476611408	1	FITTING RSWS16-SM-WD A3P	VERSCHRAUBUNG
619	471031008	1	FITTING XGE15-LR-ED A3P	VERSCHRAUBUNG
620	471900608	1	FITTING EGESD16-SR-WD A3P	VERSCHRAUBUNG
621	7617460	1	FITTING EW 16S CR6-FREI	VERSCHRAUBUNG
622	470010808	1	FITTING SNV16-S A3P	VERSCHRAUBUNG

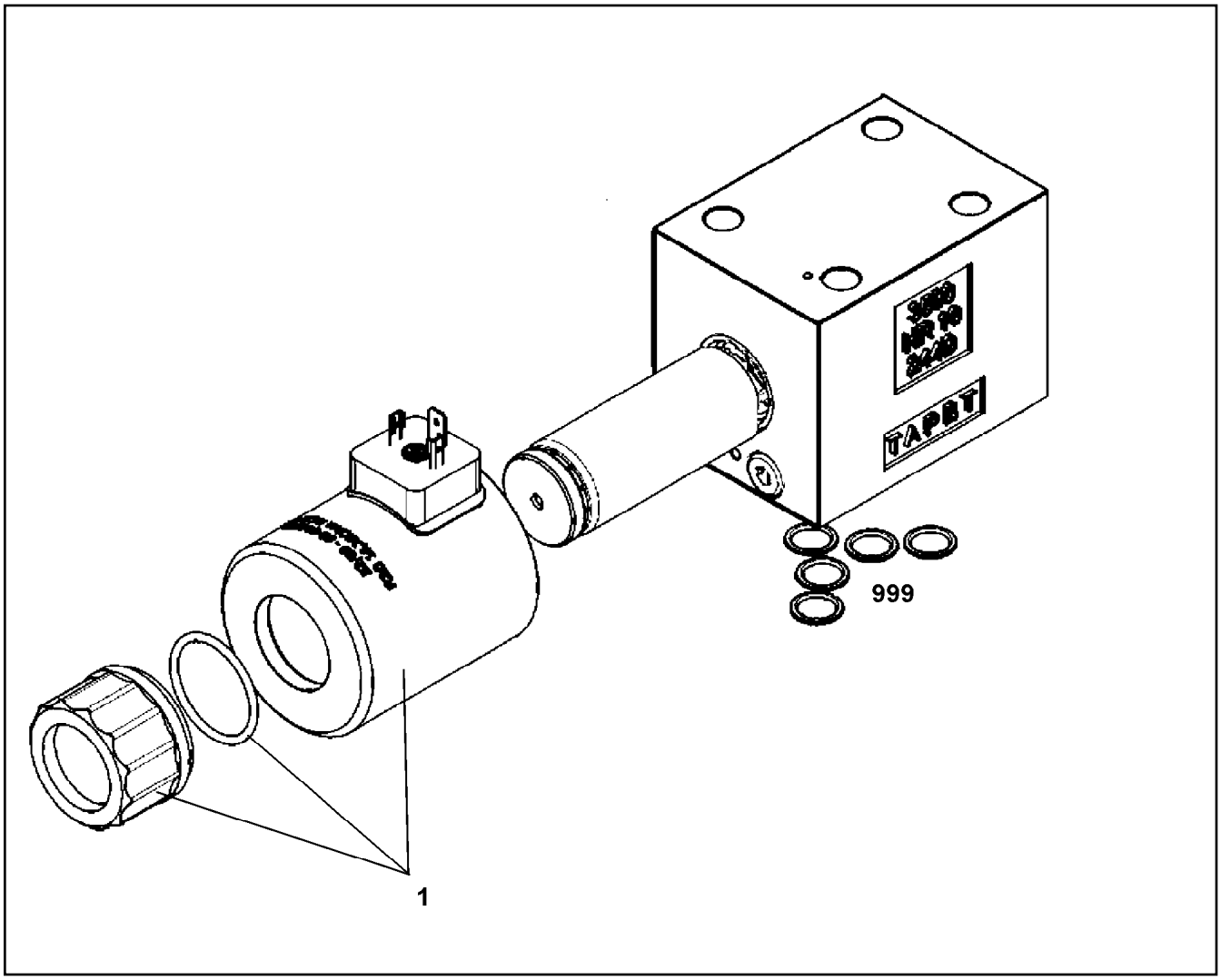

Pos.	Item	Quantity	Description	Bezeichnung
1	11005244	1	MAGNET COIL	MAGNETSPULE
999	10491129	1	SEAL KIT CONTROL BLOCK	DS STEUERBLOCK

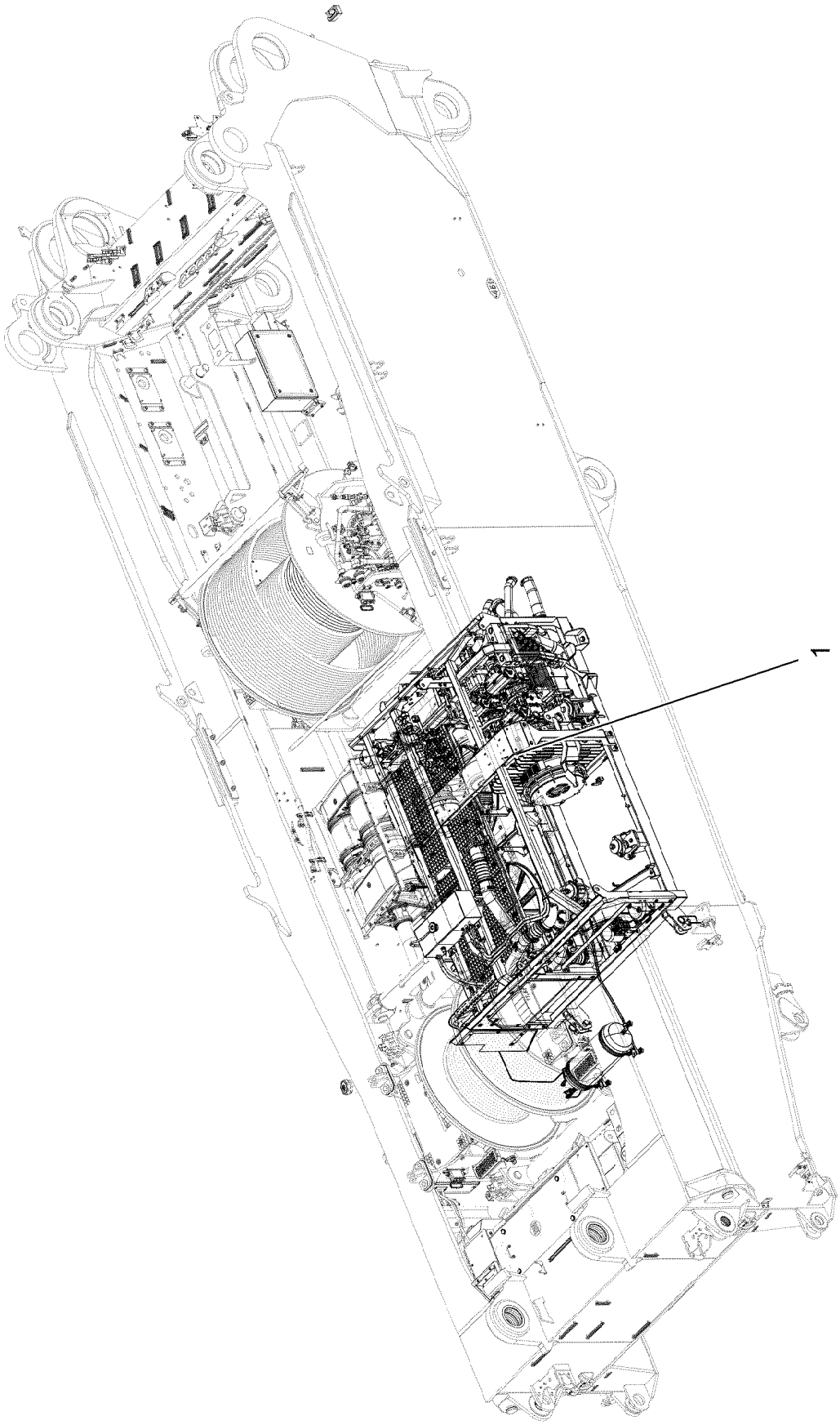
1

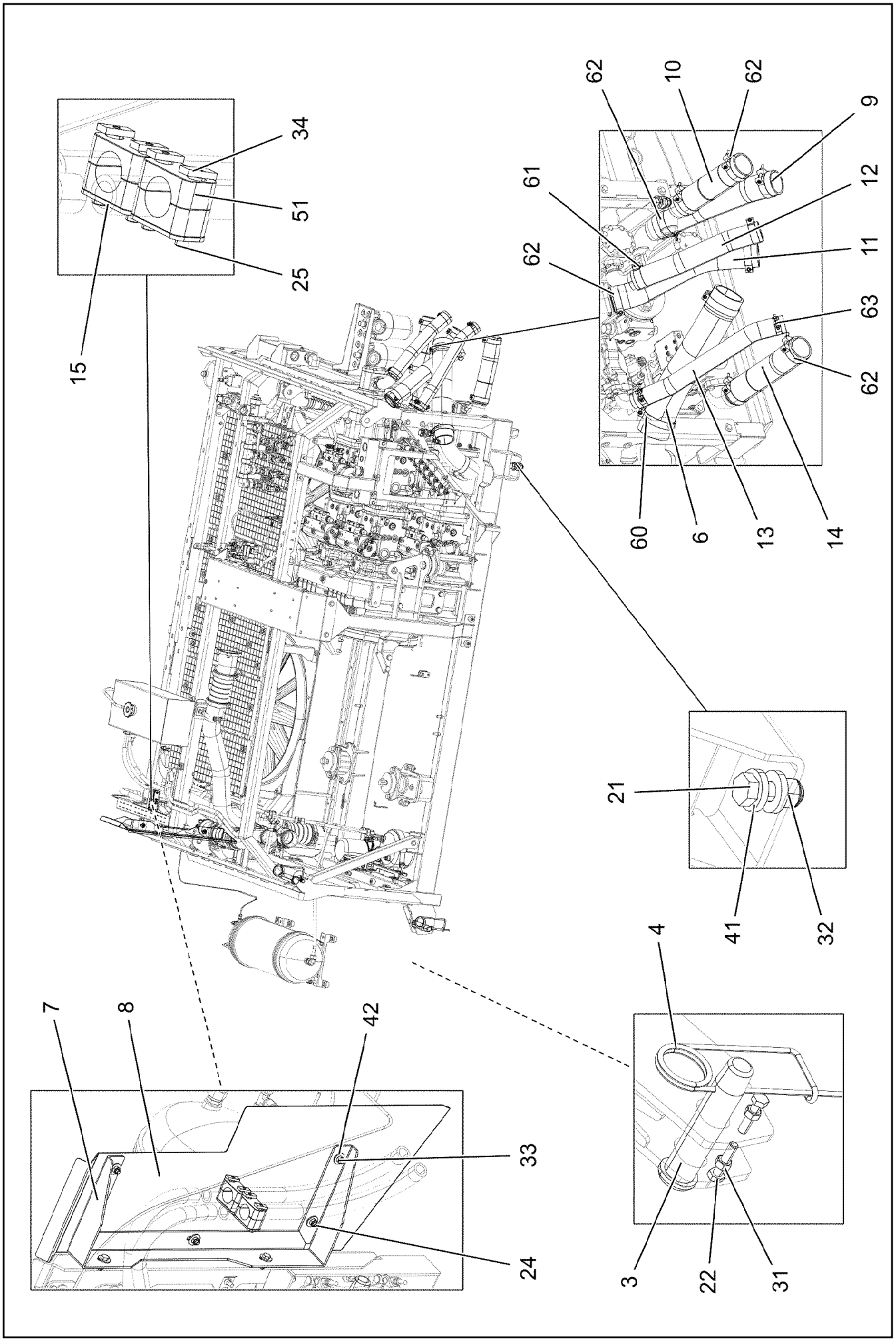

8.10.2019 004187 LIEBHERR	**etk_en_de_098253 LR 11000** **DIESEL ENGINE CPL.** **DIESELMOTOR KPL.**	❑ 252 (2/3) **918861408**

Pos.	Item	Quantity	Description	Bezeichnung
1	96032892	1	DIESEL ENGINE, PRE-ASSEMBLED ⇨ ❑ 254	DIESELMOTOR VORM.
3	935085908	2	PIN RD35X165 42CRMO4+QT	BOLZEN
4	433105008	2	RETAINING SPRING DIN 2194 6 A3C	SICHERUNGSFEDER
6	11491357	1	SIPHON PIPE 100X600 NBR	SAUGSCHLAUCH
7	97054740	1	PLATE 4X1046X98 S315MC	BLECH
8	97054741	1	PLATE 1.5X344X918 DC01	BLECH
9	12100136	1	SIPHON PIPE 76X500 NBR	SAUGSCHLAUCH
10	10877064	1	SIPHON PIPE 76X330 NBR	SAUGSCHLAUCH
11	10877637	1	SIPHON PIPE 76X550 NBR	SAUGSCHLAUCH
12	97049426	1	SIPHON PIPE 60X5.5X480 CR	SAUGSCHLAUCH
13	12100074	1	SIPHON PIPE 51X600 NBR	SAUGSCHLAUCH
14	97049427	1	SIPHON PIPE 76X5.5X380 CR	SAUGSCHLAUCH
15	7008583	2	LID PLATE DIN 3015-1 L-DP 4 W1-ZN	DECKPLATTE
21	10875806	2	HEX SCREW ISO 4017 M20X60 8.8 FLZN SP	SECHSKANTSCHRAUBE
22	11691682	4	HEX SCREW ISO 4017 M10X45 8.8 FLZN SP	SECHSKANTSCHRAUBE
24	11642261	7	HEX SCREW ISO 4017 M8X25 8.8 480H SPF	SECHSKANTSCHRAUBE
25	12203634	4	SOCKET HEAD SCREW ISO 4762 M6X50 8.8	ZYLINDERSCHRAUBE
31	11691678	4	HEX NUT ISO 4032 M10 8 FLZN SPF	SECHSKANTMUTTER
32	10875630	2	HEX NUT ISO 7040 M20 10 FE//ZnNi8//Cn//T0	SECHSKANTMUTTER
33	10875614	7	HEX NUT DIN 985 M8 8 480H SPF	SECHSKANTMUTTER
34	602018008	4	CARRIER RAIL NUT DIN 3015-1 L TM M6 W1	TRAGSCHIENENMUTTER
41	4600604	4	WASHER DIN 7349 21 100HV FLZN SPF	SCHEIBE
42	11140469	14	WASHER ISO 7093-1 8 200HV 480H SPF	SCHEIBE
51	602008908	4	CLAMP-HALF DIN 3015-1 L 4 R 30 PP SW	KLEMMHAELFTE
60	774211708	2	HOSE CLAMP 115/113-121/25 ST	SCHLAUCHSCHELLE
61	10652657	2	HOSE CLAMP 70/68-73/25 ST	SCHLAUCHSCHELLE
62	774227908	8	HOSE CLAMP 86-91X25 ST	SCHLAUCHSCHELLE
63	774282708	2	HOSE CLAMP 60-63X20 ST	SCHLAUCHSCHELLE

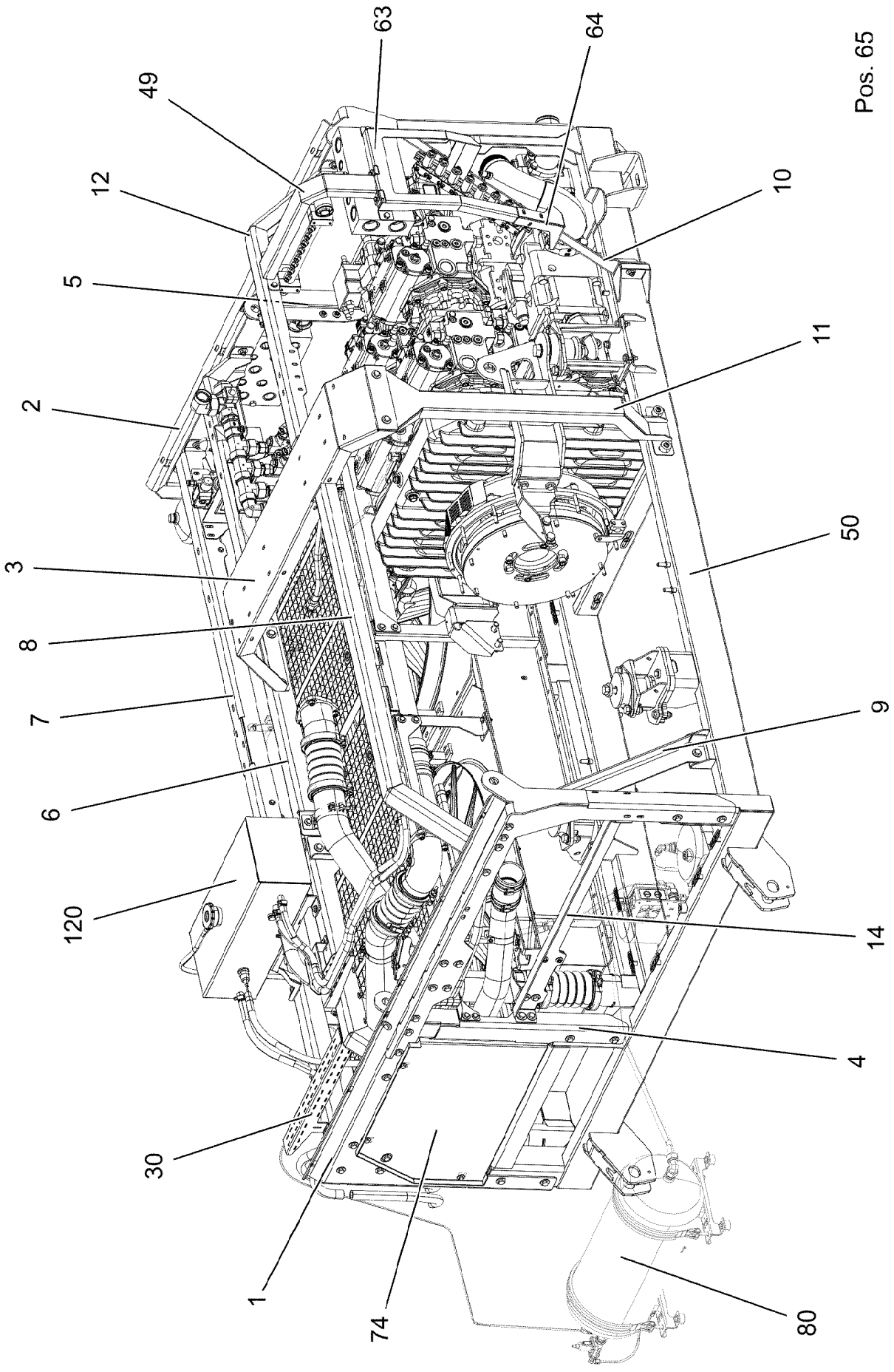
Pos. 65
63
64
49
12
10
5
11
2
50
3
8
9
7
6
120
14
4
30
1
74
80

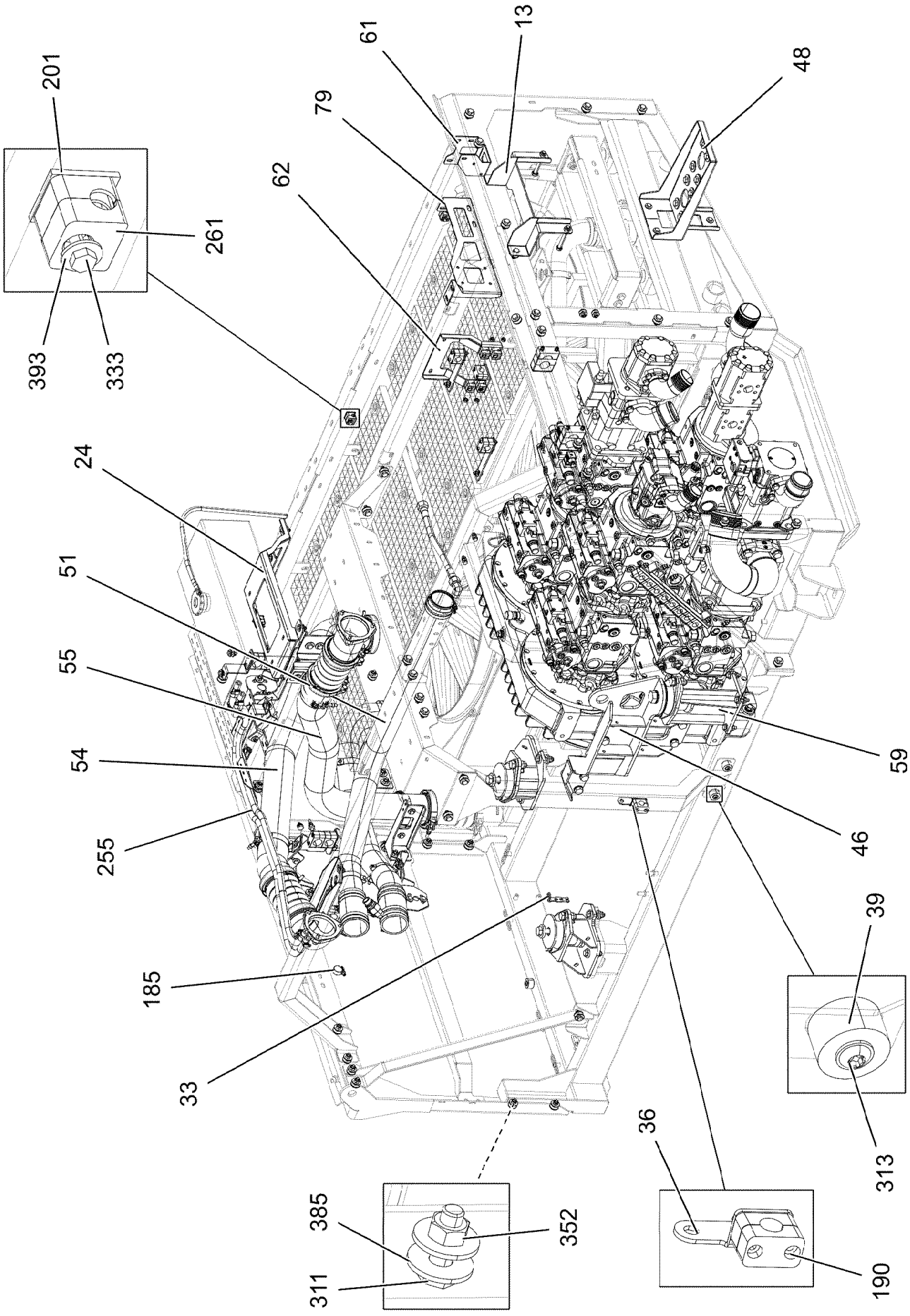
201
261
393
333
61
13
79
48
62
24
51
55
54
255
59
46
39
313
185
33
36
385
352
311
190

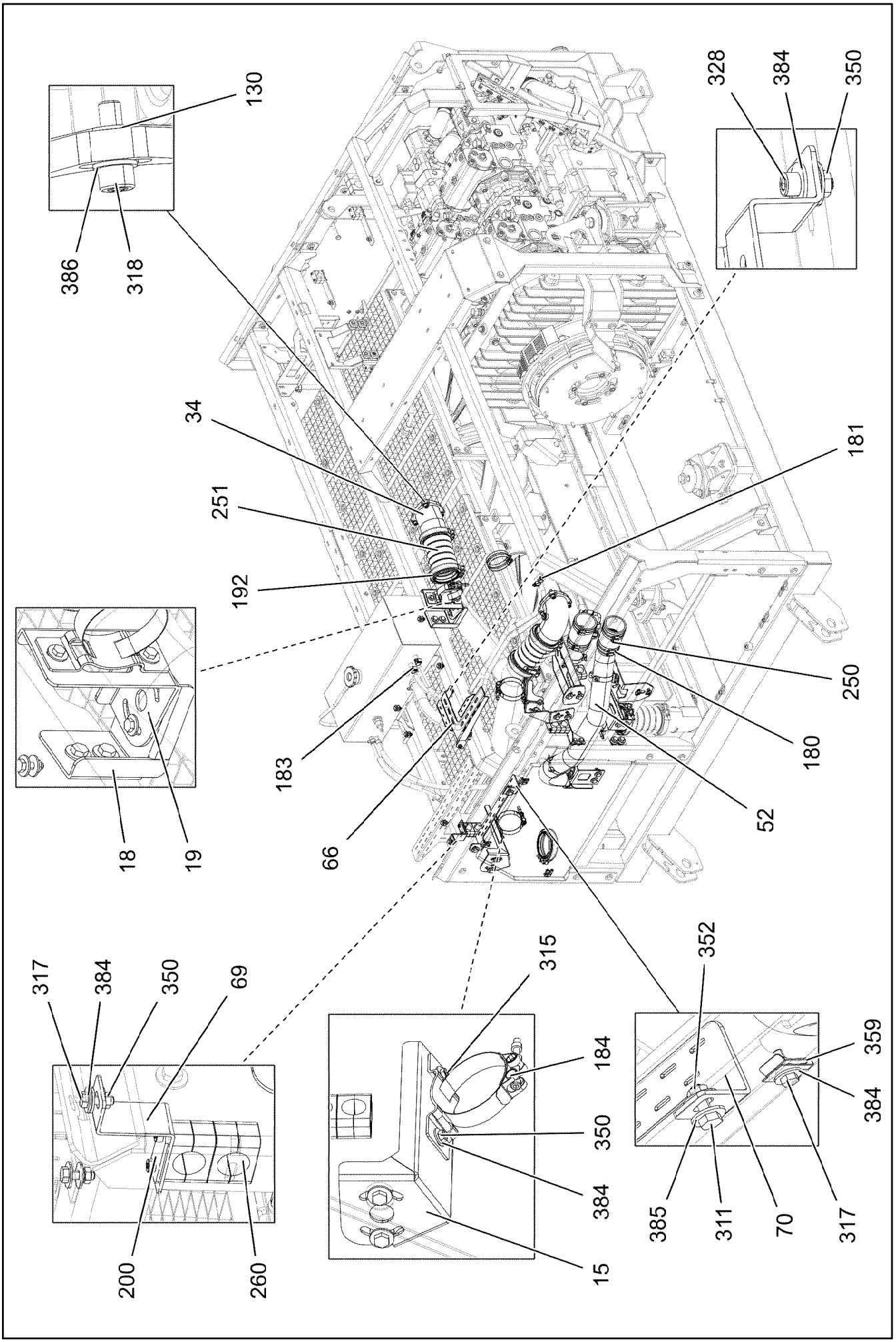
130
386
318
328
384
350
34
251
192
181
250
180
183
52
66
18
19
317
384
350
69
200
260
315
184
350
384
15
352
359
384
385
311
70
317

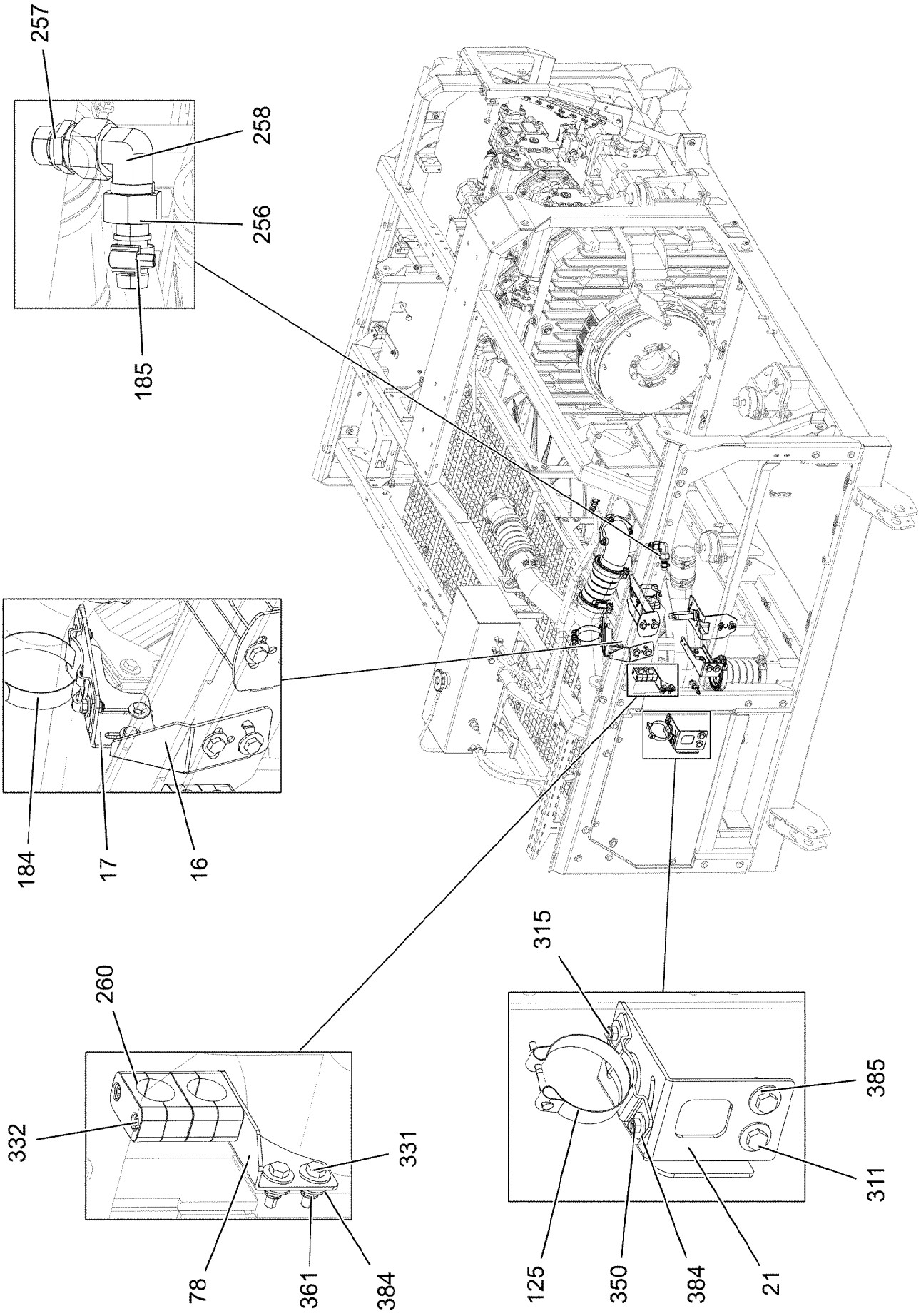
257
258
256
185
184
17
16
260
332
331
78
361
384
315
385
311
125
350
384
21

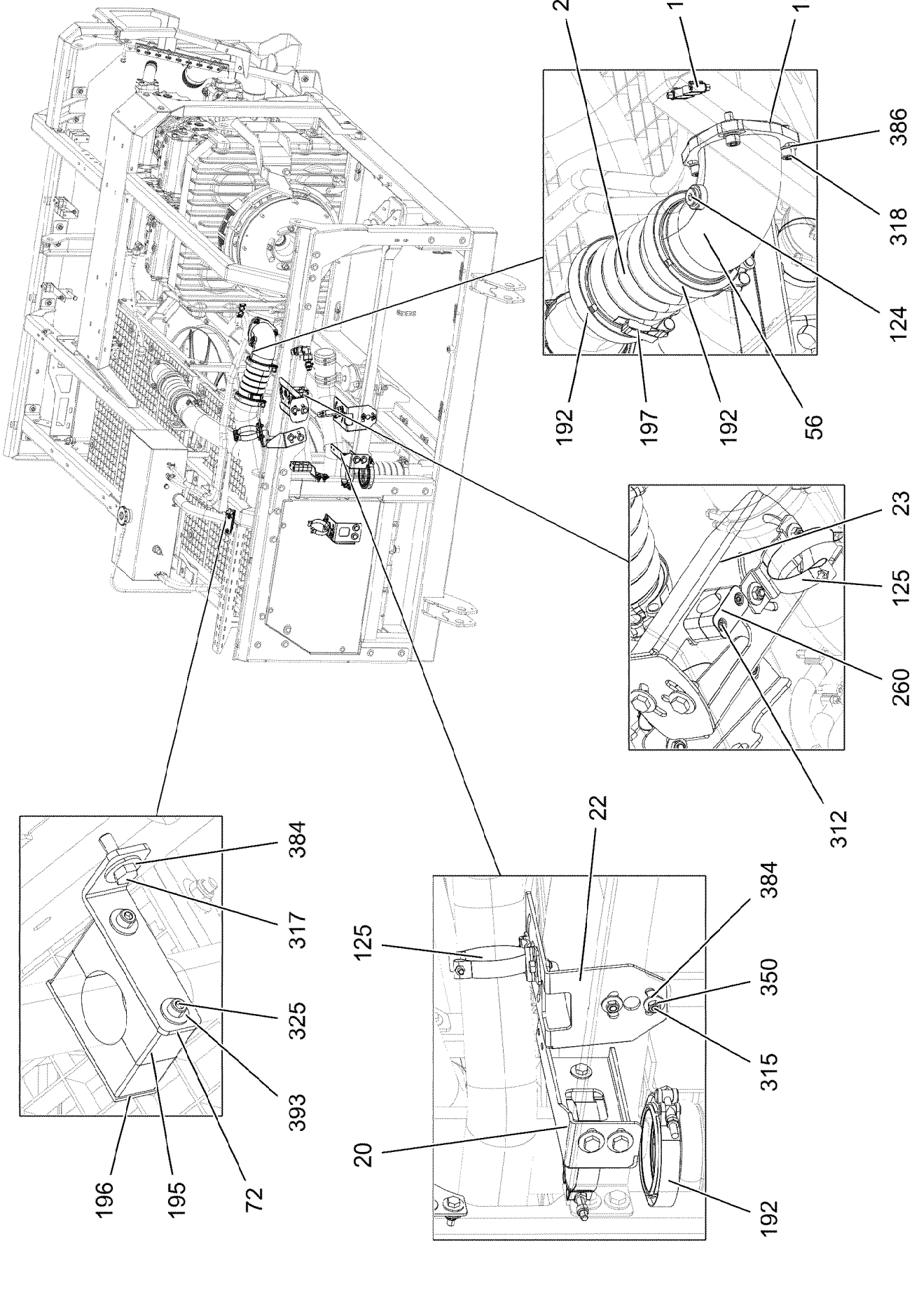
251
181
130
386
318
124
192
197
192
56
23
125
260
312
22
384
350
315
192
20
125
384
317
325
393
196
195
72

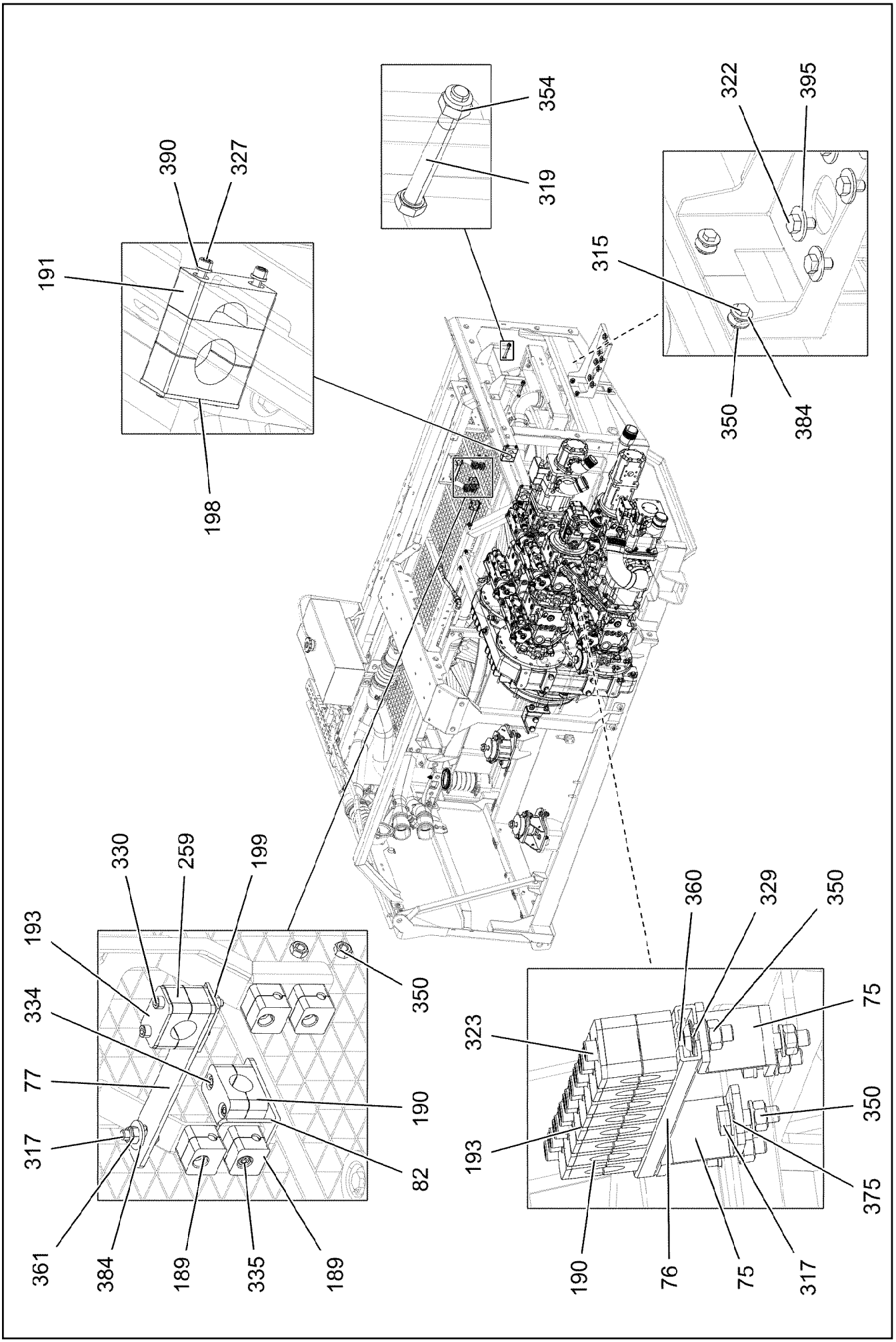
354
319
322
395
390
327
191
315
198
350
384
330
259
199
193
334
77
317
361
384
189
335
189
350
190
82
360
329
350
323
75
193
350
375
190
76
75
317

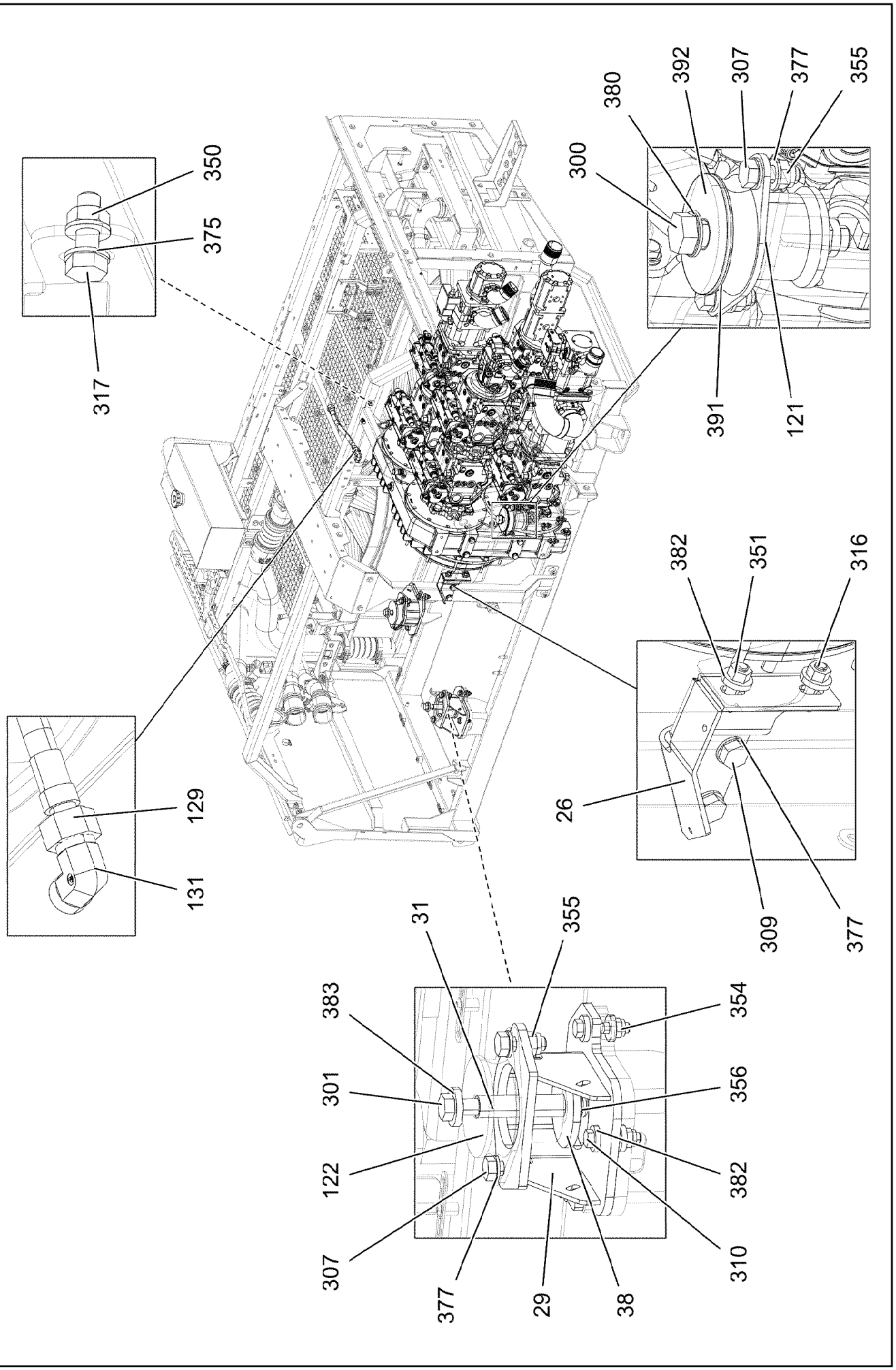
350
375
317
380
392
307
377
355
300
391
121
382
351
316
26
309
377
129
131
31
355
383
354
301
356
122
382
307
310
377
29
38

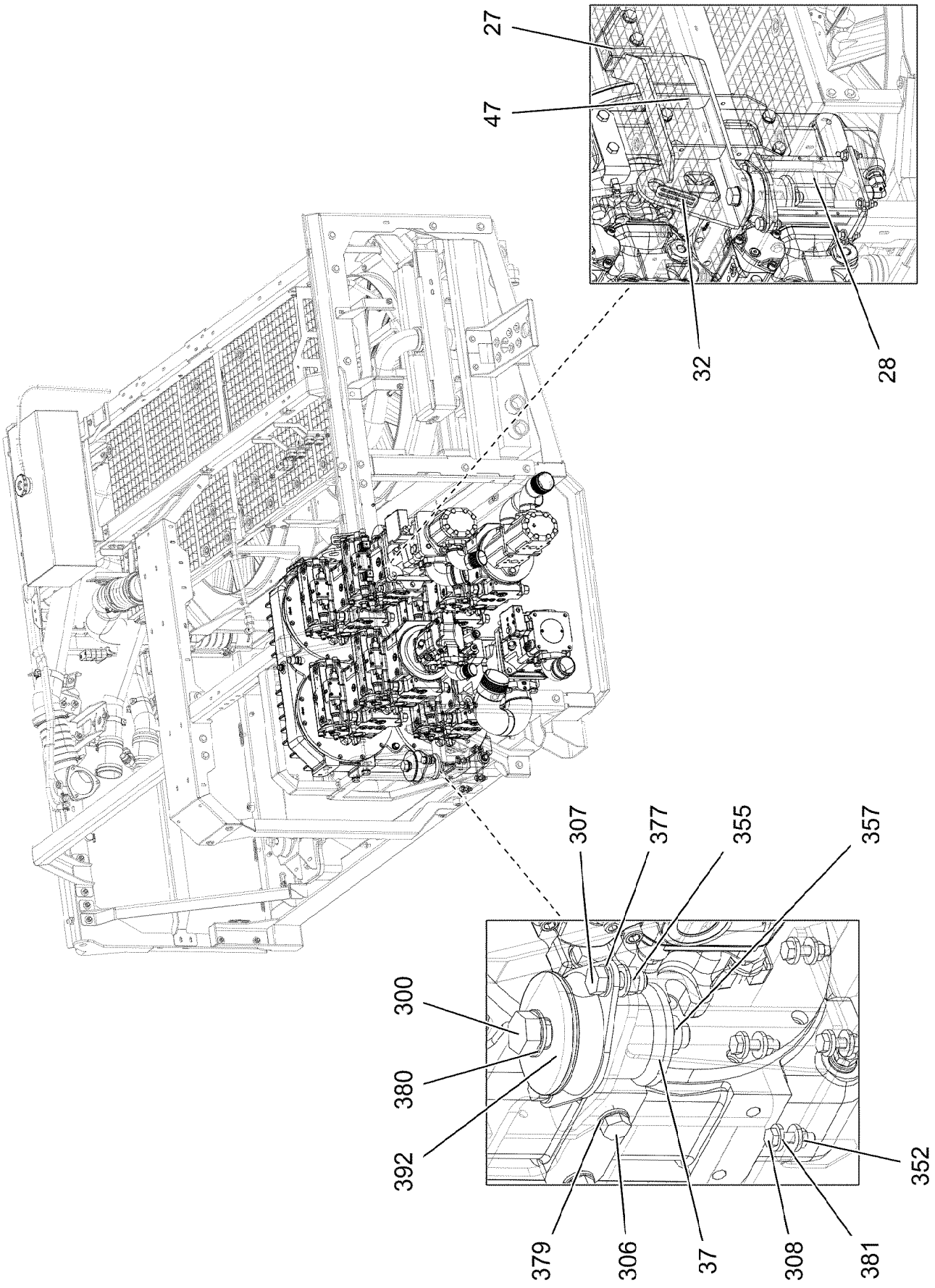
27
47
32
28
307
377
355
357
300
380
392
379
306
37
308
381
352

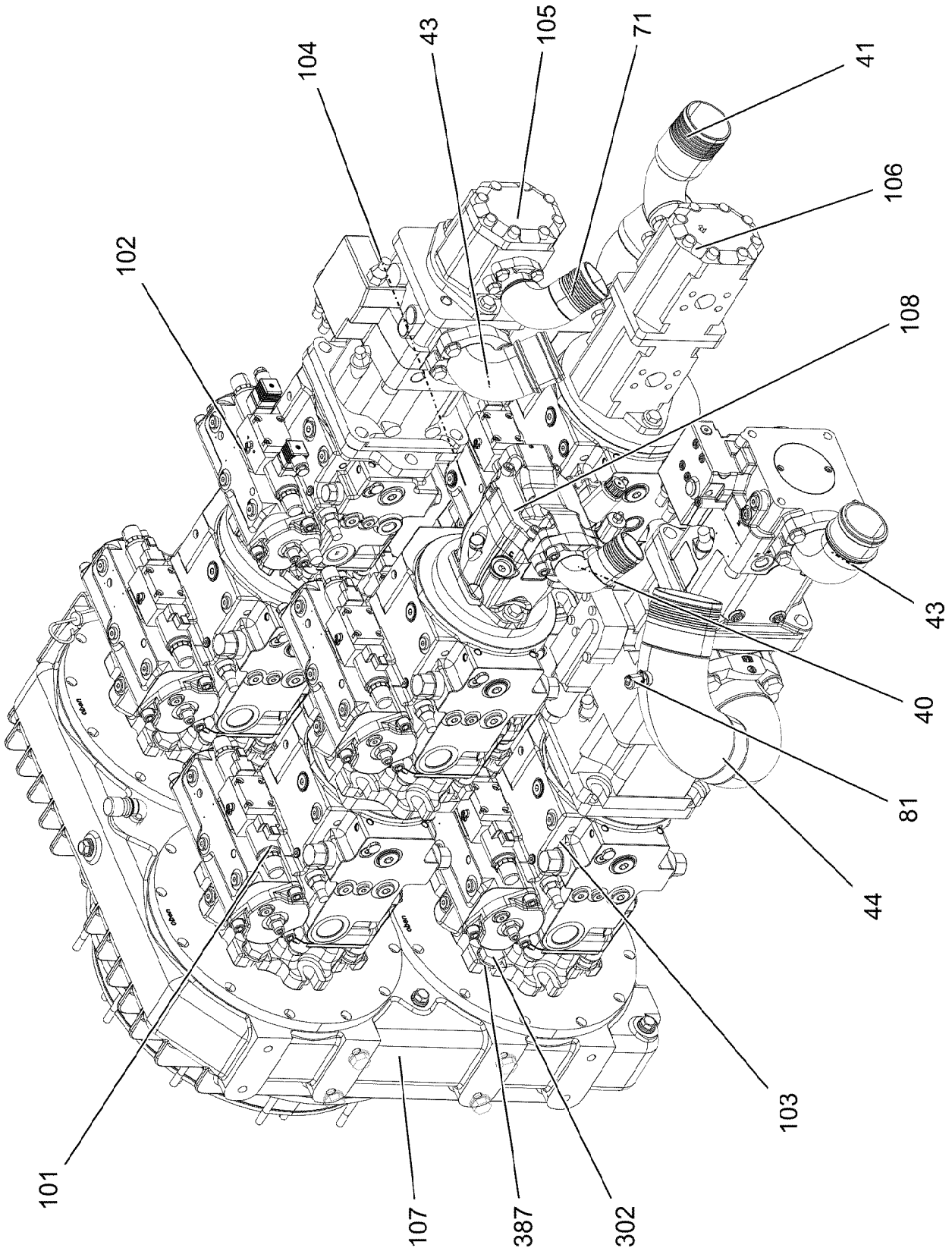
104
43
105
71
41
106
102
108
43
40
81
44
103
101
107
387
302

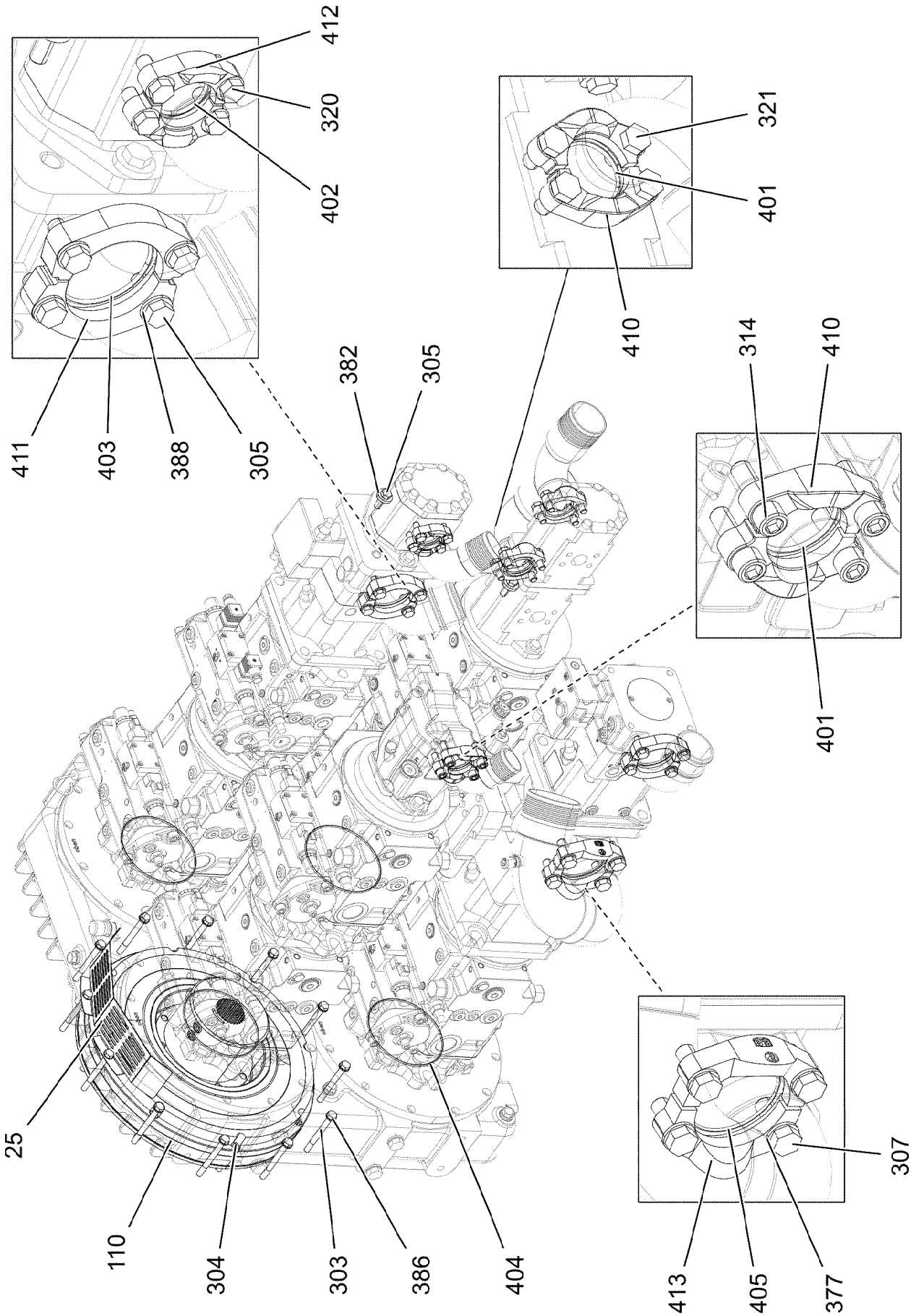
412
320
402
411
403
388
305
382
305
321
401
410
314
410
401
25
110
304
303
386
404
307
413
405
377

Pos.	Item	Quantity	Description	Bezeichnung
1	968243508	1	PLATE WELDED	BLECH SCHWK.
2	968243608	1	PLATE WELDED	BLECH SCHWK.
3	968243708	1	PLATE WELDED	BLECH SCHWK.
4	969340408	1	PLATE WELDED	BLECH SCHWK.
5	968243908	1	PLATE WELDED	BLECH SCHWK.
6	97116095	1	PLATE 5X3011X239 S355MC	BLECH
7	97116311	1	PLATE 5X2850X308 S355MC	BLECH
8	97037250	1	PLATE 5X1965X225 S355MC	BLECH
9	97037251	1	PLATE 5X884X134 S355MC	BLECH
10	97037252	1	PLATE 5X893X191 S355MC	BLECH
11	97037253	1	PLATE 4X1092X326 S315MC	BLECH
12	97116085	1	PLATE 5X1352X225 S355MC	BLECH
13	97037255	1	PLATE 4X366X300 S315MC	BLECH
14	97056133	1	PLATE 4X1225X155 S315MC	BLECH
15	97037259	1	PLATE 4X185X380 S315MC	BLECH
16	97056136	1	PLATE 4X188X190 S315MC FE//ZNNI8//CN//T	BLECH
17	97056173	1	PLATE 4X166X138 S315MC FE//ZNNI8//CN//T	BLECH
18	97037262	1	PLATE 4X113X221 S315MC FE//ZNNI8//CN//T	BLECH
19	97037263	1	PLATE 4X279X108 S315MC FE//ZNNI8//CN//T	BLECH
20	97056178	1	PLATE 4X312X159 S315MC FE//ZNNI8//CN//T	BLECH
21	97056228	1	PLATE 4X182X248 S315MC FE//ZNNI8//CN//T	BLECH
22	97056229	1	PLATE 4X290X207 S315MC FE//ZNNI8//CN//T	BLECH
23	97056244	1	PLATE 4X383X211 S315MC FE//ZNNI8//CN//T	BLECH
24	97037268	1	PLATE 4X648X385 S315MC	BLECH
25	976167508	1	PLATE 1X374X106 DC01 FE//ZNNI8//CN//T0	BLECH
26	97025532	1	PLATE 5X285X189 S355MC FE//ZNNI8//CN//T	BLECH
27	97025533	1	PLATE 5X299X209 S355MC FE//ZNNI8//CN//T	BLECH
28	927068308	1	BRACKET WELDED CONST.	KONSOLE SCHWK.
29	964913908	2	BRACKET WELDED CONST.	KONSOLE SCHWK.
30	97056274	1	PLATE 3X662X293 S355MC FE//ZNNI8//CN//T	BLECH
31	947811508	2	TUBE 25X3,2X100 S355J2H	ROHR
32	97030183	1	PLATE 3X88X96 DC01 FE//ZNNI8//CN//T0	BLECH
33	952859808	1	PLATE 4X103X20 S315MC FE//ZNNI8//CN//T	BLECH
34	969373008	1	CHARGE AIR PIPE SPF	LADELUFTROHR
36	964490608	1	HOLDER FE//ZNNI8//CN//T0	HALTER
37	976179708	2	PLATE 8X96X96 S700MC FLZN	BLECH
38	976648308	2	PLATE 8X96X96 S700MC	BLECH
39	978787708	3	SLEEVE 33.0X19 FE//ZNNI8//CN//T0	HUELSE
40	12100314	1	INTAKE SAE1 1/2C61-90,H STAHL FE//ZNNI8/	SAUGSTUTZEN
41	12100316	2	INTAKE SAE1 1/2C61-90,H STAHL FE//ZNNI8/	SAUGSTUTZEN
43	972523608	2	SUCTION PIPE OIL SPF	SAUGROHR-OEL
44	968251708	1	INTAKE ST.CONST. FE//ZNNI8//CN//T0	SAUGSTUTZEN SCHWK.
46	968262608	1	BRACKET,RIGHT WELDED	KONSOLE SCHWK.RE.
47	968262708	1	BRACKET,LEFT WELDED	KONSOLE SCHWK.LI.
48	97037973	1	PLATE 4X546X397 S315MC	BLECH
49	97037974	1	PLATE 4X762X150 S315MC	BLECH
50	968189508	1	EQUIPMENT CARRIER WELDED	AGGREGATETRAEGER SCHWK.
51	97056345	1	WATER PIPE EDELSTAHL	WASSERROHR
52	97056364	1	WATER PIPE EDELSTAHL	WASSERROHR
54	969351408	1	CHARGE AIR PIPE SPF	LADELUFTROHR
55	969351908	1	CHARGE AIR PIPE SPF	LADELUFTROHR
56	969373708	1	CHARGE AIR PIPE SPF	LADELUFTROHR
59	968493308	1	BRACKET WELDED CONST. FE//ZNNI8//CN/	KONSOLE SCHWK.
61	97042634	1	PLATE 3X316X134 DC01 FE//ZNNI8//CN//T0	BLECH
62	97042635	1	PLATE 4X288X226 S315MC FE//ZNNI8//CN//T	BLECH
63	97042686	1	PLATE 4X561X633 S315MC	BLECH
64	97042687	1	PLATE 4X269X293 S315MC FE//ZNNI8//CN//T	BLECH
65	97042729	1	PLATE 3X577X255 S355MC	BLECH
66	97064661	1	PLATE 3X318X358 DC01 FE//ZNNI8//CN//T0	BLECH
69	977984008	1	PLATE 3X185X40 S355MC FE//ZNNI8//CN//T	BLECH

Pos.	Item	Quantity	Description	Bezeichnung
70	97043505	1	PLATE 4X399X128 S315MC FE//ZNNI8//CN//T	BLECH
71	12100315	1	INTAKE SAE1 1/4C61-90,H STAHL FE//ZNNI8/	SAUGSTUTZEN
72	97050176	1	PLATE 4X143X30 S315MC FE//ZNNI8//CN//T	BLECH
74	969056608	1	SHEET CPL.	BLECH KPL.
(1)	97054634	1	PLATE 2.5X774X531 DC01	BLECH
(2)	726616708	4	MEGI BUFFER 18X7,5	MEGIPUFFER
(3)	10875648	8	WASHER ISO 7093-1 6 200HV 480H SPF	SCHEIBE
(4)	11694356	4	HEX NUT ISO 4032 M6 8 480H SPF	SECHSKANTMUTTER
(5)	409710908	2	CARRYING BOLT M8	STUETZSCHRAUBE
(6)	10289803	2	WASHER ISO 7089 8 300HV 480H SPF	SCHEIBE
(7)	10875614	2	HEX NUT DIN 985 M8 8 480H SPF	SECHSKANTMUTTER
75	97063970	2	PLATE 4X126X30 S315MC FE//ZNNI8//CN//T	BLECH
76	970344808	1	MOUNTING RAIL	TRAGSCHIENE
77	97055167	2	PLATE 4X185X30 S315MC FE//ZNNI8//CN//T	BLECH
78	97099648	1	PLATE 3X105X104 S355MC	BLECH
79	97116725	1	PLATE 3X518X258 S355MC FE//ZNNI8//CN//T	BLECH
80	96033379	1	FIXING PARTS COMPRESSED AIR ⇨ ❑ 268	BEFESTIGUNGSTEILE DRUCKL
81	7406865	1	SCREW COUPLING EMA3 M14X1,5 CR6-FRE	SCHRAUBKUPPLUNG
82	97122524	1	PLATE 4X125X30 S315MC FE//ZNNI8//CN//T	BLECH
101	11212364	1	TWO-STAGE PUMP A4VG+A4VG+A11VO SP ⇨ ❑ 272	ZWEIFACHPUMPE
102	11212365	1	TRIPLE PUMP A4VG+A4VG+A11VO SPF ⇨ ❑ 277	DREIFACHPUMPE
103	11212366	1	TRIPLE PUMP A4VG+A11VLO+A11V SPF ⇨ ❑ 282	DREIFACHPUMPE
104	11212367	1	TWO-STAGE PUMP A4VG+A4VG SPF ⇨ ❑ 284	ZWEIFACHPUMPE
105	512125408	1	GEAR PUMP SNP3	ZAHNRADPUMPE
(999)	10476391	1	SEAL KIT	DICHTSATZ
106	10220483	1	TWO-STAGE PUMP PRR SPF	ZWEIFACHZAHNRADPUMPE
(999)	10476391	1	SEAL KIT	DICHTSATZ
107	11320826	1	PUMP DISTRIBUTION GEAR A 4325 ST ⇨ ❑ 291	PUMPENVERTEILERGETRIEBE
108	11314599	1	VARIABLE PUMP A10VO SPF ⇨ ❑ 293	VERSTELLPUMPE
110	10663384	1	COUPLING 3800NM/1900U/MIN NR 70SH	KUPPLUNG
120	96032897	1	RADIATOR, PRE-ASSEMBLED ⇨ ❑ 295	KUEHLER VORM.
121	550452508	2	VIBRATION DAMPER	SCHWINGUNGSDAEMPFER
122	550452608	2	VIBRATION DAMPER	SCHWINGUNGSDAEMPFER
124	477704408	1	STOP PLUG VSTIM16X1,5ED A3P	STOPFEN
125	10337339	3	SWIVEL BOLT BRACKET CLAMP 77-80/80/20	GELENKBANDKONSOLENSCHE
129	510501008	1	HOSE DN16 500	SCHLAUCH
130	9271963	2	SEAL AFM 31	DICHTUNG
131	470230608	1	FITTING XW18-L A3P	VERSCHRAUBUNG
180	774218808	12	HOSE CLAMP 90/80-100/12 W3	SCHLAUCHSCHELLE
181	10872022	2	HOSE CLAMP DIN 3017-1 12-22/9 W3	SCHLAUCHSCHELLE
183	11118077	2	HOSE CLAMP 21/16-27/12 W3	SCHLAUCHSCHELLE
184	774222908	4	RETAINER CLIP 102-100 ST	SPANNSCHELLE
185	774208508	2	HOSE CLAMP 32/25-40/12 W3	SCHLAUCHSCHELLE
189	602007708	8	CLAMP-HALF DIN 3015-1 L 0 R 8 PP SW	KLEMMHAELFTE
190	602008408	20	CLAMP-HALF DIN 3015-1 L 3 G 20 PP SW	KLEMMHAELFTE
191	602009108	6	CLAMP-HALF DIN 3015-1 L 5 R 35 PP SW	KLEMMHAELFTE
192	10127984	6	RETAINER CLIP 119.5 St/Inox	SPANNSCHELLE
193	7005053	8	LID PLATE DIN 3015-1 L-DP 3 W1-ZN	DECKPLATTE
195	602010108	2	CLAMP-HALF DIN 3015-1 L 6 R 44,5 PP SW	KLEMMHAELFTE
196	11008020	1	WELD PLATE DIN 3015-1 L-AP-K 6 W1 ZNNI	ANSCHWEISSPLATTE
197	10020519	1	LASHING STRAP 0,5MX18MM	ZURRGURT
198	10802201	2	WELD PLATE DIN 3015-1 L-AP-K 5 W1 ZNNI	ANSCHWEISSPLATTE

Pos.	Item	Quantity	Description	Bezeichnung
199	10802203	2	WELD PLATE DIN 3015-1 L-AP-K 3 W1 ZNNI	ANSCHWEISSPLATTE
200	10802205	1	WELD PLATE DIN 3015-1 L-AP-K 4 W1 ZNNI	ANSCHWEISSPLATTE
201	11211987	2	WELD PLATE DIN 3015-1 L-AP-K 0 W1 ZNNI	ANSCHWEISSPLATTE
250	550632308	2	FORM HOSE DN80X140	FORMSCHLAUCH
251	10663848	2	CHARGE AIR CORRUGATED HOSE 94X185	LADELUFTWELLSCHLAUCH
255	96033645	1	HOSE LINES	SCHLAUCHLEITUNGEN
(1)	96014033	2	HOSE CPL. CONTI KWS 10X2500	SCHLAUCH KPL.
(2)	96033647	1	HOSE CPL. CONTI KWS 8X2000	SCHLAUCH KPL.
256	968652008	1	PIPE SOCKET CPL. NW-20 ⇨ ❑ 303	ROHRSTUTZEN KPL.
257	11621782	1	FITTING ISO 8434-1 GE 22L M26X1,5 INOX	VERSCHRAUBUNG
258	10873827	1	FITTING EW 22L EDELSTAHL	VERSCHRAUBUNG
259	602008508	4	CLAMP-HALF DIN 3015-1 L 3 R 22 PP SW	KLEMMHAELFTE
260	602008908	10	CLAMP-HALF DIN 3015-1 L 4 R 30 PP SW	KLEMMHAELFTE
261	7365090	6	CLAMP-HALF DIN 3015-1 L 0 R 12 PP SW	KLEMMHAELFTE
300	12225207	2	HEX SCREW ISO 4014 M24X160 8.8 FLZN SP	SECHSKANTSCHRAUBE
301	406221408	2	HEX SCREW ISO 4014 M18X180 10.9 FLZN	SECHSKANTSCHRAUBE
302	406604008	16	HEX SCREW ISO 4017 M20X55 10.9 FLZN SP	SECHSKANTSCHRAUBE
303	11651143	12	HEX SCREW ISO 4014 M10X105 8.8 FLZN SP	SECHSKANTSCHRAUBE
304	10876374	8	SOCKET HEAD SCREW ISO 4762 M12X60 8	ZYLINDERSCHRAUBE
305	11642349	14	HEX SCREW ISO 4017 M12X35 8.8 FLZN SP	SECHSKANTSCHRAUBE
306	10875519	8	HEX SCREW ISO 4017 M16X40 8.8 FLZN SP	SECHSKANTSCHRAUBE
307	10875803	12	HEX SCREW ISO 4017 M16X45 8.8 FLZN SP	SECHSKANTSCHRAUBE
308	11626706	8	HEX SCREW ISO 4017 M10X40 8.8 FLZN SP	SECHSKANTSCHRAUBE
309	12214938	4	HEX SCREW ISO 4017 M16X35 8.8 FLZN SP	SECHSKANTSCHRAUBE
310	11658891	6	HEX SCREW ISO 4014 M12X55 8.8 FLZN SP	SECHSKANTSCHRAUBE
311	11642358	58	HEX SCREW ISO 4017 M10X30 8.8 FLZN SP	SECHSKANTSCHRAUBE
312	10875592	18	SOCKET HEAD SCREW ISO 4762 M6X45 8.8	ZYLINDERSCHRAUBE
313	10875484	3	BUTTON HEAD SCREW 7380-2 M8X10 08.8 4	HALBRUNDKOPFSCHRAUBE
314	10875565	4	SOCKET HEAD SCREW ISO 4762 M12X40 8	ZYLINDERSCHRAUBE
315	11651767	25	HEX SCREW ISO 4017 M8X20 8.8 480H SPF	SECHSKANTSCHRAUBE
316	11645384	4	HEX SCREW ISO 4017 M12X40 8.8 FLZN SP	SECHSKANTSCHRAUBE
317	11642261	18	HEX SCREW ISO 4017 M8X25 8.8 480H SPF	SECHSKANTSCHRAUBE
318	10875571	6	SOCKET HEAD SCREW ISO 4762 M10X30 8	ZYLINDERSCHRAUBE
319	10875504	4	HEX SCREW ISO 4014 M12X100 8.8 FLZN SP	SECHSKANTSCHRAUBE
320	12100552	4	HEX SCREW UNC7/16X14X30MM 8.8 FLZN	SECHSKANTSCHRAUBE
321	10876375	8	SCREW AEHNL.ISO 4017 UNC1/2X13X1 1/4	SCHRAUBE
322	11651006	8	HEX SCREW ISO 4017 M12X20 8.8 FLZN SP	SECHSKANTSCHRAUBE
323	10875592	16	SOCKET HEAD SCREW ISO 4762 M6X45 8.8	ZYLINDERSCHRAUBE
325	12203635	2	SOCKET HEAD SCREW ISO 4762 M6X90 8.8	ZYLINDERSCHRAUBE
327	10181388	4	SOCKET HEAD SCREW ISO 4762 M6X100 8	ZYLINDERSCHRAUBE
328	10007677	2	SOCKET HEAD SCREW ISO 4762 M8X20 A2	ZYLINDERSCHRAUBE
329	408650608	2	BUTTON HEAD SCREW ISO 7380-2 M8X20 A	HALBRUNDKOPFSCHRAUBE
330	10876359	4	SOCKET HEAD SCREW ISO 4762 M6X55 8.8	ZYLINDERSCHRAUBE
331	11826527	2	HEX SCREW ISO 4017 M8X30 8.8 480H SPF	SECHSKANTSCHRAUBE
332	12216222	4	SOCKET HEAD SCREW ISO 4762 M6X85 8.8	ZYLINDERSCHRAUBE
333	12216183	3	HEX SCREW ISO 4014 M6X40 8.8 480H SPF	SECHSKANTSCHRAUBE
334	10875590	2	SOCKET HEAD SCREW ISO 4762 M6X35 8.8	ZYLINDERSCHRAUBE
335	11820284	1	SOCKET HEAD SCREW ISO 4762 M6X30 8.8	ZYLINDERSCHRAUBE
350	11693875	48	HEX NUT ISO 4032 M8 8 480H SPF	SECHSKANTMUTTER
351	10875616	4	HEX NUT ISO 4032 M12 8 FLZN SPF	SECHSKANTMUTTER
352	11691678	66	HEX NUT ISO 4032 M10 8 FLZN SPF	SECHSKANTMUTTER
354	10875607	10	HEX NUT DIN 985 M12 8 FLZN SPF	SECHSKANTMUTTER
355	10875609	8	HEX NUT DIN 985 M16 8 FLZN SPF	SECHSKANTMUTTER
356	10179122	2	HEX NUT DIN 980 M18 10 FLZN SPF	SECHSKANTMUTTER
357	12226094	2	HEX NUT DIN 985 M24 10 FE//ZNNI8//CN//T0	SECHSKANTMUTTER
359	12100332	3	SHEET METAL NUT M8 480H SPF	BLECHMUTTER
360	602018008	16	CARRIER RAIL NUT DIN 3015-1 L TM M6 W1	TRAGSCHIENENMUTTER
361	10875614	4	HEX NUT DIN 985 M8 8 480H SPF	SECHSKANTMUTTER
375	420001014	18	WASHER ISO 7089 8 200HV-A4	SCHEIBE

Pos.	Item	Quantity	Description	Bezeichnung
377	10289806	24	WASHER ISO 7089 16 300HV FLZN SPF	SCHEIBE
379	10180180	8	WASHER EN 14399-6 16 300-370HV-ST FLZ	SCHEIBE
380	4600146	2	WASHER EN 14399-6 24 300-370HV FLZN SP	SCHEIBE
381	11658580	16	WASHER DIN 7349 10,5 200HV-St FLZN SPF	SCHEIBE
382	10006370	26	WASHER DIN 7349 13 200HV FLZN SPF	SCHEIBE
383	421601008	2	WASHER DIN 7349 19 ST VERZ	SCHEIBE
384	11140469	70	WASHER ISO 7093-1 8 200HV 480H SPF	SCHEIBE
385	421802108	116	WASHER ISO 7093-1 10 A2	SCHEIBE
386	10289795	18	WASHER ISO 7089 10 300HV FLZN SPF	SCHEIBE
387	4600222	16	WASHER EN 14399-6 20 300-370HV FLZN SP	SCHEIBE
388	420050801	8	WASHER ISO 7089 12 MS	SCHEIBE
389	421801908	8	WASHER ISO 7093-1 12 200HV-A2	SCHEIBE
390	10875647	20	WASHER ISO 7089 6 200HV 480H SPF	SCHEIBE
391	97043582	2	WASHER 2X115X115 DC01 FE//ZNNI8//CN//T	SCHEIBE
392	97043586	2	WASHER 4X115X115 S315MC FE//ZNNI8//C	SCHEIBE
393	10875648	5	WASHER ISO 7093-1 6 200HV 480H SPF	SCHEIBE
394	11140469	79	WASHER ISO 7093-1 8 200HV 480H SPF	SCHEIBE
395	11182717	8	WASHER ISO 7093-1 12 300HV FLZN SPF	SCHEIBE
401	510587908	2	O-RING ARP 568 47,22X3,53 NBR90	O-RING
402	510586708	1	O-RING ARP 568 37,69X3,53 NBR90	O-RING
403	510598908	2	O-RING ARP 568 69,44X3,53 NBR70	O-RING
404	518578108	4	O-RING 150X3 NBR70	O-RING
405	726408708	1	O-RING 85X3 NBR70	O-RING
410	511502608	6	SAE FLANGE 11/2"	SAE-FLANSCH
(1)	510587908	1	O-RING ARP 568 47,22X3,53 NBR90	O-RING
411	11003246	4	SPLIT FLANGE HALF SAE 2 1/2" STAHL CR6	FLANSCHHAELFTE
412	511516208	2	SAE-FLANGE HALF 11/4" A3P ⇨ ❑ 304	SAE-FLANSCHHAELFTE
413	510599208	2	SAE-FLANGE HALF 3" A3P	SAE-FLANSCHHAELFTE

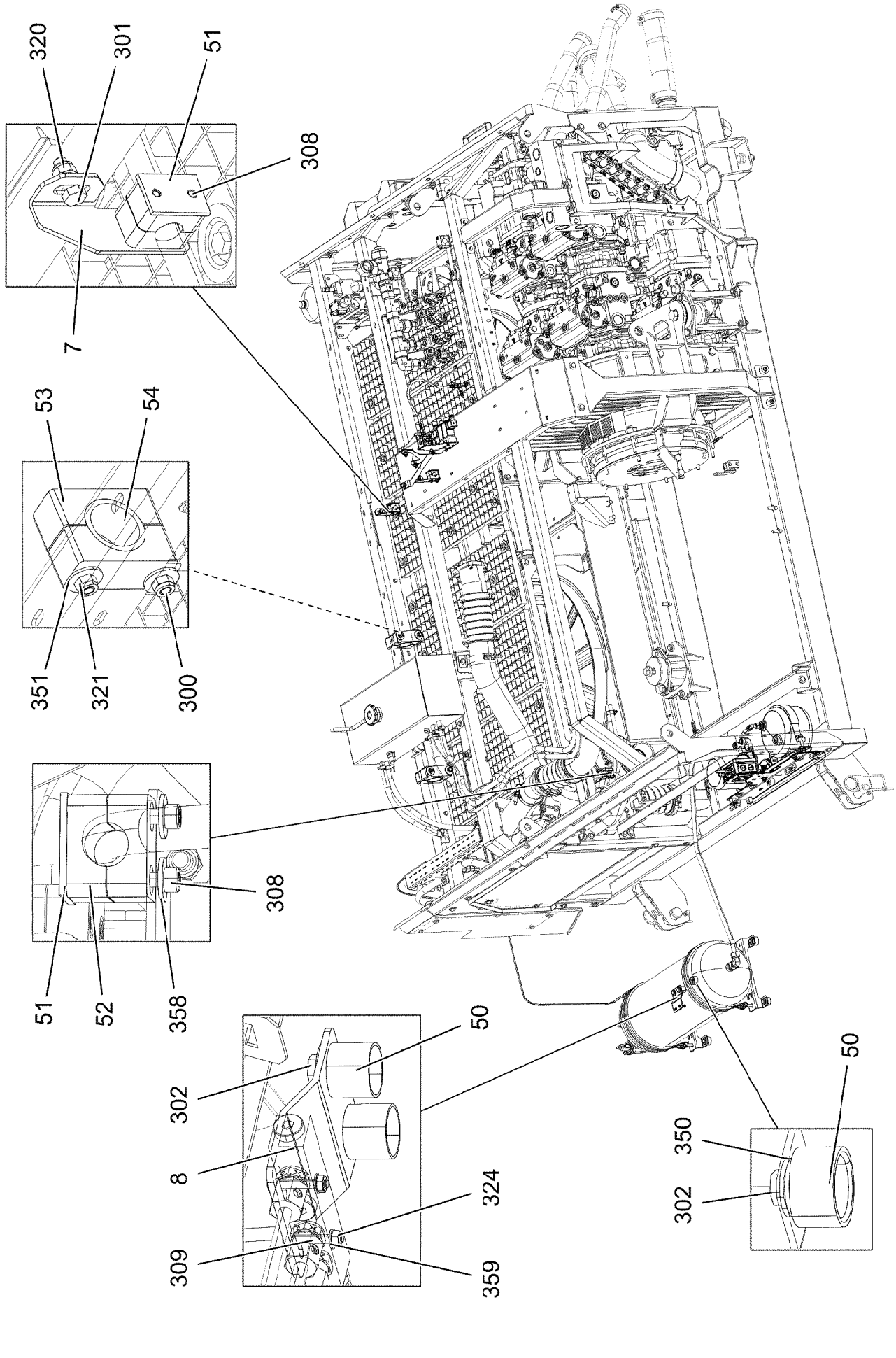

8.10.2019 004353	**etk_en_de_098253 LR 11000**	❑ 268 (1/4)
LIEBHERR	**FIXING PARTS COMPRESSED AIR** **BEFESTIGUNGSTEILE DRUCKLUFT**	**96033379**

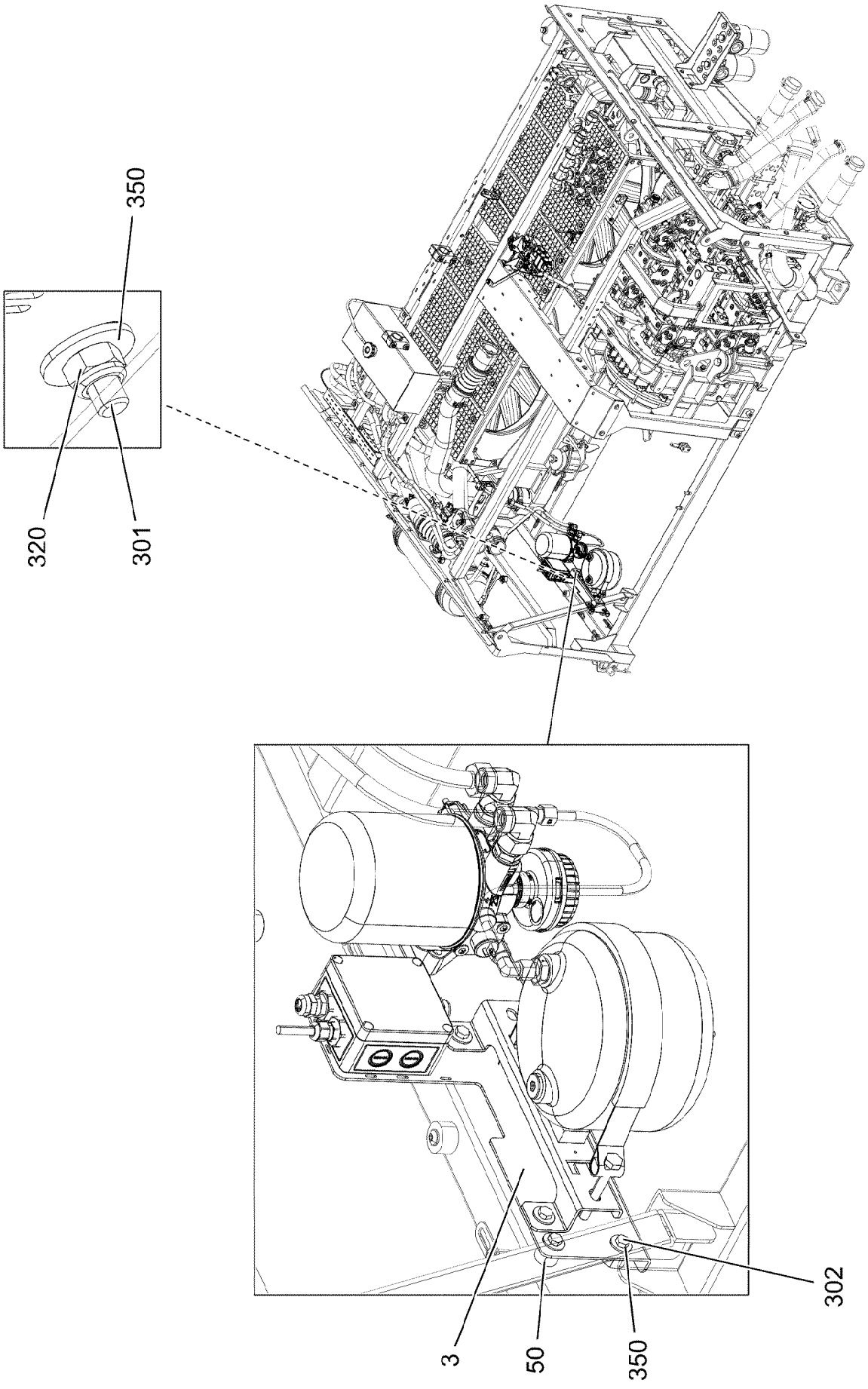
350
320
301
3
50
350
302

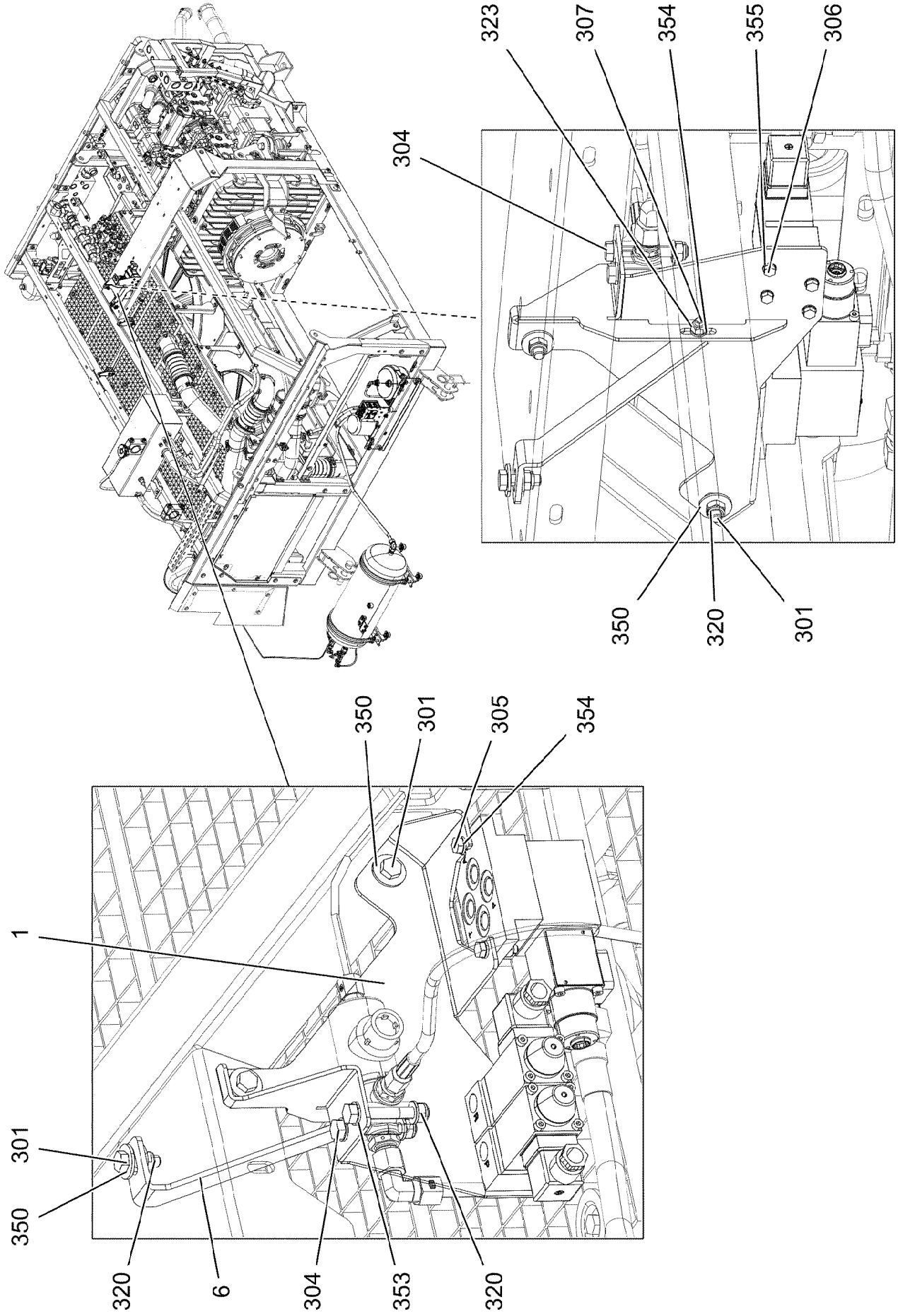

8.10.2019 004355	**etk_en_de_098253 LR 11000**	❑ 270 (3/4)
LIEBHERR	**FIXING PARTS COMPRESSED AIR** **BEFESTIGUNGSTEILE DRUCKLUFT**	**96033379**

Pos.	Item	Quantity	Description	Bezeichnung
1	97043275	1	PLATE 3X437X320 DC01 FE//ZNNI8//CN//T0	BLECH
3	97042668	1	PLATE 3X600X300 DC01	BLECH
6	97046163	1	PLATE 4X231X53 S315MC FE//ZNNI8//CN//T	BLECH
7	97116435	2	PLATE 3X102X64 S355MC FE//ZNNI8//CN//T	BLECH
8	978311508	1	PLATE 3X97X70 S355MC FE//ZNNI8//CN//T0	BLECH
50	953873408	4	SLEEVE 25X20 11SMN37 FE//ZNNI8//CN//T0	HUELSE
51	602015208	3	WELD PLATE DIN 3015-1 L-AP-K 2 W1	ANSCHWEISSPLATTE
52	602002208	6	CLAMP-HALF DIN 3015-1 L 2 R 18 AL	KLEMMHAELFTE
53	10492888	4	CLAMP-HALF S 4 E 64 PP	KLEMMHAELFTE
54	10493065	2	ELASTOMER INSERT DIN 3015 53,4X65X45X	ELASTOMEREINSATZ
300	10875574	4	SOCKET HEAD SCREW ISO 4762 M12X100 8	ZYLINDERSCHRAUBE
301	11642261	7	HEX SCREW ISO 4017 M8X25 8.8 480H SPF	SECHSKANTSCHRAUBE
302	11651612	14	HEX SCREW ISO 4017 M8X16 8.8 480H SPF	SECHSKANTSCHRAUBE
304	11651582	2	HEX SCREW ISO 4014 M8X55 8.8 480H SPF	SECHSKANTSCHRAUBE
305	10875529	2	HEX SCREW ISO 4017 M6X25 8.8 480H SPF	SECHSKANTSCHRAUBE
306	4600871	4	HEX SCREW ISO 4017 M5X8 8.8 A2C	SECHSKANTSCHRAUBE
307	4001880	1	HEX SCREW ISO 4017 M6X20 10.9 A2C SPF	SECHSKANTSCHRAUBE
308	10875591	6	SOCKET HEAD SCREW ISO 4762 M6X40 8.8	ZYLINDERSCHRAUBE
309	12217761	2	PAN-HEAD SCREW ISO 7045 M4X25 4.8 480	FLACHKOPFSCHRAUBE
320	10875614	7	HEX NUT DIN 985 M8 8 480H SPF	SECHSKANTMUTTER
321	12218127	4	HEX NUT DIN 985 M12 10 FLZN SPF	SECHSKANTMUTTER
323	10875613	3	HEX NUT DIN 985 M6 8 480H SPF	SECHSKANTMUTTER
324	10875619	2	HEX NUT ISO 4032 M4 8 480H SPF	SECHSKANTMUTTER
350	11140469	20	WASHER ISO 7093-1 8 200HV 480H SPF	SCHEIBE
351	421801908	4	WASHER ISO 7093-1 12 200HV-A2	SCHEIBE
353	10289803	4	WASHER ISO 7089 8 300HV 480H SPF	SCHEIBE
354	10875647	6	WASHER ISO 7089 6 200HV 480H SPF	SCHEIBE
355	10410193	4	WASHER ISO 7089 5 -A2	SCHEIBE
358	10875648	6	WASHER ISO 7093-1 6 200HV 480H SPF	SCHEIBE
359	10875645	4	WASHER ISO 7089 4 200HV 480H SPF	SCHEIBE

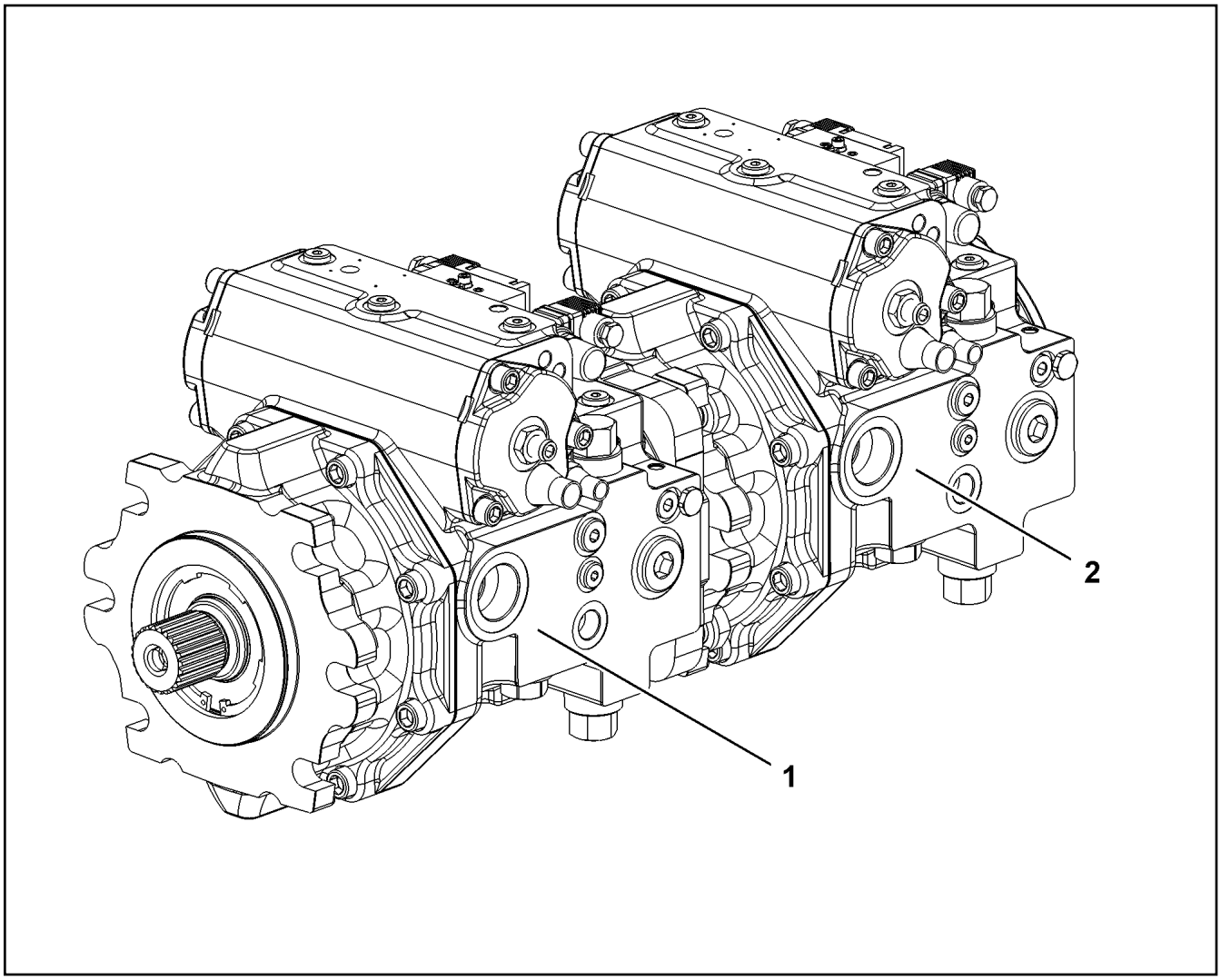

Pos.	Item	Quantity	Description	Bezeichnung
1	11212738	1	VARIABLE PUMP A4VG SPF ⇨ ❑ 273	VERSTELLPUMPE
2	11212739	1	VARIABLE PUMP A4VG SPF ⇨ ❑ 275	VERSTELLPUMPE

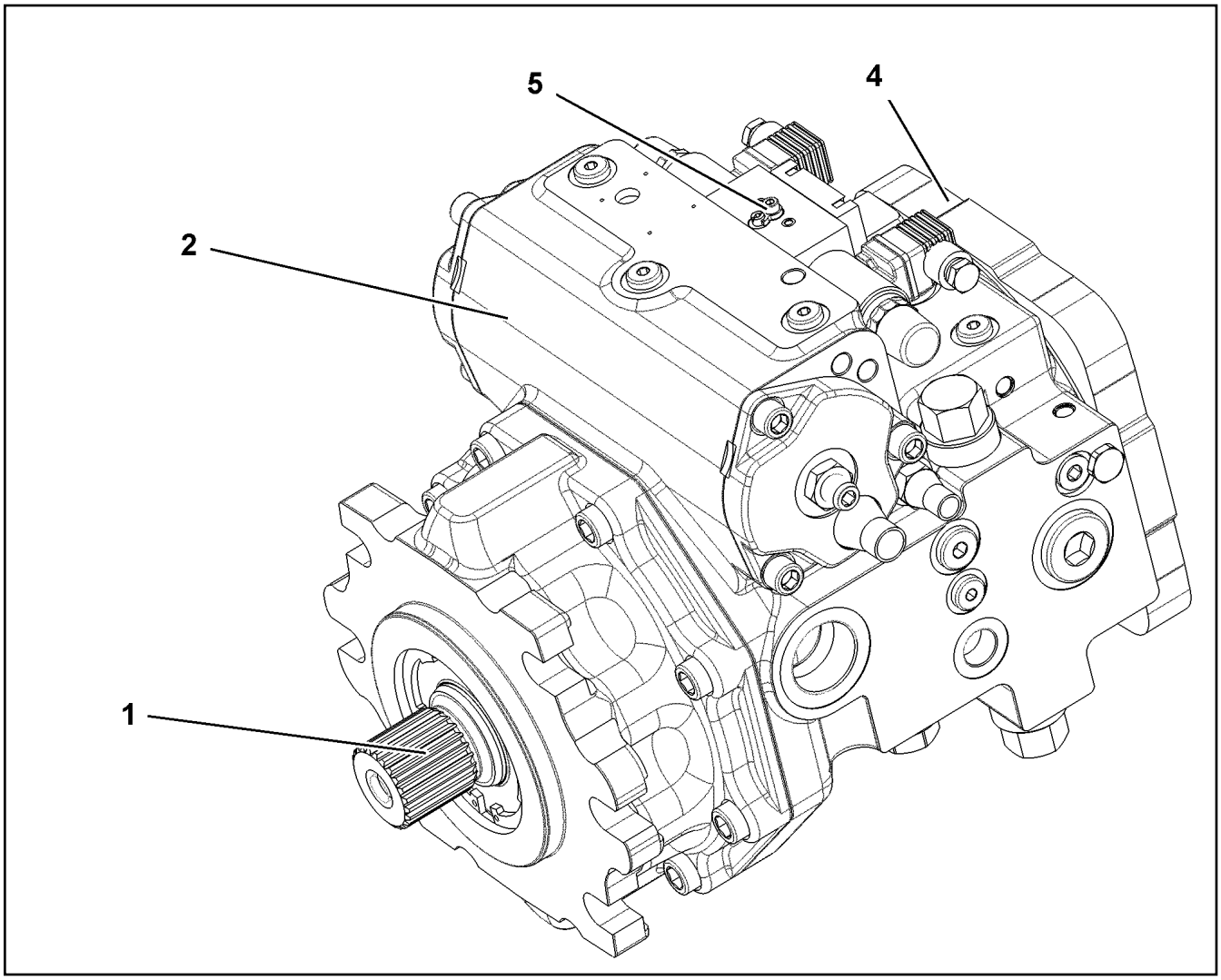

Pos.	Item	Quantity	Description	Bezeichnung
1	10873647	1	DRIVING GEAR	TRIEBWERK
(999)	10873896	1	RADIAL PACKING SET DRIVE SHAFT	DS TRIEBWELLE
2	10873649	1	ADJUSTMENT	VERSTELLUNG
4	10873651	1	PUMP SUPPORT	PUMPENTRAEGER
5	10873652	1	CONTROL UNIT ⇨ ❑ 274	ANSTEUERGERAET

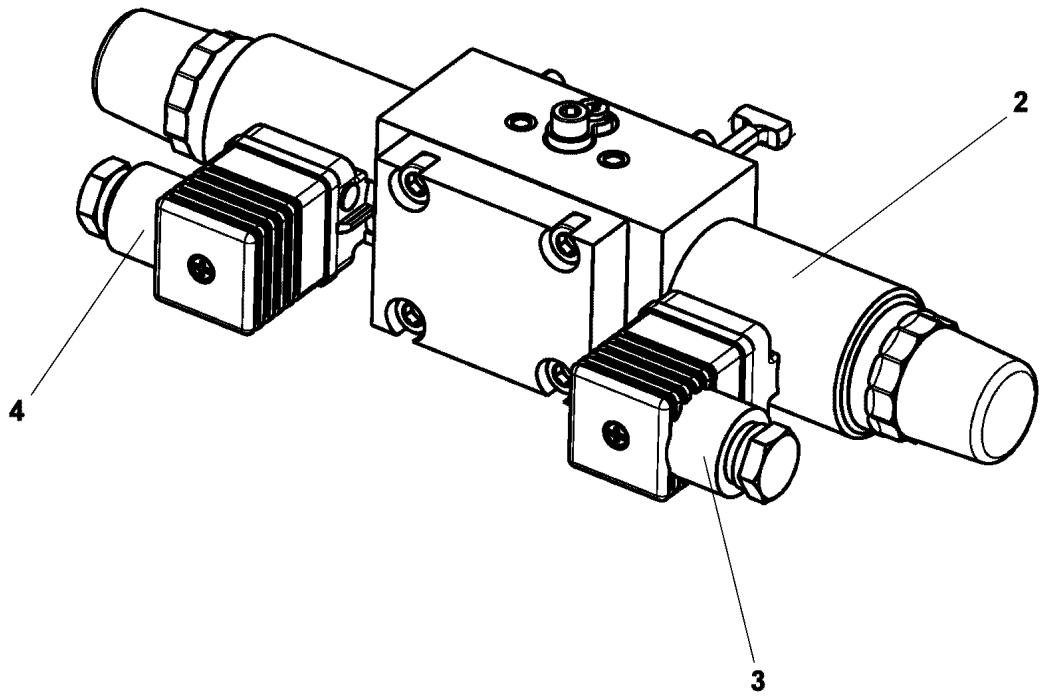

Pos.	Item	Quantity	Description	Bezeichnung
2	10471437	2	PROPORTIONAL MAGNET 24V	PROPORTIONALMAGNET
(1)	10663825	1	RETAINING NUT	BEFESTIGUNGSMUTTER
3	11450030	1	DIE PLUG	LEITUNGSDOSE
4	11450029	1	DIE PLUG	LEITUNGSDOSE

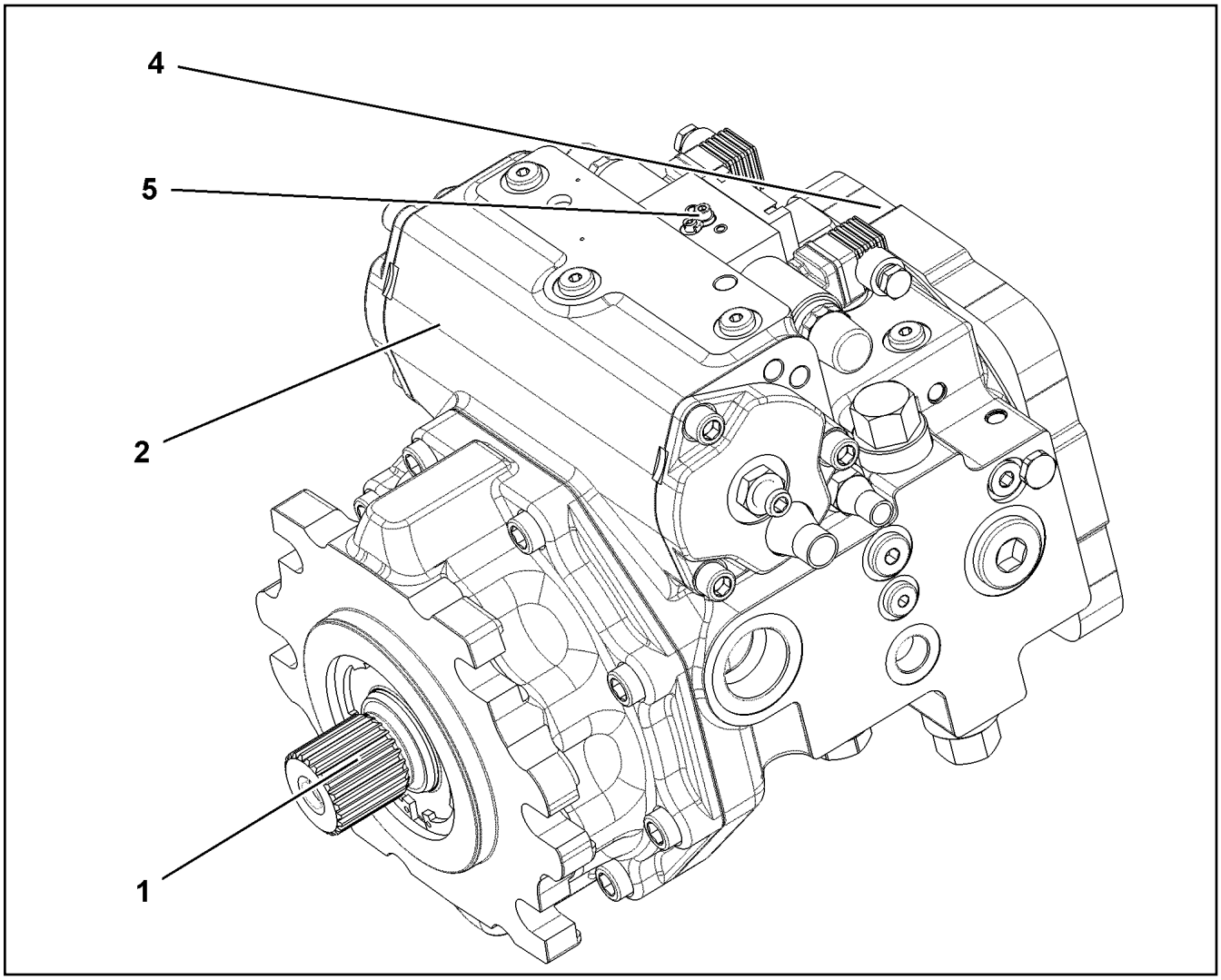

Pos.	Item	Quantity	Description	Bezeichnung
1	10873647	1	DRIVING GEAR	TRIEBWERK
2	10873649	1	ADJUSTMENT	VERSTELLUNG
4	10873653	1	PUMP SUPPORT ⇨ ❑ 276	PUMPENTRAEGER
5	10873652	1	CONTROL UNIT ⇨ ❑ 274	ANSTEUERGERAET

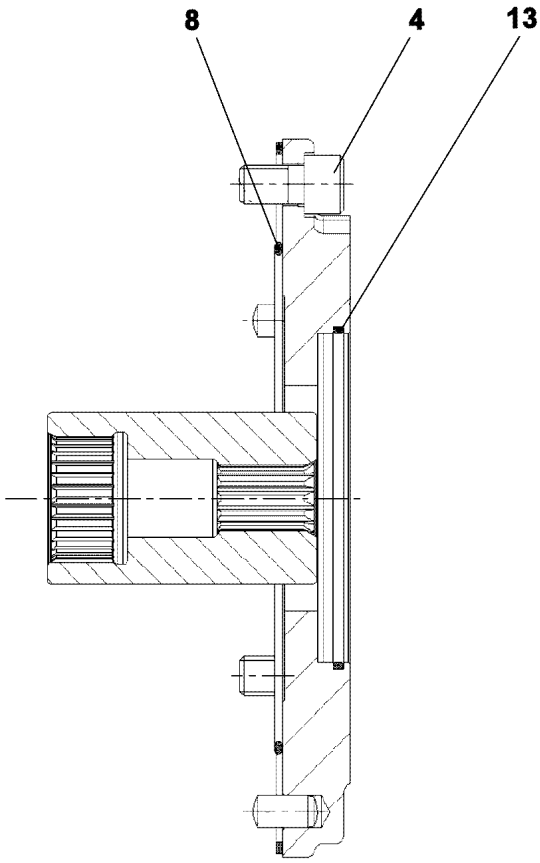

Pos.	Item	Quantity	Description	Bezeichnung
4	10875577	4	SOCKET HEAD SCREW ISO 4762 M12X20 8	ZYLINDERSCHRAUBE
8	518547908	1	O-RING 154X3 NBR70	O-RING
9	4635246	1	SNAP RING DIN 7993 38X2,5	SPRENGRING
13	11693498	1	O-RING 102X2,62	O-RING

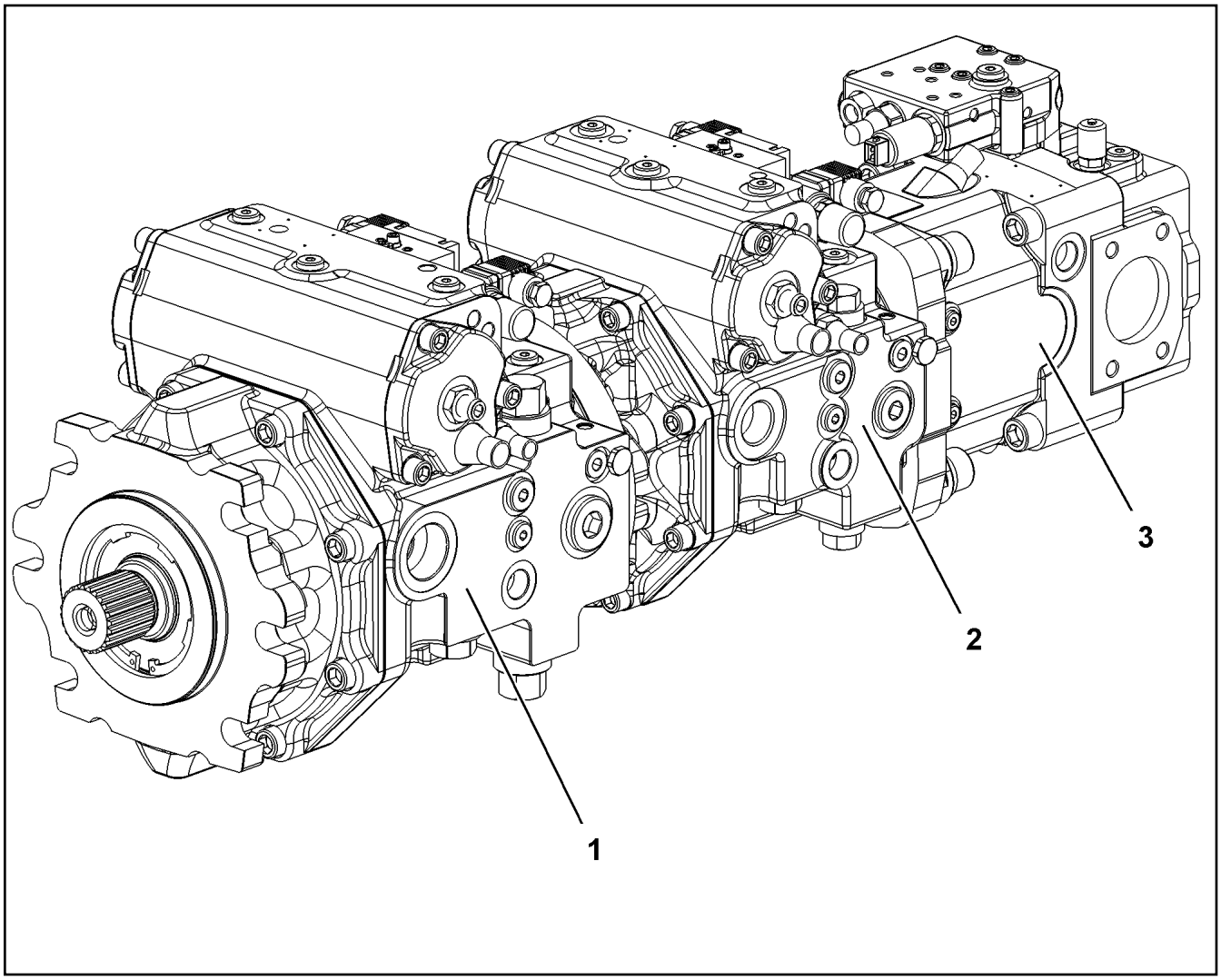

Pos.	Item	Quantity	Description	Bezeichnung
1	11212740	1	VARIABLE PUMP A4VG SPF ⇨ ❑ 278	VERSTELLPUMPE
2	11212741	1	VARIABLE PUMP A4VG SPF ⇨ ❑ 279	VERSTELLPUMPE
3	11212743	1	VARIABLE PUMP A11VO SPF ⇨ ❑ 281	VERSTELLPUMPE

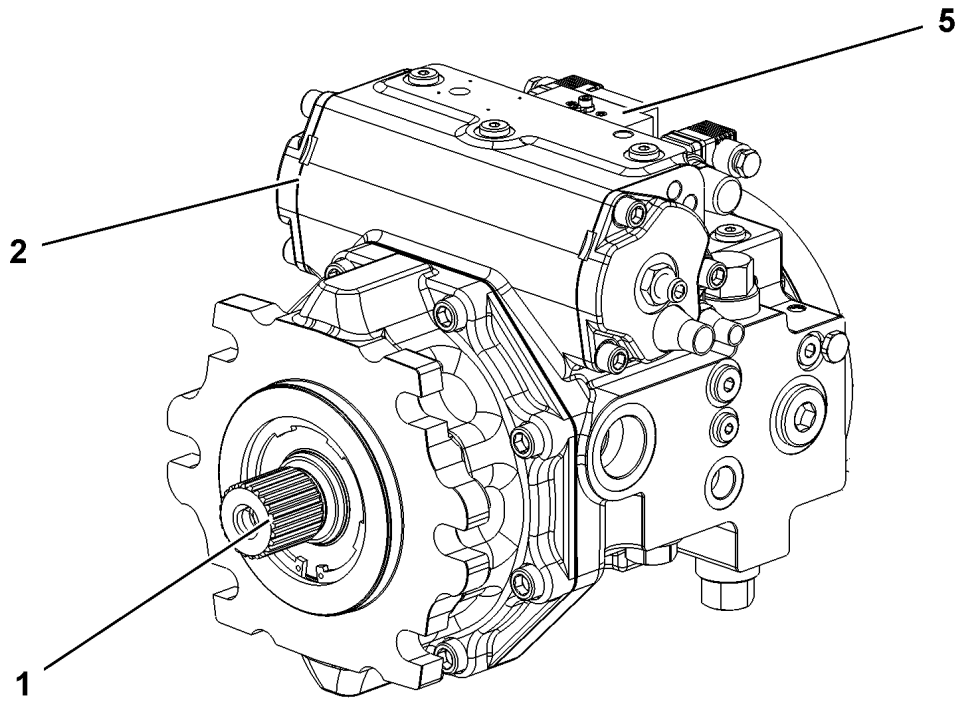

Pos.	Item	Quantity	Description	Bezeichnung
1	10873647	1	DRIVING GEAR	TRIEBWERK
2	10873649	1	ADJUSTMENT	VERSTELLUNG
5	10873652	1	CONTROL UNIT ⇨ ❑ 274	ANSTEUERGERAET

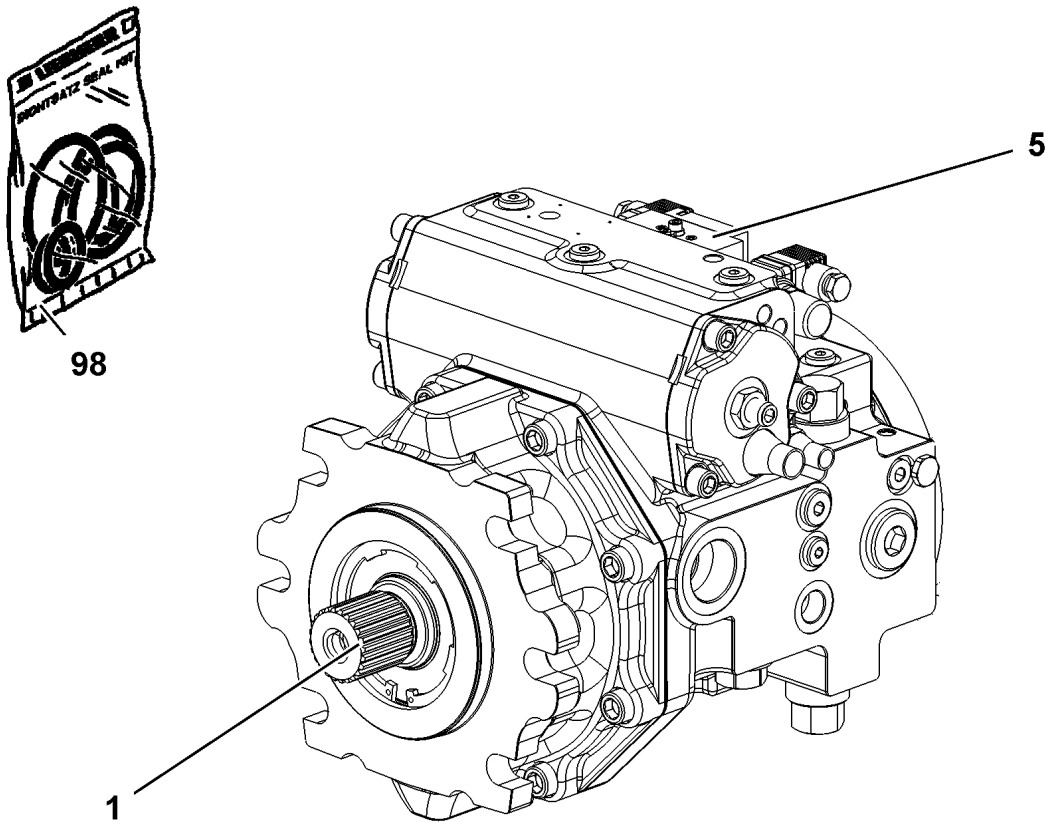

Pos.	Item	Quantity	Description	Bezeichnung
1	11690584	1	DRIVING GEAR	TRIEBWERK
(999)	11600280	1	SEAL KIT	DICHTSATZ
5	11690588	1	CONTROL UNIT ⇨ ❑ 280	ANSTEUERGERAET
98	11690589	1	SEAL KIT REGULATING VALVE	DS VERSTELLPUMPE

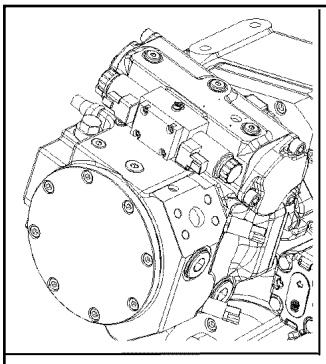

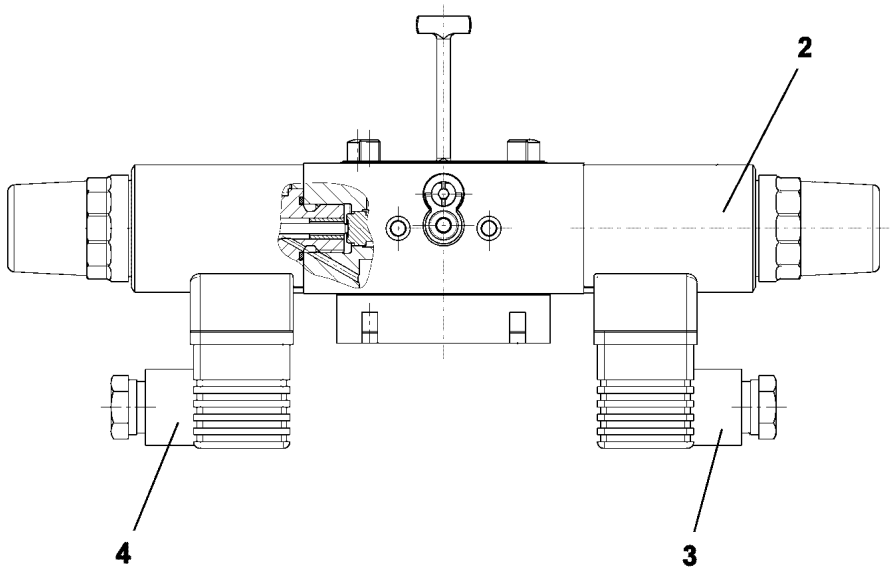

Pos.	Item	Quantity	Description	Bezeichnung
2	10471437	2	PROPORTIONAL MAGNET 24V	PROPORTIONALMAGNET
3	11450030	1	DIE PLUG	LEITUNGSDOSE
4	11450029	1	DIE PLUG	LEITUNGSDOSE

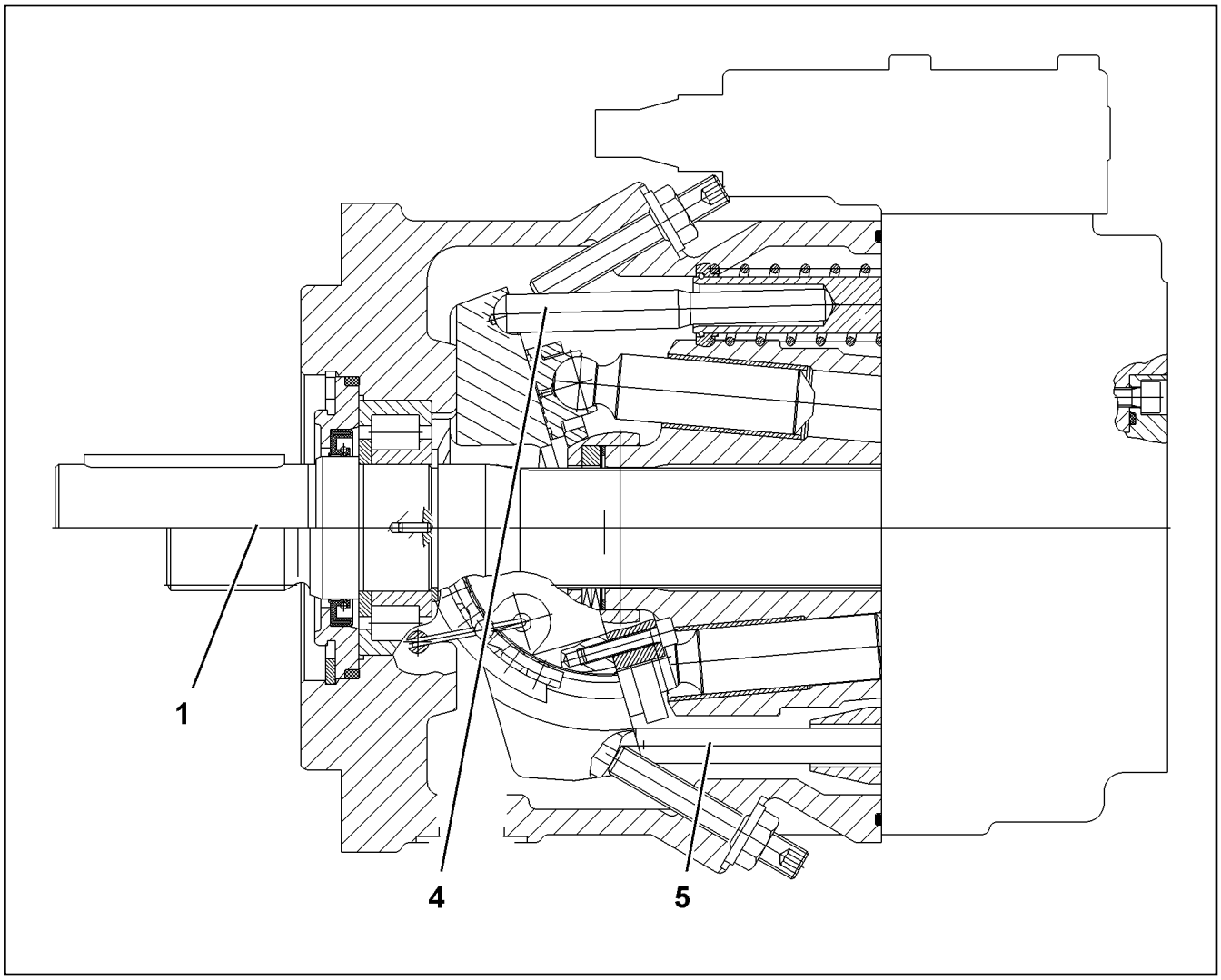

Pos.	Item	Quantity	Description	Bezeichnung
1	10443111	1	DRIVING GEAR	TRIEBWERK
(17)	7367367	4	WIRE	DRAHT
(31)	571900108	1	CYLINDRICAL ROLLER BEARING	ZYLINDERROLLENLAGER
(98)	10424726	1	SEAL KIT	DICHTSATZ
4	10412333	1	ADJUSTMENT	VERSTELLUNG
5	7023888	1	REGULATION HYDRAULIC	VERSTELLUNG HYDRAULISCH

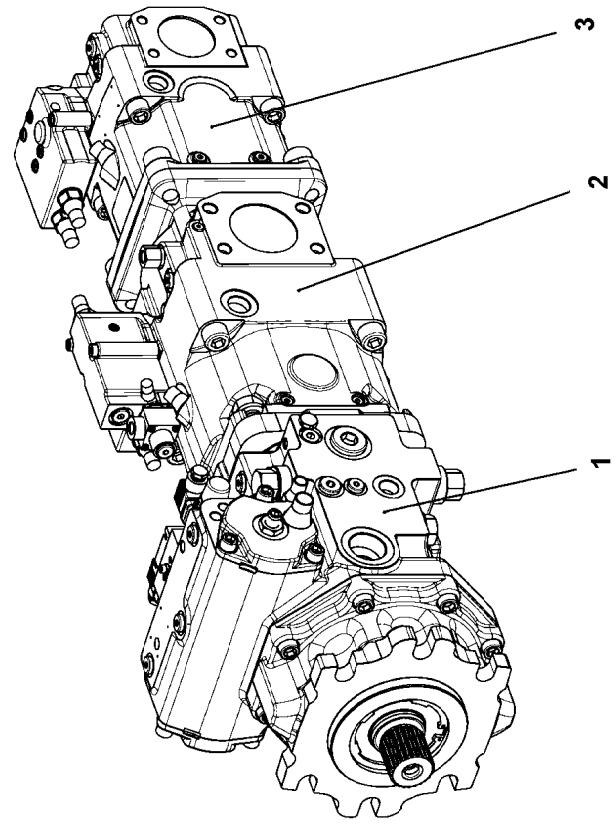
3
2
1

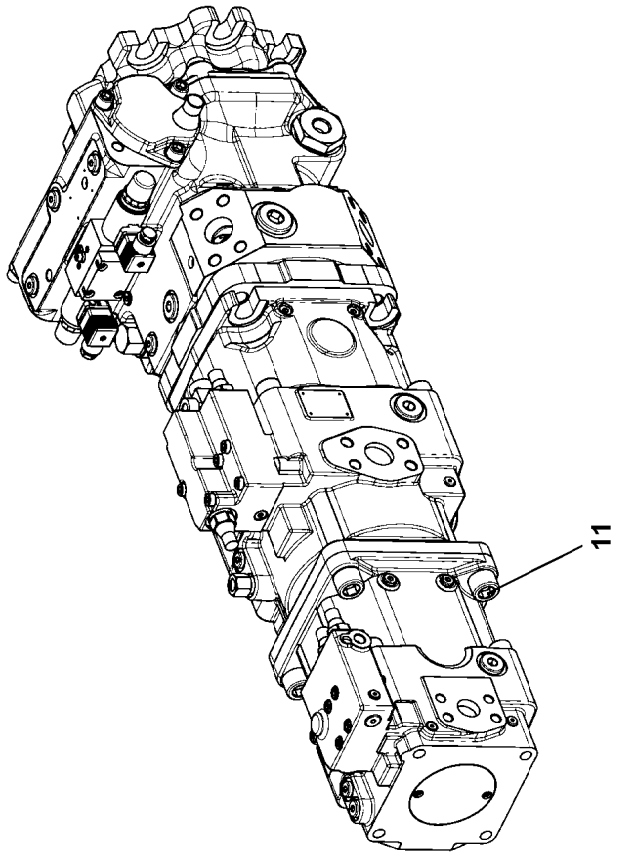
11

Pos.	Item	Quantity	Description	Bezeichnung
1	11212746	1	VARIABLE PUMP A4VG SPF	VERSTELLPUMPE
(1)	10873647	1	DRIVING GEAR	TRIEBWERK
(2)	10873649	1	ADJUSTMENT	VERSTELLUNG
(4)	10873651	1	PUMP SUPPORT	PUMPENTRAEGER
(5)	10873652	1	CONTROL UNIT ⇨ ❑ 274	ANSTEUERGERAET
2	11212747	1	VARIABLE PUMP A11VLO SPF	VERSTELLPUMPE
3	11212748	1	VARIABLE PUMP A11VO SPF	VERSTELLPUMPE
11	12692008	4	SOCKET HEAD SCREW ISO 4762 M20X40 8	ZYLINDERSCHRAUBE

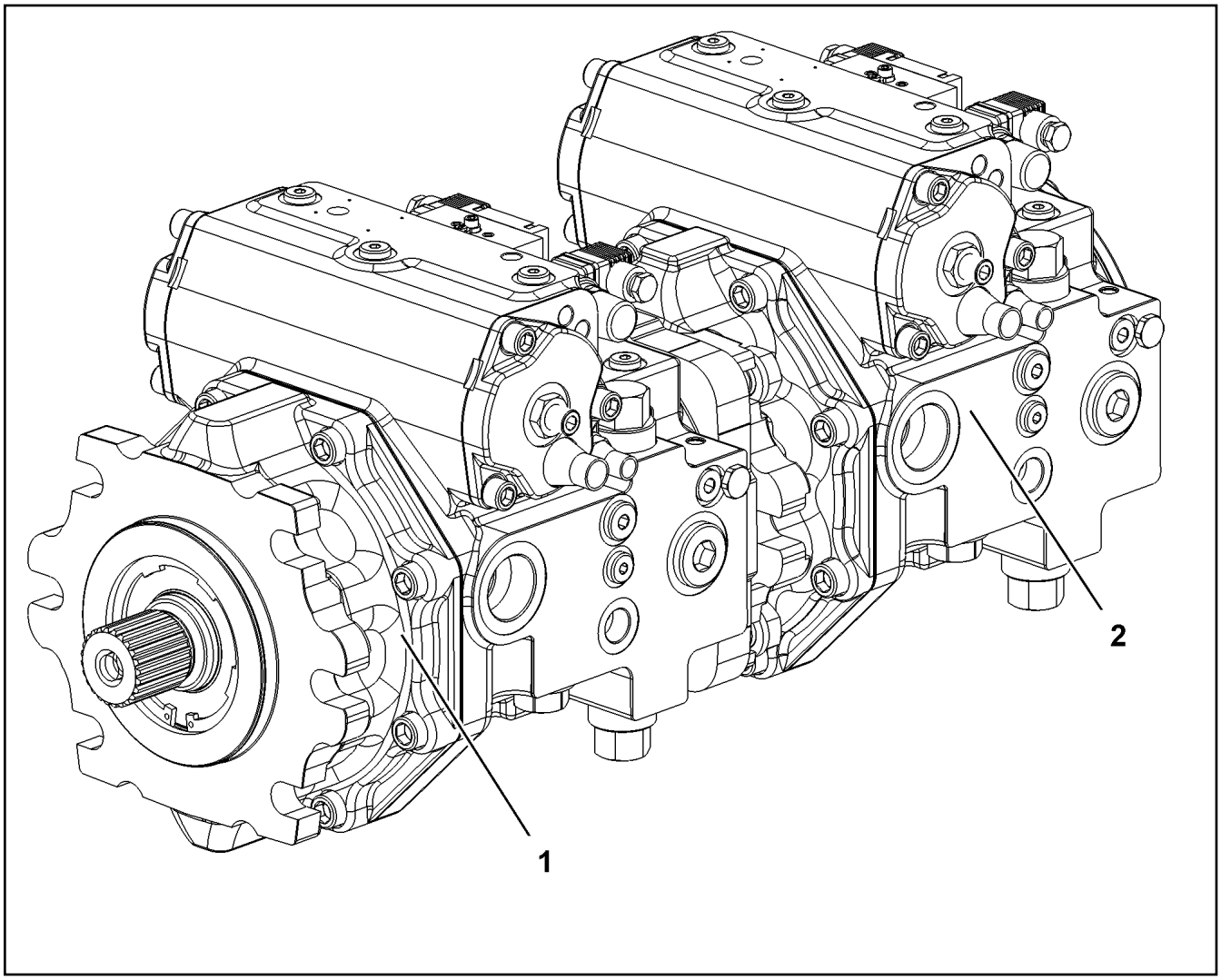

Pos.	Item	Quantity	Description	Bezeichnung
1	11212744	1	VARIABLE PUMP A4VG SPF ⇨ ❑ 285	VERSTELLPUMPE
2	11212745	1	VARIABLE PUMP A4VG SPF ⇨ ❑ 286	VERSTELLPUMPE

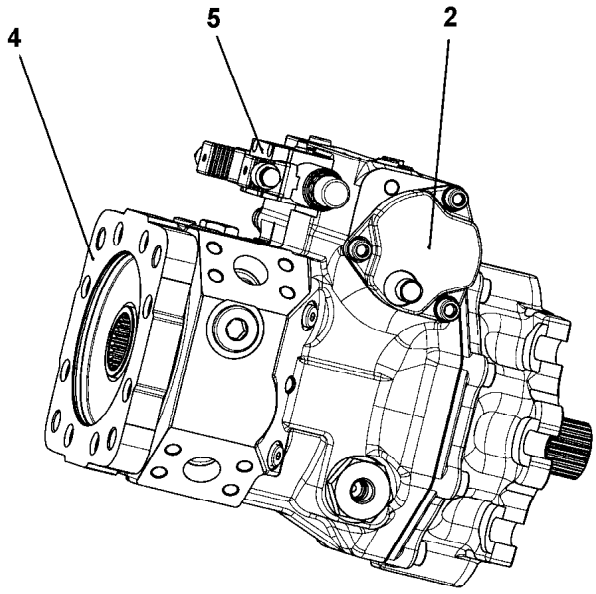

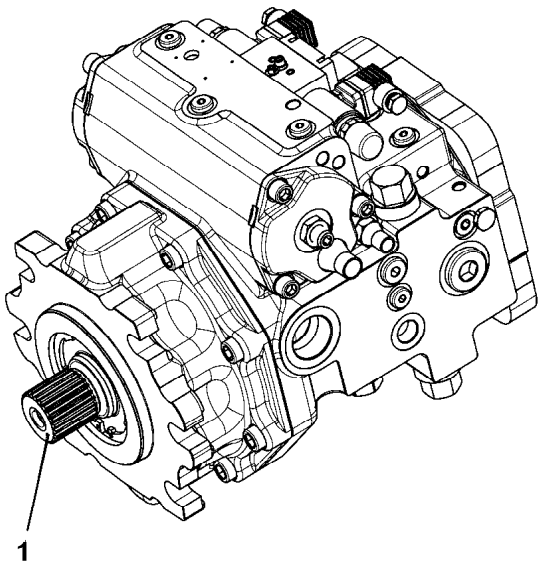

Pos.	Item	Quantity	Description	Bezeichnung
1	10873647	1	DRIVING GEAR	TRIEBWERK
2	10873649	1	ADJUSTMENT	VERSTELLUNG
4	10873651	1	PUMP SUPPORT	PUMPENTRAEGER
5	10873652	1	CONTROL UNIT	ANSTEUERGERAET
			⇨ ❑ 274	

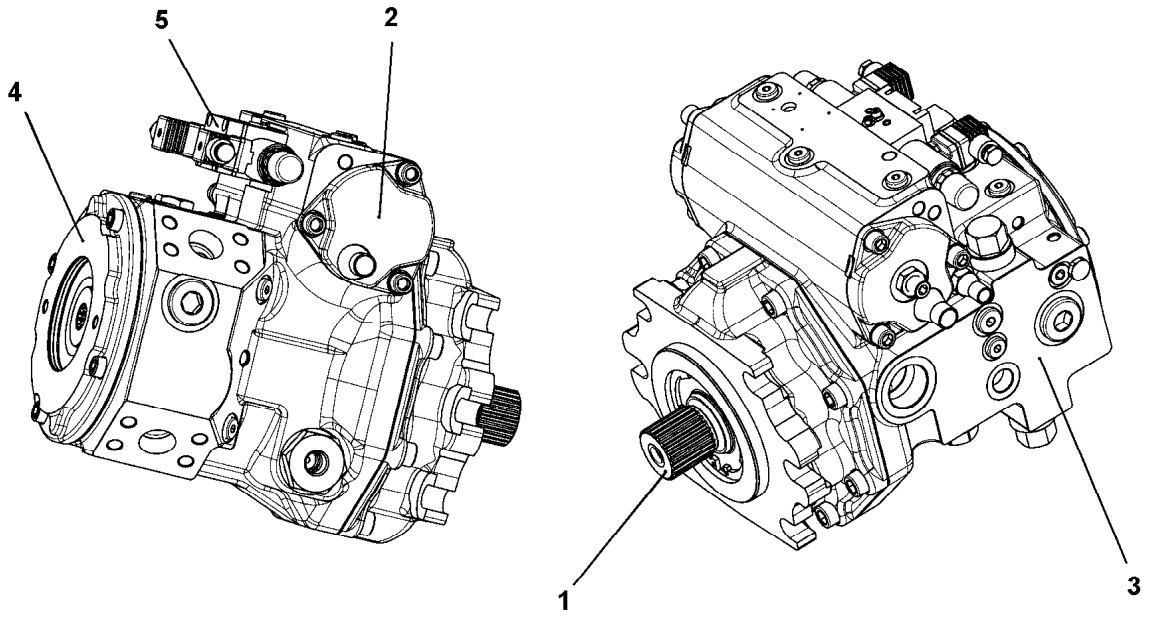

Pos. 98

Pos.	Item	Quantity	Description	Bezeichnung
1	10873889	1	DRIVING GEAR ⇨ ❑ 287	TRIEBWERK
2	10873890	1	ADJUSTMENT	VERSTELLUNG
3	10873891	1	PUMP HOUSING ⇨ ❑ 290	PUMPENGEHAEUSE
4	10873653	1	PUMP SUPPORT ⇨ ❑ 276	PUMPENTRAEGER
5	10873894	1	CONTROL UNIT	ANSTEUERGERAET
(2)	10471437	2	PROPORTIONAL MAGNET 24V	PROPORTIONALMAGNET
98	10873895	1	SEAL KIT REGULATING VALVE	DS VERSTELLPUMPE

Pos.	Item	Quantity	Description	Bezeichnung
1	11267361	1	DRIVING SHAFT ⇨ ❑ 288	TRIEBWELLE
3	11219355	1	HYDRAULIC PARTS DRIVING GEAR ⇨ ❑ 289	TRIEBWERK HYDRAULIKTEIL
4	10873896	1	RADIAL PACKING SET DRIVE SHAFT	DS TRIEBWELLE

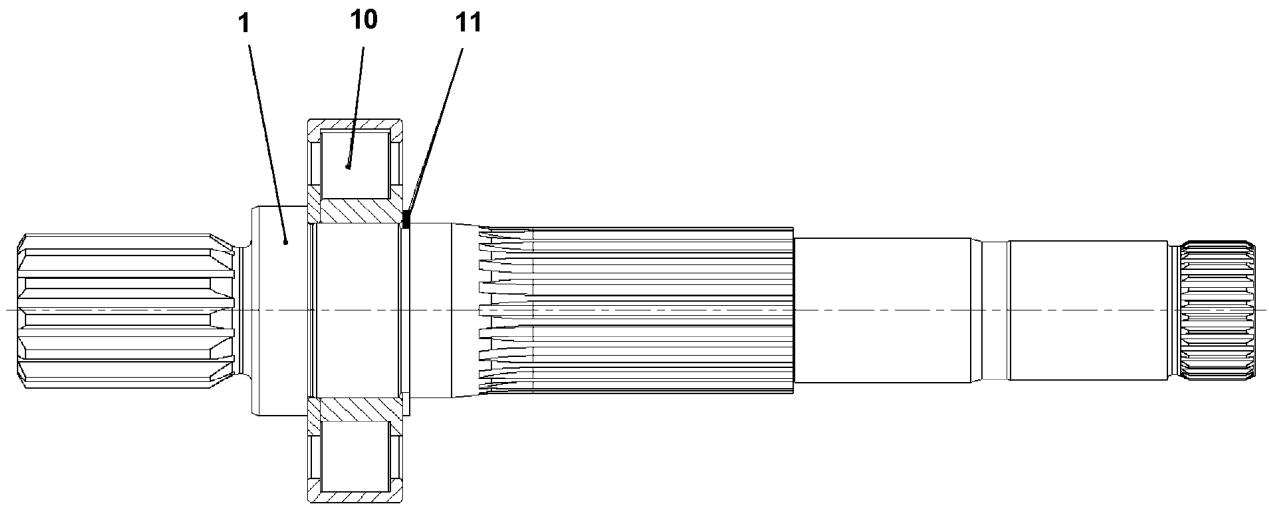

Pos.	Item	Quantity	Description	Bezeichnung
1	11267362	1	DRIVING SHAFT	TRIEBWELLE
10	11267363	1	CYL ROLLER BEARING	ZYL ROLLENLAGER
11	428101508	1	LOCKING RING DIN 472 50X2	SICHERUNGSRING

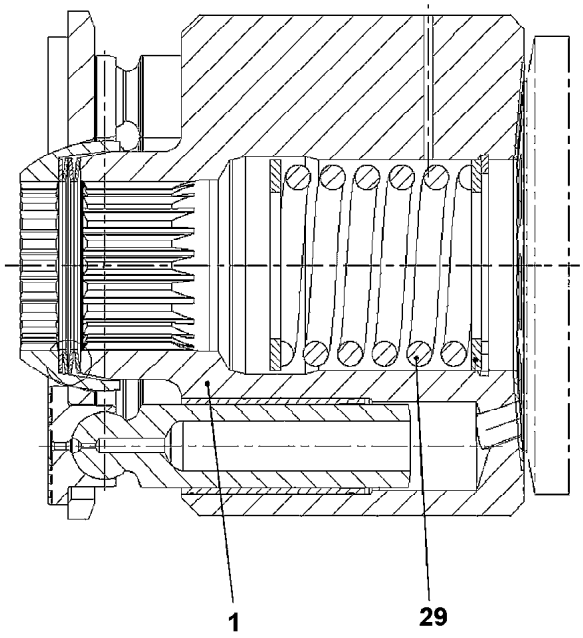

Pos.	Item	Quantity	Description	Bezeichnung
1	11267368	1	CYLINDER	ZYLINDER
29	11267369	1	PRESSURE SPRING	DRUCKFEDER

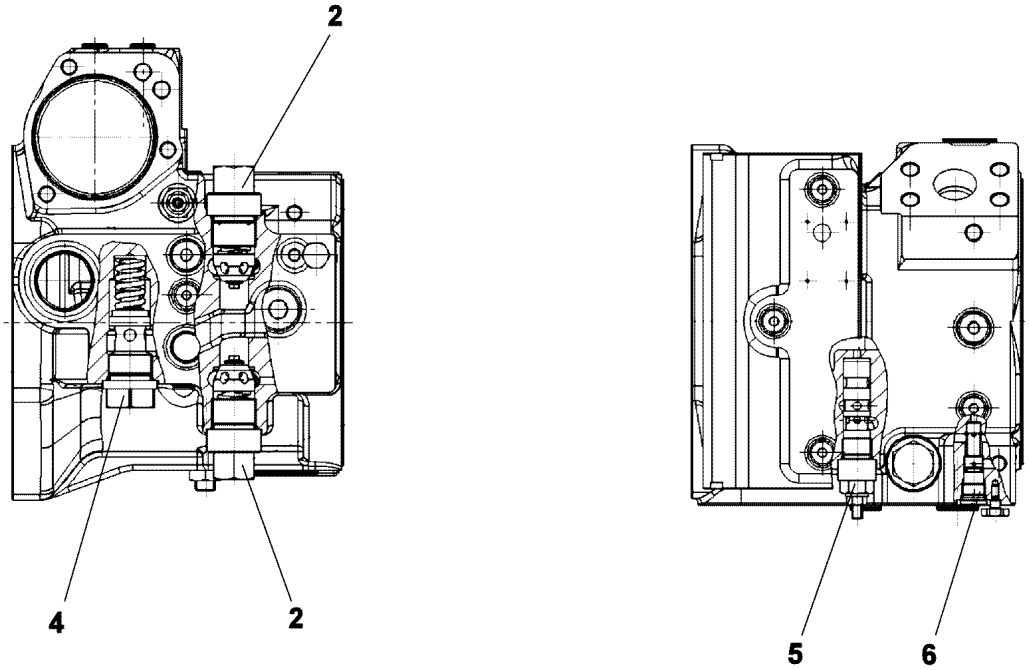

Pos.	Item	Quantity	Description	Bezeichnung
2	10593474	2	PRESSURE LIMITING VALVE	DRUCKBEGRENZUNGSVENTIL
4	10873898	1	PRESSURE LIMITING VALVE	DRUCKBEGRENZUNGSVENTIL
5	11067304	1	SHUTDOWN VALVE	ABSCHALTVENTIL
6	11067305	1	SHUTTLE VALVE	WECHSELVENTIL

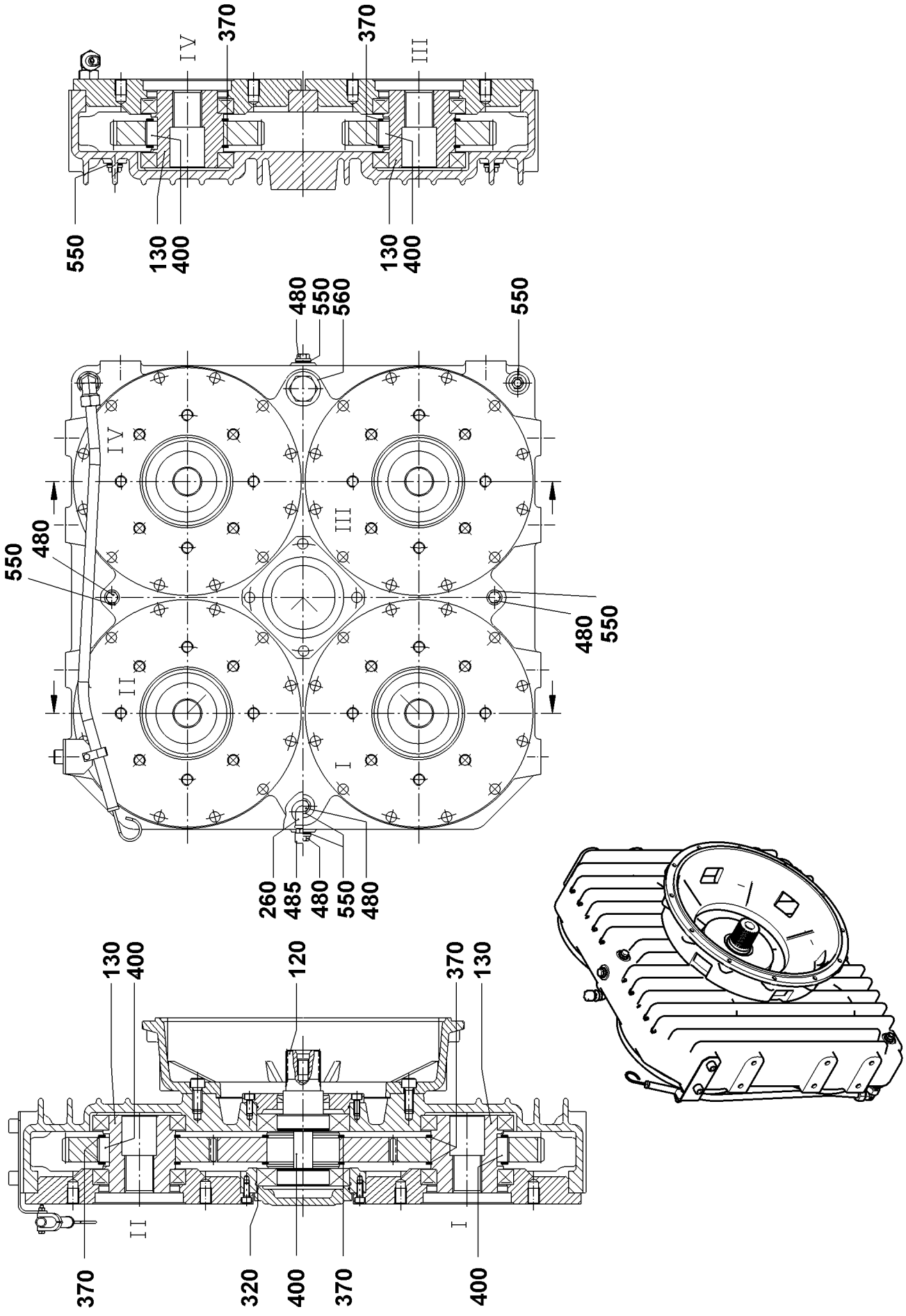

8.10.2019 009159	**etk_en_de_098253 LR 11000**	❑ 291 (1/2)
LIEBHERR	**PUMP DISTRIBUTION GEAR** **PUMPENVERTEILERGETRIEBE**	**11320826**

Pos.	Item	Quantity	Description	Bezeichnung
120	571828008	1	SPLINE SHAFT D125X234	ZAHNWELLE
130	10492558	4	PROFILE HOLLOW SHAFT D125/46X134	PROFILHOHLWELLE
170	10802891	1	OIL DIPSTICK	OELMESSSTAB
260	570151708	1	VENTILATION FILTER 1/2"	ENTLUEFTUNGSFILTER
320	790346914	2	O-RING DIN 3770 150X3	O-RING
370	485529714	10	LOCKING RING DIN 471 125X4	SICHERUNGSRING
400	571827408	10	FITTING KEY DIN 6885 B 32X18X40	PASSFEDER
480	504006408	7	SCREW PLUG	VERSCHLUSSSCHRAUBE
485	693113814	1	VENTILATION FILTER	ENTLUEFTUNGSFILTER
550	790347214	9	SEALING RING DIN 7603 CU	DICHTRING
560	790347214	1	SEALING RING DIN 7603 CU	DICHTRING

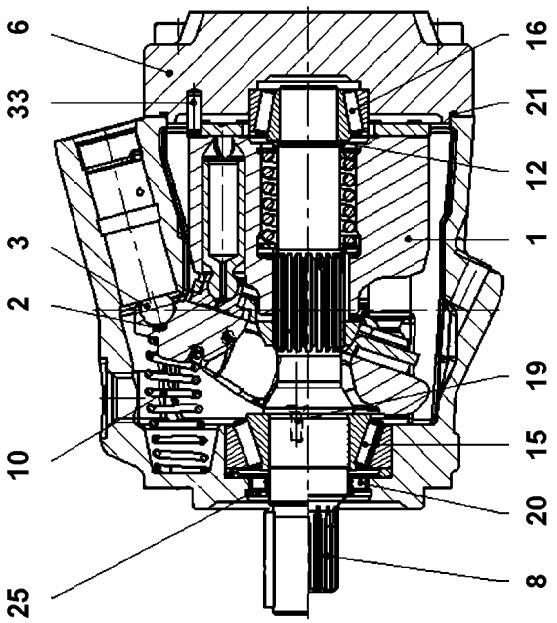
6
33
3
2
10
25
16
21
12
1
19
15
20
8

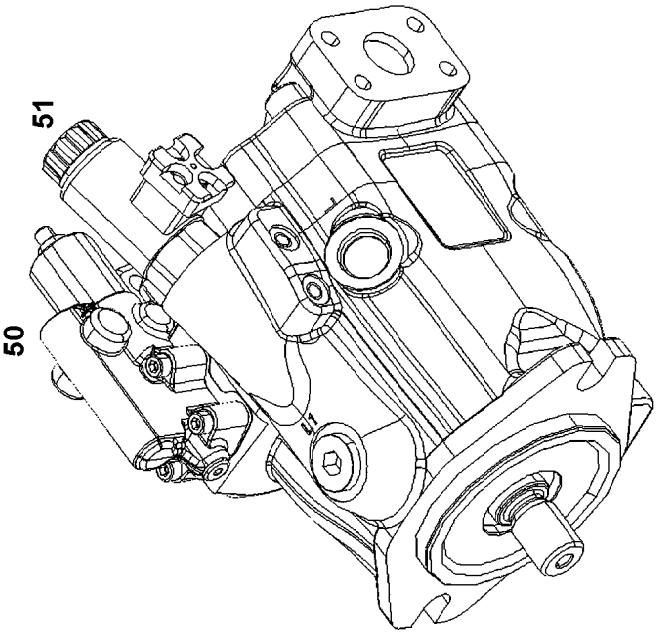
51
50

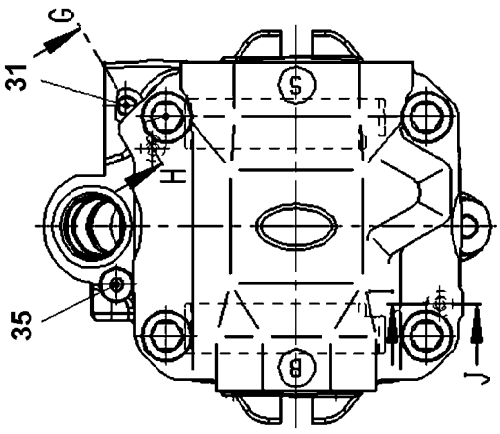
G
31
H
35
J

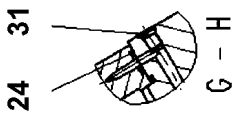
31
24
G – H

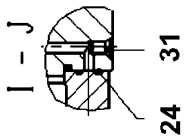
I – J
31
24

Pos.	Item	Quantity	Description	Bezeichnung
1	10871685	1	DRIVING GEAR	TRIEBWERK
2	11340583	1	PRESSURE SPRING 0,6X5,1X4	DRUCKFEDER
3	11485426	1	LIMIT STOP	ANSCHLAG
6	10324854	1	CONNECTING PLATE	ANSCHLUSSPLATTE
8	10220345	1	DRIVE SHAFT A10V 45 UN	ANTRIEBSWELLE
10	10324859	1	SPRING	FEDER
12	7023472	1	ADJUSTING SHIM	ABSTIMMSCHEIBE
15	7408797	1	TAPERED ROLLER BEARING	KEGELROLLENLAGER
16	7408798	1	TAPERED ROLLER BEARING	KEGELROLLENLAGER
19	10355737	2	COUNTERSUNK SCREW	SENKSCHRAUBE
20	10220348	1	SHAFT SEAL 28X40X6 75V595	WELLENDICHTRING
21	10324867	1	O-RING 120X2,5 V80	O-RING
24	10001114	2	RECTANGULAR SECTION RING 7,65X1,68	RECHTECKRING
25	10220937	1	LOCKING RING AEHNL.DIN 984 40X1,75	SICHERUNGSRING
31	7022127	2	DOUBLE PLUG	DOPPELABREISSSTOPFEN
33	11840110	1	PARALLEL PIN 6X18 St	ZYLINDERSTIFT
35	10115237	1	SCREW PLUG M10X1	VERSCHLUSSSCHRAUBE
50	10871686	1	CONTROL VALVE	STEUERVENTIL
(2)	10297876	1	SEAL	DICHTUNG
(3)	4901159	4	SOCKET HEAD SCREW ISO 4762 M6X30 10.	ZYLINDERSCHRAUBE
51	10871687	1	CONTROL VALVE	STEUERVENTIL
(13)	10450134	1	PROTECTING CAP	SCHUTZKAPPE

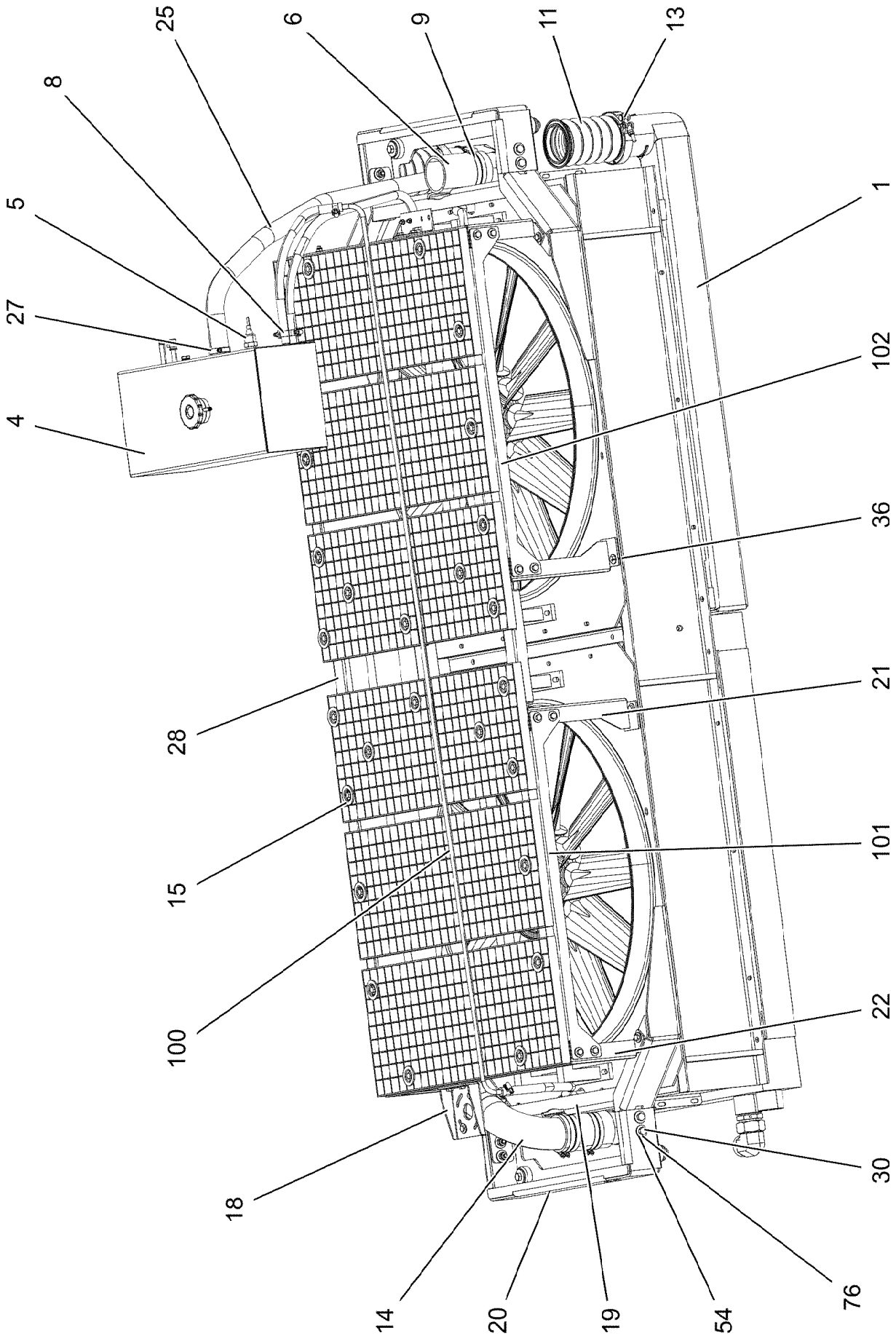
25
6
9
11
13
8
5
27
4
1
102
36
21
28
15
101
100
22
18
30
14
20
19
54
76

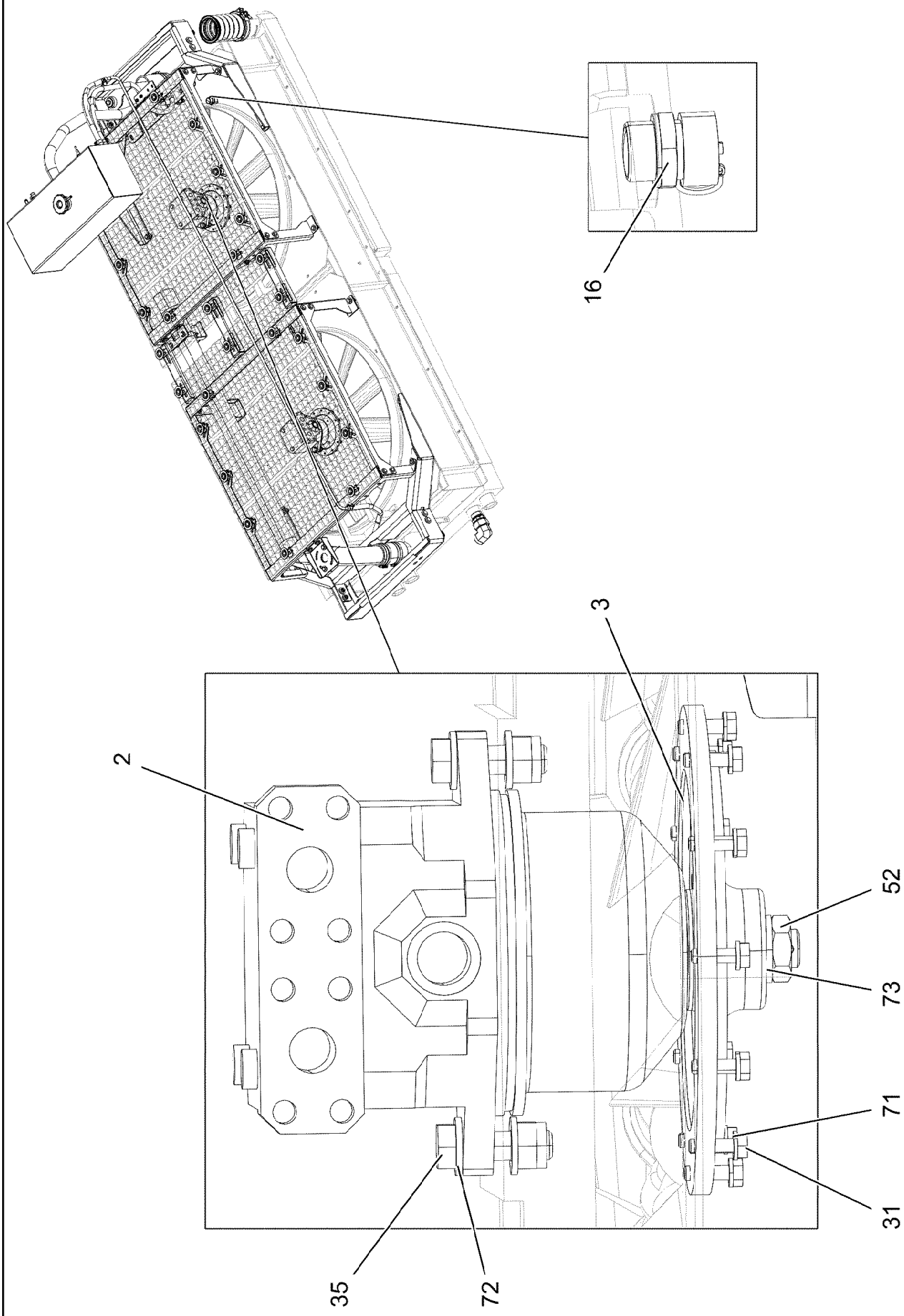
16
3
2
52
73
71
31
35
72

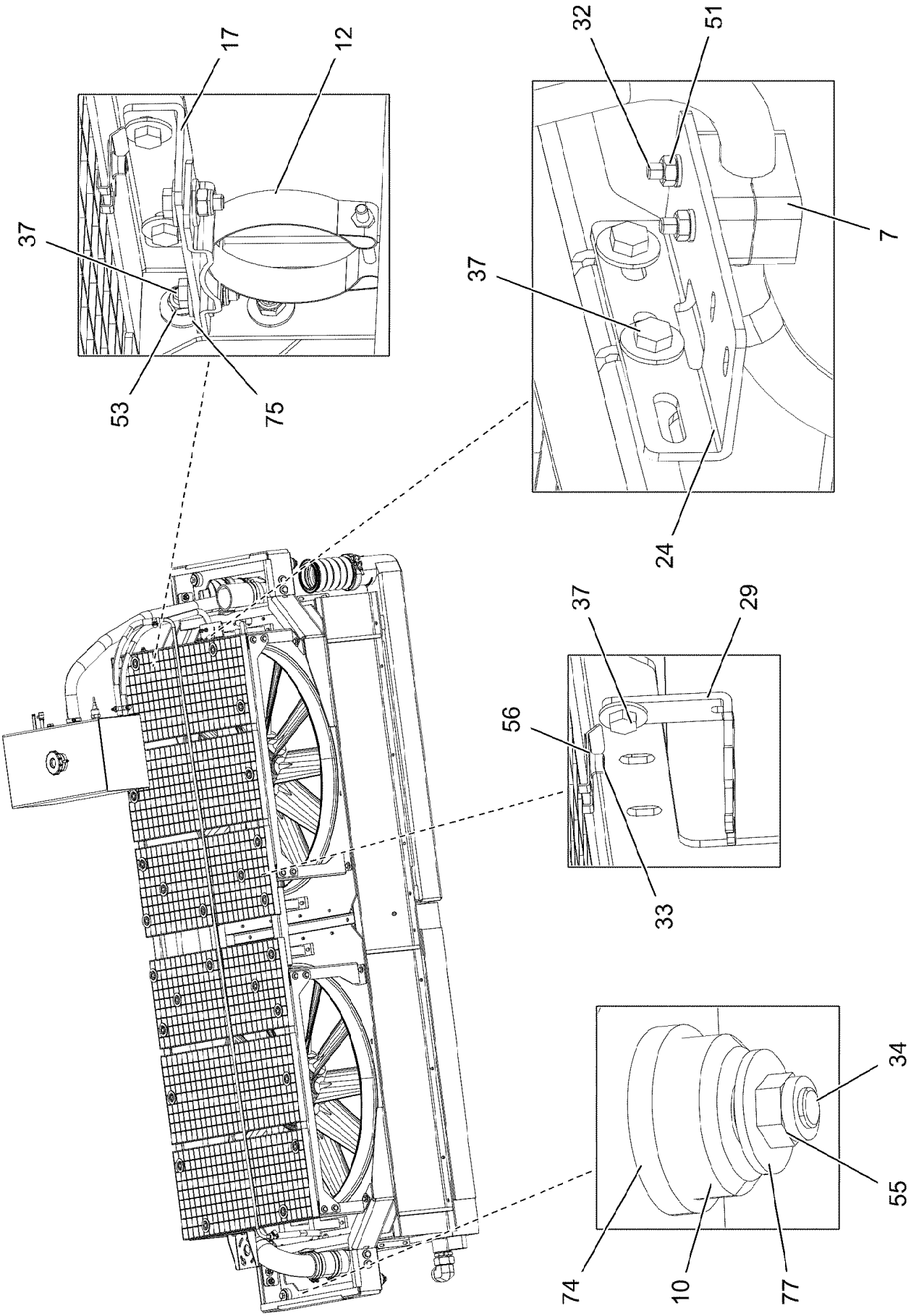
17
12
37
53
75
32
51
7
37
24
37
29
56
33
34
55
74
10
77

Pos.	Item	Quantity	Description	Bezeichnung
1	12100191	1	RADIATOR UNIT AL ⇨ ❑ 299	KUEHLERANLAGE
2	10228004	2	HYDRO MOTOR A10FE 28 SPF ⇨ ❑ 300	HYDROMOTOR
3	955451608	2	FAN HUB 203 G-ALSI9CU3	LUEFTERNABE
4	10675550	1	EQUALIZING RESERVOIR 27L/20,7L RAL 703 ⇨ ❑ 301	AUSGLEICHSBEHAELTER
5	10228143	1	LEVEL PROBE L=50 5 V SPF	NIVEAUSONDE
6	550632308	3	FORM HOSE DN80X140	FORMSCHLAUCH
7	602008408	10	CLAMP-HALF DIN 3015-1 L 3 G 20 PP SW	KLEMMHAELFTE
8	11118077	4	HOSE CLAMP 21/16-27/12 W3	SCHLAUCHSCHELLE
9	774218808	6	HOSE CLAMP 90/80-100/12 W3	SCHLAUCHSCHELLE
10	10097496	4	BEARING 48X50 GUMMI 64CR	LAGER
11	10663848	2	CHARGE AIR CORRUGATED HOSE 94X185	LADELUFTWELLSCHLAUCH
12	10337339	3	SWIVEL BOLT BRACKET CLAMP 77-80/80/20	GELENKBANDKONSOLENSCHE
13	10127984	2	RETAINER CLIP 119.5 St/Inox	SPANNSCHELLE
14	97037228	1	WATER PIPE EDELSTAHL	WASSERROHR
15	10100621	26	DISH MOUNTING	TELLERBEFESTIGUNG
16	789011908	1	OIL DRAIN PLUG M26X1,5	OELABLASSSCHRAUBE
17	97037207	2	PLATE 4X140X82 S315MC FE//ZNNI8//CN//T	BLECH
18	97037209	1	PLATE 4X187X168 S315MC FE//ZNNI8//CN//T	BLECH
19	97037210	2	PLATE 5X759X204 S355MC	BLECH
20	968484708	2	PLATE WELDED	BLECH SCHWK.
21	97037212	2	PLATE 4X421X981 S315MC FE//ZNNI8//CN//T	BLECH
22	97037213	2	PLATE 4X942X308 S315MC FE//ZNNI8//CN//T	BLECH
24	97037215	1	PLATE 4X140X83 S315MC FE//ZNNI8//CN//T	BLECH
25	96033646	1	HOSE LINES	SCHLAUCHLEITUNGEN
(1)	96033661	1	HOSE CPL. CONTI KWS 32X1500	SCHLAUCH KPL.
(2)	96033662	1	HOSE CPL. CONTI KWS 12X460	SCHLAUCH KPL.
(3)	96033664	1	HOSE CPL. CONTI KWS 12X1240	SCHLAUCH KPL.
(4)	96033667	1	HOSE CPL. CONTI KWS 12X620	SCHLAUCH KPL.
27	550849508	2	HOSE CLAMP 41/35-50/12 W3	SCHLAUCHSCHELLE
28	97043395	3	PLATE 3X338X91 S355MC FE//ZNNI8//CN//T	BLECH
29	97044966	2	PLATE 4X138X20 S315MC FE//ZNNI8//CN//T	BLECH
30	11642358	8	HEX SCREW ISO 4017 M10X30 8.8 FLZN SP	SECHSKANTSCHRAUBE
31	11644899	24	HEX SCREW ISO 4017 M6X20 8.8 480H SPF	SECHSKANTSCHRAUBE
32	10875592	2	SOCKET HEAD SCREW ISO 4762 M6X45 8.8	ZYLINDERSCHRAUBE
33	11651579	26	HEX SCREW ISO 4014 M8X40 8.8 480H SPF	SECHSKANTSCHRAUBE
34	10875507	4	HEX SCREW ISO 4014 M12X75 8.8 FLZN SP	SECHSKANTSCHRAUBE
35	11645384	4	HEX SCREW ISO 4017 M12X40 8.8 FLZN SP	SECHSKANTSCHRAUBE
36	11826527	12	HEX SCREW ISO 4017 M8X30 8.8 480H SPF	SECHSKANTSCHRAUBE
37	11642261	40	HEX SCREW ISO 4017 M8X25 8.8 480H SPF	SECHSKANTSCHRAUBE
51	11694356	2	HEX NUT ISO 4032 M6 8 480H SPF	SECHSKANTMUTTER
52	12100243	2	HEX NUT AEHNL.ISO 4035 UNF5/8X18 GRA	SECHSKANTMUTTER
53	10875614	48	HEX NUT DIN 985 M8 8 480H SPF	SECHSKANTMUTTER
54	10875606	8	HEX NUT DIN 985 M10 8 FLZN SPF	SECHSKANTMUTTER
55	10875607	8	HEX NUT DIN 985 M12 8 FLZN SPF	SECHSKANTMUTTER
56	12100332	26	SHEET METAL NUT M8 480H SPF	BLECHMUTTER
71	10875647	36	WASHER ISO 7089 6 200HV 480H SPF	SCHEIBE
72	10289804	8	WASHER ISO 7089 12 300HV FLZN SPF	SCHEIBE
73	11691326	2	WASHER ISO 7092 16 300HV FLZN SPF	SCHEIBE
74	12100263	4	WASHER DIN 7989-2 30 100HV-ST FLZN SP	SCHEIBE
75	11140469	104	WASHER ISO 7093-1 8 200HV 480H SPF	SCHEIBE
76	11491889	16	WASHER ISO 7093-1 10 300HV FLZN SPF	SCHEIBE
77	11182717	8	WASHER ISO 7093-1 12 300HV FLZN SPF	SCHEIBE
100	96033014	1	PIPELINES	ROHRLEITUNGEN
(10)	97115919	1	TUBE BENT 12.0X2353 X5CRNI1810	ROHR GEBOGEN
101	97115821	2	PLATE 4X860X161 S315MC FE//ZNNI8//CN//T	BLECH
102	97115822	2	PLATE 4X860X161 S315MC FE//ZNNI8//CN//T	BLECH

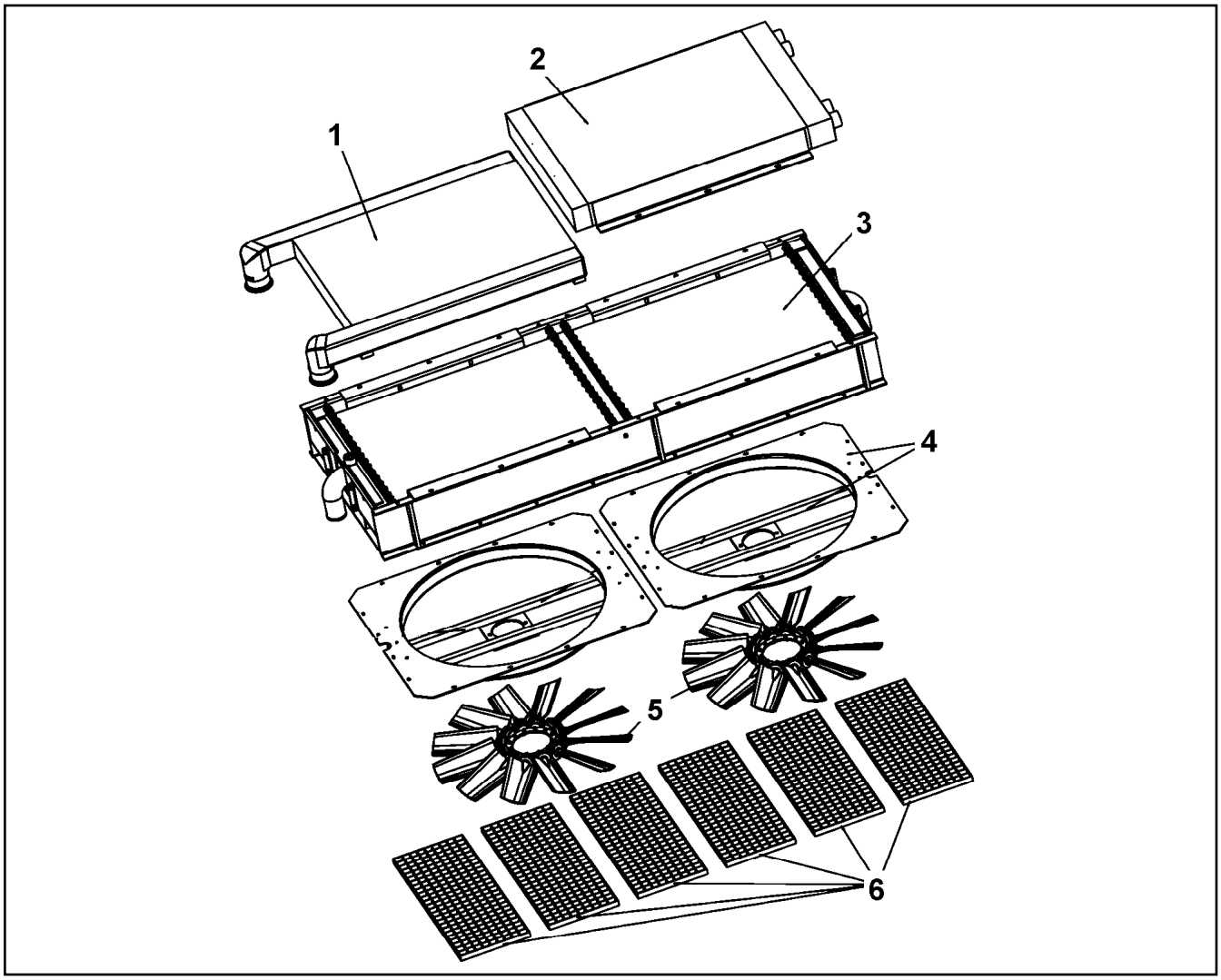

Pos.	Item	Quantity	Description	Bezeichnung
1	11005448	1	CHARGE AIR COOLER	LADELUFTKUEHLER
2	11005447	1	OIL COOLER	OELKUEHLER
3	10873302	1	WATER COOLER	WASSERKUEHLER
4	11005445	2	AERATOR	BELUEFTUNGSEINRICHTUNG
(1)	11005449	1	FAN COWL	LUEFTERHAUBE
(2)	11005450	1	MOTOR SEAT	MOTORAUFNAHME
5	10355573	2	FAN PAG	LUEFTER
6	10429935	6	GRATING 835X314X25/2 ALU	GITTERROST

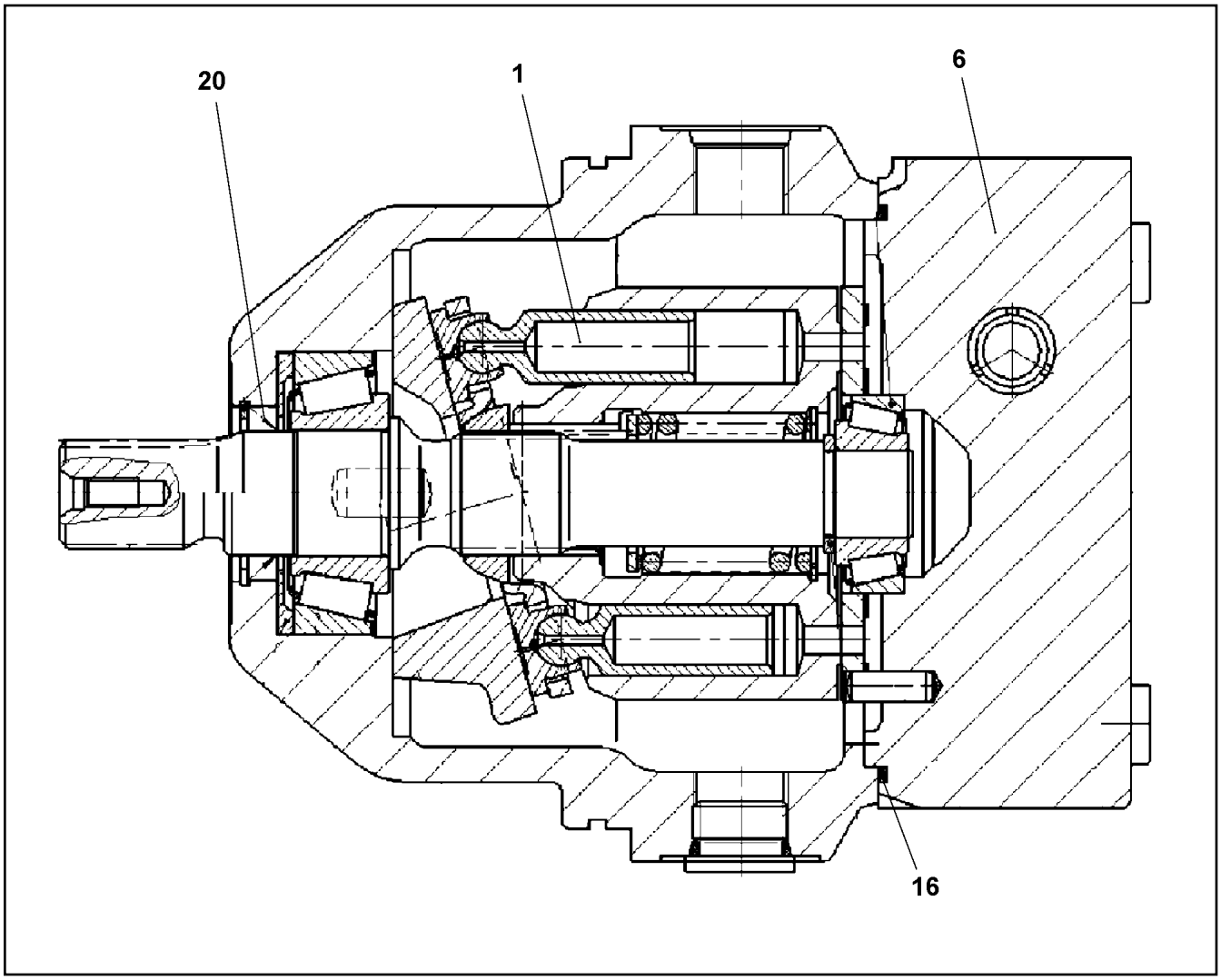

Pos.	Item	Quantity	Description	Bezeichnung
1	10008433	1	DRIVING GEAR	TRIEBWERK
6	10663801	1	CONNECTING PLATE	ANSCHLUSSPLATTE
20	10008419	1	SHAFT SEAL	WELLENDICHTRING
22	10008091	1	O-RING 110X2,5 V80	O-RING

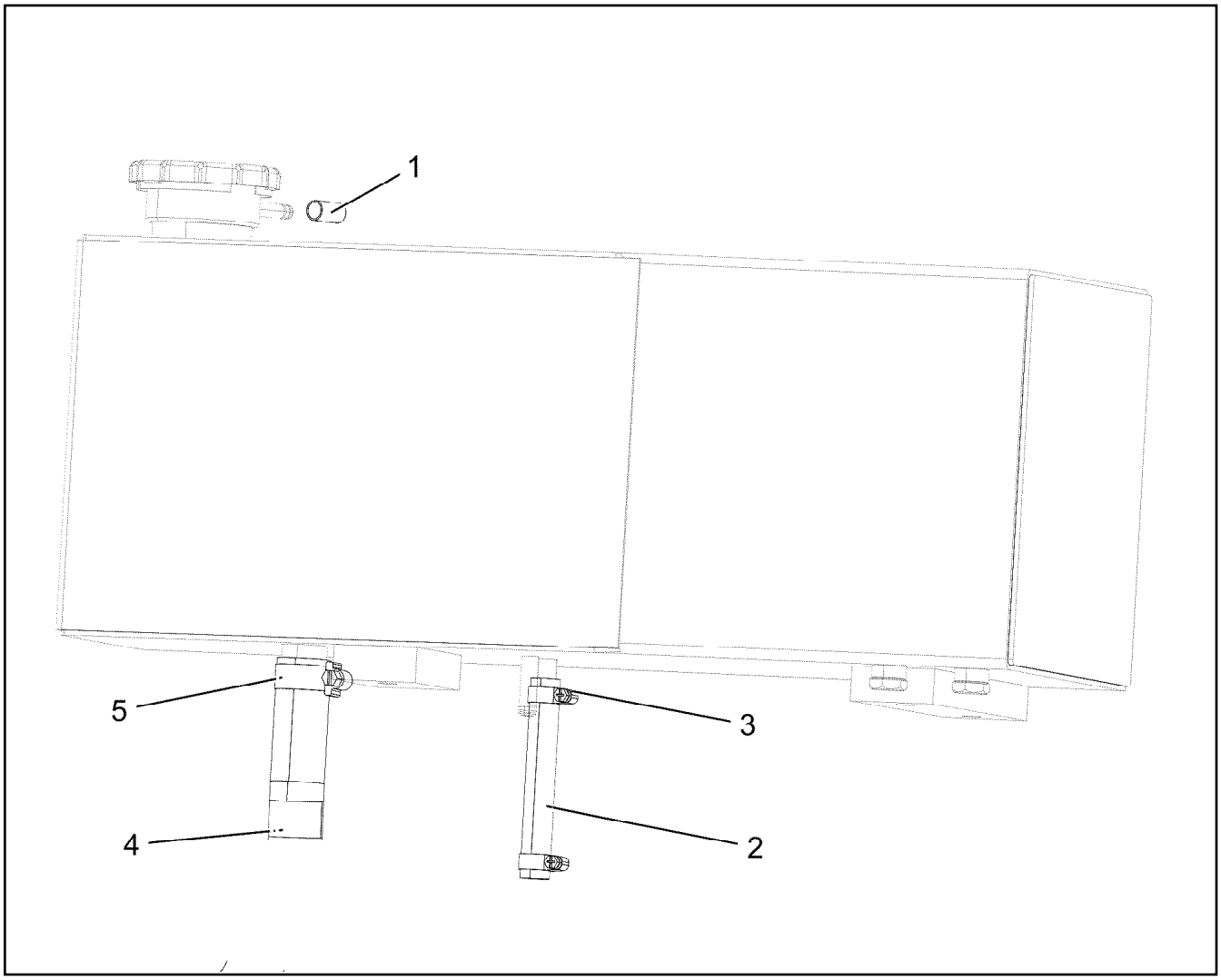

Pos.	Item	Quantity	Description	Bezeichnung
1	550607208	1	END COVER 60	VERSCHLUSSDECKEL
999	96004429	1	HOSES ⇨ ❑ 302	SCHLAEUCHE

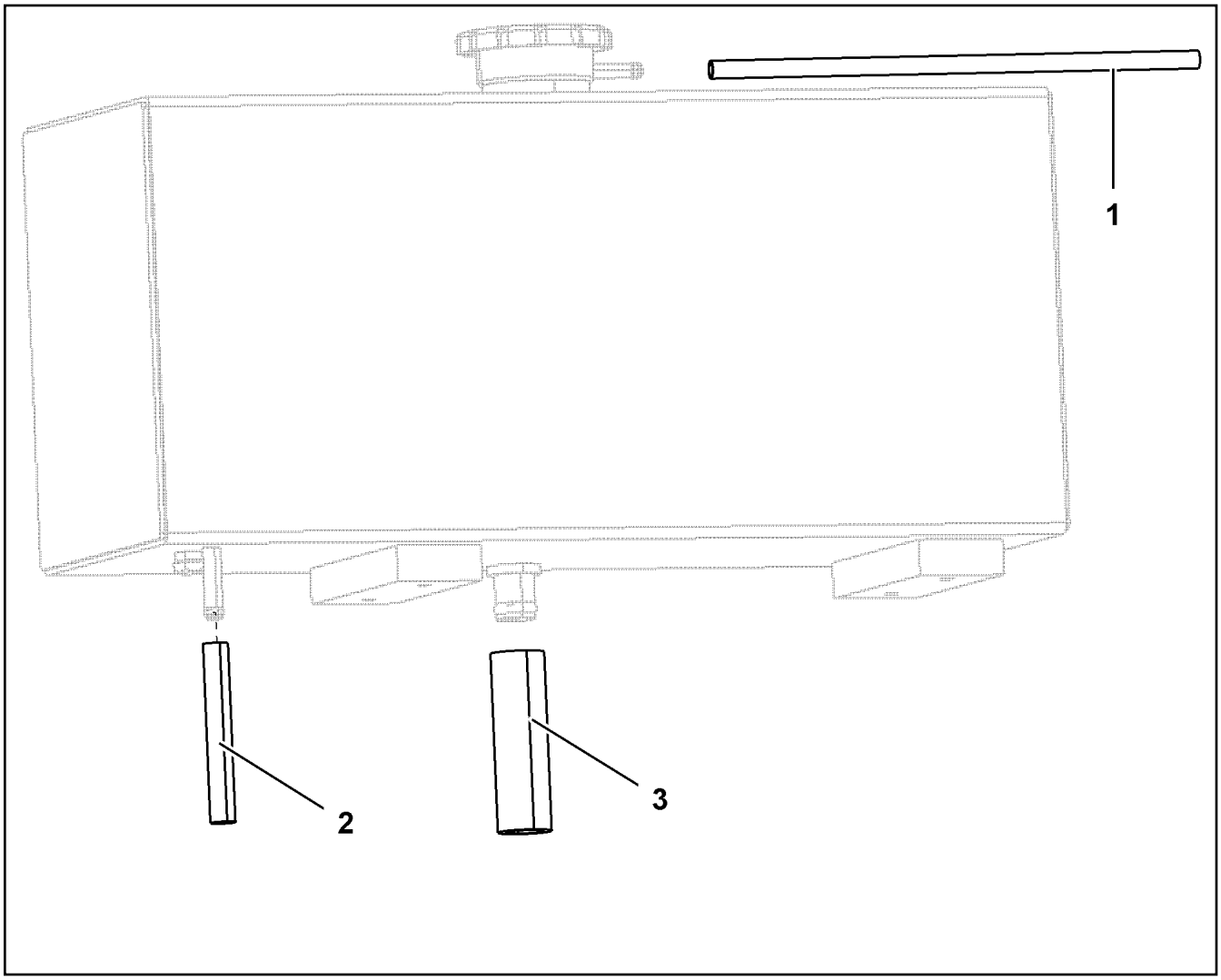

Pos.	Item	Quantity	Description	Bezeichnung
1	10873085	1	COOLING WATER HOSE DN8-CONTI KWS	KUEHLWASSERSCHLAUCH
2	7363116	1	HOSE DIN 73411 10X3,5 EPDM	SCHLAUCH
3	4981029	2	HOSE CLAMP DIN 3017-2 17/16 - 18/12 W1-2	SCHLAUCHSCHELLE
4	4901428	1	HOSE DIN 73411 32X4 EPDM	SCHLAUCH
5	774208508	2	HOSE CLAMP 32/25-40/12 W3	SCHLAUCHSCHELLE

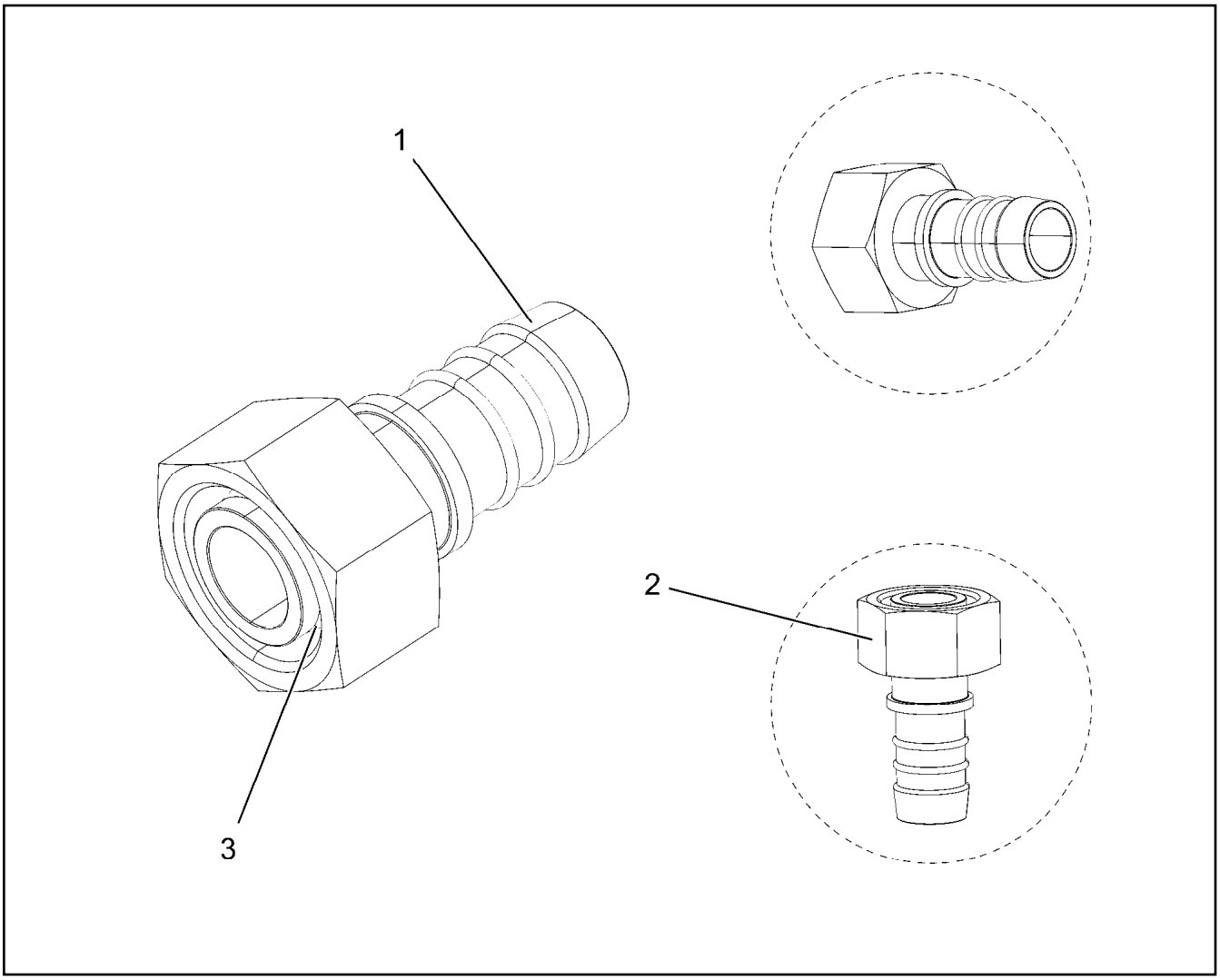

Pos.	Item	Quantity	Description	Bezeichnung
1	550601908	1	HOSE CONNECTION SAL20/22 EDELSTAHL	SCHLAUCHVERBINDUNG
2	477402608	1	BOX NUT DIN 3870 AL22 A3P	UEBERWURFMUTTER
3	477102808	1	PROFILE RING PR22-L A3P	PROFILRING

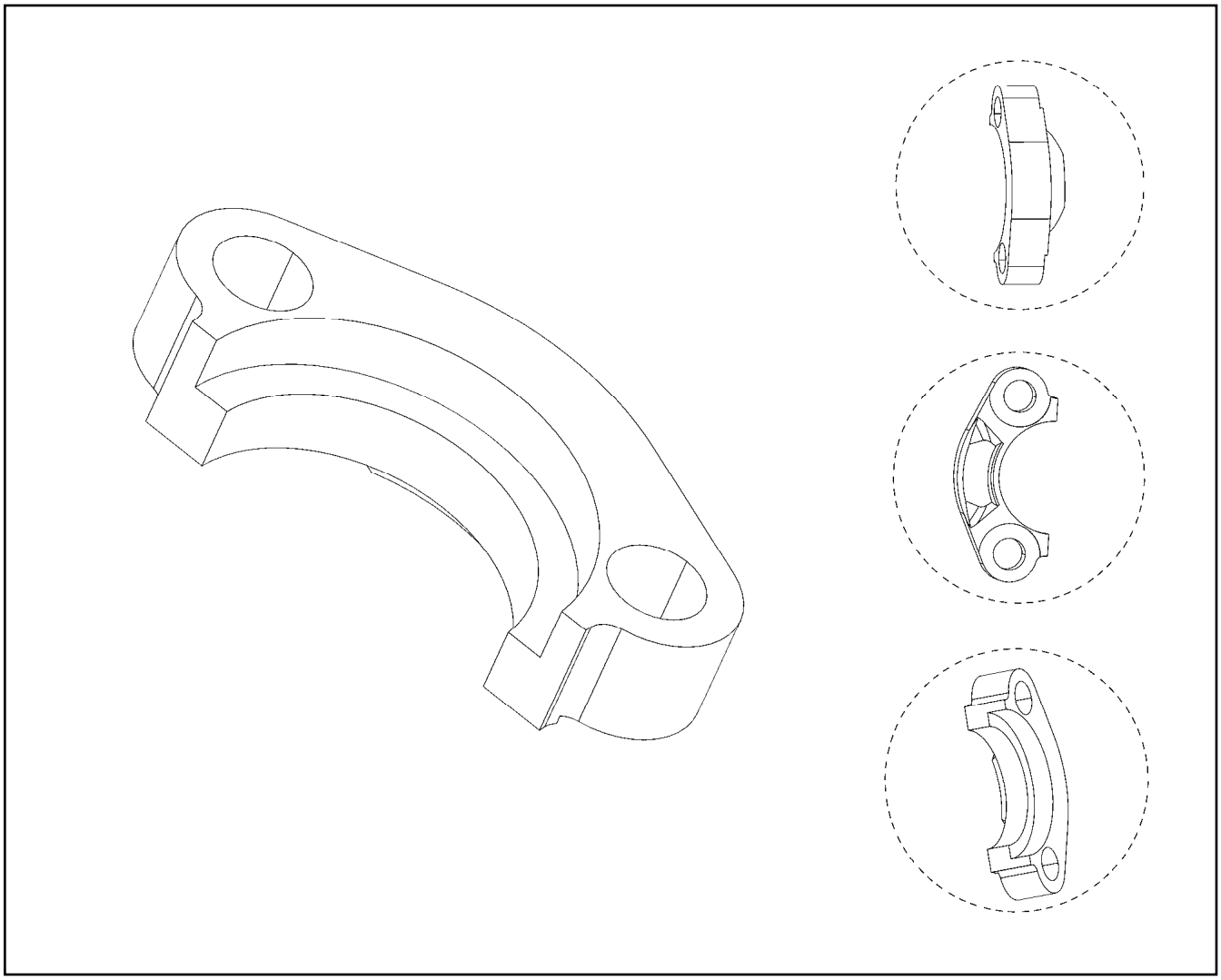

Pos.	Item	Quantity	Description	Bezeichnung
1	510586708	1	O-RING ARP 568 37,69X3,53 NBR90	O-RING

Pos.	Item	Quantity	Description	Bezeichnung
1	12857091	1	DIESEL ENGINE D9508 A7-04 SPF	DIESELMOTOR
(570)	12869734	1	MOTOR CONTROL DEVICE ECU2	MOTORSTEUERGERAET

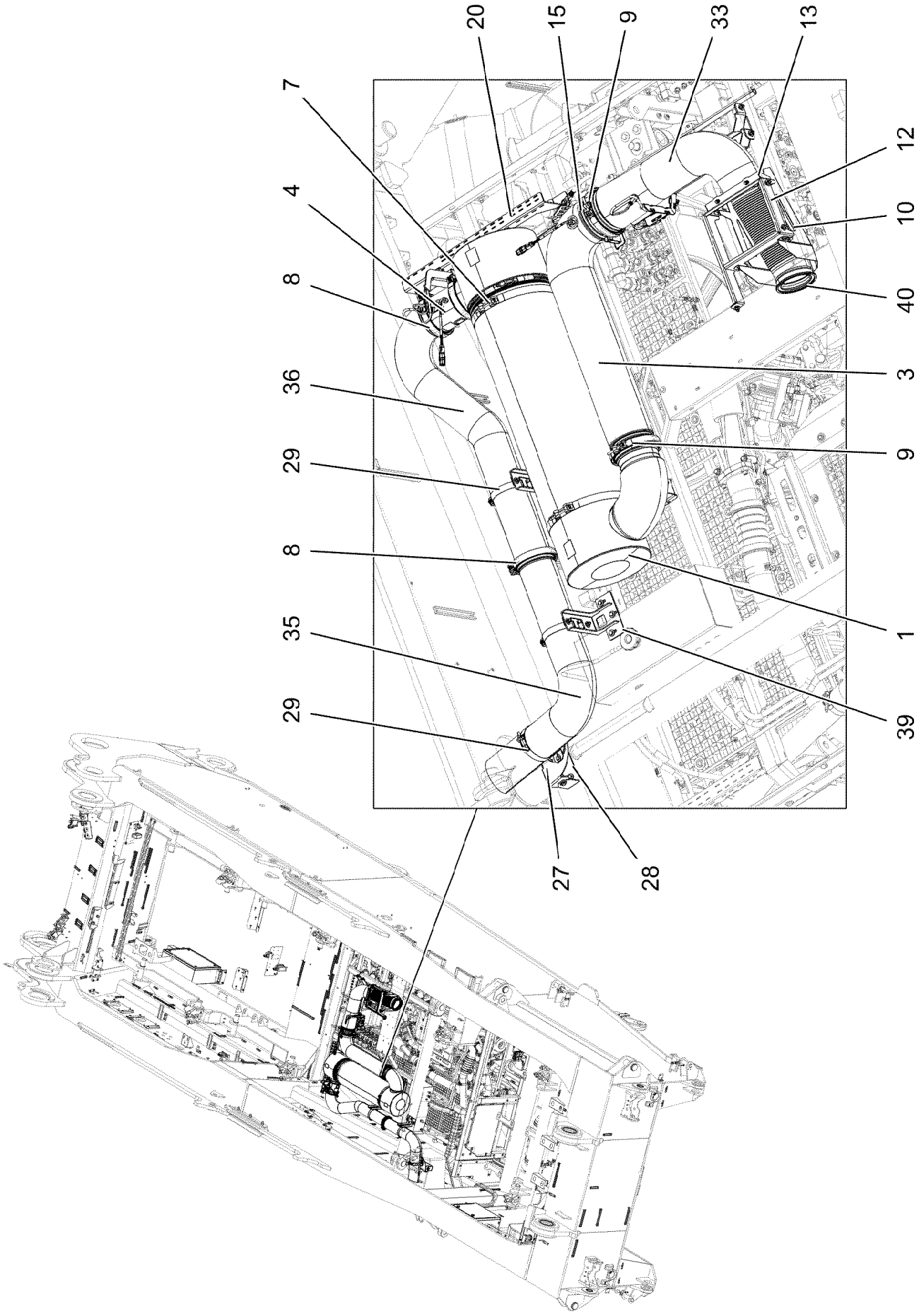

8.10.2019 004913 LIEBHERR	**etk_en_de_098253 LR 11000** **MUFFLER UNIT** **SCHALLDAEMPFERANLAGE**	❑ 306 (1/3) **918861908**

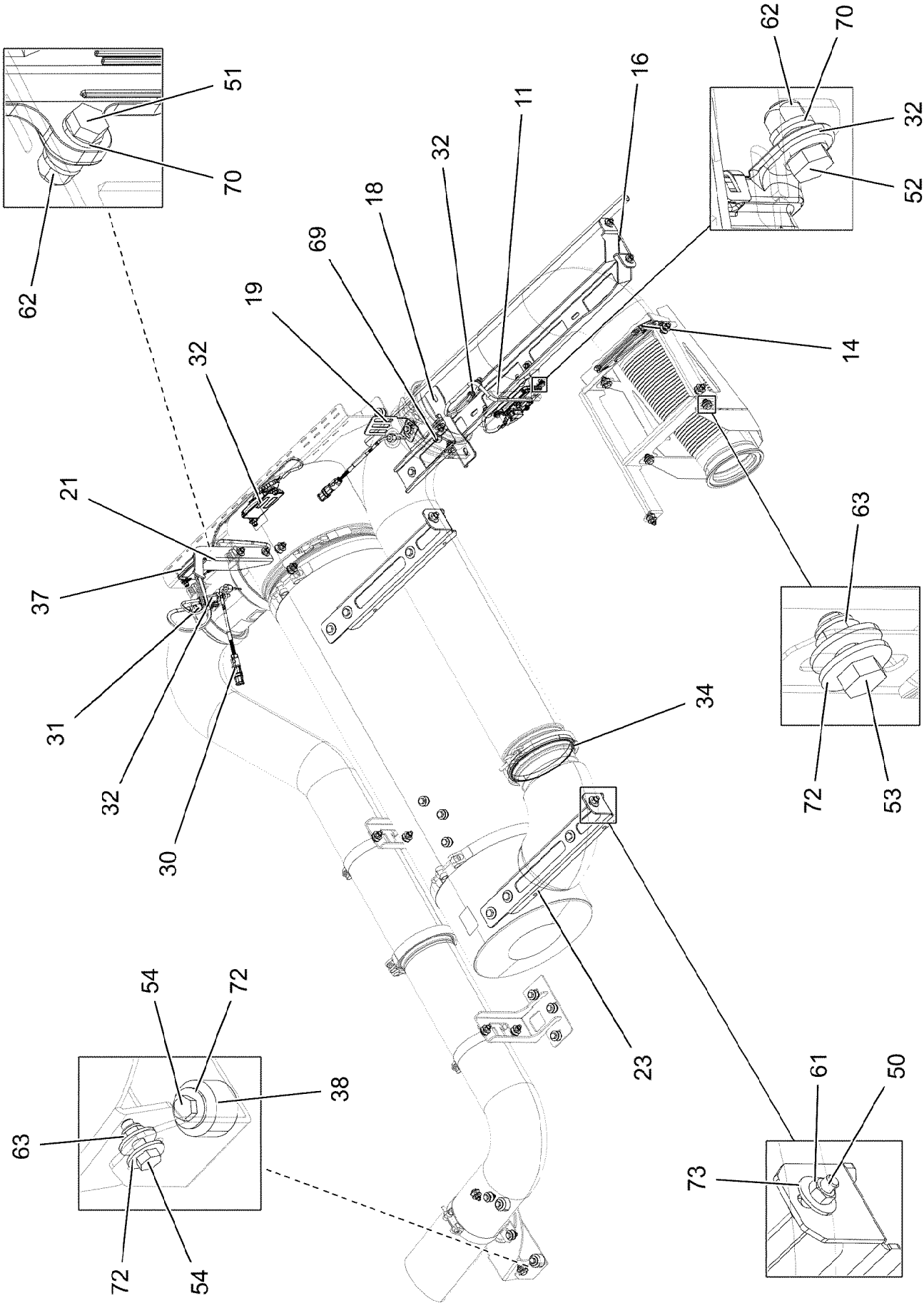

8.10.2019 004914 LIEBHERR	**etk_en_de_098253 LR 11000** **MUFFLER UNIT** **SCHALLDAEMPFERANLAGE**	307 (2/3) **918861908**

Pos.	Item	Quantity	Description	Bezeichnung
1	11403704	1	SCR CPL. DIESEL ⇨ ❑ 309	SCR KPL.
3	10147692	1	EXHAUST MIXING PIPE J TYPE A	ABGASMISCHROHR
4	10144086	1	SENSOR PIPE 139,7MM	SENSORROHR
7	10355006	2	SWIVEL BOLT BRACKET CLAMP 329-339/33	GELENKBANDKONSOLENSCHE
8	10494116	3	PROFIL CLAMP 163,0/K1	PROFILSCHELLE
9	10494117	2	PROFIL CLAMP 191,6/K1	PROFILSCHELLE
10	97028301	1	HEAT PROTECTION SHEET 1.5X669X416 X5	HITZESCHUTZBLECH
11	97057616	1	PLATE 2.5X290X346 DC01 FE//ZNNI8//CN//T	BLECH
12	97029647	1	HOLDER 3X1216X95 DC01 FE//ZNNI8//CN//T	HALTER
13	97055153	1	PLATE 3X323X92 DC01 FE//ZNNI8//CN//T0	BLECH
14	10802988	1	BOW-TYPE CLAMP 139,7X184 1.4301	BUEGELSCHELLE
15	10144699	1	BOW-TYPE CLAMP 152.4	BUEGELSCHELLE
16	97055160	1	PLATE 4X190X1100 S315MC	BLECH
18	97055168	1	PLATE 4X220X91 S315MC FE//ZNNI8//CN//T	BLECH
19	956520808	1	PLATE 2.5X54X180 DC01 FE//ZNNI8//CN//T0	BLECH
20	97055192	1	PLATE 4X747X288 S315MC	BLECH
21	97055197	1	PLATE 4X341X98 S315MC FE//ZNNI8//CN//T	BLECH
23	97055235	2	PLATE 4X561X116 S315MC	BLECH
27	97055311	1	PLATE 4X368X204 S315MC FE//ZNNI8//CN//T	BLECH
28	97028437	1	HOLDER 4X414X107 S315MC FE//ZNNI8//CN/	HALTER
29	11140381	3	RETAINER CLIP 135-142/140/25 ST	SPANNSCHELLE
30	11349182	2	TEMPERATURE SENSOR -40°C BIS+800°C	TEMPERATURSENSOR
31	10144038	1	SENSOR AMMONIA NH3 NICHT LACKIEREN	SENSOR
32	12412141	2	SENSOR LAMDA-NOX 2.8 NICHT LACKIERE	SENSOR
33	96035418	1	EXHAUST PIPE WELDED EDELSTAHL SPF	ABGASROHR SCHWK.
34	10144102	1	SEAL 13X168,6X184,4	DICHTUNG
35	969327608	1	EXHAUST PIPE CPL EDELSTAHL SPF	ABGASROHR KPL.
36	969327808	1	EXHAUST PIPE CPL EDELSTAHL SPF	ABGASROHR KPL.
37	10144039	1	CONTROL GEAR NICHT LACKIEREN	STEUERGERAET
38	978787708	2	SLEEVE 33.0X19 FE//ZNNI8//CN//T0	HUELSE
39	97118136	2	PLATE 4X286X298 S315MC FE//ZNNI8//CN//T	BLECH
40	10125978	1	SEAL XTREME PLUS	DICHTUNG
50	11642358	8	HEX SCREW ISO 4017 M10X30 8.8 FLZN SP	SECHSKANTSCHRAUBE
51	11644899	2	HEX SCREW ISO 4017 M6X20 8.8 480H SPF	SECHSKANTSCHRAUBE
52	11657360	4	HEX SCREW ISO 4017 M6X16 8.8 480H SPF	SECHSKANTSCHRAUBE
53	11651767	2	HEX SCREW ISO 4017 M8X20 8.8 480H SPF	SECHSKANTSCHRAUBE
54	11642261	35	HEX SCREW ISO 4017 M8X25 8.8 480H SPF	SECHSKANTSCHRAUBE
61	11691678	8	HEX NUT ISO 4032 M10 8 FLZN SPF	SECHSKANTMUTTER
62	10875613	6	HEX NUT DIN 985 M6 8 480H SPF	SECHSKANTMUTTER
63	10875614	35	HEX NUT DIN 985 M8 8 480H SPF	SECHSKANTMUTTER
69	10816958	1	FITTING BUZ 8 M14X1,5 INOX	VERSCHRAUBUNG
70	10875647	12	WASHER ISO 7089 6 200HV 480H SPF	SCHEIBE
72	11140469	72	WASHER ISO 7093-1 8 200HV 480H SPF	SCHEIBE
73	421802108	16	WASHER ISO 7093-1 10 A2	SCHEIBE

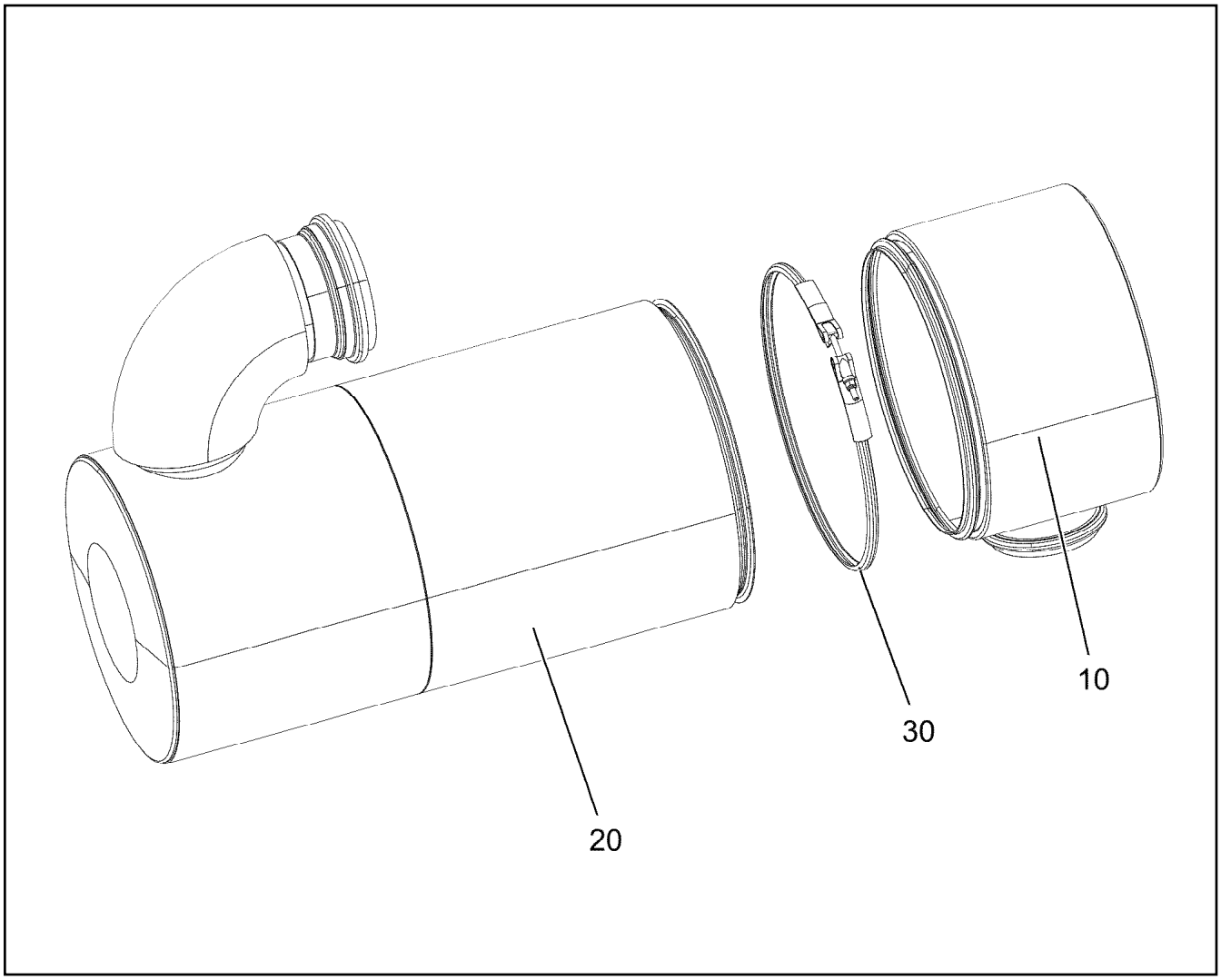

Pos.	Item	Quantity	Description	Bezeichnung
10	10144035	1	INLET MODULE 304,8	EINGANGSMODUL
20	11403693	1	OUTLET MODULE 333X219	AUSGANGSMODUL
30	10141051	1	PROFIL CLAMP 328/K1 X5CrNi18-10	PROFILSCHELLE

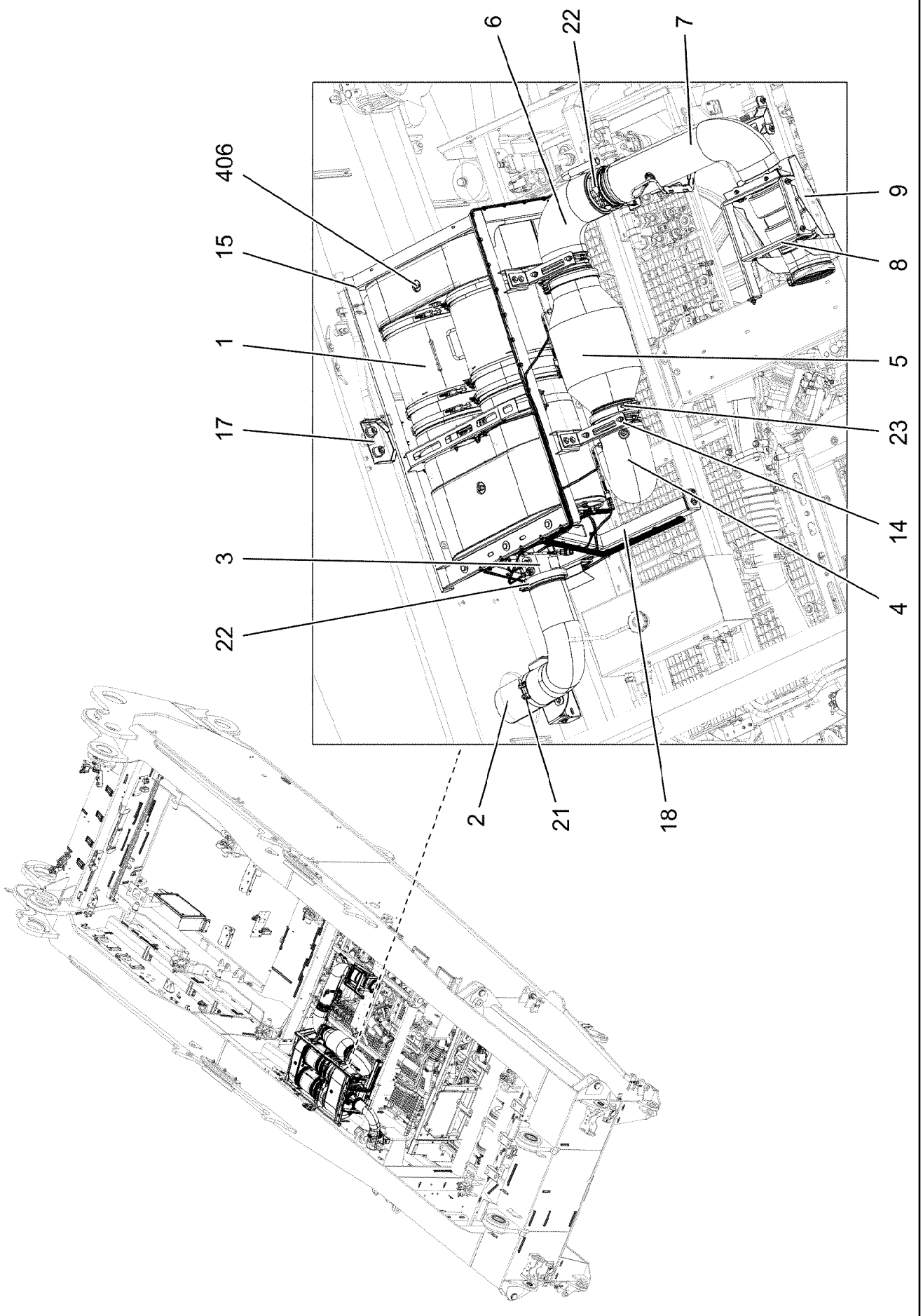
6
22
7
406
9
15
8
1
5
17
23
14
3
4
22
2
21
18

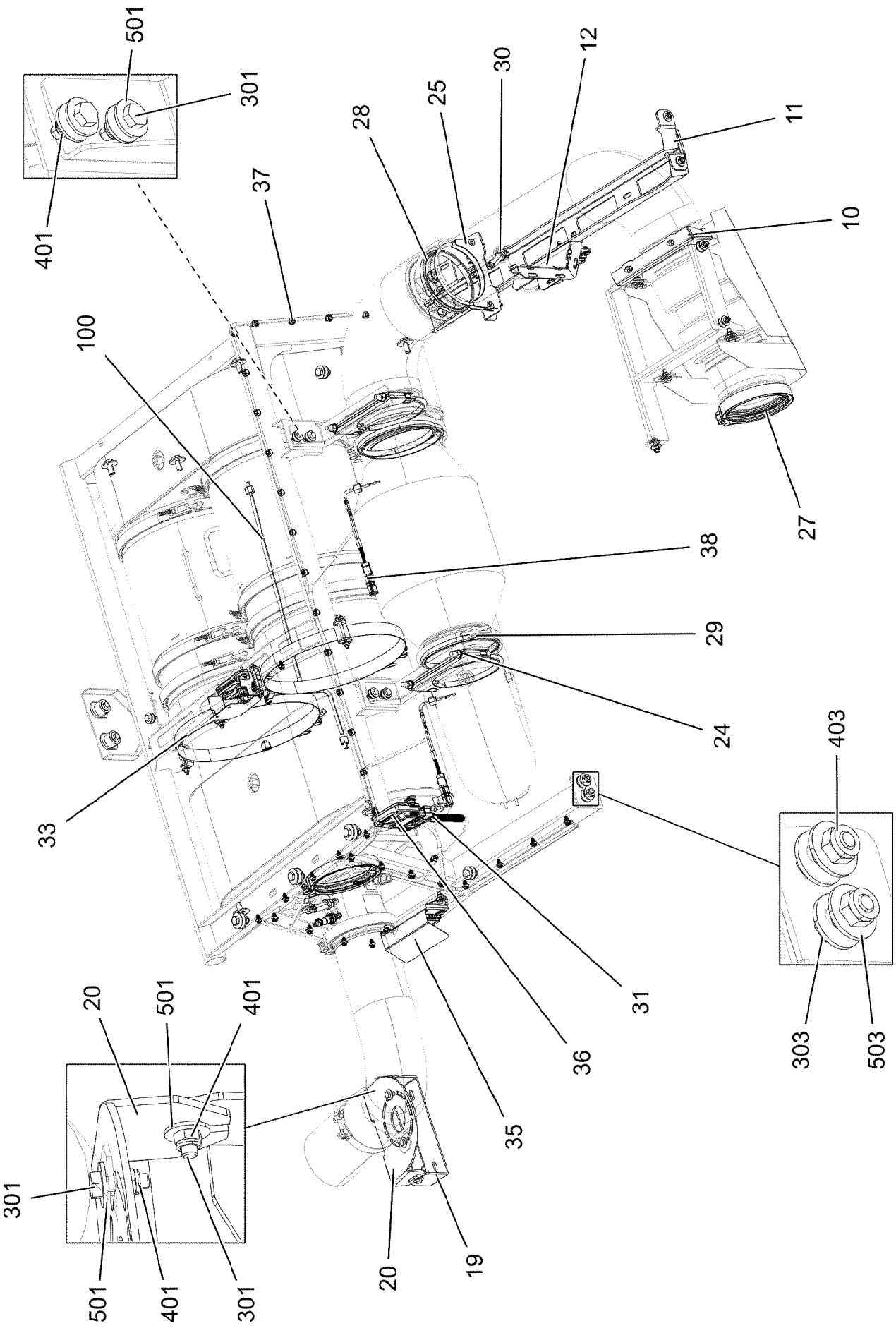

8.10.2019 004911	**etk_en_de_098253 LR 11000**	❑ 311 (2/5)
LIEBHERR	**MUFFLER UNIT** **SCHALLDAEMPFERANLAGE**	**918861808**

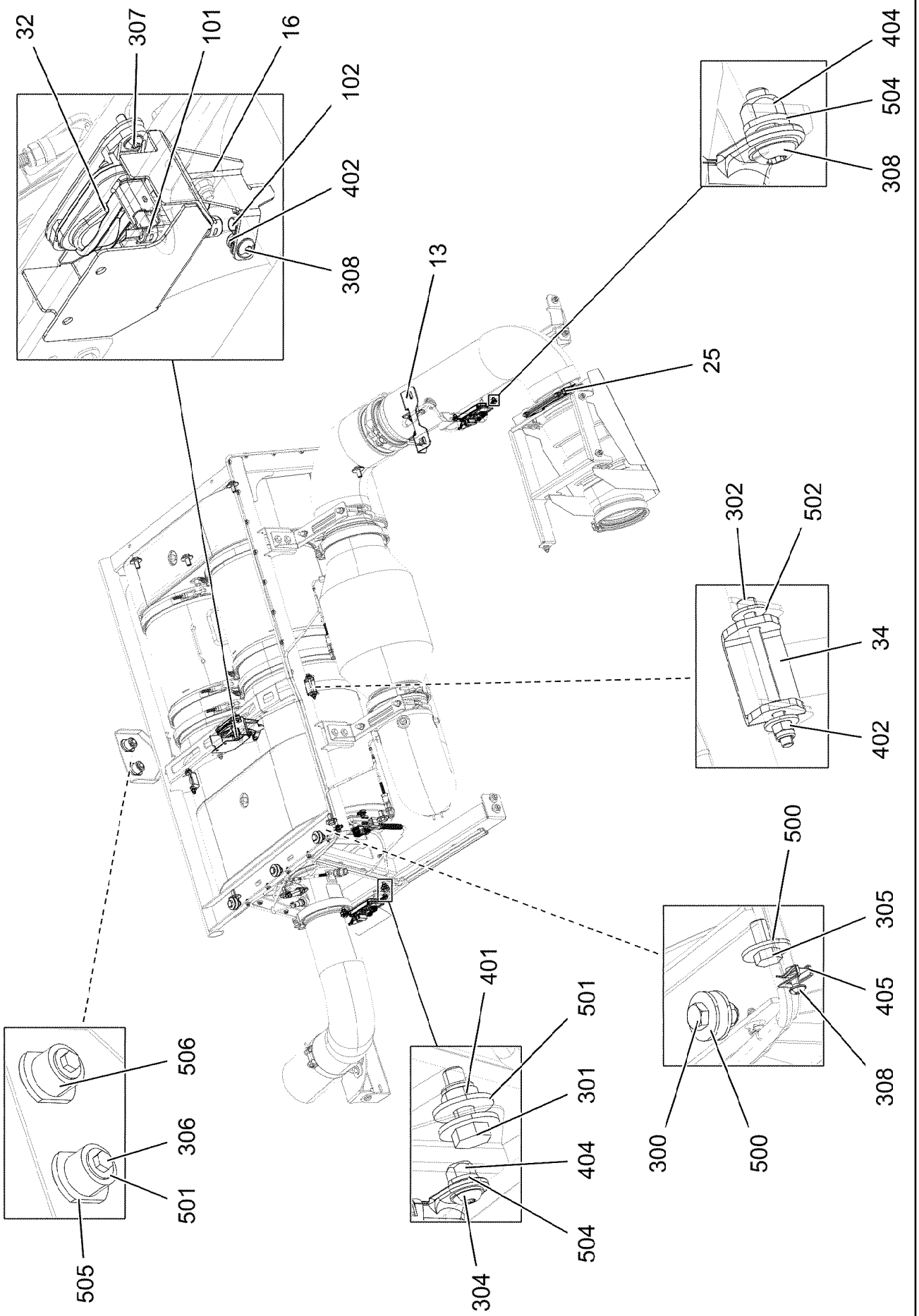

8.10.2019 004912 LIEBHERR	**etk_en_de_098253 LR 11000** **MUFFLER UNIT** **SCHALLDAEMPFERANLAGE**	❑ 312 (3/5) **918861808**

Pos.	Item	Quantity	Description	Bezeichnung
1	11382590	1	SCRF CPL. DIESEL ⇨ ❑ 315	SCRF KPL.
2	96033550	1	EXHAUST PIPE EDELSTAHL SPF	ABGASROHR
3	10144086	1	SENSOR PIPE 139,7MM	SENSORROHR
4	11387705	1	EXHAUST MIXING PIPE	ABGASMISCHROHR
5	11382566	1	CATALYSER	DIESELABGASKATALYSATOR
6	96033551	1	EXHAUST PIPE EDELSTAHL SPF	ABGASROHR
7	96033552	1	EXHAUST PIPE EDELSTAHL SPF	ABGASROHR
8	97029647	1	HOLDER 3X1216X95 DC01 FE//ZNNI8//CN//T	HALTER
9	97116317	1	HEAT PROTECTION SHEET 1.5X417X691 X5	HITZESCHUTZBLECH
10	97055153	1	PLATE 3X323X92 DC01 FE//ZNNI8//CN//T0	BLECH
11	97055160	1	PLATE 4X190X1100 S315MC	BLECH
12	97057616	1	PLATE 2.5X290X346 DC01 FE//ZNNI8//CN//T	BLECH
13	97116318	1	PLATE 4X196X115 S315MC FE//ZNNI8//CN//T	BLECH
14	97116321	2	HOLDER 3X335X78 S355MC FE//ZNNI8//CN/	HALTER
15	96033375	1	BUILD-IN FRAME WELDMENT	EINBAURAHMEN SCHWK.
16	97107794	1	PIPE HOLDER 2X126X145 X5CRNI18-10	ROHRHALTER
17	97116319	1	HOLDER 3X211X205 S355MC FE//ZNNI8//CN/	HALTER
18	96033376	1	FRAME PART WELDED	RAHMENTEIL SCHWK.
19	97028437	1	HOLDER 4X414X107 S315MC FE//ZNNI8//CN/	HALTER
20	97055311	1	PLATE 4X368X204 S315MC FE//ZNNI8//CN//T	BLECH
21	11140381	1	RETAINER CLIP 135-142/140/25 ST	SPANNSCHELLE
22	10494116	3	PROFIL CLAMP 163,0/K1	PROFILSCHELLE
23	10494117	3	PROFIL CLAMP 191,6/K1	PROFILSCHELLE
24	10144699	2	BOW-TYPE CLAMP 152.4	BUEGELSCHELLE
25	10802988	2	BOW-TYPE CLAMP 139,7X184 1.4301	BUEGELSCHELLE
27	10125978	1	SEAL XTREME PLUS	DICHTUNG
28	10802682	1	SEALING RING 140X155,8X13 GRAPHIT	DICHTRING
29	10144102	3	SEAL 13X168,6X184,4	DICHTUNG
30	12412141	2	SENSOR LAMDA-NOX 2.8 NICHT LACKIERE	SENSOR
31	10144038	1	SENSOR AMMONIA NH3 NICHT LACKIEREN	SENSOR
32	10127114	1	PRESSURE TRANSMITTER 0-0,3 BAR NICH	DRUCKGEBER
33	11060286	2	TIGHTENING STRAP 334X1022X30/A2 EDEL	SPANNBAND
34	97093827	4	PLATE 4X30X82 X5CRNI18-10	BLECH
35	97019775	1	PLATE 1X235X172 DC01 FE//ZNNI8//CN//T0	BLECH
36	10144039	1	CONTROL GEAR NICHT LACKIEREN	STEUERGERAET
37	11691035	37	CABLE TIE 4,6X200-SCHWARZ PA66HS SPF	KABELBINDER
38	11349182	3	TEMPERATURE SENSOR -40°C BIS+800°C	TEMPERATURSENSOR
90	861203005	1	MOUNTING SPRAY 400ML	MONTAGESPRAY
100	96018835	1	EXHAUST SYSTEM PIPELINES	ROHRLEITUNGEN ABGASANL
(1)	96018836	1	PIPE COMPL.	ROHR KPL.
(2)	96018838	1	PIPE COMPL.	ROHR KPL.
101	96027161	1		SCHLAUCHLEITUNGEN ABGASA
(1620)	96025346	2	HOSE CPL. VGR70EFA9011 8X60	SCHLAUCH KPL.
102	10876636	2	PIPE CLAMP DIN3016 8X15XRS1-A1 W5 ROS	ROHRSCHELLE
300	406527908	3	HEX SCREW ISO 4017 M12X30 A2-70	SECHSKANTSCHRAUBE
301	11642261	25	HEX SCREW ISO 4017 M8X25 8.8 480H SPF	SECHSKANTSCHRAUBE
302	10539468	4	SOCKET HEAD SCREW ISO 4762 M6X75 A4	ZYLINDERSCHRAUBE
303	11631816	6	HEX SCREW ISO 4017 M10X25 8.8 FLZN SP	SECHSKANTSCHRAUBE
304	10875488	3	BUTTON HEAD SCREW ISO 7380-2 M6X12 0	HALBRUNDKOPFSCHRAUBE
305	4901823	8	HEX SCREW ISO 4017 M12X25 A4-80	SECHSKANTSCHRAUBE
306	11651767	2	HEX SCREW ISO 4017 M8X20 8.8 480H SPF	SECHSKANTSCHRAUBE
307	10412852	2	BUTTON HEAD SCREW AEHNL.ISO 7380-2	HALBRUNDKOPFSCHRAUBE
308	10412851	6	BUTTON HEAD SCREW AEHNL.ISO 7380-2	HALBRUNDKOPFSCHRAUBE
400	11626393	3	HEX NUT AEHNL.ISO 7042 M12 A4	SECHSKANTMUTTER
401	10875614	25	HEX NUT DIN 985 M8 8 480H SPF	SECHSKANTMUTTER
402	11004444	6	HEX NUT AEHNL.ISO 7040 M6 A2-70	SECHSKANTMUTTER
403	10875606	6	HEX NUT DIN 985 M10 8 FLZN SPF	SECHSKANTMUTTER
404	10875613	5	HEX NUT DIN 985 M6 8 480H SPF	SECHSKANTMUTTER
405	10470643	2	SHEET METAL NUT M6 X5CRNI	BLECHMUTTER

Pos.	Item	Quantity	Description	Bezeichnung
406	10816958	8	FITTING BUZ 8 M14X1,5 INOX	VERSCHRAUBUNG
500	10540512	14	WASHER ISO 7093-1 12 200HV-A4	SCHEIBE
501	11140469	52	WASHER ISO 7093-1 8 200HV 480H SPF	SCHEIBE
502	10540500	8	WASHER ISO 7093-1 6 200HV-A4	SCHEIBE
503	11491889	12	WASHER ISO 7093-1 10 300HV FLZN SPF	SCHEIBE
504	10875647	5	WASHER ISO 7089 6 200HV 480H SPF	SCHEIBE
505	974803608	2	WASHER 5X38X48 S700MC FLZN SPF	SCHEIBE
506	978787708	2	SLEEVE 33.0X19 FE//ZNNI8//CN//T0	HUELSE

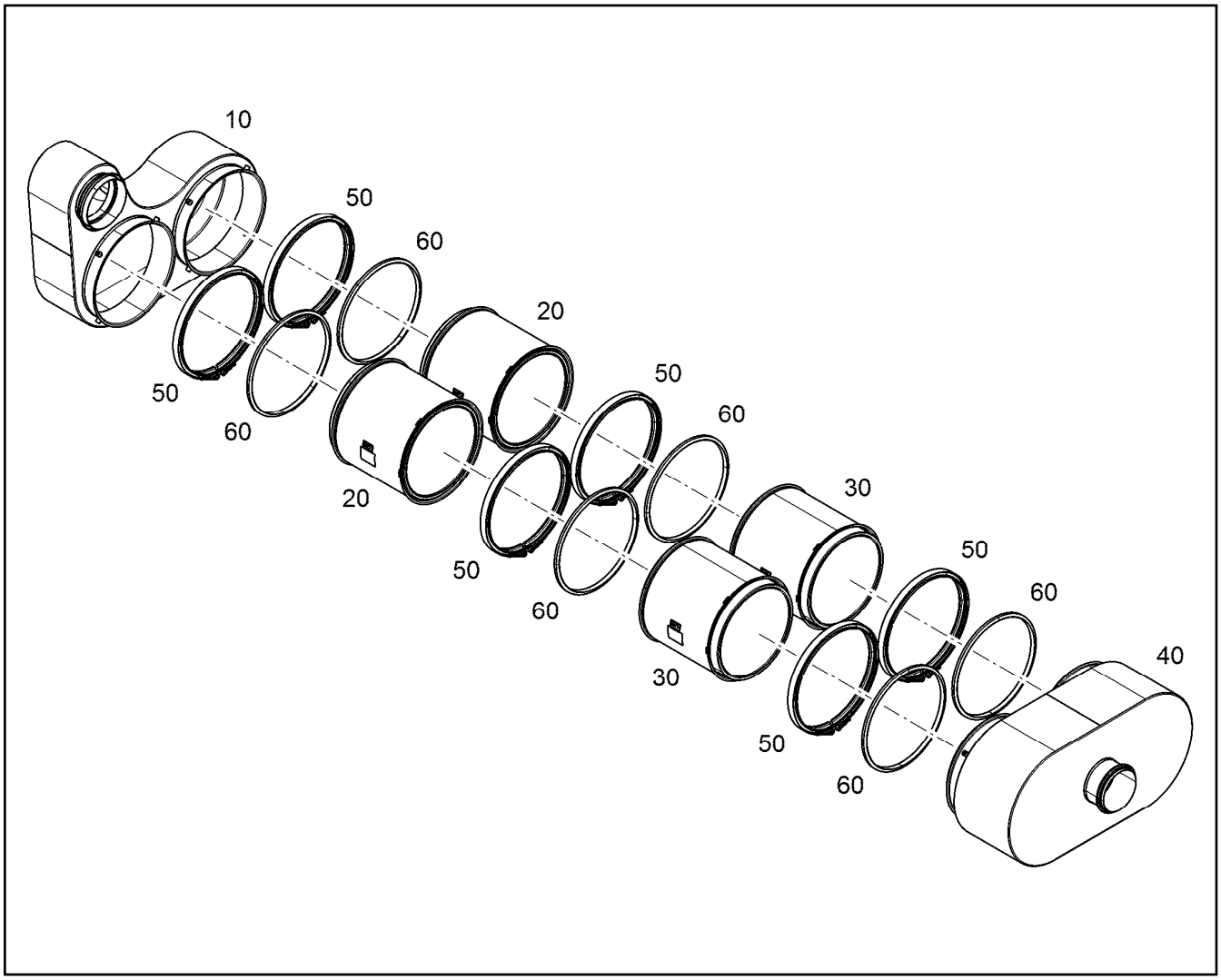

Pos.	Item	Quantity	Description	Bezeichnung
1	11382568	1	INLET MODULE	EINGANGSMODUL
2	11387711	2	SCRF MODULE DIESEL	SCRF-MODUL
3	12569870	1	OUTLET MODULE 350X597	AUSGANGSMODUL
4	12569881	2	CONNECTION PIECE	ANSCHLUSSSTUECK
5	12569884	2	CONNECTION PIPE	ANSCHLUSSROHR
6	12569715	6	SEAL	DICHTUNG
7	12569713	6	PROFIL CLAMP 324/K1	PROFILSCHELLE

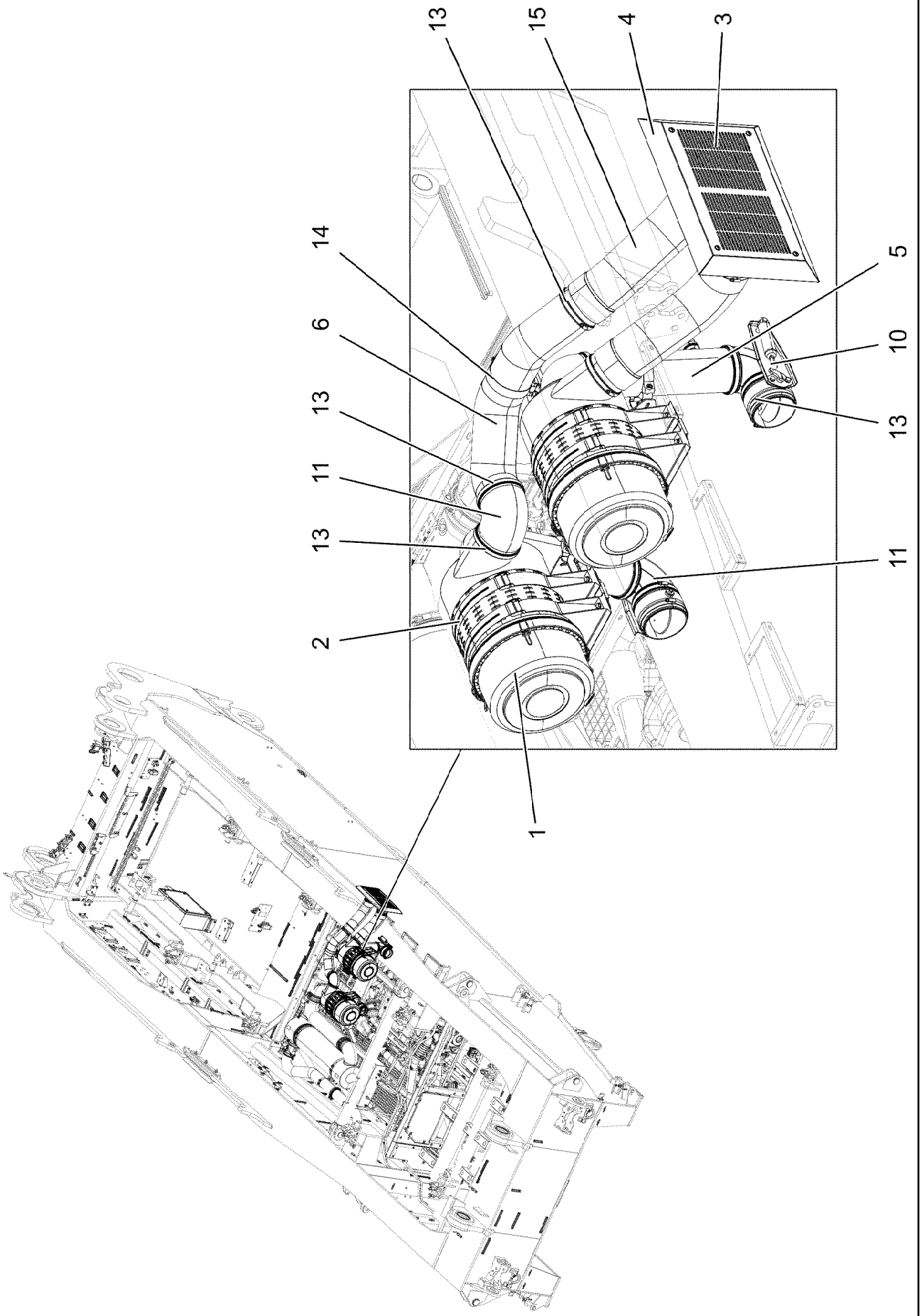

8.10.2019 004916 LIEBHERR	**etk_en_de_098253 LR 11000** **AIR FILTER UNIT CPL.** **LUFTFILTERANLAGE KPL.**	❑ 316 (1/3) **919063308**

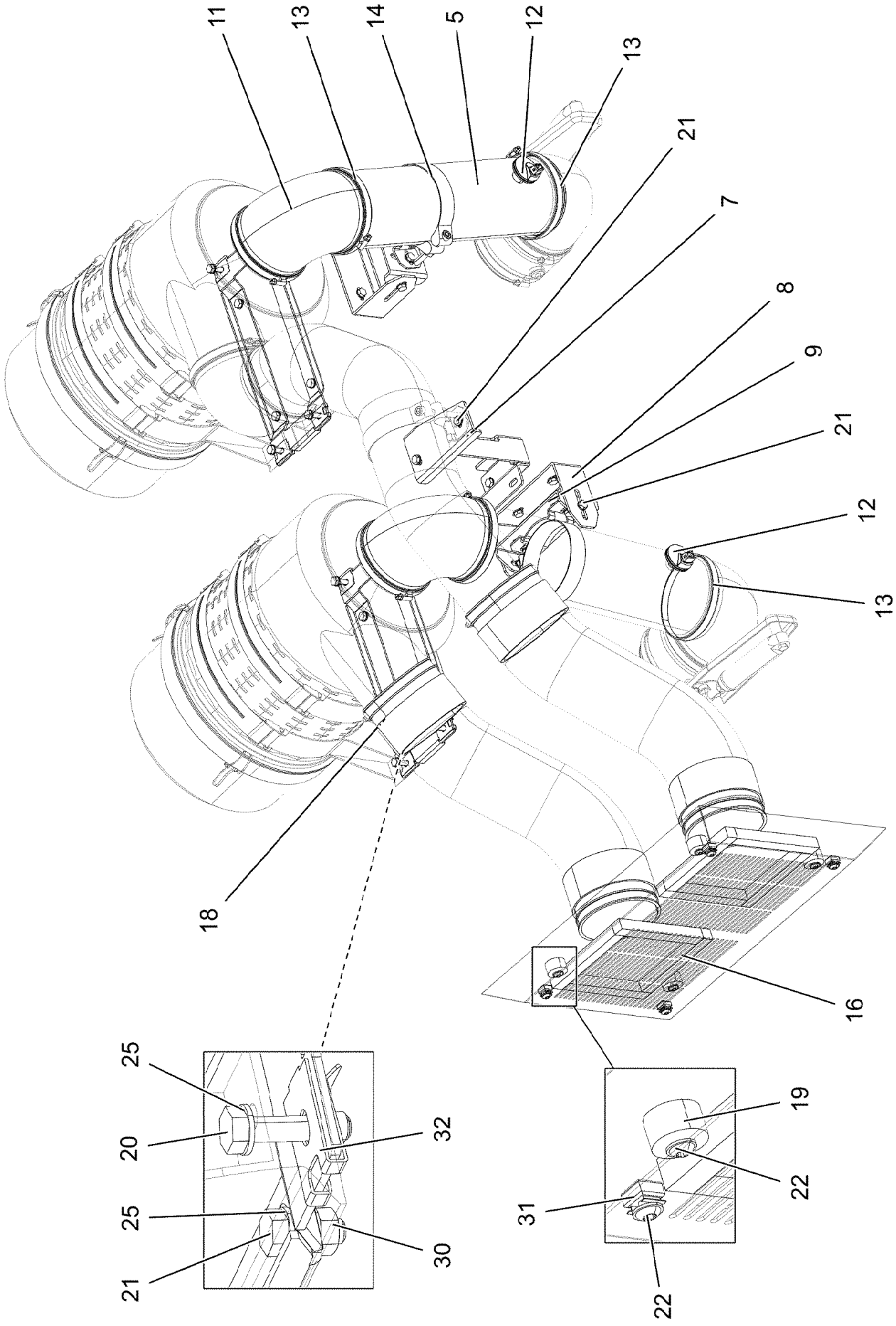

8.10.2019 004917 LIEBHERR	**etk_en_de_098253 LR 11000** **AIR FILTER UNIT CPL.** **LUFTFILTERANLAGE KPL.**	❑ 317 (2/3) **919063308**

Pos.	Item	Quantity	Description	Bezeichnung
1	551710208	2	AIR FILTER ⇨ ❑ 319	LUFTFILTER
2	551710308	4	HOLDER	HALTER
3	968194808	1	SCOOP WELDED STAHL SPF	LUFTHUTZE SCHWK.
4	97115487	1	AIR SCOOP 2X642X427 DC01 FE//ZNNI8//CN/	LUFTHUTZE
5	968184008	2	AIR SUCTION PIPE STAHL SPF	LUFTANSAUGROHR
6	97036138	1	AIR SUCTION PIPE STAHL SPF	LUFTANSAUGROHR
7	97123691	1	PLATE 4X431X240 S315MC FE//ZNNI8//CN//T	BLECH
8	97036379	2	PLATE 4X425X97 S315MC FE//ZNNI8//CN//T	BLECH
9	97036380	2	PLATE 4X249X80 S315MC FE//ZNNI8//CN//T	BLECH
10	551706808	2	RESTRICTOR CAP 130	DROSSELKLAPPE
(1)	5700086	1	COMPRESSED-AIR CYLINDER KS 3012	DRUCKLUFTZYLINDER
11	10099969	5	ELBOW 90° DI=130 GUMMI	KRUEMMER
12	11101017	2	MAINTENANCE SWITCH 0,05 BAR	WARTUNGSSCHALTER
13	774209908	16	HOSE CLAMP 140/130-150/12 W3	SCHLAUCHSCHELLE
14	10023266	3	SWIVEL BOLT BRACKET CLAMP 128-136/13	GELENKBANDKONSOLENSCHE
15	10291933	2	RAW AIR HOSE 130X660 TPE	ROHLUFTSCHLAUCH
16	10425409	1.5	INSULATING MATERIAL 20X20X2000 PUR	DAEMMSTOFF
18	97045411	2	PLATE 3X407X167 S355MC FE//ZNNI8//CN//T	BLECH
19	978787708	4	SLEEVE 33.0X19 FE//ZNNI8//CN//T0	HUELSE
20	11692827	8	HEX SCREW ISO 4017 M8X35 8.8 480H SPF	SECHSKANTSCHRAUBE
21	11651767	24	HEX SCREW ISO 4017 M8X20 8.8 480H SPF	SECHSKANTSCHRAUBE
22	10875485	8	BUTTON HEAD SCREW AEHNL.ISO 7380-2	HALBRUNDKOPFSCHRAUBE
25	420060705	56	WASHER ISO 7089 8 200HV-A2	SCHEIBE
30	10299669	24	HEX NUT ISO 4032 M8 10 480H SPF	SECHSKANTMUTTER
31	10875858	4	CAGE NUT M8 A2/ST A2K	KAEFIGMUTTER
32	12100332	8	SHEET METAL NUT M8 480H SPF	BLECHMUTTER

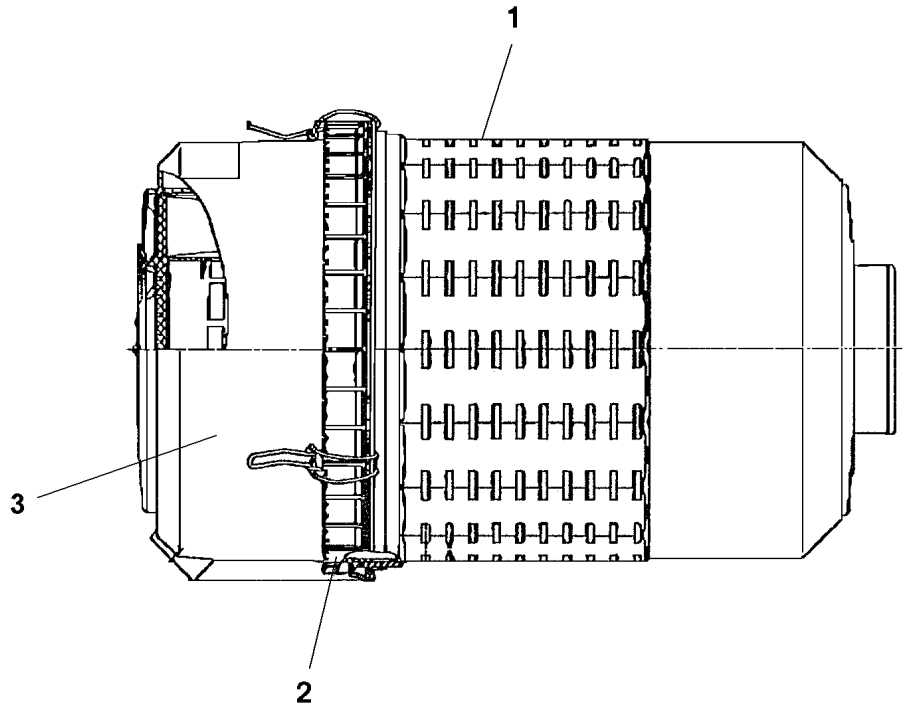

Pos.	Item	Quantity	Description	Bezeichnung
1	571558808	1	FILTER INSERT 21m³/min3µm	FILTEREINSATZ
2	571575608	1	LOCK PIECE	VERSCHLUSS
3	10450521	1	COVER	DECKEL

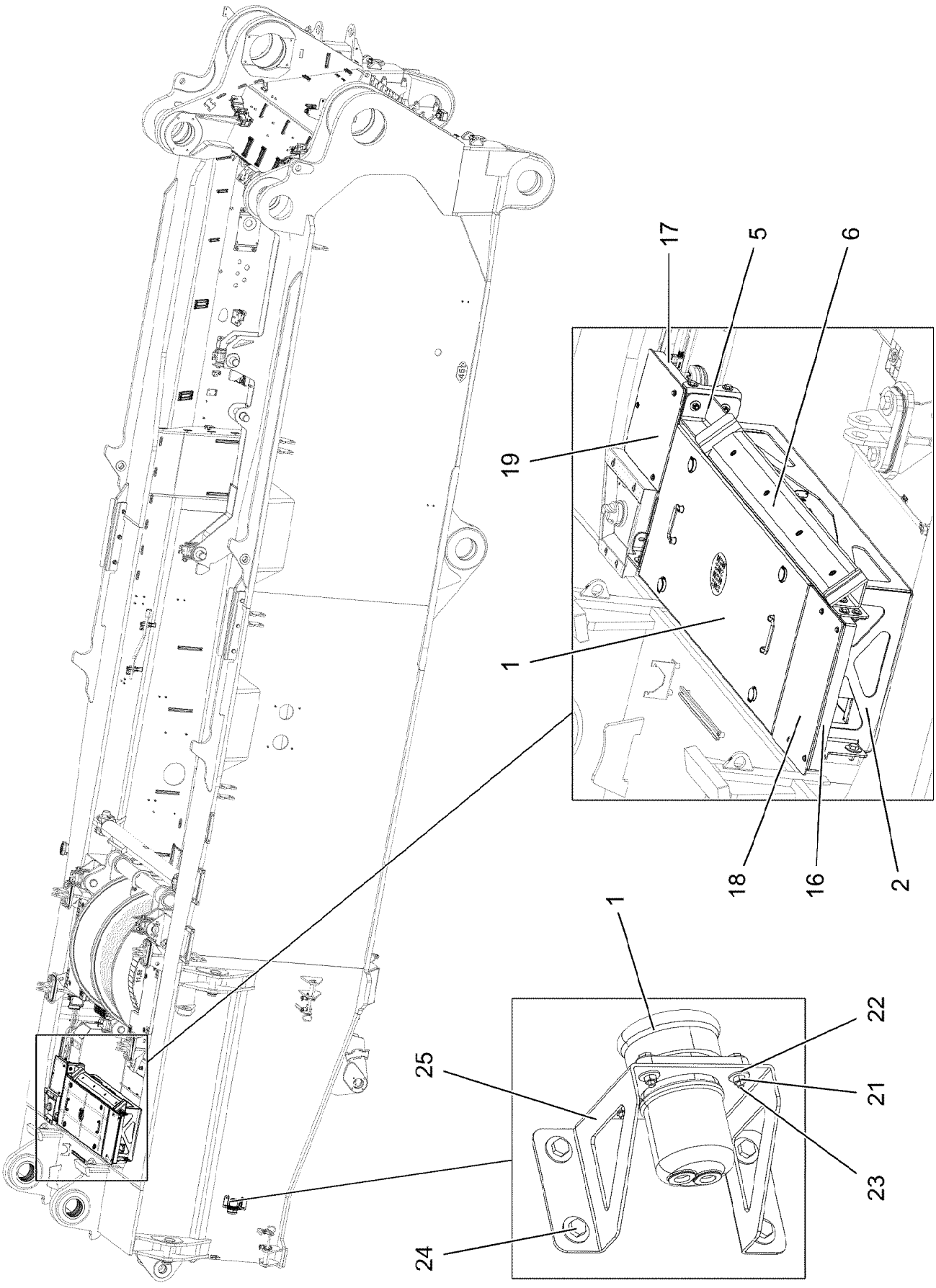

8.10.2019 004188 LIEBHERR	**etk_en_de_098253 LR 11000** **BATTERY STORAGE** **BATTERIELAGERUNG**	❑ 320 (1/3) **918981908**

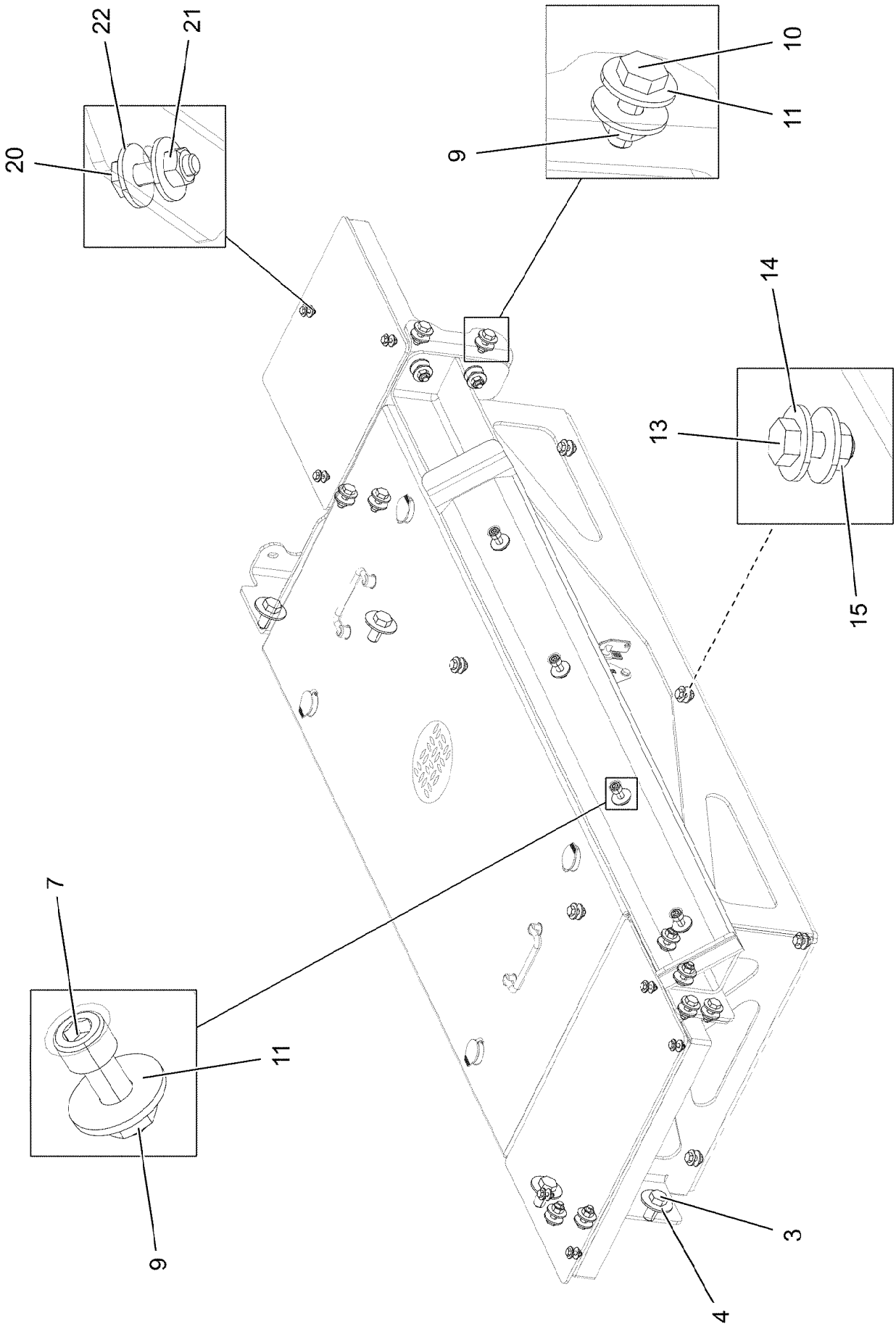
22
21
20
10
11
9
14
13
15
7
11
9
3
4

Pos.	Item	Quantity	Description	Bezeichnung
1	96032910	1	BATTERY BOX, PRE-ASSEMBLED ⇨ ❑ 323	BATTERIEKASTEN VORM.
2	97035262	1	CONSOLE 6X889X1863 S355MC	KONSOLE
3	12214938	4	HEX SCREW ISO 4017 M16X35 8.8 FLZN SP	SECHSKANTSCHRAUBE
4	10455191	4	WASHER ISO 7093-1 16 200HV-A2	SCHEIBE
5	968169508	1	PLATE WELDED	BLECH SCHWK.
6	97035722	1	SLIDE RAIL PA6G	GLEITLEISTE
7	10875571	4	SOCKET HEAD SCREW ISO 4762 M10X30 8	ZYLINDERSCHRAUBE
9	11691678	16	HEX NUT ISO 4032 M10 8 FLZN SPF	SECHSKANTMUTTER
10	11642358	12	HEX SCREW ISO 4017 M10X30 8.8 FLZN SP	SECHSKANTSCHRAUBE
11	11491889	28	WASHER ISO 7093-1 10 300HV FLZN SPF	SCHEIBE
13	11651767	6	HEX SCREW ISO 4017 M8X20 8.8 480H SPF	SECHSKANTSCHRAUBE
14	11140469	16	WASHER ISO 7093-1 8 200HV 480H SPF	SCHEIBE
15	11693875	6	HEX NUT ISO 4032 M8 8 480H SPF	SECHSKANTMUTTER
16	97035729	1	PLATE 4X148X819 S315MC FE//ZNNI8//CN//T	BLECH
17	97035730	1	PLATE 4X221X890 S315MC FE//ZNNI8//CN//T	BLECH
18	97035731	1	CHEQUER PLATE FOOTBOARD 5X292X485	TRITTBLECH
19	97035732	2	CHEQUER PLATE FOOTBOARD 5X315X325	TRITTBLECH
20	11644899	7	HEX SCREW ISO 4017 M6X20 8.8 480H SPF	SECHSKANTSCHRAUBE
21	11694356	11	HEX NUT ISO 4032 M6 8 480H SPF	SECHSKANTMUTTER
22	10875648	22	WASHER ISO 7093-1 6 200HV 480H SPF	SCHEIBE
23	10875529	4	HEX SCREW ISO 4017 M6X25 8.8 480H SPF	SECHSKANTSCHRAUBE
24	11690048	4	HEX SCREW ISO 4017 M8X12 8.8 480H SPF	SECHSKANTSCHRAUBE
25	97035738	1	PLATE 3X158X365 DC01 FE//ZNNI8//CN//T0	BLECH

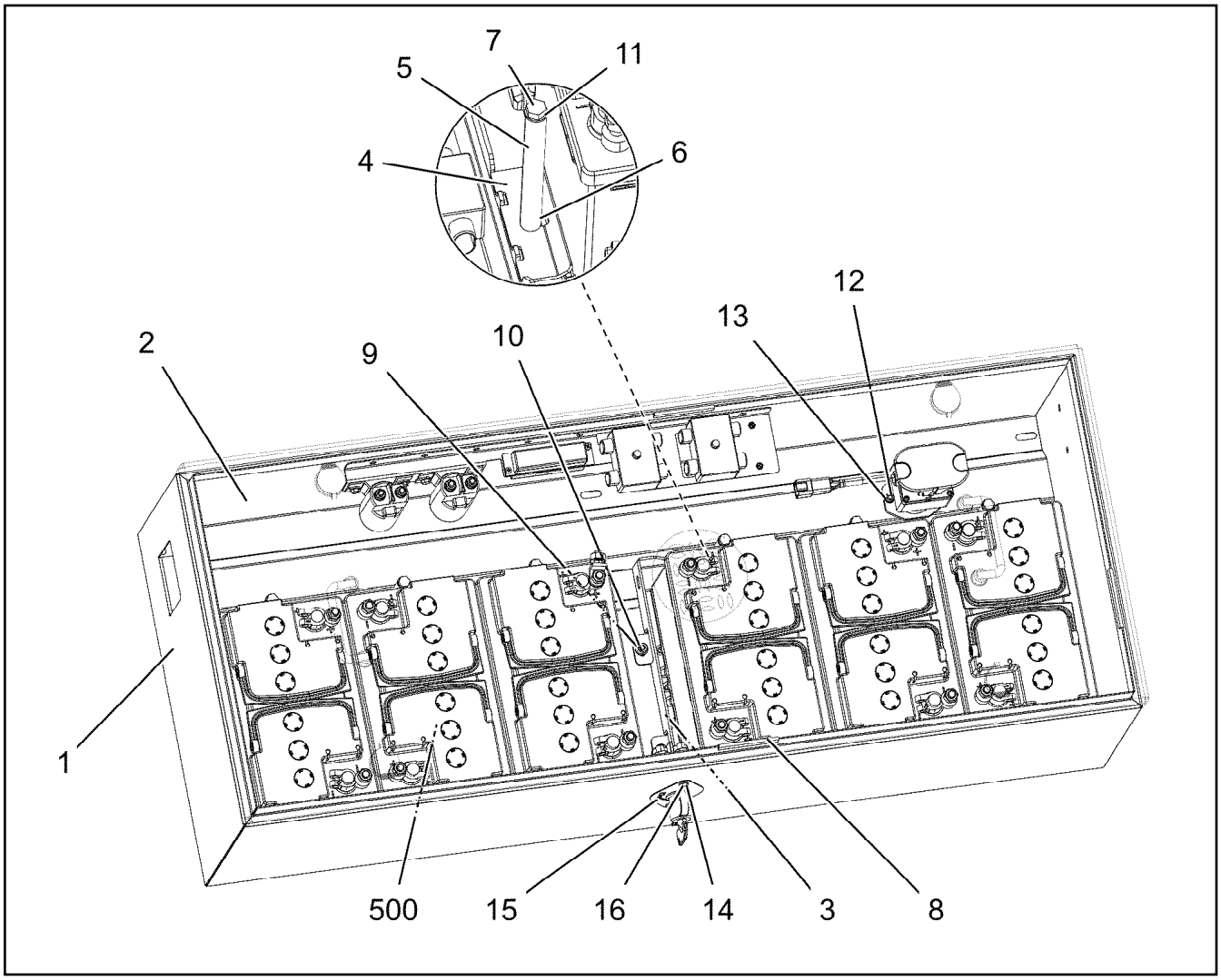

Pos.	Item	Quantity	Description	Bezeichnung
1	968132308	1	BATTERY BOX ST.CONST. SPF	BATTERIEKASTEN SCHWK.
2	968132408	1	COVER PRE-ASSY.	DECKEL VORM.
(1)	968132508	1	COVER WELDED	DECKEL SCHWK.
(6)	704256608	4	HOUSING GD-ZN SW GEPULVERT	GEHAEUSE
(7)	704254808	4	DUST CAP POLYETHYLEN SCHWARZ	STAUBKAPPE
(8)	704253408	4	ACTUATION SPIKE GD-ZN SW GEPULVERT	BETAETIGUNGSDORN
(9)	704254008	4	TONGUE	ZUNGE
(10)	704274808	4	O-RING 12X2 NBR70	O-RING
(11)	10870376	2	POIGNEE 118X18X43	KLAPPGRIFF
(12)	420005414	4	WASHER AEHNL.ISO 7089 10 -PA 6.6 NATU	SCHEIBE
3	967473008	2	FRAME WELDED SPF	RAHMEN SCHWK.
4	97022950	6	PLATE 3X38X100 S355MC FE//ZNNI8//CN//T	BLECH
5	97036294	6	TUBE 15.0X124 E235+N	ROHR
6	502611908	6	LOCK WASHER DIN 6799 6	SICHERUNGSSCHEIBE
7	12203658	6	HEX SCREW ISO 4014 M8X150 8.8 480H SP	SECHSKANTSCHRAUBE
8	262103908	3.5	EDGE PROTECTION 1-2X9,5X6,5	KANTENSCHUTZ
9	10875597	8	SOCKET HEAD SCREW ISO 4762 M8X16 8.8	ZYLINDERSCHRAUBE
10	11693875	8	HEX NUT ISO 4032 M8 8 480H SPF	SECHSKANTMUTTER
11	10289803	28	WASHER ISO 7089 8 300HV 480H SPF	SCHEIBE
12	10875586	2	SOCKET HEAD SCREW ISO 4762 M6X16 8.8	ZYLINDERSCHRAUBE
13	10875647	6	WASHER ISO 7089 6 200HV 480H SPF	SCHEIBE
14	11644899	2	HEX SCREW ISO 4017 M6X20 8.8 480H SPF	SECHSKANTSCHRAUBE
15	97068322	1	SIGN ALU	SCHILD
16	11694356	2	HEX NUT ISO 4032 M6 8 480H SPF	SECHSKANTMUTTER
500	96032891	1	ELECTRIC FOR BATTERY BOX	ELEKTRIK BATTERIEKASTEN
			⇨ ❑ 324	

Pos. 10

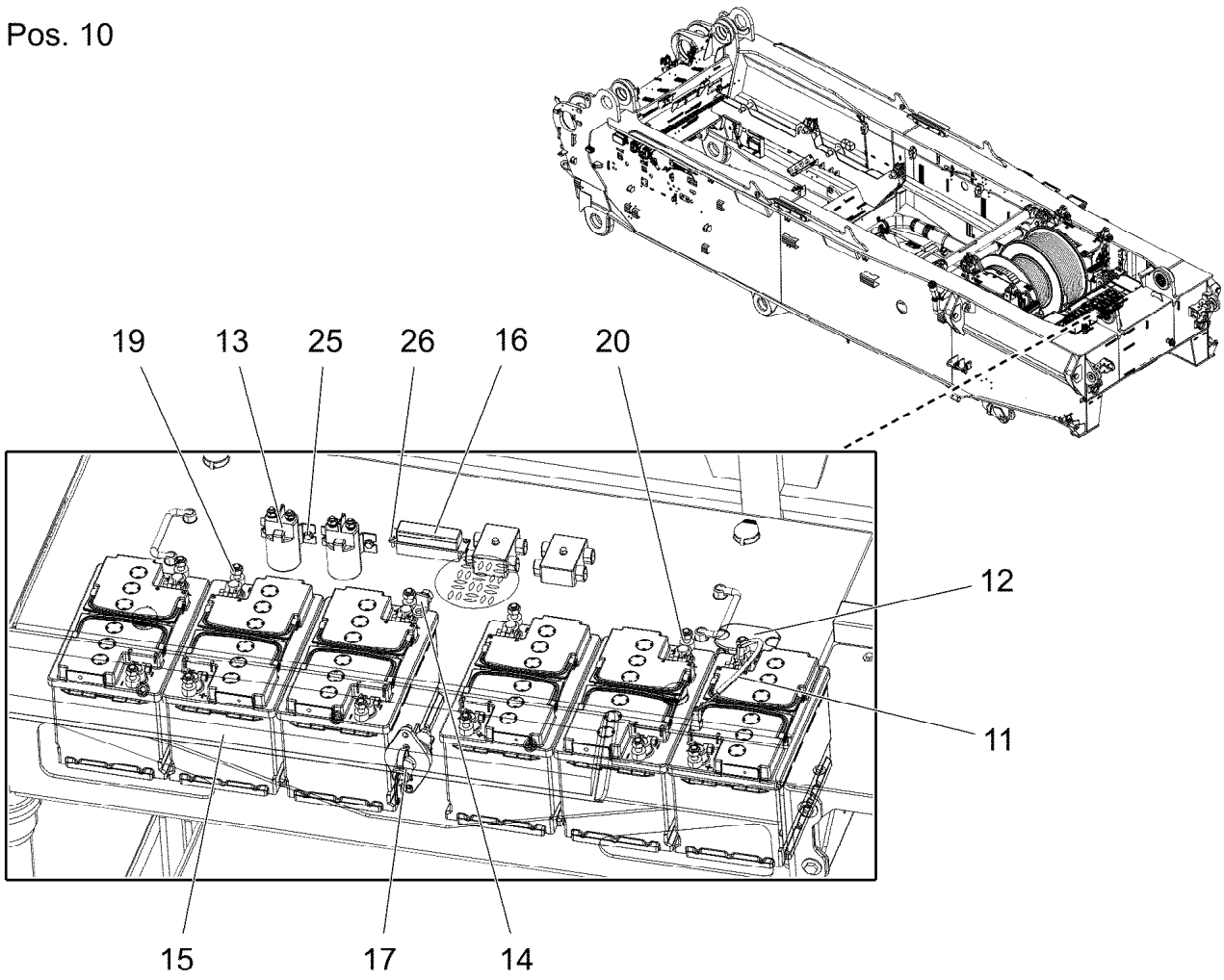

Pos.	Item	Quantity	Description	Bezeichnung
10	969239008	1	WIRING LIST BATTERY BOX	KABELLISTE BATTERIEKASTEN
(1)	969239108	1	LEAD W591	LEITUNG
(2)	96003404	1	LEAD W592	LEITUNG
(3)	969799708	1	LEAD W594	LEITUNG
(4)	969799808	1	LEAD W595	LEITUNG
(5)	969799608	1	LEAD W593	LEITUNG
(6)	969769008	1	LEAD W597	LEITUNG
(7)	96000499	1	LEAD W591A	LEITUNG
11	10800266	1	TEMPERATURE SENSOR -50/+125°C SPF	TEMPERATURFUEHLER
12	10871125	1	CUTOFF RELAY 24V	TRENNSCHALTRELAIS
13	630105308	2	RELAY 24V/1S SPF	RELAIS
14	10872525	3	ELBOW CONNECTION KISSLINGRELAIS	WINKELANSCHLUSS
15	10664800	6	BATTERY 12V 70AH	BATTERIE
16	604501608	1	FUSE BOX SMALL 6-POL, LEER	SICHERUNGSDOSE
17	10871010	1	BATTERY ISOLATING SWITCH PAGF SCHW	BATTERIETRENNSCHALTER
(1)	10024214	1	SWITCH LEVER	SCHALTHEBEL
19	613206608	6	BATTERY TERMINAL CLAMP 15,9MM² VERZI	BATTERIEKLEMME
20	613206508	6	BATTERY TERMINAL CLAMP 17,5MM² VERZI	BATTERIEKLEMME
25	11840297	4	HEX SCREW EN 1665 M6X16 8.8 480H SPF	SECHSKANTSCHRAUBE
26	12216226	4	PAN-HEAD SCREW ISO 7045 M4X16 4.8 480	FLACHKOPFSCHRAUBE

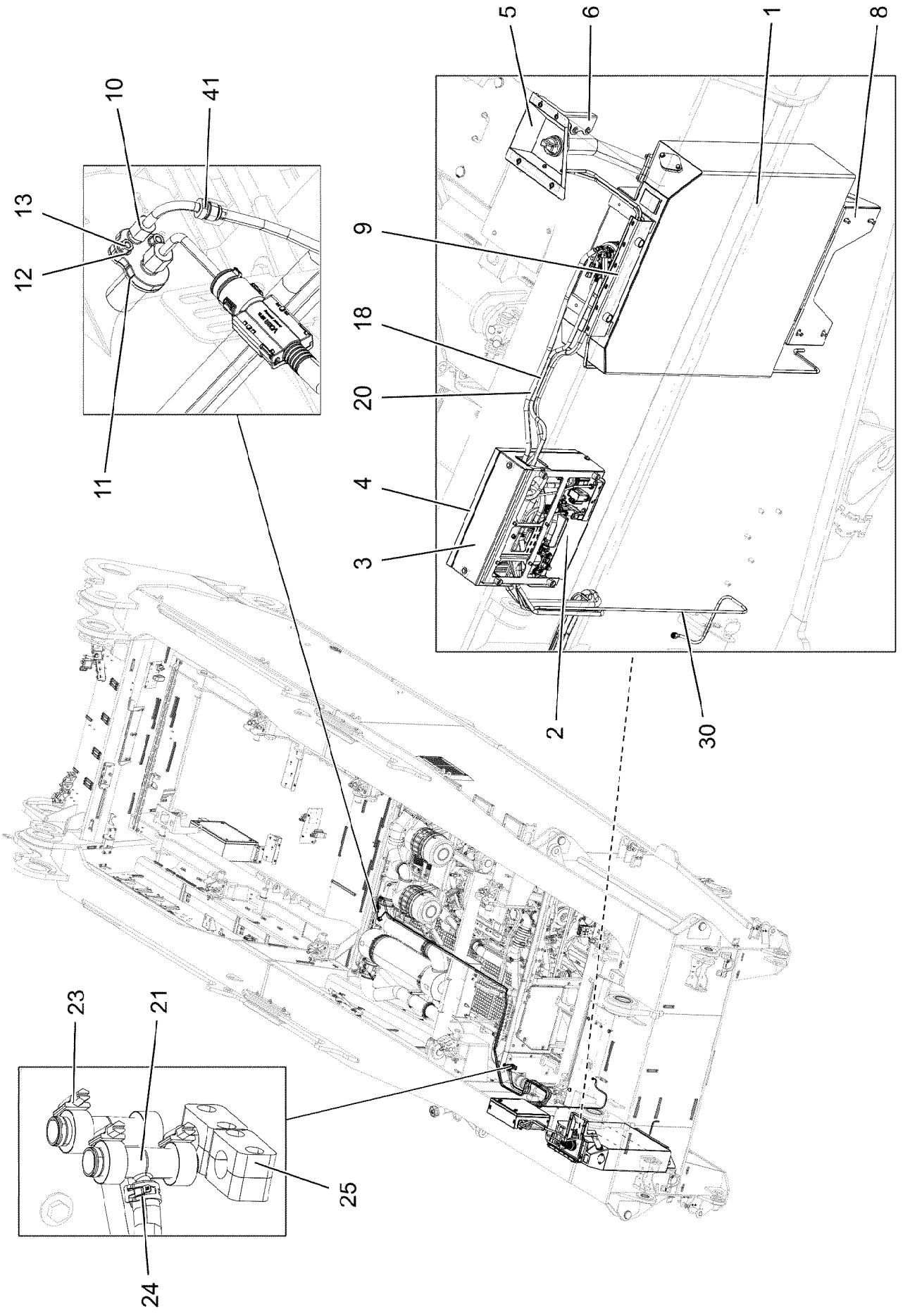
5
6
1
8
10
41
13
12
11
9
18
20
4
3
2
30
23
21
25
24

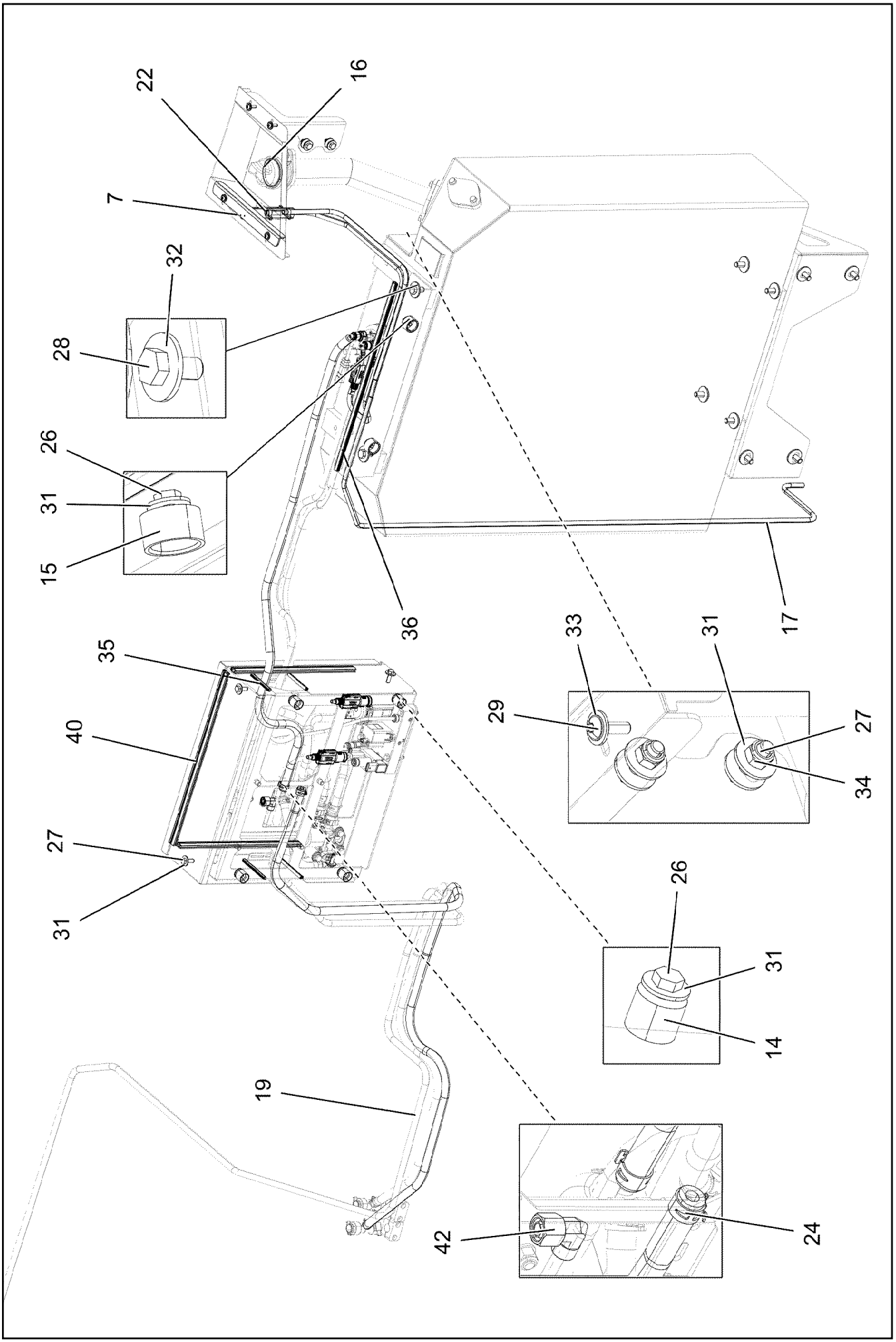
22
16
7
32
28
26
31
15
36
17
33
31
29
27
34
35
40
27
31
26
31
14
19
42
24

Pos.	Item	Quantity	Description	Bezeichnung
1	968866808	1	UREA TANK, PRE-MOUNTING ⇨ ❑ 328	HARNSTOFFTANK VORM.
2	96004209	1	PUMP PRE-ASS. ⇨ ❑ 330	PUMPE VORM.
3	96004207	1	COVER ST. CONST.	ABDECKUNG SCHWK.
4	96004224	1	COVER COMPL. ⇨ ❑ 334	DECKEL KPL.
5	968166608	1	TRAY EDELSTAHL	WANNE SCHWK.
6	967998108	1	SHEET CPL. FE//ZNNI8//CN//T0	BLECH KPL.
7	967998208	1	SHEET CPL. FE//ZNNI8//CN//T0	BLECH KPL.
8	97048229	1	CONSOLE 4X976X466 S315MC FE//ZNNI8//C	KONSOLE
9	97048236	1	PLATE 4X490X206 S315MC FE//ZNNI8//CN//T	BLECH
10	10144093	1	REDUCTION AGENT INJECTOR ⇨ ❑ 335	REDUKTIONSMITTELINJEKTOR
11	10144861	1	SEAL	DICHTUNG
12	10410193	2	WASHER ISO 7089 5 -A2	SCHEIBE
13	10878117	2	HEX NUT ISO 4032 M5 TI2-WS8	SECHSKANTMUTTER
14	953873408	4	SLEEVE 25X20 11SMN37 FE//ZNNI8//CN//T0	HUELSE
15	978787708	2	SLEEVE 33.0X19 FE//ZNNI8//CN//T0	HUELSE
16	7381568	1	O-RING DIN 3771 59,69X5,33 FKM 70 A,BK	O-RING
17	7363060	4.5	SYNTHETIC HOSE DN8 PVC TRANSPAREN	KUNSTSTOFFSCHLAUCH
18	10144280	1	HOSE LINE 4X1500 EPDM	SCHLAUCHLEITUNG
19	10144304	1	HOSE LINE 2X7000 PA	SCHLAUCHLEITUNG
20	96033152	1	HOSE LINES	SCHLAUCHLEITUNGEN HARNST
(2310)	969962508	1	HOSE CPL. CONTI KWS 10X3800	SCHLAUCH KPL.
(2311)	969962608	1	HOSE CPL. CONTI KWS 10X1400	SCHLAUCH KPL.
(2316)	96014033	1	HOSE CPL. CONTI KWS 10X2500	SCHLAUCH KPL.
(2333)	96022601	1	HOSE CPL. 8X3000	SCHLAUCH KPL.
(2334)	96013923	1	HOSE CPL. 8X1500	SCHLAUCH KPL.
21	11626529	2	TEE REDUCER 20X10 L=80	T-REDUZIERSTUECK
22	10872024	3	HOSE CLAMP DIN 3017-1 8-16/9 W3	SCHLAUCHSCHELLE
23	774208508	4	HOSE CLAMP 32/25-40/12 W3	SCHLAUCHSCHELLE
24	11162002	4	HOSE CLAMP 19/18,2-20,2/12	SCHLAUCHSCHELLE
25	602008408	4	CLAMP-HALF DIN 3015-1 L 3 G 20 PP SW	KLEMMHAELFTE
26	11651612	6	HEX SCREW ISO 4017 M8X16 8.8 480H SPF	SECHSKANTSCHRAUBE
27	11642261	8	HEX SCREW ISO 4017 M8X25 8.8 480H SPF	SECHSKANTSCHRAUBE
28	11658892	10	HEX SCREW ISO 4017 M12X25 8.8 FLZN SP	SECHSKANTSCHRAUBE
29	10412852	4	BUTTON HEAD SCREW AEHNL.ISO 7380-2	HALBRUNDKOPFSCHRAUBE
30	96039891	1	UREA SYSTEM AIR LINE STUFE 4 AUS 5	LUFTLEITUNGEN HARNSTOFFA
(1)	602760108	2	NAME PLATE 25,4X101,6	BEZEICHNUNGSSCHILD
(2332)	96023300	1	PLASTIC PIPE COMPLETE	KUNSTSTOFFROHR KPL.
31	11140469	18	WASHER ISO 7093-1 8 200HV 480H SPF	SCHEIBE
32	11182717	10	WASHER ISO 7093-1 12 300HV FLZN SPF	SCHEIBE
33	10875648	4	WASHER ISO 7093-1 6 200HV 480H SPF	SCHEIBE
34	10875614	4	HEX NUT DIN 985 M8 8 480H SPF	SECHSKANTMUTTER
35	262103908	0.5	EDGE PROTECTION 1-2X9,5X6,5	KANTENSCHUTZ
36	262104008	0.5	EDGE PROTECTION 1-4X14,5X10	KANTENSCHUTZ
40	262101308	1.4	CLAMP FITTING 1-3X21X9,3 ZELLGUMMI	KLEMMBAND
41	10871759	1	PLUG-IN SLEEVE E8-6 EDELSTAHL	EINSTECKHUELSE
42	7403569	1	FITTING EW 10L M16X1,5 CR6-FREI	VERSCHRAUBUNG
700	96008041	1	SIGNS HARNSTOFFANLAGE	BESCHILDERUNG
(1)	97037383	1	SIGN 120X80 KLEBEFOLIE SPF	SCHILD

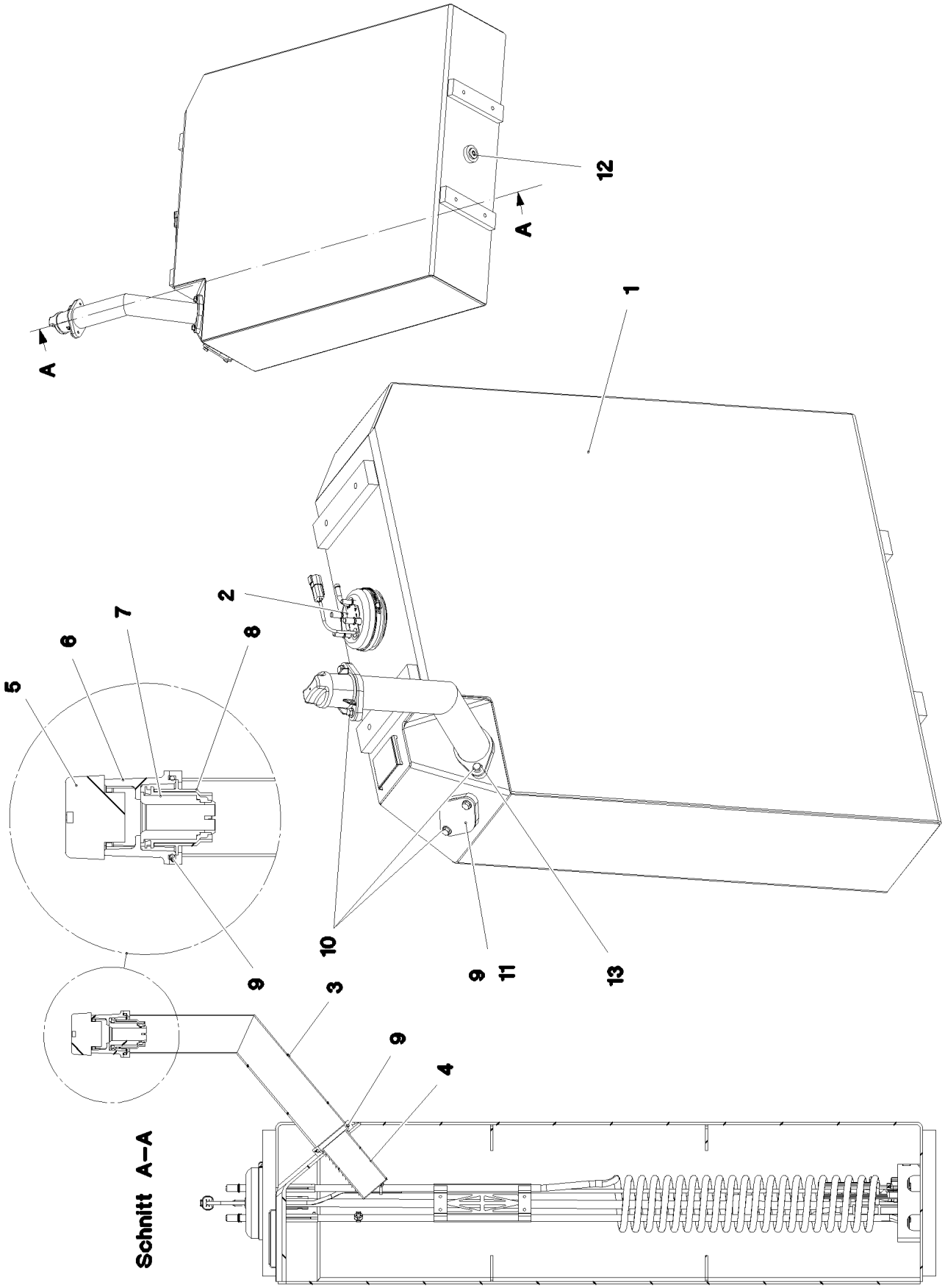

8.10.2019 081627	**etk_en_de_098253 LR 11000**	328 (1/2)
LIEBHERR	**UREA TANK, PRE-MOUNTING** **HARNSTOFFTANK VORM.**	**968866808**

Pos.	Item	Quantity	Description	Bezeichnung
1	11455117	1	UREA TANK	HARNSTOFFTANK
2	12503121	1	SUCTION MODUL L=981,5 24V NICHT LACK	ENTNAHMEMODUL
3	968868108	1	FILLER STUB PIPE WELDED EDELSTAHL	EINFUELLSTUTZEN SCHWK.
4	97050024	1	SLEEVE EDELSTAHL	HUELSE
5	11101351	1	LOCKABLE TANK CAP 40	TANKVERSCHLUSS
6	11101353	1	FILLER NECK GR.40 ALU	EINFUELLSTUTZEN
7	11101354	1	MAGNET ADAPTER 40 KUNSTSTOFF	MAGNETADAPTER
8	97024394	1	SLEEVE EDELSTAHL	HUELSE
9	726421608	3	O-RING ARP 568 56,74X3,53 NBR70	O-RING
10	11656991	4	HEX SCREW EN 1665 M8X12 8.8 480H SPF	SECHSKANTSCHRAUBE
11	11456171	1	STOP PLUG X2CrNi18-9	STOPFEN
12	11213236	1	SCREW PLUG VSTI M26X1,5 EDELSTAHL	VERSCHLUSSSCHRAUBE
13	11656992	2	HEX SCREW EN 1665 M8X16 8.8 480H SPF	SECHSKANTSCHRAUBE

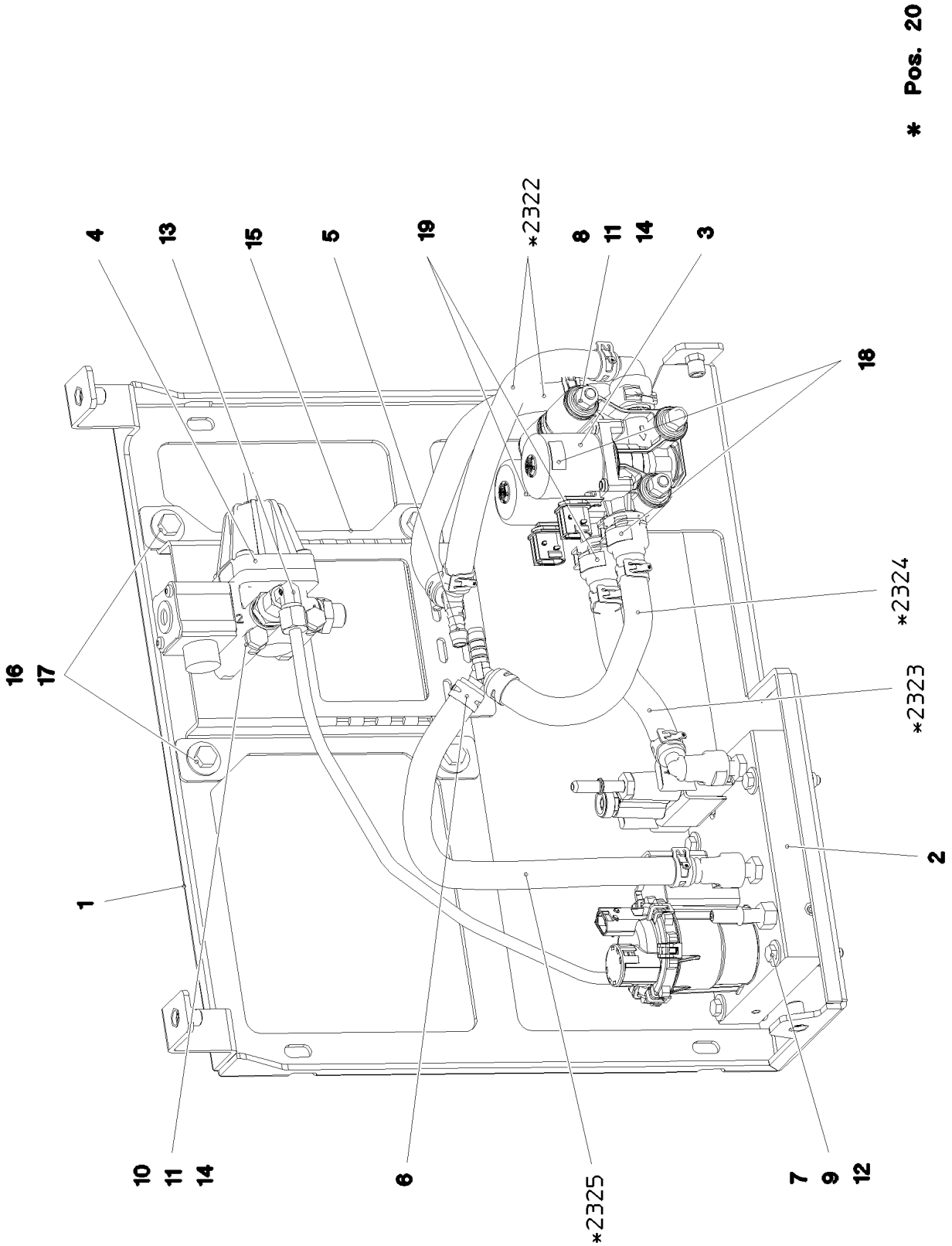

8.10.2019 093036 LIEBHERR	**etk_en_de_098253 LR 11000** **PUMP PRE-ASS.** **PUMPE VORM.**	❑ 330 (1/2) **96004209**

Pos.	Item	Quantity	Description	Bezeichnung
1	96004205	1	BRACKET WELDED CONST. SPF	KONSOLE SCHWK.
2	11373478	1	REDUCTION AGENT PUMP ADBLUE STUFE ⇨ ❑ 332	REDUKTIONSMITTELPUMPE
3	11082158	2	WATER VALVE NW12X2,5 NICHT LACKIERE	WASSERVENTIL
4	969904608	1	PRESSURE RELIEF VALVE PRE-ASS. ⇨ ❑ 333	DRUCKBEGRENZUNGSVENTIL
5	10801609	2	HOSE CONNECTION SOCKET YS PA66-GF3	SCHLAUCHVERBINDUNGSSTUT
6	11162002	4	HOSE CLAMP 19/18,2-20,2/12	SCHLAUCHSCHELLE
7	10875512	4	HEX SCREW ISO 4014 M6X50 8.8 480H SPF	SECHSKANTSCHRAUBE
8	12217239	3	HEX SCREW ISO 4014 M8X110 8.8 480H SP	SECHSKANTSCHRAUBE
9	10875648	12	WASHER ISO 7093-1 6 200HV 480H SPF	SCHEIBE
10	12216193	2	HEX SCREW ISO 4014 M8X75 8.8 480H SPF	SECHSKANTSCHRAUBE
11	10289803	10	WASHER ISO 7089 8 300HV 480H SPF	SCHEIBE
12	11656734	4	HEX NUT ISO 7040 M6 8 480H SPF	SECHSKANTMUTTER
13	247021802	1	FITTING EW 8L CR6-FREI	VERSCHRAUBUNG
14	11656731	5	HEX NUT ISO 7040 M8 8 480H SPF	SECHSKANTMUTTER
15	97057649	1	PLATE 3X234X229 S355MC FE//ZNNI8//CN//T	BLECH
16	11642261	4	HEX SCREW ISO 4017 M8X25 8.8 480H SPF	SECHSKANTSCHRAUBE
17	11140469	4	WASHER ISO 7093-1 8 200HV 480H SPF	SCHEIBE
18	97064219	2	SIGN 20X10 KLEBEFOLIE SPF	SCHILD
19	97064220	2	SIGN 20X10 KLEBEFOLIE SPF	SCHILD
20	969319108	1	HOSE LINES STUFE 4	SCHLAUCHLEITUNGEN HARNST
(1)	602760108	5	NAME PLATE 25,4X101,6	BEZEICHNUNGSSCHILD
(2322)	969383708	2	HOSE CPL. CONTI KWS 10X300	SCHLAUCH KPL.
(2323)	969384308	1	HOSE CPL. CONTI KWS 10X160	SCHLAUCH KPL.
(2324)	969962708	1	HOSE CPL. CONTI KWS 10X200	SCHLAUCH KPL.
(2325)	969962808	1	HOSE CPL. CONTI KWS 10X340	SCHLAUCH KPL.
30	969319208	1	UREA SYSTEM AIR LINE STUFE 4	LUFTLEITUNGEN HARNSTOFFA

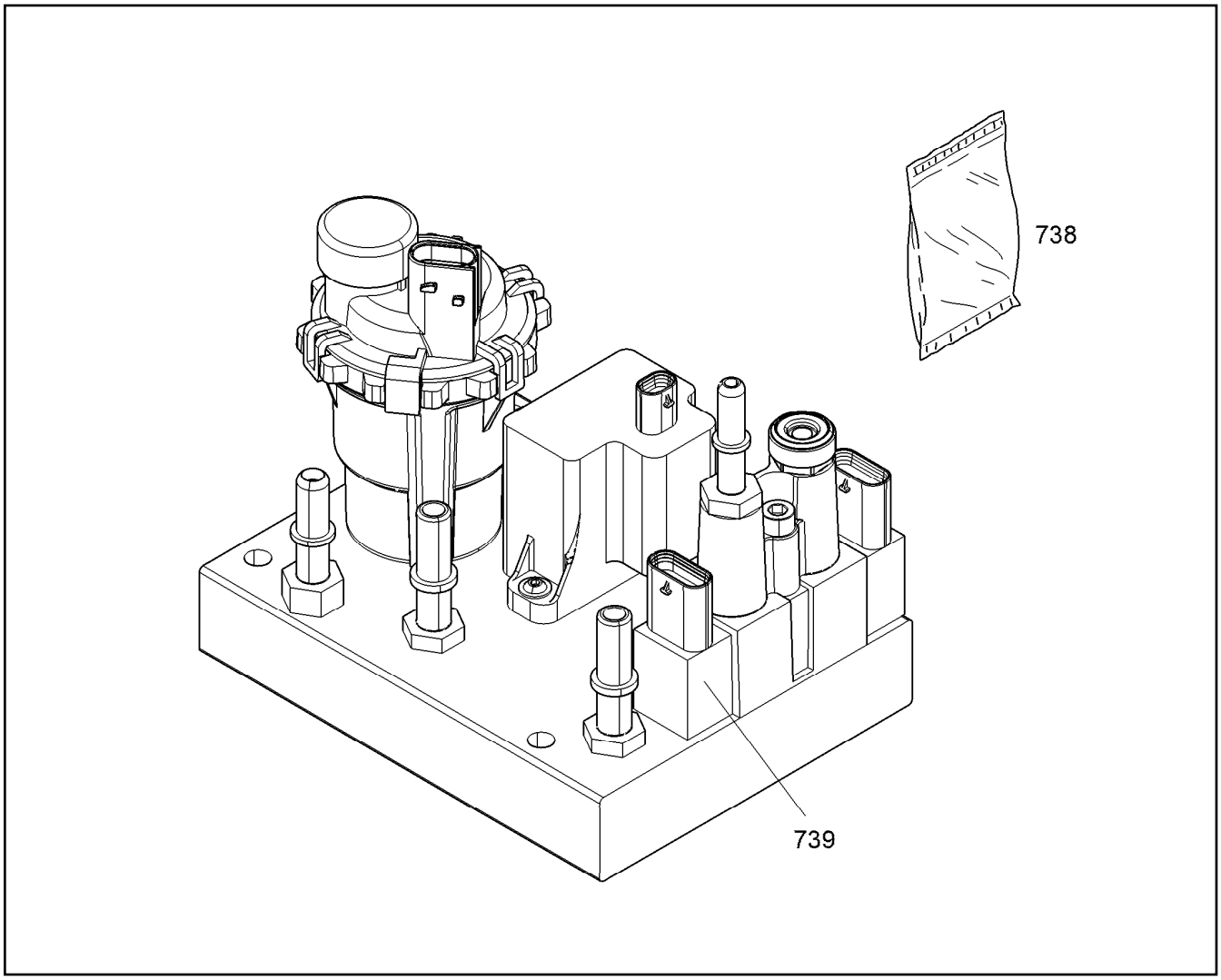

Pos.	Item	Quantity	Description	Bezeichnung
738	12466377	1	PROTECTIVE COVER NICHT LACKIEREN	SCHUTZDECKEL
739	12414685	1	PRESSURE/TEMPERATURE SENSOR NICH	DRUCK-/TEMPERATUR SENSO

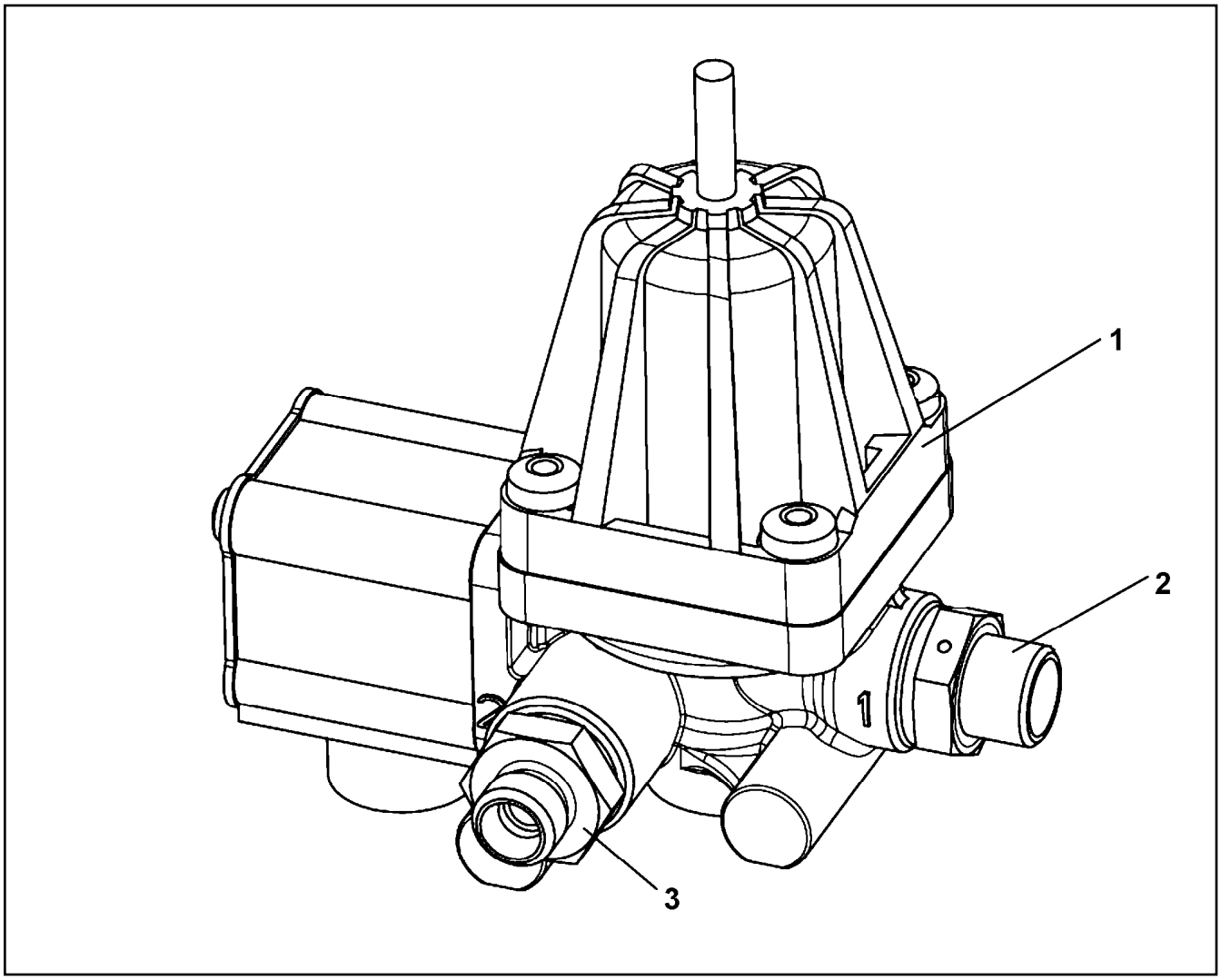

Pos.	Item	Quantity	Description	Bezeichnung
1	10872307	1	PRESSURE LIMITING VALVE 13BAR M16X1,	DRUCKBEGRENZUNGSVENTIL
2	7021521	1	FITTING GE 10L M16X1,5 CR6-FREI	VERSCHRAUBUNG
3	10872598	1	FITTING GEO 8L M16X1,5 CR6-FREI	VERSCHRAUBUNG

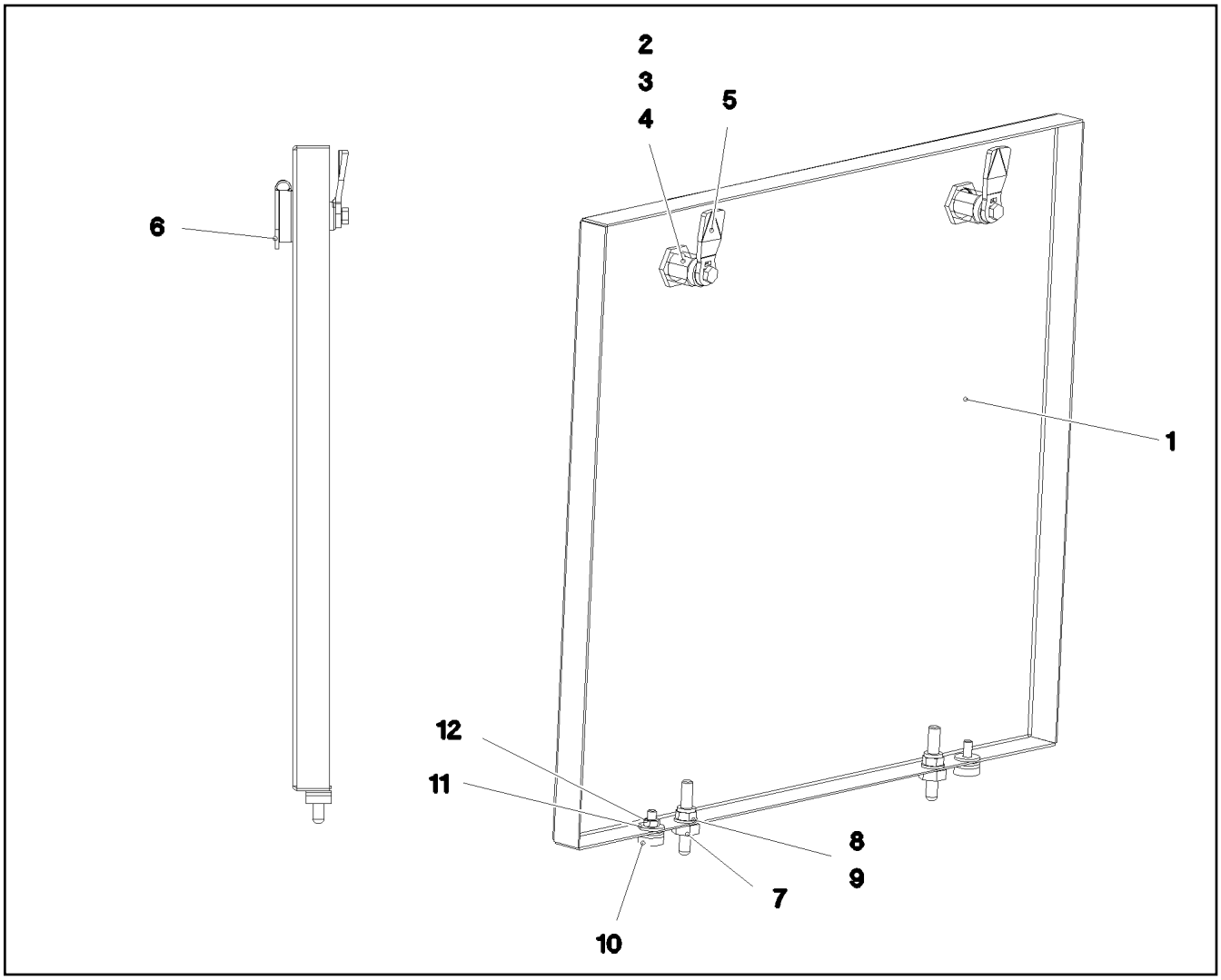

Pos.	Item	Quantity	Description	Bezeichnung
1	97072760	1	PLATE 1.5X542X497 DC01	BLECH
2	704256608	2	HOUSING GD-ZN SW GEPULVERT	GEHAEUSE
3	704253408	2	ACTUATION SPIKE GD-ZN SW GEPULVERT	BETAETIGUNGSDORN
4	704274808	2	O-RING 12X2 NBR70	O-RING
5	704259008	2	TONGUE 45X19 STAHL VERZ	ZUNGE
6	704254808	2	DUST CAP POLYETHYLEN SCHWARZ	STAUBKAPPE
7	409710908	2	CARRYING BOLT M8	STUETZSCHRAUBE
8	10289803	2	WASHER ISO 7089 8 300HV 480H SPF	SCHEIBE
9	10875614	2	HEX NUT DIN 985 M8 8 480H SPF	SECHSKANTMUTTER
10	726616708	2	MEGI BUFFER 18X7,5	MEGIPUFFER
11	10875648	4	WASHER ISO 7093-1 6 200HV 480H SPF	SCHEIBE
12	11694356	2	HEX NUT ISO 4032 M6 8 480H SPF	SECHSKANTMUTTER

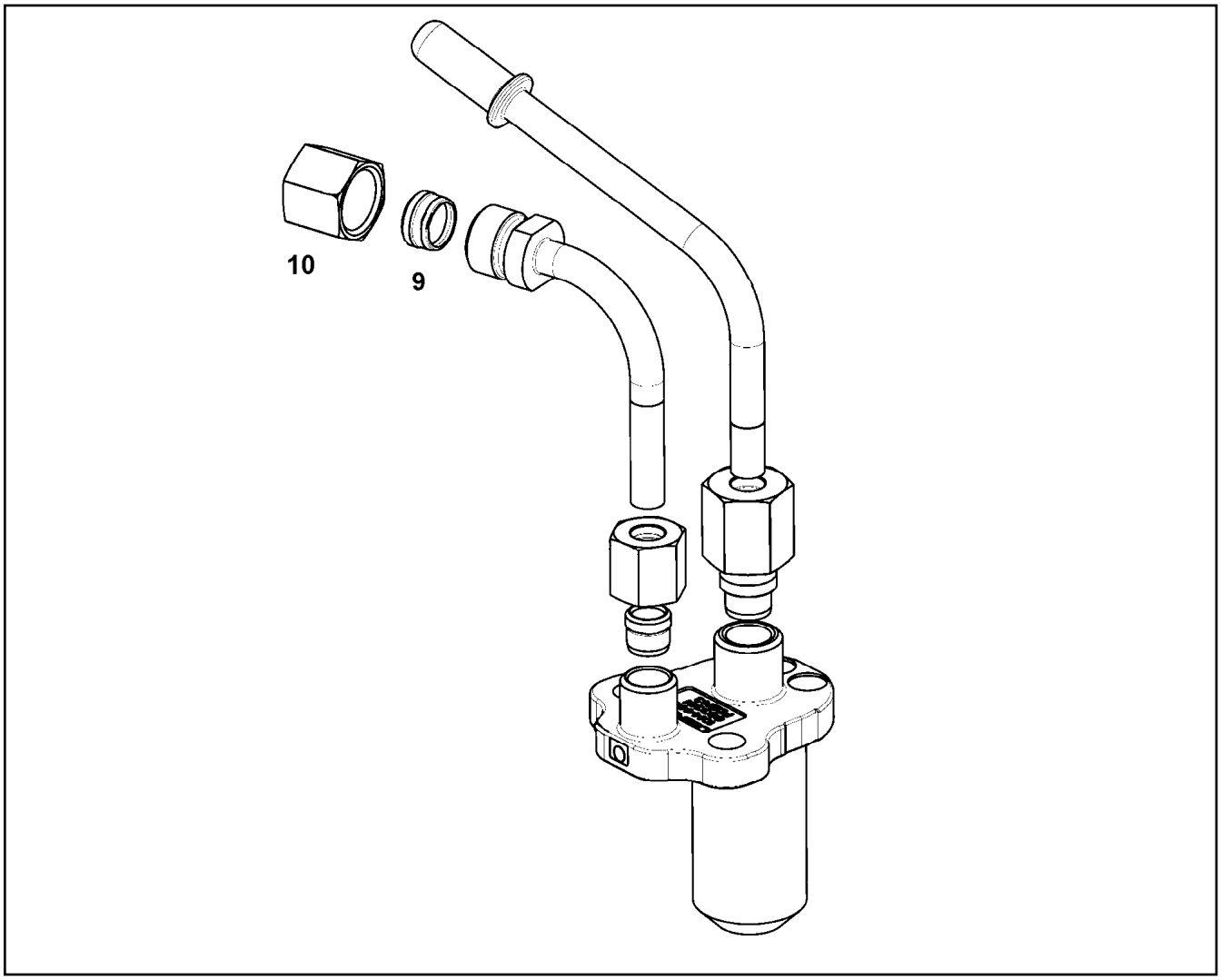

Pos.	Item	Quantity	Description	Bezeichnung
9	11355067	1	CLAMPING RING	KLEMMRING
10	11355720	1	BOX NUT UEMLL08 Inox	UEBERWURFMUTTER

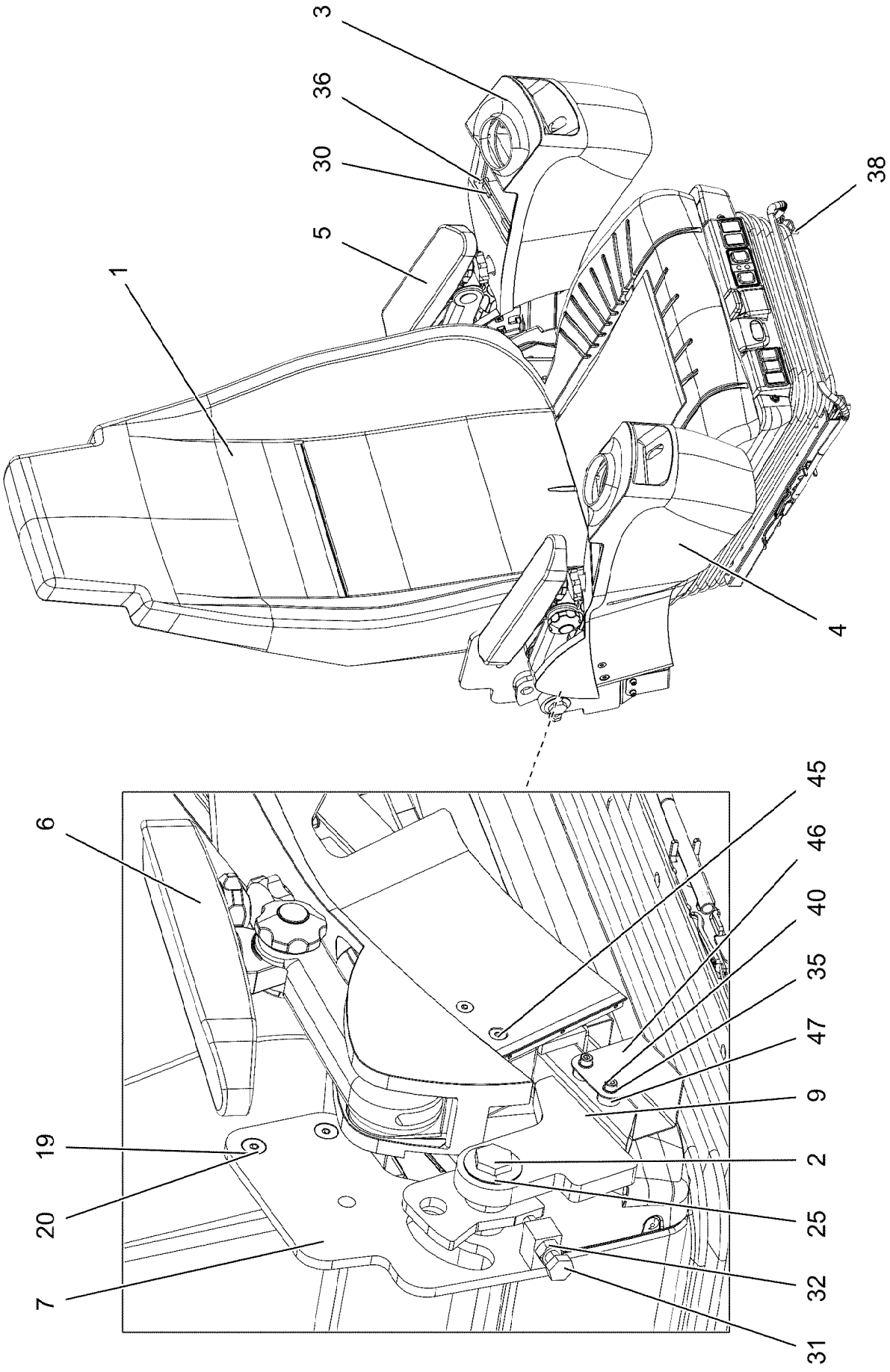
3
36
30
5
1
38
4
6
45
46
40
35
47
9
19
2
20
25
7
32
31

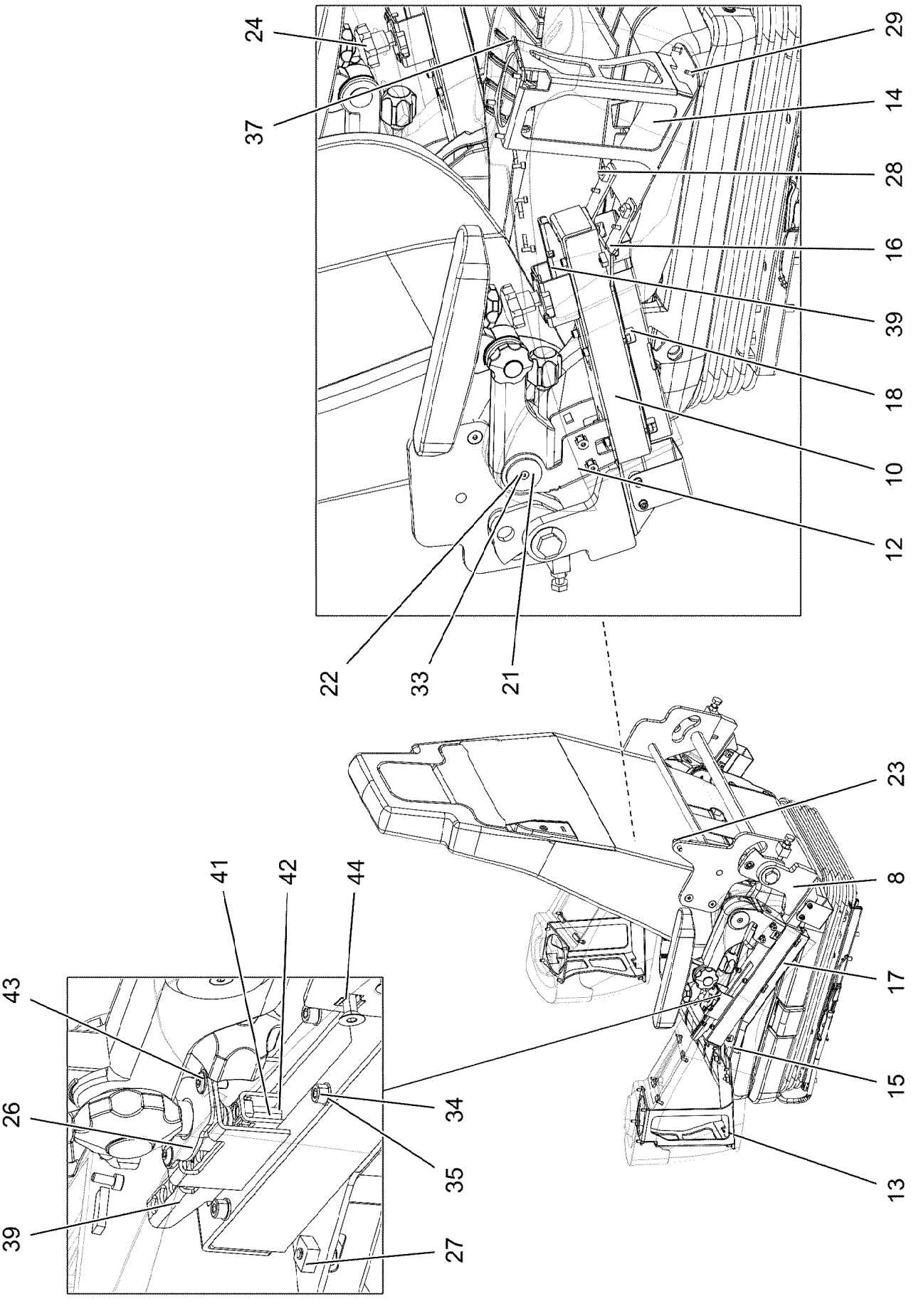
24
37
29
14
28
16
39
18
10
12
22
33
21
23
8
17
15
13
41
42
44
43
26
39
34
35
27

Pos.	Item	Quantity	Description	Bezeichnung
1	10877138	1	OPERATOR SEAT 1030/880NTS ⇨ ❑ 339	FAHRERSITZ
2	97096918	2	THREADED PIN 20X53X78 C45 FE//ZNNI8//C	GEWINDEBOLZEN
3	967588308	1	BRACKET LEFT SPF	KONSOLE LINKS
4	967588408	1	BRACKET RIGHT SPF	KONSOLE RECHTS
5	96032222	1	REWORK ARMREST LEFT ⇨ ❑ 341	NACHARBEIT ARMLEHNE LI.
6	96032223	1	REWORK ARMREST RIGHT ⇨ ❑ 343	NACHARBEIT ARMLEHNE RE.
7	96021362	1	BRACKET WELDED CONST. FE//ZNNI8//CN/	KONSOLE SCHWK.
8	96021363	1	BRACKET,LEFT WELDED FE//ZNNI8//CN//T0	KONSOLE SCHWK.LI.
9	96021365	1	BRACKET,RIGHT WELDED FE//ZNNI8//CN//T	KONSOLE SCHWK.RE.
10	977430408	2	GUIDE 306X48X37 ENAW6060-T66	FUEHRUNG
12	964843708	2	BRACKET WELDED CONST. RAL 9005 SPF	KONSOLE SCHWK.
13	964843808	1	BRACKET,LEFT WELDED RAL 9005 SPF	KONSOLE SCHWK.LI.
14	964843908	1	BRACKET,RIGHT WELDED RAL 9005 SPF	KONSOLE SCHWK.RE.
15	977444008	1	PLATE 3X366X104 DC01 RAL 9005 SPF	BLECH
16	977444108	1	PLATE 3X366X104 DC01 RAL 9005 SPF	BLECH
17	977444308	1	PLATE 1X285X126 DC01 RAL 9005 SPF	BLECH
18	977444408	1	PLATE 1X285X126 DC01 RAL 9005 SPF	BLECH
19	971805708	4	TUBE 15.0X24 S355J2C+C FE//ZNNI8//CN//T	ROHR
20	10875555	4	COUNTERSUNK SCREW DIN 7991 M8X45 8	SENKSCHRAUBE
21	971974108	4	PLATE 3X40X40 DC01 FE//ZNNI8//CN//T0	BLECH
22	971974208	2	PLATE 3X26X26 DC01 FE//ZNNI8//CN//T0	BLECH
23	591067008	1	GAS SPRING 19X60-550N	GASFEDER
24	10443625	2	STAR HANDLE SCREW	STERNGRIFFSCHRAUBE
25	720801908	4	DISC SPRING DIN 2093 40X20,4X1	TELLERFEDER
26	964984108	2	SHIM FE//ZNNI8//CN//T0	AUSGLEICHSBLECH
27	10455281	6	CAGE NUT M5 ST	KAEFIGMUTTER
28	10875474	6	BUTTON HEAD SCREW ISO 7380-2 M5X16 0	HALBRUNDKOPFSCHRAUBE
29	10019040	8	TALLOW-DROP SCREW K4X12 ST A3K	LINSENKOPFSCHRAUBE
30	262103108	0.064	SPONGE RUBBER 20X4 MOOSGUMMI	MOOSGUMMI
31	11642355	2	HEX SCREW ISO 4017 M10X50 8.8 FLZN SP	SECHSKANTSCHRAUBE
32	11691678	2	HEX NUT ISO 4032 M10 8 FLZN SPF	SECHSKANTMUTTER
33	408603508	4	COUNTERSUNK SCREW DIN 7991 M5,0X10,	SENKSCHRAUBE
34	11690042	24	SOCKET HEAD SCREW ISO 4762 M5X12 8.8	ZYLINDERSCHRAUBE
35	11140403	28	WASHER ISO 7089 5 200HV 480H SPF	SCHEIBE
36	11691539	8	SOCKET HEAD SCREW ISO 4762 M4X10 8.8	ZYLINDERSCHRAUBE
37	11140402	8	HEX SCREW ISO 4017 M5X12 8.8 480H SPF	SECHSKANTSCHRAUBE
38	10875597	6	SOCKET HEAD SCREW ISO 4762 M8X16 8.8	ZYLINDERSCHRAUBE
39	967257808	2	PLATE WELDED FE//ZNNI8//CN//T0	BLECH SCHWK.
40	12216217	4	SOCKET HEAD SCREW ISO 4762 M5X50 8.8	ZYLINDERSCHRAUBE
41	12225935	4	SOCKET HEAD SCREW ISO 4762 M6X22 10	ZYLINDERSCHRAUBE
42	10875647	4	WASHER ISO 7089 6 200HV 480H SPF	SCHEIBE
43	11835043	2	BUTTON HEAD SCREW ISO 7380-2 M4X12 0	HALBRUNDKOPFSCHRAUBE
44	413002708	4	CAGE NUT M6	KAEFIGMUTTER
45	12100589	4	COUNTERSUNK SCREW AEHNL.ISO 10642	SENKSCHRAUBE
46	965021508	2	COVER PLATE PRE-ASS.	ABDECKBLECH VORM.
47	97002990	4	BUSHING 16X12 1.4301	BUCHSE

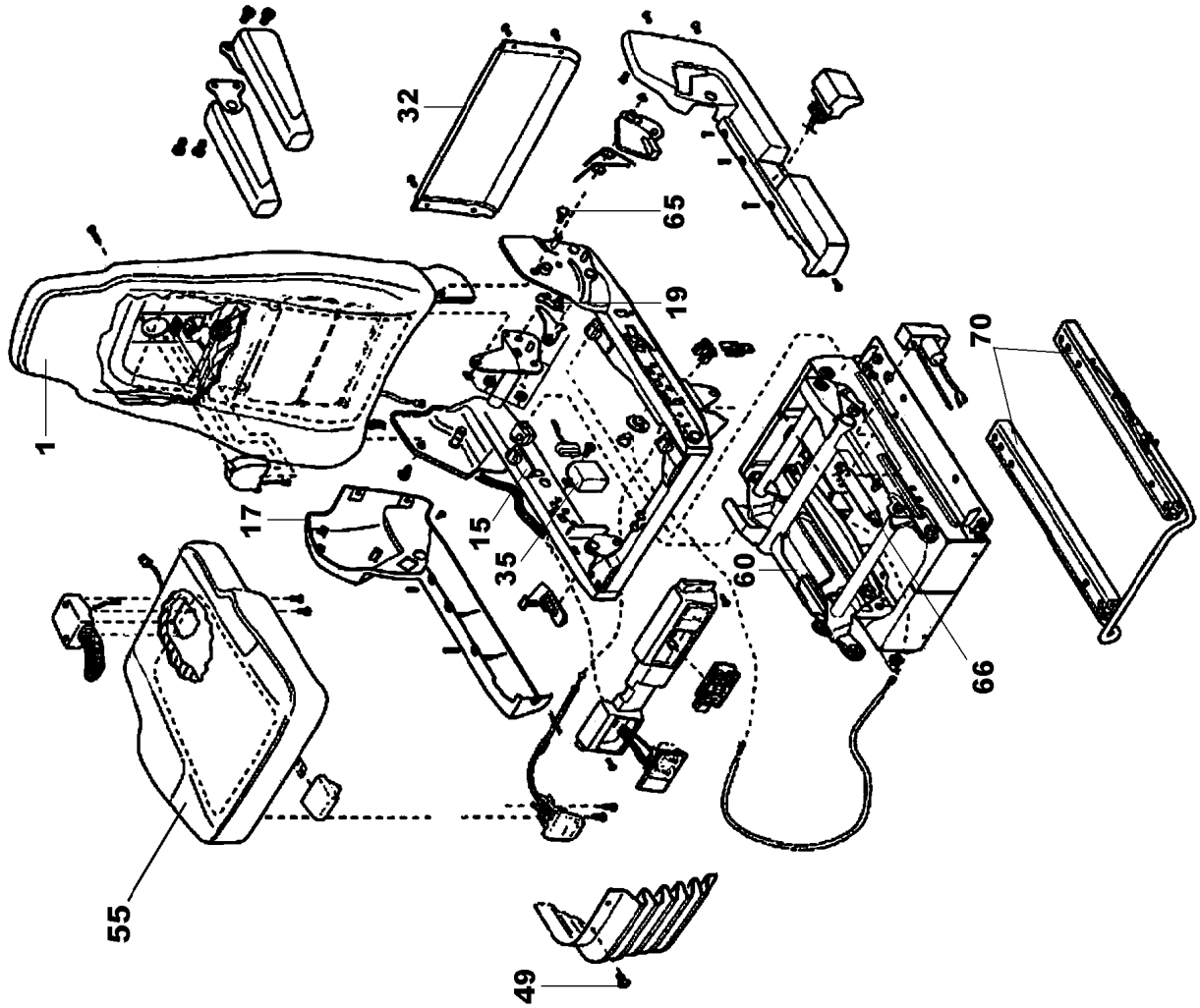
32
65
19
70
1
17
15
35
60
66
55
49

Pos.	Item	Quantity	Description	Bezeichnung
1	10663466	1	BACK PART	RUECKENTEIL
(1)	12100617	1	COVERING	BEZUG
(11)	10650386	1	FAN	LUEFTER
(13)	10650387	1	HEATING ELEMENT	HEIZELEMENT
15	10455144	1	SLIDE BLOCK CPL.	GLEITKLOTZ KPL.
17	11005170	1	COVER	ABDECKUNG
19	10492347	1	LOCKING PIECE	RASTE
24	11979975	1	SWITCH	SCHALTER
28	12102116	1	FIXED BOOM RAISING DEVICE	HOEHENVERSTELLUNG
32	11171270	1	COVER	ABDECKUNG
33	11171271	1	VALVE	VENTIL
35	10650399	1	ELECTRONICS UNIT	ELEKTRONIKEINHEIT
49	10650403	1	MOUNTING PARTS	BEFESTIGUNGSMATERIAL
55	12100570	1	SEAT CPL.	SITZTEIL KPL.
(1)	12100619	1	COVERING	BEZUG
(59)	12100177	1	FAN	LUEFTER
60	11171274	1	SUBSTRUCTURE	UNTERBAU
65	11171275	1	MOUNTING PARTS	BEFESTIGUNGSMATERIAL
66	10650488	1	ABSORBER	DAEMPFER
70	10650489	1	RAIL PAIR	SCHIENENPAAR
(71)	11171276	1	BRACKET	BUEGEL
85	10650490	1	AIR COMPRESSOR	LUFTPRESSER

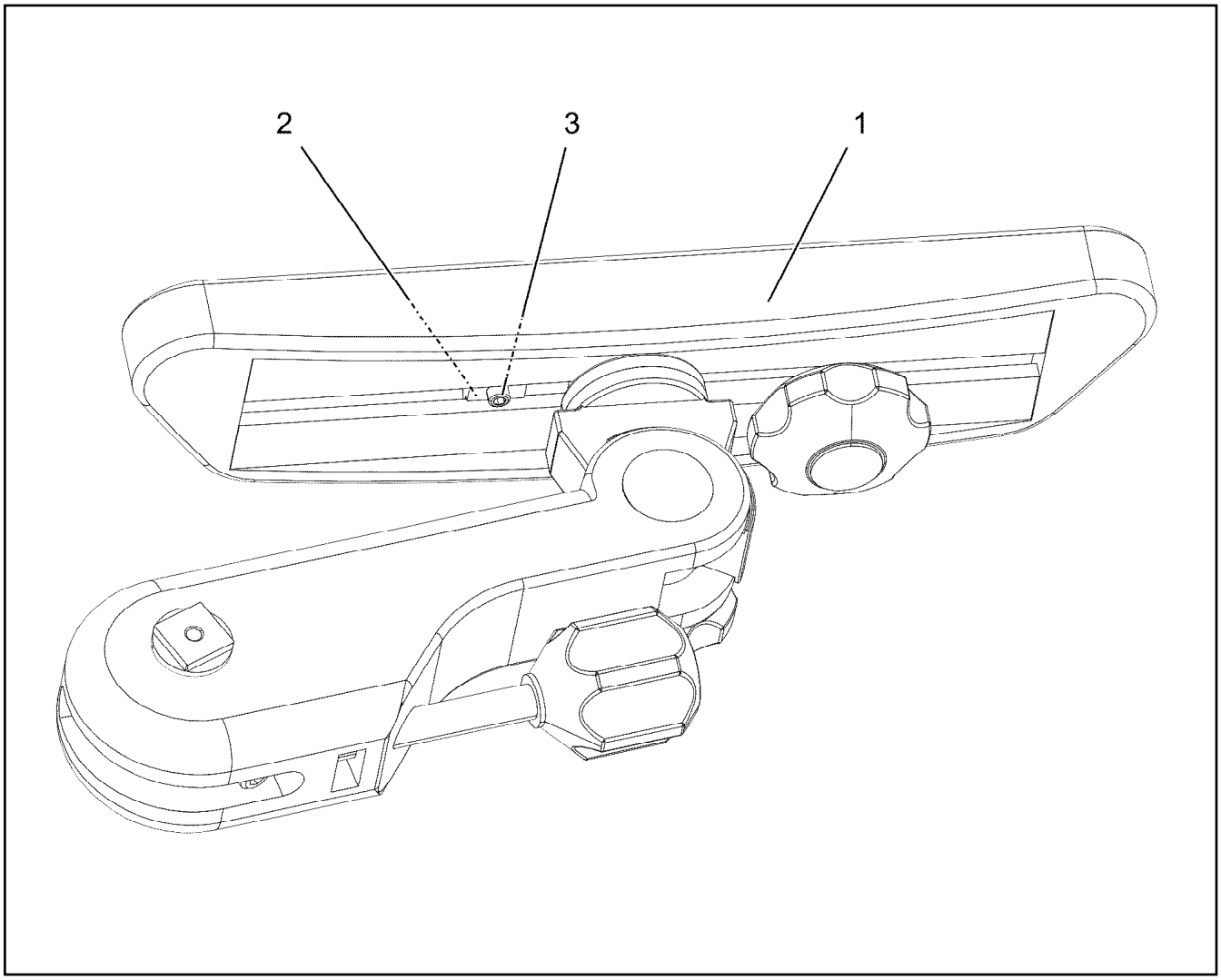

Pos.	Item	Quantity	Description	Bezeichnung
1	962282208	1	ARM REST LEFT ⇨ ❑ 342	ARMLEHNE LINKS
2	10878951	1	NUT M6X8	MUTTER
3	12100613	1	GRUB SCREW ISO 4026 M6X10 45H 480H SP	GEWINDESTIFT

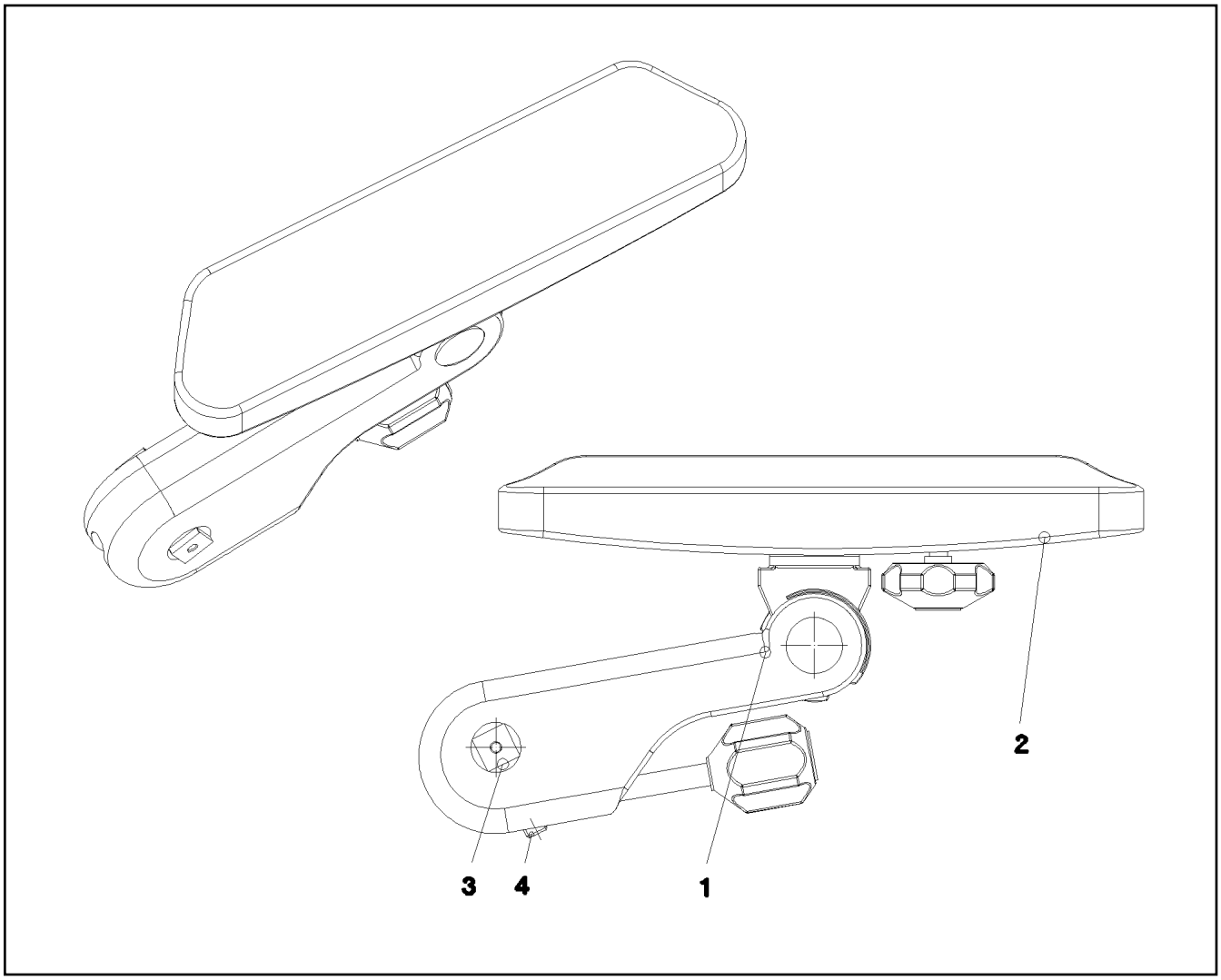

Pos.	Item	Quantity	Description	Bezeichnung
1	774119708	1	ARM REST 310ERGO	ARMLEHNE
2	971636608	1	ARM REST SUPPORT	ARMLEHNENAUFLAGE
3	971973608	1	PIN 25.0X52 S355J2G3C+C FE//ZNNI8//CN//T	BOLZEN
4	10179470	1	GRUB SCREW ISO 4026 M10X40 45H FLZN	GEWINDESTIFT

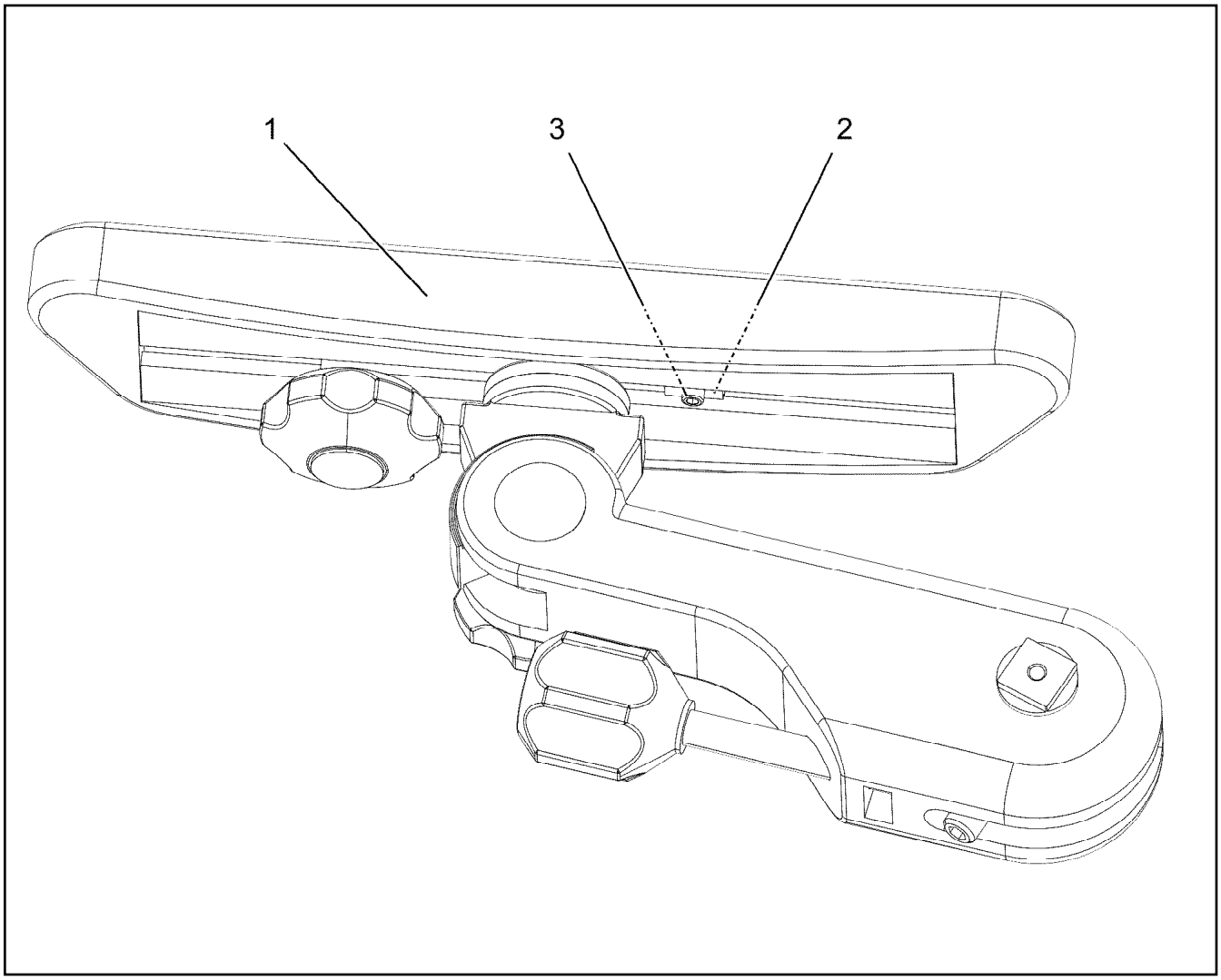

Pos.	Item	Quantity	Description	Bezeichnung
1	962282308	1	ARM REST RIGHT ⇨ ❑ 344	ARMLEHNE RECHTS
2	10878951	1	NUT M6X8	MUTTER
3	12100613	1	GRUB SCREW ISO 4026 M6X10 45H 480H SP	GEWINDESTIFT

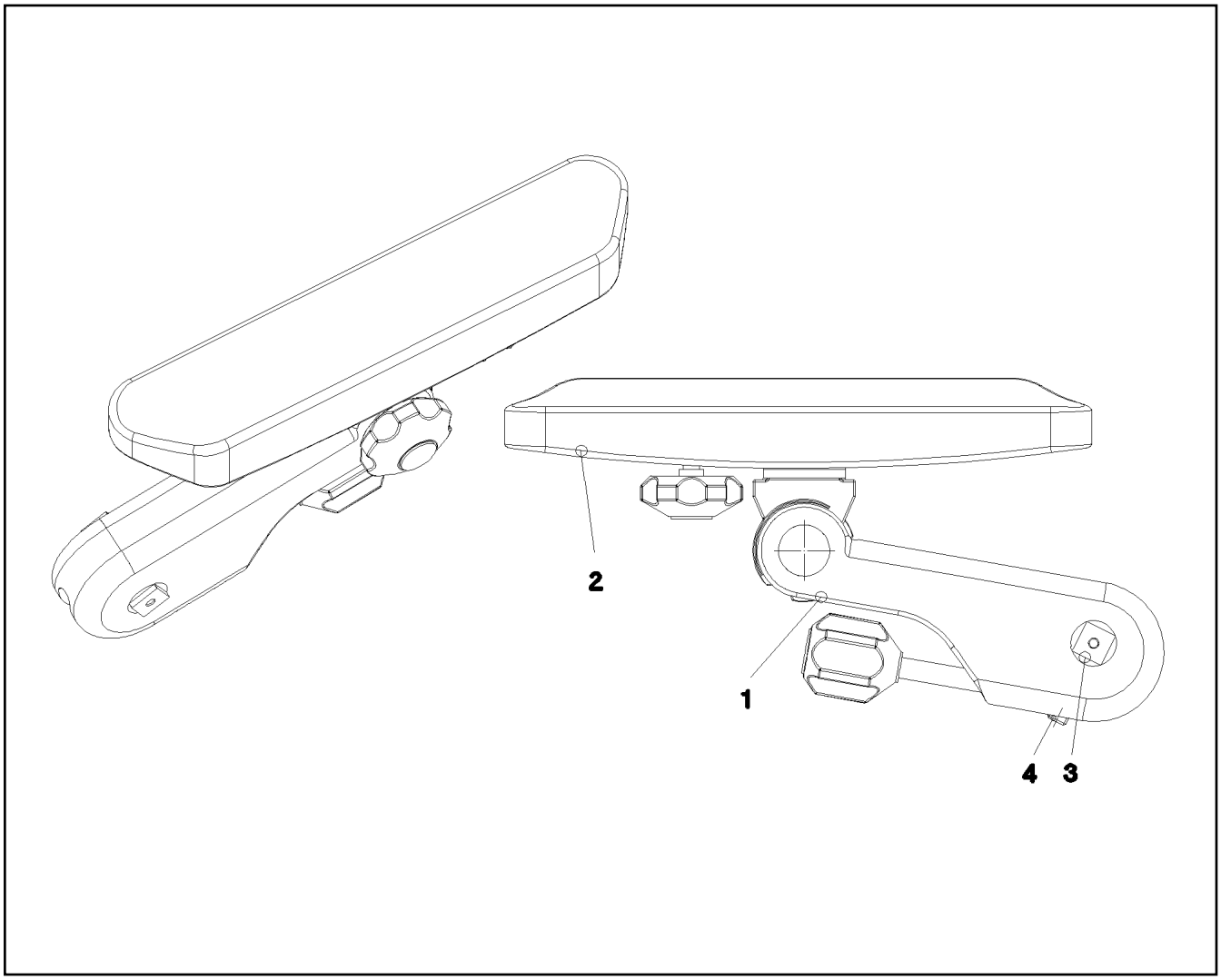

Pos.	Item	Quantity	Description	Bezeichnung
1	774119808	1	ARM REST 310ERGO	ARMLEHNE
2	971636608	1	ARM REST SUPPORT	ARMLEHNENAUFLAGE
3	971973608	1	PIN 25.0X52 S355J2G3C+C FE//ZNNI8//CN//T	BOLZEN
4	10179470	1	GRUB SCREW ISO 4026 M10X40 45H FLZN	GEWINDESTIFT

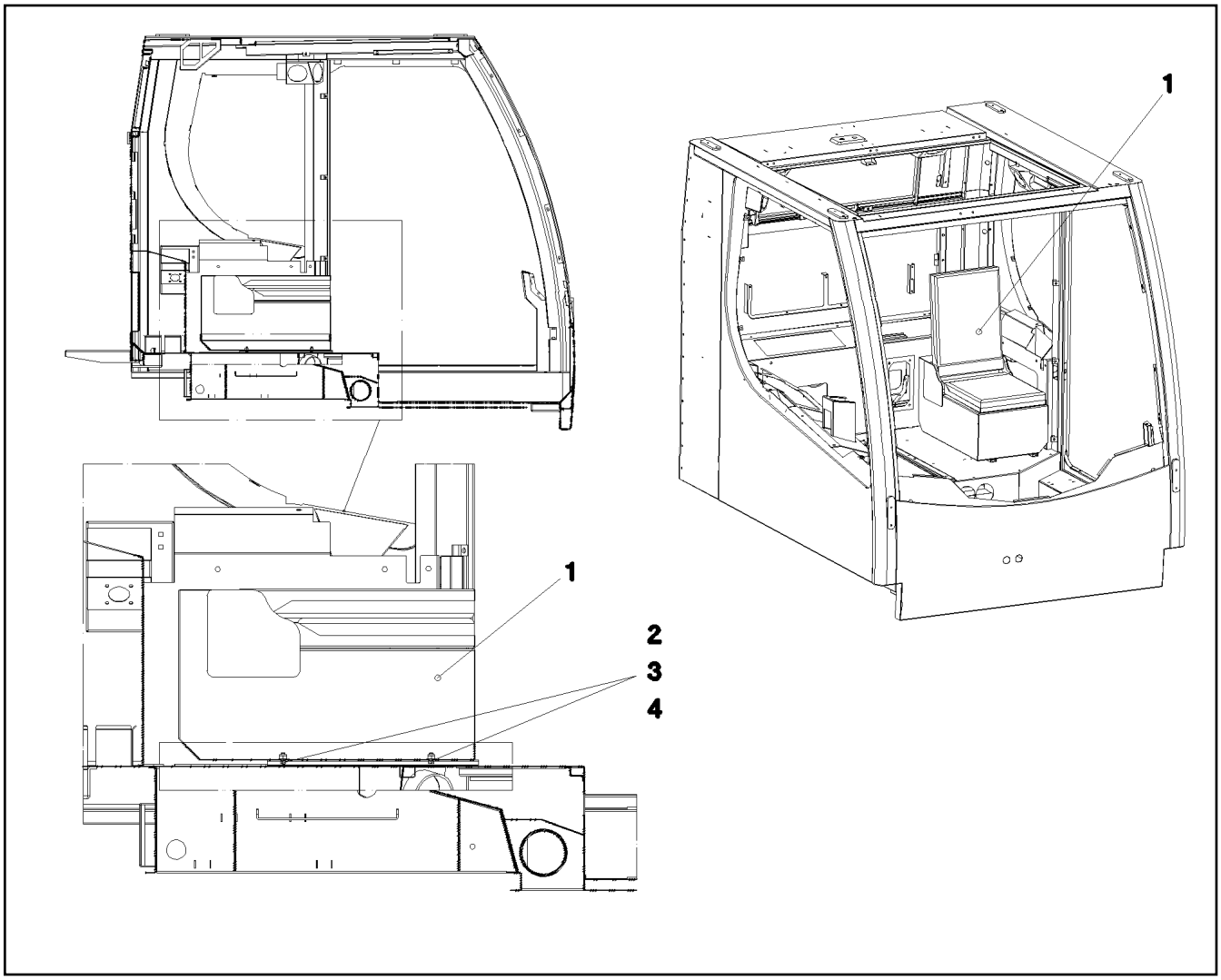

Pos.	Item	Quantity	Description	Bezeichnung
1	964862608	1	SEAT RAL 7016 PULVERB. ⇨ ❑ 346	SITZ
2	409706908	4	HAMMER HEAD BOLT M8X15 8.8 480H SPF	HAMMERKOPFSCHRAUBE
3	10875614	4	HEX NUT DIN 985 M8 8 480H SPF	SECHSKANTMUTTER
4	10289803	4	WASHER ISO 7089 8 300HV 480H SPF	SCHEIBE

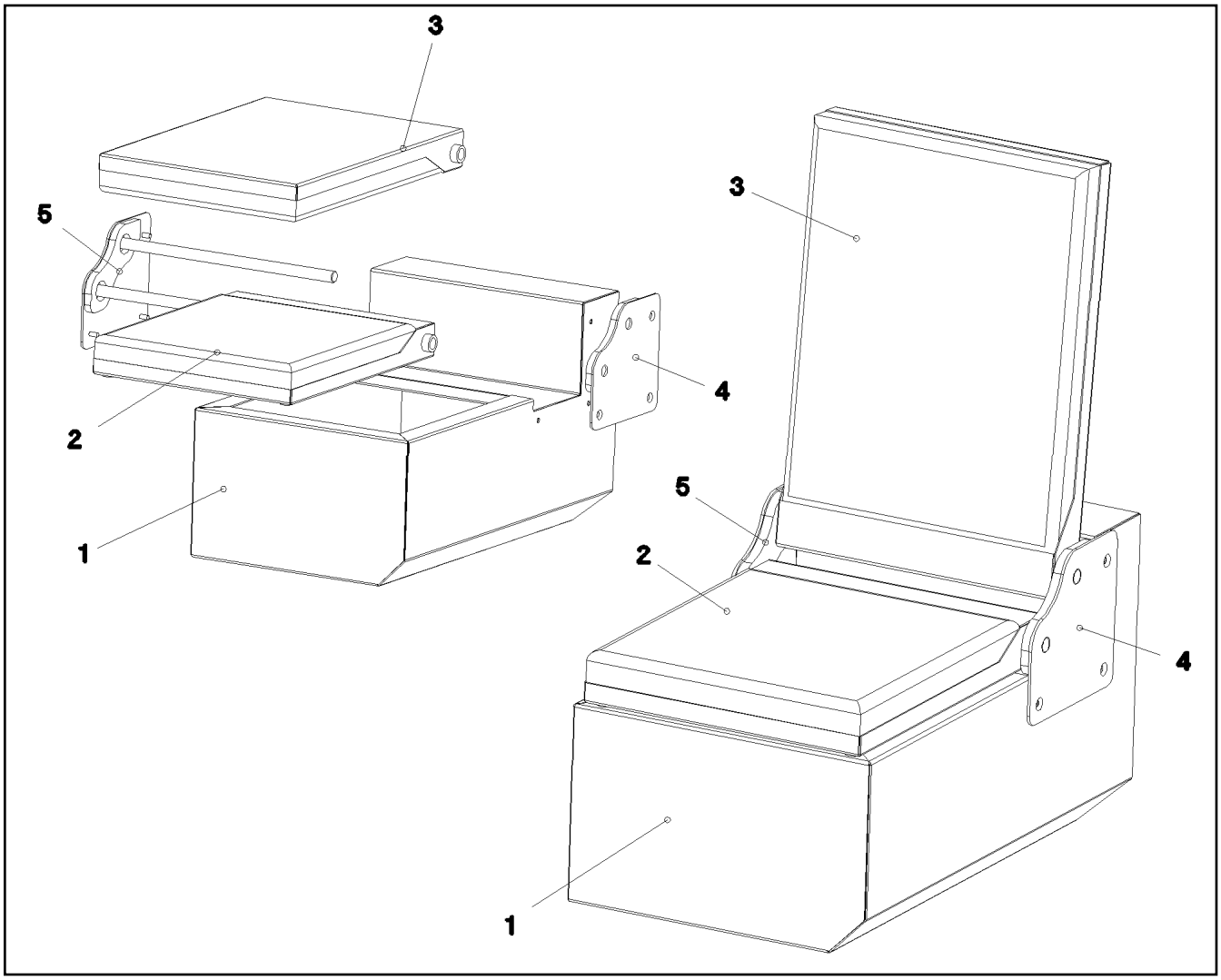

Pos.	Item	Quantity	Description	Bezeichnung
1	977555308	1	SEAT BRACKET	SITZKONSOLE
2	977555708	1	SEAT	SITZ
3	977555808	1	CHAIR BACK	LEHNE
4	977556508	1	BRACKET LEFT	KONSOLE LINKS
5	977556708	1	BRACKET RIGHT	KONSOLE RECHTS

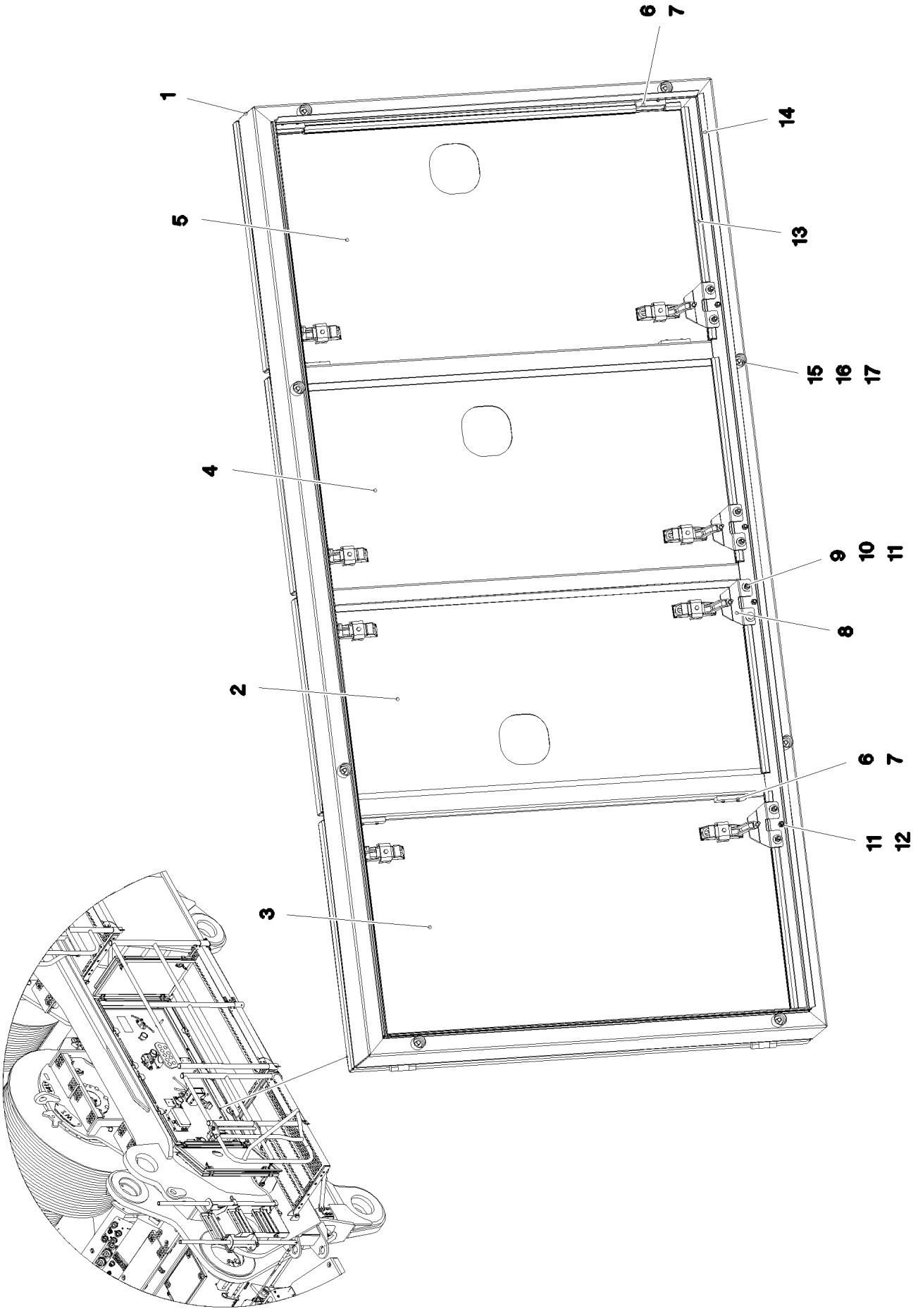

8.10.2019 081258 LIEBHERR	**etk_en_de_098253 LR 11000** **TURNTABLE PANELLING** **DREHBUEHNENVERKLEIDUNG**	❑ 347 (1/2) **917079908**

Pos.	Item	Quantity	Description	Bezeichnung
1	968213308	1	FRAME WELDED	RAHMEN SCHWK.
2	968213508	1	DOOR COMPL.	TUER VORM.
(1)	97036486	1	PLATE 2X546X1049 DC01	BLECH
(2)	704228108	2	HINGE 35X35X50/180° ST FE//ZN12//B	SCHARNIER
(3)	953695308	2	THREADED PLATE 8X20X60 S235JR FE//ZN	GEWINDEPLATTE
(4)	10875551	4	COUNTERSUNK SCREW DIN 7991 M6X16 8	SENKSCHRAUBE
(5)	11450420	2	LEVER FASTENER	HEBELVERSCHLUSS
3	968213608	1	DOOR COMPL.	TUER VORM.
(1)	97036487	1	PLATE 2X623X1049 DC01	BLECH
(2)	704228108	2	HINGE 35X35X50/180° ST FE//ZN12//B	SCHARNIER
(3)	953695308	2	THREADED PLATE 8X20X60 S235JR FE//ZN	GEWINDEPLATTE
(4)	10875551	4	COUNTERSUNK SCREW DIN 7991 M6X16 8	SENKSCHRAUBE
(5)	11450420	2	LEVER FASTENER	HEBELVERSCHLUSS
(6)	262105108	0.8	FOAM RUBBER BAND 15X5	ZELLGUMMIBAND
4	968213708	1	DOOR COMPL.	TUER VORM.
(1)	97036488	1	PLATE 2X552X1049 DC01	BLECH
(2)	704228108	2	HINGE 35X35X50/180° ST FE//ZN12//B	SCHARNIER
(3)	953695308	2	THREADED PLATE 8X20X60 S235JR FE//ZN	GEWINDEPLATTE
(4)	10875551	4	COUNTERSUNK SCREW DIN 7991 M6X16 8	SENKSCHRAUBE
(5)	11450420	2	LEVER FASTENER	HEBELVERSCHLUSS
(6)	262105108	0.8	FOAM RUBBER BAND 15X5	ZELLGUMMIBAND
5	968213808	1	DOOR COMPL.	TUER VORM.
(1)	97036489	1	PLATE 2X623X1049 DC01	BLECH
(2)	704228108	2	HINGE 35X35X50/180° ST FE//ZN12//B	SCHARNIER
(3)	953695308	2	THREADED PLATE 8X20X60 S235JR FE//ZN	GEWINDEPLATTE
(4)	10875551	4	COUNTERSUNK SCREW DIN 7991 M6X16 8	SENKSCHRAUBE
(5)	11450420	2	LEVER FASTENER	HEBELVERSCHLUSS
(6)	262105108	0.8	FOAM RUBBER BAND 15X5	ZELLGUMMIBAND
6	953695308	8	THREADED PLATE 8X20X60 S235JR FE//ZN	GEWINDEPLATTE
7	10875551	16	COUNTERSUNK SCREW DIN 7991 M6X16 8	SENKSCHRAUBE
8	954113708	8	PLATE 4X90X67 S315MC FE//ZNNI8//CN//T0	BLECH
9	11644899	16	HEX SCREW ISO 4017 M6X20 8.8 480H SPF	SECHSKANTSCHRAUBE
10	10875648	32	WASHER ISO 7093-1 6 200HV 480H SPF	SCHEIBE
11	11694356	32	HEX NUT ISO 4032 M6 8 480H SPF	SECHSKANTMUTTER
12	726616708	8	MEGI BUFFER 18X7,5	MEGIPUFFER
13	591507808	4	SEALING PROFILE 1-4X14,5X10	DICHTPROFIL
14	262105308	5.2	EDGE PROTECTION 1-2,5X33X8,7	KANTENSCHUTZ
15	953873408	8	SLEEVE 25X20 11SMN37 FE//ZNNI8//CN//T0	HUELSE
16	12216205	8	HEX SCREW ISO 4017 M8X18 8.8 480H SPF	SECHSKANTSCHRAUBE
17	11840501	8	WASHER DIN 7349 8,4 200HV 480H SPF	SCHEIBE

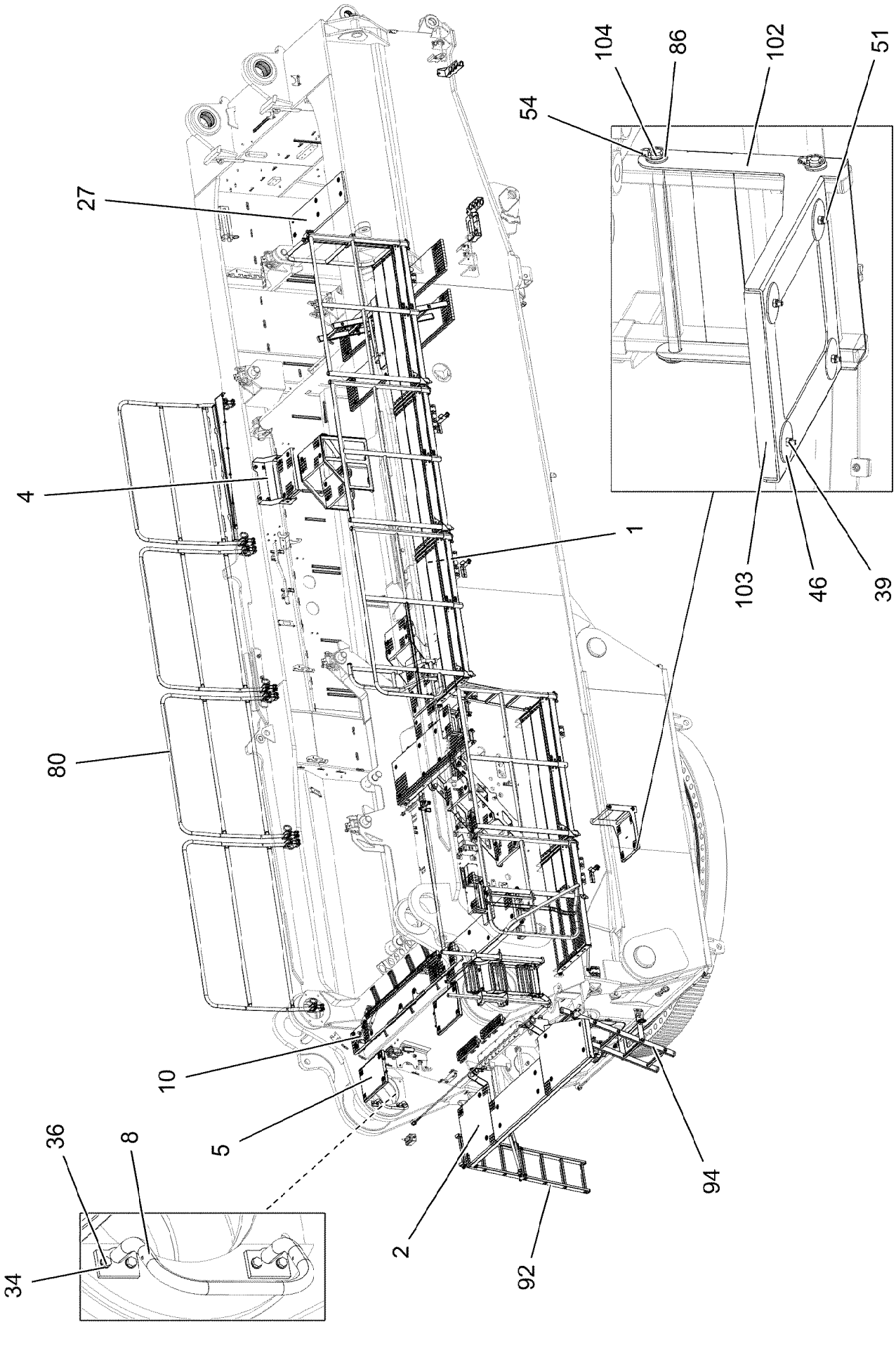
104
86
102
51
54
27
4
1
103
46
39
80
10
5
36
8
34
2
92
94

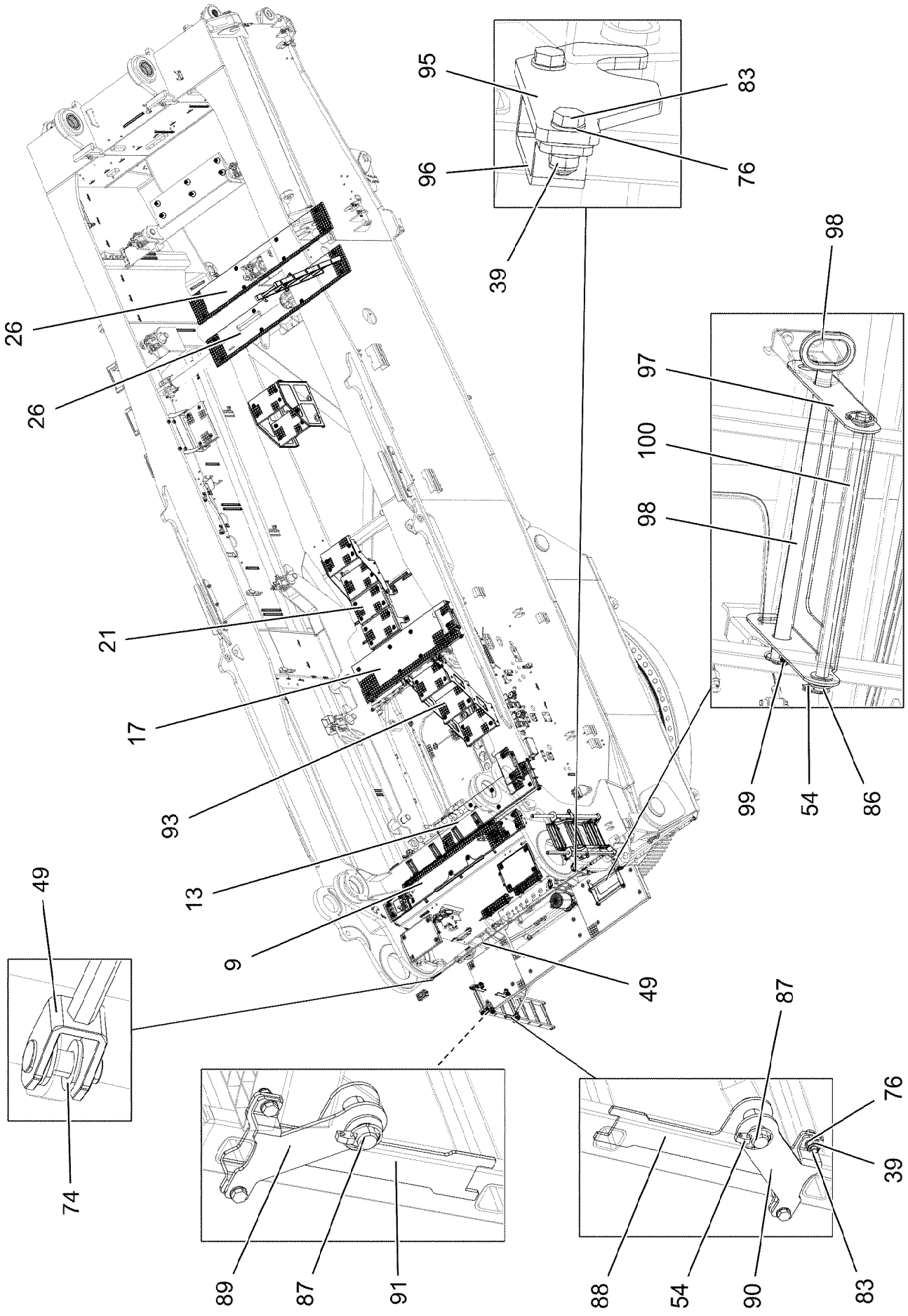

8.10.2019 004191 LIEBHERR	**etk_en_de_098253 LR 11000** **SLEWING PLATFORM CATWALK** **LAUFSTEG DREHBUEHNE**	❑ 350 (2/8) **918999008**

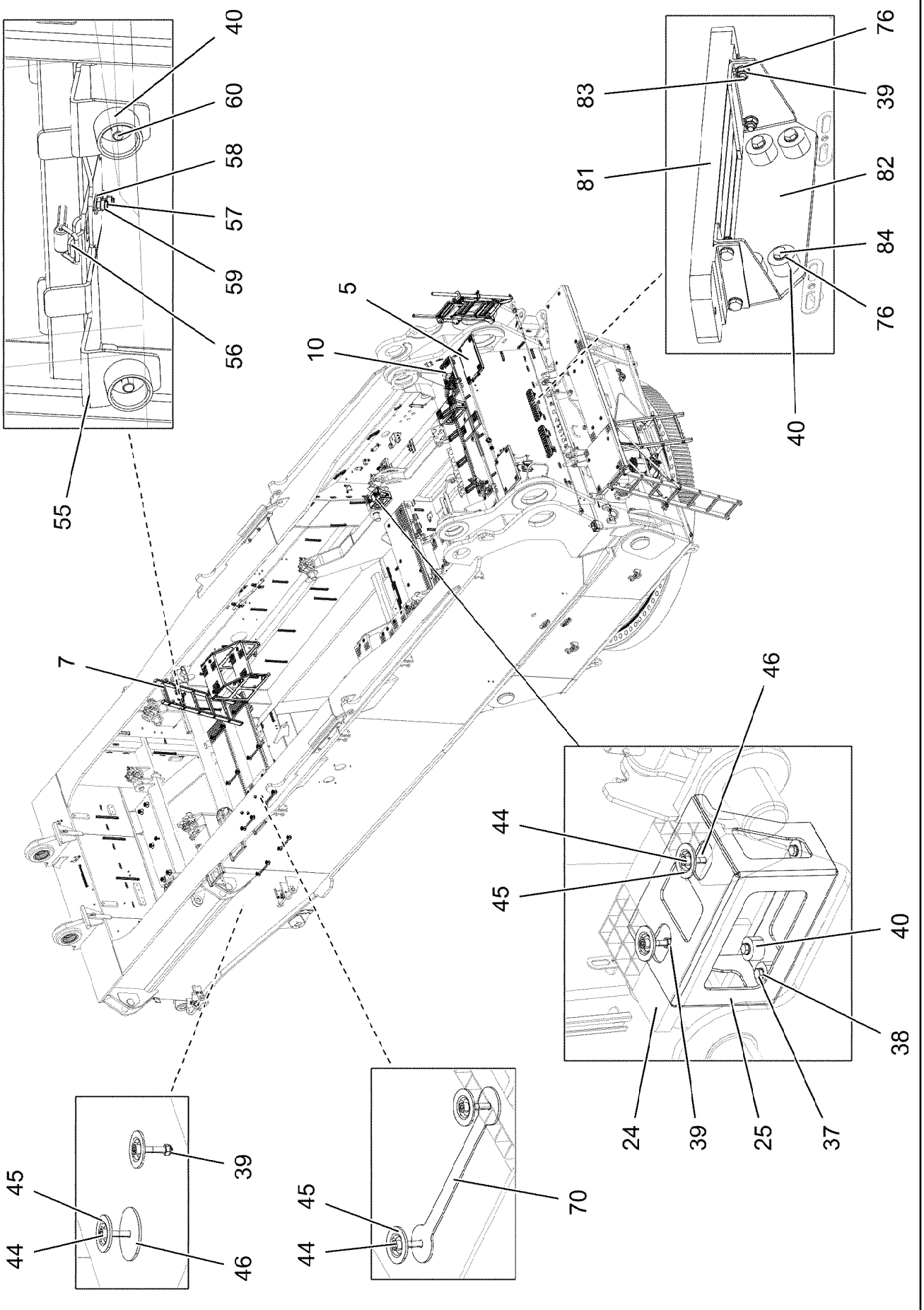

8.10.2019 004192 LIEBHERR	**etk_en_de_098253 LR 11000** **SLEWING PLATFORM CATWALK** **LAUFSTEG DREHBUEHNE**	❑ 351 (3/8) **918999008**

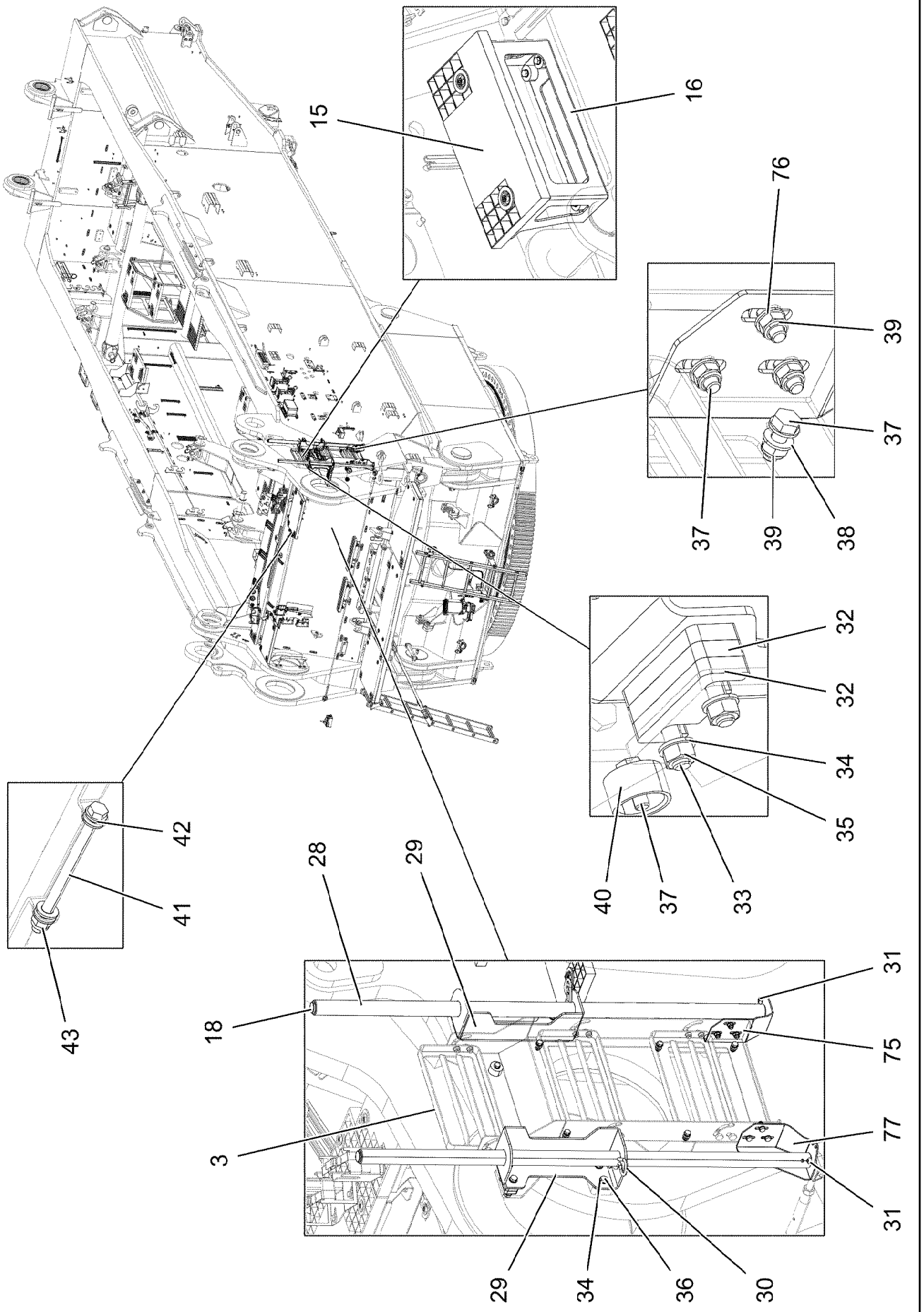

8.10.2019 004193 LIEBHERR	**etk_en_de_098253 LR 11000** **SLEWING PLATFORM CATWALK** **LAUFSTEG DREHBUEHNE**	❑ 352 (4/8) **918999008**

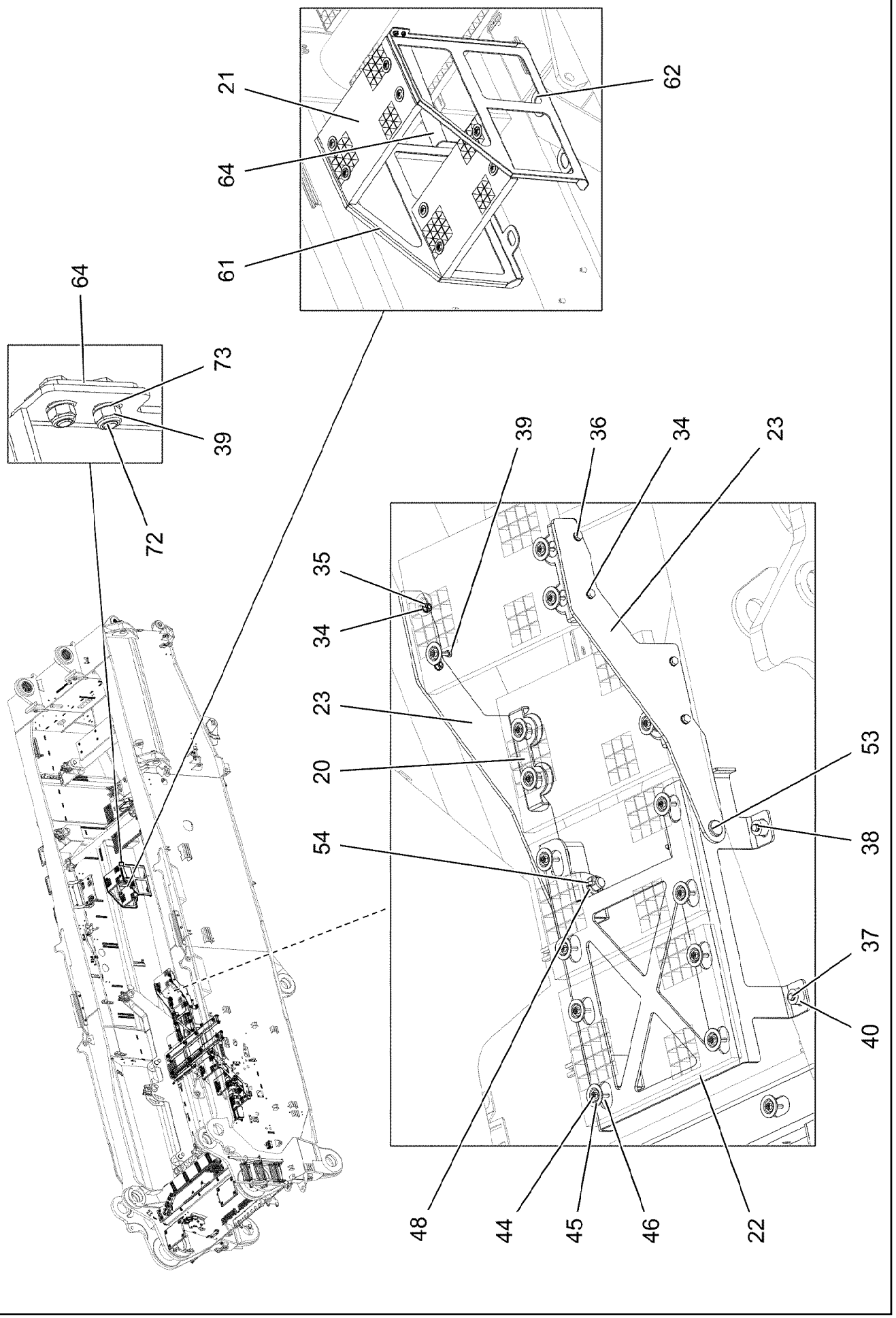
21
64
61
62
64
73
39
72
39
36
34
23
35
34
23
20
54
53
38
37
40
48
44
45
46
22

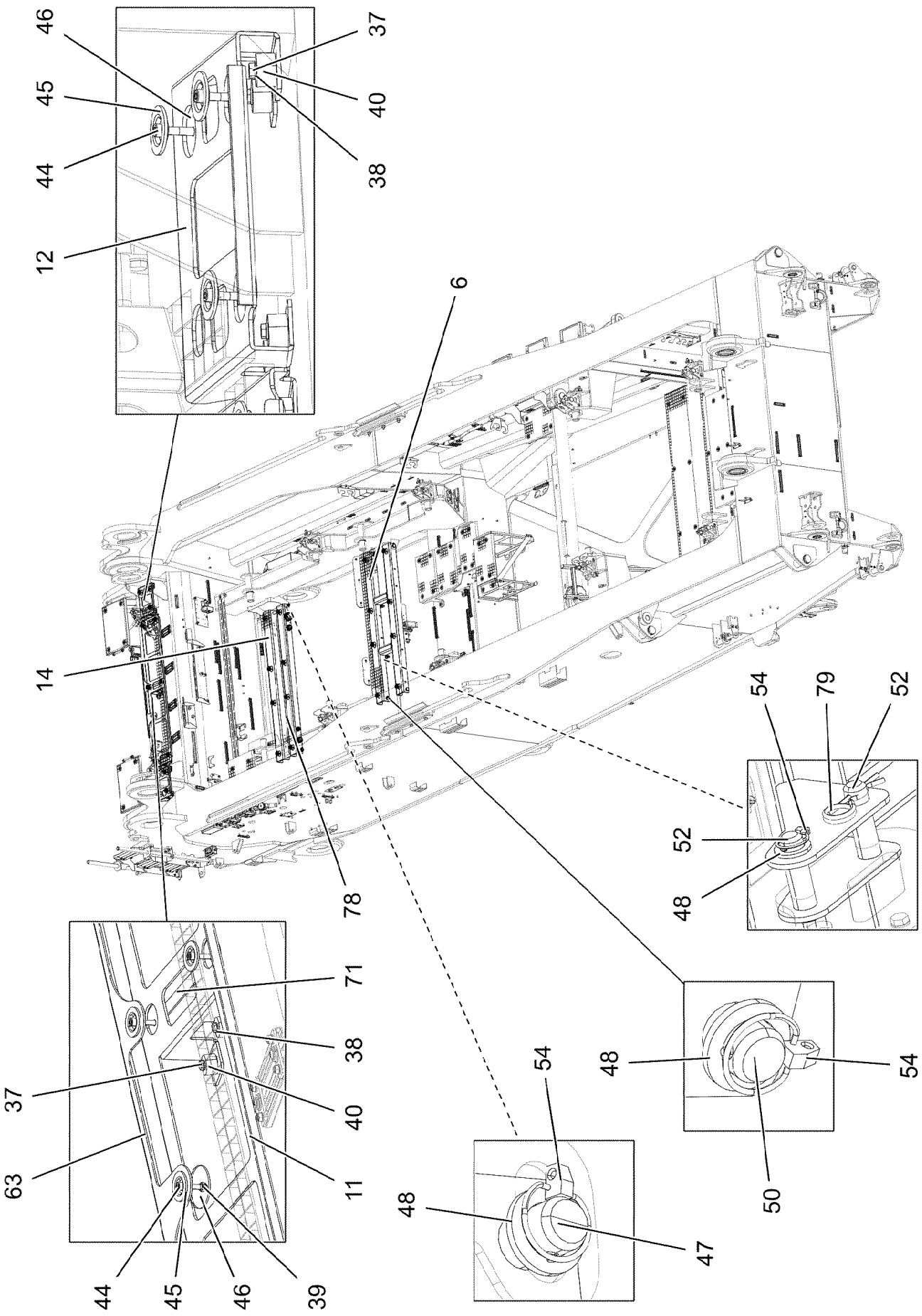

8.10.2019 004195	**etk_en_de_098253 LR 11000**	354 (6/8)
LIEBHERR	**SLEWING PLATFORM CATWALK** **LAUFSTEG DREHBUEHNE**	**918999008**

Pos.	Item	Quantity	Description	Bezeichnung
1	968283208	1	CATWALK SUPERSTR.LEFT ⇨ ❑ 357	LAUFSTEG DREHBUEHNE LINK
2	968309908	1	PLATFORM COMPL. ⇨ ❑ 360	PODEST KPL.
3	968287308	1	ACCESS LADDER PRE-ASS. ⇨ ❑ 362	AUFSTIEG VORM.
4	96020149	1	TREAD ⇨ ❑ 363	TRITT
5	968287208	2	FOLDING LADDER PRE-ASS. ⇨ ❑ 364	KLAPPTRITT VORM.
6	968287608	1	FRAME WELDED T ZN O	RAHMEN SCHWK.
7	97038378	1	LADDER 5-352X1.48M AL SPF	EINHAENGELEITER
8	968287108	1	HANDLE WELD.CONST. T ZN O	GRIFF SCHWK.
9	725860508	1	GRIDIRON T1625X300X30/2 S235JR T ZN K	GITTERROST-P
10	979396408	2	GRIDIRON T350X240X30/2 S235JR T ZN K	GITTERROST-P
11	97109412	1	RETAINING PLATE 4X1855X337 S315MC T Z	HALTEBLECH
12	97038385	2	PLATE 4X582X268 S315MC T ZN O	BLECH
13	725864908	1	GRIDIRON T1560X350X30/3 S235JR T ZN K	GITTERROST-P
14	97038690	1	PLATE 5X1620X259 S355MC T ZN O	BLECH
15	725856108	2	GRIDIRON T400X200X25/2 S235JR T ZN K	GITTERROST-P
16	97038383	1	PLATE 4X687X417 S315MC T ZN O	BLECH
17	97008527	1	GRIDIRON T1620X483X30/3 S235JR T ZN K	GITTERROST-P
18	10678377	2	MULTI-PLATE PLUG 28MM PE-LLD	LAMELLENSTOPFEN
20	97038381	4	PLATE 4X287X113 S315MC T ZN O	BLECH
21	725806408	6	GRIDIRON T483X300X30/2 S235JR T ZN K	GITTERROST-P
22	97038379	1	PLATE 6X938X995 S355MC T ZN O	BLECH
23	97038377	2	PLATE 8X310X725 S355MC T ZN O	BLECH
24	97034238	1	GRIDIRON T310X200X25/2 S235JR T ZN K	GITTERROST-P
25	97038376	1	PLATE 4X567X417 S315MC T ZN O	BLECH
26	97038380	2	GRIDIRON T2350X350X30/2 S235JR T ZN K	GITTERROST-P
27	97004677	1	GRIDIRON T1210X340X30/2 S235JR VERZ	GITTERROST-P
28	97038372	2	HANDRAIL 38.0X1200 S355J2H T ZN O	HANDLAUF
29	97038370	2	HANDRAIL 5X509X210 S355MC T ZN O	HANDLAUF
30	433206608	2	SPRING PLUG B 7 VERZ	FEDERSTECKER
31	10875873	2	SPLIT PIN ISO 1234 8X63 ST 480H SPF	SPLINT
32	97038371	3	DISTANCE PLATE 10X80X30 S355MC T ZN	DISTANZBLECH
33	11626719	2	HEX SCREW ISO 4014 M10X60 8.8 FLZN SP	SECHSKANTSCHRAUBE
34	10289795	30	WASHER ISO 7089 10 300HV FLZN SPF	SCHEIBE
35	11691678	10	HEX NUT ISO 4032 M10 8 FLZN SPF	SECHSKANTMUTTER
36	11631816	18	HEX SCREW ISO 4017 M10X25 8.8 FLZN SP	SECHSKANTSCHRAUBE
37	502618908	40	HEX SCREW ISO 4017 M8X22 8.8	SECHSKANTSCHRAUBE
38	420001014	41	WASHER ISO 7089 8 200HV-A4	SCHEIBE
39	10875614	98	HEX NUT DIN 985 M8 8 480H SPF	SECHSKANTMUTTER
40	978787708	42	SLEEVE 33.0X19 FE//ZNNI8//CN//T0	HUELSE
41	12224027	2	HEX SCREW ISO 4014 M12X170 8.8 FLZN SP	SECHSKANTSCHRAUBE
42	4901782	8	WASHER ISO 7089 12 200HV-A4	SCHEIBE
43	10875607	2	HEX NUT DIN 985 M12 8 FLZN SPF	SECHSKANTMUTTER
44	12206699	81	SOCKET HEAD SCREW ISO 4762 M8X45 8.8	ZYLINDERSCHRAUBE
45	10100621	85	DISH MOUNTING	TELLERBEFESTIGUNG
46	941138108	63	WASHER DC01 FE//ZNNI8//CN//T0	SCHEIBE
47	97022886	2	PIN 25.0X418 S355J2G3C+C FE//ZNNI8//CN/	BOLZEN
48	10179376	12	WASHER DIN 1441 26 -St FLZN SPF	SCHEIBE
49	10675401	1	ROUND STRAND ROPE 10X3,13M STAHL V	RUNDLITZENSEIL
50	451227408	4	PIN DIN 1435 25X160X152 ST.50 VERZ	BOLZEN
51	10875538	4	HEX SCREW ISO 4017 M8X50 8.8 480H SPF	SECHSKANTSCHRAUBE
52	451226808	4	PIN DIN 1435 25X90X80 42CRMO4V GASN.	BOLZEN
53	97019987	2	PIN 35.0X147 35NICRMOV125 SPF	BOLZEN
54	10875869	22	SAFETY PLUG W HINGE-LID 5X29X4,7X25 4	SICHERHEITSKLAPPSTECKER
55	97038387	1	PLATE 3X180X316 DC01 T ZN O	BLECH
56	704218508	1	LOCK BEARING GUMMI	VERSCHLUSSLAGER

Pos.	Item	Quantity	Description	Bezeichnung
57	408604008	2	COUNTERSUNK SCREW DIN 7991 M5X16 8.	SENKSCHRAUBE
58	10875643	2	WASHER ISO 7093-1 5 200HV 480H SPF	SCHEIBE
59	10875612	2	HEX NUT DIN 985 M5 8 480H SPF	SECHSKANTMUTTER
60	10875485	2	BUTTON HEAD SCREW AEHNL.ISO 7380-2	HALBRUNDKOPFSCHRAUBE
61	97038903	1	PLATE 4X660X728 S315MC T ZN O	BLECH
62	97038904	1	PLATE 4X688X660 S315MC T ZN O	BLECH
63	97124909	1	PLATE 3X840X156 DC01 T ZN O	BLECH
64	97038906	1	PLATE 4X526X563 S315MC T ZN O	BLECH
70	97109372	8	MOUNTING PLATE 3X306X50 S355MC	MONTAGEBLECH
71	97109371	3	MOUNTING PLATE 3X284X60 S355MC	MONTAGEBLECH
72	10299666	4	HEX SCREW ISO 4017 M8X20 10.9 480H SP	SECHSKANTSCHRAUBE
73	10299679	8	WASHER ISO 7092 8 200HV FLZN SPF	SCHEIBE
74	10289805	4	WASHER ISO 7089 14 300HV FLZN SPF	SCHEIBE
75	97043400	1	PLATE 3X253X221 S355MC T ZN O	BLECH
76	10289803	64	WASHER ISO 7089 8 300HV 480H SPF	SCHEIBE
77	97047682	1	PLATE 3X221X252 S355MC T ZN O	BLECH
78	968904008	1	CARRIER PRE-ASSEMBLED ⇨ ❑ 365	TRAEGER VORM.
79	433206308	2	SPRING PLUG 5 VERZ	FEDERSTECKER
80	969259908	1	SLEWING PLATFORM CATWALK ⇨ ❑ 366	LAUFSTEG DREHBUEHNE REC
81	725814808	2	GRATING 452X100X25/2 S235JR T ZN K SPF	GITTERROST
82	97056529	2	PLATE 4X524X138 S315MC T ZN O	BLECH
83	11642261	20	HEX SCREW ISO 4017 M8X25 8.8 480H SPF	SECHSKANTSCHRAUBE
84	11651612	12	HEX SCREW ISO 4017 M8X16 8.8 480H SPF	SECHSKANTSCHRAUBE
86	10289808	12	WASHER ISO 7089 20 300HV FLZN SPF	SCHEIBE
87	451223108	4	PIN DIN 1435 20X60X50 ST.50-2K VERZ	BOLZEN
88	97046776	2	PLATE 4X270X156 S315MC T ZN O	BLECH
89	97046777	2	PLATE 4X123X137 S315MC T ZN O	BLECH
90	97046778	2	PLATE 4X137X123 S315MC T ZN O	BLECH
91	97047091	2	PLATE 4X270X156 S315MC T ZN O	BLECH
92	97038369	1	LADDER 7-352X1.78M AL SPF	EINHAENGELEITER
93	969540008	1	STAIR COMPLETE ⇨ ❑ 368	TREPPE KPL.
94	11481748	1	SIMPLE LADDER EN 131 5-420X1,37M AL SP	ANLEGELEITER
95	97062931	2	PLATE 6X66X134 S355MC FE//ZNNI8//CN//T	BLECH
96	974601208	2	PLATE 4X141X25 S315MC FE//ZNNI8//CN//T	BLECH
97	97062932	1	PLATE 4X566X345 S315MC FE//ZNNI8//CN//T	BLECH
98	969790108	1	PIN WELDED FE//ZNNI8//CN//T0	BOLZEN SCHWK.
99	10180880	1	SAFETY PLUG W HINGE-LID 8X42X7,5X32 4	SICHERHEITSKLAPPSTECKER
100	452549308	1	PIN ISO 2340 B20X480X464 42CRMO4+QT	BOLZEN
102	97068647	1	PLATE 4X842X1028 S315MC FE//ZNNI8//CN/	BLECH
103	97068701	1	GRIDIRON T355X400X30/2 S235JR SPF	GITTERROST-P
104	452550908	2	PIN ISO 2340 B20X400X387 ST FE//ZN20//C	BOLZEN

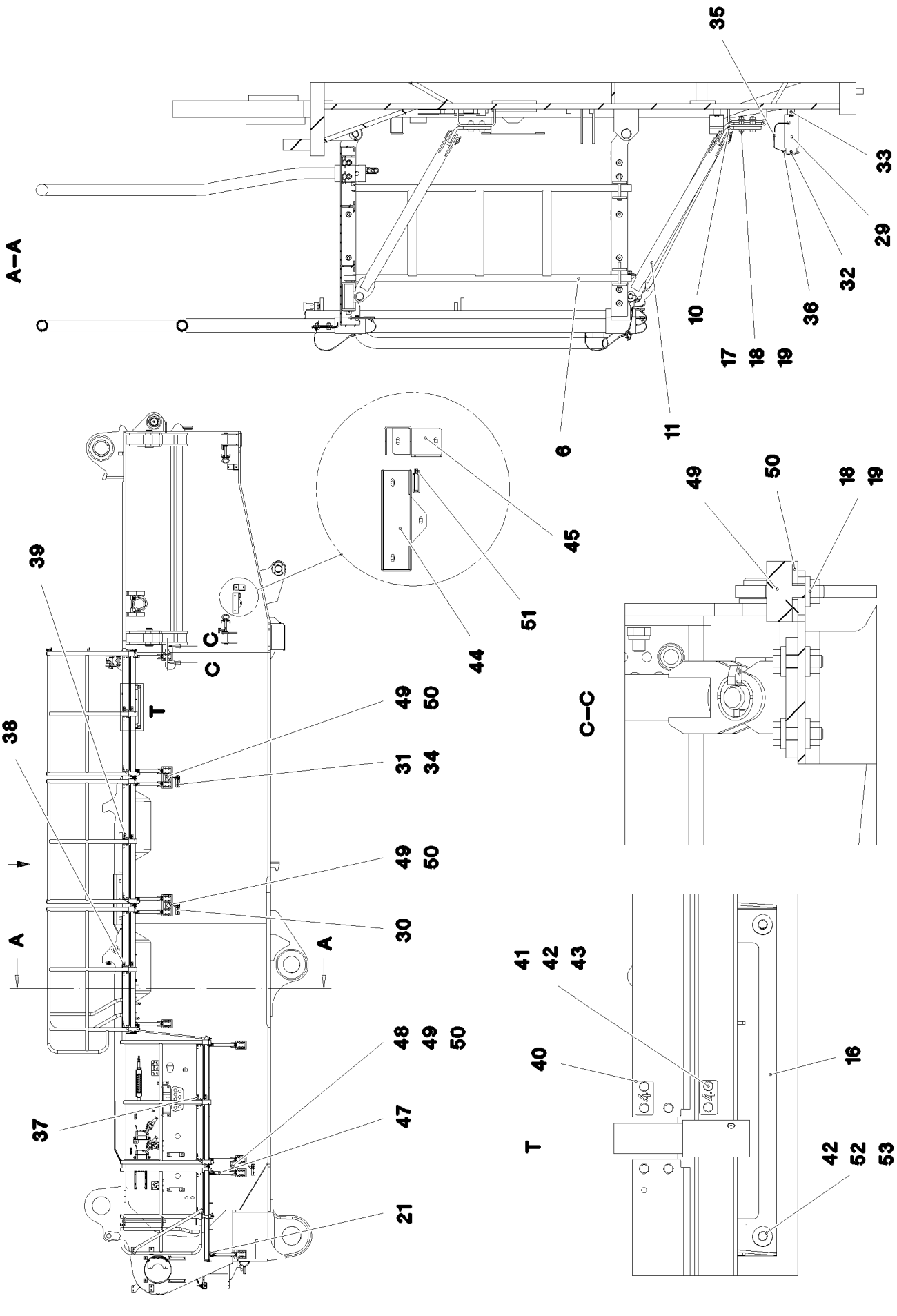

8.10.2019 081265	**etk_en_de_098253 LR 11000**	❑ 357 (1/3)
LIEBHERR	**CATWALK SUPERSTR.LEFT** **LAUFSTEG DREHBUEHNE LINKS**	**968283208**

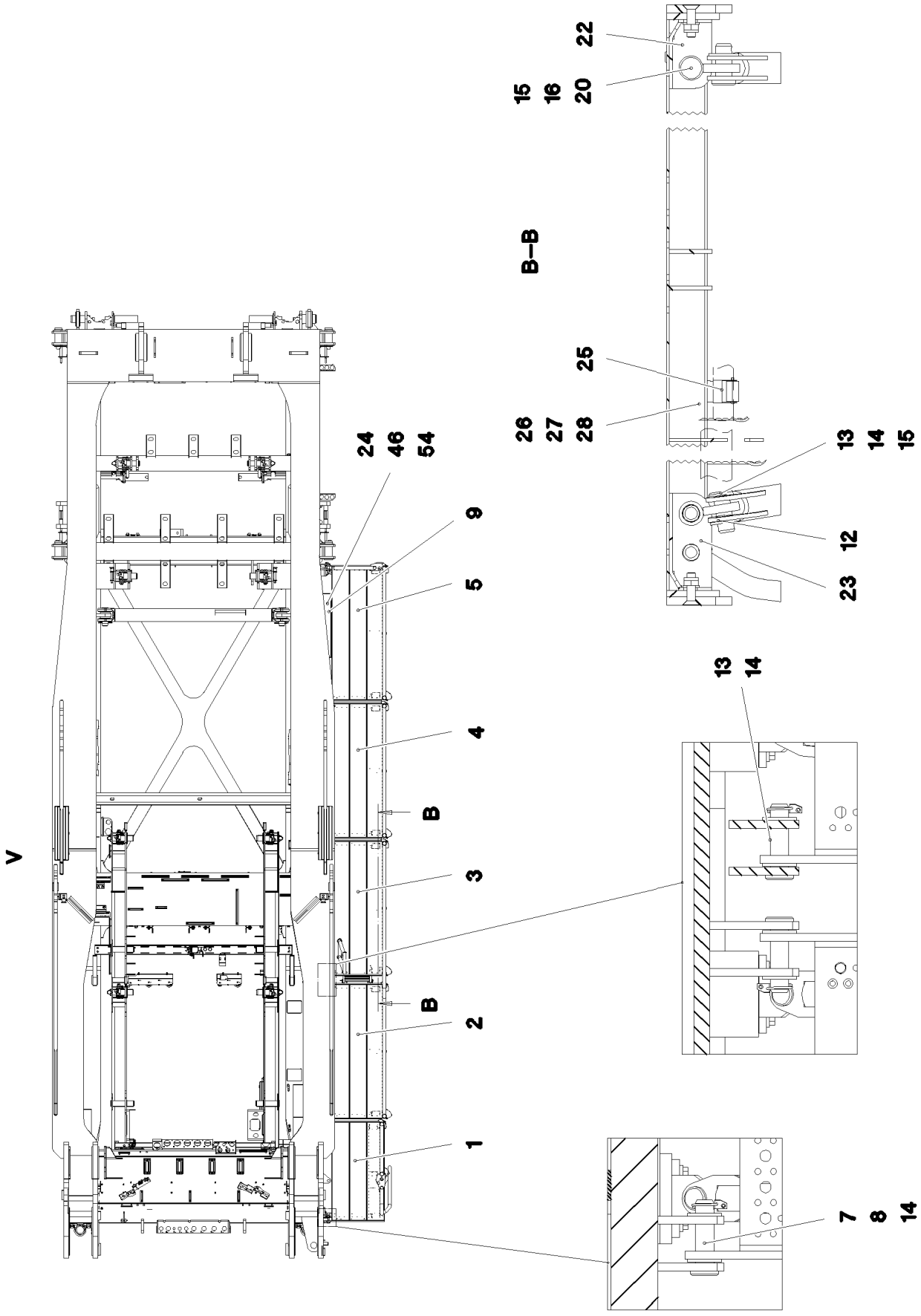

8.10.2019 081266	**etk_en_de_098253 LR 11000**	❑ 358 (2/3)
LIEBHERR	**CATWALK SUPERSTR.LEFT** **LAUFSTEG DREHBUEHNE LINKS**	**968283208**

Pos.	Item	Quantity	Description	Bezeichnung
1	11450151	1	PEDESTAL 50X650X1240 ALMG3 ELOXIERT	PODEST
2	11450152	1	PEDESTAL 50X650X1675 ALMG3 ELOXIERT	PODEST
3	11450153	1	PEDESTAL 50X650X1675 ALMG3 ELOXIERT	PODEST
4	11450155	1	PEDESTAL 50X650X1675 ALMG3 ELOXIERT	PODEST
5	11450156	1	PEDESTAL 50X650X1675 ALMG3 ELOXIERT	PODEST
6	968301308	1	LADDER WELDED T ZN O	LEITER SCHWK.
7	453022308	7	PIN ISO 2341 B24X91X82 35NICRMOV125	BOLZEN
8	10289810	29	WASHER ISO 7089 24 300HV FLZN SPF	SCHEIBE
9	97094873	1	PLATE 4X861X201 S315MC	BLECH
10	978308608	10	PLATE 10X100X178 S355MC FE//ZNNI8//CN/	BLECH
11	965309108	9	SUPPORT WELDED T ZN O	STUETZE SCHWK.
12	97066575	10	CONSOLE 1.0580	KONSOLE
13	451222208	20	PIN DIN 1435 20X45X38 ST.50 VERZ	BOLZEN
14	10875869	37	SAFETY PLUG W HINGE-LID 5X29X4,7X25 4	SICHERHEITSKLAPPSTECKER
15	10289808	20	WASHER ISO 7089 20 300HV FLZN SPF	SCHEIBE
16	97094874	1	PLATE 4X983X174 S315MC	BLECH
17	11691328	40	HEX SCREW ISO 4017 M10X35 8.8 FLZN SP	SECHSKANTSCHRAUBE
18	11658580	84	WASHER DIN 7349 10,5 200HV-St FLZN SPF	SCHEIBE
19	11691678	44	HEX NUT ISO 4032 M10 8 FLZN SPF	SECHSKANTMUTTER
20	453020908	10	PIN ISO 2341 B20X115X107 ST.50-2K VERZ	BOLZEN
21	97038738	2	PLATE 4X260X174 S315MC T ZN O	BLECH
22	978308508	7	PLATE 4X190X174 S315MC T ZN O	BLECH
23	978308408	2	PLATE 4X190X209 S315MC T ZN O	BLECH
24	10875553	4	COUNTERSUNK SCREW DIN 7991 M8X25 8	SENKSCHRAUBE
25	10324834	1	EQUIPMENT MOUNTING 35 FEDERSTAHL	GERAETEHALTER
26	12216198	2	HEX SCREW ISO 4017 M4X12 8.8 480H SPF	SECHSKANTSCHRAUBE
27	10875642	2	WASHER ISO 7093-1 4 200HV 480H SPF	SCHEIBE
28	10875611	2	HEX NUT DIN 985 M4 8 480H SPF	SECHSKANTMUTTER
29	97038739	1	PLATE 4X258X50 S315MC FE//ZNNI8//CN//T	BLECH
30	97038740	1	PLATE 4X272X50 S315MC FE//ZNNI8//CN//T	BLECH
31	97038741	1	PLATE 4X334X50 S315MC FE//ZNNI8//CN//T	BLECH
32	10180880	3	SAFETY PLUG W HINGE-LID 8X42X7,5X32 4	SICHERHEITSKLAPPSTECKER
33	953873408	15	SLEEVE 25X20 11SMN37 FE//ZNNI8//CN//T0	HUELSE
34	10875485	15	BUTTON HEAD SCREW AEHNL.ISO 7380-2	HALBRUNDKOPFSCHRAUBE
35	11160431	0.5	ROPE 2 2,3KN EDELSTAHL	SEIL
36	11170565	6	FERRULE 2 CU	PRESSKLEMME
37	97038742	2	SIGN 2X56X30 X5CRNI18-10	SCHILD
38	97038743	2	SIGN 2X56X30 X5CRNI18-10	SCHILD
39	97038744	2	SIGN 2X56X30 X5CRNI18-10	SCHILD
40	97038745	2	SIGN 2X56X30 X5CRNI18-10	SCHILD
41	11651767	12	HEX SCREW ISO 4017 M8X20 8.8 480H SPF	SECHSKANTSCHRAUBE
42	10289803	28	WASHER ISO 7089 8 300HV 480H SPF	SCHEIBE
43	11693875	12	HEX NUT ISO 4032 M8 8 480H SPF	SECHSKANTMUTTER
44	97038746	1	PLATE 4X566X374 S315MC FE//ZNNI8//CN//T	BLECH
45	97038747	2	PLATE 4X218X429 S315MC FE//ZNNI8//CN//T	BLECH
46	11840501	4	WASHER DIN 7349 8,4 200HV 480H SPF	SCHEIBE
47	968184608	1	SUPPORT WELDED T ZN O	STUETZE SCHWK.
48	97041768	1	PLATE 3X50X234 DC01 FE//ZNNI8//CN//T0	BLECH
49	726613008	4	MEGI BUFFER	MEGIPUFFER
50	953867308	4	WASHER RD50X5 S355MC FE//ZNNI8//CN//T	SCHEIBE
51	433201608	1	PIPE FOLDING PLUG 10X45 VERZ	ROHRKLAPPSTECKER
52	11651612	4	HEX SCREW ISO 4017 M8X16 8.8 480H SPF	SECHSKANTSCHRAUBE
53	978787708	4	SLEEVE 33.0X19 FE//ZNNI8//CN//T0	HUELSE
54	10876076	4	HEX NUT DIN 985 M8 10 480H SPF	SECHSKANTMUTTER

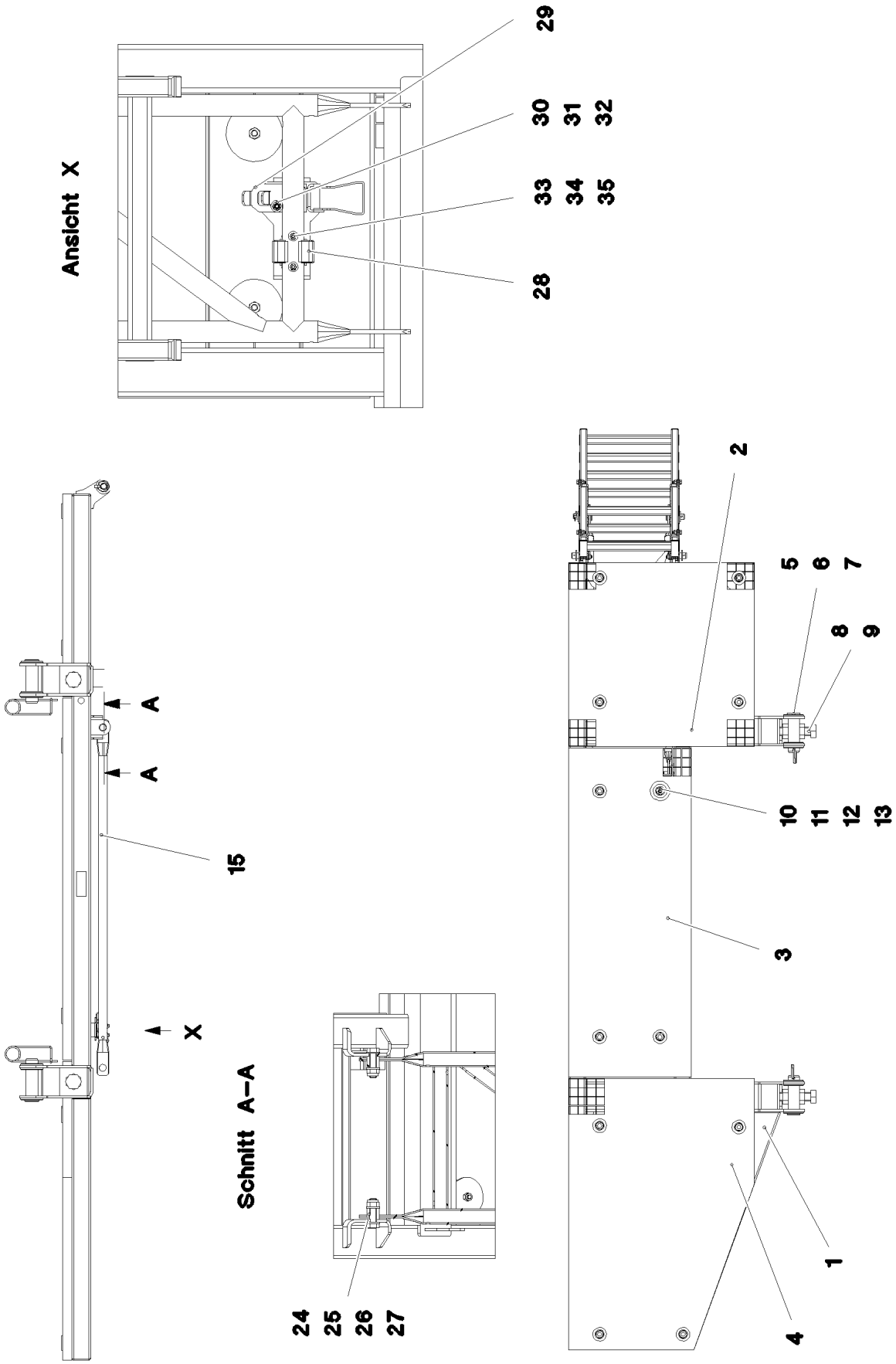

8.10.2019 081270 LIEBHERR	**etk_en_de_098253 LR 11000** **PLATFORM COMPL.** **PODEST KPL.**	❑ 360 (1/2) **968309908**

Pos.	Item	Quantity	Description	Bezeichnung
1	968291108	1	PLATFORM ST.CONST. T ZN O	PODEST SCHWK.
2	725868408	1	GRIDIRON T660X655X30/2 S235JR T ZN K	GITTERROST-P
3	979523108	1	GRIDIRON T1170X436X30/3 S235JR T ZN K	GITTERROST-P
4	97038368	1	GRIDIRON T965X660X30/2 S235JR T ZN K	GITTERROST-P
5	975686908	2	PIN 45.0X140 35NICRMOV125 GASN. SPF	BOLZEN
6	10289855	6	WASHER ISO 7089 39 300HV FLZN	SCHEIBE
7	433100908	2	RETAINING SPRING 4,5X98 VERZ	SICHERUNGSFEDER
8	10878610	2	HEX SCREW ISO 4017 M30X130 8.8 FLZN SP	SECHSKANTSCHRAUBE
9	10425689	4	HEX NUT ISO 4032 M30 10 FLZN SPF	SECHSKANTMUTTER
10	10100621	12	DISH MOUNTING	TELLERBEFESTIGUNG
11	11651581	12	HEX SCREW ISO 4014 M8X50 8.8 480H SPF	SECHSKANTSCHRAUBE
12	941138108	12	WASHER DC01 FE//ZNNI8//CN//T0	SCHEIBE
13	10875614	12	HEX NUT DIN 985 M8 8 480H SPF	SECHSKANTMUTTER
15	968754808	1	FRAME WELDED T ZN O	RAHMEN SCHWK.
24	11645386	2	HEX SCREW ISO 4017 M12X45 8.8 FLZN SP	SECHSKANTSCHRAUBE
25	10289804	4	WASHER ISO 7089 12 300HV FLZN SPF	SCHEIBE
26	10875607	2	HEX NUT DIN 985 M12 8 FLZN SPF	SECHSKANTMUTTER
27	943142708	2	TUBE 21,3X4X20 S355J2H FE//ZNNI8//CN//T	ROHR
28	10324834	1	EQUIPMENT MOUNTING 35 FEDERSTAHL	GERAETEHALTER
29	704218508	1	LOCK BEARING GUMMI	VERSCHLUSSLAGER
30	408604008	2	COUNTERSUNK SCREW DIN 7991 M5X16 8.	SENKSCHRAUBE
31	10875643	2	WASHER ISO 7093-1 5 200HV 480H SPF	SCHEIBE
32	10875612	2	HEX NUT DIN 985 M5 8 480H SPF	SECHSKANTMUTTER
33	12216198	2	HEX SCREW ISO 4017 M4X12 8.8 480H SPF	SECHSKANTSCHRAUBE
34	10875642	2	WASHER ISO 7093-1 4 200HV 480H SPF	SCHEIBE
35	10875611	2	HEX NUT DIN 985 M4 8 480H SPF	SECHSKANTMUTTER

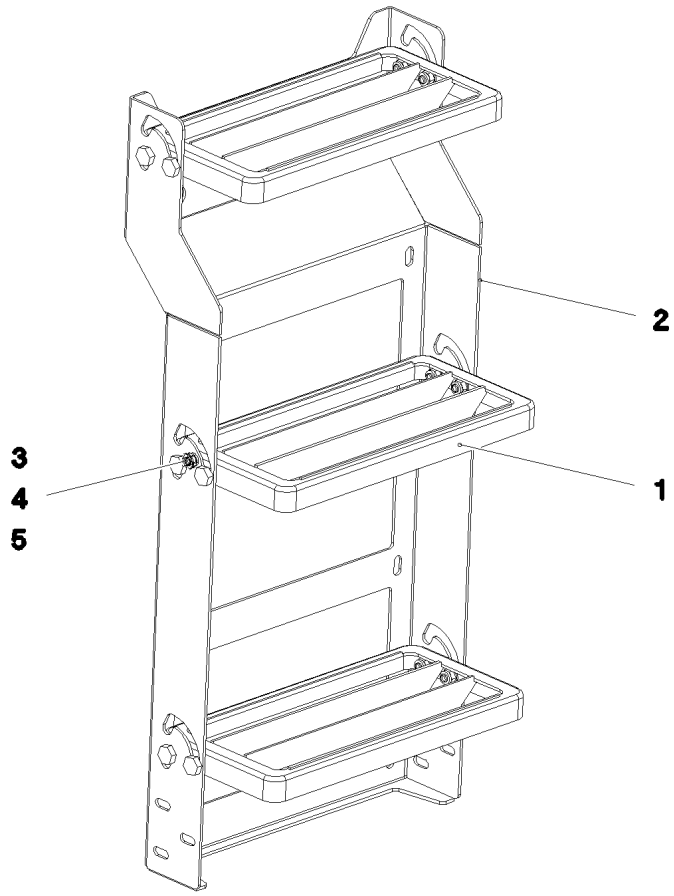

Pos.	Item	Quantity	Description	Bezeichnung
1	788905808	3	UNIVERSAL PERFORMANCE 30X160X340	UNIVERSALAUFTRITT
2	97038390	1	PLATE 3X609X869 S355MC T ZN O	BLECH
3	409831208	12	SCREW M8X20 VERZ	SCHRAUBE
4	10289803	12	WASHER ISO 7089 8 300HV 480H SPF	SCHEIBE
5	10875614	12	HEX NUT DIN 985 M8 8 480H SPF	SECHSKANTMUTTER

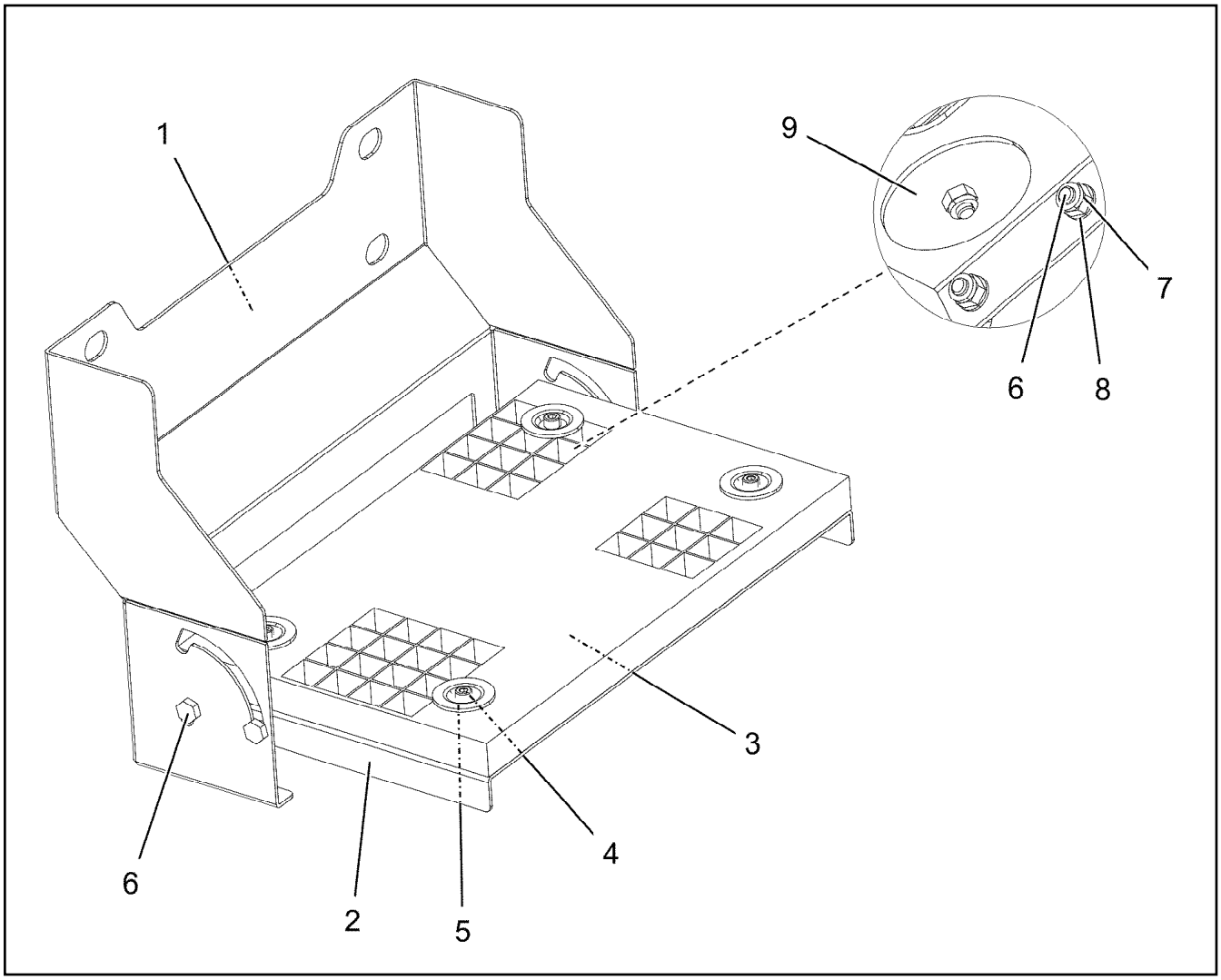

Pos.	Item	Quantity	Description	Bezeichnung
1	97095102	1	PLATE 3X884X399 S355MC T ZN O	BLECH
2	97095103	1	PLATE 3X539X300 S355MC T ZN O	BLECH
3	725806408	1	GRIDIRON T483X300X30/2 S235JR T ZN K	GITTERROST-P
4	12206699	4	SOCKET HEAD SCREW ISO 4762 M8X45 8.8	ZYLINDERSCHRAUBE
5	10100621	4	DISH MOUNTING	TELLERBEFESTIGUNG
6	409831208	4	SCREW M8X20 VERZ	SCHRAUBE
7	10875614	8	HEX NUT DIN 985 M8 8 480H SPF	SECHSKANTMUTTER
8	10289803	4	WASHER ISO 7089 8 300HV 480H SPF	SCHEIBE
9	941138108	4	WASHER DC01 FE//ZNNI8//CN//T0	SCHEIBE

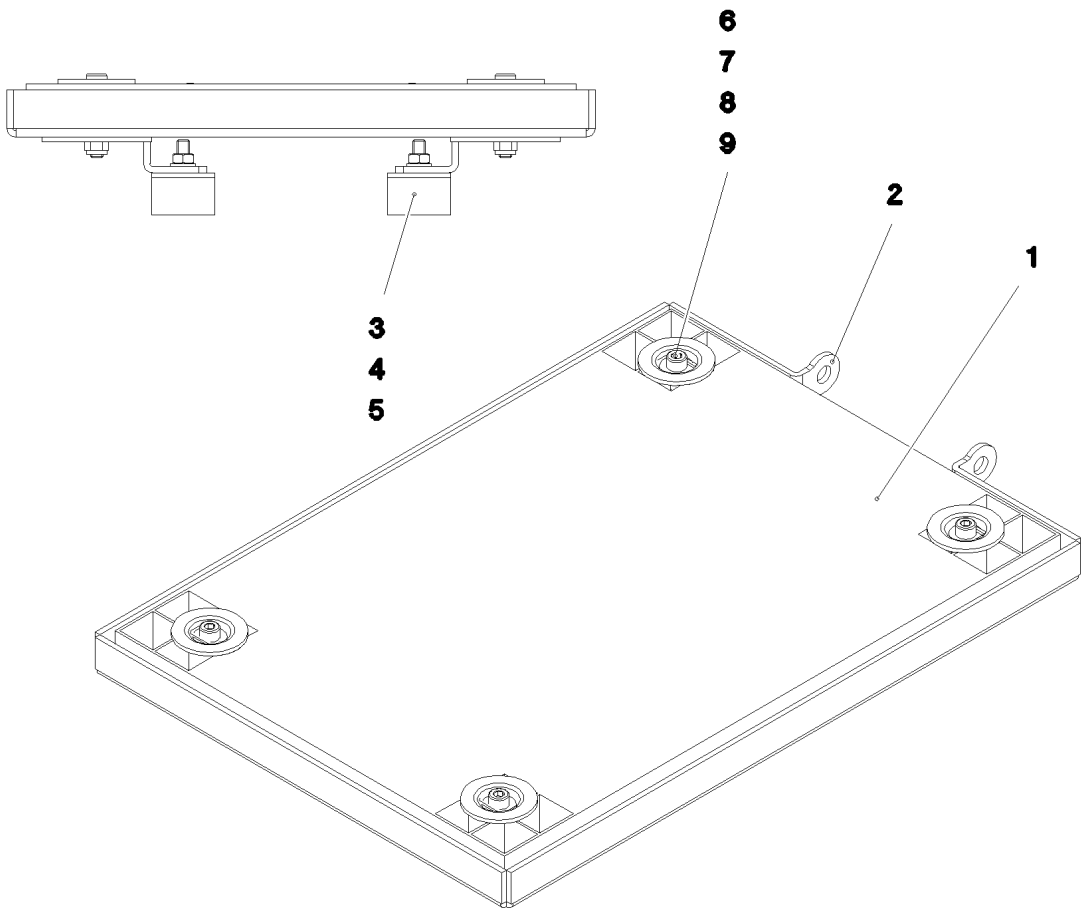

Pos.	Item	Quantity	Description	Bezeichnung
1	725801308	1	GRIDIRON T500X350X30/2 S235JR T ZN K	GITTERROST-P
2	97038389	1	PLATE 4X571X421 S315MC T ZN O	BLECH
3	726612708	2	MEGI BUFFER	MEGIPUFFER
4	11693875	2	HEX NUT ISO 4032 M8 8 480H SPF	SECHSKANTMUTTER
5	10289803	2	WASHER ISO 7089 8 300HV 480H SPF	SCHEIBE
6	12206699	4	SOCKET HEAD SCREW ISO 4762 M8X45 8.8	ZYLINDERSCHRAUBE
7	941138108	4	WASHER DC01 FE//ZNNI8//CN//T0	SCHEIBE
8	10875614	4	HEX NUT DIN 985 M8 8 480H SPF	SECHSKANTMUTTER
9	10100621	4	DISH MOUNTING	TELLERBEFESTIGUNG

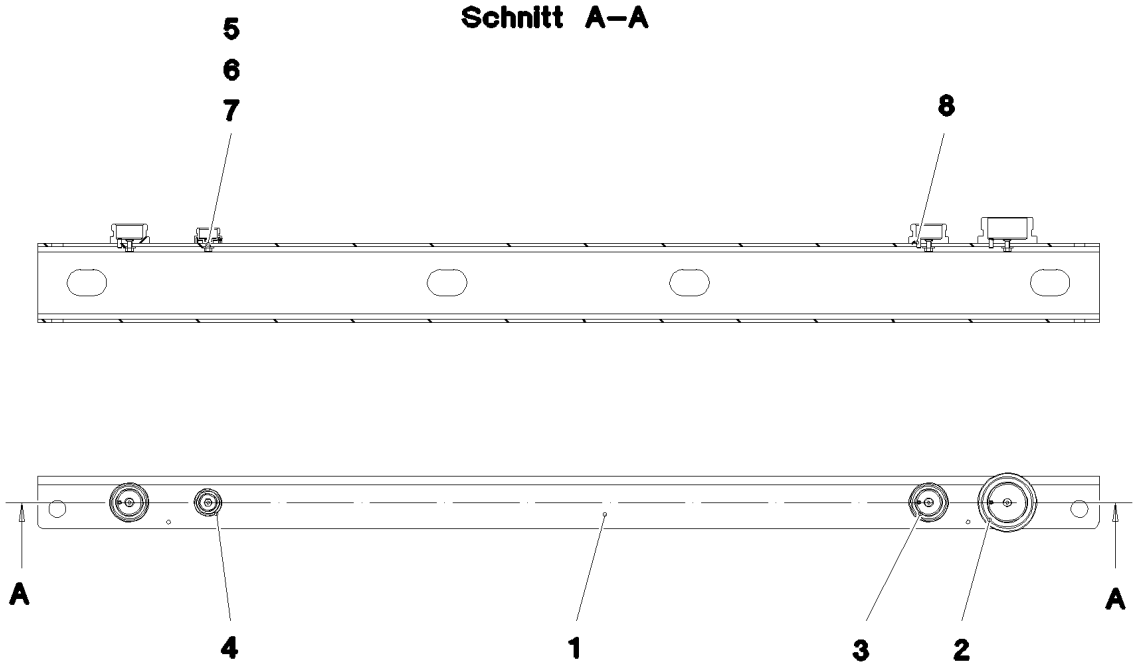

Pos.	Item	Quantity	Description	Bezeichnung
1	97038690	1	PLATE 5X1620X259 S355MC T ZN O	BLECH
2	10466909	1	SCREW PLUG RD79X4 SPF	VERSCHLUSSSCHRAUBE
3	10466908	2	SCREW PLUG RD54X4 ALCUMGPB SPF	VERSCHLUSSSCHRAUBE
4	10466907	1	SCREW PLUG RD36X3 SPF	VERSCHLUSSSCHRAUBE
5	11113906	4	COUNTERSUNK SCREW DIN 7991 M6X20 A	SENKSCHRAUBE
6	421801708	4	WASHER ISO 7093-1 6 200HV-A2	SCHEIBE
7	11694356	4	HEX NUT ISO 4032 M6 8 480H SPF	SECHSKANTMUTTER
8	12100672	3	DOWEL PIN ISO 8752 6X14 480H SPF	SPANNSTIFT

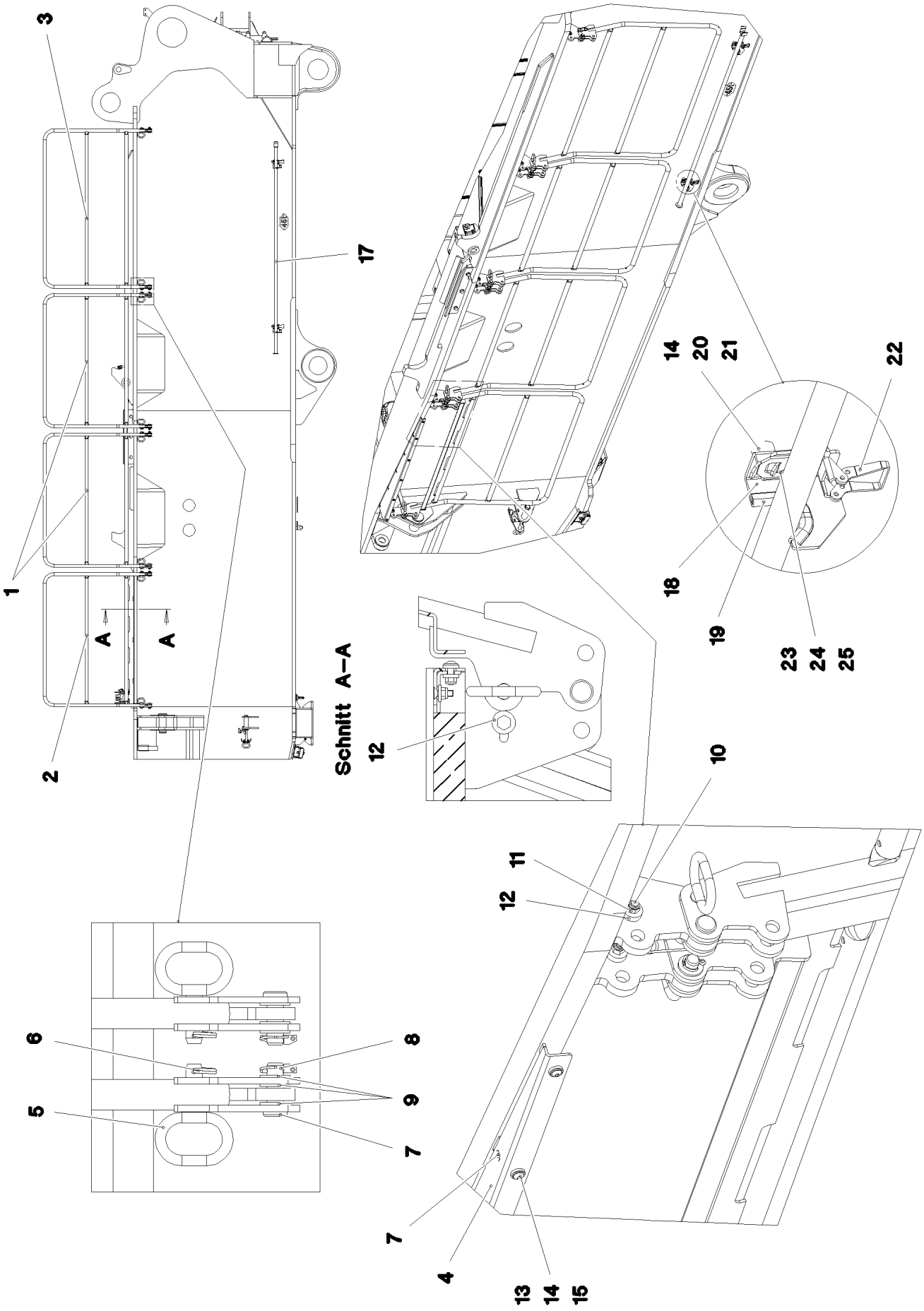

8.10.2019 081347	**etk_en_de_098253 LR 11000**	❑ 366 (1/2)
LIEBHERR	**SLEWING PLATFORM CATWALK** **LAUFSTEG DREHBUEHNE RECHTS**	**969259908**

Pos.	Item	Quantity	Description	Bezeichnung
1	969260908	2	HAND RAIL WELDED STRUCTURE T ZN O	GELAENDER SCHWK.
2	969261008	1	HAND RAIL WELDED STRUCTURE T ZN O	GELAENDER SCHWK.
3	969261108	1	HAND RAIL WELDED STRUCTURE T ZN O	GELAENDER SCHWK.
4	97054602	1	PLATE 4X1533X198 S315MC	BLECH
5	924713108	8	SOCKET PIN T ZN K	STECKBOLZEN
6	433102808	8	RETAINING SPRING 3X55 VERZ	SICHERUNGSFEDER
7	451223108	8	PIN DIN 1435 20X60X50 ST.50-2K VERZ	BOLZEN
8	10875869	8	SAFETY PLUG W HINGE-LID 5X29X4,7X25 4	SICHERHEITSKLAPPSTECKER
9	10289808	24	WASHER ISO 7089 20 300HV FLZN SPF	SCHEIBE
10	11642355	8	HEX SCREW ISO 4017 M10X50 8.8 FLZN SP	SECHSKANTSCHRAUBE
11	10875629	8	HEX NUT ISO 7040 M10 8 FLZN SPF	SECHSKANTMUTTER
12	978015708	16	DISTANCE SLEEVE 30X10 X20CR13	DISTANZHUELSE
13	10301319	6	BUTTON HEAD SCREW ISO 7380-2 M8X25 A	HALBRUNDKOPFSCHRAUBE
14	11840501	21	WASHER DIN 7349 8,4 200HV 480H SPF	SCHEIBE
15	10876076	11	HEX NUT DIN 985 M8 10 480H SPF	SECHSKANTMUTTER
16	10875553	5	COUNTERSUNK SCREW DIN 7991 M8X25 8	SENKSCHRAUBE
17	10871515	1	HAND RAIL 2572 ELOXIERT SPF	GRIFFSTANGE
18	97055291	2	PLATE 4X100X218 S315MC FE//ZNNI8//CN//T	BLECH
19	262104008	0.25	EDGE PROTECTION 1-4X14,5X10	KANTENSCHUTZ
20	953873408	4	SLEEVE 25X20 11SMN37 FE//ZNNI8//CN//T0	HUELSE
21	11651612	4	HEX SCREW ISO 4017 M8X16 8.8 480H SPF	SECHSKANTSCHRAUBE
22	704218508	2	LOCK BEARING GUMMI	VERSCHLUSSLAGER
23	408604008	4	COUNTERSUNK SCREW DIN 7991 M5X16 8.	SENKSCHRAUBE
24	10875643	4	WASHER ISO 7093-1 5 200HV 480H SPF	SCHEIBE
25	10875612	4	HEX NUT DIN 985 M5 8 480H SPF	SECHSKANTMUTTER

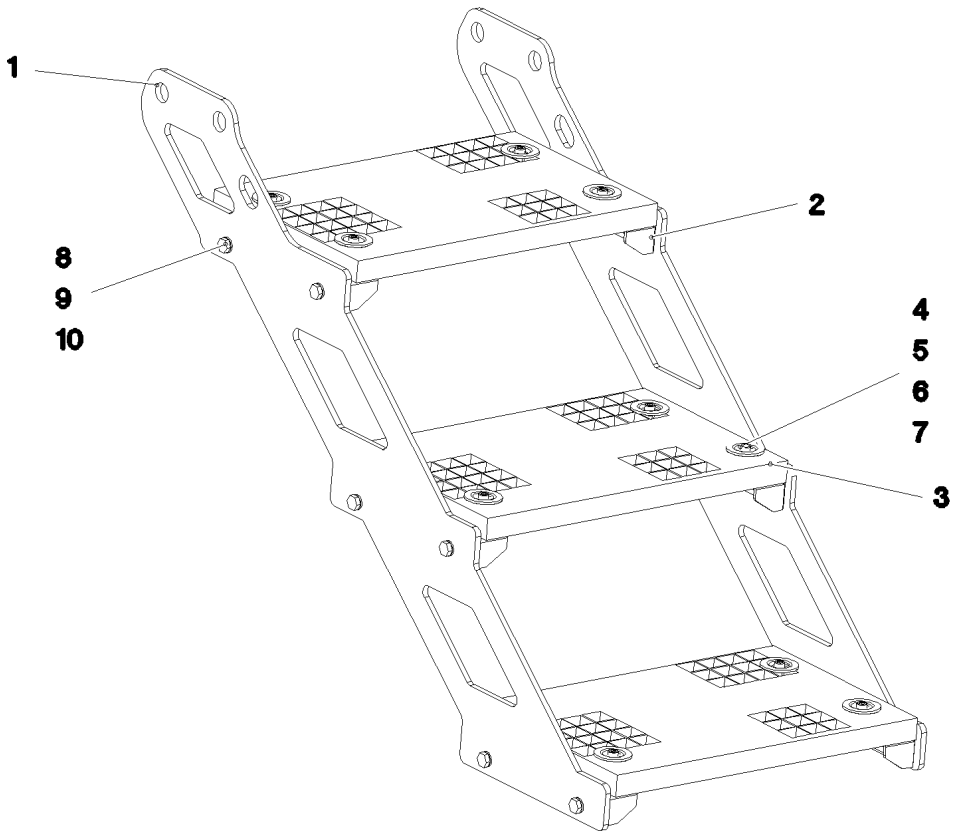

Pos.	Item	Quantity	Description	Bezeichnung
1	97059463	2	PLATE 8X1039X705 S355MC T ZN O	BLECH
2	97059464	6	PLATE 4X348X113 S315MC T ZN K	BLECH
3	725806408	3	GRIDIRON T483X300X30/2 S235JR T ZN K	GITTERROST-P
4	12206699	12	SOCKET HEAD SCREW ISO 4762 M8X45 8.8	ZYLINDERSCHRAUBE
5	10100621	12	DISH MOUNTING	TELLERBEFESTIGUNG
6	941138108	12	WASHER DC01 FE//ZNNI8//CN//T0	SCHEIBE
7	10875614	12	HEX NUT DIN 985 M8 8 480H SPF	SECHSKANTMUTTER
8	11631816	12	HEX SCREW ISO 4017 M10X25 8.8 FLZN SP	SECHSKANTSCHRAUBE
9	10289795	24	WASHER ISO 7089 10 300HV FLZN SPF	SCHEIBE
10	11691678	12	HEX NUT ISO 4032 M10 8 FLZN SPF	SECHSKANTMUTTER

Pos.	Item	Quantity	Description	Bezeichnung
6	96033359	1	CABLE LIST DRIVER'S CABIN ⇨ ❑ 370	KABELLISTE KRANFUEHRERK
7	96033360	1	ELECTRIC ADD-ON PARTS CABIN ⇨ ❑ 376	ELEKTRIK ANBAUTEILE KABINE

Pos.	Item	Quantity	Description	Bezeichnung
10	96033369	1	WIRING HARNESS W300 ⇨ ❑ 371	KABELSTRANG
11	967925908	1	WIRING HARNESS W301	KABELSTRANG
12	967926008	1	WIRING HARNESS W302	KABELSTRANG
13	967926108	1	WIRING HARNESS W305	KABELSTRANG
15	96033370	1	WIRES CPL. A309 ⇨ ❑ 373	DRAEHTE KPL.
16	96021228	1	WIRING HARNESS W310 ⇨ ❑ 374	KABELSTRANG
17	96019612	1	WIRING HARNESS W360 ⇨ ❑ 375	KABELSTRANG
50	553186908	1	CABLE HARNESS 3300MM	KABELBAUM
(1)	10492113	1	PLUG 2	STECKER
(2)	10491808	1	PLUG 12-POL	STECKER

Pos.	Item	Quantity	Description	Bezeichnung
5	12100215	3.9	DATA LINE 3 X 1 FEP SPF	DATENLEITUNG
6	680000008	1	COUPLING SOCKET 4-POLE SPF	KUPPLUNGSDOSE
7	680001408	1	COUPLING SOCKET 4-POL SPF	KUPPLUNGSDOSE
9	11620017	6.33	LEAD 2 X 1	LEITUNG
11	11620017	5.13	LEAD 2 X 1	LEITUNG
17	11840113	0.16	BUS LINE 2 X 0,5	BUSLEITUNG
18	11840113	4.83	BUS LINE 2 X 0,5	BUSLEITUNG
19	11840113	4.83	BUS LINE 2 X 0,5	BUSLEITUNG
34	602217908	3	CABLE LUG DIN 46237 M6/1-2,5mm²	KABELSCHUH
72	602203408	5	RECEPTACLE 6,3X1-2,5 TIN-PLATED	STECKHUELSE
86	602307708	8	WIRED END FERRULE DIN 46228-1 A1X5 V	ADERENDHUELSE
95	6202444	2	PIN CONTACT 0,75-1,5MM2	STIFTKONTAKT
96	6202434	2	SLEEVE CONTACT 0,75-1,5MM2	BUCHSENKONTAKT
121	602300108	27	CONTACT 1-2,5MM2	KONTAKT
125	602300308	158	CONTACT 0,5-1MM2	KONTAKT
134	602303308	4	RECEPTACLE FOR TABS 6,3X0,5-1,5	FLACHSTECKHUELSE
202	11082602	22.7	INSULATING HOSE DN6X0,5 PUR SPF	ISOLIERSCHLAUCH
203	11082603	3.88	INSULATING HOSE DN8X0,65 PUR SPF	ISOLIERSCHLAUCH
204	11082604	1.66	INSULATING HOSE DN10X0,65 PUR SPF	ISOLIERSCHLAUCH
205	11082605	6.18	INSULATING HOSE DN12X0,65 PUR SPF	ISOLIERSCHLAUCH
206	11082606	0.73	INSULATING HOSE DN14X0,65 PUR SPF	ISOLIERSCHLAUCH
223	11124205	1.03	CABLE CONDUIT DN16X0,6 PUR SPF	KABELSCHLAUCH
225	11124208	0.63	CABLE CONDUIT DN25X0,6 PUR SPF	KABELSCHLAUCH
226	11124209	0.83	CABLE CONDUIT DN30X0,6 PUR SPF	KABELSCHLAUCH
227	11124210	1.73	CABLE CONDUIT DN35X0,6 PUR SPF	KABELSCHLAUCH
229	11124212	0.8	CABLE CONDUIT DN50X0,6 PUR SPF	KABELSCHLAUCH
261	603200308	1	CABLE TIE 3,6X140-SCHWARZ PA 6.6	KABELBINDER
298	10441166	0.1	HEATSHRINK SLEEVING 11,6/2,5X2,29 POLY	SCHRUMPFSCHLAUCH
305	10870540	480.15	ELECTR.CABLE 1,0	KFZ-LEITUNG
309	10870542	22.33	ELECTR.CABLE 2,5	KFZ-LEITUNG
344	10870538	38.36	ELECTR.CABLE 0,5	KFZ-LEITUNG
345	10870539	18.2	ELECTR.CABLE 0,75	KFZ-LEITUNG
500	923512208	54	CABLE MARKER	KABELMARKER
501	602300208	10	PLUG SHELL 18-POL	STECKERGEHAEUSE
502	602331808	2	PLUG SHELL 2-POLE 9,5A	STECKERGEHAEUSE
503	605251808	1	PLUG BODY 2-POL	STECKERKOERPER
504	605210608	4	APPLIANCE SOCKET DIN 43650 2-POLE SP	GERAETESTECKDOSE
505	10870602	1	PLUG SHELL 2-POL 13A TH.PLAST SW	STECKERGEHAEUSE
506	10342519	2	CONTACT LOCK DT V-KEIL	KONTAKTVERRIEGELUNG
507	602319808	1	ATTACHABLE SLEEVE HOUSING VALEO	STECKHUELSENGEHAEUSE
508	10424622	3	BUSHING HOUSING 2-POL 5A	BUCHSENGEHAEUSE
509	6001790	1	SOCKET HOUSING 2-POL	STECKDOSENGEHAEUSE
510	602325508	7	HOUSING 6-POL	GEHAEUSE
511	602301408	1	HOUSING 8-POL	GEHAEUSE
512	602300508	1	HOUSING 8-POL	GEHAEUSE
513	602331308	1	HOUSING 4-POL	GEHAEUSE
514	5603876	2	LINE CONNECTOR	LEITUNGSVERBINDER
515	602300608	1	HOUSING 8-POL	GEHAEUSE
516	602209708	4	ATTACHABLE SLEEVE HOUSING 2-POL	STECKHUELSENGEHAEUSE
517	10342517	1	PLUG SHELL 2 13A TH.PLAST SW	STECKERGEHAEUSE
518	10875280	1	BUSHING HOUSING 8-POL 5A	BUCHSENGEHAEUSE
519	602336008	4	PLUG SHELL 14-POL	STECKERGEHAEUSE
520	605215208	1	PLUG SOCKET BODY 2-POL	STECKDOSENKOERPER
521	604532908	2	TERMINAL HOUSING	ENDGEHAEUSE
522	605215608	1	CLAMP SURE-SEAL	KLAMMER
523	10870604	1	COVER LID DT-LC01 PA66	ABDECKKAPPE
524	10874331	1	PROTECTING CAP JPT	SCHUTZKAPPE
525	617000608	1	FERRITE KLAPPBAR	FERRIT
611	602332108	4	SLEEVE CONTACT 0,3-0,89MM2	BUCHSENKONTAKT
617	602329108	2	CONTACT 0,5-1MM2	KONTAKT

Pos.	Item	Quantity	Description	Bezeichnung
670	10100063	4	PLUG BUSHING 0,75-2,0MM2 Cu	STECKERBUCHSE
690	10335820	6	SLEEVE CONTACT 0,2-0,5MM2	BUCHSENKONTAKT
700	10424623	6	SLEEVE CONTACT 0,5-0,75MM2	BUCHSENKONTAKT
708	10473048	2	CABLE SLEEVE 2,4-3,0/2,4/0,6 SILIKON	KABELTUELLE
758	11080881	14	RECEPTACLE 6,3X0,5-1,0 VERZINNT	STECKHUELSE
802	602330808	2	SINGLE STRAND SEALING 1,2-2,1MM BLAU	EINZELADERABDICHTUNG
813	605619708	4	SINGLE STRAND SEALING 2	EINZELADERABDICHTUNG
828	10424625	6	SINGLE STRAND SEALING 1,4-2,1MM VMQ	EINZELADERABDICHTUNG
996	965622108	20	LETTERING WIRE	BESCHRIFTUNG ADER
2238	10875281	6	SLEEVE CONTACT 0,5MM2	BUCHSENKONTAKT
2258	10877343	56	SLEEVE CONTACT 0,5-1MM2	BUCHSENKONTAKT
2267	6001703	2	DOUBLE SPRING CONTACT 0,5-1,0MM2	DOPPELFEDERKONTAKT
2998	96014807	2	MACHINING CAN- STUETZP	BEARBEITUNG

Pos.	Item	Quantity	Description	Bezeichnung
2	96035204	1	WIRES PRE-ASS. A309	DRAEHTE VORM.
226	11124209	0.53	CABLE CONDUIT DN30X0,6 PUR SPF	KABELSCHLAUCH
227	11124210	2.1	CABLE CONDUIT DN35X0,6 PUR SPF	KABELSCHLAUCH
500	923512208	49	CABLE MARKER	KABELMARKER
501	11067930	1	PLUG SHELL 18-POL	STECKERGEHAEUSE
502	602300208	9	PLUG SHELL 18-POL	STECKERGEHAEUSE
503	10024744	1	FEMALE PLUG 15-POLE	BUCHSENSTECKER
504	602336008	1	PLUG SHELL 14-POL	STECKERGEHAEUSE
505	602322708	1	FEMALE PLUG 25-POLE	BUCHSENSTECKER
506	602305908	1	FLAT PLUG HOUSING FASTIN-FASTON	FLACHSTECKERGEHAEUSE
507	602325508	2	HOUSING 6-POL	GEHAEUSE
508	602337008	30	CONNECTOR PLUG A AX	ANSCHLUSSSTECKER
509	602225608	1	MASTER PLUG 6-POL	ZENTRALSTECKER
510	602225508	1	MASTER PLUG 4-POL	ZENTRALSTECKER
511	602334108	4	SCREW M3X34 ST	SCHRAUBE
512	10493611	1	PLUG SHELL SUB-D METALL	STECKERGEHAEUSE
513	10493612	1	PLUG SHELL SUB-D METALL	STECKERGEHAEUSE

Pos.	Item	Quantity	Description	Bezeichnung
5	680000308	1	COUPLING SOCKET 4-POLE 90° SPF	KUPPLUNGSDOSE
6	11341599	0.66	LEAD 2 X 1,5	LEITUNG
7	680001408	1	COUPLING SOCKET 4-POL SPF	KUPPLUNGSDOSE
8	11341599	0.56	LEAD 2 X 1,5	LEITUNG
9	11840113	3.52	BUS LINE 2 X 0,5	BUSLEITUNG
10	10875121	1	DOUBLE SOCKET 2-POL	DOPPELSTECKDOSE
11	11341599	0.55	LEAD 2 X 1,5	LEITUNG
62	602320508	5	RECEPTACLE FOR TABS 0,5-1,5MM2	FLACHSTECKHUELSE
67	602203108	2	RECEPTACLE 2,8X0,3-1,5 VERZ	STECKHUELSE
72	602203408	2	RECEPTACLE 6,3X1-2,5 TIN-PLATED	STECKHUELSE
120	602323208	6	FLAT PLUG 1,0-2,5MM2	FLACHSTECKER
121	602300108	20	CONTACT 1-2,5MM2	KONTAKT
124	602323508	2	FLAT PLUG 2,8X0,5-1 VERZ	FLACHSTECKER
125	602300308	144	CONTACT 0,5-1MM2	KONTAKT
134	602303308	6	RECEPTACLE FOR TABS 6,3X0,5-1,5	FLACHSTECKHUELSE
135	602303290	2	RECEPTACLE FOR TABS 6,3X1,5-2,5	FLACHSTECKHUELSE
201	11082601	1.63	INSULATING HOSE DN4X0,5 PUR SPF	ISOLIERSCHLAUCH
202	11082602	10.34	INSULATING HOSE DN6X0,5 PUR SPF	ISOLIERSCHLAUCH
203	11082603	3.06	INSULATING HOSE DN8X0,65 PUR SPF	ISOLIERSCHLAUCH
204	11082604	2.66	INSULATING HOSE DN10X0,65 PUR SPF	ISOLIERSCHLAUCH
226	11124209	1.03	CABLE CONDUIT DN30X0,6 PUR SPF	KABELSCHLAUCH
228	11124211	2.3	CABLE CONDUIT DN40X0,6 PUR SPF	KABELSCHLAUCH
261	603200308	30	CABLE TIE 3,6X140-SCHWARZ PA 6.6	KABELBINDER
305	10870540	379.05	ELECTR.CABLE 1,0	KFZ-LEITUNG
307	10870541	6.6	ELECTR.CABLE 1,5	KFZ-LEITUNG
309	10870542	25.2	ELECTR.CABLE 2,5	KFZ-LEITUNG
344	10870538	17.45	ELECTR.CABLE 0,5	KFZ-LEITUNG
500	923512208	41	CABLE MARKER	KABELMARKER
501	602300208	7	PLUG SHELL 18-POL	STECKERGEHAEUSE
502	11118242	1	BUSHING HOUSING 1-POL	BUCHSENGEHAEUSE
503	602331308	6	HOUSING 4-POL	GEHAEUSE
504	10301148	1	PLUG 9-POL PVC	STECKER
505	602335908	5	PLUG SHELL 4-POL	STECKERGEHAEUSE
506	602209708	2	ATTACHABLE SLEEVE HOUSING 2-POL	STECKHUELSENGEHAEUSE
507	602331808	2	PLUG SHELL 2-POLE 9,5A	STECKERGEHAEUSE
508	602337008	1	CONNECTOR PLUG A AX	ANSCHLUSSSTECKER
509	5603876	1	LINE CONNECTOR	LEITUNGSVERBINDER
510	10099864	3	HOUSING 18-POL	GEHAEUSE
511	602338208	3	SECURING PIN FOR JPT PLUG	SICHERUNGSSTIFT
512	602325508	1	HOUSING 6-POL	GEHAEUSE
513	10870602	2	PLUG SHELL 2-POL 13A TH.PLAST SW	STECKERGEHAEUSE
514	10342519	2	CONTACT LOCK DT V-KEIL	KONTAKTVERRIEGELUNG
515	617000608	1	FERRITE KLAPPBAR	FERRIT
516	10870604	2	COVER LID DT-LC01 PA66	ABDECKKAPPE
611	602332108	4	SLEEVE CONTACT 0,3-0,89MM2	BUCHSENKONTAKT
669	10100062	2	CONNECTOR PIN 0,75-2,0MM2 Cu Ni	STECKERSTIFT
670	10100063	4	PLUG BUSHING 0,75-2,0MM2 Cu	STECKERBUCHSE
689	10335819	4	PIN CONTACT 0,2-0,5MM2	STIFTKONTAKT
690	10335820	3	SLEEVE CONTACT 0,2-0,5MM2	BUCHSENKONTAKT
703	602225914	2	RECEPTACLE 4,8X1,5	STECKHUELSE
715	10300944	2	PIN CONTACT 0,5-1MM2MM2 Cu	STIFTKONTAKT
758	11080881	6	RECEPTACLE 6,3X0,5-1,0 VERZINNT	STECKHUELSE
823	7368253	5	STOPPER PLUG DEUTSCH GROESSE	BLINDSTOPFEN
996	965622108	6	LETTERING WIRE	BESCHRIFTUNG ADER
998	965622208	2	LETTERING WIRING HARNESS	BESCHRIFTUNG KABELBAUM
2267	6001703	1	DOUBLE SPRING CONTACT 0,5-1,0MM2	DOPPELFEDERKONTAKT

Pos.	Item	Quantity	Description	Bezeichnung
5	10428545	4.98	LEAD 25 X 0,34 TPE-U	LEITUNG
7	10428544	4.972	LEAD 15 X 0,34 TPE-U	LEITUNG
8	10428544	4.972	LEAD 15 X 0,34 TPE-U	LEITUNG
9	10428545	5.38	LEAD 25 X 0,34 TPE-U	LEITUNG
11	10428544	5.372	LEAD 15 X 0,34 TPE-U	LEITUNG
12	10428544	5.372	LEAD 15 X 0,34 TPE-U	LEITUNG
13	10428545	5.78	LEAD 25 X 0,34 TPE-U	LEITUNG
15	10428544	5.772	LEAD 15 X 0,34 TPE-U	LEITUNG
16	10428544	5.772	LEAD 15 X 0,34 TPE-U	LEITUNG
124	602323508	6	FLAT PLUG 2,8X0,5-1 VERZ	FLACHSTECKER
125	602300308	7	CONTACT 0,5-1MM2	KONTAKT
201	11082601	5.05	INSULATING HOSE DN4X0,5 PUR SPF	ISOLIERSCHLAUCH
228	11124211	1.6	CABLE CONDUIT DN40X0,6 PUR SPF	KABELSCHLAUCH
261	603200308	10	CABLE TIE 3,6X140-SCHWARZ PA 6.6	KABELBINDER
269	603200408	20	CABLE TIE 3,6X200-SCHWARZ PA 6.6	KABELBINDER
287	10429651	0.2	HEATSHRINK SLEEVING 6/1,4X1,35 POLYO	SCHRUMPFSCHLAUCH
344	10870538	5.05	ELECTR.CABLE 0,5	KFZ-LEITUNG
371	11840113	0.25	BUS LINE 2 X 0,5	BUSLEITUNG
372	11840113	0.25	BUS LINE 2 X 0,5	BUSLEITUNG
373	11840113	0.25	BUS LINE 2 X 0,5	BUSLEITUNG
374	11840113	0.46	BUS LINE 2 X 0,5	BUSLEITUNG
375	11840113	0.46	BUS LINE 2 X 0,5	BUSLEITUNG
376	10219462	1	PATCH CABLE 4X2 AWG 26/7-5M	PATCHKABEL
378	10219462	1	PATCH CABLE 4X2 AWG 26/7-5M	PATCHKABEL
379	10219462	1	PATCH CABLE 4X2 AWG 26/7-5M	PATCHKABEL
380	10219462	1	PATCH CABLE 4X2 AWG 26/7-5M	PATCHKABEL
381	11840113	0.2	BUS LINE 2 X 0,5	BUSLEITUNG
382	11840113	0.2	BUS LINE 2 X 0,5	BUSLEITUNG
500	923512208	38	CABLE MARKER	KABELMARKER
501	602300208	12	PLUG SHELL 18-POL	STECKERGEHAEUSE
502	602322708	3	FEMALE PLUG 25-POLE	BUCHSENSTECKER
503	10024744	6	FEMALE PLUG 15-POLE	BUCHSENSTECKER
504	602331308	3	HOUSING 4-POL	GEHAEUSE
505	602335908	3	PLUG SHELL 4-POL	STECKERGEHAEUSE
506	10664626	3	PLUG SHELL SUB-D METALL	STECKERGEHAEUSE
507	12219257	6	PAN-HEAD SCREW ISO 7045 M3X10 4.8 480	FLACHKOPFSCHRAUBE
508	10355182	6	PLUG SHELL D-SUB METALL	STECKERGEHAEUSE
509	635050808	2	RESISTOR 121R 1% 0.6W SPF	WIDERSTAND
615	602322808	165	CRIMPING CONTACT 0,2-0,56MM2 SPF	CRIMPKONTAKT
690	10335820	164	SLEEVE CONTACT 0,2-0,5MM2	BUCHSENKONTAKT
995	965617208	18	SHIELDING TIED BACK	ABSCHIRMUNG ZURUECKGEB
996	965622108	18	LETTERING WIRE	BESCHRIFTUNG ADER
998	965622208	1	LETTERING WIRING HARNESS	BESCHRIFTUNG KABELBAUM

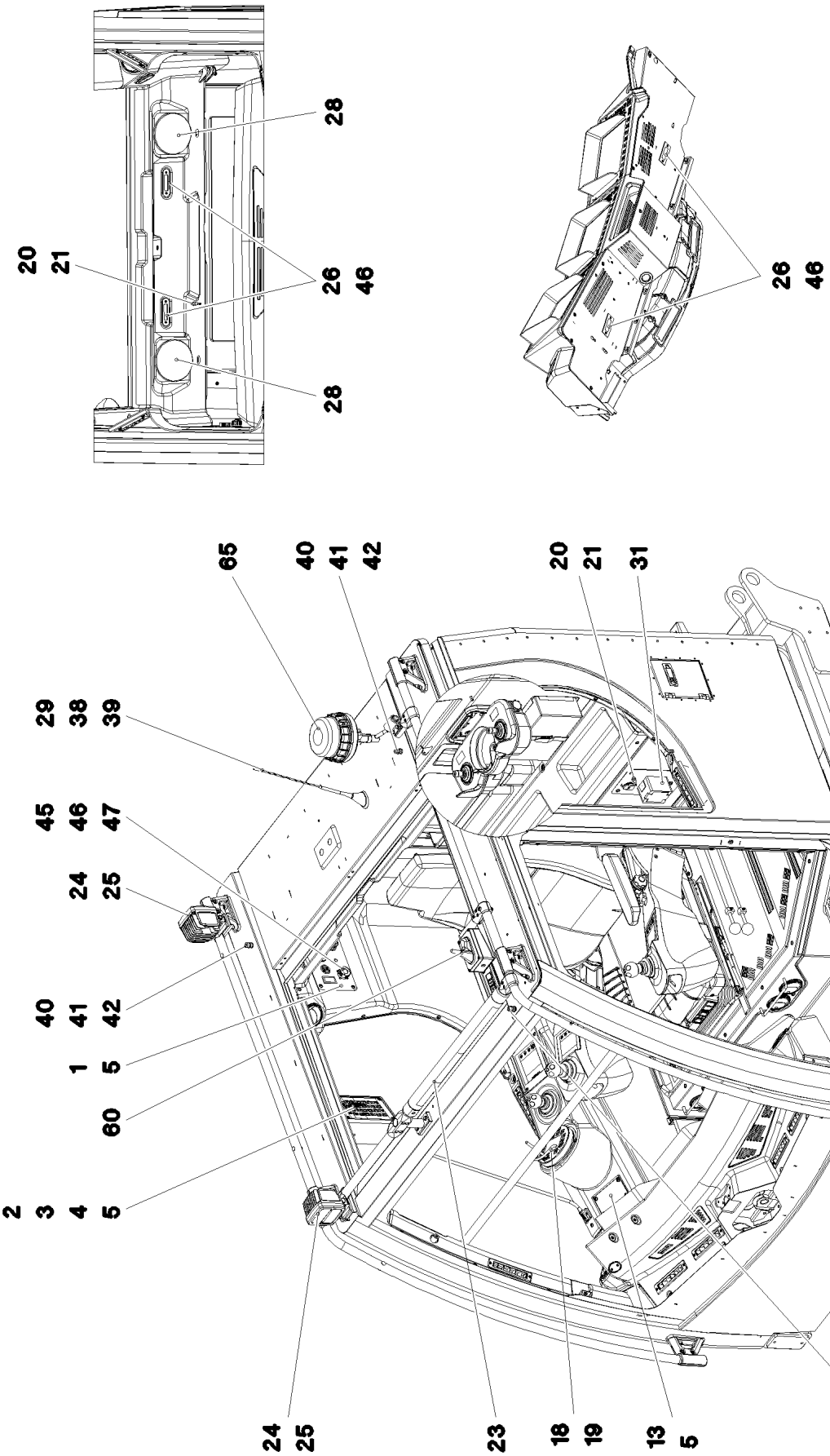
20
21
28
26
46
28
26
46
65
40
41
42
20
21
31
29
38
39
45
46
47
24
25
40
41
42
1
5
60
2
3
4
5
24
25
23
18
19
13
5
40
41
42

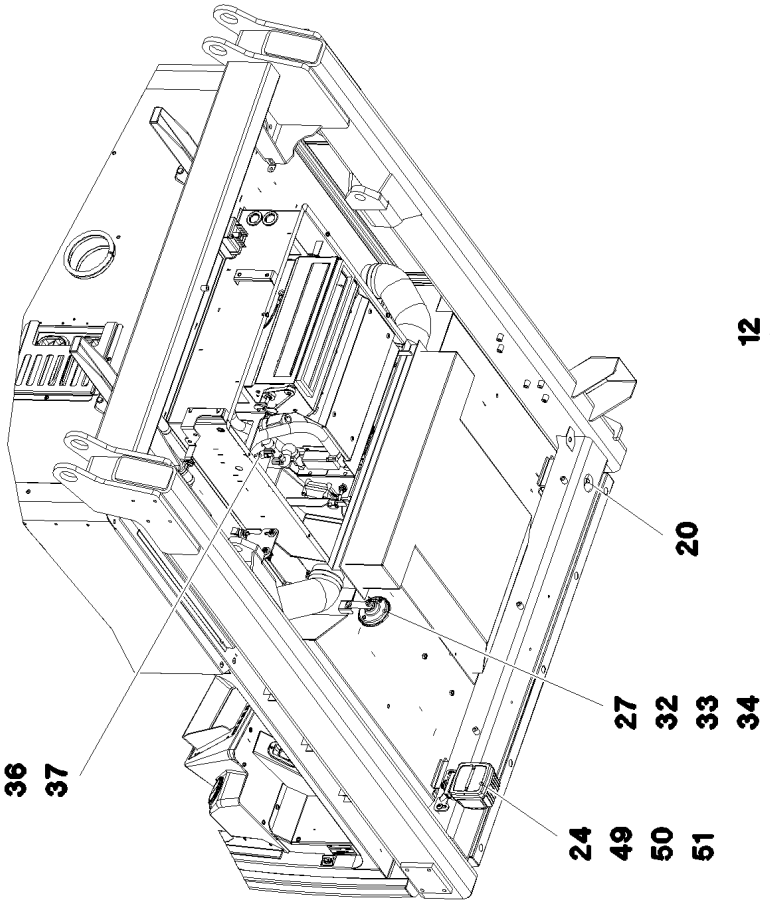
20
27
32
33
34
36
37
24
49
50
51

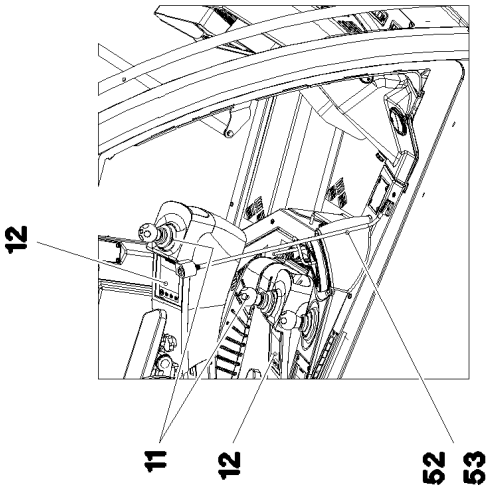
12
11
12
52
53

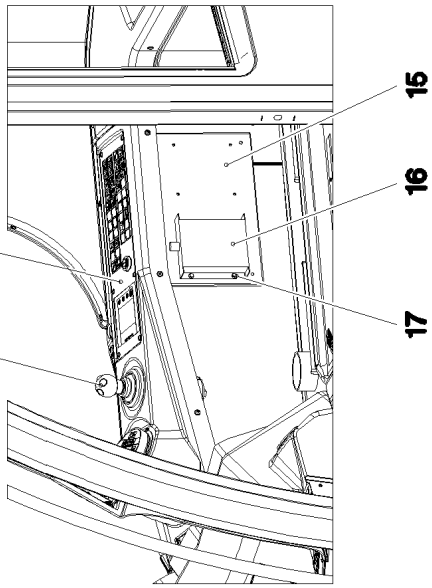
15
16
14
17
11

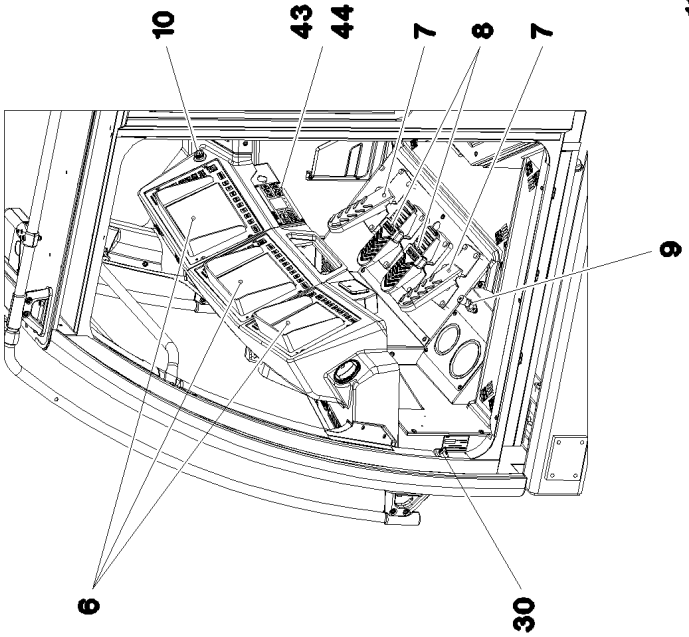
10
43
44
7
8
7
9
6
30

Pos.	Item	Quantity	Description	Bezeichnung
1	96022603	1	PLATE PRE-ASS.	BLECH VORM.
2	10652910	1	KEYBOARD UNIT SPF	TASTATUREINHEIT
3	97113691	1	MARKING STRIP	EINLEGESTREIFEN
4	968075908	1	EMERGENCY CUT-OFF CRANE DRIVER	NOTAUS KRANFUEHRERKABIN
(2)	606144108	1	EMERGENCY STOP BUTTON	NOT-AUS TASTE
(3)	11214100	1	TOUCH CONTACT TRANSMITTER 2OE	TASTKONTAKTGEBER
5	10875468	12	BUTTON HEAD SCREW AEHNL.ISO 7380-2	HALBRUNDKOPFSCHRAUBE
6	96033140	3	LICCON CONSOLE LSB-BSE LCD5C-A PROG	LICCON MONITOR LSB-BSE
(80)	10886525	1	LICCON CONSOLE LCD5C-A LSB-BSE	LICCON MONITOR LCD5C-A
(980)	10288121	1	NAME PLATE 70X40 POLYESTER SPF	BEZEICHNUNGSSCHILD
7	10297309	2	PEDAL TRANSDUCER 20° SPF	PEDALGEBER
8	10297310	2	FOOT ROCKER SPF	FUSSWIPPE
9	96023875	1	FOOT SWITCH CPL.	FUSSTASTER KPL.
(10)	96023876	1	WIRING HARNESS W346	KABELSTRANG
10	10429058	1	CIGARETTE LIGHTER	ZIGARETTENANZUENDER
11	10343693	3	MASTER SWITCH LSB-AMS SPF ⇨ ❑ 380	MEISTERSCHALTER
12	963792208	2	KEYBOARD UNIT LSB-TE PROG.	TASTATUREINHEIT
13	97062336	1	COVER PLATE 1.5X80X122 DC01 RAL 9005	ABDECKBLECH
14	96033371	1	DASHBOARD, PRE-ASSEMBLED RIGHT ⇨ ❑ 381	ARMATURENBRETT VORM.RE.
15	97038727	1	PLATE 1.5X389X269 DC01 FE//ZNNI8//CN//T	BLECH
16	614020508	1	VOLTAGE REGULATOR 24V 12V 320W 24A	SPANNUNGSREGLER
17	10875503	4	HEX SCREW EN 1665 M5X10 10.9 480H SPF	SECHSKANTSCHRAUBE
18	96033227	1	BTT PROGRAMMED BTTC	BTT PROGRAMMIERT
(1)	11160970	1	REMOTE CONTROL TRANSMITTER SPF	FERNSTEUERSENDER
(2)	10288121	1	NAME PLATE 70X40 POLYESTER SPF	BEZEICHNUNGSSCHILD
(3)	11007853	1	LABELS 10X90 POLYESTER	ETIKETTEN
19	10412777	1	CHARGING UNIT BTT SPF	LADEEINHEIT
20	10449516	3	PRECISION RESISTOR -40/+125°C SPF	MESSWIDERSTAND
21	10875633	2	HEX NUT ISO 8675 M12X1,0 04 480H SPF	SECHSKANTMUTTER
23	10340105	1	WARNING LIGHT 14W 13-36V SPF ⇨ ❑ 383	WARNLEUCHTE
24	11212679	3	WORKING HAED LIGHT 35W 9-32V	ARBEITSCHEINWERFER
25	977674308	2	PLATE 2X227X73 X5CRNI18-10	BLECH
26	10342854	4	INTERNAL LIGHT 6W 24V WEISS SPF	INNENLEUCHTE
27	614003108	1	HORN 24V	HORN
28	10489011	2	LOUDSPEAKER 2,77V 86DBA	LAUTSPRECHER
29	11114977	1	ANTENNA	ANTENNE
30	606020708	1	DOOR CONTACT SWITCH	TUERKONTAKTSCHALTER
31	964931408	1	PREMOUNTED PLUG SOCKET ⇨ ❑ 384	STECKDOSEN VORM.
32	10042593	1	BLIND RIVET NUT M6 K=1,5-3,5 ST CR6-FRE	BLINDNIETMUTTER
33	10875648	1	WASHER ISO 7093-1 6 200HV 480H SPF	SCHEIBE
34	11657360	1	HEX SCREW ISO 4017 M6X16 8.8 480H SPF	SECHSKANTSCHRAUBE
36	11080088	1	THERMAL SWITCH BERUEHRUNGSLOS	THERMOSCHALTER
37	710103008	1	SEALING RING DIN 7603 A14X20X1,5 CU	DICHTRING
38	11114971	1	ANTENNA CABLE 1-4,850M	ANTENNENKABEL
39	10877188	1	ANTENNA CABLE 5M SEIDENMATT	ANTENNENKABEL
40	502923708	4	COMPRESSION RING	DRUCKRING
41	502923877	4	O-RING 14X2,5 NBR70	O-RING
42	10428532	4	CABLE GLAND M16X1,5X4-11 MS VERNICK	KABELVERSCHRAUBUNG
43	10874785	1	KEYBOARD UNIT SPF	TASTATUREINHEIT
44	10278600	4	BUTTON HEAD SCREW ISO 7380-1 M4X16 0	HALBRUNDKOPFSCHRAUBE
45	10331026	1	COVER	DECKEL
46	10875482	12	BUTTON HEAD SCREW ISO 7380-2 M3X10 0	HALBRUNDKOPFSCHRAUBE
47	10876399	4	HEX NUT DIN 985 M3 8 480H SPF	SECHSKANTMUTTER
49	974698908	1	PLATE 3X70X135 DC01 FE//ZNNI8//CN//T0	BLECH
50	10875484	2	BUTTON HEAD SCREW 7380-2 M8X10 08.8 4	HALBRUNDKOPFSCHRAUBE
51	953873408	2	SLEEVE 25X20 11SMN37 FE//ZNNI8//CN//T0	HUELSE

Pos.	Item	Quantity	Description	Bezeichnung
52	969499208	1	LIGHTING LESELEUCHTE	BELEUCHTUNG
(1)	969499508	1	CABLING E303	VERKABELUNG
53	10876381	2	SHEET-METAL SCREW ISO 7049 ST4,2X16 4	BLECHSCHRAUBE
60	96016888	1	ANTENNA CPL. BTT	ANTENNE KPL.
(10)	96016889	1	LEAD W601	LEITUNG
65	10878659	1	MARKER LIGHT 30W 10-32V	KENNLEUCHTE

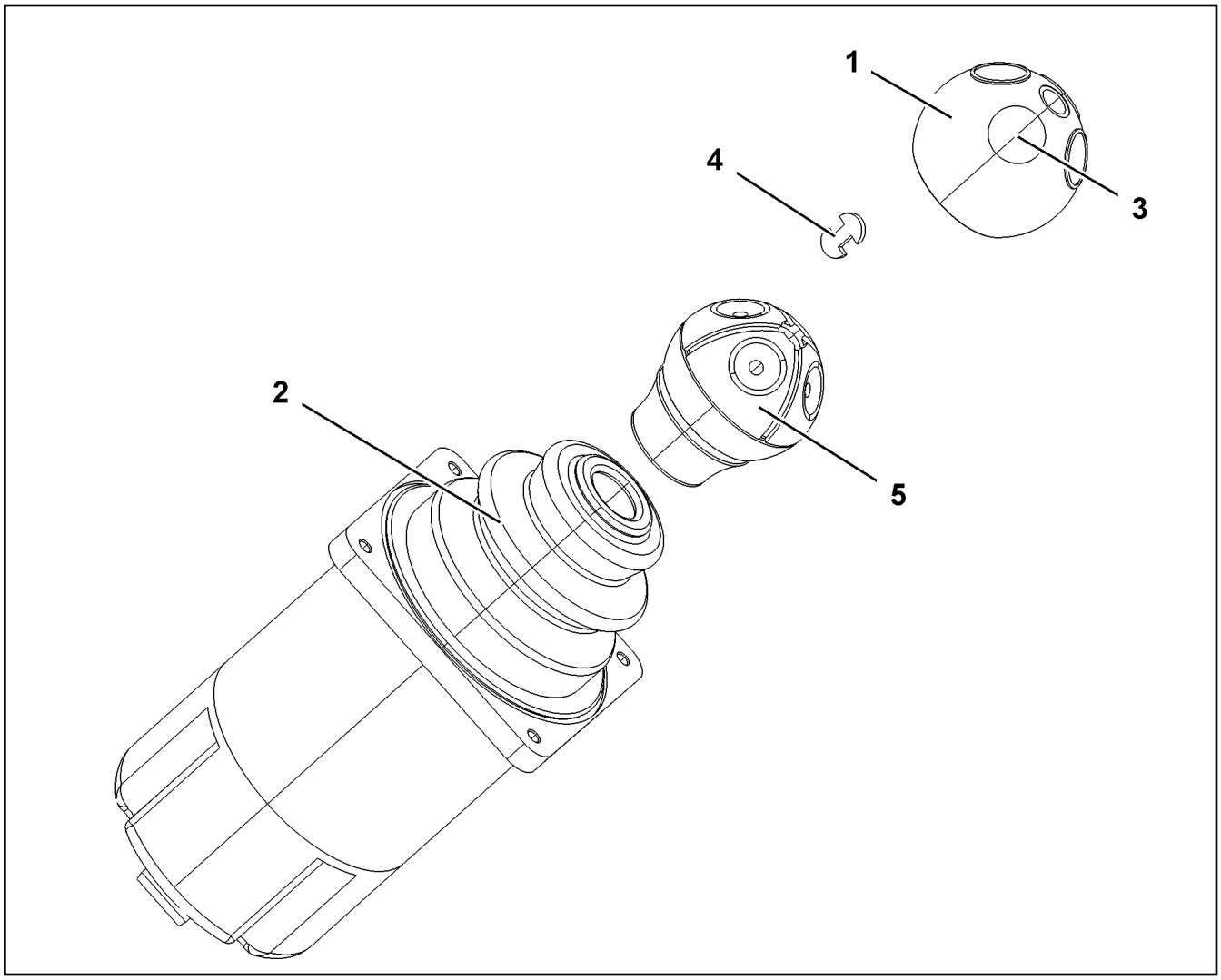

Pos.	Item	Quantity	Description	Bezeichnung
1	571824708	1	HANDLE CAP	GRIFFKAPPE
2	571912308	1	RUBBER BELLOWS	FALTENBALG
3	10335596	4	MICRO SWITCH	MIKROSCHALTER
4	10678848	2	CIRCLIP FUER GRIFFKAPPE	SICHERUNGSCLIP
5	10873517	1	SPARE PARTS SET GRIFF	ERSATZTEILSATZ

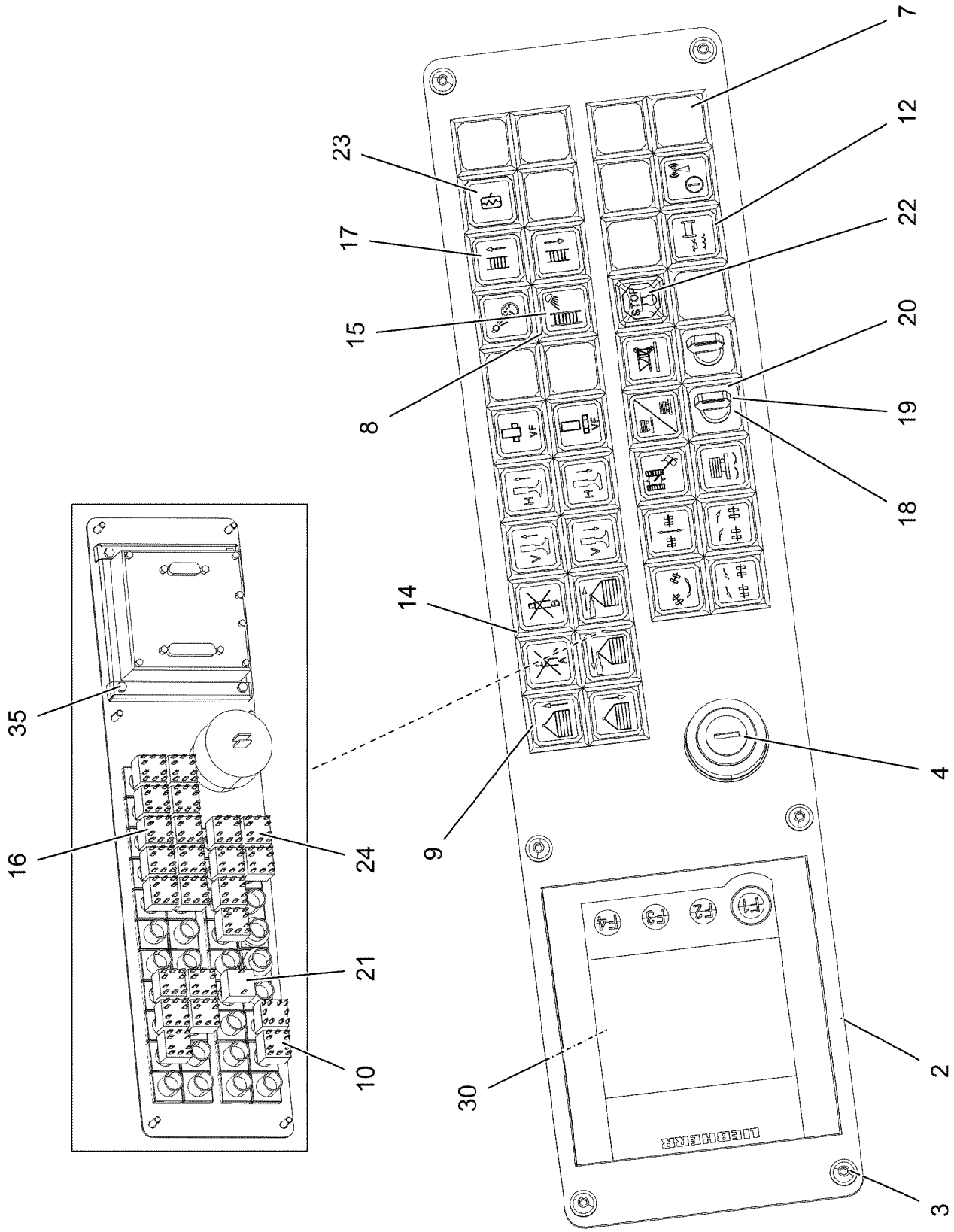

8.10.2019 004500 LIEBHERR	**etk_en_de_098253 LR 11000** **DASHBOARD, PRE-ASSEMBLED RIGHT** **ARMATURENBRETT VORM.RE.**	❑ 381 (1/2) **96033371**

Pos.	Item	Quantity	Description	Bezeichnung
2	969741108	1	OPERATING PANEL RAL 7016 SPF	BEDIENKONSOLE
3	10875474	6	BUTTON HEAD SCREW ISO 7380-2 M5X16 0	HALBRUNDKOPFSCHRAUBE
4	10335557	1	IGNITION STARTER SWITCH 3S SPF	ZUENDSTARTSCHALTER
7	606143508	15	INDICATOR LAMP	LEUCHTMELDER
8	606144008	10	KEYPAD BUTTON	TASTE
9	606143908	17	PUSH-BUTTON CAP FLACH GELB	TASTERKAPPE
10	606144708	3	LUMINOUS SWITCH CONTACT SENDER 2	LEUCHTSCHALTKONTAKTGEBE
12	606144408	10	PUSH-BUTTON CAP FLACH KLAR	TASTERKAPPE
14	606143008	24	PUSH BUTTON	DRUCKTASTE
15	606143108	1	PUSH-BUTTON CAP FLACH ROT	TASTERKAPPE
16	606144608	10	TOUCH CONTACT TRANSMITTER 2OE+2S	TASTKONTAKTGEBER
17	607008708	14	LIGHT BULB 1,2W 30V	GLUEHLAMPE
18	602042208	2	RETAINING NUT M16X1	BEFESTIGUNGSMUTTER
19	606143308	2	ROTARY LOCK 1W	DREHSCHLOSS
(1)	10873434	1	KEY	SCHLUESSEL
20	606143408	2	TOUCH CONTACT TRANSMITTER 1OE+1S	TASTKONTAKTGEBER
21	606144508	2	LAMP SOCKET	LAMPENFASSUNG
22	606144308	1	SPHERICAL CAP	KALOTTE
23	607011708	3	LIGHT BULB 1,2W 48V	GLUEHLAMPE
24	606143708	12	LUMINOUS PUSH BUTTON CONTACTOR 2	LEUCHTTASTKONTAKTGEBER
30	963792208	1	KEYBOARD UNIT LSB-TE PROG.	TASTATUREINHEIT
35	406500214	4	HEX SCREW ISO 4017 M4X8 8.8 A2C	SECHSKANTSCHRAUBE

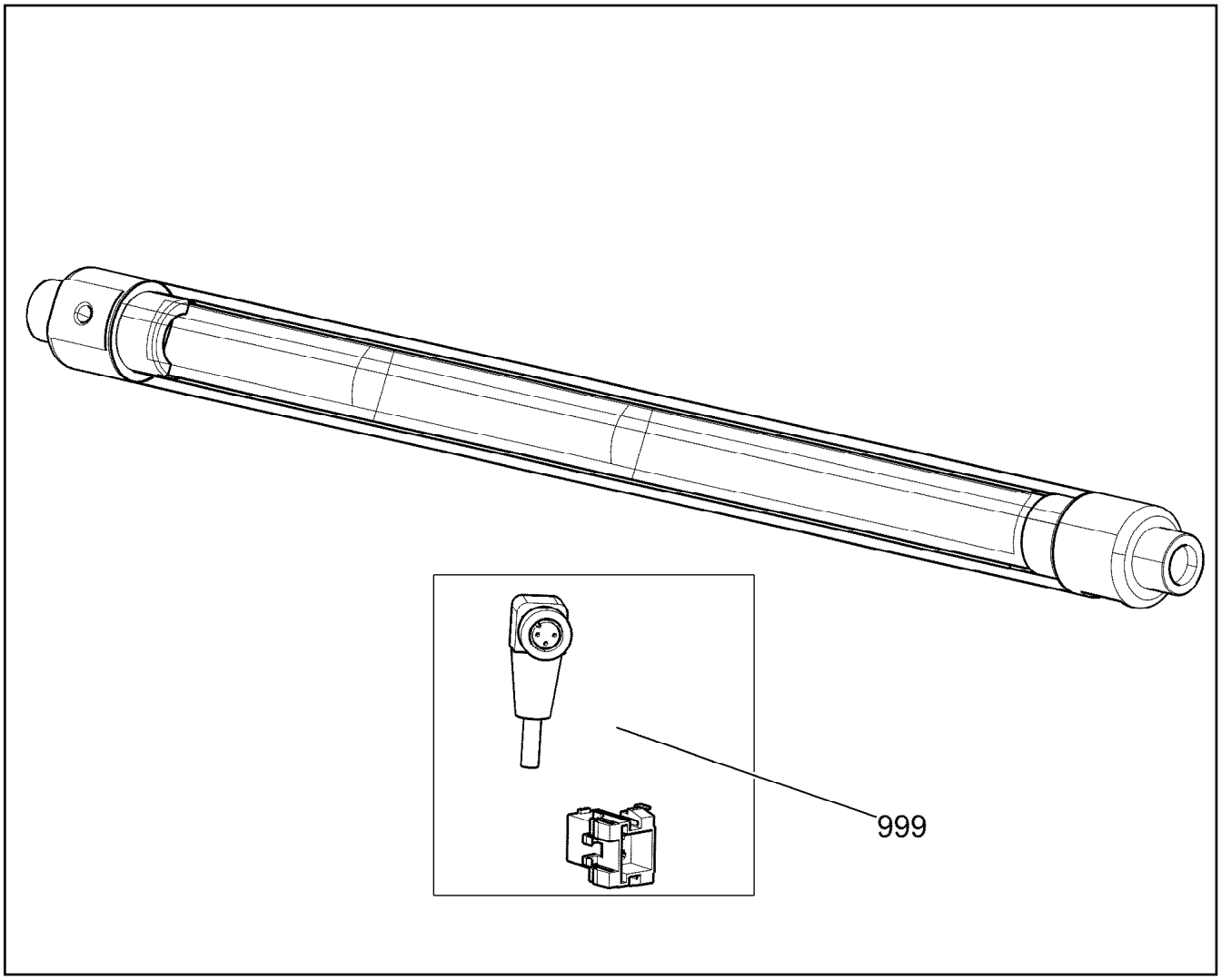

Pos.	Item	Quantity	Description	Bezeichnung
999	967363808	1	REP.KIT CENTRY WIRING	RS KABELSATZ

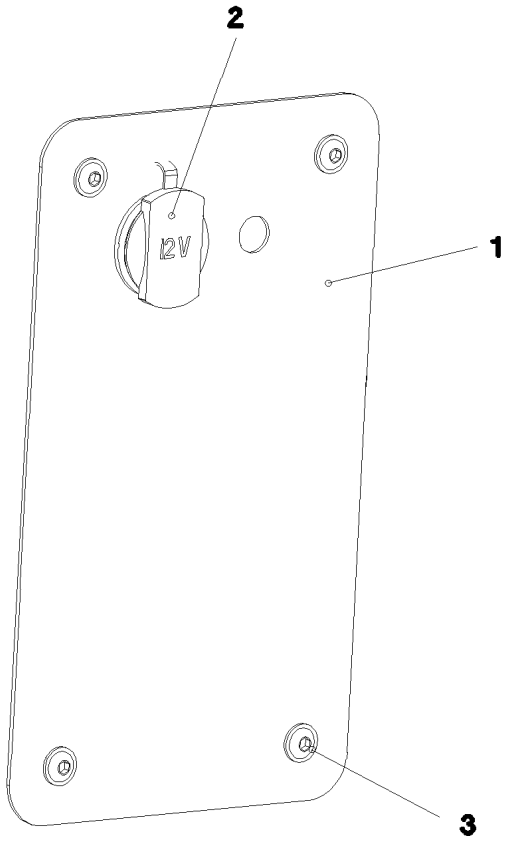

Pos.	Item	Quantity	Description	Bezeichnung
1	977593708	1	PLATE 1.5X240X140 DC01 RAL 7037 LACKI	BLECH
2	10429057	1	SOCKET	STECKDOSE
3	10875468	4	BUTTON HEAD SCREW AEHNL.ISO 7380-2	HALBRUNDKOPFSCHRAUBE

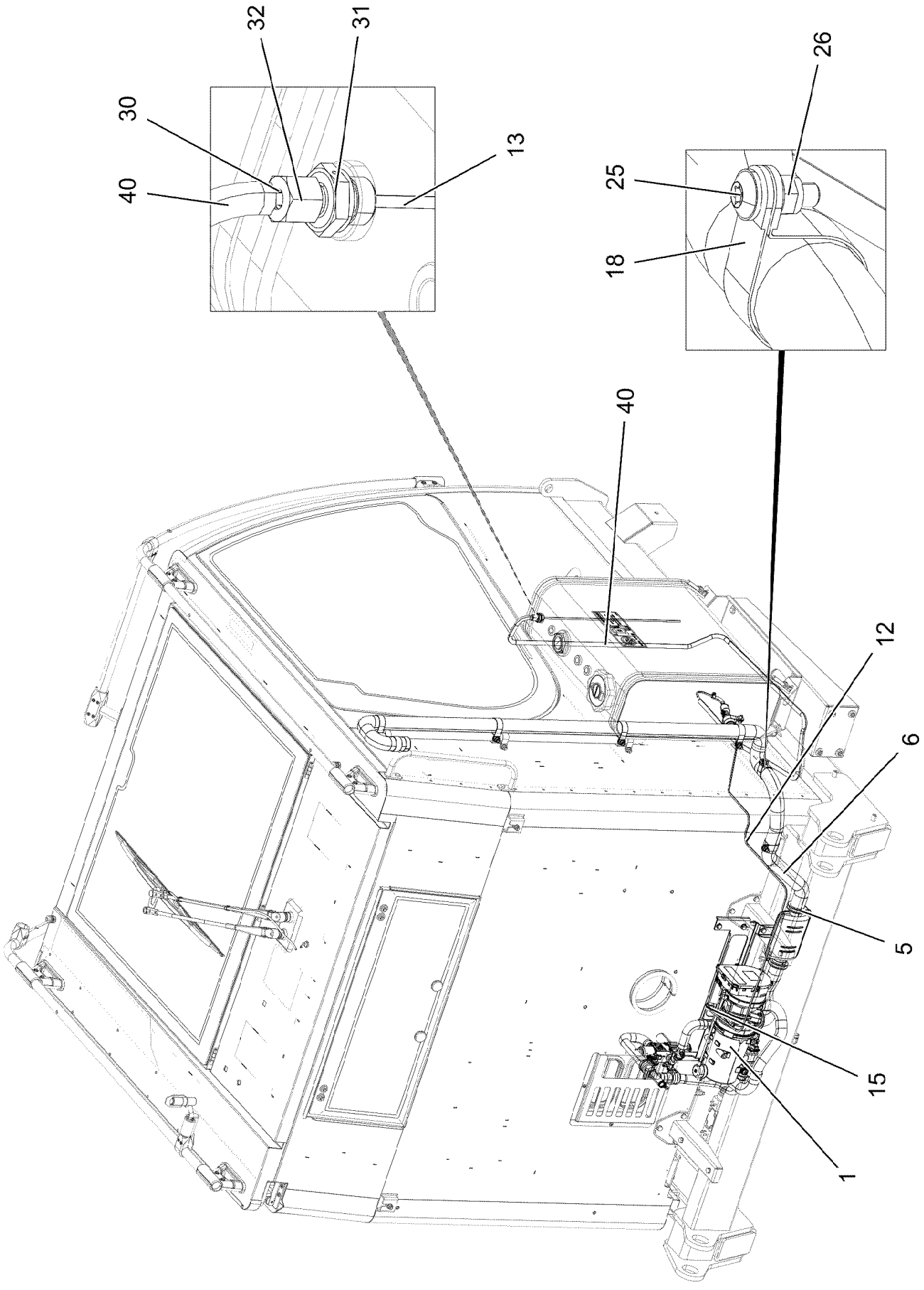
32
31
30
40
13
26
25
18
40
12
6
5
15
1

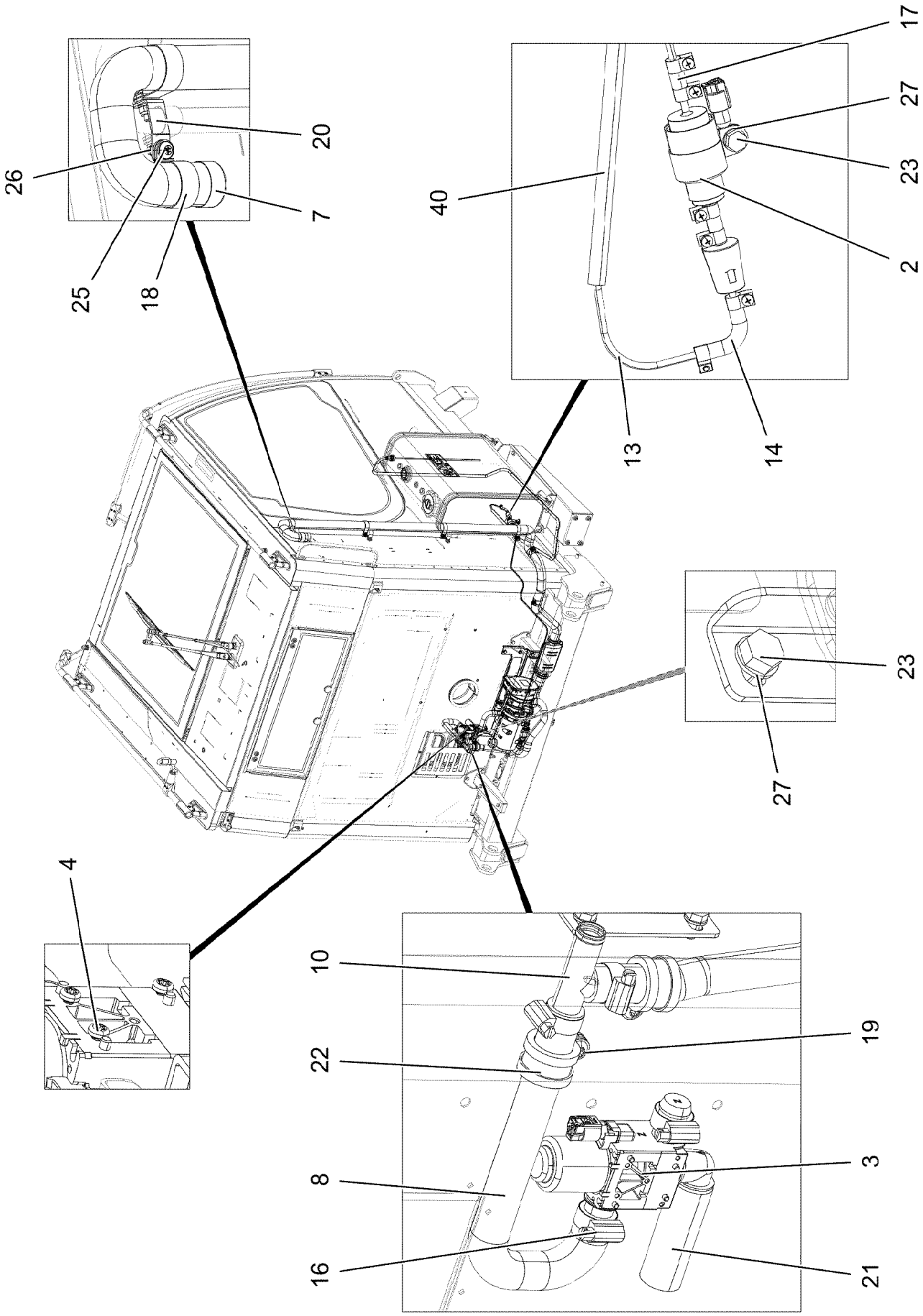
17
27
23
2
40
26
20
7
25
18
13
14
23
27
4
10
19
22
3
8
16
21

Pos.	Item	Quantity	Description	Bezeichnung
1	96019655	1	ADDNL.HEATING, PRE-ASSEMBLED ⇨ ❑ 388	ZUSATZHEIZUNG VORM.
2	11110051	1	DOSING PUMP DP42	DOSIERPUMPE
(1)	553174008	1	FUEL FILTER	KRAFTSTOFFFILTER
3	10343003	1	SOLENOID VALVE	MAGNETVENTIL
4	10875795	4	TALLOW-DROP SCREW 4X10 10.9 P3E	LINSENKOPFSCHRAUBE
5	553054208	1	TERMINAL CLIP 40,5/39-42	KLEMMSCHELLE
6	553054108	2.4	EXHAUST PIPE 38/FLEXIBEL	ABGASROHR
7	553174108	1	END CAP 42,3	ENDKAPPE
8	97046327	2	FORM HOSE DN20 X3.5 B SPF	FORMSCHLAUCH
10	10872612	1	TEE 20X20 L=90	T-STUECK
12	11626108	1.55	FUEL PIPING 5X1 PA12 ETFP	BRENNSTOFFLEITUNG
13	11626108	2.95	FUEL PIPING 5X1 PA12 ETFP	BRENNSTOFFLEITUNG
14	10815777	1	FUEL HOSE DN4,5	KRAFTSTOFFSCHLAUCH
15	553102308	5	HOSE CLAMP 10/9,5-10,5/9	SCHLAUCHSCHELLE
16	11118077	6	HOSE CLAMP 21/16-27/12 W3	SCHLAUCHSCHELLE
17	553191108	0.05	FUEL HOSE DN4,5 NBR/CR RAL 8022	KRAFTSTOFFSCHLAUCH
18	774221708	7	PIPE CLAMP 43/20	ROHRSCHELLE
19	10875485	2	BUTTON HEAD SCREW AEHNL.ISO 7380-2	HALBRUNDKOPFSCHRAUBE
20	97002641	1	PLATE 2X81X20 DC01 FE//ZNNI8//CN//T0	BLECH
21	11621770	0.08	COOLING WATER HOSE DN20-CONTI KWS	KUEHLWASSERSCHLAUCH
22	11481080	2	CLAMP DIN 3016-1 28X20XD1 W5-CR	SCHELLE
23	11651612	5	HEX SCREW ISO 4017 M8X16 8.8 480H SPF	SECHSKANTSCHRAUBE
25	10875486	7	BUTTON HEAD SCREW AEHNL.ISO 7380-2	HALBRUNDKOPFSCHRAUBE
26	10875614	7	HEX NUT DIN 985 M8 8 480H SPF	SECHSKANTMUTTER
27	10289803	12	WASHER ISO 7089 8 300HV 480H SPF	SCHEIBE
30	288182508	1	CLAMPING RING RD10X12 PA6G	KLEMMRING
31	471039308	1	FITTING GE 8L M18X1,5 CR6-FREI	VERSCHRAUBUNG
32	477401408	1	BOX NUT AL8 CR6-FREI	UEBERWURFMUTTER
40	11621768	2.2	COOLING WATER HOSE DN6-CONTI KWS	KUEHLWASSERSCHLAUCH

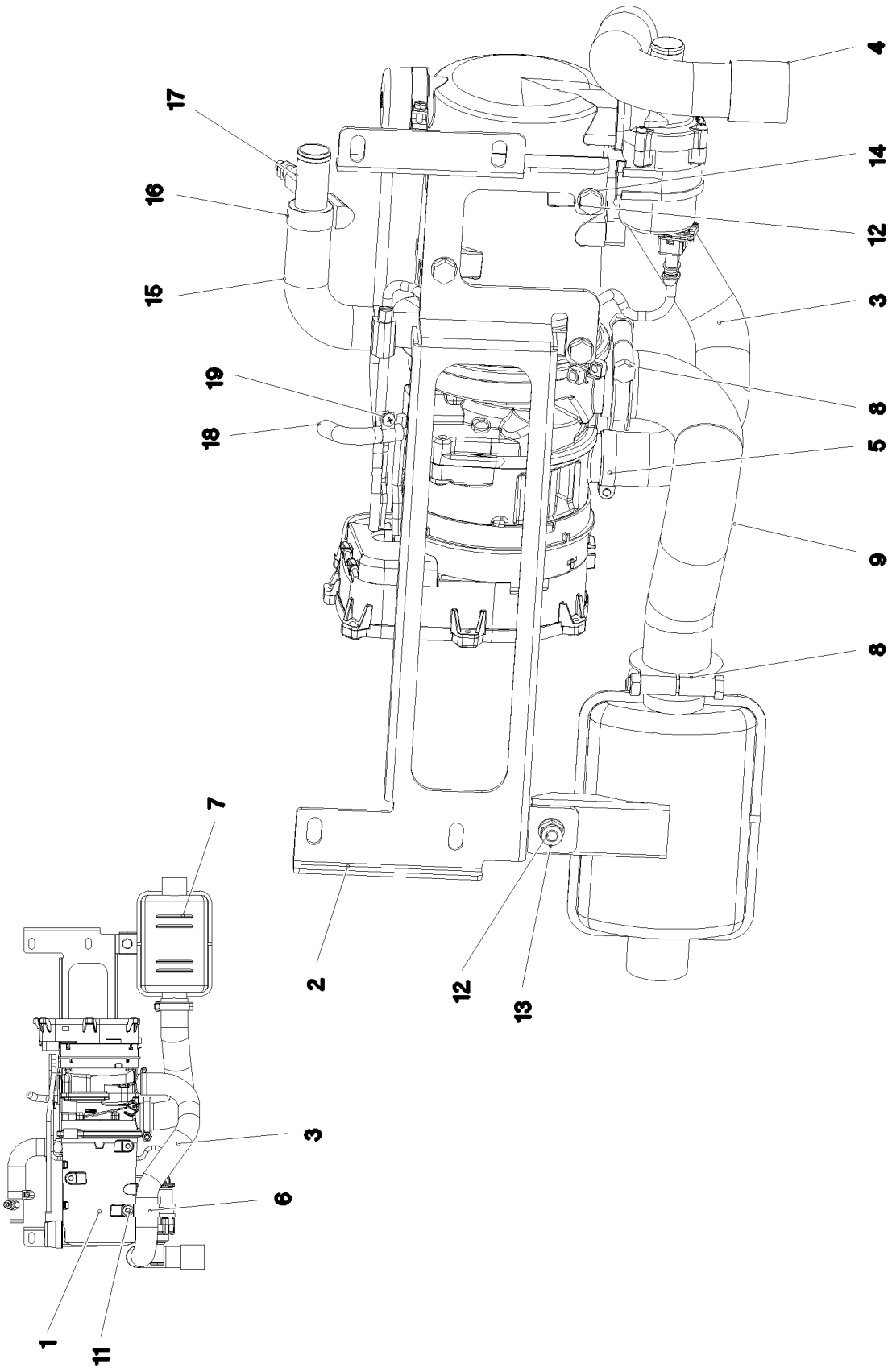
4
17
14
16
12
15
3
19
8
18
5
9
8
7
2
12
13
3
6
1
11

Pos.	Item	Quantity	Description	Bezeichnung
1	10876576	1	WATER HEATING SYSTEM 24V ⇨ ❑ 390	WASSERHEIZGERAET
2	97059064	1	PLATE 3X189X567 DC01 FE//ZNNI8//CN//T0	BLECH
3	553159408	0.5	TUBE 30/FLEXIBEL PAK	ROHR
4	553181108	1	END CAP 34	ENDKAPPE
5	774208508	1	HOSE CLAMP 32/25-40/12 W3	SCHLAUCHSCHELLE
6	774225008	1	PIPE CLAMP 33/20	ROHRSCHELLE
7	553187208	1	EXHAUST MUFFLER 116/55X150	ABGASSCHALLDAEMPFER
8	553054208	2	TERMINAL CLIP 40,5/39-42	KLEMMSCHELLE
9	553054108	0.3	EXHAUST PIPE 38/FLEXIBEL	ABGASROHR
10	10875486	1	BUTTON HEAD SCREW AEHNL.ISO 7380-2	HALBRUNDKOPFSCHRAUBE
11	10875485	1	BUTTON HEAD SCREW AEHNL.ISO 7380-2	HALBRUNDKOPFSCHRAUBE
12	11651612	6	HEX SCREW ISO 4017 M8X16 8.8 480H SPF	SECHSKANTSCHRAUBE
13	10875614	1	HEX NUT DIN 985 M8 8 480H SPF	SECHSKANTMUTTER
14	10289803	7	WASHER ISO 7089 8 300HV 480H SPF	SCHEIBE
15	97042067	1	FORM HOSE DN20 X3.5 B SPF	FORMSCHLAUCH
16	11118077	2	HOSE CLAMP 21/16-27/12 W3	SCHLAUCHSCHELLE
17	11622218	1	VENTILATION VALVE	ENTLUEFTUNGSVENTIL
18	10815777	1	FUEL HOSE DN4,5	KRAFTSTOFFSCHLAUCH
19	553102308	1	HOSE CLAMP 10/9,5-10,5/9	SCHLAUCHSCHELLE

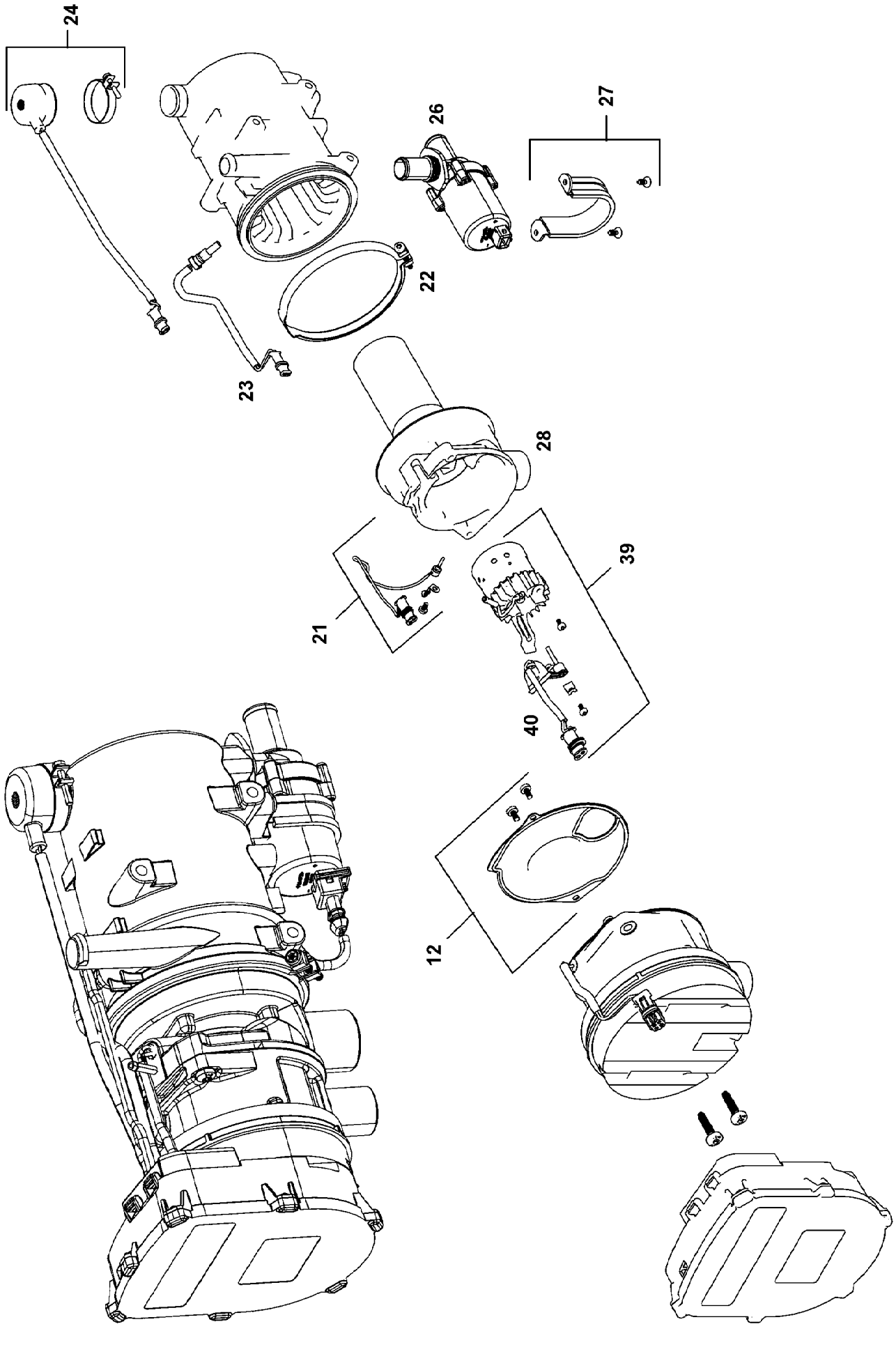

8.10.2019 099982	**etk_en_de_098253 LR 11000**	❑ 390 (1/2)
LIEBHERR	**WATER HEATING SYSTEM** **WASSERHEIZGERAET**	**10876576**

Pos.	Item	Quantity	Description	Bezeichnung
12	11826653	1	SEAL	DICHTUNG
21	11826650	1	TEMPERATURE SENSOR	TEMPERATURSENSOR
22	12222896	1	RETAINER CLIP 129	SPANNSCHELLE
23	10290126	1	TEMPERATURE SENSOR	TEMPERATURFUEHLER
24	10290127	1	OVERHEAT PROTECTION	UEBERHITZUNGSSCHUTZ
26	11622224	1	CIRCULATING PUMP	UMWAELZPUMPE
27	11826654	1	MOUNTING PARTS	MONTAGETEILE
28	11826647	1	TORCH TIP	BRENNERKOPF
39	11826648	1	BURNER 24V	BRENNER
40	11826649	1	PENCIL-TYPE GLOW PLUG	GLUEHSTIFT
999	96004475	1	REPAIR KIT WATER HEATING DEV	RS WASSERHEIZGERAET
(3)	11826653	1	SEAL	DICHTUNG
(4)	11826650	1	TEMPERATURE SENSOR	TEMPERATURSENSOR
(5)	10290126	1	TEMPERATURE SENSOR	TEMPERATURFUEHLER
(6)	10290127	1	OVERHEAT PROTECTION	UEBERHITZUNGSSCHUTZ
(7)	11622224	1	CIRCULATING PUMP	UMWAELZPUMPE
(8)	11826647	1	TORCH TIP	BRENNERKOPF
(9)	11826648	1	BURNER 24V	BRENNER
(10)	11826649	1	PENCIL-TYPE GLOW PLUG	GLUEHSTIFT

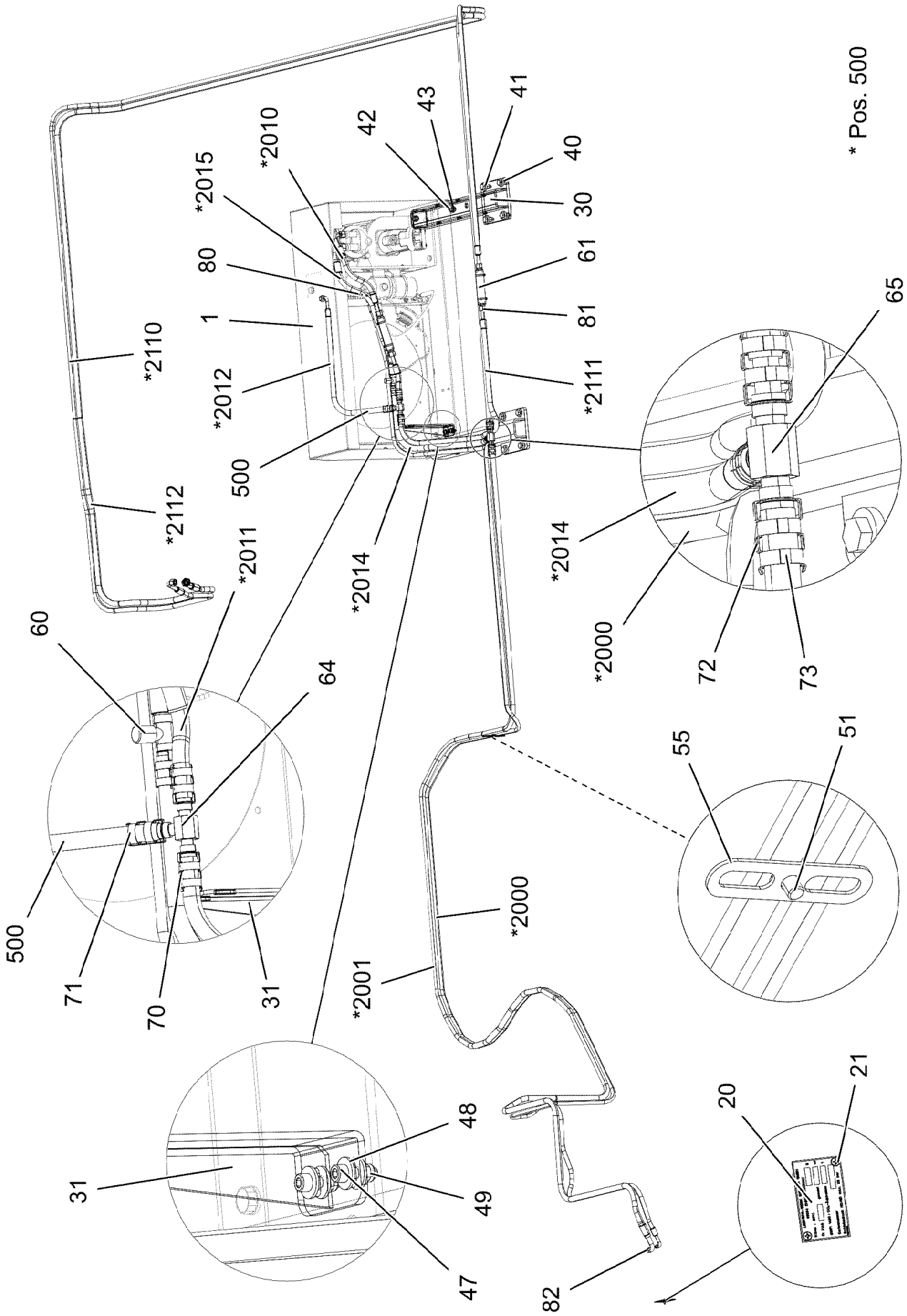

8.10.2019 096342 LIEBHERR	**etk_en_de_098253 LR 11000** **AIR CONDITIONING** **KLIMAANLAGE**	392 (1/2) **918824408**

Pos.	Item	Quantity	Description	Bezeichnung
1	10451181	1	LIQUEFIER ⇨ ❑ 394	VERFLUESSIGEREINHEIT
20	976955508	1	SIGN 75X45 ALUMINIUM	SCHILD
21	10875793	2	SHEET-METAL SCREW ISO 7049 ST4,2X9,5	BLECHSCHRAUBE
30	968340908	2	BRACKET WELDED CONST.	KONSOLE SCHWK.
31	968574108	1	CLAMP WELDED CONST. FE//ZNNI8//CN//T0	HALTER SCHWK.
40	11631742	8	HEX SCREW ISO 4017 M12X30 8.8 FLZN SP	SECHSKANTSCHRAUBE
41	10006370	8	WASHER DIN 7349 13 200HV FLZN SPF	SCHEIBE
42	12216205	4	HEX SCREW ISO 4017 M8X18 8.8 480H SPF	SECHSKANTSCHRAUBE
43	11840501	4	WASHER DIN 7349 8,4 200HV 480H SPF	SCHEIBE
47	11140465	2	SOCKET HEAD SCREW ISO 4762 M6X20 8.8	ZYLINDERSCHRAUBE
48	10875648	4	WASHER ISO 7093-1 6 200HV 480H SPF	SCHEIBE
49	11656734	2	HEX NUT ISO 7040 M6 8 480H SPF	SECHSKANTMUTTER
51	10875484	1	BUTTON HEAD SCREW 7380-2 M8X10 08.8 4	HALBRUNDKOPFSCHRAUBE
55	953650008	1	CABLE CLAMP 2X22X90 DC01 FE//ZNNI8//C	KABELHALTER
60	10289107	1	FILLER NECK CONNECTION GA/GH10-0 ST	FUELLANSCHLUSS
61	10872233	2	NON-RETURN VALVE 3/4-16 UNF	RUECKSCHLAGVENTIL
64	11601051	1	NIPPLE GA8-0,90 ST	NIPPEL
65	11601052	1	NIPPLE GA10-0,90 ST	NIPPEL
70	10216526	3	BRACKET 8 ST	BUEGEL
71	10216532	6	CLIP 20,5 ST	CLIP
72	10216529	4	BRACKET 10 ST	BUEGEL
73	10216534	8	CLIP 23 ST	CLIP
80	10216678	3	O-RING 7,6X1,78 NEOPREN	O-RING
81	5610999	6	O-RING 10,8X1, 78 NEOPREN	O-RING
82	7411823	3	O-RING NEOPRENE (W)	O-RING
100	7020440	2.6	REFRIGERANT 12KG FLASCHE R134A	KAELTEMITTEL
500	96021481	1	HOSE LINES AIR CONDITIONING SCR	SCHLAUCHLEITUNGEN KLIMAA
(2000)	968600908	1	HOSE CPL. GH001 8X6800	SCHLAUCH KPL.
(2001)	963711308	1	HOSE CPL. GH001 13X6800	SCHLAUCH KPL.
(2010)	96014599	1	HOSE CPL. GH001 10X270	SCHLAUCH KPL.
(2011)	96014598	1	HOSE CPL. GH001 10X200	SCHLAUCH KPL.
(2012)	96014600	1	HOSE CPL. GH001 10X560	SCHLAUCH KPL.
(2014)	96014595	1	HOSE CPL. GH001 13X700	SCHLAUCH KPL.
(2015)	963711708	1	HOSE CPL. GH001 13X500	SCHLAUCH KPL.
(2110)	96014596	1	HOSE CPL. GH001 10X6400	SCHLAUCH KPL.
(2111)	96014597	1	HOSE CPL. GH001 10X1100	SCHLAUCH KPL.
(2112)	96014593	1	HOSE CPL. GH001 13X7000	SCHLAUCH KPL.

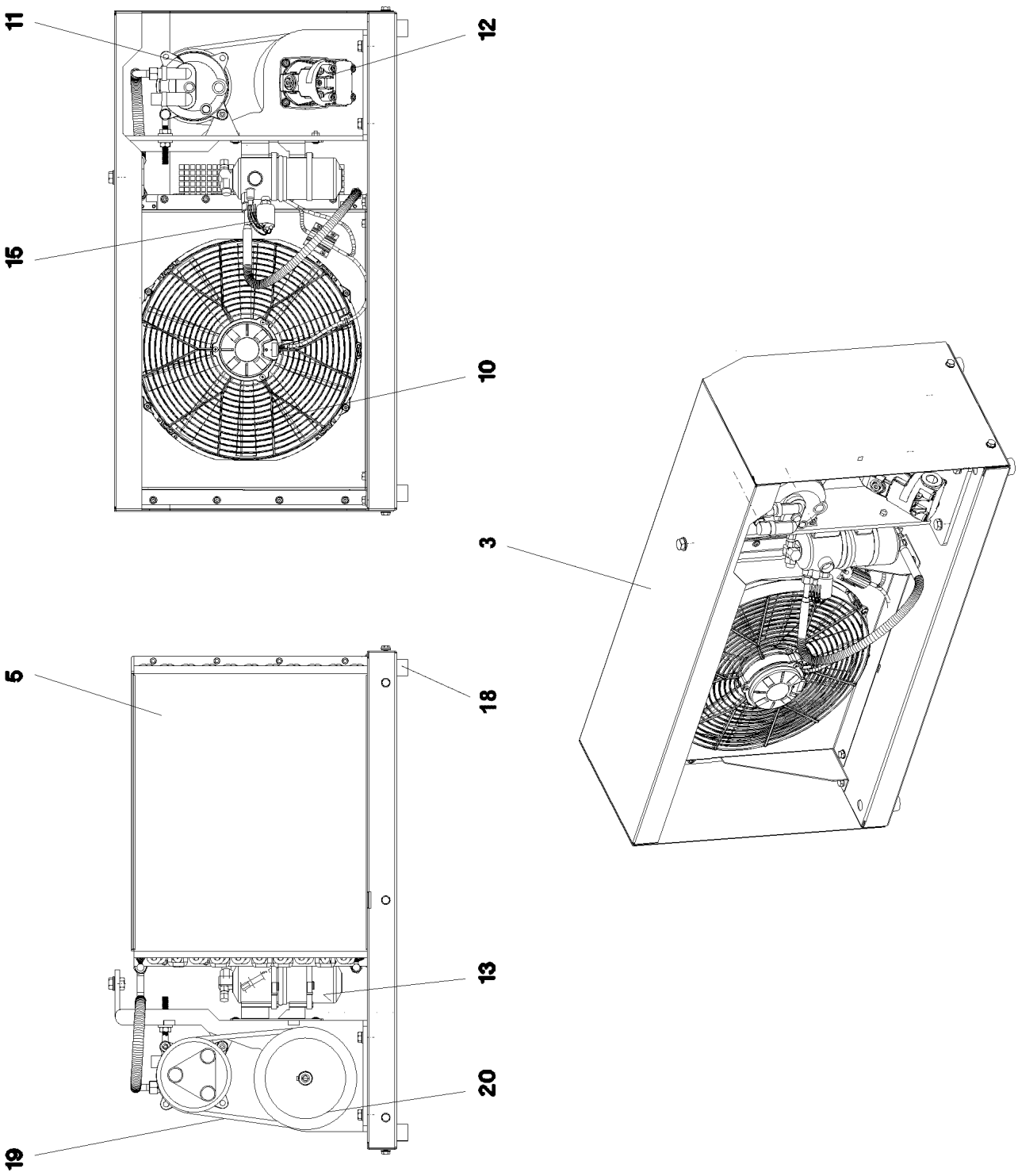
11
12
15
10
3
5
18
13
20
19

Pos.	Item	Quantity	Description	Bezeichnung
3	10875014	1	COVER HOOD	ABDECKHAUBE
5	11341145	1	CAPACITOR	KONDENSATOR
10	10410572	1	BLOWER	GEBLAESE
11	553037908	1	COMPRESSOR	KOMPRESSOR
12	571368908	1	HYDRO MOTOR A2FM 16	HYDROMOTOR
(1)	570114108	1	SHAFT SEAL 28X40X6 NBR	WELLENDICHTRING
13	571489008	1	DRYER	TROCKNER
15	571547108	1	PRESSURE SWITCH	DRUCKSCHALTER
17	553086208	1	RIGGING SCREW	SPANNSCHRAUBE
18	10296431	4	RUBBER BUFFER	GUMMIPUFFER
19	11160643	1	V-BELT	KEILRIEMEN
20	571558708	1	BELT PULLEY	RIEMENSCHEIBE
29	10178881	1	HEX SCREW ISO 4017 M10X130 8.8 FLZN SP	SECHSKANTSCHRAUBE
30	10289795	11	WASHER ISO 7089 10 300HV FLZN SPF	SCHEIBE
31	11658580	2	WASHER DIN 7349 10,5 200HV-St FLZN SPF	SCHEIBE
32	11002807	5	HEX NUT ISO 4032 M10 10 FLZN SPF	SECHSKANTMUTTER

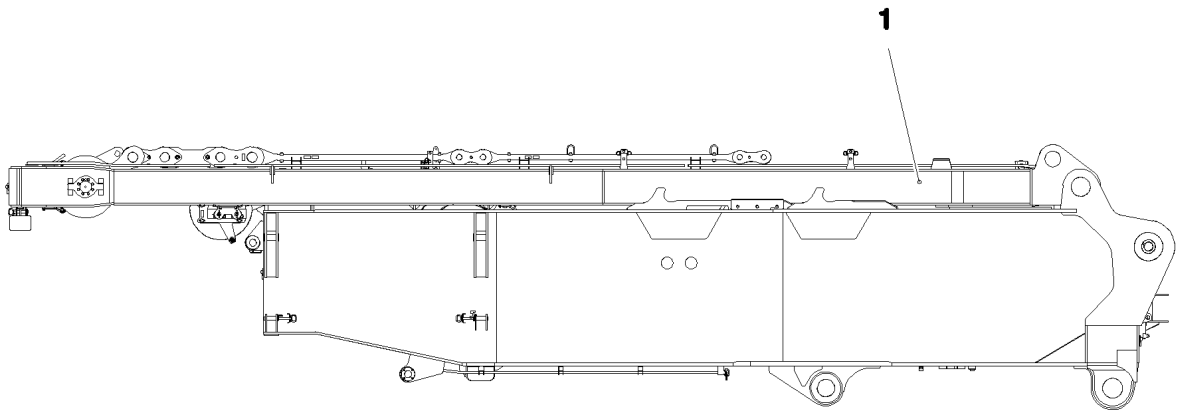

Pos. 2
Pos. 3
Pos. 4
Pos. 5

Pos.	Item	Quantity	Description	Bezeichnung
1	917347708	1	SA FRAME VORM. ⇨ ❑ 397	SA-BOCK
2	917597908	1	ADDITIONAL HYDRAULICS, SA RAM ⇨ ❑ 411	ZUSATZHYDRAULIK SA-BOCK
3	917476108	1	ELECTRIC FOR SA - FRAME ⇨ ❑ 416	ELEKTRIK SA-BOCK
4	917691308	1	CENTRAL GREASING SA-BOCK ⇨ ❑ 419	ZENTRALSCHMIERUNG
5	917475908	1	SIGNS SA-BOCK ⇨ ❑ 422	BESCHILDERUNG

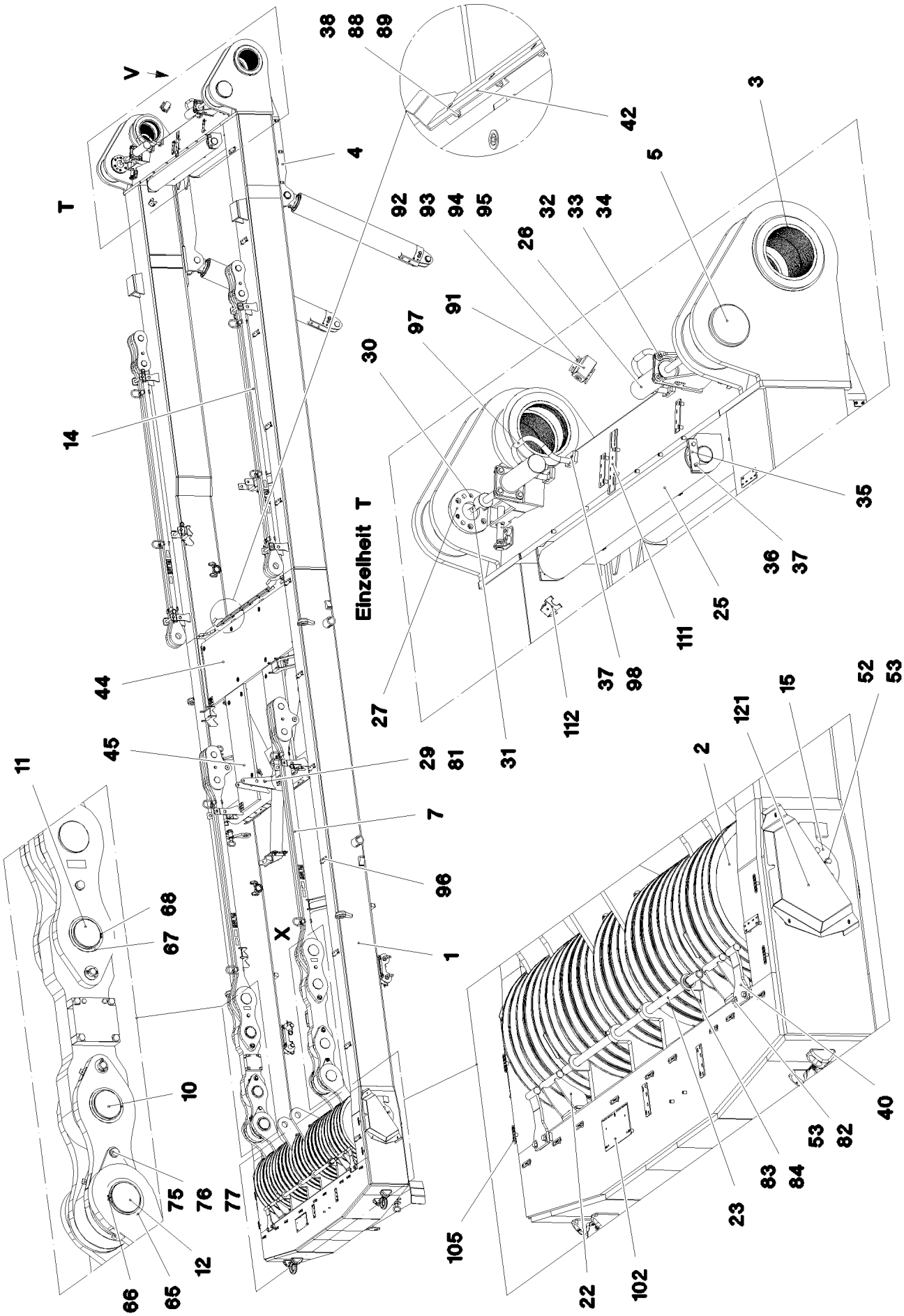

8.10.2019 081274 LIEBHERR	**etk_en_de_098253 LR 11000** **SA FRAME** **SA-BOCK**	❑ 397 (1/6) **917347708**

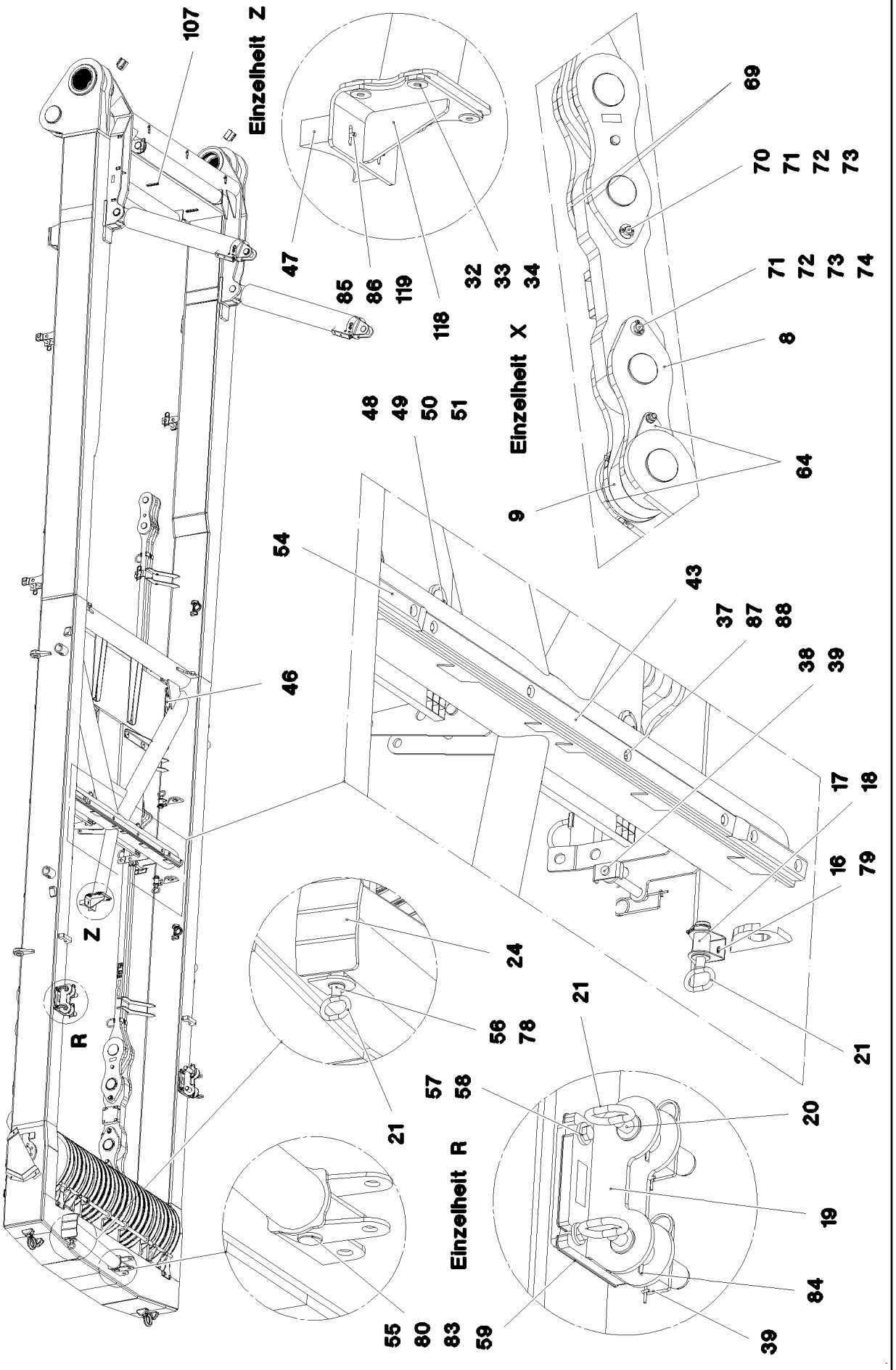
107
Einzelheit Z
47
85
86
119
118
32
33
34
69
70
71
72
73
71
72
73
74
8
Einzelheit X
48
49
50
51
64
9
54
43
37
87
88
38
39
46
17
18
16
79
Z
R
24
56
78
21
21
57
58
21
20
Einzelheit R
19
84
55
80
83
59
39

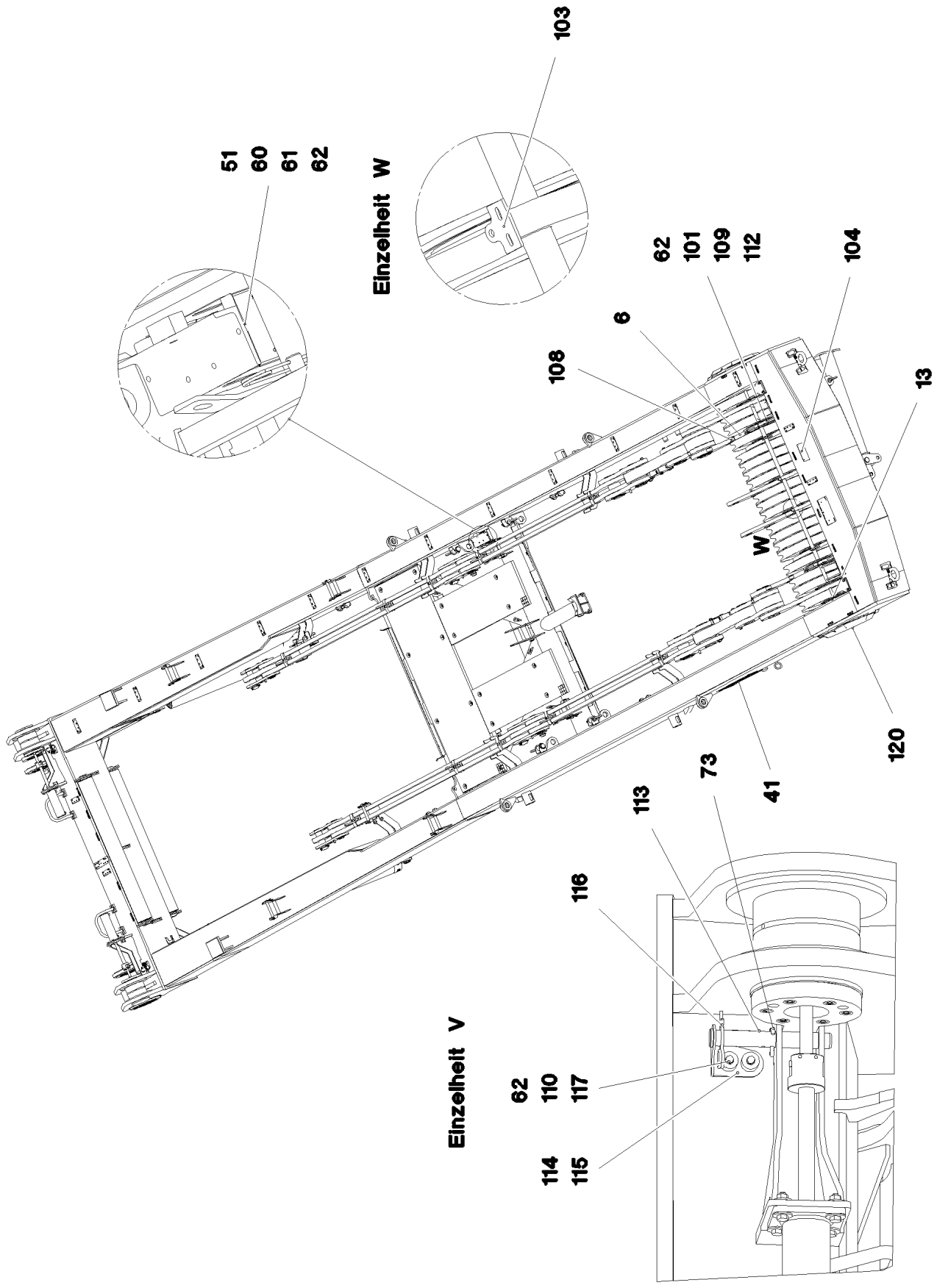
103
51
60
61
62
Einzelheit W
62
101
109
112
104
6
108
13
W
120
73
41
113
116
Einzelheit V
62
110
117
114
115

Pos.	Item	Quantity	Description	Bezeichnung
1	917479408	1	SA FRAME STAHLBAU	SA-BOCK
2	967066008	19	ROPE PULLEY CPL.	SEILROLLE KPL.
(1)	97016429	1	ROPE PULLEY 300X780X84 S355J2G3 SPF	SEILROLLE
(2)	746509408	1	ROLLER BEARING 220X300X95	WAELZLAGER
(3)	428010708	2	LOCKING RING DIN 471 300X5	SICHERUNGSRING
(4)	7743242	1	HYDRAULIC-TYPE LUBRICAT.NIPPLE DIN 71	KEGELSCHMIERNIPPEL
3	97028302	2	BUSHING 270X240X273 GZ-CUZN25AL5	BUCHSE
4	967852308	1	SA FRAME ERECTING DEVICE ⇨ ❑ 403	SA-BOCK AUFSTELLVORRICHT
5	97028303	2	PIN 220.0X255 35NICRMOV125 SPF	BOLZEN
6	967845508	4	DRAW SHACKLE 0.7M	ZUGLASCHE KPL.
(1)	967845608	1	DRAW CONNECTING LINK 0.7M	ZUGLASCHE SCHWK.
(2)	97028304	1	BUSHING 220X240X60 GZ-CUZN25AL5	BUCHSE
(3)	973567608	1	PLATE IDENTIFICATION NUMBER IDENT-N	SCHILD IDENTNR.
7	967846208	2	PULL ROD 3.3M ⇨ ❑ 406	ZUGSTANGE KPL.
8	967846608	4	PULL TAB WITH SIGN 0.4M	ZUGLASCHE M.SCHILD
9	97028312	2	PLATE 100X370X260 S355J2+N FE//ZNNI8//C	BLECH
10	97028313	2	PIN 120.0X210 35NICRMOV125 SPF	BOLZEN
11	97028314	2	PIN 120.0X240 35NICRMOV125 SPF	BOLZEN
12	97028315	2	PIN 130.0X316 35NICRMOV125 SPF	BOLZEN
13	97028321	1	AXLE 240.0X2870 35NICRMOV125	ACHSE
14	967981008	2	PULL ROD 3.525M ⇨ ❑ 408	ZUGSTANGE KPL.
15	97028335	2	AXLE HOLDER 20X362X275 S960QL	ACHSHALTER
16	97032135	4	PLATE 3X90X224 DC01 FE//ZNNI8//CN//T0	BLECH
17	97028337	4	PIN 50.0X100 35NICRMOV125 SPF	BOLZEN
18	10180883	4	SAFETY PLUG W HINGE-LID 10X55X9,5X45	SICHERHEITSKLAPPSTECKER
19	967847408	2	BRACKET WELDED CONST.	KONSOLE SCHWK.
20	97028340	4	PIN 50.0X203 35NICRMOV125 SPF	BOLZEN
21	921079508	9	HANDLE WELD.CONST. FE//ZNNI8//CN//T0	GRIFF SCHWK.
22	967847508	4	ROPE GUARD WELDED	SEILSCHUTZ SCHWK.
23	97028344	2	TUBE 38.0X1483 S355J2H T ZN O	ROHR
24	967847608	1	SUPPORT WELDED	STUETZE SCHWK.
25	928331508	2	SAFETY ROLLER CPL. SPF ⇨ ❑ 410	SCHUTZWALZE KPL.
26	11211231	2	PIN PULLING CYLINDER 75/30-210 SPF	BOLZENZIEHZYLINDER
(999)	11171149	1	SEAL KIT CYLINDER	DS ZYLINDER
27	97031582	2	PLATE 30X266X206 S960QL	BLECH
29	10875870	3	SAFETY PLUG W HINGE-LID 6X42X5,5X32 4	SICHERHEITSKLAPPSTECKER
30	12201263	12	SOCKET HEAD SCREW ISO 4762 M12X30 8	ZYLINDERSCHRAUBE
31	11342411	2	SOCKET HEAD SCREW ISO 4762 M24X160	ZYLINDERSCHRAUBE
32	11645386	8	HEX SCREW ISO 4017 M12X45 8.8 FLZN SP	SECHSKANTSCHRAUBE
33	11182717	16	WASHER ISO 7093-1 12 300HV FLZN SPF	SCHEIBE
34	10875616	8	HEX NUT ISO 4032 M12 8 FLZN SPF	SECHSKANTMUTTER
35	934787908	4	AXLE HOLDER 10X150X40 S355MC FE//ZNNI	ACHSHALTER
36	406509108	8	HEX SCREW ISO 4017 M10X25 8.8 BLANK	SECHSKANTSCHRAUBE
37	10289795	30	WASHER ISO 7089 10 300HV FLZN SPF	SCHEIBE
38	962580308	8	CONNECTING PIN WELDED FE//ZNNI8//CN/	ABSTECKBOLZEN SCHWK.
39	433100908	12	RETAINING SPRING 4,5X98 VERZ	SICHERUNGSFEDER
40	967988908	4	ROPE GUARD WELDED	SEILSCHUTZ SCHWK.
41	97031586	1	PLATE 2X640X170 DC01 FE//ZNNI8//CN//T0	BLECH
42	937200508	2	STRIP 13X45X710 PA6G	LEISTE
43	97031587	1	STRIP PA6G	LEISTE
44	97031588	1	GRIDIRON T2300X750X30/3 S235JR T ZN K	GITTERROST-P
45	725801008	2	GRIDIRON T1375X483X30/2 S235JR T ZN K	GITTERROST-P
46	97003872	2	PLATE 4X122X700 S315MC FE//ZNNI8//CN//T	BLECH
47	288157308	1	SUPPORT 50X70X190 PA6G	AUFLAGE
48	11651582	16	HEX SCREW ISO 4014 M8X55 8.8 480H SPF	SECHSKANTSCHRAUBE
49	10100621	16	DISH MOUNTING	TELLERBEFESTIGUNG

Pos.	Item	Quantity	Description	Bezeichnung
50	941138108	16	WASHER DC01 FE//ZNNI8//CN//T0	SCHEIBE
51	10875614	18	HEX NUT DIN 985 M8 8 480H SPF	SECHSKANTMUTTER
52	10875519	16	HEX SCREW ISO 4017 M16X40 8.8 FLZN SP	SECHSKANTSCHRAUBE
53	10289806	34	WASHER ISO 7089 16 300HV FLZN SPF	SCHEIBE
54	97033387	2	STRIP PA6G	LEISTE
55	97013907	1	PIN 55.0X165 35NICRMOV125 GASN. SPF	BOLZEN
56	97033388	1	PIN 45.0X150 35NICRMOV125 SPF	BOLZEN
57	12100310	8	HEX SCREW ISO 4017 M16X40 8.8 FLZN SP	SECHSKANTSCHRAUBE
58	4600021	8	WASHER DIN 7349 17 200HV FLZN SPF	SCHEIBE
59	97031590	4	PLATE 2X212X265 DC01 FE//ZNNI8//CN//T0	BLECH
60	972908808	1	HOOD 411X555 DC01 FE//ZNNI8//CN//T0	HAUBE
61	11642261	2	HEX SCREW ISO 4017 M8X25 8.8 480H SPF	SECHSKANTSCHRAUBE
62	10289803	14	WASHER ISO 7089 8 300HV 480H SPF	SCHEIBE
64	97031613	4	PLATE 12X260X370 S355MC FE//ZNNI8//CN/	BLECH
65	947923908	2	WASHER 1X165X165 DC01 FE//ZNNI8//CN//T	SCHEIBE
66	428007508	2	LOCKING RING DIN 471 125X4	SICHERUNGSRING
67	97031614	4	WASHER 2X145X145 DC01+ZE FE//ZNNI8//C	SCHEIBE
68	12100650	4	LOCKING RING DIN 471 115X4 480H SPF	SICHERUNGSRING
69	97031615	4	WASHER 15X185X185 S355MC FE//ZNNI8//C	SCHEIBE
70	452541408	2	PIN ISO 2340 B30X255X240 35NICRMOV125	BOLZEN
71	10289811	8	WASHER ISO 7089 30 300HV FLZN SPF	SCHEIBE
72	97007320	4	TUBE 44.5X100 S355J2H FE//ZNNI8//CN//T0	ROHR
73	10180368	8	SPLIT PIN ISO 1234 8X50 St 480H SPF	SPLINT
74	948902708	2	PIN 30.0X228 S355J2C+C FE//ZNNI8//CN//T0	BOLZEN
75	12207974	2	HEX SCREW ISO 4014 M20X250 8.8 FLZN SP	SECHSKANTSCHRAUBE
76	10289808	4	WASHER ISO 7089 20 300HV FLZN SPF	SCHEIBE
77	10875610	2	HEX NUT DIN 985 M20 10 FLZN SPF	SECHSKANTMUTTER
78	10180880	1	SAFETY PLUG W HINGE-LID 8X42X7,5X32 4	SICHERHEITSKLAPPSTECKER
79	10875484	41	BUTTON HEAD SCREW 7380-2 M8X10 08.8 4	HALBRUNDKOPFSCHRAUBE
80	10180374	1	SPLIT PIN ISO 1234 10X71 St 480H SPF	SPLINT
81	977597408	1	PIN 35.0X187 35NICRMOV125 GASN. SPF	BOLZEN
82	4902326	16	HEX SCREW ISO 4017 M16X30 8.8 FLZN SP	SECHSKANTSCHRAUBE
83	10875636	7	WASHER DIN 1440 45 ST FLZN SPF	SCHEIBE
84	10875873	8	SPLIT PIN ISO 1234 8X63 ST 480H SPF	SPLINT
85	11838360	2	COUNTERSUNK SCREW ISO 10642 M8X35	SENKSCHRAUBE
86	11693875	2	HEX NUT ISO 4032 M8 8 480H SPF	SECHSKANTMUTTER
87	11626706	8	HEX SCREW ISO 4017 M10X40 8.8 FLZN SP	SECHSKANTSCHRAUBE
88	10875606	14	HEX NUT DIN 985 M10 8 FLZN SPF	SECHSKANTMUTTER
89	10875807	6	COUNTERSUNK SCREW DIN 7991 M10X35 8	SENKSCHRAUBE
91	923569408	2	HOLDER X12CRNIS188	HALTER
92	432003708	4	DOWEL PIN ISO 8752 5X16	SPANNSTIFT
93	11644899	8	HEX SCREW ISO 4017 M6X20 8.8 480H SPF	SECHSKANTSCHRAUBE
94	10875648	16	WASHER ISO 7093-1 6 200HV 480H SPF	SCHEIBE
95	10875613	8	HEX NUT DIN 985 M6 8 480H SPF	SECHSKANTMUTTER
96	978120408	17	HOLDING PLATE 4X155X50 S315MC FE//ZN	HALTEPLATTE
97	968448208	2	HANDLE WELD.CONST. T ZN O	GRIFF SCHWK.
98	11631816	8	HEX SCREW ISO 4017 M10X25 8.8 FLZN SP	SECHSKANTSCHRAUBE
101	968525808	2	CABLE BRACKET	KABELKONSOLE
(1)	97042676	1	PLATE 1.5X414X230 DC01	BLECH
(2)	97042677	1	PLATE 1.5X426X303 DC01	BLECH
(3)	971585008	2	SLEEVE 20.0X25 S355J2G3 RAL 7016,SDGL	HUELSE
(4)	11626706	2	HEX SCREW ISO 4017 M10X40 8.8 FLZN SP	SECHSKANTSCHRAUBE
(5)	10289795	4	WASHER ISO 7089 10 300HV FLZN SPF	SCHEIBE
(6)	11691678	2	HEX NUT ISO 4032 M10 8 FLZN SPF	SECHSKANTMUTTER
102	971552108	1	PLATE 3X280X154 DC01 FE//ZNNI8//CN//T0	BLECH
103	975614108	2	PLATE 4X60X50 S315MC FE//ZNNI8//CN//T0	BLECH
104	978107708	1	HOLDING ANGLE 2X190X112 DC01 FE//ZNNI	HALTEWINKEL
105	953650008	18	CABLE CLAMP 2X22X90 DC01 FE//ZNNI8//C	KABELHALTER
107	954117308	3	MOUNTING RAIL 140	TRAGSCHIENE
108	970717308	8	PLATE 1.5x60x47 DC01 FE//ZNNI8//CN//T0	BLECH

Pos.	Item	Quantity	Description	Bezeichnung
109	953873408	10	SLEEVE 25X20 11SMN37 FE//ZNNI8//CN//T0	HUELSE
110	11651612	8	HEX SCREW ISO 4017 M8X16 8.8 480H SPF	SECHSKANTSCHRAUBE
111	97043135	1	PLATE 4X70X297 S315MC FE//ZNNI8//CN//T	BLECH
112	97037694	1	PLATE 2X192X126 DC01 FE//ZNNI8//CN//T0	BLECH
113	97049469	2	PIN 35.0X228 35NICRMOV125 SPF	BOLZEN
114	97049470	1	PLATE 4X89X151 S315MC FE//ZNNI8//CN//T	BLECH
115	97049471	1	PLATE 4X151X89 S315MC FE//ZNNI8//CN//T	BLECH
116	433206408	2	SPRING PLUG 6 ZINC COATED	FEDERSTECKER
117	978787708	4	SLEEVE 33.0X19 FE//ZNNI8//CN//T0	HUELSE
118	968918708	1	BRACKET WELDED CONST.	KONSOLE SCHWK.
119	10540510	2	WASHER ISO 7093-1 8 200HV-A4	SCHEIBE
120	97057773	1	PROTECTION GUARD 4X732X363 S315MC T	SCHUTZBLECH
121	97057774	1	PROTECTION GUARD 4X732X363 S315MC T	SCHUTZBLECH

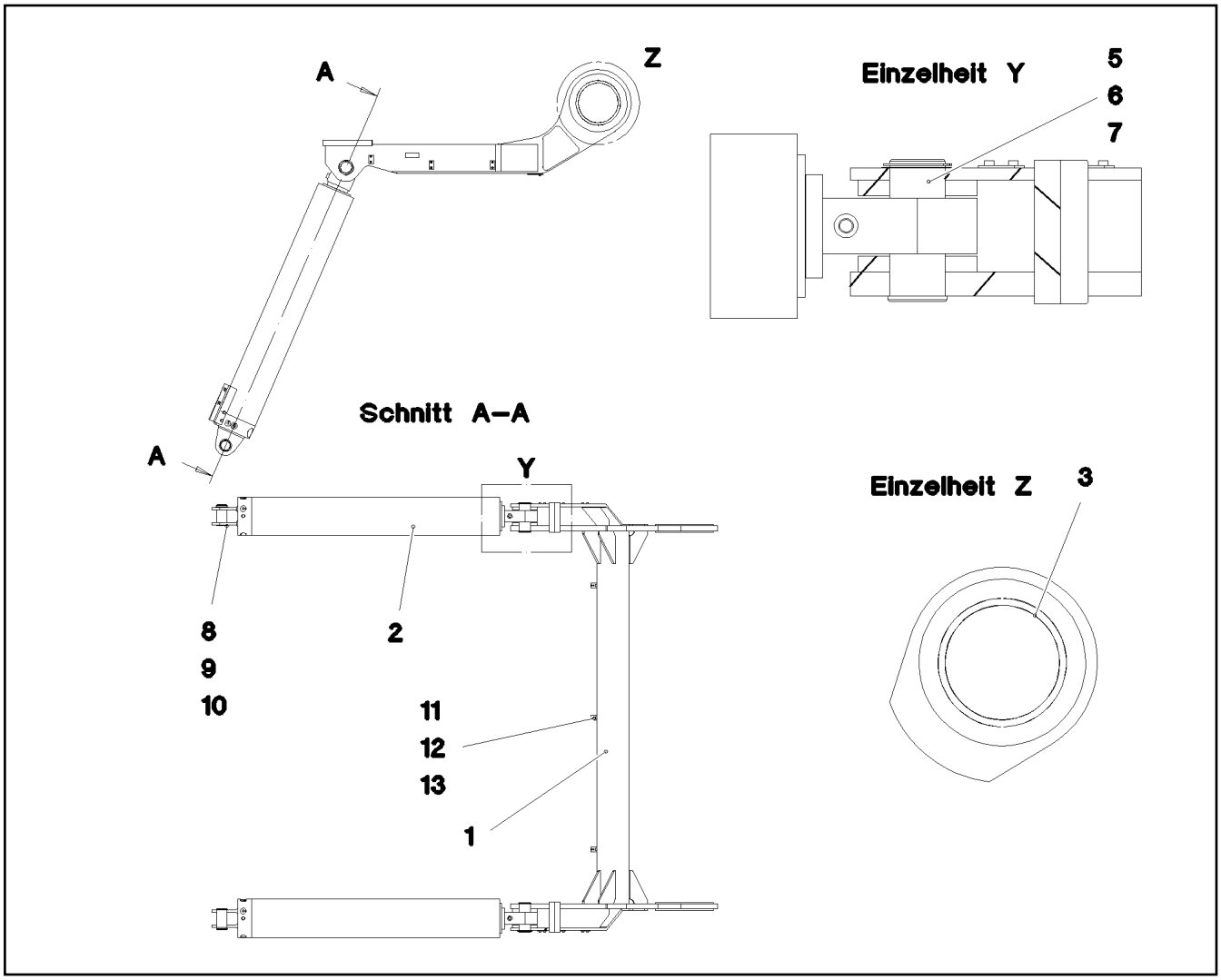

Pos.	Item	Quantity	Description	Bezeichnung
1	967922608	1	ERECTION EQUIPMENT WELDMENT	AUFSTELLVORRICHTUNG SCH
2	11211235	2	HYDRO CYLINDER 150/130-2420 SPF ⇨ ❑ 404	HYDROZYLINDER
3	97029978	2	BUSHING 270X240X48 GZ-CUZN25AL5	BUCHSE
5	97043085	2	PIN 75.0X178 35NICRMOV125 SPF	BOLZEN
6	97010784	2	WASHER 1X90X90 DC01 FE//ZNNI8//CN//T0	SCHEIBE
7	12100251	2	LOCKING RING DIN 471 70X2,5 480H SPF	SICHERUNGSRING
8	978499208	2	PIN 65.0X129 35NICRMOV125 SPF	BOLZEN
9	530063108	2	SUPPORTING WASHER DIN 988 S 60X75X3	STUETZSCHEIBE
10	10875661	2	LOCKING RING DIN 471 60X3 480H SPF	SICHERUNGSRING
11	975651908	3	PLATE 3X30X95 S355MC FE//ZNNI8//CN//T0	BLECH
12	11651612	3	HEX SCREW ISO 4017 M8X16 8.8 480H SPF	SECHSKANTSCHRAUBE
13	10289803	3	WASHER ISO 7089 8 300HV 480H SPF	SCHEIBE

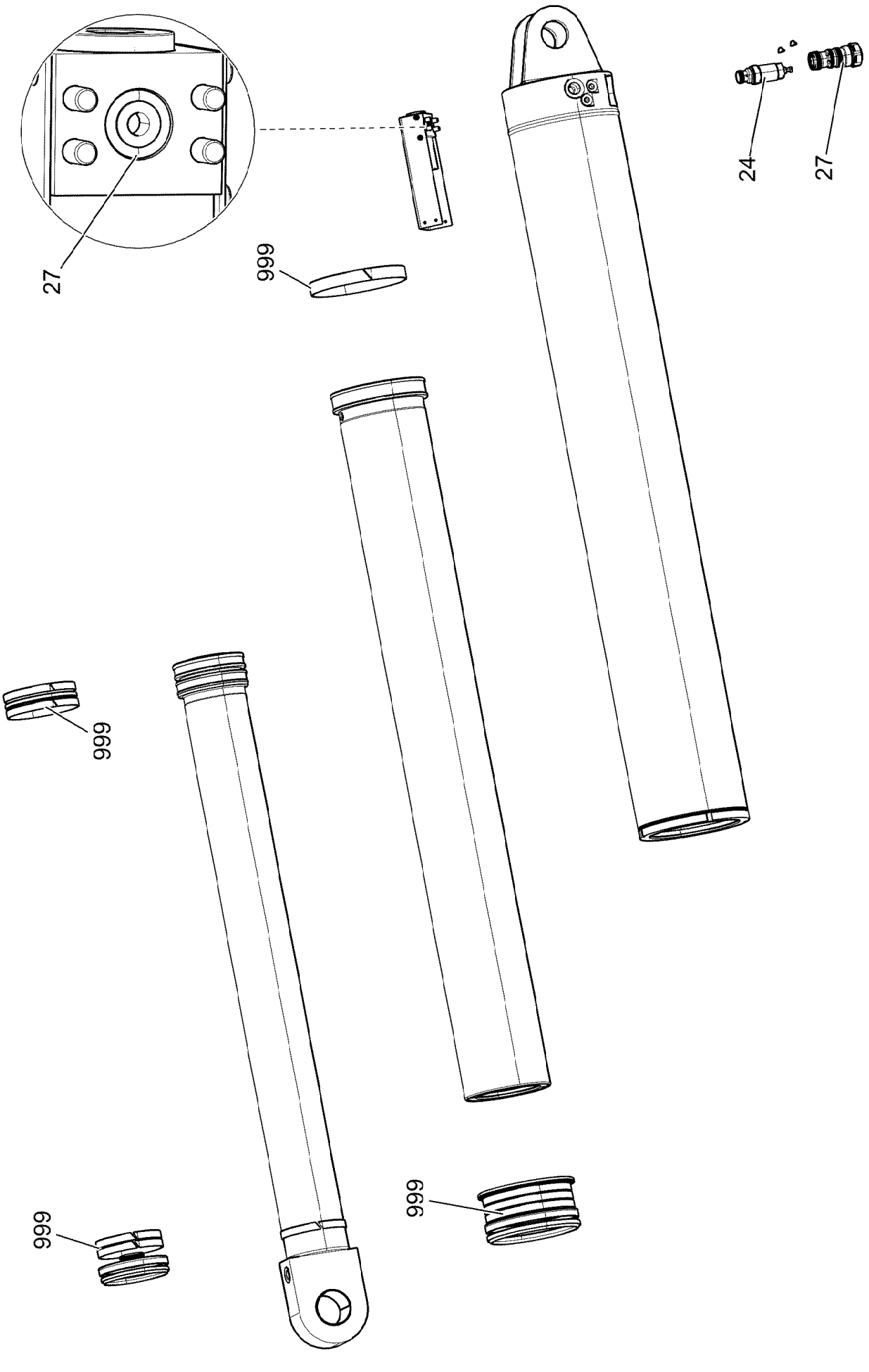

8.10.2019 009504 LIEBHERR	**etk_en_de_098253 LR 11000** **HYDRO CYLINDER** **HYDROZYLINDER**	❑ 404 (1/2) **11211235**

Pos.	Item	Quantity	Description	Bezeichnung
24	10815289	1	PRESSURE LIMITING VALVE 380BAR	DRUCKBEGRENZUNGSVENTIL
25	10872263	1	NON-RETURN VALVE 350BAR	RUECKSCHLAGVENTIL
27	570096208	1	O-RING 16X3 NBR90	O-RING
999	10874189	1	DS HYDRO CYLINDER	DS HYDROZYLINDER

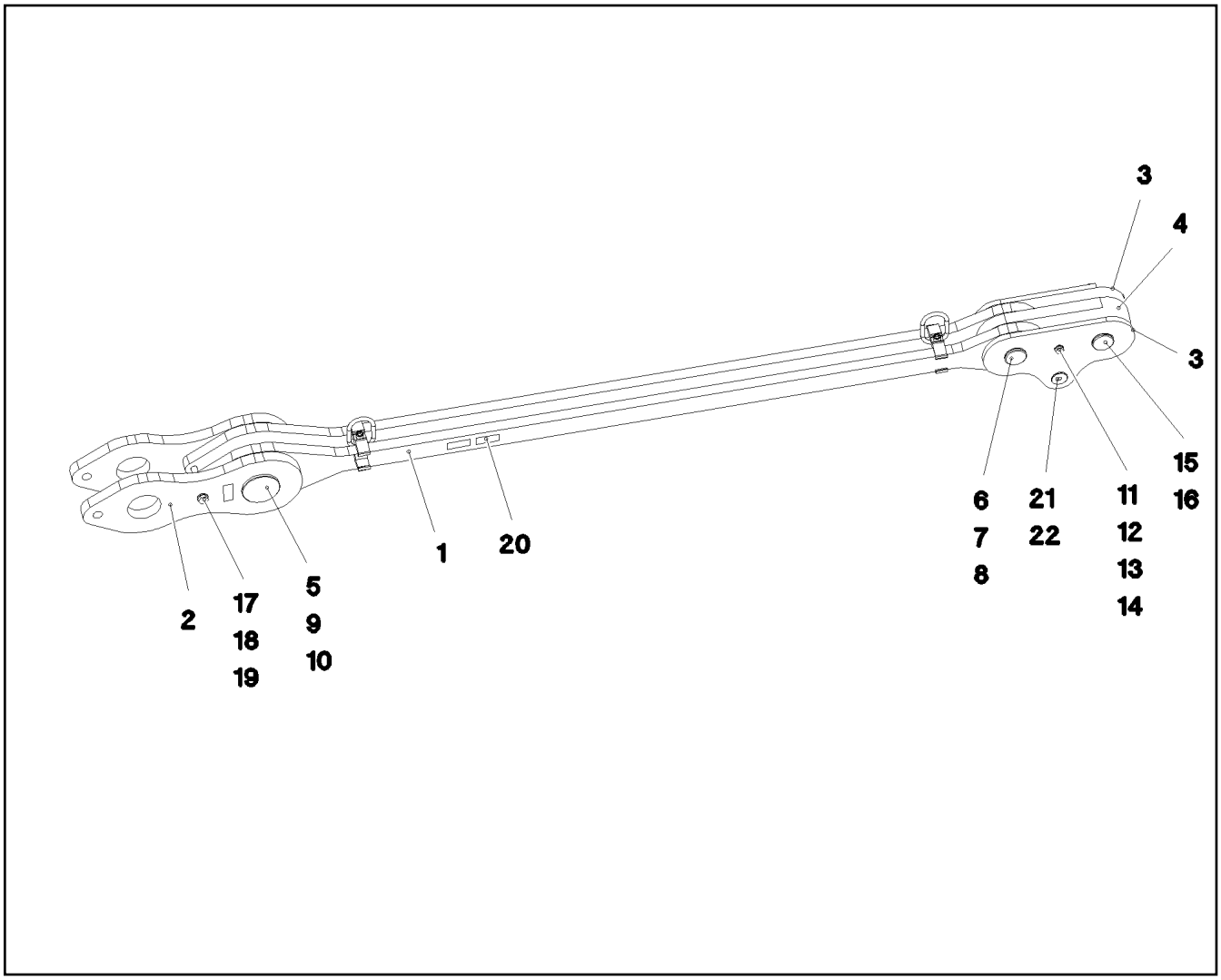

Pos.	Item	Quantity	Description	Bezeichnung
1	967846508	1	DRAWBAR PRE-ASS 2.6M ⇨ ❑ 407	ZUGSTANGE VORM.
2	967846608	2	PULL TAB WITH SIGN 0.4M	ZUGLASCHE M.SCHILD
3	968839008	2	BRACKET WITH BOARD 0.30M	LASCHE MIT SCHILD
4	968838908	1	BRACKET WITH BOARD 0.30M	LASCHE MIT SCHILD
5	97028311	1	PIN 130.0X239 35NICRMOV125 SPF	BOLZEN
6	97026767	1	PIN 75.0X200 35NICRMOV125 SPF	BOLZEN
7	953621508	1	PLATE 1X105X105 DC01 FE//ZNNI8//CN//T0	BLECH
8	12100251	1	LOCKING RING DIN 471 70X2,5 480H SPF	SICHERUNGSRING
9	947923908	1	WASHER 1X165X165 DC01 FE//ZNNI8//CN//T	SCHEIBE
10	428007508	1	LOCKING RING DIN 471 125X4	SICHERUNGSRING
11	949987108	2	TUBE 33,7X8X45 S355J2H FE//ZNNI8//CN//T	ROHR
12	12224045	1	HEX SCREW ISO 4014 M16X200 8.8 FLZN SP	SECHSKANTSCHRAUBE
13	10875609	1	HEX NUT DIN 985 M16 8 FLZN SPF	SECHSKANTMUTTER
14	10289806	2	WASHER ISO 7089 16 300HV FLZN SPF	SCHEIBE
15	97026766	1	PIN 75.0X220 35NICRMOV125 SPF	BOLZEN
16	10180878	1	SAFETY PLUG W HINGE-LID 17X100X15,5X	SICHERHEITSKLAPPSTECKER
17	12207974	1	HEX SCREW ISO 4014 M20X250 8.8 FLZN SP	SECHSKANTSCHRAUBE
18	10289808	2	WASHER ISO 7089 20 300HV FLZN SPF	SCHEIBE
19	10875610	1	HEX NUT DIN 985 M20 10 FLZN SPF	SECHSKANTMUTTER
20	973567608	1	PLATE IDENTIFICATION NUMBER IDENT-N	SCHILD IDENTNR.
21	953552708	1	PIN 55.0X207 35NICRMOV125 GASN. SPF	BOLZEN
22	10180884	1	SAFETY PLUG W HINGE-LID 8X62X7,5X53 4	SICHERHEITSKLAPPSTECKER
700	969066208	1	SIGNS	BESCHILDERUNG
(1)	97052223	1	SIGN 390 KG KLEBEFOLIE SPF	SCHILD

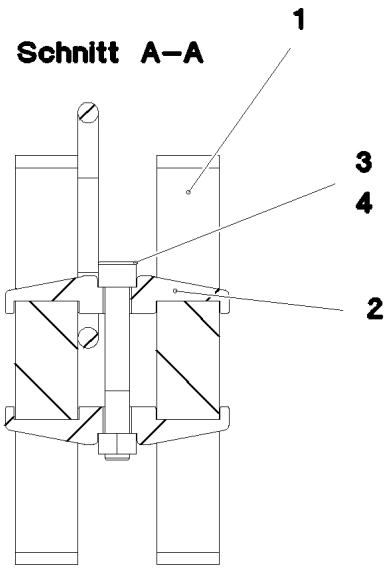

Pos.	Item	Quantity	Description	Bezeichnung
1	97028309	2	PULL ROD 40X3001X264 S960QL+Z25 SPF	ZUGSTANGE
2	97028373	4	CLAMP 40X142X24 S960QL+Z25	KLAMMER
3	12224056	2	SOCKET HEAD SCREW ISO 4762 M16X110 8	ZYLINDERSCHRAUBE
4	10875617	2	HEX NUT ISO 4032 M16 8 FLZN SPF	SECHSKANTMUTTER
5	973567608	1	PLATE IDENTIFICATION NUMBER IDENT-N	SCHILD IDENTNR.
6	10871568	2	OVAL LOAD RING 11X60X120 GK 10 SPF	OVALRING

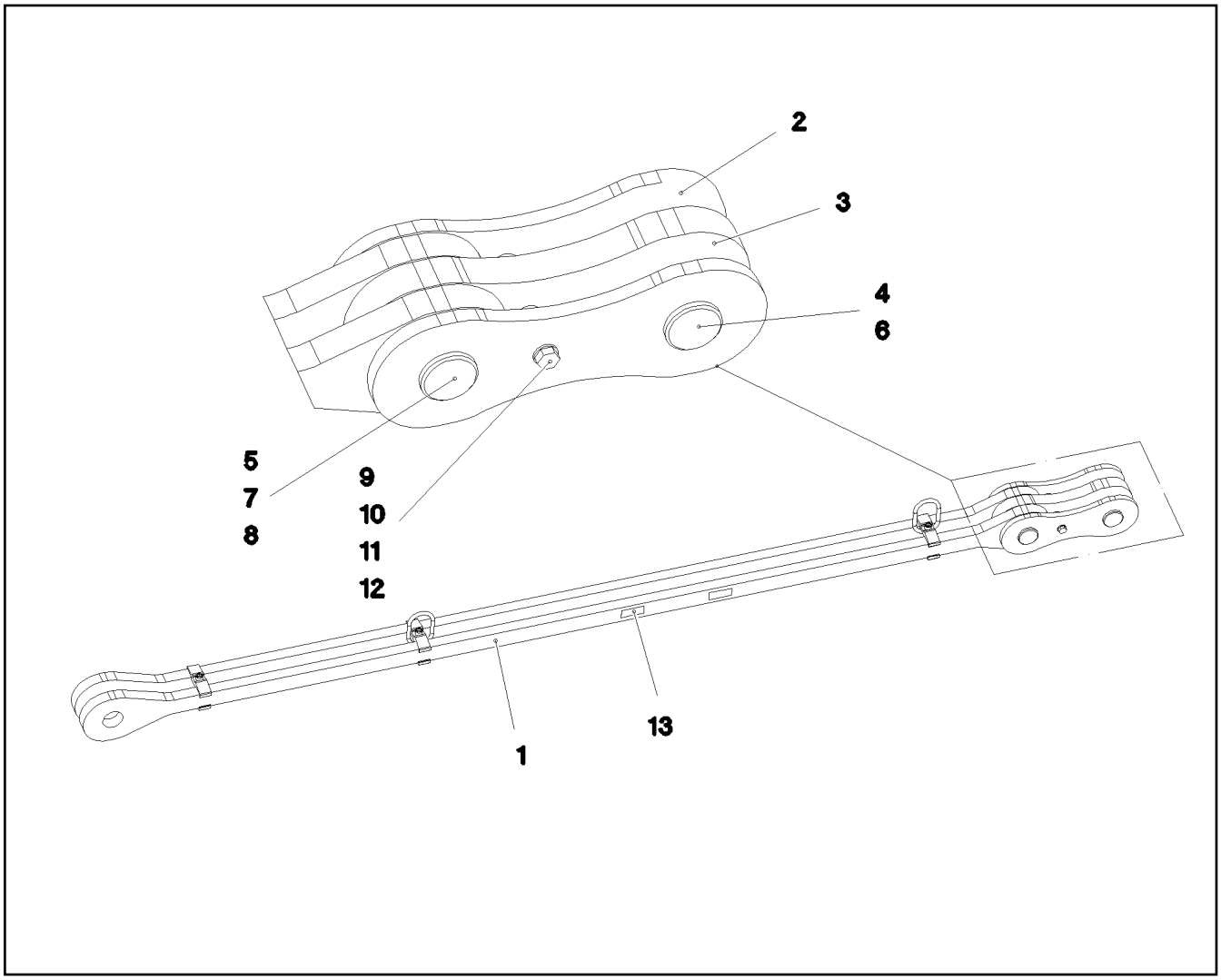

Pos.	Item	Quantity	Description	Bezeichnung
1	967981108	1	DRAWBAR PRE-ASS 3.225M ⇨ ❑ 409	ZUGSTANGE VORM.
2	967744108	2	BRACKET WITH BOARD 0.30M	LASCHE MIT SCHILD
3	967744208	1	BRACKET WITH BOARD 0.30M	LASCHE MIT SCHILD
4	97027114	1	PIN 70.0X220 35NICRMOV125 SPF	BOLZEN
5	97027115	1	PIN 70.0X203 35NICRMOV125 SPF	BOLZEN
6	10180878	1	SAFETY PLUG W HINGE-LID 17X100X15,5X	SICHERHEITSKLAPPSTECKER
7	943399108	1	WASHER 1X100X100 DC01 FE//ZNNI8//CN//T	SCHEIBE
8	12100643	1	LOCKING RING DIN 471 65X2,5 480H SPF	SICHERUNGSRING
9	949987108	2	TUBE 33,7X8X45 S355J2H FE//ZNNI8//CN//T	ROHR
10	12224045	1	HEX SCREW ISO 4014 M16X200 8.8 FLZN SP	SECHSKANTSCHRAUBE
11	10289806	2	WASHER ISO 7089 16 300HV FLZN SPF	SCHEIBE
12	10875609	1	HEX NUT DIN 985 M16 8 FLZN SPF	SECHSKANTMUTTER
13	973567608	1	PLATE IDENTIFICATION NUMBER IDENT-N	SCHILD IDENTNR.
700	969063908	1	SIGNS	BESCHILDERUNG
(1)	97052197	1	SIGN 170X55 KLEBEFOLIE SPF	SCHILD

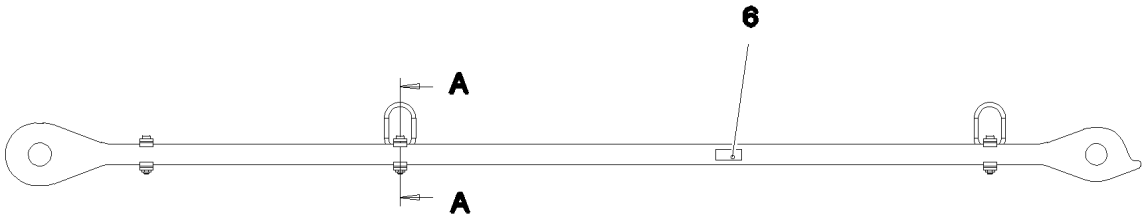

Schnitt A–A

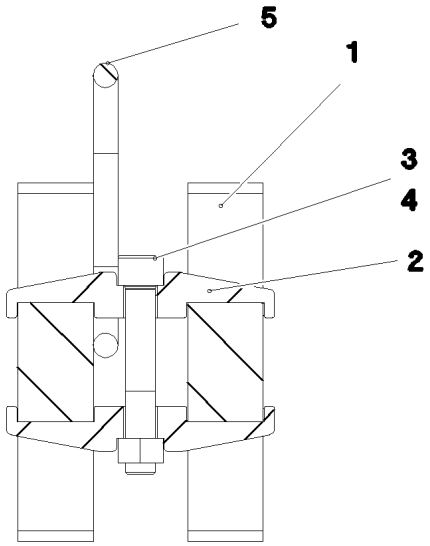

Pos.	Item	Quantity	Description	Bezeichnung
1	97031413	2	PULL ROD 40X3474X194 S960QL+Z25 SPF	ZUGSTANGE
2	97028373	6	CLAMP 40X142X24 S960QL+Z25	KLAMMER
3	12691483	3	SOCKET HEAD SCREW ISO 4762 M16X100 8	ZYLINDERSCHRAUBE
4	10875617	3	HEX NUT ISO 4032 M16 8 FLZN SPF	SECHSKANTMUTTER
5	10871568	2	OVAL LOAD RING 11X60X120 GK 10 SPF	OVALRING
6	973567608	1	PLATE IDENTIFICATION NUMBER IDENT-N	SCHILD IDENTNR.

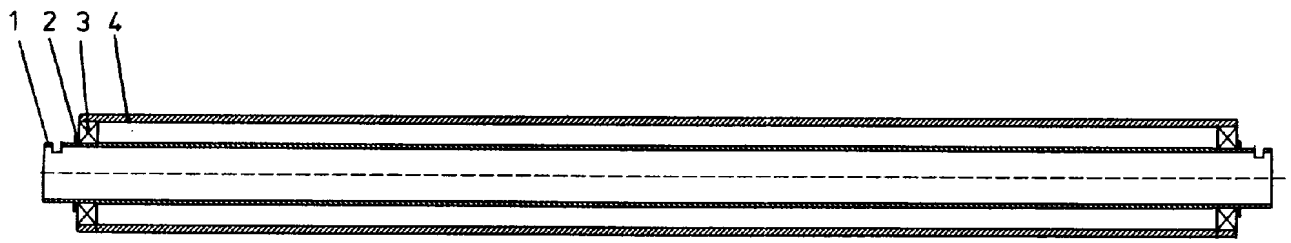

Pos.	Item	Quantity	Description	Bezeichnung
1	950362908	1	AXLE 82.5X1679 S770QL	ACHSE
2	952198708	2	RING RD100X5 S355MC FE//ZNNI8//CN//T0	RING
3	745149608	2	DEEP GROOVE BALL BEARING DIN 625 62	RILLENKUGELLAGER
4	950363008	1	ROLLER 159.0X1585 S355J2H	ROLLE

Pos.	Item	Quantity	Description	Bezeichnung
4	968513208	1	ADDITIONAL HYDRAULICS, SA RAM ⇨ ❑ 412	ZUSATZHYDRAULIK SA-BOCK

LIEBHERR

8.10.2019
081288

etk_en_de_098253 LR 11000

ADDITIONAL HYDRAULICS, SA RAM
ZUSATZHYDRAULIK SA-BOCK

412 (1/2)

96851320 8

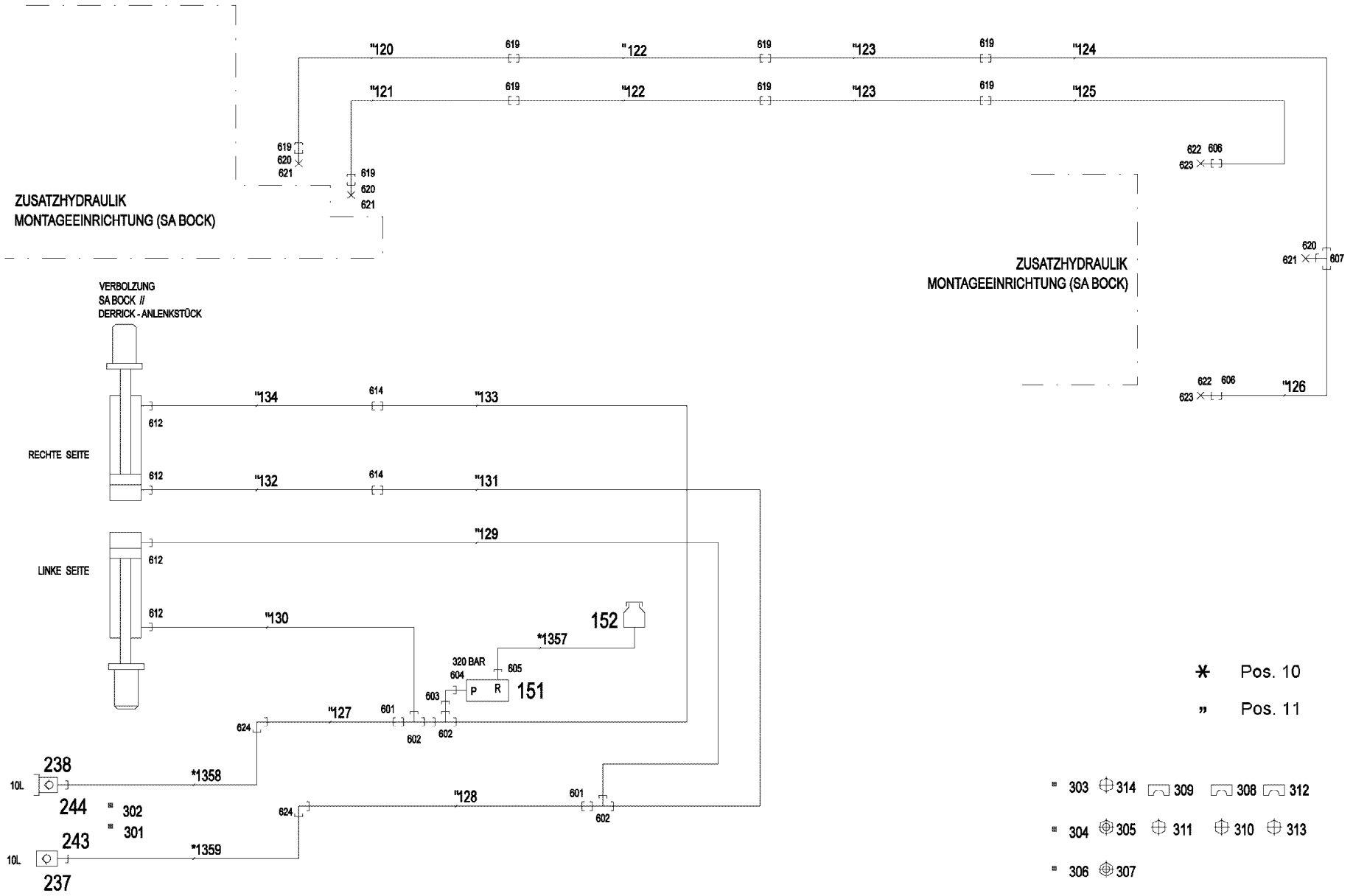

Pos.	Item	Quantity	Description	Bezeichnung
10	968513308	1	HOSE LINES SA-BOCK VERB.	SCHLAUCHLEITUNGEN
(1)	602760108	4	NAME PLATE 25,4X101,6	BEZEICHNUNGSSCHILD
(1357)	926551108	1	HOSE CPL. 2TE 10X600	SCHLAUCH KPL.
(1358)	968601508	1	HOSE CPL. 2SN 8X740	SCHLAUCH KPL.
(1359)	968601508	1	HOSE CPL. 2SN 8X740	SCHLAUCH KPL.
(1360)	922909008	1	HOSE CPL. HPC 4X3100	SCHLAUCH KPL.
11	968513408	1	PIPELINES ⇨ ❑ 414	ROHRLEITUNGEN
151	511433908	1	PRESSURE LIMITING VALVE pmax=700BAR ⇨ ❑ 415	DRUCKBEGRENZUNGSVENTIL
152	96028331	1	EXPANSION TANK CPL.	AUSGLEICHSBEHAELTER KPL.
237	511508408	1	COUPLING SLEEVE B2 10-L	KUPPLUNGSMUFFE
238	511508308	1	COUPLING PLUG B2 10-L	KUPPLUNGSSTECKER
243	10466914	1	HEX CAP NUT RD32X3 SPF	VERSCHLUSSMUTTER
244	10466910	1	SCREW PLUG RD32X3 SPF	VERSCHLUSSSCHRAUBE
301	12101869	1	KEY RING 25X1,5 ST FE/ZN8/CN	SCHLUESSELRING
302	10099553	2	SEALING RING DIN 7603 A24X30 CU	DICHTRING
303	774285208	2	HOSE CLAMP 167-175	SCHLAUCHSCHELLE
304	774215708	4	CONSOLE	KONSOLE
305	11693875	8	HEX NUT ISO 4032 M8 8 480H SPF	SECHSKANTMUTTER
306	954117308	4	MOUNTING RAIL 140	TRAGSCHIENE
307	602018008	8	CARRIER RAIL NUT DIN 3015-1 L TM M6 W1	TRAGSCHIENENMUTTER
308	7365090	2	CLAMP-HALF DIN 3015-1 L 0 R 12 PP SW	KLEMMHAELFTE
309	7362946	6	CLAMP-HALF DIN 3015-1 L 2 R 16 PP SW	KLEMMHAELFTE
310	11140465	2	SOCKET HEAD SCREW ISO 4762 M6X20 8.8	ZYLINDERSCHRAUBE
311	10875588	6	SOCKET HEAD SCREW ISO 4762 M6X25 8.8	ZYLINDERSCHRAUBE
312	602008908	40	CLAMP-HALF DIN 3015-1 L 4 R 30 PP SW	KLEMMHAELFTE
313	10875590	40	SOCKET HEAD SCREW ISO 4762 M6X35 8.8	ZYLINDERSCHRAUBE
314	10875484	8	BUTTON HEAD SCREW 7380-2 M8X10 08.8 4	HALBRUNDKOPFSCHRAUBE
601	475031508	2	FITTING GR 12/10L M18X1, A3P	VERSCHRAUBUNG
602	472330208	3	FITTING EL 10L CR6-FREI	VERSCHRAUBUNG
603	7403569	1	FITTING EW 10L M16X1,5 CR6-FREI	VERSCHRAUBUNG
604	471904308	1	FITTING EGE 10L G3/8A CR6-FREI	VERSCHRAUBUNG
605	471030808	1	FITTING XGE12-LR-ED A3P	VERSCHRAUBUNG
606	475033708	2	FITTING XGR30/16-S CFX	VERSCHRAUBUNG
607	470432908	1	FITTING T 30S A3C	VERSCHRAUBUNG
612	471039608	4	FITTING XGE10-LR-ED3/8" A3P	VERSCHRAUBUNG
614	470030308	2	FITTING XG10-L A3P	VERSCHRAUBUNG
619	470033008	8	FITTING XG30-S CFX	VERSCHRAUBUNG
620	477400908	3	BOX NUT DIN 3870 AS30 A3C	UEBERWURFMUTTER
621	477701608	3	FITTING BUZ 30S CR6-FREI	VERSCHRAUBUNG
622	477400608	2	BOX NUT DIN 3870 AS16 A3P	UEBERWURFMUTTER
623	477701108	2	FITTING BUZ 16S CR6-FREI	VERSCHRAUBUNG
624	470230408	2	FITTING XW12-L A3P	VERSCHRAUBUNG

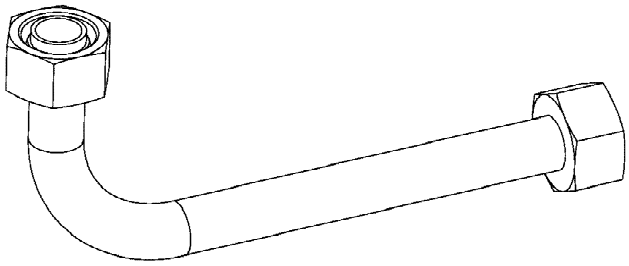

Die Positionsnummern der Rohre auf den Bildtafeln entsprechen den Positionen in der Rohrliste.

The pipe numbers from the illustrations are in accordance with the items in the pipe list.

Les numéros des tuyaux sur les illustrations correspondent aux repères de la nomenclature des tuyaux.

Los números de tubos en las ilustraciones corresponden a las posiciones de la lista de tubos.

Номера позиций труб на изображениях соответствуют позициям в перечне труб.

Pos.	Item	Quantity	Description	Bezeichnung
120	968486508	1	PIPE COMPL. 30X4	ROHR KPL.
121	968486608	1	PIPE COMPL. 30X4	ROHR KPL.
122	968486708	2	PIPE COMPL. 30X4	ROHR KPL.
123	968486808	2	PIPE COMPL. 30X4	ROHR KPL.
124	968486908	1	PIPE COMPL. 30X4	ROHR KPL.
125	968487008	1	PIPE COMPL. 30X4	ROHR KPL.
126	968487108	1	PIPE COMPL. 30X4	ROHR KPL.
127	968487608	1	PIPE COMPL. 12X1.5	ROHR KPL.
128	968487708	1	PIPE COMPL. 12X1.5	ROHR KPL.
129	968487808	1	PIPE COMPL. 10X1.5	ROHR KPL.
130	968487908	1	PIPE COMPL. 10X1.5	ROHR KPL.
131	968488008	1	PIPE COMPL. 10X1.5	ROHR KPL.
132	968488108	1	PIPE COMPL. 10X1.5	ROHR KPL.
133	968488208	1	PIPE COMPL. 10X1.5	ROHR KPL.
134	968488308	1	PIPE COMPL. 10X1.5	ROHR KPL.

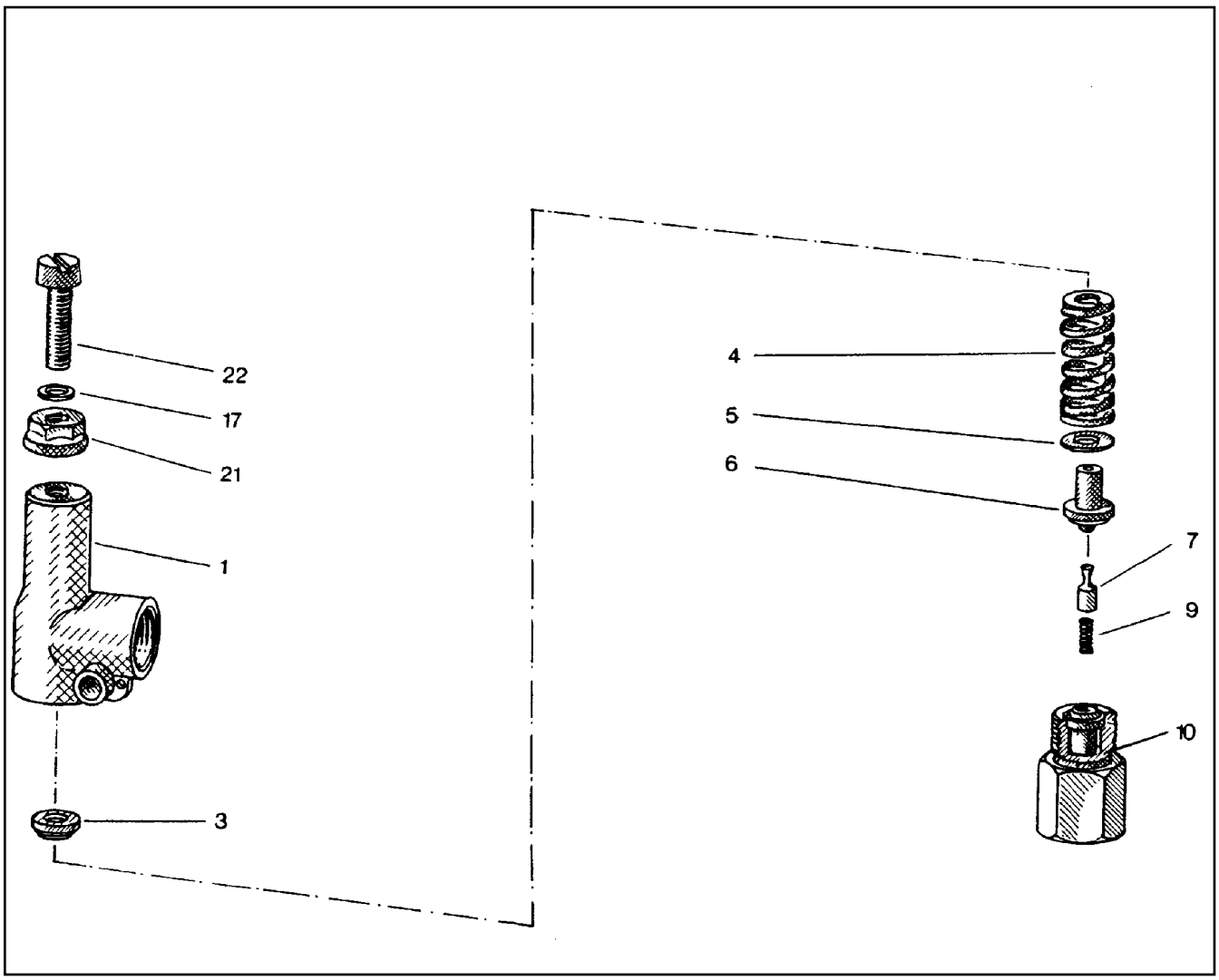

Pos.	Item	Quantity	Description	Bezeichnung
1	570063108	1	HOUSING	GEHAEUSE
3	510797008	1	SPRING SUPPORT	FEDERTELLER
4	511015108	1	PRESSURE SPRING	DRUCKFEDER
5	510797208	1	WASHER	SCHEIBE
6	510797308	1	SPRING-LOADED PIN	FEDERBOLZEN
7	510797408	1	DAMPING PISTON	DAEMPFUNGSKOLBEN
9	510797508	1	PRESSURE SPRING	DRUCKFEDER
10	570063208	1	VALVE SEAT	VENTILSITZ
17	511015508	2	SHIM	AUSGLEICHSCHEIBE
21	510741708	1	SEALING NUT M8	DICHTMUTTER
22	510797708	1	SOCKET HEAD SCREW DIN 84 M8X35 5.8	ZYLINDERSCHRAUBE

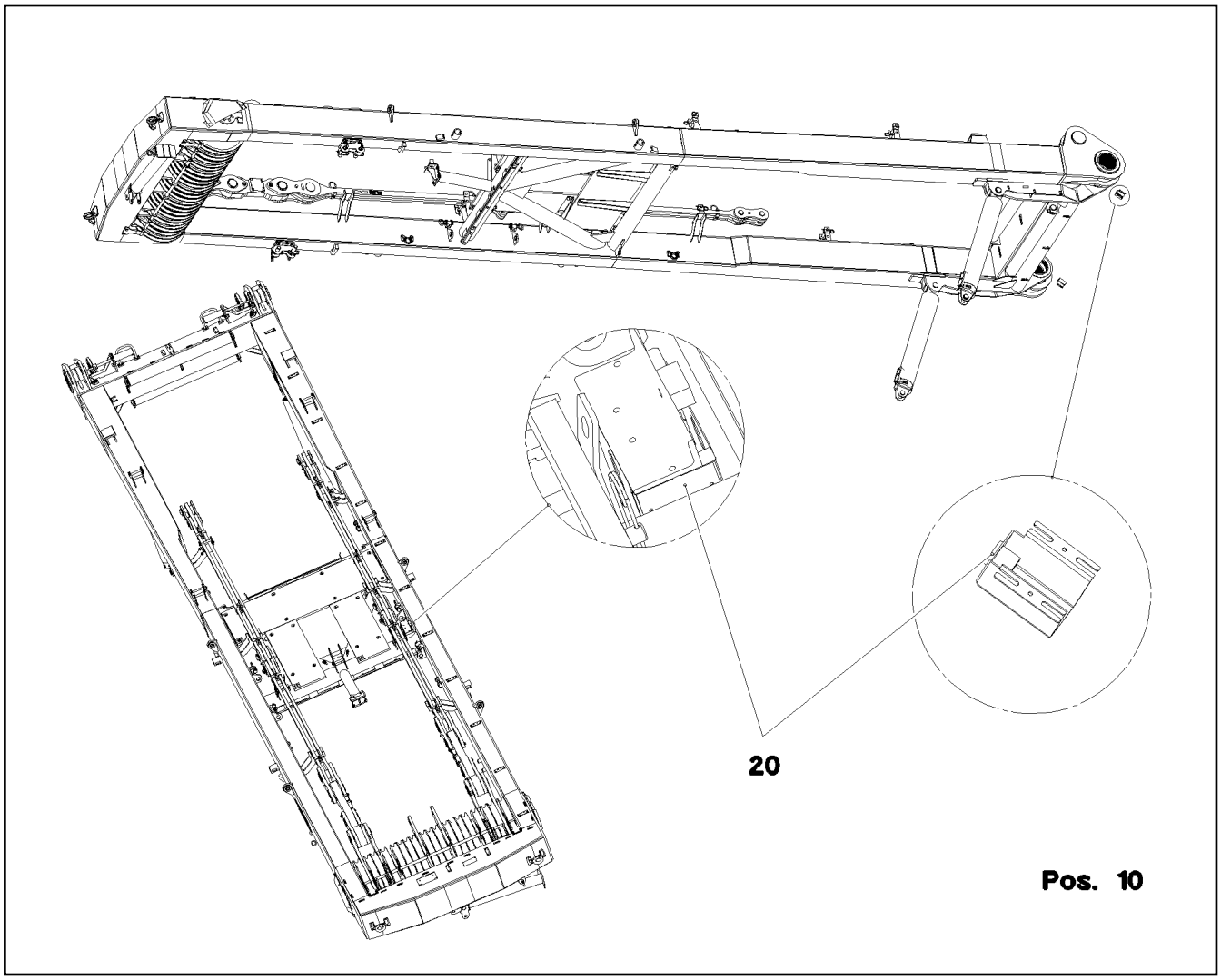

Pos.	Item	Quantity	Description	Bezeichnung
10	968241408	1	TERMINAL BOX WINCH PRE-ASSY.W. S209 ⇨ ❑ 417	KLEMMKASTEN SA-BOCK VORM
20	968241508	1	SENSOR ASSEMBLY SA-BOCK ⇨ ❑ 418	GEBERANBAU

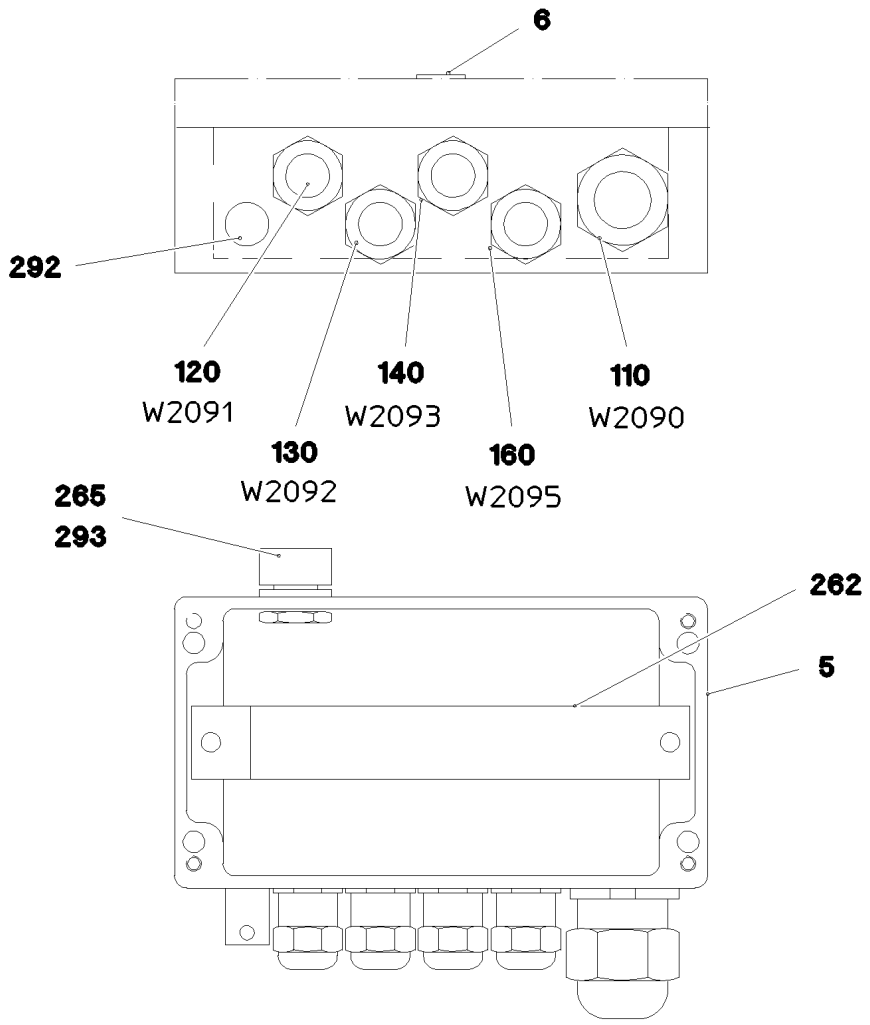

Pos.	Item	Quantity	Description	Bezeichnung
1	968340308	1	WIRES TERMINAL BOX CPL. S2090	DRAEHTE KLEMMKASTEN KPL.
5	97039577	1	EMPTY CASING 120X220X80X0 AL	LEERGEHAEUSE
6	97039553	1	SIGN 35X15 LEXEDGE II	SCHILD
110	968339508	1	LEAD W2090	LEITUNG
120	968339608	1	LEAD W2091	LEITUNG
130	968339708	1	LEAD W2092	LEITUNG
140	968339808	1	LEAD W2093	LEITUNG
160	968340008	1	LEAD W2095	LEITUNG
262	602106708	0.205	TOP HAT RAIL 35X27X7,3X1	HUTSCHIENE
292	602501208	1	WATER DRAIN PLUG M12 PA6G SPF	ENTWAESSERUNGSSTOPFEN
293	10488662	1	VENTILATION SCREW M20X1,5 POLYAMID	ENTLUEFTUNGSSCHRAUBE

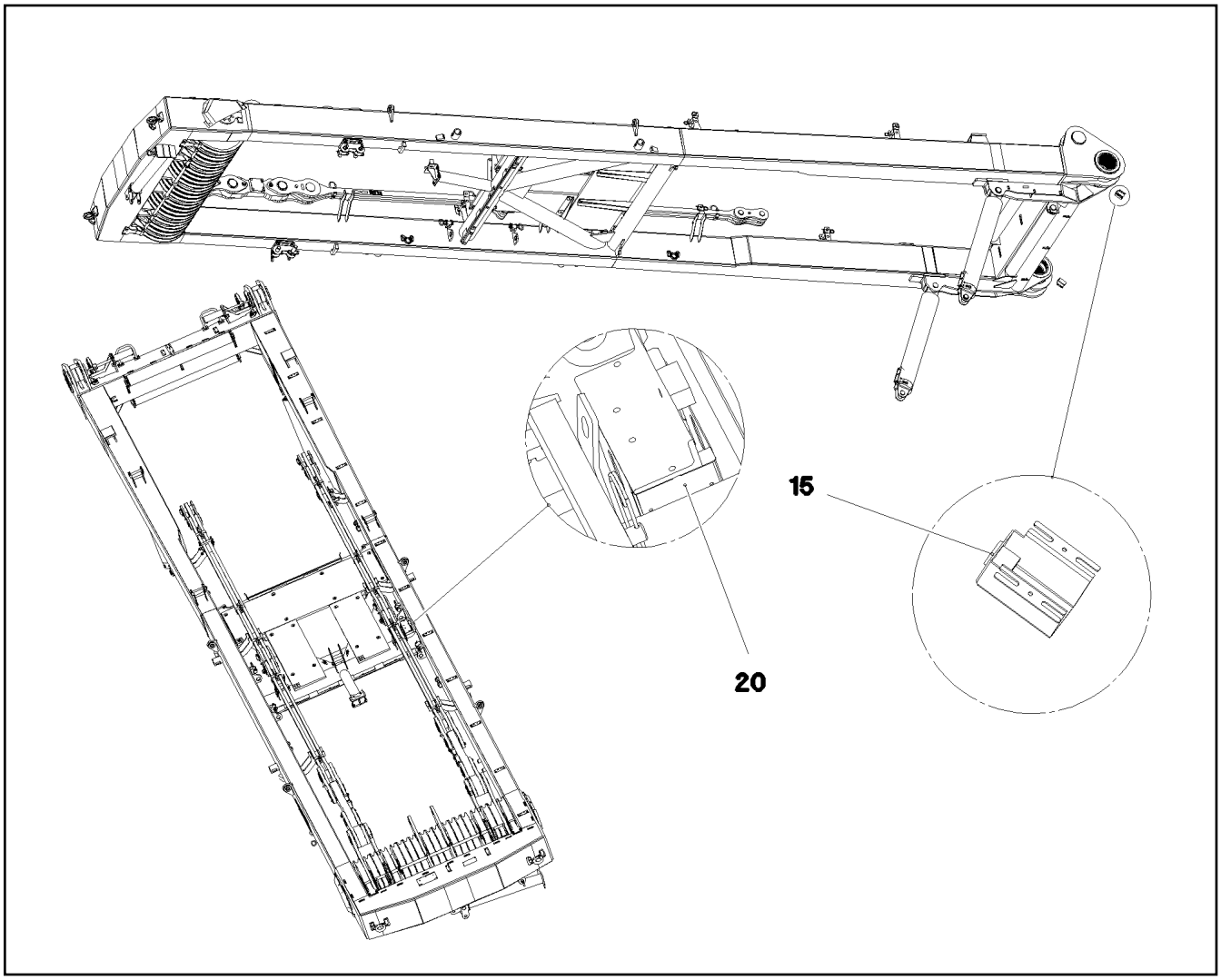

Pos.	Item	Quantity	Description	Bezeichnung
15	10354584	2	INDUCTIVE SENSOR BERUEHRUNGSLOS	INDUKTIVSENSOR
20	10802057	1	ANGLE TRANSMITTER 360° LSB PL:D SPF	WINKELGEBER

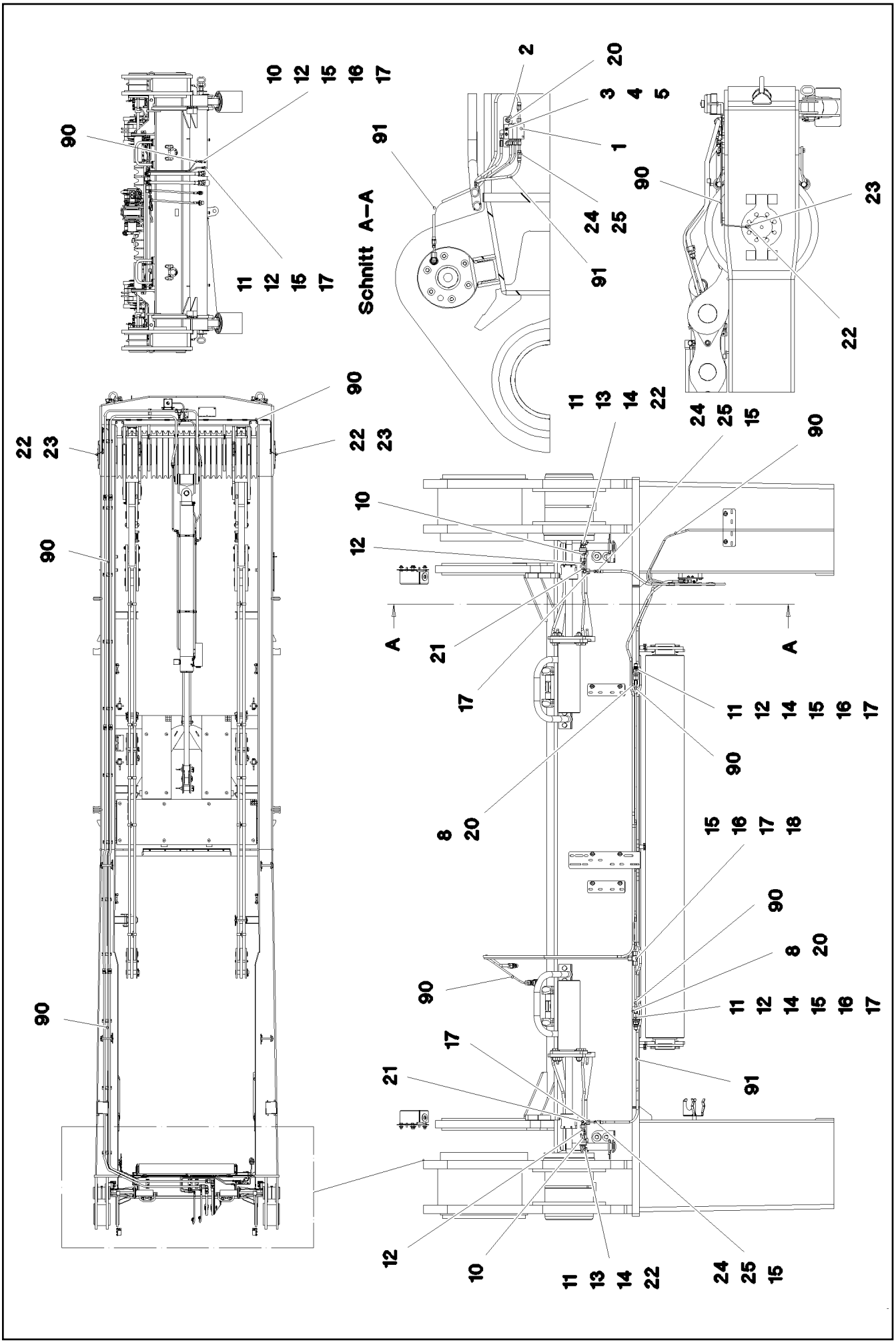

8.10.2019 081280 LIEBHERR	**etk_en_de_098253 LR 11000** **CENTRAL GREASING** **ZENTRALSCHMIERUNG**	❑ 419 (1/2) **917691308**

Pos.	Item	Quantity	Description	Bezeichnung
1	11621498	1	DISTRIBUTION BLOCK MX-F 3/4 ⇨ ❑ 421	VERTEILERKOMBINATION
2	953696908	1	PLATE 4X30X105 S315MC FE//ZNNI8//CN//T	BLECH
3	12204614	2	SOCKET HEAD SCREW ISO 4762 M5X35 8.8	ZYLINDERSCHRAUBE
4	11140403	2	WASHER ISO 7089 5 200HV 480H SPF	SCHEIBE
5	10875620	2	HEX NUT ISO 4032 M5 8 480H SPF	SECHSKANTMUTTER
8	970350108	2	PLATE 4x73x30 S315MC FE//ZNNI8//CN//T0	BLECH
10	774372608	3	COUPLING SLEEVE	KUPPLUNGSMUFFE
11	774372708	5	COUPLING PLUG	KUPPLUNGSSTECKER
12	471032108	6	FITTING XGE6-SR-ED A3P	VERSCHRAUBUNG
13	774375008	2	DOUBLE NIPPLE R1/4"-M10X1	DOPPELNIPPEL
14	710102508	4	SEALING RING DIN 7603 A14X18X1,5 CU	DICHTRING
15	477101408	9	PROFILE RING PR6-S/L A3P	PROFILRING
16	772002208	6	PLUG-IN SLEEVE E6-4	EINSTECKHUELSE
17	477400108	9	BOX NUT DIN 3870 AS6 A3P	UEBERWURFMUTTER
18	470430008	1	FITTING XT6-S A3P	VERSCHRAUBUNG
20	10875484	4	BUTTON HEAD SCREW 7380-2 M8X10 08.8 4	HALBRUNDKOPFSCHRAUBE
21	472531508	2	FITTING EW 6S M14X1,5 CR6-FREI	VERSCHRAUBUNG
22	774373508	4	EXTENSION 35	VERLAENGERUNG
23	12101832	2	MALE CONNECTOR WSV 6 M10X1K MS	STECKANSCHLUSS
24	774371808	4	HOSE UNION BE6-0 STAHL	SCHLAUCHSTUTZEN
25	774376008	4	SCREW SLEEVE 0	SCHRAUBHUELSE
90	10873149	32	POLYAMID PIPE DIN 73378 6X1,5 PA 12-HL	POLYAMIDROHR
91	774376108	3.5	HIGH PRESSURE HOSE DN4-PD PA/PU RAL	HOCHDRUCKSCHLAUCH

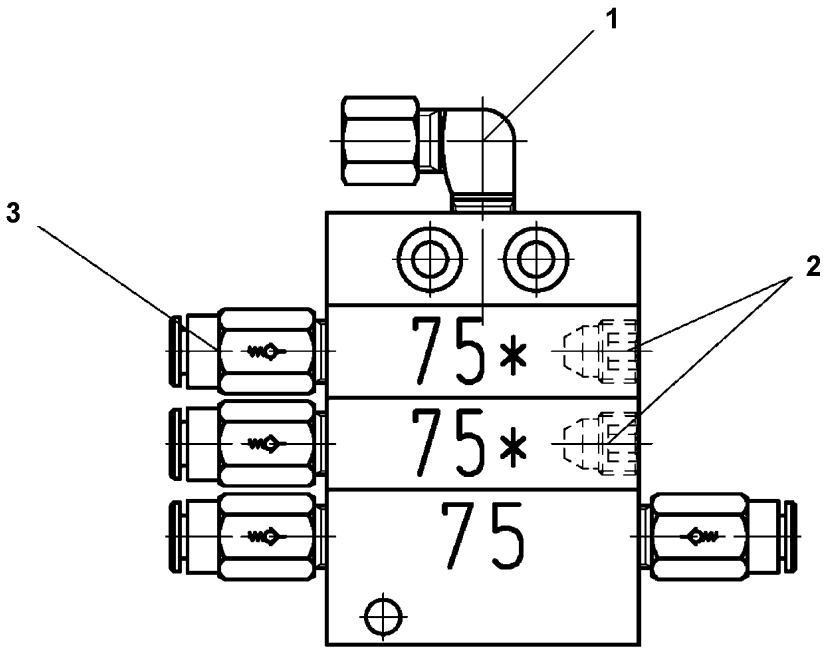

Pos.	Item	Quantity	Description	Bezeichnung
1	774373808	1	FITTING WE 6LL M10x1	VERSCHRAUBUNG
2	774378208	2	SCREW PLUG	VERSCHLUSSSCHRAUBE
3	11007219	4	NON-RETURN VALVE	RUECKSCHLAGVENTIL

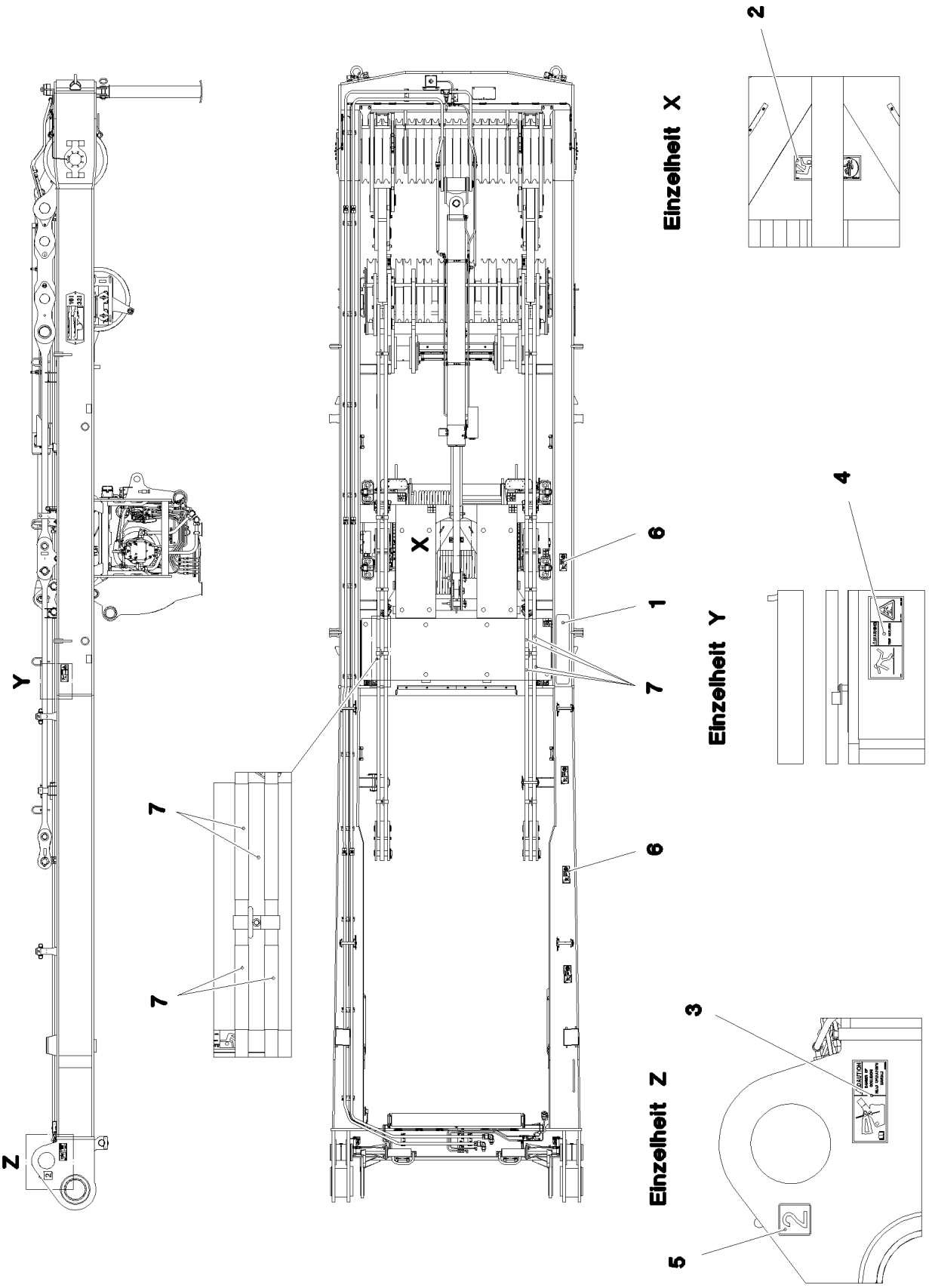
Einzelheit X
Einzelheit Y
Einzelheit Z
X
Y
Z
1
2
3
4
5
6
7
7
7
6

Pos.	Item	Quantity	Description	Bezeichnung
1	97032094	1	ANTI-SLIP SURFACE 1.6X152X850 3M TYP4	ANTIRUTSCHBELAG
2	978674808	5	SIGN 168X62 KLEBEFOLIE SPF	SCHILD
3	97033982	1	SIGN 208X88 KLEBEFOLIE SPF	SCHILD
4	97039753	1	SIGN 208X88 KLEBEFOLIE SPF	SCHILD
5	974150508	3	SIGN 1X80X80 KLEBEFOLIE SPF	SCHILD
6	978674908	4	SIGN 208X88 KLEBEFOLIE SPF	SCHILD
7	11067611	0.5	WARNING DESIGNATION DIN 48844-01 LAMI	WARNMARKIERUNG

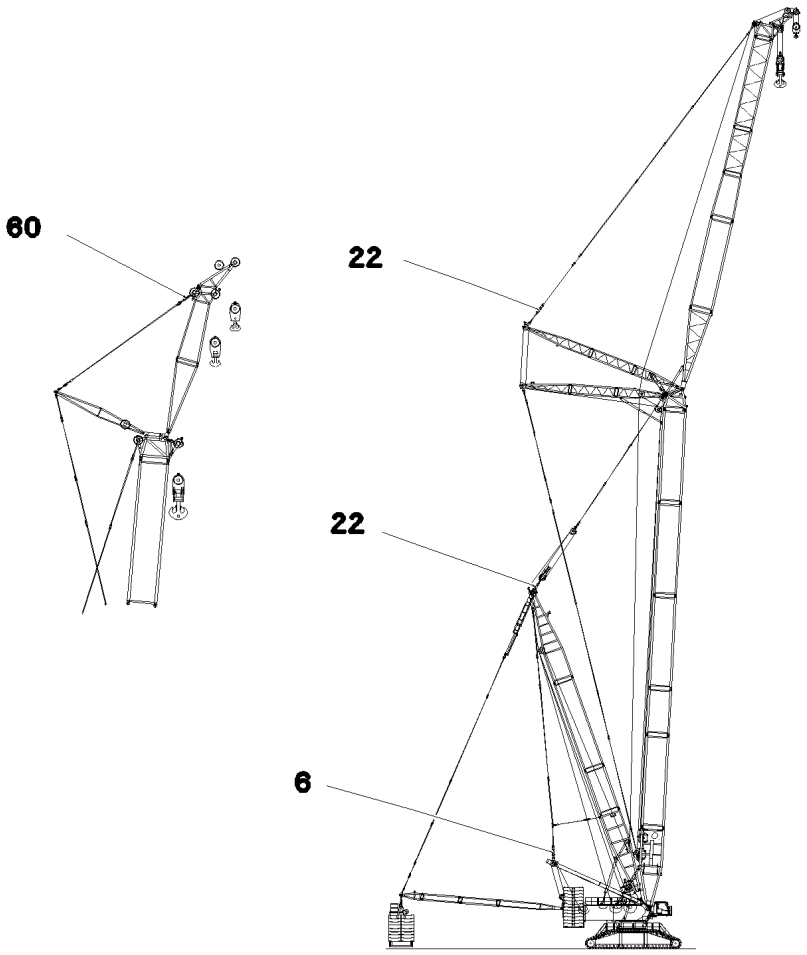

Pos.	Item	Quantity	Description	Bezeichnung
6	11210073	1	TENSION DYNAMOMETER 0-3000KN SPF	ZUGMESSLASCHE

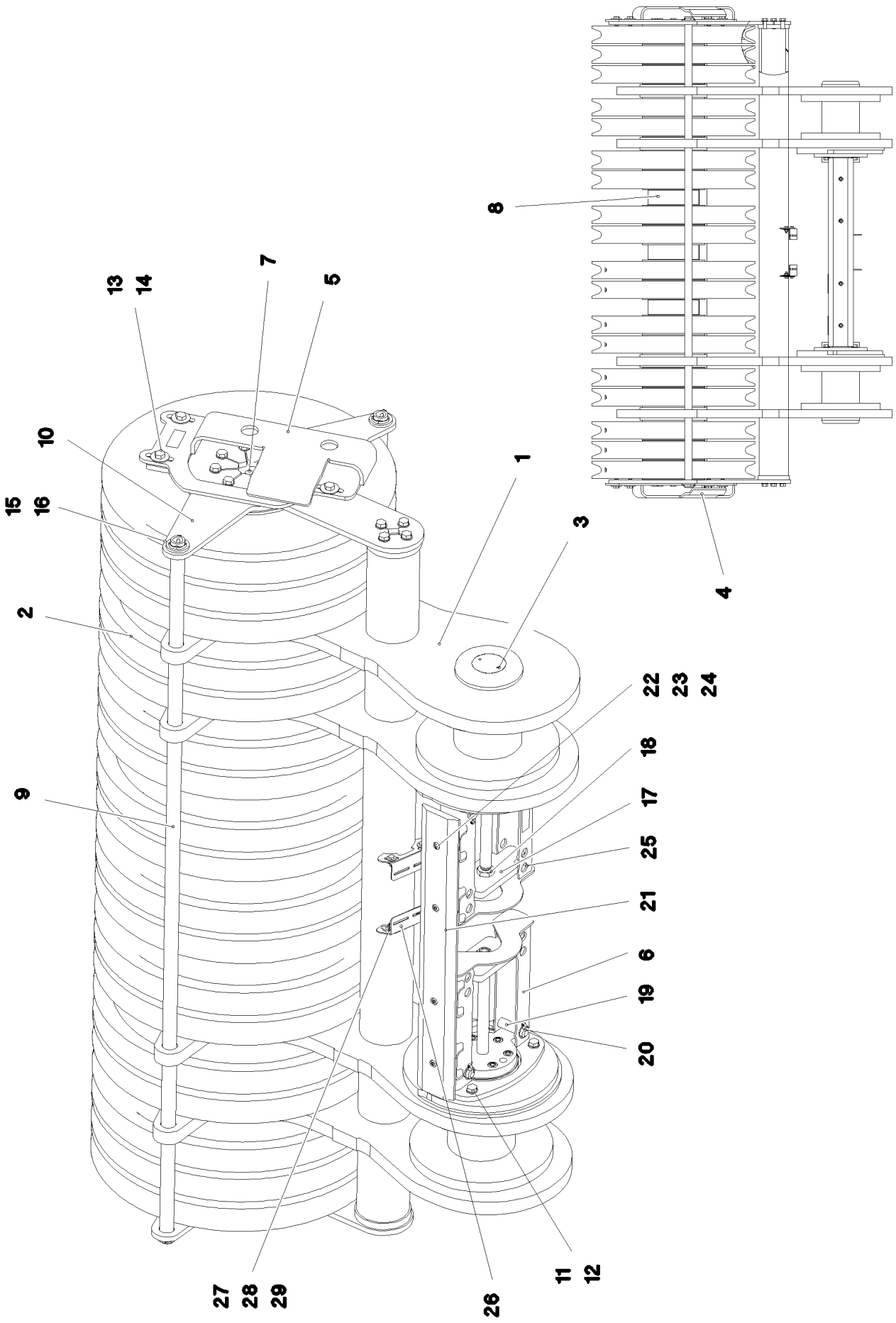

8.10.2019 081290 LIEBHERR	**etk_en_de_098253 LR 11000** **ROLLER BEARING** **ROLLENLAGERUNG**	❑ 425 (1/2) **917080508**

Pos.	Item	Quantity	Description	Bezeichnung
1	967812208	1	ROLLER BEARING WELDED	ROLLENLAGERUNG SCHWK.
2	967066008	18	ROPE PULLEY CPL.	SEILROLLE KPL.
3	11211232	2	HYDRO CYLINDER 70/30-260 SPF	HYDROZYLINDER
(999)	11656881	1	SEAL KIT CYLINDER	DS ZYLINDER
4	967826108	1	PLATE RIGHT WELDMENT	BLECH SCHWK.RECHTS
5	967826208	1	PLATE LEFT WELDMENT	BLECH SCHWK.LINKS
6	967826308	1	BRACKET WELDED CONST.	KONSOLE SCHWK.
7	97028117	1	AXLE 240.0X2178 35NICRMOV125 SPF	ACHSE
8	97028118	3	DISTANCE TUBE 244.5X78 S355J2H FE//ZN	DISTANZROHR
9	97028120	2	TUBE 38.0X2251 S355J2H T ZN O	ROHR
10	97028121	2	PLATE 15X796X806 S690QL	BLECH
11	12100310	32	HEX SCREW ISO 4017 M16X40 8.8 FLZN SP	SECHSKANTSCHRAUBE
12	10289806	32	WASHER ISO 7089 16 300HV FLZN SPF	SCHEIBE
13	12214938	8	HEX SCREW ISO 4017 M16X35 8.8 FLZN SP	SECHSKANTSCHRAUBE
14	10455191	8	WASHER ISO 7093-1 16 200HV-A2	SCHEIBE
15	10875873	4	SPLIT PIN ISO 1234 8X63 ST 480H SPF	SPLINT
16	10875636	4	WASHER DIN 1440 45 ST FLZN SPF	SCHEIBE
17	97028122	2	PLATE 20X292X100 S690QL	BLECH
18	10179975	4	HEX NUT ISO 4035 M27 05 FLZN SPF	SECHSKANTMUTTER
19	451226808	4	PIN DIN 1435 25X90X80 42CRMO4V GASN.	BOLZEN
20	10875869	4	SAFETY PLUG W HINGE-LID 5X29X4,7X25 4	SICHERHEITSKLAPPSTECKER
21	97029559	1	BEARING PLATE PA6G	LAGERPLATTE
22	10875571	4	SOCKET HEAD SCREW ISO 4762 M10X30 8	ZYLINDERSCHRAUBE
23	11491889	4	WASHER ISO 7093-1 10 300HV FLZN SPF	SCHEIBE
24	11691678	4	HEX NUT ISO 4032 M10 8 FLZN SPF	SECHSKANTMUTTER
25	968559408	1	BRACKET WELDED CONST.	KONSOLE SCHWK.
26	97043269	2	PLATE 3X92X132 S355MC FE//ZNNI8//CN//T	BLECH
27	11642261	4	HEX SCREW ISO 4017 M8X25 8.8 480H SPF	SECHSKANTSCHRAUBE
28	11140469	8	WASHER ISO 7093-1 8 200HV 480H SPF	SCHEIBE
29	10875614	4	HEX NUT DIN 985 M8 8 480H SPF	SECHSKANTMUTTER

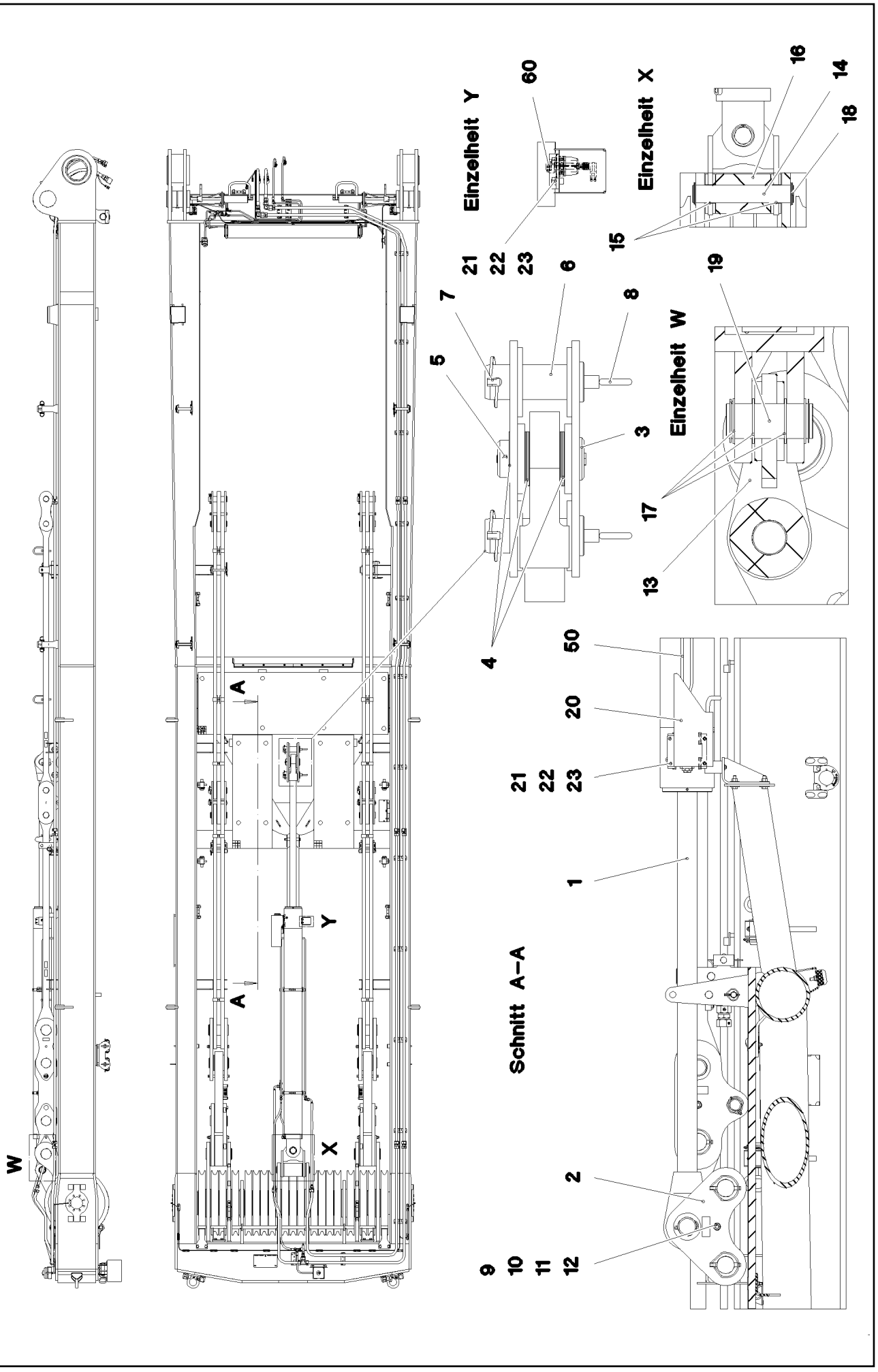
Einzelheit Y
Einzelheit X
Einzelheit W
Schnitt A–A
W
X
Y
A
A
1
2
3
4
5
6
7
8
9
10
11
12
13
14
15
16
17
18
19
20
21
22
23
50
60

Pos.	Item	Quantity	Description	Bezeichnung
1	11211234	1	DRAW CYLINDER 180/80-2500 SPF ⇨ ❑ 429	ZUGZYLINDER
2	968232808	2	PLATE WELDED	BLECH SCHWK.
3	954444708	1	PIN RD75X165 35NICRMOV125 GASN.	BOLZEN
4	949635408	9	WASHER RD110X2 DC01 FE//ZNNI8//CN//T0	SCHEIBE
5	10180373	1	SPLIT PIN ISO 1234 8X100 St 480H SPF	SPLINT
6	97000073	2	PIN 80.0X200 35NICRMOV125 SPF	BOLZEN
7	10180878	2	SAFETY PLUG W HINGE-LID 17X100X15,5X	SICHERHEITSKLAPPSTECKER
8	921079508	2	HANDLE WELD.CONST. FE//ZNNI8//CN//T0	GRIFF SCHWK.
9	4000437	1	HEX SCREW ISO 4014 M16X170 8.8 FLZN SP	SECHSKANTSCHRAUBE
10	940107008	1	TUBE 22X2,5X110 E235+N VERZ	ROHR
11	10289806	2	WASHER ISO 7089 16 300HV FLZN SPF	SCHEIBE
12	10875617	1	HEX NUT ISO 4032 M16 8 FLZN SPF	SECHSKANTMUTTER
13	968233108	1	CROSS CONNECTING LINK WELDED	KREUZLASCHE SCHWK.
14	97036912	1	PIN 75.0X408 35NICRMOV125 SPF	BOLZEN
15	708010208	2	DU BUSHING	DU-BUCHSE
16	97036913	1	ROLLER RD160X220 PA6G	ROLLE
17	12100040	6	SUPPORTING WASHER DIN 988 S 70X90X3	STUETZSCHEIBE
18	12100251	4	LOCKING RING DIN 471 70X2,5 480H SPF	SICHERUNGSRING
19	975824908	1	PIN 75.0X175 35NICRMOV125 SPF	BOLZEN
20	979700108	1	PLATE 2.5X375X475 DC01 FE//ZNNI8//CN//T	BLECH
21	10875597	8	SOCKET HEAD SCREW ISO 4762 M8X16 8.8	ZYLINDERSCHRAUBE
22	10289803	8	WASHER ISO 7089 8 300HV 480H SPF	SCHEIBE
23	11693875	8	HEX NUT ISO 4032 M8 8 480H SPF	SECHSKANTMUTTER
24	97050926	1	HOOD 2X348X291 DC01 FE//ZNNI8//CN//T0	HAUBE
25	10875484	4	BUTTON HEAD SCREW 7380-2 M8X10 08.8 4	HALBRUNDKOPFSCHRAUBE
50	917080708	1	ADDNL.HYDR.ERECTION DEVICE ⇨ ❑ 430	ZUSATZHYDR.MONTAGEEINRIC
60	968235208	1	ELECTRIC MONTAGE ZYLINDER	ELEKTRIK
(15)	10875197	1	INDUCTIVE SENSOR BERUEHRUNGSLOS	INDUKTIVSENSOR

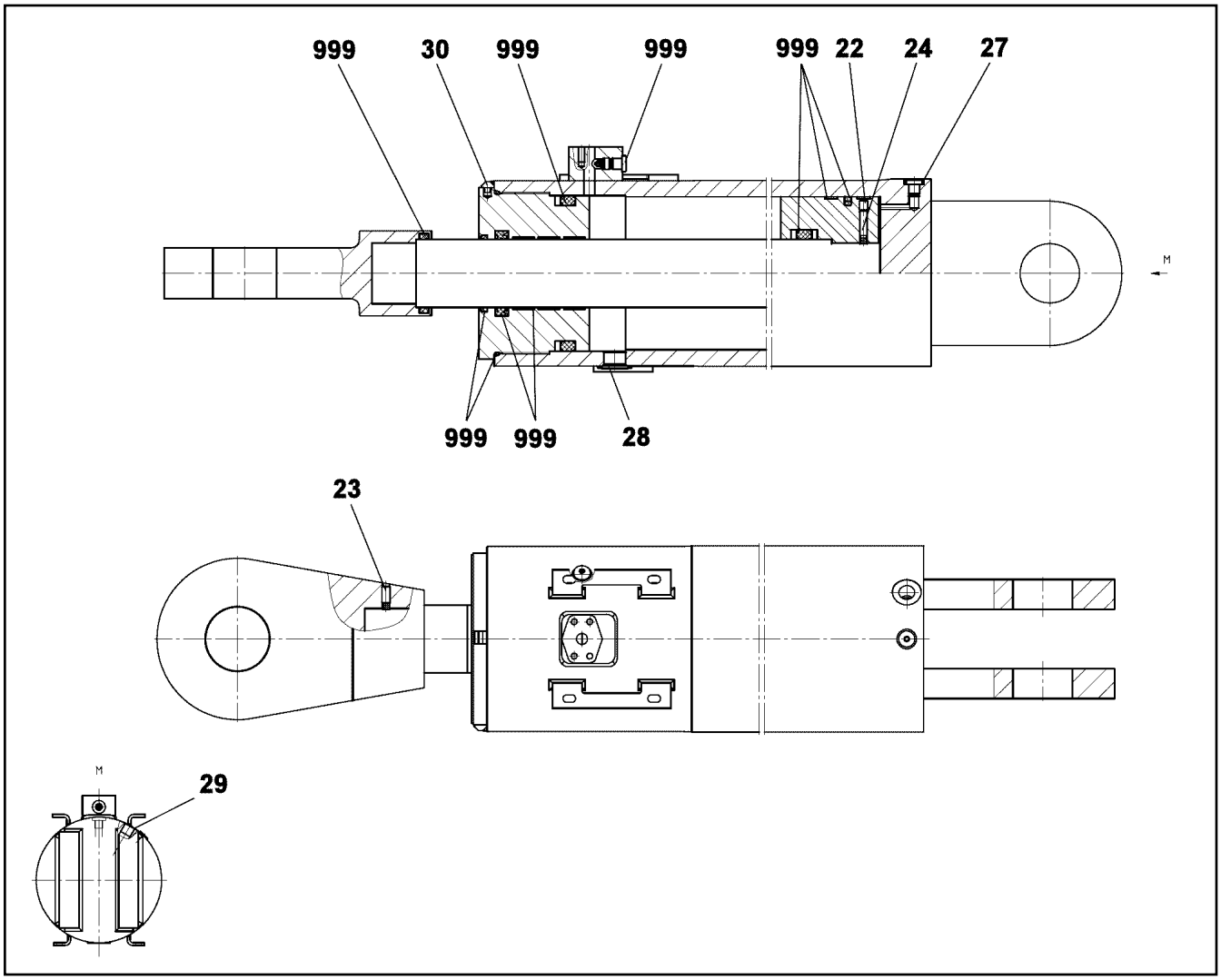

Pos.	Item	Quantity	Description	Bezeichnung
22	12240952	2	GRUB SCREW ISO 4026 M10X12 45H FLZN	GEWINDESTIFT
23	404402508	1	GRUB SCREW DIN 913 M10X20 45H VERZ	GEWINDESTIFT
24	430606308	2	PARALLEL PIN ISO 2338 8M6X32 ST	ZYLINDERSTIFT
27	477704077	2	STOP PLUG VSTI1/4"ED A3P	STOPFEN
28	477705608	1	STOP PLUG VSTIM27X2ED A3P	STOPFEN
29	477704208	1	STOP PLUG VSTI1/2"ED A3P	STOPFEN
30	11645754	2	CAMS	NOCKEN
999	10874928	1	SEAL KIT PULL CYLINDER	DS ZUGZYLINDER

Pos.	Item	Quantity	Description	Bezeichnung
4	967788008	1	ADDNL.HYDR.ERECTION DEVICE ⇨ ❑ 431	ZUSATZHYDR.MONTAGEEINRIC

LIEBHERR

8.10.2019
081289

ADDNL.HYDR.ERECTION DEVICE
ZUSATZHYDR.MONTAGEEINRICHTUNG

etk_en_de_098253 LR 11000

431 (1/2)

967788008

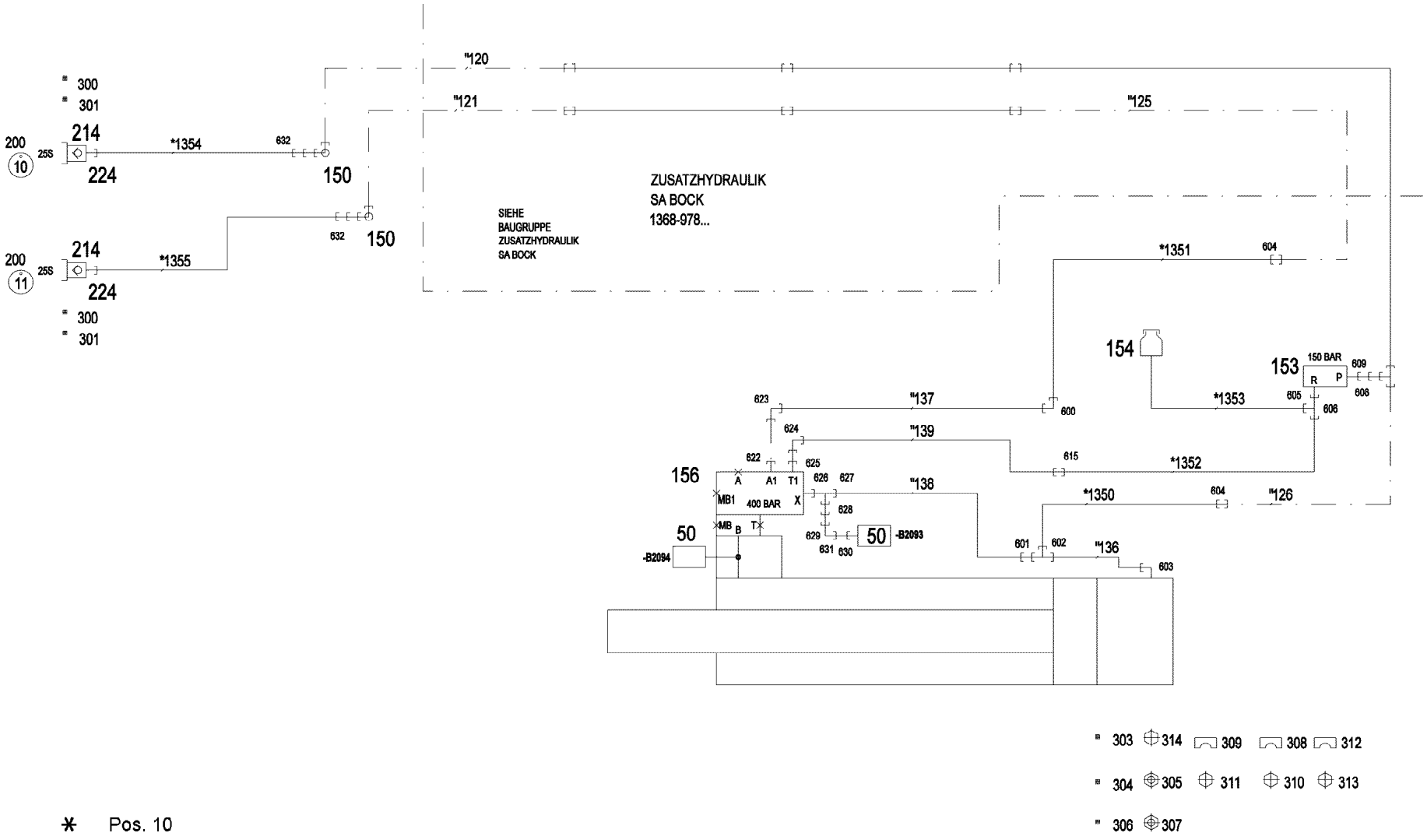

* Pos. 10

" Pos. 11

Pos.	Item	Quantity	Description	Bezeichnung
10	967791508	1	HOSE LINES MOUNTING INSTAL.	SCHLAUCHLEITUNGEN MONT
(1)	602760108	2	NAME PLATE 25,4X101,6	BEZEICHNUNGSSCHILD
(2)	602760308	4	NAME PLATE 25,4X165,1	BEZEICHNUNGSSCHILD
(1350)	962064608	1	HOSE CPL. 2755 12X1280	SCHLAUCH KPL.
(1351)	925655908	1	HOSE CPL. 2755 12X1080	SCHLAUCH KPL.
(1352)	968601308	1	HOSE CPL. 2SN 10X2250	SCHLAUCH KPL.
(1353)	929629208	1	HOSE CPL. 2TE 10X470	SCHLAUCH KPL.
(1354)	922124508	1	HOSE CPL. 2755 19X720	SCHLAUCH KPL.
(1355)	964770608	1	HOSE CPL. 2755 19X820	SCHLAUCH KPL.
11	967791608	1	PIPELINES MOUNTING DEVICE	ROHRLEITUNGEN MONTAGEEIN
(136)	968487208	1	PIPE COMPL. 16X2	ROHR KPL.
(137)	968487308	1	PIPE COMPL. 16X2	ROHR KPL.
(138)	968487408	1	PIPE COMPL. 10X1.5	ROHR KPL.
(139)	968487508	1	PIPE COMPL. 12X1.5	ROHR KPL.
50	10813738	2	PRESSURE SENSOR 0-400/400 BAR LSB PL:	DRUCKAUFNEHMER
150	10027795	2	SWIVEL SCREW JOINT DG103 30S CF SPF	DREHVERSCHRAUBUNG
153	511417708	1	PRESSURE LIMITING VALVE pmax=700BAR ⇨ ❑ 433	DRUCKBEGRENZUNGSVENTIL
154	96028333	1	EXPANSION TANK CPL. ⇨ ❑ 37	AUSGLEICHSBEHAELTER KPL.
156	10870586	1	LOWERING BRAKE VALVE 420BAR SPF	SENKBREMSVENTIL
214	510599708	2	COUPLING PLUG B6 25-S	KUPPLUNGSSTECKER
224	10466912	2	SCREW PLUG RD54X4 SPF	VERSCHLUSSSCHRAUBE
300	710107208	2	SEALING RING DIN 7603 A38X44X2 CU	DICHTRING
301	12101869	2	KEY RING 25X1,5 ST FE/ZN8/CN	SCHLUESSELRING
303	774229908	2	HOSE CLAMP 217-225 ST	SCHLAUCHSCHELLE
304	774215708	4	CONSOLE	KONSOLE
305	11693875	8	HEX NUT ISO 4032 M8 8 480H SPF	SECHSKANTMUTTER
306	954117308	4	MOUNTING RAIL 140	TRAGSCHIENE
307	602018008	8	CARRIER RAIL NUT DIN 3015-1 L TM M6 W1	TRAGSCHIENENMUTTER
308	7365090	2	CLAMP-HALF DIN 3015-1 L 0 R 12 PP SW	KLEMMHAELFTE
309	7362946	6	CLAMP-HALF DIN 3015-1 L 2 R 16 PP SW	KLEMMHAELFTE
310	11140465	2	SOCKET HEAD SCREW ISO 4762 M6X20 8.8	ZYLINDERSCHRAUBE
311	10875588	6	SOCKET HEAD SCREW ISO 4762 M6X25 8.8	ZYLINDERSCHRAUBE
312	602008908	40	CLAMP-HALF DIN 3015-1 L 4 R 30 PP SW	KLEMMHAELFTE
313	10875590	40	SOCKET HEAD SCREW ISO 4762 M6X35 8.8	ZYLINDERSCHRAUBE
314	10875484	8	BUTTON HEAD SCREW 7380-2 M8X10 08.8 4	HALBRUNDKOPFSCHRAUBE
600	470232608	1	FITTING W 16S A3C	VERSCHRAUBUNG
601	475433508	1	FITTING REDSD16/10-S A3P	VERSCHRAUBUNG
602	470432508	1	FITTING T 16S CR6-FREI	VERSCHRAUBUNG
603	473231208	1	FITTING RSWS16-SR-WD A3P	VERSCHRAUBUNG
604	475033708	2	FITTING XGR30/16-S CFX	VERSCHRAUBUNG
605	471034808	1	FITTING GE 12L G1/2 ZNNI	VERSCHRAUBUNG
606	247128602	1	FITTING EL 12L M18X1,5 CR6-FREI	VERSCHRAUBUNG
608	475434008	1	FITTING REDSDN30/12-S A3P	VERSCHRAUBUNG
609	471901808	1	FITTING EGE 12S G1/2A CR6-FREI	VERSCHRAUBUNG
615	470030408	1	FITTING XG12-L A3P	VERSCHRAUBUNG
622	471033208	1	FITTING XGE16-SR-ED A3P	VERSCHRAUBUNG
623	7617460	1	FITTING EW 16S CR6-FREI	VERSCHRAUBUNG
624	247117702	1	FITTING EW 12L M18X1,5 CR6-FREI	VERSCHRAUBUNG
625	471035308	1	FITTING XGE12-LR-ED1/4" A3P	VERSCHRAUBUNG
626	471004514	1	FITTING ISO 8434 GE 10S G1/4 CR6-FREI	VERSCHRAUBUNG
627	7367776	1	FITTING EL 10S CR6-FREI	VERSCHRAUBUNG
628	475432008	1	FITTING REDSDN10/6-S A3P	VERSCHRAUBUNG
629	472531508	1	FITTING EW 6S M14X1,5 CR6-FREI	VERSCHRAUBUNG
630	470700208	1	FITTING XGAI6-SR A3P	VERSCHRAUBUNG
631	470011508	1	FITTING SNV6-S A3P	VERSCHRAUBUNG
632	475432708	2	FITTING REDSDN30/25-S A3P	VERSCHRAUBUNG

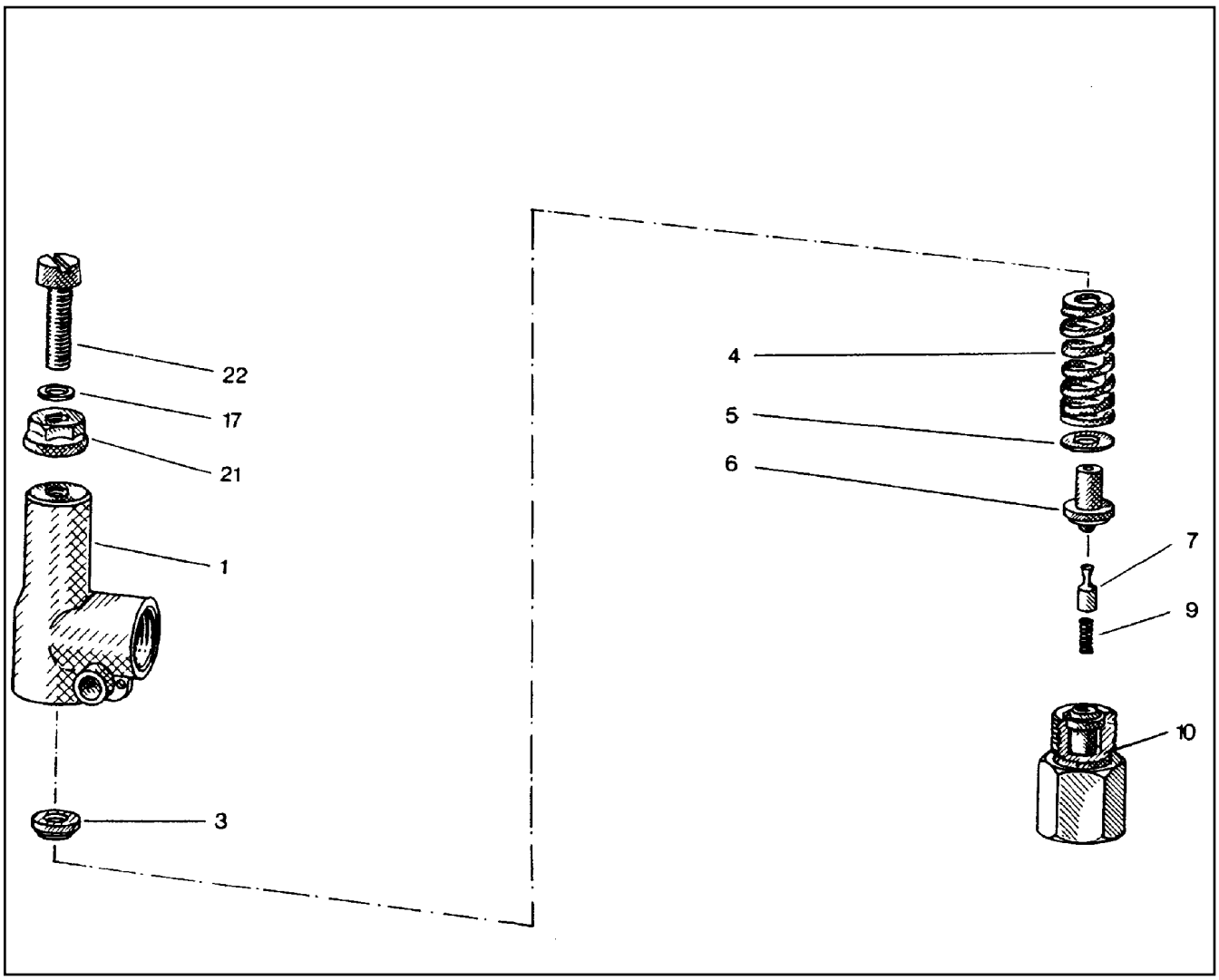

Pos.	Item	Quantity	Description	Bezeichnung
1	510796908	1	HOUSING	GEHAEUSE
3	510797008	1	SPRING SUPPORT	FEDERTELLER
4	511015108	1	PRESSURE SPRING	DRUCKFEDER
5	510797208	1	WASHER	SCHEIBE
6	510797308	1	SPRING-LOADED PIN	FEDERBOLZEN
7	510797408	1	DAMPING PISTON	DAEMPFUNGSKOLBEN
9	510797508	1	PRESSURE SPRING	DRUCKFEDER
10	510797608	1	VALVE SEAT	VENTILSITZ
17	510783208	1	SHIM	AUSGLEICHSCHEIBE
21	510741708	1	SEALING NUT M8	DICHTMUTTER
22	510797708	1	SOCKET HEAD SCREW DIN 84 M8X35 5.8	ZYLINDERSCHRAUBE

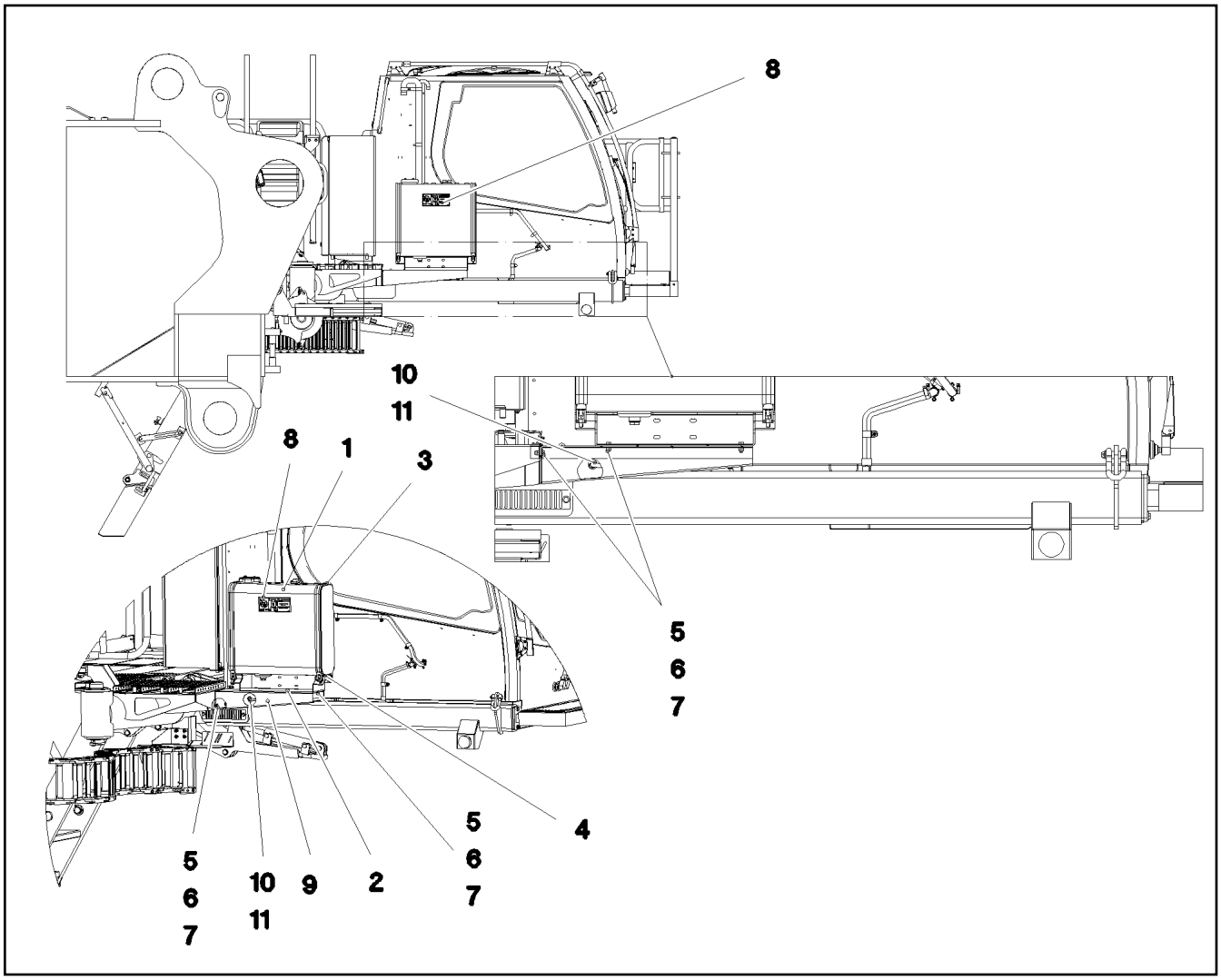

Pos.	Item	Quantity	Description	Bezeichnung
1	965527508	1	FUEL TANK CONTAINER PRE-ASS. DWB202 ⇨ ❑ 435	BRENNSTOFFBEHAELTER VO
2	979240708	1	PLATE 4X788X356 S315MC	BLECH
3	10335947	2	SWIVEL BOLT CLAMPING BAND X1285X30/A	GELENKBOLZENSPANNBAND
4	262001308	0.2	SEALING STRIP 40X4 NBR/SBR 65	DICHTSTREIFEN
5	11642261	8	HEX SCREW ISO 4017 M8X25 8.8 480H SPF	SECHSKANTSCHRAUBE
6	11140469	16	WASHER ISO 7093-1 8 200HV 480H SPF	SCHEIBE
7	10875614	8	HEX NUT DIN 985 M8 8 480H SPF	SECHSKANTMUTTER
8	97016304	1	SIGN 208X88 KLEBEFOLIE SPF	SCHILD
9	97031165	1	PLATE 4X745X444 S315MC	BLECH
10	10410873	1	GROMMET 18/22/27 TPE	DURCHFUEHRUNGSTUELLE
11	11621768	1.3	COOLING WATER HOSE DN6-CONTI KWS	KUEHLWASSERSCHLAUCH

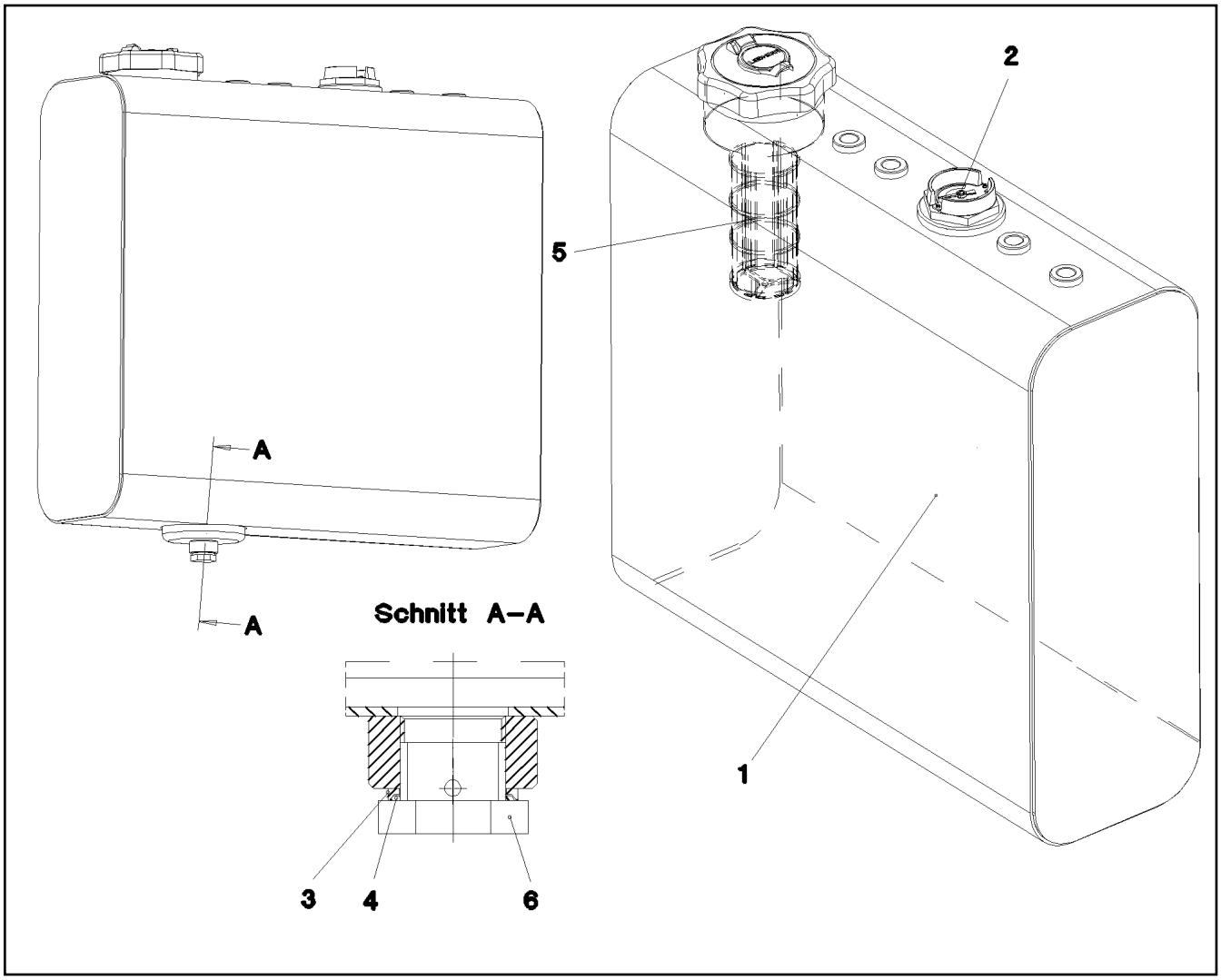

Pos.	Item	Quantity	Description	Bezeichnung
1	965527808	1	FUEL CONTAINER WC. 57L/55L SPF	BRENNSTOFFBEHAELTER SCH
2	789016008	1	LEVEL SENSOR L=450	NIVEAUGEBER
3	502932508	1	COMPRESSION RING DR/R22X27	DRUCKRING
4	502932908	1	O-RING 20,3X2,4 NBR70	O-RING
5	10112750	1	BASKET FILTER B80/200	KORBFILTER
6	502940108	1	HOLLOW SCREW DIN 74305 22-1-M22X1,5 4	HOHLSCHRAUBE

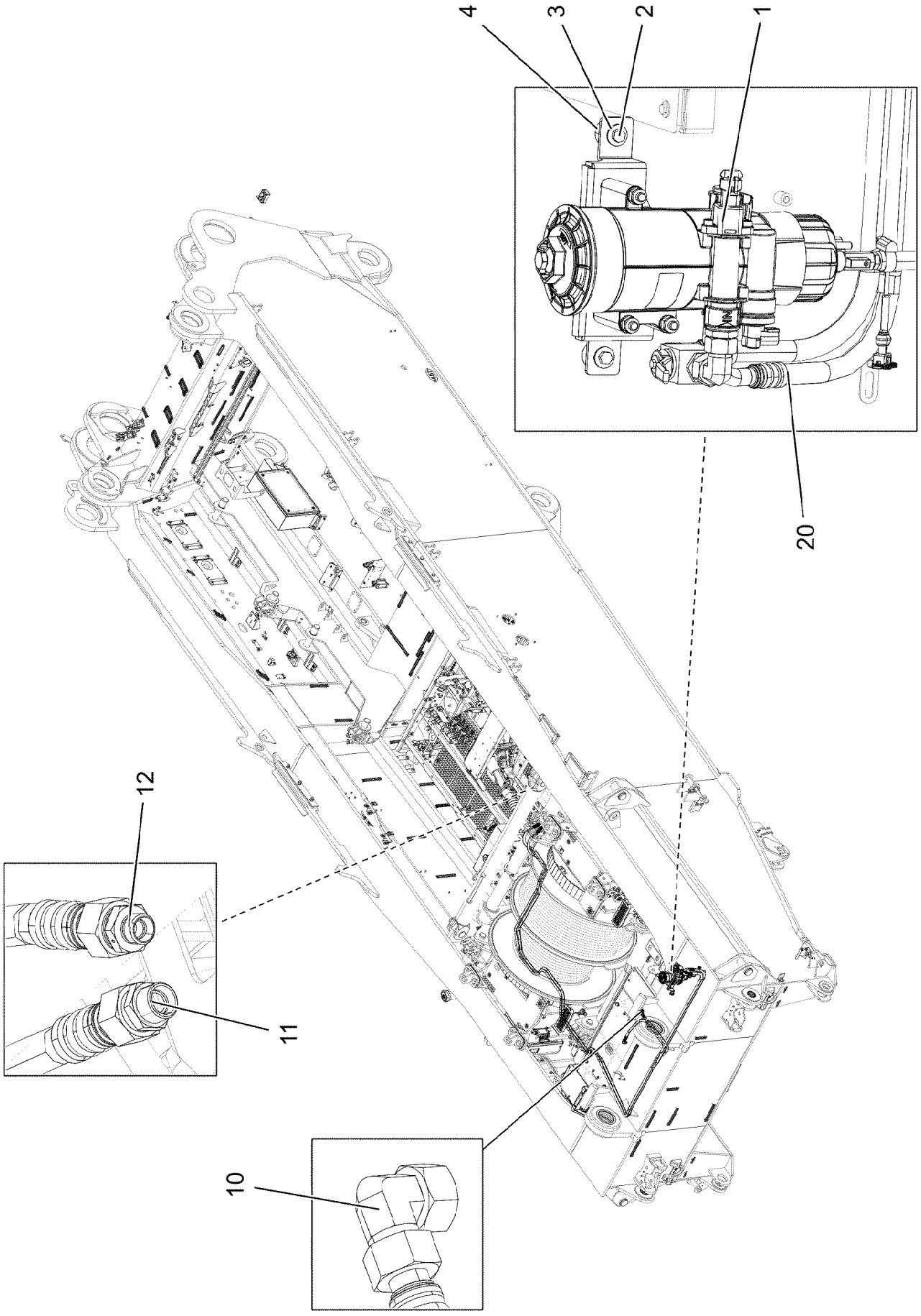

8.10.2019 004135 LIEBHERR	**etk_en_de_098253 LR 11000** **FUEL FEED** **KRAFTSTOFFFOERDERUNG**	436 (1/2) **919140208**

Pos.	Item	Quantity	Description	Bezeichnung
1	96033811	1	PREMOUNTED FUEL FILTER ⇨ ❑ 438	KRAFTSTOFFFILTER VORM.
2	11651767	2	HEX SCREW ISO 4017 M8X20 8.8 480H SPF	SECHSKANTSCHRAUBE
3	11140469	2	WASHER ISO 7093-1 8 200HV 480H SPF	SCHEIBE
4	978787708	2	SLEEVE 33.0X19 FE//ZNNI8//CN//T0	HUELSE
10	247108302	2	FITTING EW 18L M26X1,5 CR6-FREI	VERSCHRAUBUNG
11	475030208	1	FITTING XGR18/15-L A3P	VERSCHRAUBUNG
12	475034508	1	FITTING XGR18/12-L A3P	VERSCHRAUBUNG
20	96033819	1	HOSE LINES FUEL	SCHLAUCHLEITUNGEN KRAFT
(2390)	929749808	1	HOSE CPL. 2TE 16X7300	SCHLAUCH KPL.
(2391)	968695708	1	HOSE CPL. 2TE 16X7900	SCHLAUCH KPL.
(2392)	926121308	1	HOSE CPL. 2TE 16X1900	SCHLAUCH KPL.

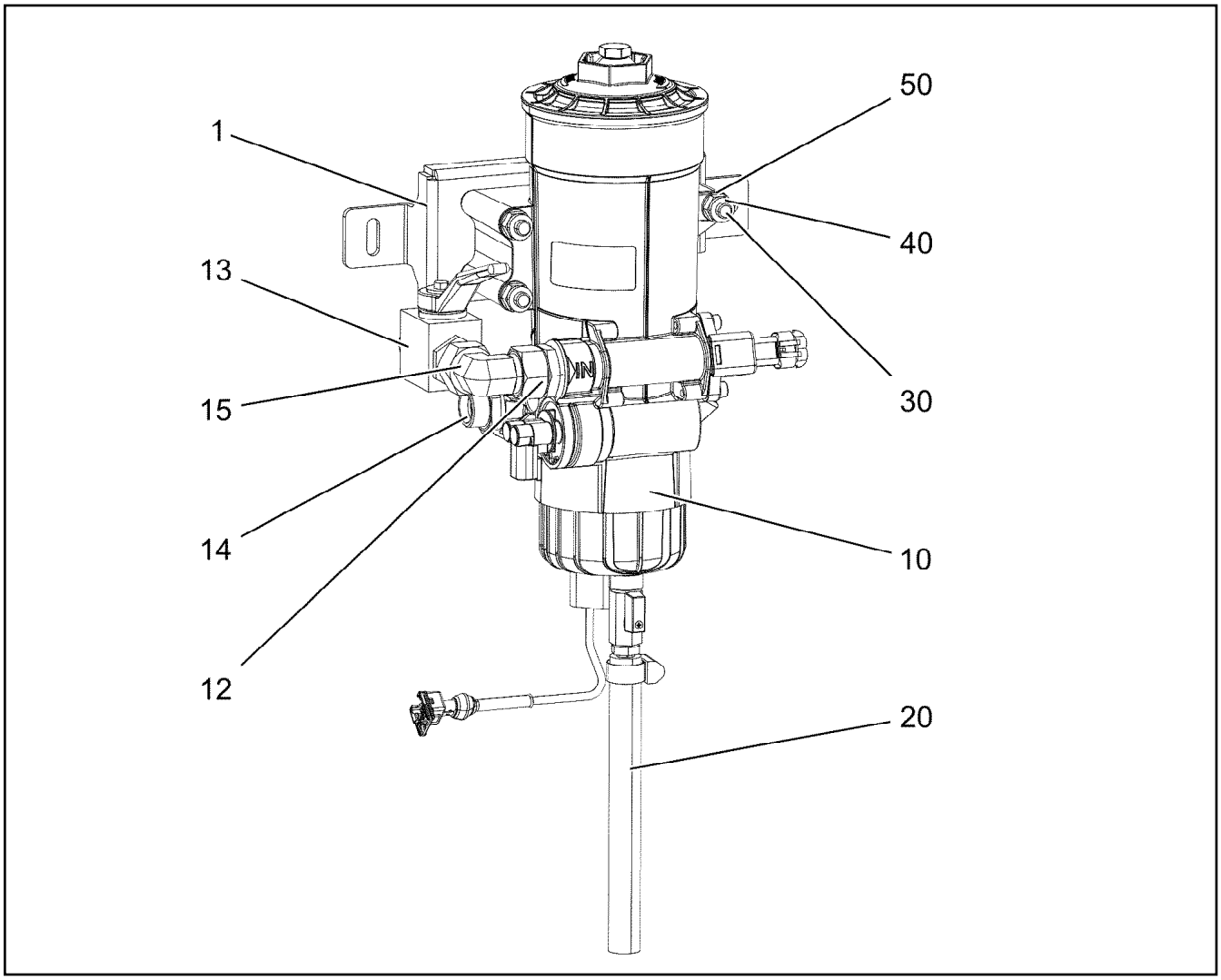

Pos.	Item	Quantity	Description	Bezeichnung
1	97111661	1	PLATE 4X359X103 S315MC FE//ZNNI8//CN//T	BLECH
10	10878502	1	FUEL FILTER ⇨ ❑ 439	KRAFTSTOFFFILTER
12	10878394	1	FITTING EGE 18L G3/4 CR6-FREI	VERSCHRAUBUNG
13	510693008	1	BALL VALVE DN16-18L STAHL ⇨ ❑ 440	KUGELHAHN
14	471037508	1	FITTING XGE18-LR-ED3/4" A3P	VERSCHRAUBUNG
(1)	726407908	1	O-RING 16X2 NBR70	O-RING
15	247108302	1	FITTING EW 18L M26X1,5 CR6-FREI	VERSCHRAUBUNG
20	96029950	1	HOSE LINES	SCHLAUCHLEITUNGEN
(2393)	96029949	1	HOSE CPL. CONTI KWS 12X200	SCHLAUCH KPL.
30	12222984	3	HEX SCREW ISO 4014 M10X95 8.8 FLZN SP	SECHSKANTSCHRAUBE
40	10875606	3	HEX NUT DIN 985 M10 8 FLZN SPF	SECHSKANTMUTTER
50	10289795	6	WASHER ISO 7089 10 300HV FLZN SPF	SCHEIBE

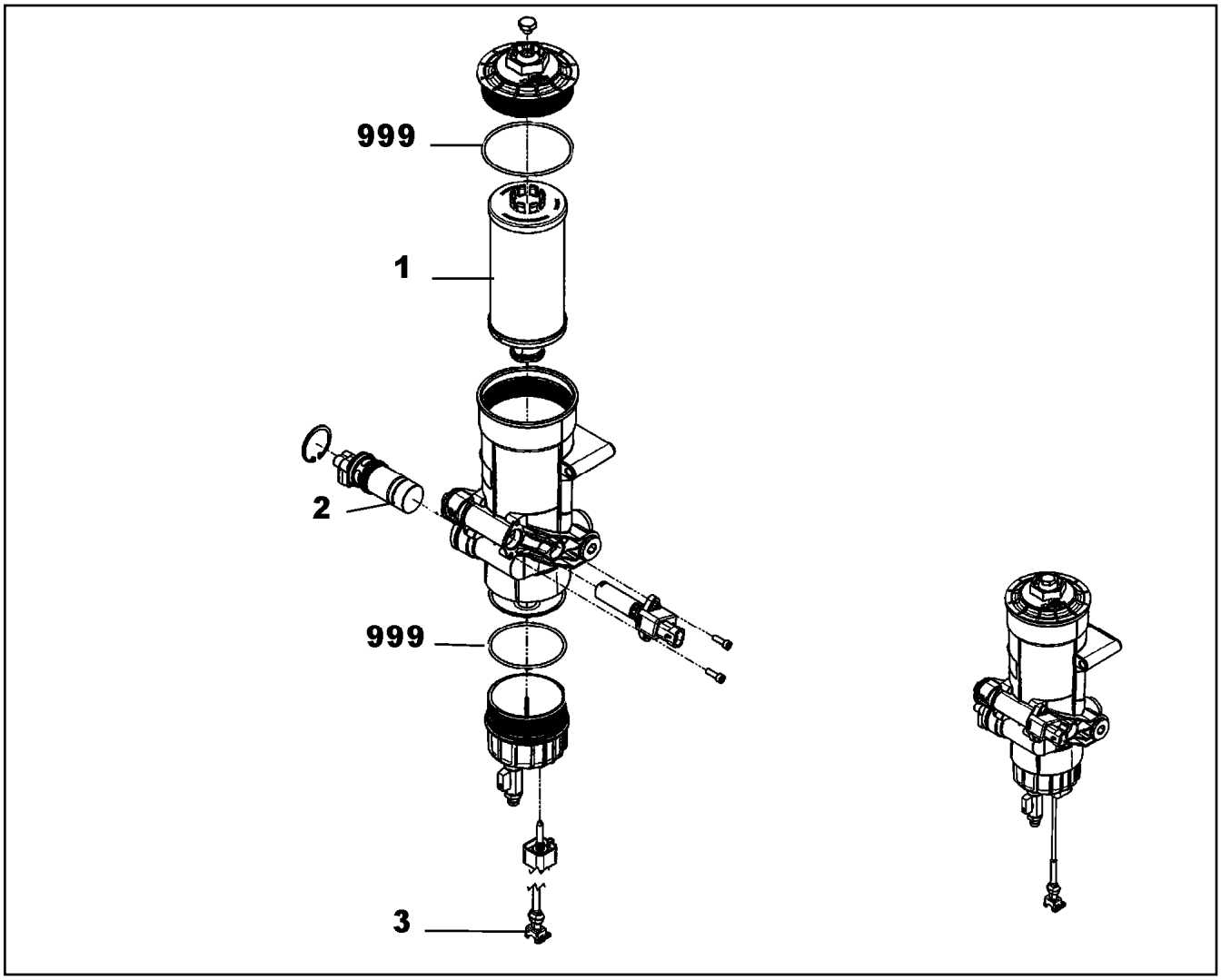

Pos.	Item	Quantity	Description	Bezeichnung
1	10149977	1	FUEL FILTER ELEMENT	KRAFTSTOFFFILTEREINSATZ
2	12101888	1	FUEL PUMP	KRAFTSTOFFPUMPE
3	11370365	1	WATER SENSOR 5V	WASSERSONDE
999	12101886	1	SEAL KIT	DICHTSATZ

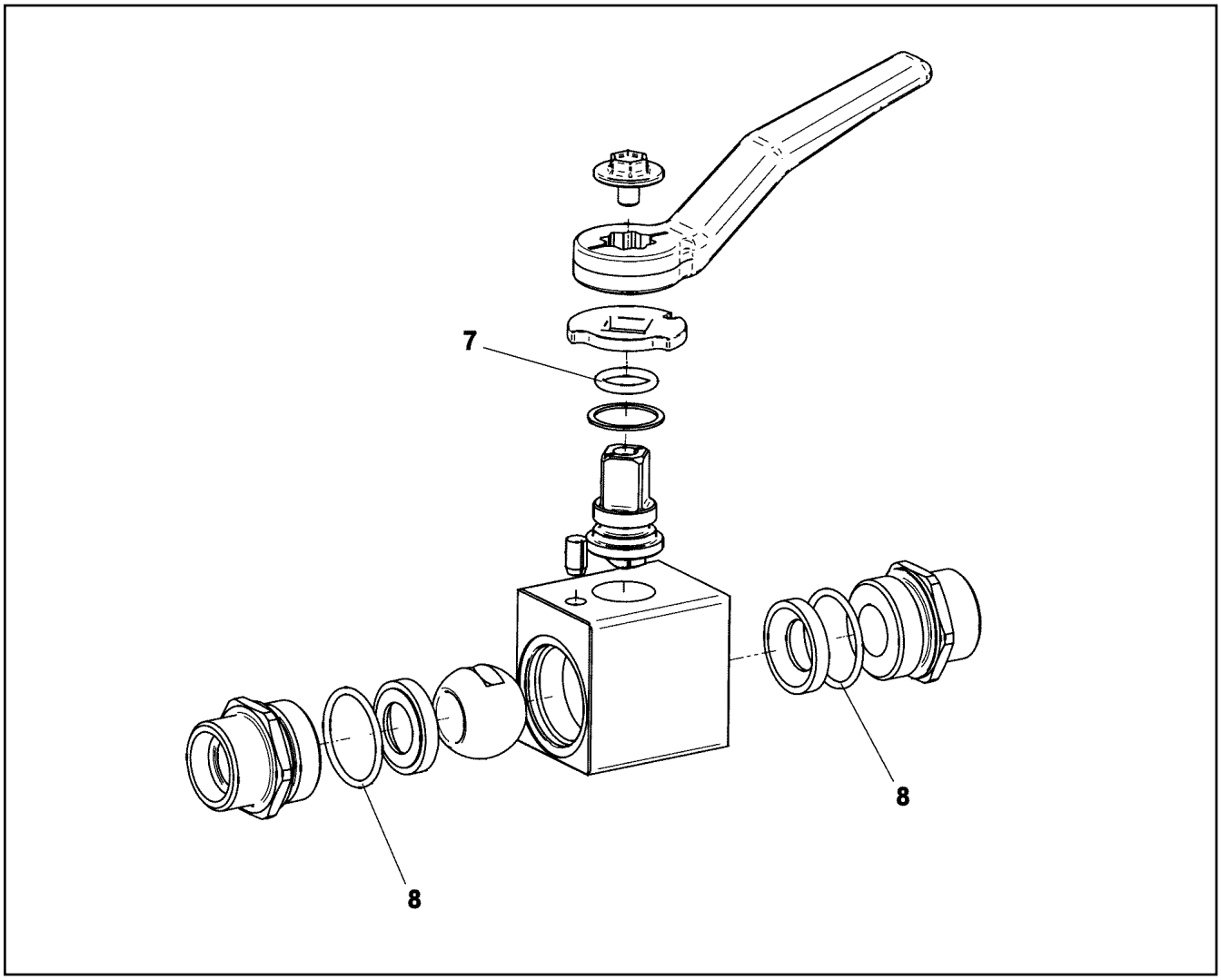

Pos.	Item	Quantity	Description	Bezeichnung
7	570078008	1	O-RING 13X2,5 NBR90	O-RING
8	726425308	2	O-RING 25X2 NBR90	O-RING

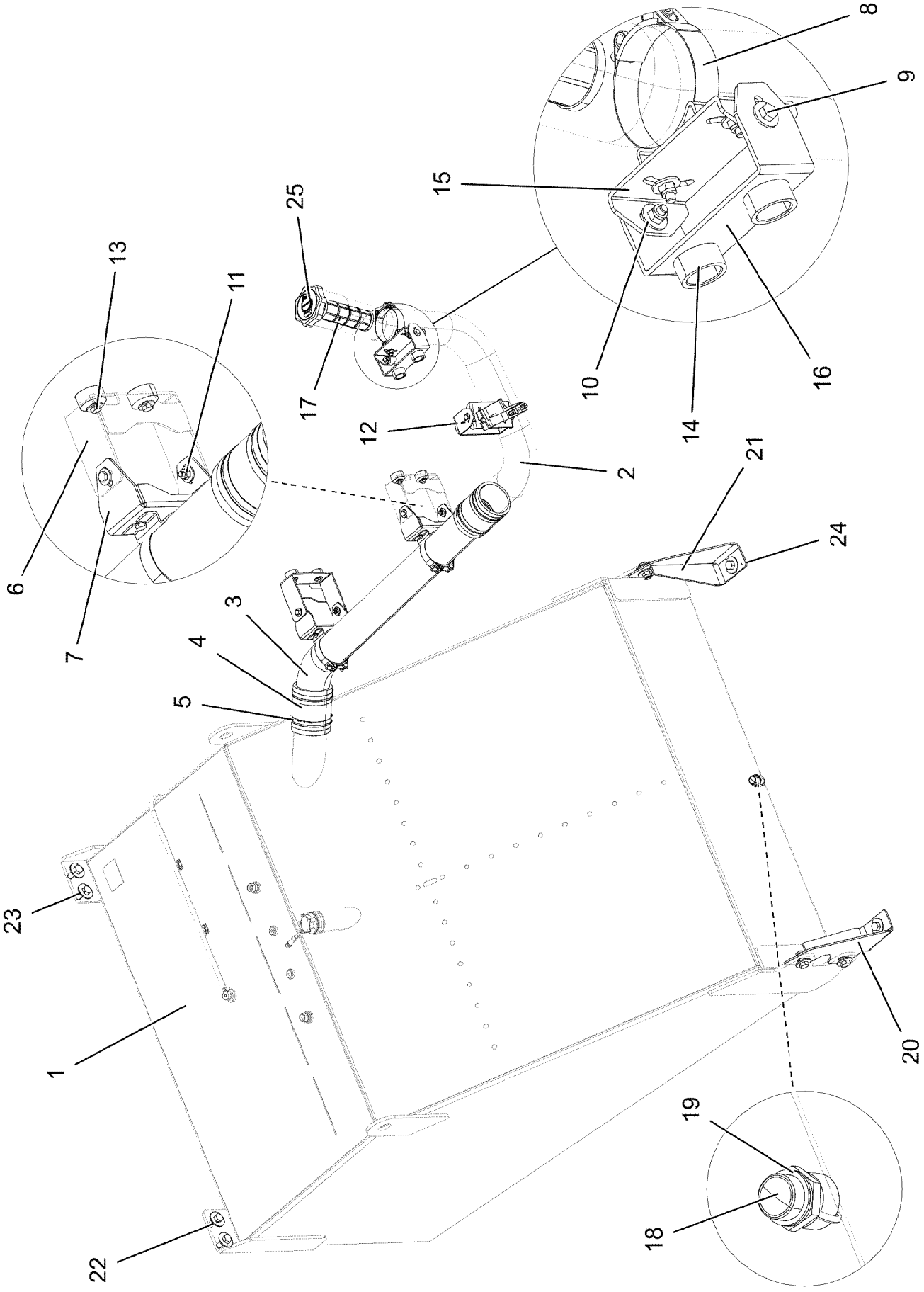

8.10.2019 096203 LIEBHERR	**etk_en_de_098253 LR 11000** **FUEL TANK CPL.** **KRAFTSTOFFBEHAELTER KPL.**	❑ 441 (1/2) **918789208**

Pos.	Item	Quantity	Description	Bezeichnung
1	967967608	1	FUEL TANK, PRE-ASSEMBLED ⇨ ❑ 443	KRAFTSTOFFBEHAELTER VO
2	96020215	1	PIPE WELDED ALUMINIUM SPF	ROHR SCHWK.
3	97031162	1	TUBE ALUMINIUM SPF	ROHR
4	978089308	2	FUEL HOSE	KRAFTSTOFFSCHLAUCH
5	550849408	8	HOSE CLAMP 100-120 W3	SCHLAUCHSCHELLE
6	97031163	2	PLATE 4X429X126 S315MC FE//ZNNI8//CN//T	BLECH
7	979806308	2	PLATE 4X337X113 S315MC FE//ZNNI8//CN//T	BLECH
8	774223708	4	HOSE CLAMP 100-104 ST	SCHLAUCHSCHELLE
9	11642261	16	HEX SCREW ISO 4017 M8X25 8.8 480H SPF	SECHSKANTSCHRAUBE
10	11140469	32	WASHER ISO 7093-1 8 200HV 480H SPF	SCHEIBE
11	10875614	16	HEX NUT DIN 985 M8 8 480H SPF	SECHSKANTMUTTER
12	10289803	8	WASHER ISO 7089 8 300HV 480H SPF	SCHEIBE
13	11651612	8	HEX SCREW ISO 4017 M8X16 8.8 480H SPF	SECHSKANTSCHRAUBE
14	971622408	8	SLEEVE 40.0X19 S355J2G3 FE//ZNNI8//CN//T	HUELSE
15	97006879	2	PLATE 4X219X80 S315MC FE//ZNNI8//CN//T	BLECH
16	97031164	2	PLATE 4X323X60 S315MC FE//ZNNI8//CN//T	BLECH
17	10112750	1	BASKET FILTER B80/200	KORBFILTER
18	789011908	1	OIL DRAIN PLUG M26X1,5	OELABLASSSCHRAUBE
19	710106008	1	SEALING RING DIN 7603 A26X32X2 CU	DICHTRING
20	97031166	1	PLATE 5X379X375 S700MC	BLECH
21	97031167	1	PLATE 5X379X375 S700MC	BLECH
22	10875519	10	HEX SCREW ISO 4017 M16X40 8.8 FLZN SP	SECHSKANTSCHRAUBE
23	10455191	16	WASHER ISO 7093-1 16 200HV-A2	SCHEIBE
24	10875609	6	HEX NUT DIN 985 M16 8 FLZN SPF	SECHSKANTMUTTER
25	10410112	1	LOCKABLE TANK CAP DV80A-NS-SCHLIES	TANKVERSCHLUSS

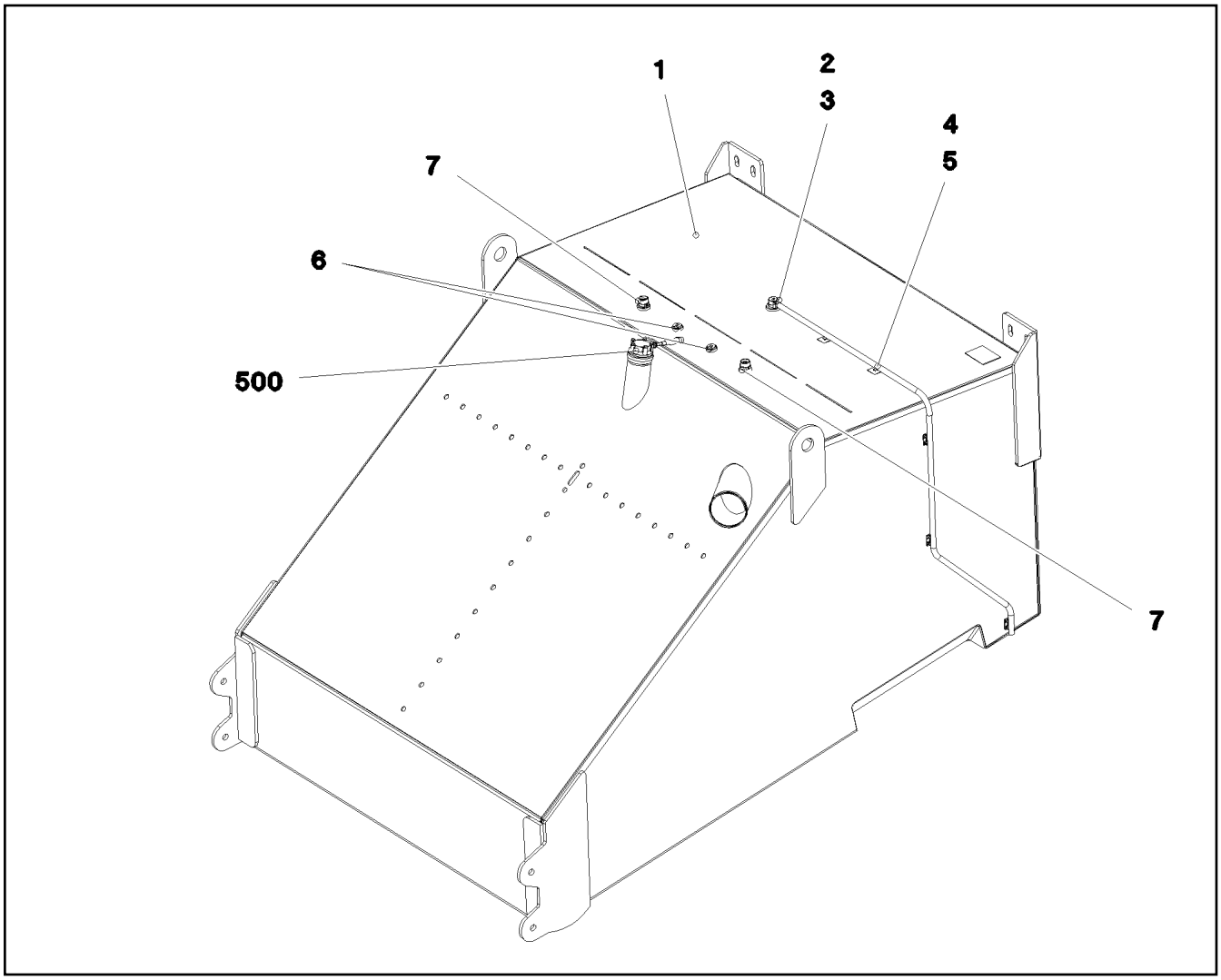

Pos.	Item	Quantity	Description	Bezeichnung
1	967966708	1	FUEL TANK WELDED CONSTR. ALMG3 SPF	KRAFTSTOFFBEHAELTER SCH
2	10097910	1	VENTILATION VALVE	ENTLUEFTUNGSVENTIL
3	10872024	1	HOSE CLAMP DIN 3017-1 8-16/9 W3	SCHLAUCHSCHELLE
4	10343527	2	HYDRAULIC HOSE DIN EN 857 DN8-1SC 1S	HYDRAULIKSCHLAUCH
5	10870511	5	CABLE CLIP HOLDER 28X28-NATUR PA6.6	KABELBINDERHALTER
6	477705108	2	STOP PLUG VSTIM18X1,5ED A3P	STOPFEN
7	471031108	2	FITTING GE 18L M22X1,5 CR6-FREI	VERSCHRAUBUNG
500	967930608	1	ELECTR.F.FUEL TANK ⇨ ❑ 444	ELEKTRIK KRAFTSTOFFBEHAEL

Pos.	Item	Quantity	Description	Bezeichnung
5	789015108	1	TANK SENSOR L=1000 24V SPF	TANKSENSOR
(5)	10346938	1	FLANGE SEAL	FLANSCHDICHTUNG
10	12219811	5	HEX SCREW ISO 4017 M5X35 8.8 480H SPF	SECHSKANTSCHRAUBE
15	11140403	5	WASHER ISO 7089 5 200HV 480H SPF	SCHEIBE

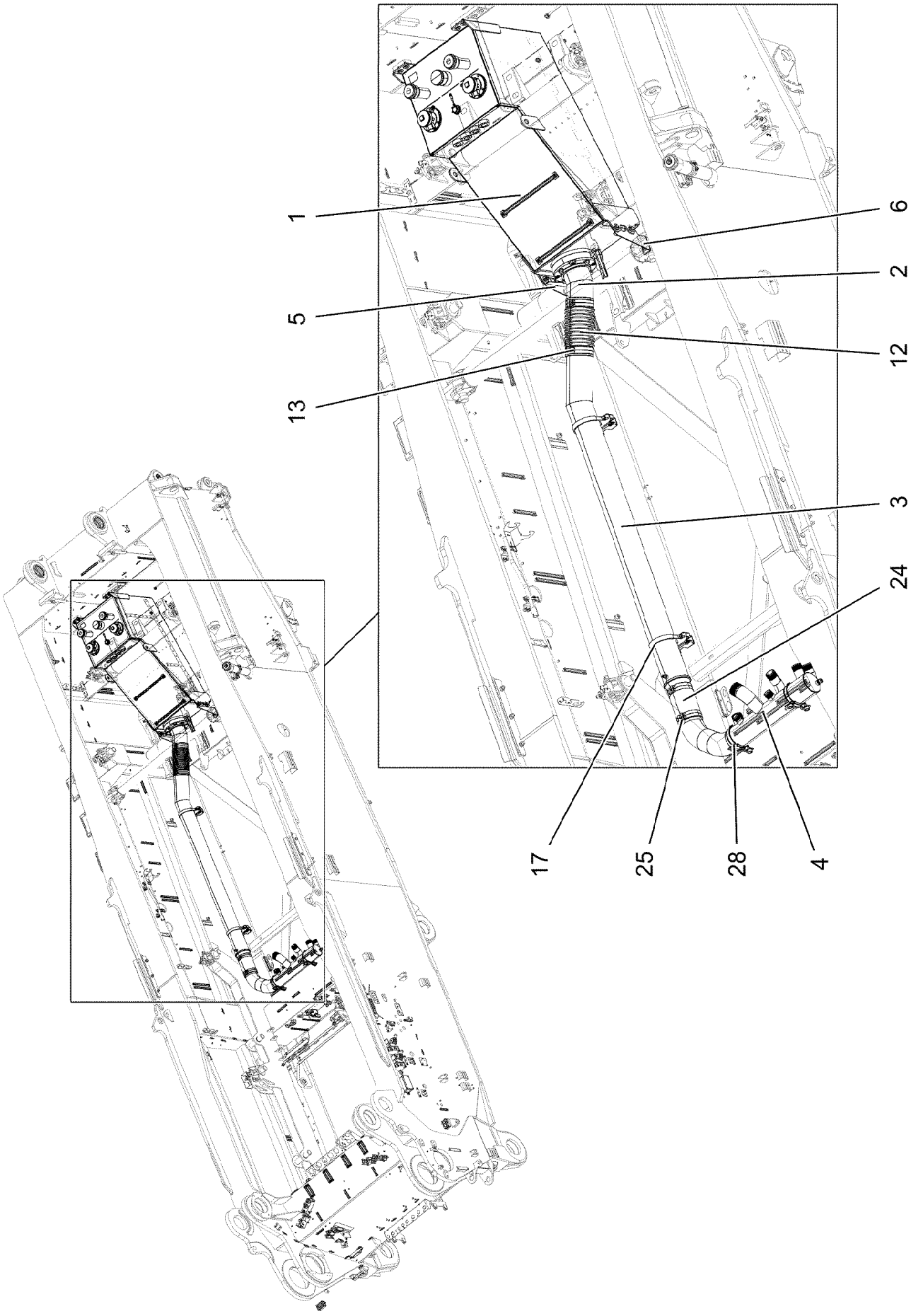
1
5
13
6
2
12
3
24
17
25
28
4

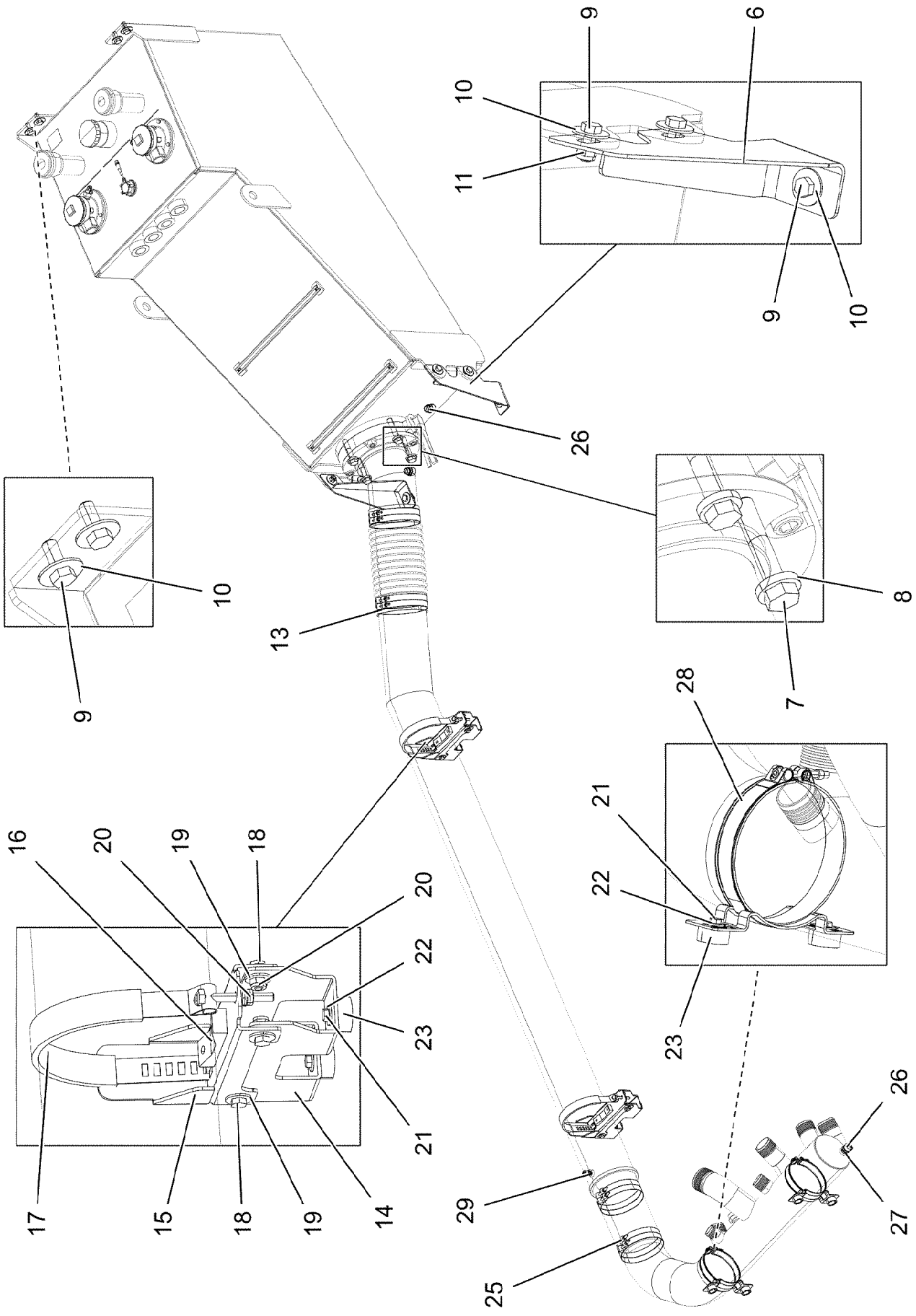

8.10.2019 004197 LIEBHERR	**etk_en_de_098253 LR 11000** **OIL RESERVOIR, COMPLETE** **OELBEHAELTER KPL.**	❑ 446 (2/3) **919140308**

Pos.	Item	Quantity	Description	Bezeichnung
1	967968208	1	OIL TANK PRE-ASS. ⇨ ❑ 448	OELBEHAELTER VORM.
2	967968308	1	SUCTION PIPE WELDED ALUMINIUM SPF	ANSAUGROHR SCHWK.
3	967968408	1	SUCTION PIPE OIL WELDM. ALUMINIUM SP	SAUGROHR-OEL SCHWK.
4	96032534	1	SUCTION PIPE WELDED	ANSAUGROHR SCHWK.
5	97031170	1	PLATE 5X464X460 S700MC	BLECH
6	97031171	1	PLATE 5X464X460 S700MC	BLECH
7	10412379	4	HEX SCREW ISO 4014 M20X105 10.9 FLZN	SECHSKANTSCHRAUBE
8	4600604	4	WASHER DIN 7349 21 100HV FLZN SPF	SCHEIBE
9	10875519	10	HEX SCREW ISO 4017 M16X40 8.8 FLZN SP	SECHSKANTSCHRAUBE
10	10455191	16	WASHER ISO 7093-1 16 200HV-A2	SCHEIBE
11	10875609	6	HEX NUT DIN 985 M16 8 FLZN SPF	SECHSKANTMUTTER
12	774235608	1	SIPHON PIPE X0 SPF	SAUGSCHLAUCH
13	10296652	4	HOSE CLAMP 210/208-216/25 EDELSTAHL	SCHLAUCHSCHELLE
14	97031172	2	PLATE 4X250X268 S315MC FE//ZNNI8//CN//T	BLECH
15	978179508	2	PLATE 4X386X169 S315MC FE//ZNNI8//CN//T	BLECH
16	774215508	2	PIPE SUPPORT	ROHRUNTERLAGE
17	571546808	2	TIGHTENING STRAP	SPANNBAND
18	11631816	8	HEX SCREW ISO 4017 M10X25 8.8 FLZN SP	SECHSKANTSCHRAUBE
19	421802108	18	WASHER ISO 7093-1 10 A2	SCHEIBE
20	10875606	10	HEX NUT DIN 985 M10 8 FLZN SPF	SECHSKANTMUTTER
21	11651612	8	HEX SCREW ISO 4017 M8X16 8.8 480H SPF	SECHSKANTSCHRAUBE
22	11140469	8	WASHER ISO 7093-1 8 200HV 480H SPF	SCHEIBE
23	971622408	8	SLEEVE 40.0X19 S355J2G3 FE//ZNNI8//CN//T	HUELSE
24	510569908	1	SIPHON PIPE DN170X300 NBR60	SAUGSCHLAUCH
25	774224908	4	HOSE CLAMP 185-193X25 ST	SCHLAUCHSCHELLE
26	789011908	3	OIL DRAIN PLUG M26X1,5	OELABLASSSCHRAUBE
27	710106008	3	SEALING RING DIN 7603 A26X32X2 CU	DICHTRING
28	10336873	2	SWIVEL BOLT BRACKET CLAMP 172-180/17	GELENKBANDKONSOLENSCHE
29	7406865	1	SCREW COUPLING EMA3 M14X1,5 CR6-FRE	SCHRAUBKUPPLUNG

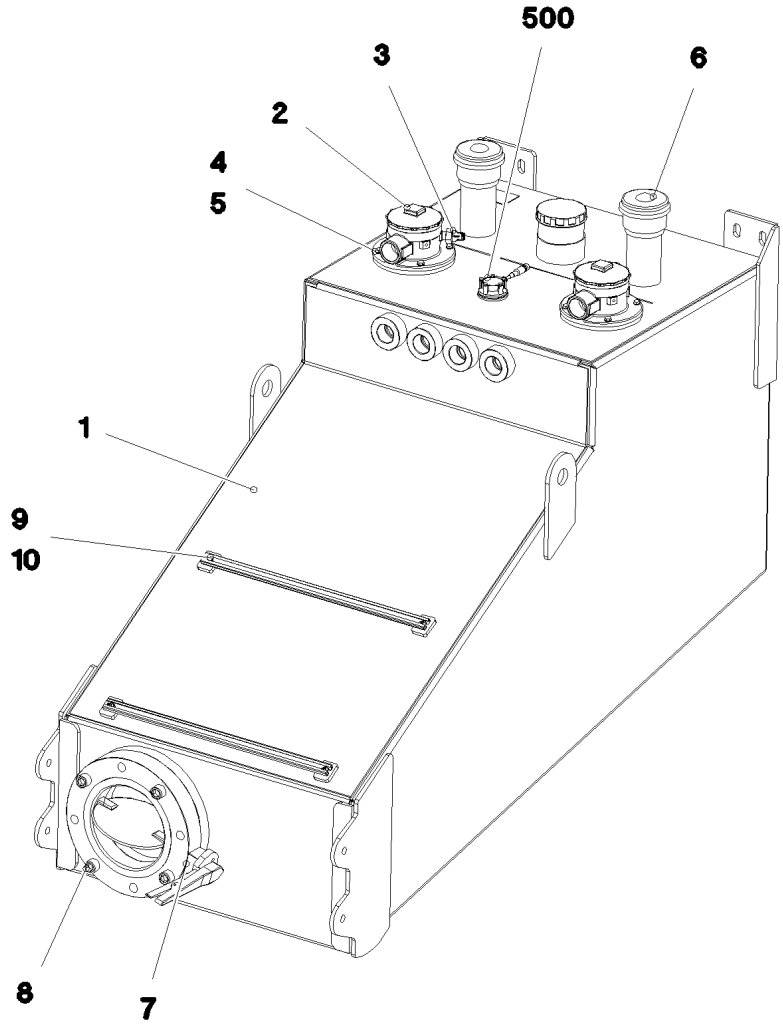

Pos.	Item	Quantity	Description	Bezeichnung
1	967967108	1	OIL TANK ST.CONST. ALMG3 SPF	OELBEHAELTER SCHWK.
2	10871356	2	RETURN FILTER 400L/MIN	RUECKLAUFFILTER
(1)	11068050	1	FILTER ELEMENT OEL 8µm	FILTERELEMENT
(999)	11341871	1	SEAL KIT RETURN FILTER	DS RUECKLAUFFILTER
3	11341359	2	CLOGGING INDICATOR	VERSCHMUTZUNGSANZEIGE
4	11642261	8	HEX SCREW ISO 4017 M8X25 8.8 480H SPF	SECHSKANTSCHRAUBE
5	420001014	8	WASHER ISO 7089 8 200HV-A4	SCHEIBE
6	510667308	2	AERATION FILTER	BELUEFTUNGSFILTER
(1)	510671808	1	FILTER INSERT 1m³/min 10µm	FILTEREINSATZ
7	11491257	1	SHUT OFF DEVICE DN200-FLANSCH SPF	ABSPERRORGAN
8	12691987	4	SOCKET HEAD SCREW ISO 4762 M20X80 8	ZYLINDERSCHRAUBE
9	97018042	2	MOUNTING RAIL C28/11X620	TRAGSCHIENE
10	10875484	4	BUTTON HEAD SCREW 7380-2 M8X10 08.8 4	HALBRUNDKOPFSCHRAUBE
500	968015308	1	ELECTRIC HYDRAULIC TANK	ELEKTRIK HYDRAULIKBEHAEL
(5)	11213670	1	TANK SENSOR L=850 24V	TANKSENSOR
(10)	12219811	5	HEX SCREW ISO 4017 M5X35 8.8 480H SPF	SECHSKANTSCHRAUBE
(15)	11140403	5	WASHER ISO 7089 5 200HV 480H SPF	SCHEIBE

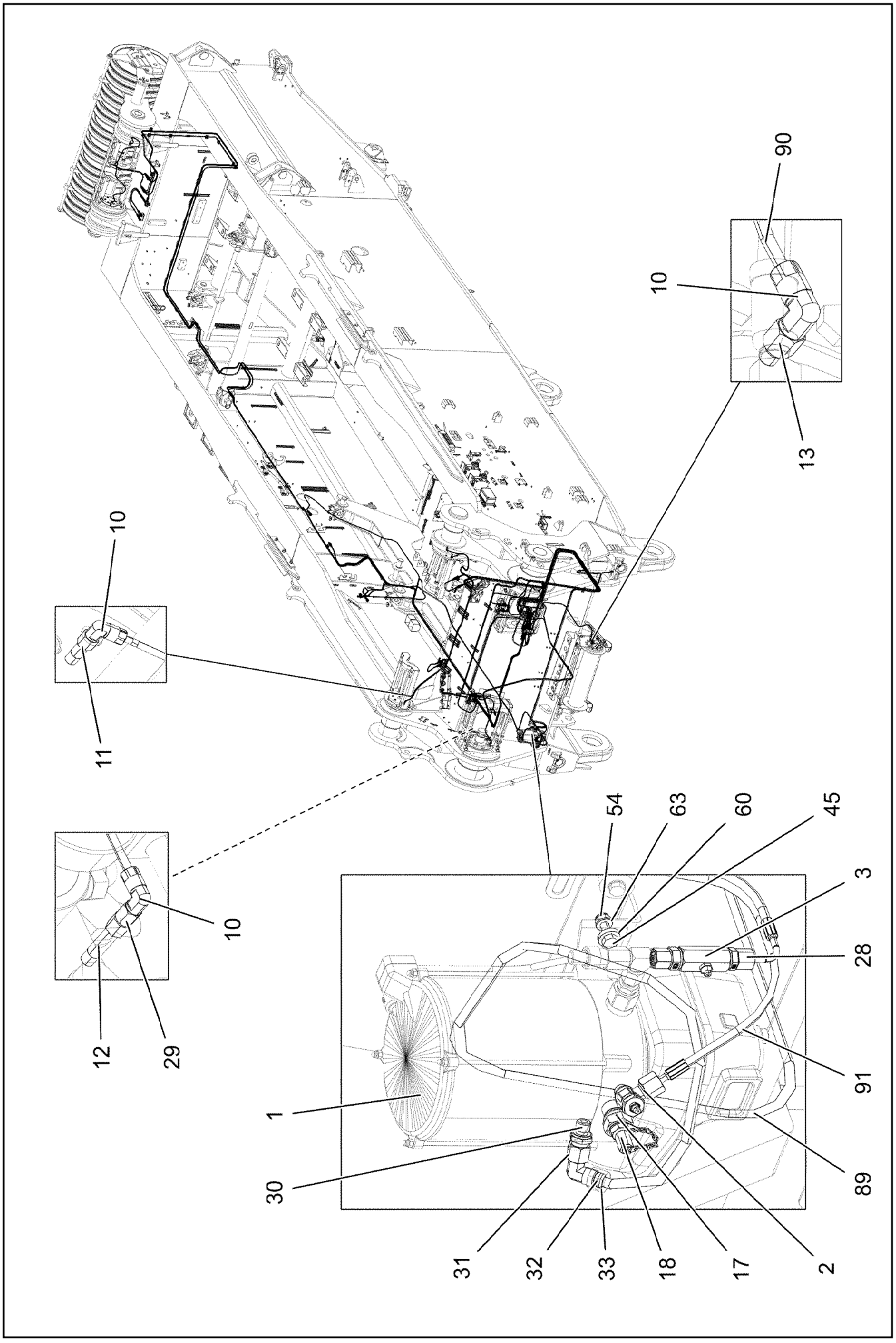
90
10
13
10
11
10
12
29
54
63
60
45
3
28
91
89
1
30
31
32
33
18
17
2

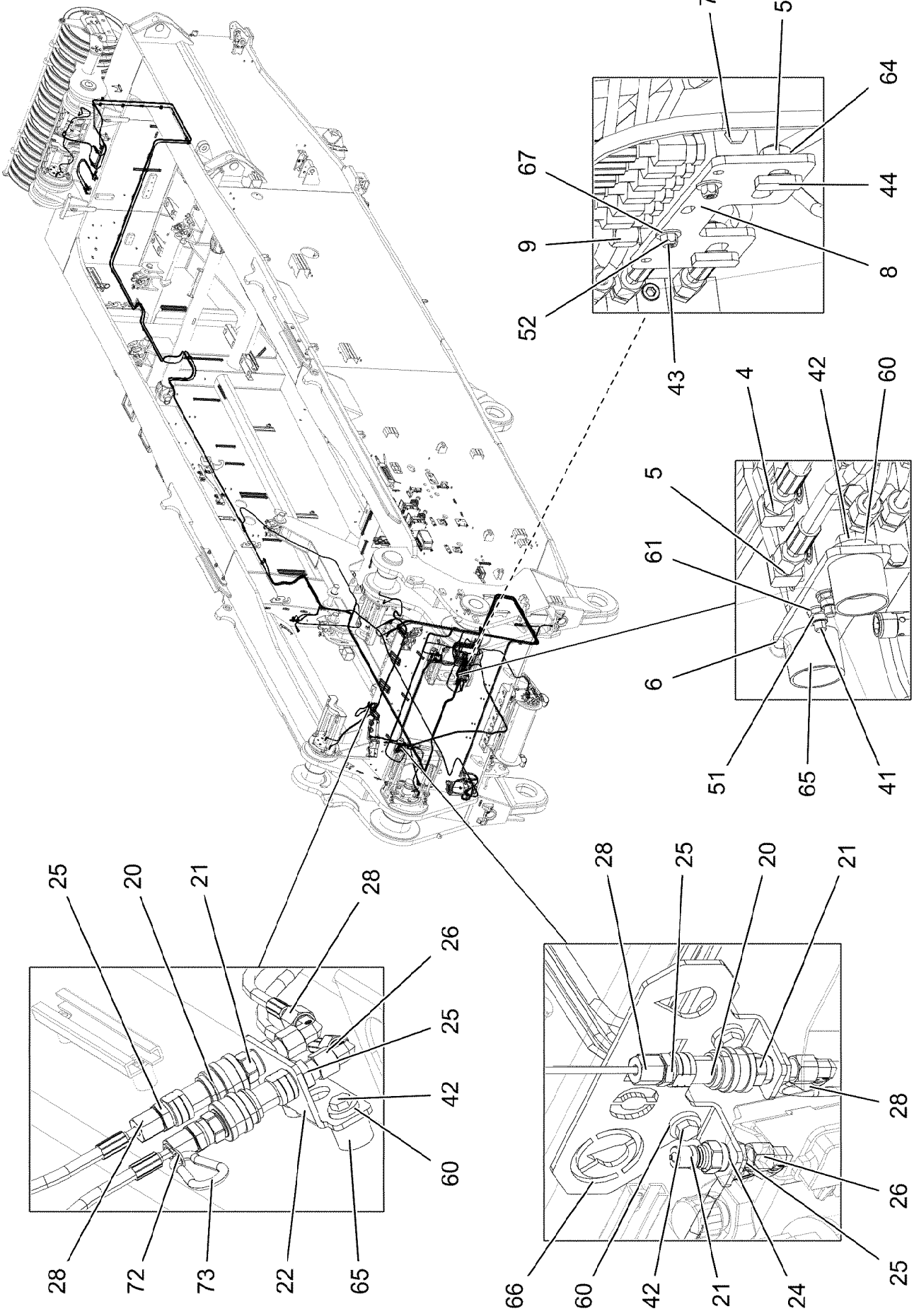

8.10.2019 004340	**etk_en_de_098253 LR 11000**	450 (2/6)
LIEBHERR	**CENT. LUBRIC. SYSTEM SUPERST.** **ZENTRALSCHMIERANLAGE OW**	**919297008**

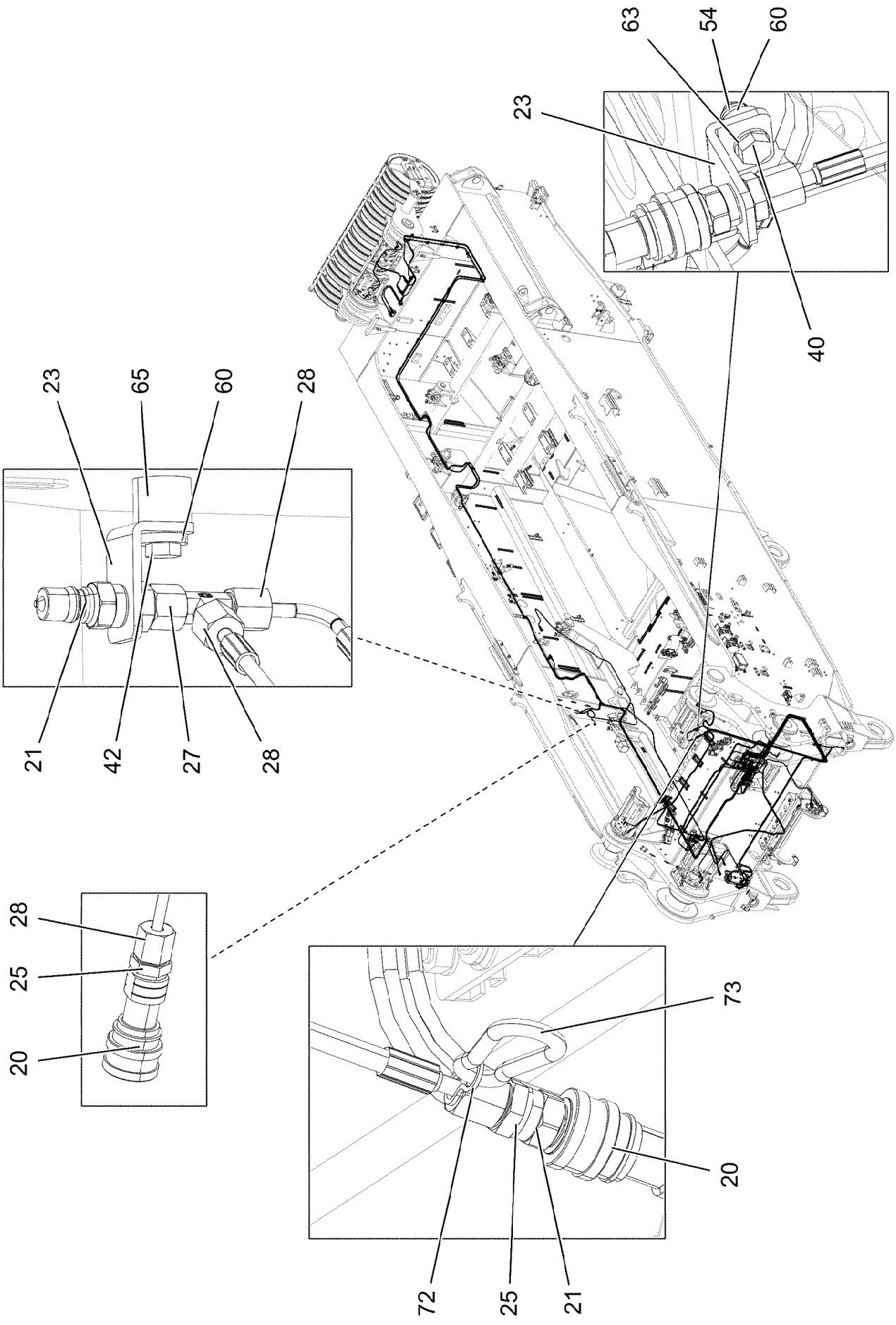
63
54
60
23
40
23
65
60
28
21
42
27
28
28
25
20
73
20
72
25
21

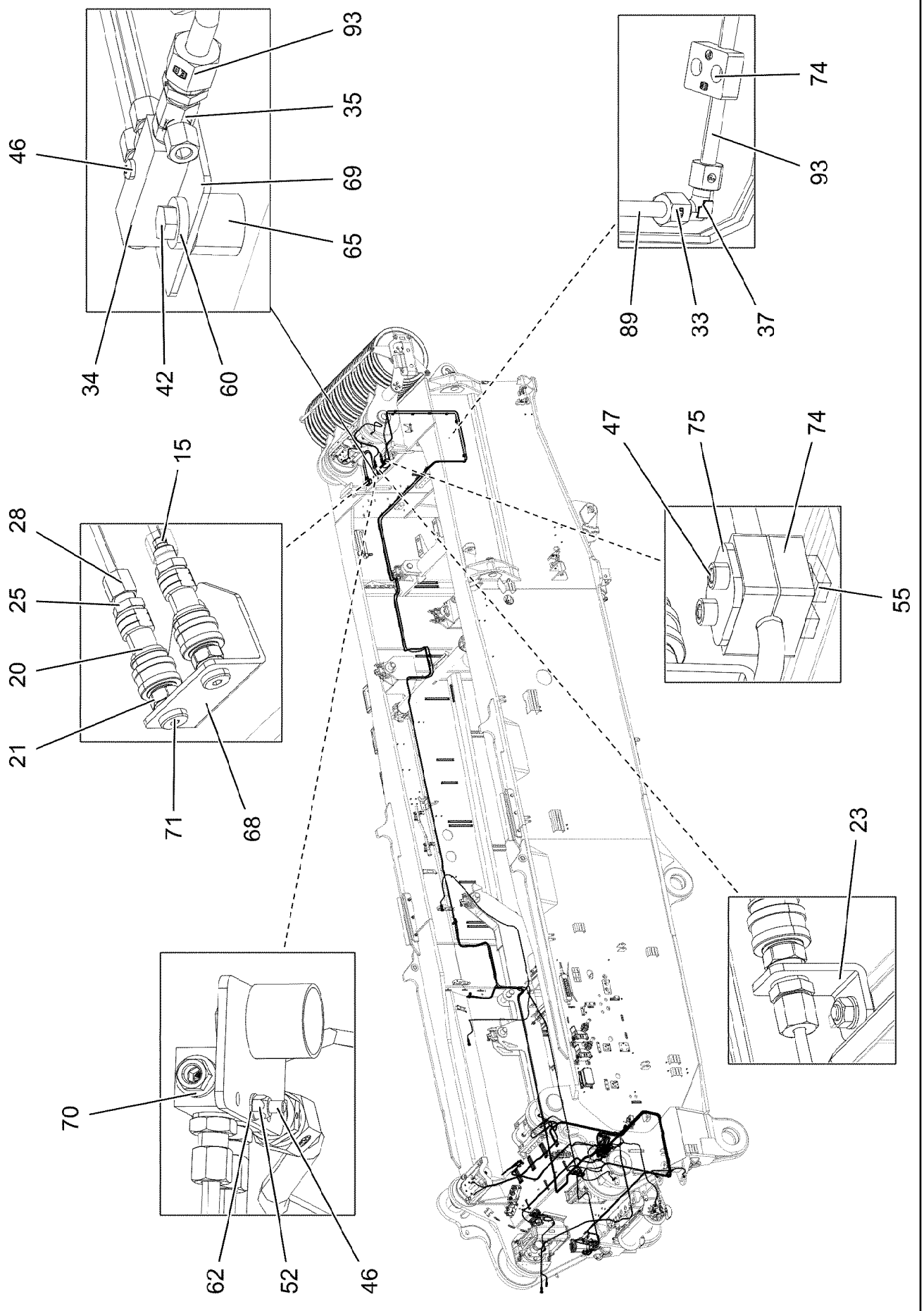
93
35
46
69
65
34
42
60
74
93
89
33
37
47
75
74
55
15
28
25
20
21
71
68
23
70
62
52
46

Pos.	Item	Quantity	Description	Bezeichnung
1	10425291	1	ELECTRIC PUMP ⇨ ❑ 455	ELEKTROPUMPE
2	774372808	1	PUMP RETURN FLOW	PUMPENRUECKLAUF
3	774375108	1	PASSAGE NIPPLE BLOCK ⇨ ❑ 155	DURCHGANGSNIPPELBLOCK
4	11621502	1	DISTRIBUTION BLOCK MX-F 4/7 ⇨ ❑ 457	VERTEILERKOMBINATION
5	11621501	1	DISTRIBUTION BLOCK MX-F 7/10 ⇨ ❑ 458	VERTEILERKOMBINATION
6	953696908	1	PLATE 4X30X105 S315MC FE//ZNNI8//CN//T	BLECH
7	774380308	1	RETURN STRIP	RUECKLAUFLEISTE
8	971510808	1	PLATE 4X150X50 S315MC FE//ZNNI8//CN//T	BLECH
9	774373808	1	FITTING WE 6LL M10x1	VERSCHRAUBUNG
10	12101832	11	MALE CONNECTOR WSV 6 M10X1K MS	STECKANSCHLUSS
11	774373508	6	EXTENSION 35	VERLAENGERUNG
12	10045006	2	EXTENSION	VERLAENGERUNG
13	774374508	1	EXTENSION M8X1	VERLAENGERUNG
15	477101408	28	PROFILE RING PR6-S/L A3P	PROFILRING
17	774386508	1	REDUCER R1/4"- M20X1,5	REDUZIERUNG
18	10675463	1	FILLING CONNECTION	BEFUELLANSCHLUSS
20	774372608	13	COUPLING SLEEVE	KUPPLUNGSMUFFE
21	774372708	15	COUPLING PLUG	KUPPLUNGSSTECKER
22	970350208	1	PLATE 4X110X80 S315MC FE//ZNNI8//CN//T	BLECH
23	970350108	5	PLATE 4x73x30 S315MC FE//ZNNI8//CN//T0	BLECH
24	710102308	14	SEALING RING DIN 7603 A13X18X1,5 CU	DICHTRING
25	471032108	26	FITTING XGE6-SR-ED A3P	VERSCHRAUBUNG
26	472531508	6	FITTING EW 6S M14X1,5 CR6-FREI	VERSCHRAUBUNG
27	472331208	1	FITTING ELSD6-S A3P	VERSCHRAUBUNG
28	477400108	28	BOX NUT DIN 3870 AS6 A3P	UEBERWURFMUTTER
29	774373408	2	EXTENSION M10X21-SW13	VERLAENGERUNG
30	7362091	1	FITTING ISO 8434-1 GE 10L G1/4A CR6-FREI	VERSCHRAUBUNG
31	7403569	1	FITTING EW 10L M16X1,5 CR6-FREI	VERSCHRAUBUNG
32	477100308	2	PROFILE RING PR10-S/L A3P	PROFILRING
33	477401508	2	BOX NUT DIN 3870 AL10 A3P	UEBERWURFMUTTER
34	11001556	1	RETURN STRIP 2-FACH STAHL A3C	RUECKLAUFLEISTE
35	471902008	1	FITTING EGESD6-LM-WD A3P	VERSCHRAUBUNG
37	470230308	1	FITTING XW10-L A3P	VERSCHRAUBUNG
40	11642261	1	HEX SCREW ISO 4017 M8X25 8.8 480H SPF	SECHSKANTSCHRAUBE
41	10181507	2	SOCKET HEAD SCREW ISO 4762 M5X70 10	ZYLINDERSCHRAUBE
42	11651767	12	HEX SCREW ISO 4017 M8X20 8.8 480H SPF	SECHSKANTSCHRAUBE
43	10875815	2	SOCKET HEAD SCREW ISO 4762 M4X30 8.8	ZYLINDERSCHRAUBE
44	409706908	4	HAMMER HEAD BOLT M8X15 8.8 480H SPF	HAMMERKOPFSCHRAUBE
45	11826527	2	HEX SCREW ISO 4017 M8X30 8.8 480H SPF	SECHSKANTSCHRAUBE
46	12692000	1	PAN-HEAD SCREW ISO 7045 M4X30 4.8 480	FLACHKOPFSCHRAUBE
47	10875590	18	SOCKET HEAD SCREW ISO 4762 M6X35 8.8	ZYLINDERSCHRAUBE
51	10875612	2	HEX NUT DIN 985 M5 8 480H SPF	SECHSKANTMUTTER
52	10875611	3	HEX NUT DIN 985 M4 8 480H SPF	SECHSKANTMUTTER
53	11693875	4	HEX NUT ISO 4032 M8 8 480H SPF	SECHSKANTMUTTER
54	10875614	3	HEX NUT DIN 985 M8 8 480H SPF	SECHSKANTMUTTER
55	602018008	18	CARRIER RAIL NUT DIN 3015-1 L TM M6 W1	TRAGSCHIENENMUTTER
60	11840501	15	WASHER DIN 7349 8,4 200HV 480H SPF	SCHEIBE
61	11140403	2	WASHER ISO 7089 5 200HV 480H SPF	SCHEIBE
62	10875645	3	WASHER ISO 7089 4 200HV 480H SPF	SCHEIBE
63	10289803	5	WASHER ISO 7089 8 300HV 480H SPF	SCHEIBE
64	11140469	2	WASHER ISO 7093-1 8 200HV 480H SPF	SCHEIBE
65	953873408	12	SLEEVE 25X20 11SMN37 FE//ZNNI8//CN//T0	HUELSE
66	97053636	2	PLATE 4X210X143 S315MC FE//ZNNI8//CN//T	BLECH
67	10875642	2	WASHER ISO 7093-1 4 200HV 480H SPF	SCHEIBE
68	97085363	1	PLATE 4X120X80 S315MC FE//ZNNI8//CN//T	BLECH
69	977335508	1	PLATE 3X70X45 S355MC FE//ZNNI8//CN//T0	BLECH

Pos.	Item	Quantity	Description	Bezeichnung
70	4600319	1	SCREW PLUG DIN 908 M10X1 ST A3C	VERSCHLUSSSCHRAUBE
71	477704008	2	STOPPER PLUG VSTI1/4"ED A3P	BLINDSTOPFEN
72	710104208	2	SEALING RING DIN 7603 A20X24X1,5 CU	DICHTRING
73	744010208	2	SNAP HOOK DIN 5299 C 60X6-120KG ST V	KARABINERHAKEN
74	602007108	18	CLAMP-HALF DIN 3015-1 L 1 R 10 PP SW	KLEMMHAELFTE
75	5005199	9	LID PLATE DIN 3015-1 L-DP 1 W1-ZN	DECKPLATTE
88	774383508	5	TUBING COIL	ROHRWENDEL
89	774387708	16	POLYAMID PIPE DIN 73378 10X1,5 PA12 H	POLYAMIDROHR
90	10873149	91	POLYAMID PIPE DIN 73378 6X1,5 PA 12-HL	POLYAMIDROHR
91	96041770	1	HOSE LINES LUBRICATION DREH- BUEHNE ⇨ ❑ 459	SCHLAUCHLEITUNGEN SCHMI
93	96038820	1	PIPELINES	ROHRLEITUNGEN
(830)	96038811	1	PIPE COMPL. 10X1.5	ROHR KPL.
(831)	96038816	1	PIPE COMPL. 10X1.5	ROHR KPL.

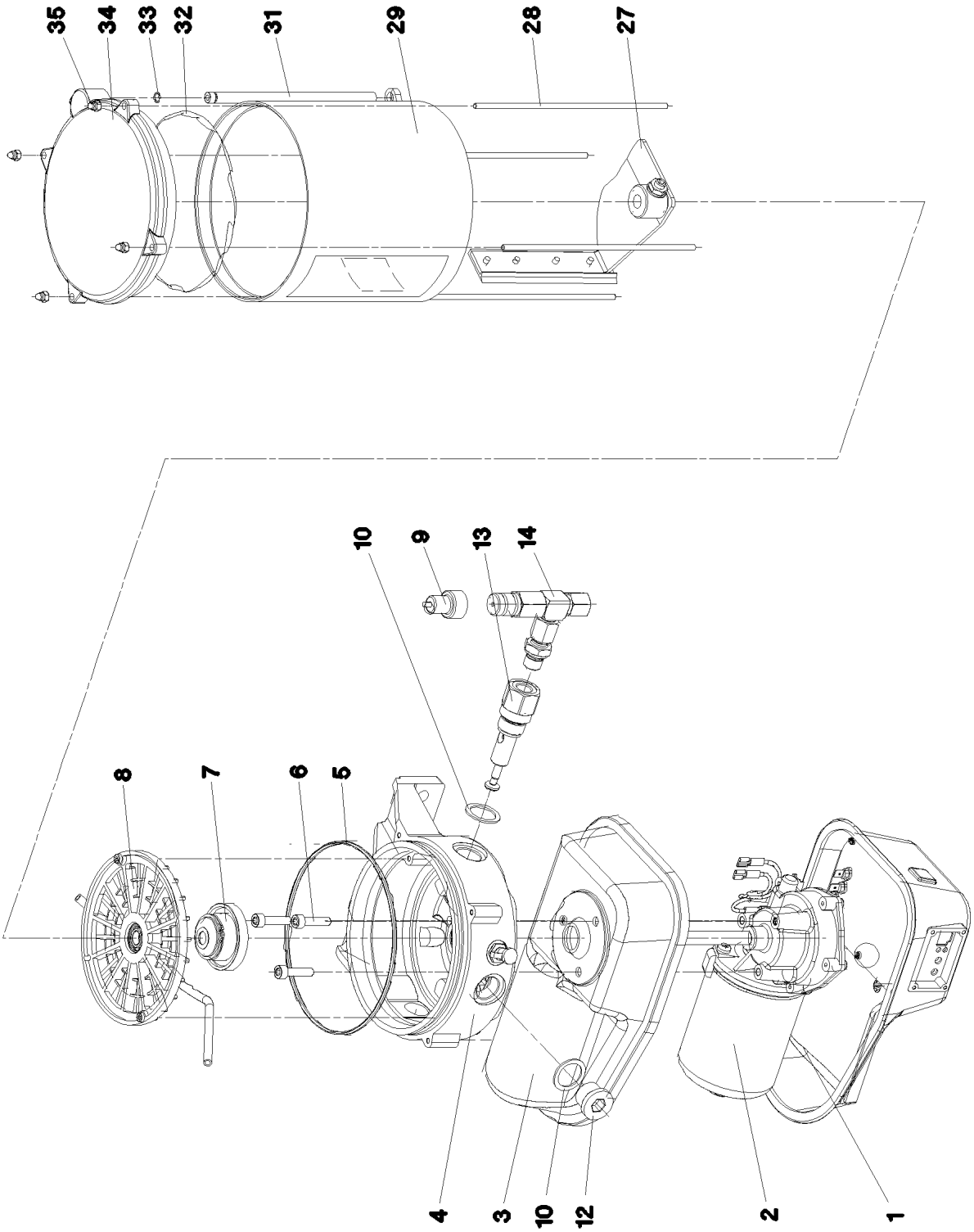
35
34
33
32
31
29
28
27
10
9
13
14
8
7
6
5
4
3
10
12
2
1

Pos.	Item	Quantity	Description	Bezeichnung
1	10493920	1	MOTOR HOUSING	MOTORGEHAEUSE
2	10355140	1	TRANSMISSION MOTOR 24V	GLEICHSTROMGETRIEBEMOTO
3	10014692	1	MOTOR HOUSING	MOTORGEHAEUSE
4	10014693	1	PUMP HOUSING	PUMPENGEHAEUSE
5	570163708	1	O-RING 140X3 NBR70	O-RING
6	10875588	3	SOCKET HEAD SCREW ISO 4762 M6X25 8.8	ZYLINDERSCHRAUBE
7	10014729	1	DRIVER	MITNEHMER
8	10014730	1	INTERMEDIATE RING	ZWISCHENRING
9	10429952	1	FAULT INDICATOR	STOERANZEIGE
10	10014697	3	SEALING RING 27X20X1,5 CU	DICHTRING
12	12218194	2	SCREW PLUG DIN 908 M20X1,5 St FLZN SP	VERSCHLUSSSCHRAUBE
13	10216340	1	PUMP ELEMENT	PUMPENELEMENT
14	571328408	1	PRESSURE RELIEF VALVE	UEBERDRUCKVENTIL
27	10664141	1	AGITATOR PADDLE	RUEHRFLUEGEL
28	10099209	4	PULL ROD	ZUGSTANGE
29	10038271	1	CONTAINER 2,5 KG	BEHAELTER
30	967421808	1	STICKER BEHAELTER 2,5KG	AUFKLEBER
(1)	10663909	1	STICKER	AUFKLEBER
(2)	11494432	1	SIGN	SCHILD
(3)	11494581	1	SIGN	SCHILD
32	10099208	1	O-RING 133,07X1,78 NBR 70	O-RING
33	570690608	1	O-RING 6X1 NBR90	O-RING
34	11212502	1	CONTAINER COVER 2,5KG	BEHAELTERABDECKKAPPE
(1)	10099208	1	O-RING 133,07X1,78 NBR 70	O-RING
(2)	10292724	1	VENTILATION TUBE	ENTLUEFTUNGSROHR
35	4002886	4	CAP NUT DIN 986 M4 A2-70	HUTMUTTER

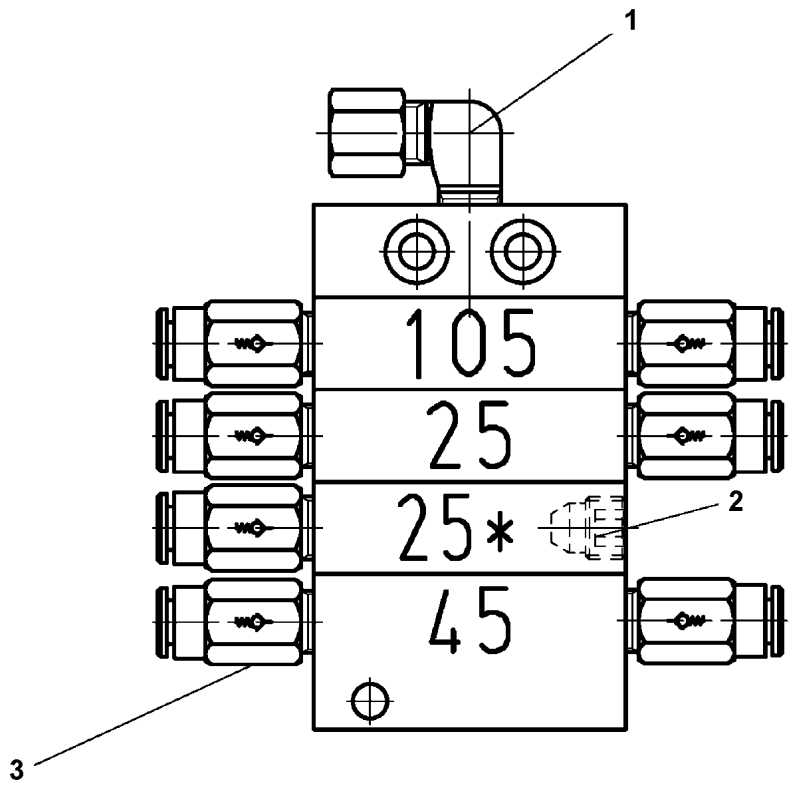

Pos.	Item	Quantity	Description	Bezeichnung
1	774373808	1	FITTING WE 6LL M10x1	VERSCHRAUBUNG
2	774378208	1	SCREW PLUG	VERSCHLUSSSCHRAUBE
3	11007219	7	NON-RETURN VALVE	RUECKSCHLAGVENTIL

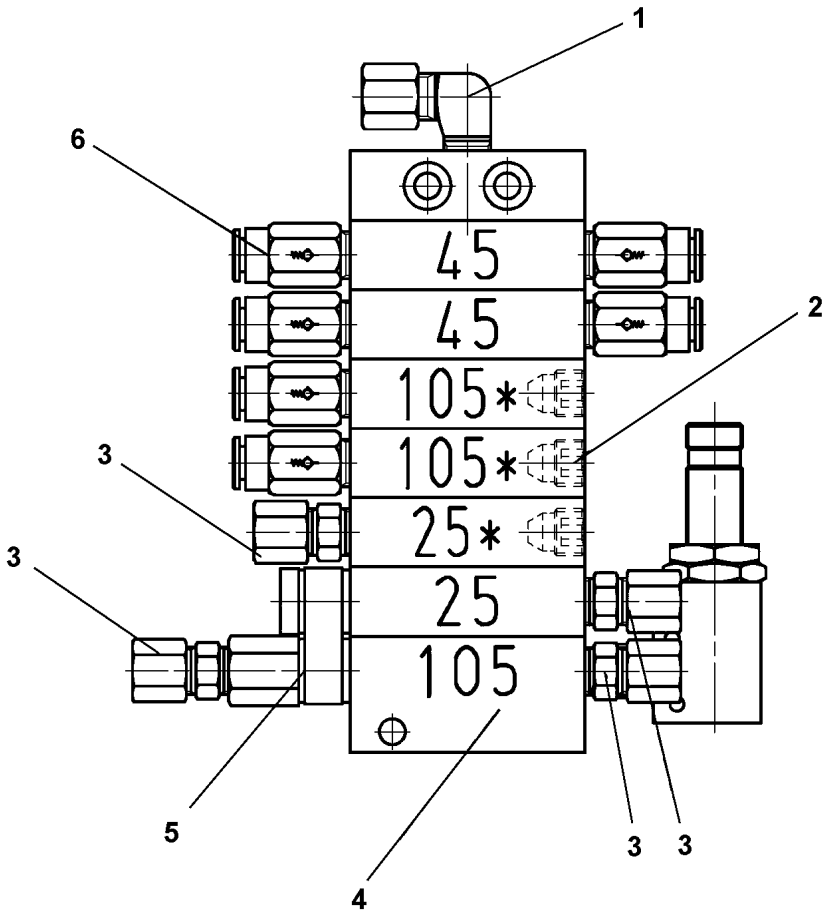

Pos.	Item	Quantity	Description	Bezeichnung
1	774373808	1	FITTING WE 6LL M10x1	VERSCHRAUBUNG
2	774378208	3	SCREW PLUG	VERSCHLUSSSCHRAUBE
3	7622803	4	NON-RETURN VALVE	RUECKSCHLAGVENTIL
4	10097614	1	END ELEMENT	ENDELEMENT
5	7622804	1	DISTRIBUTOR BRIDGE WITH OUTLET	VERTEILERBRUECKE M.AUSLAS
6	11007219	6	NON-RETURN VALVE	RUECKSCHLAGVENTIL

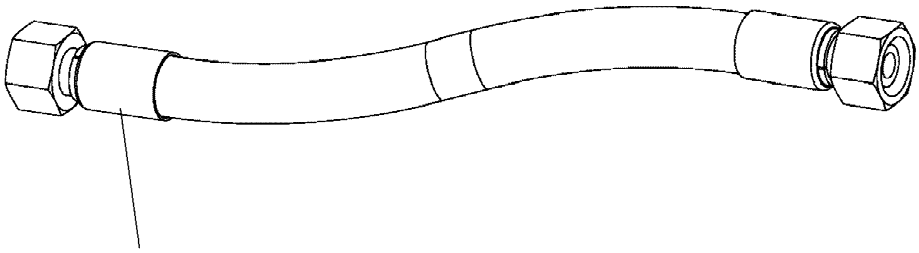

Schlauchnummer
Hose number
Numéro de flexible
Número de flexible
Номера шланга

Die Schlauchnummern auf den Schläuchen entsprechen den Positionen in der Schlauchliste.

The hose numbers from the hoses are in accordance with the items in the hose list.

Les numéros indiqués sur les flexibles correspondent aux repères de la nomenclature des flexibles.

Los números indicados en los flexibles corresponden a las posiciones de la lista de flexibles.

Нанесенные на шлангах номера соответствуют позициям в перечне.

Pos.	Item	Quantity	Description	Bezeichnung
1	602760108	15	NAME PLATE 25,4X101,6	BEZEICHNUNGSSCHILD
460	962065808	1	HOSE CPL. HPC 4X6200	SCHLAUCH KPL.
461	968698708	1	HOSE CPL. HPC 4X1600	SCHLAUCH KPL.
462	965567808	1	HOSE CPL. HPC 4X5700	SCHLAUCH KPL.
463	920983508	1	HOSE CPL. HPC 4X4900	SCHLAUCH KPL.
464	922909208	1	HOSE CPL. HPC 4X3000	SCHLAUCH KPL.
465	928861808	1	HOSE CPL. HPC 4X2800	SCHLAUCH KPL.
466	929321108	1	HOSE CPL. HPC 4X2500	SCHLAUCH KPL.
467	929324308	1	HOSE CPL. HPC 4X5500	SCHLAUCH KPL.
468	963927308	1	HOSE CPL. HPC 4X4600	SCHLAUCH KPL.
469	929728208	1	HOSE CPL. HPC 4X500	SCHLAUCH KPL.
470	928769208	1	HOSE CPL. HPC 4X2150	SCHLAUCH KPL.
471	928861508	2	HOSE CPL. HPC 4X400	SCHLAUCH KPL.
472	928887708	1	HOSE CPL. HPC 4X3600	SCHLAUCH KPL.
473	928885008	1	HOSE CPL. HPC 4X5600	SCHLAUCH KPL.

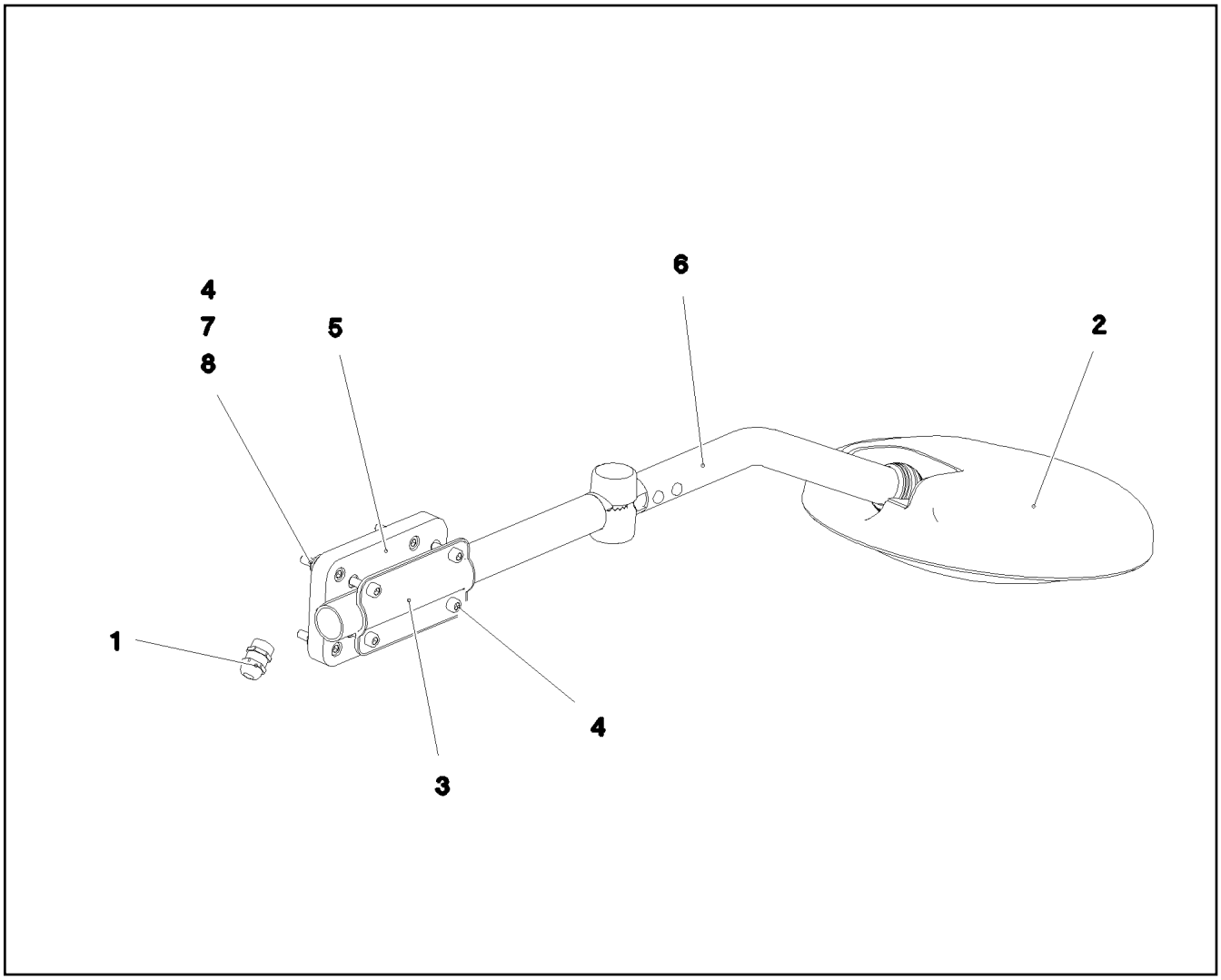

Pos.	Item	Quantity	Description	Bezeichnung
1	10334039	1	CABLE GLAND M16X1,5/9 MS	KABELVERSCHRAUBUNG
2	10336285	1	FRONT MIRROR 259	FRONTSPIEGEL
3	10336327	1	SHEET BRACKET 62X117 ST	BLECHKLEMME
4	11820284	8	SOCKET HEAD SCREW ISO 4762 M6X30 8.8	ZYLINDERSCHRAUBE
5	975573808	1	RETAINER 150X86X15 PA6G SCHWARZ	AUFNAHME
6	97088147	1	TUBE 28.0X590 E235+N RAL 9005	ROHR
7	11694356	4	HEX NUT ISO 4032 M6 8 480H SPF	SECHSKANTMUTTER
8	421801708	4	WASHER ISO 7093-1 6 200HV-A2	SCHEIBE

Pos.	Item	Quantity	Description	Bezeichnung
2	613301908	1	CHARGER 110V 24V8A SPF	LADEGERAET
(1)	10299987	1	TEMPERATURE SENSOR	TEMPERATURFUEHLER
3	967919108	1	EL.CHARGER F.BATTERY	ELEKTRIK BATTERIELADEGER
(10)	967919208	1	WIRING HARNESS W620	KABELSTRANG
4	964837908	1	ADD-ON PARTS LADEGERAET ⇨ ❑ 462	ANBAUTEILE
5	97060078	1	SIGN 35X15 LEXEDGE II	SCHILD

Pos.	Item	Quantity	Description	Bezeichnung
21	11833308	4	SERRATED LOCK WASHER DIN 6798 A 6.4 F	FAECHERSCHEIBE
22	11694356	8	HEX NUT ISO 4032 M6 8 480H SPF	SECHSKANTMUTTER
23	10875647	12	WASHER ISO 7089 6 200HV 480H SPF	SCHEIBE
24	10875529	4	HEX SCREW ISO 4017 M6X25 8.8 480H SPF	SECHSKANTSCHRAUBE
31	10876387	1	HEX SCREW M5X16 10.9 480H SPF	SECHSKANTSCHRAUBE
32	425220808	1	SERRATED LOCK WASHER DIN 6798 J 5.3	FAECHERSCHEIBE
33	11140403	2	WASHER ISO 7089 5 200HV 480H SPF	SCHEIBE
34	10875620	2	HEX NUT ISO 4032 M5 8 480H SPF	SECHSKANTMUTTER

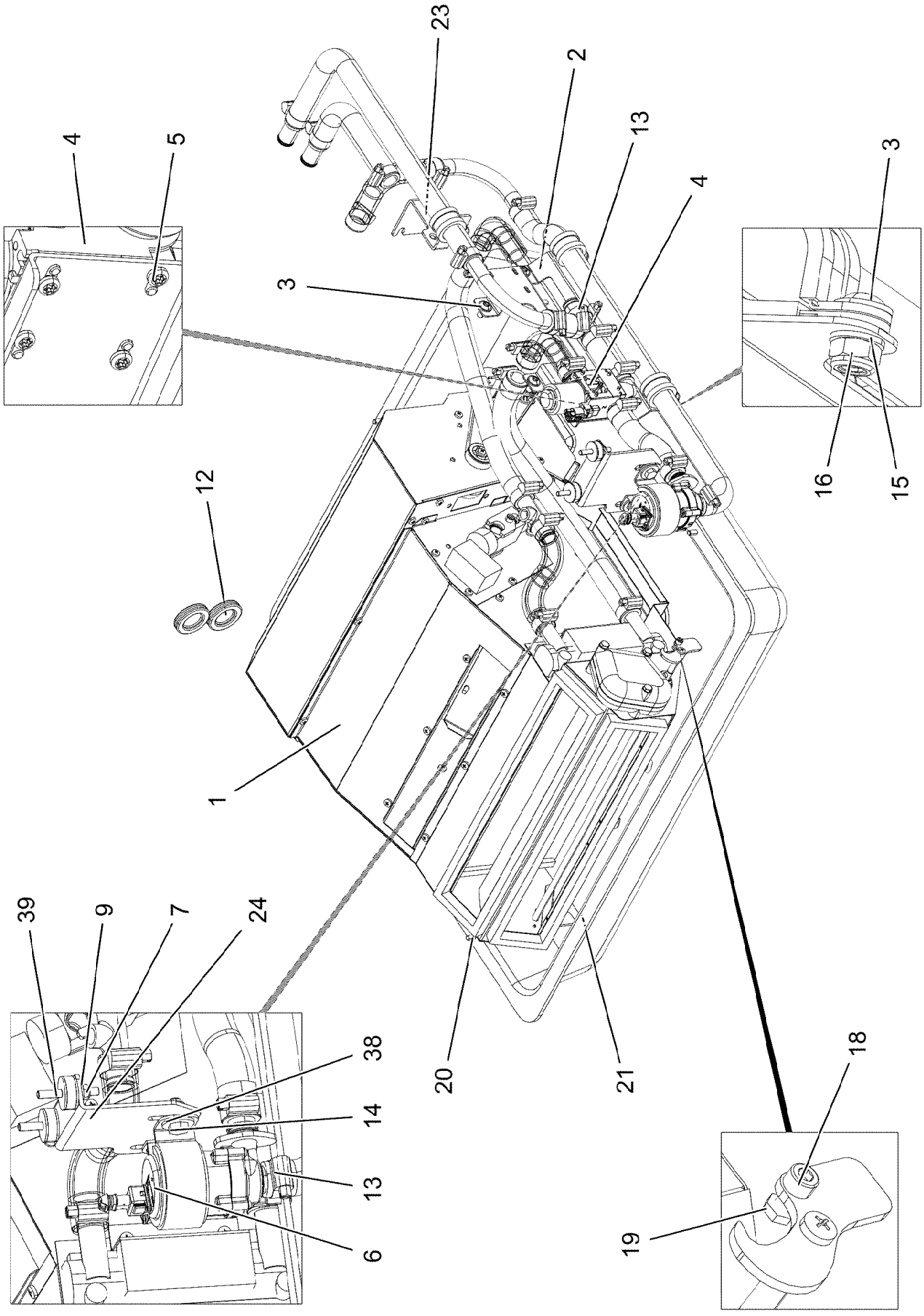

8.10.2019 081665	**etk_en_de_098253 LR 11000**	463 (1/3)
LIEBHERR	**CLIMA-HEATING INSTALLATION** **HEIZKLIMAGERAET EINBAU**	**918009808**

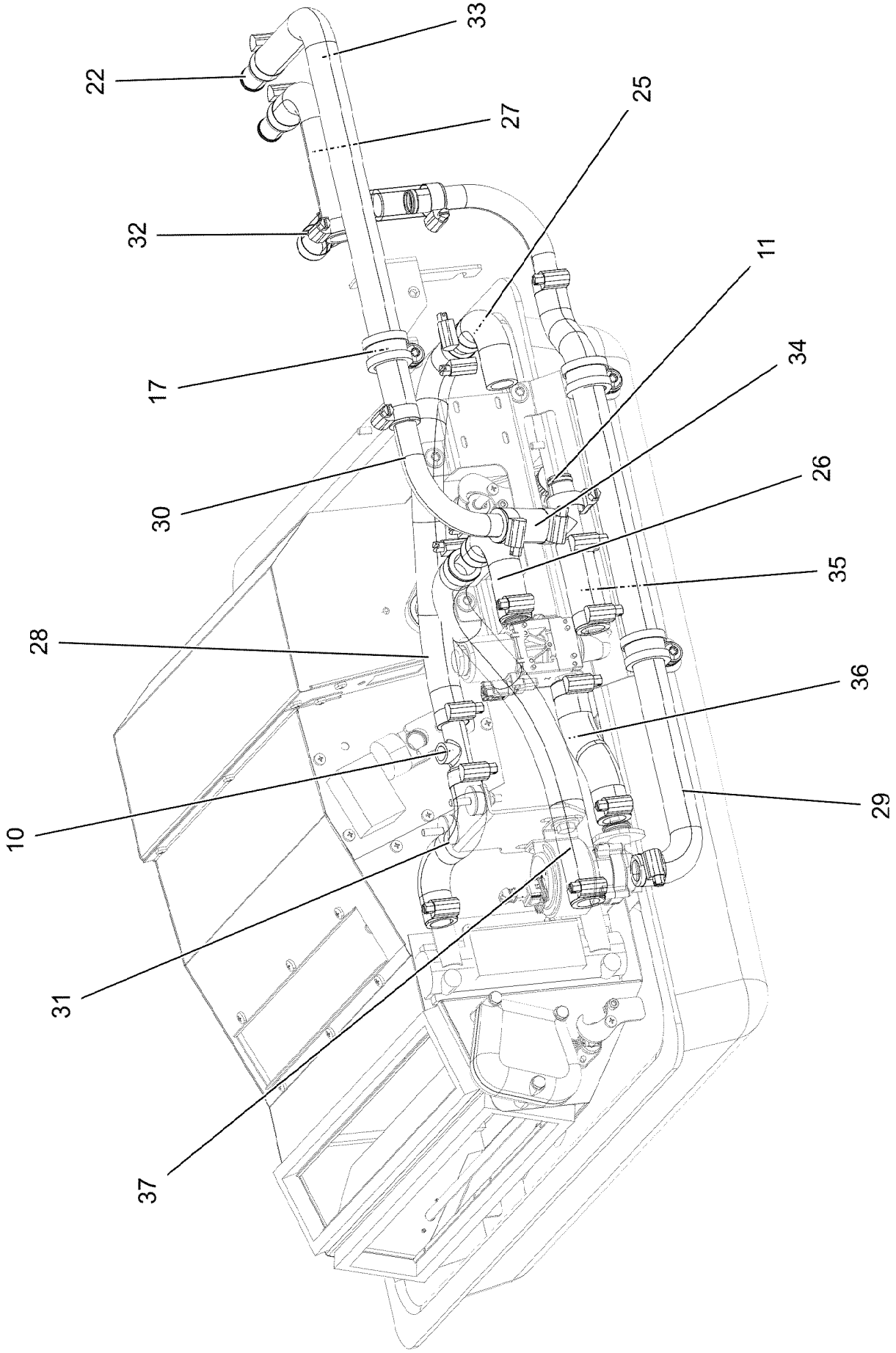
33
22
27
25
32
11
17
34
30
26
35
28
36
10
29
31
37

Pos.	Item	Quantity	Description	Bezeichnung
1	10228112	1	AIR CONDITIONING UNIT 24V ⇨ ❑ 466	HEIZKLIMAGERAET
2	97059030	1	PLATE 2X276X215 DC01 FE//ZNNI8//CN//T0	BLECH
3	10875485	7	BUTTON HEAD SCREW AEHNL.ISO 7380-2	HALBRUNDKOPFSCHRAUBE
4	10343003	1	SOLENOID VALVE	MAGNETVENTIL
5	10875795	4	TALLOW-DROP SCREW 4X10 10.9 P3E	LINSENKOPFSCHRAUBE
6	11622224	1	CIRCULATING PUMP	UMWAELZPUMPE
7	10875613	2	HEX NUT DIN 985 M6 8 480H SPF	SECHSKANTMUTTER
9	10875648	2	WASHER ISO 7093-1 6 200HV 480H SPF	SCHEIBE
10	97042155	1	PIPE SOCKET GSCK45	ROHRSTUTZEN
11	10101130	1	TEE 20X20 L=88	T-STUECK
12	553027808	2	DIAPHRAGM SOCKET 29/37/44	MEMBRANTUELLE
13	11118077	24	HOSE CLAMP 21/16-27/12 W3	SCHLAUCHSCHELLE
14	11651767	2	HEX SCREW ISO 4017 M8X20 8.8 480H SPF	SECHSKANTSCHRAUBE
15	10289803	2	WASHER ISO 7089 8 300HV 480H SPF	SCHEIBE
16	10875614	4	HEX NUT DIN 985 M8 8 480H SPF	SECHSKANTMUTTER
17	11481080	3	CLAMP DIN 3016-1 28X20XD1 W5-CR	SCHELLE
18	11690042	2	SOCKET HEAD SCREW ISO 4762 M5X12 8.8	ZYLINDERSCHRAUBE
19	511001708	2	HEX NUT ISO 4035 M5 04	SECHSKANTMUTTER
20	10875468	5	BUTTON HEAD SCREW AEHNL.ISO 7380-2	HALBRUNDKOPFSCHRAUBE
21	977358208	1	COVER ABS SPF	DECKEL
22	11000700	2	CONNECTING PIPE 0	VERBINDUNGSROHR
23	97059099	1	PLATE 3X213X129 S355MC FE//ZNNI8//CN//T	BLECH
24	97023730	1	PLATE 3X121X111 DC01 FE//ZNNI8//CN//T0	BLECH
25	97042067	1	FORM HOSE DN20 X3.5 B SPF	FORMSCHLAUCH
26	97042067	1	FORM HOSE DN20 X3.5 B SPF	FORMSCHLAUCH
27	97042070	1	FORM HOSE DN20 X3.5 B SPF	FORMSCHLAUCH
28	97042070	1	FORM HOSE DN20 X3.5 B SPF	FORMSCHLAUCH
29	97045879	1	FORM HOSE DN20 X3.5 B SPF	FORMSCHLAUCH
30	97054633	2	TUBE BENT 20.0X194 X5CRNI18-10	ROHR GEBOGEN
31	97042069	1	FORM HOSE DN20 X3.5 B SPF	FORMSCHLAUCH
32	97042068	1	FORM HOSE DN20 X3.5 B SPF	FORMSCHLAUCH
33	97042071	1	FORM HOSE DN20 X3.5 B SPF	FORMSCHLAUCH
34	11621770	0.06	COOLING WATER HOSE DN20-CONTI KWS	KUEHLWASSERSCHLAUCH
35	11621770	0.08	COOLING WATER HOSE DN20-CONTI KWS	KUEHLWASSERSCHLAUCH
36	11621770	0.14	COOLING WATER HOSE DN20-CONTI KWS	KUEHLWASSERSCHLAUCH
37	11621770	0.41	COOLING WATER HOSE DN20-CONTI KWS	KUEHLWASSERSCHLAUCH
38	11140469	4	WASHER ISO 7093-1 8 200HV 480H SPF	SCHEIBE
39	10664238	2	RUBBER BUFFER 1X25X10XM6 GUMMI	GUMMIPUFFER
53	553159408	3.2	TUBE 30/FLEXIBEL PAK	ROHR
54	553159408	3.2	TUBE 30/FLEXIBEL PAK	ROHR

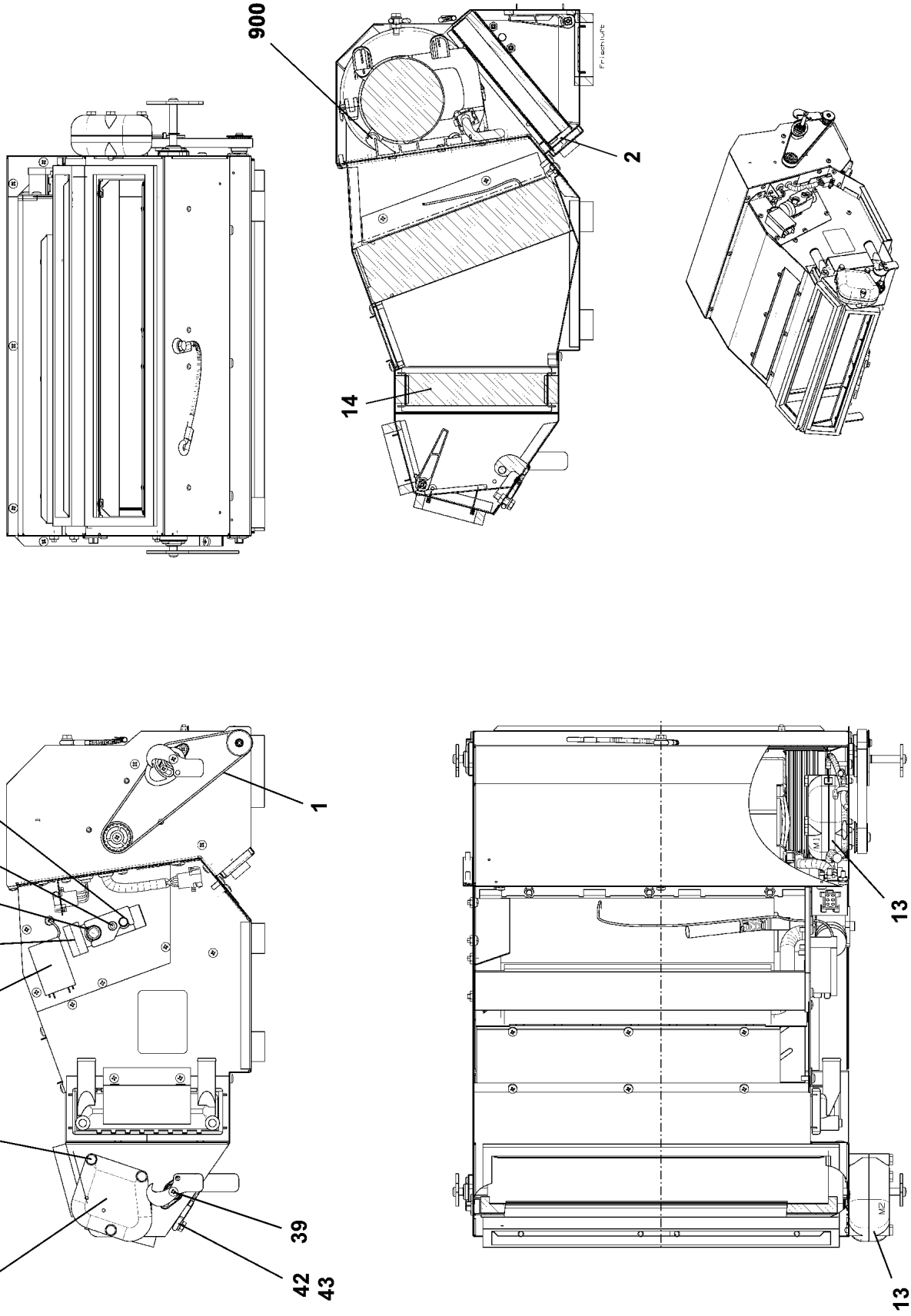

8.10.2019 059010	**etk_en_de_098253 LR 11000**	466 (1/2)
LIEBHERR	**AIR CONDITIONING UNIT** **HEIZKLIMAGERAET**	**10228112**

Pos.	Item	Quantity	Description	Bezeichnung
1	11211480	1	TOOTHED BELT 12T5X445	ZAHNRIEMEN
2	11083438	1	FILTER	FILTER
13	10287301	2	SERVOMOTOR 0,0024KW24V SPF	STELLMOTOR
14	10801858	1	HEAT EXCHANGER ALU	WAERMETAUSCHER
15	10874825	1	EVAPORATOR	VERDAMPFER
16	7622478	1	VALVE	VENTIL
31	515710608	1	O-RING ARP 568 14X1,78 NBR90	O-RING
32	510760408	1	O-RING ARP 568 10,82X1,78 NBR90	O-RING
37	12203070	2	SOCKET HEAD SCREW ISO 4762 M5X40 8.8	ZYLINDERSCHRAUBE
38	12203634	3	SOCKET HEAD SCREW ISO 4762 M6X50 8.8	ZYLINDERSCHRAUBE
39	12219804	4	PAN-HEAD SCREW ISO 7045 M4X10 4.8 480	FLACHKOPFSCHRAUBE
42	11644899	1	HEX SCREW ISO 4017 M6X20 8.8 480H SPF	SECHSKANTSCHRAUBE
43	10875647	2	WASHER ISO 7089 6 200HV 480H SPF	SCHEIBE
44	571867708	1	THERMOSTAT	THERMOSTAT
900	10330586	1	BLOWER	GEBLAESE

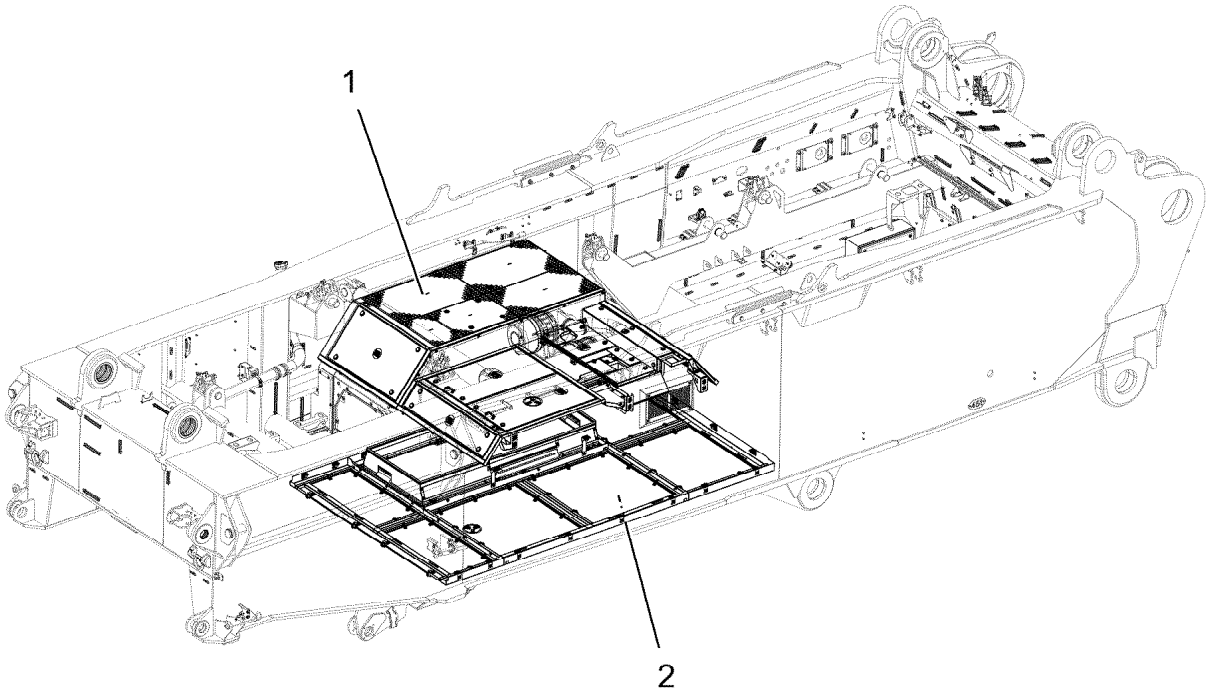

Pos.	Item	Quantity	Description	Bezeichnung
1	96034154	1	SOUND DAMPING ABOVE ⇨ ❑ 469	GERAEUSCHDAEMMUNG OBEN
2	969443908	1	SOUND DAMPING DOWN ⇨ ❑ 482	GERAEUSCHDAEMMUNG UNTE

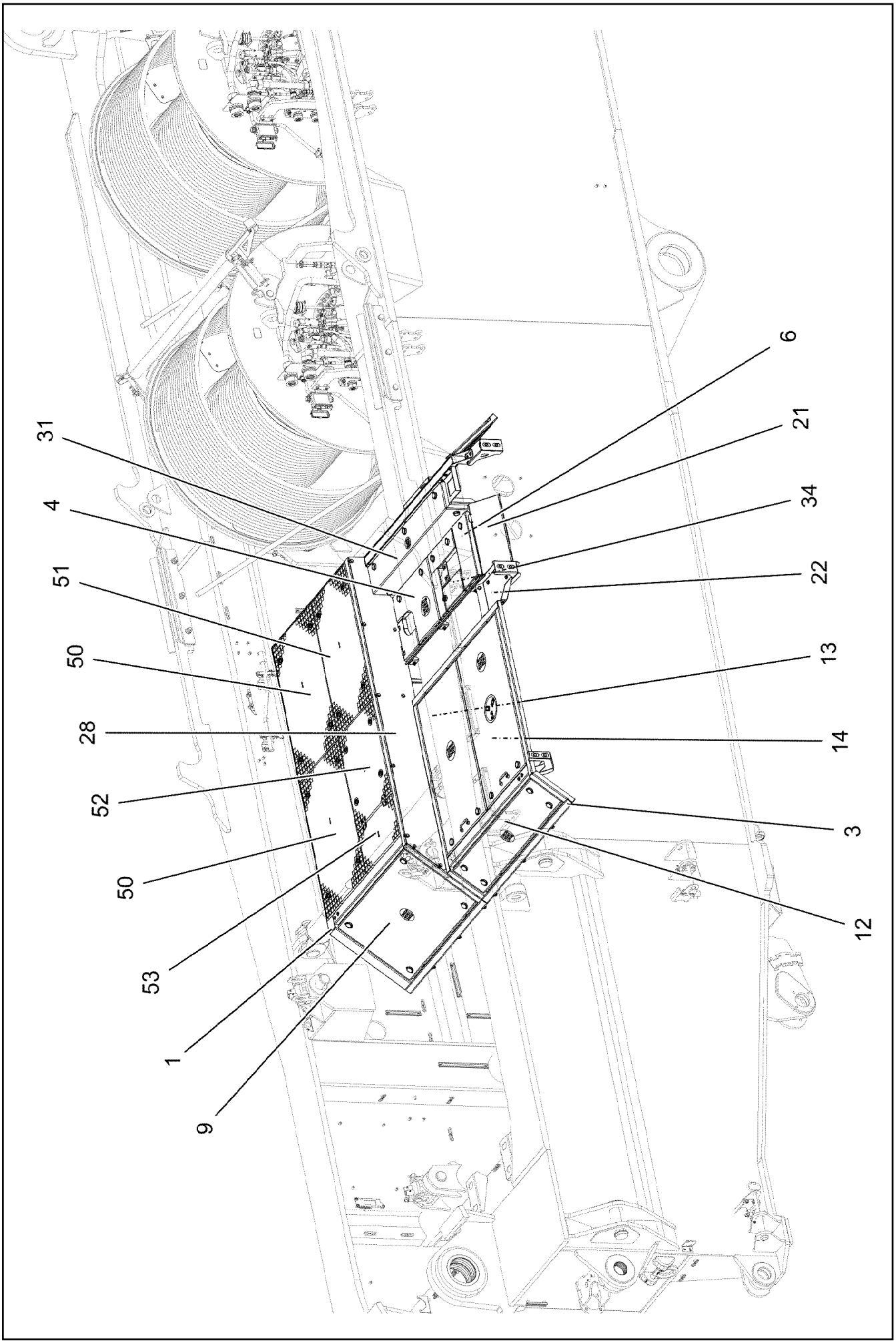
6
21
34
22
13
14
3
12
31
4
51
50
28
52
50
53
1
9

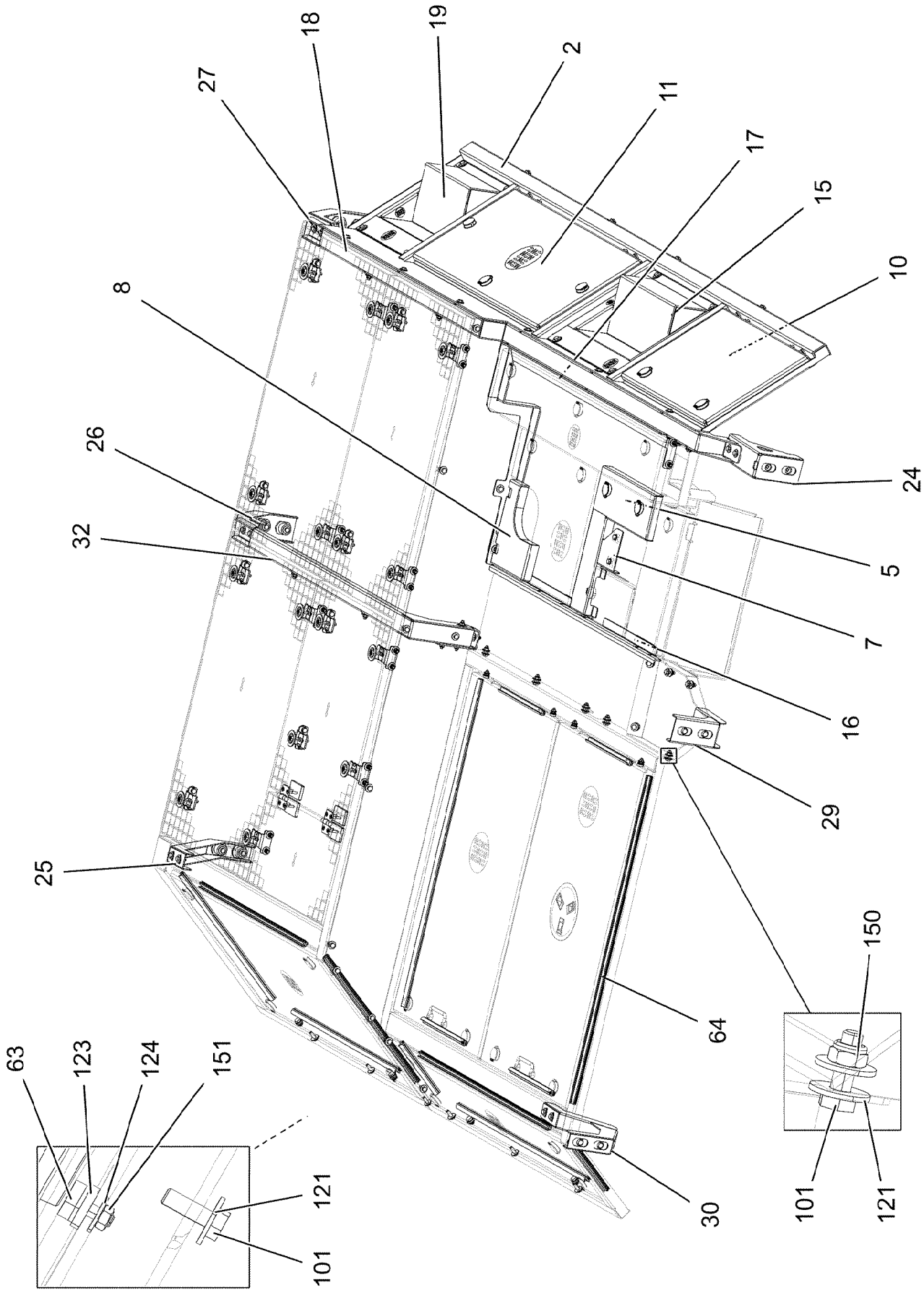

8.10.2019 004922 LIEBHERR	**etk_en_de_098253 LR 11000** **SOUND DAMPING ABOVE** **GERAEUSCHDAEMMUNG OBEN**	❑ 470 (2/5) **96034154**

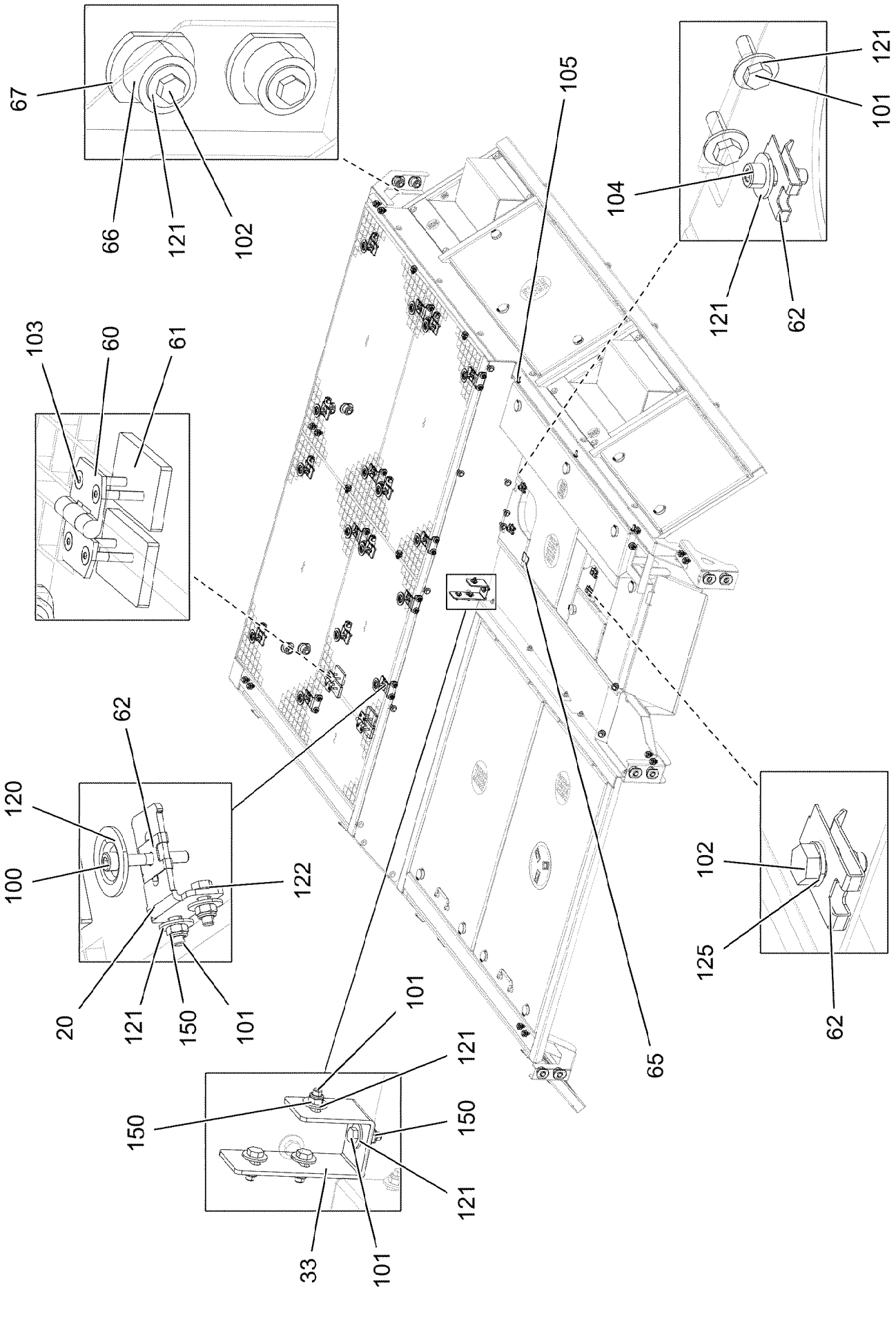

8.10.2019 004923 LIEBHERR	**etk_en_de_098253 LR 11000** **SOUND DAMPING ABOVE** **GERAEUSCHDAEMMUNG OBEN**	❑ 471 (3/5) **96034154**

Pos.	Item	Quantity	Description	Bezeichnung
1	96034162	1	FRAME WELDED	RAHMEN SCHWK.
2	969052608	1	FRAME WELDED	RAHMEN SCHWK.
3	968308608	1	FRAME WELDED	RAHMEN SCHWK.
4	969118108	1	COVER COMPL. ⇨ ❑ 474	DECKEL KPL.
5	96038209	1	COVER COMPL. ⇨ ❑ 475	DECKEL KPL.
6	96038293	1	COVER COMPL. ⇨ ❑ 476	DECKEL KPL.
7	97123083	1	PLATE 2.5X241X209 ALMG3 H111 SPF	BLECH
8	968309208	1	COVER WELDED SPF	DECKEL SCHWK.
9	968316908	1	COVER COMPL.	DECKEL KPL.
(1)	97039028	1	PLATE 5X1117X627 ALMG3 H114	BLECH
(2)	704256608	4	HOUSING GD-ZN SW GEPULVERT	GEHAEUSE
(3)	704253408	4	ACTUATION SPIKE GD-ZN SW GEPULVERT	BETAETIGUNGSDORN
(4)	704254808	4	DUST CAP POLYETHYLEN SCHWARZ	STAUBKAPPE
(5)	704256708	4	TONGUE	ZUNGE
(6)	704274808	4	O-RING 12X2 NBR70	O-RING
10	969054708	1	COVER COMPL. ⇨ ❑ 477	DECKEL KPL.
11	969056008	1	COVER COMPL. ⇨ ❑ 478	DECKEL KPL.
12	968318108	1	COVER COMPL.	DECKEL KPL.
(1)	97039051	1	PLATE 5X1310X325 ALMG3 H114	BLECH
(2)	704256608	4	HOUSING GD-ZN SW GEPULVERT	GEHAEUSE
(3)	704253408	4	ACTUATION SPIKE GD-ZN SW GEPULVERT	BETAETIGUNGSDORN
(4)	704254808	4	DUST CAP POLYETHYLEN SCHWARZ	STAUBKAPPE
(5)	704256708	4	TONGUE	ZUNGE
(6)	704274808	4	O-RING 12X2 NBR70	O-RING
13	969427208	1	COVER COMPL. ⇨ ❑ 479	DECKEL KPL.
14	969427308	1	COVER COMPL. ⇨ ❑ 480	DECKEL KPL.
15	96000486	1	WELDMENT STEP	STUFE SCHWK.
16	969132808	1	FRAME WELDED FE//ZNNI8//CN//T0	RAHMEN SCHWK.
17	969133708	1	FRAME WELDED	RAHMEN SCHWK.
18	968318908	1	FRAME WELDED	RAHMEN SCHWK.
19	969061008	1	WELDMENT STEP	STUFE SCHWK.
20	97038532	16	PLATE 4X70X99 S315MC FE//ZNNI8//CN//T0	BLECH
21	969135408	1	PLATE WELDED	BLECH SCHWK.
22	97039044	1	PLATE 4X438X327 S315MC FE//ZNNI8//CN//T	BLECH
24	97039082	1	PLATE 3X363X377 DC01	BLECH
25	97039083	1	PLATE 3X627X291 DC01 FE//ZNNI8//CN//T0	BLECH
26	97117586	1	PLATE 3X441X316 DC01 FE//ZNNI8//CN//T0	BLECH
27	97117592	1	PLATE 3X491X320 DC01 FE//ZNNI8//CN//T0	BLECH
28	97039154	1	PLATE 4X2205X262 S315MC	BLECH
29	97041631	1	PLATE 3X200X323 DC01 FE//ZNNI8//CN//T0	BLECH
30	97041632	1	PLATE 3X328X593 DC01 FE//ZNNI8//CN//T0	BLECH
31	969130008	1	COVER COMPL.	DECKEL KPL.
(1)	97053136	1	PLATE 5X1191X410 ALMG3 H114	BLECH
(8)	704253308	5	HOUSING GD-ZN SW GEPULVERT	GEHAEUSE
(9)	704253408	5	ACTUATION SPIKE GD-ZN SW GEPULVERT	BETAETIGUNGSDORN
(10)	704254808	5	DUST CAP POLYETHYLEN SCHWARZ	STAUBKAPPE
(11)	704256208	5	TONGUE	ZUNGE
(12)	704274808	5	O-RING 12X2 NBR70	O-RING
32	97065612	1	PLATE 4X476X1496 S315MC	BLECH
33	97065613	1	PLATE 4X251X50 S315MC FE//ZNNI8//CN//T	BLECH
34	96044249	1	COVER COMPL. ⇨ ❑ 481	DECKEL KPL.
50	97117739	2	GRIDIRON T950X600X30/3 S235JR T ZN K	GITTERROST-P

Pos.	Item	Quantity	Description	Bezeichnung
51	97117740	1	GRIDIRON T950X520X30/3 S235JR T ZN K	GITTERROST-P
52	97117741	1	GRIDIRON T650X520X30/3 S235JR T ZN K	GITTERROST-P
53	97117742	1	GRIDIRON T285X520X30/3 S235JR T ZN K	GITTERROST-P
60	704228108	2	HINGE 35X35X50/180° ST FE//ZN12//B	SCHARNIER
61	97042535	4	THREADED PLATE 8X75X45 S355MC FE//ZN	GEWINDEPLATTE
62	12100332	20	SHEET METAL NUT M8 480H SPF	BLECHMUTTER
63	726616708	12	MEGI BUFFER 18X7,5	MEGIPUFFER
64	591507808	15	SEALING PROFILE 1-4X14,5X10	DICHTPROFIL
65	262201608	0.05	STRIPE 32X1,5 PERBUNAN65	STREIFEN
66	978787708	12	SLEEVE 33.0X19 FE//ZNNI8//CN//T0	HUELSE
67	974803608	12	WASHER 5X38X48 S700MC FLZN SPF	SCHEIBE
100	10875570	16	SOCKET HEAD SCREW ISO 4762 M8X55 8.8	ZYLINDERSCHRAUBE
101	11642261	105	HEX SCREW ISO 4017 M8X25 8.8 480H SPF	SECHSKANTSCHRAUBE
102	11651767	14	HEX SCREW ISO 4017 M8X20 8.8 480H SPF	SECHSKANTSCHRAUBE
103	10181421	8	COUNTERSUNK SCREW ISO 10642 M6X40	SENKSCHRAUBE
104	10875599	2	SOCKET HEAD SCREW ISO 4762 M8X25 8.8	ZYLINDERSCHRAUBE
105	10875471	3	BUTTON HEAD SCREW AEHNL.ISO 7380-2	HALBRUNDKOPFSCHRAUBE
120	10100621	16	DISH MOUNTING	TELLERBEFESTIGUNG
121	11140469	154	WASHER ISO 7093-1 8 200HV 480H SPF	SCHEIBE
122	10289803	32	WASHER ISO 7089 8 300HV 480H SPF	SCHEIBE
123	11840501	8	WASHER DIN 7349 8,4 200HV 480H SPF	SCHEIBE
124	10875648	16	WASHER ISO 7093-1 6 200HV 480H SPF	SCHEIBE
125	420060705	2	WASHER ISO 7089 8 200HV-A2	SCHEIBE
150	10875614	60	HEX NUT DIN 985 M8 8 480H SPF	SECHSKANTMUTTER
151	11694356	12	HEX NUT ISO 4032 M6 8 480H SPF	SECHSKANTMUTTER

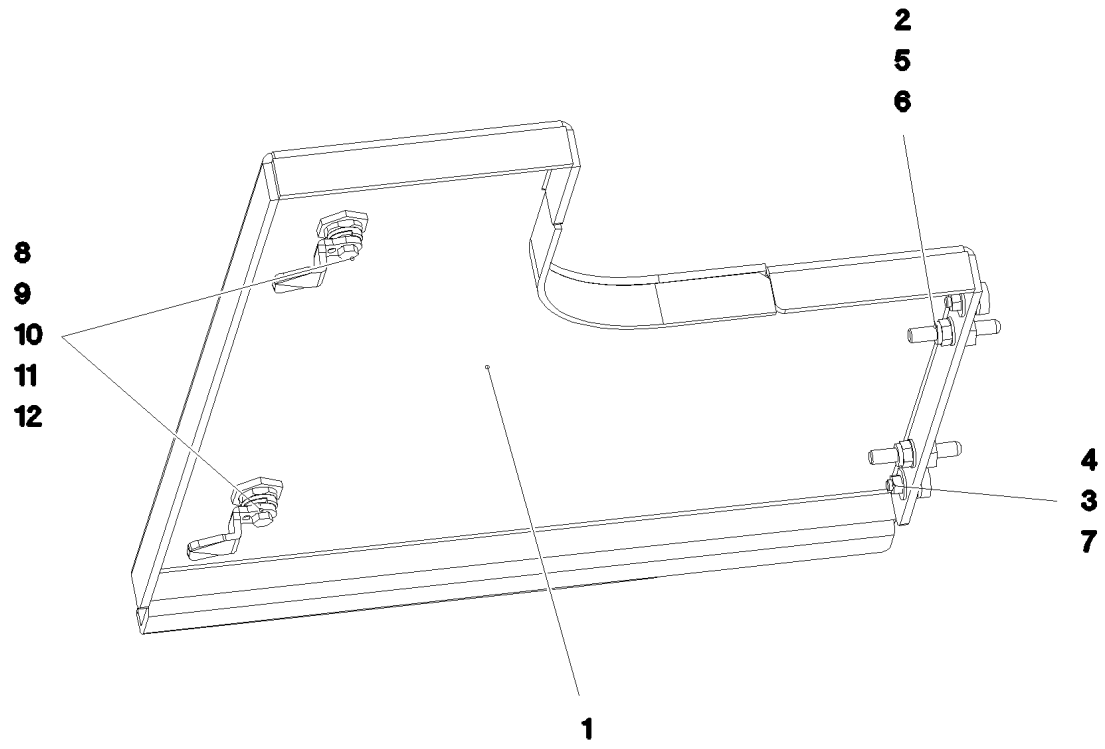

Pos.	Item	Quantity	Description	Bezeichnung
1	969118408	1	COVER WELDED	DECKEL SCHWK.
2	409710908	2	CARRYING BOLT M8	STUETZSCHRAUBE
3	726616708	2	MEGI BUFFER 18X7,5	MEGIPUFFER
4	11694356	2	HEX NUT ISO 4032 M6 8 480H SPF	SECHSKANTMUTTER
5	10875614	2	HEX NUT DIN 985 M8 8 480H SPF	SECHSKANTMUTTER
6	10289803	2	WASHER ISO 7089 8 300HV 480H SPF	SCHEIBE
7	10875648	4	WASHER ISO 7093-1 6 200HV 480H SPF	SCHEIBE
8	704274708	2	HOUSING GD-ZN SW GEPULVERT	GEHAEUSE
9	704253408	2	ACTUATION SPIKE GD-ZN SW GEPULVERT	BETAETIGUNGSDORN
10	704254808	2	DUST CAP POLYETHYLEN SCHWARZ	STAUBKAPPE
11	704254008	2	TONGUE	ZUNGE
12	704274808	2	O-RING 12X2 NBR70	O-RING

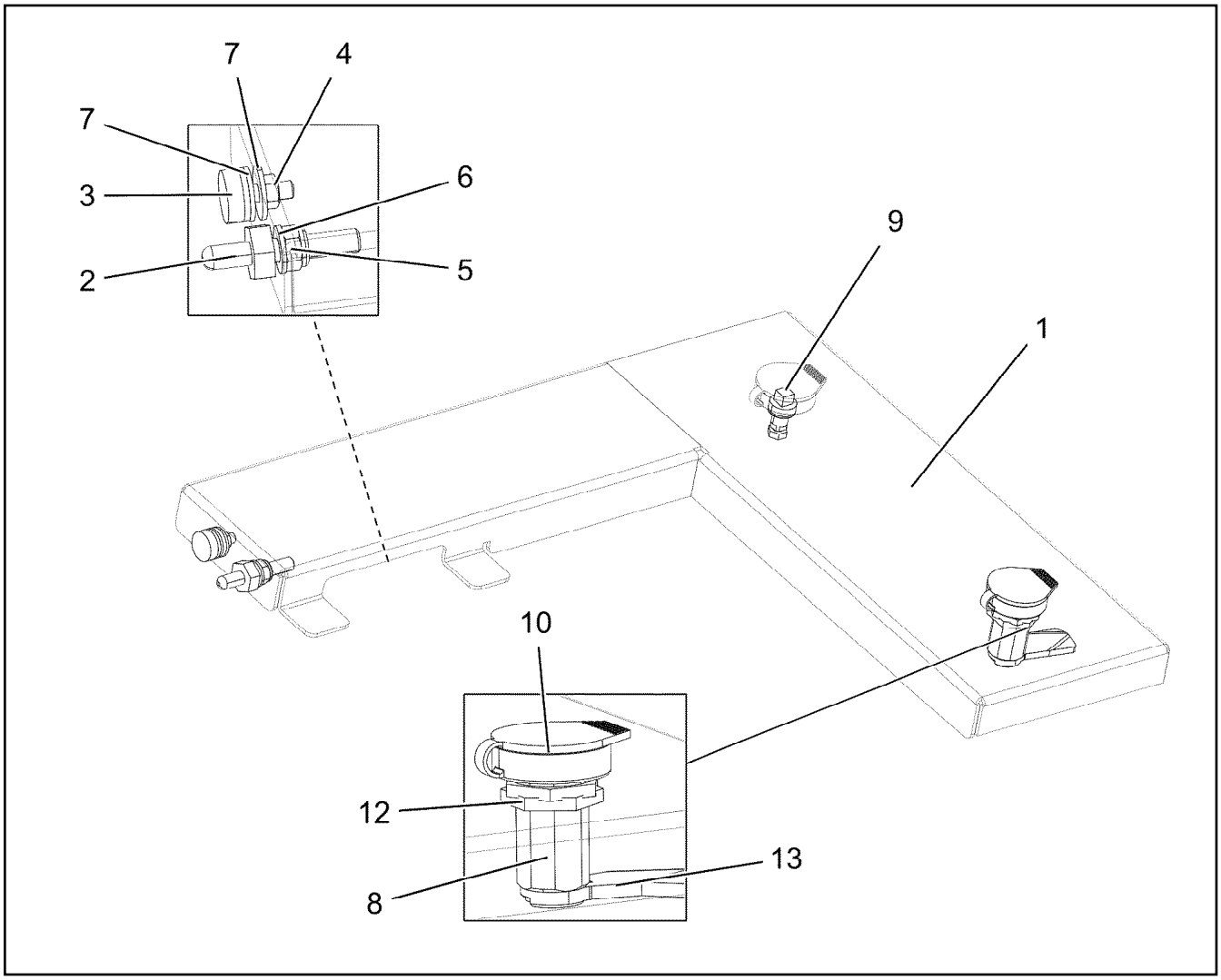

Pos.	Item	Quantity	Description	Bezeichnung
1	97122916	1	PLATE 2.5X866X193 ALMG3 H111 SPF	BLECH
2	409710908	1	CARRYING BOLT M8	STUETZSCHRAUBE
3	726616708	1	MEGI BUFFER 18X7,5	MEGIPUFFER
4	11694356	1	HEX NUT ISO 4032 M6 8 480H SPF	SECHSKANTMUTTER
5	10875614	1	HEX NUT DIN 985 M8 8 480H SPF	SECHSKANTMUTTER
6	10289803	1	WASHER ISO 7089 8 300HV 480H SPF	SCHEIBE
7	10875648	2	WASHER ISO 7093-1 6 200HV 480H SPF	SCHEIBE
8	704274708	2	HOUSING GD-ZN SW GEPULVERT	GEHAEUSE
9	704253408	2	ACTUATION SPIKE GD-ZN SW GEPULVERT	BETAETIGUNGSDORN
10	704254808	2	DUST CAP POLYETHYLEN SCHWARZ	STAUBKAPPE
12	704274808	2	O-RING 12X2 NBR70	O-RING
13	704259008	2	TONGUE 45X19 STAHL VERZ	ZUNGE

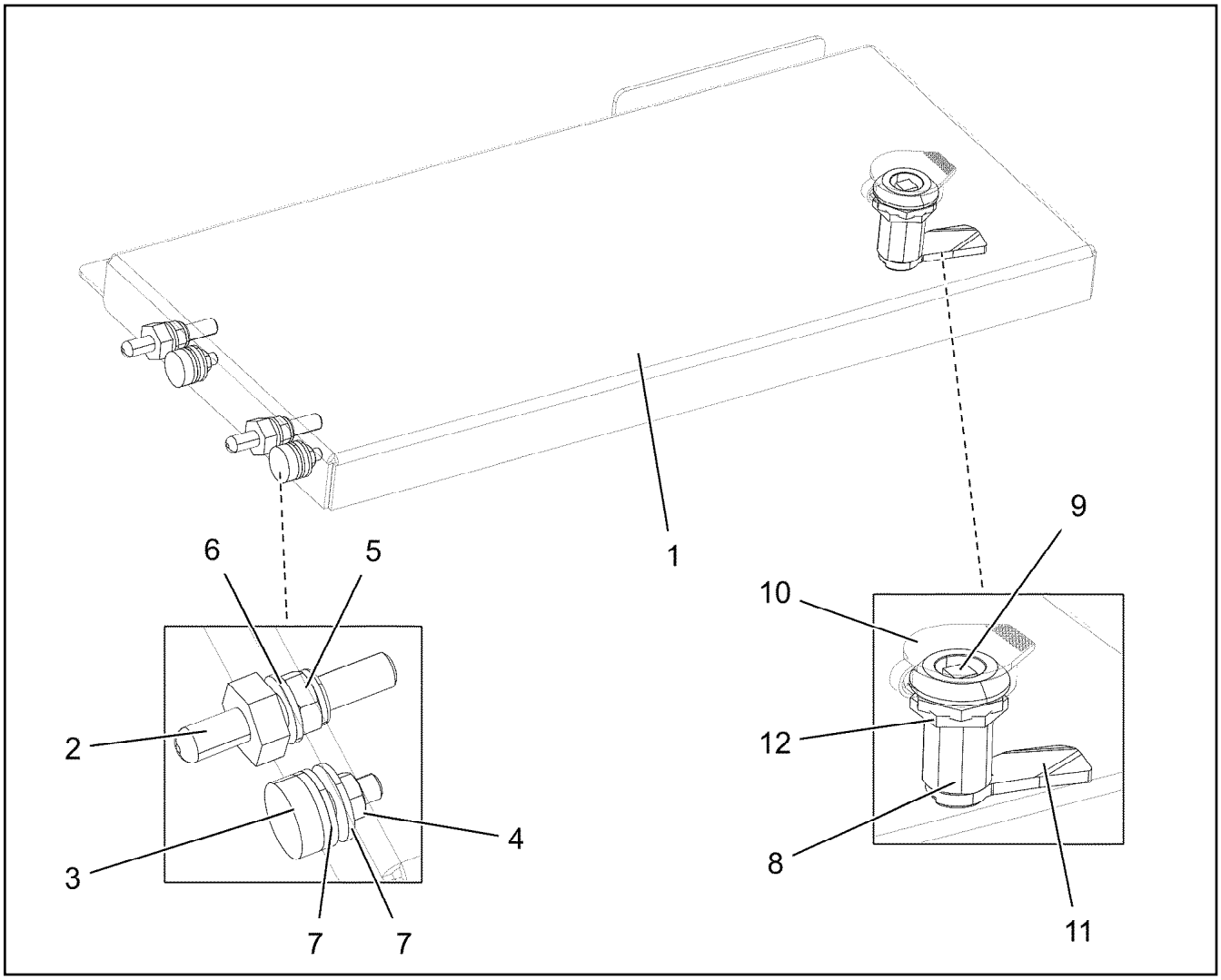

Pos.	Item	Quantity	Description	Bezeichnung
1	97122976	1	PLATE 2.5X499X292 ALMG3 H111 SPF	BLECH
2	409710908	2	CARRYING BOLT M8	STUETZSCHRAUBE
3	726616708	2	MEGI BUFFER 18X7,5	MEGIPUFFER
4	11694356	2	HEX NUT ISO 4032 M6 8 480H SPF	SECHSKANTMUTTER
5	10875614	2	HEX NUT DIN 985 M8 8 480H SPF	SECHSKANTMUTTER
6	10289803	2	WASHER ISO 7089 8 300HV 480H SPF	SCHEIBE
7	10875648	4	WASHER ISO 7093-1 6 200HV 480H SPF	SCHEIBE
8	704274708	1	HOUSING GD-ZN SW GEPULVERT	GEHAEUSE
9	704253408	1	ACTUATION SPIKE GD-ZN SW GEPULVERT	BETAETIGUNGSDORN
10	704254808	1	DUST CAP POLYETHYLEN SCHWARZ	STAUBKAPPE
11	704259008	1	TONGUE 45X19 STAHL VERZ	ZUNGE
12	704274808	1	O-RING 12X2 NBR70	O-RING

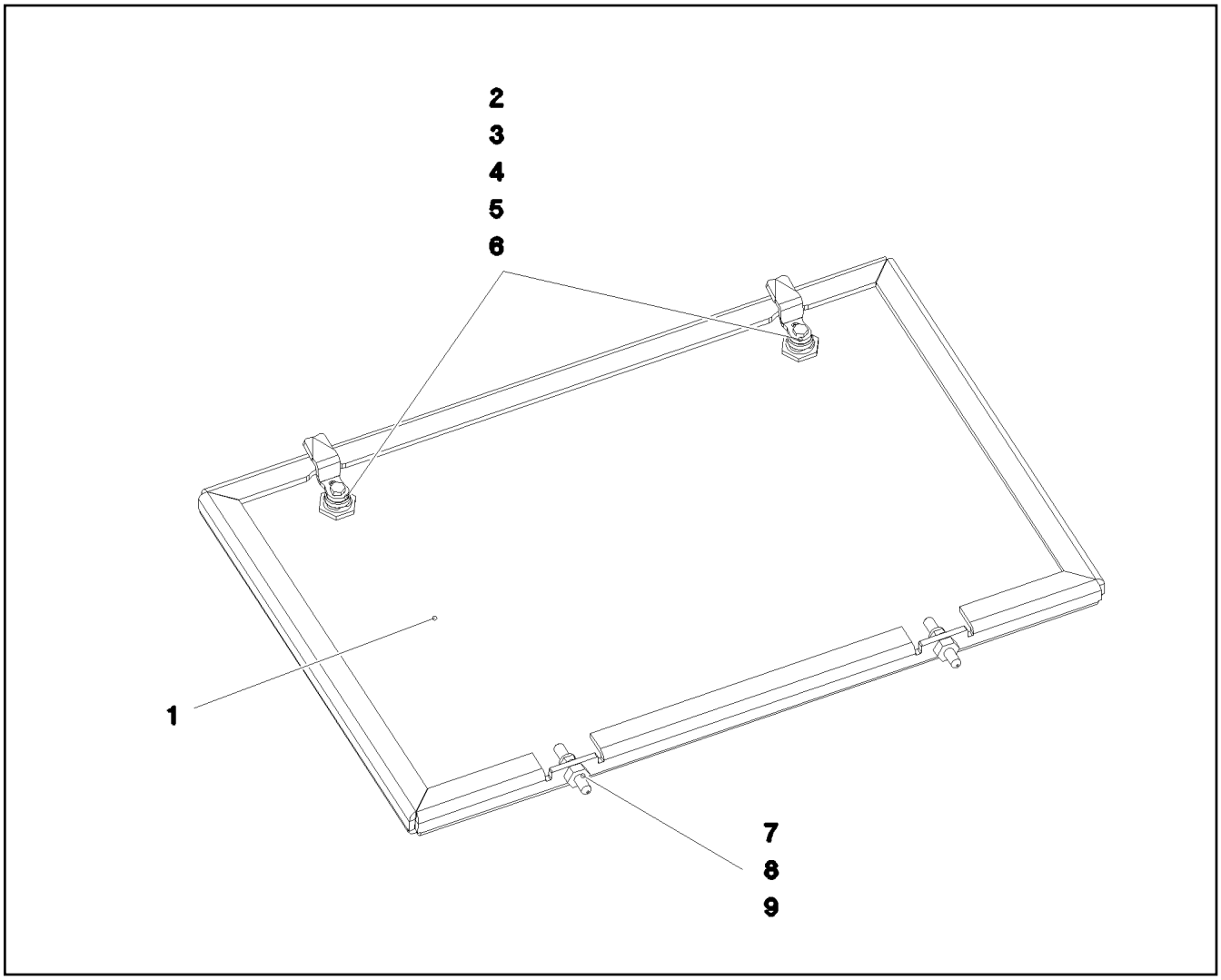

Pos.	Item	Quantity	Description	Bezeichnung
1	97052001	1	PLATE 5X661X451 ALMG3 H114	BLECH
2	704253308	2	HOUSING GD-ZN SW GEPULVERT	GEHAEUSE
3	704253408	2	ACTUATION SPIKE GD-ZN SW GEPULVERT	BETAETIGUNGSDORN
4	704254808	2	DUST CAP POLYETHYLEN SCHWARZ	STAUBKAPPE
5	704256208	2	TONGUE	ZUNGE
6	704274808	2	O-RING 12X2 NBR70	O-RING
7	409710908	2	CARRYING BOLT M8	STUETZSCHRAUBE
8	10875614	2	HEX NUT DIN 985 M8 8 480H SPF	SECHSKANTMUTTER
9	10289803	2	WASHER ISO 7089 8 300HV 480H SPF	SCHEIBE

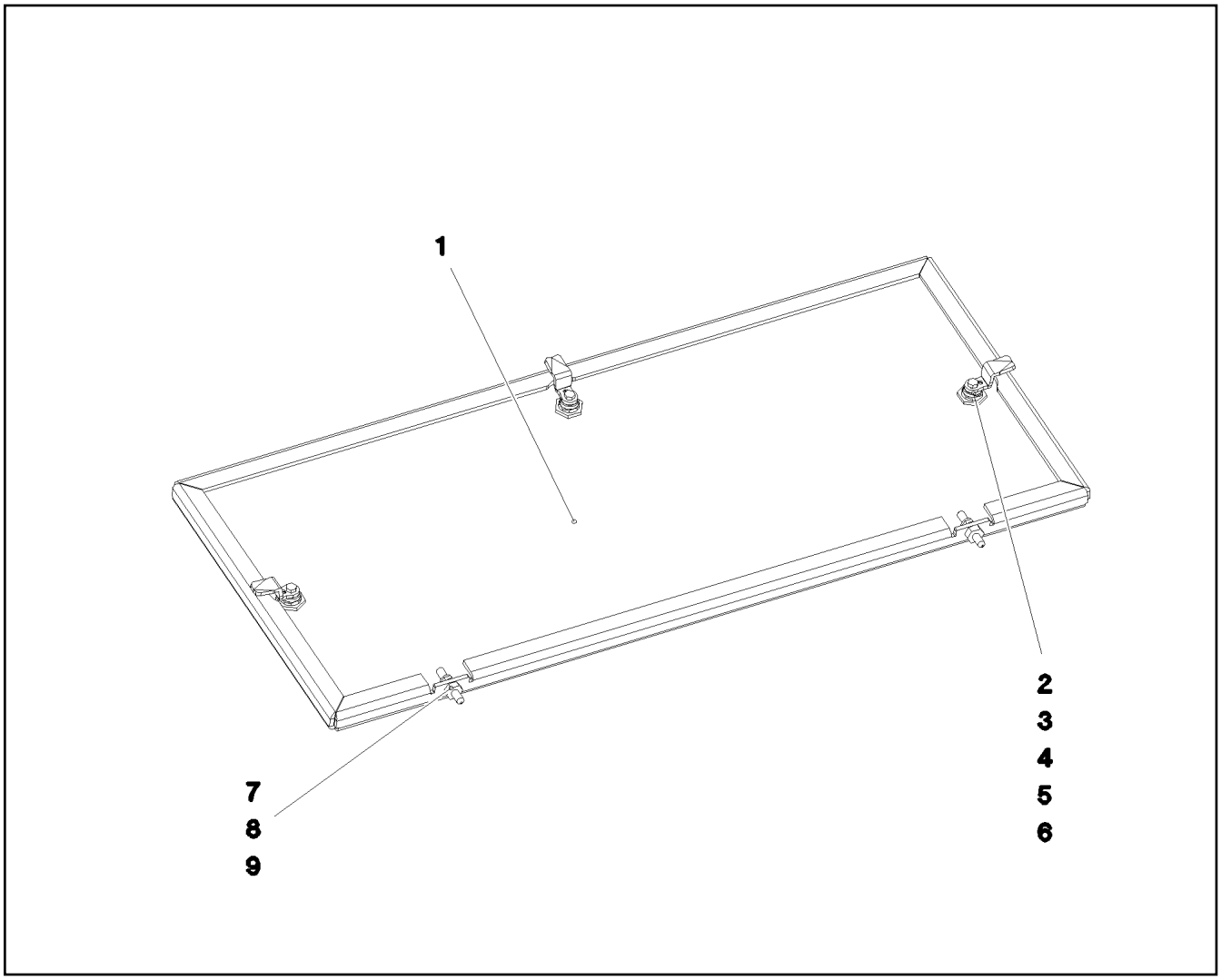

Pos.	Item	Quantity	Description	Bezeichnung
1	97052023	1	PLATE 5X953X451 ALMG3 H114	BLECH
2	704253308	3	HOUSING GD-ZN SW GEPULVERT	GEHAEUSE
3	704253408	3	ACTUATION SPIKE GD-ZN SW GEPULVERT	BETAETIGUNGSDORN
4	704254808	3	DUST CAP POLYETHYLEN SCHWARZ	STAUBKAPPE
5	704256208	3	TONGUE	ZUNGE
6	704274808	3	O-RING 12X2 NBR70	O-RING
7	409710908	2	CARRYING BOLT M8	STUETZSCHRAUBE
8	10875614	2	HEX NUT DIN 985 M8 8 480H SPF	SECHSKANTMUTTER
9	10289803	2	WASHER ISO 7089 8 300HV 480H SPF	SCHEIBE

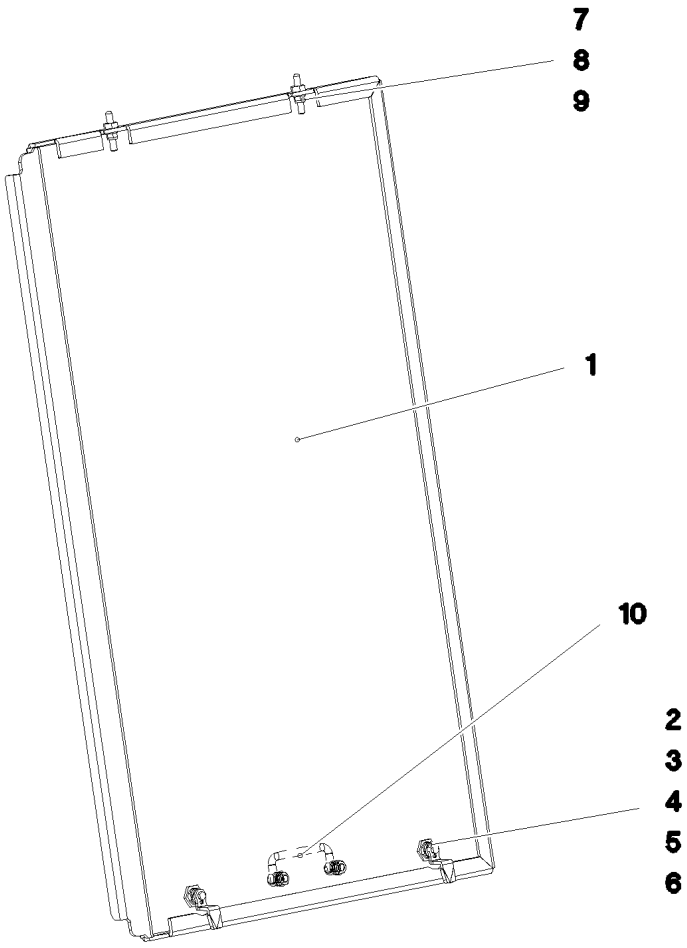

Pos.	Item	Quantity	Description	Bezeichnung
1	97057321	1	PLATE 5X1131X717 ALMG3 H114	BLECH
2	704253308	2	HOUSING GD-ZN SW GEPULVERT	GEHAEUSE
3	704253408	2	ACTUATION SPIKE GD-ZN SW GEPULVERT	BETAETIGUNGSDORN
4	704254808	2	DUST CAP POLYETHYLEN SCHWARZ	STAUBKAPPE
5	704255308	2	TONGUE	ZUNGE
6	704274808	2	O-RING 12X2 NBR70	O-RING
7	409710908	2	CARRYING BOLT M8	STUETZSCHRAUBE
8	10875614	2	HEX NUT DIN 985 M8 8 480H SPF	SECHSKANTMUTTER
9	10289803	2	WASHER ISO 7089 8 300HV 480H SPF	SCHEIBE
10	10222677	1	POIGNEE 118X18X43	KLAPPGRIFF

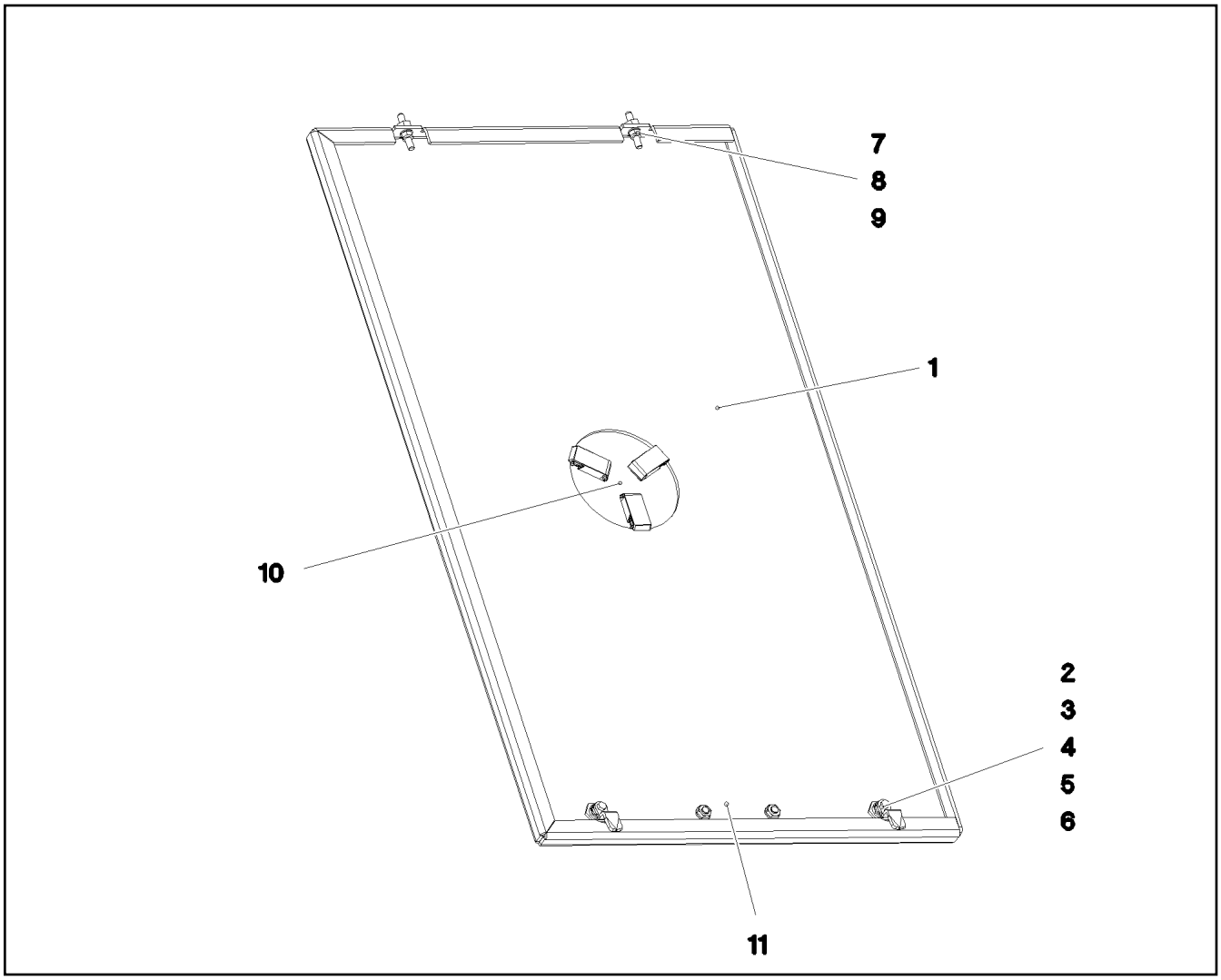

Pos.	Item	Quantity	Description	Bezeichnung
1	97057322	1	PLATE 5X1131X657 ALMG3 H114	BLECH
2	704253308	2	HOUSING GD-ZN SW GEPULVERT	GEHAEUSE
3	704253408	2	ACTUATION SPIKE GD-ZN SW GEPULVERT	BETAETIGUNGSDORN
4	704254808	2	DUST CAP POLYETHYLEN SCHWARZ	STAUBKAPPE
5	704255308	2	TONGUE	ZUNGE
6	704274808	2	O-RING 12X2 NBR70	O-RING
7	409710908	2	CARRYING BOLT M8	STUETZSCHRAUBE
8	10875614	2	HEX NUT DIN 985 M8 8 480H SPF	SECHSKANTMUTTER
9	10289803	2	WASHER ISO 7089 8 300HV 480H SPF	SCHEIBE
10	963949708	1	COVER COMPL.	DECKEL KPL.
(1)	974792608	1	PLATE 1X176X176 X5CRNI18-10	BLECH
(2)	10296157	3	SNAP LOCK ABS	SCHNAPPVERSCHLUSS
11	10222677	1	POIGNEE 118X18X43	KLAPPGRIFF

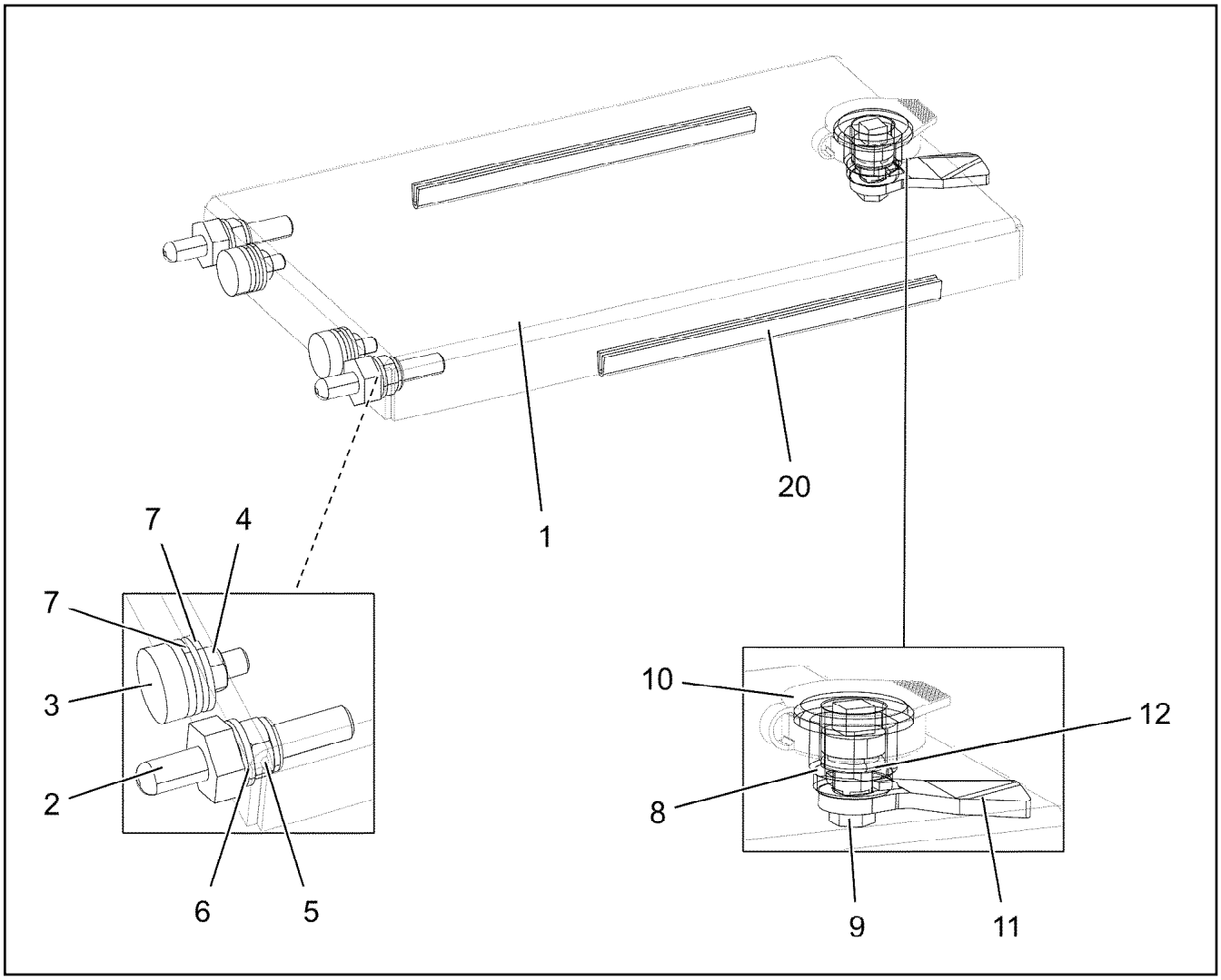

Pos.	Item	Quantity	Description	Bezeichnung
1	97130205	1	PLATE 2.5X197X313 ALMG3 H111 SPF	BLECH
2	409710908	2	CARRYING BOLT M8	STUETZSCHRAUBE
3	726616708	2	MEGI BUFFER 18X7,5	MEGIPUFFER
4	11694356	2	HEX NUT ISO 4032 M6 8 480H SPF	SECHSKANTMUTTER
5	10875614	2	HEX NUT DIN 985 M8 8 480H SPF	SECHSKANTMUTTER
6	10289803	2	WASHER ISO 7089 8 300HV 480H SPF	SCHEIBE
7	10875648	4	WASHER ISO 7093-1 6 200HV 480H SPF	SCHEIBE
8	704253308	1	HOUSING GD-ZN SW GEPULVERT	GEHAEUSE
9	704253408	1	ACTUATION SPIKE GD-ZN SW GEPULVERT	BETAETIGUNGSDORN
10	704254808	1	DUST CAP POLYETHYLEN SCHWARZ	STAUBKAPPE
11	704253708	1	TONGUE	ZUNGE
12	704274808	1	O-RING 12X2 NBR70	O-RING
20	262103908	0.3	EDGE PROTECTION 1-2X9,5X6,5	KANTENSCHUTZ

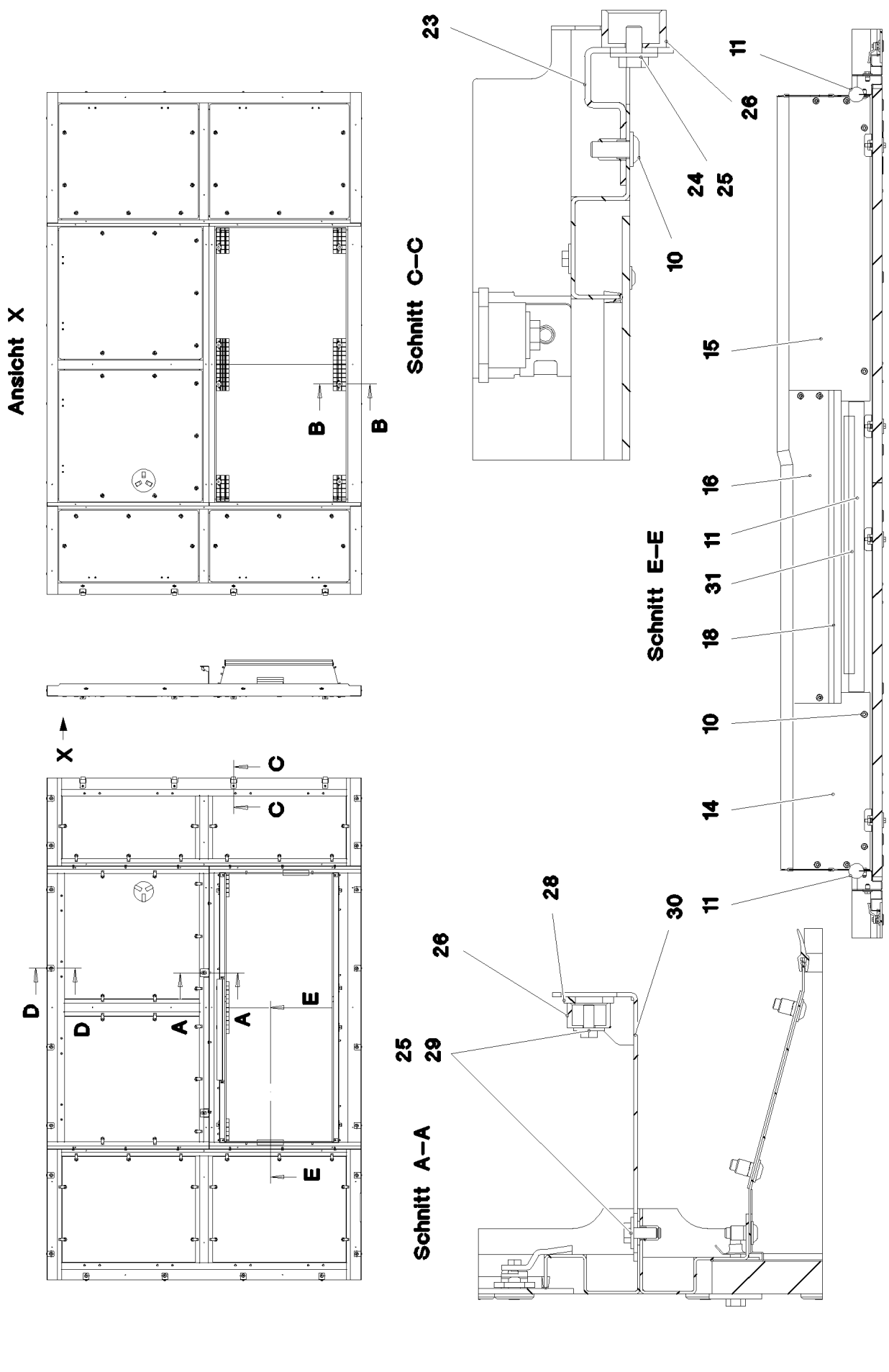

8.10.2019 081662	**etk_en_de_098253 LR 11000**	482 (1/3)
LIEBHERR	**SOUND DAMPING DOWN** **GERAEUSCHDAEMMUNG UNTEN**	**969443908**

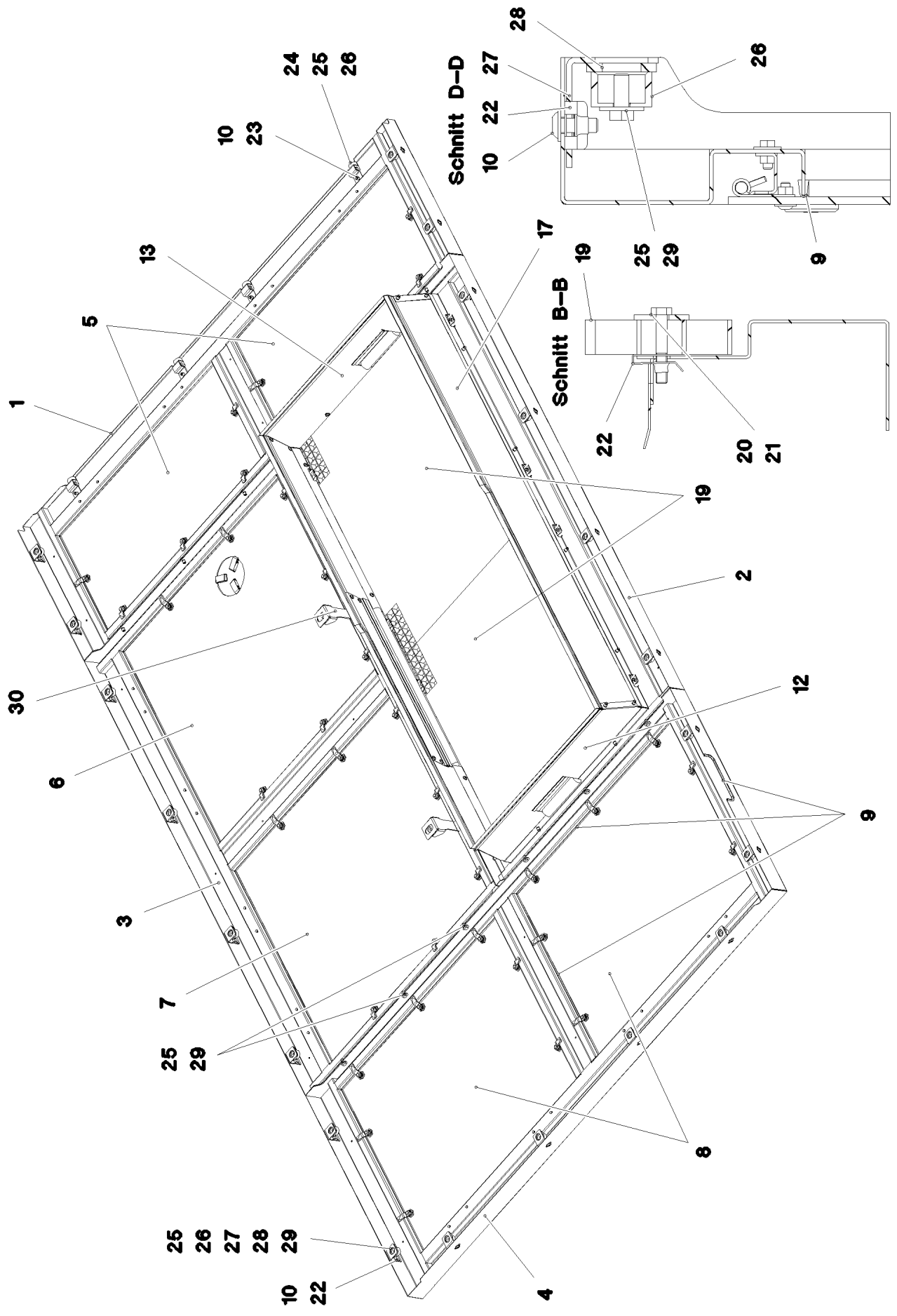

8.10.2019 081663	**etk_en_de_098253 LR 11000**	483 (2/3)
LIEBHERR	**SOUND DAMPING DOWN** **GERAEUSCHDAEMMUNG UNTEN**	**969443908**

Pos.	Item	Quantity	Description	Bezeichnung
1	969448508	1	FRAME WELDED	RAHMEN SCHWK.
2	969456308	1	FRAME WELDED	RAHMEN SCHWK.
3	969465808	1	FRAME WELDED	RAHMEN SCHWK.
4	969466508	1	FRAME WELDED	RAHMEN SCHWK.
5	968255808	2	COVER PRE-ASSY. ⇨ ❑ 485	DECKEL VORM.
6	968255908	1	COVER PRE-ASSY. ⇨ ❑ 486	DECKEL VORM.
7	968256008	1	COVER PRE-ASSY. ⇨ ❑ 487	DECKEL VORM.
8	968256108	2	COVER PRE-ASSY. ⇨ ❑ 488	DECKEL VORM.
9	262103908	22	EDGE PROTECTION 1-2X9,5X6,5	KANTENSCHUTZ
10	10875471	48	BUTTON HEAD SCREW AEHNL.ISO 7380-2	HALBRUNDKOPFSCHRAUBE
11	7014524	2	CLAMPING PROFILE 40X1M PUR-HAUT	KLEMMPROFIL
12	969470408	1	SHEET CPL. FE//ZNNI8//CN//T0	BLECH KPL.
13	969470608	1	SHEET CPL. FE//ZNNI8//CN//T0	BLECH KPL.
14	969471708	1	SHEET CPL. FE//ZNNI8//CN//T0	BLECH KPL.
15	969472008	1	SHEET CPL. FE//ZNNI8//CN//T0	BLECH KPL.
16	97076122	1	PLATE 1.5X830X102 DC01 FE//ZNNI8//CN//T	BLECH
17	97058088	1	PLATE 1.5X205X2048 DC01	BLECH
18	262105308	6.5	EDGE PROTECTION 1-2,5X33X8,7	KANTENSCHUTZ
19	97037619	2	GRIDIRON T1045X993X25/3 ALU SPF	GITTERROST-P
20	11651581	8	HEX SCREW ISO 4014 M8X50 8.8 480H SPF	SECHSKANTSCHRAUBE
21	940116008	8	WASHER 4X40X40 S315MC FE//ZNNI8//CN//T	SCHEIBE
22	12100332	28	SHEET METAL NUT M8 480H SPF	BLECHMUTTER
23	967978608	4	PLATE PRE-ASS.	BLECH VORM.
24	11651612	4	HEX SCREW ISO 4017 M8X16 8.8 480H SPF	SECHSKANTSCHRAUBE
25	11140469	42	WASHER ISO 7093-1 8 200HV 480H SPF	SCHEIBE
26	978787708	26	SLEEVE 33.0X19 FE//ZNNI8//CN//T0	HUELSE
27	97038145	20	PLATE 3X44X105 DC01 FE//ZNNI8//CN//T0	BLECH
28	974803608	22	WASHER 5X38X48 S700MC FLZN SPF	SCHEIBE
29	11651767	38	HEX SCREW ISO 4017 M8X20 8.8 480H SPF	SECHSKANTSCHRAUBE
30	97058017	2	PLATE 3X265X136 S355MC FE//ZNNI8//CN//T	BLECH
31	10425409	1	INSULATING MATERIAL 20X20X2000 PUR	DAEMMSTOFF

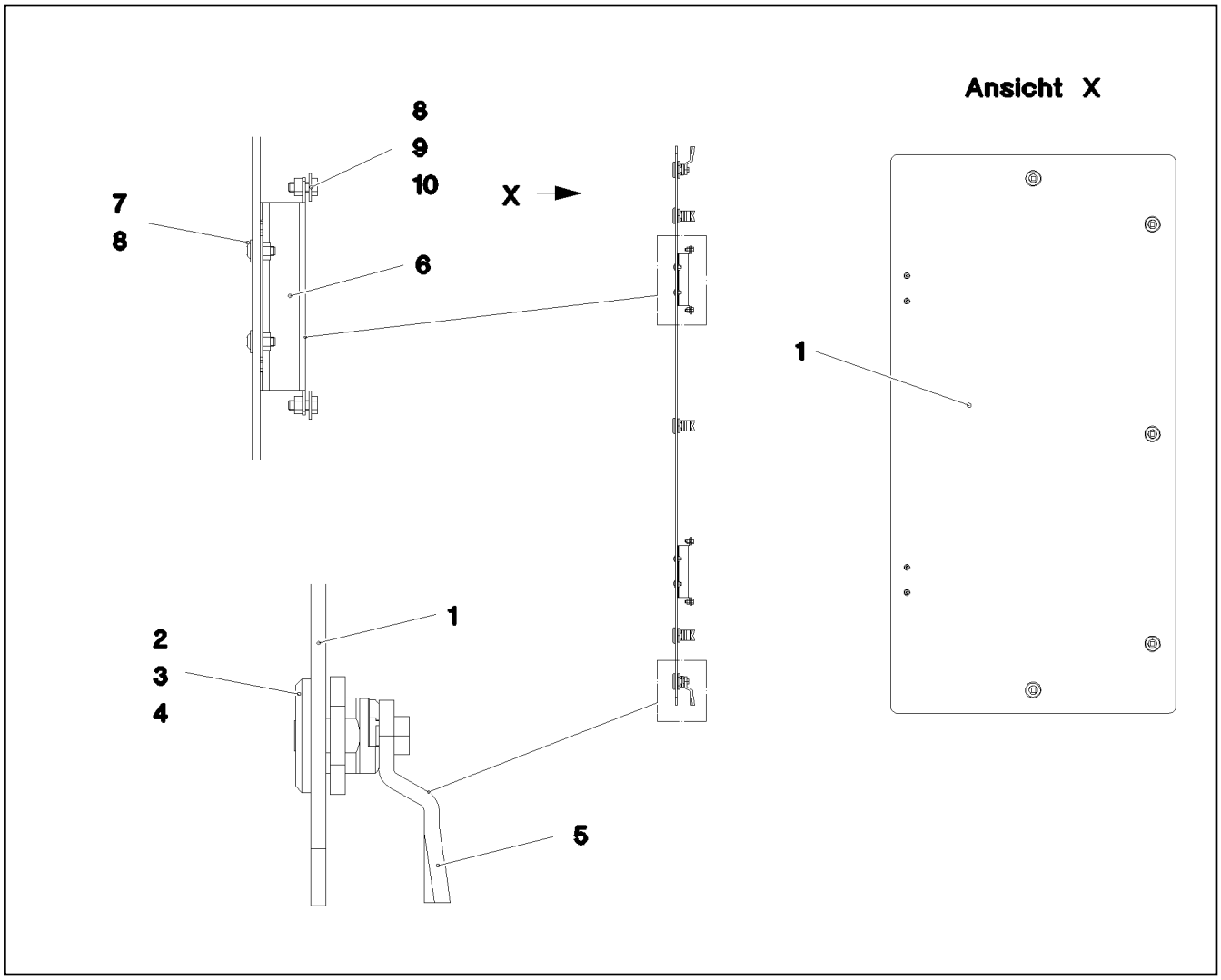

Pos.	Item	Quantity	Description	Bezeichnung
1	97037615	1	FLOOR COVERING ALUCOBOND	BODENVERKLEIDUNG
2	704253308	5	HOUSING GD-ZN SW GEPULVERT	GEHAEUSE
3	704253408	5	ACTUATION SPIKE GD-ZN SW GEPULVERT	BETAETIGUNGSDORN
4	704274808	5	O-RING 12X2 NBR70	O-RING
5	570799108	5	TONGUE	ZUNGE
6	704261908	2	HINGE 19X28,5X126/118° ST	SCHARNIER
7	10174481	4	BUTTON HEAD SCREW AEHNL.ISO 7380 M	HALBRUNDKOPFSCHRAUBE
8	10875620	8	HEX NUT ISO 4032 M5 8 480H SPF	SECHSKANTMUTTER
9	11140402	4	HEX SCREW ISO 4017 M5X12 8.8 480H SPF	SECHSKANTSCHRAUBE
10	10875643	4	WASHER ISO 7093-1 5 200HV 480H SPF	SCHEIBE

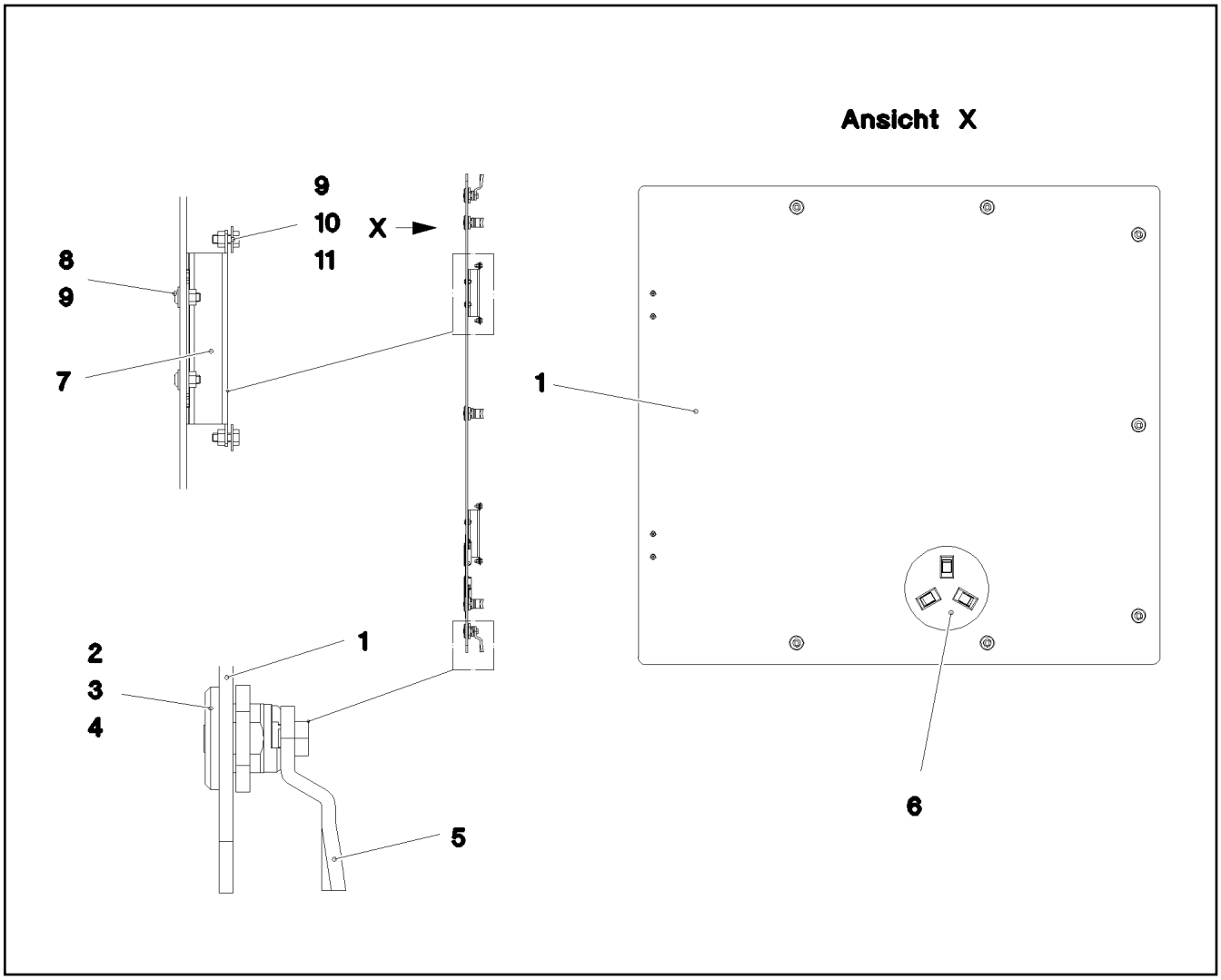

Pos.	Item	Quantity	Description	Bezeichnung
1	97037616	1	FLOOR COVERING ALUCOBOND	BODENVERKLEIDUNG
2	704253308	7	HOUSING GD-ZN SW GEPULVERT	GEHAEUSE
3	704253408	7	ACTUATION SPIKE GD-ZN SW GEPULVERT	BETAETIGUNGSDORN
4	704274808	7	O-RING 12X2 NBR70	O-RING
5	570799108	7	TONGUE	ZUNGE
6	963949708	1	COVER COMPL.	DECKEL KPL.
7	704261908	2	HINGE 19X28,5X126/118° ST	SCHARNIER
8	10174481	4	BUTTON HEAD SCREW AEHNL.ISO 7380 M	HALBRUNDKOPFSCHRAUBE
9	10875620	8	HEX NUT ISO 4032 M5 8 480H SPF	SECHSKANTMUTTER
10	11140402	4	HEX SCREW ISO 4017 M5X12 8.8 480H SPF	SECHSKANTSCHRAUBE
11	10875643	4	WASHER ISO 7093-1 5 200HV 480H SPF	SCHEIBE

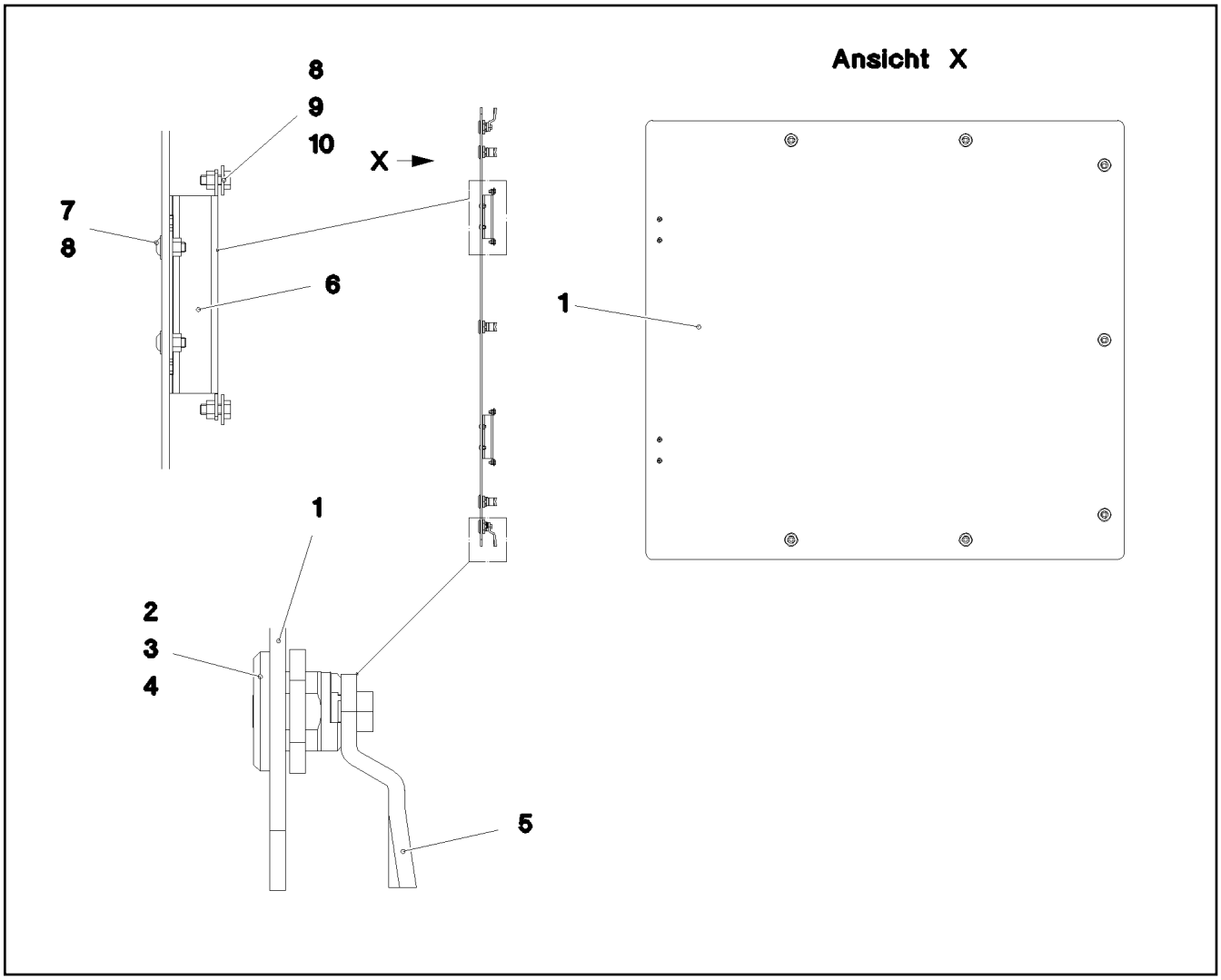

Pos.	Item	Quantity	Description	Bezeichnung
1	97037617	1	FLOOR COVERING ALUCOBOND	BODENVERKLEIDUNG
2	704253308	7	HOUSING GD-ZN SW GEPULVERT	GEHAEUSE
3	704253408	7	ACTUATION SPIKE GD-ZN SW GEPULVERT	BETAETIGUNGSDORN
4	704274808	7	O-RING 12X2 NBR70	O-RING
5	570799108	7	TONGUE	ZUNGE
6	704261908	2	HINGE 19X28,5X126/118° ST	SCHARNIER
7	10174481	4	BUTTON HEAD SCREW AEHNL.ISO 7380 M	HALBRUNDKOPFSCHRAUBE
8	10875620	8	HEX NUT ISO 4032 M5 8 480H SPF	SECHSKANTMUTTER
9	11140402	4	HEX SCREW ISO 4017 M5X12 8.8 480H SPF	SECHSKANTSCHRAUBE
10	10875643	4	WASHER ISO 7093-1 5 200HV 480H SPF	SCHEIBE

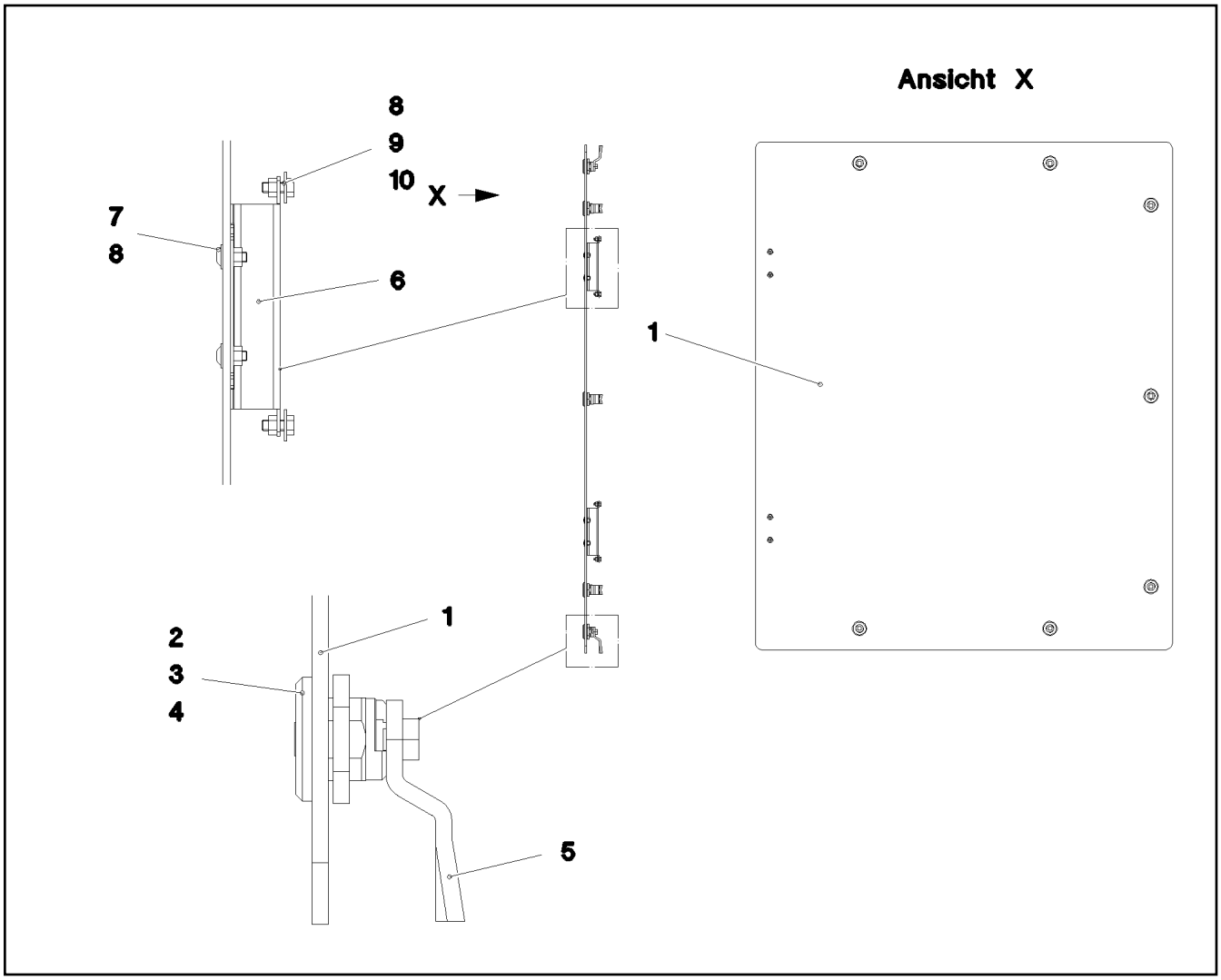

Pos.	Item	Quantity	Description	Bezeichnung
1	97037618	1	FLOOR COVERING ALUCOBOND	BODENVERKLEIDUNG
2	704253308	7	HOUSING GD-ZN SW GEPULVERT	GEHAEUSE
3	704253408	7	ACTUATION SPIKE GD-ZN SW GEPULVERT	BETAETIGUNGSDORN
4	704274808	7	O-RING 12X2 NBR70	O-RING
5	570799108	7	TONGUE	ZUNGE
6	704261908	2	HINGE 19X28,5X126/118° ST	SCHARNIER
7	10174481	4	BUTTON HEAD SCREW AEHNL.ISO 7380 M	HALBRUNDKOPFSCHRAUBE
8	10875620	8	HEX NUT ISO 4032 M5 8 480H SPF	SECHSKANTMUTTER
9	11140402	4	HEX SCREW ISO 4017 M5X12 8.8 480H SPF	SECHSKANTSCHRAUBE
10	10875643	4	WASHER ISO 7093-1 5 200HV 480H SPF	SCHEIBE

Pos.	Item	Quantity	Description	Bezeichnung
8	968030208	1	LIMIT SWITCH AND SENSOR GENERA ⇨ ❑ 490	ENDSCHALTER U.GEBER ALLG
9	969299208	1	SLEWING GEAR WARN SIGNAL	DREHWERK
(100)	969418008	1	CABLING H510	VERKABELUNG
10	96033468	1	ELECTRIC F. AGGREGATE ⇨ ❑ 491	ELEKTRIK AGGREGAT
20	969245308	1	TERMINAL BOX ELECTRICS SP VERTEILER ⇨ ❑ 497	ELEKTRIK KLEMMKASTEN DB
25	96033469	1	CABLE LIST SLEWING PLATFORM ⇨ ❑ 498	KABELLISTE DREHBUEHNE
45	968681408	1	CONTR: PANEL PINNING A570 ⇨ ❑ 510	BEDIENPULT VERBOLZUNG
50	96033470	1	ELECTRIC ADD-ON PARTS DB ⇨ ❑ 511	ELEKTRIK ANBAUTEILE

Pos.	Item	Quantity	Description	Bezeichnung
2	967202008	1	INDUCTIVE TRANSMITTER BW MONTIERT	INDUKTIVGEBER
(1)	10354584	2	INDUCTIVE SENSOR BERUEHRUNGSLOS	INDUKTIVSENSOR
10	10424276	1	TEMPERATURE SENSOR -30°C BIS +130°C	TEMPERATURFUEHLER

Pos.	Item	Quantity	Description	Bezeichnung
11	10123876	1	RUBBER RING X16	GUMMIRING
12	10123877	1	RUBBER RING X19	GUMMIRING
15	96033472	1	WIRING HARNESS W501 ⇨ ❑ 492	KABELSTRANG
16	96033855	1	WIRING HARNESS W555 ⇨ ❑ 495	KABELSTRANG
18	968400908	1	WIRING HARNESS W589	KABELSTRANG
19	968401008	1	WIRING HARNESS W588	KABELSTRANG
20	969244008	1	WIRING HARNESS W587	KABELSTRANG

Pos.	Item	Quantity	Description	Bezeichnung
5	10678492	1	COUPLING SOCKET 4-POL SPF	KUPPLUNGSDOSE
6	10678492	1	COUPLING SOCKET 4-POL SPF	KUPPLUNGSDOSE
7	10678492	1	COUPLING SOCKET 4-POL SPF	KUPPLUNGSDOSE
8	10678492	1	COUPLING SOCKET 4-POL SPF	KUPPLUNGSDOSE
9	10678492	1	COUPLING SOCKET 4-POL SPF	KUPPLUNGSDOSE
10	10678492	1	COUPLING SOCKET 4-POL SPF	KUPPLUNGSDOSE
11	600365808	7.08	LEAD 4 G 1,5	LEITUNG
12	11840113	12.82	BUS LINE 2 X 0,5	BUSLEITUNG
13	10678492	1	COUPLING SOCKET 4-POL SPF	KUPPLUNGSDOSE
14	12100217	12.82	DATA LINE 2 X 1 FEP SPF	DATENLEITUNG
15	10678492	1	COUPLING SOCKET 4-POL SPF	KUPPLUNGSDOSE
16	12100214	12.82	DATA LINE 2 X 2,5 FEP SPF	DATENLEITUNG
17	12100214	12.82	DATA LINE 2 X 2,5 FEP SPF	DATENLEITUNG
18	12100214	12.82	DATA LINE 2 X 2,5 FEP SPF	DATENLEITUNG
19	12100217	12.82	DATA LINE 2 X 1 FEP SPF	DATENLEITUNG
23	602215808	3	PIN TYPE CABLE SOCKET 1,8/1MM²	STIFTKABELSCHUH
55	602311508	1	CABLE LUG DIN 46234 M6/10mm²	KABELSCHUH
72	602203408	6	RECEPTACLE 6,3X1-2,5 TIN-PLATED	STECKHUELSE
86	602307708	38	WIRED END FERRULE DIN 46228-1 A1X5 V	ADERENDHUELSE
95	6202444	6	PIN CONTACT 0,75-1,5MM2	STIFTKONTAKT
96	6202434	5	SLEEVE CONTACT 0,75-1,5MM2	BUCHSENKONTAKT
98	10872032	1	CABLE SLEEVE 12,0-3,0/12/1,4	KABELTUELLE
106	602301708	4	CABLE LUG DIN 46234 M8/16-25MM² VERZI	KABELSCHUH
111	602205808	8	CABLE LUG M6/16,8-26,7MM²	KABELSCHUH
112	602218408	4	CABLE LUG M4/0,25-1,5MM² VERZINNT	KABELSCHUH
115	602301608	4	CABLE LUG DIN 46234 M10/25mm²	KABELSCHUH
120	602323208	9	FLAT PLUG 1,0-2,5MM2	FLACHSTECKER
121	602300108	22	CONTACT 1-2,5MM2	KONTAKT
124	602323508	32	FLAT PLUG 2,8X0,5-1 VERZ	FLACHSTECKER
125	602300308	91	CONTACT 0,5-1MM2	KONTAKT
202	11082602	23.66	INSULATING HOSE DN6X0,5 PUR SPF	ISOLIERSCHLAUCH
203	11082603	20.29	INSULATING HOSE DN8X0,65 PUR SPF	ISOLIERSCHLAUCH
204	11082604	0.53	INSULATING HOSE DN10X0,65 PUR SPF	ISOLIERSCHLAUCH
205	11082605	4.21	INSULATING HOSE DN12X0,65 PUR SPF	ISOLIERSCHLAUCH
206	11082606	1.99	INSULATING HOSE DN14X0,65 PUR SPF	ISOLIERSCHLAUCH
208	11082608	0.85	INSULATING HOSE DN18X0,85 PUR SPF	ISOLIERSCHLAUCH
209	11082609	0.9	INSULATING HOSE DN20X0,85 PUR SPF	ISOLIERSCHLAUCH
212	10324905	1.15	PROTECTIVE HOSE 40MM AL-PET FOLIE	SCHUTZSCHLAUCH
224	11124207	0.83	CABLE CONDUIT DN20X0,6 PUR SPF	KABELSCHLAUCH
225	11124208	2.89	CABLE CONDUIT DN25X0,6 PUR SPF	KABELSCHLAUCH
226	11124209	8.59	CABLE CONDUIT DN30X0,6 PUR SPF	KABELSCHLAUCH
227	11124210	1.03	CABLE CONDUIT DN35X0,6 PUR SPF	KABELSCHLAUCH
228	11124211	1.33	CABLE CONDUIT DN40X0,6 PUR SPF	KABELSCHLAUCH
229	11124212	9.86	CABLE CONDUIT DN50X0,6 PUR SPF	KABELSCHLAUCH
261	603200308	10	CABLE TIE 3,6X140-SCHWARZ PA 6.6	KABELBINDER
287	10429651	0.03	HEATSHRINK SLEEVING 6/1,4X1,35 POLYO	SCHRUMPFSCHLAUCH
305	10870540	1290.29	ELECTR.CABLE 1,0	KFZ-LEITUNG
307	10870541	8.4	ELECTR.CABLE 1,5	KFZ-LEITUNG
309	10870542	44.05	ELECTR.CABLE 2,5	KFZ-LEITUNG
325	600431508	32.7	ELECTR.CABLE 25 PVC	KFZ-LEITUNG
330	600431408	0.95	ELECTR.CABLE DIN 72551 25	KFZ-LEITUNG
371	12100215	3.72	DATA LINE 3 X 1 FEP SPF	DATENLEITUNG
372	12100217	13.82	DATA LINE 2 X 1 FEP SPF	DATENLEITUNG
373	12100217	12.82	DATA LINE 2 X 1 FEP SPF	DATENLEITUNG
375	12100215	12.82	DATA LINE 3 X 1 FEP SPF	DATENLEITUNG
376	12100215	12.82	DATA LINE 3 X 1 FEP SPF	DATENLEITUNG
377	12100217	3.72	DATA LINE 2 X 1 FEP SPF	DATENLEITUNG
378	11840113	12.82	BUS LINE 2 X 0,5	BUSLEITUNG
379	11840113	12.82	BUS LINE 2 X 0,5	BUSLEITUNG
381	12100215	12.82	DATA LINE 3 X 1 FEP SPF	DATENLEITUNG

Pos.	Item	Quantity	Description	Bezeichnung
384	12100217	12.82	DATA LINE 2 X 1 FEP SPF	DATENLEITUNG
385	12100216	12.82	DATA LINE 2 X 1,5 FEP SPF	DATENLEITUNG
386	12100217	12.82	DATA LINE 2 X 1 FEP SPF	DATENLEITUNG
387	12100215	12.82	DATA LINE 3 X 1 FEP SPF	DATENLEITUNG
388	12100217	12.82	DATA LINE 2 X 1 FEP SPF	DATENLEITUNG
389	12100217	12.82	DATA LINE 2 X 1 FEP SPF	DATENLEITUNG
390	12100217	12.82	DATA LINE 2 X 1 FEP SPF	DATENLEITUNG
391	12100217	12.82	DATA LINE 2 X 1 FEP SPF	DATENLEITUNG
393	12100215	12.82	DATA LINE 3 X 1 FEP SPF	DATENLEITUNG
500	923512208	71	CABLE MARKER	KABELMARKER
501	602323308	3	FLAT PLUG HOUSING 18-POL	FLACHSTECKERGEHAEUSE
502	602300208	10	PLUG SHELL 18-POL	STECKERGEHAEUSE
503	10678453	1	PLUG SHELL 62-POL PBT-GF20 GRA	STECKERGEHAEUSE
504	10678458	2	PROTECTING CAP MCP BUCHSENGEHAE	SCHUTZKAPPE
505	10678452	1	PLUG SHELL 62-POL PBT-GF20 SCH	STECKERGEHAEUSE
506	602325608	2	FLAT PLUG HOUSING JPT	FLACHSTECKERGEHAEUSE
507	602325508	2	HOUSING 6-POL	GEHAEUSE
508	10412433	1	PLUG SHELL 12-POL 13A TH.PLAST SW	STECKERGEHAEUSE
509	10216772	1	CONTACT LOCK DT 12 POLIG TH.PLAST G	KONTAKTVERRIEGELUNG
510	602336008	1	PLUG SHELL 14-POL	STECKERGEHAEUSE
511	605007908	19	APPLIANCE SOCKET 3-POL	GERAETESTECKDOSE
512	927996308	1	PLUG	STECKER
513	692406308	2	PLUG DIN 72585 4-POL POLYBUTOLEN SPF	STECKER
514	10412431	1	PLUG SHELL 6-POL 13A TH.PLAST SW	STECKERGEHAEUSE
515	7368248	1	CONTACT LOCK DT-STECKER 6-POL	KONTAKTVERRIEGELUNG
516	605251608	2	PLUG SOCKET BODY 4-POLE AL	STECKDOSENKOERPER
517	10047001	1	PLUG 8-POL	STECKER
518	10046999	1	PLUG 8-POL	STECKER
519	602209708	1	ATTACHABLE SLEEVE HOUSING 2-POL	STECKHUELSENGEHAEUSE
520	6001790	3	SOCKET HOUSING 2-POL	STECKDOSENGEHAEUSE
521	605212708	1	PLUG SOCKET BODY 3-POL	STECKDOSENKOERPER
522	10342518	2	SOCKET 2 13A	STECKDOSE
523	602208608	1	ATTACHABLE SLEEVE HOUSING FASTIN-F	STECKHUELSENGEHAEUSE
524	10047000	1	PLUG 8-POL	STECKER
525	692406008	2	TERMINAL HOUSING DIN 72585 APD POLY	ENDGEHAEUSE
526	10874331	3	PROTECTING CAP JPT	SCHUTZKAPPE
527	610701108	2	PROTECTING CAP	SCHUTZKAPPE
528	605215508	3	CLAMP SURE-SEAL	KLAMMER
529	605212808	3	MOULDING 317-1397-000 SUR	FORMTEIL
530	7368241	1	CONTACT LOCK 2-POL	KONTAKTVERRIEGELUNG
531	10041876	2	HOLDER DT/DTM	HALTER
532	10353004	1	DUMMY PLUG DT 2 POLIG PA GRAU	BLINDSTECKER
533	10429638	1	PLUG SHELL 2-POL 13A TH.PLAST SW	STECKERGEHAEUSE
534	604501408	2	FUSE BOX SMALL	SICHERUNGSDOSE
535	604003108	2	FUSE STRIP 50A	SICHERUNGSSTREIFEN
536	604002908	2	FUSE STRIP 100A	SICHERUNGSSTREIFEN
617	602329108	6	CONTACT 0,5-1MM2	KONTAKT
643	602339408	5	SLEEVE CONTACT DIN 72585 0,5-1MM2 SP	BUCHSENKONTAKT
669	10100062	2	CONNECTOR PIN 0,75-2,0MM2 Cu Ni	STECKERSTIFT
670	10100063	16	PLUG BUSHING 0,75-2,0MM2 Cu	STECKERBUCHSE
690	10335820	30	SLEEVE CONTACT 0,2-0,5MM2	BUCHSENKONTAKT
698	602308208	1	WIRED END FERRULE DIN 46228-1 A4X8	ADERENDHUELSE
709	10872033	16	CABLE SLEEVE 16,0-4,0/16/1,78	KABELTUELLE
724	10493493	6	SLEEVE CONTACT 1,0-2,5MM2 CuNiSi	BUCHSENKONTAKT
726	10493495	69	SLEEVE CONTACT 0,5-1,0MM2 CuNiSi	BUCHSENKONTAKT
727	10493496	2	SLEEVE CONTACT 1,0-1,5MM2 CuNiSi	BUCHSENKONTAKT
753	10800631	4	SLEEVE CONTACT 0,5-1,0MM2 CuNiSi	BUCHSENKONTAKT
758	11080881	6	RECEPTACLE 6,3X0,5-1,0 VERZINNT	STECKHUELSE
801	602330508	6	SINGLE STRAND SEALING 2,2-3,0MM	EINZELADERABDICHTUNG
802	602330808	10	SINGLE STRAND SEALING 1,2-2,1MM BLAU	EINZELADERABDICHTUNG

Pos.	Item	Quantity	Description	Bezeichnung
806	602331108	41	STOPPER PLUG 3,6MM SILIKON WEIS	BLINDSTOPFEN
807	602329208	2	STOPPER PLUG AMP JPT-SERIE NA	BLINDSTOPFEN
813	605619708	19	SINGLE STRAND SEALING 2	EINZELADERABDICHTUNG
816	605619808	5	SINGLE STRAND SEALING DIN 72585 15BL	EINZELADERABDICHTUNG
817	692405808	3	STOPPER PLUG DIN 72585 4 SPF	BLINDSTOPFEN
823	7368253	3	STOPPER PLUG DEUTSCH GROESSE	BLINDSTOPFEN
830	10014387	71	SINGEL SEAL 1,0-1,5MM2	EINZELDICHTUNG
842	10800046	1	STOPPER PLUG DEUTSCH-STECKER	BLINDSTOPFEN
996	965622108	154	LETTERING WIRE	BESCHRIFTUNG ADER
998	965622208	1	LETTERING WIRING HARNESS	BESCHRIFTUNG KABELBAUM

Pos.	Item	Quantity	Description	Bezeichnung
5	12100216	20.4	DATA LINE 2 X 1,5 FEP SPF	DATENLEITUNG
6	12100217	20.4	DATA LINE 2 X 1 FEP SPF	DATENLEITUNG
7	12100215	20.4	DATA LINE 3 X 1 FEP SPF	DATENLEITUNG
8	12100217	20.4	DATA LINE 2 X 1 FEP SPF	DATENLEITUNG
9	12100217	20.4	DATA LINE 2 X 1 FEP SPF	DATENLEITUNG
10	12100217	14.7	DATA LINE 2 X 1 FEP SPF	DATENLEITUNG
11	12100217	14.18	DATA LINE 2 X 1 FEP SPF	DATENLEITUNG
12	12100217	16.1	DATA LINE 2 X 1 FEP SPF	DATENLEITUNG
121	602300108	6	CONTACT 1-2,5MM2	KONTAKT
125	602300308	32	CONTACT 0,5-1MM2	KONTAKT
202	11082602	2.87	INSULATING HOSE DN6X0,5 PUR SPF	ISOLIERSCHLAUCH
203	11082603	4.98	INSULATING HOSE DN8X0,65 PUR SPF	ISOLIERSCHLAUCH
205	11082605	0.48	INSULATING HOSE DN12X0,65 PUR SPF	ISOLIERSCHLAUCH
211	11118396	5	PROTECTIVE HOSE 30MM AL-PET FOLIE	SCHUTZSCHLAUCH
224	11124207	3.33	CABLE CONDUIT DN20X0,6 PUR SPF	KABELSCHLAUCH
225	11124208	11.82	CABLE CONDUIT DN25X0,6 PUR SPF	KABELSCHLAUCH
226	11124209	8.6	CABLE CONDUIT DN30X0,6 PUR SPF	KABELSCHLAUCH
261	603200308	1	CABLE TIE 3,6X140-SCHWARZ PA 6.6	KABELBINDER
281	11005148	4.35	INSULATING HOSE DN6X0,6 GLASSEIDE SI	ISOLIERSCHLAUCH
284	11005151	1.62	INSULATING HOSE DN12X0,8 GLASSEIDE SI	ISOLIERSCHLAUCH
290	10441164	0.4	HEATSHRINK SLEEVING 7,6/1,7X1,52 POLY	SCHRUMPFSCHLAUCH
298	10441166	0.4	HEATSHRINK SLEEVING 11,6/2,5X2,29 POLY	SCHRUMPFSCHLAUCH
305	10870540	201.5	ELECTR.CABLE 1,0	KFZ-LEITUNG
307	10870541	5.6	ELECTR.CABLE 1,5	KFZ-LEITUNG
345	10870539	132.25	ELECTR.CABLE 0,75	KFZ-LEITUNG
370	11840113	19.28	BUS LINE 2 X 0,5	BUSLEITUNG
371	11840113	0.17	BUS LINE 2 X 0,5	BUSLEITUNG
372	11840113	14.66	BUS LINE 2 X 0,5	BUSLEITUNG
373	11840113	0.17	BUS LINE 2 X 0,5	BUSLEITUNG
374	11840113	4.01	BUS LINE 2 X 0,5	BUSLEITUNG
375	11840113	0.17	BUS LINE 2 X 0,5	BUSLEITUNG
376	11840113	4.11	BUS LINE 2 X 0,5	BUSLEITUNG
377	11840113	0.17	BUS LINE 2 X 0,5	BUSLEITUNG
378	11840113	0.21	BUS LINE 2 X 0,5	BUSLEITUNG
381	12100217	15.2	DATA LINE 2 X 1 FEP SPF	DATENLEITUNG
382	12100215	15.2	DATA LINE 3 X 1 FEP SPF	DATENLEITUNG
500	923512208	23	CABLE MARKER	KABELMARKER
501	602325508	1	HOUSING 6-POL	GEHAEUSE
502	602300208	3	PLUG SHELL 18-POL	STECKERGEHAEUSE
503	11060619	2	BUSHING HOUSING 2-POL 20A	BUCHSENGEHAEUSE
504	10342517	2	PLUG SHELL 2 13A TH.PLAST SW	STECKERGEHAEUSE
505	692406308	1	PLUG DIN 72585 4-POL POLYBUTOLEN SPF	STECKER
506	11342208	1	BUSHING HOUSING 2-POL BL	BUCHSENGEHAEUSE
507	11342255	1	PLUG 2-POL SW	STECKER
508	11342259	1	PLUG 4-POL VIOLETT	STECKER
509	11342257	1	PLUG 4-POL SW	STECKER
510	10342518	3	SOCKET 2 13A	STECKDOSE
511	6001790	1	SOCKET HOUSING 2-POL	STECKDOSENGEHAEUSE
512	11000394	1	PLUG SHELL HP PBT-GF15	STECKERGEHAEUSE
513	10813633	2	PLUG SHELL MCON MCP1,2 PA 66, GF30	STECKERGEHAEUSE
514	11341840	1	BUSHING HOUSING 4-POL PBT SCHWARZ	BUCHSENGEHAEUSE
515	6003248	1	PLUG 4-POL 13A	STECKER
516	7368246	1	CONTACT LOCK DT-STECKDOSE 4-P	KONTAKTVERRIEGELUNG
517	6003168	1	PLUG 3-POL	STECKER
518	10874331	1	PROTECTING CAP JPT	SCHUTZKAPPE
519	7368241	2	CONTACT LOCK 2-POL	KONTAKTVERRIEGELUNG
520	11491349	1	PROTECTING CAP 180°	SCHUTZKAPPE
521	6205242	1	CONTACT LOCK DT-STECKER 3-POL	KONTAKTVERRIEGELUNG
522	6205239	1	SOCKET 3-POL	STECKDOSE
523	12693951	1	CONTACT LOCK 2-POL	KONTAKTVERRIEGELUNG

Pos.	Item	Quantity	Description	Bezeichnung
524	10342519	2	CONTACT LOCK DT V-KEIL	KONTAKTVERRIEGELUNG
525	11060618	3	PROTECTING CAP 180°	SCHUTZKAPPE
526	692406008	1	TERMINAL HOUSING DIN 72585 APD POLY	ENDGEHAEUSE
643	602339408	2	SLEEVE CONTACT DIN 72585 0,5-1MM2 SP	BUCHSENKONTAKT
670	10100063	4	PLUG BUSHING 0,75-2,0MM2 Cu	STECKERBUCHSE
698	602308208	4	WIRED END FERRULE DIN 46228-1 A4X8	ADERENDHUELSE
717	10300946	6	SLEEVE CONTACT 0,50-1MM2MM2 Cu	BUCHSENKONTAKT
726	10493495	4	SLEEVE CONTACT 0,5-1,0MM2 CuNiSi	BUCHSENKONTAKT
727	10493496	2	SLEEVE CONTACT 1,0-1,5MM2 CuNiSi	BUCHSENKONTAKT
740	7369458	6	PIN CONTACT 0,5-1,0MM2 CU	STIFTKONTAKT
754	10813644	9	SLEEVE CONTACT 0,5-0,75MM2 CuNiSi	BUCHSENKONTAKT
761	7624353	2	PLUG BUSHING 0,5-1,0MM2	STECKERBUCHSE
788	11342253	9	SLEEVE CONTACT 0,75-1,0MM2 SILBER	BUCHSENKONTAKT
789	11622989	4	SLEEVE CONTACT 0,5-1,0MM2 CuNiSi	BUCHSENKONTAKT
802	602330808	6	SINGLE STRAND SEALING 1,2-2,1MM BLAU	EINZELADERABDICHTUNG
816	605619808	2	SINGLE STRAND SEALING DIN 72585 15BL	EINZELADERABDICHTUNG
817	692405808	2	STOPPER PLUG DIN 72585 4 SPF	BLINDSTOPFEN
823	7368253	1	STOPPER PLUG DEUTSCH GROESSE	BLINDSTOPFEN
828	10424625	9	SINGLE STRAND SEALING 1,4-2,1MM VMQ	EINZELADERABDICHTUNG
830	10014387	6	SINGEL SEAL 1,0-1,5MM2	EINZELDICHTUNG
836	10813642	1	STOPPER PLUG MCON 1,23,55MM VMQ 60	BLINDSTOPFEN
844	10870403	1	STOPPER PLUG 3,9-4,1MM SILIKON-KAUT	BLINDSTOPFEN
845	10870402	9	SINGEL SEAL MLK 1,2 ELA SILIKON-KAUT	EINZELDICHTUNG
996	965622108	56	LETTERING WIRE	BESCHRIFTUNG ADER
998	965622208	2	LETTERING WIRING HARNESS	BESCHRIFTUNG KABELBAUM
2253	11000401	3	PLUG BUSHING 0,75-1,0MM2 CuNuSi	STECKERBUCHSE
2998	96014807	8	MACHINING CAN- STUETZP	BEARBEITUNG

Pos.	Item	Quantity	Description	Bezeichnung
1	968610608	1	HOUSING WELDED RAL 7037 SPF	GEHAEUSE SCHWK.
2	968595308	1	COVER COMPL.	DECKEL KPL.
(1)	968595408	1	COVER GLUED	DECKEL GEKLEBT
(2)	97044073	1	SEALING PROFILE	ABDICHTPROFIL
(3)	262104308	1.78	CELL RUBBER 20X12 CR SCHWARZ	ZELLGUMMI
(4)	704253308	4	HOUSING GD-ZN SW GEPULVERT	GEHAEUSE
(5)	704253408	4	ACTUATION SPIKE GD-ZN SW GEPULVERT	BETAETIGUNGSDORN
(6)	704256708	4	TONGUE	ZUNGE
(7)	704274808	4	O-RING 12X2 NBR70	O-RING
(8)	704274908	4	FLAT GASKET	FLACHDICHTUNG
3	97044106	1	PLUG PLATE 1.5X591X195 DC01 FE//ZNNI8/	STECKERBLECH
4	97044194	1	HOOD 1.5X217X351 DC01 RAL 7037 SPF	HAUBE
5	969778008	1	WIRES CPL. S510	DRAEHTE KPL.
8	926891108	1	GROUND RAIL ⇨ ❑ 46	VERTEILER MASSE
9	602501208	2	WATER DRAIN PLUG M12 PA6G SPF	ENTWAESSERUNGSSTOPFEN
10	976606608	1	PLATE 2X98X32 ALMG3 H111 RAL 7037 SPF	BLECH
11	410150008	1	UNION NUT DIN 431 G1/4 14H A2K	ROHRMUTTER
12	945569108	1	SCREW-ON CONNECTION X0	EINSCHRAUBSTUTZEN
13	472531508	1	FITTING EW 6S M14X1,5 CR6-FREI	VERSCHRAUBUNG
15	704258208	2	HINGE 20X20X40/180° GD-ZN SW GEPULV	SCHARNIER
16	10875503	4	HEX SCREW EN 1665 M5X10 10.9 480H SPF	SECHSKANTSCHRAUBE
17	10875550	8	COUNTERSUNK SCREW DIN 7991 M5X12 8	SENKSCHRAUBE
18	10875564	2	SOCKET HEAD SCREW ISO 1207 M4X10 4.8	ZYLINDERSCHRAUBE
19	553168708	2	SHEET-METAL SCREW ISO 7049 ST4,8X13 S	BLECHSCHRAUBE
20	10449664	2	KNURLED SCREW M5X10 PA6	RAENDELSCHRAUBE

Pos.	Item	Quantity	Description	Bezeichnung
3	968547308	1	LEAD W571A	LEITUNG
4	968547408	1	LEAD W572A	LEITUNG
5	96033473	1	WIRING HARNESS W500 ⇨ ❑ 499	KABELSTRANG
6	968444308	1	LEAD W511	LEITUNG
7	968444408	1	LEAD W512	LEITUNG
8	968444508	1	LEAD W514	LEITUNG
9	968444608	1	LEAD W545	LEITUNG
10	969338908	1	LEAD W330	LEITUNG
11	968417008	1	LEAD W331	LEITUNG
12	968417108	1	LEAD W332	LEITUNG
13	969339008	1	LEAD W333	LEITUNG
14	969339108	1	LEAD W334	LEITUNG
15	968417408	1	LEAD W335	LEITUNG
16	96035430	1	LEAD W540 ⇨ ❑ 503	LEITUNG
17	969671908	1	LEAD W560	LEITUNG
18	968417708	1	LEAD W571	LEITUNG
19	968417808	1	LEAD W572	LEITUNG
20	968417908	1	LEAD W390	LEITUNG
23	96039940	1	LEAD W541 ⇨ ❑ 504	LEITUNG
25	969739408	1	LEAD W336	LEITUNG
26	968346708	1	LEAD W337	LEITUNG
28	968346808	1	LEAD W338	LEITUNG
29	968346908	1	LEAD W339	LEITUNG
30	968416708	1	LEAD W340	LEITUNG
31	968346208	1	DUMMY PLUG X1910BS ⇨ ❑ 505	BLINDSTECKER
32	968624708	1	LEAD W580	LEITUNG
33	968654808	1	LEAD W540A	LEITUNG
37	96028063	1	DUMMY PLUG X540BS ⇨ ❑ 506	BLINDSTECKER
40	968709008	1	ANTENNA CPL. ⇨ ❑ 507	ANTENNE KPL.

Pos.	Item	Quantity	Description	Bezeichnung
5	10678491	1	COUPLING SOCKET 4-POL SPF	KUPPLUNGSDOSE
6	10678491	1	COUPLING SOCKET 4-POL SPF	KUPPLUNGSDOSE
7	10678491	1	COUPLING SOCKET 4-POL SPF	KUPPLUNGSDOSE
8	680001708	1	COUPLING SOCKET 4-POL GERADE PVC SP	KUPPLUNGSDOSE
9	680001708	1	COUPLING SOCKET 4-POL GERADE PVC SP	KUPPLUNGSDOSE
10	12100217	17.5	DATA LINE 2 X 1 FEP SPF	DATENLEITUNG
11	11620017	6.63	LEAD 2 X 1	LEITUNG
12	11620017	7.13	LEAD 2 X 1	LEITUNG
15	10465638	8.75	LEAD 18 G 1	LEITUNG
16	10465638	6.55	LEAD 18 G 1	LEITUNG
17	680000808	1	COUPLING SOCKET 4-POLE 90° SPF	KUPPLUNGSDOSE
18	680001308	1	COUPLING SOCKET 4-POL SPF	KUPPLUNGSDOSE
19	680000408	1	COUPLING SOCKET 4-POL SPF	KUPPLUNGSDOSE
86	602307708	60	WIRED END FERRULE DIN 46228-1 A1X5 V	ADERENDHUELSE
88	602308108	4	WIRED END FERRULE DIN 46228-1 A2,5X6 V	ADERENDHUELSE
95	6202444	1	PIN CONTACT 0,75-1,5MM2	STIFTKONTAKT
96	6202434	1	SLEEVE CONTACT 0,75-1,5MM2	BUCHSENKONTAKT
101	602217208	1	CABLE LUG M10/2,5mm²	KABELSCHUH
114	602307808	3	WIRED END FERRULE DIN 46228-1 A0,5X5 E	ADERENDHUELSE
121	602300108	22	CONTACT 1-2,5MM2	KONTAKT
125	602300308	129	CONTACT 0,5-1MM2	KONTAKT
202	11082602	26.75	INSULATING HOSE DN6X0,5 PUR SPF	ISOLIERSCHLAUCH
203	11082603	3.75	INSULATING HOSE DN8X0,65 PUR SPF	ISOLIERSCHLAUCH
204	11082604	15.65	INSULATING HOSE DN10X0,65 PUR SPF	ISOLIERSCHLAUCH
206	11082606	1.53	INSULATING HOSE DN14X0,65 PUR SPF	ISOLIERSCHLAUCH
223	11124205	11.44	CABLE CONDUIT DN16X0,6 PUR SPF	KABELSCHLAUCH
224	11124207	1.03	CABLE CONDUIT DN20X0,6 PUR SPF	KABELSCHLAUCH
225	11124208	15.98	CABLE CONDUIT DN25X0,6 PUR SPF	KABELSCHLAUCH
226	11124209	2.43	CABLE CONDUIT DN30X0,6 PUR SPF	KABELSCHLAUCH
227	11124210	3.36	CABLE CONDUIT DN35X0,6 PUR SPF	KABELSCHLAUCH
229	11124212	2.03	CABLE CONDUIT DN50X0,6 PUR SPF	KABELSCHLAUCH
230	11124213	1.6	CABLE CONDUIT DN60X0,6 PUR SPF	KABELSCHLAUCH
261	603200308	2	CABLE TIE 3,6X140-SCHWARZ PA 6.6	KABELBINDER
287	10429651	0.21	HEATSHRINK SLEEVING 6/1,4X1,35 POLYO	SCHRUMPFSCHLAUCH
294	11123168	0.3	HEATSHRINK SLEEVING 44,4/7,4X3,6 POL	SCHRUMPFSCHLAUCH
305	10870540	684.84	ELECTR.CABLE 1,0	KFZ-LEITUNG
307	10870541	10.3	ELECTR.CABLE 1,5	KFZ-LEITUNG
309	10870542	34.8	ELECTR.CABLE 2,5	KFZ-LEITUNG
371	11620017	8.25	LEAD 2 X 1	LEITUNG
372	11620017	8.25	LEAD 2 X 1	LEITUNG
374	680001408	1	COUPLING SOCKET 4-POL SPF	KUPPLUNGSDOSE
375	10678491	1	COUPLING SOCKET 4-POL SPF	KUPPLUNGSDOSE
376	10678491	1	COUPLING SOCKET 4-POL SPF	KUPPLUNGSDOSE
377	10678491	1	COUPLING SOCKET 4-POL SPF	KUPPLUNGSDOSE
378	680001408	1	COUPLING SOCKET 4-POL SPF	KUPPLUNGSDOSE
381	680001308	1	COUPLING SOCKET 4-POL SPF	KUPPLUNGSDOSE
382	680000408	1	COUPLING SOCKET 4-POL SPF	KUPPLUNGSDOSE
383	680001308	1	COUPLING SOCKET 4-POL SPF	KUPPLUNGSDOSE
384	680000408	1	COUPLING SOCKET 4-POL SPF	KUPPLUNGSDOSE
413	11620017	9.83	LEAD 2 X 1	LEITUNG
414	11620017	0.86	LEAD 2 X 1	LEITUNG
415	11620017	12.93	LEAD 2 X 1	LEITUNG
419	11620017	18.93	LEAD 2 X 1	LEITUNG
421	11620017	8.85	LEAD 2 X 1	LEITUNG
423	11620017	17.23	LEAD 2 X 1	LEITUNG
424	11620017	0.76	LEAD 2 X 1	LEITUNG
425	10877916	10.83	LEAD 3 X 0,75	LEITUNG
500	923512208	92	CABLE MARKER	KABELMARKER
501	602300208	10	PLUG SHELL 18-POL	STECKERGEHAEUSE
502	962196208	1	CONNECTOR FOR FUEL HEATING	STECKER FUER DIESELHEIZUN

Pos.	Item	Quantity	Description	Bezeichnung
503	6003168	1	PLUG 3-POL	STECKER
504	602336008	4	PLUG SHELL 14-POL	STECKERGEHAEUSE
505	605007908	16	APPLIANCE SOCKET 3-POL	GERAETESTECKDOSE
506	605210608	14	APPLIANCE SOCKET DIN 43650 2-POLE SP	GERAETESTECKDOSE
507	604526508	3	BUSHING SUPPORT 6-POL 16A	BUCHSENTRAEGER
508	10870602	7	PLUG SHELL 2-POL 13A TH.PLAST SW	STECKERGEHAEUSE
509	602209708	2	ATTACHABLE SLEEVE HOUSING 2-POL	STECKHUELSENGEHAEUSE
510	10342517	3	PLUG SHELL 2 13A TH.PLAST SW	STECKERGEHAEUSE
511	692406708	1	PLUG DIN 72585 7-POL POLYBUTOLEN SPF	STECKER
512	927996308	1	PLUG	STECKER
513	605613908	1	PLUG BODY 4-POL	STECKERKOERPER
514	10443665	2	WALL OUTLET 19-POL A240 SPF	WANDSTECKDOSE
515	602325508	1	HOUSING 6-POL	GEHAEUSE
516	6004195	1	PLUG SHELL 2-POL	STECKERGEHAEUSE
517	10015704	1	CABLE PLUG 4-POL	KABELSTECKER
518	10342518	1	SOCKET 2 13A	STECKDOSE
519	604526608	2	PIN CARRIER 6-POL 16A	STIFTTRAEGER
520	10443664	2	PLUG 19-POL A240	STECKER
521	605212808	1	MOULDING 317-1397-000 SUR	FORMTEIL
522	605215508	1	CLAMP SURE-SEAL	KLAMMER
523	10342519	10	CONTACT LOCK DT V-KEIL	KONTAKTVERRIEGELUNG
524	7368241	1	CONTACT LOCK 2-POL	KONTAKTVERRIEGELUNG
525	605252214	1	CONTACT LOCK 3-POL	KONTAKTVERRIEGELUNG
526	692406008	1	TERMINAL HOUSING DIN 72585 APD POLY	ENDGEHAEUSE
527	10870604	7	COVER LID DT-LC01 PA66	ABDECKKAPPE
528	927868908	1	TERMINAL BOX LIGHTING ⇨ ❑ 502	KLEMMKASTEN BELEUCHTUNG
529	602606608	2	REDUCTION M32X1,5/M25X1,5 MS	REDUKTION
530	602424308	2	CABLE GLAND M25X1,5X11-20 MS	KABELVERSCHRAUBUNG
531	604508608	3	PLUG 6-POL	STECKER
532	604508508	3	SEALING PLUG M 1-K	VERSCHLUSSKAPPE
533	604512108	2	SEALING PLUG M1-D	VERSCHLUSSKAPPE
534	604505508	2	CABLE SOCKET M11-Z	KABELDOSE
535	602704808	5	CABLE SLEEVE 4-6	KABELTUELLE
536	691812908	2	PROTECTING CAP MS A240	SCHUTZKAPPE
537	11647373	1	PROTECTING CAP JPT 2 POL	SCHUTZKAPPE
538	602339208	4	PROTECTING CAP M12	SCHUTZKAPPE
539	602425208	2	SCREW PLUG M32X1,5 MS	VERSCHLUSSSCHRAUBE
540	740000808	0.6	KNOTTED-LINK CHAIN DIN 5686 1.8X25 ED	KNOTENKETTE
541	514599408	2	PAN-HEAD SCREW ISO 7045 M3X8 4.8 A2C	FLACHKOPFSCHRAUBE
542	691812808	2	PROTECTING CAP MS A240	SCHUTZKAPPE
628	604519208	4	PIN CONTACT 0,75-1MM2	STIFTKONTAKT
629	604519308	7	SLEEVE CONTACT 0,75-1,0MM2	BUCHSENKONTAKT
647	602339508	5	SLEEVE CONTACT DIN 72585 0,5-1,5MM2	BUCHSENKONTAKT
657	10101685	4	WIRED END FERRULE DIN 46228-T4 1X8 P	ADERENDHUELSE
669	10100062	2	CONNECTOR PIN 0,75-2,0MM2 Cu Ni	STECKERSTIFT
670	10100063	22	PLUG BUSHING 0,75-2,0MM2 Cu	STECKERBUCHSE
671	10097470	2	FLAT PLUG 0,5-1,0MM2 CuSn4	FLACHSTECKER
690	10335820	7	SLEEVE CONTACT 0,2-0,5MM2	BUCHSENKONTAKT
698	602308208	3	WIRED END FERRULE DIN 46228-1 A4X8	ADERENDHUELSE
708	10473048	44	CABLE SLEEVE 2,4-3,0/2,4/0,6 SILIKON	KABELTUELLE
758	11080881	4	RECEPTACLE 6,3X0,5-1,0 VERZINNT	STECKHUELSE
802	602330808	2	SINGLE STRAND SEALING 1,2-2,1MM BLAU	EINZELADERABDICHTUNG
811	692404908	2	STOPPER PLUG	BLINDSTOPFEN
812	604518908	24	STOPPER PLUG BAUREIHE_M1	BLINDSTOPFEN
813	605619708	30	SINGLE STRAND SEALING 2	EINZELADERABDICHTUNG
821	605619908	5	SINGLE STRAND SEALING DIN 72585 10YE	EINZELADERABDICHTUNG
822	692405708	2	STOPPER PLUG DIN 72585 7 SPF	BLINDSTOPFEN
823	7368253	1	STOPPER PLUG DEUTSCH GROESSE	BLINDSTOPFEN
996	965622108	36	LETTERING WIRE	BESCHRIFTUNG ADER

Pos.	Item	Quantity	Description	Bezeichnung
998	965622208	1	LETTERING WIRING HARNESS	BESCHRIFTUNG KABELBAUM
2267	6001703	4	DOUBLE SPRING CONTACT 0,5-1,0MM2	DOPPELFEDERKONTAKT

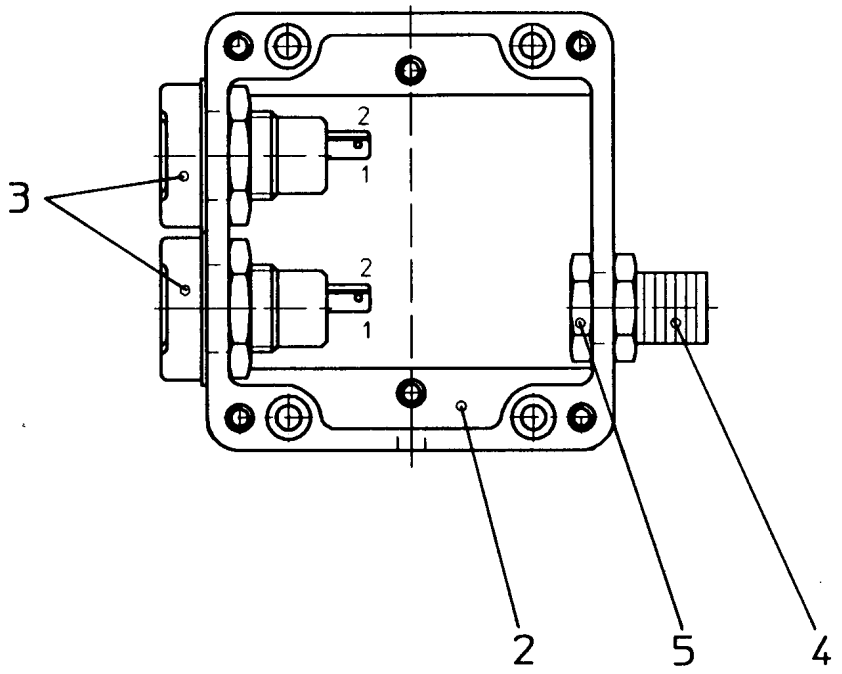

Pos.	Item	Quantity	Description	Bezeichnung
2	949825008	1	EMPTY CASING POLYESTER	LEERGEHAEUSE
3	605203908	2	BUILT-IN SOCKET 2-POL	EINBAUSTECKDOSE
4	602440008	1	HOSE CLAMP THREADED UNION SSV9.1-0	SCHLAUCHSCHELLENVERSCH
5	602501908	1	COUNTER NUT PG9 MS	GEGENMUTTER

Pos.	Item	Quantity	Description	Bezeichnung
5	600461008	11.54	CONTROL LEAD 61 X 0,75	STEUERLEITUNG
500	923512208	2	CABLE MARKER	KABELMARKER
501	11060125	1	MALE INSERT 64-POL 16A POLYCARBONAT	STIFTEINSATZ
502	11060122	1	FEMALE INSERT 64-POL 16A POLYCARBO	BUCHSENEINSATZ
503	10871289	5	GUIDE BUSHING CODIERUNG HAN E/ STAIN	FUEHRUNGSBUCHSE
504	605618608	1	SOCKET SHELL HAN 24B	TUELLENGEHAEUSE
505	10871288	3	GUIDE PIN CODIERUNG HAN E/ STAINLESS	FUEHRUNGSSTIFT
506	602606608	2	REDUCTION M32X1,5/M25X1,5 MS	REDUKTION
507	602424308	2	CABLE GLAND M25X1,5X11-20 MS	KABELVERSCHRAUBUNG
508	97039811	1	SIGN 35X15 LEXEDGE II	SCHILD
509	97039187	1	SIGN 35X15 LEXEDGE II	SCHILD
510	602425208	1	SCREW PLUG M32X1,5 MS	VERSCHLUSSSCHRAUBE
511	605618408	1	BS HOUSING HAN 24B	SOCKELGEHAEUSE
776	10113736	61	CONTACT BUSHING 0,75MM2	KONTAKTBUCHSE
777	10113737	61	CONTACT PIN 0,75MM2	KONTAKTSTIFT
998	965622208	2	LETTERING WIRING HARNESS	BESCHRIFTUNG KABELBAUM

Pos.	Item	Quantity	Description	Bezeichnung
5	10878316	21.97	BUS LINE 2X2+3X3 X0,5+1,0 SPF	BUSLEITUNG
126	605620114	4	SLEEVE CONTACT 0.5MM2	BUCHSENKONTAKT
127	605601801	6	CONTACT BUSHING 1MM2	KONTAKTBUCHSE
130	605601701	10	CONTACT PIN 1MM2	KONTAKTSTIFT
139	605619814	4	PIN CONTACT 0.5QMM2	STIFTKONTAKT
289	10301529	0.1	HEATSHRINK SLEEVING 8-1,6 PE	SCHRUMPFSCHLAUCH
305	10870540	0.64	ELECTR.CABLE 1,0	KFZ-LEITUNG
500	923512208	3	CABLE MARKER	KABELMARKER
501	604564214	2	CONTACT INSERT 10-POL 16A	KONTAKTEINSATZ
502	604564314	1	CONTACT INSERT 10 16A	KONTAKTEINSATZ
503	10036809	1	SOCKET SHELL HAN 6B	TUELLENGEHAEUSE
504	10871288	9	GUIDE PIN CODIERUNG HAN E/ STAINLESS	FUEHRUNGSSTIFT
505	97039812	1	SIGN 35X15 LEXEDGE II	SCHILD
506	10871289	7	GUIDE BUSHING CODIERUNG HAN E/ STAIN	FUEHRUNGSBUCHSE
507	602424308	2	CABLE GLAND M25X1,5X11-20 MS	KABELVERSCHRAUBUNG
508	602606608	1	REDUCTION M32X1,5/M25X1,5 MS	REDUKTION
509	97025382	3	SIGN 35X15 LEXEDGE II	SCHILD
510	602613208	1	EXTENSION M20X1,5/M25X1,5 MS	ERWEITERUNG
511	602425008	4	SCREW PLUG 15 M20X 1,5 MS	VERSCHLUSSSCHRAUBE
512	693157214	2	BS HOUSING HAN 6 B	SOCKELGEHAEUSE
513	97039946	2	SIGN 35X15 LEXEDGE II	SCHILD
514	10876395	1	SOCKET HEAD SCREW ISO 4762 M4X12 8.8	ZYLINDERSCHRAUBE
515	10875645	2	WASHER ISO 7089 4 200HV 480H SPF	SCHEIBE
516	10875611	1	HEX NUT DIN 985 M4 8 480H SPF	SECHSKANTMUTTER
517	635051508	2	RESISTOR 500R 0.1% 3W SPF	WIDERSTAND
518	740000808	0.3	KNOTTED-LINK CHAIN DIN 5686 1.8X25 ED	KNOTENKETTE
519	693156414	1	SOCKET SHELL HAN 6 B	TUELLENGEHAEUSE
998	965622208	2	LETTERING WIRING HARNESS	BESCHRIFTUNG KABELBAUM

Pos.	Item	Quantity	Description	Bezeichnung
5	10815830	0.64	LEAD 2 X 0,5	LEITUNG
130	605601701	1	CONTACT PIN 1MM2	KONTAKTSTIFT
131	637005601	5	CONTACT PIN 1,5MM2	KONTAKTSTIFT
345	10870539	0.64	ELECTR.CABLE 0,75	KFZ-LEITUNG
500	923512208	2	CABLE MARKER	KABELMARKER
501	11060125	2	MALE INSERT 64-POL 16A POLYCARBONAT	STIFTEINSATZ
502	97039674	1	SIGN 35X15 LEXEDGE II	SCHILD
503	97039946	2	SIGN 35X15 LEXEDGE II	SCHILD
504	10488662	2	VENTILATION SCREW M20X1,5 POLYAMID	ENTLUEFTUNGSSCHRAUBE
505	602606408	2	REDUCTION M25X1,5/M20X1,5 MS	REDUKTION
506	10871288	3	GUIDE PIN CODIERUNG HAN E/ STAINLESS	FUEHRUNGSSTIFT
507	605618508	2	BS HOUSING HAN 24B	SOCKELGEHAEUSE
508	10871289	5	GUIDE BUSHING CODIERUNG HAN E/ STAIN	FUEHRUNGSBUCHSE
509	11341849	2	AERATION NOZZLE M25	BELUEFTUNGSSTUTZEN
510	602424108	2	CABLE GLAND M16X1,5X4-11 MS	KABELVERSCHRAUBUNG
511	602606308	2	REDUCTION M25X1,5/M16X1,5 MS	REDUKTION
512	97039676	1	SIGN 35X15 LEXEDGE II	SCHILD
998	965622208	1	LETTERING WIRING HARNESS	BESCHRIFTUNG KABELBAUM

Pos.	Item	Quantity	Description	Bezeichnung
131	637005601	7	CONTACT PIN 1,5MM2	KONTAKTSTIFT
345	10870539	1.44	ELECTR.CABLE 0,75	KFZ-LEITUNG
500	923512208	1	CABLE MARKER	KABELMARKER
501	11060125	1	MALE INSERT 64-POL 16A POLYCARBONAT	STIFTEINSATZ
502	12216226	1	PAN-HEAD SCREW ISO 7045 M4X16 4.8 480	FLACHKOPFSCHRAUBE
503	425220708	1	SERRATED LOCK WASHER DIN 6798 J 4.3	FAECHERSCHEIBE
504	10875619	1	HEX NUT ISO 4032 M4 8 480H SPF	SECHSKANTMUTTER
505	740000808	0.3	KNOTTED-LINK CHAIN DIN 5686 1.8X25 ED	KNOTENKETTE
506	97039187	2	SIGN 35X15 LEXEDGE II	SCHILD
507	97039946	2	SIGN 35X15 LEXEDGE II	SCHILD
508	10875645	3	WASHER ISO 7089 4 200HV 480H SPF	SCHEIBE
509	10871288	4	GUIDE PIN CODIERUNG HAN E/ STAINLESS	FUEHRUNGSSTIFT
510	605618608	1	SOCKET SHELL HAN 24B	TUELLENGEHAEUSE
511	10871289	4	GUIDE BUSHING CODIERUNG HAN E/ STAIN	FUEHRUNGSBUCHSE
512	602425208	1	SCREW PLUG M32X1,5 MS	VERSCHLUSSSCHRAUBE
513	10488662	1	VENTILATION SCREW M20X1,5 POLYAMID	ENTLUEFTUNGSSCHRAUBE
514	602606408	1	REDUCTION M25X1,5/M20X1,5 MS	REDUKTION
515	605618508	1	BS HOUSING HAN 24B	SOCKELGEHAEUSE
516	97029882	1	WATER DRAIN PLUG PA6G	ENTWAESSERUNGSSTOPFEN
777	10113737	4	CONTACT PIN 0,75MM2	KONTAKTSTIFT

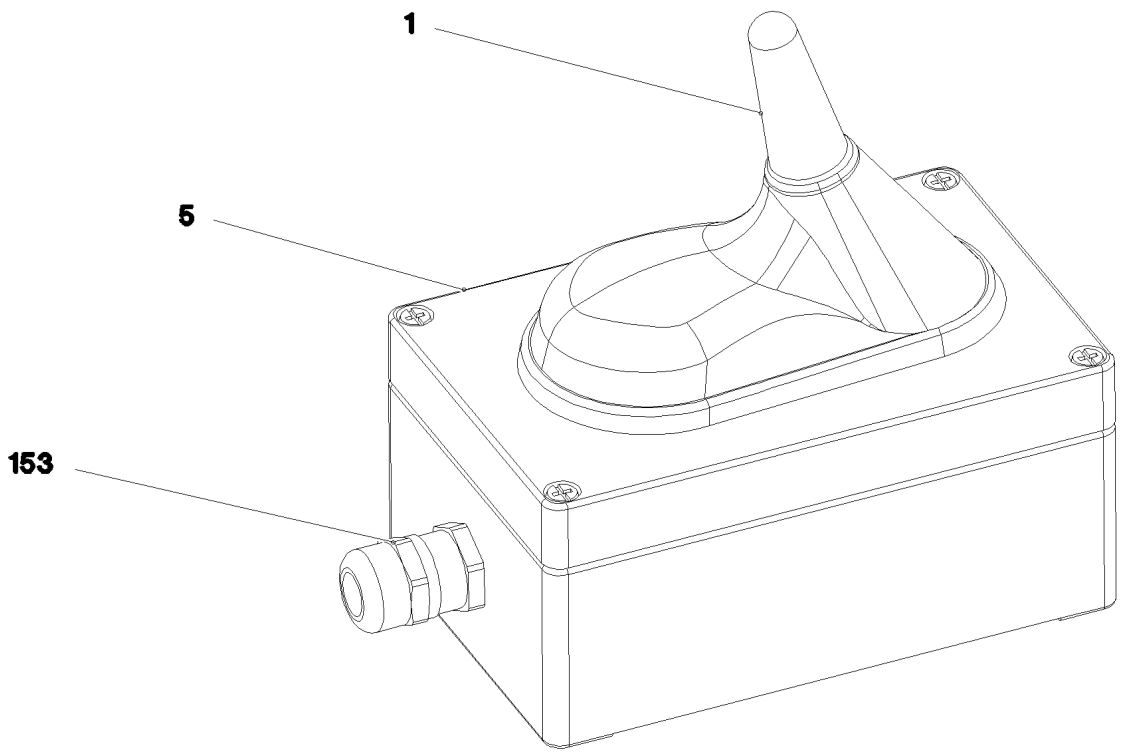

Pos.	Item	Quantity	Description	Bezeichnung
1	968418008	1	WIRING HARNESS W602 ⇨ ❑ 508	KABELSTRANG
5	979204408	1	EMPTY CASING 80.0X0 AL	LEERGEHAEUSE
153	602424108	1	CABLE GLAND M16X1,5X4-11 MS	KABELVERSCHRAUBUNG

Pos.	Item	Quantity	Description	Bezeichnung
5	10650233	1	ANTENNA ⇨ ❑ 509	ANTENNE
293	10491248	8.5	CORRUGATED PIPE DN12 PA 6	WELLROHR
500	923512208	2	CABLE MARKER	KABELMARKER
501	605664101	1	MALE INSERT 4-POLX2+SM 10A	STIFTEINSATZ
502	10036809	1	SOCKET SHELL HAN 6B	TUELLENGEHAEUSE
503	260407602	1	HINGED FRAME HAN 6B	GELENKRAHMEN
504	10675505	2	CONTACT PIN 0,14-5,5MM2	KONTAKTSTIFT
505	602606508	1	REDUCTION M32X1,5/M20X1,5 MS	REDUKTION
506	97039816	1	SIGN 35X15 LEXEDGE II	SCHILD
507	602606208	1	REDUCTION M20X1,5/M16X1,5 MS	REDUKTION
508	602424108	1	CABLE GLAND M16X1,5X4-11 MS	KABELVERSCHRAUBUNG
733	10675380	1	PIN CONTACT 1,5MM2	STIFTKONTAKT
998	965622208	2	LETTERING WIRING HARNESS	BESCHRIFTUNG KABELBAUM

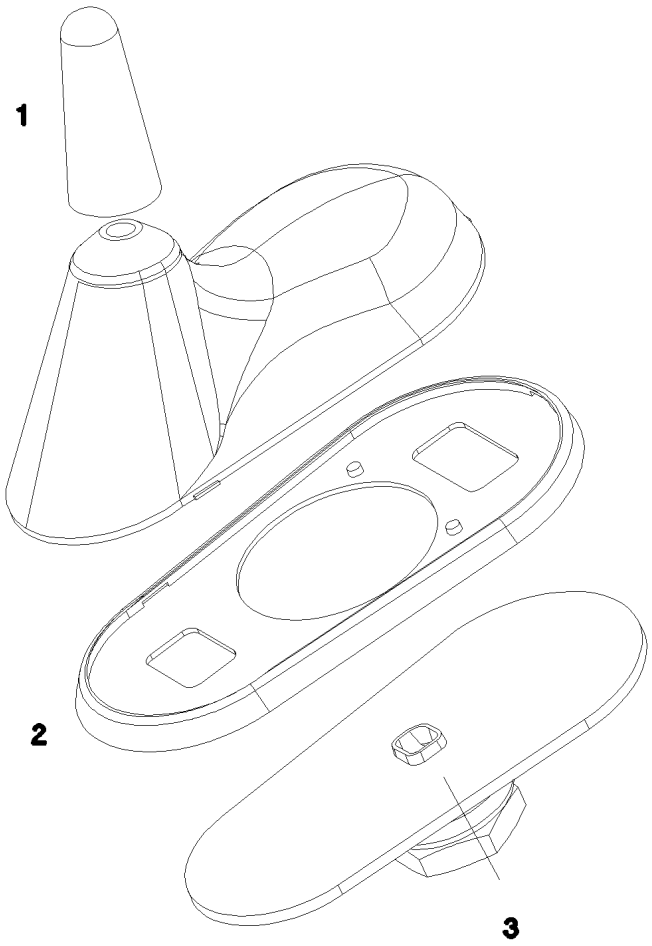

Pos.	Item	Quantity	Description	Bezeichnung
1	10815004	1	ANTENNA ROD	ANTENNENSTAB
2	10815005	1	SEAL	DICHTUNG
3	10815006	1	SLEEVE	HUELSE
4	11692299	1	CONNECTING CABLE 4M	VERBINDUNGSKABEL

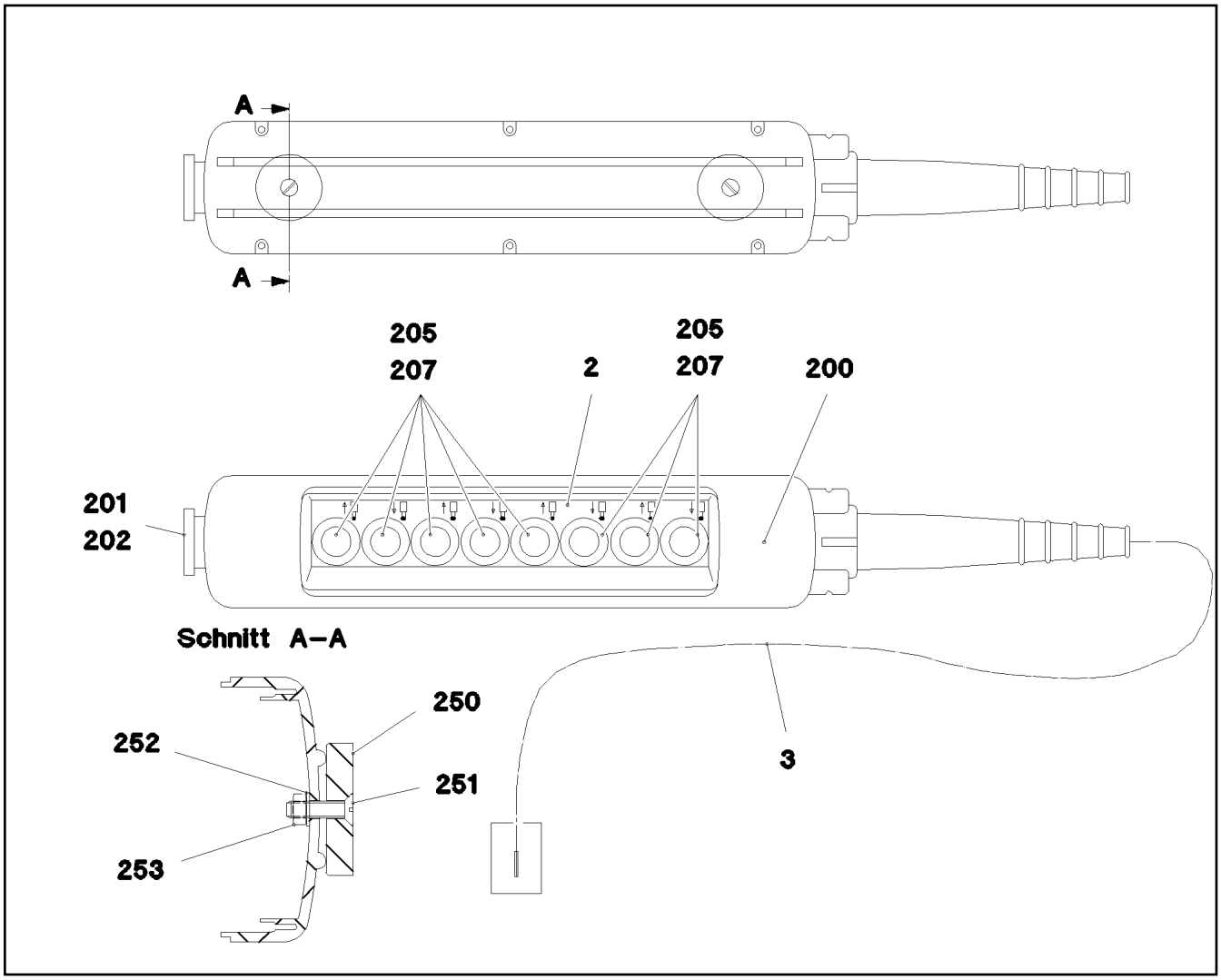

Pos.	Item	Quantity	Description	Bezeichnung
2	97045547	1	SIGN A570 ALU	SCHILD
3	968681508	1	LEAD W570	LEITUNG
200	606653708	1	EMPTY CASING 560X370X70	LEERGEHAEUSE
201	606661408	1	AUXILIARY SWITCH BLOCK 1OE	HILFSSCHALTERBLOCK
202	606652608	1	MUSHROOM PUSH-BUTTON	PILZTASTE
205	606652508	8	FRONT ELEMENT	FRONTELEMENT
207	10028932	8	AUXILIARY SWITCH BLOCK 1OE+2S	HILFSSCHALTERBLOCK
250	617000108	2	PERMANENT MAGNET 9V	DAUERMAGNET
251	400603508	2	COUNTERSUNK SCREW ISO 2010 M5X18 M	SENKSCHRAUBE
252	10875643	6	WASHER ISO 7093-1 5 200HV 480H SPF	SCHEIBE
253	10875612	2	HEX NUT DIN 985 M5 8 480H SPF	SECHSKANTMUTTER
286	10872022	1	HOSE CLAMP DIN 3017-1 12-22/9 W3	SCHLAUCHSCHELLE

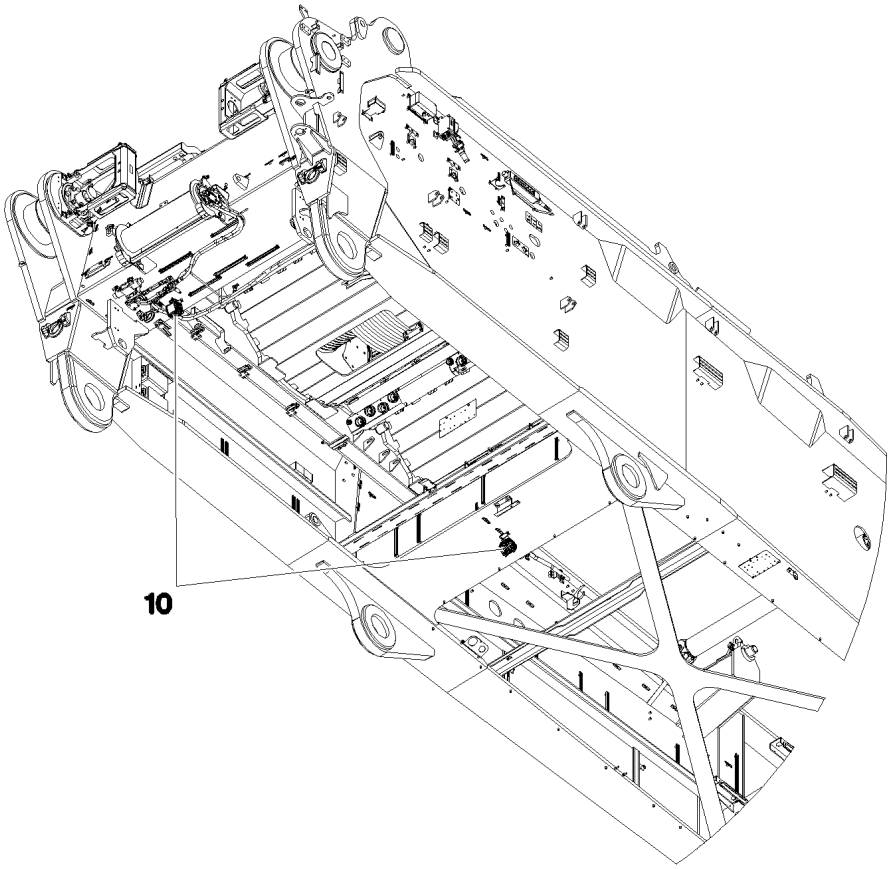

Pos.	Item	Quantity	Description	Bezeichnung
10	11212679	2	WORKING HAED LIGHT 35W 9-32V	ARBEITSCHEINWERFER

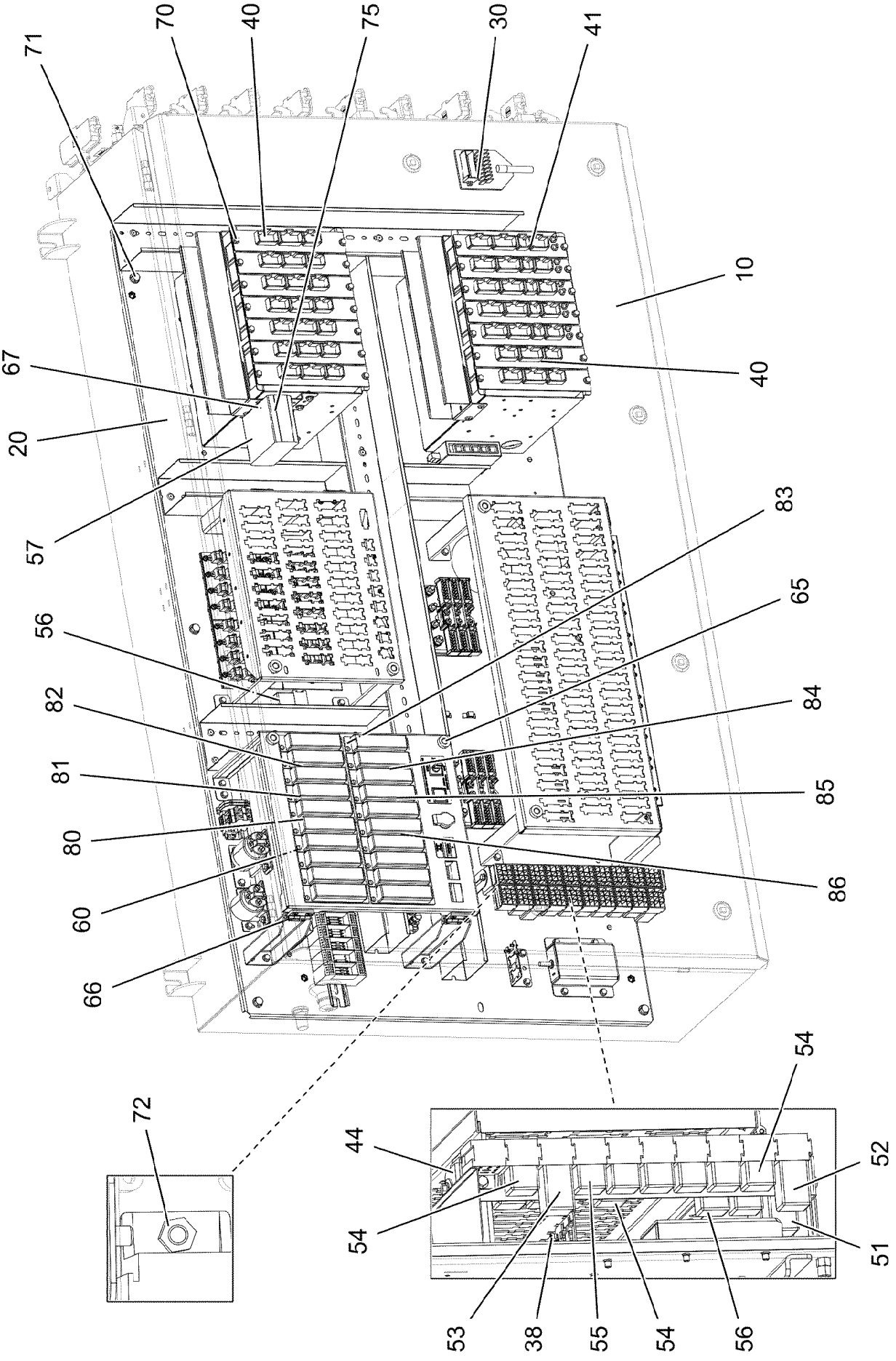

8.10.2019 004915	**etk_en_de_098253 LR 11000**	❑ 512 (1/2)
LIEBHERR	**SWITCHBOX MOUNTING PARTS** **EINBAUTEILE SCHALTSCHRANK**	**918862808**

Pos.	Item	Quantity	Description	Bezeichnung
10	967917908	1	SWITCH CABINET ⇨ ❑ 514	SCHALTSCHRANK MECH.
20	96033320	1	ASSEMBLY PARTS MOUNTING PANEL ⇨ ❑ 519	AUFBAUTEILE MONTAGETAFEL
30	96033325	1	CABLING MOUNTING PLATE S800 ⇨ ❑ 529	VERKABELUNG MONTAGETAFE
31	969736708	1	ANTENNA CABLE KPL. +S800	ANTENNENKABEL
(429)	10675778	1	ANTENNA CABLE 7X48-2M	ANTENNENKABEL
(500)	923512208	2	CABLE MARKER	KABELMARKER
(501)	605664201	1	FEMALE INSERT 4-POLX2+SM 10A	BUCHSENEINSATZ
(502)	10675506	2	CONTACT BUSHING 0,14-5,5MM2	KONTAKTBUCHSE
(503)	260407702	1	HINGED FRAME HAN 6B	GELENKRAHMEN
(734)	10675381	1	SLEEVE CONTACT 1,5MM2	BUCHSENKONTAKT
(998)	965622208	2	LETTERING WIRING HARNESS	BESCHRIFTUNG KABELBAUM
38	602093514	2	LOCKING SET SUB-D 4-40UNC 8m	VERRIEGELUNGSSATZ
40	968253608	9	UNIVERSAL INPUT-OUTPUT MODULE LSB-	UNIVERSAL EIN-AUSGANGSMO
41	968252908	5	BTB PROGRAMMED	BTB PROGRAMMIERT
42	10472995	1	CONNECTING LINE 7X0,25-10,068M PUR	VERBINDUNGSLEITUNG
44	97017074	1	PLATE 1.5X399X35 DC01 FE//ZNNI8//CN//T0	BLECH
51	660306508	1	DIODE SUBASSEMBLY SPF	DIODENBAUSTEIN
52	10876716	1	TIME RELAY 10 H 24V	ZEITRELAIS
53	10877999	1	TIME RELAY 60S 24V	ZEITRELAIS
54	630105108	8	RELAY 24V/1S 26X26X24MM SPF	RELAIS
55	630105408	2	RELAY 24V/1W 26X26X24MM SPF	RELAIS
56	10440553	3	DIODE SUBASSEMBLY PBTP-GF20 SPF	DIODENBAUSTEIN
57	10873838	1	GSM MODULE MC-MRH	GSM-MODUL
58	10284444	1	SIM-CARD	SIM-KARTE
60	968486208	1	LOCKING PLATE ⇨ ❑ 531	SICHERUNGSBLECH
65	10449664	2	KNURLED SCREW M5X10 PA6	RAENDELSCHRAUBE
66	10875550	4	COUNTERSUNK SCREW DIN 7991 M5X12 8	SENKSCHRAUBE
67	408311208	4	PAN-HEAD SCREW ISO 7045 M2,5X12 4.8 A2	FLACHKOPFSCHRAUBE
70	10875503	43	HEX SCREW EN 1665 M5X10 10.9 480H SPF	SECHSKANTSCHRAUBE
71	11657219	9	HEX SCREW EN 1665 M8X20 8.8 480H SPF	SECHSKANTSCHRAUBE
72	10875620	10	HEX NUT ISO 4032 M5 8 480H SPF	SECHSKANTMUTTER
75	425100408	4	TOOTH LOCK WASHER DIN 6797 A 2,7	ZAHNSCHEIBE
80	602735508	97	INSERTION BRIDGE	EINLEGEBRUECKE
81	604006908	26	FLAT FUSE LINK 5A 32	FLACHSICHERUNGSEINSATZ
82	604007008	29	FLAT FUSE LINK 7,5A	FLACHSICHERUNGSEINSATZ
83	604007108	29	FLAT FUSE LINK 10A 32	FLACHSICHERUNGSEINSATZ
84	604007208	11	FLAT FUSE LINK 15A	FLACHSICHERUNGSEINSATZ
85	604007308	2	FLAT FUSE LINK 20A	FLACHSICHERUNGSEINSATZ
86	604007708	12	FLAT FUSE LINK 3A	FLACHSICHERUNGSEINSATZ

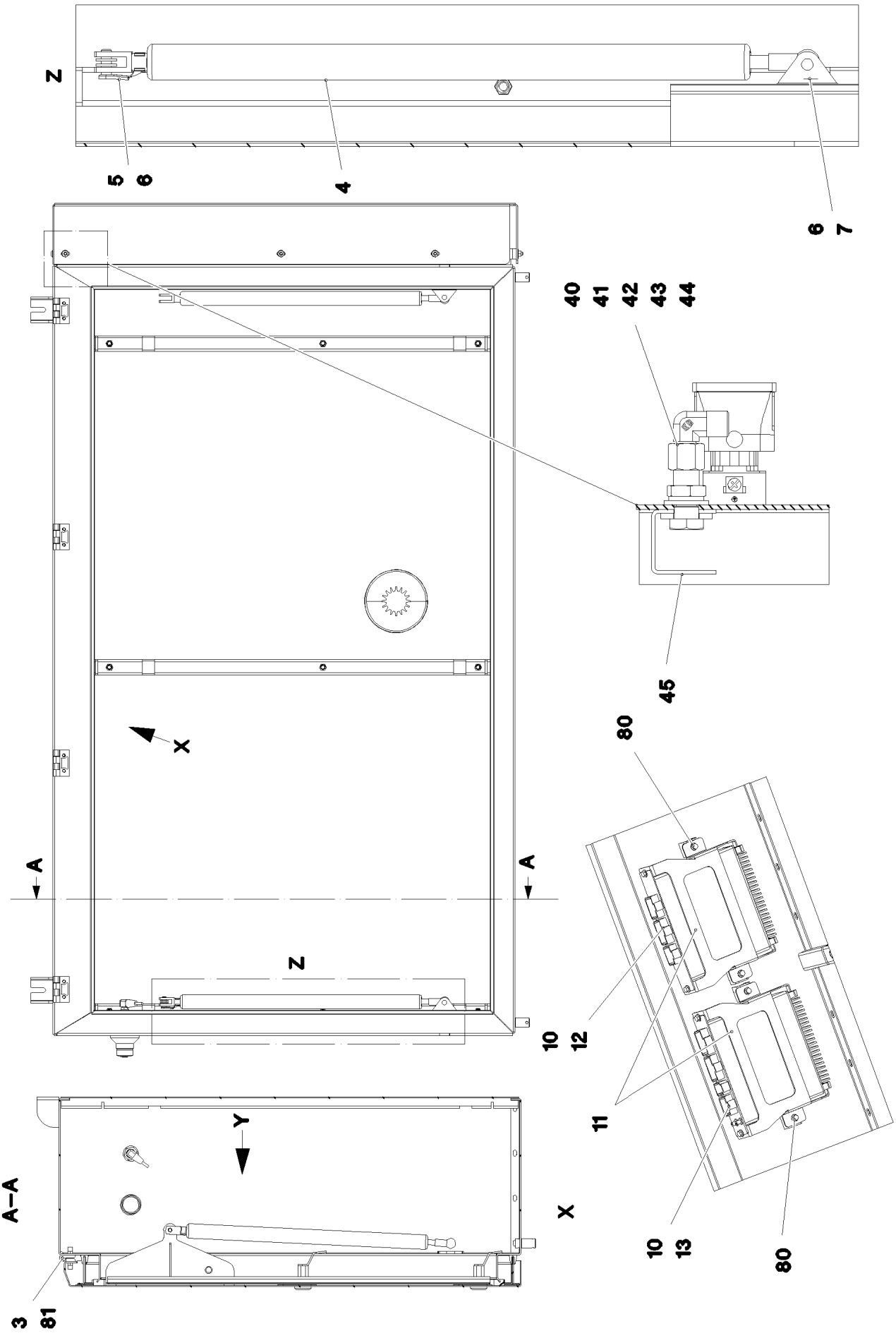

8.10.2019 081325	**etk_en_de_098253 LR 11000**	❑ 514 (1/4)
LIEBHERR	**SWITCH CABINET** **SCHALTSCHRANK MECH.**	**967917908**

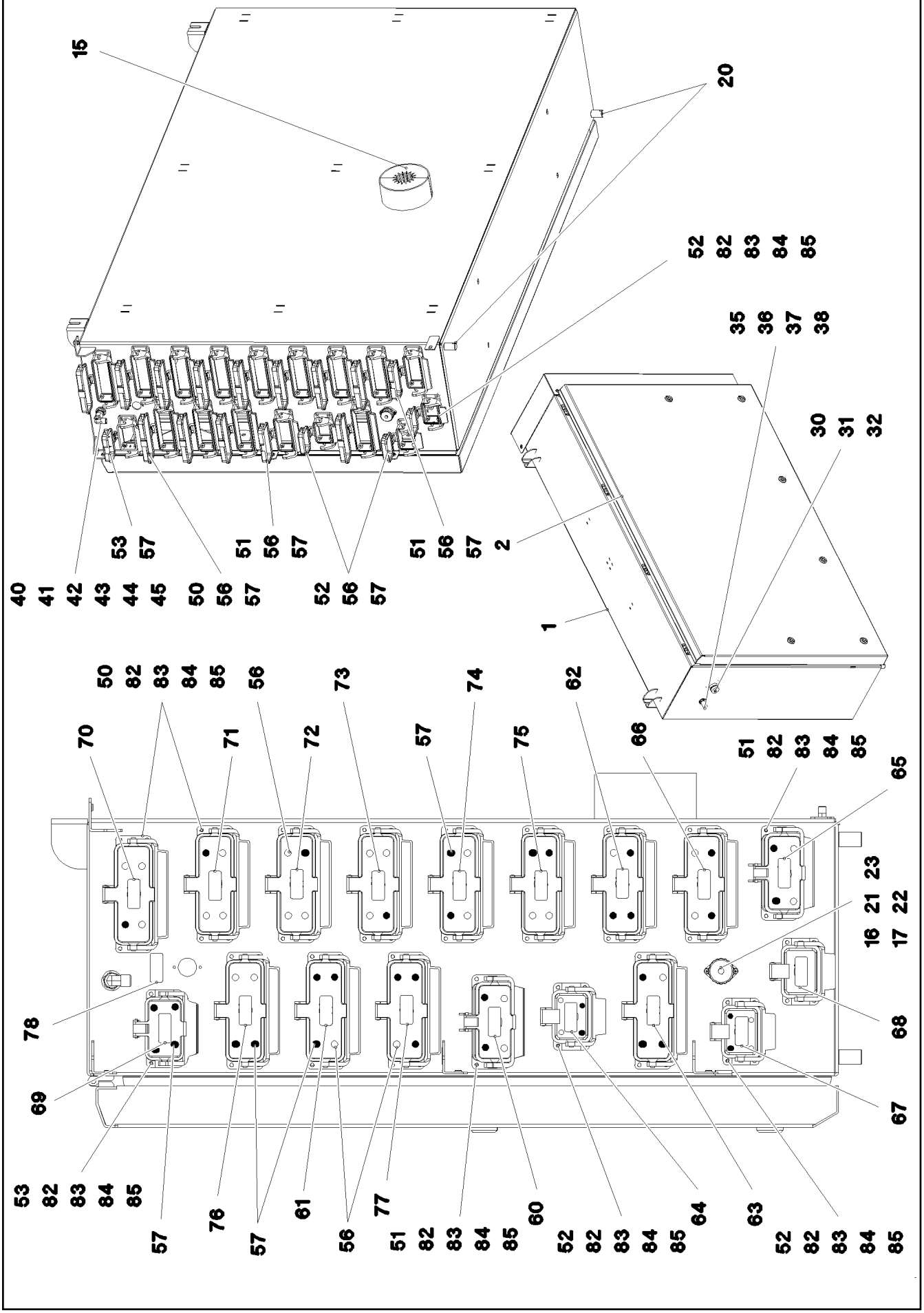

8.10.2019 081326	**etk_en_de_098253 LR 11000**	515 (2/4)
LIEBHERR	**SWITCH CABINET** **SCHALTSCHRANK MECH.**	**967917908**

Pos.	Item	Quantity	Description	Bezeichnung
1	968076008	1	SWITCH CABINET WELDED RAL 7037 SPF	SCHALTSCHRANK SCHWK.
2	969408008	1	COVER COMPL. ⇨ ❑ 518	DECKEL KPL.
3	10871177	4	SCREW-ON HINGE 25X25X50/180° AISI 316	ANSCHRAUBSCHARNIER
4	10871548	2	GAS SPRING 28.0X400-300N	GASFEDER
5	725111808	2	ES PIN 8X16 FE/ZN8/CN/T2	ES BOLZEN
6	10289803	8	WASHER ISO 7089 8 300HV 480H SPF	SCHEIBE
7	10875614	2	HEX NUT DIN 985 M8 8 480H SPF	SECHSKANTMUTTER
10	262109108	0.72	CELL RUBBER 8X10	ZELLGUMMI
11	97034220	2	HOLDER 2X229X286 DC01 FE//ZNNI8//CN//T	HALTER
12	968253608	1	UNIVERSAL INPUT-OUTPUT MODULE LSB-	UNIVERSAL EIN-AUSGANGSMO
(100)	11213706	1	INPUT/OUTPUT MODULE LSB-UEA-A SPF	EIN-/AUSGANGSMODUL
(300)	10288121	1	NAME PLATE 70X40 POLYESTER SPF	BEZEICHNUNGSSCHILD
(301)	11007853	1	LABELS 10X90 POLYESTER	ETIKETTEN
13	968252908	1	BTB PROGRAMMED	BTB PROGRAMMIERT
(100)	11212256	1	REMOTE CONTROL APPARATUS LSB-BTB-	FERNSTEUEREMPFAENGER
(300)	10288121	1	NAME PLATE 70X40 POLYESTER SPF	BEZEICHNUNGSSCHILD
(301)	11007853	1	LABELS 10X90 POLYESTER	ETIKETTEN
15	977510208	2	SEAL 0 PE	DICHTUNG
16	604508108	1	TIN M1	DOSE
17	604512108	1	SEALING PLUG M1-D	VERSCHLUSSKAPPE
20	602501208	2	WATER DRAIN PLUG M12 PA6G SPF	ENTWAESSERUNGSSTOPFEN
21	408400701	2	PAN-HEAD SCREW ISO 7045 M3X16 4.8 A2	FLACHKOPFSCHRAUBE
22	420050108	2	WASHER ISO 7089 3 MS	SCHEIBE
23	10005173	2	HEX NUT ISO 4032 M3 A4-70	SECHSKANTMUTTER
30	11211286	1	EMERGENCY STOP BUTTON	NOT-AUS TASTE
31	11211275	1	CONTACT RELAY 1OE	KONTAKTGEBER
32	632126901	1	MODULE HOLDER	MODULHALTER
35	10354584	1	INDUCTIVE SENSOR BERUEHRUNGSLOS	INDUKTIVSENSOR
36	591063508	1	WASHER	SCHEIBE
37	710207408	1	WASHER 20,2X25X3XA GUMMI	SCHEIBE
38	530609208	1	WASHER DIN 433 19 140HV A3C	SCHEIBE
40	472531508	1	FITTING EW 6S M14X1,5 CR6-FREI	VERSCHRAUBUNG
41	471032108	1	FITTING XGE6-SR-ED A3P	VERSCHRAUBUNG
42	10289804	1	WASHER ISO 7089 12 300HV FLZN SPF	SCHEIBE
43	421101308	1	WASHER DIN 1440 14 ST VERZ	SCHEIBE
44	410150008	1	UNION NUT DIN 431 G1/4 14H A2K	ROHRMUTTER
45	976606608	1	PLATE 2X98X32 ALMG3 H111 RAL 7037 SPF	BLECH
46	11060128	2	TRANSPONDER SPF	TRANSPONDER
50	10873528	12	ADD-ON HOUSING HAN 24B	ANBAUGEHAEUSE
51	10873527	2	ADD-ON HOUSING HAN 16B	ANBAUGEHAEUSE
52	10873525	3	ADD-ON HOUSING HAN 6B	ANBAUGEHAEUSE
53	10873526	1	ADD-ON HOUSING HAN 10B	ANBAUGEHAEUSE
56	10871289	32	GUIDE BUSHING CODIERUNG HAN E/ STAIN	FUEHRUNGSBUCHSE
57	10871288	36	GUIDE PIN CODIERUNG HAN E/ STAINLESS	FUEHRUNGSSTIFT
60	97039713	1	SIGN 35X15 LEXEDGE II	SCHILD
61	97039827	1	SIGN 35X15 LEXEDGE II	SCHILD
62	97039810	1	SIGN 35X15 LEXEDGE II	SCHILD
63	97039811	1	SIGN 35X15 LEXEDGE II	SCHILD
64	97039812	1	SIGN 35X15 LEXEDGE II	SCHILD
65	97039813	1	SIGN 35X15 LEXEDGE II	SCHILD
66	97039814	1	SIGN 35X15 LEXEDGE II	SCHILD
67	97039815	1	SIGN 35X15 LEXEDGE II	SCHILD
68	97039816	1	SIGN 35X15 LEXEDGE II	SCHILD
69	97039817	1	SIGN 35X15 LEXEDGE II	SCHILD
70	977539608	1	SIGN 35X15 LEXEDGE II	SCHILD
71	977539508	1	SIGN -X864	SCHILD
72	977539408	1	SIGN -X865	SCHILD
73	977540208	1	SIGN -X866	SCHILD
74	977540308	1	SIGN -X867	SCHILD

Pos.	Item	Quantity	Description	Bezeichnung
75	977540408	1	SIGN 35X15 LEXEDGE II	SCHILD
76	979653308	1	SIGN 35X15 LEXEDGE II	SCHILD
77	97005403	1	SIGN 35X15 LEXEDGE II	SCHILD
78	97039821	1	SIGN 35X15 LEXEDGE II	SCHILD
80	10875503	8	HEX SCREW EN 1665 M5X10 10.9 480H SPF	SECHSKANTSCHRAUBE
81	11113906	16	COUNTERSUNK SCREW DIN 7991 M6X20 A	SENKSCHRAUBE
82	12216226	72	PAN-HEAD SCREW ISO 7045 M4X16 4.8 480	FLACHKOPFSCHRAUBE
83	10875611	72	HEX NUT DIN 985 M4 8 480H SPF	SECHSKANTMUTTER
84	425100708	72	TOOTH LOCK WASHER DIN 6797 A 4,3	ZAHNSCHEIBE
85	10875645	72	WASHER ISO 7089 4 200HV 480H SPF	SCHEIBE

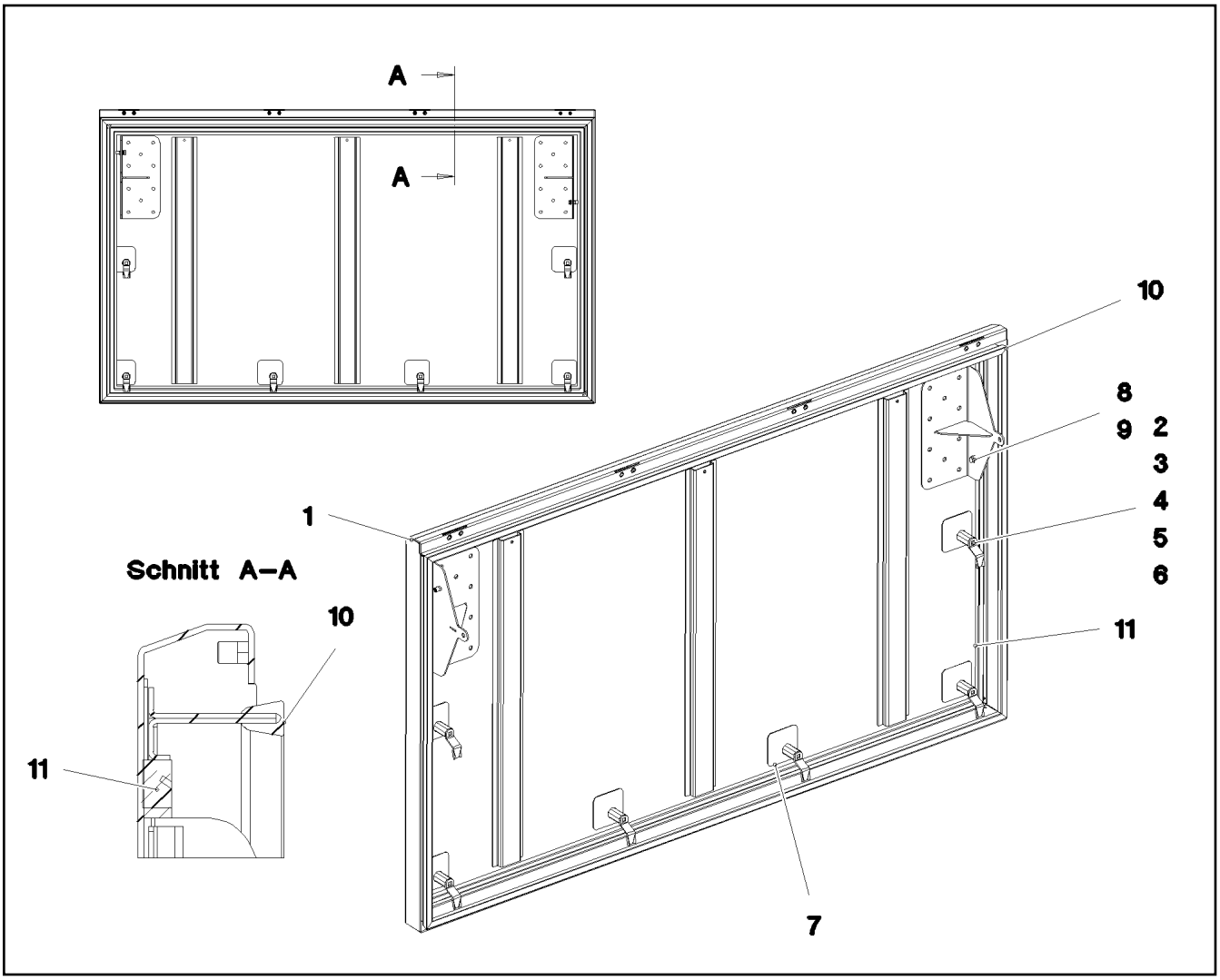

Pos.	Item	Quantity	Description	Bezeichnung
1	969398108	1	COVER GLUED	DECKEL GEKLEBT
2	704253408	6	ACTUATION SPIKE GD-ZN SW GEPULVERT	BETAETIGUNGSDORN
3	704274708	6	HOUSING GD-ZN SW GEPULVERT	GEHAEUSE
4	704255308	6	TONGUE	ZUNGE
5	704274908	6	FLAT GASKET	FLACHDICHTUNG
6	704274808	6	O-RING 12X2 NBR70	O-RING
7	977177808	6	PLATE 1.5X75X75 DC01 SPF	BLECH
8	10875647	4	WASHER ISO 7089 6 200HV 480H SPF	SCHEIBE
9	11840297	2	HEX SCREW EN 1665 M6X16 8.8 480H SPF	SECHSKANTSCHRAUBE
10	977505708	1	SEALING PROFILE 0 GUMMI 55°	ABDICHTPROFIL
11	262104308	4.7	CELL RUBBER 20X12 CR SCHWARZ	ZELLGUMMI

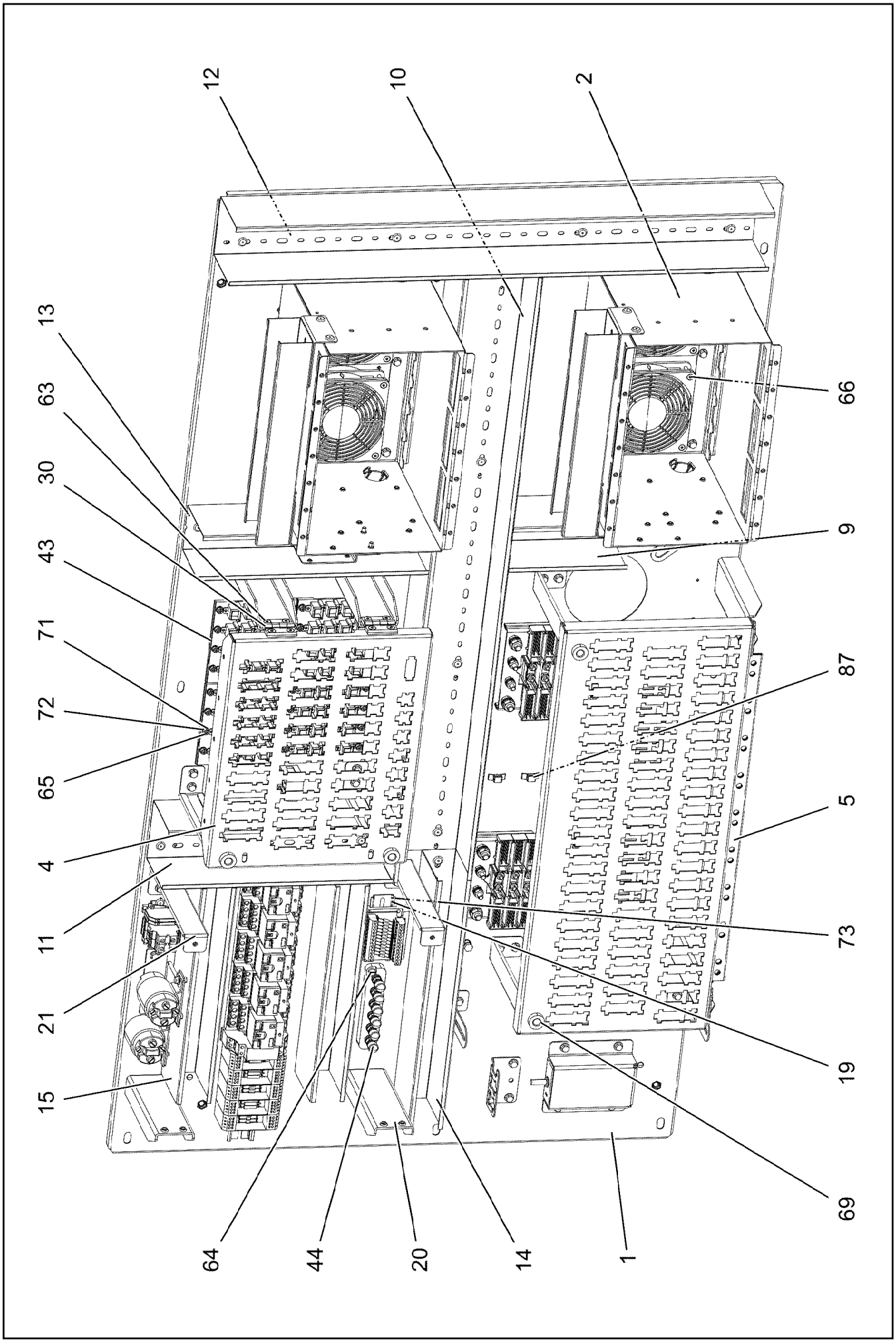
12
10
2
13
63
30
43
71
72
65
4
11
21
15
66
9
87
5
73
19
69
64
44
20
14
1

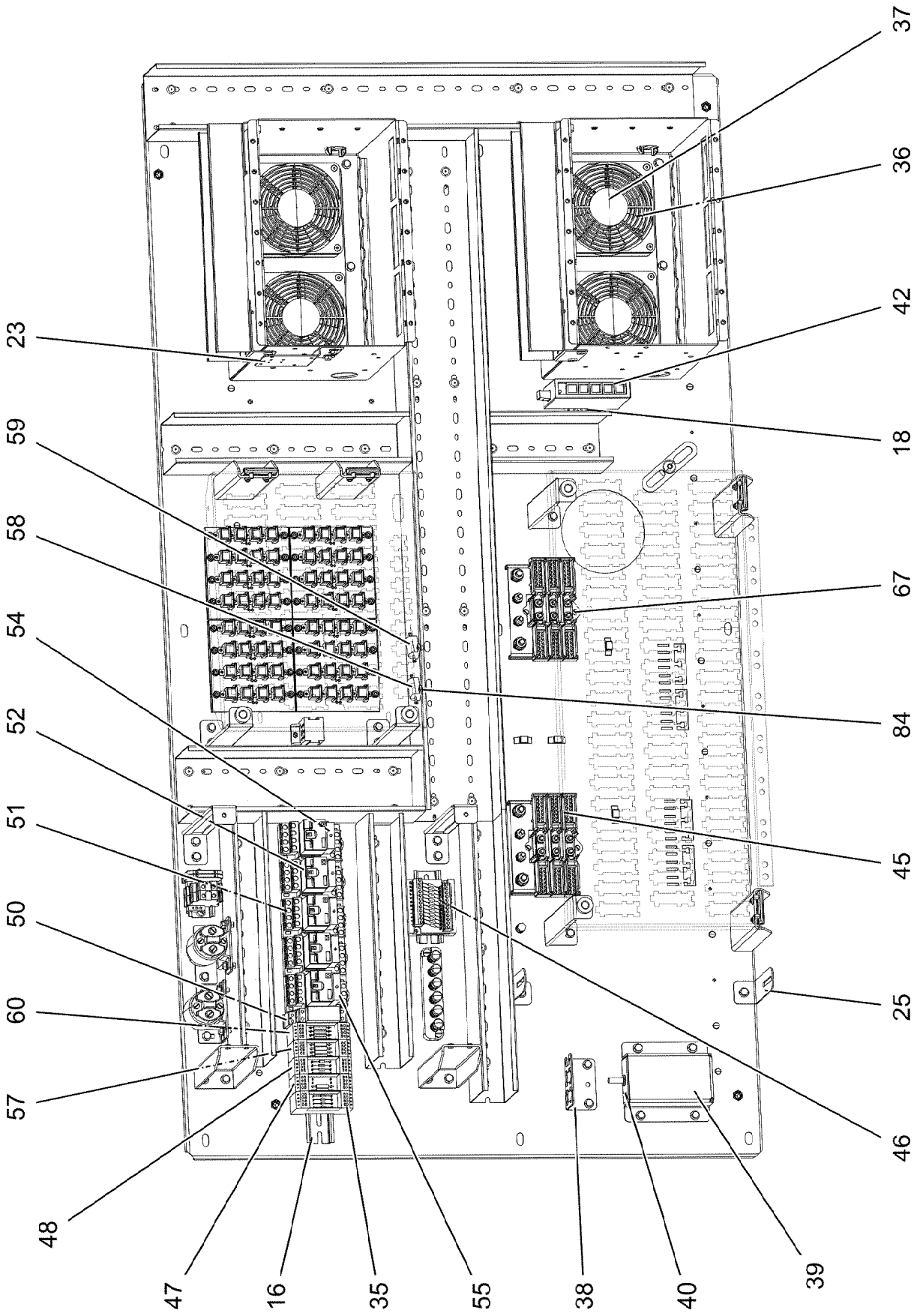
37
36
42
23
18
59
58
67
54
84
52
45
51
25
50
46
60
57
48
47
16
35
55
38
40
39

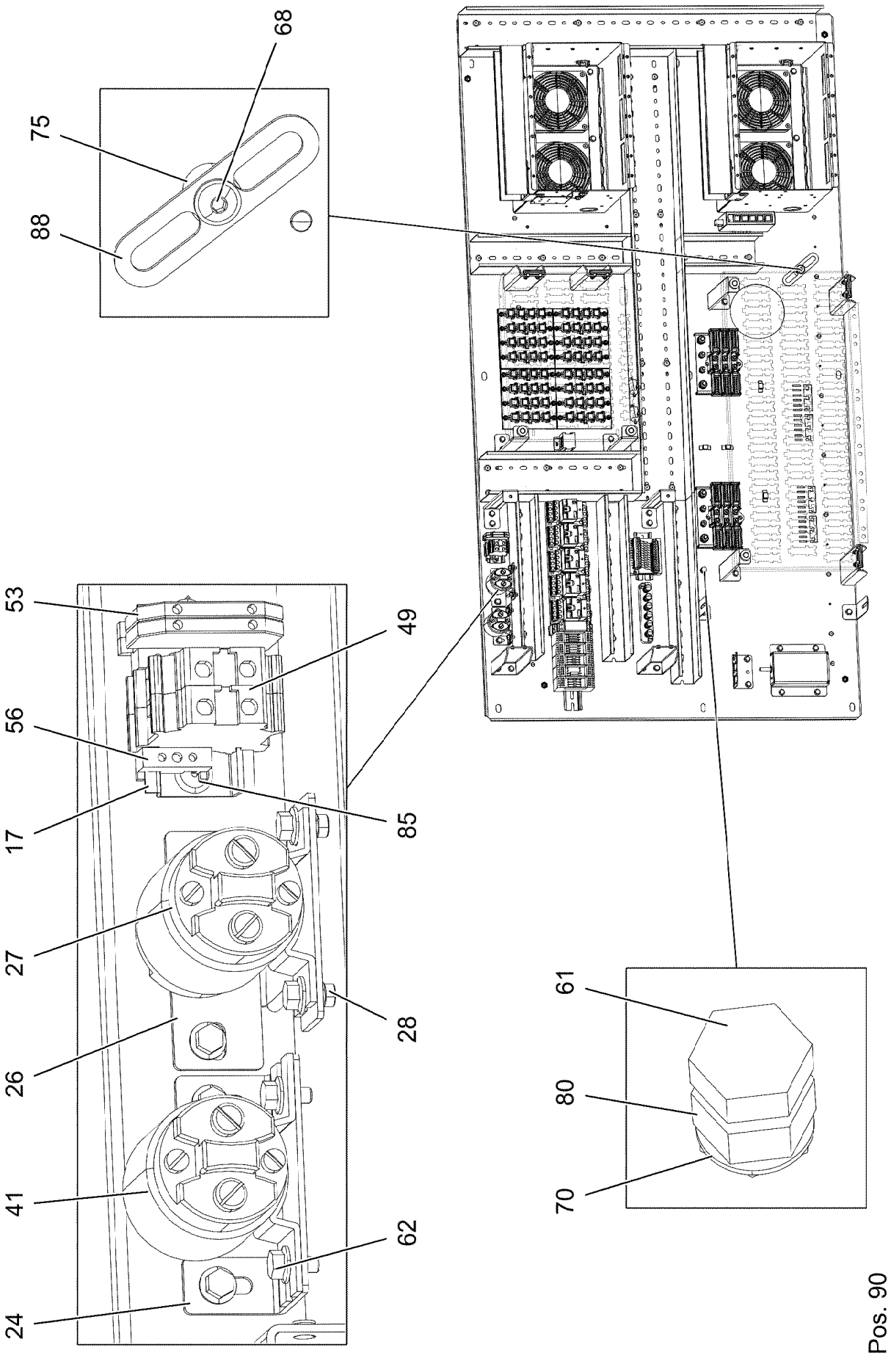
68
75
88
53
49
56
85
17
27
28
26
41
62
24
61
80
70
Pos. 90

Pos.	Item	Quantity	Description	Bezeichnung
1	968095708	1	PREMOUNT ERECTING PANEL PRE-AS	MONTAGETAFEL VORM.
(1)	97038930	1	MOUNTING PANEL 1.5X1442X778 DC01 FE//	MONTAGETAFEL
(2)	97038931	2	STIFFENING 4X1320X36 S315MC FE//ZNNI8/	VERSTEIFUNG
(3)	413006208	32	BLIND RIVET NUT M4 K=1,0-3,0	BLINDNIETMUTTER
(4)	10042593	1	BLIND RIVET NUT M6 K=1,5-3,5 ST CR6-FRE	BLINDNIETMUTTER
(5)	12100289	6	BLIND RIVET NUT M8 K=1,8-5 480H SPF	BLINDNIETMUTTER
(8)	12226095	40	WASHER 4 ST 480H SPF	SCHEIBE
(9)	704207608	40	MANDRIL RIVET 4X10,3	DORNNIET
2	968095808	2	PRE-ASSEMBLY MOUNTING UNIT ⇨ ❑ 524	MONTAGEEINHEIT VORM.
4	97041338	1	PLUG PLATE 1.5X366X363 DC01 FE//ZNNI8/	STECKERBLECH
5	97041641	1	PLUG PLATE 1.5X645X357 DC01 FE//ZNNI8/	STECKERBLECH
9	638109201	0.16	WIRING DUCT 80X60/2000 HARD-PVC	VERDRAHTUNGSKANAL
10	601414208	0.895	CABLE CHANNEL 80X100/2000	KABELKANAL
11	601413908	0.31	CABLE CHANNEL 80X80/2000	KABELKANAL
12	601413908	0.725	CABLE CHANNEL 80X80/2000	KABELKANAL
13	638109201	0.31	WIRING DUCT 80X60/2000 HARD-PVC	VERDRAHTUNGSKANAL
14	638109101	0.37	WIRING DUCT 80X40/2000 HARD-PVC	VERDRAHTUNGSKANAL
15	638109101	0.62	WIRING DUCT 80X40/2000 HARD-PVC	VERDRAHTUNGSKANAL
16	602106708	0.42	TOP HAT RAIL 35X27X7,3X1	HUTSCHIENE
17	602106708	0.06	TOP HAT RAIL 35X27X7,3X1	HUTSCHIENE
18	602106708	0.05	TOP HAT RAIL 35X27X7,3X1	HUTSCHIENE
19	602106708	0.095	TOP HAT RAIL 35X27X7,3X1	HUTSCHIENE
20	97015064	6	PLATE 2.5X182X99 DC01 FE//ZNNI8//CN//T0	BLECH
21	97041875	6	ANGLE 1.5X54X251 DC01 FE//ZNNI8//CN//T0	WINKEL
23	97025882	1	PLATE 1.5X114X70 DC01 FE//ZNNI8//CN//T0	BLECH
24	97034205	1	PLATE 2X68X76 DC01 FE//ZNNI8//CN//T0	BLECH
25	97042124	2	PLATE 1.5X30X137 DC01 FE//ZNNI8//CN//T0	BLECH
26	97097974	1	PLATE 2X76X108 X5CRNI18-10	BLECH
27	10877283	1	PERFORMANCE RELAY	LEISTUNGSRELAIS
28	10875612	2	HEX NUT DIN 985 M5 8 480H SPF	SECHSKANTMUTTER
30	704258208	4	HINGE 20X20X40/180° GD-ZN SW GEPULV	SCHARNIER
35	929578308	1	VARIABLE CIRCUIT ⇨ ❑ 525	VARIATIONSBAUSTEIN VORM.
36	963398008	4	PREMOUNT.AXIAL FLOW FAN UPPER ⇨ ❑ 526	AXIALLUEFTER VORM.OBEN
37	10222686	4	GUARD PA	SCHUTZGITTER
38	977490808	1	PLATE 1.5X79X67 DC01 FE//ZNNI8//CN//T0	BLECH
39	976536208	1	PLATE 2X162X142 ALMG3 H111	BLECH
40	10340438	1	DATALOGGER LDL2 DIGITAL SPF	DATENLOGGER
41	11656191	1	PERFORMANCE RELAY 75A	LEISTUNGSRELAIS
42	10651470	1	ETHERNET SWITCH -40/+70°C	ETHERNET SWITCH
43	10027448	4	CURRENT SOURCE LSB SPF	STROMQUELLE
44	922648308	1	TERMINAL BOARD PRE-ASS. ⇨ ❑ 527	KLEMMBRETT VORM.
45	926891108	2	GROUND RAIL ⇨ ❑ 46	VERTEILER MASSE
46	966929508	1	INSERTION MODULE 12POLIG	BESTUECKUNGSMODUL
47	967539808	1	INSERTION MODULE	BESTUECKUNGSMODUL
48	964591108	1	INSERTION MODULE ⇨ ❑ 528	BESTUECKUNGSMODUL
49	636107901	2	TERMINAL/CLAMP	KLEMME
50	630117508	1	LATCHING RELAY 24V 16A	STROMSTOSSRELAIS
51	10871147	5	CONNECTOR BASE	STECKSOCKEL
52	10871146	5	PERFORMANCE RELAY 24V 15A	LEISTUNGSRELAIS
53	602761608	2	TERMINAL MARKER 0,2-2,5MM²	MESSERTRENNKLEMME
54	10871546	1	TIME RELAY 0,1S-10D24-240V	ZEITRELAIS
55	10871150	4	DIODE	DIODE
56	602110108	2	END HOLDER	ENDHALTER
57	969337008	1	INSERTION MODULE	BESTUECKUNGSMODUL

Pos.	Item	Quantity	Description	Bezeichnung
(1)	602792308	1	INSERTION MODULE	BESTUECKUNGSMODUL
(6)	691210608	4	CAPACITOR 100N 10%250V	KONDENSATOR
58	635017008	1	RESISTOR 47R 1% 25W	WIDERSTAND
59	635052808	1	RESISTOR 20R 1% 25W	WIDERSTAND
60	968329408	1	INSERTION MODULE	BESTUECKUNGSMODUL
61	11644899	1	HEX SCREW ISO 4017 M6X20 8.8 480H SPF	SECHSKANTSCHRAUBE
62	10875503	55	HEX SCREW EN 1665 M5X10 10.9 480H SPF	SECHSKANTSCHRAUBE
63	10875550	16	COUNTERSUNK SCREW DIN 7991 M5X12 8	SENKSCHRAUBE
64	11656605	2	PAN-HEAD SCREW ISO 7045 M5X20 4.8 480	FLACHKOPFSCHRAUBE
65	10876395	32	SOCKET HEAD SCREW ISO 4762 M4X12 8.8	ZYLINDERSCHRAUBE
66	10876388	16	COUNTERSUNK SCREW DIN 7991 M4X35 8	SENKSCHRAUBE
67	10875564	4	SOCKET HEAD SCREW ISO 1207 M4X10 4.8	ZYLINDERSCHRAUBE
68	12100574	1	BUTTON HEAD SCREW ISO 7380-2 M8X30 0	HALBRUNDKOPFSCHRAUBE
69	10449664	4	KNURLED SCREW M5X10 PA6	RAENDELSCHRAUBE
70	11833308	1	SERRATED LOCK WASHER DIN 6798 A 6.4 F	FAECHERSCHEIBE
71	425220708	32	SERRATED LOCK WASHER DIN 6798 J 4.3	FAECHERSCHEIBE
72	10875645	32	WASHER ISO 7089 4 200HV 480H SPF	SCHEIBE
73	10875483	2	BUTTON HEAD SCREW ISO 7380-2 M5X10 0	HALBRUNDKOPFSCHRAUBE
75	941530008	1	SLEEVE RD20X15 S355J2G3 FE//ZNNI8//CN/	HUELSE
80	11694356	1	HEX NUT ISO 4032 M6 8 480H SPF	SECHSKANTMUTTER
84	704212708	4	BLIND RIVET 3,2X4,3-5,9	BLINDNIET
85	704232308	47	BLIND RIVET 4,0X10,5	BLINDNIET
87	11492315	10	CABLE CLIP HOLDER 8,1X-SCHWARZ PA66	KABELBINDERHALTER
88	953650008	1	CABLE CLAMP 2X22X90 DC01 FE//ZNNI8//C	KABELHALTER
90	262103908	0.5	EDGE PROTECTION 1-2X9,5X6,5	KANTENSCHUTZ

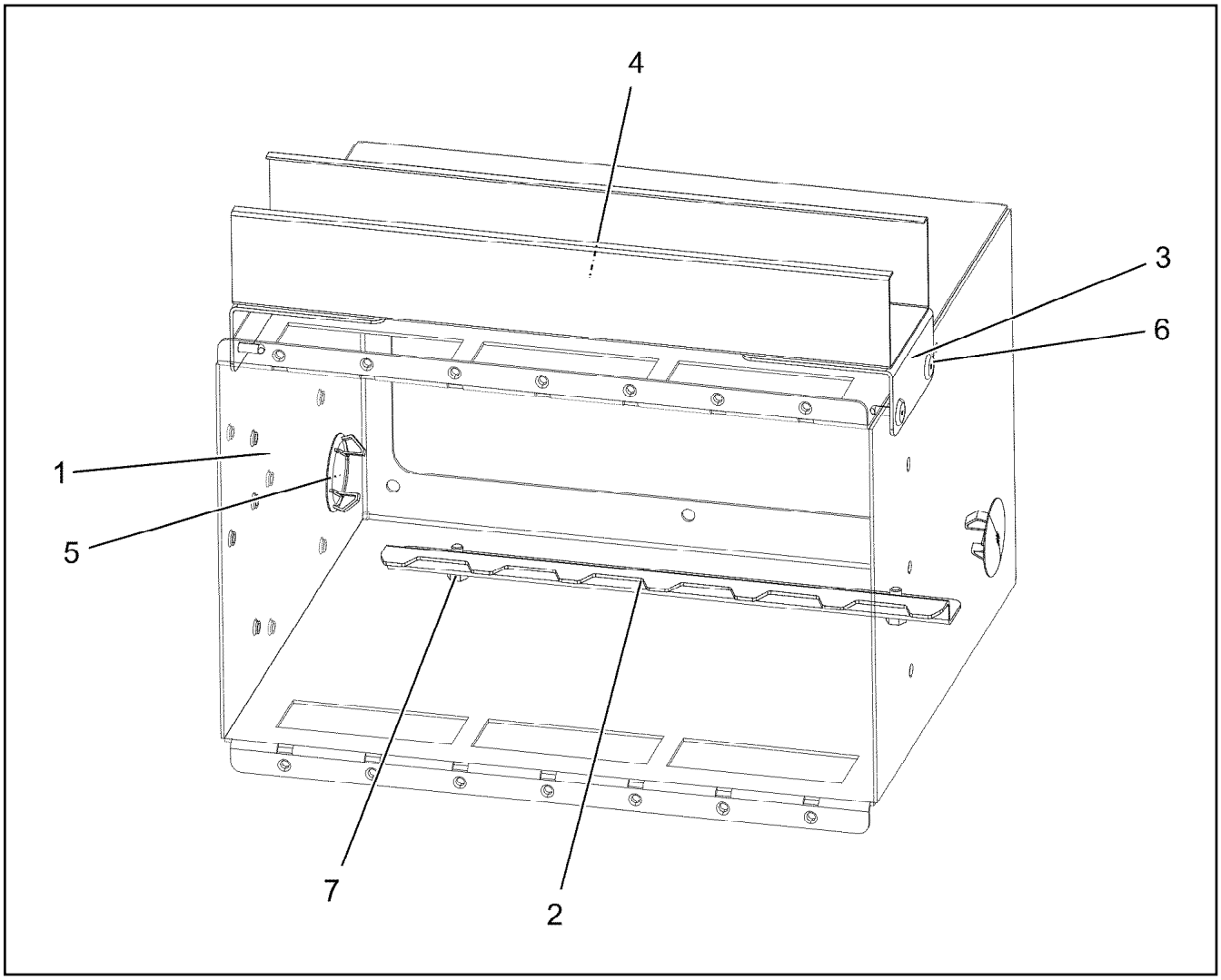

Pos.	Item	Quantity	Description	Bezeichnung
1	97034203	1	PLATE 1.5X779X694 DC01 FE//ZNNI8//CN//T	BLECH
2	979294908	1	PLATE 1.5X256X53 DC01 FE//ZNNI8//CN//T0	BLECH
3	978842708	2	PLATE 1.5X70X100 DC01 FE//ZNNI8//CN//T0	BLECH
4	601406408	0.3	CABLE CHANNEL 40X60/2000	KABELKANAL
5	591570908	2	COVER LID POLYSTIC27-33 ABS	ABDECKKAPPE
6	704232308	6	BLIND RIVET 4,0X10,5	BLINDNIET
7	10875503	2	HEX SCREW EN 1665 M5X10 10.9 480H SPF	SECHSKANTSCHRAUBE

Pos.	Item	Quantity	Description	Bezeichnung
1	602792308	1	INSERTION MODULE	BESTUECKUNGSMODUL
3	660033108	4	DIODE 1N4007 DO-41 SPF	DIODE

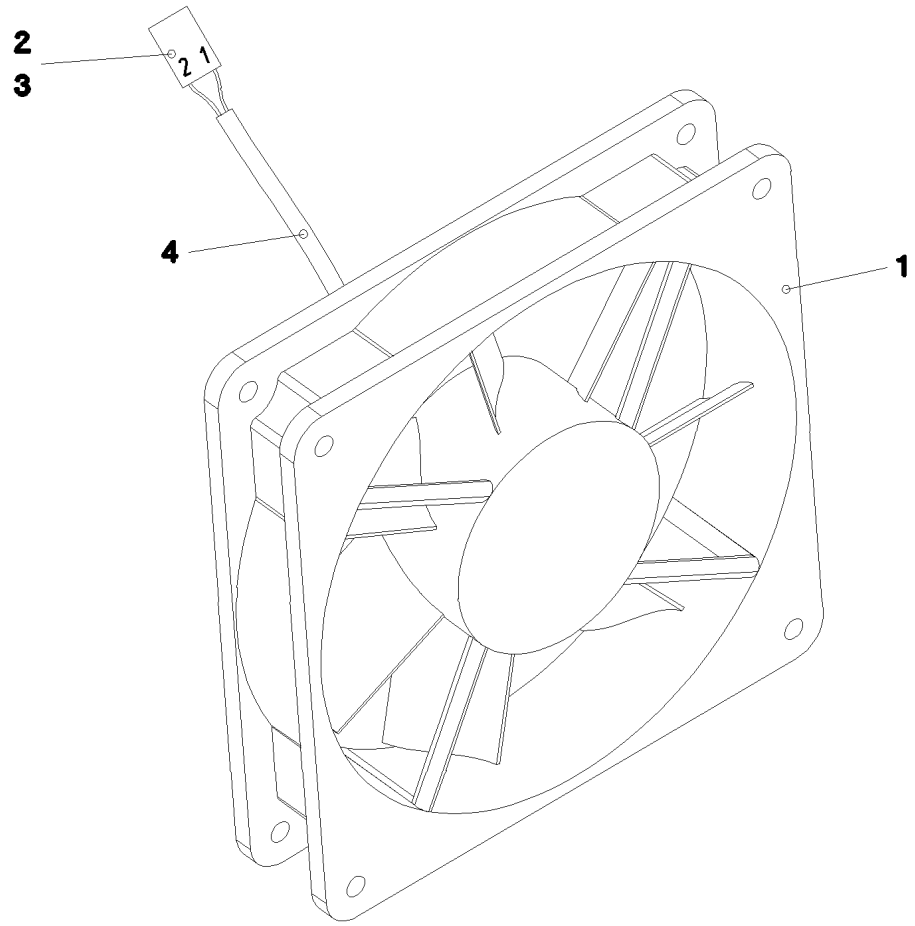

Pos.	Item	Quantity	Description	Bezeichnung
1	10222682	1	AXIAL FAN 24V	AXIALLUEFTER
2	602304808	2	FLAT PLUG	FLACHSTECKER
3	602305908	1	FLAT PLUG HOUSING FASTIN-FASTON	FLACHSTECKERGEHAEUSE
4	11082601	0.28	INSULATING HOSE DN4X0,5 PUR SPF	ISOLIERSCHLAUCH

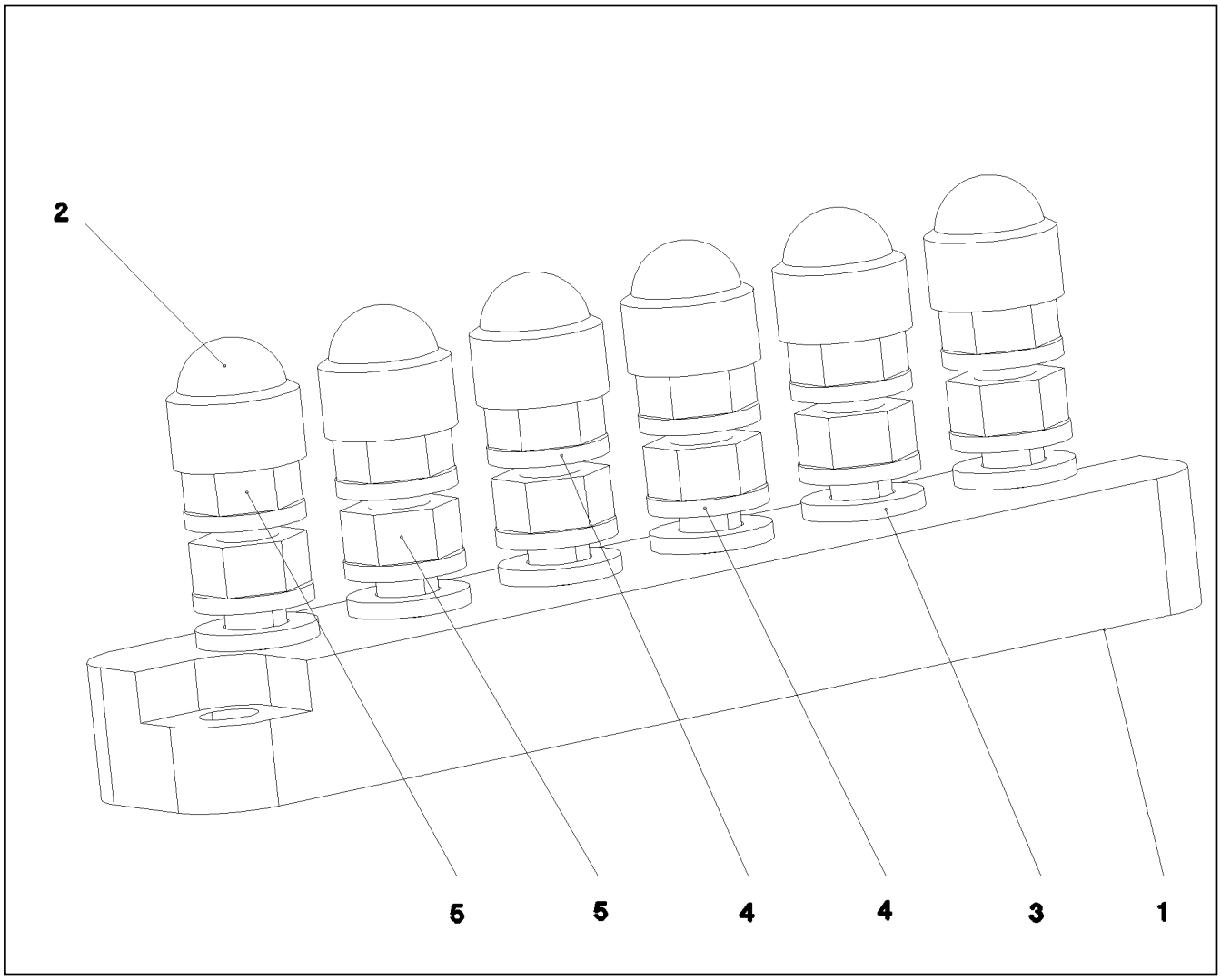

Pos.	Item	Quantity	Description	Bezeichnung
1	604412408	1	CLAMPING BOARD 6XM6	KLEMMBRETT
2	779020108	6	PROTECTING CAP SW10	SCHUTZKAPPE
3	10875647	6	WASHER ISO 7089 6 200HV 480H SPF	SCHEIBE
4	11833308	12	SERRATED LOCK WASHER DIN 6798 A 6.4 F	FAECHERSCHEIBE
5	11694356	12	HEX NUT ISO 4032 M6 8 480H SPF	SECHSKANTMUTTER

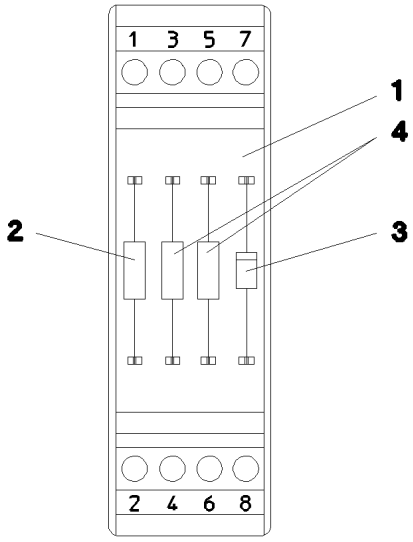

Pos.	Item	Quantity	Description	Bezeichnung
1	602792308	1	INSERTION MODULE	BESTUECKUNGSMODUL
2	635058508	1	RESISTOR 1K 5% 3W SPF	WIDERSTAND
3	660033108	1	DIODE 1N4007 DO-41 SPF	DIODE
4	635051508	2	RESISTOR 500R 0.1% 3W SPF	WIDERSTAND

Pos.	Item	Quantity	Description	Bezeichnung
2	96033326	1	CABLES MOUNTING PANEL CPL. S800 ⇨ ❑ 530	DRAEHTE MONTAGETAFEL KPL
10	910506108	1	TEST ADAPTER	PRUEFADAPTER
11	660024508	1	ADAPTOR 18-POL SPF	ADAPTER
261	603200308	1	CABLE TIE 3,6X140-SCHWARZ PA 6.6	KABELBINDER
267	603200408	1	CABLE TIE 3,6X200-SCHWARZ PA 6.6	KABELBINDER
268	603202208	1	CABLE TIE 2,5X98-BLACK PA 6.6	KABELBINDER

Pos.	Item	Quantity	Description	Bezeichnung
2	96033327	1	CABLES MOUNTING PLATES,PRE-ASS S80	DRAEHTE MONTAGETAFEL VO
501	10047001	20	PLUG 8-POL	STECKER
502	10047000	20	PLUG 8-POL	STECKER
503	605609514	1	FEMALE INSERT 24-POL+PE 16A	BUCHSENEINSATZ
504	602325608	4	FLAT PLUG HOUSING JPT	FLACHSTECKERGEHAEUSE
505	10046999	20	PLUG 8-POL	STECKER
506	630122908	29	PLUG BASE 9-POLE	RELAISSTECKSOCKEL
507	602323308	62	FLAT PLUG HOUSING 18-POL	FLACHSTECKERGEHAEUSE
508	10099864	9	HOUSING 18-POL	GEHAEUSE
509	602338208	9	SECURING PIN FOR JPT PLUG	SICHERUNGSSTIFT
510	602336008	12	PLUG SHELL 14-POL	STECKERGEHAEUSE
511	11060122	11	FEMALE INSERT 64-POL 16A POLYCARBO	BUCHSENEINSATZ
512	10099863	14	HOUSING 15-POLE	GEHAEUSE
513	10099867	14	CONTACT RETAINING PIN JPT 15 POLE	KONTAKTSICHERUNGSSTIFT
514	10099856	19	HOUSING 21-POLE	GEHAEUSE
515	10099868	19	CONTACT RETAINING PIN JPT 21 POLE	KONTAKTSICHERUNGSSTIFT
516	11067930	13	PLUG SHELL 18-POL	STECKERGEHAEUSE
517	602337008	1	CONNECTOR PLUG A AX	ANSCHLUSSSTECKER
518	11067932	20	FLAT PLUG HOUSING 18-POL	FLACHSTECKERGEHAEUSE
519	602331308	43	HOUSING 4-POL	GEHAEUSE
520	602301408	2	HOUSING 8-POL	GEHAEUSE
521	602325508	4	HOUSING 6-POL	GEHAEUSE
522	637005301	1	SOCKET INSERT 16-POL+PE 16A	STECKDOSENEINSATZ
523	602209708	5	ATTACHABLE SLEEVE HOUSING 2-POL	STECKHUELSENGEHAEUSE
524	636107901	2	TERMINAL/CLAMP	KLEMME
525	604564314	2	CONTACT INSERT 10 16A	KONTAKTEINSATZ
526	10099860	5	HOUSING 9-POL	GEHAEUSE
527	10045101	5	CONTACT RETAINING PIN 9POL GELB	KONTAKTSICHERUNGSSTIFT
528	602338608	1	FEMALE PLUG 9-POLE	BUCHSENSTECKER
529	10007272	1	MALE INSERT 4/2-POL+PE	STIFTEINSATZ
530	602761608	2	TERMINAL MARKER 0,2-2,5MM²	MESSERTRENNKLEMME
531	10099861	1	HOUSING 12-POL	GEHAEUSE
532	10099866	1	CONTACT RETAINING PIN JPT 12 POL	KONTAKTSICHERUNGSSTIFT
533	602337608	1	RETAINER HOUSING 4-POL 19A	AUFNAHMEGEHAEUSE
534	10021571	1	PLUG SHELL 8-POL	STECKERGEHAEUSE

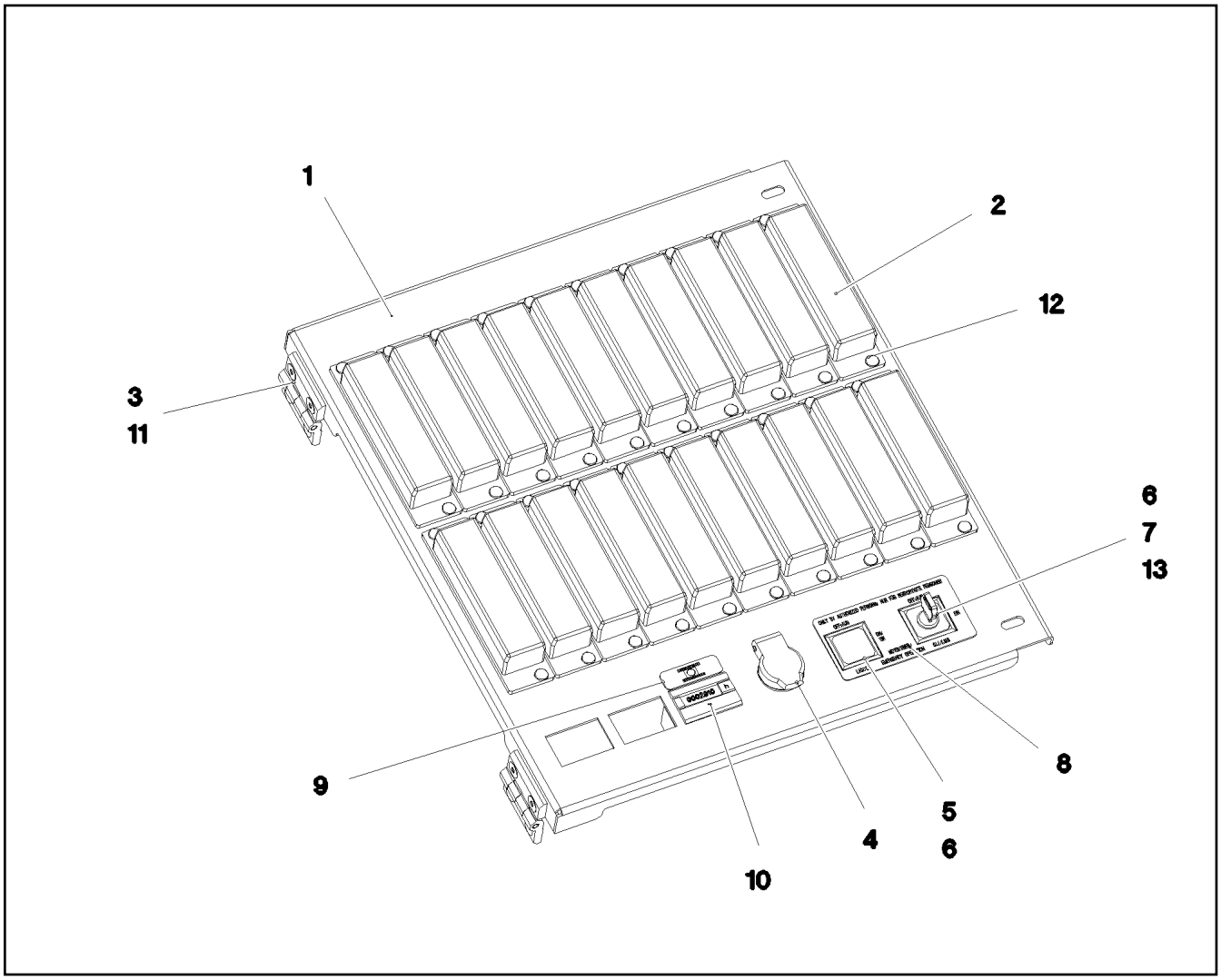

Pos.	Item	Quantity	Description	Bezeichnung
1	97041946	1	PLATE 1.5X395X345 DC01 FE//ZNNI8//CN//T	BLECH
2	604501608	20	FUSE BOX SMALL 6-POL, LEER	SICHERUNGSDOSE
3	704258208	2	HINGE 20X20X40/180° GD-ZN SW GEPULV	SCHARNIER
4	605203908	1	BUILT-IN SOCKET 2-POL	EINBAUSTECKDOSE
5	606143508	1	INDICATOR LAMP	LEUCHTMELDER
6	606144008	1	KEYPAD BUTTON	TASTE
7	606144908	1	TURNLOCK ACTUATOR 1W	DREHSCHLOSSBETAETIGER
(1)	10873434	1	KEY	SCHLUESSEL
8	97093653	1	SIGN 85X45X1 ALUMINIUM	SCHILD
9	97041962	1	SIGN 36X12.5 LEXEDGE II	SCHILD
10	691798508	1	OPERATING HOURS COUNTER STUNDEN	BETRIEBSSTUNDENZAEHLER
11	10875550	4	COUNTERSUNK SCREW DIN 7991 M5X12 8	SENKSCHRAUBE
12	704207608	40	MANDRIL RIVET 4X10,3	DORNNIET
13	606144608	1	TOUCH CONTACT TRANSMITTER 2OE+2S	TASTKONTAKTGEBER

Pos.	Item	Quantity	Description	Bezeichnung
4	96032955	1	HYDRAULICS ⇨ ❑ 533	HYDRAULIK

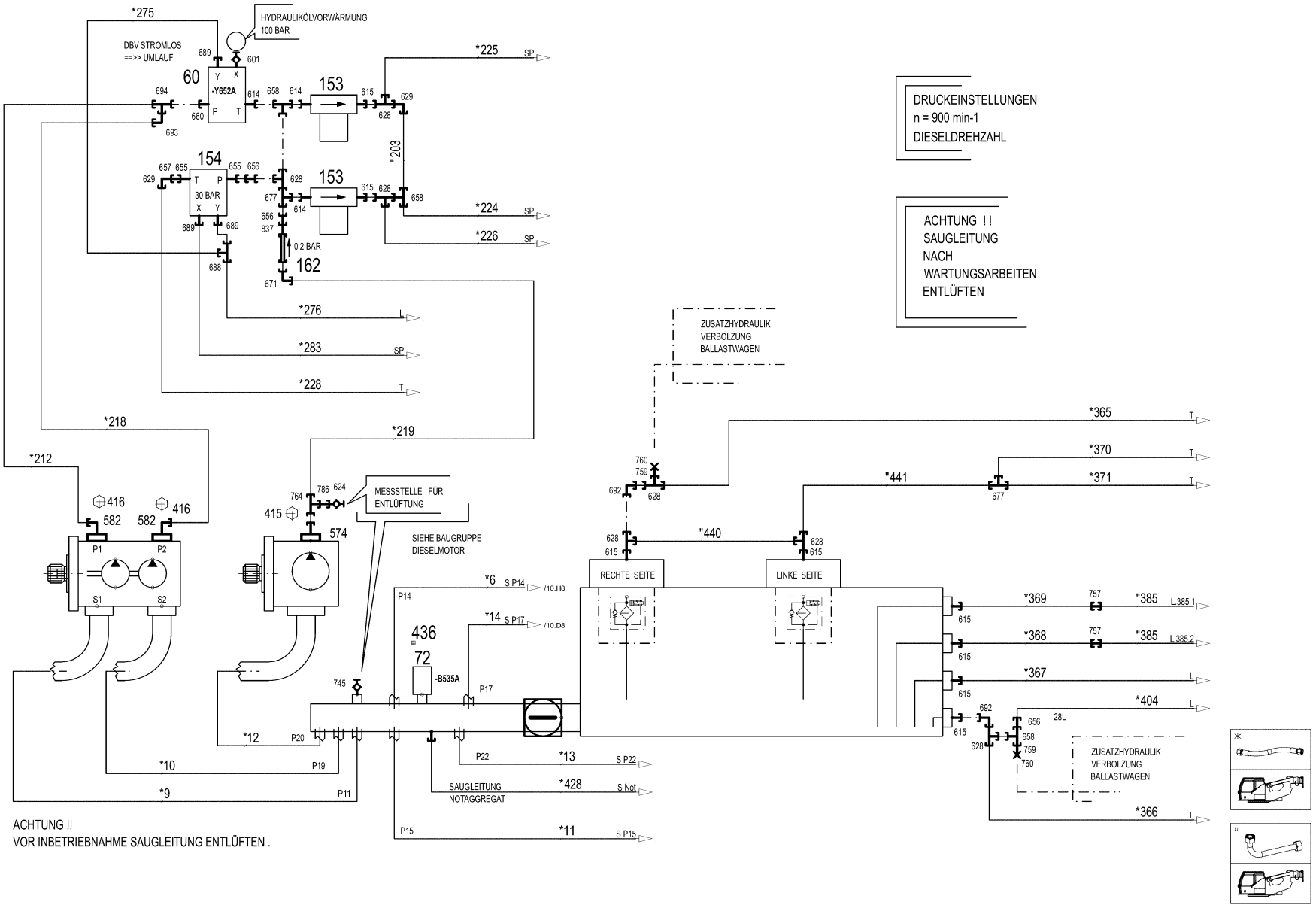
*275
HYDRAULIKÖLVORWÄRMUNG
100 BAR
DBV STROMLOS
==>> UMLAUF
689
601
60
Y X
-Y652A
P T
694
693
660
614
658
614
153
615
629
628
*225
SP
"203
154
657 655
655 656
629
T P
30 BAR
X Y
689
689
688
628
677
614
153
615 628
658
*224
SP
656
837
0,2 BAR
162
671
*226
SP
*276
L
*283
SP
*228
T
*218
*219
*212
416
582
416
582
P1
P2
S1
S2
764
786 624
415
574
MESSSTELLE FÜR
ENTLÜFTUNG
SIEHE BAUGRUPPE
DIESELMOTOR
*6
S P14
/10.H8
P14
*14
S P17
/10.D8
436
72
-B535A
745
P17
*12
P20
*10
P19
*9
P11
P22
*13
S P22
SAUGLEITUNG
NOTAGGREGAT
*428
S Not
P15
*11
S P15
ACHTUNG !!
VOR INBETRIEBNAHME SAUGLEITUNG ENTLÜFTEN .
ZUSATZHYDRAULIK
VERBOLZUNG
BALLASTWAGEN
760
759
692
628
"441
677
*365
T
*370
T
*371
T
628
615
"440
628
615
RECHTE SEITE
LINKE SEITE
*369
757
"385
L.385.1
615
*368
757
"385
L.385.2
615
*367
L
615
*404
L
692
615
656
658
759
760
628
28L
ZUSATZHYDRAULIK
VERBOLZUNG
BALLASTWAGEN
*366
L
DRUCKEINSTELLUNGEN
n = 900 min-1
DIESELDREHZAHL
ACHTUNG ! !
SAUGLEITUNG
NACH
WARTUNGSARBEITEN
ENTLÜFTEN

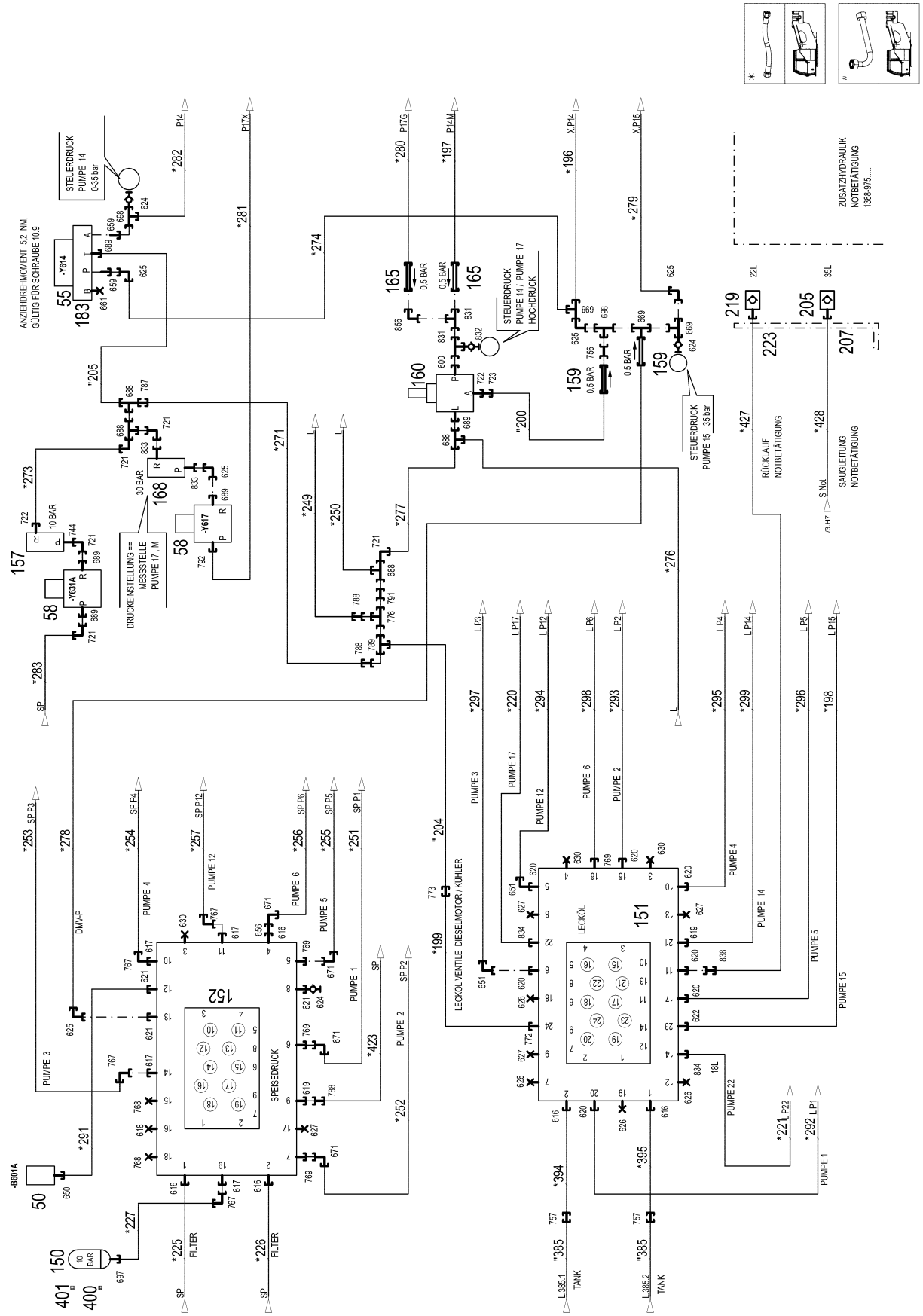

8.10.2019 004307	**etk_en_de_098253 LR 11000**	534 (2/24)
LIEBHERR	**HYDRAULICS** **HYDRAULIK**	**96032955**

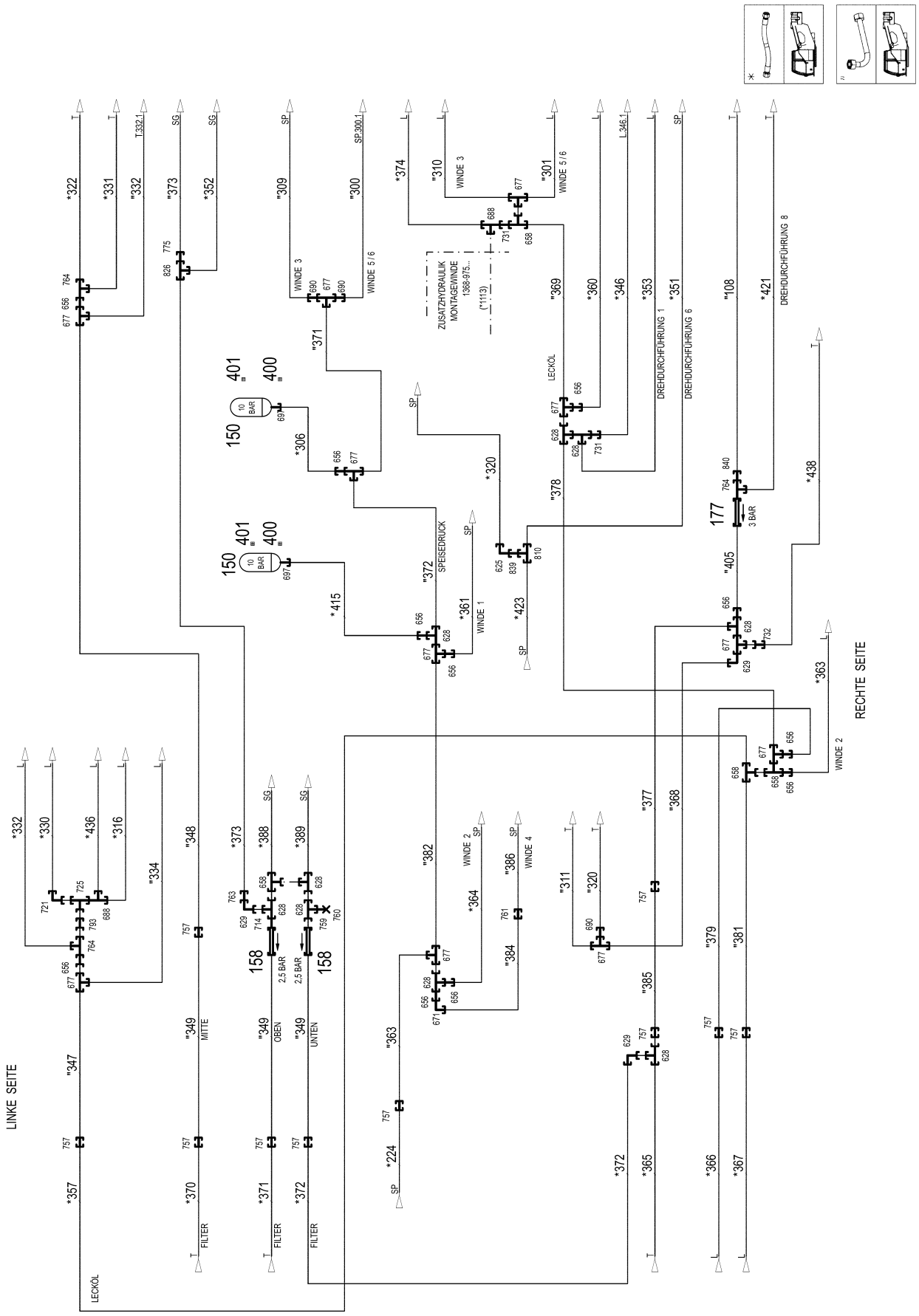

8.10.2019 004308	**etk_en_de_098253 LR 11000**	535 (3/24)
LIEBHERR	**HYDRAULICS** **HYDRAULIK**	**96032955**

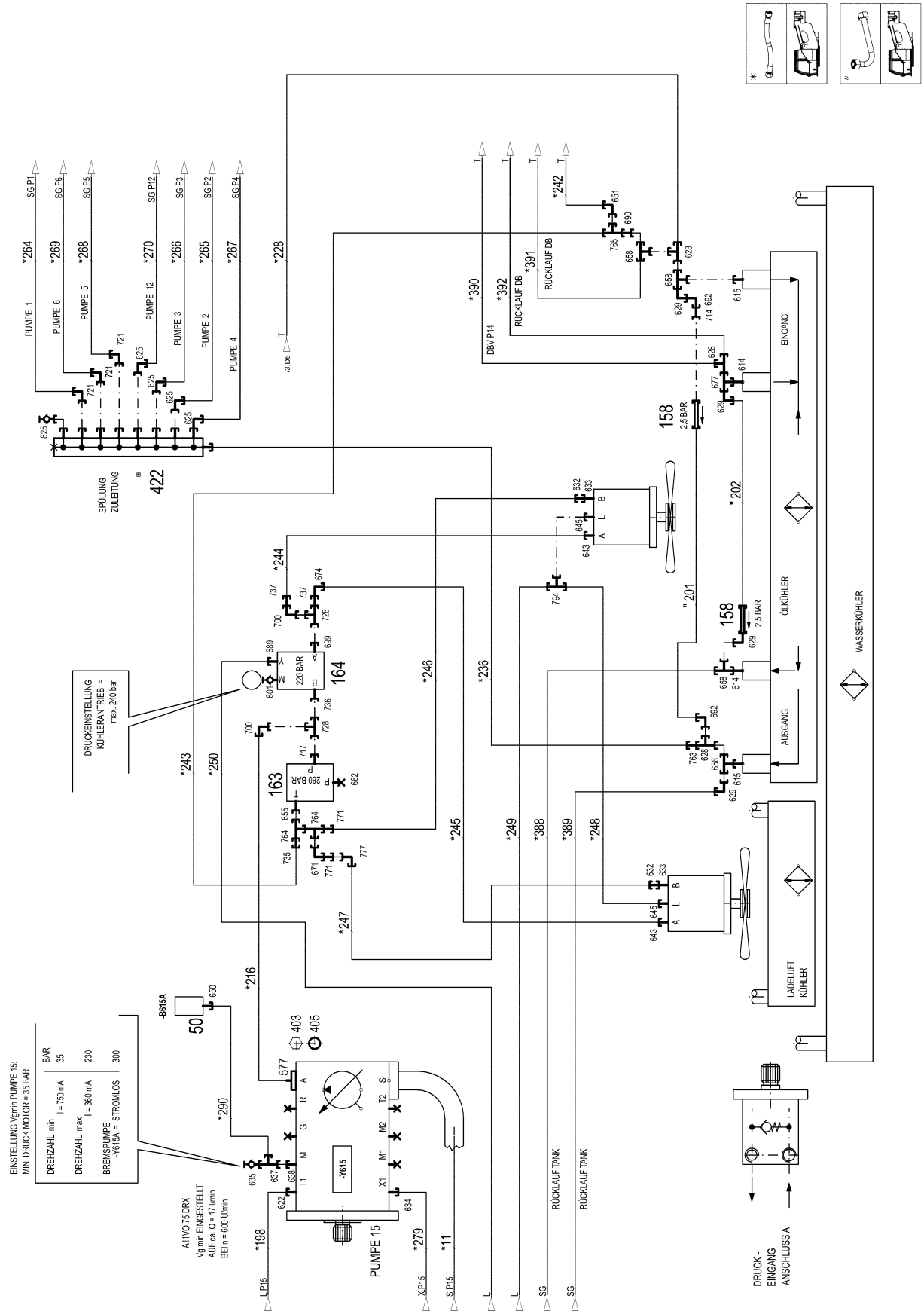
PUMPE 1
PUMPE 6
PUMPE 5
PUMPE 12
PUMPE 3
PUMPE 2
PUMPE 4
SPÜLUNG ZULEITUNG
422
DBV P14
RÜCKLAUF DB
DRUCKEINSTELLUNG KÜHLERANTRIEB = max. 240 bar
220 BAR
280 BAR
2,5 BAR
ÖLKÜHLER
WASSERKÜHLER
LADELUFT KÜHLER
EINGANG
AUSGANG
EINSTELLUNG Vgmin PUMPE 15:
MIN. DRUCK MOTOR = 35 BAR
DREHZAHL min
I = 750 mA
DREHZAHL max
I = 360 mA
BREMSPUMPE -Y615A = STROMLOS
BAR
35
230
300
A11VO 75 DRX
Vg min EINGESTELLT
AUF ca. Q = 17 l/min
BEI n = 600 U/min
-Y615
PUMPE 15
RÜCKLAUF TANK
DRUCK - EINGANG ANSCHLUSS A

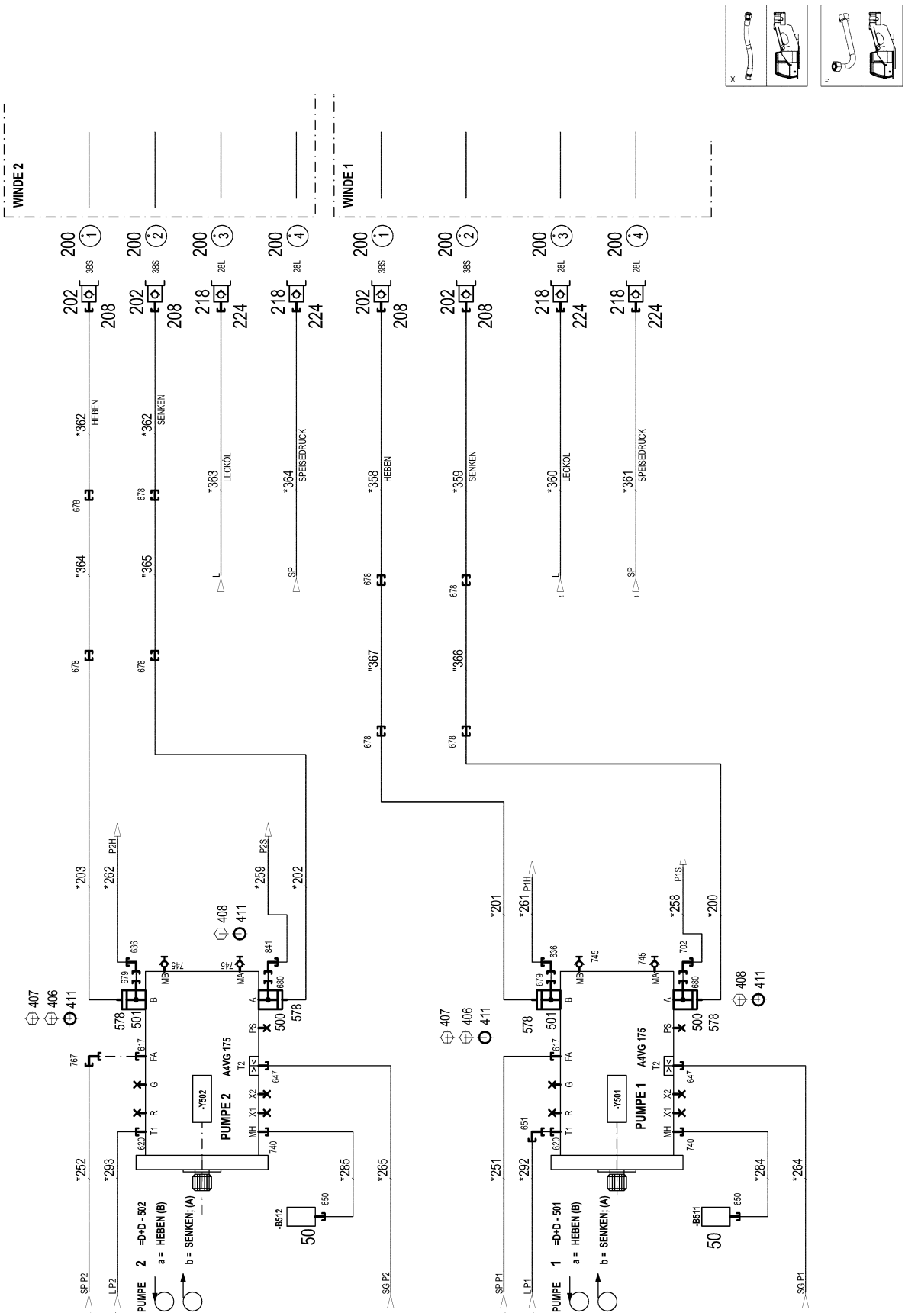
WINDE 2
WINDE 1
HEBEN
SENKEN
LECKÖL
SPEISEDRUCK
PUMPE 2 A4VG 175
PUMPE 1 A4VG 175
-Y502
-Y501
-B512
-B511
PUMPE 2 =D+D - 502
PUMPE 1 =D+D - 501
a = HEBEN (B)
b = SENKEN: (A)

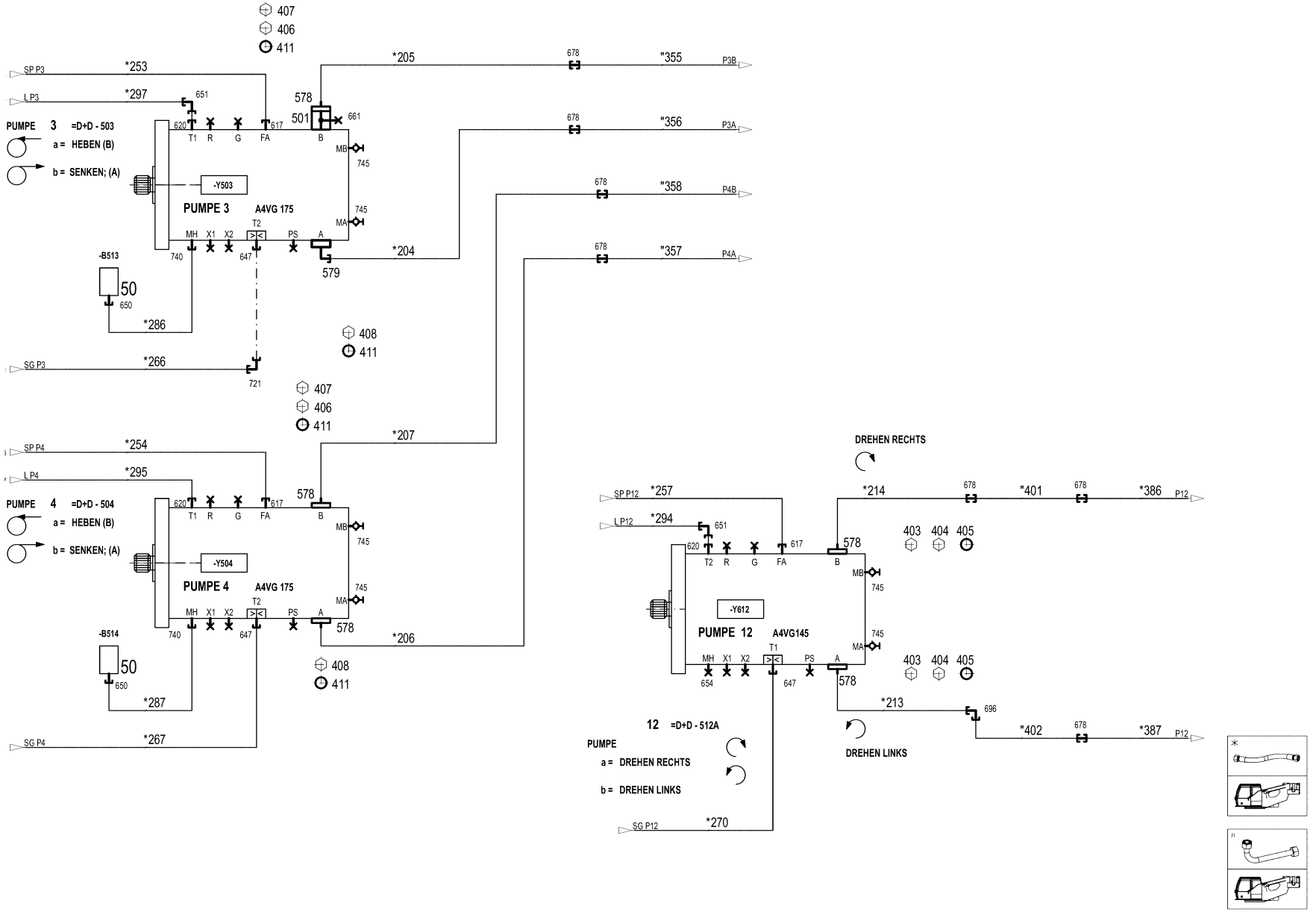
407
406
411
SP P3
*253
LP3
*297
651
578
501
661
*205
678
"355
P3B
PUMPE 3 =D+D - 503
a = HEBEN (B)
b = SENKEN; (A)
620
T1
R
G
FA
617
B
MB
745
678
"356
P3A
-Y503
PUMPE 3
A4VG 175
T2
MH
X1
X2
PS
A
MA
745
678
"358
P4B
740
647
*204
678
"357
P4A
-B513
50
650
579
*286
408
411
SG P3
*266
721
407
406
411
*207
SP P4
*254
LP4
*295
PUMPE 4 =D+D - 504
a = HEBEN (B)
b = SENKEN; (A)
578
-Y504
PUMPE 4
A4VG 175
-B514
50
650
*206
408
411
*287
SG P4
*267
DREHEN RECHTS
SP P12
*257
LP12
*294
*214
678
"401
678
*386
P12
403
404
405
-Y612
PUMPE 12
A4VG145
T1
654
*213
696
"402
678
*387
P12
12 =D+D - 512A
PUMPE
a = DREHEN RECHTS
b = DREHEN LINKS
DREHEN LINKS
SG P12
*270

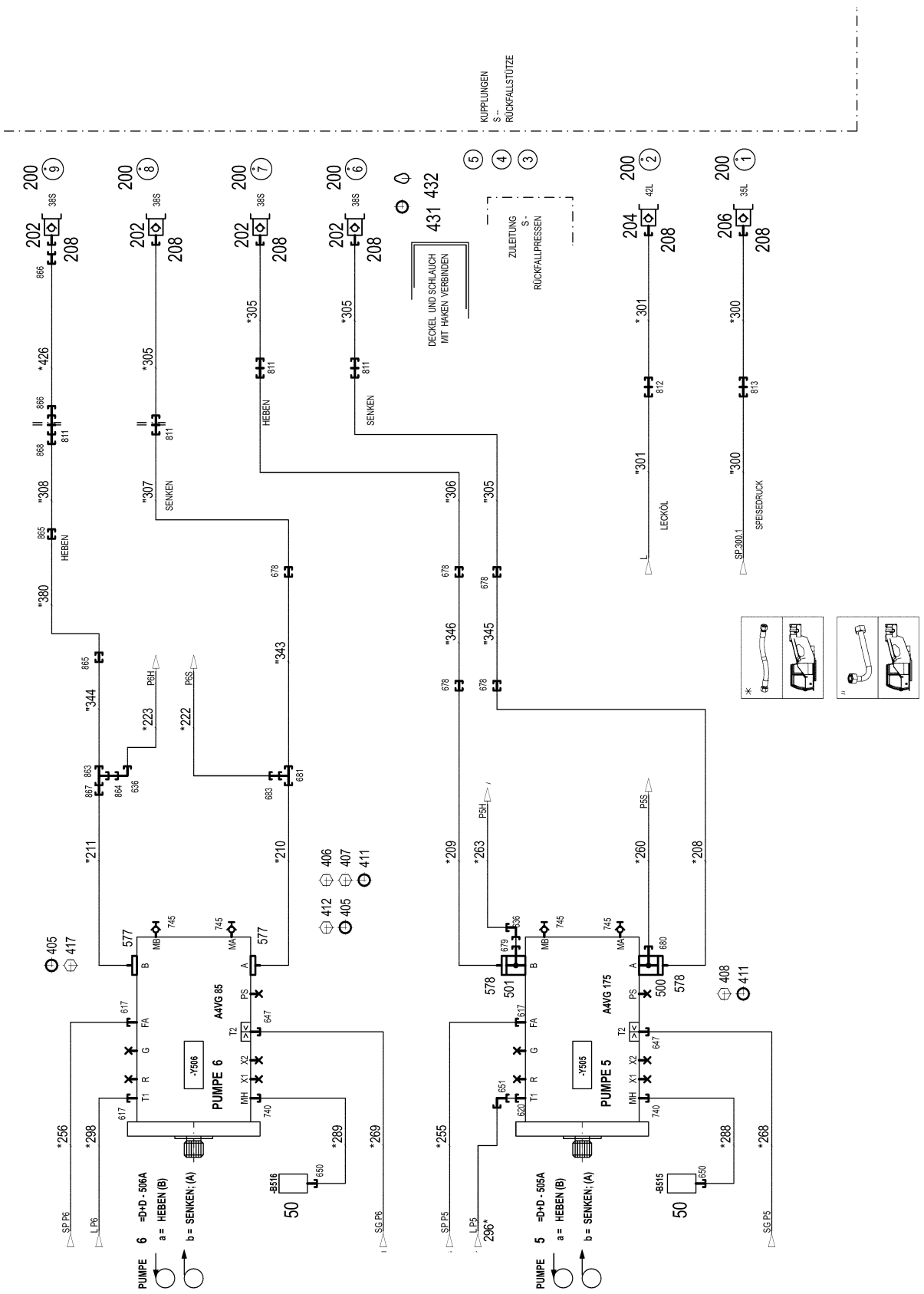
KUPPLUNGEN
S - RÜCKFALLSTÜTZE
DECKEL UND SCHLAUCH MIT HAKEN VERBINDEN
ZULEITUNG
S - RÜCKFALLPRESSEN
LECKÖL
SPEISEDRUCK
PUMPE 6
A4VG 85
PUMPE 5
A4VG 175
PUMPE 6 =D+D - 506A
a = HEBEN (B)
b = SENKEN; (A)
PUMPE 5 =D+D - 505A
a = HEBEN (B)
b = SENKEN; (A)

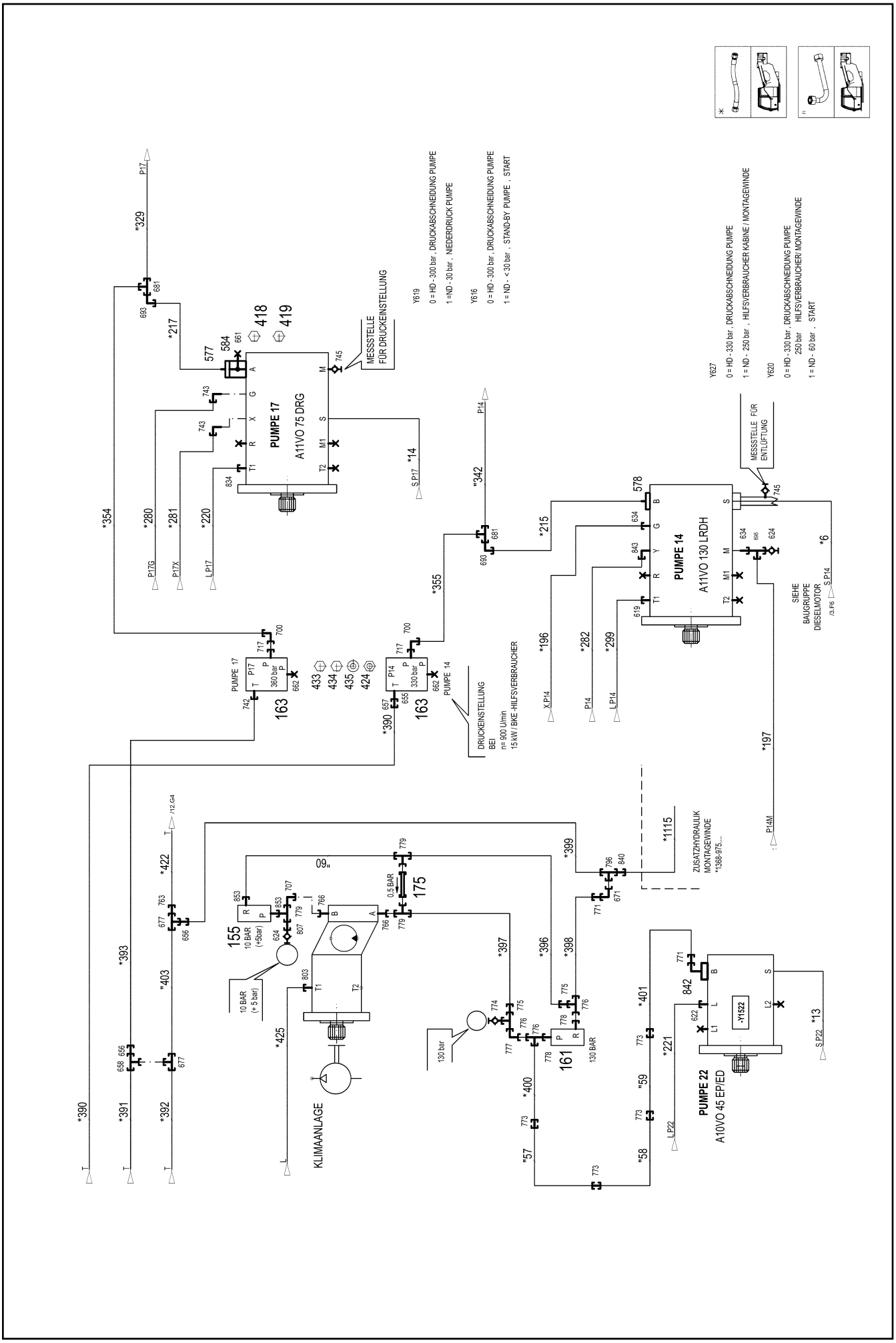
PUMPE 17
A11VO 75 DRG
MESSSTELLE FÜR DRUCKEINSTELLUNG
Y619
0 = HD - 300 bar , DRUCKABSCHNEIDUNG PUMPE
1 =ND - 30 bar , NIEDERDRUCK PUMPE
Y616
0 = HD - 300 bar , DRUCKABSCHNEIDUNG PUMPE
1 = ND - < 30 bar , STAND-BY PUMPE , START
Y627
0 = HD - 330 bar , DRUCKABSCHNEIDUNG PUMPE
1 = ND - 250 bar , HILFSVERBRAUCHER KABINE / MONTAGEWINDE
Y620
0 = HD - 330 bar , DRUCKABSCHNEIDUNG PUMPE
250 bar HILFSVERBRAUCHER/ MONTAGEWINDE
1 = ND - 60 bar , START
PUMPE 14
A11VO 130 LRDH
MESSSTELLE FÜR ENTLÜFTUNG
SIEHE BAUGRUPPE DIESELMOTOR
DRUCKEINSTELLUNG
BEI
n= 900 U/min
15 kW / BKE -HILFSVERBRAUCHER
PUMPE 17
PUMPE 14
ZUSATZHYDRAULIK MONTAGEWINDE
*1368-975....
KLIMAANLAGE
PUMPE 22
A10VO 45 EP/ED
10 BAR (+5bar)
10 BAR (+ 5 bar)
130 bar
130 BAR
0,5 BAR
360 bar
330 bar
-Y1522

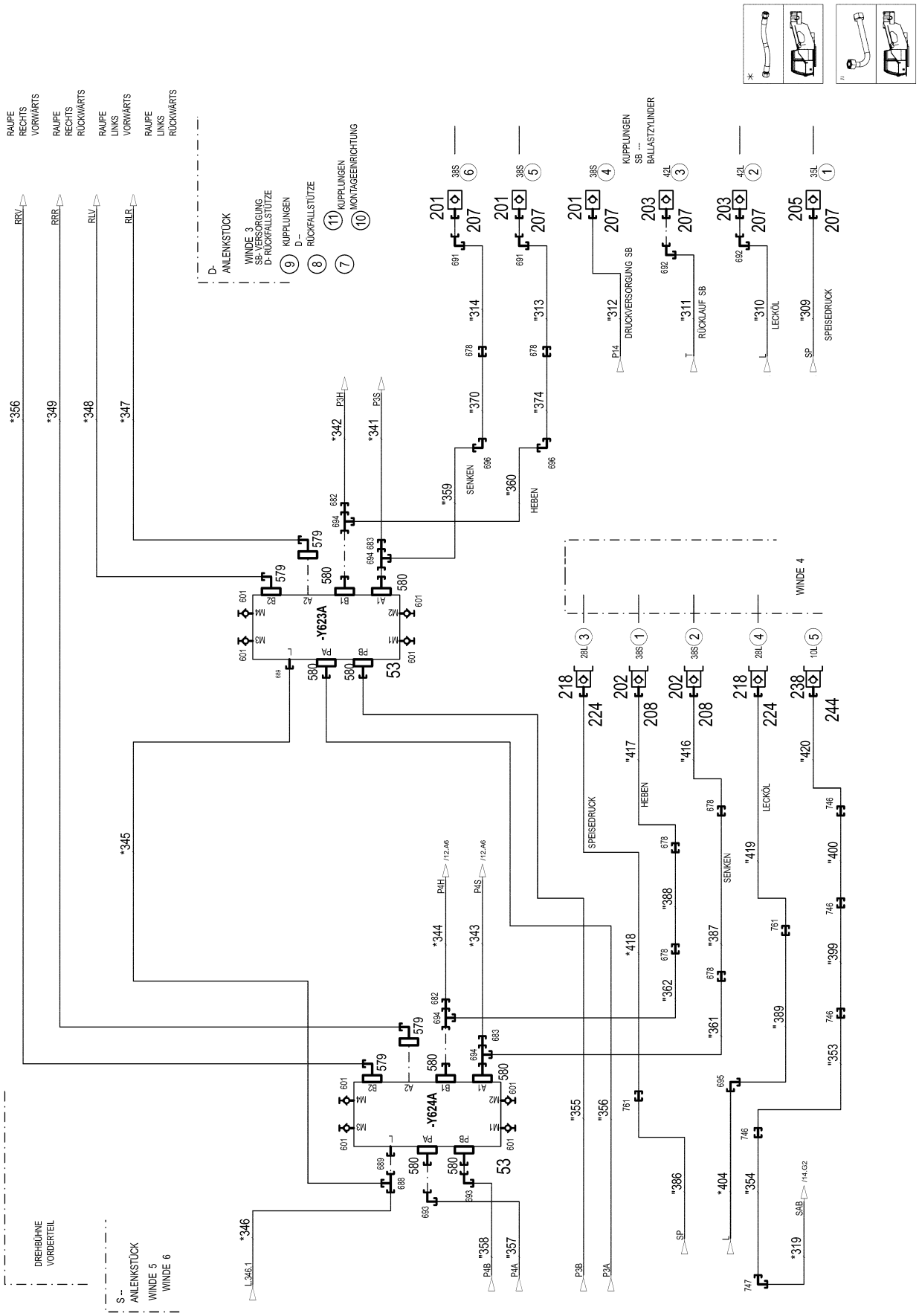

8.10.2019 004314	**etk_en_de_098253 LR 11000**	541 (9/24)
LIEBHERR	**HYDRAULICS** **HYDRAULIK**	**96032955**

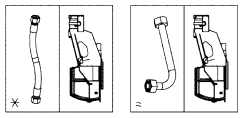

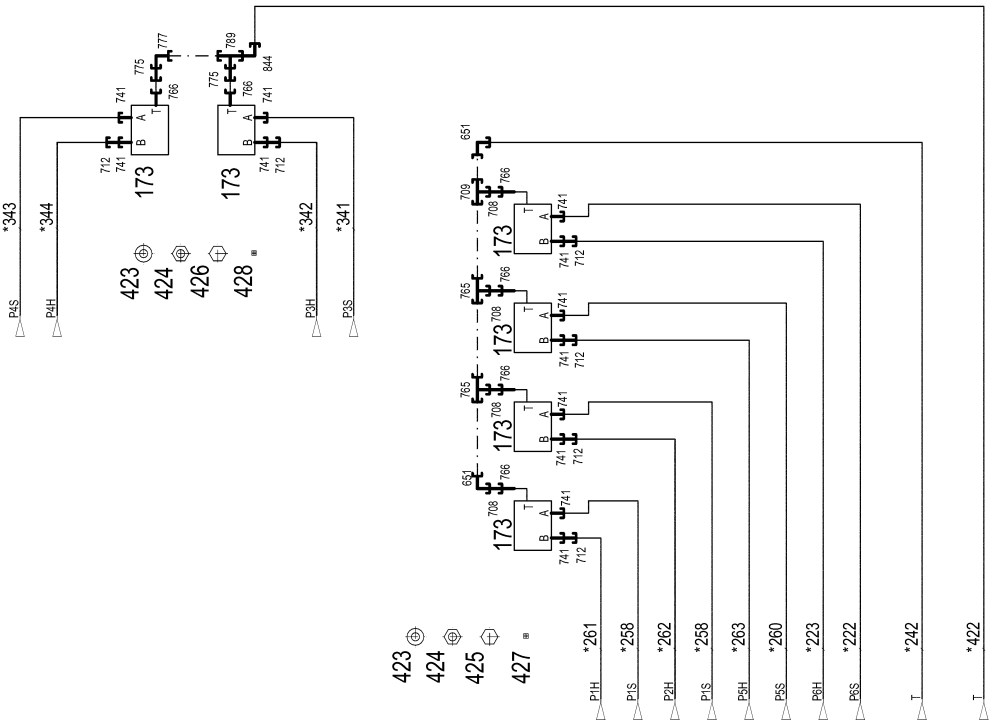

423
424
425
427
*261
*258
*262
*258
*263
*260
*223
*222
*242
*422
P1H
P1S
P2H
P1S
P5H
P5S
P6H
P6S
T
T
651
709
708
765
766
741
712
173
423
424
426
428
*343
*344
*342
*341
P4S
P4H
P3H
P3S
741
775
777
789
844

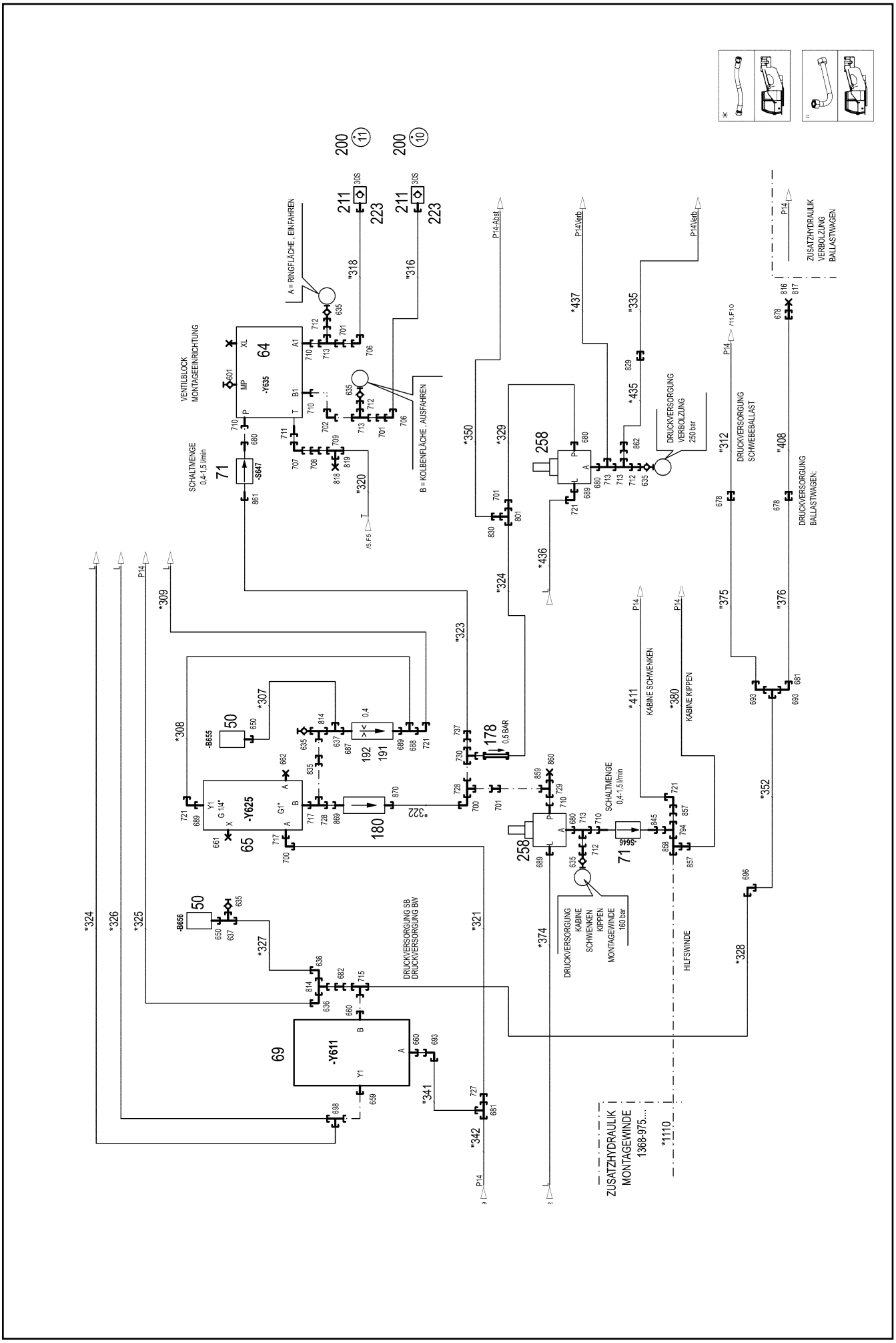

VENTILBLOCK MONTAGEEINRICHTUNG
-Y635
64
SCHALTMENGE 0,4-1,5 l/min
71
-S647
A = RINGFLÄCHE , EINFAHREN
B = KOLBENFLÄCHE , AUSFAHREN
DRUCKVERSORGUNG VERBOLZUNG 250 bar
DRUCKVERSORGUNG SCHWEBEBALLAST
DRUCKVERSORGUNG BALLASTWAGEN;
ZUSATZHYDRAULIK VERBOLZUNG BALLASTWAGEN
KABINE SCHWENKEN
KABINE KIPPEN
-Y625
65
-B655
50
192
191
178
0,5 BAR
180
258
-S646
DRUCKVERSORGUNG KABINE SCHWENKEN KIPPEN MONTAGEWINDE 160 bar
HILFSWINDE
-B656
DRUCKVERSORGUNG SB DRUCKVERSORGUNG BW
-Y611
69
ZUSATZHYDRAULIK MONTAGEWINDE 1368-975....

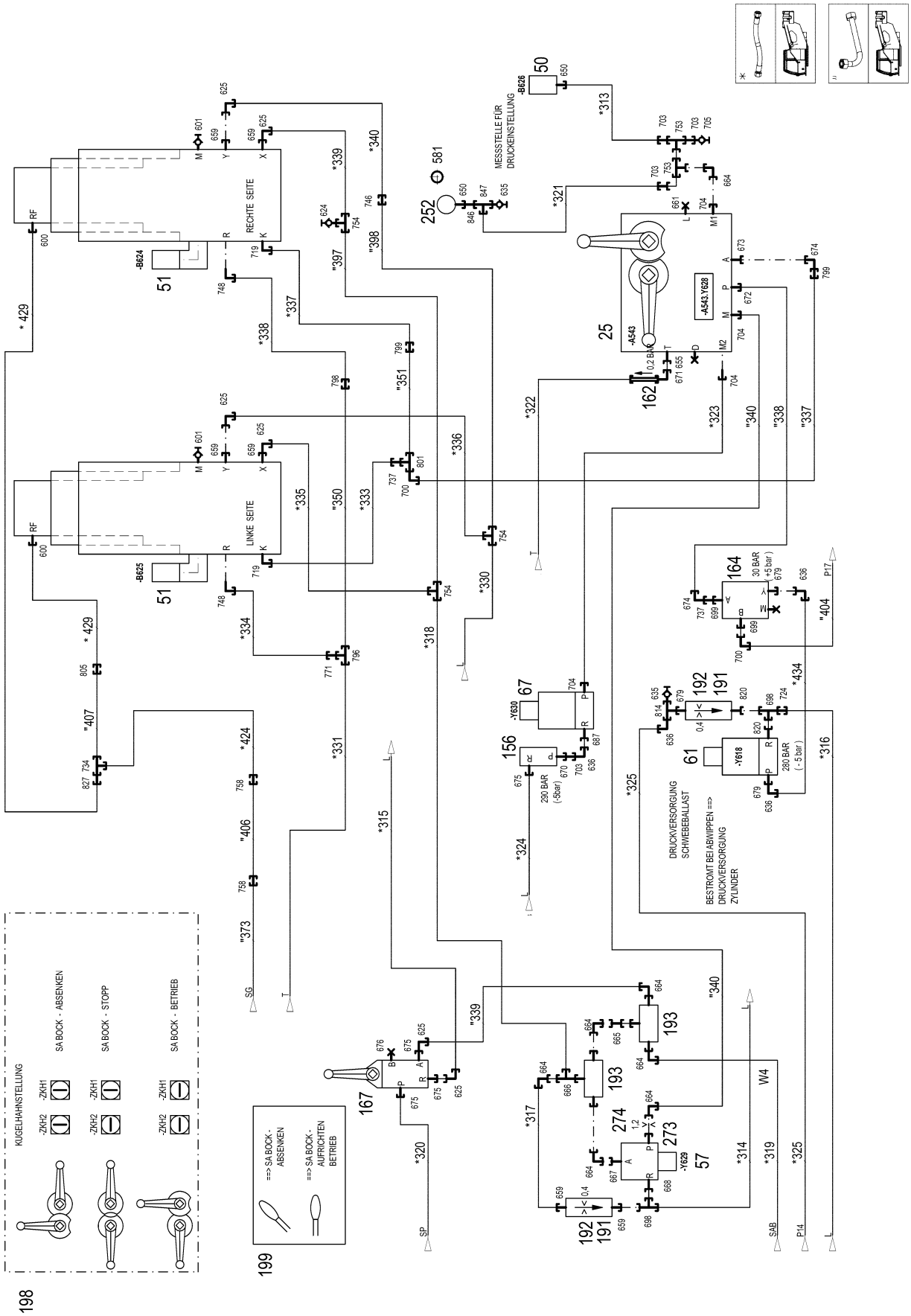

8.10.2019 004317	**etk_en_de_098253 LR 11000**	544 (12/24)
LIEBHERR	**HYDRAULICS** **HYDRAULIK**	**96032955**

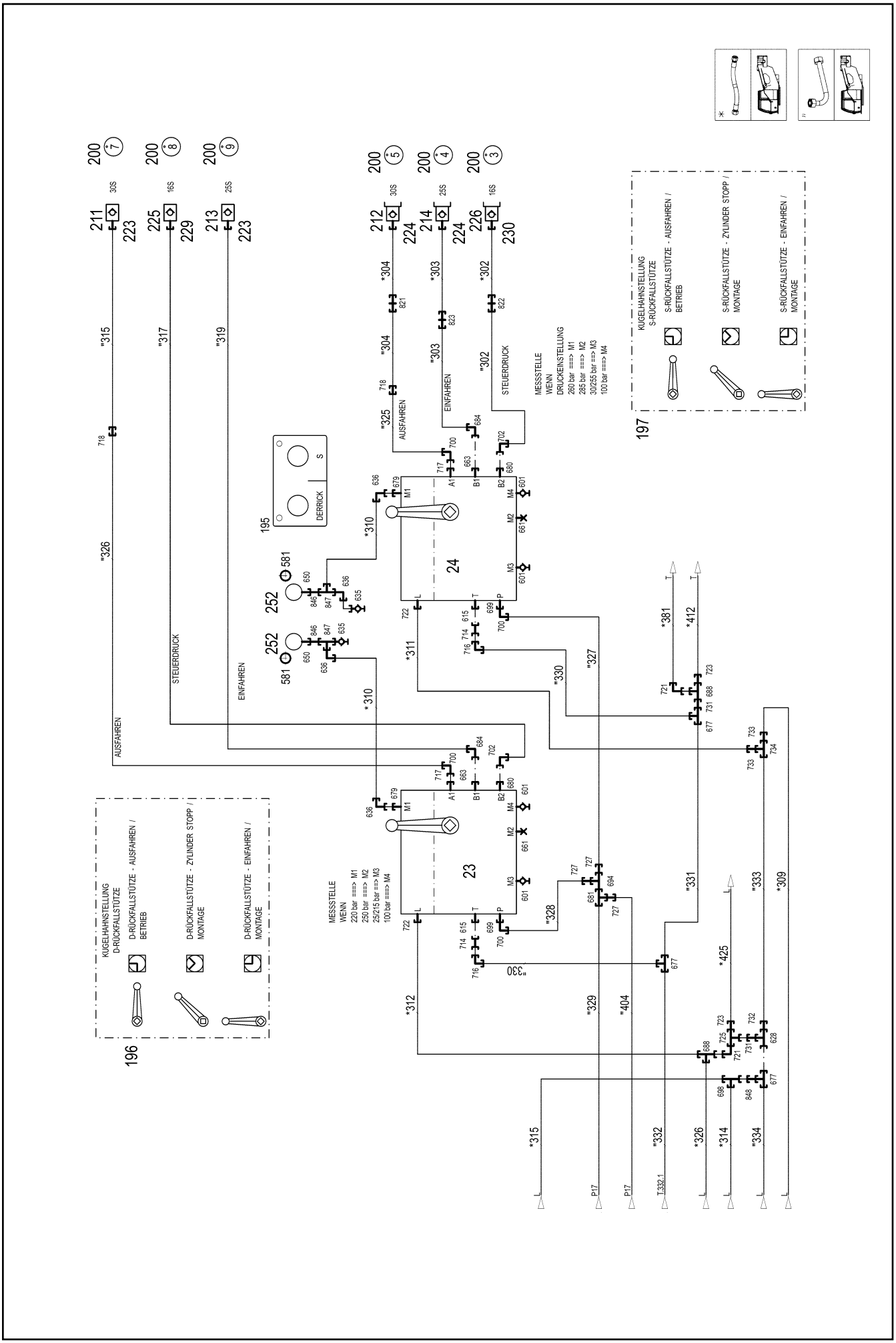

KUGELHAHNSTELLUNG
D-RÜCKFALLSTÜTZE
D-RÜCKFALLSTÜTZE - AUSFAHREN / BETRIEB
D-RÜCKFALLSTÜTZE - ZYLINDER STOPP / MONTAGE
D-RÜCKFALLSTÜTZE - EINFAHREN / MONTAGE
196
MESSSTELLE
WENN
220 bar ===> M1
250 bar ===> M2
25/215 bar ===> M3
100 bar ===> M4
23
24
AUSFAHREN
STEUERDRUCK
EINFAHREN
DERRICK
195
MESSSTELLE
WENN
DRUCKEINSTELLUNG
260 bar ===> M1
285 bar ===> M2
30/255 bar ===> M3
100 bar ===> M4
KUGELHAHNSTELLUNG
S-RÜCKFALLSTÜTZE
S-RÜCKFALLSTÜTZE - AUSFAHREN / BETRIEB
S-RÜCKFALLSTÜTZE - ZYLINDER STOPP / MONTAGE
S-RÜCKFALLSTÜTZE - EINFAHREN / MONTAGE
197

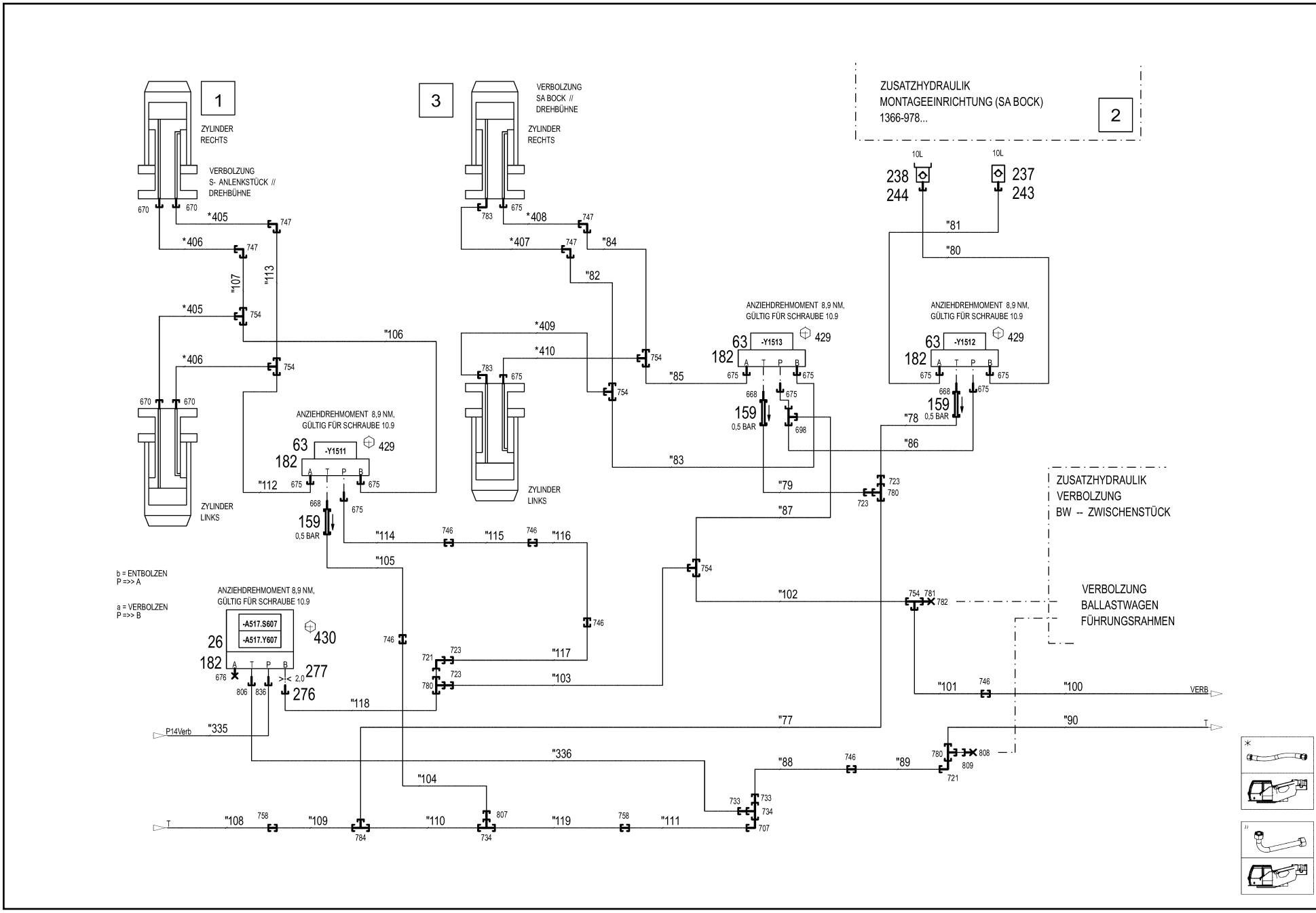
1
ZYLINDER RECHTS
VERBOLZUNG S- ANLENKSTÜCK // DREHBÜHNE
3
VERBOLZUNG SA BOCK // DREHBÜHNE
ZYLINDER RECHTS
ZUSATZHYDRAULIK MONTAGEEINRICHTUNG (SA BOCK) 1366-978...
2
ANZIEHDREHMOMENT 8,9 NM, GÜLTIG FÜR SCHRAUBE 10.9
-Y1511
-Y1513
-Y1512
-A517.S607
-A517.Y607
0,5 BAR
ZYLINDER LINKS
ZUSATZHYDRAULIK VERBOLZUNG BW -- ZWISCHENSTÜCK
VERBOLZUNG BALLASTWAGEN FÜHRUNGSRAHMEN
b = ENTBOLZEN P =>> A
a = VERBOLZEN P =>> B
P14Verb
VERB
T

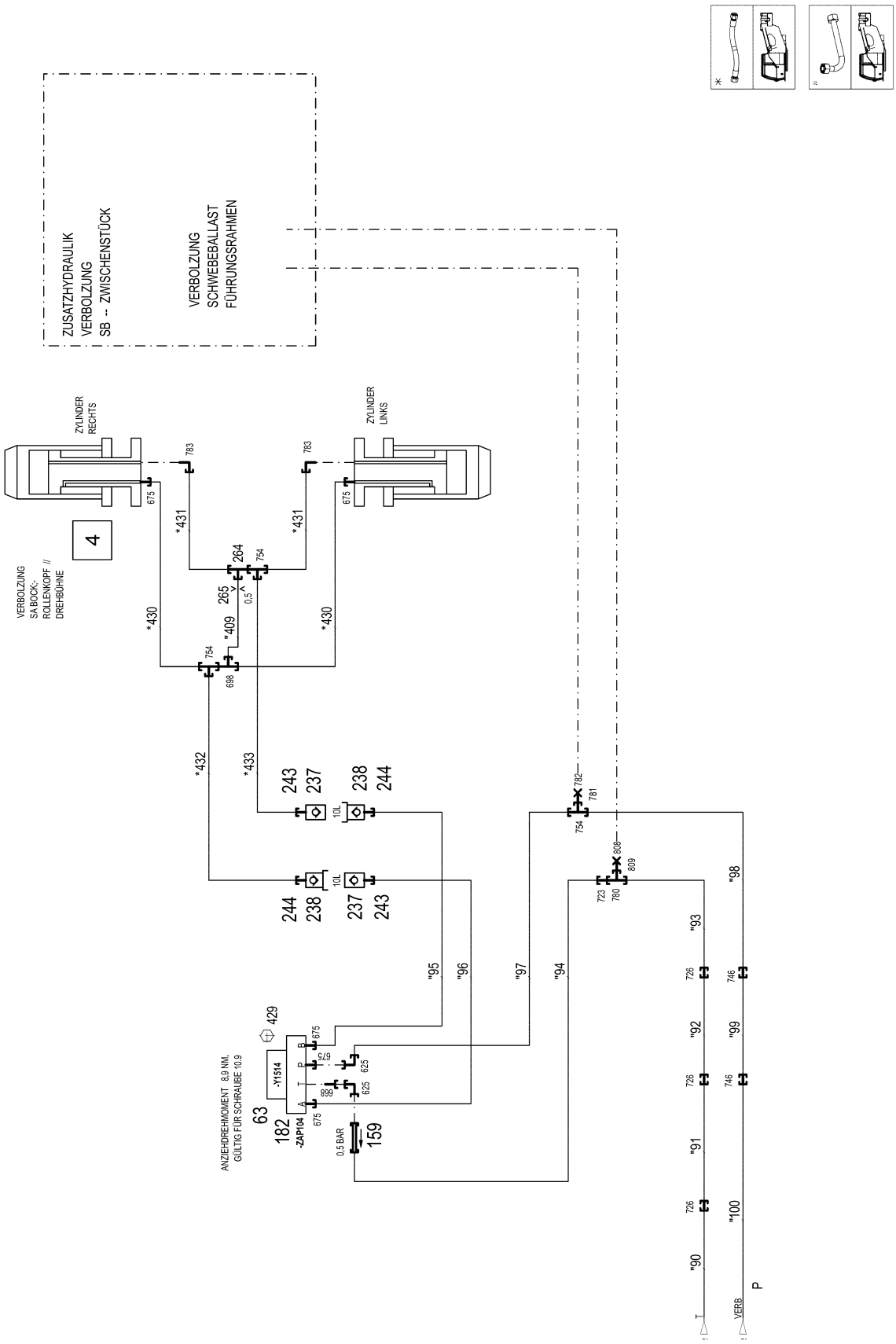
ZUSATZHYDRAULIK
VERBOLZUNG
SB -- ZWISCHENSTÜCK
VERBOLZUNG
SCHWEBEBALLAST
FÜHRUNGSRAHMEN
ZYLINDER
RECHTS
ZYLINDER
LINKS
VERBOLZUNG
SA BOCK-
ROLLENKOPF //
DREHBÜHNE
4
ANZIEHDREHMOMENT 8,9 NM,
GÜLTIG FÜR SCHRAUBE 10.9
-Y1514
-ZAP104
0,5 BAR
VERB

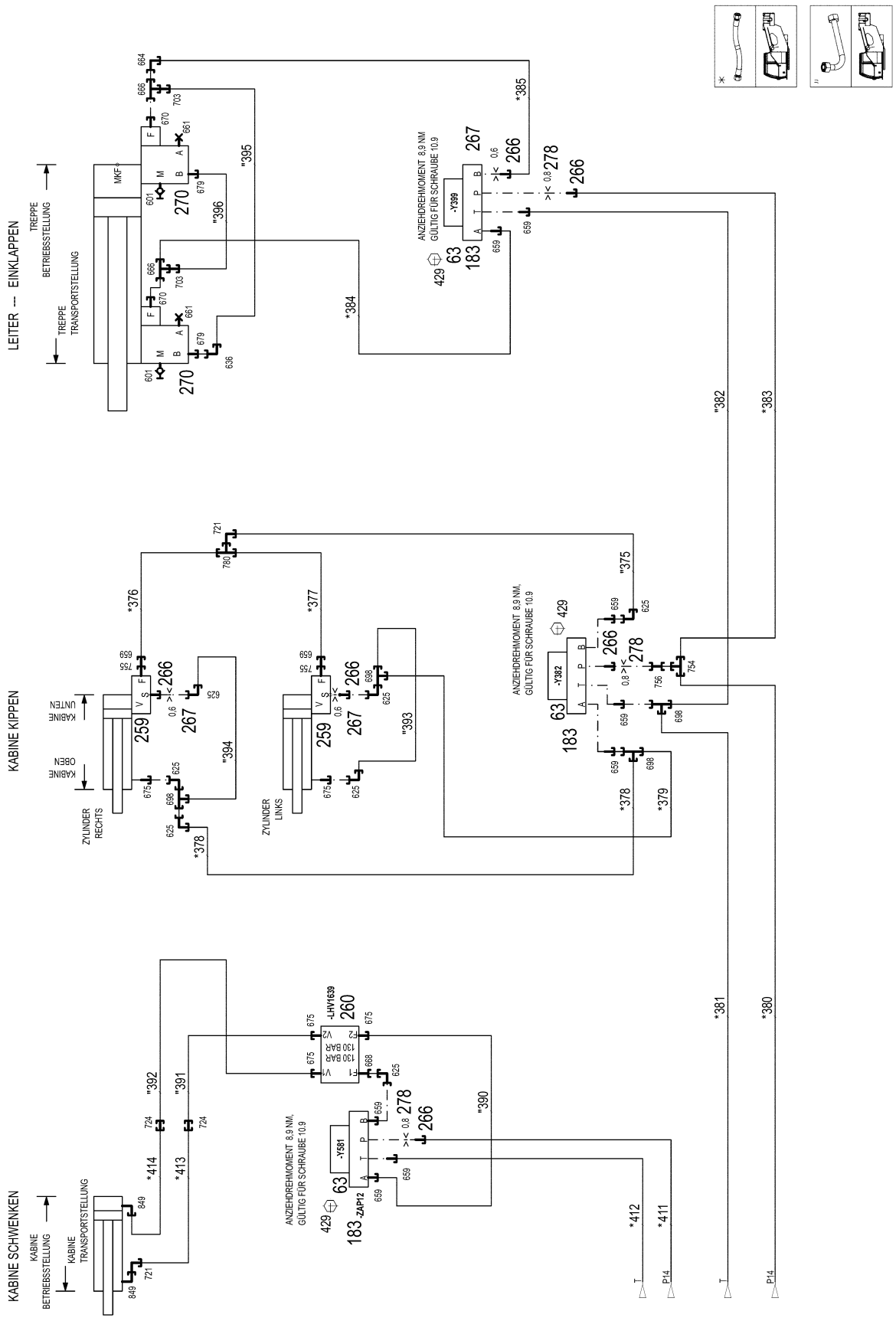
LEITER -- EINKLAPPEN
TREPPE BETRIEBSSTELLUNG
TREPPE TRANSPORTSTELLUNG
MKF1
ANZIEHDREHMOMENT 8,9 NM, GÜLTIG FÜR SCHRAUBE 10.9
-Y399
KABINE KIPPEN
KABINE UNTEN
KABINE OBEN
ZYLINDER RECHTS
ZYLINDER LINKS
ANZIEHDREHMOMENT 8,9 NM, GÜLTIG FÜR SCHRAUBE 10.9
-Y382
KABINE SCHWENKEN
KABINE BETRIEBSSTELLUNG
KABINE TRANSPORTSTELLUNG
-LHV1639
130 BAR/50
ANZIEHDREHMOMENT 8,9 NM, GÜLTIG FÜR SCHRAUBE 10.9
-Y581
-ZAP12
T
P14

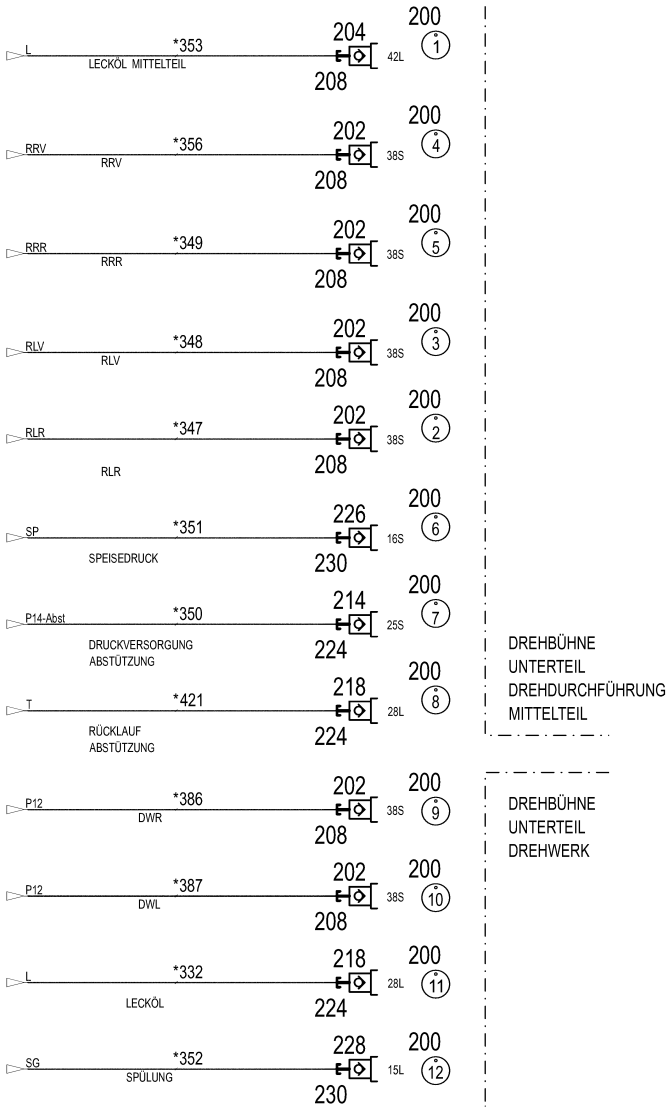
L
*353
LECKÖL MITTELTEIL
204
42L
208
200
1
RRV
*356
RRV
202
38S
208
200
4
RRR
*349
RRR
202
38S
208
200
5
RLV
*348
RLV
202
38S
208
200
3
RLR
*347
RLR
202
38S
208
200
2
SP
*351
SPEISEDRUCK
226
16S
230
200
6
P14-Abst
*350
DRUCKVERSORGUNG
ABSTÜTZUNG
214
25S
224
200
7
T
*421
RÜCKLAUF
ABSTÜTZUNG
218
28L
224
200
8
DREHBÜHNE
UNTERTEIL
DREHDURCHFÜHRUNG
MITTELTEIL
P12
*386
DWR
202
38S
208
200
9
P12
*387
DWL
202
38S
208
200
10
L
*332
LECKÖL
218
28L
224
200
11
SG
*352
SPÜLUNG
228
15L
230
200
12
DREHBÜHNE
UNTERTEIL
DREHWERK

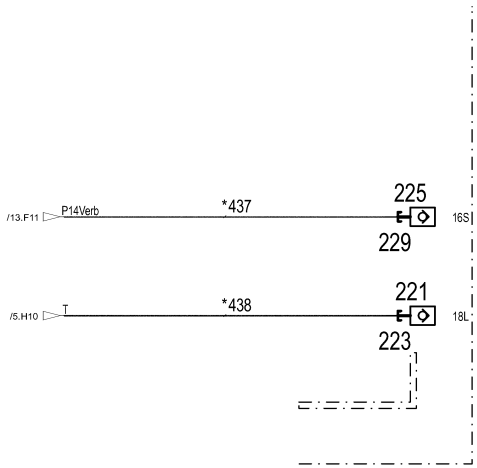
/13.F11
P14Verb
*437
225
16S
229
/5.H10
T
*438
221
18L
223
FREMDVERSORGUNG
MITTELTEIL
RAUPENFAHRWERK

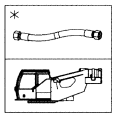

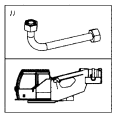

Pos.	Item	Quantity	Description	Bezeichnung
23	11211288	1	CONTROL BLOCK 320BAR SPF ⇨ ❑ 557	STEUERBLOCK
24	11340741	1	CONTROL BLOCK 320BAR SPF ⇨ ❑ 559	STEUERBLOCK
25	11314761	1	CONTROL BLOCK 350BAR SPF ⇨ ❑ 561	STEUERBLOCK
26	11004976	1	DIRECTIONAL CONTROL VALVE 4/2 NG6 ⇨ ❑ 564	WEGEVENTIL
50	10813738	11	PRESSURE SENSOR 0-400/400 BAR LSB PL:	DRUCKAUFNEHMER
51	10816185	2	PRESSURE SENSOR 0-400/400 BAR LSB PL:	DRUCKAUFNEHMER
53	10413255	2	CHANGE-OVER BLOCK SPF ⇨ ❑ 566	UMSCHALTBLOCK
55	10342823	1	PRESSURE CONTROL VALVE SPF ⇨ ❑ 568	DRUCKREGELVENTIL
57	511444408	1	DIRECTIONAL CONTROL VALVE 3/2 350BA ⇨ ❑ 569	WEGEVENTIL
58	511320108	2	DIRECTIONAL CONTROL VALVE 2/2 350BA	WEGEVENTIL
(1)	570633808	1	MAGNET 24V	MAGNET
(999)	10802253	1	SEAL KIT DIRECTIONAL VALVE	DS WEGEVENTIL
60	10356406	1	PRESSURE LIMITING VALVE pv=100BAR pm ⇨ ❑ 570	DRUCKBEGRENZUNGSVENTIL
61	511494308	1	DIRECTIONAL CONTROL VALVE 2/2 350BA ⇨ ❑ 572	WEGEVENTIL
63	511302208	7	DIRECTIONAL CONTROL VALVE 4/3 NG6-3 ⇨ ❑ 573	WEGEVENTIL
64	511308608	1	PROPORTIONAL VALVE 340BAR ⇨ ❑ 574	PROPORTIONALVENTIL
65	10493159	1	DIRECTIONAL SEAT VALVE 350BAR SPF ⇨ ❑ 579	WEGESITZVENTIL
67	511444508	1	DIRECTIONAL CONTROL VALVE 2/2 350BA ⇨ ❑ 580	WEGEVENTIL
69	10675694	1	DIRECTIONAL SEAT VALVE 350BAR	WEGESITZVENTIL
(1)	10663094	1	MAGNET 24V	MAGNET
(2)	11005227	1	SEAL KIT	DICHTSATZ
71	12100454	2	FLOW RATE INDICATOR NG 12	DURCHFLUSSANZEIGER
72	691183108	1	TEMPERATURE SENSOR -30/+130°C SPF	TEMPERATURGEBER
150	510642508	3	DIAPHRAGM ACCUMULATOR 2L 10BAR	MEMBRANSPEICHER
(998)	10650501	1	REPAIR KIT	REPARATURSATZ
151	974713508	1	CONNECTION STRIP	ANSCHLUSSLEISTE
152	974713608	1	CONNECTION STRIP	ANSCHLUSSLEISTE
153	510671508	2	PRESSURE FILTER	DRUCKFILTER
(1)	10037623	1	FILTER INSERT OEL 10µm	FILTEREINSATZ
(3)	10101384	1	RS PRESSURE FILTER DF...330FG 1.0	RS DRUCKFILTER
(4)	571356108	1	CLOGGING INDICATOR	VERSCHMUTZUNGSANZEIGE
154	511485208	1	PRESSURE LIMITING VALVE pmax=350BAR	DRUCKBEGRENZUNGSVENTIL
(997)	10493014	1	SEAL KIT LIMIT VALVE	DS DRUCKBEGRENZUNGSVEN
(998)	10684171	1	SEAL KIT CARTRIDGE	DICHTSATZ
(999)	10684172	1	SEALING KIT	DS VORSTEUERVENTIL
155	511429108	1	PRESSURE LIMITING VALVE pmax=700BAR	DRUCKBEGRENZUNGSVENTIL
156	10025582	1	PRESSURE LIMITING VALVE pv=155BA pm	DRUCKBEGRENZUNGSVENTIL
157	511417608	1	PRESSURE LIMITING VALVE pmax=700BAR ⇨ ❑ 581	DRUCKBEGRENZUNGSVENTIL
158	511435108	4	NON-RETURN VALVE 100BAR	RUECKSCHLAGVENTIL
159	510412408	6	NON-RETURN VALVE 400BAR CF	RUECKSCHLAGVENTIL
160	510438508	1	PRESSURE RELIEF VALVE pv=30BAR pmax ⇨ ❑ 582	DRUCKMINDERVENTIL
161	511423508	1	PRESSURE LIMITING VALVE pmax=700BAR	DRUCKBEGRENZUNGSVENTIL
162	511476908	2	NON-RETURN VALVE 100BAR	RUECKSCHLAGVENTIL
163	510468708	3	PRESSURE LIMITING VALVE pv=400BAR pm	DRUCKBEGRENZUNGSVENTIL
(999)	10025194	1	SEAL KIT HOUSING	DS GEHAEUSE

Pos.	Item	Quantity	Description	Bezeichnung
164	511485308	2	PRESSURE CONTROL VALVE pmax=350BA	DRUCKREGELVENTIL
(999)	10493014	1	SEAL KIT LIMIT VALVE	DS DRUCKBEGRENZUNGSVEN
165	510412908	2	NON-RETURN VALVE	RUECKSCHLAGVENTIL
167	511322508	1	DIRECTIONAL CTRL. VALVE 4/2 400BAR SP	WEGESCHIEBER
(8)	511043808	1	MANUAL ACTUATION	HANDBETAETIGUNG
168	11211759	1	PRESSURE LIMITING VALVE pv=30BAR pm	DRUCKBEGRENZUNGSVENTIL
173	511484608	6	FLUSH VALVE	SPUELVENTIL
(2)	510776608	1	O-RING ARP 568 23,47X2,62 NBR90	O-RING
(11)	510738308	2	O-RING ARP 568 18,72X2,62 NBR90	O-RING
175	511446908	1	NON-RETURN VALVE 160BAR FE//ZN12//C	RUECKSCHLAGVENTIL
177	11485448	1	NON-RETURN VALVE 250BAR CF SPF	RUECKSCHLAGVENTIL
178	510409808	1	NON-RETURN VALVE 420BAR	RUECKSCHLAGVENTIL
180	10877386	1	PRESSURE FILTER STAHL VERZ.	DRUCKFILTER
182	510629508	5	CONNECTING PLATE	ANSCHLUSSPLATTE
183	510631808	4	CONNECTING PLATE	ANSCHLUSSPLATTE
191	510671108	3	FILTER CARTRIDGE 0,005m³/min 25µm	FILTERPATRONE
192	511048708	3	NOZZLE 0,4 M5X9 MS	DUESE
193	511491914	2	SHUTTLE VALVE 500BAR CR6-FREI	WECHSELVENTIL
195	970572908	1	SIGN	SCHILD
196	970320008	1	SIGN	SCHILD
197	970320808	1	SIGN	SCHILD
198	975716708	1	SIGN 100X200 AL-BL 1MM	SCHILD
199	972202808	1	SIGN	SCHILD
201	511512208	3	COUPLING SLEEVE B8 38-S	KUPPLUNGSMUFFE
202	511512308	16	COUPLING PLUG B8 38-S	KUPPLUNGSSTECKER
203	10675113	2	COUPLING SLEEVE B8 42-L A3C	KUPPLUNGSMUFFE
204	10675114	2	COUPLING PLUG B8 42-L A3C	KUPPLUNGSSTECKER
205	511518408	2	COUPLING SLEEVE B8 35-L	KUPPLUNGSMUFFE
206	511518508	1	COUPLING PLUG B8 35-L	KUPPLUNGSSTECKER
207	10466917	7	HEX CAP NUT RD79X4 SPF	VERSCHLUSSMUTTER
208	10466913	19	SCREW PLUG RD79X4 SPF	VERSCHLUSSSCHRAUBE
211	511510708	3	COUPLING SLEEVE B6 30-S	KUPPLUNGSMUFFE
(2)	571076908	1	O-RING 32X3 FPM70	O-RING
(3)	571077008	1	SUPPORTING RING 32X37,2X1 PTFE	STUETZRING
(4)	571077108	1	O-RING 40X3 FPM70	O-RING
(5)	571077208	1	NUT M54 CR6-FREI	MUTTER
212	511510808	1	COUPLING PLUG B6 30-S	KUPPLUNGSSTECKER
(1)	571077308	1	SHEET GASKET	DICHTSCHEIBE
(2)	571076908	1	O-RING 32X3 FPM70	O-RING
(3)	571077008	1	SUPPORTING RING 32X37,2X1 PTFE	STUETZRING
(4)	571077408	1	O-RING 24X3 FPM70	O-RING
213	510599608	1	COUPLING SLEEVE B6 25-S	KUPPLUNGSMUFFE
214	510599708	2	COUPLING PLUG B6 25-S	KUPPLUNGSSTECKER
218	511501108	8	COUPLING PLUG B6 28-L	KUPPLUNGSSTECKER
219	511508208	1	COUPLING SLEEVE B6 22-L	KUPPLUNGSMUFFE
221	511500608	1	COUPLING SLEEVE B6 18-L	KUPPLUNGSMUFFE
(2)	571076908	1	O-RING 32X3 FPM70	O-RING
(3)	571077008	1	SUPPORTING RING 32X37,2X1 PTFE	STUETZRING
(4)	571077108	1	O-RING 40X3 FPM70	O-RING
(5)	571077208	1	NUT M54 CR6-FREI	MUTTER
223	10466916	6	HEX CAP NUT RD54X4 SPF	VERSCHLUSSMUTTER
224	10466912	11	SCREW PLUG RD54X4 SPF	VERSCHLUSSSCHRAUBE
225	511505908	2	COUPLING SLEEVE B3 16-S	KUPPLUNGSMUFFE
226	511508608	2	COUPLING PLUG B3 16-S	KUPPLUNGSSTECKER
228	511500408	1	COUPLING PLUG B3 15-L	KUPPLUNGSSTECKER
229	10466915	2	HEX CAP NUT RD36X3 SPF	VERSCHLUSSMUTTER
230	10466911	3	SCREW PLUG RD36X3 SPF	VERSCHLUSSSCHRAUBE
237	511508408	3	COUPLING SLEEVE B2 10-L	KUPPLUNGSMUFFE
238	511508308	4	COUPLING PLUG B2 10-L	KUPPLUNGSSTECKER
243	10466914	3	HEX CAP NUT RD32X3 SPF	VERSCHLUSSMUTTER

Pos.	Item	Quantity	Description	Bezeichnung
244	10466910	4	SCREW PLUG RD32X3 SPF	VERSCHLUSSSCHRAUBE
252	750002408	3	PRESSURE GAUGE 63	MANOMETER
258	511497508	2	PRESSURE RELIEF VALVE pv=200BAR pmax ⇨ ❑ 39	DRUCKMINDERVENTIL
259	10218310	2	LOAD HOLDING VALVE 280BAR 10L/MIN SP ⇨ ❑ 583	LASTHALTEVENTIL
260	511471608	1	LOAD HOLDING VALVE pv=130BAR	LASTHALTEVENTIL
(2)	570941408	2	SCREW	SCHRAUBE
(7)	11002678	2	LOAD RETAINING VLV ELEMENT,CPL	LASTHALTEVENTILEINSATZ
(26)	510797508	2	PRESSURE SPRING	DRUCKFEDER
264	953600608	1	CONNECTING LUG EL 10LX51	VERBINDUNGSSTUTZEN
265	511062908	1	NOZZLE 0,5 M10X10 MS	DUESE
266	947906708	6	SCREW-ON CONNECTION	EINSCHRAUBSTUTZEN
267	570818808	3	NOZZLE 0,6 M8X8 10.9	DUESE
270	10342074	2	LOAD HOLDING VALVE 280BAR SPF	LASTHALTEVENTIL
(1)	10874777	1	HOLLOW SCREW A3C	HOHLSCHRAUBE
(2)	10874778	1	SEALING RING	DICHTRING
273	948390108	1	SCREW-ON CONNECTION	EINSCHRAUBSTUTZEN
274	511056808	1	NOZZLE 1,2 M8X8 MS	DUESE
276	971265308	1	UNION PIECE RETOUCH	VERSCHRAUBUNG NACHARBEI
277	511062608	1	NOZZLE 2,0 M10X10 ST	DUESE
278	511058508	3	NOZZLE 0,8 M8X8 MS	DUESE
400	774215708	3	CONSOLE	KONSOLE
401	774211908	3	HOSE CLAMP 158-166 ST	SCHLAUCHSCHELLE
403	11834794	10	SOCKET HEAD SCREW ISO 4762 M12X45 8	ZYLINDERSCHRAUBE
404	11645386	2	HEX SCREW ISO 4017 M12X45 8.8 FLZN SP	SECHSKANTSCHRAUBE
405	510587008	6	O-RING ARP 568 32,92X3,53 NBR90	O-RING
406	4600741	15	SOCKET HEAD SCREW ISO 4762 M14X65 10	ZYLINDERSCHRAUBE
407	11340040	5	HEX SCREW ISO 4014 M14X65 10.9 FLZN SP	SECHSKANTSCHRAUBE
408	404316101	20	SOCKET HEAD SCREW ISO 4762 M14X100 1	ZYLINDERSCHRAUBE
411	510586708	19	O-RING ARP 568 37,69X3,53 NBR90	O-RING
412	7004640	4	HEX SCREW ISO 4014 M12X75 10.9 FLZN SP	SECHSKANTSCHRAUBE
415	409752408	4	SOCKET HEAD SCREW ISO 4762 UNC3/8X	ZYLINDERSCHRAUBE
416	12100552	8	HEX SCREW UNC7/16X14X30MM 8.8 FLZN	SECHSKANTSCHRAUBE
417	11658890	4	HEX SCREW ISO 4014 M12X65 8.8 FLZN SP	SECHSKANTSCHRAUBE
418	10876374	3	SOCKET HEAD SCREW ISO 4762 M12X60 8	ZYLINDERSCHRAUBE
419	10875506	1	HEX SCREW ISO 4014 M12X60 8.8 FLZN SP	SECHSKANTSCHRAUBE
422	927892208	1	COLLECTING PIPE	SAMMELROHR
423	421861405	10	WASHER ISO 7093-1 8 200HV-A2	SCHEIBE
424	11693875	14	HEX NUT ISO 4032 M8 8 480H SPF	SECHSKANTMUTTER
425	12100625	2	THREADED PIN DIN 976-1 M8X325 8.8 480H	GEWINDEBOLZEN
426	12212106	3	HEX SCREW ISO 4014 M8X120 8.8 480H SP	SECHSKANTSCHRAUBE
427	974237808	6	DISTANCE SLEEVE 12.0X47 E235+N	DISTANZHUELSE
428	97045994	3	TUBE 12.0X27 E235+N	ROHR
429	10181382	24	SOCKET HEAD SCREW ISO 4762 M5X50 10	ZYLINDERSCHRAUBE
430	12225950	4	SOCKET HEAD SCREW ISO 4762 M5X45 10	ZYLINDERSCHRAUBE
431	12101869	6	KEY RING 25X1,5 ST FE/ZN8/CN	SCHLUESSELRING
432	744010208	6	SNAP HOOK DIN 5299 C 60X6-120KG ST V	KARABINERHAKEN
433	12100208	2	HEX SCREW ISO 4014 M8X160 8.8 480H SP	SECHSKANTSCHRAUBE
434	10875799	2	HEX SCREW ISO 4014 M8X170 8.8 480H SP	SECHSKANTSCHRAUBE
435	421861405	4	WASHER ISO 7093-1 8 200HV-A2	SCHEIBE
436	570116908	1	USIT RING U 14X19,5X1,5	USIT-RING
500	11320616	3	SAE INTERMEDIATE FLANGE SAE1 1/4CO	SAE-ZWISCHENFLANSCH
501	511519208	4	SAE INTERMEDIATE FLANGE 1 1/4" A3C SP	SAE-ZWISCHENFLANSCH
574	510713214	1	FITTING AEHNL.ISO 8434;ISO 6 GFS 28L SA	VERSCHRAUBUNG
(1)	510587008	1	O-RING ARP 568 32,92X3,53 NBR90	O-RING
577	510586908	8	SPLIT FLANGE HALF SAE 1 6000 PSI CR6-F	FLANSCHHAELFTE
578	510586608	24	SPLIT FLANGE HALF A3P	FLANSCHHAELFTE
579	511517708	5	FLANGE STUB PIPE 38S	FLANSCHSTUTZEN
580	511517808	8	FLANGE STUB PIPE AFG 38S G1 1/4 CR6-F	FLANSCHSTUTZEN

Pos.	Item	Quantity	Description	Bezeichnung
581	10173722	3	EDGE SEALING RING CR6-FREI	DICHTKANTENRING
582	474907308	2	SAE FLANGE CONNECTION WFS 38S 1 1/4	SAE-FLANSCHVERBINDUNG
(1)	510586708	1	O-RING ARP 568 37,69X3,53 NBR90	O-RING
584	511517208	1	SAE INTERMEDIATE FLANGE SAE 1XCODE	SAE-ZWISCHENFLANSCH
(1)	510587008	1	O-RING ARP 568 32,92X3,53 NBR90	O-RING
600	471032608	3	FITTING GE 12S G1/2A CR6-FREI	VERSCHRAUBUNG
601	475602608	19	TEST POINT FITTING EMA3 G1/4 CR6-FREI	MESSANSCHLUSS
614	471903608	5	FITTING EGE 42L G1 1/2 A3P	VERSCHRAUBUNG
615	471034708	12	FITTING GE 42L G1 1/2 CR6-FREI	VERSCHRAUBUNG
616	471031908	5	FITTING XGE42-LM-ED A3P	VERSCHRAUBUNG
617	471031508	12	FITTING XGE28-LM-ED A3P	VERSCHRAUBUNG
618	477704508	1	STOP PLUG VSTIM22X1,5ED A3P	STOPFEN
619	471031308	3	FITTING XGE22-LM-ED M26X1,5 A3P	VERSCHRAUBUNG
620	471031808	13	FITTING XGE35-LM-ED A3P	VERSCHRAUBUNG
621	471039808	3	FITTING GE 10L M22X1,5 CR6-FREI	VERSCHRAUBUNG
622	471031108	3	FITTING GE 18L M22X1,5 CR6-FREI	VERSCHRAUBUNG
624	510629008	7	TEST POINT FITTING VKA3 10LM16X1,5 CR6	MESSANSCHLUSS
625	7403569	25	FITTING EW 10L M16X1,5 CR6-FREI	VERSCHRAUBUNG
626	477704808	4	STOP PLUG VSTIM42X2ED A3P	STOPFEN
627	477705808	4	STOP PLUG VSTIM26X1,5ED A3P	STOPFEN
628	7367986	20	FITTING EL 42L CR6-FREI	VERSCHRAUBUNG
629	482530814	9	FITTING ISO 8434 EW 42L CR6-FREI	VERSCHRAUBUNG
630	477705708	3	STOP PLUG VSTIM48X2ED A3P	STOPFEN
632	475033008	2	FITTING XGR25/20-S A3P	VERSCHRAUBUNG
633	471903208	2	FITTING EGESD20-SM-WD A3P	VERSCHRAUBUNG
634	471030508	3	FITTING GE 10L M14X1,5 A3P	VERSCHRAUBUNG
635	475601508	11	TEST POINT FITTING BMA3 6S	MESSANSCHLUSS
636	472531508	15	FITTING EW 6S M14X1,5 CR6-FREI	VERSCHRAUBUNG
637	472331208	3	FITTING ELSD6-S A3P	VERSCHRAUBUNG
638	471030208	1	FITTING XGE6-SM-ED A3P	VERSCHRAUBUNG
643	471033308	2	FITTING XGE20-SM-ED A3P	VERSCHRAUBUNG
645	471030908	2	FITTING XGE15-LM-ED A3P	VERSCHRAUBUNG
647	471039908	7	FITTING GE 12L M22X1,5 CR6-FREI	VERSCHRAUBUNG
650	470700208	14	FITTING XGAI6-SR A3P	VERSCHRAUBUNG
651	482530914	9	FITTING ISO 8434 EW 35L M45X2 CR6-FREI	VERSCHRAUBUNG
654	477704308	1	STOP PLUG VSTI M12X1,5 A3P	STOPFEN
655	471901508	5	FITTING EGESD28-LR-WD A3P	VERSCHRAUBUNG
656	475431308	17	FITTING RED 42/28L CR6-FREI	VERSCHRAUBUNG
657	475031008	2	FITTING XGR42/28-L A3P	VERSCHRAUBUNG
658	482431114	12	FITTING ISO 8434 ET 42L CR6-FREI	VERSCHRAUBUNG
659	7362091	19	FITTING ISO 8434-1 GE 10L G1/4A CR6-FREI	VERSCHRAUBUNG
660	471034408	3	FITTING XGEV38-SR-WD A3P	VERSCHRAUBUNG
661	477704008	9	STOPPER PLUG VSTI1/4"ED A3P	BLINDSTOPFEN
662	477704608	4	STOP PLUG VSTI1"ED A3P	STOPFEN
663	471033608	2	FITTING XGE25-SR-ED A3P	VERSCHRAUBUNG
664	7617268	8	FITTING EW 10S CR6-FREI	VERSCHRAUBUNG
665	470010208	1	FITTING SNV10-S A3P	VERSCHRAUBUNG
666	7367776	3	FITTING EL 10S CR6-FREI	VERSCHRAUBUNG
667	471900408	1	FITTING EGE 10S G3/8 A3C	VERSCHRAUBUNG
668	471904308	6	FITTING EGE 10L G3/8A CR6-FREI	VERSCHRAUBUNG
669	482430314	2	FITTING ISO 8434 ET 10L M16X1,5 CR6-FRE	VERSCHRAUBUNG
670	471032808	7	FITTING ISO 8434-1 GE 10S G3/8A CR6-FRE	VERSCHRAUBUNG
671	7617494	9	FITTING EW 28L CR6-FREI	VERSCHRAUBUNG
672	471033408	1	FITTING XGE20-SR-ED A3P	VERSCHRAUBUNG
673	471900708	1	FITTING EGESD20-SR-WD A3P	VERSCHRAUBUNG
674	7407108	3	FITTING EW 20S M30X2 CR6-FREI	VERSCHRAUBUNG
675	471039608	25	FITTING XGE10-LR-ED3/8" A3P	VERSCHRAUBUNG
676	477704108	2	STOP PLUG VSTI3/8"ED A3P	STOPFEN
677	470431408	19	FITTING T 42L A3C	VERSCHRAUBUNG
678	470033108	29	FITTING XG38-S A3P	VERSCHRAUBUNG

Pos.	Item	Quantity	Description	Bezeichnung
679	471032108	10	FITTING XGE6-SR-ED A3P	VERSCHRAUBUNG
680	471033208	9	FITTING XGE16-SR-ED A3P	VERSCHRAUBUNG
681	470433008	6	FITTING XT38-S A3P	VERSCHRAUBUNG
682	475408108	3	FITTING REDSD38/6-S A3P	VERSCHRAUBUNG
683	475434208	3	FITTING REDSD38/16-S A3P	VERSCHRAUBUNG
684	7407119	2	FITTING EW 25S CR6-FREI	VERSCHRAUBUNG
687	471900308	2	FITTING EGESD6-SR-WD A3P	VERSCHRAUBUNG
688	247128602	11	FITTING EL 12L M18X1,5 CR6-FREI	VERSCHRAUBUNG
689	471035308	15	FITTING XGE12-LR-ED1/4" A3P	VERSCHRAUBUNG
690	475436708	4	FITTING RED 42/35L A3C	VERSCHRAUBUNG
691	10467292	2	FITTING EV38S M52X2 A3C	VERSCHRAUBUNG
692	10651363	6	FITTING EV 42L M52X2 ZN-NI CR6F	VERSCHRAUBUNG
693	472531808	8	FITTING EWSD38-S A3P	VERSCHRAUBUNG
694	472331908	6	FITTING ELSD38-S A3P	VERSCHRAUBUNG
695	470230808	1	FITTING W 28L A3C	VERSCHRAUBUNG
696	470233408	4	FITTING XW38-S A3P	VERSCHRAUBUNG
697	7410441	3	FITTING GE 28L G3/4A CR6-FREI	VERSCHRAUBUNG
698	472330208	14	FITTING EL 10L CR6-FREI	VERSCHRAUBUNG
699	471033808	5	FITTING XGEV30-SR-WD A3P	VERSCHRAUBUNG
700	482531614	12	FITTING ISO 8434 EW 30S CR6-FREI	VERSCHRAUBUNG
701	475432508	4	FITTING REDSDN30/16-S A3P	VERSCHRAUBUNG
702	7617460	4	FITTING EW 16S CR6-FREI	VERSCHRAUBUNG
703	475432008	6	FITTING REDSDN10/6-S A3P	VERSCHRAUBUNG
704	471004514	4	FITTING ISO 8434 GE 10S G1/4 CR6-FREI	VERSCHRAUBUNG
705	5607617	1	GAUGE CONNECTION DKO 10S M18X1,5 C	MESSSTUTZEN
706	470233008	2	FITTING XW30-S A3P	VERSCHRAUBUNG
707	247108302	3	FITTING EW 18L M26X1,5 CR6-FREI	VERSCHRAUBUNG
708	475431208	5	FITTING REDSD35/18-L A3P	VERSCHRAUBUNG
709	470431508	2	FITTING T 35L A3P	VERSCHRAUBUNG
710	471900608	5	FITTING EGESD16-SR-WD A3P	VERSCHRAUBUNG
711	471901308	1	FITTING EGESD18-LR-WD A3P	VERSCHRAUBUNG
712	475433108	10	FITTING REDSD16/6-S CFX	VERSCHRAUBUNG
713	7407098	5	FITTING EL 16S CR6-FREI	VERSCHRAUBUNG
714	470011408	4	FITTING SNV42-L A3P	VERSCHRAUBUNG
715	482431814	1	FITTING ISO 8434 ET 38S CR6-FREI	VERSCHRAUBUNG
716	470231408	2	FITTING W 42L A3P	VERSCHRAUBUNG
717	11002216	7	FITTING GE 30S G1 A CR6-FREI	VERSCHRAUBUNG
718	470033008	2	FITTING XG30-S CFX	VERSCHRAUBUNG
719	473231408	2	FITTING RSWS20-SR-WD A3P	VERSCHRAUBUNG
(1)	7619656	1	SEALING RING KDS27X 27,3X38	DICHTRING
721	247117702	20	FITTING EW 12L M18X1,5 CR6-FREI	VERSCHRAUBUNG
722	471034808	4	FITTING GE 12L G1/2 ZNNI	VERSCHRAUBUNG
723	475431408	8	FITTING REDSD12/10-L A3P	VERSCHRAUBUNG
724	475031508	3	FITTING GR 12/10L M18X1, A3P	VERSCHRAUBUNG
725	247105602	2	FITTING ET 12L M18X1,5 CR6-FREI	VERSCHRAUBUNG
726	470030408	3	FITTING XG12-L A3P	VERSCHRAUBUNG
727	475435308	4	FITTING REDSDN38/30-S CFX	VERSCHRAUBUNG
728	482331814	4	FITTING ISO 8434 EL 30S CR6-FREI	VERSCHRAUBUNG
729	482431514	1	FITTING ISO 8434 ET 16S CR6-FREI	VERSCHRAUBUNG
730	472431808	1	FITTING ET 30S CR6-FREI	VERSCHRAUBUNG
731	475407208	4	FITTING REDSDN42/12-L A3P	VERSCHRAUBUNG
732	475431708	2	FITTING RED 42/18L CR6-FREI	VERSCHRAUBUNG
733	475436308	4	FITTING REDSD18/12-L A3P	VERSCHRAUBUNG
734	470430608	4	FITTING T 18L A3C	VERSCHRAUBUNG
735	475031308	1	FITTING XGR35/28-L A3P	VERSCHRAUBUNG
736	471900908	1	FITTING EGESD30-SR-WD CFX	VERSCHRAUBUNG
737	475432608	5	FITTING REDSD30/20-S A3P	VERSCHRAUBUNG
740	471032208	6	FITTING XGE8-SM-ED CFX	VERSCHRAUBUNG
741	471033008	12	FITTING XGE16-SM-ED A3P	VERSCHRAUBUNG
742	471031608	1	FITTING GE 28L G1 A3P	VERSCHRAUBUNG

Pos.	Item	Quantity	Description	Bezeichnung
743	7368166	2	FITTING WH 8S M14X1,5 CR6-FREI	VERSCHRAUBUNG
744	471903808	1	FITTING EGE 12L G1/2 A3P	VERSCHRAUBUNG
745	7406865	17	SCREW COUPLING EMA3 M14X1,5 CR6-FRE	SCHRAUBKUPPLUNG
746	470030308	13	FITTING XG10-L A3P	VERSCHRAUBUNG
747	470230308	5	FITTING XW10-L A3P	VERSCHRAUBUNG
748	473300208	2	FITTING RSWS22-LR-WD CR6-FREI	VERSCHRAUBUNG
753	482431314	2	FITTING ISO 8434 ET 10S CR6-FREI	VERSCHRAUBUNG
754	470430308	13	FITTING XT10-L A3P	VERSCHRAUBUNG
755	475500408	2	FITTING RI G1/2AXG1/4 CR6-FREI	VERSCHRAUBUNG
756	470010108	2	FITTING SNV10-L CFX	VERSCHRAUBUNG
757	470030908	14	FITTING XG42-L A3P	VERSCHRAUBUNG
758	470030608	4	FITTING XG18-L A3P	VERSCHRAUBUNG
759	477401908	3	BOX NUT DIN 3870 AL42 A3P	UEBERWURFMUTTER
760	477700908	3	BLANKING PLUG ISO 8434-1 PL 42L CR6-F	VERSCHLUSSSTOPFEN
761	470030808	3	FITTING XG28-L A3P	VERSCHRAUBUNG
763	475431608	3	FITTING RED 42/22L A3C	VERSCHRAUBUNG
764	7407120	6	FITTING EL 28L CR6-FREI	VERSCHRAUBUNG
765	482330814	3	FITTING ISO 8434 EL 35L CR6-FREI	VERSCHRAUBUNG
766	471902308	8	FITTING EGESD18-LM-WD A3P	VERSCHRAUBUNG
767	10410772	5	FITTING EV 28L M36X2 CR6-FREI	VERSCHRAUBUNG
768	477705208	2	STOP PLUG VSTIM33X2ED A3P	STOPFEN
769	7615629	4	FITTING GE 28L M42X2 CR6-FREI	VERSCHRAUBUNG
771	475430508	5	FITTING REDSD28/22-L A3P	VERSCHRAUBUNG
772	10036896	1	FITTING GE 22L M22X1,5 A3P	VERSCHRAUBUNG
773	470030708	5	FITTING XG22-L A3P	VERSCHRAUBUNG
774	475603008	1	TEST POINT FITTING VKA3 22L CR6-FREI	MESSANSCHLUSS
775	475436008	5	FITTING REDSD22/18-L A3P	VERSCHRAUBUNG
776	247138602	4	FITTING EL 22L CR6-FREI	VERSCHRAUBUNG
777	472530608	3	FITTING EWSD22-L A3P	VERSCHRAUBUNG
778	471031408	2	FITTING XGE22-LR-ED A3P	VERSCHRAUBUNG
779	247108402	3	FITTING ET 18L CR6-FREI	VERSCHRAUBUNG
780	470430408	5	FITTING XT12-L A3P	VERSCHRAUBUNG
781	477401508	2	BOX NUT DIN 3870 AL10 A3P	UEBERWURFMUTTER
782	477700408	2	BLANKING PLUG ISO 8434-1 PL 10L/S CR6-F	VERSCHLUSSSTOPFEN
783	473231008	4	FITTING RSWS10-SR-WD A3P	VERSCHRAUBUNG
784	475132008	1	FITTING XTR18/12/18-L CFX	VERSCHRAUBUNG
786	475435408	1	FITTING REDSDN28/10-L A3P	VERSCHRAUBUNG
787	475031708	1	FITTING XGR15/12-L A3P	VERSCHRAUBUNG
788	475435508	3	FITTING REDSD22/15-L A3P	VERSCHRAUBUNG
789	470430708	2	FITTING T 22L CR6-FREI	VERSCHRAUBUNG
791	475436108	1	FITTING REDSD22/12-L A3P	VERSCHRAUBUNG
792	471032308	1	FITTING XGE8-SR-ED CFX	VERSCHRAUBUNG
793	475435708	1	FITTING REDSDN28/12-L A3P	VERSCHRAUBUNG
794	472430408	2	FITTING ET 15L M22X1,5 CR6-FREE	VERSCHRAUBUNG
796	470430808	2	FITTING T 28L A3C	VERSCHRAUBUNG
798	475031808	1	FITTING XGR28/22-L A3P	VERSCHRAUBUNG
799	475034008	2	FITTING XGR30/20-S A3P	VERSCHRAUBUNG
801	470432908	2	FITTING T 30S A3C	VERSCHRAUBUNG
803	471039708	1	FITTING ISO 8434-1 GE 10L M12X1,5 CR6-F	VERSCHRAUBUNG
805	475030208	1	FITTING XGR18/15-L A3P	VERSCHRAUBUNG
806	471030808	1	FITTING XGE12-LR-ED A3P	VERSCHRAUBUNG
807	475430308	2	FITTING REDSD18/10-L A3P	VERSCHRAUBUNG
808	477700508	2	BLANKING PLUG ISO 8434-1 PL 12L/S CR6-F	VERSCHLUSSSTOPFEN
809	477401608	2	BOX NUT DIN 3870 AL12 A3C	UEBERWURFMUTTER
810	470430508	1	FITTING XT15-L A3P	VERSCHRAUBUNG
811	474033008	4	FITTING XSV38-S A3P	VERSCHRAUBUNG
812	474031408	1	FITTING XSV42-L A3P	VERSCHRAUBUNG
813	474001108	1	FITTING XSV35-L A3P	VERSCHRAUBUNG
814	472431208	3	FITTING ET 6S CR6-FREI	VERSCHRAUBUNG
816	477701808	1	FITTING BUZ 38S CR6-FREI	VERSCHRAUBUNG

Pos.	Item	Quantity	Description	Bezeichnung
817	477401008	1	BOX NUT DIN 3870 AS38	UEBERWURFMUTTER
818	477700708	1	FITTING BUZ 35L CR6-FREI	VERSCHRAUBUNG
819	477401808	1	BOX NUT DIN 3870 AL35 A3C	UEBERWURFMUTTER
820	471901108	2	FITTING EGESD10-LR-WD A3P	VERSCHRAUBUNG
821	474032908	1	FITTING XSV30-S A3P	VERSCHRAUBUNG
822	474032608	1	FITTING XSV16-S A3P	VERSCHRAUBUNG
823	474032808	1	FITTING SV 25S A3C	VERSCHRAUBUNG
825	7409918	1	GAUGE CONNECTION NW 12	MESSSTUTZEN
826	475133408	1	FITTING TR 22/15/22L CR6-FREI	VERSCHRAUBUNG
827	475435608	1	FITTING RED 18/15L CR6-FREI SPF	VERSCHRAUBUNG
829	470032508	1	FITTING XG12-S A3P	VERSCHRAUBUNG
830	475432708	1	FITTING REDSDN30/25-S A3P	VERSCHRAUBUNG
831	7617461	2	FITTING EL 12S CR6-FREI	VERSCHRAUBUNG
832	7409922	1	GAUGE CONNECTION 12S M20X1,5 CR6-F	MESSSTUTZEN
833	471901208	2	FITTING EGESD12-LR-WD A3P	VERSCHRAUBUNG
834	476607808	3	FITTING XGE18-LM-ED M26X1,5 A3P	VERSCHRAUBUNG
835	475434108	1	FITTING REDSDN30/6-S A3P	VERSCHRAUBUNG
836	471032708	1	FITTING GE 12S G3/8A CR6-FREI	VERSCHRAUBUNG
837	470010608	1	FITTING SNV28-L A3P	VERSCHRAUBUNG
838	475431508	1	FITTING REDSD35/22-L CFX	VERSCHRAUBUNG
839	475430108	1	FITTING RED 15/10L CR6-FREI	VERSCHRAUBUNG
840	475430908	2	FITTING REDSD28/18-L A3P	VERSCHRAUBUNG
841	10410770	1	FITTING EV16S M24X1,5 A3C	VERSCHRAUBUNG
842	474907608	1	SAE FLANGE CONNECTION WFS 28L 1	SAE-FLANSCHVERBINDUNG
(1)	510587008	1	O-RING ARP 568 32,92X3,53 NBR90	O-RING
843	476610208	1	FITTING RSWS10-LM-WD A3P	VERSCHRAUBUNG
844	10410771	1	FITTING EV 22L M30X2 A3C	VERSCHRAUBUNG
845	471031008	1	FITTING XGE15-LR-ED A3P	VERSCHRAUBUNG
846	470011508	3	FITTING SNV6-S A3P	VERSCHRAUBUNG
847	470430008	3	FITTING XT6-S A3P	VERSCHRAUBUNG
848	485438414	1	FITTING ISO 8434 RED 42/10L CR6-FREI	VERSCHRAUBUNG
849	476611708	2	FITTING RSWS12-LM-WD M18X1,5 A3P	VERSCHRAUBUNG
853	471037508	2	FITTING XGE18-LR-ED3/4" A3P	VERSCHRAUBUNG
856	7617354	1	FITTING EW 12S CR6-FREI	VERSCHRAUBUNG
857	475431808	2	FITTING RED 15/12L CR6-FREI	VERSCHRAUBUNG
858	472300414	1	FITTING EL 15L CR6-FREI	VERSCHRAUBUNG
859	477400608	1	BOX NUT DIN 3870 AS16 A3P	UEBERWURFMUTTER
860	477701108	1	FITTING BUZ 16S CR6-FREI	VERSCHRAUBUNG
861	7410451	1	FITTING GE 20S G1/2A CR6-FREI	VERSCHRAUBUNG
862	475433308	1	FITTING REDSD16/12-S A3P	VERSCHRAUBUNG
863	470432708	1	FITTING XT25-S A3P	VERSCHRAUBUNG
864	475433708	1	FITTING REDSDN25/6-S A3P	VERSCHRAUBUNG
865	470032908	2	FITTING XG25-S A3P	VERSCHRAUBUNG
866	475435008	2	FITTING REDSDN38/20-S CFX	VERSCHRAUBUNG
867	475432308	1	FITTING REDSDN25/20-S A3P	VERSCHRAUBUNG
868	475434308	1	FITTING REDSDN38/25-S A3P	VERSCHRAUBUNG
869	11823327	1	FITTING EGE 30S G3/4A CR6-FREI	VERSCHRAUBUNG
870	10877614	1	FITTING GE 30S G3/4 A CR6-FREI	VERSCHRAUBUNG

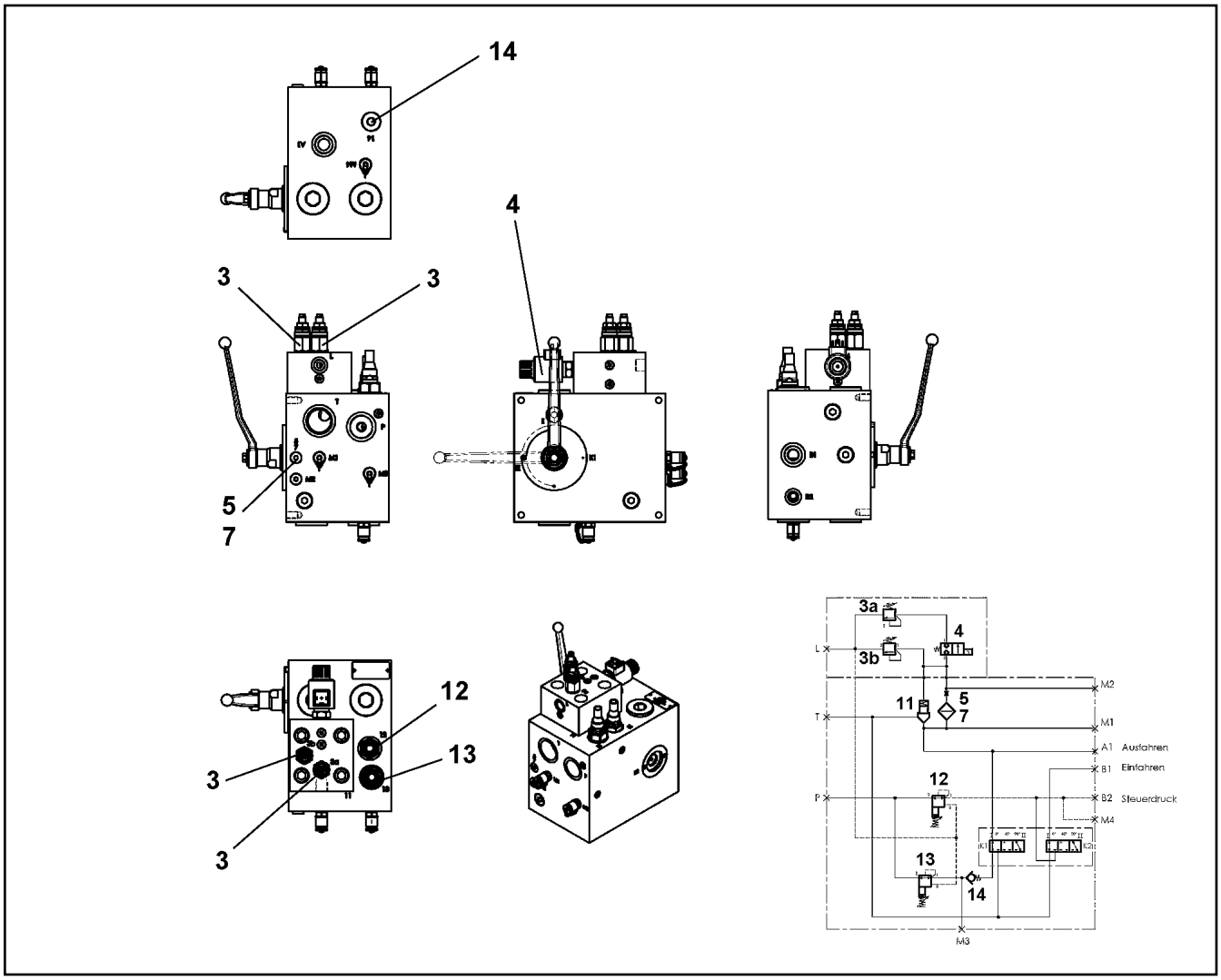

Pos.	Item	Quantity	Description	Bezeichnung
3	11450338	2	PRESSURE LIMITING VALVE ⇨ ❑ 558	DRUCKBEGRENZUNGSVENTIL
4	11210615	1	DIRECTIONAL SEAT VALVE 2/2	WEGESITZVENTIL
(12)	11004321	1	MAGNET COIL 24V	MAGNETSPULE
(999)	11481333	1	SEAL KIT DIRECTIONAL VALVE	DS WEGEVENTIL
5	10800672	1	SCREW-IN BLIND	EINSCHRAUBBLENDE
7	11210617	1	FILTER	FILTER
11	11450339	1	DIRECTIONAL CONTROL VALVE	WEGEVENTIL
(999)	11481332	1	SEAL KIT DIRECTIONAL VALVE	DS WEGEVENTIL
12	11450340	1	PRESSURE REDUCTION VALVE	DRUCKREDUZIERVENTIL
(24)	502933508	1	O-RING 24X2,5 NBR70	O-RING
13	11450341	1	PRESSURE REDUCTION VALVE	DRUCKREDUZIERVENTIL
(24)	570055108	1	O-RING 29X3 NBR90	O-RING
14	5612465	1	NON-RETURN VALVE	RUECKSCHLAGVENTIL
32	477704708	1	STOP PLUG VSTI3/4"ED A3P	STOPFEN
33	477704008	2	STOPPER PLUG VSTI1/4"ED A3P	BLINDSTOPFEN
34	747000608	2	BALL DIN 5401 10	KUGEL
52	726405908	4	O-RING DIN 3771 44X3 NBR70	O-RING
53	726410008	4	O-RING 35X2,5 NBR70	O-RING
54	726426708	2	O-RING 58X3 NBR70	O-RING

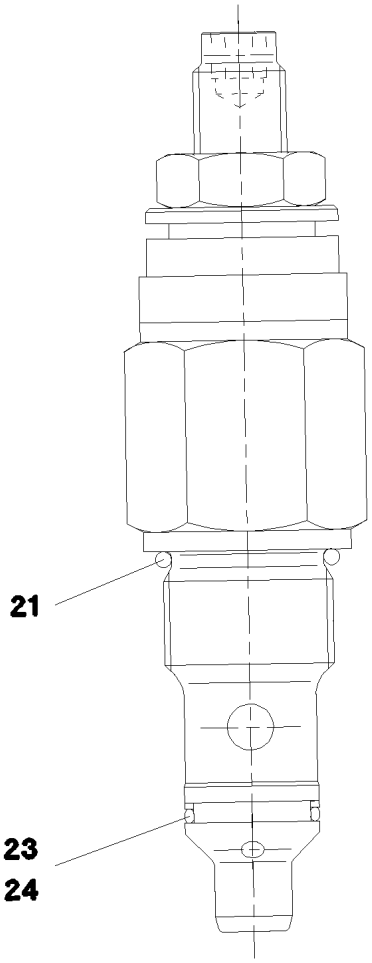

Pos.	Item	Quantity	Description	Bezeichnung
21	11004432	1	O-RING 19,4X2,1	O-RING
23	7369571	1	O-RING	O-RING
24	11004440	1	SUPPORTING RING PTSM	STUETZRING
999	11007353	1	SEAL KIT LIMIT VALVE	DS DRUCKBEGRENZUNGSVEN

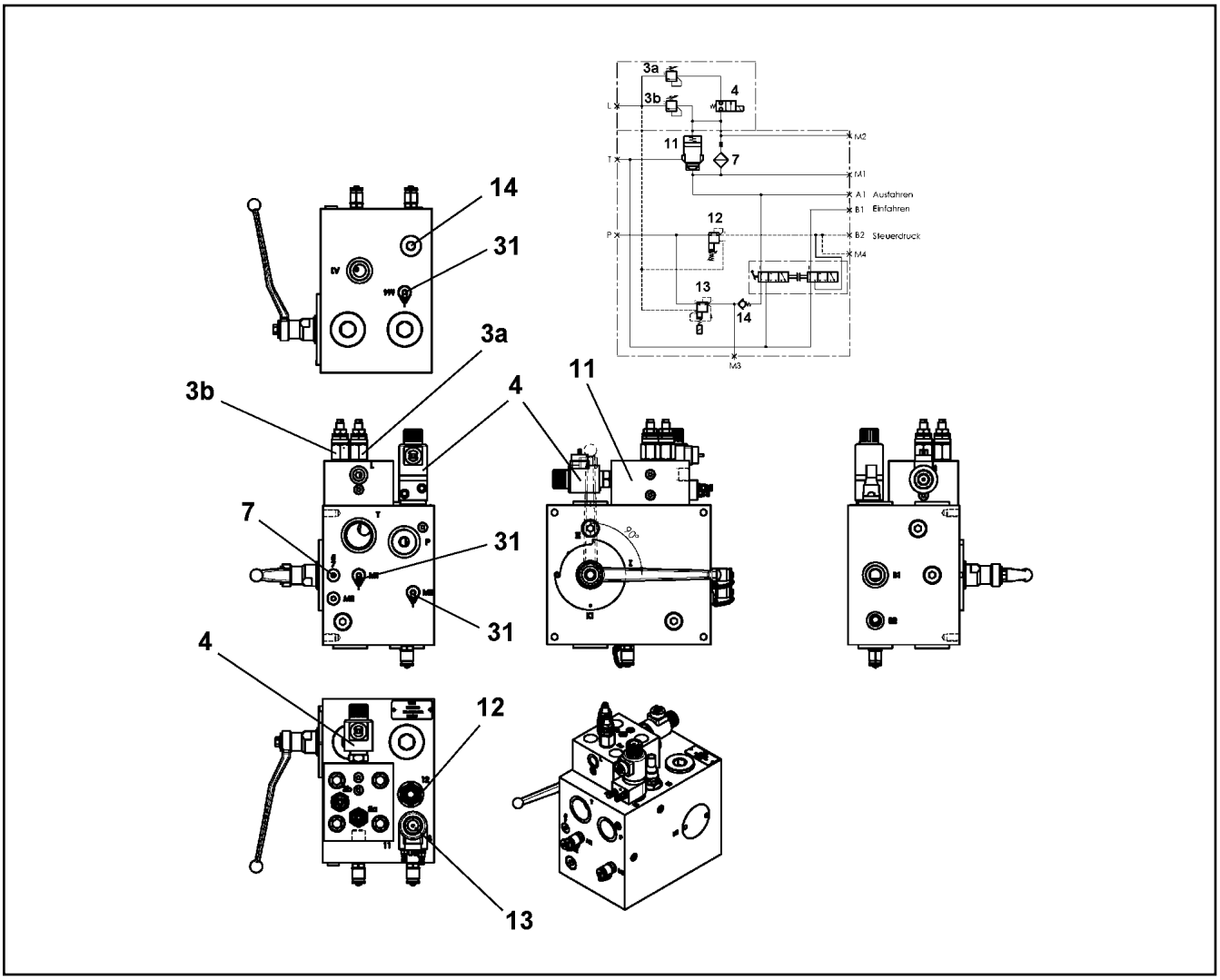

Pos.	Item	Quantity	Description	Bezeichnung
3	11450338	2	PRESSURE LIMITING VALVE ⇨ ❑ 558	DRUCKBEGRENZUNGSVENTIL
4	11210615	1	DIRECTIONAL SEAT VALVE 2/2	WEGESITZVENTIL
7	11210617	1	FILTER	FILTER
11	11450339	1	DIRECTIONAL CONTROL VALVE	WEGEVENTIL
12	11450340	1	PRESSURE REDUCTION VALVE	DRUCKREDUZIERVENTIL
13	11450342	1	PRESSURE REDUCTION VALVE ⇨ ❑ 560	DRUCKREDUZIERVENTIL
14	5612465	1	NON-RETURN VALVE	RUECKSCHLAGVENTIL
31	11004397	3	TEST POINT FITTING R1/4	MESSANSCHLUSS
32	477704708	1	STOP PLUG VSTI3/4"ED A3P	STOPFEN
33	477704077	2	STOP PLUG VSTI1/4"ED A3P	STOPFEN
43	404363008	4	SOCKET HEAD SCREW ISO 4762 M16X50 12	ZYLINDERSCHRAUBE
52	726405908	4	O-RING DIN 3771 44X3 NBR70	O-RING
53	726410008	4	O-RING 35X2,5 NBR70	O-RING
54	726426708	2	O-RING 58X3 NBR70	O-RING

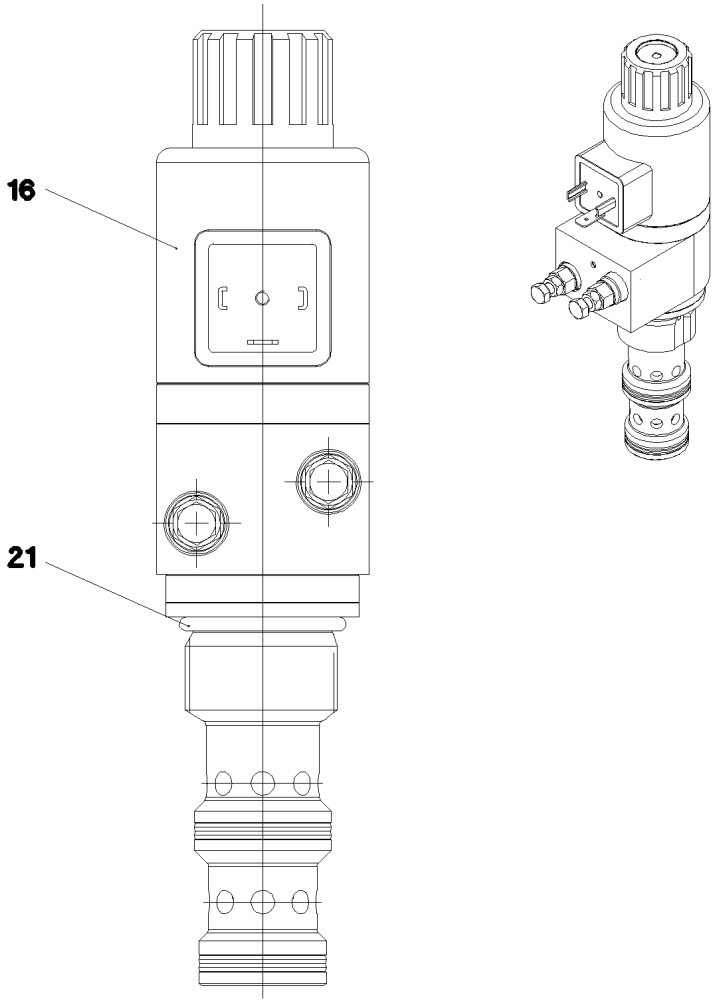

Pos.	Item	Quantity	Description	Bezeichnung
16	11342424	1	MAGNET COIL 28V	MAGNETSPULE
21	570055108	1	O-RING 29X3 NBR90	O-RING

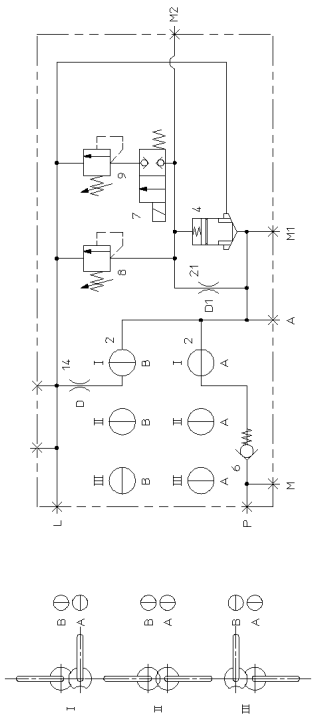

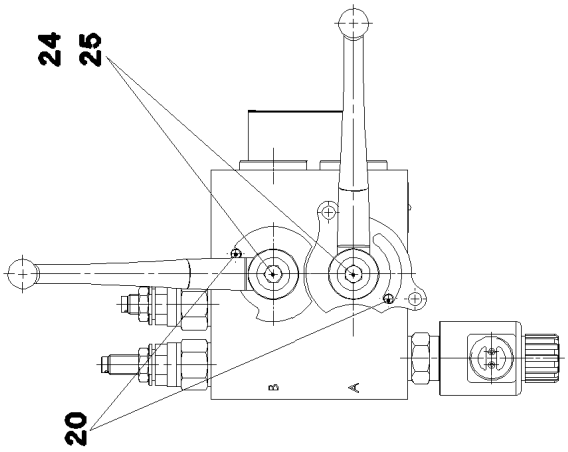

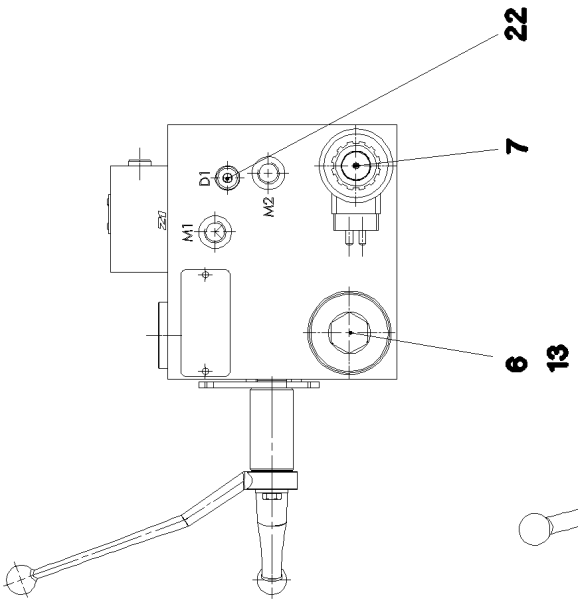

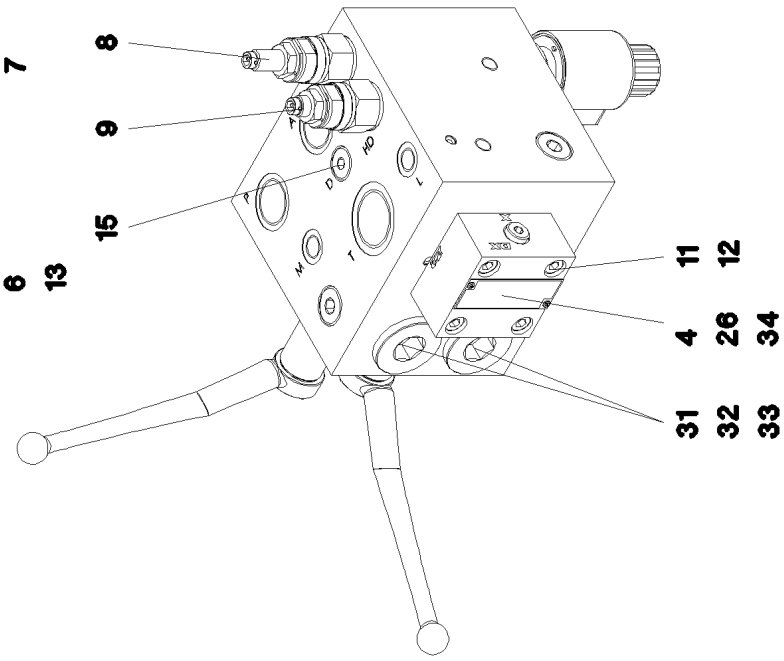

8.10.2019 079966 LIEBHERR	**etk_en_de_098253 LR 11000** **CONTROL BLOCK** **STEUERBLOCK**	561 (1/2) **11314761**

Pos.	Item	Quantity	Description	Bezeichnung
4	11341847	1	DIRECTIONAL CONTROL VALVE 2/2 NG16	WEGEVENTIL
6	10451048	1	NON-RETURN VALVE	RUECKSCHLAGVENTIL
7	10451049	1	DIRECTIONAL CONTROL VALVE 2/2 ⇨ ❑ 563	WEGEVENTIL
8	571691008	1	PRESSURE LIMITING VALVE	DRUCKBEGRENZUNGSVENTIL
(21)	726424108	2	O-RING 19X2,5 NBR70	O-RING
(22)	726406508	1	O-RING 10X2 NBR70	O-RING
9	10451060	1	PRESSURE LIMITING VALVE 100BAR	DRUCKBEGRENZUNGSVENTIL
11	240192002	4	SOCKET HEAD SCREW ISO 4762 M8X35 12.	ZYLINDERSCHRAUBE
12	424100708	4	WASHER SPRING DIN 7980 8 FST VERZ	FEDERRING
13	10285724	1	SCREW PLUG VSTI M42X2	VERSCHLUSSSCHRAUBE
15	477510101	1	SCREW PLUG VSTI M14X1,5 CR6-FREI	VERSCHLUSSSCHRAUBE
20	514534908	2	PARALLEL PIN ISO 2338 6M6X16 ST	ZYLINDERSTIFT
22	477510501	1	SCREW PLUG VSTI M10X1 CR6-FREI	VERSCHLUSSSCHRAUBE
24	10181340	2	HEX SCREW ISO 4017 M6X60 8.8 480H SPF	SECHSKANTSCHRAUBE
25	10875640	2	WASHER DIN 440 6,6 -ST 480H SPF	SCHEIBE
26	11009443	1	SUPPORTING RING 16,9X12,9X1	STUETZRING
31	530073208	2	O-RING 29X3 NBR70	O-RING
32	726430608	2	O-RING 24X2 NBR70	O-RING
33	10800684	4	SUPPORTING RING PTFE	STUETZRING
34	11004257	1	FLANGE SEAL	FLANSCHDICHTUNG

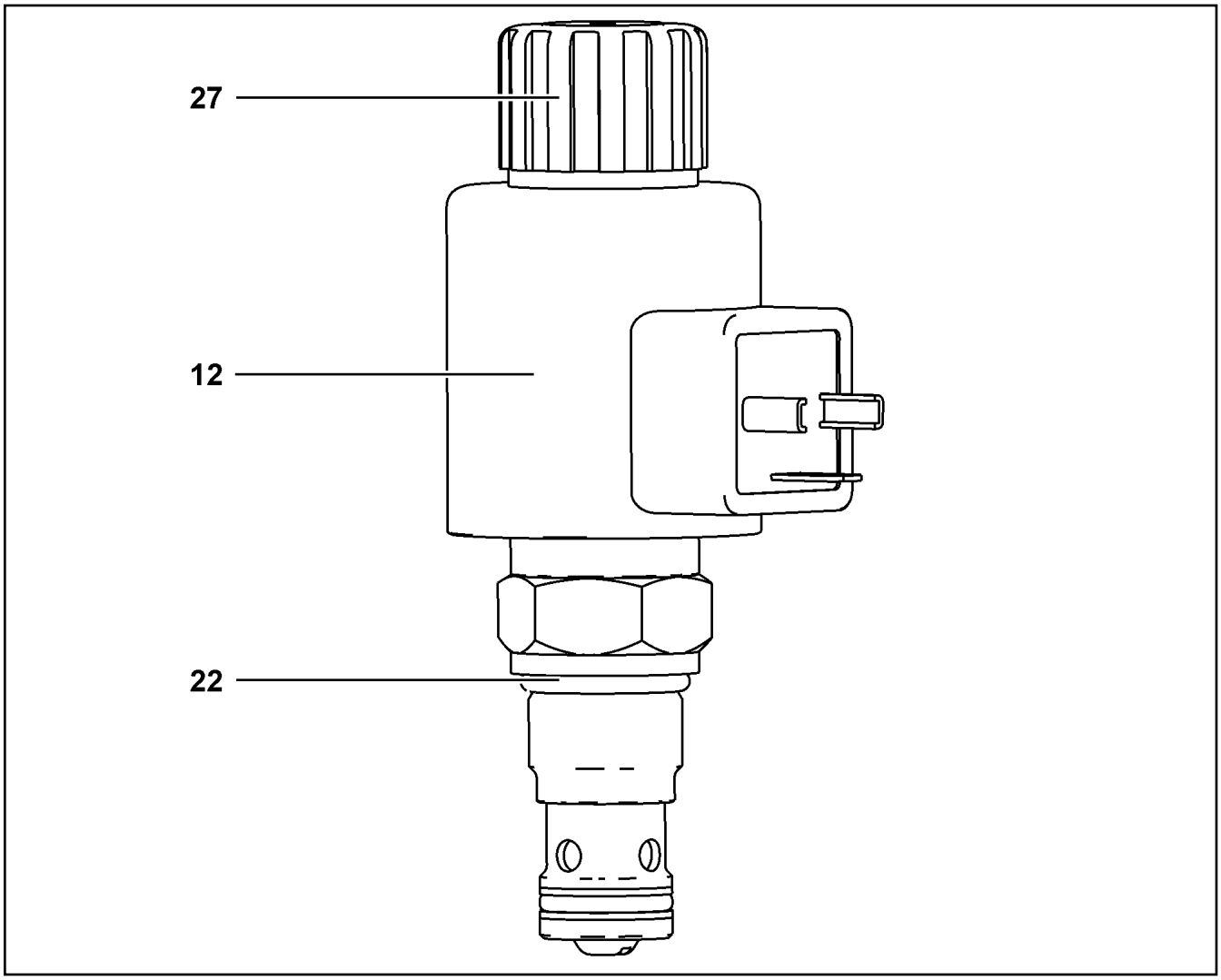

Pos.	Item	Quantity	Description	Bezeichnung
12	11004321	1	MAGNET COIL 24V	MAGNETSPULE
22	7380196	1	O-RING DIN 3771 19,30X2,40 NBR 90 A,BK	O-RING
27	11004443	1	BOX NUT	UEBERWURFMUTTER

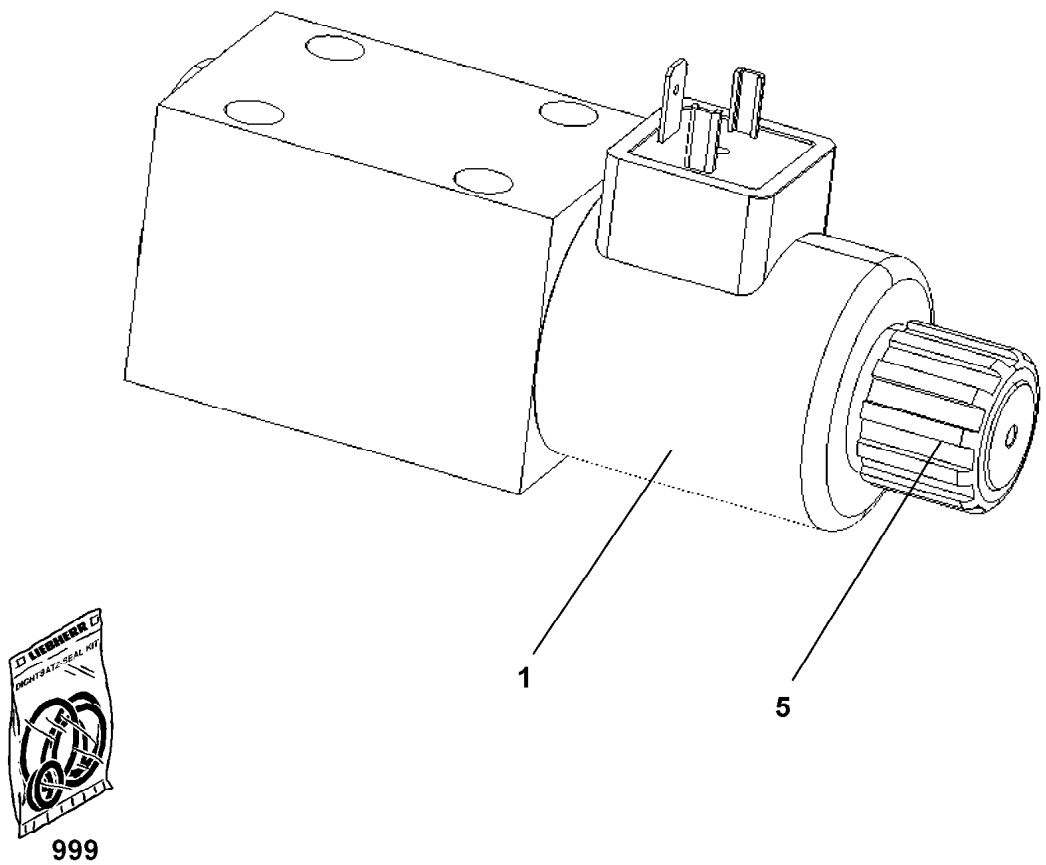

999

Pos.	Item	Quantity	Description	Bezeichnung
1	571818908	1	MAGNET COIL 24V	MAGNETSPULE
5	10878075	1	EMERGENCY HAND OPERATION RPE3-06 ⇨ ❑ 565	NOTHANDBETAETIGUNG
999	10285695	1	SEAL KIT	DICHTSATZ

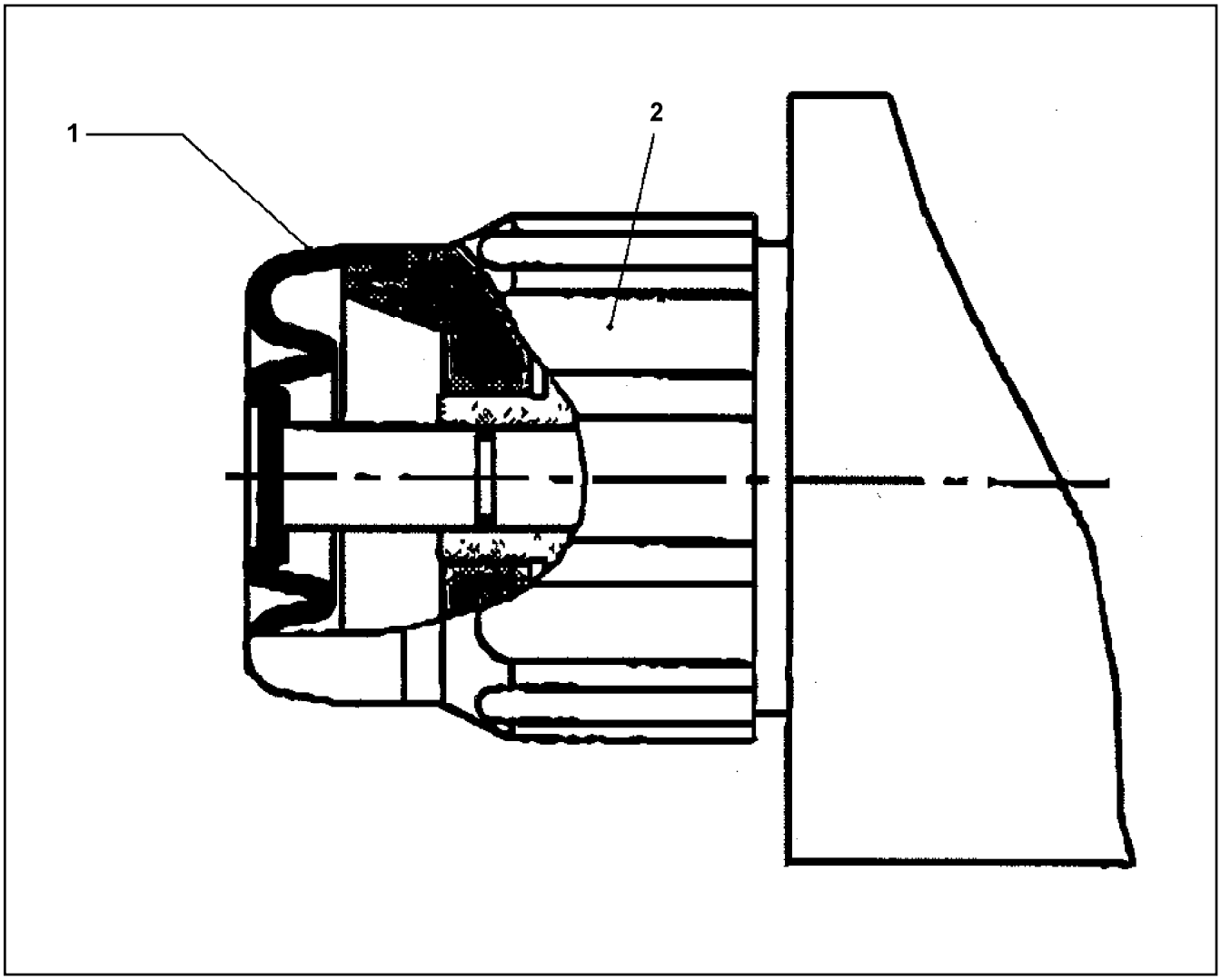

Pos.	Item	Quantity	Description	Bezeichnung
1	10040136	1	RUBBER PROTECTION CAP	GUMMISCHUTZKAPPE
2	10040137	1	NUT	MUTTER

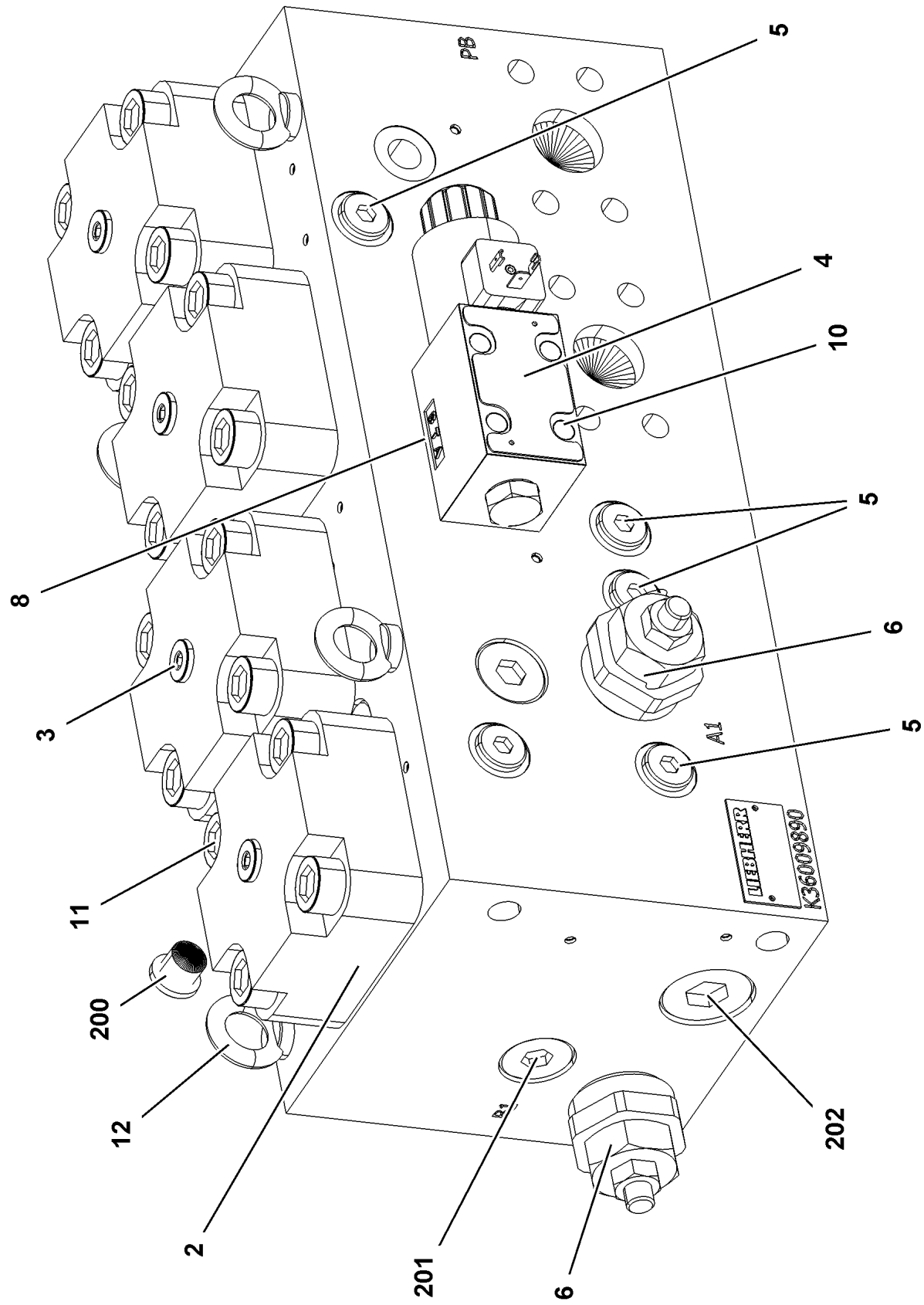
5
4
10
8
5
3
6
5
11
200
12
2
201
6
202
PB
A1
B1
LIEBHERR
K36009890

Pos.	Item	Quantity	Description	Bezeichnung
2	10813731	4	BUILT-IN VALVE 350BAR 900L/MIN	EINBAUVENTIL
3	11110124	4	COVER	DECKEL
4	11110125	1	DIRECTIONAL CONTROL VALVE	WEGEVENTIL
(1)	10291306	1	MAGNET 28V	MAGNET
5	570964908	6	NON-RETURN VALVE	RUECKSCHLAGVENTIL
6	11110126	2	PRESSURELIMITINGVALVECARTRIDGE	DRUCKBEGRENZUNGSVENTIL
8	10815350	2	PLUG-IN NOZZLE 1,5	EINSTECKDUESE
10	4002299	4	SOCKET HEAD SCREW ISO 4762 M5X30 10.	ZYLINDERSCHRAUBE
11	404317208	16	SOCKET HEAD SCREW ISO 4762 M16X55 10	ZYLINDERSCHRAUBE
12	10181367	4	RING BOLT DIN 580 M8 C15E 480H SPF	RINGSCHRAUBE
200	477704008	4	STOPPER PLUG VSTI1/4"ED A3P	BLINDSTOPFEN
201	477704708	2	STOP PLUG VSTI3/4"ED A3P	STOPFEN
202	477704608	2	STOP PLUG VSTI1"ED A3P	STOPFEN

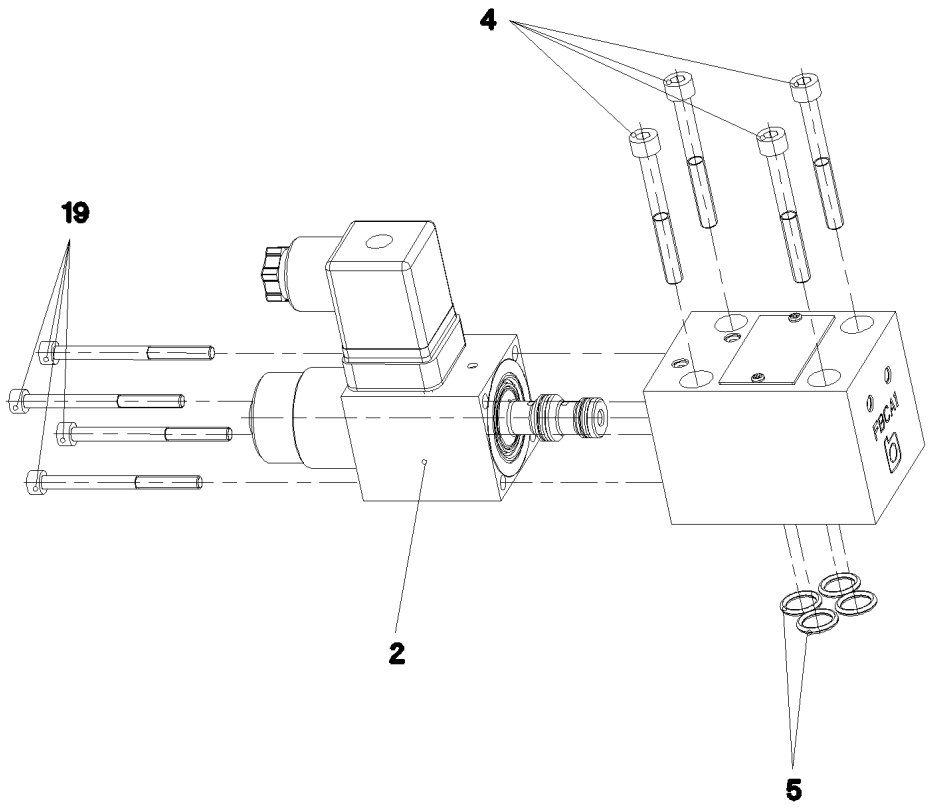

Pos.	Item	Quantity	Description	Bezeichnung
2	10650092	1	MAGNET 24V	MAGNET
4	404361208	4	SOCKET HEAD SCREW DIN 912 M5X45 12.9	ZYLINDERSCHRAUBE
5	7380574	4	O-RING ISO 3601-1 9,25X1,78 FKM 90 A,GN	O-RING
19	4901531	4	SOCKET HEAD SCREW ISO 4762 M4X50 8.8	ZYLINDERSCHRAUBE

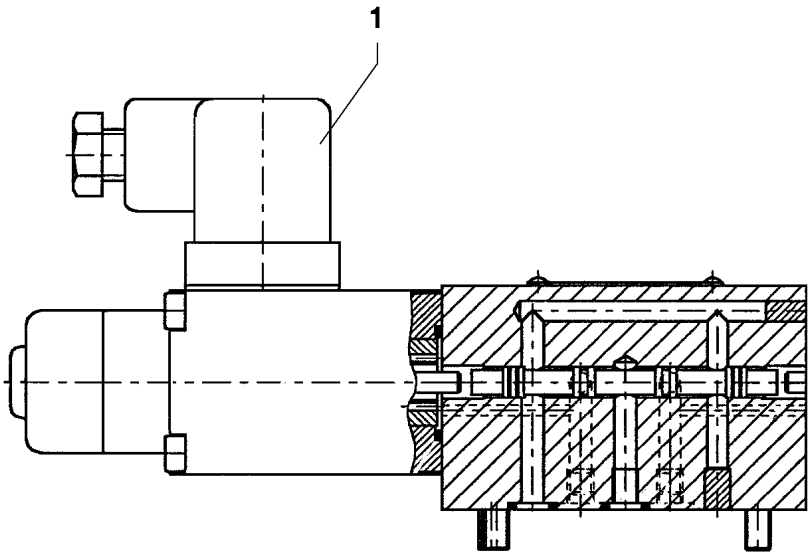

Pos.	Item	Quantity	Description	Bezeichnung
1	570827808	1	MAGNET 24V	MAGNET

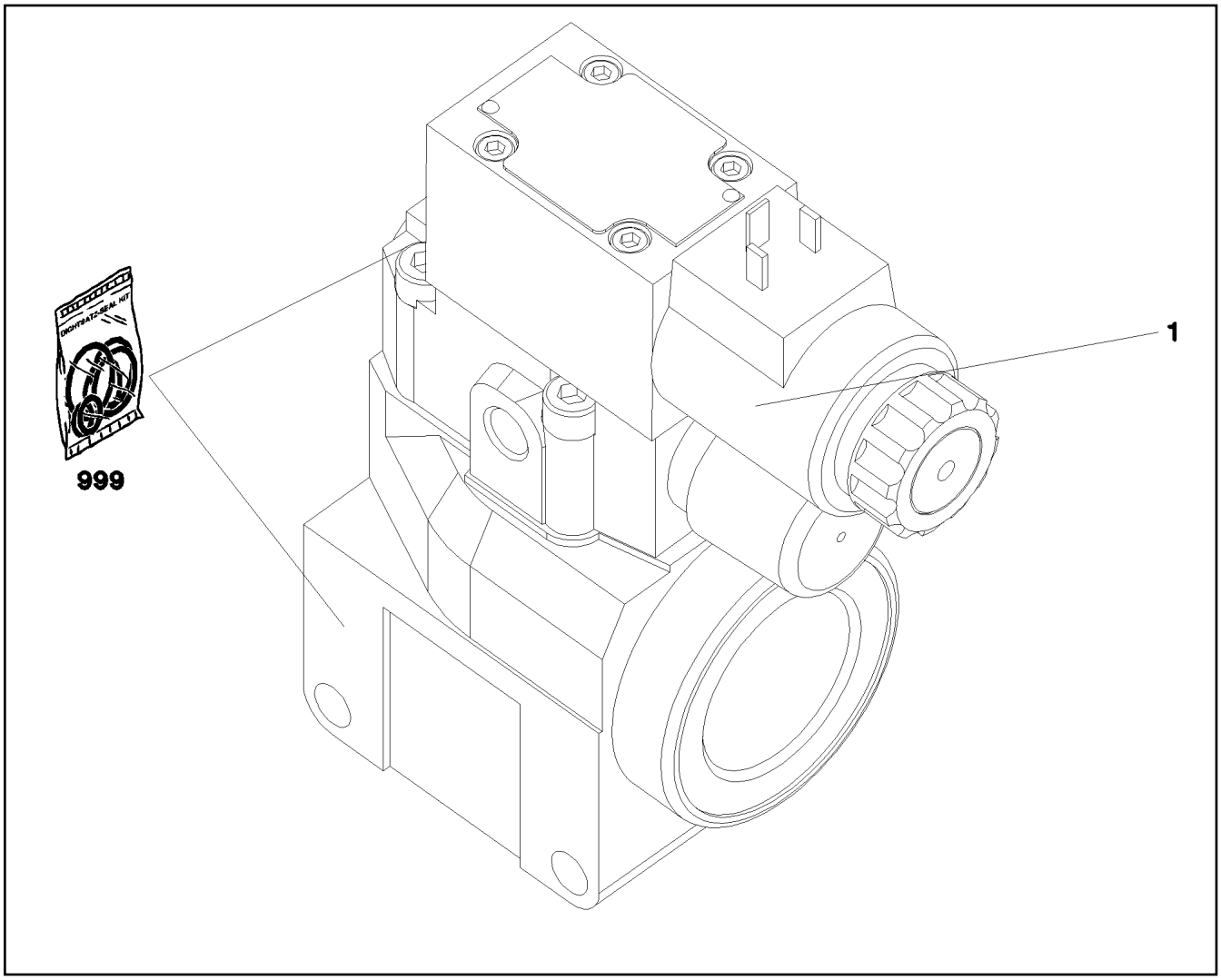

Pos.	Item	Quantity	Description	Bezeichnung
1	11005327	1	DIRECTIONAL CONTROL VALVE ⇨ ❑ 571	WEGEVENTIL
999	11005330	1	SEAL KIT LIMIT VALVE	DS DRUCKBEGRENZUNGSVEN

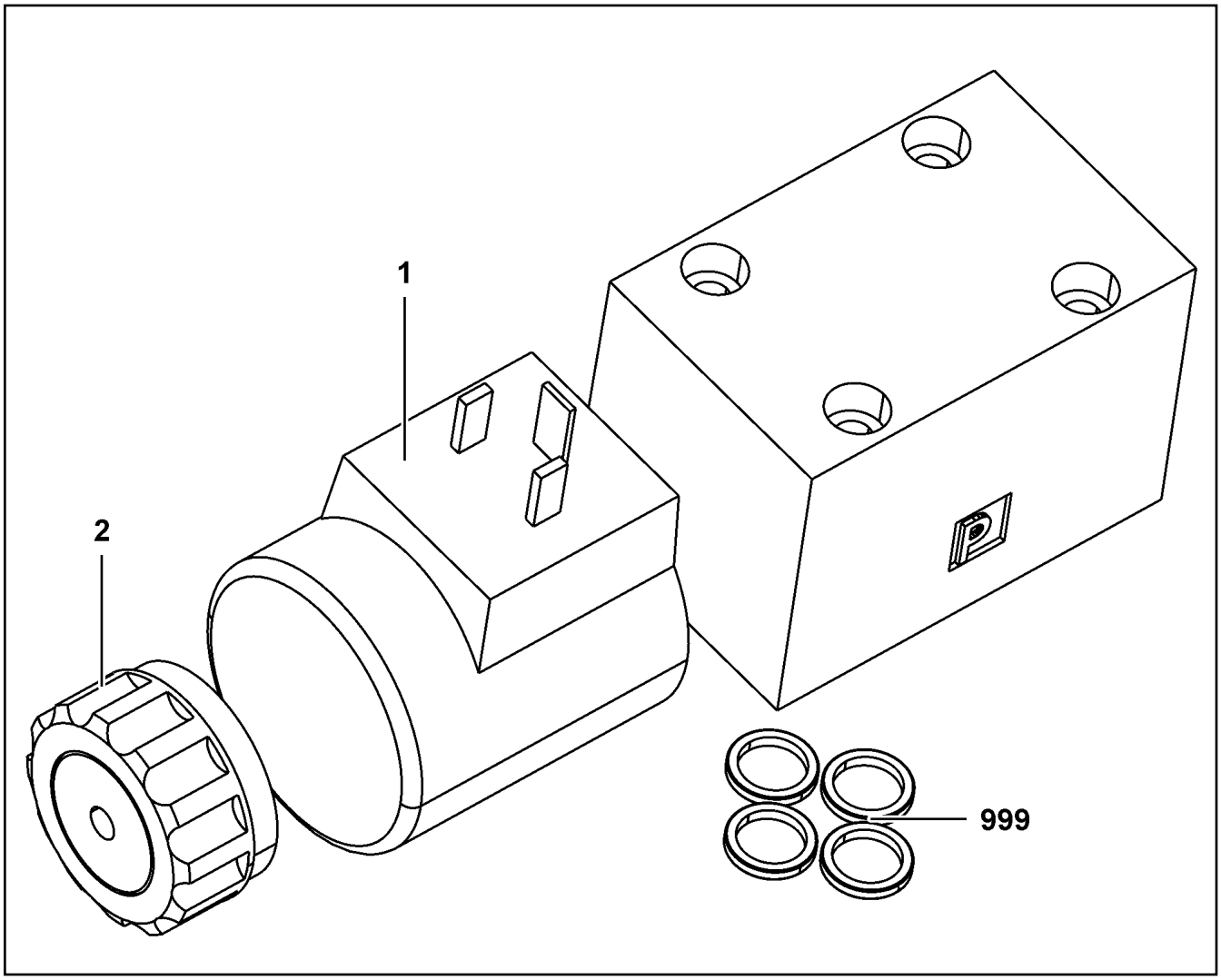

Pos.	Item	Quantity	Description	Bezeichnung
1	10564740	1	MAGNET COIL	MAGNETSPULE
2	7027459	1	NUT	MUTTER
999	571840008	1	SEAL KIT	DICHTSATZ

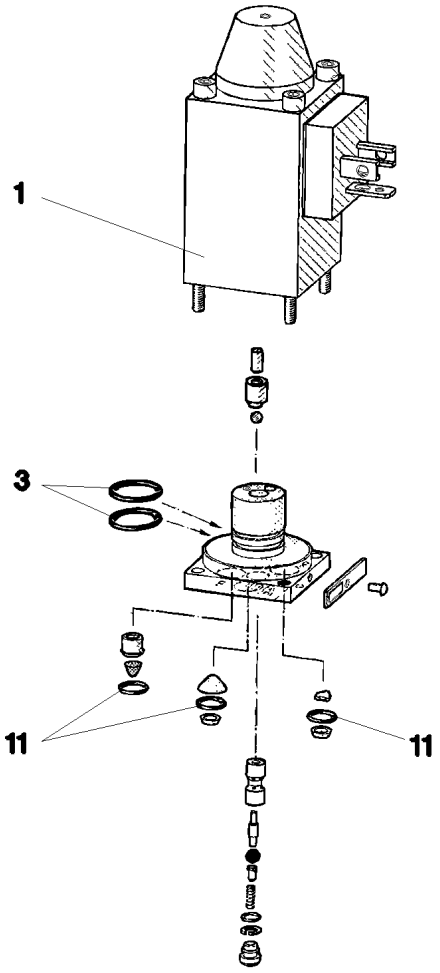

Pos.	Item	Quantity	Description	Bezeichnung
1	570633808	1	MAGNET 24V	MAGNET
3	570010108	2	O-RING 14X1,1 NBR70	O-RING
11	510712908	3	O-RING 6X1,5 NBR90	O-RING

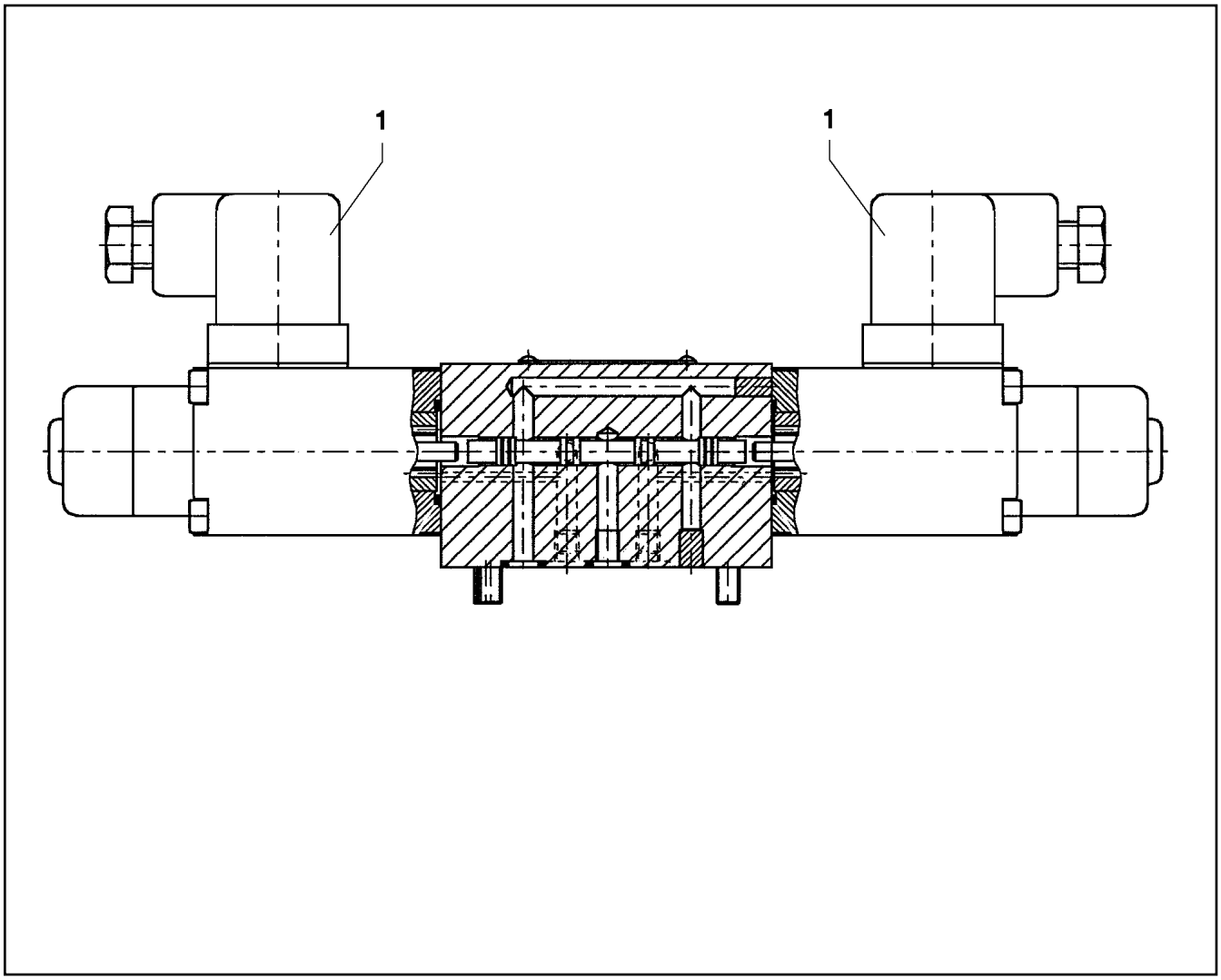

Pos.	Item	Quantity	Description	Bezeichnung
1	10564740	2	MAGNET COIL	MAGNETSPULE
2	7027459	2	NUT	MUTTER
999	7411445	1	SEAL KIT	DICHTUNGSSATZ

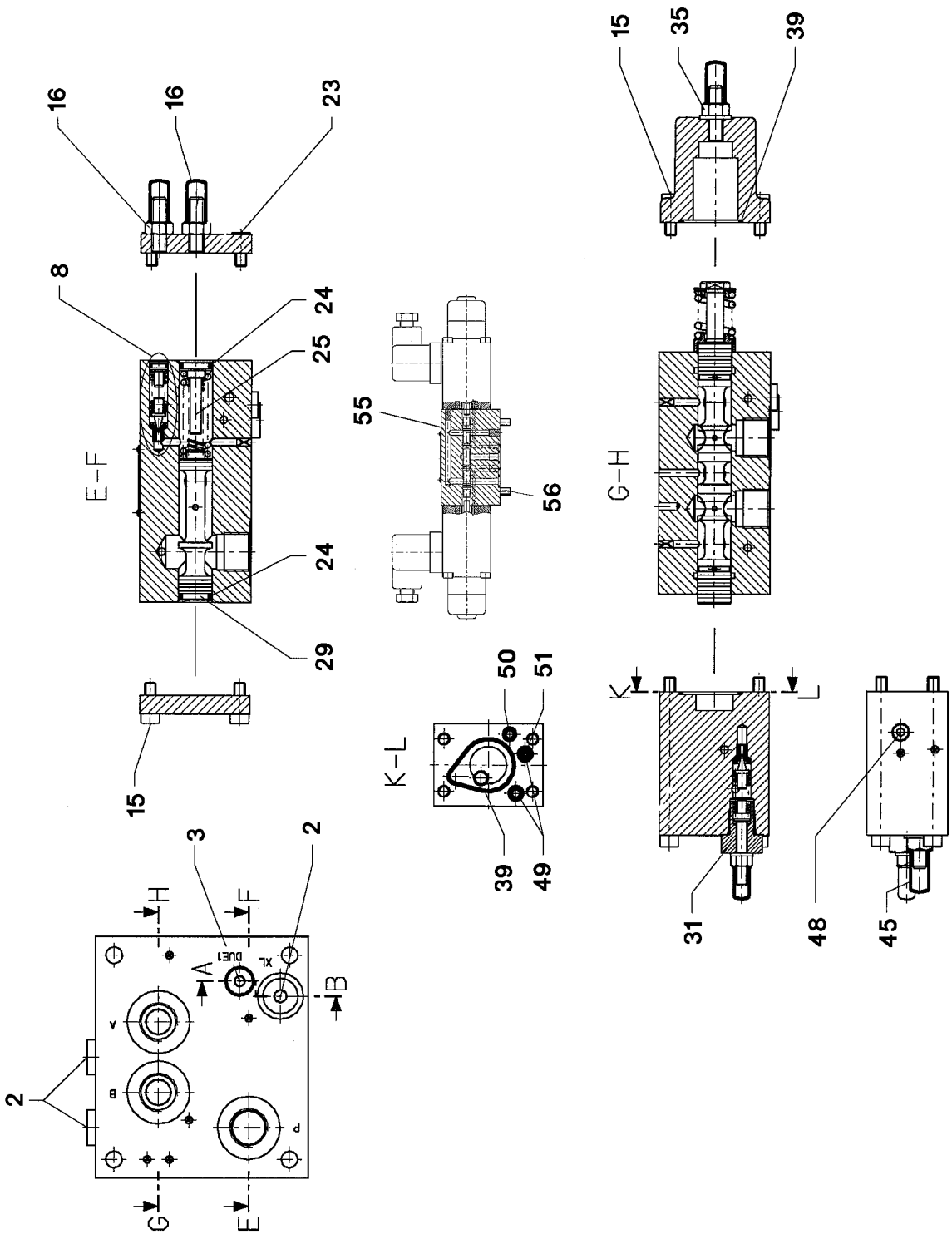
16
16
23
8
24
25
E-F
24
29
15
55
56
50
51
K-L
39
49
15
35
39
G-H
K
L
31
48
45
3
2
H
F
A
B
2
G
E

Pos.	Item	Quantity	Description	Bezeichnung
2	477704008	3	STOPPER PLUG VSTI1/4"ED A3P	BLINDSTOPFEN
3	510741508	1	STOP PLUG VSTI1/8"ED ST A3C	STOPFEN
8	571529608	1	PRESSURE VALVE ⇨ ❑ 576	DRUCKVENTIL
15	510746608	8	SOCKET HEAD SCREW ISO 4762 M6X16 12.	ZYLINDERSCHRAUBE
16	571561008	2	CHECK SCREW	STELLSCHRAUBE
23	4002601	4	SOCKET HEAD SCREW ISO 4762 M6X12 12.	ZYLINDERSCHRAUBE
24	510746108	2	O-RING ARP 568 12,37X2,62 NBR90	O-RING
25	570690308	1	SPACER PIECE	DISTANZSTUECK
29	510745708	1	LIMIT STOP	ANSCHLAG
31	571130108	1	PRESSURE LIMITING VALVE ⇨ ❑ 577	DRUCKBEGRENZUNGSVENTIL
35	571814108	1	CHECK SCREW	STELLSCHRAUBE
39	510747808	2	O-RING ARP 568 29,87X1,78 NBR90	O-RING
45	571903708	1	CHECK SCREW	STELLSCHRAUBE
48	571903808	1	NON-RETURN VALVE	RUECKSCHLAGVENTIL
49	726426608	2	O-RING ARP 568 5,28X1,78 NBR90	O-RING
50	513119208	1	O-RING ARP 568 4,47X1,78 NBR90	O-RING
51	571903908	1	NOZZLE 1,2 M4	DUESE
55	571362608	1	PILOT VALVE ⇨ ❑ 578	VORSTEUERVENTIL
56	404361208	4	SOCKET HEAD SCREW DIN 912 M5X45 12.9	ZYLINDERSCHRAUBE

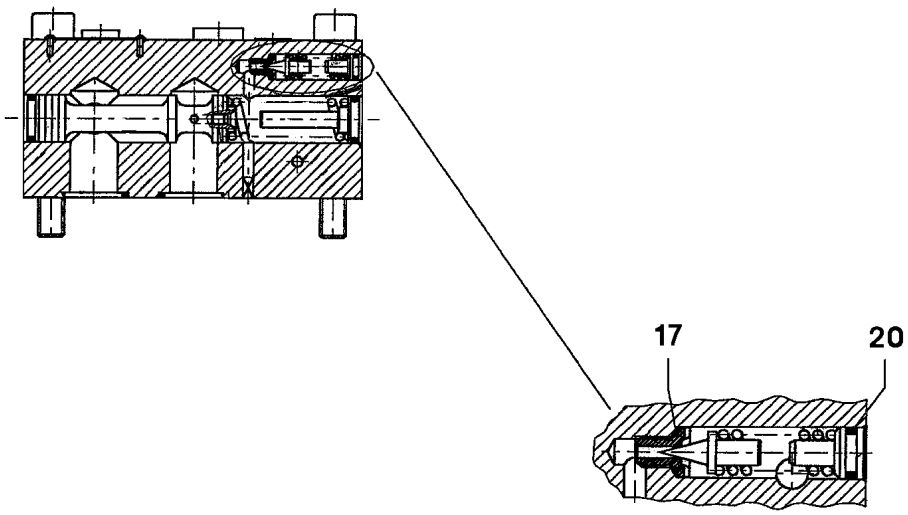

Pos.	Item	Quantity	Description	Bezeichnung
17	570690608	1	O-RING 6X1 NBR90	O-RING
20	726419608	1	O-RING ARP 568-NBR70 6,07X1,78 NBR70	O-RING

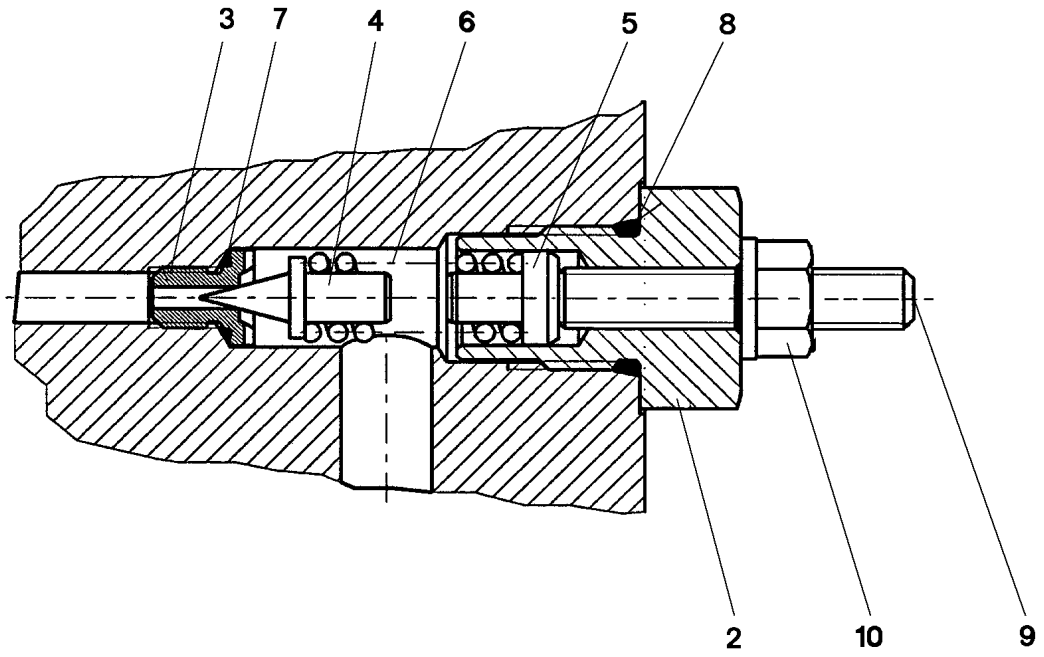

Pos.	Item	Quantity	Description	Bezeichnung
2	571130308	1	SLEEVE	HUELSE
3	570647508	1	VALVE SEAT	VENTILSITZ
4	510792108	1	TAPER	KEGEL
5	571130408	1	SPACER PIECE	DISTANZSTUECK
6	510735908	1	PRESSURE SPRING 1,9X6,9X21,5	DRUCKFEDER
7	570690608	1	O-RING 6X1 NBR90	O-RING
8	571130508	1	O-RING ARP 568 11,89X1,98 N903890SHOR	O-RING
9	510753308	1	GRUB SCREW ISO 4026 M6X35 45H	GEWINDESTIFT
10	510753408	1	SEALING NUT M6	DICHTMUTTER

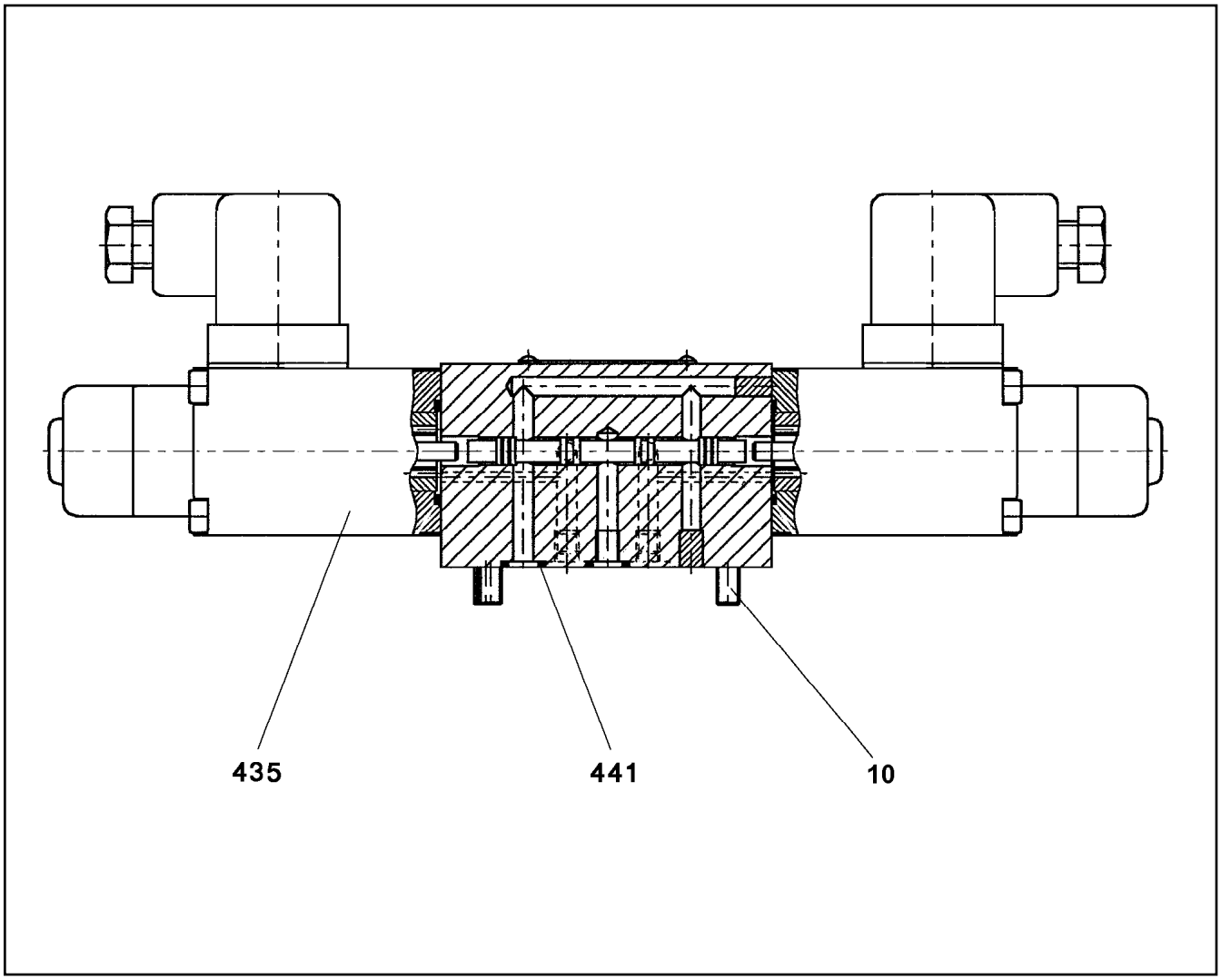

Pos.	Item	Quantity	Description	Bezeichnung
10	404361208	4	SOCKET HEAD SCREW DIN 912 M5X45 12.9	ZYLINDERSCHRAUBE
435	571910108	2	MAGNET COIL 24V	MAGNETSPULE
441	510738408	4	O-RING ARP 568 6,07X1,78 NBR90	O-RING
479	240213102	8	SOCKET HEAD SCREW ISO 4762 M4X55 8.8	ZYLINDERSCHRAUBE

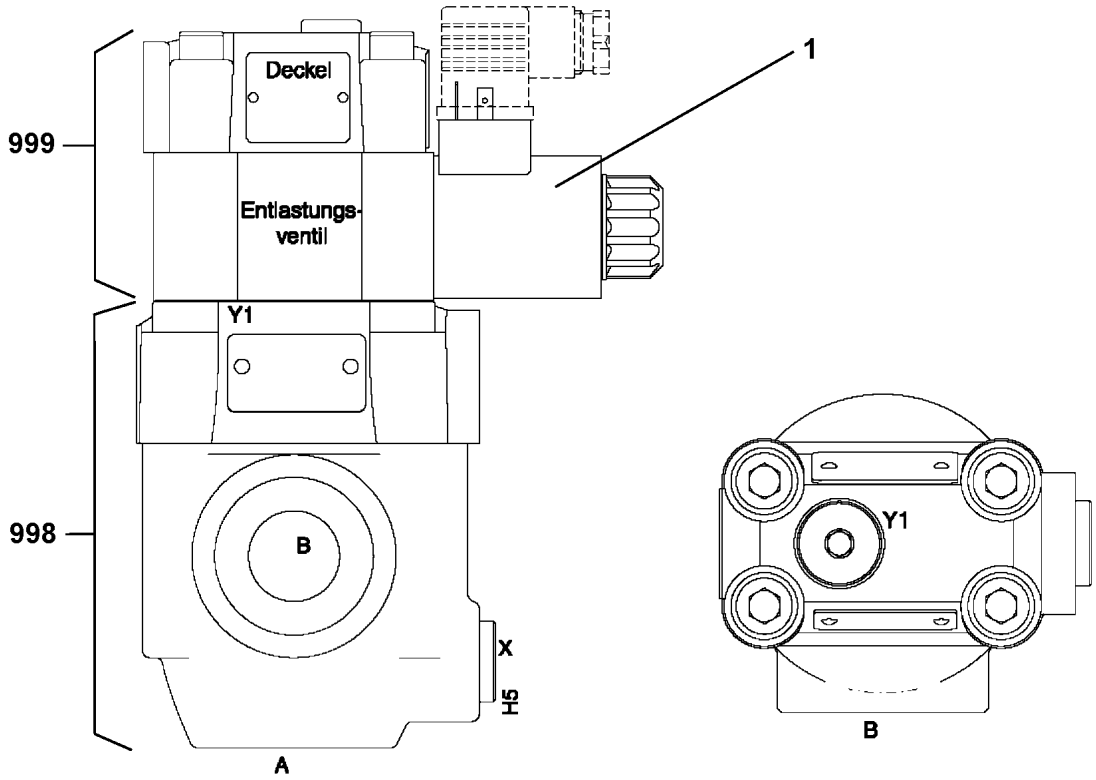

Pos.	Item	Quantity	Description	Bezeichnung
1	10663094	1	MAGNET 24V	MAGNET
998	11003535	1	SEAL KIT	DICHTSATZ
999	11003536	1	SEALING SET VALVE	DS VENTIL

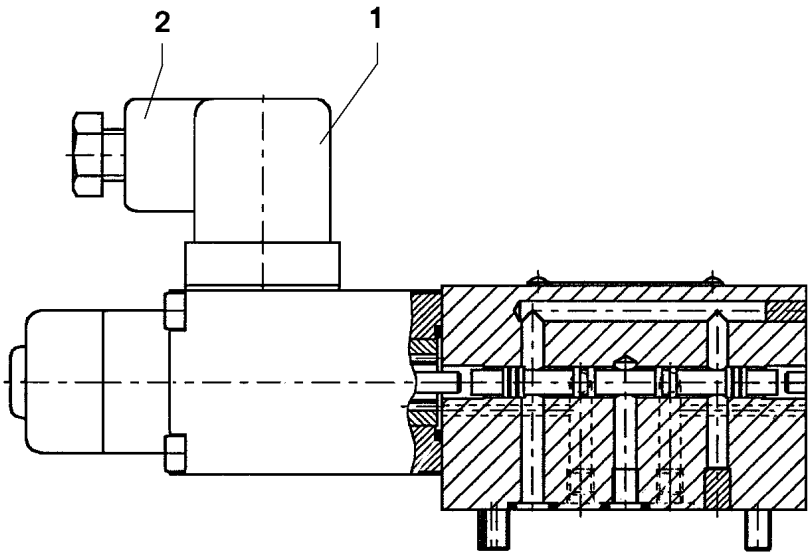

Pos.	Item	Quantity	Description	Bezeichnung
1	570633808	1	MAGNET 24V	MAGNET
2	605006608	1	DEVICE PLUG DIN 43650 4-POLE	GERAETESTECKER
999	10802253	1	SEAL KIT DIRECTIONAL VALVE	DS WEGEVENTIL

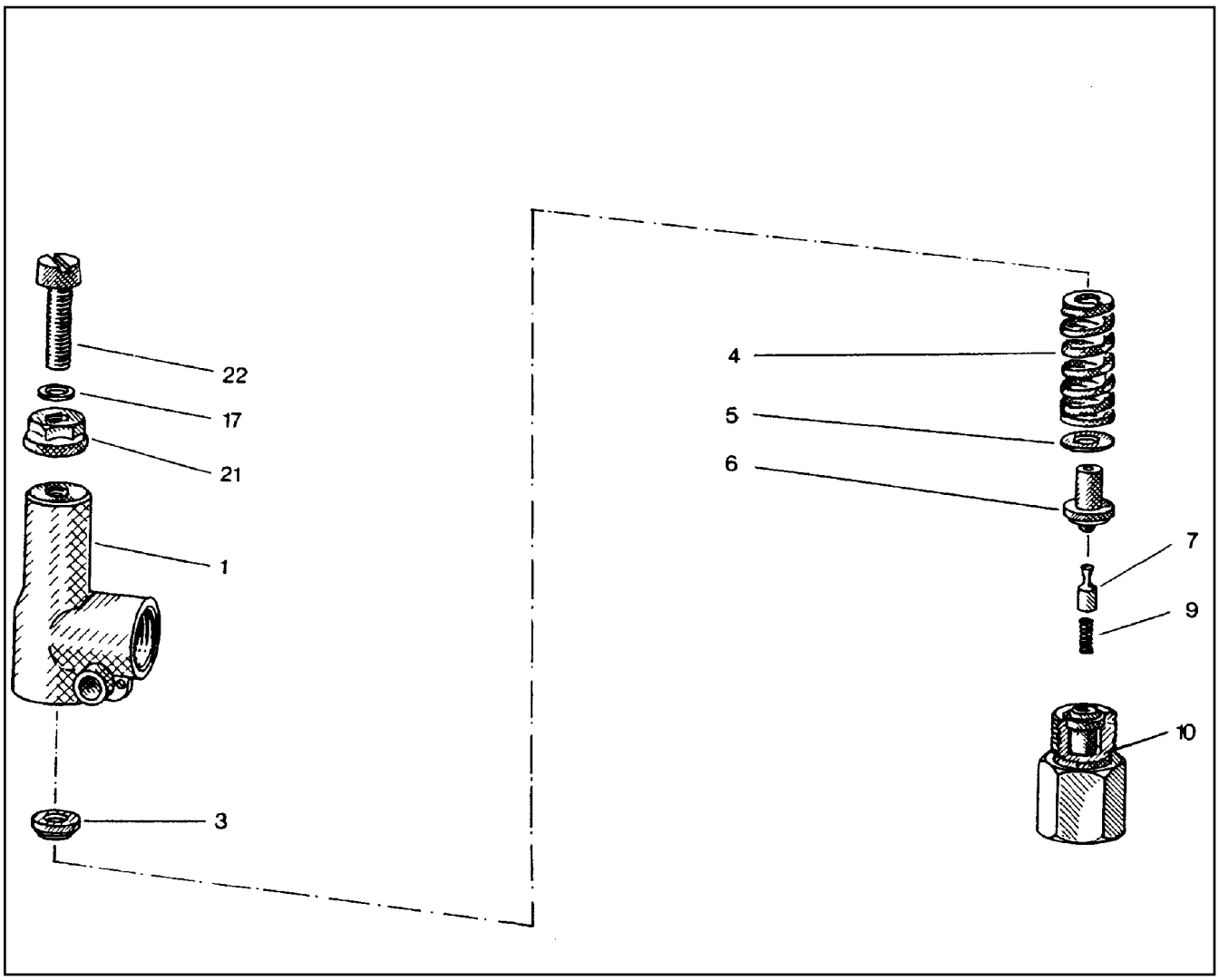

Pos.	Item	Quantity	Description	Bezeichnung
1	510796908	1	HOUSING	GEHAEUSE
3	510797008	1	SPRING SUPPORT	FEDERTELLER
4	510797108	1	PRESSURE SPRING	DRUCKFEDER
5	510797208	1	WASHER	SCHEIBE
6	510797308	1	SPRING-LOADED PIN	FEDERBOLZEN
7	510797408	1	DAMPING PISTON	DAEMPFUNGSKOLBEN
9	510797508	1	PRESSURE SPRING	DRUCKFEDER
10	510797608	1	VALVE SEAT	VENTILSITZ
17	510783208	1	SHIM	AUSGLEICHSCHEIBE
21	510741708	1	SEALING NUT M8	DICHTMUTTER
22	510797708	1	SOCKET HEAD SCREW DIN 84 M8X35 5.8	ZYLINDERSCHRAUBE

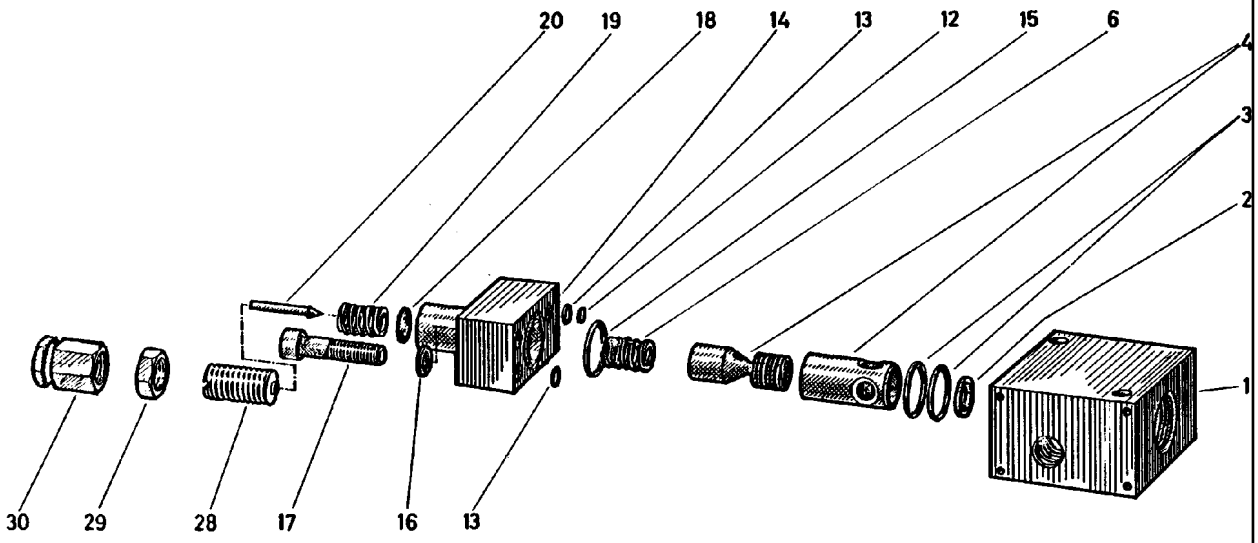

Pos.	Item	Quantity	Description	Bezeichnung
1	510713808	1	BLOCK	BLOCK
2	510713908	1	WASHER	SCHEIBE
3	510710108	2	O-RING ARP 568 17,12X2,62 NBR90	O-RING
4	510713708	1	PISTON	KOLBEN
6	510714008	1	PRESSURE SPRING	DRUCKFEDER
12	510714108	1	WASHER	SCHEIBE
13	510714208	2	O-RING ARP 568 4,47X1,78 NBR70	O-RING
14	510714308	1	BLOCK	BLOCK
15	510710108	1	O-RING ARP 568 17,12X2,62 NBR90	O-RING
16	11659025	2	WASHER SPRING DIN 127 B 8 FLZN SPF	FEDERRING
17	11691424	2	SOCKET HEAD SCREW ISO 4762 M8X35 8.8	ZYLINDERSCHRAUBE
18	510714408	1	COLLAR WASHER	BUNDSCHEIBE
19	510714508	1	PRESSURE SPRING	DRUCKFEDER
20	510710408	1	VALVE CONE	VENTILKEGEL
28	510779808	1	ADJUSTING SCREW	EINSTELLSCHRAUBE
29	510779908	1	NUT	MUTTER
30	510710608	1	CAP NUT	HUTMUTTER

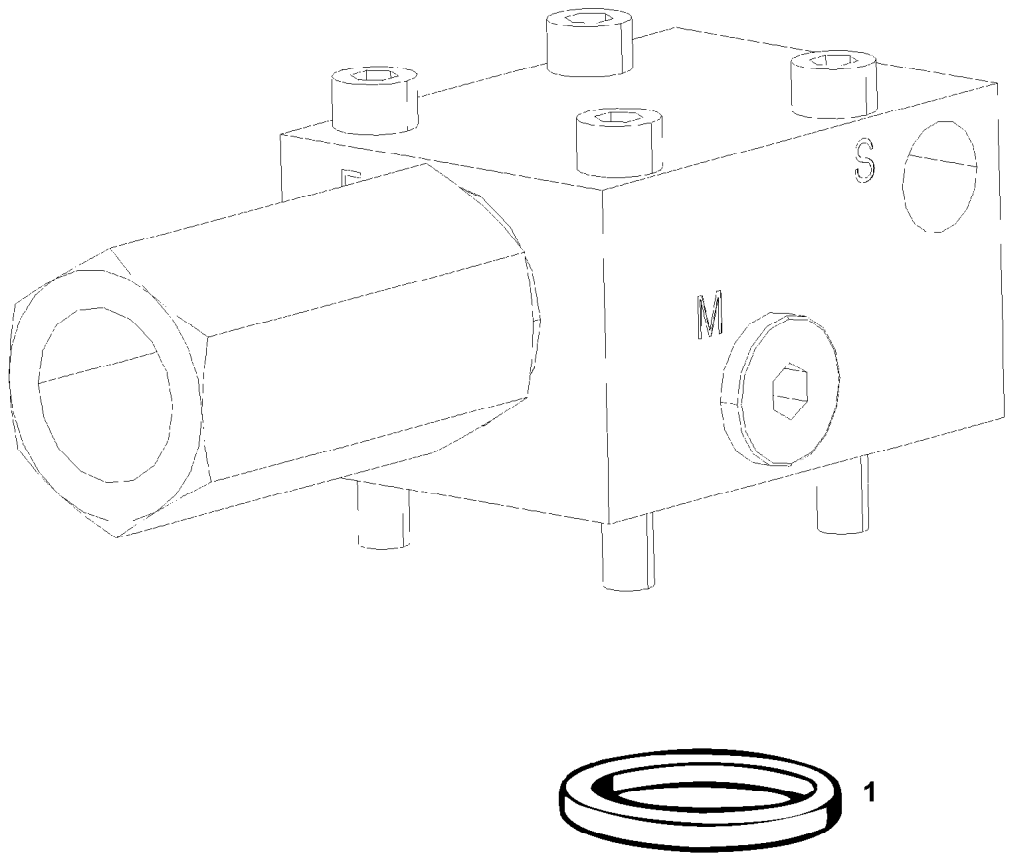

Pos.	Item	Quantity	Description	Bezeichnung
1	510746108	1	O-RING ARP 568 12,37X2,62 NBR90	O-RING

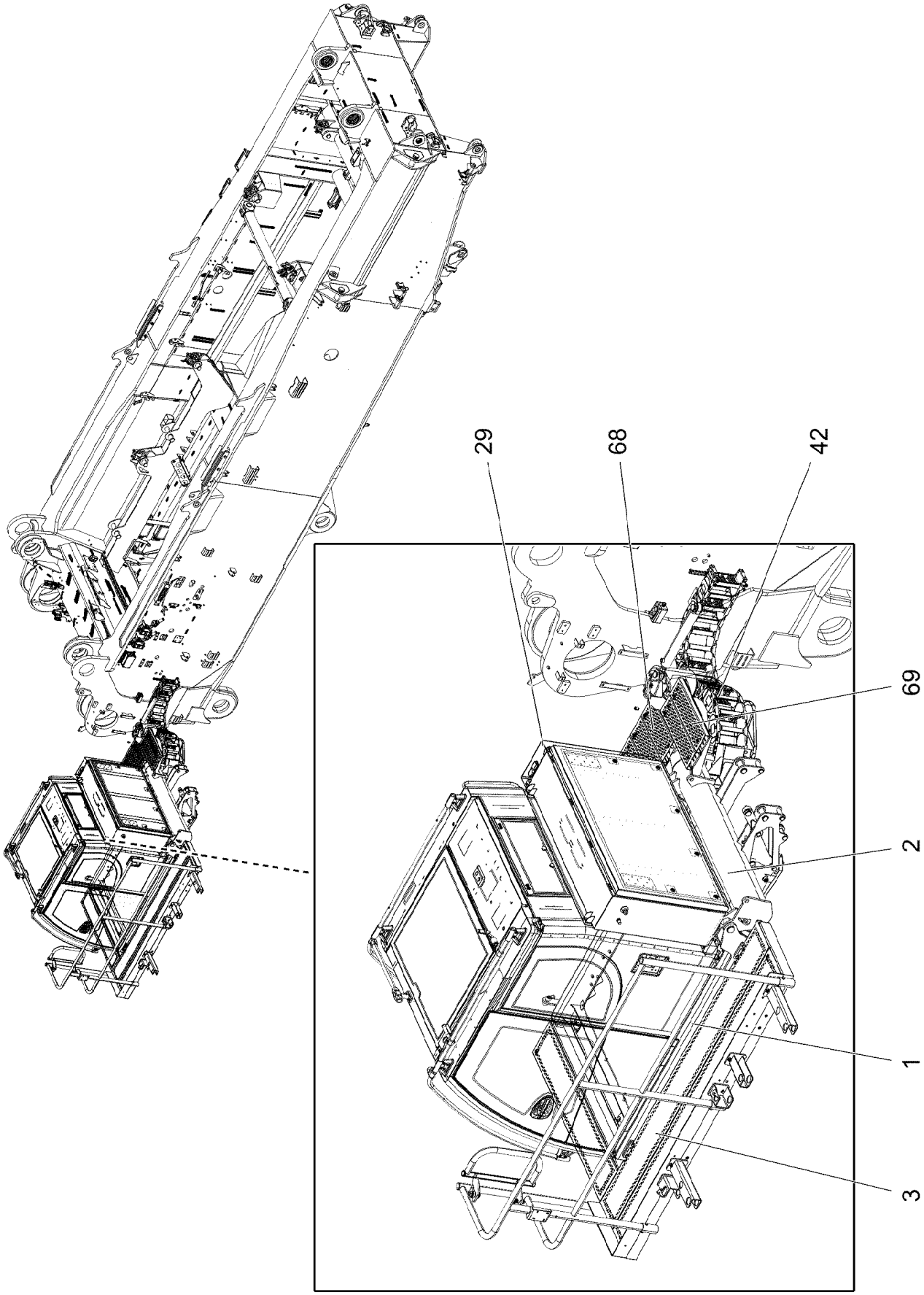
29
68
42
69
2
1
3

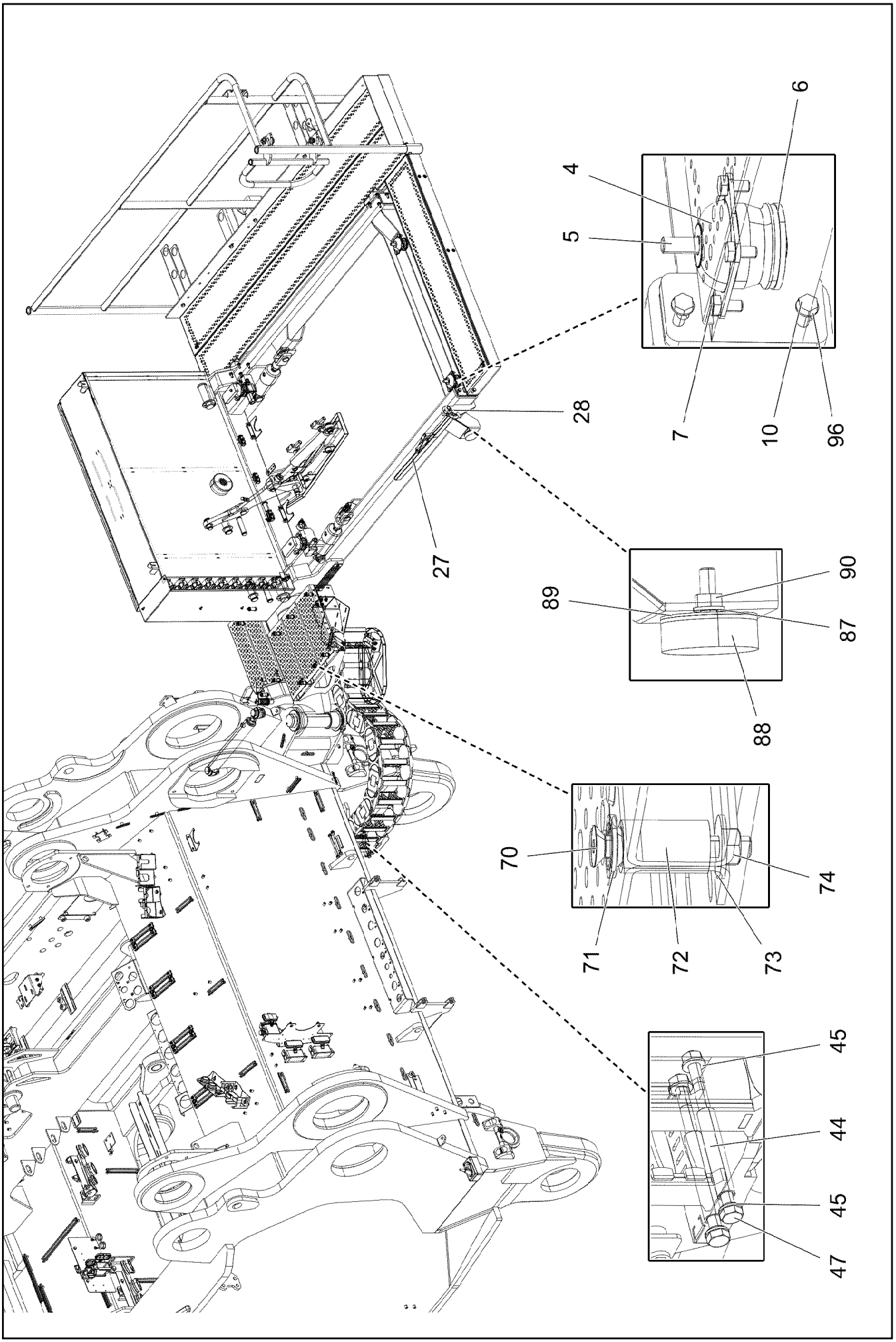
6
4
5
7
10
96
28
27
90
89
87
88
70
74
71
72
73
45
44
45
47

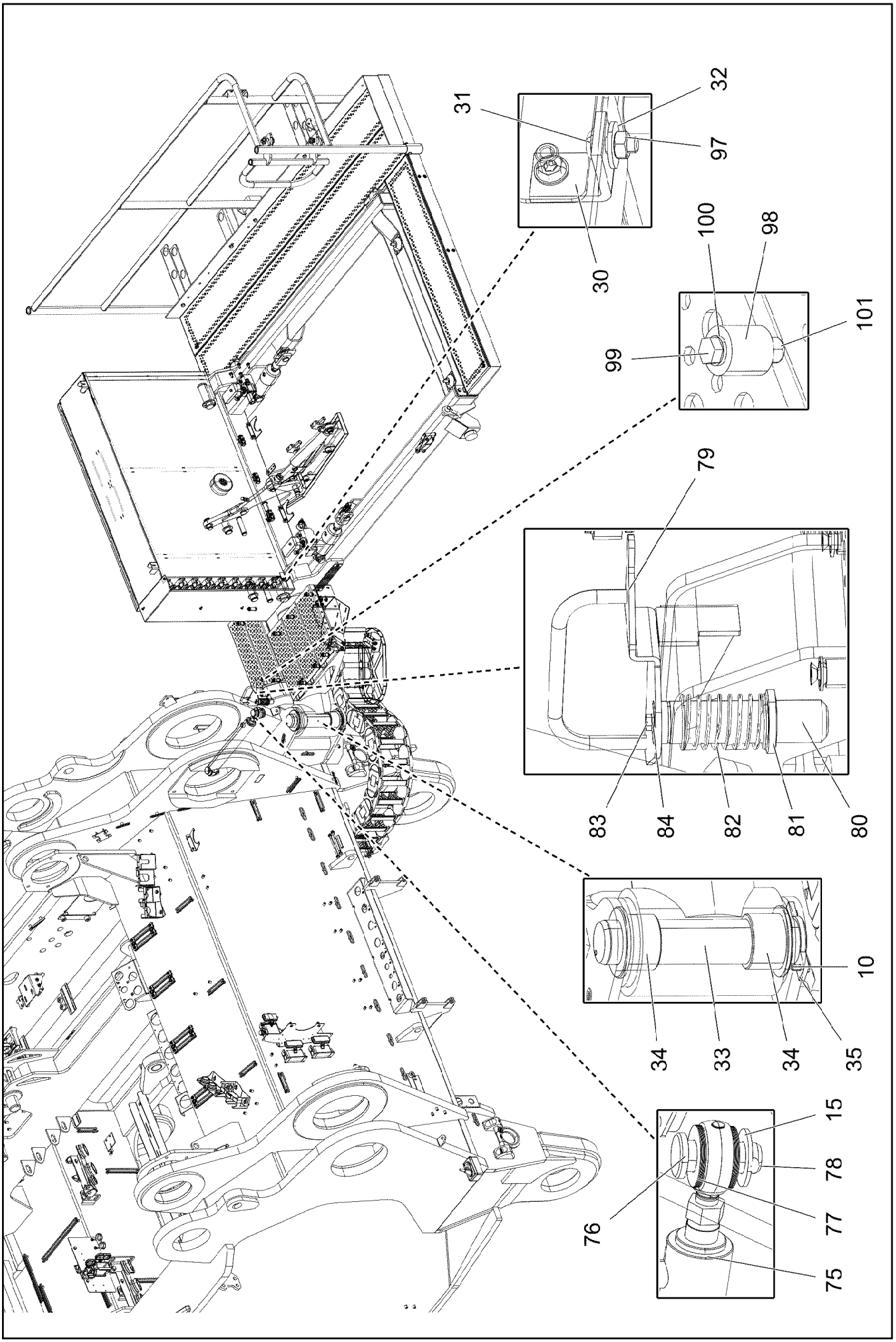
31
32
97
30
100
98
99
101
79
83
84
82
81
80
10
34
33
34
35
15
78
77
76
75

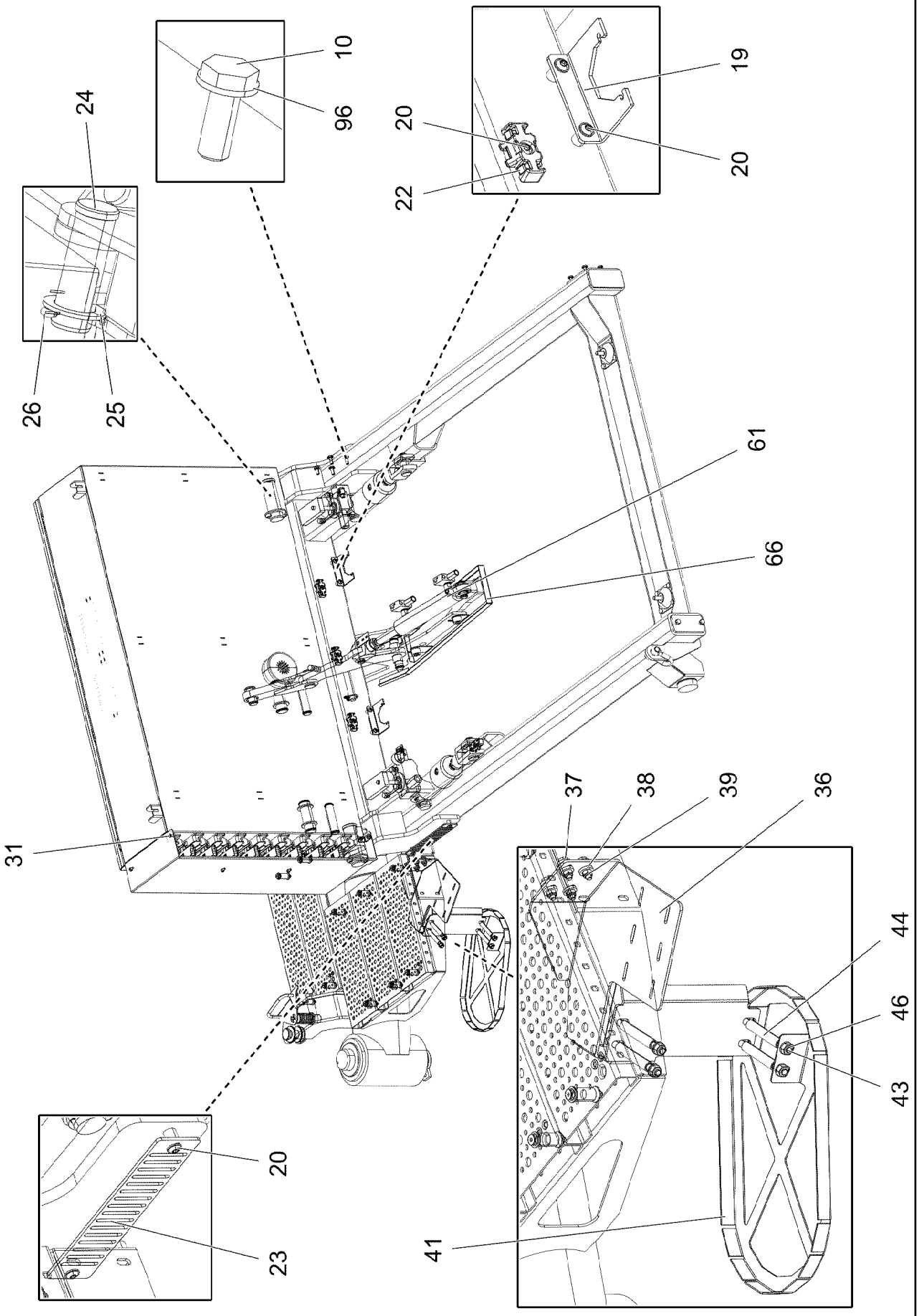
10
96
24
20
19
20
22
26
25
61
66
31
37
38
39
36
44
46
43
41
20
23

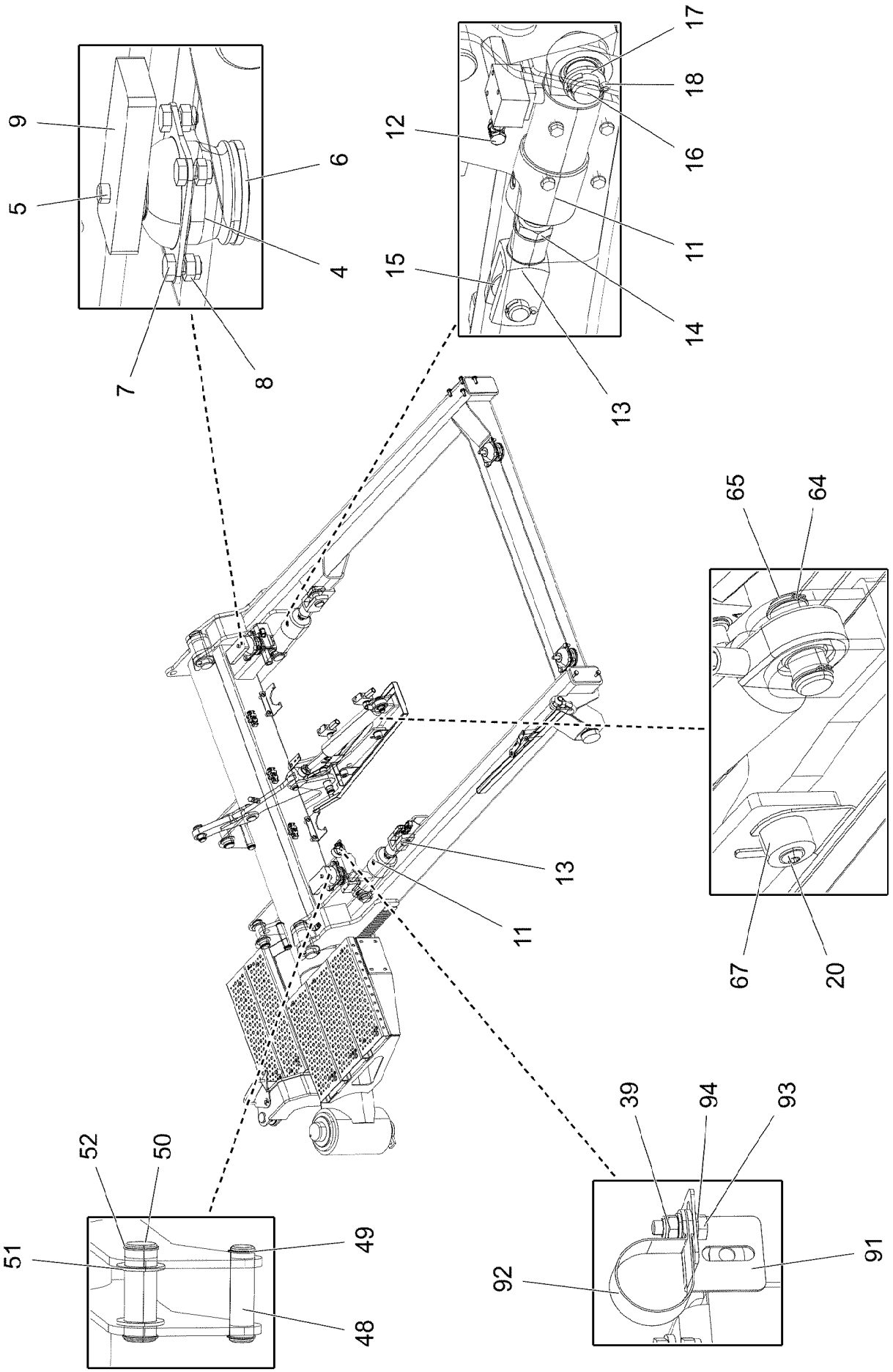

8.10.2019 004304	**etk_en_de_098253 LR 11000**	588 (5/8)
LIEBHERR	**CRANE DRIVER CAB ADDITION** **KRANFUEHRERKABINE ANBAU**	**919075408**

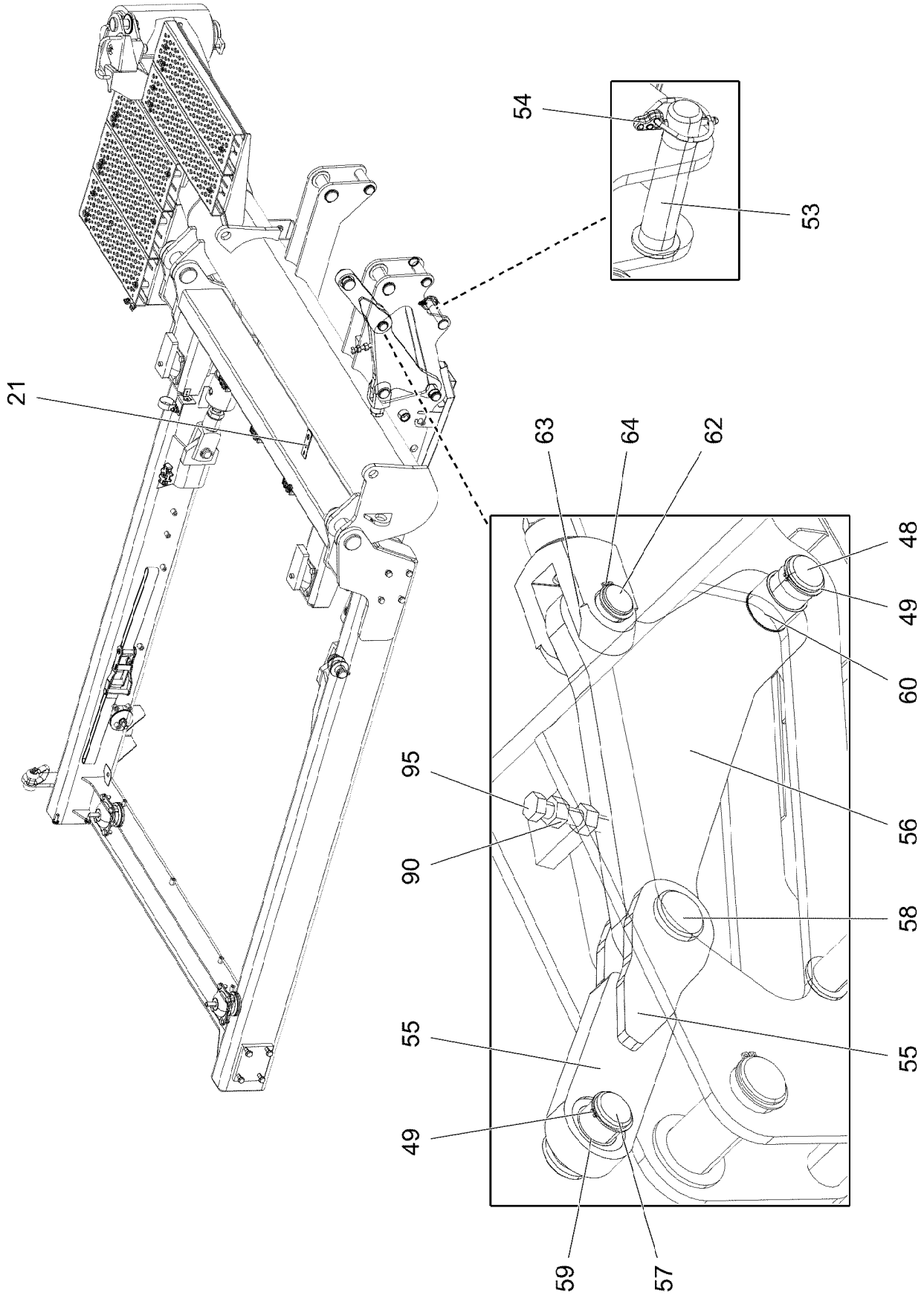
54
53
21
63
64
62
48
49
60
95
56
90
58
55
55
49
59
57

Pos.	Item	Quantity	Description	Bezeichnung
1	968221808	1	FRAME WELDED	RAHMEN SCHWK.
2	968176508	1	SWIVEL ARM WELDED	SCHWENKARM SCHWK.
3	11450543	1	PEDESTAL 2541X1195X2670,5 ALUMINIUM E	PODEST
4	10291989	4	CONICAL MOUNT 70NR11	KONUSLAGER
5	10878788	4	HEX SCREW ISO 4014 M14X100 8.8 FLZN SP	SECHSKANTSCHRAUBE
6	10875905	4	LIMIT STOP RING 16,5X75X5 ST FLZN SPF	ANSCHLAGSCHEIBE
7	11002753	16	HEX SCREW ISO 4017 M10X20 10.9 FLZN SP	SECHSKANTSCHRAUBE
8	10875606	8	HEX NUT DIN 985 M10 8 FLZN SPF	SECHSKANTMUTTER
9	97023353	2	THREADED PLATE 20X150X60 S355J2+N FE	GEWINDEPLATTE
10	11631816	12	HEX SCREW ISO 4017 M10X25 8.8 FLZN SP	SECHSKANTSCHRAUBE
11	10326323	2	HYDRO CYLINDER 75/30-100 SPF ⇨ ❑ 592	HYDROZYLINDER
12	473230608	2	FITTING RSWS6-SR-WD A3P	VERSCHRAUBUNG
13	725101005	2	FORKED LINK DIN 71751 A 30X60 VERZ	GABELGELENK
14	4635422	2	HEX NUT ISO 4035 M30 05 FLZN SPF	SECHSKANTMUTTER
15	10289811	6	WASHER ISO 7089 30 300HV FLZN SPF	SCHEIBE
16	933558708	2	PIN RD40X92 42CRMO4+QT	BOLZEN
17	10179377	2	WASHER DIN 1441 41 St FLZN SPF	SCHEIBE
18	10875873	2	SPLIT PIN ISO 1234 8X63 ST 480H SPF	SPLINT
19	971276408	2	PLATE 4X115X97 S315MC FE//ZNNI8//CN//T	BLECH
20	10875484	13	BUTTON HEAD SCREW 7380-2 M8X10 08.8 4	HALBRUNDKOPFSCHRAUBE
21	975651908	1	PLATE 3X30X95 S355MC FE//ZNNI8//CN//T0	BLECH
22	10872676	3	CABLE CLIP HOLDER 46X70-SCHWARZ PA	KABELBINDERHALTER
23	97042144	1	PLATE 4X285X60 S315MC FE//ZNNI8//CN//T	BLECH
24	939249808	2	PIN 55.0X158 35NICRMOV125 GASN. SPF	BOLZEN
25	949582708	2	WASHER RD80X5 S355MC FE//ZNNI8//CN//T	SCHEIBE
26	10180375	2	SPLIT PIN ISO 1234 10X80 St 480H SPF	SPLINT
27	779034708	1	LASHING STRAP EN 12195-2 6MX35MM SPF	ZURRGURT
28	773933408	1	SHACKLE DIN 82101 1,6T NG1,6 ST VERZ	SCHAEKEL
29	97039103	1	HOOD 2X477X1130 ALMG3 H111 RAL 7037	HAUBE
30	950596908	1	ANGLE 4X57X20 S315MC FE//ZNNI8//CN//T0	WINKEL
31	10412851	6	BUTTON HEAD SCREW AEHNL.ISO 7380-2	HALBRUNDKOPFSCHRAUBE
32	421801708	2	WASHER ISO 7093-1 6 200HV-A2	SCHEIBE
33	955629908	1	PIN RD80X365 35NICRMOV125	BOLZEN
34	704334608	2	BUSHING 80X100X70 GZ-CUZN25AL5	BUCHSE
35	941846108	1	PLATE 10X39X150 S355MC FE//ZNNI8//CN//T	BLECH
36	97044984	1	PLATE 4X524X607 S315MC	BLECH
37	11826527	4	HEX SCREW ISO 4017 M8X30 8.8 480H SPF	SECHSKANTSCHRAUBE
38	11840501	8	WASHER DIN 7349 8,4 200HV 480H SPF	SCHEIBE
39	10876076	5	HEX NUT DIN 985 M8 10 480H SPF	SECHSKANTMUTTER
41	97046156	1	PLATE 2X490X381 X5CRNI18-10	BLECH
42	11450435	1	CABLE CHAIN 200X80X1443 SPF	ENERGIEFUEHRUNGSKETTE
43	10299624	4	HEX SCREW ISO 4014 M10X130 10.9 FLZN	SECHSKANTSCHRAUBE
44	97044765	8	TUBE 15.0X84 E235+N	ROHR
45	420001114	16	WASHER ISO 7089 10 200HV-A4	SCHEIBE
46	11691678	8	HEX NUT ISO 4032 M10 8 FLZN SPF	SECHSKANTMUTTER
47	12213408	4	HEX SCREW ISO 4014 M10X160 8.8 FLZN SP	SECHSKANTSCHRAUBE
48	97038811	3	PIN 35.0X120 35NICRMOV125 SPF	BOLZEN
49	12100639	9	LOCKING RING DIN 471 30X1,5 480H SPF	SICHERUNGSRING
50	949653808	2	PIN 45.0 X122 35NICRMOV125	BOLZEN
51	979761208	4	WASHER 4X60X60 S315MC FE//ZNNI8//CN//T	SCHEIBE
52	10875657	4	LOCKING RING DIN 471 40X1,75 480H SPF	SICHERUNGSRING
53	97053157	1	PIN 35.0X131 35NICRMOV125 SPF	BOLZEN
54	10875870	1	SAFETY PLUG W HINGE-LID 6X42X5,5X32 4	SICHERHEITSKLAPPSTECKER
55	968309808	1	CONNECTING LINK WELDED	LASCHE SCHWK.
56	97038870	1	PLATE 20X420X189 S355J2+N	BLECH
57	97039807	1	PIN 45.0X66 35NICRMOV125 SPF	BOLZEN
58	976637308	1	PIN 45.0X64 35NICRMOV125 GASN. SPF	BOLZEN
59	10488513	3	FRICTION BEARING 30X34X20 IGLIDUR Q	GLEITLAGER
60	978041408	2	TUBE 35.0X25 E235+N	ROHR

Pos.	Item	Quantity	Description	Bezeichnung
61	10471144	1	HYDRO CYLINDER 50/28-210 SPF	HYDROZYLINDER
(999)	10491695	1	DS HYDRO CYLINDER	DS HYDROZYLINDER
62	97023431	1	PIN 35.0X75 35NICRMOV125 GASN. SPF	BOLZEN
63	708003508	1	DU BUSHING	DU-BUCHSE
64	10875656	3	LOCKING RING DIN 471 25X1,2 480H SPF	SICHERUNGSRING
65	97038823	1	PIN 30.0X65 35NICRMOV125 SPF	BOLZEN
66	97046155	1	PLATE 2X832X202 X5CRNI18-10	BLECH
67	978787708	4	SLEEVE 33.0X19 FE//ZNNI8//CN//T0	HUELSE
68	979405208	3	ENTRANCE SPF	AUFTRITT
69	11450714	2	ENTRANCE 600X155X40 ALUMINIUM ELOXI	AUFTRITT
70	11066654	10	COUNTERSUNK SCREW ISO 10642 M8X60	SENKSCHRAUBE
71	788901808	10	WASHER 8 -EDELSTAHL	SCHEIBE
72	978859508	10	TUBE 20.0X33 E235+N	ROHR
73	11140469	10	WASHER ISO 7093-1 8 200HV 480H SPF	SCHEIBE
74	11693875	10	HEX NUT ISO 4032 M8 8 480H SPF	SECHSKANTMUTTER
75	512349708	1	TILT CYLINDER 55/32-400 SPF	KIPPZYLINDER
(4)	4600320	2	SCREW PLUG DIN 908 M18X1,5 ST A3C	VERSCHLUSSSCHRAUBE
(6)	4242017	2	RING DIN 70951 47X1,6	RING
(9)	571505208	2	SPHERICAL BEARING GE30-UK-2RS-A	GELENKLAGER
(999)	10663439	1	DS HYDRO CYLINDER	DS HYDROZYLINDER
76	453032008	2	PIN ISO 2341 B30X75X65 35NICRMOV125	BOLZEN
77	970212608	20	TGB CONTROL ROD SPACER 1x60x60 DC01	DISTANZSCHEIBE
78	10180368	2	SPLIT PIN ISO 1234 8X50 St 480H SPF	SPLINT
79	969314008	1	PLATE WELDED T ZN O	BLECH SCHWK.
80	97055646	1	PIN 35.0X123 35NICRMOV125 SPF	BOLZEN
81	10875638	1	WASHER DIN 1441 31 ST FLZN SPF	SCHEIBE
82	500414708	1	PRESSURE SPRING	DRUCKFEDER
83	11657360	1	HEX SCREW ISO 4017 M6X16 8.8 480H SPF	SECHSKANTSCHRAUBE
84	10875647	1	WASHER ISO 7089 6 200HV 480H SPF	SCHEIBE
87	10289804	1	WASHER ISO 7089 12 300HV FLZN SPF	SCHEIBE
88	726611308	1	MEGI BUFFER	MEGIPUFFER
89	978025708	1	PLATE 2X75X75 DC01 FE//ZNNI8//CN//T0	BLECH
90	10875616	3	HEX NUT ISO 4032 M12 8 FLZN SPF	SECHSKANTMUTTER
91	956449508	1	PLATE 2X45X91 DC01 FE//ZNNI8//CN//T0	BLECH
92	774221708	1	PIPE CLAMP 43/20	ROHRSCHELLE
93	11642261	1	HEX SCREW ISO 4017 M8X25 8.8 480H SPF	SECHSKANTSCHRAUBE
94	10289803	2	WASHER ISO 7089 8 300HV 480H SPF	SCHEIBE
95	11823611	1	HEX SCREW ISO 4017 M12X60 8.8 FLZN SP	SECHSKANTSCHRAUBE
96	10289795	10	WASHER ISO 7089 10 300HV FLZN SPF	SCHEIBE
97	11694356	2	HEX NUT ISO 4032 M6 8 480H SPF	SECHSKANTMUTTER
98	943950608	1	ROUND RD20X20 S355J2G3	RUND
99	10875511	1	HEX SCREW ISO 4014 M6X30 8.8 480H SPF	SECHSKANTSCHRAUBE
100	10875647	1	WASHER ISO 7089 6 200HV 480H SPF	SCHEIBE
101	10875613	1	HEX NUT DIN 985 M6 8 480H SPF	SECHSKANTMUTTER

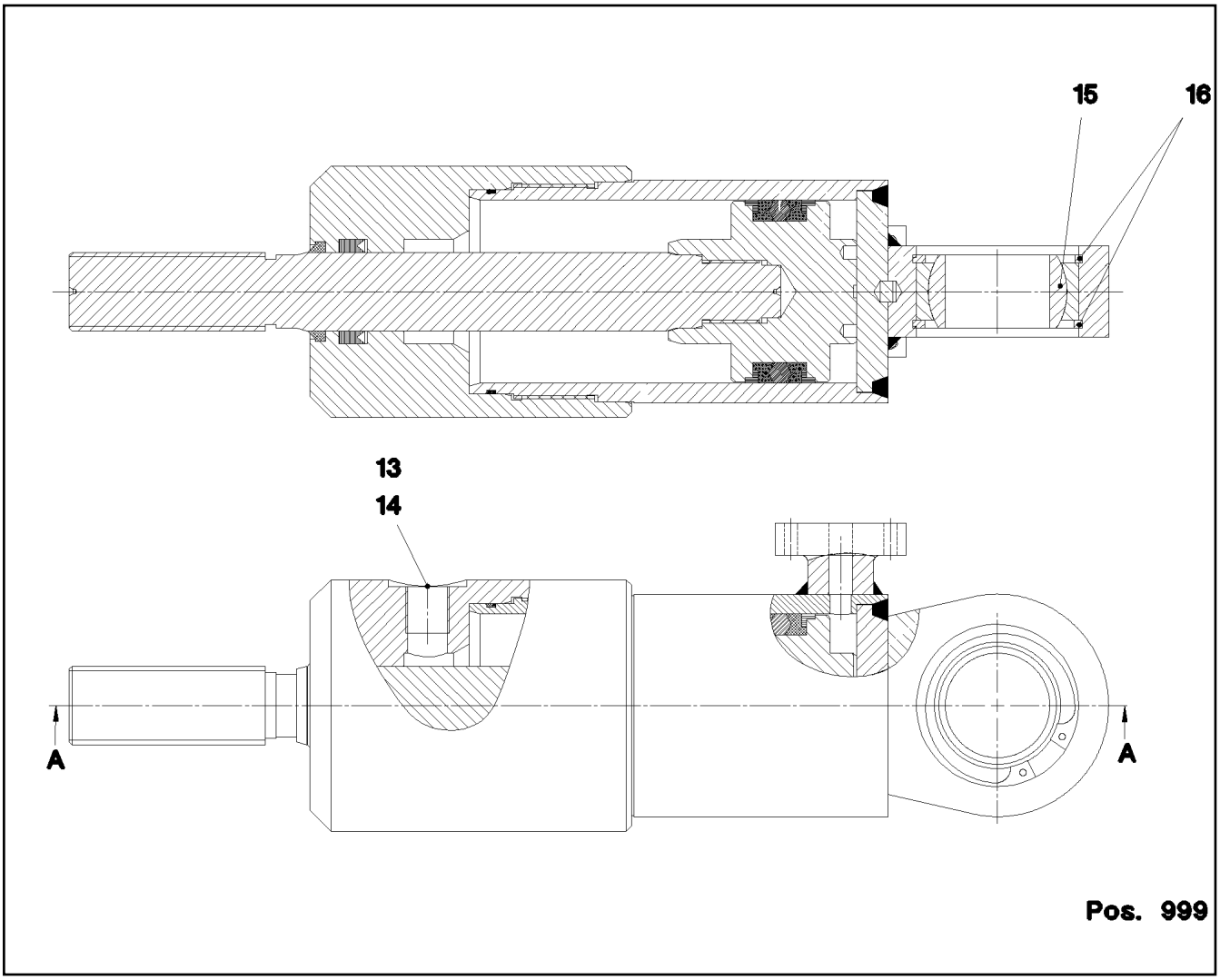

Pos.	Item	Quantity	Description	Bezeichnung
13	404140208	1	SCREW PLUG DIN 910 G3/8X19X21MM ST	VERSCHLUSSSCHRAUBE
14	710103808	1	SEALING RING DIN 7603 A17X21X1,5 CU	DICHTRING
15	746911608	1	SPHERICAL BEARING GE40-UK-2RS-A	GELENKLAGER
16	12100656	2	LOCKING RING DIN 472 62X2 480H SPF	SICHERUNGSRING
999	10815162	1	DS HYDRO CYLINDER	DS HYDROZYLINDER

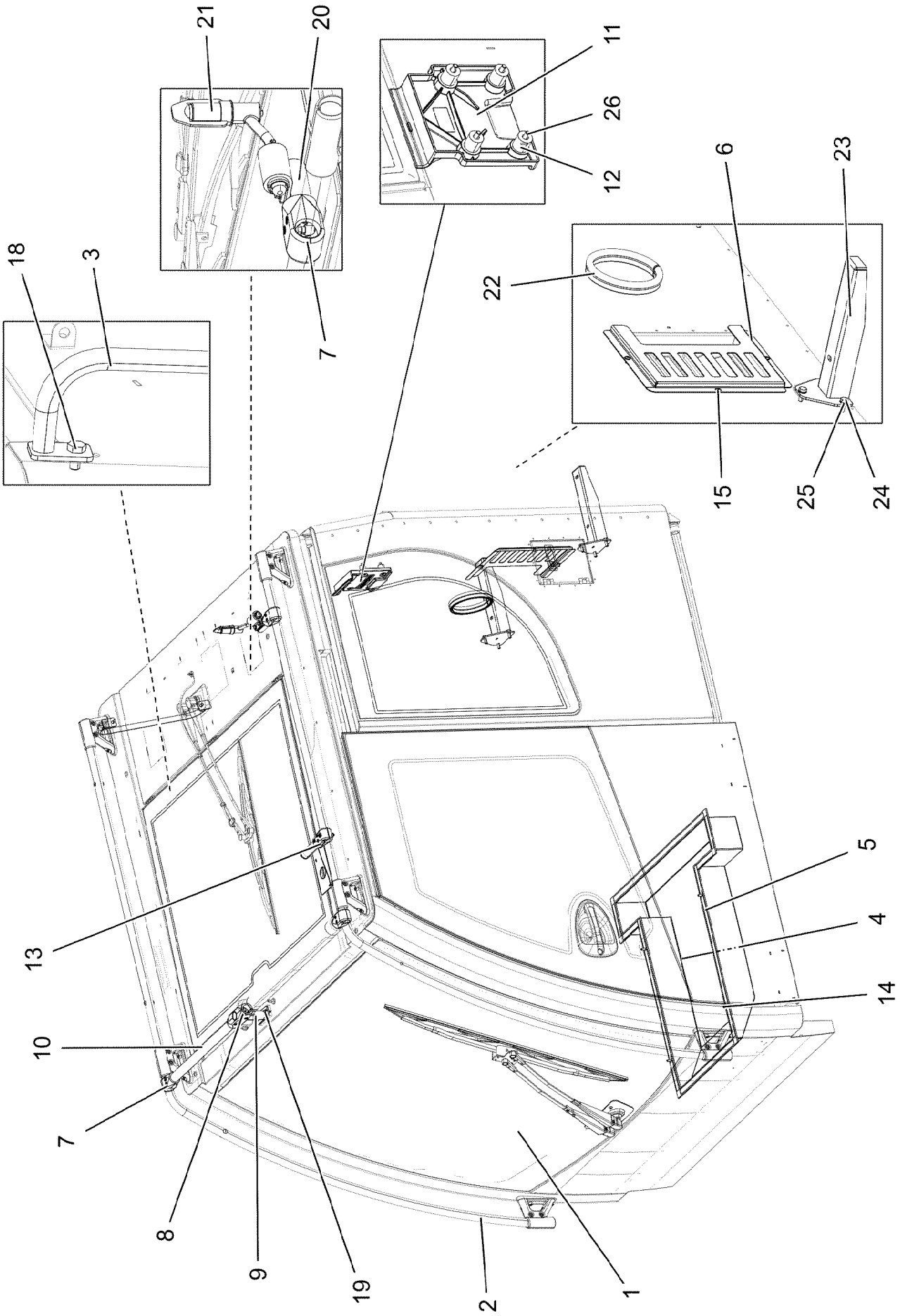
21
20
11
26
12
18
3
7
6
23
22
15
25
24
13
5
4
14
10
7
8
9
19
2
1

Pos.	Item	Quantity	Description	Bezeichnung
1	969752608	1	WINDOW ASSEMBLY SPF ⇨ ❑ 595	SCHEIBEN EINBAU
2	969848908	1	RELING ⇨ ❑ 602	RELING
3	965419308	1	HAND GRIP WELDED SCHWARZ LACKIERT	HALTEGRIFF SCHWK.
4	977579608	1	COVER 1.5X954X977 DC01 RAL 7016,SDGL	DECKEL
5	262107814	3.1	CELL RUBBER 25X4 NEOPRENE	ZELLGUMMI
6	97059137	1	PLATE 1.5X261X328 DC01 RAL 7016,SDGL,G	BLECH
7	10285701	3	TEE 30 G-ALMG TROWALPOLIERT	T-STUECK
(1)	10875588	2	SOCKET HEAD SCREW ISO 4762 M6X25 8.8	ZYLINDERSCHRAUBE
8	10440990	1	CROSS PIECE 30 G-ALMG TROWALPOLIER	KREUZSTUECK
9	964873308	1	CLAMP WELDED CONST.	HALTER SCHWK.
10	976788108	1	TUBE 30.0X495 X5CRNI18-10	ROHR
11	978913308	1	HOLDER 161X160X35 PAGF30 SPF	HALTER
12	704271308	4	DISTANCE SLEEVE 8,5X20 KUNSTSTOFF	DISTANZHUELSE
13	96016705	1	ADD-ON PARTS ANTENNA	ANBAUTEILE ANTENNE
(1)	96016707	1	CLAMP WELDED CONST. GLASPERLENGE	HALTER SCHWK.
(2)	979489508	1	HOLDER 40X80X40 G-ALMG3	HALTER
(3)	10678377	1	MULTI-PLATE PLUG 28MM PE-LLD	LAMELLENSTOPFEN
14	10875468	4	BUTTON HEAD SCREW AEHNL.ISO 7380-2	HALBRUNDKOPFSCHRAUBE
15	10875483	3	BUTTON HEAD SCREW ISO 7380-2 M5X10 0	HALBRUNDKOPFSCHRAUBE
18	11651612	2	HEX SCREW ISO 4017 M8X16 8.8 480H SPF	SECHSKANTSCHRAUBE
19	11840297	2	HEX SCREW EN 1665 M6X16 8.8 480H SPF	SECHSKANTSCHRAUBE
20	97070803	1	AXLE 30.0X82 S355J2C+C FE//ZNNI8//CN//T	ACHSE
21	591070408	1	HOLDER	HALTER
22	11002218	0.426	CLAMPING PROFILE 1,5-4X25X13 EPDM	KLEMMPROFIL
23	965470908	2	CARRIER	TRAEGER SCHWK.
24	502618908	6	HEX SCREW ISO 4017 M8X22 8.8	SECHSKANTSCHRAUBE
25	10289803	6	WASHER ISO 7089 8 300HV 480H SPF	SCHEIBE
26	10875590	4	SOCKET HEAD SCREW ISO 4762 M6X35 8.8	ZYLINDERSCHRAUBE

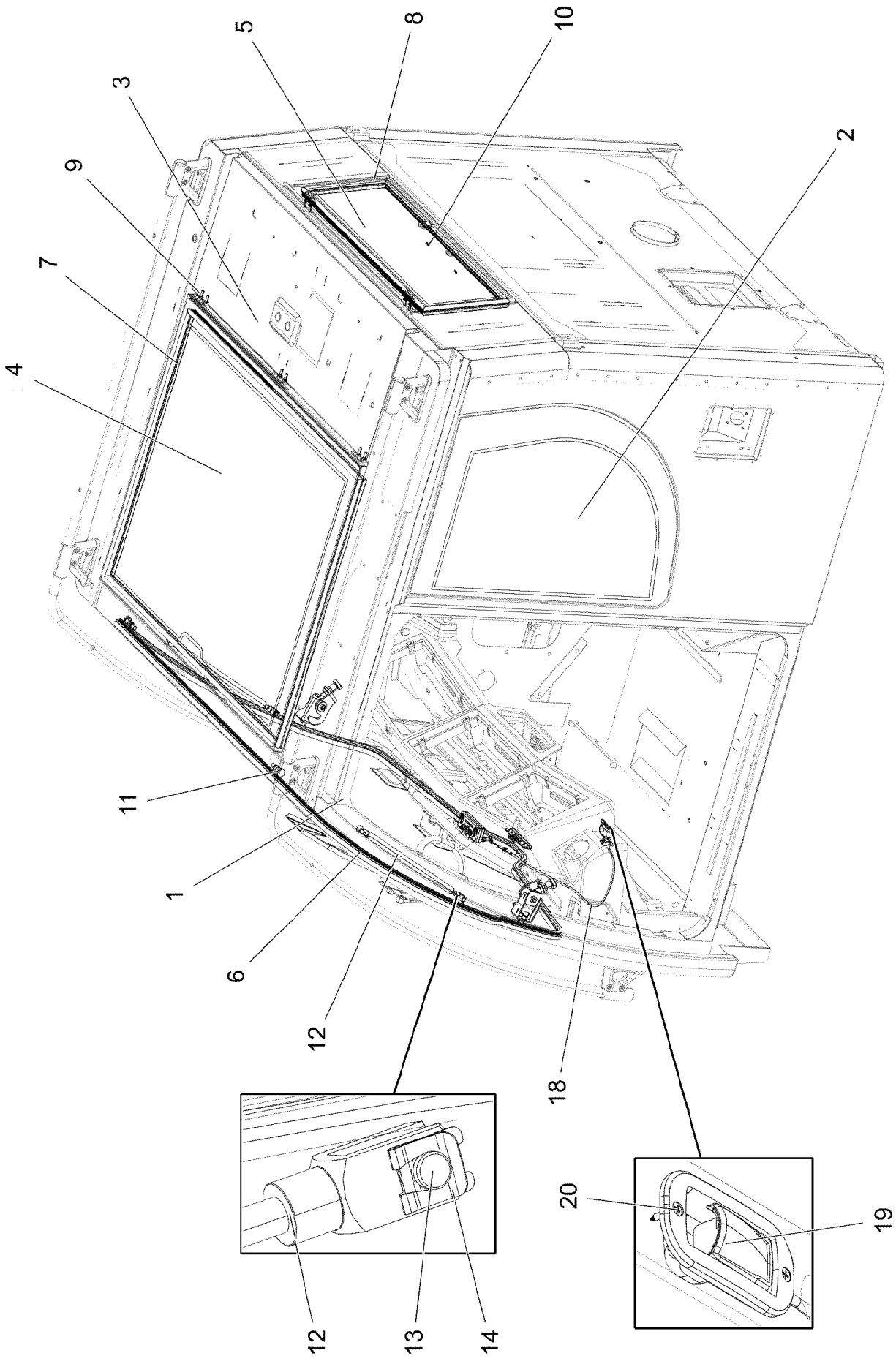
5
8
10
3
2
9
7
4
11
1
6
12
18
20
19
12
13
14

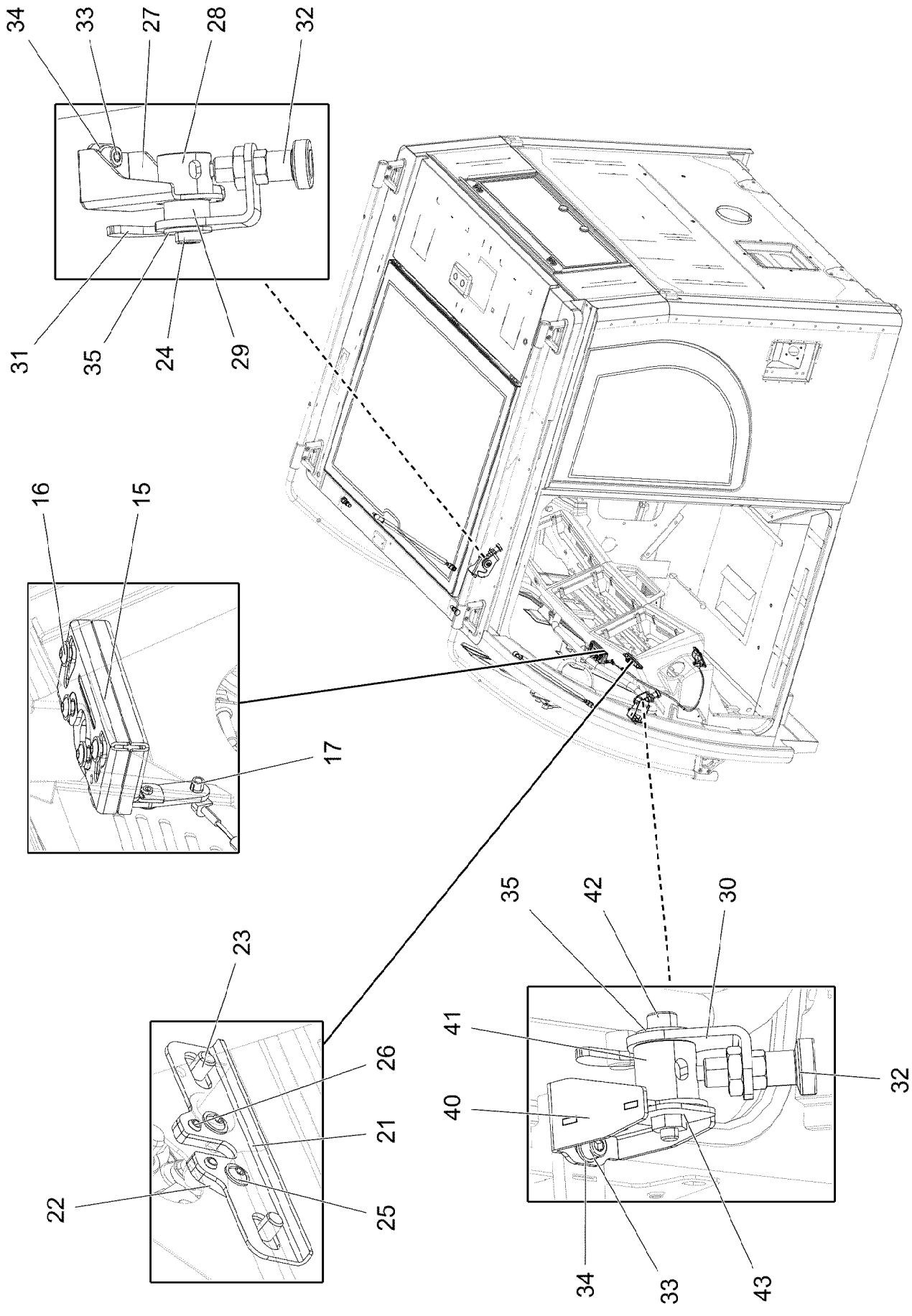
34
33
27
28
32
31
35
24
29
16
15
17
23
26
21
22
25
35
42
30
41
40
32
34
33
43

Pos.	Item	Quantity	Description	Bezeichnung
1	96000684	1	FRONT WINDOW CPL. ⇨ ❑ 598	FRONTSCHEIBE KPL.
2	976837908	1	SIDE WINDOW LEFT 4X603.5X844 ESG-GLA	SEITENSCHEIBE LI.
3	976837808	1	SIDE WINDOW RIGHT 4X1063X1377 ESG-G	SEITENSCHEIBE RE.
4	964560908	1	ROOF WINDOW PRE-ASS. ⇨ ❑ 600	DACHSCHEIBE VORM.
5	964561008	1	REAR WINDOW PRE-ASS. SPF ⇨ ❑ 601	HECKSCHEIBE VORM.
6	97079716	1	SEAL 25X14X4475 EPDM	DICHTUNG
7	97058285	1	SEAL 25X1091X850 EPDM	DICHTUNG
8	97058307	1	SEAL 25X776X276 EPDM	DICHTUNG
9	12100589	10	COUNTERSUNK SCREW AEHNL.ISO 10642	SENKSCHRAUBE
10	432003408	2	DOWEL PIN ISO 8752 5X12	SPANNSTIFT
11	97066834	2	THREADED PIN 16X28X52 6KT ST37K FE//	GEWINDEBOLZEN
12	10873806	2	GAS SPRING 19.0X301-525.0N ST	GASFEDER
13	10872333	2	PIN 8X19,5X16,5 11SMNPB30+C BLAU VERZ	BOLZEN
14	704271208	2	SAFETY DEVICE 8X0,94	SL-SICHERUNG
15	10873798	1	LOCK WITH FALLING LATCH RECHTS	DREHFALLENSCHLOSS
16	10429632	4	BUTTON HEAD SCREW ISO 7380-2 M6X20 0	HALBRUNDKOPFSCHRAUBE
17	11066618	1	CLIP	CLIP
18	10873799	1	BOWDEN PULL SYSTEM L=700	BOWDENZUG
19	10873797	1	INSIDE HANDLE 96,2X49,2X43,3 ALUMINIU	INNENGRIFF
20	10876382	2	SHEET-METAL SCREW ISO 7050 ST3,5X16 4	BLECHSCHRAUBE
21	97069157	1	PLATE 2X124X42 DC01 FE//ZNNI8//CN//T0	BLECH
22	97024783	1	PLATE 4X52X32 S315MC FE//ZNNI8//CN//T0	BLECH
23	10875484	2	BUTTON HEAD SCREW 7380-2 M8X10 08.8 4	HALBRUNDKOPFSCHRAUBE
24	10353699	1	SOCKET HEAD SCREW DIN 6912 M10X35 A	ZYLINDERSCHRAUBE
25	11697855	2	BUTTON HEAD SCREW ISO 7380-2 M5X8 0	HALBRUNDKOPFSCHRAUBE
26	10875881	2	DOWEL PIN ISO 8752 6X10 ST 480H SPF	SPANNSTIFT
27	97074748	1	PLATE 3X127X120 DC01 RAL 9005,M,GT SP	BLECH
28	97073059	1	AXLE 34X29 X5CRNI18-10	ACHSE
29	97073785	1	BUSHING 29X17 X5CRNI18-10	BUCHSE
30	97073053	1	LEVER LEFT 5X122X71 X5CRNI18-10	HEBEL LINKS
31	97073052	1	LEVER RIGHT 5X140X65 X5CRNI18-10 GLAS	HEBEL RECHTS
32	704231608	2	STOP BOLT NIROSTA	RASTBOLZEN
33	10875597	4	SOCKET HEAD SCREW ISO 4762 M8X16 8.8	ZYLINDERSCHRAUBE
34	10289803	4	WASHER ISO 7089 8 300HV 480H SPF	SCHEIBE
35	421802108	2	WASHER ISO 7093-1 10 A2	SCHEIBE
36	10815283	1	ACTIVATOR 250ML DOSE	AKTIVATOR
37	811203308	1	ADHESIVE 600ML FC-BEUTEL	KLEBER
38	811203108	1	TOOLING AGENT KANISTER5L +5/+35 °C	ABGLAETTMITTEL
39	870004108	1	ACTIVATOR 1000ML	AKTIVATOR
40	96013390	1	HOLDER RAL 9005,M,GT SPF	HALTER
41	97086837	1	AXLE 34X42 X5CRNI18-10	ACHSE
42	10353703	1	SOCKET HEAD SCREW ISO 4762 M10X55 A2	ZYLINDERSCHRAUBE
43	96012698	1	PLATE WELDED RAL 9005,M,GT SPF	BLECH SCHWK.

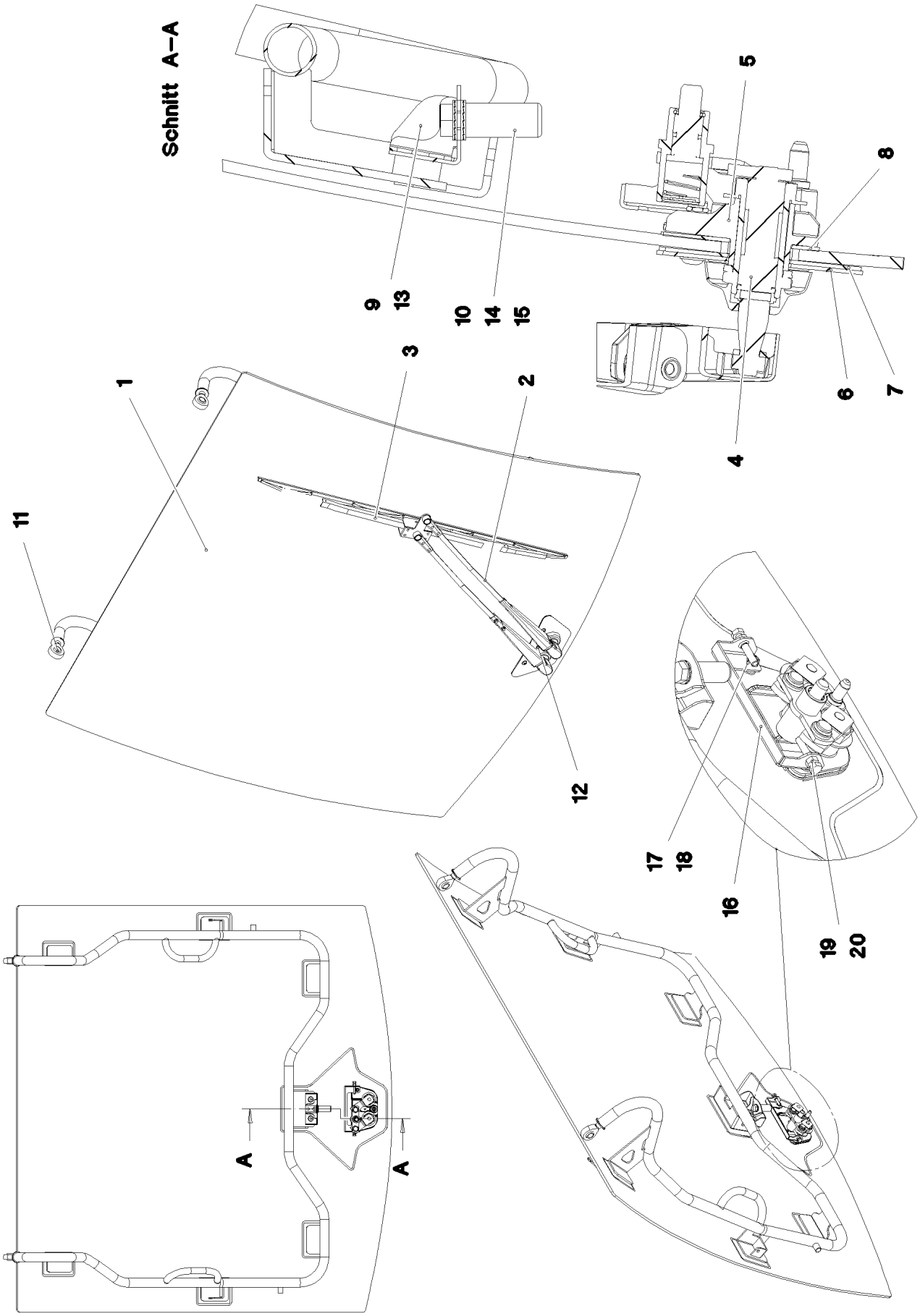

8.10.2019 087998 LIEBHERR	**etk_en_de_098253 LR 11000** **FRONT WINDOW CPL.** **FRONTSCHEIBE KPL.**	❑ 598 (1/2) **96000684**

Pos.	Item	Quantity	Description	Bezeichnung
1	96001465	1	FRONT WINDOW GLUED SPF	FRONTSCHEIBE GEKLEBT
2	10874311	1	WIPER ARM 700	WISCHERARM
3	10291148	1	WIPER BLADE 900MM	WISCHERBLATT
4	10874927	1	WIPER BEARING ST	WISCHLAGER
5	97052119	1	BEARING WIPERS UNIT 50X146X82	LAGER FRONTWISCHANLAGE
6	97005289	1	PLATE 2X227X109 DC01 FE//ZNNI8//CN//T0	BLECH
7	97005290	1	SEAL 2X225X107 EPDM	DICHTUNG
8	97005291	1	SEAL 2X148X84 EPDM	DICHTUNG
9	96007783	1	PLATE WELDED RAL 9005,M,GT SPF	BLECH SCHWK.
10	97067325	1	THREADED BUSHING 17.8X40 PA6G SCHW	GEWINDEBUCHSE
11	10035717	2	PIVOT HEAD DIN ISO 12240-4 M16 D=16	GELENKKOPF
12	10412852	2	BUTTON HEAD SCREW AEHNL.ISO 7380-2	HALBRUNDKOPFSCHRAUBE
13	10353737	2	BUTTON HEAD SCREW ISO 7380-2 M8X10 A	HALBRUNDKOPFSCHRAUBE
14	7015814	2	WEDGE LOCK WASHER NORD-LOCK 10SP	KEILSICHERUNGSSCHEIBE
15	11642358	1	HEX SCREW ISO 4017 M10X30 8.8 FLZN SP	SECHSKANTSCHRAUBE
16	97090942	1	PLATE 2X180X58 DC01 RAL 9005,M,GT SPF	BLECH
17	10410198	2	BUTTON HEAD SCREW ISO 7380-2 M6X30 A	HALBRUNDKOPFSCHRAUBE
18	411903008	2	HEX NUT DIN 985 M6 A2-70	SECHSKANTMUTTER
19	12216946	2	HEX SCREW ISO 4017 M6X35 8.8 480H SPF	SECHSKANTSCHRAUBE
20	10299668	2	HEX NUT ISO 4032 M6 10 480H SPF	SECHSKANTMUTTER

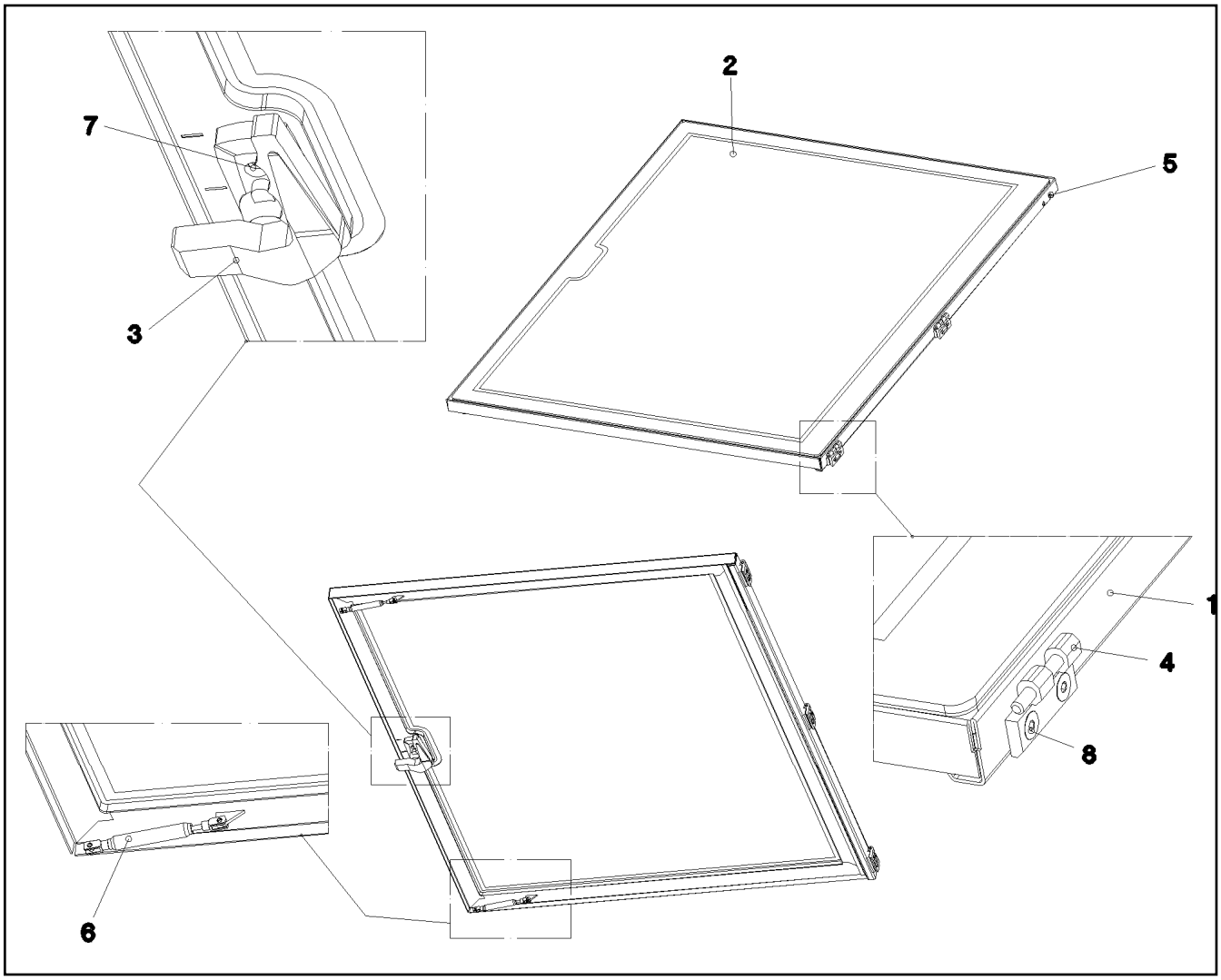

Pos.	Item	Quantity	Description	Bezeichnung
1	964698008	1	FRAME WELDED RAL 9005,M,GT SPF	RAHMEN SCHWK.
2	976838008	1	ROOF WINDOW SPF	DACHSCHEIBE
3	591066808	1	HANDLE	HANDGRIFF
4	10871177	3	SCREW-ON HINGE 25X25X50/180° AISI 316	ANSCHRAUBSCHARNIER
5	10042593	6	BLIND RIVET NUT M6 K=1,5-3,5 ST CR6-FRE	BLINDNIETMUTTER
6	10412871	2	GAS SPRING 12X50-130N	GASFEDER
7	10875563	2	SOCKET HEAD SCREW DIN 7984 M6X12 08	ZYLINDERSCHRAUBE
8	12100589	6	COUNTERSUNK SCREW AEHNL.ISO 10642	SENKSCHRAUBE
9	262109108	3.7	CELL RUBBER 8X10	ZELLGUMMI

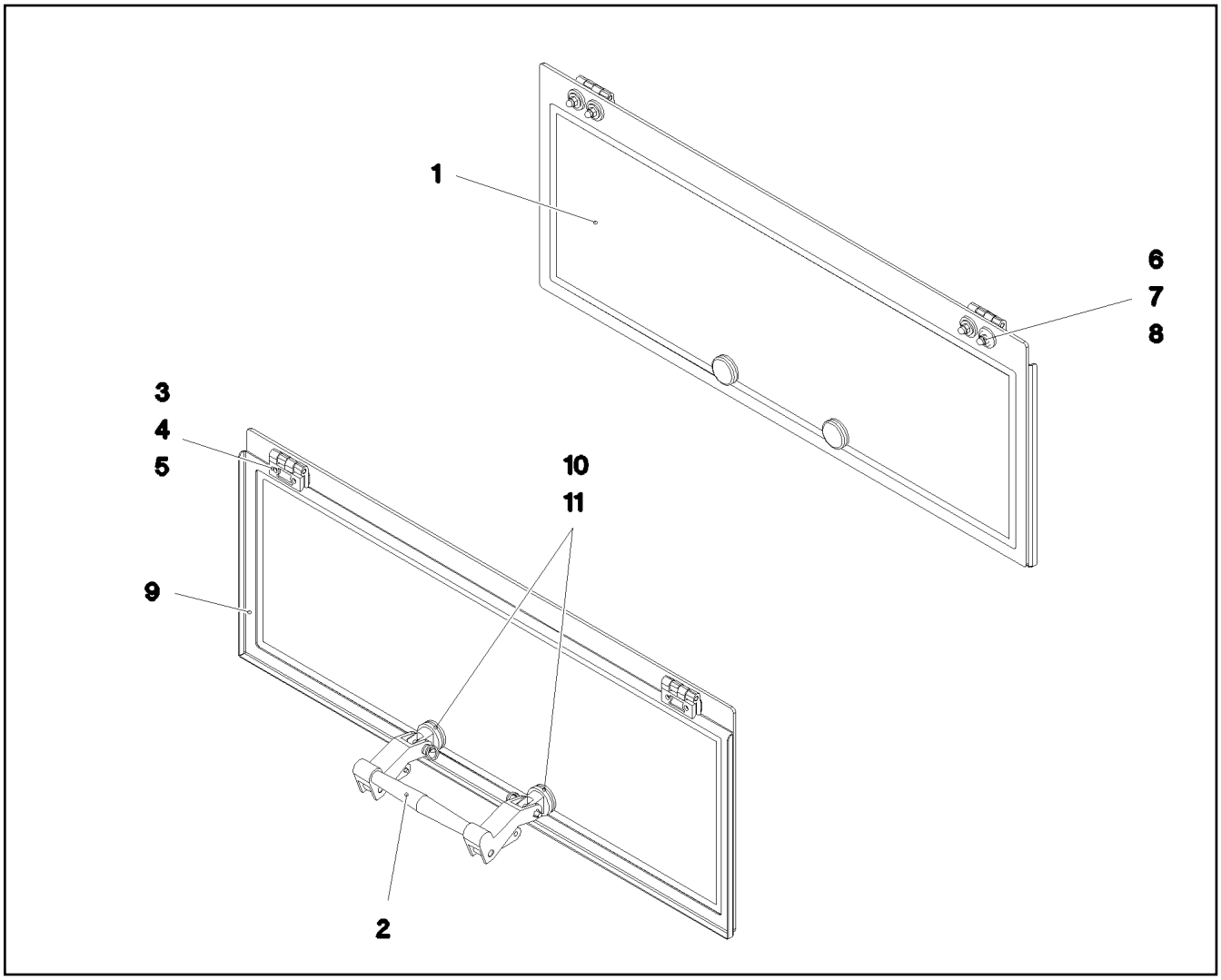

Pos.	Item	Quantity	Description	Bezeichnung
1	976838108	1	REAR WINDOW ESG-GLAS SPF	HECKSCHEIBE
2	10292023	1	HINGED HANDLE KUNSTSTOFF	AUSSTELLGRIFF
3	10871177	2	SCREW-ON HINGE 25X25X50/180° AISI 316	ANSCHRAUBSCHARNIER
4	975221608	2	SHEET 50X20X2 PE	PLATTE
5	12100589	4	COUNTERSUNK SCREW AEHNL.ISO 10642	SENKSCHRAUBE
6	288183108	6	WASHER RD25X6 PA6G SCHWARZ	SCHEIBE
7	10875648	6	WASHER ISO 7093-1 6 200HV 480H SPF	SCHEIBE
8	10219361	6	CAP NUT DIN 1587 M6 A2-70	HUTMUTTER
9	977722108	1	PLATE 1.5X801X289 DC01 RAL 9005,M,GT	BLECH
10	11481788	2	WASHER 13X34X3 GUMMI	SCHEIBE
11	10875524	2	HEX SCREW ISO 4017 M5X20 8.8 480H SPF	SECHSKANTSCHRAUBE

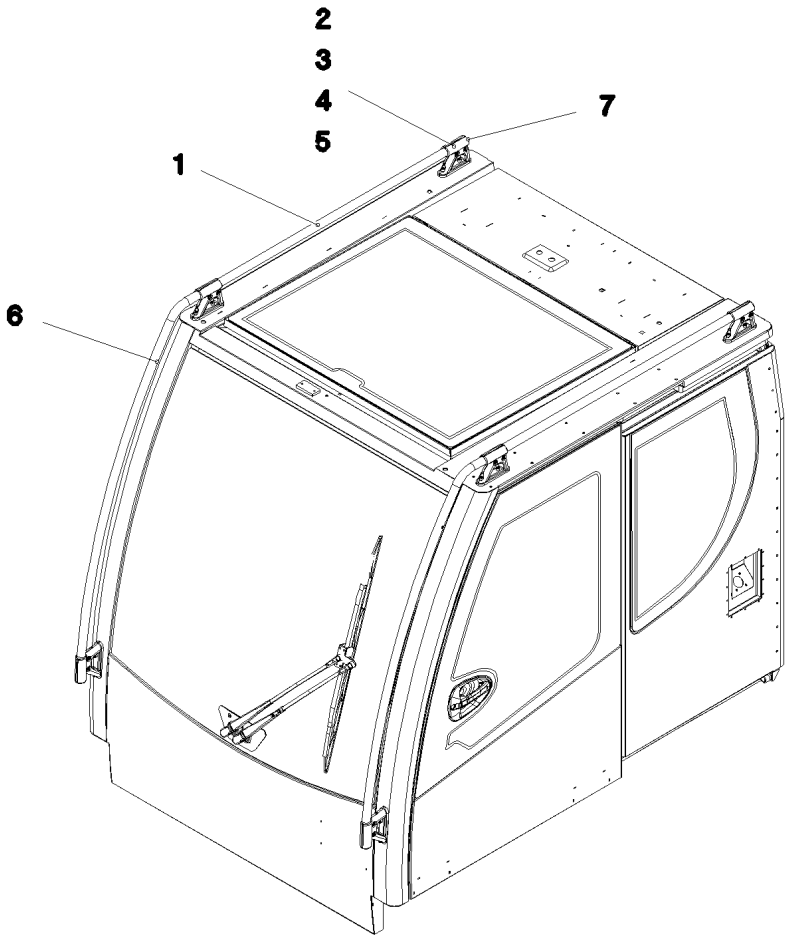

Pos.	Item	Quantity	Description	Bezeichnung
1	977046608	2	TUBE 30.0X2863 X5CRNI18-10	ROHR
2	975218608	6	HOLDER 1.4308	HALTER
3	975384508	6	HOLDER 1.4308	HALTER
4	10007205	24	SOCKET HEAD SCREW ISO 4762 M8X25 A2	ZYLINDERSCHRAUBE
5	411903108	12	HEX NUT DIN 985 M8 A2-70	SECHSKANTMUTTER
6	10678375	6	STOP PLUG D10,7 LD-PE	STOPFEN
7	10678377	2	MULTI-PLATE PLUG 28MM PE-LLD	LAMELLENSTOPFEN

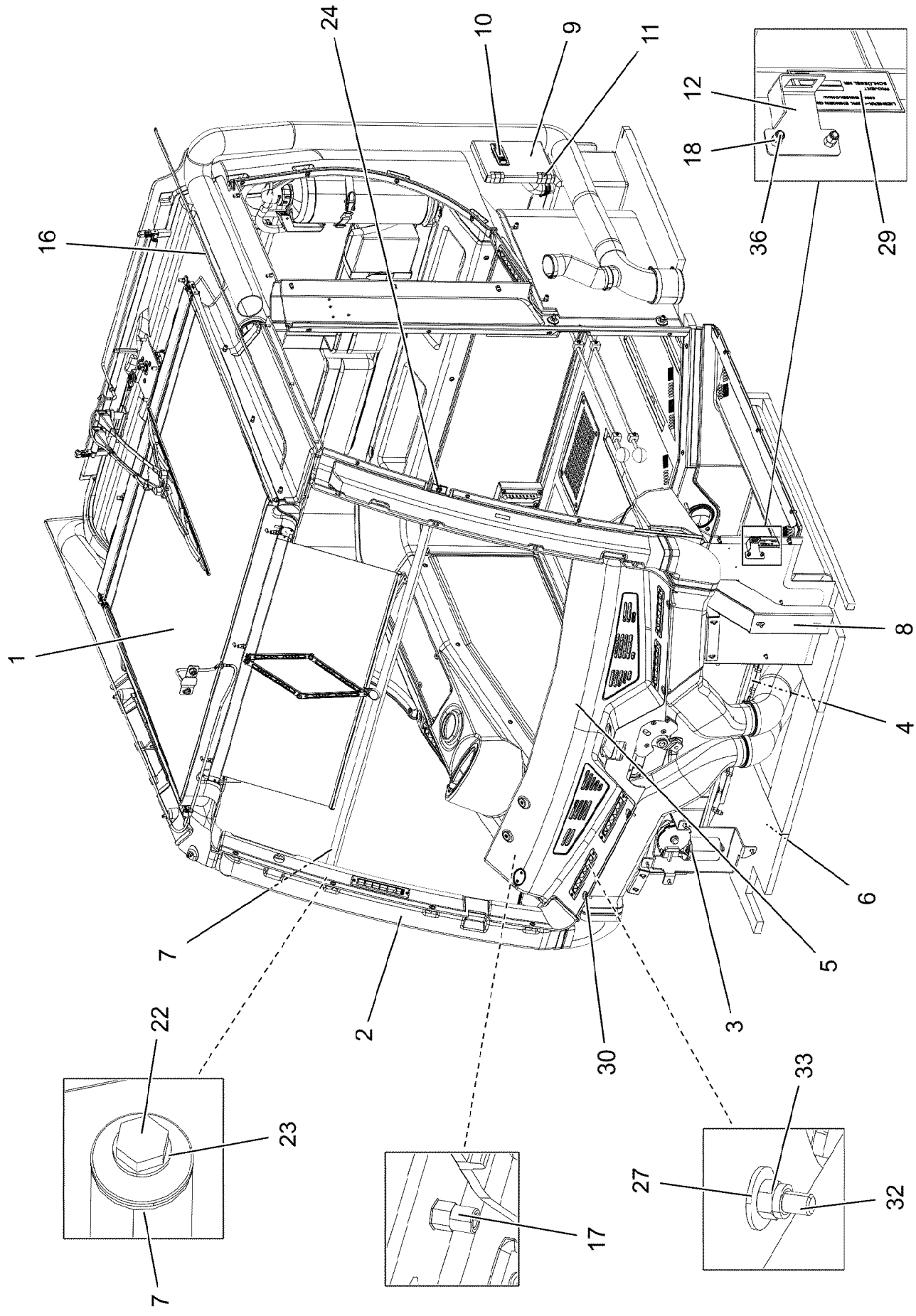

8.10.2019 098966	**etk_en_de_098253 LR 11000**	603 (1/3)
LIEBHERR	**CRANE OPERATOR CABIN PREASS 1** **KRANFUEHRERKABINE VORM.1**	**919075308**

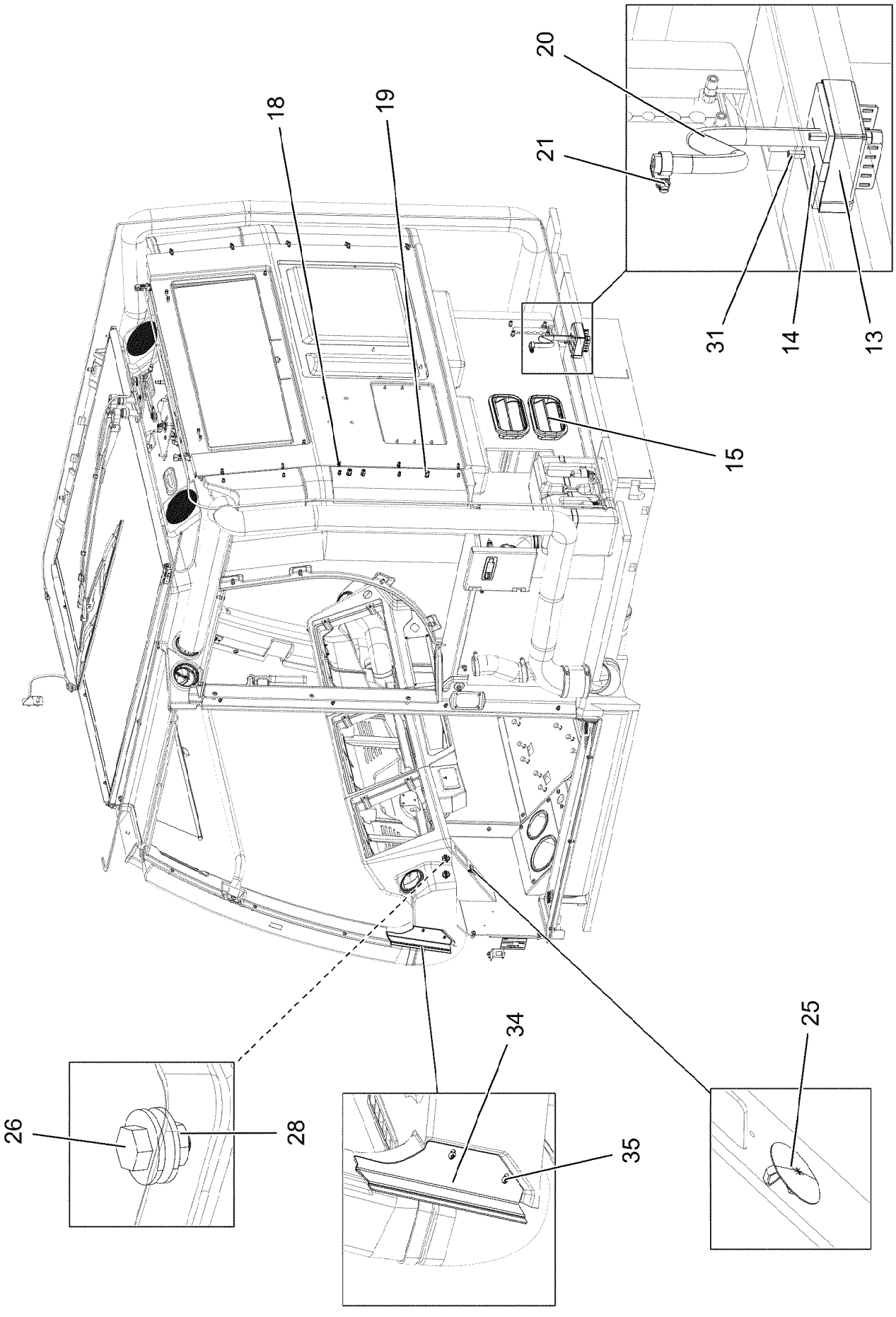
20
21
18
19
31
14
13
15
26
28
34
35
25

Pos.	Item	Quantity	Description	Bezeichnung
1	96028393	1	INTERNAL PANELLING INSTALLATIO ⇨ ❑ 606	INNENVERKLEIDUNG EINBAU
2	969752708	1	AIR DUCT ⇨ ❑ 610	LUFTFUEHRUNG
3	96000697	1	WIPERS INSTALLATION ⇨ ❑ 612	WISCHANLAGE EINBAU
4	964720408	1	PEDAL CANTILEVER INSTALLATION ⇨ ❑ 614	PEDALTRAEGER EINBAU
5	969520208	1	MONITOR CONSOLE ⇨ ❑ 615	MONITORKONSOLE
6	969526408	1	INSULANT FLOOR PLATE ⇨ ❑ 616	DAEMMUNG BODENBLECH
7	96002537	1	PIPE WELDED RAL 9005,M,GT SPF	ROHR SCHWK.
8	97075026	1	PLATE 2X824X485 DC01 RAL 7016,SDGL,GT	BLECH
9	977207008	1	PLATE 2X196X238 DC01 RAL 7016,SDGL,GT	BLECH
10	11450420	1	LEVER FASTENER	HEBELVERSCHLUSS
11	704259808	2	HINGE 27X32X42/180° GD-ZN SW GEPULV	SCHARNIER
12	977512608	1	PLATE 1.5X75X75 DC01 RAL 7016,SDGL,GT	BLECH
13	976077208	2	PLATE 2X103X117 DC01	BLECH
14	976193208	1	SEAL 78X64 30	DICHTUNG
15	10292000	2	VENTILATION	ENTLUEFTUNG
16	979515108	1	PLATE 3X80X1392 ALMG3 H111	BLECH
17	10042593	71	BLIND RIVET NUT M6 K=1,5-3,5 ST CR6-FRE	BLINDNIETMUTTER
18	10042592	27	BLIND RIVET NUT M5 K=1,0-3,5 ST A2C	BLINDNIETMUTTER
19	12100289	5	BLIND RIVET NUT M8 K=1,8-5 480H SPF	BLINDNIETMUTTER
20	10343527	0.45	HYDRAULIC HOSE DIN EN 857 DN8-1SC 1S	HYDRAULIKSCHLAUCH
21	10872022	1	HOSE CLAMP DIN 3017-1 12-22/9 W3	SCHLAUCHSCHELLE
22	11690048	1	HEX SCREW ISO 4017 M8X12 8.8 480H SPF	SECHSKANTSCHRAUBE
23	10289803	1	WASHER ISO 7089 8 300HV 480H SPF	SCHEIBE
24	10429635	1	BUTTON HEAD SCREW ISO 7380-2 M8X16	HALBRUNDKOPFSCHRAUBE
25	591570908	1	COVER LID POLYSTIC27-33 ABS	ABDECKKAPPE
26	11651612	4	HEX SCREW ISO 4017 M8X16 8.8 480H SPF	SECHSKANTSCHRAUBE
27	11140469	7	WASHER ISO 7093-1 8 200HV 480H SPF	SCHEIBE
28	11693875	2	HEX NUT ISO 4032 M8 8 480H SPF	SECHSKANTMUTTER
29	97038433	1	SIGN 1X75X45 ALUMINIUM	SCHILD
30	10875468	4	BUTTON HEAD SCREW AEHNL.ISO 7380-2	HALBRUNDKOPFSCHRAUBE
31	10875592	2	SOCKET HEAD SCREW ISO 4762 M6X45 8.8	ZYLINDERSCHRAUBE
32	10875486	2	BUTTON HEAD SCREW AEHNL.ISO 7380-2	HALBRUNDKOPFSCHRAUBE
33	11656731	1	HEX NUT ISO 7040 M8 8 480H SPF	SECHSKANTMUTTER
34	97093685	1	PLATE 1.5X208X84 DC01 RAL 9005,M,GT SP	BLECH
35	10875017	2	BUTTON HEAD SCREW ISO 7380-1 M4X10 0	HALBRUNDKOPFSCHRAUBE
36	10875474	2	BUTTON HEAD SCREW ISO 7380-2 M5X16 0	HALBRUNDKOPFSCHRAUBE

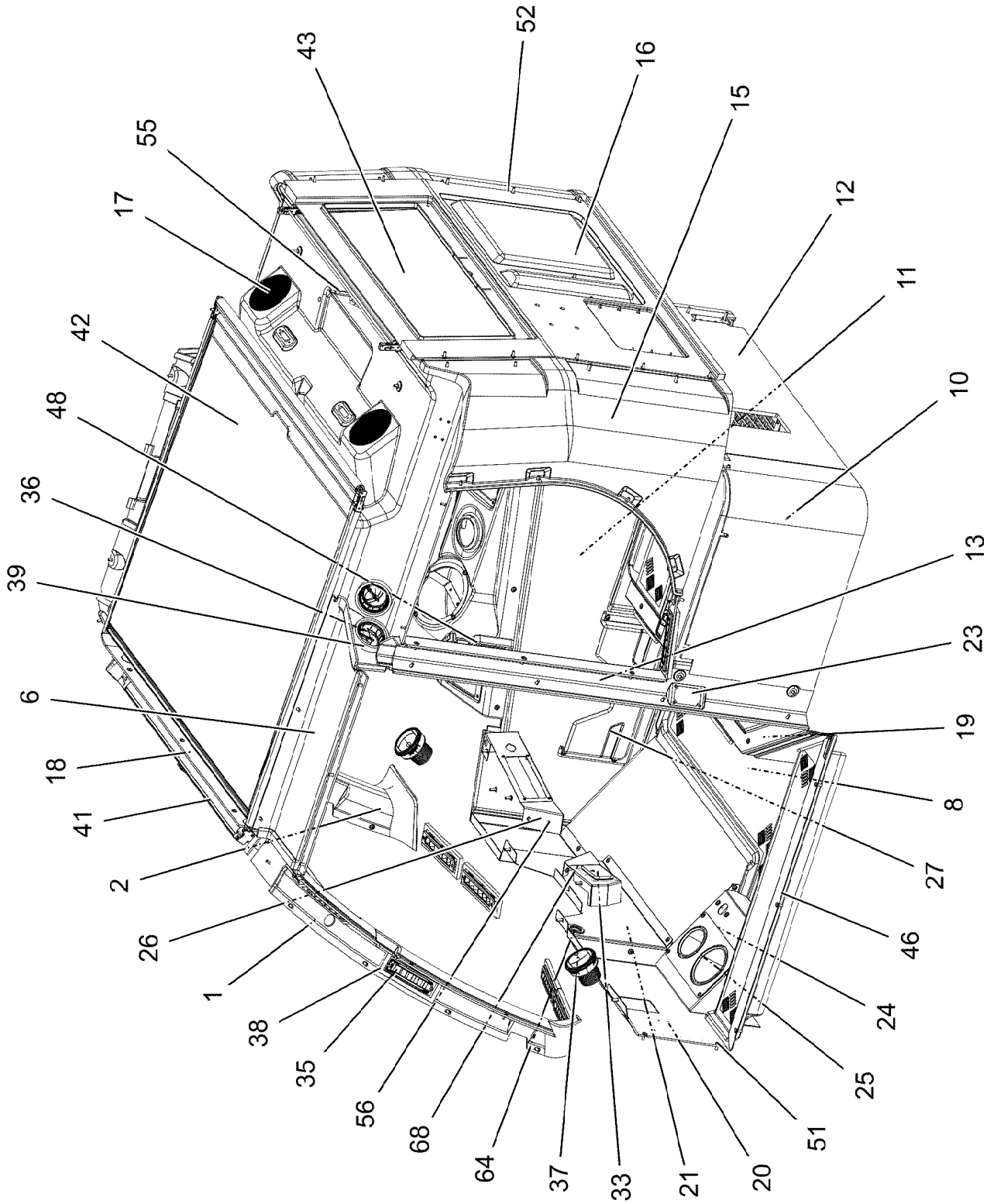
43
52
16
15
55
17
12
11
42
48
10
36
13
39
23
6
19
18
8
41
27
2
46
26
24
1
25
38
35
51
56
68
64
37
33
21
20

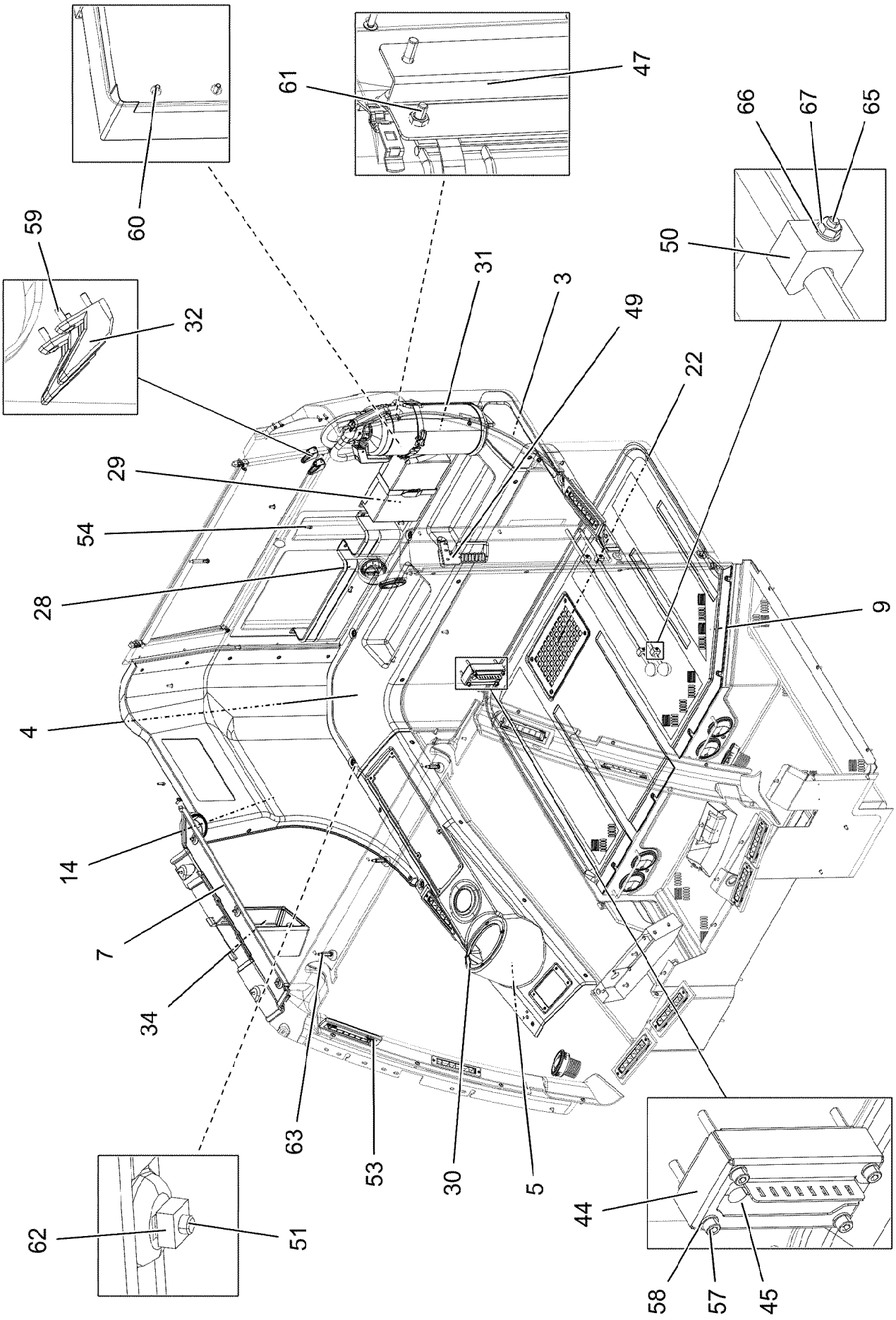
60
61
47
66
67
65
59
50
32
31
3
49
22
29
54
28
9
4
14
7
34
63
53
30
5
44
62
51
58
57
45

Pos.	Item	Quantity	Description	Bezeichnung
1	96002634	1	A COLUMN CLADDING LEFT 136X450X975	VERKLEIDUNG A-SAEULE LI.
2	97068305	1	A COLUMN CLADDING RIGHT 161X438X958	VERKLEIDUNG A-SAEULE RE.
3	976989008	1	PANELLING REST SPF	VERKLEIDUNG ABLAGE
4	976989108	1	PANELLING REST SPF	VERKLEIDUNG ABLAGE
5	97058597	1	COVERS 229X1119X268 ABS-TPU SPF	VERKLEIDUNG
6	97059025	1	PANELLING,STRUT LEFT 214X678X74 ABS-	VERKLEIDUNG HOLM LI.
7	977145208	1	SMALL HILL COVERING SPF	VERKLEIDUNG HOLM RE.
8	977145308	1	FLOOR MAT 1214X894X209 PU-SCHAUM SP	BODENMATTE
9	977145408	1	FLOOR MAT 1188X829X28 PU-SCHAUM SP	BODENMATTE
10	976982408	1	COVERING LEFT BOTTOM	VERKLEIDUNG UNTEN LINKS
11	976982508	1	COVERING RIGHT BOTTOM 15X1408X592	VERKLEIDUNG UNTEN RECHTS
12	976982608	1	COVERS	VERKLEIDUNG
13	976982708	1	PANELLING,LEFT SPF	VERKLEIDUNG LI.
14	977080408	1	PANELLING ABOVE RIGHT	VERKLEIDUNG OBEN RECHTS
15	977080608	1	PANELLING,LEFT	VERKLEIDUNG LI.
16	977080708	1	CLADDING REAR PANEL	VERKLEIDUNG RUECKWAND
17	977104008	1	PANELLING ROOF SPF	VERKLEIDUNG DACH
18	97068388	1	PANELLING ROLLER BLIND 166X1417X127	VERKLEIDUNG ROLLO
19	964944108	1	SHUTTER WELDED RAL 7016 SPF	BLENDE SCHWK.
20	97078505	1	PLATE 2X515X476 DC01 RAL 7016,SDGL,GT	BLECH
21	976832908	1	PLATE 1.5X812X326 DC01 RAL 7016 SPF	BLECH
22	977224608	1	PLATE 3X280X170 DC01 RAL 7016 SPF	BLECH
23	978667508	1	PLATE 1.5X85X54 DC01	BLECH
24	966817308	1	HOLDER PRE-ASSEMBLY	HALTER VORM.
25	262103908	0.6	EDGE PROTECTION 1-2X9,5X6,5	KANTENSCHUTZ
26	96025226	1	CLAMP WELDED CONST. RAL 9005,M,GT SP	HALTER SCHWK.
27	97058595	1	REST 35X410X195 ABS-TPU SPF	ABLAGE
28	740300008	1	POCKET KUNSTSTOFF	TASCHE
29	704221308	1	HOLDER 260X170X19X1,5 ALMG3	HALTER
30	969503108	1	CLAMP WELDED CONST. RAL 9005,SDGL,G	HALTER SCHWK.
31	890101408	1	HOLDER	HALTER
32	591050108	2	COAT HOOK	GARDEROBENHAKEN
33	10291997	1	ASH TRAY KUNSTSTOFF	ASCHENBECHER
34	975850708	1	HOUSING PUR SPF	GEHAEUSE
35	10292013	10	ROLLING NOZZLE	WALZENDUESE
36	10876453	7	OUTLET JET D=83 PA	AUSSTROEMDUESE
37	10874899	2	OUTLET JET D=83 PA	AUSSTROEMDUESE
38	972561308	10	SEALING FRAME 10X60X 185 PUR-SCHAUM	DICHTRAHMEN
39	972561508	3	SEALING FRAME RD92X20 DI=80 PUR-SCH	DICHTRAHMEN
41	10874097	1	BLIND 878X315	ROLLO
42	11007849	1	BLIND	ROLLO
43	11007848	1	BLIND	ROLLO
44	976094108	1	PLATE 1.5X175X115 DC01 RAL 7037 SPF	BLECH
45	976094308	1	SEAL 120X60X 30 SCHWARZ	DICHTUNG
46	977616408	1	PLATE 1.5X872X70 X5CRNI18-10 GLASPERL	BLECH
47	968861108	1	CLAMP WELDED CONST. RAL 7016,SDGL,G	HALTER SCHWK.
48	885042208	1	EMERGENCY HAMMER	NOTHAMMER
49	885042308	1	FASTENER	HALTERUNG
50	602116008	4	LATCH CLAMP	RIEGELKLEMME
51	10875468	110	BUTTON HEAD SCREW AEHNL.ISO 7380-2	HALBRUNDKOPFSCHRAUBE
52	10875474	34	BUTTON HEAD SCREW ISO 7380-2 M5X16 0	HALBRUNDKOPFSCHRAUBE
53	10876382	20	SHEET-METAL SCREW ISO 7050 ST3,5X16 4	BLECHSCHRAUBE
54	10875583	8	SOCKET HEAD SCREW ISO 4762 M5X20 8.8	ZYLINDERSCHRAUBE
55	10875447	1	DISTANCE STUD M6X50 STAHL 480H SPF	ABSTANDSBOLZEN
56	10875483	8	BUTTON HEAD SCREW ISO 7380-2 M5X10 0	HALBRUNDKOPFSCHRAUBE
57	10876359	4	SOCKET HEAD SCREW ISO 4762 M6X55 8.8	ZYLINDERSCHRAUBE
58	10875647	4	WASHER ISO 7089 6 200HV 480H SPF	SCHEIBE
59	12219805	8	PAN-HEAD SCREW ISO 7045 M4X14 4.8 480	FLACHKOPFSCHRAUBE
60	11835043	6	BUTTON HEAD SCREW ISO 7380-2 M4X12 0	HALBRUNDKOPFSCHRAUBE
61	10875486	4	BUTTON HEAD SCREW AEHNL.ISO 7380-2	HALBRUNDKOPFSCHRAUBE

Pos.	Item	Quantity	Description	Bezeichnung
62	413002808	1	CAGE NUT M6	KAEFIGMUTTER
63	11001955	3	DISTANCE STUD M6X30 ST VERZ	ABSTANDSBOLZEN
64	553027808	1	DIAPHRAGM SOCKET 29/37/44	MEMBRANTUELLE
65	10876395	4	SOCKET HEAD SCREW ISO 4762 M4X12 8.8	ZYLINDERSCHRAUBE
66	10875645	4	WASHER ISO 7089 4 200HV 480H SPF	SCHEIBE
67	10875619	4	HEX NUT ISO 4032 M4 8 480H SPF	SECHSKANTMUTTER
68	96028419	1	CLAMP WELDED CONST. RAL 9005,M,GT SP	HALTER SCHWK.

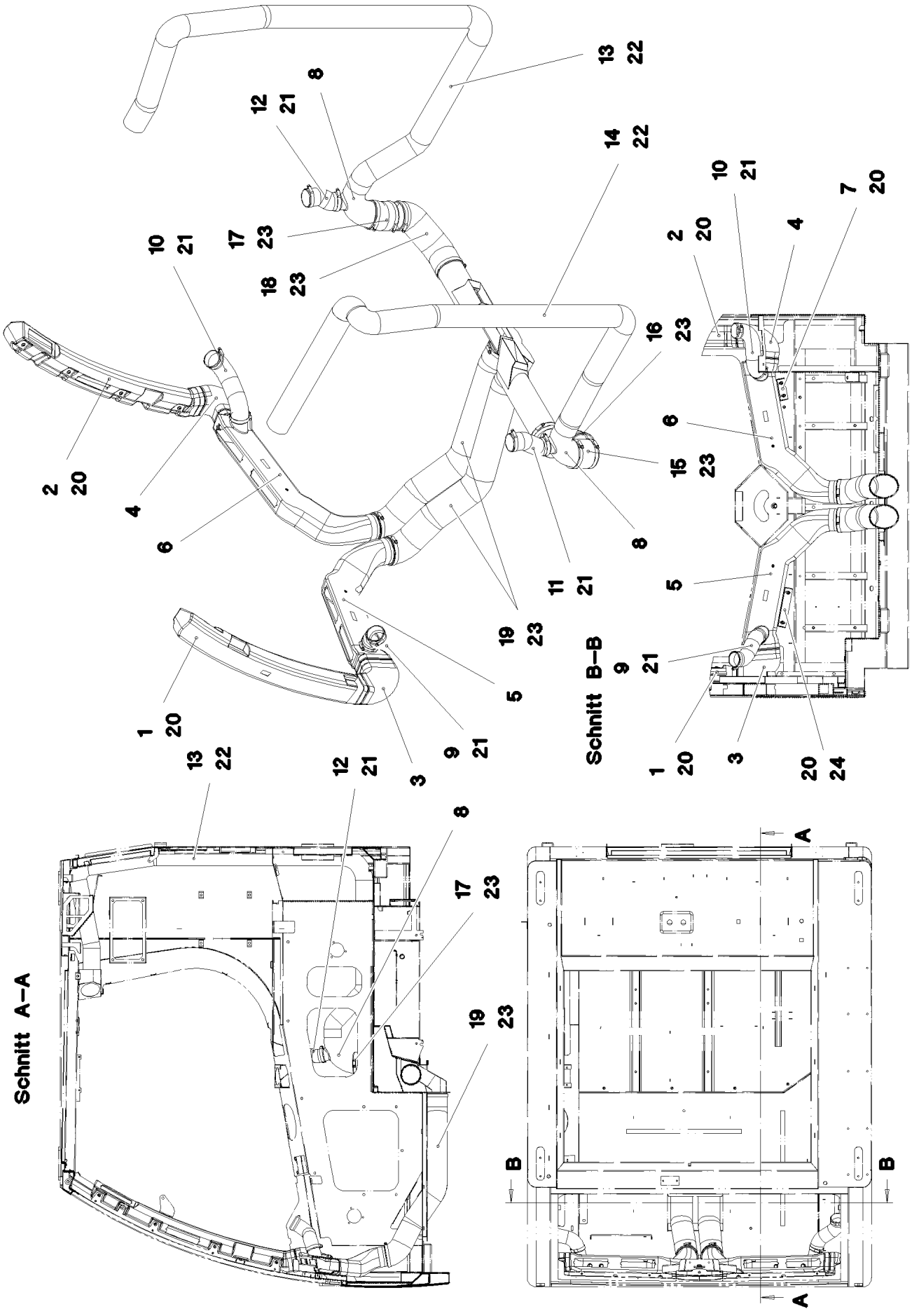

8.10.2019 087993 LIEBHERR	**etk_en_de_098253 LR 11000** **AIR DUCT** **LUFTFUEHRUNG**	❑ 610 (1/2) **969752708**

Pos.	Item	Quantity	Description	Bezeichnung
1	96002215	1	AIR GUIDE L 76X405X910 PP SPF	LUFTFUEHRUNG LI.
2	96002216	1	AIR GUIDE R 84X404X924 PP SPF	LUFTFUEHRUNG RE.
3	97069153	1	AIR GUIDE L 95X158X190 PVC SPF	LUFTFUEHRUNG LI.
4	97069154	1	AIR GUIDE R 108X155X188 PVC SPF	LUFTFUEHRUNG RE.
5	96002217	1	AIR GUIDE L 155X578X381 PP SPF	LUFTFUEHRUNG LI.
6	96002218	1	AIR GUIDE R 155X596X385 PP SPF	LUFTFUEHRUNG RE.
7	97069151	1	PLATE 2X144X79 DC01 FE//ZNNI8//CN//T0	BLECH
8	977176508	2	AIR DUCT PP SPF	LUFTFUEHRUNG
9	10425588	0.21	WARM AIR HOSE PAK	WARMLUFTSCHLAUCH
10	10425588	0.25	WARM AIR HOSE PAK	WARMLUFTSCHLAUCH
11	10425588	0.18	WARM AIR HOSE PAK	WARMLUFTSCHLAUCH
12	10425588	0.12	WARM AIR HOSE PAK	WARMLUFTSCHLAUCH
13	553181208	1.7	HEATING HOSE 70/PRIMAFLEX	HEIZUNGSSCHLAUCH
14	553181208	1.9	HEATING HOSE 70/PRIMAFLEX	HEIZUNGSSCHLAUCH
15	553018208	0.16	HEATING HOSE 89	HEIZUNGSSCHLAUCH
16	553018208	0.3	HEATING HOSE 89	HEIZUNGSSCHLAUCH
17	553018208	0.13	HEATING HOSE 89	HEIZUNGSSCHLAUCH
18	553018208	0.26	HEATING HOSE 89	HEIZUNGSSCHLAUCH
19	553018208	1.62	HEATING HOSE 89	HEIZUNGSSCHLAUCH
20	10813359	16	BUTTON HEAD SCREW AEHNL.ISO 7380-2	HALBRUNDKOPFSCHRAUBE
21	550838008	8	HOSE CLAMP 50/40-60/12 W3	SCHLAUCHSCHELLE
22	11000902	4	WIRE HOSE CLAMP 69-75	DRAHTSCHLAUCHKLEMME
23	774218808	12	HOSE CLAMP 90/80-100/12 W3	SCHLAUCHSCHELLE
24	97078061	1	PLATE 2X214X79 DC01 FE//ZNNI8//CN//T0	BLECH

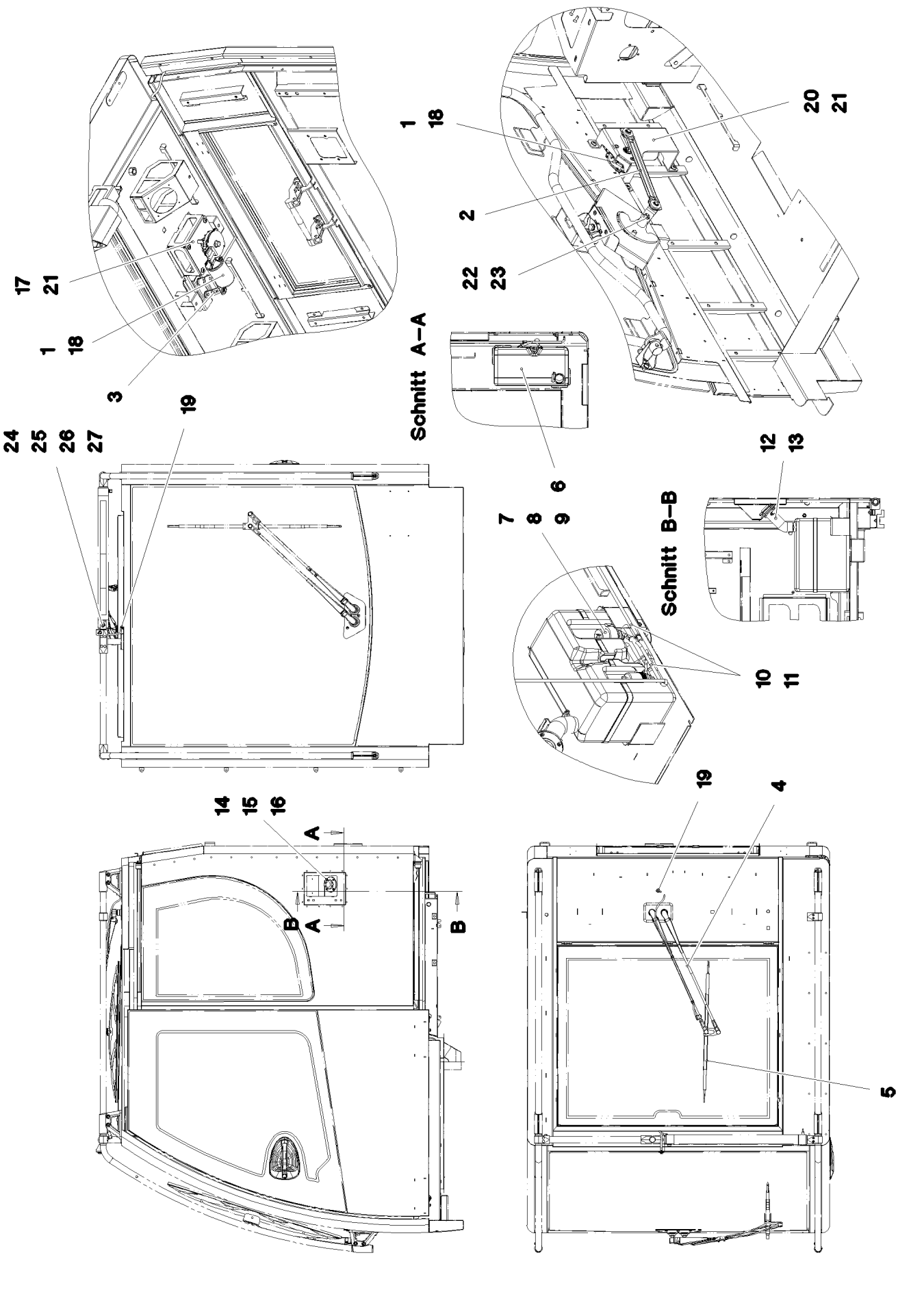
17
21
1
18
3
19
24
25
26
27
1
18
2
22
23
20
21
Schnitt A–A
6
7
8
9
12
13
Schnitt B–B
10
11
14
15
16
A
B
A
B
19
4
5

Pos.	Item	Quantity	Description	Bezeichnung
1	10292021	2	WIPER MOTOR 55NM 24V SPF	WISCHERMOTOR
2	10874163	1	WIPER FRAME	WISCHERGESTAENGE
3	10412879	1	WIPER FRAME 10	WISCHERGESTAENGE
4	10292014	1	WIPER ARM	WISCHERARM
5	10292016	1	WIPER BLADE 700	WISCHERBLATT
6	10036977	1	WATER BASIN 8L KUNSTSTOFF	WASSERBEHAELTER
7	10036974	1	ADAPTOR KUNSTSTOFF	ADAPTER
8	591055408	1	PUMP MP41 SPF	PUMPE
9	591055508	1	SPOUT 6,5/6,5/2 GUMMI	TUELLE
10	11000710	10	WATER HOSE DN4-RAUCLAIR-E PVC TRAN	WASSERSCHLAUCH
11	591055608	2	NON-RETURN VALVE	RUECKSCHLAGVENTIL
12	10878445	2	HOSE CLAMP 45/30-45/9 W3	SCHLAUCHSCHELLE
13	977437608	1	TUBE EPDM	ROHR
14	977437808	1	FLANGE POM	FLANSCH
15	726421208	1	O-RING 42X3 NBR90	O-RING
16	240046502	4	SOCKET HEAD SCREW ISO 4762 M5X16 8.8	ZYLINDERSCHRAUBE
17	976958808	1	PLATE 3X151X136 S355MC FE//ZNNI8//CN//T	BLECH
18	10875468	6	BUTTON HEAD SCREW AEHNL.ISO 7380-2	HALBRUNDKOPFSCHRAUBE
19	591051008	2	SWIVEL ELBOW	WINKELSTUTZEN
20	97071523	1	PLATE 4X373X430 S315MC FE//ZNNI8//CN//T	BLECH
21	10875485	8	BUTTON HEAD SCREW AEHNL.ISO 7380-2	HALBRUNDKOPFSCHRAUBE
22	10875606	1	HEX NUT DIN 985 M10 8 FLZN SPF	SECHSKANTMUTTER
23	421802108	1	WASHER ISO 7093-1 10 A2	SCHEIBE
24	97079531	1	PLATE 1.5X104X50 X5CRNI18-10 GLASPERL	BLECH
25	10815496	1	NOZZLE SET PA	DUESENSATZ
26	404293213	1	SOCKET HEAD SCREW ISO 4762 M10X20 A2	ZYLINDERSCHRAUBE
27	420001114	1	WASHER ISO 7089 10 200HV-A4	SCHEIBE

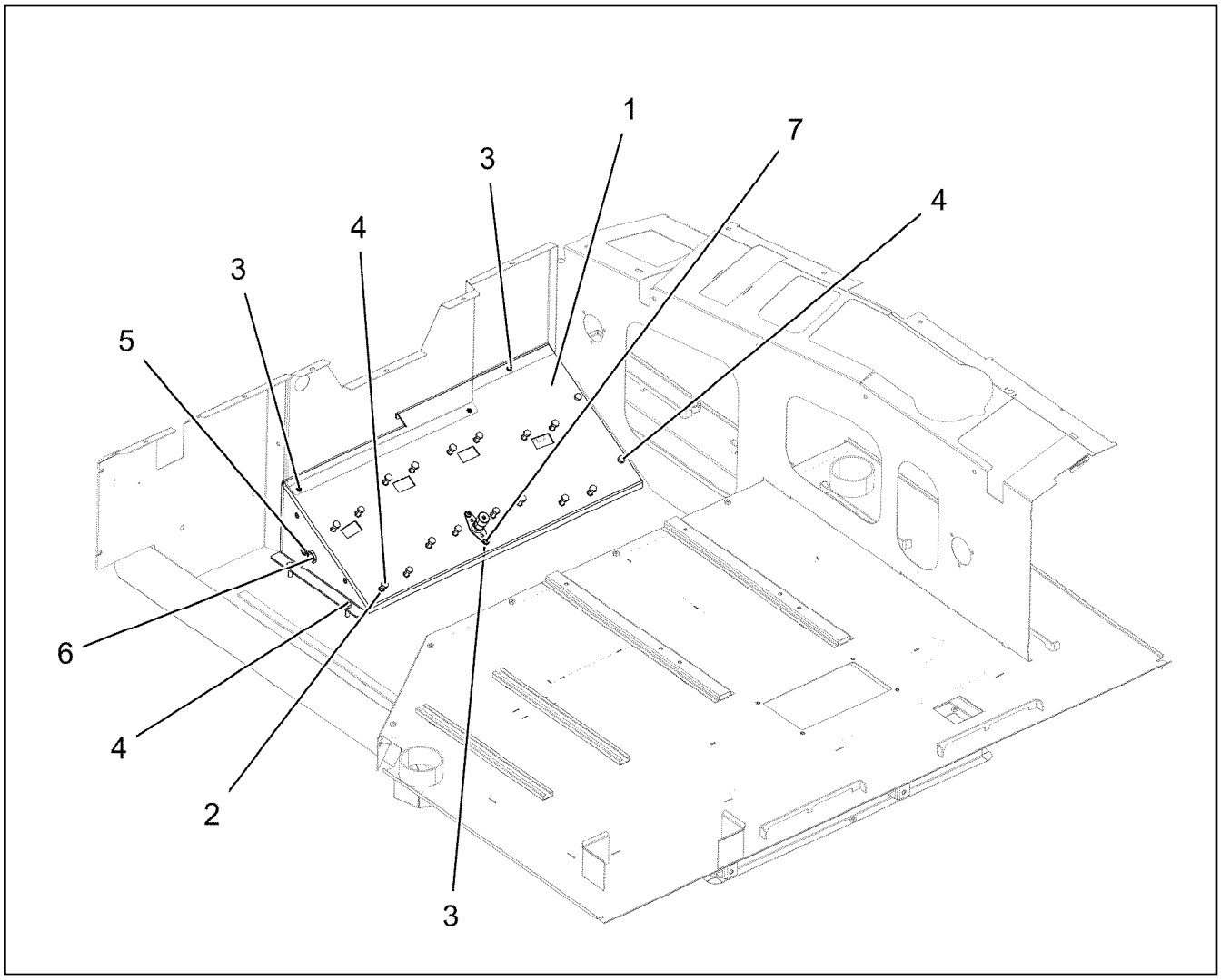

Pos.	Item	Quantity	Description	Bezeichnung
1	977179308	1	PLATE 3X892X382 DC01 RAL 9005,M,GT SP	BLECH
2	12100289	12	BLIND RIVET NUT M8 K=1,8-5 480H SPF	BLINDNIETMUTTER
3	10042593	7	BLIND RIVET NUT M6 K=1,5-3,5 ST CR6-FRE	BLINDNIETMUTTER
4	11642261	20	HEX SCREW ISO 4017 M8X25 8.8 480H SPF	SECHSKANTSCHRAUBE
5	602701308	1	GROMMET 10/12/17,5 PVC BK	DURCHFUEHRUNGSTUELLE
6	10410873	1	GROMMET 18/22/27 TPE	DURCHFUEHRUNGSTUELLE
7	10875468	2	BUTTON HEAD SCREW AEHNL.ISO 7380-2	HALBRUNDKOPFSCHRAUBE

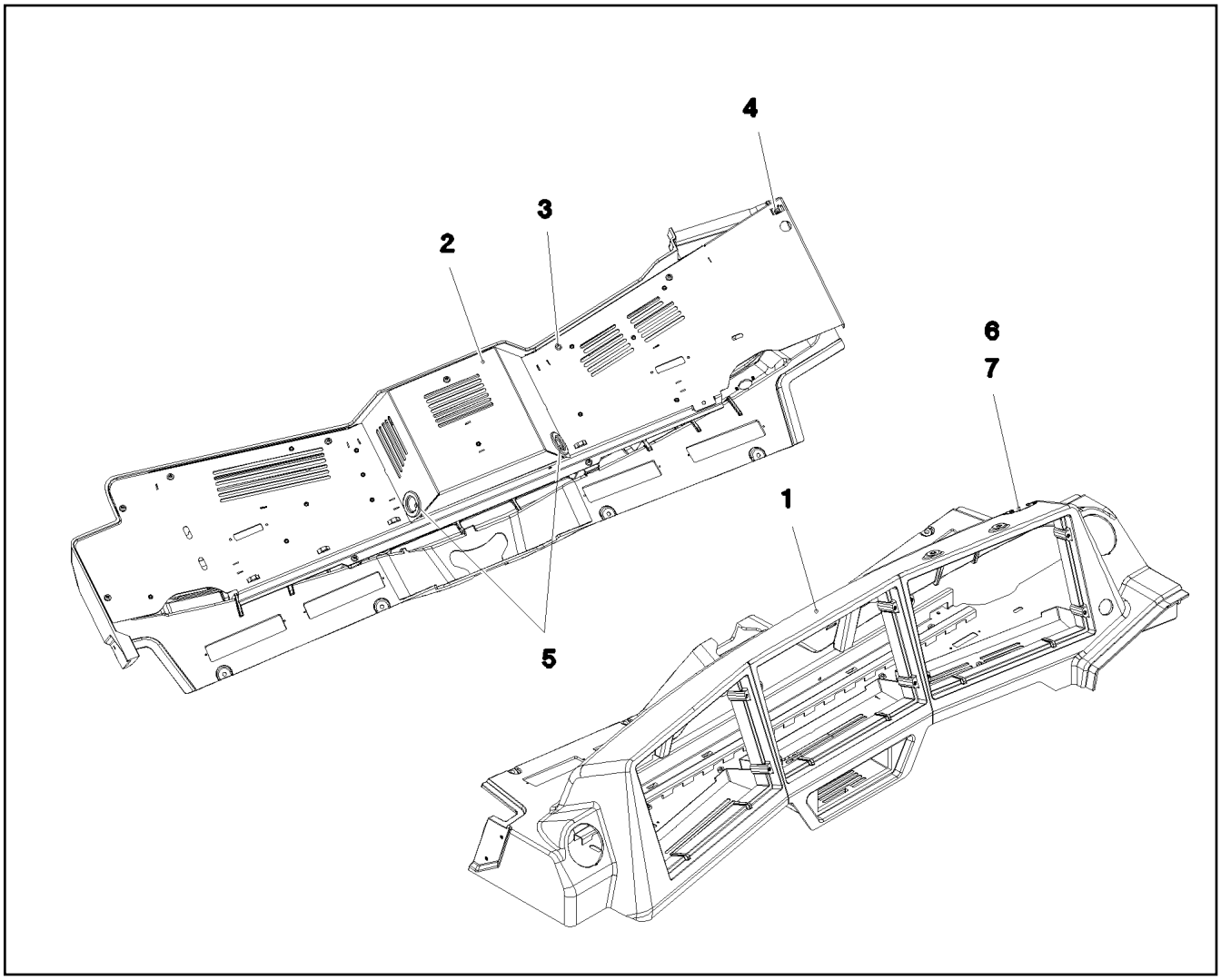

Pos.	Item	Quantity	Description	Bezeichnung
1	969503008	1	MONITOR CONSOLE 448X1418X351 PUR SP	MONITORKONSOLE
2	96002479	1	COVER ST. CONST. RAL 7016,SDGL,GT SP	ABDECKUNG SCHWK.
3	10875483	10	BUTTON HEAD SCREW ISO 7380-2 M5X10 0	HALBRUNDKOPFSCHRAUBE
4	413003108	1	CAGE NUT M8	KAEFIGMUTTER
5	553027808	2	DIAPHRAGM SOCKET 29/37/44	MEMBRANTUELLE
6	97079164	1	PLATE 1.5X55X30 DC01 RAL 9005,M,GT SPF	BLECH
7	10875795	2	TALLOW-DROP SCREW 4X10 10.9 P3E	LINSENKOPFSCHRAUBE

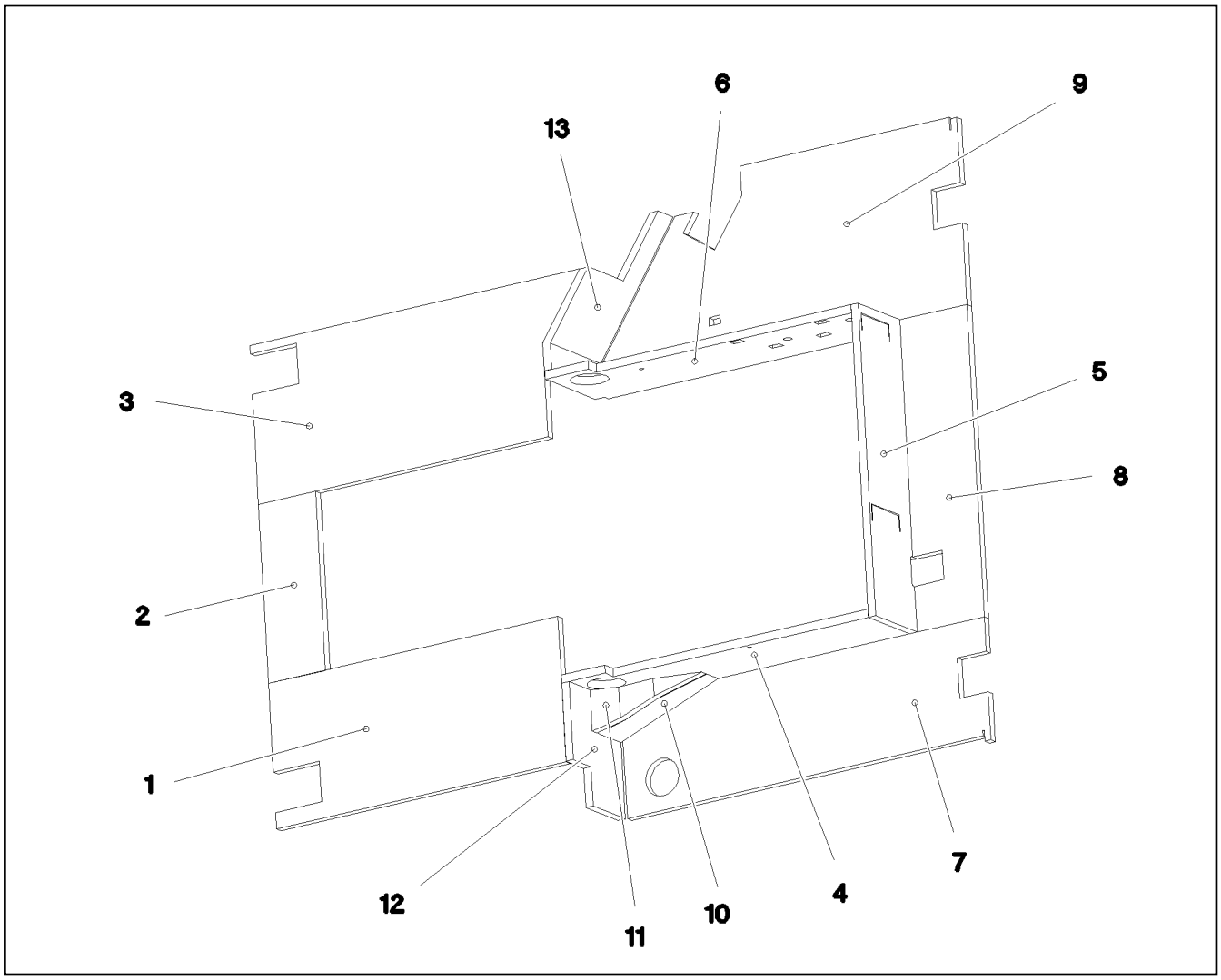

Pos.	Item	Quantity	Description	Bezeichnung
1	977658108	1	INSULATING MAT 20X348X786 ZP-SCHAUM	DAEMMMATTE
2	977658208	1	INSULATING MAT 20X155X429 ZP-SCHAUM	DAEMMMATTE
3	977658308	1	INSULATING MAT 20X380X894 ZP-SCHAUM	DAEMMMATTE
4	977658408	1	INSULATING MAT 20X229X810 ZP-SCHAUM	DAEMMMATTE
5	977658508	1	INSULATING MAT 20X747X195 ZP-SCHAUM	DAEMMMATTE
6	97059170	1	INSULATING MAT 20X810X229 ZP-SCHAUM	DAEMMMATTE
7	977658708	1	INSULATING MAT 20X294X986 ZP-SCHAUM	DAEMMMATTE
8	977658808	1	INSULATING MAT 20X182X747 ZP-SCHAUM	DAEMMMATTE
9	977658908	1	INSULATING MAT 20X451X986 ZP-SCHAUM	DAEMMMATTE
10	977659008	1	INSULATING MAT 20X123X288 ZP-SCHAUM	DAEMMMATTE
11	977659108	1	INSULATING MAT 20X100X274 ZP-SCHAUM	DAEMMMATTE
12	977659208	1	INSULATING MAT 20X213X280 ZP-SCHAUM	DAEMMMATTE
13	977659308	1	INSULATING MAT 20X215X451 ZP-SCHAUM	DAEMMMATTE

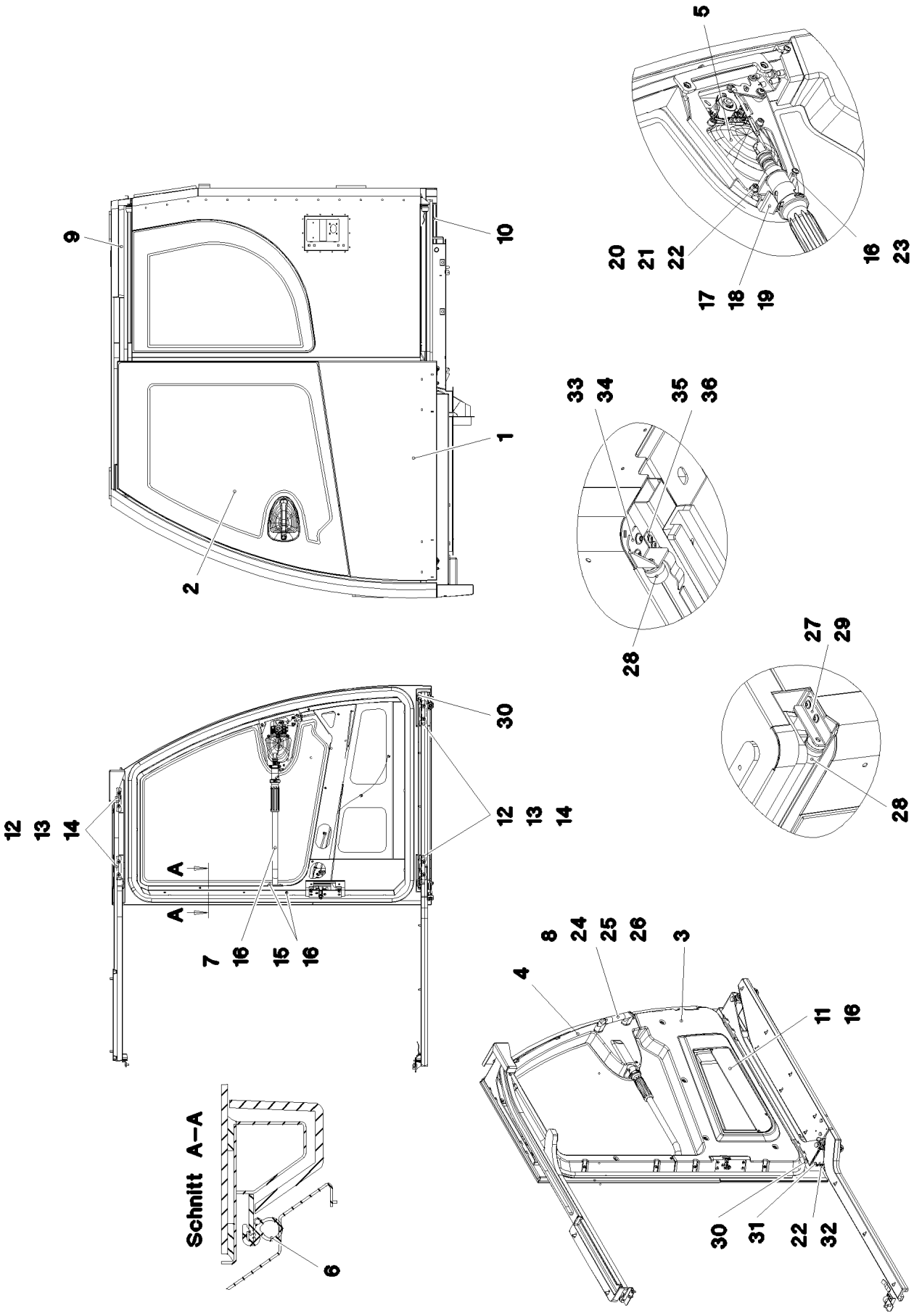

8.10.2019 087582 LIEBHERR	**etk_en_de_098253 LR 11000** **SLIDING DOOR INSTALLATION** **SCHIEBETUER EINBAU**	❑ 617 (1/2) **918064308**

Pos.	Item	Quantity	Description	Bezeichnung
2	976885108	1	DOOR PANE ESG-GLAS SPF	TUERSCHEIBE
3	976873008	1	COVERS ABS-TPU SPF	VERKLEIDUNG
4	976873408	1	COVERS ABS-TPU SPF	VERKLEIDUNG
5	968080908	1	CLOSING DEVICE SCHIEBETUER ⇨ ❑ 619	SCHLIESSANLAGE
6	10300600	4.5	CLAMPING PROFILE 2X13,5X20 EPDM/MOO	KLEMMPROFIL
7	964570508	1	PIPE WELDED RAL 7016 SPF	ROHR SCHWK.
8	10443309	1	HANDGRIP 215X25X59,2X169	HALTEGRIFF
9	964588408	1	GUIDE PRE-ASS. OBEN ⇨ ❑ 621	FUEHRUNG VORM.
10	964588308	1	GUIDE PRE-ASS. UNTEN ⇨ ❑ 622	FUEHRUNG VORM.
11	976861208	1	PLATE 1.5X500X111 DC01 RAL 7016 SPF	BLECH
12	976861108	4	PLATE 5X110X20 S355MC FE//ZNNI8//CN//T	BLECH
13	11644899	8	HEX SCREW ISO 4017 M6X20 8.8 480H SPF	SECHSKANTSCHRAUBE
14	10875648	8	WASHER ISO 7093-1 6 200HV 480H SPF	SCHEIBE
15	10042592	23	BLIND RIVET NUT M5 K=1,0-3,5 ST A2C	BLINDNIETMUTTER
16	10875474	27	BUTTON HEAD SCREW ISO 7380-2 M5X16 0	HALBRUNDKOPFSCHRAUBE
17	977435008	1	PLATE 1.5X60X39 DC01 RAL 9005,M,GT SPF	BLECH
18	11690040	1	SOCKET HEAD SCREW ISO 4762 M5X10 8.8	ZYLINDERSCHRAUBE
19	11140403	1	WASHER ISO 7089 5 200HV 480H SPF	SCHEIBE
20	977332608	1	PLATE 1.5X131X10 DC01 FE//ZNNI8//CN//T0	BLECH
21	11690044	2	SOCKET HEAD SCREW ISO 4762 M6X12 8.8	ZYLINDERSCHRAUBE
22	10875647	3	WASHER ISO 7089 6 200HV 480H SPF	SCHEIBE
23	660044708	1	DISTANCE STUD M5X30	ABSTANDSBOLZEN
24	12100289	2	BLIND RIVET NUT M8 K=1,8-5 480H SPF	BLINDNIETMUTTER
25	10875570	2	SOCKET HEAD SCREW ISO 4762 M8X55 8.8	ZYLINDERSCHRAUBE
26	10289803	2	WASHER ISO 7089 8 300HV 480H SPF	SCHEIBE
27	965291708	1	PLATE WELDED RAL 7016,SDGL,GT SPF	BLECH SCHWK.
28	10472890	2	RUBBER BUFFER 32X32XM6 ELASTOMER	GUMMIPUFFER
29	10875468	2	BUTTON HEAD SCREW AEHNL.ISO 7380-2	HALBRUNDKOPFSCHRAUBE
30	404400508	2	GRUB SCREW DIN 913 M6X25 45H VERZ	GEWINDESTIFT
31	12100279	1	COUNTERSUNK SCREW ISO 10642 M6X30	SENKSCHRAUBE
32	12216946	1	HEX SCREW ISO 4017 M6X35 8.8 480H SPF	SECHSKANTSCHRAUBE
33	97060667	1	PLATE 3X78X86 DC01 RAL 7016,SDGL,GT	BLECH
34	10875485	2	BUTTON HEAD SCREW AEHNL.ISO 7380-2	HALBRUNDKOPFSCHRAUBE
35	978486708	1	SPRING X5CRNI18-10	FEDER
36	10875483	2	BUTTON HEAD SCREW ISO 7380-2 M5X10 0	HALBRUNDKOPFSCHRAUBE
37	811205108	1	ADHESIVE CLEANER 250ML	HAFTREINIGER
38	811203308	1	ADHESIVE 600ML FC-BEUTEL	KLEBER
39	811203108	1	TOOLING AGENT KANISTER5L +5/+35 °C	ABGLAETTMITTEL

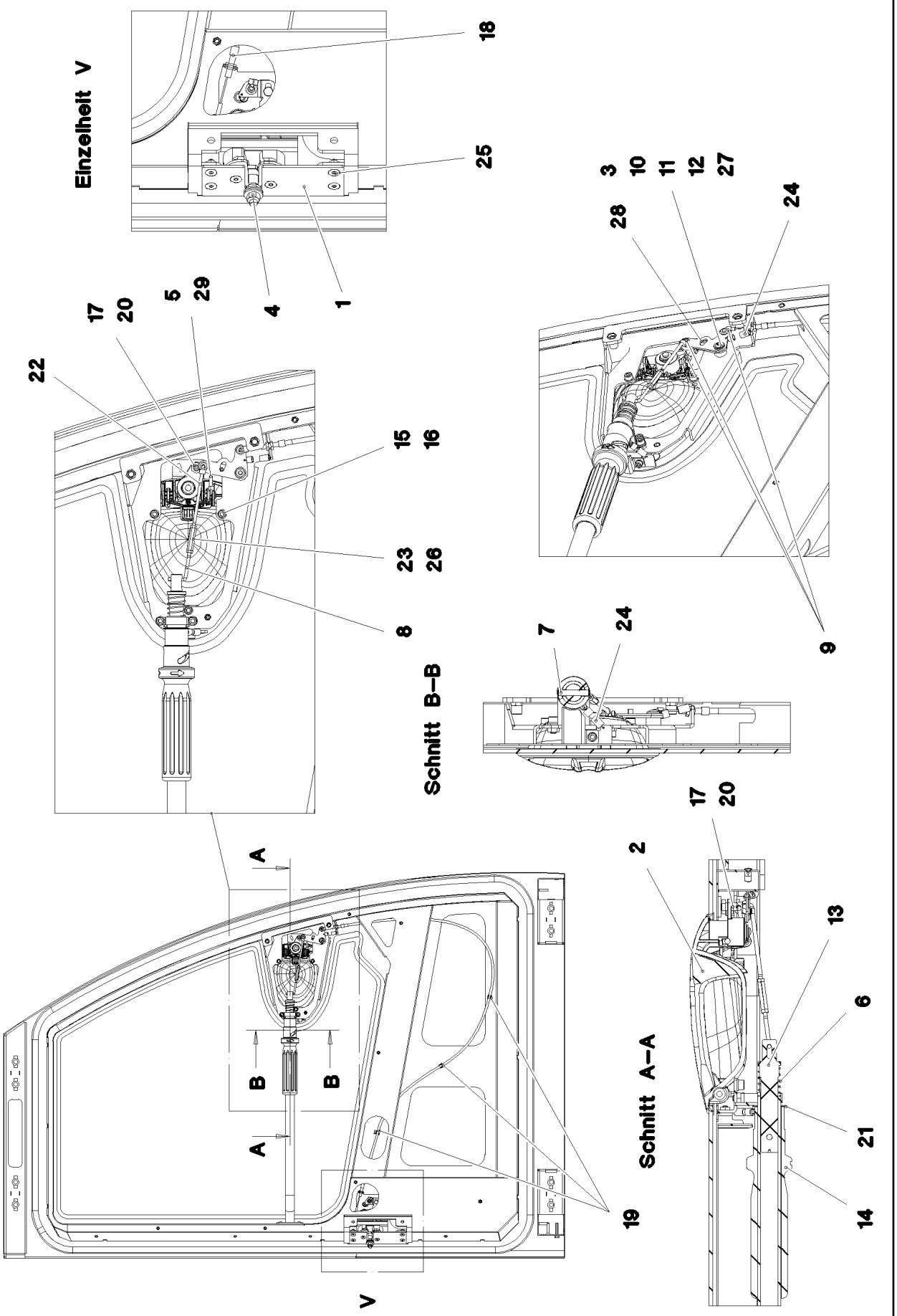

8.10.2019 075734	**etk_en_de_098253 LR 11000**	619 (1/2)
LIEBHERR	**CLOSING DEVICE** **SCHLIESSANLAGE**	**968080908**

Pos.	Item	Quantity	Description	Bezeichnung
1	11006392	1	LOCK WITH FALLING LATCH LINKS	DREHFALLENSCHLOSS
(14)	704279708	3	BAR LINKAGE CLIP	GESTAENGECLIP
2	11007272	1	OUTSIDE HANDLE ZUG	AUSSENGRIFF
3	976866008	1	PLATE 2X20X54 DC01 FE//ZNNI8//CN//T0	BLECH
4	11005988	1	CLOSING PIN	SCHLIESSBOLZEN
5	976866208	1	LINKAGE 4.0X62 ST	GESTAENGE
6	560019208	1	PRESSURE SPRING	DRUCKFEDER
7	430604708	1	PARALLEL PIN ISO 2338 6M6X32 ST	ZYLINDERSTIFT
8	976866508	1	LINKAGE 4.0X78 ST	GESTAENGE
9	704279708	3	BAR LINKAGE CLIP	GESTAENGECLIP
10	97002990	1	BUSHING 16X12 1.4301	BUCHSE
11	10875643	1	WASHER ISO 7093-1 5 200HV 480H SPF	SCHEIBE
12	10412853	1	BUTTON HEAD SCREW AEHNL.ISO 7380-2	HALBRUNDKOPFSCHRAUBE
13	976872208	1	DAMPERS 24.6X120 PA6	SCHIEBER
14	976872408	1	SLEEVE 48X204 PA6	HUELSE
15	11690044	3	SOCKET HEAD SCREW ISO 4762 M6X12 8.8	ZYLINDERSCHRAUBE
16	10875647	3	WASHER ISO 7089 6 200HV 480H SPF	SCHEIBE
17	410120308	2	HEX NUT ISO 4035 M8 04 A2C	SECHSKANTMUTTER
18	10424581	1	BOWDEN PULL SYSTEM L=1300 FWK	BOWDENZUG
19	704280508	3	CABLE CLAMP POLYAMID	LEITUNGSHALTER
20	10288794	1	THRUST PIECE	DRUCKSTUECK
21	591058908	1	WASHER	SCHEIBE
22	977724408	1	LINKAGE 4.0X106 ST	GESTAENGE
23	602017808	1	DISTANCE STUD M4X30 VERZ	ABSTANDSBOLZEN
24	10443769	2	TENSION SPRING 0,8X8X26,5 EN10270-3	ZUGFEDER
25	10875551	4	COUNTERSUNK SCREW DIN 7991 M6X16 8	SENKSCHRAUBE
26	10875619	2	HEX NUT ISO 4032 M4 8 480H SPF	SECHSKANTMUTTER
27	977874608	1	PLATE 2X67X47 X5CRNI18-10	BLECH
28	432003408	1	DOWEL PIN ISO 8752 5X12	SPANNSTIFT
29	704259608	1	RAPID FIXING	SCHNELLBEFESTIGER

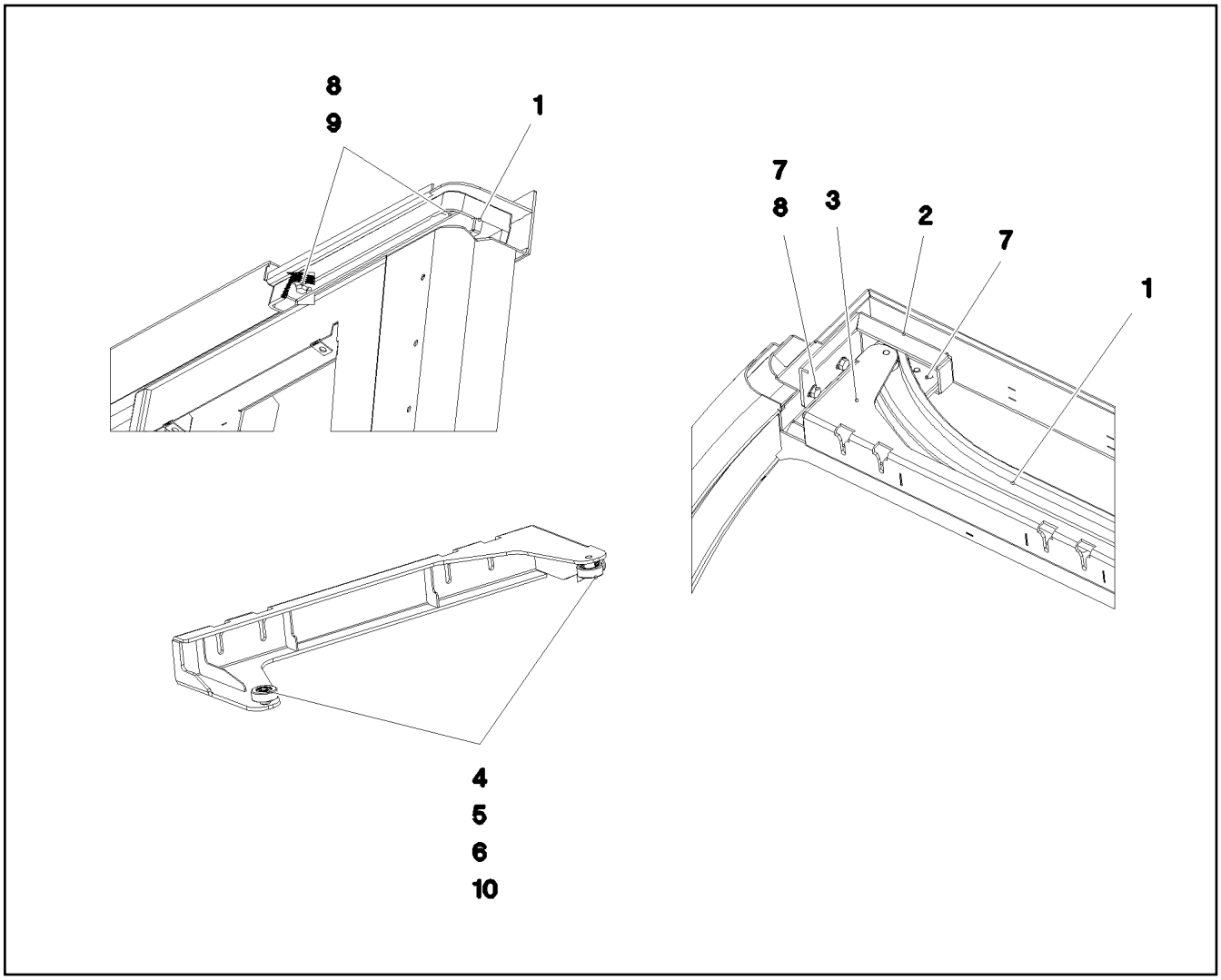

Pos.	Item	Quantity	Description	Bezeichnung
1	977183108	1	GUIDE 45X1319X189 ALZN10SI8MG	FUEHRUNG
2	977392908	1	PLATE RAL 7016, SDGL, GT 4X293X96 S31	BLECH
3	964580308	1	CLAMP WELDED CONST. RAL 7016, SDGL,	HALTER SCHWK.
4	745129501	2	DEEP GROOVE BALL BEARING DIN 625 S6	RILLENKUGELLAGER
5	978100308	2	ROLLER 30X11 X20CR13	ROLLE
6	10450160	2	LOCKING RING DIN 471 8X0,8 EDELSTAHL	SICHERUNGSRING
7	11651612	4	HEX SCREW ISO 4017 M8X16 8.8 480H SPF	SECHSKANTSCHRAUBE
8	10289803	4	WASHER ISO 7089 8 300HV 480H SPF	SCHEIBE
9	502618908	2	HEX SCREW ISO 4017 M8X22 8.8	SECHSKANTSCHRAUBE
10	12100655	2	LOCKING RING DIN 472 22X1 480H SPF	SICHERUNGSRING

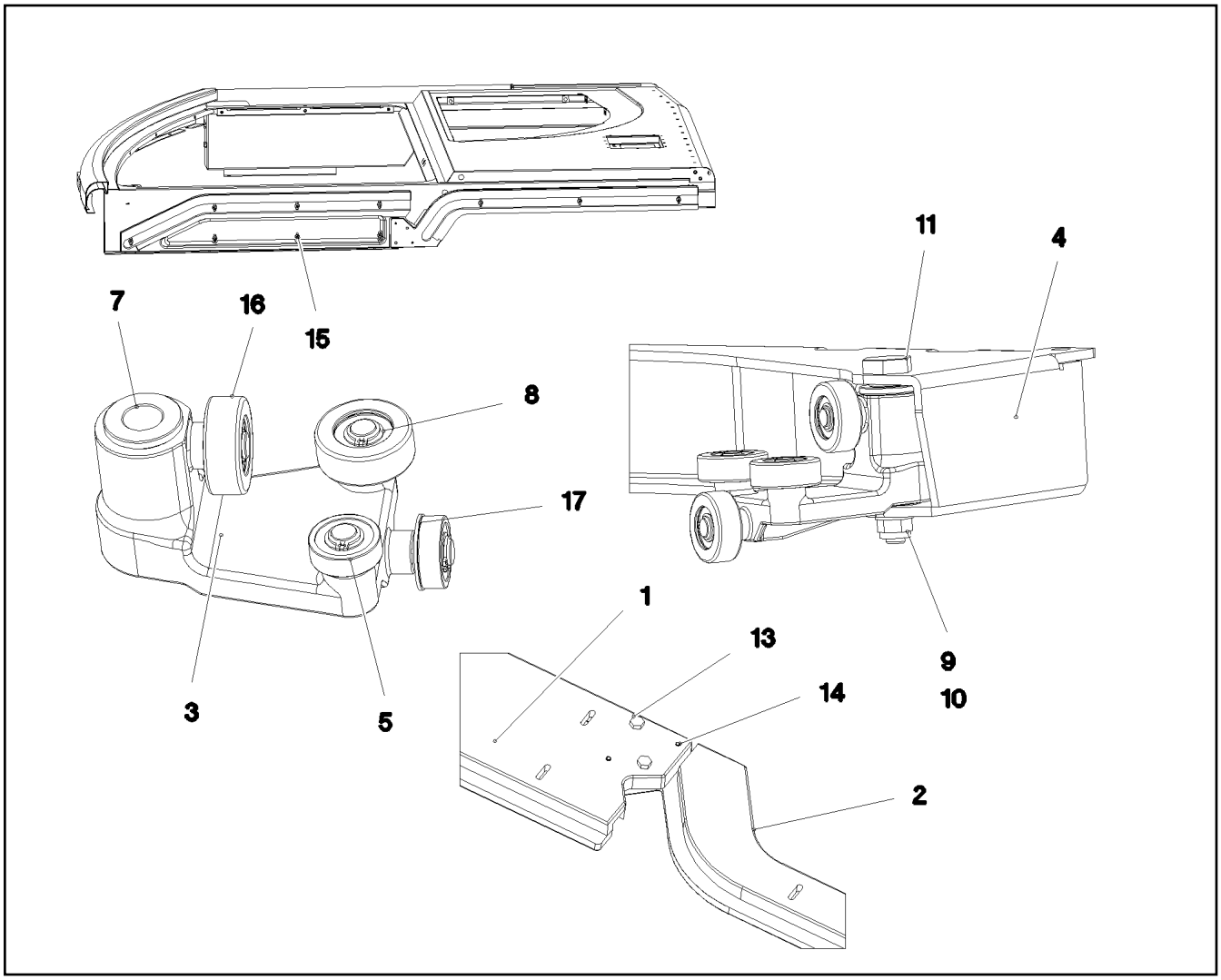

Pos.	Item	Quantity	Description	Bezeichnung
1	977183308	1	GUIDE 32X897X173 ALZN10SI8MG	FUEHRUNG
2	977279408	1	GUIDE 30X932X173 ALZN10SI8MG	FUEHRUNG
3	964788008	2	SLEIGH CPL.	SCHLITTEN KPL.
4	964604608	1	CLAMP WELDED CONST. RAL 7016,SDGL,G	HALTER SCHWK.
5	745129501	8	DEEP GROOVE BALL BEARING DIN 625 S6	RILLENKUGELLAGER
7	10424489	4	FLANGE SLEEVE 18X12X12 SINT A50	BUNDLAGER
8	10450160	8	LOCKING RING DIN 471 8X0,8 EDELSTAHL	SICHERUNGSRING
9	10289803	2	WASHER ISO 7089 8 300HV 480H SPF	SCHEIBE
10	10875614	2	HEX NUT DIN 985 M8 8 480H SPF	SECHSKANTMUTTER
11	976888308	2	PIN 19X78 X8CRNI18-9	BOLZEN
13	11826527	2	HEX SCREW ISO 4017 M8X30 8.8 480H SPF	SECHSKANTSCHRAUBE
14	12100670	2	DOWEL PIN ISO 8752 5X32 480H SPF	SPANNSTIFT
15	10412852	10	BUTTON HEAD SCREW AEHNL.ISO 7380-2	HALBRUNDKOPFSCHRAUBE
16	978100308	8	ROLLER 30X11 X20CR13	ROLLE
17	12100655	8	LOCKING RING DIN 472 22X1 480H SPF	SICHERUNGSRING

Pos.	Item	Quantity	Description	Bezeichnung
4	96033157	1	COMPRESSED AIR PLANT ⇨ ❑ 624	DRUCKLUFTANLAGE

8.10.2019
004198

LIEBHERR

etk_en_de_098253 LR 11000

COMPRESSED AIR PLANT
DRUCKLUFTANLAGE

624 (1/3)

96033157

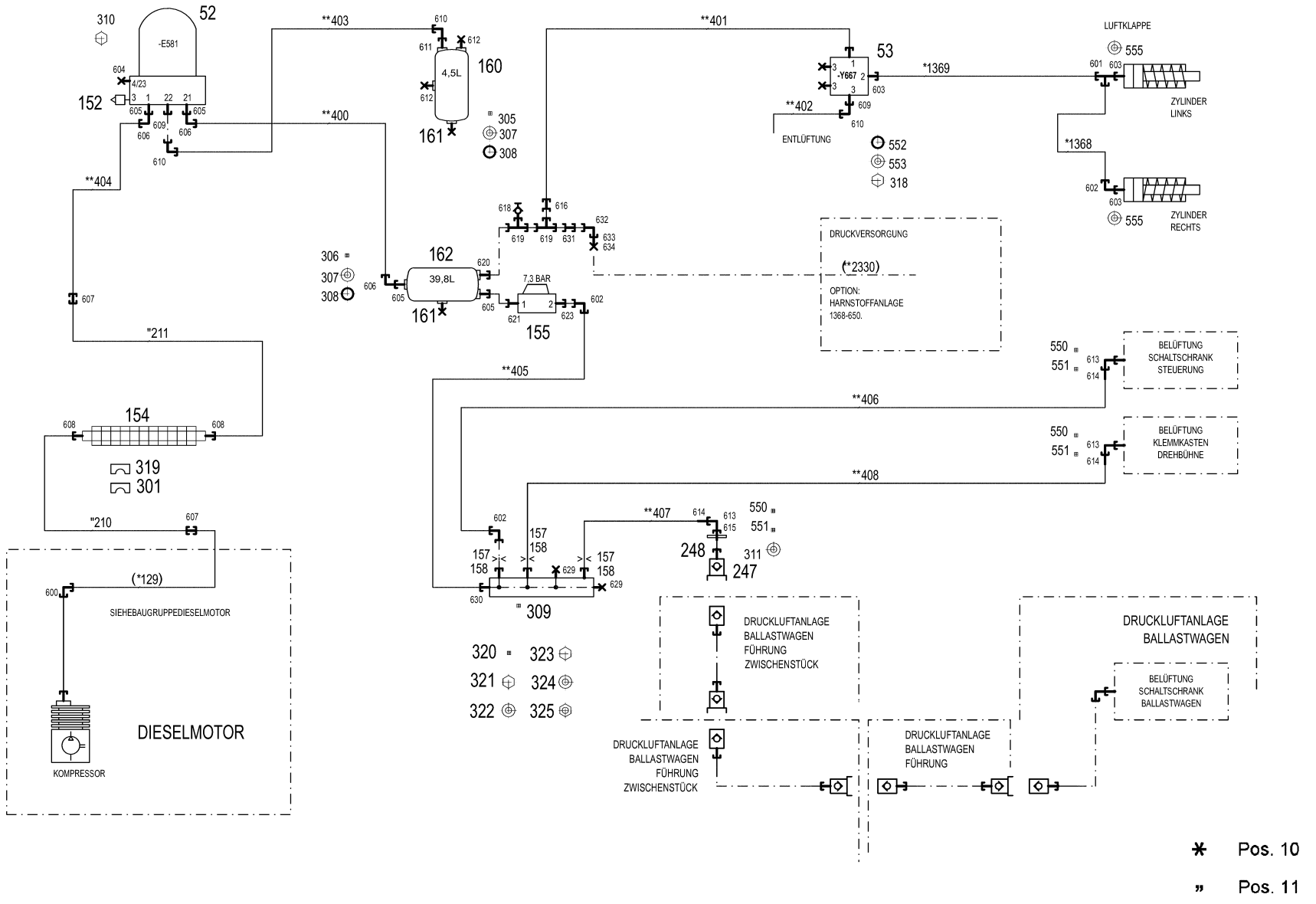

Pos.	Item	Quantity	Description	Bezeichnung
10	96033158	1	HOSE LINES AIR FLAP STUFE 4 OW	SCHLAUCHLEITUNGEN LUFTK
(1368)	921262008	1	HOSE CPL. TFS 5X430	SCHLAUCH KPL.
(1369)	968600408	1	HOSE CPL. TFS 5X1460	SCHLAUCH KPL.
11	96033160	1	PIPELINES	ROHRLEITUNGEN
(210)	96034548	1	PIPE COMPL. 18X1.5	ROHR KPL.
(211)	96034550	1	PIPE COMPL. 18X1.5	ROHR KPL.
52	502657308	1	AIR DRYER ⇨ ❑ 627	LUFTTROCKNER
53	10664416	1	DIRECTIONAL CONTROL VALVE 16BAR 3/	WEGEVENTIL
152	502661608	1	SILENCER	GERAEUSCHDAEMPFER
154	10493045	1	RIBBED TUBE ALU	RIPPENROHR
155	502662808	1	OVERFLOW VALVE 13BAR M22X1,5	UEBERSTROEMVENTIL
157	510754308	3	NOZZLE 0,4 M5X6 MS	DUESE
158	971265208	3	FITTING XGE6-LM-EDX0	VERSCHRAUBUNG
160	502987108	1	AIR TANK DIN 74281 4,5L 15,5BAR ST RAL 9	LUFTBEHAELTER
161	502921908	2	WATER DRAIN VALVE 22BAR M22X1,5	ENTWAESSERUNGSVENTIL
162	502655808	1	AIR TANK 39,8L 10BAR ST RAL 9005 SCHW	LUFTBEHAELTER
247	511506108	1	BAYONET COUPLING SP-006 VERZ	VERSCHLUSSKUPPLUNG
248	511506508	1	DUST PLUG	STAUBSTECKER
301	10492888	4	CLAMP-HALF S 4 E 64 PP	KLEMMHAELFTE
305	774211308	1	TIGHTENING STRAP 206/206/30 ST	SPANNBAND
306	774210508	2	TIGHTENING STRAP 240-280/260/30 ST	SPANNBAND
307	502932508	8	COMPRESSION RING DR/R22X27	DRUCKRING
308	502932908	8	O-RING 20,3X2,4 NBR70	O-RING
309	774383708	1	DISTRIBUTION STRIP	VERTEILERLEISTE
310	407003908	3	HEX SCREW DIN 961 M12X1,5X25 8.8 A3C	SECHSKANTSCHRAUBE
311	710106008	1	SEALING RING DIN 7603 A26X32X2 CU	DICHTRING
318	10875538	2	HEX SCREW ISO 4017 M8X50 8.8 480H SPF	SECHSKANTSCHRAUBE
319	10493065	2	ELASTOMER INSERT DIN 3015 53,4X65X45X	ELASTOMEREINSATZ
320	978311508	1	PLATE 3X97X70 S355MC FE//ZNNI8//CN//T0	BLECH
321	406506808	2	HEX SCREW ISO 4017 M8X16 8.8 A2C	SECHSKANTSCHRAUBE
322	11140469	2	WASHER ISO 7093-1 8 200HV 480H SPF	SCHEIBE
323	10875815	2	SOCKET HEAD SCREW ISO 4762 M4X30 8.8	ZYLINDERSCHRAUBE
324	10875642	4	WASHER ISO 7093-1 4 200HV 480H SPF	SCHEIBE
325	10875611	2	HEX NUT DIN 985 M4 8 480H SPF	SECHSKANTMUTTER
550	477101408	3	PROFILE RING PR6-S/L A3P	PROFILRING
551	772002208	3	PLUG-IN SLEEVE E6-4	EINSTECKHUELSE
552	502933208	3	O-RING 10X2,2 NBR70	O-RING
553	502932608	3	COMPRESSION RING	DRUCKRING
555	710102008	2	SEALING RING DIN 7603 A12X18X1,5 CU	DICHTRING
600	470230608	1	FITTING XW18-L A3P	VERSCHRAUBUNG
601	472032308	1	FITTING ELSD6-L CFX	VERSCHRAUBUNG
602	247021702	3	FITTING EW 6L CR6-FREI	VERSCHRAUBUNG
603	476607708	3	FITTING GE 6L M12X1,5	VERSCHRAUBUNG
604	477704308	1	STOP PLUG VSTI M12X1,5 A3P	STOPFEN
605	471031108	4	FITTING GE 18L M22X1,5 CR6-FREI	VERSCHRAUBUNG
606	247108302	3	FITTING EW 18L M26X1,5 CR6-FREI	VERSCHRAUBUNG
607	470030608	2	FITTING XG18-L A3P	VERSCHRAUBUNG
608	10815662	2	FITTING GE 18L M22X1,5 ST CR6-FREI	VERSCHRAUBUNG
609	471039708	2	FITTING ISO 8434-1 GE 10L M12X1,5 CR6-F	VERSCHRAUBUNG
610	7403569	3	FITTING EW 10L M16X1,5 CR6-FREI	VERSCHRAUBUNG
611	471039808	1	FITTING GE 10L M22X1,5 CR6-FREI	VERSCHRAUBUNG
612	477704508	2	STOP PLUG VSTIM22X1,5ED A3P	STOPFEN
613	472531508	3	FITTING EW 6S M14X1,5 CR6-FREI	VERSCHRAUBUNG
614	477400108	3	BOX NUT DIN 3870 AS6 A3P	UEBERWURFMUTTER
615	471032108	1	FITTING XGE6-SR-ED A3P	VERSCHRAUBUNG
616	475430208	1	FITTING REDSDN12/6-L A3P	VERSCHRAUBUNG
618	475600908	1	TEST CONNECTION PL-RA 12L A3P	PRUEFANSCHLUSS
619	247128602	2	FITTING EL 12L M18X1,5 CR6-FREI	VERSCHRAUBUNG
620	471039908	1	FITTING GE 12L M22X1,5 CR6-FREI	VERSCHRAUBUNG

Pos.	Item	Quantity	Description	Bezeichnung
621	471902308	1	FITTING EGESD18-LM-WD A3P	VERSCHRAUBUNG
623	502946108	1	FITTING GA6-LM22X1,5 A3P	VERSCHRAUBUNG
629	477705508	2	STOPPER PLUG VSTIM10X1ED A3P	BLINDSTOPFEN
630	471030108	1	FITTING XGE6-LM-ED A3P	VERSCHRAUBUNG
631	475431408	1	FITTING REDSD12/10-L A3P	VERSCHRAUBUNG
632	7027665	1	FITTING EV 10L M16X1,5 CR6-FREI	VERSCHRAUBUNG
633	477401508	1	BOX NUT DIN 3870 AL10 A3P	UEBERWURFMUTTER
634	477700408	1	BLANKING PLUG ISO 8434-1 PL 10L/S CR6-F	VERSCHLUSSSTOPFEN

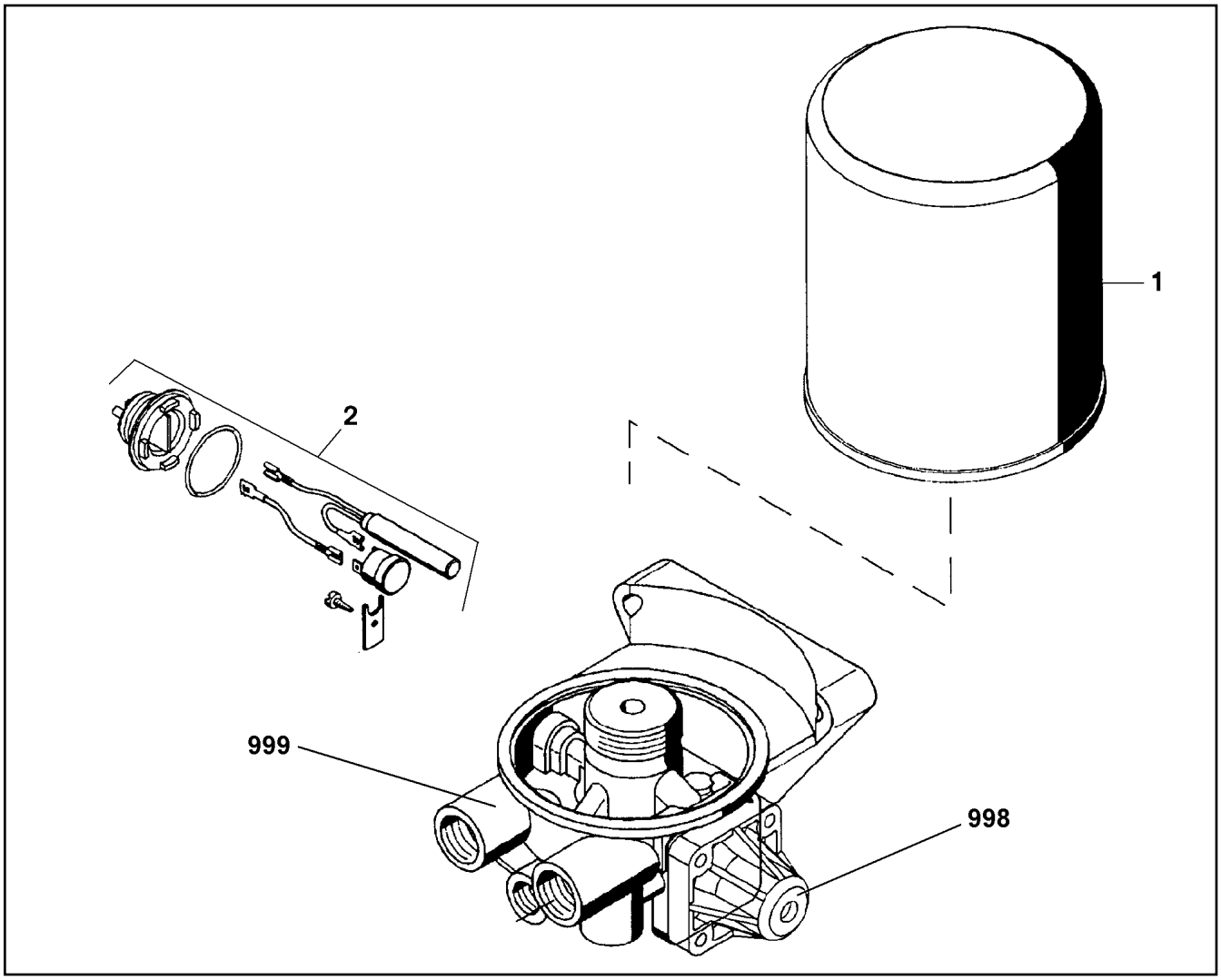

Pos.	Item	Quantity	Description	Bezeichnung
1	571352308	1	CARTRIDGE	KARTUSCHE
2	502651408	1	HEATING	HEIZUNG
998	11003089	1	REPAIR SET PRESSURE GOVERNOR	RS DRUCKREGLER
999	11003094	1	REPAIR KIT	REPARATURSATZ

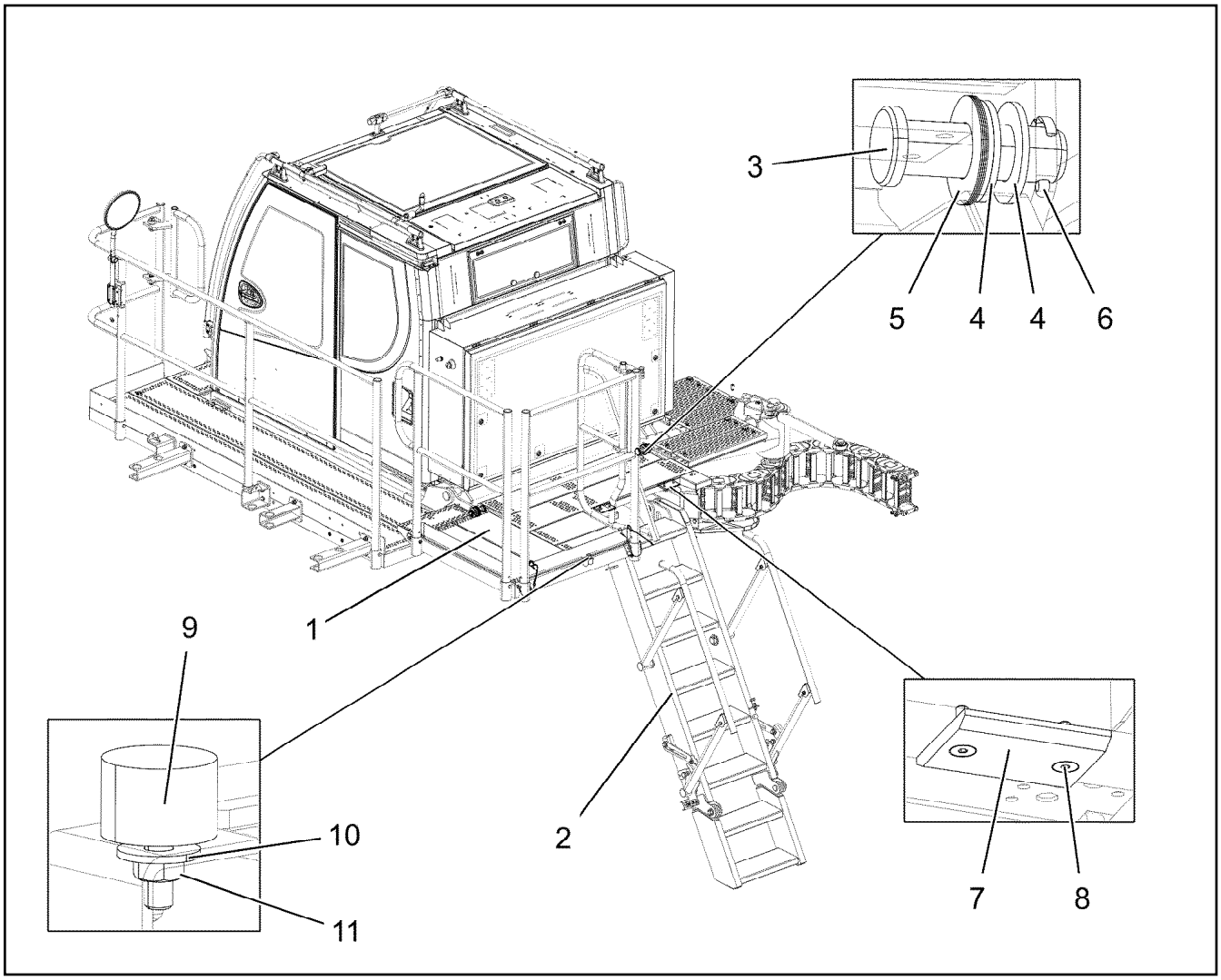

Pos.	Item	Quantity	Description	Bezeichnung
1	10872055	1	PEDESTAL 1877X1305X1173 ALUMINIUM E	PODEST
2	968397108	1	LADDER COMPL. ⇨ ❑ 629	LEITER KPL.
3	453032708	2	PIN ISO 2341 B30X95X85 35NICRMOV125	BOLZEN
4	10289811	7	WASHER ISO 7089 30 300HV FLZN SPF	SCHEIBE
5	970212608	9	TGB CONTROL ROD SPACER 1x60x60 DC01	DISTANZSCHEIBE
6	10180364	2	SPLIT PIN ISO 1234 6,3X50 St 480H SPF	SPLINT
7	97040393	2	SLIDE PLATE 10X100X80 PA6G	GLEITPLATTE
8	408605708	4	COUNTERSUNK SCREW DIN 7991 M8X30 A2	SENKSCHRAUBE
9	726612208	1	MEGI BUFFER	MEGIPUFFER
10	10540500	1	WASHER ISO 7093-1 6 200HV-A4	SCHEIBE
11	11694356	1	HEX NUT ISO 4032 M6 8 480H SPF	SECHSKANTMUTTER

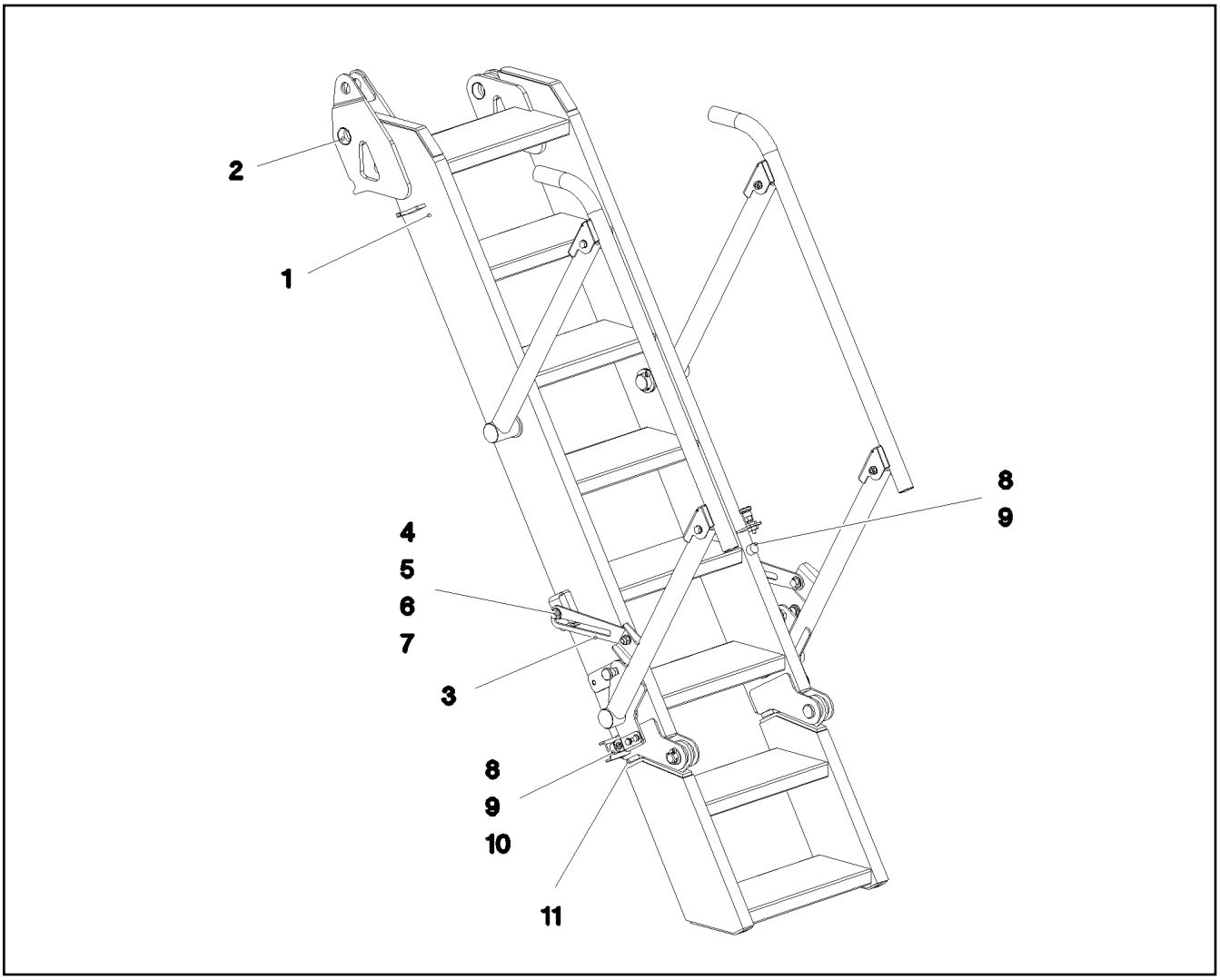

Pos.	Item	Quantity	Description	Bezeichnung
1	11450713	1	STAIR 8-711X2,370M ALUMINIUM ELOXIERT	TREPPE
2	708004008	4	DU BUSHING	DU-BUCHSE
3	97040330	2	PLATE 5X58X290 X5CRNI18-10 T ZN O	BLECH
4	976430808	4	PIN WITH HEAD 25X46 X5CRNI18-10	BOLZEN MIT KOPF
5	10410161	8	WASHER ISO 7089 16 -A2	SCHEIBE
6	10410178	4	WASHER ISO 7089 12 200HV-A2	SCHEIBE
7	411903308	4	HEX NUT DIN 985 M12 A2-70	SECHSKANTMUTTER
8	726612208	3	MEGI BUFFER	MEGIPUFFER
9	421801614	3	WASHER ISO 7093-1 6 200HV-A4	SCHEIBE
10	411530301	2	HEX NUT ISO 4032 M6 A2-70	SECHSKANTMUTTER
11	726616208	2	MEGI BUFFER 30X17-M8 NR 60SHORE A	MEGIPUFFER

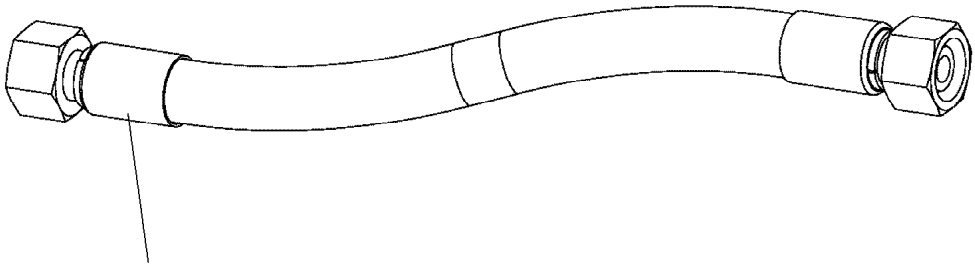

Schlauchnummer
Hose number
Numéro de flexible
Número de flexible
Номера шланга

Die Schlauchnummern auf den Schläuchen entsprechen den Positionen in der Schlauchliste.

The hose numbers from the hoses are in accordance with the items in the hose list.

Les numéros indiqués sur les flexibles correspondent aux repères de la nomenclature des flexibles.

Los números indicados en los flexibles corresponden a las posiciones de la lista de flexibles.

Нанесенные на шлангах номера соответствуют позициям в перечне.

Pos.	Item	Quantity	Description	Bezeichnung
196	920984908	1	HOSE CPL. 2SN 8X2000	SCHLAUCH KPL.
197	920605708	1	HOSE CPL. 2SN 6X2100	SCHLAUCH KPL.
198	927294008	1	HOSE CPL. 2TE 16X740	SCHLAUCH KPL.
199	926046308	1	HOSE CPL. 2TE 20X390	SCHLAUCH KPL.
200	966866108	1	HOSE CPL. 6ST 38X960	SCHLAUCH KPL.
201	966866108	1	HOSE CPL. 6ST 38X960	SCHLAUCH KPL.
202	968695808	1	HOSE CPL. 6ST 38X980	SCHLAUCH KPL.
203	968144908	1	HOSE CPL. 6ST 38X760	SCHLAUCH KPL.
204	968532108	1	HOSE CPL. 6ST 38X1180	SCHLAUCH KPL.
205	968536708	1	HOSE CPL. 6ST 38X1140	SCHLAUCH KPL.
206	968568808	1	HOSE CPL. 6ST 38X1080	SCHLAUCH KPL.
207	968569008	1	HOSE CPL. 6ST 38X1040	SCHLAUCH KPL.
208	968569008	1	HOSE CPL. 6ST 38X1040	SCHLAUCH KPL.
209	968570008	1	HOSE CPL. 6ST 38X1060	SCHLAUCH KPL.
210	968583308	1	HOSE CPL. F6000 31X740	SCHLAUCH KPL.
211	96022577	1	HOSE CPL. 2755 16X740	SCHLAUCH KPL.
212	924476008	1	HOSE CPL. GH506 31X700	SCHLAUCH KPL.
213	968584008	1	HOSE CPL. 6ST 38X1180	SCHLAUCH KPL.
214	968584308	1	HOSE CPL. 6ST 38X700	SCHLAUCH KPL.
215	968584408	1	HOSE CPL. F6000 31X2080	SCHLAUCH KPL.
216	968584808	1	HOSE CPL. 2755 25X680	SCHLAUCH KPL.
217	929351208	1	HOSE CPL. GH506 31X1800	SCHLAUCH KPL.
218	968597008	1	HOSE CPL. GH506 31X680	SCHLAUCH KPL.
219	968845908	1	HOSE CPL. 1SN 25X480	SCHLAUCH KPL.
220	965799908	1	HOSE CPL. 2TE 16X1020	SCHLAUCH KPL.
221	926095208	1	HOSE CPL. 2TE 16X360	SCHLAUCH KPL.
222	968598708	1	HOSE CPL. 2755 12X1180	SCHLAUCH KPL.
223	968599008	1	HOSE CPL. 2SN 6X1120	SCHLAUCH KPL.
224	926485608	1	HOSE CPL. GH663 38X640	SCHLAUCH KPL.
225	966056408	1	HOSE CPL. GH663 38X940	SCHLAUCH KPL.
226	968598608	1	HOSE CPL. GH663 38X1160	SCHLAUCH KPL.
227	920892708	1	HOSE CPL. 1SN 25X400	SCHLAUCH KPL.
228	966681908	1	HOSE CPL. GH663 38X720	SCHLAUCH KPL.
236	968695208	1	HOSE CPL. 2TE 20X1500	SCHLAUCH KPL.
242	968599308	1	HOSE CPL. 1SN 32X840	SCHLAUCH KPL.
243	965197608	1	HOSE CPL. 1SN 32X800	SCHLAUCH KPL.
244	922217808	1	HOSE CPL. 2755 16X440	SCHLAUCH KPL.
245	921876008	1	HOSE CPL. 2755 16X1550	SCHLAUCH KPL.
246	928042808	1	HOSE CPL. 2TE 20X980	SCHLAUCH KPL.
247	968609908	1	HOSE CPL. 2TE 20X2150	SCHLAUCH KPL.
248	926847608	1	HOSE CPL. 2TE 12X1060	SCHLAUCH KPL.
249	96000557	1	HOSE CPL. 2TE 12X740	SCHLAUCH KPL.
250	927640708	1	HOSE CPL. 2TE 10X320	SCHLAUCH KPL.
251	967622308	1	HOSE CPL. 1SN 25X1100	SCHLAUCH KPL.
252	926385808	1	HOSE CPL. 1SN 25X1200	SCHLAUCH KPL.
253	929757908	1	HOSE CPL. 1SN 25X1200	SCHLAUCH KPL.
254	926970408	1	HOSE CPL. 1SN 25X2000	SCHLAUCH KPL.
255	968140808	1	HOSE CPL. 1SN 25X840	SCHLAUCH KPL.
256	968695008	1	HOSE CPL. 1SN 25X460	SCHLAUCH KPL.
257	962641208	1	HOSE CPL. 1SN 25X1700	SCHLAUCH KPL.
258	926053108	1	HOSE CPL. 2755 12X1000	SCHLAUCH KPL.
259	929753808	1	HOSE CPL. 2755 12X720	SCHLAUCH KPL.
260	922885208	1	HOSE CPL. 2755 12X600	SCHLAUCH KPL.
261	968568308	1	HOSE CPL. 2SN 6X960	SCHLAUCH KPL.
262	964685508	1	HOSE CPL. 2SN 6X740	SCHLAUCH KPL.
263	962479208	1	HOSE CPL. 2SN 6X460	SCHLAUCH KPL.
264	961802908	1	HOSE CPL. 1SC 8X1000	SCHLAUCH KPL.
265	927671808	1	HOSE CPL. 1SC 8X1700	SCHLAUCH KPL.
266	965800508	1	HOSE CPL. 1SC 8X1360	SCHLAUCH KPL.
267	965429308	1	HOSE CPL. 1SC 8X1600	SCHLAUCH KPL.

Pos.	Item	Quantity	Description	Bezeichnung
268	963466308	1	HOSE CPL. 1SC 8X940	SCHLAUCH KPL.
269	922734908	1	HOSE CPL. 1SC 8X980	SCHLAUCH KPL.
270	927671808	1	HOSE CPL. 1SC 8X1700	SCHLAUCH KPL.
271	926711608	1	HOSE CPL. 2TE 12X760	SCHLAUCH KPL.
273	926149708	1	HOSE CPL. 2TE 10X300	SCHLAUCH KPL.
274	965194608	1	HOSE CPL. 2SN 8X1400	SCHLAUCH KPL.
275	926095408	1	HOSE CPL. 2TE 10X400	SCHLAUCH KPL.
276	926067808	1	HOSE CPL. 2TE 10X1000	SCHLAUCH KPL.
277	927640708	1	HOSE CPL. 2TE 10X320	SCHLAUCH KPL.
278	927640008	1	HOSE CPL. 2SN 8X300	SCHLAUCH KPL.
279	968608408	1	HOSE CPL. 2SN 8X1200	SCHLAUCH KPL.
280	964326708	1	HOSE CPL. 2SN 6X2150	SCHLAUCH KPL.
281	964326508	1	HOSE CPL. 2SN 6X2000	SCHLAUCH KPL.
282	928041308	1	HOSE CPL. 2SN 8X1500	SCHLAUCH KPL.
283	921767008	1	HOSE CPL. 2SN 10X1650	SCHLAUCH KPL.
284	968351008	1	HOSE CPL. 2SN 6X300	SCHLAUCH KPL.
285	969634308	1	HOSE CPL. 2SN 6X640	SCHLAUCH KPL.
286	96000558	1	HOSE CPL. 2SN 6X1000	SCHLAUCH KPL.
287	96000559	1	HOSE CPL. 2SN 6X560	SCHLAUCH KPL.
288	968696508	1	HOSE CPL. 2SN 6X1300	SCHLAUCH KPL.
289	96000567	1	HOSE CPL. 2SN 6X1600	SCHLAUCH KPL.
290	920995808	1	HOSE CPL. 2SN 6X1850	SCHLAUCH KPL.
291	96000568	1	HOSE CPL. 2SN 6X2600	SCHLAUCH KPL.
292	968695508	1	HOSE CPL. 1SN 32X640	SCHLAUCH KPL.
293	922645708	1	HOSE CPL. 1SN 32X520	SCHLAUCH KPL.
294	96000569	1	HOSE CPL. 1SN 32X1550	SCHLAUCH KPL.
295	962066108	1	HOSE CPL. 1SN 32X760	SCHLAUCH KPL.
296	968695608	1	HOSE CPL. 1SN 32X940	SCHLAUCH KPL.
297	961922808	1	HOSE CPL. 1SN 32X1400	SCHLAUCH KPL.
298	968144708	1	HOSE CPL. 1SN 25X700	SCHLAUCH KPL.
299	963710408	1	HOSE CPL. 2TE 20X780	SCHLAUCH KPL.
300	926455708	1	HOSE CPL. 1SN 32X1700	SCHLAUCH KPL.
301	967690408	1	HOSE CPL. GH663 38X1650	SCHLAUCH KPL.
302	928762608	1	HOSE CPL. 2SN 12X1850	SCHLAUCH KPL.
303	968568108	1	HOSE CPL. 2SN 20X1750	SCHLAUCH KPL.
304	961890708	1	HOSE CPL. 2755 25X1800	SCHLAUCH KPL.
305	967798608	3	HOSE CPL. 6ST 38X1700	SCHLAUCH KPL.
306	927607208	1	HOSE CPL. 1SN 25X500	SCHLAUCH KPL.
307	964478208	1	HOSE CPL. 2SN 6X820	SCHLAUCH KPL.
308	966735908	1	HOSE CPL. 2TE 10X440	SCHLAUCH KPL.
309	926042908	1	HOSE CPL. 2TE 10X700	SCHLAUCH KPL.
310	968568308	2	HOSE CPL. 2SN 6X960	SCHLAUCH KPL.
311	926042908	1	HOSE CPL. 2TE 10X700	SCHLAUCH KPL.
312	967686908	1	HOSE CPL. 2TE 10X620	SCHLAUCH KPL.
313	920903208	1	HOSE CPL. 2SN 6X900	SCHLAUCH KPL.
314	926096908	1	HOSE CPL. 1SC 8X400	SCHLAUCH KPL.
315	927377208	1	HOSE CPL. 1SC 8X160	SCHLAUCH KPL.
316	927681408	1	HOSE CPL. 2TE 10X900	SCHLAUCH KPL.
317	968568408	1	HOSE CPL. 1SC 8X370	SCHLAUCH KPL.
318	961719608	1	HOSE CPL. 2SN 8X1500	SCHLAUCH KPL.
319	926554208	1	HOSE CPL. 2SN 8X1300	SCHLAUCH KPL.
320	926119108	1	HOSE CPL. 1SC 8X1600	SCHLAUCH KPL.
321	968696908	1	HOSE CPL. 2SN 6X470	SCHLAUCH KPL.
322	968568708	1	HOSE CPL. 2TE 25X1300	SCHLAUCH KPL.
323	964614308	1	HOSE CPL. 2SN 6X700	SCHLAUCH KPL.
324	926965608	1	HOSE CPL. 1SC 8X580	SCHLAUCH KPL.
325	962639608	1	HOSE CPL. 2SN 6X520	SCHLAUCH KPL.
326	968568908	1	HOSE CPL. 1SC 8X640	SCHLAUCH KPL.
327	920984208	1	HOSE CPL. 2SN 6X540	SCHLAUCH KPL.
328	968583208	1	HOSE CPL. 6ST 38X960	SCHLAUCH KPL.

Pos.	Item	Quantity	Description	Bezeichnung
329	926443808	1	HOSE CPL. 2755 12X1400	SCHLAUCH KPL.
330	963698108	1	HOSE CPL. 1SC 8X960	SCHLAUCH KPL.
331	968569108	1	HOSE CPL. 2TE 25X1000	SCHLAUCH KPL.
332	968569208	1	HOSE CPL. 1SN 25X1950	SCHLAUCH KPL.
333	921849508	1	HOSE CPL. 2755 16X620	SCHLAUCH KPL.
334	926557608	1	HOSE CPL. 2TE 20X620	SCHLAUCH KPL.
335	965156808	1	HOSE CPL. 2SN 8X920	SCHLAUCH KPL.
336	926743308	1	HOSE CPL. 1SC 8X960	SCHLAUCH KPL.
337	922099808	1	HOSE CPL. 2755 16X700	SCHLAUCH KPL.
338	929392208	1	HOSE CPL. 2TE 20X620	SCHLAUCH KPL.
339	968569308	1	HOSE CPL. 2SN 8X1140	SCHLAUCH KPL.
340	928016008	1	HOSE CPL. 1SC 8X1220	SCHLAUCH KPL.
341	922895908	1	HOSE CPL. 2755 12X370	SCHLAUCH KPL.
342	962479208	1	HOSE CPL. 2SN 6X460	SCHLAUCH KPL.
343	928396708	1	HOSE CPL. 2755 12X1060	SCHLAUCH KPL.
344	968569408	1	HOSE CPL. 2SN 6X1160	SCHLAUCH KPL.
345	926367008	1	HOSE CPL. 2TE 10X700	SCHLAUCH KPL.
346	926070508	1	HOSE CPL. 2TE 10X960	SCHLAUCH KPL.
347	96000576	1	HOSE CPL. 6ST 38X1550	SCHLAUCH KPL.
348	968569508	1	HOSE CPL. 6ST 38X1400	SCHLAUCH KPL.
349	968569708	1	HOSE CPL. 6ST 38X1340	SCHLAUCH KPL.
350	968569808	1	HOSE CPL. 2755 19X1240	SCHLAUCH KPL.
351	965565808	1	HOSE CPL. 2TE 12X1750	SCHLAUCH KPL.
352	929316908	1	HOSE CPL. 2TE 12X2900	SCHLAUCH KPL.
353	964687508	1	HOSE CPL. GH663 38X2100	SCHLAUCH KPL.
354	968569908	1	HOSE CPL. GH506 31X760	SCHLAUCH KPL.
355	968357708	1	HOSE CPL. F6000 31X840	SCHLAUCH KPL.
356	968355308	1	HOSE CPL. 6ST 38X1500	SCHLAUCH KPL.
357	968580108	1	HOSE CPL. GH663 38X2300	SCHLAUCH KPL.
358	969636908	1	HOSE CPL. 6ST 38X1500	SCHLAUCH KPL.
359	969637008	1	HOSE CPL. 6ST 38X1300	SCHLAUCH KPL.
360	922912408	1	HOSE CPL. 1SN 25X1500	SCHLAUCH KPL.
361	920730808	1	HOSE CPL. 1SN 25X1480	SCHLAUCH KPL.
362	969637108	2	HOSE CPL. 6ST 38X1400	SCHLAUCH KPL.
363	926432508	1	HOSE CPL. 1SN 25X1500	SCHLAUCH KPL.
364	928879908	1	HOSE CPL. 1SN 25X1320	SCHLAUCH KPL.
365	968583108	1	HOSE CPL. GH663 38X2500	SCHLAUCH KPL.
366	968580608	1	HOSE CPL. GH663 38X2450	SCHLAUCH KPL.
367	968580508	1	HOSE CPL. GH663 38X2500	SCHLAUCH KPL.
368	966853008	1	HOSE CPL. GH663 38X2750	SCHLAUCH KPL.
369	968580708	1	HOSE CPL. GH663 38X2650	SCHLAUCH KPL.
370	966854008	1	HOSE CPL. GH663 38X2100	SCHLAUCH KPL.
371	965947108	1	HOSE CPL. GH663 38X2050	SCHLAUCH KPL.
372	968580808	1	HOSE CPL. GH663 38X3200	SCHLAUCH KPL.
373	929322208	1	HOSE CPL. 2TE 20X5000	SCHLAUCH KPL.
374	929312208	1	HOSE CPL. 2TE 10X1550	SCHLAUCH KPL.
375	927449608	1	HOSE CPL. 2SN 8X230	SCHLAUCH KPL.
376	968580908	1	HOSE CPL. 2SN 8X450	SCHLAUCH KPL.
377	966862908	1	HOSE CPL. 2SN 8X460	SCHLAUCH KPL.
378	928006008	1	HOSE CPL. 2SN 8X400	SCHLAUCH KPL.
379	928036308	1	HOSE CPL. 2SN 8X940	SCHLAUCH KPL.
380	929208908	1	HOSE CPL. 2SN 8X3500	SCHLAUCH KPL.
381	968581008	1	HOSE CPL. 2SN 8X4400	SCHLAUCH KPL.
382	927550208	1	HOSE CPL. 1SC 8X880	SCHLAUCH KPL.
383	928027908	1	HOSE CPL. 2SN 8X560	SCHLAUCH KPL.
384	968581108	1	HOSE CPL. 2SN 8X390	SCHLAUCH KPL.
385	921252408	1	HOSE CPL. 2SN 8X600	SCHLAUCH KPL.
386	968581208	1	HOSE CPL. 6ST 38X1340	SCHLAUCH KPL.
387	966964808	1	HOSE CPL. 6ST 38X1120	SCHLAUCH KPL.
388	968581308	1	HOSE CPL. GH663 38X1020	SCHLAUCH KPL.

Pos.	Item	Quantity	Description	Bezeichnung
389	968581408	1	HOSE CPL. GH663 38X820	SCHLAUCH KPL.
390	968581508	1	HOSE CPL. GH663 38X1100	SCHLAUCH KPL.
391	968581608	1	HOSE CPL. GH663 38X1080	SCHLAUCH KPL.
392	966056408	1	HOSE CPL. GH663 38X940	SCHLAUCH KPL.
393	966388208	1	HOSE CPL. 1SN 25X720	SCHLAUCH KPL.
394	968581708	1	HOSE CPL. GH663 38X1320	SCHLAUCH KPL.
395	966854108	1	HOSE CPL. GH663 38X1240	SCHLAUCH KPL.
396	968581808	1	HOSE CPL. 2TE 16X430	SCHLAUCH KPL.
397	968581908	1	HOSE CPL. 2SN 16X360	SCHLAUCH KPL.
398	929622508	1	HOSE CPL. 2TE 20X380	SCHLAUCH KPL.
399	968582008	1	HOSE CPL. 1SN 25X1440	SCHLAUCH KPL.
400	963702608	1	HOSE CPL. 2SN 20X700	SCHLAUCH KPL.
401	968582108	1	HOSE CPL. 2SN 20X600	SCHLAUCH KPL.
402	96020353	1	HOSE CPL. CONTI KWS 55X2200	SCHLAUCH KPL.
403	96014004	1	HOSE CPL. CONTI KWS 55X300	SCHLAUCH KPL.
404	922681508	1	HOSE CPL. 1SN 25X620	SCHLAUCH KPL.
405	965200708	2	HOSE CPL. 2SN 8X780	SCHLAUCH KPL.
406	920975008	2	HOSE CPL. 2SN 8X700	SCHLAUCH KPL.
407	928870608	1	HOSE CPL. 2SN 8X480	SCHLAUCH KPL.
408	965860108	1	HOSE CPL. 2SN 8X460	SCHLAUCH KPL.
409	928864808	1	HOSE CPL. 2SN 8X560	SCHLAUCH KPL.
410	968582208	1	HOSE CPL. 2SN 8X480	SCHLAUCH KPL.
411	929625708	1	HOSE CPL. 2SN 8X1000	SCHLAUCH KPL.
412	965475408	1	HOSE CPL. 1SC 8X740	SCHLAUCH KPL.
413	968582308	1	HOSE CPL. 2SN 8X600	SCHLAUCH KPL.
414	968582408	1	HOSE CPL. 2SN 8X180	SCHLAUCH KPL.
415	968582508	1	HOSE CPL. 1SN 25X480	SCHLAUCH KPL.
416	968582608	1	HOSE CPL. 6ST 38X1060	SCHLAUCH KPL.
417	966733608	1	HOSE CPL. 6ST 38X1280	SCHLAUCH KPL.
418	926095708	1	HOSE CPL. 1SN 25X860	SCHLAUCH KPL.
419	962761808	1	HOSE CPL. 1SN 25X1550	SCHLAUCH KPL.
420	961717608	1	HOSE CPL. 2SN 8X1300	SCHLAUCH KPL.
421	927281408	1	HOSE CPL. 1SN 25X960	SCHLAUCH KPL.
422	964776308	1	HOSE CPL. 2TE 20X640	SCHLAUCH KPL.
423	926561708	1	HOSE CPL. 2TE 12X3100	SCHLAUCH KPL.
424	968582708	1	HOSE CPL. 2SN 16X1420	SCHLAUCH KPL.
425	926058408	1	HOSE CPL. 1SC 8X2400	SCHLAUCH KPL.
426	924134808	1	HOSE CPL. 2755 16X1650	SCHLAUCH KPL.
427	968582808	1	HOSE CPL. 2TE 20X860	SCHLAUCH KPL.
428	96034482	1	HOSE CPL. 1SN 32X720	SCHLAUCH KPL.
429	927619308	2	HOSE CPL. 2SN 12X1700	SCHLAUCH KPL.
430	965472808	2	HOSE CPL. 2SN 8X580	SCHLAUCH KPL.
431	968357808	2	HOSE CPL. 2SN 8X400	SCHLAUCH KPL.
432	963462208	1	HOSE CPL. 2SN 8X680	SCHLAUCH KPL.
433	967804108	1	HOSE CPL. 2SN 8X620	SCHLAUCH KPL.
434	924927608	1	HOSE CPL. 2SN 6X600	SCHLAUCH KPL.
435	927617608	1	HOSE CPL. 2SN 10X400	SCHLAUCH KPL.
436	926097308	1	HOSE CPL. 2TE 10X640	SCHLAUCH KPL.
437	96009866	1	HOSE CPL. 2SN 12X6400	SCHLAUCH KPL.
438	964094308	1	HOSE CPL. 2TE 16X3400	SCHLAUCH KPL.

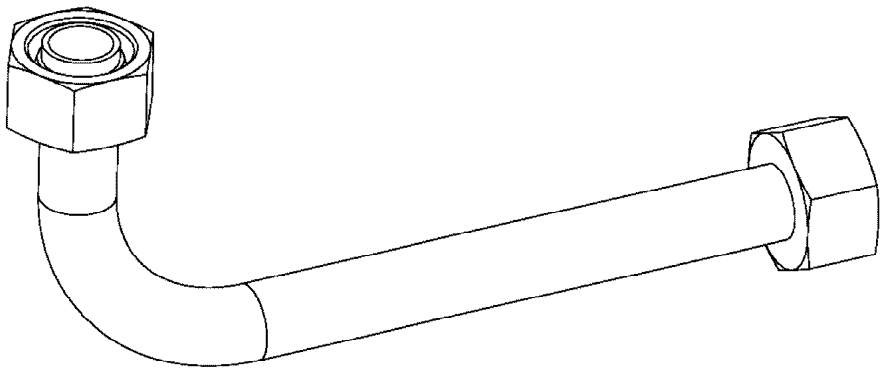

Die Positionsnummern der Rohre auf den Bildtafeln entsprechen den Positionen in der Rohrliste.

The pipe numbers from the illustrations are in accordance with the items in the pipe list.

Les numéros des tuyaux sur les illustrations correspondent aux repères de la nomenclature des tuyaux.

Los números de tubos en las ilustraciones corresponden a las posiciones de la lista de tubos.

Номера позиций труб на изображениях соответствуют позициям в перечне труб.

Pos.	Item	Quantity	Description	Bezeichnung
57	968578708	1	PIPE COMPL. 22X2.5	ROHR KPL.
58	968578808	1	PIPE COMPL. 22X2.5	ROHR KPL.
59	968578908	1	PIPE COMPL. 22X2.5	ROHR KPL.
60	968579008	1	PIPE COMPL. 18X1.5	ROHR KPL.
75	968632108	1	PIPE COMPL. 10X1.5	ROHR KPL.
76	968632208	1	PIPE COMPL. 10X1.5	ROHR KPL.
77	968632308	1	PIPE COMPL. 12X1.5	ROHR KPL.
78	968632408	1	PIPE COMPL. 10X1.5	ROHR KPL.
79	968632508	1	PIPE COMPL. 10X1.5	ROHR KPL.
80	968632608	1	PIPE COMPL. 10X1.5	ROHR KPL.
81	968632708	1	PIPE COMPL. 10X1.5	ROHR KPL.
82	968632808	1	PIPE COMPL. 10X1.5	ROHR KPL.
83	968632908	1	PIPE COMPL. 10X1.5	ROHR KPL.
84	968633008	1	PIPE COMPL. 10X1.5	ROHR KPL.
85	968633108	1	PIPE COMPL. 10X1.5	ROHR KPL.
86	968633208	1	PIPE COMPL. 10X1.5	ROHR KPL.
87	968633308	1	PIPE COMPL. 10X1.5	ROHR KPL.
88	968633408	1	PIPE COMPL. 12X1.5	ROHR KPL.
89	968633508	1	PIPE COMPL. 12X1.5	ROHR KPL.
90	968633608	1	PIPE COMPL. 12X1.5	ROHR KPL.
91	969648208	1	PIPE COMPL. 12X1.5	ROHR KPL.
92	969648308	1	PIPE COMPL. 12X1.5	ROHR KPL.
93	968633908	1	PIPE COMPL. 12X1.5	ROHR KPL.
94	968634008	1	PIPE COMPL. 10X1.5	ROHR KPL.
95	968634108	1	PIPE COMPL. 10X1.5	ROHR KPL.
96	968634208	1	PIPE COMPL. 10X1.5	ROHR KPL.
97	968634308	1	PIPE COMPL. 10X1.5	ROHR KPL.
98	968634508	1	PIPE COMPL. 10X1.5	ROHR KPL.
99	969648408	1	PIPE COMPL. 10X1.5	ROHR KPL.
100	969648508	1	PIPE COMPL. 10X1.5	ROHR KPL.
101	968634808	1	PIPE COMPL. 10X1.5	ROHR KPL.
102	968634908	1	PIPE COMPL. 10X1.5	ROHR KPL.
103	968635008	1	PIPE COMPL. 10X1.5	ROHR KPL.
104	968635108	1	PIPE COMPL. 10X1.5	ROHR KPL.
105	968635208	1	PIPE COMPL. 10X1.5	ROHR KPL.
106	968635308	1	PIPE COMPL. 10X1.5	ROHR KPL.
107	968635408	1	PIPE COMPL. 10X1.5	ROHR KPL.
108	968579108	1	PIPE COMPL. 18X1.5	ROHR KPL.
109	968579208	1	PIPE COMPL. 18X1.5	ROHR KPL.
110	968579308	1	PIPE COMPL. 18X1.5	ROHR KPL.
111	968579408	1	PIPE COMPL. 18X1.5	ROHR KPL.
112	968635508	1	PIPE COMPL. 10X1.5	ROHR KPL.
113	968635608	1	PIPE COMPL. 10X1.5	ROHR KPL.
114	968635708	1	PIPE COMPL. 10X1.5	ROHR KPL.
115	968635808	1	PIPE COMPL. 10X1.5	ROHR KPL.
116	968635908	1	PIPE COMPL. 10X1.5	ROHR KPL.
117	968636008	1	PIPE COMPL. 10X1.5	ROHR KPL.
118	968636108	1	PIPE COMPL. 12X1.5	ROHR KPL.
119	968636208	1	PIPE COMPL. 18X1.5	ROHR KPL.
200	968425208	1	PIPE COMPL. 10X1.5	ROHR KPL.
201	968425308	1	PIPE COMPL. 42X3	ROHR KPL.
202	968425408	1	PIPE COMPL. 42X3	ROHR KPL.
203	968425508	1	PIPE COMPL. 42X3	ROHR KPL.
204	969648608	1	PIPE COMPL. 22X2.5	ROHR KPL.
205	969843008	1	PIPE COMPL. 12X1.5	ROHR KPL.
300	968425608	1	PIPE COMPL. 35X2	ROHR KPL.
301	968425708	1	PIPE COMPL. 42X3	ROHR KPL.
302	968425808	1	PIPE COMPL. 16X2	ROHR KPL.
303	968425908	1	PIPE COMPL. 25X3	ROHR KPL.
304	968426008	1	PIPE COMPL. 30X4	ROHR KPL.

Pos.	Item	Quantity	Description	Bezeichnung
305	968426108	1	PIPE COMPL. 38X5	ROHR KPL.
306	968426208	1	PIPE COMPL. 38X5	ROHR KPL.
307	968426308	1	PIPE COMPL. 38X5	ROHR KPL.
308	96020343	1	PIPE COMPL. 25X3	ROHR KPL.
309	968426508	1	PIPE COMPL. 35X2	ROHR KPL.
310	968426608	1	PIPE COMPL. 42X3	ROHR KPL.
311	968426708	1	PIPE COMPL. 42X3	ROHR KPL.
312	968426808	1	PIPE COMPL. 38X5	ROHR KPL.
313	968426908	1	PIPE COMPL. 38X5	ROHR KPL.
314	968427008	1	PIPE COMPL. 38X5	ROHR KPL.
315	968427108	1	PIPE COMPL. 30X4	ROHR KPL.
316	968427208	1	PIPE COMPL. 30X4	ROHR KPL.
317	968427308	1	PIPE COMPL. 16X2	ROHR KPL.
318	968427408	1	PIPE COMPL. 30X4	ROHR KPL.
319	968427508	1	PIPE COMPL. 25X3	ROHR KPL.
320	968427608	1	PIPE COMPL. 35X2	ROHR KPL.
321	968427708	1	PIPE COMPL. 30X4	ROHR KPL.
322	968427808	1	PIPE COMPL. 30X4	ROHR KPL.
323	969774408	1	PIPE COMPL. 20X2.5	ROHR KPL.
324	968428008	1	PIPE COMPL. 30X4	ROHR KPL.
325	968428108	1	PIPE COMPL. 30X4	ROHR KPL.
326	968428208	1	PIPE COMPL. 30X4	ROHR KPL.
327	968428308	1	PIPE COMPL. 30X4	ROHR KPL.
328	968428408	1	PIPE COMPL. 30X4	ROHR KPL.
329	968428508	1	PIPE COMPL. 38X5	ROHR KPL.
330	968428608	2	PIPE COMPL. 42X3	ROHR KPL.
331	968428708	1	PIPE COMPL. 42X3	ROHR KPL.
332	968428808	1	PIPE COMPL. 42X3	ROHR KPL.
333	968428908	1	PIPE COMPL. 18X1.5	ROHR KPL.
334	968429008	1	PIPE COMPL. 42X3	ROHR KPL.
335	968429108	1	PIPE COMPL. 12X1.5	ROHR KPL.
336	968429208	1	PIPE COMPL. 12X1.5	ROHR KPL.
337	968429308	1	PIPE COMPL. 30X4	ROHR KPL.
338	968429408	1	PIPE COMPL. 20X2.5	ROHR KPL.
339	968429508	1	PIPE COMPL. 10X1.5	ROHR KPL.
340	968429608	1	PIPE COMPL. 10X1.5	ROHR KPL.
341	968429708	1	PIPE COMPL. 38X5	ROHR KPL.
342	968429808	1	PIPE COMPL. 38X5	ROHR KPL.
343	968429908	1	PIPE COMPL. 38X5	ROHR KPL.
344	96020344	1	PIPE COMPL. 25X3	ROHR KPL.
345	968430108	1	PIPE COMPL. 38X5	ROHR KPL.
346	968430208	1	PIPE COMPL. 38X5	ROHR KPL.
347	968430308	1	PIPE COMPL. 42X3	ROHR KPL.
348	968430408	1	PIPE COMPL. 42X3	ROHR KPL.
349	968430508	3	PIPE COMPL. 42X3	ROHR KPL.
350	968430608	1	PIPE COMPL. 28X2	ROHR KPL.
351	968430708	1	PIPE COMPL. 30X4	ROHR KPL.
352	968430908	1	PIPE COMPL. 38X5	ROHR KPL.
353	968431008	1	PIPE COMPL. 10X1.5	ROHR KPL.
354	968431108	1	PIPE COMPL. 10X1.5	ROHR KPL.
355	968431208	1	PIPE COMPL. 38X5	ROHR KPL.
356	968431308	1	PIPE COMPL. 38X5	ROHR KPL.
357	968431408	1	PIPE COMPL. 38X5	ROHR KPL.
358	968431508	1	PIPE COMPL. 38X5	ROHR KPL.
359	968431608	1	PIPE COMPL. 38X5	ROHR KPL.
360	968431708	1	PIPE COMPL. 38X5	ROHR KPL.
361	968431808	1	PIPE COMPL. 38X5	ROHR KPL.
362	968431908	1	PIPE COMPL. 38X5	ROHR KPL.
363	968432008	1	PIPE COMPL. 42X3	ROHR KPL.
364	968432208	1	PIPE COMPL. 38X5	ROHR KPL.

Pos.	Item	Quantity	Description	Bezeichnung
365	968432308	1	PIPE COMPL. 38X5	ROHR KPL.
366	968432408	1	PIPE COMPL. 38X5	ROHR KPL.
367	968432508	1	PIPE COMPL. 38X5	ROHR KPL.
368	968432608	1	PIPE COMPL. 42X3	ROHR KPL.
369	968432708	1	PIPE COMPL. 42X3	ROHR KPL.
370	968432808	1	PIPE COMPL. 38X5	ROHR KPL.
371	968432908	1	PIPE COMPL. 42X3	ROHR KPL.
372	968433008	1	PIPE COMPL. 42X3	ROHR KPL.
373	968433108	1	PIPE COMPL. 18X1.5	ROHR KPL.
374	968433208	1	PIPE COMPL. 38X5	ROHR KPL.
375	968433308	1	PIPE COMPL. 38X5	ROHR KPL.
376	968433408	1	PIPE COMPL. 38X5	ROHR KPL.
377	968433508	1	PIPE COMPL. 42X3	ROHR KPL.
378	968433608	1	PIPE COMPL. 42X3	ROHR KPL.
379	968433708	1	PIPE COMPL. 42X3	ROHR KPL.
380	96020351	1	PIPE COMPL. 25X3	ROHR KPL.
381	968433908	1	PIPE COMPL. 42X3	ROHR KPL.
382	968434008	1	PIPE COMPL. 42X3	ROHR KPL.
384	968434208	1	PIPE COMPL. 28X2	ROHR KPL.
385	968434308	3	PIPE COMPL. 42X3	ROHR KPL.
386	968434408	1	PIPE COMPL. 28X2	ROHR KPL.
387	968434508	1	PIPE COMPL. 38X5	ROHR KPL.
388	968434608	1	PIPE COMPL. 38X5	ROHR KPL.
389	968434708	1	PIPE COMPL. 28X2	ROHR KPL.
390	968471808	1	PIPE COMPL. 10X1.5	ROHR KPL.
391	968471908	1	PIPE COMPL. 10X1.5	ROHR KPL.
392	968472008	1	PIPE COMPL. 10X1.5	ROHR KPL.
393	968472108	1	PIPE COMPL. 10X1.5	ROHR KPL.
394	968472208	1	PIPE COMPL. 10X1.5	ROHR KPL.
395	968552908	1	PIPE COMPL. 6X1	ROHR KPL.
396	968553008	1	PIPE COMPL. 6X1	ROHR KPL.
397	968553108	1	PIPE COMPL. 10X1.5	ROHR KPL.
398	968553208	1	PIPE COMPL. 10X1.5	ROHR KPL.
399	968553308	1	PIPE COMPL. 10X1.5	ROHR KPL.
400	968553408	1	PIPE COMPL. 10X1.5	ROHR KPL.
401	968553508	1	PIPE COMPL. 38X5	ROHR KPL.
402	968553608	1	PIPE COMPL. 38X5	ROHR KPL.
403	968553708	1	PIPE COMPL. 42X3	ROHR KPL.
404	968553808	1	PIPE COMPL. 30X4	ROHR KPL.
405	968553908	1	PIPE COMPL. 28X2	ROHR KPL.
406	968554008	1	PIPE COMPL. 18X1.5	ROHR KPL.
407	968554108	1	PIPE COMPL. 18X1.5	ROHR KPL.
408	968554208	1	PIPE COMPL. 38X5	ROHR KPL.
409	968578608	1	PIPE COMPL. 10X1.5	ROHR KPL.
440	968434808	1	PIPE COMPL. 42X3	ROHR KPL.
441	968434908	1	PIPE COMPL. 42X3	ROHR KPL.

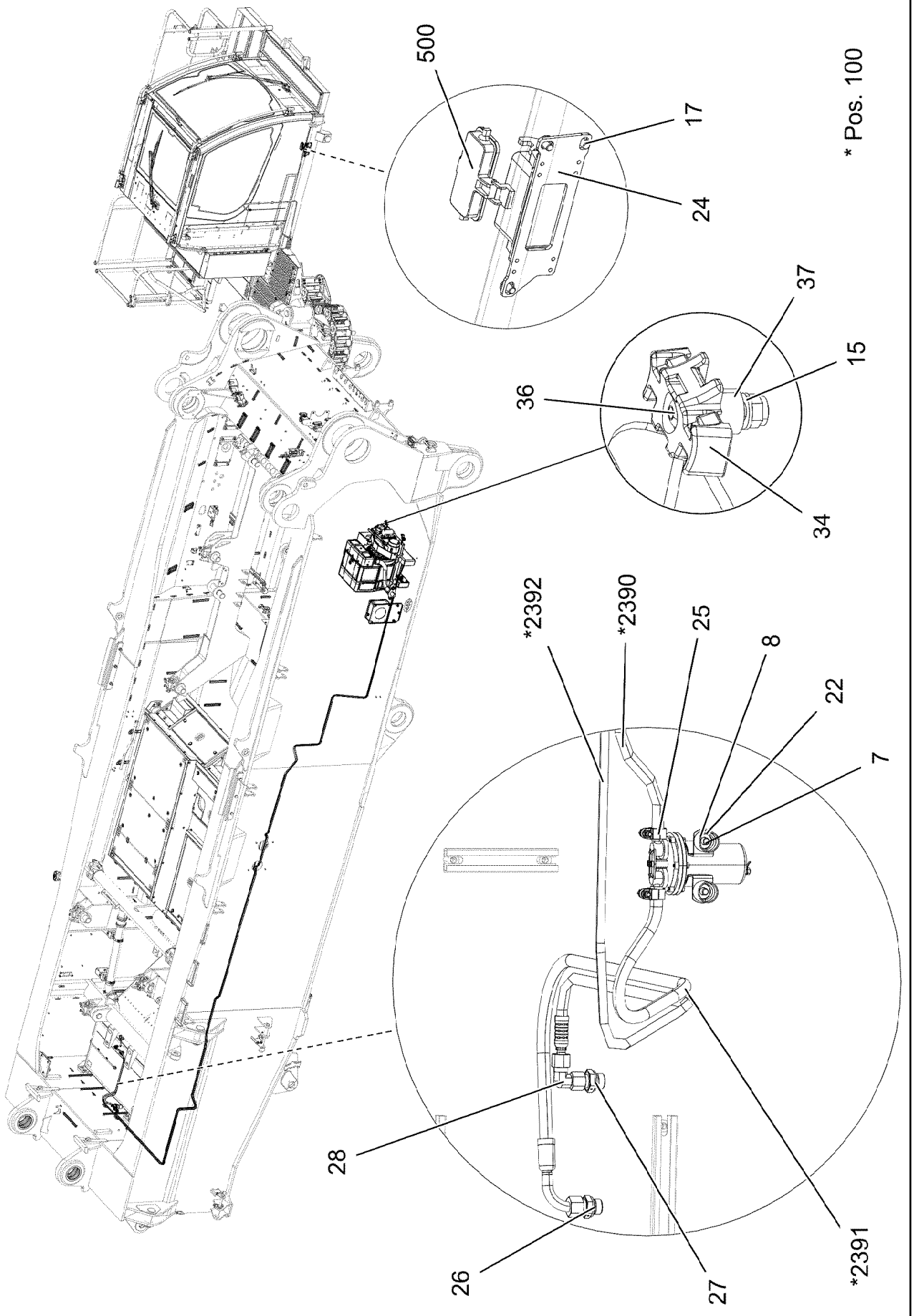
500
17
24
* Pos. 100
37
15
36
34
*2392
*2390
25
8
22
7
28
26
27
*2391

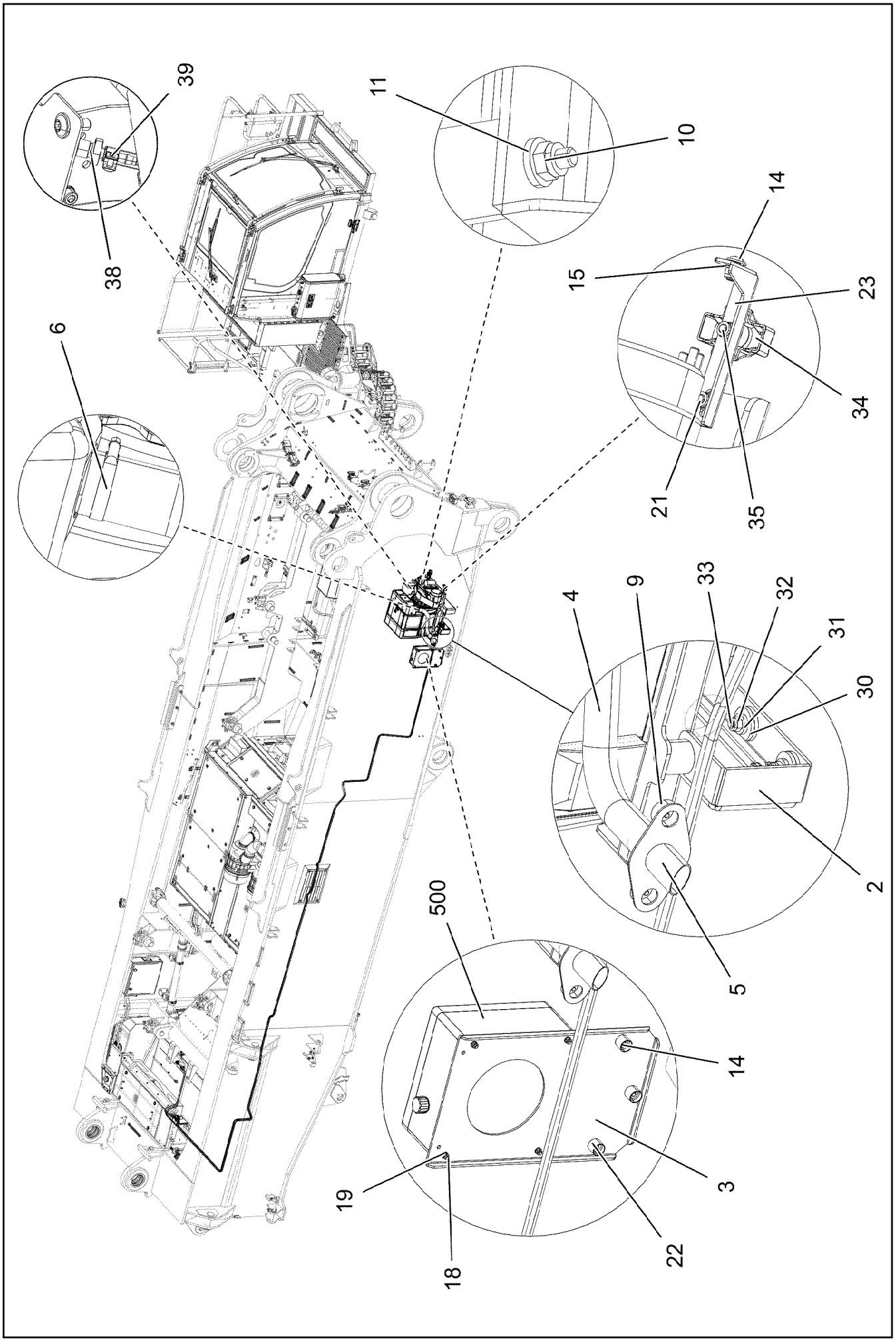

8.10.2019 096346	**etk_en_de_098253 LR 11000**	❑ 640 (2/3)
LIEBHERR	**DRIVE ASSEMBLY AIR CONDIT.** **ANTRIEBSAGGREGAT KLIMAANLAGE**	**918824508**

Pos.	Item	Quantity	Description	Bezeichnung
1	12101788	1	FLAP POWER DRIVE UNIT 9KW/1D81C SPF	ANTRIEBSEINHEIT
2	97097146	1	CONSOLE 6X850X809 S355MC	KONSOLE
3	97097175	1	PLATE 4X293X439 S315MC EN13858 FE/FL	BLECH
4	553124108	0.75	EXHAUST PIPE 50X2,5 INOXYD	ABGASROHR
5	96021539	1	END PIPE EDELSTAHL	ENDROHR
6	550838008	2	HOSE CLAMP 50/40-60/12 W3	SCHLAUCHSCHELLE
7	11651612	4	HEX SCREW ISO 4017 M8X16 8.8 480H SPF	SECHSKANTSCHRAUBE
8	11840501	4	WASHER DIN 7349 8,4 200HV 480H SPF	SCHEIBE
9	971622408	2	SLEEVE 40.0X19 S355J2G3 FE//ZNNI8//CN//T	HUELSE
10	10875606	4	HEX NUT DIN 985 M10 8 FLZN SPF	SECHSKANTMUTTER
11	11658580	4	WASHER DIN 7349 10,5 200HV-St FLZN SPF	SCHEIBE
12	969848408	1	HOOD COMPL.	HAUBE KPL.
13	97063369	1	HOOD/BONNET WELDED 2X489X453 DC01	HAUBE SCHWK.
14	10875485	6	BUTTON HEAD SCREW AEHNL.ISO 7380-2	HALBRUNDKOPFSCHRAUBE
15	10289803	7	WASHER ISO 7089 8 300HV 480H SPF	SCHEIBE
16	10875614	7	HEX NUT DIN 985 M8 8 480H SPF	SECHSKANTMUTTER
17	10875484	3	BUTTON HEAD SCREW 7380-2 M8X10 08.8 4	HALBRUNDKOPFSCHRAUBE
18	10875590	4	SOCKET HEAD SCREW ISO 4762 M6X35 8.8	ZYLINDERSCHRAUBE
19	10875647	4	WASHER ISO 7089 6 200HV 480H SPF	SCHEIBE
20	10875613	4	HEX NUT DIN 985 M6 8 480H SPF	SECHSKANTMUTTER
21	10875471	4	BUTTON HEAD SCREW AEHNL.ISO 7380-2	HALBRUNDKOPFSCHRAUBE
22	953873408	5	SLEEVE 25X20 11SMN37 FE//ZNNI8//CN//T0	HUELSE
23	97061182	2	HOLDER 3X177X62 DC01 FE//ZNNI8//CN//T0	HALTER
24	955668108	1	PLATE 4X196X63 S315MC FE//ZNNI8//CN//T	BLECH
25	774224608	2	HOSE CLAMP 18X12	SCHLAUCHSCHELLE
26	471039408	1	FITTING XGE12-LM-ED M18X1,5 A3P	VERSCHRAUBUNG
(1)	501243708	1	O-RING ARP 568 10,52X1,83 NBR90	O-RING
27	471039508	1	FITTING XGE10-LM-ED M18X1,5 A3P	VERSCHRAUBUNG
28	7403569	1	FITTING EW 10L M16X1,5 CR6-FREI	VERSCHRAUBUNG
30	10179985	8	WASHER DIN 6340 21 FLZN SPF	SCHEIBE
31	10006370	4	WASHER DIN 7349 13 200HV FLZN SPF	SCHEIBE
32	10875607	4	HEX NUT DIN 985 M12 8 FLZN SPF	SECHSKANTMUTTER
33	602019208	4	EARTH CONNECTING PIN M12X25X14,6X40	MASSEANSCHLUSSBOLZEN
34	10872676	2	CABLE CLIP HOLDER 46X70-SCHWARZ PA	KABELBINDERHALTER
35	10875486	1	BUTTON HEAD SCREW AEHNL.ISO 7380-2	HALBRUNDKOPFSCHRAUBE
36	12100221	1	BUTTON HEAD SCREW ISO 7380-2 M8X40	HALBRUNDKOPFSCHRAUBE
37	704277808	1	DISTANCE SLEEVE 8,5X15 KUNSTSTOFF	DISTANZHUELSE
38	502948208	1	FITTING A3P	VERSCHRAUBUNG
39	553102308	1	HOSE CLAMP 10/9,5-10,5/9	SCHLAUCHSCHELLE
100	96021500	1	HOSE LINES FUEL	SCHLAUCHLEITUNGEN KRAFT
(2390)	96021510	1	HOSE CPL. 2TE 8X13200	SCHLAUCH KPL.
(2391)	96021507	1	HOSE CPL. 2TE 8X1200	SCHLAUCH KPL.
(2392)	96028401	1	HOSE CPL. 2TE 6X14200	SCHLAUCH KPL.
500	918826808	1	ELECTRIC POWERPACK ⇨ ❑ 642	ELEKTRIK POWER PACK

Pos.	Item	Quantity	Description	Bezeichnung
10	96021078	1	ELECTRIC POWERPACK ⇨ ❑ 643	ELEKTRIK POWER PACK
20	96021079	1	ELECTRIC POWERPACK ⇨ ❑ 644	ELEKTRIK POWER PACK

Pos.	Item	Quantity	Description	Bezeichnung
10	968854208	1	LEAD W352	LEITUNG
20	96021477	1	FASTENING	BEFESTIGUNG
(1)	97096307	1	PLATE 1.5X80X122 DC01 RAL 9005 SPF	BLECH
(2)	10875483	1	BUTTON HEAD SCREW ISO 7380-2 M5X10 0	HALBRUNDKOPFSCHRAUBE

Pos.	Item	Quantity	Description	Bezeichnung
10	96021479	1	TERMINAL BOX S515 ⇨ ❑ 645	KLEMMKASTEN
20	96021480	1	CABLE LIST	KABELLISTE
(10)	96021526	1	LEAD W647	LEITUNG
(20)	96021528	1	LEAD W648	LEITUNG
(30)	96024170	1	LEAD W656A	LEITUNG
(40)	96024171	1	LEAD W656B	LEITUNG
(50)	968852108	1	LEAD W657	LEITUNG

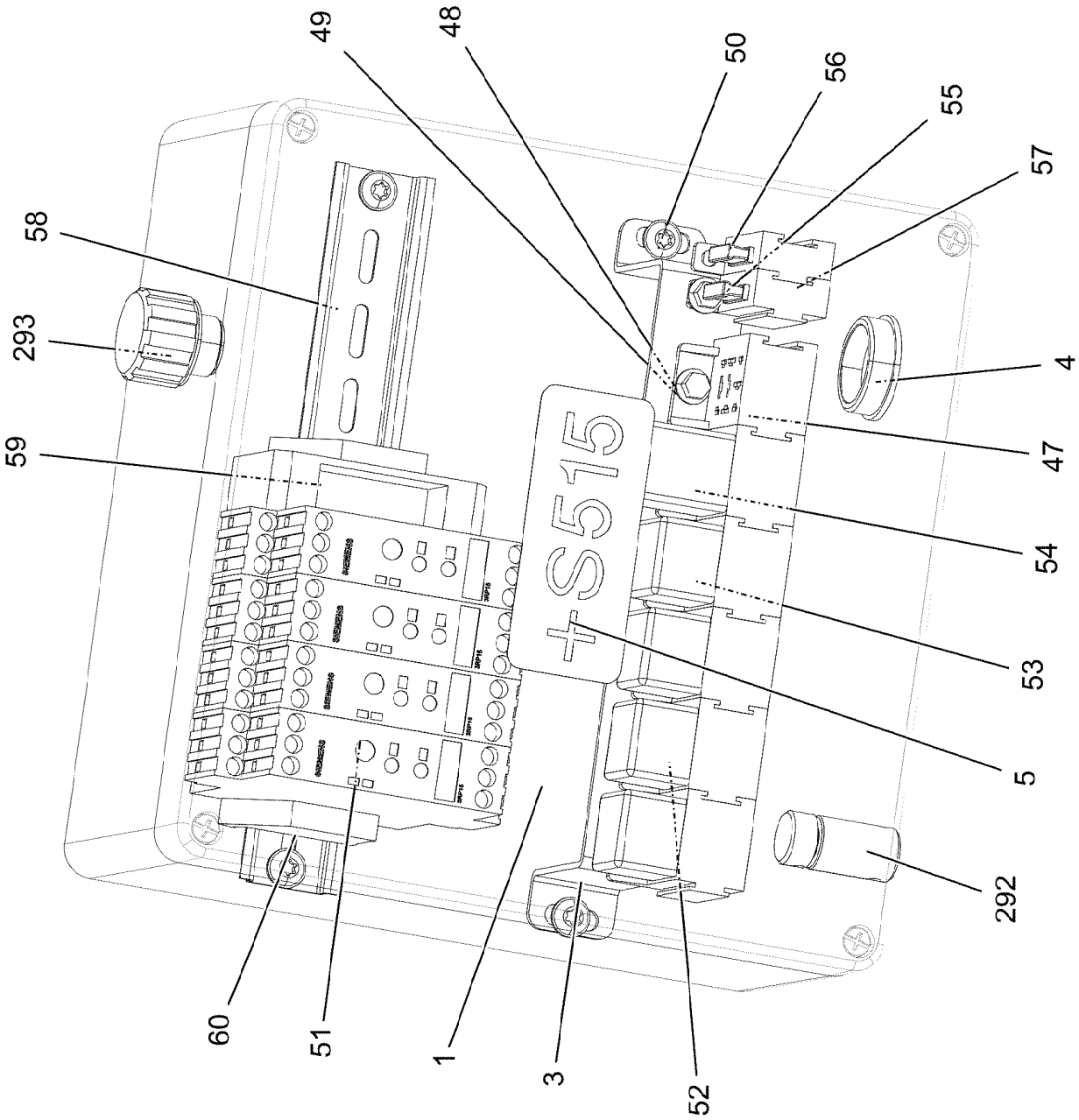
49
48
50
56
55
57
58
293
4
59
47
54
53
5
292
60
51
1
3
52
+S515

Pos.	Item	Quantity	Description	Bezeichnung
1	97048070	1	EMPTY CASING 255X250X121 POLYESTER	LEERGEHAEUSE
2	96021497	1	WIRES CPL. S515	DRAEHTE KPL.
(2)	96021498	1	WIRES PRE-ASS. S515	DRAEHTE VORM.
(261)	603200308	40	CABLE TIE 3,6X140-SCHWARZ PA 6.6	KABELBINDER
(500)	923512208	19	CABLE MARKER	KABELMARKER
(501)	602335908	3	PLUG SHELL 4-POL	STECKERGEHAEUSE
(502)	602323308	3	FLAT PLUG HOUSING 18-POL	FLACHSTECKERGEHAEUSE
(503)	6201570	1	PLUG SHELL 1-POL	STECKERGEHAEUSE
3	97048072	1	PLATE 2X328X30 DC01 FE//ZNNI8//CN//T0	BLECH
4	602425208	1	SCREW PLUG M32X1,5 MS	VERSCHLUSSSCHRAUBE
5	97049810	1	SIGN 95X40 LEXEDGE II	SCHILD
6	96021494	1	WIRING HARNESS W500PP ⇨ ❑ 647	KABELSTRANG
7	96021495	1	LEAD W644	LEITUNG
8	96021496	1	LEAD W645	LEITUNG
47	630122908	6	PLUG BASE 9-POLE	RELAISSTECKSOCKEL
48	10875503	4	HEX SCREW EN 1665 M5X10 10.9 480H SPF	SECHSKANTSCHRAUBE
49	10875612	4	HEX NUT DIN 985 M5 8 480H SPF	SECHSKANTMUTTER
50	10813359	4	BUTTON HEAD SCREW AEHNL.ISO 7380-2	HALBRUNDKOPFSCHRAUBE
51	630101308	4	TIME RELAY 0,05-360000S 24V SPF	ZEITRELAIS
52	630105408	2	RELAY 24V/1W 26X26X24MM SPF	RELAIS
53	630105108	3	RELAY 24V/1S 26X26X24MM SPF	RELAIS
54	10440553	1	DIODE SUBASSEMBLY PBTP-GF20 SPF	DIODENBAUSTEIN
55	604006908	1	FLAT FUSE LINK 5A 32	FLACHSICHERUNGSEINSATZ
56	604007708	1	FLAT FUSE LINK 3A	FLACHSICHERUNGSEINSATZ
57	604501708	2	ATTACHABLE SLEEVE HOUSING	STECKHUELSENGEHAEUSE
58	602106708	0.24	TOP HAT RAIL 35X27X7,3X1	HUTSCHIENE
59	928962008	1	CUSTOM CIRCUIT MODULE 5	BESTUECKUNGSMODUL 5
60	602794608	2	END ANGLE	ENDWINKEL
292	602501208	1	WATER DRAIN PLUG M12 PA6G SPF	ENTWAESSERUNGSSTOPFEN
293	10488662	1	VENTILATION SCREW M20X1,5 POLYAMID	ENTLUEFTUNGSSCHRAUBE

Pos.	Item	Quantity	Description	Bezeichnung
5	11620017	12.33	LEAD 2 X 1	LEITUNG
72	602203408	1	RECEPTACLE 6,3X1-2,5 TIN-PLATED	STECKHUELSE
112	602218408	1	CABLE LUG M4/0,25-1,5MM² VERZINNT	KABELSCHUH
121	602300108	13	CONTACT 1-2,5MM2	KONTAKT
125	602300308	3	CONTACT 0,5-1MM2	KONTAKT
134	602303308	2	RECEPTACLE FOR TABS 6,3X0,5-1,5	FLACHSTECKHUELSE
201	11082601	2.19	INSULATING HOSE DN4X0,5 PUR SPF	ISOLIERSCHLAUCH
204	11082604	0.76	INSULATING HOSE DN10X0,65 PUR SPF	ISOLIERSCHLAUCH
224	11124207	2.03	CABLE CONDUIT DN20X0,6 PUR SPF	KABELSCHLAUCH
226	11124209	0.8	CABLE CONDUIT DN30X0,6 PUR SPF	KABELSCHLAUCH
269	603200408	1	CABLE TIE 3,6X200-SCHWARZ PA 6.6	KABELBINDER
305	10870540	3.75	ELECTR.CABLE 1,0	KFZ-LEITUNG
307	10870541	47.71	ELECTR.CABLE 1,5	KFZ-LEITUNG
500	923512208	10	CABLE MARKER	KABELMARKER
501	602300208	1	PLUG SHELL 18-POL	STECKERGEHAEUSE
502	10356031	1	BUSHING HOUSING 6-POL	BUCHSENGEHAEUSE
503	10356032	1	PIN HOUSING 6-POL	STIFTGEHAEUSE
504	10870568	1	PIN HOUSING 2-POL	STIFTGEHAEUSE
505	602209608	1	ATTACHABLE SLEEVE HOUSING FASTIN-F	STECKHUELSENGEHAEUSE
506	602331308	2	HOUSING 4-POL	GEHAEUSE
507	10342517	1	PLUG SHELL 2 13A TH.PLAST SW	STECKERGEHAEUSE
508	602440708	1	HOSE UNION JOINT 0 MS	SCHLAUCHVERSCHRAUBUNG
509	7368241	1	CONTACT LOCK 2-POL	KONTAKTVERRIEGELUNG
510	10342519	1	CONTACT LOCK DT V-KEIL	KONTAKTVERRIEGELUNG
511	10342518	1	SOCKET 2 13A	STECKDOSE
669	10100062	1	CONNECTOR PIN 0,75-2,0MM2 Cu Ni	STECKERSTIFT
670	10100063	1	PLUG BUSHING 0,75-2,0MM2 Cu	STECKERBUCHSE
693	10356029	5	SLEEVE CONTACT 1,5-2,5MM2 VERZINNT	BUCHSENKONTAKT
694	10356030	1	SLEEVE CONTACT 2,5-4,0MM2 VERZINNT	BUCHSENKONTAKT
696	10356026	6	PIN CONTACT 1,5-2,5MM2 VERZINNT	STIFTKONTAKT
697	10356027	1	PIN CONTACT 2,5-4,0MM2 VERZINNT	STIFTKONTAKT
823	7368253	2	STOPPER PLUG DEUTSCH GROESSE	BLINDSTOPFEN
998	965622208	2	LETTERING WIRING HARNESS	BESCHRIFTUNG KABELBAUM

Pos.	Item	Quantity	Description	Bezeichnung
10	96035790	1	EQUIPMENT CAMERA SLEW COLUMN ⇨ ❑ 649	AUSRUESTUNG KAMERA DRE
20	96029469	1	EQUIPMENT CAMERA CAB ⇨ ❑ 657	AUSRUESTUNG KAMERA KABIN

Pos.	Item	Quantity	Description	Bezeichnung
3	967956208	1	CAMERA INSTALLATION SLEW PLATF ⇨ ❑ 650	KAMERAANBAU DREHBUEHNE
10	10332640	2	CONTROL BOX MB618A SPF	STEUERBOX
11	11600521	1	CABLE 8X0,14-9,5M	KABEL
12	614037508	1	CABLE 3M	KABEL
13	614041808	1	CABLE 9M	KABEL
14	11622195	2	CONNECTING CABLE 2X0,14+2X0,22-15	VERBINDUNGSKABEL
15	11622194	2	CONNECTING CABLE 2X0,14+2X0,22-13	VERBINDUNGSKABEL
16	614037608	1	CABLE 12M	KABEL
18	11492304	4	CABLE 2X0,14+2X0,22-7M	KABEL
20	11622193	1	CONNECTING CABLE 2X0,14+2X0,22-6M	VERBINDUNGSKABEL
21	11622198	1	CONNECTING CABLE 2X0,14+2X0,22-3M	VERBINDUNGSKABEL
31	11492807	4	CONNECTING CABLE 2X0,14+2X0,22-3M	VERBINDUNGSKABEL
38	614045108	2	CAMERA SPF	KAMERA
39	614043608	4	CAMERA SPF	KAMERA
40	10097079	1	CAMERA SPF	KAMERA
41	12101891	4	LED WORKING HEAD LIGHT 12W 9-32V	LED ARBEITSSCHEINWERFER
42	10041053	1	PROTECTIVE HOOD V2A	SCHUTZHAUBE
60	12101060	1	VIDEO DISTRIBUTOR MV5201-1	VIDEOVERTEILER
61	10874732	1	CABLE 6X0,6-9M	KABEL
62	10874733	2	CABLE 7M	KABEL
70	11490468	1	LETTERING FILM 40X30 GRUEN	BESCHRIFTUNGSFOLIE
72	11490471	1	LETTERING FILM 40X30 ROT	BESCHRIFTUNGSFOLIE
74	11490473	1	LETTERING FILM 40X30 GELB	BESCHRIFTUNGSFOLIE

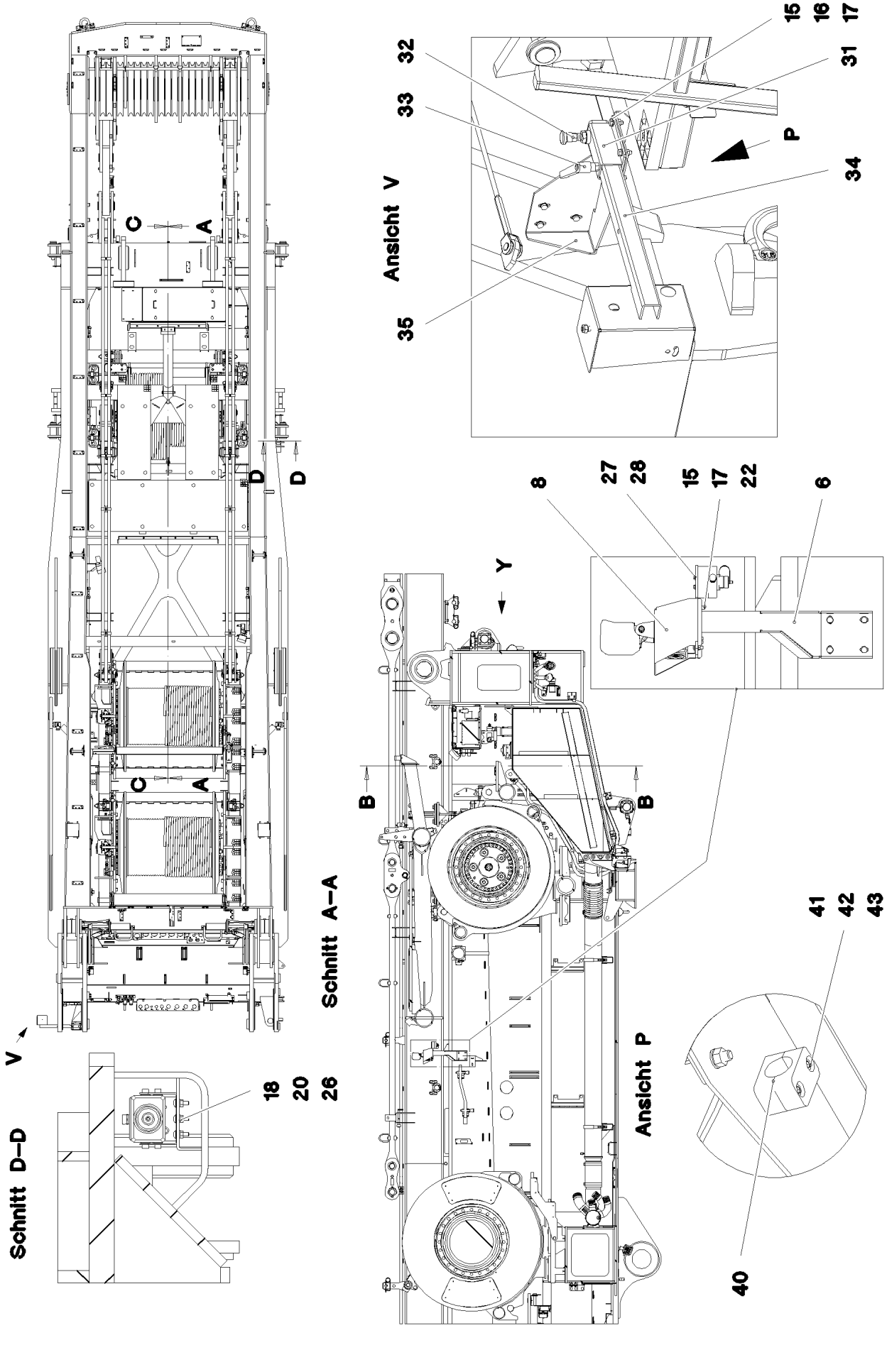

8.10.2019 081339	**etk_en_de_098253 LR 11000**	❑ 650 (1/3)
LIEBHERR	**CAMERA INSTALLATION SLEW PLATF** **KAMERAANBAU DREHBUEHNE**	**967956208**

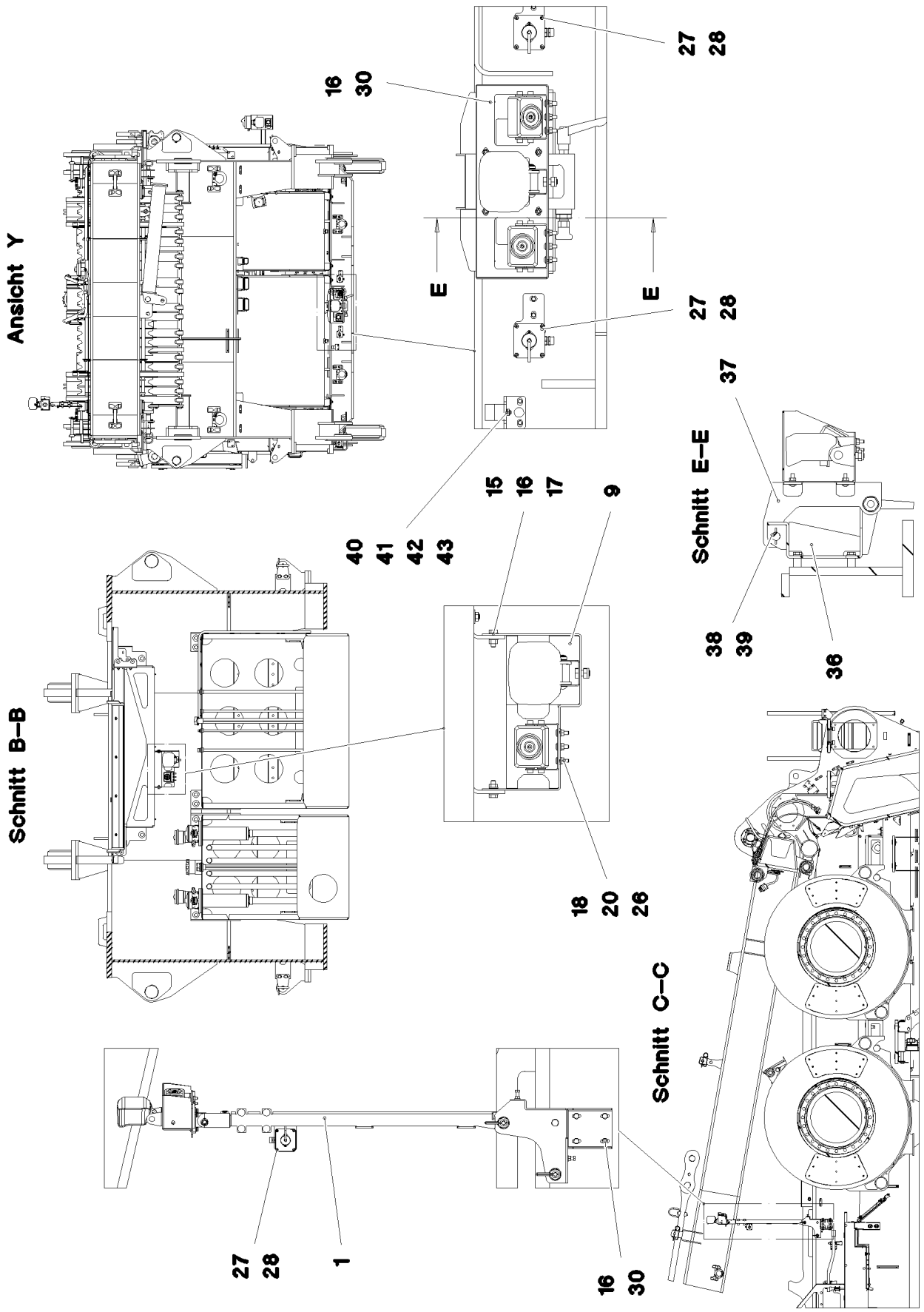

8.10.2019 081340	**etk_en_de_098253 LR 11000**	❑ 651 (2/3)
LIEBHERR	**CAMERA INSTALLATION SLEW PLATF** **KAMERAANBAU DREHBUEHNE**	**967956208**

Pos.	Item	Quantity	Description	Bezeichnung
1	968646208	1	CAMERA HOLDER, PREMOUNTING ⇨ ❑ 653	KAMERAHALTER VORM.
6	968184708	1	CLAMP	STATIV SCHWK.
8	97038291	1	PLATE 2X248X327 X5CRNI18-10	BLECH
9	97036153	1	PLATE 3X278X620 X5CRNI18-10	BLECH
15	406590105	9	HEX SCREW ISO 4017 M8X25 A2-70	SECHSKANTSCHRAUBE
16	420060705	32	WASHER ISO 7089 8 200HV-A2	SCHEIBE
17	510737408	9	HEX NUT ISO 4032 M8 A2-70	SECHSKANTMUTTER
18	10412852	19	BUTTON HEAD SCREW AEHNL.ISO 7380-2	HALBRUNDKOPFSCHRAUBE
20	411530301	19	HEX NUT ISO 4032 M6 A2-70	SECHSKANTMUTTER
22	10289803	2	WASHER ISO 7089 8 300HV 480H SPF	SCHEIBE
26	420060201	19	WASHER ISO 7089 6 200HV-A2	SCHEIBE
27	11690047	12	HEX SCREW ISO 4017 M4X10 8.8 480H SPF	SECHSKANTSCHRAUBE
28	11161084	12	WASHER DIN 7349 4,3 -A4	SCHEIBE
30	10299649	15	HEX SCREW ISO 4017 M8X16 10.9 480H SP	SECHSKANTSCHRAUBE
31	965669108	1	GUIDE ⇨ ❑ 655	FUEHRUNG
32	704231608	1	STOP BOLT NIROSTA	RASTBOLZEN
33	10024803	1	CLAMPING LEVER NIROSTA	KLEMMHEBEL
34	968484808	1	CAMERA MOUNT WELDED STRUCTURE	KAMERAHALTERUNG SCHWK.
35	97041883	1	PLATE 4X517X506 X5CRNI18-10	BLECH
36	97074779	1	PLATE 4X458X369 X5CRNI18-10	BLECH
37	96005701	1	CAMERA HOLDER, PREMOUNTING ⇨ ❑ 656	KAMERAHALTER VORM.
38	97067272	1	AXLE 18.0X190 S355J2C+C FE//ZNNI8//CN//T	ACHSE
39	433003608	2	SPLIT PIN ISO 1234 3,2X25 ST A3C	SPLINT
40	7005052	4	CLAMP-HALF DIN 3015-1 L 3 R 25 PP SW	KLEMMHAELFTE
41	10875591	4	SOCKET HEAD SCREW ISO 4762 M6X40 8.8	ZYLINDERSCHRAUBE
42	10875647	4	WASHER ISO 7089 6 200HV 480H SPF	SCHEIBE
43	11694356	4	HEX NUT ISO 4032 M6 8 480H SPF	SECHSKANTMUTTER

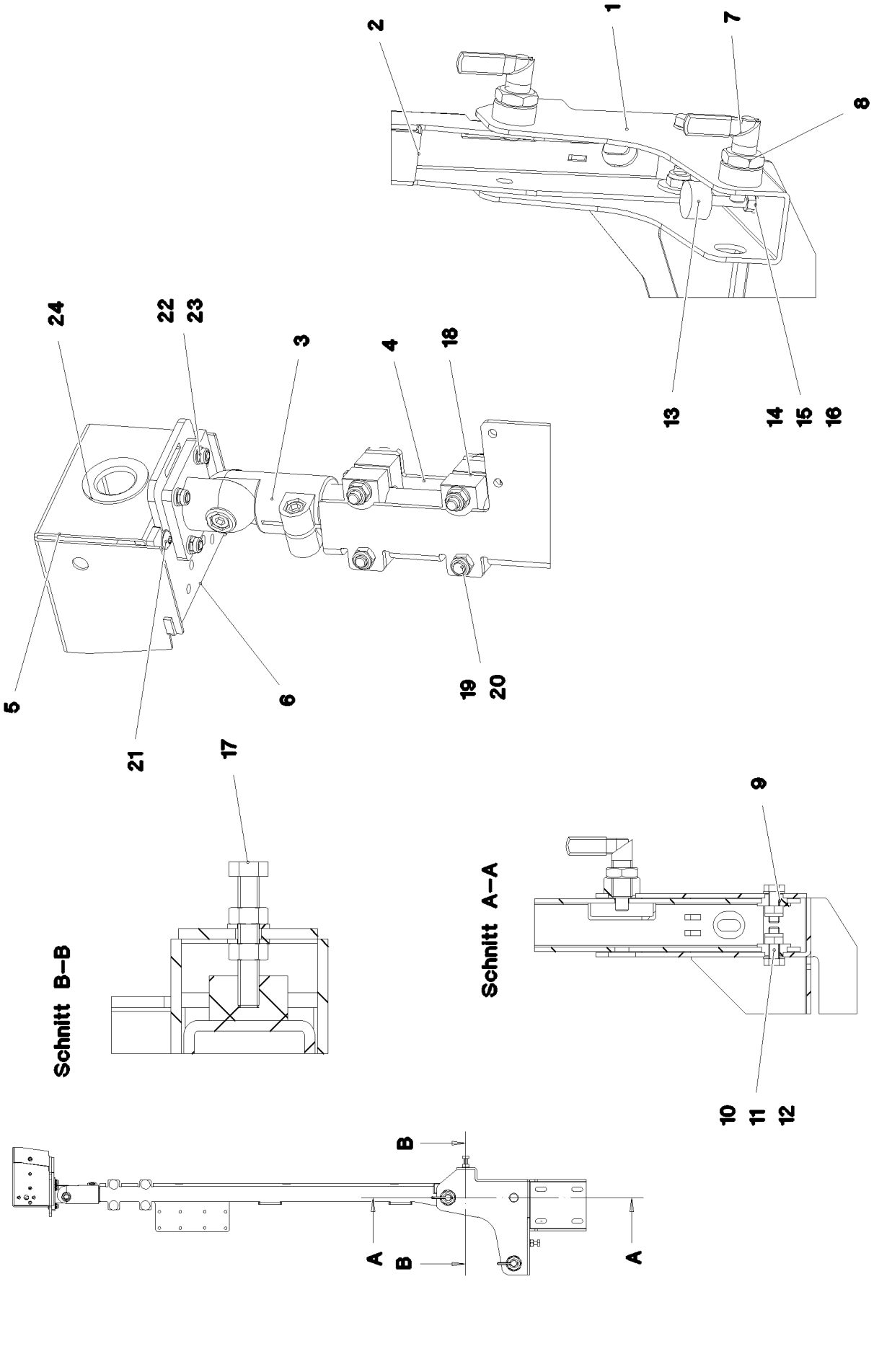

8.10.2019 081341 LIEBHERR	**etk_en_de_098253 LR 11000** **CAMERA HOLDER, PREMOUNTING** **KAMERAHALTER VORM.**	❑ 653 (1/2) **968646208**

Pos.	Item	Quantity	Description	Bezeichnung
1	968646308	1	CAMERA SUPPORT WELDMENT	KAMERAHALTER SCHWK.
2	97044911	1	PLATE 4X227X936 X5CRNI18-10	BLECH
3	11002980	1	JOINER AL	VERBINDER
4	97008319	1	TUBE 30.0X255 X5CRNI18-10	ROHR
5	97008317	1	PLATE 2X291X200 X5CRNI18-10	BLECH
6	97008318	1	PLATE 5X110X122 X5CRNI18-10	BLECH
7	10010025	2	SNAP-IN LOCK NIROSTA	RASTRIEGEL
8	10285016	2	HEX NUT ISO 8675 M20X1,5 A2-035	SECHSKANTMUTTER
9	973461608	2	SPACER BUSHING PA6G	DISTANZBUCHSE
10	406527608	2	HEX SCREW ISO 4017 M10X30 A2-70	SECHSKANTSCHRAUBE
11	500917508	2	WASHER ISO 7089 10 200HV-A2	SCHEIBE
12	411903208	2	HEX NUT DIN 985 M10 A2-70	SECHSKANTMUTTER
13	10030440	2	MEGI BUFFER 30X17 M8 75°SHORE	MEGIPUFFER
14	406508208	1	HEX SCREW ISO 4017 M8X75 8.8 A2C	SECHSKANTSCHRAUBE
15	420050601	6	WASHER ISO 7089 8 MS	SCHEIBE
16	10299669	4	HEX NUT ISO 4032 M8 10 480H SPF	SECHSKANTMUTTER
17	10875538	1	HEX SCREW ISO 4017 M8X50 8.8 480H SPF	SECHSKANTSCHRAUBE
18	976873708	2	CLAMPING PIECE PA6G+OEL	KLEMMSTUECK
19	10181375	4	CUP HEAD SQUARE NECK BOLT DIN 603 M8	FLACHRUNDSCHRAUBE
20	411903108	4	HEX NUT DIN 985 M8 A2-70	SECHSKANTMUTTER
21	10412852	6	BUTTON HEAD SCREW AEHNL.ISO 7380-2	HALBRUNDKOPFSCHRAUBE
22	10875647	4	WASHER ISO 7089 6 200HV 480H SPF	SCHEIBE
23	411903008	4	HEX NUT DIN 985 M6 A2-70	SECHSKANTMUTTER
24	262103908	0.05	EDGE PROTECTION 1-2X9,5X6,5	KANTENSCHUTZ

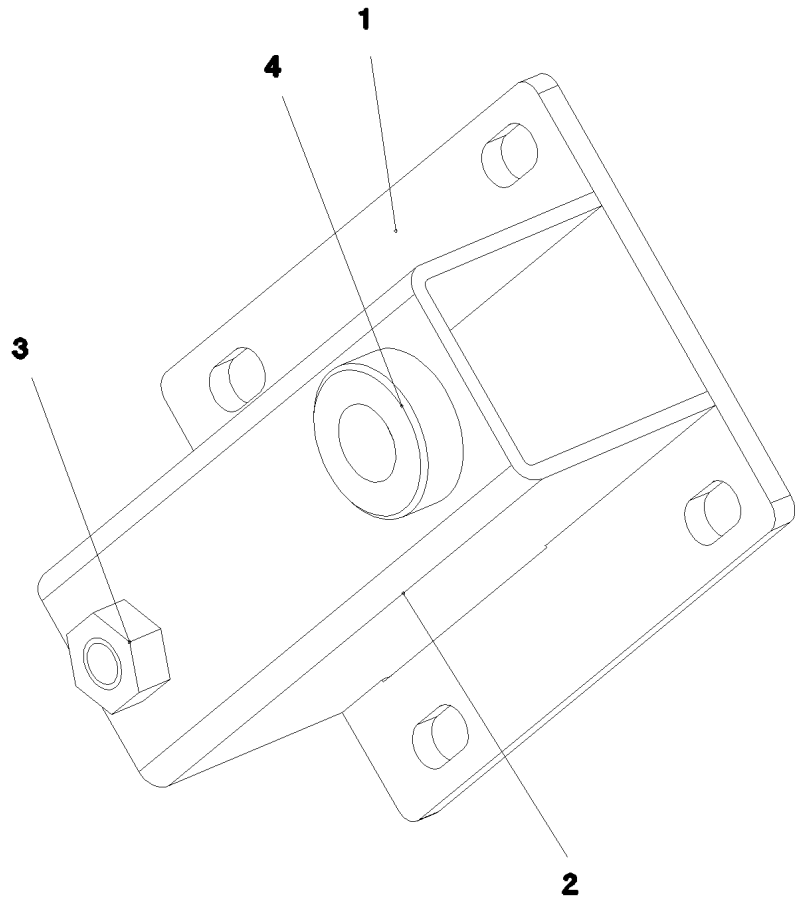

Pos.	Item	Quantity	Description	Bezeichnung
1	978979808	1	PLATE 5X95X137 X5CRNI18-10	BLECH
2	978979908	1	PLATE 3X137X140 X5CRNI18-10	BLECH
3	510748608	1	HEX NUT ISO 4032 M10 A2-70	SECHSKANTMUTTER
4	973632808	1	THREADED BUSHING	GEWINDEBUCHSE

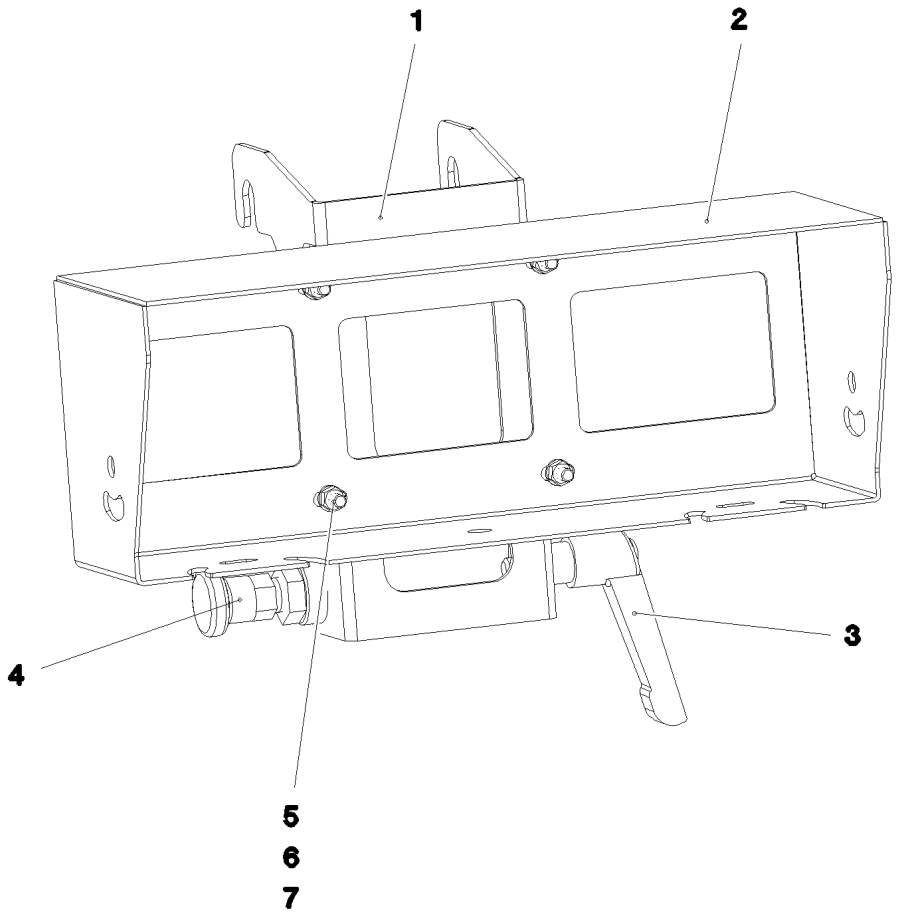

Pos.	Item	Quantity	Description	Bezeichnung
1	96005702	1	CAMERA SUPPORT WELDMENT	KAMERAHALTER SCHWK.
2	97067271	1	CAMERA COVER 2X619X394 X5CRNI18-10	KAMERAHAUBE
3	10024803	1	CLAMPING LEVER NIROSTA	KLEMMHEBEL
4	704231608	1	STOP BOLT NIROSTA	RASTBOLZEN
5	10412852	4	BUTTON HEAD SCREW AEHNL.ISO 7380-2	HALBRUNDKOPFSCHRAUBE
6	420060201	4	WASHER ISO 7089 6 200HV-A2	SCHEIBE
7	411530301	4	HEX NUT ISO 4032 M6 A2-70	SECHSKANTMUTTER

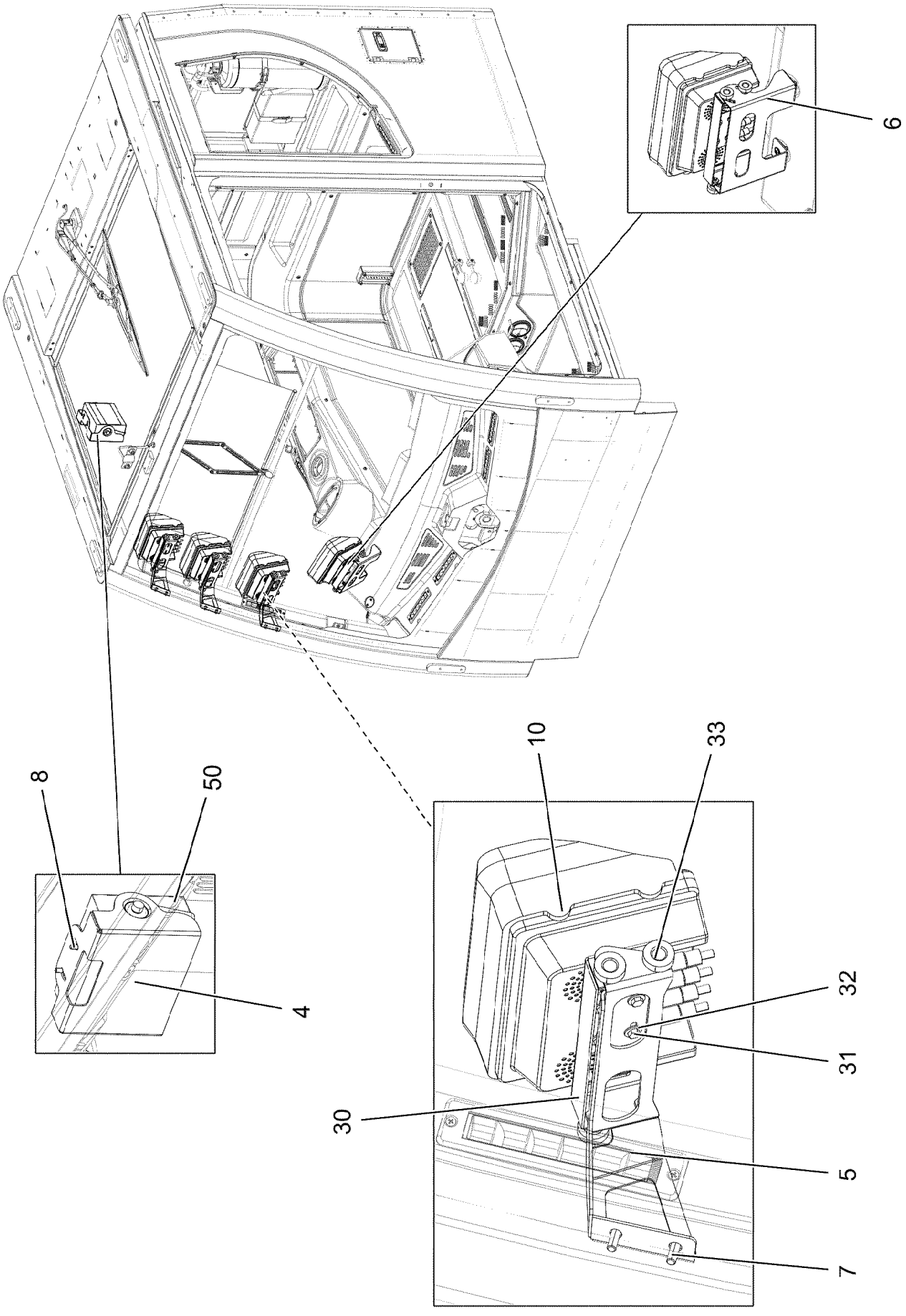
6
8
50
4
10
33
32
31
30
5
7

Pos.	Item	Quantity	Description	Bezeichnung
4	97039804	1	PLATE 2X290X188 DC01 RAL 7021,SDGL,GT	BLECH
5	977342608	3	PLATE 2X304X147 DC01 RAL 7016 SPF	BLECH
6	97111845	1	MONITOR CONSOLE 2X272X156 DC01 RAL	MONITORKONSOLE
7	10875468	8	BUTTON HEAD SCREW AEHNL.ISO 7380-2	HALBRUNDKOPFSCHRAUBE
8	10875483	4	BUTTON HEAD SCREW ISO 7380-2 M5X10 0	HALBRUNDKOPFSCHRAUBE
10	10454782	4	DISPLAY TFT 7" 800X480 SPF	DISPLAY
11	10454783	4	CONNECTION CABLE	ANSCHLUSSKABEL
20	11482076	1	CONNECTING CABLE 8X0,14-4,5M	VERBINDUNGSKABEL
30	965185908	4	ADAPTOR RAL 9005,M,GT SPF	ADAPTER
31	406500214	16	HEX SCREW ISO 4017 M4X8 8.8 A2C	SECHSKANTSCHRAUBE
32	10875642	16	WASHER ISO 7093-1 4 200HV 480H SPF	SCHEIBE
33	10449664	16	KNURLED SCREW M5X10 PA6	RAENDELSCHRAUBE
50	10874687	1	OPERATING UNIT	BEDIENEINHEIT
51	11492305	1	CONNECTING CABLE 6X0,6-1,5M	VERBINDUNGSKABEL
52	10552752	1	CABLE 3M	KABEL
53	11320215	1	CABLE 1,5M	KABEL
54	10871167	1	CONNECTING CABLE 3M	VERBINDUNGSKABEL

Pos.	Item	Quantity	Description	Bezeichnung
1	97054460	1	PLATE 4X203X246 S315MC FE//ZNNI8//CN//T	BLECH
2	97054461	1	PLATE 4X166X343 S315MC FE//ZNNI8//CN//T	BLECH
3	97054480	1	PLATE 4X246X368 S315MC FE//ZNNI8//CN//T	BLECH
4	978787708	6	SLEEVE 33.0X19 FE//ZNNI8//CN//T0	HUELSE
5	11651767	6	HEX SCREW ISO 4017 M8X20 8.8 480H SPF	SECHSKANTSCHRAUBE
6	11840501	12	WASHER DIN 7349 8,4 200HV 480H SPF	SCHEIBE
7	10875614	3	HEX NUT DIN 985 M8 8 480H SPF	SECHSKANTMUTTER
8	11642261	3	HEX SCREW ISO 4017 M8X25 8.8 480H SPF	SECHSKANTSCHRAUBE
400	919477208	1	ADDITIONAL HYDRAULIC BOLTING BW ⇨ ❑ 660	ZUSATZHYDRAULIK VERBOLZ

Pos.	Item	Quantity	Description	Bezeichnung
4	96043277	1	⇨ ❑ 661	ZUS.HYDR.VERBINDUNG DB-BV

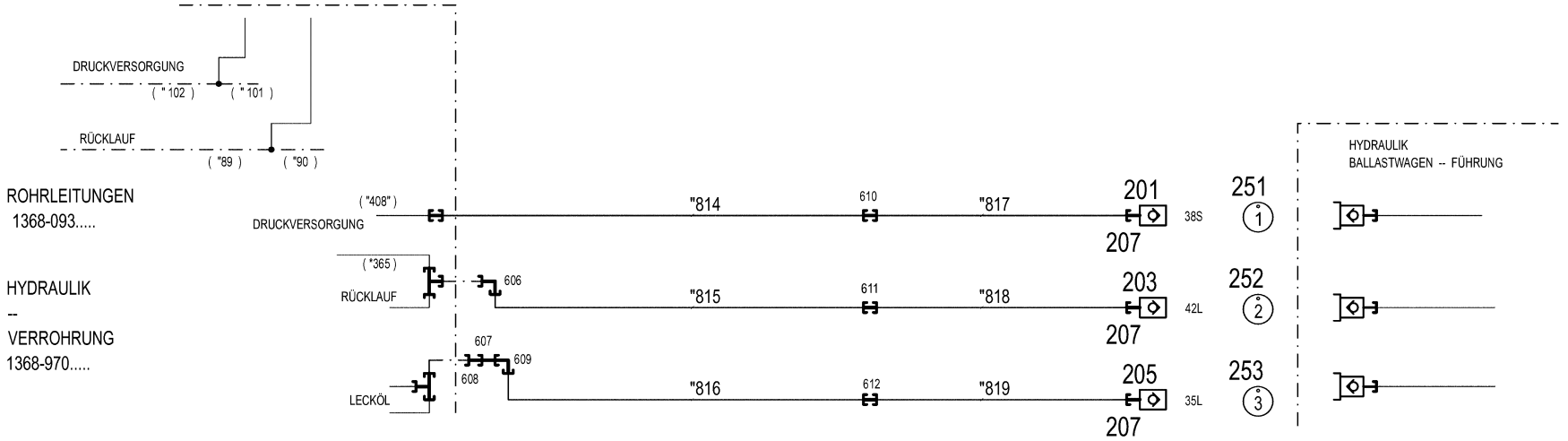
DRUCKVERSORGUNG
("102)
("101)
RÜCKLAUF
("89)
("90)
ROHRLEITUNGEN
1368-093.....
HYDRAULIK
--
VERROHRUNG
1368-970.....
("408")
DRUCKVERSORGUNG
"814
610
"817
201
38S
207
251
1
("365)
RÜCKLAUF
606
"815
611
"818
203
42L
207
252
2
607
609
608
LECKÖL
"816
612
"819
205
35L
207
253
3
HYDRAULIK
BALLASTWAGEN -- FÜHRUNG

" Pos. 11

Pos.	Item	Quantity	Description	Bezeichnung
11	96043278	1	PIPELINES VERB. DB- BV/BW	ROHRLEITUNGEN
(814)	968654308	1	PIPE COMPL. 38X5	ROHR KPL.
(815)	968654408	1	PIPE COMPL. 42X3	ROHR KPL.
(816)	968654508	1	PIPE COMPL. 35X2	ROHR KPL.
(817)	969465908	1	PIPE COMPL. 38X5	ROHR KPL.
(818)	969466008	1	PIPE COMPL. 42X3	ROHR KPL.
(819)	969466108	1	PIPE COMPL. 35X2	ROHR KPL.
201	511512208	1	COUPLING SLEEVE B8 38-S	KUPPLUNGSMUFFE
203	10675113	1	COUPLING SLEEVE B8 42-L A3C	KUPPLUNGSMUFFE
205	511518408	1	COUPLING SLEEVE B8 35-L	KUPPLUNGSMUFFE
207	10466917	3	HEX CAP NUT RD79X4 SPF	VERSCHLUSSMUTTER
251	97044171	1	TRAILER 2X25X25 ALMG3 H111 BEZ.1	ANHAENGER
252	97044172	1	TRAILER 2X25X25 ALMG3 H111 BEZ.2	ANHAENGER
253	97044210	1	TRAILER 2X25X25 ALMG3 H111 BEZ.3	ANHAENGER
606	482530814	1	FITTING ISO 8434 EW 42L CR6-FREI	VERSCHRAUBUNG
607	491100814	1	FITTING AEHNL.ISO 8434 GZ 35L CR6-FREI	VERSCHRAUBUNG
608	475436708	1	FITTING RED 42/35L A3C	VERSCHRAUBUNG
609	470231108	1	FITTING W 35L CR6-FREI	VERSCHRAUBUNG
610	470033108	1	FITTING XG38-S A3P	VERSCHRAUBUNG
611	470030908	1	FITTING XG42-L A3P	VERSCHRAUBUNG
612	470033208	1	FITTING XG35-L A3P	VERSCHRAUBUNG

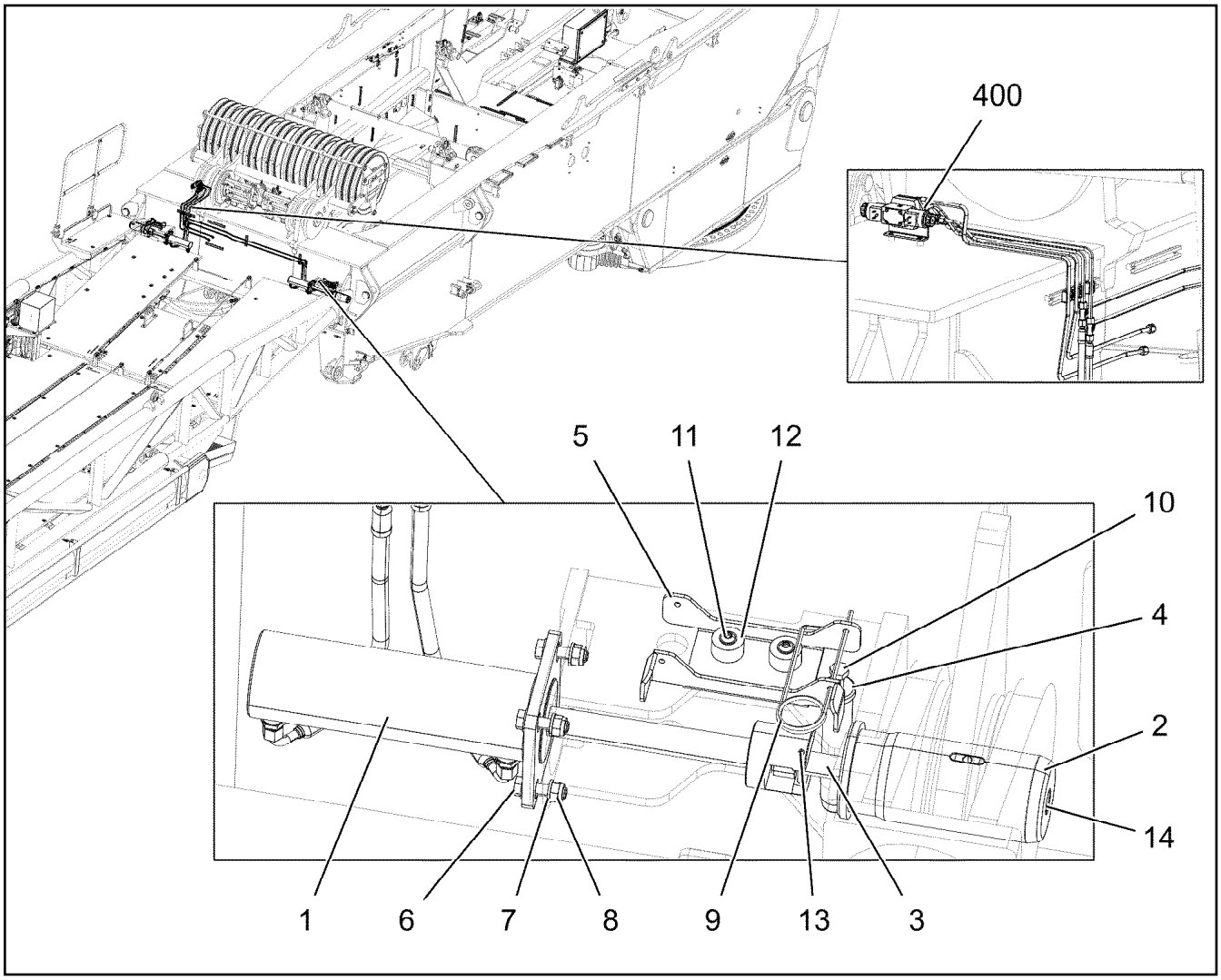

Pos.	Item	Quantity	Description	Bezeichnung
1	11211231	2	PIN PULLING CYLINDER 75/30-210 SPF	BOLZENZIEHZYLINDER
2	97125851	2	PIN 100.0X210 35NICRMOV125 GASN. SPF	BOLZEN
3	404324508	2	SOCKET HEAD SCREW ISO 4762 M24X80 10	ZYLINDERSCHRAUBE
4	97049539	2	PIN 35.0X178 35NICRMOV125 SPF	BOLZEN
5	97129878	2	PLATE 4X271X170 S315MC FE//ZNNI8//CN//T	BLECH
6	11645386	8	HEX SCREW ISO 4017 M12X45 8.8 FLZN SP	SECHSKANTSCHRAUBE
7	10289804	16	WASHER ISO 7089 12 300HV FLZN SPF	SCHEIBE
8	10875607	8	HEX NUT DIN 985 M12 8 FLZN SPF	SECHSKANTMUTTER
9	433100908	2	RETAINING SPRING 4,5X98 VERZ	SICHERUNGSFEDER
10	11691328	2	HEX SCREW ISO 4017 M10X35 8.8 FLZN SP	SECHSKANTSCHRAUBE
11	10875485	4	BUTTON HEAD SCREW AEHNL.ISO 7380-2	HALBRUNDKOPFSCHRAUBE
12	978787708	4	SLEEVE 33.0X19 FE//ZNNI8//CN//T0	HUELSE
13	432006801	4	DOWEL PIN ISO 8752 6X55 St 480H SPF	SPANNSTIFT
14	7743242	2	HYDRAULIC-TYPE LUBRICAT.NIPPLE DIN 71	KEGELSCHMIERNIPPEL
400	917626808	1	ADDITIONAL HYDRAULIC BOLTING SB ZWIS ⇨ ❑ 664	ZUSATZHYDRAULIK VERBOLZ

Pos.	Item	Quantity	Description	Bezeichnung
4	968562908	1	ADDITIONAL HYDRAULIC BOLTING SB ⇨ ❑ 665	ZUSATZHYDRAULIK VERBOLZ

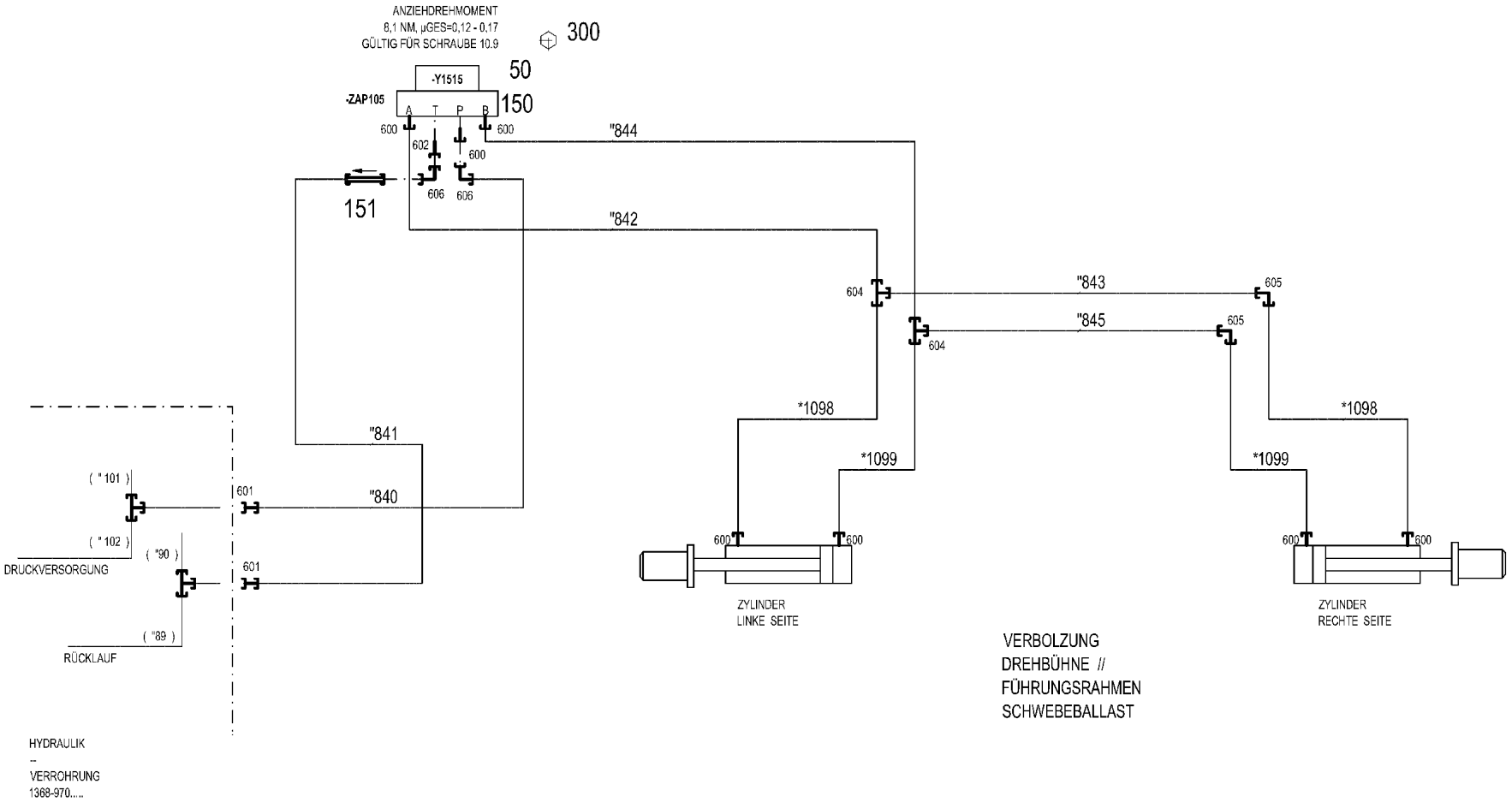
ANZIEHDREHMOMENT
8,1 NM, µGES=0,12 - 0,17
GÜLTIG FÜR SCHRAUBE 10.9
300
50
-Y1515
-ZAP105
150
A T P B
600
602
606
151
"844
"842
"843
"845
604
605
*1098
*1099
"841
"840
("101)
("102)
(*90)
("89)
601
DRUCKVERSORGUNG
RÜCKLAUF
ZYLINDER
LINKE SEITE
ZYLINDER
RECHTE SEITE
VERBOLZUNG
DREHBÜHNE //
FÜHRUNGSRAHMEN
SCHWEBEBALLAST
HYDRAULIK
--
VERROHRUNG
1368-970.....
* Pos. 10
" Pos. 11

Pos.	Item	Quantity	Description	Bezeichnung
10	968563108	1	HOSE LINES ADD HYDR VERBOLZUNG SB	SCHLAUCHLEITUNGEN ZUSATZ
(1)	602760108	4	NAME PLATE 25,4X101,6	BEZEICHNUNGSSCHILD
(1098)	928006008	2	HOSE CPL. 2SN 8X400	SCHLAUCH KPL.
(1099)	968601108	2	HOSE CPL. 2SN 8X340	SCHLAUCH KPL.
11	968563208	1	PIPELINES VERBOLZUNG SB	ROHRLEITUNGEN
(840)	968636308	1	PIPE COMPL. 10X1.5	ROHR KPL.
(841)	968636408	1	PIPE COMPL. 10X1.5	ROHR KPL.
(842)	968636508	1	PIPE COMPL. 10X1.5	ROHR KPL.
(843)	968636608	1	PIPE COMPL. 10X1.5	ROHR KPL.
(844)	968636708	1	PIPE COMPL. 10X1.5	ROHR KPL.
(845)	968636808	1	PIPE COMPL. 10X1.5	ROHR KPL.
50	511302208	1	DIRECTIONAL CONTROL VALVE 4/3 NG6-3 ⇨ ❑ 573	WEGEVENTIL
150	510629508	1	CONNECTING PLATE	ANSCHLUSSPLATTE
151	510412408	1	NON-RETURN VALVE 400BAR CF	RUECKSCHLAGVENTIL
300	10181382	4	SOCKET HEAD SCREW ISO 4762 M5X50 10	ZYLINDERSCHRAUBE
600	471039608	7	FITTING XGE10-LR-ED3/8" A3P	VERSCHRAUBUNG
601	475431408	2	FITTING REDSD12/10-L A3P	VERSCHRAUBUNG
602	471904308	1	FITTING EGE 10L G3/8A CR6-FREI	VERSCHRAUBUNG
604	470430308	2	FITTING XT10-L A3P	VERSCHRAUBUNG
605	470230308	2	FITTING XW10-L A3P	VERSCHRAUBUNG
606	7403569	2	FITTING EW 10L M16X1,5 CR6-FREI	VERSCHRAUBUNG

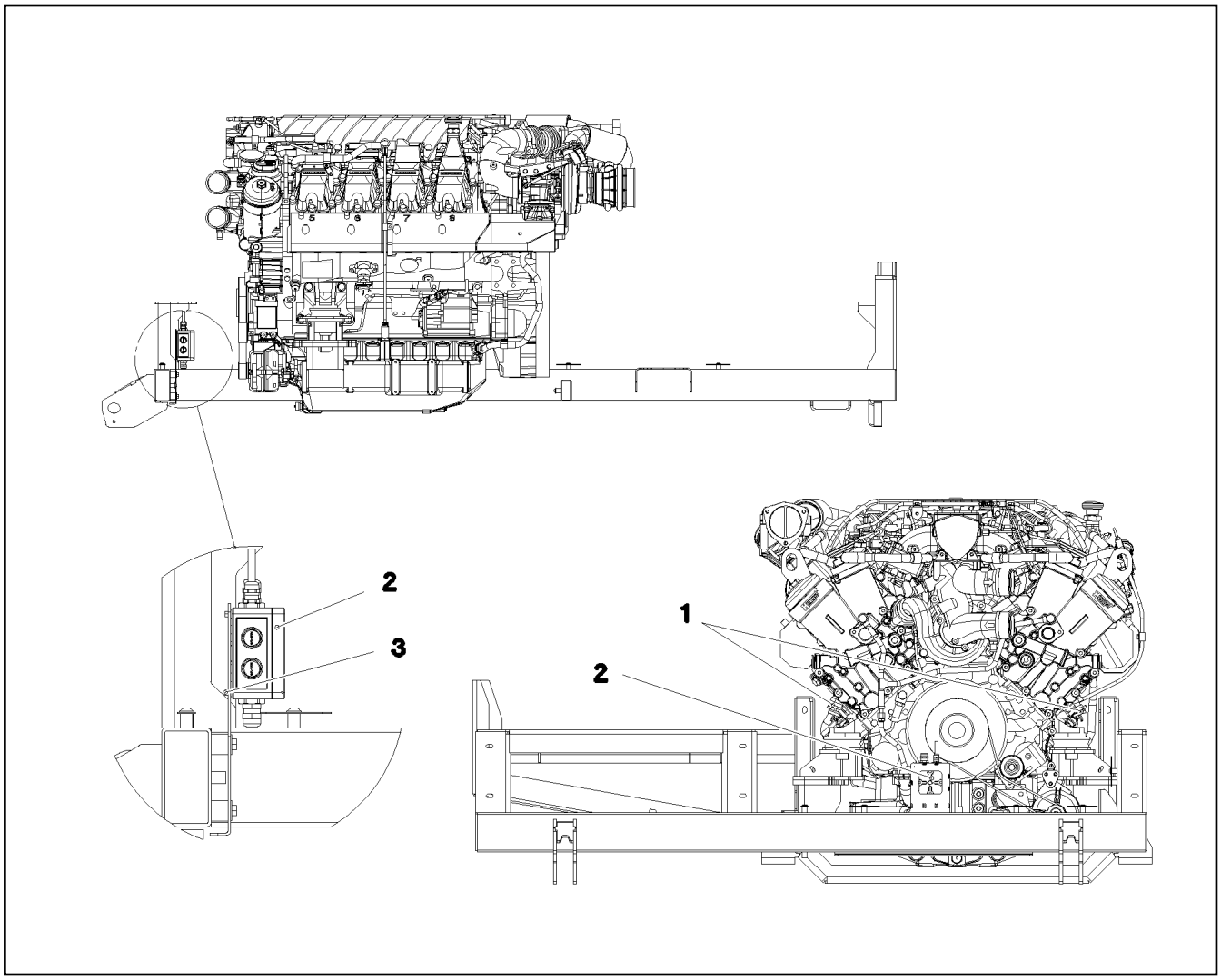

Pos.	Item	Quantity	Description	Bezeichnung
1	10121515	1	IMMERSION HEATER 120V	TAUCHHEIZER
2	917590708	1	EL.COOLANT PREHEAT MOTOR 110V	EL.KUEHLWASSERVORWAERM
(1)	10036634	1	DISTRIBUTION BOX 110X110X66 POLYCAR	VERTEILERKASTEN
(9)	10044648	2	REDUCER M25X1,5 M16X1,5 POLYAMID	REDUZIERUNG
(10)	10042696	4	COUNTER NUT M25X1,5 POLYAMIDE	GEGENMUTTER
(11)	602441701	2	CABLE GLAND M16X1,5X4,5-10 POLYAMID	KABELVERSCHRAUBUNG
(12)	10042707	2	REDUCER M25X1,5 M20X1,5 POLYAMID	REDUZIERUNG
(13)	10216578	2	CABLE GLAND M20X1,5/13 PA 6	KABELVERSCHRAUBUNG
(20)	968495908	2	LEAD W681	LEITUNG
(23)	10875564	4	SOCKET HEAD SCREW ISO 1207 M4X10 4.8	ZYLINDERSCHRAUBE
(24)	603012608	3	INSULATING HOSE DN14X0,8 -60°C+250°C	ISOLIERSCHLAUCH
3	10875619	4	HEX NUT ISO 4032 M4 8 480H SPF	SECHSKANTMUTTER
5	10875484	3	BUTTON HEAD SCREW 7380-2 M8X10 08.8 4	HALBRUNDKOPFSCHRAUBE
6	953650008	1	CABLE CLAMP 2X22X90 DC01 FE//ZNNI8//C	KABELHALTER

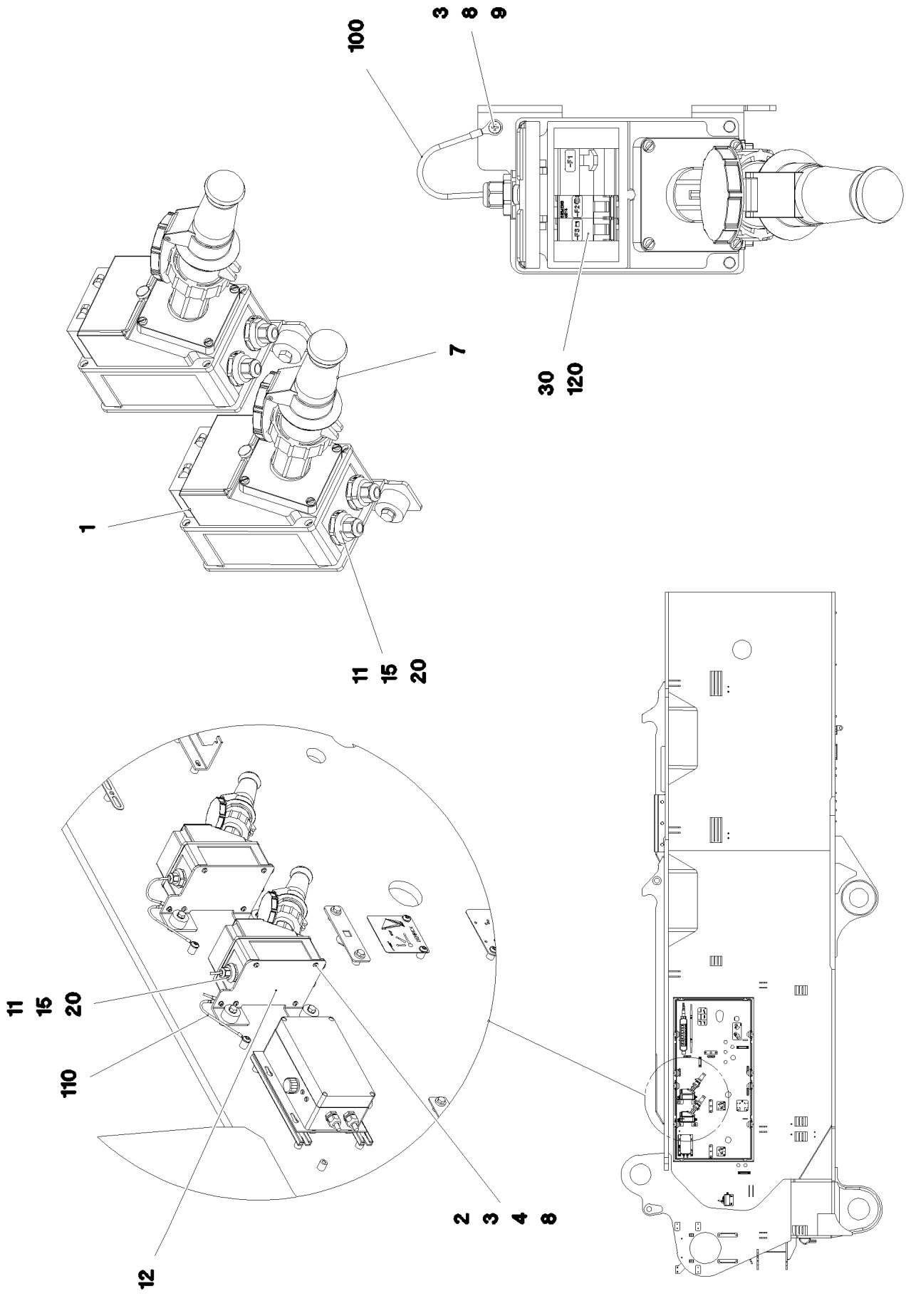

8.10.2019 092078 LIEBHERR	**etk_en_de_098253 LR 11000** **EXTERNAL FEED** **FREMDEINSPEISUNG**	668 (1/2) **918470508**

Pos.	Item	Quantity	Description	Bezeichnung
1	605215708	1	SOCKET COMBINATION 3-POL	STECKDOSENKOMBINATION
2	11140403	4	WASHER ISO 7089 5 200HV 480H SPF	SCHEIBE
3	425220808	6	SERRATED LOCK WASHER DIN 6798 J 5.3	FAECHERSCHEIBE
4	10875582	4	SOCKET HEAD SCREW ISO 4762 M5X18 8.8	ZYLINDERSCHRAUBE
7	605012708	1	COUPLING SOCKET 3-POL GERADE	KUPPLUNGSDOSE
8	10875620	5	HEX NUT ISO 4032 M5 8 480H SPF	SECHSKANTMUTTER
9	10875582	1	SOCKET HEAD SCREW ISO 4762 M5X18 8.8	ZYLINDERSCHRAUBE
11	602441701	3	CABLE GLAND M16X1,5X4,5-10 POLYAMID	KABELVERSCHRAUBUNG
12	97042215	1	PLATE 4X173X230 S315MC FE//ZNNI8//CN//T	BLECH
15	10044648	3	REDUCER M25X1,5 M16X1,5 POLYAMID	REDUZIERUNG
20	10042696	3	COUNTER NUT M25X1,5 POLYAMIDE	GEGENMUTTER
30	11006827	1	CABLE PROTECTION SWITCH 16A 440VAC	LEITUNGSSCHUTZSCHALTER
100	965751108	1	LEAD W693	LEITUNG
110	966947408	1	LEAD W694	LEITUNG
120	967919708	1	CABLING A581	VERKABELUNG

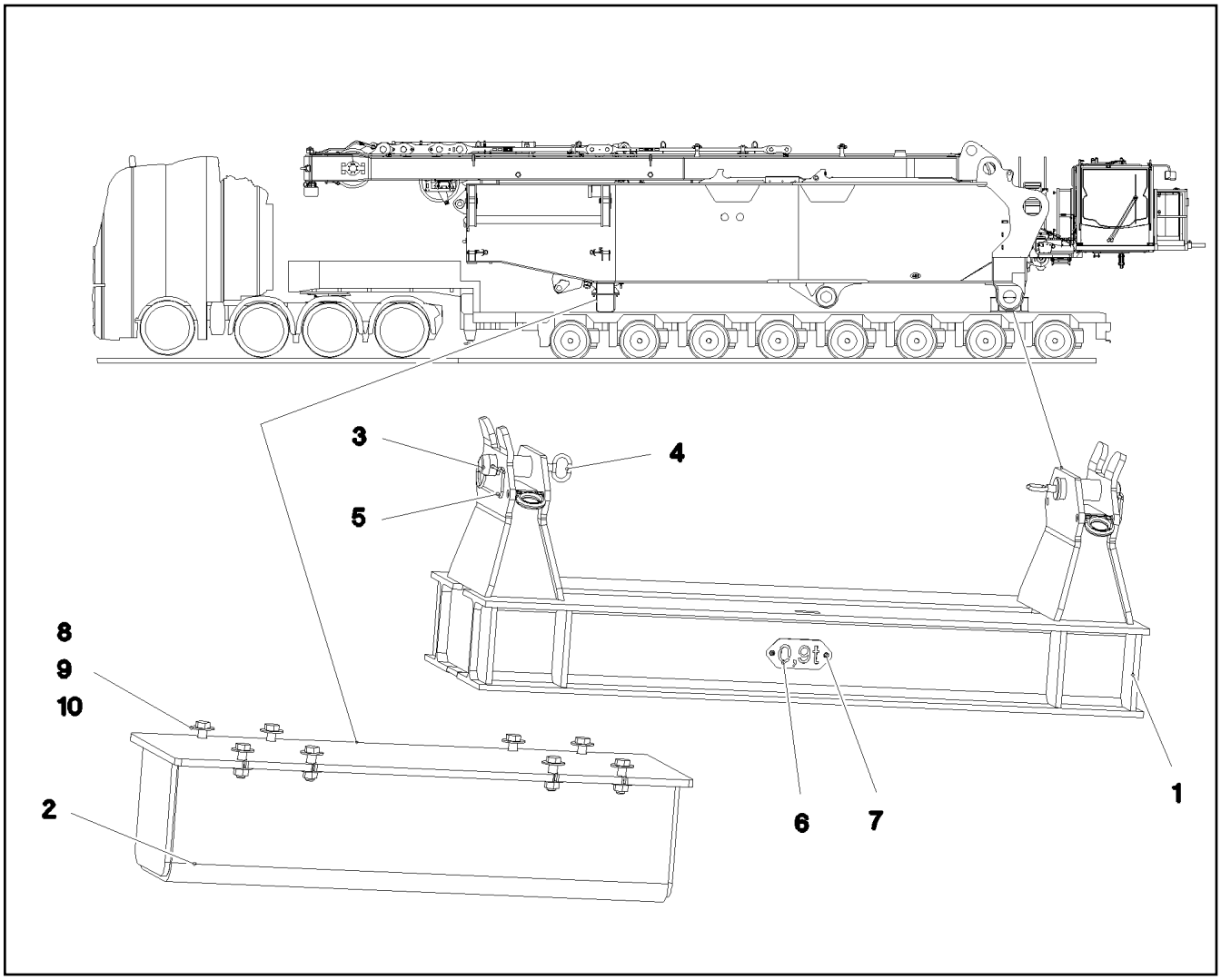

Pos.	Item	Quantity	Description	Bezeichnung
1	969045808	1	TRANSPORT SUPPORT WELDED CONST	TRANSPORTABLAGE SCHWK.
2	969062908	1	BRACKET WELDED CONST.	KONSOLE SCHWK.
3	970591808	2	PIN 75.0x220 35NICRMOV125 GASN. SPF	BOLZEN
4	921079508	2	HANDLE WELD.CONST. FE//ZNNI8//CN//T0	GRIFF SCHWK.
5	433105208	2	RETAINING SPRING 8X190 VERZ.	SICHERUNGSFEDER
6	974149708	1	PLATE 2X228X100 DC01 FE//ZNNI8//CN//T0	BLECH
7	10875484	2	BUTTON HEAD SCREW 7380-2 M8X10 08.8 4	HALBRUNDKOPFSCHRAUBE
8	4901595	8	HEX SCREW ISO 4017 M24X80 10.9 FLZN SP	SECHSKANTSCHRAUBE
9	954706208	16	PLATE RD64X4 S315MC FE//ZNNI8//CN//T0	BLECH
10	10425688	8	HEX NUT ISO 4032 M24 10 FLZN SPF	SECHSKANTMUTTER

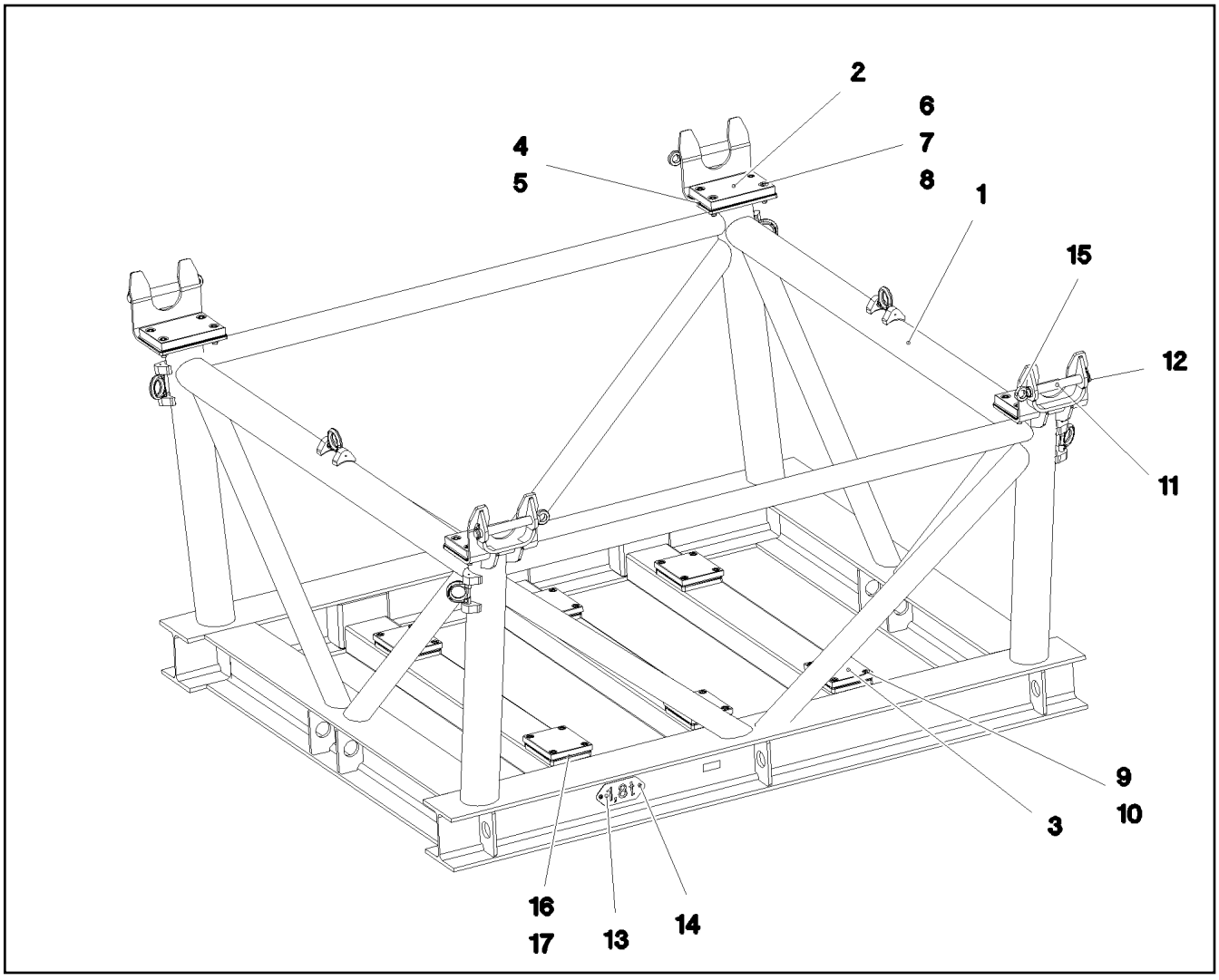

Pos.	Item	Quantity	Description	Bezeichnung
1	969164008	1	TRANSPORT SUPPORT WELDED CONST SA	TRANSPORTABLAGE SCHWK.
2	97055133	4	BEARING PLATE PA6G	LAGERPLATTE
3	97055134	6	BEARING PLATE 240X195X25 PA6G	LAGERPLATTE
4	97055135	4	PLATE 1X196X316 DC01 FE//ZNNI8//CN//T0	BLECH
5	97055136	8	PLATE 2X196X316 DC01 FE//ZNNI8//CN//T0	BLECH
6	12691466	16	SOCKET HEAD SCREW ISO 4762 M20X60 8	ZYLINDERSCHRAUBE
7	4902174	32	WASHER ISO 7089 20 200HV-A4	SCHEIBE
8	10875618	16	HEX NUT ISO 4032 M20 8 FLZN SPF	SECHSKANTMUTTER
9	12223047	24	SOCKET HEAD SCREW ISO 4762 M16X30 8	ZYLINDERSCHRAUBE
10	10878827	24	SOCKET HEAD SCREW ISO 4762 M16X20 8	ZYLINDERSCHRAUBE
11	97058632	4	PIN 45.0X285 35NICRMOV125 SPF	BOLZEN
12	10180884	4	SAFETY PLUG W HINGE-LID 8X62X7,5X53 4	SICHERHEITSKLAPPSTECKER
13	974067008	1	PLATE 2X228X100 DC01 FE//ZNNI8//CN//T0	BLECH
14	10875484	2	BUTTON HEAD SCREW 7380-2 M8X10 08.8 4	HALBRUNDKOPFSCHRAUBE
15	402600508	4	RING BOLT DIN 580 M16X27 C15E A2K	RINGSCHRAUBE
16	97058645	6	PLATE 2X235X190 DC01 FE//ZNNI8//CN//T0	BLECH
17	97058646	12	PLATE 4X235X190 S315MC FE//ZNNI8//CN//T	BLECH

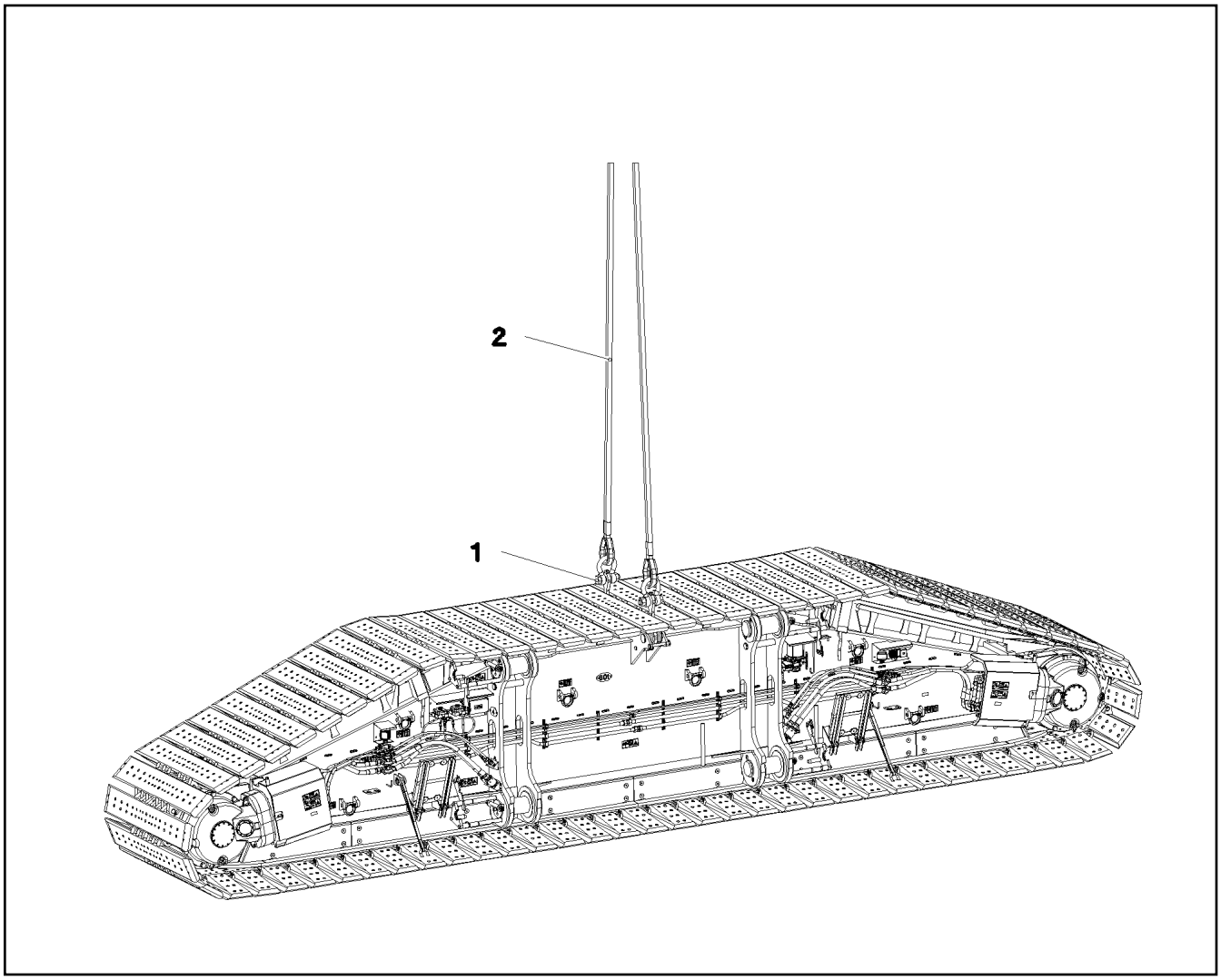

Pos.	Item	Quantity	Description	Bezeichnung
1	773930708	2	SHACKLE 35T VERZ SPF	SCHAEKEL
2	11646113	2	ROPE SLING EN 13414 35T-7.8M VERZINKT	ANSCHLAGSEIL

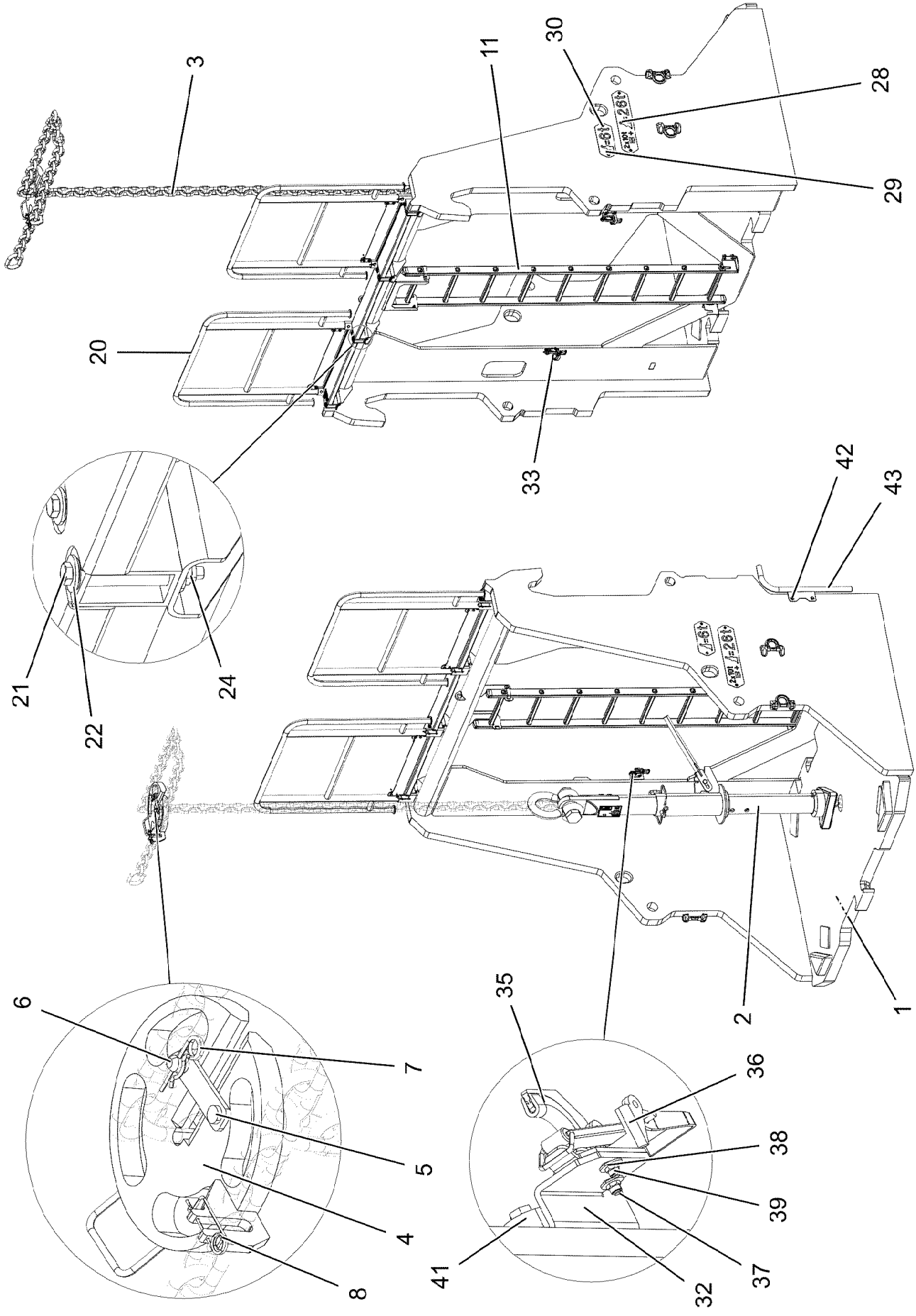

8.10.2019 083755	**etk_en_de_098253 LR 11000**	673 (1/3)
LIEBHERR	**COUNTERWEIGHT FRAME** **AUFNAHME GEGENGEWICHTE**	**917517908**

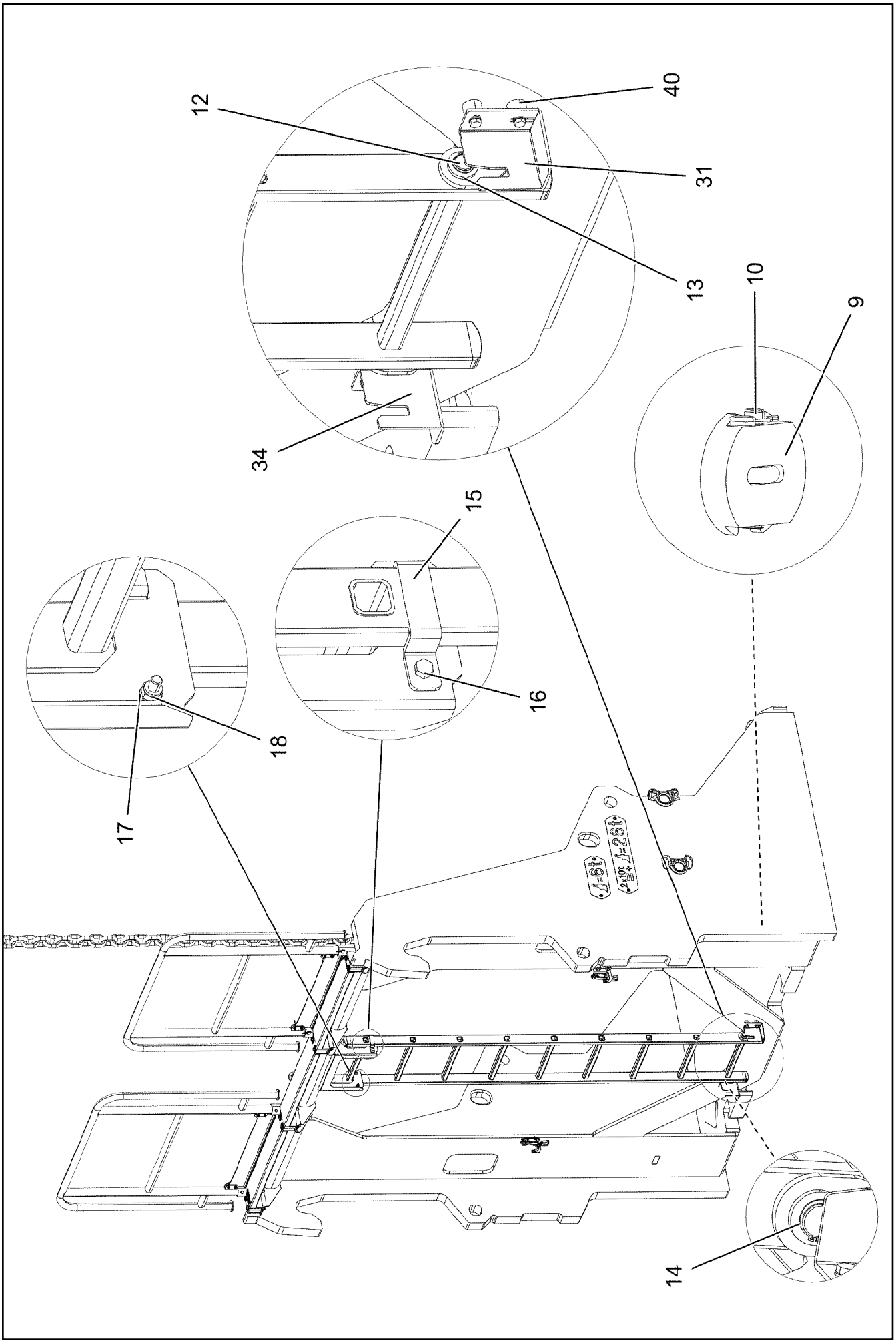

8.10.2019 083756	**etk_en_de_098253 LR 11000**	674 (2/3)
LIEBHERR	**COUNTERWEIGHT FRAME** **AUFNAHME GEGENGEWICHTE**	**917517908**

Pos.	Item	Quantity	Description	Bezeichnung
1	96002209	2	BRACKET WELDED CONST.	KONSOLE SCHWK.
2	965575208	1	CENTRING COMPLETE LOZ-25T SPF ⇨ ❑ 676	ZENTRIERUNG KPL.
3	10290071	2	CHAIN SUSPENSION 19T-8.195M SPF	KETTENGEHAENGE
4	963253908	2	PLATE CPL. SPF	PLATTE KPL.
5	963249908	2	FUSE FE//ZNNI8//CN//T0	SICHERUNG
6	974145908	2	THREADED PIN 25.0X50 42CRMO4+QT GA	GEWINDEBOLZEN
7	433206408	4	SPRING PLUG 6 ZINC COATED	FEDERSTECKER
8	433101208	2	RETAINING SPRING 4X68 VERZ	SICHERUNGSFEDER
9	972205608	2	HOLDING PLATE 45X169X180 S690QL	HALTEPLATTE
10	972205708	2	PIN 35.0X165 35NICRMOV125 GASN. SPF	BOLZEN
11	11481400	2	SIMPLE LADDER EN 131 9-420X2,49M AL SP	ANLEGELEITER
12	979610808	2	PIN 25.0X465 S355J2G3C+C FE//ZNNI8//CN/	BOLZEN
13	10179337	4	WASHER DIN 1440 26 -St FLZN SPF	SCHEIBE
14	10875656	4	LOCKING RING DIN 471 25X1,2 480H SPF	SICHERUNGSRING
15	977852108	4	PLATE 4X167X25 S315MC T ZN O	BLECH
16	11826527	4	HEX SCREW ISO 4017 M8X30 8.8 480H SPF	SECHSKANTSCHRAUBE
17	10289803	22	WASHER ISO 7089 8 300HV 480H SPF	SCHEIBE
18	10875614	4	HEX NUT DIN 985 M8 8 480H SPF	SECHSKANTMUTTER
20	11644883	2	PEDESTAL 1193X2820X165 ALUMINIUM ELO	PODEST
21	10022367	16	HEX SCREW ISO 4017 M10X110 A2-70	SECHSKANTSCHRAUBE
22	421802108	32	WASHER ISO 7093-1 10 A2	SCHEIBE
24	411903208	16	HEX NUT DIN 985 M10 A2-70	SECHSKANTMUTTER
28	97032391	4	WEIGHT INFORMATION PLATE 2X530X120 D	GEWICHTSSCHILD
29	97037631	4	WEIGHT INFORMATION PLATE 2X290X120 D	GEWICHTSSCHILD
30	10875484	16	BUTTON HEAD SCREW 7380-2 M8X10 08.8 4	HALBRUNDKOPFSCHRAUBE
31	97050741	2	PLATE 4X138X143 S315MC FE//ZNNI8//CN//T	BLECH
32	97050744	2	PLATE 4X143X100 S315MC FE//ZNNI8//CN//T	BLECH
33	97050745	2	PLATE 4X143X100 S315MC FE//ZNNI8//CN//T	BLECH
34	97050746	2	PLATE 4X138X143 S315MC FE//ZNNI8//CN//T	BLECH
35	262104008	0.26	EDGE PROTECTION 1-4X14,5X10	KANTENSCHUTZ
36	704218508	4	LOCK BEARING GUMMI	VERSCHLUSSLAGER
37	408604008	8	COUNTERSUNK SCREW DIN 7991 M5X16 8.	SENKSCHRAUBE
38	10875643	8	WASHER ISO 7093-1 5 200HV 480H SPF	SCHEIBE
39	10875612	8	HEX NUT DIN 985 M5 8 480H SPF	SECHSKANTMUTTER
40	953873408	10	SLEEVE 25X20 11SMN37 FE//ZNNI8//CN//T0	HUELSE
41	978787708	8	SLEEVE 33.0X19 FE//ZNNI8//CN//T0	HUELSE
42	11651612	18	HEX SCREW ISO 4017 M8X16 8.8 480H SPF	SECHSKANTSCHRAUBE
43	96010191	1	FLASHING ST. CONST. FE//ZNNI8//CN//T0	ABWEISER SCHWK.
700	968054508	1	SIGNS	BESCHILDERUNG
(1)	978674808	2	SIGN 168X62 KLEBEFOLIE SPF	SCHILD
(3)	97011904	2	ANTI-SLIP SURFACE 1.6X400X102 3M TYP4	ANTIRUTSCHBELAG
(4)	97094948	6	WEIGHT INFORMATION PLATE 170X50 KLE	GEWICHTSSCHILD
(5)	9402377	14	INFORMATION SIGN 70X40 SPF	HINWEISSCHILD
(6)	97008756	2	SIGN 208X88 M.SCHUTZF. SPF	SCHILD
(7)	97008755	2	SIGN 208X88 M.SCHUTZF. SPF	SCHILD

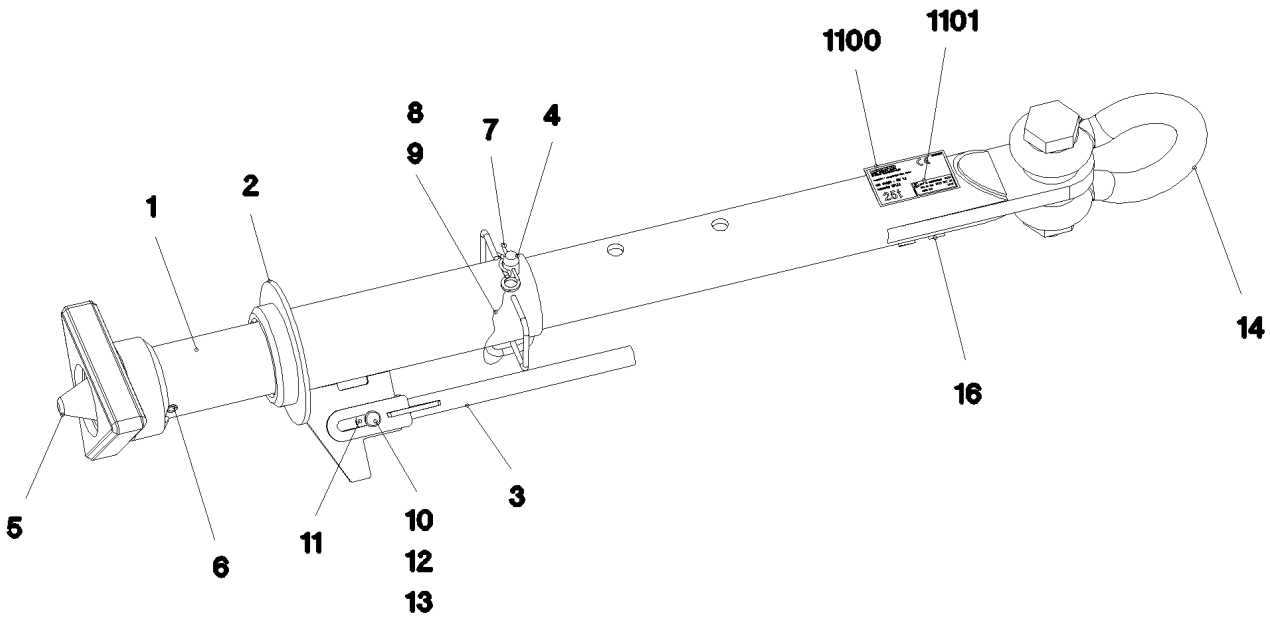

Pos. 1110

Pos.	Item	Quantity	Description	Bezeichnung
1	965575408	1	PIPE WELDED RAL 9005 SPF	ROHR SCHWK.
2	965577308	1	GUIDE WELDED T ZN O	FUEHRUNG SCHWK.
3	963011708	1	LEVER WELDED T ZN O	HEBEL SCHWK.
4	925056608	1	COTTER PIN CPL. FE//ZNNI8//CN//T0	STECKBOLZEN KPL.
5	965575508	1	CENTRING DEVICE WELDMENT T ZN O	ZENTRIERUNG SCHWK.
6	432013108	1	DOWEL PIN ISO 8752 21X140	SPANNSTIFT
7	433206408	1	SPRING PLUG 6 ZINC COATED	FEDERSTECKER
8	11160431	0.3	ROPE 2 2,3KN EDELSTAHL	SEIL
9	11170565	2	FERRULE 2 CU	PRESSKLEMME
10	451222208	1	PIN DIN 1435 20X45X38 ST.50 VERZ	BOLZEN
11	4600328	2	WASHER ISO 7093-1 20 300HV FLZN SPF	SCHEIBE
12	10289808	1	WASHER ISO 7089 20 300HV FLZN SPF	SCHEIBE
13	10180359	1	SPLIT PIN ISO 1234 5X40 St 480H SPF	SPLINT
14	773938308	1	SHACKLE 42,5T VERZ SPF	SCHAEKEL
16	973567608	1	PLATE IDENTIFICATION NUMBER IDENT-N	SCHILD IDENTNR.
1100	97064029	1	SIGN 160X100 KLEBEFOLIE SPF	SCHILD
1101	97067621	1	INFORMATION SIGN BAUJ S-NR ART-NR K	HINWEISSCHILD

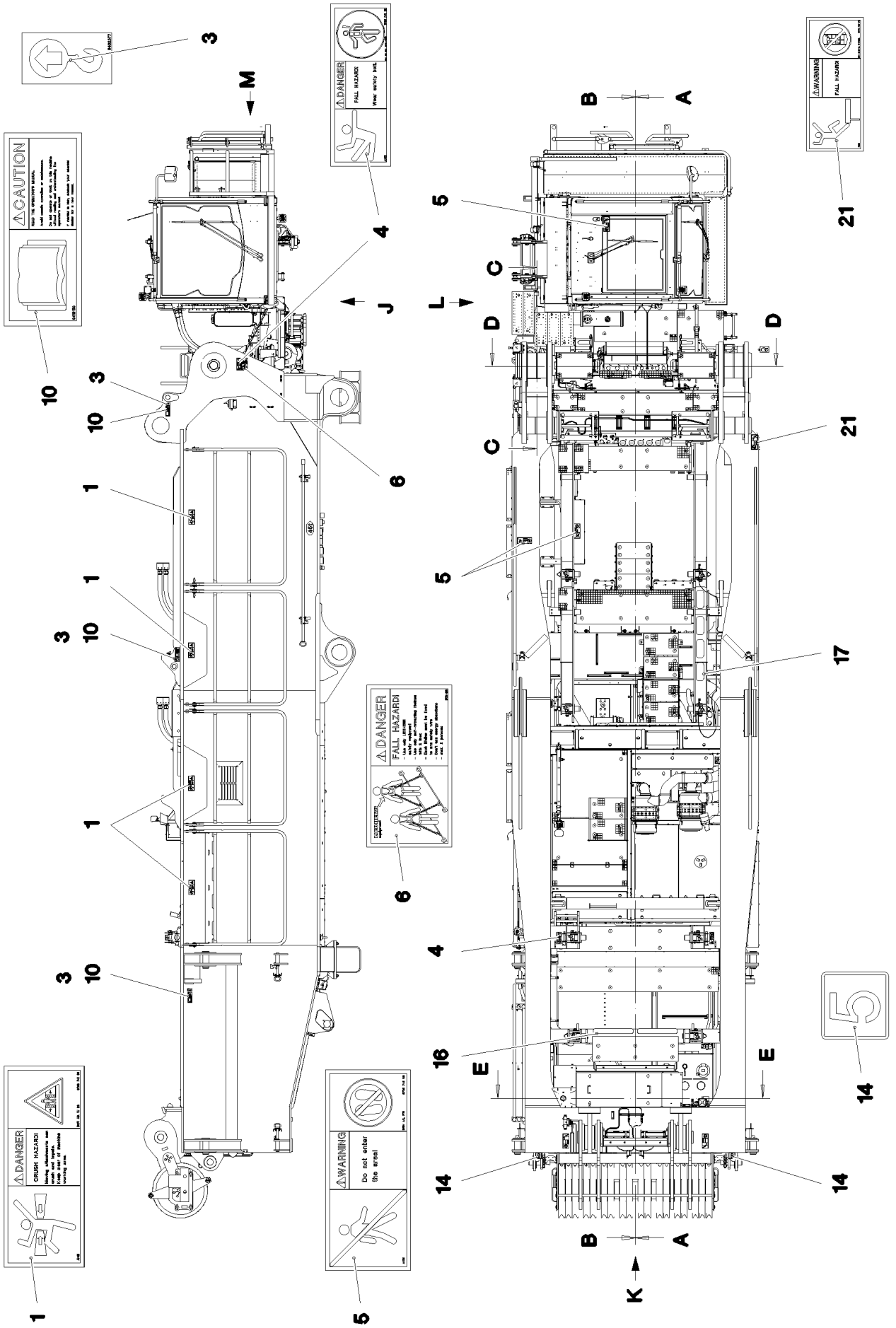

8.10.2019 080871	**etk_en_de_098253 LR 11000**	❑ 677 (1/4)
LIEBHERR	**INSCRIPTION PLATE** **BESCHILDERUNG DREHBUEHNE**	**917082108**

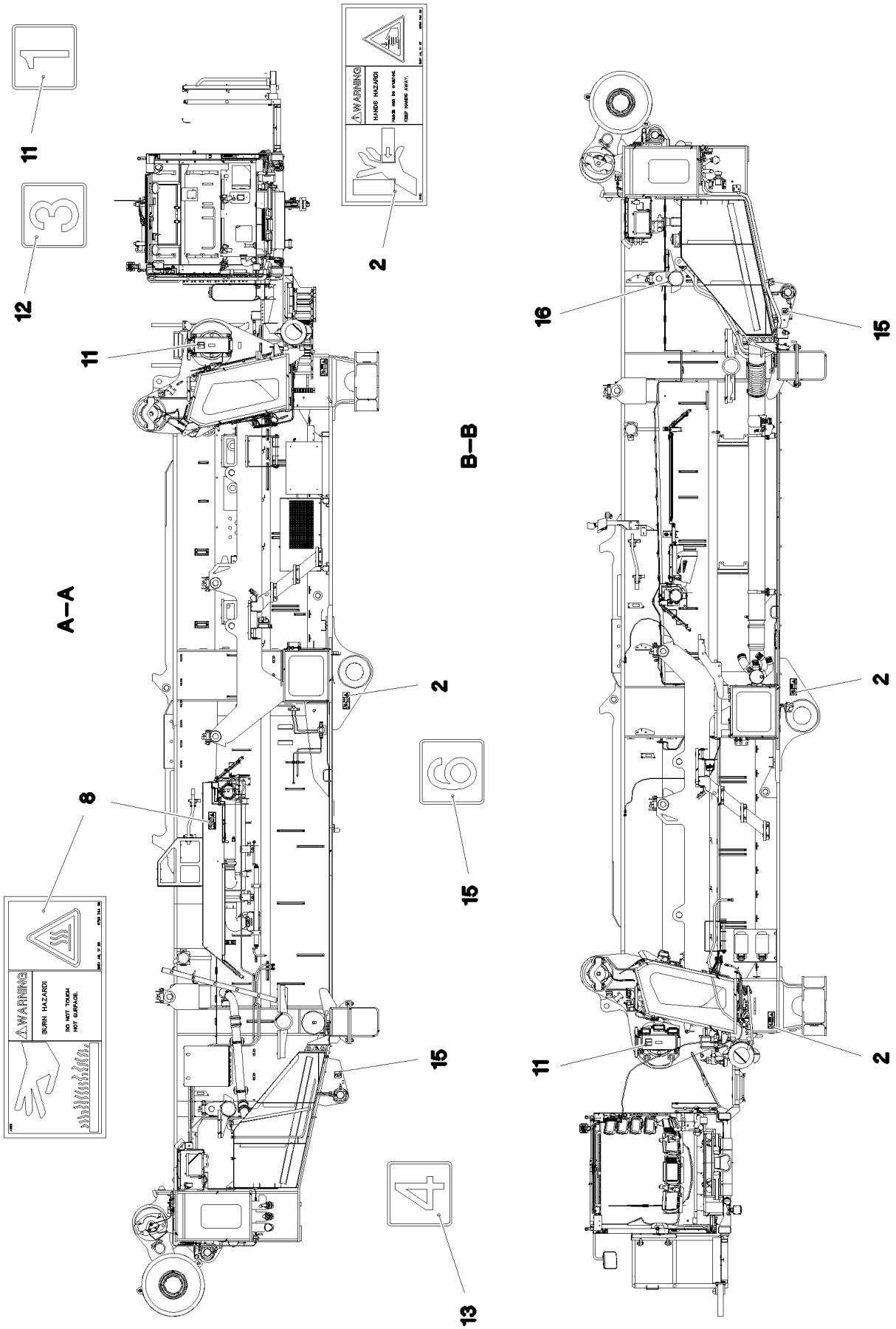

8.10.2019 080872	**etk_en_de_098253 LR 11000**	678 (2/4)
LIEBHERR	**INSCRIPTION PLATE** **BESCHILDERUNG DREHBUEHNE**	**917082108**

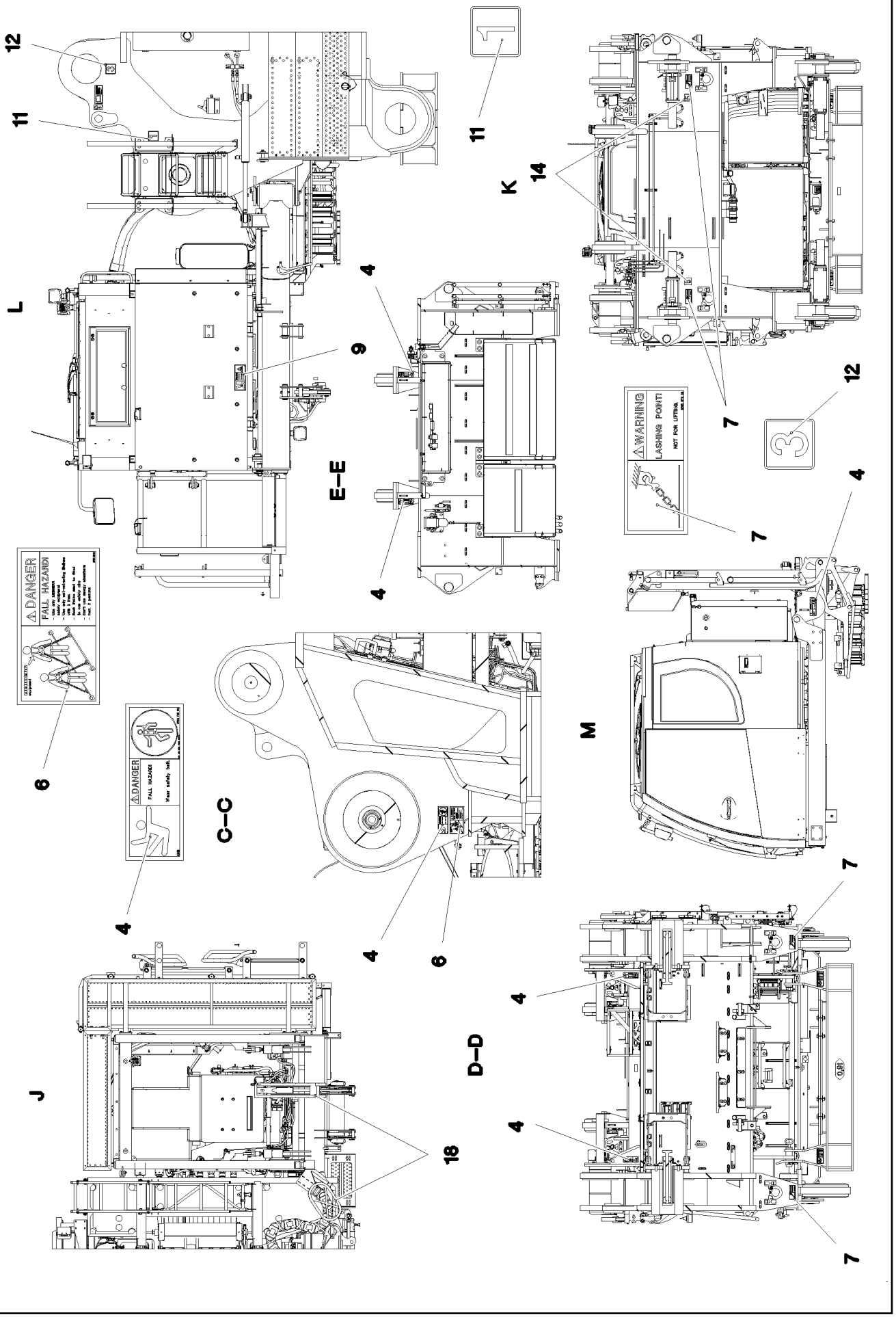

8.10.2019 080873	**etk_en_de_098253 LR 11000**	❑ 679 (3/4)
LIEBHERR	**INSCRIPTION PLATE** **BESCHILDERUNG DREHBUEHNE**	**917082108**

Pos.	Item	Quantity	Description	Bezeichnung
1	978674108	4	SIGN 208X88 KLEBEFOLIE SPF	SCHILD
2	978674608	8	SIGN 208X88 KLEBEFOLIE SPF	SCHILD
3	9402377	6	INFORMATION SIGN 70X40 SPF	HINWEISSCHILD
4	978674808	9	SIGN 168X62 KLEBEFOLIE SPF	SCHILD
5	978674908	3	SIGN 208X88 KLEBEFOLIE SPF	SCHILD
6	97004046	2	SIGN 168X88X1 KLEBEFOLIE SPF	SCHILD
7	978687408	4	SIGN 158X68 KLEBEFOLIE SPF	SCHILD
8	978674408	2	SIGN 208X88 KLEBEFOLIE SPF	SCHILD
9	97016392	1	SIGN 208X88 KLEBEFOLIE SPF	SCHILD
10	9412158	6	CAUTION DECAL ACCID.PREVENTION 60X	WARNSCHILD UNFALLVERHUET
11	974150408	3	SIGN 1X80X80 KLEBEFOLIE SPF	SCHILD
12	974150608	3	SIGN 1X80X80 KLEBEFOLIE SPF	SCHILD
13	974150708	2	SIGN 1X80X80 KLEBEFOLIE SPF	SCHILD
14	97056676	4	SIGN 1X80X80 KLEBEFOLIE SPF	SCHILD
15	97056677	2	SIGN 1X80X80 KLEBEFOLIE SPF	SCHILD
16	97039850	2	ANTI-SLIP SURFACE 1.6X560X102 3M TYP4	ANTIRUTSCHBELAG
17	973424408	4	ANTI-SLIP SURFACE 255X110 3M TYP 4	ANTIRUTSCHBELAG
18	11067611	0.5	WARNING DESIGNATION DIN 48844-01 LAMI	WARNMARKIERUNG
19	97060792	4	SIGN 210X297 KLEBEFOLIE SPF	SCHILD
20	970879708	2	ANTI-SLIP SURFACE 1.6X150X1000 3M TYP	ANTIRUTSCHBELAG
21	978675008	3	SIGN 208X88 KLEBEFOLIE SPF	SCHILD

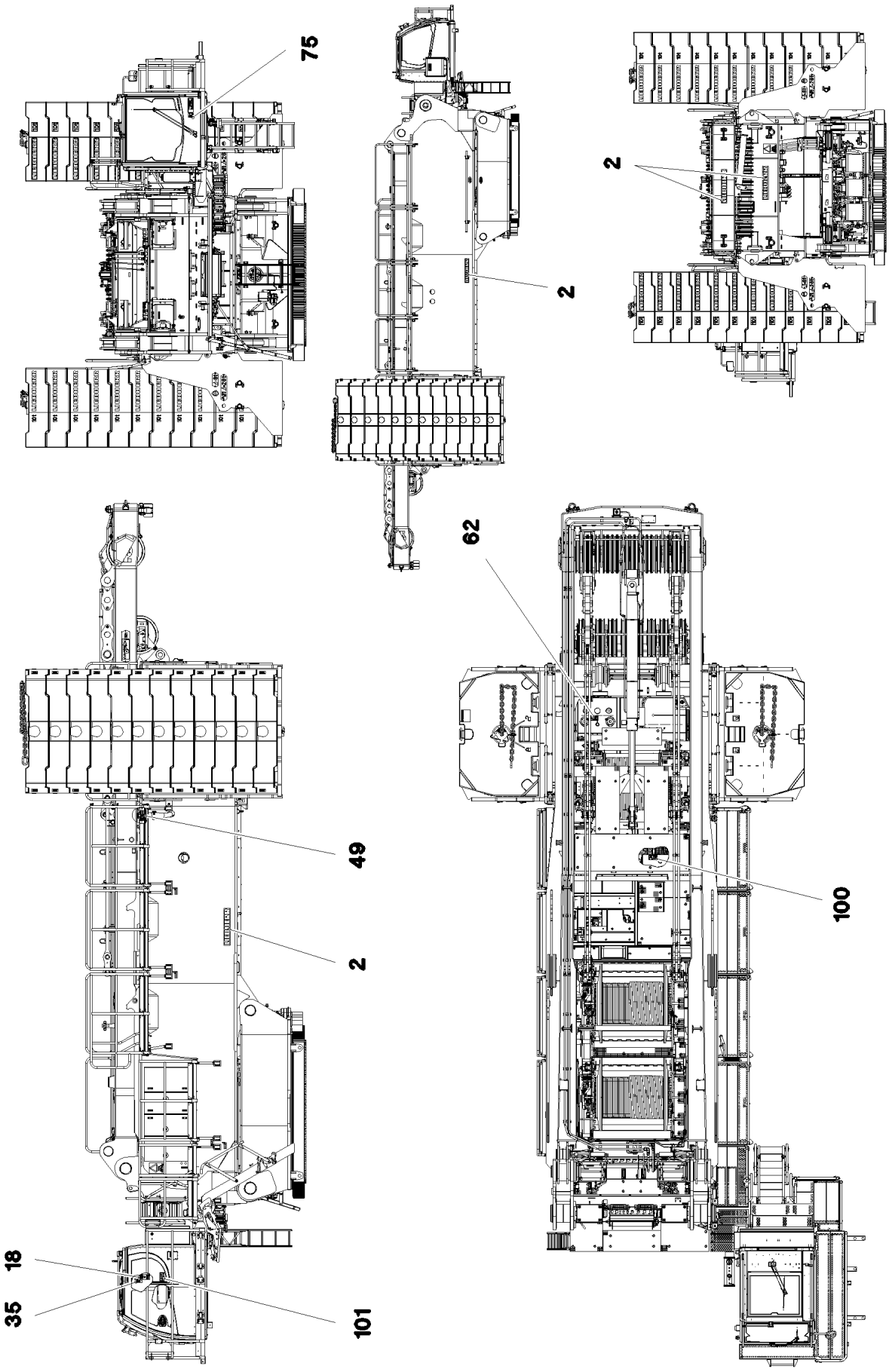
75
2
2
62
49
2
100
18
35
101

Pos.	Item	Quantity	Description	Bezeichnung
2	971749908	4	SIGN	SCHILD
18	97037952	1	SIGN 168X88 KLEBEFOLIE SPF	SCHILD
35	9412158	1	CAUTION DECAL ACCID.PREVENTION 60X	WARNSCHILD UNFALLVERHUET
49	97016304	1	SIGN 208X88 KLEBEFOLIE SPF	SCHILD
62	979383308	1	SIGN 168X88 KLEBEFOLIE SPF	SCHILD
75	971693908	1	SIGN 112DBA/100X90 KLEBEFOLIE SPF	SCHILD
100	97060689	1	SIGN 168X88 KLEBEFOLIE SPF	SCHILD
101	97009799	1	SIGN 168X88 KLEBEFOLIE SPF	SCHILD
200	704207708	4	MANDRIL RIVET 4X15	DORNNIET

Pos.	Item	Quantity	Description	Bezeichnung
1	772569908	1	SIGN 6X107X237 G-ALSI12	SCHILD

Pos.	Item	Quantity	Description	Bezeichnung
1	10454762	1	REMOTE CONTROL TRANSMITTER FSS-BT ⇨ ❑ 685	FERNSTEUERSENDER
2	10475436	1	BELT CARRIER SYSTEM ⇨ ❑ 686	GURTTRAGESYSTEM

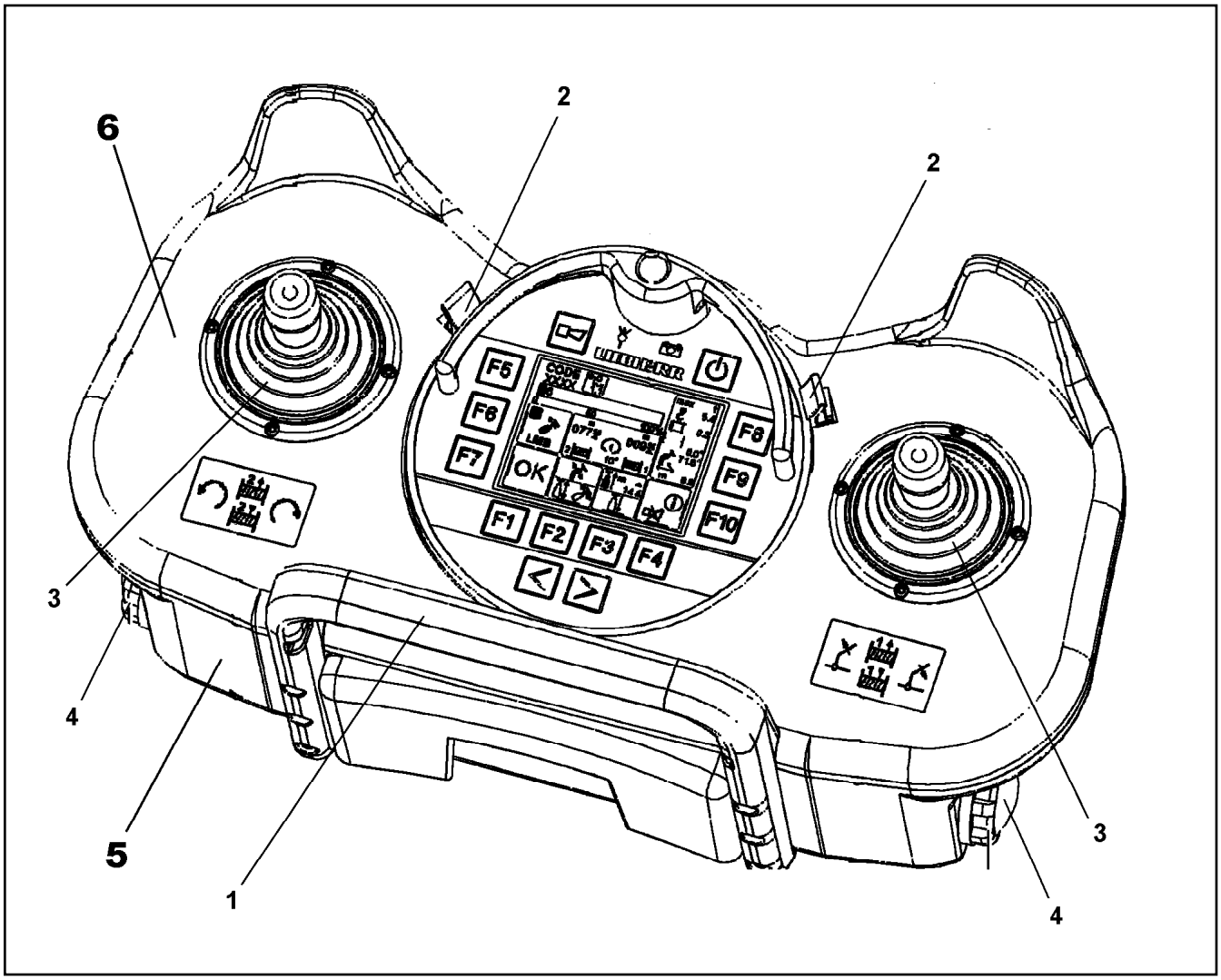

Pos.	Item	Quantity	Description	Bezeichnung
1	10815196	1	HOLDING BRACKET	HALTEBUEGEL
2	11002524	2	CIRCLIP	SICHERUNGSCLIP
3	11124040	2	RUBBER BELLOWS	FALTENBALG
4	10873512	2	BATTERY HOLDER	BATTERIEHALTER
5	10878706	1	KIT SPARE PARTS HOUSING	RS GEHAEUSE
6	11490326	1	KIT SPARE PARTS HOUSING	RS GEHAEUSE

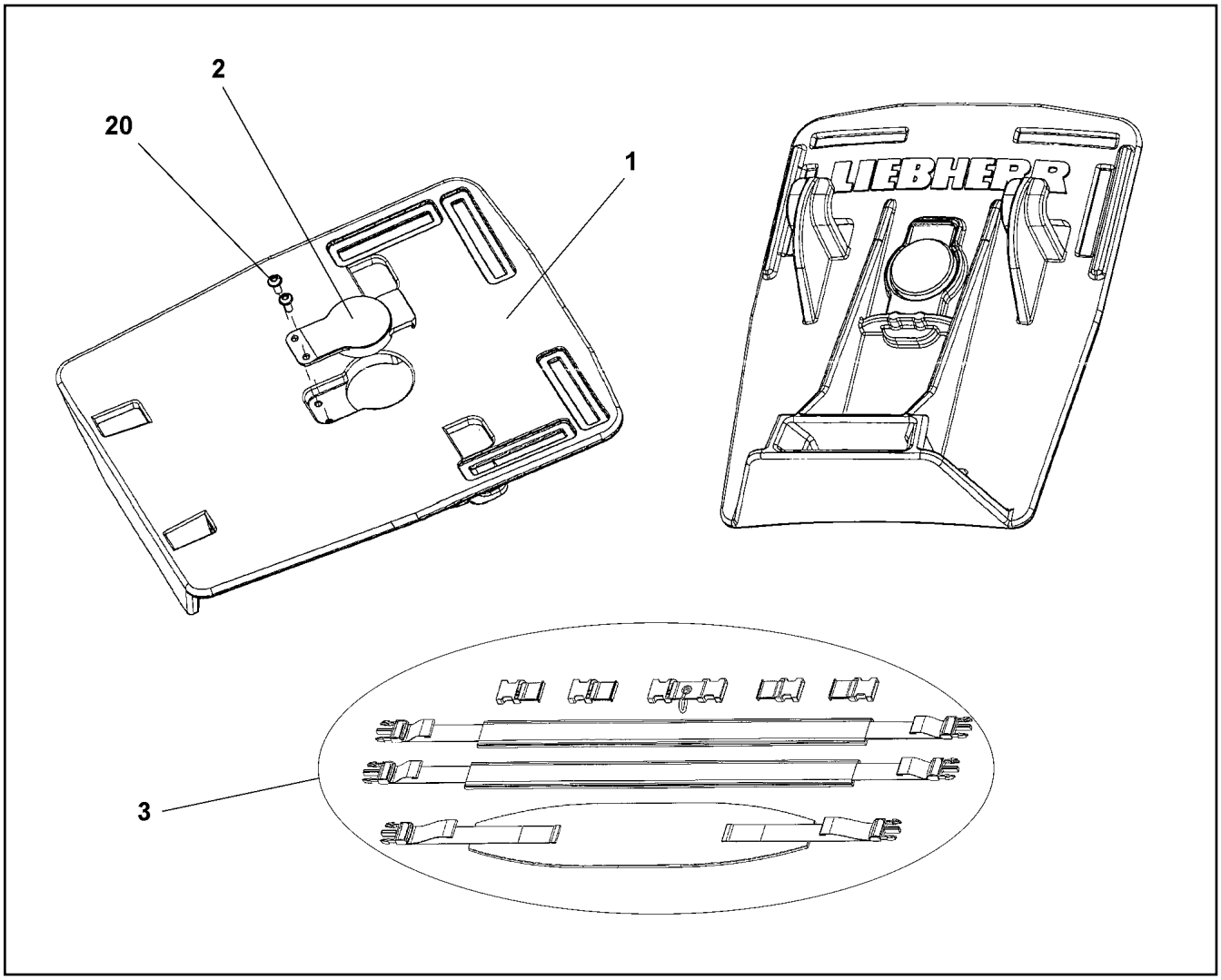

Pos.	Item	Quantity	Description	Bezeichnung
1	11214405	1	BASE PLATE	GRUNDPLATTE
2	11006668	1	CATCHING LEVER	RASTHEBEL
3	11659765	1	TRAVEL BELT	TRAGERIEMEN
20	11006669	2	SCREW	SCHRAUBE

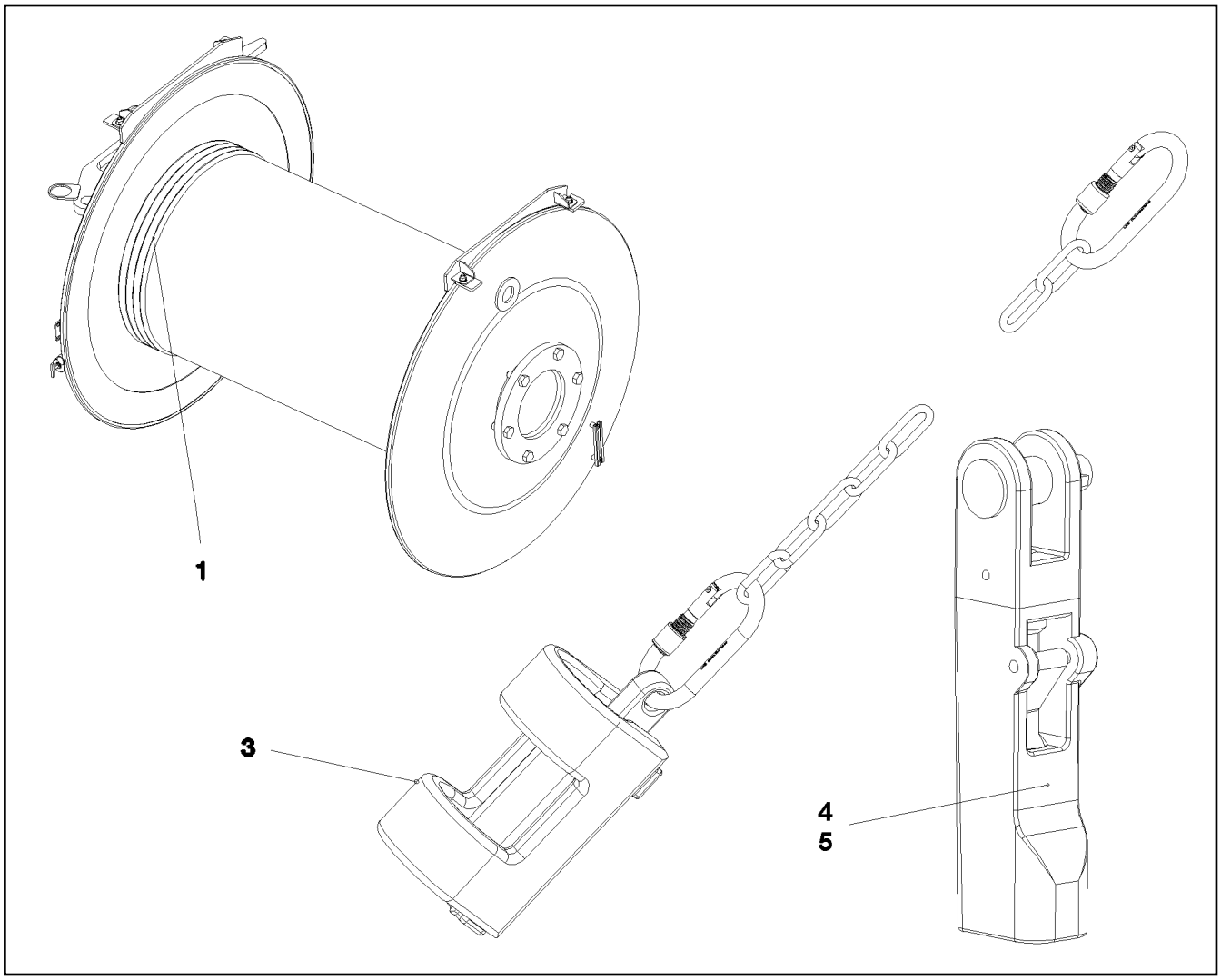

Pos.	Item	Quantity	Description	Bezeichnung
1	11314899	1	HOIST ROPE 32X1450M -40°C SPF	HUBSEIL
3	962563908	1	HOIST LIM.SWITCH PLUMMET CPL ⇨ ❑ 688	HUBENDSCHALTER GEWICHT K
4	773940508	1	POUCH SOCKET 30-32 SPF	TASCHENSCHLOSS
(1)	571817208	1	SAFETY PLUG W HINGE-LID	SICHERHEITSKLAPPSTECKER
5	11481877	1	POUCH SOCKET LR 32 SPF ⇨ ❑ 689	TASCHENSCHLOSS

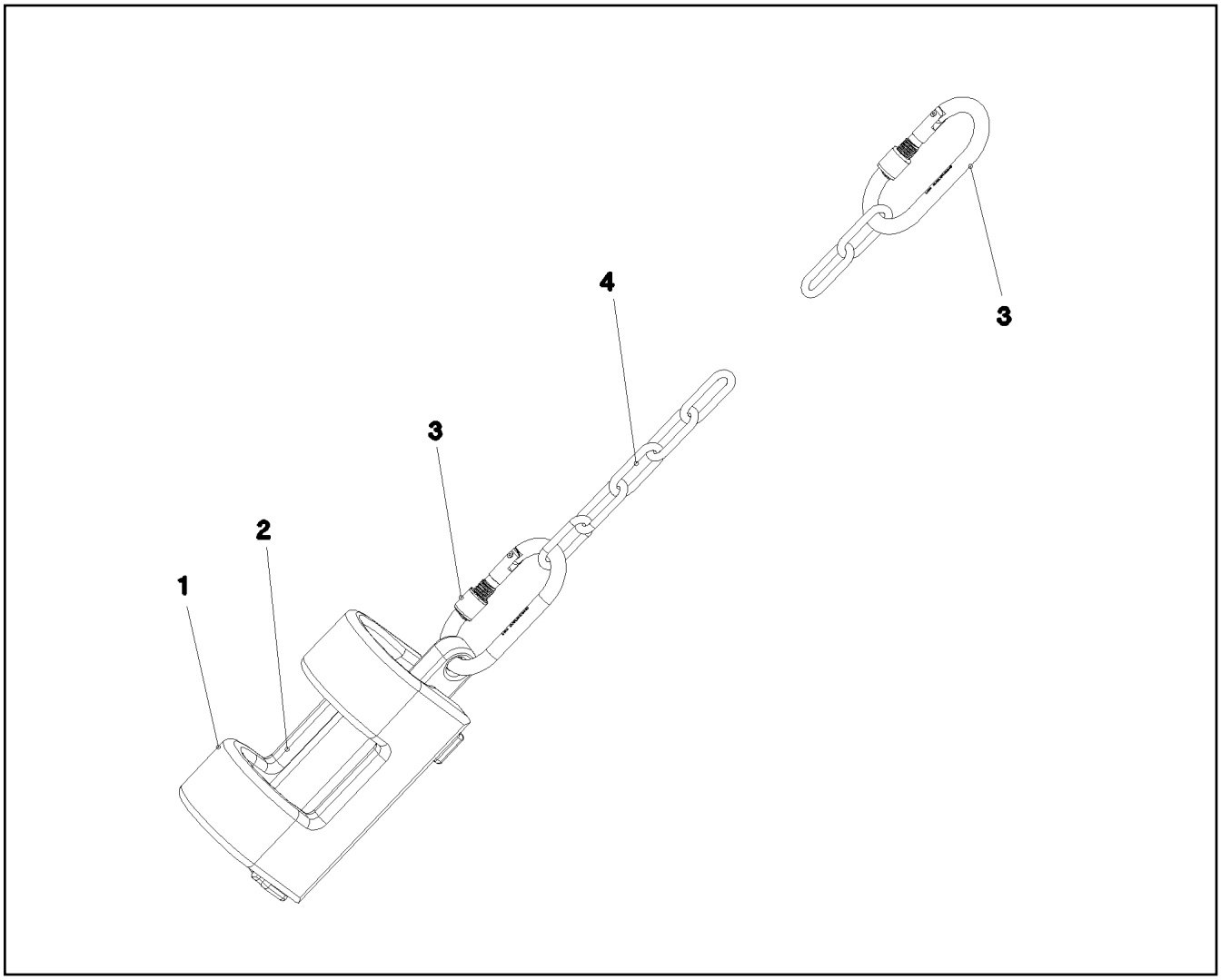

Pos.	Item	Quantity	Description	Bezeichnung
1	388283208	1	WEIGHT 43X70X245 EN-GJS400-18 FE//ZN20	GEWICHT
2	388283108	1	WEIGHT EN-GJS400-18 FE//ZN20//B	GEWICHT
3	10473040	2	SCREW CARABINER OVAL 130X12-2000 S35	SCHRAUBKARABINER
4	10663970	2	CHAIN DIN 763 7X49 0.3t ST35 VERZ	KETTE

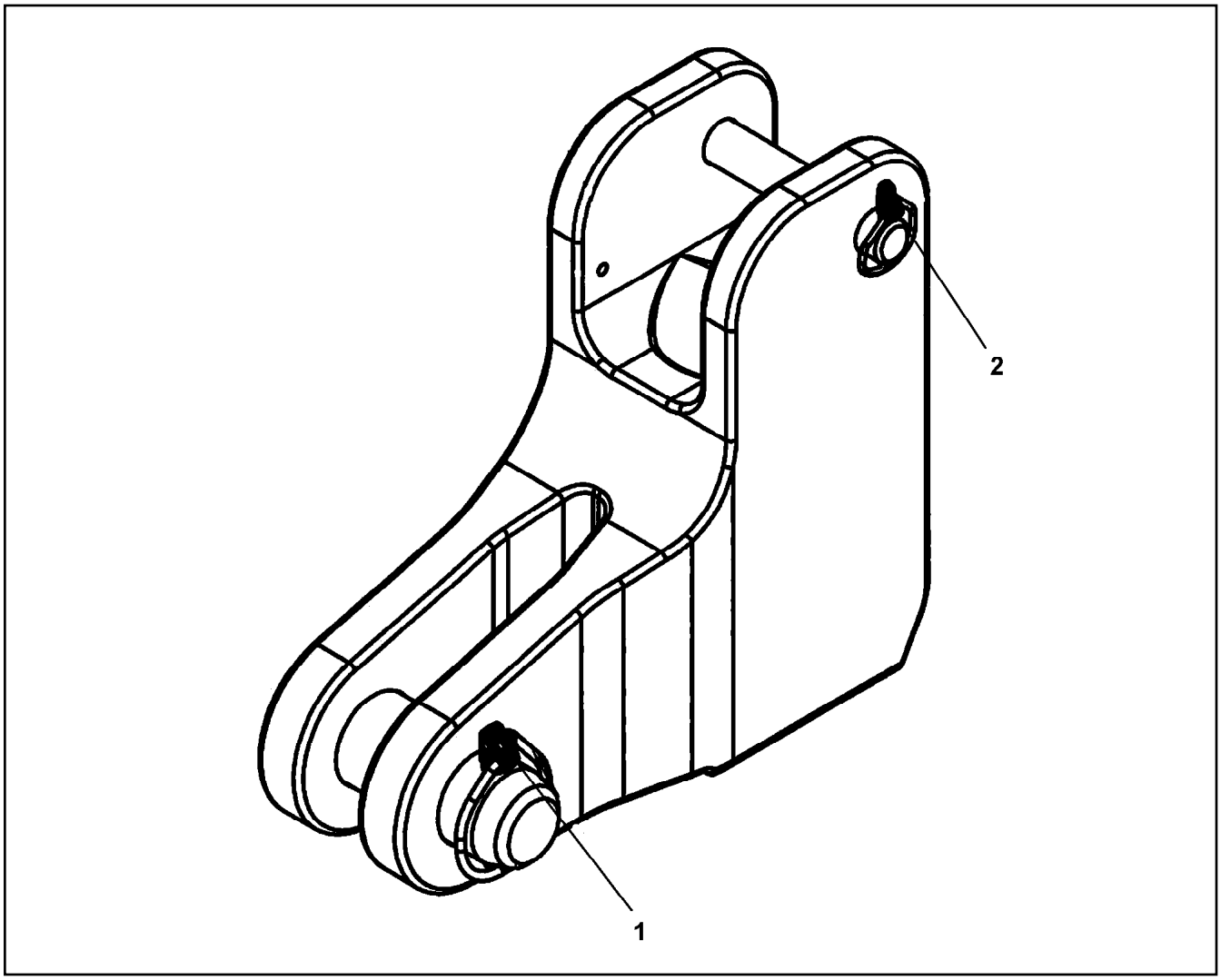

Pos.	Item	Quantity	Description	Bezeichnung
1	10180883	1	SAFETY PLUG W HINGE-LID 10X55X9,5X45	SICHERHEITSKLAPPSTECKER
2	10180879	1	SAFETY PLUG W HINGE-LID 4X24X3,8X20 4	SICHERHEITSKLAPPSTECKER

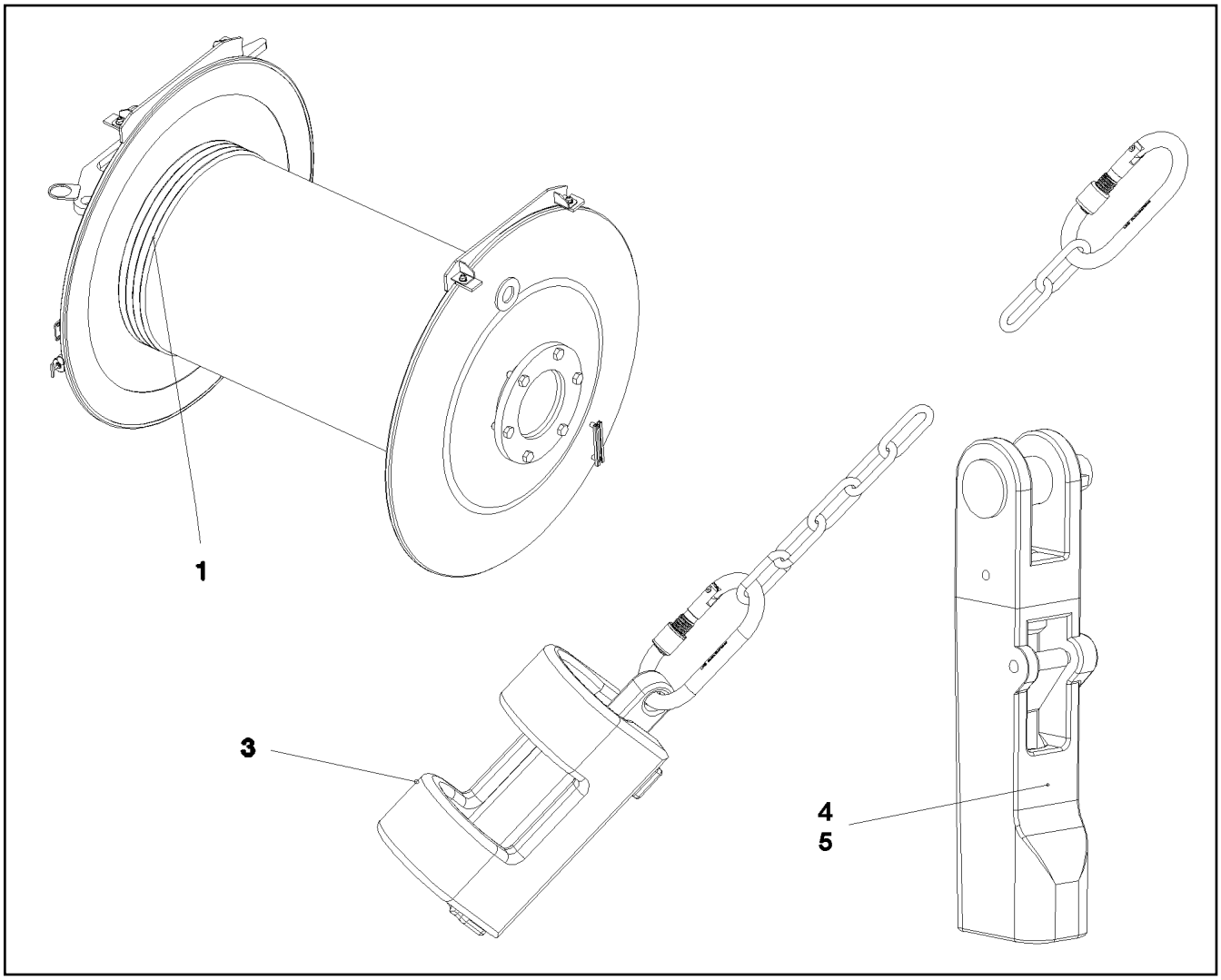

Pos.	Item	Quantity	Description	Bezeichnung
1	11314899	1	HOIST ROPE 32X1450M -40°C SPF	HUBSEIL
3	962563908	1	HOIST LIM.SWITCH PLUMMET CPL ⇨ ❑ 688	HUBENDSCHALTER GEWICHT K
4	773940508	1	POUCH SOCKET 30-32 SPF	TASCHENSCHLOSS
5	11481877	1	POUCH SOCKET LR 32 SPF ⇨ ❑ 689	TASCHENSCHLOSS

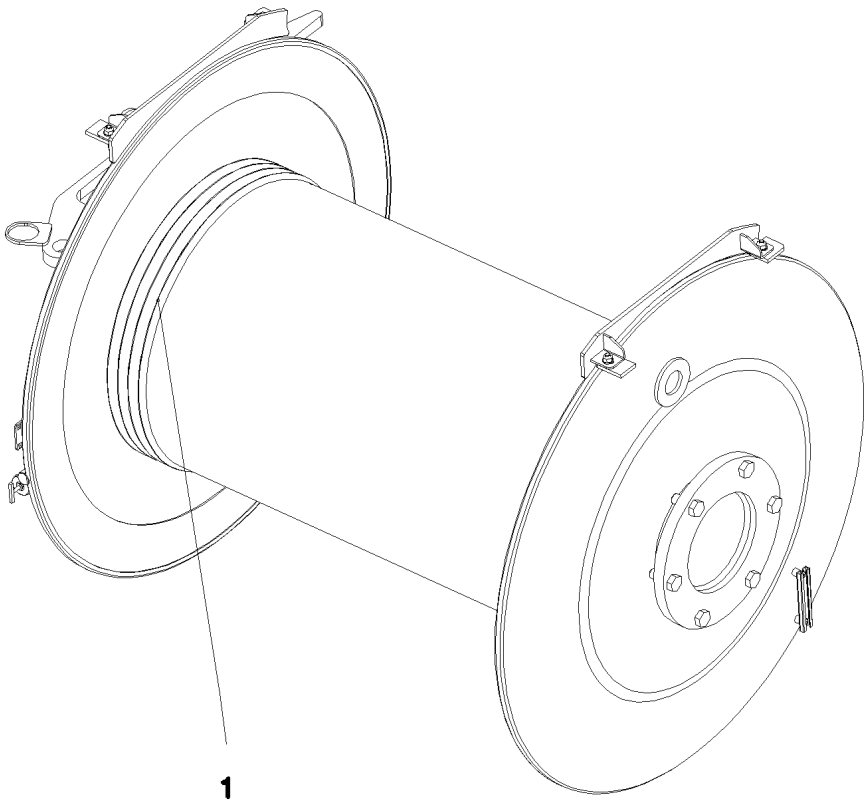

Pos.	Item	Quantity	Description	Bezeichnung
1	11211362	1	ROPE 32X890M -40°C SPF	SEIL

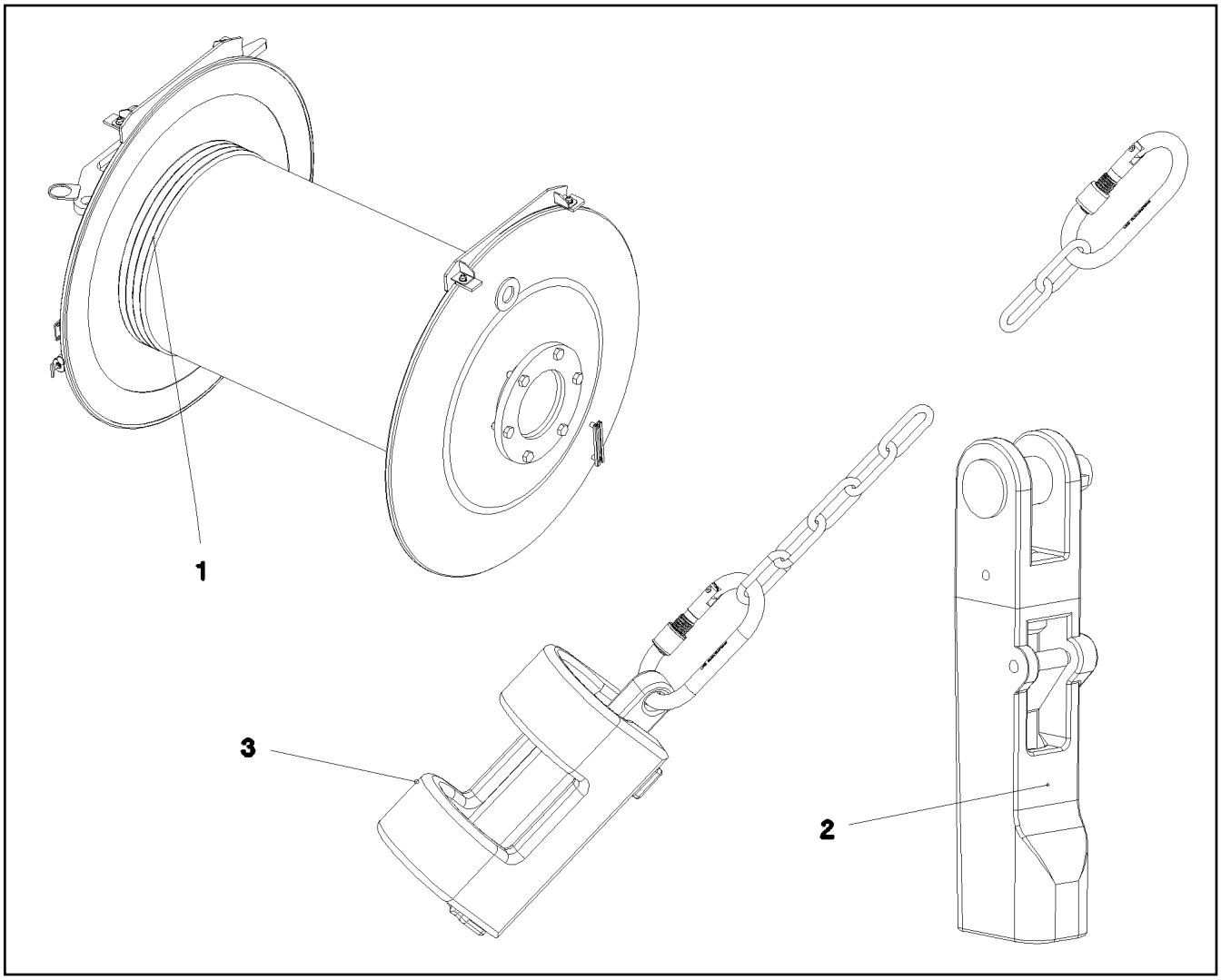

Pos.	Item	Quantity	Description	Bezeichnung
1	11314901	1	HOIST ROPE 28X600M -40°C SPF	HUBSEIL
2	773940508	1	POUCH SOCKET 30-32 SPF	TASCHENSCHLOSS
3	962563908	1	HOIST LIM.SWITCH PLUMMET CPL ⇨ ❑ 688	HUBENDSCHALTER GEWICHT K

Pos.	Item	Quantity	Description	Bezeichnung
1	12102031	1	ROPE 8X400M -40°C VERZ SPF	SEIL
2	10332161	2	CONNECTING ELEMENT SPF	VERBINDUNGSGLIED
3	773947308	1	TWIST COMPENSATOR 2t SPF	DRALLFAENGER
4	740002608	2	UNIVERSAL CONNECTING LINK CW6 SPF	UNIVERSALVERBINDUNGSGLIE

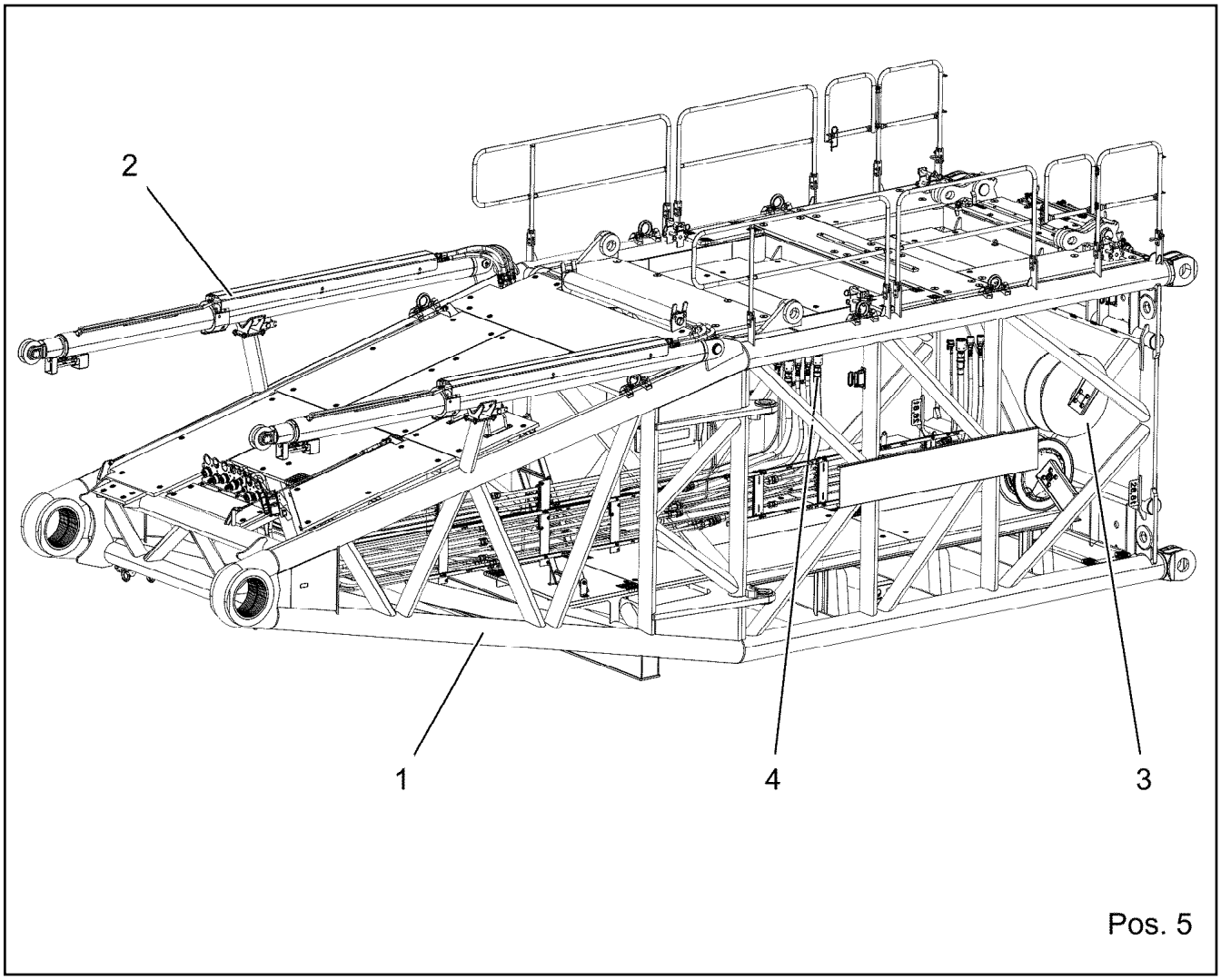

Pos. 5

Pos.	Item	Quantity	Description	Bezeichnung
1	919304308	1	S PIVOT SECTION PRE-ASS. 10.5M ⇨ ❑ 695	S-ANLENKSTUECK VORM.
2	917084408	1	S OVERRUN PROTECTION ⇨ ❑ 709	S-RUECKHALTESICHERUNG
3	919301108	1	ELECTRIC FOR S-PIVOT SECTION ⇨ ❑ 713	ELEKTRIK S-ANLENKSTUECK
4	918791508	1	ADDITIONAL HYDR.S PIVOT SECTI. ⇨ ❑ 729	ZUSATZHYDRAULIK S-ANLENK
5	917692108	1	CENTRAL GREASING S-ANLENKSTUECK ⇨ ❑ 740	ZENTRALSCHMIERUNG

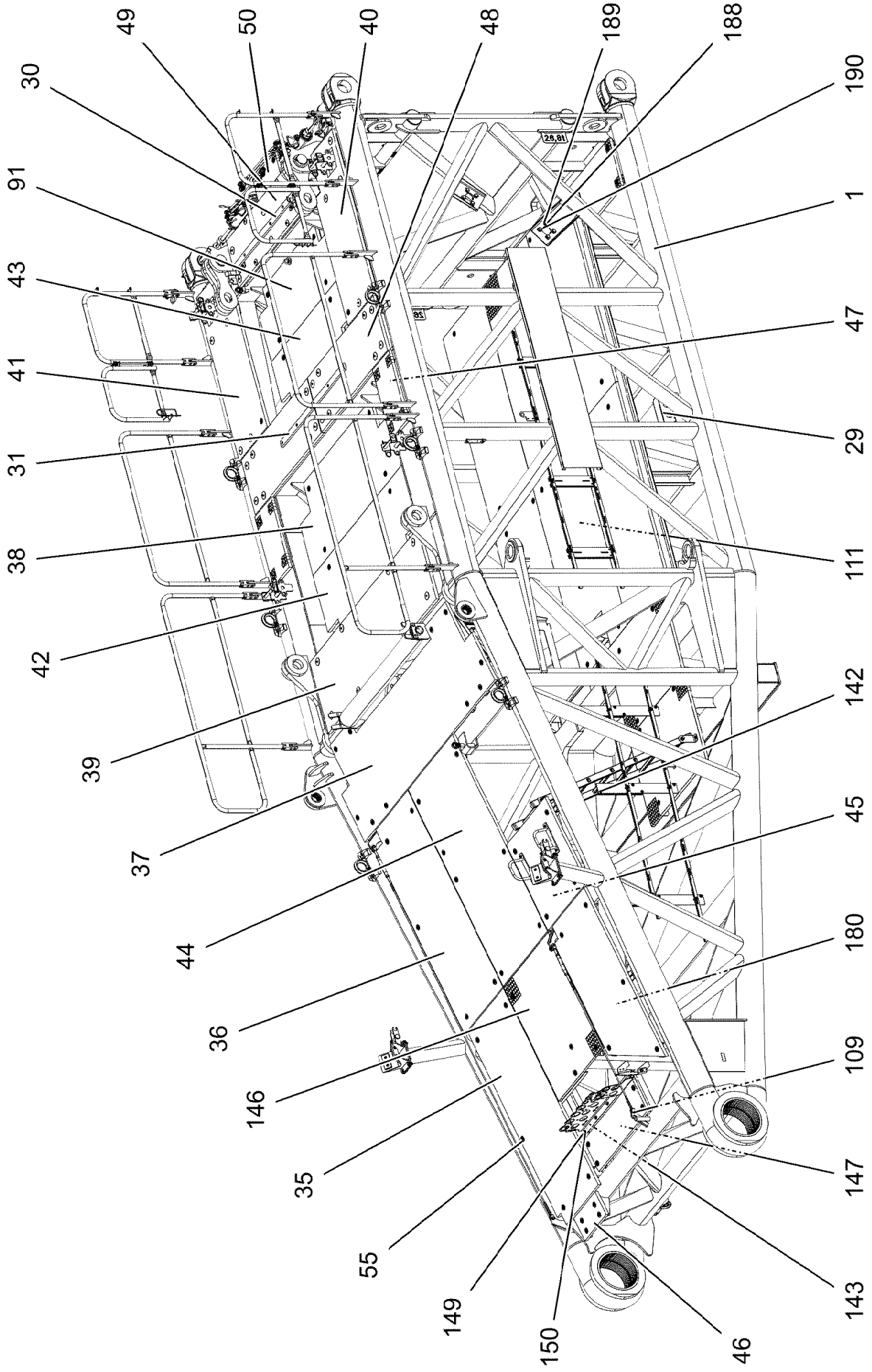

8.10.2019 002450 LIEBHERR	**etk_en_de_098253 LR 11000** **S PIVOT SECTION PRE-ASS.** **S-ANLENKSTUECK VORM.**	❑ 695 (1/10) **919304308**

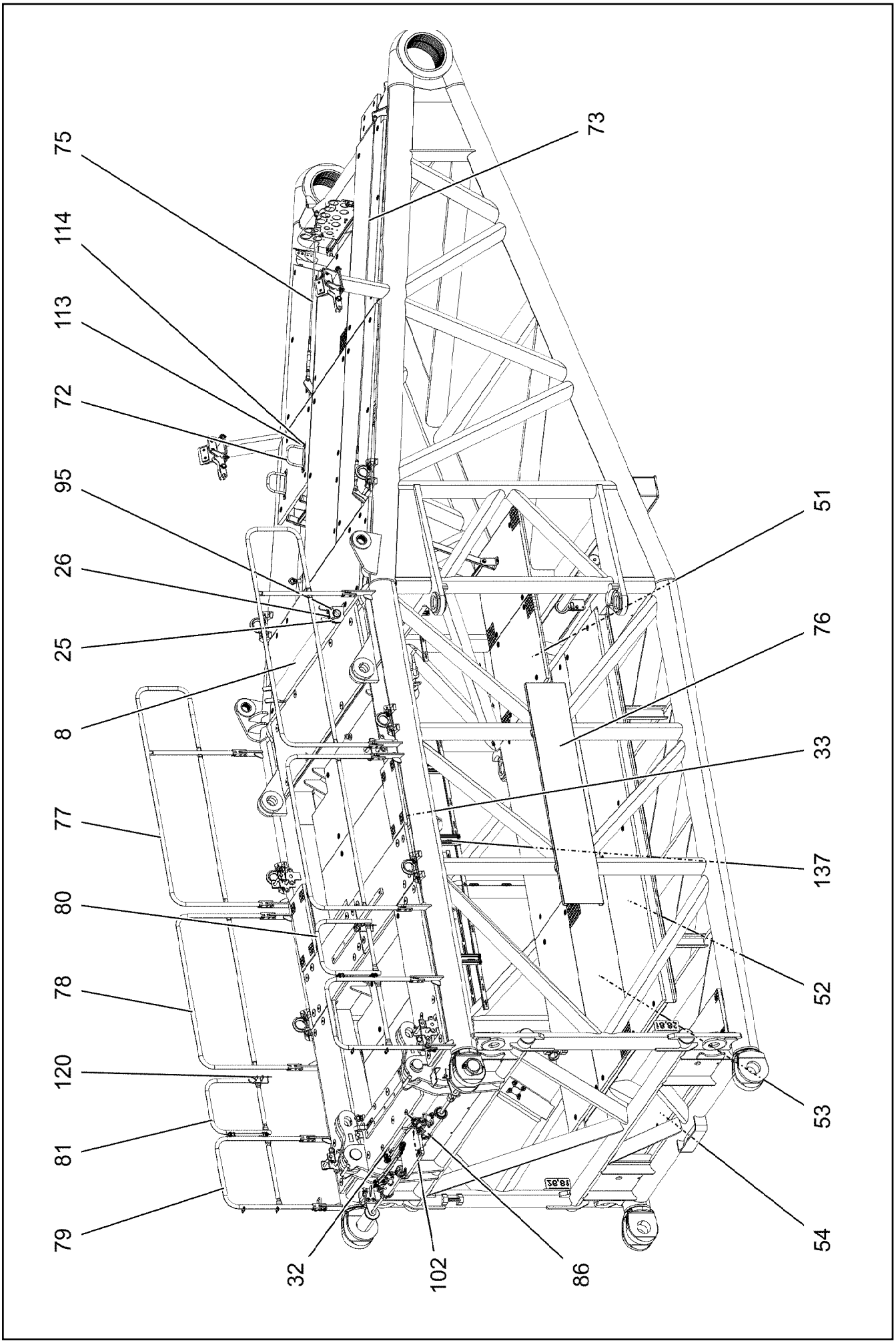

8.10.2019 002451 LIEBHERR	**etk_en_de_098253 LR 11000** **S PIVOT SECTION PRE-ASS.** **S-ANLENKSTUECK VORM.**	696 (2/10) **919304308**

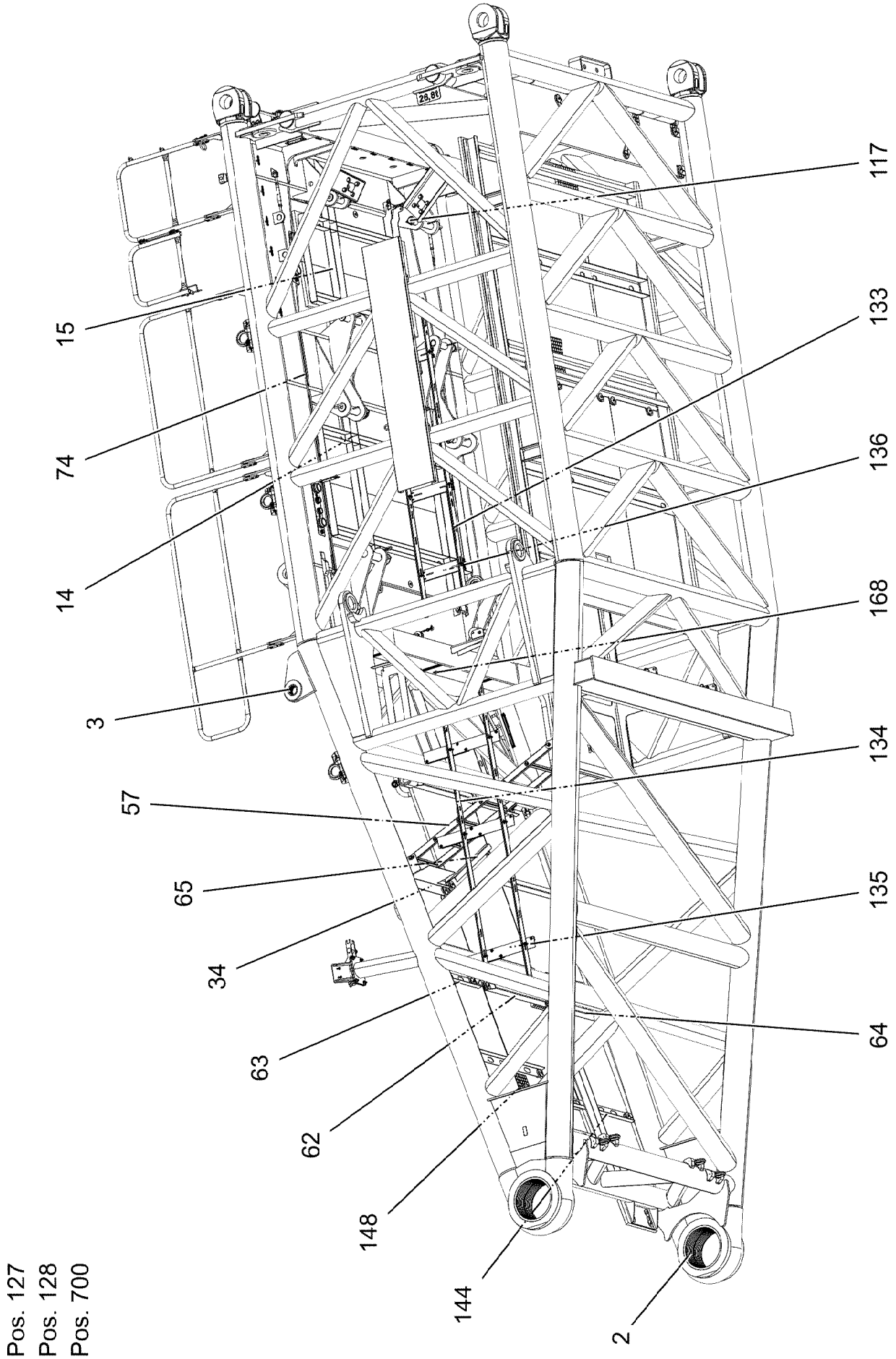

Pos. 127
Pos. 128
Pos. 700

8.10.2019 002452	**etk_en_de_098253 LR 11000**	❑ 697 (3/10)
LIEBHERR	**S PIVOT SECTION PRE-ASS.** **S-ANLENKSTUECK VORM.**	**919304308**

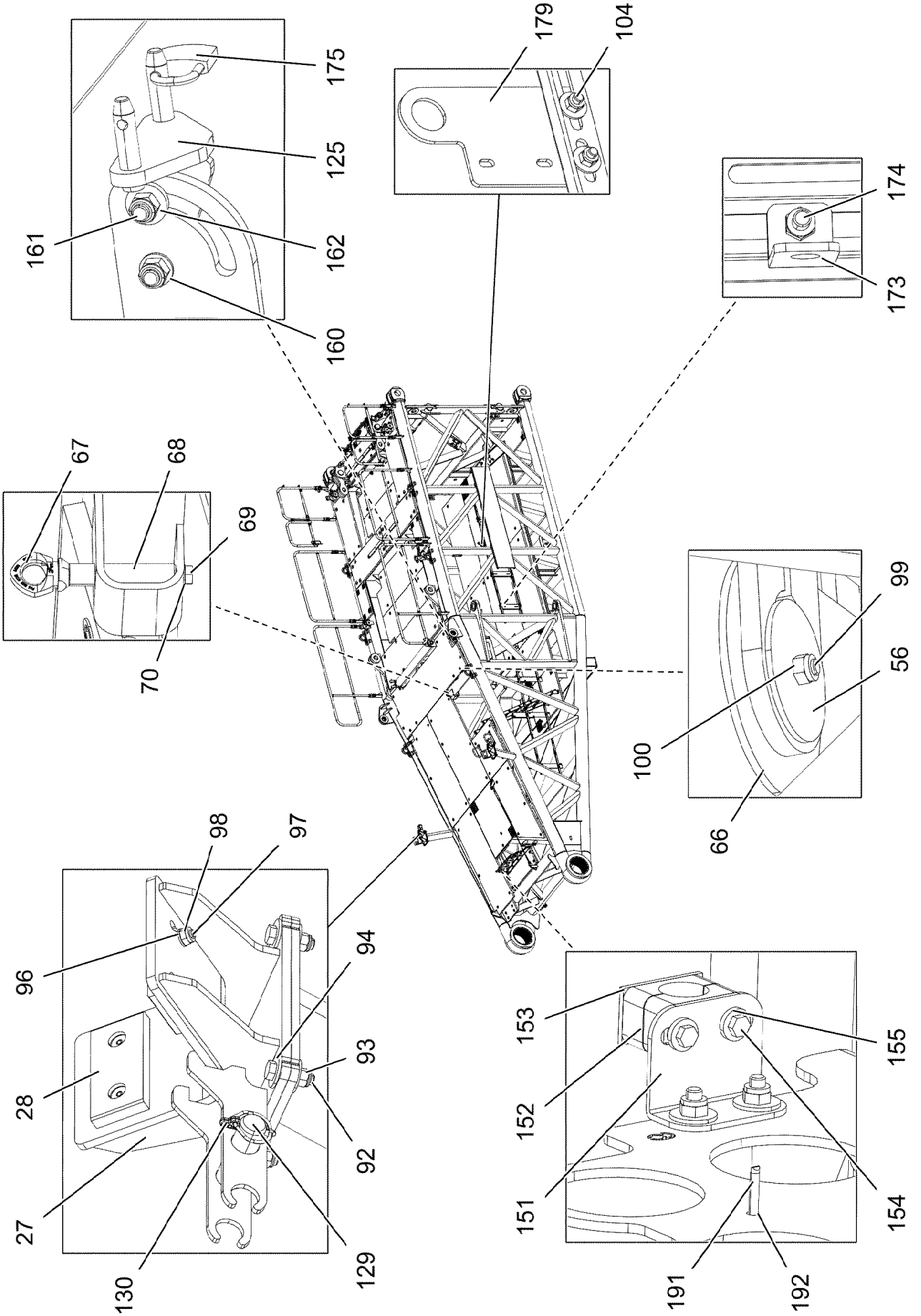

8.10.2019 002453 LIEBHERR	**etk_en_de_098253 LR 11000** **S PIVOT SECTION PRE-ASS.** **S-ANLENKSTUECK VORM.**	698 (4/10) **919304308**

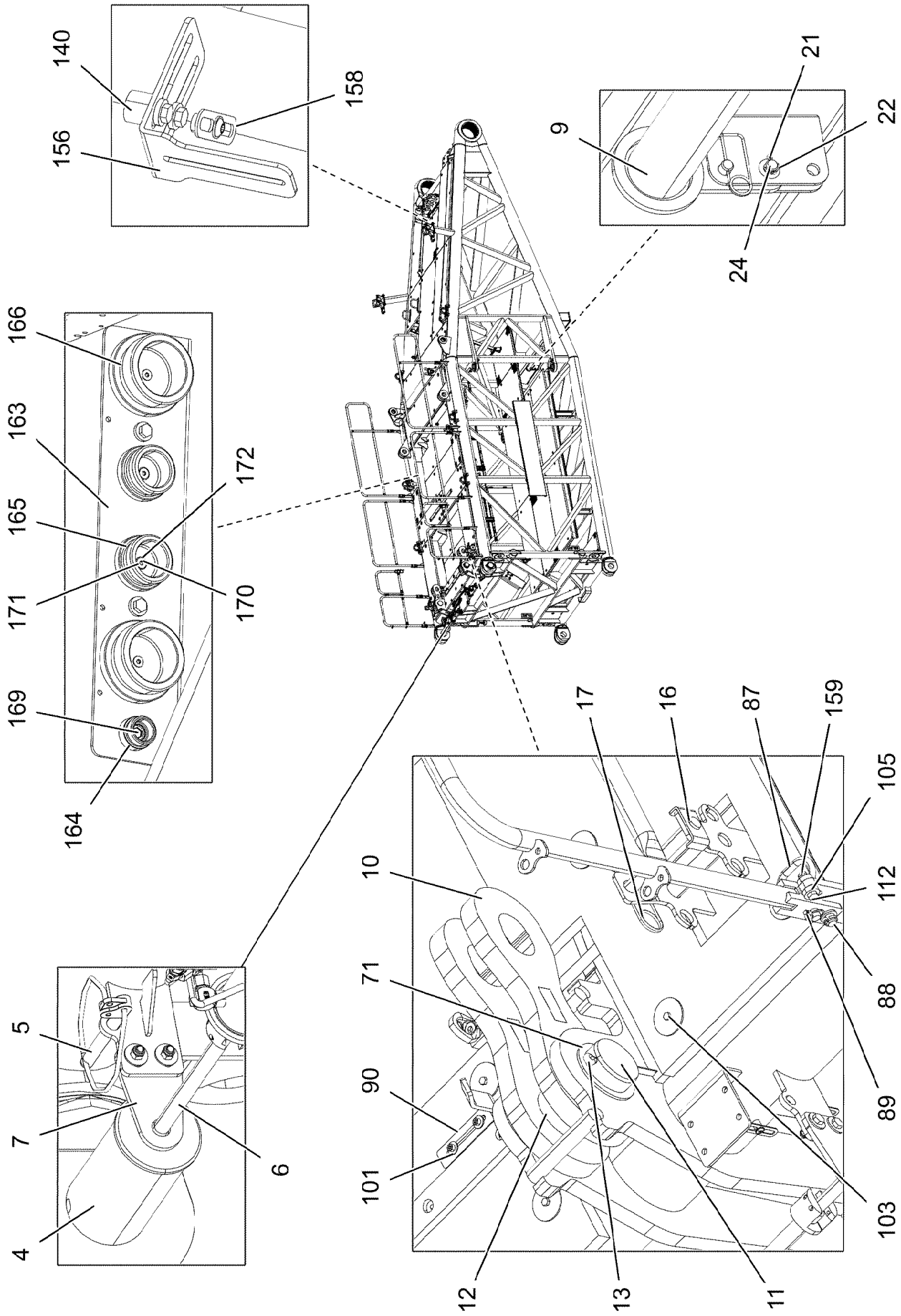

8.10.2019 002454 LIEBHERR	**etk_en_de_098253 LR 11000** **S PIVOT SECTION PRE-ASS.** **S-ANLENKSTUECK VORM.**	699 (5/10) **919304308**

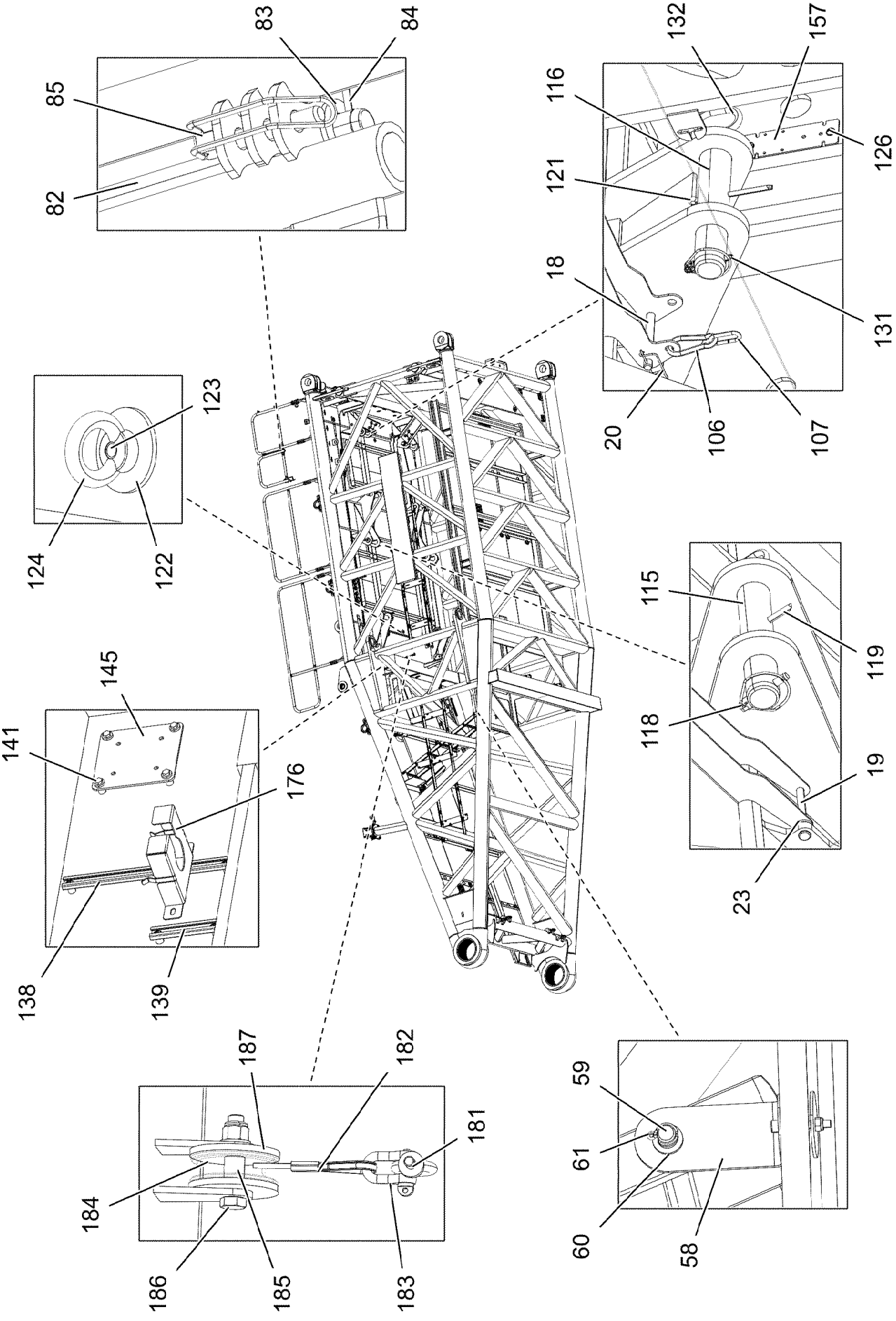

8.10.2019 002455 LIEBHERR	**etk_en_de_098253 LR 11000** **S PIVOT SECTION PRE-ASS.** **S-ANLENKSTUECK VORM.**	❑ 700 (6/10) **919304308**

Pos.	Item	Quantity	Description	Bezeichnung
1	96036366	1	S PIVOT SECTION, WELD.CONSTR. 10.5M	S-ANLENKSTUECK SCHWK.
2	97028102	2	BUSHING 400X360X266 GZ-CUZN25AL5 SP	BUCHSE
3	97035739	2	BUSHING 60X100X100 GZ-CUZN25AL5	BUCHSE
4	97028894	2	PIN 140.0X291 35NICRMOV125 GASN. SPF	BOLZEN
5	10878577	2	SAFETY PLUG W HINGE-LID 20X175X20X1	SICHERHEITSKLAPPSTECKER
6	10878755	2	SOCKET HEAD SCREW ISO 4762 M24X400	ZYLINDERSCHRAUBE
7	972636908	2	PLATE 10X175X104 S700MC FE/FLZN10/NC	BLECH
8	928331508	1	SAFETY ROLLER CPL. SPF ⇨ ❑ 410	SCHUTZWALZE KPL.
9	928830208	1	SAFETY ROLLER CPL. ⇨ ❑ 705	SCHUTZWALZE KPL.
10	968247008	4	BRACKET WITH BOARD	LASCHE MIT SCHILD
11	932377308	2	PIN RD100X235 35NICRMOV125	BOLZEN
12	97031403	2	SLEEVE 114.3X50 S355J2H FE//ZNNI8//CN//T	HUELSE
13	10180383	2	SPLIT PIN ISO 1234 13X160 St 480H SPF	SPLINT
14	967976008	1	PIVOTING WALKWAY WELDED	LAUFSTEG SCHWK.
15	967976108	1	PIVOTING WALKWAY WELDED	LAUFSTEG SCHWK.
16	962580308	4	CONNECTING PIN WELDED FE//ZNNI8//CN/	ABSTECKBOLZEN SCHWK.
17	433100908	4	RETAINING SPRING 4,5X98 VERZ	SICHERUNGSFEDER
18	453008508	4	PIN ISO 2341 B16X135X129 ST.50-2K VERZ	BOLZEN
19	453008308	4	PIN ISO 2341 B16X162X157 30CRNIMO8 SP	BOLZEN
20	433102808	6	RETAINING SPRING 3X55 VERZ	SICHERUNGSFEDER
21	10180351	6	SPLIT PIN ISO 1234 4X25 St 480H SPF	SPLINT
22	11691326	6	WASHER ISO 7092 16 300HV FLZN SPF	SCHEIBE
23	4600021	4	WASHER DIN 7349 17 200HV FLZN SPF	SCHEIBE
24	451241208	4	PIN DIN 1435 16X40X35 ST.50K VERZ	BOLZEN
25	934787908	2	AXLE HOLDER 10X150X40 S355MC FE//ZNNI	ACHSHALTER
26	952198708	2	RING RD100X5 S355MC FE//ZNNI8//CN//T0	RING
27	967997608	2	SUPPORT WELDED	AUFLAGE SCHWK.
28	283030708	4	BEARING PLATE	LAGERPLATTE
29	97080863	1	HOOD 1.5X601X338 DC01 FE//ZNNI8//CN//T0	HAUBE
30	976661208	1	SUPPORT 1400X60 PA6G	AUFLAGE
31	971111308	4	SUPPORT PA6G	AUFLAGE
32	971111408	6	SUPPORT PA6G	AUFLAGE
33	97031390	38	SUPPORT PA6G	AUFLAGE
34	97031391	1	PLATE 4X323X860 S315MC	BLECH
35	97031392	1	GRIDIRON T2070X800X30/2 S235JR T ZN K	GITTERROST-P
36	97031393	1	GRIDIRON T2070X860X30/2 S235JR T ZN K	GITTERROST-P
37	97031394	1	GRIDIRON T2940X920X30/2 S235JR T ZN K	GITTERROST-P
38	97031395	1	GRIDIRON T2240X810X30/3 S235JR T ZN K	GITTERROST-P
39	97031396	1	GRIDIRON T2440X730X30/2 S235JR T ZN K	GITTERROST-P
40	97031397	1	GRIDIRON T1680X600X30/2 S235JR T ZN K	GITTERROST-P
41	97031398	1	GRIDIRON T1680X630X30/2 S235JR T ZN K	GITTERROST-P
42	97031399	1	GRIDIRON T2240X810X30/3 S235JR T ZN K	GITTERROST-P
43	97031400	1	GRIDIRON T1800X650X30/2 S235JR T ZN K	GITTERROST-P
44	97028386	1	GRIDIRON T2070X1000X30/2 S235JR T ZN K	GITTERROST-P
45	725838308	1	GRIDIRON T900X867X30/2 S235JR T ZN K	GITTERROST-P
46	10035308	1	GRIDIRON T483X240X30/2 S235JR T ZN K	GITTERROST-P
47	10035262	2	GRIDIRON T720X360X30/2 S235JR T ZN K	GITTERROST-P
48	725870108	2	GRIDIRON T1485X560X30/2 S235JR T ZN K	GITTERROST-P
49	725865108	1	GRIDIRON T1540X483X30/3 S235JR T ZN K	GITTERROST-P
50	725801308	1	GRIDIRON T500X350X30/2 S235JR T ZN K	GITTERROST-P
51	725858708	2	GRIDIRON T1220X900X30/2 S235JR T ZN K	GITTERROST-P
52	725860608	4	GRIDIRON T2000X876X30/2 S235JR T ZN K	GITTERROST-P
53	10036840	1	GRIDIRON T2000X1000X30/2 S235JR T ZN K	GITTERROST-P
54	725808808	1	GRIDIRON T3000X483X30/3 S235JR T ZN K	GITTERROST-SP
55	10100621	111	DISH MOUNTING	TELLERBEFESTIGUNG
56	941138108	184	WASHER DC01 FE//ZNNI8//CN//T0	SCHEIBE
57	11481667	1	SIMPLE LADDER EN 131 7-420X1,93M AL SP	ANLEGELEITER
58	97021238	2	ANGLE 5X70X199 S355MC	WINKEL

Pos.	Item	Quantity	Description	Bezeichnung
59	450023208	2	PIN ISO 2340 B20X500X485 ST.50K FE//ZN20	BOLZEN
60	10875637	18	WASHER DIN 1441 21 ST FLZN SPF	SCHEIBE
61	10180359	18	SPLIT PIN ISO 1234 5X40 St 480H SPF	SPLINT
62	978810808	4	PLATE 4X960X202 S315MC FE//ZNNI8//CN//T	BLECH
63	97003872	3	PLATE 4X122X700 S315MC FE//ZNNI8//CN//T	BLECH
64	979554608	5	PLATE 4X684X481 S315MC FE//ZNNI8//CN//T	BLECH
65	978931408	1	PLATE 4X1130X202 S315MC FE//ZNNI8//CN/	BLECH
66	955702308	2	WASHER RD120X4 S315MC FE//ZNNI8//CN/	SCHEIBE
67	11181742	3	RING BOLT M16X24 INOX SPF	RINGSCHRAUBE
68	97028770	1	ROUND STEEL 45.0X160 35NICRMOV125 GA	RUNDSTAHL
69	10875519	1	HEX SCREW ISO 4017 M16X40 8.8 FLZN SP	SECHSKANTSCHRAUBE
70	10289806	1	WASHER ISO 7089 16 300HV FLZN SPF	SCHEIBE
71	97024427	2	WASHER 5X130X130 S355MC FE//ZNNI8//C	SCHEIBE
72	962729508	2	HANDLE WELD.CONST.	GRIFF SCHWK.
73	10665364	1	ROUND STRAND ROPE 10X3,90M STAHL V	RUNDLITZENSEIL
74	10652820	2	ROUND STRAND ROPE 10X3,7M STAHL V	RUNDLITZENSEIL
75	10652814	1	ROUND STRAND ROPE 10X1,75M STAHL V	RUNDLITZENSEIL
76	973200408	2	PLATE 3X2260X511 ALMG3 H111	BLECH
77	967980708	2	HAND RAIL WELDED STRUCTURE T ZN O	GELAENDER SCHWK.
78	967980808	2	HAND RAIL WELDED STRUCTURE T ZN O	GELAENDER SCHWK.
79	967980908	2	HAND RAIL WELDED STRUCTURE T ZN O	GELAENDER SCHWK.
80	967070508	1	HAND RAIL WELDED STRUCTURE T ZN O	GELAENDER SCHWK.
81	967311308	1	HAND RAIL WELDED STRUCTURE T ZN O	GELAENDER SCHWK.
82	978501408	2	PIN 18.0X400 S355J2C+C FE//ZNNI8//CN//T0	BOLZEN
83	10289807	6	WASHER ISO 7089 18 300HV FLZN SPF	SCHEIBE
84	10180352	4	SPLIT PIN ISO 1234 4X32 St 480H SPF	SPLINT
85	433200908	4	FORMCLIP 10X55 VERZ	FORMCLIP
86	97017499	4	WASHER 3X54X54 X5CRNI18-10	SCHEIBE
87	924713108	12	SOCKET PIN T ZN K	STECKBOLZEN
88	451222408	12	PIN DIN 1435 20X65X58 ST.50-2K VERZ	BOLZEN
89	10875869	12	SAFETY PLUG W HINGE-LID 5X29X4,7X25 4	SICHERHEITSKLAPPSTECKER
90	970833608	2	PLATE 8x40x276 S700MC	BLECH
91	97036099	1	GRIDIRON T1800X650X30/2 S235JR T ZN K	GITTERROST-P
92	11645386	14	HEX SCREW ISO 4017 M12X45 8.8 FLZN SP	SECHSKANTSCHRAUBE
93	11840127	16	HEX NUT ISO 7040 M12 8 FLZN SPF	SECHSKANTMUTTER
94	11182717	24	WASHER ISO 7093-1 12 300HV FLZN SPF	SCHEIBE
95	11631816	4	HEX SCREW ISO 4017 M10X25 8.8 FLZN SP	SECHSKANTSCHRAUBE
96	10289795	12	WASHER ISO 7089 10 300HV FLZN SPF	SCHEIBE
97	10875807	8	COUNTERSUNK SCREW DIN 7991 M10X35 8	SENKSCHRAUBE
98	10875606	13	HEX NUT DIN 985 M10 8 FLZN SPF	SECHSKANTMUTTER
99	10875570	141	SOCKET HEAD SCREW ISO 4762 M8X55 8.8	ZYLINDERSCHRAUBE
100	10875614	197	HEX NUT DIN 985 M8 8 480H SPF	SECHSKANTMUTTER
101	11140469	92	WASHER ISO 7093-1 8 200HV 480H SPF	SCHEIBE
102	12203167	2	SOCKET HEAD SCREW ISO 4762 M8X80 8.8	ZYLINDERSCHRAUBE
103	11690046	50	HEX SCREW ISO 4017 M8X45 8.8 480H SPF	SECHSKANTSCHRAUBE
104	11642261	14	HEX SCREW ISO 4017 M8X25 8.8 480H SPF	SECHSKANTSCHRAUBE
105	978015708	24	DISTANCE SLEEVE 30X10 X20CR13	DISTANZHUELSE
106	744010408	4	SNAP HOOK DIN 5299 C 100X10-350KG ST V	KARABINERHAKEN
107	10663970	4	CHAIN DIN 763 7X49 0.3t ST35 VERZ	KETTE
109	10289805	16	WASHER ISO 7089 14 300HV FLZN SPF	SCHEIBE
111	97035894	1	GRIDIRON T2000X1000X30/2 S235JR T ZN K	GITTERROST-P
112	11642355	12	HEX SCREW ISO 4017 M10X50 8.8 FLZN SP	SECHSKANTSCHRAUBE
113	11651583	4	HEX SCREW ISO 4014 M8X60 8.8 480H SPF	SECHSKANTSCHRAUBE
114	11840501	32	WASHER DIN 7349 8,4 200HV 480H SPF	SCHEIBE
115	97037473	4	PIN 80.0X370 35NICRMOV125 SPF	BOLZEN
116	97037484	3	PIN 70.0X310 35NICRMOV125 SPF	BOLZEN
117	97037519	1	PIN 70.0X385 35NICRMOV125 SPF	BOLZEN
118	10180878	4	SAFETY PLUG W HINGE-LID 17X100X15,5X	SICHERHEITSKLAPPSTECKER
119	10180381	4	SPLIT PIN ISO 1234 13X125 St 480H SPF	SPLINT
120	433105008	2	RETAINING SPRING DIN 2194 6 A3C	SICHERUNGSFEDER

Pos.	Item	Quantity	Description	Bezeichnung
121	433010808	4	SPLIT PIN ISO 1234 10X140 ST A2K	SPLINT
122	97009767	4	WASHER 4X60X60 S315MC FE//ZN20//C	SCHEIBE
123	11840136	2	HEX SCREW ISO 4017 M12X50 8.8 FLZN	SECHSKANTSCHRAUBE
124	10179302	2	RING NUT DIN 582 M12 C15E FLZN SPF	RINGMUTTER
125	968410408	2	MOUNTING WELDED WARNEINRICHTUNG	AUFNAHME SCHWK.
126	10875484	59	BUTTON HEAD SCREW 7380-2 M8X10 08.8 4	HALBRUNDKOPFSCHRAUBE
127	11160431	12	ROPE 2 2,3KN EDELSTAHL	SEIL
128	11170565	24	FERRULE 2 CU	PRESSKLEMME
129	453032708	2	PIN ISO 2341 B30X95X85 35NICRMOV125	BOLZEN
130	10180880	2	SAFETY PLUG W HINGE-LID 8X42X7,5X32 4	SICHERHEITSKLAPPSTECKER
131	10181899	4	SAFETY PLUG W HINGE-LID 12X75X11,5X60	SICHERHEITSKLAPPSTECKER
132	921079508	8	HANDLE WELD.CONST. FE//ZNNI8//CN//T0	GRIFF SCHWK.
133	978155008	3	PLATE 4X2834X53 S315MC	BLECH
134	978653108	1	PLATE 4X2600X53 S315MC	BLECH
135	975589508	3	PLATE 4X800X100 S315MC	BLECH
136	975744708	3	PLATE 4X450X100 S315MC	BLECH
137	970344808	12	MOUNTING RAIL	TRAGSCHIENE
138	954117508	5	MOUNTING RAIL 340	TRAGSCHIENE
139	954117308	1	MOUNTING RAIL 140	TRAGSCHIENE
140	953873408	58	SLEEVE 25X20 11SMN37 FE//ZNNI8//CN//T0	HUELSE
141	12216205	22	HEX SCREW ISO 4017 M8X18 8.8 480H SPF	SECHSKANTSCHRAUBE
142	12100221	24	BUTTON HEAD SCREW ISO 7380-2 M8X40	HALBRUNDKOPFSCHRAUBE
143	97039643	1	PLATE 5X1169X356 S355MC	BLECH
144	97019834	2	PLATE 4X127X1320 S315MC	BLECH
145	97039738	1	PLATE 4X167X165 S315MC FE//ZNNI8//CN//T	BLECH
146	725855708	1	GRIDIRON T1200X1000X30/2 S235JR T ZN K	GITTERROST-P
147	97039690	1	GRIDIRON T1100X330X30/2 S235JR T ZN K	GITTERROST-P
148	945048208	3	PLATE 4X103X900 S315MC FE//ZNNI8//CN//T	BLECH
149	11691328	5	HEX SCREW ISO 4017 M10X35 8.8 FLZN SP	SECHSKANTSCHRAUBE
150	11658580	10	WASHER DIN 7349 10,5 200HV-St FLZN SPF	SCHEIBE
151	954061908	1	PLATE 3X70X87 DC01 FE//ZNNI8//CN//T0	BLECH
152	7005052	4	CLAMP-HALF DIN 3015-1 L 3 R 25 PP SW	KLEMMHAELFTE
153	10802203	2	WELD PLATE DIN 3015-1 L-AP-K 3 W1 ZNNI	ANSCHWEISSPLATTE
154	12216909	4	HEX SCREW ISO 4014 M6X45 8.8 480H SPF	SECHSKANTSCHRAUBE
155	11693878	4	WASHER DIN 7349 6,4 200HV 480H SPF	SCHEIBE
156	97033256	1	ANGLE 4X234X60 S315MC FE//ZNNI8//CN//T	WINKEL
157	971562708	3	PLATE 3X190X60 DC01 FE//ZNNI8//CN//T0	BLECH
158	953650008	41	CABLE CLAMP 2X22X90 DC01 FE//ZNNI8//C	KABELHALTER
159	10875629	12	HEX NUT ISO 7040 M10 8 FLZN SPF	SECHSKANTMUTTER
160	10289804	6	WASHER ISO 7089 12 300HV FLZN SPF	SCHEIBE
161	11651578	2	HEX SCREW ISO 4014 M12X50 8.8 FLZN SP	SECHSKANTSCHRAUBE
162	10006370	2	WASHER DIN 7349 13 200HV FLZN SPF	SCHEIBE
163	97047924	2	PLATE 4X480X119 S315MC FE//ZNNI8//CN//T	BLECH
164	10466906	2	SCREW PLUG RD32X3 SPF	VERSCHLUSSSCHRAUBE
165	10466908	4	SCREW PLUG RD54X4 ALCUMGPB SPF	VERSCHLUSSSCHRAUBE
166	10466909	4	SCREW PLUG RD79X4 SPF	VERSCHLUSSSCHRAUBE
168	97046716	1	PLATE 4X107X70 S315MC FE//ZNNI8//CN//T	BLECH
169	11657360	2	HEX SCREW ISO 4017 M6X16 8.8 480H SPF	SECHSKANTSCHRAUBE
170	12100589	8	COUNTERSUNK SCREW AEHNL.ISO 10642	SENKSCHRAUBE
171	10875613	10	HEX NUT DIN 985 M6 8 480H SPF	SECHSKANTMUTTER
172	10876162	8	DOWEL PIN ISO 8752 6X20 480H SPF	SPANNSTIFT
173	970350108	2	PLATE 4x73x30 S315MC FE//ZNNI8//CN//T0	BLECH
174	409706608	2	HAMMER HEAD BOLT M8X25 8.8 480H SPF	HAMMERKOPFSCHRAUBE
175	885251508	2	PADLOCK ABUS-64TI/40 TITALIUM	VORHAENGESCHLOSS
176	978637208	1	PLATE 2X274X212 DC01 FE//ZNNI8//CN//T0	BLECH
179	97051398	1	PLATE 4X170X90 S315MC FE//ZNNI8//CN//T	BLECH
180	97056563	1	GRIDIRON T1780X800X30/2 S235JR T ZN K	GITTERROST-P
181	540001808	1	ROPE WINCH TYP 351 ⇨ ❑ 706	SEILWINDE
182	773324408	1	AUXILIARY ROPE DIN 3055 4X4,5M	HILFSSEIL

Pos.	Item	Quantity	Description	Bezeichnung
183	773933508	1	SHACKLE DIN 82101 0,25T NG0,25 ST VERZ	SCHAEKEL
184	283096108	1	ROLLER RD68X20 PA6G	ROLLE
185	971857508	1	TUBE 16.0X22 E235+N	ROHR
186	11658890	1	HEX SCREW ISO 4014 M12X65 8.8 FLZN SP	SECHSKANTSCHRAUBE
187	979930908	2	PLATE 5X70X70 S355MC FE//ZNNI8//CN//T0	BLECH
188	12224015	8	HEX SCREW ISO 4014 M16X65 8.8 FLZN SP	SECHSKANTSCHRAUBE
189	4600021	16	WASHER DIN 7349 17 200HV FLZN SPF	SCHEIBE
190	10875859	8	HEX NUT ISO 7040 M16 8 FLZN SPF	SECHSKANTMUTTER
191	12100681	4	SPLIT PIN ISO 1234 5X28 ST 480H SPF	SPLINT
192	10875643	4	WASHER ISO 7093-1 5 200HV 480H SPF	SCHEIBE
700	968311308	1	SIGNS S-ANLENKSTUECK ⇨ ❑ 707	BESCHILDERUNG

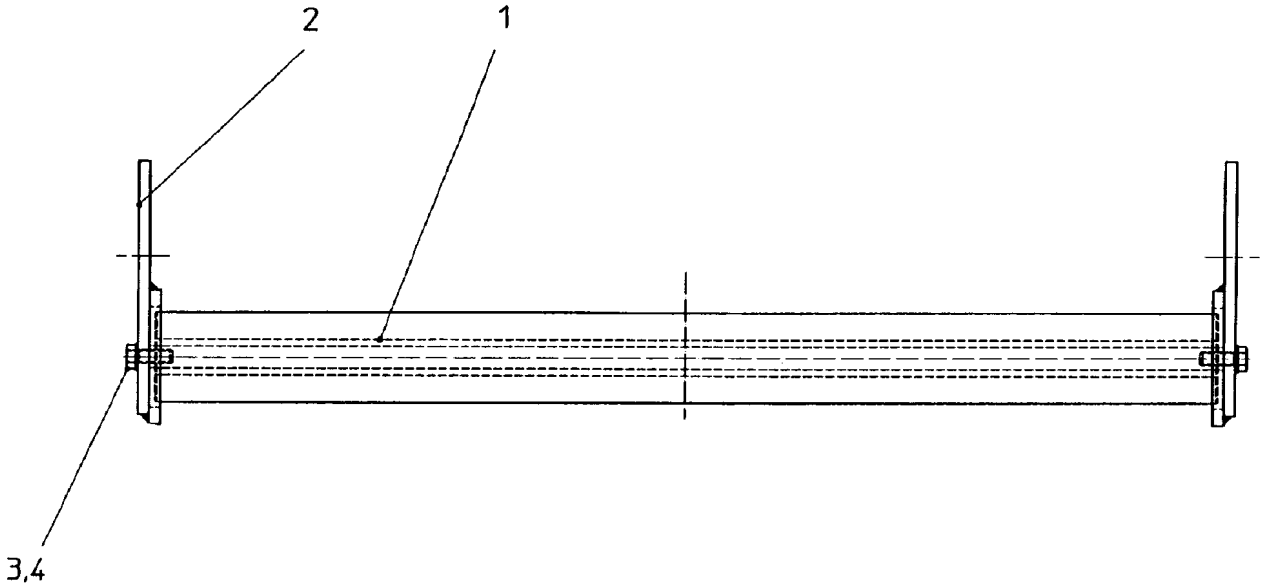

Pos.	Item	Quantity	Description	Bezeichnung
1	749010208	1	CARRYING ROLLER 80/5/20X950 GALV.VER	TRAGROLLE
2	928830408	2	BRACKET CPL.	LASCHE KPL.
3	11642349	2	HEX SCREW ISO 4017 M12X35 8.8 FLZN SP	SECHSKANTSCHRAUBE
4	12227180	2	WASHER SPRING DIN 127 B 12 FLZN SPF	FEDERRING

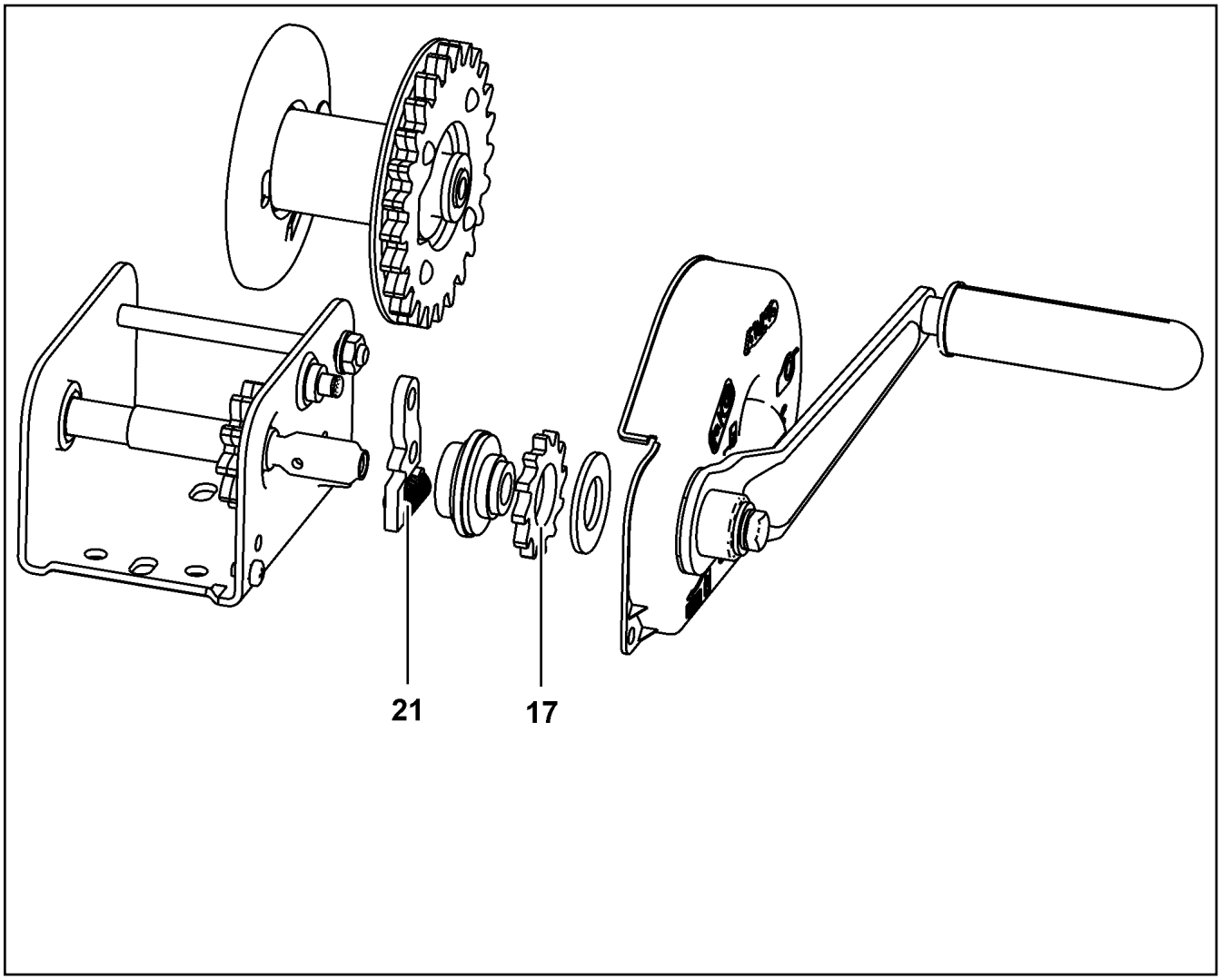

Pos.	Item	Quantity	Description	Bezeichnung
17	10802362	1	BLOCKING WHEEL	SPERRRAD
21	10802364	1	DETENT PAWL	SPERRKLINKE

8.10.2019
078647

LIEBHERR

etk_en_de_098253 LR 11000

SIGNS
BESCHILDERUNG

707 (1/2)

96831308

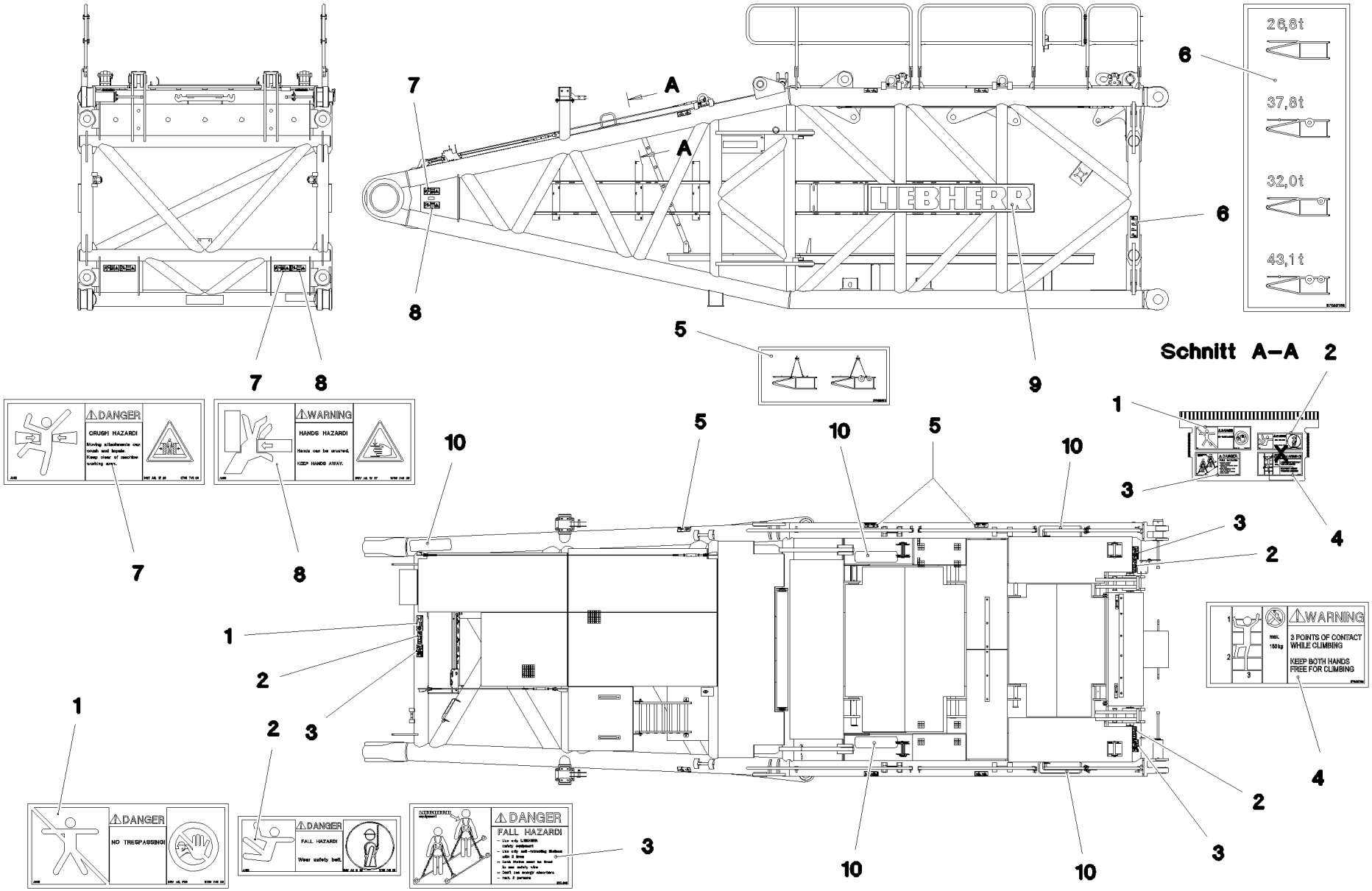

Pos.	Item	Quantity	Description	Bezeichnung
1	978674008	2	SIGN 208X88 KLEBEFOLIE SPF	SCHILD
2	978674808	4	SIGN 168X62 KLEBEFOLIE SPF	SCHILD
3	97004046	4	SIGN 168X88X1 KLEBEFOLIE SPF	SCHILD
4	97036732	1	SIGN 168X88 KLEBEFOLIE SPF	SCHILD
5	97038976	6	SIGN 178X78 KLEBEFOLIE SPF	SCHILD
6	97033195	2	SIGN 100X290 KLEBEFOLIE SPF	SCHILD
7	978674108	4	SIGN 208X88 KLEBEFOLIE SPF	SCHILD
8	978674608	4	SIGN 208X88 KLEBEFOLIE SPF	SCHILD
9	973179308	2	SIGN 375X2250 FOLIE	SCHILD
10	97018451	5	ANTI-SLIP SURFACE 1.6X152X570 3M TYP4	ANTIRUTSCHBELAG

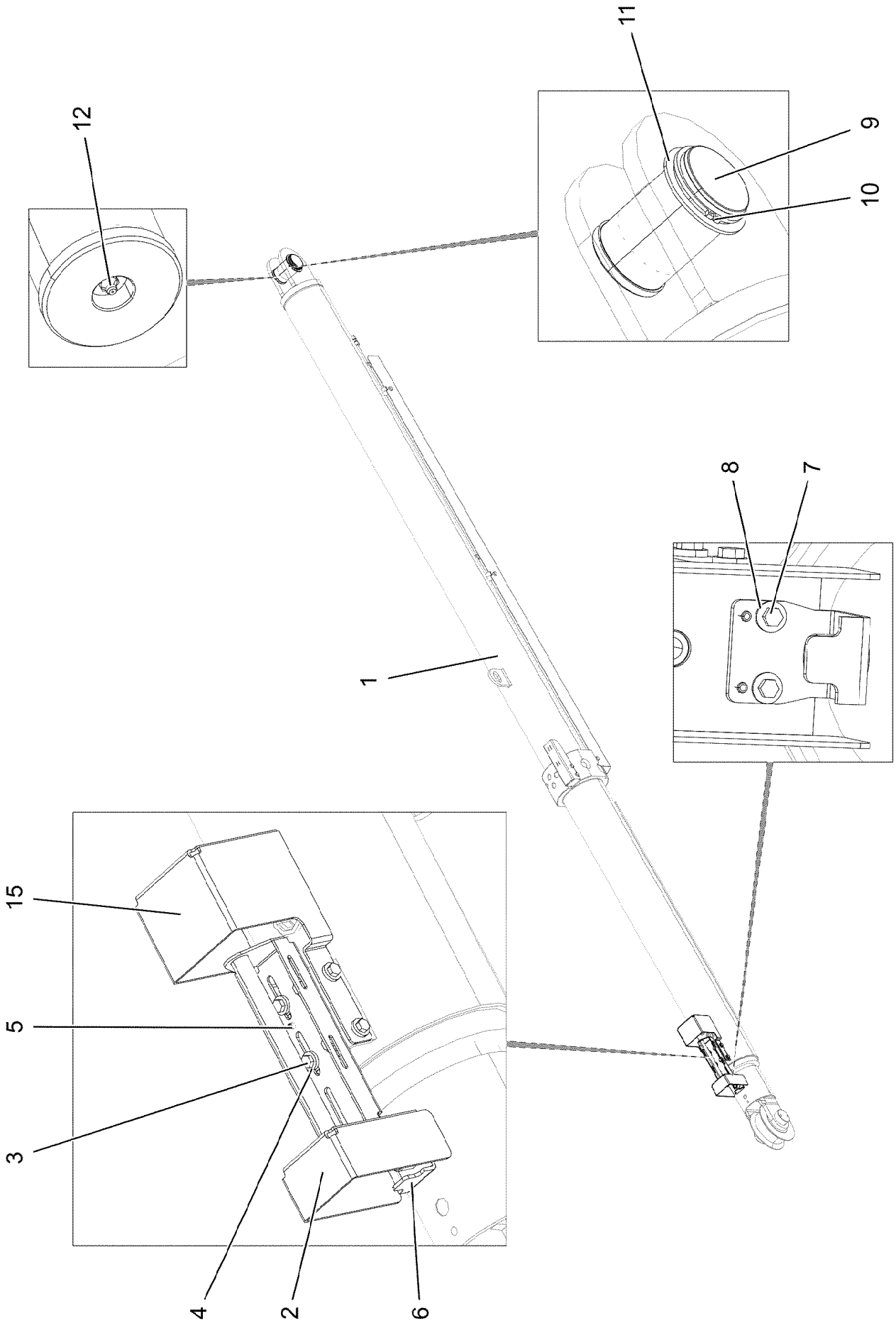
11
12
9
10
8
7
1
15
5
3
4
2
6

Pos.	Item	Quantity	Description	Bezeichnung
1	11211228	2	TILT-BACK SUPPORT 180/150-1000 SPF ⇨ ❑ 711	RUECKFALLSTUETZE
2	968178708	2	BRACKET WELDED CONST. FE//ZNNI8//CN/	KONSOLE SCHWK.
3	11651612	12	HEX SCREW ISO 4017 M8X16 8.8 480H SPF	SECHSKANTSCHRAUBE
4	11840501	12	WASHER DIN 7349 8,4 200HV 480H SPF	SCHEIBE
5	10876162	8	DOWEL PIN ISO 8752 6X20 480H SPF	SPANNSTIFT
6	968262408	2	HOLDER	HALTER
7	11644899	4	HEX SCREW ISO 4017 M6X20 8.8 480H SPF	SECHSKANTSCHRAUBE
8	10875648	4	WASHER ISO 7093-1 6 200HV 480H SPF	SCHEIBE
9	97035945	2	PIN 85.0X135 35NICRMOV125 SPF	BOLZEN
10	12100688	2	LOCKING RING DIN 471 80X4 480H SPF	SICHERUNGSRING
11	422005501	2	SUPPORTING WASHER DIN 988 80 ST BLAN	STUETZSCHEIBE
12	7743242	2	HYDRAULIC-TYPE LUBRICAT.NIPPLE DIN 71	KEGELSCHMIERNIPPEL
15	97059478	2	PLATE 3X366X391 DC01 FE//ZNNI8//CN//T0	BLECH
500	968182008	1	EL.EQUIPMENT SAFETY RETAINER	ELEKTRIK S-RUECKHALTESIC
(151)	10354584	2	INDUCTIVE SENSOR BERUEHRUNGSLOS	INDUKTIVSENSOR
(152)	10875197	4	INDUCTIVE SENSOR BERUEHRUNGSLOS	INDUKTIVSENSOR

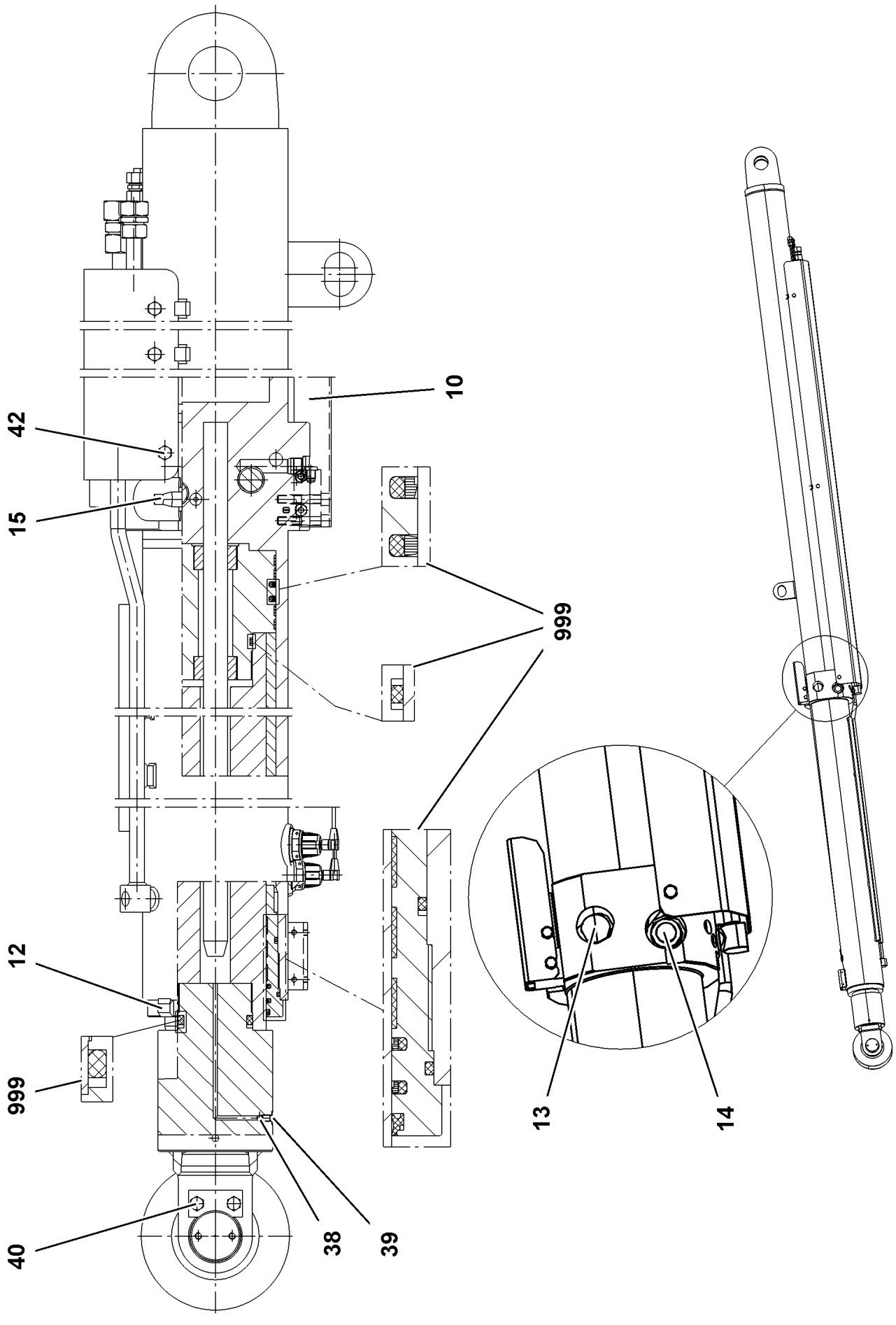
42
15
10
999
12
999
40
38
39
13
14

Pos.	Item	Quantity	Description	Bezeichnung
10	571412808	1	NON-RETURN VALVE	RUECKSCHLAGVENTIL
12	11341708	1	CAM	NOCKE
13	10873251	1	NON-RETURN VALVE	RUECKSCHLAGVENTIL
14	10873252	1	PRESSURE LIMITING VALVE	DRUCKBEGRENZUNGSVENTIL
15	10873253	1	PRESSURE LIMITING VALVE	DRUCKBEGRENZUNGSVENTIL
38	747000408	1	BALL DIN 5401 8	KUGEL
39	12240952	1	GRUB SCREW ISO 4026 M10X12 45H FLZN	GEWINDESTIFT
40	406608708	2	HEX SCREW ISO 4017 M12X25 10.9 FLZN SP	SECHSKANTSCHRAUBE
42	11002727	6	HEX SCREW ISO 4017 M12X40 10.9 FLZN SP	SECHSKANTSCHRAUBE
999	10873250	1	DS RELAPSE SUPPORT	DS RUECKFALLSTUETZE

Pos.	Item	Quantity	Description	Bezeichnung
5	96028886	1	CABLE DRUM COMPL. N1911 ⇨ ❑ 714	LEITUNGSTROMMEL KPL.
6	96036183	1	CABLE DRUM COMPL. N1912 ⇨ ❑ 715	LEITUNGSTROMMEL KPL.
10	96036187	1	TERMINAL BOX CPL. S1910 ⇨ ❑ 718	KLEMMKASTEN KPL.
15	967923008	1	SENSOR ASSEMBLY	GEBERANBAU
(1)	10802057	2	ANGLE TRANSMITTER 360° LSB PL:D SPF	WINKELGEBER
20	96038419	1	ADD-ON INCLINATION TRANSMITTER ⇨ ❑ 728	NEIGUNGSGEBER ANBAU
30	969211908	1	DUMMY PLUG X1980BS	BLINDSTECKER

Pos.	Item	Quantity	Description	Bezeichnung
1	96028887	1	LEAD W1911A-1	LEITUNG
151	10813237	1	CABLE DRUM 150M SPF	KABELTROMMEL
(5)	10467392	1	STRAIN	SPERRE
(12)	10046941	1	HANDLE	HANDGRIFF
170	10815125	1	WALL OUTLET 43-POL	WANDSTECKDOSE
171	10815121	1	FLANGE SEAL GR.28	FLANSCHDICHTUNG
172	692405308	1	DUST CAP 1 3/4-18NS METALL	STAUBKAPPE
173	10815280	1	TERMINAL HOUSING CA	ENDGEHAEUSE
200	10875696	1	CABLE GLAND M32X1,5X15-25 MS	KABELVERSCHRAUBUNG
266	10876399	4	HEX NUT DIN 985 M3 8 480H SPF	SECHSKANTMUTTER
267	420050108	9	WASHER ISO 7089 3 MS	SCHEIBE
268	408400801	4	PAN-HEAD SCREW ISO 7045 M3X20 4.8 A2	FLACHKOPFSCHRAUBE
423	602501308	1	VENTILATION SCREW G1/2"X30 POLYAMID	ENTLUEFTUNGSSCHRAUBE

Pos.	Item	Quantity	Description	Bezeichnung
1	96036184	1	LEAD W1912A ⇨ ❑ 716	LEITUNG
2	616024908	1	CABLE DRUM 165M SPF ⇨ ❑ 717	KABELTROMMEL
10	10476382	1	CABLE SOCKET M1	KABELDOSE
11	604512108	1	SEALING PLUG M1-D	VERSCHLUSSKAPPE
12	602424108	1	CABLE GLAND M16X1,5X4-11 MS	KABELVERSCHRAUBUNG
13	602606208	1	REDUCTION M20X1,5/M16X1,5 MS	REDUKTION
423	602501308	1	VENTILATION SCREW G1/2"X30 POLYAMID	ENTLUEFTUNGSSCHRAUBE

Pos.	Item	Quantity	Description	Bezeichnung
5	12101215	156.06	CONTROL LEAD 7 X 1 SPF	STEUERLEITUNG
500	923512208	2	CABLE MARKER	KABELMARKER
501	604526608	1	PIN CARRIER 6-POL 16A	STIFTTRAEGER
502	604526508	1	BUSHING SUPPORT 6-POL 16A	BUCHSENTRAEGER
503	10874632	3	RETAINING STRAP 0.05T-1.1M POLYEST.PE	HALTEGURT
504	602708008	3	CABLE SOCK 8 420	KABELSTRUMPF
505	10290559	3	SNAP HOOK 120X11 VERZ	KARABINERHAKEN
506	602606208	1	REDUCTION M20X1,5/M16X1,5 MS	REDUKTION
507	602424108	1	CABLE GLAND M16X1,5X4-11 MS	KABELVERSCHRAUBUNG
508	10476383	1	PLUG M1	STECKER
509	604508508	1	SEALING PLUG M 1-K	VERSCHLUSSKAPPE
628	604519208	7	PIN CONTACT 0,75-1MM2	STIFTKONTAKT
629	604519308	7	SLEEVE CONTACT 0,75-1,0MM2	BUCHSENKONTAKT
998	965622208	2	LETTERING WIRING HARNESS	BESCHRIFTUNG KABELBAUM

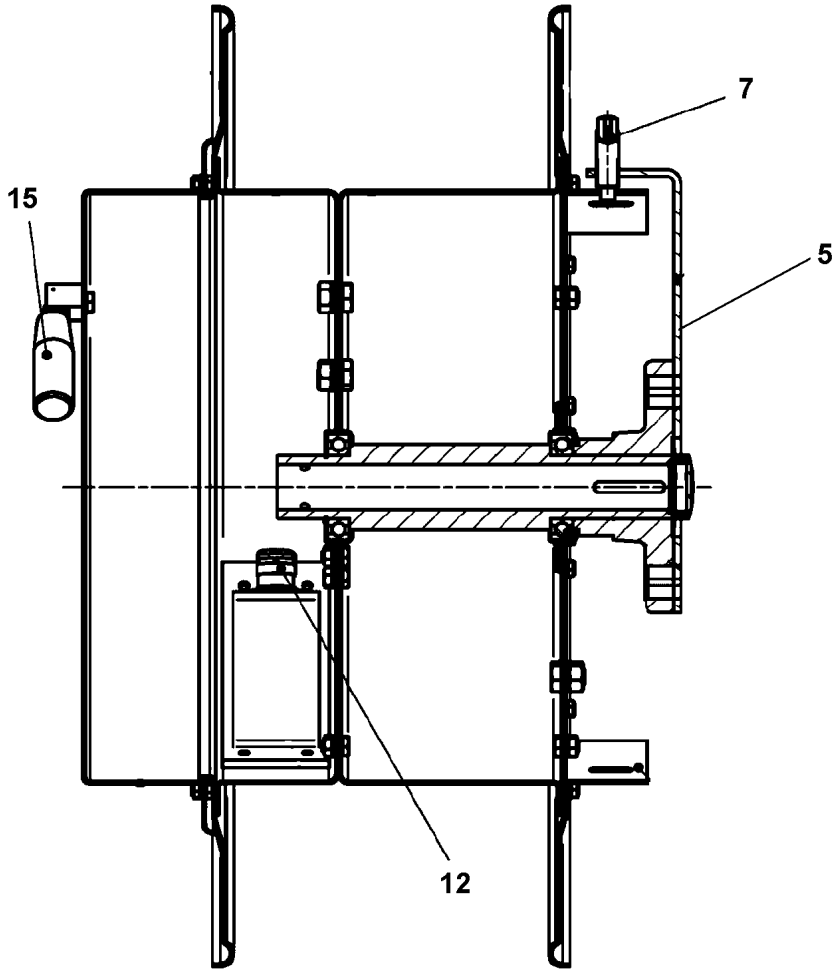

Pos.	Item	Quantity	Description	Bezeichnung
5	11002352	1	ARM	ARM
7	10467392	1	STRAIN	SPERRE
12	602425808	1	CABLE GLAND M25X1,5X12-15 MS	KABELVERSCHRAUBUNG
15	10046941	1	HANDLE	HANDGRIFF

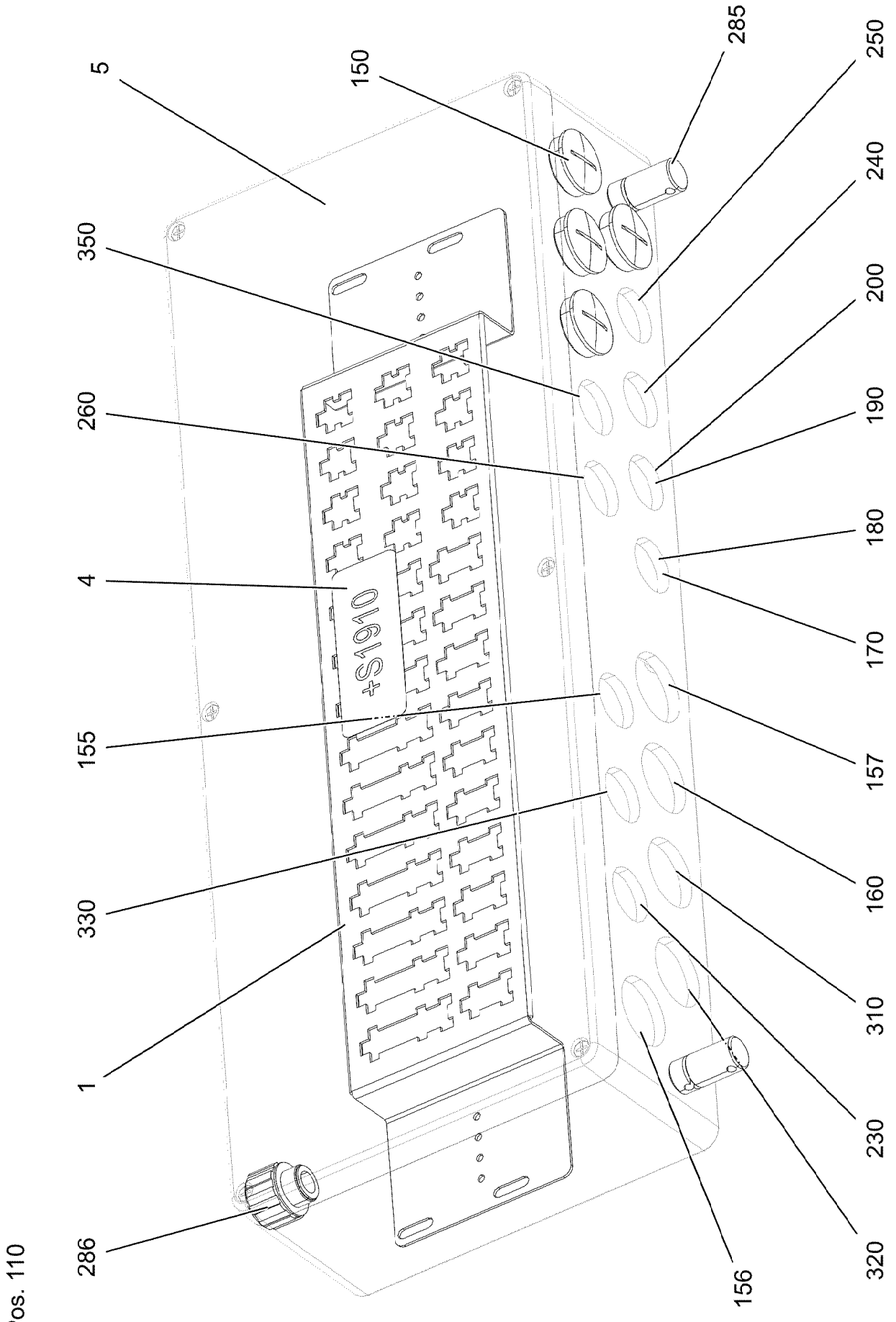

Pos. 110

8.10.2019 002456	**etk_en_de_098253 LR 11000**	❑ 718 (1/2)
LIEBHERR	**TERMINAL BOX CPL.** **KLEMMKASTEN KPL.**	**96036187**

Pos.	Item	Quantity	Description	Bezeichnung
1	97041020	1	PLUG PLATE 1.5X640X129 DC01 FE//ZNNI8/	STECKERBLECH
4	97010005	1	SIGN S1910 ALU	SCHILD
5	97113630	1	EMPTY CASING 230.0X0 AL	LEERGEHAEUSE
110	96036194	1	WIRES TERMINAL BOX CPL. S1910 ⇨ ❑ 720	DRAEHTE KLEMMKASTEN KPL.
150	602425208	4	SCREW PLUG M32X1,5 MS	VERSCHLUSSSCHRAUBE
155	96036188	1	LEAD W1912 ⇨ ❑ 722	LEITUNG
156	968347908	1	LEAD W1911	LEITUNG
157	96036240	1	LEAD W1910 ⇨ ❑ 723	LEITUNG
160	968361908	1	LEAD W1909	LEITUNG
170	968340208	1	LEAD W1917	LEITUNG
180	968578508	1	LEAD W1917A	LEITUNG
190	968347708	1	LEAD W1918A	LEITUNG
200	968579908	1	LEAD W1918	LEITUNG
230	96040591	1	LEAD W1921 ⇨ ❑ 724	LEITUNG
240	969532708	1	LEAD W1927	LEITUNG
250	969532608	1	LEAD W1928	LEITUNG
260	968360508	1	LEAD W1923	LEITUNG
285	602501208	3	WATER DRAIN PLUG M12 PA6G SPF	ENTWAESSERUNGSSTOPFEN
286	10488662	1	VENTILATION SCREW M20X1,5 POLYAMID	ENTLUEFTUNGSSCHRAUBE
310	968546008	1	LEAD W1916 ⇨ ❑ 725	LEITUNG
320	968546108	1	LEAD W1915 ⇨ ❑ 726	LEITUNG
330	968548608	1	LEAD W1913A	LEITUNG
350	96038229	1	LEAD W1995-B ⇨ ❑ 727	LEITUNG

Pos.	Item	Quantity	Description	Bezeichnung
2	96037447	1	WIRE TERMINAL BOX PRE-ASS. S1910 ⇨ ❑ 721	DRAEHTE KLEMMKASTEN VO
500	923512208	30	CABLE MARKER	KABELMARKER
501	602323308	9	FLAT PLUG HOUSING 18-POL	FLACHSTECKERGEHAEUSE
502	10021571	10	PLUG SHELL 8-POL	STECKERGEHAEUSE
503	602335908	10	PLUG SHELL 4-POL	STECKERGEHAEUSE

Pos.	Item	Quantity	Description	Bezeichnung
34	602217908	2	CABLE LUG DIN 46237 M6/1-2,5mm²	KABELSCHUH
120	602323208	21	FLAT PLUG 1,0-2,5MM2	FLACHSTECKER
124	602323508	220	FLAT PLUG 2,8X0,5-1 VERZ	FLACHSTECKER
305	10870540	45.81	ELECTR.CABLE 1,0	KFZ-LEITUNG
998	965622208	1	LETTERING WIRING HARNESS	BESCHRIFTUNG KABELBAUM

Pos.	Item	Quantity	Description	Bezeichnung
5	12101215	5.53	CONTROL LEAD 7 X 1 SPF	STEUERLEITUNG
125	602300308	7	CONTACT 0,5-1MM2	KONTAKT
500	923512208	2	CABLE MARKER	KABELMARKER
501	602301408	1	HOUSING 8-POL	GEHAEUSE
502	604526508	1	BUSHING SUPPORT 6-POL 16A	BUCHSENTRAEGER
503	602424208	2	CABLE GLAND M20X1,5X5-14 MS	KABELVERSCHRAUBUNG
504	602606508	1	REDUCTION M32X1,5/M20X1,5 MS	REDUKTION
505	10476383	1	PLUG M1	STECKER
506	604508508	1	SEALING PLUG M 1-K	VERSCHLUSSKAPPE
628	604519208	1	PIN CONTACT 0,75-1MM2	STIFTKONTAKT
629	604519308	6	SLEEVE CONTACT 0,75-1,0MM2	BUCHSENKONTAKT

Pos.	Item	Quantity	Description	Bezeichnung
5	600461008	6.37	CONTROL LEAD 61 X 0,75	STEUERLEITUNG
121	602300108	2	CONTACT 1-2,5MM2	KONTAKT
125	602300308	53	CONTACT 0,5-1MM2	KONTAKT
500	923512208	6	CABLE MARKER	KABELMARKER
501	11060125	1	MALE INSERT 64-POL 16A POLYCARBONAT	STIFTEINSATZ
502	602300208	2	PLUG SHELL 18-POL	STECKERGEHAEUSE
503	602301408	3	HOUSING 8-POL	GEHAEUSE
504	602424308	2	CABLE GLAND M25X1,5X11-20 MS	KABELVERSCHRAUBUNG
505	10871288	2	GUIDE PIN CODIERUNG HAN E/ STAINLESS	FUEHRUNGSSTIFT
506	97039674	1	SIGN 35X15 LEXEDGE II	SCHILD
507	10871289	2	GUIDE BUSHING CODIERUNG HAN E/ STAIN	FUEHRUNGSBUCHSE
508	602606708	1	REDUCTION M40X1,5/M25X1,5 MS	REDUKTION
509	10488662	1	VENTILATION SCREW M20X1,5 POLYAMID	ENTLUEFTUNGSSCHRAUBE
510	602606408	1	REDUCTION M25X1,5/M20X1,5 MS	REDUKTION
511	605618508	1	BS HOUSING HAN 24B	SOCKELGEHAEUSE
512	11341849	1	AERATION NOZZLE M25	BELUEFTUNGSSTUTZEN
777	10113737	61	CONTACT PIN 0,75MM2	KONTAKTSTIFT
998	965622208	2	LETTERING WIRING HARNESS	BESCHRIFTUNG KABELBAUM

Pos.	Item	Quantity	Description	Bezeichnung
5	600230408	5.18	CONTROL LEAD 4 X 1,5 SPF	STEUERLEITUNG
6	600230408	5.18	CONTROL LEAD 4 X 1,5 SPF	STEUERLEITUNG
95	6202444	2	PIN CONTACT 0,75-1,5MM2	STIFTKONTAKT
96	6202434	4	SLEEVE CONTACT 0,75-1,5MM2	BUCHSENKONTAKT
121	602300108	8	CONTACT 1-2,5MM2	KONTAKT
500	923512208	3	CABLE MARKER	KABELMARKER
501	602301408	1	HOUSING 8-POL	GEHAEUSE
502	605251608	2	PLUG SOCKET BODY 4-POLE AL	STECKDOSENKOERPER
503	602441201	1	CABLE GLAND M32X1,5X7-15 MS	KABELVERSCHRAUBUNG
504	693161214	1	SEAL	DICHTUNG
505	605212808	2	MOULDING 317-1397-000 SUR	FORMTEIL
506	6202909	2	CLAMP	KLAMMER
811	692404908	2	STOPPER PLUG	BLINDSTOPFEN
996	965622108	8	LETTERING WIRE	BESCHRIFTUNG ADER
998	965622208	2	LETTERING WIRING HARNESS	BESCHRIFTUNG KABELBAUM

Pos.	Item	Quantity	Description	Bezeichnung
5	11491064	9.02	LEAD 25 G 1	LEITUNG
121	602300108	1	CONTACT 1-2,5MM2	KONTAKT
125	602300308	23	CONTACT 0,5-1MM2	KONTAKT
127	605601801	23	CONTACT BUSHING 1MM2	KONTAKTBUCHSE
129	605615714	1	SLEEVE CONTACT 2.5MM2	BUCHSENKONTAKT
500	923512208	3	CABLE MARKER	KABELMARKER
501	605609514	1	FEMALE INSERT 24-POL+PE 16A	BUCHSENEINSATZ
502	602300208	1	PLUG SHELL 18-POL	STECKERGEHAEUSE
503	602301408	1	HOUSING 8-POL	GEHAEUSE
504	10871289	4	GUIDE BUSHING CODIERUNG HAN E/ STAIN	FUEHRUNGSBUCHSE
505	10871288	4	GUIDE PIN CODIERUNG HAN E/ STAINLESS	FUEHRUNGSSTIFT
506	605617608	1	SOCKET SHELL HAN 24B	TUELLENGEHAEUSE
507	10488662	1	VENTILATION SCREW M20X1,5 POLYAMID	ENTLUEFTUNGSSCHRAUBE
508	602606408	1	REDUCTION M25X1,5/M20X1,5 MS	REDUKTION
509	605618508	1	BS HOUSING HAN 24B	SOCKELGEHAEUSE
510	97029882	1	WATER DRAIN PLUG PA6G	ENTWAESSERUNGSSTOPFEN
511	602424308	2	CABLE GLAND M25X1,5X11-20 MS	KABELVERSCHRAUBUNG
512	602606708	1	REDUCTION M40X1,5/M25X1,5 MS	REDUKTION
998	965622208	2	LETTERING WIRING HARNESS	BESCHRIFTUNG KABELBAUM

Pos.	Item	Quantity	Description	Bezeichnung
5	11491064	4.72	LEAD 25 G 1	LEITUNG
121	602300108	1	CONTACT 1-2,5MM2	KONTAKT
125	602300308	23	CONTACT 0,5-1MM2	KONTAKT
127	605601801	23	CONTACT BUSHING 1MM2	KONTAKTBUCHSE
129	605615714	1	SLEEVE CONTACT 2.5MM2	BUCHSENKONTAKT
500	923512208	3	CABLE MARKER	KABELMARKER
501	602300208	1	PLUG SHELL 18-POL	STECKERGEHAEUSE
502	605609514	1	FEMALE INSERT 24-POL+PE 16A	BUCHSENEINSATZ
503	602301408	1	HOUSING 8-POL	GEHAEUSE
504	10488662	1	VENTILATION SCREW M20X1,5 POLYAMID	ENTLUEFTUNGSSCHRAUBE
505	602606408	1	REDUCTION M25X1,5/M20X1,5 MS	REDUKTION
506	10871289	4	GUIDE BUSHING CODIERUNG HAN E/ STAIN	FUEHRUNGSBUCHSE
507	605618508	1	BS HOUSING HAN 24B	SOCKELGEHAEUSE
508	10871288	4	GUIDE PIN CODIERUNG HAN E/ STAINLESS	FUEHRUNGSSTIFT
509	97029882	1	WATER DRAIN PLUG PA6G	ENTWAESSERUNGSSTOPFEN
510	605617608	1	SOCKET SHELL HAN 24B	TUELLENGEHAEUSE
511	602424308	2	CABLE GLAND M25X1,5X11-20 MS	KABELVERSCHRAUBUNG
512	602606708	1	REDUCTION M40X1,5/M25X1,5 MS	REDUKTION
998	965622208	2	LETTERING WIRING HARNESS	BESCHRIFTUNG KABELBAUM

Pos.	Item	Quantity	Description	Bezeichnung
5	680001708	1	COUPLING SOCKET 4-POL GERADE PVC SP	KUPPLUNGSDOSE
500	923512208	2	CABLE MARKER	KABELMARKER
501	602301408	1	HOUSING 8-POL	GEHAEUSE
502	602606508	1	REDUCTION M32X1,5/M20X1,5 MS	REDUKTION
503	602424008	1	CABLE GLAND M12X1,5X2-8 MS	KABELVERSCHRAUBUNG
504	602606108	1	REDUCTION M20X1,5/M12X1,5 MS	REDUKTION
505	602339208	1	PROTECTING CAP M12	SCHUTZKAPPE
690	10335820	4	SLEEVE CONTACT 0,2-0,5MM2	BUCHSENKONTAKT
998	965622208	2	LETTERING WIRING HARNESS	BESCHRIFTUNG KABELBAUM

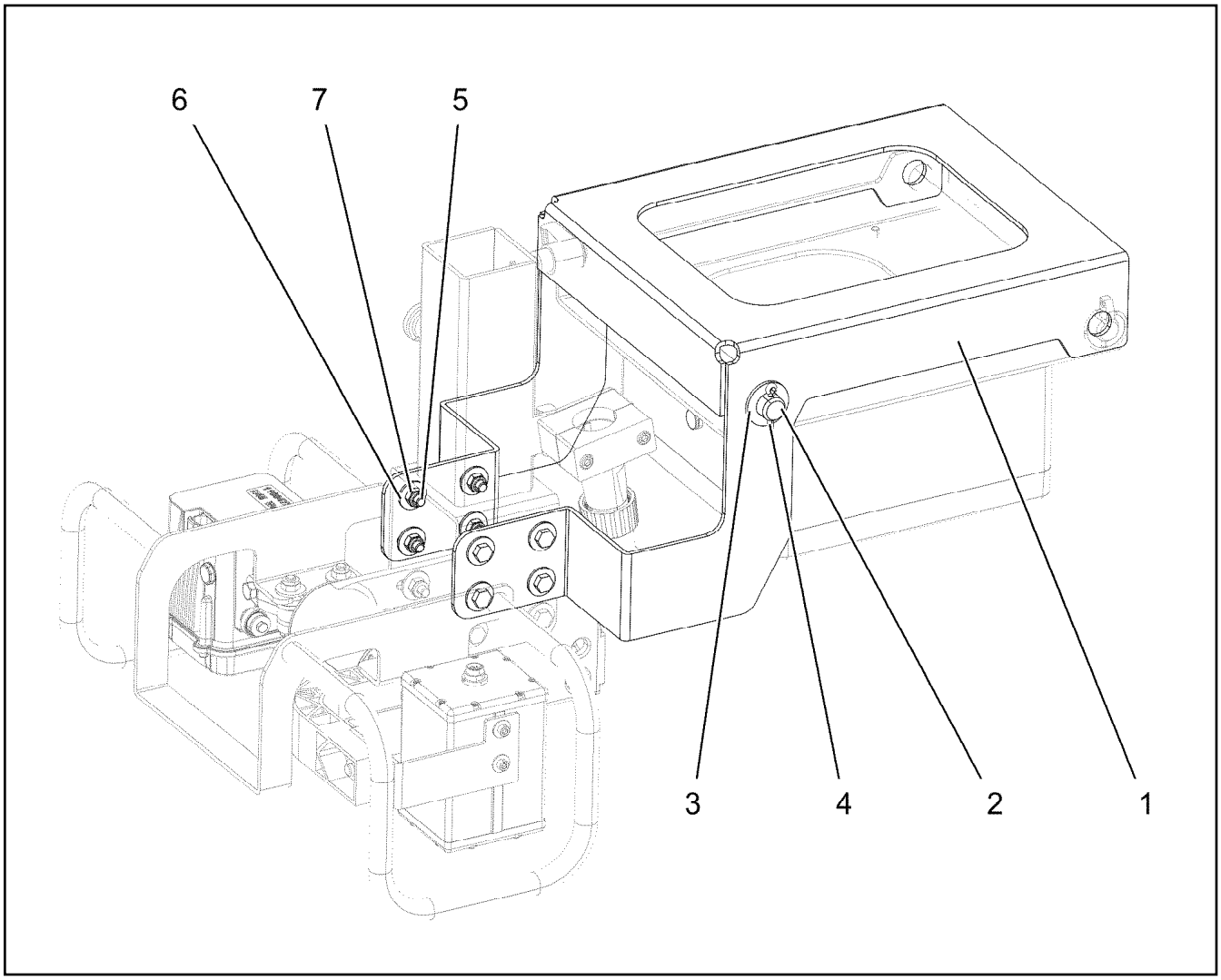

Pos.	Item	Quantity	Description	Bezeichnung
1	97123216	1	PLATE 4X635X756 S315MC FE//ZNNI8//CN//T	BLECH
2	450023708	1	PIN ISO 2340 B20X330X315 ST.50K FE//ZN20	BOLZEN
3	10289808	2	WASHER ISO 7089 20 300HV FLZN SPF	SCHEIBE
4	12100681	2	SPLIT PIN ISO 1234 5X28 ST 480H SPF	SPLINT
5	11642261	8	HEX SCREW ISO 4017 M8X25 8.8 480H SPF	SECHSKANTSCHRAUBE
6	11140469	16	WASHER ISO 7093-1 8 200HV 480H SPF	SCHEIBE
7	10875614	8	HEX NUT DIN 985 M8 8 480H SPF	SECHSKANTMUTTER

Pos.	Item	Quantity	Description	Bezeichnung
4	96020306	1	ADDITIONAL HYDR.S PIVOT SECTI. ⇨ ❑ 730	ZUSATZHYDRAULIK S-ANLENK

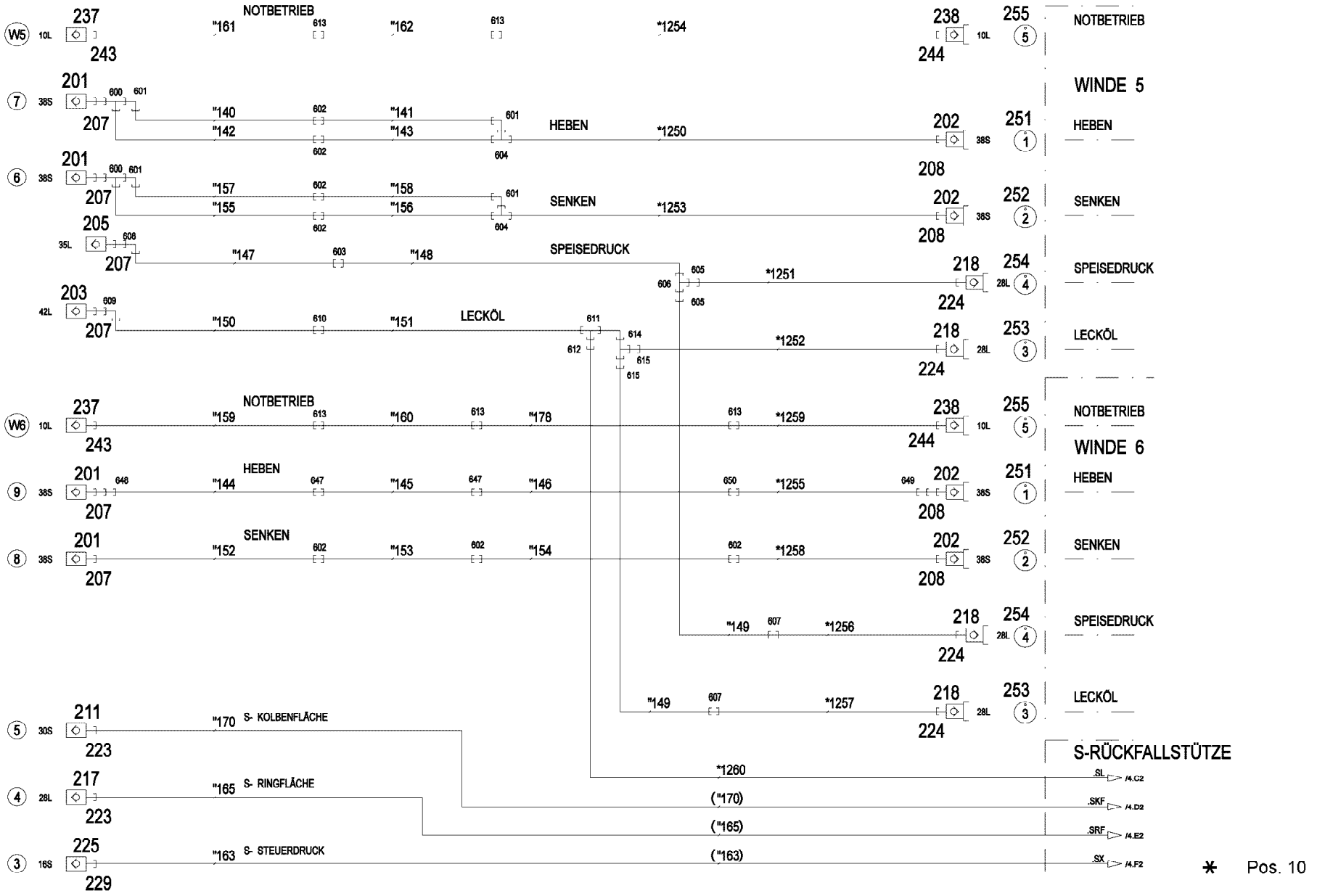
NOTBETRIEB
WINDE 5
HEBEN
SENKEN
SPEISEDRUCK
LECKÖL
NOTBETRIEB
WINDE 6
HEBEN
SENKEN
SPEISEDRUCK
LECKÖL
S-RÜCKFALLSTÜTZE
S- KOLBENFLÄCHE
S- RINGFLÄCHE
S- STEUERDRUCK
.SL
.SKF
.SRF
.SX
* Pos. 10
" Pos. 11

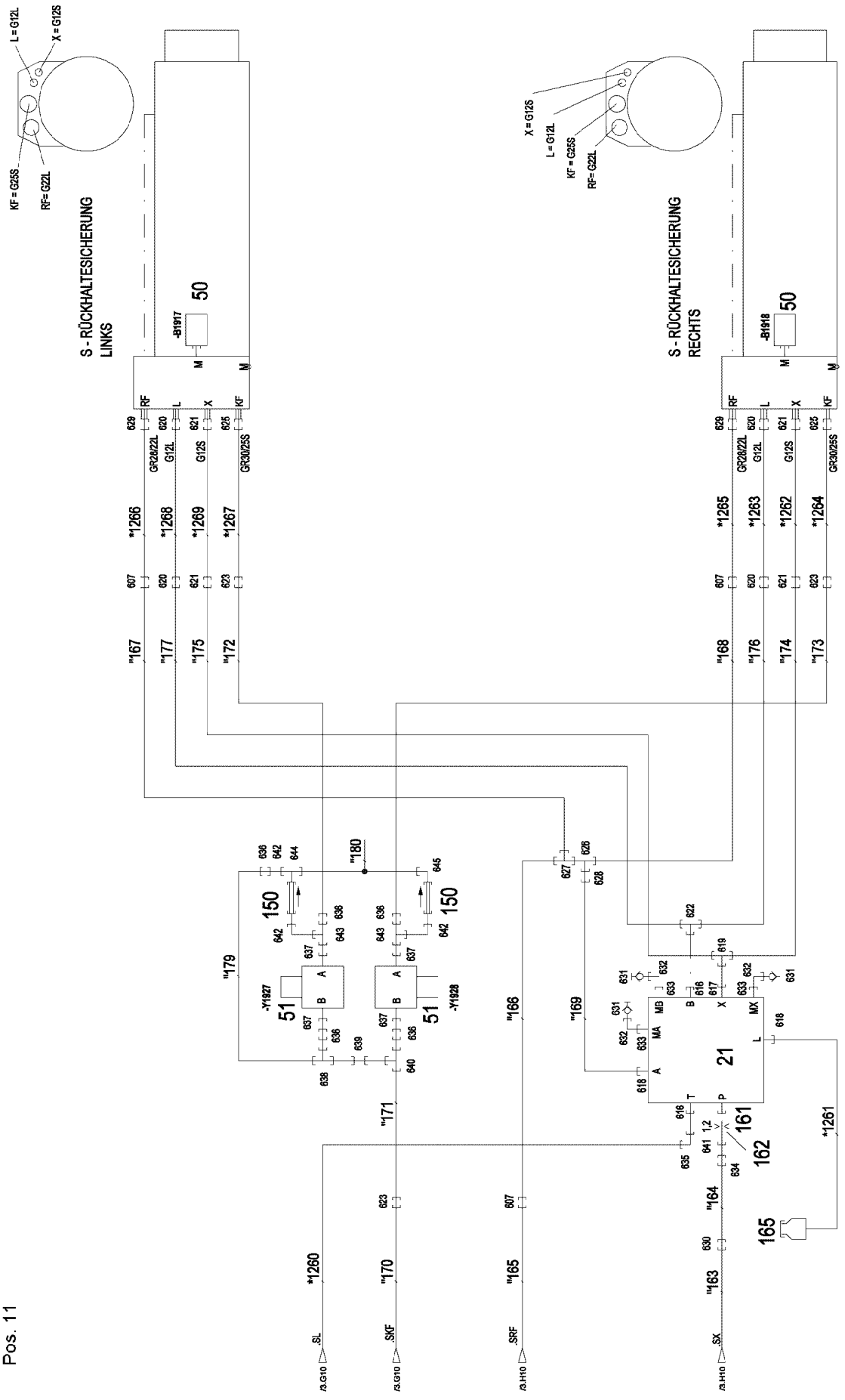
S - RÜCKHALTESICHERUNG LINKS
S - RÜCKHALTESICHERUNG RECHTS
-B1917
-B1918
50
L = G12L
X = G12S
KF = G25S
RF= G22L
-Y1927
-Y1928
51
150
21
161
162
165
*1260
*1261
*1262
*1263
*1264
*1265
*1266
*1267
*1268
*1269
"163
"164
"165
"166
"167
"168
"169
"170
"171
"172
"173
"174
"175
"176
"177
"179
"180
/3.G10
/3.H10
SL
SKF
SRF
SX
Pos. 10
Pos. 11

Pos.	Item	Quantity	Description	Bezeichnung
10	96020309	1	HOSE LINES S-ANLENKSTUECK ⇨ ❑ 734	SCHLAUCHLEITUNGEN
11	96020310	1	PIPELINES S PIVOT SECTION ⇨ ❑ 736	ROHRLEITUNGEN S-ANLENKS
21	11347373	1	CONTROL BLOCK 200BAR SPF ⇨ ❑ 738	STEUERBLOCK
50	10816185	2	PRESSURE SENSOR 0-400/400 BAR LSB PL:	DRUCKAUFNEHMER
51	511465508	2	DIRECTIONAL CONTROL VALVE 2/2 320BA	WEGEVENTIL
(1)	571135508	1	MAGNET 24V	MAGNET
150	510412108	2	NON-RETURN VALVE	RUECKSCHLAGVENTIL
161	949864108	1	SCREW-ON CONNECTION	EINSCHRAUBSTUTZEN
162	511059808	1	NOZZLE 1,2 M10X10 MS	DUESE
165	96028333	1	EXPANSION TANK CPL. ⇨ ❑ 37	AUSGLEICHSBEHAELTER KPL.
201	511512208	4	COUPLING SLEEVE B8 38-S	KUPPLUNGSMUFFE
202	511512308	4	COUPLING PLUG B8 38-S	KUPPLUNGSSTECKER
203	10675113	1	COUPLING SLEEVE B8 42-L A3C	KUPPLUNGSMUFFE
205	511518408	1	COUPLING SLEEVE B8 35-L	KUPPLUNGSMUFFE
207	10466917	6	HEX CAP NUT RD79X4 SPF	VERSCHLUSSMUTTER
208	10466913	4	SCREW PLUG RD79X4 SPF	VERSCHLUSSSCHRAUBE
211	511510708	1	COUPLING SLEEVE B6 30-S	KUPPLUNGSMUFFE
217	511501008	1	COUPLING SLEEVE B6 28-L	KUPPLUNGSMUFFE
218	511501108	4	COUPLING PLUG B6 28-L	KUPPLUNGSSTECKER
223	10466916	2	HEX CAP NUT RD54X4 SPF	VERSCHLUSSMUTTER
224	10466912	4	SCREW PLUG RD54X4 SPF	VERSCHLUSSSCHRAUBE
225	511505908	1	COUPLING SLEEVE B3 16-S	KUPPLUNGSMUFFE
229	10466915	1	HEX CAP NUT RD36X3 SPF	VERSCHLUSSMUTTER
237	511508408	2	COUPLING SLEEVE B2 10-L	KUPPLUNGSMUFFE
238	511508308	2	COUPLING PLUG B2 10-L	KUPPLUNGSSTECKER
243	10466914	2	HEX CAP NUT RD32X3 SPF	VERSCHLUSSMUTTER
244	10466910	2	SCREW PLUG RD32X3 SPF	VERSCHLUSSSCHRAUBE
251	97044171	2	TRAILER 2X25X25 ALMG3 H111 BEZ.1	ANHAENGER
252	97044172	2	TRAILER 2X25X25 ALMG3 H111 BEZ.2	ANHAENGER
253	97044210	2	TRAILER 2X25X25 ALMG3 H111 BEZ.3	ANHAENGER
254	97044211	2	TRAILER 2X25X25 ALMG3 H111 BEZ.4	ANHAENGER
255	97044212	2	TRAILER 2X25X25 ALMG3 H111 BEZ.5	ANHAENGER
600	472331908	2	FITTING ELSD38-S A3P	VERSCHRAUBUNG
601	472531808	4	FITTING EWSD38-S A3P	VERSCHRAUBUNG
602	470033108	7	FITTING XG38-S A3P	VERSCHRAUBUNG
603	470033208	1	FITTING XG35-L A3P	VERSCHRAUBUNG
604	470433008	2	FITTING XT38-S A3P	VERSCHRAUBUNG
605	475430408	2	FITTING REDSD35/28-L CFX	VERSCHRAUBUNG
606	470431508	1	FITTING T 35L A3P	VERSCHRAUBUNG
607	470030808	5	FITTING XG28-L A3P	VERSCHRAUBUNG
608	482530914	1	FITTING ISO 8434 EW 35L M45X2 CR6-FREI	VERSCHRAUBUNG
609	482530814	1	FITTING ISO 8434 EW 42L CR6-FREI	VERSCHRAUBUNG
610	470030908	1	FITTING XG42-L A3P	VERSCHRAUBUNG
611	470431408	1	FITTING T 42L A3C	VERSCHRAUBUNG
612	475407208	1	FITTING REDSDN42/12-L A3P	VERSCHRAUBUNG
613	470030308	5	FITTING XG10-L A3P	VERSCHRAUBUNG
614	7367986	1	FITTING EL 42L CR6-FREI	VERSCHRAUBUNG
615	475431308	2	FITTING RED 42/28L CR6-FREI	VERSCHRAUBUNG
616	471030808	2	FITTING XGE12-LR-ED A3P	VERSCHRAUBUNG
617	471900508	1	FITTING EGESD12-SR-WD A3P	VERSCHRAUBUNG
618	471039608	2	FITTING XGE10-LR-ED3/8" A3P	VERSCHRAUBUNG
619	470432308	1	FITTING XT12-S A3P	VERSCHRAUBUNG
620	470030408	4	FITTING XG12-L A3P	VERSCHRAUBUNG
621	470032508	4	FITTING XG12-S A3P	VERSCHRAUBUNG
622	470430408	1	FITTING XT12-L A3P	VERSCHRAUBUNG
623	470033008	3	FITTING XG30-S CFX	VERSCHRAUBUNG

Pos.	Item	Quantity	Description	Bezeichnung
625	475032908	2	FITTING XGR30/25-S CFX	VERSCHRAUBUNG
626	7407120	1	FITTING EL 28L CR6-FREI	VERSCHRAUBUNG
627	470430808	1	FITTING T 28L A3C	VERSCHRAUBUNG
628	475435408	1	FITTING REDSDN28/10-L A3P	VERSCHRAUBUNG
629	475031808	2	FITTING XGR28/22-L A3P	VERSCHRAUBUNG
630	470032708	1	FITTING XG16-S A3P	VERSCHRAUBUNG
631	475601508	3	TEST POINT FITTING BMA3 6S	MESSANSCHLUSS
632	472531508	3	FITTING EW 6S M14X1,5 CR6-FREI	VERSCHRAUBUNG
633	471032108	3	FITTING XGE6-SR-ED A3P	VERSCHRAUBUNG
634	475032508	1	FITTING XGR16/12-S A3P	VERSCHRAUBUNG
635	247117702	1	FITTING EW 12L M18X1,5 CR6-FREI	VERSCHRAUBUNG
636	475034008	5	FITTING XGR30/20-S A3P	VERSCHRAUBUNG
637	471904508	4	FITTING EGESD20-SR1/2 A3P	VERSCHRAUBUNG
638	472431808	1	FITTING ET 30S CR6-FREI	VERSCHRAUBUNG
639	470011108	1	FITTING SNV30-S A3P	VERSCHRAUBUNG
640	482331814	1	FITTING ISO 8434 EL 30S CR6-FREI	VERSCHRAUBUNG
641	470010308	1	FITTING SNV12-S A3P	VERSCHRAUBUNG
642	470010508	3	FITTING SNV20-S A3P	VERSCHRAUBUNG
643	7407107	2	FITTING EL 20S CR6-FREI	VERSCHRAUBUNG
644	482431614	1	FITTING ISO 8434 ET 20S CR6-FREI	VERSCHRAUBUNG
645	7407108	1	FITTING EW 20S M30X2 CR6-FREI	VERSCHRAUBUNG
647	470032908	2	FITTING XG25-S A3P	VERSCHRAUBUNG
648	475434308	1	FITTING REDSDN38/25-S A3P	VERSCHRAUBUNG
649	475435008	1	FITTING REDSDN38/20-S CFX	VERSCHRAUBUNG
650	475033008	1	FITTING XGR25/20-S A3P	VERSCHRAUBUNG

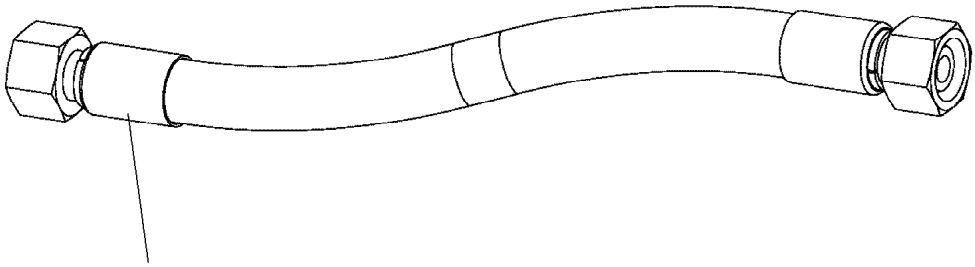

Schlauchnummer
Hose number
Numéro de flexible
Número de flexible
Номера шланга

Die Schlauchnummern auf den Schläuchen entsprechen den Positionen in der Schlauchliste.

The hose numbers from the hoses are in accordance with the items in the hose list.

Les numéros indiqués sur les flexibles correspondent aux repères de la nomenclature des flexibles.

Los números indicados en los flexibles corresponden a las posiciones de la lista de flexibles.

Нанесенные на шлангах номера соответствуют позициям в перечне.

Pos.	Item	Quantity	Description	Bezeichnung
1247	968842408	1	HOSE CPL. HPC 4X8500	SCHLAUCH KPL.
1248	968698808	1	HOSE CPL. HPC 4X6100	SCHLAUCH KPL.
1249	927067808	1	HOSE CPL. HPC 4X2300	SCHLAUCH KPL.
1250	968532408	1	HOSE CPL. 6ST 38X2300	SCHLAUCH KPL.
1251	928040808	1	HOSE CPL. 2SN 25X2650	SCHLAUCH KPL.
1252	968532308	1	HOSE CPL. 2SN 25X2500	SCHLAUCH KPL.
1253	968532408	1	HOSE CPL. 6ST 38X2300	SCHLAUCH KPL.
1254	929379308	1	HOSE CPL. 2SN 8X3100	SCHLAUCH KPL.
1255	924875608	1	HOSE CPL. 2755 16X1900	SCHLAUCH KPL.
1256	929921108	1	HOSE CPL. 2SN 25X2000	SCHLAUCH KPL.
1257	929963108	1	HOSE CPL. 2SN 25X1900	SCHLAUCH KPL.
1258	966963608	1	HOSE CPL. 6ST 38X1650	SCHLAUCH KPL.
1259	967222108	1	HOSE CPL. 2SN 8X1700	SCHLAUCH KPL.
1260	968002508	1	HOSE CPL. 1SC 8X1750	SCHLAUCH KPL.
1261	966378608	1	HOSE CPL. 2TE 8X800	SCHLAUCH KPL.
1262	963861608	1	HOSE CPL. 2SN 10X720	SCHLAUCH KPL.
1263	968006208	1	HOSE CPL. 2SN 10X740	SCHLAUCH KPL.
1264	963927608	1	HOSE CPL. GH506-16 25X840	SCHLAUCH KPL.
1265	968605708	1	HOSE CPL. 2SN 25X940	SCHLAUCH KPL.
1266	967769308	1	HOSE CPL. 2SN 25X700	SCHLAUCH KPL.
1267	963699008	1	HOSE CPL. GH506-16 25X810	SCHLAUCH KPL.
1268	963922908	1	HOSE CPL. 2SN 10X880	SCHLAUCH KPL.
1269	927685308	1	HOSE CPL. 2SN 10X960	SCHLAUCH KPL.

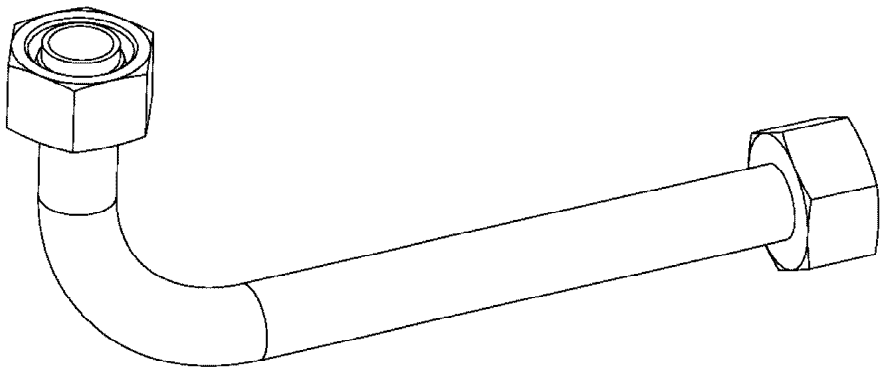

Die Positionsnummern der Rohre auf den Bildtafeln entsprechen den Positionen in der Rohrliste.

The pipe numbers from the illustrations are in accordance with the items in the pipe list.

Les numéros des tuyaux sur les illustrations correspondent aux repères de la nomenclature des tuyaux.

Los números de tubos en las ilustraciones corresponden a las posiciones de la lista de tubos.

Номера позиций труб на изображениях соответствуют позициям в перечне труб.

Pos.	Item	Quantity	Description	Bezeichnung
140	968324708	1	PIPE COMPL. 38X5	ROHR KPL.
141	968324808	1	PIPE COMPL. 38X5	ROHR KPL.
142	968324908	1	PIPE COMPL. 38X5	ROHR KPL.
143	968325008	1	PIPE COMPL. 38X5	ROHR KPL.
144	96020384	1	PIPE COMPL. 25X3	ROHR KPL.
145	96020385	1	PIPE COMPL. 25X3	ROHR KPL.
146	96020387	1	PIPE COMPL. 25X3	ROHR KPL.
147	968325408	1	PIPE COMPL. 35X2	ROHR KPL.
148	968325508	1	PIPE COMPL. 35X2	ROHR KPL.
149	968325608	2	PIPE COMPL. 28X2	ROHR KPL.
150	968325708	1	PIPE COMPL. 42X3	ROHR KPL.
151	968325808	1	PIPE COMPL. 42X3	ROHR KPL.
152	968325908	1	PIPE COMPL. 38X5	ROHR KPL.
153	968326008	1	PIPE COMPL. 38X5	ROHR KPL.
154	968326108	1	PIPE COMPL. 38X5	ROHR KPL.
155	968326208	1	PIPE COMPL. 38X5	ROHR KPL.
156	968326308	1	PIPE COMPL. 38X5	ROHR KPL.
157	968326408	1	PIPE COMPL. 38X5	ROHR KPL.
158	968326508	1	PIPE COMPL. 38X5	ROHR KPL.
159	968326608	1	PIPE COMPL. 10X1.5	ROHR KPL.
160	968326708	1	PIPE COMPL. 10X1.5	ROHR KPL.
161	968326808	1	PIPE COMPL. 10X1.5	ROHR KPL.
162	968326908	1	PIPE COMPL. 10X1.5	ROHR KPL.
163	968327008	1	PIPE COMPL. 16X2	ROHR KPL.
164	968327108	1	PIPE COMPL. 16X2	ROHR KPL.
165	968327208	1	PIPE COMPL. 28X2	ROHR KPL.
166	968327308	1	PIPE COMPL. 28X2	ROHR KPL.
167	968327408	1	PIPE COMPL. 28X2	ROHR KPL.
168	968327508	1	PIPE COMPL. 28X2	ROHR KPL.
169	968327608	1	PIPE COMPL. 10X1.5	ROHR KPL.
170	968327708	1	PIPE COMPL. 30X4	ROHR KPL.
171	968327808	1	PIPE COMPL. 30X4	ROHR KPL.
172	968327908	1	PIPE COMPL. 30X4	ROHR KPL.
173	968328008	1	PIPE COMPL. 30X4	ROHR KPL.
174	968328108	1	PIPE COMPL. 12X1.5	ROHR KPL.
175	968328208	1	PIPE COMPL. 12X1.5	ROHR KPL.
176	968328308	1	PIPE COMPL. 12X1.5	ROHR KPL.
177	968328408	1	PIPE COMPL. 12X1.5	ROHR KPL.
178	968595808	1	PIPE COMPL. 10X1.5	ROHR KPL.
179	969555408	1	PIPE COMPL. 30X4	ROHR KPL.
180	969555508	1	PIPE COMPL. 20X2.5	ROHR KPL.

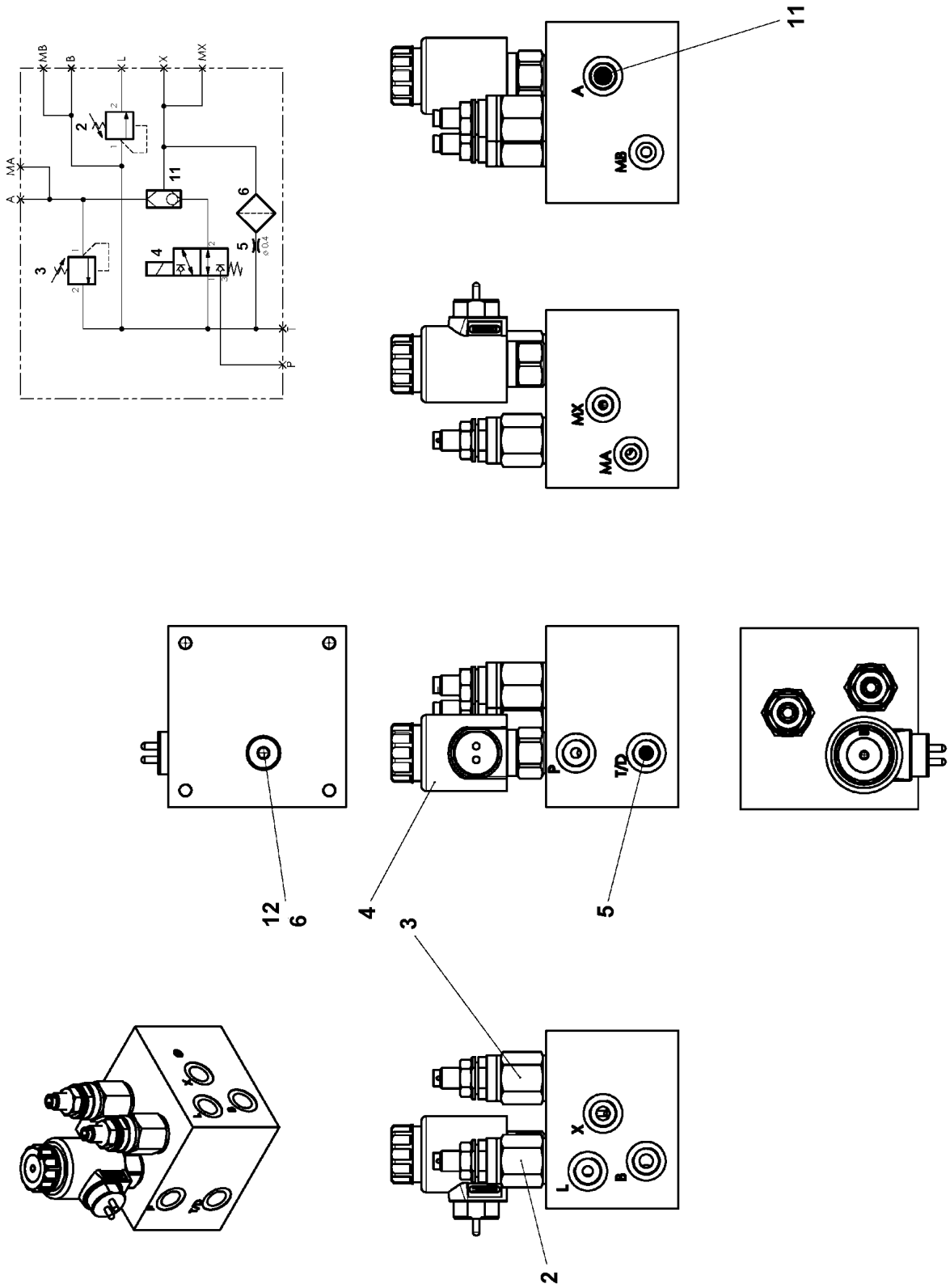

8.10.2019 079718	**etk_en_de_098253 LR 11000**	738 (1/2)
LIEBHERR	**CONTROL BLOCK** **STEUERBLOCK**	**11347373**

Pos.	Item	Quantity	Description	Bezeichnung
2	11482388	1	PRESSURE LIMITING VALVE	DRUCKBEGRENZUNGSVENTIL
3	11170511	1	PRESSURE LIMITING VALVE pmax=200BAR	DRUCKBEGRENZUNGSVENTIL
4	11482390	1	DIRECTIONAL SEAT VALVE	WEGESITZVENTIL
5	11482392	1	SCREW-IN BLIND	EINSCHRAUBBLENDE
6	11482393	1	FILTER	FILTER
11	11482394	1	SHUTTLE VALVE	WECHSELVENTIL
12	477704908	1	STOP PLUG VSTIM14X1,5ED A3P	STOPFEN

Pos.	Item	Quantity	Description	Bezeichnung
1	11621500	1	DISTRIBUTION BLOCK MX-F 3/4 ⇨ ❑ 741	VERTEILERKOMBINATION
2	10037229	2	MALE CONNECTOR M10X1K	STECKANSCHLUSS
3	774373408	2	EXTENSION M10X21-SW13	VERLAENGERUNG
4	774372608	3	COUPLING SLEEVE	KUPPLUNGSMUFFE
5	774372708	3	COUPLING PLUG	KUPPLUNGSSTECKER
6	471032108	6	FITTING XGE6-SR-ED A3P	VERSCHRAUBUNG
7	477400108	7	BOX NUT DIN 3870 AS6 A3P	UEBERWURFMUTTER
8	710102508	4	SEALING RING DIN 7603 A14X18X1,5 CU	DICHTRING
9	472331208	1	FITTING ELSD6-S A3P	VERSCHRAUBUNG
10	10873149	30	POLYAMID PIPE DIN 73378 6X1,5 PA 12-HL	POLYAMIDROHR
11	477101408	2	PROFILE RING PR6-S/L A3P	PROFILRING
12	772002208	2	PLUG-IN SLEEVE E6-4	EINSTECKHUELSE
13	970350108	2	PLATE 4x73x30 S315MC FE//ZNNI8//CN//T0	BLECH

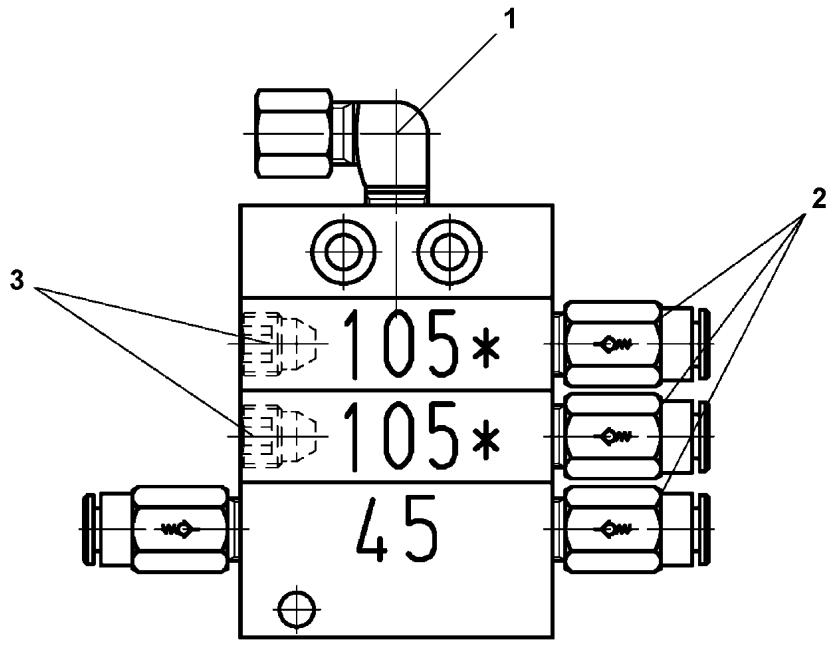

Pos.	Item	Quantity	Description	Bezeichnung
1	774373808	1	FITTING WE 6LL M10x1	VERSCHRAUBUNG
2	11007219	4	NON-RETURN VALVE	RUECKSCHLAGVENTIL
3	774378208	2	SCREW PLUG	VERSCHLUSSSCHRAUBE

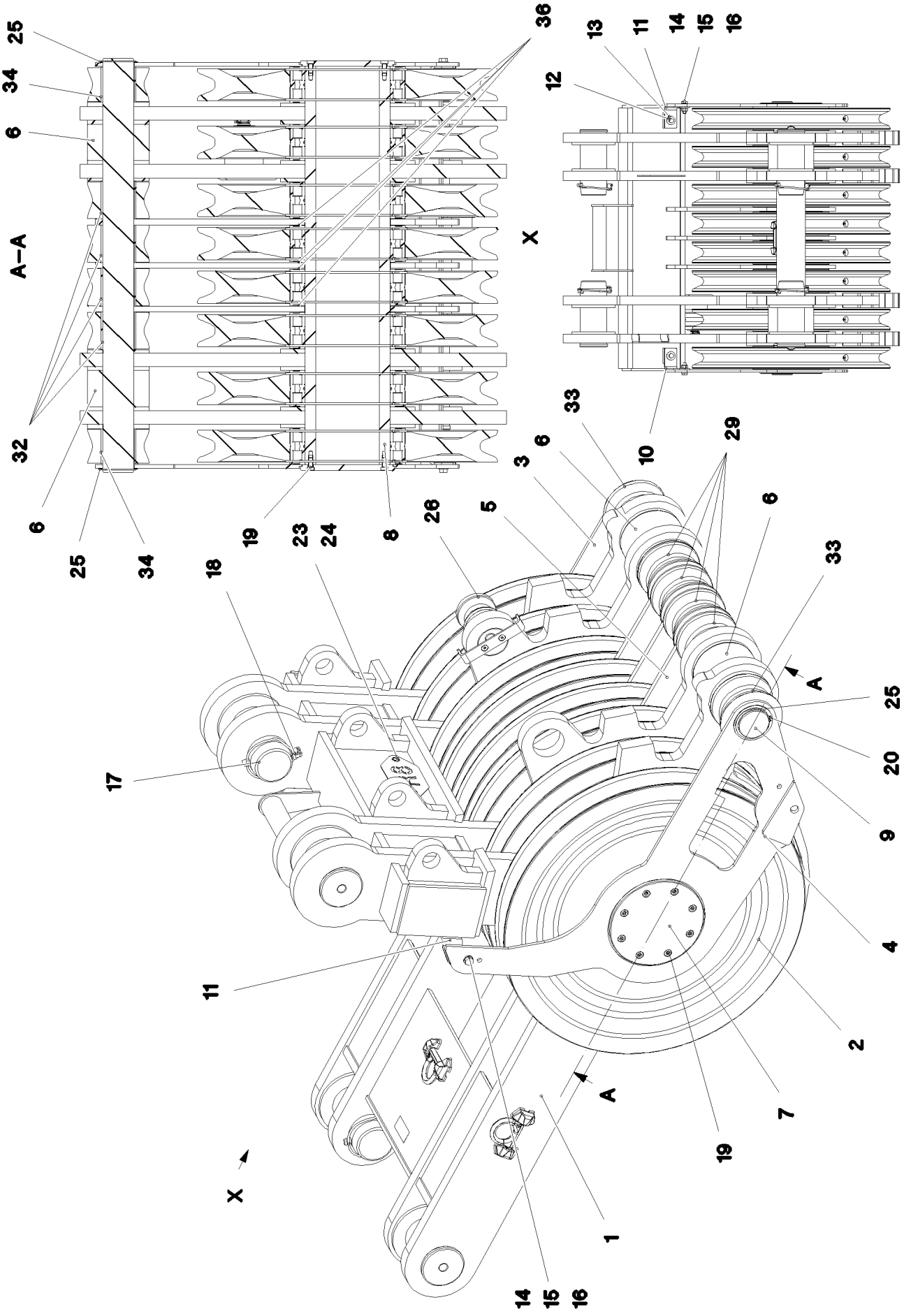

8.10.2019 082582 LIEBHERR	**etk_en_de_098253 LR 11000** **ROLLER SET** **ROLLENSATZ**	❑ 742 (1/2) **918121308**

Pos.	Item	Quantity	Description	Bezeichnung
1	969717608	1	ROLLER SET WELDED	ROLLENSATZ SCHWK.
2	924954508	8	ROPE PULLEY CPL. SPF	SEILROLLE KPL.
(1)	288138108	1	ROPE PULLEY RD780X84 PA6G SPF	SEILROLLE
(2)	746509408	1	ROLLER BEARING 220X300X95	WAELZLAGER
(3)	10872701	2	LOCKING RING DIN 471 300X5	SICHERUNGSRING
(4)	7743242	1	HYDRAULIC-TYPE LUBRICAT.NIPPLE DIN 71	KEGELSCHMIERNIPPEL
3	96033815	1	SIDE PANEL LEFT WELD.STRUCTURE	SEITENBLECH SCHWK.LINKS
4	96033816	1	SIDE PLATE RIGHT WELD. STRUCT.	SEITENBLECH SCHWK.RECHTS
5	97029778	3	PLATE 15X819X719 S690QL	BLECH
6	97061887	2	ROLLER 80.5X160X95 PA6G	ROLLE
7	97029783	2	COVER 15X244X244 S690QL	DECKEL
8	97029851	1	AXLE 244.5X1041 S770QL SPF	ACHSE
9	97029852	1	AXLE 80.0X1075 S355J2C+C FE//ZNNI8//CN/	ACHSE
10	97029853	1	PLATE 5X88X139 S355MC FE//ZNNI8//CN//T	BLECH
11	97029855	1	PLATE 5X88X139 S355MC FE//ZNNI8//CN//T	BLECH
12	11631816	2	HEX SCREW ISO 4017 M10X25 8.8 FLZN SP	SECHSKANTSCHRAUBE
13	11491889	2	WASHER ISO 7093-1 10 300HV FLZN SPF	SCHEIBE
14	11645384	2	HEX SCREW ISO 4017 M12X40 8.8 FLZN SP	SECHSKANTSCHRAUBE
15	10289804	4	WASHER ISO 7089 12 300HV FLZN SPF	SCHEIBE
16	10875607	2	HEX NUT DIN 985 M12 8 FLZN SPF	SECHSKANTMUTTER
17	97029789	4	PIN 110.0X260 35NICRMOV125 SPF	BOLZEN
18	12100335	4	SAFETY PLUG W HINGE-LID 17X125X16X1	SICHERHEITSKLAPPSTECKER
19	11968081	16	SOCKET HEAD SCREW DIN 7984 M12X25 0	ZYLINDERSCHRAUBE
20	10875663	2	LOCKING RING DIN 471 80X2,5 480H SPF	SICHERUNGSRING
23	97050391	1	PLATE 2X200X100 DC01 FE//ZNNI8//CN//T0	BLECH
24	10875484	2	BUTTON HEAD SCREW 7380-2 M8X10 08.8 4	HALBRUNDKOPFSCHRAUBE
25	421000608	4	SHIM RING DIN 988 80X100X1	PASSSCHEIBE
26	969663108	1	ROPE GUIDE PULLEY ⇨ ❑ 744	SEILFUEHRROLLE
29	97061424	4	ROLLER 91X160X96 PA6G	ROLLE
32	97061429	4	TUBE 90.0X98 E235+N FE//ZNNI8//CN//T0	ROHR
33	97061438	2	ROLLER 91X160X88 PA6G	ROLLE
34	97061442	2	TUBE 90.0X90 E235+N FE//ZNNI8//CN//T0	ROHR
35	918188208	1	REST MONTAGE+TRANSPOR ⇨ ❑ 745	ABLAGE
36	977085508	4	WASHER 1X250X250 DC01 FE//ZNNI8//CN//T	SCHEIBE
700	969096408	1	SIGNS ROLLENSATZ ⇨ ❑ 746	BESCHILDERUNG
1050	111111108	-74	WEIGHT ALLOWANCE	GEWICHTSZUSCHLAG

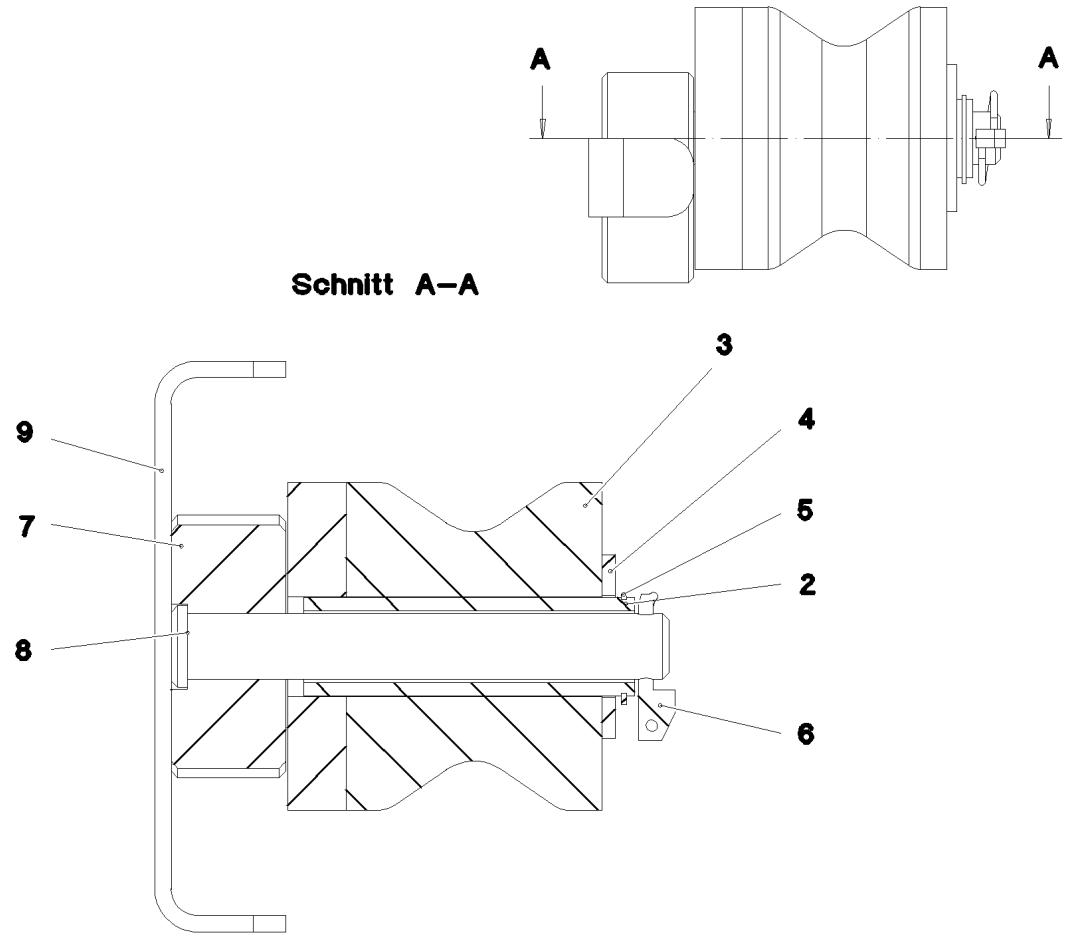

Pos.	Item	Quantity	Description	Bezeichnung
1	12220375	2	COUNTERSUNK SCREW ISO 10642 M8X20	SENKSCHRAUBE
2	969663808	1	ROLLER BEARING WELDED FE//ZNNI8//CN/	ROLLENLAGER SCHWK.
3	288155308	1	ROLLER RD100X78 PA6G	ROLLE
4	10289811	1	WASHER ISO 7089 30 300HV FLZN SPF	SCHEIBE
5	12100639	1	LOCKING RING DIN 471 30X1,5 480H SPF	SICHERUNGSRING
6	10875869	1	SAFETY PLUG W HINGE-LID 5X29X4,7X25 4	SICHERHEITSKLAPPSTECKER
7	97061276	1	PIN 80.0X35 S355J2C+C FE//ZNNI8//CN//T0	BOLZEN
8	97061277	1	PIN 25.0 X152 S355J2G3C+C FE//ZNNI8//CN/	BOLZEN
9	97061275	1	PLATE 5X233X30 S355MC FE//ZNNI8//CN//T	BLECH

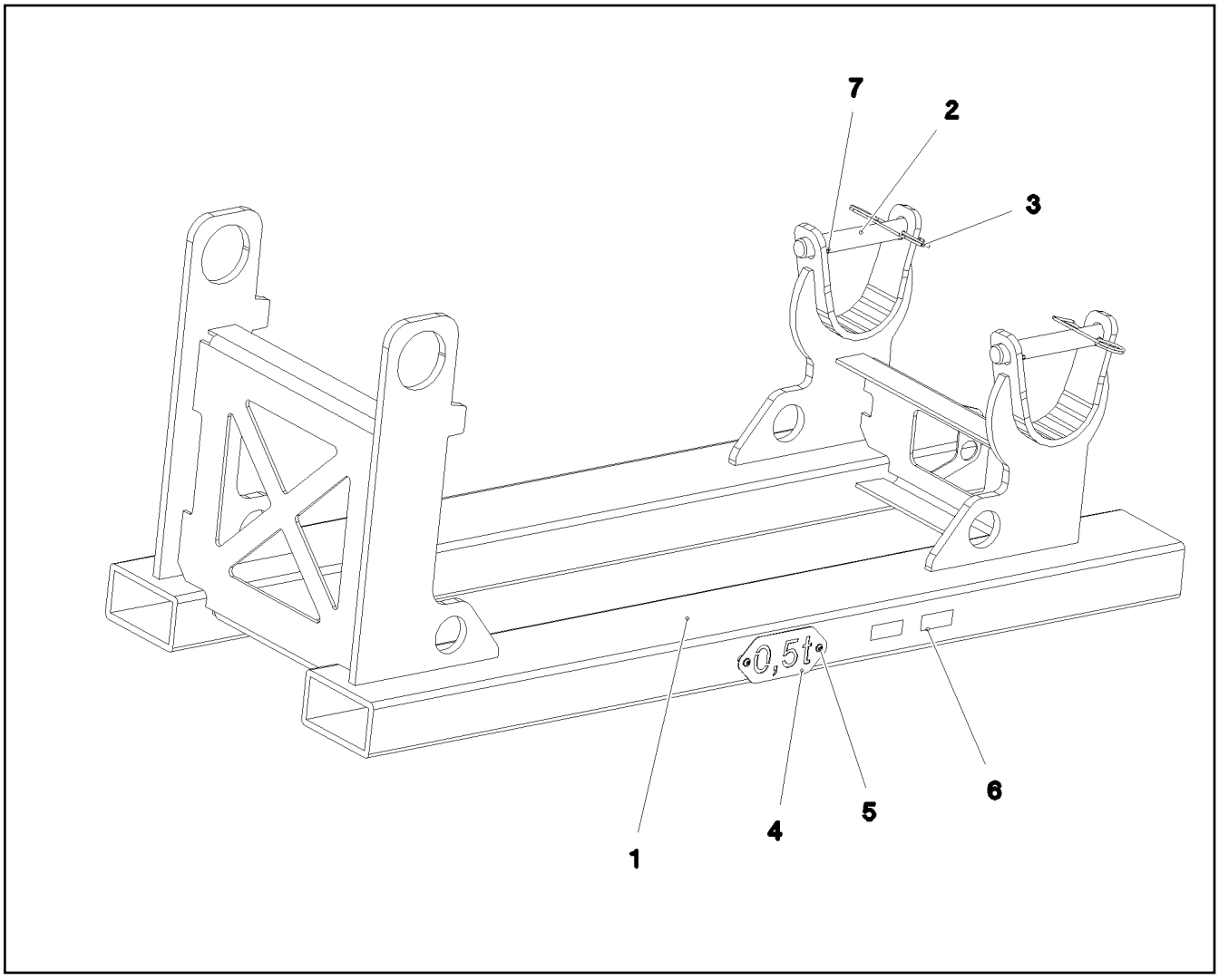

Pos.	Item	Quantity	Description	Bezeichnung
1	969973708	1	REST WELDED T ZN O	ABLAGE SCHWK.
2	97065847	2	PIN 45.0X300 35NICRMOV125 SPF	BOLZEN
3	433102508	2	RETAINING SPRING 5X122 A3C	SICHERUNGSFEDER
4	974171608	1	SIGN 2X228X100 DC01 FE//ZNNI8//CN//T0	SCHILD
5	10875484	2	BUTTON HEAD SCREW 7380-2 M8X10 08.8 4	HALBRUNDKOPFSCHRAUBE
6	973567608	1	PLATE IDENTIFICATION NUMBER IDENT-N	SCHILD IDENTNR.
7	432009108	2	DOWEL PIN ISO 8752 8X70	SPANNSTIFT

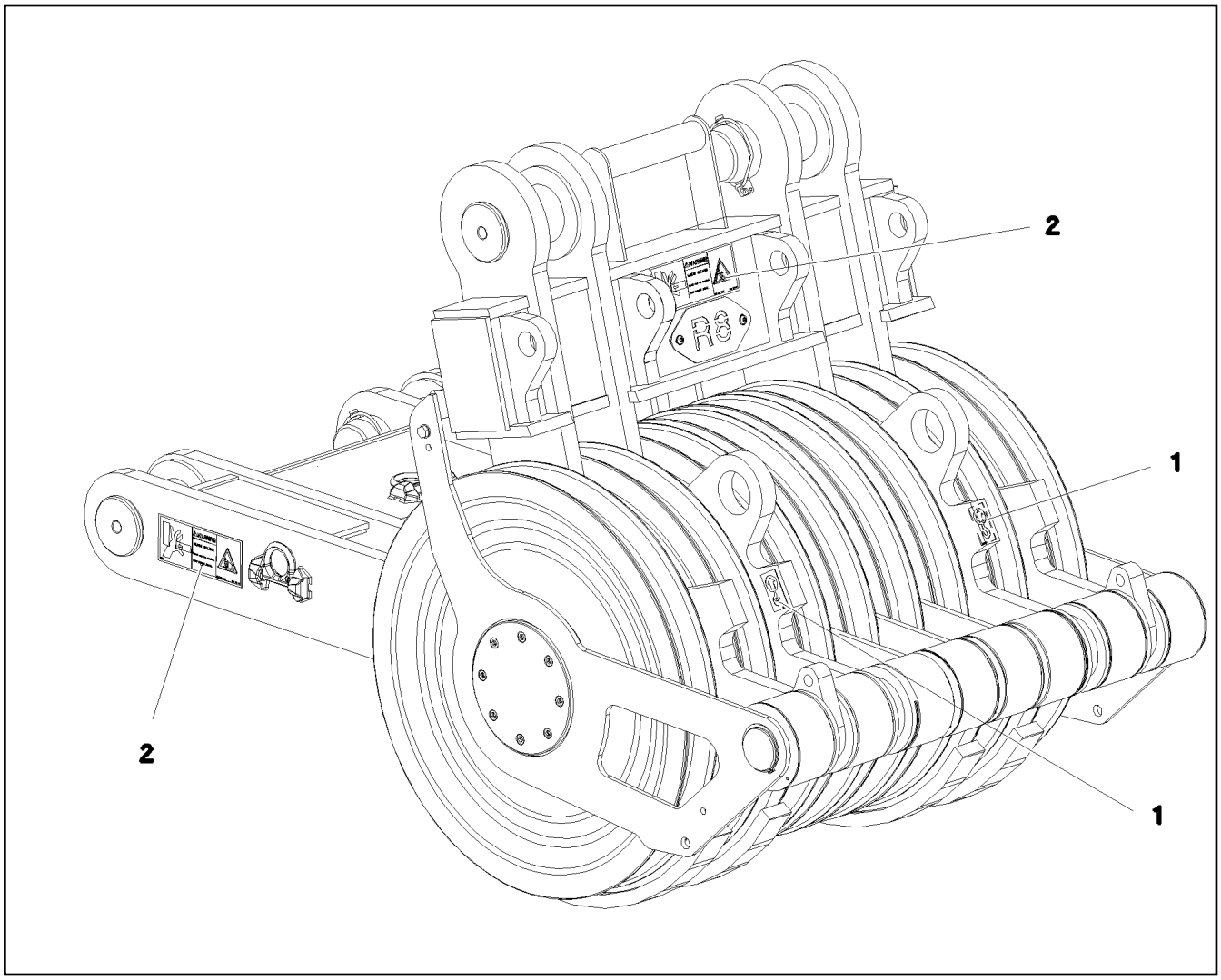

Pos.	Item	Quantity	Description	Bezeichnung
1	9402377	2	INFORMATION SIGN 70X40 SPF	HINWEISSCHILD
2	978674608	4	SIGN 208X88 KLEBEFOLIE SPF	SCHILD

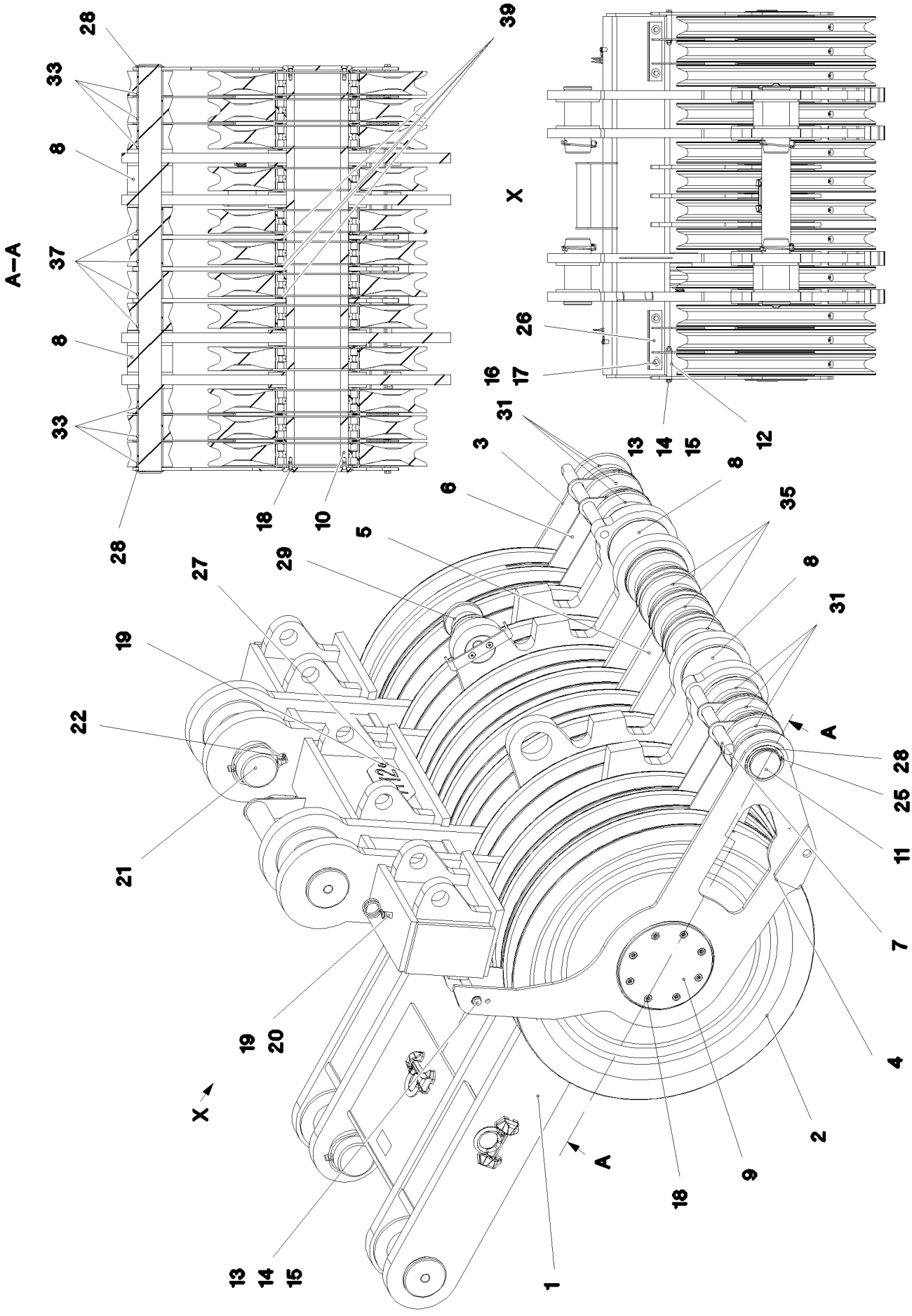

8.10.2019 082583 LIEBHERR	**etk_en_de_098253 LR 11000** **ROLLER SET** **ROLLENSATZ**	❑ 747 (1/2) **918121408**

Pos.	Item	Quantity	Description	Bezeichnung
1	969718008	1	ROLLER SET WELDED	ROLLENSATZ SCHWK.
2	924954508	12	ROPE PULLEY CPL. SPF	SEILROLLE KPL.
3	96033815	1	SIDE PANEL LEFT WELD.STRUCTURE	SEITENBLECH SCHWK.LINKS
4	96033816	1	SIDE PLATE RIGHT WELD. STRUCT.	SEITENBLECH SCHWK.RECHTS
5	97029778	3	PLATE 15X819X719 S690QL	BLECH
6	97029779	4	PLATE 5X362X208 S700MC	BLECH
7	97029780	2	ROD 30.0X330 S355J2C+C FE//ZNNI8//CN//T	STANGE
8	97061887	2	ROLLER 80.5X160X95 PA6G	ROLLE
9	97029783	2	COVER 15X244X244 S690QL	DECKEL
10	97029784	1	AXLE 244.5X1421 S770QL GASN. SPF	ACHSE
11	97029785	1	AXLE 80.0X1455 S355J2C+C FE//ZNNI8//CN/	ACHSE
12	97029786	2	TUBE 20.0X92 S355J2H FE//ZNNI8//CN//T0	ROHR
13	12222992	2	HEX SCREW ISO 4014 M12X130 8.8 FLZN SP	SECHSKANTSCHRAUBE
14	10289804	4	WASHER ISO 7089 12 300HV FLZN SPF	SCHEIBE
15	10875607	2	HEX NUT DIN 985 M12 8 FLZN SPF	SECHSKANTMUTTER
16	11642358	4	HEX SCREW ISO 4017 M10X30 8.8 FLZN SP	SECHSKANTSCHRAUBE
17	11491889	4	WASHER ISO 7093-1 10 300HV FLZN SPF	SCHEIBE
18	11968081	16	SOCKET HEAD SCREW DIN 7984 M12X25 0	ZYLINDERSCHRAUBE
19	10875484	4	BUTTON HEAD SCREW 7380-2 M8X10 08.8 4	HALBRUNDKOPFSCHRAUBE
20	720014408	2	CABLE CLAMP	KABELHALTER
21	97029789	4	PIN 110.0X260 35NICRMOV125 SPF	BOLZEN
22	12100335	4	SAFETY PLUG W HINGE-LID 17X125X16X1	SICHERHEITSKLAPPSTECKER
25	10875663	2	LOCKING RING DIN 471 80X2,5 480H SPF	SICHERUNGSRING
26	967913008	2	ROPE GUARD WELDED FE//ZNNI8//CN//T0	SEILSCHUTZ SCHWK.
27	97050386	1	PLATE 2X200X100 DC01 FE//ZNNI8//CN//T0	BLECH
28	421000608	4	SHIM RING DIN 988 80X100X1	PASSSCHEIBE
29	969663108	1	ROPE GUIDE PULLEY ⇨ ❑ 744	SEILFUEHRROLLE
31	97061438	6	ROLLER 91X160X88 PA6G	ROLLE
33	97061442	6	TUBE 90.0X90 E235+N FE//ZNNI8//CN//T0	ROHR
35	97061424	4	ROLLER 91X160X96 PA6G	ROLLE
37	97061429	4	TUBE 90.0X98 E235+N FE//ZNNI8//CN//T0	ROHR
38	918188208	1	REST MONTAGE+TRANSPOR ⇨ ❑ 745	ABLAGE
39	977085508	4	WASHER 1X250X250 DC01 FE//ZNNI8//CN//T	SCHEIBE
700	969096408	1	SIGNS ROLLENSATZ ⇨ ❑ 746	BESCHILDERUNG
1050	111111108	-100	WEIGHT ALLOWANCE	GEWICHTSZUSCHLAG

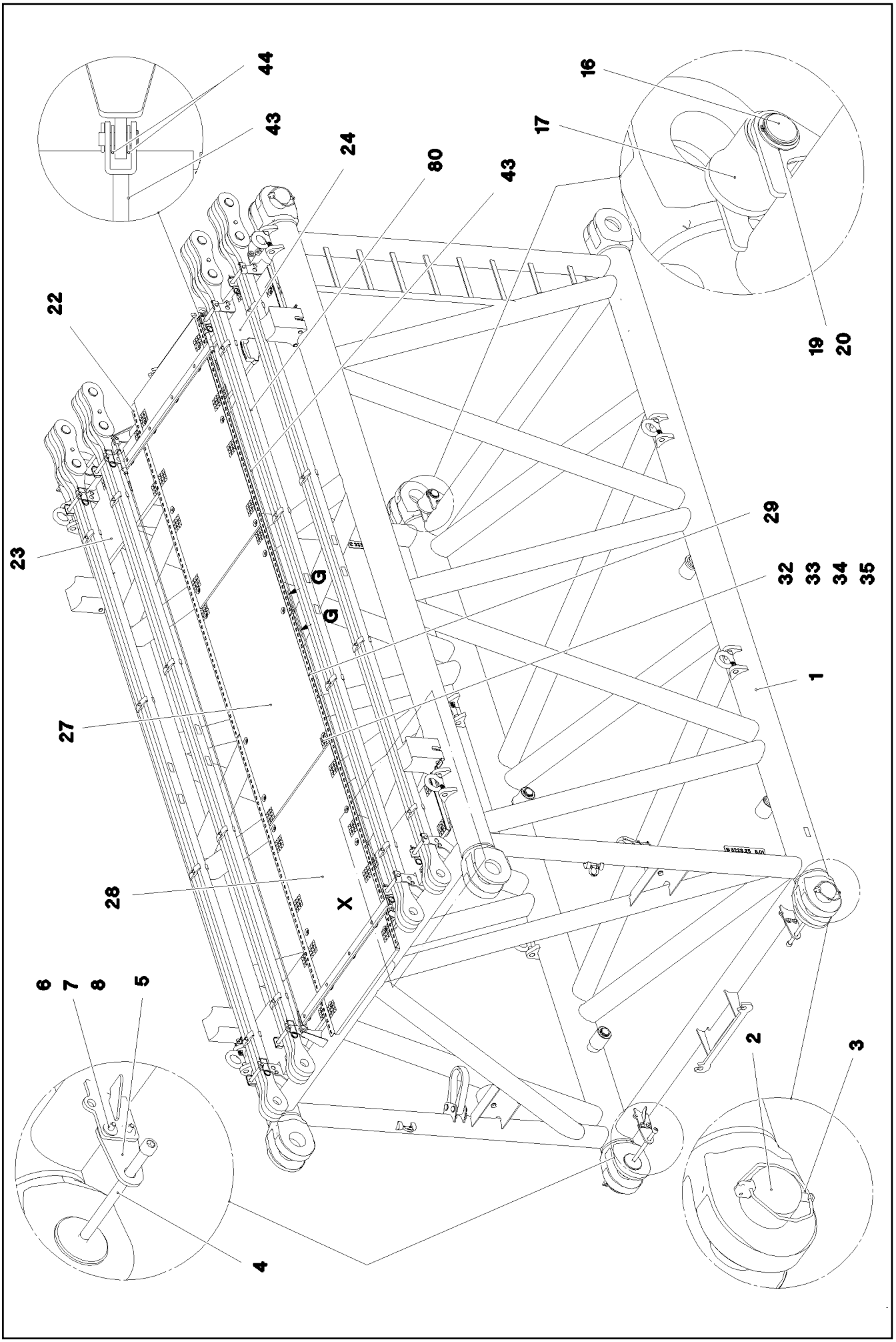

8.10.2019 078662	**etk_en_de_098253 LR 11000**	❑ 749 (1/4)
LIEBHERR	**S INTERMEDIATE SECTION** **S-ZWISCHENSTUECK**	**917190908**

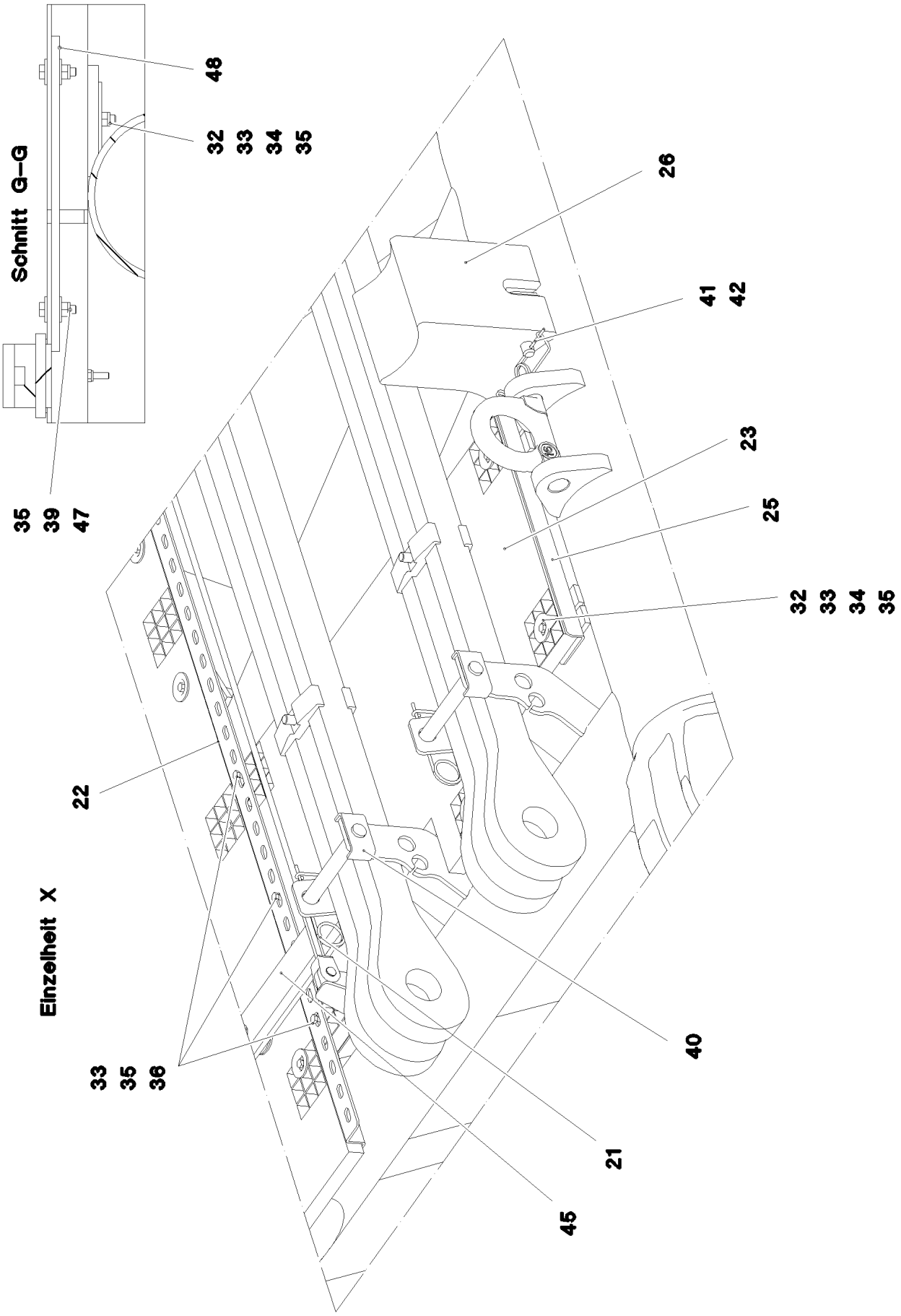

8.10.2019 078663 LIEBHERR	**etk_en_de_098253 LR 11000** **S INTERMEDIATE SECTION** **S-ZWISCHENSTUECK**	❑ 750 (2/4) **917190908**

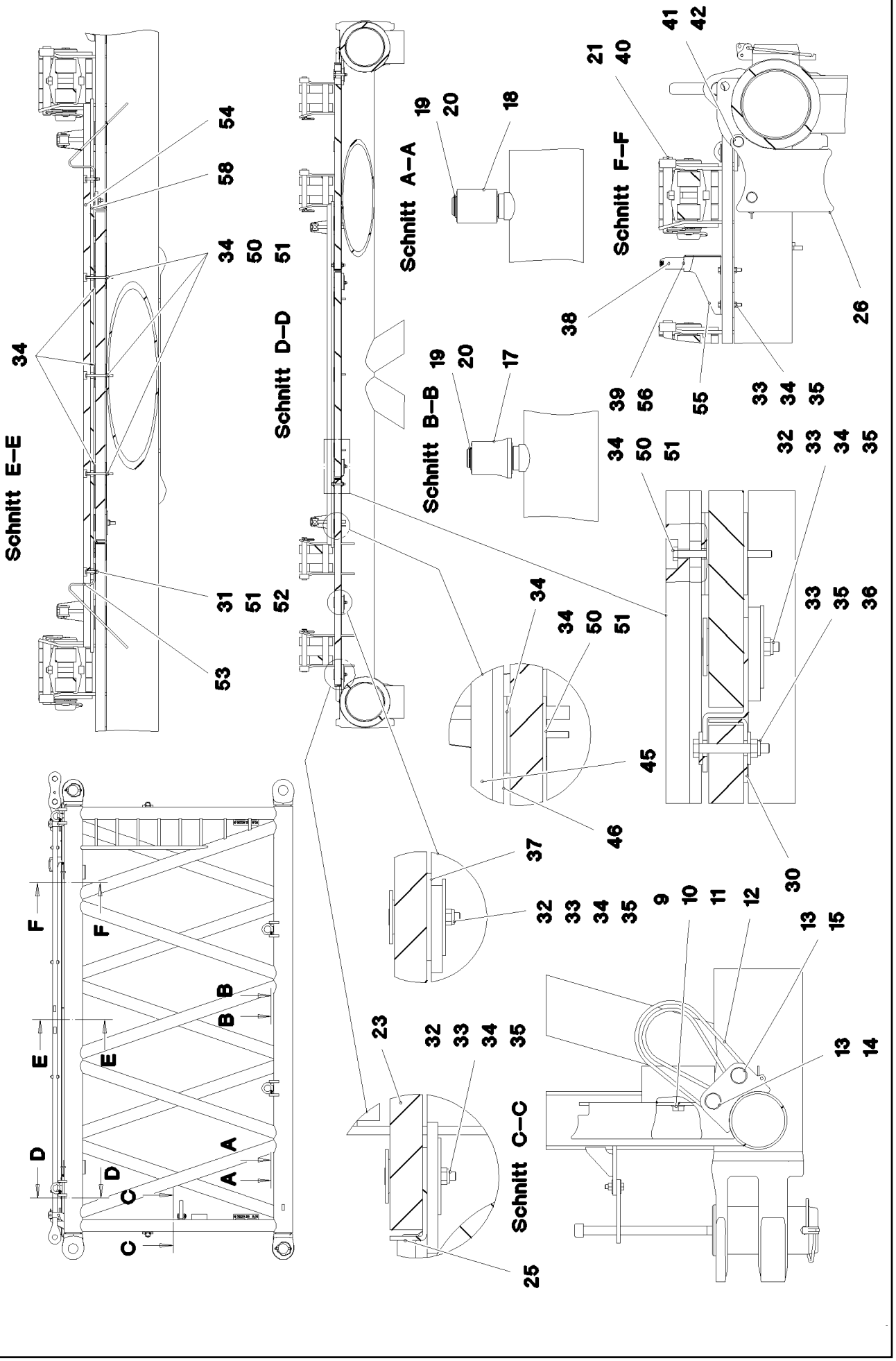
Schnitt E–E
Schnitt D–D
Schnitt A–A
Schnitt B–B
Schnitt F–F
Schnitt C–C
A
B
C
D
E
F

Pos.	Item	Quantity	Description	Bezeichnung
1	968015408	1	S INTERMED.SECTION WELD.CONSTR 322	S-ZWISCHENSTUECK SCHWK.
2	97028894	4	PIN 140.0X291 35NICRMOV125 GASN. SPF	BOLZEN
3	10878577	4	SAFETY PLUG W HINGE-LID 20X175X20X1	SICHERHEITSKLAPPSTECKER
4	10878755	4	SOCKET HEAD SCREW ISO 4762 M24X400	ZYLINDERSCHRAUBE
5	972636908	4	PLATE 10X175X104 S700MC FE/FLZN10/NC	BLECH
6	11645386	8	HEX SCREW ISO 4017 M12X45 8.8 FLZN SP	SECHSKANTSCHRAUBE
7	11182717	16	WASHER ISO 7093-1 12 300HV FLZN SPF	SCHEIBE
8	10875616	8	HEX NUT ISO 4032 M12 8 FLZN SPF	SECHSKANTMUTTER
9	10282698	2	RUBBER-METAL STOP BUFFER 200X100-M	MEGI-ANSCHLAGPUFFER
10	10289808	2	WASHER ISO 7089 20 300HV FLZN SPF	SCHEIBE
11	12224041	2	HEX SCREW ISO 4017 M20X25 8.8 FLZN SP	SECHSKANTSCHRAUBE
12	10285626	2	ROUND SLING DIN EN 1492-2 3T-0,75M PO	RUNDSCHLINGE
13	451430808	4	PIN DIN 1436 30X105X97 35NICRMOV125 GA	BOLZEN
14	10180364	2	SPLIT PIN ISO 1234 6,3X50 St 480H SPF	SPLINT
15	10875870	2	SAFETY PLUG W HINGE-LID 6X42X5,5X32 4	SICHERHEITSKLAPPSTECKER
16	976649908	2	PIN 65.0X187 35NICRMOV125 SPF	BOLZEN
17	976650008	4	ROLLER PA6G	ROLLE
18	976650108	2	ROLLER	ROLLE
19	10875660	8	LOCKING RING DIN 471 60X2 480H SPF	SICHERUNGSRING
20	978499508	8	WASHER 3X75X75 DC01 FE//ZNNI8//CN//T0	SCHEIBE
21	433100908	8	RETAINING SPRING 4,5X98 VERZ	SICHERUNGSFEDER
22	97028898	2	PLATE 4X2970X161 S315MC FE//ZNNI8//CN/	BLECH
23	97028900	2	GRIDIRON T1000X575X30/2 S235JR T ZN K	GITTERROST-P
24	97028903	2	GRIDIRON T1000X575X30/2 S235JR T ZN K	GITTERROST-P
25	97028904	4	PLATE 4X480X112 S315MC FE//ZNNI8//CN//T	BLECH
26	97031402	4	BEARING BLOCK 282X214X180 PA6G	LAGERKLOTZ
27	97030223	1	GRIDIRON T1000X1930X30/2 S235JR T ZN K	GITTERROST-P
28	975136308	2	GRIDIRON T1000X1860X30/2 S235JR T ZN K	GITTERROST-P
29	97030350	2	PLATE 4X2667X160 S315MC FE//ZNNI8//CN/	BLECH
30	97031853	4	PLATE 3X82X580 DC01 FE//ZNNI8//CN//T0	BLECH
31	12216183	2	HEX SCREW ISO 4014 M6X40 8.8 480H SPF	SECHSKANTSCHRAUBE
32	10100621	30	DISH MOUNTING	TELLERBEFESTIGUNG
33	12216207	44	HEX SCREW ISO 4017 M8X60 8.8 480H SPF	SECHSKANTSCHRAUBE
34	941138108	71	WASHER DC01 FE//ZNNI8//CN//T0	SCHEIBE
35	10875614	48	HEX NUT DIN 985 M8 8 480H SPF	SECHSKANTMUTTER
36	420600301	24	WASHER ISO 7094 8 100 HV-ST VERZ	SCHEIBE
37	973099408	4	PLATE 4X80X80 S315MC FE//ZNNI8//CN//T0	BLECH
38	966435308	1	GRIP PA6-30%GF SPF	GRIFF
39	11140469	12	WASHER ISO 7093-1 8 200HV 480H SPF	SCHEIBE
40	962580308	8	CONNECTING PIN WELDED FE//ZNNI8//CN/	ABSTECKBOLZEN SCHWK.
41	453021308	8	PIN ISO 2341 B20X200X192 42CRMO4 GASN	BOLZEN
42	433101208	8	RETAINING SPRING 4X68 VERZ	SICHERUNGSFEDER
43	10652826	2	ROUND STRAND ROPE 10X5,3M STAHL V	RUNDLITZENSEIL
44	10289805	8	WASHER ISO 7089 14 300HV FLZN SPF	SCHEIBE
45	97031881	2	SUPPORT 60X1660 PA6G	AUFLAGE
46	97031843	2	PLATE 10X1690X60 S355MC	BLECH
47	11826527	4	HEX SCREW ISO 4017 M8X30 8.8 480H SPF	SECHSKANTSCHRAUBE
48	955404808	2	PLATE 8X300X50 S355MC FE//ZNNI8//CN//T	BLECH
50	490129703	13	HEX SCREW ISO 4017 M6X80 8.8 A2C	SECHSKANTSCHRAUBE
51	10875613	15	HEX NUT DIN 985 M6 8 480H SPF	SECHSKANTMUTTER
52	10875648	2	WASHER ISO 7093-1 6 200HV 480H SPF	SCHEIBE
53	956442808	2	PLATE 5X393X60 S355MC FE//ZNNI8//CN//T	BLECH
54	974143908	1	SUPPORT 60X1270 PA6G	AUFLAGE
55	97032006	1	PLATE 3X390X260 S355MC FE//ZNNI8//CN//T	BLECH
56	11651767	2	HEX SCREW ISO 4017 M8X20 8.8 480H SPF	SECHSKANTSCHRAUBE
58	974144008	1	PLATE 10X1250X80 S355MC	BLECH
80	967746908	2	ROD CPL. 6M ⇨ ❑ 753	STANGE KPL.
700	968012308	1	SIGNS S-ZW.ST.LR11000 ⇨ ❑ 755	BESCHILDERUNG

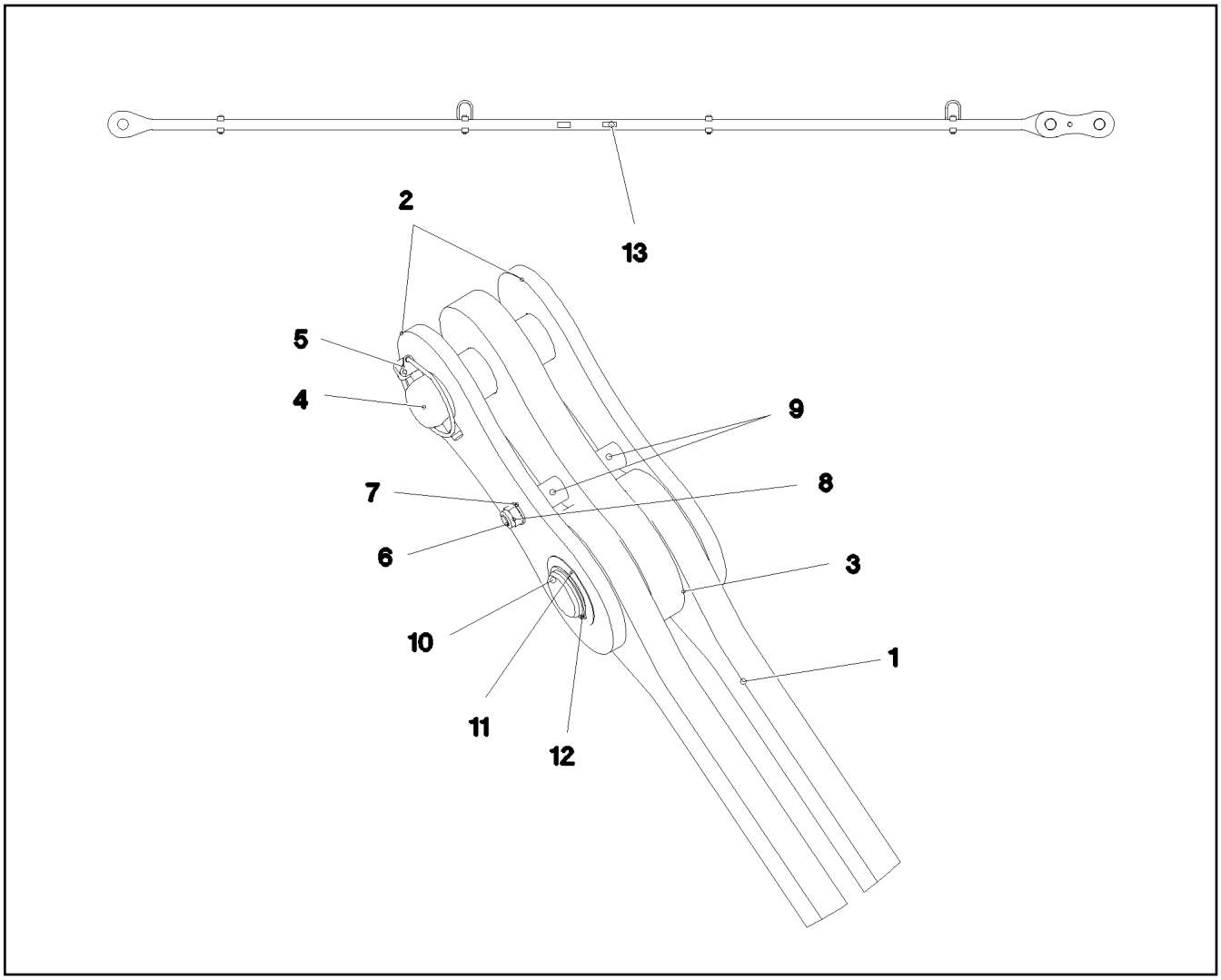

Pos.	Item	Quantity	Description	Bezeichnung
1	967747008	1	ROD 5.7M ⇨ ❑ 754	STANGE VORM.
2	967744108	2	BRACKET WITH BOARD 0.30M	LASCHE MIT SCHILD
3	967744208	1	BRACKET WITH BOARD 0.30M	LASCHE MIT SCHILD
4	97027114	1	PIN 70.0X220 35NICRMOV125 SPF	BOLZEN
5	10180878	1	SAFETY PLUG W HINGE-LID 17X100X15,5X	SICHERHEITSKLAPPSTECKER
6	12224045	1	HEX SCREW ISO 4014 M16X200 8.8 FLZN SP	SECHSKANTSCHRAUBE
7	10289806	2	WASHER ISO 7089 16 300HV FLZN SPF	SCHEIBE
8	10875609	1	HEX NUT DIN 985 M16 8 FLZN SPF	SECHSKANTMUTTER
9	949987108	2	TUBE 33,7X8X45 S355J2H FE//ZNNI8//CN//T	ROHR
10	97027115	1	PIN 70.0X203 35NICRMOV125 SPF	BOLZEN
11	943399108	1	WASHER 1X100X100 DC01 FE//ZNNI8//CN//T	SCHEIBE
12	12100643	1	LOCKING RING DIN 471 65X2,5 480H SPF	SICHERUNGSRING
13	973567608	1	PLATE IDENTIFICATION NUMBER IDENT-N	SCHILD IDENTNR.
700	969057908	1	SIGNS 6M	BESCHILDERUNG
(1)	97049955	1	SIGN 170X55 KLEBEFOLIE SPF	SCHILD

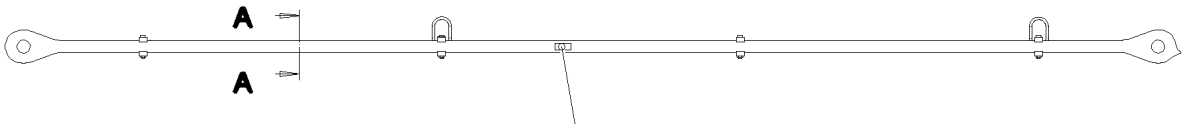

Schnitt A–A

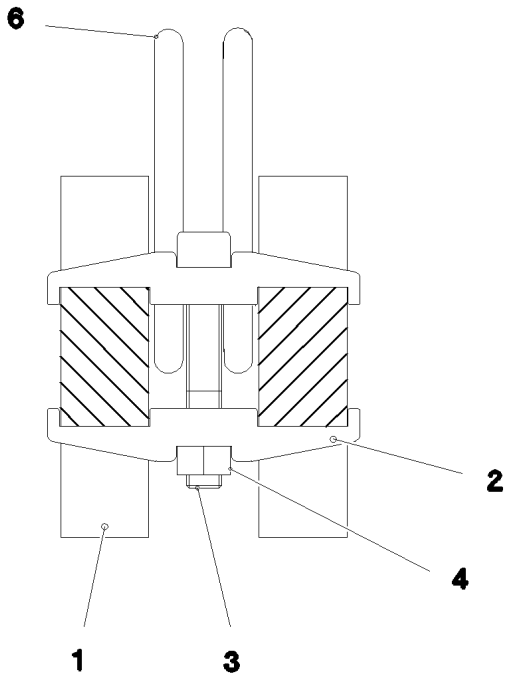

Pos.	Item	Quantity	Description	Bezeichnung
1	97027174	2	PLATE 40X5922X168 S960QL+Z25	BLECH
2	97028373	8	CLAMP 40X142X24 S960QL+Z25	KLAMMER
3	12691483	4	SOCKET HEAD SCREW ISO 4762 M16X100 8	ZYLINDERSCHRAUBE
4	10875617	4	HEX NUT ISO 4032 M16 8 FLZN SPF	SECHSKANTMUTTER
5	973567608	1	PLATE IDENTIFICATION NUMBER IDENT-N	SCHILD IDENTNR.
6	10871568	2	OVAL LOAD RING 11X60X120 GK 10 SPF	OVALRING

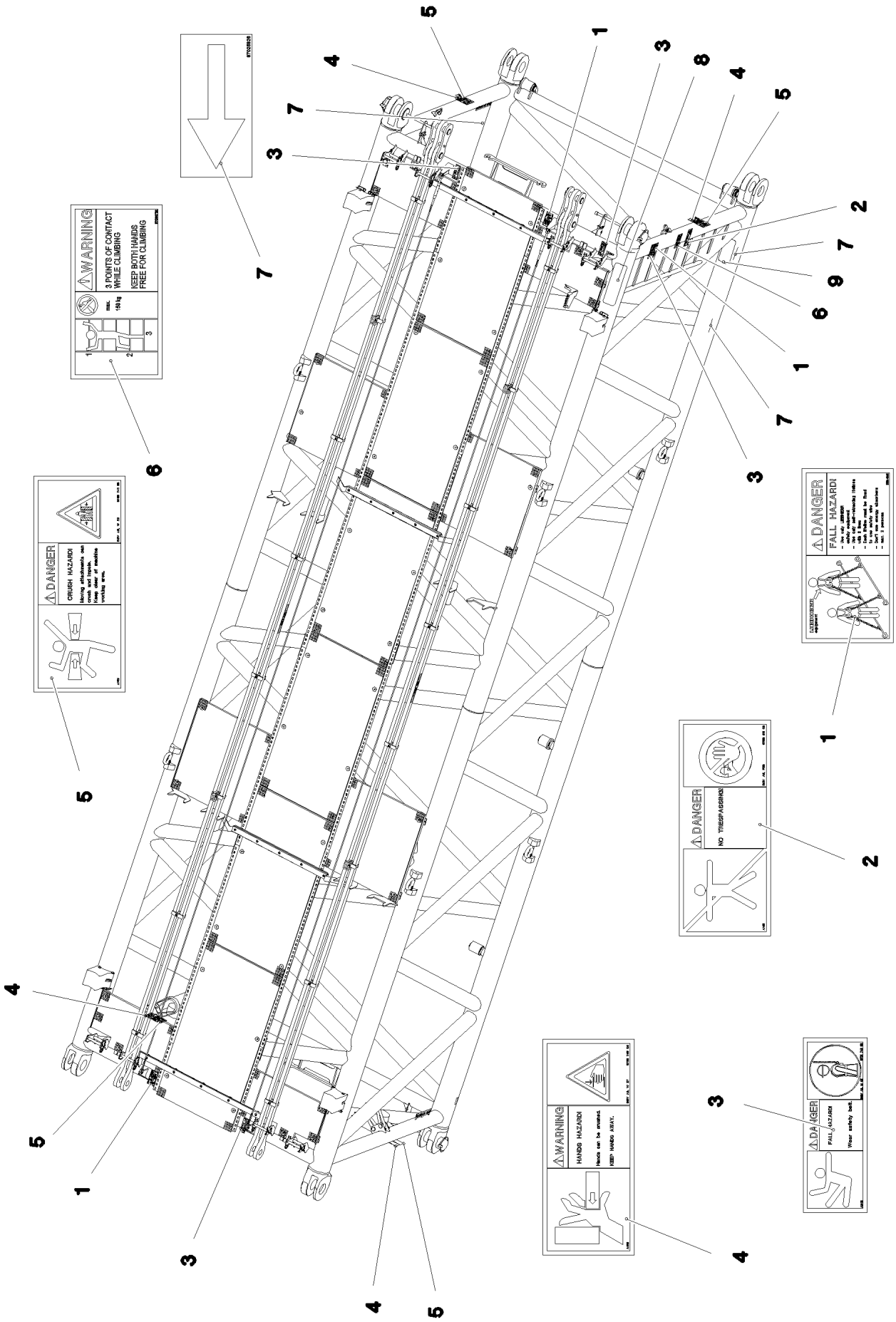

8.10.2019 078672	**etk_en_de_098253 LR 11000**	❑ 755 (1/2)
LIEBHERR	**SIGNS** **BESCHILDERUNG**	**968012308**

Pos.	Item	Quantity	Description	Bezeichnung
1	97004046	3	SIGN 168X88X1 KLEBEFOLIE SPF	SCHILD
2	978674008	1	SIGN 208X88 KLEBEFOLIE SPF	SCHILD
3	978674808	4	SIGN 168X62 KLEBEFOLIE SPF	SCHILD
4	978674608	4	SIGN 208X88 KLEBEFOLIE SPF	SCHILD
5	978674108	4	SIGN 208X88 KLEBEFOLIE SPF	SCHILD
6	97036732	1	SIGN 168X88 KLEBEFOLIE SPF	SCHILD
7	97025926	4	SIGN 138X69 KLEBEFOLIE SPF	SCHILD
8	970879408	1	ANTI-SLIP SURFACE 1.6X150X500 3M TYP4	ANTIRUTSCHBELAG
9	972859408	1	ANTI-SLIP SURFACE 1.6X150X300 3M TYP4	ANTIRUTSCHBELAG

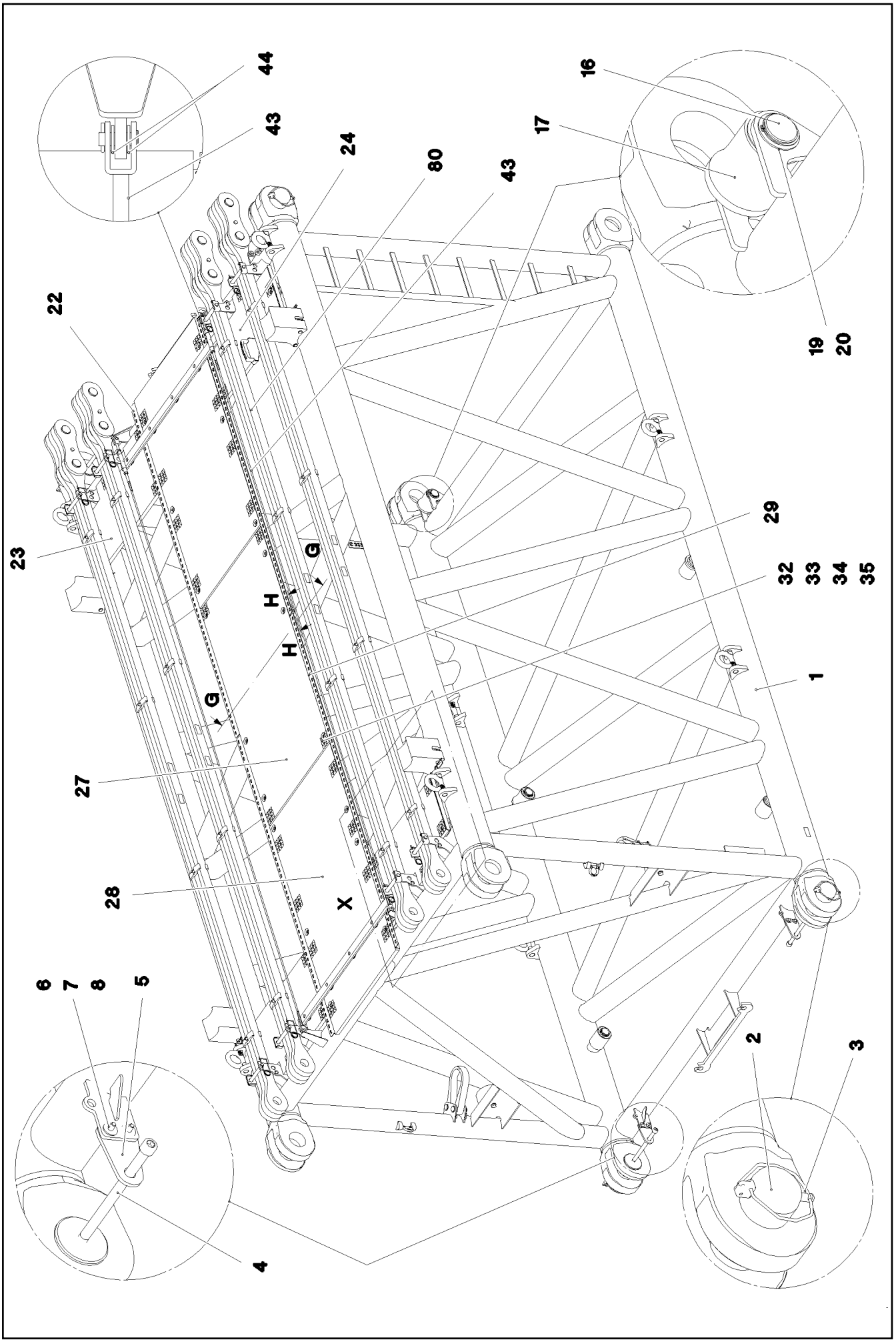

8.10.2019 078665 LIEBHERR	**etk_en_de_098253 LR 11000** **S INTERMEDIATE SECTION** **S-ZWISCHENSTUECK**	❑ 757 (1/4) **917333908**

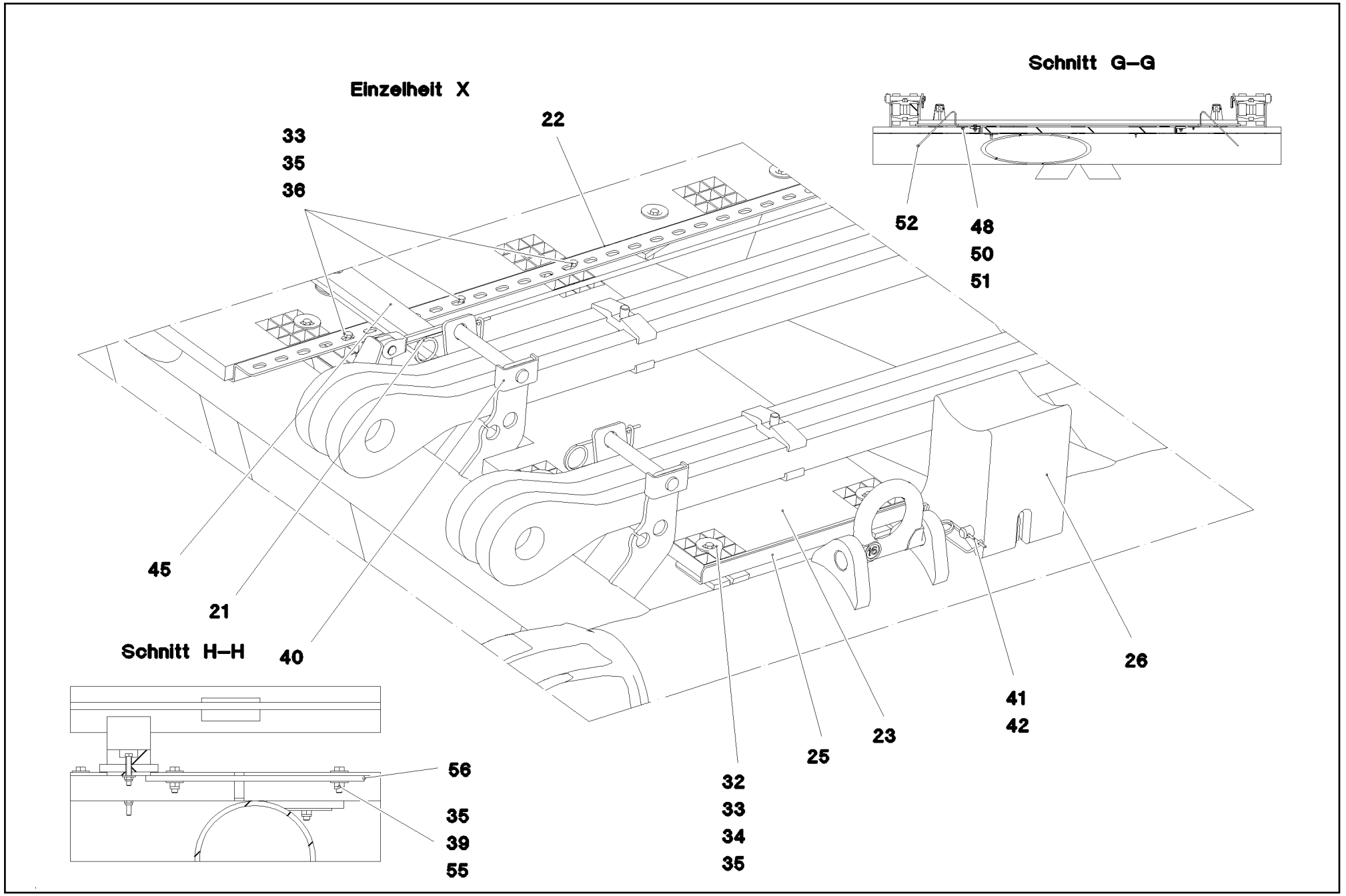
Einzelheit X
Schnitt G–G
Schnitt H–H
22
33
35
36
52
48
50
51
45
21
40
26
41
42
23
25
32
33
34
35
56
35
39
55

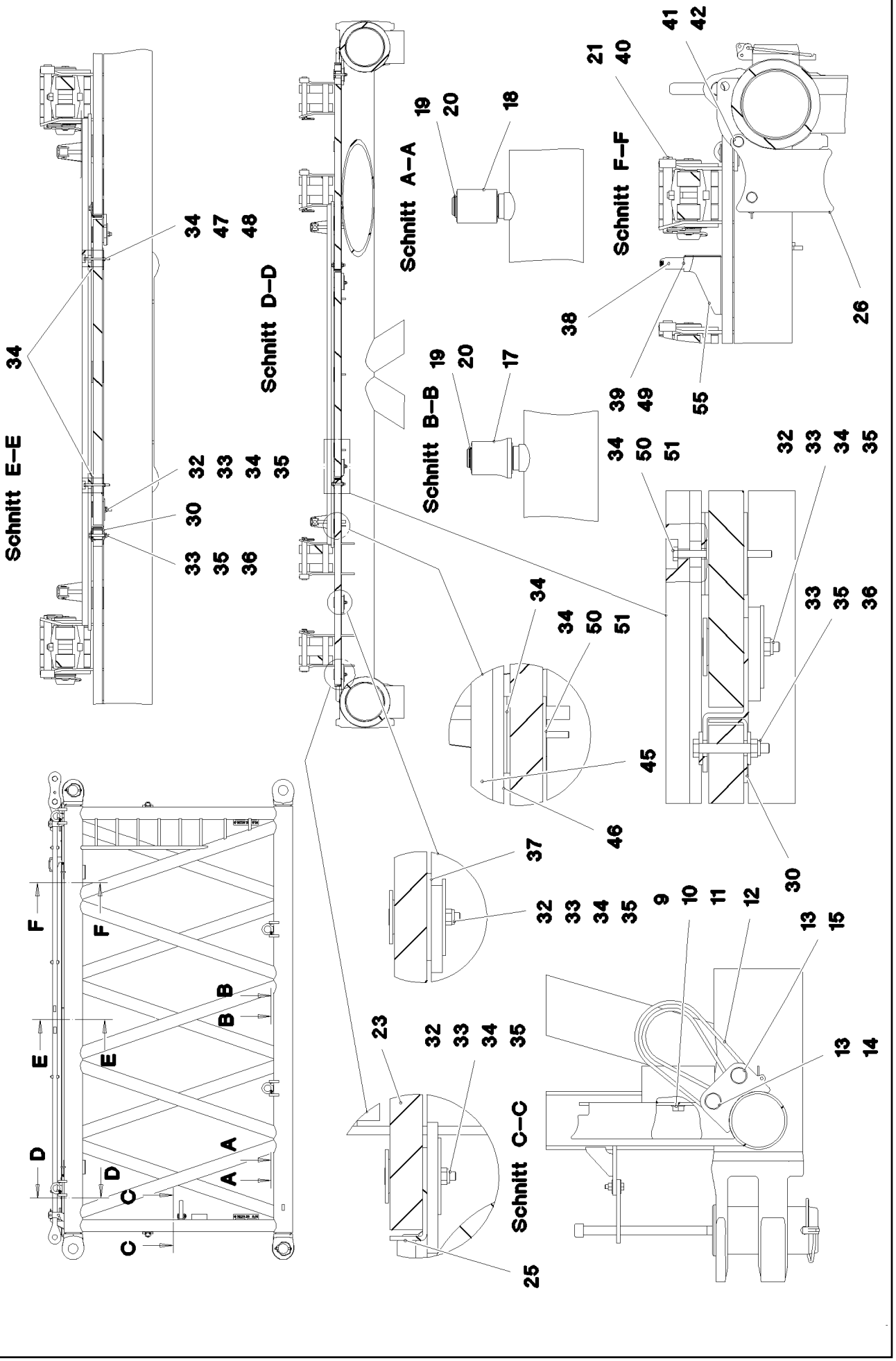
Schnitt A–A
Schnitt B–B
Schnitt C–C
Schnitt D–D
Schnitt E–E
Schnitt F–F

Pos.	Item	Quantity	Description	Bezeichnung
1	968044708	1	S INTERMED.SECTION WELD.CONSTR 322	S-ZWISCHENSTUECK SCHWK.
2	97028894	4	PIN 140.0X291 35NICRMOV125 GASN. SPF	BOLZEN
3	10878577	4	SAFETY PLUG W HINGE-LID 20X175X20X1	SICHERHEITSKLAPPSTECKER
4	10878755	4	SOCKET HEAD SCREW ISO 4762 M24X400	ZYLINDERSCHRAUBE
5	972636908	4	PLATE 10X175X104 S700MC FE/FLZN10/NC	BLECH
6	11645386	8	HEX SCREW ISO 4017 M12X45 8.8 FLZN SP	SECHSKANTSCHRAUBE
7	11182717	16	WASHER ISO 7093-1 12 300HV FLZN SPF	SCHEIBE
8	10875616	8	HEX NUT ISO 4032 M12 8 FLZN SPF	SECHSKANTMUTTER
9	10282698	2	RUBBER-METAL STOP BUFFER 200X100-M	MEGI-ANSCHLAGPUFFER
10	10289808	2	WASHER ISO 7089 20 300HV FLZN SPF	SCHEIBE
11	12224041	2	HEX SCREW ISO 4017 M20X25 8.8 FLZN SP	SECHSKANTSCHRAUBE
12	10285626	2	ROUND SLING DIN EN 1492-2 3T-0,75M PO	RUNDSCHLINGE
13	451430808	4	PIN DIN 1436 30X105X97 35NICRMOV125 GA	BOLZEN
14	10180364	2	SPLIT PIN ISO 1234 6,3X50 St 480H SPF	SPLINT
15	10875870	2	SAFETY PLUG W HINGE-LID 6X42X5,5X32 4	SICHERHEITSKLAPPSTECKER
16	976649908	2	PIN 65.0X187 35NICRMOV125 SPF	BOLZEN
17	976650008	4	ROLLER PA6G	ROLLE
18	976650108	2	ROLLER	ROLLE
19	10875660	8	LOCKING RING DIN 471 60X2 480H SPF	SICHERUNGSRING
20	978499508	8	WASHER 3X75X75 DC01 FE//ZNNI8//CN//T0	SCHEIBE
21	433100908	8	RETAINING SPRING 4,5X98 VERZ	SICHERUNGSFEDER
22	97028898	2	PLATE 4X2970X161 S315MC FE//ZNNI8//CN/	BLECH
23	97028900	2	GRIDIRON T1000X575X30/2 S235JR T ZN K	GITTERROST-P
24	97028903	2	GRIDIRON T1000X575X30/2 S235JR T ZN K	GITTERROST-P
25	97028904	4	PLATE 4X480X112 S315MC FE//ZNNI8//CN//T	BLECH
26	97031402	4	BEARING BLOCK 282X214X180 PA6G	LAGERKLOTZ
27	97030223	1	GRIDIRON T1000X1930X30/2 S235JR T ZN K	GITTERROST-P
28	975136308	2	GRIDIRON T1000X1860X30/2 S235JR T ZN K	GITTERROST-P
29	97030350	2	PLATE 4X2667X160 S315MC FE//ZNNI8//CN/	BLECH
30	97031853	4	PLATE 3X82X580 DC01 FE//ZNNI8//CN//T0	BLECH
31	97032006	1	PLATE 3X390X260 S355MC FE//ZNNI8//CN//T	BLECH
32	10100621	30	DISH MOUNTING	TELLERBEFESTIGUNG
33	12216207	44	HEX SCREW ISO 4017 M8X60 8.8 480H SPF	SECHSKANTSCHRAUBE
34	941138108	71	WASHER DC01 FE//ZNNI8//CN//T0	SCHEIBE
35	10875614	49	HEX NUT DIN 985 M8 8 480H SPF	SECHSKANTMUTTER
36	420600301	25	WASHER ISO 7094 8 100 HV-ST VERZ	SCHEIBE
37	973099408	4	PLATE 4X80X80 S315MC FE//ZNNI8//CN//T0	BLECH
38	966435308	1	GRIP PA6-30%GF SPF	GRIFF
39	11140469	12	WASHER ISO 7093-1 8 200HV 480H SPF	SCHEIBE
40	962580308	8	CONNECTING PIN WELDED FE//ZNNI8//CN/	ABSTECKBOLZEN SCHWK.
41	453021308	8	PIN ISO 2341 B20X200X192 42CRMO4 GASN	BOLZEN
42	433101208	8	RETAINING SPRING 4X68 VERZ	SICHERUNGSFEDER
43	10652826	2	ROUND STRAND ROPE 10X5,3M STAHL V	RUNDLITZENSEIL
44	10289805	8	WASHER ISO 7089 14 300HV FLZN SPF	SCHEIBE
45	97031881	2	SUPPORT 60X1660 PA6G	AUFLAGE
46	97031843	2	PLATE 10X1690X60 S355MC	BLECH
47	490129703	13	HEX SCREW ISO 4017 M6X80 8.8 A2C	SECHSKANTSCHRAUBE
48	10875613	15	HEX NUT DIN 985 M6 8 480H SPF	SECHSKANTMUTTER
49	11651767	2	HEX SCREW ISO 4017 M8X20 8.8 480H SPF	SECHSKANTSCHRAUBE
50	12216183	2	HEX SCREW ISO 4014 M6X40 8.8 480H SPF	SECHSKANTSCHRAUBE
51	10875648	2	WASHER ISO 7093-1 6 200HV 480H SPF	SCHEIBE
52	956442808	2	PLATE 5X393X60 S355MC FE//ZNNI8//CN//T	BLECH
53	974143908	1	SUPPORT 60X1270 PA6G	AUFLAGE
54	974144008	1	PLATE 10X1250X80 S355MC	BLECH
55	11826527	4	HEX SCREW ISO 4017 M8X30 8.8 480H SPF	SECHSKANTSCHRAUBE
56	955404808	2	PLATE 8X300X50 S355MC FE//ZNNI8//CN//T	BLECH
80	967746908	2	ROD CPL. 6M ⇨ ❑ 753	STANGE KPL.
700	968012308	1	SIGNS S-ZW.ST.LR11000 ⇨ ❑ 755	BESCHILDERUNG

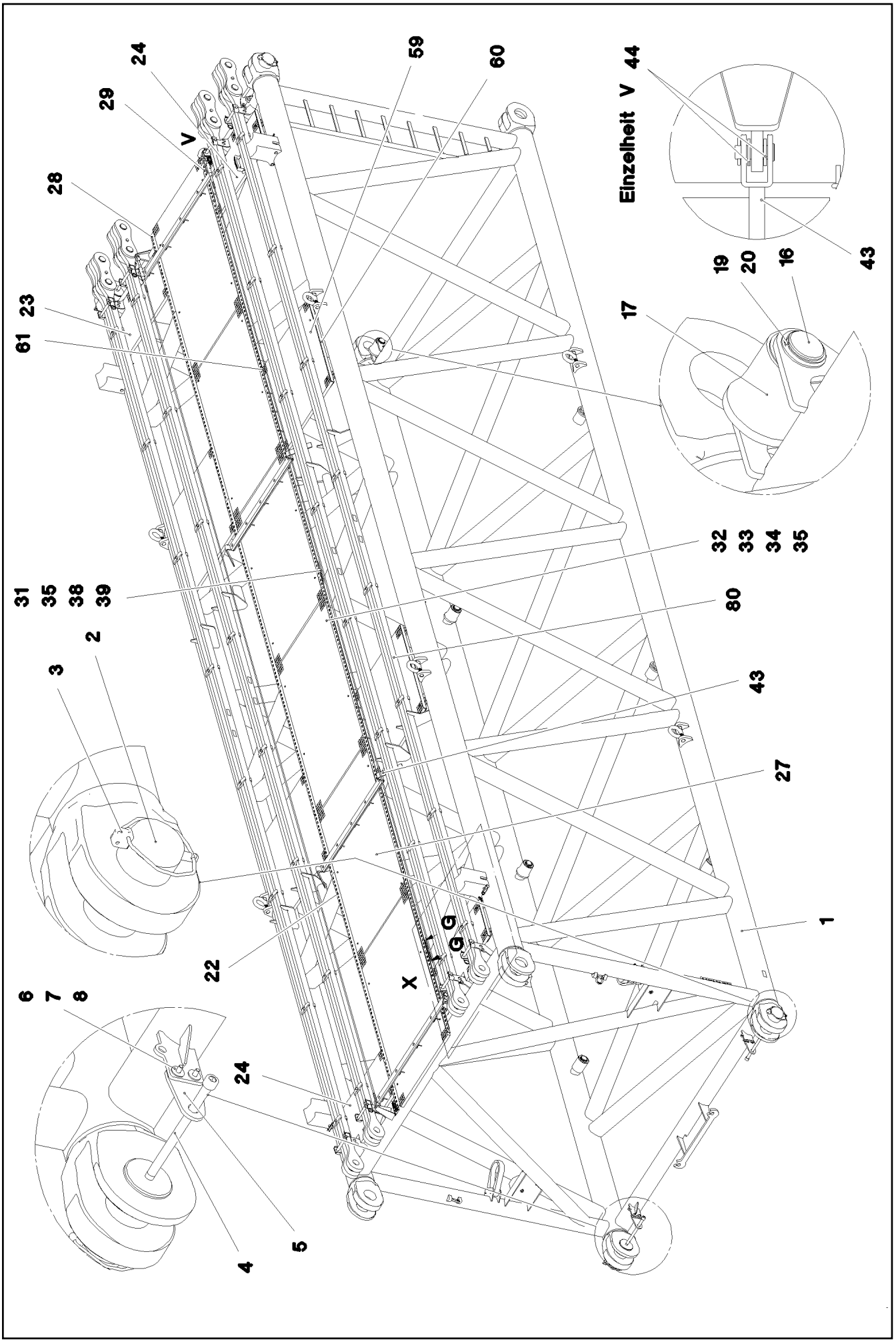

8.10.2019 078691 LIEBHERR	**etk_en_de_098253 LR 11000** **S INTERMEDIATE SECTION** **S-ZWISCHENSTUECK**	❑ 761 (1/5) **917078708**

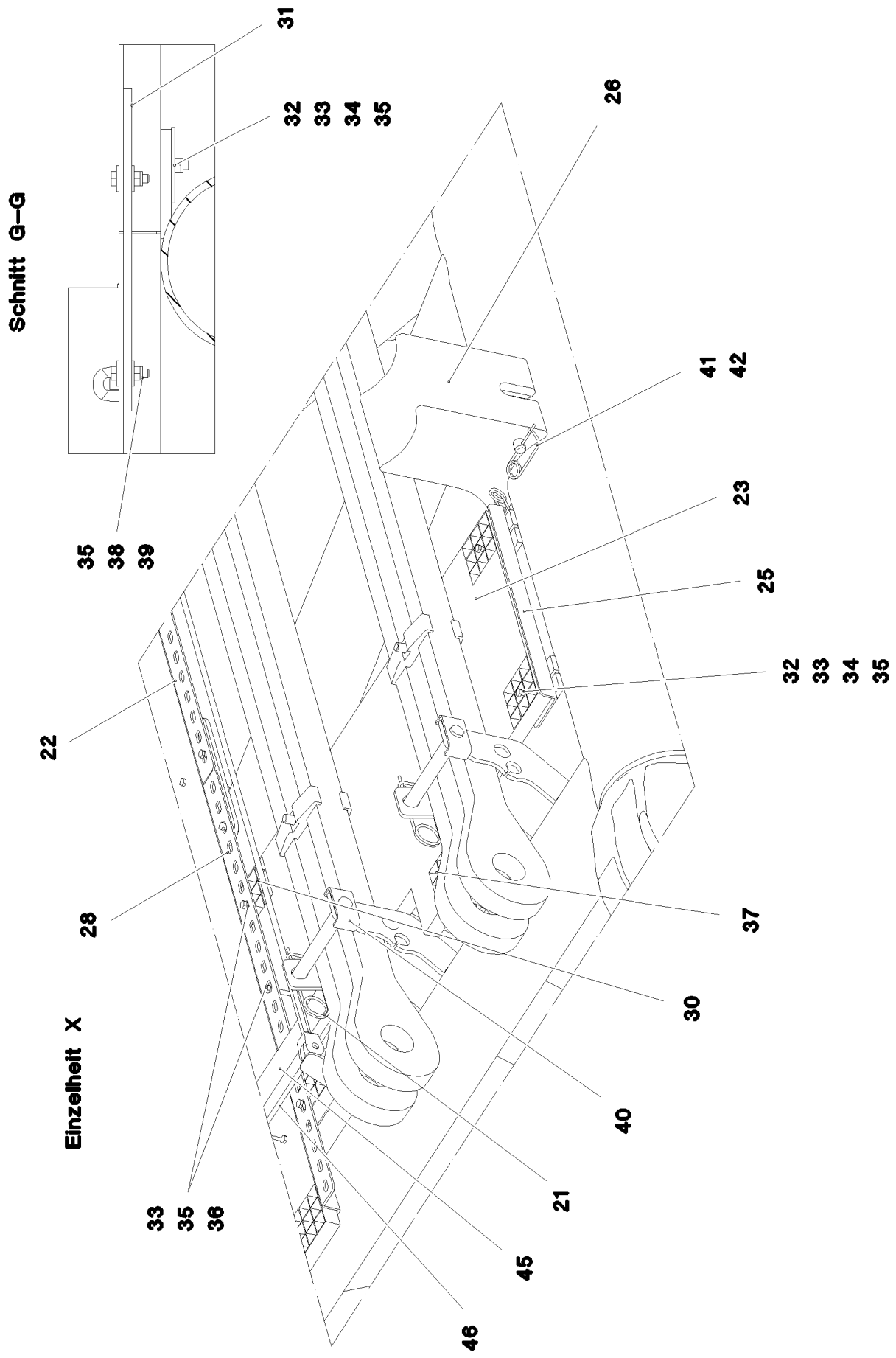
Schnitt G–G
Einzelheit X
31
32 33 34 35
35 38 39
26
41 42
23
25
32 33 34 35
22
28
37
30
40
21
33 35 36
45
46

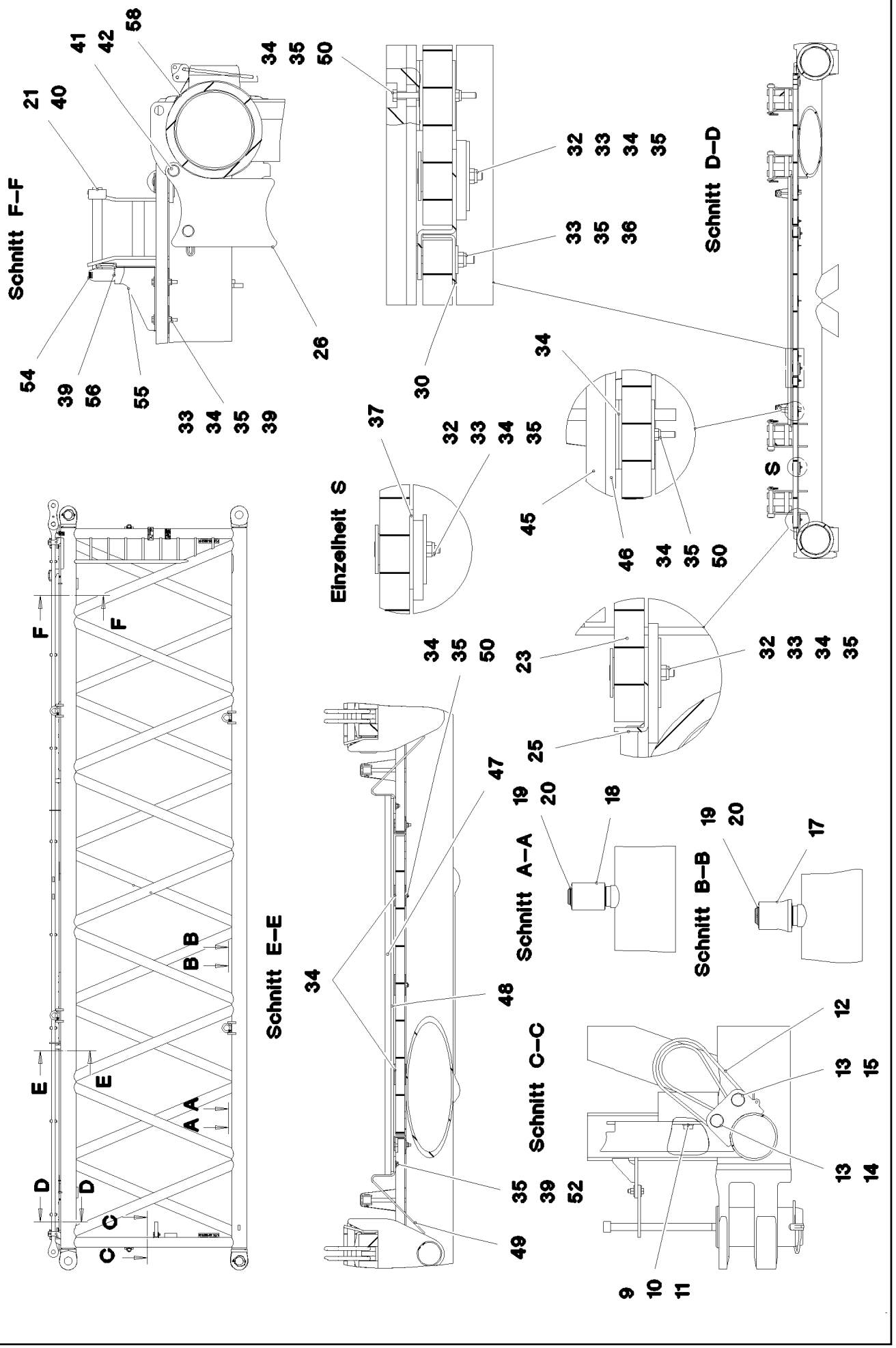
Schnitt F–F
Schnitt D–D
Einzelheit S
Schnitt E–E
Schnitt A–A
Schnitt B–B
Schnitt C–C
S

Pos.	Item	Quantity	Description	Bezeichnung
1	968033808	1	S INTERMED.SECTION WELD.CONSTR 3228	S-ZWISCHENSTUECK SCHWK.
2	97028894	4	PIN 140.0X291 35NICRMOV125 GASN. SPF	BOLZEN
3	10878577	4	SAFETY PLUG W HINGE-LID 20X175X20X1	SICHERHEITSKLAPPSTECKER
4	10878755	4	SOCKET HEAD SCREW ISO 4762 M24X400	ZYLINDERSCHRAUBE
5	972636908	4	PLATE 10X175X104 S700MC FE/FLZN10/NC	BLECH
6	11645386	8	HEX SCREW ISO 4017 M12X45 8.8 FLZN SP	SECHSKANTSCHRAUBE
7	11182717	16	WASHER ISO 7093-1 12 300HV FLZN SPF	SCHEIBE
8	10875616	8	HEX NUT ISO 4032 M12 8 FLZN SPF	SECHSKANTMUTTER
9	10282698	2	RUBBER-METAL STOP BUFFER 200X100-M	MEGI-ANSCHLAGPUFFER
10	10289808	2	WASHER ISO 7089 20 300HV FLZN SPF	SCHEIBE
11	12224041	2	HEX SCREW ISO 4017 M20X25 8.8 FLZN SP	SECHSKANTSCHRAUBE
12	10285626	2	ROUND SLING DIN EN 1492-2 3T-0,75M PO	RUNDSCHLINGE
13	451430808	4	PIN DIN 1436 30X105X97 35NICRMOV125 GA	BOLZEN
14	10180364	2	SPLIT PIN ISO 1234 6,3X50 St 480H SPF	SPLINT
15	10875870	2	SAFETY PLUG W HINGE-LID 6X42X5,5X32 4	SICHERHEITSKLAPPSTECKER
16	976649908	2	PIN 65.0X187 35NICRMOV125 SPF	BOLZEN
17	976650008	6	ROLLER PA6G	ROLLE
18	976650108	2	ROLLER	ROLLE
19	10875660	10	LOCKING RING DIN 471 60X2 480H SPF	SICHERUNGSRING
20	978499508	10	WASHER 3X75X75 DC01 FE//ZNNI8//CN//T0	SCHEIBE
21	433100908	8	RETAINING SPRING 4,5X98 VERZ	SICHERUNGSFEDER
22	97028899	8	PLATE 4X2490X161 S315MC FE//ZNNI8//CN/	BLECH
23	97028900	2	GRIDIRON T1000X575X30/2 S235JR T ZN K	GITTERROST-P
24	97028903	2	GRIDIRON T1000X575X30/2 S235JR T ZN K	GITTERROST-P
25	97028904	4	PLATE 4X480X112 S315MC FE//ZNNI8//CN//T	BLECH
26	97031402	4	BEARING BLOCK 282X214X180 PA6G	LAGERKLOTZ
27	97030223	6	GRIDIRON T1000X1930X30/2 S235JR T ZN K	GITTERROST-P
28	97031844	2	PLATE 4X1055X161 S315MC FE//ZNNI8//CN/	BLECH
29	97031845	2	PLATE 4X605X161 S315MC FE//ZNNI8//CN//T	BLECH
30	97031853	4	PLATE 3X82X580 DC01 FE//ZNNI8//CN//T0	BLECH
31	955404808	5	PLATE 8X300X50 S355MC FE//ZNNI8//CN//T	BLECH
32	10100621	44	DISH MOUNTING	TELLERBEFESTIGUNG
33	12216207	77	HEX SCREW ISO 4017 M8X60 8.8 480H SPF	SECHSKANTSCHRAUBE
34	941138108	94	WASHER DC01 FE//ZNNI8//CN//T0	SCHEIBE
35	10875614	99	HEX NUT DIN 985 M8 8 480H SPF	SECHSKANTMUTTER
36	420600301	62	WASHER ISO 7094 8 100 HV-ST VERZ	SCHEIBE
37	973099408	4	PLATE 4X80X80 S315MC FE//ZNNI8//CN//T0	BLECH
38	11826527	2	HEX SCREW ISO 4017 M8X30 8.8 480H SPF	SECHSKANTSCHRAUBE
39	11140469	12	WASHER ISO 7093-1 8 200HV 480H SPF	SCHEIBE
40	962580308	8	CONNECTING PIN WELDED FE//ZNNI8//CN/	ABSTECKBOLZEN SCHWK.
41	453021308	8	PIN ISO 2341 B20X200X192 42CRMO4 GASN	BOLZEN
42	433101208	8	RETAINING SPRING 4X68 VERZ	SICHERUNGSFEDER
43	10652829	2	ROUND STRAND ROPE 10X11,3M STAHL V	RUNDLITZENSEIL
44	10289805	8	WASHER ISO 7089 14 300HV FLZN SPF	SCHEIBE
45	97031881	2	SUPPORT 60X1660 PA6G	AUFLAGE
46	97031843	2	PLATE 10X1690X60 S355MC	BLECH
47	974143908	2	SUPPORT 60X1270 PA6G	AUFLAGE
48	974144008	2	PLATE 10X1250X80 S355MC	BLECH
49	956442808	4	PLATE 5X393X60 S355MC FE//ZNNI8//CN//T	BLECH
50	11651585	16	HEX SCREW ISO 4014 M8X70 8.8 480H SPF	SECHSKANTSCHRAUBE
52	11651579	4	HEX SCREW ISO 4014 M8X40 8.8 480H SPF	SECHSKANTSCHRAUBE
54	966435308	1	GRIP PA6-30%GF SPF	GRIFF
55	97032006	1	PLATE 3X390X260 S355MC FE//ZNNI8//CN//T	BLECH
56	11651767	2	HEX SCREW ISO 4017 M8X20 8.8 480H SPF	SECHSKANTSCHRAUBE
59	97009794	4	GRIDIRON T1000X1100X30/2 S235JR VERZ	GITTERROST-P
60	97033351	4	PLATE 4X1110X122 S315MC FE//ZNNI8//CN/	BLECH
61	97033352	4	PLATE 3X82X1110 DC01 FE//ZNNI8//CN//T0	BLECH
80	967743808	2	ROD CPL. 12 M	STANGE KPL.
			⇨ ❑ 766	

Pos.	Item	Quantity	Description	Bezeichnung
700	968012308	1	SIGNS S-ZW.ST.LR11000 ⇨ ❑ 755	BESCHILDERUNG

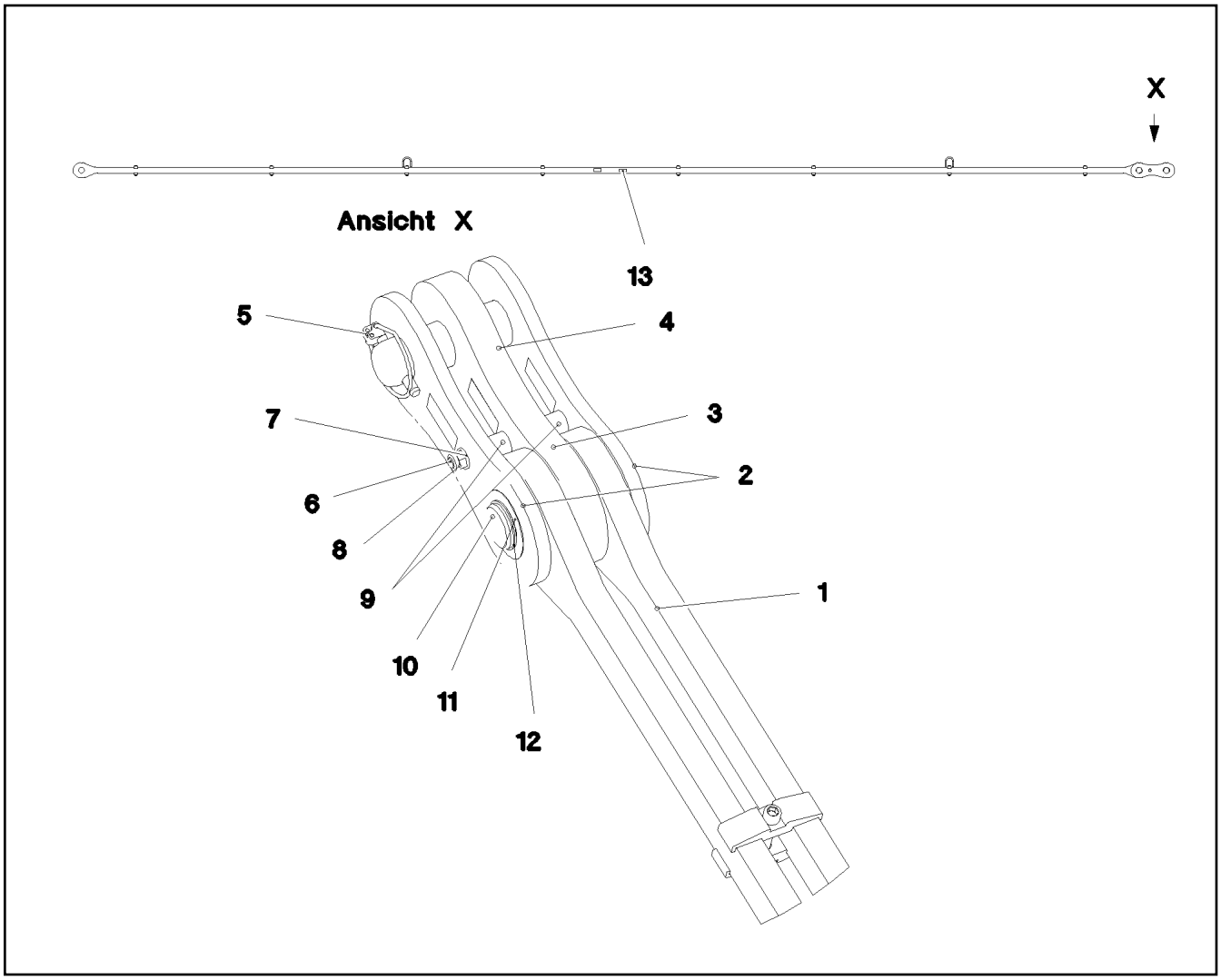

Pos.	Item	Quantity	Description	Bezeichnung
1	967744008	1	ROD 11.7M ⇨ ❑ 767	STANGE VORM.
2	967744108	2	BRACKET WITH BOARD 0.30M	LASCHE MIT SCHILD
3	967744208	1	BRACKET WITH BOARD 0.30M	LASCHE MIT SCHILD
4	97027114	1	PIN 70.0X220 35NICRMOV125 SPF	BOLZEN
5	10180878	1	SAFETY PLUG W HINGE-LID 17X100X15,5X	SICHERHEITSKLAPPSTECKER
6	12224045	1	HEX SCREW ISO 4014 M16X200 8.8 FLZN SP	SECHSKANTSCHRAUBE
7	10289806	2	WASHER ISO 7089 16 300HV FLZN SPF	SCHEIBE
8	10875609	1	HEX NUT DIN 985 M16 8 FLZN SPF	SECHSKANTMUTTER
9	949987108	2	TUBE 33,7X8X45 S355J2H FE//ZNNI8//CN//T	ROHR
10	97027115	1	PIN 70.0X203 35NICRMOV125 SPF	BOLZEN
11	943399108	1	WASHER 1X100X100 DC01 FE//ZNNI8//CN//T	SCHEIBE
12	12100643	1	LOCKING RING DIN 471 65X2,5 480H SPF	SICHERUNGSRING
13	973567608	1	PLATE IDENTIFICATION NUMBER IDENT-N	SCHILD IDENTNR.
700	969060708	1	SIGNS	BESCHILDERUNG
(1)	97049945	1	SIGN 170X55 KLEBEFOLIE SPF	SCHILD

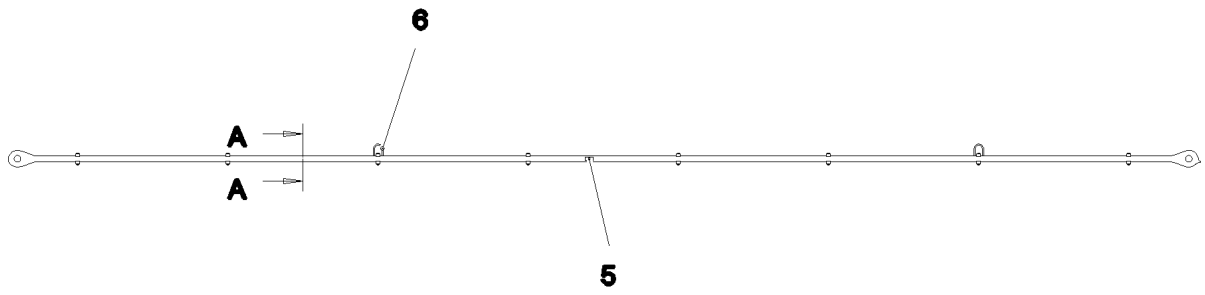

Schnitt A–A

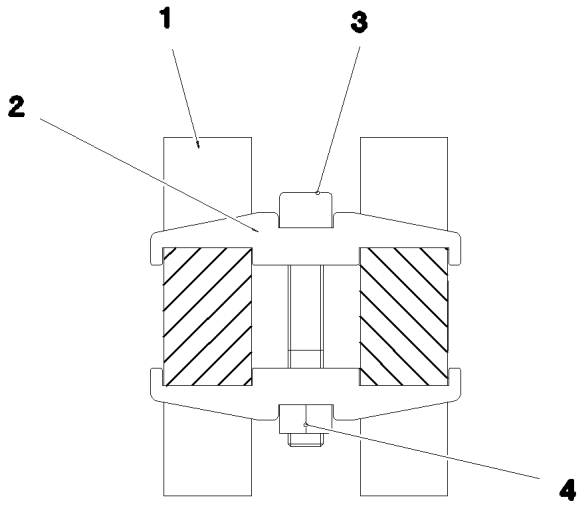

Pos.	Item	Quantity	Description	Bezeichnung
1	97027116	2	PULL ROD 40X11923X168 S960QL+Z25 SPF	ZUGSTANGE
2	97028373	16	CLAMP 40X142X24 S960QL+Z25	KLAMMER
3	12691483	8	SOCKET HEAD SCREW ISO 4762 M16X100 8	ZYLINDERSCHRAUBE
4	10875617	8	HEX NUT ISO 4032 M16 8 FLZN SPF	SECHSKANTMUTTER
5	973567608	1	PLATE IDENTIFICATION NUMBER IDENT-N	SCHILD IDENTNR.
6	10871568	2	OVAL LOAD RING 11X60X120 GK 10 SPF	OVALRING

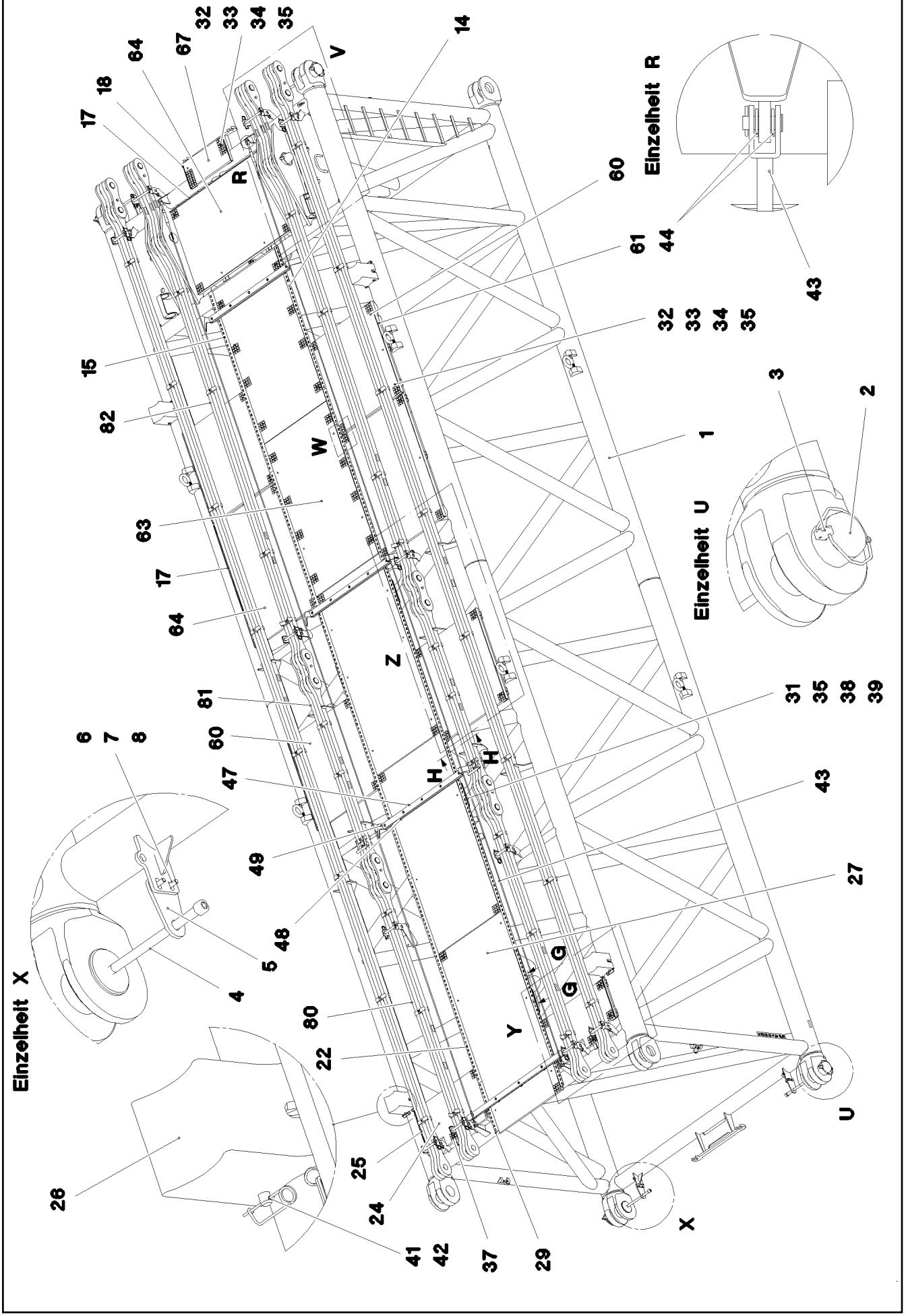

8.10.2019 078684	**etk_en_de_098253 LR 11000**	❑ 768 (1/5)
LIEBHERR	**S INTERMEDIATE SECTION** **S-ZWISCHENSTUECK**	**917078808**

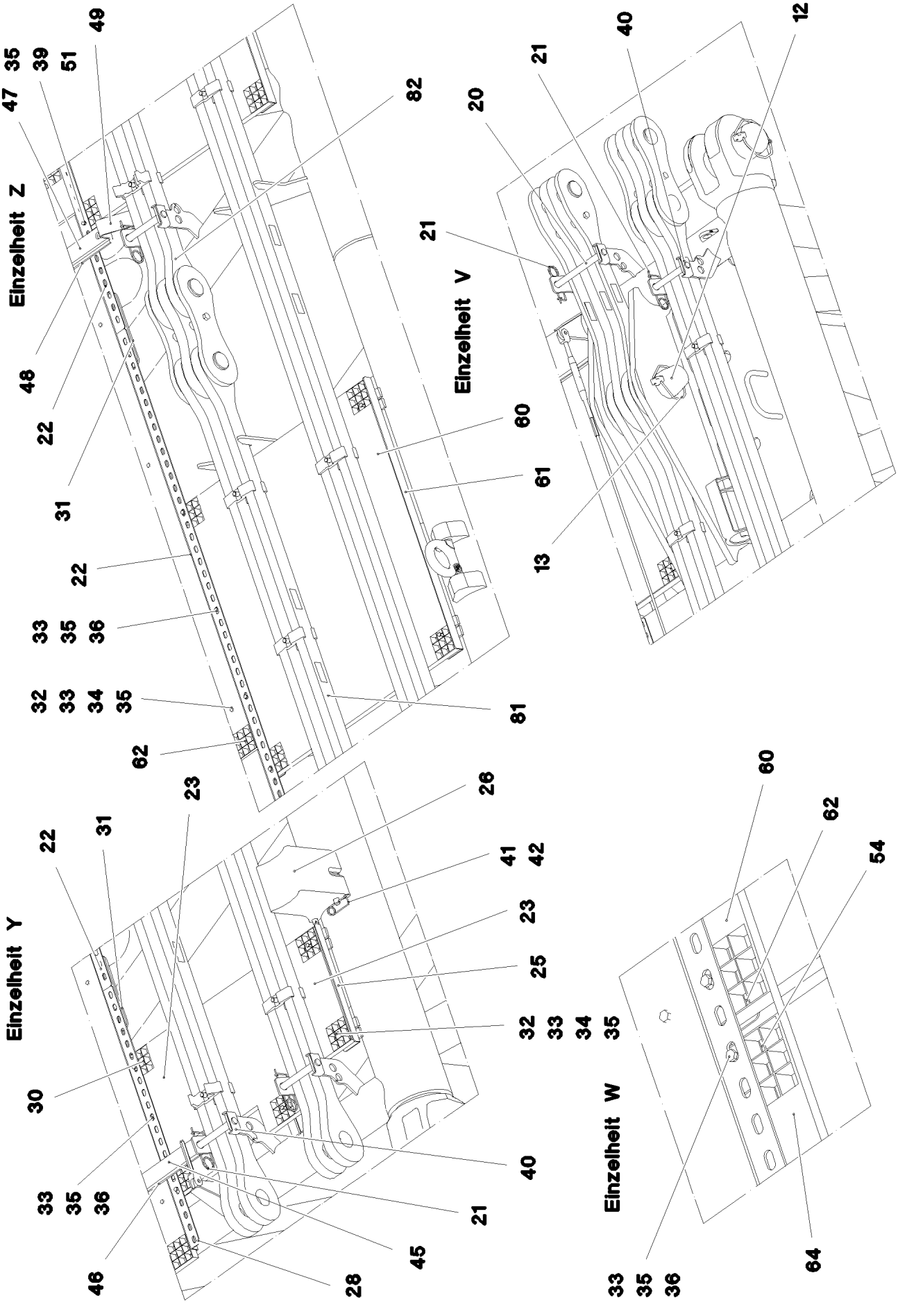

8.10.2019 078685	**etk_en_de_098253 LR 11000**	❑ 769 (2/5)
LIEBHERR	**S INTERMEDIATE SECTION** **S-ZWISCHENSTUECK**	**917078808**

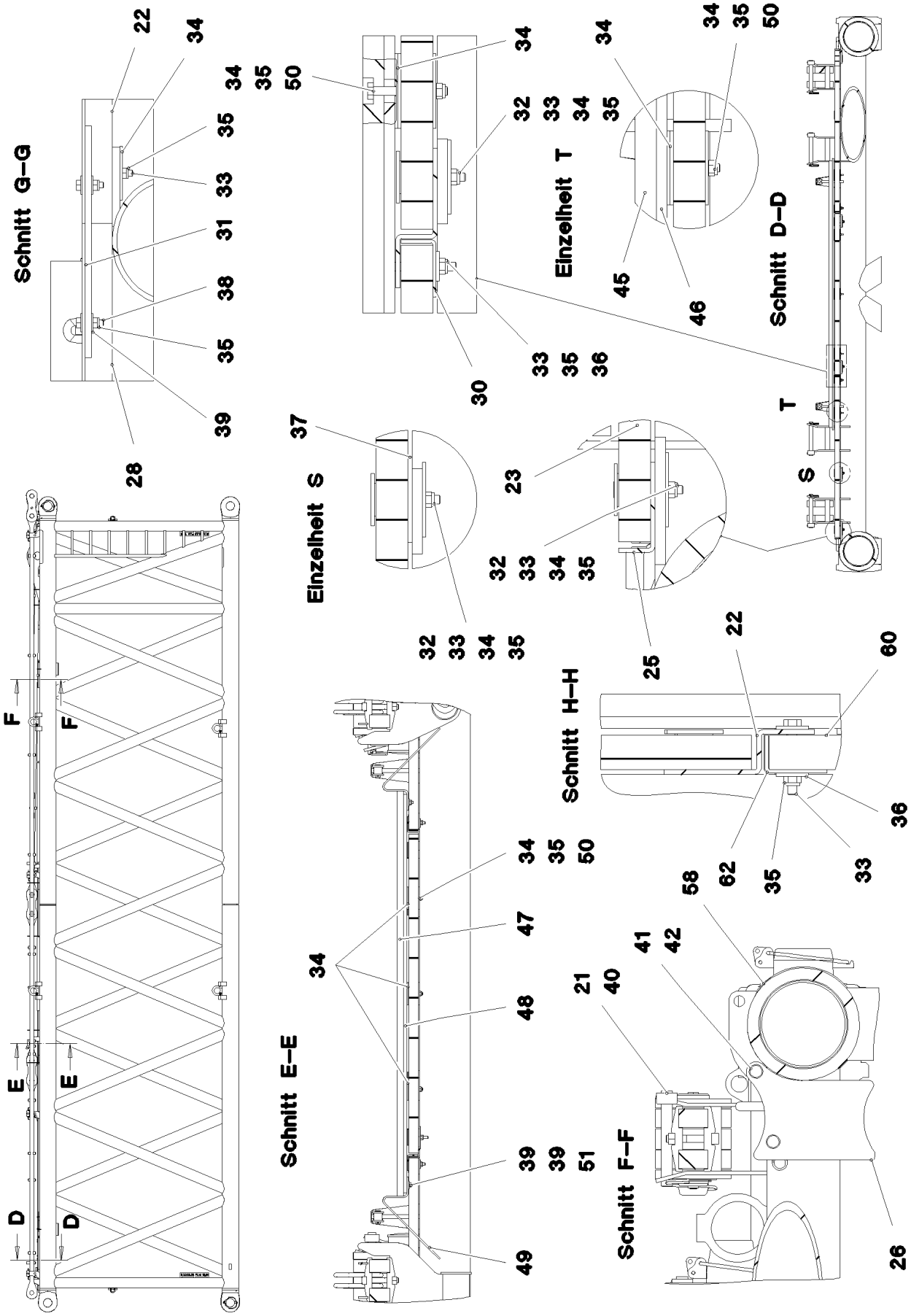
Schnitt G–G
Einzelheit T
Schnitt D–D
Einzelheit S
Schnitt H–H
Schnitt E–E
Schnitt F–F
F
E
D
T
S

Pos.	Item	Quantity	Description	Bezeichnung
1	968110808	1	S INTERMED.SECTION WELD.CONSTR 3228	S-ZWISCHENSTUECK SCHWK.
2	97028894	4	PIN 140.0X291 35NICRMOV125 GASN. SPF	BOLZEN
3	10878577	4	SAFETY PLUG W HINGE-LID 20X175X20X1	SICHERHEITSKLAPPSTECKER
4	10878755	4	SOCKET HEAD SCREW ISO 4762 M24X400	ZYLINDERSCHRAUBE
5	972636908	4	PLATE 10X175X104 S700MC FE/FLZN10/NC	BLECH
6	11645386	8	HEX SCREW ISO 4017 M12X45 8.8 FLZN SP	SECHSKANTSCHRAUBE
7	11182717	16	WASHER ISO 7093-1 12 300HV FLZN SPF	SCHEIBE
8	10875616	8	HEX NUT ISO 4032 M12 8 FLZN SPF	SECHSKANTMUTTER
12	97036292	2	PIN 120.0X377 35NICRMOV125 SPF	BOLZEN
13	12100250	2	SAFETY PLUG W HINGE-LID 20X150X20X1	SICHERHEITSKLAPPSTECKER
14	97036296	1	PLATE 4X1750X161 S315MC FE//ZNNI8//CN/	BLECH
15	97036297	1	PLATE 4X2200X161 S315MC FE//ZNNI8//CN/	BLECH
17	97036299	4	PLATE 4X1500X122 S315MC FE//ZNNI8//CN/	BLECH
18	97036300	2	PLATE 4X310X112 S315MC FE//ZNNI8//CN//T	BLECH
20	968190708	2	CONNECTING PIN WELDED FE//ZNNI8//CN/	ABSTECKBOLZEN SCHWK.
21	433100908	12	RETAINING SPRING 4,5X98 VERZ	SICHERUNGSFEDER
22	97028899	6	PLATE 4X2490X161 S315MC FE//ZNNI8//CN/	BLECH
23	97028900	1	GRIDIRON T1000X575X30/2 S235JR T ZN K	GITTERROST-P
24	97028903	1	GRIDIRON T1000X575X30/2 S235JR T ZN K	GITTERROST-P
25	97028904	2	PLATE 4X480X112 S315MC FE//ZNNI8//CN//T	BLECH
26	97031402	4	BEARING BLOCK 282X214X180 PA6G	LAGERKLOTZ
27	97001584	3	GRIDIRON T1000X2180X30/2 S235JR SPF	GITTERROST-P
28	97031844	1	PLATE 4X1055X161 S315MC FE//ZNNI8//CN/	BLECH
29	97031845	1	PLATE 4X605X161 S315MC FE//ZNNI8//CN//T	BLECH
30	97031853	2	PLATE 3X82X580 DC01 FE//ZNNI8//CN//T0	BLECH
31	955404808	5	PLATE 8X300X50 S355MC FE//ZNNI8//CN//T	BLECH
32	10100621	46	DISH MOUNTING	TELLERBEFESTIGUNG
33	12216207	76	HEX SCREW ISO 4017 M8X60 8.8 480H SPF	SECHSKANTSCHRAUBE
34	941138108	88	WASHER DC01 FE//ZNNI8//CN//T0	SCHEIBE
35	10875614	106	HEX NUT DIN 985 M8 8 480H SPF	SECHSKANTMUTTER
36	420600301	60	WASHER ISO 7094 8 100 HV-ST VERZ	SCHEIBE
37	973099408	2	PLATE 4X80X80 S315MC FE//ZNNI8//CN//T0	BLECH
38	11826527	10	HEX SCREW ISO 4017 M8X30 8.8 480H SPF	SECHSKANTSCHRAUBE
39	11140469	26	WASHER ISO 7093-1 8 200HV 480H SPF	SCHEIBE
40	962580308	10	CONNECTING PIN WELDED FE//ZNNI8//CN/	ABSTECKBOLZEN SCHWK.
41	453021308	8	PIN ISO 2341 B20X200X192 42CRMO4 GASN	BOLZEN
42	433101208	8	RETAINING SPRING 4X68 VERZ	SICHERUNGSFEDER
43	10652829	2	ROUND STRAND ROPE 10X11,3M STAHL V	RUNDLITZENSEIL
44	10289805	8	WASHER ISO 7089 14 300HV FLZN SPF	SCHEIBE
45	97031881	1	SUPPORT 60X1660 PA6G	AUFLAGE
46	97031843	1	PLATE 10X1690X60 S355MC	BLECH
47	974143908	3	SUPPORT 60X1270 PA6G	AUFLAGE
48	974144008	3	PLATE 10X1250X80 S355MC	BLECH
49	956442808	6	PLATE 5X393X60 S355MC FE//ZNNI8//CN//T	BLECH
50	11651585	14	HEX SCREW ISO 4014 M8X70 8.8 480H SPF	SECHSKANTSCHRAUBE
52	11651579	6	HEX SCREW ISO 4014 M8X40 8.8 480H SPF	SECHSKANTSCHRAUBE
54	97038281	2	PLATE 3X1500X82 DC01 FE//ZNNI8//CN//T0	BLECH
60	97009794	4	GRIDIRON T1000X1100X30/2 S235JR VERZ	GITTERROST-P
61	97033351	4	PLATE 4X1110X122 S315MC FE//ZNNI8//CN/	BLECH
62	97033352	4	PLATE 3X82X1110 DC01 FE//ZNNI8//CN//T0	BLECH
63	975136308	2	GRIDIRON T1000X1860X30/2 S235JR T ZN K	GITTERROST-P
64	97012280	3	GRIDIRON T1000X1490X30/2 S235JR T ZN K	GITTERROST-P
67	725857508	1	GRIDIRON T640X300X30/2 S235JR T ZN K	GITTERROST-P
80	967897608	2	PULL ROD 3.5M ⇨ ❑ 773	ZUGSTANGE KPL.
81	968190108	2	PULL ROD 2.5M ⇨ ❑ 775	ZUGSTANGE KPL.
82	968190208	2	PULL ROD 6.005M ⇨ ❑ 777	ZUGSTANGE KPL.

Pos.	Item	Quantity	Description	Bezeichnung
700	969425308	1	SIGNS S-ZW.FLMLR11000 ⇨ ❑ 779	BESCHILDERUNG

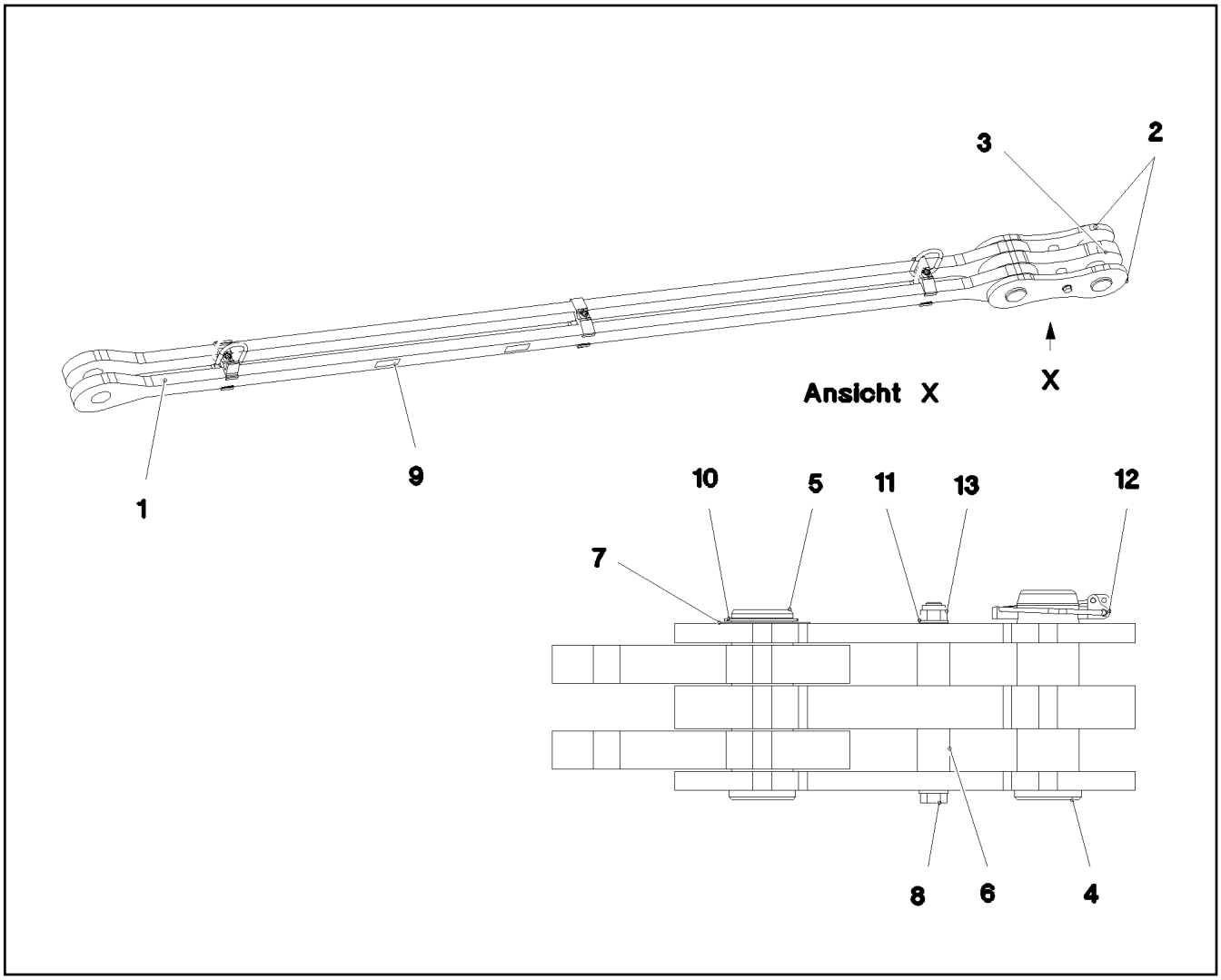

Pos.	Item	Quantity	Description	Bezeichnung
1	967950808	1	DRAWBAR PRE-ASS 3.2M ⇨ ❑ 774	ZUGSTANGE VORM.
2	967744108	2	BRACKET WITH BOARD 0.30M	LASCHE MIT SCHILD
3	967744208	1	BRACKET WITH BOARD 0.30M	LASCHE MIT SCHILD
4	97027114	1	PIN 70.0X220 35NICRMOV125 SPF	BOLZEN
5	97027115	1	PIN 70.0X203 35NICRMOV125 SPF	BOLZEN
6	949987108	2	TUBE 33,7X8X45 S355J2H FE//ZNNI8//CN//T	ROHR
7	943399108	1	WASHER 1X100X100 DC01 FE//ZNNI8//CN//T	SCHEIBE
8	12224045	1	HEX SCREW ISO 4014 M16X200 8.8 FLZN SP	SECHSKANTSCHRAUBE
9	973567608	1	PLATE IDENTIFICATION NUMBER IDENT-N	SCHILD IDENTNR.
10	12100643	1	LOCKING RING DIN 471 65X2,5 480H SPF	SICHERUNGSRING
11	10289806	2	WASHER ISO 7089 16 300HV FLZN SPF	SCHEIBE
12	10180878	1	SAFETY PLUG W HINGE-LID 17X100X15,5X	SICHERHEITSKLAPPSTECKER
13	10875609	1	HEX NUT DIN 985 M16 8 FLZN SPF	SECHSKANTMUTTER
700	969068608	1	SIGNS	BESCHILDERUNG
(1)	97052256	1	SIGN 170X55 KLEBEFOLIE SPF	SCHILD

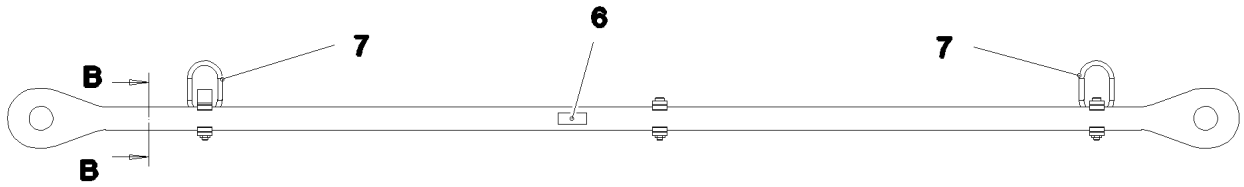

Schnitt B–B

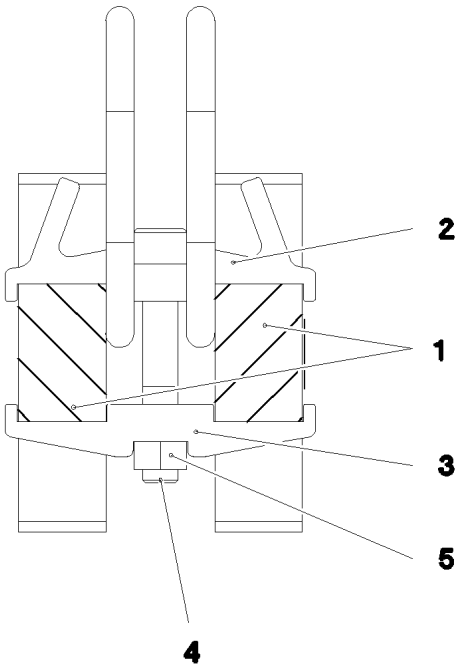

Pos.	Item	Quantity	Description	Bezeichnung
1	97030595	2	PULL ROD 40X3397X168 S960QL+Z25 SPF	ZUGSTANGE
2	97030592	1	CLAMP 40X142X57 S960QL+Z25	KLAMMER
3	97028373	5	CLAMP 40X142X24 S960QL+Z25	KLAMMER
4	12691483	3	SOCKET HEAD SCREW ISO 4762 M16X100 8	ZYLINDERSCHRAUBE
5	10875617	3	HEX NUT ISO 4032 M16 8 FLZN SPF	SECHSKANTMUTTER
6	973567608	1	PLATE IDENTIFICATION NUMBER IDENT-N	SCHILD IDENTNR.
7	10871568	2	OVAL LOAD RING 11X60X120 GK 10 SPF	OVALRING

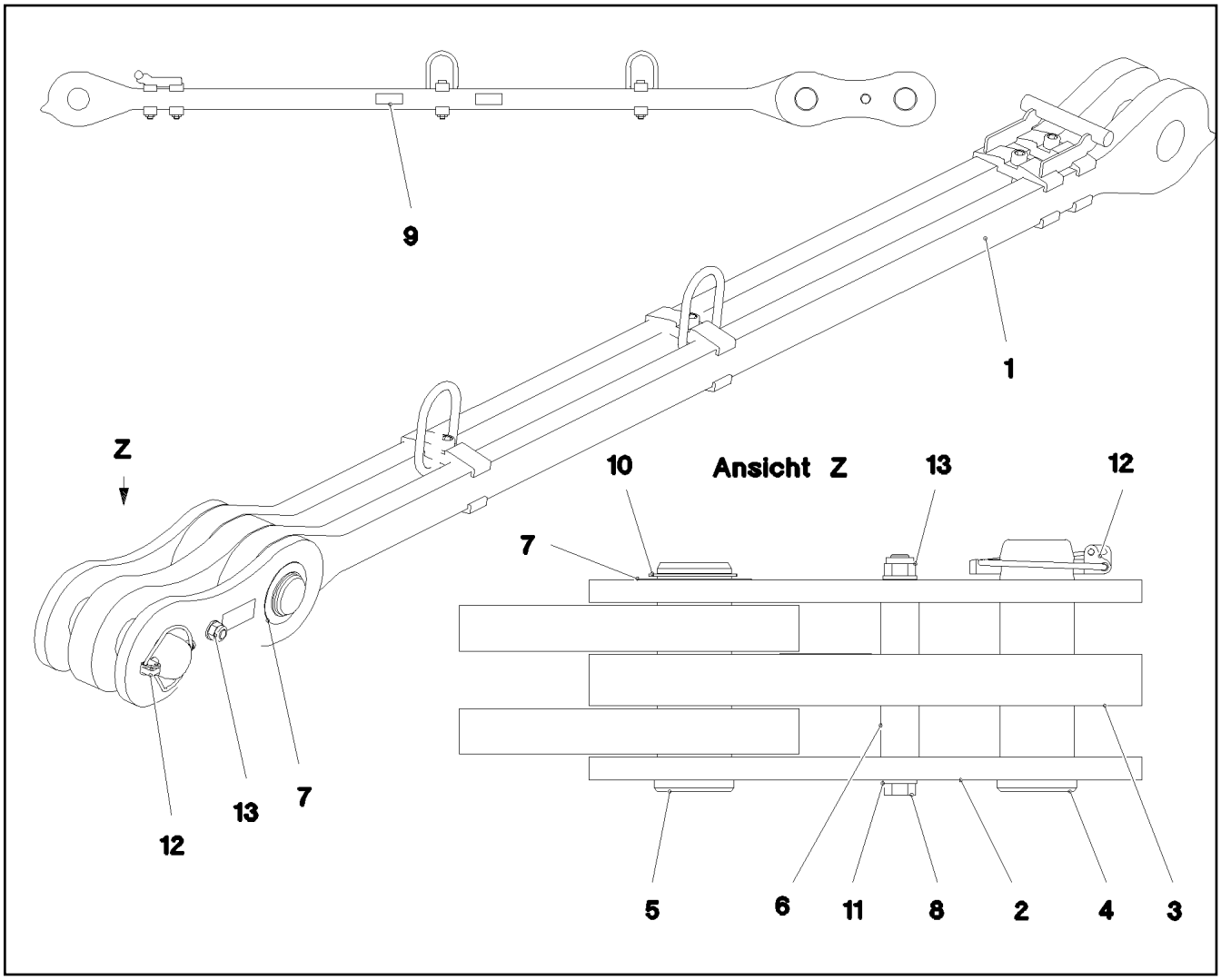

Pos.	Item	Quantity	Description	Bezeichnung
1	968214108	1	DRAWBAR PRE-ASS 2.2M ⇨ ❑ 776	ZUGSTANGE VORM.
2	967744108	2	BRACKET WITH BOARD 0.30M	LASCHE MIT SCHILD
3	967744208	1	BRACKET WITH BOARD 0.30M	LASCHE MIT SCHILD
4	97027114	1	PIN 70.0X220 35NICRMOV125 SPF	BOLZEN
5	97027115	1	PIN 70.0X203 35NICRMOV125 SPF	BOLZEN
6	949987108	2	TUBE 33,7X8X45 S355J2H FE//ZNNI8//CN//T	ROHR
7	943399108	1	WASHER 1X100X100 DC01 FE//ZNNI8//CN//T	SCHEIBE
8	12224045	1	HEX SCREW ISO 4014 M16X200 8.8 FLZN SP	SECHSKANTSCHRAUBE
9	973567608	1	PLATE IDENTIFICATION NUMBER IDENT-N	SCHILD IDENTNR.
10	12100643	1	LOCKING RING DIN 471 65X2,5 480H SPF	SICHERUNGSRING
11	10289806	2	WASHER ISO 7089 16 300HV FLZN SPF	SCHEIBE
12	10180878	1	SAFETY PLUG W HINGE-LID 17X100X15,5X	SICHERHEITSKLAPPSTECKER
13	10875609	1	HEX NUT DIN 985 M16 8 FLZN SPF	SECHSKANTMUTTER
700	969086008	1	SIGNS 2.5M	BESCHILDERUNG
(1)	97052499	1	SIGN 170X55 KLEBEFOLIE SPF	SCHILD

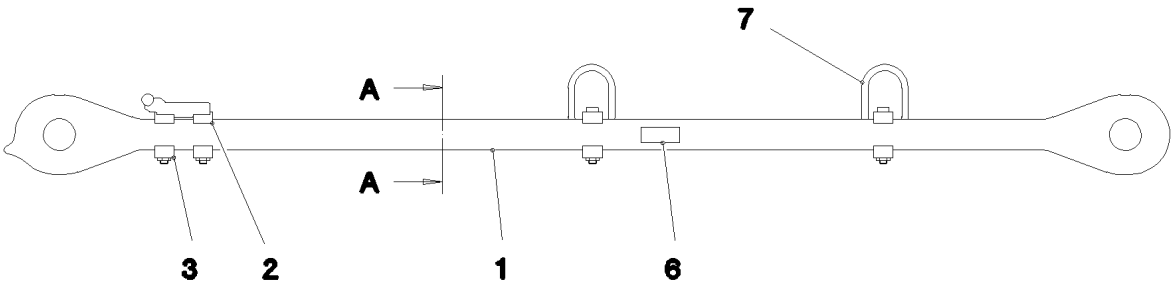

Schnitt A–A

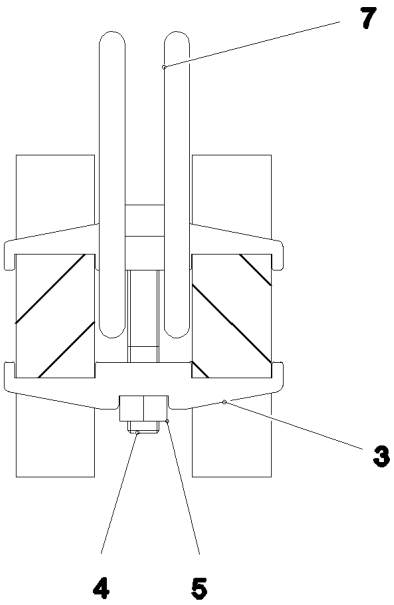

Pos.	Item	Quantity	Description	Bezeichnung
1	97038215	2	PULL ROD 40X2438X168 S960QL+Z25 SPF	ZUGSTANGE
2	967960008	1	REST WELDED	ABLAGE SCHWK.
3	97028373	6	CLAMP 40X142X24 S960QL+Z25	KLAMMER
4	12691483	4	SOCKET HEAD SCREW ISO 4762 M16X100 8	ZYLINDERSCHRAUBE
5	10875617	4	HEX NUT ISO 4032 M16 8 FLZN SPF	SECHSKANTMUTTER
6	973567608	1	PLATE IDENTIFICATION NUMBER IDENT-N	SCHILD IDENTNR.
7	10871568	2	OVAL LOAD RING 11X60X120 GK 10 SPF	OVALRING

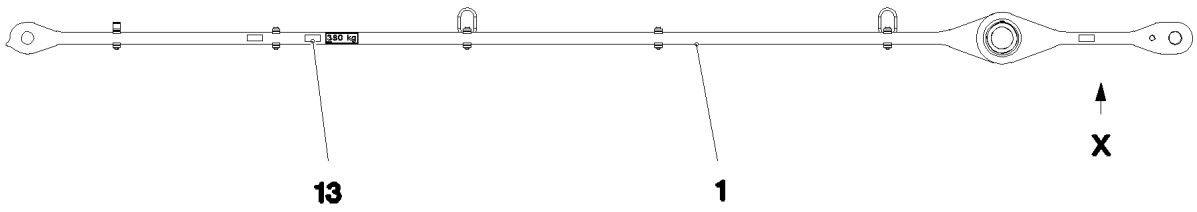

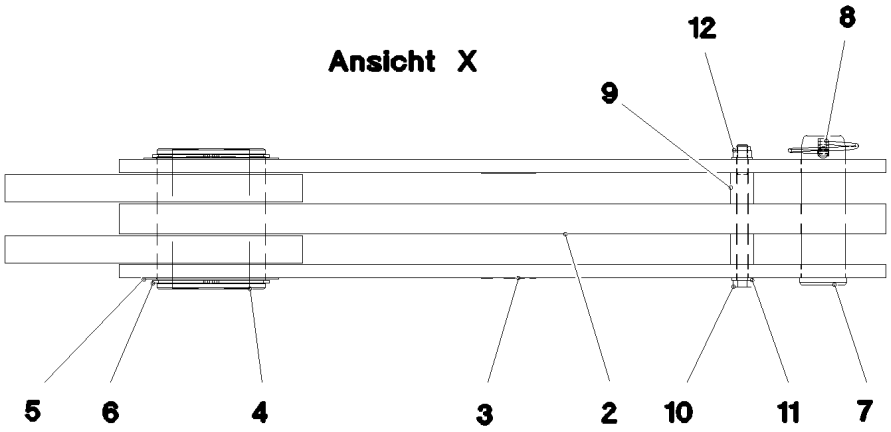

Pos.	Item	Quantity	Description	Bezeichnung
1	968217108	1	DRAWBAR PRE-ASS 5.1M ⇨ ❑ 778	ZUGSTANGE VORM.
2	968217208	1	TIE ROD WITH SIGN 0.905M	ZUGSTANGE M.SCHILD
3	968217508	2	TIE ROD WITH SIGN 0.905M	ZUGSTANGE M.SCHILD
4	97036556	1	TUBULAR BOLT 170.0X207 35NICRMOV125	ROHRBOLZEN
5	971780208	2	WASHER 2X199X199 DC01 FE//ZNNI8//CN//T	SCHEIBE
6	428008508	2	LOCKING RING DIN 471 160X4	SICHERUNGSRING
7	97027114	1	PIN 70.0X220 35NICRMOV125 SPF	BOLZEN
8	10180878	1	SAFETY PLUG W HINGE-LID 17X100X15,5X	SICHERHEITSKLAPPSTECKER
9	949987108	2	TUBE 33,7X8X45 S355J2H FE//ZNNI8//CN//T	ROHR
10	12224045	1	HEX SCREW ISO 4014 M16X200 8.8 FLZN SP	SECHSKANTSCHRAUBE
11	10289806	2	WASHER ISO 7089 16 300HV FLZN SPF	SCHEIBE
12	10875609	1	HEX NUT DIN 985 M16 8 FLZN SPF	SECHSKANTMUTTER
13	973567608	1	PLATE IDENTIFICATION NUMBER IDENT-N	SCHILD IDENTNR.
700	969092108	1	SIGNS 6.005M	BESCHILDERUNG
(1)	97052635	1	SIGN 170X55 KLEBEFOLIE SPF	SCHILD

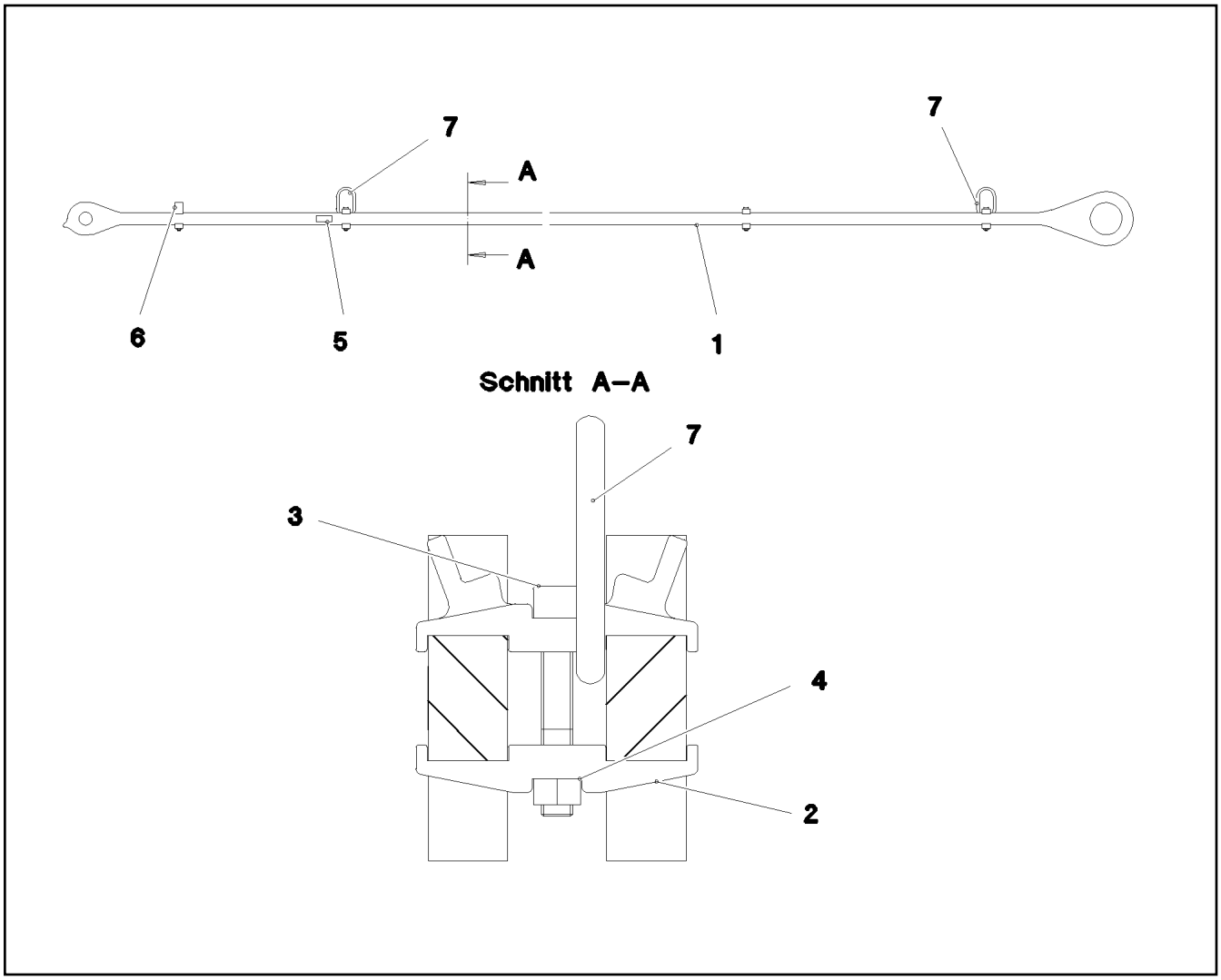

Pos.	Item	Quantity	Description	Bezeichnung
1	97036582	2	PULL ROD 40X5339X274 S960QL+Z25 SPF	ZUGSTANGE
2	97028373	7	CLAMP 40X142X24 S960QL+Z25	KLAMMER
3	12691483	4	SOCKET HEAD SCREW ISO 4762 M16X100 8	ZYLINDERSCHRAUBE
4	10875617	4	HEX NUT ISO 4032 M16 8 FLZN SPF	SECHSKANTMUTTER
5	973567608	1	PLATE IDENTIFICATION NUMBER IDENT-N	SCHILD IDENTNR.
6	97030724	1	CLAMP 40X142X58 S960QL+Z25	KLAMMER
7	10871568	2	OVAL LOAD RING 11X60X120 GK 10 SPF	OVALRING

LIEBHERR

8.10.2019
081345

etk_en_de_098253 LR 11000

SIGNS
BESCHILDERUNG

☐ 779 (1/2)

96942308

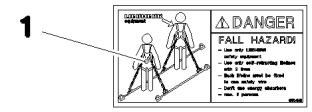

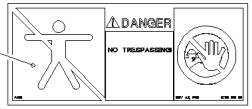

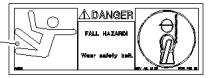

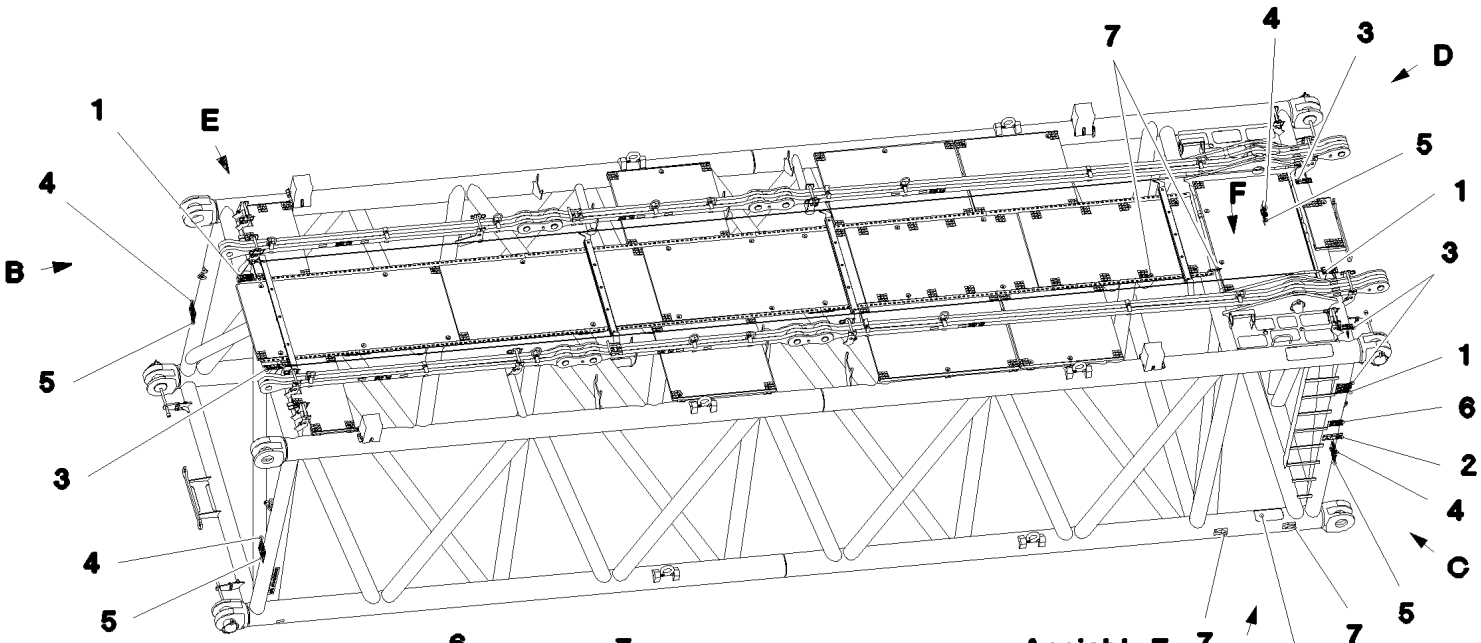

Ansicht A

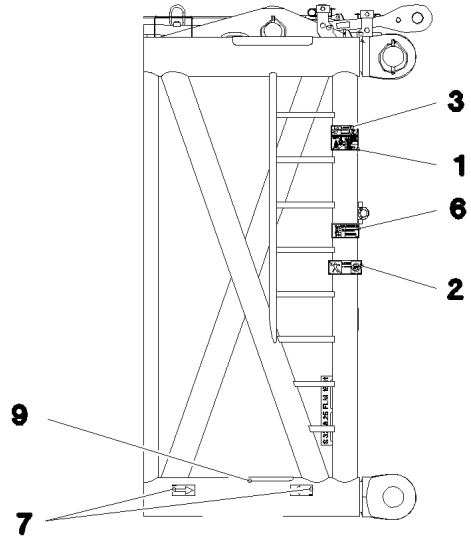

Ansicht D

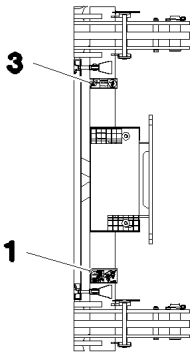

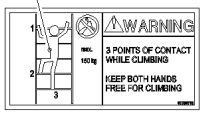

Ansicht B

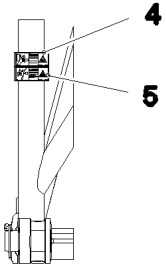

Ansicht C

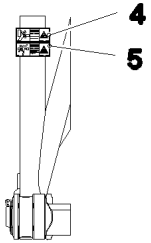

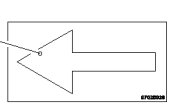

Ansicht E

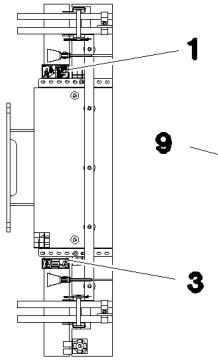

Ansicht F

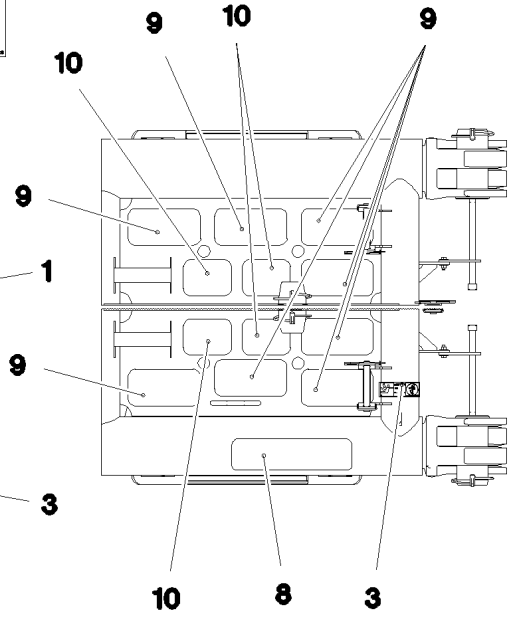

Pos.	Item	Quantity	Description	Bezeichnung
1	97004046	3	SIGN 168X88X1 KLEBEFOLIE SPF	SCHILD
2	978674008	1	SIGN 208X88 KLEBEFOLIE SPF	SCHILD
3	978674808	4	SIGN 168X62 KLEBEFOLIE SPF	SCHILD
4	978674608	4	SIGN 208X88 KLEBEFOLIE SPF	SCHILD
5	978674108	4	SIGN 208X88 KLEBEFOLIE SPF	SCHILD
6	97036732	1	SIGN 168X88 KLEBEFOLIE SPF	SCHILD
7	97025926	4	SIGN 138X69 KLEBEFOLIE SPF	SCHILD
8	970879408	1	ANTI-SLIP SURFACE 1.6X150X500 3M TYP4	ANTIRUTSCHBELAG
9	972859408	9	ANTI-SLIP SURFACE 1.6X150X300 3M TYP4	ANTIRUTSCHBELAG
10	97013912	4	ANTI-SLIP SURFACE 1.6X150X200 3M TYP4	ANTIRUTSCHBELAG

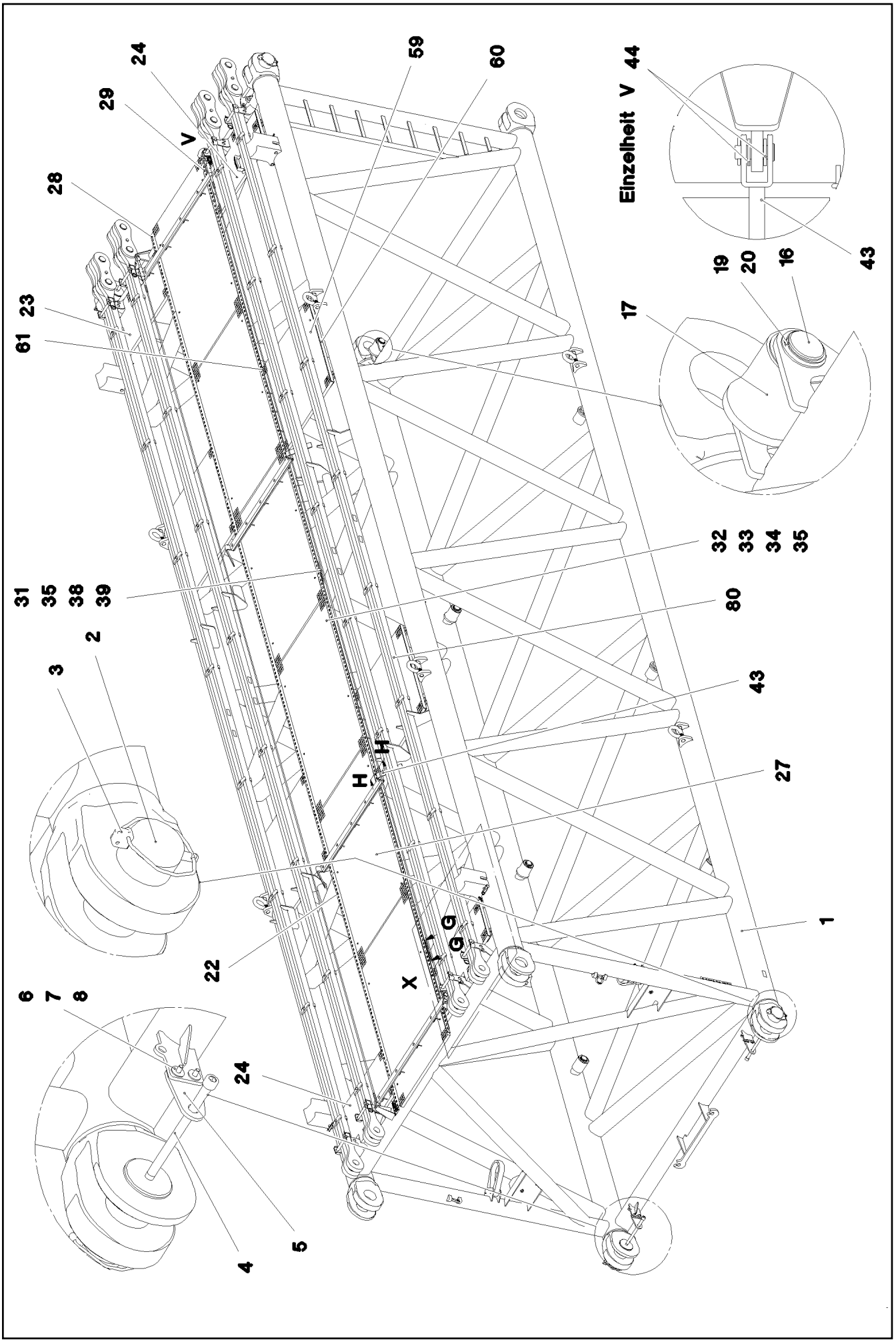

8.10.2019 078701 LIEBHERR	etk_en_de_098253 LR 11000 S INTERMEDIATE SECTION S-ZWISCHENSTUECK	❑ 781 (1/5) 917079208

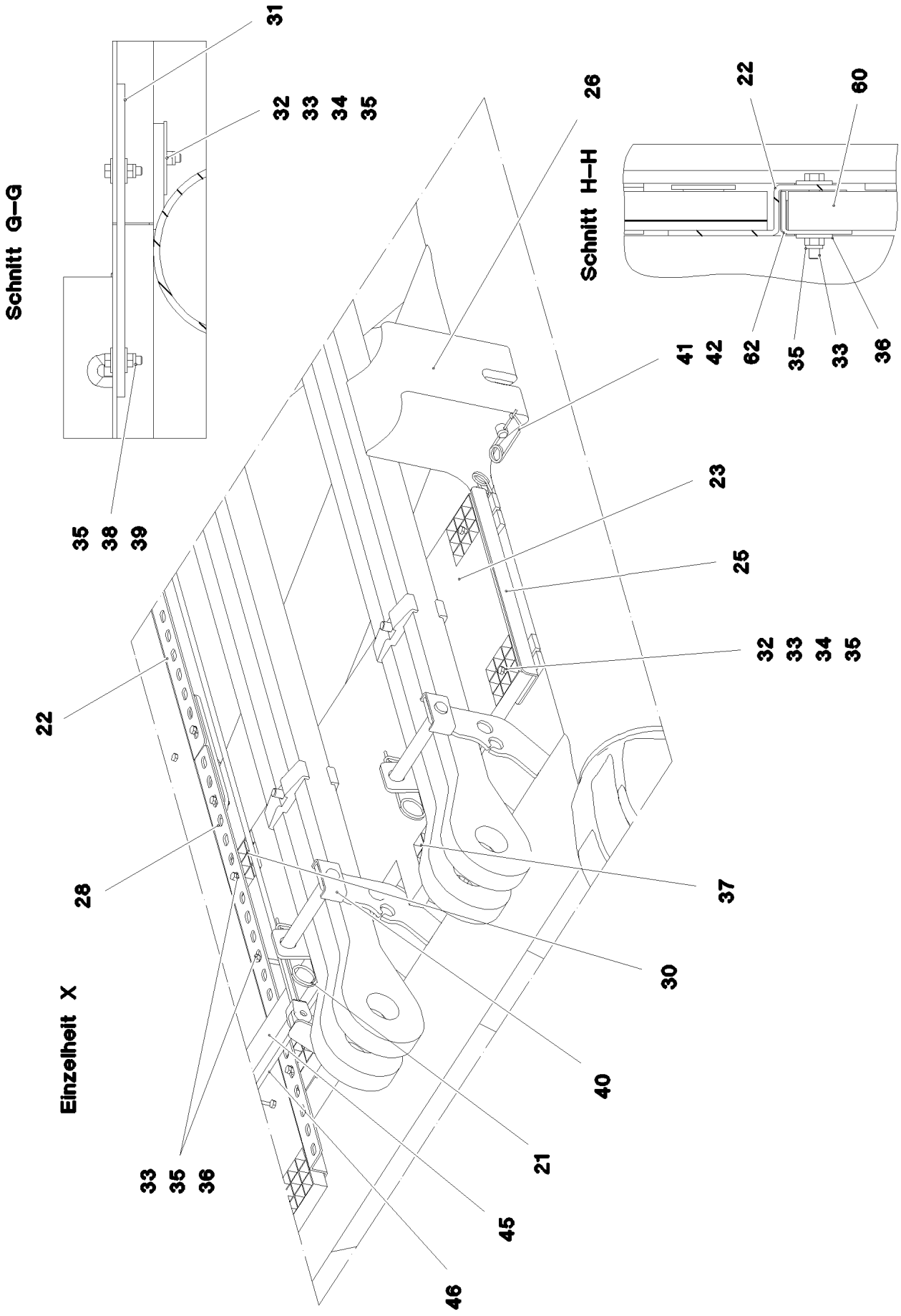
Schnitt G–G
Schnitt H–H
Einzelheit X
31
32 33 34 35
35 38 39
26
22 60
41 42 62 35 33 36
23
25
32 33 34 35
22
28
37
30
40
21
33 35 36
45
46

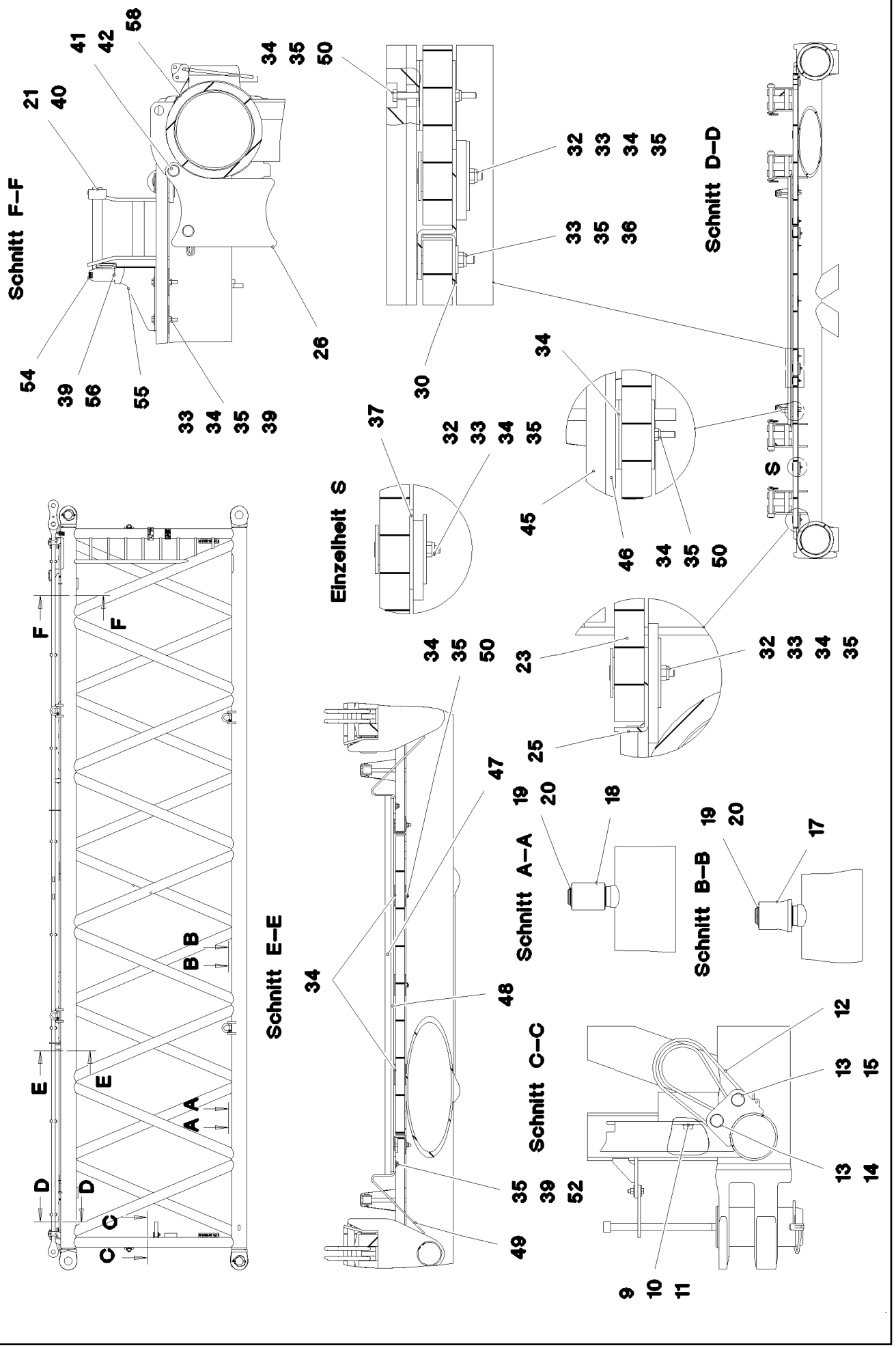

8.10.2019 078703	etk_en_de_098253 LR 11000	❑ 783 (3/5)
LIEBHERR	S INTERMEDIATE SECTION S-ZWISCHENSTUECK	917079208

Pos.	Item	Quantity	Description	Bezeichnung
1	967686308	1	S INTERMED.SECTION WELD.CONSTR 3228	S-ZWISCHENSTUECK SCHWK.
2	97028894	4	PIN 140.0X291 35NICRMOV125 GASN. SPF	BOLZEN
3	10878577	4	SAFETY PLUG W HINGE-LID 20X175X20X1	SICHERHEITSKLAPPSTECKER
4	10878755	4	SOCKET HEAD SCREW ISO 4762 M24X400	ZYLINDERSCHRAUBE
5	972636908	4	PLATE 10X175X104 S700MC FE/FLZN10/NC	BLECH
6	11645386	8	HEX SCREW ISO 4017 M12X45 8.8 FLZN SP	SECHSKANTSCHRAUBE
7	11182717	16	WASHER ISO 7093-1 12 300HV FLZN SPF	SCHEIBE
8	10875616	8	HEX NUT ISO 4032 M12 8 FLZN SPF	SECHSKANTMUTTER
9	10282698	2	RUBBER-METAL STOP BUFFER 200X100-M	MEGI-ANSCHLAGPUFFER
10	10289808	2	WASHER ISO 7089 20 300HV FLZN SPF	SCHEIBE
11	12224041	2	HEX SCREW ISO 4017 M20X25 8.8 FLZN SP	SECHSKANTSCHRAUBE
12	10285626	2	ROUND SLING DIN EN 1492-2 3T-0,75M PO	RUNDSCHLINGE
13	451430808	4	PIN DIN 1436 30X105X97 35NICRMOV125 GA	BOLZEN
14	10180364	2	SPLIT PIN ISO 1234 6,3X50 St 480H SPF	SPLINT
15	10875870	2	SAFETY PLUG W HINGE-LID 6X42X5,5X32 4	SICHERHEITSKLAPPSTECKER
16	976649908	2	PIN 65.0X187 35NICRMOV125 SPF	BOLZEN
17	976650008	6	ROLLER PA6G	ROLLE
18	976650108	2	ROLLER	ROLLE
19	10875660	10	LOCKING RING DIN 471 60X2 480H SPF	SICHERUNGSRING
20	978499508	10	WASHER 3X75X75 DC01 FE//ZNNI8//CN//T0	SCHEIBE
21	433100908	8	RETAINING SPRING 4,5X98 VERZ	SICHERUNGSFEDER
22	97028899	8	PLATE 4X2490X161 S315MC FE//ZNNI8//CN/	BLECH
23	97028900	2	GRIDIRON T1000X575X30/2 S235JR T ZN K	GITTERROST-P
24	97028903	2	GRIDIRON T1000X575X30/2 S235JR T ZN K	GITTERROST-P
25	97028904	4	PLATE 4X480X112 S315MC FE//ZNNI8//CN//T	BLECH
26	97031402	4	BEARING BLOCK 282X214X180 PA6G	LAGERKLOTZ
27	97030223	6	GRIDIRON T1000X1930X30/2 S235JR T ZN K	GITTERROST-P
28	97031844	2	PLATE 4X1055X161 S315MC FE//ZNNI8//CN/	BLECH
29	97031845	2	PLATE 4X605X161 S315MC FE//ZNNI8//CN//T	BLECH
30	97031853	4	PLATE 3X82X580 DC01 FE//ZNNI8//CN//T0	BLECH
31	955404808	5	PLATE 8X300X50 S355MC FE//ZNNI8//CN//T	BLECH
32	10100621	44	DISH MOUNTING	TELLERBEFESTIGUNG
33	12216207	78	HEX SCREW ISO 4017 M8X60 8.8 480H SPF	SECHSKANTSCHRAUBE
34	941138108	94	WASHER DC01 FE//ZNNI8//CN//T0	SCHEIBE
35	10875614	108	HEX NUT DIN 985 M8 8 480H SPF	SECHSKANTMUTTER
36	420600301	64	WASHER ISO 7094 8 100 HV-ST VERZ	SCHEIBE
37	973099408	4	PLATE 4X80X80 S315MC FE//ZNNI8//CN//T0	BLECH
38	11826527	10	HEX SCREW ISO 4017 M8X30 8.8 480H SPF	SECHSKANTSCHRAUBE
39	11140469	28	WASHER ISO 7093-1 8 200HV 480H SPF	SCHEIBE
40	962580308	8	CONNECTING PIN WELDED FE//ZNNI8//CN/	ABSTECKBOLZEN SCHWK.
41	453021308	8	PIN ISO 2341 B20X200X192 42CRMO4 GASN	BOLZEN
42	433101208	8	RETAINING SPRING 4X68 VERZ	SICHERUNGSFEDER
43	10652829	2	ROUND STRAND ROPE 10X11,3M STAHL V	RUNDLITZENSEIL
44	10289805	8	WASHER ISO 7089 14 300HV FLZN SPF	SCHEIBE
45	97031881	2	SUPPORT 60X1660 PA6G	AUFLAGE
46	97031843	2	PLATE 10X1690X60 S355MC	BLECH
47	974143908	2	SUPPORT 60X1270 PA6G	AUFLAGE
48	974144008	2	PLATE 10X1250X80 S355MC	BLECH
49	956442808	4	PLATE 5X393X60 S355MC FE//ZNNI8//CN//T	BLECH
50	11651585	16	HEX SCREW ISO 4014 M8X70 8.8 480H SPF	SECHSKANTSCHRAUBE
52	11651579	4	HEX SCREW ISO 4014 M8X40 8.8 480H SPF	SECHSKANTSCHRAUBE
54	966435308	1	GRIP PA6-30%GF SPF	GRIFF
55	97032006	1	PLATE 3X390X260 S355MC FE//ZNNI8//CN//T	BLECH
56	11651767	2	HEX SCREW ISO 4017 M8X20 8.8 480H SPF	SECHSKANTSCHRAUBE
60	97009794	4	GRIDIRON T1000X1100X30/2 S235JR VERZ	GITTERROST-P
61	97033351	4	PLATE 4X1110X122 S315MC FE//ZNNI8//CN/	BLECH
62	97033352	4	PLATE 3X82X1110 DC01 FE//ZNNI8//CN//T0	BLECH
80	967743808	2	ROD CPL. 12 M	STANGE KPL.
			⇨ ❑ 766	

Pos.	Item	Quantity	Description	Bezeichnung
700	968012308	1	SIGNS S-ZW.ST.LR11000 ⇨ ❑ 755	BESCHILDERUNG

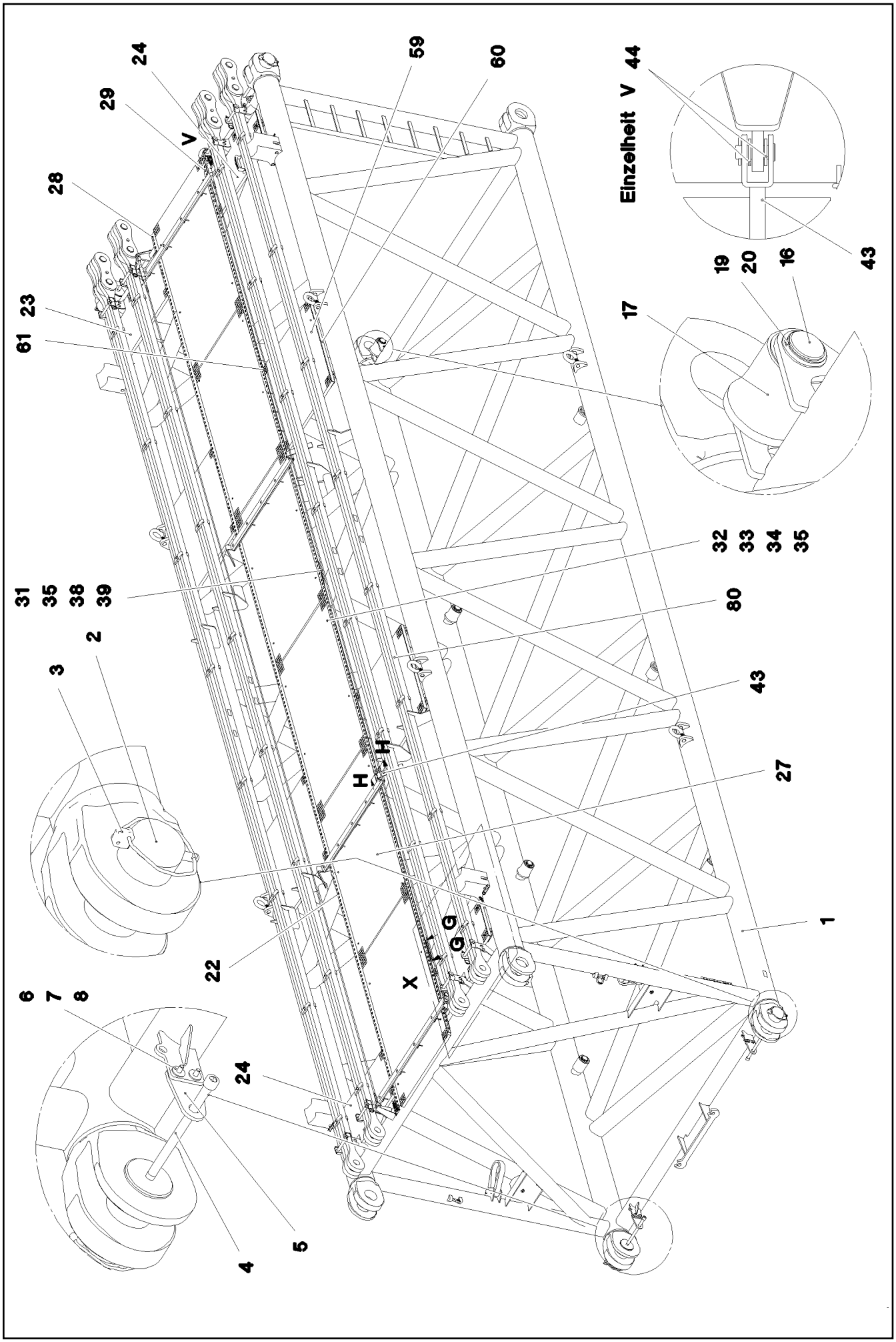

8.10.2019 078704 LIEBHERR	**etk_en_de_098253 LR 11000** **S INTERMEDIATE SECTION** **S-ZWISCHENSTUECK**	❑ 786 (1/5) **917571208**

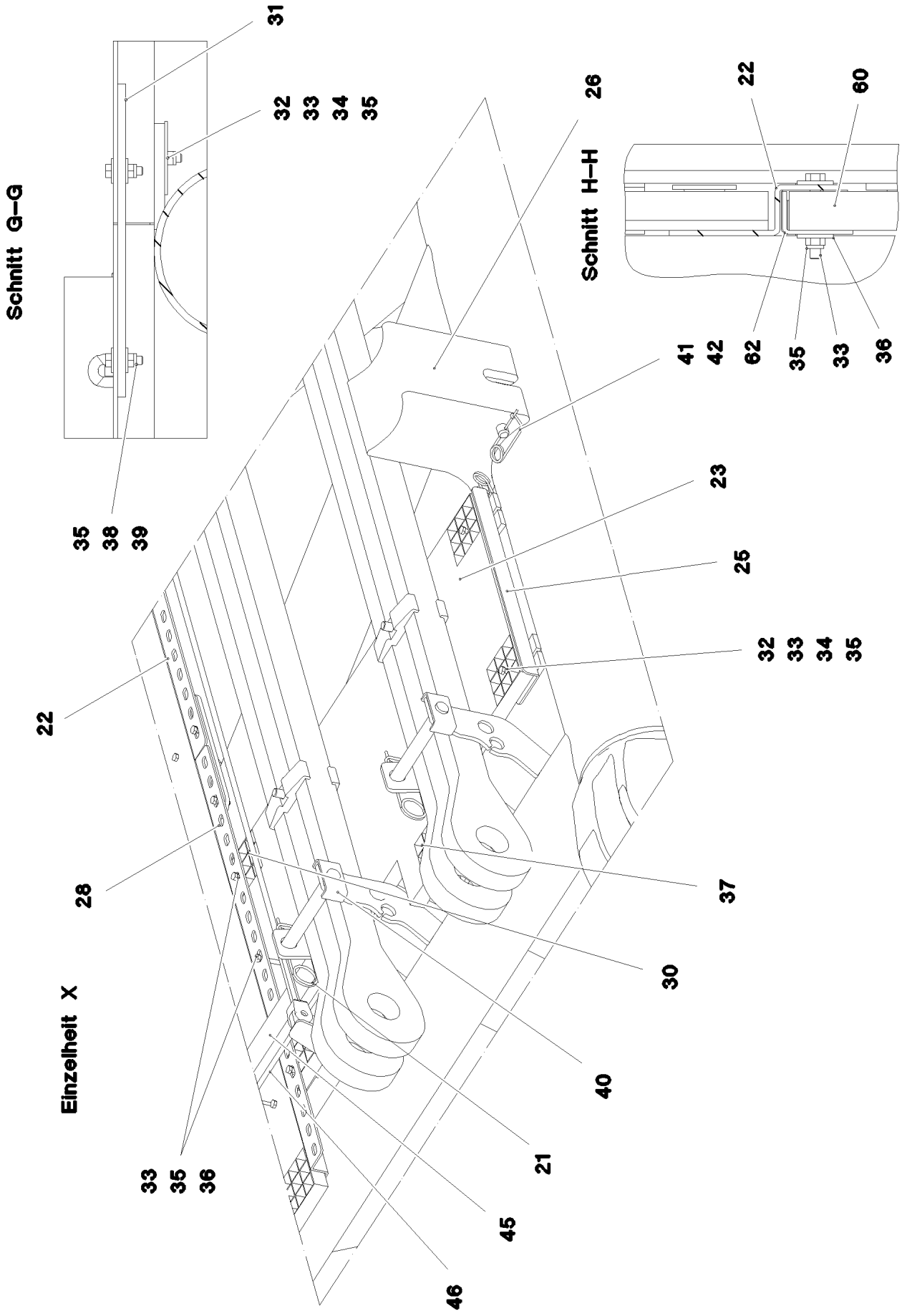
Schnitt G–G
31
32 33 34 35
35 38 39
Schnitt H–H
22
60
41 42 62 35 33 36
26
23
25
32 33 34 35
22
28
37
30
Einzelheit X
40
21
33 35 36
45
46

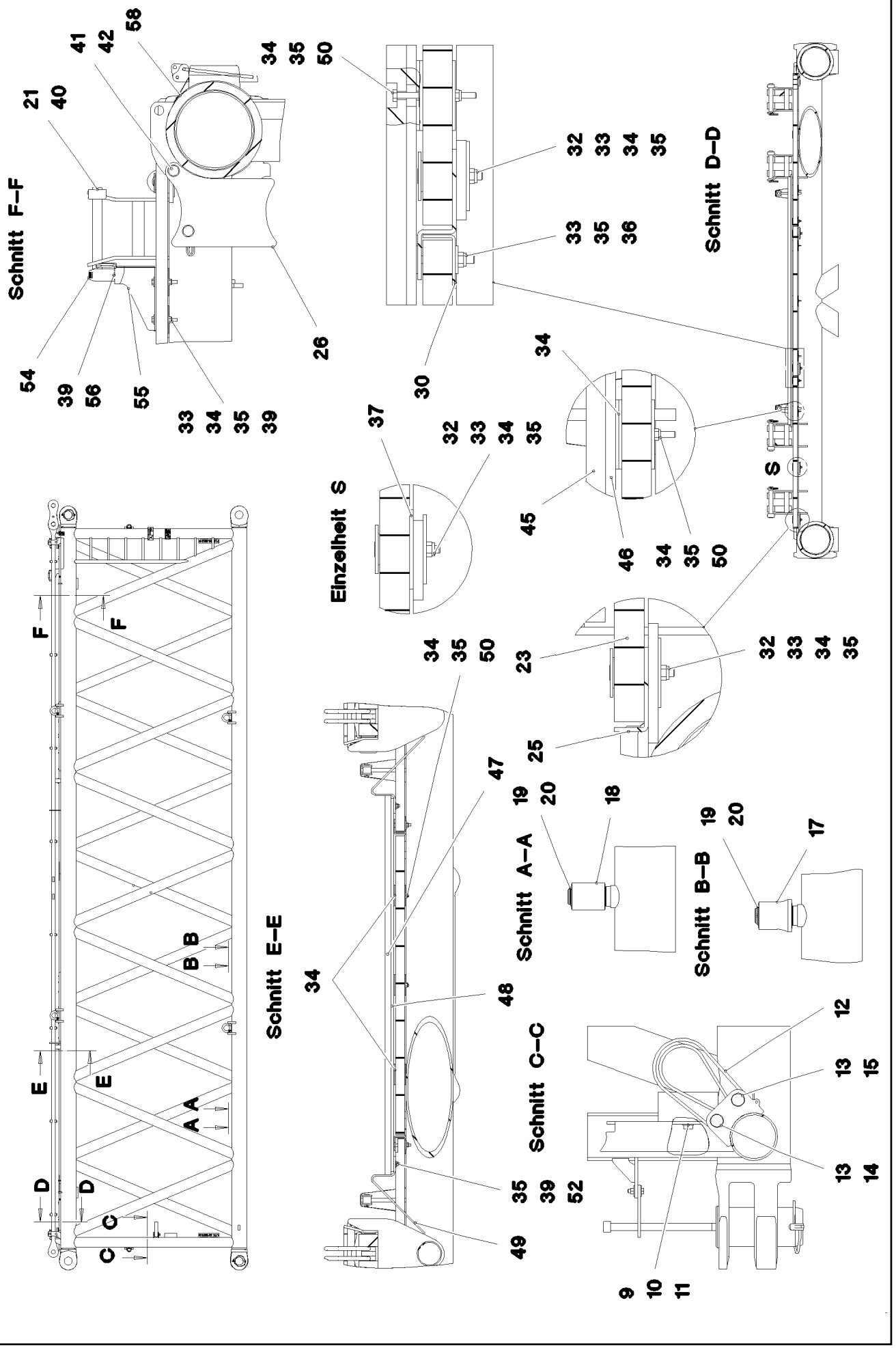
Schnitt F–F
Schnitt D–D
Einzelheit S
Schnitt E–E
Schnitt A–A
Schnitt B–B
Schnitt C–C
S

Pos.	Item	Quantity	Description	Bezeichnung
1	968464208	1	S INTERMED.SECTION WELD.CONSTR 3228	S-ZWISCHENSTUECK SCHWK.
2	97028894	4	PIN 140.0X291 35NICRMOV125 GASN. SPF	BOLZEN
3	10878577	4	SAFETY PLUG W HINGE-LID 20X175X20X1	SICHERHEITSKLAPPSTECKER
4	10878755	4	SOCKET HEAD SCREW ISO 4762 M24X400	ZYLINDERSCHRAUBE
5	97041731	4	PLATE 10X104X185 S700MC	BLECH
6	11645386	8	HEX SCREW ISO 4017 M12X45 8.8 FLZN SP	SECHSKANTSCHRAUBE
7	11182717	16	WASHER ISO 7093-1 12 300HV FLZN SPF	SCHEIBE
8	10875616	8	HEX NUT ISO 4032 M12 8 FLZN SPF	SECHSKANTMUTTER
9	10282698	2	RUBBER-METAL STOP BUFFER 200X100-M	MEGI-ANSCHLAGPUFFER
10	10289808	2	WASHER ISO 7089 20 300HV FLZN SPF	SCHEIBE
11	12224041	2	HEX SCREW ISO 4017 M20X25 8.8 FLZN SP	SECHSKANTSCHRAUBE
12	10285626	2	ROUND SLING DIN EN 1492-2 3T-0,75M PO	RUNDSCHLINGE
13	451430808	4	PIN DIN 1436 30X105X97 35NICRMOV125 GA	BOLZEN
14	10180364	2	SPLIT PIN ISO 1234 6,3X50 St 480H SPF	SPLINT
15	10875870	2	SAFETY PLUG W HINGE-LID 6X42X5,5X32 4	SICHERHEITSKLAPPSTECKER
16	976649908	2	PIN 65.0X187 35NICRMOV125 SPF	BOLZEN
17	976650008	6	ROLLER PA6G	ROLLE
18	976650108	2	ROLLER	ROLLE
19	10875660	10	LOCKING RING DIN 471 60X2 480H SPF	SICHERUNGSRING
20	978499508	10	WASHER 3X75X75 DC01 FE//ZNNI8//CN//T0	SCHEIBE
21	433100908	8	RETAINING SPRING 4,5X98 VERZ	SICHERUNGSFEDER
22	97028899	8	PLATE 4X2490X161 S315MC FE//ZNNI8//CN/	BLECH
23	97028900	2	GRIDIRON T1000X575X30/2 S235JR T ZN K	GITTERROST-P
24	97028903	2	GRIDIRON T1000X575X30/2 S235JR T ZN K	GITTERROST-P
25	97028904	4	PLATE 4X480X112 S315MC FE//ZNNI8//CN//T	BLECH
26	97031402	4	BEARING BLOCK 282X214X180 PA6G	LAGERKLOTZ
27	97030223	6	GRIDIRON T1000X1930X30/2 S235JR T ZN K	GITTERROST-P
28	97031844	2	PLATE 4X1055X161 S315MC FE//ZNNI8//CN/	BLECH
29	97031845	2	PLATE 4X605X161 S315MC FE//ZNNI8//CN//T	BLECH
30	97031853	4	PLATE 3X82X580 DC01 FE//ZNNI8//CN//T0	BLECH
31	955404808	5	PLATE 8X300X50 S355MC FE//ZNNI8//CN//T	BLECH
32	10100621	44	DISH MOUNTING	TELLERBEFESTIGUNG
33	12216207	78	HEX SCREW ISO 4017 M8X60 8.8 480H SPF	SECHSKANTSCHRAUBE
34	941138108	94	WASHER DC01 FE//ZNNI8//CN//T0	SCHEIBE
35	10875614	104	HEX NUT DIN 985 M8 8 480H SPF	SECHSKANTMUTTER
36	420600301	64	WASHER ISO 7094 8 100 HV-ST VERZ	SCHEIBE
37	973099408	4	PLATE 4X80X80 S315MC FE//ZNNI8//CN//T0	BLECH
38	11826527	10	HEX SCREW ISO 4017 M8X30 8.8 480H SPF	SECHSKANTSCHRAUBE
39	11140469	24	WASHER ISO 7093-1 8 200HV 480H SPF	SCHEIBE
40	962580308	8	CONNECTING PIN WELDED FE//ZNNI8//CN/	ABSTECKBOLZEN SCHWK.
41	453021308	8	PIN ISO 2341 B20X200X192 42CRMO4 GASN	BOLZEN
42	433101208	8	RETAINING SPRING 4X68 VERZ	SICHERUNGSFEDER
43	10652829	2	ROUND STRAND ROPE 10X11,3M STAHL V	RUNDLITZENSEIL
44	10289805	8	WASHER ISO 7089 14 300HV FLZN SPF	SCHEIBE
45	97031881	2	SUPPORT 60X1660 PA6G	AUFLAGE
46	97031843	2	PLATE 10X1690X60 S355MC	BLECH
47	974143908	2	SUPPORT 60X1270 PA6G	AUFLAGE
48	974144008	2	PLATE 10X1250X80 S355MC	BLECH
49	956442808	4	PLATE 5X393X60 S355MC FE//ZNNI8//CN//T	BLECH
50	11651585	16	HEX SCREW ISO 4014 M8X70 8.8 480H SPF	SECHSKANTSCHRAUBE
51	10875613	4	HEX NUT DIN 985 M6 8 480H SPF	SECHSKANTMUTTER
52	12216183	4	HEX SCREW ISO 4014 M6X40 8.8 480H SPF	SECHSKANTSCHRAUBE
53	10875648	8	WASHER ISO 7093-1 6 200HV 480H SPF	SCHEIBE
54	966435308	1	GRIP PA6-30%GF SPF	GRIFF
55	97032006	1	PLATE 3X390X260 S355MC FE//ZNNI8//CN//T	BLECH
56	11651767	2	HEX SCREW ISO 4017 M8X20 8.8 480H SPF	SECHSKANTSCHRAUBE
60	97009794	4	GRIDIRON T1000X1100X30/2 S235JR VERZ	GITTERROST-P
61	97033351	4	PLATE 4X1110X122 S315MC FE//ZNNI8//CN/	BLECH
62	97033352	4	PLATE 3X82X1110 DC01 FE//ZNNI8//CN//T0	BLECH

Pos.	Item	Quantity	Description	Bezeichnung
80	967743808	2	ROD CPL. 12 M ⇨ ❑ 766	STANGE KPL.
700	968012308	1	SIGNS S-ZW.ST.LR11000 ⇨ ❑ 755	BESCHILDERUNG

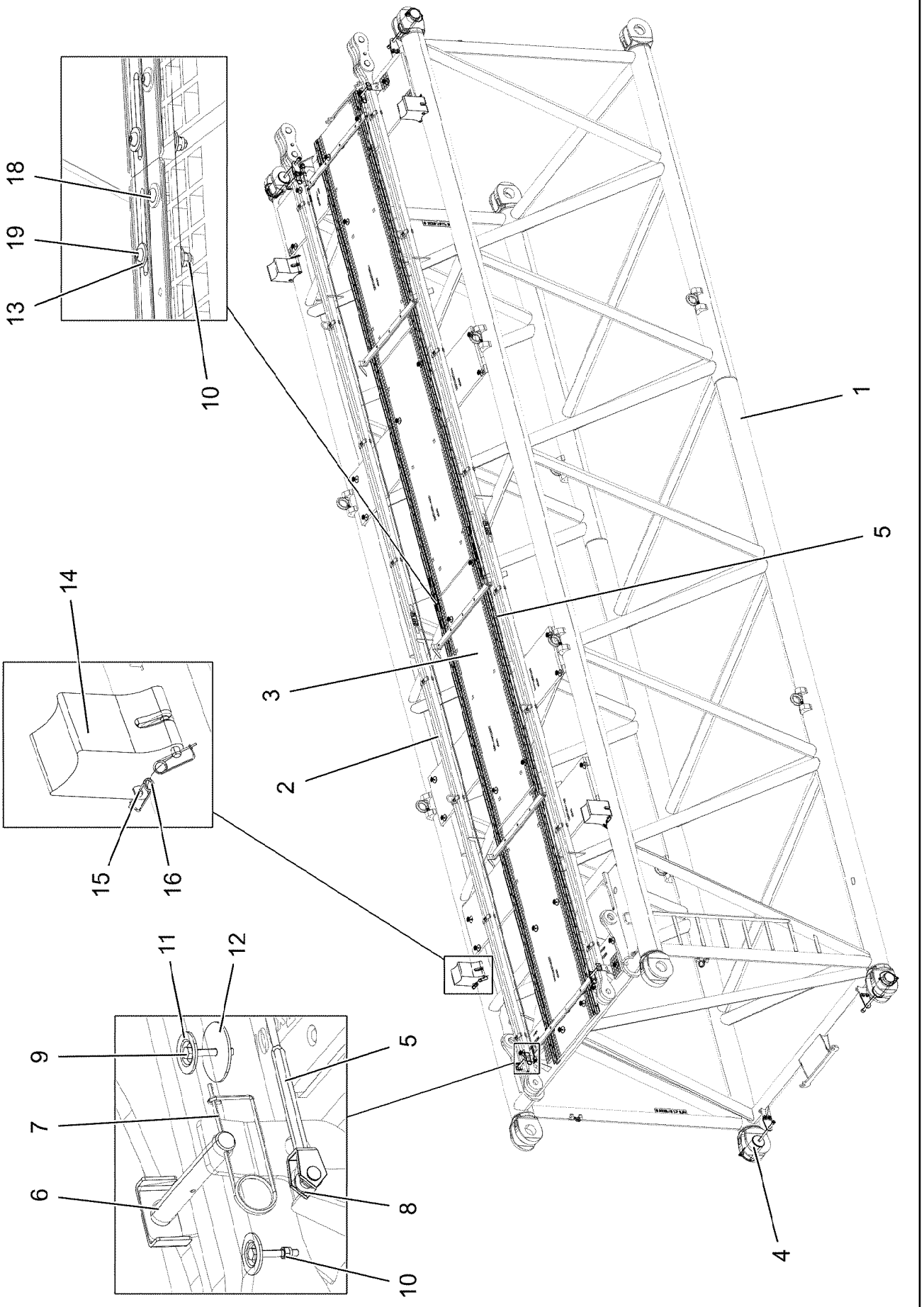

8.10.2019 004199 LIEBHERR	**etk_en_de_098253 LR 11000** **S INTERMEDIATE SECTION** **S-ZWISCHENSTUECK**	❑ 791 (1/2) **919219208**

Pos.	Item	Quantity	Description	Bezeichnung
1	96035554	1	S INTERMED.SECTION WELD.CONSTR 3228	S-ZWISCHENSTUECK SCHWK.
2	967743808	2	ROD CPL. 12 M ⇨ ❑ 766	STANGE KPL.
3	96037300	1	GRIDIRON PRE-ASS. ⇨ ❑ 793	GITTERROST VORM.
4	96039781	4	PIN PRE-ASS. ⇨ ❑ 796	BOLZEN VORM.
5	10652829	2	ROUND STRAND ROPE 10X11,3M STAHL V	RUNDLITZENSEIL
6	962580308	4	CONNECTING PIN WELDED FE//ZNNI8//CN/	ABSTECKBOLZEN SCHWK.
7	433100908	4	RETAINING SPRING 4,5X98 VERZ	SICHERUNGSFEDER
8	10289805	8	WASHER ISO 7089 14 300HV FLZN SPF	SCHEIBE
9	11651582	33	HEX SCREW ISO 4014 M8X55 8.8 480H SPF	SECHSKANTSCHRAUBE
10	11656731	41	HEX NUT ISO 7040 M8 8 480H SPF	SECHSKANTMUTTER
11	10100621	33	DISH MOUNTING	TELLERBEFESTIGUNG
12	941138108	33	WASHER DC01 FE//ZNNI8//CN//T0	SCHEIBE
13	11140469	16	WASHER ISO 7093-1 8 200HV 480H SPF	SCHEIBE
14	97031402	4	BEARING BLOCK 282X214X180 PA6G	LAGERKLOTZ
15	453021308	8	PIN ISO 2341 B20X200X192 42CRMO4 GASN	BOLZEN
16	433101208	8	RETAINING SPRING 4X68 VERZ	SICHERUNGSFEDER
18	97092588	2	CONNECTING PIECE ALZNMGCU1.5 SPF	VERBINDUNGSSTUECK
19	10876825	8	BUTTON HEAD SCREW ISO 7380-1 M8X55 0	HALBRUNDKOPFSCHRAUBE
700	96037322	1	SIGNS ⇨ ❑ 797	BESCHILDERUNG

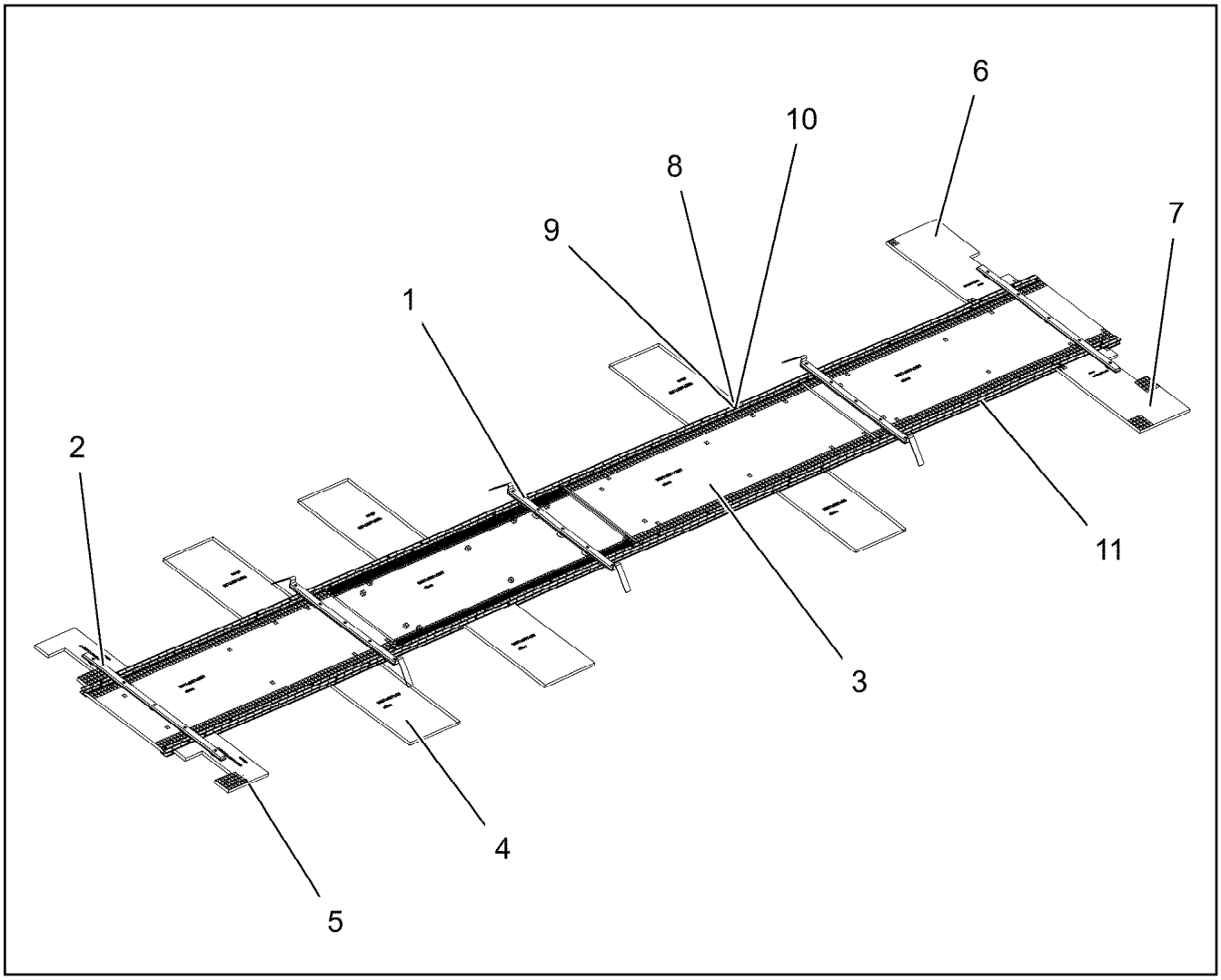

Pos.	Item	Quantity	Description	Bezeichnung
1	96037301	3	ROPE GUARD ⇨ ❑ 794	SEILSCHUTZ
2	96037306	2	ROPE GUARD ⇨ ❑ 795	SEILSCHUTZ
3	97121983	4	GRATING DIN 24537-3 3887X967X30/7 GFK B	GITTERROST
4	97065734	6	GRATING DIN 24537-3 1007X607X30/7 GFK B	GITTERROST
5	97121995	2	GRATING DIN 24537-3 687X487 X30/7 GFK B	GITTERROST
6	97121996	1	GRATING DIN 24537-3 1047X607X30/7 GFK B	GITTERROST
7	97122006	1	GRATING DIN 24537-3 1047X607X30/7 GFK B	GITTERROST
8	10876825	63	BUTTON HEAD SCREW ISO 7380-1 M8X55 0	HALBRUNDKOPFSCHRAUBE
9	11140469	106	WASHER ISO 7093-1 8 200HV 480H SPF	SCHEIBE
10	11656731	63	HEX NUT ISO 7040 M8 8 480H SPF	SECHSKANTMUTTER
11	97095273	4	ALU PROFILE DIN EN 755-2 84-3-5820 ALMG	ALUPROFIL

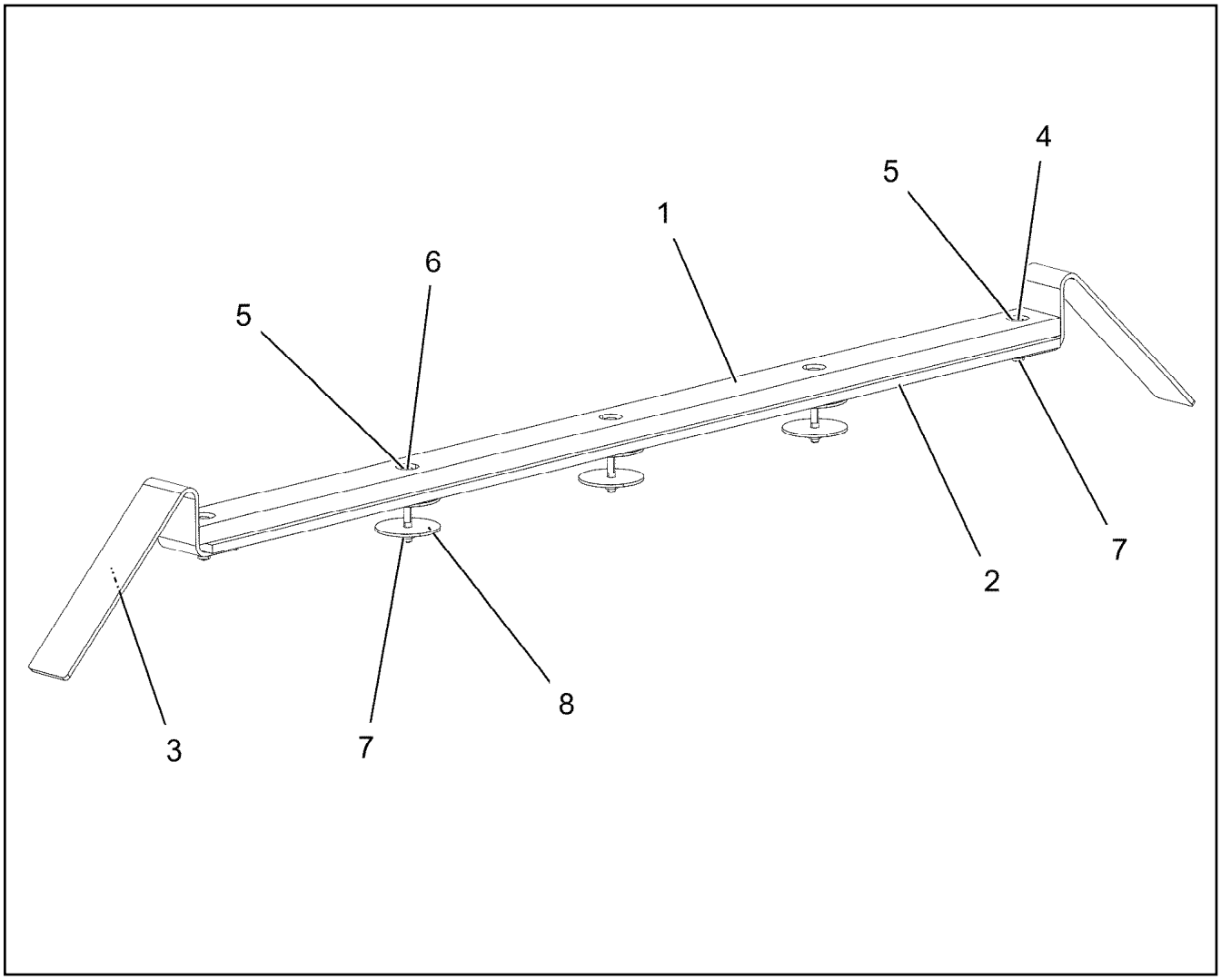

Pos.	Item	Quantity	Description	Bezeichnung
1	974143908	1	SUPPORT 60X1270 PA6G	AUFLAGE
2	974144008	1	PLATE 10X1250X80 S355MC	BLECH
3	956442808	2	PLATE 5X393X60 S355MC FE//ZNNI8//CN//T	BLECH
4	11651579	2	HEX SCREW ISO 4014 M8X40 8.8 480H SPF	SECHSKANTSCHRAUBE
5	11140469	7	WASHER ISO 7093-1 8 200HV 480H SPF	SCHEIBE
6	12216193	3	HEX SCREW ISO 4014 M8X75 8.8 480H SPF	SECHSKANTSCHRAUBE
7	11656731	5	HEX NUT ISO 7040 M8 8 480H SPF	SECHSKANTMUTTER
8	941138108	9	WASHER DC01 FE//ZNNI8//CN//T0	SCHEIBE

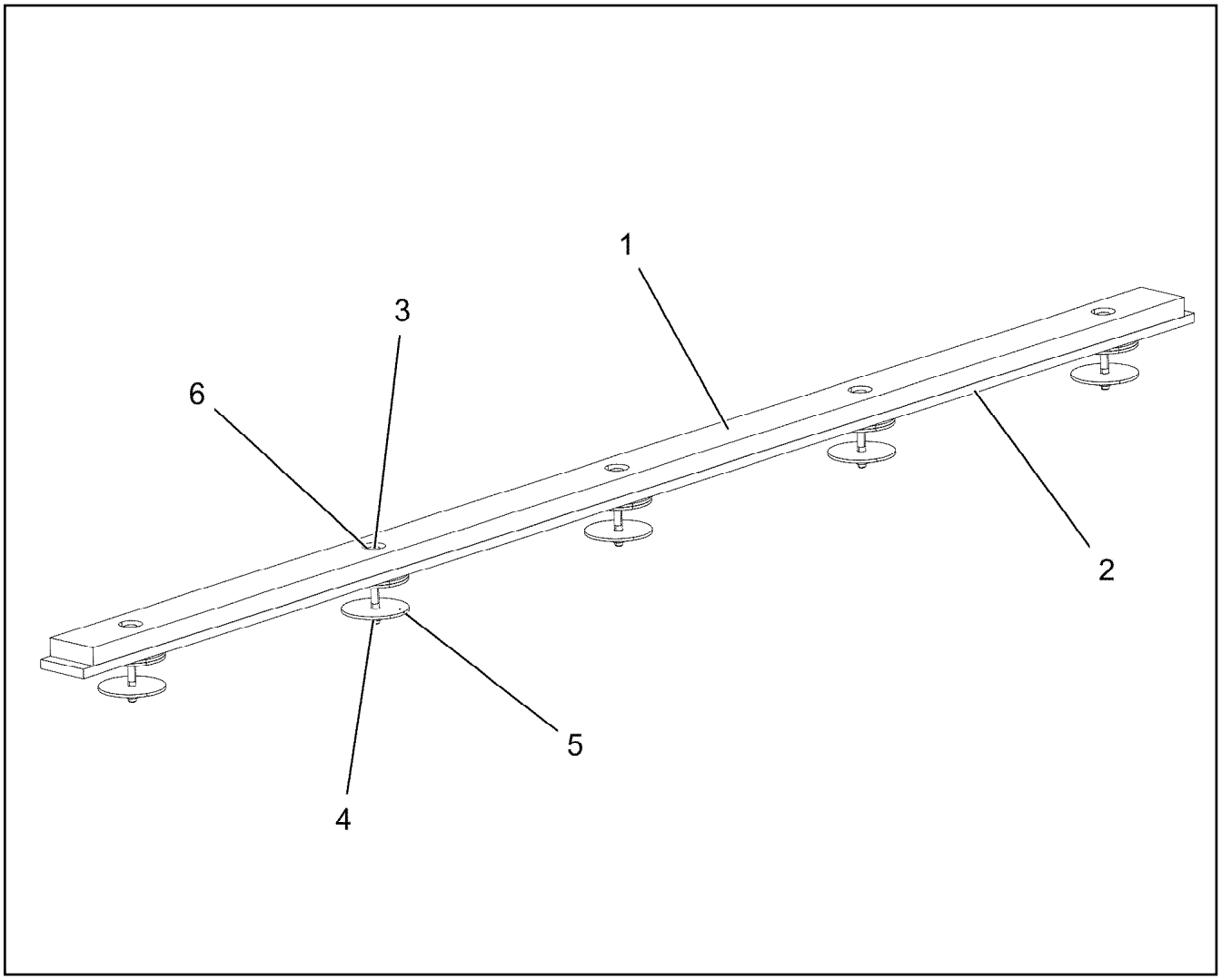

Pos.	Item	Quantity	Description	Bezeichnung
1	97031881	1	SUPPORT 60X1660 PA6G	AUFLAGE
2	97031843	1	PLATE 10X1690X60 S355MC	BLECH
3	12216193	5	HEX SCREW ISO 4014 M8X75 8.8 480H SPF	SECHSKANTSCHRAUBE
4	11656731	5	HEX NUT ISO 7040 M8 8 480H SPF	SECHSKANTMUTTER
5	941138108	15	WASHER DC01 FE//ZNNI8//CN//T0	SCHEIBE
6	11140469	5	WASHER ISO 7093-1 8 200HV 480H SPF	SCHEIBE

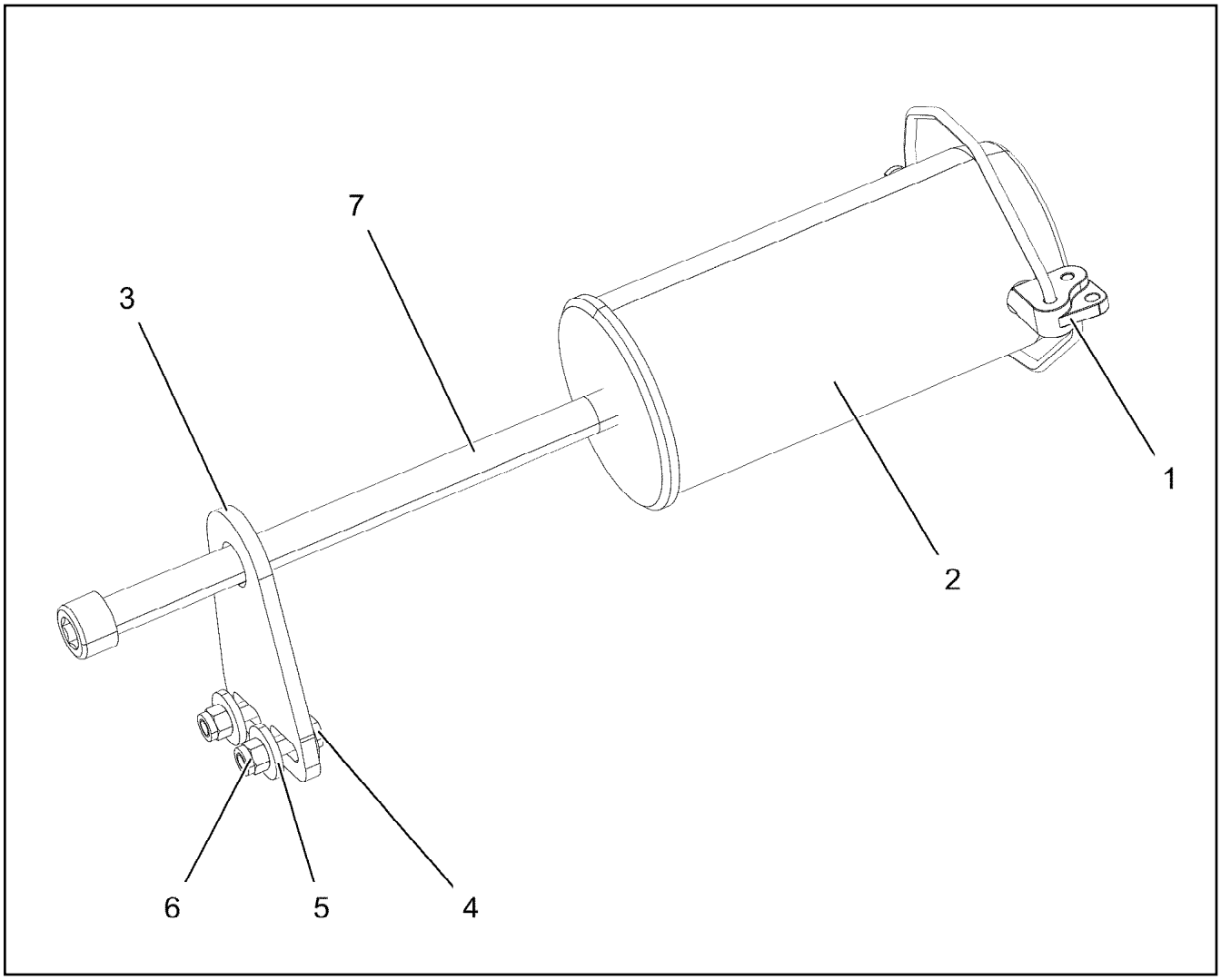

Pos.	Item	Quantity	Description	Bezeichnung
1	10878577	1	SAFETY PLUG W HINGE-LID 20X175X20X1	SICHERHEITSKLAPPSTECKER
2	97028894	1	PIN 140.0X291 35NICRMOV125 GASN. SPF	BOLZEN
3	972636908	1	PLATE 10X175X104 S700MC FE/FLZN10/NC	BLECH
4	11645386	2	HEX SCREW ISO 4017 M12X45 8.8 FLZN SP	SECHSKANTSCHRAUBE
5	10179356	4	WASHER DIN 6340 13 FLZN SPF	SCHEIBE
6	11840127	2	HEX NUT ISO 7040 M12 8 FLZN SPF	SECHSKANTMUTTER
7	10878755	1	SOCKET HEAD SCREW ISO 4762 M24X400	ZYLINDERSCHRAUBE

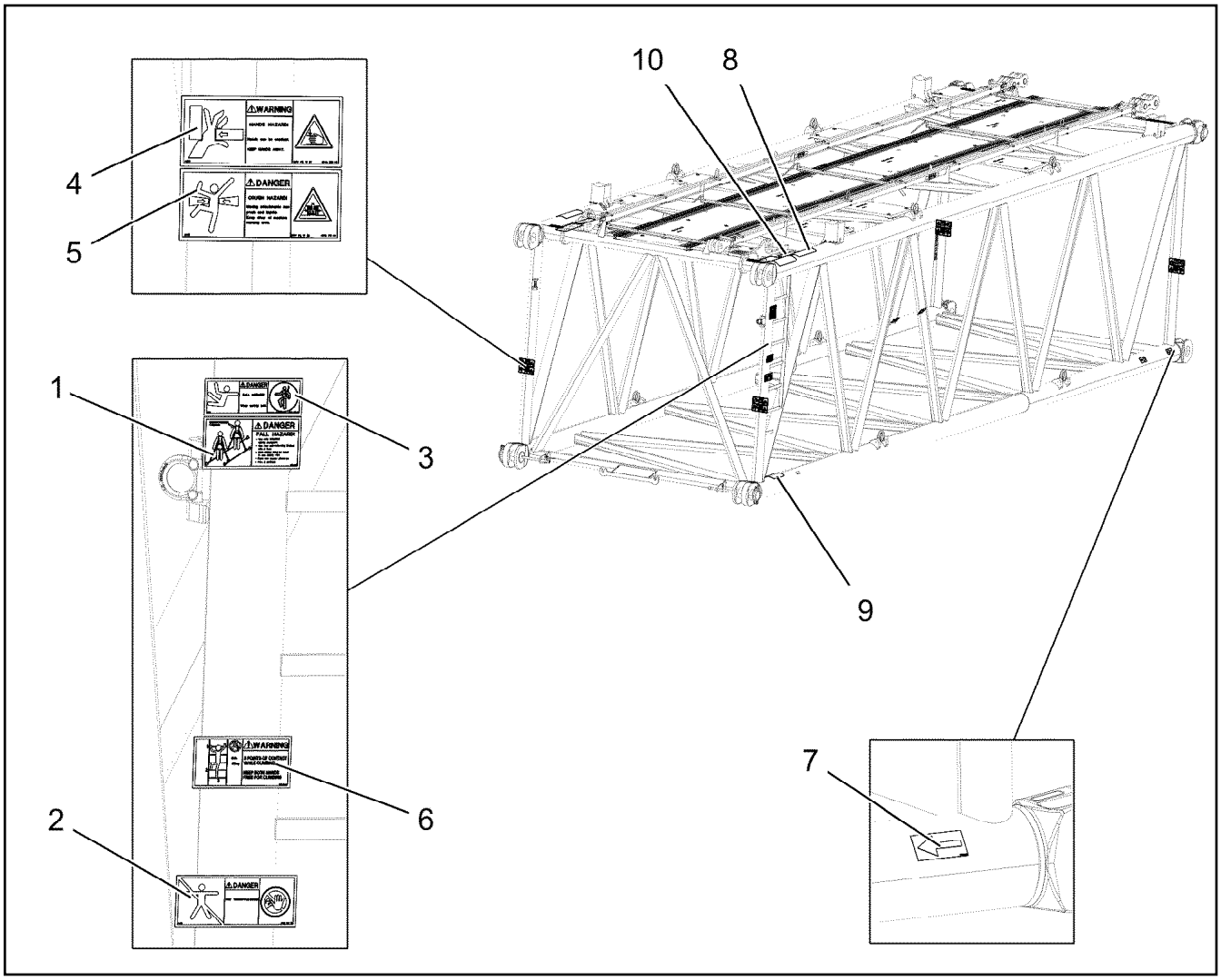

Pos.	Item	Quantity	Description	Bezeichnung
1	97004046	3	SIGN 168X88X1 KLEBEFOLIE SPF	SCHILD
2	978674008	1	SIGN 208X88 KLEBEFOLIE SPF	SCHILD
3	978674808	4	SIGN 168X62 KLEBEFOLIE SPF	SCHILD
4	978674608	4	SIGN 208X88 KLEBEFOLIE SPF	SCHILD
5	978674108	4	SIGN 208X88 KLEBEFOLIE SPF	SCHILD
6	97036732	1	SIGN 168X88 KLEBEFOLIE SPF	SCHILD
7	97025926	4	SIGN 138X69 KLEBEFOLIE SPF	SCHILD
8	970879408	5	ANTI-SLIP SURFACE 1.6X150X500 3M TYP4	ANTIRUTSCHBELAG
9	972859408	1	ANTI-SLIP SURFACE 1.6X150X300 3M TYP4	ANTIRUTSCHBELAG
10	97011904	2	ANTI-SLIP SURFACE 1.6X400X102 3M TYP4	ANTIRUTSCHBELAG

LIEBHERR

8.10.2019
078717

etk_en_de_098253 LR 11000

SL REDUCING SECTION
SL-REDUZIERSTUECK

798 (1/4)

917191008

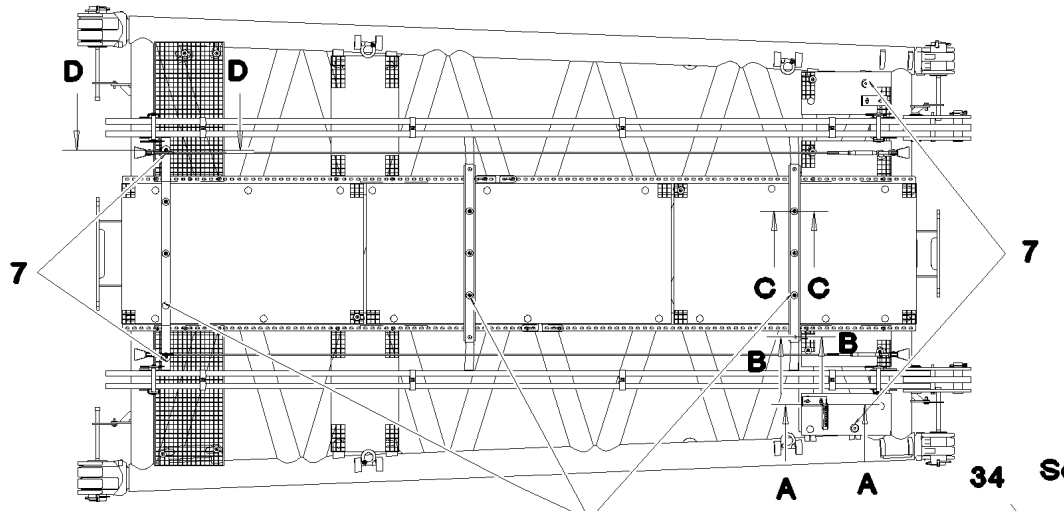

Schnitt B–B

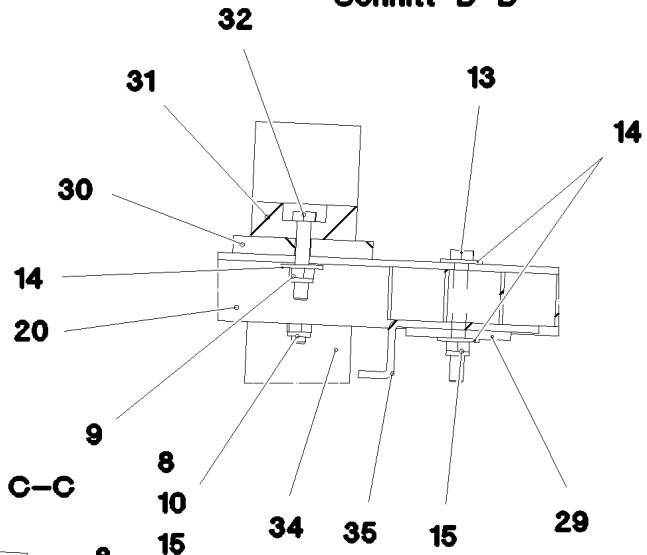

Schnitt C–C

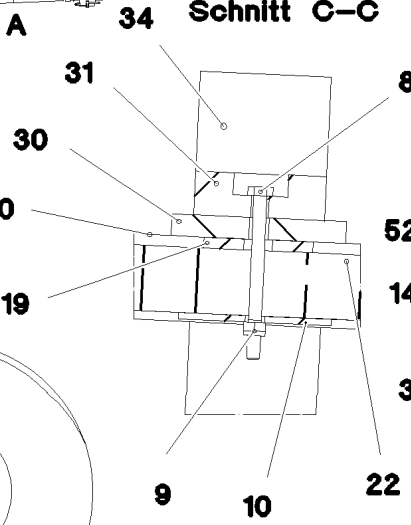

Schnitt A–A

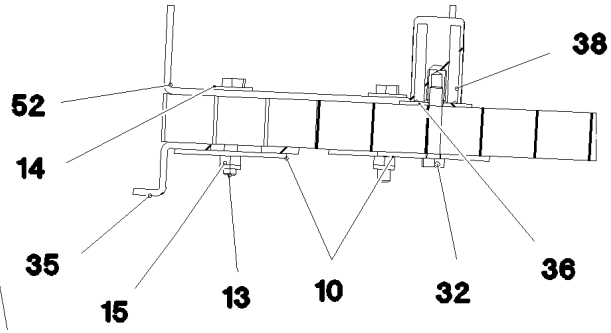

Schnitt D–D

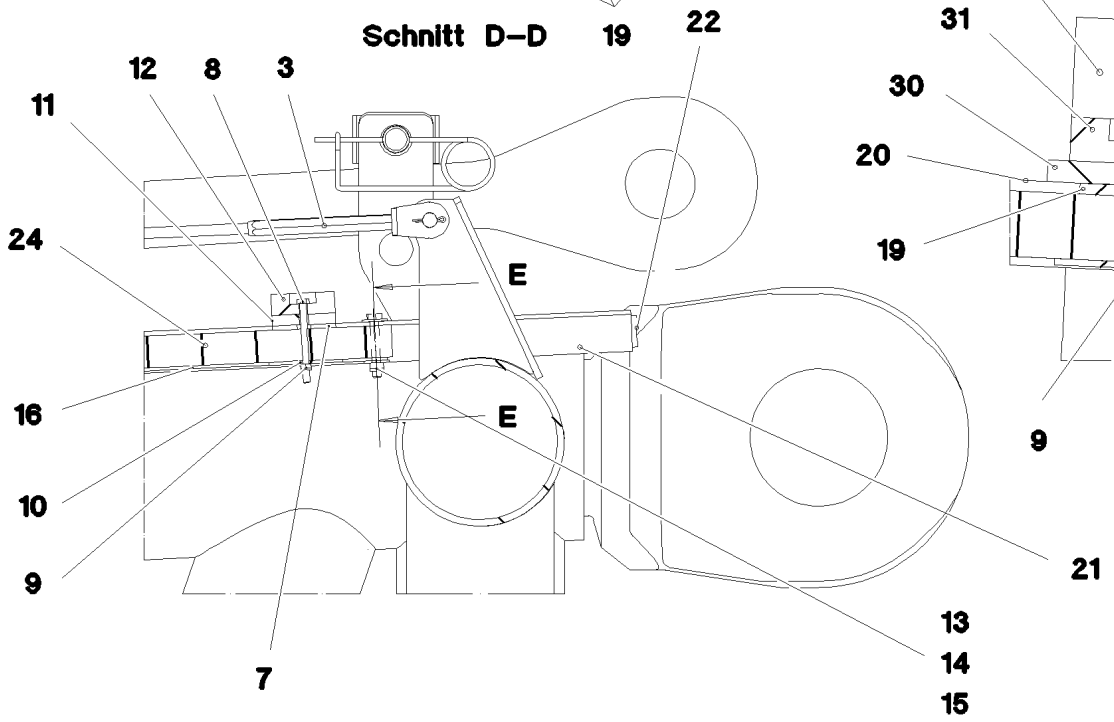

Schnitt E–E

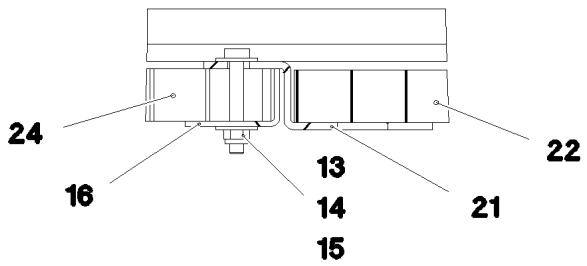

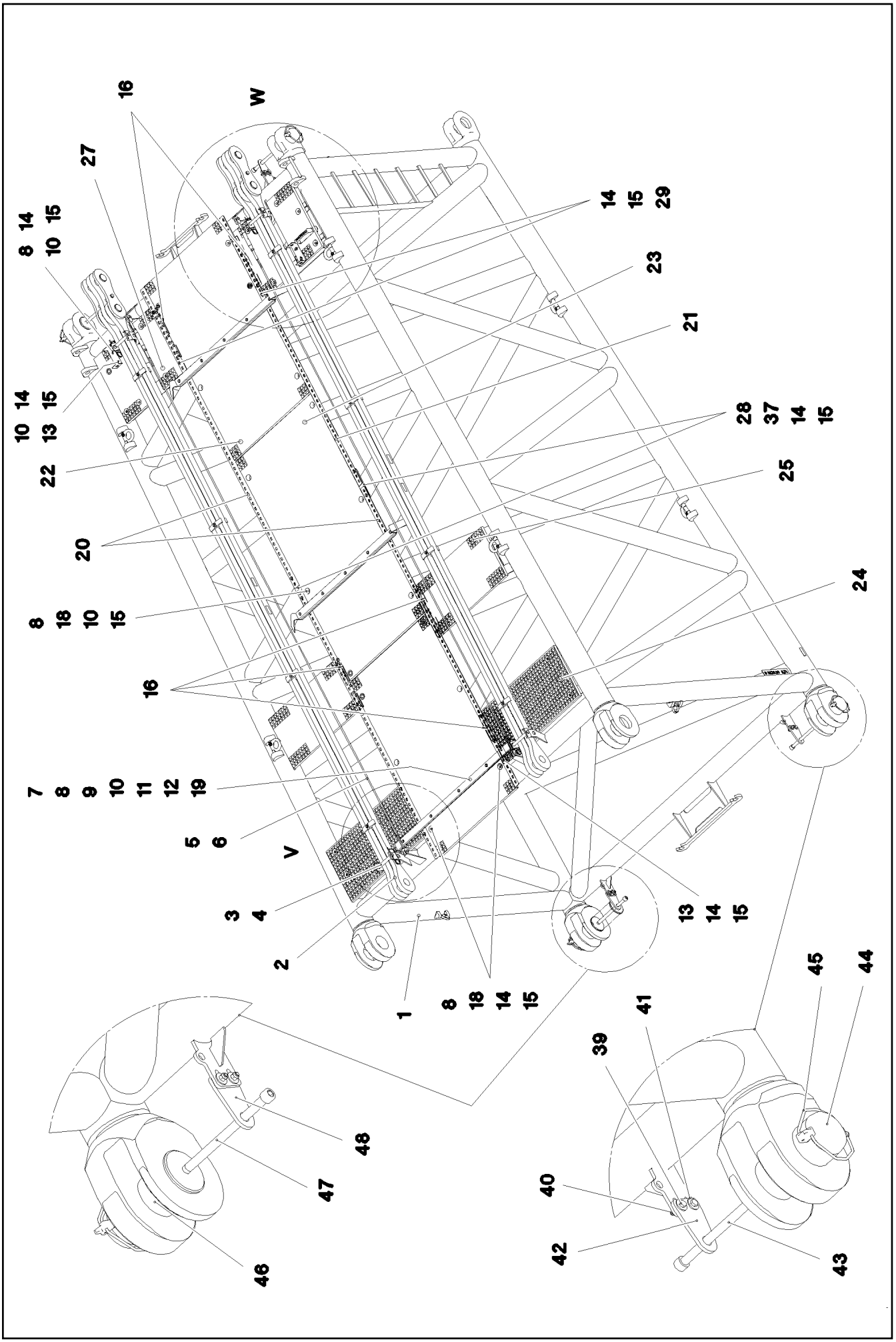

8.10.2019 078718	**etk_en_de_098253 LR 11000**	799 (2/4)
LIEBHERR	**SL REDUCING SECTION** **SL-REDUZIERSTUECK**	**917191008**

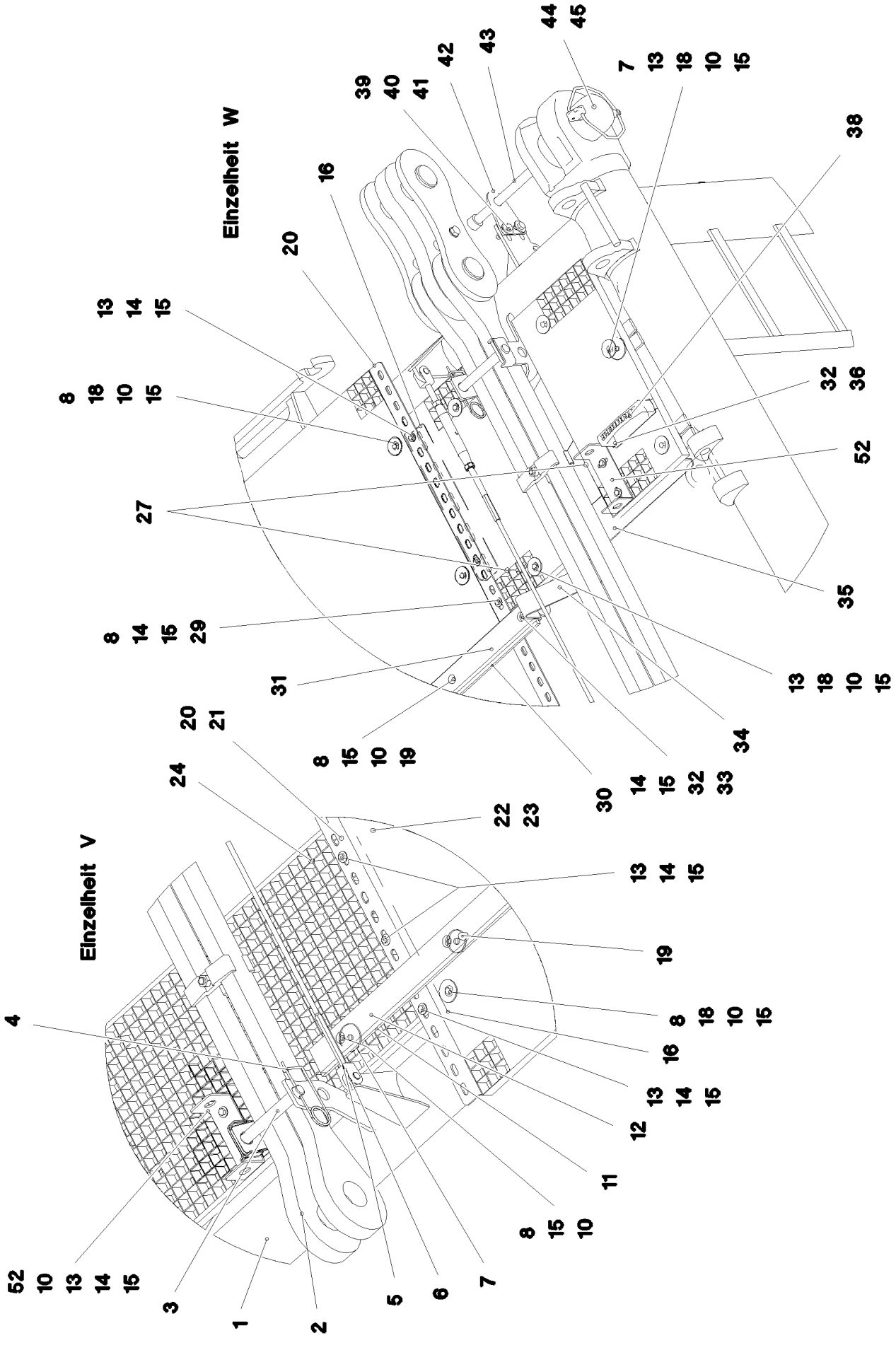

8.10.2019 078719 LIEBHERR	etk_en_de_098253 LR 11000 SL REDUCING SECTION SL-REDUZIERSTUECK	800 (3/4) 917191008

Pos.	Item	Quantity	Description	Bezeichnung
1	967967408	1	LI INTERMEDIATE SECTION 6M	SL-REDUZIERSTUECK SCHWK.
2	967746908	2	ROD CPL. 6M ⇨ ❑ 753	STANGE KPL.
3	962580308	4	CONNECTING PIN WELDED FE//ZNNI8//CN/	ABSTECKBOLZEN SCHWK.
4	433100908	4	RETAINING SPRING 4,5X98 VERZ	SICHERUNGSFEDER
5	10652826	2	ROUND STRAND ROPE 10X5,3M STAHL V	RUNDLITZENSEIL
6	10289805	8	WASHER ISO 7089 14 300HV FLZN SPF	SCHEIBE
7	97009767	4	WASHER 4X60X60 S315MC FE//ZN20//C	SCHEIBE
8	12212107	19	HEX SCREW ISO 4017 M8X70 8.8 480H SPF	SECHSKANTSCHRAUBE
10	941138108	57	WASHER DC01 FE//ZNNI8//CN//T0	SCHEIBE
11	97031843	1	PLATE 10X1690X60 S355MC	BLECH
12	97031881	1	SUPPORT 60X1660 PA6G	AUFLAGE
13	11651582	52	HEX SCREW ISO 4014 M8X55 8.8 480H SPF	SECHSKANTSCHRAUBE
14	11140469	50	WASHER ISO 7093-1 8 200HV 480H SPF	SCHEIBE
15	10875614	78	HEX NUT DIN 985 M8 8 480H SPF	SECHSKANTMUTTER
16	97033924	6	PLATE 3X480X81 S355MC FE//ZNNI8//CN//T	BLECH
18	10100621	36	DISH MOUNTING	TELLERBEFESTIGUNG
19	953867308	9	WASHER RD50X5 S355MC FE//ZNNI8//CN//T	SCHEIBE
20	97028898	2	PLATE 4X2970X161 S315MC FE//ZNNI8//CN/	BLECH
21	97030350	2	PLATE 4X2667X160 S315MC FE//ZNNI8//CN/	BLECH
22	979318708	2	GRIDIRON T1000X1730X30/2 S235JR SPF	GITTERROST-P
23	97001584	1	GRIDIRON T1000X2180X30/2 S235JR SPF	GITTERROST-P
24	725800608	2	GRIDIRON T1000X500X30/2 S235JR T ZN K	GITTERROST-P
25	725802408	2	GRIDIRON T900X483X30/2 S235JR T ZN K	GITTERROST-P
27	725857508	4	GRIDIRON T640X300X30/2 S235JR T ZN K	GITTERROST-P
28	955404808	2	PLATE 8X300X50 S355MC FE//ZNNI8//CN//T	BLECH
29	941009708	2	WASHER RD60X5 S355MC FE//ZNNI8//CN//T	SCHEIBE
30	974144008	2	PLATE 10X1250X80 S355MC	BLECH
31	974143908	2	SUPPORT 60X1270 PA6G	AUFLAGE
32	11690046	10	HEX SCREW ISO 4017 M8X45 8.8 480H SPF	SECHSKANTSCHRAUBE
34	956442808	4	PLATE 5X393X60 S355MC FE//ZNNI8//CN//T	BLECH
35	97031338	2	Z-PROFILE 4X760X126 S315MC FE//ZNNI8//C	Z-PROFIL
36	97006045	1	PLATE 2X213X45 ALMG3 H111	BLECH
38	966435308	1	GRIP PA6-30%GF SPF	GRIFF
39	11645386	8	HEX SCREW ISO 4017 M12X45 8.8 FLZN SP	SECHSKANTSCHRAUBE
40	11840127	8	HEX NUT ISO 7040 M12 8 FLZN SPF	SECHSKANTMUTTER
41	11182717	16	WASHER ISO 7093-1 12 300HV FLZN SPF	SCHEIBE
42	955051808	2	PLATE 5X140X100 S700MC	BLECH
43	12100098	2	SOCKET HEAD SCREW ISO 4762 M24X280 8	ZYLINDERSCHRAUBE
44	976499408	2	PIN 120.0X237 35NICRMOV125 GASN. SPF	BOLZEN
45	10878577	4	SAFETY PLUG W HINGE-LID 20X175X20X1	SICHERHEITSKLAPPSTECKER
46	97028894	2	PIN 140.0X291 35NICRMOV125 GASN. SPF	BOLZEN
47	10878755	2	SOCKET HEAD SCREW ISO 4762 M24X400	ZYLINDERSCHRAUBE
48	972636908	2	PLATE 10X175X104 S700MC FE/FLZN10/NC	BLECH
52	97053543	4	PLATE 4X70X306 S315MC FE//ZNNI8//CN//T	BLECH
700	968688008	1	SIGNS SL-REDU. ⇨ ❑ 802	BESCHILDERUNG

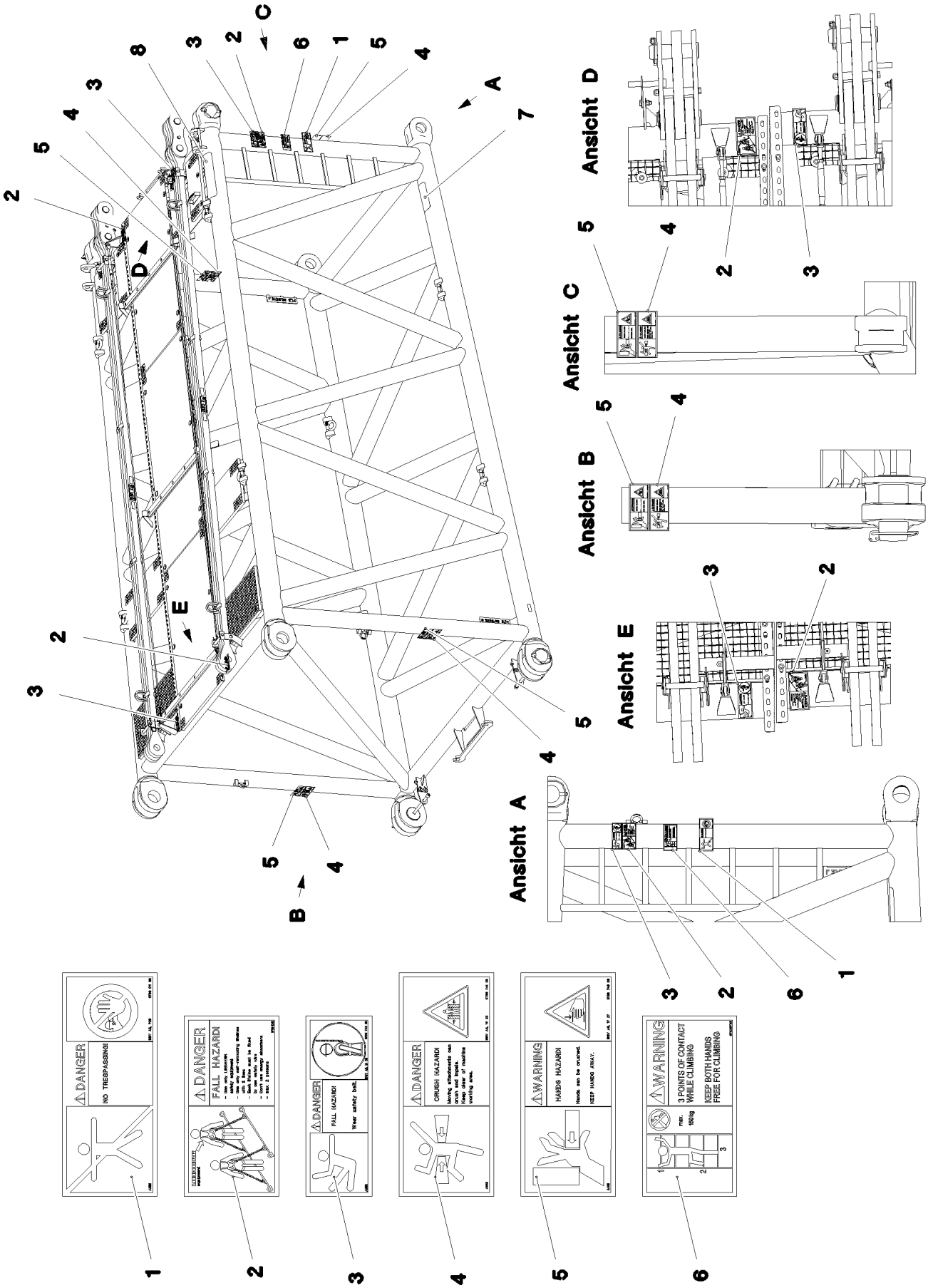
Ansicht A
Ansicht B
Ansicht C
Ansicht D
Ansicht E
DANGER
NO TRESPASSING!
FALL HAZARD!
Wear safety belt.
CRUSH HAZARD!
WARNING
HANDS HAZARD!
Hands can be crushed.
KEEP HANDS AWAY.
3 POINTS OF CONTACT WHILE CLIMBING
KEEP BOTH HANDS FREE FOR CLIMBING

Pos.	Item	Quantity	Description	Bezeichnung
1	978674008	1	SIGN 208X88 KLEBEFOLIE SPF	SCHILD
2	97004046	3	SIGN 168X88X1 KLEBEFOLIE SPF	SCHILD
3	978674808	3	SIGN 168X62 KLEBEFOLIE SPF	SCHILD
4	978674108	4	SIGN 208X88 KLEBEFOLIE SPF	SCHILD
5	978674608	4	SIGN 208X88 KLEBEFOLIE SPF	SCHILD
6	97036732	1	SIGN 168X88 KLEBEFOLIE SPF	SCHILD
7	972859408	1	ANTI-SLIP SURFACE 1.6X150X300 3M TYP4	ANTIRUTSCHBELAG
8	970879408	1	ANTI-SLIP SURFACE 1.6X150X500 3M TYP4	ANTIRUTSCHBELAG

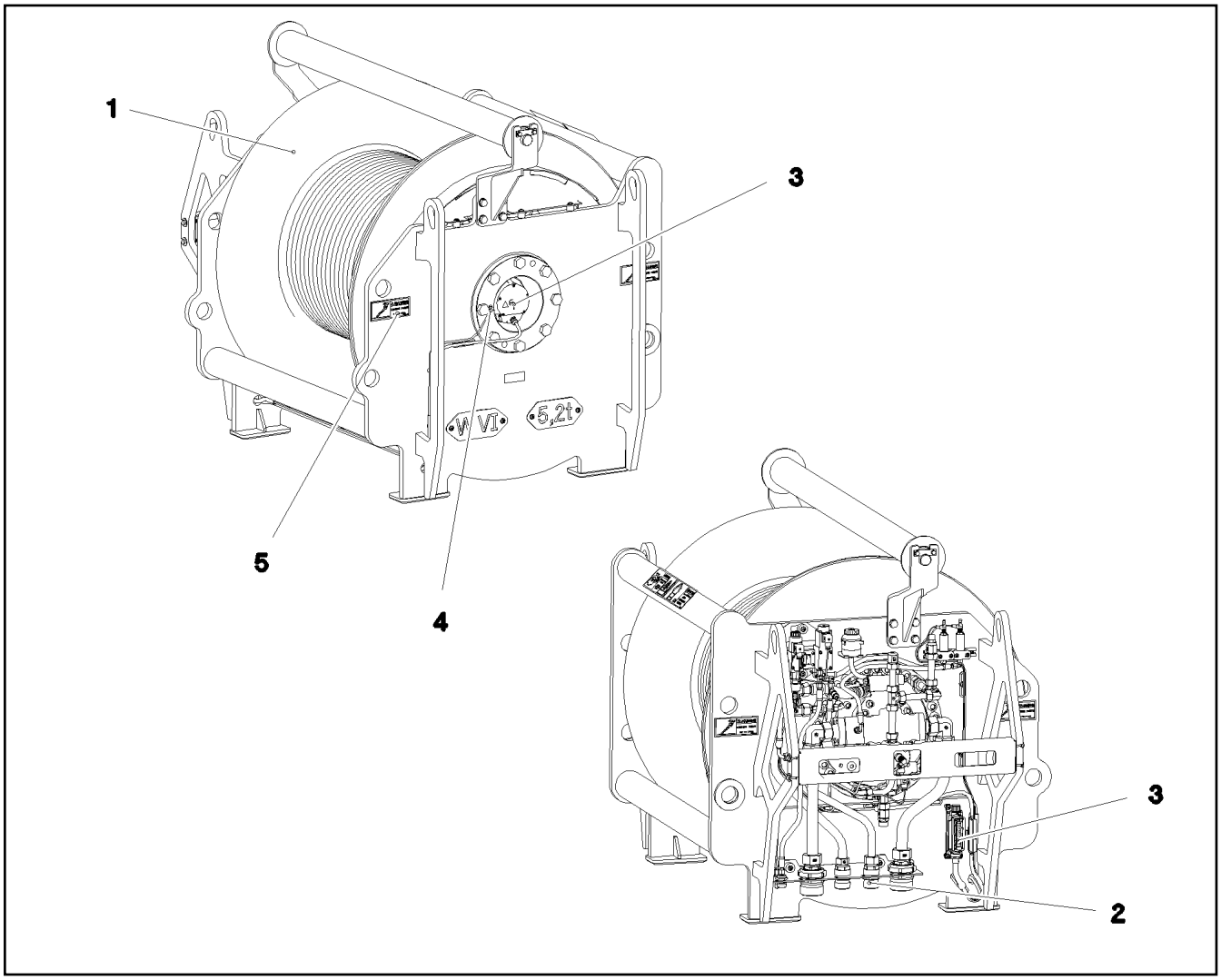

Pos.	Item	Quantity	Description	Bezeichnung
1	917473608	1	WINCH 6 PRE-ASSEMBLY ⇨ ❑ 805	WINDE 6 VORM.
2	917083108	1	AUX.HYDRAULIC WINCH 6 ⇨ ❑ 815	ZUSATZHYDRAULIK WINDE 6
3	917452808	1	ELECTRIC FOR WINCH 6 ⇨ ❑ 819	ELEKTRIK WINDE 6
4	917481408	1	CENTRAL GREASING ⇨ ❑ 820	ZENTRALSCHMIERUNG
5	917481708	1	SIGN WINCH 6 ⇨ ❑ 821	BESCHILDERUNG WINDE 6

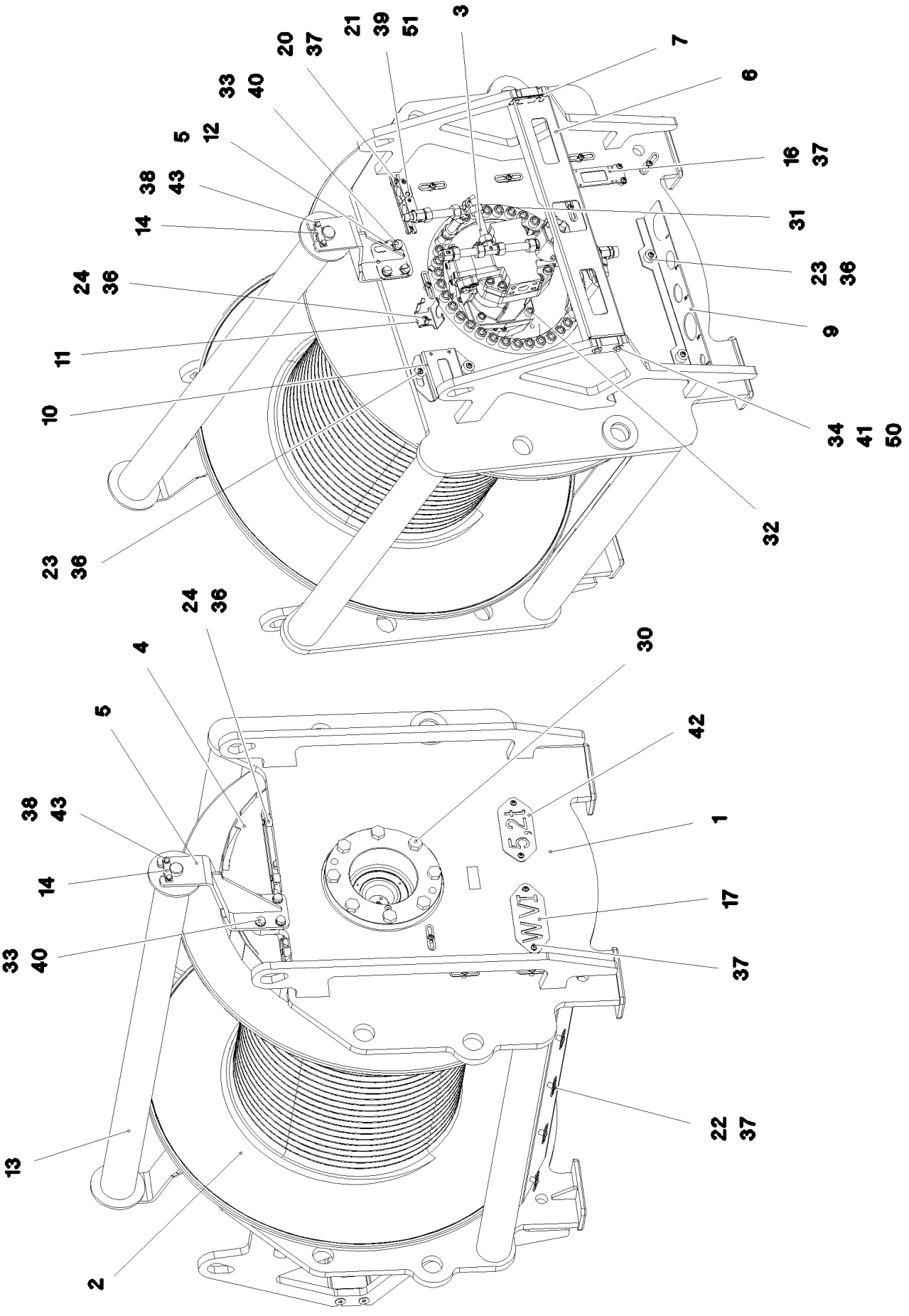

8.10.2019 078772 LIEBHERR	**etk_en_de_098253 LR 11000** **WINCH 6 PRE-ASSEMBLY** **WINDE 6 VORM.**	❑ 805 (1/2) **917473608**

Pos.	Item	Quantity	Description	Bezeichnung
1	968224208	1	WINCH BEARING	WINDENLAGERUNG SCHWK.
2	90024769	1	COMPACT ROPE WINCH KSW 550/1785 01 ⇨ ❑ 807	KOMPAKTSEILWINDE
3	11212498	1	VARIABLE DISPLACEMENT MOTOR A6VM ⇨ ❑ 814	VERSTELLMOTOR
4	968258508	1	HAND QUARD WELDED FE//ZNNI8//CN//T0	HANDSCHUTZ SCHWK.
5	968258708	2	CLAMP WELDED CONST. FE//ZNNI8//CN//T0	HALTER SCHWK.
6	97036796	1	PLATE 4X873X196 S315MC FE//ZNNI8//CN//T	BLECH
7	97037679	4	PLATE 1X110X45 DC01 FE//ZNNI8//CN//T0	BLECH
9	97037682	1	PLATE 4X550X168 S315MC FE//ZNNI8//CN//T	BLECH
10	97034146	1	PLATE 4X231X151 S315MC FE//ZNNI8//CN//T	BLECH
11	97037694	1	PLATE 2X192X126 DC01 FE//ZNNI8//CN//T0	BLECH
12	970398708	2	PLATE 1x120x100 DC01 FE//ZNNI8//CN//T0	BLECH
13	961866708	1	SAFETY ROLLER CPL. SPF	SCHUTZWALZE KPL.
(1)	923878308	1	SAFETY ROLLER WELDED	SCHUTZWALZE SCHWK.
(2)	956334708	1	AXLE RD40X1650 S355J2C+C	ACHSE
(3)	745148808	2	DEEP GROOVE BALL BEARING DIN 625 62	RILLENKUGELLAGER
14	941324408	2	AXLE HOLDER 6X20X80 S235JR FE//ZNNI8/	ACHSHALTER
16	955668108	1	PLATE 4X196X63 S315MC FE//ZNNI8//CN//T	BLECH
17	97004379	1	PLATE 2X250X100 DC01 FE//ZNNI8//CN//T0	BLECH
20	954128608	1	MOUNTING RAIL 190	TRAGSCHIENE
21	602008908	4	CLAMP-HALF DIN 3015-1 L 4 R 30 PP SW	KLEMMHAELFTE
22	953650008	16	CABLE CLAMP 2X22X90 DC01 FE//ZNNI8//C	KABELHALTER
23	978787708	4	SLEEVE 33.0X19 FE//ZNNI8//CN//T0	HUELSE
24	953873408	4	SLEEVE 25X20 11SMN37 FE//ZNNI8//CN//T0	HUELSE
30	406605808	8	HEX SCREW ISO 4017 M24X60 10.9 FLZN SP	SECHSKANTSCHRAUBE
31	10299569	33	SOCKET HEAD SCREW ISO 4762 M20X60 10	ZYLINDERSCHRAUBE
32	12230467	4	SOCKET HEAD SCREW ISO 4762 M16X50 8	ZYLINDERSCHRAUBE
33	10875519	8	HEX SCREW ISO 4017 M16X40 8.8 FLZN SP	SECHSKANTSCHRAUBE
34	11631860	4	HEX SCREW ISO 4014 M10X50 8.8 FLZN SP	SECHSKANTSCHRAUBE
36	10875485	8	BUTTON HEAD SCREW AEHNL.ISO 7380-2	HALBRUNDKOPFSCHRAUBE
37	10875484	25	BUTTON HEAD SCREW 7380-2 M8X10 08.8 4	HALBRUNDKOPFSCHRAUBE
38	11651612	4	HEX SCREW ISO 4017 M8X16 8.8 480H SPF	SECHSKANTSCHRAUBE
39	10875591	4	SOCKET HEAD SCREW ISO 4762 M6X40 8.8	ZYLINDERSCHRAUBE
40	10289806	8	WASHER ISO 7089 16 300HV FLZN SPF	SCHEIBE
41	11491889	8	WASHER ISO 7093-1 10 300HV FLZN SPF	SCHEIBE
42	974141808	1	PLATE 2X228X100 DC01 FE//ZNNI8//CN//T0	BLECH
43	10289803	4	WASHER ISO 7089 8 300HV 480H SPF	SCHEIBE
50	4635148	4	HEX NUT ISO 7042 M10 8 A3C	SECHSKANTMUTTER
51	602018008	4	CARRIER RAIL NUT DIN 3015-1 L TM M6 W1	TRAGSCHIENENMUTTER

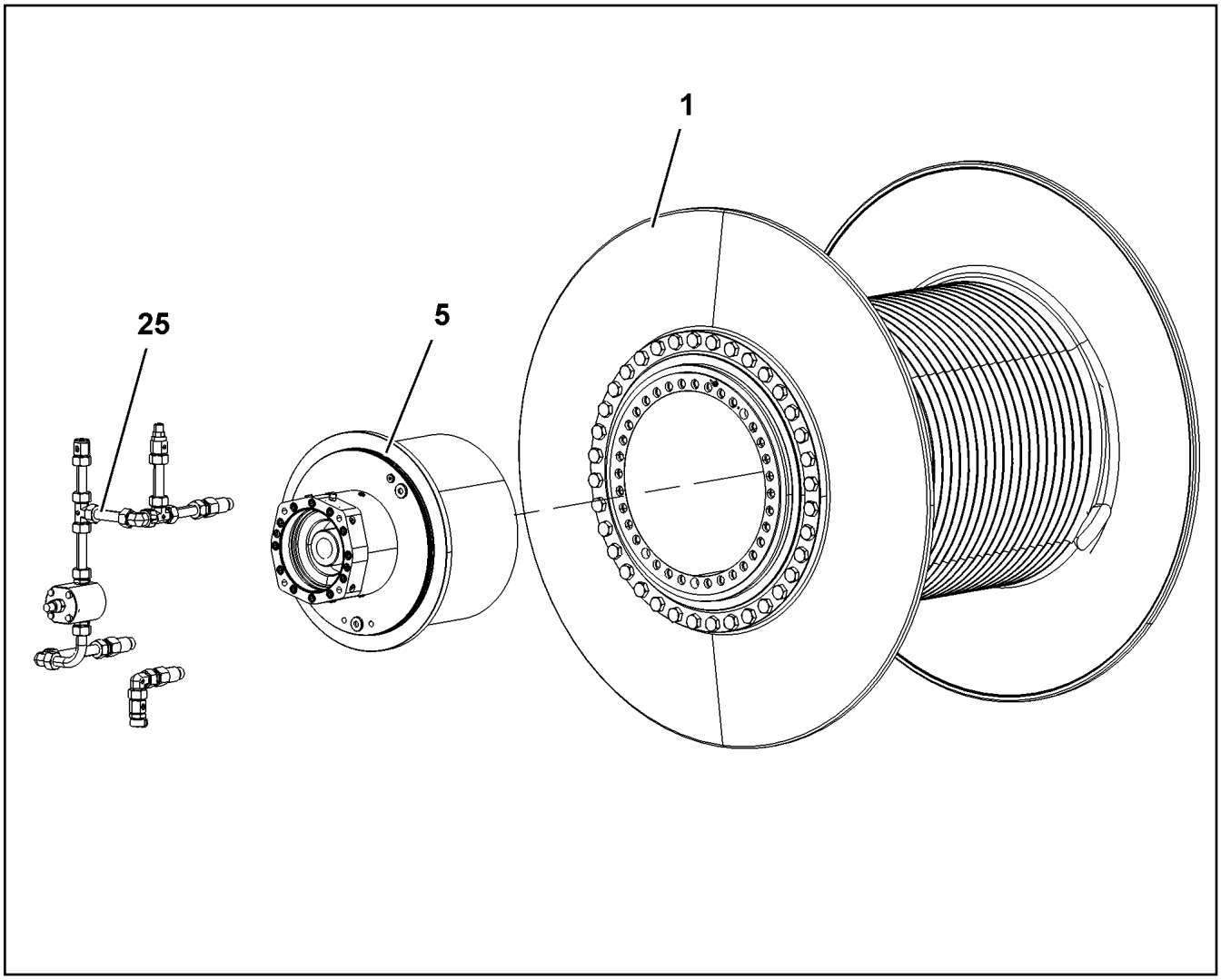

Pos.	Item	Quantity	Description	Bezeichnung
1	90200131	1	ROPE DRUM ⇨ ❑ 808	SEILTROMMEL
5	90200134	1	PLANETARY GEARBOX 3-STUFIG ⇨ ❑ 810	PLANETENGETRIEBE
25	90200135	1	OIL-GAUGING INSTRUMENT ⇨ ❑ 812	OELMESSEINRICHTUNG

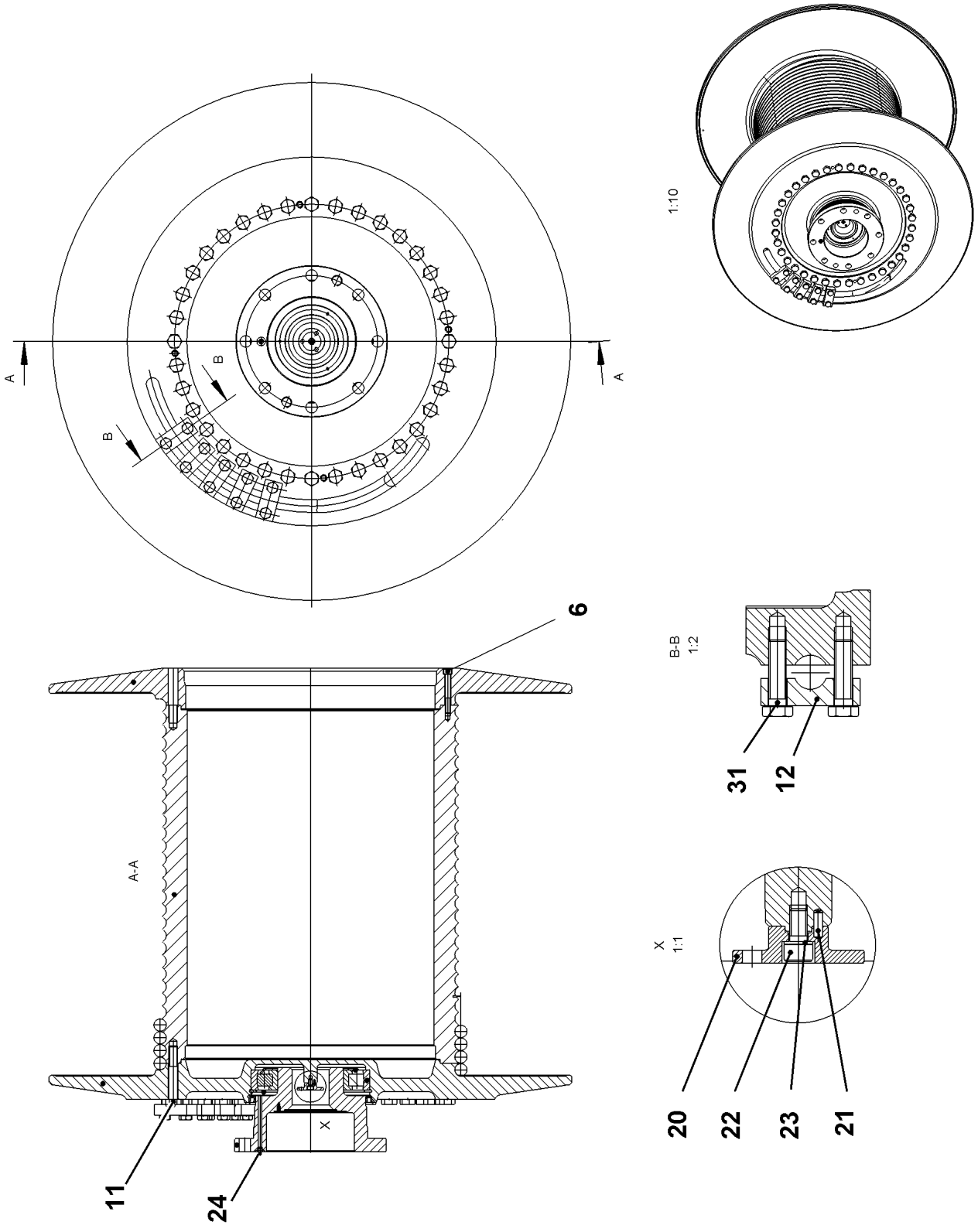

8.10.2019 099813 LIEBHERR	**etk_en_de_098253 LR 11000** **ROPE DRUM** **SEILTROMMEL**	808 (1/2) **90200131**

Pos.	Item	Quantity	Description	Bezeichnung
6	10663388	4	SOCKET HEAD SCREW ISO 4762 M12X90 10	ZYLINDERSCHRAUBE
11	11691323	36	HEX SCREW ISO 4014 M20X120 10.9 FLZN	SECHSKANTSCHRAUBE
12	969537601	5	CLAMPING PIECE 25X40X90	KLEMMSTUECK
20	927675901	1	DRIVER	MITNEHMER
21	431100201	1	CORE PIN DIN 1472 4X12	KERBSTIFT
22	10875597	1	SOCKET HEAD SCREW ISO 4762 M8X16 8.8	ZYLINDERSCHRAUBE
23	423910801	1	LOCK WASHER VS 8 ZN8M+PASSIVIERUNG	SICHERUNGSSCHEIBE
24	7743242	1	HYDRAULIC-TYPE LUBRICAT.NIPPLE DIN 71	KEGELSCHMIERNIPPEL
31	10875521	10	HEX SCREW ISO 4017 M16X60 8.8 FLZN SP	SECHSKANTSCHRAUBE

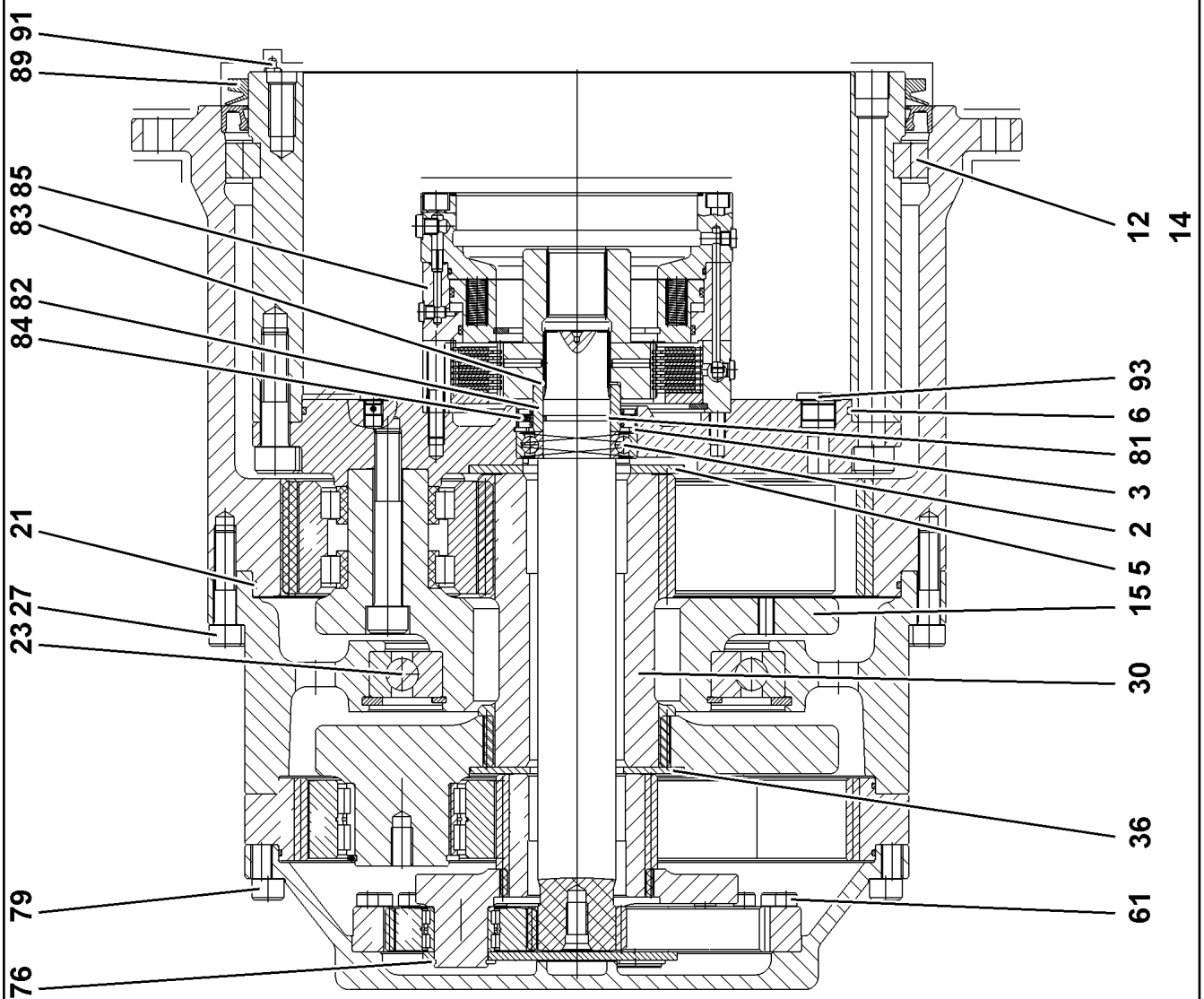
91
89
85
83
82
84
12
14
93
6
81
3
2
5
15
21
27
23
30
36
79
61
76

Pos.	Item	Quantity	Description	Bezeichnung
2	745159201	1	DEEP GROOVE BALL BEARING DIN 625 62	RILLENKUGELLAGER
3	10171632	1	LOCKING RING DIN 472 90X3 FLZNNC-120H	SICHERUNGSRING
5	944324703	1	RETAINING DISK 160X80X6	HALTESCHEIBE
6	530084808	1	O-RING 380X4 NBR70	O-RING
12	747004401	46	CYL.ROLLER DIN 5402-1 26X26	ZYLINDERROLLE
14	797028301	46	INTERMEDIATE PART	ZWISCHENSTUECK
15	932126801	1	PLANETARY CARRIER 42CrMo4	PLANETENTRAEGER
21	726443401	2	O-RING 460X4 NBR 70	O-RING
23	570713908	1	DEEP GROOVE BALL BEARING DIN 625 16	RILLENKUGELLAGER
27	4902329	16	SOCKET HEAD SCREW ISO 4762 M16X70 10	ZYLINDERSCHRAUBE
30	932127301	1	SUN WHEEL M=5,5 Z=24 18CrNiMo7-6	SONNENRAD
36	944338603	1	RETAINING DISK 70X159X44,5	HALTESCHEIBE
61	404309408	24	SOCKET HEAD SCREW ISO 4762 M10X45 10	ZYLINDERSCHRAUBE
76	400208003	3	LOCKING RING DIN 471 40X2,5	SICHERUNGSRING
79	4902030	24	SOCKET HEAD SCREW ISO 4762 M16X90 10	ZYLINDERSCHRAUBE
81	726430508	1	O-RING 45X3 NBR90	O-RING
82	927585501	1	SLEEVE 16MnCr5+TH	LAUFRING
83	10171585	1	LOCKING RING DIN 471 50X2 FLZNNC-120H	SICHERUNGSRING
84	710061801	1	ROTARY SHAFT LIP SEAL BAB 65X90X7 N	RADIALWELLENDICHTRING
85	90200207	1	SPRING LOADED BRAKE	FEDERDRUCKBREMSE
(3)	521196508	2	O-RING 9X1,5 NBR90	O-RING
(4)	726434401	1	O-RING 182X3 FKM 80	O-RING
(6)	12208101	2	SOCKET HEAD SCREW ISO 4762 M10X120 8	ZYLINDERSCHRAUBE
(7)	404313701	12	SOCKET HEAD SCREW ISO 4762 M12X170 1	ZYLINDERSCHRAUBE
(8)	477510501	8	SCREW PLUG VSTI M10X1 CR6-FREI	VERSCHLUSSSCHRAUBE
(10)	721113601	1	VENTILATION VALVE ST VERZ	ENTLUEFTUNGSVENTIL
(15)	927603401	1	MULTI-DISC CARRIER	LAMELLENTRAEGER
(17)	726431401	1	O-RING 174X3 FKM 70	O-RING
(20)	502041701	1	SPRING LOADED BRAKE	FEDERDRUCKBREMSE
89	710909501	1	V-RING 500 NBR,60 SHORE	V-RING
91	7743242	1	HYDRAULIC-TYPE LUBRICAT.NIPPLE DIN 71	KEGELSCHMIERNIPPEL
93	477511501	1	SCREW PLUG VSTI M26X1,5 CR6-FREI	VERSCHLUSSSCHRAUBE

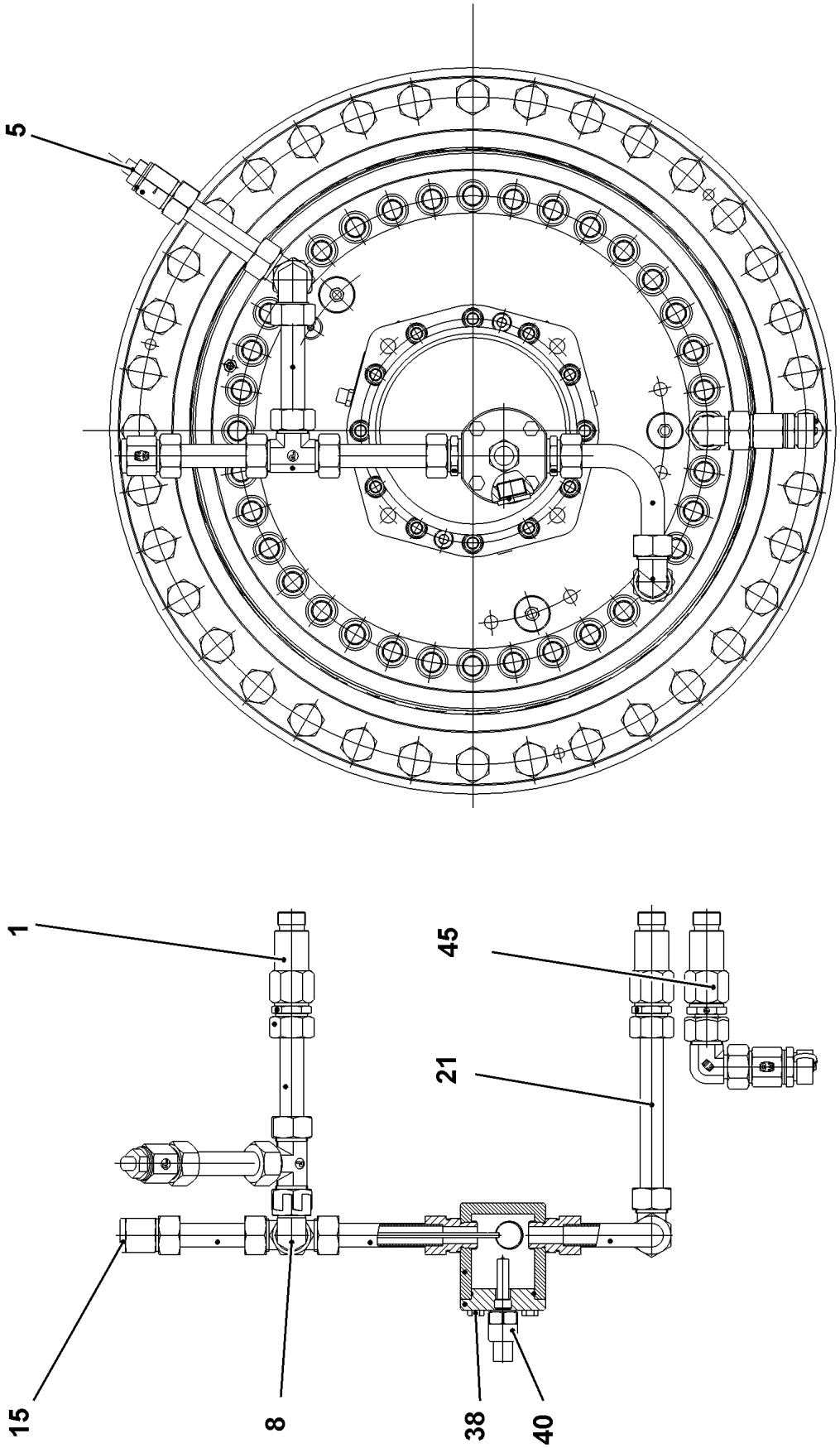

8.10.2019 099815 LIEBHERR	**etk_en_de_098253 LR 11000** **OIL-GAUGING INSTRUMENT** **OELMESSEINRICHTUNG**	812 (1/2) **90200135**

Pos.	Item	Quantity	Description	Bezeichnung
1	927625201	2	CONNECTION STUB M26X1,5 11SMnPb30+	ANSCHLUSSSTUTZEN
5	10007446	1	VENTILATION VALVE 0,15-0,2BAR	ENTLUEFTUNGSVENTIL
8	247126202	1	FITTING EW 22L CR6-FREI	VERSCHRAUBUNG
15	931916701	1	OIL DIPSTICK	OELMESSSTAB
21	999832101	1	TUBE LN 80 401 22X1.5X172 ST37.4	ROHR
38	11651767	4	HEX SCREW ISO 4017 M8X20 8.8 480H SPF	SECHSKANTSCHRAUBE
40	10168177	1	OIL LEVEL PROBE L=50 12/24V SPF	OELSTANDSSONDE
45	90200614	1	OIL DRAINAGE	OELABLASS

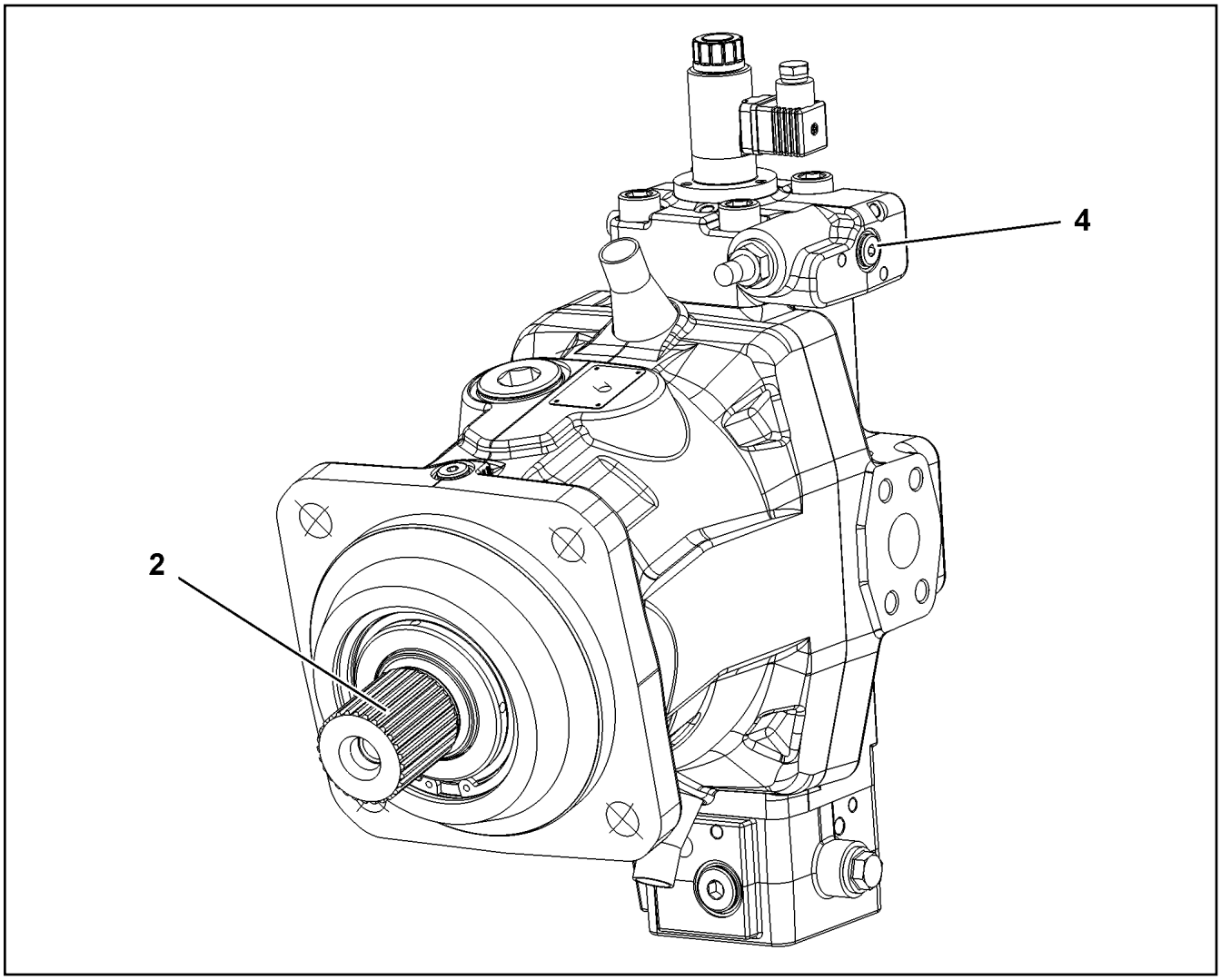

Pos.	Item	Quantity	Description	Bezeichnung
2	11161916	1	DRIVING GEAR	TRIEBWERK
(2)	7008986	1	RADIAL SEAL 70X90X7	RADIALDICHTRING
4	11161917	1	CONTROL ELEMENT	STEUERTEIL
(27)	11161919	1	PROPORTIONAL MAGNET	PROPORTIONALMAGNET

Pos.	Item	Quantity	Description	Bezeichnung
4	967789008	1	AUX.HYDRAULIC WINCH 6 ⇨ ❑ 816	ZUSATZHYDRAULIK WINDE 6

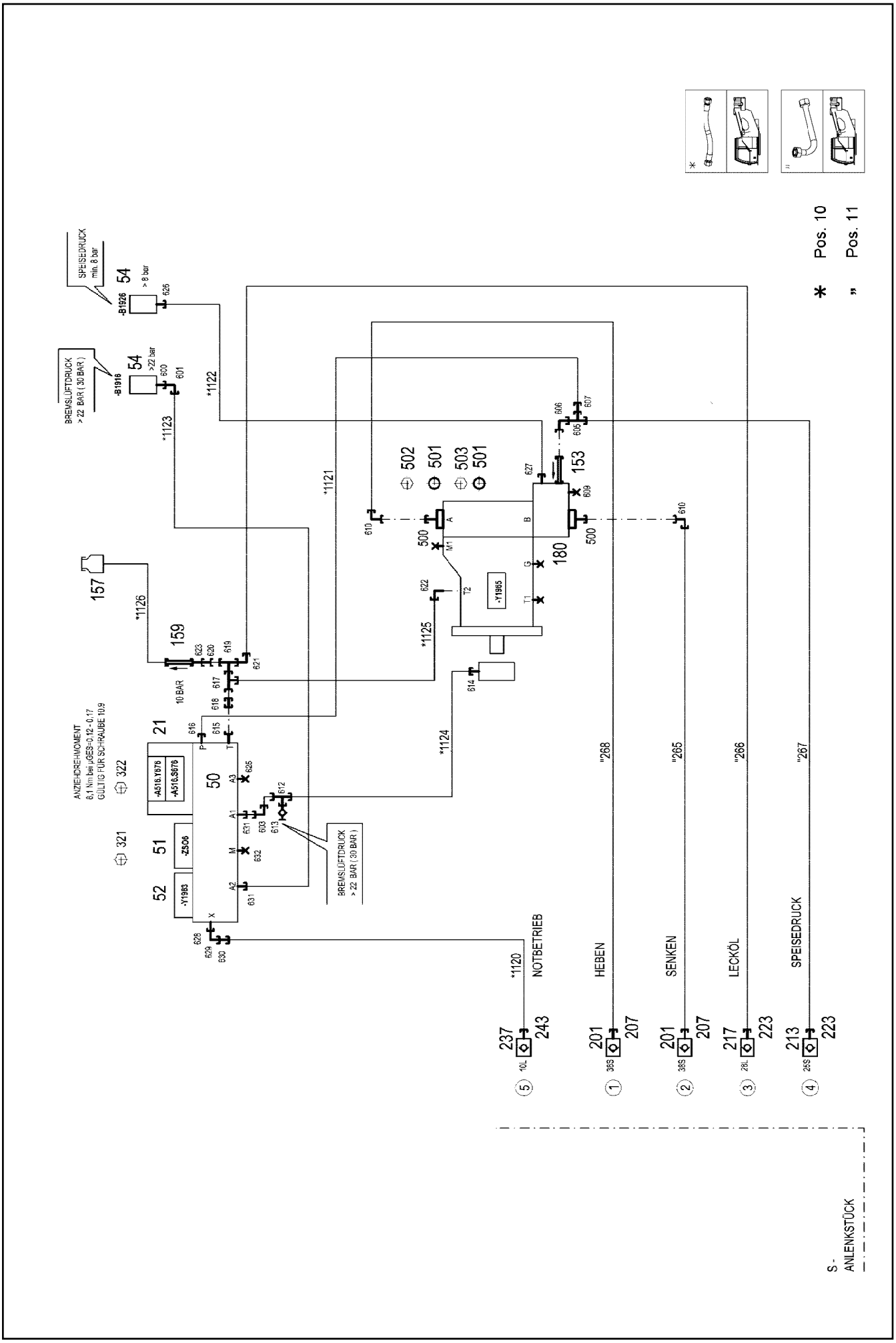

8.10.2019 078776 LIEBHERR	**etk_en_de_098253 LR 11000** **AUX.HYDRAULIC WINCH 6** **ZUSATZHYDRAULIK WINDE 6**	❑ 816 (1/3) **967789008**

Pos.	Item	Quantity	Description	Bezeichnung
10	967791108	1	HOSE LINES WINCH 6	SCHLAUCHLEITUNGEN WINDE
(1)	602760108	6	NAME PLATE 25,4X101,6	BEZEICHNUNGSSCHILD
(2)	602760308	1	NAME PLATE 25,4X165,1	BEZEICHNUNGSSCHILD
(1120)	929312908	1	HOSE CPL. 2SN 8X660	SCHLAUCH KPL.
(1121)	964682508	1	HOSE CPL. 2SN 10X240	SCHLAUCH KPL.
(1122)	928049708	1	HOSE CPL. 1SC 8X620	SCHLAUCH KPL.
(1123)	968601708	1	HOSE CPL. 2SN 6X390	SCHLAUCH KPL.
(1124)	928049908	1	HOSE CPL. 2SN 8X500	SCHLAUCH KPL.
(1125)	965201608	1	HOSE CPL. 1SN 25X200	SCHLAUCH KPL.
(1126)	966182708	1	HOSE CPL. 2TE 10X700	SCHLAUCH KPL.
11	967791208	1	PIPELINE WINCH 6	ROHRLEITUNGEN WINDE 6
(265)	966894308	1	PIPE COMPL. 38X5X476	ROHR KPL.
(266)	966894408	1	PIPE COMPL. 28X2X618	ROHR KPL.
(267)	966895008	1	PIPE COMPL. 25X3X480	ROHR KPL.
(268)	966895108	1	PIPE COMPL. 38X5X511	ROHR KPL.
21	10652724	1	DIRECTIONAL CONTROL VALVE 4/2 NG6-3	WEGEVENTIL
50	11181960	1	CONTROL BLOCK 55BAR SPF ⇨ ❑ 201	STEUERBLOCK
51	511489408	1	BLANKING PLATE	BLINDPLATTE
52	11182924	1	DIRECTIONAL CONTROL VALVE 3/2-320BA ⇨ ❑ 202	WEGEVENTIL
54	10813738	2	PRESSURE SENSOR 0-400/400 BAR LSB PL:	DRUCKAUFNEHMER
153	510408708	1	NON-RETURN VALVE	RUECKSCHLAGVENTIL
157	96028331	1	EXPANSION TANK CPL.	AUSGLEICHSBEHAELTER KPL.
159	511481508	1	NON-RETURN VALVE pmax10BAR	RUECKSCHLAGVENTIL
180	11314710	1	CONNECTION FLANGE SAE 11/4"-6000PS	ANSCHLUSSFLANSCH
201	511512208	2	COUPLING SLEEVE B8 38-S	KUPPLUNGSMUFFE
207	10466917	2	HEX CAP NUT RD79X4 SPF	VERSCHLUSSMUTTER
213	510599608	1	COUPLING SLEEVE B6 25-S	KUPPLUNGSMUFFE
217	511501008	1	COUPLING SLEEVE B6 28-L	KUPPLUNGSMUFFE
223	10466916	2	HEX CAP NUT RD54X4 SPF	VERSCHLUSSMUTTER
237	511508408	1	COUPLING SLEEVE B2 10-L	KUPPLUNGSMUFFE
243	10466914	1	HEX CAP NUT RD32X3 SPF	VERSCHLUSSMUTTER
321	4002299	4	SOCKET HEAD SCREW ISO 4762 M5X30 10.	ZYLINDERSCHRAUBE
322	4600552	4	SOCKET HEAD SCREW ISO 4762 M5X50 10.	ZYLINDERSCHRAUBE
500	511517808	2	FLANGE STUB PIPE AFG 38S G1 1/4 CR6-F	FLANSCHSTUTZEN
501	510586708	2	O-RING ARP 568 37,69X3,53 NBR90	O-RING
502	10876373	4	SOCKET HEAD SCREW ISO 4762 M14X45 8	ZYLINDERSCHRAUBE
503	4042273	4	SOCKET HEAD SCREW ISO 4762 M14X110 8	ZYLINDERSCHRAUBE
600	470700208	1	FITTING XGAI6-SR A3P	VERSCHRAUBUNG
601	472531508	1	FITTING EW 6S M14X1,5 CR6-FREI	VERSCHRAUBUNG
603	7403569	1	FITTING EW 10L M16X1,5 CR6-FREI	VERSCHRAUBUNG
605	7407118	1	FITTING EL 25S CR6-FREI	VERSCHRAUBUNG
606	7407119	1	FITTING EW 25S CR6-FREI	VERSCHRAUBUNG
607	475433608	1	FITTING REDSDN25/12-S A3P	VERSCHRAUBUNG
609	477705208	1	STOP PLUG VSTIM33X2ED A3P	STOPFEN
610	472531808	2	FITTING EWSD38-S A3P	VERSCHRAUBUNG
612	472330208	1	FITTING EL 10L CR6-FREI	VERSCHRAUBUNG
613	510629008	1	TEST POINT FITTING VKA3 10LM16X1,5 CR6	MESSANSCHLUSS
614	471039708	1	FITTING ISO 8434-1 GE 10L M12X1,5 CR6-F	VERSCHRAUBUNG
615	471901308	1	FITTING EGESD18-LR-WD A3P	VERSCHRAUBUNG
616	471032608	1	FITTING GE 12S G1/2A CR6-FREI	VERSCHRAUBUNG
617	7407120	1	FITTING EL 28L CR6-FREI	VERSCHRAUBUNG
618	475031108	1	FITTING XGR28/18-L A3P	VERSCHRAUBUNG
619	7407122	1	FITTING ET 28L M36X2 CR6-FREI	VERSCHRAUBUNG
620	475435708	1	FITTING REDSDN28/12-L A3P	VERSCHRAUBUNG
621	7617494	1	FITTING EW 28L CR6-FREI	VERSCHRAUBUNG
622	476630908	1	FITTING RSWS28-LM-WD A3P	VERSCHRAUBUNG
623	470011308	1	FITTING SNV12-L A3P	VERSCHRAUBUNG
625	477704108	1	STOP PLUG VSTI3/8"ED A3P	STOPFEN

Pos.	Item	Quantity	Description	Bezeichnung
626	470701614	1	FITTING AEHNL.ISO 8434 GAI 10L G1/4 CR6	VERSCHRAUBUNG
627	471030508	1	FITTING GE 10L M14X1,5 A3P	VERSCHRAUBUNG
628	471034808	1	FITTING GE 12L G1/2 ZNNI	VERSCHRAUBUNG
629	247117702	1	FITTING EW 12L M18X1,5 CR6-FREI	VERSCHRAUBUNG
630	475431408	1	FITTING REDSD12/10-L A3P	VERSCHRAUBUNG
631	471039608	2	FITTING XGE10-LR-ED3/8" A3P	VERSCHRAUBUNG
632	477704008	1	STOPPER PLUG VSTI1/4"ED A3P	BLINDSTOPFEN

Pos.	Item	Quantity	Description	Bezeichnung
5	10802061	1	WINCH REVOLUTION TRANSDUCER 655360 ⇨ ❑ 204	WINDENDREHGEBER
6	606012608	1	DRIVE FLANGE EDELSTAHL	ANTRIEBSFLANSCH
10	11657360	3	HEX SCREW ISO 4017 M6X16 8.8 480H SPF	SECHSKANTSCHRAUBE
12	424000508	3	WASHER SPRING DIN 127 A 6 FST A2C	FEDERRING
20	968158108	1	WIRING HARNESS W1926	KABELSTRANG

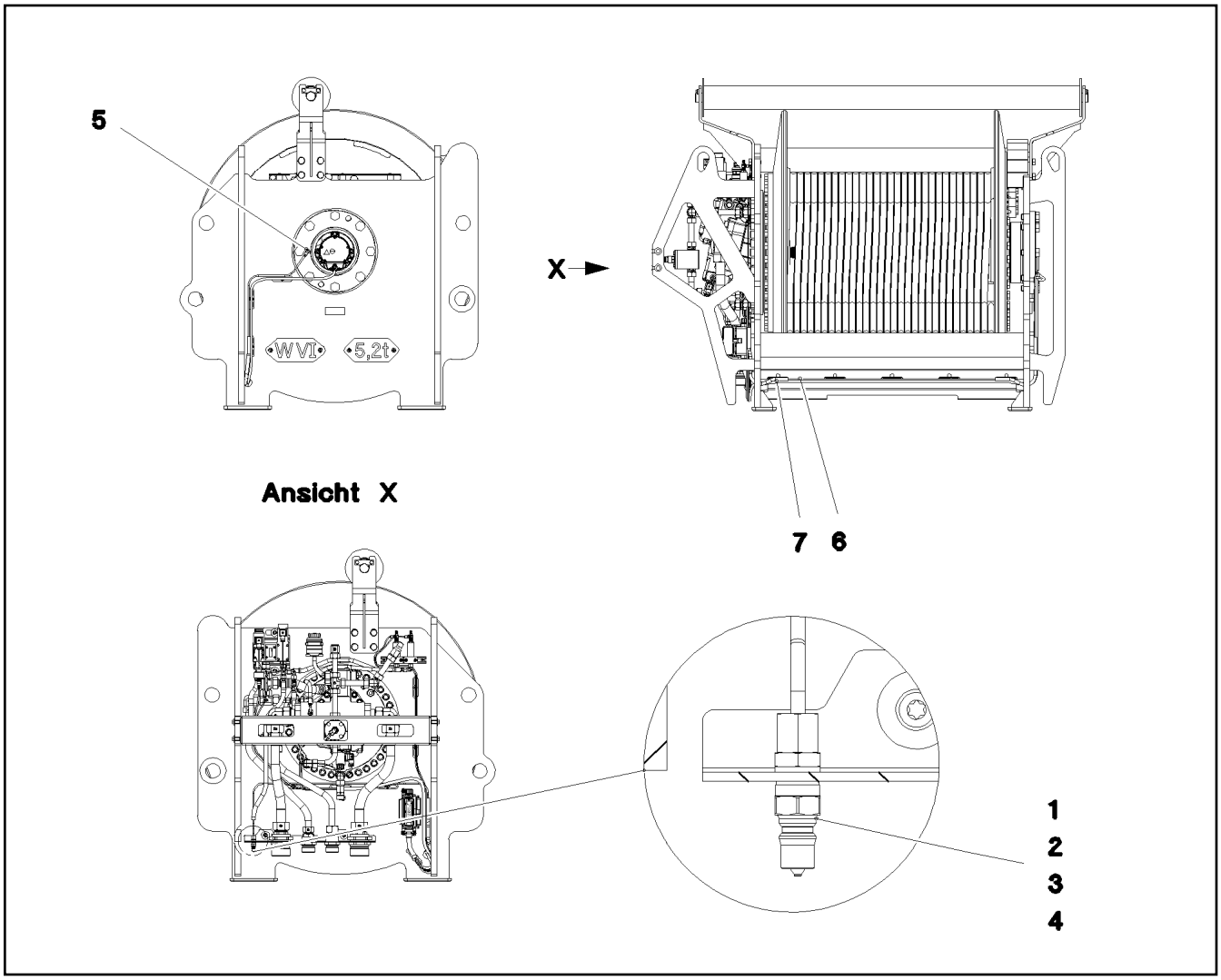

Pos.	Item	Quantity	Description	Bezeichnung
1	774372708	1	COUPLING PLUG	KUPPLUNGSSTECKER
2	471032108	1	FITTING XGE6-SR-ED A3P	VERSCHRAUBUNG
3	477400108	1	BOX NUT DIN 3870 AS6 A3P	UEBERWURFMUTTER
4	710102508	1	SEALING RING DIN 7603 A14X18X1,5 CU	DICHTRING
5	12101832	1	MALE CONNECTOR WSV 6 M10X1K MS	STECKANSCHLUSS
6	10873149	3.25	POLYAMID PIPE DIN 73378 6X1,5 PA 12-HL	POLYAMIDROHR
7	510510908	0.75	HYDRAULIC HOSE DIN EN 854 DN6-2TE	HYDRAULIKSCHLAUCH

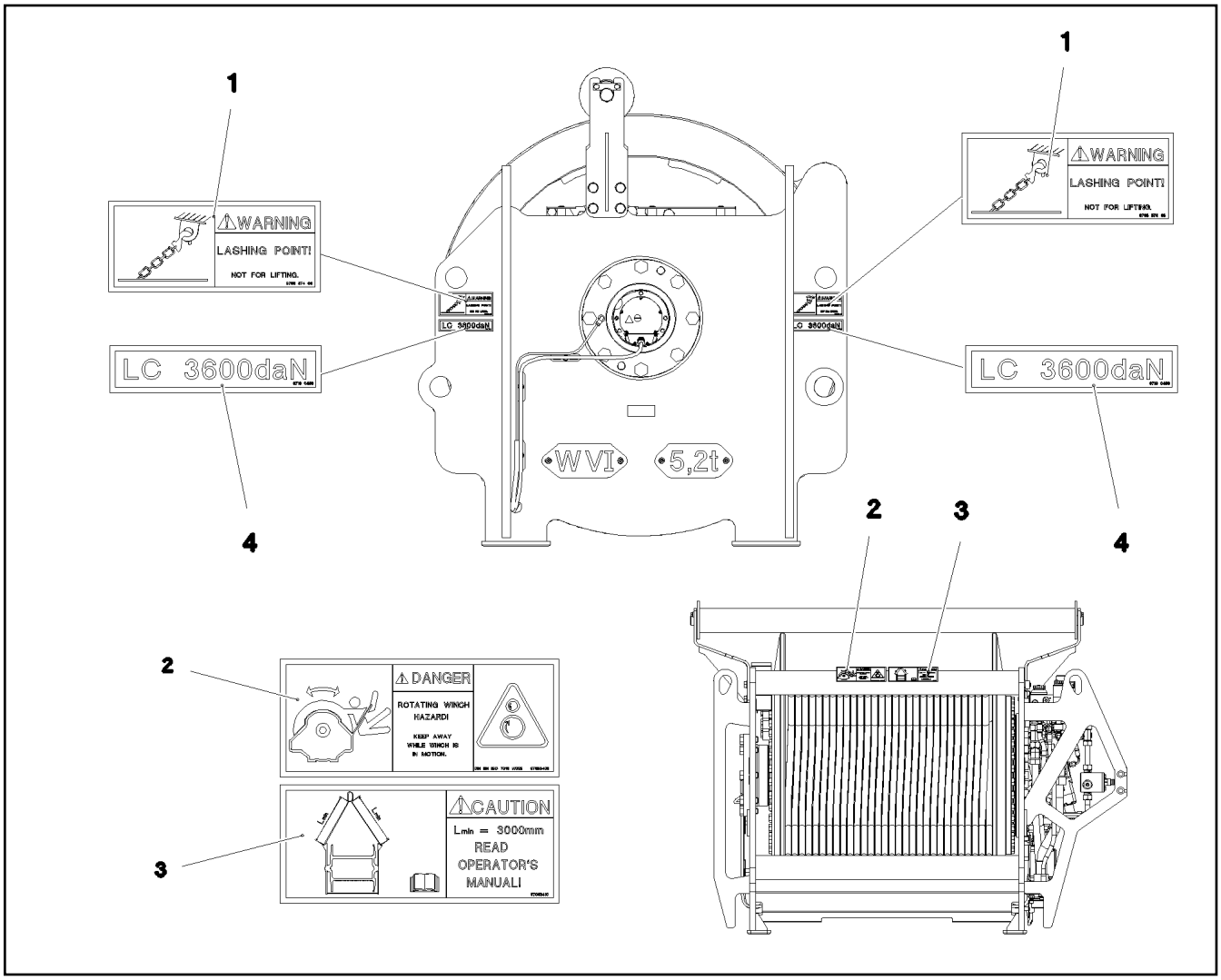

Pos.	Item	Quantity	Description	Bezeichnung
1	978687408	4	SIGN 158X68 KLEBEFOLIE SPF	SCHILD
2	97053409	1	SIGN 208X88 KLEBEFOLIE	SCHILD
3	97053410	1	SIGN 208X88 KLEBEFOLIE	SCHILD
4	97100456	4	INFORMATION SIGN 158X35 KLEBEFOLIE	HINWEISSCHILD

Pos.	Item	Quantity	Description	Bezeichnung
4	96006590	1	AUXILIARY HYDR.CONNECTING LINE ⇨ ❑ 823	ZUSATZHYDR.VERBINDUNGSLE

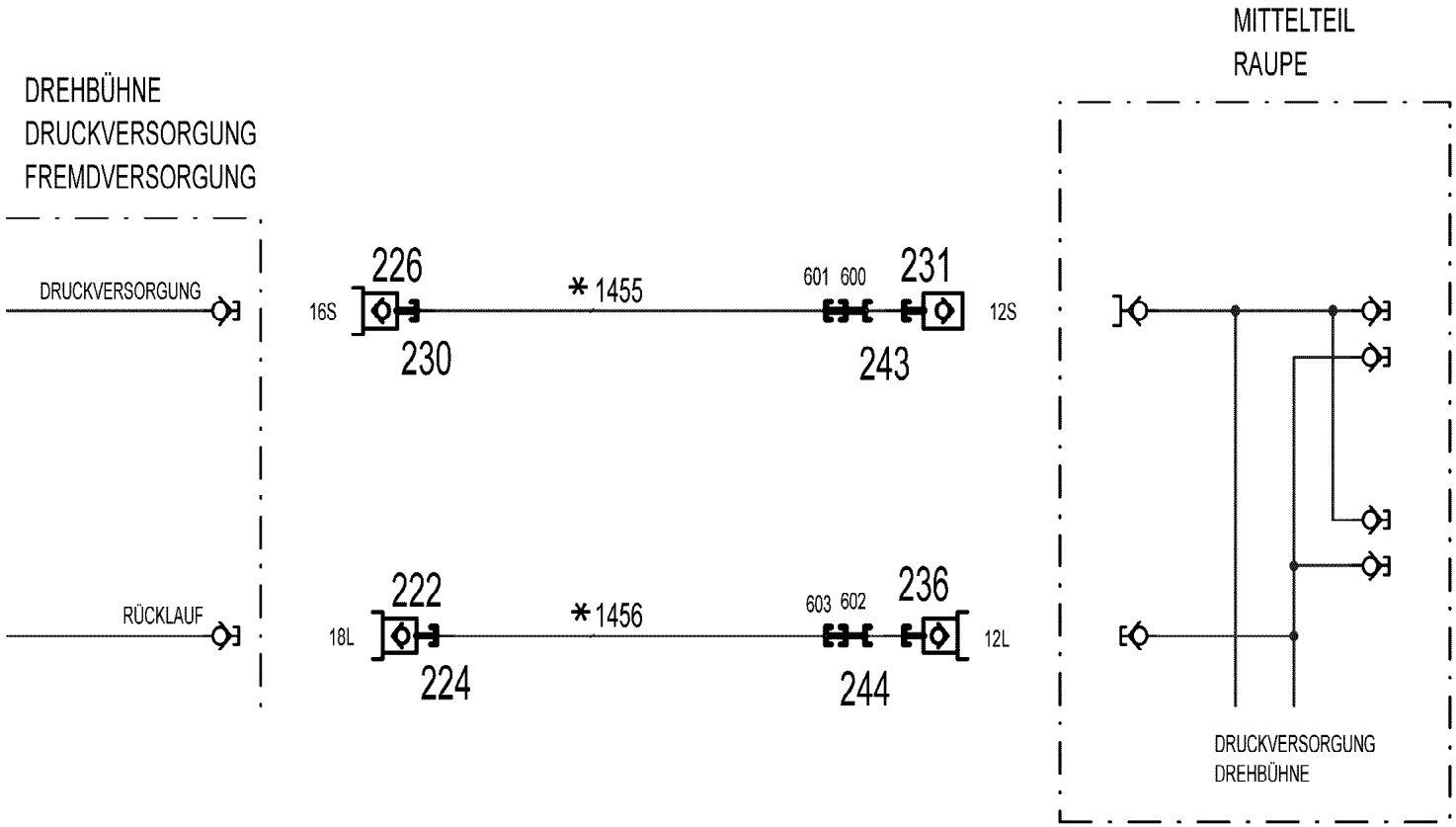
DREHBÜHNE
DRUCKVERSORGUNG
FREMDVERSORGUNG
DRUCKVERSORGUNG
RÜCKLAUF
226
16S
230
*1455
601 600
231
12S
243
222
18L
224
*1456
603 602
236
12L
244
MITTELTEIL
RAUPE
DRUCKVERSORGUNG
DREHBÜHNE

* Pos. 10

Pos.	Item	Quantity	Description	Bezeichnung
10	96006588	1	HOSE LINES EXTERNAL SUPPLY	SCHLAUCHLEITUNGEN FREMD
(1)	602760108	2	NAME PLATE 25,4X101,6	BEZEICHNUNGSSCHILD
(2)	602760308	2	NAME PLATE 25,4X165,1	BEZEICHNUNGSSCHILD
(1455)	96008151	1	HOSE CPL. 2SN 12X20000	SCHLAUCH KPL.
(1456)	96008152	1	HOSE CPL. 2SN 16X20000	SCHLAUCH KPL.
222	570504808	1	COUPLING PLUG B6 18-L	KUPPLUNGSSTECKER
224	10466912	1	SCREW PLUG RD54X4 SPF	VERSCHLUSSSCHRAUBE
226	511508608	1	COUPLING PLUG B3 16-S	KUPPLUNGSSTECKER
230	10466911	1	SCREW PLUG RD36X3 SPF	VERSCHLUSSSCHRAUBE
231	511501508	1	COUPLING SLEEVE B2 12-S	KUPPLUNGSMUFFE
(1)	571082508	1	SHEET GASKET 7,6X15,8X1 VITON	DICHTSCHEIBE
(2)	571082608	1	O-RING 17X2 FPM70	O-RING
(3)	571082708	1	O-RING 22X1,5 FPM70	O-RING
(4)	571082808	1	SUPPORTING RING 17,5X20,9X1 PTFE	STUETZRING
(5)	571082908	1	NUT CR6-FREI	MUTTER
236	511509608	1	COUPLING PLUG B2 12-L	KUPPLUNGSSTECKER
(1)	571083008	1	SHEET GASKET VITON	DICHTSCHEIBE
(2)	571082608	1	O-RING 17X2 FPM70	O-RING
(3)	571082808	1	SUPPORTING RING 17,5X20,9X1 PTFE	STUETZRING
243	10466914	1	HEX CAP NUT RD32X3 SPF	VERSCHLUSSMUTTER
244	10466910	1	SCREW PLUG RD32X3 SPF	VERSCHLUSSSCHRAUBE
600	470010308	1	FITTING SNV12-S A3P	VERSCHRAUBUNG
601	475032508	1	FITTING XGR16/12-S A3P	VERSCHRAUBUNG
602	470011308	1	FITTING SNV12-L A3P	VERSCHRAUBUNG
603	475034508	1	FITTING XGR18/12-L A3P	VERSCHRAUBUNG

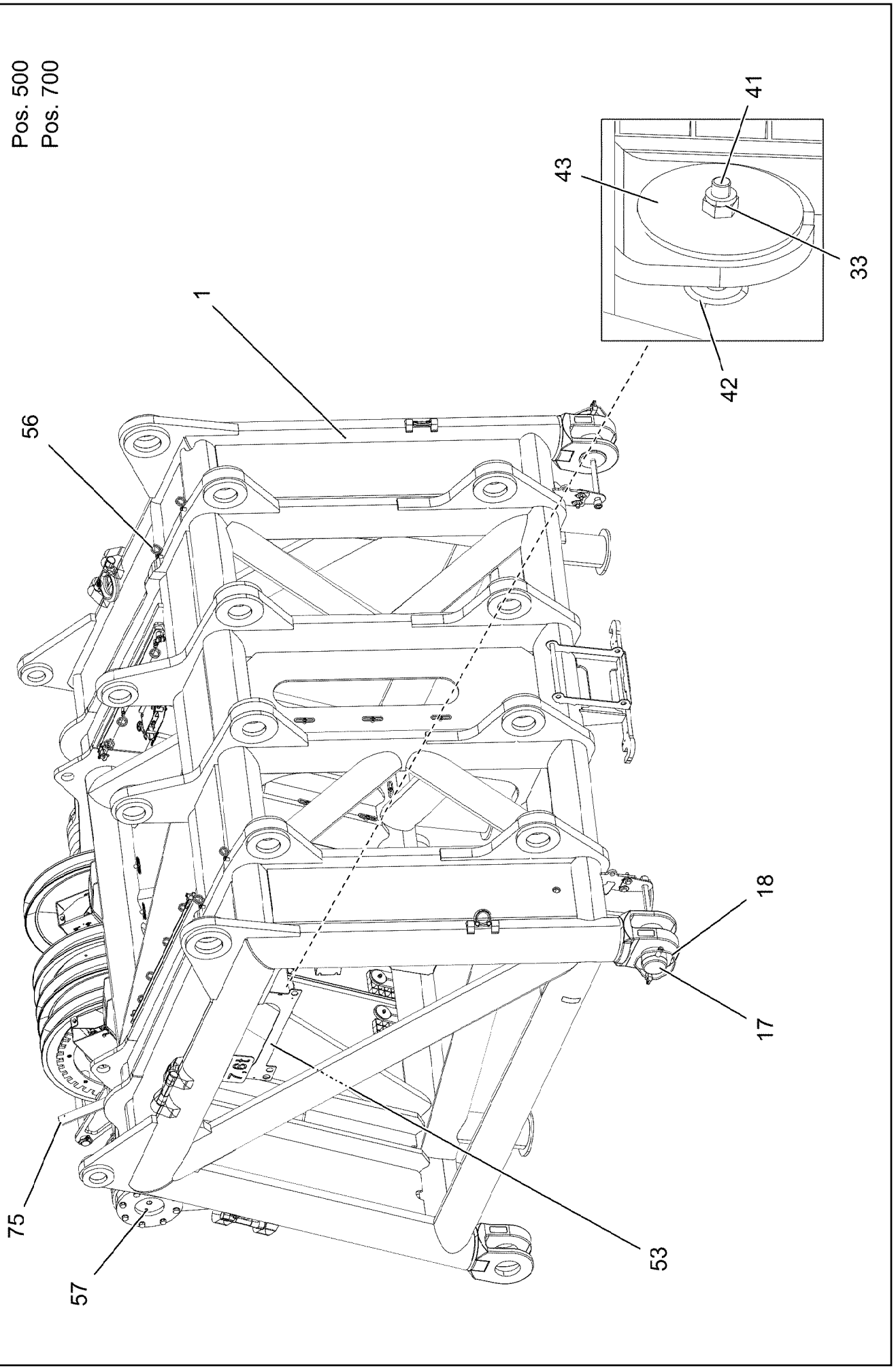
Pos. 500
Pos. 700
41
43
33
42
1
56
18
17
75
53
57

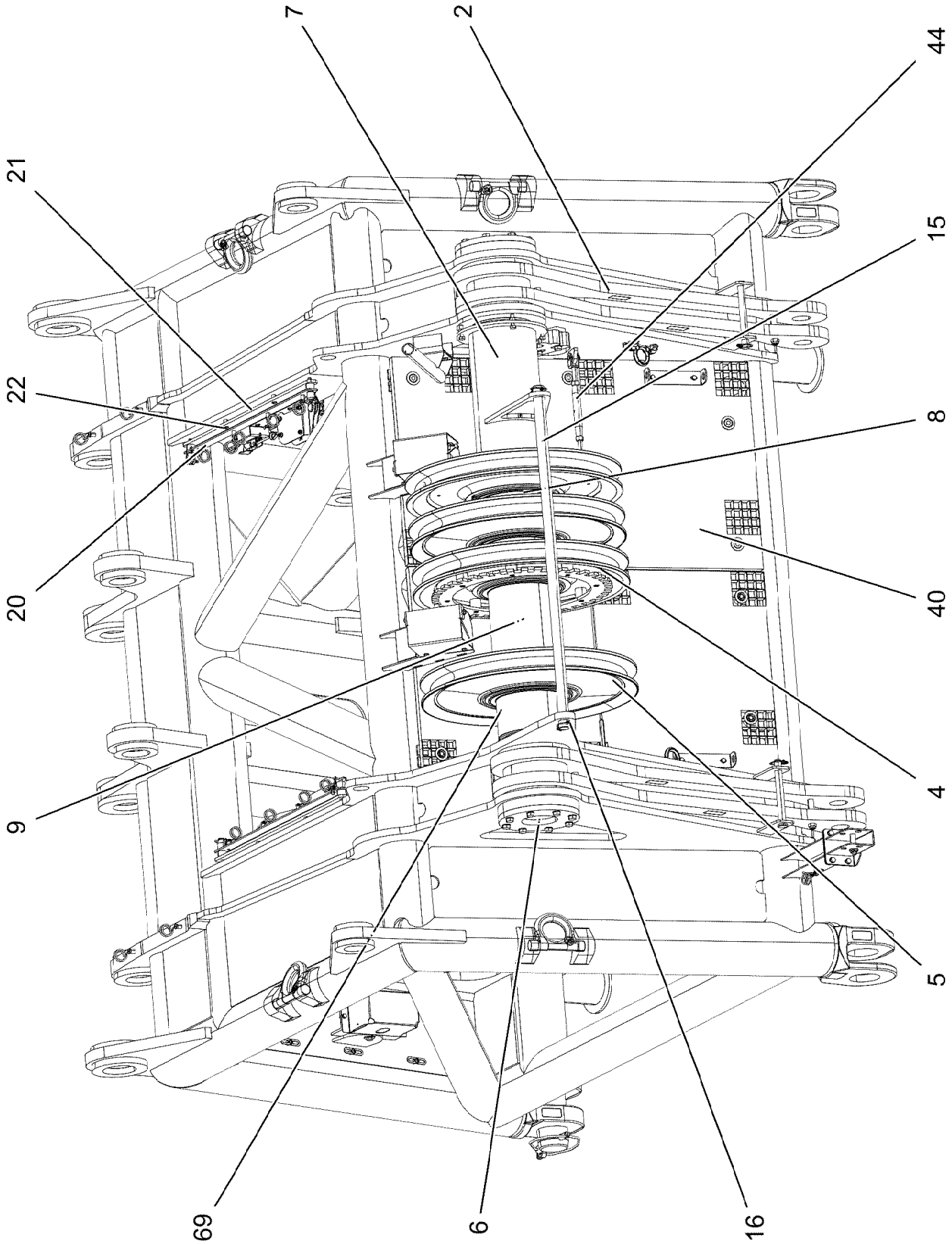
7
2
44
21
15
22
8
20
40
9
4
5
69
6
16

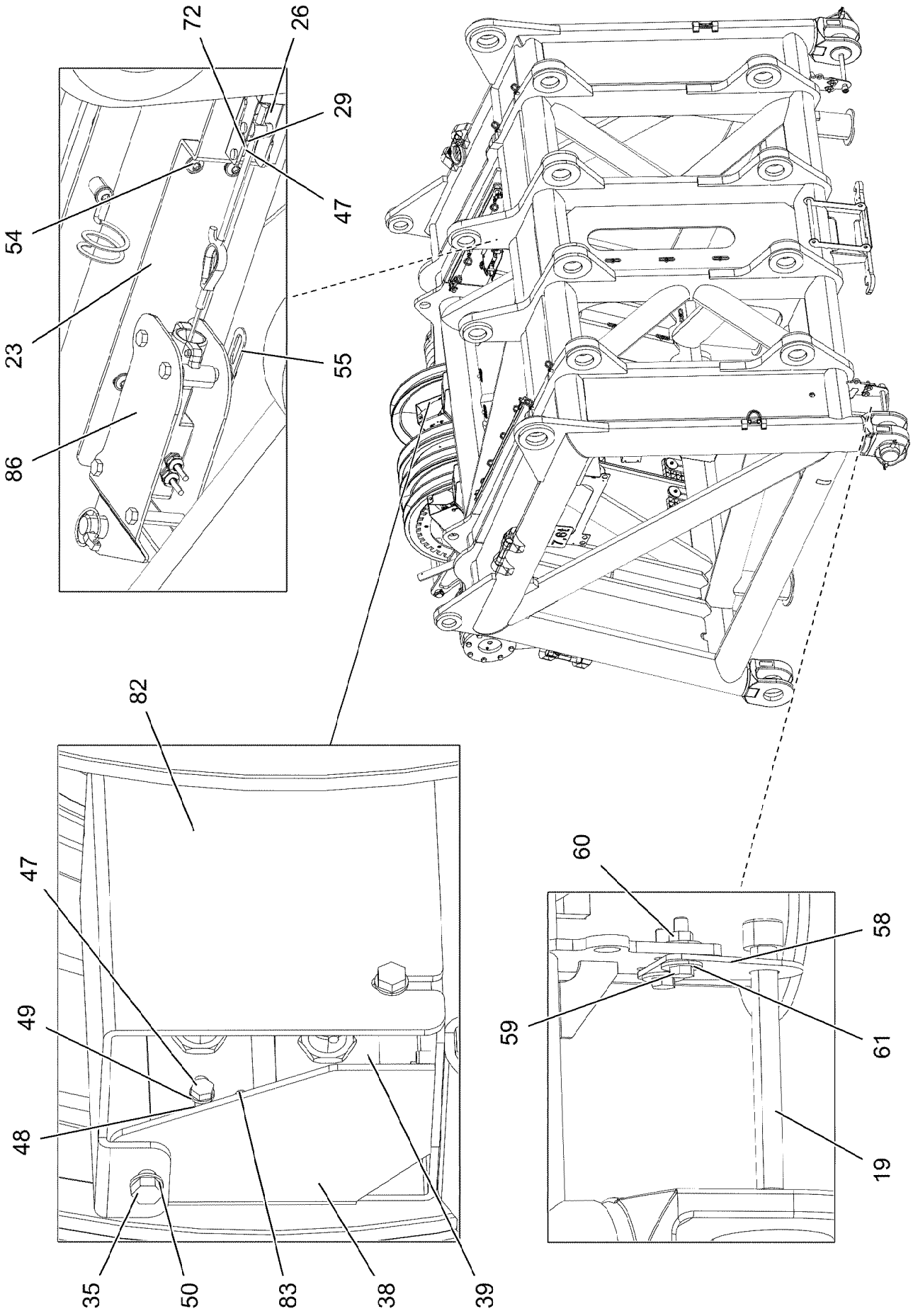

8.10.2019 002462 LIEBHERR	**etk_en_de_098253 LR 11000** **L-HEAD PIECE** **L-KOPFSTUECK**	827 (3/6) **919301808**

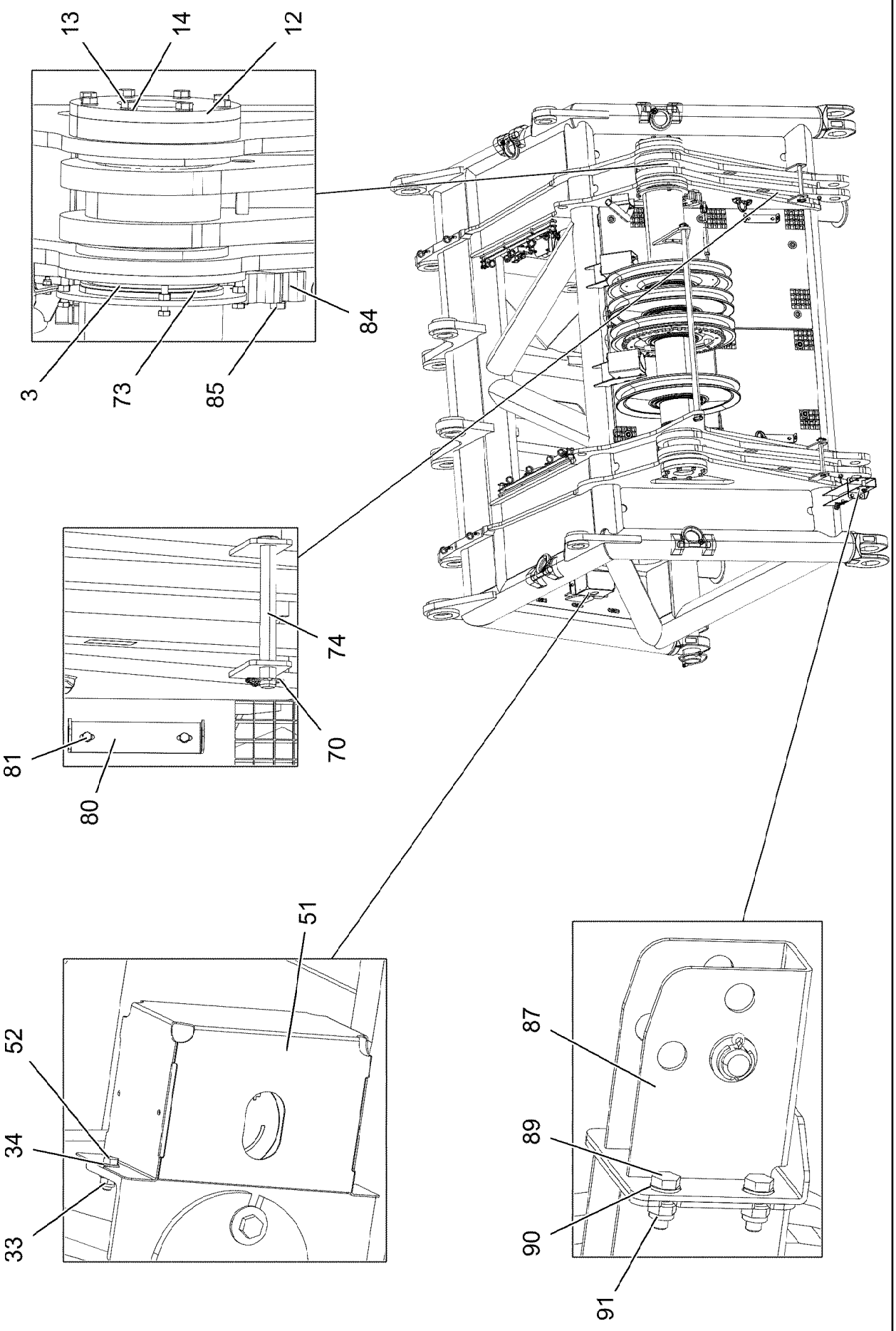
13
14
12
84
3
73
85
74
70
81
80
51
52
34
33
87
89
90
91

Pos.	Item	Quantity	Description	Bezeichnung
1	96038030	1	HEAD SECTION WELDED 650T RAL 3020	L-KOPFSTUECK SCHWK.
2	967913408	2	ROD CPL. 1.35 M ⇨ ❑ 831	STANGE KPL.
3	968861208	1	AXLE CPL.	ACHSE KPL.
4	968771408	2	ROPE PULLEY CPL. SPF	SEILROLLE KPL.
(1)	97047123	1	ROPE PULLEY 300X780X84 S960 SPF	SEILROLLE
(2)	746509408	1	ROLLER BEARING 220X300X95	WAELZLAGER
(3)	428010708	2	LOCKING RING DIN 471 300X5	SICHERUNGSRING
(4)	7743242	1	HYDRAULIC-TYPE LUBRICAT.NIPPLE DIN 71	KEGELSCHMIERNIPPEL
(5)	97047127	8	DISTANCE SLEEVE 40X35 S355 J2 T ZN O	DISTANZHUELSE
(6)	97029805	1	PLATE 650X650X10 FE//ZNNI8//CN//T0	BLECH
(7)	408303201	8	SOCKET HEAD SCREW DIN 7984 M10X60 0	ZYLINDERSCHRAUBE
(1010)	111111108	-3.066	WEIGHT ALLOWANCE	GEWICHTSZUSCHLAG
5	967066008	2	ROPE PULLEY CPL.	SEILROLLE KPL.
6	97029806	2	PIN 170.0X333 35NICRMOV125 SPF	BOLZEN
7	968859608	1	RETAINER FOR ROLLER WC.	HALTER FUER ROLLE SCHWK.
8	97048089	2	TUBE 244.5X81 S890QL1	ROHR
9	97048090	1	TUBE 244.5X311 S890QL1	ROHR
12	979776508	2	COVER 20X290X290 S960QL	DECKEL
13	406603008	16	HEX SCREW ISO 4017 M16X40 10.9 FLZN SP	SECHSKANTSCHRAUBE
14	11691326	18	WASHER ISO 7092 16 300HV FLZN SPF	SCHEIBE
15	97040369	1	PIN 40.0X1270 S355J2C+C FE//ZNNI8//CN//T	BOLZEN
16	10180883	2	SAFETY PLUG W HINGE-LID 10X55X9,5X45	SICHERHEITSKLAPPSTECKER
17	976499408	2	PIN 120.0X237 35NICRMOV125 GASN. SPF	BOLZEN
18	10878577	2	SAFETY PLUG W HINGE-LID 20X175X20X1	SICHERHEITSKLAPPSTECKER
19	12100098	2	SOCKET HEAD SCREW ISO 4762 M24X280 8	ZYLINDERSCHRAUBE
20	967916208	2	CABLE GUIDE	KABELFUEHRUNG
(1)	967916408	1	STRIP WELDED FE//ZNNI8//CN//T0	LEISTE SCHWK.
(2)	10490116	2	QUICK RELEASE PIN 12X90X40 NIROSTA	KUGELSPERRBOLZEN
(3)	11160431	0.6	ROPE 2 2,3KN EDELSTAHL	SEIL
(4)	11170565	4	FERRULE 2 CU	PRESSKLEMME
(5)	720014408	4	CABLE CLAMP	KABELHALTER
(6)	10875484	4	BUTTON HEAD SCREW 7380-2 M8X10 08.8 4	HALBRUNDKOPFSCHRAUBE
21	97029816	2	PLATE 10X910X40 S355MC FE//ZNNI8//CN//T	BLECH
22	10875485	4	BUTTON HEAD SCREW AEHNL.ISO 7380-2	HALBRUNDKOPFSCHRAUBE
23	97029817	2	PLATE 4X555X95 S315MC FE//ZNNI8//CN//T	BLECH
26	704262408	2	CLOSURE HAKEN	HAKENVERSCHLUSS
29	11693878	8	WASHER DIN 7349 6,4 200HV 480H SPF	SCHEIBE
33	10875614	32	HEX NUT DIN 985 M8 8 480H SPF	SECHSKANTMUTTER
34	10289803	8	WASHER ISO 7089 8 300HV 480H SPF	SCHEIBE
35	11826527	16	HEX SCREW ISO 4017 M8X30 8.8 480H SPF	SECHSKANTSCHRAUBE
38	969627708	2	RETAINING PLATE FE//ZNNI8//CN//T0	HALTEBLECH
39	97029827	4	PLATE 5X143X50 S355MC FE//ZNNI8//CN//T	BLECH
40	97029828	2	GRATING T1350X770X30/2 S235JR T ZN K	GITTERROST
41	11651582	12	HEX SCREW ISO 4014 M8X55 8.8 480H SPF	SECHSKANTSCHRAUBE
42	10100621	16	DISH MOUNTING	TELLERBEFESTIGUNG
43	941138108	12	WASHER DC01 FE//ZNNI8//CN//T0	SCHEIBE
44	10652811	1	ROUND STRAND ROPE 10X1,55M STAHL V	RUNDLITZENSEIL
47	10875529	12	HEX SCREW ISO 4017 M6X25 8.8 480H SPF	SECHSKANTSCHRAUBE
48	11004444	8	HEX NUT AEHNL.ISO 7040 M6 A2-70	SECHSKANTMUTTER
49	420000414	16	WASHER ISO 7089 6 200HV-A4	SCHEIBE
50	420001014	36	WASHER ISO 7089 8 200HV-A4	SCHEIBE
51	972908808	2	HOOD 411X555 DC01 FE//ZNNI8//CN//T0	HAUBE
52	11642261	8	HEX SCREW ISO 4017 M8X25 8.8 480H SPF	SECHSKANTSCHRAUBE
53	971534508	1	PLATE 4X650X442 S315MC	BLECH
54	10875484	60	BUTTON HEAD SCREW 7380-2 M8X10 08.8 4	HALBRUNDKOPFSCHRAUBE
55	953650008	42	CABLE CLAMP 2X22X90 DC01 FE//ZNNI8//C	KABELHALTER
56	720014408	6	CABLE CLAMP	KABELHALTER
57	7743242	2	HYDRAULIC-TYPE LUBRICAT.NIPPLE DIN 71	KEGELSCHMIERNIPPEL
58	955051808	2	PLATE 5X140X100 S700MC	BLECH

Pos.	Item	Quantity	Description	Bezeichnung
59	11645386	8	HEX SCREW ISO 4017 M12X45 8.8 FLZN SP	SECHSKANTSCHRAUBE
60	10875616	8	HEX NUT ISO 4032 M12 8 FLZN SPF	SECHSKANTMUTTER
61	11182717	8	WASHER ISO 7093-1 12 300HV FLZN SPF	SCHEIBE
69	97045631	1	TUBE 244.5X144 S890QL1	ROHR
70	10875870	2	SAFETY PLUG W HINGE-LID 6X42X5,5X32 4	SICHERHEITSKLAPPSTECKER
72	10875613	4	HEX NUT DIN 985 M6 8 480H SPF	SECHSKANTMUTTER
73	428010508	2	LOCKING RING DIN 471 220X5	SICHERUNGSRING
74	951167108	2	PIN RD25X240 S355J2G3 FE//ZNNI8//CN//T0	BOLZEN
75	968224008	1	CLAMP WIND WARNING UNIT	HALTER WINDWARNUNG
80	97047073	2	PLATE 4X50X321 S315MC FE//ZNNI8//CN//T	BLECH
81	11651580	4	HEX SCREW ISO 4014 M8X45 8.8 480H SPF	SECHSKANTSCHRAUBE
82	97060845	2	ANGLE PLATE 4X266X286 S315MC FE//ZNNI	WINKELBLECH
83	10876162	12	DOWEL PIN ISO 8752 6X20 480H SPF	SPANNSTIFT
84	97040368	1	PLATE 50X130X142 S355J2+N FE//ZNNI8//C	BLECH
85	12224015	2	HEX SCREW ISO 4014 M16X65 8.8 FLZN SP	SECHSKANTSCHRAUBE
86	96001219	2	HOISTING LIMIT SWITCH PRE-ASS. ⇨ ❑ 832	HUBENDSCHALTER VORM.
87	96005810	1	CONSOLE COMPL.	KONSOLE KPL.
(2)	96005812	1	BRACKET WELDED CONST.	KONSOLE SCHWK.
(3)	451222508	1	PIN ISO 2341 B20X75X66 S355J2+AR FE//ZN	BOLZEN
(4)	10875637	1	WASHER DIN 1441 21 ST FLZN SPF	SCHEIBE
(5)	10180359	1	SPLIT PIN ISO 1234 5X40 St 480H SPF	SPLINT
89	11642358	4	HEX SCREW ISO 4017 M10X30 8.8 FLZN SP	SECHSKANTSCHRAUBE
90	10289795	8	WASHER ISO 7089 10 300HV FLZN SPF	SCHEIBE
91	10875606	4	HEX NUT DIN 985 M10 8 FLZN SPF	SECHSKANTMUTTER
500	919301408	1	ELECTR. FOR L-HEAD SECTION ⇨ ❑ 833	ELEKTRIK L-KOPFSTUECK
700	968222108	1	SIGNS L-KOPFSTUECK ⇨ ❑ 841	BESCHILDERUNG

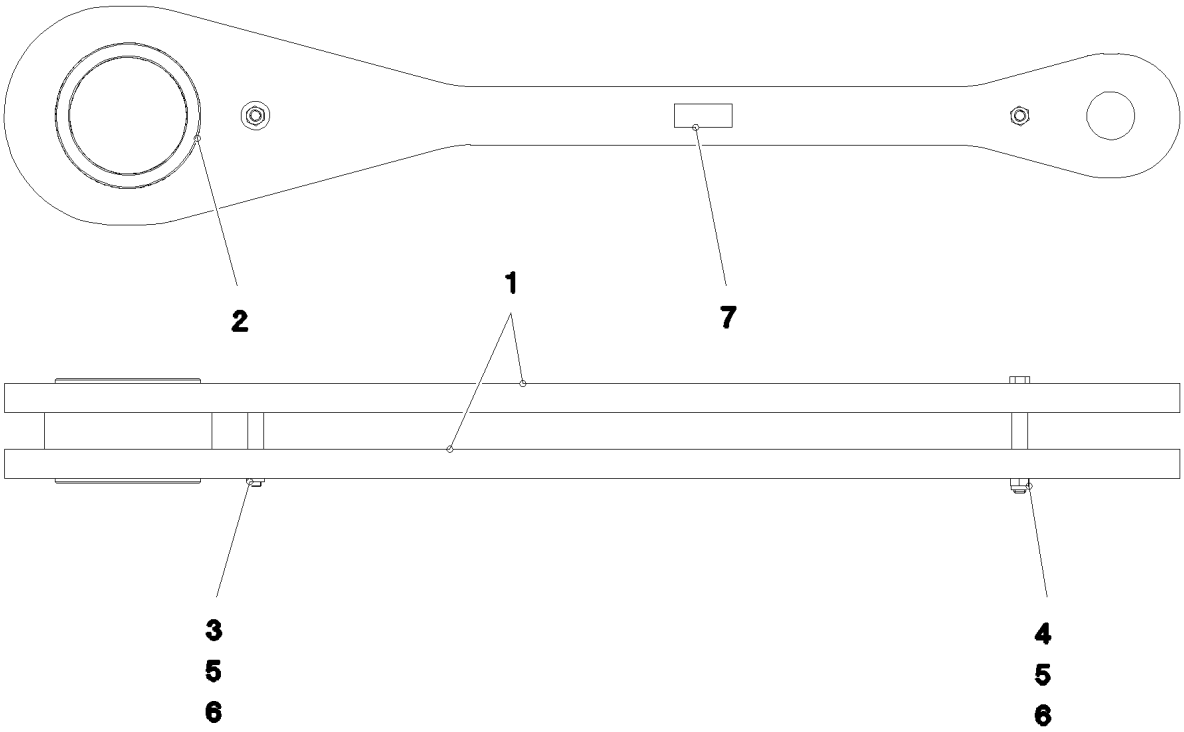

Pos.	Item	Quantity	Description	Bezeichnung
1	967913108	2	ROD WITH BOARD	STANGE MIT SCHILD
2	97029781	1	BUSHING 94X200X160 GZ-CUZN25AL5	BUCHSE
3	12218492	1	HEX SCREW ISO 4014 M16X130 8.8 FLZN SP	SECHSKANTSCHRAUBE
4	10875801	1	HEX SCREW ISO 4017 M16X150 8.8 FLZN SP	SECHSKANTSCHRAUBE
5	951589108	2	TUBE 22X2,5X50 E235+N VERZ	ROHR
6	10875609	2	HEX NUT DIN 985 M16 8 FLZN SPF	SECHSKANTMUTTER
7	973567608	1	PLATE IDENTIFICATION NUMBER IDENT-N	SCHILD IDENTNR.

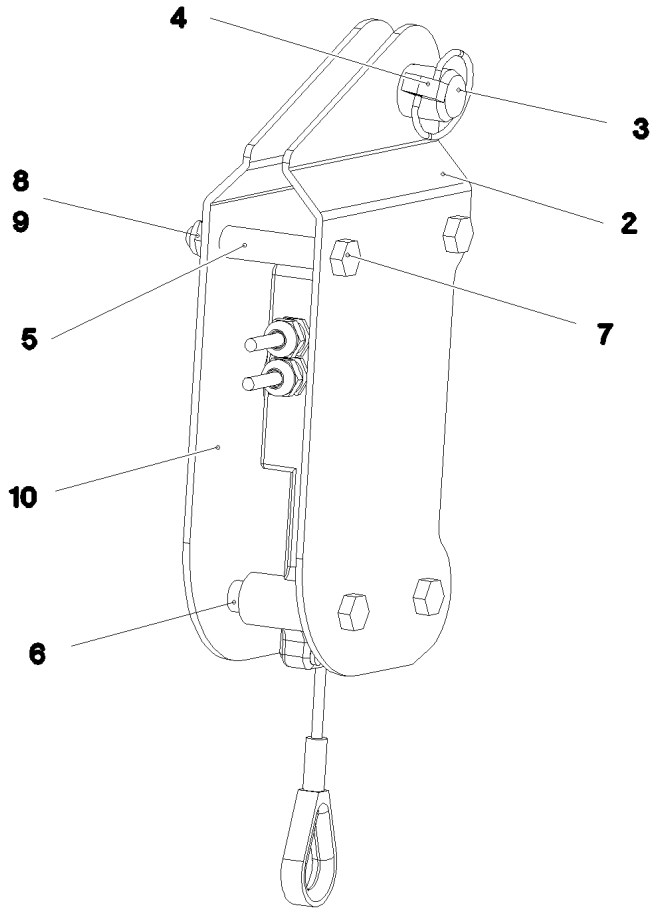

Pos.	Item	Quantity	Description	Bezeichnung
2	97029818	1	PLATE 3X250X121 S355MC FE//ZNNI8//CN//T	BLECH
3	451223008	1	PIN DIN 1435 20X40X34 S355J2C+C FE//ZN	BOLZEN
4	10875869	1	SAFETY PLUG W HINGE-LID 5X29X4,7X25 4	SICHERHEITSKLAPPSTECKER
5	97045325	2	DISTANCE SLEEVE 12.0X46 E235+N	DISTANZHUELSE
6	97045334	4	DISTANCE SLEEVE 12.0X7 E235+N	DISTANZHUELSE
7	12220759	4	HEX SCREW ISO 4017 M8X65 8.8 480H SPF	SECHSKANTSCHRAUBE
8	10289803	4	WASHER ISO 7089 8 300HV 480H SPF	SCHEIBE
9	10875614	4	HEX NUT DIN 985 M8 8 480H SPF	SECHSKANTMUTTER
10	97029819	1	PLATE 3X121X249 S355MC FE//ZNNI8//CN//T	BLECH

Pos.	Item	Quantity	Description	Bezeichnung
1	96036210	1	TERMINAL BOX S1930 ⇨ ❑ 834	KLEMMKASTEN
10	968188308	1	SENSOR ASSEMBLY HEAD PIECE L-KOPF ⇨ ❑ 840	GEBERANBAU KOPFSTUECK

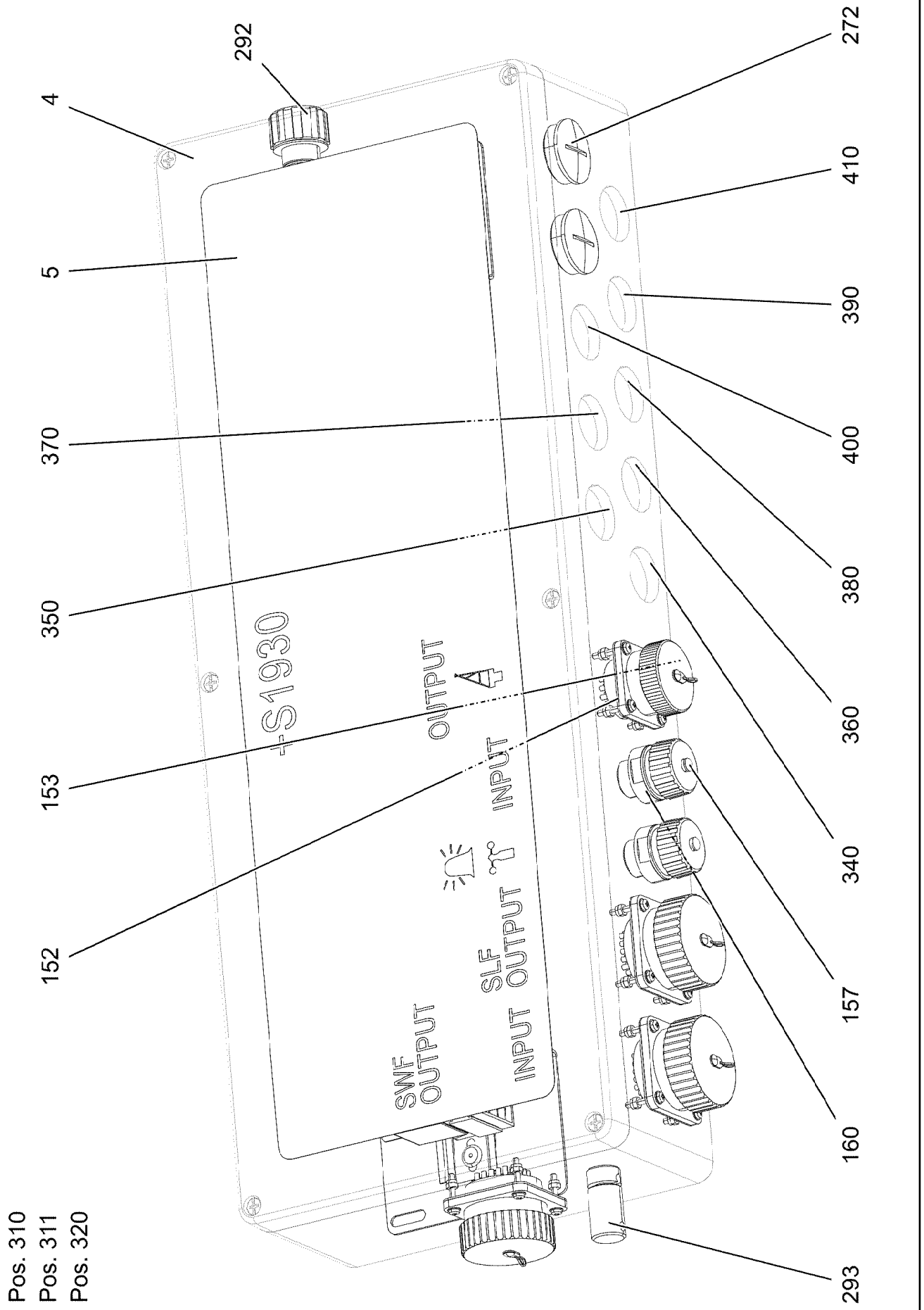
292
4
5
370
350
153
152
272
410
390
400
380
360
340
157
160
293
+S1930
OUTPUT
INPUT
SWF
OUTPUT
SLF
INPUT OUTPUT
Pos. 310
Pos. 311
Pos. 320

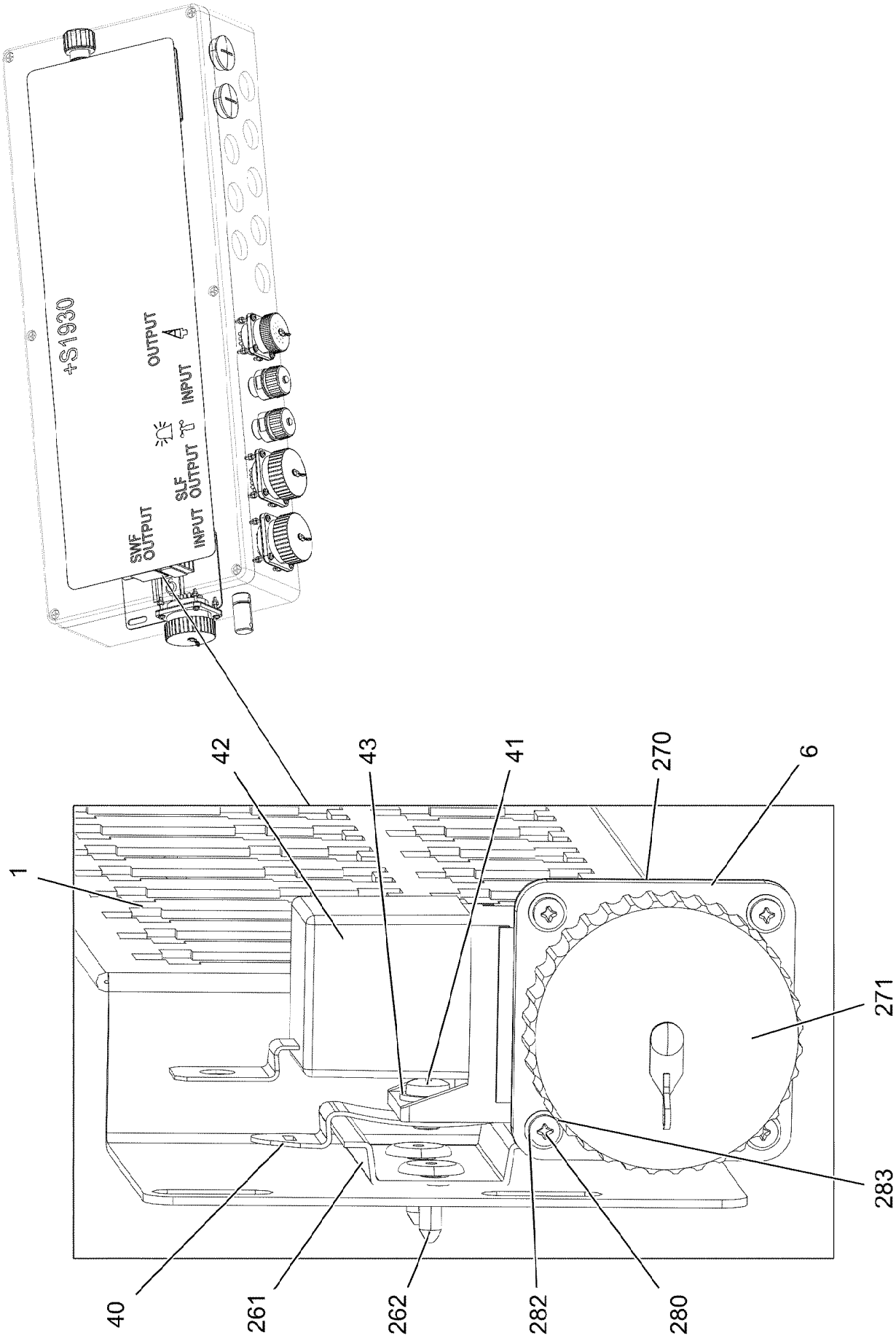
+S1930
OUTPUT
INPUT
SLF OUTPUT
INPUT
SWF OUTPUT
1
42
43
41
270
6
271
283
40
261
262
282
280

Pos.	Item	Quantity	Description	Bezeichnung
1	97041020	1	PLUG PLATE 1.5X640X129 DC01 FE//ZNNI8/	STECKERBLECH
4	97122558	1	EMPTY CASING 110X230X600X0 AL	LEERGEHAEUSE
5	97122777	1	SIGN S1930 LEXAN	SCHILD
6	96036211	1	WIRES TERMINAL BOX CPL. S1930 ⇨ ❑ 837	DRAEHTE KLEMMKASTEN KPL.
40	10492256	2	SNAP FOOT	SCHNAPPFUSS
41	10875472	2	PAN-HEAD SCREW ISO 7045 M4X6 4.8 480H	FLACHKOPFSCHRAUBE
42	10878159	2	LSB MODULE	LSB-MODUL
43	11140403	2	WASHER ISO 7089 5 200HV 480H SPF	SCHEIBE
152	691822208	1	SEAL	DICHTUNG
153	691812908	1	PROTECTING CAP MS A240	SCHUTZKAPPE
157	604512108	2	SEALING PLUG M1-D	VERSCHLUSSKAPPE
160	10872381	2	TIN M1	DOSE
261	602106708	0.05	TOP HAT RAIL 35X27X7,3X1	HUTSCHIENE
262	704232308	4	BLIND RIVET 4,0X10,5	BLINDNIET
270	10815121	3	FLANGE SEAL GR.28	FLANSCHDICHTUNG
271	692405308	3	DUST CAP 1 3/4-18NS METALL	STAUBKAPPE
272	602425208	2	SCREW PLUG M32X1,5 MS	VERSCHLUSSSCHRAUBE
280	408400801	16	PAN-HEAD SCREW ISO 7045 M3X20 4.8 A2	FLACHKOPFSCHRAUBE
282	420050108	19	WASHER ISO 7089 3 MS	SCHEIBE
283	10876399	16	HEX NUT DIN 985 M3 8 480H SPF	SECHSKANTMUTTER
292	10488662	1	VENTILATION SCREW M20X1,5 POLYAMID	ENTLUEFTUNGSSCHRAUBE
293	602501208	1	WATER DRAIN PLUG M12 PA6G SPF	ENTWAESSERUNGSSTOPFEN
310	969548408	1	DUMMY PLUG X1939BS	BLINDSTECKER
311	96003291	1	DUMMY PLUG X1939WBS	BLINDSTECKER
(345)	10870539	0.16	ELECTR.CABLE 0,75	KFZ-LEITUNG
(500)	923512208	1	CABLE MARKER	KABELMARKER
(501)	10815122	1	PLUG 43-POL	STECKER
(502)	692405208	1	DUST CAP 3/4-18 NS METALL	STAUBKAPPE
(503)	10815280	1	TERMINAL HOUSING CA	ENDGEHAEUSE
(504)	740000808	0.2	KNOTTED-LINK CHAIN DIN 5686 1.8X25 ED	KNOTENKETTE
(505)	602425208	1	SCREW PLUG M32X1,5 MS	VERSCHLUSSSCHRAUBE
(506)	420050108	1	WASHER ISO 7089 3 MS	SCHEIBE
(507)	514599408	1	PAN-HEAD SCREW ISO 7045 M3X8 4.8 A2C	FLACHKOPFSCHRAUBE
(708)	10473048	2	CABLE SLEEVE 2,4-3,0/2,4/0,6 SILIKON	KABELTUELLE
320	967254408	1	DUMMY PLUG W1938BS	BLINDSTECKER
340	968436108	1	LEAD W1931	LEITUNG
350	968436208	1	LEAD W1934	LEITUNG
360	968436308	1	LEAD W1935	LEITUNG
370	968436408	1	LEAD W1936	LEITUNG
380	968436508	1	LEAD W1937	LEITUNG
390	968436608	1	LEAD W1933	LEITUNG
400	96037031	1	LEAD W1995L-B ⇨ ❑ 839	LEITUNG
410	968436808	1	LEAD W1932	LEITUNG

Pos.	Item	Quantity	Description	Bezeichnung
2	96038161	1	WIRE TERMINAL BOX PRE-ASS. S1930 ⇨ ❑ 838	DRAEHTE KLEMMKASTEN VO
500	923512208	43	CABLE MARKER	KABELMARKER
501	602335908	6	PLUG SHELL 4-POL	STECKERGEHAEUSE
502	10021571	7	PLUG SHELL 8-POL	STECKERGEHAEUSE
503	602323308	8	FLAT PLUG HOUSING 18-POL	FLACHSTECKERGEHAEUSE
504	602301408	5	HOUSING 8-POL	GEHAEUSE
505	604526608	1	PIN CARRIER 6-POL 16A	STIFTTRAEGER
506	602300208	8	PLUG SHELL 18-POL	STECKERGEHAEUSE
507	691809208	1	APPLIANCE SOCKET 19-POL	GERAETESTECKDOSE
508	10815120	2	BUILD-IN SOCKET 43-POL	EINBAUDOSE
509	630122908	2	PLUG BASE 9-POLE	RELAISSTECKSOCKEL
510	10815119	1	BUILD-IN SOCKET 43-POL	EINBAUDOSE
511	604526508	1	BUSHING SUPPORT 6-POL 16A	BUCHSENTRAEGER
812	604518908	1	STOPPER PLUG BAUREIHE_M1	BLINDSTOPFEN

Pos.	Item	Quantity	Description	Bezeichnung
34	602217908	2	CABLE LUG DIN 46237 M6/1-2,5mm²	KABELSCHUH
62	602320508	8	RECEPTACLE FOR TABS 0,5-1,5MM2	FLACHSTECKHUELSE
120	602323208	138	FLAT PLUG 1,0-2,5MM2	FLACHSTECKER
124	602323508	48	FLAT PLUG 2,8X0,5-1 VERZ	FLACHSTECKER
125	602300308	169	CONTACT 0,5-1MM2	KONTAKT
305	10870540	94.63	ELECTR.CABLE 1,0	KFZ-LEITUNG
628	604519208	7	PIN CONTACT 0,75-1MM2	STIFTKONTAKT
629	604519308	6	SLEEVE CONTACT 0,75-1,0MM2	BUCHSENKONTAKT
708	10473048	138	CABLE SLEEVE 2,4-3,0/2,4/0,6 SILIKON	KABELTUELLE
758	11080881	10	RECEPTACLE 6,3X0,5-1,0 VERZINNT	STECKHUELSE

Pos.	Item	Quantity	Description	Bezeichnung
5	600460408	5.58	CONTROL LEAD 4 X 0,5 SPF	STEUERLEITUNG
6	10678491	1	COUPLING SOCKET 4-POL SPF	KUPPLUNGSDOSE
305	10870540	0.16	ELECTR.CABLE 1,0	KFZ-LEITUNG
500	923512208	3	CABLE MARKER	KABELMARKER
501	602301408	1	HOUSING 8-POL	GEHAEUSE
502	604526508	1	BUSHING SUPPORT 6-POL 16A	BUCHSENTRAEGER
503	602606508	1	REDUCTION M32X1,5/M20X1,5 MS	REDUKTION
504	12100609	1	CABLE GLAND M20X1,5X5-7 MS	KABELVERSCHRAUBUNG
505	604508708	1	CABLE SLEEVE 6-8	KABELTUELLE
506	604508608	1	PLUG 6-POL	STECKER
507	604508508	1	SEALING PLUG M 1-K	VERSCHLUSSKAPPE
508	602339208	1	PROTECTING CAP M12	SCHUTZKAPPE
690	10335820	8	SLEEVE CONTACT 0,2-0,5MM2	BUCHSENKONTAKT
721	10493970	4	SLEEVE CONTACT 0,5MM2 SILBER	BUCHSENKONTAKT
812	604518908	3	STOPPER PLUG BAUREIHE_M1	BLINDSTOPFEN
996	965622108	4	LETTERING WIRE	BESCHRIFTUNG ADER
998	965622208	2	LETTERING WIRING HARNESS	BESCHRIFTUNG KABELBAUM

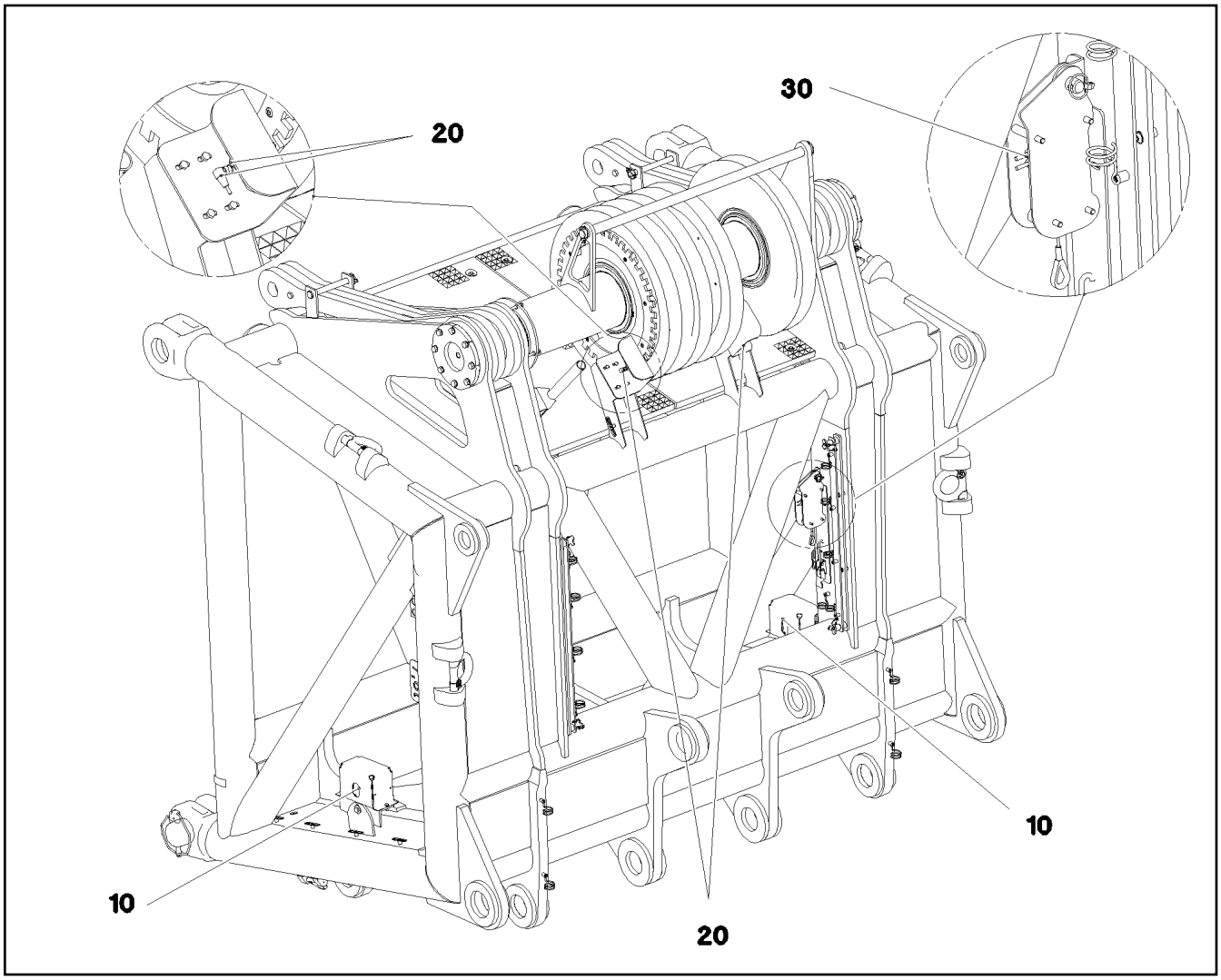

Pos.	Item	Quantity	Description	Bezeichnung
10	10802057	2	ANGLE TRANSMITTER 360° LSB PL:D SPF	WINKELGEBER
20	571318808	4	PROXIMITY SWITCH BERUEHRUNGSLOS	NAEHERUNGSSCHALTER
30	10678395	2	LIMIT SWITCH TQ200-RFID SPF	ENDSCHALTER

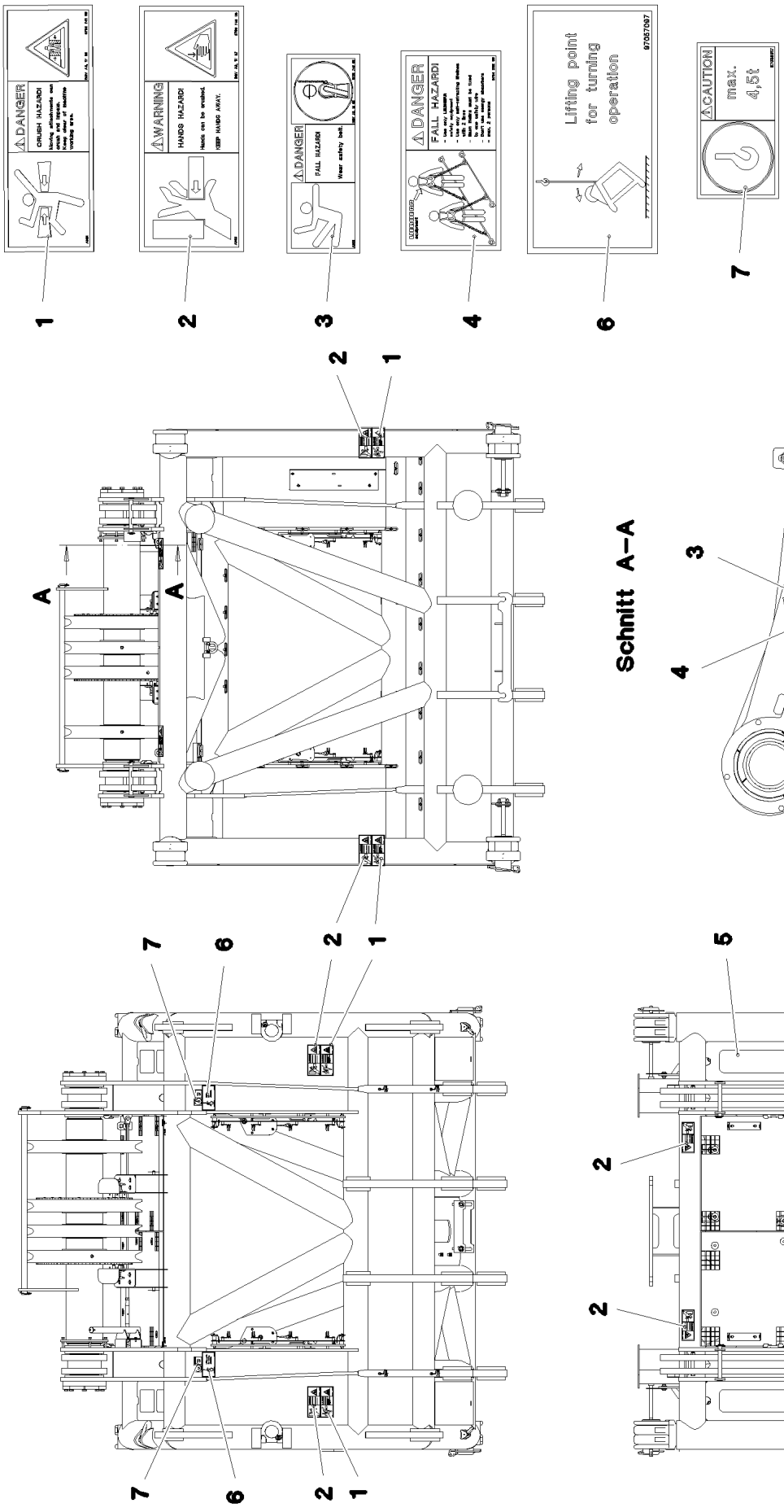

8.10.2019 080692 LIEBHERR	**etk_en_de_098253 LR 11000** **SIGNS** **BESCHILDERUNG**	❑ 841 (1/2) **968222108**

Pos.	Item	Quantity	Description	Bezeichnung
1	978674108	4	SIGN 208X88 KLEBEFOLIE SPF	SCHILD
2	978674608	6	SIGN 208X88 KLEBEFOLIE SPF	SCHILD
3	978674808	1	SIGN 168X62 KLEBEFOLIE SPF	SCHILD
4	97004046	1	SIGN 168X88X1 KLEBEFOLIE SPF	SCHILD
5	970879408	4	ANTI-SLIP SURFACE 1.6X150X500 3M TYP4	ANTIRUTSCHBELAG
6	97057097	4	SIGN 168X88 KLEBEFOLIE SPF	SCHILD
7	97036917	4	SIGN 105X55X1 KLEBEFOLIE SPF	SCHILD

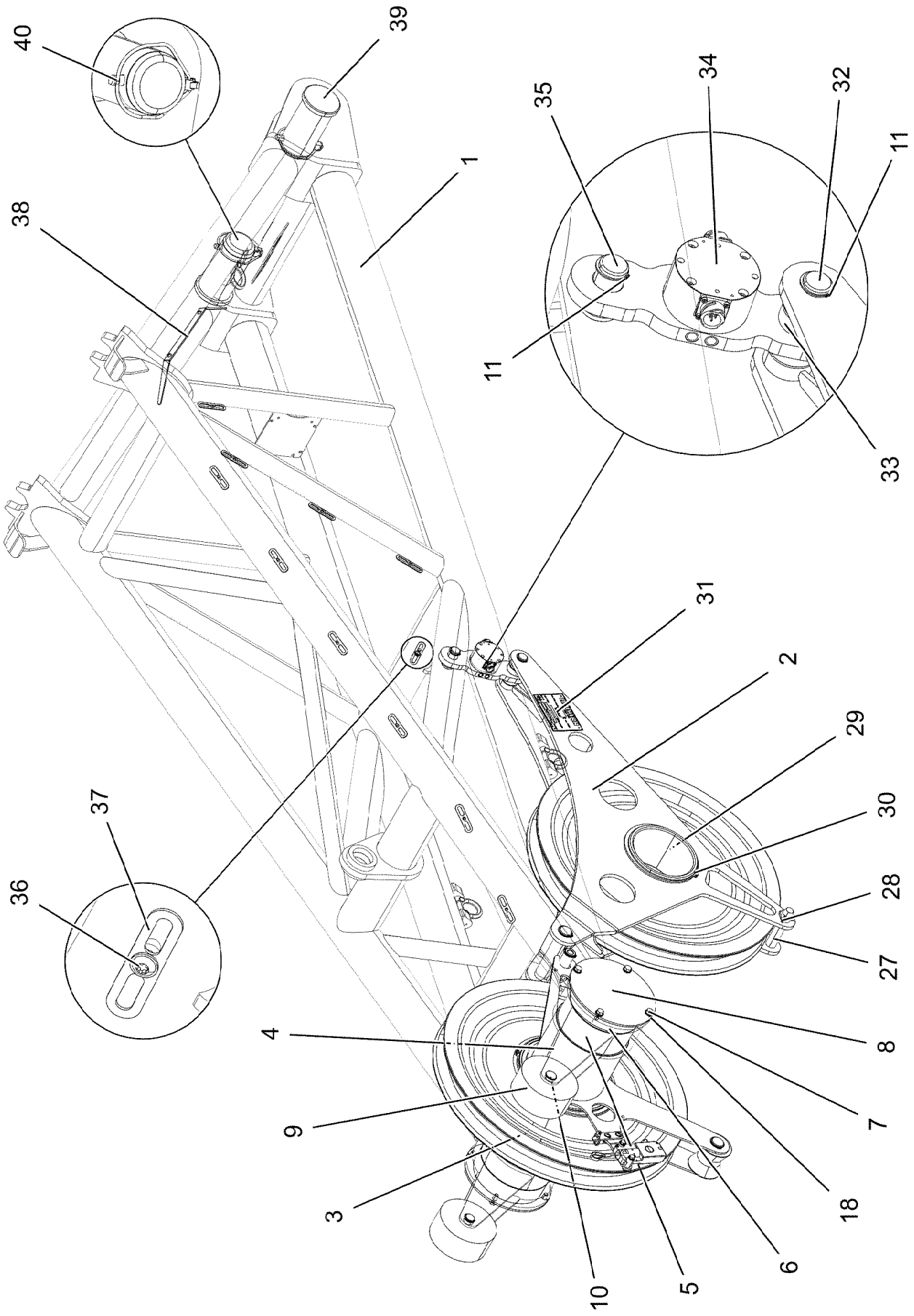

8.10.2019 080740 LIEBHERR	**etk_en_de_098253 LR 11000** **BOOM NOSE** **MASTNASE**	843 (1/3) **917228608**

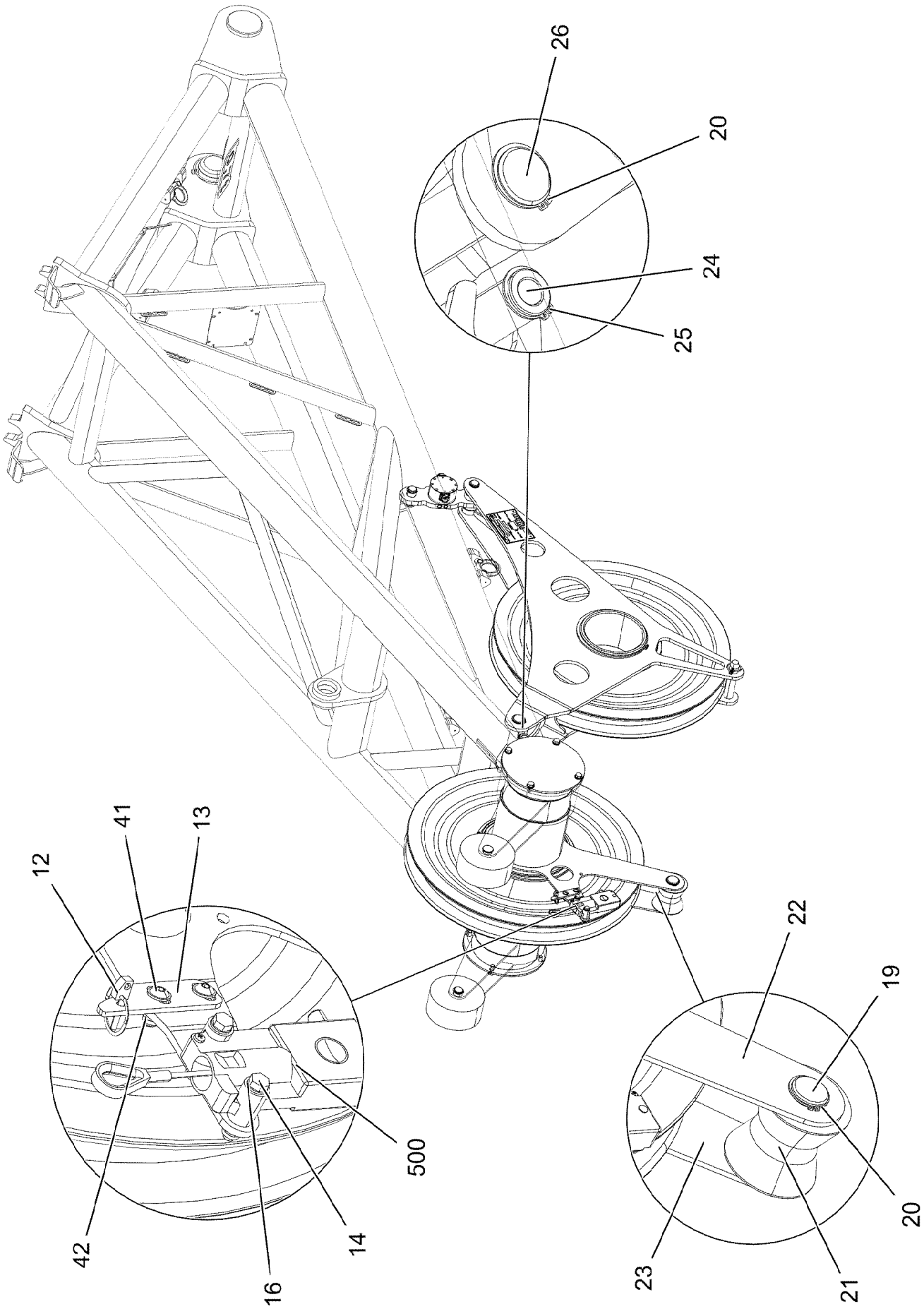

8.10.2019 002188 LIEBHERR	**etk_en_de_098253 LR 11000** **BOOM NOSE** **MASTNASE**	❑ 844 (2/3) **917228608**

Pos.	Item	Quantity	Description	Bezeichnung
1	968054908	1	BOOM NOSE WELDED CONSTRUCTION 32	MASTNASE SCHWK.
2	968066408	1	ROLLER CLAMP WELDED	ROLLENHALTER SCHWK.
3	924954508	2	ROPE PULLEY CPL. SPF	SEILROLLE KPL.
4	97034318	2	RING PA6G+OEL	RING
5	97034094	1	AXLE 244.5X675 S890QL1 SPF	ACHSE
6	97034317	2	RING PA6G+OEL	RING
7	11658892	8	HEX SCREW ISO 4017 M12X25 8.8 FLZN SP	SECHSKANTSCHRAUBE
8	97034130	2	PLATE 6X273X273 S960QL	BLECH
9	288135108	2	ROLLER RD180X80 PA6G	ROLLE
10	97034319	2	PIN 35.0X110 35NICRMOV125 SPF	BOLZEN
11	12100639	4	LOCKING RING DIN 471 30X1,5 480H SPF	SICHERUNGSRING
12	10875869	1	SAFETY PLUG W HINGE-LID 5X29X4,7X25 4	SICHERHEITSKLAPPSTECKER
13	979132008	1	PLATE 4X110X34 S315MC FE//ZNNI8//CN//T	BLECH
14	11651582	2	HEX SCREW ISO 4014 M8X55 8.8 480H SPF	SECHSKANTSCHRAUBE
16	10289803	12	WASHER ISO 7089 8 300HV 480H SPF	SCHEIBE
18	10870512	8	WASHER EN 14399-6 12 300HV-ST FLZN SP	SCHEIBE
19	949653808	1	PIN 45.0 X122 35NICRMOV125	BOLZEN
20	10875657	3	LOCKING RING DIN 471 40X1,75 480H SPF	SICHERUNGSRING
21	288179708	1	ROLLER RD100X95 PA6G	ROLLE
22	97033418	1	PLATE 6X671X811 S355MC FE//ZNNI8//CN//T	BLECH
23	97034124	1	PLATE 6X633X658 S355MC FE//ZNNI8//CN//T	BLECH
24	978677008	1	PIN 33.7X185 S355J2H FE//ZNNI8//CN//T0	BOLZEN
25	428002708	2	LOCKING RING DIN 471 32X1,5	SICHERUNGSRING
26	97034337	1	PIN 45.0X210 35NICRMOV125 SPF	BOLZEN
27	938865908	1	PIN 35.0X165 35NICRMOV125 SPF	BOLZEN
28	10875870	1	SAFETY PLUG W HINGE-LID 6X42X5,5X32 4	SICHERHEITSKLAPPSTECKER
29	97035771	1	AXLE 244.5X152 S770QL1 SPF	ACHSE
30	428010508	1	LOCKING RING DIN 471 220X5	SICHERUNGSRING
31	773291208	1	SIGN	SCHILD
32	97004852	1	PIN 35.0X135 35NICRMOV125 SPF	BOLZEN
33	288154508	2	BUSHING RD50,25X20 PA6G	BUCHSE
34	11346815	1	FORCE MEASURING STRAP 0-50KN SPF	KRAFTMESSLASCHE
35	976637308	1	PIN 45.0X64 35NICRMOV125 GASN. SPF	BOLZEN
36	10875484	9	BUTTON HEAD SCREW 7380-2 M8X10 08.8 4	HALBRUNDKOPFSCHRAUBE
37	953650008	11	CABLE CLAMP 2X22X90 DC01 FE//ZNNI8//C	KABELHALTER
38	953741108	1	PLATE 4X20X500 S315MC FE//ZNNI8//CN//T	BLECH
39	973911908	2	PIN 120.0X215 35NICRMOV125 SPF	BOLZEN
40	12100335	2	SAFETY PLUG W HINGE-LID 17X125X16X1	SICHERHEITSKLAPPSTECKER
41	10301319	2	BUTTON HEAD SCREW ISO 7380-2 M8X25 A	HALBRUNDKOPFSCHRAUBE
42	11656731	4	HEX NUT ISO 7040 M8 8 480H SPF	SECHSKANTMUTTER
500	968135508	1	UNDERCARR.ADDNL.ELEC.EQUIPT. ⇨ ❑ 846	ELEKTRIK MASTNASE
700	969149808	1	SIGNS MASTNASE32T ⇨ ❑ 849	BESCHILDERUNG

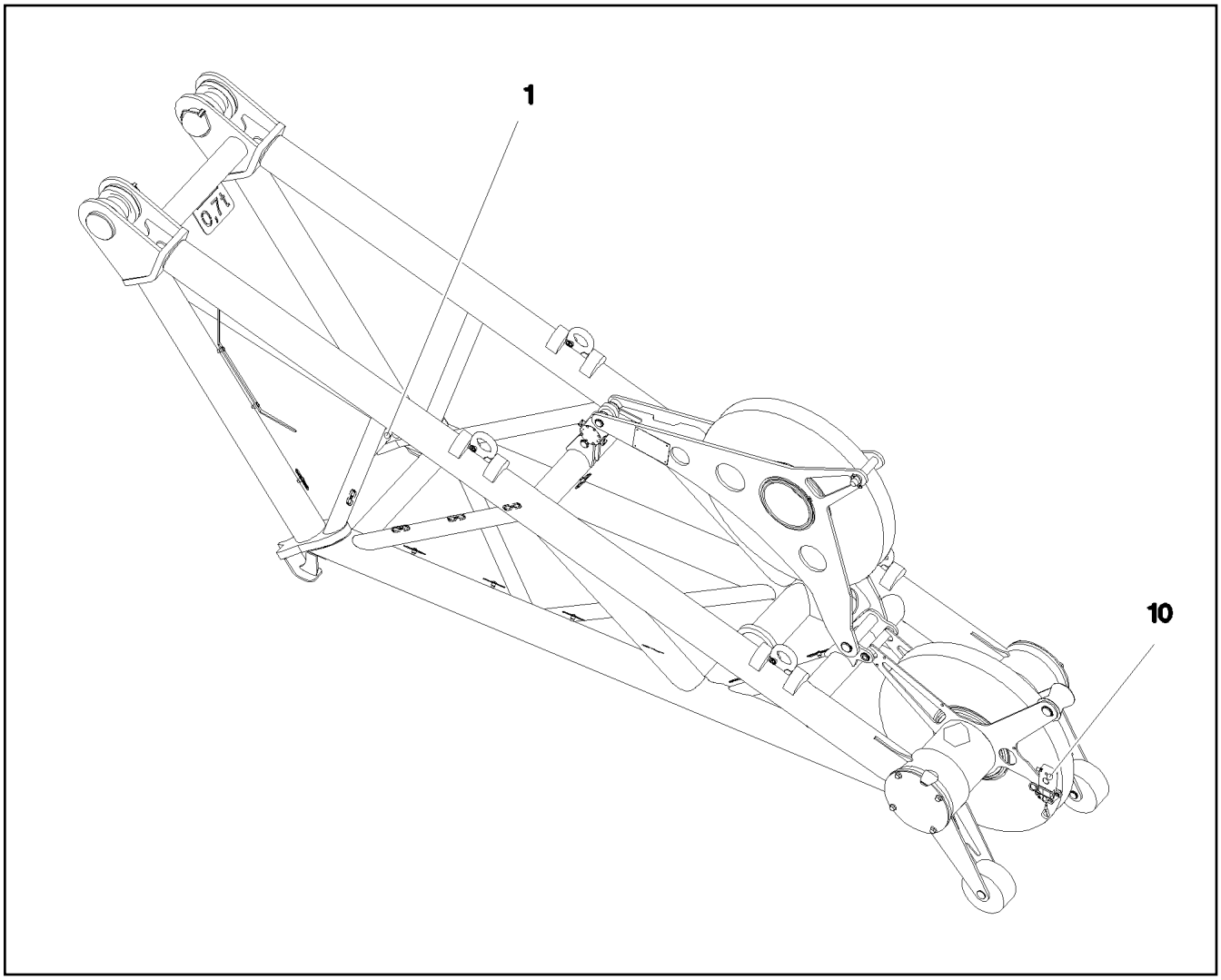

Pos.	Item	Quantity	Description	Bezeichnung
1	968650608	1	TERMINAL BOX CPL. S2030 ⇨ ❑ 847	KLEMMKASTEN KPL.
10	966764308	1	SENSOR LIFT TOP LIMIT SWITCH MIT M12 ⇨ ❑ 848	GEBER HUB OBEN ENDSCHAL

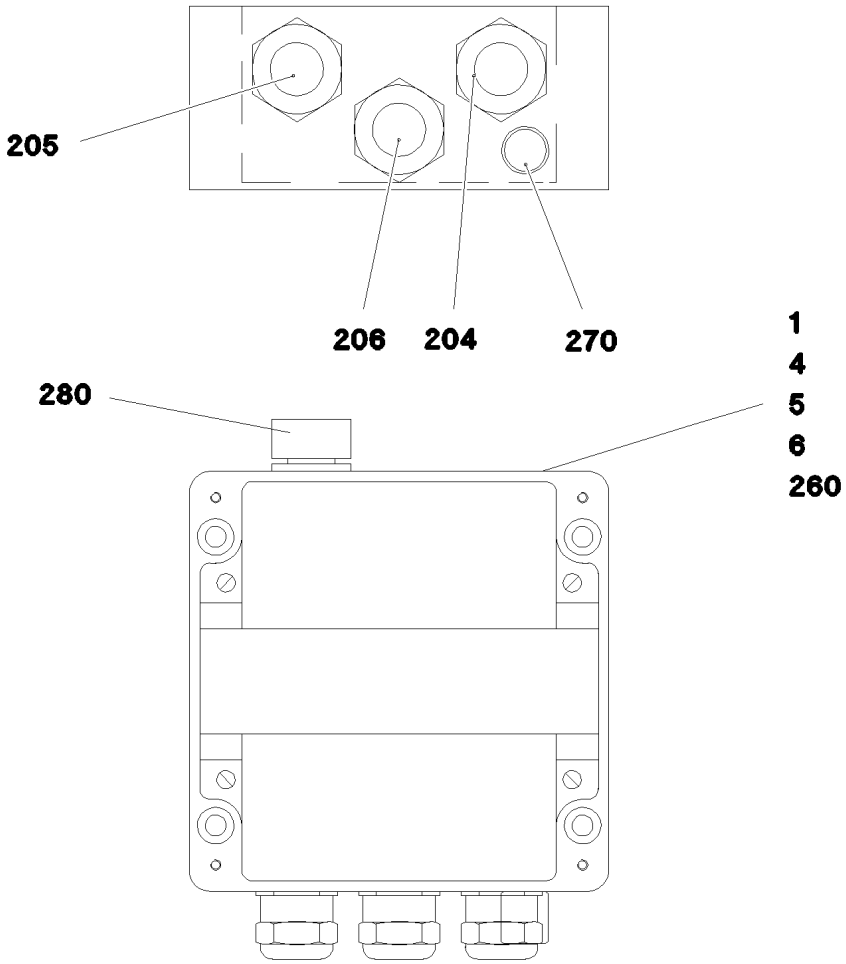

Pos.	Item	Quantity	Description	Bezeichnung
1	968653208	1	WIRES TERMINAL BOX CPL. S2030	DRAEHTE KLEMMKASTEN KPL.
4	97016764	1	SIGN S2030	SCHILD
5	97016729	1	EMPTY CASING	LEERGEHAEUSE
6	602106708	0.145	TOP HAT RAIL 35X27X7,3X1	HUTSCHIENE
204	968649808	1	LEAD W2031	LEITUNG
205	968650808	1	LEAD W2032	LEITUNG
206	968650908	1	LEAD W2030	LEITUNG
260	603202208	5	CABLE TIE 2,5X98-BLACK PA 6.6	KABELBINDER
270	602501208	1	WATER DRAIN PLUG M12 PA6G SPF	ENTWAESSERUNGSSTOPFEN
280	10488662	1	VENTILATION SCREW M20X1,5 POLYAMID	ENTLUEFTUNGSSCHRAUBE

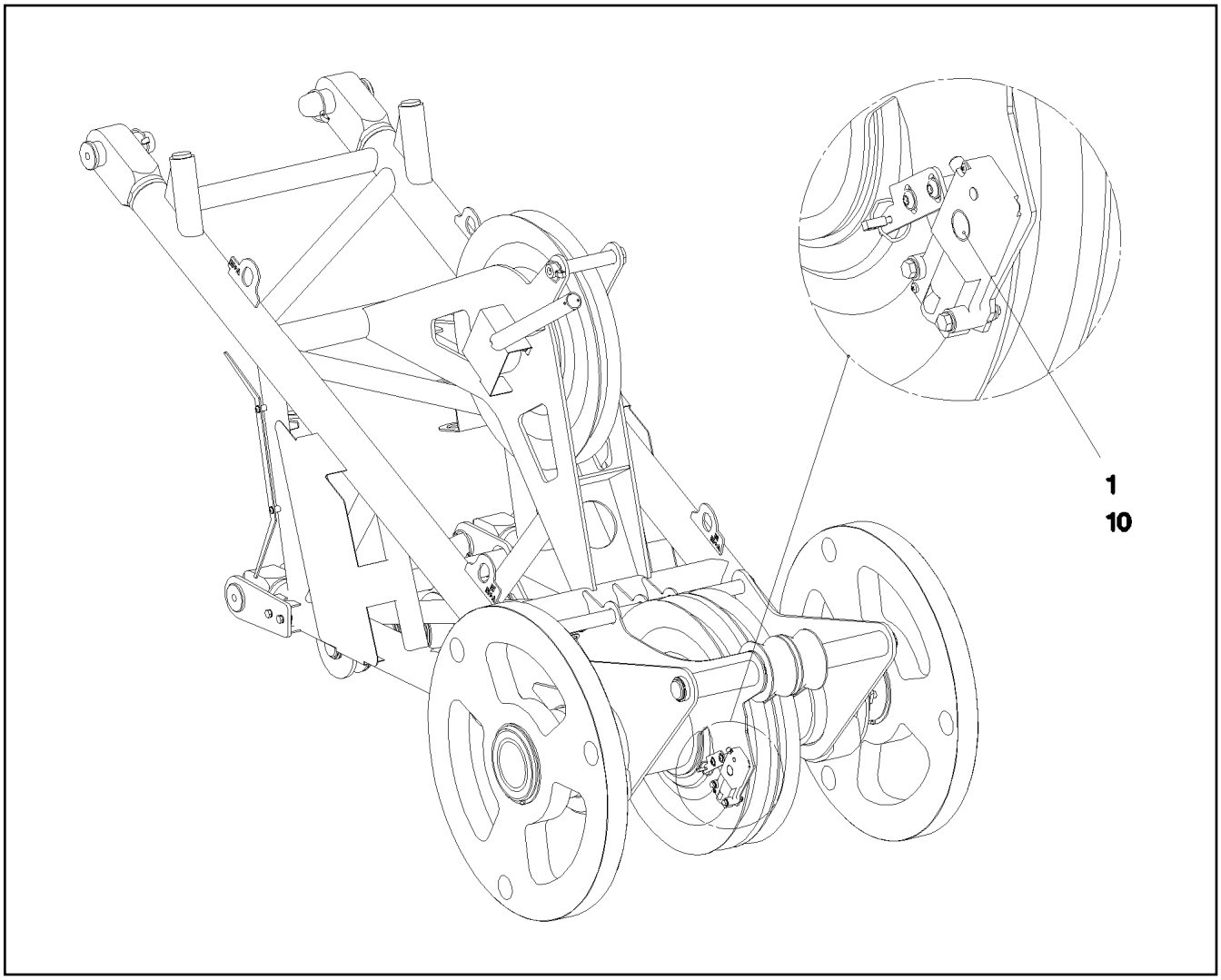

Pos.	Item	Quantity	Description	Bezeichnung
1	10678395	1	LIMIT SWITCH TQ200-RFID SPF	ENDSCHALTER

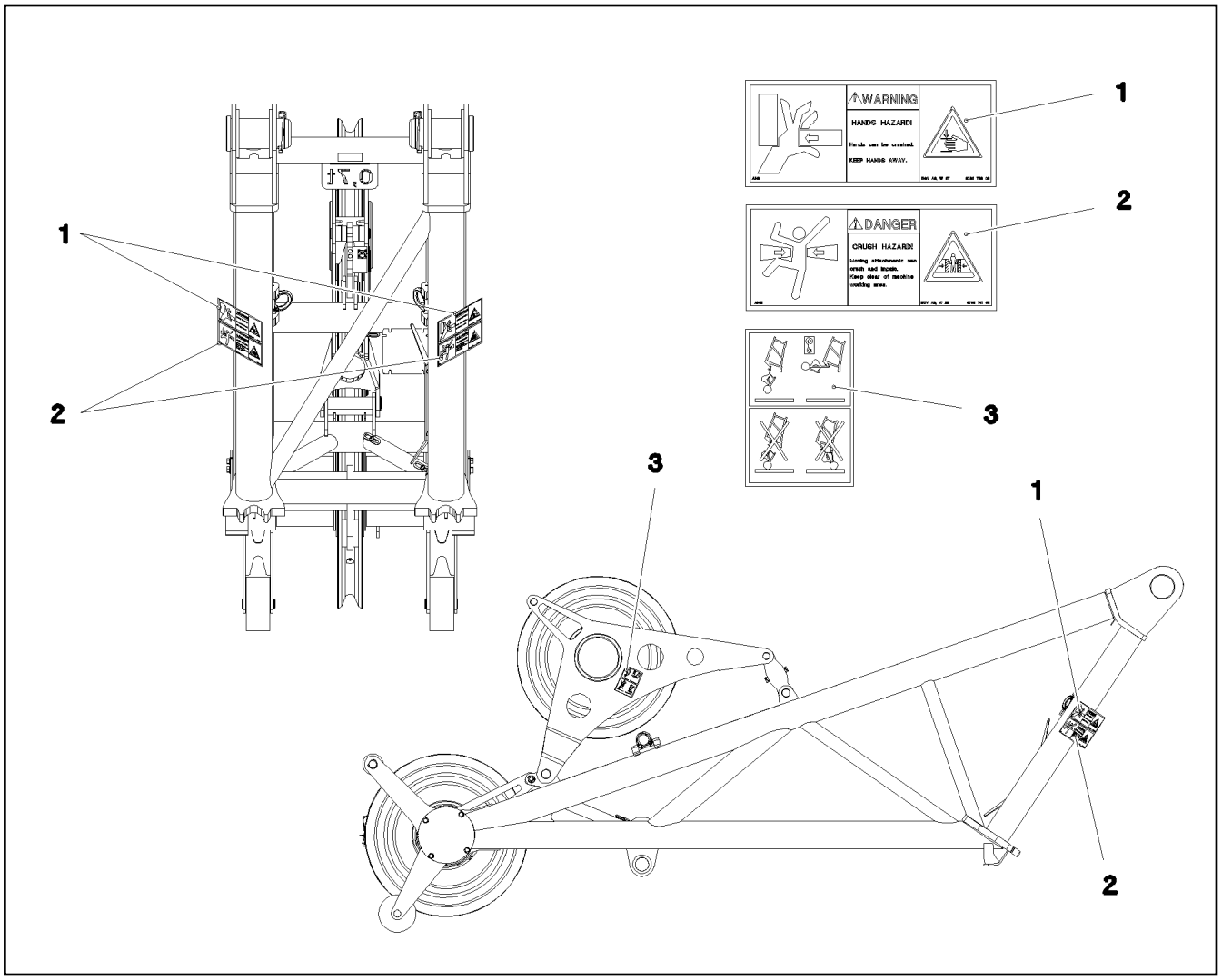

Pos.	Item	Quantity	Description	Bezeichnung
1	978674608	2	SIGN 208X88 KLEBEFOLIE SPF	SCHILD
2	978674108	2	SIGN 208X88 KLEBEFOLIE SPF	SCHILD
3	97070905	2	SIGN KLEBEFOLIE	SCHILD

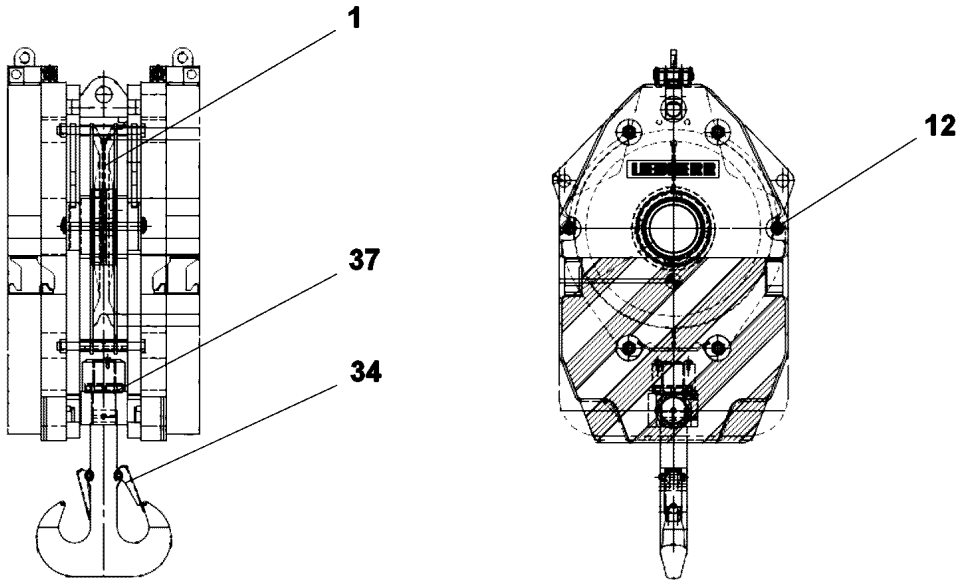

Pos.	Item	Quantity	Description	Bezeichnung
1	924954508	1	ROPE PULLEY CPL. SPF	SEILROLLE KPL.
12	11691881	2	ROPE PROTECTION ROD 30X335	SEILSCHUTZSTANGE
34	10504645	2	SAFETY TRAP	SICHERUNGSFALLE
37	746607908	1	CYLINDRICAL ROLLER BEARING DIN 722 81	AXIALZYLINDERROLLENLAGER

Pos.	Item	Quantity	Description	Bezeichnung
10	967957308	1	EQUIPMENT CAMERA WINCHES 5/6 ⇨ ❑ 852	AUSRUESTUNG KAMERA WIND
12	967957508	1	CAMERA EQUIPMENT S-PIVOT PIECE ⇨ ❑ 853	KAMERAANBAU S-ANLENKSTU

Pos.	Item	Quantity	Description	Bezeichnung
17	614043608	1	CAMERA SPF	KAMERA
20	12101891	1	LED WORKING HEAD LIGHT 12W 9-32V	LED ARBEITSSCHEINWERFER

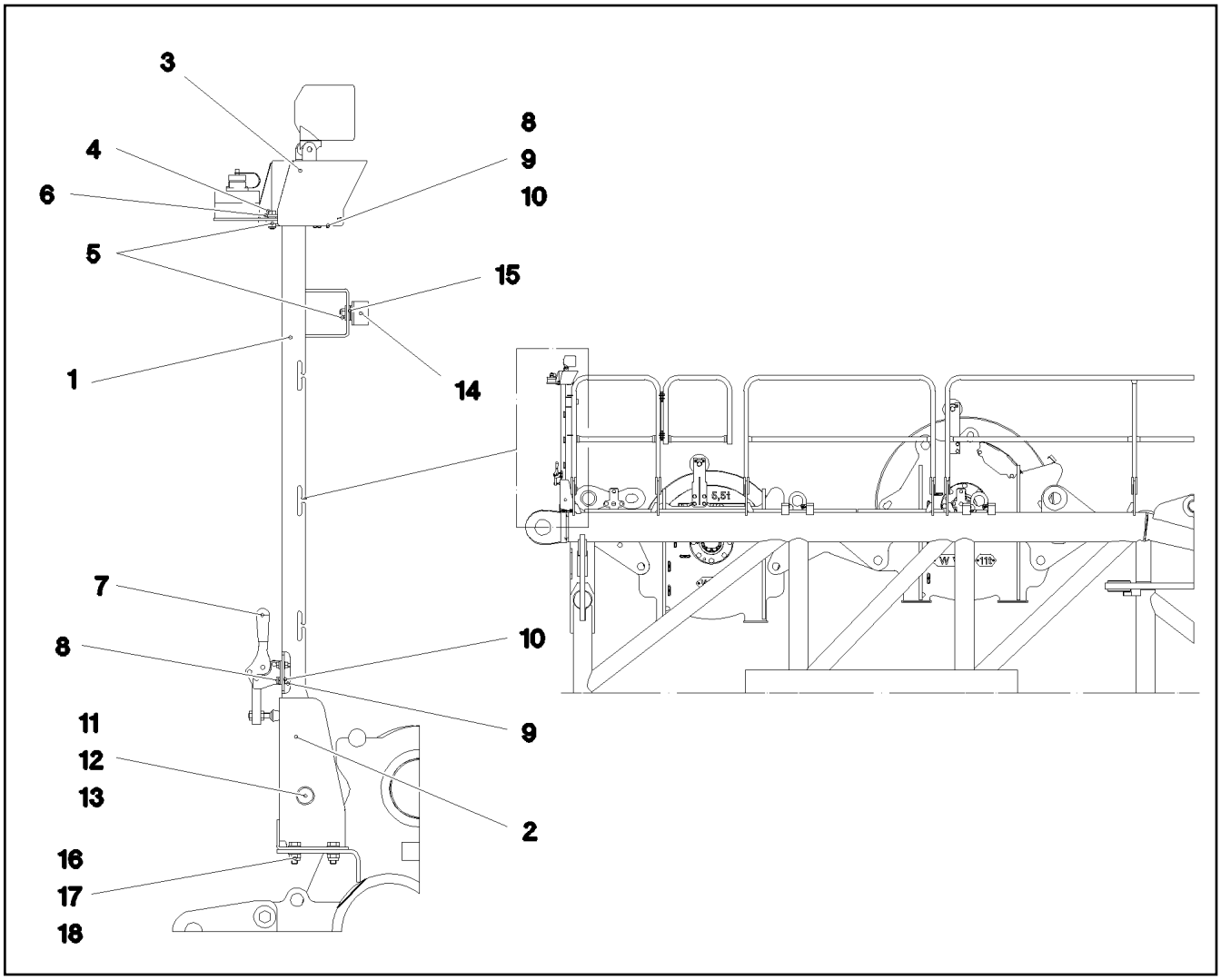

Pos.	Item	Quantity	Description	Bezeichnung
1	968479208	1	CLAMP	STATIV SCHWK.
2	968059908	1	BRACKET WELDED CONST.	KONSOLE SCHWK.
3	97038291	1	PLATE 2X248X327 X5CRNI18-10	BLECH
4	11642261	2	HEX SCREW ISO 4017 M8X25 8.8 480H SPF	SECHSKANTSCHRAUBE
5	10875614	3	HEX NUT DIN 985 M8 8 480H SPF	SECHSKANTMUTTER
6	11840501	4	WASHER DIN 7349 8,4 200HV 480H SPF	SCHEIBE
7	779001108	1	HORIZONTAL TENSIONER	HORIZONTALSPANNER
8	11644899	7	HEX SCREW ISO 4017 M6X20 8.8 480H SPF	SECHSKANTSCHRAUBE
9	11694356	7	HEX NUT ISO 4032 M6 8 480H SPF	SECHSKANTMUTTER
10	10875647	14	WASHER ISO 7089 6 200HV 480H SPF	SCHEIBE
11	451222508	1	PIN ISO 2341 B20X75X66 S355J2+AR FE//ZN	BOLZEN
12	10875637	1	WASHER DIN 1441 21 ST FLZN SPF	SCHEIBE
13	10180359	1	SPLIT PIN ISO 1234 5X40 St 480H SPF	SPLINT
14	726612708	1	MEGI BUFFER	MEGIPUFFER
15	11140469	4	WASHER ISO 7093-1 8 200HV 480H SPF	SCHEIBE
16	11642358	4	HEX SCREW ISO 4017 M10X30 8.8 FLZN SP	SECHSKANTSCHRAUBE
17	10875606	4	HEX NUT DIN 985 M10 8 FLZN SPF	SECHSKANTMUTTER
18	10289795	4	WASHER ISO 7089 10 300HV FLZN SPF	SCHEIBE

Pos.	Item	Quantity	Description	Bezeichnung
1	968134408	1	MECH.AUXILIARIES FOR LIGHTING ⇨ ❑ 855	MECH.ANBAUTEILE SCHEINW
15	10872003	1	WORK LIGHT 50W 12-24V ALU ALU ⇨ ❑ 857	ARBEITSSCHEINWERFER
19	966989308	1	LEAD W1901	LEITUNG
21	969768108	1	LEAD W1903	LEITUNG
22	969768208	1	LEAD W1903Z	LEITUNG
30	12101057	1	VIDEO CAMERA MC5201-1	VIDEOKAMERA
31	11600245	1	CABLE 6X0,6-15M	KABEL
70	11490468	1	LETTERING FILM 40X30 GRUEN	BESCHRIFTUNGSFOLIE

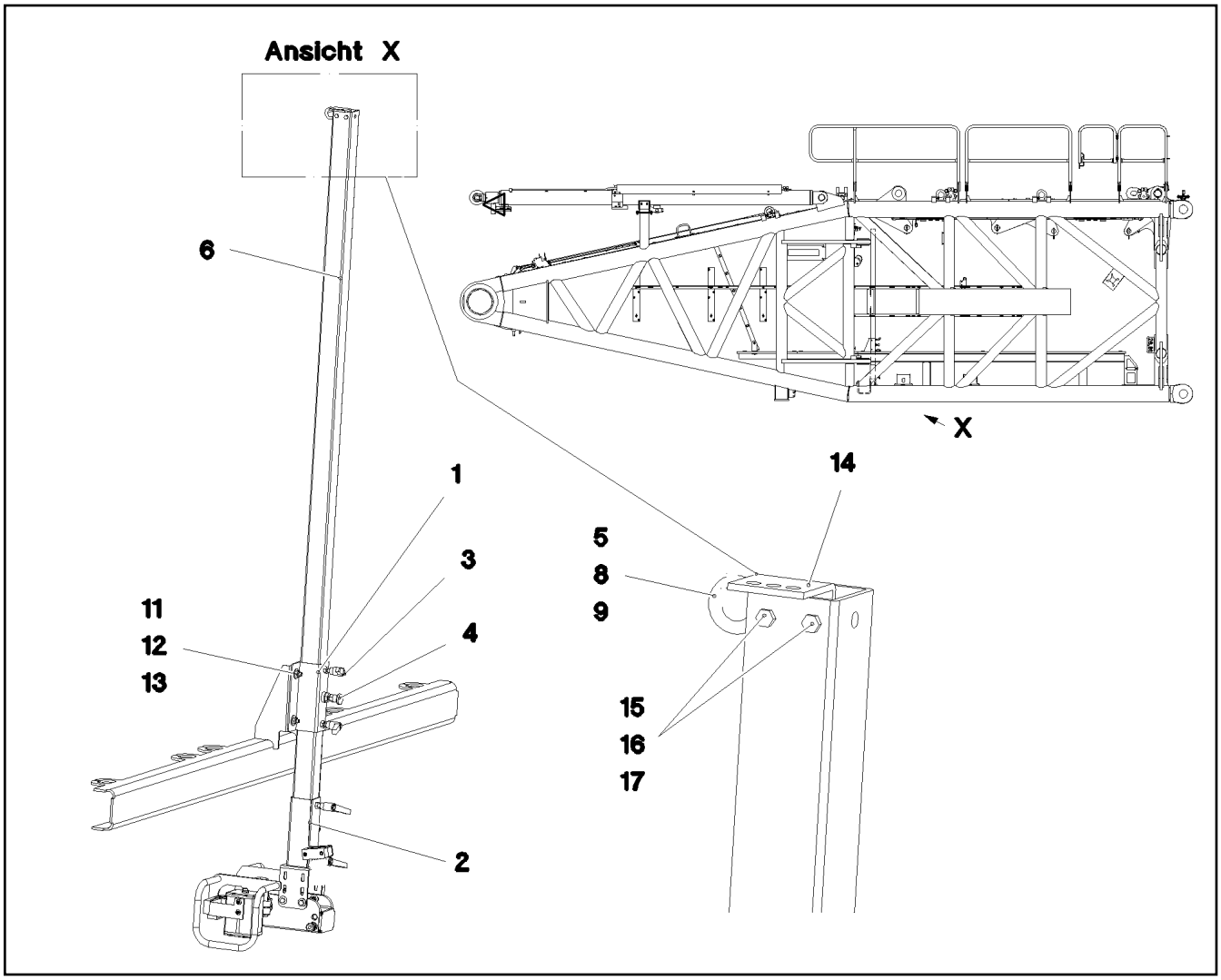

Pos.	Item	Quantity	Description	Bezeichnung
1	968113208	1	GUIDE WELDED	FUEHRUNG SCHWK.
2	968099808	1	CAMERA HOLDER, PREMOUNTING ⇨ ❑ 856	KAMERAHALTER VORM.
3	10024803	2	CLAMPING LEVER NIROSTA	KLEMMHEBEL
4	704231608	1	STOP BOLT NIROSTA	RASTBOLZEN
5	10181367	1	RING BOLT DIN 580 M8 C15E 480H SPF	RINGSCHRAUBE
6	97034274	1	SQUARE 60.0X2225 X5CRNI18-10	VIERKANT
8	11140469	1	WASHER ISO 7093-1 8 200HV 480H SPF	SCHEIBE
9	10875614	1	HEX NUT DIN 985 M8 8 480H SPF	SECHSKANTMUTTER
11	10875606	4	HEX NUT DIN 985 M10 8 FLZN SPF	SECHSKANTMUTTER
12	11491889	8	WASHER ISO 7093-1 10 300HV FLZN SPF	SCHEIBE
13	11642358	4	HEX SCREW ISO 4017 M10X30 8.8 FLZN SP	SECHSKANTSCHRAUBE
14	970921108	1	PLATE 4X93X50 S315MC FE//ZNNI8//CN//T0	BLECH
15	11644899	2	HEX SCREW ISO 4017 M6X20 8.8 480H SPF	SECHSKANTSCHRAUBE
16	10035694	2	WASHER ISO 7092 6 200HV-A2	SCHEIBE
17	11656734	2	HEX NUT ISO 7040 M6 8 480H SPF	SECHSKANTMUTTER

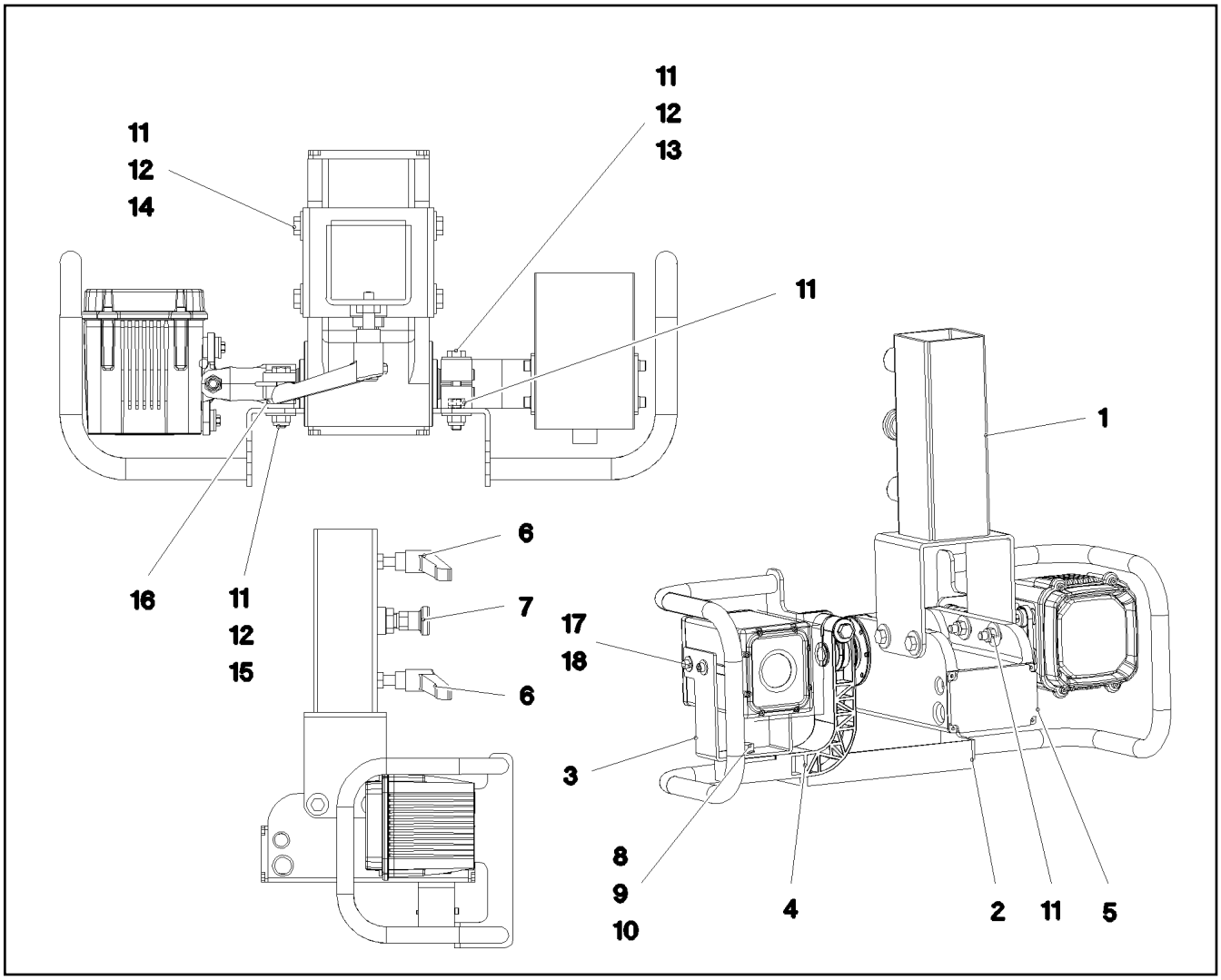

Pos.	Item	Quantity	Description	Bezeichnung
1	968099908	1	CAMERA SUPPORT WELDMENT	KAMERAHALTER SCHWK.
2	968100008	1	PROTECTION WELDED STRUCTURE	SCHUTZ SCHWK.
3	97034264	1	PLATE 3X296X60 X5CRNI18-10	BLECH
4	972372308	1	HOLDER 44X156X141 PA6.6GV-5H SPF	HALTER
5	10029139	1	LIGHT DRIVE UNIT ALU-ELOXIERT SPF	SCHEINWERFERANTRIEBSEINH
6	10024803	2	CLAMPING LEVER NIROSTA	KLEMMHEBEL
7	704231608	1	STOP BOLT NIROSTA	RASTBOLZEN
8	11631816	1	HEX SCREW ISO 4017 M10X25 8.8 FLZN SP	SECHSKANTSCHRAUBE
9	10289795	2	WASHER ISO 7089 10 300HV FLZN SPF	SCHEIBE
10	10875605	1	HEX NUT DIN 985 M10 10 FLZN SPF	SECHSKANTMUTTER
11	10875614	8	HEX NUT DIN 985 M8 8 480H SPF	SECHSKANTMUTTER
12	11140469	12	WASHER ISO 7093-1 8 200HV 480H SPF	SCHEIBE
13	12216207	1	HEX SCREW ISO 4017 M8X60 8.8 480H SPF	SECHSKANTSCHRAUBE
14	11692827	4	HEX SCREW ISO 4017 M8X35 8.8 480H SPF	SECHSKANTSCHRAUBE
15	11690046	2	HEX SCREW ISO 4017 M8X45 8.8 480H SPF	SECHSKANTSCHRAUBE
16	11840501	4	WASHER DIN 7349 8,4 200HV 480H SPF	SCHEIBE
17	11690040	4	SOCKET HEAD SCREW ISO 4762 M5X10 8.8	ZYLINDERSCHRAUBE
18	10875643	4	WASHER ISO 7093-1 5 200HV 480H SPF	SCHEIBE
22	11656734	2	HEX NUT ISO 7040 M6 8 480H SPF	SECHSKANTMUTTER
23	10035694	4	WASHER ISO 7092 6 200HV-A2	SCHEIBE
24	602009108	2	CLAMP-HALF DIN 3015-1 L 5 R 35 PP SW	KLEMMHAELFTE
25	10876361	2	SOCKET HEAD SCREW ISO 4762 M6X70 8.8	ZYLINDERSCHRAUBE

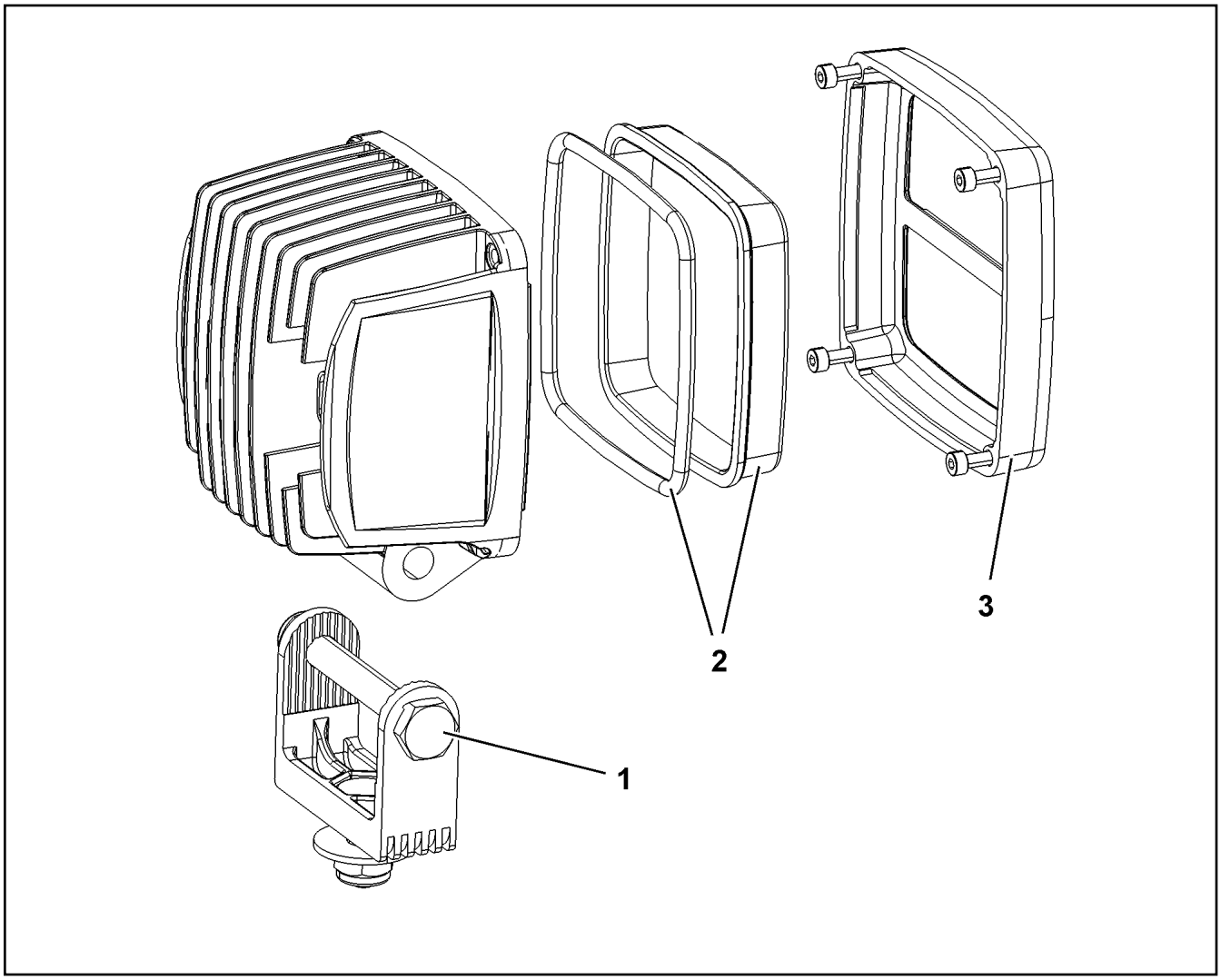

Pos.	Item	Quantity	Description	Bezeichnung
1	10875952	1	CLAMP	KLAMMER
2	10875969	1	LENS	LICHTSCHEIBE
3	10875953	1	ORIFICE	BLENDE

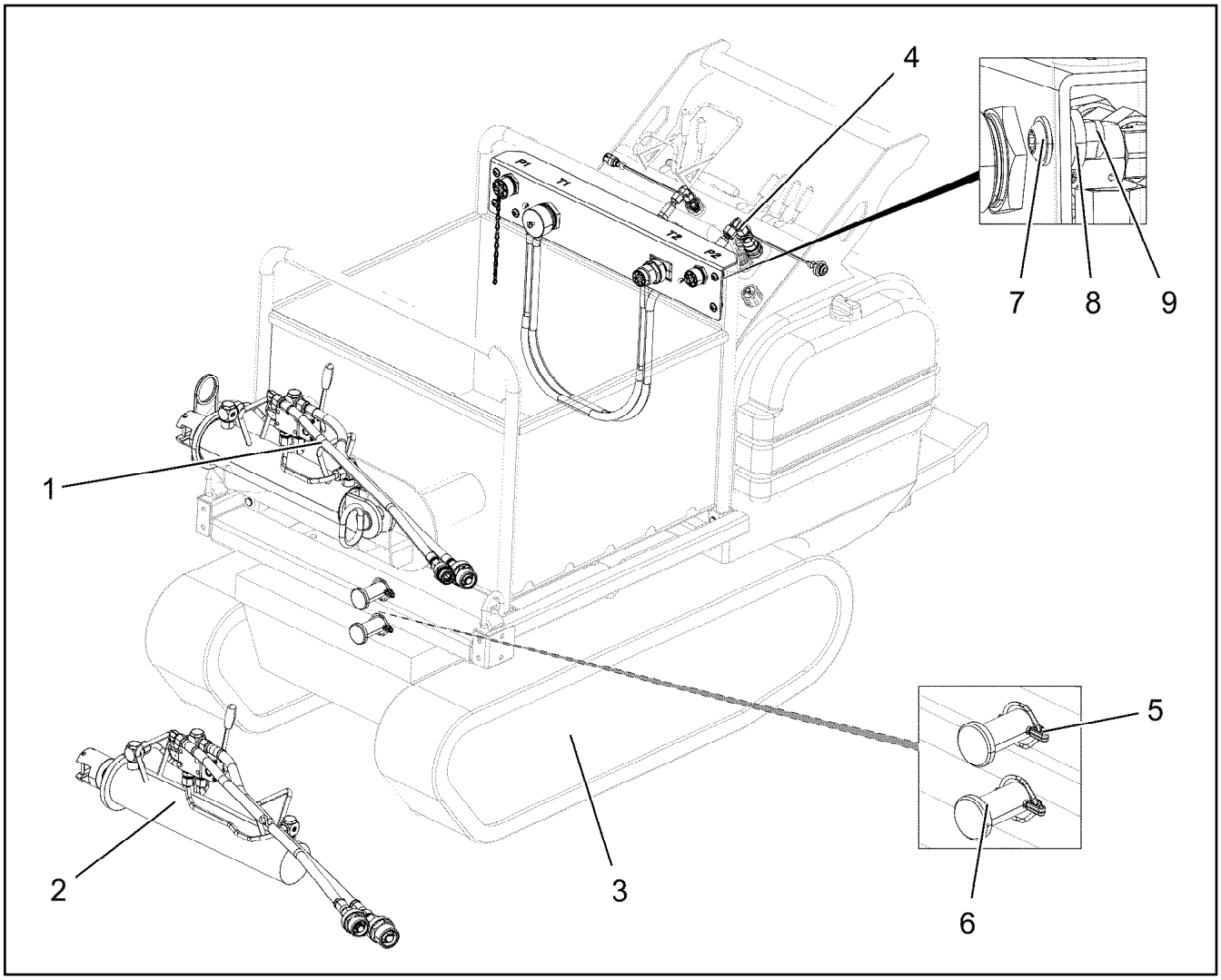

Pos.	Item	Quantity	Description	Bezeichnung
1	968929808	2	PIN PULLING CYLINDER CPL. ⇨ ❑ 859	BOLZENZIEHZYLINDER KPL.
2	968229108	2	PIN PULLING CYLINDER CPL. ⇨ ❑ 862	BOLZENZIEHZYLINDER KPL.
3	10876112	1	CRAWLER TRACTOR CINGO M8.3 PLUS SP ⇨ ❑ 865	RAUPENSCHLEPPER
4	96022733	1	BULKHEAD PLATE ⇨ ❑ 870	SCHOTTPLATTE VORM.
5	10875870	2	SAFETY PLUG W HINGE-LID 6X42X5,5X32 4	SICHERHEITSKLAPPSTECKER
6	11210987	2	PIN ISO 2341 B30E8X65X55 35NICRMOV125	BOLZEN
7	10875471	4	BUTTON HEAD SCREW AEHNL.ISO 7380-2	HALBRUNDKOPFSCHRAUBE
8	11840501	4	WASHER DIN 7349 8,4 200HV 480H SPF	SCHEIBE
9	10875614	4	HEX NUT DIN 985 M8 8 480H SPF	SECHSKANTMUTTER
500	968883508	1	AUX.HYDR.PIN EXTRACTION DEVICE GITT ⇨ ❑ 873	ZUS.HYDR.BOLZENZIEHEINRI

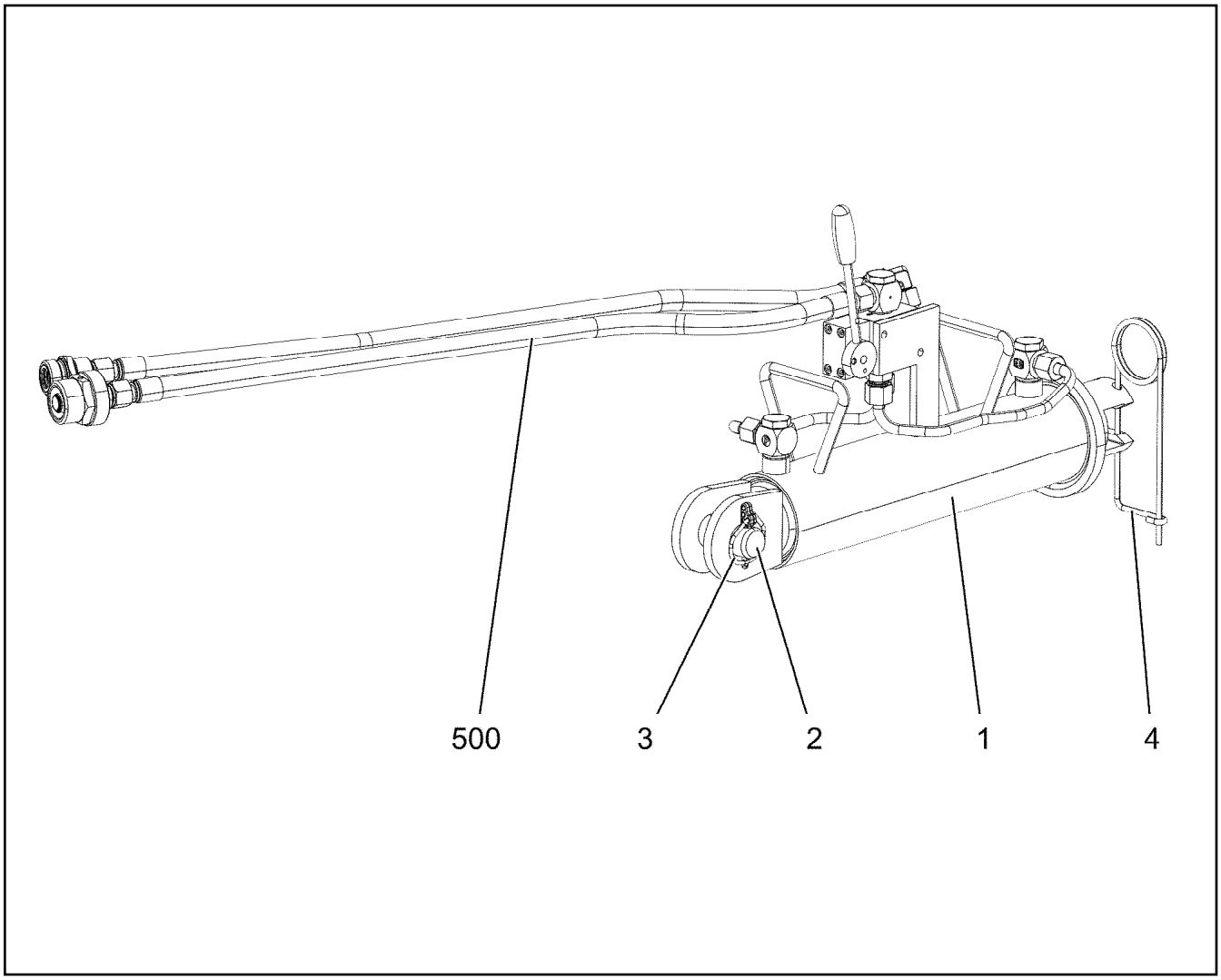

Pos.	Item	Quantity	Description	Bezeichnung
1	10332325	1	HYDRO CYLINDER 75/30-310 SPF	HYDROZYLINDER
(999)	10814137	1	DS HYDRO CYLINDER	DS HYDROZYLINDER
2	11210987	1	PIN ISO 2341 B30E8X65X55 35NICRMOV125	BOLZEN
3	10875870	1	SAFETY PLUG W HINGE-LID 6X42X5,5X32 4	SICHERHEITSKLAPPSTECKER
4	433102508	1	RETAINING SPRING 5X122 A3C	SICHERUNGSFEDER
500	968883308	1	ADDL.HYDR.F.PIN PULLING DEVICE GITTE ⇨ ❑ 860	ZUSATZHYDR.BOLZENZIEHZYL

LIEBHERR

8.10.2019
080857

etk_en_de_098253 LR 11000

ADDL.HYDR.F.PIN PULLING DEVICE
ZUSATZHYDR.BOLZENZIEHZYLINDER

860 (1/2)

968883308

ZUSATZHYDRAULIK
BOLZENZIEHZYLINDER
GITTER

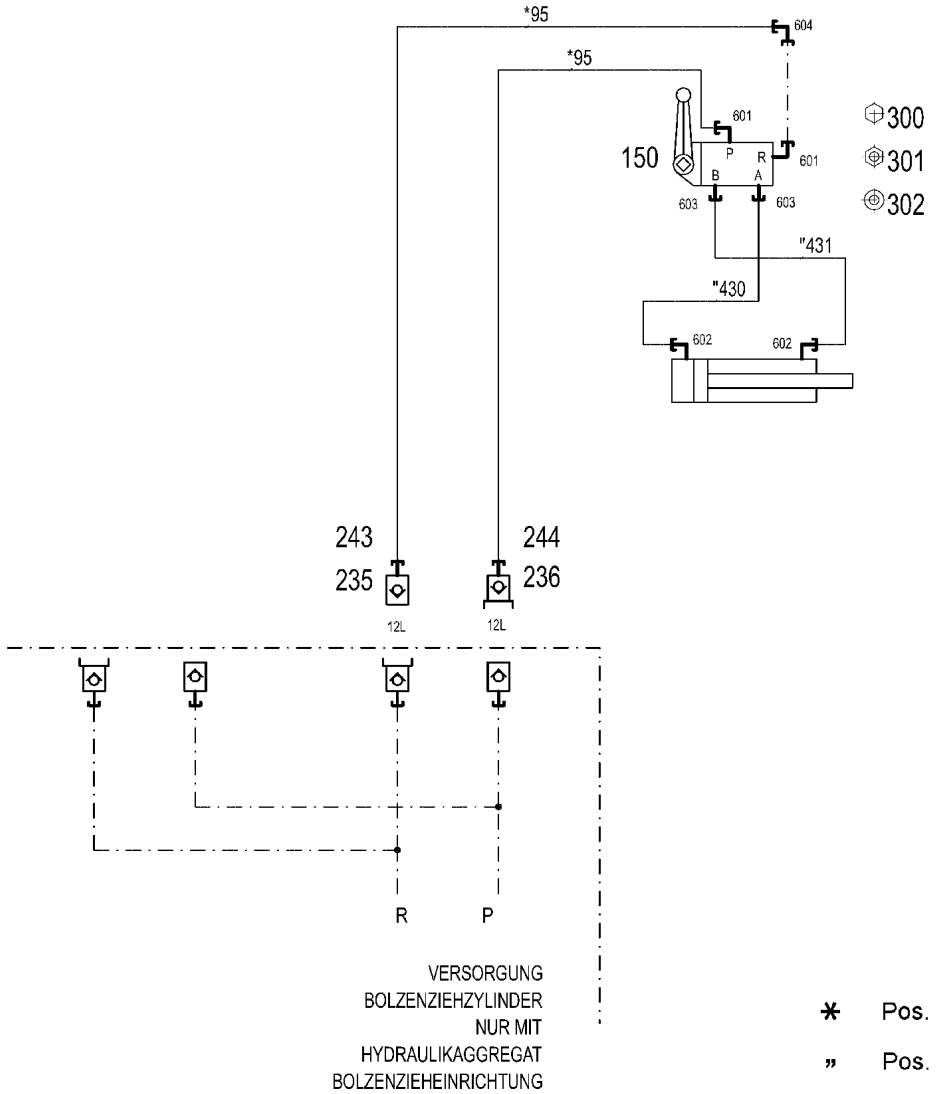

Pos.	Item	Quantity	Description	Bezeichnung
10	968898908	1	HOSE LINES BOLT EXTRACTION	SCHLAUCHLEITUNGEN BOLZEN
(1)	602760108	2	NAME PLATE 25,4X101,6	BEZEICHNUNGSSCHILD
(95)	926560008	2	HOSE CPL. 2SN 10X700	SCHLAUCH KPL.
11	969126508	1	PIPELINE PIN PULLING CYLINDER GITTER	ROHRLEITUNGEN BOLZENZIE
(430)	969137608	1	PIPE COMPL. 10X1.5	ROHR KPL.
(431)	969137708	1	PIPE COMPL. 10X1.5	ROHR KPL.
150	511304508	1	DIRECTIONAL CTRL. VALVE 4/3-400BAR	WEGESCHIEBER
(1)	510725590	1	LEVER HOUSING	HEBELGEHAEUSE
(11)	570073908	1	LEVER ARM	HEBELSTANGE
(18)	510711308	1	O-RING 26X3 NBR90	O-RING
235	511505808	1	COUPLING SLEEVE B2 12-L	KUPPLUNGSMUFFE
236	511509608	1	COUPLING PLUG B2 12-L	KUPPLUNGSSTECKER
243	10466914	1	HEX CAP NUT RD32X3 SPF	VERSCHLUSSMUTTER
244	10466910	1	SCREW PLUG RD32X3 SPF	VERSCHLUSSSCHRAUBE
300	10875512	1	HEX SCREW ISO 4014 M6X50 8.8 480H SPF	SECHSKANTSCHRAUBE
301	11694356	2	HEX NUT ISO 4032 M6 8 480H SPF	SECHSKANTMUTTER
302	10875647	1	WASHER ISO 7089 6 200HV 480H SPF	SCHEIBE
601	473230808	2	FITTING RSWS12-LR-WD A3P	VERSCHRAUBUNG
602	473231008	2	FITTING RSWS10-SR-WD A3P	VERSCHRAUBUNG
603	471032808	2	FITTING ISO 8434-1 GE 10S G3/8A CR6-FRE	VERSCHRAUBUNG
604	247117702	1	FITTING EW 12L M18X1,5 CR6-FREI	VERSCHRAUBUNG

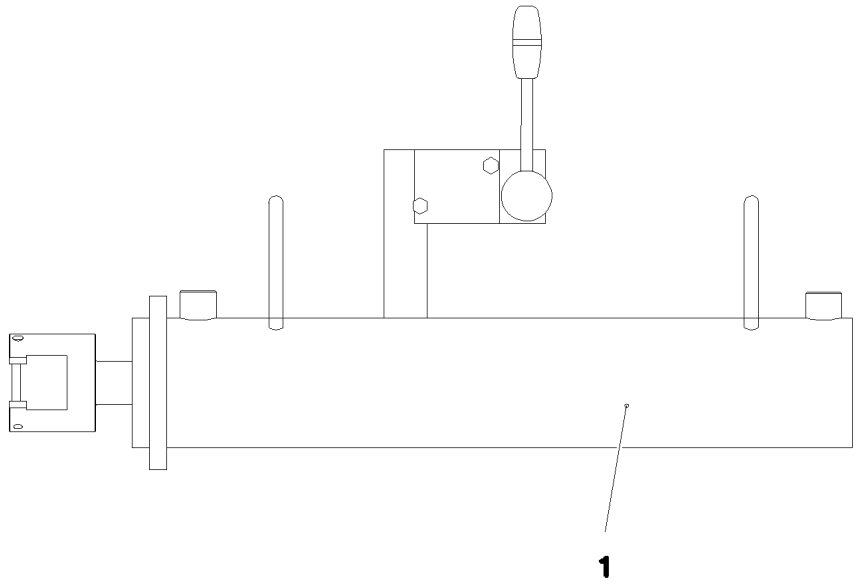

Pos. 500

Pos.	Item	Quantity	Description	Bezeichnung
1	11342037	1	HYDRO CYLINDER 75/30-405 SPF	HYDROZYLINDER
(999)	11171149	1	SEAL KIT CYLINDER	DS ZYLINDER
500	968883408	1	ADDL.HYDR.F.PIN PULLING DEVICE RAUPE ⇨ ❑ 863	ZUSATZHYDR.BOLZENZIEHZYL

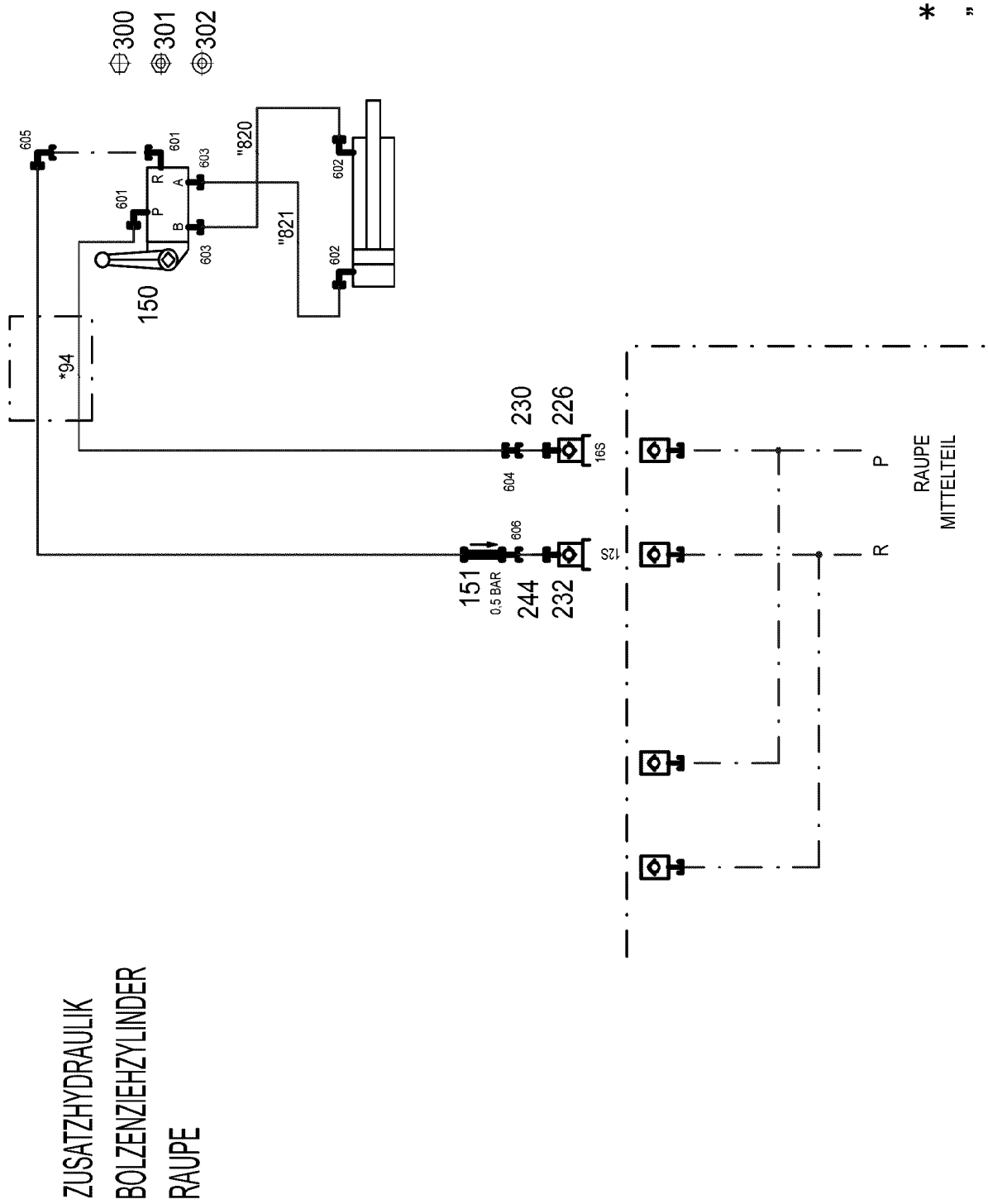
ZUSATZHYDRAULIK
BOLZENZIEHZYLINDER
RAUPE
* Pos. 10
" Pos. 11
300
301
302
605
601
603
602
"820
"821
150
*94
230
226
604
606
16S
12S
151
0,5 BAR
244
232
P
R
RAUPE
MITTELTEIL

Pos.	Item	Quantity	Description	Bezeichnung
10	968644008	1	HOSE LINES BOLT EXTRACTION	SCHLAUCHLEITUNGEN BOLZEN
(94)	96017641	2	HOSE CPL. 2SN 10X8000	SCHLAUCH KPL.
11	969126408	1	PIPELINE PIN PULLING CYLINDER RAUPE	ROHRLEITUNGEN BOLZENZIE
(820)	969136608	1	PIPE COMPL. 10X1.5	ROHR KPL.
(821)	969136708	1	PIPE COMPL. 10X1.5	ROHR KPL.
150	510403408	1	DIRECTIONAL CTRL. VALVE 4/3 400BAR	WEGESCHIEBER
(8)	511043808	1	MANUAL ACTUATION	HANDBETAETIGUNG
(11)	10816458	1	LEVER ARM	HEBELSTANGE
151	510412908	1	NON-RETURN VALVE	RUECKSCHLAGVENTIL
226	511508608	1	COUPLING PLUG B3 16-S	KUPPLUNGSSTECKER
230	10466911	1	SCREW PLUG RD36X3 SPF	VERSCHLUSSSCHRAUBE
232	511501308	1	COUPLING PLUG B2 12-S	KUPPLUNGSSTECKER
244	10466910	1	SCREW PLUG RD32X3 SPF	VERSCHLUSSSCHRAUBE
300	10875512	1	HEX SCREW ISO 4014 M6X50 8.8 480H SPF	SECHSKANTSCHRAUBE
301	11694356	2	HEX NUT ISO 4032 M6 8 480H SPF	SECHSKANTMUTTER
302	10875647	1	WASHER ISO 7089 6 200HV 480H SPF	SCHEIBE
601	473230808	2	FITTING RSWS12-LR-WD A3P	VERSCHRAUBUNG
602	473231008	2	FITTING RSWS10-SR-WD A3P	VERSCHRAUBUNG
603	471032808	2	FITTING ISO 8434-1 GE 10S G3/8A CR6-FRE	VERSCHRAUBUNG
604	475433308	1	FITTING REDSD16/12-S A3P	VERSCHRAUBUNG
605	247117702	1	FITTING EW 12L M18X1,5 CR6-FREI	VERSCHRAUBUNG
606	470010308	1	FITTING SNV12-S A3P	VERSCHRAUBUNG

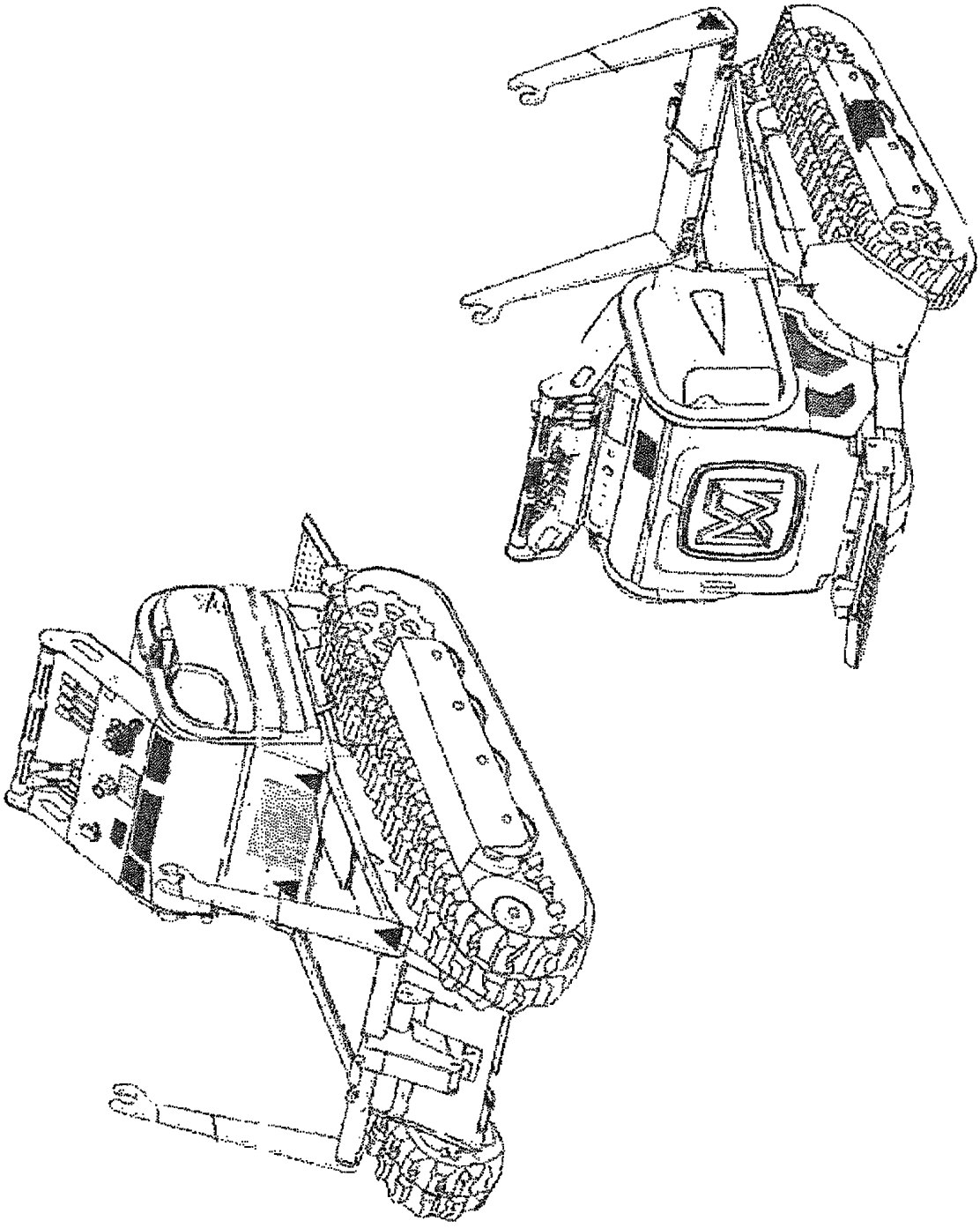

Pos.	Item	Quantity	Description	Bezeichnung
999	96041003	1	FILTER PACKAGE ⇨ ❑ 867	FILTERPAKET

1
2

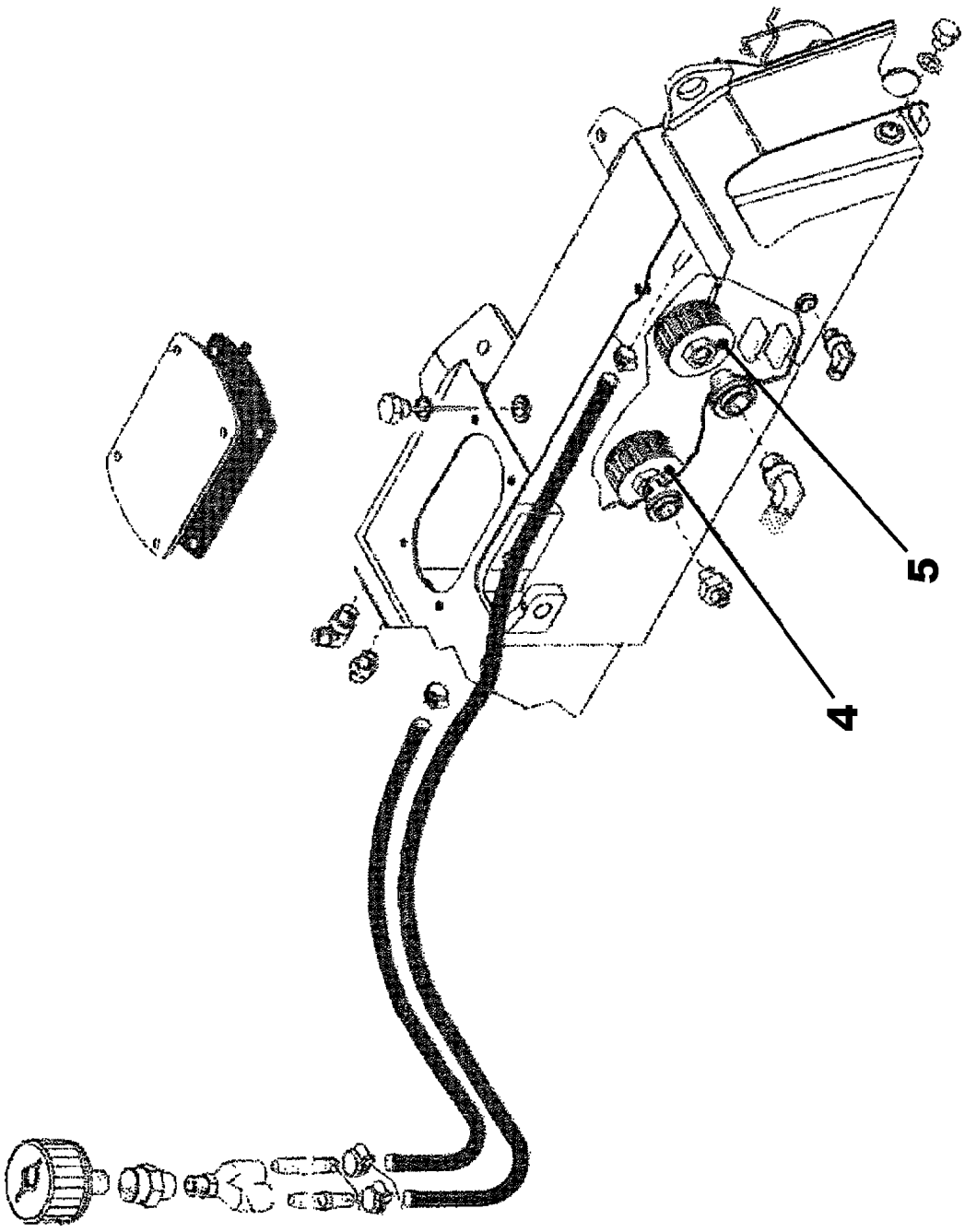
5
4

Pos.	Item	Quantity	Description	Bezeichnung
1	12102044	1	AIR FILTER	LUFTFILTER
2	12102045	1	OIL FILTER OEL	OELFILTER
3	12102046	1	FUEL FILTER	KRAFTSTOFFFILTER
4	12102047	1	FILTER ELEMENT	FILTERELEMENT
5	12102048	1	FILTER ELEMENT	FILTERELEMENT

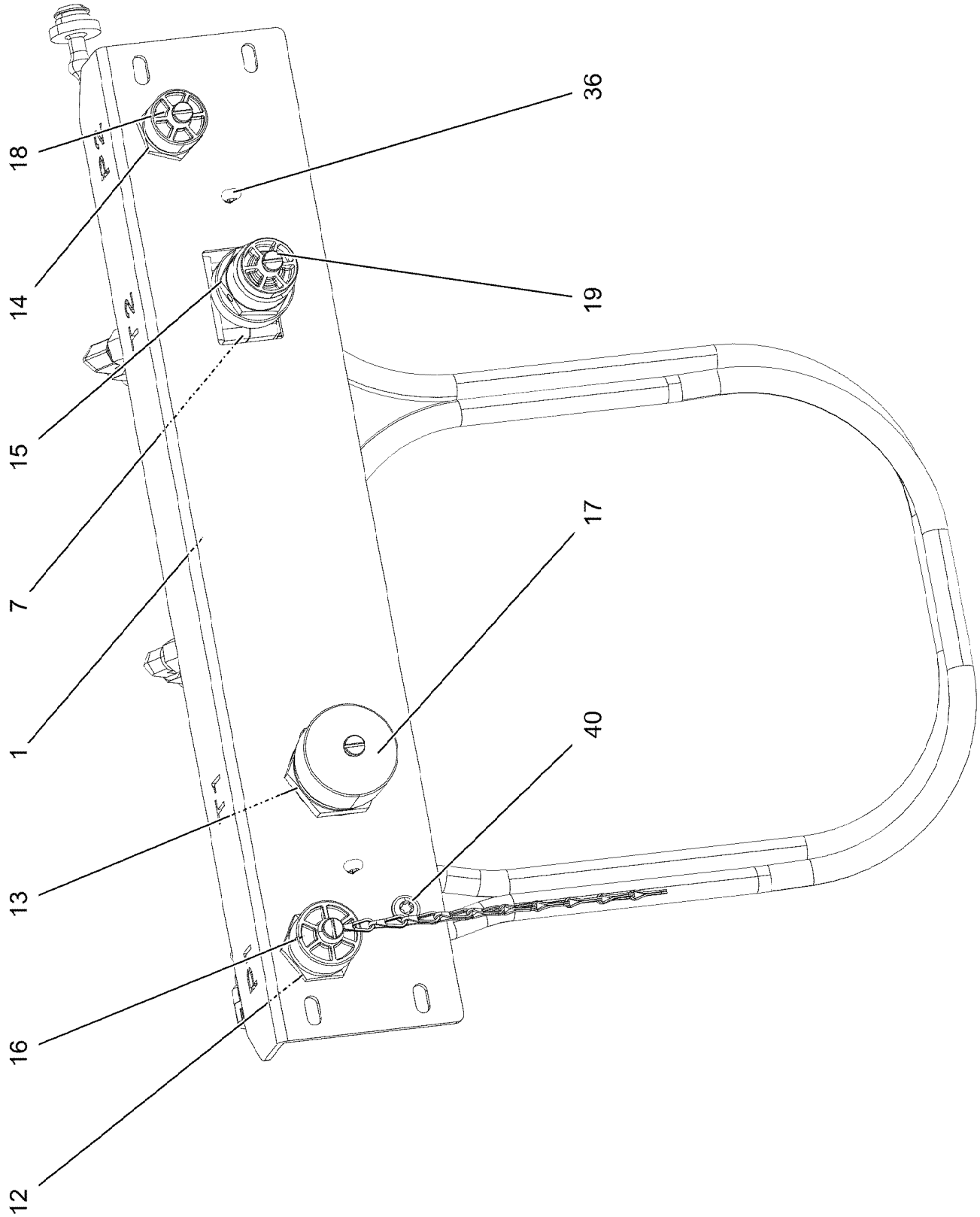
36
18
19
14
15
7
17
1
40
13
16
12

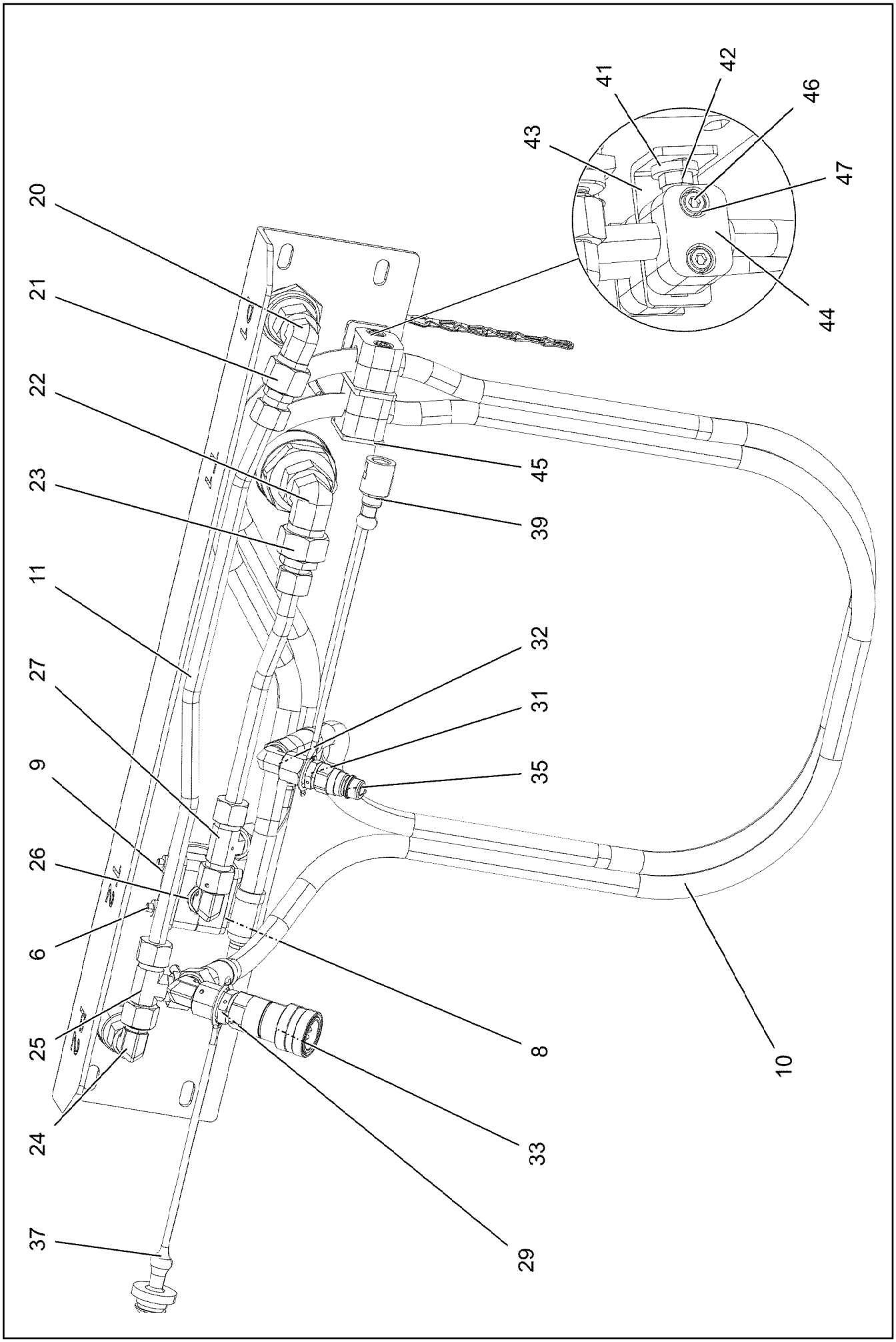

8.10.2019 096233 LIEBHERR	**etk_en_de_098253 LR 11000** **BULKHEAD PLATE** **SCHOTTPLATTE VORM.**	❑ 871 (2/3) **96022733**

Pos.	Item	Quantity	Description	Bezeichnung
1	97099717	1	DIAPHRAGM 4X645X183 X5CRNI18-10	SCHOTTBLECH
6	10876359	2	SOCKET HEAD SCREW ISO 4762 M6X55 8.8	ZYLINDERSCHRAUBE
7	602008508	2	CLAMP-HALF DIN 3015-1 L 3 R 22 PP SW	KLEMMHAELFTE
8	7005053	1	LID PLATE DIN 3015-1 L-DP 3 W1-ZN	DECKPLATTE
9	10802203	1	WELD PLATE DIN 3015-1 L-AP-K 3 W1 ZNNI	ANSCHWEISSPLATTE
10	96022735	1	HOSE LINES BOLT EXTRACTION	SCHLAUCHLEITUNGEN BOLZEN
(1910)	966187808	1	HOSE CPL. 2SN 8X1600	SCHLAUCH KPL.
(1912)	928870008	1	HOSE CPL. 2SN 8X1600	SCHLAUCH KPL.
11	96022734	1	PIPELINES CONDUCTS PIN PULLER	ROHRLEITUNGEN BOLZENZIEH
(997)	96024947	1	PIPE COMPL. 12X1.5	ROHR KPL.
(998)	96024948	1	PIPE COMPL. 12X1.5	ROHR KPL.
12	511500508	1	COUPLING SLEEVE B3 15-L	KUPPLUNGSMUFFE
13	511500608	1	COUPLING SLEEVE B6 18-L	KUPPLUNGSMUFFE
14	511505808	1	COUPLING SLEEVE B2 12-L	KUPPLUNGSMUFFE
15	511509608	1	COUPLING PLUG B2 12-L	KUPPLUNGSSTECKER
16	10466915	1	HEX CAP NUT RD36X3 SPF	VERSCHLUSSMUTTER
17	10466916	1	HEX CAP NUT RD54X4 SPF	VERSCHLUSSMUTTER
18	10466914	1	HEX CAP NUT RD32X3 SPF	VERSCHLUSSMUTTER
19	10466910	1	SCREW PLUG RD32X3 SPF	VERSCHLUSSSCHRAUBE
20	7615379	1	FITTING EW 15L CR6-FREE	VERSCHRAUBUNG
21	475431808	1	FITTING RED 15/12L CR6-FREI	VERSCHRAUBUNG
22	247108302	1	FITTING EW 18L M26X1,5 CR6-FREI	VERSCHRAUBUNG
23	475436308	1	FITTING REDSD18/12-L A3P	VERSCHRAUBUNG
24	247117702	3	FITTING EW 12L M18X1,5 CR6-FREI	VERSCHRAUBUNG
25	247128602	1	FITTING EL 12L M18X1,5 CR6-FREI	VERSCHRAUBUNG
26	470011308	1	FITTING SNV12-L A3P	VERSCHRAUBUNG
27	470430408	1	FITTING XT12-L A3P	VERSCHRAUBUNG
29	471030808	1	FITTING XGE12-LR-ED A3P	VERSCHRAUBUNG
31	7362091	1	FITTING ISO 8434-1 GE 10L G1/4A CR6-FREI	VERSCHRAUBUNG
32	7403569	1	FITTING EW 10L M16X1,5 CR6-FREI	VERSCHRAUBUNG
33	10877832	1	COUPLING SLEEVE MUFFE-10 STAHL	KUPPLUNGSMUFFE
35	10877834	1	COUPLING PLUG STECKER-6,3 STAHL	KUPPLUNGSSTECKER
36	11968307	2	SPLIT PIN ISO 1234 6,3X32 ST 480H SPF	SPLINT
37	10877835	1	DUST CAP B06 PVC	STAUBKAPPE
39	10877837	1	DUST CAP B04 PVC	STAUBKAPPE
40	10875471	1	BUTTON HEAD SCREW AEHNL.ISO 7380-2	HALBRUNDKOPFSCHRAUBE
41	11840501	1	WASHER DIN 7349 8,4 200HV 480H SPF	SCHEIBE
42	10875614	1	HEX NUT DIN 985 M8 8 480H SPF	SECHSKANTMUTTER
43	951473308	1	HOLDER S315MC FE//ZNNI8//CN//T0	HALTER
44	7362946	4	CLAMP-HALF DIN 3015-1 L 2 R 16 PP SW	KLEMMHAELFTE
45	602015208	1	WELD PLATE DIN 3015-1 L-AP-K 2 W1	ANSCHWEISSPLATTE
46	10876360	2	SOCKET HEAD SCREW ISO 4762 M6X65 8.8	ZYLINDERSCHRAUBE
47	10875647	2	WASHER ISO 7089 6 200HV 480H SPF	SCHEIBE

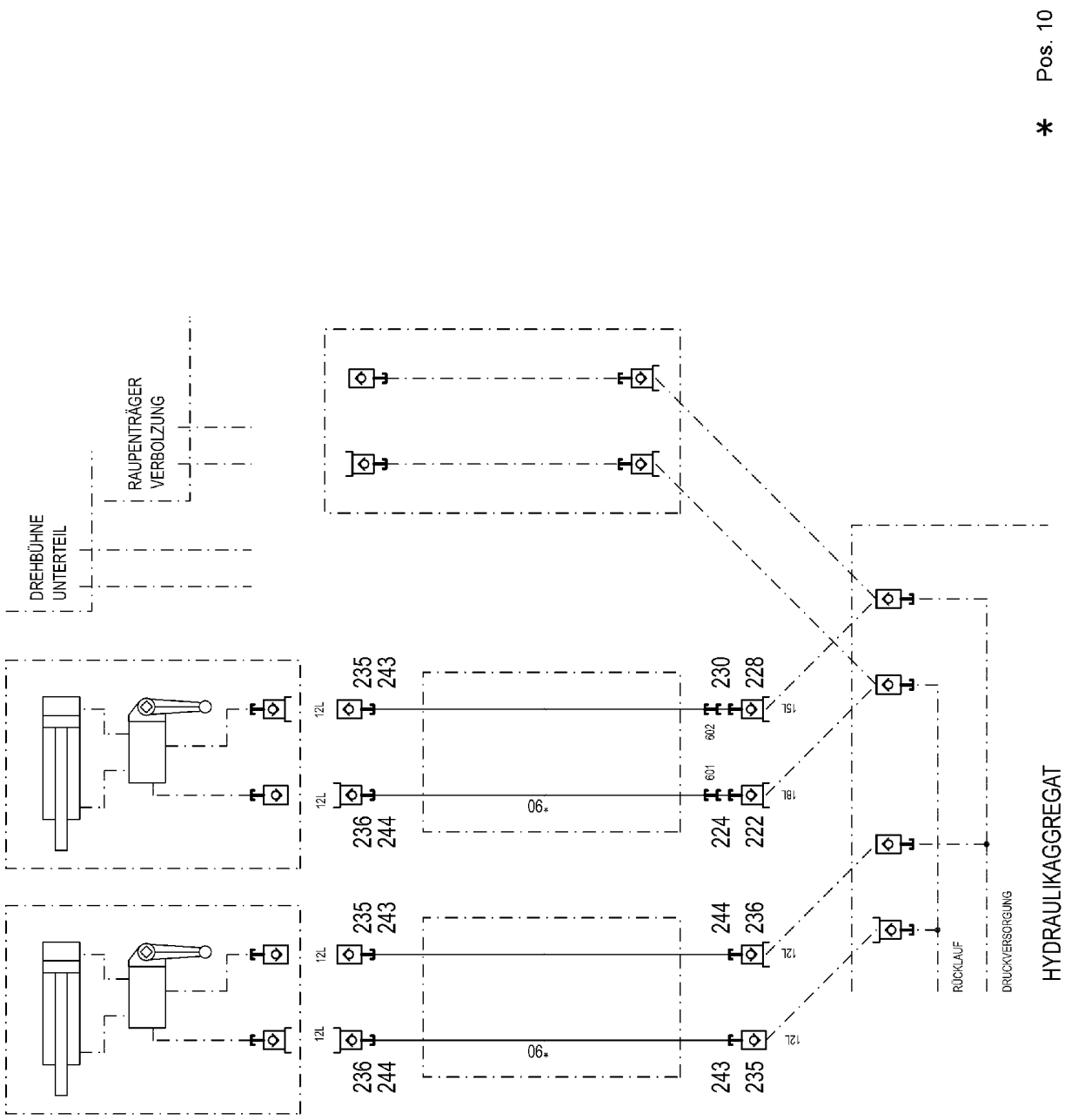
* Pos. 10
DREHBÜHNE UNTERTEIL
RAUPENTRÄGER VERBOLZUNG
HYDRAULIKAGGREGAT
RÜCKLAUF
DRUCKVERSORGUNG
12L
15L
18L
602
601
06*
235
243
236
244
230
228
224
222

Pos.	Item	Quantity	Description	Bezeichnung
10	968907508	1	HOSE LINES BOLT EXTRACTION	SCHLAUCHLEITUNGEN BOLZEN
(1)	602760308	4	NAME PLATE 25,4X165,1	BEZEICHNUNGSSCHILD
(1090)	928755908	4	HOSE CPL. 2SN 8X15000	SCHLAUCH KPL.
222	570504808	1	COUPLING PLUG B6 18-L	KUPPLUNGSSTECKER
224	10466912	1	SCREW PLUG RD54X4 SPF	VERSCHLUSSSCHRAUBE
228	511500408	1	COUPLING PLUG B3 15-L	KUPPLUNGSSTECKER
230	10466911	1	SCREW PLUG RD36X3 SPF	VERSCHLUSSSCHRAUBE
235	511505808	3	COUPLING SLEEVE B2 12-L	KUPPLUNGSMUFFE
236	511509608	3	COUPLING PLUG B2 12-L	KUPPLUNGSSTECKER
243	10466914	3	HEX CAP NUT RD32X3 SPF	VERSCHLUSSMUTTER
244	10466910	3	SCREW PLUG RD32X3 SPF	VERSCHLUSSSCHRAUBE
601	475436308	1	FITTING REDSD18/12-L A3P	VERSCHRAUBUNG
602	475431808	1	FITTING RED 15/12L CR6-FREI	VERSCHRAUBUNG

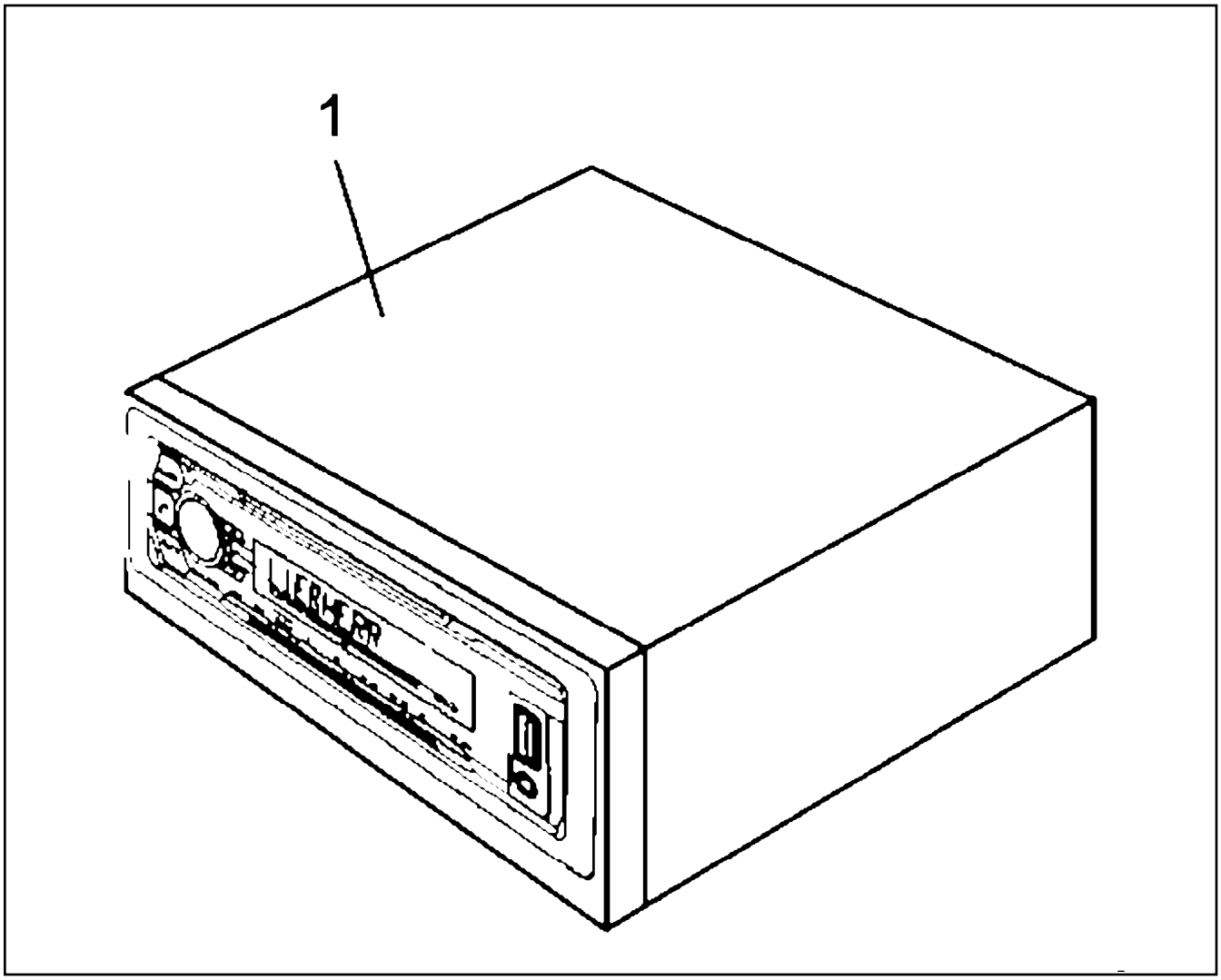

Pos.	Item	Quantity	Description	Bezeichnung
1	11699714	1	CAR RADIO	AUTORADIO

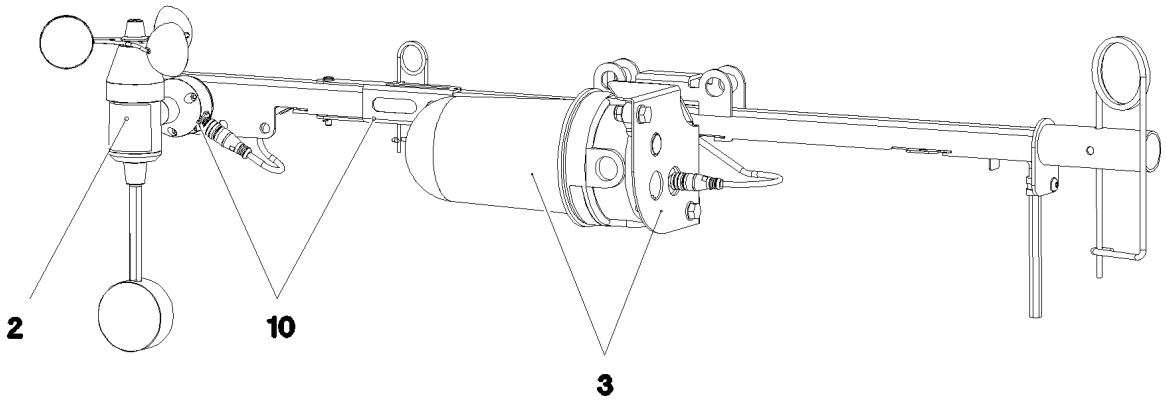

Pos.	Item	Quantity	Description	Bezeichnung
2	11482252	1	WIND VELOCITY TRANSMITTER 0-50M/S SP ⇨ ❑ 877	WINDGESCHWINDIGKEITSGEBE
3	11482305	1	OBSTRUCTION LIGHT 7,2W 19,2-28,8V PBT	HINDERNISFEUER
5	968897308	1	LEAD W1985Y	LEITUNG
10	968838508	1	MECH MEAS AND WARNING DEVICE WW+H ⇨ ❑ 878	MECHANIK MESS-U.WARNEINR

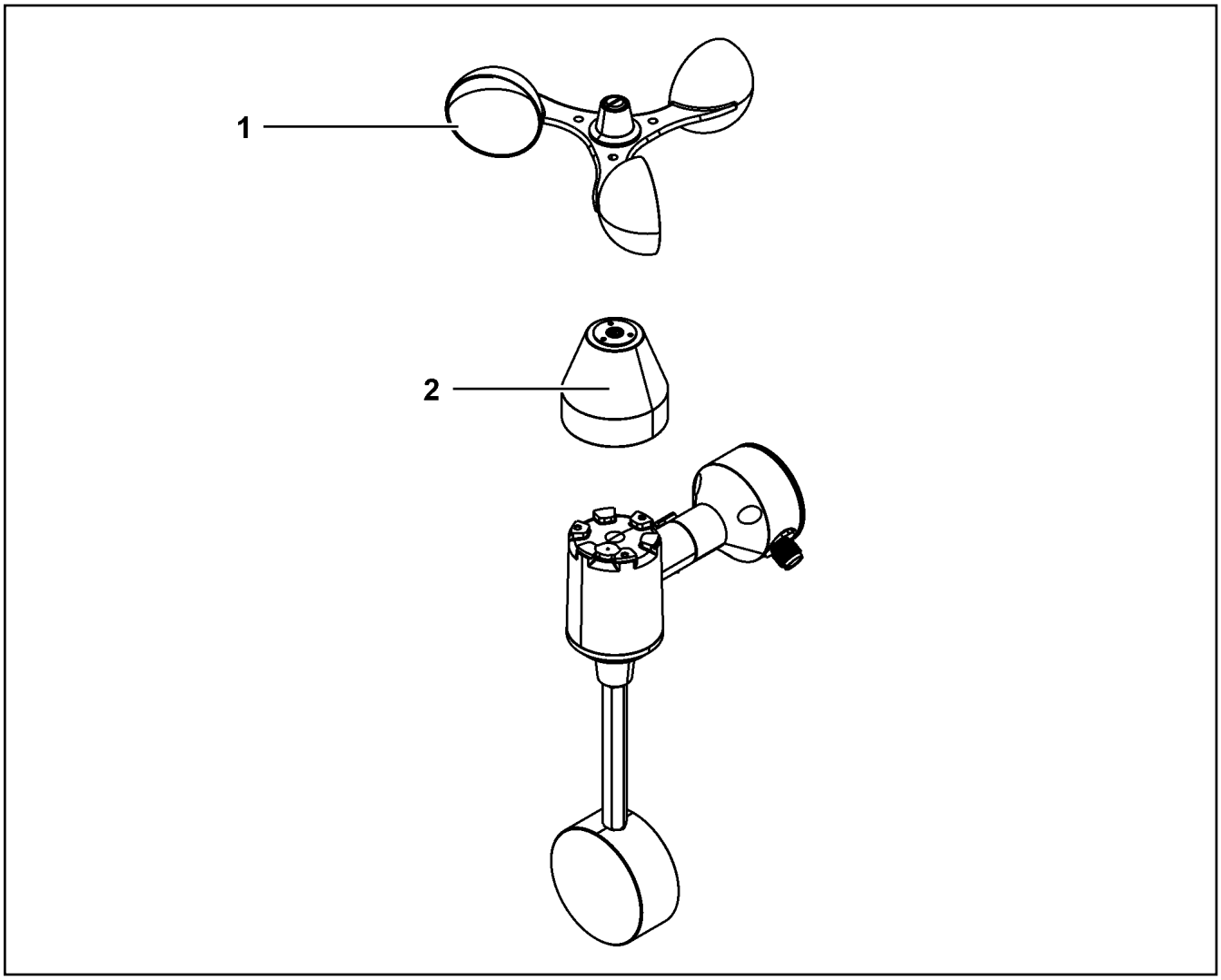

Pos.	Item	Quantity	Description	Bezeichnung
1	11171311	1	ROTOR	ROTOR
3	11171306	1	COVER LID	ABDECKKAPPE

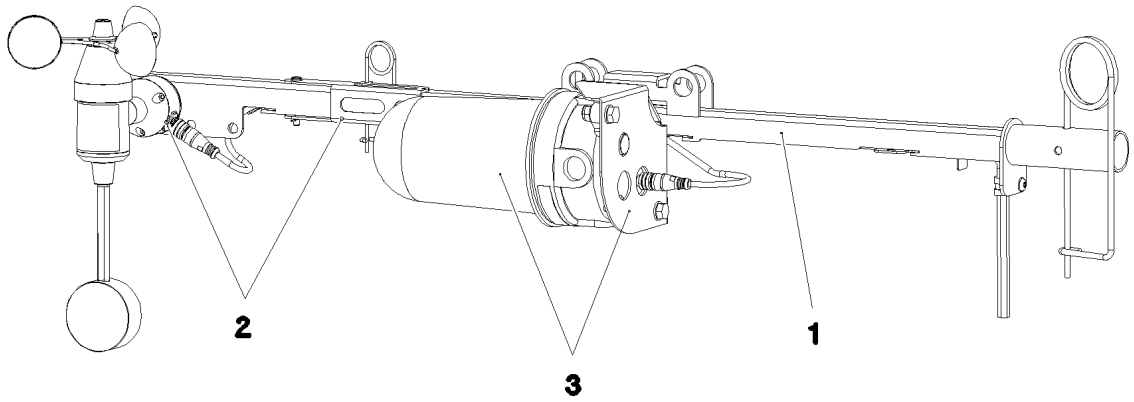

Pos.	Item	Quantity	Description	Bezeichnung
1	968838608	1	LOCATION FIXTURE PRE-ASS. ⇨ ❑ 879	GRUNDHALTER VORM.
2	967936408	1	WIND WARNING PREASSEMBLED ⇨ ❑ 880	WINDWARNUNG VORM.
3	967937608	1	OBSTRUCTION LIGHTS PREASS ⇨ ❑ 881	HINDERNISFEUER VORM.

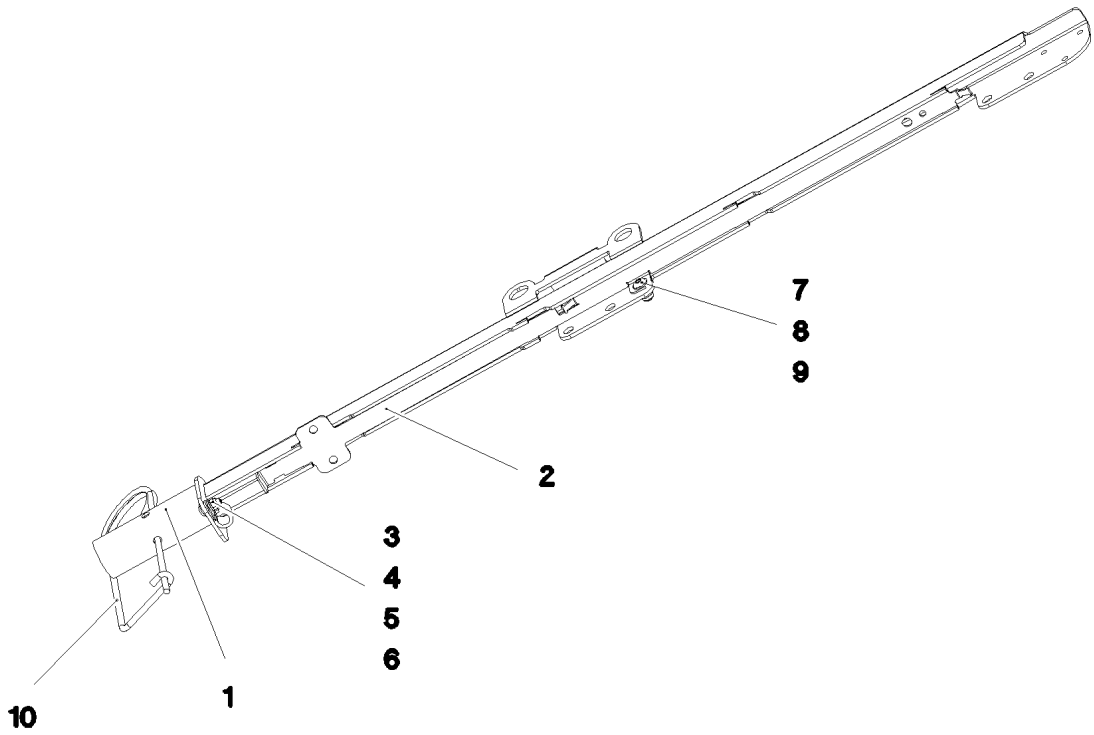

Pos.	Item	Quantity	Description	Bezeichnung
1	968266508	1	LOCATION FIXTURE WELDED	GRUNDHALTER SCHWK.
2	97030182	1	PLATE 1.5X691X50 X5CRNI18-10	BLECH
3	7381679	1	CLAMP DIN 3016-1 10X12XD1 W1-2-CR	SCHELLE
4	10028237	1	BUTTON HEAD SCREW AEHNL.ISO 7380-2	HALBRUNDKOPFSCHRAUBE
5	10301317	1	HEX NUT DIN 985 M5 A2-70	SECHSKANTMUTTER
6	11140403	1	WASHER ISO 7089 5 200HV 480H SPF	SCHEIBE
7	10412851	1	BUTTON HEAD SCREW AEHNL.ISO 7380-2	HALBRUNDKOPFSCHRAUBE
8	10540500	1	WASHER ISO 7093-1 6 200HV-A4	SCHEIBE
9	11004444	2	HEX NUT AEHNL.ISO 7040 M6 A2-70	SECHSKANTMUTTER
10	433102508	1	RETAINING SPRING 5X122 A3C	SICHERUNGSFEDER

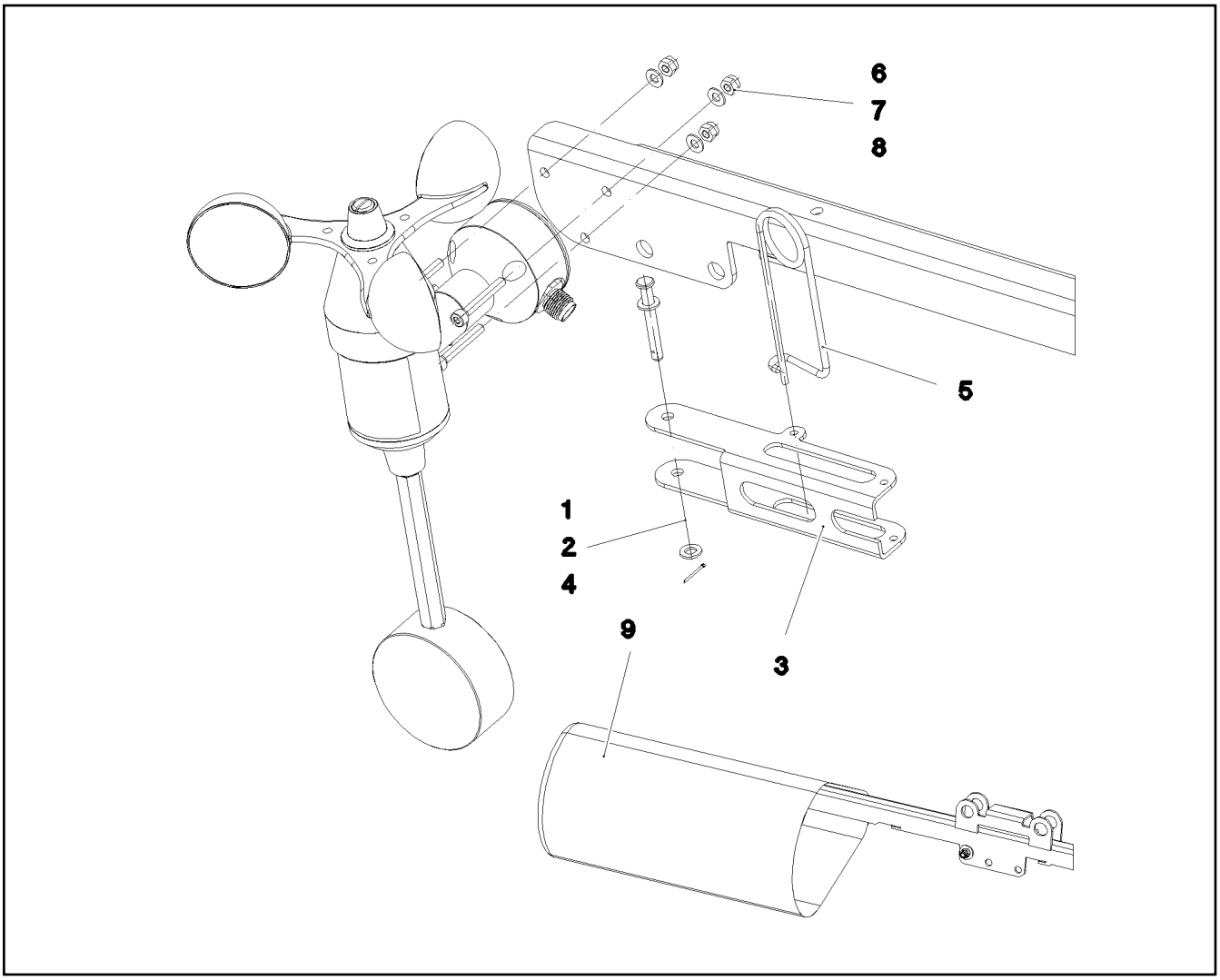

Pos.	Item	Quantity	Description	Bezeichnung
1	451000208	1	PIN DIN 1434 5X40X35 X5CRNI1810	BOLZEN
2	10410193	2	WASHER ISO 7089 5 -A2	SCHEIBE
3	97030562	1	PLATE 2X135X93 X5CRNI18-10	BLECH
4	10180340	1	SPLIT PIN ISO 1234 1,6X14 A2	SPLINT
5	433102808	1	RETAINING SPRING 3X55 VERZ	SICHERUNGSFEDER
6	10875815	3	SOCKET HEAD SCREW ISO 4762 M4X30 8.8	ZYLINDERSCHRAUBE
7	10875611	3	HEX NUT DIN 985 M4 8 480H SPF	SECHSKANTMUTTER
8	10875645	3	WASHER ISO 7089 4 200HV 480H SPF	SCHEIBE
9	97042475	1	HOOD 180X350 GEWEBE ROT	HAUBE

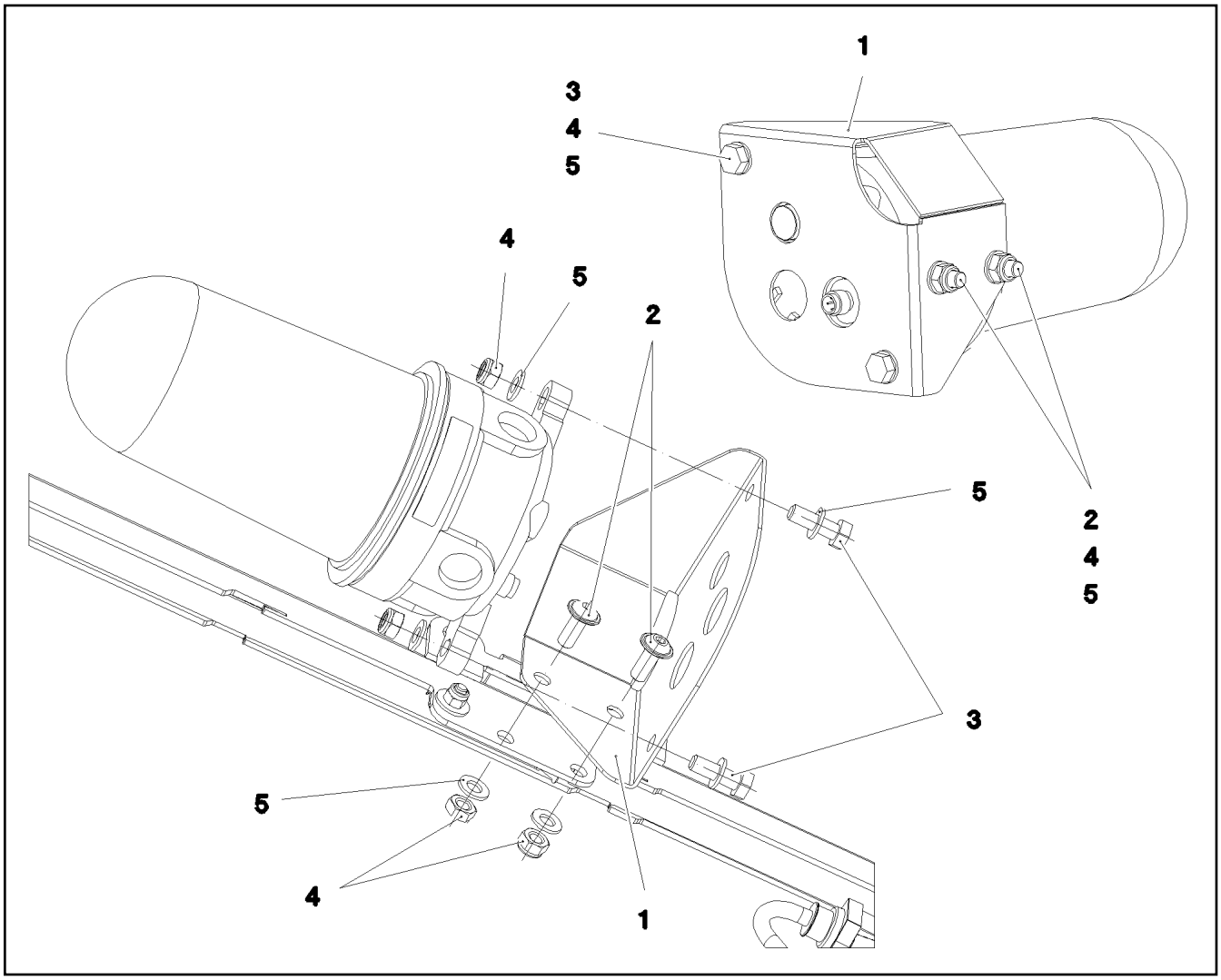

Pos.	Item	Quantity	Description	Bezeichnung
1	97030307	1	PLATE 2X191X185 X5CRNI18-10	BLECH
2	408650608	2	BUTTON HEAD SCREW ISO 7380-2 M8X20 A	HALBRUNDKOPFSCHRAUBE
3	406590105	2	HEX SCREW ISO 4017 M8X25 A2-70	SECHSKANTSCHRAUBE
4	411903108	4	HEX NUT DIN 985 M8 A2-70	SECHSKANTMUTTER
5	420060705	6	WASHER ISO 7089 8 200HV-A2	SCHEIBE

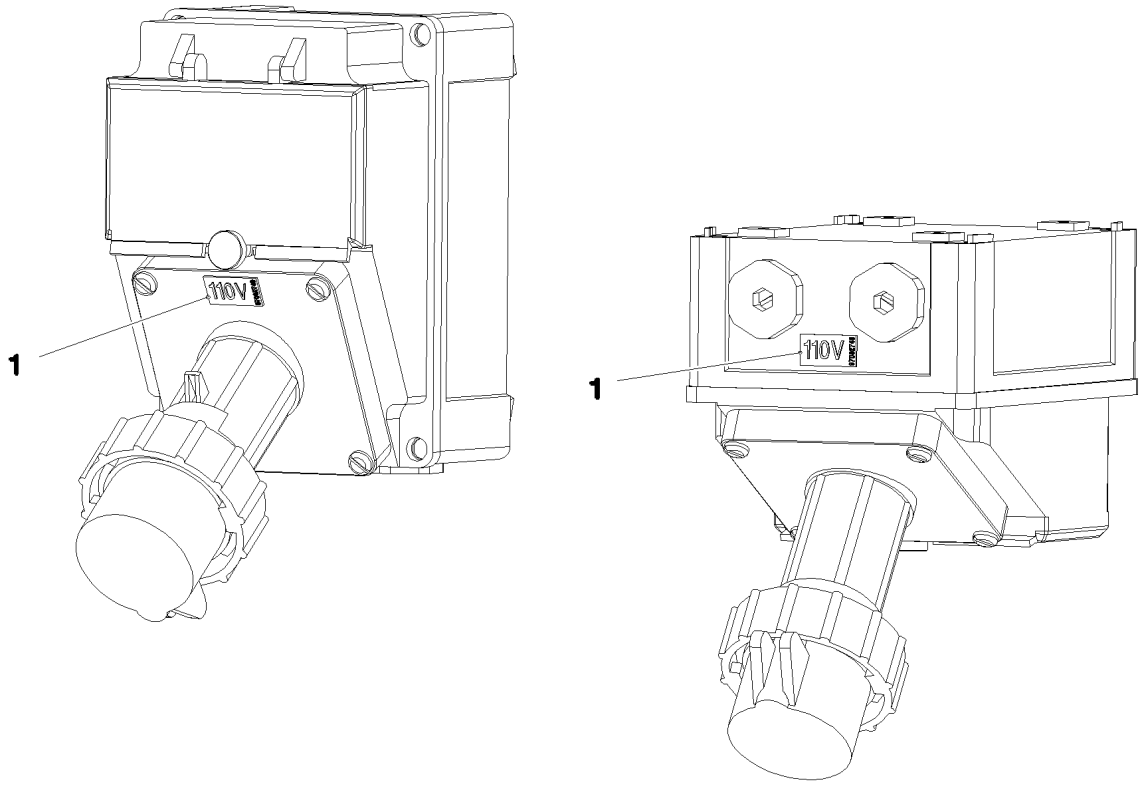

Pos.	Item	Quantity	Description	Bezeichnung
1	97082749	1	INFORMATION SIGN 23X12 KLEBEFOLIE SP	HINWEISSCHILD

Pos. 700

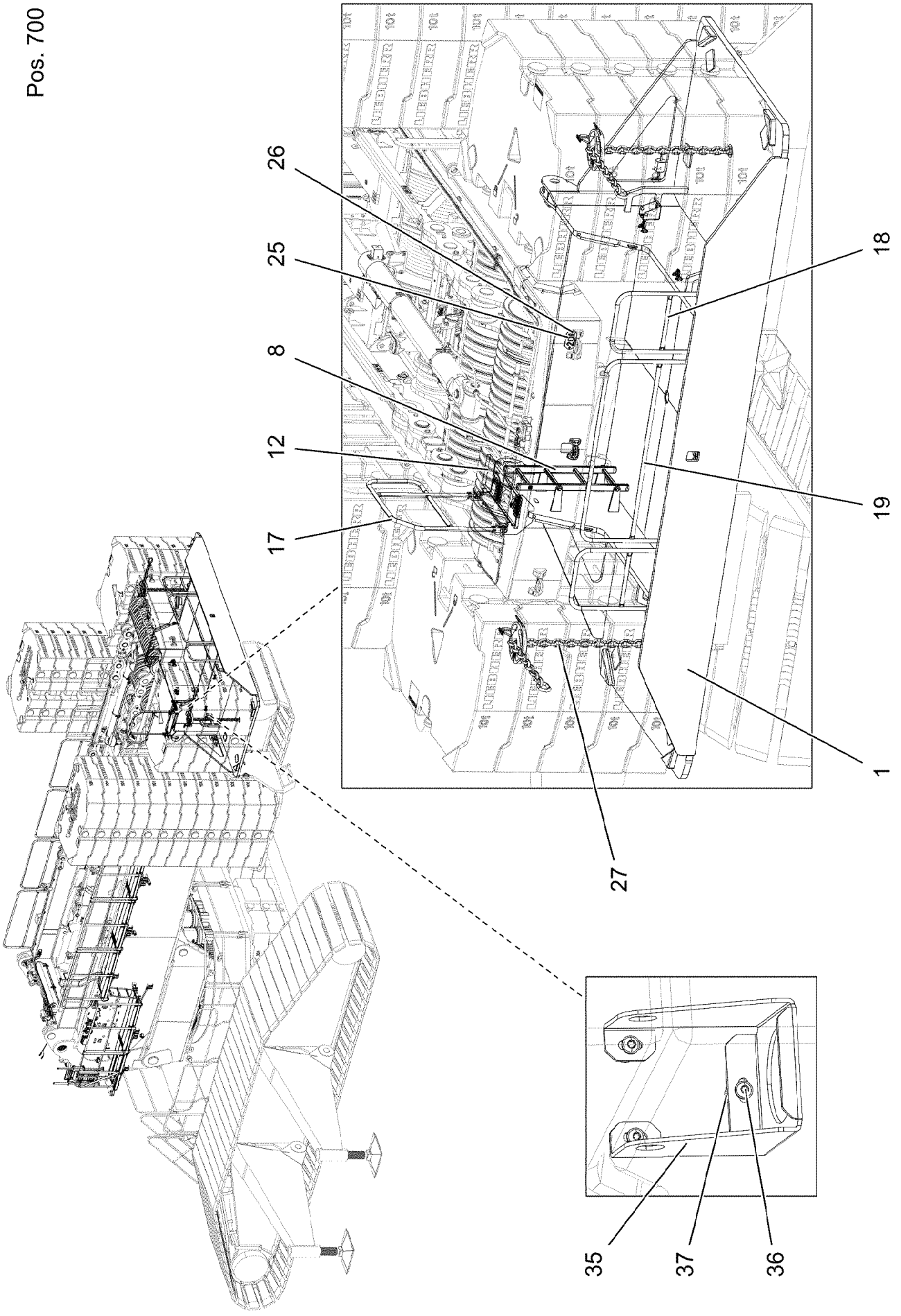

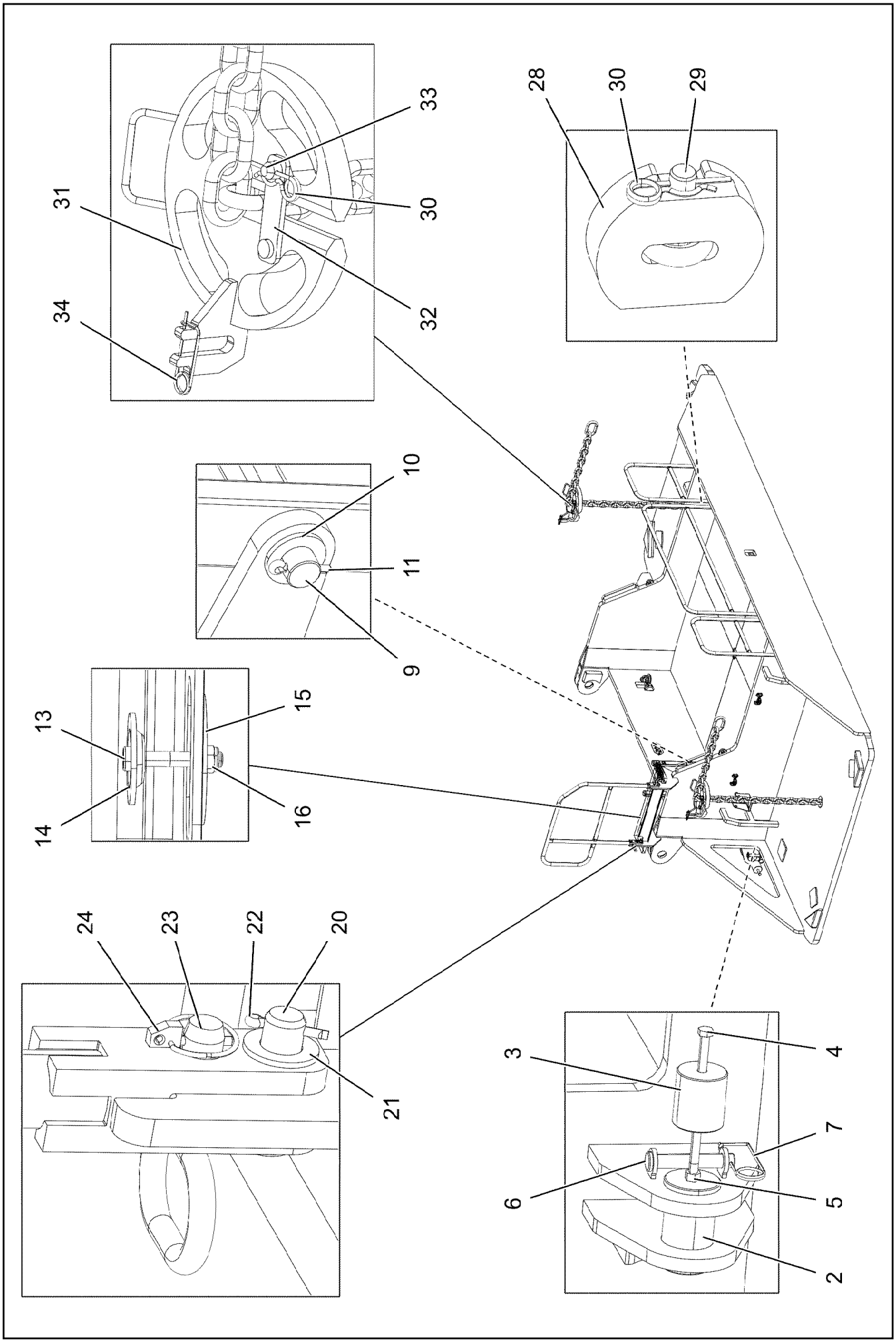

8.10.2019 004263 LIEBHERR	**etk_en_de_098253 LR 11000** **SLEWING PLATFORM EXTENSION** **DREHBUEHNENVERLAENGERUNG**	❑ 884 (2/3) **919326208**

Pos.	Item	Quantity	Description	Bezeichnung
1	96039474	1	BRACKET WELDED CONST.	KONSOLE SCHWK.
2	97024242	2	PIN 100.0X165 35NICRMOV125 SPF	BOLZEN
3	948918408	2	AXLE 90.0X100 S355J2+AR FE//ZN20//C	ACHSE
4	10878582	2	HEX SCREW ISO 4014 M16X300 8.8 FLZN SP	SECHSKANTSCHRAUBE
5	10875617	2	HEX NUT ISO 4032 M16 8 FLZN SPF	SECHSKANTMUTTER
6	932062308	2	PIN RD25X150 42CRMO4+QT GASN.	BOLZEN
7	433100908	2	RETAINING SPRING 4,5X98 VERZ	SICHERUNGSFEDER
8	11481745	1	SIMPLE LADDER EN 131 4-420X1,09M AL SP	ANLEGELEITER
9	97014724	2	AXLE 25.0X500 S355J2G3C+C FE//ZNNI8//C	ACHSE
10	10289810	4	WASHER ISO 7089 24 300HV FLZN SPF	SCHEIBE
11	11968307	4	SPLIT PIN ISO 1234 6,3X32 ST 480H SPF	SPLINT
12	97041918	1	GRIDIRON T980X300X30/2 S235 JR SPF	GITTERROST-P
13	12206699	2	SOCKET HEAD SCREW ISO 4762 M8X45 8.8	ZYLINDERSCHRAUBE
14	10100621	2	DISH MOUNTING	TELLERBEFESTIGUNG
15	941138108	2	WASHER DC01 FE//ZNNI8//CN//T0	SCHEIBE
16	10875614	2	HEX NUT DIN 985 M8 8 480H SPF	SECHSKANTMUTTER
17	96024645	1	HAND RAIL WELDED STRUCTURE T ZN O	GELAENDER SCHWK.
18	967932708	2	GUARD RAILING T ZN O	GELAENDER
19	967932508	1	GUARD RAILING T ZN O	GELAENDER
20	451222408	14	PIN DIN 1435 20X65X58 ST.50-2K VERZ	BOLZEN
21	10289808	14	WASHER ISO 7089 20 300HV FLZN SPF	SCHEIBE
22	12100681	14	SPLIT PIN ISO 1234 5X28 ST 480H SPF	SPLINT
23	924713108	2	SOCKET PIN T ZN K	STECKBOLZEN
24	10875869	2	SAFETY PLUG W HINGE-LID 5X29X4,7X25 4	SICHERHEITSKLAPPSTECKER
25	97111655	1	WEIGHT INFORMATION PLATE 2X200X100 D	GEWICHTSSCHILD
26	10875484	2	BUTTON HEAD SCREW 7380-2 M8X10 08.8 4	HALBRUNDKOPFSCHRAUBE
27	10878112	2	CHAIN SUSPENSION 15T-2.5M GK8 VERZ	KETTENGEHAENGE
28	972205608	2	HOLDING PLATE 45X169X180 S690QL	HALTEPLATTE
29	972205708	2	PIN 35.0X165 35NICRMOV125 GASN. SPF	BOLZEN
30	433206408	4	SPRING PLUG 6 ZINC COATED	FEDERSTECKER
31	963253908	2	PLATE CPL. SPF	PLATTE KPL.
32	963249908	2	FUSE FE//ZNNI8//CN//T0	SICHERUNG
33	974145908	2	THREADED PIN 25.0X50 42CRMO4+QT GA	GEWINDEBOLZEN
34	433101208	2	RETAINING SPRING 4X68 VERZ	SICHERUNGSFEDER
35	97124827	2	PLATE 4X419X272 S315MC FE//ZNNI8//CN//T	BLECH
36	10875485	6	BUTTON HEAD SCREW AEHNL.ISO 7380-2	HALBRUNDKOPFSCHRAUBE
37	953873408	6	SLEEVE 25X20 11SMN37 FE//ZNNI8//CN//T0	HUELSE
700	96039900	1	SIGNS ⇨ ❑ 886	BESCHILDERUNG

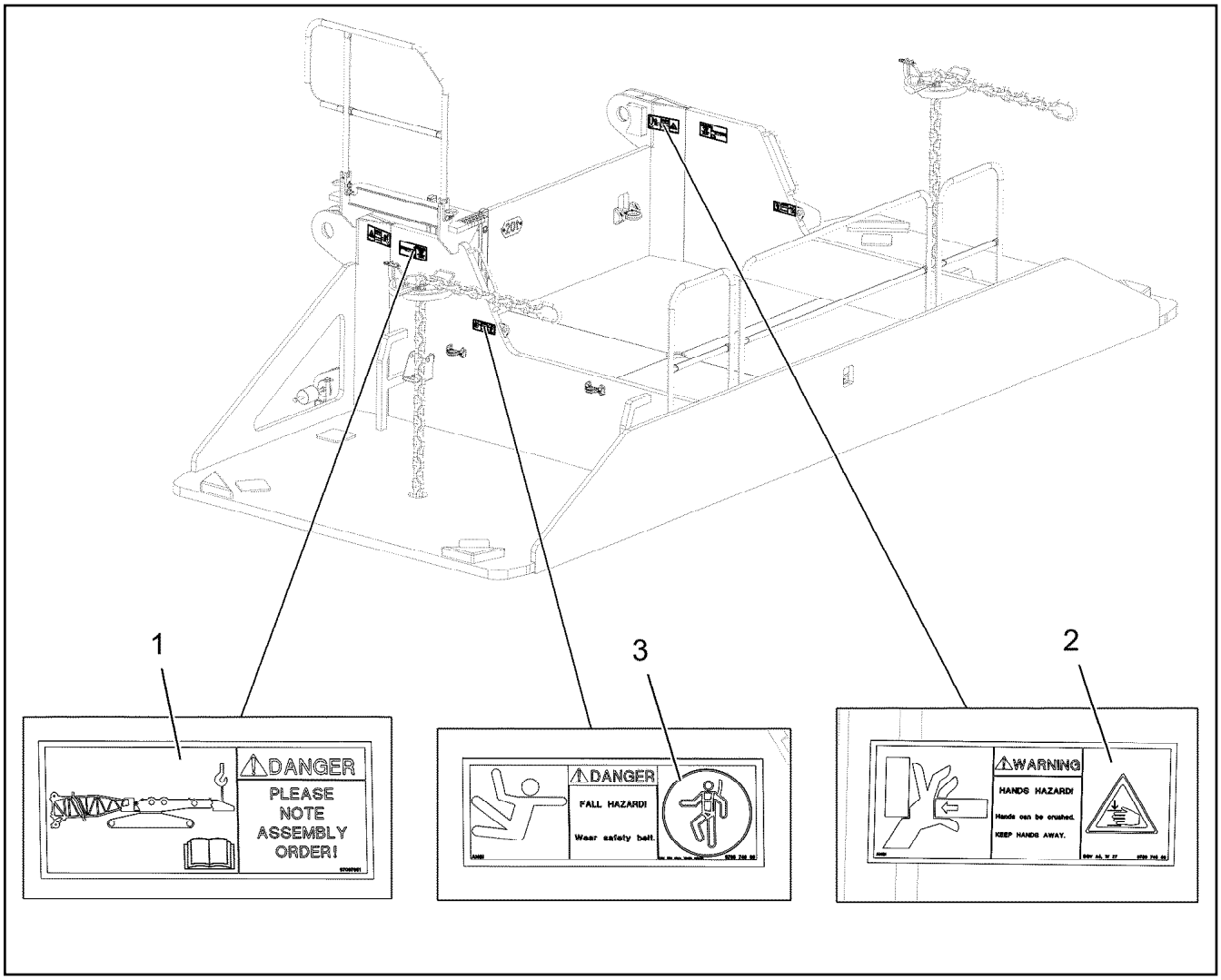

Pos.	Item	Quantity	Description	Bezeichnung
1	97097951	2	WARNING SIGN 208X88 KLEBEFOLIE SPF	WARNSCHILD
2	978674608	2	SIGN 208X88 KLEBEFOLIE SPF	SCHILD
3	978674808	2	SIGN 168X62 KLEBEFOLIE SPF	SCHILD

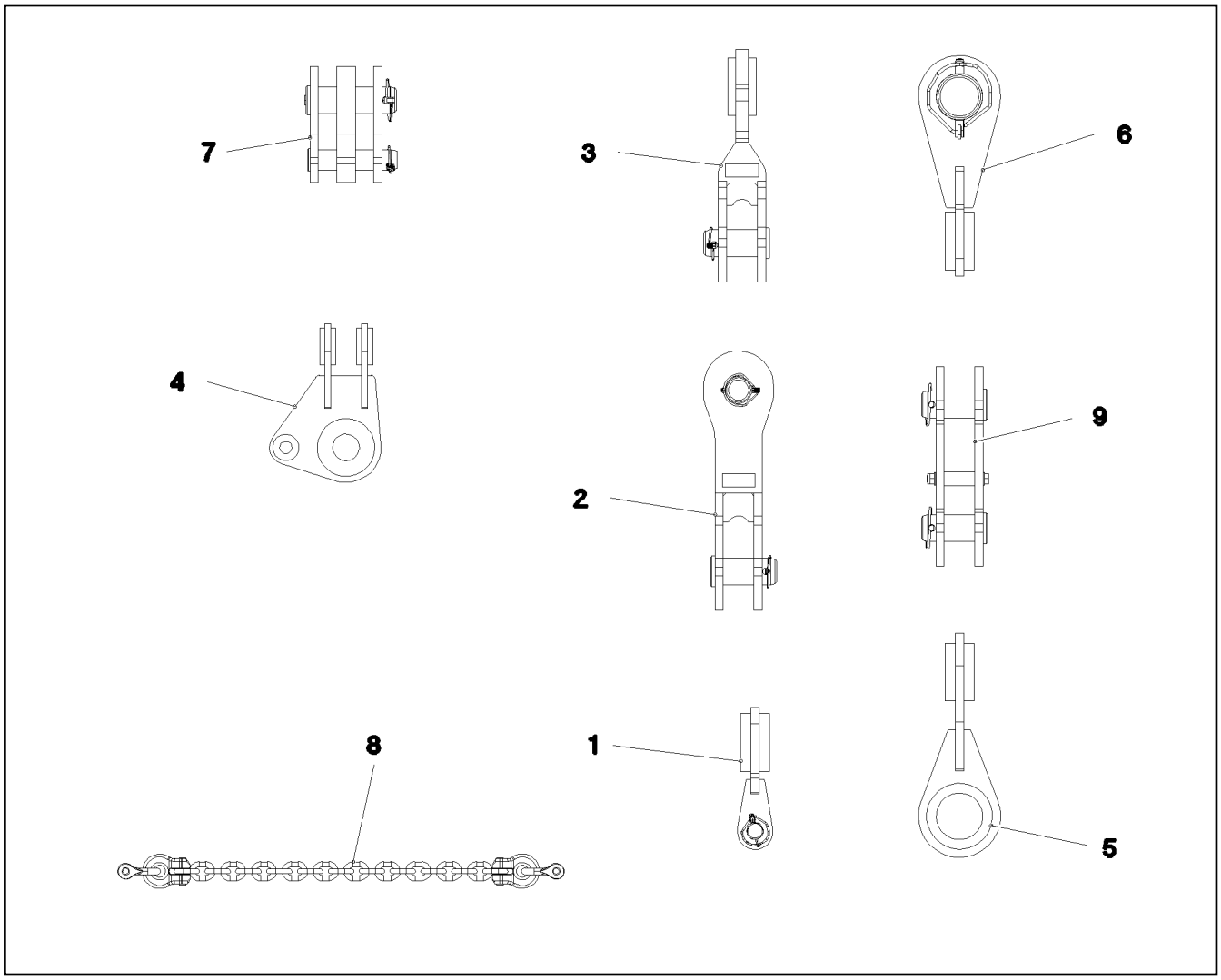

Pos.	Item	Quantity	Description	Bezeichnung
1	968766608	2	CROSS SHACKLE CPL.	KREUZLASCHE KPL.
(1)	968767308	1	CROSS CONNECTING LINK WELDED	KREUZLASCHE SCHWK.
(2)	956064008	1	PIN 45.0X30 4 35NICRMOV125 GASN. SPF	BOLZEN
(3)	10180884	1	SAFETY PLUG W HINGE-LID 8X62X7,5X53 4	SICHERHEITSKLAPPSTECKER
(4)	973567608	1	PLATE IDENTIFICATION NUMBER IDENT-N	SCHILD IDENTNR.
2	968766708	2	CROSS SHACKLE CPL.	KREUZLASCHE KPL.
(1)	968767708	1	CROSS CONNECTING LINK WELDED	KREUZLASCHE SCHWK.
(2)	97047009	2	PIN 75.0X160 35NICRMOV125	BOLZEN
(3)	10180878	2	SAFETY PLUG W HINGE-LID 17X100X15,5X	SICHERHEITSKLAPPSTECKER
(4)	973567608	1	PLATE IDENTIFICATION NUMBER IDENT-N	SCHILD IDENTNR.
3	968766808	2	BRACKET CPL.	LASCHE KPL.
(1)	968767808	1	CONNECTING LINK WELDED	LASCHE SCHWK.
(2)	97047009	1	PIN 75.0X160 35NICRMOV125	BOLZEN
(3)	10180878	1	SAFETY PLUG W HINGE-LID 17X100X15,5X	SICHERHEITSKLAPPSTECKER
(4)	973567608	1	PLATE IDENTIFICATION NUMBER IDENT-N	SCHILD IDENTNR.
4	968768308	2	CROSS CONNECTING LINK WELDED	KREUZLASCHE SCHWK.
5	968767108	2	CROSS SHACKLE CPL. 0.35M	KREUZLASCHE KPL.
6	968767208	2	CROSS SHACKLE CPL.	KREUZLASCHE KPL.
(1)	968769108	1	CROSS CONNECTING LINK WELDED	KREUZLASCHE SCHWK.
(2)	97047299	1	PIN 120.0X317 35NICRMOV125 SPF	BOLZEN
(3)	12100250	1	SAFETY PLUG W HINGE-LID 20X150X20X1	SICHERHEITSKLAPPSTECKER
(4)	973567608	1	PLATE IDENTIFICATION NUMBER IDENT-N	SCHILD IDENTNR.
7	968768408	2	BRACKET CPL. ⇨ ❑ 889	LASCHE KPL.
8	97047031	1	CHAIN 1507	KETTE

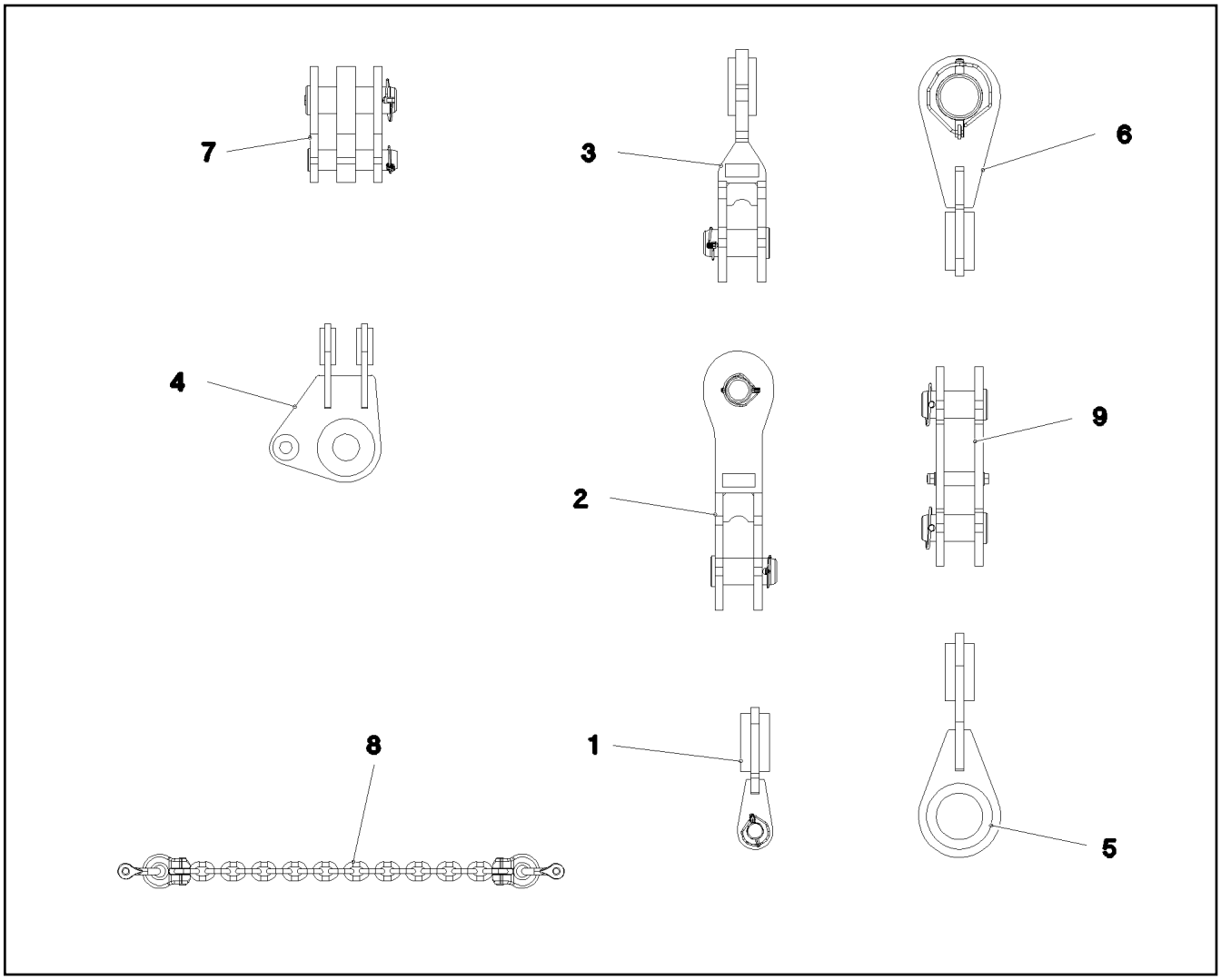

Pos.	Item	Quantity	Description	Bezeichnung
9	969308308	2	BRACKET CPL. 0.3M ⇨ ❑ 890	LASCHE KPL.

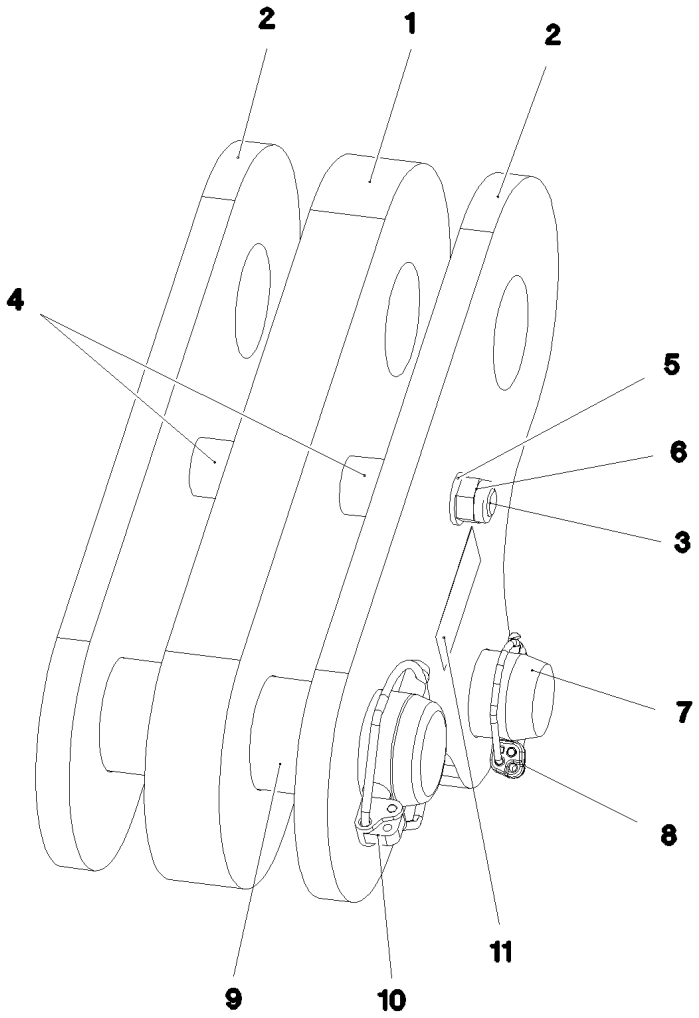

Pos.	Item	Quantity	Description	Bezeichnung
1	968989208	1	BRACKET WITH BOARD	LASCHE MIT SCHILD
2	968989308	2	BRACKET WITH BOARD	LASCHE MIT SCHILD
3	12224045	1	HEX SCREW ISO 4014 M16X200 8.8 FLZN SP	SECHSKANTSCHRAUBE
4	949987108	2	TUBE 33,7X8X45 S355J2H FE//ZNNI8//CN//T	ROHR
5	10289806	2	WASHER ISO 7089 16 300HV FLZN SPF	SCHEIBE
6	10875609	1	HEX NUT DIN 985 M16 8 FLZN SPF	SECHSKANTMUTTER
7	953552708	1	PIN 55.0X207 35NICRMOV125 GASN. SPF	BOLZEN
8	10180884	1	SAFETY PLUG W HINGE-LID 8X62X7,5X53 4	SICHERHEITSKLAPPSTECKER
9	97027114	1	PIN 70.0X220 35NICRMOV125 SPF	BOLZEN
10	10180878	1	SAFETY PLUG W HINGE-LID 17X100X15,5X	SICHERHEITSKLAPPSTECKER
11	973567608	1	PLATE IDENTIFICATION NUMBER IDENT-N	SCHILD IDENTNR.

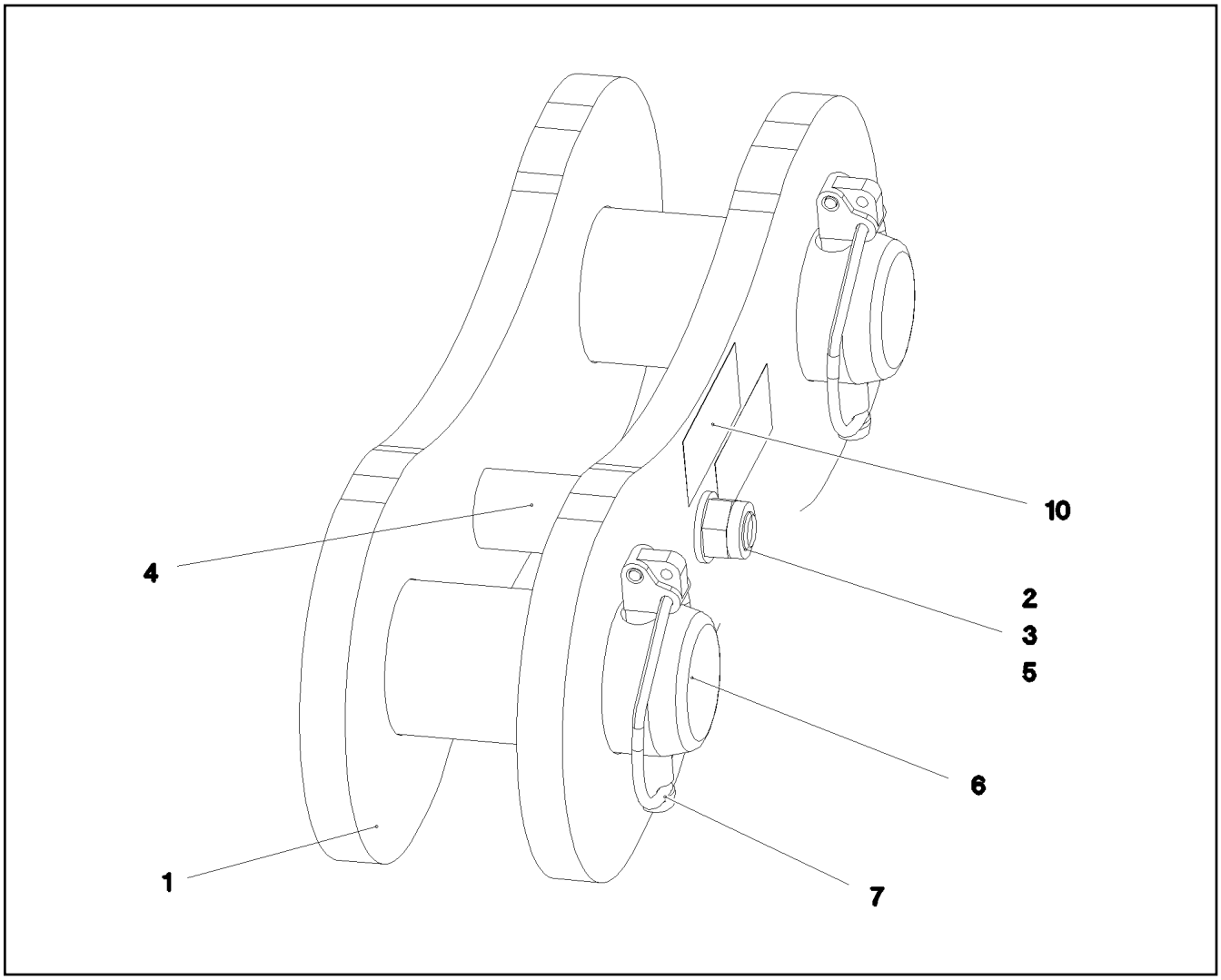

Pos.	Item	Quantity	Description	Bezeichnung
1	967744108	2	BRACKET WITH BOARD 0.30M	LASCHE MIT SCHILD
2	11642340	1	HEX SCREW ISO 4014 M16X140 8.8 FLZN SP	SECHSKANTSCHRAUBE
3	10289806	2	WASHER ISO 7089 16 300HV FLZN SPF	SCHEIBE
4	97050971	1	TUBE 33.7X75 S355J2H FE//ZNNI8//CN//T0	ROHR
5	10875609	1	HEX NUT DIN 985 M16 8 FLZN SPF	SECHSKANTMUTTER
6	97047009	2	PIN 75.0X160 35NICRMOV125	BOLZEN
7	10180878	2	SAFETY PLUG W HINGE-LID 17X100X15,5X	SICHERHEITSKLAPPSTECKER
10	973567608	1	PLATE IDENTIFICATION NUMBER IDENT-N	SCHILD IDENTNR.

Pos.	Item	Quantity	Description	Bezeichnung
1	97046984	2	ADDITIONAL GUY ROPE 40MM 5M SPF	ZUSATZABSPANNSEIL

Pos.	Item	Quantity	Description	Bezeichnung
1	97046985	2	ADDITIONAL GUY ROPE 40MM 7M SPF	ZUSATZABSPANNSEIL

Pos.	Item	Quantity	Description	Bezeichnung
1	97047307	2	ADDITIONAL GUY ROPE 40MM 9M SPF	ZUSATZABSPANNSEIL

Pos.	Item	Quantity	Description	Bezeichnung
1	97047309	2	ADDITIONAL GUY ROPE 40MM 6M SPF	ZUSATZABSPANNSEIL

Pos.	Item	Quantity	Description	Bezeichnung
1	97047327	2	ADDITIONAL GUY ROPE 40MM 2.24M SPF	ZUSATZABSPANNSEIL

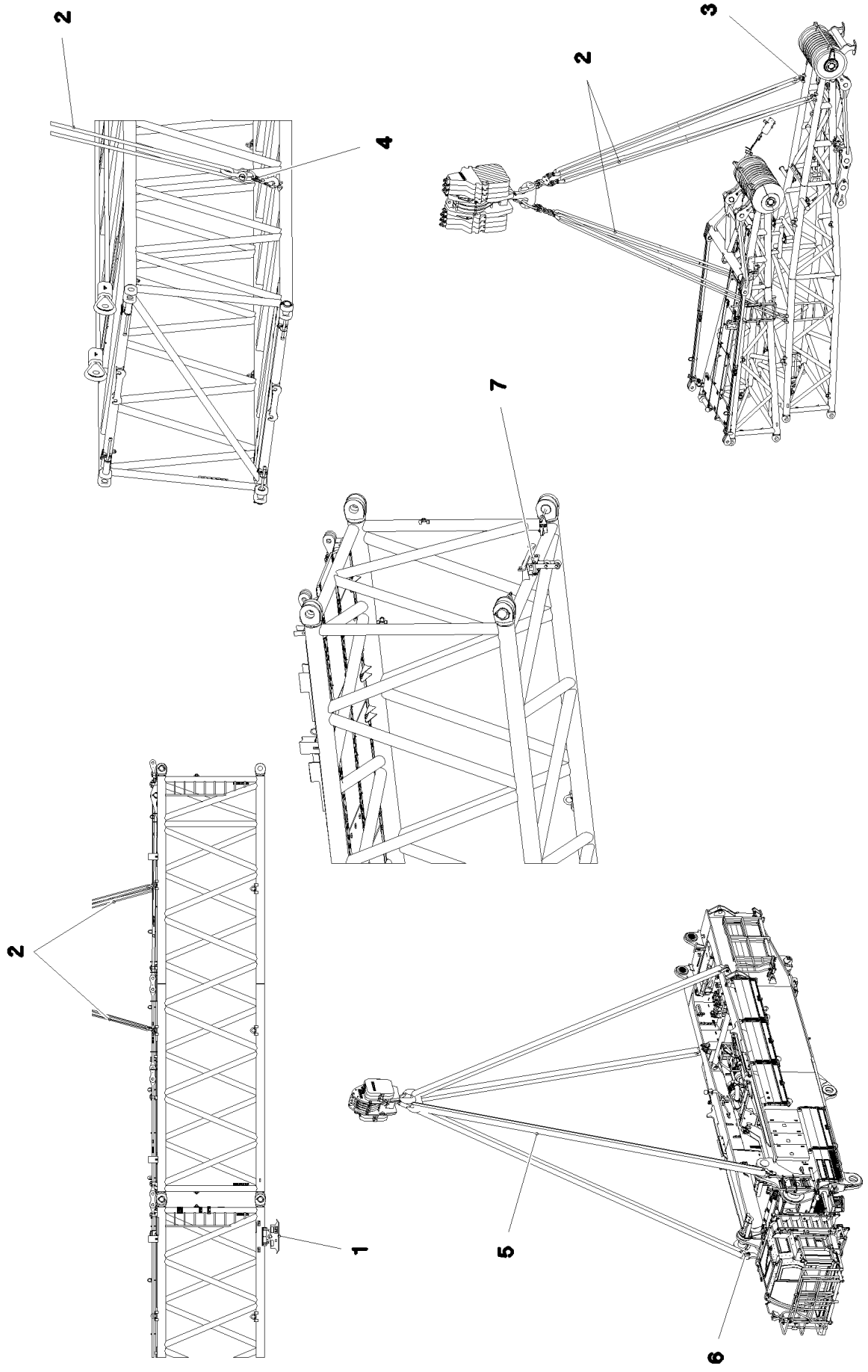

8.10.2019 080821	**etk_en_de_098253 LR 11000**	❑ 896 (1/2)
LIEBHERR	**MOUNTING AIDS** **MONTAGEHILFSMITTEL**	**917571308**

Pos.	Item	Quantity	Description	Bezeichnung
1	968455908	4	FOOT COMPLETE ⇨ ❑ 898	FUSS KPL.
2	10871664	1	ROUND SLING SUSPENSION GEAR 39T-6.9	RUNDSCHLINGENGEHAENGE
3	10283204	4	SHACKLE 25T SPF	SCHAEKEL
4	97053134	4	LOAD HOOK CPL. SPF	LASTHAKEN KPL.
5	12101794	2	ROUND SLING DIN EN 1492-2 56T-10M POLY	RUNDSCHLINGE
6	10871666	4	SHACKLE 40T LACKIERT SPF	SCHAEKEL
7	969944608	1	MOUNTING CPL ⇨ ❑ 899	HALTERUNG KPL.

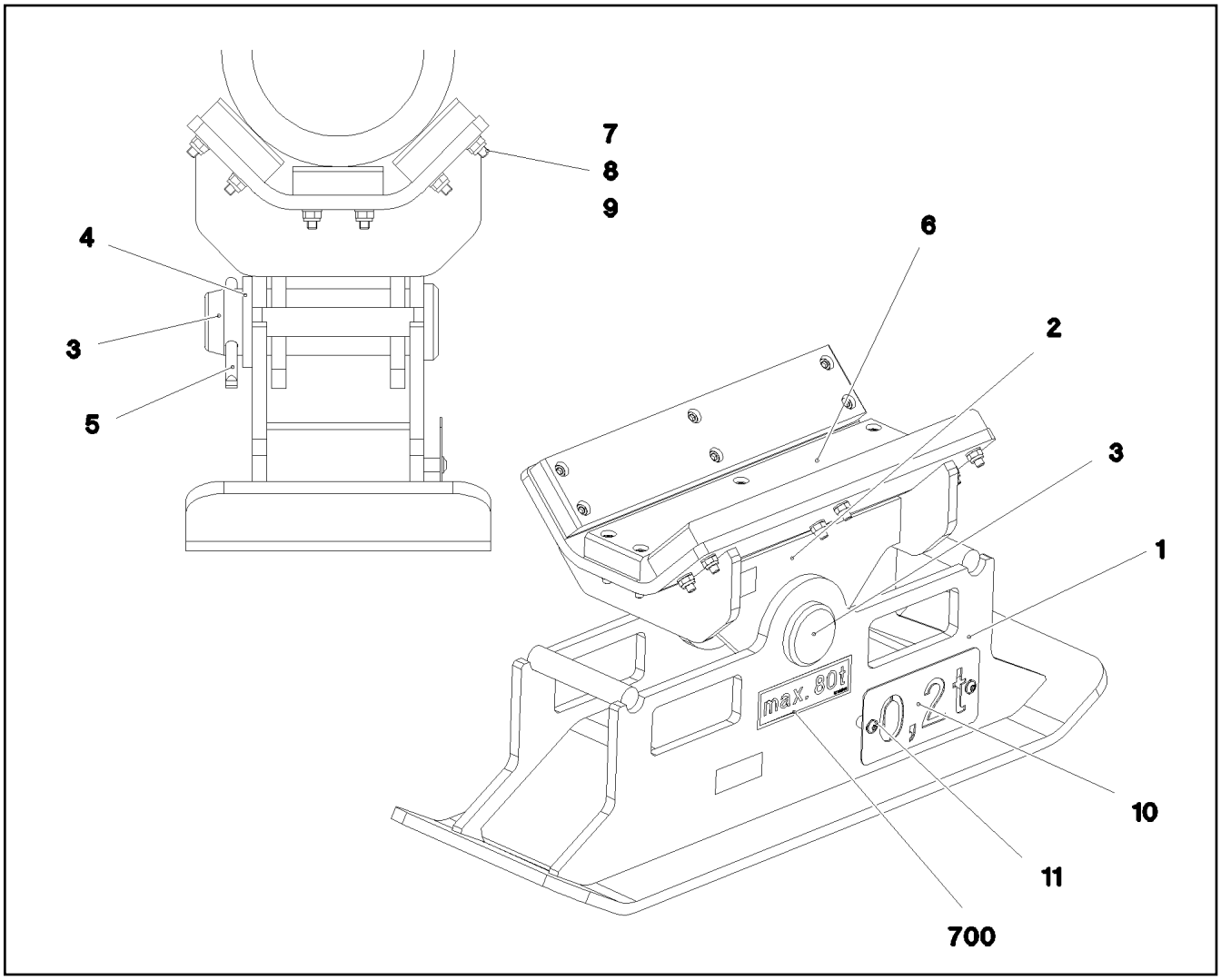

Pos.	Item	Quantity	Description	Bezeichnung
1	968299008	1	SUPPORT WELDED	FUSS SCHWK.
2	967997508	1	SUPPORT WELDED	AUFLAGE SCHWK.
3	972141808	1	PIN 80.0X245 35NICRMOV125	BOLZEN
4	11964262	1	WASHER EN 28738 70 160HV-ST FLZN SPF	SCHEIBE
5	10180381	1	SPLIT PIN ISO 1234 13X125 St 480H SPF	SPLINT
6	97011422	3	SHEET 30X95X500 PA6G	PLATTE
7	10875573	18	SOCKET HEAD SCREW ISO 4762 M10X50 8	ZYLINDERSCHRAUBE
8	420050701	18	WASHER ISO 7089 10 MS	SCHEIBE
9	10875606	18	HEX NUT DIN 985 M10 8 FLZN SPF	SECHSKANTMUTTER
10	979742908	1	SIGN 2X200X100 DC01 FE//ZNNI8//CN//T0	SCHILD
11	10875484	2	BUTTON HEAD SCREW 7380-2 M8X10 08.8 4	HALBRUNDKOPFSCHRAUBE
700	96017374	1	SIGNS	BESCHILDERUNG
(1)	97091645	1	SIGN 160X50 KLEBEFOLIE SPF	SCHILD

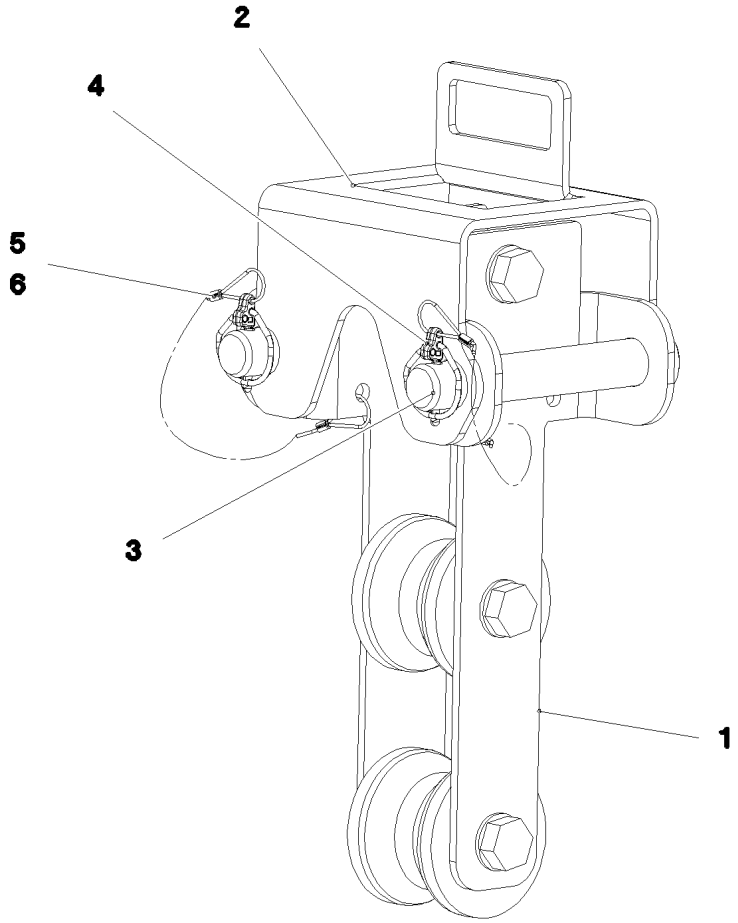

Pos.	Item	Quantity	Description	Bezeichnung
1	969944708	1	MOUNTING PRE-ASS. ⇨ ❑ 900	HALTERUNG VORM.
2	97065013	1	PLATE 6X223X437 S355MC FE//ZNNI8//CN//T	BLECH
3	97004857	2	PIN 45.0X207 35NICRMOV125 GASN. SPF	BOLZEN
4	10875870	2	SAFETY PLUG W HINGE-LID 6X42X5,5X32 4	SICHERHEITSKLAPPSTECKER
5	11160431	0.7	ROPE 2 2,3KN EDELSTAHL	SEIL
6	11170565	4	FERRULE 2 CU	PRESSKLEMME

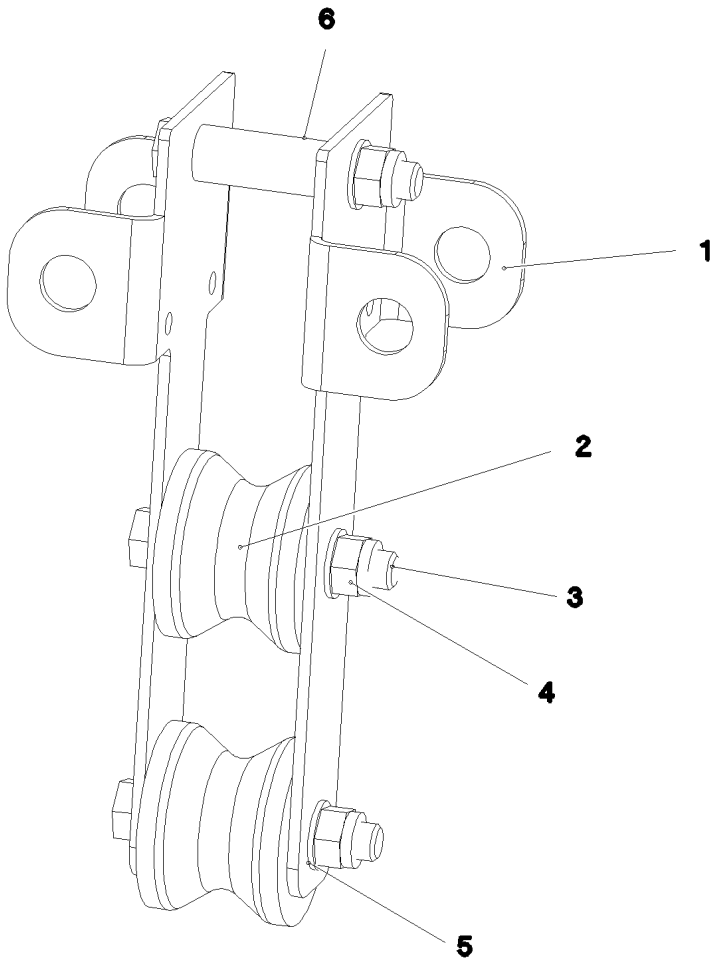

Pos.	Item	Quantity	Description	Bezeichnung
1	97065015	2	PLATE 6X423X291 S355MC FE//ZNNI8//CN//T	BLECH
2	288155308	2	ROLLER RD100X78 PA6G	ROLLE
3	10878585	3	HEX SCREW ISO 4014 M20X130 8.8 FLZN SP	SECHSKANTSCHRAUBE
4	10875610	3	HEX NUT DIN 985 M20 10 FLZN SPF	SECHSKANTMUTTER
5	10289808	6	WASHER ISO 7089 20 300HV FLZN SPF	SCHEIBE
6	946103108	3	TUBE 30X4X83 E355+N VERZ	ROHR

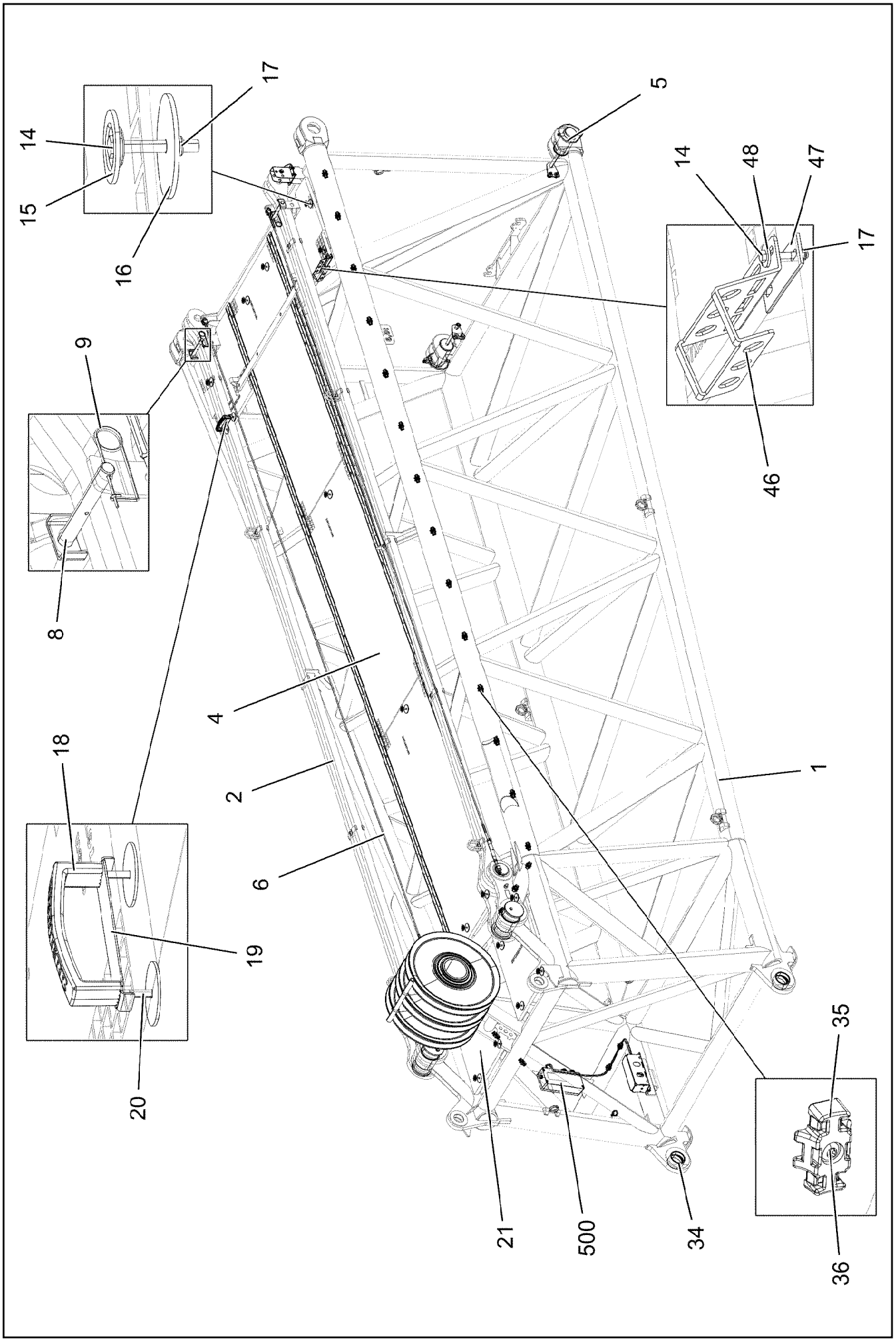

8.10.2019 004323 LIEBHERR	**etk_en_de_098253 LR 11000** **F-CONNECTING HEAD** **F-ANSCHLUSSKOPF**	901 (1/3) **919219508**

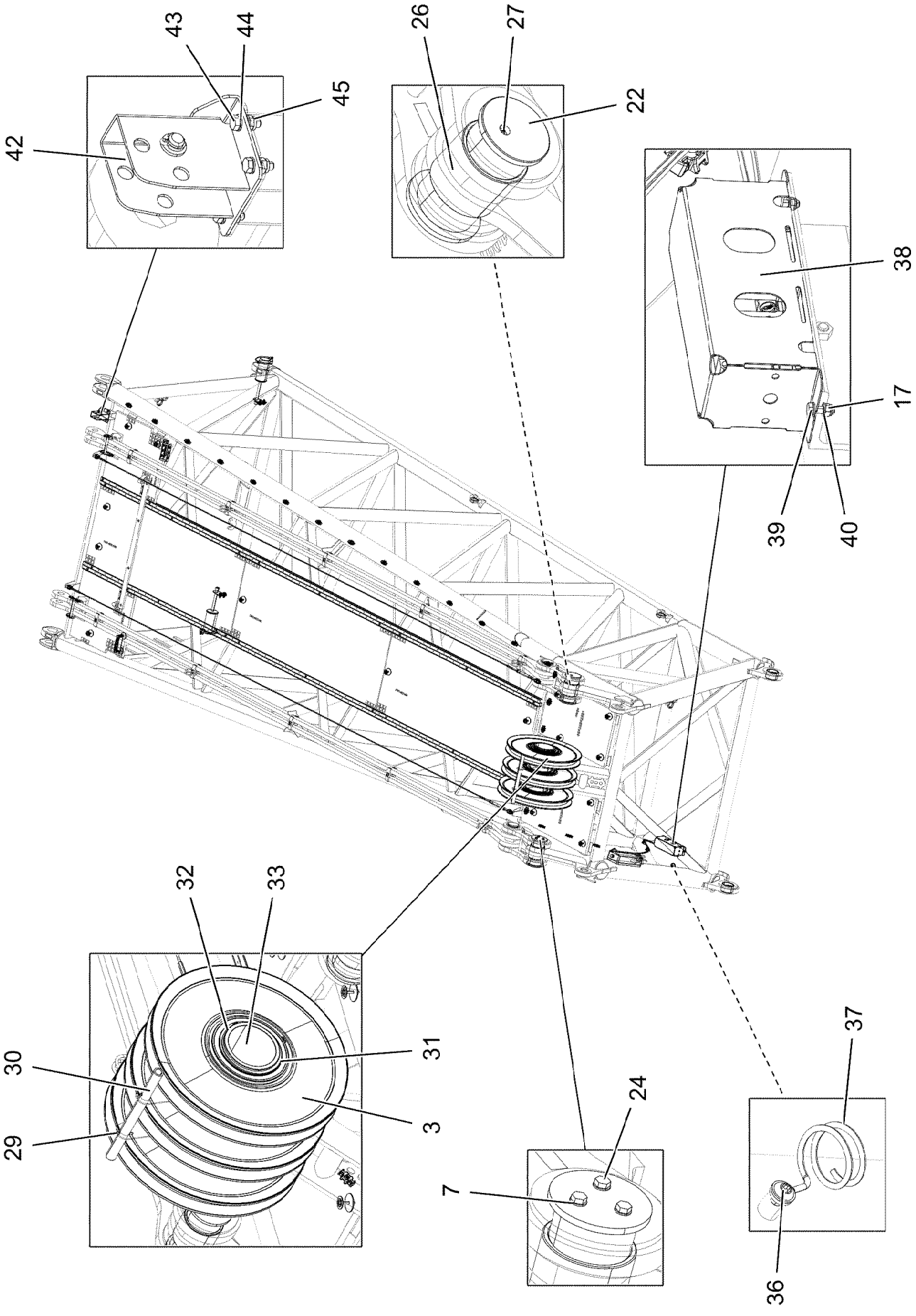
43
44
45
42
26
27
22
38
17
39
40
32
33
30
29
31
3
24
7
37
36

Pos.	Item	Quantity	Description	Bezeichnung
1	96038404	1	F-CONNECTING HEAD WELDED	F-ANSCHLUSSKOPF SCHWK.
2	96038420	2	RODS / PULL RODS 7.35M ⇨ ❑ 904	STANGEN KPL.
3	967066008	3	ROPE PULLEY CPL.	SEILROLLE KPL.
4	96038847	1	GRIDIRON PRE-ASS. ⇨ ❑ 908	GITTERROST VORM.
5	96038848	2	PIN PRE-ASS. ⇨ ❑ 909	BOLZEN VORM.
6	10816267	2	ROUND STRAND ROPE 10X6,6M STAHL V	RUNDLITZENSEIL
7	10289805	14	WASHER ISO 7089 14 300HV FLZN SPF	SCHEIBE
8	962580308	2	CONNECTING PIN WELDED FE//ZNNI8//CN/	ABSTECKBOLZEN SCHWK.
9	433100908	2	RETAINING SPRING 4,5X98 VERZ	SICHERUNGSFEDER
14	11651582	19	HEX SCREW ISO 4014 M8X55 8.8 480H SPF	SECHSKANTSCHRAUBE
15	10100621	17	DISH MOUNTING	TELLERBEFESTIGUNG
16	941138108	19	WASHER DC01 FE//ZNNI8//CN//T0	SCHEIBE
17	10875614	21	HEX NUT DIN 985 M8 8 480H SPF	SECHSKANTMUTTER
18	966435308	1	GRIP PA6-30%GF SPF	GRIFF
19	97006045	1	PLATE 2X213X45 ALMG3 H111	BLECH
20	11651581	2	HEX SCREW ISO 4014 M8X50 8.8 480H SPF	SECHSKANTSCHRAUBE
21	97065734	2	GRATING DIN 24537-3 1007X607X30/7 GFK B	GITTERROST
22	97123857	2	PIN 160.0X280 35NICRMOV125 SPF	BOLZEN
23	97123858	2	PLATE 12X170X170 S690QL	BLECH
24	406602308	6	HEX SCREW ISO 4017 M14X40 10.9 FLZN SP	SECHSKANTSCHRAUBE
26	97123859	2	BUSHING 155X135X130 GZ-CUZN25AL*	BUCHSE
27	7743242	2	HYDRAULIC-TYPE LUBRICAT.NIPPLE DIN 71	KEGELSCHMIERNIPPEL
28	433201608	1	PIPE FOLDING PLUG 10X45 VERZ	ROHRKLAPPSTECKER
29	10180368	1	SPLIT PIN ISO 1234 8X50 St 480H SPF	SPLINT
30	97123861	1	TUBE 38.0X530 S355J2H T ZN O	ROHR
31	97104638	2	WASHER 2X246X246 DC01 FE//ZNNI8//CN//T	SCHEIBE
32	428010508	2	LOCKING RING DIN 471 220X5	SICHERUNGSRING
33	97123862	1	AXLE 244.5X580 S770QL1 SPF	ACHSE
34	97123863	2	BUSHING 125X110X75 37MNB4	BUCHSE
35	10872676	2	CABLE CLIP HOLDER 46X70-SCHWARZ PA	KABELBINDERHALTER
36	10875484	3	BUTTON HEAD SCREW 7380-2 M8X10 08.8 4	HALBRUNDKOPFSCHRAUBE
37	720014408	1	CABLE CLAMP	KABELHALTER
38	97080863	1	HOOD 1.5X601X338 DC01 FE//ZNNI8//CN//T0	HAUBE
39	11642261	2	HEX SCREW ISO 4017 M8X25 8.8 480H SPF	SECHSKANTSCHRAUBE
40	10289803	4	WASHER ISO 7089 8 300HV 480H SPF	SCHEIBE
42	96005810	1	CONSOLE COMPL.	KONSOLE KPL.
43	11642358	4	HEX SCREW ISO 4017 M10X30 8.8 FLZN SP	SECHSKANTSCHRAUBE
44	10289795	8	WASHER ISO 7089 10 300HV FLZN SPF	SCHEIBE
45	10875606	4	HEX NUT DIN 985 M10 8 FLZN SPF	SECHSKANTMUTTER
46	97061020	1	PLATE 4X255X187 S315MC FE//ZNNI8//CN//T	BLECH
47	970130508	1	PLATE 4x160x40 S315MC	BLECH
48	420600301	4	WASHER ISO 7094 8 100 HV-ST VERZ	SCHEIBE
500	919287008	1	ELECTRIC F-CONNECTING HEAD F2 ⇨ ❑ 910	ELEKTRIK F-ANSCHLUSSKOPF
700	96038854	1	SIGNS ⇨ ❑ 915	BESCHILDERUNG

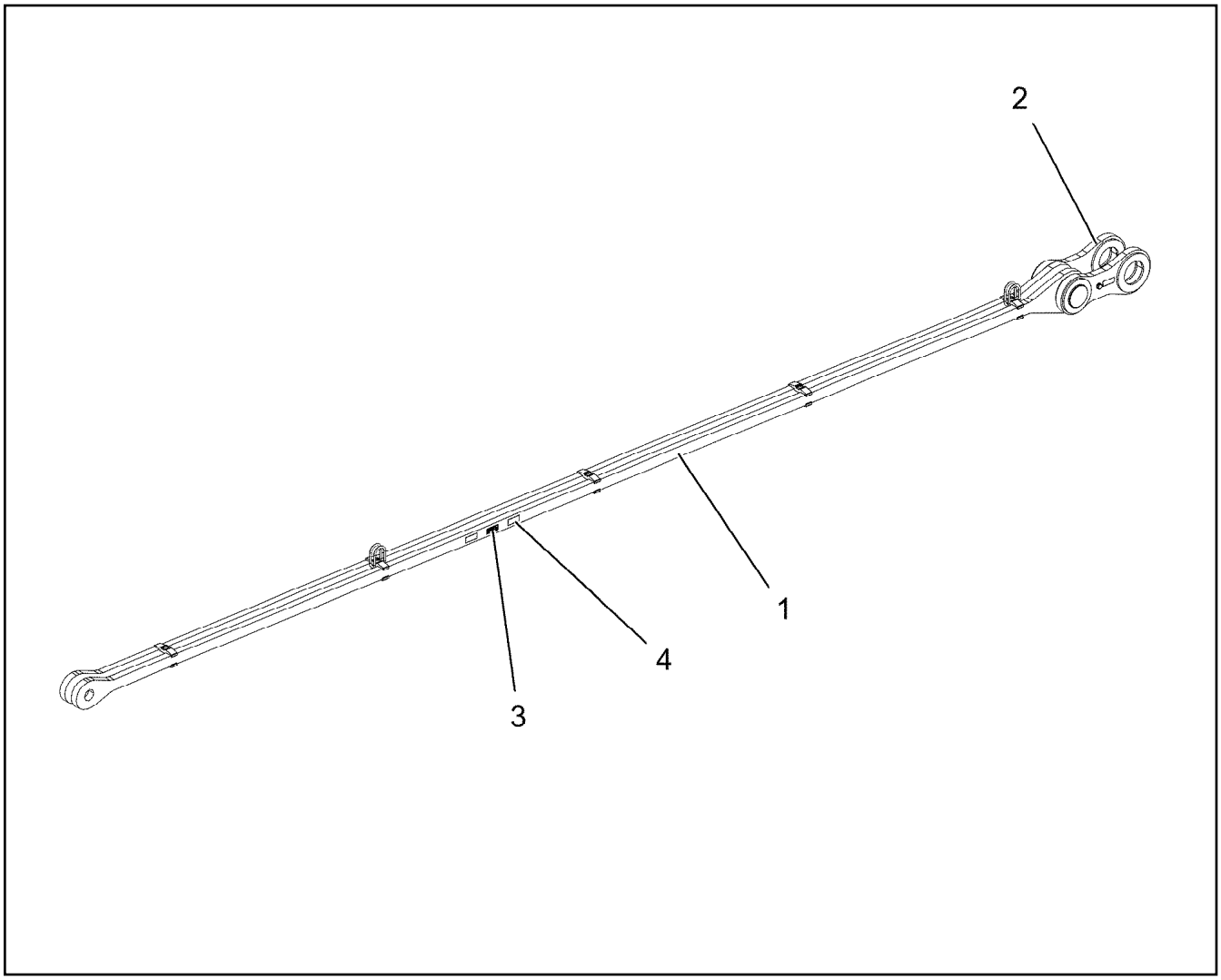

Pos.	Item	Quantity	Description	Bezeichnung
1	96038862	1	RODS PRE-ASSEMBLY 6.95M ⇨ ❑ 905	STANGEN VORM.
2	96038863	1	CONNECTING LINK PRE-ASS. 0.4M ⇨ ❑ 906	LASCHE VORM.
3	96038864	1	SIGNS ⇨ ❑ 907	BESCHILDERUNG
4	973567608	1	PLATE IDENTIFICATION NUMBER IDENT-N	SCHILD IDENTNR.

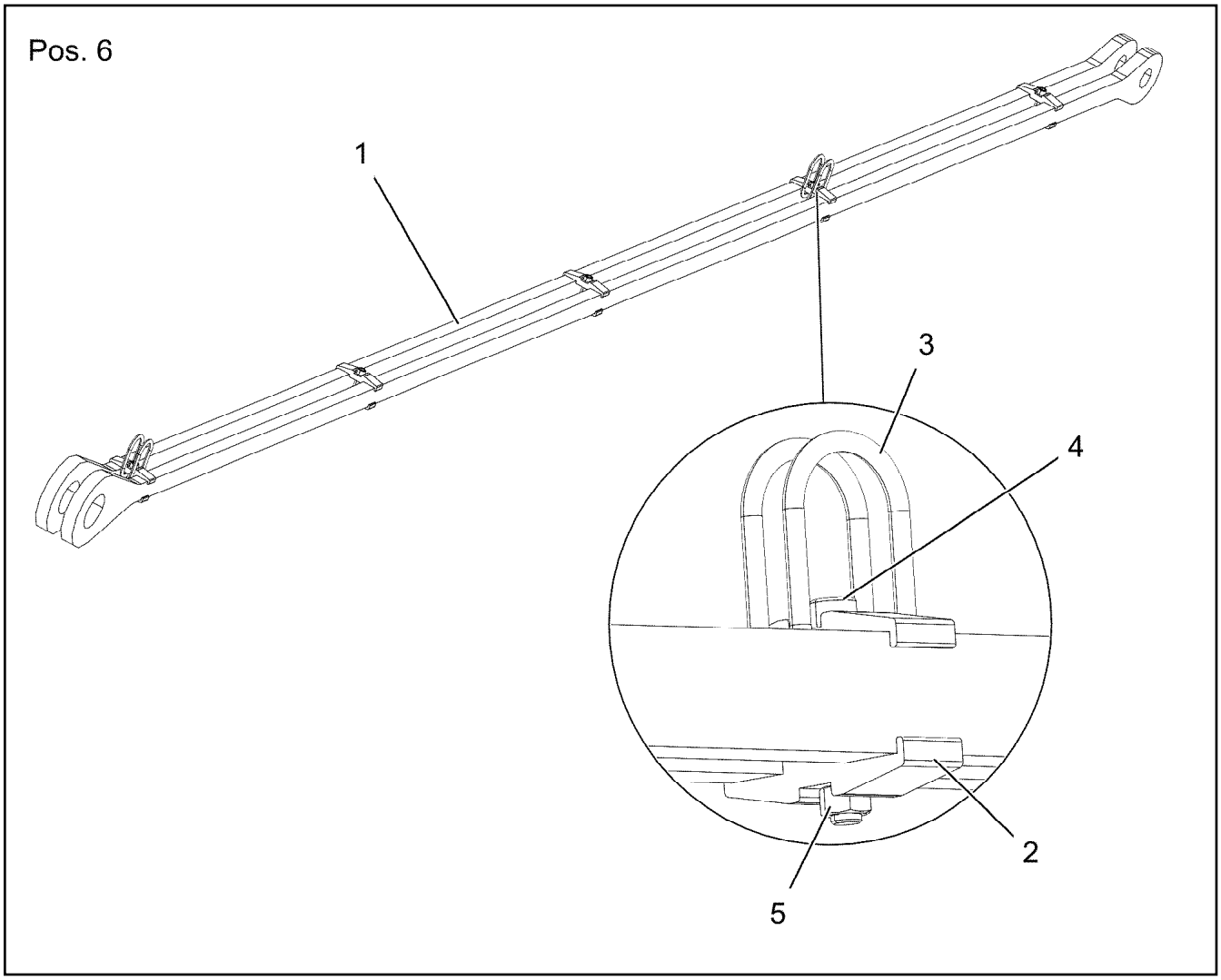

Pos.	Item	Quantity	Description	Bezeichnung
1	97123902	2	PLATE 40X7173X244 S960QL+Z25	BLECH
2	97028373	10	CLAMP 40X142X24 S960QL+Z25	KLAMMER
3	10871568	4	OVAL LOAD RING 11X60X120 GK 10 SPF	OVALRING
4	12691483	5	SOCKET HEAD SCREW ISO 4762 M16X100 8	ZYLINDERSCHRAUBE
5	10873081	5	HEX NUT ISO 4032 M16 10 FLZN SPF	SECHSKANTMUTTER
6	973567608	1	PLATE IDENTIFICATION NUMBER IDENT-N	SCHILD IDENTNR.

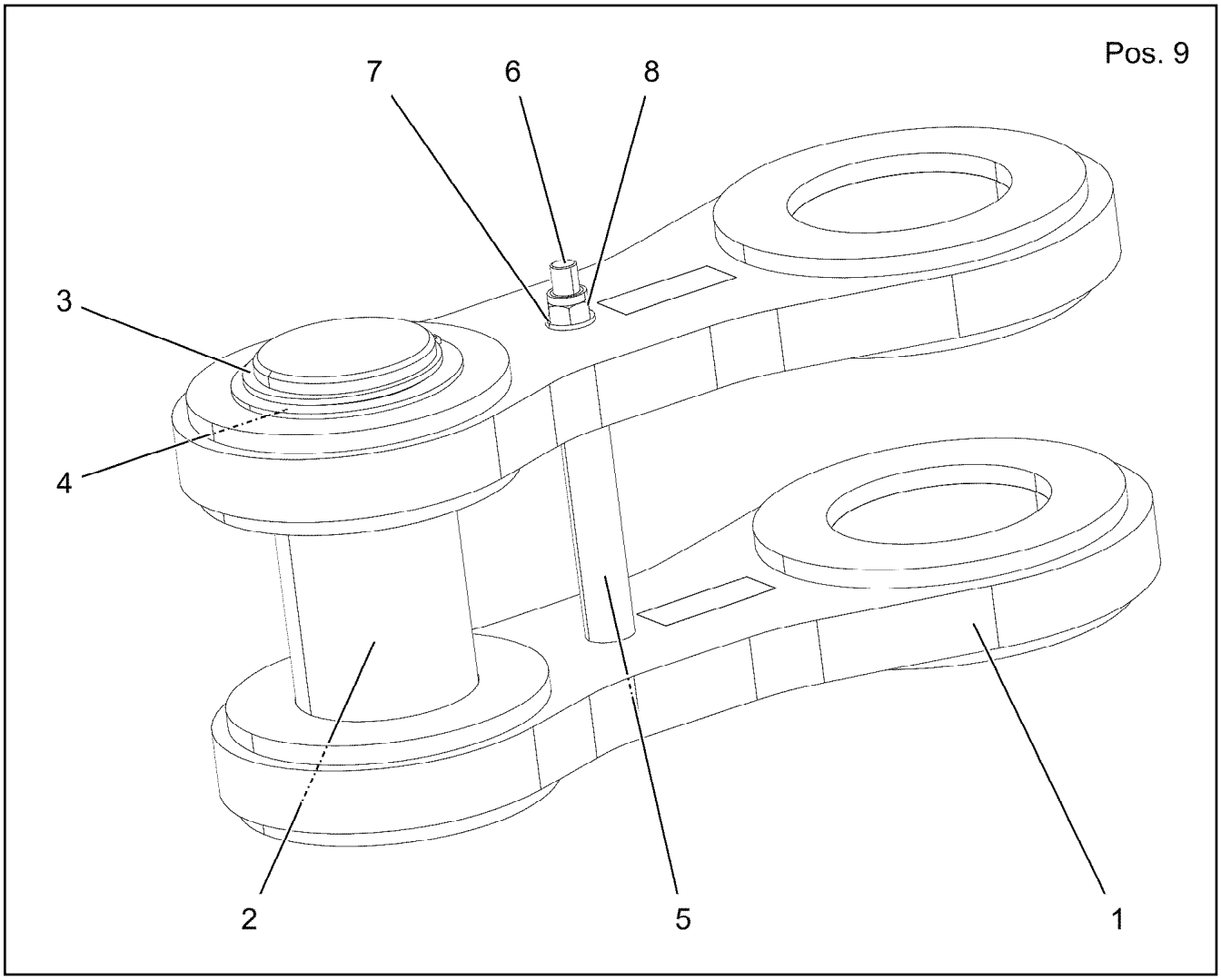

Pos.	Item	Quantity	Description	Bezeichnung
1	96038866	2	CONNECTING LINK WELDED	LASCHE SCHWK.
2	97123903	1	PIN 130.0X290 35NICRMOV125 SPF	BOLZEN
3	12100648	1	LOCKING RING DIN 471 110X4 480H SPF	SICHERUNGSRING
4	12100043	1	SUPPORTING WASHER DIN 988 S 110X140	STUETZSCHEIBE
5	97123904	1	TUBE 30.0X159 E355+N	ROHR
6	4901939	1	HEX SCREW ISO 4014 M16X280 10.9 FLZN	SECHSKANTSCHRAUBE
7	10289806	2	WASHER ISO 7089 16 300HV FLZN SPF	SCHEIBE
8	10875859	1	HEX NUT ISO 7040 M16 8 FLZN SPF	SECHSKANTMUTTER
9	973567608	1	PLATE IDENTIFICATION NUMBER IDENT-N	SCHILD IDENTNR.

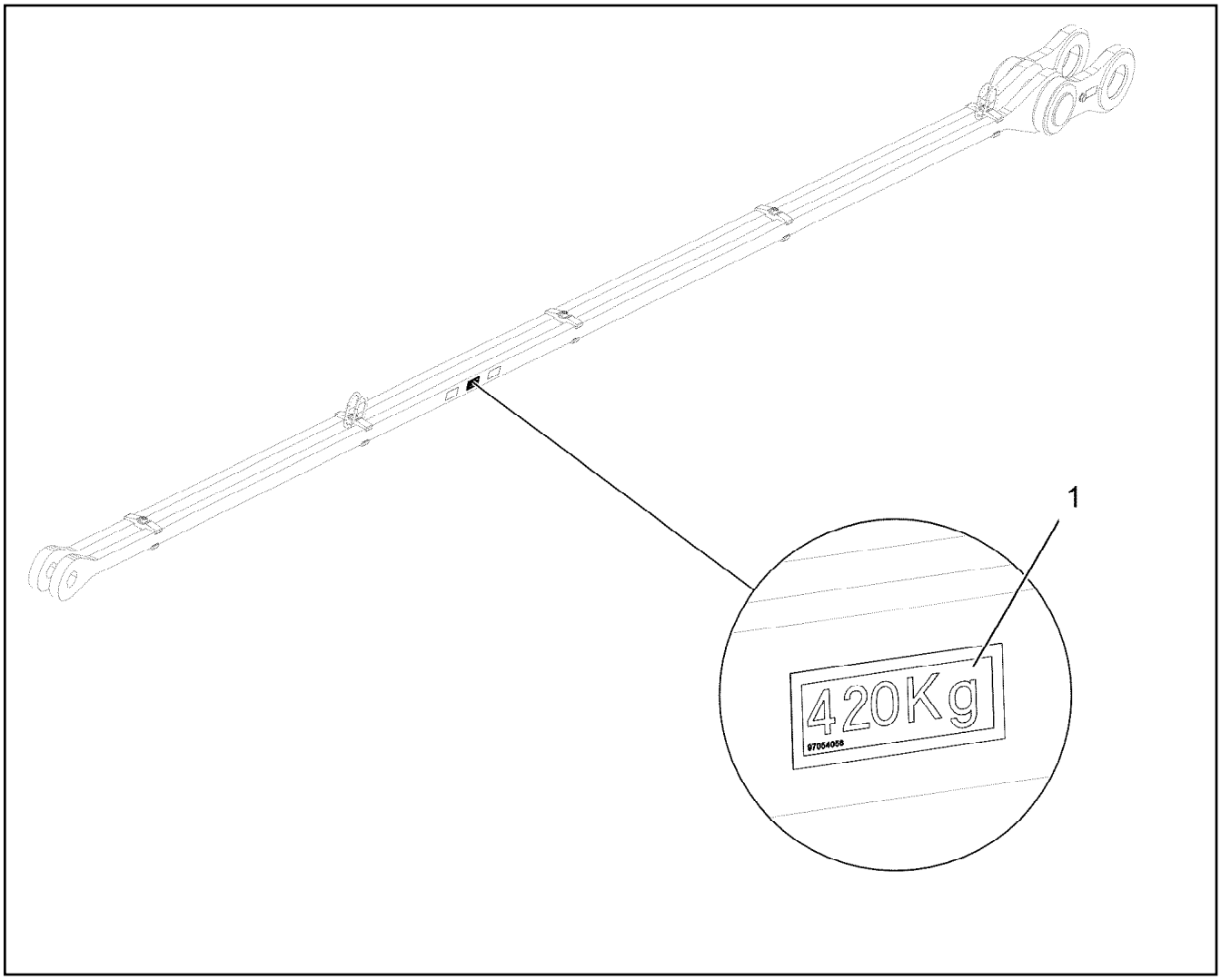

Pos.	Item	Quantity	Description	Bezeichnung
1	97054056	1	SIGN 80X32 KLEBEFOLIE SPF	SCHILD

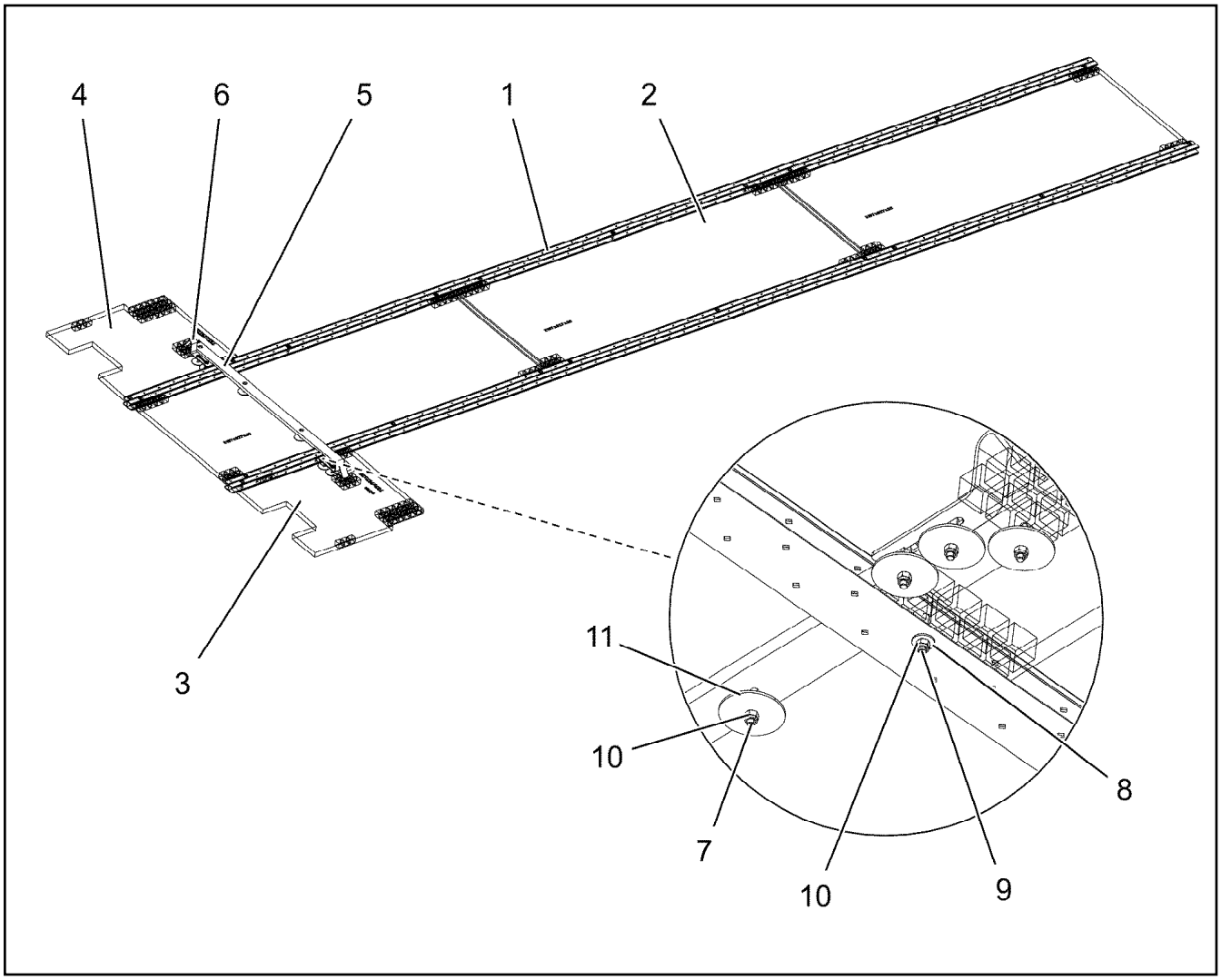

Pos.	Item	Quantity	Description	Bezeichnung
1	97123911	2	ALU PROFILE 84-3-6560 ALMGSIT66	ALUPROFIL
2	97066111	3	GRATING DIN 24537-3 2167X927X30 GFK B	GITTERROST
3	97123912	1	GRATING DIN 24537-3 767X767X30 GFK BES	GITTERROST
4	97123913	1	GRATING DIN 24537-3 767X767X30 GFK BES	GITTERROST
5	97123914	1	STRIP 1410X60X20 PA6G	LEISTE
6	97095956	2	DEFLECTOR 5X40X326 S355MC FE//ZNNI8/	ABWEISER
7	11651583	4	HEX SCREW ISO 4014 M8X60 8.8 480H SPF	SECHSKANTSCHRAUBE
8	11140469	52	WASHER ISO 7093-1 8 200HV 480H SPF	SCHEIBE
9	10876825	26	BUTTON HEAD SCREW ISO 7380-1 M8X55 0	HALBRUNDKOPFSCHRAUBE
10	11656731	30	HEX NUT ISO 7040 M8 8 480H SPF	SECHSKANTMUTTER
11	941138108	8	WASHER DC01 FE//ZNNI8//CN//T0	SCHEIBE

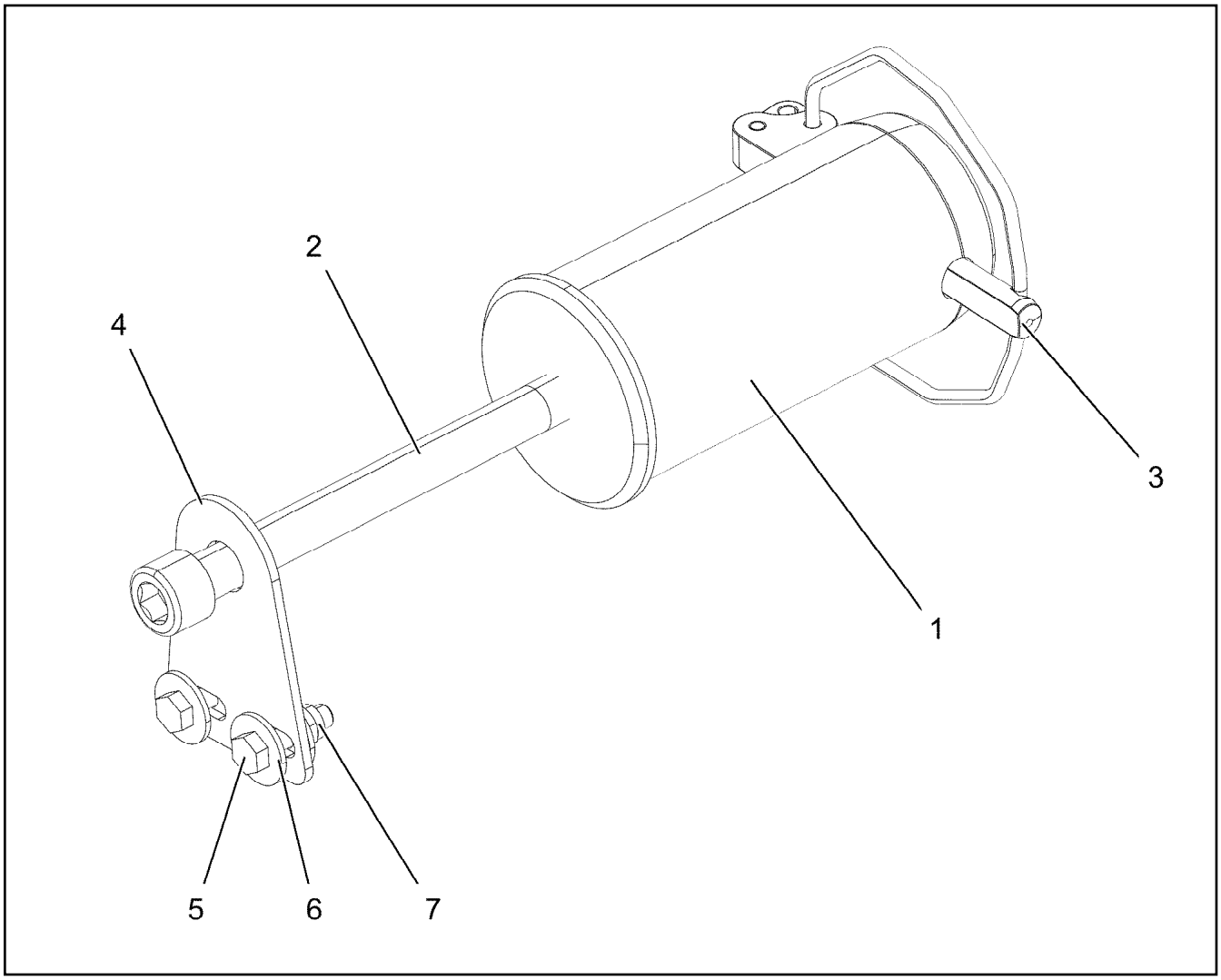

Pos.	Item	Quantity	Description	Bezeichnung
1	976499408	1	PIN 120.0X237 35NICRMOV125 GASN. SPF	BOLZEN
2	12100098	1	SOCKET HEAD SCREW ISO 4762 M24X280 8	ZYLINDERSCHRAUBE
3	10878577	1	SAFETY PLUG W HINGE-LID 20X175X20X1	SICHERHEITSKLAPPSTECKER
4	955051808	1	PLATE 5X140X100 S700MC	BLECH
5	11645386	2	HEX SCREW ISO 4017 M12X45 8.8 FLZN SP	SECHSKANTSCHRAUBE
6	11182717	4	WASHER ISO 7093-1 12 300HV FLZN SPF	SCHEIBE
7	11840127	2	HEX NUT ISO 7040 M12 8 FLZN SPF	SECHSKANTMUTTER

Pos.	Item	Quantity	Description	Bezeichnung
10	96035575	1	TERMINAL BOX CPL. S2000-F2 ⇨ ❑ 911	KLEMMKASTEN KPL.
151	10802057	2	ANGLE TRANSMITTER 360° LSB PL:D SPF	WINKELGEBER

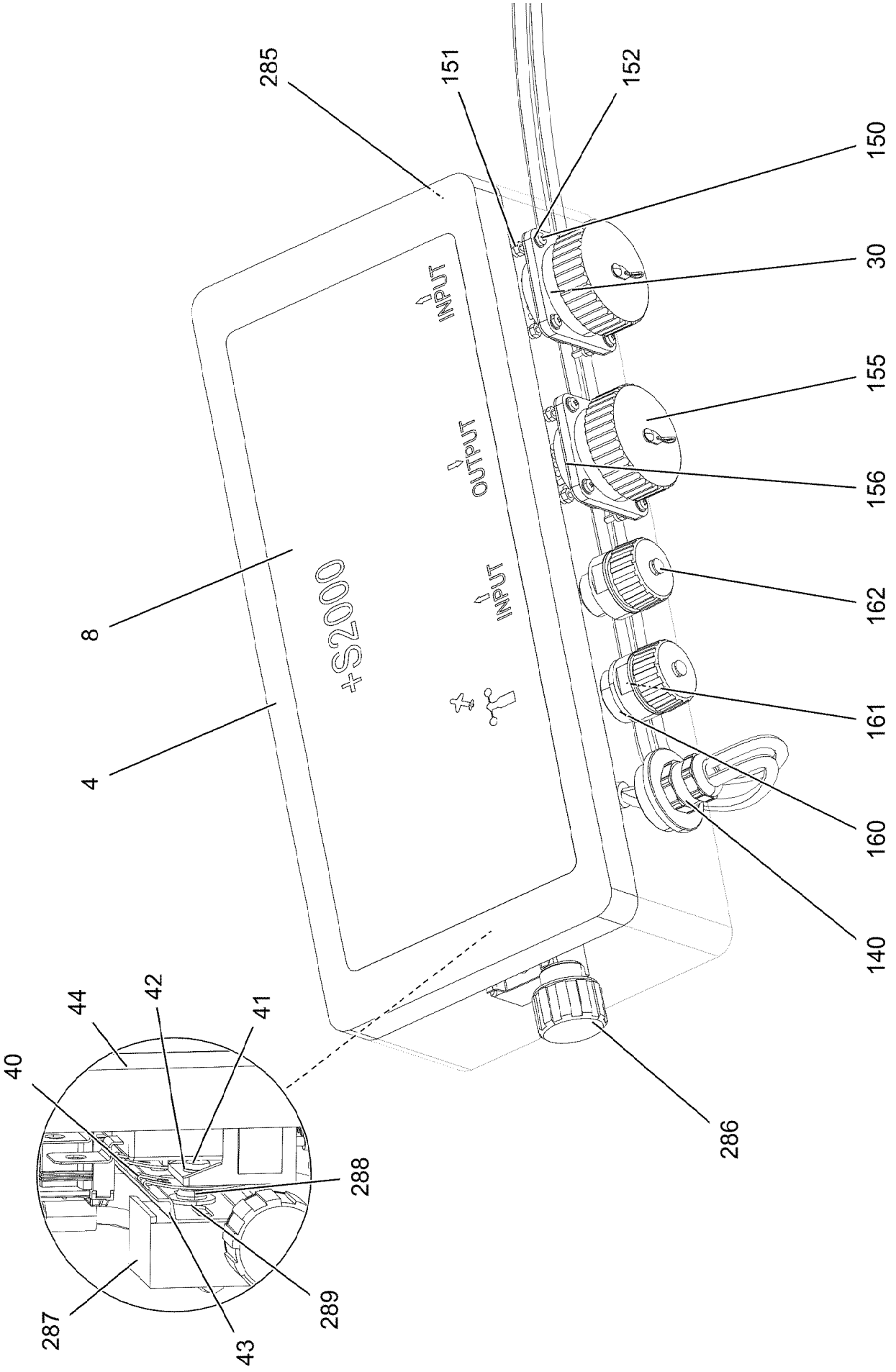

8.10.2019 004223 LIEBHERR	**etk_en_de_098253 LR 11000** **TERMINAL BOX CPL.** **KLEMMKASTEN KPL.**	❑ 911 (1/2) **96035575**

Pos.	Item	Quantity	Description	Bezeichnung
4	97123899	1	EMPTY CASING 160.0X0 AL	LEERGEHAEUSE
8	97123909	1	SIGN S2000 LEXAN	SCHILD
30	96038868	1	WIRES CPL. S2000-F2 ⇨ ❑ 913	DRAEHTE KPL.
40	10492256	2	SNAP FOOT	SCHNAPPFUSS
41	10875472	2	PAN-HEAD SCREW ISO 7045 M4X6 4.8 480H	FLACHKOPFSCHRAUBE
42	10875645	2	WASHER ISO 7089 4 200HV 480H SPF	SCHEIBE
43	602106708	0.345	TOP HAT RAIL 35X27X7,3X1	HUTSCHIENE
44	10878159	2	LSB MODULE	LSB-MODUL
140	96035583	1	LEAD W2001-F2 ⇨ ❑ 914	LEITUNG
150	408400801	8	PAN-HEAD SCREW ISO 7045 M3X20 4.8 A2	FLACHKOPFSCHRAUBE
151	10876399	8	HEX NUT DIN 985 M3 8 480H SPF	SECHSKANTMUTTER
152	420050108	10	WASHER ISO 7089 3 MS	SCHEIBE
155	692405308	2	DUST CAP 1 3/4-18NS METALL	STAUBKAPPE
156	10815121	2	FLANGE SEAL GR.28	FLANSCHDICHTUNG
160	602606408	1	REDUCTION M25X1,5/M20X1,5 MS	REDUKTION
161	10872381	2	TIN M1	DOSE
162	604512108	2	SEALING PLUG M1-D	VERSCHLUSSKAPPE
285	602501208	1	WATER DRAIN PLUG M12 PA6G SPF	ENTWAESSERUNGSSTOPFEN
286	10488662	1	VENTILATION SCREW M20X1,5 POLYAMID	ENTLUEFTUNGSSCHRAUBE
287	602736008	2	SUPPORT TRESTLE	AUFLAGEBOCK
288	553168708	2	SHEET-METAL SCREW ISO 7049 ST4,8X13 S	BLECHSCHRAUBE
289	10875643	2	WASHER ISO 7093-1 5 200HV 480H SPF	SCHEIBE

Pos.	Item	Quantity	Description	Bezeichnung
2	96038867	1	WIRES PRE-ASS. S2000-F2	DRAEHTE VORM.
500	923512208	20	CABLE MARKER	KABELMARKER
501	10099870	3	FLAT PLUG HOUSING 9-POL	FLACHSTECKERGEHAEUSE
502	10045101	3	CONTACT RETAINING PIN 9POL GELB	KONTAKTSICHERUNGSSTIFT
503	10874047	3	FLAT PLUG HOUSING 25-POL 40A	FLACHSTECKERGEHAEUSE
504	96008681	3	COTTER PIN 25POL	STECKER VORM.
505	630122908	2	PLUG BASE 9-POLE	RELAISSTECKSOCKEL
506	604526608	1	PIN CARRIER 6-POL 16A	STIFTTRAEGER
507	10815119	1	BUILD-IN SOCKET 43-POL	EINBAUDOSE
508	10874039	1	FLAT PLUG HOUSING 36-POL 20A	FLACHSTECKERGEHAEUSE
509	10870392	2	PLUG SHELL 9-POL PA66-GF13	STECKERGEHAEUSE
510	604526508	1	BUSHING SUPPORT 6-POL 16A	BUCHSENTRAEGER
511	96008397	1	COTTER PIN 36POL	STECKER VORM.
512	10877572	1	BUILD-IN SOCKET 43 POL ZNNI	EINBAUDOSE

Pos.	Item	Quantity	Description	Bezeichnung
5	10877916	1.95	LEAD 3 X 0,75	LEITUNG
6	10877916	2.19	LEAD 3 X 0,75	LEITUNG
95	6202444	2	PIN CONTACT 0,75-1,5MM2	STIFTKONTAKT
96	6202434	4	SLEEVE CONTACT 0,75-1,5MM2	BUCHSENKONTAKT
500	923512208	3	CABLE MARKER	KABELMARKER
501	10870392	1	PLUG SHELL 9-POL PA66-GF13	STECKERGEHAEUSE
502	605251608	2	PLUG SOCKET BODY 4-POLE AL	STECKDOSENKOERPER
503	602606508	1	REDUCTION M32X1,5/M20X1,5 MS	REDUKTION
504	10872876	1	CABLE GLAND M20X1,5 MS	KABELVERSCHRAUBUNG
505	605212808	2	MOULDING 317-1397-000 SUR	FORMTEIL
506	6202909	2	CLAMP	KLAMMER
811	692404908	2	STOPPER PLUG	BLINDSTOPFEN
996	965622108	6	LETTERING WIRE	BESCHRIFTUNG ADER
998	965622208	2	LETTERING WIRING HARNESS	BESCHRIFTUNG KABELBAUM
2204	10874060	6	SLEEVE CONTACT 0,5-1,0MM2 CuNiSi	BUCHSENKONTAKT

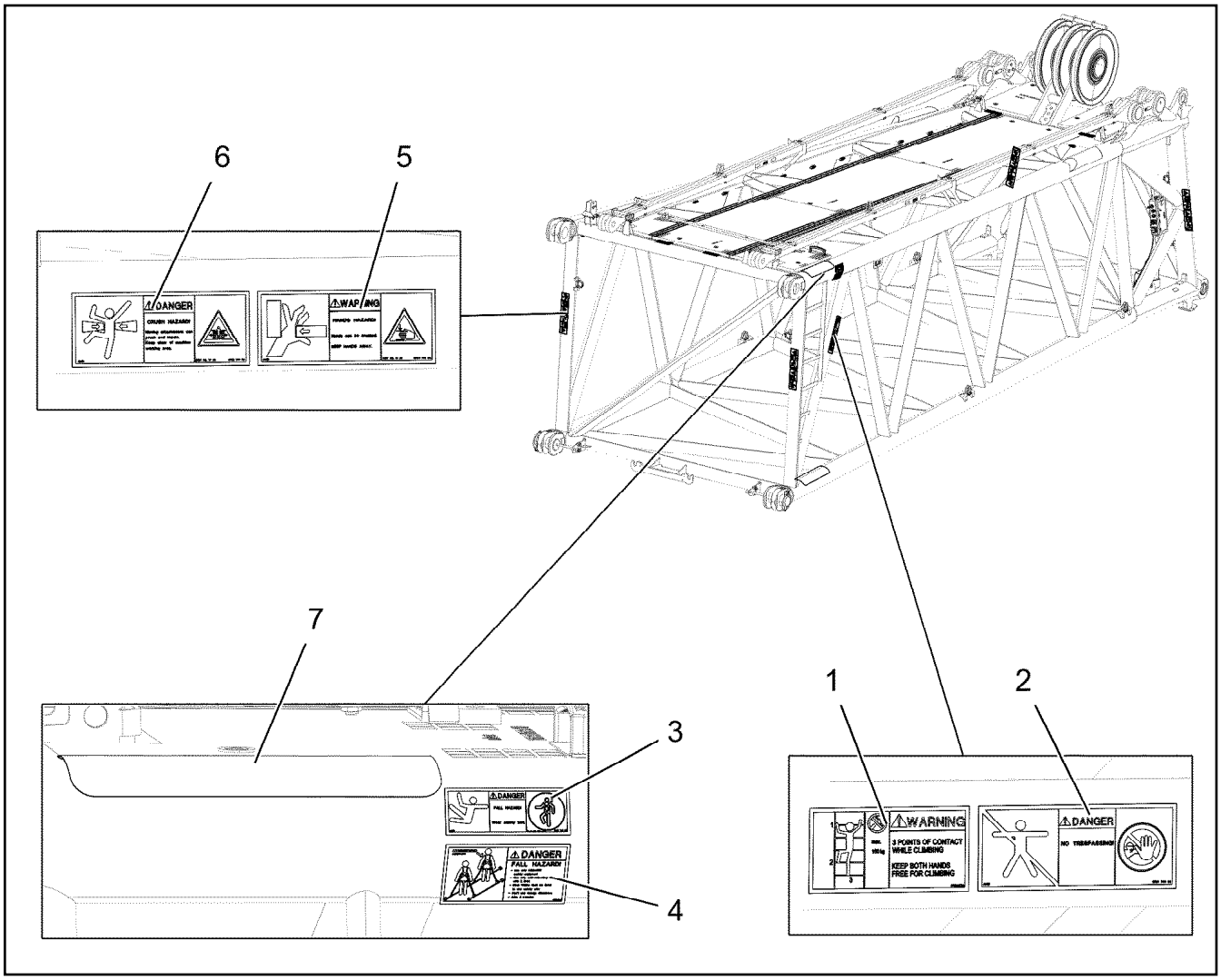

Pos.	Item	Quantity	Description	Bezeichnung
1	97036732	1	SIGN 168X88 KLEBEFOLIE SPF	SCHILD
2	978674008	1	SIGN 208X88 KLEBEFOLIE SPF	SCHILD
3	978674808	4	SIGN 168X62 KLEBEFOLIE SPF	SCHILD
4	97004046	2	SIGN 168X88X1 KLEBEFOLIE SPF	SCHILD
5	978674608	4	SIGN 208X88 KLEBEFOLIE SPF	SCHILD
6	978674108	4	SIGN 208X88 KLEBEFOLIE SPF	SCHILD
7	970879408	2	ANTI-SLIP SURFACE 1.6X150X500 3M TYP4	ANTIRUTSCHBELAG

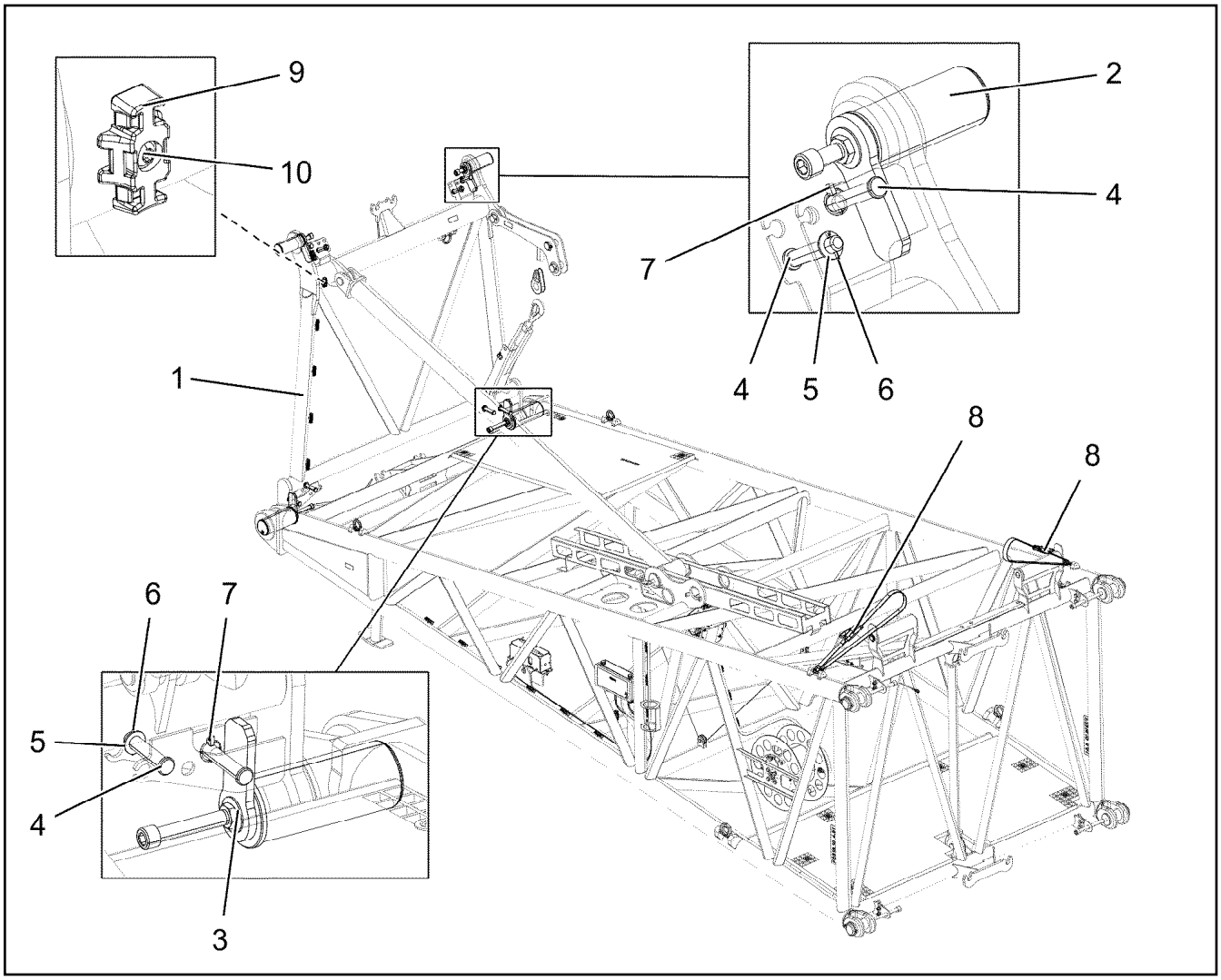

Pos.	Item	Quantity	Description	Bezeichnung
1	96038040	1	FRAME WELDED	RAHMEN SCHWK.
2	96038041	2	PIN PRE-ASS. ⇨ ❑ 917	BOLZEN VORM.
3	96038042	2	PIN PRE-ASS. ⇨ ❑ 918	BOLZEN VORM.
4	97081702	8	PIN 30.0X116 35NICRMOV125 SPF	BOLZEN
5	10289809	4	WASHER ISO 7089 22 300HV FLZN SPF	SCHEIBE
6	10180352	4	SPLIT PIN ISO 1234 4X32 St 480H SPF	SPLINT
7	10875869	4	SAFETY PLUG W HINGE-LID 5X29X4,7X25 4	SICHERHEITSKLAPPSTECKER
8	10877388	2	LASHING STRAP 2,2MX35MM POLYTEX SP	ZURRGURT
9	10872676	6	CABLE CLIP HOLDER 46X70-SCHWARZ PA	KABELBINDERHALTER
10	10875484	6	BUTTON HEAD SCREW 7380-2 M8X10 08.8 4	HALBRUNDKOPFSCHRAUBE
700	96039202	1	SIGNS ⇨ ❑ 919	BESCHILDERUNG

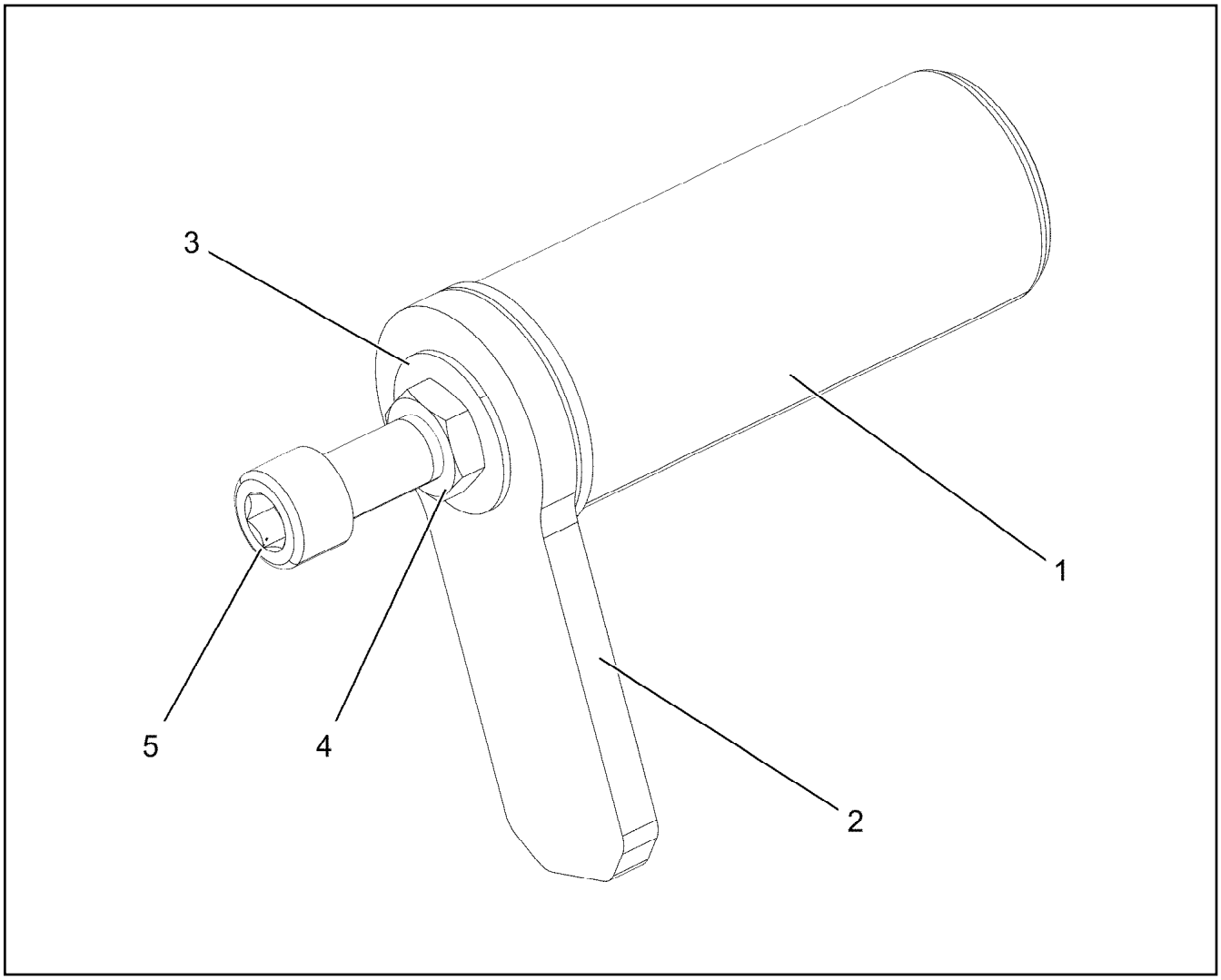

Pos.	Item	Quantity	Description	Bezeichnung
1	97122590	1	PIN 90.0X212 35NICRMOV125 SPF	BOLZEN
2	97122591	1	PLATE 15X210X90 S960QL	BLECH
3	97122592	1	SLEEVE 60.0X19 S355J2G3 FE//ZNNI8//CN//T	HUELSE
4	10179943	1	HEX NUT ISO 4035 M24 05 FLZN SPF	SECHSKANTMUTTER
5	10292979	1	SOCKET HEAD SCREW ISO 4762 M24X100	ZYLINDERSCHRAUBE

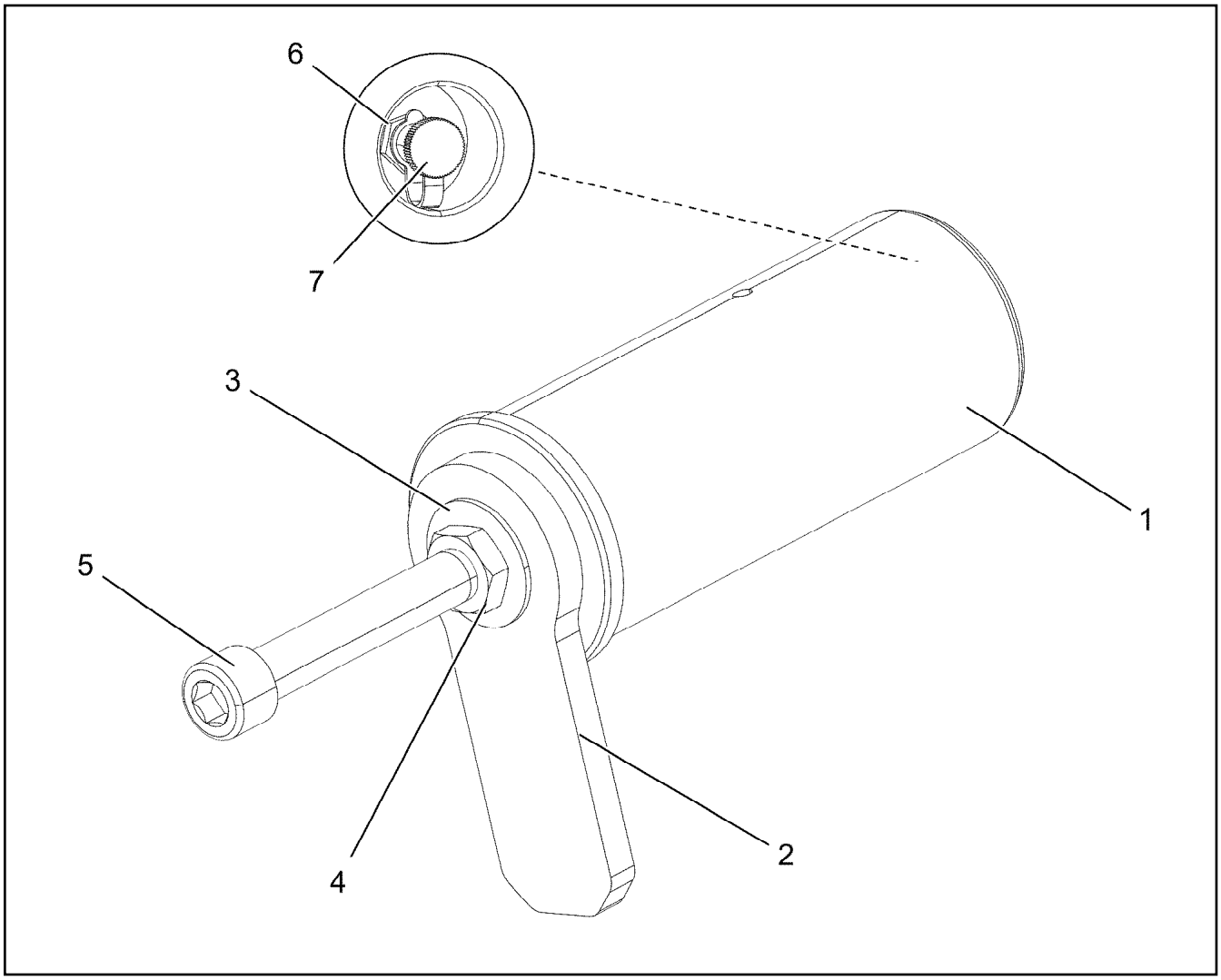

Pos.	Item	Quantity	Description	Bezeichnung
1	97122593	1	PIN 120.0X275 35NICRMOV125 SPF	BOLZEN
2	97122591	1	PLATE 15X210X90 S960QL	BLECH
3	97122592	1	SLEEVE 60.0X19 S355J2G3 FE//ZNNI8//CN//T	HUELSE
4	10179943	1	HEX NUT ISO 4035 M24 05 FLZN SPF	SECHSKANTMUTTER
5	404325608	1	SOCKET HEAD SCREW ISO 4762 M24X190	ZYLINDERSCHRAUBE
6	7743242	1	HYDRAULIC-TYPE LUBRICAT.NIPPLE DIN 71	KEGELSCHMIERNIPPEL
7	779013008	1	PROTECTING CAP	SCHUTZKAPPE

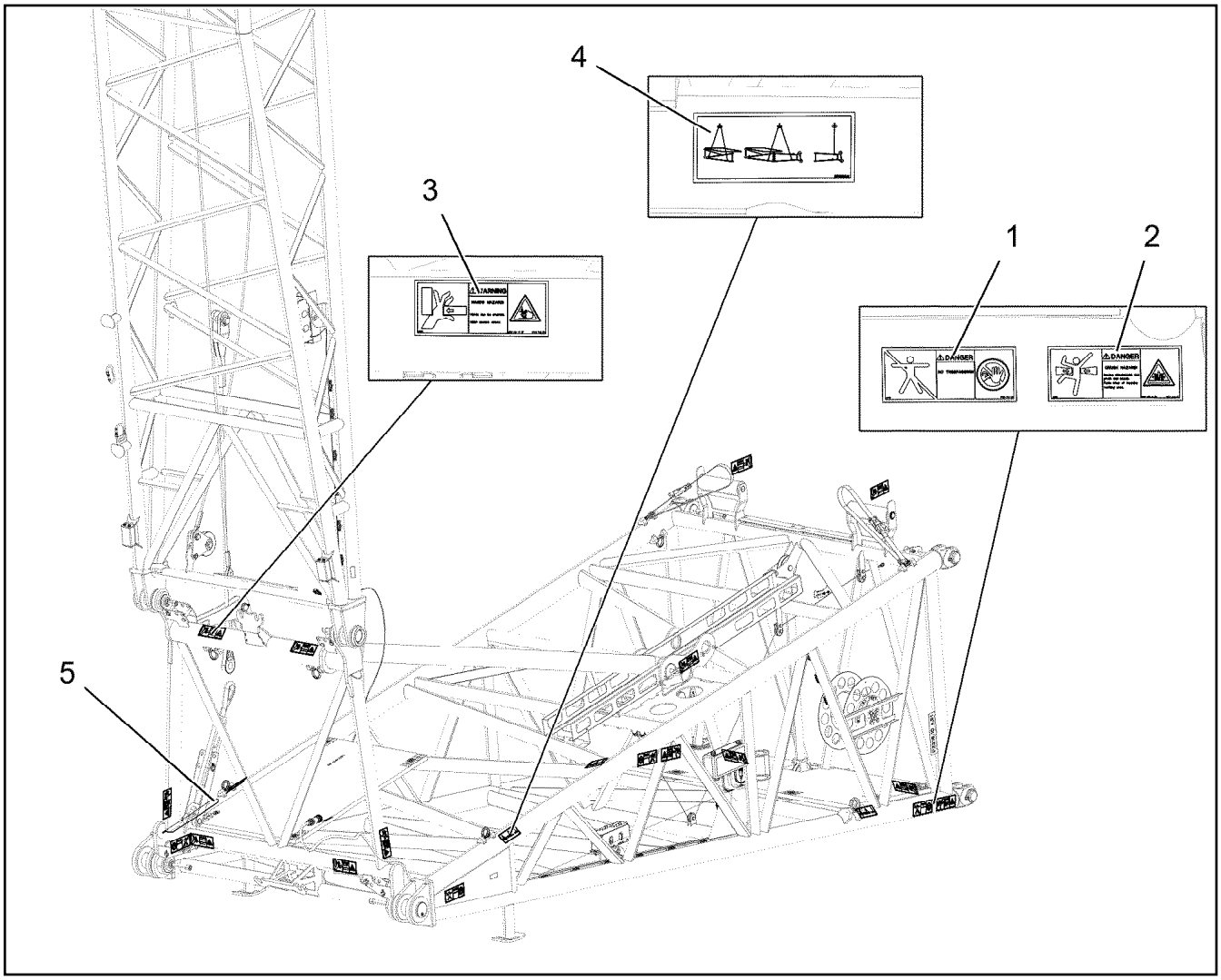

Pos.	Item	Quantity	Description	Bezeichnung
1	978674008	4	SIGN 208X88 KLEBEFOLIE SPF	SCHILD
2	978674108	4	SIGN 208X88 KLEBEFOLIE SPF	SCHILD
3	978674608	9	SIGN 208X88 KLEBEFOLIE SPF	SCHILD
4	97093614	4	SIGN 178X78 KLEBEFOLIE SPF	SCHILD
5	97039850	1	ANTI-SLIP SURFACE 1.6X560X102 3M TYP4	ANTIRUTSCHBELAG

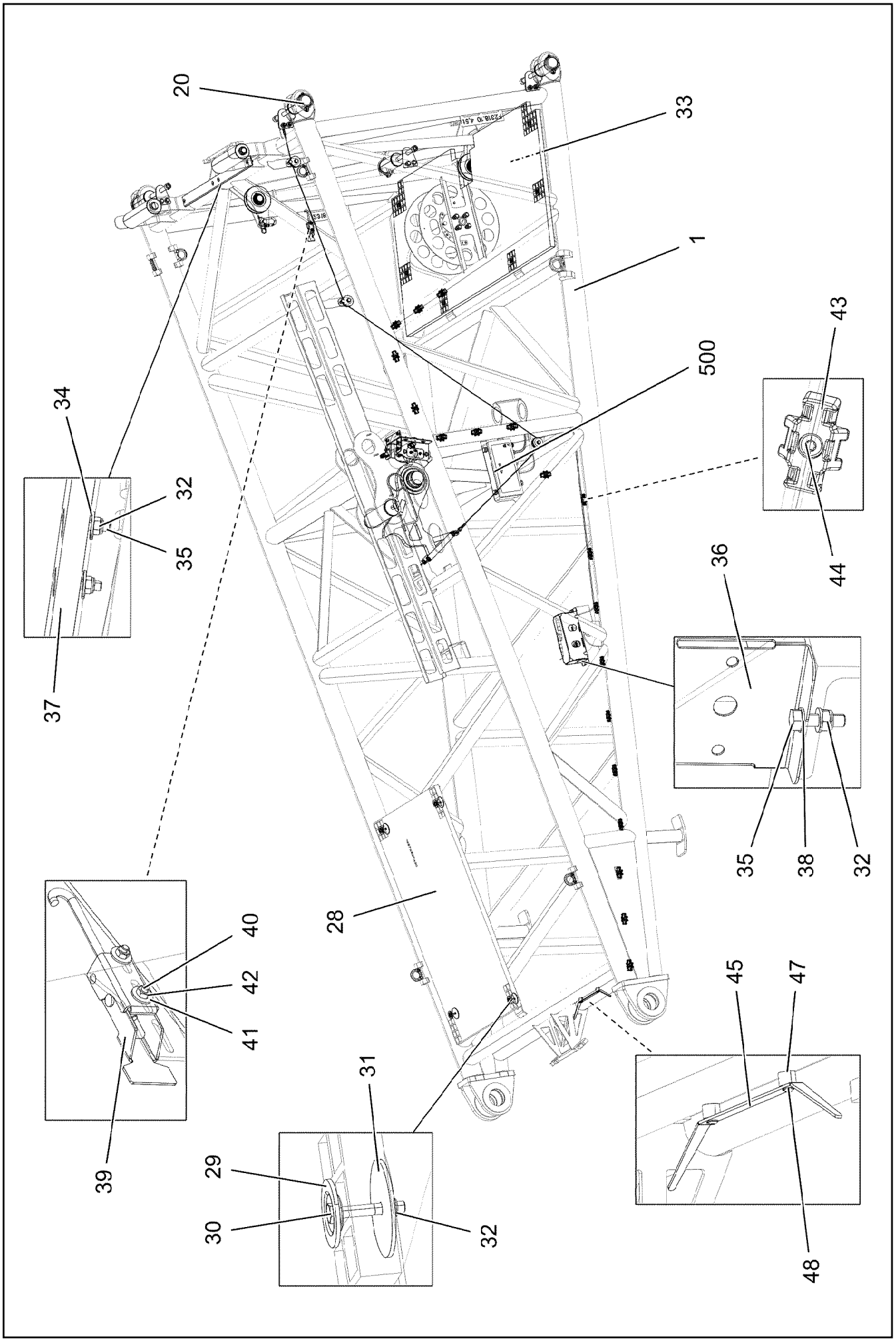

8.10.2019 004326	**etk_en_de_098253 LR 11000**	920 (1/4)
LIEBHERR	**PIVOT SECTION** **F-ANLENKSTUECK**	**919219708**

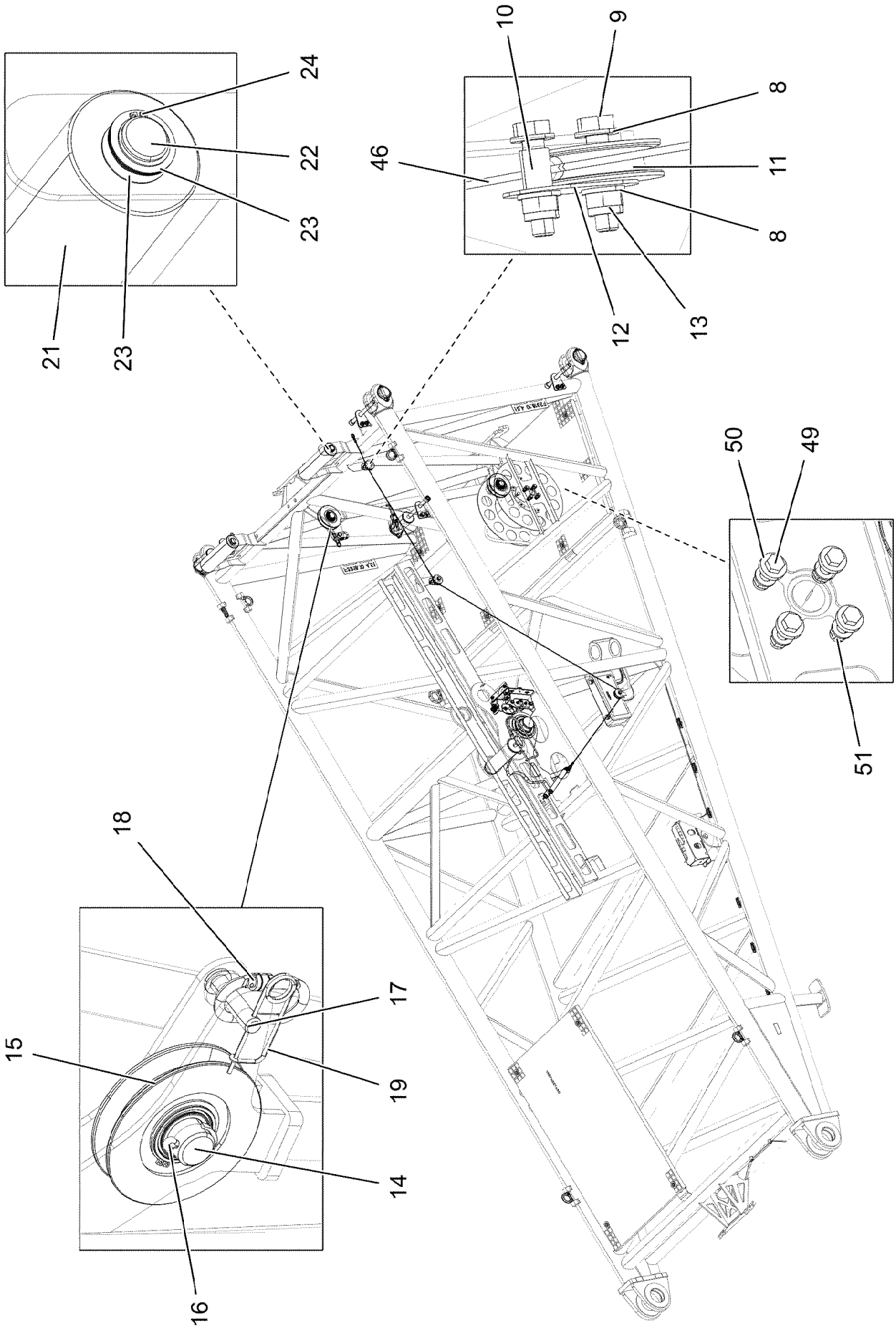

8.10.2019 004327 LIEBHERR	**etk_en_de_098253 LR 11000** **PIVOT SECTION** **F-ANLENKSTUECK**	❑ 921 (2/4) **919219708**

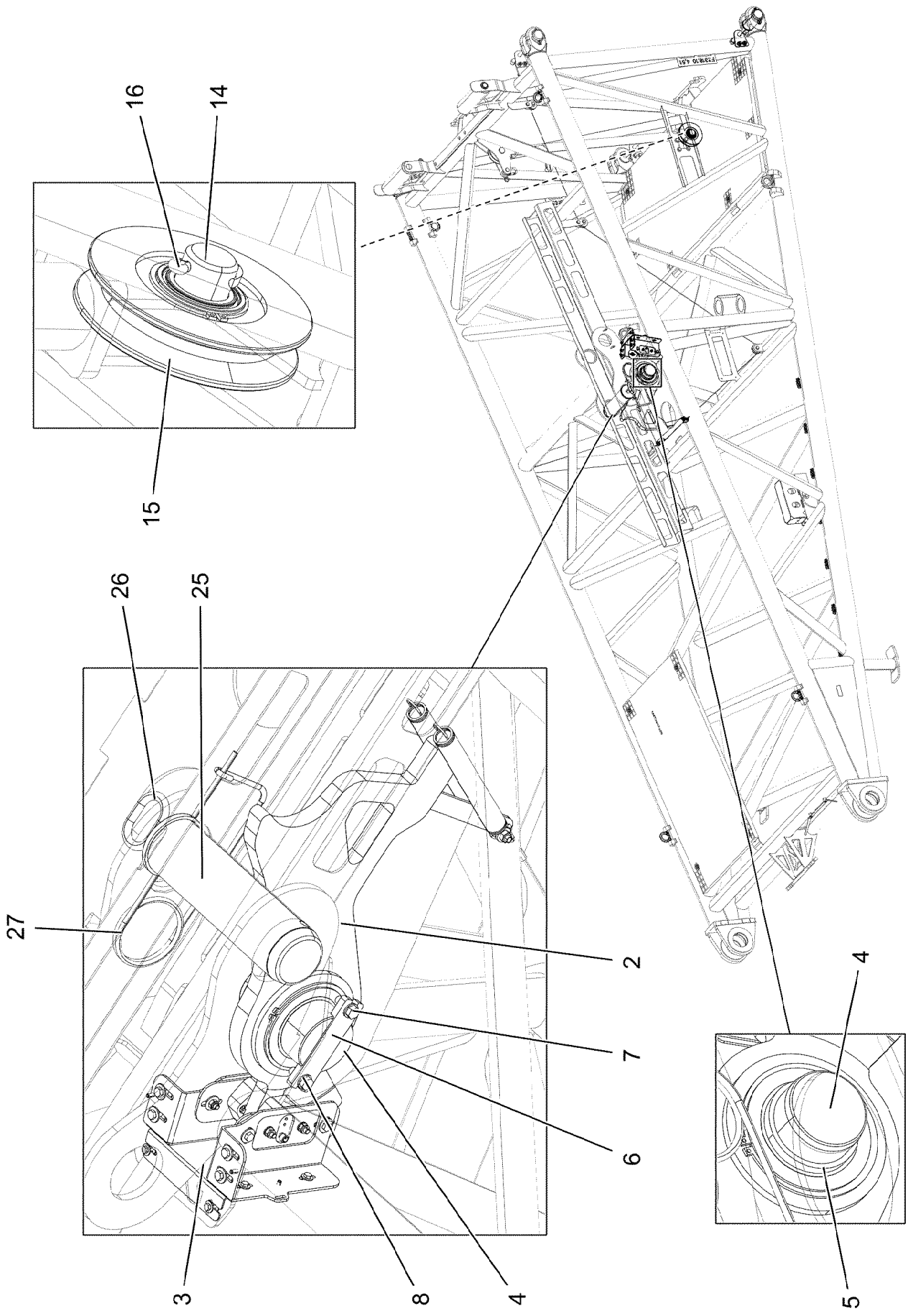

8.10.2019 004328 LIEBHERR	**etk_en_de_098253 LR 11000** **PIVOT SECTION** **F-ANLENKSTUECK**	922 (3/4) **919219708**

Pos.	Item	Quantity	Description	Bezeichnung
1	96035996	1	F BASE SECTION WELDMENT	F-ANLENKSTUECK SCHWK.
2	96036001	1	FLAP PRE-ASS. ⇨ ❑ 924	KLAPPE VORM.
3	96038853	1	 ⇨ ❑ 925	SENSORTRAEGER KPL.
4	97050002	1	PIN 105.0X168 35NICRMOV125 SPF	BOLZEN
5	97050004	1	DISTANCE TUBE 101.6X12 S355J2H FE//ZN	DISTANZROHR
6	955048508	1	PLATE 12X40X160 S355MC FE//ZNNI8//CN//T	BLECH
7	11642349	2	HEX SCREW ISO 4017 M12X35 8.8 FLZN SP	SECHSKANTSCHRAUBE
8	10289804	16	WASHER ISO 7089 12 300HV FLZN SPF	SCHEIBE
9	11658891	5	HEX SCREW ISO 4014 M12X55 8.8 FLZN SP	SECHSKANTSCHRAUBE
10	971857508	5	TUBE 16.0X22 E235+N	ROHR
11	283096108	3	ROLLER RD68X20 PA6G	ROLLE
12	971851008	2	PLATE 2X50X75 DC01 FE//ZNNI8//CN//T0	BLECH
13	10875607	5	HEX NUT DIN 985 M12 8 FLZN SPF	SECHSKANTMUTTER
14	956097408	2	PIN RD40X75 35NICRMOV125 GASN. SPF	BOLZEN
15	962092008	2	ROPE PULLEY CPL. ⇨ ❑ 927	SEILROLLE KPL.
16	10875873	2	SPLIT PIN ISO 1234 8X63 ST 480H SPF	SPLINT
17	10425725	1	PIN ISO 2341 B18X75X68 35NICRMOV125	BOLZEN
18	10875819	1	SCREW CARABINER OVAL 109X10-2200 ST	SCHRAUBKARABINER
19	433101208	1	RETAINING SPRING 4X68 VERZ	SICHERUNGSFEDER
20	96029160	4	PIN PRE-ASS. ⇨ ❑ 928	BOLZEN VORM.
21	97050204	2	ROLLER 100X100X360 PA6G	ROLLE
22	97088877	2	PIN 45.0X400 35NICRMOV125 SPF	BOLZEN
23	97012561	12	WASHER 1X50X50 X5CRNI18-10	SCHEIBE
24	428002908	2	LOCKING RING DIN 471 35X1,5	SICHERUNGSRING
25	97050003	1	PIN 105.0X345 35NICRMOV125 SPF	BOLZEN
26	921079508	1	HANDLE WELD.CONST. FE//ZNNI8//CN//T0	GRIFF SCHWK.
27	433105308	1	RETAINING SPRING 8 VERZ	SICHERUNGSFEDER
28	97066110	1	GRATING DIN 24537-3 1487X927X30 GFK B	GITTERROST
29	10100621	10	DISH MOUNTING	TELLERBEFESTIGUNG
30	11651581	10	HEX SCREW ISO 4014 M8X50 8.8 480H SPF	SECHSKANTSCHRAUBE
31	941138108	10	WASHER DC01 FE//ZNNI8//CN//T0	SCHEIBE
32	10875614	16	HEX NUT DIN 985 M8 8 480H SPF	SECHSKANTMUTTER
33	97123898	1	GRATING DIN 24537-3 2207X967X30/7 GFK B	GITTERROST
34	11140469	4	WASHER ISO 7093-1 8 200HV 480H SPF	SCHEIBE
35	11826527	6	HEX SCREW ISO 4017 M8X30 8.8 480H SPF	SECHSKANTSCHRAUBE
36	97080863	1	HOOD 1.5X601X338 DC01 FE//ZNNI8//CN//T0	HAUBE
37	97132781	1	STRIP PA6G	LEISTE
38	10289803	4	WASHER ISO 7089 8 300HV 480H SPF	SCHEIBE
39	704262408	1	CLOSURE HAKEN	HAKENVERSCHLUSS
40	11657360	2	HEX SCREW ISO 4017 M6X16 8.8 480H SPF	SECHSKANTSCHRAUBE
41	10875648	2	WASHER ISO 7093-1 6 200HV 480H SPF	SCHEIBE
42	11694356	2	HEX NUT ISO 4032 M6 8 480H SPF	SECHSKANTMUTTER
43	10872676	21	CABLE CLIP HOLDER 46X70-SCHWARZ PA	KABELBINDERHALTER
44	10875484	21	BUTTON HEAD SCREW 7380-2 M8X10 08.8 4	HALBRUNDKOPFSCHRAUBE
45	953741108	1	PLATE 4X20X500 S315MC FE//ZNNI8//CN//T	BLECH
46	97123901	1	AUXILIARY ROPE 4X3.56M	HILFSSEIL
47	953873408	2	SLEEVE 25X20 11SMN37 FE//ZNNI8//CN//T0	HUELSE
48	408650508	2	BUTTON HEAD SCREW ISO 7380-2 M8X16 A	HALBRUNDKOPFSCHRAUBE
49	11645386	4	HEX SCREW ISO 4017 M12X45 8.8 FLZN SP	SECHSKANTSCHRAUBE
50	10006370	4	WASHER DIN 7349 13 200HV FLZN SPF	SCHEIBE
51	11840127	4	HEX NUT ISO 7040 M12 8 FLZN SPF	SECHSKANTMUTTER
500	919287108	1	ELECTRICS F BASE SECTION F2 ⇨ ❑ 929	ELEKTRIK F-ANLENKSTUECK
1010	111111108	5.572	WEIGHT ALLOWANCE	GEWICHTSZUSCHLAG

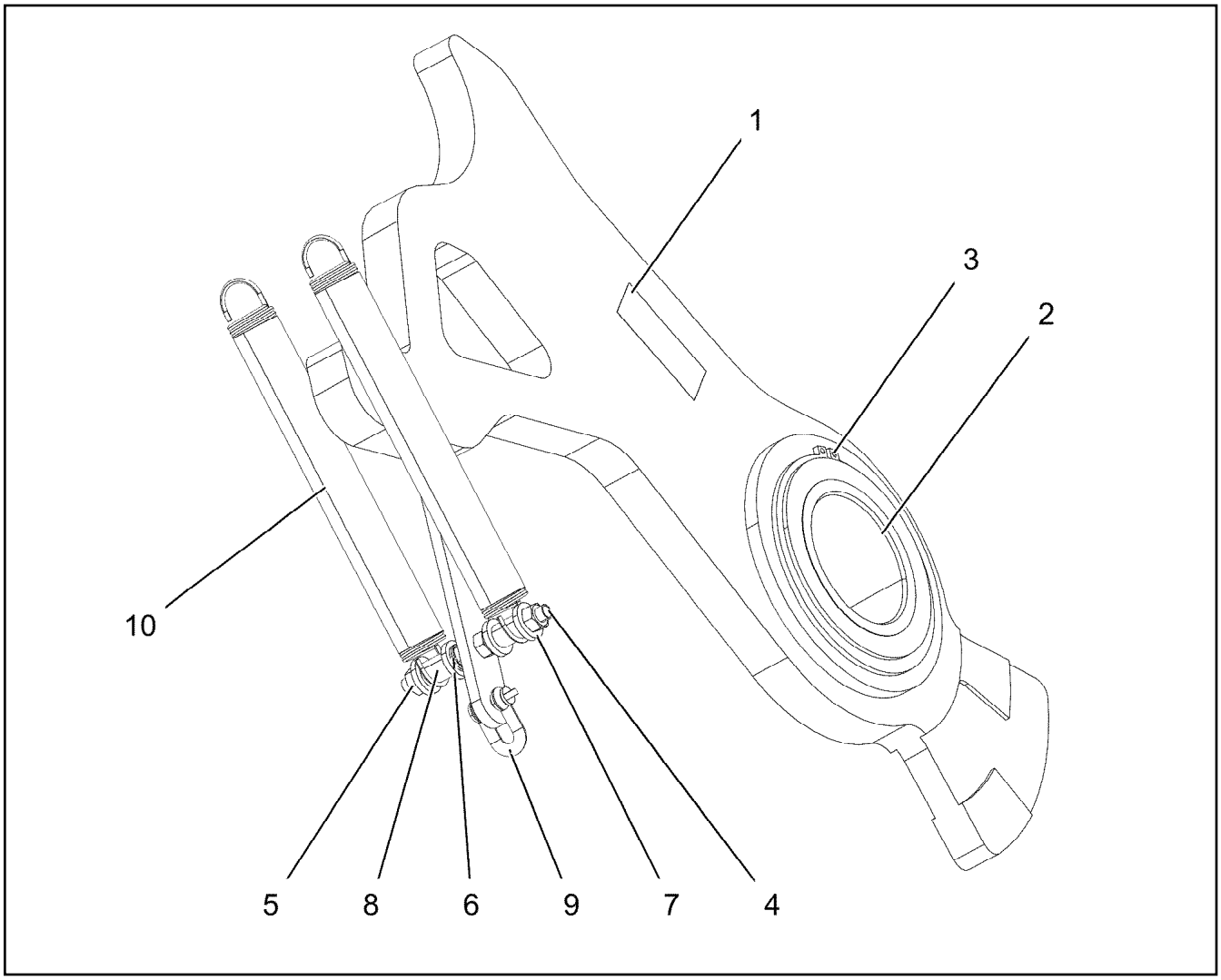

Pos.	Item	Quantity	Description	Bezeichnung
1	96038742	1	FLAP ST.CONST.	KLAPPE SCHWK.
2	745902408	1	ROLLER BEARING 90X140X67	WAELZLAGER
3	12100249	2	LOCKING RING DIN 471 140X4 480H SPF	SICHERUNGSRING
4	954591508	1	THREADED ROD M10X120 5.8	GEWINDESTANGE
5	11691678	4	HEX NUT ISO 4032 M10 8 FLZN SPF	SECHSKANTMUTTER
6	10299674	4	WASHER ISO 7092 10 200HV FLZN SPF	SCHEIBE
7	10410155	4	WASHER DIN 7349 10,5 A2	SCHEIBE
8	971857508	2	TUBE 16.0X22 E235+N	ROHR
9	773933508	1	SHACKLE DIN 82101 0,25T NG0,25 ST VERZ	SCHAEKEL
10	12101488	2	TENSION SPRING 3X32X167 EN10270-3	ZUGFEDER

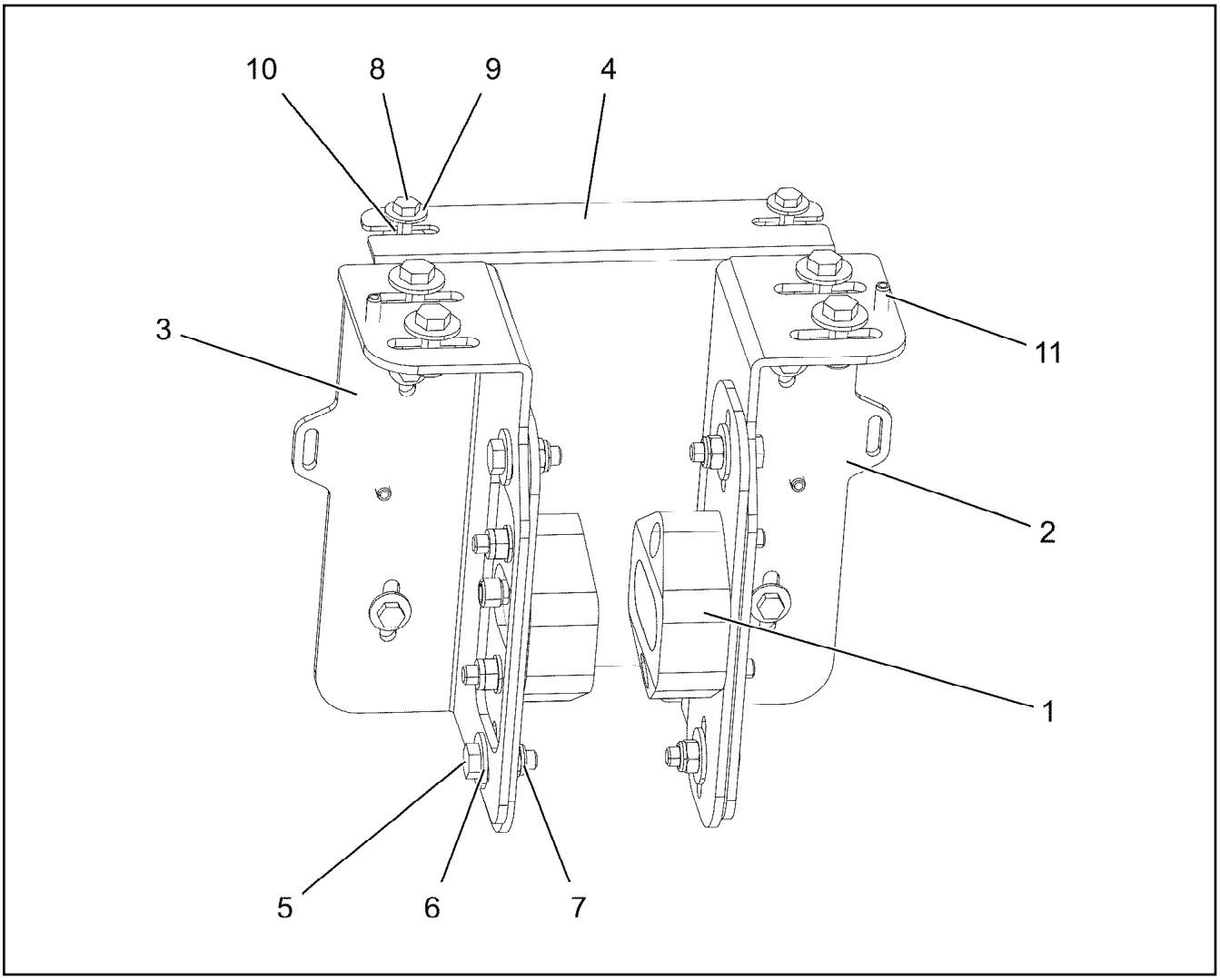

Pos.	Item	Quantity	Description	Bezeichnung
1	968938308	2	SENSOR PRE-ASS. ⇨ ❑ 926	SENSOR VORM.
2	97050200	1	PLATE 4X283X189 S315MC FE//ZNNI8//CN//T	BLECH
3	97050201	1	PLATE 4X283X189 S315MC FE//ZNNI8//CN//T	BLECH
4	97050202	1	PLATE 2X200X261 DC01 FE//ZNNI8//CN//T0	BLECH
5	11642261	8	HEX SCREW ISO 4017 M8X25 8.8 480H SPF	SECHSKANTSCHRAUBE
6	11140469	16	WASHER ISO 7093-1 8 200HV 480H SPF	SCHEIBE
7	10875614	8	HEX NUT DIN 985 M8 8 480H SPF	SECHSKANTMUTTER
8	11644899	6	HEX SCREW ISO 4017 M6X20 8.8 480H SPF	SECHSKANTSCHRAUBE
9	10875648	12	WASHER ISO 7093-1 6 200HV 480H SPF	SCHEIBE
10	10875613	6	HEX NUT DIN 985 M6 8 480H SPF	SECHSKANTMUTTER
11	10876162	4	DOWEL PIN ISO 8752 6X20 480H SPF	SPANNSTIFT

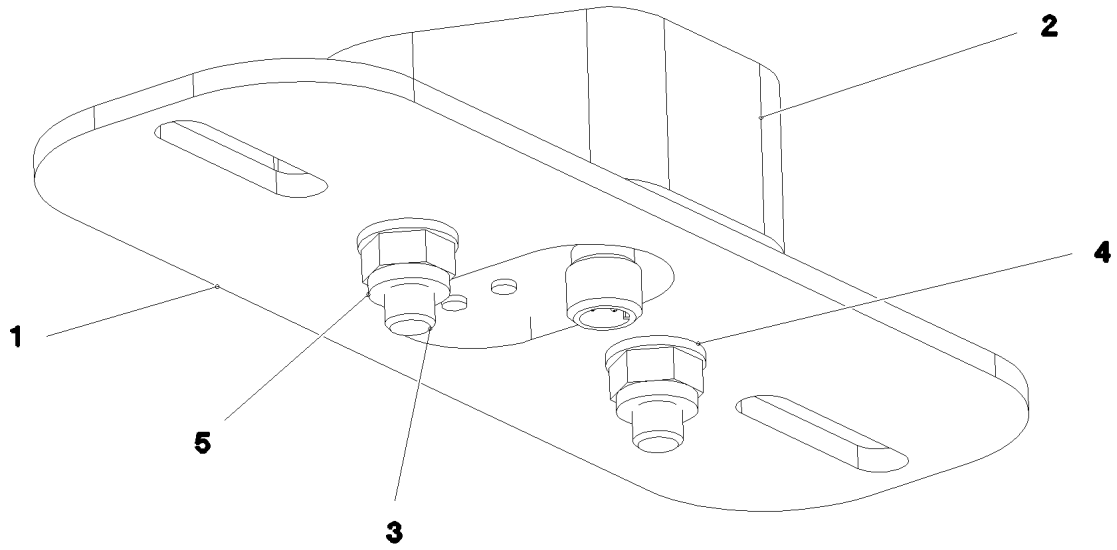

Pos.	Item	Quantity	Description	Bezeichnung
1	97050177	1	PLATE 4X200X70 S315MC FE//ZNNI8//CN//T	BLECH
2	97050178	1	SENSOR HOLDER 87X75X29.5 PA6G	SENSORHALTER
3	11691424	2	SOCKET HEAD SCREW ISO 4762 M8X35 8.8	ZYLINDERSCHRAUBE
4	10289803	2	WASHER ISO 7089 8 300HV 480H SPF	SCHEIBE
5	10875614	2	HEX NUT DIN 985 M8 8 480H SPF	SECHSKANTMUTTER

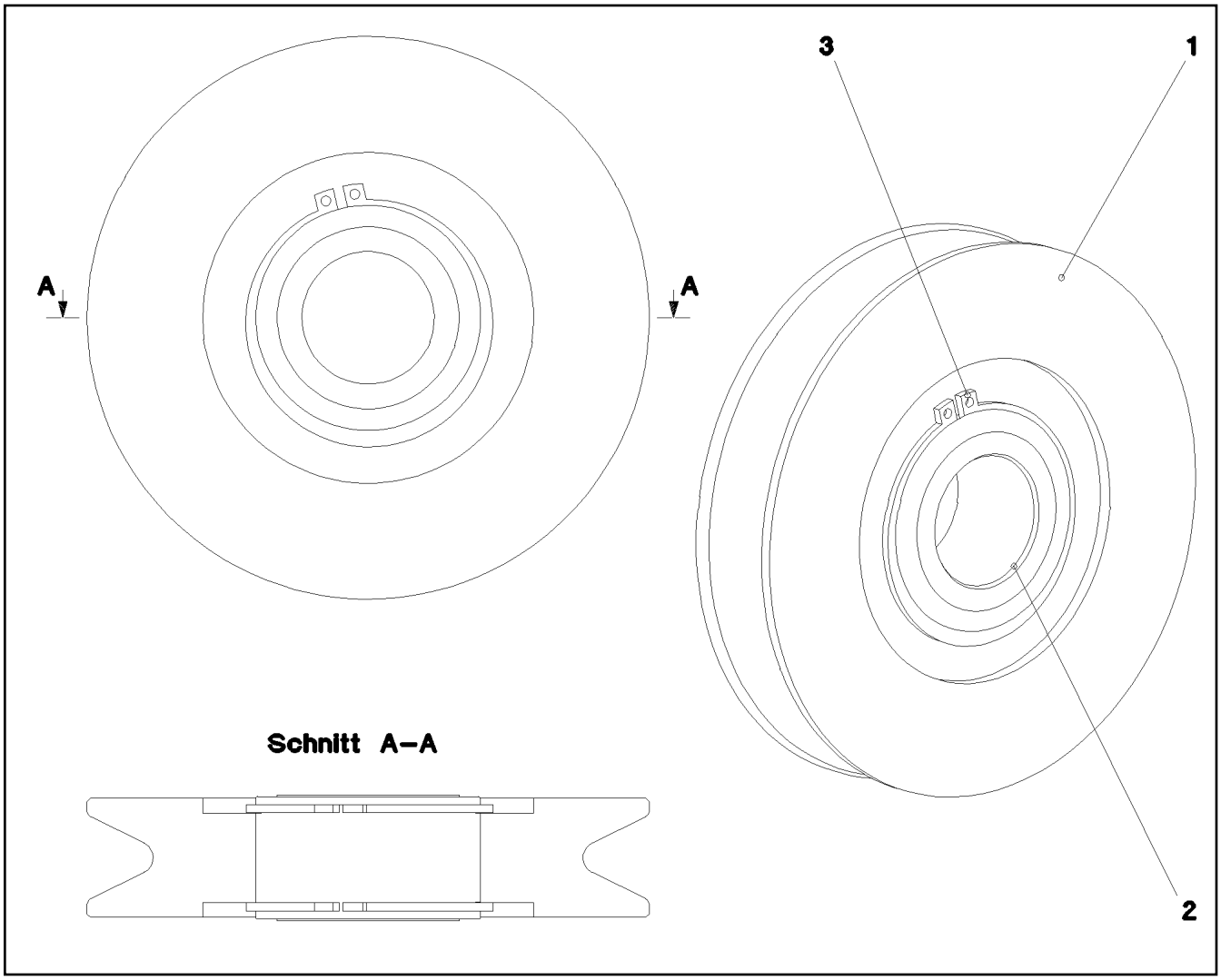

Pos.	Item	Quantity	Description	Bezeichnung
1	971872508	1	ROPE PULLEY SPF	SEILROLLE
2	745900808	1	ROLLER BEARING 68X40X38	WAELZLAGER
3	10875662	2	LOCKING RING DIN 471 68X2,5 480H SPF	SICHERUNGSRING

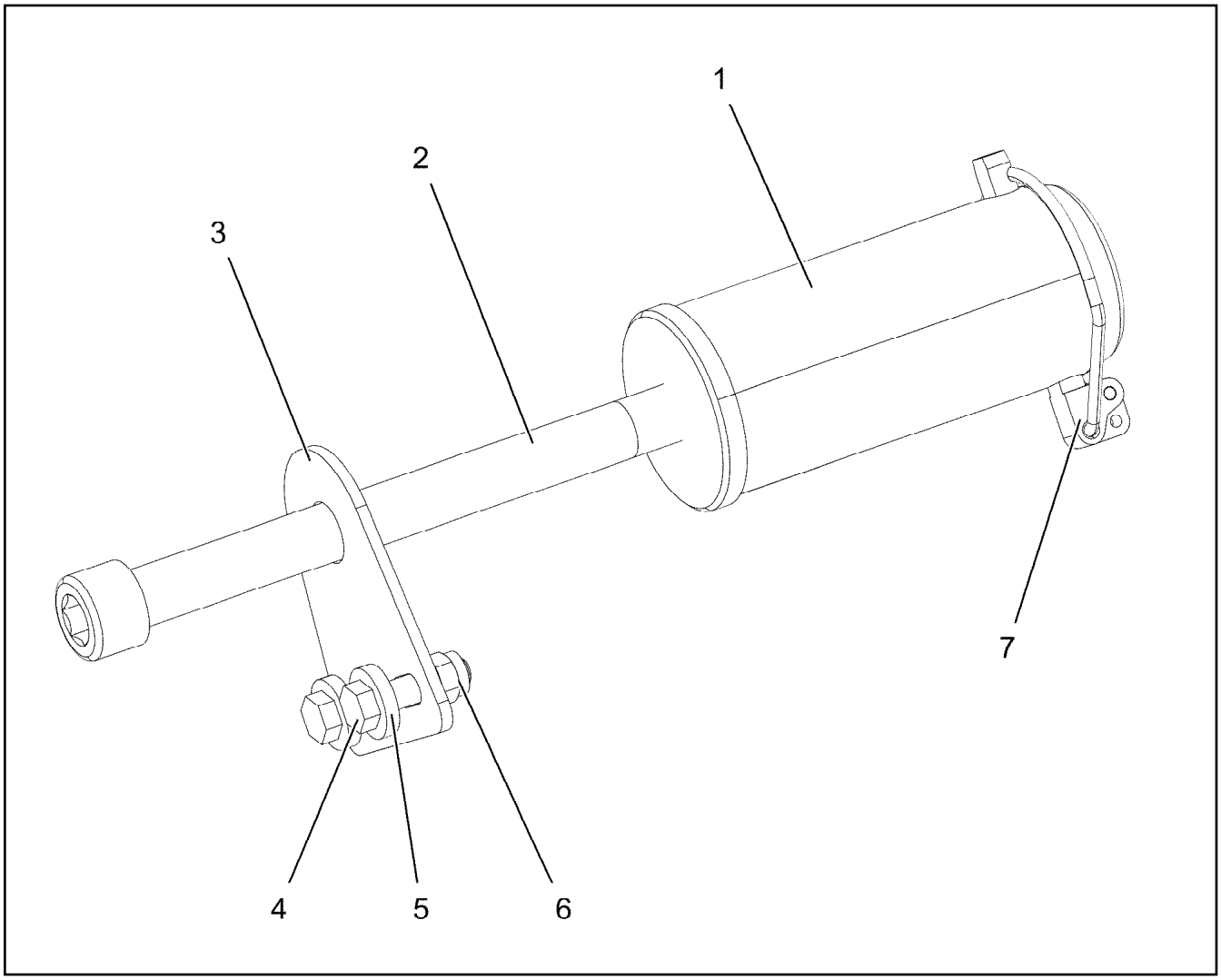

Pos.	Item	Quantity	Description	Bezeichnung
1	97110939	1	PIN 85.0X190 35NICRMOV125 GASN. SPF	BOLZEN
2	10878833	1	SOCKET HEAD SCREW ISO 4762 M24X290 8	ZYLINDERSCHRAUBE
3	954754708	1	PLATE 5X125X100 S700MC	BLECH
4	11645386	2	HEX SCREW ISO 4017 M12X45 8.8 FLZN SP	SECHSKANTSCHRAUBE
5	10006370	4	WASHER DIN 7349 13 200HV FLZN SPF	SCHEIBE
6	11840127	2	HEX NUT ISO 7040 M12 8 FLZN SPF	SECHSKANTMUTTER
7	10180878	1	SAFETY PLUG W HINGE-LID 17X100X15,5X	SICHERHEITSKLAPPSTECKER

Pos.	Item	Quantity	Description	Bezeichnung
10	96035576	1	TERMINAL BOX CPL. S2010-F2 ⇨ ❑ 930	KLEMMKASTEN KPL.
20	96035577	1	CABLE DRUM COMPL. F2 ⇨ ❑ 936	LEITUNGSTROMMEL KPL.
151	692312708	2	INDUCTIVE SENSOR BERUEHRUNGSLOS	INDUKTIVSENSOR
152	10802057	2	ANGLE TRANSMITTER 360° LSB PL:D SPF	WINKELGEBER

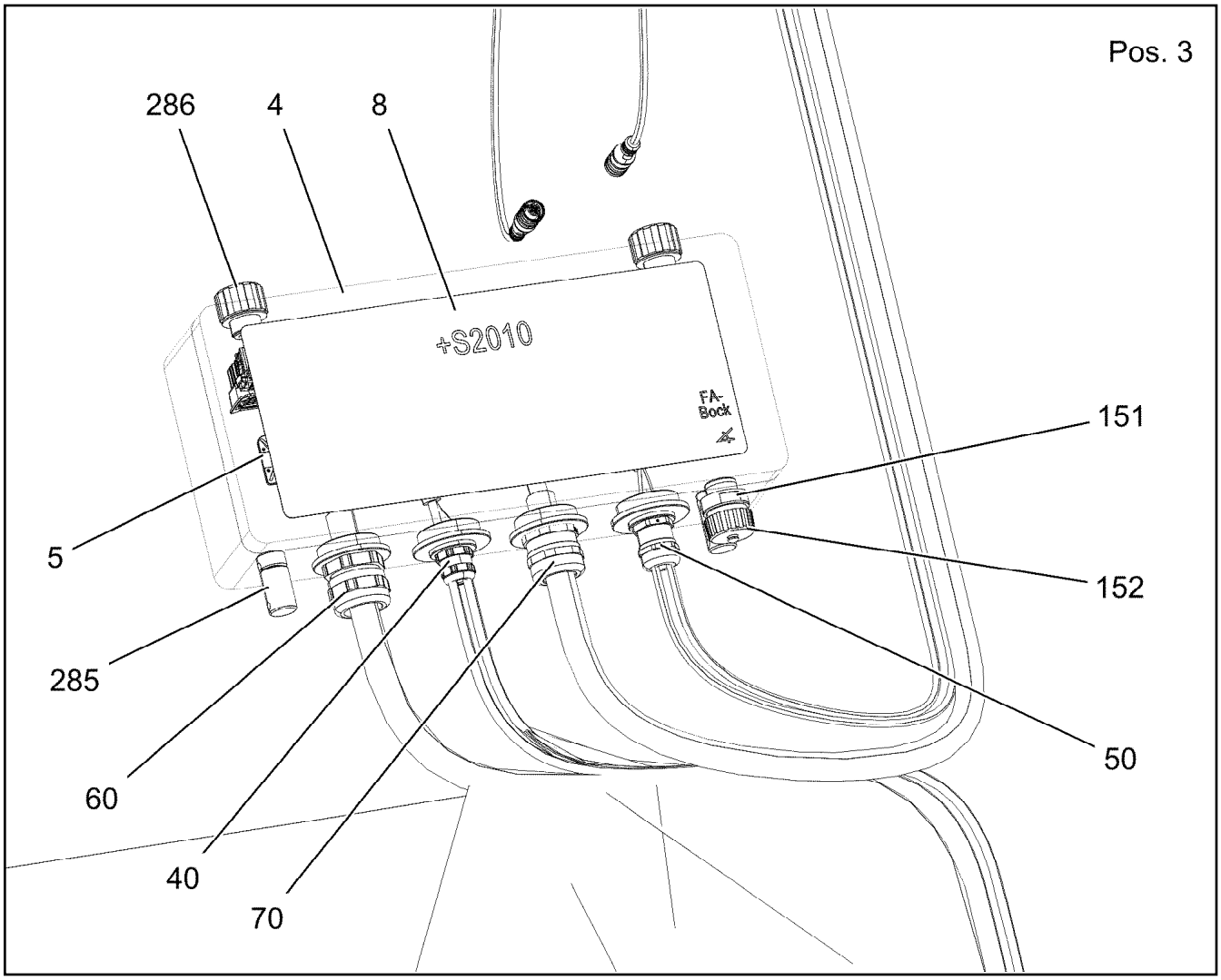

Pos.	Item	Quantity	Description	Bezeichnung
3	96038775	1	WIRES CPL. S2010-F2 ⇨ ❑ 931	DRAEHTE KPL.
4	976975408	1	EMPTY CASING 160X360X90X0 AL	LEERGEHAEUSE
5	10870511	3	CABLE CLIP HOLDER 28X28-NATUR PA6.6	KABELBINDERHALTER
8	97118302	1	SIGN S2010	SCHILD
40	96038562	1	LEAD W2011-F2 ⇨ ❑ 932	LEITUNG
50	96038563	1	LEAD W2014-F2 ⇨ ❑ 933	LEITUNG
60	96038564	1	LEAD W2009-F2 ⇨ ❑ 934	LEITUNG
70	96038565	1	LEAD W2019-F2 ⇨ ❑ 935	LEITUNG
151	10872381	1	TIN M1	DOSE
152	604512108	1	SEALING PLUG M1-D	VERSCHLUSSKAPPE
285	602501208	2	WATER DRAIN PLUG M12 PA6G SPF	ENTWAESSERUNGSSTOPFEN
286	10488662	2	VENTILATION SCREW M20X1,5 POLYAMID	ENTLUEFTUNGSSCHRAUBE

Pos.	Item	Quantity	Description	Bezeichnung
2	96038776	1	WIRES PRE-ASS. S2010	DRAEHTE VORM.
500	923512208	10	CABLE MARKER	KABELMARKER
501	10874039	2	FLAT PLUG HOUSING 36-POL 20A	FLACHSTECKERGEHAEUSE
502	10099847	1	FLAT PLUG HOUSING 6-POL	FLACHSTECKERGEHAEUSE
503	10099869	1	CONTACT RETAINING PIN JPT 6 POL	KONTAKTSICHERUNGSSTIFT
504	10099870	4	FLAT PLUG HOUSING 9-POL	FLACHSTECKERGEHAEUSE
505	10045101	4	CONTACT RETAINING PIN 9POL GELB	KONTAKTSICHERUNGSSTIFT
506	10877506	1	BUSHING HOUSING 6-POL PA66-GF13	BUCHSENGEHAEUSE
507	604526508	1	BUSHING SUPPORT 6-POL 16A	BUCHSENTRAEGER
812	604518908	1	STOPPER PLUG BAUREIHE_M1	BLINDSTOPFEN

Pos.	Item	Quantity	Description	Bezeichnung
5	10870332	2.51	LEAD 4 X 0,5	LEITUNG
6	10870332	2.68	LEAD 4 X 0,5	LEITUNG
500	923512208	3	CABLE MARKER	KABELMARKER
501	10870392	1	PLUG SHELL 9-POL PA66-GF13	STECKERGEHAEUSE
502	605251608	2	PLUG SOCKET BODY 4-POLE AL	STECKDOSENKOERPER
503	602606408	1	REDUCTION M25X1,5/M20X1,5 MS	REDUKTION
504	602606708	1	REDUCTION M40X1,5/M25X1,5 MS	REDUKTION
505	10872876	1	CABLE GLAND M20X1,5 MS	KABELVERSCHRAUBUNG
506	605212808	2	MOULDING 317-1397-000 SUR	FORMTEIL
507	6202909	2	CLAMP	KLAMMER
773	6202445	2	PIN 0,5-1,0MM2	STIFT
774	6202435	4	SLEEVE CONTACT 0,5-1,0MM2	BUCHSENKONTAKT
811	692404908	2	STOPPER PLUG	BLINDSTOPFEN
996	965622108	8	LETTERING WIRE	BESCHRIFTUNG ADER
998	965622208	2	LETTERING WIRING HARNESS	BESCHRIFTUNG KABELBAUM
2204	10874060	8	SLEEVE CONTACT 0,5-1,0MM2 CuNiSi	BUCHSENKONTAKT

Pos.	Item	Quantity	Description	Bezeichnung
5	680000008	1	COUPLING SOCKET 4-POLE SPF	KUPPLUNGSDOSE
6	680000008	1	COUPLING SOCKET 4-POLE SPF	KUPPLUNGSDOSE
500	923512208	3	CABLE MARKER	KABELMARKER
501	10870392	1	PLUG SHELL 9-POL PA66-GF13	STECKERGEHAEUSE
502	602606408	1	REDUCTION M25X1,5/M20X1,5 MS	REDUKTION
503	602606708	1	REDUCTION M40X1,5/M25X1,5 MS	REDUKTION
504	602441001	1	CABLE GLAND M20X1,5X5-10 MS	KABELVERSCHRAUBUNG
505	602421908	1	INSERT M20X1,5 NBR	MEHRFACHDICHTEINSATZ
996	965622108	8	LETTERING WIRE	BESCHRIFTUNG ADER
998	965622208	2	LETTERING WIRING HARNESS	BESCHRIFTUNG KABELBAUM
2272	10878195	8	SLEEVE CONTACT 0,2-0,5MM2 CuNiSi	BUCHSENKONTAKT

Pos.	Item	Quantity	Description	Bezeichnung
5	10875008	6.65	CONTROL LEAD 43 X 0,75 SPF	STEUERLEITUNG
500	923512208	3	CABLE MARKER	KABELMARKER
501	10877583	1	PIN HOUSING 43 POL 22A ZNNI	STIFTGEHAEUSE
502	96008397	1	COTTER PIN 36POL	STECKER VORM.
503	10870392	1	PLUG SHELL 9-POL PA66-GF13	STECKERGEHAEUSE
504	420050108	1	WASHER ISO 7089 3 MS	SCHEIBE
505	692405208	1	DUST CAP 3/4-18 NS METALL	STAUBKAPPE
506	514599408	1	PAN-HEAD SCREW ISO 7045 M3X8 4.8 A2C	FLACHKOPFSCHRAUBE
507	10875696	2	CABLE GLAND M32X1,5X15-25 MS	KABELVERSCHRAUBUNG
508	602606808	2	REDUCTION M40X1,5/M32X1,5 MS	REDUKTION
509	10877630	1	TERMINAL HOUSING CA AL NIP 2K PUR	ENDGEHAEUSE
708	10473048	43	CABLE SLEEVE 2,4-3,0/2,4/0,6 SILIKON	KABELTUELLE
998	965622208	1	LETTERING WIRING HARNESS	BESCHRIFTUNG KABELBAUM
2204	10874060	7	SLEEVE CONTACT 0,5-1,0MM2 CuNiSi	BUCHSENKONTAKT
2211	10874057	36	SLEEVE CONTACT 0,5-1,0MM2 CuNiSi	BUCHSENKONTAKT
2262	6002796	43	CONTACT PIN	KONTAKTSTIFT
2404	12101575	0.17	HEATSHRINK SLEEVING 69,8/11,7X4,8 POL	SCHRUMPFSCHLAUCH

Pos.	Item	Quantity	Description	Bezeichnung
5	10875008	3.73	CONTROL LEAD 43 X 0,75 SPF	STEUERLEITUNG
294	11123168	0.15	HEATSHRINK SLEEVING 44,4/7,4X3,6 POL	SCHRUMPFSCHLAUCH
500	923512208	3	CABLE MARKER	KABELMARKER
501	96008397	1	COTTER PIN 36POL	STECKER VORM.
502	10877579	1	BUSHING HOUSING 43 POL 22A ZNNI	BUCHSENGEHAEUSE
503	10870392	1	PLUG SHELL 9-POL PA66-GF13	STECKERGEHAEUSE
504	420050108	1	WASHER ISO 7089 3 MS	SCHEIBE
505	514599408	1	PAN-HEAD SCREW ISO 7045 M3X8 4.8 A2C	FLACHKOPFSCHRAUBE
506	692405208	1	DUST CAP 3/4-18 NS METALL	STAUBKAPPE
507	602606808	2	REDUCTION M40X1,5/M32X1,5 MS	REDUKTION
508	602425908	2	CABLE GLAND M32X1,5X14-17 MS	KABELVERSCHRAUBUNG
509	10877630	1	TERMINAL HOUSING CA AL NIP 2K PUR	ENDGEHAEUSE
708	10473048	43	CABLE SLEEVE 2,4-3,0/2,4/0,6 SILIKON	KABELTUELLE
2204	10874060	7	SLEEVE CONTACT 0,5-1,0MM2 CuNiSi	BUCHSENKONTAKT
2211	10874057	36	SLEEVE CONTACT 0,5-1,0MM2 CuNiSi	BUCHSENKONTAKT
2261	10650660	43	CONTACT BUSHING 0,75 - 1,5MM2	KONTAKTBUCHSE

Pos.	Item	Quantity	Description	Bezeichnung
10	96039722	1	LEAD W2019A -F2 ⇨ ❑ 937	LEITUNG
151	12100458	1	CABLE DRUM 60M SPF	KABELTROMMEL

Pos.	Item	Quantity	Description	Bezeichnung
5	10875008	38.15	CONTROL LEAD 43 X 0,75 SPF	STEUERLEITUNG
294	11123168	0.15	HEATSHRINK SLEEVING 44,4/7,4X3,6 POL	SCHRUMPFSCHLAUCH
500	923512208	2	CABLE MARKER	KABELMARKER
501	10877569	1	WALL OUTLET 43 POL ZNNI	WANDSTECKDOSE
502	10877579	1	BUSHING HOUSING 43 POL 22A ZNNI	BUCHSENGEHAEUSE
503	12101575	0.34	HEATSHRINK SLEEVING 69,8/11,7X4,8 POL	SCHRUMPFSCHLAUCH
504	602606808	2	REDUCTION M40X1,5/M32X1,5 MS	REDUKTION
505	10877630	2	TERMINAL HOUSING CA AL NIP 2K PUR	ENDGEHAEUSE
506	10875696	1	CABLE GLAND M32X1,5X15-25 MS	KABELVERSCHRAUBUNG
507	692405308	1	DUST CAP 1 3/4-18NS METALL	STAUBKAPPE
508	420050008	9	WASHER ISO 7089 3 200HV-A2	SCHEIBE
509	10876399	4	HEX NUT DIN 985 M3 8 480H SPF	SECHSKANTMUTTER
510	400140908	4	SOCKET HEAD SCREW DIN 84 M3X12 MS V	ZYLINDERSCHRAUBE
511	10874632	3	RETAINING STRAP 0.05T-1.1M POLYEST.PE	HALTEGURT
512	602707308	3	CABLE SOCK 8-15 700	KABELSTRUMPF
513	10290559	3	SNAP HOOK 120X11 VERZ	KARABINERHAKEN
514	10875031	1	CABLE GLAND M32X1,5X25-15 MS	KABELVERSCHRAUBUNG
515	692405208	1	DUST CAP 3/4-18 NS METALL	STAUBKAPPE
516	420050108	1	WASHER ISO 7089 3 MS	SCHEIBE
517	514599408	1	PAN-HEAD SCREW ISO 7045 M3X8 4.8 A2C	FLACHKOPFSCHRAUBE
708	10473048	86	CABLE SLEEVE 2,4-3,0/2,4/0,6 SILIKON	KABELTUELLE
995	965617208	2	SHIELDING TIED BACK	ABSCHIRMUNG ZURUECKGEB
998	965622208	2	LETTERING WIRING HARNESS	BESCHRIFTUNG KABELBAUM
2261	10650660	43	CONTACT BUSHING 0,75 - 1,5MM2	KONTAKTBUCHSE
2262	6002796	43	CONTACT PIN	KONTAKTSTIFT

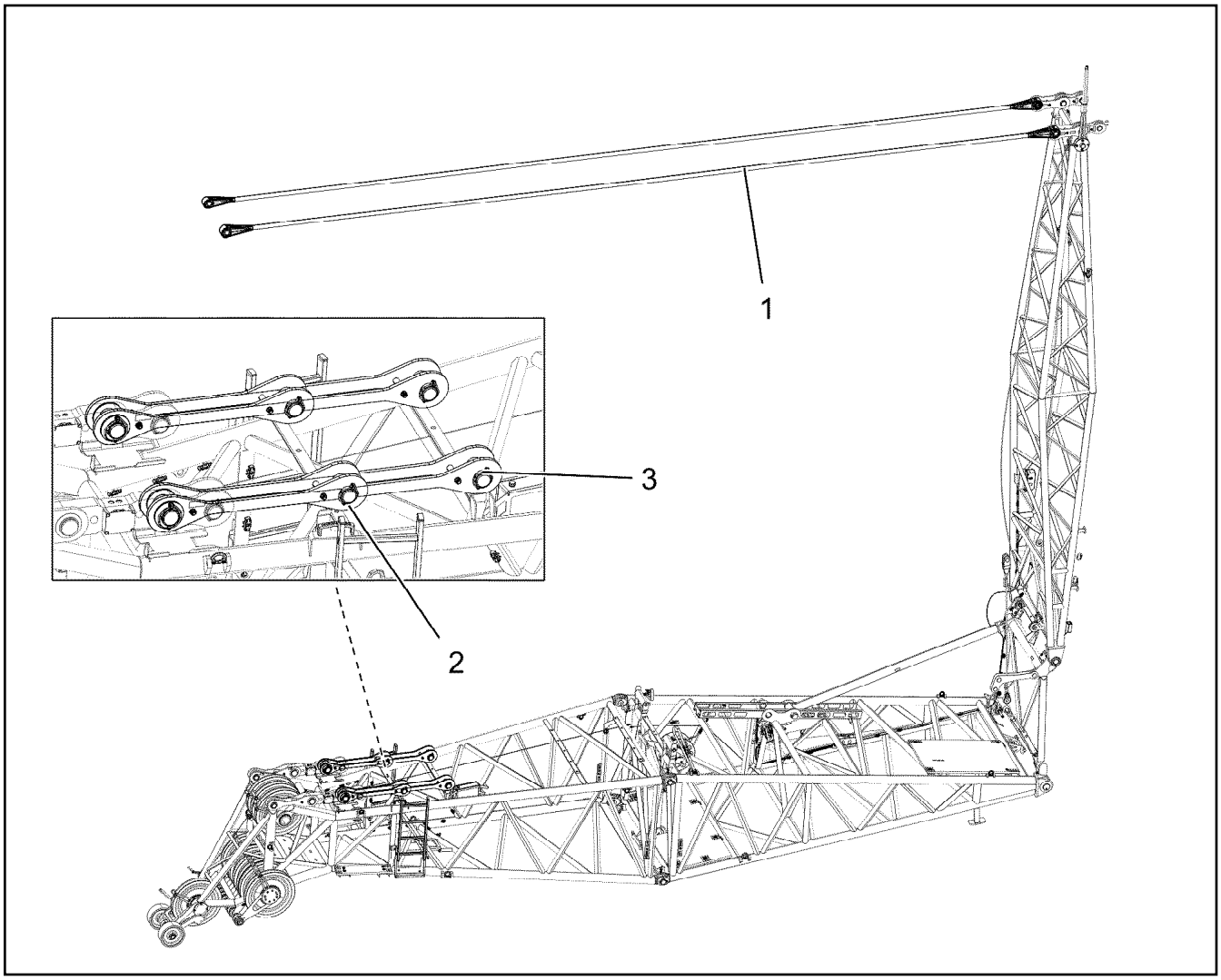

Pos.	Item	Quantity	Description	Bezeichnung
1	97122954	2	FIBRE TENSIONING ROPE 66X13.1M ARAMI	FASERABSPANNSEIL
2	96039026	2	DRAW SHACKLE 0.930M ⇨ ❑ 939	ZUGLASCHE KPL.
3	96039027	2	DRAW SHACKLE 1.630M ⇨ ❑ 940	ZUGLASCHE KPL.

Pos. 6

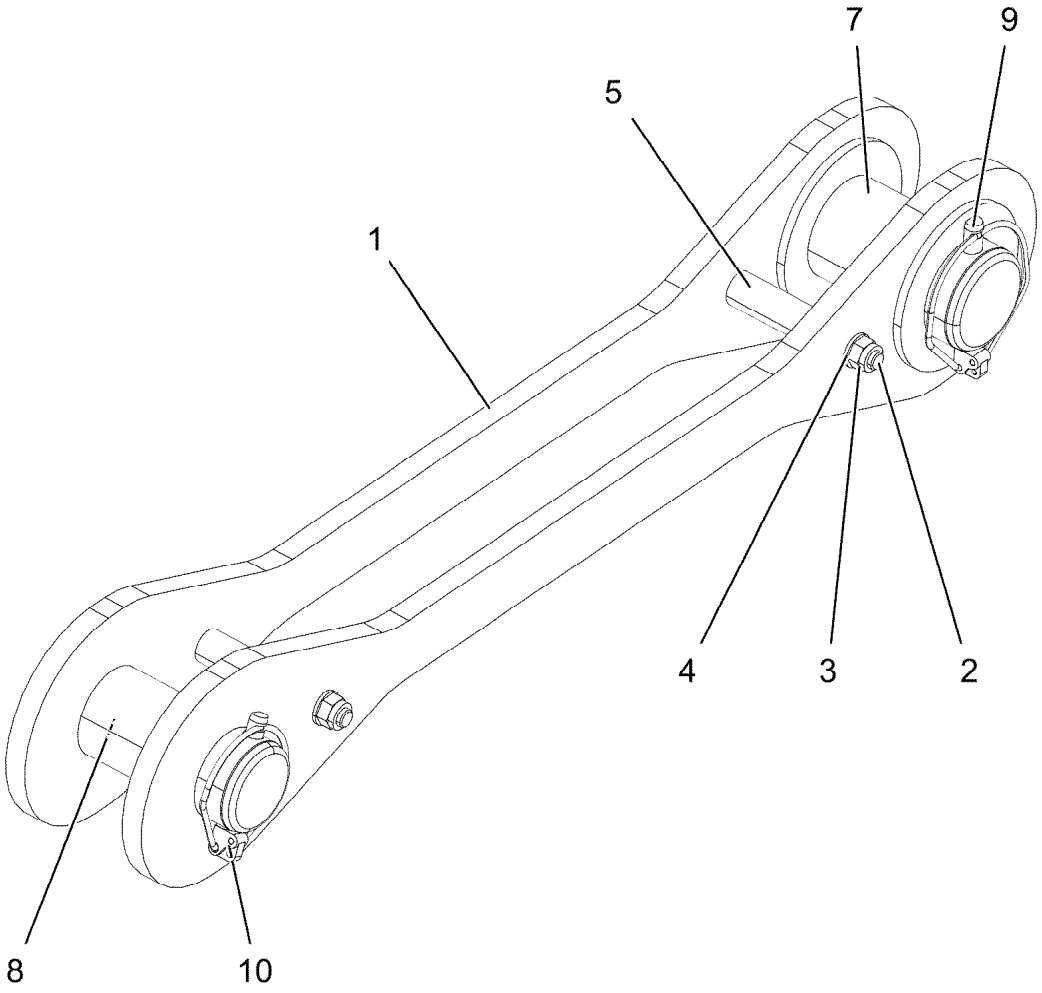

Pos.	Item	Quantity	Description	Bezeichnung
1	96039034	2	CONNECTING LINK WELDED 0.930M	LASCHE SCHWK.
2	4000437	2	HEX SCREW ISO 4014 M16X170 8.8 FLZN SP	SECHSKANTSCHRAUBE
3	10875609	2	HEX NUT DIN 985 M16 8 FLZN SPF	SECHSKANTMUTTER
4	10289806	4	WASHER ISO 7089 16 300HV FLZN SPF	SCHEIBE
5	97070312	2	TUBE 30.0X102 S355J2H FE//ZNNI8//CN//T0	ROHR
6	973567608	1	PLATE IDENTIFICATION NUMBER IDENT-N	SCHILD IDENTNR.
7	97121582	1	PIN 100.0X200 35NICRMOV125 SPF	BOLZEN
8	97119428	1	PIN 85.0X190 35NICRMOV125 SPF	BOLZEN
9	12100335	1	SAFETY PLUG W HINGE-LID 17X125X16X1	SICHERHEITSKLAPPSTECKER
10	10180878	1	SAFETY PLUG W HINGE-LID 17X100X15,5X	SICHERHEITSKLAPPSTECKER

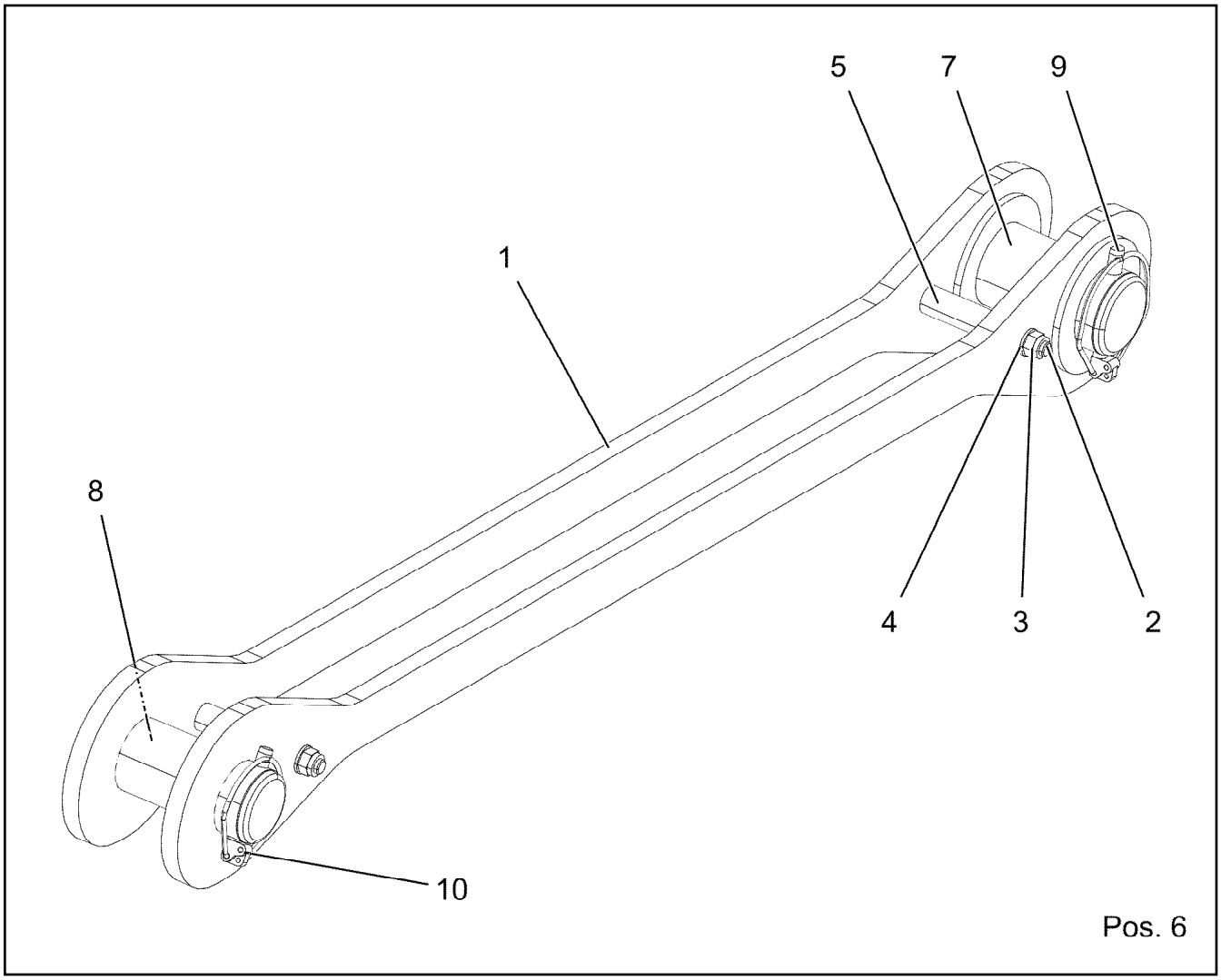

Pos.	Item	Quantity	Description	Bezeichnung
1	96039044	2	CONNECTING LINK WELDED 1.630M	LASCHE SCHWK.
2	4000437	2	HEX SCREW ISO 4014 M16X170 8.8 FLZN SP	SECHSKANTSCHRAUBE
3	10875609	2	HEX NUT DIN 985 M16 8 FLZN SPF	SECHSKANTMUTTER
4	10289806	4	WASHER ISO 7089 16 300HV FLZN SPF	SCHEIBE
5	97070312	2	TUBE 30.0X102 S355J2H FE//ZNNI8//CN//T0	ROHR
6	973567608	1	PLATE IDENTIFICATION NUMBER IDENT-N	SCHILD IDENTNR.
7	97121582	1	PIN 100.0X200 35NICRMOV125 SPF	BOLZEN
8	97119428	1	PIN 85.0X190 35NICRMOV125 SPF	BOLZEN
9	12100335	1	SAFETY PLUG W HINGE-LID 17X125X16X1	SICHERHEITSKLAPPSTECKER
10	10180878	1	SAFETY PLUG W HINGE-LID 17X100X15,5X	SICHERHEITSKLAPPSTECKER

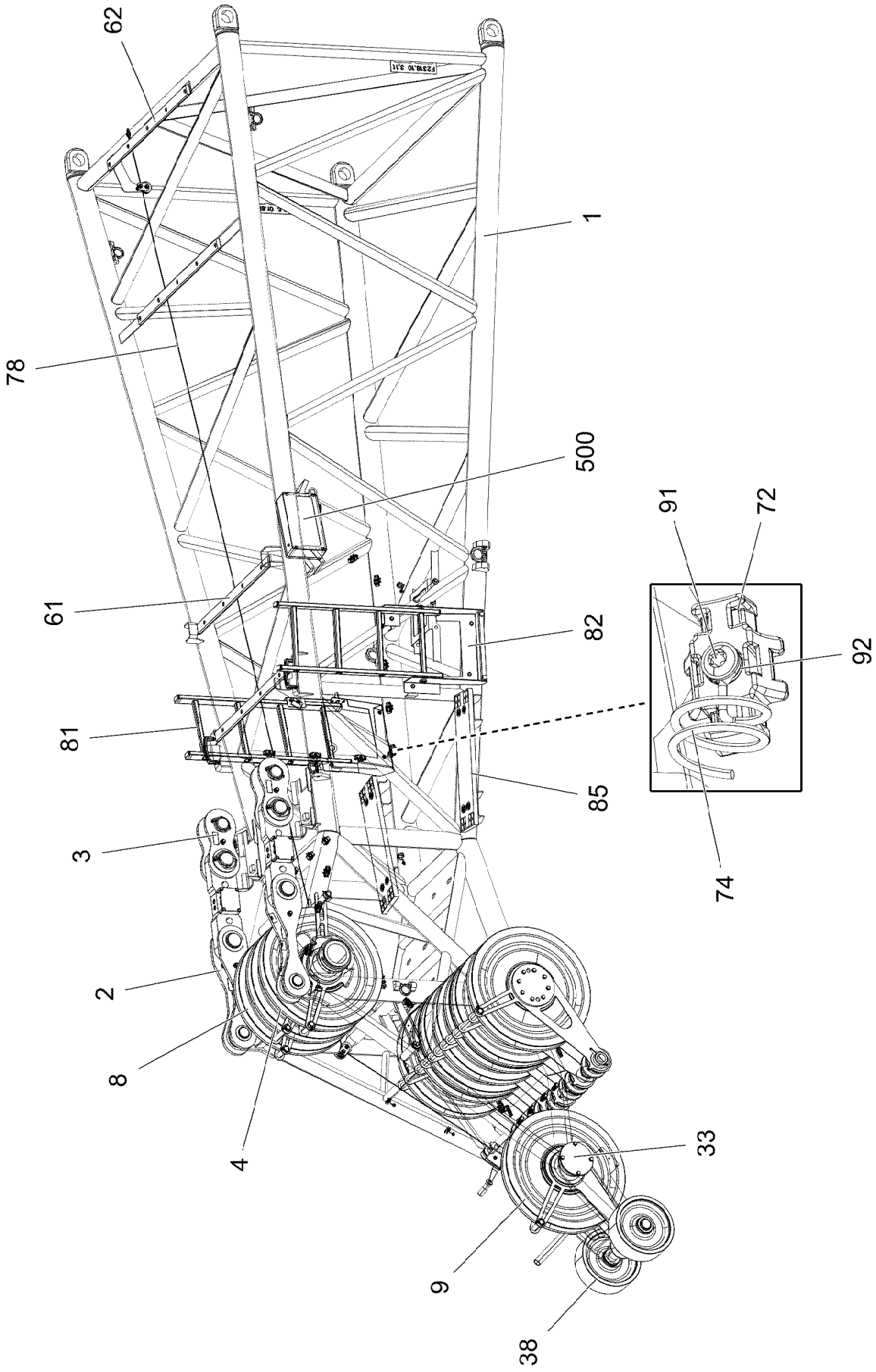
62
1
78
500
91
72
61
82
92
81
85
3
74
2
8
4
33
9
38

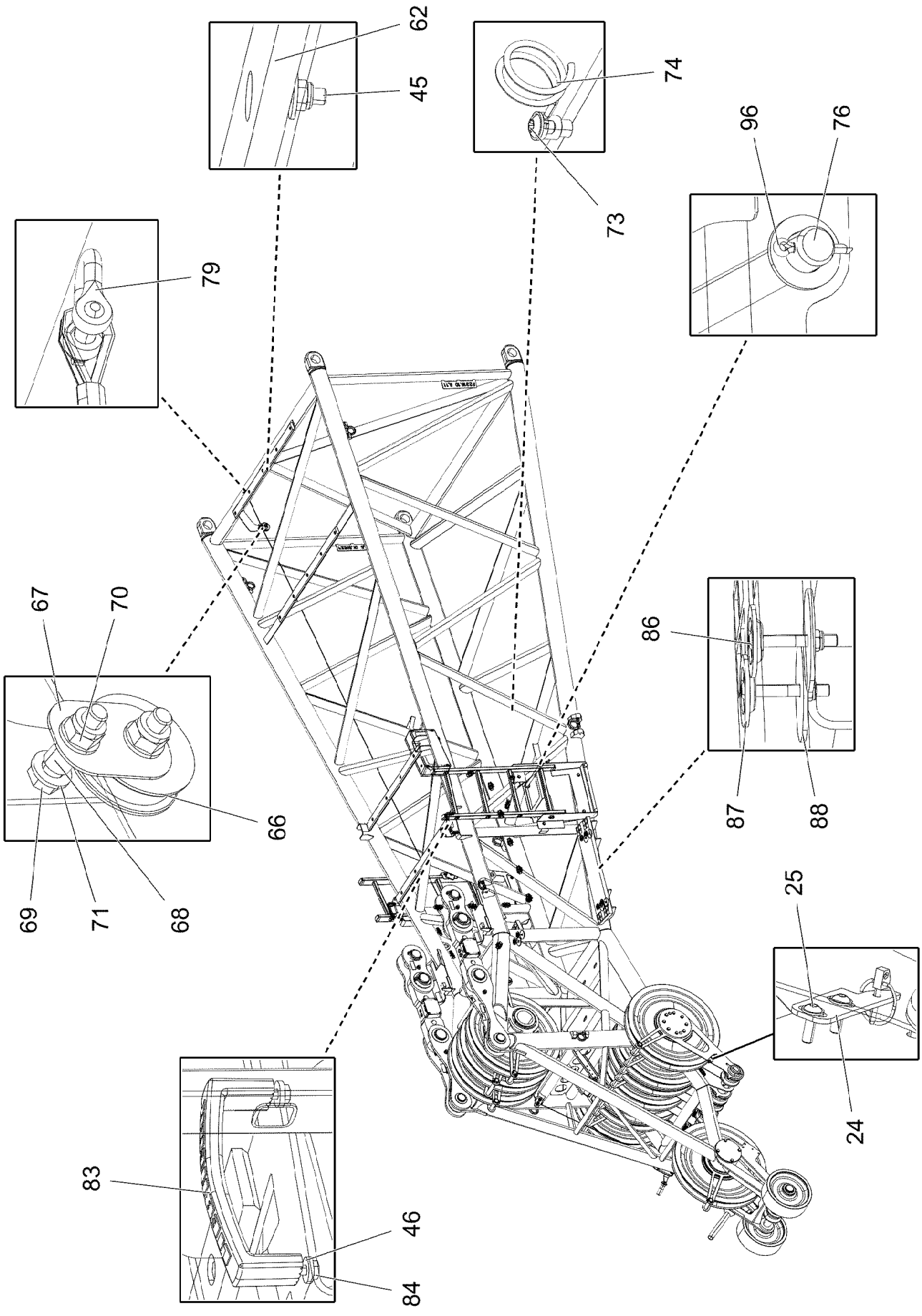

8.10.2019 004331 LIEBHERR	**etk_en_de_098253 LR 11000** **F-HEAD SECTION** **F-KOPFSTUECK**	942 (2/7) **919220008**

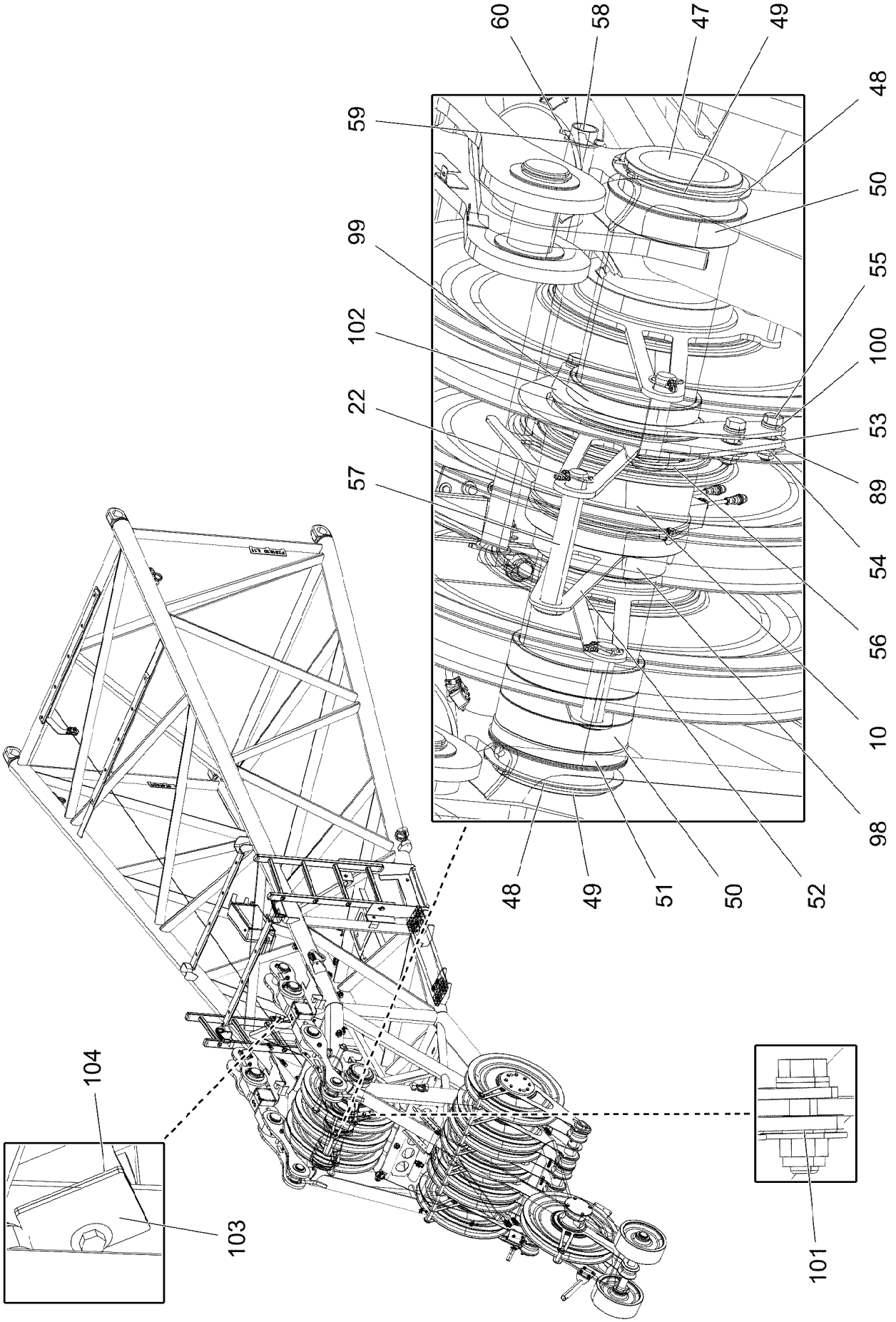
60
58
47
49
48
59
50
99
55
102
100
22
53
89
57
54
56
10
98
48
49
51
50
52
104
103
101

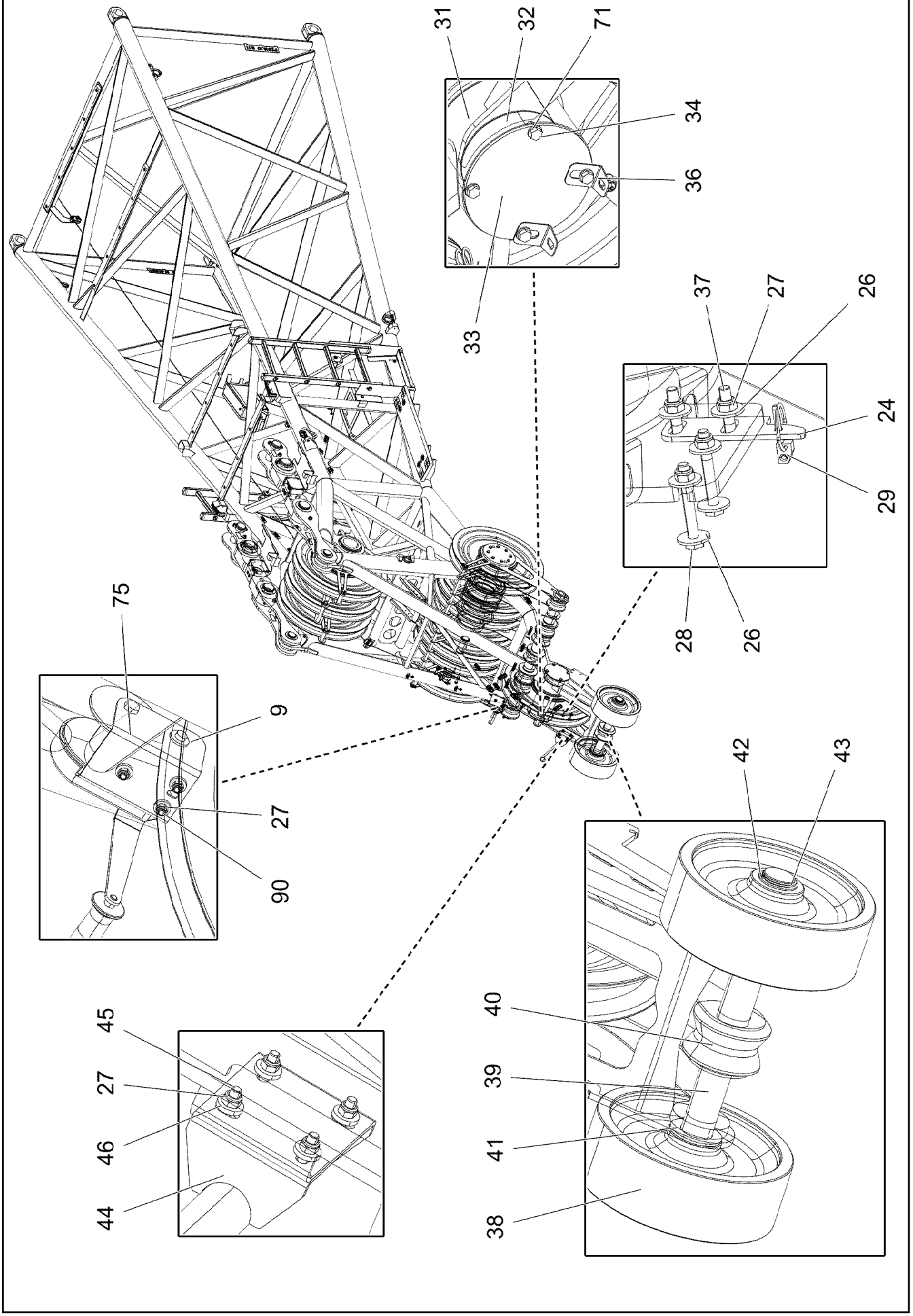
31
32
71
34
36
33
37
27
26
24
29
28
26
75
9
27
90
42
43
40
39
41
38
45
27
46
44

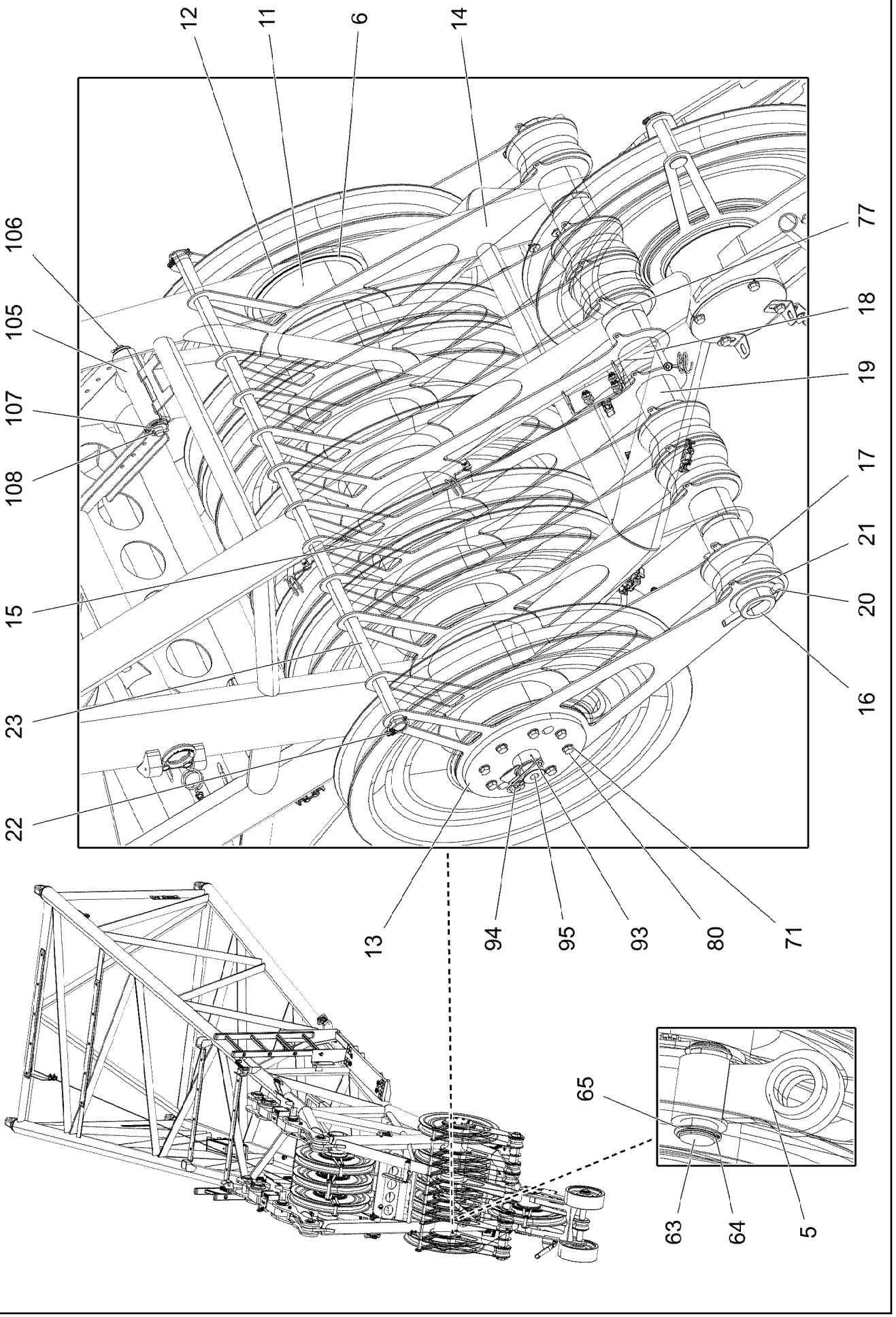

8.10.2019 004334 LIEBHERR	**etk_en_de_098253 LR 11000** **F-HEAD SECTION** **F-KOPFSTUECK**	945 (5/7) **919220008**

Pos.	Item	Quantity	Description	Bezeichnung
1	96035652	1	F-HEAD SECTION WELDM. 6M 253T RAL 302	F-KOPFSTUECK SCHWK.
2	96037041	2	DRAW SHACKLE 0.6M ⇨ ❑ 948	ZUGLASCHE KPL.
3	96037042	2	DRAW SHACKLE 0.230M ⇨ ❑ 950	ZUGLASCHE KPL.
4	96032541	1	CONVERTER ROLLER CPL.. ⇨ ❑ 951	WANDERROLLE KPL.
5	96032579	2	FIXED POINT FOR ROPE WELDED	SEILFESTPUNKT SCHWK.
6	977085508	6	WASHER 1X250X250 DC01 FE//ZNNI8//CN//T	SCHEIBE
8	96032582	1	INST.BACK SHEAVE FOR BOOM NOSE ⇨ ❑ 952	NACKENROLLE EINBAU
9	96032654	1	ROPE PULLEY PRE-ASSEMBLY ⇨ ❑ 953	SEILROLLE VORM.
10	12100427	1	FORCE MEASURING SLEEVE 0-200KN SPF	KRAFTMESSHUELSE
11	97115233	1	AXLE 244.5X1221 S770QL GASN. SPF	ACHSE
12	97046280	1	COVER 15X273X273 S960QL	DECKEL
13	96021306	1	COVER/LID 1 WELDED X5CRNI18-10	DECKEL 1 SCHWK.
14	97115234	12	PLATE 4X561X859 S315MC FE//ZNNI8//CN//T	BLECH
15	97104558	6	DISTANCE TUBE 235X220.5X30 PA6G	DISTANZROHR
16	97115235	1	AXLE 82.5X1270 S355J2H T ZN O	ACHSE
17	97096300	7	ROLLER 91X160X93 PA6G	ROLLE
18	97096301	7	TUBE 90.0X95 E235+N FE//ZNNI8//CN//T0	ROHR
19	97118230	6	TUBE 90.0X68 E235+N FE//ZNNI8//CN//T0	ROHR
20	10180381	2	SPLIT PIN ISO 1234 13X125 St 480H SPF	SPLINT
21	97117214	2	WASHER 3X110X110 S355MC FE//ZNNI8//C	SCHEIBE
22	10875870	3	SAFETY PLUG W HINGE-LID 6X42X5,5X32 4	SICHERHEITSKLAPPSTECKER
23	97115236	1	AXLE 30.0X1252 S355J2C+C FE//ZNNI8//CN/	ACHSE
24	979132008	3	PLATE 4X110X34 S315MC FE//ZNNI8//CN//T	BLECH
25	10301319	4	BUTTON HEAD SCREW ISO 7380-2 M8X25 A	HALBRUNDKOPFSCHRAUBE
26	11140469	54	WASHER ISO 7093-1 8 200HV 480H SPF	SCHEIBE
27	10875614	45	HEX NUT DIN 985 M8 8 480H SPF	SECHSKANTMUTTER
28	11651583	6	HEX SCREW ISO 4014 M8X60 8.8 480H SPF	SECHSKANTSCHRAUBE
29	10875869	3	SAFETY PLUG W HINGE-LID 5X29X4,7X25 4	SICHERHEITSKLAPPSTECKER
30	924954508	8	ROPE PULLEY CPL. SPF	SEILROLLE KPL.
31	97115242	1	AXLE 177.8X270 S890QL1 GASN. SPF	ACHSE
32	97115245	2	SLEEVE 170X150X69 PA6G	HUELSE
33	97115247	2	COVER 6X214X214 S700MC	DECKEL
34	11658892	8	HEX SCREW ISO 4017 M12X25 8.8 FLZN SP	SECHSKANTSCHRAUBE
36	953868808	2	ANGLE 2X40X95 DC01 FE//ZNNI8//CN//T0	WINKEL
37	10182032	2	BUTTON HEAD SCREW ISO 7380-2 M8X35 0	HALBRUNDKOPFSCHRAUBE
38	97091098	2	ROLLER 380X60.5X130 PA6G	ROLLE
39	97091061	1	AXLE 65.0X688 35NICRMOV125 GASN. SPF	ACHSE
40	97091097	1	ROLLER 150X61X 78 PA6G	ROLLE
41	97068921	2	WASHER 5X100X100 S355MC FE//ZNNI8//C	SCHEIBE
42	978499508	2	WASHER 3X75X75 DC01 FE//ZNNI8//CN//T0	SCHEIBE
43	10875661	2	LOCKING RING DIN 471 60X3 480H SPF	SICHERUNGSRING
44	968224008	1	CLAMP WIND WARNING UNIT	HALTER WINDWARNUNG
45	11826527	22	HEX SCREW ISO 4017 M8X30 8.8 480H SPF	SECHSKANTSCHRAUBE
46	11840501	18	WASHER DIN 7349 8,4 200HV 480H SPF	SCHEIBE
47	97129149	1	AXLE 25.0X912 S770QL GASN. SPF	ACHSE
48	97080479	10	PLATE 2X200X200 DC01 FE//ZNNI8//CN//T0	BLECH
49	12100653	2	LOCKING RING DIN 471 170X4 480H SPF	SICHERUNGSRING
50	97115386	4	SLEEVE 190X86X 40 PA6G	HUELSE
51	949619208	1	RING 193,7X10X17 S770QL	RING
52	97115405	1	SPACERS 5X322X876 S355MC FE//ZNNI8//C	ABSTANDSHALTER
53	97123348	1	BRACKET 8X563X420 S355MC	BUEGEL
54	12218072	4	HEX NUT DIN 985 M16 10 FLZN SPF	SECHSKANTMUTTER
55	10875804	4	HEX SCREW ISO 4017 M16X55 8.8 FLZN SP	SECHSKANTSCHRAUBE
56	428010508	1	LOCKING RING DIN 471 220X5	SICHERUNGSRING
57	453030308	1	PIN ISO 2341 B30X200X190 42CRMO4+QT	BOLZEN

Pos.	Item	Quantity	Description	Bezeichnung
58	950725608	1	TUBE 38X650 E235+N	ROHR
59	10876402	2	SUPPORTING WASHER DIN 988 S 40X50X2	STUETZSCHEIBE
60	10180364	2	SPLIT PIN ISO 1234 6,3X50 St 480H SPF	SPLINT
61	97050951	2	SLIDE PLATE 15X60X1124 PA6G	GLEITPLATTE
62	288153708	2	SUPPORT 15X60X1280 PA6G	AUFLAGE
63	97115418	2	PIN 65.0X145 35NICRMOV125 GASN. SPF	BOLZEN
64	10171587	4	LOCKING RING DIN 471 55X2 FLZNNC-120H	SICHERUNGSRING
65	954178508	4	WASHER RD70X2 DC01 FE//ZNNI8//CN//T0	SCHEIBE
66	283096108	2	ROLLER RD68X20 PA6G	ROLLE
67	971851008	2	PLATE 2X50X75 DC01 FE//ZNNI8//CN//T0	BLECH
68	971857508	4	TUBE 16.0X22 E235+N	ROHR
69	11658891	4	HEX SCREW ISO 4014 M12X55 8.8 FLZN SP	SECHSKANTSCHRAUBE
70	10875607	4	HEX NUT DIN 985 M12 8 FLZN SPF	SECHSKANTMUTTER
71	10289804	32	WASHER ISO 7089 12 300HV FLZN SPF	SCHEIBE
72	10872676	36	CABLE CLIP HOLDER 46X70-SCHWARZ PA	KABELBINDERHALTER
73	10875484	42	BUTTON HEAD SCREW 7380-2 M8X10 08.8 4	HALBRUNDKOPFSCHRAUBE
74	720014408	7	CABLE CLAMP	KABELHALTER
75	540001808	1	ROPE WINCH TYP 351 ⇨ ❑ 706	SEILWINDE
76	450023708	1	PIN ISO 2340 B20X330X315 ST.50K FE//ZN20	BOLZEN
77	97118225	2	TUBE 90.0X20 E235+N FE//ZNNI8//CN//T0	ROHR
78	97107547	1	ROPE DIN 3055 4 X 13 M VERZ.	SEIL
79	773933508	1	SHACKLE DIN 82101 0,25T NG0,25 ST VERZ	SCHAEKEL
80	11645384	16	HEX SCREW ISO 4017 M12X40 8.8 FLZN SP	SECHSKANTSCHRAUBE
81	96037097	1	LADDER, PRE-ASSEMBLED RECHTS ⇨ ❑ 954	LEITER VORM.
82	96037098	1	LADDER, PRE-ASSEMBLED LINKS ⇨ ❑ 955	LEITER VORM.
83	966435308	2	GRIP PA6-30%GF SPF	GRIFF
84	11651767	4	HEX SCREW ISO 4017 M8X20 8.8 480H SPF	SECHSKANTSCHRAUBE
85	97098673	2	GRATING 847X207X30/7 GFK SPF	GITTERROST
86	10876825	8	BUTTON HEAD SCREW ISO 7380-1 M8X55 0	HALBRUNDKOPFSCHRAUBE
87	10100621	8	DISH MOUNTING	TELLERBEFESTIGUNG
88	941138108	8	WASHER DC01 FE//ZNNI8//CN//T0	SCHEIBE
89	4000809	4	WASHER ISO 7093-1 16 300HV FLZN	SCHEIBE
90	11642261	3	HEX SCREW ISO 4017 M8X25 8.8 480H SPF	SECHSKANTSCHRAUBE
91	10875471	1	BUTTON HEAD SCREW AEHNL.ISO 7380-2	HALBRUNDKOPFSCHRAUBE
92	421100608	3	WASHER DIN 1440 8 ST VERZ	SCHEIBE
93	12100671	1	DOWEL PIN ISO 8752 5X45 480H SPF	SPANNSTIFT
94	433101208	1	RETAINING SPRING 4X68 VERZ	SICHERUNGSFEDER
95	97103787	1	ADAPTOR 50.0X65 X5CRNI18-10	ADAPTER
96	12100681	2	SPLIT PIN ISO 1234 5X28 ST 480H SPF	SPLINT
97	10289808	2	WASHER ISO 7089 20 300HV FLZN SPF	SCHEIBE
98	97129178	1	SLEEVE 190X172X35 PA6G	HUELSE
99	97129973	1	SLEEVE 190X172X25 PA6G	HUELSE
100	10289806	8	WASHER ISO 7089 16 300HV FLZN SPF	SCHEIBE
101	97129975	4	SLEEVE 30.0X10 S355J2G3 FE//ZNNI8//CN//T	HUELSE
102	97129976	1	PLATE 6X289X335 S355MC FE//ZNNI8//CN//T	BLECH
103	97130275	8	DISTANCE PLATE 3X52X65 X5CRNI18-10	DISTANZBLECH
104	97130276	4	DISTANCE PLATE 2X52X65 X5CRNI18-10	DISTANZBLECH
105	97132878	1	ROLLER 22X190X52 PA6G	ROLLE
106	452554008	1	PIN ISO 2340 B20X230X215 S355J2G3C+C	BOLZEN
107	97072946	4	WASHER 1X40X40 X5CRNI18-10	SCHEIBE
108	10180357	2	SPLIT PIN ISO 1234 5X32 St 480H SPF	SPLINT
500	919287308	1	ELECTR. F-HEAD SECTION F2 ⇨ ❑ 956	ELEKTRIK F-KOPFSTUECK
700	96037102	1	SIGNS ⇨ ❑ 968	BESCHILDERUNG

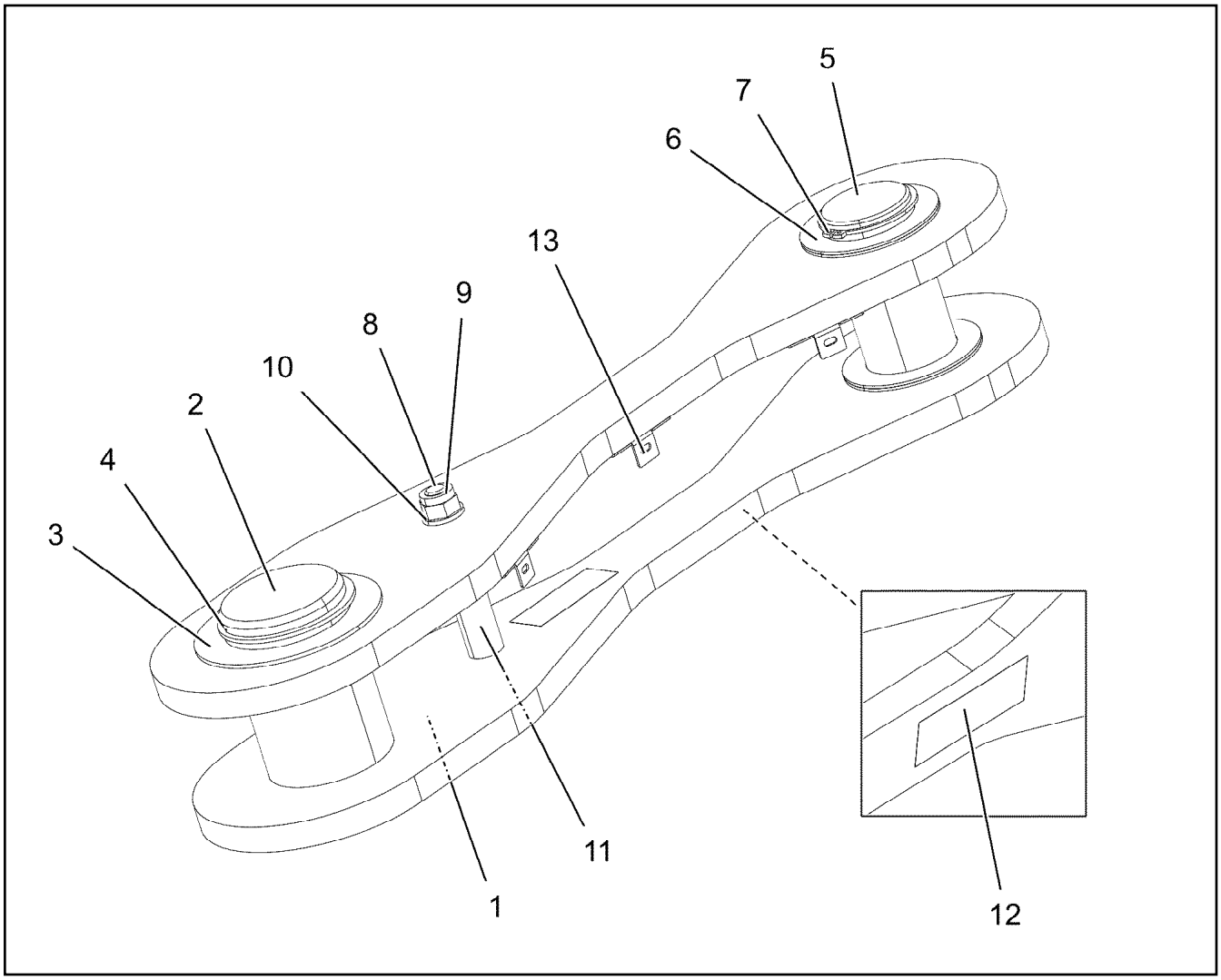

Pos.	Item	Quantity	Description	Bezeichnung
1	96037140	2	TIE ROD WITH SIGN ⇨ ❑ 949	ZUGSTANGE M.SCHILD
2	976243008	1	PIN 100.0X157 35NICRMOV125 SPF	BOLZEN
3	953848908	1	WASHER RD135X3 DC01 FE//ZNNI8//CN//T0	SCHEIBE
4	12100646	1	LOCKING RING DIN 471 90X3 480H SPF	SICHERUNGSRING
5	97123548	1	PIN 70.0X148 35NICRMOV125 SPF	BOLZEN
6	943399208	6	WASHER 100X2 DC01 FLZN SPF	SCHEIBE
7	12100643	1	LOCKING RING DIN 471 65X2,5 480H SPF	SICHERUNGSRING
8	10875801	1	HEX SCREW ISO 4017 M16X150 8.8 FLZN SP	SECHSKANTSCHRAUBE
9	12218072	1	HEX NUT DIN 985 M16 10 FLZN SPF	SECHSKANTMUTTER
10	10289806	2	WASHER ISO 7089 16 300HV FLZN SPF	SCHEIBE
11	97121728	1	DISTANCE SLEEVE 25.0X85 E355+N	DISTANZHUELSE
12	973567608	1	PLATE IDENTIFICATION NUMBER IDENT-N	SCHILD IDENTNR.
13	970717308	3	PLATE 1.5x60x47 DC01 FE//ZNNI8//CN//T0	BLECH

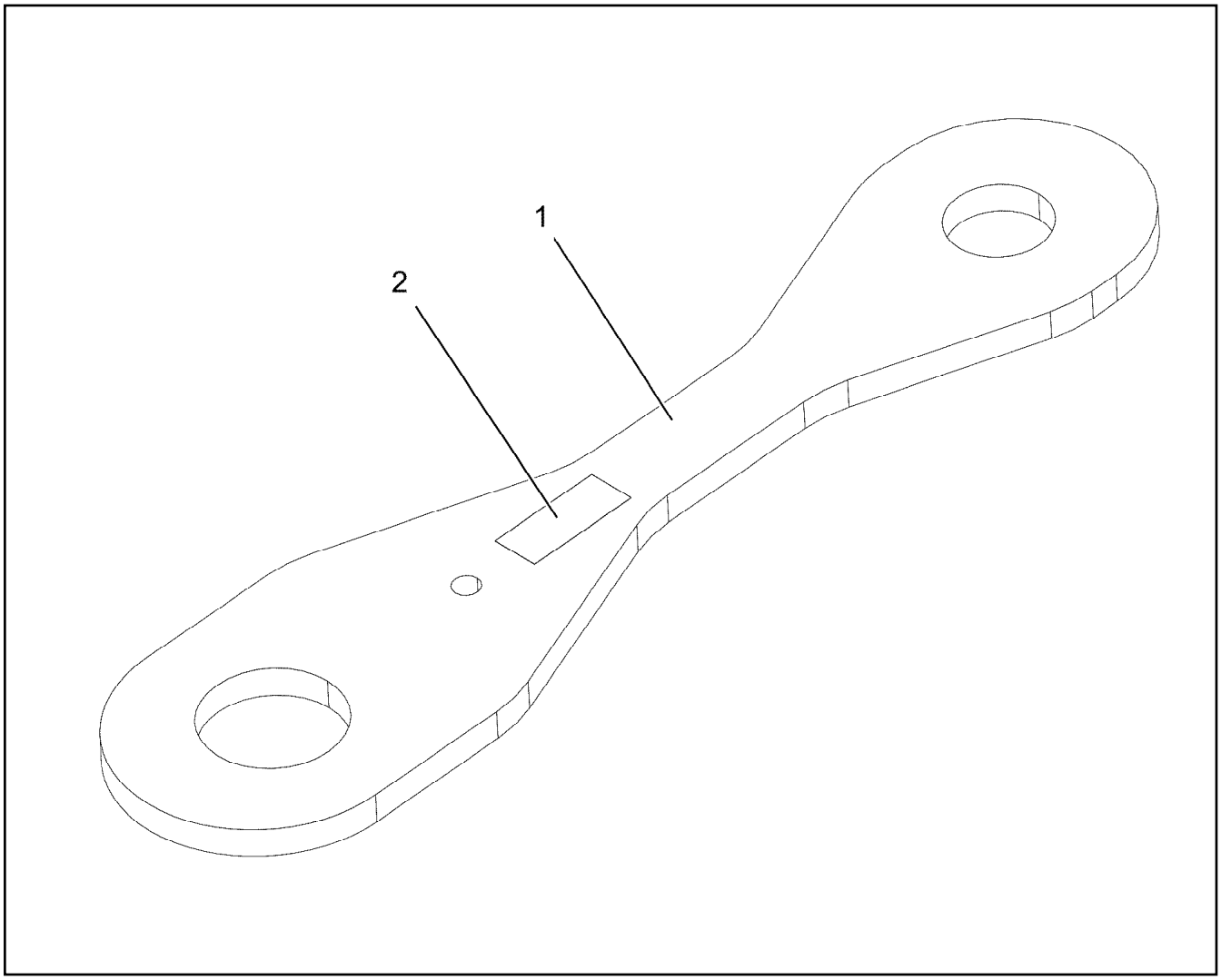

Pos.	Item	Quantity	Description	Bezeichnung
1	97121718	1	PULL ROD 20X798X186 S960QL+Z25 SPF	ZUGSTANGE
2	973567608	1	PLATE IDENTIFICATION NUMBER IDENT-N	SCHILD IDENTNR.

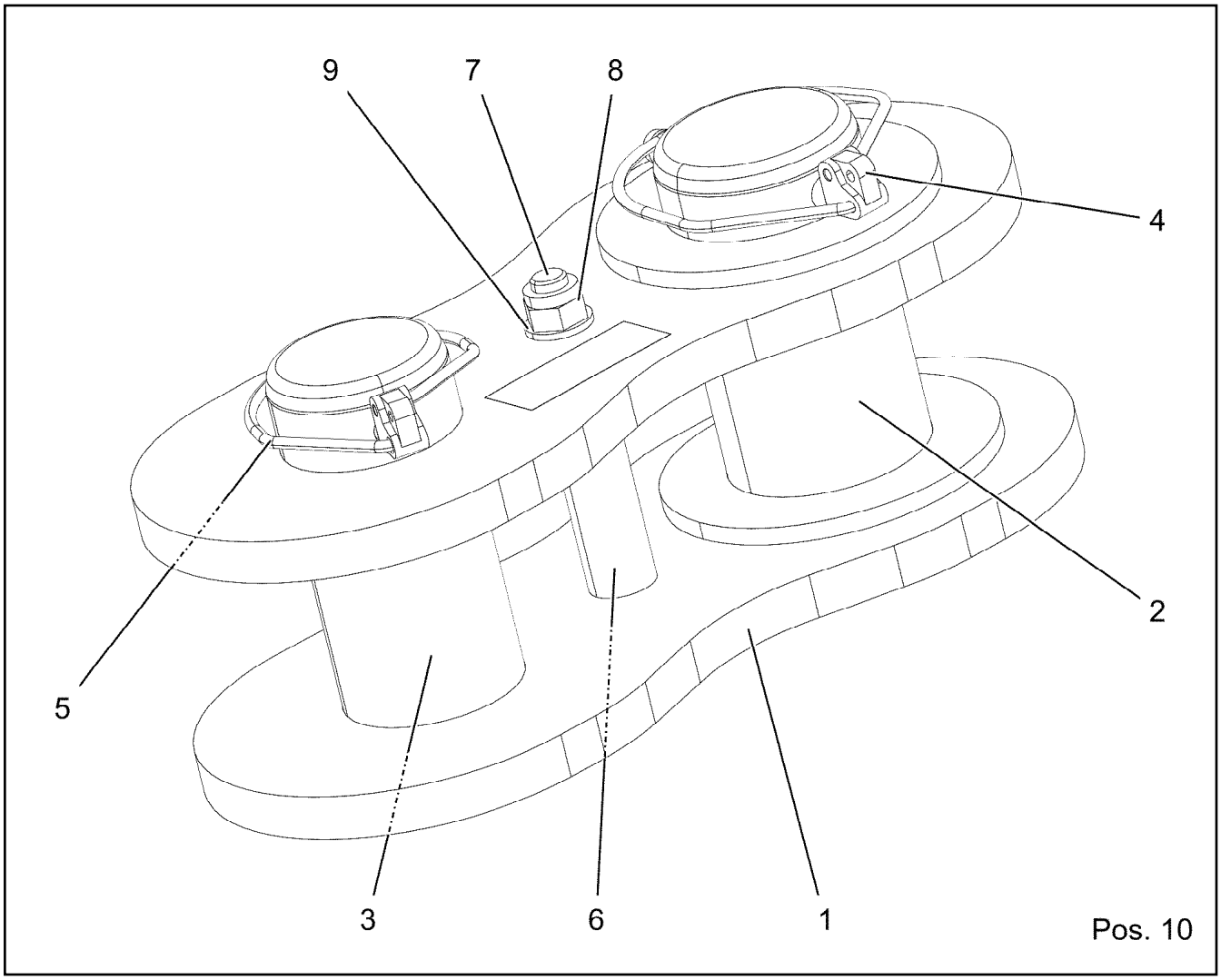

Pos.	Item	Quantity	Description	Bezeichnung
1	96037171	2	CONNECTING LINK WELDED 0.230M	LASCHE SCHWK.
2	97121582	1	PIN 100.0X200 35NICRMOV125 SPF	BOLZEN
3	97119428	1	PIN 85.0X190 35NICRMOV125 SPF	BOLZEN
4	12100335	1	SAFETY PLUG W HINGE-LID 17X125X16X1	SICHERHEITSKLAPPSTECKER
5	10180878	1	SAFETY PLUG W HINGE-LID 17X100X15,5X	SICHERHEITSKLAPPSTECKER
6	97070312	1	TUBE 30.0X102 S355J2H FE//ZNNI8//CN//T0	ROHR
7	4000437	1	HEX SCREW ISO 4014 M16X170 8.8 FLZN SP	SECHSKANTSCHRAUBE
8	12218072	1	HEX NUT DIN 985 M16 10 FLZN SPF	SECHSKANTMUTTER
9	10289806	2	WASHER ISO 7089 16 300HV FLZN SPF	SCHEIBE
10	973567608	1	PLATE IDENTIFICATION NUMBER IDENT-N	SCHILD IDENTNR.

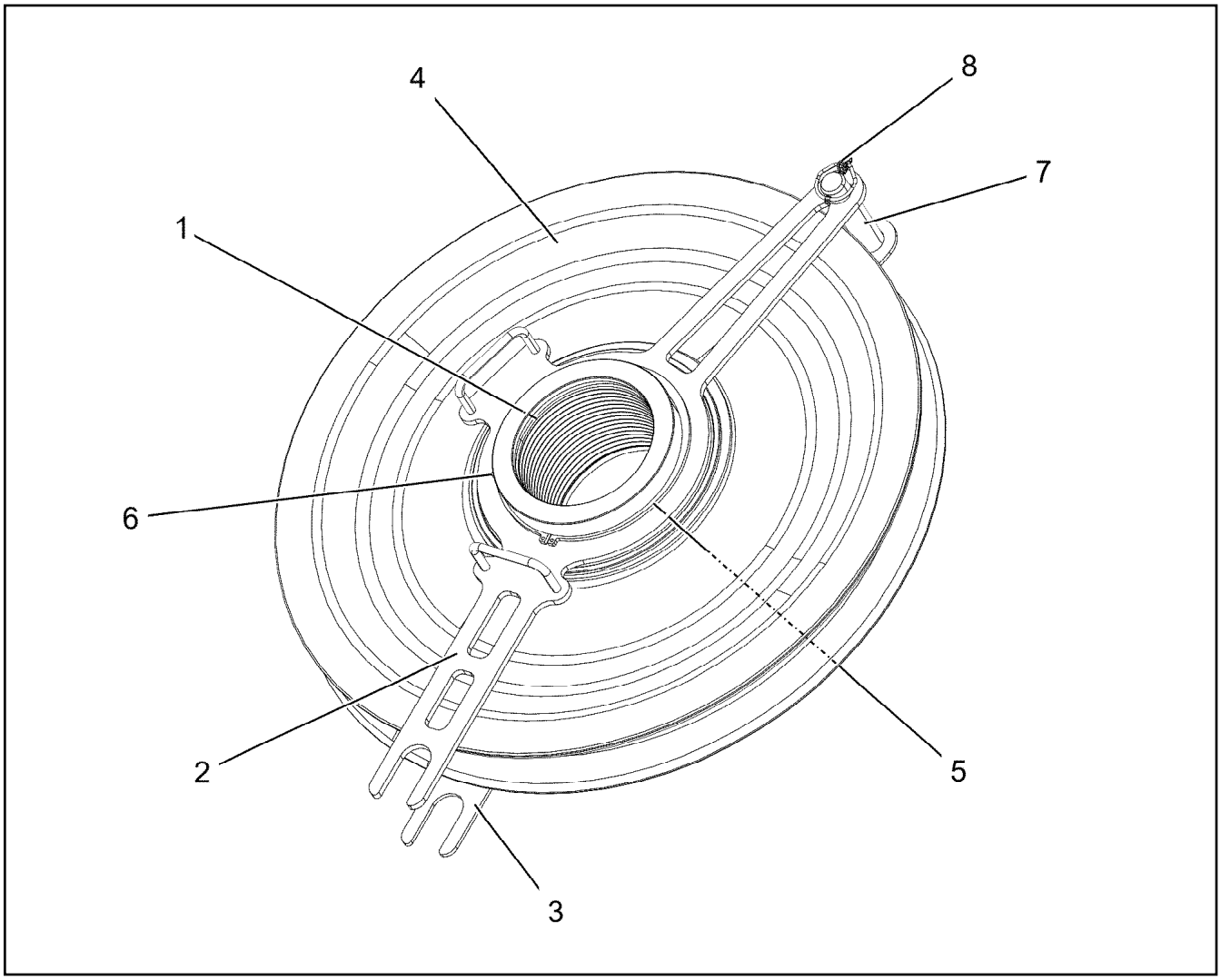

Pos.	Item	Quantity	Description	Bezeichnung
1	97116220	1	BEARING 220X170X155 GZ-CUZN25AL5	LAGER
2	96033238	1	DISTANCE PIECE (CLAMP)WELDED FE//ZN	ABSTANDSHALTER SCHWK.
3	97115244	1	SPACERS 5X280X910 S355MC FE//ZNNI8//C	ABSTANDSHALTER
4	924954508	1	ROPE PULLEY CPL. SPF	SEILROLLE KPL.
5	428010508	2	LOCKING RING DIN 471 220X5	SICHERUNGSRING
6	7743242	1	HYDRAULIC-TYPE LUBRICAT.NIPPLE DIN 71	KEGELSCHMIERNIPPEL
7	453031908	1	PIN ISO 2341 B30X130X120 42CRMO4 GASN	BOLZEN
8	10875870	1	SAFETY PLUG W HINGE-LID 6X42X5,5X32 4	SICHERHEITSKLAPPSTECKER

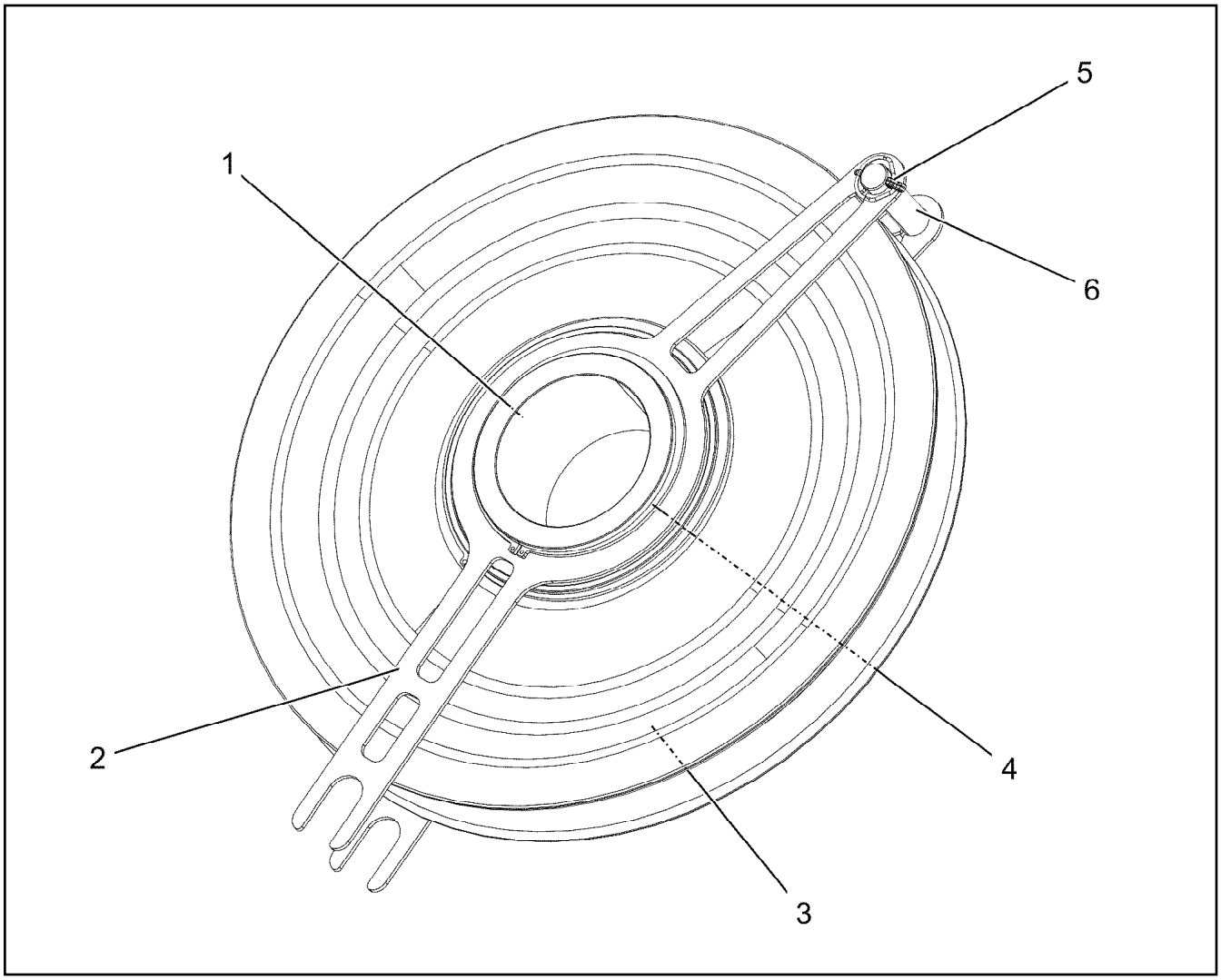

Pos.	Item	Quantity	Description	Bezeichnung
1	97115243	1	REDUCING SLEEVE 244.5X141 S770QL GA	REDUZIERHUELSE
2	97115244	2	SPACERS 5X280X910 S355MC FE//ZNNI8//C	ABSTANDSHALTER
3	924954508	1	ROPE PULLEY CPL. SPF	SEILROLLE KPL.
4	428010508	2	LOCKING RING DIN 471 220X5	SICHERUNGSRING
5	10875870	1	SAFETY PLUG W HINGE-LID 6X42X5,5X32 4	SICHERHEITSKLAPPSTECKER
6	943780108	1	PIN RD30X115 S355J2G3 FE//ZNNI8//CN//T0	BOLZEN
1010	111111108	-12.5	WEIGHT ALLOWANCE	GEWICHTSZUSCHLAG

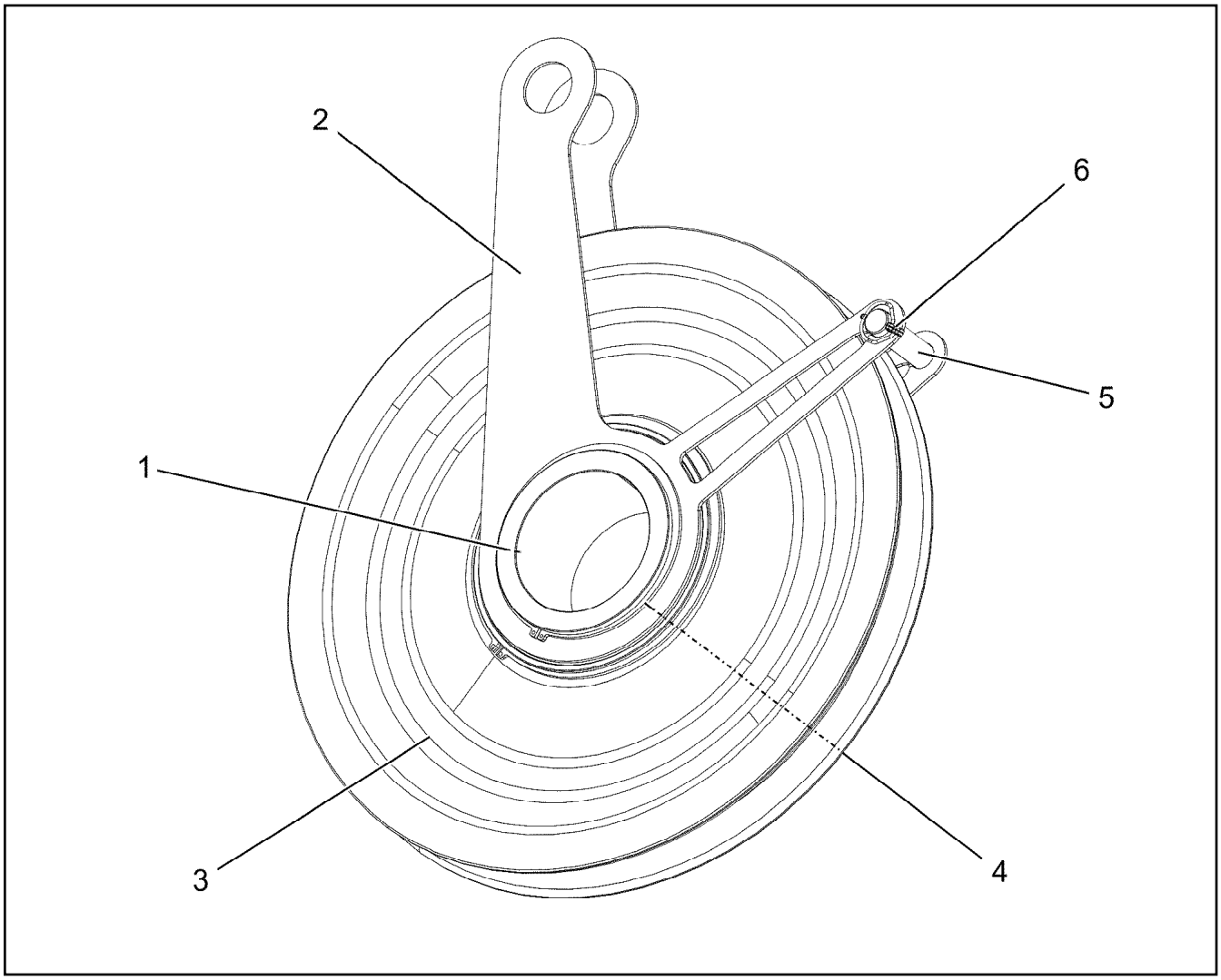

Pos.	Item	Quantity	Description	Bezeichnung
1	97115243	1	REDUCING SLEEVE 244.5X141 S770QL GA	REDUZIERHUELSE
2	97116219	2	PLATE 5X531X772 S355MC FE//ZNNI8//CN//T	BLECH
3	924954508	1	ROPE PULLEY CPL. SPF	SEILROLLE KPL.
4	428010508	2	LOCKING RING DIN 471 220X5	SICHERUNGSRING
5	943780108	1	PIN RD30X115 S355J2G3 FE//ZNNI8//CN//T0	BOLZEN
6	10875870	1	SAFETY PLUG W HINGE-LID 6X42X5,5X32 4	SICHERHEITSKLAPPSTECKER
1010	111111108	-12.5	WEIGHT ALLOWANCE	GEWICHTSZUSCHLAG

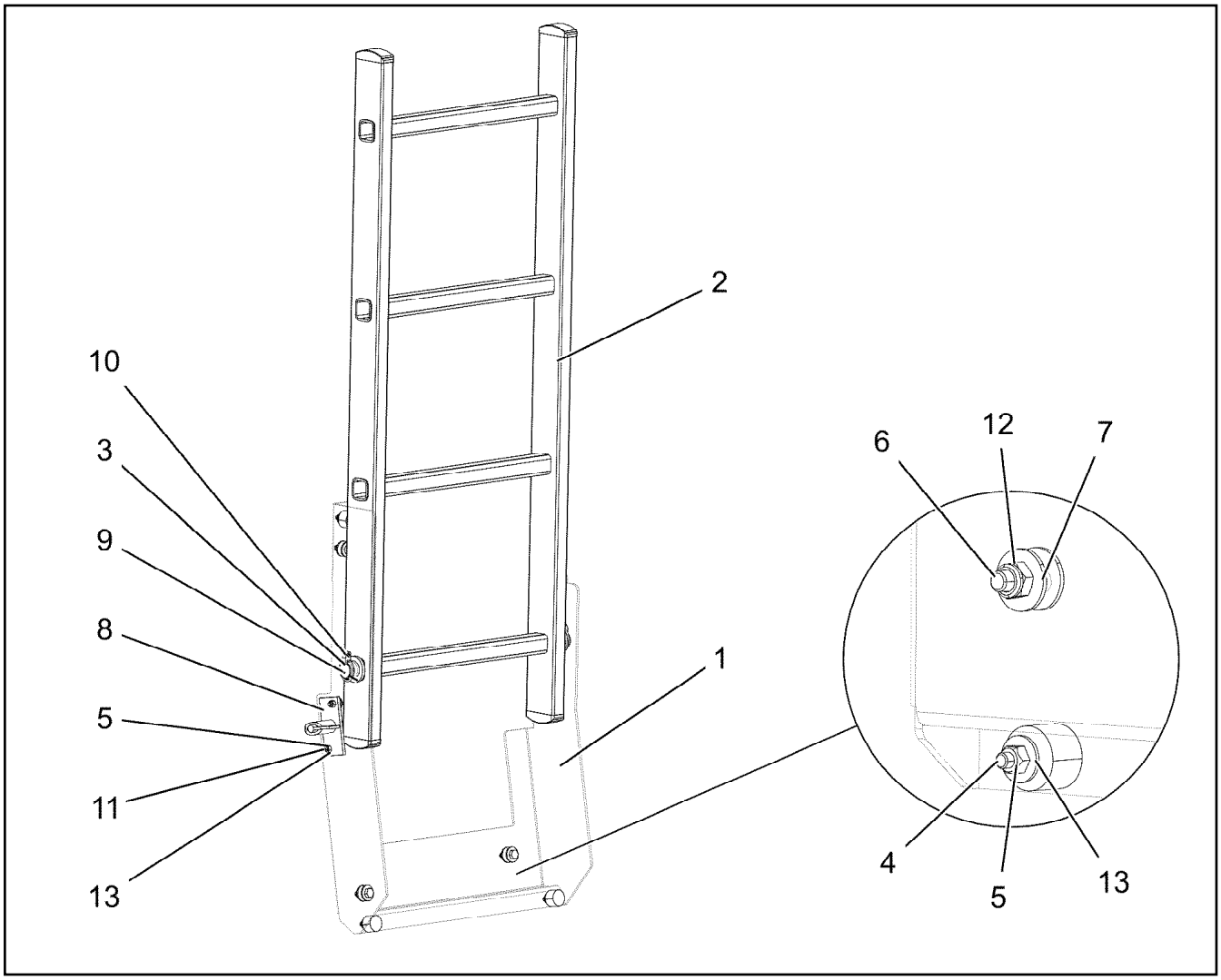

Pos.	Item	Quantity	Description	Bezeichnung
1	97121817	1	PLATE 4X754X706 S315MC	BLECH
2	11481745	1	SIMPLE LADDER EN 131 4-420X1,09M AL SP	ANLEGELEITER
3	979871608	1	AXLE 25.0X475 S355J2G3C+C FE//ZNNI8//C	ACHSE
4	726612208	3	MEGI BUFFER	MEGIPUFFER
5	10875613	5	HEX NUT DIN 985 M6 8 480H SPF	SECHSKANTMUTTER
6	11642261	4	HEX SCREW ISO 4017 M8X25 8.8 480H SPF	SECHSKANTSCHRAUBE
7	11140469	8	WASHER ISO 7093-1 8 200HV 480H SPF	SCHEIBE
8	704208908	1	SPRING-LOADED LOCK VERZ	FEDERRIEGEL
9	10179337	2	WASHER DIN 1440 26 -St FLZN SPF	SCHEIBE
10	10875869	2	SAFETY PLUG W HINGE-LID 5X29X4,7X25 4	SICHERHEITSKLAPPSTECKER
11	11644899	2	HEX SCREW ISO 4017 M6X20 8.8 480H SPF	SECHSKANTSCHRAUBE
12	10875614	4	HEX NUT DIN 985 M8 8 480H SPF	SECHSKANTMUTTER
13	10875648	5	WASHER ISO 7093-1 6 200HV 480H SPF	SCHEIBE

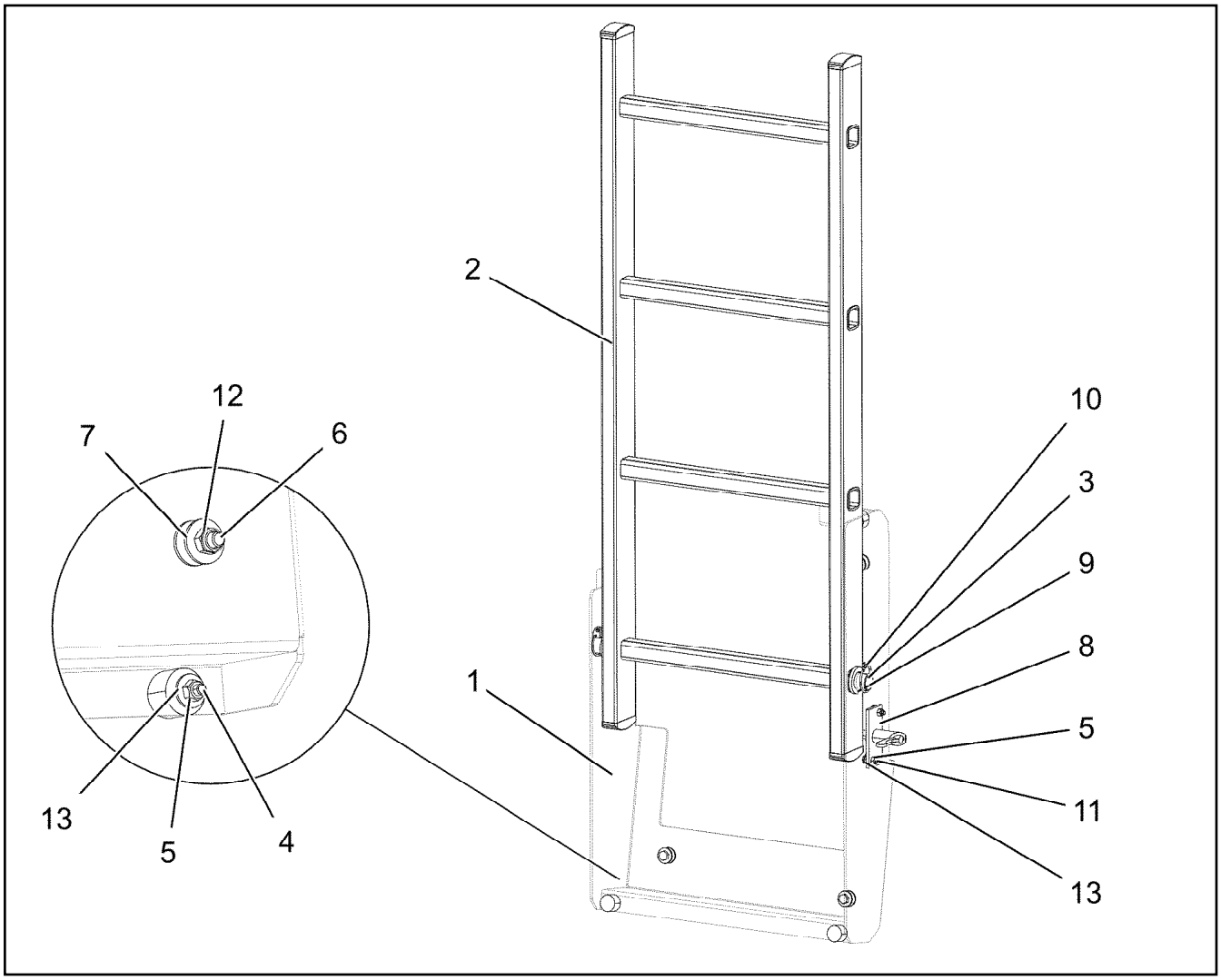

Pos.	Item	Quantity	Description	Bezeichnung
1	97121847	1	PLATE 4X832X784 S315MC	BLECH
2	11481745	1	SIMPLE LADDER EN 131 4-420X1,09M AL SP	ANLEGELEITER
3	979871608	1	AXLE 25.0X475 S355J2G3C+C FE//ZNNI8//C	ACHSE
4	726612208	3	MEGI BUFFER	MEGIPUFFER
5	10875613	5	HEX NUT DIN 985 M6 8 480H SPF	SECHSKANTMUTTER
6	11642261	4	HEX SCREW ISO 4017 M8X25 8.8 480H SPF	SECHSKANTSCHRAUBE
7	11140469	8	WASHER ISO 7093-1 8 200HV 480H SPF	SCHEIBE
8	704208908	1	SPRING-LOADED LOCK VERZ	FEDERRIEGEL
9	10179337	2	WASHER DIN 1440 26 -St FLZN SPF	SCHEIBE
10	10875869	2	SAFETY PLUG W HINGE-LID 5X29X4,7X25 4	SICHERHEITSKLAPPSTECKER
11	11644899	2	HEX SCREW ISO 4017 M6X20 8.8 480H SPF	SECHSKANTSCHRAUBE
12	10875614	4	HEX NUT DIN 985 M8 8 480H SPF	SECHSKANTMUTTER
13	10875648	5	WASHER ISO 7093-1 6 200HV 480H SPF	SCHEIBE

Pos.	Item	Quantity	Description	Bezeichnung
10	96035579	1	TERMINAL BOX CPL. S2020-F2 ⇨ ❑ 957	KLEMMKASTEN KPL.
151	10678395	3	LIMIT SWITCH TQ200-RFID SPF	ENDSCHALTER
160	96042005	1	LEAD W2025VL-F2 ⇨ ❑ 967	LEITUNG

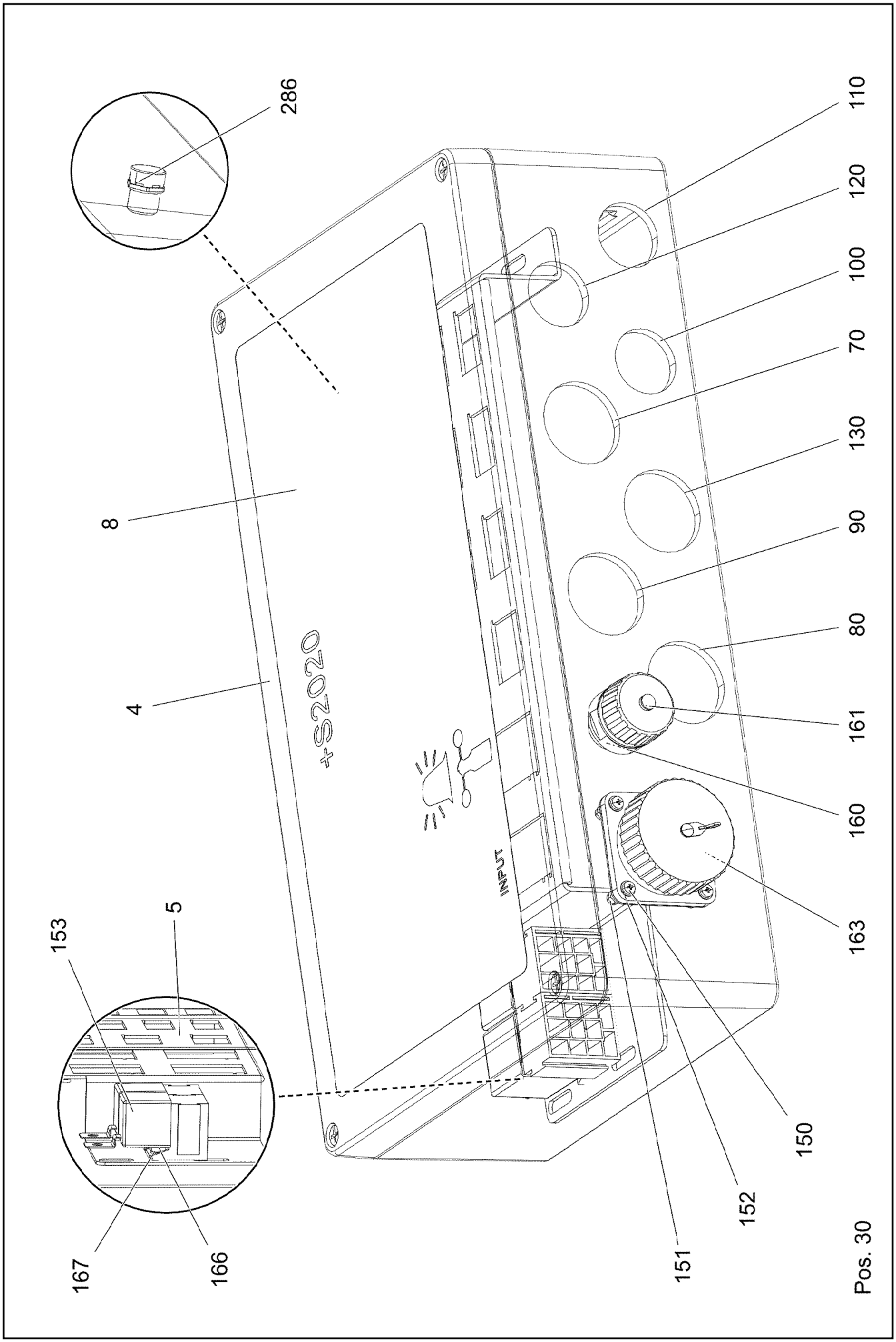

8.10.2019 004225 LIEBHERR	**etk_en_de_098253 LR 11000** **TERMINAL BOX CPL.** **KLEMMKASTEN KPL.**	957 (1/2) **96035579**

Pos.	Item	Quantity	Description	Bezeichnung
4	97116281	1	EMPTY CASING 110X230X400 AL	LEERGEHAEUSE
5	97110757	1	PLUG PLATE 2X458X146 DC01 FE//ZNNI8//C	STECKERBLECH
8	97116282	1	SIGN 350X180 LEXAN	SCHILD
30	96038967	1	WIRES CPL. S2020-F2 ⇨ ❑ 959	DRAEHTE KPL.
70	96038927	1	LEAD W2031-F2 ⇨ ❑ 960	LEITUNG
80	96038928	1	LEAD W1995-F2 ⇨ ❑ 961	LEITUNG
90	96038930	1	LEAD W2024-F2 ⇨ ❑ 962	LEITUNG
100	96038931	1	LEAD W2032-F2 ⇨ ❑ 963	LEITUNG
110	96038932	1	LEAD W2027-F2 ⇨ ❑ 964	LEITUNG
120	96038933	1	LEAD W2026-F2 ⇨ ❑ 965	LEITUNG
130	96038935	1	LEAD W2023-F2 ⇨ ❑ 966	LEITUNG
150	408400701	4	PAN-HEAD SCREW ISO 7045 M3X16 4.8 A2	FLACHKOPFSCHRAUBE
151	10876399	4	HEX NUT DIN 985 M3 8 480H SPF	SECHSKANTMUTTER
152	420050108	5	WASHER ISO 7089 3 MS	SCHEIBE
153	10878159	2	LSB MODULE	LSB-MODUL
160	10872381	1	TIN M1	DOSE
161	604512108	1	SEALING PLUG M1-D	VERSCHLUSSKAPPE
163	692405308	1	DUST CAP 1 3/4-18NS METALL	STAUBKAPPE
164	10815121	1	FLANGE SEAL GR.28	FLANSCHDICHTUNG
166	4980031	2	SOCKET HEAD SCREW ISO 4762 M5X8 8.8	ZYLINDERSCHRAUBE
167	11140403	2	WASHER ISO 7089 5 200HV 480H SPF	SCHEIBE
286	11921782	1	PRESSURE COMPENSATION ELEMENT PA	DRUCKAUSGLEICHSELEMENT

Pos.	Item	Quantity	Description	Bezeichnung
2	96038968	1	WIRES PRE-ASS. S2020-F2	DRAEHTE VORM.
500	923512208	20	CABLE MARKER	KABELMARKER
501	630122908	2	PLUG BASE 9-POLE	RELAISSTECKSOCKEL
502	96008681	1	COTTER PIN 25POL	STECKER VORM.
503	10874039	1	FLAT PLUG HOUSING 36-POL 20A	FLACHSTECKERGEHAEUSE
504	10099870	3	FLAT PLUG HOUSING 9-POL	FLACHSTECKERGEHAEUSE
505	10045101	3	CONTACT RETAINING PIN 9POL GELB	KONTAKTSICHERUNGSSTIFT
506	10874047	1	FLAT PLUG HOUSING 25-POL 40A	FLACHSTECKERGEHAEUSE
507	10099847	6	FLAT PLUG HOUSING 6-POL	FLACHSTECKERGEHAEUSE
508	10099869	6	CONTACT RETAINING PIN JPT 6 POL	KONTAKTSICHERUNGSSTIFT
509	10870392	2	PLUG SHELL 9-POL PA66-GF13	STECKERGEHAEUSE
510	10877576	1	BUILD-IN SOCKET 43 POL ZNNI	EINBAUDOSE
511	96008397	1	COTTER PIN 36POL	STECKER VORM.
512	604526508	1	BUSHING SUPPORT 6-POL 16A	BUCHSENTRAEGER
812	604518908	1	STOPPER PLUG BAUREIHE_M1	BLINDSTOPFEN

Pos.	Item	Quantity	Description	Bezeichnung
5	680001408	1	COUPLING SOCKET 4-POL SPF	KUPPLUNGSDOSE
6	680001408	1	COUPLING SOCKET 4-POL SPF	KUPPLUNGSDOSE
500	923512208	3	CABLE MARKER	KABELMARKER
501	10870392	1	PLUG SHELL 9-POL PA66-GF13	STECKERGEHAEUSE
502	602606408	1	REDUCTION M25X1,5/M20X1,5 MS	REDUKTION
503	602606708	1	REDUCTION M40X1,5/M25X1,5 MS	REDUKTION
504	602441001	1	CABLE GLAND M20X1,5X5-10 MS	KABELVERSCHRAUBUNG
505	602421908	1	INSERT M20X1,5 NBR	MEHRFACHDICHTEINSATZ
996	965622108	8	LETTERING WIRE	BESCHRIFTUNG ADER
998	965622208	2	LETTERING WIRING HARNESS	BESCHRIFTUNG KABELBAUM
2272	10878195	8	SLEEVE CONTACT 0,2-0,5MM2 CuNiSi	BUCHSENKONTAKT

Pos.	Item	Quantity	Description	Bezeichnung
5	10873383	1	COUPLING SOCKET 4-POL SPF	KUPPLUNGSDOSE
500	923512208	2	CABLE MARKER	KABELMARKER
501	10877506	1	BUSHING HOUSING 6-POL PA66-GF13	BUCHSENGEHAEUSE
502	602339208	1	PROTECTING CAP M12	SCHUTZKAPPE
503	602607208	1	REDUCTION M16X1,5/M12X1,5 MS	REDUKTION
504	602424008	1	CABLE GLAND M12X1,5X2-8 MS	KABELVERSCHRAUBUNG
505	602606308	1	REDUCTION M25X1,5/M16X1,5 MS	REDUKTION
506	602606708	1	REDUCTION M40X1,5/M25X1,5 MS	REDUKTION
998	965622208	2	LETTERING WIRING HARNESS	BESCHRIFTUNG KABELBAUM
2272	10878195	4	SLEEVE CONTACT 0,2-0,5MM2 CuNiSi	BUCHSENKONTAKT

Pos.	Item	Quantity	Description	Bezeichnung
5	10678491	1	COUPLING SOCKET 4-POL SPF	KUPPLUNGSDOSE
500	923512208	2	CABLE MARKER	KABELMARKER
501	10877506	1	BUSHING HOUSING 6-POL PA66-GF13	BUCHSENGEHAEUSE
502	602606308	1	REDUCTION M25X1,5/M16X1,5 MS	REDUKTION
503	602606708	1	REDUCTION M40X1,5/M25X1,5 MS	REDUKTION
504	602424008	1	CABLE GLAND M12X1,5X2-8 MS	KABELVERSCHRAUBUNG
505	602607208	1	REDUCTION M16X1,5/M12X1,5 MS	REDUKTION
998	965622208	2	LETTERING WIRING HARNESS	BESCHRIFTUNG KABELBAUM
2272	10878195	4	SLEEVE CONTACT 0,2-0,5MM2 CuNiSi	BUCHSENKONTAKT

Pos.	Item	Quantity	Description	Bezeichnung
5	10678491	1	COUPLING SOCKET 4-POL SPF	KUPPLUNGSDOSE
500	923512208	2	CABLE MARKER	KABELMARKER
501	10877506	1	BUSHING HOUSING 6-POL PA66-GF13	BUCHSENGEHAEUSE
502	602606508	1	REDUCTION M32X1,5/M20X1,5 MS	REDUKTION
503	602606108	1	REDUCTION M20X1,5/M12X1,5 MS	REDUKTION
504	602424008	1	CABLE GLAND M12X1,5X2-8 MS	KABELVERSCHRAUBUNG
998	965622208	2	LETTERING WIRING HARNESS	BESCHRIFTUNG KABELBAUM
2272	10878195	4	SLEEVE CONTACT 0,2-0,5MM2 CuNiSi	BUCHSENKONTAKT

Pos.	Item	Quantity	Description	Bezeichnung
5	10877916	7.15	LEAD 3 X 0,75	LEITUNG
6	10877916	7.16	LEAD 3 X 0,75	LEITUNG
300	10878197	0.14	HEATSHRINK SLEEVING 33/5,5X3,4 POLYO	SCHRUMPFSCHLAUCH
500	923512208	3	CABLE MARKER	KABELMARKER
501	10877506	1	BUSHING HOUSING 6-POL PA66-GF13	BUCHSENGEHAEUSE
502	10877663	2	PLUG 3-POL ZNNI	STECKER
503	602606508	1	REDUCTION M32X1,5/M20X1,5 MS	REDUKTION
504	10872876	1	CABLE GLAND M20X1,5 MS	KABELVERSCHRAUBUNG
505	602424008	2	CABLE GLAND M12X1,5X2-8 MS	KABELVERSCHRAUBUNG
506	602606108	2	REDUCTION M20X1,5/M12X1,5 MS	REDUKTION
708	10473048	6	CABLE SLEEVE 2,4-3,0/2,4/0,6 SILIKON	KABELTUELLE
996	965622108	6	LETTERING WIRE	BESCHRIFTUNG ADER
998	965622208	2	LETTERING WIRING HARNESS	BESCHRIFTUNG KABELBAUM
2204	10874060	6	SLEEVE CONTACT 0,5-1,0MM2 CuNiSi	BUCHSENKONTAKT
2265	6202638	6	SLEEVE CONTACT	BUCHSENKONTAKT

Pos.	Item	Quantity	Description	Bezeichnung
5	10877916	6.39	LEAD 3 X 0,75	LEITUNG
6	10877916	6.43	LEAD 3 X 0,75	LEITUNG
300	10878197	0.14	HEATSHRINK SLEEVING 33/5,5X3,4 POLYO	SCHRUMPFSCHLAUCH
500	923512208	3	CABLE MARKER	KABELMARKER
501	10877506	1	BUSHING HOUSING 6-POL PA66-GF13	BUCHSENGEHAEUSE
502	10877663	2	PLUG 3-POL ZNNI	STECKER
503	602606508	1	REDUCTION M32X1,5/M20X1,5 MS	REDUKTION
504	10872876	1	CABLE GLAND M20X1,5 MS	KABELVERSCHRAUBUNG
505	602424008	2	CABLE GLAND M12X1,5X2-8 MS	KABELVERSCHRAUBUNG
506	602606108	2	REDUCTION M20X1,5/M12X1,5 MS	REDUKTION
708	10473048	6	CABLE SLEEVE 2,4-3,0/2,4/0,6 SILIKON	KABELTUELLE
996	965622108	6	LETTERING WIRE	BESCHRIFTUNG ADER
998	965622208	2	LETTERING WIRING HARNESS	BESCHRIFTUNG KABELBAUM
2204	10874060	6	SLEEVE CONTACT 0,5-1,0MM2 CuNiSi	BUCHSENKONTAKT
2265	6202638	6	SLEEVE CONTACT	BUCHSENKONTAKT

Pos.	Item	Quantity	Description	Bezeichnung
5	10678491	1	COUPLING SOCKET 4-POL SPF	KUPPLUNGSDOSE
500	923512208	2	CABLE MARKER	KABELMARKER
501	10877506	1	BUSHING HOUSING 6-POL PA66-GF13	BUCHSENGEHAEUSE
502	602606708	1	REDUCTION M40X1,5/M25X1,5 MS	REDUKTION
503	602424008	1	CABLE GLAND M12X1,5X2-8 MS	KABELVERSCHRAUBUNG
504	602607208	1	REDUCTION M16X1,5/M12X1,5 MS	REDUKTION
505	602606308	1	REDUCTION M25X1,5/M16X1,5 MS	REDUKTION
998	965622208	2	LETTERING WIRING HARNESS	BESCHRIFTUNG KABELBAUM
2272	10878195	4	SLEEVE CONTACT 0,2-0,5MM2 CuNiSi	BUCHSENKONTAKT

Pos.	Item	Quantity	Description	Bezeichnung
5	600368408	4.06	LEAD 7 G 1	LEITUNG
500	923512208	2	CABLE MARKER	KABELMARKER
501	604526608	1	PIN CARRIER 6-POL 16A	STIFTTRAEGER
502	604526508	1	BUSHING SUPPORT 6-POL 16A	BUCHSENTRAEGER
503	604508508	1	SEALING PLUG M 1-K	VERSCHLUSSKAPPE
504	604508608	1	PLUG 6-POL	STECKER
505	604509308	2	CABLE SLEEVE 12-13	KABELTUELLE
506	604505508	1	CABLE SOCKET M11-Z	KABELDOSE
507	604512108	1	SEALING PLUG M1-D	VERSCHLUSSKAPPE
628	604519208	7	PIN CONTACT 0,75-1MM2	STIFTKONTAKT
629	604519308	7	SLEEVE CONTACT 0,75-1,0MM2	BUCHSENKONTAKT
998	965622208	2	LETTERING WIRING HARNESS	BESCHRIFTUNG KABELBAUM

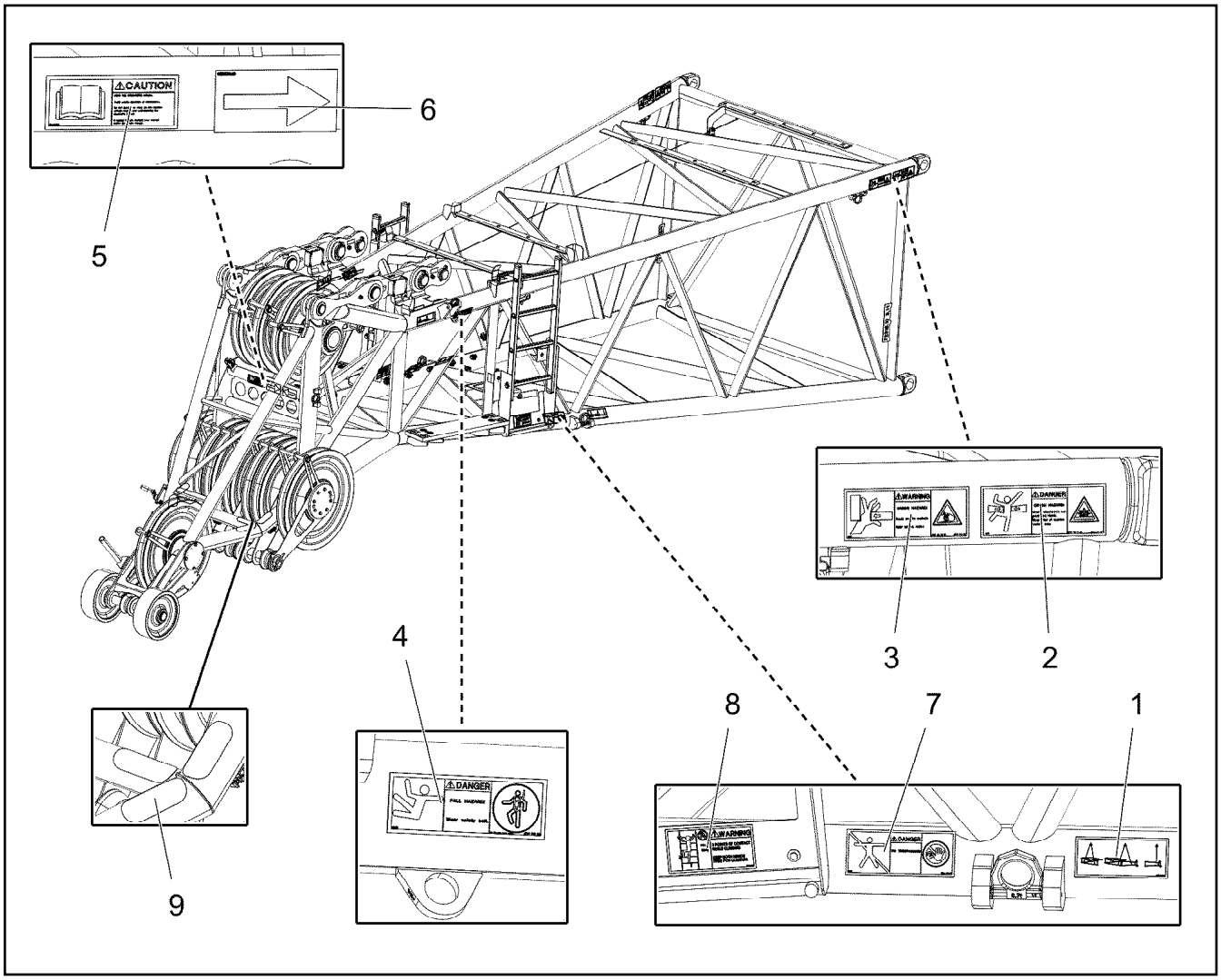

Pos.	Item	Quantity	Description	Bezeichnung
1	97093614	4	SIGN 178X78 KLEBEFOLIE SPF	SCHILD
2	978674108	2	SIGN 208X88 KLEBEFOLIE SPF	SCHILD
3	978674608	2	SIGN 208X88 KLEBEFOLIE SPF	SCHILD
4	978674808	2	SIGN 168X62 KLEBEFOLIE SPF	SCHILD
5	9412158	1	CAUTION DECAL ACCID.PREVENTION 60X	WARNSCHILD UNFALLVERHUET
6	97025926	2	SIGN 138X69 KLEBEFOLIE SPF	SCHILD
7	978674008	2	SIGN 208X88 KLEBEFOLIE SPF	SCHILD
8	97036732	2	SIGN 168X88 KLEBEFOLIE SPF	SCHILD
9	97132816	6	ANTI-SLIP SURFACE 1.6X150X70 3M TYP4	ANTIRUTSCHBELAG

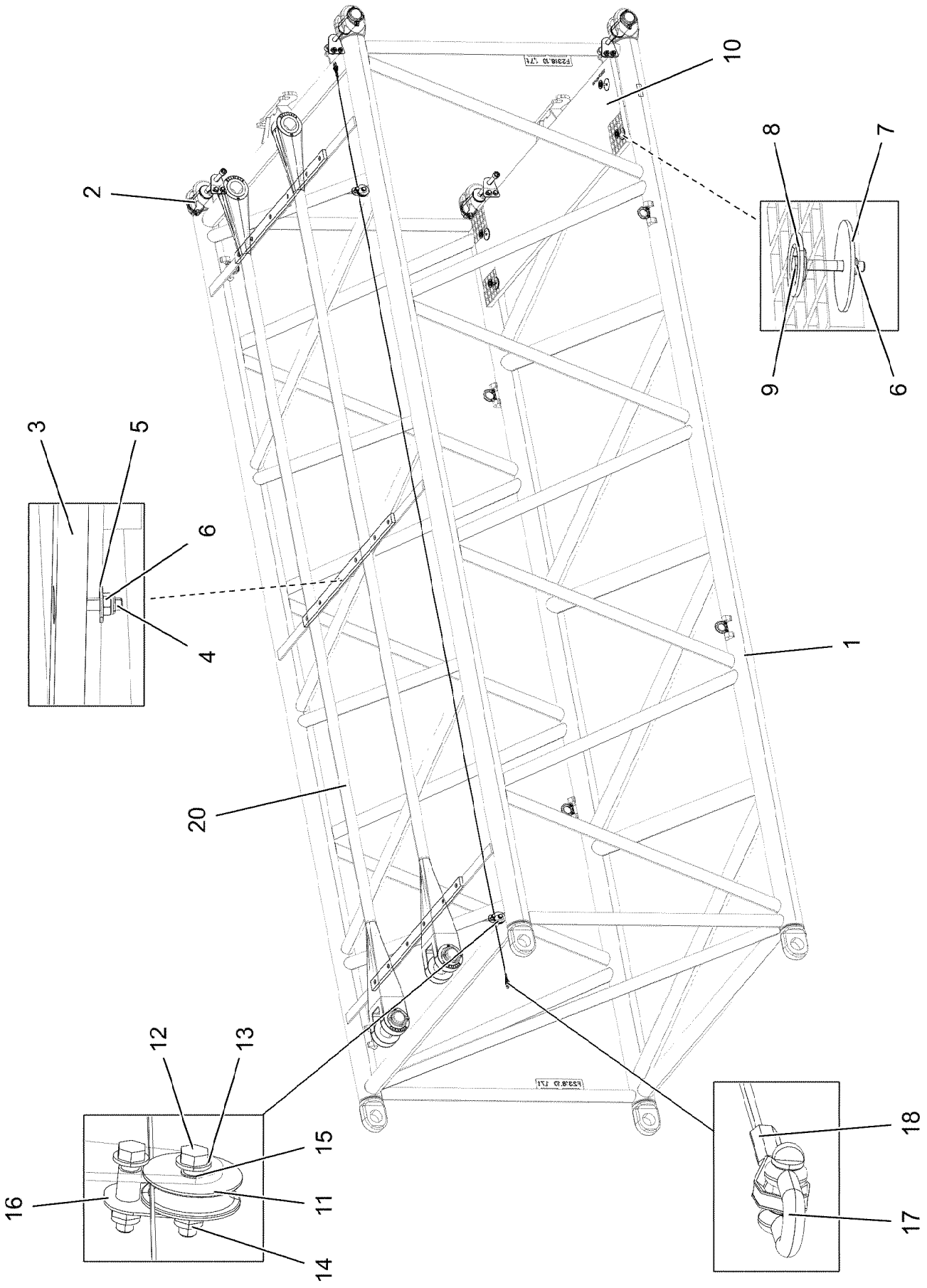

8.10.2019 004335 LIEBHERR	**etk_en_de_098253 LR 11000** **F-INTERMEDIATE SECT.** **F-ZWISCHENSTUECK**	969 (1/2) **919220208**

Pos.	Item	Quantity	Description	Bezeichnung
1	96036881	1	F-INTERM.SECT.WELDM. 2318.10 6M	F-ZWISCHENSTUECK SCHWK.
2	96029160	4	PIN PRE-ASS. ⇨ ❑ 928	BOLZEN VORM.
3	976661208	3	SUPPORT 1400X60 PA6G	AUFLAGE
4	11692827	18	HEX SCREW ISO 4017 M8X35 8.8 480H SPF	SECHSKANTSCHRAUBE
5	11140469	18	WASHER ISO 7093-1 8 200HV 480H SPF	SCHEIBE
6	10875614	22	HEX NUT DIN 985 M8 8 480H SPF	SECHSKANTMUTTER
7	941138108	4	WASHER DC01 FE//ZNNI8//CN//T0	SCHEIBE
8	10100621	4	DISH MOUNTING	TELLERBEFESTIGUNG
9	11651581	4	HEX SCREW ISO 4014 M8X50 8.8 480H SPF	SECHSKANTSCHRAUBE
10	97073078	1	GRATING DIN 24537-3 2207X567X30 GFK B	GITTERROST
11	283096108	2	ROLLER RD68X20 PA6G	ROLLE
12	11658891	4	HEX SCREW ISO 4014 M12X55 8.8 FLZN SP	SECHSKANTSCHRAUBE
13	10289804	8	WASHER ISO 7089 12 300HV FLZN SPF	SCHEIBE
14	10875607	4	HEX NUT DIN 985 M12 8 FLZN SPF	SECHSKANTMUTTER
15	971857508	4	TUBE 16.0X22 E235+N	ROHR
16	971851008	2	PLATE 2X50X75 DC01 FE//ZNNI8//CN//T0	BLECH
17	773933508	2	SHACKLE DIN 82101 0,25T NG0,25 ST VERZ	SCHAEKEL
18	773459208	1	AUXILIARY ROPE DIN 3060 4X5,97M	HILFSSEIL
20	96037007	2	GUY ROPE CPL. 66X5.45M ⇨ ❑ 971	ABSPANNSEIL KPL.
700	96036940	1	SIGNS ⇨ ❑ 972	BESCHILDERUNG

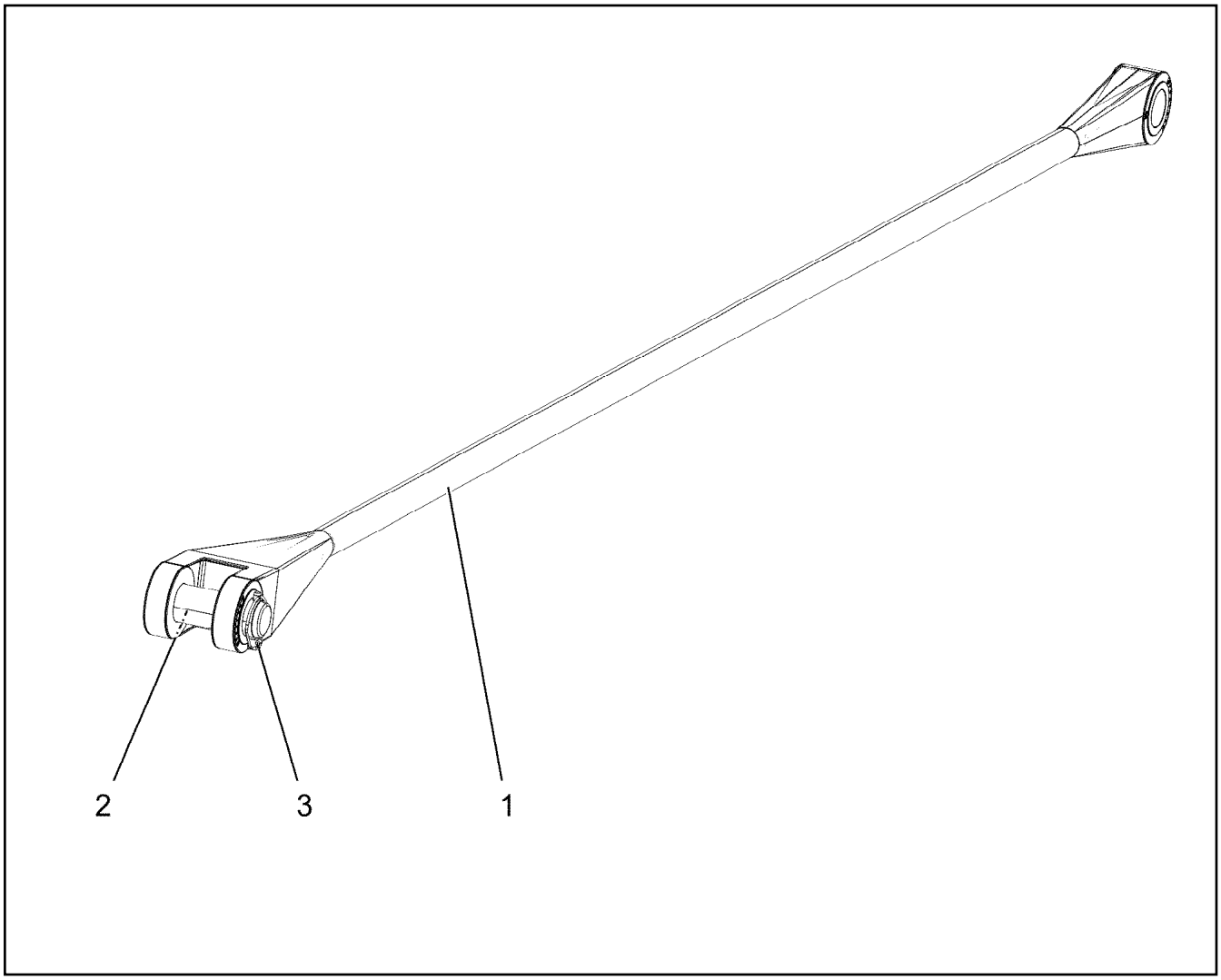

Pos.	Item	Quantity	Description	Bezeichnung
1	97121572	1	FIBRE TENSIONING ROPE 66X5.45M ARAMI	FASERABSPANNSEIL
2	97121573	1	PIN 85.0X258 35NICRMOV125 SPF	BOLZEN
3	10180878	1	SAFETY PLUG W HINGE-LID 17X100X15,5X	SICHERHEITSKLAPPSTECKER

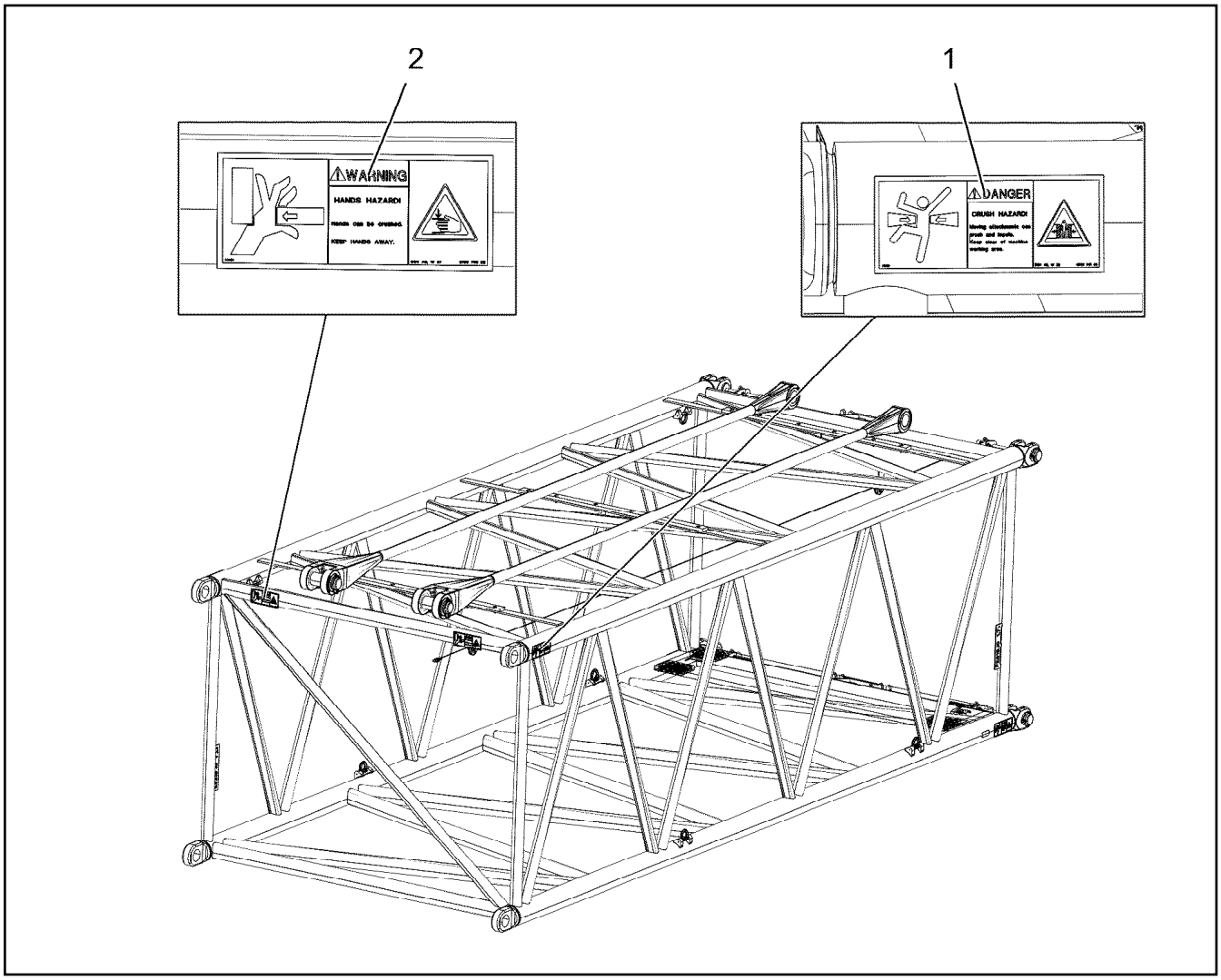

Pos.	Item	Quantity	Description	Bezeichnung
1	978674108	4	SIGN 208X88 KLEBEFOLIE SPF	SCHILD
2	978674608	4	SIGN 208X88 KLEBEFOLIE SPF	SCHILD

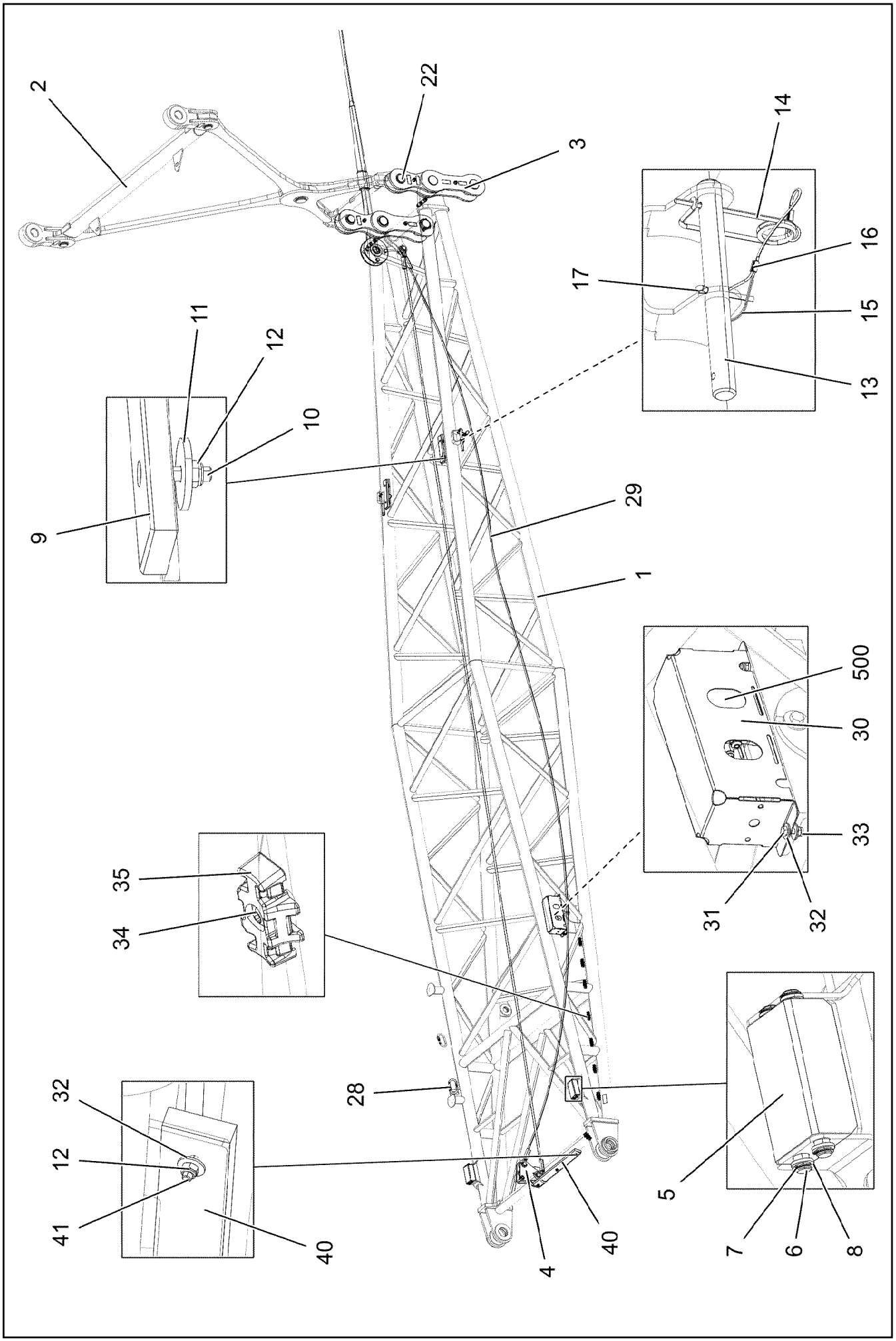

8.10.2019 004336 LIEBHERR	**etk_en_de_098253 LR 11000** **ERECTION FRAME** **FA-BOCK**	❑ 973 (1/3) **919222808**

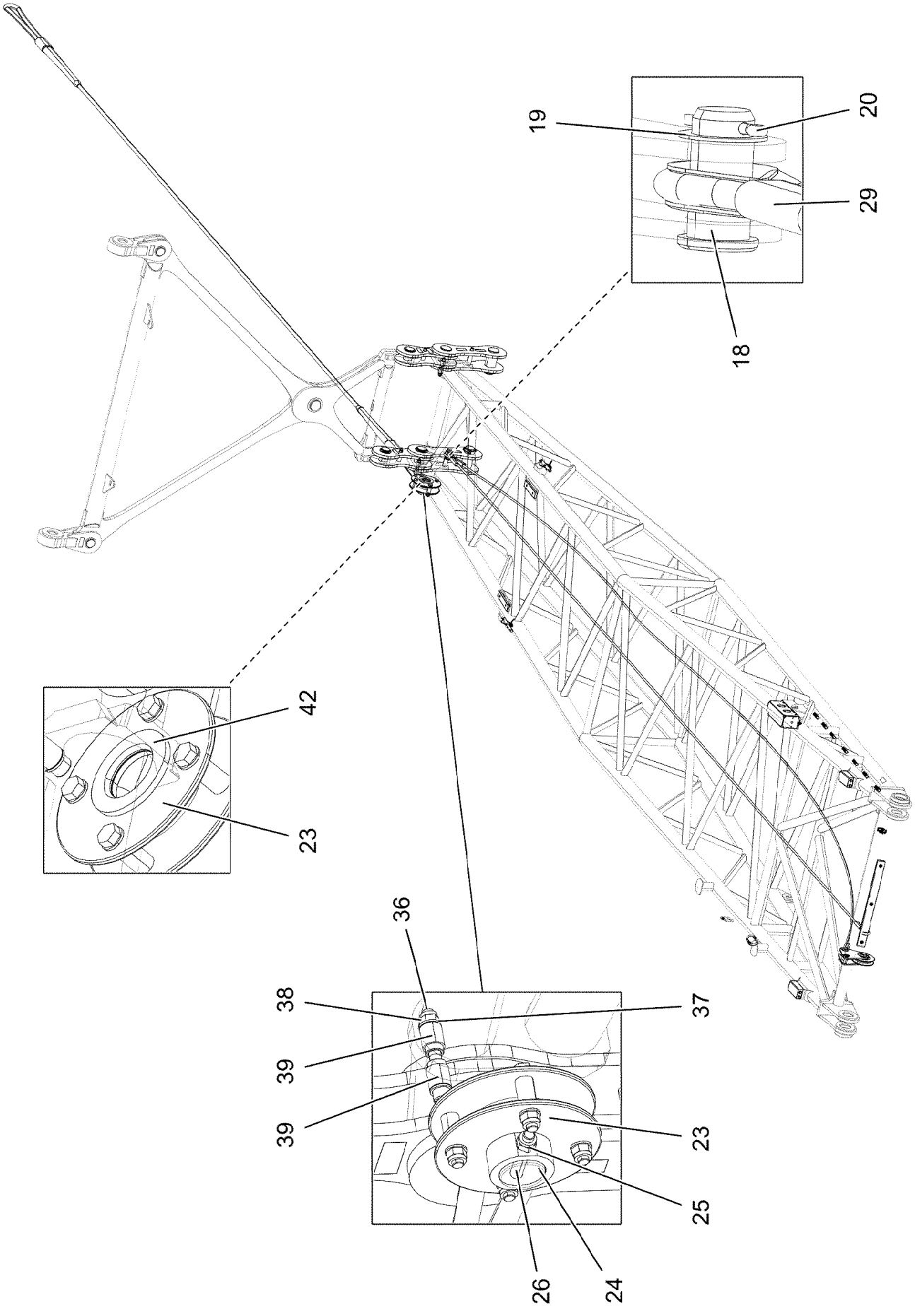
19
20
29
18
42
23
36
38
37
39
39
23
25
26
24

Pos.	Item	Quantity	Description	Bezeichnung
1	96035479	1	FA FRAME WELDMENT	FA-BOCK SCHWK.
2	96035475	1	ROTATING SHAFT ⇨ ❑ 976	SCHWINGE KPL.
3	96035525	2	DRAW SHACKLE ⇨ ❑ 977	ZUGLASCHE KPL.
4	96013389	1	PULLEY MOUNT ASSEMBLY ⇨ ❑ 978	SEILROLLENHALTERUNG KPL.
5	97119405	2	BRICK 138X80X50 PA6G	KLOTZ
6	97112803	4	PIN 15.0X168 S355J2C+C FE//ZNNI8//CN//T0	BOLZEN
7	428000808	8	LOCKING RING DIN 471 15X1	SICHERUNGSRING
8	953561608	8	WASHER RD22X3 DC01 FE//ZNNI8//CN//T0	SCHEIBE
9	978104308	2	SUPPORT PA6G	AUFLAGE
10	12208098	4	SOCKET HEAD SCREW ISO 4762 M8X30 8.8	ZYLINDERSCHRAUBE
11	944393808	4	LOCK WASHER RD40X4 S315MC FE//ZNNI8/	SICHERUNGSSCHEIBE
12	10875614	7	HEX NUT DIN 985 M8 8 480H SPF	SECHSKANTMUTTER
13	97087234	2	PIN 20.0X205 S355J2C+C FE//ZNNI8//CN//T0	BOLZEN
14	433101208	2	RETAINING SPRING 4X68 VERZ	SICHERUNGSFEDER
15	11160431	0.5	ROPE 2 2,3KN EDELSTAHL	SEIL
16	11170565	4	FERRULE 2 CU	PRESSKLEMME
17	10180359	2	SPLIT PIN ISO 1234 5X40 St 480H SPF	SPLINT
18	935989108	1	PIN RD35X72 35NICRMOV125 GASN. SPF	BOLZEN
19	955161608	1	WASHER RD50X2 ALMG3 H111	SCHEIBE
20	10180364	1	SPLIT PIN ISO 1234 6,3X50 St 480H SPF	SPLINT
22	96035533	2	BRACKET CPL. ⇨ ❑ 979	LASCHE KPL.
23	96038653	1	ROPE PRE-ASSEMLBY ⇨ ❑ 980	SEIL VORM.
24	97053264	1	RING 88.9X38 S355J2H FE//ZNNI8//CN//T0	RING
25	10875609	1	HEX NUT DIN 985 M16 8 FLZN SPF	SECHSKANTMUTTER
26	12222993	1	HEX SCREW ISO 4014 M16X110 8.8 FLZN SP	SECHSKANTSCHRAUBE
27	10280519	1	ROUND SLING DIN EN 1492-2 1T-2M POLY	RUNDSCHLINGE
28	10473040	2	SCREW CARABINER OVAL 130X12-2000 S35	SCHRAUBKARABINER
29	12101379	1	ROPE SLING EN 13414 2.7T-8.5M VERZINKT	ANSCHLAGSEIL
30	97080863	1	HOOD 1.5X601X338 DC01 FE//ZNNI8//CN//T0	HAUBE
31	11642261	2	HEX SCREW ISO 4017 M8X25 8.8 480H SPF	SECHSKANTSCHRAUBE
32	11140469	10	WASHER ISO 7093-1 8 200HV 480H SPF	SCHEIBE
33	11656731	2	HEX NUT ISO 7040 M8 8 480H SPF	SECHSKANTMUTTER
34	10875484	8	BUTTON HEAD SCREW 7380-2 M8X10 08.8 4	HALBRUNDKOPFSCHRAUBE
35	10872676	8	CABLE CLIP HOLDER 46X70-SCHWARZ PA	KABELBINDERHALTER
36	12225205	2	SOCKET HEAD SCREW ISO 4762 M16X130 8	ZYLINDERSCHRAUBE
37	10289806	4	WASHER ISO 7089 16 300HV FLZN SPF	SCHEIBE
38	12218072	2	HEX NUT DIN 985 M16 10 FLZN SPF	SECHSKANTMUTTER
39	97121749	4	SPIGOT 30.0X43 35NICRMOV125 SPF	ZAPFEN
40	971111308	1	SUPPORT PA6G	AUFLAGE
41	11692827	3	HEX SCREW ISO 4017 M8X35 8.8 480H SPF	SECHSKANTSCHRAUBE
42	97123531	1	WASHER 8X110X110 S355MC FE//ZNNI8//C	SCHEIBE
500	919287208	1	ELECTRIC FOR FA-FRAME F2 ⇨ ❑ 981	ELEKTRIK FA-BOCK

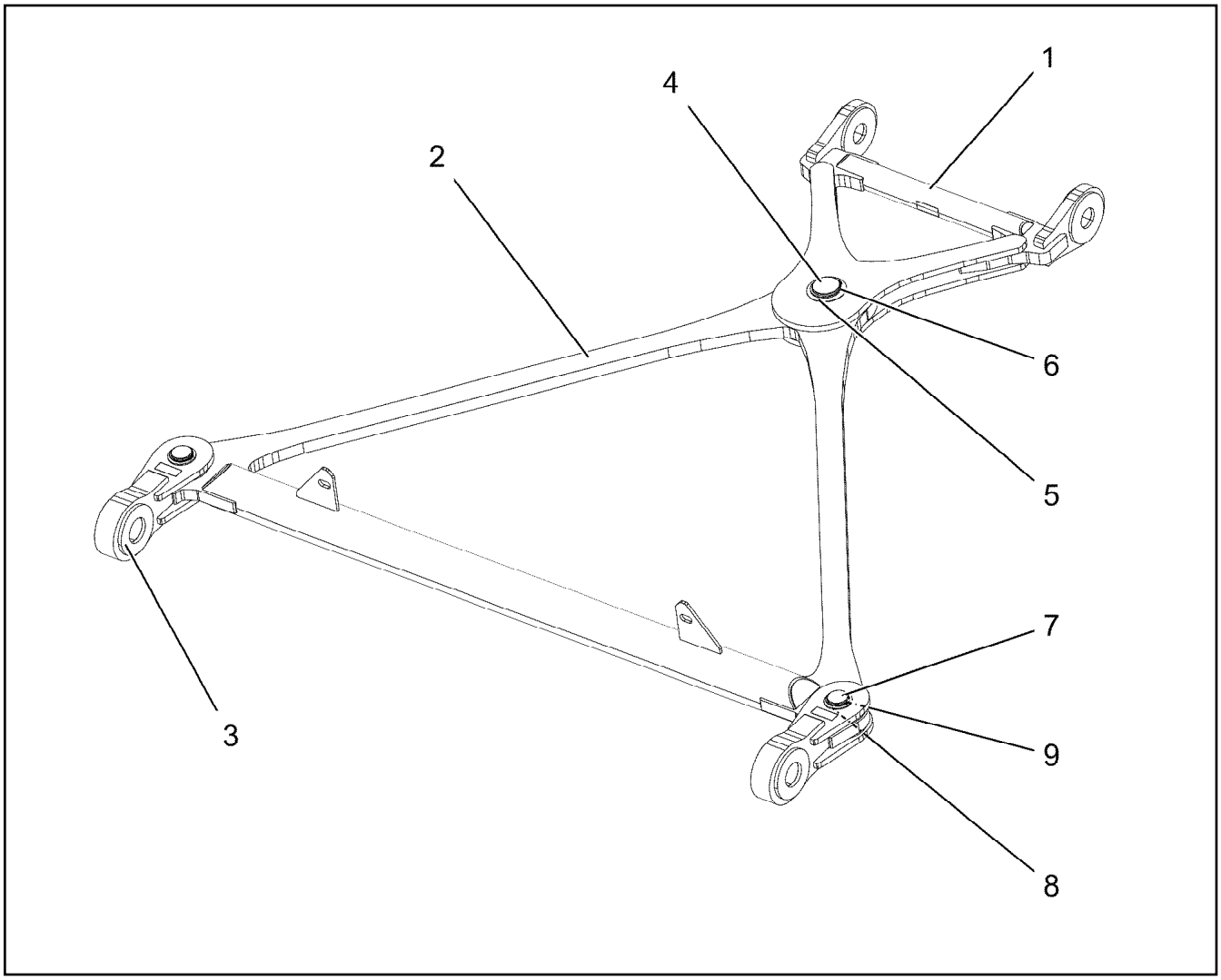

Pos.	Item	Quantity	Description	Bezeichnung
1	96035476	1	CROSS-MEMBER	TRAVERSE SCHWK.
2	96035477	1	CROSS-MEMBER	TRAVERSE SCHWK.
3	96035478	2	CROSS CONNECTING LINK WELDED	KREUZLASCHE SCHWK.
4	97119310	1	PIN 90.0X114 35NICRMOV125 SPF	BOLZEN
5	953638208	2	PLATE RD120X2 DC01 FE//ZNNI8//CN//T0	BLECH
6	428020101	1	LOCKING RING DIN 471 85X4	SICHERUNGSRING
7	97119311	2	PIN 70.0X140 35NICRMOV125 SPF	BOLZEN
8	97019202	4	WASHER 4X85X85 S315MC FE//ZNNI8//CN//T	SCHEIBE
9	12100643	2	LOCKING RING DIN 471 65X2,5 480H SPF	SICHERUNGSRING

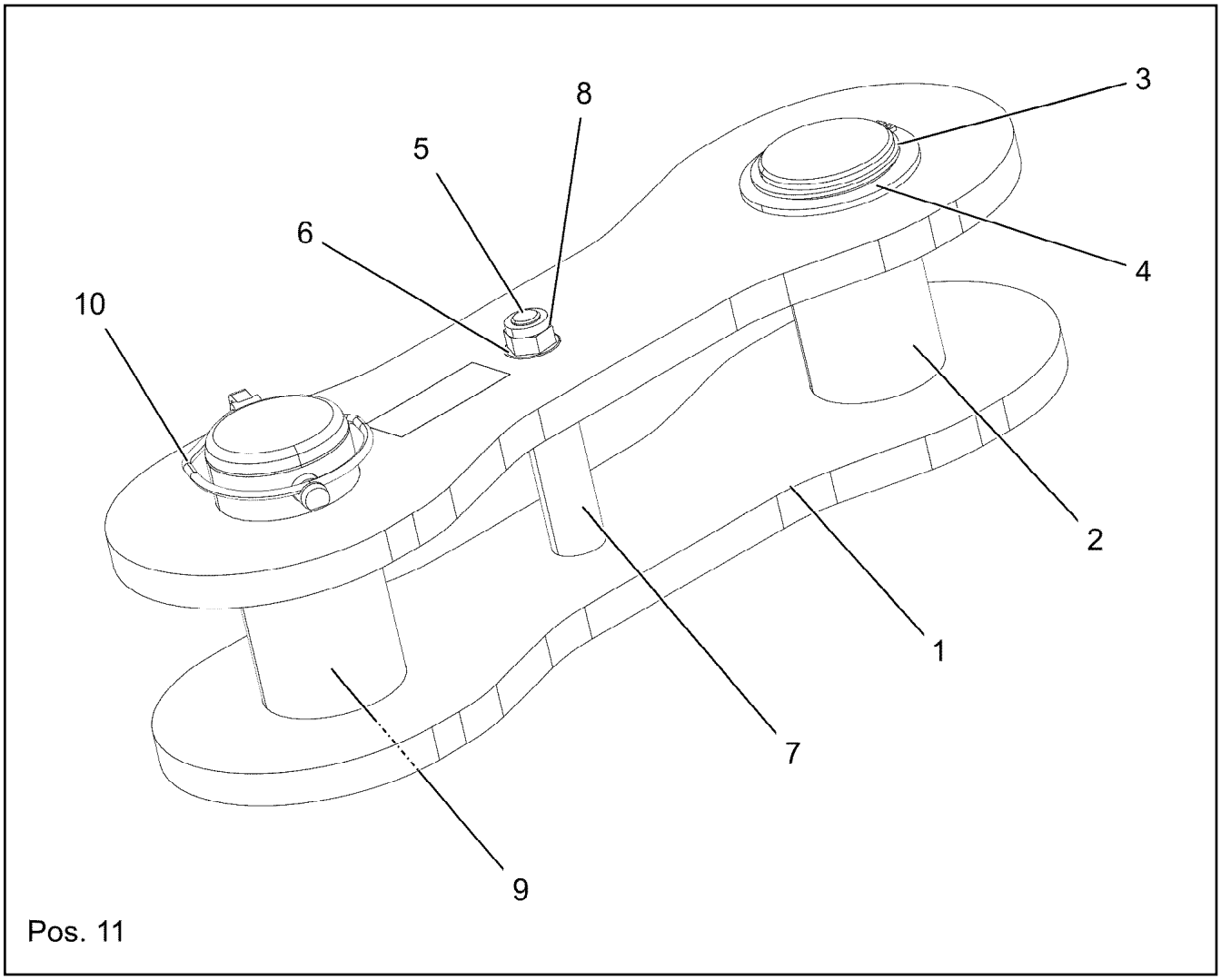

Pos. 11

Pos.	Item	Quantity	Description	Bezeichnung
1	96035527	2	BRACKET WITH BOARD	LASCHE MIT SCHILD
2	97119424	1	PIN 85.0X165 35NICRMOV125 SPF	BOLZEN
3	12100644	1	LOCKING RING DIN 471 75X2,5 480H SPF	SICHERUNGSRING
4	949948408	1	WASHER RD100X4 S315MC FE//ZNNI8//CN/	SCHEIBE
5	12209898	1	SOCKET HEAD SCREW ISO 4762 M16X160 8	ZYLINDERSCHRAUBE
6	10289806	2	WASHER ISO 7089 16 300HV FLZN SPF	SCHEIBE
7	97070312	1	TUBE 30.0X102 S355J2H FE//ZNNI8//CN//T0	ROHR
8	10875609	1	HEX NUT DIN 985 M16 8 FLZN SPF	SECHSKANTMUTTER
9	97119428	1	PIN 85.0X190 35NICRMOV125 SPF	BOLZEN
10	10180878	1	SAFETY PLUG W HINGE-LID 17X100X15,5X	SICHERHEITSKLAPPSTECKER
11	973567608	1	PLATE IDENTIFICATION NUMBER IDENT-N	SCHILD IDENTNR.

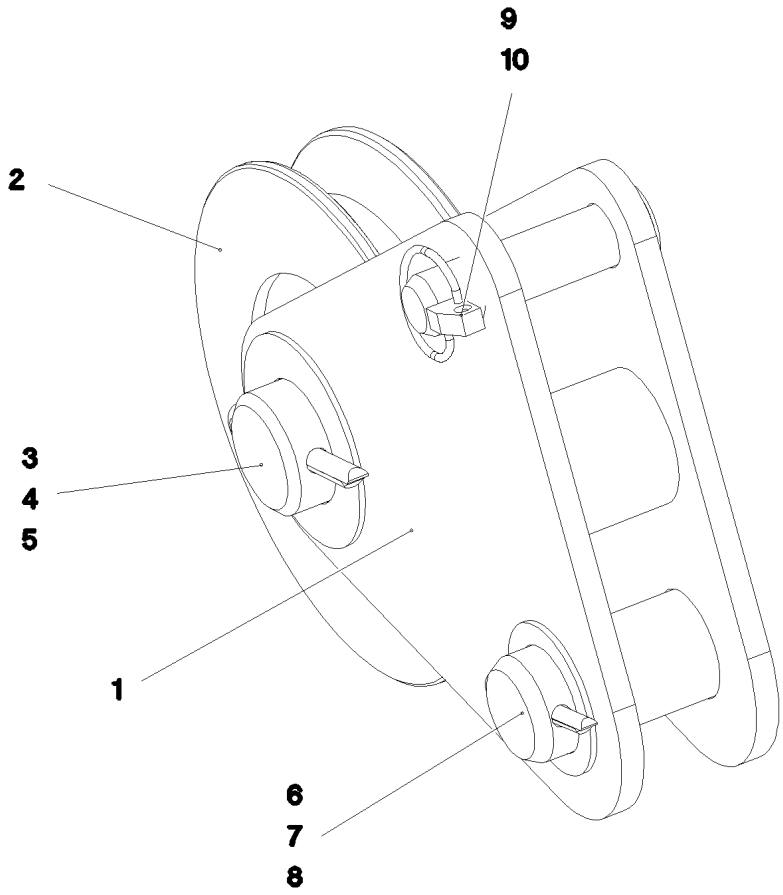

Pos.	Item	Quantity	Description	Bezeichnung
1	965229108	1	ROPE PULLEY ATTACHM. WELDM.	SEILROLLENHALTERUNG SCH
2	962092008	1	ROPE PULLEY CPL. ⇨ ❑ 927	SEILROLLE KPL.
3	956097408	1	PIN RD40X75 35NICRMOV125 GASN. SPF	BOLZEN
4	949188508	1	WASHER RD70X2 DC01 FE//ZNNI8//CN//T0	SCHEIBE
5	10875873	1	SPLIT PIN ISO 1234 8X63 ST 480H SPF	SPLINT
6	935989108	1	PIN RD35X72 35NICRMOV125 GASN. SPF	BOLZEN
7	955161608	1	WASHER RD50X2 ALMG3 H111	SCHEIBE
8	10180364	1	SPLIT PIN ISO 1234 6,3X50 St 480H SPF	SPLINT
9	451222508	1	PIN ISO 2341 B20X75X66 S355J2+AR FE//ZN	BOLZEN
10	10875869	1	SAFETY PLUG W HINGE-LID 5X29X4,7X25 4	SICHERHEITSKLAPPSTECKER

Pos. 9

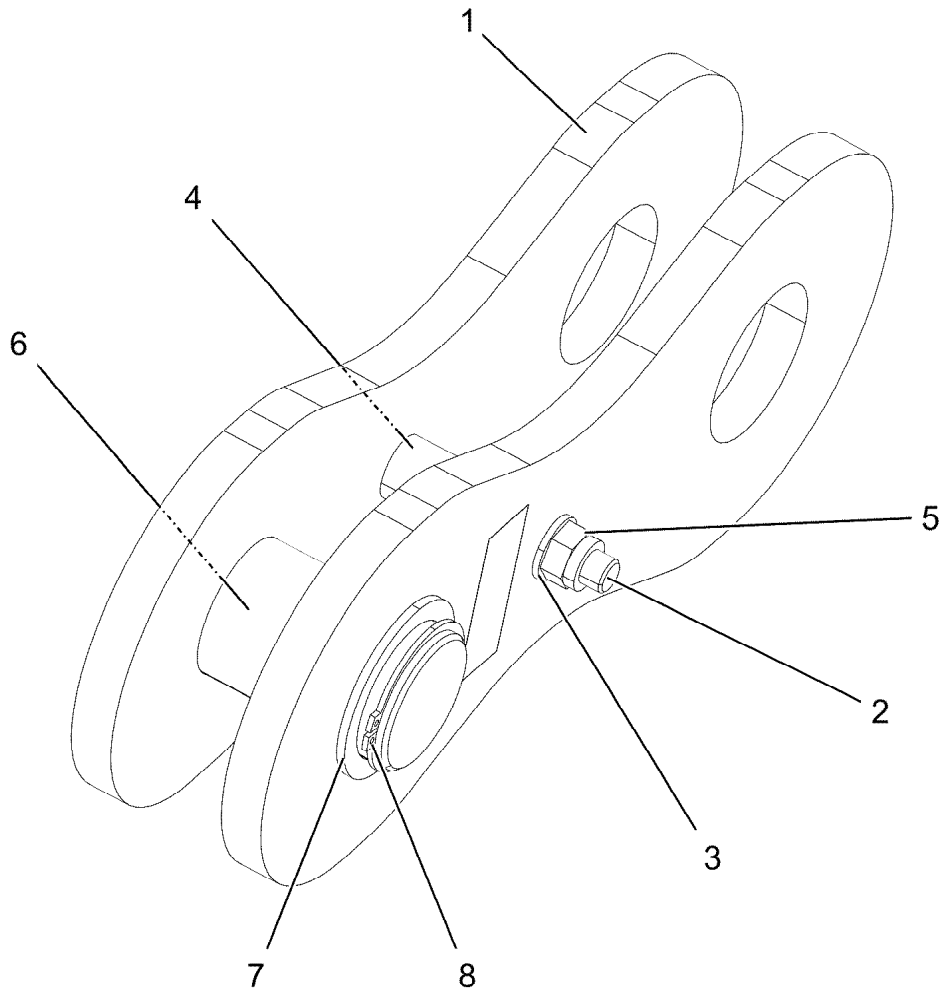

Pos.	Item	Quantity	Description	Bezeichnung
1	96035534	2	BRACKET WITH BOARD	LASCHE MIT SCHILD
2	12225205	1	SOCKET HEAD SCREW ISO 4762 M16X130 8	ZYLINDERSCHRAUBE
3	10289806	2	WASHER ISO 7089 16 300HV FLZN SPF	SCHEIBE
4	97125999	1	TUBE 30.0X56 E355+N	ROHR
5	10875609	1	HEX NUT DIN 985 M16 8 FLZN SPF	SECHSKANTMUTTER
6	97066821	1	PIN 70.0X126 35NICRMOV125 SPF	BOLZEN
7	97019202	2	WASHER 4X85X85 S315MC FE//ZNNI8//CN//T	SCHEIBE
8	12100643	1	LOCKING RING DIN 471 65X2,5 480H SPF	SICHERUNGSRING
9	973567608	1	PLATE IDENTIFICATION NUMBER IDENT-N	SCHILD IDENTNR.

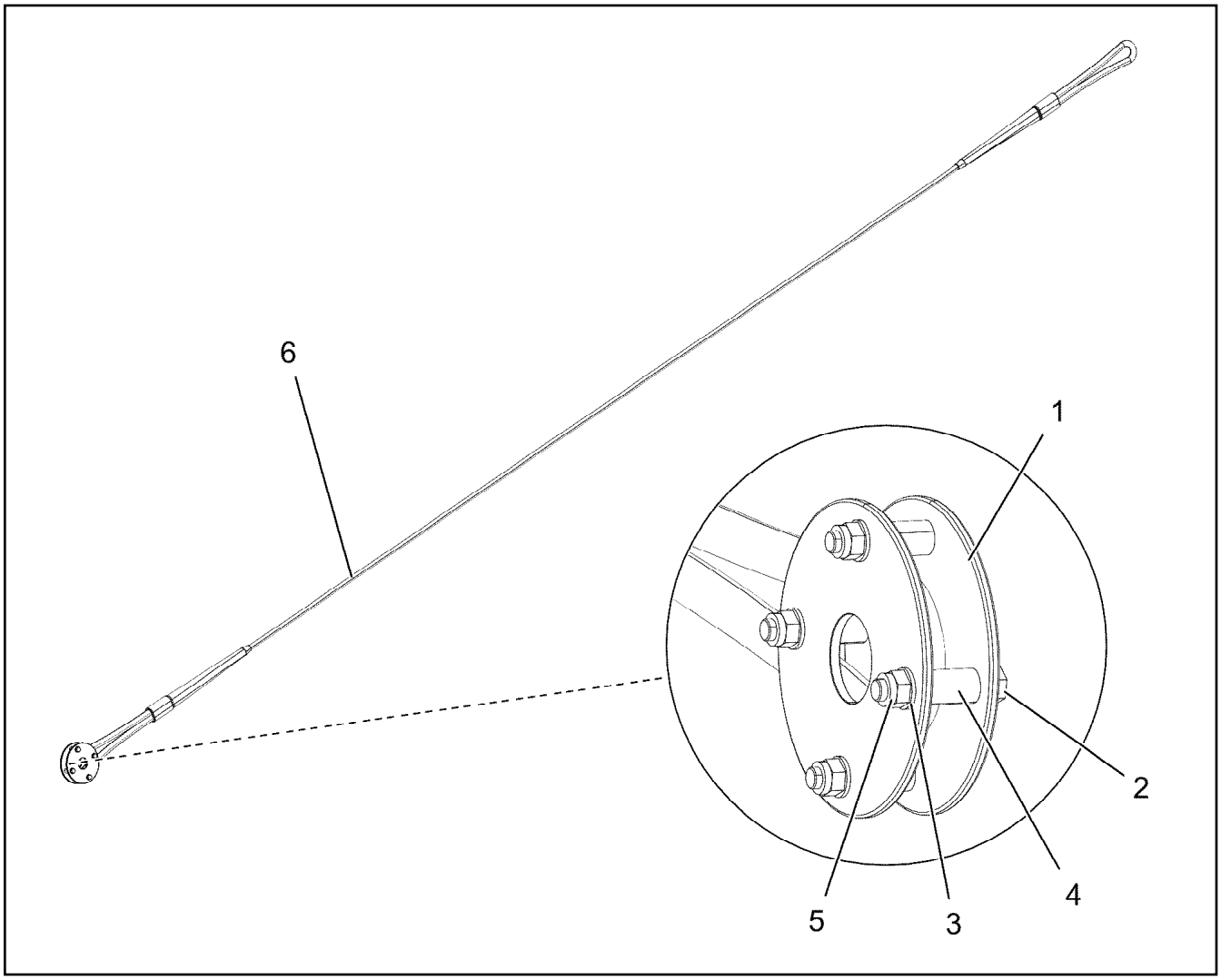

Pos.	Item	Quantity	Description	Bezeichnung
1	97113064	2	PLATE 8X237X237 S355MC FE//ZNNI8//CN//T	BLECH
2	12224034	4	HEX SCREW ISO 4014 M16X90 8.8 FLZN SP	SECHSKANTSCHRAUBE
3	10289806	8	WASHER ISO 7089 16 300HV FLZN SPF	SCHEIBE
4	977413608	4	DISTANCE SLEEVE 25.0X46 S355J2H FE//ZN	DISTANZHUELSE
5	10875609	4	HEX NUT DIN 985 M16 8 FLZN SPF	SECHSKANTMUTTER
6	97113048	1	ROPE 28X8.5M DYNEEMA	SEIL

Pos.	Item	Quantity	Description	Bezeichnung
10	96035578	1	LEAD W2017-F2 ⇨ ❑ 982	LEITUNG
152	10802057	1	ANGLE TRANSMITTER 360° LSB PL:D SPF	WINKELGEBER

Pos.	Item	Quantity	Description	Bezeichnung
6	10877916	9.2	LEAD 3 X 0,75	LEITUNG
95	6202444	1	PIN CONTACT 0,75-1,5MM2	STIFTKONTAKT
96	6202434	2	SLEEVE CONTACT 0,75-1,5MM2	BUCHSENKONTAKT
500	923512208	2	CABLE MARKER	KABELMARKER
501	604526608	1	PIN CARRIER 6-POL 16A	STIFTTRAEGER
502	605251608	1	PLUG SOCKET BODY 4-POLE AL	STECKDOSENKOERPER
503	604508508	1	SEALING PLUG M 1-K	VERSCHLUSSKAPPE
504	602606108	1	REDUCTION M20X1,5/M12X1,5 MS	REDUKTION
505	602424008	1	CABLE GLAND M12X1,5X2-8 MS	KABELVERSCHRAUBUNG
506	10476383	1	PLUG M1	STECKER
507	605212808	1	MOULDING 317-1397-000 SUR	FORMTEIL
508	6202909	1	CLAMP	KLAMMER
628	604519208	3	PIN CONTACT 0,75-1MM2	STIFTKONTAKT
811	692404908	1	STOPPER PLUG	BLINDSTOPFEN
812	604518908	4	STOPPER PLUG BAUREIHE_M1	BLINDSTOPFEN
998	965622208	2	LETTERING WIRING HARNESS	BESCHRIFTUNG KABELBAUM

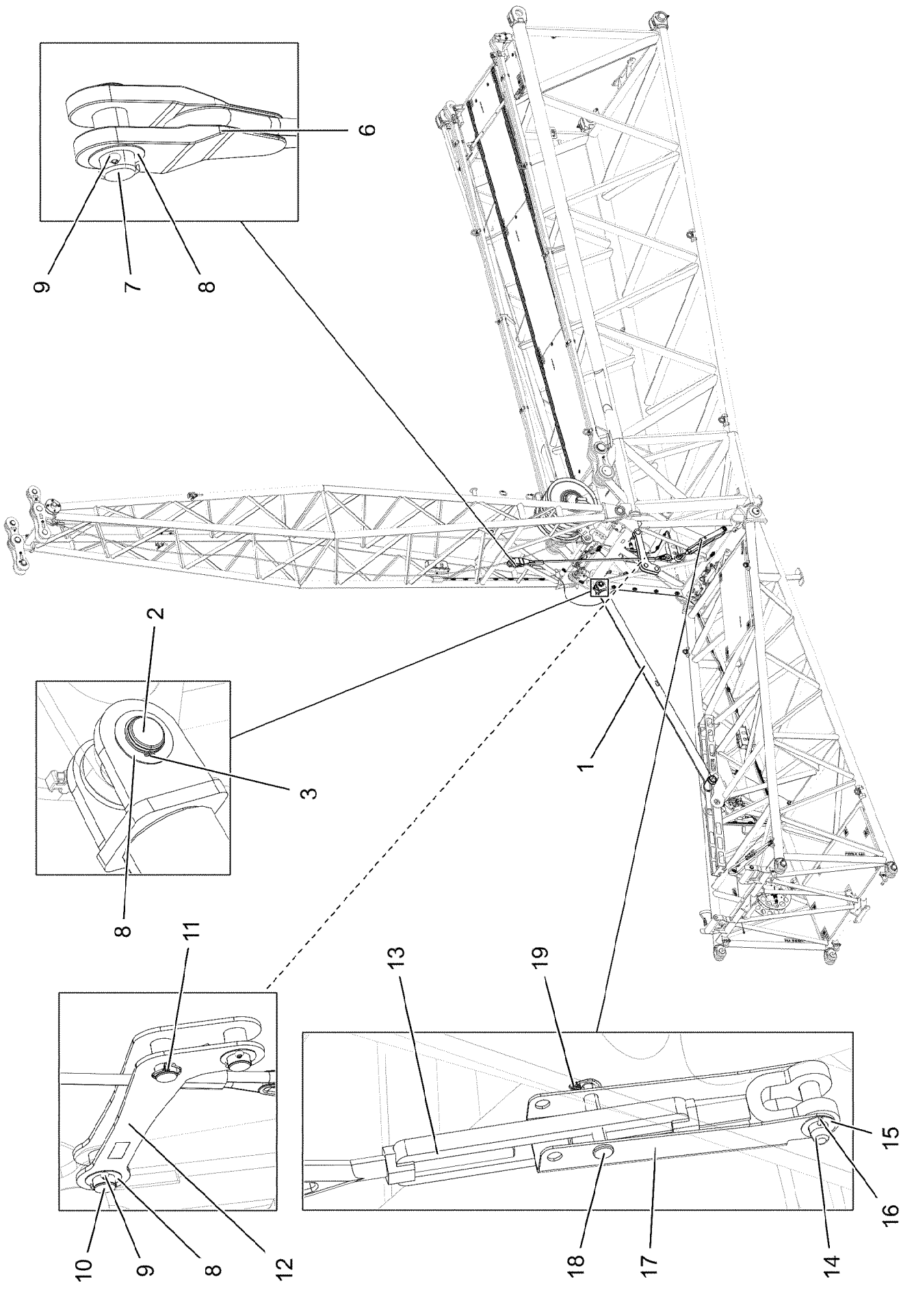

8.10.2019 004338	**etk_en_de_098253 LR 11000**	983 (1/2)
LIEBHERR	**OVERRUN PROTECTION** **F-RUECKHALTESICHERUNG**	**919222908**

Pos.	Item	Quantity	Description	Bezeichnung
1	96038722	1	SUPPORT WELDED	STUETZE SCHWK.
2	97018390	1	PIN 65.0X140 35NICRMOV125 GASN. SPF	BOLZEN
3	400085903	1	LOCKING RING DIN 471 50X3	SICHERUNGSRING
6	97121624	1	ROPE 26MM 2.5 M	SEIL
7	945720508	1	PIN RD50X120 35NICRMOV125	BOLZEN
8	979605808	4	WASHER 2X80X80 DC01 FE//ZNNI8//CN//T0	SCHEIBE
9	10180375	3	SPLIT PIN ISO 1234 10X80 St 480H SPF	SPLINT
10	97108594	3	PIN 65.0X103 35NICRMOV125 SPF	BOLZEN
11	10180884	1	SAFETY PLUG W HINGE-LID 8X62X7,5X53 4	SICHERHEITSKLAPPSTECKER
12	96037958	1	BRACKET WELDED CONST.	KONSOLE SCHWK.
13	10425408	1	TURNBUCKLE 1 1/2X18476,3KN FEUERVER	SPANNSCHLOSS
14	977326408	1	PIN 45.0X155 35NICRMOV125 GASN. SPF	BOLZEN
15	948717708	1	WASHER RD60X2 ALMG3 H111	SCHEIBE
16	10180368	1	SPLIT PIN ISO 1234 8X50 St 480H SPF	SPLINT
17	977326708	1	LOCKING PLATE 5X522X270 S355MC	SICHERUNGSBLECH
18	10029666	1	PIN ISO 2341 B24X140X131 35NICRMOV125	BOLZEN
19	10875870	1	SAFETY PLUG W HINGE-LID 6X42X5,5X32 4	SICHERHEITSKLAPPSTECKER

Pos.	Item	Quantity	Description	Bezeichnung
1	96037810	2	GUY ROPE CPL. 66X18M ⇨ ❑ 986	ABSPANNSEIL KPL.
2	96037814	2	GUY ROPE CPL. 66X8.5M ⇨ ❑ 987	ABSPANNSEIL KPL.

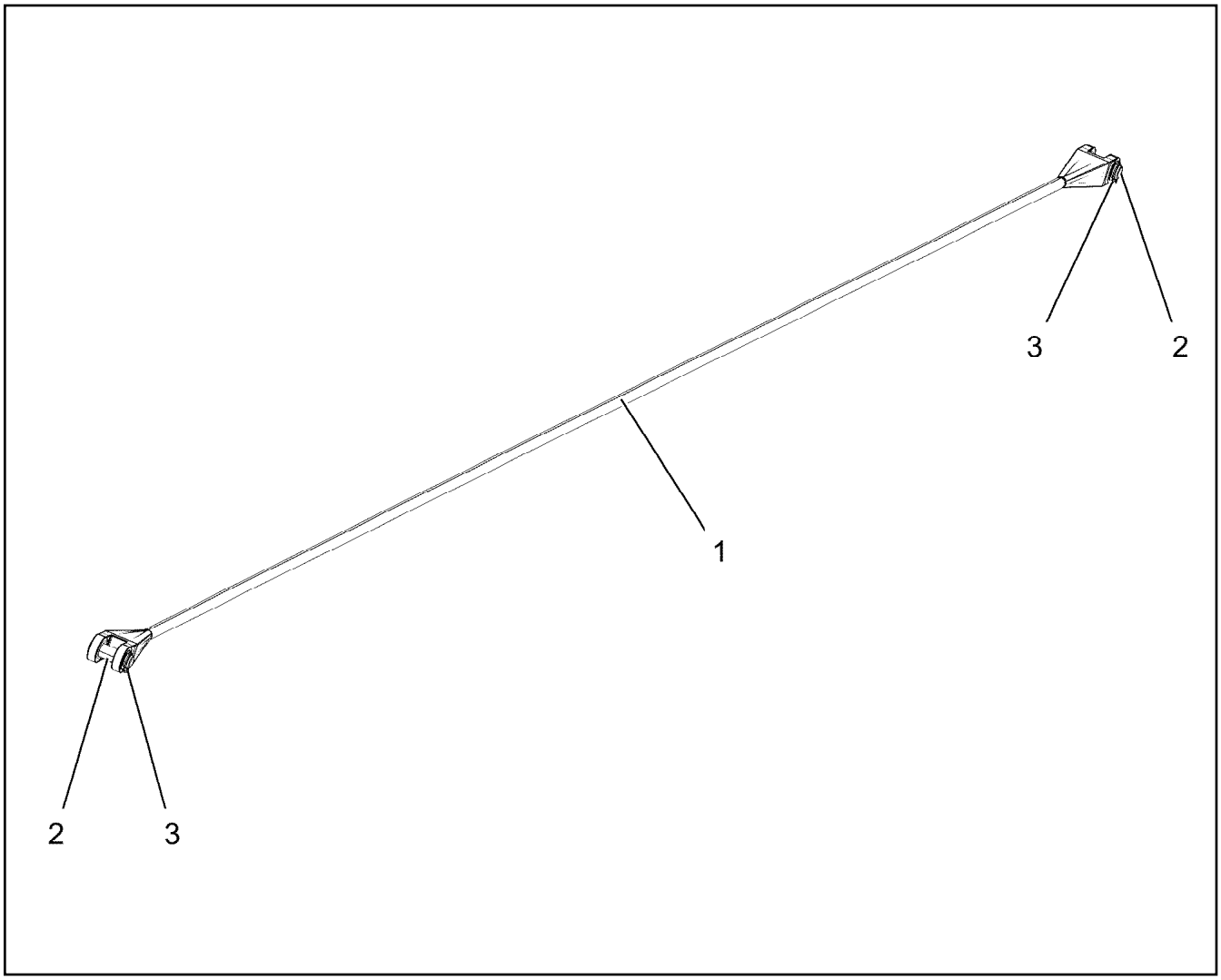

Pos.	Item	Quantity	Description	Bezeichnung
1	97122304	1	FIBRE TENSIONING ROPE 66X18M ARAMID	FASERABSPANNSEIL
2	97121573	2	PIN 85.0X258 35NICRMOV125 SPF	BOLZEN
3	10180878	2	SAFETY PLUG W HINGE-LID 17X100X15,5X	SICHERHEITSKLAPPSTECKER

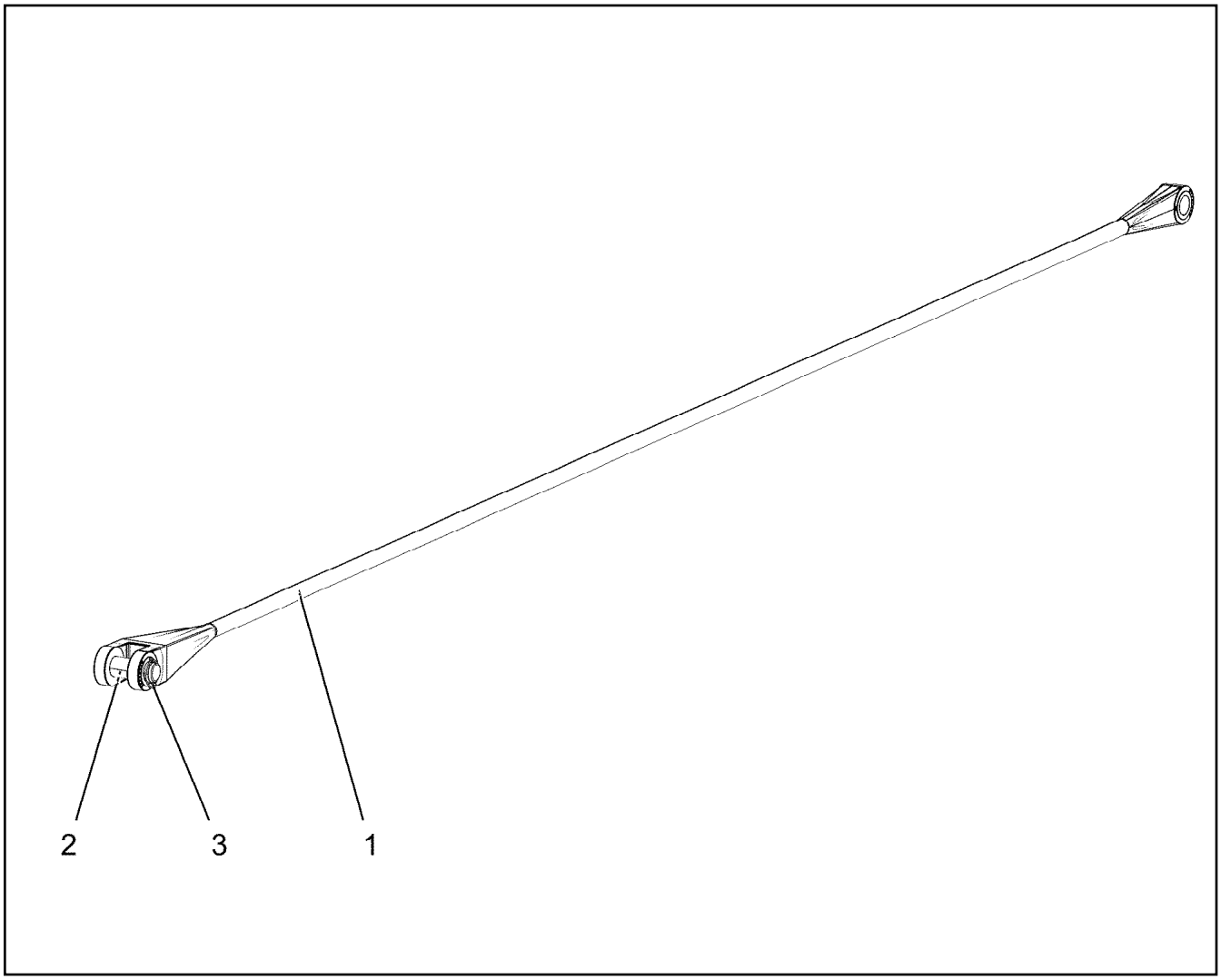

Pos.	Item	Quantity	Description	Bezeichnung
1	97122306	1	FIBRE TENSIONING ROPE 66X8.5M ARAMI	FASERABSPANNSEIL
2	97121573	1	PIN 85.0X258 35NICRMOV125 SPF	BOLZEN
3	10180878	1	SAFETY PLUG W HINGE-LID 17X100X15,5X	SICHERHEITSKLAPPSTECKER

Pos.	Item	Quantity	Description	Bezeichnung
76	10872087	1	TENSION DYNAMOMETER 0-1250KN SPF	ZUGMESSLASCHE

Pos.	Item	Quantity	Description	Bezeichnung
10	96024945	1	HEAD PIECE RECIPIENT ⇨ ❑ 990	EMPFAENGER KOPFSTUECK
20	96031509	1	HOOK FLANGE TRANSMITTER ⇨ ❑ 993	SENDER HAKENFLASCHE

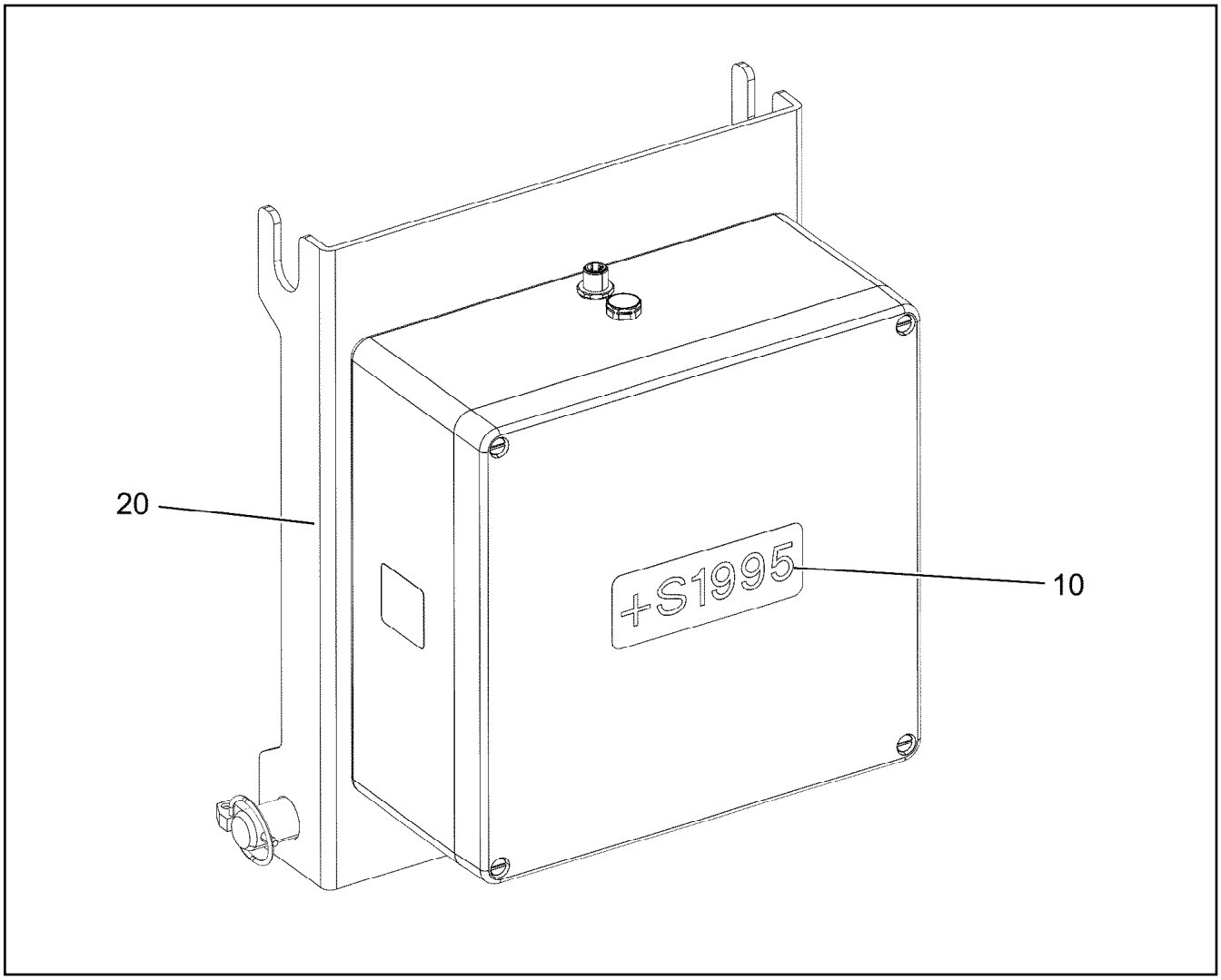

Pos.	Item	Quantity	Description	Bezeichnung
10	96031507	1	TERMINAL BOX CPL. S1995 ⇨ ❑ 991	KLEMMKASTEN KPL.
20	96031241	1	MECHANICAL AUXILIARIES ⇨ ❑ 992	MECH.BEFESTIGUNGSTEILE

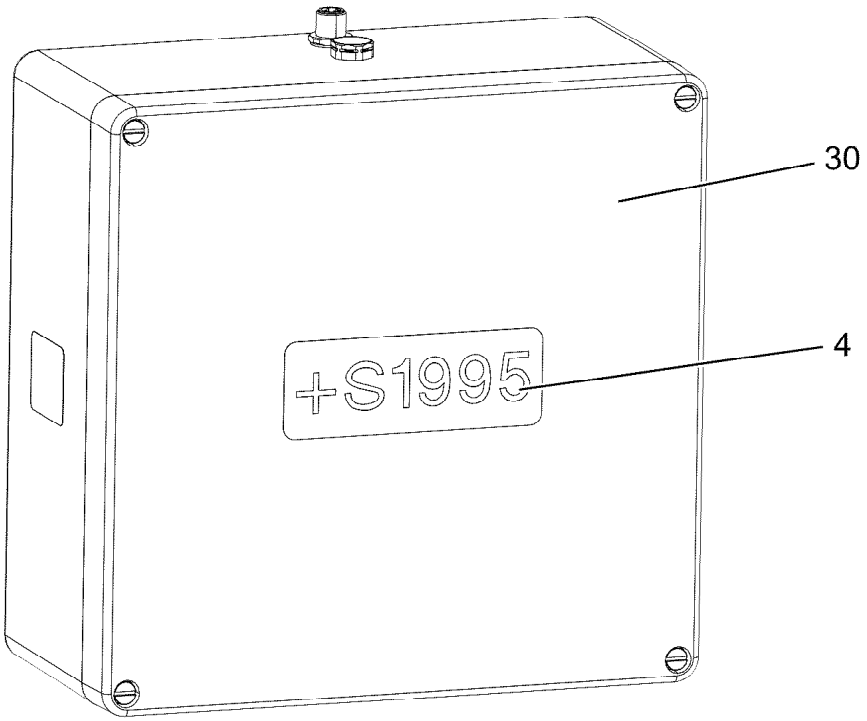

Pos.	Item	Quantity	Description	Bezeichnung
4	97032031	1	SIGN S1995 LEXEDGE II	SCHILD
30	10878897	1	RADIO TILT SENSOR EMPFAENGER	FUNKNEIGUNGSGEBER

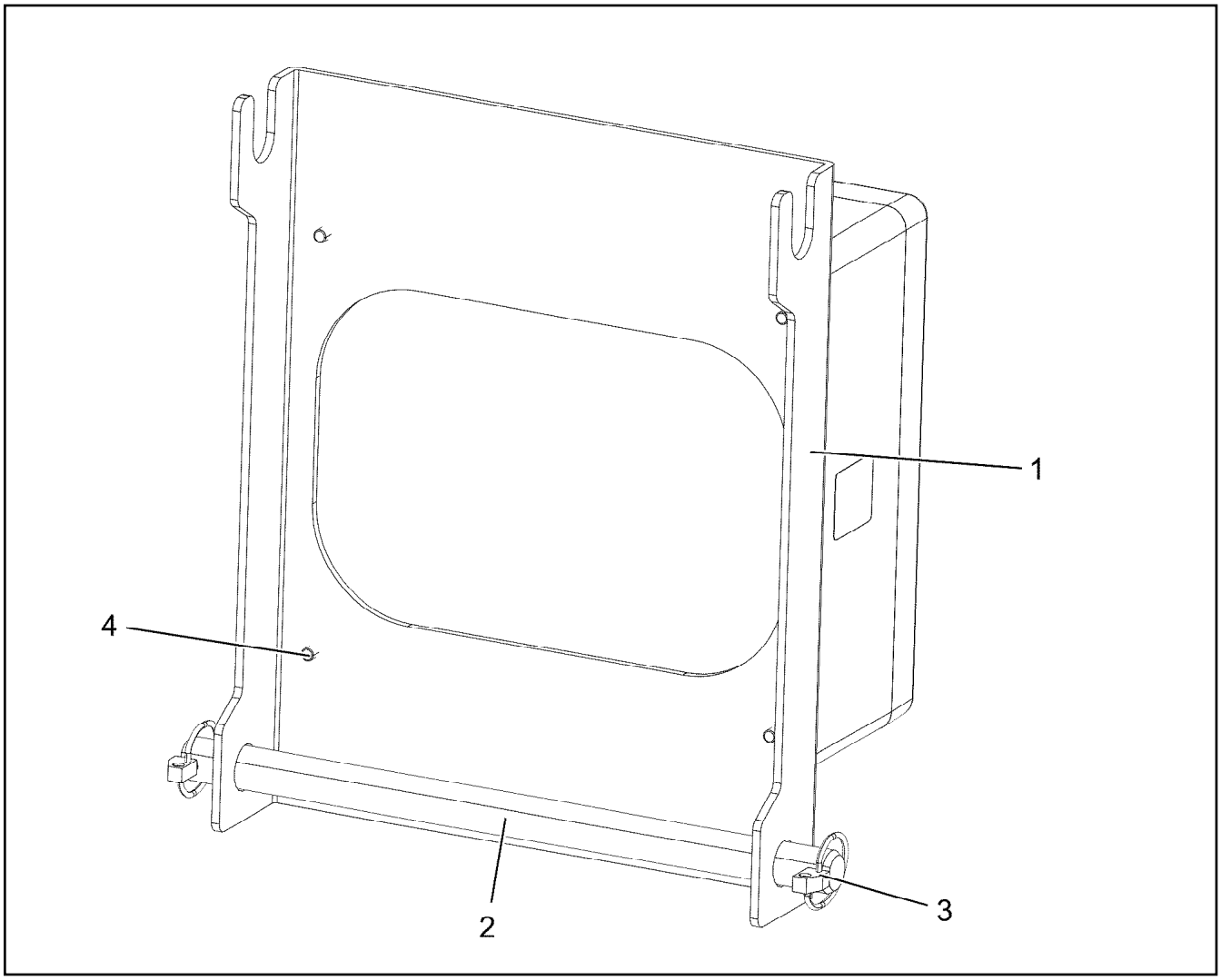

Pos.	Item	Quantity	Description	Bezeichnung
1	97031758	1	PLATE 4X384X350 S315MC FE//ZNNI8//CN//T	BLECH
2	450023708	1	PIN ISO 2340 B20X330X315 ST.50K FE//ZN20	BOLZEN
3	10875869	2	SAFETY PLUG W HINGE-LID 5X29X4,7X25 4	SICHERHEITSKLAPPSTECKER
4	11820284	4	SOCKET HEAD SCREW ISO 4762 M6X30 8.8	ZYLINDERSCHRAUBE

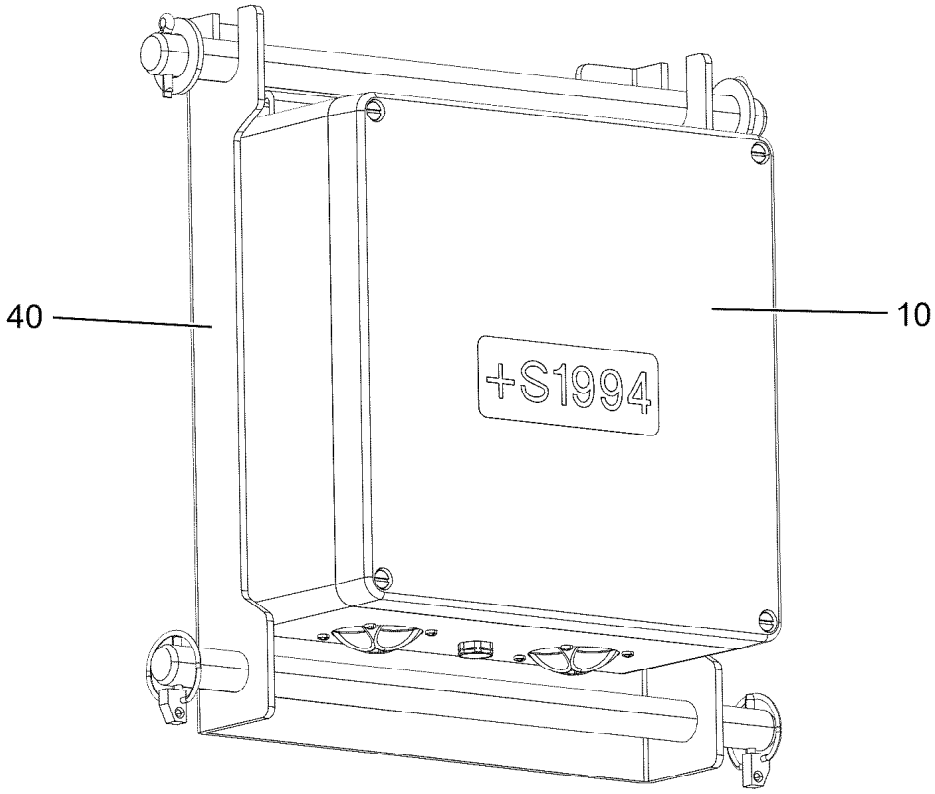

Pos.	Item	Quantity	Description	Bezeichnung
10	96031510	1	TERMINAL BOX CPL. S1994 ⇨ ❑ 994	KLEMMKASTEN KPL.
40	96034669	1	MECHANICAL AUXILIARIES ⇨ ❑ 995	MECH.BEFESTIGUNGSTEILE

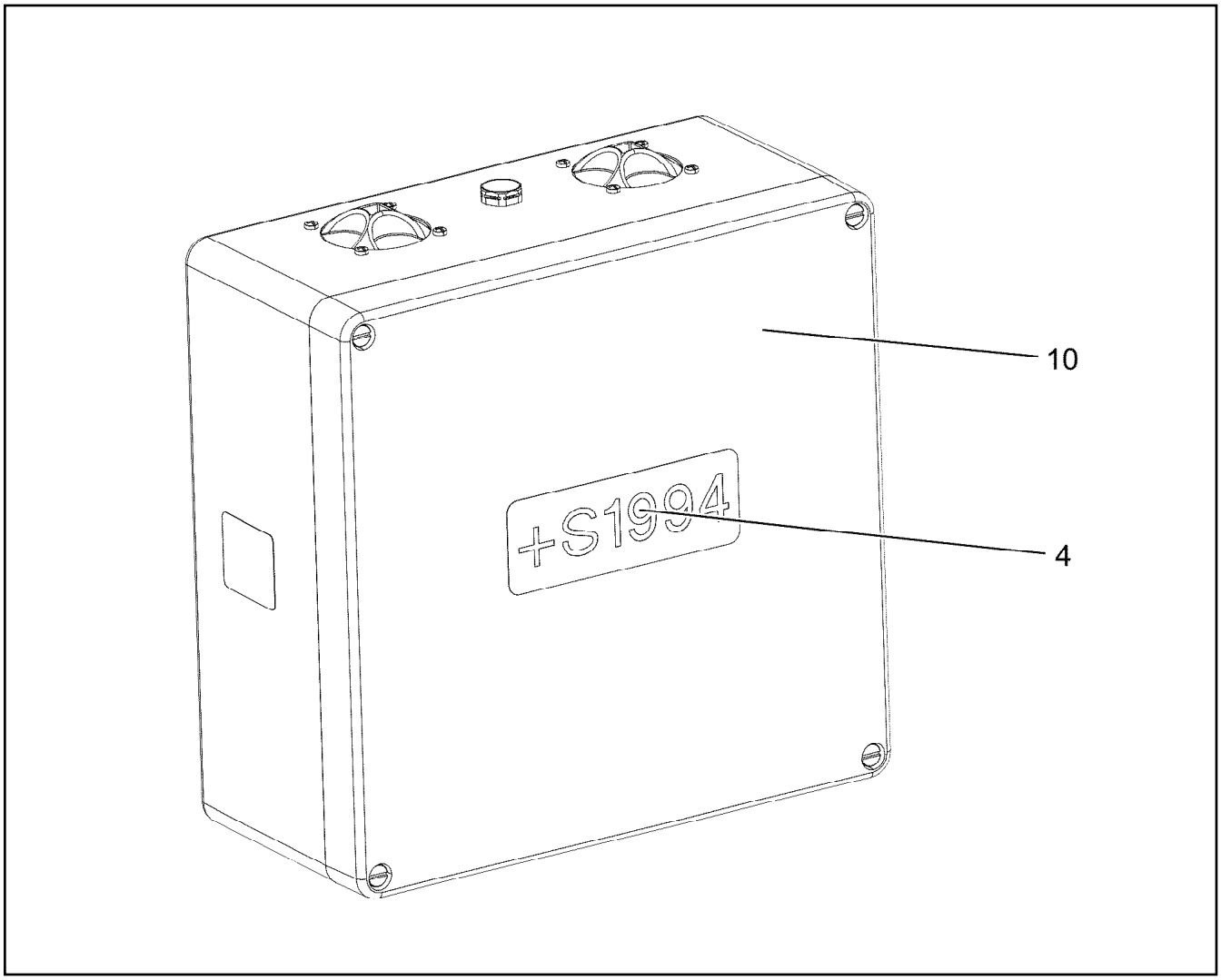

Pos.	Item	Quantity	Description	Bezeichnung
4	97032040	1	SIGN S1994 LEXEDGE II	SCHILD
10	10878896	1	RADIO TILT SENSOR SENDER X/Y +/- 1	FUNKNEIGUNGSGEBER

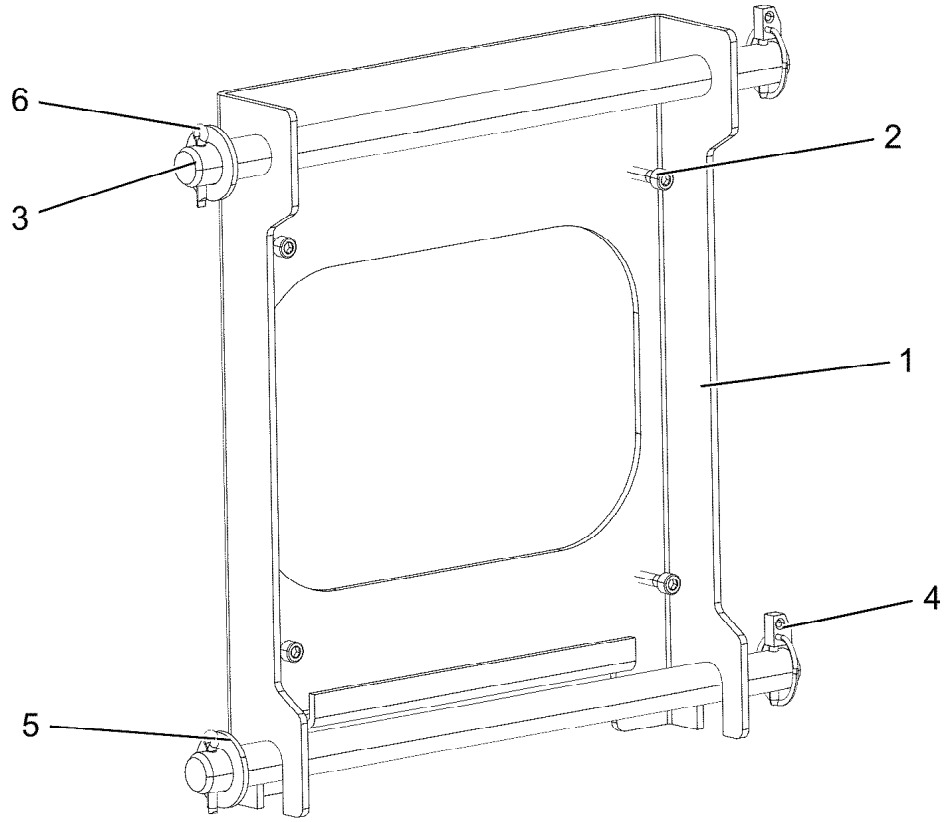

Pos.	Item	Quantity	Description	Bezeichnung
1	97118186	1	PLATE 4X384X350 S315MC FE//ZNNI8//CN//T	BLECH
2	11820284	4	SOCKET HEAD SCREW ISO 4762 M6X30 8.8	ZYLINDERSCHRAUBE
3	450022208	2	PIN ISO 2340 B20X370X350 ST.50-2K FE//ZN	BOLZEN
4	10875869	2	SAFETY PLUG W HINGE-LID 5X29X4,7X25 4	SICHERHEITSKLAPPSTECKER
5	10289808	2	WASHER ISO 7089 20 300HV FLZN SPF	SCHEIBE
6	12100681	2	SPLIT PIN ISO 1234 5X28 ST 480H SPF	SPLINT

Pos.	Item	Quantity	Description	Bezeichnung
10	614043508	1	CABLE 16M	KABEL
15	11492806	1	CONNECTING CABLE 2X0,14+2X0,22-2M	VERBINDUNGSKABEL
20	967957408	1	LEAD W1913	LEITUNG
74	11490473	1	LETTERING FILM 40X30 GELB	BESCHRIFTUNGSFOLIE

Pos.	Item	Quantity	Description	Bezeichnung
1	96022180	1	FRAME ⇨ ❑ 998	TRANSPORTRAHMEN KPL.

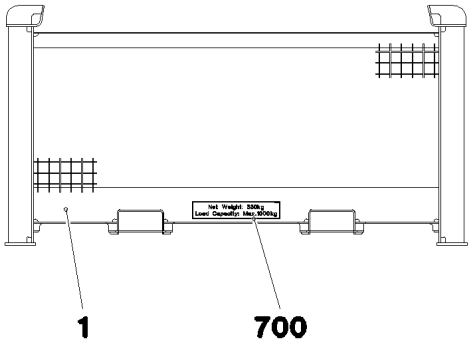

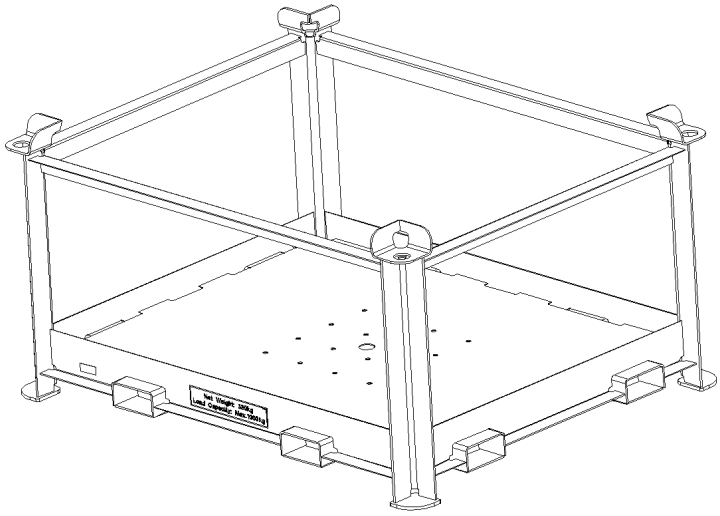

Pos.	Item	Quantity	Description	Bezeichnung
1	96021976	1	FRAME T ZN O	TRANSPORTRAHMEN SCHWK.
700	96024565	1	SIGNS	BESCHILDERUNG
(1)	97102748	2	WEIGHT INFORMATION PLATE 400X80 KLE	GEWICHTSSCHILD

Pos.	Item	Quantity	Description	Bezeichnung
1	10875666	1	RATCHET LEVER HOIST CLLM	RATSCHENZUG
2	735003208	2	ROUND SLING 1T-0.5M POLYTEX SPF	RUNDSCHLINGE

Item	Page	Assembly	Pos.	Quantity	Item	Page	Assembly	Pos.	Quantity
10001077	63	90029090	36	12	10024803	856	968099808	6	2
10001077	65	90029091	36	12	10025194	550	96032955	(999)	1
10001114	294	11314599	24	2	10025278	77	968726908	(1)	1
10001470	218	917451208	14	70	10025582	550	96032955	156	1
10001470	222	90200276	3	35	10026122	66	933878901	43	1
10005173	516	967917908	23	2	10027448	522	96033320	43	4
10006370	181	969344108	24	16	10027795	432	967788008	150	2
10006370	267	96032892	382	26	10028237	879	968838608	4	1
10006370	393	918824408	41	8	10028932	510	968681408	207	8
10006370	641	918824508	31	4	10029139	856	968099808	5	1
10006370	703	919304308	162	2	10029666	984	919222908	18	1
10006370	923	919219708	50	4	10030440	654	968646208	13	2
10006370	928	96029160	5	4	10031993	30	969731708	182	1
10007205	602	969848908	4	24	10032297	130	96005686	55	1
10007272	530	96033326	529	1	10035262	701	919304308	47	2
10007446	813	90200135	5	1	10035308	701	919304308	46	1
10007677	266	96032892	328	2	10035309	61	917291608	97	2
10008091	300	10228004	22	1	10035309	94	917291708	97	2
10008419	300	10228004	20	1	10035694	855	968134408	16	2
10008433	300	10228004	1	1	10035694	856	968099808	23	4
10009602	83	11621291	5	1	10035717	599	96000684	11	2
10009606	83	11621291	3	2	10036634	667	917190508	(1)	1
10010025	654	968646208	7	2	10036809	504	96039940	503	1
10012659	194	90024729	9	10	10036809	508	968418008	502	1
10013883	83	11621291	7	1	10036840	701	919304308	53	1
10014136	194	90024729	6	1	10036896	555	96032955	772	1
10014387	494	96033472	830	71	10036974	613	96000697	7	1
10014387	496	96033855	830	6	10036977	613	96000697	6	1
10014692	153	10871517	3	1	10037229	740	917692108	2	2
10014692	456	10425291	3	1	10037623	550	96032955	(1)	1
10014693	82	11621396	3	1	10038262	112	512391108	7	1
10014693	153	10871517	4	1	10038271	456	10425291	29	1
10014693	456	10425291	4	1	10040136	565	10878075	1	1
10014697	153	10871517	10	3	10040137	565	10878075	2	1
10014697	456	10425291	10	3	10040581	82	11621396	8	1
10014698	155	774375108	1	1	10041053	649	96035790	42	1
10014707	153	10871517	15	1	10041260	121	917076708	17	8
10014712	153	10871517	19	1	10041876	493	96033472	531	2
10014715	153	10871517	18	4	10042592	44	967907608	27	4
10014729	153	10871517	7	1	10042592	605	919075308	18	27
10014729	456	10425291	7	1	10042592	618	918064308	15	23
10014730	153	10871517	8	1	10042593	378	96033360	32	1
10014730	456	10425291	8	1	10042593	522	96033320	(4)	1
10015704	500	96033473	517	1	10042593	600	964560908	5	6
10018976	67	10132387	39	4	10042593	605	919075308	17	71
10019040	338	918810308	29	8	10042593	614	964720408	3	7
10020519	139	918011308	65	1	10042696	667	917190508	(10)	4
10020519	182	969344108	118	3	10042696	669	918470508	20	3
10020519	265	96032892	197	1	10042707	667	917190508	(12)	2
10021571	530	96033326	534	1	10043293	67	10132387	32	2
10021571	720	96036194	502	10	10044648	667	917190508	(9)	2
10021571	837	96036211	502	7	10044648	669	918470508	15	3
10022367	675	917517908	21	16	10045006	453	919297008	12	2
10023266	318	919063308	14	3	10045101	530	96033326	527	5
10024214	324	96032891	(1)	1	10045101	913	96038868	502	3
10024744	373	96033370	503	1	10045101	931	96038775	505	4
10024744	375	96019612	503	6	10045101	959	96038967	505	3
10024803	652	967956208	33	1	10046941	714	96028886	(12)	1
10024803	656	96005701	3	1	10046941	717	616024908	15	1
10024803	855	968134408	3	2	10046999	493	96033472	518	1

Item	Page	Assembly	Pos.	Quantity	Item	Page	Assembly	Pos.	Quantity
10046999	530	96033326	505	20	10100621	752	917190908	32	30
10047000	493	96033472	524	1	10100621	760	917333908	32	30
10047000	530	96033326	502	20	10100621	764	917078708	32	44
10047001	493	96033472	517	1	10100621	771	917078808	32	46
10047001	530	96033326	501	20	10100621	784	917079208	32	44
10097079	649	96035790	40	1	10100621	789	917571208	32	44
10097470	500	96033473	671	2	10100621	792	919219208	11	33
10097496	298	96032897	10	4	10100621	801	917191008	18	36
10097614	154	11210825	3	1	10100621	829	919301808	42	16
10097614	458	11621501	4	1	10100621	885	919326208	14	2
10097910	443	967967608	2	1	10100621	903	919219508	15	17
10099208	456	10425291	32	1	10100621	923	919219708	29	10
10099208	456	10425291	(1)	1	10100621	947	919220008	87	8
10099209	456	10425291	28	4	10100621	970	919220208	8	4
10099553	413	968513208	302	2	10101130	465	918009808	11	1
10099847	931	96038775	502	1	10101384	550	96032955	(3)	1
10099847	959	96038967	507	6	10101685	500	96033473	657	4
10099856	530	96033326	514	19	10112671	76	967971708	513	1
10099860	530	96033326	526	5	10112675	76	967971708	514	1
10099861	530	96033326	531	1	10112750	435	965527508	5	1
10099863	530	96033326	512	14	10112750	442	918789208	17	1
10099864	374	96021228	510	3	10112824	249	967787908	153	1
10099864	530	96033326	508	9	10113736	503	96035430	776	61
10099866	530	96033326	532	1	10113737	503	96035430	777	61
10099867	530	96033326	513	14	10113737	506	96028063	777	4
10099868	530	96033326	515	19	10113737	723	96036240	777	61
10099869	931	96038775	503	1	10114429	30	969731708	(999)	1
10099869	959	96038967	508	6	10114838	23	11601184	8	1
10099870	913	96038868	501	3	10114839	23	11601184	3	1
10099870	931	96038775	504	4	10114843	23	11601184	5	46
10099870	959	96038967	504	3	10114850	23	11601184	6	7
10099969	318	919063308	11	5	10115237	294	11314599	35	1
10100062	49	96026395	669	2	10121515	667	917190508	1	1
10100062	374	96021228	669	2	10123876	491	96033468	11	1
10100062	493	96033472	669	2	10123877	491	96033468	12	1
10100062	500	96033473	669	2	10125978	308	918861908	40	1
10100062	647	96021494	669	1	10125978	313	918861808	27	1
10100063	76	967971708	670	2	10126156	67	10132387	80	1
10100063	372	96033369	670	4	10127114	313	918861808	32	1
10100063	374	96021228	670	4	10127984	265	96032892	192	6
10100063	493	96033472	670	16	10127984	298	96032897	13	2
10100063	496	96033855	670	4	10132387	60	917291608	9	4
10100063	500	96033473	670	22	10132387	93	917291708	9	4
10100063	647	96021494	670	1	10134156	67	10132387	85	1
10100621	61	917291608	103	8	10135893	67	10132387	86	1
10100621	94	917291708	103	8	10140202	67	10132387	84	1
10100621	121	917076708	12	60	10140281	67	10132387	81	1
10100621	138	918011308	19	11	10140298	67	10132387	83	1
10100621	190	917438108	30	6	10140302	67	10132387	999	1
10100621	209	917454008	30	8	10141051	309	11403704	30	1
10100621	218	917451208	27	8	10144035	309	11403704	10	1
10100621	298	96032897	15	26	10144038	308	918861908	31	1
10100621	355	918999008	45	85	10144038	313	918861808	31	1
10100621	361	968309908	10	12	10144039	308	918861908	37	1
10100621	363	96020149	5	4	10144039	313	918861808	36	1
10100621	364	968287208	9	4	10144086	308	918861908	4	1
10100621	368	969540008	5	12	10144086	313	918861808	3	1
10100621	400	917347708	49	16	10144093	327	919171008	10	1
10100621	473	96034154	120	16	10144102	308	918861908	34	1
10100621	701	919304308	55	111	10144102	313	918861808	29	3

Item	Page	Assembly	Pos.	Quantity	Item	Page	Assembly	Pos.	Quantity
10144280	327	919171008	18	1	10180359	676	965575208	13	1
10144304	327	919171008	19	1	10180359	702	919304308	61	18
10144699	308	918861908	15	1	10180359	830	919301808	(5)	1
10144699	313	918861808	24	2	10180359	853	967957508	13	1
10144861	327	919171008	11	1	10180359	975	919222808	17	2
10147692	308	918861908	3	1	10180363	125	917076808	27	2
10149977	439	10878502	1	1	10180363	187	917077708	21	4
10150952	67	10132387	4	1	10180364	628	919075608	6	2
10150952	67	10132387	91	1	10180364	752	917190908	14	2
10168177	195	90024490	40	1	10180364	760	917333908	14	2
10168177	223	90200528	40	1	10180364	764	917078708	14	2
10168177	224	90200533	40	1	10180364	784	917079208	14	2
10168177	813	90200135	40	1	10180364	789	917571208	14	2
10168662	193	90024489	23	1	10180364	947	919220008	60	2
10168662	222	90200276	23	1	10180364	975	919222808	20	1
10171568	241	11347399	304	1	10180364	978	96013389	8	1
10171569	175	919082708	47	16	10180368	111	918589408	20	8
10171585	811	90200134	83	1	10180368	121	917076708	23	4
10171587	242	540270414	30	1	10180368	210	968161808	14	4
10171587	947	919220008	64	4	10180368	401	917347708	73	8
10171588	144	90211005	72	1	10180368	591	919075408	78	2
10171588	193	90024489	11	1	10180368	903	919219508	29	1
10171588	222	90200276	11	1	10180368	984	919222908	16	1
10171632	811	90200134	3	1	10180371	121	917076708	41	4
10173722	553	96032955	581	3	10180373	111	918589408	14	8
10174481	485	968255808	7	4	10180373	428	917080608	5	1
10174481	486	968255908	8	4	10180374	401	917347708	80	1
10174481	487	968256008	7	4	10180375	590	919075408	26	2
10174481	488	968256108	7	4	10180375	984	919222908	9	3
10174861	144	90211005	64	2	10180381	702	919304308	119	4
10178881	395	10451181	29	1	10180381	898	968455908	5	1
10179035	121	917076708	19	8	10180381	946	919220008	20	2
10179122	266	96032892	356	2	10180383	701	919304308	13	2
10179302	703	919304308	124	2	10180878	406	967846208	16	1
10179337	675	917517908	13	4	10180878	408	967981008	6	1
10179337	954	96037097	9	2	10180878	428	917080608	7	2
10179337	955	96037098	9	2	10180878	702	919304308	118	4
10179356	796	96039781	5	4	10180878	753	967746908	5	1
10179376	138	918011308	28	4	10180878	766	967743808	5	1
10179376	355	918999008	48	12	10180878	773	967897608	12	1
10179377	590	919075408	17	2	10180878	775	968190108	12	1
10179463	218	917451208	20	16	10180878	777	968190208	8	1
10179470	342	962282208	4	1	10180878	887	917230408	(3)	2
10179470	344	962282308	4	1	10180878	887	917230408	(3)	1
10179871	218	917451208	40	2	10180878	889	968768408	10	1
10179933	210	968161808	17	2	10180878	890	969308308	7	2
10179943	917	96038041	4	1	10180878	928	96029160	7	1
10179943	918	96038042	4	1	10180878	939	96039026	10	1
10179975	426	917080508	18	4	10180878	940	96039027	10	1
10179985	641	918824508	30	8	10180878	950	96037042	5	1
10180180	267	96032892	379	8	10180878	971	96037007	3	1
10180340	880	967936408	4	1	10180878	977	96035525	10	1
10180351	113	96016050	4	4	10180878	986	96037810	3	2
10180351	701	919304308	21	6	10180878	987	96037814	3	1
10180352	234	917645608	5	4	10180879	138	918011308	54	7
10180352	702	919304308	84	4	10180879	689	11481877	2	1
10180352	916	919219608	6	4	10180880	61	917291608	76	2
10180357	947	919220008	108	2	10180880	94	917291708	76	2
10180359	121	917076708	11	24	10180880	111	918589408	10	8
10180359	138	918011308	29	4	10180880	210	968161808	11	2

Item	Page	Assembly	Pos.	Quantity	Item	Page	Assembly	Pos.	Quantity
10180880	356	918999008	99	1	10222677	479	969427208	10	1
10180880	359	968283208	32	3	10222677	480	969427308	11	1
10180880	401	917347708	78	1	10222682	526	963398008	1	1
10180880	703	919304308	130	2	10222686	522	96033320	37	4
10180882	111	918589408	18	4	10228004	298	96032897	2	2
10180883	60	917291608	32	6	10228112	465	918009808	1	1
10180883	93	917291708	32	6	10228143	298	96032897	5	1
10180883	125	917076808	18	4	10278566	229	968081908	51	1
10180883	400	917347708	18	4	10278600	378	96033360	44	4
10180883	689	11481877	1	1	10280519	975	919222808	27	1
10180883	829	919301808	16	2	10282698	752	917190908	9	2
10180884	17	918005408	16	5	10282698	760	917333908	9	2
10180884	61	917291608	86	4	10282698	764	917078708	9	2
10180884	94	917291708	86	4	10282698	784	917079208	9	2
10180884	187	917077708	17	4	10282698	789	917571208	9	2
10180884	406	967846208	22	1	10283204	897	917571308	3	4
10180884	671	917863208	12	4	10284444	513	918862808	58	1
10180884	887	917230408	(3)	1	10284532	129	917077108	8	1
10180884	889	968768408	8	1	10285016	654	968646208	8	2
10180884	984	919222908	11	1	10285626	752	917190908	12	2
10181340	562	11314761	24	2	10285626	760	917333908	12	2
10181367	187	917077708	19	4	10285626	764	917078708	12	2
10181367	567	10413255	12	4	10285626	784	917079208	12	2
10181367	855	968134408	5	1	10285626	789	917571208	12	2
10181375	654	968646208	19	4	10285695	564	11004976	999	1
10181382	552	96032955	429	24	10285701	594	919075508	7	3
10181382	666	968562908	300	4	10285724	562	11314761	13	1
10181383	63	90029090	95	4	10287301	467	10228112	13	2
10181383	65	90029091	95	4	10288121	378	96033360	(980)	1
10181388	266	96032892	327	4	10288121	378	96033360	(2)	1
10181421	138	918011308	31	40	10288121	516	967917908	(300)	1
10181421	473	96034154	103	8	10288121	516	967917908	(300)	1
10181507	453	919297008	41	2	10288794	620	968080908	20	1
10181899	60	917291608	43	4	10289107	393	918824408	60	1
10181899	93	917291708	43	4	10289795	79	968727008	10	4
10181899	210	968161808	12	1	10289795	103	968668808	10	4
10181899	703	919304308	131	4	10289795	121	917076708	38	16
10182032	946	919220008	37	2	10289795	138	918011308	45	8
10197292	66	933878901	38	3	10289795	249	967787908	307	2
10216340	153	10871517	13	1	10289795	267	96032892	386	18
10216340	456	10425291	13	1	10289795	355	918999008	34	30
10216526	393	918824408	70	3	10289795	368	969540008	9	24
10216529	393	918824408	72	4	10289795	395	10451181	30	11
10216532	393	918824408	71	6	10289795	400	917347708	37	30
10216534	393	918824408	73	8	10289795	401	917347708	(5)	4
10216578	667	917190508	(13)	2	10289795	438	96033811	50	6
10216678	393	918824408	80	3	10289795	591	919075408	96	10
10216772	493	96033472	509	1	10289795	702	919304308	96	12
10218310	552	96032955	259	2	10289795	830	919301808	90	8
10219361	601	964561008	8	6	10289795	853	967957508	18	4
10219462	375	96019612	376	1	10289795	856	968099808	9	2
10219462	375	96019612	378	1	10289795	903	919219508	44	8
10219462	375	96019612	379	1	10289803	17	918005408	36	4
10219462	375	96019612	380	1	10289803	31	969731708	312	6
10220345	294	11314599	8	1	10289803	46	926891108	13	4
10220348	294	11314599	20	1	10289803	138	918011308	48	4
10220448	23	11601184	18	4	10289803	140	968284308	7	14
10220483	265	96032892	106	1	10289803	175	919082708	42	26
10220707	146	510235408	6	1	10289803	181	969344108	27	116
10220937	294	11314599	25	1	10289803	210	968161808	18	4

Item	Page	Assembly	Pos.	Quantity	Item	Page	Assembly	Pos.	Quantity
10289803	218	917451208	31	10	10289805	356	918999008	74	4
10289803	265	96032892	(6)	2	10289805	702	919304308	109	16
10289803	271	96033379	353	4	10289805	752	917190908	44	8
10289803	323	96032910	11	28	10289805	760	917333908	44	8
10289803	331	96004209	11	10	10289805	764	917078708	44	8
10289803	334	96004224	8	2	10289805	771	917078808	44	8
10289803	345	915587308	4	4	10289805	784	917079208	44	8
10289803	356	918999008	76	64	10289805	789	917571208	44	8
10289803	359	968283208	42	28	10289805	792	919219208	8	8
10289803	362	968287308	4	12	10289805	801	917191008	6	8
10289803	363	96020149	8	4	10289805	903	919219508	7	14
10289803	364	968287208	5	2	10289806	17	918005408	37	8
10289803	387	918760508	27	12	10289806	65	90029091	53	16
10289803	389	96019655	14	7	10289806	113	96016050	5	4
10289803	401	917347708	62	14	10289806	125	917076808	14	8
10289803	403	967852308	13	3	10289806	267	96032892	377	24
10289803	428	917080608	22	8	10289806	401	917347708	53	34
10289803	442	918789208	12	8	10289806	406	967846208	14	2
10289803	453	919297008	63	5	10289806	408	967981008	11	2
10289803	465	918009808	15	2	10289806	426	917080508	12	32
10289803	473	96034154	122	32	10289806	428	917080608	11	2
10289803	474	969118108	6	2	10289806	702	919304308	70	1
10289803	475	96038209	6	1	10289806	753	967746908	7	2
10289803	476	96038293	6	2	10289806	766	967743808	7	2
10289803	477	969054708	9	2	10289806	773	967897608	11	2
10289803	478	969056008	9	2	10289806	775	968190108	11	2
10289803	479	969427208	9	2	10289806	777	968190208	11	2
10289803	480	969427308	9	2	10289806	806	917473608	40	8
10289803	481	96044249	6	2	10289806	889	968768408	5	2
10289803	516	967917908	6	8	10289806	890	969308308	3	2
10289803	591	919075408	94	2	10289806	906	96038863	7	2
10289803	594	919075508	25	6	10289806	939	96039026	4	4
10289803	597	969752608	34	4	10289806	940	96039027	4	4
10289803	605	919075308	23	1	10289806	947	919220008	100	8
10289803	618	918064308	26	2	10289806	948	96037041	10	2
10289803	621	964588408	8	4	10289806	950	96037042	9	2
10289803	622	964588308	9	2	10289806	975	919222808	37	4
10289803	641	918824508	15	7	10289806	977	96035525	6	2
10289803	652	967956208	22	2	10289806	979	96035533	3	2
10289803	675	917517908	17	22	10289806	980	96038653	3	8
10289803	806	917473608	43	4	10289807	61	917291608	99	16
10289803	829	919301808	34	8	10289807	94	917291708	99	16
10289803	832	96001219	8	4	10289807	175	919082708	24	16
10289803	845	917228608	16	12	10289807	702	919304308	83	6
10289803	903	919219508	40	4	10289808	17	918005408	38	16
10289803	923	919219708	38	4	10289808	60	917291608	40	12
10289803	926	968938308	4	2	10289808	93	917291708	40	12
10289804	175	919082708	33	16	10289808	121	917076708	29	42
10289804	298	96032897	72	8	10289808	123	968705508	10	1
10289804	361	968309908	25	4	10289808	126	962009308	3	2
10289804	516	967917908	42	1	10289808	138	918011308	27	23
10289804	591	919075408	87	1	10289808	175	919082708	15	12
10289804	663	919408908	7	16	10289808	187	917077708	11	16
10289804	703	919304308	160	6	10289808	356	918999008	86	12
10289804	743	918121308	15	4	10289808	359	968283208	15	20
10289804	748	918121408	14	4	10289808	367	969259908	9	24
10289804	923	919219708	8	16	10289808	401	917347708	76	4
10289804	947	919220008	71	32	10289808	406	967846208	18	2
10289804	970	919220208	13	8	10289808	676	965575208	12	1
10289805	138	918011308	38	20	10289808	728	96038419	3	2

Item	Page	Assembly	Pos.	Quantity	Item	Page	Assembly	Pos.	Quantity
10289808	752	917190908	10	2	10299669	654	968646208	16	4
10289808	760	917333908	10	2	10299674	924	96036001	6	4
10289808	764	917078708	10	2	10299679	356	918999008	73	8
10289808	784	917079208	10	2	10299987	461	917081908	(1)	1
10289808	789	917571208	10	2	10300600	618	918064308	6	4.5
10289808	885	919326208	21	14	10300944	374	96021228	715	2
10289808	900	969944708	5	6	10300946	496	96033855	717	6
10289808	947	919220008	97	2	10301148	374	96021228	504	1
10289808	995	96034669	5	2	10301317	879	968838608	5	1
10289809	916	919219608	5	4	10301319	367	969259908	13	6
10289810	66	933878901	44	1	10301319	845	917228608	41	2
10289810	187	917077708	14	8	10301319	946	919220008	25	4
10289810	359	968283208	8	29	10301529	504	96039940	289	0.1
10289810	885	919326208	10	4	10324830	76	967971708	505	1
10289811	121	917076708	27	4	10324834	359	968283208	25	1
10289811	401	917347708	71	8	10324834	361	968309908	28	1
10289811	590	919075408	15	6	10324854	294	11314599	6	1
10289811	628	919075608	4	7	10324859	294	11314599	10	1
10289811	744	969663108	4	1	10324867	294	11314599	21	1
10289855	361	968309908	6	6	10324905	492	96033472	212	1.15
10290071	675	917517908	3	2	10326323	590	919075408	11	2
10290126	391	10876576	23	1	10330586	467	10228112	900	1
10290126	391	10876576	(5)	1	10331026	378	96033360	45	1
10290127	391	10876576	24	1	10332161	693	919466708	2	2
10290127	391	10876576	(6)	1	10332325	859	968929808	1	1
10290559	716	96036184	505	3	10332640	649	96035790	10	2
10290559	937	96039722	513	3	10334039	460	918531108	1	1
10291148	599	96000684	3	1	10335557	382	96033371	4	1
10291306	567	10413255	(1)	1	10335596	380	10343693	3	4
10291933	318	919063308	15	2	10335819	374	96021228	689	4
10291989	590	919075408	4	4	10335820	372	96033369	690	6
10291997	608	96028393	33	1	10335820	374	96021228	690	3
10292000	605	919075308	15	2	10335820	375	96019612	690	164
10292013	608	96028393	35	10	10335820	493	96033472	690	30
10292014	613	96000697	4	1	10335820	500	96033473	690	7
10292016	613	96000697	5	1	10335820	727	96038229	690	4
10292021	613	96000697	1	2	10335820	839	96037031	690	8
10292023	601	964561008	2	1	10335947	434	917473108	3	2
10292724	153	10871517	23	1	10336285	460	918531108	2	1
10292724	456	10425291	(2)	1	10336327	460	918531108	3	1
10292979	917	96038041	5	1	10336873	447	919140308	28	2
10296157	480	969427308	(2)	3	10337339	265	96032892	125	3
10296431	395	10451181	18	4	10337339	298	96032897	12	3
10296652	447	919140308	13	4	10340105	378	96033360	23	1
10297309	378	96033360	7	2	10340438	522	96033320	40	1
10297310	378	96033360	8	2	10342074	552	96032955	270	2
10297876	294	11314599	(2)	1	10342517	76	967971708	503	1
10299569	806	917473608	31	33	10342517	371	96033369	517	1
10299574	63	90029090	80	8	10342517	495	96033855	504	2
10299574	65	90029091	80	8	10342517	500	96033473	510	3
10299578	193	90024489	66	12	10342517	647	96021494	507	1
10299580	121	917076708	49	12	10342518	49	96026395	501	1
10299624	590	919075408	43	4	10342518	493	96033472	522	2
10299649	652	967956208	30	15	10342518	495	96033855	510	3
10299666	356	918999008	72	4	10342518	500	96033473	518	1
10299668	599	96000684	20	2	10342518	647	96021494	511	1
10299669	46	926891108	10	4	10342519	76	967971708	504	1
10299669	111	918589408	29	2	10342519	371	96033369	506	2
10299669	139	918011308	69	4	10342519	374	96021228	514	2
10299669	318	919063308	30	24	10342519	496	96033855	524	2

Item	Page	Assembly	Pos.	Quantity	Item	Page	Assembly	Pos.	Quantity
10342519	500	96033473	523	10	10412852	652	967956208	18	19
10342519	647	96021494	510	1	10412852	654	968646208	21	6
10342823	550	96032955	55	1	10412852	656	96005701	5	4
10342854	378	96033360	26	4	10412853	620	968080908	12	1
10343003	387	918760508	3	1	10412871	600	964560908	6	2
10343003	465	918009808	4	1	10412879	613	96000697	3	1
10343527	443	967967608	4	2	10413255	550	96032955	53	2
10343527	605	919075308	20	0.45	10415162	146	510235408	7	2
10343693	378	96033360	11	3	10423938	249	967787908	50	1
10346938	444	967930608	(5)	1	10424276	490	968030208	10	1
10353004	493	96033472	532	1	10424489	622	964588308	7	4
10353699	597	969752608	24	1	10424581	620	968080908	18	1
10353703	597	969752608	42	1	10424622	371	96033369	508	3
10353737	599	96000684	13	2	10424623	372	96033369	700	6
10354584	418	968241508	15	2	10424625	372	96033369	828	6
10354584	490	968030208	(1)	2	10424625	496	96033855	828	9
10354584	516	967917908	35	1	10424726	281	11212743	(98)	1
10354584	710	917084408	(151)	2	10424962	76	967971708	508	1
10355006	308	918861908	7	2	10425260	153	10871517	5	1
10355140	82	11621396	11	1	10425291	453	919297008	1	1
10355140	153	10871517	2	1	10425408	984	919222908	13	1
10355140	456	10425291	2	1	10425409	318	919063308	16	1.5
10355182	375	96019612	508	6	10425409	484	969443908	31	1
10355573	299	12100191	5	2	10425588	611	969752708	9	0.21
10355737	294	11314599	19	2	10425588	611	969752708	10	0.25
10356026	647	96021494	696	6	10425588	611	969752708	11	0.18
10356027	647	96021494	697	1	10425588	611	969752708	12	0.12
10356029	647	96021494	693	5	10425687	121	917076708	20	16
10356030	647	96021494	694	1	10425688	218	917451208	21	10
10356031	647	96021494	502	1	10425688	670	917508308	10	8
10356032	647	96021494	503	1	10425689	361	968309908	9	4
10356406	550	96032955	60	1	10425725	923	919219708	17	1
10359128	23	11601184	19	2	10428532	378	96033360	42	4
10410112	442	918789208	25	1	10428544	375	96019612	7	4.972
10410155	924	96036001	7	4	10428544	375	96019612	8	4.972
10410161	629	968397108	5	8	10428544	375	96019612	11	5.372
10410178	629	968397108	6	4	10428544	375	96019612	12	5.372
10410193	271	96033379	355	4	10428544	375	96019612	15	5.772
10410193	327	919171008	12	2	10428544	375	96019612	16	5.772
10410193	880	967936408	2	2	10428545	375	96019612	5	4.98
10410198	599	96000684	17	2	10428545	375	96019612	9	5.38
10410572	395	10451181	10	1	10428545	375	96019612	13	5.78
10410770	556	96032955	841	1	10429057	384	964931408	2	1
10410771	556	96032955	844	1	10429058	378	96033360	10	1
10410772	555	96032955	767	5	10429632	597	969752608	16	4
10410873	434	917473108	10	1	10429635	605	919075308	24	1
10410873	614	964720408	6	1	10429638	493	96033472	533	1
10412333	281	11212743	4	1	10429651	375	96019612	287	0.2
10412379	138	918011308	23	4	10429651	492	96033472	287	0.03
10412379	447	919140308	7	4	10429651	499	96033473	287	0.21
10412431	493	96033472	514	1	10429652	49	96026395	288	0.12
10412433	493	96033472	508	1	10429935	299	12100191	6	6
10412777	378	96033360	19	1	10429952	153	10871517	9	1
10412851	313	918861808	308	6	10429952	456	10425291	9	1
10412851	590	919075408	31	6	10440553	513	918862808	56	3
10412851	879	968838608	7	1	10440553	646	96021479	54	1
10412852	313	918861808	307	2	10440990	594	919075508	8	1
10412852	327	919171008	29	4	10441164	495	96033855	290	0.4
10412852	599	96000684	12	2	10441166	371	96033369	298	0.1
10412852	622	964588308	15	10	10441166	495	96033855	298	0.4

Item	Page	Assembly	Pos.	Quantity	Item	Page	Assembly	Pos.	Quantity
10441600	153	10871517	21	1	10466911	97	967787508	230	2
10443111	281	11212743	1	1	10466911	160	969733008	230	1
10443309	618	918064308	8	1	10466911	551	96032955	230	3
10443625	338	918810308	24	2	10466911	824	96006590	230	1
10443660	75	967971408	502	1	10466911	864	968883408	230	1
10443664	50	967908108	(501)	1	10466911	874	968883508	230	1
10443664	50	967908108	(501)	1	10466912	70	967787408	224	2
10443664	500	96033473	520	2	10466912	97	967787508	224	2
10443665	500	96033473	514	2	10466912	432	967788008	224	2
10443769	620	968080908	24	2	10466912	551	96032955	224	11
10449516	378	96033360	20	3	10466912	732	96020306	224	4
10449664	44	967907608	25	2	10466912	824	96006590	224	1
10449664	497	969245308	20	2	10466912	874	968883508	224	1
10449664	513	918862808	65	2	10466913	70	967787408	208	4
10449664	523	96033320	69	4	10466913	97	967787508	208	4
10449664	658	96029469	33	16	10466913	551	96032955	208	19
10449843	111	918589408	32	2	10466913	732	96020306	208	4
10450134	294	11314599	(13)	1	10466914	30	969731708	243	3
10450160	621	964588408	6	2	10466914	160	969733008	243	1
10450160	622	964588308	8	8	10466914	199	967787708	243	1
10450521	319	551710208	3	1	10466914	213	967787808	243	1
10451048	562	11314761	6	1	10466914	229	968081908	243	2
10451049	562	11314761	7	1	10466914	413	968513208	243	1
10451060	562	11314761	9	1	10466914	551	96032955	243	3
10451181	393	918824408	1	1	10466914	732	96020306	243	2
10454762	684	917751408	1	1	10466914	817	967789008	243	1
10454782	658	96029469	10	4	10466914	824	96006590	243	1
10454783	658	96029469	11	4	10466914	861	968883308	243	1
10455144	340	10877138	15	1	10466914	872	96022733	18	1
10455191	322	918981908	4	4	10466914	874	968883508	243	3
10455191	426	917080508	14	8	10466915	30	969731708	229	6
10455191	442	918789208	23	16	10466915	160	969733008	229	4
10455191	447	919140308	10	16	10466915	551	96032955	229	2
10455281	338	918810308	27	6	10466915	732	96020306	229	1
10465638	75	967971408	5	1.38	10466915	872	96022733	16	1
10465638	499	96033473	15	8.75	10466916	30	969731708	223	6
10465638	499	96033473	16	6.55	10466916	160	969733008	223	1
10466906	703	919304308	164	2	10466916	199	967787708	223	2
10466907	183	968907308	3	1	10466916	213	967787808	223	2
10466907	185	969483508	2	1	10466916	229	968081908	223	2
10466907	365	968904008	4	1	10466916	551	96032955	223	6
10466908	184	968907408	3	1	10466916	732	96020306	223	2
10466908	185	969483508	3	2	10466916	817	967789008	223	2
10466908	365	968904008	3	2	10466916	872	96022733	17	1
10466908	703	919304308	165	4	10466917	30	969731708	207	13
10466909	183	968907308	2	4	10466917	160	969733008	207	2
10466909	184	968907408	2	2	10466917	199	967787708	207	2
10466909	365	968904008	2	1	10466917	213	967787808	207	2
10466909	703	919304308	166	4	10466917	229	968081908	207	2
10466910	31	969731708	244	1	10466917	551	96032955	207	7
10466910	413	968513208	244	1	10466917	662	96043277	207	3
10466910	552	96032955	244	4	10466917	732	96020306	207	6
10466910	732	96020306	244	2	10466917	817	967789008	207	2
10466910	824	96006590	244	1	10467292	554	96032955	691	2
10466910	861	968883308	244	1	10467392	714	96028886	(5)	1
10466910	864	968883408	244	1	10467392	717	616024908	7	1
10466910	872	96022733	19	1	10470643	313	918861808	405	2
10466910	874	968883508	244	3	10471144	591	919075408	61	1
10466911	30	969731708	230	1	10471437	274	10873652	2	2
10466911	70	967787408	230	2	10471437	280	11690588	2	2

Item	Page	Assembly	Pos.	Quantity	Item	Page	Assembly	Pos.	Quantity
10471437	286	11212745	(2)	2	10493065	625	96033157	319	2
10472864	187	917077708	12	8	10493159	550	96032955	65	1
10472890	618	918064308	28	2	10493493	493	96033472	724	6
10472995	513	918862808	42	1	10493495	493	96033472	726	69
10473040	688	962563908	3	2	10493495	496	96033855	726	4
10473040	975	919222808	28	2	10493496	493	96033472	727	2
10473048	50	967908108	(708)	6	10493496	496	96033855	727	2
10473048	50	967908108	(708)	8	10493611	373	96033370	512	1
10473048	75	967971408	708	18	10493612	373	96033370	513	1
10473048	372	96033369	708	2	10493920	153	10871517	1	1
10473048	500	96033473	708	44	10493920	456	10425291	1	1
10473048	836	96036210	(708)	2	10493970	839	96037031	721	4
10473048	838	96038161	708	138	10494116	308	918861908	8	3
10473048	934	96038564	708	43	10494116	313	918861808	22	3
10473048	935	96038565	708	43	10494117	308	918861908	9	2
10473048	937	96039722	708	86	10494117	313	918861808	23	3
10473048	964	96038932	708	6	10504645	850	917229108	34	2
10473048	965	96038933	708	6	10539468	313	918861808	302	4
10475436	684	917751408	2	1	10540500	314	918861808	502	8
10476382	715	96036183	10	1	10540500	628	919075608	10	1
10476383	716	96036184	508	1	10540500	879	968838608	8	1
10476383	722	96036188	505	1	10540510	402	917347708	119	2
10476383	982	96035578	506	1	10540512	314	918861808	500	14
10476391	265	96032892	(999)	1	10552752	658	96029469	52	1
10476391	265	96032892	(999)	1	10560807	144	90211005	86	12
10488513	590	919075408	59	3	10564740	199	967787708	(1)	1
10488662	74	967906508	293	1	10564740	571	11005327	1	1
10488662	100	967906608	293	1	10564740	573	511302208	1	2
10488662	417	968241408	293	1	10593474	290	10873891	2	2
10488662	505	968346208	504	2	10650065	146	510235408	1	1
10488662	506	96028063	513	1	10650092	568	10342823	2	1
10488662	646	96021479	293	1	10650233	508	968418008	5	1
10488662	719	96036187	286	1	10650386	340	10877138	(11)	1
10488662	723	96036240	509	1	10650387	340	10877138	(13)	1
10488662	725	968546008	507	1	10650399	340	10877138	35	1
10488662	726	968546108	504	1	10650403	340	10877138	49	1
10488662	836	96036210	292	1	10650488	340	10877138	66	1
10488662	847	968650608	280	1	10650489	340	10877138	70	1
10488662	912	96035575	286	1	10650490	340	10877138	85	1
10488662	930	96035576	286	2	10650501	550	96032955	(998)	1
10489011	378	96033360	28	2	10650660	935	96038565	2261	43
10489734	166	11341035	7	1	10650660	937	96039722	2261	43
10490116	829	919301808	(2)	2	10651363	554	96032955	692	6
10491129	250	10423938	999	1	10651470	522	96033320	42	1
10491248	508	968418008	293	8.5	10652657	253	918861408	61	2
10491695	591	919075408	(999)	1	10652724	199	967787708	21	1
10491808	370	96033359	(2)	1	10652724	213	967787808	21	1
10492113	370	96033359	(1)	1	10652724	229	968081908	21	1
10492256	836	96036210	40	2	10652724	817	967789008	21	1
10492256	912	96035575	40	2	10652804	138	918011308	34	1
10492347	340	10877138	19	1	10652811	829	919301808	44	1
10492558	292	11320826	130	4	10652814	702	919304308	75	1
10492888	271	96033379	53	4	10652820	702	919304308	74	2
10492888	625	96033157	301	4	10652826	752	917190908	43	2
10493014	550	96032955	(997)	1	10652826	760	917333908	43	2
10493014	551	96032955	(999)	1	10652826	801	917191008	5	2
10493030	229	968081908	(30)	1	10652829	764	917078708	43	2
10493038	229	968081908	(999)	1	10652829	771	917078808	43	2
10493045	625	96033157	154	1	10652829	784	917079208	43	2
10493065	271	96033379	54	2	10652829	789	917571208	43	2

Item	Page	Assembly	Pos.	Quantity	Item	Page	Assembly	Pos.	Quantity
10652829	792	919219208	5	2	10678491	963	96038931	5	1
10652830	138	918011308	36	2	10678491	966	96038935	5	1
10652910	378	96033360	2	1	10678492	492	96033472	5	1
10663094	550	96032955	(1)	1	10678492	492	96033472	6	1
10663094	579	10493159	1	1	10678492	492	96033472	7	1
10663384	265	96032892	110	1	10678492	492	96033472	8	1
10663388	809	90200131	6	4	10678492	492	96033472	9	1
10663439	591	919075408	(999)	1	10678492	492	96033472	10	1
10663466	340	10877138	1	1	10678492	492	96033472	13	1
10663801	300	10228004	6	1	10678492	492	96033472	15	1
10663825	274	10873652	(1)	1	10678848	380	10343693	4	2
10663848	266	96032892	251	2	10684171	550	96032955	(998)	1
10663848	298	96032897	11	2	10684172	550	96032955	(999)	1
10663909	456	10425291	(1)	1	10800046	494	96033472	842	1
10663970	688	962563908	4	2	10800266	324	96032891	11	1
10663970	702	919304308	107	4	10800631	493	96033472	753	4
10664129	195	90024490	2	2	10800672	557	11211288	5	1
10664129	223	90200528	2	2	10800684	562	11314761	33	4
10664129	224	90200533	2	2	10801609	331	96004209	5	2
10664141	456	10425291	27	1	10801858	467	10228112	14	1
10664238	465	918009808	39	2	10802057	418	968241508	20	1
10664416	625	96033157	53	1	10802057	713	919301108	(1)	2
10664626	375	96019612	506	3	10802057	840	968188308	10	2
10664800	324	96032891	15	6	10802057	910	919287008	151	2
10665364	702	919304308	73	1	10802057	929	919287108	152	2
10675113	30	969731708	203	1	10802057	981	919287208	152	1
10675113	551	96032955	203	2	10802060	19	968660508	11	1
10675113	662	96043277	203	1	10802061	203	917452308	5	1
10675113	732	96020306	203	1	10802061	215	917452408	5	1
10675114	551	96032955	204	2	10802061	226	917452608	5	1
10675380	508	968418008	733	1	10802061	819	917452808	5	1
10675381	513	918862808	(734)	1	10802201	265	96032892	198	2
10675387	138	918011308	35	2	10802203	266	96032892	199	2
10675401	355	918999008	49	1	10802203	703	919304308	153	2
10675463	153	10871517	45	1	10802203	872	96022733	9	1
10675463	453	919297008	18	1	10802205	266	96032892	200	1
10675505	508	968418008	504	2	10802253	550	96032955	(999)	1
10675506	513	918862808	(502)	2	10802253	580	511444508	999	1
10675550	298	96032897	4	1	10802280	234	917645608	1	1
10675694	550	96032955	69	1	10802362	706	540001808	17	1
10675778	513	918862808	(429)	1	10802364	706	540001808	21	1
10678157	249	967787908	(999)	1	10802682	313	918861808	28	1
10678375	602	969848908	6	6	10802891	292	11320826	170	1
10678377	355	918999008	18	2	10802988	308	918861908	14	1
10678377	594	919075508	(3)	1	10802988	313	918861808	25	2
10678377	602	969848908	7	2	10813237	714	96028886	151	1
10678395	840	968188308	30	2	10813359	611	969752708	20	16
10678395	848	966764308	1	1	10813359	646	96021479	50	4
10678395	956	919287308	151	3	10813573	153	10871517	26	1
10678452	493	96033472	505	1	10813633	495	96033855	513	2
10678453	493	96033472	503	1	10813642	496	96033855	836	1
10678458	493	96033472	504	2	10813644	496	96033855	754	9
10678491	499	96033473	5	1	10813731	567	10413255	2	4
10678491	499	96033473	6	1	10813738	70	967787408	50	1
10678491	499	96033473	7	1	10813738	97	967787508	50	1
10678491	499	96033473	375	1	10813738	160	969733008	51	2
10678491	499	96033473	376	1	10813738	199	967787708	54	2
10678491	499	96033473	377	1	10813738	213	967787808	54	2
10678491	839	96037031	6	1	10813738	229	968081908	54	2
10678491	962	96038930	5	1	10813738	432	967788008	50	2

Item	Page	Assembly	Pos.	Quantity	Item	Page	Assembly	Pos.	Quantity
10813738	550	96032955	50	11	10870539	836	96036210	(345)	0.16
10813738	817	967789008	54	2	10870540	49	96026395	305	0.38
10814137	859	968929808	(999)	1	10870540	50	967908108	(305)	0.64
10814800	121	917076708	50	12	10870540	50	967908108	(305)	0.64
10815004	509	10650233	1	1	10870540	371	96033369	305	480.15
10815005	509	10650233	2	1	10870540	374	96021228	305	379.05
10815006	509	10650233	3	1	10870540	492	96033472	305	1290.29
10815119	837	96036211	510	1	10870540	495	96033855	305	201.5
10815119	913	96038868	507	1	10870540	499	96033473	305	684.84
10815120	837	96036211	508	2	10870540	504	96039940	305	0.64
10815121	714	96028886	171	1	10870540	647	96021494	305	3.75
10815121	836	96036210	270	3	10870540	721	96037447	305	45.81
10815121	912	96035575	156	2	10870540	838	96038161	305	94.63
10815121	958	96035579	164	1	10870540	839	96037031	305	0.16
10815122	836	96036210	(501)	1	10870541	374	96021228	307	6.6
10815125	714	96028886	170	1	10870541	492	96033472	307	8.4
10815162	592	10326323	999	1	10870541	495	96033855	307	5.6
10815196	685	10454762	1	1	10870541	499	96033473	307	10.3
10815280	714	96028886	173	1	10870541	647	96021494	307	47.71
10815280	836	96036210	(503)	1	10870542	371	96033369	309	22.33
10815283	597	969752608	36	1	10870542	374	96021228	309	25.2
10815289	405	11211235	24	1	10870542	492	96033472	309	44.05
10815350	567	10413255	8	2	10870542	499	96033473	309	34.8
10815496	613	96000697	25	1	10870568	647	96021494	504	1
10815662	625	96033157	608	2	10870586	432	967788008	156	1
10815777	387	918760508	14	1	10870602	371	96033369	505	1
10815777	389	96019655	18	1	10870602	374	96021228	513	2
10815830	505	968346208	5	0.64	10870602	500	96033473	508	7
10816185	550	96032955	51	2	10870604	371	96033369	523	1
10816185	732	96020306	50	2	10870604	374	96021228	516	2
10816267	903	919219508	6	2	10870604	500	96033473	527	7
10816458	864	968883408	(11)	1	10871010	324	96032891	17	1
10816958	308	918861908	69	1	10871125	324	96032891	12	1
10816958	314	918861808	406	8	10871146	522	96033320	52	5
10818469	82	11621396	4	1	10871147	522	96033320	51	5
10870332	932	96038562	5	2.51	10871150	522	96033320	55	4
10870332	932	96038562	6	2.68	10871167	658	96029469	54	1
10870348	76	967971708	7	4.83	10871177	516	967917908	3	4
10870376	323	96032910	(11)	2	10871177	600	964560908	4	3
10870392	913	96038868	509	2	10871177	601	964561008	3	2
10870392	914	96035583	501	1	10871288	503	96035430	505	3
10870392	932	96038562	501	1	10871288	504	96039940	504	9
10870392	933	96038563	501	1	10871288	505	968346208	506	3
10870392	934	96038564	503	1	10871288	506	96028063	509	4
10870392	935	96038565	503	1	10871288	516	967917908	57	36
10870392	959	96038967	509	2	10871288	723	96036240	505	2
10870392	960	96038927	501	1	10871288	725	968546008	505	4
10870402	496	96033855	845	9	10871288	726	968546108	508	4
10870403	496	96033855	844	1	10871289	503	96035430	503	5
10870476	18	918005408	76	1	10871289	504	96039940	506	7
10870511	443	967967608	5	5	10871289	505	968346208	508	5
10870511	930	96035576	5	3	10871289	506	96028063	511	4
10870512	845	917228608	18	8	10871289	516	967917908	56	32
10870538	371	96033369	344	38.36	10871289	723	96036240	507	2
10870538	374	96021228	344	17.45	10871289	725	968546008	504	4
10870538	375	96019612	344	5.05	10871289	726	968546108	506	4
10870539	371	96033369	345	18.2	10871356	448	967968208	2	2
10870539	495	96033855	345	132.25	10871515	367	969259908	17	1
10870539	505	968346208	345	0.64	10871517	151	917081108	1	1
10870539	506	96028063	345	1.44	10871546	522	96033320	54	1

Item	Page	Assembly	Pos.	Quantity	Item	Page	Assembly	Pos.	Quantity
10871548	516	967917908	4	2	10873081	905	96038862	5	5
10871568	407	967846508	6	2	10873085	302	96004429	1	1
10871568	409	967981108	5	2	10873149	81	917322008	15	70
10871568	754	967747008	6	2	10873149	105	917322208	15	70
10871568	767	967744008	6	2	10873149	151	917081108	14	37.5
10871568	774	967950808	7	2	10873149	205	917451408	6	4.5
10871568	776	968214108	7	2	10873149	219	917451208	78	5
10871568	778	968217108	7	2	10873149	420	917691308	90	32
10871568	905	96038862	3	4	10873149	454	919297008	90	91
10871664	897	917571308	2	1	10873149	740	917692108	10	30
10871666	897	917571308	6	4	10873149	820	917481408	6	3.25
10871685	294	11314599	1	1	10873250	712	11211228	999	1
10871686	294	11314599	50	1	10873251	712	11211228	13	1
10871687	294	11314599	51	1	10873252	712	11211228	14	1
10871727	196	11170708	2	1	10873253	712	11211228	15	1
10871727	225	11212497	2	1	10873302	299	12100191	3	1
10871728	225	11212497	4	1	10873383	961	96038928	5	1
10871729	225	11212497	3	1	10873434	382	96033371	(1)	1
10871730	196	11170708	5	1	10873434	531	968486208	(1)	1
10871730	225	11212497	98	1	10873512	685	10454762	4	2
10871731	196	11170708	3	1	10873517	380	10343693	5	1
10871732	196	11170708	4	1	10873525	516	967917908	52	3
10871759	327	919171008	41	1	10873526	516	967917908	53	1
10872003	854	919294008	15	1	10873527	516	967917908	51	2
10872022	265	96032892	181	2	10873528	516	967917908	50	12
10872022	510	968681408	286	1	10873610	112	512391108	(999)	1
10872022	605	919075308	21	1	10873614	201	11181960	7	1
10872024	327	919171008	22	3	10873647	273	11212738	1	1
10872024	443	967967608	3	1	10873647	275	11212739	1	1
10872032	492	96033472	98	1	10873647	278	11212740	1	1
10872033	493	96033472	709	16	10873647	283	11212366	(1)	1
10872055	628	919075608	1	1	10873647	285	11212744	1	1
10872087	988	919219108	76	1	10873649	273	11212738	2	1
10872233	393	918824408	61	2	10873649	275	11212739	2	1
10872263	405	11211235	25	1	10873649	278	11212740	2	1
10872307	333	969904608	1	1	10873649	283	11212366	(2)	1
10872333	597	969752608	13	2	10873649	285	11212744	2	1
10872344	24	969088908	3	1	10873651	273	11212738	4	1
10872381	836	96036210	160	2	10873651	283	11212366	(4)	1
10872381	912	96035575	161	2	10873651	285	11212744	4	1
10872381	930	96035576	151	1	10873652	273	11212738	5	1
10872381	958	96035579	160	1	10873652	275	11212739	5	1
10872406	201	11181960	4	1	10873652	278	11212740	5	1
10872407	201	11181960	5	1	10873652	283	11212366	(5)	1
10872409	201	11181960	6	1	10873652	285	11212744	5	1
10872525	324	96032891	14	3	10873653	275	11212739	4	1
10872598	333	969904608	3	1	10873653	286	11212745	4	1
10872612	387	918760508	10	1	10873797	597	969752608	19	1
10872676	590	919075408	22	3	10873798	597	969752608	15	1
10872676	641	918824508	34	2	10873799	597	969752608	18	1
10872676	903	919219508	35	2	10873806	597	969752608	12	2
10872676	916	919219608	9	6	10873827	266	96032892	258	1
10872676	923	919219708	43	21	10873838	513	918862808	57	1
10872676	947	919220008	72	36	10873889	286	11212745	1	1
10872676	975	919222808	35	8	10873890	286	11212745	2	1
10872701	743	918121308	(3)	2	10873891	286	11212745	3	1
10872876	914	96035583	504	1	10873894	286	11212745	5	1
10872876	932	96038562	505	1	10873895	286	11212745	98	1
10872876	964	96038932	504	1	10873896	273	11212738	(999)	1
10872876	965	96038933	504	1	10873896	287	10873889	4	1

Item	Page	Assembly	Pos.	Quantity	Item	Page	Assembly	Pos.	Quantity
10873898	290	10873891	4	1	10875471	641	918824508	21	4
10874021	81	917322008	14	1	10875471	858	918900608	7	4
10874021	105	917322208	14	1	10875471	872	96022733	40	1
10874039	913	96038868	508	1	10875471	947	919220008	91	1
10874039	931	96038775	501	2	10875472	836	96036210	41	2
10874039	959	96038967	503	1	10875472	912	96035575	41	2
10874047	913	96038868	503	3	10875474	338	918810308	28	6
10874047	959	96038967	506	1	10875474	382	96033371	3	6
10874057	934	96038564	2211	36	10875474	605	919075308	36	2
10874057	935	96038565	2211	36	10875474	608	96028393	52	34
10874060	914	96035583	2204	6	10875474	618	918064308	16	27
10874060	932	96038562	2204	8	10875482	378	96033360	46	12
10874060	934	96038564	2204	7	10875483	523	96033320	73	2
10874060	935	96038565	2204	7	10875483	594	919075508	15	3
10874060	964	96038932	2204	6	10875483	608	96028393	56	8
10874060	965	96038933	2204	6	10875483	615	969520208	3	10
10874097	608	96028393	41	1	10875483	618	918064308	36	2
10874163	613	96000697	2	1	10875483	643	96021078	(2)	1
10874188	187	917077708	(999)	1	10875483	658	96029469	8	4
10874189	405	11211235	999	1	10875484	17	918005408	18	26
10874311	599	96000684	2	1	10875484	61	917291608	69	47
10874331	371	96033369	524	1	10875484	94	917291708	69	47
10874331	493	96033472	526	3	10875484	111	918589408	24	4
10874331	495	96033855	518	1	10875484	125	917076808	23	4
10874632	716	96036184	503	3	10875484	127	917077008	4	4
10874632	937	96039722	511	3	10875484	138	918011308	40	2
10874687	658	96029469	50	1	10875484	140	968284308	6	2
10874732	649	96035790	61	1	10875484	181	969344108	33	10
10874733	649	96035790	62	2	10875484	190	917438108	17	23
10874777	552	96032955	(1)	1	10875484	209	917454008	17	23
10874778	552	96032955	(2)	1	10875484	218	917451208	34	29
10874785	378	96033360	43	1	10875484	266	96032892	313	3
10874825	467	10228112	15	1	10875484	378	96033360	50	2
10874899	608	96028393	37	2	10875484	393	918824408	51	1
10874927	599	96000684	4	1	10875484	401	917347708	79	41
10874928	429	11211234	999	1	10875484	413	968513208	314	8
10875008	934	96038564	5	6.65	10875484	420	917691308	20	4
10875008	935	96038565	5	3.73	10875484	428	917080608	25	4
10875008	937	96039722	5	38.15	10875484	432	967788008	314	8
10875014	395	10451181	3	1	10875484	448	967968208	10	4
10875017	605	919075308	35	2	10875484	590	919075408	20	13
10875031	937	96039722	514	1	10875484	597	969752608	23	2
10875121	374	96021228	10	1	10875484	641	918824508	17	3
10875197	428	917080608	(15)	1	10875484	667	917190508	5	3
10875197	710	917084408	(152)	4	10875484	670	917508308	7	2
10875280	371	96033369	518	1	10875484	671	917863208	14	2
10875281	372	96033369	2238	6	10875484	675	917517908	30	16
10875447	608	96028393	55	1	10875484	703	919304308	126	59
10875468	378	96033360	5	12	10875484	743	918121308	24	2
10875468	384	964931408	3	4	10875484	745	918188208	5	2
10875468	465	918009808	20	5	10875484	748	918121408	19	4
10875468	594	919075508	14	4	10875484	806	917473608	37	25
10875468	605	919075308	30	4	10875484	829	919301808	(6)	4
10875468	608	96028393	51	110	10875484	829	919301808	54	60
10875468	613	96000697	18	6	10875484	845	917228608	36	9
10875468	614	964720408	7	2	10875484	885	919326208	26	2
10875468	618	918064308	29	2	10875484	898	968455908	11	2
10875468	658	96029469	7	8	10875484	903	919219508	36	3
10875471	473	96034154	105	3	10875484	916	919219608	10	6
10875471	484	969443908	10	48	10875484	923	919219708	44	21

Item	Page	Assembly	Pos.	Quantity	Item	Page	Assembly	Pos.	Quantity
10875484	947	919220008	73	42	10875550	44	967907608	24	8
10875484	975	919222808	34	8	10875550	497	969245308	17	8
10875485	190	917438108	24	5	10875550	513	918862808	66	4
10875485	209	917454008	24	5	10875550	523	96033320	63	16
10875485	318	919063308	22	8	10875550	531	968486208	11	4
10875485	356	918999008	60	2	10875551	348	917079908	(4)	4
10875485	359	968283208	34	15	10875551	348	917079908	(4)	4
10875485	387	918760508	19	2	10875551	348	917079908	(4)	4
10875485	389	96019655	11	1	10875551	348	917079908	(4)	4
10875485	465	918009808	3	7	10875551	348	917079908	7	16
10875485	613	96000697	21	8	10875551	620	968080908	25	4
10875485	618	918064308	34	2	10875553	24	969088908	4	4
10875485	641	918824508	14	6	10875553	210	968161808	16	4
10875485	663	919408908	11	4	10875553	359	968283208	24	4
10875485	806	917473608	36	8	10875553	367	969259908	16	5
10875485	829	919301808	22	4	10875555	338	918810308	20	4
10875485	885	919326208	36	6	10875563	600	964560908	7	2
10875486	17	918005408	20	8	10875564	44	967907608	21	2
10875486	182	969344108	119	2	10875564	497	969245308	18	2
10875486	387	918760508	25	7	10875564	523	96033320	67	4
10875486	389	96019655	10	1	10875564	667	917190508	(23)	4
10875486	605	919075308	32	2	10875565	266	96032892	314	4
10875486	608	96028393	61	4	10875570	138	918011308	21	9
10875486	641	918824508	35	1	10875570	473	96034154	100	16
10875488	313	918861808	304	3	10875570	618	918064308	25	2
10875503	44	967907608	26	4	10875570	702	919304308	99	141
10875503	378	96033360	17	4	10875571	266	96032892	318	6
10875503	497	969245308	16	4	10875571	322	918981908	7	4
10875503	513	918862808	70	43	10875571	426	917080508	22	4
10875503	517	967917908	80	8	10875573	898	968455908	7	18
10875503	523	96033320	62	55	10875574	271	96033379	300	4
10875503	524	968095808	7	2	10875577	276	10873653	4	4
10875503	646	96021479	48	4	10875582	669	918470508	4	4
10875504	266	96032892	319	4	10875582	669	918470508	9	1
10875506	552	96032955	419	1	10875583	608	96028393	54	8
10875507	298	96032897	34	4	10875586	144	90211005	91	4
10875511	591	919075408	99	1	10875586	241	11347399	308	3
10875512	331	96004209	7	4	10875586	244	510230608	7	6
10875512	861	968883308	300	1	10875586	323	96032910	12	2
10875512	864	968883408	300	1	10875588	151	917081108	10	11
10875519	55	96006203	3	146	10875588	153	10871517	6	3
10875519	266	96032892	306	8	10875588	413	968513208	311	6
10875519	401	917347708	52	16	10875588	432	967788008	311	6
10875519	442	918789208	22	10	10875588	456	10425291	6	3
10875519	447	919140308	9	10	10875588	594	919075508	(1)	2
10875519	702	919304308	69	1	10875590	266	96032892	334	2
10875519	806	917473608	33	8	10875590	413	968513208	313	40
10875520	17	918005408	26	4	10875590	432	967788008	313	40
10875521	809	90200131	31	10	10875590	453	919297008	47	18
10875524	601	964561008	11	2	10875590	594	919075508	26	4
10875529	46	926891108	11	2	10875590	641	918824508	18	4
10875529	271	96033379	305	2	10875591	271	96033379	308	6
10875529	322	918981908	23	4	10875591	652	967956208	41	4
10875529	462	964837908	24	4	10875591	806	917473608	39	4
10875529	829	919301808	47	12	10875592	81	917322008	10	4
10875537	190	917438108	29	6	10875592	105	917322208	10	4
10875537	209	917454008	29	6	10875592	190	917438108	32	2
10875538	355	918999008	51	4	10875592	209	917454008	32	2
10875538	625	96033157	318	2	10875592	266	96032892	312	18
10875538	654	968646208	17	1	10875592	266	96032892	323	16

Item	Page	Assembly	Pos.	Quantity	Item	Page	Assembly	Pos.	Quantity
10875592	298	96032897	32	2	10875609	977	96035525	8	1
10875592	605	919075308	31	2	10875609	979	96035533	5	1
10875597	66	933878901	7	8	10875609	980	96038653	5	4
10875597	323	96032910	9	8	10875610	175	919082708	14	6
10875597	338	918810308	38	6	10875610	401	917347708	77	2
10875597	428	917080608	21	8	10875610	406	967846208	19	1
10875597	597	969752608	33	4	10875610	900	969944708	4	3
10875597	809	90200131	22	1	10875611	359	968283208	28	2
10875598	63	90029090	31	4	10875611	361	968309908	35	2
10875598	65	90029091	31	4	10875611	453	919297008	52	3
10875599	63	90029090	73	4	10875611	504	96039940	516	1
10875599	65	90029091	73	4	10875611	517	967917908	83	72
10875599	473	96034154	104	2	10875611	625	96033157	325	2
10875601	241	11347399	302	1	10875611	880	967936408	7	3
10875605	856	968099808	10	1	10875612	17	918005408	58	3
10875606	31	969731708	313	2	10875612	24	969088908	10	11
10875606	298	96032897	54	8	10875612	111	918589408	28	2
10875606	313	918861808	403	6	10875612	151	917081108	9	2
10875606	401	917347708	88	14	10875612	175	919082708	41	8
10875606	438	96033811	40	3	10875612	356	918999008	59	2
10875606	447	919140308	20	10	10875612	361	968309908	32	2
10875606	590	919075408	8	8	10875612	367	969259908	25	4
10875606	613	96000697	22	1	10875612	453	919297008	51	2
10875606	641	918824508	10	4	10875612	510	968681408	253	2
10875606	702	919304308	98	13	10875612	522	96033320	28	2
10875606	830	919301808	91	4	10875612	646	96021479	49	4
10875606	853	967957508	17	4	10875612	675	917517908	39	8
10875606	855	968134408	11	4	10875613	17	918005408	33	18
10875606	898	968455908	9	18	10875613	31	969731708	309	4
10875606	903	919219508	45	4	10875613	46	926891108	14	6
10875607	111	918589408	16	8	10875613	79	968727008	4	10
10875607	175	919082708	25	8	10875613	103	968668808	4	10
10875607	266	96032892	354	10	10875613	139	918011308	60	6
10875607	298	96032897	55	8	10875613	182	969344108	97	4
10875607	355	918999008	43	2	10875613	185	969483508	5	3
10875607	361	968309908	26	2	10875613	271	96033379	323	3
10875607	641	918824508	32	4	10875613	308	918861908	62	6
10875607	663	919408908	8	8	10875613	313	918861808	404	5
10875607	743	918121308	16	2	10875613	401	917347708	95	8
10875607	748	918121408	15	2	10875613	465	918009808	7	2
10875607	923	919219708	13	5	10875613	591	919075408	101	1
10875607	947	919220008	70	4	10875613	641	918824508	20	4
10875607	970	919220208	14	4	10875613	703	919304308	171	10
10875609	55	96006203	4	146	10875613	752	917190908	51	15
10875609	266	96032892	355	8	10875613	760	917333908	48	15
10875609	406	967846208	13	1	10875613	789	917571208	51	4
10875609	408	967981008	12	1	10875613	830	919301808	72	4
10875609	442	918789208	24	6	10875613	925	96038853	10	6
10875609	447	919140308	11	6	10875613	954	96037097	5	5
10875609	753	967746908	8	1	10875613	955	96037098	5	5
10875609	766	967743808	8	1	10875614	17	918005408	34	20
10875609	773	967897608	13	1	10875614	24	969088908	6	4
10875609	775	968190108	13	1	10875614	31	969731708	311	2
10875609	777	968190208	12	1	10875614	61	917291608	106	8
10875609	831	967913408	6	2	10875614	94	917291708	106	8
10875609	889	968768408	6	1	10875614	121	917076708	14	60
10875609	890	969308308	5	1	10875614	138	918011308	26	27
10875609	939	96039026	3	2	10875614	151	917081108	6	2
10875609	940	96039027	3	2	10875614	175	919082708	28	8
10875609	975	919222808	25	1	10875614	182	969344108	76	14

Item	Page	Assembly	Pos.	Quantity	Item	Page	Assembly	Pos.	Quantity
10875614	190	917438108	25	6	10875614	926	968938308	5	2
10875614	209	917454008	25	6	10875614	946	919220008	27	45
10875614	253	918861408	33	7	10875614	954	96037097	12	4
10875614	265	96032892	(7)	2	10875614	955	96037098	12	4
10875614	266	96032892	361	4	10875614	970	919220208	6	22
10875614	271	96033379	320	7	10875614	975	919222808	12	7
10875614	298	96032897	53	48	10875616	17	918005408	30	1
10875614	308	918861908	63	35	10875616	181	969344108	25	8
10875614	313	918861808	401	25	10875616	218	917451208	24	6
10875614	327	919171008	34	4	10875616	266	96032892	351	4
10875614	334	96004224	9	2	10875616	400	917347708	34	8
10875614	345	915587308	3	4	10875616	591	919075408	90	3
10875614	355	918999008	39	98	10875616	752	917190908	8	8
10875614	361	968309908	13	12	10875616	760	917333908	8	8
10875614	362	968287308	5	12	10875616	764	917078708	8	8
10875614	363	96020149	7	8	10875616	771	917078808	8	8
10875614	364	968287208	8	4	10875616	784	917079208	8	8
10875614	368	969540008	7	12	10875616	789	917571208	8	8
10875614	387	918760508	26	7	10875616	830	919301808	60	8
10875614	389	96019655	13	1	10875617	17	918005408	31	4
10875614	401	917347708	51	18	10875617	407	967846508	4	2
10875614	426	917080508	29	4	10875617	409	967981108	4	3
10875614	434	917473108	7	8	10875617	428	917080608	12	1
10875614	442	918789208	11	16	10875617	754	967747008	4	4
10875614	453	919297008	54	3	10875617	767	967744008	4	8
10875614	465	918009808	16	4	10875617	774	967950808	5	3
10875614	473	96034154	150	60	10875617	776	968214108	5	4
10875614	474	969118108	5	2	10875617	778	968217108	4	4
10875614	475	96038209	5	1	10875617	885	919326208	5	2
10875614	476	96038293	5	2	10875618	123	968705508	9	1
10875614	477	969054708	8	2	10875618	126	962009308	4	1
10875614	478	969056008	8	2	10875618	138	918011308	25	4
10875614	479	969427208	8	2	10875618	671	917863208	8	16
10875614	480	969427308	8	2	10875619	271	96033379	324	2
10875614	481	96044249	5	2	10875619	506	96028063	504	1
10875614	516	967917908	7	2	10875619	609	96028393	67	4
10875614	622	964588308	10	2	10875619	620	968080908	26	2
10875614	641	918824508	16	7	10875619	667	917190508	3	4
10875614	659	919477008	7	3	10875620	17	918005408	57	6
10875614	675	917517908	18	4	10875620	81	917322008	8	6
10875614	702	919304308	100	197	10875620	105	917322208	8	6
10875614	728	96038419	7	8	10875620	420	917691308	5	2
10875614	752	917190908	35	48	10875620	462	964837908	34	2
10875614	760	917333908	35	49	10875620	485	968255808	8	8
10875614	764	917078708	35	99	10875620	486	968255908	9	8
10875614	771	917078808	35	106	10875620	487	968256008	8	8
10875614	784	917079208	35	108	10875620	488	968256108	8	8
10875614	789	917571208	35	104	10875620	513	918862808	72	10
10875614	801	917191008	15	78	10875620	669	918470508	8	5
10875614	829	919301808	33	32	10875629	367	969259908	11	8
10875614	832	96001219	9	4	10875629	703	919304308	159	12
10875614	853	967957508	5	3	10875630	253	918861408	32	2
10875614	855	968134408	9	1	10875633	378	96033360	21	2
10875614	856	968099808	11	8	10875636	401	917347708	83	7
10875614	858	918900608	9	4	10875636	426	917080508	16	4
10875614	872	96022733	42	1	10875637	702	919304308	60	18
10875614	885	919326208	16	2	10875637	830	919301808	(4)	1
10875614	903	919219508	17	21	10875637	853	967957508	12	1
10875614	923	919219708	32	16	10875638	111	918589408	21	8
10875614	925	96038853	7	8	10875638	591	919075408	81	1

Item	Page	Assembly	Pos.	Quantity	Item	Page	Assembly	Pos.	Quantity
10875640	562	11314761	25	2	10875647	620	968080908	16	3
10875642	359	968283208	27	2	10875647	641	918824508	19	4
10875642	361	968309908	34	2	10875647	652	967956208	42	4
10875642	453	919297008	67	2	10875647	654	968646208	22	4
10875642	625	96033157	324	4	10875647	853	967957508	10	14
10875642	658	96029469	32	16	10875647	861	968883308	302	1
10875643	17	918005408	61	6	10875647	864	968883408	302	1
10875643	111	918589408	30	2	10875647	872	96022733	47	2
10875643	175	919082708	43	8	10875648	265	96032892	(3)	8
10875643	356	918999008	58	2	10875648	267	96032892	393	5
10875643	361	968309908	31	2	10875648	271	96033379	358	6
10875643	367	969259908	24	4	10875648	322	918981908	22	22
10875643	485	968255808	10	4	10875648	327	919171008	33	4
10875643	486	968255908	11	4	10875648	331	96004209	9	12
10875643	487	968256008	10	4	10875648	334	96004224	11	4
10875643	488	968256108	10	4	10875648	348	917079908	10	32
10875643	510	968681408	252	6	10875648	378	96033360	33	1
10875643	620	968080908	11	1	10875648	393	918824408	48	4
10875643	675	917517908	38	8	10875648	401	917347708	94	16
10875643	704	919304308	192	4	10875648	465	918009808	9	2
10875643	856	968099808	18	4	10875648	473	96034154	124	16
10875643	912	96035575	289	2	10875648	474	969118108	7	4
10875645	271	96033379	359	4	10875648	475	96038209	7	2
10875645	453	919297008	62	3	10875648	476	96038293	7	4
10875645	504	96039940	515	2	10875648	481	96044249	7	4
10875645	506	96028063	508	3	10875648	601	964561008	7	6
10875645	517	967917908	85	72	10875648	618	918064308	14	8
10875645	523	96033320	72	32	10875648	710	917084408	8	4
10875645	609	96028393	66	4	10875648	752	917190908	52	2
10875645	880	967936408	8	3	10875648	760	917333908	51	2
10875645	912	96035575	42	2	10875648	789	917571208	53	8
10875647	17	918005408	35	18	10875648	923	919219708	41	2
10875647	31	969731708	308	4	10875648	925	96038853	9	12
10875647	44	967907608	30	2	10875648	954	96037097	13	5
10875647	46	926891108	4	4	10875648	955	96037098	13	5
10875647	79	968727008	6	6	10875656	591	919075408	64	3
10875647	81	917322008	11	4	10875656	675	917517908	14	4
10875647	103	968668808	6	6	10875657	590	919075408	52	4
10875647	105	917322208	11	4	10875657	845	917228608	20	3
10875647	139	918011308	61	10	10875659	125	917076808	11	4
10875647	182	969344108	111	8	10875660	752	917190908	19	8
10875647	185	969483508	7	3	10875660	760	917333908	19	8
10875647	190	917438108	34	2	10875660	764	917078708	19	10
10875647	209	917454008	34	2	10875660	784	917079208	19	10
10875647	234	917645608	13	16	10875660	789	917571208	19	10
10875647	267	96032892	390	20	10875661	403	967852308	10	2
10875647	271	96033379	354	6	10875661	946	919220008	43	2
10875647	298	96032897	71	36	10875662	927	962092008	3	2
10875647	308	918861908	70	12	10875663	743	918121308	20	2
10875647	314	918861808	504	5	10875663	748	918121408	25	2
10875647	323	96032910	13	6	10875666	999	919413108	1	1
10875647	338	918810308	42	4	10875696	714	96028886	200	1
10875647	462	964837908	23	12	10875696	934	96038564	507	2
10875647	467	10228112	43	2	10875696	937	96039722	506	1
10875647	518	969408008	8	4	10875793	393	918824408	21	2
10875647	527	922648308	3	6	10875795	387	918760508	4	4
10875647	591	919075408	84	1	10875795	465	918009808	5	4
10875647	591	919075408	100	1	10875795	615	969520208	7	2
10875647	608	96028393	58	4	10875799	552	96032955	434	2
10875647	618	918064308	22	3	10875801	831	967913408	4	1

Item	Page	Assembly	Pos.	Quantity	Item	Page	Assembly	Pos.	Quantity
10875801	948	96037041	8	1	10875873	355	918999008	31	2
10875803	60	917291608	47	4	10875873	401	917347708	84	8
10875803	93	917291708	47	4	10875873	426	917080508	15	4
10875803	266	96032892	307	12	10875873	590	919075408	18	2
10875804	946	919220008	55	4	10875873	923	919219708	16	2
10875805	187	917077708	15	8	10875873	978	96013389	5	1
10875806	253	918861408	21	2	10875881	597	969752608	26	2
10875807	401	917347708	89	6	10875905	590	919075408	6	4
10875807	702	919304308	97	8	10875952	857	10872003	1	1
10875815	453	919297008	43	2	10875953	857	10872003	3	1
10875815	625	96033157	323	2	10875969	857	10872003	2	1
10875815	880	967936408	6	3	10876076	359	968283208	54	4
10875819	923	919219708	18	1	10876076	367	969259908	15	11
10875857	61	917291608	84	2	10876076	590	919075408	39	5
10875857	94	917291708	84	2	10876112	858	918900608	3	1
10875858	318	919063308	31	4	10876162	703	919304308	172	8
10875859	704	919304308	190	8	10876162	710	917084408	5	8
10875859	906	96038863	8	1	10876162	830	919301808	83	12
10875869	17	918005408	50	8	10876162	925	96038853	11	4
10875869	121	917076708	25	12	10876359	266	96032892	330	4
10875869	125	917076808	20	6	10876359	608	96028393	57	4
10875869	138	918011308	20	4	10876359	872	96022733	6	2
10875869	355	918999008	54	22	10876360	872	96022733	46	2
10875869	359	968283208	14	37	10876361	856	968099808	25	2
10875869	367	969259908	8	8	10876373	31	969731708	502	36
10875869	426	917080508	20	4	10876373	70	967787408	502	24
10875869	702	919304308	89	12	10876373	97	967787508	502	24
10875869	744	969663108	6	1	10876373	160	969733008	552	14
10875869	832	96001219	4	1	10876373	199	967787708	502	4
10875869	845	917228608	12	1	10876373	213	967787808	502	4
10875869	885	919326208	24	2	10876373	229	968081908	502	12
10875869	916	919219608	7	4	10876373	817	967789008	502	4
10875869	946	919220008	29	3	10876374	144	90211005	74	12
10875869	954	96037097	10	2	10876374	266	96032892	304	8
10875869	955	96037098	10	2	10876374	552	96032955	418	3
10875869	978	96013389	10	1	10876375	266	96032892	321	8
10875869	992	96031241	3	2	10876381	379	96033360	53	2
10875869	995	96034669	4	2	10876382	597	969752608	20	2
10875870	17	918005408	15	4	10876382	608	96028393	53	20
10875870	138	918011308	30	4	10876387	462	964837908	31	1
10875870	187	917077708	20	8	10876388	523	96033320	66	16
10875870	400	917347708	29	3	10876394	17	918005408	22	8
10875870	590	919075408	54	1	10876394	249	967787908	301	4
10875870	752	917190908	15	2	10876395	504	96039940	514	1
10875870	760	917333908	15	2	10876395	523	96033320	65	32
10875870	764	917078708	15	2	10876395	609	96028393	65	4
10875870	784	917079208	15	2	10876399	378	96033360	47	4
10875870	789	917571208	15	2	10876399	714	96028886	266	4
10875870	830	919301808	70	2	10876399	836	96036210	283	16
10875870	845	917228608	28	1	10876399	912	96035575	151	8
10875870	858	918900608	5	2	10876399	937	96039722	509	4
10875870	859	968929808	3	1	10876399	958	96035579	151	4
10875870	899	969944608	4	2	10876402	947	919220008	59	2
10875870	946	919220008	22	3	10876453	608	96028393	36	7
10875870	951	96032541	8	1	10876534	126	962009308	2	1
10875870	952	96032582	5	1	10876576	389	96019655	1	1
10875870	953	96032654	6	1	10876636	313	918861808	102	2
10875870	984	919222908	19	1	10876704	166	11341035	4	1
10875873	18	918005408	79	4	10876705	166	11341035	5	1
10875873	175	919082708	18	8	10876716	513	918862808	52	1

Item	Page	Assembly	Pos.	Quantity	Item	Page	Assembly	Pos.	Quantity
10876825	792	919219208	19	8	10878197	965	96038933	300	0.14
10876825	793	96037300	8	63	10878281	37	96028333	2	1
10876825	908	96038847	9	26	10878281	199	967787708	(2)	1
10876825	947	919220008	86	8	10878316	504	96039940	5	21.97
10877064	253	918861408	10	1	10878394	438	96033811	12	1
10877138	338	918810308	1	1	10878445	613	96000697	12	2
10877188	378	96033360	39	1	10878502	438	96033811	10	1
10877283	522	96033320	27	1	10878515	116	967787608	150	4
10877343	372	96033369	2258	56	10878577	701	919304308	5	2
10877386	30	969731708	180	1	10878577	752	917190908	3	4
10877386	551	96032955	180	1	10878577	760	917333908	3	4
10877388	916	919219608	8	2	10878577	764	917078708	3	4
10877506	931	96038775	506	1	10878577	771	917078808	3	4
10877506	961	96038928	501	1	10878577	784	917079208	3	4
10877506	962	96038930	501	1	10878577	789	917571208	3	4
10877506	963	96038931	501	1	10878577	796	96039781	1	1
10877506	964	96038932	501	1	10878577	801	917191008	45	4
10877506	965	96038933	501	1	10878577	829	919301808	18	2
10877506	966	96038935	501	1	10878577	909	96038848	3	1
10877569	937	96039722	501	1	10878578	153	10871517	12	2
10877572	913	96038868	512	1	10878578	239	11347396	124	2
10877576	959	96038967	510	1	10878582	885	919326208	4	2
10877579	935	96038565	502	1	10878585	900	969944708	3	3
10877579	937	96039722	502	1	10878610	361	968309908	8	2
10877583	934	96038564	501	1	10878659	379	96033360	65	1
10877614	556	96032955	870	1	10878706	685	10454762	5	1
10877630	934	96038564	509	1	10878755	701	919304308	6	2
10877630	935	96038565	509	1	10878755	752	917190908	4	4
10877630	937	96039722	505	2	10878755	760	917333908	4	4
10877637	253	918861408	11	1	10878755	764	917078708	4	4
10877647	60	917291608	14	35	10878755	771	917078808	4	4
10877647	93	917291708	14	35	10878755	784	917079208	4	4
10877663	964	96038932	502	2	10878755	789	917571208	4	4
10877663	965	96038933	502	2	10878755	796	96039781	7	1
10877832	872	96022733	33	1	10878755	801	917191008	47	2
10877834	872	96022733	35	1	10878788	590	919075408	5	4
10877835	872	96022733	37	1	10878799	31	969731708	503	12
10877837	872	96022733	39	1	10878799	70	967787408	503	8
10877916	499	96033473	425	10.83	10878799	97	967787508	503	8
10877916	914	96035583	5	1.95	10878799	160	969733008	551	2
10877916	914	96035583	6	2.19	10878799	229	968081908	503	4
10877916	964	96038932	5	7.15	10878823	160	969733008	554	8
10877916	964	96038932	6	7.16	10878827	671	917863208	10	24
10877916	965	96038933	5	6.39	10878833	928	96029160	2	1
10877916	965	96038933	6	6.43	10878835	60	917291608	29	4
10877916	982	96035578	6	9.2	10878835	93	917291708	29	4
10877999	513	918862808	53	1	10878896	994	96031510	10	1
10878075	564	11004976	5	1	10878897	991	96031507	30	1
10878112	885	919326208	27	2	10878951	341	96032222	2	1
10878117	327	919171008	13	2	10878951	343	96032223	2	1
10878159	836	96036210	42	2	10886525	378	96033360	(80)	1
10878159	912	96035575	44	2	11000394	495	96033855	512	1
10878159	958	96035579	153	2	11000401	496	96033855	2253	3
10878195	933	96038563	2272	8	11000700	465	918009808	22	2
10878195	960	96038927	2272	8	11000710	613	96000697	10	10
10878195	961	96038928	2272	4	11000902	611	969752708	22	4
10878195	962	96038930	2272	4	11001194	47	968270208	10	2
10878195	963	96038931	2272	4	11001556	453	919297008	34	1
10878195	966	96038935	2272	4	11001770	82	11621396	6	1
10878197	964	96038932	300	0.14	11001955	609	96028393	63	3

Item	Page	Assembly	Pos.	Quantity	Item	Page	Assembly	Pos.	Quantity
11002216	554	96032955	717	7	11007310	133	916959908	2	2
11002218	594	919075508	22	0.426	11007312	133	916959908	3	1
11002352	717	616024908	5	1	11007353	558	11450338	999	1
11002524	685	10454762	2	2	11007848	608	96028393	43	1
11002678	552	96032955	(7)	2	11007849	608	96028393	42	1
11002727	111	918589408	15	8	11007853	378	96033360	(3)	1
11002727	712	11211228	42	6	11007853	516	967917908	(301)	1
11002753	590	919075408	7	16	11007853	516	967917908	(301)	1
11002807	121	917076708	37	8	11008020	265	96032892	196	1
11002807	395	10451181	32	5	11009443	562	11314761	26	1
11002980	654	968646208	3	1	11060122	503	96035430	502	1
11003089	627	502657308	998	1	11060122	530	96033326	511	11
11003094	627	502657308	999	1	11060125	503	96035430	501	1
11003193	73	917361508	5	2	11060125	505	968346208	501	2
11003193	99	917361608	5	2	11060125	506	96028063	501	1
11003193	147	917353608	(1)	2	11060125	723	96036240	501	1
11003223	23	11601184	44	24	11060128	516	967917908	46	2
11003224	23	11601184	45	24	11060286	313	918861808	33	2
11003246	267	96032892	411	4	11060618	496	96033855	525	3
11003535	579	10493159	998	1	11060619	495	96033855	503	2
11003536	579	10493159	999	1	11066618	597	969752608	17	1
11004257	562	11314761	34	1	11066654	591	919075408	70	10
11004321	557	11211288	(12)	1	11067304	290	10873891	5	1
11004321	563	10451049	12	1	11067305	290	10873891	6	1
11004397	559	11340741	31	3	11067611	423	917475908	7	0.5
11004432	558	11450338	21	1	11067611	680	917082108	18	0.5
11004440	558	11450338	24	1	11067930	373	96033370	501	1
11004443	563	10451049	27	1	11067930	530	96033326	516	13
11004444	313	918861808	402	6	11067932	530	96033326	518	20
11004444	829	919301808	48	8	11068050	448	967968208	(1)	1
11004444	879	968838608	9	2	11080088	378	96033360	36	1
11004976	550	96032955	26	1	11080881	372	96033369	758	14
11005148	495	96033855	281	4.35	11080881	374	96021228	758	6
11005151	495	96033855	284	1.62	11080881	493	96033472	758	6
11005170	340	10877138	17	1	11080881	500	96033473	758	4
11005227	550	96032955	(2)	1	11080881	838	96038161	758	10
11005244	250	10423938	1	1	11081053	155	774375108	3	1
11005308	236	10802280	1	1	11081186	125	917076808	28	2
11005313	237	11005308	11	1	11082158	331	96004209	3	2
11005314	237	11005308	21	1	11082601	374	96021228	201	1.63
11005316	237	11005308	24	1	11082601	375	96019612	201	5.05
11005327	570	10356406	1	1	11082601	526	963398008	4	0.28
11005330	570	10356406	999	1	11082601	647	96021494	201	2.19
11005445	299	12100191	4	2	11082602	371	96033369	202	22.7
11005447	299	12100191	2	1	11082602	374	96021228	202	10.34
11005448	299	12100191	1	1	11082602	492	96033472	202	23.66
11005449	299	12100191	(1)	1	11082602	495	96033855	202	2.87
11005450	299	12100191	(2)	1	11082602	499	96033473	202	26.75
11005988	620	968080908	4	1	11082603	371	96033369	203	3.88
11006392	620	968080908	1	1	11082603	374	96021228	203	3.06
11006668	686	10475436	2	1	11082603	492	96033472	203	20.29
11006669	686	10475436	20	2	11082603	495	96033855	203	4.98
11006827	669	918470508	30	1	11082603	499	96033473	203	3.75
11007219	421	11621498	3	4	11082604	371	96033369	204	1.66
11007219	457	11621502	3	7	11082604	374	96021228	204	2.66
11007219	458	11621501	6	6	11082604	492	96033472	204	0.53
11007219	741	11621500	2	4	11082604	499	96033473	204	15.65
11007272	620	968080908	2	1	11082604	647	96021494	204	0.76
11007300	23	11601184	2	1	11082605	371	96033369	205	6.18
11007305	133	916959908	1	2	11082605	492	96033472	205	4.21

Item	Page	Assembly	Pos.	Quantity	Item	Page	Assembly	Pos.	Quantity
11082605	495	96033855	205	0.48	11124210	373	96033370	227	2.1
11082606	49	96026395	206	0.26	11124210	492	96033472	227	1.03
11082606	371	96033369	206	0.73	11124210	499	96033473	227	3.36
11082606	492	96033472	206	1.99	11124211	374	96021228	228	2.3
11082606	499	96033473	206	1.53	11124211	375	96019612	228	1.6
11082608	492	96033472	208	0.85	11124211	492	96033472	228	1.33
11082609	492	96033472	209	0.9	11124212	371	96033369	229	0.8
11083438	467	10228112	2	1	11124212	492	96033472	229	9.86
11100949	23	11601184	10	1	11124212	499	96033473	229	2.03
11101017	318	919063308	12	2	11124213	499	96033473	230	1.6
11101351	329	968866808	5	1	11140381	308	918861908	29	3
11101353	329	968866808	6	1	11140381	313	918861808	21	1
11101354	329	968866808	7	1	11140402	338	918810308	37	8
11110051	387	918760508	2	1	11140402	485	968255808	9	4
11110060	153	10871517	1	1	11140402	486	968255908	10	4
11110124	567	10413255	3	4	11140402	487	968256008	9	4
11110125	567	10413255	4	1	11140402	488	968256108	9	4
11110126	567	10413255	6	2	11140403	17	918005408	59	6
111111108	743	918121308	1050	-74	11140403	24	969088908	9	11
111111108	748	918121408	1050	-100	11140403	81	917322008	9	6
111111108	829	919301808	(1010)	-3.066	11140403	105	917322208	9	6
111111108	923	919219708	1010	5.572	11140403	151	917081108	8	2
111111108	952	96032582	1010	-12.5	11140403	338	918810308	35	28
111111108	953	96032654	1010	-12.5	11140403	420	917691308	4	2
11113906	183	968907308	4	5	11140403	444	967930608	15	5
11113906	184	968907408	4	3	11140403	448	967968208	(15)	5
11113906	365	968904008	5	4	11140403	453	919297008	61	2
11113906	517	967917908	81	16	11140403	462	964837908	33	2
11114971	378	96033360	38	1	11140403	618	918064308	19	1
11114977	378	96033360	29	1	11140403	669	918470508	2	4
11118077	265	96032892	183	2	11140403	836	96036210	43	2
11118077	298	96032897	8	4	11140403	879	968838608	6	1
11118077	387	918760508	16	6	11140403	958	96035579	167	2
11118077	389	96019655	16	2	11140465	31	969731708	307	4
11118077	465	918009808	13	24	11140465	393	918824408	47	2
11118242	374	96021228	502	1	11140465	413	968513208	310	2
11118396	495	96033855	211	5	11140465	432	967788008	310	2
11123168	75	967971408	294	0.15	11140469	17	918005408	49	42
11123168	499	96033473	294	0.3	11140469	24	969088908	5	4
11123168	935	96038565	294	0.15	11140469	121	917076708	16	24
11123168	937	96039722	294	0.15	11140469	121	917076708	51	24
11124040	685	10454762	3	2	11140469	138	918011308	49	18
11124205	371	96033369	223	1.03	11140469	190	917438108	12	2
11124205	499	96033473	223	11.44	11140469	209	917454008	12	2
11124207	492	96033472	224	0.83	11140469	253	918861408	42	14
11124207	495	96033855	224	3.33	11140469	267	96032892	384	70
11124207	499	96033473	224	1.03	11140469	267	96032892	394	79
11124207	647	96021494	224	2.03	11140469	271	96033379	350	20
11124208	371	96033369	225	0.63	11140469	298	96032897	75	104
11124208	492	96033472	225	2.89	11140469	308	918861908	72	72
11124208	495	96033855	225	11.82	11140469	314	918861808	501	52
11124208	499	96033473	225	15.98	11140469	322	918981908	14	16
11124209	371	96033369	226	0.83	11140469	327	919171008	31	18
11124209	373	96033370	226	0.53	11140469	331	96004209	17	4
11124209	374	96021228	226	1.03	11140469	426	917080508	28	8
11124209	492	96033472	226	8.59	11140469	434	917473108	6	16
11124209	495	96033855	226	8.6	11140469	437	919140208	3	2
11124209	499	96033473	226	2.43	11140469	442	918789208	10	32
11124209	647	96021494	226	0.8	11140469	447	919140308	22	8
11124210	371	96033369	227	1.73	11140469	453	919297008	64	2

Item	Page	Assembly	Pos.	Quantity	Item	Page	Assembly	Pos.	Quantity
11140469	465	918009808	38	4	11171274	340	10877138	60	1
11140469	473	96034154	121	154	11171275	340	10877138	65	1
11140469	484	969443908	25	42	11171276	340	10877138	(71)	1
11140469	591	919075408	73	10	11171306	877	11482252	3	1
11140469	605	919075308	27	7	11171311	877	11482252	1	1
11140469	625	96033157	322	2	11181742	702	919304308	67	3
11140469	702	919304308	101	92	11181884	23	11601184	32	1
11140469	728	96038419	6	16	11181885	23	11601184	7	1
11140469	752	917190908	39	12	11181887	23	11601184	28	1
11140469	760	917333908	39	12	11181960	199	967787708	50	1
11140469	764	917078708	39	12	11181960	213	967787808	50	1
11140469	771	917078808	39	26	11181960	229	968081908	50	1
11140469	784	917079208	39	28	11181960	817	967789008	50	1
11140469	789	917571208	39	24	11182717	111	918589408	17	16
11140469	792	919219208	13	16	11182717	218	917451208	23	12
11140469	793	96037300	9	106	11182717	267	96032892	395	8
11140469	794	96037301	5	7	11182717	298	96032897	77	8
11140469	795	96037306	6	5	11182717	327	919171008	32	10
11140469	801	917191008	14	50	11182717	400	917347708	33	16
11140469	853	967957508	15	4	11182717	702	919304308	94	24
11140469	855	968134408	8	1	11182717	752	917190908	7	16
11140469	856	968099808	12	12	11182717	760	917333908	7	16
11140469	908	96038847	8	52	11182717	764	917078708	7	16
11140469	923	919219708	34	4	11182717	771	917078808	7	16
11140469	925	96038853	6	16	11182717	784	917079208	7	16
11140469	946	919220008	26	54	11182717	789	917571208	7	16
11140469	954	96037097	7	8	11182717	801	917191008	41	16
11140469	955	96037098	7	8	11182717	830	919301808	61	8
11140469	970	919220208	5	18	11182717	909	96038848	6	4
11140469	975	919222808	32	10	11182924	199	967787708	52	1
11160431	126	962009308	7	0.3	11182924	213	967787808	52	1
11160431	359	968283208	35	0.5	11182924	229	968081908	52	1
11160431	676	965575208	8	0.3	11182924	817	967789008	52	1
11160431	703	919304308	127	12	11210073	424	917368808	6	1
11160431	829	919301808	(3)	0.6	11210605	121	917076708	26	2
11160431	899	969944608	5	0.7	11210615	557	11211288	4	1
11160431	975	919222808	15	0.5	11210615	559	11340741	4	1
11160643	395	10451181	19	1	11210617	557	11211288	7	1
11160970	378	96033360	(1)	1	11210617	559	11340741	7	1
11161084	652	967956208	28	12	11210825	151	917081108	2	1
11161916	814	11212498	2	1	11210987	858	918900608	6	2
11161917	814	11212498	4	1	11210987	859	968929808	2	1
11161919	196	11170708	(6)	1	11211228	710	917084408	1	2
11161919	814	11212498	(27)	1	11211230	187	917077708	1	2
11162002	327	919171008	24	4	11211231	400	917347708	26	2
11162002	331	96004209	6	4	11211231	663	919408908	1	2
11170511	739	11347373	3	1	11211232	426	917080508	3	2
11170565	126	962009308	6	2	11211233	187	917077708	2	2
11170565	359	968283208	36	6	11211234	428	917080608	1	1
11170565	676	965575208	9	2	11211235	403	967852308	2	2
11170565	703	919304308	128	24	11211275	516	967917908	31	1
11170565	829	919301808	(4)	4	11211286	516	967917908	30	1
11170565	899	969944608	6	4	11211288	550	96032955	23	1
11170565	975	919222808	16	4	11211362	691	917085108	1	1
11170708	190	917438108	3	1	11211480	467	10228112	1	1
11170708	209	917454008	3	1	11211759	551	96032955	168	1
11171149	400	917347708	(999)	1	11211987	266	96032892	201	2
11171149	862	968229108	(999)	1	11212256	516	967917908	(100)	1
11171270	340	10877138	32	1	11212364	265	96032892	101	1
11171271	340	10877138	33	1	11212365	265	96032892	102	1

Item	Page	Assembly	Pos.	Quantity	Item	Page	Assembly	Pos.	Quantity
11212366	265	96032892	103	1	11341871	448	967968208	(999)	1
11212367	265	96032892	104	1	11341968	17	918005408	(999)	1
11212497	218	917451208	2	2	11342037	862	968229108	1	1
11212498	806	917473608	3	1	11342208	495	96033855	506	1
11212502	456	10425291	34	1	11342253	496	96033855	788	9
11212679	378	96033360	24	3	11342255	495	96033855	507	1
11212679	511	96033470	10	2	11342257	495	96033855	509	1
11212738	272	11212364	1	1	11342259	495	96033855	508	1
11212739	272	11212364	2	1	11342411	142	918367008	3	72
11212740	277	11212365	1	1	11342411	400	917347708	31	2
11212741	277	11212365	2	1	11342424	560	11450342	16	1
11212743	277	11212365	3	1	11346815	845	917228608	34	1
11212744	284	11212367	1	1	11347373	732	96020306	21	1
11212745	284	11212367	2	1	11347396	236	10802280	21	1
11212746	283	11212366	1	1	11347399	236	10802280	22	1
11212747	283	11212366	2	1	11349182	308	918861908	30	2
11212748	283	11212366	3	1	11349182	313	918861808	38	3
11212785	17	918005408	2	1	11355067	335	10144093	9	1
11213236	329	968866808	12	1	11355720	335	10144093	10	1
11213670	448	967968208	(5)	1	11370365	439	10878502	3	1
11213706	516	967917908	(100)	1	11373478	331	96004209	2	1
11214100	378	96033360	(3)	1	11382566	313	918861808	5	1
11214405	686	10475436	1	1	11382568	315	11382590	1	1
11219355	287	10873889	3	1	11382590	313	918861808	1	1
11267361	287	10873889	1	1	11387705	313	918861808	4	1
11267362	288	11267361	1	1	11387711	315	11382590	2	2
11267363	288	11267361	10	1	11403693	309	11403704	20	1
11267368	289	11219355	1	1	11403704	308	918861908	1	1
11267369	289	11219355	29	1	11450029	274	10873652	4	1
11314599	265	96032892	108	1	11450029	280	11690588	4	1
11314710	199	967787708	180	1	11450030	274	10873652	3	1
11314710	213	967787808	153	1	11450030	280	11690588	3	1
11314710	817	967789008	180	1	11450151	359	968283208	1	1
11314761	550	96032955	25	1	11450152	359	968283208	2	1
11314899	687	917084808	1	1	11450153	359	968283208	3	1
11314899	690	917084908	1	1	11450155	359	968283208	4	1
11314901	692	917085408	1	1	11450156	359	968283208	5	1
11320193	175	919082708	48	4	11450338	557	11211288	3	2
11320195	175	919082708	20	8	11450338	559	11340741	3	2
11320215	658	96029469	53	1	11450339	557	11211288	11	1
11320616	552	96032955	500	3	11450339	559	11340741	11	1
11320720	133	916959908	(1)	1	11450340	557	11211288	12	1
11320826	265	96032892	107	1	11450340	559	11340741	12	1
11321151	194	90024729	8	12	11450341	557	11211288	13	1
11340040	552	96032955	407	5	11450342	559	11340741	13	1
11340583	294	11314599	2	1	11450343	239	11347396	4	1
11340741	550	96032955	24	1	11450420	348	917079908	(5)	2
11341035	160	969733008	21	1	11450420	348	917079908	(5)	2
11341145	395	10451181	5	1	11450420	348	917079908	(5)	2
11341359	448	967968208	3	2	11450420	348	917079908	(5)	2
11341599	76	967971708	5	6.37	11450420	605	919075308	10	1
11341599	76	967971708	6	6.12	11450435	590	919075408	42	1
11341599	374	96021228	6	0.66	11450543	590	919075408	3	1
11341599	374	96021228	8	0.56	11450713	629	968397108	1	1
11341599	374	96021228	11	0.55	11450714	591	919075408	69	2
11341708	712	11211228	12	1	11455117	329	968866808	1	1
11341840	495	96033855	514	1	11456171	329	968866808	11	1
11341847	562	11314761	4	1	11481080	387	918760508	22	2
11341849	505	968346208	509	2	11481080	465	918009808	17	3
11341849	723	96036240	512	1	11481332	557	11211288	(999)	1

Item	Page	Assembly	Pos.	Quantity	Item	Page	Assembly	Pos.	Quantity
11481333	557	11211288	(999)	1	11600280	279	11212741	(999)	1
11481400	675	917517908	11	2	11600521	649	96035790	11	1
11481667	701	919304308	57	1	11601051	393	918824408	64	1
11481745	885	919326208	8	1	11601052	393	918824408	65	1
11481745	954	96037097	2	1	11601184	19	968660508	10	1
11481745	955	96037098	2	1	11620017	371	96033369	9	6.33
11481748	356	918999008	94	1	11620017	371	96033369	11	5.13
11481788	601	964561008	10	2	11620017	499	96033473	11	6.63
11481815	138	918011308	57	1	11620017	499	96033473	12	7.13
11481877	687	917084808	5	1	11620017	499	96033473	371	8.25
11481877	690	917084908	5	1	11620017	499	96033473	372	8.25
11482076	658	96029469	20	1	11620017	499	96033473	413	9.83
11482252	876	917569308	2	1	11620017	499	96033473	414	0.86
11482305	876	917569308	3	1	11620017	499	96033473	415	12.93
11482349	201	11181960	3	1	11620017	499	96033473	419	18.93
11482388	739	11347373	2	1	11620017	499	96033473	421	8.85
11482390	739	11347373	4	1	11620017	499	96033473	423	17.23
11482392	739	11347373	5	1	11620017	499	96033473	424	0.76
11482393	739	11347373	6	1	11620017	647	96021494	5	12.33
11482394	739	11347373	11	1	11621291	81	917322008	2	1
11485426	294	11314599	3	1	11621291	105	917322208	2	1
11485448	551	96032955	177	1	11621396	81	917322008	1	1
11490326	685	10454762	6	1	11621396	105	917322208	1	1
11490468	649	96035790	70	1	11621498	420	917691308	1	1
11490468	854	919294008	70	1	11621500	740	917692108	1	1
11490471	649	96035790	72	1	11621501	453	919297008	5	1
11490473	649	96035790	74	1	11621502	453	919297008	4	1
11490473	996	918641308	74	1	11621768	387	918760508	40	2.2
11491064	725	968546008	5	9.02	11621768	434	917473108	11	1.3
11491064	726	968546108	5	4.72	11621770	387	918760508	21	0.08
11491257	448	967968208	7	1	11621770	465	918009808	34	0.06
11491349	495	96033855	520	1	11621770	465	918009808	35	0.08
11491357	253	918861408	6	1	11621770	465	918009808	36	0.14
11491831	81	917322008	3	1	11621770	465	918009808	37	0.41
11491831	105	917322208	3	1	11621782	266	96032892	257	1
11491832	81	917322008	4	1	11622193	649	96035790	20	1
11491832	105	917322208	4	1	11622194	649	96035790	15	2
11491833	81	917322008	5	1	11622195	649	96035790	14	2
11491833	105	917322208	5	1	11622197	77	968726908	12	2
11491889	18	918005408	71	12	11622197	101	968668608	12	2
11491889	218	917451208	48	6	11622198	649	96035790	21	1
11491889	298	96032897	76	16	11622218	389	96019655	17	1
11491889	314	918861808	503	12	11622224	391	10876576	26	1
11491889	322	918981908	11	28	11622224	391	10876576	(7)	1
11491889	426	917080508	23	4	11622224	465	918009808	6	1
11491889	743	918121308	13	2	11622989	496	96033855	789	4
11491889	748	918121408	17	4	11626108	387	918760508	12	1.55
11491889	806	917473608	41	8	11626108	387	918760508	13	2.95
11491889	855	968134408	12	8	11626393	313	918861808	400	3
11491910	133	916959908	4	1	11626529	327	919171008	21	2
11492304	649	96035790	18	4	11626706	266	96032892	308	8
11492305	658	96029469	51	1	11626706	401	917347708	87	8
11492315	523	96033320	87	10	11626706	401	917347708	(4)	2
11492806	996	918641308	15	1	11626719	355	918999008	33	2
11492807	649	96035790	31	4	11631742	175	919082708	29	8
11494432	456	10425291	(2)	1	11631742	393	918824408	40	8
11494581	153	10871517	22	1	11631816	79	968727008	9	4
11494581	456	10425291	(3)	1	11631816	103	968668808	9	4
11600129	30	969731708	21	1	11631816	125	917076808	15	12
11600245	854	919294008	31	1	11631816	142	918367008	5	9

Item	Page	Assembly	Pos.	Quantity	Item	Page	Assembly	Pos.	Quantity
11631816	234	917645608	7	12	11642358	308	918861908	50	8
11631816	239	11347396	20	6	11642358	322	918981908	10	12
11631816	313	918861808	303	6	11642358	599	96000684	15	1
11631816	355	918999008	36	18	11642358	748	918121408	16	4
11631816	368	969540008	8	12	11642358	830	919301808	89	4
11631816	401	917347708	98	8	11642358	853	967957508	16	4
11631816	447	919140308	18	8	11642358	855	968134408	13	4
11631816	590	919075408	10	12	11642358	903	919219508	43	4
11631816	702	919304308	95	4	11644883	675	917517908	20	2
11631816	743	918121308	12	2	11644899	79	968727008	3	10
11631816	856	968099808	8	1	11644899	103	968668808	3	10
11631860	806	917473608	34	4	11644899	139	918011308	66	4
11642261	17	918005408	28	28	11644899	182	969344108	96	8
11642261	46	926891108	8	2	11644899	234	917645608	12	8
11642261	111	918589408	25	2	11644899	298	96032897	31	24
11642261	138	918011308	47	14	11644899	308	918861908	51	2
11642261	181	969344108	31	31	11644899	322	918981908	20	7
11642261	234	917645608	6	10	11644899	323	96032910	14	2
11642261	253	918861408	24	7	11644899	348	917079908	9	16
11642261	266	96032892	317	18	11644899	401	917347708	93	8
11642261	271	96033379	301	7	11644899	467	10228112	42	1
11642261	298	96032897	37	40	11644899	523	96033320	61	1
11642261	308	918861908	54	35	11644899	618	918064308	13	8
11642261	313	918861808	301	25	11644899	710	917084408	7	4
11642261	327	919171008	27	8	11644899	853	967957508	8	7
11642261	331	96004209	16	4	11644899	855	968134408	15	2
11642261	356	918999008	83	20	11644899	925	96038853	8	6
11642261	401	917347708	61	2	11644899	954	96037097	11	2
11642261	426	917080508	27	4	11644899	955	96037098	11	2
11642261	434	917473108	5	8	11644965	82	11621396	1	1
11642261	442	918789208	9	16	11644971	82	11621396	5	1
11642261	448	967968208	4	8	11644973	82	11621396	7	1
11642261	453	919297008	40	1	11644975	82	11621396	9	1
11642261	473	96034154	101	105	11645384	142	918367008	7	12
11642261	591	919075408	93	1	11645384	181	969344108	23	7
11642261	614	964720408	4	20	11645384	266	96032892	316	4
11642261	659	919477008	8	3	11645384	298	96032897	35	4
11642261	702	919304308	104	14	11645384	743	918121308	14	2
11642261	728	96038419	5	8	11645384	947	919220008	80	16
11642261	829	919301808	52	8	11645386	17	918005408	25	1
11642261	853	967957508	4	2	11645386	218	917451208	22	6
11642261	903	919219508	39	2	11645386	361	968309908	24	2
11642261	925	96038853	5	8	11645386	400	917347708	32	8
11642261	947	919220008	90	3	11645386	552	96032955	404	2
11642261	954	96037097	6	4	11645386	663	919408908	6	8
11642261	955	96037098	6	4	11645386	702	919304308	92	14
11642261	975	919222808	31	2	11645386	752	917190908	6	8
11642340	890	969308308	2	1	11645386	760	917333908	6	8
11642349	266	96032892	305	14	11645386	764	917078708	6	8
11642349	705	928830208	3	2	11645386	771	917078808	6	8
11642349	923	919219708	7	2	11645386	784	917079208	6	8
11642355	139	918011308	70	4	11645386	789	917571208	6	8
11642355	338	918810308	31	2	11645386	796	96039781	4	2
11642355	367	969259908	10	8	11645386	801	917191008	39	8
11642355	702	919304308	112	12	11645386	830	919301808	59	8
11642358	61	917291608	63	32	11645386	909	96038848	5	2
11642358	94	917291708	63	32	11645386	923	919219708	49	4
11642358	121	917076708	36	8	11645386	928	96029160	4	2
11642358	266	96032892	311	58	11645754	429	11211234	30	2
11642358	298	96032897	30	8	11646113	672	917081308	2	2

Item	Page	Assembly	Pos.	Quantity
11647373	500	96033473	537	1
11651006	182	969344108	79	8
11651006	266	96032892	322	8
11651143	266	96032892	303	12
11651578	703	919304308	161	2
11651579	298	96032897	33	26
11651579	764	917078708	52	4
11651579	771	917078808	52	6
11651579	784	917079208	52	4
11651579	794	96037301	4	2
11651580	830	919301808	81	4
11651581	61	917291608	104	8
11651581	94	917291708	104	8
11651581	121	917076708	13	60
11651581	361	968309908	11	12
11651581	484	969443908	20	8
11651581	903	919219508	20	2
11651581	923	919219708	30	10
11651581	970	919220208	9	4
11651582	181	969344108	37	2
11651582	218	917451208	25	8
11651582	271	96033379	304	2
11651582	400	917347708	48	16
11651582	792	919219208	9	33
11651582	801	917191008	13	52
11651582	829	919301808	41	12
11651582	845	917228608	14	2
11651582	903	919219508	14	19
11651583	702	919304308	113	4
11651583	908	96038847	7	4
11651583	946	919220008	28	6
11651585	17	918005408	29	2
11651585	764	917078708	50	16
11651585	771	917078808	50	14
11651585	784	917079208	50	16
11651585	789	917571208	50	16
11651612	17	918005408	53	32
11651612	175	919082708	44	10
11651612	181	969344108	28	116
11651612	190	917438108	11	4
11651612	209	917454008	11	4
11651612	210	968161808	20	4
11651612	271	96033379	302	14
11651612	327	919171008	26	6
11651612	356	918999008	84	12
11651612	359	968283208	52	4
11651612	367	969259908	21	4
11651612	387	918760508	23	5
11651612	389	96019655	12	6
11651612	402	917347708	110	8
11651612	403	967852308	12	3
11651612	442	918789208	13	8
11651612	447	919140308	21	8
11651612	484	969443908	24	4
11651612	594	919075508	18	2
11651612	605	919075308	26	4
11651612	621	964588408	7	4
11651612	641	918824508	7	4
11651612	675	917517908	42	18
11651612	710	917084408	3	12
11651612	806	917473608	38	4
11651632	138	918011308	46	4
11651632	218	917451208	49	6
11651767	17	918005408	56	17
11651767	61	917291608	89	4
11651767	94	917291708	89	4
11651767	181	969344108	35	15
11651767	190	917438108	27	8
11651767	195	90024490	38	4
11651767	209	917454008	27	8
11651767	218	917451208	47	1
11651767	223	90200528	38	4
11651767	224	90200533	38	4
11651767	243	540270514	25	4
11651767	266	96032892	315	25
11651767	308	918861908	53	2
11651767	313	918861808	306	2
11651767	318	919063308	21	24
11651767	322	918981908	13	6
11651767	359	968283208	41	12
11651767	437	919140208	2	2
11651767	453	919297008	42	12
11651767	465	918009808	14	2
11651767	473	96034154	102	14
11651767	484	969443908	29	38
11651767	659	919477008	5	6
11651767	752	917190908	56	2
11651767	760	917333908	49	2
11651767	764	917078708	56	2
11651767	784	917079208	56	2
11651767	789	917571208	56	2
11651767	813	90200135	38	4
11651767	947	919220008	84	4
11656191	522	96033320	41	1
11656605	523	96033320	64	2
11656731	331	96004209	14	5
11656731	605	919075308	33	1
11656731	792	919219208	10	41
11656731	793	96037300	10	63
11656731	794	96037301	7	5
11656731	795	96037306	4	5
11656731	845	917228608	42	4
11656731	908	96038847	10	30
11656731	975	919222808	33	2
11656734	331	96004209	12	4
11656734	393	918824408	49	2
11656734	855	968134408	17	2
11656734	856	968099808	22	2
11656880	187	917077708	(999)	1
11656881	426	917080508	(999)	1
11656991	329	968866808	10	4
11656992	51	967908308	1	4
11656992	329	968866808	13	2
11657000	249	967787908	306	2
11657219	513	918862808	71	9
11657360	203	917452308	10	3
11657360	215	917452408	10	3
11657360	226	917452608	10	3
11657360	308	918861908	52	4
11657360	378	96033360	34	1

Item	Page	Assembly	Pos.	Quantity	Item	Page	Assembly	Pos.	Quantity
11657360	591	919075408	83	1	11691678	338	918810308	32	2
11657360	703	919304308	169	2	11691678	355	918999008	35	10
11657360	819	917452808	10	3	11691678	359	968283208	19	44
11657360	923	919219708	40	2	11691678	368	969540008	10	12
11658059	24	969088908	8	3	11691678	401	917347708	(6)	2
11658580	60	917291608	55	8	11691678	426	917080508	24	4
11658580	93	917291708	55	8	11691678	590	919075408	46	8
11658580	267	96032892	381	16	11691678	924	96036001	5	4
11658580	359	968283208	18	84	11691682	253	918861408	22	4
11658580	395	10451181	31	2	11691881	850	917229108	12	2
11658580	641	918824508	11	4	11692299	509	10650233	4	1
11658580	703	919304308	150	10	11692827	318	919063308	20	8
11658890	552	96032955	417	4	11692827	856	968099808	14	4
11658890	704	919304308	186	1	11692827	970	919220208	4	18
11658891	266	96032892	310	6	11692827	975	919222808	41	3
11658891	923	919219708	9	5	11693498	276	10873653	13	1
11658891	947	919220008	69	4	11693875	140	968284308	10	4
11658891	970	919220208	12	4	11693875	181	969344108	32	4
11658892	327	919171008	28	10	11693875	218	917451208	28	17
11658892	845	917228608	7	8	11693875	266	96032892	350	48
11658892	946	919220008	34	8	11693875	322	918981908	15	6
11659025	582	510438508	16	2	11693875	323	96032910	10	8
11659765	686	10475436	3	1	11693875	359	968283208	43	12
11690040	618	918064308	18	1	11693875	364	968287208	4	2
11690040	856	968099808	17	4	11693875	401	917347708	86	2
11690042	338	918810308	34	24	11693875	413	968513208	305	8
11690042	465	918009808	18	2	11693875	428	917080608	23	8
11690044	618	918064308	21	2	11693875	432	967788008	305	8
11690044	620	968080908	15	3	11693875	453	919297008	53	4
11690046	31	969731708	310	4	11693875	552	96032955	424	14
11690046	702	919304308	103	50	11693875	591	919075408	74	10
11690046	801	917191008	32	10	11693875	605	919075308	28	2
11690046	856	968099808	15	2	11693878	182	969344108	98	8
11690047	652	967956208	27	12	11693878	703	919304308	155	4
11690048	140	968284308	8	10	11693878	829	919301808	29	8
11690048	322	918981908	24	4	11694356	44	967907608	29	2
11690048	605	919075308	22	1	11694356	46	926891108	6	4
11690056	204	10802061	4	1	11694356	182	969344108	110	4
11690057	204	10802061	3	1	11694356	183	968907308	6	5
11690584	279	11212741	1	1	11694356	184	968907408	6	3
11690588	279	11212741	5	1	11694356	190	917438108	33	2
11690589	279	11212741	98	1	11694356	209	917454008	33	2
11690628	160	969733008	550	24	11694356	234	917645608	14	8
11691035	313	918861808	37	37	11694356	265	96032892	(4)	4
11691323	809	90200131	11	36	11694356	298	96032897	51	2
11691326	298	96032897	73	2	11694356	322	918981908	21	11
11691326	701	919304308	22	6	11694356	323	96032910	16	2
11691326	829	919301808	14	18	11694356	334	96004224	12	2
11691327	121	917076708	28	4	11694356	348	917079908	11	32
11691328	359	968283208	17	40	11694356	365	968904008	7	4
11691328	663	919408908	10	2	11694356	460	918531108	7	4
11691328	703	919304308	149	5	11694356	462	964837908	22	8
11691424	582	510438508	17	2	11694356	473	96034154	151	12
11691424	926	968938308	3	2	11694356	474	969118108	4	2
11691539	338	918810308	36	8	11694356	475	96038209	4	1
11691678	249	967787908	308	2	11694356	476	96038293	4	2
11691678	253	918861408	31	4	11694356	481	96044249	4	2
11691678	266	96032892	352	66	11694356	523	96033320	80	1
11691678	308	918861908	61	8	11694356	527	922648308	5	12
11691678	322	918981908	9	16	11694356	591	919075408	97	2

Item	Page	Assembly	Pos.	Quantity	Item	Page	Assembly	Pos.	Quantity
11694356	628	919075608	11	1	11840113	375	96019612	381	0.2
11694356	652	967956208	43	4	11840113	375	96019612	382	0.2
11694356	853	967957508	9	7	11840113	492	96033472	12	12.82
11694356	861	968883308	301	2	11840113	492	96033472	378	12.82
11694356	864	968883408	301	2	11840113	492	96033472	379	12.82
11694356	923	919219708	42	2	11840113	495	96033855	370	19.28
11697855	597	969752608	25	2	11840113	495	96033855	371	0.17
11699714	875	916166208	1	1	11840113	495	96033855	372	14.66
11820284	61	917291608	87	4	11840113	495	96033855	373	0.17
11820284	94	917291708	87	4	11840113	495	96033855	374	4.01
11820284	266	96032892	335	1	11840113	495	96033855	375	0.17
11820284	460	918531108	4	8	11840113	495	96033855	376	4.11
11820284	992	96031241	4	4	11840113	495	96033855	377	0.17
11820284	995	96034669	2	4	11840113	495	96033855	378	0.21
11823327	556	96032955	869	1	11840127	702	919304308	93	16
11823611	591	919075408	95	1	11840127	796	96039781	6	2
11826527	175	919082708	26	8	11840127	801	917191008	40	8
11826527	266	96032892	331	2	11840127	909	96038848	7	2
11826527	298	96032897	36	12	11840127	923	919219708	51	4
11826527	453	919297008	45	2	11840127	928	96029160	6	2
11826527	590	919075408	37	4	11840136	703	919304308	123	2
11826527	622	964588308	13	2	11840297	324	96032891	25	4
11826527	675	917517908	16	4	11840297	518	969408008	9	2
11826527	752	917190908	47	4	11840297	594	919075508	19	2
11826527	760	917333908	55	4	11840501	17	918005408	60	45
11826527	764	917078708	38	2	11840501	111	918589408	26	4
11826527	771	917078808	38	10	11840501	151	917081108	5	2
11826527	784	917079208	38	10	11840501	181	969344108	30	66
11826527	789	917571208	38	10	11840501	348	917079908	17	8
11826527	829	919301808	35	16	11840501	359	968283208	46	4
11826527	923	919219708	35	6	11840501	367	969259908	14	21
11826527	946	919220008	45	22	11840501	393	918824408	43	4
11826647	391	10876576	28	1	11840501	453	919297008	60	15
11826647	391	10876576	(8)	1	11840501	473	96034154	123	8
11826648	391	10876576	39	1	11840501	590	919075408	38	8
11826648	391	10876576	(9)	1	11840501	641	918824508	8	4
11826649	391	10876576	40	1	11840501	659	919477008	6	12
11826649	391	10876576	(10)	1	11840501	702	919304308	114	32
11826650	391	10876576	21	1	11840501	710	917084408	4	12
11826650	391	10876576	(4)	1	11840501	853	967957508	6	4
11826653	391	10876576	12	1	11840501	856	968099808	16	4
11826653	391	10876576	(3)	1	11840501	858	918900608	8	4
11826654	391	10876576	27	1	11840501	872	96022733	41	1
11833308	462	964837908	21	4	11840501	946	919220008	46	18
11833308	523	96033320	70	1	11921782	958	96035579	286	1
11833308	527	922648308	4	12	11964262	898	968455908	4	1
11834794	552	96032955	403	10	11968081	743	918121308	19	16
11835043	338	918810308	43	2	11968081	748	918121408	18	16
11835043	608	96028393	60	6	11968305	121	917076708	18	8
11838360	401	917347708	85	2	11968307	872	96022733	36	2
11840110	294	11314599	33	1	11968307	885	919326208	11	4
11840113	371	96033369	17	0.16	11979975	340	10877138	24	1
11840113	371	96033369	18	4.83	12100038	129	917077108	10	1
11840113	371	96033369	19	4.83	12100040	428	917080608	17	6
11840113	374	96021228	9	3.52	12100043	906	96038863	4	1
11840113	375	96019612	371	0.25	12100046	129	917077108	11	1
11840113	375	96019612	372	0.25	12100074	253	918861408	13	1
11840113	375	96019612	373	0.25	12100098	801	917191008	43	2
11840113	375	96019612	374	0.46	12100098	829	919301808	19	2
11840113	375	96019612	375	0.46	12100098	909	96038848	2	1

Item	Page	Assembly	Pos.	Quantity	Item	Page	Assembly	Pos.	Quantity
12100136	253	918861408	9	1	12100332	318	919063308	32	8
12100177	340	10877138	(59)	1	12100332	473	96034154	62	20
12100191	298	96032897	1	1	12100332	484	969443908	22	28
12100208	552	96032955	433	2	12100335	743	918121308	18	4
12100210	66	933878901	37	1	12100335	748	918121408	22	4
12100214	492	96033472	16	12.82	12100335	845	917228608	40	2
12100214	492	96033472	17	12.82	12100335	939	96039026	9	1
12100214	492	96033472	18	12.82	12100335	940	96039027	9	1
12100215	371	96033369	5	3.9	12100335	950	96037042	4	1
12100215	492	96033472	371	3.72	12100427	946	919220008	10	1
12100215	492	96033472	375	12.82	12100454	30	969731708	53	1
12100215	492	96033472	376	12.82	12100454	550	96032955	71	2
12100215	492	96033472	381	12.82	12100458	936	96035577	151	1
12100215	493	96033472	387	12.82	12100552	266	96032892	320	4
12100215	493	96033472	393	12.82	12100552	552	96032955	416	8
12100215	495	96033855	7	20.4	12100570	340	10877138	55	1
12100215	495	96033855	382	15.2	12100574	523	96033320	68	1
12100216	493	96033472	385	12.82	12100589	123	968705508	8	5
12100216	495	96033855	5	20.4	12100589	185	969483508	4	3
12100217	492	96033472	14	12.82	12100589	338	918810308	45	4
12100217	492	96033472	19	12.82	12100589	597	969752608	9	10
12100217	492	96033472	372	13.82	12100589	600	964560908	8	6
12100217	492	96033472	373	12.82	12100589	601	964561008	5	4
12100217	492	96033472	377	3.72	12100589	703	919304308	170	8
12100217	493	96033472	384	12.82	12100609	839	96037031	504	1
12100217	493	96033472	386	12.82	12100613	341	96032222	3	1
12100217	493	96033472	388	12.82	12100613	343	96032223	3	1
12100217	493	96033472	389	12.82	12100617	340	10877138	(1)	1
12100217	493	96033472	390	12.82	12100619	340	10877138	(1)	1
12100217	493	96033472	391	12.82	12100625	552	96032955	425	2
12100217	495	96033855	6	20.4	12100639	590	919075408	49	9
12100217	495	96033855	8	20.4	12100639	744	969663108	5	1
12100217	495	96033855	9	20.4	12100639	845	917228608	11	4
12100217	495	96033855	10	14.7	12100643	408	967981008	8	1
12100217	495	96033855	11	14.18	12100643	753	967746908	12	1
12100217	495	96033855	12	16.1	12100643	766	967743808	12	1
12100217	495	96033855	381	15.2	12100643	773	967897608	10	1
12100217	499	96033473	10	17.5	12100643	775	968190108	10	1
12100221	641	918824508	36	1	12100643	948	96037041	7	1
12100221	703	919304308	142	24	12100643	976	96035475	9	2
12100243	298	96032897	52	2	12100643	979	96035533	8	1
12100249	924	96036001	3	2	12100644	977	96035525	3	1
12100250	771	917078808	13	2	12100645	175	919082708	31	4
12100250	887	917230408	(3)	1	12100646	948	96037041	4	1
12100251	403	967852308	7	2	12100648	906	96038863	3	1
12100251	406	967846208	8	1	12100650	401	917347708	68	4
12100251	428	917080608	18	4	12100651	66	933878901	18	5
12100263	298	96032897	74	4	12100653	946	919220008	49	2
12100279	618	918064308	31	1	12100655	621	964588408	10	2
12100289	522	96033320	(5)	6	12100655	622	964588308	17	8
12100289	605	919075308	19	5	12100656	243	540270514	14	1
12100289	614	964720408	2	12	12100656	592	10326323	16	2
12100289	618	918064308	24	2	12100657	242	540270414	31	1
12100310	401	917347708	57	8	12100670	622	964588308	14	2
12100310	426	917080508	11	32	12100671	947	919220008	93	1
12100314	264	96032892	40	1	12100672	183	968907308	7	4
12100315	265	96032892	71	1	12100672	184	968907408	7	3
12100316	264	96032892	41	2	12100672	185	969483508	6	2
12100332	266	96032892	359	3	12100672	365	968904008	8	3
12100332	298	96032897	56	26	12100681	61	917291608	100	4

Item	Page	Assembly	Pos.	Quantity	Item	Page	Assembly	Pos.	Quantity
12100681	94	917291708	100	4	12206699	355	918999008	44	81
12100681	138	918011308	59	7	12206699	363	96020149	4	4
12100681	704	919304308	191	4	12206699	364	968287208	6	4
12100681	728	96038419	4	2	12206699	368	969540008	4	12
12100681	885	919326208	22	14	12206699	885	919326208	13	2
12100681	947	919220008	96	2	12207210	61	917291608	94	2
12100681	995	96034669	6	2	12207210	94	917291708	94	2
12100688	710	917084408	10	2	12207974	401	917347708	75	2
12101057	854	919294008	30	1	12207974	406	967846208	17	1
12101060	649	96035790	60	1	12208098	40	511497508	17	2
12101159	131	96005694	2	1	12208098	975	919222808	10	4
12101215	716	96036184	5	156.06	12208100	146	510235408	10	4
12101215	722	96036188	5	5.53	12208101	811	90200134	(6)	2
12101379	975	919222808	29	1	12209898	977	96035525	5	1
12101488	924	96036001	10	2	12212106	552	96032955	426	3
12101575	934	96038564	2404	0.17	12212107	801	917191008	8	19
12101575	937	96039722	503	0.34	12213408	590	919075408	47	4
12101688	83	11621291	2	2	12213825	243	540270514	17	6
12101689	83	11621291	1	2	12214938	125	917076808	13	8
12101788	641	918824508	1	1	12214938	266	96032892	309	4
12101794	897	917571308	5	2	12214938	322	918981908	3	4
12101832	205	917451408	5	1	12214938	426	917080508	13	8
12101832	420	917691308	23	2	12215338	17	918005408	21	8
12101832	453	919297008	10	11	12216183	266	96032892	333	3
12101832	820	917481408	5	1	12216183	752	917190908	31	2
12101869	31	969731708	305	7	12216183	760	917333908	50	2
12101869	139	918011308	62	13	12216183	789	917571208	52	4
12101869	185	969483508	8	1	12216193	331	96004209	10	2
12101869	413	968513208	301	1	12216193	794	96037301	6	3
12101869	432	967788008	301	2	12216193	795	96037306	3	5
12101869	552	96032955	431	6	12216198	359	968283208	26	2
12101886	439	10878502	999	1	12216198	361	968309908	33	2
12101888	439	10878502	2	1	12216202	17	918005408	27	2
12101891	73	917361508	23	1	12216205	348	917079908	16	8
12101891	99	917361608	23	1	12216205	393	918824408	42	4
12101891	649	96035790	41	4	12216205	703	919304308	141	22
12101891	852	967957308	20	1	12216207	752	917190908	33	44
12101892	73	917361508	22	2	12216207	760	917333908	33	44
12101892	99	917361608	22	2	12216207	764	917078708	33	77
12102031	693	919466708	1	1	12216207	771	917078808	33	76
12102044	869	96041003	1	1	12216207	784	917079208	33	78
12102045	869	96041003	2	1	12216207	789	917571208	33	78
12102046	869	96041003	3	1	12216207	856	968099808	13	1
12102047	869	96041003	4	1	12216217	338	918810308	40	4
12102048	869	96041003	5	1	12216222	266	96032892	332	4
12102116	340	10877138	28	1	12216224	75	967971408	507	1
12201263	400	917347708	30	12	12216226	324	96032891	26	4
12201384	218	917451208	30	8	12216226	506	96028063	502	1
12203070	151	917081108	7	2	12216226	517	967917908	82	72
12203070	467	10228112	37	2	12216909	703	919304308	154	4
12203167	702	919304308	102	2	12216946	599	96000684	19	2
12203634	253	918861408	25	4	12216946	618	918064308	32	1
12203634	467	10228112	38	3	12217239	331	96004209	8	3
12203635	266	96032892	325	2	12217761	271	96033379	309	2
12203658	323	96032910	7	6	12218072	946	919220008	54	4
12204614	81	917322008	7	6	12218072	948	96037041	9	1
12204614	105	917322208	7	6	12218072	950	96037042	8	1
12204614	420	917691308	3	2	12218072	975	919222808	38	2
12206699	138	918011308	58	4	12218127	271	96033379	321	4
12206699	243	540270514	18	6	12218194	456	10425291	12	2

Item	Page	Assembly	Pos.	Quantity	Item	Page	Assembly	Pos.	Quantity
12218492	831	967913408	3	1	12691230	190	917438108	18	4
12219257	375	96019612	507	6	12691230	209	917454008	18	4
12219296	239	11347396	21	8	12691230	218	917451208	15	8
12219339	218	917451208	19	8	12691466	671	917863208	6	16
12219804	467	10228112	39	4	12691483	409	967981108	3	3
12219805	608	96028393	59	8	12691483	754	967747008	3	4
12219811	444	967930608	10	5	12691483	767	967744008	3	8
12219811	448	967968208	(10)	5	12691483	774	967950808	4	3
12220252	17	918005408	55	3	12691483	776	968214108	4	4
12220375	744	969663108	1	2	12691483	778	968217108	3	4
12220759	832	96001219	7	4	12691483	905	96038862	4	5
12222896	391	10876576	22	1	12691987	448	967968208	8	4
12222984	438	96033811	30	3	12692000	453	919297008	46	1
12222992	748	918121408	13	2	12692008	283	11212366	11	4
12222993	975	919222808	26	1	12693951	495	96033855	523	1
12223047	671	917863208	9	24	12857091	305	918861608	1	1
12224015	704	919304308	188	8	12859365	67	10132387	7	1
12224015	830	919301808	85	2	12869734	305	918861608	(570)	1
12224020	187	917077708	13	8	240046502	613	96000697	16	4
12224027	355	918999008	41	2	240192002	562	11314761	11	4
12224034	980	96038653	2	4	240213102	578	571362608	479	8
12224041	752	917190908	11	2	247021702	625	96033157	602	3
12224041	760	917333908	11	2	247021802	331	96004209	13	1
12224041	764	917078708	11	2	247105602	32	969731708	661	2
12224041	784	917079208	11	2	247105602	70	967787408	623	1
12224041	789	917571208	11	2	247105602	97	967787508	628	1
12224045	406	967846208	12	1	247105602	554	96032955	725	2
12224045	408	967981008	10	1	247108302	32	969731708	670	1
12224045	753	967746908	6	1	247108302	161	969733008	657	1
12224045	766	967743808	6	1	247108302	229	968081908	630	1
12224045	773	967897608	8	1	247108302	437	919140208	10	2
12224045	775	968190108	8	1	247108302	438	96033811	15	1
12224045	777	968190208	10	1	247108302	554	96032955	707	3
12224045	889	968768408	3	1	247108302	625	96033157	606	3
12224056	407	967846508	3	2	247108302	872	96022733	22	1
12224059	60	917291608	39	12	247108402	31	969731708	651	1
12224059	93	917291708	39	12	247108402	249	967787908	604	2
12225205	975	919222808	36	2	247108402	555	96032955	779	3
12225205	979	96035533	2	1	247117702	31	969731708	606	2
12225207	266	96032892	300	2	247117702	161	969733008	627	5
12225299	138	918011308	22	4	247117702	199	967787708	602	1
12225935	338	918810308	41	4	247117702	213	967787808	603	1
12225950	552	96032955	430	4	247117702	432	967788008	624	1
12226094	266	96032892	357	2	247117702	554	96032955	721	20
12226095	522	96033320	(8)	40	247117702	733	96020306	635	1
12227180	705	928830208	4	2	247117702	818	967789008	629	1
12230467	806	917473608	32	4	247117702	861	968883308	604	1
12230471	175	919082708	13	6	247117702	864	968883408	605	1
12240952	429	11211234	22	2	247117702	872	96022733	24	3
12240952	712	11211228	39	1	247126202	813	90200135	8	1
12412141	308	918861908	32	2	247128502	32	969731708	668	2
12412141	313	918861808	30	2	247128502	229	968081908	631	1
12414685	332	11373478	739	1	247128502	249	967787908	605	2
12466377	332	11373478	738	1	247128602	70	967787408	628	1
12503121	329	968866808	2	1	247128602	97	967787508	630	1
12569713	315	11382590	7	6	247128602	161	969733008	650	4
12569715	315	11382590	6	6	247128602	199	967787708	604	1
12569870	315	11382590	3	1	247128602	213	967787808	607	1
12569881	315	11382590	4	2	247128602	432	967788008	606	1
12569884	315	11382590	5	2	247128602	554	96032955	688	11

Item	Page	Assembly	Pos.	Quantity	Item	Page	Assembly	Pos.	Quantity
247128602	625	96033157	619	2	400140908	937	96039722	510	4
247128602	872	96022733	25	1	4001447	61	917291608	83	4
247138602	555	96032955	776	4	4001447	94	917291708	83	4
260407602	508	968418008	503	1	4001447	175	919082708	12	4
260407702	513	918862808	(503)	1	4001880	271	96033379	307	1
261100708	239	11347396	12	0.6	400208003	811	90200134	76	3
262001308	434	917473108	4	0.2	4002299	199	967787708	321	8
262101308	327	919171008	40	1.4	4002299	213	967787808	321	8
262103108	338	918810308	30	0.064	4002299	229	968081908	321	8
262103908	46	926891108	7	0.16	4002299	567	10413255	10	4
262103908	323	96032910	8	3.5	4002299	817	967789008	321	4
262103908	327	919171008	35	0.5	4002601	575	511308608	23	4
262103908	481	96044249	20	0.3	4002886	456	10425291	35	4
262103908	484	969443908	9	22	4002918	193	90024489	27	36
262103908	523	96033320	90	0.5	4002918	222	90200276	27	36
262103908	608	96028393	25	0.6	400603508	510	968681408	251	2
262103908	654	968646208	24	0.05	402600208	61	917291608	108	4
262104008	327	919171008	36	0.5	402600208	94	917291708	108	4
262104008	367	969259908	19	0.25	402600508	671	917863208	15	4
262104008	675	917517908	35	0.26	404140208	592	10326323	13	1
262104308	45	965690708	6	1.7	4042020	194	90024729	7	2
262104308	497	969245308	(3)	1.78	4042195	239	11347396	922	6
262104308	518	969408008	11	4.7	4042273	199	967787708	503	4
262105108	348	917079908	(6)	0.8	4042273	213	967787808	503	4
262105108	348	917079908	(6)	0.8	4042273	817	967789008	503	4
262105108	348	917079908	(6)	0.8	404293213	613	96000697	26	1
262105308	348	917079908	14	5.2	4043016	63	90029090	66	24
262105308	484	969443908	18	6.5	4043016	65	90029091	66	24
262107814	594	919075508	5	3.1	404309408	811	90200134	61	24
262109108	516	967917908	10	0.72	404313701	811	90200134	(7)	12
262109108	600	964560908	9	3.7	404316101	552	96032955	408	20
262182101	149	90025097	314	9.91	4043164	63	90029090	17	18
262182101	149	90025097	315	9.8	4043164	65	90029091	17	18
262201608	473	96034154	65	0.05	404317208	567	10413255	11	16
283030708	701	919304308	28	4	404324508	125	917076808	10	4
283096108	704	919304308	184	1	404324508	663	919408908	3	2
283096108	923	919219708	11	3	404324908	190	917438108	19	35
283096108	947	919220008	66	2	404324908	193	90024489	3	35
283096108	970	919220208	11	2	404324908	209	917454008	19	35
288135108	845	917228608	9	2	404325608	918	96038042	5	1
288138108	743	918121308	(1)	1	404361208	568	10342823	4	4
288153708	947	919220008	62	2	404361208	575	511308608	56	4
288154508	845	917228608	33	2	404361208	578	571362608	10	4
288154808	132	926573208	(1)	1	404363008	559	11340741	43	4
288155308	744	969663108	3	1	404400508	618	918064308	30	2
288155308	900	969944708	2	2	404402508	429	11211234	23	1
288157308	400	917347708	47	1	406210708	60	917291608	13	8
288176208	19	968660508	12	1	406210708	93	917291708	13	8
288179708	845	917228608	21	1	406210808	60	917291608	15	8
288182508	387	918760508	30	1	406210808	93	917291708	15	8
288183108	601	964561008	6	6	406220708	191	90023098	31	24
388283108	688	962563908	2	1	406221408	266	96032892	301	2
388283208	688	962563908	1	1	406264008	60	917291608	12	35
4000437	428	917080608	9	1	406264008	93	917291708	12	35
4000437	939	96039026	2	2	406500214	382	96033371	35	4
4000437	940	96039027	2	2	406500214	658	96029469	31	16
4000437	950	96037042	7	1	406506808	625	96033157	321	2
4000809	947	919220008	89	4	406508208	654	968646208	14	1
400085903	144	90211005	41	3	406509108	400	917347708	36	8
400085903	984	919222908	3	1	406527608	654	968646208	10	2

Item	Page	Assembly	Pos.	Quantity	Item	Page	Assembly	Pos.	Quantity
406527908	313	918861808	300	3	411903008	654	968646208	23	4
4065281	17	918005408	24	8	411903108	602	969848908	5	12
406590105	652	967956208	15	9	411903108	654	968646208	20	4
406590105	881	967937608	3	2	411903108	881	967937608	4	4
406602308	903	919219508	24	6	411903208	654	968646208	12	2
406603008	829	919301808	13	16	411903208	675	917517908	24	16
406604008	266	96032892	302	16	411903308	629	968397108	7	4
406605808	60	917291608	19	40	413002708	182	969344108	77	2
406605808	93	917291708	19	40	413002708	338	918810308	44	4
406605808	190	917438108	20	8	413002808	609	96028393	62	1
406605808	209	917454008	20	8	413003108	615	969520208	4	1
406605808	806	917473608	30	8	413003208	61	917291608	85	4
406608708	712	11211228	40	2	413003208	94	917291708	85	4
407003908	625	96033157	310	3	413004408	60	917291608	56	32
408303201	829	919301808	(7)	8	413004408	79	968727008	8	4
408311208	513	918862808	67	4	413004408	93	917291708	56	32
408400701	516	967917908	21	2	413004408	103	968668808	8	4
408400701	958	96035579	150	4	413006208	522	96033320	(3)	32
408400801	714	96028886	268	4	420000414	829	919301808	49	16
408400801	836	96036210	280	16	420001014	61	917291608	107	4
408400801	912	96035575	150	8	420001014	94	917291708	107	4
408603508	338	918810308	33	4	420001014	243	540270514	79	4
408604008	111	918589408	27	2	420001014	266	96032892	375	18
408604008	175	919082708	40	8	420001014	355	918999008	38	41
408604008	356	918999008	57	2	420001014	448	967968208	5	8
408604008	361	968309908	30	2	420001014	829	919301808	50	36
408604008	367	969259908	23	4	420001114	590	919075408	45	16
408604008	675	917517908	37	8	420001114	613	96000697	27	1
408605708	628	919075608	8	4	420001901	63	90029090	53	16
408606201	24	969088908	11	8	420005414	323	96032910	(12)	4
408650508	923	919219708	48	2	420050008	937	96039722	508	9
408650608	266	96032892	329	2	420050108	50	967908108	(506)	1
408650608	881	967937608	2	2	420050108	50	967908108	(506)	1
409706608	703	919304308	174	2	420050108	75	967971408	508	1
409706808	151	917081108	4	2	420050108	516	967917908	22	2
409706908	345	915587308	2	4	420050108	714	96028886	267	9
409706908	453	919297008	44	4	420050108	836	96036210	282	19
409707008	140	968284308	9	4	420050108	836	96036210	(506)	1
409710908	265	96032892	(5)	2	420050108	912	96035575	152	10
409710908	334	96004224	7	2	420050108	934	96038564	504	1
409710908	474	969118108	2	2	420050108	935	96038565	504	1
409710908	475	96038209	2	1	420050108	937	96039722	516	1
409710908	476	96038293	2	2	420050108	958	96035579	152	5
409710908	477	969054708	7	2	420050601	654	968646208	15	6
409710908	478	969056008	7	2	420050701	898	968455908	8	18
409710908	479	969427208	7	2	420050801	267	96032892	388	8
409710908	480	969427308	7	2	420060201	652	967956208	26	19
409710908	481	96044249	2	2	420060201	656	96005701	6	4
409752408	552	96032955	415	4	420060705	190	917438108	26	16
409831208	362	968287308	3	12	420060705	209	917454008	26	16
409831208	363	96020149	6	4	420060705	210	968161808	19	4
410120308	620	968080908	17	2	420060705	318	919063308	25	56
410150008	497	969245308	11	1	420060705	473	96034154	125	2
410150008	516	967917908	44	1	420060705	652	967956208	16	32
411505001	63	90029090	88	8	420060705	881	967937608	5	6
411505001	65	90029091	88	8	420600301	752	917190908	36	24
411530301	629	968397108	10	2	420600301	760	917333908	36	25
411530301	652	967956208	20	19	420600301	764	917078708	36	62
411530301	656	96005701	7	4	420600301	771	917078808	36	60
411903008	599	96000684	18	2	420600301	784	917079208	36	64

Item	Page	Assembly	Pos.	Quantity	Item	Page	Assembly	Pos.	Quantity
420600301	789	917571208	36	64	428010508	952	96032582	4	2
420600301	903	919219508	48	4	428010508	953	96032654	4	2
421000608	743	918121308	25	4	428010708	400	917347708	(3)	2
421000608	748	918121408	28	4	428010708	829	919301808	(3)	2
421100608	947	919220008	92	3	428012201	144	90211005	21	5
421100808	125	917076808	16	12	428020101	976	96035475	6	1
421101308	516	967917908	43	1	428100308	243	540270514	21	1
421102608	210	968161808	22	4	428101508	288	11267361	11	1
421202208	175	919082708	16	8	428102208	245	570112908	12	1
421601008	267	96032892	383	2	428102408	23	11601184	12	1
421801614	23	11601184	29	2	428102508	241	11347399	4	1
421801614	629	968397108	9	3	428110201	63	90029090	61	2
421801708	79	968727008	5	14	428110201	65	90029091	61	2
421801708	103	968668808	5	14	430604708	620	968080908	7	1
421801708	183	968907308	5	5	430606308	429	11211234	24	2
421801708	184	968907408	5	3	431100201	809	90200131	21	1
421801708	365	968904008	6	4	431103708	181	969344108	16	2
421801708	460	918531108	8	4	432003408	597	969752608	10	2
421801708	590	919075408	32	2	432003408	620	968080908	28	1
421801908	267	96032892	389	8	432003708	401	917347708	92	4
421801908	271	96033379	351	4	432006801	663	919408908	13	4
421802108	267	96032892	385	116	432008708	175	919082708	38	16
421802108	308	918861908	73	16	432009108	745	918188208	7	2
421802108	447	919140308	19	18	432013108	676	965575208	6	1
421802108	597	969752608	35	2	433003608	652	967956208	39	2
421802108	613	96000697	23	1	433010808	61	917291608	74	2
421802108	675	917517908	22	32	433010808	94	917291708	74	2
421861405	552	96032955	423	10	433010808	703	919304308	121	4
421861405	552	96032955	435	4	433100908	361	968309908	7	2
422005501	710	917084408	11	2	433100908	400	917347708	39	12
422007001	193	90024489	49	3	433100908	663	919408908	9	2
423910801	809	90200131	23	1	433100908	701	919304308	17	4
423912001	66	933878901	39	4	433100908	752	917190908	21	8
424000508	203	917452308	12	3	433100908	760	917333908	21	8
424000508	215	917452408	12	3	433100908	764	917078708	21	8
424000508	226	917452608	12	3	433100908	771	917078808	21	12
424000508	819	917452808	12	3	433100908	784	917079208	21	8
424100608	244	510230608	8	6	433100908	789	917571208	21	8
424100708	562	11314761	12	4	433100908	792	919219208	7	4
4242017	591	919075408	(6)	2	433100908	801	917191008	4	4
425100408	513	918862808	75	4	433100908	885	919326208	7	2
425100708	517	967917908	84	72	433100908	903	919219508	9	2
425220708	506	96028063	503	1	433101208	18	918005408	80	1
425220708	523	96033320	71	32	433101208	60	917291608	38	6
425220808	462	964837908	32	1	433101208	93	917291708	38	6
425220808	669	918470508	3	6	433101208	675	917517908	8	2
428000808	975	919222808	7	8	433101208	752	917190908	42	8
428002708	845	917228608	25	2	433101208	760	917333908	42	8
428002908	243	540270514	13	1	433101208	764	917078708	42	8
428002908	923	919219708	24	2	433101208	771	917078808	42	8
428006705	193	90024489	25	1	433101208	784	917079208	42	8
428006705	222	90200276	25	1	433101208	789	917571208	42	8
428007508	401	917347708	66	2	433101208	792	919219208	16	8
428007508	406	967846208	10	1	433101208	885	919326208	34	2
428008508	777	968190208	6	2	433101208	923	919219708	19	1
428010508	830	919301808	73	2	433101208	947	919220008	94	1
428010508	845	917228608	30	1	433101208	975	919222808	14	2
428010508	903	919219508	32	2	433102508	182	969344108	78	1
428010508	946	919220008	56	1	433102508	745	918188208	3	2
428010508	951	96032541	5	2	433102508	859	968929808	4	1

Item	Page	Assembly	Pos.	Quantity	Item	Page	Assembly	Pos.	Quantity
433102508	879	968838608	10	1	451430808	789	917571208	13	4
433102808	17	918005408	51	8	451436708	18	918005408	83	1
433102808	61	917291608	102	4	452541408	401	917347708	70	2
433102808	94	917291708	102	4	452549308	356	918999008	100	1
433102808	121	917076708	10	24	452550908	356	918999008	104	2
433102808	367	969259908	6	8	452554008	947	919220008	106	1
433102808	701	919304308	20	6	453008308	701	919304308	19	4
433102808	880	967936408	5	1	453008508	701	919304308	18	4
433105008	132	926573208	4	2	453008808	61	917291608	101	4
433105008	175	919082708	36	2	453008808	94	917291708	101	4
433105008	253	918861408	4	2	453020908	359	968283208	20	10
433105008	702	919304308	120	2	453021308	752	917190908	41	8
433105208	670	917508308	5	2	453021308	760	917333908	41	8
433105308	923	919219708	27	1	453021308	764	917078708	41	8
433200908	702	919304308	85	4	453021308	771	917078808	41	8
433201608	359	968283208	51	1	453021308	784	917079208	41	8
433201608	903	919219508	28	1	453021308	789	917571208	41	8
433206208	121	917076708	42	2	453021308	792	919219208	15	8
433206208	126	962009308	8	1	453022108	138	918011308	55	14
433206308	356	918999008	79	2	453022308	359	968283208	7	7
433206408	402	917347708	116	2	453030308	946	919220008	57	1
433206408	675	917517908	7	4	453031808	61	917291608	75	2
433206408	676	965575208	7	1	453031808	94	917291708	75	2
433206408	885	919326208	30	4	453031908	951	96032541	7	1
433206608	355	918999008	30	2	453032008	210	968161808	9	2
434006601	63	90029090	92	1	453032008	591	919075408	76	2
434006601	65	90029091	92	1	453032708	121	917076708	22	4
450019108	113	96016050	3	2	453032708	628	919075608	3	2
450022208	995	96034669	3	2	453032708	703	919304308	129	2
450023208	702	919304308	59	2	4600021	60	917291608	48	4
450023708	728	96038419	2	1	4600021	93	917291708	48	4
450023708	947	919220008	76	1	4600021	401	917347708	58	8
450023708	992	96031241	2	1	4600021	701	919304308	23	4
450046308	132	926573208	3	1	4600021	704	919304308	189	16
451000208	880	967936408	1	1	4600146	60	917291608	20	44
451222208	234	917645608	4	4	4600146	93	917291708	20	44
451222208	359	968283208	13	20	4600146	267	96032892	380	2
451222208	676	965575208	10	1	4600199	138	918011308	24	8
451222408	17	918005408	52	8	4600199	187	917077708	10	8
451222408	121	917076708	9	24	4600222	267	96032892	387	16
451222408	702	919304308	88	12	4600319	454	919297008	70	1
451222408	885	919326208	20	14	4600320	591	919075408	(4)	2
451222508	830	919301808	(3)	1	4600328	676	965575208	11	2
451222508	853	967957508	11	1	4600552	817	967789008	322	4
451222508	978	96013389	9	1	4600577	63	90029090	21	12
451223008	832	96001219	3	1	4600577	65	90029091	21	12
451223108	356	918999008	87	4	4600601	63	90029090	52	16
451223108	367	969259908	7	8	4600601	65	90029091	52	16
451226608	138	918011308	18	4	4600604	253	918861408	41	4
451226808	355	918999008	52	4	4600604	447	919140308	8	4
451226808	426	917080508	19	4	4600741	552	96032955	406	15
451227408	355	918999008	50	4	4600785	60	917291608	24	4
451237208	18	918005408	82	4	4600785	93	917291708	24	4
451241208	701	919304308	24	4	4600871	271	96033379	306	4
451422308	121	917076708	24	4	463000103	144	90211005	56	3
451426808	125	917076808	9	4	463000303	193	90024489	38	3
451430808	752	917190908	13	4	463000303	222	90200276	38	3
451430808	760	917333908	13	4	4635148	806	917473608	50	4
451430808	764	917078708	13	4	4635246	276	10873653	9	1
451430808	784	917079208	13	4	4635422	187	917077708	16	4

Item	Page	Assembly	Pos.	Quantity	Item	Page	Assembly	Pos.	Quantity
4635422	590	919075408	14	2	470033008	413	968513208	619	8
470010108	32	969731708	659	3	470033008	554	96032955	718	2
470010108	160	969733008	608	1	470033008	732	96020306	623	3
470010108	555	96032955	756	2	470033108	31	969731708	609	12
470010208	553	96032955	665	1	470033108	70	967787408	608	2
470010308	31	969731708	622	2	470033108	97	967787508	613	2
470010308	733	96020306	641	1	470033108	553	96032955	678	29
470010308	824	96006590	600	1	470033108	662	96043277	610	1
470010308	864	968883408	606	1	470033108	732	96020306	602	7
470010508	733	96020306	642	3	470033208	662	96043277	612	1
470010608	556	96032955	837	1	470033208	732	96020306	603	1
470010808	32	969731708	680	2	470200708	224	90200533	9	1
470010808	161	969733008	642	2	470230308	453	919297008	37	1
470010808	249	967787908	622	1	470230308	555	96032955	747	5
470011108	733	96020306	639	1	470230308	666	968562908	605	2
470011308	31	969731708	605	2	470230408	413	968513208	624	2
470011308	70	967787408	624	1	470230508	160	969733008	603	1
470011308	97	967787508	626	1	470230608	265	96032892	131	1
470011308	199	967787708	606	1	470230608	625	96033157	600	1
470011308	213	967787808	604	1	470230808	229	968081908	623	1
470011308	229	968081908	625	1	470230808	554	96032955	695	1
470011308	817	967789008	623	1	470231108	662	96043277	609	1
470011308	824	96006590	602	1	470231408	554	96032955	716	2
470011308	872	96022733	26	1	470232408	32	969731708	676	2
470011408	554	96032955	714	4	470232608	31	969731708	648	6
470011508	432	967788008	631	1	470232608	432	967788008	600	1
470011508	556	96032955	846	3	470233008	554	96032955	706	2
470030308	32	969731708	686	1	470233408	160	969733008	604	2
470030308	413	968513208	614	2	470233408	229	968081908	607	2
470030308	555	96032955	746	13	470233408	554	96032955	696	4
470030308	732	96020306	613	5	470400708	195	90024490	4	1
470030408	32	969731708	675	2	470400708	195	90024490	11	1
470030408	70	967787408	625	1	470400708	223	90200528	4	1
470030408	97	967787508	627	1	470430008	420	917691308	18	1
470030408	432	967788008	615	1	470430008	556	96032955	847	3
470030408	554	96032955	726	3	470430308	555	96032955	754	13
470030408	732	96020306	620	4	470430308	666	968562908	604	2
470030508	70	967787408	609	1	470430408	161	969733008	636	2
470030508	97	967787508	609	1	470430408	555	96032955	780	5
470030608	70	967787408	605	1	470430408	732	96020306	622	1
470030608	97	967787508	611	1	470430408	872	96022733	27	1
470030608	555	96032955	758	4	470430508	70	967787408	604	1
470030608	625	96033157	607	2	470430508	97	967787508	610	1
470030708	555	96032955	773	5	470430508	161	969733008	637	1
470030808	70	967787408	607	1	470430508	555	96032955	810	1
470030808	97	967787508	612	1	470430608	554	96032955	734	4
470030808	555	96032955	761	3	470430708	31	969731708	642	1
470030808	732	96020306	607	5	470430708	555	96032955	789	2
470030908	555	96032955	757	14	470430808	70	967787408	602	2
470030908	662	96043277	611	1	470430808	97	967787508	607	2
470030908	732	96020306	610	1	470430808	555	96032955	796	2
470031008	31	969731708	631	1	470430808	733	96020306	627	1
470032508	32	969731708	662	2	470431408	553	96032955	677	19
470032508	556	96032955	829	1	470431408	732	96020306	611	1
470032508	732	96020306	621	4	470431508	554	96032955	709	2
470032708	31	969731708	628	10	470431508	732	96020306	606	1
470032708	161	969733008	618	2	470432308	732	96020306	619	1
470032708	733	96020306	630	1	470432508	116	967787608	603	4
470032908	556	96032955	865	2	470432508	161	969733008	613	1
470032908	733	96020306	647	2	470432508	432	967788008	602	1

Item	Page	Assembly	Pos.	Quantity	Item	Page	Assembly	Pos.	Quantity
470432708	556	96032955	863	1	471031808	553	96032955	620	13
470432908	413	968513208	607	1	471031908	553	96032955	616	5
470432908	555	96032955	801	2	471032108	31	969731708	626	1
470433008	70	967787408	603	4	471032108	205	917451408	2	1
470433008	97	967787508	608	4	471032108	420	917691308	12	6
470433008	161	969733008	619	4	471032108	453	919297008	25	26
470433008	554	96032955	681	6	471032108	516	967917908	41	1
470433008	732	96020306	604	2	471032108	554	96032955	679	10
470700208	70	967787408	626	1	471032108	625	96033157	615	1
470700208	97	967787508	625	1	471032108	733	96020306	633	3
470700208	161	969733008	620	2	471032108	740	917692108	6	6
470700208	199	967787708	607	1	471032108	820	917481408	2	1
470700208	213	967787808	608	1	471032208	554	96032955	740	6
470700208	229	968081908	608	1	471032308	555	96032955	792	1
470700208	432	967788008	630	1	471032608	31	969731708	654	1
470700208	553	96032955	650	14	471032608	213	967787808	612	1
470700208	817	967789008	600	1	471032608	553	96032955	600	3
470701614	199	967787708	624	1	471032608	817	967789008	616	1
470701614	213	967787808	624	1	471032708	161	969733008	622	1
470701614	229	968081908	636	1	471032708	556	96032955	836	1
470701614	818	967789008	626	1	471032808	553	96032955	670	7
471004514	116	967787608	605	4	471032808	861	968883308	603	2
471004514	161	969733008	614	2	471032808	864	968883408	603	2
471004514	432	967788008	626	1	471033008	249	967787908	611	1
471004514	554	96032955	704	4	471033008	554	96032955	741	12
471030108	626	96033157	630	1	471033108	31	969731708	630	6
471030208	553	96032955	638	1	471033208	32	969731708	679	1
471030508	70	967787408	616	4	471033208	116	967787608	606	4
471030508	97	967787508	618	4	471033208	161	969733008	616	2
471030508	199	967787708	625	1	471033208	249	967787908	600	2
471030508	213	967787808	625	1	471033208	432	967788008	622	1
471030508	229	968081908	606	3	471033208	554	96032955	680	9
471030508	553	96032955	634	3	471033308	553	96032955	643	2
471030508	818	967789008	627	1	471033408	31	969731708	623	2
471030708	161	969733008	630	3	471033408	553	96032955	672	1
471030808	161	969733008	615	1	471033608	31	969731708	618	2
471030808	413	968513208	605	1	471033608	553	96032955	663	2
471030808	555	96032955	806	1	471033808	554	96032955	699	5
471030808	732	96020306	616	2	471034408	553	96032955	660	3
471030808	872	96022733	29	1	471034508	31	969731708	612	3
471030908	553	96032955	645	2	471034708	31	969731708	611	3
471031008	31	969731708	641	3	471034708	553	96032955	615	12
471031008	130	96005686	52	1	471034808	161	969733008	654	1
471031008	199	967787708	612	1	471034808	199	967787708	613	2
471031008	249	967787908	619	1	471034808	213	967787808	613	2
471031008	556	96032955	845	1	471034808	229	968081908	620	2
471031108	443	967967608	7	2	471034808	432	967788008	605	1
471031108	553	96032955	622	3	471034808	554	96032955	722	4
471031108	625	96033157	605	4	471034808	818	967789008	628	1
471031208	31	969731708	617	8	471035308	432	967788008	625	1
471031208	229	968081908	619	1	471035308	554	96032955	689	15
471031208	249	967787908	603	4	471037008	161	969733008	628	3
471031308	70	967787408	620	4	471037508	438	96033811	14	1
471031308	97	967787508	621	4	471037508	556	96032955	853	2
471031308	553	96032955	619	3	471039308	387	918760508	31	1
471031408	555	96032955	778	2	471039408	641	918824508	26	1
471031508	199	967787708	615	1	471039508	641	918824508	27	1
471031508	213	967787808	619	1	471039608	161	969733008	646	1
471031508	553	96032955	617	12	471039608	199	967787708	618	2
471031608	554	96032955	742	1	471039608	213	967787808	615	2

Item	Page	Assembly	Pos.	Quantity	Item	Page	Assembly	Pos.	Quantity
471039608	229	968081908	601	2	472330208	229	968081908	621	5
471039608	413	968513208	612	4	472330208	413	968513208	602	3
471039608	553	96032955	675	25	472330208	554	96032955	698	14
471039608	666	968562908	600	7	472330208	817	967789008	612	1
471039608	732	96020306	618	2	472331208	161	969733008	651	1
471039608	818	967789008	631	2	472331208	453	919297008	27	1
471039708	70	967787408	622	4	472331208	553	96032955	637	3
471039708	97	967787508	616	4	472331208	740	917692108	9	1
471039708	161	969733008	629	3	472331908	70	967787408	601	4
471039708	199	967787708	619	1	472331908	97	967787508	601	4
471039708	213	967787808	618	1	472331908	160	969733008	612	1
471039708	229	968081908	618	2	472331908	229	968081908	611	1
471039708	249	967787908	609	1	472331908	554	96032955	694	6
471039708	555	96032955	803	1	472331908	732	96020306	600	2
471039708	625	96033157	609	2	472430408	31	969731708	634	1
471039708	817	967789008	614	1	472430408	555	96032955	794	2
471039808	553	96032955	621	3	472431208	555	96032955	814	3
471039808	625	96033157	611	1	472431808	554	96032955	730	1
471039908	553	96032955	647	7	472431808	733	96020306	638	1
471039908	625	96033157	620	1	472530608	555	96032955	777	3
471900308	554	96032955	687	2	472531508	151	917081108	11	1
471900408	553	96032955	667	1	472531508	161	969733008	647	2
471900508	732	96020306	617	1	472531508	229	968081908	635	1
471900608	249	967787908	620	1	472531508	420	917691308	21	2
471900608	554	96032955	710	5	472531508	432	967788008	629	1
471900708	32	969731708	682	1	472531508	453	919297008	26	6
471900708	553	96032955	673	1	472531508	497	969245308	13	1
471900908	554	96032955	736	1	472531508	516	967917908	40	1
471901108	161	969733008	625	1	472531508	553	96032955	636	15
471901108	556	96032955	820	2	472531508	625	96033157	613	3
471901208	556	96032955	833	2	472531508	733	96020306	632	3
471901308	249	967787908	608	2	472531508	817	967789008	601	1
471901308	554	96032955	711	1	472531808	70	967787408	600	4
471901308	817	967789008	615	1	472531808	97	967787508	600	4
471901508	553	96032955	655	5	472531808	161	969733008	644	1
471901808	116	967787608	607	4	472531808	199	967787708	601	3
471901808	432	967788008	609	1	472531808	213	967787808	602	3
471901908	31	969731708	629	2	472531808	229	968081908	609	4
471902008	453	919297008	35	1	472531808	554	96032955	693	8
471902308	555	96032955	766	8	472531808	732	96020306	601	4
471902308	626	96033157	621	1	472531808	817	967789008	610	2
471903208	553	96032955	633	2	473230508	31	969731708	633	1
471903608	553	96032955	614	5	473230608	590	919075408	12	2
471903808	555	96032955	744	1	473230808	861	968883308	601	2
471904308	229	968081908	624	1	473230808	864	968883408	601	2
471904308	413	968513208	604	1	473231008	555	96032955	783	4
471904308	553	96032955	668	6	473231008	861	968883308	602	2
471904308	666	968562908	602	1	473231008	864	968883408	602	2
471904508	733	96020306	637	4	473231208	432	967788008	603	1
472032308	625	96033157	601	1	473231408	554	96032955	719	2
472201108	195	90024490	3	1	473300208	31	969731708	625	1
472201108	195	90024490	22	1	473300208	555	96032955	748	2
472300414	161	969733008	638	1	474001108	555	96032955	813	1
472300414	556	96032955	858	1	474031408	555	96032955	812	1
472330208	31	969731708	658	2	474032608	161	969733008	643	1
472330208	70	967787408	621	4	474032608	556	96032955	822	1
472330208	97	967787508	622	4	474032808	556	96032955	823	1
472330208	161	969733008	655	1	474032908	556	96032955	821	1
472330208	199	967787708	626	1	474033008	555	96032955	811	4
472330208	213	967787808	626	1	474906608	160	969733008	503	1

Item	Page	Assembly	Pos.	Quantity	Item	Page	Assembly	Pos.	Quantity
474907308	553	96032955	582	2	475431408	70	967787408	627	1
474907608	556	96032955	842	1	475431408	97	967787508	629	1
475030208	31	969731708	600	8	475431408	160	969733008	609	1
475030208	437	919140208	11	1	475431408	199	967787708	620	1
475030208	555	96032955	805	1	475431408	213	967787808	620	1
475031008	161	969733008	632	1	475431408	229	968081908	633	1
475031008	553	96032955	657	2	475431408	554	96032955	723	8
475031108	817	967789008	618	1	475431408	626	96033157	631	1
475031308	31	969731708	607	4	475431408	666	968562908	601	2
475031308	554	96032955	735	1	475431408	818	967789008	630	1
475031508	32	969731708	667	1	475431508	32	969731708	664	1
475031508	413	968513208	601	2	475431508	556	96032955	838	1
475031508	554	96032955	724	3	475431608	555	96032955	763	3
475031608	70	967787408	632	1	475431708	554	96032955	732	2
475031608	97	967787508	634	1	475431808	161	969733008	639	3
475031608	229	968081908	616	8	475431808	556	96032955	857	2
475031708	229	968081908	615	2	475431808	872	96022733	21	1
475031708	555	96032955	787	1	475431808	874	968883508	602	1
475031808	555	96032955	798	1	475432008	432	967788008	628	1
475031808	733	96020306	629	2	475432008	554	96032955	703	6
475031908	31	969731708	637	2	475432308	31	969731708	652	1
475032508	116	967787608	601	4	475432308	556	96032955	867	1
475032508	161	969733008	617	1	475432508	554	96032955	701	4
475032508	733	96020306	634	1	475432608	554	96032955	737	5
475032508	824	96006590	601	1	475432708	161	969733008	652	1
475032908	733	96020306	625	2	475432708	432	967788008	632	2
475033008	553	96032955	632	2	475432708	556	96032955	830	1
475033008	733	96020306	650	1	475433108	249	967787908	614	1
475033708	413	968513208	606	2	475433108	554	96032955	712	10
475033708	432	967788008	604	2	475433308	32	969731708	673	2
475034008	555	96032955	799	2	475433308	556	96032955	862	1
475034008	733	96020306	636	5	475433308	864	968883408	604	1
475034508	70	967787408	630	1	475433508	116	967787608	602	4
475034508	97	967787508	632	1	475433508	161	969733008	623	1
475034508	437	919140208	12	1	475433508	432	967788008	601	1
475034508	824	96006590	603	1	475433608	199	967787708	611	1
475131308	70	967787408	606	1	475433608	213	967787808	611	1
475131308	97	967787508	602	1	475433608	229	968081908	612	1
475132008	555	96032955	784	1	475433608	817	967789008	607	1
475133408	556	96032955	826	1	475433708	556	96032955	864	1
475407208	554	96032955	731	4	475434008	432	967788008	608	1
475407208	732	96020306	612	1	475434108	556	96032955	835	1
475408108	554	96032955	682	3	475434208	160	969733008	610	4
475430108	70	967787408	633	1	475434208	554	96032955	683	3
475430108	97	967787508	633	1	475434308	160	969733008	606	5
475430108	556	96032955	839	1	475434308	556	96032955	868	1
475430208	625	96033157	616	1	475434308	733	96020306	648	1
475430308	555	96032955	807	2	475434808	31	969731708	621	1
475430408	32	969731708	677	1	475435008	556	96032955	866	2
475430408	732	96020306	605	2	475435008	733	96020306	649	1
475430508	70	967787408	612	4	475435308	554	96032955	727	4
475430508	97	967787508	605	4	475435408	555	96032955	786	1
475430508	555	96032955	771	5	475435408	733	96020306	628	1
475430908	229	968081908	622	1	475435508	555	96032955	788	3
475430908	556	96032955	840	2	475435608	249	967787908	610	1
475431208	31	969731708	635	2	475435608	556	96032955	827	1
475431208	554	96032955	708	5	475435708	31	969731708	604	2
475431308	553	96032955	656	17	475435708	70	967787408	610	1
475431308	732	96020306	615	2	475435708	97	967787508	624	1
475431408	32	969731708	672	1	475435708	199	967787708	603	1

Item	Page	Assembly	Pos.	Quantity	Item	Page	Assembly	Pos.	Quantity
475435708	213	967787808	606	1	477401808	556	96032955	819	1
475435708	555	96032955	793	1	477401908	555	96032955	759	3
475435708	817	967789008	620	1	477402608	161	969733008	634	3
475436008	555	96032955	775	5	477402608	303	968652008	2	1
475436108	31	969731708	643	1	477510101	562	11314761	15	1
475436108	555	96032955	791	1	477510501	194	90024729	10	4
475436308	32	969731708	669	1	477510501	562	11314761	22	1
475436308	70	967787408	629	1	477510501	811	90200134	(8)	8
475436308	97	967787508	631	1	477511301	63	90029090	79	8
475436308	229	968081908	634	1	477511301	65	90029091	79	4
475436308	554	96032955	733	4	477511501	63	90029090	77	2
475436308	872	96022733	23	1	477511501	65	90029091	77	2
475436308	874	968883508	601	1	477511501	193	90024489	68	3
475436708	554	96032955	690	4	477511501	195	90024490	39	1
475436708	662	96043277	608	1	477511501	223	90200528	39	1
475500408	555	96032955	755	2	477511501	224	90200533	39	1
475600908	625	96033157	618	1	477511501	811	90200134	93	1
475601508	31	969731708	632	1	477511601	63	90029090	69	2
475601508	161	969733008	648	1	477511601	65	90029091	69	2
475601508	249	967787908	613	1	477700208	161	969733008	635	3
475601508	553	96032955	635	11	477700408	555	96032955	782	2
475601508	733	96020306	631	3	477700408	626	96033157	634	1
475602608	161	969733008	645	1	477700508	555	96032955	808	2
475602608	229	968081908	600	1	477700708	556	96032955	818	1
475602608	553	96032955	601	19	477700808	161	969733008	641	1
475603008	555	96032955	774	1	477700908	555	96032955	760	3
475603408	31	969731708	601	4	477701108	413	968513208	623	2
476607708	625	96033157	603	3	477701108	556	96032955	860	1
476607808	556	96032955	834	3	477701608	413	968513208	621	3
476610208	556	96032955	843	1	477701808	555	96032955	816	1
476611408	249	967787908	618	1	477704008	112	512391108	25	4
476611508	116	967787608	604	8	477704008	161	969733008	658	1
476611708	556	96032955	849	2	477704008	166	11341035	22	4
476630908	817	967789008	622	1	477704008	199	967787708	628	1
477100308	453	919297008	32	2	477704008	213	967787808	628	1
477101408	151	917081108	16	1	477704008	454	919297008	71	2
477101408	218	917451208	76	2	477704008	553	96032955	661	9
477101408	420	917691308	15	9	477704008	557	11211288	33	2
477101408	453	919297008	15	28	477704008	567	10413255	200	4
477101408	625	96033157	550	3	477704008	575	511308608	2	3
477101408	740	917692108	11	2	477704008	818	967789008	632	1
477102808	303	968652008	3	1	477704077	429	11211234	27	2
477400108	151	917081108	15	1	477704077	559	11340741	33	2
477400108	205	917451408	3	1	477704108	112	512391108	26	2
477400108	218	917451208	75	2	477704108	166	11341035	23	4
477400108	420	917691308	17	9	477704108	199	967787708	614	1
477400108	453	919297008	28	28	477704108	201	11181960	11	1
477400108	625	96033157	614	3	477704108	213	967787808	617	1
477400108	740	917692108	7	7	477704108	553	96032955	676	2
477400108	820	917481408	3	1	477704108	817	967789008	625	1
477400608	413	968513208	622	2	477704208	31	969731708	649	2
477400608	556	96032955	859	1	477704208	166	11341035	24	2
477400908	413	968513208	620	3	477704208	201	11181960	12	2
477401008	556	96032955	817	1	477704208	429	11211234	29	1
477401408	387	918760508	32	1	477704308	249	967787908	612	1
477401508	453	919297008	33	2	477704308	553	96032955	654	1
477401508	555	96032955	781	2	477704308	625	96033157	604	1
477401508	626	96033157	633	1	477704377	194	90024729	11	6
477401608	555	96032955	809	2	477704408	265	96032892	124	1
477401708	161	969733008	640	1	477704508	553	96032955	618	1

Item	Page	Assembly	Pos.	Quantity	Item	Page	Assembly	Pos.	Quantity
477704508	625	96033157	612	2	4901732	190	917438108	28	8
477704608	32	969731708	666	1	4901732	209	917454008	28	8
477704608	160	969733008	600	1	4901732	210	968161808	21	4
477704608	553	96032955	662	4	4901782	355	918999008	42	8
477704608	567	10413255	202	2	4901823	313	918861808	305	8
477704708	557	11211288	32	1	4901939	906	96038863	6	1
477704708	559	11340741	32	1	4902030	811	90200134	79	24
477704708	567	10413255	201	2	4902174	671	917863208	7	32
477704808	66	933878901	62	3	4902326	401	917347708	82	16
477704808	553	96032955	626	4	4902329	811	90200134	27	16
477704908	193	90024489	69	1	491100814	662	96043277	607	1
477704908	222	90200276	69	1	4980031	958	96035579	166	2
477704908	739	11347373	12	1	4981029	302	96004429	3	2
477705108	443	967967608	6	2	500414708	591	919075408	82	1
477705208	199	967787708	609	1	500432508	40	511497508	22	2
477705208	213	967787808	610	1	5005199	454	919297008	75	9
477705208	555	96032955	768	2	500917508	142	918367008	6	9
477705208	817	967789008	609	1	500917508	654	968646208	11	2
477705508	626	96033157	629	2	501204208	170	510401908	16	2
477705608	429	11211234	28	1	501243708	171	471030708	1	1
477705708	553	96032955	630	3	501243708	641	918824508	(1)	1
477705808	70	967787408	619	8	501500908	113	96016050	6	4
477705808	97	967787508	620	8	501501077	243	540270514	23	3
477705808	222	90200276	68	3	501507014	239	11347396	141	0.7
477705808	553	96032955	627	4	501507014	241	11347399	200	0.3
482330814	31	969731708	638	2	501507214	239	11347396	142	0.8
482330814	555	96032955	765	3	501507214	241	11347399	201	0.4
482331814	554	96032955	728	4	501507314	239	11347396	143	1
482331814	733	96020306	640	1	501507314	241	11347399	202	1
482430314	70	967787408	615	4	501532014	239	11347396	9	1
482430314	97	967787508	615	4	501562308	193	90024489	62	36
482430314	160	969733008	607	1	502041701	811	90200134	(20)	1
482430314	553	96032955	669	2	502611908	323	96032910	6	6
482431114	553	96032955	658	12	502618908	355	918999008	37	40
482431314	555	96032955	753	2	502618908	594	919075508	24	6
482431414	32	969731708	687	1	502618908	621	964588408	9	2
482431514	249	967787908	616	1	502651408	627	502657308	2	1
482431514	554	96032955	729	1	502655808	625	96033157	162	1
482431614	733	96020306	644	1	502657308	625	96033157	52	1
482431814	160	969733008	611	1	502661608	625	96033157	152	1
482431814	554	96032955	715	1	502662808	625	96033157	155	1
482530814	32	969731708	678	1	502806508	37	96028333	1	1
482530814	553	96032955	629	9	502807308	199	967787708	(1)	1
482530814	662	96043277	606	1	502921908	625	96033157	161	2
482530814	732	96020306	609	1	502923708	378	96033360	40	4
482530914	553	96032955	651	9	502923877	378	96033360	41	4
482530914	732	96020306	608	1	502932508	435	965527508	3	1
482531614	554	96032955	700	12	502932508	625	96033157	307	8
485438414	556	96032955	848	1	502932608	625	96033157	553	3
485529714	292	11320826	370	10	502932908	435	965527508	4	1
4900000	60	917291608	16	86	502932908	625	96033157	308	8
4900000	93	917291708	16	86	502933208	625	96033157	552	3
4900093	144	90211005	27	8	502933508	557	11211288	(24)	1
4900093	144	90211005	75	12	502940108	435	965527508	6	1
4901159	294	11314599	(3)	4	502946108	626	96033157	623	1
490129703	752	917190908	50	13	502948208	641	918824508	38	1
490129703	760	917333908	47	13	502987108	625	96033157	160	1
4901428	302	96004429	4	1	504006408	292	11320826	480	7
4901531	568	10342823	19	4	510108201	63	90029090	93	1
4901595	670	917508308	8	8	510108201	65	90029091	93	1

Item	Page	Assembly	Pos.	Quantity	Item	Page	Assembly	Pos.	Quantity
510230608	234	917645608	2	1	510629008	97	967787508	614	4
510235408	142	918367008	2	3	510629008	161	969733008	656	1
510401908	160	969733008	171	1	510629008	199	967787708	623	1
510403408	864	968883408	150	1	510629008	213	967787808	622	1
510408708	199	967787708	153	1	510629008	229	968081908	602	2
510408708	213	967787808	180	1	510629008	553	96032955	624	7
510408708	229	968081908	153	1	510629008	817	967789008	613	1
510408708	817	967789008	153	1	510629508	551	96032955	182	5
510409808	551	96032955	178	1	510629508	666	968562908	150	1
510412108	732	96020306	150	2	510631808	551	96032955	183	4
510412408	30	969731708	183	1	510633908	30	969731708	191	2
510412408	550	96032955	159	6	510642508	550	96032955	150	3
510412408	666	968562908	151	1	510667308	448	967968208	6	2
510412908	30	969731708	164	1	510671108	551	96032955	191	3
510412908	551	96032955	165	2	510671508	550	96032955	153	2
510412908	864	968883408	151	1	510671808	448	967968208	(1)	1
510438508	550	96032955	160	1	510688008	30	969731708	170	1
510468708	550	96032955	163	3	510693008	438	96033811	13	1
510501008	265	96032892	129	1	510710108	582	510438508	3	2
510510908	205	917451408	7	1	510710108	582	510438508	15	1
510510908	820	917481408	7	0.75	510710408	40	511497508	20	1
510569608	130	96005686	51	1	510710408	582	510438508	20	1
510569908	447	919140308	24	1	510710608	40	511497508	30	1
510586608	31	969731708	500	24	510710608	582	510438508	30	1
510586608	552	96032955	578	24	510711308	861	968883308	(18)	1
510586708	31	969731708	501	12	510712908	168	511449808	11	3
510586708	70	967787408	501	8	510712908	572	511494308	11	3
510586708	97	967787508	501	8	510713214	552	96032955	574	1
510586708	160	969733008	(1)	1	510713708	582	510438508	4	1
510586708	160	969733008	553	6	510713808	40	511497508	1	1
510586708	199	967787708	501	2	510713808	582	510438508	1	1
510586708	213	967787808	501	2	510713908	40	511497508	2	1
510586708	229	968081908	501	4	510713908	582	510438508	2	1
510586708	267	96032892	402	1	510714008	582	510438508	6	1
510586708	304	511516208	1	1	510714108	40	511497508	12	1
510586708	552	96032955	411	19	510714108	582	510438508	12	1
510586708	553	96032955	(1)	1	510714208	582	510438508	13	2
510586708	817	967789008	501	2	510714308	40	511497508	14	1
510586908	552	96032955	577	8	510714308	582	510438508	14	1
510587008	552	96032955	405	6	510714408	582	510438508	18	1
510587008	552	96032955	(1)	1	510714508	40	511497508	19	1
510587008	553	96032955	(1)	1	510714508	582	510438508	19	1
510587008	556	96032955	(1)	1	510718108	167	10489734	27	1
510587508	160	969733008	502	12	510719008	167	10489734	26	1
510587808	160	969733008	504	6	510725590	861	968883308	(1)	1
510587908	267	96032892	401	2	510731808	170	510401908	17	1
510587908	267	96032892	(1)	1	510733208	170	510401908	18	4
510588208	70	967787408	500	16	510733308	170	510401908	21	2
510588208	97	967787508	500	16	510735908	577	571130108	6	1
510598908	267	96032892	403	2	510737408	652	967956208	17	9
510599208	267	96032892	413	2	510738308	551	96032955	(11)	2
510599608	30	969731708	213	1	510738408	578	571362608	441	4
510599608	199	967787708	213	1	510738677	30	969731708	(1)	1
510599608	213	967787808	213	1	510741508	166	11341035	21	5
510599608	229	968081908	213	1	510741508	575	511308608	3	1
510599608	551	96032955	213	1	510741708	415	511433908	21	1
510599608	817	967789008	213	1	510741708	433	511417708	21	1
510599708	432	967788008	214	2	510741708	581	511417608	21	1
510599708	551	96032955	214	2	510745708	575	511308608	29	1
510629008	70	967787408	614	4	510746108	575	511308608	24	2

Item	Page	Assembly	Pos.	Quantity	Item	Page	Assembly	Pos.	Quantity
510746108	583	10218310	1	1	511052108	170	510401908	10	1
510746608	575	511308608	15	8	511052208	170	510401908	11	1
510747808	575	511308608	39	2	511052308	170	510401908	12	1
510748108	239	11347396	940	1	511052408	170	510401908	13	1
510748608	655	965669108	3	1	511052508	170	510401908	14	1
510753308	577	571130108	9	1	511052608	170	510401908	15	2
510753408	167	10489734	11	1	511052808	170	510401908	19	1
510753408	577	571130108	10	1	511052908	170	510401908	20	2
510754308	625	96033157	157	3	511053008	170	510401908	22	1
510760408	467	10228112	32	1	511056808	552	96032955	274	1
510764908	40	511497508	4	1	511057508	160	969733008	191	3
510776608	551	96032955	(2)	1	511057808	30	969731708	196	1
510779808	40	511497508	28	1	511058308	249	967787908	156	1
510779808	582	510438508	28	1	511058508	552	96032955	278	3
510779908	40	511497508	29	1	511059808	732	96020306	162	1
510779908	582	510438508	29	1	511062408	229	968081908	180	1
510783208	433	511417708	17	1	511062608	552	96032955	277	1
510783208	581	511417608	17	1	511062908	552	96032955	265	1
510790108	202	11182924	2	3	511064608	160	969733008	193	3
510792108	577	571130108	4	1	511065008	160	969733008	165	2
510796908	433	511417708	1	1	511302208	550	96032955	63	7
510796908	581	511417608	1	1	511302208	666	968562908	50	1
510797008	415	511433908	3	1	511304508	861	968883308	150	1
510797008	433	511417708	3	1	511308608	550	96032955	64	1
510797008	581	511417608	3	1	511311808	160	969733008	161	1
510797108	581	511417608	4	1	511320108	550	96032955	58	2
510797208	415	511433908	5	1	511322508	551	96032955	167	1
510797208	433	511417708	5	1	511417608	550	96032955	157	1
510797208	581	511417608	5	1	511417708	432	967788008	153	1
510797308	415	511433908	6	1	511423508	550	96032955	161	1
510797308	433	511417708	6	1	511427708	249	967787908	157	1
510797308	581	511417608	6	1	511429108	550	96032955	155	1
510797408	415	511433908	7	1	511433308	249	967787908	154	1
510797408	433	511417708	7	1	511433908	413	968513208	151	1
510797408	581	511417608	7	1	511435108	550	96032955	158	4
510797508	415	511433908	9	1	511444408	550	96032955	57	1
510797508	433	511417708	9	1	511444508	550	96032955	67	1
510797508	552	96032955	(26)	2	511446908	249	967787908	158	1
510797508	581	511417608	9	1	511446908	551	96032955	175	1
510797608	433	511417708	10	1	511449708	160	969733008	173	1
510797608	581	511417608	10	1	511449808	160	969733008	50	1
510797708	415	511433908	22	1	511465508	732	96020306	51	2
510797708	433	511417708	22	1	511471608	552	96032955	260	1
510797708	581	511417608	22	1	511476908	550	96032955	162	2
511001708	465	918009808	19	2	511481508	30	969731708	159	2
511015108	415	511433908	4	1	511481508	70	967787408	231	1
511015108	433	511417708	4	1	511481508	97	967787508	231	1
511015508	415	511433908	17	2	511481508	160	969733008	159	1
511043808	551	96032955	(8)	1	511481508	199	967787708	159	1
511043808	864	968883408	(8)	1	511481508	213	967787808	159	1
511048708	551	96032955	192	3	511481508	229	968081908	159	1
511051208	170	510401908	1	1	511481508	817	967789008	159	1
511051308	170	510401908	2	1	511484608	551	96032955	173	6
511051408	170	510401908	3	1	511485208	550	96032955	154	1
511051508	170	510401908	4	1	511485308	551	96032955	164	2
511051608	170	510401908	5	1	511489408	199	967787708	51	1
511051708	170	510401908	6	1	511489408	213	967787808	51	1
511051808	170	510401908	7	1	511489408	817	967789008	51	1
511051908	170	510401908	8	1	511491914	551	96032955	193	2
511052008	170	510401908	9	1	511493608	30	969731708	51	1

Item	Page	Assembly	Pos.	Quantity	Item	Page	Assembly	Pos.	Quantity
511494308	550	96032955	61	1	511510808	551	96032955	212	1
511497508	30	969731708	181	1	511512208	30	969731708	201	12
511497508	552	96032955	258	2	511512208	160	969733008	201	2
511500408	70	967787408	228	2	511512208	199	967787708	201	2
511500408	97	967787508	228	2	511512208	213	967787808	201	2
511500408	551	96032955	228	1	511512208	229	968081908	201	2
511500408	874	968883508	228	1	511512208	551	96032955	201	3
511500508	30	969731708	227	4	511512208	662	96043277	201	1
511500508	160	969733008	227	1	511512208	732	96020306	201	4
511500508	872	96022733	12	1	511512208	817	967789008	201	2
511500608	551	96032955	221	1	511512308	70	967787408	202	4
511500608	872	96022733	13	1	511512308	97	967787508	202	4
511501008	30	969731708	217	5	511512308	551	96032955	202	16
511501008	160	969733008	217	1	511512308	732	96020306	202	4
511501008	199	967787708	217	1	511516208	267	96032892	412	2
511501008	213	967787808	217	1	511517208	553	96032955	584	1
511501008	229	968081908	217	1	511517708	160	969733008	501	1
511501008	732	96020306	217	1	511517708	552	96032955	579	5
511501008	817	967789008	217	1	511517808	160	969733008	500	2
511501108	70	967787408	218	2	511517808	199	967787708	500	4
511501108	97	967787508	218	2	511517808	213	967787808	500	4
511501108	551	96032955	218	8	511517808	229	968081908	500	7
511501108	732	96020306	218	4	511517808	552	96032955	580	8
511501308	30	969731708	232	1	511517808	817	967789008	500	2
511501308	864	968883408	232	1	511518408	551	96032955	205	2
511501508	824	96006590	231	1	511518408	662	96043277	205	1
511502608	267	96032892	410	6	511518408	732	96020306	205	1
511505808	30	969731708	236	3	511518508	551	96032955	206	1
511505808	861	968883308	235	1	511519208	552	96032955	501	4
511505808	872	96022733	14	1	511633014	30	969731708	52	2
511505808	874	968883508	235	3	512125408	265	96032892	105	1
511505908	30	969731708	225	2	512335208	129	917077108	5	1
511505908	160	969733008	225	3	512349708	591	919075408	75	1
511505908	551	96032955	225	2	512391108	111	918589408	3	4
511505908	732	96020306	225	1	513119208	575	511308608	50	1
511506108	625	96033157	247	1	514507308	241	11347399	303	1
511506508	625	96033157	248	1	514534908	562	11314761	20	2
511508208	551	96032955	219	1	514599408	50	967908108	(505)	1
511508308	413	968513208	238	1	514599408	50	967908108	(505)	1
511508308	551	96032955	238	4	514599408	245	570112908	20	7
511508308	732	96020306	238	2	514599408	500	96033473	541	2
511508408	160	969733008	237	1	514599408	836	96036210	(507)	1
511508408	199	967787708	237	1	514599408	934	96038564	506	1
511508408	213	967787808	237	1	514599408	935	96038565	505	1
511508408	229	968081908	235	2	514599408	937	96039722	517	1
511508408	413	968513208	237	1	515705108	245	570112908	15	1
511508408	551	96032955	237	3	515710608	467	10228112	31	1
511508408	732	96020306	237	2	518547908	276	10873653	8	1
511508408	817	967789008	237	1	518578108	267	96032892	404	4
511508608	30	969731708	226	1	521196508	194	90024729	3	2
511508608	160	969733008	226	1	521196508	811	90200134	(3)	2
511508608	551	96032955	226	2	530063108	403	967852308	9	2
511508608	824	96006590	226	1	530073208	562	11314761	31	2
511508608	864	968883408	226	1	530084808	811	90200134	6	1
511509608	824	96006590	236	1	530609208	516	967917908	38	1
511509608	861	968883308	236	1	540001808	703	919304308	181	1
511509608	872	96022733	15	1	540001808	947	919220008	75	1
511509608	874	968883508	236	3	540145208	239	11347396	125	2
511510708	551	96032955	211	3	540184008	243	540270514	7	1
511510708	732	96020306	211	1	540184208	243	540270514	11	1

Item	Page	Assembly	Pos.	Quantity	Item	Page	Assembly	Pos.	Quantity
540184308	243	540270514	16	1	5603876	374	96021228	509	1
540184408	243	540270514	20	1	5607617	554	96032955	705	1
540187408	193	90024489	24	1	5610999	393	918824408	81	6
540187408	222	90200276	24	1	5612465	557	11211288	14	1
540270414	236	10802280	23	1	5612465	559	11340741	14	1
540270514	236	10802280	24	1	5700086	318	919063308	(1)	1
540271614	239	11347396	2	1	570010108	168	511449808	3	2
540271814	241	11347399	1	1	570010108	572	511494308	3	2
540271914	241	11347399	3	1	570055108	557	11211288	(24)	1
540272114	241	11347399	301	1	570055108	560	11450342	21	1
540272414	241	11347399	309	1	570063108	415	511433908	1	1
540511608	242	540270414	23	1	570063208	415	511433908	10	1
550296708	241	11347399	306	1	570065908	38	502806508	1	1
550452508	265	96032892	121	2	570066008	38	502806508	2	1
550452608	265	96032892	122	2	570066108	38	502806508	3	1
550601908	303	968652008	1	1	570066208	38	502806508	4	1
550607208	301	10675550	1	1	570066308	38	502806508	5	1
550632308	266	96032892	250	2	570066408	38	502806508	7	1
550632308	298	96032897	6	3	570073908	861	968883308	(11)	1
550838008	611	969752708	21	8	570078008	440	510693008	7	1
550838008	641	918824508	6	2	570096208	405	11211235	27	1
550849408	442	918789208	5	8	570112908	244	510230608	1	1
550849508	298	96032897	27	2	570113008	244	510230608	3	1
551706808	318	919063308	10	2	570113208	244	510230608	5	1
551710208	318	919063308	1	2	570113308	245	570112908	1	1
551710308	318	919063308	2	4	570113408	245	570112908	2	1
553018208	611	969752708	15	0.16	570113508	245	570112908	3	1
553018208	611	969752708	16	0.3	570113908	245	570112908	9	1
553018208	611	969752708	17	0.13	570114008	245	570112908	10	1
553018208	611	969752708	18	0.26	570114108	245	570112908	14	1
553018208	611	969752708	19	1.62	570114108	395	10451181	(1)	1
553027808	465	918009808	12	2	570114208	245	570112908	17	2
553027808	609	96028393	64	1	570114308	245	570112908	18	1
553027808	615	969520208	5	2	570114508	246	570113308	2	1
553037908	395	10451181	11	1	570114608	246	570113308	3	1
553054108	387	918760508	6	2.4	570114708	246	570113308	4	7
553054108	389	96019655	9	0.3	570114808	246	570113308	5	14
553054208	387	918760508	5	1	570114908	246	570113308	6	1
553054208	389	96019655	8	2	570116908	552	96032955	436	1
553086208	395	10451181	17	1	570151708	292	11320826	260	1
553102308	387	918760508	15	5	570151908	243	540270514	15	1
553102308	389	96019655	19	1	570163708	456	10425291	5	1
553102308	641	918824508	39	1	570338308	23	11601184	23	1
553124108	641	918824508	4	0.75	570504808	824	96006590	222	1
553159408	389	96019655	3	0.5	570504808	874	968883508	222	1
553159408	465	918009808	53	3.2	570531308	166	11341035	11	1
553159408	465	918009808	54	3.2	570633808	168	511449808	1	1
553168708	44	967907608	22	2	570633808	550	96032955	(1)	1
553168708	497	969245308	19	2	570633808	572	511494308	1	1
553168708	912	96035575	288	2	570633808	580	511444508	1	1
553174008	387	918760508	(1)	1	570647508	577	571130108	3	1
553174108	387	918760508	7	1	570652308	167	10489734	25	1
553181108	389	96019655	4	1	570690308	575	511308608	25	1
553181208	611	969752708	13	1.7	570690608	456	10425291	33	1
553181208	611	969752708	14	1.9	570690608	576	571529608	17	1
553186908	370	96033359	50	1	570690608	577	571130108	7	1
553187208	389	96019655	7	1	570701808	146	510235408	(14)	1
553191108	387	918760508	17	0.05	570713908	811	90200134	23	1
560019208	620	968080908	6	1	570795808	242	540270414	2	3
5603876	371	96033369	514	2	570795908	242	540270414	1	1

Item	Page	Assembly	Pos.	Quantity	Item	Page	Assembly	Pos.	Quantity
570796008	242	540270414	3	1	571318808	840	968188308	20	4
570796108	242	540270414	20	1	571328408	153	10871517	14	1
570796208	243	540270514	1	1	571328408	456	10425291	14	1
570799108	485	968255808	5	5	571352308	627	502657308	1	1
570799108	486	968255908	5	7	571356108	550	96032955	(4)	1
570799108	487	968256008	5	7	571362608	575	511308608	55	1
570799108	488	968256108	5	7	571368908	395	10451181	12	1
570818008	166	11341035	10	1	571369308	129	917077108	(1)	1
570818808	552	96032955	267	3	571412808	712	11211228	10	1
570824177	23	11601184	26	2	571486808	23	11601184	25	1
570827808	569	511444408	1	1	571489008	395	10451181	13	1
570939808	66	933878901	52	1	571505208	591	919075408	(9)	2
570941408	552	96032955	(2)	2	571529508	166	11341035	8	2
570964908	567	10413255	5	6	571529608	575	511308608	8	1
571076908	30	969731708	(2)	1	571535008	166	11341035	9	1
571076908	551	96032955	(2)	1	571539308	82	11621396	2	1
571076908	551	96032955	(2)	1	571539308	153	10871517	20	1
571076908	551	96032955	(2)	1	571546808	447	919140308	17	2
571077008	30	969731708	(3)	1	571547108	395	10451181	15	1
571077008	551	96032955	(3)	1	571558708	395	10451181	20	1
571077008	551	96032955	(3)	1	571558808	319	551710208	1	1
571077008	551	96032955	(3)	1	571561008	575	511308608	16	2
571077108	30	969731708	(4)	1	571575608	319	551710208	2	1
571077108	551	96032955	(4)	1	571578608	155	774375108	2	1
571077108	551	96032955	(4)	1	571691008	562	11314761	8	1
571077208	30	969731708	(5)	1	571727208	243	540270514	4	1
571077208	551	96032955	(5)	1	571774008	112	512391108	999	1
571077208	551	96032955	(5)	1	571814108	575	511308608	35	1
571077308	551	96032955	(1)	1	571817208	687	917084808	(1)	1
571077408	551	96032955	(4)	1	571817308	73	917361508	(1)	1
571081908	30	969731708	(1)	1	571818908	564	11004976	1	1
571082008	30	969731708	(2)	1	571824708	380	10343693	1	1
571082008	30	969731708	(2)	1	571827408	292	11320826	400	10
571082108	30	969731708	(3)	1	571828008	292	11320826	120	1
571082208	30	969731708	(4)	1	571840008	199	967787708	(999)	1
571082208	30	969731708	(3)	1	571840008	571	11005327	999	1
571082308	30	969731708	(5)	1	571867708	467	10228112	44	1
571082408	30	969731708	(1)	1	571900108	281	11212743	(31)	1
571082508	30	969731708	(1)	1	571903708	575	511308608	45	1
571082508	824	96006590	(1)	1	571903808	575	511308608	48	1
571082608	30	969731708	(2)	1	571903908	575	511308608	51	1
571082608	30	969731708	(2)	1	571910108	578	571362608	435	2
571082608	824	96006590	(2)	1	571912308	380	10343693	2	1
571082608	824	96006590	(2)	1	591050108	608	96028393	32	2
571082708	30	969731708	(3)	1	591051008	613	96000697	19	2
571082708	824	96006590	(3)	1	591055408	613	96000697	8	1
571082808	30	969731708	(3)	1	591055508	613	96000697	9	1
571082808	30	969731708	(4)	1	591055608	613	96000697	11	2
571082808	824	96006590	(4)	1	591058908	620	968080908	21	1
571082808	824	96006590	(3)	1	591063508	516	967917908	36	1
571082908	824	96006590	(5)	1	591066808	600	964560908	3	1
571083008	30	969731708	(1)	1	591067008	338	918810308	23	1
571083008	824	96006590	(1)	1	591070408	594	919075508	21	1
571130108	575	511308608	31	1	591507808	348	917079908	13	4
571130308	577	571130108	2	1	591507808	473	96034154	64	15
571130408	577	571130108	5	1	591570908	524	968095808	5	2
571130508	577	571130108	8	1	591570908	605	919075308	25	1
571135508	30	969731708	(21)	1	6001703	372	96033369	2267	2
571135508	202	11182924	21	1	6001703	374	96021228	2267	1
571135508	732	96020306	(1)	1	6001703	501	96033473	2267	4

Item	Page	Assembly	Pos.	Quantity	Item	Page	Assembly	Pos.	Quantity
6001790	371	96033369	509	1	602106708	646	96021479	58	0.24
6001790	493	96033472	520	3	602106708	836	96036210	261	0.05
6001790	495	96033855	511	1	602106708	847	968650608	6	0.145
600230408	724	96040591	5	5.18	602106708	912	96035575	43	0.345
600230408	724	96040591	6	5.18	602110108	522	96033320	56	2
6002796	934	96038564	2262	43	602116008	608	96028393	50	4
6002796	937	96039722	2262	43	602203108	374	96021228	67	2
6003168	495	96033855	517	1	602203408	371	96033369	72	5
6003168	500	96033473	503	1	602203408	374	96021228	72	2
6003248	495	96033855	515	1	602203408	492	96033472	72	6
600365808	492	96033472	11	7.08	602203408	647	96021494	72	1
600368408	967	96042005	5	4.06	602205808	492	96033472	111	8
6004195	500	96033473	516	1	602208608	493	96033472	523	1
600431408	492	96033472	330	0.95	602209608	647	96021494	505	1
600431508	492	96033472	325	32.7	602209708	42	967907508	(502)	1
600460408	839	96037031	5	5.58	602209708	371	96033369	516	4
600461008	503	96035430	5	11.54	602209708	374	96021228	506	2
600461008	723	96036240	5	6.37	602209708	493	96033472	519	1
601406408	524	968095808	4	0.3	602209708	500	96033473	509	2
601413908	522	96033320	11	0.31	602209708	530	96033326	523	5
601413908	522	96033320	12	0.725	602215808	492	96033472	23	3
601414208	522	96033320	10	0.895	602217208	499	96033473	101	1
602002208	271	96033379	52	6	602217908	371	96033369	34	3
602007108	454	919297008	74	18	602217908	721	96037447	34	2
602007708	265	96032892	189	8	602217908	838	96038161	34	2
602008408	265	96032892	190	20	602218408	492	96033472	112	4
602008408	298	96032897	7	10	602218408	647	96021494	112	1
602008408	327	919171008	25	4	602225508	373	96033370	510	1
602008508	190	917438108	35	2	602225608	373	96033370	509	1
602008508	209	917454008	35	2	602225914	374	96021228	703	2
602008508	266	96032892	259	4	602300108	76	967971708	121	4
602008508	872	96022733	7	2	602300108	371	96033369	121	27
602008908	253	918861408	51	4	602300108	374	96021228	121	20
602008908	266	96032892	260	10	602300108	492	96033472	121	22
602008908	413	968513208	312	40	602300108	495	96033855	121	6
602008908	432	967788008	312	40	602300108	499	96033473	121	22
602008908	806	917473608	21	4	602300108	647	96021494	121	13
602009108	265	96032892	191	6	602300108	723	96036240	121	2
602009108	856	968099808	24	2	602300108	724	96040591	121	8
602010108	17	918005408	14	8	602300108	725	968546008	121	1
602010108	265	96032892	195	2	602300108	726	968546108	121	1
602015208	271	96033379	51	3	602300208	75	967971408	503	1
602015208	872	96022733	45	1	602300208	76	967971708	501	1
602015908	182	969344108	117	8	602300208	371	96033369	501	10
602017808	620	968080908	23	1	602300208	373	96033370	502	9
602018008	253	918861408	34	4	602300208	374	96021228	501	7
602018008	266	96032892	360	16	602300208	375	96019612	501	12
602018008	413	968513208	307	8	602300208	493	96033472	502	10
602018008	432	967788008	307	8	602300208	495	96033855	502	3
602018008	453	919297008	55	18	602300208	499	96033473	501	10
602018008	806	917473608	51	4	602300208	647	96021494	501	1
602019208	641	918824508	33	4	602300208	723	96036240	502	2
602042208	382	96033371	18	2	602300208	725	968546008	502	1
602093514	513	918862808	38	2	602300208	726	968546108	501	1
602106708	44	967907608	15	0.18	602300208	837	96036211	506	8
602106708	417	968241408	262	0.205	602300308	75	967971408	125	18
602106708	522	96033320	16	0.42	602300308	76	967971708	125	5
602106708	522	96033320	17	0.06	602300308	371	96033369	125	158
602106708	522	96033320	18	0.05	602300308	374	96021228	125	144
602106708	522	96033320	19	0.095	602300308	375	96019612	125	7

Item	Page	Assembly	Pos.	Quantity	Item	Page	Assembly	Pos.	Quantity
602300308	492	96033472	125	91	602323508	375	96019612	124	6
602300308	495	96033855	125	32	602323508	492	96033472	124	32
602300308	499	96033473	125	129	602323508	721	96037447	124	220
602300308	647	96021494	125	3	602323508	838	96038161	124	48
602300308	722	96036188	125	7	602325508	75	967971408	501	2
602300308	723	96036240	125	53	602325508	371	96033369	510	7
602300308	725	968546008	125	23	602325508	373	96033370	507	2
602300308	726	968546108	125	23	602325508	374	96021228	512	1
602300308	838	96038161	125	169	602325508	493	96033472	507	2
602300508	371	96033369	512	1	602325508	495	96033855	501	1
602300608	371	96033369	515	1	602325508	500	96033473	515	1
602301408	371	96033369	511	1	602325508	530	96033326	521	4
602301408	530	96033326	520	2	602325608	42	967907508	(505)	2
602301408	722	96036188	501	1	602325608	493	96033472	506	2
602301408	723	96036240	503	3	602325608	530	96033326	504	4
602301408	724	96040591	501	1	602329108	371	96033369	617	2
602301408	725	968546008	503	1	602329108	493	96033472	617	6
602301408	726	968546108	503	1	602329208	494	96033472	807	2
602301408	727	96038229	501	1	602330508	493	96033472	801	6
602301408	837	96036211	504	5	602330808	372	96033369	802	2
602301408	839	96037031	501	1	602330808	493	96033472	802	10
602301608	492	96033472	115	4	602330808	496	96033855	802	6
602301708	492	96033472	106	4	602330808	500	96033473	802	2
602303290	374	96021228	135	2	602331108	494	96033472	806	41
602303308	371	96033369	134	4	602331308	371	96033369	513	1
602303308	374	96021228	134	6	602331308	374	96021228	503	6
602303308	647	96021494	134	2	602331308	375	96019612	504	3
602304808	526	963398008	2	2	602331308	530	96033326	519	43
602305908	42	967907508	(503)	1	602331308	647	96021494	506	2
602305908	373	96033370	506	1	602331808	371	96033369	502	2
602305908	526	963398008	3	1	602331808	374	96021228	507	2
602307708	371	96033369	86	8	602332108	371	96033369	611	4
602307708	492	96033472	86	38	602332108	374	96021228	611	4
602307708	499	96033473	86	60	602334108	373	96033370	511	4
602307808	76	967971708	114	3	602335908	374	96021228	505	5
602307808	499	96033473	114	3	602335908	375	96019612	505	3
602308008	76	967971708	87	2	602335908	646	96021479	(501)	3
602308108	499	96033473	88	4	602335908	720	96036194	503	10
602308208	49	96026395	698	2	602335908	837	96036211	501	6
602308208	493	96033472	698	1	602336008	42	967907508	(504)	5
602308208	496	96033855	698	4	602336008	371	96033369	519	4
602308208	500	96033473	698	3	602336008	373	96033370	504	1
602311508	492	96033472	55	1	602336008	493	96033472	510	1
602319808	371	96033369	507	1	602336008	500	96033473	504	4
602320508	374	96021228	62	5	602336008	530	96033326	510	12
602320508	838	96038161	62	8	602336408	46	926891108	2	1
602322708	373	96033370	505	1	602336508	46	926891108	3	6
602322708	375	96019612	502	3	602337008	373	96033370	508	30
602322808	375	96019612	615	165	602337008	374	96021228	508	1
602323208	374	96021228	120	6	602337008	530	96033326	517	1
602323208	492	96033472	120	9	602337608	530	96033326	533	1
602323208	721	96037447	120	21	602338208	374	96021228	511	3
602323208	838	96038161	120	138	602338208	530	96033326	509	9
602323308	42	967907508	(501)	10	602338608	530	96033326	528	1
602323308	493	96033472	501	3	602339208	500	96033473	538	4
602323308	530	96033326	507	62	602339208	727	96038229	505	1
602323308	646	96021479	(502)	3	602339208	839	96037031	508	1
602323308	720	96036194	501	9	602339208	961	96038928	502	1
602323308	837	96036211	503	8	602339408	493	96033472	643	5
602323508	374	96021228	124	2	602339408	496	96033855	643	2

Item	Page	Assembly	Pos.	Quantity	Item	Page	Assembly	Pos.	Quantity
602339508	76	967971708	647	5	602501908	502	927868908	5	1
602339508	500	96033473	647	5	602606108	727	96038229	504	1
602421908	933	96038563	505	1	602606108	963	96038931	503	1
602421908	960	96038927	505	1	602606108	964	96038932	506	2
602424008	727	96038229	503	1	602606108	965	96038933	506	2
602424008	961	96038928	504	1	602606108	982	96035578	504	1
602424008	962	96038930	504	1	602606208	76	967971708	510	1
602424008	963	96038931	504	1	602606208	508	968418008	507	1
602424008	964	96038932	505	2	602606208	715	96036183	13	1
602424008	965	96038933	505	2	602606208	716	96036184	506	1
602424008	966	96038935	503	1	602606308	505	968346208	511	2
602424008	982	96035578	505	1	602606308	961	96038928	505	1
602424108	76	967971708	511	1	602606308	962	96038930	502	1
602424108	505	968346208	510	2	602606308	966	96038935	505	1
602424108	507	968709008	153	1	602606408	505	968346208	505	2
602424108	508	968418008	508	1	602606408	506	96028063	514	1
602424108	715	96036183	12	1	602606408	723	96036240	510	1
602424108	716	96036184	507	1	602606408	725	968546008	508	1
602424208	722	96036188	503	2	602606408	726	968546108	505	1
602424308	75	967971408	505	2	602606408	912	96035575	160	1
602424308	500	96033473	530	2	602606408	932	96038562	503	1
602424308	503	96035430	507	2	602606408	933	96038563	502	1
602424308	504	96039940	507	2	602606408	960	96038927	502	1
602424308	723	96036240	504	2	602606508	508	968418008	505	1
602424308	725	968546008	511	2	602606508	722	96036188	504	1
602424308	726	968546108	511	2	602606508	727	96038229	502	1
602425008	504	96039940	511	4	602606508	839	96037031	503	1
602425208	50	967908108	(503)	1	602606508	914	96035583	503	1
602425208	50	967908108	(503)	1	602606508	963	96038931	502	1
602425208	500	96033473	539	2	602606508	964	96038932	503	1
602425208	503	96035430	510	1	602606508	965	96038933	503	1
602425208	506	96028063	512	1	602606608	75	967971408	506	1
602425208	646	96021479	4	1	602606608	500	96033473	529	2
602425208	719	96036187	150	4	602606608	503	96035430	506	2
602425208	836	96036210	272	2	602606608	504	96039940	508	1
602425208	836	96036210	(505)	1	602606708	75	967971408	504	1
602425808	717	616024908	12	1	602606708	76	967971708	506	1
602425908	935	96038565	508	2	602606708	723	96036240	508	1
602440008	502	927868908	4	1	602606708	725	968546008	512	1
602440708	647	96021494	508	1	602606708	726	968546108	512	1
602441001	933	96038563	504	1	602606708	932	96038562	504	1
602441001	960	96038927	504	1	602606708	933	96038563	503	1
602441101	76	967971708	507	1	602606708	960	96038927	503	1
602441201	724	96040591	503	1	602606708	961	96038928	506	1
602441701	667	917190508	(11)	2	602606708	962	96038930	503	1
602441701	669	918470508	11	3	602606708	966	96038935	502	1
602501208	44	967907608	12	2	602606808	934	96038564	508	2
602501208	74	967906508	292	1	602606808	935	96038565	507	2
602501208	100	967906608	292	1	602606808	937	96039722	504	2
602501208	417	968241408	292	1	602607208	961	96038928	503	1
602501208	497	969245308	9	2	602607208	962	96038930	505	1
602501208	516	967917908	20	2	602607208	966	96038935	504	1
602501208	646	96021479	292	1	602607508	76	967971708	509	1
602501208	719	96036187	285	3	602613208	504	96039940	510	1
602501208	836	96036210	293	1	602701308	614	964720408	5	1
602501208	847	968650608	270	1	602704808	500	96033473	535	5
602501208	912	96035575	285	1	602707308	937	96039722	512	3
602501208	930	96035576	285	2	602708008	716	96036184	504	3
602501308	714	96028886	423	1	602710008	50	967908108	(97)	1
602501308	715	96036183	423	1	602735508	513	918862808	80	97

Item	Page	Assembly	Pos.	Quantity	Item	Page	Assembly	Pos.	Quantity
602736008	912	96035575	287	2	604007308	513	918862808	85	2
602760108	71	967789708	1	10	604007708	513	918862808	86	12
602760108	81	917322008	(1)	4	604007708	646	96021479	56	1
602760108	98	967789908	1	10	604412408	527	922648308	1	1
602760108	105	917322208	(1)	4	604501408	493	96033472	534	2
602760108	163	969732608	1	23	604501608	324	96032891	16	1
602760108	200	967790308	1	8	604501608	531	968486208	2	20
602760108	214	967790508	1	8	604501708	646	96021479	57	2
602760108	230	968082008	1	13	604505508	500	96033473	534	2
602760108	249	967787908	(1)	4	604505508	967	96042005	506	1
602760108	327	919171008	(1)	2	604508108	516	967917908	16	1
602760108	331	96004209	(1)	5	604508508	500	96033473	532	3
602760108	413	968513208	(1)	4	604508508	716	96036184	509	1
602760108	432	967788008	(1)	2	604508508	722	96036188	506	1
602760108	459	96041770	1	15	604508508	839	96037031	507	1
602760108	666	968562908	(1)	4	604508508	967	96042005	503	1
602760108	817	967789008	(1)	6	604508508	982	96035578	503	1
602760108	824	96006590	(1)	2	604508608	500	96033473	531	3
602760108	861	968883308	(1)	2	604508608	839	96037031	506	1
602760308	71	967789708	2	22	604508608	967	96042005	504	1
602760308	98	967789908	2	22	604508708	839	96037031	505	1
602760308	116	967787608	(1)	8	604509308	967	96042005	505	2
602760308	163	969732608	2	16	604512108	500	96033473	533	2
602760308	200	967790308	2	1	604512108	516	967917908	17	1
602760308	214	967790508	2	1	604512108	715	96036183	11	1
602760308	230	968082008	2	3	604512108	836	96036210	157	2
602760308	249	967787908	(2)	1	604512108	912	96035575	162	2
602760308	432	967788008	(2)	4	604512108	930	96035576	152	1
602760308	817	967789008	(2)	1	604512108	958	96035579	161	1
602760308	824	96006590	(2)	2	604512108	967	96042005	507	1
602760308	874	968883508	(1)	4	604518908	500	96033473	812	24
602761408	46	926891108	12	10	604518908	837	96036211	812	1
602761608	522	96033320	53	2	604518908	839	96037031	812	3
602761608	530	96033326	530	2	604518908	931	96038775	812	1
602792308	523	96033320	(1)	1	604518908	959	96038967	812	1
602792308	525	929578308	1	1	604518908	982	96035578	812	4
602792308	528	964591108	1	1	604519208	500	96033473	628	4
602794608	646	96021479	60	2	604519208	716	96036184	628	7
603012608	667	917190508	(24)	3	604519208	722	96036188	628	1
603200308	76	967971708	261	1	604519208	838	96038161	628	7
603200308	371	96033369	261	1	604519208	967	96042005	628	7
603200308	374	96021228	261	30	604519208	982	96035578	628	3
603200308	375	96019612	261	10	604519308	500	96033473	629	7
603200308	492	96033472	261	10	604519308	716	96036184	629	7
603200308	495	96033855	261	1	604519308	722	96036188	629	6
603200308	499	96033473	261	2	604519308	838	96038161	629	6
603200308	529	96033325	261	1	604519308	967	96042005	629	7
603200308	646	96021479	(261)	40	604526508	500	96033473	507	3
603200408	375	96019612	269	20	604526508	716	96036184	502	1
603200408	529	96033325	267	1	604526508	722	96036188	502	1
603200408	647	96021494	269	1	604526508	837	96036211	511	1
603202208	529	96033325	268	1	604526508	839	96037031	502	1
603202208	847	968650608	260	5	604526508	913	96038868	510	1
604002908	493	96033472	536	2	604526508	931	96038775	507	1
604003108	493	96033472	535	2	604526508	959	96038967	512	1
604006908	513	918862808	81	26	604526508	967	96042005	502	1
604006908	646	96021479	55	1	604526608	500	96033473	519	2
604007008	513	918862808	82	29	604526608	716	96036184	501	1
604007108	513	918862808	83	29	604526608	837	96036211	505	1
604007208	513	918862808	84	11	604526608	913	96038868	506	1

Item	Page	Assembly	Pos.	Quantity	Item	Page	Assembly	Pos.	Quantity
604526608	967	96042005	501	1	605619814	504	96039940	139	4
604526608	982	96035578	501	1	605619908	76	967971708	821	5
604532708	111	918589408	23	1	605619908	500	96033473	821	5
604532908	371	96033369	521	2	605620114	504	96039940	126	4
604564214	504	96039940	501	2	605664101	508	968418008	501	1
604564314	504	96039940	502	1	605664201	513	918862808	(501)	1
604564314	530	96033326	525	2	606012608	203	917452308	6	1
605006608	580	511444508	2	1	606012608	215	917452408	6	1
605007908	493	96033472	511	19	606012608	819	917452808	6	1
605007908	500	96033473	505	16	606020708	378	96033360	30	1
605012708	669	918470508	7	1	606143008	382	96033371	14	24
605203908	502	927868908	3	2	606143108	382	96033371	15	1
605203908	531	968486208	4	1	606143308	382	96033371	19	2
605210608	371	96033369	504	4	606143408	382	96033371	20	2
605210608	500	96033473	506	14	606143508	382	96033371	7	15
605212708	493	96033472	521	1	606143508	531	968486208	5	1
605212808	493	96033472	529	3	606143708	382	96033371	24	12
605212808	500	96033473	521	1	606143908	382	96033371	9	17
605212808	724	96040591	505	2	606144008	382	96033371	8	10
605212808	914	96035583	505	2	606144008	531	968486208	6	1
605212808	932	96038562	506	2	606144108	378	96033360	(2)	1
605212808	982	96035578	507	1	606144308	382	96033371	22	1
605215208	371	96033369	520	1	606144408	382	96033371	12	10
605215508	493	96033472	528	3	606144508	382	96033371	21	2
605215508	500	96033473	522	1	606144608	382	96033371	16	10
605215608	371	96033369	522	1	606144608	531	968486208	13	1
605215708	669	918470508	1	1	606144708	382	96033371	10	3
605251608	493	96033472	516	2	606144908	531	968486208	7	1
605251608	724	96040591	502	2	606652508	510	968681408	205	8
605251608	914	96035583	502	2	606652608	510	968681408	202	1
605251608	932	96038562	502	2	606653708	510	968681408	200	1
605251608	982	96035578	502	1	606661408	510	968681408	201	1
605251808	371	96033369	503	1	607008708	382	96033371	17	14
605252214	500	96033473	525	1	607011708	382	96033371	23	3
605601701	504	96039940	130	10	610701108	493	96033472	527	2
605601701	505	968346208	130	1	613206508	324	96032891	20	6
605601801	504	96039940	127	6	613206608	324	96032891	19	6
605601801	725	968546008	127	23	613301908	461	917081908	2	1
605601801	726	968546108	127	23	614003108	378	96033360	27	1
605609514	530	96033326	503	1	614009908	49	96026395	503	1
605609514	725	968546008	501	1	614020508	378	96033360	16	1
605609514	726	968546108	502	1	614037508	649	96035790	12	1
605613908	500	96033473	513	1	614037608	649	96035790	16	1
605615714	725	968546008	129	1	614041808	649	96035790	13	1
605615714	726	968546108	129	1	614043508	996	918641308	10	1
605617608	725	968546008	506	1	614043608	77	968726908	50	2
605617608	726	968546108	510	1	614043608	101	968668608	50	2
605618408	503	96035430	511	1	614043608	649	96035790	39	4
605618508	505	968346208	507	2	614043608	852	967957308	17	1
605618508	506	96028063	515	1	614045108	649	96035790	38	2
605618508	723	96036240	511	1	616024908	715	96036183	2	1
605618508	725	968546008	509	1	617000108	510	968681408	250	2
605618508	726	968546108	507	1	617000608	371	96033369	525	1
605618608	503	96035430	504	1	617000608	374	96021228	515	1
605618608	506	96028063	510	1	6201570	646	96021479	(503)	1
605619708	372	96033369	813	4	6202434	371	96033369	96	2
605619708	494	96033472	813	19	6202434	492	96033472	96	5
605619708	500	96033473	813	30	6202434	499	96033473	96	1
605619808	494	96033472	816	5	6202434	724	96040591	96	4
605619808	496	96033855	816	2	6202434	914	96035583	96	4

Item	Page	Assembly	Pos.	Quantity	Item	Page	Assembly	Pos.	Quantity
6202434	982	96035578	96	2	680000808	499	96033473	17	1
6202435	932	96038562	774	4	680001308	499	96033473	18	1
6202444	371	96033369	95	2	680001308	499	96033473	381	1
6202444	492	96033472	95	6	680001308	499	96033473	383	1
6202444	499	96033473	95	1	680001408	371	96033369	7	1
6202444	724	96040591	95	2	680001408	374	96021228	7	1
6202444	914	96035583	95	2	680001408	499	96033473	374	1
6202444	982	96035578	95	1	680001408	499	96033473	378	1
6202445	932	96038562	773	2	680001408	960	96038927	5	1
6202638	964	96038932	2265	6	680001408	960	96038927	6	1
6202638	965	96038933	2265	6	680001708	499	96033473	8	1
6202909	724	96040591	506	2	680001708	499	96033473	9	1
6202909	914	96035583	506	2	680001708	727	96038229	5	1
6202909	932	96038562	507	2	691035008	23	11601184	30	2
6202909	982	96035578	508	1	691041608	23	11601184	17	46
6205239	495	96033855	522	1	691041708	23	11601184	4	78
6205242	495	96033855	521	1	691043108	23	11601184	16	74
630101308	646	96021479	51	4	691183108	550	96032955	72	1
630105108	513	918862808	54	8	691210608	523	96033320	(6)	4
630105108	646	96021479	53	3	691798508	531	968486208	10	1
630105308	324	96032891	13	2	691809208	837	96036211	507	1
630105408	513	918862808	55	2	691812808	50	967908108	(504)	1
630105408	646	96021479	52	2	691812808	50	967908108	(504)	1
630117508	522	96033320	50	1	691812808	500	96033473	542	2
630122908	530	96033326	506	29	691812908	500	96033473	536	2
630122908	646	96021479	47	6	691812908	836	96036210	153	1
630122908	837	96036211	509	2	691815608	23	11601184	61	2
630122908	913	96038868	505	2	691822208	836	96036210	152	1
630122908	959	96038967	501	2	692312708	929	919287108	151	2
632126901	516	967917908	32	1	692400008	75	967971408	509	1
634218501	49	96026395	504	1	692404508	23	11601184	60	1
635017008	523	96033320	58	1	692404908	500	96033473	811	2
635050808	375	96019612	509	2	692404908	724	96040591	811	2
635051508	504	96039940	517	2	692404908	914	96035583	811	2
635051508	528	964591108	4	2	692404908	932	96038562	811	2
635052008	49	96026395	505	1	692404908	982	96035578	811	1
635052808	523	96033320	59	1	692405208	836	96036210	(502)	1
635058508	528	964591108	2	1	692405208	934	96038564	505	1
636107901	522	96033320	49	2	692405208	935	96038565	506	1
636107901	530	96033326	524	2	692405208	937	96039722	515	1
637005301	530	96033326	522	1	692405308	714	96028886	172	1
637005601	505	968346208	131	5	692405308	836	96036210	271	3
637005601	506	96028063	131	7	692405308	912	96035575	155	2
638109101	522	96033320	14	0.37	692405308	937	96039722	507	1
638109101	522	96033320	15	0.62	692405308	958	96035579	163	1
638109201	522	96033320	9	0.16	692405708	76	967971708	822	2
638109201	522	96033320	13	0.31	692405708	500	96033473	822	2
660024508	529	96033325	11	1	692405808	494	96033472	817	3
660033108	525	929578308	3	4	692405808	496	96033855	817	2
660033108	528	964591108	3	1	692406008	76	967971708	512	1
660044708	618	918064308	23	1	692406008	493	96033472	525	2
660306508	513	918862808	51	1	692406008	496	96033855	526	1
680000008	76	967971708	8	1	692406008	500	96033473	526	1
680000008	371	96033369	6	1	692406308	493	96033472	513	2
680000008	933	96038563	5	1	692406308	495	96033855	505	1
680000008	933	96038563	6	1	692406708	76	967971708	502	1
680000308	374	96021228	5	1	692406708	500	96033473	511	1
680000408	499	96033473	19	1	693113814	292	11320826	485	1
680000408	499	96033473	382	1	693156414	504	96039940	519	1
680000408	499	96033473	384	1	693157214	504	96039940	512	2

Item	Page	Assembly	Pos.	Quantity	Item	Page	Assembly	Pos.	Quantity
693161214	724	96040591	504	1	704253308	45	965690708	7	4
7004640	552	96032955	412	4	704253308	472	96034154	(8)	5
7005052	17	918005408	13	8	704253308	477	969054708	2	2
7005052	652	967956208	40	4	704253308	478	969056008	2	3
7005052	703	919304308	152	4	704253308	479	969427208	2	2
7005053	265	96032892	193	8	704253308	480	969427308	2	2
7005053	872	96022733	8	1	704253308	481	96044249	8	1
7008583	253	918861408	15	2	704253308	485	968255808	2	5
7008986	814	11212498	(2)	1	704253308	486	968255908	2	7
7014524	484	969443908	11	2	704253308	487	968256008	2	7
7015814	599	96000684	14	2	704253308	488	968256108	2	7
7020440	393	918824408	100	2.6	704253308	497	969245308	(4)	4
7021521	333	969904608	2	1	704253408	45	965690708	8	4
7022127	294	11314599	31	2	704253408	323	96032910	(8)	4
7023472	294	11314599	12	1	704253408	334	96004224	3	2
7023888	281	11212743	5	1	704253408	472	96034154	(3)	4
7024263	245	570112908	4	1	704253408	472	96034154	(3)	4
7024264	245	570112908	5	1	704253408	472	96034154	(9)	5
7024265	245	570112908	7	1	704253408	474	969118108	9	2
7024273	246	570113308	1	1	704253408	475	96038209	9	2
7024282	246	570113308	7	4	704253408	476	96038293	9	1
7024283	244	510230608	4	1	704253408	477	969054708	3	2
7025208	169	511065008	8	2	704253408	478	969056008	3	3
7027307	144	90211005	89	2	704253408	479	969427208	3	2
7027459	199	967787708	(2)	1	704253408	480	969427308	3	2
7027459	571	11005327	2	1	704253408	481	96044249	9	1
7027459	573	511302208	2	2	704253408	485	968255808	3	5
7027665	626	96033157	632	1	704253408	486	968255908	3	7
703003508	60	917291608	25	4	704253408	487	968256008	3	7
703003508	93	917291708	25	4	704253408	488	968256108	3	7
704207608	522	96033320	(9)	40	704253408	497	969245308	(5)	4
704207608	531	968486208	12	40	704253408	518	969408008	2	6
704207708	682	918107308	200	4	704253708	481	96044249	11	1
704208908	954	96037097	8	1	704254008	323	96032910	(9)	4
704208908	955	96037098	8	1	704254008	474	969118108	11	2
704212708	523	96033320	84	4	704254808	323	96032910	(7)	4
704218508	111	918589408	31	1	704254808	334	96004224	6	2
704218508	175	919082708	39	4	704254808	472	96034154	(4)	4
704218508	355	918999008	56	1	704254808	472	96034154	(4)	4
704218508	361	968309908	29	1	704254808	472	96034154	(10)	5
704218508	367	969259908	22	2	704254808	474	969118108	10	2
704218508	675	917517908	36	4	704254808	475	96038209	10	2
704221308	608	96028393	29	1	704254808	476	96038293	10	1
704227608	24	969088908	7	1	704254808	477	969054708	4	2
704228108	138	918011308	17	10	704254808	478	969056008	4	3
704228108	348	917079908	(2)	2	704254808	479	969427208	4	2
704228108	348	917079908	(2)	2	704254808	480	969427308	4	2
704228108	348	917079908	(2)	2	704254808	481	96044249	10	1
704228108	348	917079908	(2)	2	704255308	479	969427208	5	2
704228108	473	96034154	60	2	704255308	480	969427308	5	2
704231608	210	968161808	15	2	704255308	518	969408008	4	6
704231608	597	969752608	32	2	704256208	472	96034154	(11)	5
704231608	652	967956208	32	1	704256208	477	969054708	5	2
704231608	656	96005701	4	1	704256208	478	969056008	5	3
704231608	855	968134408	4	1	704256608	323	96032910	(6)	4
704231608	856	968099808	7	1	704256608	334	96004224	2	2
704232308	44	967907608	23	2	704256608	472	96034154	(2)	4
704232308	523	96033320	85	47	704256608	472	96034154	(2)	4
704232308	524	968095808	6	6	704256708	45	965690708	9	4
704232308	836	96036210	262	4	704256708	472	96034154	(5)	4

Item	Page	Assembly	Pos.	Quantity	Item	Page	Assembly	Pos.	Quantity
704256708	472	96034154	(5)	4	710061801	811	90200134	84	1
704256708	497	969245308	(6)	4	710063001	144	90211005	4	1
704258208	44	967907608	14	2	710102008	625	96033157	555	2
704258208	497	969245308	15	2	710102308	83	11621291	4	1
704258208	522	96033320	30	4	710102308	453	919297008	24	14
704258208	531	968486208	3	2	710102508	205	917451408	4	1
704259008	334	96004224	5	2	710102508	420	917691308	14	4
704259008	475	96038209	13	2	710102508	740	917692108	8	4
704259008	476	96038293	11	1	710102508	820	917481408	4	1
704259608	620	968080908	29	1	710103008	378	96033360	37	1
704259808	605	919075308	11	2	710103808	592	10326323	14	1
704261908	485	968255808	6	2	710104008	195	90024490	41	1
704261908	486	968255908	7	2	710104008	223	90200528	41	1
704261908	487	968256008	6	2	710104008	224	90200533	41	1
704261908	488	968256108	6	2	710104208	454	919297008	72	2
704262408	829	919301808	26	2	710105908	31	969731708	306	1
704262408	923	919219708	39	1	710105908	195	90024490	29	1
704271108	130	96005686	18	1	710105908	223	90200528	29	1
704271208	597	969752608	14	2	710105908	224	90200533	29	1
704271308	594	919075508	12	4	710106008	442	918789208	19	1
704274708	474	969118108	8	2	710106008	447	919140308	27	3
704274708	475	96038209	8	2	710106008	625	96033157	311	1
704274708	476	96038293	8	1	710107208	31	969731708	303	2
704274708	518	969408008	3	6	710107208	432	967788008	300	2
704274808	45	965690708	10	4	710107708	31	969731708	302	5
704274808	323	96032910	(10)	4	710207408	516	967917908	37	1
704274808	334	96004224	4	2	710909501	811	90200134	89	1
704274808	472	96034154	(6)	4	714000808	18	918005408	63	1
704274808	472	96034154	(6)	4	720014408	748	918121408	20	2
704274808	472	96034154	(12)	5	720014408	829	919301808	(5)	4
704274808	474	969118108	12	2	720014408	829	919301808	56	6
704274808	475	96038209	12	2	720014408	903	919219508	37	1
704274808	476	96038293	12	1	720014408	947	919220008	74	7
704274808	477	969054708	6	2	720801908	338	918810308	25	4
704274808	478	969056008	6	3	721108801	195	90024490	8	1
704274808	479	969427208	6	2	721108801	223	90200528	8	1
704274808	480	969427308	6	2	721108801	224	90200533	8	1
704274808	481	96044249	12	1	721113601	811	90200134	(10)	1
704274808	485	968255808	4	5	721114701	194	90024729	12	1
704274808	486	968255908	4	7	725101005	590	919075408	13	2
704274808	487	968256008	4	7	725111808	516	967917908	5	2
704274808	488	968256108	4	7	725800608	801	917191008	24	2
704274808	497	969245308	(7)	4	725801008	400	917347708	45	2
704274808	518	969408008	6	6	725801308	364	968287208	1	1
704274908	45	965690708	11	4	725801308	701	919304308	50	1
704274908	497	969245308	(8)	4	725802408	801	917191008	25	2
704274908	518	969408008	5	6	725806408	355	918999008	21	6
704277808	641	918824508	37	1	725806408	363	96020149	3	1
704279708	620	968080908	(14)	3	725806408	368	969540008	3	3
704279708	620	968080908	9	3	725808808	701	919304308	54	1
704280508	620	968080908	19	3	725814808	356	918999008	81	2
704334608	590	919075408	34	2	725838308	701	919304308	45	1
708002608	175	919082708	19	2	725855708	703	919304308	146	1
708003508	591	919075408	63	1	725856108	190	917438108	14	2
708004008	629	968397108	2	4	725856108	209	917454008	14	2
708010208	428	917080608	15	2	725856108	355	918999008	15	2
710027101	193	90024489	7	2	725857508	771	917078808	67	1
710027101	222	90200276	7	2	725857508	801	917191008	27	4
710031208	242	540270414	10	1	725858708	701	919304308	51	2
710034101	144	90211005	11	2	725860508	355	918999008	9	1

Item	Page	Assembly	Pos.	Quantity	Item	Page	Assembly	Pos.	Quantity
725860608	701	919304308	52	4	726616708	481	96044249	3	2
725864908	355	918999008	13	1	735003208	999	919413108	2	2
725865108	701	919304308	49	1	7361961	144	90211005	2	7
725868408	361	968309908	2	1	7361961	144	90211005	78	3
725870108	701	919304308	48	2	7362091	31	969731708	655	1
726405908	557	11211288	52	4	7362091	161	969733008	624	2
726405908	559	11340741	52	4	7362091	453	919297008	30	1
726406508	562	11314761	(22)	1	7362091	553	96032955	659	19
726407508	169	511065008	7	1	7362091	872	96022733	31	1
726407908	438	96033811	(1)	1	7362946	413	968513208	309	6
726408708	267	96032892	405	1	7362946	432	967788008	309	6
726409108	32	969731708	(1)	1	7362946	872	96022733	44	4
726410008	557	11211288	53	4	7363060	327	919171008	17	4.5
726410008	559	11340741	53	4	7363116	302	96004429	2	1
726411301	193	90024489	9	1	7365090	151	917081108	13	22
726411301	222	90200276	9	1	7365090	266	96032892	261	6
726419608	576	571529608	20	1	7365090	413	968513208	308	2
726421208	613	96000697	15	1	7365090	432	967788008	308	2
726421608	329	968866808	9	3	7367367	281	11212743	(17)	4
726424108	562	11314761	(21)	2	7367776	432	967788008	627	1
726424601	144	90211005	97	1	7367776	553	96032955	666	3
726425308	440	510693008	8	2	7367986	553	96032955	628	20
726426508	244	510230608	6	1	7367986	732	96020306	614	1
726426608	575	511308608	49	2	7368007	32	969731708	665	1
726426708	557	11211288	54	2	7368166	555	96032955	743	2
726426708	559	11340741	54	2	7368241	49	96026395	502	1
726430508	811	90200134	81	1	7368241	493	96033472	530	1
726430608	562	11314761	32	2	7368241	495	96033855	519	2
726431401	811	90200134	(17)	1	7368241	500	96033473	524	1
726432901	194	90024729	17	1	7368241	647	96021494	509	1
726434401	194	90024729	4	1	7368246	495	96033855	516	1
726434401	811	90200134	(4)	1	7368248	493	96033472	515	1
726440001	153	10871517	16	1	7368253	374	96021228	823	5
726443401	811	90200134	21	2	7368253	494	96033472	823	3
726453601	63	90029090	83	2	7368253	496	96033855	823	1
726453601	65	90029091	83	2	7368253	500	96033473	823	1
726454401	194	90024729	14	1	7368253	647	96021494	823	2
726454601	63	90029090	94	2	7369458	496	96033855	740	6
726454601	65	90029091	94	2	7369571	558	11450338	23	1
726457501	63	90029090	12	1	7372303	146	510235408	(15)	1
726457501	65	90029091	12	1	7380055	144	90211005	94	4
726457501	66	933878901	2	3	7380196	563	10451049	22	1
726611308	591	919075408	88	1	7380574	568	10342823	5	4
726612208	138	918011308	43	2	7380648	67	10132387	31	1
726612208	628	919075608	9	1	7381568	327	919171008	16	1
726612208	629	968397108	8	3	7381679	879	968838608	3	1
726612208	954	96037097	4	3	7381760	169	511065008	21	2
726612208	955	96037098	4	3	740000808	50	967908108	(502)	0.2
726612708	364	968287208	3	2	740000808	50	967908108	(502)	0.2
726612708	853	967957508	14	1	740000808	500	96033473	540	0.6
726613008	18	918005408	74	4	740000808	504	96039940	518	0.3
726613008	359	968283208	49	4	740000808	506	96028063	505	0.3
726616208	629	968397108	11	2	740000808	836	96036210	(504)	0.2
726616708	265	96032892	(2)	4	740002608	693	919466708	4	2
726616708	334	96004224	10	2	740300008	608	96028393	28	1
726616708	348	917079908	12	8	7403569	32	969731708	685	4
726616708	473	96034154	63	12	7403569	70	967787408	618	3
726616708	474	969118108	3	2	7403569	97	967787508	619	3
726616708	475	96038209	3	1	7403569	199	967787708	621	1
726616708	476	96038293	3	2	7403569	213	967787808	623	1

Item	Page	Assembly	Pos.	Quantity	Item	Page	Assembly	Pos.	Quantity
7403569	229	968081908	617	4	745141201	193	90024489	4	1
7403569	249	967787908	617	1	745141201	222	90200276	4	1
7403569	327	919171008	42	1	745148808	806	917473608	(3)	2
7403569	413	968513208	603	1	745149308	132	926573208	(2)	2
7403569	453	919297008	31	1	745149608	410	928331508	3	2
7403569	553	96032955	625	25	745159201	811	90200134	2	1
7403569	625	96033157	610	3	745168808	210	968161808	7	2
7403569	641	918824508	28	1	745173801	63	90029090	43	2
7403569	666	968562908	606	2	745173801	65	90029091	43	2
7403569	817	967789008	603	1	745194708	243	540270514	12	1
7403569	872	96022733	32	1	745900808	927	962092008	2	1
7406865	70	967787408	617	4	745902408	924	96036001	2	1
7406865	97	967787508	617	4	746170801	241	11347399	6	1
7406865	265	96032892	81	1	746202601	144	90211005	12	1
7406865	447	919140308	29	1	746221608	245	570112908	11	1
7406865	555	96032955	745	17	746222501	63	90029090	16	2
7407098	160	969733008	601	2	746222501	65	90029091	16	2
7407098	554	96032955	713	5	746223701	144	90211005	3	1
7407107	31	969731708	620	1	746509408	400	917347708	(2)	1
7407107	733	96020306	643	2	746509408	743	918121308	(2)	1
7407108	31	969731708	624	3	746509408	829	919301808	(2)	1
7407108	553	96032955	674	3	746604001	10	LR 11000 -0	(6)	1
7407108	733	96020306	645	1	746607908	850	917229108	37	1
7407118	199	967787708	610	1	746911608	592	10326323	15	1
7407118	213	967787808	614	1	747000408	712	11211228	38	1
7407118	229	968081908	613	1	747000608	557	11211288	34	2
7407118	817	967789008	605	1	747004401	193	90024489	18	55
7407119	160	969733008	605	2	747004401	222	90200276	18	55
7407119	554	96032955	684	2	747004401	811	90200134	12	46
7407119	817	967789008	606	1	747404201	144	90211005	71	1
7407120	31	969731708	602	2	749010208	705	928830208	1	1
7407120	70	967787408	611	3	750002408	552	96032955	252	3
7407120	97	967787508	606	3	761020303	144	90211005	73	1
7407120	199	967787708	605	1	761020803	193	90024489	26	1
7407120	213	967787808	605	1	761020803	222	90200276	26	1
7407120	229	968081908	610	2	761022503	145	927554301	6	1
7407120	555	96032955	764	6	761022503	195	90024490	14	1
7407120	733	96020306	626	1	761022503	223	90200528	14	1
7407120	817	967789008	617	1	761022503	224	90200533	14	1
7407122	817	967789008	619	1	761032303	193	90024489	33	2
7407125	31	969731708	636	2	761032303	222	90200276	33	2
7408797	294	11314599	15	1	761034103	144	90211005	24	1
7408798	294	11314599	16	1	761036003	63	90029090	11	1
7409755	196	11170708	(6)	1	761036003	65	90029091	11	1
7409918	556	96032955	825	1	761061703	193	90024489	2	1
7409922	556	96032955	832	1	761061703	222	90200276	2	1
7410441	554	96032955	697	3	7615379	31	969731708	650	2
7410451	32	969731708	681	2	7615379	872	96022733	20	1
7410451	556	96032955	861	1	7615629	229	968081908	605	2
7411445	573	511302208	999	1	7615629	555	96032955	769	4
7411823	393	918824408	82	3	7617268	116	967787608	608	4
7412734	83	11621291	6	1	7617268	553	96032955	664	8
744010208	31	969731708	304	7	7617354	116	967787608	600	4
744010208	160	969733008	300	5	7617354	556	96032955	856	1
744010208	454	919297008	73	2	7617460	31	969731708	627	2
744010208	552	96032955	432	6	7617460	160	969733008	602	3
744010408	702	919304308	106	4	7617460	249	967787908	621	1
745129501	621	964588408	4	2	7617460	432	967788008	623	1
745129501	622	964588308	5	8	7617460	554	96032955	702	4
745141201	144	90211005	66	1	7617461	32	969731708	684	1

Item	Page	Assembly	Pos.	Quantity	Item	Page	Assembly	Pos.	Quantity
7617461	556	96032955	831	2	774224908	447	919140308	25	4
7617494	70	967787408	613	2	774225008	389	96019655	6	1
7617494	97	967787508	604	2	774227908	253	918861408	62	8
7617494	161	969733008	633	1	774229908	432	967788008	303	2
7617494	199	967787708	627	1	774235608	447	919140308	12	1
7617494	213	967787808	627	1	774282708	253	918861408	63	2
7617494	553	96032955	671	9	774284708	181	969344108	58	1
7617494	817	967789008	621	1	774285208	413	968513208	303	2
7619656	554	96032955	(1)	1	7743242	60	917291608	30	4
7622478	467	10228112	16	1	7743242	93	917291708	30	4
7622803	84	11491831	2	12	7743242	111	918589408	13	8
7622803	85	11491832	3	18	7743242	125	917076808	26	4
7622803	86	11491833	2	18	7743242	193	90024489	89	1
7622803	154	11210825	2	12	7743242	218	917451208	73	2
7622803	458	11621501	3	4	7743242	222	90200276	89	1
7622804	458	11621501	5	1	7743242	400	917347708	(4)	1
7624285	153	10871517	24	1	7743242	663	919408908	14	2
7624353	496	96033855	761	2	7743242	710	917084408	12	2
772002208	420	917691308	16	6	7743242	743	918121308	(4)	1
772002208	625	96033157	551	3	7743242	809	90200131	24	1
772002208	740	917692108	12	2	7743242	811	90200134	91	1
772569908	683	916283608	1	1	7743242	829	919301808	(4)	1
773291208	845	917228608	31	1	7743242	829	919301808	57	2
773324408	703	919304308	182	1	7743242	903	919219508	27	2
773459208	970	919220208	18	1	7743242	918	96038042	6	1
773930708	672	917081308	1	2	7743242	951	96032541	6	1
773933408	181	969344108	36	1	774371808	420	917691308	24	4
773933408	590	919075408	28	1	774372608	420	917691308	10	3
773933508	704	919304308	183	1	774372608	453	919297008	20	13
773933508	924	96036001	9	1	774372608	740	917692108	4	3
773933508	947	919220008	79	1	774372708	205	917451408	1	1
773933508	970	919220208	17	2	774372708	420	917691308	11	5
773938308	676	965575208	14	1	774372708	453	919297008	21	15
773940508	687	917084808	4	1	774372708	740	917692108	5	3
773940508	690	917084908	4	1	774372708	820	917481408	1	1
773940508	692	917085408	2	1	774372808	453	919297008	2	1
773947308	693	919466708	3	1	774373408	453	919297008	29	2
774119708	342	962282208	1	1	774373408	740	917692108	3	2
774119808	344	962282308	1	1	774373508	218	917451208	70	2
774208508	265	96032892	185	2	774373508	420	917691308	22	4
774208508	302	96004429	5	2	774373508	453	919297008	11	6
774208508	327	919171008	23	4	774373808	81	917322008	12	48
774208508	389	96019655	5	1	774373808	84	11491831	1	1
774209908	318	919063308	13	16	774373808	85	11491832	1	1
774210508	625	96033157	306	2	774373808	86	11491833	1	1
774211308	625	96033157	305	1	774373808	105	917322208	12	48
774211708	253	918861408	60	2	774373808	151	917081108	12	12
774211908	552	96032955	401	3	774373808	421	11621498	1	1
774215508	447	919140308	16	2	774373808	453	919297008	9	1
774215708	413	968513208	304	4	774373808	457	11621502	1	1
774215708	432	967788008	304	4	774373808	458	11621501	1	1
774215708	552	96032955	400	3	774373808	741	11621500	1	1
774218808	265	96032892	180	12	774374508	453	919297008	13	1
774218808	298	96032897	9	6	774375008	420	917691308	13	2
774218808	611	969752708	23	12	774375108	151	917081108	3	1
774221708	387	918760508	18	7	774375108	453	919297008	3	1
774221708	591	919075408	92	1	774376008	420	917691308	25	4
774222908	265	96032892	184	4	774376108	420	917691308	91	3.5
774223708	442	918789208	8	4	774376508	154	11210825	1	1
774224608	641	918824508	25	2	774376508	218	917451208	71	2

Item	Page	Assembly	Pos.	Quantity	Item	Page	Assembly	Pos.	Quantity
774378208	85	11491832	2	2	811205108	618	918064308	37	1
774378208	86	11491833	3	2	861203005	313	918861808	90	1
774378208	421	11621498	2	2	870004108	597	969752608	39	1
774378208	457	11621502	2	1	885034108	130	96005686	27	1
774378208	458	11621501	2	3	885042208	608	96028393	48	1
774378208	741	11621500	3	2	885042308	608	96028393	49	1
774380308	453	919297008	7	1	885132208	130	96005686	12	1
774383208	81	917322008	13	4	885182808	130	96005686	17	1
774383208	105	917322208	13	4	885200408	130	96005686	31	1
774383508	81	917322008	16	15	885251508	18	918005408	70	1
774383508	105	917322208	16	15	885251508	130	96005686	2	1
774383508	454	919297008	88	5	885251508	703	919304308	175	2
774383708	625	96033157	309	1	885252008	138	918011308	56	1
774386508	453	919297008	17	1	885268808	130	96005686	41	1
774387708	454	919297008	89	16	890101408	608	96028393	31	1
774389308	82	11621396	10	1	90001698	149	90025097	313	9.85
779001108	853	967957508	7	1	90023098	190	917438108	2	1
779013008	61	917291608	80	4	90023098	209	917454008	2	1
779013008	94	917291708	80	4	90023101	218	917451208	1	1
779013008	218	917451208	72	2	90024482	191	90023098	1	1
779013008	918	96038042	7	1	90024489	191	90023098	5	1
779016201	144	90211005	88	1	90024490	191	90023098	10	1
779020108	527	922648308	2	6	90024729	193	90024489	85	1
779034708	590	919075408	27	1	90024729	222	90200276	85	1
788901808	218	917451208	29	8	90024769	806	917473608	2	1
788901808	591	919075408	71	10	90025097	148	917080408	1	1
788905808	362	968287308	1	3	90029090	60	917291608	3	1
789000308	131	96005694	1	1	90029090	93	917291708	3	1
789011908	298	96032897	16	1	90029091	60	917291608	4	1
789011908	442	918789208	18	1	90029091	93	917291708	4	1
789011908	447	919140308	26	3	90200131	807	90024769	1	1
789015108	444	967930608	5	1	90200134	807	90024769	5	1
789016008	435	965527508	2	1	90200135	807	90024769	25	1
790003908	130	96005686	11	1	90200207	811	90200134	85	1
790004608	130	96005686	13	1	90200221	220	90023101	1	1
790007908	130	96005686	10	1	90200276	220	90023101	5	2
790012608	130	96005686	14	1	90200514	220	90023101	7	1
790023608	130	96005686	15	1	90200528	220	90023101	10	1
790024908	130	96005686	16	1	90200533	220	90023101	20	1
790030108	130	96005686	26	1	90200614	813	90200135	45	1
790030308	130	96005686	25	1	90211005	142	918367008	1	3
790031508	130	96005686	40	1	90211081	144	90211005	98	1
790032008	130	96005686	30	1	910506108	529	96033325	10	1
790032308	130	96005686	32	1	915587308	8	LR 11000 -0	130	1
790042008	130	96005686	45	1	916166208	11	LR 11000 -0	360	1
790042908	130	96005686	50	1	916283608	9	LR 11000 -0	164	1
790045408	130	96005686	1	1	916959908	8	LR 11000 -0	98	1
790346914	292	11320826	320	2	917076208	8	LR 11000 -0	6	2
790347214	292	11320826	550	9	917076308	8	LR 11000 -0	8	1
790347214	292	11320826	560	1	917076408	8	LR 11000 -0	10	1
790515308	129	917077108	(3)	1	917076508	8	LR 11000 -0	12	1
790515408	129	917077108	(4)	1	917076708	8	LR 11000 -0	18	1
797028301	193	90024489	21	55	917076808	8	LR 11000 -0	20	1
797028301	222	90200276	21	55	917077008	8	LR 11000 -0	24	1
797028301	811	90200134	14	46	917077108	8	LR 11000 -0	28	1
810035408	130	96005686	33	1	917077708	8	LR 11000 -0	106	1
811203108	597	969752608	38	1	917077808	8	LR 11000 -0	107	1
811203108	618	918064308	39	1	917077908	8	LR 11000 -0	108	1
811203308	597	969752608	37	1	917078008	188	917077808	2	1
811203308	618	918064308	38	1	917078108	207	917077908	2	1

Item	Page	Assembly	Pos.	Quantity	Item	Page	Assembly	Pos.	Quantity
917078208	8	LR 11000 -0	111	1	917454008	207	917077908	1	1
917078708	10	LR 11000 -0	210	2	917459108	135	917987408	5	1
917078808	10	LR 11000 -0	211	1	917472708	188	917077808	5	1
917078908	8	LR 11000 -0	119	1	917473108	9	LR 11000 -0	141	1
917079008	233	917078908	2	1	917473608	804	917081708	1	1
917079208	10	LR 11000 -0	212	1	917473708	207	917077908	5	1
917079908	8	LR 11000 -0	131	1	917475908	396	917080308	5	1
917080308	9	LR 11000 -0	136	1	917476108	396	917080308	3	1
917080408	135	917987408	3	1	917479408	400	917347708	1	1
917080508	9	LR 11000 -0	139	1	917481408	804	917081708	4	1
917080608	9	LR 11000 -0	140	1	917481708	804	917081708	5	1
917080708	428	917080608	50	1	917508308	8	LR 11000 -0	104	1
917081108	135	917987408	4	1	917517908	9	LR 11000 -0	150	1
917081308	9	LR 11000 -0	148	1	917569308	11	LR 11000 -0	362	1
917081708	10	LR 11000 -0	219	1	917571208	10	LR 11000 -0	213	1
917081908	9	LR 11000 -0	156	1	917571308	11	LR 11000 -0	456	1
917082108	9	LR 11000 -0	161	1	917590708	667	917190508	2	1
917083108	804	917081708	2	1	917597908	396	917080308	2	1
917084408	694	919163608	2	1	917626808	663	919408908	400	1
917084808	10	LR 11000 -0	190	1	917645608	233	917078908	1	1
917084908	10	LR 11000 -0	191	1	917691308	396	917080308	4	1
917085108	10	LR 11000 -0	193	1	917692108	694	919163608	5	1
917085408	10	LR 11000 -0	195	1	917722008	11	LR 11000 -0	455	1
917190508	11	LR 11000 -0	413	1	917751408	9	LR 11000 -0	170	1
917190908	10	LR 11000 -0	206	1	917863208	9	LR 11000 -0	137	1
917191008	10	LR 11000 -0	216	1	917872108	216	917078208	4	1
917228608	10	LR 11000 -0	305	1	917987408	8	LR 11000 -0	102	1
917229108	10	LR 11000 -0	316	1	917987508	8	LR 11000 -0	4	1
917229308	10	LR 11000 -0	318	1	918005408	13	917987508	1	1
917229508	11	LR 11000 -0	326	1	918009808	9	LR 11000 -0	158	1
917230408	11	LR 11000 -0	450	1	918011308	135	917987408	1	1
917230508	11	LR 11000 -0	451	1	918011408	138	918011308	1	1
917230608	11	LR 11000 -0	452	1	918064308	10	LR 11000 -0	175	1
917230708	11	LR 11000 -0	453	1	918107308	9	LR 11000 -0	162	1
917230808	11	LR 11000 -0	454	1	918121308	10	LR 11000 -0	204	1
917291608	56	917076308	1	1	918121408	10	LR 11000 -0	205	1
917291708	89	917076408	1	1	918129208	13	917987508	2	1
917321008	56	917076308	2	1	918129308	135	917987408	6	1
917321108	89	917076408	2	1	918188208	743	918121308	35	1
917321208	108	918588908	2	1	918188208	748	918121408	38	1
917322008	56	917076308	4	1	918216808	13	917987508	4	1
917322108	56	917076308	5	1	918366908	135	917987408	2	1
917322208	89	917076408	4	1	918367008	141	918366908	1	1
917322308	89	917076408	5	1	918371308	10	LR 11000 -0	246	1
917333908	10	LR 11000 -0	207	1	918462408	11	LR 11000 -0	417	2
917347708	396	917080308	1	1	918470508	11	LR 11000 -0	414	2
917353608	141	918366908	2	1	918531108	9	LR 11000 -0	154	1
917361408	13	917987508	3	1	918588908	8	LR 11000 -0	14	1
917361508	56	917076308	3	1	918589408	108	918588908	1	1
917361608	89	917076408	3	1	918641308	11	LR 11000 -0	499	1
917368808	9	LR 11000 -0	138	2	918760508	9	LR 11000 -0	134	1
917433408	216	917078208	3	1	918789208	9	LR 11000 -0	143	1
917438108	188	917077808	1	1	918791408	10	LR 11000 -0	182	1
917451208	216	917078208	1	1	918791508	694	919163608	4	1
917451408	188	917077808	4	1	918810308	8	LR 11000 -0	129	1
917451408	207	917077908	4	1	918824408	9	LR 11000 -0	135	1
917452308	188	917077808	3	1	918824508	10	LR 11000 -0	242	1
917452408	207	917077908	3	1	918826808	641	918824508	500	1
917452608	216	917078208	2	1	918861308	8	LR 11000 -0	103	1
917452808	804	917081708	3	1	918861408	8	LR 11000 -0	121	1

Item	Page	Assembly	Pos.	Quantity	Item	Page	Assembly	Pos.	Quantity
918861608	8	LR 11000 -0	122	1	920903208	632	919140608	313	1
918861808	8	LR 11000 -0	124	1	920975008	634	919140608	406	2
918861908	8	LR 11000 -0	123	1	920983508	459	96041770	463	1
918862408	9	LR 11000 -0	133	1	920984208	632	919140608	327	1
918862508	9	LR 11000 -0	163	1	920984908	631	919140608	196	1
918862808	9	LR 11000 -0	165	1	920995808	632	919140608	290	1
918900608	11	LR 11000 -0	344	1	921079508	400	917347708	21	9
918923808	11	LR 11000 -0	481	1	921079508	428	917080608	8	2
918961008	12	LR 11000 -0	557	1	921079508	670	917508308	4	2
918981908	8	LR 11000 -0	126	1	921079508	703	919304308	132	8
918999008	9	LR 11000 -0	132	1	921079508	923	919219708	26	1
919063308	8	LR 11000 -0	125	1	921252408	633	919140608	385	1
919075308	10	LR 11000 -0	173	1	921262008	625	96033157	(1368)	1
919075408	9	LR 11000 -0	171	1	921445908	163	969732608	120	1
919075508	9	LR 11000 -0	172	1	921620508	71	967789708	1864	1
919075608	10	LR 11000 -0	178	1	921620508	98	967789908	1844	1
919082708	172	918861308	1	1	921620608	71	967789708	1875	1
919082808	175	919082708	1	1	921620608	98	967789908	1855	1
919124208	10	LR 11000 -0	322	1	921620608	249	967787908	(1114)	1
919140208	9	LR 11000 -0	142	1	921767008	632	919140608	283	1
919140308	9	LR 11000 -0	144	1	921849508	633	919140608	333	1
919140408	9	LR 11000 -0	159	1	921876008	631	919140608	245	1
919140608	10	LR 11000 -0	180	1	922099808	633	919140608	337	1
919163608	10	LR 11000 -0	201	1	922124508	432	967788008	(1354)	1
919171008	8	LR 11000 -0	127	1	922217808	631	919140608	244	1
919171108	10	LR 11000 -0	177	1	922587308	163	969732608	139	1
919171208	9	LR 11000 -0	169	1	922645708	632	919140608	293	1
919173008	8	LR 11000 -0	86	1	922648308	522	96033320	44	1
919219108	11	LR 11000 -0	480	2	922681508	634	919140608	404	1
919219208	10	LR 11000 -0	215	1	922689608	34	969731808	1799	1
919219508	11	LR 11000 -0	460	1	922734908	632	919140608	269	1
919219608	11	LR 11000 -0	462	1	922885208	631	919140608	260	1
919219708	11	LR 11000 -0	464	1	922895908	633	919140608	341	1
919219808	11	LR 11000 -0	466	1	922909008	413	968513208	(1360)	1
919220008	11	LR 11000 -0	468	1	922909208	459	96041770	464	1
919220208	11	LR 11000 -0	472	1	922909808	163	969732608	136	1
919222808	11	LR 11000 -0	476	1	922912408	633	919140608	360	1
919222908	11	LR 11000 -0	478	1	922929808	34	969731808	1820	1
919287008	903	919219508	500	1	922929808	34	969731808	1822	1
919287108	923	919219708	500	1	923344608	116	967787608	(1790)	8
919287208	975	919222808	500	1	923512208	42	967907508	(500)	24
919287308	947	919220008	500	1	923512208	49	96026395	500	1
919294008	11	LR 11000 -0	334	1	923512208	50	967908108	(500)	1
919297008	9	LR 11000 -0	147	1	923512208	50	967908108	(500)	1
919301108	694	919163608	3	1	923512208	75	967971408	500	4
919301408	830	919301808	500	1	923512208	76	967971708	500	6
919301808	10	LR 11000 -0	267	1	923512208	371	96033369	500	54
919304308	694	919163608	1	1	923512208	373	96033370	500	49
919326208	11	LR 11000 -0	418	1	923512208	374	96021228	500	41
919395808	11	LR 11000 -0	479	1	923512208	375	96019612	500	38
919408908	11	LR 11000 -0	347	1	923512208	493	96033472	500	71
919413108	12	LR 11000 -0	558	1	923512208	495	96033855	500	23
919466708	10	LR 11000 -0	198	1	923512208	499	96033473	500	92
919477008	11	LR 11000 -0	345	1	923512208	503	96035430	500	2
919477208	659	919477008	400	1	923512208	504	96039940	500	3
920605708	631	919140608	197	1	923512208	505	968346208	500	2
920711308	200	967790308	1133	1	923512208	506	96028063	500	1
920711308	214	967790508	1133	1	923512208	508	968418008	500	2
920730808	633	919140608	361	1	923512208	513	918862808	(500)	2
920892708	631	919140608	227	1	923512208	646	96021479	(500)	19

Item	Page	Assembly	Pos.	Quantity	Item	Page	Assembly	Pos.	Quantity
923512208	647	96021494	500	10	926049208	230	968082008	1276	1
923512208	716	96036184	500	2	926053108	631	919140608	258	1
923512208	720	96036194	500	30	926056908	163	969732608	118	1
923512208	722	96036188	500	2	926058208	163	969732608	142	1
923512208	723	96036240	500	6	926058408	634	919140608	425	1
923512208	724	96040591	500	3	926067808	632	919140608	276	1
923512208	725	968546008	500	3	926070508	633	919140608	346	1
923512208	726	968546108	500	3	926094508	71	967789708	1865	1
923512208	727	96038229	500	2	926094508	98	967789908	1845	1
923512208	836	96036210	(500)	1	926095208	631	919140608	221	1
923512208	837	96036211	500	43	926095408	632	919140608	275	1
923512208	839	96037031	500	3	926095708	634	919140608	418	1
923512208	913	96038868	500	20	926096908	632	919140608	314	1
923512208	914	96035583	500	3	926097308	634	919140608	436	1
923512208	931	96038775	500	10	926098108	34	969731808	1833	1
923512208	932	96038562	500	3	926119108	632	919140608	320	1
923512208	933	96038563	500	3	926119208	71	967789708	1876	1
923512208	934	96038564	500	3	926119208	98	967789908	1856	1
923512208	935	96038565	500	3	926120008	34	969731808	1835	1
923512208	937	96039722	500	2	926121308	437	919140208	(2392)	1
923512208	959	96038967	500	20	926122108	34	969731808	1817	1
923512208	960	96038927	500	3	926122608	230	968082008	1273	1
923512208	961	96038928	500	2	926149708	632	919140608	273	1
923512208	962	96038930	500	2	926289108	34	969731808	1807	1
923512208	963	96038931	500	2	926359608	230	968082008	1280	1
923512208	964	96038932	500	3	926367008	633	919140608	345	1
923512208	965	96038933	500	3	926385808	631	919140608	252	1
923512208	966	96038935	500	2	926413408	34	969731808	1798	1
923512208	967	96042005	500	2	926432508	633	919140608	363	1
923512208	982	96035578	500	2	926443808	633	919140608	329	1
923569408	401	917347708	91	2	926455708	632	919140608	300	1
923583408	163	969732608	138	1	926455908	200	967790308	1135	1
923878308	806	917473608	(1)	1	926455908	214	967790508	1135	1
924134808	634	919140608	426	1	926465408	71	967789708	1869	1
924176608	160	969733008	424	1	926465408	98	967789908	1849	1
924476008	631	919140608	212	1	926485608	631	919140608	224	1
924506308	34	969731808	1809	1	926534008	249	967787908	(1115)	1
924713108	17	918005408	54	8	926551108	413	968513208	(1357)	1
924713108	121	917076708	8	26	926554208	632	919140608	319	1
924713108	367	969259908	5	8	926557608	633	919140608	334	1
924713108	702	919304308	87	12	926559808	105	917322208	(1890)	1
924713108	885	919326208	23	2	926560008	861	968883308	(95)	2
924875608	735	96020309	1255	1	926561708	634	919140608	423	1
924927608	634	919140608	434	1	926561808	71	967789708	1873	1
924954508	743	918121308	2	8	926561808	98	967789908	1853	1
924954508	748	918121408	2	12	926573208	129	917077108	6	1
924954508	845	917228608	3	2	926573308	132	926573208	1	1
924954508	850	917229108	1	1	926606408	34	969731808	1812	1
924954508	946	919220008	30	8	926606908	34	969731808	1828	1
924954508	951	96032541	4	1	926612308	230	968082008	1277	1
924954508	952	96032582	3	1	926711608	632	919140608	271	1
924954508	953	96032654	3	1	926712108	163	969732608	112	1
925056608	676	965575208	4	1	926743308	633	919140608	336	1
925067508	60	917291608	11	4	926743408	230	968082008	1271	1
925067508	93	917291708	11	4	926837208	163	969732608	122	1
925561708	175	919082708	23	4	926847608	631	919140608	248	1
925655908	432	967788008	(1351)	1	926850208	163	969732608	143	1
926042908	632	919140608	309	1	926891108	44	967907608	11	1
926042908	632	919140608	311	1	926891108	497	969245308	8	1
926046308	631	919140608	199	1	926891108	522	96033320	45	2

Item	Page	Assembly	Pos.	Quantity	Item	Page	Assembly	Pos.	Quantity
926965608	632	919140608	324	1	927868908	500	96033473	528	1
926970408	631	919140608	254	1	927892208	552	96032955	422	1
926998308	132	926573208	2	1	927996308	493	96033472	512	1
927067808	735	96020309	1249	1	927996308	500	96033473	512	1
927068308	264	96032892	28	1	928006008	633	919140608	378	1
927105808	163	969732608	113	1	928006008	666	968562908	(1098)	2
9271963	265	96032892	130	2	928015008	34	969731808	1827	1
927281408	634	919140608	421	1	928016008	633	919140608	340	1
927294008	631	919140608	198	1	928017208	163	969732608	119	1
927377208	632	919140608	315	1	928025108	163	969732608	126	1
927449608	633	919140608	375	1	928027908	633	919140608	383	1
927501901	145	927554301	2	1	928032808	34	969731808	1831	1
927501901	195	90024490	13	1	928036308	633	919140608	379	1
927501901	223	90200528	13	1	928040408	34	969731808	1796	1
927501901	224	90200533	13	1	928040608	71	967789708	1862	1
927550208	633	919140608	382	1	928040608	98	967789908	1842	1
927550308	230	968082008	1279	1	928040808	735	96020309	1251	1
927550308	230	968082008	1281	1	928041308	632	919140608	282	1
927554301	144	90211005	77	1	928042808	631	919140608	246	1
927554401	145	927554301	1	1	928049708	817	967789008	(1122)	1
927585501	811	90200134	82	1	928049908	817	967789008	(1124)	1
927586201	195	90024490	12	1	928331508	400	917347708	25	2
927603401	811	90200134	(15)	1	928331508	701	919304308	8	1
927607208	632	919140608	306	1	928396708	633	919140608	343	1
927612301	63	90029090	28	1	928468308	163	969732608	124	1
927612301	65	90029091	28	1	928755908	874	968883508	(1090)	4
927613508	249	967787908	(1112)	1	928762608	632	919140608	302	1
927617608	634	919140608	435	1	928769208	459	96041770	470	1
927619308	634	919140608	429	2	928830208	701	919304308	9	1
927625201	195	90024490	20	1	928830408	705	928830208	2	2
927625201	813	90200135	1	2	928861508	459	96041770	471	2
927633301	144	90211005	5	1	928861808	459	96041770	465	1
927633401	144	90211005	10	1	928864808	634	919140608	409	1
927633701	144	90211005	15	1	928870008	872	96022733	(1912)	1
927633801	144	90211005	20	5	928870608	634	919140608	407	1
927635801	144	90211005	30	1	928871308	230	968082008	1284	1
927635901	144	90211005	35	1	928874108	71	967789708	1863	1
927636201	144	90211005	40	3	928874108	98	967789908	1843	1
927636401	144	90211005	45	1	928879908	633	919140608	364	1
927636501	144	90211005	50	1	928885008	459	96041770	473	1
927636601	144	90211005	55	3	928887708	459	96041770	472	1
927636801	144	90211005	60	1	928962008	646	96021479	59	1
927640008	632	919140608	278	1	929208908	633	919140608	380	1
927640708	631	919140608	250	1	929312208	633	919140608	374	1
927640708	632	919140608	277	1	929312908	817	967789008	(1120)	1
927641608	34	969731808	1826	1	929316708	34	969731808	1819	1
927671508	34	969731808	1837	1	929316908	633	919140608	352	1
927671808	631	919140608	265	1	929321108	459	96041770	466	1
927671808	632	919140608	270	1	929322208	633	919140608	373	1
927675901	809	90200131	20	1	929324308	459	96041770	467	1
927677008	34	969731808	1832	1	929351208	631	919140608	217	1
927677508	230	968082008	1278	1	929379308	735	96020309	1254	1
927679208	34	969731808	1824	1	929392208	633	919140608	338	1
927681408	632	919140608	316	1	929578308	522	96033320	35	1
927685308	735	96020309	1269	1	929612808	163	969732608	135	1
927693008	71	967789708	1868	2	929622508	634	919140608	398	1
927693008	98	967789908	1848	2	929625708	634	919140608	411	1
927697708	163	969732608	108	1	929629208	432	967788008	(1353)	1
927706908	200	967790308	1132	1	929648208	34	969731808	1836	1
927706908	214	967790508	1132	1	929716708	34	969731808	1825	1

Item	Page	Assembly	Pos.	Quantity	Item	Page	Assembly	Pos.	Quantity
929728208	459	96041770	469	1	941138108	771	917078808	34	88
929749808	437	919140208	(2390)	1	941138108	784	917079208	34	94
929753808	631	919140608	259	1	941138108	789	917571208	34	94
929757108	230	968082008	1274	1	941138108	792	919219208	12	33
929757908	631	919140608	253	1	941138108	794	96037301	8	9
929921108	735	96020309	1256	1	941138108	795	96037306	5	15
929963108	735	96020309	1257	1	941138108	801	917191008	10	57
930358108	126	962009308	5	1	941138108	829	919301808	43	12
931916701	813	90200135	15	1	941138108	885	919326208	15	2
932062308	885	919326208	6	2	941138108	903	919219508	16	19
932126801	811	90200134	15	1	941138108	908	96038847	11	8
932127301	811	90200134	30	1	941138108	923	919219708	31	10
932187701	194	90024729	13	1	941138108	947	919220008	88	8
932226808	60	917291608	41	4	941138108	970	919220208	7	4
932226808	93	917291708	41	4	9412158	680	917082108	10	6
932377308	701	919304308	11	2	9412158	682	918107308	35	1
933558708	590	919075408	16	2	9412158	968	96037102	5	1
933878901	60	917291608	5	2	941324408	210	968161808	10	2
933878901	93	917291708	5	2	941324408	806	917473608	14	2
934787908	400	917347708	35	4	941530008	523	96033320	75	1
934787908	701	919304308	25	2	941540008	210	968161808	13	2
935085908	253	918861408	3	2	941846108	590	919075408	35	1
935989108	975	919222808	18	1	943142708	361	968309908	27	2
935989108	978	96013389	6	1	943399108	408	967981008	7	1
937200508	400	917347708	42	2	943399108	753	967746908	11	1
937501408	160	969733008	192	3	943399108	766	967743808	11	1
938576001	60	917291608	7	1	943399108	773	967897608	7	1
938576001	93	917291708	7	1	943399108	775	968190108	7	1
938576201	60	917291608	6	1	943399208	948	96037041	6	6
938576201	93	917291708	6	1	943780108	952	96032582	6	1
938846401	63	90029090	4	1	943780108	953	96032654	5	1
938846401	65	90029091	4	1	943950608	591	919075408	98	1
938865908	845	917228608	27	1	944102603	144	90211005	51	1
939249808	590	919075408	24	2	944228903	144	90211005	36	1
939460808	121	917076708	33	8	944311703	144	90211005	13	1
940107008	428	917080608	10	1	944313303	144	90211005	14	1
940116008	484	969443908	21	8	944324703	811	90200134	5	1
9402377	206	917472708	4	2	944338603	811	90200134	36	1
9402377	207	917077908	(4)	2	944367508	181	969344108	29	4
9402377	675	917517908	(5)	14	944393808	190	917438108	37	2
9402377	680	917082108	3	6	944393808	209	917454008	38	2
9402377	746	969096408	1	2	944393808	975	919222808	11	4
941009708	801	917191008	29	2	944441603	193	90024489	40	1
941138108	61	917291608	105	8	944441603	222	90200276	40	1
941138108	94	917291708	105	8	945048208	703	919304308	148	3
941138108	121	917076708	15	36	945495808	113	96016050	2	2
941138108	138	918011308	32	13	945569108	497	969245308	12	1
941138108	190	917438108	31	6	945611208	111	918589408	9	8
941138108	209	917454008	31	6	945720508	984	919222908	7	1
941138108	218	917451208	26	8	946103108	900	969944708	6	3
941138108	355	918999008	46	63	946627708	61	917291608	71	2
941138108	361	968309908	12	12	946627708	94	917291708	71	2
941138108	363	96020149	9	4	947811508	264	96032892	31	2
941138108	364	968287208	7	4	947906708	552	96032955	266	6
941138108	368	969540008	6	12	947923908	401	917347708	65	2
941138108	401	917347708	50	16	947923908	406	967846208	9	1
941138108	701	919304308	56	184	948390108	552	96032955	273	1
941138108	752	917190908	34	71	948717708	984	919222908	15	1
941138108	760	917333908	34	71	948902708	401	917347708	74	2
941138108	764	917078708	34	94	948918408	885	919326208	3	2

Item	Page	Assembly	Pos.	Quantity	Item	Page	Assembly	Pos.	Quantity
949088208	17	918005408	17	4	953741108	923	919219708	45	1
949188508	978	96013389	4	1	953848908	61	917291608	73	2
949582708	590	919075408	25	2	953848908	94	917291708	73	2
949619208	946	919220008	51	1	953848908	948	96037041	3	1
949635408	428	917080608	4	9	953867308	61	917291608	64	24
949653808	590	919075408	50	2	953867308	94	917291708	64	24
949653808	845	917228608	19	1	953867308	359	968283208	50	4
949825008	502	927868908	2	1	953867308	801	917191008	19	9
949864108	732	96020306	161	1	953868808	946	919220008	36	2
949948308	175	919082708	21	2	953873408	18	918005408	62	37
949948408	977	96035525	4	1	953873408	175	919082708	45	10
949987108	406	967846208	11	2	953873408	181	969344108	34	17
949987108	408	967981008	9	2	953873408	190	917438108	23	5
949987108	753	967746908	9	2	953873408	209	917454008	23	3
949987108	766	967743808	9	2	953873408	218	917451208	36	4
949987108	773	967897608	6	2	953873408	271	96033379	50	4
949987108	775	968190108	6	2	953873408	327	919171008	14	4
949987108	777	968190208	9	2	953873408	348	917079908	15	8
949987108	889	968768408	4	2	953873408	359	968283208	33	15
950362908	410	928331508	1	1	953873408	367	969259908	20	4
950363008	410	928331508	4	1	953873408	378	96033360	51	2
950430808	18	918005408	65	2	953873408	402	917347708	109	10
950430808	31	969731708	300	2	953873408	453	919297008	65	12
950596908	590	919075408	30	1	953873408	641	918824508	22	5
950725608	947	919220008	58	1	953873408	675	917517908	40	10
951167108	830	919301808	74	2	953873408	703	919304308	140	58
951473308	872	96022733	43	1	953873408	806	917473608	24	4
951589108	831	967913408	5	2	953873408	885	919326208	37	6
952067308	182	969344108	102	2	953873408	923	919219708	47	2
952198708	410	928331508	2	2	954017708	181	969344108	21	2
952198708	701	919304308	26	2	954061908	703	919304308	151	1
952859808	264	96032892	33	1	954113708	348	917079908	8	8
953518308	121	917076708	39	8	954117308	190	917438108	36	1
953552708	406	967846208	21	1	954117308	209	917454008	37	1
953552708	889	968768408	7	1	954117308	401	917347708	107	3
953561608	975	919222808	8	8	954117308	413	968513208	306	4
953600608	552	96032955	264	1	954117308	432	967788008	306	4
953621508	406	967846208	7	1	954117308	703	919304308	139	1
953638208	976	96035475	5	2	954117508	218	917451208	51	2
953650008	190	917438108	22	17	954117508	703	919304308	138	5
953650008	209	917454008	22	17	954128608	218	917451208	35	3
953650008	218	917451208	46	8	954128608	806	917473608	20	1
953650008	393	918824408	55	1	954178508	947	919220008	65	4
953650008	401	917347708	105	18	954444708	428	917080608	3	1
953650008	523	96033320	88	1	954591508	924	96036001	4	1
953650008	667	917190508	6	1	954706208	670	917508308	9	16
953650008	703	919304308	158	41	954754708	928	96029160	3	1
953650008	806	917473608	22	16	955002908	175	919082708	51	1
953650008	829	919301808	55	42	955048508	923	919219708	6	1
953650008	845	917228608	37	11	955051808	175	919082708	30	4
953695308	348	917079908	(3)	2	955051808	801	917191008	42	2
953695308	348	917079908	(3)	2	955051808	829	919301808	58	2
953695308	348	917079908	(3)	2	955051808	909	96038848	4	1
953695308	348	917079908	(3)	2	955101708	181	969344108	22	2
953695308	348	917079908	6	8	955152508	181	969344108	18	2
953696908	140	968284308	5	1	955161608	975	919222808	19	1
953696908	420	917691308	2	1	955161608	978	96013389	7	1
953696908	453	919297008	6	1	955404808	752	917190908	48	2
953741108	182	969344108	101	1	955404808	760	917333908	56	2
953741108	845	917228608	38	1	955404808	764	917078708	31	5

Item	Page	Assembly	Pos.	Quantity	Item	Page	Assembly	Pos.	Quantity
955404808	771	917078808	31	5	96004429	301	10675550	999	1
955404808	784	917079208	31	5	96004475	391	10876576	999	1
955404808	789	917571208	31	5	96005686	129	917077108	1	1
955404808	801	917191008	28	2	96005694	129	917077108	2	1
955451608	298	96032897	3	2	96005701	652	967956208	37	1
955629908	590	919075408	33	1	96005702	656	96005701	1	1
955668108	182	969344108	92	3	96005810	830	919301808	87	1
955668108	218	917451208	33	1	96005810	903	919219508	42	1
955668108	641	918824508	24	1	96005812	830	919301808	(2)	1
955668108	806	917473608	16	1	96006203	54	917076208	1	1
955702308	702	919304308	66	2	96006588	824	96006590	10	1
955919508	30	969731708	195	1	96006590	822	918371308	4	1
955998208	175	919082708	22	8	96007783	599	96000684	9	1
956064008	887	917230408	(2)	1	96008041	327	919171008	700	1
956093308	181	969344108	52	1	96008151	824	96006590	(1455)	1
956093308	249	967787908	309	1	96008152	824	96006590	(1456)	1
956097408	923	919219708	14	2	96008397	913	96038868	511	1
956097408	978	96013389	3	1	96008397	934	96038564	502	1
956334708	806	917473608	(2)	1	96008397	935	96038565	501	1
956442808	752	917190908	53	2	96008397	959	96038967	511	1
956442808	760	917333908	52	2	96008681	913	96038868	504	3
956442808	764	917078708	49	4	96008681	959	96038967	502	1
956442808	771	917078808	49	6	96009866	634	919140608	437	1
956442808	784	917079208	49	4	96010191	675	917517908	43	1
956442808	789	917571208	49	4	96012698	597	969752608	43	1
956442808	794	96037301	3	2	96012877	230	968082008	1275	1
956442808	801	917191008	34	4	96013389	975	919222808	4	1
956449508	591	919075408	91	1	96013390	597	969752608	40	1
956468908	182	969344108	120	2	96013923	327	919171008	(2334)	1
956520808	308	918861908	19	1	96014004	634	919140608	403	1
957018808	218	917451208	44	6	96014033	266	96032892	(1)	2
957018808	229	968081908	322	4	96014033	327	919171008	(2316)	1
96000486	472	96034154	15	1	96014593	393	918824408	(2112)	1
96000499	324	96032891	(7)	1	96014595	393	918824408	(2014)	1
96000557	631	919140608	249	1	96014596	393	918824408	(2110)	1
96000558	632	919140608	286	1	96014597	393	918824408	(2111)	1
96000559	632	919140608	287	1	96014598	393	918824408	(2011)	1
96000567	632	919140608	289	1	96014599	393	918824408	(2010)	1
96000568	632	919140608	291	1	96014600	393	918824408	(2012)	1
96000569	632	919140608	294	1	96014807	372	96033369	2998	2
96000576	633	919140608	347	1	96014807	496	96033855	2998	8
96000684	597	969752608	1	1	96016050	111	918589408	4	4
96000697	605	919075308	3	1	96016054	113	96016050	1	1
96001219	830	919301808	86	2	96016705	594	919075508	13	1
96001465	599	96000684	1	1	96016707	594	919075508	(1)	1
96002209	675	917517908	1	2	96016888	379	96033360	60	1
96002215	611	969752708	1	1	96016889	379	96033360	(10)	1
96002216	611	969752708	2	1	96017374	898	968455908	700	1
96002217	611	969752708	5	1	96017641	864	968883408	(94)	2
96002218	611	969752708	6	1	96018835	313	918861808	100	1
96002479	615	969520208	2	1	96018836	313	918861808	(1)	1
96002537	605	919075308	7	1	96018838	313	918861808	(2)	1
96002634	608	96028393	1	1	96019612	370	96033359	17	1
96003050	230	968082008	1270	1	96019655	387	918760508	1	1
96003291	836	96036210	311	1	96020149	355	918999008	4	1
96003404	324	96032891	(2)	1	96020215	442	918789208	2	1
96004205	331	96004209	1	1	96020306	729	918791508	4	1
96004207	327	919171008	3	1	96020309	732	96020306	10	1
96004209	327	919171008	2	1	96020310	732	96020306	11	1
96004224	327	919171008	4	1	96020343	637	918791408	308	1

Item	Page	Assembly	Pos.	Quantity	Item	Page	Assembly	Pos.	Quantity
96020344	637	918791408	344	1	96028333	213	967787808	157	1
96020351	638	918791408	380	1	96028333	432	967788008	154	1
96020353	634	919140608	402	1	96028333	732	96020306	165	1
96020384	737	96020310	144	1	96028393	605	919075308	1	1
96020385	737	96020310	145	1	96028401	641	918824508	(2392)	1
96020387	737	96020310	146	1	96028419	609	96028393	68	1
96021078	642	918826808	10	1	96028886	713	919301108	5	1
96021079	642	918826808	20	1	96028887	714	96028886	1	1
96021228	370	96033359	16	1	96029160	923	919219708	20	4
96021306	946	919220008	13	1	96029160	970	919220208	2	4
96021362	338	918810308	7	1	96029469	648	919124208	20	1
96021363	338	918810308	8	1	96029949	438	96033811	(2393)	1
96021365	338	918810308	9	1	96029950	438	96033811	20	1
96021477	643	96021078	20	1	96031241	990	96024945	20	1
96021479	644	96021079	10	1	96031507	990	96024945	10	1
96021480	644	96021079	20	1	96031509	989	918923808	20	1
96021481	393	918824408	500	1	96031510	993	96031509	10	1
96021494	646	96021479	6	1	96032222	338	918810308	5	1
96021495	646	96021479	7	1	96032223	338	918810308	6	1
96021496	646	96021479	8	1	96032534	447	919140308	4	1
96021497	646	96021479	2	1	96032541	946	919220008	4	1
96021498	646	96021479	(2)	1	96032579	946	919220008	5	2
96021500	641	918824508	100	1	96032582	946	919220008	8	1
96021507	641	918824508	(2391)	1	96032654	946	919220008	9	1
96021510	641	918824508	(2390)	1	96032891	323	96032910	500	1
96021526	644	96021079	(10)	1	96032892	253	918861408	1	1
96021528	644	96021079	(20)	1	96032897	265	96032892	120	1
96021539	641	918824508	5	1	96032910	322	918981908	1	1
96021976	998	96022180	1	1	96032955	532	919171208	4	1
96022180	997	918961008	1	1	96033014	298	96032897	100	1
96022577	631	919140608	211	1	96033140	378	96033360	6	3
96022601	327	919171008	(2333)	1	96033152	327	919171008	20	1
96022603	378	96033360	1	1	96033157	623	919171108	4	1
96022733	858	918900608	4	1	96033158	625	96033157	10	1
96022734	872	96022733	11	1	96033160	625	96033157	11	1
96022735	872	96022733	10	1	96033227	378	96033360	18	1
96023300	327	919171008	(2332)	1	96033238	951	96032541	2	1
96023875	378	96033360	9	1	96033320	513	918862808	20	1
96023876	378	96033360	(10)	1	96033325	513	918862808	30	1
96024170	644	96021079	(30)	1	96033326	529	96033325	2	1
96024171	644	96021079	(40)	1	96033327	530	96033326	2	1
96024565	998	96022180	700	1	96033359	369	918862408	6	1
96024645	885	919326208	17	1	96033360	369	918862408	7	1
96024945	989	918923808	10	1	96033369	370	96033359	10	1
96024947	872	96022733	(997)	1	96033370	370	96033359	15	1
96024948	872	96022733	(998)	1	96033371	378	96033360	14	1
96025226	608	96028393	26	1	96033375	313	918861808	15	1
96025346	313	918861808	(1620)	2	96033376	313	918861808	18	1
96026351	47	968270208	20	1	96033379	265	96032892	80	1
96026395	48	96026351	10	1	96033468	489	918862508	10	1
96027161	313	918861808	101	1	96033469	489	918862508	25	1
96028063	498	96033469	37	1	96033470	489	918862508	50	1
96028331	199	967787708	157	1	96033472	491	96033468	15	1
96028331	229	968081908	157	1	96033473	498	96033469	5	1
96028331	413	968513208	152	1	96033550	313	918861808	2	1
96028331	817	967789008	157	1	96033551	313	918861808	6	1
96028333	30	969731708	157	2	96033552	313	918861808	7	1
96028333	70	967787408	232	2	96033645	266	96032892	255	1
96028333	97	967787508	232	2	96033646	298	96032897	25	1
96028333	160	969733008	157	1	96033647	266	96032892	(2)	1

Item	Page	Assembly	Pos.	Quantity	Item	Page	Assembly	Pos.	Quantity
96033661	298	96032897	(1)	1	96037300	792	919219208	3	1
96033662	298	96032897	(2)	1	96037301	793	96037300	1	3
96033664	298	96032897	(3)	1	96037306	793	96037300	2	2
96033667	298	96032897	(4)	1	96037322	792	919219208	700	1
96033811	437	919140208	1	1	96037447	720	96036194	2	1
96033815	743	918121308	3	1	96037810	985	919395808	1	2
96033815	748	918121408	3	1	96037814	985	919395808	2	2
96033816	743	918121308	4	1	96037958	984	919222908	12	1
96033816	748	918121408	4	1	96038030	829	919301808	1	1
96033819	437	919140208	20	1	96038040	916	919219608	1	1
96033855	491	96033468	16	1	96038041	916	919219608	2	2
96034154	468	919140408	1	1	96038042	916	919219608	3	2
96034162	472	96034154	1	1	96038161	837	96036211	2	1
96034482	634	919140608	428	1	96038209	472	96034154	5	1
96034548	625	96033157	(210)	1	96038229	719	96036187	350	1
96034550	625	96033157	(211)	1	96038293	472	96034154	6	1
96034669	993	96031509	40	1	96038404	903	919219508	1	1
96035204	373	96033370	2	1	96038419	713	919301108	20	1
96035418	308	918861908	33	1	96038420	903	919219508	2	2
96035430	498	96033469	16	1	96038562	930	96035576	40	1
96035475	975	919222808	2	1	96038563	930	96035576	50	1
96035476	976	96035475	1	1	96038564	930	96035576	60	1
96035477	976	96035475	2	1	96038565	930	96035576	70	1
96035478	976	96035475	3	2	96038653	975	919222808	23	1
96035479	975	919222808	1	1	96038722	984	919222908	1	1
96035525	975	919222808	3	2	96038742	924	96036001	1	1
96035527	977	96035525	1	2	96038775	930	96035576	3	1
96035533	975	919222808	22	2	96038776	931	96038775	2	1
96035534	979	96035533	1	2	96038811	454	919297008	(830)	1
96035554	792	919219208	1	1	96038816	454	919297008	(831)	1
96035575	910	919287008	10	1	96038820	454	919297008	93	1
96035576	929	919287108	10	1	96038847	903	919219508	4	1
96035577	929	919287108	20	1	96038848	903	919219508	5	2
96035578	981	919287208	10	1	96038853	923	919219708	3	1
96035579	956	919287308	10	1	96038854	903	919219508	700	1
96035583	912	96035575	140	1	96038862	904	96038420	1	1
96035652	946	919220008	1	1	96038863	904	96038420	2	1
96035790	648	919124208	10	1	96038864	904	96038420	3	1
96035996	923	919219708	1	1	96038866	906	96038863	1	2
96036001	923	919219708	2	1	96038867	913	96038868	2	1
96036183	713	919301108	6	1	96038868	912	96035575	30	1
96036184	715	96036183	1	1	96038927	958	96035579	70	1
96036187	713	919301108	10	1	96038928	958	96035579	80	1
96036188	719	96036187	155	1	96038930	958	96035579	90	1
96036194	719	96036187	110	1	96038931	958	96035579	100	1
96036210	833	919301408	1	1	96038932	958	96035579	110	1
96036211	836	96036210	6	1	96038933	958	96035579	120	1
96036240	719	96036187	157	1	96038935	958	96035579	130	1
96036366	701	919304308	1	1	96038967	958	96035579	30	1
96036881	970	919220208	1	1	96038968	959	96038967	2	1
96036940	970	919220208	700	1	96039026	938	919219808	2	2
96037007	970	919220208	20	2	96039027	938	919219808	3	2
96037031	836	96036210	400	1	96039034	939	96039026	1	2
96037041	946	919220008	2	2	96039044	940	96039027	1	2
96037042	946	919220008	3	2	96039202	916	919219608	700	1
96037097	947	919220008	81	1	96039474	885	919326208	1	1
96037098	947	919220008	82	1	96039722	936	96035577	10	1
96037102	947	919220008	700	1	96039781	792	919219208	4	4
96037140	948	96037041	1	2	96039891	327	919171008	30	1
96037171	950	96037042	1	2	96039900	885	919326208	700	1

Item	Page	Assembly	Pos.	Quantity	Item	Page	Assembly	Pos.	Quantity
96039940	498	96033469	23	1	963398008	522	96033320	36	4
96040591	719	96036187	230	1	963462208	634	919140608	432	1
96041003	866	10876112	999	1	963466308	632	919140608	268	1
96041770	454	919297008	91	1	963560608	230	968082008	1283	1
96042005	956	919287308	160	1	963561108	200	967790308	1136	1
96043277	660	919477208	4	1	963561108	214	967790508	1136	1
96043278	662	96043277	11	1	963611208	129	917077108	7	1
96044236	36	969731908	732	1	963698108	633	919140608	330	1
96044249	472	96034154	34	1	963699008	735	96020309	1267	1
961717608	634	919140608	420	1	963702608	634	919140608	400	1
961719608	632	919140608	318	1	963710408	632	919140608	299	1
961802908	163	969732608	131	1	963711308	393	918824408	(2001)	1
961802908	631	919140608	264	1	963711708	393	918824408	(2015)	1
961866708	806	917473608	13	1	963792208	378	96033360	12	2
961890708	632	919140608	304	1	963792208	382	96033371	30	1
961918608	163	969732608	134	1	963861608	735	96020309	1262	1
961922808	632	919140608	297	1	963922908	735	96020309	1268	1
962009308	125	917076808	6	2	963927308	459	96041770	468	1
962010208	126	962009308	1	1	963927608	735	96020309	1264	1
962064608	432	967788008	(1350)	1	963949708	480	969427308	10	1
962065408	34	969731808	1821	1	963949708	486	968255908	6	1
962065408	34	969731808	1823	1	964094308	634	919140608	438	1
962065808	459	96041770	460	1	964326508	632	919140608	281	1
962066108	632	919140608	295	1	964326708	632	919140608	280	1
962068708	163	969732608	133	1	964478208	632	919140608	307	1
962092008	923	919219708	15	2	964490608	264	96032892	36	1
962092008	978	96013389	2	1	964560908	597	969752608	4	1
962196208	499	96033473	502	1	964561008	597	969752608	5	1
962282208	341	96032222	1	1	964570508	618	918064308	7	1
962282308	343	96032223	1	1	964580308	621	964588408	3	1
962479208	631	919140608	263	1	964581908	111	918589408	8	4
962479208	633	919140608	342	1	964588308	618	918064308	10	1
962533308	34	969731808	1830	1	964588408	618	918064308	9	1
962563908	687	917084808	3	1	964591108	522	96033320	48	1
962563908	690	917084908	3	1	964604608	622	964588308	4	1
962563908	692	917085408	3	1	964614308	632	919140608	323	1
962580308	400	917347708	38	8	964682508	817	967789008	(1121)	1
962580308	701	919304308	16	4	964685508	631	919140608	262	1
962580308	752	917190908	40	8	964687508	633	919140608	353	1
962580308	760	917333908	40	8	964698008	600	964560908	1	1
962580308	764	917078708	40	8	964720408	605	919075308	4	1
962580308	771	917078808	40	10	964770608	432	967788008	(1355)	1
962580308	784	917079208	40	8	964776308	634	919140608	422	1
962580308	789	917571208	40	8	964788008	622	964588308	3	2
962580308	792	919219208	6	4	964830208	42	967907508	(506)	1
962580308	801	917191008	3	4	964837908	461	917081908	4	1
962580308	903	919219508	8	2	964843708	338	918810308	12	2
962639608	632	919140608	325	1	964843808	338	918810308	13	1
962641208	631	919140608	257	1	964843908	338	918810308	14	1
962641908	163	969732608	128	1	964862608	345	915587308	1	1
962686408	163	969732608	114	1	964873308	594	919075508	9	1
962729508	702	919304308	72	2	964913908	264	96032892	29	2
962761808	634	919140608	419	1	964931408	378	96033360	31	1
962861308	34	969731808	1834	1	964944108	608	96028393	19	1
963011708	676	965575208	3	1	964984108	338	918810308	26	2
963249908	675	917517908	5	2	965021508	338	918810308	46	2
963249908	885	919326208	32	2	965156808	633	919140608	335	1
963253908	675	917517908	4	2	965159008	200	967790308	1137	1
963253908	885	919326208	31	2	965159008	214	967790508	1137	1
963338108	163	969732608	127	1	965159108	163	969732608	116	1

Item	Page	Assembly	Pos.	Quantity	Item	Page	Assembly	Pos.	Quantity
965185908	658	96029469	30	4	965622208	726	968546108	998	2
965194608	632	919140608	274	1	965622208	727	96038229	998	2
965197608	631	919140608	243	1	965622208	839	96037031	998	2
965200208	230	968082008	1272	1	965622208	914	96035583	998	2
965200708	634	919140608	405	2	965622208	932	96038562	998	2
965201608	817	967789008	(1125)	1	965622208	933	96038563	998	2
965229108	978	96013389	1	1	965622208	934	96038564	998	1
965291708	618	918064308	27	1	965622208	937	96039722	998	2
965309108	359	968283208	11	9	965622208	960	96038927	998	2
965419308	594	919075508	3	1	965622208	961	96038928	998	2
965429308	631	919140608	267	1	965622208	962	96038930	998	2
965444808	234	917645608	3	1	965622208	963	96038931	998	2
965470908	594	919075508	23	2	965622208	964	96038932	998	2
965472808	634	919140608	430	2	965622208	965	96038933	998	2
965475408	634	919140608	412	1	965622208	966	96038935	998	2
965527508	434	917473108	1	1	965622208	967	96042005	998	2
965527808	435	965527508	1	1	965622208	982	96035578	998	2
965565808	633	919140608	351	1	965669108	652	967956208	31	1
965567808	459	96041770	462	1	965690708	44	967907608	2	1
965575208	675	917517908	2	1	965718308	45	965690708	1	1
965575408	676	965575208	1	1	965751108	669	918470508	100	1
965575508	676	965575208	5	1	965799908	163	969732608	117	1
965577308	676	965575208	2	1	965799908	631	919140608	220	1
965617208	375	96019612	995	18	965800508	631	919140608	266	1
965617208	937	96039722	995	2	965802108	163	969732608	129	1
965622108	76	967971708	996	8	965860108	634	919140608	408	1
965622108	372	96033369	996	20	965947108	633	919140608	371	1
965622108	374	96021228	996	6	966056008	34	969731808	1808	1
965622108	375	96019612	996	18	966056408	631	919140608	225	1
965622108	494	96033472	996	154	966056408	634	919140608	392	1
965622108	496	96033855	996	56	966147208	163	969732608	123	1
965622108	500	96033473	996	36	966182708	71	967789708	1870	2
965622108	724	96040591	996	8	966182708	98	967789908	1850	2
965622108	839	96037031	996	4	966182708	230	968082008	1286	1
965622108	914	96035583	996	6	966182708	817	967789008	(1126)	1
965622108	932	96038562	996	8	966186308	163	969732608	130	1
965622108	933	96038563	996	8	966186308	163	969732608	132	1
965622108	960	96038927	996	8	966187808	872	96022733	(1910)	1
965622108	964	96038932	996	6	966378608	735	96020309	1261	1
965622108	965	96038933	996	6	966388208	634	919140608	393	1
965622208	49	96026395	998	1	966435308	139	918011308	68	1
965622208	50	967908108	(998)	1	966435308	752	917190908	38	1
965622208	50	967908108	(998)	1	966435308	760	917333908	38	1
965622208	75	967971408	998	2	966435308	764	917078708	54	1
965622208	374	96021228	998	2	966435308	784	917079208	54	1
965622208	375	96019612	998	1	966435308	789	917571208	54	1
965622208	494	96033472	998	1	966435308	801	917191008	38	1
965622208	496	96033855	998	2	966435308	903	919219508	18	1
965622208	501	96033473	998	1	966435308	947	919220008	83	2
965622208	503	96035430	998	2	966600408	230	968082008	1282	1
965622208	504	96039940	998	2	966681908	631	919140608	228	1
965622208	505	968346208	998	1	966683108	34	969731808	1792	1
965622208	508	968418008	998	2	966732208	34	969731808	1829	1
965622208	513	918862808	(998)	2	966733608	634	919140608	417	1
965622208	647	96021494	998	2	966735908	632	919140608	308	1
965622208	716	96036184	998	2	966764308	846	968135508	10	1
965622208	721	96037447	998	1	966817308	608	96028393	24	1
965622208	723	96036240	998	2	966853008	633	919140608	368	1
965622208	724	96040591	998	2	966854008	633	919140608	370	1
965622208	725	968546008	998	2	966854108	634	919140608	395	1

Item	Page	Assembly	Pos.	Quantity	Item	Page	Assembly	Pos.	Quantity
966860008	98	967789908	1854	1	967744208	775	968190108	3	1
966862908	633	919140608	377	1	967746908	752	917190908	80	2
966866108	631	919140608	200	1	967746908	760	917333908	80	2
966866108	631	919140608	201	1	967746908	801	917191008	2	2
966894308	817	967789008	(265)	1	967747008	753	967746908	1	1
966894408	817	967789008	(266)	1	967769308	735	96020309	1266	1
966895008	817	967789008	(267)	1	967775708	93	917291708	1	1
966895108	817	967789008	(268)	1	967776008	93	917291708	2	1
966895208	199	967787708	(270)	1	967787408	68	917321008	4	1
966895208	213	967787808	(270)	1	967787508	95	917321108	4	1
966929508	42	967907508	(507)	2	967787608	114	917321208	4	1
966929508	522	96033320	46	1	967787708	197	917078008	4	1
966947408	669	918470508	110	1	967787808	211	917078108	4	1
966963608	735	96020309	1258	1	967787908	247	917079008	4	1
966964808	633	919140608	387	1	967788008	430	917080708	4	1
966989308	854	919294008	19	1	967789008	815	917083108	4	1
967066008	400	917347708	2	19	967789708	70	967787408	10	1
967066008	426	917080508	2	18	967789808	70	967787408	11	1
967066008	829	919301808	5	2	967789808	97	967787508	11	1
967066008	903	919219508	3	3	967789908	97	967787508	10	1
967070508	702	919304308	80	1	967790108	116	967787608	10	1
967202008	490	968030208	2	1	967790208	116	967787608	11	1
967213408	249	967787908	(1111)	1	967790308	199	967787708	10	1
967222108	735	96020309	1259	1	967790408	199	967787708	11	1
967254408	836	96036210	320	1	967790508	213	967787808	10	1
967257808	338	918810308	39	2	967790608	213	967787808	11	1
967311308	702	919304308	81	1	967791108	817	967789008	10	1
967363808	383	10340105	999	1	967791208	817	967789008	11	1
967421808	456	10425291	30	1	967791308	249	967787908	10	1
967473008	323	96032910	3	2	967791408	249	967787908	11	1
967539808	522	96033320	47	1	967791508	432	967788008	10	1
967574308	200	967790308	1131	1	967791608	432	967788008	11	1
967574308	214	967790508	1131	1	967798608	632	919140608	305	3
967588308	338	918810308	3	1	967800608	34	969731808	1800	1
967588408	338	918810308	4	1	967801008	71	967789708	1860	1
967622308	631	919140608	251	1	967801008	98	967789908	1840	1
967627408	71	967789708	1872	1	967801708	34	969731808	1802	1
967627408	98	967789908	1852	1	967801708	34	969731808	1810	1
967686308	784	917079208	1	1	967804108	634	919140608	433	1
967686908	632	919140608	312	1	967812208	426	917080508	1	1
967690408	632	919140608	301	1	967826108	426	917080508	4	1
967722108	60	917291608	1	1	967826208	426	917080508	5	1
967722208	60	917291608	2	1	967826308	426	917080508	6	1
967723908	60	917291608	10	40	967843308	127	917077008	1	2
967723908	93	917291708	10	40	967845508	400	917347708	6	4
967743808	764	917078708	80	2	967845608	400	917347708	(1)	1
967743808	784	917079208	80	2	967846208	400	917347708	7	2
967743808	790	917571208	80	2	967846508	406	967846208	1	1
967743808	792	919219208	2	2	967846608	400	917347708	8	4
967744008	766	967743808	1	1	967846608	406	967846208	2	2
967744108	408	967981008	2	2	967847308	218	917451208	16	4
967744108	753	967746908	2	2	967847408	400	917347708	19	2
967744108	766	967743808	2	2	967847508	400	917347708	22	4
967744108	773	967897608	2	2	967847608	400	917347708	24	1
967744108	775	968190108	2	2	967849108	17	918005408	1	1
967744108	890	969308308	1	2	967849308	111	918589408	1	2
967744208	408	967981008	3	1	967849408	111	918589408	2	2
967744208	753	967746908	3	1	967852308	400	917347708	4	1
967744208	766	967743808	3	1	967880708	125	917076808	1	2
967744208	773	967897608	3	1	967881308	125	917076808	30	2

Item	Page	Assembly	Pos.	Quantity	Item	Page	Assembly	Pos.	Quantity
967882608	125	917076808	25	2	967980708	702	919304308	77	2
967891008	147	917353608	10	1	967980808	702	919304308	78	2
967897608	771	917078808	80	2	967980908	702	919304308	79	2
967906508	73	917361508	10	1	967981008	400	917347708	14	2
967906608	99	917361608	10	1	967981108	408	967981008	1	1
967907508	41	917361408	3	1	967988908	400	917347708	40	4
967907608	42	967907508	3	1	967997508	898	968455908	2	1
967907908	42	967907508	4	1	967997608	701	919304308	27	2
967908008	42	967907508	(2)	1	967998108	327	919171008	6	1
967908108	41	917361408	5	1	967998208	327	919171008	7	1
967908208	50	967908108	20	1	968001208	17	918005408	3	2
967908308	41	917361408	6	1	968001308	17	918005408	4	2
967913008	748	918121408	26	2	968002508	735	96020309	1260	1
967913108	831	967913408	1	2	968006208	735	96020309	1263	1
967913408	829	919301808	2	2	968009008	34	969731808	1803	1
967916208	829	919301808	20	2	968009008	34	969731808	1814	1
967916408	829	919301808	(1)	1	968012308	752	917190908	700	1
967917908	513	918862808	10	1	968012308	760	917333908	700	1
967919108	461	917081908	3	1	968012308	765	917078708	700	1
967919208	461	917081908	(10)	1	968012308	785	917079208	700	1
967919708	669	918470508	120	1	968012308	790	917571208	700	1
967922608	403	967852308	1	1	968015308	448	967968208	500	1
967923008	713	919301108	15	1	968015408	752	917190908	1	1
967925908	370	96033359	11	1	968029408	121	917076708	30	1
967926008	370	96033359	12	1	968030208	489	918862508	8	1
967926108	370	96033359	13	1	968033808	764	917078708	1	1
967930608	443	967967608	500	1	968036608	61	917291608	77	2
967931608	121	917076708	1	2	968036608	94	917291708	77	2
967932508	121	917076708	2	4	968044708	760	917333908	1	1
967932508	885	919326208	19	1	968049308	17	918005408	9	1
967932608	121	917076708	3	4	968054508	675	917517908	700	1
967932708	121	917076708	4	4	968054908	845	917228608	1	1
967932708	885	919326208	18	2	968057608	127	917077008	2	1
967936408	878	968838508	2	1	968059908	853	967957508	2	1
967937608	878	968838508	3	1	968066408	845	917228608	2	1
967950808	773	967897608	1	1	968067108	94	917291708	65	1
967956208	649	96035790	3	1	968067808	61	917291608	65	1
967957308	851	917229508	10	1	968068408	175	919082708	2	1
967957408	996	918641308	20	1	968070108	175	919082708	3	8
967957508	851	917229508	12	1	968070808	44	967907608	1	1
967960008	776	968214108	2	1	968075908	378	96033360	4	1
967966708	443	967967608	1	1	968076008	516	967917908	1	1
967967108	448	967968208	1	1	968080908	618	918064308	5	1
967967408	801	917191008	1	1	968081908	227	917433408	4	1
967967608	442	918789208	1	1	968082008	229	968081908	10	1
967968208	447	919140308	1	1	968082208	229	968081908	11	1
967968308	447	919140308	2	1	968093208	190	917438108	1	1
967968408	447	919140308	3	1	968093208	209	917454008	1	1
967971408	74	967906508	11	1	968093308	187	917077708	4	2
967971508	74	967906508	12	1	968093408	187	917077708	5	2
967971608	74	967906508	13	1	968095708	522	96033320	1	1
967971708	74	967906508	14	1	968095808	522	96033320	2	2
967971808	100	967906608	11	1	968099808	855	968134408	2	1
967971908	100	967906608	12	1	968099908	856	968099808	1	1
967972008	100	967906608	13	1	968100008	856	968099808	2	1
967972108	100	967906608	14	1	968110808	771	917078808	1	1
967975008	108	918588908	3	1	968113208	855	968134408	1	1
967976008	701	919304308	14	1	968132308	323	96032910	1	1
967976108	701	919304308	15	1	968132408	323	96032910	2	1
967978608	484	969443908	23	4	968132508	323	96032910	(1)	1

Item	Page	Assembly	Pos.	Quantity	Item	Page	Assembly	Pos.	Quantity
968134408	854	919294008	1	1	968192308	36	969731908	704	2
968135508	845	917228608	500	1	968192408	36	969731908	705	2
968137808	34	969731808	1805	1	968192508	36	969731908	706	2
968137808	34	969731808	1813	1	968192608	36	969731908	707	2
968140808	631	919140608	255	1	968192708	36	969731908	708	2
968142408	34	969731808	1806	1	968192808	36	969731908	709	2
968142408	34	969731808	1811	1	968192908	36	969731908	710	2
968144708	632	919140608	298	1	968193008	36	969731908	711	2
968144908	631	919140608	203	1	968193108	36	969731908	712	2
968149408	34	969731808	1816	1	968193308	36	969731908	714	1
968149708	71	967789708	1861	1	968193408	36	969731908	715	1
968149708	98	967789908	1841	1	968193508	36	969731908	716	1
968150608	71	967789708	1866	4	968193608	36	969731908	717	1
968150608	98	967789908	1846	4	968193708	36	969731908	718	1
968150808	71	967789708	1867	2	968193808	36	969731908	719	1
968150808	98	967789908	1847	2	968193908	36	969731908	720	1
968151008	163	969732608	109	1	968194008	36	969731908	721	1
968151608	71	967789708	1871	1	968194108	36	969731908	722	1
968151608	98	967789908	1851	1	968194208	36	969731908	723	1
968151708	71	967789708	1874	1	968194308	36	969731908	724	1
968153608	218	917451208	3	1	968194408	36	969731908	725	1
968153708	218	917451208	4	1	968194508	36	969731908	726	1
968153808	218	917451208	5	2	968194608	36	969731908	727	1
968153908	218	917451208	8	1	968194808	318	919063308	3	1
968154008	218	917451208	9	1	968204808	116	967787608	(520)	4
968157608	203	917452308	20	1	968204908	116	967787608	(521)	4
968157708	215	917452408	20	1	968205008	116	967787608	(522)	4
968157908	226	917452608	20	1	968213308	348	917079908	1	1
968158108	819	917452808	20	1	968213508	348	917079908	2	1
968161808	209	917454008	36	1	968213608	348	917079908	3	1
968161908	210	968161808	1	1	968213708	348	917079908	4	1
968162008	210	968161808	2	1	968213808	348	917079908	5	1
968162108	210	968161808	3	1	968214108	775	968190108	1	1
968166608	327	919171008	5	1	968217108	777	968190208	1	1
968169508	322	918981908	5	1	968217208	777	968190208	2	1
968176508	590	919075408	2	1	968217508	777	968190208	3	2
968178708	710	917084408	2	2	968221808	590	919075408	1	1
968182008	710	917084408	500	1	968222108	830	919301808	700	1
968182508	72	967789808	750	1	968224008	830	919301808	75	1
968182608	72	967789808	751	1	968224008	946	919220008	44	1
968182708	72	967789808	752	2	968224208	806	917473608	1	1
968182808	72	967789808	753	1	968229108	858	918900608	2	2
968182908	72	967789808	754	1	968232808	428	917080608	2	2
968183008	72	967789808	755	1	968233108	428	917080608	13	1
968183108	72	967789808	756	1	968235208	428	917080608	60	1
968183208	72	967789808	757	2	968241408	416	917476108	10	1
968183308	72	967789808	758	2	968241508	416	917476108	20	1
968183408	72	967789808	759	4	968243508	264	96032892	1	1
968184008	318	919063308	5	2	968243608	264	96032892	2	1
968184608	359	968283208	47	1	968243708	264	96032892	3	1
968184708	652	967956208	6	1	968243908	264	96032892	5	1
968188308	833	919301408	10	1	968247008	701	919304308	10	4
968189508	264	96032892	50	1	968251708	264	96032892	44	1
968190108	771	917078808	81	2	968252908	513	918862808	41	5
968190208	771	917078808	82	2	968252908	516	967917908	13	1
968190708	771	917078808	20	2	968253608	513	918862808	40	9
968191908	36	969731908	700	2	968253608	516	967917908	12	1
968192008	36	969731908	701	2	968255808	484	969443908	5	2
968192108	36	969731908	702	8	968255908	484	969443908	6	1
968192208	36	969731908	703	2	968256008	484	969443908	7	1

Item	Page	Assembly	Pos.	Quantity	Item	Page	Assembly	Pos.	Quantity
968256108	484	969443908	8	2	968326108	737	96020310	154	1
968258508	806	917473608	4	1	968326208	737	96020310	155	1
968258708	806	917473608	5	2	968326308	737	96020310	156	1
968262408	710	917084408	6	2	968326408	737	96020310	157	1
968262608	264	96032892	46	1	968326508	737	96020310	158	1
968262708	264	96032892	47	1	968326608	737	96020310	159	1
968266508	879	968838608	1	1	968326708	737	96020310	160	1
968270208	41	917361408	4	1	968326808	737	96020310	161	1
968274708	74	967906508	2	1	968326908	737	96020310	162	1
968275008	100	967906608	2	1	968327008	737	96020310	163	1
968279908	164	969732708	411	1	968327108	737	96020310	164	1
968280008	164	969732708	412	1	968327208	737	96020310	165	1
968280108	164	969732708	413	1	968327308	737	96020310	166	1
968280308	164	969732708	415	1	968327408	737	96020310	167	1
968280408	164	969732708	416	1	968327508	737	96020310	168	1
968280508	164	969732708	417	1	968327608	737	96020310	169	1
968280608	164	969732708	418	1	968327708	737	96020310	170	1
968280708	164	969732708	419	1	968327808	737	96020310	171	1
968280808	164	969732708	420	1	968327908	737	96020310	172	1
968281108	164	969732708	423	1	968328008	737	96020310	173	1
968281208	164	969732708	424	1	968328108	737	96020310	174	1
968281308	164	969732708	425	1	968328208	737	96020310	175	1
968281408	164	969732708	426	1	968328308	737	96020310	176	1
968281508	164	969732708	427	1	968328408	737	96020310	177	1
968283208	355	918999008	1	1	968329408	523	96033320	60	1
968284308	138	918011308	50	1	968339508	417	968241408	110	1
968284908	17	918005408	44	2	968339608	417	968241408	120	1
968287108	355	918999008	8	1	968339708	417	968241408	130	1
968287208	355	918999008	5	2	968339808	417	968241408	140	1
968287308	355	918999008	3	1	968340008	417	968241408	160	1
968287608	355	918999008	6	1	968340208	719	96036187	170	1
968287908	135	917987408	(10)	1	968340308	417	968241408	1	1
968291108	361	968309908	1	1	968340908	393	918824408	30	2
968299008	898	968455908	1	1	968346208	498	96033469	31	1
968301308	359	968283208	6	1	968346708	498	96033469	26	1
968308608	472	96034154	3	1	968346808	498	96033469	28	1
968309208	472	96034154	8	1	968346908	498	96033469	29	1
968309808	590	919075408	55	1	968347708	719	96036187	190	1
968309908	355	918999008	2	1	968347908	719	96036187	156	1
968310608	60	917291608	49	1	968351008	632	919140608	284	1
968310608	93	917291708	49	1	968351408	163	969732608	110	1
968310708	60	917291608	50	1	968355308	633	919140608	356	1
968310708	93	917291708	50	1	968357708	633	919140608	355	1
968310808	61	917291608	90	1	968357808	634	919140608	431	2
968310808	94	917291708	90	1	968360508	719	96036187	260	1
968311308	704	919304308	700	1	968361908	719	96036187	160	1
968316908	472	96034154	9	1	968372908	17	918005408	45	2
968318108	472	96034154	12	1	968378908	199	967787708	(271)	1
968318908	472	96034154	18	1	968378908	213	967787808	(271)	1
968324708	737	96020310	140	1	968379008	199	967787708	(272)	1
968324808	737	96020310	141	1	968379008	213	967787808	(272)	1
968324908	737	96020310	142	1	968379108	231	968082208	281	1
968325008	737	96020310	143	1	968379208	231	968082208	282	1
968325408	737	96020310	147	1	968379308	231	968082208	283	1
968325508	737	96020310	148	1	968379408	231	968082208	284	1
968325608	737	96020310	149	2	968379508	231	968082208	285	1
968325708	737	96020310	150	1	968379608	231	968082208	286	1
968325808	737	96020310	151	1	968379708	231	968082208	287	1
968325908	737	96020310	152	1	968379808	231	968082208	288	1
968326008	737	96020310	153	1	968379908	231	968082208	289	1

Item	Page	Assembly	Pos.	Quantity	Item	Page	Assembly	Pos.	Quantity
968380008	231	968082208	290	1	968429708	637	918791408	341	1
968380108	231	968082208	291	1	968429808	637	918791408	342	1
968380208	231	968082208	292	5	968429908	637	918791408	343	1
968397108	628	919075608	2	1	968430108	637	918791408	345	1
968400908	491	96033468	18	1	968430208	637	918791408	346	1
968401008	491	96033468	19	1	968430308	637	918791408	347	1
968404208	61	917291608	95	1	968430408	637	918791408	348	1
968404208	94	917291708	95	1	968430508	637	918791408	349	3
968410408	703	919304308	125	2	968430608	637	918791408	350	1
968416708	498	96033469	30	1	968430708	637	918791408	351	1
968417008	498	96033469	11	1	968430908	637	918791408	352	1
968417108	498	96033469	12	1	968431008	637	918791408	353	1
968417408	498	96033469	15	1	968431108	637	918791408	354	1
968417708	498	96033469	18	1	968431208	637	918791408	355	1
968417808	498	96033469	19	1	968431308	637	918791408	356	1
968417908	498	96033469	20	1	968431408	637	918791408	357	1
968418008	507	968709008	1	1	968431508	637	918791408	358	1
968425208	636	918791408	200	1	968431608	637	918791408	359	1
968425308	636	918791408	201	1	968431708	637	918791408	360	1
968425408	636	918791408	202	1	968431808	637	918791408	361	1
968425508	636	918791408	203	1	968431908	637	918791408	362	1
968425608	636	918791408	300	1	968432008	637	918791408	363	1
968425708	636	918791408	301	1	968432208	637	918791408	364	1
968425808	636	918791408	302	1	968432308	638	918791408	365	1
968425908	636	918791408	303	1	968432408	638	918791408	366	1
968426008	636	918791408	304	1	968432508	638	918791408	367	1
968426108	637	918791408	305	1	968432608	638	918791408	368	1
968426208	637	918791408	306	1	968432708	638	918791408	369	1
968426308	637	918791408	307	1	968432808	638	918791408	370	1
968426508	637	918791408	309	1	968432908	638	918791408	371	1
968426608	637	918791408	310	1	968433008	638	918791408	372	1
968426708	637	918791408	311	1	968433108	638	918791408	373	1
968426808	637	918791408	312	1	968433208	638	918791408	374	1
968426908	637	918791408	313	1	968433308	638	918791408	375	1
968427008	637	918791408	314	1	968433408	638	918791408	376	1
968427108	637	918791408	315	1	968433508	638	918791408	377	1
968427208	637	918791408	316	1	968433608	638	918791408	378	1
968427308	637	918791408	317	1	968433708	638	918791408	379	1
968427408	637	918791408	318	1	968433908	638	918791408	381	1
968427508	637	918791408	319	1	968434008	638	918791408	382	1
968427608	637	918791408	320	1	968434208	638	918791408	384	1
968427708	637	918791408	321	1	968434308	638	918791408	385	3
968427808	637	918791408	322	1	968434408	638	918791408	386	1
968428008	637	918791408	324	1	968434508	638	918791408	387	1
968428108	637	918791408	325	1	968434608	638	918791408	388	1
968428208	637	918791408	326	1	968434708	638	918791408	389	1
968428308	637	918791408	327	1	968434808	638	918791408	440	1
968428408	637	918791408	328	1	968434908	638	918791408	441	1
968428508	637	918791408	329	1	968435508	72	967789808	760	1
968428608	637	918791408	330	2	968435608	72	967789808	761	1
968428708	637	918791408	331	1	968436108	836	96036210	340	1
968428808	637	918791408	332	1	968436208	836	96036210	350	1
968428908	637	918791408	333	1	968436308	836	96036210	360	1
968429008	637	918791408	334	1	968436408	836	96036210	370	1
968429108	637	918791408	335	1	968436508	836	96036210	380	1
968429208	637	918791408	336	1	968436608	836	96036210	390	1
968429308	637	918791408	337	1	968436808	836	96036210	410	1
968429408	637	918791408	338	1	968444308	498	96033469	6	1
968429508	637	918791408	339	1	968444408	498	96033469	7	1
968429608	637	918791408	340	1	968444508	498	96033469	8	1

Item	Page	Assembly	Pos.	Quantity	Item	Page	Assembly	Pos.	Quantity
968444608	498	96033469	9	1	968534808	163	969732608	137	1
968448208	401	917347708	97	2	968534908	163	969732608	140	1
968455908	897	917571308	1	4	968535008	163	969732608	141	1
968464208	789	917571208	1	1	968535108	163	969732608	144	1
968471808	638	918791408	390	1	968536708	631	919140608	205	1
968471908	638	918791408	391	1	968546008	719	96036187	310	1
968472008	638	918791408	392	1	968546108	719	96036187	320	1
968472108	638	918791408	393	1	968547308	498	96033469	3	1
968472208	638	918791408	394	1	968547408	498	96033469	4	1
968474208	249	967787908	(197)	1	968548608	719	96036187	330	1
968474308	249	967787908	(198)	1	968552908	638	918791408	395	1
968478401	193	90024489	8	1	968553008	638	918791408	396	1
968478401	222	90200276	8	1	968553108	638	918791408	397	1
968479208	853	967957508	1	1	968553208	638	918791408	398	1
968484708	298	96032897	20	2	968553308	638	918791408	399	1
968484808	652	967956208	34	1	968553408	638	918791408	400	1
968486208	513	918862808	60	1	968553508	638	918791408	401	1
968486508	414	968513408	120	1	968553608	638	918791408	402	1
968486608	414	968513408	121	1	968553708	638	918791408	403	1
968486708	414	968513408	122	2	968553808	638	918791408	404	1
968486808	414	968513408	123	2	968553908	638	918791408	405	1
968486908	414	968513408	124	1	968554008	638	918791408	406	1
968487008	414	968513408	125	1	968554108	638	918791408	407	1
968487108	414	968513408	126	1	968554208	638	918791408	408	1
968487208	432	967788008	(136)	1	968559408	426	917080508	25	1
968487308	432	967788008	(137)	1	968562908	664	917626808	4	1
968487408	432	967788008	(138)	1	968563108	666	968562908	10	1
968487508	432	967788008	(139)	1	968563208	666	968562908	11	1
968487608	414	968513408	127	1	968568108	632	919140608	303	1
968487708	414	968513408	128	1	968568308	631	919140608	261	1
968487808	414	968513408	129	1	968568308	632	919140608	310	2
968487908	414	968513408	130	1	968568408	632	919140608	317	1
968488008	414	968513408	131	1	968568708	632	919140608	322	1
968488108	414	968513408	132	1	968568808	631	919140608	206	1
968488208	414	968513408	133	1	968568908	632	919140608	326	1
968488308	414	968513408	134	1	968569008	631	919140608	207	1
968493308	264	96032892	59	1	968569008	631	919140608	208	1
968495108	61	917291608	96	2	968569108	633	919140608	331	1
968495108	94	917291708	96	2	968569208	633	919140608	332	1
968495908	667	917190508	(20)	2	968569308	633	919140608	339	1
968497008	175	919082708	37	2	968569408	633	919140608	344	1
968513208	411	917597908	4	1	968569508	633	919140608	348	1
968513308	413	968513208	10	1	968569708	633	919140608	349	1
968513408	413	968513208	11	1	968569808	633	919140608	350	1
968525808	401	917347708	101	2	968569908	633	919140608	354	1
968530208	36	969731908	728	1	968570008	631	919140608	209	1
968530308	36	969731908	729	1	968574108	393	918824408	31	1
968530408	36	969731908	730	1	968578508	719	96036187	180	1
968530508	36	969731908	731	1	968578608	638	918791408	409	1
968531608	71	967789708	1877	1	968578708	636	918791408	57	1
968531608	98	967789908	1857	1	968578808	636	918791408	58	1
968532108	631	919140608	204	1	968578908	636	918791408	59	1
968532308	735	96020309	1252	1	968579008	636	918791408	60	1
968532408	735	96020309	1250	1	968579108	636	918791408	108	1
968532408	735	96020309	1253	1	968579208	636	918791408	109	1
968534408	163	969732608	111	1	968579308	636	918791408	110	1
968534508	163	969732608	115	1	968579408	636	918791408	111	1
968534608	163	969732608	121	1	968579908	719	96036187	200	1
968534708	163	969732608	125	1	968580108	633	919140608	357	1
968534808	34	969731808	1801	2	968580508	633	919140608	367	1

Item	Page	Assembly	Pos.	Quantity	Item	Page	Assembly	Pos.	Quantity
968580608	633	919140608	366	1	968632708	636	918791408	81	1
968580708	633	919140608	369	1	968632808	636	918791408	82	1
968580808	633	919140608	372	1	968632908	636	918791408	83	1
968580908	633	919140608	376	1	968633008	636	918791408	84	1
968581008	633	919140608	381	1	968633108	636	918791408	85	1
968581108	633	919140608	384	1	968633208	636	918791408	86	1
968581208	633	919140608	386	1	968633308	636	918791408	87	1
968581308	633	919140608	388	1	968633408	636	918791408	88	1
968581408	634	919140608	389	1	968633508	636	918791408	89	1
968581508	634	919140608	390	1	968633608	636	918791408	90	1
968581608	634	919140608	391	1	968633908	636	918791408	93	1
968581708	634	919140608	394	1	968634008	636	918791408	94	1
968581808	634	919140608	396	1	968634108	636	918791408	95	1
968581908	634	919140608	397	1	968634208	636	918791408	96	1
968582008	634	919140608	399	1	968634308	636	918791408	97	1
968582108	634	919140608	401	1	968634508	636	918791408	98	1
968582208	634	919140608	410	1	968634808	636	918791408	101	1
968582308	634	919140608	413	1	968634908	636	918791408	102	1
968582408	634	919140608	414	1	968635008	636	918791408	103	1
968582508	634	919140608	415	1	968635108	636	918791408	104	1
968582608	634	919140608	416	1	968635208	636	918791408	105	1
968582708	634	919140608	424	1	968635308	636	918791408	106	1
968582808	634	919140608	427	1	968635408	636	918791408	107	1
968583108	633	919140608	365	1	968635508	636	918791408	112	1
968583208	632	919140608	328	1	968635608	636	918791408	113	1
968583308	631	919140608	210	1	968635708	636	918791408	114	1
968584008	631	919140608	213	1	968635808	636	918791408	115	1
968584308	631	919140608	214	1	968635908	636	918791408	116	1
968584408	631	919140608	215	1	968636008	636	918791408	117	1
968584808	631	919140608	216	1	968636108	636	918791408	118	1
968585708	200	967790308	1130	1	968636208	636	918791408	119	1
968585708	214	967790508	1130	1	968636308	666	968562908	(840)	1
968585808	200	967790308	1134	1	968636408	666	968562908	(841)	1
968585808	214	967790508	1134	1	968636508	666	968562908	(842)	1
968595308	497	969245308	2	1	968636608	666	968562908	(843)	1
968595408	497	969245308	(1)	1	968636708	666	968562908	(844)	1
968595808	737	96020310	178	1	968636808	666	968562908	(845)	1
968597008	631	919140608	218	1	968644008	864	968883408	10	1
968598608	631	919140608	226	1	968646208	652	967956208	1	1
968598708	631	919140608	222	1	968646308	654	968646208	1	1
968599008	631	919140608	223	1	968649808	847	968650608	204	1
968599308	631	919140608	242	1	968650608	846	968135508	1	1
968600408	625	96033157	(1369)	1	968650808	847	968650608	205	1
968600908	393	918824408	(2000)	1	968650908	847	968650608	206	1
968601108	666	968562908	(1099)	2	968652008	266	96032892	256	1
968601308	432	967788008	(1352)	1	968653208	847	968650608	1	1
968601508	413	968513208	(1358)	1	968654308	662	96043277	(814)	1
968601508	413	968513208	(1359)	1	968654408	662	96043277	(815)	1
968601708	817	967789008	(1123)	1	968654508	662	96043277	(816)	1
968605708	735	96020309	1265	1	968654808	498	96033469	33	1
968608408	632	919140608	279	1	968660508	17	918005408	10	1
968609908	631	919140608	247	1	968662908	50	967908108	30	1
968610608	497	969245308	1	1	968663008	50	967908108	40	1
968624708	498	96033469	32	1	968668608	99	917361608	30	1
968632108	636	918791408	75	1	968668808	101	968668608	3	1
968632208	636	918791408	76	1	968681408	489	918862508	45	1
968632308	636	918791408	77	1	968681508	510	968681408	3	1
968632408	636	918791408	78	1	968688008	801	917191008	700	1
968632508	636	918791408	79	1	968695008	631	919140608	256	1
968632608	636	918791408	80	1	968695208	631	919140608	236	1

Item	Page	Assembly	Pos.	Quantity	Item	Page	Assembly	Pos.	Quantity
968695508	632	919140608	292	1	968918708	402	917347708	118	1
968695608	632	919140608	296	1	968929808	858	918900608	1	2
968695708	437	919140208	(2391)	1	968938308	925	96038853	1	2
968695808	631	919140608	202	1	968989208	889	968768408	1	1
968695908	81	917322008	(1895)	1	968989308	889	968768408	2	2
968696508	632	919140608	288	1	969045808	670	917508308	1	1
968696908	632	919140608	321	1	969052608	472	96034154	2	1
968697008	81	917322008	(1896)	1	969054708	472	96034154	10	1
968697008	105	917322208	(1891)	1	969056008	472	96034154	11	1
968697108	105	917322208	(1892)	1	969056608	265	96032892	74	1
968697208	81	917322008	(1898)	1	969057908	753	967746908	700	1
968697208	105	917322208	(1893)	1	969060708	766	967743808	700	1
968697308	81	917322008	(1897)	1	969061008	472	96034154	19	1
968698708	459	96041770	461	1	969062908	670	917508308	2	1
968698808	735	96020309	1248	1	969063908	408	967981008	700	1
968705508	121	917076708	40	2	969066208	406	967846208	700	1
968705708	123	968705508	1	1	969068608	773	967897608	700	1
968709008	498	96033469	40	1	969086008	775	968190108	700	1
968710508	81	917322008	91	1	969088908	18	918005408	73	3
968710608	105	917322208	91	1	969092108	777	968190208	700	1
968726908	73	917361508	30	1	969096408	743	918121308	700	1
968727008	77	968726908	3	1	969096408	748	918121408	700	1
968754808	361	968309908	15	1	969118108	472	96034154	4	1
968766608	887	917230408	1	2	969118408	474	969118108	1	1
968766708	887	917230408	2	2	969126408	864	968883408	11	1
968766808	887	917230408	3	2	969126508	861	968883308	11	1
968767108	887	917230408	5	2	969130008	472	96034154	31	1
968767208	887	917230408	6	2	969132808	472	96034154	16	1
968767308	887	917230408	(1)	1	969133708	472	96034154	17	1
968767708	887	917230408	(1)	1	969135408	472	96034154	21	1
968767808	887	917230408	(1)	1	969136608	864	968883408	(820)	1
968768308	887	917230408	4	2	969136708	864	968883408	(821)	1
968768408	887	917230408	7	2	969137608	861	968883308	(430)	1
968769108	887	917230408	(1)	1	969137708	861	968883308	(431)	1
968771408	829	919301808	4	2	969149808	845	917228608	700	1
968838508	876	917569308	10	1	969164008	671	917863208	1	1
968838608	878	968838508	1	1	969211908	713	919301108	30	1
968838908	406	967846208	4	1	969239008	324	96032891	10	1
968839008	406	967846208	3	2	969239108	324	96032891	(1)	1
968841208	18	918005408	67	1	969244008	491	96033468	20	1
968841308	18	918005408	68	1	969245308	489	918862508	20	1
968842408	735	96020309	1247	1	969259908	356	918999008	80	1
968845908	631	919140608	219	1	969260908	367	969259908	1	2
968852108	644	96021079	(50)	1	969261008	367	969259908	2	1
968854208	643	96021078	10	1	969261108	367	969259908	3	1
968859608	829	919301808	7	1	969299208	489	918862508	9	1
968861108	608	96028393	47	1	969308308	888	917230408	9	2
968861208	829	919301808	3	1	969314008	591	919075408	79	1
968866808	327	919171008	1	1	969319108	331	96004209	20	1
968868108	329	968866808	3	1	969319208	331	96004209	30	1
968883308	859	968929808	500	1	969327608	308	918861908	35	1
968883408	862	968229108	500	1	969327808	308	918861908	36	1
968883508	858	918900608	500	1	969337008	522	96033320	57	1
968897308	876	917569308	5	1	969338908	498	96033469	10	1
968898908	861	968883308	10	1	969339008	498	96033469	13	1
968904008	356	918999008	78	1	969339108	498	96033469	14	1
968907308	182	969344108	105	1	969340408	264	96032892	4	1
968907408	182	969344108	106	1	969344108	175	919082708	50	1
968907508	874	968883508	10	1	969351408	264	96032892	54	1
968913001	220	90023101	11	1	969351908	264	96032892	55	1

Item	Page	Assembly	Pos.	Quantity	Item	Page	Assembly	Pos.	Quantity
969373008	264	96032892	34	1	969731708	25	918129208	4	1
969373708	264	96032892	56	1	969731808	30	969731708	10	1
969383708	331	96004209	(2322)	2	969731908	30	969731708	11	1
969384308	331	96004209	(2323)	1	969732608	160	969733008	10	1
969385108	249	967787908	(1110)	1	969732708	160	969733008	11	1
969398108	518	969408008	1	1	969733008	156	918129308	4	1
969408008	516	967917908	2	1	969736708	513	918862808	31	1
969418008	489	918862508	(100)	1	969739408	498	96033469	25	1
969425308	772	917078808	700	1	969741108	382	96033371	2	1
969427208	472	96034154	13	1	969742908	34	969731808	1818	1
969427308	472	96034154	14	1	969743108	34	969731808	1793	1
969443908	468	919140408	2	1	969743208	34	969731808	1795	1
969448508	484	969443908	1	1	969752608	594	919075508	1	1
969456308	484	969443908	2	1	969752708	605	919075308	2	1
969465808	484	969443908	3	1	969756608	164	969732708	410	1
969465908	662	96043277	(817)	1	969756708	164	969732708	414	1
969466008	662	96043277	(818)	1	969756808	164	969732708	421	1
969466108	662	96043277	(819)	1	969756908	164	969732708	422	1
969466308	50	967908108	50	1	969768108	854	919294008	21	1
969466508	484	969443908	4	1	969768208	854	919294008	22	1
969470408	484	969443908	12	1	969769008	324	96032891	(6)	1
969470608	484	969443908	13	1	969774408	637	918791408	323	1
969471708	484	969443908	14	1	969778008	497	969245308	5	1
969472008	484	969443908	15	1	969790108	356	918999008	98	1
969483508	182	969344108	115	1	969799608	324	96032891	(5)	1
969483608	18	918005408	78	2	969799708	324	96032891	(3)	1
969483808	18	918005408	77	1	969799808	324	96032891	(4)	1
969499208	379	96033360	52	1	969816108	135	917987408	7	1
969499508	379	96033360	(1)	1	969843008	636	918791408	205	1
969503008	615	969520208	1	1	969848408	641	918824508	12	1
969503108	608	96028393	30	1	969848908	594	919075508	2	1
969508308	138	918011308	3	2	969904608	331	96004209	4	1
969513108	138	918011308	2	1	969944608	897	917571308	7	1
969520208	605	919075308	5	1	969944708	899	969944608	1	1
969526408	605	919075308	6	1	969962508	327	919171008	(2310)	1
969532608	719	96036187	250	1	969962608	327	919171008	(2311)	1
969532708	719	96036187	240	1	969962708	331	96004209	(2324)	1
969537601	809	90200131	12	5	969962808	331	96004209	(2325)	1
969540008	356	918999008	93	1	969963808	34	969731808	1794	1
969548408	836	96036210	310	1	969963908	34	969731808	1797	1
969555408	737	96020310	179	1	969973708	745	918188208	1	1
969555508	737	96020310	180	1	97000073	428	917080608	6	2
969627708	829	919301808	38	2	97000828	60	917291608	31	4
969634308	632	919140608	285	1	97000828	93	917291708	31	4
969636908	633	919140608	358	1	97001584	771	917078808	27	3
969637008	633	919140608	359	1	97001584	801	917191008	23	1
969637108	633	919140608	362	2	97002641	387	918760508	20	1
969648208	636	918791408	91	1	97002990	338	918810308	47	4
969648308	636	918791408	92	1	97002990	620	968080908	10	1
969648408	636	918791408	99	1	97003872	400	917347708	46	2
969648508	636	918791408	100	1	97003872	702	919304308	63	3
969648608	636	918791408	204	1	97004046	135	917987408	(1)	6
969658508	138	918011308	8	1	97004046	680	917082108	6	2
969658608	138	918011308	39	1	97004046	708	968311308	3	4
969663108	743	918121308	26	1	97004046	756	968012308	1	3
969663108	748	918121408	29	1	97004046	780	969425308	1	3
969663808	744	969663108	2	1	97004046	797	96037322	1	3
969671908	498	96033469	17	1	97004046	803	968688008	2	3
969717608	743	918121308	1	1	97004046	842	968222108	4	1
969718008	748	918121408	1	1	97004046	915	96038854	4	2

Item	Page	Assembly	Pos.	Quantity	Item	Page	Assembly	Pos.	Quantity
97004379	806	917473608	17	1	97016729	847	968650608	5	1
97004677	355	918999008	27	1	97016764	847	968650608	4	1
97004852	845	917228608	32	1	97017074	513	918862808	44	1
97004857	899	969944608	3	2	97017499	702	919304308	86	4
97004973	61	917291608	66	1	97018042	448	967968208	9	2
97004973	94	917291708	66	1	97018390	984	919222908	2	1
97005289	599	96000684	6	1	97018451	708	968311308	10	5
97005290	599	96000684	7	1	97019039	18	918005408	64	1
97005291	599	96000684	8	1	97019202	976	96035475	8	4
97005403	517	967917908	77	1	97019202	979	96035533	7	2
970056908	210	968161808	8	2	97019775	313	918861808	35	1
97006045	801	917191008	36	1	97019834	703	919304308	144	2
97006045	903	919219508	19	1	97019869	138	918011308	33	8
97006879	442	918789208	15	2	97019870	138	918011308	14	2
97007320	401	917347708	72	4	97019987	355	918999008	53	2
97008317	654	968646208	5	1	97020171	218	917451208	77	2
97008318	654	968646208	6	1	97021238	701	919304308	58	2
97008319	654	968646208	4	1	970212608	591	919075408	77	20
97008421	190	917438108	13	1	970212608	628	919075608	5	9
97008421	209	917454008	13	1	97022886	355	918999008	47	2
97008527	355	918999008	17	1	97022950	323	96032910	4	6
97008755	675	917517908	(7)	2	97023353	590	919075408	9	2
97008756	675	917517908	(6)	2	97023431	591	919075408	62	1
97009767	703	919304308	122	4	97023730	465	918009808	24	1
97009767	801	917191008	7	4	97024242	885	919326208	2	2
97009794	764	917078708	59	4	97024394	329	968866808	8	1
97009794	771	917078808	60	4	97024427	702	919304308	71	2
97009794	784	917079208	60	4	97024783	597	969752608	22	1
97009794	789	917571208	60	4	97025382	504	96039940	509	3
97009799	682	918107308	101	1	97025532	264	96032892	26	1
97009831	121	917076708	32	8	97025533	264	96032892	27	1
97010005	719	96036187	4	1	97025882	522	96033320	23	1
97010163	181	969344108	56	1	97025926	756	968012308	7	4
97010784	403	967852308	6	2	97025926	780	969425308	7	4
97011112	17	918005408	40	1	97025926	797	96037322	7	4
97011112	94	917291708	81	1	97025926	968	96037102	6	2
97011113	17	918005408	41	1	97026766	406	967846208	15	1
97011113	94	917291708	82	1	97026767	406	967846208	6	1
97011114	17	918005408	42	1	97026864	60	917291608	17	20
97011114	61	917291608	81	1	97026864	93	917291708	17	20
97011115	17	918005408	43	1	97026865	60	917291608	18	20
97011115	61	917291608	82	1	97026865	93	917291708	18	20
97011422	898	968455908	6	3	97026884	60	917291608	21	40
97011690	88	917322108	6	2	97026884	93	917291708	21	40
97011690	107	917322308	6	2	97026885	60	917291608	22	2
97011904	675	917517908	(3)	2	97026885	93	917291708	22	2
97011904	797	96037322	10	2	97026925	60	917291608	23	2
97012280	771	917078808	64	3	97026925	93	917291708	23	2
97012561	923	919219708	23	12	97027081	218	917451208	45	1
970130508	903	919219508	47	1	97027081	229	968081908	323	2
97013907	401	917347708	55	1	97027105	181	969344108	54	2
97013912	780	969425308	10	4	97027114	408	967981008	4	1
97014724	885	919326208	9	2	97027114	753	967746908	4	1
97015064	522	96033320	20	6	97027114	766	967743808	4	1
97016304	434	917473108	8	1	97027114	773	967897608	4	1
97016304	682	918107308	49	1	97027114	775	968190108	4	1
97016392	117	967975008	1	4	97027114	777	968190208	7	1
97016392	125	917076808	(1)	1	97027114	889	968768408	9	1
97016392	680	917082108	9	1	97027115	408	967981008	5	1
97016429	400	917347708	(1)	1	97027115	753	967746908	10	1

Item	Page	Assembly	Pos.	Quantity	Item	Page	Assembly	Pos.	Quantity
97027115	766	967743808	10	1	97028311	406	967846208	5	1
97027115	773	967897608	5	1	97028312	400	917347708	9	2
97027115	775	968190108	5	1	97028313	400	917347708	10	2
97027116	767	967744008	1	2	97028314	400	917347708	11	2
97027174	754	967747008	1	2	97028315	400	917347708	12	2
97027729	60	917291608	27	4	97028321	400	917347708	13	1
97027729	93	917291708	27	4	97028335	400	917347708	15	2
97027730	60	917291608	28	2	97028337	400	917347708	17	4
97027730	93	917291708	28	2	97028340	400	917347708	20	4
97027746	60	917291608	33	8	97028344	400	917347708	23	2
97027746	93	917291708	33	8	97028373	407	967846508	2	4
97027747	60	917291608	34	4	97028373	409	967981108	2	6
97027747	93	917291708	34	4	97028373	754	967747008	2	8
97027748	60	917291608	35	8	97028373	767	967744008	2	16
97027748	93	917291708	35	8	97028373	774	967950808	3	5
97027749	60	917291608	36	4	97028373	776	968214108	3	6
97027749	93	917291708	36	4	97028373	778	968217108	2	7
97027750	60	917291608	37	4	97028373	905	96038862	2	10
97027750	93	917291708	37	4	97028386	701	919304308	44	1
97027785	60	917291608	42	2	97028437	308	918861908	28	1
97027785	93	917291708	42	2	97028437	313	918861808	19	1
97027786	60	917291608	46	2	97028770	702	919304308	68	1
97027786	93	917291708	46	2	97028821	125	917076808	2	2
97027787	60	917291608	51	1	97028822	125	917076808	3	2
97027788	60	917291608	52	1	97028823	125	917076808	4	2
97027789	60	917291608	53	1	97028824	125	917076808	5	2
97027790	60	917291608	54	1	97028825	125	917076808	7	2
97027791	61	917291608	57	1	97028826	125	917076808	12	4
97027791	94	917291708	57	1	97028894	701	919304308	4	2
97027792	61	917291608	58	1	97028894	752	917190908	2	4
97027793	61	917291608	59	1	97028894	760	917333908	2	4
97027794	61	917291608	60	1	97028894	764	917078708	2	4
97027794	94	917291708	60	1	97028894	771	917078808	2	4
97027795	61	917291608	61	1	97028894	784	917079208	2	4
97027796	61	917291608	62	1	97028894	789	917571208	2	4
97027803	61	917291608	67	2	97028894	796	96039781	2	1
97027803	94	917291708	67	2	97028894	801	917191008	46	2
97027804	61	917291608	72	2	97028898	752	917190908	22	2
97027804	94	917291708	72	2	97028898	760	917333908	22	2
97027806	61	917291608	78	8	97028898	801	917191008	20	2
97027806	94	917291708	78	8	97028899	764	917078708	22	8
97027807	61	917291608	79	12	97028899	771	917078808	22	6
97027807	94	917291708	79	12	97028899	784	917079208	22	8
97027817	93	917291708	51	1	97028899	789	917571208	22	8
97027818	93	917291708	52	1	97028900	752	917190908	23	2
97027819	93	917291708	53	1	97028900	760	917333908	23	2
97027820	93	917291708	54	1	97028900	764	917078708	23	2
97027827	94	917291708	58	1	97028900	771	917078808	23	1
97027828	94	917291708	59	1	97028900	784	917079208	23	2
97028102	701	919304308	2	2	97028900	789	917571208	23	2
97028117	426	917080508	7	1	97028903	752	917190908	24	2
97028118	426	917080508	8	3	97028903	760	917333908	24	2
97028120	426	917080508	9	2	97028903	764	917078708	24	2
97028121	426	917080508	10	2	97028903	771	917078808	24	1
97028122	426	917080508	17	2	97028903	784	917079208	24	2
97028301	308	918861908	10	1	97028903	789	917571208	24	2
97028302	400	917347708	3	2	97028904	752	917190908	25	4
97028303	400	917347708	5	2	97028904	760	917333908	25	4
97028304	400	917347708	(2)	1	97028904	764	917078708	25	4
97028309	407	967846508	1	2	97028904	771	917078808	25	2

Item	Page	Assembly	Pos.	Quantity	Item	Page	Assembly	Pos.	Quantity
97028904	784	917079208	25	4	97031164	442	918789208	16	2
97028904	789	917571208	25	4	97031165	434	917473108	9	1
97028905	125	917076808	19	4	97031166	442	918789208	20	1
97029559	426	917080508	21	1	97031167	442	918789208	21	1
97029647	308	918861908	12	1	97031170	447	919140308	5	1
97029647	313	918861808	8	1	97031171	447	919140308	6	1
97029694	148	917080408	2	84	97031172	447	919140308	14	2
97029695	128	917076508	1	84	97031250	54	917076208	2	4
97029778	743	918121308	5	3	97031338	801	917191008	35	2
97029778	748	918121408	5	3	97031390	701	919304308	33	38
97029779	748	918121408	6	4	97031391	701	919304308	34	1
97029780	748	918121408	7	2	97031392	701	919304308	35	1
97029781	831	967913408	2	1	97031393	701	919304308	36	1
97029783	743	918121308	7	2	97031394	701	919304308	37	1
97029783	748	918121408	9	2	97031395	701	919304308	38	1
97029784	748	918121408	10	1	97031396	701	919304308	39	1
97029785	748	918121408	11	1	97031397	701	919304308	40	1
97029786	748	918121408	12	2	97031398	701	919304308	41	1
97029789	743	918121308	17	4	97031399	701	919304308	42	1
97029789	748	918121408	21	4	97031400	701	919304308	43	1
97029805	829	919301808	(6)	1	97031402	752	917190908	26	4
97029806	829	919301808	6	2	97031402	760	917333908	26	4
97029816	829	919301808	21	2	97031402	764	917078708	26	4
97029817	829	919301808	23	2	97031402	771	917078808	26	4
97029818	832	96001219	2	1	97031402	784	917079208	26	4
97029819	832	96001219	10	1	97031402	789	917571208	26	4
97029827	829	919301808	39	4	97031402	792	919219208	14	4
97029828	829	919301808	40	2	97031403	701	919304308	12	2
97029851	743	918121308	8	1	97031413	409	967981108	1	2
97029852	743	918121308	9	1	97031582	400	917347708	27	2
97029853	743	918121308	10	1	97031586	400	917347708	41	1
97029855	743	918121308	11	1	97031587	400	917347708	43	1
97029882	506	96028063	516	1	97031588	400	917347708	44	1
97029882	725	968546008	510	1	97031590	401	917347708	59	4
97029882	726	968546108	509	1	97031613	401	917347708	64	4
97029978	403	967852308	3	2	97031614	401	917347708	67	4
97030158	121	917076708	5	2	97031615	401	917347708	69	4
97030161	121	917076708	6	2	97031758	992	96031241	1	1
97030162	121	917076708	7	4	97031843	752	917190908	46	2
97030182	879	968838608	2	1	97031843	760	917333908	46	2
97030183	264	96032892	32	1	97031843	764	917078708	46	2
97030223	752	917190908	27	1	97031843	771	917078808	46	1
97030223	760	917333908	27	1	97031843	784	917079208	46	2
97030223	764	917078708	27	6	97031843	789	917571208	46	2
97030223	784	917079208	27	6	97031843	795	96037306	2	1
97030223	789	917571208	27	6	97031843	801	917191008	11	1
97030307	881	967937608	1	1	97031844	764	917078708	28	2
97030350	752	917190908	29	2	97031844	771	917078808	28	1
97030350	760	917333908	29	2	97031844	784	917079208	28	2
97030350	801	917191008	21	2	97031844	789	917571208	28	2
97030562	880	967936408	3	1	97031845	764	917078708	29	2
97030592	774	967950808	2	1	97031845	771	917078808	29	1
97030595	774	967950808	1	2	97031845	784	917079208	29	2
97030724	778	968217108	6	1	97031845	789	917571208	29	2
97030846	111	918589408	5	8	97031853	752	917190908	30	4
97030847	111	918589408	6	8	97031853	760	917333908	30	4
97030848	111	918589408	11	4	97031853	764	917078708	30	4
97031023	111	918589408	12	8	97031853	771	917078808	30	2
97031162	442	918789208	3	1	97031853	784	917079208	30	4
97031163	442	918789208	6	2	97031853	789	917571208	30	4

Item	Page	Assembly	Pos.	Quantity	Item	Page	Assembly	Pos.	Quantity
97031881	752	917190908	45	2	97033924	801	917191008	16	6
97031881	760	917333908	45	2	97033979	127	917077008	(2)	4
97031881	764	917078708	45	2	97033982	423	917475908	3	1
97031881	771	917078808	45	1	97034094	845	917228608	5	1
97031881	784	917079208	45	2	97034124	845	917228608	23	1
97031881	789	917571208	45	2	97034130	845	917228608	8	2
97031881	795	96037306	1	1	97034131	187	917077708	3	2
97031881	801	917191008	12	1	97034139	190	917438108	4	1
97031980	17	918005408	5	2	97034139	209	917454008	4	1
97031985	17	918005408	6	2	97034140	187	917077708	6	2
970320008	181	969344108	14	1	97034141	190	917438108	5	1
970320008	551	96032955	196	1	97034141	209	917454008	5	1
97032006	752	917190908	55	1	97034142	190	917438108	6	1
97032006	760	917333908	31	1	97034143	187	917077708	7	2
97032006	764	917078708	55	1	97034144	187	917077708	9	4
97032006	784	917079208	55	1	97034145	190	917438108	7	1
97032006	789	917571208	55	1	97034145	209	917454008	7	1
97032031	991	96031507	4	1	97034146	190	917438108	8	1
97032040	994	96031510	4	1	97034146	209	917454008	8	1
970320808	181	969344108	13	1	97034146	218	917451208	38	1
970320808	551	96032955	197	1	97034146	806	917473608	10	1
97032091	17	918005408	7	4	97034180	55	96006203	2	146
97032094	423	917475908	1	1	97034203	524	968095808	1	1
97032135	400	917347708	16	4	97034205	522	96033320	24	1
97032391	675	917517908	28	4	97034220	516	967917908	11	2
97032506	138	918011308	4	2	97034238	190	917438108	15	1
97032537	138	918011308	6	2	97034238	209	917454008	15	1
97032551	138	918011308	7	2	97034238	355	918999008	24	1
97032567	138	918011308	9	2	97034264	856	968099808	3	1
97032590	138	918011308	10	2	97034274	855	968134408	6	1
97032606	138	918011308	13	4	97034317	845	917228608	6	2
97032610	138	918011308	15	2	97034318	845	917228608	4	2
97032642	74	967906508	4	1	97034319	845	917228608	10	2
97032642	100	967906608	4	1	97034337	845	917228608	26	1
97032685	94	917291708	61	1	970344808	265	96032892	76	1
97032686	94	917291708	62	1	970344808	703	919304308	137	12
97033195	708	968311308	6	2	97034927	190	917438108	9	1
97033213	60	917291608	8	2	97034927	209	917454008	9	1
97033213	93	917291708	8	2	970350108	420	917691308	8	2
97033256	703	919304308	156	1	970350108	453	919297008	23	5
97033351	764	917078708	60	4	970350108	703	919304308	173	2
97033351	771	917078808	61	4	970350108	740	917692108	13	2
97033351	784	917079208	61	4	97035017	175	919082708	27	4
97033351	789	917571208	61	4	970350208	453	919297008	22	1
97033352	764	917078708	61	4	97035262	322	918981908	2	1
97033352	771	917078808	62	4	97035373	218	917451208	6	1
97033352	784	917079208	62	4	97035374	218	917451208	7	1
97033352	789	917571208	62	4	97035379	218	917451208	11	1
97033387	401	917347708	54	2	97035380	218	917451208	12	1
97033388	401	917347708	56	1	97035382	218	917451208	17	8
97033418	845	917228608	22	1	97035383	218	917451208	18	4
97033435	175	919082708	11	2	97035454	218	917451208	13	1
97033506	175	919082708	4	2	97035584	209	917454008	6	1
97033530	175	919082708	5	4	97035684	138	918011308	37	1
97033531	175	919082708	6	2	97035722	322	918981908	6	1
97033533	175	919082708	7	2	97035729	322	918981908	16	1
97033534	175	919082708	8	2	97035730	322	918981908	17	1
97033535	175	919082708	9	2	97035731	322	918981908	18	1
97033539	175	919082708	10	4	97035732	322	918981908	19	2
97033846	175	919082708	35	4	97035738	322	918981908	25	1

Item	Page	Assembly	Pos.	Quantity	Item	Page	Assembly	Pos.	Quantity
97035739	701	919304308	3	2	97037617	487	968256008	1	1
97035771	845	917228608	29	1	97037618	488	968256108	1	1
97035894	702	919304308	111	1	97037619	484	969443908	19	2
97035945	710	917084408	9	2	97037631	675	917517908	29	4
97035950	210	968161808	4	1	97037679	806	917473608	7	4
97036099	702	919304308	91	1	97037682	806	917473608	9	1
97036138	318	919063308	6	1	97037694	190	917438108	16	1
97036153	652	967956208	9	1	97037694	209	917454008	16	1
97036157	210	968161808	6	1	97037694	218	917451208	32	1
97036162	210	968161808	5	1	97037694	402	917347708	112	1
97036292	771	917078808	12	2	97037694	806	917473608	11	1
97036294	323	96032910	5	6	97037952	682	918107308	18	1
97036296	771	917078808	14	1	97037973	264	96032892	48	1
97036297	771	917078808	15	1	97037974	264	96032892	49	1
97036299	771	917078808	17	4	97038145	484	969443908	27	20
97036300	771	917078808	18	2	97038215	776	968214108	1	2
97036379	318	919063308	8	2	97038281	771	917078808	54	2
97036380	318	919063308	9	2	97038291	652	967956208	8	1
97036486	348	917079908	(1)	1	97038291	853	967957508	3	1
97036487	348	917079908	(1)	1	97038344	140	968284308	1	1
97036488	348	917079908	(1)	1	97038345	140	968284308	2	1
97036489	348	917079908	(1)	1	97038368	361	968309908	4	1
97036556	777	968190208	4	1	97038369	356	918999008	92	1
97036582	778	968217108	1	2	97038370	355	918999008	29	2
97036732	708	968311308	4	1	97038371	355	918999008	32	3
97036732	756	968012308	6	1	97038372	355	918999008	28	2
97036732	780	969425308	6	1	97038376	355	918999008	25	1
97036732	797	96037322	6	1	97038377	355	918999008	23	2
97036732	803	968688008	6	1	97038378	355	918999008	7	1
97036732	915	96038854	1	1	97038379	355	918999008	22	1
97036732	968	96037102	8	2	97038380	355	918999008	26	2
97036734	53	918216808	1	12	97038381	355	918999008	20	4
97036734	88	917322108	1	12	97038383	355	918999008	16	1
97036734	107	917322308	1	12	97038385	355	918999008	12	2
97036796	806	917473608	6	1	97038387	355	918999008	55	1
97036912	428	917080608	14	1	97038389	364	968287208	2	1
97036913	428	917080608	16	1	97038390	362	968287308	2	1
97036917	842	968222108	7	4	97038433	605	919075308	29	1
97037207	298	96032897	17	2	97038532	472	96034154	20	16
97037209	298	96032897	18	1	97038690	355	918999008	14	1
97037210	298	96032897	19	2	97038690	365	968904008	1	1
97037212	298	96032897	21	2	97038727	378	96033360	15	1
97037213	298	96032897	22	2	97038738	359	968283208	21	2
97037215	298	96032897	24	1	97038739	359	968283208	29	1
97037228	298	96032897	14	1	97038740	359	968283208	30	1
97037250	264	96032892	8	1	97038741	359	968283208	31	1
97037251	264	96032892	9	1	97038742	359	968283208	37	2
97037252	264	96032892	10	1	97038743	359	968283208	38	2
97037253	264	96032892	11	1	97038744	359	968283208	39	2
97037255	264	96032892	13	1	97038745	359	968283208	40	2
97037259	264	96032892	15	1	97038746	359	968283208	44	1
97037262	264	96032892	18	1	97038747	359	968283208	45	2
97037263	264	96032892	19	1	97038811	590	919075408	48	3
97037268	264	96032892	24	1	97038823	591	919075408	65	1
97037383	327	919171008	(1)	1	97038870	590	919075408	56	1
97037473	702	919304308	115	4	97038903	356	918999008	61	1
97037484	702	919304308	116	3	97038904	356	918999008	62	1
97037519	702	919304308	117	1	97038906	356	918999008	64	1
97037615	485	968255808	1	1	97038929	61	917291608	91	1
97037616	486	968255908	1	1	97038929	94	917291708	91	1

Item	Page	Assembly	Pos.	Quantity	Item	Page	Assembly	Pos.	Quantity
97038930	522	96033320	(1)	1	97041125	190	917438108	10	1
97038931	522	96033320	(2)	2	97041125	209	917454008	10	1
97038976	708	968311308	5	6	97041169	218	917451208	43	1
97039028	472	96034154	(1)	1	97041338	522	96033320	4	1
97039044	472	96034154	22	1	97041357	181	969344108	41	2
97039051	472	96034154	(1)	1	97041360	181	969344108	42	2
97039082	472	96034154	24	1	97041363	181	969344108	43	1
97039083	472	96034154	25	1	97041577	61	917291608	92	2
97039103	590	919075408	29	1	97041577	94	917291708	92	2
97039154	472	96034154	28	1	97041578	61	917291608	93	2
97039187	503	96035430	509	1	97041578	94	917291708	93	2
97039187	506	96028063	506	2	97041624	181	969344108	44	1
97039460	181	969344108	1	1	97041631	472	96034154	29	1
97039461	181	969344108	2	1	97041632	472	96034154	30	1
97039462	181	969344108	3	1	97041641	522	96033320	5	1
97039463	181	969344108	4	1	97041731	789	917571208	5	4
97039464	181	969344108	5	1	97041768	359	968283208	48	1
97039467	181	969344108	8	2	97041772	181	969344108	45	1
97039470	181	969344108	10	6	97041855	181	969344108	46	1
97039471	181	969344108	11	7	97041875	522	96033320	21	6
97039553	417	968241408	6	1	97041883	652	967956208	35	1
97039577	417	968241408	5	1	97041918	885	919326208	12	1
97039643	703	919304308	143	1	97041946	531	968486208	1	1
97039674	505	968346208	502	1	97041962	531	968486208	9	1
97039674	723	96036240	506	1	97042030	111	918589408	7	8
97039676	505	968346208	512	1	97042067	389	96019655	15	1
97039690	703	919304308	147	1	97042067	465	918009808	25	1
97039713	516	967917908	60	1	97042067	465	918009808	26	1
97039738	703	919304308	145	1	97042068	465	918009808	32	1
97039753	423	917475908	4	1	97042069	465	918009808	31	1
97039804	658	96029469	4	1	97042070	465	918009808	27	1
97039807	590	919075408	57	1	97042070	465	918009808	28	1
97039810	516	967917908	62	1	97042071	465	918009808	33	1
97039811	503	96035430	508	1	97042124	522	96033320	25	2
97039811	516	967917908	63	1	97042144	181	969344108	47	1
97039812	504	96039940	505	1	97042144	590	919075408	23	1
97039812	516	967917908	64	1	97042155	465	918009808	10	1
97039813	516	967917908	65	1	97042215	669	918470508	12	1
97039814	516	967917908	66	1	97042452	181	969344108	59	1
97039815	516	967917908	67	1	97042475	880	967936408	9	1
97039816	508	968418008	506	1	97042535	138	918011308	16	20
97039816	516	967917908	68	1	97042535	473	96034154	61	4
97039817	516	967917908	69	1	97042634	264	96032892	61	1
97039821	517	967917908	78	1	97042635	264	96032892	62	1
97039827	516	967917908	61	1	97042668	271	96033379	3	1
97039850	680	917082108	16	2	97042676	401	917347708	(1)	1
97039850	919	96039202	5	1	97042677	401	917347708	(2)	1
97039864	17	918005408	47	4	97042686	264	96032892	63	1
97039865	17	918005408	48	4	97042687	264	96032892	64	1
970398708	806	917473608	12	2	97042729	264	96032892	65	1
97039946	504	96039940	513	2	97042994	127	917077008	3	2
97039946	505	968346208	503	2	97042998	181	969344108	69	2
97039946	506	96028063	507	2	97042999	181	969344108	70	1
97040330	629	968397108	3	2	97043000	181	969344108	71	1
97040368	830	919301808	84	1	97043001	182	969344108	72	1
97040369	829	919301808	15	1	97043085	403	967852308	5	2
97040393	628	919075608	7	2	97043105	181	969344108	68	2
97040913	218	917451208	42	1	97043135	402	917347708	111	1
97041020	719	96036187	1	1	97043179	182	969344108	74	2
97041020	836	96036210	1	1	97043269	426	917080508	26	2

Item	Page	Assembly	Pos.	Quantity	Item	Page	Assembly	Pos.	Quantity
97043275	271	96033379	1	1	97046985	892	917230608	1	2
97043395	298	96032897	28	3	97047009	887	917230408	(2)	2
97043400	356	918999008	75	1	97047009	887	917230408	(2)	1
97043505	265	96032892	70	1	97047009	890	969308308	6	2
97043582	267	96032892	391	2	97047031	887	917230408	8	1
97043586	267	96032892	392	2	97047073	830	919301808	80	2
97044073	497	969245308	(2)	1	97047091	356	918999008	91	2
97044106	497	969245308	3	1	97047102	182	969344108	103	1
97044171	662	96043277	251	1	97047103	182	969344108	104	1
97044171	732	96020306	251	2	97047123	829	919301808	(1)	1
97044172	662	96043277	252	1	97047127	829	919301808	(5)	8
97044172	732	96020306	252	2	97047299	887	917230408	(2)	1
97044194	497	969245308	4	1	97047307	893	917230708	1	2
97044210	662	96043277	253	1	97047309	894	917230808	1	2
97044210	732	96020306	253	2	97047327	895	917722008	1	2
97044211	732	96020306	254	2	97047682	356	918999008	77	1
97044212	732	96020306	255	2	97047924	703	919304308	163	2
97044328	182	969344108	83	1	97048028	79	968727008	7	2
97044329	182	969344108	84	2	97048028	103	968668808	7	2
97044330	182	969344108	85	1	97048030	18	918005408	72	2
97044331	182	969344108	86	1	97048070	646	96021479	1	1
97044371	182	969344108	87	1	97048072	646	96021479	3	1
97044391	182	969344108	88	1	97048089	829	919301808	8	2
97044765	590	919075408	44	8	97048090	829	919301808	9	1
97044803	182	969344108	90	1	97048229	327	919171008	8	1
97044911	654	968646208	2	1	97048236	327	919171008	9	1
97044966	298	96032897	29	2	97049013	183	968907308	1	1
97044984	590	919075408	36	1	97049015	184	968907408	1	1
97045106	218	917451208	50	1	97049016	182	969344108	107	1
97045325	832	96001219	5	2	97049226	182	969344108	109	1
97045334	832	96001219	6	4	97049426	253	918861408	12	1
97045411	318	919063308	18	2	97049427	253	918861408	14	1
97045547	510	968681408	2	1	97049469	402	917347708	113	2
97045631	830	919301808	69	1	97049470	402	917347708	114	1
97045664	121	917076708	52	12	97049471	402	917347708	115	1
97045860	81	917322008	6	1	97049539	663	919408908	4	2
97045860	105	917322208	6	1	97049810	646	96021479	5	1
97045869	123	968705508	2	1	97049945	766	967743808	(1)	1
97045870	123	968705508	3	1	97049955	753	967746908	(1)	1
97045871	123	968705508	4	1	97050002	923	919219708	4	1
97045872	121	917076708	34	2	97050003	923	919219708	25	1
97045873	121	917076708	35	2	97050004	923	919219708	5	1
97045879	465	918009808	29	1	97050024	329	968866808	4	1
97045905	79	968727008	1	1	97050176	265	96032892	72	1
97045905	103	968668808	1	1	97050177	926	968938308	1	1
97045909	79	968727008	2	1	97050178	926	968938308	2	1
97045909	103	968668808	2	1	97050200	925	96038853	2	1
97045994	552	96032955	428	3	97050201	925	96038853	3	1
97046155	591	919075408	66	1	97050202	925	96038853	4	1
97046156	590	919075408	41	1	97050204	923	919219708	21	2
97046163	271	96033379	6	1	97050386	748	918121408	27	1
97046280	946	919220008	12	1	97050391	743	918121308	23	1
97046327	387	918760508	8	2	97050478	234	917645608	8	1
97046499	17	918005408	19	4	97050479	234	917645608	11	1
97046716	703	919304308	168	1	97050741	675	917517908	31	2
97046776	356	918999008	88	2	97050744	675	917517908	32	2
97046777	356	918999008	89	2	97050745	675	917517908	33	2
97046778	356	918999008	90	2	97050746	675	917517908	34	2
970469208	182	969344108	93	1	97050890	175	919082708	46	2
97046984	891	917230508	1	2	97050926	428	917080608	24	1

Item	Page	Assembly	Pos.	Quantity	Item	Page	Assembly	Pos.	Quantity
97050951	947	919220008	61	2	97056178	264	96032892	20	1
97050971	890	969308308	4	1	97056228	264	96032892	21	1
97051398	703	919304308	179	1	97056229	264	96032892	22	1
97052001	477	969054708	1	1	97056244	264	96032892	23	1
97052023	478	969056008	1	1	97056274	264	96032892	30	1
970520308	181	969344108	17	2	97056345	264	96032892	51	1
97052119	599	96000684	5	1	97056364	264	96032892	52	1
97052197	408	967981008	(1)	1	97056529	356	918999008	82	2
97052223	406	967846208	(1)	1	97056563	703	919304308	180	1
97052256	773	967897608	(1)	1	97056676	680	917082108	14	4
97052499	775	968190108	(1)	1	97056677	680	917082108	15	2
97052524	18	918005408	69	2	97056864	24	969088908	12	4
97052635	777	968190208	(1)	1	97057097	842	968222108	6	4
97052922	24	969088908	1	1	97057111	121	917076708	43	1
97052923	24	969088908	2	1	97057112	121	917076708	44	1
97053134	897	917571308	4	4	97057113	121	917076708	45	1
97053136	472	96034154	(1)	1	97057114	121	917076708	46	1
97053156	181	969344108	6	1	97057169	121	917076708	48	2
97053157	590	919075408	53	1	970572908	551	96032955	195	1
97053263	55	96006203	1	73	97057321	479	969427208	1	1
97053264	975	919222808	24	1	97057322	480	969427308	1	1
97053409	206	917472708	1	1	97057616	308	918861908	11	1
97053409	207	917077908	(1)	1	97057616	313	918861808	12	1
97053409	232	917872108	1	1	97057649	331	96004209	15	1
97053409	821	917481708	2	1	97057773	402	917347708	120	1
97053410	206	917472708	2	1	97057774	402	917347708	121	1
97053410	207	917077908	(2)	1	97058017	484	969443908	30	2
97053410	821	917481708	3	1	97058088	484	969443908	17	1
97053543	801	917191008	52	4	97058234	182	969344108	113	1
97053636	453	919297008	66	2	97058235	182	969344108	114	1
97054056	907	96038864	1	1	97058236	185	969483508	1	1
97054460	659	919477008	1	1	97058237	182	969344108	116	1
97054461	659	919477008	2	1	97058285	597	969752608	7	1
97054480	659	919477008	3	1	97058307	597	969752608	8	1
97054546	181	969344108	9	1	97058595	608	96028393	27	1
97054602	367	969259908	4	1	97058597	608	96028393	5	1
97054633	465	918009808	30	2	97058632	671	917863208	11	4
97054634	265	96032892	(1)	1	97058645	671	917863208	16	6
97054740	253	918861408	7	1	97058646	671	917863208	17	12
97054741	253	918861408	8	1	97059025	608	96028393	6	1
97055133	671	917863208	2	4	97059030	465	918009808	2	1
97055134	671	917863208	3	6	97059064	389	96019655	2	1
97055135	671	917863208	4	4	97059099	465	918009808	23	1
97055136	671	917863208	5	8	97059137	594	919075508	6	1
97055153	308	918861908	13	1	97059170	616	969526408	6	1
97055153	313	918861808	10	1	970591808	670	917508308	3	2
97055160	308	918861908	16	1	97059377	17	918005408	46	1
97055160	313	918861808	11	1	97059383	175	919082708	17	8
97055167	265	96032892	77	2	97059463	368	969540008	1	2
97055168	308	918861908	18	1	97059464	368	969540008	2	6
97055192	308	918861908	20	1	97059478	710	917084408	15	2
97055197	308	918861908	21	1	97060078	461	917081908	5	1
97055235	308	918861908	23	2	97060667	618	918064308	33	1
97055291	367	969259908	18	2	97060689	682	918107308	100	1
97055311	308	918861908	27	1	97060792	680	917082108	19	4
97055311	313	918861808	20	1	97060845	830	919301808	82	2
97055646	591	919075408	80	1	97060968	135	917987408	(4)	4
97056133	264	96032892	14	1	97061020	903	919219508	46	1
97056136	264	96032892	16	1	97061182	641	918824508	23	2
97056173	264	96032892	17	1	97061275	744	969663108	9	1

Item	Page	Assembly	Pos.	Quantity	Item	Page	Assembly	Pos.	Quantity
97061276	744	969663108	7	1	97068647	356	918999008	102	1
97061277	744	969663108	8	1	97068701	356	918999008	103	1
97061424	743	918121308	29	4	97068921	946	919220008	41	2
97061424	748	918121408	35	4	97069151	611	969752708	7	1
97061429	743	918121308	32	4	97069153	611	969752708	3	1
97061429	748	918121408	37	4	97069154	611	969752708	4	1
97061438	743	918121308	33	2	97069157	597	969752608	21	1
97061438	748	918121408	31	6	97070312	939	96039026	5	2
97061442	743	918121308	34	2	97070312	940	96039027	5	2
97061442	748	918121408	33	6	97070312	950	96037042	6	1
97061863	138	918011308	5	1	97070312	977	96035525	7	1
97061865	138	918011308	41	1	97070803	594	919075508	20	1
97061877	138	918011308	42	1	97070905	849	969149808	3	2
97061887	743	918121308	6	2	97071523	613	96000697	20	1
97061887	748	918121408	8	2	970717308	401	917347708	108	8
97061979	138	918011308	44	4	970717308	948	96037041	13	3
97062015	138	918011308	51	1	97072760	334	96004224	1	1
97062056	30	969731708	162	2	97072946	947	919220008	107	4
97062057	18	918005408	85	5	97073052	597	969752608	31	1
97062109	18	918005408	86	2	97073053	597	969752608	30	1
97062176	138	918011308	11	1	97073059	597	969752608	28	1
97062177	138	918011308	12	1	97073078	970	919220208	10	1
97062336	378	96033360	13	1	97073785	597	969752608	29	1
97062481	138	918011308	53	1	97074748	597	969752608	27	1
97062931	356	918999008	95	2	97074779	652	967956208	36	1
97062932	356	918999008	97	1	97075026	605	919075308	8	1
97063303	135	917987408	(3)	4	97075181	111	918589408	22	1
97063369	641	918824508	13	1	97076122	484	969443908	16	1
97063970	265	96032892	75	2	970762808	182	969344108	94	7
97064029	676	965575208	1100	1	97077052	181	969344108	40	1
97064219	331	96004209	18	2	970771908	18	918005408	66	1
97064220	331	96004209	19	2	970771908	181	969344108	53	2
97064661	264	96032892	66	1	97078061	611	969752708	24	1
97065013	899	969944608	2	1	97078505	608	96028393	20	1
97065015	900	969944708	1	2	97079164	615	969520208	6	1
97065612	472	96034154	32	1	97079531	613	96000697	24	1
97065613	472	96034154	33	1	97079607	175	919082708	34	4
97065734	793	96037300	4	6	97079716	597	969752608	6	1
97065734	903	919219508	21	2	97080479	946	919220008	48	10
97065847	745	918188208	2	2	97080863	701	919304308	29	1
97066110	923	919219708	28	1	97080863	903	919219508	38	1
97066111	908	96038847	2	3	97080863	923	919219708	36	1
97066285	181	969344108	50	1	97080863	975	919222808	30	1
97066286	181	969344108	51	1	97081702	916	919219608	4	8
97066575	359	968283208	12	10	97082103	17	918005408	23	2
97066821	979	96035533	6	1	97082749	882	918462408	1	1
97066834	597	969752608	11	2	970833608	702	919304308	90	2
97067197	139	918011308	63	1	97083880	46	926891108	1	1
97067198	139	918011308	64	1	970839108	30	969731708	163	1
97067245	53	918216808	5	4	97085363	453	919297008	68	1
97067271	656	96005701	2	1	97085641	181	969344108	7	1
97067272	652	967956208	38	1	97086837	597	969752608	41	1
97067313	88	917322108	7	2	97087234	975	919222808	13	2
97067313	107	917322308	7	2	970879408	756	968012308	8	1
97067325	599	96000684	10	1	970879408	780	969425308	8	1
97067327	139	918011308	67	1	970879408	797	96037322	8	5
97067621	676	965575208	1101	1	970879408	803	968688008	8	1
97068305	608	96028393	2	1	970879408	842	968222108	5	4
97068322	323	96032910	15	1	970879408	915	96038854	7	2
97068388	608	96028393	18	1	970879708	680	917082108	20	2

Item	Page	Assembly	Pos.	Quantity	Item	Page	Assembly	Pos.	Quantity
97088147	460	918531108	6	1	97113691	378	96033360	3	1
97088877	923	919219708	22	2	97115233	946	919220008	11	1
970904808	18	918005408	84	10	97115234	946	919220008	14	12
97090942	599	96000684	16	1	97115235	946	919220008	16	1
97091061	946	919220008	39	1	97115236	946	919220008	23	1
97091097	946	919220008	40	1	97115242	946	919220008	31	1
97091098	946	919220008	38	2	97115243	952	96032582	1	1
97091645	898	968455908	(1)	1	97115243	953	96032654	1	1
97092004	54	917076208	3	2	97115244	951	96032541	3	1
970921108	855	968134408	14	1	97115244	952	96032582	2	2
97092588	792	919219208	18	2	97115245	946	919220008	32	2
97093614	919	96039202	4	4	97115247	946	919220008	33	2
97093614	968	96037102	1	4	97115386	946	919220008	50	4
97093653	531	968486208	8	1	97115405	946	919220008	52	1
97093685	605	919075308	34	1	97115418	947	919220008	63	2
97093827	313	918861808	34	4	97115487	318	919063308	4	1
97094873	359	968283208	9	1	97115821	298	96032897	101	2
97094874	359	968283208	16	1	97115822	298	96032897	102	2
97094948	675	917517908	(4)	6	97115919	298	96032897	(10)	1
97095102	363	96020149	1	1	97116085	264	96032892	12	1
97095103	363	96020149	2	1	97116095	264	96032892	6	1
97095273	793	96037300	11	4	97116219	953	96032654	2	2
97095298	206	917472708	3	1	97116220	951	96032541	1	1
97095298	207	917077908	(3)	1	97116281	958	96035579	4	1
97095956	908	96038847	6	2	97116282	958	96035579	8	1
97096300	946	919220008	17	7	97116311	264	96032892	7	1
97096301	946	919220008	18	7	97116317	313	918861808	9	1
97096307	643	96021078	(1)	1	97116318	313	918861808	13	1
97096918	338	918810308	2	2	97116319	313	918861808	17	1
97097146	641	918824508	2	1	97116321	313	918861808	14	2
97097175	641	918824508	3	1	97116435	271	96033379	7	2
97097951	886	96039900	1	2	97116725	265	96032892	79	1
97097974	522	96033320	26	1	97117214	946	919220008	21	2
97098673	947	919220008	85	2	97117586	472	96034154	26	1
97099648	265	96032892	78	1	97117592	472	96034154	27	1
97099717	872	96022733	1	1	97117739	472	96034154	50	2
97100456	821	917481708	4	4	97117740	473	96034154	51	1
97102748	998	96022180	(1)	2	97117741	473	96034154	52	1
97103787	947	919220008	95	1	97117742	473	96034154	53	1
97104558	946	919220008	15	6	97118136	308	918861908	39	2
97104638	903	919219508	31	2	97118186	995	96034669	1	1
97107290	182	969344108	112	1	97118225	947	919220008	77	2
97107547	947	919220008	78	1	97118230	946	919220008	19	6
97107794	313	918861808	16	1	97118302	930	96035576	8	1
97108594	984	919222908	10	3	97119310	976	96035475	4	1
97109371	356	918999008	71	3	97119311	976	96035475	7	2
97109372	356	918999008	70	8	97119405	975	919222808	5	2
97109412	355	918999008	11	1	97119424	977	96035525	2	1
97110757	958	96035579	5	1	97119428	939	96039026	8	1
97110939	928	96029160	1	1	97119428	940	96039027	8	1
971111308	701	919304308	31	4	97119428	950	96037042	3	1
971111308	975	919222808	40	1	97119428	977	96035525	9	1
971111408	701	919304308	32	6	97121572	971	96037007	1	1
97111655	885	919326208	25	1	97121573	971	96037007	2	1
97111661	438	96033811	1	1	97121573	986	96037810	2	2
97111845	658	96029469	6	1	97121573	987	96037814	2	1
97112803	975	919222808	6	4	97121582	939	96039026	7	1
97113048	980	96038653	6	1	97121582	940	96039027	7	1
97113064	980	96038653	1	2	97121582	950	96037042	2	1
97113630	719	96036187	5	1	97121624	984	919222908	6	1

Item	Page	Assembly	Pos.	Quantity	Item	Page	Assembly	Pos.	Quantity
97121718	949	96037140	1	1	97129973	947	919220008	99	1
97121728	948	96037041	11	1	97129975	947	919220008	101	4
97121749	975	919222808	39	4	97129976	947	919220008	102	1
97121817	954	96037097	1	1	97130205	481	96044249	1	1
97121847	955	96037098	1	1	97130275	947	919220008	103	8
97121983	793	96037300	3	4	97130276	947	919220008	104	4
97121995	793	96037300	5	2	97132781	923	919219708	37	1
97121996	793	96037300	6	1	97132816	968	96037102	9	6
97122006	793	96037300	7	1	97132878	947	919220008	105	1
97122304	986	96037810	1	1	971447408	182	969344108	81	3
97122306	987	96037814	1	1	971510808	453	919297008	8	1
97122524	265	96032892	82	1	971534508	829	919301808	53	1
97122558	836	96036210	4	1	971552108	401	917347708	102	1
97122590	917	96038041	1	1	971562708	703	919304308	157	3
97122591	917	96038041	2	1	971585008	401	917347708	(3)	2
97122591	918	96038042	2	1	971622408	442	918789208	14	8
97122592	917	96038041	3	1	971622408	447	919140308	23	8
97122592	918	96038042	3	1	971622408	641	918824508	9	2
97122593	918	96038042	1	1	971625908	61	917291608	98	4
97122777	836	96036210	5	1	971625908	94	917291708	98	4
97122916	475	96038209	1	1	971636608	342	962282208	2	1
97122954	938	919219808	1	2	971636608	344	962282308	2	1
97122976	476	96038293	1	1	971663208	160	969733008	172	1
97123083	472	96034154	7	1	971693908	682	918107308	75	1
97123216	728	96038419	1	1	971739608	181	969344108	57	1
97123348	946	919220008	53	1	971749908	682	918107308	2	4
97123531	975	919222808	42	1	971780208	777	968190208	5	2
97123548	948	96037041	5	1	971805708	338	918810308	19	4
97123691	318	919063308	7	1	971851008	923	919219708	12	2
97123857	903	919219508	22	2	971851008	947	919220008	67	2
97123858	903	919219508	23	2	971851008	970	919220208	16	2
97123859	903	919219508	26	2	971857508	704	919304308	185	1
97123861	903	919219508	30	1	971857508	923	919219708	10	5
97123862	903	919219508	33	1	971857508	924	96036001	8	2
97123863	903	919219508	34	2	971857508	947	919220008	68	4
97123898	923	919219708	33	1	971857508	970	919220208	15	4
97123899	912	96035575	4	1	971872508	927	962092008	1	1
97123901	923	919219708	46	1	971973608	342	962282208	3	1
97123902	905	96038862	1	2	971973608	344	962282308	3	1
97123903	906	96038863	2	1	971974108	338	918810308	21	4
97123904	906	96038863	5	1	971974208	338	918810308	22	2
97123909	912	96035575	8	1	972028708	140	968284308	3	1
97123911	908	96038847	1	2	972141808	898	968455908	3	1
97123912	908	96038847	3	1	972202808	551	96032955	199	1
97123913	908	96038847	4	1	972205608	675	917517908	9	2
97123914	908	96038847	5	1	972205608	885	919326208	28	2
97124827	885	919326208	35	2	972205708	675	917517908	10	2
97124909	356	918999008	63	1	972205708	885	919326208	29	2
97125835	175	919082708	49	2	972372308	856	968099808	4	1
97125851	663	919408908	2	2	972523608	264	96032892	43	2
97125999	979	96035533	4	1	972561308	608	96028393	38	10
971265208	625	96033157	158	3	972561508	608	96028393	39	3
971265308	552	96032955	276	1	972636908	701	919304308	7	2
971276408	181	969344108	55	1	972636908	752	917190908	5	4
971276408	590	919075408	19	2	972636908	760	917333908	5	4
971290108	182	969344108	99	1	972636908	764	917078708	5	4
971290308	182	969344108	95	1	972636908	771	917078808	5	4
97129149	946	919220008	47	1	972636908	784	917079208	5	4
97129178	947	919220008	98	1	972636908	796	96039781	3	1
97129878	663	919408908	5	2	972636908	801	917191008	48	2

Item	Page	Assembly	Pos.	Quantity	Item	Page	Assembly	Pos.	Quantity
972859408	756	968012308	9	1	974143908	794	96037301	1	1
972859408	780	969425308	9	9	974143908	801	917191008	31	2
972859408	797	96037322	9	1	974144008	752	917190908	58	1
972859408	803	968688008	7	1	974144008	760	917333908	54	1
972908808	401	917347708	60	1	974144008	764	917078708	48	2
972908808	829	919301808	51	2	974144008	771	917078808	48	3
973099408	752	917190908	37	4	974144008	784	917079208	48	2
973099408	760	917333908	37	4	974144008	789	917571208	48	2
973099408	764	917078708	37	4	974144008	794	96037301	2	1
973099408	771	917078808	37	2	974144008	801	917191008	30	2
973099408	784	917079208	37	4	974145908	675	917517908	6	2
973099408	789	917571208	37	4	974145908	885	919326208	33	2
973179308	708	968311308	9	2	974149708	670	917508308	6	1
973200408	702	919304308	76	2	974150408	680	917082108	11	3
973424408	680	917082108	17	4	974150508	423	917475908	5	3
973461608	654	968646208	9	2	974150608	680	917082108	12	3
973567608	400	917347708	(3)	1	974150708	680	917082108	13	2
973567608	406	967846208	20	1	974171608	745	918188208	4	1
973567608	407	967846508	5	1	974213008	125	917076808	8	2
973567608	408	967981008	13	1	974237808	552	96032955	427	6
973567608	409	967981108	6	1	974601208	356	918999008	96	2
973567608	676	965575208	16	1	974698908	378	96033360	49	1
973567608	745	918188208	6	1	974713508	550	96032955	151	1
973567608	753	967746908	13	1	974713608	550	96032955	152	1
973567608	754	967747008	5	1	974782608	60	917291608	45	9
973567608	766	967743808	13	1	974782608	93	917291708	45	9
973567608	767	967744008	5	1	974782708	60	917291608	44	4
973567608	773	967897608	9	1	974782708	93	917291708	44	4
973567608	774	967950808	6	1	974792608	480	969427308	(1)	1
973567608	775	968190108	9	1	974803608	314	918861808	505	2
973567608	776	968214108	6	1	974803608	473	96034154	67	12
973567608	777	968190208	13	1	974803608	484	969443908	28	22
973567608	778	968217108	5	1	974820408	60	917291608	26	2
973567608	831	967913408	7	1	974820408	93	917291708	26	2
973567608	887	917230408	(4)	1	974968008	218	917451208	41	2
973567608	887	917230408	(4)	1	975136308	752	917190908	28	2
973567608	887	917230408	(4)	1	975136308	760	917333908	28	2
973567608	887	917230408	(4)	1	975136308	771	917078808	63	2
973567608	889	968768408	11	1	975208408	111	918589408	19	24
973567608	890	969308308	10	1	975218608	602	969848908	2	6
973567608	904	96038420	4	1	975221608	601	964561008	4	2
973567608	905	96038862	6	1	975384508	602	969848908	3	6
973567608	906	96038863	9	1	975471408	182	969344108	82	4
973567608	939	96039026	6	1	975472908	181	969344108	61	1
973567608	940	96039027	6	1	975573808	460	918531108	5	1
973567608	948	96037041	12	1	975589508	703	919304308	135	3
973567608	949	96037140	2	1	975614108	401	917347708	103	2
973567608	950	96037042	10	1	975623908	182	969344108	108	1
973567608	977	96035525	11	1	975651908	403	967852308	11	3
973567608	979	96035533	9	1	975651908	590	919075408	21	1
973632808	655	965669108	4	1	975686908	361	968309908	5	2
973911908	845	917228608	39	2	975716708	181	969344108	15	1
974067008	671	917863208	13	1	975716708	551	96032955	198	1
974141808	806	917473608	42	1	975744708	703	919304308	136	3
974143908	752	917190908	54	1	975824908	428	917080608	19	1
974143908	760	917333908	53	1	975850708	608	96028393	34	1
974143908	764	917078708	47	2	975974808	125	917076808	21	2
974143908	771	917078808	47	3	976077208	605	919075308	13	2
974143908	784	917079208	47	2	976094108	608	96028393	44	1
974143908	789	917571208	47	2	976094308	608	96028393	45	1

Item	Page	Assembly	Pos.	Quantity	Item	Page	Assembly	Pos.	Quantity
976167508	264	96032892	25	1	977080408	608	96028393	14	1
976179708	264	96032892	37	2	977080608	608	96028393	15	1
976193208	605	919075308	14	1	977080708	608	96028393	16	1
976243008	948	96037041	2	1	977085508	743	918121308	36	4
976430808	629	968397108	4	4	977085508	748	918121408	39	4
976499408	801	917191008	44	2	977085508	946	919220008	6	6
976499408	829	919301808	17	2	977104008	608	96028393	17	1
976499408	909	96038848	1	1	977145208	608	96028393	7	1
976536208	522	96033320	39	1	977145308	608	96028393	8	1
976555708	142	918367008	4	3	977145408	608	96028393	9	1
976606608	497	969245308	10	1	977176508	611	969752708	8	2
976606608	516	967917908	45	1	977177808	518	969408008	7	6
976637308	590	919075408	58	1	977179308	614	964720408	1	1
976637308	845	917228608	35	1	977183108	621	964588408	1	1
976648308	264	96032892	38	2	977183308	622	964588308	1	1
976649908	752	917190908	16	2	977207008	605	919075308	9	1
976649908	760	917333908	16	2	977214908	218	917451208	74	2
976649908	764	917078708	16	2	977224608	608	96028393	22	1
976649908	784	917079208	16	2	977279408	622	964588308	2	1
976649908	789	917571208	16	2	977326408	984	919222908	14	1
976650008	752	917190908	17	4	977326708	984	919222908	17	1
976650008	760	917333908	17	4	977332608	618	918064308	20	1
976650008	764	917078708	17	6	977335508	453	919297008	69	1
976650008	784	917079208	17	6	977342608	658	96029469	5	3
976650008	789	917571208	17	6	977358208	465	918009808	21	1
976650108	752	917190908	18	2	977392908	621	964588408	2	1
976650108	760	917333908	18	2	977413608	980	96038653	4	4
976650108	764	917078708	18	2	977430408	338	918810308	10	2
976650108	784	917079208	18	2	977435008	618	918064308	17	1
976650108	789	917571208	18	2	977437608	613	96000697	13	1
976661208	701	919304308	30	1	977437808	613	96000697	14	1
976661208	970	919220208	3	3	977444008	338	918810308	15	1
976788108	594	919075508	10	1	977444108	338	918810308	16	1
976832908	608	96028393	21	1	977444308	338	918810308	17	1
976837808	597	969752608	3	1	977444408	338	918810308	18	1
976837908	597	969752608	2	1	977490808	522	96033320	38	1
976838008	600	964560908	2	1	977498608	181	969344108	19	1
976838108	601	964561008	1	1	977500808	74	967906508	5	1
976861108	618	918064308	12	4	977505708	518	969408008	10	1
976861208	618	918064308	11	1	977507008	100	967906608	5	1
976866008	620	968080908	3	1	977510208	516	967917908	15	2
976866208	620	968080908	5	1	977512608	605	919075308	12	1
976866508	620	968080908	8	1	977539408	516	967917908	72	1
976872208	620	968080908	13	1	977539508	516	967917908	71	1
976872408	620	968080908	14	1	977539608	516	967917908	70	1
976873008	618	918064308	3	1	977540208	516	967917908	73	1
976873408	618	918064308	4	1	977540308	516	967917908	74	1
976873708	654	968646208	18	2	977540408	517	967917908	75	1
976885108	618	918064308	2	1	977555308	346	964862608	1	1
976888308	622	964588308	11	2	977555708	346	964862608	2	1
976955508	393	918824408	20	1	977555808	346	964862608	3	1
976958808	613	96000697	17	1	977556508	346	964862608	4	1
976975408	930	96035576	4	1	977556708	346	964862608	5	1
976982408	608	96028393	10	1	977579608	594	919075508	4	1
976982508	608	96028393	11	1	977593708	384	964931408	1	1
976982608	608	96028393	12	1	977597408	401	917347708	81	1
976982708	608	96028393	13	1	977616408	608	96028393	46	1
976989008	608	96028393	3	1	977658108	616	969526408	1	1
976989108	608	96028393	4	1	977658208	616	969526408	2	1
977046608	602	969848908	1	2	977658308	616	969526408	3	1

Item	Page	Assembly	Pos.	Quantity	Item	Page	Assembly	Pos.	Quantity
977658408	616	969526408	4	1	978674008	107	917322308	5	1
977658508	616	969526408	5	1	978674008	122	968029408	2	2
977658708	616	969526408	7	1	978674008	708	968311308	1	2
977658808	616	969526408	8	1	978674008	756	968012308	2	1
977658908	616	969526408	9	1	978674008	780	969425308	2	1
977659008	616	969526408	10	1	978674008	797	96037322	2	1
977659108	616	969526408	11	1	978674008	803	968688008	1	1
977659208	616	969526408	12	1	978674008	915	96038854	2	1
977659308	616	969526408	13	1	978674008	919	96039202	1	4
977674308	378	96033360	25	2	978674008	968	96037102	7	2
977722108	601	964561008	9	1	978674108	53	918216808	2	6
977724408	620	968080908	22	1	978674108	88	917322108	2	1
977852108	138	918011308	52	4	978674108	107	917322308	2	1
977852108	675	917517908	15	4	978674108	125	917076808	(4)	1
977874608	620	968080908	27	1	978674108	680	917082108	1	4
977951808	182	969344108	89	2	978674108	708	968311308	7	4
977984008	264	96032892	69	1	978674108	756	968012308	5	4
977984508	181	969344108	20	1	978674108	780	969425308	5	4
978015708	367	969259908	12	16	978674108	797	96037322	5	4
978015708	702	919304308	105	24	978674108	803	968688008	4	4
978025708	591	919075408	89	1	978674108	842	968222108	1	4
978041208	181	969344108	12	3	978674108	849	969149808	2	2
978041408	590	919075408	60	2	978674108	915	96038854	6	4
978089308	442	918789208	4	2	978674108	919	96039202	2	4
978100308	621	964588408	5	2	978674108	968	96037102	2	2
978100308	622	964588308	16	8	978674108	972	96036940	1	4
978104308	975	919222808	9	2	978674308	122	968029408	4	2
978107708	401	917347708	104	1	978674408	88	917322108	4	2
978120408	401	917347708	96	17	978674408	107	917322308	4	2
978155008	703	919304308	133	3	978674408	680	917082108	8	2
978179508	447	919140308	15	2	978674608	53	918216808	3	4
978308408	359	968283208	23	2	978674608	88	917322108	3	10
978308508	359	968283208	22	7	978674608	107	917322308	3	10
978308608	359	968283208	10	10	978674608	125	917076808	(2)	4
978311508	271	96033379	8	1	978674608	127	917077008	(1)	12
978311508	625	96033157	320	1	978674608	680	917082108	2	8
978389708	61	917291608	70	1	978674608	708	968311308	8	4
978389708	94	917291708	70	1	978674608	746	969096408	2	4
978486708	618	918064308	35	1	978674608	756	968012308	4	4
978499208	403	967852308	8	2	978674608	780	969425308	4	4
978499508	752	917190908	20	8	978674608	797	96037322	4	4
978499508	760	917333908	20	8	978674608	803	968688008	5	4
978499508	764	917078708	20	10	978674608	842	968222108	2	6
978499508	784	917079208	20	10	978674608	849	969149808	1	2
978499508	789	917571208	20	10	978674608	886	96039900	2	2
978499508	946	919220008	42	2	978674608	915	96038854	5	4
978501408	702	919304308	82	2	978674608	919	96039202	3	9
978569508	9	LR 11000 -0	151	42	978674608	968	96037102	3	2
978587308	234	917645608	9	1	978674608	972	96036940	2	4
978587408	234	917645608	10	1	978674808	53	918216808	4	8
978603608	160	969733008	194	3	978674808	135	917987408	(2)	6
978637208	17	918005408	12	2	978674808	232	917872108	2	4
978637208	61	917291608	88	2	978674808	423	917475908	2	5
978637208	94	917291708	88	2	978674808	675	917517908	(1)	2
978637208	140	968284308	4	1	978674808	680	917082108	4	9
978637208	703	919304308	176	1	978674808	708	968311308	2	4
978653108	703	919304308	134	1	978674808	756	968012308	3	4
978667508	608	96028393	23	1	978674808	780	969425308	3	4
978673908	122	968029408	3	2	978674808	797	96037322	3	4
978674008	88	917322108	5	1	978674808	803	968688008	3	3

Item	Page	Assembly	Pos.	Quantity
978674808	842	968222108	3	1
978674808	886	96039900	3	2
978674808	915	96038854	3	4
978674808	968	96037102	4	2
978674908	125	917076808	(3)	1
978674908	423	917475908	6	4
978674908	680	917082108	5	3
978675008	122	968029408	1	2
978675008	680	917082108	21	3
978677008	845	917228608	24	1
978682708	175	919082708	32	4
978687408	680	917082108	7	4
978687408	821	917481708	1	4
978787708	17	918005408	11	24
978787708	61	917291608	68	8
978787708	94	917291708	68	8
978787708	181	969344108	26	97
978787708	190	917438108	21	6
978787708	209	917454008	21	6
978787708	218	917451208	37	3
978787708	264	96032892	39	3
978787708	308	918861908	38	2
978787708	314	918861808	506	2
978787708	318	919063308	19	4
978787708	327	919171008	15	2
978787708	355	918999008	40	42
978787708	359	968283208	53	4
978787708	402	917347708	117	4
978787708	437	919140208	4	2
978787708	473	96034154	66	12
978787708	484	969443908	26	26
978787708	591	919075408	67	4
978787708	659	919477008	4	6
978787708	663	919408908	12	4
978787708	675	917517908	41	8
978787708	806	917473608	23	4
978810808	702	919304308	62	4
978842708	524	968095808	3	2
978859508	591	919075408	72	10
978880308	218	917451208	10	2
978913308	594	919075508	11	1
978931408	702	919304308	65	1
978979808	655	965669108	1	1
978979908	655	965669108	2	1
979076508	45	965690708	4	1
979132008	845	917228608	13	1
979132008	946	919220008	24	3
979204408	507	968709008	5	1
979240708	434	917473108	2	1
979260308	30	969731708	158	1
979294908	524	968095808	2	1
979318708	801	917191008	22	2
979358408	187	917077708	8	4
979358708	187	917077708	18	4
979358808	187	917077708	22	8
979383308	682	918107308	62	1
979396408	355	918999008	10	2
979405208	591	919075408	68	3
979489508	594	919075508	(2)	1
979515108	605	919075308	16	1
979523108	361	968309908	3	1
979533808	44	967907608	3	1
979533908	44	967907608	4	1
979554608	702	919304308	64	5
979605808	984	919222908	8	4
979610808	675	917517908	12	2
979653308	517	967917908	76	1
979700108	428	917080608	20	1
979742908	898	968455908	10	1
979761208	590	919075408	51	4
979776508	829	919301808	12	2
979806308	442	918789208	7	2
979871608	954	96037097	3	1
979871608	955	96037098	3	1
979930908	704	919304308	187	2
999832101	813	90200135	21	1
999834501	195	90024490	25	1

Description	Item	Pos.	Quantity	Page	Assembly	Description
	919477008	345	1	11	LR 11000 -0	LIEBHERR CRAW.CRANE LR
	96027161	101	1	313	918861808	MUFFLER UNIT
	96038853	3	1	923	919219708	PIVOT SECTION
	96043277	4	1	660	919477208	ADDITIONAL HYDRAULIC BOLT
A COLUMN CLADDING LEFT 13	96002634	1	1	608	96028393	INTERNAL PANELLING INSTA
A COLUMN CLADDING RIGHT	97068305	2	1	608	96028393	INTERNAL PANELLING INSTA
ABSORBER	10650488	66	1	340	10877138	OPERATOR SEAT
ACCESS LADDER PRE-ASS.	968287308	3	1	355	918999008	SLEWING PLATFORM CATWAL
ACCESSORIES	96005694	2	1	129	917077108	TOOL
ACOUST. WARN. DISPLACEM.	96026351	20	1	47	968270208	EL.ADD-ON SET-LIMIT SWITCH
ACTIVATOR 1000ML	870004108	39	1	597	969752608	WINDOW ASSEMBLY
ACTIVATOR 250ML DOSE	10815283	36	1	597	969752608	WINDOW ASSEMBLY
ACTUATION SPIKE GD-ZN SW	704253408	8	4	45	965690708	COVER COMPL.
ACTUATION SPIKE GD-ZN SW	704253408	(8)	4	323	96032910	BATTERY BOX, PRE-ASSEMB
ACTUATION SPIKE GD-ZN SW	704253408	3	2	334	96004224	COVER COMPL.
ACTUATION SPIKE GD-ZN SW	704253408	(3)	4	472	96034154	SOUND DAMPING ABOVE
ACTUATION SPIKE GD-ZN SW	704253408	(3)	4	472	96034154	SOUND DAMPING ABOVE
ACTUATION SPIKE GD-ZN SW	704253408	(9)	5	472	96034154	SOUND DAMPING ABOVE
ACTUATION SPIKE GD-ZN SW	704253408	9	2	474	969118108	COVER COMPL.
ACTUATION SPIKE GD-ZN SW	704253408	9	2	475	96038209	COVER COMPL.
ACTUATION SPIKE GD-ZN SW	704253408	9	1	476	96038293	COVER COMPL.
ACTUATION SPIKE GD-ZN SW	704253408	3	2	477	969054708	COVER COMPL.
ACTUATION SPIKE GD-ZN SW	704253408	3	3	478	969056008	COVER COMPL.
ACTUATION SPIKE GD-ZN SW	704253408	3	2	479	969427208	COVER COMPL.
ACTUATION SPIKE GD-ZN SW	704253408	3	2	480	969427308	COVER COMPL.
ACTUATION SPIKE GD-ZN SW	704253408	9	1	481	96044249	COVER COMPL.
ACTUATION SPIKE GD-ZN SW	704253408	3	5	485	968255808	COVER PRE-ASSY.
ACTUATION SPIKE GD-ZN SW	704253408	3	7	486	968255908	COVER PRE-ASSY.
ACTUATION SPIKE GD-ZN SW	704253408	3	7	487	968256008	COVER PRE-ASSY.
ACTUATION SPIKE GD-ZN SW	704253408	3	7	488	968256108	COVER PRE-ASSY.
ACTUATION SPIKE GD-ZN SW	704253408	(5)	4	497	969245308	TERMINAL BOX ELECTRICS S
ACTUATION SPIKE GD-ZN SW	704253408	2	6	518	969408008	COVER COMPL.
ACTUATOR WELDED	969483808	77	1	18	918005408	CENTRAL SECTION CRAWLER
ADAPTER RING	11007300	2	1	23	11601184	COLLECTING RING
ADAPTOR 18-POL SPF	660024508	11	1	529	96033325	CABLING MOUNTING PLATE
ADAPTOR 50.0X65 X5CRNI18-1	97103787	95	1	947	919220008	F-HEAD SECTION
ADAPTOR KUNSTSTOFF	10036974	7	1	613	96000697	WIPERS INSTALLATION
ADAPTOR RAL 9005,M,GT SPF	965185908	30	4	658	96029469	EQUIPMENT CAMERA CAB
ADD HEATING SUPERSTRUCT	918760508	134	1	9	LR 11000 -0	LIEBHERR CRAW.CRANE LR
ADD-ON HOUSING HAN 10B	10873526	53	1	516	967917908	SWITCH CABINET
ADD-ON HOUSING HAN 16B	10873527	51	2	516	967917908	SWITCH CABINET
ADD-ON HOUSING HAN 24B	10873528	50	12	516	967917908	SWITCH CABINET
ADD-ON HOUSING HAN 6B	10873525	52	3	516	967917908	SWITCH CABINET
ADD-ON INCLINATION TRAN	96038419	20	1	713	919301108	ELECTRIC FOR S-PIVOT SECT
ADD-ON PARTS ANTENNA	96016705	13	1	594	919075508	CRANE OPERATOR CABIN P
ADD-ON PARTS LADEGERAET	964837908	4	1	461	917081908	CHARGER F.BATTERY
ADDITIONAL GUY ROPE 40MM	97047327	1	2	895	917722008	SUPPLEMENTARY GUYING D
ADDITIONAL GUY ROPE 40MM	97046984	1	2	891	917230508	SUPPLEMENTARY GUYING D
ADDITIONAL GUY ROPE 40MM	97047309	1	2	894	917230808	SUPPLEMENTARY GUYING D
ADDITIONAL GUY ROPE 40MM	97046985	1	2	892	917230608	SUPPLEMENTARY GUYING D
ADDITIONAL GUY ROPE 40MM	97047307	1	2	893	917230708	SUPPLEMENTARY GUYING D
ADDITIONAL HYDR.S PIVOT S	918791508	4	1	694	919163608	S PIVOT SECTION CPL.
ADDITIONAL HYDR.S PIVOT S	96020306	4	1	729	918791508	ADDITIONAL HYDR.S PIVOT SE
ADDITIONAL HYDR.SLEWING P	969733008	4	1	156	918129308	SLEWING PLATFORM HYDRA
ADDITIONAL HYDRAULIC BOL	919477208	400	1	659	919477008	
ADDITIONAL HYDRAULIC BOL	968562908	4	1	664	917626808	ADDITIONAL HYDRAULIC BOLT
ADDITIONAL HYDRAULIC BOL	917626808	400	1	663	919408908	UPPERCARRIAGE SUSP BALL
ADDITIONAL HYDRAULICS WI	917078108	2	1	207	917077908	WINCH 2
ADDITIONAL HYDRAULICS WI	967787808	4	1	211	917078108	ADDITIONAL HYDRAULICS WI
ADDITIONAL HYDRAULICS WI	917078008	2	1	188	917077808	WINCH 1

Description	Item	Pos.	Quantity	Page	Assembly	Description
ADDITIONAL HYDRAULICS WI	967787708	4	1	197	917078008	ADDITIONAL HYDRAULICS WI
ADDITIONAL HYDRAULICS WI	917433408	3	1	216	917078208	WINCH 4 LUFFING GEAR
ADDITIONAL HYDRAULICS WI	968081908	4	1	227	917433408	ADDITIONAL HYDRAULICS WI
ADDITIONAL HYDRAULICS, SA	917597908	2	1	396	917080308	SA FRAME
ADDITIONAL HYDRAULICS, SA	968513208	4	1	411	917597908	ADDITIONAL HYDRAULICS, SA
ADDL.HYDR.F.PIN PULLING DE	968883308	500	1	859	968929808	PIN PULLING CYLINDER CPL.
ADDL.HYDR.F.PIN PULLING D	968883408	500	1	862	968229108	PIN PULLING CYLINDER CPL.
ADDNL. HYDR. F. ERECTING	917079008	2	1	233	917078908	ERECTING WINCH
ADDNL. HYDR. F. ERECTING	967787908	4	1	247	917079008	ADDNL. HYDR. F. ERECTING W
ADDNL.HEATING, PRE-ASSE	96019655	1	1	387	918760508	ADD HEATING SUPERSTRUCT
ADDNL.HYDR.ERECTION DEV	917080708	50	1	428	917080608	MOUNTING EQUIPMENT CRAW
ADDNL.HYDR.ERECTION DEV	967788008	4	1	430	917080708	ADDNL.HYDR.ERECTION DEV
ADHESIVE 600ML FC-BEUTEL	811203308	37	1	597	969752608	WINDOW ASSEMBLY
ADHESIVE 600ML FC-BEUTEL	811203308	38	1	618	918064308	SLIDING DOOR INSTALLATION
ADHESIVE CLEANER 250ML	811205108	37	1	618	918064308	SLIDING DOOR INSTALLATION
ADJUSTING SCREW	510779808	28	1	40	511497508	PRESSURE RELIEF VALVE
ADJUSTING SCREW	510779808	28	1	582	510438508	PRESSURE RELIEF VALVE
ADJUSTING SHIM	7023472	12	1	294	11314599	VARIABLE PUMP
ADJUSTMENT	10412333	4	1	281	11212743	VARIABLE PUMP
ADJUSTMENT	10873649	2	1	273	11212738	VARIABLE PUMP
ADJUSTMENT	10873649	2	1	275	11212739	VARIABLE PUMP
ADJUSTMENT	10873649	2	1	278	11212740	VARIABLE PUMP
ADJUSTMENT	10873649	(2)	1	283	11212366	TRIPLE PUMP
ADJUSTMENT	10873649	2	1	285	11212744	VARIABLE PUMP
ADJUSTMENT	10873890	2	1	286	11212745	VARIABLE PUMP
AERATION FILTER	510667308	6	2	448	967968208	OIL TANK PRE-ASS.
AERATION NOZZLE M25	11341849	509	2	505	968346208	DUMMY PLUG
AERATION NOZZLE M25	11341849	512	1	723	96036240	LEAD
AERATOR	11005445	4	2	299	12100191	RADIATOR UNIT
AGITATOR PADDLE	10014712	19	1	153	10871517	ELECTRIC PUMP
AGITATOR PADDLE	10664141	27	1	456	10425291	ELECTRIC PUMP
AIR COMPRESSOR	10650490	85	1	340	10877138	OPERATOR SEAT
AIR CONDITIONING	918824408	135	1	9	LR 11000 -0	LIEBHERR CRAW.CRANE LR
AIR CONDITIONING UNIT 24V	10228112	1	1	465	918009808	CLIMA-HEATING INSTALLATIO
AIR DRYER	502657308	52	1	625	96033157	COMPRESSED AIR PLANT
AIR DUCT	969752708	2	1	605	919075308	CRANE OPERATOR CABIN P
AIR DUCT PP SPF	977176508	8	2	611	969752708	AIR DUCT
AIR FILTER	12102044	1	1	869	96041003	FILTER PACKAGE
AIR FILTER	551710208	1	2	318	919063308	AIR FILTER UNIT CPL.
AIR FILTER UNIT CPL.	919063308	125	1	8	LR 11000 -0	LIEBHERR CRAW.CRANE LR
AIR GUIDE L 155X578X381 PP	96002217	5	1	611	969752708	AIR DUCT
AIR GUIDE L 76X405X910 PP	96002215	1	1	611	969752708	AIR DUCT
AIR GUIDE L 95X158X190 PVC	97069153	3	1	611	969752708	AIR DUCT
AIR GUIDE R 108X155X188 PV	97069154	4	1	611	969752708	AIR DUCT
AIR GUIDE R 155X596X385 PP	96002218	6	1	611	969752708	AIR DUCT
AIR GUIDE R 84X404X924 PP	96002216	2	1	611	969752708	AIR DUCT
AIR SCOOP 2X642X427 DC01	97115487	4	1	318	919063308	AIR FILTER UNIT CPL.
AIR SUCTION PIPE STAHL SP	968184008	5	2	318	919063308	AIR FILTER UNIT CPL.
AIR SUCTION PIPE STAHL SP	97036138	6	1	318	919063308	AIR FILTER UNIT CPL.
AIR TANK 39,8L 10BAR ST RAL	502655808	162	1	625	96033157	COMPRESSED AIR PLANT
AIR TANK DIN 74281 4,5L 15,5	502987108	160	1	625	96033157	COMPRESSED AIR PLANT
ALU PROFILE 84-3-6560 ALMG	97123911	1	2	908	96038847	GRIDIRON PRE-ASS.
ALU PROFILE DIN EN 755-2 84	97095273	11	4	793	96037300	GRIDIRON PRE-ASS.
ANGLE 1.5X54X251 DC01 FE//	97041875	21	6	522	96033320	ASSEMBLY PARTS MOUNTIN
ANGLE 2X40X95 DC01 FE//ZN	953868808	36	2	946	919220008	F-HEAD SECTION
ANGLE 4X147X93 S315MC FE//	97046499	19	4	17	918005408	CENTRAL SECTION CRAWLER
ANGLE 4X150X161 S315MC T Z	97045873	35	2	121	917076708	CATWALK CRAW.TRACK TRA
ANGLE 4X234X60 S315MC FE//	97033256	156	1	703	919304308	S PIVOT SECTION PRE-ASS.
ANGLE 4X57X20 S315MC FE//	950596908	30	1	590	919075408	CRANE DRIVER CAB ADDITIO
ANGLE 5X70X199 S355MC	97021238	58	2	701	919304308	S PIVOT SECTION PRE-ASS.

Description	Item	Pos.	Quantity	Page	Assembly	Description
ANGLE LEFT 4X150X161 S315	97045872	34	2	121	917076708	CATWALK CRAW.TRACK TRA
ANGLE PLATE 4X266X286 S31	97060845	82	2	830	919301808	L-HEAD PIECE
ANGLE SCREW DRIVER GR.3	810035408	33	1	130	96005686	MAIN TOOLS
ANGLE SCREWING-FITTING 42	97028823	4	2	125	917076808	MECHANICAL SUPPORT
ANGLE TRANSMITTER 360° L	10802057	20	1	418	968241508	SENSOR ASSEMBLY
ANGLE TRANSMITTER 360° L	10802057	(1)	2	713	919301108	ELECTRIC FOR S-PIVOT SECT
ANGLE TRANSMITTER 360° L	10802057	10	2	840	968188308	SENSOR ASSEMBLY HEAD PI
ANGLE TRANSMITTER 360° L	10802057	151	2	910	919287008	ELECTRIC F-CONNECTING H
ANGLE TRANSMITTER 360° L	10802057	152	2	929	919287108	ELECTRICS F BASE SECTION
ANGLE TRANSMITTER 360° L	10802057	152	1	981	919287208	ELECTRIC FOR FA-FRAME
ANGULAR GEAR 01	90029090	3	1	60	917291608	CRAWLER TRACK CARRIER, L
ANGULAR GEAR 01	90029090	3	1	93	917291708	CRAWLER TRACK CARRIER,
ANGULAR GEAR 01	90029091	4	1	60	917291608	CRAWLER TRACK CARRIER, L
ANGULAR GEAR 01	90029091	4	1	93	917291708	CRAWLER TRACK CARRIER,
ANTENNA	10650233	5	1	508	968418008	WIRING HARNESS
ANTENNA	11114977	29	1	378	96033360	ELECTRIC ADD-ON PARTS CA
ANTENNA CABLE 1-4,850M	11114971	38	1	378	96033360	ELECTRIC ADD-ON PARTS CA
ANTENNA CABLE 5M SEIDENM	10877188	39	1	378	96033360	ELECTRIC ADD-ON PARTS CA
ANTENNA CABLE 7X48-2M	10675778	(429)	1	513	918862808	SWITCHBOX MOUNTING PART
ANTENNA CABLE KPL. +S800	969736708	31	1	513	918862808	SWITCHBOX MOUNTING PART
ANTENNA CPL.	968709008	40	1	498	96033469	CABLE LIST SLEWING PLATF
ANTENNA CPL. BTT	96016888	60	1	379	96033360	ELECTRIC ADD-ON PARTS CA
ANTENNA ROD	10815004	1	1	509	10650233	ANTENNA
ANTI-SLIP SURFACE 1.6X150	970879708	20	2	680	917082108	INSCRIPTION PLATE
ANTI-SLIP SURFACE 1.6X150X	97013912	10	4	780	969425308	SIGNS
ANTI-SLIP SURFACE 1.6X150X	972859408	9	1	756	968012308	SIGNS
ANTI-SLIP SURFACE 1.6X150X	972859408	9	9	780	969425308	SIGNS
ANTI-SLIP SURFACE 1.6X150X	972859408	9	1	797	96037322	SIGNS
ANTI-SLIP SURFACE 1.6X150X	972859408	7	1	803	968688008	SIGNS
ANTI-SLIP SURFACE 1.6X150X	970879408	8	1	756	968012308	SIGNS
ANTI-SLIP SURFACE 1.6X150X	970879408	8	1	780	969425308	SIGNS
ANTI-SLIP SURFACE 1.6X150X	970879408	8	5	797	96037322	SIGNS
ANTI-SLIP SURFACE 1.6X150X	970879408	8	1	803	968688008	SIGNS
ANTI-SLIP SURFACE 1.6X150X	970879408	5	4	842	968222108	SIGNS
ANTI-SLIP SURFACE 1.6X150X	970879408	7	2	915	96038854	SIGNS
ANTI-SLIP SURFACE 1.6X150	97132816	9	6	968	96037102	SIGNS
ANTI-SLIP SURFACE 1.6X152X	97018451	10	5	708	968311308	SIGNS
ANTI-SLIP SURFACE 1.6X152X	97032094	1	1	423	917475908	SIGNS
ANTI-SLIP SURFACE 1.6X400X	97011904	(3)	2	675	917517908	COUNTERWEIGHT FRAME
ANTI-SLIP SURFACE 1.6X400X	97011904	10	2	797	96037322	SIGNS
ANTI-SLIP SURFACE 1.6X560X	97039850	16	2	680	917082108	INSCRIPTION PLATE
ANTI-SLIP SURFACE 1.6X560X	97039850	5	1	919	96039202	SIGNS
ANTI-SLIP SURFACE 255X110 3	973424408	17	4	680	917082108	INSCRIPTION PLATE
APPLIANCE SOCKET 19-POL	691809208	507	1	837	96036211	WIRES TERMINAL BOX CPL.
APPLIANCE SOCKET 3-POL	605007908	511	19	493	96033472	WIRING HARNESS
APPLIANCE SOCKET 3-POL	605007908	505	16	500	96033473	WIRING HARNESS
APPLIANCE SOCKET 54-POL A	692404508	60	1	23	11601184	COLLECTING RING
APPLIANCE SOCKET DIN 436	605210608	504	4	371	96033369	WIRING HARNESS
APPLIANCE SOCKET DIN 436	605210608	506	14	500	96033473	WIRING HARNESS
ARGON FLOODLIGHT HEEL PI	919294008	334	1	11	LR 11000 -0	LIEBHERR CRAW.CRANE LR
ARM	11002352	5	1	717	616024908	CABLE DRUM
ARM REST 310ERGO	774119708	1	1	342	962282208	ARM REST LEFT
ARM REST 310ERGO	774119808	1	1	344	962282308	ARM REST RIGHT
ARM REST LEFT	962282208	1	1	341	96032222	REWORK ARMREST LEFT
ARM REST RIGHT	962282308	1	1	343	96032223	REWORK ARMREST RIGHT
ARM REST SUPPORT	971636608	2	1	342	962282208	ARM REST LEFT
ARM REST SUPPORT	971636608	2	1	344	962282308	ARM REST RIGHT
ARTICULATED HOOK WRENC	885182808	17	1	130	96005686	MAIN TOOLS
ASH TRAY KUNSTSTOFF	10291997	33	1	608	96028393	INTERNAL PANELLING INSTA
ASSEMBLY PARTS F.SLEWIN	969344108	50	1	175	919082708	SLEWING PLATFORM CPL.

Description	Item	Pos.	Quantity	Page	Assembly	Description
ASSEMBLY PARTS MOUNTIN	96033320	20	1	513	918862808	SWITCHBOX MOUNTING PART
ASSEMBLY TOOL BOX	790045408	1	1	130	96005686	MAIN TOOLS
ATTACHABLE SLEEVE HOUSIN	604501708	57	2	646	96021479	TERMINAL BOX
ATTACHABLE SLEEVE HOUSIN	602209708	(502)	1	42	967907508	SWITCH BOX CPL.
ATTACHABLE SLEEVE HOUSIN	602209708	516	4	371	96033369	WIRING HARNESS
ATTACHABLE SLEEVE HOUSIN	602209708	506	2	374	96021228	WIRING HARNESS
ATTACHABLE SLEEVE HOUSIN	602209708	519	1	493	96033472	WIRING HARNESS
ATTACHABLE SLEEVE HOUSIN	602209708	509	2	500	96033473	WIRING HARNESS
ATTACHABLE SLEEVE HOUSIN	602209708	523	5	530	96033326	CABLES MOUNTING PANEL C
ATTACHABLE SLEEVE HOUSIN	602208608	523	1	493	96033472	WIRING HARNESS
ATTACHABLE SLEEVE HOUSIN	602209608	505	1	647	96021494	WIRING HARNESS
ATTACHABLE SLEEVE HOUSIN	602319808	507	1	371	96033369	WIRING HARNESS
AUX.HYDR.PIN EXTRACTION D	968883508	500	1	858	918900608	BOLT EXTRACTION ATTACHM
AUX.HYDRAULIC WINCH 6	917083108	2	1	804	917081708	WINCH 6
AUX.HYDRAULIC WINCH 6	967789008	4	1	815	917083108	AUX.HYDRAULIC WINCH 6
AUXILIARY HYDR.CONNECTI	918371308	246	1	10	LR 11000 -0	LIEBHERR CRAW.CRANE LR
AUXILIARY HYDR.CONNECTI	96006590	4	1	822	918371308	AUXILIARY HYDR.CONNECTIN
AUXILIARY ROPE 4X3.56M	97123901	46	1	923	919219708	PIVOT SECTION
AUXILIARY ROPE DIN 3055 4X4	773324408	182	1	703	919304308	S PIVOT SECTION PRE-ASS.
AUXILIARY ROPE DIN 3060 4X	773459208	18	1	970	919220208	F-INTERMEDIATE SECT.
AUXILIARY SWITCH BLOCK 1O	606661408	201	1	510	968681408	CONTR: PANEL PINNING
AUXILIARY SWITCH BLOCK 1	10028932	207	8	510	968681408	CONTR: PANEL PINNING
AXIAL FAN 24V	10222682	1	1	526	963398008	PREMOUNT.AXIAL FLOW FAN
AXLE 130.0X435 35NICRMOV12	97026885	22	2	60	917291608	CRAWLER TRACK CARRIER, L
AXLE 130.0X435 35NICRMOV12	97026885	22	2	93	917291708	CRAWLER TRACK CARRIER,
AXLE 177.8X270 S890QL1 GA	97115242	31	1	946	919220008	F-HEAD SECTION
AXLE 18.0X190 S355J2C+C FE//	97067272	38	1	652	967956208	CAMERA INSTALLATION SLEW
AXLE 180.0X530 35NICRMOV12	97026864	17	20	60	917291608	CRAWLER TRACK CARRIER, L
AXLE 180.0X530 35NICRMOV12	97026864	17	20	93	917291708	CRAWLER TRACK CARRIER,
AXLE 240.0X2178 35NICRMOV	97028117	7	1	426	917080508	ROLLER BEARING
AXLE 240.0X2870 35NICRMOV	97028321	13	1	400	917347708	SA FRAME
AXLE 244.5X1041 S770QL SPF	97029851	8	1	743	918121308	ROLLER SET
AXLE 244.5X1221 S770QL GA	97115233	11	1	946	919220008	F-HEAD SECTION
AXLE 244.5X1421 S770QL GA	97029784	10	1	748	918121408	ROLLER SET
AXLE 244.5X152 S770QL1 SPF	97035771	29	1	845	917228608	BOOM NOSE
AXLE 244.5X580 S770QL1 SPF	97123862	33	1	903	919219508	F-CONNECTING HEAD
AXLE 244.5X675 S890QL1 SPF	97034094	5	1	845	917228608	BOOM NOSE
AXLE 25.0X475 S355J2G3C+C	979871608	3	1	954	96037097	LADDER, PRE-ASSEMBLED
AXLE 25.0X475 S355J2G3C+C	979871608	3	1	955	96037098	LADDER, PRE-ASSEMBLED
AXLE 25.0X500 S355J2G3C+C	97014724	9	2	885	919326208	SLEWING PLATFORM EXTENS
AXLE 25.0X912 S770QL GASN.	97129149	47	1	946	919220008	F-HEAD SECTION
AXLE 30.0X1252 S355J2C+C FE	97115236	23	1	946	919220008	F-HEAD SECTION
AXLE 30.0X82 S355J2C+C FE//	97070803	20	1	594	919075508	CRANE OPERATOR CABIN P
AXLE 34X29 X5CRNI18-10	97073059	28	1	597	969752608	WINDOW ASSEMBLY
AXLE 34X42 X5CRNI18-10	97086837	41	1	597	969752608	WINDOW ASSEMBLY
AXLE 50.0X407 42CRMO4+QT	97034180	2	146	55	96006203	FLOOR PLATES PRE-ASS.
AXLE 65.0X688 35NICRMOV12	97091061	39	1	946	919220008	F-HEAD SECTION
AXLE 80.0X1075 S355J2C+C FE	97029852	9	1	743	918121308	ROLLER SET
AXLE 80.0X1455 S355J2C+C FE	97029785	11	1	748	918121408	ROLLER SET
AXLE 82.5X1270 S355J2H T ZN	97115235	16	1	946	919220008	F-HEAD SECTION
AXLE 82.5X1679 S770QL	950362908	1	1	410	928331508	SAFETY ROLLER CPL.
AXLE 90.0X100 S355J2+AR FE//	948918408	3	2	885	919326208	SLEWING PLATFORM EXTENS
AXLE CPL.	968861208	3	1	829	919301808	L-HEAD PIECE
AXLE GUARD PLATE 40X500X3	97034140	6	2	187	917077708	PIN F. S AND D PIVOT SECTIO
AXLE HOLDER 10X150X40 S35	934787908	35	4	400	917347708	SA FRAME
AXLE HOLDER 10X150X40 S35	934787908	25	2	701	919304308	S PIVOT SECTION PRE-ASS.
AXLE HOLDER 20X362X275 S	97028335	15	2	400	917347708	SA FRAME
AXLE HOLDER 25X250X49 S69	97026925	23	2	60	917291608	CRAWLER TRACK CARRIER, L
AXLE HOLDER 25X250X49 S69	97026925	23	2	93	917291708	CRAWLER TRACK CARRIER,
AXLE HOLDER 25X325X64 S96	97026865	18	20	60	917291608	CRAWLER TRACK CARRIER, L

Description	Item	Pos.	Quantity	Page	Assembly	Description
AXLE HOLDER 25X325X64 S96	97026865	18	20	93	917291708	CRAWLER TRACK CARRIER,
AXLE HOLDER 6X20X80 S235J	941324408	10	2	210	968161808	SAFETY ROLLER CPL.
AXLE HOLDER 6X20X80 S235J	941324408	14	2	806	917473608	WINCH 6 PRE-ASSEMBLY
AXLE RD40X1650 S355J2C+C	956334708	(2)	1	806	917473608	WINCH 6 PRE-ASSEMBLY
BACK PART	10663466	1	1	340	10877138	OPERATOR SEAT
BACK UP RING 109X220	511052608	15	2	170	510401908	REVERSING VALVE
BAG	11320720	(1)	1	133	916959908	PERSONAL PROTECTION EQ
BALL DIN 5401 10	747000608	34	2	557	11211288	CONTROL BLOCK
BALL DIN 5401 8	747000408	38	1	712	11211228	TILT-BACK SUPPORT
BALL VALVE BKH20-S A3C	510688008	170	1	30	969731708	HYDRAULIC EQUIPM.CENTER
BALL VALVE DN16-18L STAHL	510693008	13	1	438	96033811	PREMOUNTED FUEL FILTER
BALL VALVE SK3 38-S-32 A3C	511065008	165	2	160	969733008	ADDITIONAL HYDR.SLEWING
BAR LINKAGE CLIP	704279708	(14)	3	620	968080908	CLOSING DEVICE
BAR LINKAGE CLIP	704279708	9	3	620	968080908	CLOSING DEVICE
BASE PART	918011408	1	1	138	918011308	PREMOUNTED LOWER PART
BASE PLATE	11214405	1	1	686	10475436	BELT CARRIER SYSTEM
BASKET FILTER B80/200	10112750	5	1	435	965527508	FUEL TANK CONTAINER PRE
BASKET FILTER B80/200	10112750	17	1	442	918789208	FUEL TANK CPL.
BATTERY 12V 70AH	10664800	15	6	324	96032891	ELECTRIC FOR BATTERY BOX
BATTERY BOX ST.CONST. SP	968132308	1	1	323	96032910	BATTERY BOX, PRE-ASSEMB
BATTERY BOX, PRE-ASSEMB	96032910	1	1	322	918981908	BATTERY STORAGE
BATTERY HOLDER	10873512	4	2	685	10454762	REMOTE CONTROL TRANSMIT
BATTERY ISOLATING SWITCH	10871010	17	1	324	96032891	ELECTRIC FOR BATTERY BOX
BATTERY STORAGE	918981908	126	1	8	LR 11000 -0	LIEBHERR CRAW.CRANE LR
BATTERY TERMINAL CLAMP 1	613206608	19	6	324	96032891	ELECTRIC FOR BATTERY BOX
BATTERY TERMINAL CLAMP 1	613206508	20	6	324	96032891	ELECTRIC FOR BATTERY BOX
BAYONET COUPLING SP-006 V	511506108	247	1	625	96033157	COMPRESSED AIR PLANT
BEARING	938576001	7	1	60	917291608	CRAWLER TRACK CARRIER, L
BEARING	938576001	7	1	93	917291708	CRAWLER TRACK CARRIER,
BEARING	938576201	6	1	60	917291608	CRAWLER TRACK CARRIER, L
BEARING	938576201	6	1	93	917291708	CRAWLER TRACK CARRIER,
BEARING 220X170X155 GZ-CU	97116220	1	1	951	96032541	CONVERTER ROLLER CPL..
BEARING 48X50 GUMMI 64CR	10097496	10	4	298	96032897	RADIATOR, PRE-ASSEMBLED
BEARING BLOCK 282X214X180	97031402	26	4	752	917190908	S INTERMEDIATE SECTION
BEARING BLOCK 282X214X180	97031402	26	4	760	917333908	S INTERMEDIATE SECTION
BEARING BLOCK 282X214X180	97031402	26	4	764	917078708	S INTERMEDIATE SECTION
BEARING BLOCK 282X214X180	97031402	26	4	771	917078808	S INTERMEDIATE SECTION
BEARING BLOCK 282X214X180	97031402	26	4	784	917079208	S INTERMEDIATE SECTION
BEARING BLOCK 282X214X180	97031402	26	4	789	917571208	S INTERMEDIATE SECTION
BEARING BLOCK 282X214X180	97031402	14	4	792	919219208	S INTERMEDIATE SECTION
BEARING COVER 6X88X88 S35	97045871	4	1	123	968705508	SUPPORT
BEARING MOUNT	11100949	10	1	23	11601184	COLLECTING RING
BEARING PLATE	283030708	28	4	701	919304308	S PIVOT SECTION PRE-ASS.
BEARING PLATE 22X60X270 P	97036162	5	1	210	968161808	SAFETY ROLLER CPL.
BEARING PLATE 22X60X310 P	97035950	4	1	210	968161808	SAFETY ROLLER CPL.
BEARING PLATE 240X195X25 P	97055134	3	6	671	917863208	TRANSPORT KEEPER
BEARING PLATE PA6G	97029559	21	1	426	917080508	ROLLER BEARING
BEARING PLATE PA6G	97055133	2	4	671	917863208	TRANSPORT KEEPER
BEARING RING	570113508	3	1	245	570112908	DRIVING GEAR
BEARING RING	570796008	3	1	242	540270414	POWER TAKE-OFF CPL
BEARING STUB SHAFT	11181885	7	1	23	11601184	COLLECTING RING
BEARING WELDED	965444808	3	1	234	917645608	MOUNTING JACK/ERECTING
BEARING WIPERS UNIT 50X1	97052119	5	1	599	96000684	FRONT WINDOW CPL.
BELT CARRIER SYSTEM	10475436	2	1	684	917751408	ELECTR.FOR SLEWING GEAR
BELT PULLEY	571558708	20	1	395	10451181	LIQUEFIER
BEVEL GEAR HUB M=4 Z=25	938846401	4	1	63	90029090	ANGULAR GEAR
BEVEL GEAR HUB M=4 Z=25	938846401	4	1	65	90029091	ANGULAR GEAR
BLANKING PLATE	511489408	51	1	199	967787708	ADDITIONAL HYDRAULICS WI
BLANKING PLATE	511489408	51	1	213	967787808	ADDITIONAL HYDRAULICS WI
BLANKING PLATE	511489408	51	1	817	967789008	AUX.HYDRAULIC WINCH 6

Description	Item	Pos.	Quantity	Page	Assembly	Description
BLANKING PLUG GPN 300 LD	779016201	88	1	144	90211005	SLEWING GEAR DRIVE
BLANKING PLUG ISO 8434-1 PL	477700408	782	2	555	96032955	HYDRAULICS
BLANKING PLUG ISO 8434-1 PL	477700408	634	1	626	96033157	COMPRESSED AIR PLANT
BLANKING PLUG ISO 8434-1 PL	477700508	808	2	555	96032955	HYDRAULICS
BLANKING PLUG ISO 8434-1 PL	477700908	760	3	555	96032955	HYDRAULICS
BLIND	11007848	43	1	608	96028393	INTERNAL PANELLING INSTA
BLIND	11007849	42	1	608	96028393	INTERNAL PANELLING INSTA
BLIND 878X315	10874097	41	1	608	96028393	INTERNAL PANELLING INSTA
BLIND RIVET 3,2X4,3-5,9	704212708	84	4	523	96033320	ASSEMBLY PARTS MOUNTIN
BLIND RIVET 4,0X10,5	704232308	23	2	44	967907608	SWITCH BOX COMPL.
BLIND RIVET 4,0X10,5	704232308	85	47	523	96033320	ASSEMBLY PARTS MOUNTIN
BLIND RIVET 4,0X10,5	704232308	6	6	524	968095808	PRE-ASSEMBLY MOUNTING U
BLIND RIVET 4,0X10,5	704232308	262	4	836	96036210	TERMINAL BOX
BLIND RIVET NUT M4 K=1,0-3,	413006208	(3)	32	522	96033320	ASSEMBLY PARTS MOUNTIN
BLIND RIVET NUT M5 K=1,0-3,5	10042592	27	4	44	967907608	SWITCH BOX COMPL.
BLIND RIVET NUT M5 K=1,0-3,5	10042592	18	27	605	919075308	CRANE OPERATOR CABIN P
BLIND RIVET NUT M5 K=1,0-3,5	10042592	15	23	618	918064308	SLIDING DOOR INSTALLATION
BLIND RIVET NUT M6 K=1,5-3,	10042593	32	1	378	96033360	ELECTRIC ADD-ON PARTS CA
BLIND RIVET NUT M6 K=1,5-3,	10042593	(4)	1	522	96033320	ASSEMBLY PARTS MOUNTIN
BLIND RIVET NUT M6 K=1,5-3,	10042593	5	6	600	964560908	ROOF WINDOW PRE-ASS.
BLIND RIVET NUT M6 K=1,5-3,	10042593	17	71	605	919075308	CRANE OPERATOR CABIN P
BLIND RIVET NUT M6 K=1,5-3,	10042593	3	7	614	964720408	PEDAL CANTILEVER INSTALL
BLIND RIVET NUT M8 K=1,8-5 4	12100289	(5)	6	522	96033320	ASSEMBLY PARTS MOUNTIN
BLIND RIVET NUT M8 K=1,8-5 4	12100289	19	5	605	919075308	CRANE OPERATOR CABIN P
BLIND RIVET NUT M8 K=1,8-5 4	12100289	2	12	614	964720408	PEDAL CANTILEVER INSTALL
BLIND RIVET NUT M8 K=1,8-5 4	12100289	24	2	618	918064308	SLIDING DOOR INSTALLATION
BLOCK	510713808	1	1	40	511497508	PRESSURE RELIEF VALVE
BLOCK	510713808	1	1	582	510438508	PRESSURE RELIEF VALVE
BLOCK	510714308	14	1	40	511497508	PRESSURE RELIEF VALVE
BLOCK	510714308	14	1	582	510438508	PRESSURE RELIEF VALVE
BLOCKING WHEEL	10802362	17	1	706	540001808	ROPE WINCH
BLOWER	10330586	900	1	467	10228112	AIR CONDITIONING UNIT
BLOWER	10410572	10	1	395	10451181	LIQUEFIER
BOLT EXTRACTION ATTACHM	918900608	344	1	11	LR 11000 -0	LIEBHERR CRAW.CRANE LR
BOLT EXTRACTION ATTACHM	967882608	25	2	125	917076808	MECHANICAL SUPPORT
BOOM NOSE 32T	917228608	305	1	10	LR 11000 -0	LIEBHERR CRAW.CRANE LR
BOOM NOSE WELDED CONST	968054908	1	1	845	917228608	BOOM NOSE
BOW-TYPE CLAMP 139,7X184	10802988	14	1	308	918861908	MUFFLER UNIT
BOW-TYPE CLAMP 139,7X184	10802988	25	2	313	918861808	MUFFLER UNIT
BOW-TYPE CLAMP 152.4	10144699	15	1	308	918861908	MUFFLER UNIT
BOW-TYPE CLAMP 152.4	10144699	24	2	313	918861808	MUFFLER UNIT
BOWDEN PULL SYSTEM L=130	10424581	18	1	620	968080908	CLOSING DEVICE
BOWDEN PULL SYSTEM L=70	10873799	18	1	597	969752608	WINDOW ASSEMBLY
BOX NUT	11004443	27	1	563	10451049	DIRECTIONAL CONTROL VALV
BOX NUT AL8 CR6-FREI	477401408	32	1	387	918760508	ADD HEATING SUPERSTRUCT
BOX NUT DIN 3870 AL10 A3P	477401508	33	2	453	919297008	CENT. LUBRIC. SYSTEM SUP
BOX NUT DIN 3870 AL10 A3P	477401508	781	2	555	96032955	HYDRAULICS
BOX NUT DIN 3870 AL10 A3P	477401508	633	1	626	96033157	COMPRESSED AIR PLANT
BOX NUT DIN 3870 AL12 A3C	477401608	809	2	555	96032955	HYDRAULICS
BOX NUT DIN 3870 AL22 A3P	477402608	634	3	161	969733008	ADDITIONAL HYDR.SLEWING
BOX NUT DIN 3870 AL22 A3P	477402608	2	1	303	968652008	PIPE SOCKET CPL.
BOX NUT DIN 3870 AL28 A3P	477401708	640	1	161	969733008	ADDITIONAL HYDR.SLEWING
BOX NUT DIN 3870 AL35 A3C	477401808	819	1	556	96032955	HYDRAULICS
BOX NUT DIN 3870 AL42 A3P	477401908	759	3	555	96032955	HYDRAULICS
BOX NUT DIN 3870 AS16 A3P	477400608	622	2	413	968513208	ADDITIONAL HYDRAULICS, SA
BOX NUT DIN 3870 AS16 A3P	477400608	859	1	556	96032955	HYDRAULICS
BOX NUT DIN 3870 AS30 A3C	477400908	620	3	413	968513208	ADDITIONAL HYDRAULICS, SA
BOX NUT DIN 3870 AS38	477401008	817	1	556	96032955	HYDRAULICS
BOX NUT DIN 3870 AS6 A3P	477400108	15	1	151	917081108	CENT. LUBRIC. SYSTEM SUP
BOX NUT DIN 3870 AS6 A3P	477400108	3	1	205	917451408	CENTRAL GREASING

Description	Item	Pos.	Quantity	Page	Assembly	Description
BOX NUT DIN 3870 AS6 A3P	477400108	75	2	218	917451208	WINCH 4 PRE-ASSEMBLY
BOX NUT DIN 3870 AS6 A3P	477400108	17	9	420	917691308	CENTRAL GREASING
BOX NUT DIN 3870 AS6 A3P	477400108	28	28	453	919297008	CENT. LUBRIC. SYSTEM SUP
BOX NUT DIN 3870 AS6 A3P	477400108	614	3	625	96033157	COMPRESSED AIR PLANT
BOX NUT DIN 3870 AS6 A3P	477400108	7	7	740	917692108	CENTRAL GREASING
BOX NUT DIN 3870 AS6 A3P	477400108	3	1	820	917481408	CENTRAL GREASING
BOX NUT UEMLL08 Inox	11355720	10	1	335	10144093	REDUCTION AGENT INJECTO
BRACKET	11171276	(71)	1	340	10877138	OPERATOR SEAT
BRACKET 10 ST	10216529	72	4	393	918824408	AIR CONDITIONING
BRACKET 8 ST	10216526	70	3	393	918824408	AIR CONDITIONING
BRACKET 8X563X420 S355MC	97123348	53	1	946	919220008	F-HEAD SECTION
BRACKET CPL.	926573308	1	1	132	926573208	CREEPER
BRACKET CPL.	928830408	2	2	705	928830208	SAFETY ROLLER CPL.
BRACKET CPL.	96035533	22	2	975	919222808	ERECTION FRAME
BRACKET CPL.	968766808	3	2	887	917230408	SUPPLEMENTARY GUYING D
BRACKET CPL.	968768408	7	2	887	917230408	SUPPLEMENTARY GUYING D
BRACKET CPL. 0.3M	969308308	9	2	888	917230408	SUPPLEMENTARY GUYING D
BRACKET LEFT	977556508	4	1	346	964862608	SEAT
BRACKET LEFT SPF	967588308	3	1	338	918810308	CONTROL STAND
BRACKET RIGHT	977556708	5	1	346	964862608	SEAT
BRACKET RIGHT SPF	967588408	4	1	338	918810308	CONTROL STAND
BRACKET WELDED CONST.	927068308	28	1	264	96032892	DIESEL ENGINE, PRE-ASSEMB
BRACKET WELDED CONST.	96002209	1	2	675	917517908	COUNTERWEIGHT FRAME
BRACKET WELDED CONST.	96005812	(2)	1	830	919301808	L-HEAD PIECE
BRACKET WELDED CONST.	96037958	12	1	984	919222908	OVERRUN PROTECTION
BRACKET WELDED CONST.	96039474	1	1	885	919326208	SLEWING PLATFORM EXTENS
BRACKET WELDED CONST.	964913908	29	2	264	96032892	DIESEL ENGINE, PRE-ASSEMB
BRACKET WELDED CONST.	967826308	6	1	426	917080508	ROLLER BEARING
BRACKET WELDED CONST.	967847308	16	4	218	917451208	WINCH 4 PRE-ASSEMBLY
BRACKET WELDED CONST.	967847408	19	2	400	917347708	SA FRAME
BRACKET WELDED CONST.	968059908	2	1	853	967957508	CAMERA EQUIPMENT S-PIVOT
BRACKET WELDED CONST.	968093308	4	2	187	917077708	PIN F. S AND D PIVOT SECTIO
BRACKET WELDED CONST.	968093408	5	2	187	917077708	PIN F. S AND D PIVOT SECTIO
BRACKET WELDED CONST.	968340908	30	2	393	918824408	AIR CONDITIONING
BRACKET WELDED CONST.	968559408	25	1	426	917080508	ROLLER BEARING
BRACKET WELDED CONST.	968918708	118	1	402	917347708	SA FRAME
BRACKET WELDED CONST.	969062908	2	1	670	917508308	TRANSPORT KEEPER
BRACKET WELDED CONST.	969508308	3	2	138	918011308	PREMOUNTED LOWER PART
BRACKET WELDED CONST. 0	967843308	1	2	127	917077008	FIXAGE DU CONTREPOIDS CE
BRACKET WELDED CONST. FE	96021362	7	1	338	918810308	CONTROL STAND
BRACKET WELDED CONST. FE	968178708	2	2	710	917084408	S OVERRUN PROTECTION
BRACKET WELDED CONST. FE	968493308	59	1	264	96032892	DIESEL ENGINE, PRE-ASSEMB
BRACKET WELDED CONST. R	964843708	12	2	338	918810308	CONTROL STAND
BRACKET WELDED CONST. SP	96004205	1	1	331	96004209	PUMP PRE-ASS.
BRACKET WITH BOARD	96035527	1	2	977	96035525	DRAW SHACKLE
BRACKET WITH BOARD	96035534	1	2	979	96035533	BRACKET CPL.
BRACKET WITH BOARD	968247008	10	4	701	919304308	S PIVOT SECTION PRE-ASS.
BRACKET WITH BOARD	968989208	1	1	889	968768408	BRACKET CPL.
BRACKET WITH BOARD	968989308	2	2	889	968768408	BRACKET CPL.
BRACKET WITH BOARD 0.30M	967744108	2	2	408	967981008	PULL ROD
BRACKET WITH BOARD 0.30M	967744108	2	2	753	967746908	ROD CPL.
BRACKET WITH BOARD 0.30M	967744108	2	2	766	967743808	ROD CPL.
BRACKET WITH BOARD 0.30M	967744108	2	2	773	967897608	PULL ROD
BRACKET WITH BOARD 0.30M	967744108	2	2	775	968190108	PULL ROD
BRACKET WITH BOARD 0.30M	967744108	1	2	890	969308308	BRACKET CPL.
BRACKET WITH BOARD 0.30M	967744208	3	1	408	967981008	PULL ROD
BRACKET WITH BOARD 0.30M	967744208	3	1	753	967746908	ROD CPL.
BRACKET WITH BOARD 0.30M	967744208	3	1	766	967743808	ROD CPL.
BRACKET WITH BOARD 0.30M	967744208	3	1	773	967897608	PULL ROD
BRACKET WITH BOARD 0.30M	967744208	3	1	775	968190108	PULL ROD

Description	Item	Pos.	Quantity	Page	Assembly	Description
BRACKET WITH BOARD 0.30M	968838908	4	1	406	967846208	PULL ROD
BRACKET WITH BOARD 0.30M	968839008	3	2	406	967846208	PULL ROD
BRACKET WITH BOARD 0.425	968036608	77	2	61	917291608	CRAWLER TRACK CARRIER, L
BRACKET WITH BOARD 0.425	968036608	77	2	94	917291708	CRAWLER TRACK CARRIER,
BRACKET,LEFT WELDED	968162108	3	1	210	968161808	SAFETY ROLLER CPL.
BRACKET,LEFT WELDED	968262708	47	1	264	96032892	DIESEL ENGINE, PRE-ASSEMB
BRACKET,LEFT WELDED FE//	96021363	8	1	338	918810308	CONTROL STAND
BRACKET,LEFT WELDED RAL	964843808	13	1	338	918810308	CONTROL STAND
BRACKET,RIGHT WELDED	968162008	2	1	210	968161808	SAFETY ROLLER CPL.
BRACKET,RIGHT WELDED	968262608	46	1	264	96032892	DIESEL ENGINE, PRE-ASSEMB
BRACKET,RIGHT WELDED FE//	96021365	9	1	338	918810308	CONTROL STAND
BRACKET,RIGHT WELDED RAL	964843908	14	1	338	918810308	CONTROL STAND
BRAKE FLANGE	570796208	1	1	243	540270514	DRIVE UNIT CPL
BRAKE REPAIR KIT 01	90211081	98	1	144	90211005	SLEWING GEAR DRIVE
BRAKE VALVE	10038262	7	1	112	512391108	SUPPORT CYLINDER
BRICK 138X80X50 PA6G	97119405	5	2	975	919222808	ERECTION FRAME
BS HOUSING HAN 24B	605618408	511	1	503	96035430	LEAD
BS HOUSING HAN 24B	605618508	507	2	505	968346208	DUMMY PLUG
BS HOUSING HAN 24B	605618508	515	1	506	96028063	DUMMY PLUG
BS HOUSING HAN 24B	605618508	511	1	723	96036240	LEAD
BS HOUSING HAN 24B	605618508	509	1	725	968546008	LEAD
BS HOUSING HAN 24B	605618508	507	1	726	968546108	LEAD
BS HOUSING HAN 6 B	693157214	512	2	504	96039940	LEAD
BTB PROGRAMMED	968252908	41	5	513	918862808	SWITCHBOX MOUNTING PART
BTB PROGRAMMED	968252908	13	1	516	967917908	SWITCH CABINET
BTT PROGRAMMED BTTC	96033227	18	1	378	96033360	ELECTRIC ADD-ON PARTS CA
BUILD-IN FRAME WELDMENT	96033375	15	1	313	918861808	MUFFLER UNIT
BUILD-IN SOCKET 43 POL ZNN	10877572	512	1	913	96038868	WIRES CPL.
BUILD-IN SOCKET 43 POL ZNN	10877576	510	1	959	96038967	WIRES CPL.
BUILD-IN SOCKET 43-POL	10815119	510	1	837	96036211	WIRES TERMINAL BOX CPL.
BUILD-IN SOCKET 43-POL	10815119	507	1	913	96038868	WIRES CPL.
BUILD-IN SOCKET 43-POL	10815120	508	2	837	96036211	WIRES TERMINAL BOX CPL.
BUILT-IN SOCKET 2-POL	605203908	3	2	502	927868908	TERMINAL BOX LIGHTING
BUILT-IN SOCKET 2-POL	605203908	4	1	531	968486208	LOCKING PLATE
BUILT-IN VALVE 350BAR 900L/	10813731	2	4	567	10413255	CHANGE-OVER BLOCK
BULKHEAD PLATE	96022733	4	1	858	918900608	BOLT EXTRACTION ATTACHM
BURNER 24V	11826648	39	1	391	10876576	WATER HEATING SYSTEM
BURNER 24V	11826648	(9)	1	391	10876576	WATER HEATING SYSTEM
BUS LINE 2 X 0,5	11840113	17	0.16	371	96033369	WIRING HARNESS
BUS LINE 2 X 0,5	11840113	18	4.83	371	96033369	WIRING HARNESS
BUS LINE 2 X 0,5	11840113	19	4.83	371	96033369	WIRING HARNESS
BUS LINE 2 X 0,5	11840113	9	3.52	374	96021228	WIRING HARNESS
BUS LINE 2 X 0,5	11840113	371	0.25	375	96019612	WIRING HARNESS
BUS LINE 2 X 0,5	11840113	372	0.25	375	96019612	WIRING HARNESS
BUS LINE 2 X 0,5	11840113	373	0.25	375	96019612	WIRING HARNESS
BUS LINE 2 X 0,5	11840113	374	0.46	375	96019612	WIRING HARNESS
BUS LINE 2 X 0,5	11840113	375	0.46	375	96019612	WIRING HARNESS
BUS LINE 2 X 0,5	11840113	381	0.2	375	96019612	WIRING HARNESS
BUS LINE 2 X 0,5	11840113	382	0.2	375	96019612	WIRING HARNESS
BUS LINE 2 X 0,5	11840113	12	12.82	492	96033472	WIRING HARNESS
BUS LINE 2 X 0,5	11840113	378	12.82	492	96033472	WIRING HARNESS
BUS LINE 2 X 0,5	11840113	379	12.82	492	96033472	WIRING HARNESS
BUS LINE 2 X 0,5	11840113	370	19.28	495	96033855	WIRING HARNESS
BUS LINE 2 X 0,5	11840113	371	0.17	495	96033855	WIRING HARNESS
BUS LINE 2 X 0,5	11840113	372	14.66	495	96033855	WIRING HARNESS
BUS LINE 2 X 0,5	11840113	373	0.17	495	96033855	WIRING HARNESS
BUS LINE 2 X 0,5	11840113	374	4.01	495	96033855	WIRING HARNESS
BUS LINE 2 X 0,5	11840113	375	0.17	495	96033855	WIRING HARNESS
BUS LINE 2 X 0,5	11840113	376	4.11	495	96033855	WIRING HARNESS
BUS LINE 2 X 0,5	11840113	377	0.17	495	96033855	WIRING HARNESS

Description	Item	Pos.	Quantity	Page	Assembly	Description
BUS LINE 2 X 0,5	11840113	378	0.21	495	96033855	WIRING HARNESS
BUS LINE 2X2+3X3 X0,5+1,0 SP	10878316	5	21.97	504	96039940	LEAD
BUSHING	97125835	49	2	175	919082708	SLEWING PLATFORM CPL.
BUSHING 125X110X75 37MNB	97123863	34	2	903	919219508	F-CONNECTING HEAD
BUSHING 155X135X130 GZ-CU	97123859	26	2	903	919219508	F-CONNECTING HEAD
BUSHING 16X12 1.4301	97002990	47	4	338	918810308	CONTROL STAND
BUSHING 16X12 1.4301	97002990	10	1	620	968080908	CLOSING DEVICE
BUSHING 220X240X60 GZ-CU	97028304	(2)	1	400	917347708	SA FRAME
BUSHING 270X240X273 GZ-CU	97028302	3	2	400	917347708	SA FRAME
BUSHING 270X240X48 GZ-CU	97029978	3	2	403	967852308	SA FRAME ERECTING DEVICE
BUSHING 29X17 X5CRNI18-10	97073785	29	1	597	969752608	WINDOW ASSEMBLY
BUSHING 400X360X266 GZ-CU	97028102	2	2	701	919304308	S PIVOT SECTION PRE-ASS.
BUSHING 60X100X100 GZ-CU	97035739	3	2	701	919304308	S PIVOT SECTION PRE-ASS.
BUSHING 80X100X70 GZ-CUZN	704334608	34	2	590	919075408	CRANE DRIVER CAB ADDITIO
BUSHING 94X200X160 GZ-CU	97029781	2	1	831	967913408	ROD CPL.
BUSHING GZ-CUZN25AL5	97033435	11	2	175	919082708	SLEWING PLATFORM CPL.
BUSHING HOUSING 1-POL	11118242	502	1	374	96021228	WIRING HARNESS
BUSHING HOUSING 2-POL 20	11060619	503	2	495	96033855	WIRING HARNESS
BUSHING HOUSING 2-POL 5A	10424622	508	3	371	96033369	WIRING HARNESS
BUSHING HOUSING 2-POL BL	11342208	506	1	495	96033855	WIRING HARNESS
BUSHING HOUSING 4-POL PB	11341840	514	1	495	96033855	WIRING HARNESS
BUSHING HOUSING 43 POL 2	10877579	502	1	935	96038565	LEAD
BUSHING HOUSING 43 POL 2	10877579	502	1	937	96039722	LEAD
BUSHING HOUSING 6-POL	10356031	502	1	647	96021494	WIRING HARNESS
BUSHING HOUSING 6-POL PA	10877506	506	1	931	96038775	WIRES CPL.
BUSHING HOUSING 6-POL PA	10877506	501	1	961	96038928	LEAD
BUSHING HOUSING 6-POL PA	10877506	501	1	962	96038930	LEAD
BUSHING HOUSING 6-POL PA	10877506	501	1	963	96038931	LEAD
BUSHING HOUSING 6-POL PA	10877506	501	1	964	96038932	LEAD
BUSHING HOUSING 6-POL PA	10877506	501	1	965	96038933	LEAD
BUSHING HOUSING 6-POL PA	10877506	501	1	966	96038935	LEAD
BUSHING HOUSING 8-POL 5A	10875280	518	1	371	96033369	WIRING HARNESS
BUSHING RD50,25X20 PA6G	288154508	33	2	845	917228608	BOOM NOSE
BUSHING SUPPORT 6-POL 16	604526508	507	3	500	96033473	WIRING HARNESS
BUSHING SUPPORT 6-POL 16	604526508	502	1	716	96036184	LEAD
BUSHING SUPPORT 6-POL 16	604526508	502	1	722	96036188	LEAD
BUSHING SUPPORT 6-POL 16	604526508	511	1	837	96036211	WIRES TERMINAL BOX CPL.
BUSHING SUPPORT 6-POL 16	604526508	502	1	839	96037031	LEAD
BUSHING SUPPORT 6-POL 16	604526508	510	1	913	96038868	WIRES CPL.
BUSHING SUPPORT 6-POL 16	604526508	507	1	931	96038775	WIRES CPL.
BUSHING SUPPORT 6-POL 16	604526508	512	1	959	96038967	WIRES CPL.
BUSHING SUPPORT 6-POL 16	604526508	502	1	967	96042005	LEAD
BUTTON HEAD SCREW 7380-2	10875484	18	26	17	918005408	CENTRAL SECTION CRAWLER
BUTTON HEAD SCREW 7380-2	10875484	69	47	61	917291608	CRAWLER TRACK CARRIER, L
BUTTON HEAD SCREW 7380-2	10875484	69	47	94	917291708	CRAWLER TRACK CARRIER,
BUTTON HEAD SCREW 7380-2	10875484	24	4	111	918589408	HYDRAULIC SUPPORT
BUTTON HEAD SCREW 7380-2	10875484	23	4	125	917076808	MECHANICAL SUPPORT
BUTTON HEAD SCREW 7380-2	10875484	4	4	127	917077008	FIXAGE DU CONTREPOIDS CE
BUTTON HEAD SCREW 7380-2	10875484	40	2	138	918011308	PREMOUNTED LOWER PART
BUTTON HEAD SCREW 7380-2	10875484	6	2	140	968284308	MOUNTING PARTS BASE PAR
BUTTON HEAD SCREW 7380-2	10875484	33	10	181	969344108	ASSEMBLY PARTS F.SLEWING
BUTTON HEAD SCREW 7380-2	10875484	17	23	190	917438108	WINCH 1 PRE-ASSEMBLY
BUTTON HEAD SCREW 7380-2	10875484	17	23	209	917454008	WINCH 2 PRE-ASS.
BUTTON HEAD SCREW 7380-2	10875484	34	29	218	917451208	WINCH 4 PRE-ASSEMBLY
BUTTON HEAD SCREW 7380-2	10875484	313	3	266	96032892	DIESEL ENGINE, PRE-ASSEMB
BUTTON HEAD SCREW 7380-2	10875484	50	2	378	96033360	ELECTRIC ADD-ON PARTS CA
BUTTON HEAD SCREW 7380-2	10875484	51	1	393	918824408	AIR CONDITIONING
BUTTON HEAD SCREW 7380-2	10875484	79	41	401	917347708	SA FRAME
BUTTON HEAD SCREW 7380-2	10875484	314	8	413	968513208	ADDITIONAL HYDRAULICS, SA
BUTTON HEAD SCREW 7380-2	10875484	20	4	420	917691308	CENTRAL GREASING

Description	Item	Pos.	Quantity	Page	Assembly	Description
BUTTON HEAD SCREW 7380-2	10875484	25	4	428	917080608	MOUNTING EQUIPMENT CRAW
BUTTON HEAD SCREW 7380-2	10875484	314	8	432	967788008	ADDNL.HYDR.ERECTION DEV
BUTTON HEAD SCREW 7380-2	10875484	10	4	448	967968208	OIL TANK PRE-ASS.
BUTTON HEAD SCREW 7380-2	10875484	20	13	590	919075408	CRANE DRIVER CAB ADDITIO
BUTTON HEAD SCREW 7380-2	10875484	23	2	597	969752608	WINDOW ASSEMBLY
BUTTON HEAD SCREW 7380-2	10875484	17	3	641	918824508	DRIVE ASSEMBLY AIR CONDIT
BUTTON HEAD SCREW 7380-2	10875484	5	3	667	917190508	EL.COOLANT PREHEAT
BUTTON HEAD SCREW 7380-2	10875484	7	2	670	917508308	TRANSPORT KEEPER
BUTTON HEAD SCREW 7380-2	10875484	14	2	671	917863208	TRANSPORT KEEPER
BUTTON HEAD SCREW 7380-2	10875484	30	16	675	917517908	COUNTERWEIGHT FRAME
BUTTON HEAD SCREW 7380-2	10875484	126	59	703	919304308	S PIVOT SECTION PRE-ASS.
BUTTON HEAD SCREW 7380-2	10875484	24	2	743	918121308	ROLLER SET
BUTTON HEAD SCREW 7380-2	10875484	5	2	745	918188208	REST
BUTTON HEAD SCREW 7380-2	10875484	19	4	748	918121408	ROLLER SET
BUTTON HEAD SCREW 7380-2	10875484	37	25	806	917473608	WINCH 6 PRE-ASSEMBLY
BUTTON HEAD SCREW 7380-2	10875484	(6)	4	829	919301808	L-HEAD PIECE
BUTTON HEAD SCREW 7380-2	10875484	54	60	829	919301808	L-HEAD PIECE
BUTTON HEAD SCREW 7380-2	10875484	36	9	845	917228608	BOOM NOSE
BUTTON HEAD SCREW 7380-2	10875484	26	2	885	919326208	SLEWING PLATFORM EXTENS
BUTTON HEAD SCREW 7380-2	10875484	11	2	898	968455908	FOOT COMPLETE
BUTTON HEAD SCREW 7380-2	10875484	36	3	903	919219508	F-CONNECTING HEAD
BUTTON HEAD SCREW 7380-2	10875484	10	6	916	919219608	F-ASSEMBLY UNIT
BUTTON HEAD SCREW 7380-2	10875484	44	21	923	919219708	PIVOT SECTION
BUTTON HEAD SCREW 7380-2	10875484	73	42	947	919220008	F-HEAD SECTION
BUTTON HEAD SCREW 7380-2	10875484	34	8	975	919222808	ERECTION FRAME
BUTTON HEAD SCREW AEHN	10174481	7	4	485	968255808	COVER PRE-ASSY.
BUTTON HEAD SCREW AEHN	10174481	8	4	486	968255908	COVER PRE-ASSY.
BUTTON HEAD SCREW AEHN	10174481	7	4	487	968256008	COVER PRE-ASSY.
BUTTON HEAD SCREW AEHN	10174481	7	4	488	968256108	COVER PRE-ASSY.
BUTTON HEAD SCREW AEHN	10028237	4	1	879	968838608	LOCATION FIXTURE PRE-ASS.
BUTTON HEAD SCREW AEHN	10813359	20	16	611	969752708	AIR DUCT
BUTTON HEAD SCREW AEHN	10813359	50	4	646	96021479	TERMINAL BOX
BUTTON HEAD SCREW AEHN	10875468	5	12	378	96033360	ELECTRIC ADD-ON PARTS CA
BUTTON HEAD SCREW AEHN	10875468	3	4	384	964931408	PREMOUNTED PLUG SOCKET
BUTTON HEAD SCREW AEHN	10875468	20	5	465	918009808	CLIMA-HEATING INSTALLATIO
BUTTON HEAD SCREW AEHN	10875468	14	4	594	919075508	CRANE OPERATOR CABIN P
BUTTON HEAD SCREW AEHN	10875468	30	4	605	919075308	CRANE OPERATOR CABIN P
BUTTON HEAD SCREW AEHN	10875468	51	110	608	96028393	INTERNAL PANELLING INSTA
BUTTON HEAD SCREW AEHN	10875468	18	6	613	96000697	WIPERS INSTALLATION
BUTTON HEAD SCREW AEHN	10875468	7	2	614	964720408	PEDAL CANTILEVER INSTALL
BUTTON HEAD SCREW AEHN	10875468	29	2	618	918064308	SLIDING DOOR INSTALLATION
BUTTON HEAD SCREW AEHN	10875468	7	8	658	96029469	EQUIPMENT CAMERA CAB
BUTTON HEAD SCREW AEHN	10412851	308	6	313	918861808	MUFFLER UNIT
BUTTON HEAD SCREW AEHN	10412851	31	6	590	919075408	CRANE DRIVER CAB ADDITIO
BUTTON HEAD SCREW AEHN	10412851	7	1	879	968838608	LOCATION FIXTURE PRE-ASS.
BUTTON HEAD SCREW AEHN	10412852	307	2	313	918861808	MUFFLER UNIT
BUTTON HEAD SCREW AEHN	10412852	29	4	327	919171008	UREA PLANT
BUTTON HEAD SCREW AEHN	10412852	12	2	599	96000684	FRONT WINDOW CPL.
BUTTON HEAD SCREW AEHN	10412852	15	10	622	964588308	GUIDE PRE-ASS.
BUTTON HEAD SCREW AEHN	10412852	18	19	652	967956208	CAMERA INSTALLATION SLEW
BUTTON HEAD SCREW AEHN	10412852	21	6	654	968646208	CAMERA HOLDER, PREMOU
BUTTON HEAD SCREW AEHN	10412852	5	4	656	96005701	CAMERA HOLDER, PREMOU
BUTTON HEAD SCREW AEHN	10412853	12	1	620	968080908	CLOSING DEVICE
BUTTON HEAD SCREW AEHN	10875485	24	5	190	917438108	WINCH 1 PRE-ASSEMBLY
BUTTON HEAD SCREW AEHN	10875485	24	5	209	917454008	WINCH 2 PRE-ASS.
BUTTON HEAD SCREW AEHN	10875485	22	8	318	919063308	AIR FILTER UNIT CPL.
BUTTON HEAD SCREW AEHN	10875485	60	2	356	918999008	SLEWING PLATFORM CATWAL
BUTTON HEAD SCREW AEHN	10875485	34	15	359	968283208	CATWALK SUPERSTR.LEFT
BUTTON HEAD SCREW AEHN	10875485	19	2	387	918760508	ADD HEATING SUPERSTRUCT
BUTTON HEAD SCREW AEHN	10875485	11	1	389	96019655	ADDNL.HEATING, PRE-ASSE

Description	Item	Pos.	Quantity	Page	Assembly	Description
BUTTON HEAD SCREW AEHN	10875485	3	7	465	918009808	CLIMA-HEATING INSTALLATIO
BUTTON HEAD SCREW AEHN	10875485	21	8	613	96000697	WIPERS INSTALLATION
BUTTON HEAD SCREW AEHN	10875485	34	2	618	918064308	SLIDING DOOR INSTALLATION
BUTTON HEAD SCREW AEHN	10875485	14	6	641	918824508	DRIVE ASSEMBLY AIR CONDIT
BUTTON HEAD SCREW AEHN	10875485	11	4	663	919408908	UPPERCARRIAGE SUSP BALL
BUTTON HEAD SCREW AEHN	10875485	36	8	806	917473608	WINCH 6 PRE-ASSEMBLY
BUTTON HEAD SCREW AEHN	10875485	22	4	829	919301808	L-HEAD PIECE
BUTTON HEAD SCREW AEHN	10875485	36	6	885	919326208	SLEWING PLATFORM EXTENS
BUTTON HEAD SCREW AEHN	10875471	105	3	473	96034154	SOUND DAMPING ABOVE
BUTTON HEAD SCREW AEHN	10875471	10	48	484	969443908	SOUND DAMPING DOWN
BUTTON HEAD SCREW AEHN	10875471	21	4	641	918824508	DRIVE ASSEMBLY AIR CONDIT
BUTTON HEAD SCREW AEHN	10875471	7	4	858	918900608	BOLT EXTRACTION ATTACHM
BUTTON HEAD SCREW AEHN	10875471	40	1	872	96022733	BULKHEAD PLATE
BUTTON HEAD SCREW AEHN	10875471	91	1	947	919220008	F-HEAD SECTION
BUTTON HEAD SCREW AEHN	10875486	20	8	17	918005408	CENTRAL SECTION CRAWLER
BUTTON HEAD SCREW AEHN	10875486	119	2	182	969344108	ASSEMBLY PARTS F.SLEWING
BUTTON HEAD SCREW AEHN	10875486	25	7	387	918760508	ADD HEATING SUPERSTRUCT
BUTTON HEAD SCREW AEHN	10875486	10	1	389	96019655	ADDNL.HEATING, PRE-ASSE
BUTTON HEAD SCREW AEHN	10875486	32	2	605	919075308	CRANE OPERATOR CABIN P
BUTTON HEAD SCREW AEHN	10875486	61	4	608	96028393	INTERNAL PANELLING INSTA
BUTTON HEAD SCREW AEHN	10875486	35	1	641	918824508	DRIVE ASSEMBLY AIR CONDIT
BUTTON HEAD SCREW ISO 73	10875017	35	2	605	919075308	CRANE OPERATOR CABIN P
BUTTON HEAD SCREW ISO 73	10278600	44	4	378	96033360	ELECTRIC ADD-ON PARTS CA
BUTTON HEAD SCREW ISO 73	10876825	19	8	792	919219208	S INTERMEDIATE SECTION
BUTTON HEAD SCREW ISO 73	10876825	8	63	793	96037300	GRIDIRON PRE-ASS.
BUTTON HEAD SCREW ISO 73	10876825	9	26	908	96038847	GRIDIRON PRE-ASS.
BUTTON HEAD SCREW ISO 73	10876825	86	8	947	919220008	F-HEAD SECTION
BUTTON HEAD SCREW ISO 73	10875482	46	12	378	96033360	ELECTRIC ADD-ON PARTS CA
BUTTON HEAD SCREW ISO 73	11835043	43	2	338	918810308	CONTROL STAND
BUTTON HEAD SCREW ISO 73	11835043	60	6	608	96028393	INTERNAL PANELLING INSTA
BUTTON HEAD SCREW ISO 73	10875483	73	2	523	96033320	ASSEMBLY PARTS MOUNTIN
BUTTON HEAD SCREW ISO 73	10875483	15	3	594	919075508	CRANE OPERATOR CABIN P
BUTTON HEAD SCREW ISO 73	10875483	56	8	608	96028393	INTERNAL PANELLING INSTA
BUTTON HEAD SCREW ISO 73	10875483	3	10	615	969520208	MONITOR CONSOLE
BUTTON HEAD SCREW ISO 73	10875483	36	2	618	918064308	SLIDING DOOR INSTALLATION
BUTTON HEAD SCREW ISO 73	10875483	(2)	1	643	96021078	ELECTRIC POWERPACK
BUTTON HEAD SCREW ISO 73	10875483	8	4	658	96029469	EQUIPMENT CAMERA CAB
BUTTON HEAD SCREW ISO 73	10875474	28	6	338	918810308	CONTROL STAND
BUTTON HEAD SCREW ISO 73	10875474	3	6	382	96033371	DASHBOARD, PRE-ASSEMBL
BUTTON HEAD SCREW ISO 73	10875474	36	2	605	919075308	CRANE OPERATOR CABIN P
BUTTON HEAD SCREW ISO 73	10875474	52	34	608	96028393	INTERNAL PANELLING INSTA
BUTTON HEAD SCREW ISO 73	10875474	16	27	618	918064308	SLIDING DOOR INSTALLATION
BUTTON HEAD SCREW ISO 7	11697855	25	2	597	969752608	WINDOW ASSEMBLY
BUTTON HEAD SCREW ISO 73	10875488	304	3	313	918861808	MUFFLER UNIT
BUTTON HEAD SCREW ISO 73	10429632	16	4	597	969752608	WINDOW ASSEMBLY
BUTTON HEAD SCREW ISO 73	10410198	17	2	599	96000684	FRONT WINDOW CPL.
BUTTON HEAD SCREW ISO 73	10353737	13	2	599	96000684	FRONT WINDOW CPL.
BUTTON HEAD SCREW ISO 7	10429635	24	1	605	919075308	CRANE OPERATOR CABIN P
BUTTON HEAD SCREW ISO 73	408650508	48	2	923	919219708	PIVOT SECTION
BUTTON HEAD SCREW ISO 73	408650608	329	2	266	96032892	DIESEL ENGINE, PRE-ASSEMB
BUTTON HEAD SCREW ISO 73	408650608	2	2	881	967937608	OBSTRUCTION LIGHTS PREAS
BUTTON HEAD SCREW ISO 73	10301319	13	6	367	969259908	SLEWING PLATFORM CATWAL
BUTTON HEAD SCREW ISO 73	10301319	41	2	845	917228608	BOOM NOSE
BUTTON HEAD SCREW ISO 73	10301319	25	4	946	919220008	F-HEAD SECTION
BUTTON HEAD SCREW ISO 73	12100574	68	1	523	96033320	ASSEMBLY PARTS MOUNTIN
BUTTON HEAD SCREW ISO 73	10182032	37	2	946	919220008	F-HEAD SECTION
BUTTON HEAD SCREW ISO 7	12100221	36	1	641	918824508	DRIVE ASSEMBLY AIR CONDIT
BUTTON HEAD SCREW ISO 7	12100221	142	24	703	919304308	S PIVOT SECTION PRE-ASS.
CABLE 1,5M	11320215	53	1	658	96029469	EQUIPMENT CAMERA CAB
CABLE 12M	614037608	16	1	649	96035790	EQUIPMENT CAMERA SLEW C

Description	Item	Pos.	Quantity	Page	Assembly	Description
CABLE 16M	614043508	10	1	996	918641308	PREPARATION CAMERA WINC
CABLE 2X0,14+2X0,22-7M	11492304	18	4	649	96035790	EQUIPMENT CAMERA SLEW C
CABLE 3M	10552752	52	1	658	96029469	EQUIPMENT CAMERA CAB
CABLE 3M	614037508	12	1	649	96035790	EQUIPMENT CAMERA SLEW C
CABLE 6X0,6-15M	11600245	31	1	854	919294008	ARGON FLOODLIGHT HEEL PI
CABLE 6X0,6-9M	10874732	61	1	649	96035790	EQUIPMENT CAMERA SLEW C
CABLE 7M	10874733	62	2	649	96035790	EQUIPMENT CAMERA SLEW C
CABLE 8X0,14-9,5M	11600521	11	1	649	96035790	EQUIPMENT CAMERA SLEW C
CABLE 9M	614041808	13	1	649	96035790	EQUIPMENT CAMERA SLEW C
CABLE BRACKET	968525808	101	2	401	917347708	SA FRAME
CABLE CHAIN 200X80X1443 SP	11450435	42	1	590	919075408	CRANE DRIVER CAB ADDITIO
CABLE CHANNEL 40X60/2000	601406408	4	0.3	524	968095808	PRE-ASSEMBLY MOUNTING U
CABLE CHANNEL 80X100/2000	601414208	10	0.895	522	96033320	ASSEMBLY PARTS MOUNTIN
CABLE CHANNEL 80X80/2000	601413908	11	0.31	522	96033320	ASSEMBLY PARTS MOUNTIN
CABLE CHANNEL 80X80/2000	601413908	12	0.725	522	96033320	ASSEMBLY PARTS MOUNTIN
CABLE CLAMP	720014408	20	2	748	918121408	ROLLER SET
CABLE CLAMP	720014408	(5)	4	829	919301808	L-HEAD PIECE
CABLE CLAMP	720014408	56	6	829	919301808	L-HEAD PIECE
CABLE CLAMP	720014408	37	1	903	919219508	F-CONNECTING HEAD
CABLE CLAMP	720014408	74	7	947	919220008	F-HEAD SECTION
CABLE CLAMP 2X22X90 DC01	953650008	22	17	190	917438108	WINCH 1 PRE-ASSEMBLY
CABLE CLAMP 2X22X90 DC01	953650008	22	17	209	917454008	WINCH 2 PRE-ASS.
CABLE CLAMP 2X22X90 DC01	953650008	46	8	218	917451208	WINCH 4 PRE-ASSEMBLY
CABLE CLAMP 2X22X90 DC01	953650008	55	1	393	918824408	AIR CONDITIONING
CABLE CLAMP 2X22X90 DC01	953650008	105	18	401	917347708	SA FRAME
CABLE CLAMP 2X22X90 DC01	953650008	88	1	523	96033320	ASSEMBLY PARTS MOUNTIN
CABLE CLAMP 2X22X90 DC01	953650008	6	1	667	917190508	EL.COOLANT PREHEAT
CABLE CLAMP 2X22X90 DC01	953650008	158	41	703	919304308	S PIVOT SECTION PRE-ASS.
CABLE CLAMP 2X22X90 DC01	953650008	22	16	806	917473608	WINCH 6 PRE-ASSEMBLY
CABLE CLAMP 2X22X90 DC01	953650008	55	42	829	919301808	L-HEAD PIECE
CABLE CLAMP 2X22X90 DC01	953650008	37	11	845	917228608	BOOM NOSE
CABLE CLAMP POLYAMID	704280508	19	3	620	968080908	CLOSING DEVICE
CABLE CLIP HOLDER 28X28-	10870511	5	5	443	967967608	FUEL TANK, PRE-ASSEMBLED
CABLE CLIP HOLDER 28X28-	10870511	5	3	930	96035576	TERMINAL BOX CPL.
CABLE CLIP HOLDER 46X70-	10872676	22	3	590	919075408	CRANE DRIVER CAB ADDITIO
CABLE CLIP HOLDER 46X70-	10872676	34	2	641	918824508	DRIVE ASSEMBLY AIR CONDIT
CABLE CLIP HOLDER 46X70-	10872676	35	2	903	919219508	F-CONNECTING HEAD
CABLE CLIP HOLDER 46X70-	10872676	9	6	916	919219608	F-ASSEMBLY UNIT
CABLE CLIP HOLDER 46X70-	10872676	43	21	923	919219708	PIVOT SECTION
CABLE CLIP HOLDER 46X70-	10872676	72	36	947	919220008	F-HEAD SECTION
CABLE CLIP HOLDER 46X70-	10872676	35	8	975	919222808	ERECTION FRAME
CABLE CLIP HOLDER 8,1X-S	11492315	87	10	523	96033320	ASSEMBLY PARTS MOUNTIN
CABLE CONDUIT DN16X0,6 PU	11124205	223	1.03	371	96033369	WIRING HARNESS
CABLE CONDUIT DN16X0,6 PU	11124205	223	11.44	499	96033473	WIRING HARNESS
CABLE CONDUIT DN20X0,6 PU	11124207	224	0.83	492	96033472	WIRING HARNESS
CABLE CONDUIT DN20X0,6 PU	11124207	224	3.33	495	96033855	WIRING HARNESS
CABLE CONDUIT DN20X0,6 PU	11124207	224	1.03	499	96033473	WIRING HARNESS
CABLE CONDUIT DN20X0,6 PU	11124207	224	2.03	647	96021494	WIRING HARNESS
CABLE CONDUIT DN25X0,6 PU	11124208	225	0.63	371	96033369	WIRING HARNESS
CABLE CONDUIT DN25X0,6 PU	11124208	225	2.89	492	96033472	WIRING HARNESS
CABLE CONDUIT DN25X0,6 PU	11124208	225	11.82	495	96033855	WIRING HARNESS
CABLE CONDUIT DN25X0,6 PU	11124208	225	15.98	499	96033473	WIRING HARNESS
CABLE CONDUIT DN30X0,6 PU	11124209	226	0.83	371	96033369	WIRING HARNESS
CABLE CONDUIT DN30X0,6 PU	11124209	226	0.53	373	96033370	WIRES CPL.
CABLE CONDUIT DN30X0,6 PU	11124209	226	1.03	374	96021228	WIRING HARNESS
CABLE CONDUIT DN30X0,6 PU	11124209	226	8.59	492	96033472	WIRING HARNESS
CABLE CONDUIT DN30X0,6 PU	11124209	226	8.6	495	96033855	WIRING HARNESS
CABLE CONDUIT DN30X0,6 PU	11124209	226	2.43	499	96033473	WIRING HARNESS
CABLE CONDUIT DN30X0,6 PU	11124209	226	0.8	647	96021494	WIRING HARNESS
CABLE CONDUIT DN35X0,6 PU	11124210	227	1.73	371	96033369	WIRING HARNESS

Description	Item	Pos.	Quantity	Page	Assembly	Description
CABLE CONDUIT DN35X0,6 PU	11124210	227	2.1	373	96033370	WIRES CPL.
CABLE CONDUIT DN35X0,6 PU	11124210	227	1.03	492	96033472	WIRING HARNESS
CABLE CONDUIT DN35X0,6 PU	11124210	227	3.36	499	96033473	WIRING HARNESS
CABLE CONDUIT DN40X0,6 PU	11124211	228	2.3	374	96021228	WIRING HARNESS
CABLE CONDUIT DN40X0,6 PU	11124211	228	1.6	375	96019612	WIRING HARNESS
CABLE CONDUIT DN40X0,6 PU	11124211	228	1.33	492	96033472	WIRING HARNESS
CABLE CONDUIT DN50X0,6 PU	11124212	229	0.8	371	96033369	WIRING HARNESS
CABLE CONDUIT DN50X0,6 PU	11124212	229	9.86	492	96033472	WIRING HARNESS
CABLE CONDUIT DN50X0,6 PU	11124212	229	2.03	499	96033473	WIRING HARNESS
CABLE CONDUIT DN60X0,6 PU	11124213	230	1.6	499	96033473	WIRING HARNESS
CABLE CONNECTOR	602336408	2	1	46	926891108	GROUND RAIL
CABLE DRUM 150M SPF	10813237	151	1	714	96028886	CABLE DRUM COMPL.
CABLE DRUM 165M SPF	616024908	2	1	715	96036183	CABLE DRUM COMPL.
CABLE DRUM 60M SPF	12100458	151	1	936	96035577	CABLE DRUM COMPL.
CABLE DRUM COMPL. F2	96035577	20	1	929	919287108	ELECTRICS F BASE SECTION
CABLE DRUM COMPL. N1911	96028886	5	1	713	919301108	ELECTRIC FOR S-PIVOT SECT
CABLE DRUM COMPL. N1912	96036183	6	1	713	919301108	ELECTRIC FOR S-PIVOT SECT
CABLE GLAND M12X1,5X2-8 M	602424008	503	1	727	96038229	LEAD
CABLE GLAND M12X1,5X2-8 M	602424008	504	1	961	96038928	LEAD
CABLE GLAND M12X1,5X2-8 M	602424008	504	1	962	96038930	LEAD
CABLE GLAND M12X1,5X2-8 M	602424008	504	1	963	96038931	LEAD
CABLE GLAND M12X1,5X2-8 M	602424008	505	2	964	96038932	LEAD
CABLE GLAND M12X1,5X2-8 M	602424008	505	2	965	96038933	LEAD
CABLE GLAND M12X1,5X2-8 M	602424008	503	1	966	96038935	LEAD
CABLE GLAND M12X1,5X2-8 M	602424008	505	1	982	96035578	LEAD
CABLE GLAND M16X1,5/9 MS	10334039	1	1	460	918531108	MIRROR ATTACHM.IN CRANE
CABLE GLAND M16X1,5X4,5-10	602441701	(11)	2	667	917190508	EL.COOLANT PREHEAT
CABLE GLAND M16X1,5X4,5-10	602441701	11	3	669	918470508	EXTERNAL FEED
CABLE GLAND M16X1,5X4-11	602424108	511	1	76	967971708	WIRING HARNESS
CABLE GLAND M16X1,5X4-11	602424108	510	2	505	968346208	DUMMY PLUG
CABLE GLAND M16X1,5X4-11	602424108	153	1	507	968709008	ANTENNA CPL.
CABLE GLAND M16X1,5X4-11	602424108	508	1	508	968418008	WIRING HARNESS
CABLE GLAND M16X1,5X4-11	602424108	12	1	715	96036183	CABLE DRUM COMPL.
CABLE GLAND M16X1,5X4-11	602424108	507	1	716	96036184	LEAD
CABLE GLAND M16X1,5X4-11	10428532	42	4	378	96033360	ELECTRIC ADD-ON PARTS CA
CABLE GLAND M20X1,5 MS	10872876	504	1	914	96035583	LEAD
CABLE GLAND M20X1,5 MS	10872876	505	1	932	96038562	LEAD
CABLE GLAND M20X1,5 MS	10872876	504	1	964	96038932	LEAD
CABLE GLAND M20X1,5 MS	10872876	504	1	965	96038933	LEAD
CABLE GLAND M20X1,5/13 PA	10216578	(13)	2	667	917190508	EL.COOLANT PREHEAT
CABLE GLAND M20X1,5X5-10	602441001	504	1	933	96038563	LEAD
CABLE GLAND M20X1,5X5-10	602441001	504	1	960	96038927	LEAD
CABLE GLAND M20X1,5X5-14	602424208	503	2	722	96036188	LEAD
CABLE GLAND M20X1,5X5-7 M	12100609	504	1	839	96037031	LEAD
CABLE GLAND M25X1,5X11-20	602424308	505	2	75	967971408	WIRING HARNESS
CABLE GLAND M25X1,5X11-20	602424308	530	2	500	96033473	WIRING HARNESS
CABLE GLAND M25X1,5X11-20	602424308	507	2	503	96035430	LEAD
CABLE GLAND M25X1,5X11-20	602424308	507	2	504	96039940	LEAD
CABLE GLAND M25X1,5X11-20	602424308	504	2	723	96036240	LEAD
CABLE GLAND M25X1,5X11-20	602424308	511	2	725	968546008	LEAD
CABLE GLAND M25X1,5X11-20	602424308	511	2	726	968546108	LEAD
CABLE GLAND M25X1,5X12-15	602425808	12	1	717	616024908	CABLE DRUM
CABLE GLAND M25X1,5X6-13	602441101	507	1	76	967971708	WIRING HARNESS
CABLE GLAND M32X1,5X14-17	602425908	508	2	935	96038565	LEAD
CABLE GLAND M32X1,5X15-25	10875696	200	1	714	96028886	CABLE DRUM COMPL.
CABLE GLAND M32X1,5X15-25	10875696	507	2	934	96038564	LEAD
CABLE GLAND M32X1,5X15-25	10875696	506	1	937	96039722	LEAD
CABLE GLAND M32X1,5X25-15	10875031	514	1	937	96039722	LEAD
CABLE GLAND M32X1,5X7-15	602441201	503	1	724	96040591	LEAD
CABLE GUIDE	967916208	20	2	829	919301808	L-HEAD PIECE

Description	Item	Pos.	Quantity	Page	Assembly	Description
CABLE HARNESS 3300MM	553186908	50	1	370	96033359	CABLE LIST DRIVER'S CABIN
CABLE LIST	96021480	20	1	644	96021079	ELECTRIC POWERPACK
CABLE LIST DRIVER'S CABIN	96033359	6	1	369	918862408	EL.INSTRUMENTS F.CRANE D
CABLE LIST F.CENTER SECTIO	967908108	5	1	41	917361408	EL.CENTER PART
CABLE LIST SLEWING PLATF	96033469	25	1	489	918862508	ELECTR. SYSTEM F.SLEWING
CABLE LUG DIN 46234 M10/25	602301608	115	4	492	96033472	WIRING HARNESS
CABLE LUG DIN 46234 M6/10	602311508	55	1	492	96033472	WIRING HARNESS
CABLE LUG DIN 46234 M8/16-2	602301708	106	4	492	96033472	WIRING HARNESS
CABLE LUG DIN 46237 M6/1-2,5	602217908	34	3	371	96033369	WIRING HARNESS
CABLE LUG DIN 46237 M6/1-2,5	602217908	34	2	721	96037447	WIRE TERMINAL BOX PRE-A
CABLE LUG DIN 46237 M6/1-2,5	602217908	34	2	838	96038161	WIRE TERMINAL BOX PRE-A
CABLE LUG M10/2,5mm²	602217208	101	1	499	96033473	WIRING HARNESS
CABLE LUG M4/0,25-1,5MM² V	602218408	112	4	492	96033472	WIRING HARNESS
CABLE LUG M4/0,25-1,5MM² V	602218408	112	1	647	96021494	WIRING HARNESS
CABLE LUG M6/16,8-26,7MM²	602205808	111	8	492	96033472	WIRING HARNESS
CABLE MARKER	923512208	(500)	24	42	967907508	SWITCH BOX CPL.
CABLE MARKER	923512208	500	1	49	96026395	CABLING
CABLE MARKER	923512208	(500)	1	50	967908108	CABLE LIST F.CENTER SECTIO
CABLE MARKER	923512208	(500)	1	50	967908108	CABLE LIST F.CENTER SECTIO
CABLE MARKER	923512208	500	4	75	967971408	WIRING HARNESS
CABLE MARKER	923512208	500	6	76	967971708	WIRING HARNESS
CABLE MARKER	923512208	500	54	371	96033369	WIRING HARNESS
CABLE MARKER	923512208	500	49	373	96033370	WIRES CPL.
CABLE MARKER	923512208	500	41	374	96021228	WIRING HARNESS
CABLE MARKER	923512208	500	38	375	96019612	WIRING HARNESS
CABLE MARKER	923512208	500	71	493	96033472	WIRING HARNESS
CABLE MARKER	923512208	500	23	495	96033855	WIRING HARNESS
CABLE MARKER	923512208	500	92	499	96033473	WIRING HARNESS
CABLE MARKER	923512208	500	2	503	96035430	LEAD
CABLE MARKER	923512208	500	3	504	96039940	LEAD
CABLE MARKER	923512208	500	2	505	968346208	DUMMY PLUG
CABLE MARKER	923512208	500	1	506	96028063	DUMMY PLUG
CABLE MARKER	923512208	500	2	508	968418008	WIRING HARNESS
CABLE MARKER	923512208	(500)	2	513	918862808	SWITCHBOX MOUNTING PART
CABLE MARKER	923512208	(500)	19	646	96021479	TERMINAL BOX
CABLE MARKER	923512208	500	10	647	96021494	WIRING HARNESS
CABLE MARKER	923512208	500	2	716	96036184	LEAD
CABLE MARKER	923512208	500	30	720	96036194	WIRES TERMINAL BOX CPL.
CABLE MARKER	923512208	500	2	722	96036188	LEAD
CABLE MARKER	923512208	500	6	723	96036240	LEAD
CABLE MARKER	923512208	500	3	724	96040591	LEAD
CABLE MARKER	923512208	500	3	725	968546008	LEAD
CABLE MARKER	923512208	500	3	726	968546108	LEAD
CABLE MARKER	923512208	500	2	727	96038229	LEAD
CABLE MARKER	923512208	(500)	1	836	96036210	TERMINAL BOX
CABLE MARKER	923512208	500	43	837	96036211	WIRES TERMINAL BOX CPL.
CABLE MARKER	923512208	500	3	839	96037031	LEAD
CABLE MARKER	923512208	500	20	913	96038868	WIRES CPL.
CABLE MARKER	923512208	500	3	914	96035583	LEAD
CABLE MARKER	923512208	500	10	931	96038775	WIRES CPL.
CABLE MARKER	923512208	500	3	932	96038562	LEAD
CABLE MARKER	923512208	500	3	933	96038563	LEAD
CABLE MARKER	923512208	500	3	934	96038564	LEAD
CABLE MARKER	923512208	500	3	935	96038565	LEAD
CABLE MARKER	923512208	500	2	937	96039722	LEAD
CABLE MARKER	923512208	500	20	959	96038967	WIRES CPL.
CABLE MARKER	923512208	500	3	960	96038927	LEAD
CABLE MARKER	923512208	500	2	961	96038928	LEAD
CABLE MARKER	923512208	500	2	962	96038930	LEAD
CABLE MARKER	923512208	500	2	963	96038931	LEAD

Description	Item	Pos.	Quantity	Page	Assembly	Description
CABLE MARKER	923512208	500	3	964	96038932	LEAD
CABLE MARKER	923512208	500	3	965	96038933	LEAD
CABLE MARKER	923512208	500	2	966	96038935	LEAD
CABLE MARKER	923512208	500	2	967	96042005	LEAD
CABLE MARKER	923512208	500	2	982	96035578	LEAD
CABLE PLUG 4-POL	10015704	517	1	500	96033473	WIRING HARNESS
CABLE PLUG 4-POL 90°	10324830	505	1	76	967971708	WIRING HARNESS
CABLE PLUG 7-POL	10025278	(1)	1	77	968726908	EQUIPMENT CAMERA
CABLE PROTECTION SWITCH	11006827	30	1	669	918470508	EXTERNAL FEED
CABLE SLEEVE 12,0-3,0/12/1,4	10872032	98	1	492	96033472	WIRING HARNESS
CABLE SLEEVE 12-13	604509308	505	2	967	96042005	LEAD
CABLE SLEEVE 16,0-4,0/16/1,7	10872033	709	16	493	96033472	WIRING HARNESS
CABLE SLEEVE 2,4-3,0/2,4/0,6	10473048	(708)	6	50	967908108	CABLE LIST F.CENTER SECTIO
CABLE SLEEVE 2,4-3,0/2,4/0,6	10473048	(708)	8	50	967908108	CABLE LIST F.CENTER SECTIO
CABLE SLEEVE 2,4-3,0/2,4/0,6	10473048	708	18	75	967971408	WIRING HARNESS
CABLE SLEEVE 2,4-3,0/2,4/0,6	10473048	708	2	372	96033369	WIRING HARNESS
CABLE SLEEVE 2,4-3,0/2,4/0,6	10473048	708	44	500	96033473	WIRING HARNESS
CABLE SLEEVE 2,4-3,0/2,4/0,6	10473048	(708)	2	836	96036210	TERMINAL BOX
CABLE SLEEVE 2,4-3,0/2,4/0,6	10473048	708	138	838	96038161	WIRE TERMINAL BOX PRE-A
CABLE SLEEVE 2,4-3,0/2,4/0,6	10473048	708	43	934	96038564	LEAD
CABLE SLEEVE 2,4-3,0/2,4/0,6	10473048	708	43	935	96038565	LEAD
CABLE SLEEVE 2,4-3,0/2,4/0,6	10473048	708	86	937	96039722	LEAD
CABLE SLEEVE 2,4-3,0/2,4/0,6	10473048	708	6	964	96038932	LEAD
CABLE SLEEVE 2,4-3,0/2,4/0,6	10473048	708	6	965	96038933	LEAD
CABLE SLEEVE 3,0-7,0/3/0,6	602710008	(97)	1	50	967908108	CABLE LIST F.CENTER SECTIO
CABLE SLEEVE 4-6	602704808	535	5	500	96033473	WIRING HARNESS
CABLE SLEEVE 6-8	604508708	505	1	839	96037031	LEAD
CABLE SOCK 8 420	602708008	504	3	716	96036184	LEAD
CABLE SOCK 8-15 700	602707308	512	3	937	96039722	LEAD
CABLE SOCKET M1	10476382	10	1	715	96036183	CABLE DRUM COMPL.
CABLE SOCKET M11-Z	604505508	534	2	500	96033473	WIRING HARNESS
CABLE SOCKET M11-Z	604505508	506	1	967	96042005	LEAD
CABLE TIE 2,5X98-BLACK PA 6.	603202208	268	1	529	96033325	CABLING MOUNTING PLATE
CABLE TIE 2,5X98-BLACK PA 6.	603202208	260	5	847	968650608	TERMINAL BOX CPL.
CABLE TIE 3,6X140-SCHWARZ	603200308	261	1	76	967971708	WIRING HARNESS
CABLE TIE 3,6X140-SCHWARZ	603200308	261	1	371	96033369	WIRING HARNESS
CABLE TIE 3,6X140-SCHWARZ	603200308	261	30	374	96021228	WIRING HARNESS
CABLE TIE 3,6X140-SCHWARZ	603200308	261	10	375	96019612	WIRING HARNESS
CABLE TIE 3,6X140-SCHWARZ	603200308	261	10	492	96033472	WIRING HARNESS
CABLE TIE 3,6X140-SCHWARZ	603200308	261	1	495	96033855	WIRING HARNESS
CABLE TIE 3,6X140-SCHWARZ	603200308	261	2	499	96033473	WIRING HARNESS
CABLE TIE 3,6X140-SCHWARZ	603200308	261	1	529	96033325	CABLING MOUNTING PLATE
CABLE TIE 3,6X140-SCHWARZ	603200308	(261)	40	646	96021479	TERMINAL BOX
CABLE TIE 3,6X200-SCHWARZ	603200408	269	20	375	96019612	WIRING HARNESS
CABLE TIE 3,6X200-SCHWARZ	603200408	267	1	529	96033325	CABLING MOUNTING PLATE
CABLE TIE 3,6X200-SCHWARZ	603200408	269	1	647	96021494	WIRING HARNESS
CABLE TIE 4,6X200-SCHWARZ	11691035	37	37	313	918861808	MUFFLER UNIT
CABLES MOUNTING PANEL CP	96033326	2	1	529	96033325	CABLING MOUNTING PLATE
CABLES MOUNTING PLATES,P	967908008	(2)	1	42	967907508	SWITCH BOX CPL.
CABLES MOUNTING PLATES,P	96033327	2	1	530	96033326	CABLES MOUNTING PANEL C
CABLES, BASIC CONSTRUCTI	967907908	4	1	42	967907508	SWITCH BOX CPL.
CABLING A581	967919708	120	1	669	918470508	EXTERNAL FEED
CABLING E303	969499508	(1)	1	379	96033360	ELECTRIC ADD-ON PARTS CA
CABLING H200	96026395	10	1	48	96026351	ACOUST. WARN. DISPLACEM.
CABLING H510	969418008	(100)	1	489	918862508	ELECTR. SYSTEM F.SLEWING
CABLING MOUNTING PLATE S	96033325	30	1	513	918862808	SWITCHBOX MOUNTING PART
CAGE NUT M10	413004408	56	32	60	917291608	CRAWLER TRACK CARRIER, L
CAGE NUT M10	413004408	8	4	79	968727008	CAMERA EQUIPMENT CRAW
CAGE NUT M10	413004408	56	32	93	917291708	CRAWLER TRACK CARRIER,
CAGE NUT M10	413004408	8	4	103	968668808	CAMERA EQUIPMENT CRAW

Description	Item	Pos.	Quantity	Page	Assembly	Description
CAGE NUT M5 ST	10455281	27	6	338	918810308	CONTROL STAND
CAGE NUT M6	413002708	77	2	182	969344108	ASSEMBLY PARTS F.SLEWING
CAGE NUT M6	413002708	44	4	338	918810308	CONTROL STAND
CAGE NUT M6	413002808	62	1	609	96028393	INTERNAL PANELLING INSTA
CAGE NUT M6 NIROSTA	10875857	84	2	61	917291608	CRAWLER TRACK CARRIER, L
CAGE NUT M6 NIROSTA	10875857	84	2	94	917291708	CRAWLER TRACK CARRIER,
CAGE NUT M8	413003108	4	1	615	969520208	MONITOR CONSOLE
CAGE NUT M8 A2/ST A2K	10875858	31	4	318	919063308	AIR FILTER UNIT CPL.
CAGE NUT M8 A2/ST A2K	413003208	85	4	61	917291608	CRAWLER TRACK CARRIER, L
CAGE NUT M8 A2/ST A2K	413003208	85	4	94	917291708	CRAWLER TRACK CARRIER,
CAM	11341708	12	1	712	11211228	TILT-BACK SUPPORT
CAMERA COVER 2X619X394	97067271	2	1	656	96005701	CAMERA HOLDER, PREMOU
CAMERA EQUIPMENT CRAW	968727008	3	1	77	968726908	EQUIPMENT CAMERA
CAMERA EQUIPMENT CRAWL	968668808	3	1	101	968668608	EQUIPMENT CAMERA
CAMERA EQUIPMENT S-PIVO	967957508	12	1	851	917229508	CAMERA MONITOR WINCH
CAMERA HOLDER, PREMOU	96005701	37	1	652	967956208	CAMERA INSTALLATION SLEW
CAMERA HOLDER, PREMOU	968099808	2	1	855	968134408	MECH.AUXILIARIES FOR LIG
CAMERA HOLDER, PREMOU	968646208	1	1	652	967956208	CAMERA INSTALLATION SLEW
CAMERA INSTALLATION SLE	967956208	3	1	649	96035790	EQUIPMENT CAMERA SLEW C
CAMERA MONITOR WINCH WI	917229508	326	1	11	LR 11000 -0	LIEBHERR CRAW.CRANE LR
CAMERA MOUNT WELDED ST	968484808	34	1	652	967956208	CAMERA INSTALLATION SLEW
CAMERA SPF	10097079	40	1	649	96035790	EQUIPMENT CAMERA SLEW C
CAMERA SPF	614043608	50	2	77	968726908	EQUIPMENT CAMERA
CAMERA SPF	614043608	50	2	101	968668608	EQUIPMENT CAMERA
CAMERA SPF	614043608	39	4	649	96035790	EQUIPMENT CAMERA SLEW C
CAMERA SPF	614043608	17	1	852	967957308	EQUIPMENT CAMERA WINCHE
CAMERA SPF	614045108	38	2	649	96035790	EQUIPMENT CAMERA SLEW C
CAMERA SUPPORT WELDMEN	96005702	1	1	656	96005701	CAMERA HOLDER, PREMOU
CAMERA SUPPORT WELDMEN	968099908	1	1	856	968099808	CAMERA HOLDER, PREMOU
CAMERA SUPPORT WELDMEN	968646308	1	1	654	968646208	CAMERA HOLDER, PREMOU
CAMS	11645754	30	2	429	11211234	DRAW CYLINDER
CAP BOLT	511051908	8	1	170	510401908	REVERSING VALVE
CAP GUMMI	511052408	13	1	170	510401908	REVERSING VALVE
CAP NUT	510710608	30	1	40	511497508	PRESSURE RELIEF VALVE
CAP NUT	510710608	30	1	582	510438508	PRESSURE RELIEF VALVE
CAP NUT DIN 1587 M6 A2-70	10219361	8	6	601	964561008	REAR WINDOW PRE-ASS.
CAP NUT DIN 986 M4 A2-70	4002886	35	4	456	10425291	ELECTRIC PUMP
CAP NUT DIN 986 M6	691035008	30	2	23	11601184	COLLECTING RING
CAPACITOR	11341145	5	1	395	10451181	LIQUEFIER
CAPACITOR 100N 10%250V	691210608	(6)	4	523	96033320	ASSEMBLY PARTS MOUNTIN
CAPACITOR 4,7U 63V	634218501	504	1	49	96026395	CABLING
CAPSCREW	510733308	21	2	170	510401908	REVERSING VALVE
CAR RADIO	11699714	1	1	875	916166208	CAR RADIO
CAR RADIO	916166208	360	1	11	LR 11000 -0	LIEBHERR CRAW.CRANE LR
CARRIER	965470908	23	2	594	919075508	CRANE OPERATOR CABIN P
CARRIER PRE-ASSEMBLED	968904008	78	1	356	918999008	SLEWING PLATFORM CATWAL
CARRIER RAIL NUT DIN 3015-	602018008	34	4	253	918861408	DIESEL ENGINE CPL.
CARRIER RAIL NUT DIN 3015-	602018008	360	16	266	96032892	DIESEL ENGINE, PRE-ASSEMB
CARRIER RAIL NUT DIN 3015-	602018008	307	8	413	968513208	ADDITIONAL HYDRAULICS, SA
CARRIER RAIL NUT DIN 3015-	602018008	307	8	432	967788008	ADDNL.HYDR.ERECTION DEV
CARRIER RAIL NUT DIN 3015-	602018008	55	18	453	919297008	CENT. LUBRIC. SYSTEM SUP
CARRIER RAIL NUT DIN 3015-	602018008	51	4	806	917473608	WINCH 6 PRE-ASSEMBLY
CARRIER, MEAS. & WARN. D	917569308	362	1	11	LR 11000 -0	LIEBHERR CRAW.CRANE LR
CARRYING BOLT M8	409710908	(5)	2	265	96032892	DIESEL ENGINE, PRE-ASSEMB
CARRYING BOLT M8	409710908	7	2	334	96004224	COVER COMPL.
CARRYING BOLT M8	409710908	2	2	474	969118108	COVER COMPL.
CARRYING BOLT M8	409710908	2	1	475	96038209	COVER COMPL.
CARRYING BOLT M8	409710908	2	2	476	96038293	COVER COMPL.
CARRYING BOLT M8	409710908	7	2	477	969054708	COVER COMPL.
CARRYING BOLT M8	409710908	7	2	478	969056008	COVER COMPL.

Description	Item	Pos.	Quantity	Page	Assembly	Description
CARRYING BOLT M8	409710908	7	2	479	969427208	COVER COMPL.
CARRYING BOLT M8	409710908	7	2	480	969427308	COVER COMPL.
CARRYING BOLT M8	409710908	2	2	481	96044249	COVER COMPL.
CARRYING ROLLER 80/5/20X95	749010208	1	1	705	928830208	SAFETY ROLLER CPL.
CARTRIDGE	571352308	1	1	627	502657308	AIR DRYER
CATALYSER	11382566	5	1	313	918861808	MUFFLER UNIT
CATCHING LEVER	11006668	2	1	686	10475436	BELT CARRIER SYSTEM
CATWALK CRAW.TRACK TRAV	917076708	18	1	8	LR 11000 -0	LIEBHERR CRAW.CRANE LR
CATWALK SUPERSTR.LEFT	968283208	1	1	355	918999008	SLEWING PLATFORM CATWAL
CAUTION DECAL ACCID.PREV	9412158	10	6	680	917082108	INSCRIPTION PLATE
CAUTION DECAL ACCID.PREV	9412158	35	1	682	918107308	PLATING
CAUTION DECAL ACCID.PREV	9412158	5	1	968	96037102	SIGNS
CELL RUBBER 20X12 CR SC	262104308	6	1.7	45	965690708	COVER COMPL.
CELL RUBBER 20X12 CR SC	262104308	(3)	1.78	497	969245308	TERMINAL BOX ELECTRICS S
CELL RUBBER 20X12 CR SC	262104308	11	4.7	518	969408008	COVER COMPL.
CELL RUBBER 25X4 NEOPREN	262107814	5	3.1	594	919075508	CRANE OPERATOR CABIN P
CELL RUBBER 8X10	262109108	10	0.72	516	967917908	SWITCH CABINET
CELL RUBBER 8X10	262109108	9	3.7	600	964560908	ROOF WINDOW PRE-ASS.
CENT. LUBRIC. SYSTEM SUP	919297008	147	1	9	LR 11000 -0	LIEBHERR CRAW.CRANE LR
CENT. LUBRIC. SYSTEM SUP	917081108	4	1	135	917987408	SLEWING PLATFORM FRAME
CENT.SECT.CRAWLER STEE	967849108	1	1	17	918005408	CENTRAL SECTION CRAWLER
CENTER STUD	570114608	3	1	246	570113308	DRIVING GEAR
CENTR.LUBRICATION SYSTE	917322208	4	1	89	917076408	CRAWLER CARRIER RIGHT CP
CENTRA.LUBRICATION SYST	917322008	4	1	56	917076308	CRAWLER TRACK CARRIER LE
CENTRAL GREASING	917481408	4	1	804	917081708	WINCH 6
CENTRAL GREASING S-ANLEN	917692108	5	1	694	919163608	S PIVOT SECTION CPL.
CENTRAL GREASING SA-BOC	917691308	4	1	396	917080308	SA FRAME
CENTRAL GREASING WINDE	917451408	4	1	188	917077808	WINCH 1
CENTRAL GREASING WINDE	917451408	4	1	207	917077908	WINCH 2
CENTRAL SECTION CRAWLER	918005408	1	1	13	917987508	CENTRAL SECTION CRAWLER
CENTRAL SECTION CRAWLER	917987508	4	1	8	LR 11000 -0	LIEBHERR CRAW.CRANE LR
CENTRING COMPLETE LOZ-25	965575208	2	1	675	917517908	COUNTERWEIGHT FRAME
CENTRING DEVICE WELDME	965575508	5	1	676	965575208	CENTRING COMPLETE
CHAIN 1507	97047031	8	1	887	917230408	SUPPLEMENTARY GUYING D
CHAIN DIN 763 7X49 0.3t ST35	10663970	4	2	688	962563908	HOIST LIM.SWITCH PLUMMET
CHAIN DIN 763 7X49 0.3t ST35	10663970	107	4	702	919304308	S PIVOT SECTION PRE-ASS.
CHAIN SUSPENSION 15T-2.5M	10878112	27	2	885	919326208	SLEWING PLATFORM EXTENS
CHAIN SUSPENSION 19T-8.195	10290071	3	2	675	917517908	COUNTERWEIGHT FRAME
CHAIR BACK	977555808	3	1	346	964862608	SEAT
CHANGE-OVER BLOCK SPF	10413255	53	2	550	96032955	HYDRAULICS
CHARGE AIR COOLER	11005448	1	1	299	12100191	RADIATOR UNIT
CHARGE AIR CORRUGATED	10663848	251	2	266	96032892	DIESEL ENGINE, PRE-ASSEMB
CHARGE AIR CORRUGATED	10663848	11	2	298	96032897	RADIATOR, PRE-ASSEMBLED
CHARGE AIR PIPE SPF	969351408	54	1	264	96032892	DIESEL ENGINE, PRE-ASSEMB
CHARGE AIR PIPE SPF	969351908	55	1	264	96032892	DIESEL ENGINE, PRE-ASSEMB
CHARGE AIR PIPE SPF	969373008	34	1	264	96032892	DIESEL ENGINE, PRE-ASSEMB
CHARGE AIR PIPE SPF	969373708	56	1	264	96032892	DIESEL ENGINE, PRE-ASSEMB
CHARGER 110V 24V8A SPF	613301908	2	1	461	917081908	CHARGER F.BATTERY
CHARGER F.BATTERY 110V	917081908	156	1	9	LR 11000 -0	LIEBHERR CRAW.CRANE LR
CHARGING UNIT BTT SPF	10412777	19	1	378	96033360	ELECTRIC ADD-ON PARTS CA
CHECK SCREW	571561008	16	2	575	511308608	PROPORTIONAL VALVE
CHECK SCREW	571814108	35	1	575	511308608	PROPORTIONAL VALVE
CHECK SCREW	571903708	45	1	575	511308608	PROPORTIONAL VALVE
CHEQUER PLATE FOOTBOA	97035731	18	1	322	918981908	BATTERY STORAGE
CHEQUER PLATE FOOTBOA	97035732	19	2	322	918981908	BATTERY STORAGE
CIGARETTE LIGHTER	10429058	10	1	378	96033360	ELECTRIC ADD-ON PARTS CA
CIRCLIP	11002524	2	2	685	10454762	REMOTE CONTROL TRANSMIT
CIRCLIP FUER GRIFFKAPPE	10678848	4	2	380	10343693	MASTER SWITCH
CIRCLIP PLIERS STRAIGHT A	885268808	41	1	130	96005686	MAIN TOOLS
CIRCULATING PUMP	11622224	26	1	391	10876576	WATER HEATING SYSTEM

Description	Item	Pos.	Quantity	Page	Assembly	Description
CIRCULATING PUMP	11622224	(7)	1	391	10876576	WATER HEATING SYSTEM
CIRCULATING PUMP	11622224	6	1	465	918009808	CLIMA-HEATING INSTALLATIO
CLADDING REAR PANEL	977080708	16	1	608	96028393	INTERNAL PANELLING INSTA
CLAMP	10875952	1	1	857	10872003	WORK LIGHT
CLAMP	6202909	506	2	724	96040591	LEAD
CLAMP	6202909	506	2	914	96035583	LEAD
CLAMP	6202909	507	2	932	96038562	LEAD
CLAMP	6202909	508	1	982	96035578	LEAD
CLAMP	968184708	6	1	652	967956208	CAMERA INSTALLATION SLEW
CLAMP	968479208	1	1	853	967957508	CAMERA EQUIPMENT S-PIVOT
CLAMP 40X142X24 S960QL+Z2	97028373	2	4	407	967846508	DRAWBAR PRE-ASS
CLAMP 40X142X24 S960QL+Z2	97028373	2	6	409	967981108	DRAWBAR PRE-ASS
CLAMP 40X142X24 S960QL+Z2	97028373	2	8	754	967747008	ROD
CLAMP 40X142X24 S960QL+Z2	97028373	2	16	767	967744008	ROD
CLAMP 40X142X24 S960QL+Z2	97028373	3	5	774	967950808	DRAWBAR PRE-ASS
CLAMP 40X142X24 S960QL+Z2	97028373	3	6	776	968214108	DRAWBAR PRE-ASS
CLAMP 40X142X24 S960QL+Z2	97028373	2	7	778	968217108	DRAWBAR PRE-ASS
CLAMP 40X142X24 S960QL+Z2	97028373	2	10	905	96038862	RODS PRE-ASSEMBLY
CLAMP 40X142X57 S960QL+Z2	97030592	2	1	774	967950808	DRAWBAR PRE-ASS
CLAMP 40X142X58 S960QL+Z2	97030724	6	1	778	968217108	DRAWBAR PRE-ASS
CLAMP DIN 3016-1 10X12XD1	7381679	3	1	879	968838608	LOCATION FIXTURE PRE-ASS.
CLAMP DIN 3016-1 28X20XD1	11481080	22	2	387	918760508	ADD HEATING SUPERSTRUCT
CLAMP DIN 3016-1 28X20XD1	11481080	17	3	465	918009808	CLIMA-HEATING INSTALLATIO
CLAMP FITTING 1-3X21X9,3 ZE	262101308	40	1.4	327	919171008	UREA PLANT
CLAMP SURE-SEAL	605215508	528	3	493	96033472	WIRING HARNESS
CLAMP SURE-SEAL	605215508	522	1	500	96033473	WIRING HARNESS
CLAMP SURE-SEAL	605215608	522	1	371	96033369	WIRING HARNESS
CLAMP WELDED CONST.	964873308	9	1	594	919075508	CRANE OPERATOR CABIN P
CLAMP WELDED CONST. FE//	968258708	5	2	806	917473608	WINCH 6 PRE-ASSEMBLY
CLAMP WELDED CONST. FE//	968574108	31	1	393	918824408	AIR CONDITIONING
CLAMP WELDED CONST. GL	96016707	(1)	1	594	919075508	CRANE OPERATOR CABIN P
CLAMP WELDED CONST. RAL	964580308	3	1	621	964588408	GUIDE PRE-ASS.
CLAMP WELDED CONST. RAL	964604608	4	1	622	964588308	GUIDE PRE-ASS.
CLAMP WELDED CONST. RAL	968861108	47	1	608	96028393	INTERNAL PANELLING INSTA
CLAMP WELDED CONST. RAL	96025226	26	1	608	96028393	INTERNAL PANELLING INSTA
CLAMP WELDED CONST. RAL	96028419	68	1	609	96028393	INTERNAL PANELLING INSTA
CLAMP WELDED CONST. RAL	969503108	30	1	608	96028393	INTERNAL PANELLING INSTA
CLAMP WELDED CONST. T ZN	969658508	8	1	138	918011308	PREMOUNTED LOWER PART
CLAMP WELDED CONST. T ZN	969658608	39	1	138	918011308	PREMOUNTED LOWER PART
CLAMP WIND WARNING UNIT	968224008	75	1	830	919301808	L-HEAD PIECE
CLAMP WIND WARNING UNIT	968224008	44	1	946	919220008	F-HEAD SECTION
CLAMP-HALF DIN 3015-1 L 0 R	7365090	13	22	151	917081108	CENT. LUBRIC. SYSTEM SUP
CLAMP-HALF DIN 3015-1 L 0 R	7365090	261	6	266	96032892	DIESEL ENGINE, PRE-ASSEMB
CLAMP-HALF DIN 3015-1 L 0 R	7365090	308	2	413	968513208	ADDITIONAL HYDRAULICS, SA
CLAMP-HALF DIN 3015-1 L 0 R	7365090	308	2	432	967788008	ADDNL.HYDR.ERECTION DEV
CLAMP-HALF DIN 3015-1 L 0 R	602007708	189	8	265	96032892	DIESEL ENGINE, PRE-ASSEMB
CLAMP-HALF DIN 3015-1 L 1 R	602007108	74	18	454	919297008	CENT. LUBRIC. SYSTEM SUP
CLAMP-HALF DIN 3015-1 L 2 R	7362946	309	6	413	968513208	ADDITIONAL HYDRAULICS, SA
CLAMP-HALF DIN 3015-1 L 2 R	7362946	309	6	432	967788008	ADDNL.HYDR.ERECTION DEV
CLAMP-HALF DIN 3015-1 L 2 R	7362946	44	4	872	96022733	BULKHEAD PLATE
CLAMP-HALF DIN 3015-1 L 2 R	602002208	52	6	271	96033379	FIXING PARTS COMPRESSED
CLAMP-HALF DIN 3015-1 L 3 G	602008408	190	20	265	96032892	DIESEL ENGINE, PRE-ASSEMB
CLAMP-HALF DIN 3015-1 L 3 G	602008408	7	10	298	96032897	RADIATOR, PRE-ASSEMBLED
CLAMP-HALF DIN 3015-1 L 3 G	602008408	25	4	327	919171008	UREA PLANT
CLAMP-HALF DIN 3015-1 L 3 R	602008508	35	2	190	917438108	WINCH 1 PRE-ASSEMBLY
CLAMP-HALF DIN 3015-1 L 3 R	602008508	35	2	209	917454008	WINCH 2 PRE-ASS.
CLAMP-HALF DIN 3015-1 L 3 R	602008508	259	4	266	96032892	DIESEL ENGINE, PRE-ASSEMB
CLAMP-HALF DIN 3015-1 L 3 R	602008508	7	2	872	96022733	BULKHEAD PLATE
CLAMP-HALF DIN 3015-1 L 3 R	7005052	13	8	17	918005408	CENTRAL SECTION CRAWLER
CLAMP-HALF DIN 3015-1 L 3 R	7005052	40	4	652	967956208	CAMERA INSTALLATION SLEW

Description	Item	Pos.	Quantity	Page	Assembly	Description
CLAMP-HALF DIN 3015-1 L 3 R	7005052	152	4	703	919304308	S PIVOT SECTION PRE-ASS.
CLAMP-HALF DIN 3015-1 L 4 R	602008908	51	4	253	918861408	DIESEL ENGINE CPL.
CLAMP-HALF DIN 3015-1 L 4 R	602008908	260	10	266	96032892	DIESEL ENGINE, PRE-ASSEMB
CLAMP-HALF DIN 3015-1 L 4 R	602008908	312	40	413	968513208	ADDITIONAL HYDRAULICS, SA
CLAMP-HALF DIN 3015-1 L 4 R	602008908	312	40	432	967788008	ADDNL.HYDR.ERECTION DEV
CLAMP-HALF DIN 3015-1 L 4 R	602008908	21	4	806	917473608	WINCH 6 PRE-ASSEMBLY
CLAMP-HALF DIN 3015-1 L 5 R	602009108	191	6	265	96032892	DIESEL ENGINE, PRE-ASSEMB
CLAMP-HALF DIN 3015-1 L 5 R	602009108	24	2	856	968099808	CAMERA HOLDER, PREMOU
CLAMP-HALF DIN 3015-1 L 6 R	602010108	14	8	17	918005408	CENTRAL SECTION CRAWLER
CLAMP-HALF DIN 3015-1 L 6 R	602010108	195	2	265	96032892	DIESEL ENGINE, PRE-ASSEMB
CLAMP-HALF S 4 E 64 PP	10492888	53	4	271	96033379	FIXING PARTS COMPRESSED
CLAMP-HALF S 4 E 64 PP	10492888	301	4	625	96033157	COMPRESSED AIR PLANT
CLAMPING BOARD 6XM6	604412408	1	1	527	922648308	TERMINAL BOARD PRE-ASS.
CLAMPING LEVER NIROSTA	10024803	33	1	652	967956208	CAMERA INSTALLATION SLEW
CLAMPING LEVER NIROSTA	10024803	3	1	656	96005701	CAMERA HOLDER, PREMOU
CLAMPING LEVER NIROSTA	10024803	3	2	855	968134408	MECH.AUXILIARIES FOR LIG
CLAMPING LEVER NIROSTA	10024803	6	2	856	968099808	CAMERA HOLDER, PREMOU
CLAMPING PIECE 25X40X90	969537601	12	5	809	90200131	ROPE DRUM
CLAMPING PIECE PA6G+OEL	976873708	18	2	654	968646208	CAMERA HOLDER, PREMOU
CLAMPING PROFILE 1,5-4X25X	11002218	22	0.426	594	919075508	CRANE OPERATOR CABIN P
CLAMPING PROFILE 2X13,5X2	10300600	6	4.5	618	918064308	SLIDING DOOR INSTALLATION
CLAMPING PROFILE 40X1M P	7014524	11	2	484	969443908	SOUND DAMPING DOWN
CLAMPING RING	11355067	9	1	335	10144093	REDUCTION AGENT INJECTO
CLAMPING RING RD10X12 PA6	288182508	30	1	387	918760508	ADD HEATING SUPERSTRUCT
CLIMA-HEATING INSTALLATI	918009808	158	1	9	LR 11000 -0	LIEBHERR CRAW.CRANE LR
CLIP	11066618	17	1	597	969752608	WINDOW ASSEMBLY
CLIP 20,5 ST	10216532	71	6	393	918824408	AIR CONDITIONING
CLIP 23 ST	10216534	73	8	393	918824408	AIR CONDITIONING
CLOGGING INDICATOR	11341359	3	2	448	967968208	OIL TANK PRE-ASS.
CLOGGING INDICATOR	571356108	(4)	1	550	96032955	HYDRAULICS
CLOSE TOLERANCE GROOV	431103708	16	2	181	969344108	ASSEMBLY PARTS F.SLEWING
CLOSING DEVICE SCHIEBET	968080908	5	1	618	918064308	SLIDING DOOR INSTALLATION
CLOSING PIN	11005988	4	1	620	968080908	CLOSING DEVICE
CLOSING PLATE	10871729	3	1	225	11212497	VARIABLE DISPLACEMENT MO
CLOSING PLATE	10871731	3	1	196	11170708	VARIABLE DISPLACEMENT MO
CLOSING RING	7024263	4	1	245	570112908	DRIVING GEAR
CLOSURE HAKEN	704262408	26	2	829	919301808	L-HEAD PIECE
CLOSURE HAKEN	704262408	39	1	923	919219708	PIVOT SECTION
COAT HOOK	591050108	32	2	608	96028393	INTERNAL PANELLING INSTA
COLLAR WASHER	510714408	18	1	582	510438508	PRESSURE RELIEF VALVE
COLLECTING PIPE	927892208	422	1	552	96032955	HYDRAULICS
COLLECTING PIPE WELDED	924176608	424	1	160	969733008	ADDITIONAL HYDR.SLEWING
COLLECTING RING 70X16A/24	11601184	10	1	19	968660508	SLIPRING UNIT INSTALLATION
COMBI PLIERS DIN 5244 180	790031508	40	1	130	96005686	MAIN TOOLS
COMPACT ROPE WINCH KSW	90024769	2	1	806	917473608	WINCH 6 PRE-ASSEMBLY
COMPACT ROPE WINCH KSW	90023098	2	1	190	917438108	WINCH 1 PRE-ASSEMBLY
COMPACT ROPE WINCH KSW	90023098	2	1	209	917454008	WINCH 2 PRE-ASS.
COMPACT ROPE WINCH KSW	90023101	1	1	218	917451208	WINCH 4 PRE-ASSEMBLY
COMPRESSED AIR PLANT	96033157	4	1	623	919171108	COMPRESSED AIR PLANT
COMPRESSED AIR PLANT LR	919171108	177	1	10	LR 11000 -0	LIEBHERR CRAW.CRANE LR
COMPRESSED-AIR CYLINDER	5700086	(1)	1	318	919063308	AIR FILTER UNIT CPL.
COMPRESSION RING	502923708	40	4	378	96033360	ELECTRIC ADD-ON PARTS CA
COMPRESSION RING	502932608	553	3	625	96033157	COMPRESSED AIR PLANT
COMPRESSION RING DR/R22	502932508	3	1	435	965527508	FUEL TANK CONTAINER PRE
COMPRESSION RING DR/R22	502932508	307	8	625	96033157	COMPRESSED AIR PLANT
COMPRESSION ROD 55.0X228	97045869	2	1	123	968705508	SUPPORT
COMPRESSOR	553037908	11	1	395	10451181	LIQUEFIER
CONICAL MOUNT 70NR11	10291989	4	4	590	919075408	CRANE DRIVER CAB ADDITIO
CONNECTING CABLE 2X0,14+	11622194	15	2	649	96035790	EQUIPMENT CAMERA SLEW C
CONNECTING CABLE 2X0,14+	11622195	14	2	649	96035790	EQUIPMENT CAMERA SLEW C

Description	Item	Pos.	Quantity	Page	Assembly	Description
CONNECTING CABLE 2X0,14+	11492806	15	1	996	918641308	PREPARATION CAMERA WINC
CONNECTING CABLE 2X0,14+	11492807	31	4	649	96035790	EQUIPMENT CAMERA SLEW C
CONNECTING CABLE 2X0,14+	11622198	21	1	649	96035790	EQUIPMENT CAMERA SLEW C
CONNECTING CABLE 2X0,14+	11622197	12	2	77	968726908	EQUIPMENT CAMERA
CONNECTING CABLE 2X0,14+	11622197	12	2	101	968668608	EQUIPMENT CAMERA
CONNECTING CABLE 2X0,14+	11622193	20	1	649	96035790	EQUIPMENT CAMERA SLEW C
CONNECTING CABLE 3M	10871167	54	1	658	96029469	EQUIPMENT CAMERA CAB
CONNECTING CABLE 4M	11692299	4	1	509	10650233	ANTENNA
CONNECTING CABLE 6X0,6-1,5	11492305	51	1	658	96029469	EQUIPMENT CAMERA CAB
CONNECTING CABLE 8X0,14-4	11482076	20	1	658	96029469	EQUIPMENT CAMERA CAB
CONNECTING DEVICE EN 354	11491910	4	1	133	916959908	PERSONAL PROTECTION EQ
CONNECTING ELEMENT SPF	10332161	2	2	693	919466708	ROPE WITH ACCESSORIES
CONNECTING LINE 7X0,25-10,0	10472995	42	1	513	918862808	SWITCHBOX MOUNTING PART
CONNECTING LINK PRE-ASS.	96038863	2	1	904	96038420	RODS / PULL RODS
CONNECTING LINK WELDED	96038866	1	2	906	96038863	CONNECTING LINK PRE-ASS.
CONNECTING LINK WELDED	968309808	55	1	590	919075408	CRANE DRIVER CAB ADDITIO
CONNECTING LINK WELDED	968767808	(1)	1	887	917230408	SUPPLEMENTARY GUYING D
CONNECTING LINK WELDED 0	96037171	1	2	950	96037042	DRAW SHACKLE
CONNECTING LINK WELDED 0	96039034	1	2	939	96039026	DRAW SHACKLE
CONNECTING LINK WELDED 1	96039044	1	2	940	96039027	DRAW SHACKLE
CONNECTING LUG EL 10LX51	953600608	264	1	552	96032955	HYDRAULICS
CONNECTING PIECE ALZNMG	97092588	18	2	792	919219208	S INTERMEDIATE SECTION
CONNECTING PIN WELDED FE	962580308	38	8	400	917347708	SA FRAME
CONNECTING PIN WELDED FE	962580308	16	4	701	919304308	S PIVOT SECTION PRE-ASS.
CONNECTING PIN WELDED FE	962580308	40	8	752	917190908	S INTERMEDIATE SECTION
CONNECTING PIN WELDED FE	962580308	40	8	760	917333908	S INTERMEDIATE SECTION
CONNECTING PIN WELDED FE	962580308	40	8	764	917078708	S INTERMEDIATE SECTION
CONNECTING PIN WELDED FE	962580308	40	10	771	917078808	S INTERMEDIATE SECTION
CONNECTING PIN WELDED FE	962580308	40	8	784	917079208	S INTERMEDIATE SECTION
CONNECTING PIN WELDED FE	962580308	40	8	789	917571208	S INTERMEDIATE SECTION
CONNECTING PIN WELDED FE	962580308	6	4	792	919219208	S INTERMEDIATE SECTION
CONNECTING PIN WELDED FE	962580308	3	4	801	917191008	SL REDUCING SECTION
CONNECTING PIN WELDED FE	962580308	8	2	903	919219508	F-CONNECTING HEAD
CONNECTING PIN WELDED FE	968190708	20	2	771	917078808	S INTERMEDIATE SECTION
CONNECTING PIPE 0	11000700	22	2	465	918009808	CLIMA-HEATING INSTALLATIO
CONNECTING PLATE	10324854	6	1	294	11314599	VARIABLE PUMP
CONNECTING PLATE	10663801	6	1	300	10228004	HYDRO MOTOR
CONNECTING PLATE	510629508	182	5	551	96032955	HYDRAULICS
CONNECTING PLATE	510629508	150	1	666	968562908	ADDITIONAL HYDRAULIC BOLT
CONNECTING PLATE	510631808	183	4	551	96032955	HYDRAULICS
CONNECTING PLATE	510633908	191	2	30	969731708	HYDRAULIC EQUIPM.CENTER
CONNECTING PLATE	511058308	156	1	249	967787908	ADDNL. HYDR. F. ERECTING W
CONNECTING PLATE	7024283	4	1	244	510230608	HYDRO MOTOR
CONNECTION BLOCK	971663208	172	1	160	969733008	ADDITIONAL HYDR.SLEWING
CONNECTION CABLE	10454783	11	4	658	96029469	EQUIPMENT CAMERA CAB
CONNECTION FLANGE 85X85	511062408	180	1	229	968081908	ADDITIONAL HYDRAULICS WI
CONNECTION FLANGE SAE 11/	11314710	180	1	199	967787708	ADDITIONAL HYDRAULICS WI
CONNECTION FLANGE SAE 11/	11314710	153	1	213	967787808	ADDITIONAL HYDRAULICS WI
CONNECTION FLANGE SAE 11/	11314710	180	1	817	967789008	AUX.HYDRAULIC WINCH 6
CONNECTION PIECE	12569881	4	2	315	11382590	SCRF CPL.
CONNECTION PIECE M14X1,5/	774383208	13	4	81	917322008	CENTRA.LUBRICATION SYSTE
CONNECTION PIECE M14X1,5/	774383208	13	4	105	917322208	CENTR.LUBRICATION SYSTEM
CONNECTION PIPE	12569884	5	2	315	11382590	SCRF CPL.
CONNECTION STRIP	974713508	151	1	550	96032955	HYDRAULICS
CONNECTION STRIP	974713608	152	1	550	96032955	HYDRAULICS
CONNECTION STUB 11SMnPb3	927586201	12	1	195	90024490	OIL-GAUGING INSTRUMENT
CONNECTION STUB M26X1,5	927625201	20	1	195	90024490	OIL-GAUGING INSTRUMENT
CONNECTION STUB M26X1,5	927625201	1	2	813	90200135	OIL-GAUGING INSTRUMENT
CONNECTOR BASE	10871147	51	5	522	96033320	ASSEMBLY PARTS MOUNTIN
CONNECTOR FOR FUEL HEAT	962196208	502	1	499	96033473	WIRING HARNESS

Description	Item	Pos.	Quantity	Page	Assembly	Description
CONNECTOR PIN 0,75-2,0MM2	10100062	669	2	49	96026395	CABLING
CONNECTOR PIN 0,75-2,0MM2	10100062	669	2	374	96021228	WIRING HARNESS
CONNECTOR PIN 0,75-2,0MM2	10100062	669	2	493	96033472	WIRING HARNESS
CONNECTOR PIN 0,75-2,0MM2	10100062	669	2	500	96033473	WIRING HARNESS
CONNECTOR PIN 0,75-2,0MM2	10100062	669	1	647	96021494	WIRING HARNESS
CONNECTOR PLUG A AX	602337008	508	30	373	96033370	WIRES CPL.
CONNECTOR PLUG A AX	602337008	508	1	374	96021228	WIRING HARNESS
CONNECTOR PLUG A AX	602337008	517	1	530	96033326	CABLES MOUNTING PANEL C
CONSOLE	774215708	304	4	413	968513208	ADDITIONAL HYDRAULICS, SA
CONSOLE	774215708	304	4	432	967788008	ADDNL.HYDR.ERECTION DEV
CONSOLE	774215708	400	3	552	96032955	HYDRAULICS
CONSOLE 1.0580	97066575	12	10	359	968283208	CATWALK SUPERSTR.LEFT
CONSOLE 4X976X466 S315MC	97048229	8	1	327	919171008	UREA PLANT
CONSOLE 6X850X809 S355MC	97097146	2	1	641	918824508	DRIVE ASSEMBLY AIR CONDIT
CONSOLE 6X889X1863 S355M	97035262	2	1	322	918981908	BATTERY STORAGE
CONSOLE COMPL.	96005810	87	1	830	919301808	L-HEAD PIECE
CONSOLE COMPL.	96005810	42	1	903	919219508	F-CONNECTING HEAD
CONTACT 0,5-1MM2	602300308	125	18	75	967971408	WIRING HARNESS
CONTACT 0,5-1MM2	602300308	125	5	76	967971708	WIRING HARNESS
CONTACT 0,5-1MM2	602300308	125	158	371	96033369	WIRING HARNESS
CONTACT 0,5-1MM2	602300308	125	144	374	96021228	WIRING HARNESS
CONTACT 0,5-1MM2	602300308	125	7	375	96019612	WIRING HARNESS
CONTACT 0,5-1MM2	602300308	125	91	492	96033472	WIRING HARNESS
CONTACT 0,5-1MM2	602300308	125	32	495	96033855	WIRING HARNESS
CONTACT 0,5-1MM2	602300308	125	129	499	96033473	WIRING HARNESS
CONTACT 0,5-1MM2	602300308	125	3	647	96021494	WIRING HARNESS
CONTACT 0,5-1MM2	602300308	125	7	722	96036188	LEAD
CONTACT 0,5-1MM2	602300308	125	53	723	96036240	LEAD
CONTACT 0,5-1MM2	602300308	125	23	725	968546008	LEAD
CONTACT 0,5-1MM2	602300308	125	23	726	968546108	LEAD
CONTACT 0,5-1MM2	602300308	125	169	838	96038161	WIRE TERMINAL BOX PRE-A
CONTACT 0,5-1MM2	602329108	617	2	371	96033369	WIRING HARNESS
CONTACT 0,5-1MM2	602329108	617	6	493	96033472	WIRING HARNESS
CONTACT 1-2,5MM2	602300108	121	4	76	967971708	WIRING HARNESS
CONTACT 1-2,5MM2	602300108	121	27	371	96033369	WIRING HARNESS
CONTACT 1-2,5MM2	602300108	121	20	374	96021228	WIRING HARNESS
CONTACT 1-2,5MM2	602300108	121	22	492	96033472	WIRING HARNESS
CONTACT 1-2,5MM2	602300108	121	6	495	96033855	WIRING HARNESS
CONTACT 1-2,5MM2	602300108	121	22	499	96033473	WIRING HARNESS
CONTACT 1-2,5MM2	602300108	121	13	647	96021494	WIRING HARNESS
CONTACT 1-2,5MM2	602300108	121	2	723	96036240	LEAD
CONTACT 1-2,5MM2	602300108	121	8	724	96040591	LEAD
CONTACT 1-2,5MM2	602300108	121	1	725	968546008	LEAD
CONTACT 1-2,5MM2	602300108	121	1	726	968546108	LEAD
CONTACT BOW	691041608	17	46	23	11601184	COLLECTING RING
CONTACT BOW CUBE2 VERG	11003224	45	24	23	11601184	COLLECTING RING
CONTACT BOW HOLDER	10359128	19	2	23	11601184	COLLECTING RING
CONTACT BOW HOLDER	691043108	16	74	23	11601184	COLLECTING RING
CONTACT BUSHING 0,14-5,5	10675506	(502)	2	513	918862808	SWITCHBOX MOUNTING PART
CONTACT BUSHING 0,75 - 1,5	10650660	2261	43	935	96038565	LEAD
CONTACT BUSHING 0,75 - 1,5	10650660	2261	43	937	96039722	LEAD
CONTACT BUSHING 0,75MM2	10113736	776	61	503	96035430	LEAD
CONTACT BUSHING 1MM2	605601801	127	6	504	96039940	LEAD
CONTACT BUSHING 1MM2	605601801	127	23	725	968546008	LEAD
CONTACT BUSHING 1MM2	605601801	127	23	726	968546108	LEAD
CONTACT INSERT 10 16A	604564314	502	1	504	96039940	LEAD
CONTACT INSERT 10 16A	604564314	525	2	530	96033326	CABLES MOUNTING PANEL C
CONTACT INSERT 10-POL 16A	604564214	501	2	504	96039940	LEAD
CONTACT LOCK 2-POL	12693951	523	1	495	96033855	WIRING HARNESS
CONTACT LOCK 2-POL	7368241	502	1	49	96026395	CABLING

Description	Item	Pos.	Quantity	Page	Assembly	Description
CONTACT LOCK 2-POL	7368241	530	1	493	96033472	WIRING HARNESS
CONTACT LOCK 2-POL	7368241	519	2	495	96033855	WIRING HARNESS
CONTACT LOCK 2-POL	7368241	524	1	500	96033473	WIRING HARNESS
CONTACT LOCK 2-POL	7368241	509	1	647	96021494	WIRING HARNESS
CONTACT LOCK 3-POL	605252214	525	1	500	96033473	WIRING HARNESS
CONTACT LOCK DT 12 POLIG	10216772	509	1	493	96033472	WIRING HARNESS
CONTACT LOCK DT V-KEIL	10342519	504	1	76	967971708	WIRING HARNESS
CONTACT LOCK DT V-KEIL	10342519	506	2	371	96033369	WIRING HARNESS
CONTACT LOCK DT V-KEIL	10342519	514	2	374	96021228	WIRING HARNESS
CONTACT LOCK DT V-KEIL	10342519	524	2	496	96033855	WIRING HARNESS
CONTACT LOCK DT V-KEIL	10342519	523	10	500	96033473	WIRING HARNESS
CONTACT LOCK DT V-KEIL	10342519	510	1	647	96021494	WIRING HARNESS
CONTACT LOCK DT-STECKD	7368246	516	1	495	96033855	WIRING HARNESS
CONTACT LOCK DT-STECKER	6205242	521	1	495	96033855	WIRING HARNESS
CONTACT LOCK DT-STECKER	7368248	515	1	493	96033472	WIRING HARNESS
CONTACT PIN	6002796	2262	43	934	96038564	LEAD
CONTACT PIN	6002796	2262	43	937	96039722	LEAD
CONTACT PIN 0,14-5,5MM2	10675505	504	2	508	968418008	WIRING HARNESS
CONTACT PIN 0,75MM2	10113737	777	61	503	96035430	LEAD
CONTACT PIN 0,75MM2	10113737	777	4	506	96028063	DUMMY PLUG
CONTACT PIN 0,75MM2	10113737	777	61	723	96036240	LEAD
CONTACT PIN 1,5MM2	637005601	131	5	505	968346208	DUMMY PLUG
CONTACT PIN 1,5MM2	637005601	131	7	506	96028063	DUMMY PLUG
CONTACT PIN 1MM2	605601701	130	10	504	96039940	LEAD
CONTACT PIN 1MM2	605601701	130	1	505	968346208	DUMMY PLUG
CONTACT RELAY 1OE	11211275	31	1	516	967917908	SWITCH CABINET
CONTACT RETAINING PIN 9P	10045101	527	5	530	96033326	CABLES MOUNTING PANEL C
CONTACT RETAINING PIN 9P	10045101	502	3	913	96038868	WIRES CPL.
CONTACT RETAINING PIN 9P	10045101	505	4	931	96038775	WIRES CPL.
CONTACT RETAINING PIN 9P	10045101	505	3	959	96038967	WIRES CPL.
CONTACT RETAINING PIN JPT	10099866	532	1	530	96033326	CABLES MOUNTING PANEL C
CONTACT RETAINING PIN JPT	10099867	513	14	530	96033326	CABLES MOUNTING PANEL C
CONTACT RETAINING PIN JPT	10099868	515	19	530	96033326	CABLES MOUNTING PANEL C
CONTACT RETAINING PIN JPT	10099869	503	1	931	96038775	WIRES CPL.
CONTACT RETAINING PIN JPT	10099869	508	6	959	96038967	WIRES CPL.
CONTAINER	571539308	2	1	82	11621396	ELECTRIC PUMP
CONTAINER	571539308	20	1	153	10871517	ELECTRIC PUMP
CONTAINER 2,5 KG	10038271	29	1	456	10425291	ELECTRIC PUMP
CONTAINER COVER	10813573	26	1	153	10871517	ELECTRIC PUMP
CONTAINER COVER	11644965	1	1	82	11621396	ELECTRIC PUMP
CONTAINER COVER 2,5KG	11212502	34	1	456	10425291	ELECTRIC PUMP
CONTAINER PLUG	570066208	4	1	38	502806508	EQUALIZING RESERVOIR
CONTAINER SCREW JOINT	10878281	2	1	37	96028333	EXPANSION TANK CPL.
CONTAINER SCREW JOINT	10878281	(2)	1	199	967787708	ADDITIONAL HYDRAULICS WI
CONTR: PANEL PINNING A570	968681408	45	1	489	918862508	ELECTR. SYSTEM F.SLEWING
CONTROL BLOCK 200BAR SP	11347373	21	1	732	96020306	ADDITIONAL HYDR.S PIVOT SE
CONTROL BLOCK 320BAR SP	11211288	23	1	550	96032955	HYDRAULICS
CONTROL BLOCK 320BAR SP	11340741	24	1	550	96032955	HYDRAULICS
CONTROL BLOCK 350BAR SP	11314761	25	1	550	96032955	HYDRAULICS
CONTROL BLOCK 380BAR SP	11341035	21	1	160	969733008	ADDITIONAL HYDR.SLEWING
CONTROL BLOCK 55BAR SPF	11181960	50	1	199	967787708	ADDITIONAL HYDRAULICS WI
CONTROL BLOCK 55BAR SPF	11181960	50	1	213	967787808	ADDITIONAL HYDRAULICS WI
CONTROL BLOCK 55BAR SPF	11181960	50	1	229	968081908	ADDITIONAL HYDRAULICS WI
CONTROL BLOCK 55BAR SPF	11181960	50	1	817	967789008	AUX.HYDRAULIC WINCH 6
CONTROL BOX MB618A SPF	10332640	10	2	649	96035790	EQUIPMENT CAMERA SLEW C
CONTROL ELEMENT	10871728	4	1	225	11212497	VARIABLE DISPLACEMENT MO
CONTROL ELEMENT	10871732	4	1	196	11170708	VARIABLE DISPLACEMENT MO
CONTROL ELEMENT	11161917	4	1	814	11212498	VARIABLE DISPLACEMENT MO
CONTROL GEAR	10818469	4	1	82	11621396	ELECTRIC PUMP
CONTROL GEAR NICHT LACK	10144039	37	1	308	918861908	MUFFLER UNIT

Description	Item	Pos.	Quantity	Page	Assembly	Description
CONTROL GEAR NICHT LACK	10144039	36	1	313	918861808	MUFFLER UNIT
CONTROL LEAD 4 X 0,5 SPF	600460408	5	5.58	839	96037031	LEAD
CONTROL LEAD 4 X 1,5 SPF	600230408	5	5.18	724	96040591	LEAD
CONTROL LEAD 4 X 1,5 SPF	600230408	6	5.18	724	96040591	LEAD
CONTROL LEAD 43 X 0,75 SPF	10875008	5	6.65	934	96038564	LEAD
CONTROL LEAD 43 X 0,75 SPF	10875008	5	3.73	935	96038565	LEAD
CONTROL LEAD 43 X 0,75 SPF	10875008	5	38.15	937	96039722	LEAD
CONTROL LEAD 61 X 0,75	600461008	5	11.54	503	96035430	LEAD
CONTROL LEAD 61 X 0,75	600461008	5	6.37	723	96036240	LEAD
CONTROL LEAD 7 X 1 SPF	12101215	5	156.06	716	96036184	LEAD
CONTROL LEAD 7 X 1 SPF	12101215	5	5.53	722	96036188	LEAD
CONTROL STAND	918810308	129	1	8	LR 11000 -0	LIEBHERR CRAW.CRANE LR
CONTROL UNIT	10873652	5	1	273	11212738	VARIABLE PUMP
CONTROL UNIT	10873652	5	1	275	11212739	VARIABLE PUMP
CONTROL UNIT	10873652	5	1	278	11212740	VARIABLE PUMP
CONTROL UNIT	10873652	(5)	1	283	11212366	TRIPLE PUMP
CONTROL UNIT	10873652	5	1	285	11212744	VARIABLE PUMP
CONTROL UNIT	10873894	5	1	286	11212745	VARIABLE PUMP
CONTROL UNIT	11690588	5	1	279	11212741	VARIABLE PUMP
CONTROL VALVE	10871686	50	1	294	11314599	VARIABLE PUMP
CONTROL VALVE	10871687	51	1	294	11314599	VARIABLE PUMP
CONVERTER ROLLER CPL..	96032541	4	1	946	919220008	F-HEAD SECTION
COOLING WATER HOSE DN20-	11621770	21	0.08	387	918760508	ADD HEATING SUPERSTRUCT
COOLING WATER HOSE DN20-	11621770	34	0.06	465	918009808	CLIMA-HEATING INSTALLATIO
COOLING WATER HOSE DN20-	11621770	35	0.08	465	918009808	CLIMA-HEATING INSTALLATIO
COOLING WATER HOSE DN20-	11621770	36	0.14	465	918009808	CLIMA-HEATING INSTALLATIO
COOLING WATER HOSE DN20-	11621770	37	0.41	465	918009808	CLIMA-HEATING INSTALLATIO
COOLING WATER HOSE DN6-	11621768	40	2.2	387	918760508	ADD HEATING SUPERSTRUCT
COOLING WATER HOSE DN6-	11621768	11	1.3	434	917473108	FUEL TANK CONTAINER UPPE
COOLING WATER HOSE DN8-	10873085	1	1	302	96004429	HOSES
CORE PIN DIN 1472 4X12	431100201	21	1	809	90200131	ROPE DRUM
CORRUGATED PIPE DN12 PA	10491248	293	8.5	508	968418008	WIRING HARNESS
COTTER PIN 25POL	96008681	504	3	913	96038868	WIRES CPL.
COTTER PIN 25POL	96008681	502	1	959	96038967	WIRES CPL.
COTTER PIN 36POL	96008397	511	1	913	96038868	WIRES CPL.
COTTER PIN 36POL	96008397	502	1	934	96038564	LEAD
COTTER PIN 36POL	96008397	501	1	935	96038565	LEAD
COTTER PIN 36POL	96008397	511	1	959	96038967	WIRES CPL.
COTTER PIN CPL. FE//ZNNI8//C	925056608	4	1	676	965575208	CENTRING COMPLETE
COUNTER NUT M25X1,5 POLY	10042696	(10)	4	667	917190508	EL.COOLANT PREHEAT
COUNTER NUT M25X1,5 POLY	10042696	20	3	669	918470508	EXTERNAL FEED
COUNTER NUT PG9 MS	602501908	5	1	502	927868908	TERMINAL BOX LIGHTING
COUNTERSUNK SCREW	10355737	19	2	294	11314599	VARIABLE PUMP
COUNTERSUNK SCREW AEHN	12100589	8	5	123	968705508	SUPPORT
COUNTERSUNK SCREW AEHN	12100589	4	3	185	969483508	PARK CONSOLE HOSES PRE
COUNTERSUNK SCREW AEHN	12100589	45	4	338	918810308	CONTROL STAND
COUNTERSUNK SCREW AEHN	12100589	9	10	597	969752608	WINDOW ASSEMBLY
COUNTERSUNK SCREW AEHN	12100589	8	6	600	964560908	ROOF WINDOW PRE-ASS.
COUNTERSUNK SCREW AEHN	12100589	5	4	601	964561008	REAR WINDOW PRE-ASS.
COUNTERSUNK SCREW AEHN	12100589	170	8	703	919304308	S PIVOT SECTION PRE-ASS.
COUNTERSUNK SCREW DIN 7	10875807	89	6	401	917347708	SA FRAME
COUNTERSUNK SCREW DIN 7	10875807	97	8	702	919304308	S PIVOT SECTION PRE-ASS.
COUNTERSUNK SCREW DIN	10876388	66	16	523	96033320	ASSEMBLY PARTS MOUNTIN
COUNTERSUNK SCREW DIN 7	408603508	33	4	338	918810308	CONTROL STAND
COUNTERSUNK SCREW DIN	10875550	24	8	44	967907608	SWITCH BOX COMPL.
COUNTERSUNK SCREW DIN	10875550	17	8	497	969245308	TERMINAL BOX ELECTRICS S
COUNTERSUNK SCREW DIN	10875550	66	4	513	918862808	SWITCHBOX MOUNTING PART
COUNTERSUNK SCREW DIN	10875550	63	16	523	96033320	ASSEMBLY PARTS MOUNTIN
COUNTERSUNK SCREW DIN	10875550	11	4	531	968486208	LOCKING PLATE
COUNTERSUNK SCREW DIN 7	408604008	27	2	111	918589408	HYDRAULIC SUPPORT

Description	Item	Pos.	Quantity	Page	Assembly	Description
COUNTERSUNK SCREW DIN 7	408604008	40	8	175	919082708	SLEWING PLATFORM CPL.
COUNTERSUNK SCREW DIN 7	408604008	57	2	356	918999008	SLEWING PLATFORM CATWAL
COUNTERSUNK SCREW DIN 7	408604008	30	2	361	968309908	PLATFORM COMPL.
COUNTERSUNK SCREW DIN 7	408604008	23	4	367	969259908	SLEWING PLATFORM CATWAL
COUNTERSUNK SCREW DIN 7	408604008	37	8	675	917517908	COUNTERWEIGHT FRAME
COUNTERSUNK SCREW DIN 7	408606201	11	8	24	969088908	HOLDER PRE-ASSEMBLY
COUNTERSUNK SCREW DIN	10875551	(4)	4	348	917079908	TURNTABLE PANELLING
COUNTERSUNK SCREW DIN	10875551	(4)	4	348	917079908	TURNTABLE PANELLING
COUNTERSUNK SCREW DIN	10875551	(4)	4	348	917079908	TURNTABLE PANELLING
COUNTERSUNK SCREW DIN	10875551	(4)	4	348	917079908	TURNTABLE PANELLING
COUNTERSUNK SCREW DIN	10875551	7	16	348	917079908	TURNTABLE PANELLING
COUNTERSUNK SCREW DIN	10875551	25	4	620	968080908	CLOSING DEVICE
COUNTERSUNK SCREW DIN	11113906	4	5	183	968907308	PARK CONSOLE HOSES PRE
COUNTERSUNK SCREW DIN	11113906	4	3	184	968907408	PARK CONSOLE HOSES PRE
COUNTERSUNK SCREW DIN	11113906	5	4	365	968904008	CARRIER PRE-ASSEMBLED
COUNTERSUNK SCREW DIN	11113906	81	16	517	967917908	SWITCH CABINET
COUNTERSUNK SCREW DIN	10875553	4	4	24	969088908	HOLDER PRE-ASSEMBLY
COUNTERSUNK SCREW DIN	10875553	16	4	210	968161808	SAFETY ROLLER CPL.
COUNTERSUNK SCREW DIN	10875553	24	4	359	968283208	CATWALK SUPERSTR.LEFT
COUNTERSUNK SCREW DIN	10875553	16	5	367	969259908	SLEWING PLATFORM CATWAL
COUNTERSUNK SCREW DIN 7	408605708	8	4	628	919075608	PLATFORM CRANE CABIN
COUNTERSUNK SCREW DIN	10875555	20	4	338	918810308	CONTROL STAND
COUNTERSUNK SCREW ISO	12100279	31	1	618	918064308	SLIDING DOOR INSTALLATION
COUNTERSUNK SCREW ISO	10181421	31	40	138	918011308	PREMOUNTED LOWER PART
COUNTERSUNK SCREW ISO	10181421	103	8	473	96034154	SOUND DAMPING ABOVE
COUNTERSUNK SCREW ISO	12220375	1	2	744	969663108	ROPE GUIDE PULLEY
COUNTERSUNK SCREW ISO	11838360	85	2	401	917347708	SA FRAME
COUNTERSUNK SCREW ISO	11066654	70	10	591	919075408	CRANE DRIVER CAB ADDITIO
COUNTERSUNK SCREW ISO	12201384	30	8	218	917451208	WINCH 4 PRE-ASSEMBLY
COUNTERSUNK SCREW ISO	400603508	251	2	510	968681408	CONTR: PANEL PINNING
COUNTERWEIGHT FRAME	917517908	150	1	9	LR 11000 -0	LIEBHERR CRAW.CRANE LR
COUNTERWEIGHT SPF	978569508	151	42	9	LR 11000 -0	LIEBHERR CRAW.CRANE LR
COUPLING 3800NM/1900U/MIN	10663384	110	1	265	96032892	DIESEL ENGINE, PRE-ASSEMB
COUPLING PLUG	774372708	1	1	205	917451408	CENTRAL GREASING
COUPLING PLUG	774372708	11	5	420	917691308	CENTRAL GREASING
COUPLING PLUG	774372708	21	15	453	919297008	CENT. LUBRIC. SYSTEM SUP
COUPLING PLUG	774372708	5	3	740	917692108	CENTRAL GREASING
COUPLING PLUG	774372708	1	1	820	917481408	CENTRAL GREASING
COUPLING PLUG B2 10-L	511508308	238	1	413	968513208	ADDITIONAL HYDRAULICS, SA
COUPLING PLUG B2 10-L	511508308	238	4	551	96032955	HYDRAULICS
COUPLING PLUG B2 10-L	511508308	238	2	732	96020306	ADDITIONAL HYDR.S PIVOT SE
COUPLING PLUG B2 12-L	511509608	236	1	824	96006590	AUXILIARY HYDR.CONNECTIN
COUPLING PLUG B2 12-L	511509608	236	1	861	968883308	ADDL.HYDR.F.PIN PULLING DE
COUPLING PLUG B2 12-L	511509608	15	1	872	96022733	BULKHEAD PLATE
COUPLING PLUG B2 12-L	511509608	236	3	874	968883508	AUX.HYDR.PIN EXTRACTION
COUPLING PLUG B2 12-S	511501308	232	1	30	969731708	HYDRAULIC EQUIPM.CENTER
COUPLING PLUG B2 12-S	511501308	232	1	864	968883408	ADDL.HYDR.F.PIN PULLING DE
COUPLING PLUG B3 15-L	511500408	228	2	70	967787408	CRAWLER TRACK HYDRAULI
COUPLING PLUG B3 15-L	511500408	228	2	97	967787508	CRAWLER TRACK HYDRAULI
COUPLING PLUG B3 15-L	511500408	228	1	551	96032955	HYDRAULICS
COUPLING PLUG B3 15-L	511500408	228	1	874	968883508	AUX.HYDR.PIN EXTRACTION
COUPLING PLUG B3 16-S	511508608	226	1	30	969731708	HYDRAULIC EQUIPM.CENTER
COUPLING PLUG B3 16-S	511508608	226	1	160	969733008	ADDITIONAL HYDR.SLEWING
COUPLING PLUG B3 16-S	511508608	226	2	551	96032955	HYDRAULICS
COUPLING PLUG B3 16-S	511508608	226	1	824	96006590	AUXILIARY HYDR.CONNECTIN
COUPLING PLUG B3 16-S	511508608	226	1	864	968883408	ADDL.HYDR.F.PIN PULLING DE
COUPLING PLUG B6 18-L	570504808	222	1	824	96006590	AUXILIARY HYDR.CONNECTIN
COUPLING PLUG B6 18-L	570504808	222	1	874	968883508	AUX.HYDR.PIN EXTRACTION
COUPLING PLUG B6 25-S	510599708	214	2	432	967788008	ADDNL.HYDR.ERECTION DEV
COUPLING PLUG B6 25-S	510599708	214	2	551	96032955	HYDRAULICS

Description	Item	Pos.	Quantity	Page	Assembly	Description
COUPLING PLUG B6 28-L	511501108	218	2	70	967787408	CRAWLER TRACK HYDRAULI
COUPLING PLUG B6 28-L	511501108	218	2	97	967787508	CRAWLER TRACK HYDRAULI
COUPLING PLUG B6 28-L	511501108	218	8	551	96032955	HYDRAULICS
COUPLING PLUG B6 28-L	511501108	218	4	732	96020306	ADDITIONAL HYDR.S PIVOT SE
COUPLING PLUG B6 30-S	511510808	212	1	551	96032955	HYDRAULICS
COUPLING PLUG B8 35-L	511518508	206	1	551	96032955	HYDRAULICS
COUPLING PLUG B8 38-S	511512308	202	4	70	967787408	CRAWLER TRACK HYDRAULI
COUPLING PLUG B8 38-S	511512308	202	4	97	967787508	CRAWLER TRACK HYDRAULI
COUPLING PLUG B8 38-S	511512308	202	16	551	96032955	HYDRAULICS
COUPLING PLUG B8 38-S	511512308	202	4	732	96020306	ADDITIONAL HYDR.S PIVOT SE
COUPLING PLUG B8 42-L A3C	10675114	204	2	551	96032955	HYDRAULICS
COUPLING PLUG STECKER-6,	10877834	35	1	872	96022733	BULKHEAD PLATE
COUPLING SLEEVE	774372608	10	3	420	917691308	CENTRAL GREASING
COUPLING SLEEVE	774372608	20	13	453	919297008	CENT. LUBRIC. SYSTEM SUP
COUPLING SLEEVE	774372608	4	3	740	917692108	CENTRAL GREASING
COUPLING SLEEVE B2 10-L	511508408	237	1	160	969733008	ADDITIONAL HYDR.SLEWING
COUPLING SLEEVE B2 10-L	511508408	237	1	199	967787708	ADDITIONAL HYDRAULICS WI
COUPLING SLEEVE B2 10-L	511508408	237	1	213	967787808	ADDITIONAL HYDRAULICS WI
COUPLING SLEEVE B2 10-L	511508408	235	2	229	968081908	ADDITIONAL HYDRAULICS WI
COUPLING SLEEVE B2 10-L	511508408	237	1	413	968513208	ADDITIONAL HYDRAULICS, SA
COUPLING SLEEVE B2 10-L	511508408	237	3	551	96032955	HYDRAULICS
COUPLING SLEEVE B2 10-L	511508408	237	2	732	96020306	ADDITIONAL HYDR.S PIVOT SE
COUPLING SLEEVE B2 10-L	511508408	237	1	817	967789008	AUX.HYDRAULIC WINCH 6
COUPLING SLEEVE B2 12-L	511505808	236	3	30	969731708	HYDRAULIC EQUIPM.CENTER
COUPLING SLEEVE B2 12-L	511505808	235	1	861	968883308	ADDL.HYDR.F.PIN PULLING DE
COUPLING SLEEVE B2 12-L	511505808	14	1	872	96022733	BULKHEAD PLATE
COUPLING SLEEVE B2 12-L	511505808	235	3	874	968883508	AUX.HYDR.PIN EXTRACTION
COUPLING SLEEVE B2 12-S	511501508	231	1	824	96006590	AUXILIARY HYDR.CONNECTIN
COUPLING SLEEVE B3 15-L	511500508	227	4	30	969731708	HYDRAULIC EQUIPM.CENTER
COUPLING SLEEVE B3 15-L	511500508	227	1	160	969733008	ADDITIONAL HYDR.SLEWING
COUPLING SLEEVE B3 15-L	511500508	12	1	872	96022733	BULKHEAD PLATE
COUPLING SLEEVE B3 16-S	511505908	225	2	30	969731708	HYDRAULIC EQUIPM.CENTER
COUPLING SLEEVE B3 16-S	511505908	225	3	160	969733008	ADDITIONAL HYDR.SLEWING
COUPLING SLEEVE B3 16-S	511505908	225	2	551	96032955	HYDRAULICS
COUPLING SLEEVE B3 16-S	511505908	225	1	732	96020306	ADDITIONAL HYDR.S PIVOT SE
COUPLING SLEEVE B6 18-L	511500608	221	1	551	96032955	HYDRAULICS
COUPLING SLEEVE B6 18-L	511500608	13	1	872	96022733	BULKHEAD PLATE
COUPLING SLEEVE B6 22-L	511508208	219	1	551	96032955	HYDRAULICS
COUPLING SLEEVE B6 25-S	510599608	213	1	30	969731708	HYDRAULIC EQUIPM.CENTER
COUPLING SLEEVE B6 25-S	510599608	213	1	199	967787708	ADDITIONAL HYDRAULICS WI
COUPLING SLEEVE B6 25-S	510599608	213	1	213	967787808	ADDITIONAL HYDRAULICS WI
COUPLING SLEEVE B6 25-S	510599608	213	1	229	968081908	ADDITIONAL HYDRAULICS WI
COUPLING SLEEVE B6 25-S	510599608	213	1	551	96032955	HYDRAULICS
COUPLING SLEEVE B6 25-S	510599608	213	1	817	967789008	AUX.HYDRAULIC WINCH 6
COUPLING SLEEVE B6 28-L	511501008	217	5	30	969731708	HYDRAULIC EQUIPM.CENTER
COUPLING SLEEVE B6 28-L	511501008	217	1	160	969733008	ADDITIONAL HYDR.SLEWING
COUPLING SLEEVE B6 28-L	511501008	217	1	199	967787708	ADDITIONAL HYDRAULICS WI
COUPLING SLEEVE B6 28-L	511501008	217	1	213	967787808	ADDITIONAL HYDRAULICS WI
COUPLING SLEEVE B6 28-L	511501008	217	1	229	968081908	ADDITIONAL HYDRAULICS WI
COUPLING SLEEVE B6 28-L	511501008	217	1	732	96020306	ADDITIONAL HYDR.S PIVOT SE
COUPLING SLEEVE B6 28-L	511501008	217	1	817	967789008	AUX.HYDRAULIC WINCH 6
COUPLING SLEEVE B6 30-S	511510708	211	3	551	96032955	HYDRAULICS
COUPLING SLEEVE B6 30-S	511510708	211	1	732	96020306	ADDITIONAL HYDR.S PIVOT SE
COUPLING SLEEVE B8 35-L	511518408	205	2	551	96032955	HYDRAULICS
COUPLING SLEEVE B8 35-L	511518408	205	1	662	96043277	
COUPLING SLEEVE B8 35-L	511518408	205	1	732	96020306	ADDITIONAL HYDR.S PIVOT SE
COUPLING SLEEVE B8 38-S	511512208	201	12	30	969731708	HYDRAULIC EQUIPM.CENTER
COUPLING SLEEVE B8 38-S	511512208	201	2	160	969733008	ADDITIONAL HYDR.SLEWING
COUPLING SLEEVE B8 38-S	511512208	201	2	199	967787708	ADDITIONAL HYDRAULICS WI
COUPLING SLEEVE B8 38-S	511512208	201	2	213	967787808	ADDITIONAL HYDRAULICS WI

Description	Item	Pos.	Quantity	Page	Assembly	Description
COUPLING SLEEVE B8 38-S	511512208	201	2	229	968081908	ADDITIONAL HYDRAULICS WI
COUPLING SLEEVE B8 38-S	511512208	201	3	551	96032955	HYDRAULICS
COUPLING SLEEVE B8 38-S	511512208	201	1	662	96043277	
COUPLING SLEEVE B8 38-S	511512208	201	4	732	96020306	ADDITIONAL HYDR.S PIVOT SE
COUPLING SLEEVE B8 38-S	511512208	201	2	817	967789008	AUX.HYDRAULIC WINCH 6
COUPLING SLEEVE B8 42-L A3	10675113	203	1	30	969731708	HYDRAULIC EQUIPM.CENTER
COUPLING SLEEVE B8 42-L A3	10675113	203	2	551	96032955	HYDRAULICS
COUPLING SLEEVE B8 42-L A3	10675113	203	1	662	96043277	
COUPLING SLEEVE B8 42-L A3	10675113	203	1	732	96020306	ADDITIONAL HYDR.S PIVOT SE
COUPLING SLEEVE MUFFE-10	10877832	33	1	872	96022733	BULKHEAD PLATE
COUPLING SOCKET 3-POL G	605012708	7	1	669	918470508	EXTERNAL FEED
COUPLING SOCKET 4-POL G	680001708	8	1	499	96033473	WIRING HARNESS
COUPLING SOCKET 4-POL G	680001708	9	1	499	96033473	WIRING HARNESS
COUPLING SOCKET 4-POL G	680001708	5	1	727	96038229	LEAD
COUPLING SOCKET 4-POL SP	10678491	5	1	499	96033473	WIRING HARNESS
COUPLING SOCKET 4-POL SP	10678491	6	1	499	96033473	WIRING HARNESS
COUPLING SOCKET 4-POL SP	10678491	7	1	499	96033473	WIRING HARNESS
COUPLING SOCKET 4-POL SP	10678491	375	1	499	96033473	WIRING HARNESS
COUPLING SOCKET 4-POL SP	10678491	376	1	499	96033473	WIRING HARNESS
COUPLING SOCKET 4-POL SP	10678491	377	1	499	96033473	WIRING HARNESS
COUPLING SOCKET 4-POL SP	10678491	6	1	839	96037031	LEAD
COUPLING SOCKET 4-POL SP	10678491	5	1	962	96038930	LEAD
COUPLING SOCKET 4-POL SP	10678491	5	1	963	96038931	LEAD
COUPLING SOCKET 4-POL SP	10678491	5	1	966	96038935	LEAD
COUPLING SOCKET 4-POL SP	10678492	5	1	492	96033472	WIRING HARNESS
COUPLING SOCKET 4-POL SP	10678492	6	1	492	96033472	WIRING HARNESS
COUPLING SOCKET 4-POL SP	10678492	7	1	492	96033472	WIRING HARNESS
COUPLING SOCKET 4-POL SP	10678492	8	1	492	96033472	WIRING HARNESS
COUPLING SOCKET 4-POL SP	10678492	9	1	492	96033472	WIRING HARNESS
COUPLING SOCKET 4-POL SP	10678492	10	1	492	96033472	WIRING HARNESS
COUPLING SOCKET 4-POL SP	10678492	13	1	492	96033472	WIRING HARNESS
COUPLING SOCKET 4-POL SP	10678492	15	1	492	96033472	WIRING HARNESS
COUPLING SOCKET 4-POL SP	10873383	5	1	961	96038928	LEAD
COUPLING SOCKET 4-POL SP	680000408	19	1	499	96033473	WIRING HARNESS
COUPLING SOCKET 4-POL SP	680000408	382	1	499	96033473	WIRING HARNESS
COUPLING SOCKET 4-POL SP	680000408	384	1	499	96033473	WIRING HARNESS
COUPLING SOCKET 4-POL SP	680001308	18	1	499	96033473	WIRING HARNESS
COUPLING SOCKET 4-POL SP	680001308	381	1	499	96033473	WIRING HARNESS
COUPLING SOCKET 4-POL SP	680001308	383	1	499	96033473	WIRING HARNESS
COUPLING SOCKET 4-POL SP	680001408	7	1	371	96033369	WIRING HARNESS
COUPLING SOCKET 4-POL SP	680001408	7	1	374	96021228	WIRING HARNESS
COUPLING SOCKET 4-POL SP	680001408	374	1	499	96033473	WIRING HARNESS
COUPLING SOCKET 4-POL SP	680001408	378	1	499	96033473	WIRING HARNESS
COUPLING SOCKET 4-POL SP	680001408	5	1	960	96038927	LEAD
COUPLING SOCKET 4-POL SP	680001408	6	1	960	96038927	LEAD
COUPLING SOCKET 4-POLE 90	680000308	5	1	374	96021228	WIRING HARNESS
COUPLING SOCKET 4-POLE 90	680000808	17	1	499	96033473	WIRING HARNESS
COUPLING SOCKET 4-POLE	680000008	8	1	76	967971708	WIRING HARNESS
COUPLING SOCKET 4-POLE	680000008	6	1	371	96033369	WIRING HARNESS
COUPLING SOCKET 4-POLE	680000008	5	1	933	96038563	LEAD
COUPLING SOCKET 4-POLE	680000008	6	1	933	96038563	LEAD
COVER	10331026	45	1	378	96033360	ELECTRIC ADD-ON PARTS CA
COVER	10450521	3	1	319	551710208	AIR FILTER
COVER	11005170	17	1	340	10877138	OPERATOR SEAT
COVER	11110124	3	4	567	10413255	CHANGE-OVER BLOCK
COVER	11171270	32	1	340	10877138	OPERATOR SEAT
COVER	511051408	3	1	170	510401908	REVERSING VALVE
COVER 1.5X954X977 DC01 RAL	977579608	4	1	594	919075508	CRANE OPERATOR CABIN P
COVER 10X318X318 S355MC	97028824	5	2	125	917076808	MECHANICAL SUPPORT
COVER 15X244X244 S690QL	97029783	7	2	743	918121308	ROLLER SET

Description	Item	Pos.	Quantity	Page	Assembly	Description
COVER 15X244X244 S690QL	97029783	9	2	748	918121408	ROLLER SET
COVER 15X273X273 S960QL	97046280	12	1	946	919220008	F-HEAD SECTION
COVER 20X290X290 S960QL	979776508	12	2	829	919301808	L-HEAD PIECE
COVER 5X177X130 S355MC FE	97048028	7	2	79	968727008	CAMERA EQUIPMENT CRAW
COVER 5X177X130 S355MC FE	97048028	7	2	103	968668808	CAMERA EQUIPMENT CRAW
COVER 6X214X214 S700MC	97115247	33	2	946	919220008	F-HEAD SECTION
COVER ABS SPF	977358208	21	1	465	918009808	CLIMA-HEATING INSTALLATIO
COVER COMPL.	96004224	4	1	327	919171008	UREA PLANT
COVER COMPL.	96038209	5	1	472	96034154	SOUND DAMPING ABOVE
COVER COMPL.	96038293	6	1	472	96034154	SOUND DAMPING ABOVE
COVER COMPL.	96044249	34	1	472	96034154	SOUND DAMPING ABOVE
COVER COMPL.	963949708	10	1	480	969427308	COVER COMPL.
COVER COMPL.	963949708	6	1	486	968255908	COVER PRE-ASSY.
COVER COMPL.	965690708	2	1	44	967907608	SWITCH BOX COMPL.
COVER COMPL.	968316908	9	1	472	96034154	SOUND DAMPING ABOVE
COVER COMPL.	968318108	12	1	472	96034154	SOUND DAMPING ABOVE
COVER COMPL.	968404208	95	1	61	917291608	CRAWLER TRACK CARRIER, L
COVER COMPL.	968404208	95	1	94	917291708	CRAWLER TRACK CARRIER,
COVER COMPL.	968595308	2	1	497	969245308	TERMINAL BOX ELECTRICS S
COVER COMPL.	969054708	10	1	472	96034154	SOUND DAMPING ABOVE
COVER COMPL.	969056008	11	1	472	96034154	SOUND DAMPING ABOVE
COVER COMPL.	969118108	4	1	472	96034154	SOUND DAMPING ABOVE
COVER COMPL.	969130008	31	1	472	96034154	SOUND DAMPING ABOVE
COVER COMPL.	969408008	2	1	516	967917908	SWITCH CABINET
COVER COMPL.	969427208	13	1	472	96034154	SOUND DAMPING ABOVE
COVER COMPL.	969427308	14	1	472	96034154	SOUND DAMPING ABOVE
COVER GLUED	965718308	1	1	45	965690708	COVER COMPL.
COVER GLUED	968595408	(1)	1	497	969245308	TERMINAL BOX ELECTRICS S
COVER GLUED	969398108	1	1	518	969408008	COVER COMPL.
COVER HOOD	10875014	3	1	395	10451181	LIQUEFIER
COVER HOOD	968310608	49	1	60	917291608	CRAWLER TRACK CARRIER, L
COVER HOOD	968310608	49	1	93	917291708	CRAWLER TRACK CARRIER,
COVER HOOD	968310708	50	1	60	917291608	CRAWLER TRACK CARRIER, L
COVER HOOD	968310708	50	1	93	917291708	CRAWLER TRACK CARRIER,
COVER LID	11171306	3	1	877	11482252	WIND VELOCITY TRANSMITTE
COVER LID DT-LC01 PA66	10870604	523	1	371	96033369	WIRING HARNESS
COVER LID DT-LC01 PA66	10870604	516	2	374	96021228	WIRING HARNESS
COVER LID DT-LC01 PA66	10870604	527	7	500	96033473	WIRING HARNESS
COVER LID POLYSTIC27-33 AB	591570908	5	2	524	968095808	PRE-ASSEMBLY MOUNTING U
COVER LID POLYSTIC27-33 AB	591570908	25	1	605	919075308	CRANE OPERATOR CABIN P
COVER PLATE	944313303	14	1	144	90211005	SLEWING GEAR DRIVE
COVER PLATE 1.5X80X122 DC	97062336	13	1	378	96033360	ELECTRIC ADD-ON PARTS CA
COVER PLATE PRE-ASS.	965021508	46	2	338	918810308	CONTROL STAND
COVER PRE-ASSY.	968132408	2	1	323	96032910	BATTERY BOX, PRE-ASSEMB
COVER PRE-ASSY.	968255808	5	2	484	969443908	SOUND DAMPING DOWN
COVER PRE-ASSY.	968255908	6	1	484	969443908	SOUND DAMPING DOWN
COVER PRE-ASSY.	968256008	7	1	484	969443908	SOUND DAMPING DOWN
COVER PRE-ASSY.	968256108	8	2	484	969443908	SOUND DAMPING DOWN
COVER ST. CONST.	96004207	3	1	327	919171008	UREA PLANT
COVER ST. CONST. RAL 7016,	96002479	2	1	615	969520208	MONITOR CONSOLE
COVER WELDED	968132508	(1)	1	323	96032910	BATTERY BOX, PRE-ASSEMB
COVER WELDED	969118408	1	1	474	969118108	COVER COMPL.
COVER WELDED SPF	968309208	8	1	472	96034154	SOUND DAMPING ABOVE
COVER/LID 1 WELDED X5CRNI	96021306	13	1	946	919220008	F-HEAD SECTION
COVERING	12100617	(1)	1	340	10877138	OPERATOR SEAT
COVERING	12100619	(1)	1	340	10877138	OPERATOR SEAT
COVERING LEFT BOTTOM	976982408	10	1	608	96028393	INTERNAL PANELLING INSTA
COVERING RIGHT BOTTOM 15	976982508	11	1	608	96028393	INTERNAL PANELLING INSTA
COVERS	976982608	12	1	608	96028393	INTERNAL PANELLING INSTA
COVERS 229X1119X268 ABS-	97058597	5	1	608	96028393	INTERNAL PANELLING INSTA

Description	Item	Pos.	Quantity	Page	Assembly	Description
COVERS ABS-TPU SPF	976873008	3	1	618	918064308	SLIDING DOOR INSTALLATION
COVERS ABS-TPU SPF	976873408	4	1	618	918064308	SLIDING DOOR INSTALLATION
CRANE DRIVER CAB ADDITIO	919075408	171	1	9	LR 11000 -0	LIEBHERR CRAW.CRANE LR
CRANE OPERATOR CABIN P	919075308	173	1	10	LR 11000 -0	LIEBHERR CRAW.CRANE LR
CRANE OPERATOR CABIN P	919075508	172	1	9	LR 11000 -0	LIEBHERR CRAW.CRANE LR
CRAWLER CARRIER RIGHT CP	917076408	10	1	8	LR 11000 -0	LIEBHERR CRAW.CRANE LR
CRAWLER TRACK CARRIER L	917076308	8	1	8	LR 11000 -0	LIEBHERR CRAW.CRANE LR
CRAWLER TRACK CARRIER, L	917291608	1	1	56	917076308	CRAWLER TRACK CARRIER LE
CRAWLER TRACK CARRIER, L	967722108	1	1	60	917291608	CRAWLER TRACK CARRIER, L
CRAWLER TRACK CARRIER,	917291708	1	1	89	917076408	CRAWLER CARRIER RIGHT CP
CRAWLER TRACK CARRIER,	967775708	1	1	93	917291708	CRAWLER TRACK CARRIER,
CRAWLER TRACK HYDRAULI	917321008	2	1	56	917076308	CRAWLER TRACK CARRIER LE
CRAWLER TRACK HYDRAULI	967787408	4	1	68	917321008	CRAWLER TRACK HYDRAULI
CRAWLER TRACK HYDRAULIC	917321108	2	1	89	917076408	CRAWLER CARRIER RIGHT CP
CRAWLER TRACK HYDRAULIC	967787508	4	1	95	917321108	CRAWLER TRACK HYDRAULI
CRAWLER TRACTOR CINGO	10876112	3	1	858	918900608	BOLT EXTRACTION ATTACHM
CREEPER	926573208	6	1	129	917077108	TOOL
CRIMPING CONTACT 0,2-0,56	602322808	615	165	375	96019612	WIRING HARNESS
CROSS CONNECTING LINK W	96035478	3	2	976	96035475	ROTATING SHAFT
CROSS CONNECTING LINK W	968233108	13	1	428	917080608	MOUNTING EQUIPMENT CRAW
CROSS CONNECTING LINK W	968767308	(1)	1	887	917230408	SUPPLEMENTARY GUYING D
CROSS CONNECTING LINK W	968767708	(1)	1	887	917230408	SUPPLEMENTARY GUYING D
CROSS CONNECTING LINK W	968768308	4	2	887	917230408	SUPPLEMENTARY GUYING D
CROSS CONNECTING LINK W	968769108	(1)	1	887	917230408	SUPPLEMENTARY GUYING D
CROSS PIECE 30 G-ALMG TR	10440990	8	1	594	919075508	CRANE OPERATOR CABIN P
CROSS SHACKLE CPL.	968766608	1	2	887	917230408	SUPPLEMENTARY GUYING D
CROSS SHACKLE CPL.	968766708	2	2	887	917230408	SUPPLEMENTARY GUYING D
CROSS SHACKLE CPL.	968767208	6	2	887	917230408	SUPPLEMENTARY GUYING D
CROSS SHACKLE CPL. 0.35M	968767108	5	2	887	917230408	SUPPLEMENTARY GUYING D
CROSS-MEMBER	96035476	1	1	976	96035475	ROTATING SHAFT
CROSS-MEMBER	96035477	2	1	976	96035475	ROTATING SHAFT
CROWN GEAR M=6 Z=142	90200514	7	1	220	90023101	COMPACT ROPE WINCH
CUP HEAD SQUARE NECK B	10181375	19	4	654	968646208	CAMERA HOLDER, PREMOU
CURRENT SOURCE LSB SPF	10027448	43	4	522	96033320	ASSEMBLY PARTS MOUNTIN
CUSTOM CIRCUIT MODULE 2	964830208	(506)	1	42	967907508	SWITCH BOX CPL.
CUSTOM CIRCUIT MODULE 5	928962008	59	1	646	96021479	TERMINAL BOX
CUTOFF RELAY 24V	10871125	12	1	324	96032891	ELECTRIC FOR BATTERY BOX
CYL ROLLER BEARING	11267363	10	1	288	11267361	DRIVING SHAFT
CYL.ROLLER DIN 5402-1 26X2	747004401	18	55	193	90024489	PLANETARY GEARBOX
CYL.ROLLER DIN 5402-1 26X2	747004401	18	55	222	90200276	PLANETARY GEARBOX
CYL.ROLLER DIN 5402-1 26X2	747004401	12	46	811	90200134	PLANETARY GEARBOX
CYLINDER	11267368	1	1	289	11219355	HYDRAULIC PARTS DRIVING G
CYLINDER	7024273	1	1	246	570113308	DRIVING GEAR
CYLINDRICAL ROLLER BEARIN	571900108	(31)	1	281	11212743	VARIABLE PUMP
CYLINDRICAL ROLLER BEARI	746604001	(6)	1	10	LR 11000 -0	LIEBHERR CRAW.CRANE LR
CYLINDRICAL ROLLER BEARIN	746607908	37	1	850	917229108	HOOK BLOCK
DAMPERS 24.6X120 PA6	976872208	13	1	620	968080908	CLOSING DEVICE
DAMPING PISTON	510797408	7	1	415	511433908	PRESSURE LIMITING VALVE
DAMPING PISTON	510797408	7	1	433	511417708	PRESSURE LIMITING VALVE
DAMPING PISTON	510797408	7	1	581	511417608	PRESSURE LIMITING VALVE
DASHBOARD, PRE-ASSEMBLE	96033371	14	1	378	96033360	ELECTRIC ADD-ON PARTS CA
DATA LINE 2 X 1 FEP SPF	12100217	14	12.82	492	96033472	WIRING HARNESS
DATA LINE 2 X 1 FEP SPF	12100217	19	12.82	492	96033472	WIRING HARNESS
DATA LINE 2 X 1 FEP SPF	12100217	372	13.82	492	96033472	WIRING HARNESS
DATA LINE 2 X 1 FEP SPF	12100217	373	12.82	492	96033472	WIRING HARNESS
DATA LINE 2 X 1 FEP SPF	12100217	377	3.72	492	96033472	WIRING HARNESS
DATA LINE 2 X 1 FEP SPF	12100217	384	12.82	493	96033472	WIRING HARNESS
DATA LINE 2 X 1 FEP SPF	12100217	386	12.82	493	96033472	WIRING HARNESS
DATA LINE 2 X 1 FEP SPF	12100217	388	12.82	493	96033472	WIRING HARNESS
DATA LINE 2 X 1 FEP SPF	12100217	389	12.82	493	96033472	WIRING HARNESS

Description	Item	Pos.	Quantity	Page	Assembly	Description
DATA LINE 2 X 1 FEP SPF	12100217	390	12.82	493	96033472	WIRING HARNESS
DATA LINE 2 X 1 FEP SPF	12100217	391	12.82	493	96033472	WIRING HARNESS
DATA LINE 2 X 1 FEP SPF	12100217	6	20.4	495	96033855	WIRING HARNESS
DATA LINE 2 X 1 FEP SPF	12100217	8	20.4	495	96033855	WIRING HARNESS
DATA LINE 2 X 1 FEP SPF	12100217	9	20.4	495	96033855	WIRING HARNESS
DATA LINE 2 X 1 FEP SPF	12100217	10	14.7	495	96033855	WIRING HARNESS
DATA LINE 2 X 1 FEP SPF	12100217	11	14.18	495	96033855	WIRING HARNESS
DATA LINE 2 X 1 FEP SPF	12100217	12	16.1	495	96033855	WIRING HARNESS
DATA LINE 2 X 1 FEP SPF	12100217	381	15.2	495	96033855	WIRING HARNESS
DATA LINE 2 X 1 FEP SPF	12100217	10	17.5	499	96033473	WIRING HARNESS
DATA LINE 2 X 1,5 FEP SPF	12100216	385	12.82	493	96033472	WIRING HARNESS
DATA LINE 2 X 1,5 FEP SPF	12100216	5	20.4	495	96033855	WIRING HARNESS
DATA LINE 2 X 2,5 FEP SPF	12100214	16	12.82	492	96033472	WIRING HARNESS
DATA LINE 2 X 2,5 FEP SPF	12100214	17	12.82	492	96033472	WIRING HARNESS
DATA LINE 2 X 2,5 FEP SPF	12100214	18	12.82	492	96033472	WIRING HARNESS
DATA LINE 3 X 1 FEP SPF	12100215	5	3.9	371	96033369	WIRING HARNESS
DATA LINE 3 X 1 FEP SPF	12100215	371	3.72	492	96033472	WIRING HARNESS
DATA LINE 3 X 1 FEP SPF	12100215	375	12.82	492	96033472	WIRING HARNESS
DATA LINE 3 X 1 FEP SPF	12100215	376	12.82	492	96033472	WIRING HARNESS
DATA LINE 3 X 1 FEP SPF	12100215	381	12.82	492	96033472	WIRING HARNESS
DATA LINE 3 X 1 FEP SPF	12100215	387	12.82	493	96033472	WIRING HARNESS
DATA LINE 3 X 1 FEP SPF	12100215	393	12.82	493	96033472	WIRING HARNESS
DATA LINE 3 X 1 FEP SPF	12100215	7	20.4	495	96033855	WIRING HARNESS
DATA LINE 3 X 1 FEP SPF	12100215	382	15.2	495	96033855	WIRING HARNESS
DATALOGGER LDL2 DIGITAL	10340438	40	1	522	96033320	ASSEMBLY PARTS MOUNTIN
DEEP GROOVE BALL BEARING	10114839	3	1	23	11601184	COLLECTING RING
DEEP GROOVE BALL BEARIN	10114838	8	1	23	11601184	COLLECTING RING
DEEP GROOVE BALL BEARING	745194708	12	1	243	540270514	DRIVE UNIT CPL
DEEP GROOVE BALL BEARIN	540511608	23	1	242	540270414	POWER TAKE-OFF CPL
DEEP GROOVE BALL BEARIN	570713908	23	1	811	90200134	PLANETARY GEARBOX
DEEP GROOVE BALL BEARIN	10168662	23	1	193	90024489	PLANETARY GEARBOX
DEEP GROOVE BALL BEARIN	10168662	23	1	222	90200276	PLANETARY GEARBOX
DEEP GROOVE BALL BEARING	514507308	303	1	241	11347399	FLANGE BEARING
DEEP GROOVE BALL BEARIN	745148808	(3)	2	806	917473608	WINCH 6 PRE-ASSEMBLY
DEEP GROOVE BALL BEARIN	745159201	2	1	811	90200134	PLANETARY GEARBOX
DEEP GROOVE BALL BEARING	745141201	66	1	144	90211005	SLEWING GEAR DRIVE
DEEP GROOVE BALL BEARING	745141201	4	1	193	90024489	PLANETARY GEARBOX
DEEP GROOVE BALL BEARING	745141201	4	1	222	90200276	PLANETARY GEARBOX
DEEP GROOVE BALL BEARIN	745149308	(2)	2	132	926573208	CREEPER
DEEP GROOVE BALL BEARIN	745149608	3	2	410	928331508	SAFETY ROLLER CPL.
DEEP GROOVE BALL BEARING	746170801	6	1	241	11347399	FLANGE BEARING
DEEP GROOVE BALL BEARIN	745168808	7	2	210	968161808	SAFETY ROLLER CPL.
DEEP GROOVE BALL BEARING	745173801	43	2	63	90029090	ANGULAR GEAR
DEEP GROOVE BALL BEARING	745173801	43	2	65	90029091	ANGULAR GEAR
DEEP GROOVE BALL BEARIN	745129501	4	2	621	964588408	GUIDE PRE-ASS.
DEEP GROOVE BALL BEARIN	745129501	5	8	622	964588308	GUIDE PRE-ASS.
DEFLECTION PULLEY RD300X	288154808	(1)	1	132	926573208	CREEPER
DEFLECTOR 5X40X326 S355M	97095956	6	2	908	96038847	GRIDIRON PRE-ASS.
DETENT PAWL	10802364	21	1	706	540001808	ROPE WINCH
DEVICE PLUG DIN 43650 4-POL	605006608	2	1	580	511444508	DIRECTIONAL CONTROL VALV
DIAPHRAGM 4X645X183 X5CR	97099717	1	1	872	96022733	BULKHEAD PLATE
DIAPHRAGM ACCUMULATOR 2	510642508	150	3	550	96032955	HYDRAULICS
DIAPHRAGM SOCKET 29/37/44	553027808	12	2	465	918009808	CLIMA-HEATING INSTALLATIO
DIAPHRAGM SOCKET 29/37/44	553027808	64	1	609	96028393	INTERNAL PANELLING INSTA
DIAPHRAGM SOCKET 29/37/44	553027808	5	2	615	969520208	MONITOR CONSOLE
DIE PLUG	11450029	4	1	274	10873652	CONTROL UNIT
DIE PLUG	11450029	4	1	280	11690588	CONTROL UNIT
DIE PLUG	11450030	3	1	274	10873652	CONTROL UNIT
DIE PLUG	11450030	3	1	280	11690588	CONTROL UNIT
DIESEL ENGINE CPL.	918861408	121	1	8	LR 11000 -0	LIEBHERR CRAW.CRANE LR

Description	Item	Pos.	Quantity	Page	Assembly	Description
DIESEL ENGINE D9508 A7-04	12857091	1	1	305	918861608	DIESEL ENGINE PURCHASED
DIESEL ENGINE PURCHASED	918861608	122	1	8	LR 11000 -0	LIEBHERR CRAW.CRANE LR
DIESEL ENGINE, PRE-ASSEMB	96032892	1	1	253	918861408	DIESEL ENGINE CPL.
DIODE	10871150	55	4	522	96033320	ASSEMBLY PARTS MOUNTIN
DIODE 1N4007 DO-41 SPF	660033108	3	4	525	929578308	VARIABLE CIRCUIT
DIODE 1N4007 DO-41 SPF	660033108	3	1	528	964591108	INSERTION MODULE
DIODE SUBASSEMBLY PBTP-G	10440553	56	3	513	918862808	SWITCHBOX MOUNTING PART
DIODE SUBASSEMBLY PBTP-G	10440553	54	1	646	96021479	TERMINAL BOX
DIODE SUBASSEMBLY SPF	660306508	51	1	513	918862808	SWITCHBOX MOUNTING PART
DIRECTIONAL CONTROL VALV	11005327	1	1	570	10356406	PRESSURE LIMITING VALVE
DIRECTIONAL CONTROL VALV	11110125	4	1	567	10413255	CHANGE-OVER BLOCK
DIRECTIONAL CONTROL VALV	11450339	11	1	557	11211288	CONTROL BLOCK
DIRECTIONAL CONTROL VALV	11450339	11	1	559	11340741	CONTROL BLOCK
DIRECTIONAL CONTROL VALV	10664416	53	1	625	96033157	COMPRESSED AIR PLANT
DIRECTIONAL CONTROL VALV	10451049	7	1	562	11314761	CONTROL BLOCK
DIRECTIONAL CONTROL VAL	511465508	51	2	732	96020306	ADDITIONAL HYDR.S PIVOT SE
DIRECTIONAL CONTROL VAL	511444508	67	1	550	96032955	HYDRAULICS
DIRECTIONAL CONTROL VAL	511494308	61	1	550	96032955	HYDRAULICS
DIRECTIONAL CONTROL VAL	511320108	58	2	550	96032955	HYDRAULICS
DIRECTIONAL CONTROL VAL	11341847	4	1	562	11314761	CONTROL BLOCK
DIRECTIONAL CONTROL VAL	511493608	51	1	30	969731708	HYDRAULIC EQUIPM.CENTER
DIRECTIONAL CONTROL VAL	511444408	57	1	550	96032955	HYDRAULICS
DIRECTIONAL CONTROL VAL	511449808	50	1	160	969733008	ADDITIONAL HYDR.SLEWING
DIRECTIONAL CONTROL VAL	11182924	52	1	199	967787708	ADDITIONAL HYDRAULICS WI
DIRECTIONAL CONTROL VAL	11182924	52	1	213	967787808	ADDITIONAL HYDRAULICS WI
DIRECTIONAL CONTROL VAL	11182924	52	1	229	968081908	ADDITIONAL HYDRAULICS WI
DIRECTIONAL CONTROL VAL	11182924	52	1	817	967789008	AUX.HYDRAULIC WINCH 6
DIRECTIONAL CONTROL VALV	11004976	26	1	550	96032955	HYDRAULICS
DIRECTIONAL CONTROL VAL	10652724	21	1	199	967787708	ADDITIONAL HYDRAULICS WI
DIRECTIONAL CONTROL VAL	10652724	21	1	213	967787808	ADDITIONAL HYDRAULICS WI
DIRECTIONAL CONTROL VAL	10652724	21	1	229	968081908	ADDITIONAL HYDRAULICS WI
DIRECTIONAL CONTROL VAL	10652724	21	1	817	967789008	AUX.HYDRAULIC WINCH 6
DIRECTIONAL CONTROL VALV	10423938	50	1	249	967787908	ADDNL. HYDR. F. ERECTING W
DIRECTIONAL CONTROL VAL	511302208	63	7	550	96032955	HYDRAULICS
DIRECTIONAL CONTROL VAL	511302208	50	1	666	968562908	ADDITIONAL HYDRAULIC BOLT
DIRECTIONAL CTRL. VALVE 4	511322508	167	1	551	96032955	HYDRAULICS
DIRECTIONAL CTRL. VALVE 4	510403408	150	1	864	968883408	ADDL.HYDR.F.PIN PULLING DE
DIRECTIONAL CTRL. VALVE 4	511304508	150	1	861	968883308	ADDL.HYDR.F.PIN PULLING DE
DIRECTIONAL SEAT VALVE	11482390	4	1	739	11347373	CONTROL BLOCK
DIRECTIONAL SEAT VALVE 2/	11210615	4	1	557	11211288	CONTROL BLOCK
DIRECTIONAL SEAT VALVE 2/	11210615	4	1	559	11340741	CONTROL BLOCK
DIRECTIONAL SEAT VALVE 3	10675694	69	1	550	96032955	HYDRAULICS
DIRECTIONAL SEAT VALVE 3	10493159	65	1	550	96032955	HYDRAULICS
DISC SPRING	7024282	7	4	246	570113308	DRIVING GEAR
DISC SPRING DIN 2093 40X20,	720801908	25	4	338	918810308	CONTROL STAND
DISH MOUNTING	10100621	103	8	61	917291608	CRAWLER TRACK CARRIER, L
DISH MOUNTING	10100621	103	8	94	917291708	CRAWLER TRACK CARRIER,
DISH MOUNTING	10100621	12	60	121	917076708	CATWALK CRAW.TRACK TRA
DISH MOUNTING	10100621	19	11	138	918011308	PREMOUNTED LOWER PART
DISH MOUNTING	10100621	30	6	190	917438108	WINCH 1 PRE-ASSEMBLY
DISH MOUNTING	10100621	30	8	209	917454008	WINCH 2 PRE-ASS.
DISH MOUNTING	10100621	27	8	218	917451208	WINCH 4 PRE-ASSEMBLY
DISH MOUNTING	10100621	15	26	298	96032897	RADIATOR, PRE-ASSEMBLED
DISH MOUNTING	10100621	45	85	355	918999008	SLEWING PLATFORM CATWAL
DISH MOUNTING	10100621	10	12	361	968309908	PLATFORM COMPL.
DISH MOUNTING	10100621	5	4	363	96020149	TREAD
DISH MOUNTING	10100621	9	4	364	968287208	FOLDING LADDER PRE-ASS.
DISH MOUNTING	10100621	5	12	368	969540008	STAIR COMPLETE
DISH MOUNTING	10100621	49	16	400	917347708	SA FRAME
DISH MOUNTING	10100621	120	16	473	96034154	SOUND DAMPING ABOVE

Description	Item	Pos.	Quantity	Page	Assembly	Description
DISH MOUNTING	10100621	55	111	701	919304308	S PIVOT SECTION PRE-ASS.
DISH MOUNTING	10100621	32	30	752	917190908	S INTERMEDIATE SECTION
DISH MOUNTING	10100621	32	30	760	917333908	S INTERMEDIATE SECTION
DISH MOUNTING	10100621	32	44	764	917078708	S INTERMEDIATE SECTION
DISH MOUNTING	10100621	32	46	771	917078808	S INTERMEDIATE SECTION
DISH MOUNTING	10100621	32	44	784	917079208	S INTERMEDIATE SECTION
DISH MOUNTING	10100621	32	44	789	917571208	S INTERMEDIATE SECTION
DISH MOUNTING	10100621	11	33	792	919219208	S INTERMEDIATE SECTION
DISH MOUNTING	10100621	18	36	801	917191008	SL REDUCING SECTION
DISH MOUNTING	10100621	42	16	829	919301808	L-HEAD PIECE
DISH MOUNTING	10100621	14	2	885	919326208	SLEWING PLATFORM EXTENS
DISH MOUNTING	10100621	15	17	903	919219508	F-CONNECTING HEAD
DISH MOUNTING	10100621	29	10	923	919219708	PIVOT SECTION
DISH MOUNTING	10100621	87	8	947	919220008	F-HEAD SECTION
DISH MOUNTING	10100621	8	4	970	919220208	F-INTERMEDIATE SECT.
DISPLAY TFT 7" 800X480 SPF	10454782	10	4	658	96029469	EQUIPMENT CAMERA CAB
DISTANCE PIECE (CLAMP)WEL	96033238	2	1	951	96032541	CONVERTER ROLLER CPL..
DISTANCE PLATE 10X80X30 S3	97038371	32	3	355	918999008	SLEWING PLATFORM CATWAL
DISTANCE PLATE 2X52X65 X5	97130276	104	4	947	919220008	F-HEAD SECTION
DISTANCE PLATE 3X52X65 X5	97130275	103	8	947	919220008	F-HEAD SECTION
DISTANCE RING RD48X3 DC0	941540008	13	2	210	968161808	SAFETY ROLLER CPL.
DISTANCE SLEEVE 12.0X46 E	97045325	5	2	832	96001219	HOISTING LIMIT SWITCH PRE-
DISTANCE SLEEVE 12.0X47 E	974237808	427	6	552	96032955	HYDRAULICS
DISTANCE SLEEVE 12.0X7 E23	97045334	6	4	832	96001219	HOISTING LIMIT SWITCH PRE-
DISTANCE SLEEVE 25.0X46 S3	977413608	4	4	980	96038653	ROPE PRE-ASSEMLBY
DISTANCE SLEEVE 25.0X85 E	97121728	11	1	948	96037041	DRAW SHACKLE
DISTANCE SLEEVE 30X10 X2	978015708	12	16	367	969259908	SLEWING PLATFORM CATWAL
DISTANCE SLEEVE 30X10 X2	978015708	105	24	702	919304308	S PIVOT SECTION PRE-ASS.
DISTANCE SLEEVE 40X35 S35	97047127	(5)	8	829	919301808	L-HEAD PIECE
DISTANCE SLEEVE 8,5X15 K	704277808	37	1	641	918824508	DRIVE ASSEMBLY AIR CONDIT
DISTANCE SLEEVE 8,5X20 K	704271308	12	4	594	919075508	CRANE OPERATOR CABIN P
DISTANCE STUD M4X30 VERZ	602017808	23	1	620	968080908	CLOSING DEVICE
DISTANCE STUD M5X30	660044708	23	1	618	918064308	SLIDING DOOR INSTALLATION
DISTANCE STUD M6X30 ST V	11001955	63	3	609	96028393	INTERNAL PANELLING INSTA
DISTANCE STUD M6X50 STA	10875447	55	1	608	96028393	INTERNAL PANELLING INSTA
DISTANCE TUBE 101.6X12 S3	97050004	5	1	923	919219708	PIVOT SECTION
DISTANCE TUBE 235X220.5X30	97104558	15	6	946	919220008	F-HEAD SECTION
DISTANCE TUBE 244.5X78 S3	97028118	8	3	426	917080508	ROLLER BEARING
DISTANCE TUBE 25.0X74 S355	97082103	23	2	17	918005408	CENTRAL SECTION CRAWLER
DISTRIBUTION BLOCK MX-F 10	11491832	4	1	81	917322008	CENTRA.LUBRICATION SYSTE
DISTRIBUTION BLOCK MX-F 10	11491832	4	1	105	917322208	CENTR.LUBRICATION SYSTEM
DISTRIBUTION BLOCK MX-F 10	11491833	5	1	81	917322008	CENTRA.LUBRICATION SYSTE
DISTRIBUTION BLOCK MX-F 10	11491833	5	1	105	917322208	CENTR.LUBRICATION SYSTEM
DISTRIBUTION BLOCK MX-F 3/	11621498	1	1	420	917691308	CENTRAL GREASING
DISTRIBUTION BLOCK MX-F 3/	11621500	1	1	740	917692108	CENTRAL GREASING
DISTRIBUTION BLOCK MX-F 4/	11621502	4	1	453	919297008	CENT. LUBRIC. SYSTEM SUP
DISTRIBUTION BLOCK MX-F 6	11210825	2	1	151	917081108	CENT. LUBRIC. SYSTEM SUP
DISTRIBUTION BLOCK MX-F 6	11491831	3	1	81	917322008	CENTRA.LUBRICATION SYSTE
DISTRIBUTION BLOCK MX-F 6	11491831	3	1	105	917322208	CENTR.LUBRICATION SYSTEM
DISTRIBUTION BLOCK MX-F 7	11621501	5	1	453	919297008	CENT. LUBRIC. SYSTEM SUP
DISTRIBUTION BLOCK SXE-2	11621291	2	1	81	917322008	CENTRA.LUBRICATION SYSTE
DISTRIBUTION BLOCK SXE-2	11621291	2	1	105	917322208	CENTR.LUBRICATION SYSTEM
DISTRIBUTION BOX 110X110X	10036634	(1)	1	667	917190508	EL.COOLANT PREHEAT
DISTRIBUTION STRIP	774383708	309	1	625	96033157	COMPRESSED AIR PLANT
DISTRIBUTOR BRIDGE WITH O	7622804	5	1	458	11621501	DISTRIBUTION BLOCK
DOOR COMPL.	968213508	2	1	348	917079908	TURNTABLE PANELLING
DOOR COMPL.	968213608	3	1	348	917079908	TURNTABLE PANELLING
DOOR COMPL.	968213708	4	1	348	917079908	TURNTABLE PANELLING
DOOR COMPL.	968213808	5	1	348	917079908	TURNTABLE PANELLING
DOOR CONTACT SWITCH	606020708	30	1	378	96033360	ELECTRIC ADD-ON PARTS CA

Description	Item	Pos.	Quantity	Page	Assembly	Description
DOOR PANE ESG-GLAS SPF	976885108	2	1	618	918064308	SLIDING DOOR INSTALLATION
DOSING PUMP DP42	11110051	2	1	387	918760508	ADD HEATING SUPERSTRUCT
DOUBLE NIPPLE R1/4"-M10X1	774375008	13	2	420	917691308	CENTRAL GREASING
DOUBLE PLUG	7022127	31	2	294	11314599	VARIABLE PUMP
DOUBLE RING SPANNER DIN	790012608	14	1	130	96005686	MAIN TOOLS
DOUBLE SOCKET 2-POL	10875121	10	1	374	96021228	WIRING HARNESS
DOUBLE SPRING CONTACT 0	6001703	2267	2	372	96033369	WIRING HARNESS
DOUBLE SPRING CONTACT 0	6001703	2267	1	374	96021228	WIRING HARNESS
DOUBLE SPRING CONTACT 0	6001703	2267	4	501	96033473	WIRING HARNESS
DOUBLE-HEADED SPANNER D	790003908	11	1	130	96005686	MAIN TOOLS
DOUBLE-HEADED SPANNER D	790007908	10	1	130	96005686	MAIN TOOLS
DOWEL PIN ISO 8752 21X140	432013108	6	1	676	965575208	CENTRING COMPLETE
DOWEL PIN ISO 8752 5X12	432003408	10	2	597	969752608	WINDOW ASSEMBLY
DOWEL PIN ISO 8752 5X12	432003408	28	1	620	968080908	CLOSING DEVICE
DOWEL PIN ISO 8752 5X16	432003708	92	4	401	917347708	SA FRAME
DOWEL PIN ISO 8752 5X32 480	12100670	14	2	622	964588308	GUIDE PRE-ASS.
DOWEL PIN ISO 8752 5X45 480	12100671	93	1	947	919220008	F-HEAD SECTION
DOWEL PIN ISO 8752 6X10 ST	10875881	26	2	597	969752608	WINDOW ASSEMBLY
DOWEL PIN ISO 8752 6X14 480	12100672	7	4	183	968907308	PARK CONSOLE HOSES PRE
DOWEL PIN ISO 8752 6X14 480	12100672	7	3	184	968907408	PARK CONSOLE HOSES PRE
DOWEL PIN ISO 8752 6X14 480	12100672	6	2	185	969483508	PARK CONSOLE HOSES PRE
DOWEL PIN ISO 8752 6X14 480	12100672	8	3	365	968904008	CARRIER PRE-ASSEMBLED
DOWEL PIN ISO 8752 6X20 480	10876162	172	8	703	919304308	S PIVOT SECTION PRE-ASS.
DOWEL PIN ISO 8752 6X20 480	10876162	5	8	710	917084408	S OVERRUN PROTECTION
DOWEL PIN ISO 8752 6X20 480	10876162	83	12	830	919301808	L-HEAD PIECE
DOWEL PIN ISO 8752 6X20 480	10876162	11	4	925	96038853	
DOWEL PIN ISO 8752 6X55 St 4	432006801	13	4	663	919408908	UPPERCARRIAGE SUSP BALL
DOWEL PIN ISO 8752 8X50	432008708	38	16	175	919082708	SLEWING PLATFORM CPL.
DOWEL PIN ISO 8752 8X70	432009108	7	2	745	918188208	REST
DRAW CONNECTING LINK 0.7	967845608	(1)	1	400	917347708	SA FRAME
DRAW CYLINDER 180/80-2500	11211234	1	1	428	917080608	MOUNTING EQUIPMENT CRAW
DRAW SHACKLE	96035525	3	2	975	919222808	ERECTION FRAME
DRAW SHACKLE 0.230M	96037042	3	2	946	919220008	F-HEAD SECTION
DRAW SHACKLE 0.6M	96037041	2	2	946	919220008	F-HEAD SECTION
DRAW SHACKLE 0.7M	967845508	6	4	400	917347708	SA FRAME
DRAW SHACKLE 0.930M	96039026	2	2	938	919219808	F-GUYING
DRAW SHACKLE 1.630M	96039027	3	2	938	919219808	F-GUYING
DRAWBAR PRE-ASS 2.2M	968214108	1	1	775	968190108	PULL ROD
DRAWBAR PRE-ASS 2.6M	967846508	1	1	406	967846208	PULL ROD
DRAWBAR PRE-ASS 3.225M	967981108	1	1	408	967981008	PULL ROD
DRAWBAR PRE-ASS 3.2M	967950808	1	1	773	967897608	PULL ROD
DRAWBAR PRE-ASS 5.1M	968217108	1	1	777	968190208	PULL ROD
DRAWBAR WELDED	969483608	78	2	18	918005408	CENTRAL SECTION CRAWLER
DRIVE ASSEMBLY AIR CONDIT	918824508	242	1	10	LR 11000 -0	LIEBHERR CRAW.CRANE LR
DRIVE FLANGE EDELSTAHL	606012608	6	1	203	917452308	ELECTRIC FOR WINCH 1
DRIVE FLANGE EDELSTAHL	606012608	6	1	215	917452408	ELECTRIC FOR WINCH 2
DRIVE FLANGE EDELSTAHL	606012608	6	1	819	917452808	ELECTRIC FOR WINCH 6
DRIVE SHAFT A10V 45 UN	10220345	8	1	294	11314599	VARIABLE PUMP
DRIVE SLEEVE	571727208	4	1	243	540270514	DRIVE UNIT CPL
DRIVE UNIT CPL	540270514	24	1	236	10802280	ROPE WINCH
DRIVER	10014729	7	1	153	10871517	ELECTRIC PUMP
DRIVER	10014729	7	1	456	10425291	ELECTRIC PUMP
DRIVER	927675901	20	1	809	90200131	ROPE DRUM
DRIVING GEAR	10008433	1	1	300	10228004	HYDRO MOTOR
DRIVING GEAR	10443111	1	1	281	11212743	VARIABLE PUMP
DRIVING GEAR	10650065	1	1	146	510235408	HYDRO MOTOR
DRIVING GEAR	10871685	1	1	294	11314599	VARIABLE PUMP
DRIVING GEAR	10871727	2	1	196	11170708	VARIABLE DISPLACEMENT MO
DRIVING GEAR	10871727	2	1	225	11212497	VARIABLE DISPLACEMENT MO
DRIVING GEAR	10873647	1	1	273	11212738	VARIABLE PUMP

Description	Item	Pos.	Quantity	Page	Assembly	Description
DRIVING GEAR	10873647	1	1	275	11212739	VARIABLE PUMP
DRIVING GEAR	10873647	1	1	278	11212740	VARIABLE PUMP
DRIVING GEAR	10873647	(1)	1	283	11212366	TRIPLE PUMP
DRIVING GEAR	10873647	1	1	285	11212744	VARIABLE PUMP
DRIVING GEAR	10873889	1	1	286	11212745	VARIABLE PUMP
DRIVING GEAR	11161916	2	1	814	11212498	VARIABLE DISPLACEMENT MO
DRIVING GEAR	11690584	1	1	279	11212741	VARIABLE PUMP
DRIVING GEAR	570112908	1	1	244	510230608	HYDRO MOTOR
DRIVING GEAR	570113308	1	1	245	570112908	DRIVING GEAR
DRIVING SHAFT	11267361	1	1	287	10873889	DRIVING GEAR
DRIVING SHAFT	11267362	1	1	288	11267361	DRIVING SHAFT
DRIVING SHAFT	570113408	2	1	245	570112908	DRIVING GEAR
DRYER	571489008	13	1	395	10451181	LIQUEFIER
DS HYDRO CYLINDER	10491695	(999)	1	591	919075408	CRANE DRIVER CAB ADDITIO
DS HYDRO CYLINDER	10663439	(999)	1	591	919075408	CRANE DRIVER CAB ADDITIO
DS HYDRO CYLINDER	10814137	(999)	1	859	968929808	PIN PULLING CYLINDER CPL.
DS HYDRO CYLINDER	10815162	999	1	592	10326323	HYDRO CYLINDER
DS HYDRO CYLINDER	10874188	(999)	1	187	917077708	PIN F. S AND D PIVOT SECTIO
DS HYDRO CYLINDER	10874189	999	1	405	11211235	HYDRO CYLINDER
DS RELAPSE SUPPORT	10873250	999	1	712	11211228	TILT-BACK SUPPORT
DU BUSHING	708002608	19	2	175	919082708	SLEWING PLATFORM CPL.
DU BUSHING	708003508	63	1	591	919075408	CRANE DRIVER CAB ADDITIO
DU BUSHING	708004008	2	4	629	968397108	LADDER COMPL.
DU BUSHING	708010208	15	2	428	917080608	MOUNTING EQUIPMENT CRAW
DUMMY PLUG DT 2 POLIG PA	10353004	532	1	493	96033472	WIRING HARNESS
DUMMY PLUG W1938BS	967254408	320	1	836	96036210	TERMINAL BOX
DUMMY PLUG W200BSL	968662908	30	1	50	967908108	CABLE LIST F.CENTER SECTIO
DUMMY PLUG W200BSR	968663008	40	1	50	967908108	CABLE LIST F.CENTER SECTIO
DUMMY PLUG X1910BS	968346208	31	1	498	96033469	CABLE LIST SLEWING PLATF
DUMMY PLUG X1939BS	969548408	310	1	836	96036210	TERMINAL BOX
DUMMY PLUG X1939WBS	96003291	311	1	836	96036210	TERMINAL BOX
DUMMY PLUG X1980BS	969211908	30	1	713	919301108	ELECTRIC FOR S-PIVOT SECT
DUMMY PLUG X540BS	96028063	37	1	498	96033469	CABLE LIST SLEWING PLATF
DUST CAP 1 3/4-18NS METALL	692405308	172	1	714	96028886	CABLE DRUM COMPL.
DUST CAP 1 3/4-18NS METALL	692405308	271	3	836	96036210	TERMINAL BOX
DUST CAP 1 3/4-18NS METALL	692405308	155	2	912	96035575	TERMINAL BOX CPL.
DUST CAP 1 3/4-18NS METALL	692405308	507	1	937	96039722	LEAD
DUST CAP 1 3/4-18NS METALL	692405308	163	1	958	96035579	TERMINAL BOX CPL.
DUST CAP 3/4-18 NS METALL	692405208	(502)	1	836	96036210	TERMINAL BOX
DUST CAP 3/4-18 NS METALL	692405208	505	1	934	96038564	LEAD
DUST CAP 3/4-18 NS METALL	692405208	506	1	935	96038565	LEAD
DUST CAP 3/4-18 NS METALL	692405208	515	1	937	96039722	LEAD
DUST CAP B04 PVC	10877837	39	1	872	96022733	BULKHEAD PLATE
DUST CAP B06 PVC	10877835	37	1	872	96022733	BULKHEAD PLATE
DUST CAP METALL A240	692400008	509	1	75	967971408	WIRING HARNESS
DUST CAP POLYETHYLEN SC	704254808	(7)	4	323	96032910	BATTERY BOX, PRE-ASSEMB
DUST CAP POLYETHYLEN SC	704254808	6	2	334	96004224	COVER COMPL.
DUST CAP POLYETHYLEN SC	704254808	(4)	4	472	96034154	SOUND DAMPING ABOVE
DUST CAP POLYETHYLEN SC	704254808	(4)	4	472	96034154	SOUND DAMPING ABOVE
DUST CAP POLYETHYLEN SC	704254808	(10)	5	472	96034154	SOUND DAMPING ABOVE
DUST CAP POLYETHYLEN SC	704254808	10	2	474	969118108	COVER COMPL.
DUST CAP POLYETHYLEN SC	704254808	10	2	475	96038209	COVER COMPL.
DUST CAP POLYETHYLEN SC	704254808	10	1	476	96038293	COVER COMPL.
DUST CAP POLYETHYLEN SC	704254808	4	2	477	969054708	COVER COMPL.
DUST CAP POLYETHYLEN SC	704254808	4	3	478	969056008	COVER COMPL.
DUST CAP POLYETHYLEN SC	704254808	4	2	479	969427208	COVER COMPL.
DUST CAP POLYETHYLEN SC	704254808	4	2	480	969427308	COVER COMPL.
DUST CAP POLYETHYLEN SC	704254808	10	1	481	96044249	COVER COMPL.
DUST PLUG	511506508	248	1	625	96033157	COMPRESSED AIR PLANT
EARTH CONNECTING PIN M1	602019208	33	4	641	918824508	DRIVE ASSEMBLY AIR CONDIT

Description	Item	Pos.	Quantity	Page	Assembly	Description
EDGE PROTECTION 1-2,5X33X	262105308	14	5.2	348	917079908	TURNTABLE PANELLING
EDGE PROTECTION 1-2,5X33X	262105308	18	6.5	484	969443908	SOUND DAMPING DOWN
EDGE PROTECTION 1-2X9,5X6,	262103908	7	0.16	46	926891108	GROUND RAIL
EDGE PROTECTION 1-2X9,5X6,	262103908	8	3.5	323	96032910	BATTERY BOX, PRE-ASSEMB
EDGE PROTECTION 1-2X9,5X6,	262103908	35	0.5	327	919171008	UREA PLANT
EDGE PROTECTION 1-2X9,5X6,	262103908	20	0.3	481	96044249	COVER COMPL.
EDGE PROTECTION 1-2X9,5X6,	262103908	9	22	484	969443908	SOUND DAMPING DOWN
EDGE PROTECTION 1-2X9,5X6,	262103908	90	0.5	523	96033320	ASSEMBLY PARTS MOUNTIN
EDGE PROTECTION 1-2X9,5X6,	262103908	25	0.6	608	96028393	INTERNAL PANELLING INSTA
EDGE PROTECTION 1-2X9,5X6,	262103908	24	0.05	654	968646208	CAMERA HOLDER, PREMOU
EDGE PROTECTION 1-4X14,5	262104008	36	0.5	327	919171008	UREA PLANT
EDGE PROTECTION 1-4X14,5	262104008	19	0.25	367	969259908	SLEWING PLATFORM CATWAL
EDGE PROTECTION 1-4X14,5	262104008	35	0.26	675	917517908	COUNTERWEIGHT FRAME
EDGE SEALING RING CR6-FRE	10173722	581	3	553	96032955	HYDRAULICS
EL.ADD-ON SET-LIMIT SWITC	967891008	10	1	147	917353608	ELECTR.FOR SLEWING GEAR
EL.ADD-ON SET-LIMIT SWITC	968270208	4	1	41	917361408	EL.CENTER PART
EL.CENTER PART	917361408	3	1	13	917987508	CENTRAL SECTION CRAWLER
EL.CHARGER F.BATTERY	967919108	3	1	461	917081908	CHARGER F.BATTERY
EL.COOLANT PREHEAT 110V	917190508	413	1	11	LR 11000 -0	LIEBHERR CRAW.CRANE LR
EL.COOLANT PREHEAT MOT	917590708	2	1	667	917190508	EL.COOLANT PREHEAT
EL.EQUIPMENT SAFETY RETAI	968182008	500	1	710	917084408	S OVERRUN PROTECTION
EL.INSTRUMENTS F.CRANE	918862408	133	1	9	LR 11000 -0	LIEBHERR CRAW.CRANE LR
ELASTOMER INSERT DIN 3015	10493065	54	2	271	96033379	FIXING PARTS COMPRESSED
ELASTOMER INSERT DIN 3015	10493065	319	2	625	96033157	COMPRESSED AIR PLANT
ELBOW 90° DI=130 GUMMI	10099969	11	5	318	919063308	AIR FILTER UNIT CPL.
ELBOW CONNECTION KISSLIN	10872525	14	3	324	96032891	ELECTRIC FOR BATTERY BOX
ELECTR. F-HEAD SECTION F2	919287308	500	1	947	919220008	F-HEAD SECTION
ELECTR. FOR L-HEAD SECTIO	919301408	500	1	830	919301808	L-HEAD PIECE
ELECTR. SYSTEM F.SLEWING	918862508	163	1	9	LR 11000 -0	LIEBHERR CRAW.CRANE LR
ELECTR. SYSTEM F.SLEWING	917459108	5	1	135	917987408	SLEWING PLATFORM FRAME
ELECTR.CABLE 0,5	10870538	344	38.36	371	96033369	WIRING HARNESS
ELECTR.CABLE 0,5	10870538	344	17.45	374	96021228	WIRING HARNESS
ELECTR.CABLE 0,5	10870538	344	5.05	375	96019612	WIRING HARNESS
ELECTR.CABLE 0,75	10870539	345	18.2	371	96033369	WIRING HARNESS
ELECTR.CABLE 0,75	10870539	345	132.25	495	96033855	WIRING HARNESS
ELECTR.CABLE 0,75	10870539	345	0.64	505	968346208	DUMMY PLUG
ELECTR.CABLE 0,75	10870539	345	1.44	506	96028063	DUMMY PLUG
ELECTR.CABLE 0,75	10870539	(345)	0.16	836	96036210	TERMINAL BOX
ELECTR.CABLE 1,0	10870540	305	0.38	49	96026395	CABLING
ELECTR.CABLE 1,0	10870540	(305)	0.64	50	967908108	CABLE LIST F.CENTER SECTIO
ELECTR.CABLE 1,0	10870540	(305)	0.64	50	967908108	CABLE LIST F.CENTER SECTIO
ELECTR.CABLE 1,0	10870540	305	480.15	371	96033369	WIRING HARNESS
ELECTR.CABLE 1,0	10870540	305	379.05	374	96021228	WIRING HARNESS
ELECTR.CABLE 1,0	10870540	305	1290.29	492	96033472	WIRING HARNESS
ELECTR.CABLE 1,0	10870540	305	201.5	495	96033855	WIRING HARNESS
ELECTR.CABLE 1,0	10870540	305	684.84	499	96033473	WIRING HARNESS
ELECTR.CABLE 1,0	10870540	305	0.64	504	96039940	LEAD
ELECTR.CABLE 1,0	10870540	305	3.75	647	96021494	WIRING HARNESS
ELECTR.CABLE 1,0	10870540	305	45.81	721	96037447	WIRE TERMINAL BOX PRE-A
ELECTR.CABLE 1,0	10870540	305	94.63	838	96038161	WIRE TERMINAL BOX PRE-A
ELECTR.CABLE 1,0	10870540	305	0.16	839	96037031	LEAD
ELECTR.CABLE 1,5	10870541	307	6.6	374	96021228	WIRING HARNESS
ELECTR.CABLE 1,5	10870541	307	8.4	492	96033472	WIRING HARNESS
ELECTR.CABLE 1,5	10870541	307	5.6	495	96033855	WIRING HARNESS
ELECTR.CABLE 1,5	10870541	307	10.3	499	96033473	WIRING HARNESS
ELECTR.CABLE 1,5	10870541	307	47.71	647	96021494	WIRING HARNESS
ELECTR.CABLE 2,5	10870542	309	22.33	371	96033369	WIRING HARNESS
ELECTR.CABLE 2,5	10870542	309	25.2	374	96021228	WIRING HARNESS
ELECTR.CABLE 2,5	10870542	309	44.05	492	96033472	WIRING HARNESS
ELECTR.CABLE 2,5	10870542	309	34.8	499	96033473	WIRING HARNESS

Description	Item	Pos.	Quantity	Page	Assembly	Description
ELECTR.CABLE 25 PVC	600431508	325	32.7	492	96033472	WIRING HARNESS
ELECTR.CABLE DIN 72551 25	600431408	330	0.95	492	96033472	WIRING HARNESS
ELECTR.CRAWLER SUPPORT	917361508	3	1	56	917076308	CRAWLER TRACK CARRIER LE
ELECTR.CRAWLER SUPPORT	917361608	3	1	89	917076408	CRAWLER CARRIER RIGHT CP
ELECTR.F.FUEL TANK	967930608	500	1	443	967967608	FUEL TANK, PRE-ASSEMBLED
ELECTR.FOR SLEWING GEAR	917353608	2	1	141	918366908	SLEWING GEAR
ELECTR.FOR SLEWING GEAR	917751408	170	1	9	LR 11000 -0	LIEBHERR CRAW.CRANE LR
ELECTRIC ADD-ON PARTS CA	96033360	7	1	369	918862408	EL.INSTRUMENTS F.CRANE D
ELECTRIC ADD-ON PARTS DB	96033470	50	1	489	918862508	ELECTR. SYSTEM F.SLEWING
ELECTRIC F-CONNECTING HE	919287008	500	1	903	919219508	F-CONNECTING HEAD
ELECTRIC F. AGGREGATE	96033468	10	1	489	918862508	ELECTR. SYSTEM F.SLEWING
ELECTRIC FOR BATTERY BOX	96032891	500	1	323	96032910	BATTERY BOX, PRE-ASSEMB
ELECTRIC FOR FA-FRAME F2	919287208	500	1	975	919222808	ERECTION FRAME
ELECTRIC FOR S-PIVOT SECT	919301108	3	1	694	919163608	S PIVOT SECTION CPL.
ELECTRIC FOR SA - FRAME	917476108	3	1	396	917080308	SA FRAME
ELECTRIC FOR WINCH 1	917452308	3	1	188	917077808	WINCH 1
ELECTRIC FOR WINCH 2	917452408	3	1	207	917077908	WINCH 2
ELECTRIC FOR WINCH 4	917452608	2	1	216	917078208	WINCH 4 LUFFING GEAR
ELECTRIC FOR WINCH 6	917452808	3	1	804	917081708	WINCH 6
ELECTRIC HYDRAULIC TANK	968015308	500	1	448	967968208	OIL TANK PRE-ASS.
ELECTRIC MONTAGE ZYLINDE	968235208	60	1	428	917080608	MOUNTING EQUIPMENT CRAW
ELECTRIC POWERPACK	918826808	500	1	641	918824508	DRIVE ASSEMBLY AIR CONDIT
ELECTRIC POWERPACK	96021078	10	1	642	918826808	ELECTRIC POWERPACK
ELECTRIC POWERPACK	96021079	20	1	642	918826808	ELECTRIC POWERPACK
ELECTRIC PUMP	10425291	1	1	453	919297008	CENT. LUBRIC. SYSTEM SUP
ELECTRIC PUMP EP-1	10871517	1	1	151	917081108	CENT. LUBRIC. SYSTEM SUP
ELECTRIC PUMP EP-1	11621396	1	1	81	917322008	CENTRA.LUBRICATION SYSTE
ELECTRIC PUMP EP-1	11621396	1	1	105	917322208	CENTR.LUBRICATION SYSTEM
ELECTRICS F BASE SECTION	919287108	500	1	923	919219708	PIVOT SECTION
ELECTRONICS UNIT	10650399	35	1	340	10877138	OPERATOR SEAT
EMERGENCY CUT-OFF CRANE	968075908	4	1	378	96033360	ELECTRIC ADD-ON PARTS CA
EMERGENCY HAMMER	885042208	48	1	608	96028393	INTERNAL PANELLING INSTA
EMERGENCY HAND OPERAT	10878075	5	1	564	11004976	DIRECTIONAL CONTROL VALV
EMERGENCY SEAT	915587308	130	1	8	LR 11000 -0	LIEBHERR CRAW.CRANE LR
EMERGENCY STOP BUTTON	11211286	30	1	516	967917908	SWITCH CABINET
EMERGENCY STOP BUTTON	606144108	(2)	1	378	96033360	ELECTRIC ADD-ON PARTS CA
EMPTY CASING	97016729	5	1	847	968650608	TERMINAL BOX CPL.
EMPTY CASING 110X230X400	97116281	4	1	958	96035579	TERMINAL BOX CPL.
EMPTY CASING 110X230X600	97122558	4	1	836	96036210	TERMINAL BOX
EMPTY CASING 120X220X80X0	97039577	5	1	417	968241408	TERMINAL BOX WINCH PRE-A
EMPTY CASING 160.0X0 AL	97123899	4	1	912	96035575	TERMINAL BOX CPL.
EMPTY CASING 160X260X90X0	97032642	4	1	74	967906508	TERMINAL BOX CPL.
EMPTY CASING 160X260X90X0	97032642	4	1	100	967906608	TERMINAL BOX CPL.
EMPTY CASING 160X360X90X0	976975408	4	1	930	96035576	TERMINAL BOX CPL.
EMPTY CASING 230.0X0 AL	97113630	5	1	719	96036187	TERMINAL BOX CPL.
EMPTY CASING 255X250X121	97048070	1	1	646	96021479	TERMINAL BOX
EMPTY CASING 560X370X70	606653708	200	1	510	968681408	CONTR: PANEL PINNING
EMPTY CASING 80.0X0 AL	979204408	5	1	507	968709008	ANTENNA CPL.
EMPTY CASING POLYESTER	949825008	2	1	502	927868908	TERMINAL BOX LIGHTING
END ANGLE	602794608	60	2	646	96021479	TERMINAL BOX
END CAP 34	553181108	4	1	389	96019655	ADDNL.HEATING, PRE-ASSE
END CAP 42,3	553174108	7	1	387	918760508	ADD HEATING SUPERSTRUCT
END COVER 60	550607208	1	1	301	10675550	EQUALIZING RESERVOIR
END ELEMENT	10097614	3	1	154	11210825	DISTRIBUTION BLOCK
END ELEMENT	10097614	4	1	458	11621501	DISTRIBUTION BLOCK
END HOLDER	602110108	56	2	522	96033320	ASSEMBLY PARTS MOUNTIN
END PIPE EDELSTAHL	96021539	5	1	641	918824508	DRIVE ASSEMBLY AIR CONDIT
ENGINE OIL	919173008	86	1	8	LR 11000 -0	LIEBHERR CRAW.CRANE LR
ENTRANCE 600X155X40 ALUMI	11450714	69	2	591	919075408	CRANE DRIVER CAB ADDITIO
ENTRANCE SPF	979405208	68	3	591	919075408	CRANE DRIVER CAB ADDITIO

Description	Item	Pos.	Quantity	Page	Assembly	Description
EQUALIZER PLATE	10220448	18	4	23	11601184	COLLECTING RING
EQUALIZING RESERVOIR	570065908	1	1	38	502806508	EQUALIZING RESERVOIR
EQUALIZING RESERVOIR 0,2L	502807308	(1)	1	199	967787708	ADDITIONAL HYDRAULICS WI
EQUALIZING RESERVOIR 1L	502806508	1	1	37	96028333	EXPANSION TANK CPL.
EQUALIZING RESERVOIR 27L	10675550	4	1	298	96032897	RADIATOR, PRE-ASSEMBLED
EQUIPMENT CAMERA CAB	96029469	20	1	648	919124208	SLEWING PLATF.CAMERA MO
EQUIPMENT CAMERA RAUPE	968726908	30	1	73	917361508	ELECTR.CRAWLER SUPPORT
EQUIPMENT CAMERA RAUPE	968668608	30	1	99	917361608	ELECTR.CRAWLER SUPPORT
EQUIPMENT CAMERA SLEW C	96035790	10	1	648	919124208	SLEWING PLATF.CAMERA MO
EQUIPMENT CAMERA WINCHE	967957308	10	1	851	917229508	CAMERA MONITOR WINCH
EQUIPMENT CARRIER WELDE	968189508	50	1	264	96032892	DIESEL ENGINE, PRE-ASSEMB
EQUIPMENT MOUNTING 35 F	10324834	25	1	359	968283208	CATWALK SUPERSTR.LEFT
EQUIPMENT MOUNTING 35 F	10324834	28	1	361	968309908	PLATFORM COMPL.
ERECTING WINCH	917078908	119	1	8	LR 11000 -0	LIEBHERR CRAW.CRANE LR
ERECTION EQUIPMENT WEL	967922608	1	1	403	967852308	SA FRAME ERECTING DEVICE
ERECTION FRAME 9M	919222808	476	1	11	LR 11000 -0	LIEBHERR CRAW.CRANE LR
ES PIN 8X16 FE/ZN8/CN/T2	725111808	5	2	516	967917908	SWITCH CABINET
ETHERNET SWITCH -40/+70°C	10651470	42	1	522	96033320	ASSEMBLY PARTS MOUNTIN
EVAPORATOR	10874825	15	1	467	10228112	AIR CONDITIONING UNIT
EXHAUST MIXING PIPE	11387705	4	1	313	918861808	MUFFLER UNIT
EXHAUST MIXING PIPE J TYP	10147692	3	1	308	918861908	MUFFLER UNIT
EXHAUST MUFFLER 116/55X15	553187208	7	1	389	96019655	ADDNL.HEATING, PRE-ASSE
EXHAUST PIPE 38/FLEXIBEL	553054108	6	2.4	387	918760508	ADD HEATING SUPERSTRUCT
EXHAUST PIPE 38/FLEXIBEL	553054108	9	0.3	389	96019655	ADDNL.HEATING, PRE-ASSE
EXHAUST PIPE 50X2,5 INOXY	553124108	4	0.75	641	918824508	DRIVE ASSEMBLY AIR CONDIT
EXHAUST PIPE CPL EDELST	969327608	35	1	308	918861908	MUFFLER UNIT
EXHAUST PIPE CPL EDELST	969327808	36	1	308	918861908	MUFFLER UNIT
EXHAUST PIPE EDELSTAHL	96033550	2	1	313	918861808	MUFFLER UNIT
EXHAUST PIPE EDELSTAHL	96033551	6	1	313	918861808	MUFFLER UNIT
EXHAUST PIPE EDELSTAHL	96033552	7	1	313	918861808	MUFFLER UNIT
EXHAUST PIPE WELDED EDEL	96035418	33	1	308	918861908	MUFFLER UNIT
EXHAUST SYSTEM PIPELINES	96018835	100	1	313	918861808	MUFFLER UNIT
EXPANSION BOLT M56X305 10.	97029695	1	84	128	917076508	FIXING PARTS SLEWING RING
EXPANSION BOLT M56X350 10.	97029694	2	84	148	917080408	ROLLER SLEWING RING
EXPANSION TANK CPL.	96028331	157	1	199	967787708	ADDITIONAL HYDRAULICS WI
EXPANSION TANK CPL.	96028331	157	1	229	968081908	ADDITIONAL HYDRAULICS WI
EXPANSION TANK CPL.	96028331	152	1	413	968513208	ADDITIONAL HYDRAULICS, SA
EXPANSION TANK CPL.	96028331	157	1	817	967789008	AUX.HYDRAULIC WINCH 6
EXPANSION TANK CPL.	96028333	157	2	30	969731708	HYDRAULIC EQUIPM.CENTER
EXPANSION TANK CPL.	96028333	232	2	70	967787408	CRAWLER TRACK HYDRAULI
EXPANSION TANK CPL.	96028333	232	2	97	967787508	CRAWLER TRACK HYDRAULI
EXPANSION TANK CPL.	96028333	157	1	160	969733008	ADDITIONAL HYDR.SLEWING
EXPANSION TANK CPL.	96028333	157	1	213	967787808	ADDITIONAL HYDRAULICS WI
EXPANSION TANK CPL.	96028333	154	1	432	967788008	ADDNL.HYDR.ERECTION DEV
EXPANSION TANK CPL.	96028333	165	1	732	96020306	ADDITIONAL HYDR.S PIVOT SE
EXTENSION	10009602	5	1	83	11621291	DISTRIBUTION BLOCK
EXTENSION	10045006	12	2	453	919297008	CENT. LUBRIC. SYSTEM SUP
EXTENSION 35	774373508	70	2	218	917451208	WINCH 4 PRE-ASSEMBLY
EXTENSION 35	774373508	22	4	420	917691308	CENTRAL GREASING
EXTENSION 35	774373508	11	6	453	919297008	CENT. LUBRIC. SYSTEM SUP
EXTENSION LADDER 7/8-420X	10870476	76	1	18	918005408	CENTRAL SECTION CRAWLER
EXTENSION M10X21-SW13	774373408	29	2	453	919297008	CENT. LUBRIC. SYSTEM SUP
EXTENSION M10X21-SW13	774373408	3	2	740	917692108	CENTRAL GREASING
EXTENSION M20X1,5/M25X1,5	602613208	510	1	504	96039940	LEAD
EXTENSION M8X1	774374508	13	1	453	919297008	CENT. LUBRIC. SYSTEM SUP
EXTERNAL FEED 110V/230V	918470508	414	2	11	LR 11000 -0	LIEBHERR CRAW.CRANE LR
F BASE SECTION WELDMENT	96035996	1	1	923	919219708	PIVOT SECTION
F-ASSEMBLY UNIT	919219608	462	1	11	LR 11000 -0	LIEBHERR CRAW.CRANE LR
F-CONNECTING HEAD 8.25M	919219508	460	1	11	LR 11000 -0	LIEBHERR CRAW.CRANE LR
F-CONNECTING HEAD WELDE	96038404	1	1	903	919219508	F-CONNECTING HEAD

Description	Item	Pos.	Quantity	Page	Assembly	Description
F-GUYING	919219808	466	1	11	LR 11000 -0	LIEBHERR CRAW.CRANE LR
F-HEAD SECTION 6M 253T	919220008	468	1	11	LR 11000 -0	LIEBHERR CRAW.CRANE LR
F-HEAD SECTION WELDM. 6M	96035652	1	1	946	919220008	F-HEAD SECTION
F-INTERM.SECT.WELDM. 2318.	96036881	1	1	970	919220208	F-INTERMEDIATE SECT.
F-INTERMEDIATE SECT. 2318.	919220208	472	1	11	LR 11000 -0	LIEBHERR CRAW.CRANE LR
FA FRAME WELDMENT	96035479	1	1	975	919222808	ERECTION FRAME
FALL PROTECTION EN 360 H	11007310	2	2	133	916959908	PERSONAL PROTECTION EQ
FALL-BACK GUARD 12-36V 82	614009908	503	1	49	96026395	CABLING
FAN	10650386	(11)	1	340	10877138	OPERATOR SEAT
FAN	12100177	(59)	1	340	10877138	OPERATOR SEAT
FAN COWL	11005449	(1)	1	299	12100191	RADIATOR UNIT
FAN HUB 203 G-ALSI9CU3	955451608	3	2	298	96032897	RADIATOR, PRE-ASSEMBLED
FAN PAG	10355573	5	2	299	12100191	RADIATOR UNIT
FASTENER	885042308	49	1	608	96028393	INTERNAL PANELLING INSTA
FASTENING	96021477	20	1	643	96021078	ELECTRIC POWERPACK
FASTENING CLAMP	570066408	7	1	38	502806508	EQUALIZING RESERVOIR
FAULT INDICATOR	10429952	9	1	153	10871517	ELECTRIC PUMP
FAULT INDICATOR	10429952	9	1	456	10425291	ELECTRIC PUMP
FELT STRIP DIN 5419 5X4	261100708	12	0.6	239	11347396	ROPE DRUM
FEMALE INSERT 24-POL+PE 16	605609514	503	1	530	96033326	CABLES MOUNTING PANEL C
FEMALE INSERT 24-POL+PE 16	605609514	501	1	725	968546008	LEAD
FEMALE INSERT 24-POL+PE 16	605609514	502	1	726	968546108	LEAD
FEMALE INSERT 4-POLX2+SM	605664201	(501)	1	513	918862808	SWITCHBOX MOUNTING PART
FEMALE INSERT 64-POL 16A P	11060122	502	1	503	96035430	LEAD
FEMALE INSERT 64-POL 16A P	11060122	511	11	530	96033326	CABLES MOUNTING PANEL C
FEMALE PLUG 15-POLE	10024744	503	1	373	96033370	WIRES CPL.
FEMALE PLUG 15-POLE	10024744	503	6	375	96019612	WIRING HARNESS
FEMALE PLUG 25-POLE	602322708	505	1	373	96033370	WIRES CPL.
FEMALE PLUG 25-POLE	602322708	502	3	375	96019612	WIRING HARNESS
FEMALE PLUG 9-POLE	602338608	528	1	530	96033326	CABLES MOUNTING PANEL C
FERRITE KLAPPBAR	617000608	525	1	371	96033369	WIRING HARNESS
FERRITE KLAPPBAR	617000608	515	1	374	96021228	WIRING HARNESS
FERRULE 2 CU	11170565	6	2	126	962009308	SUPPORT PLATE COMPL.
FERRULE 2 CU	11170565	36	6	359	968283208	CATWALK SUPERSTR.LEFT
FERRULE 2 CU	11170565	9	2	676	965575208	CENTRING COMPLETE
FERRULE 2 CU	11170565	128	24	703	919304308	S PIVOT SECTION PRE-ASS.
FERRULE 2 CU	11170565	(4)	4	829	919301808	L-HEAD PIECE
FERRULE 2 CU	11170565	6	4	899	969944608	MOUNTING CPL
FERRULE 2 CU	11170565	16	4	975	919222808	ERECTION FRAME
FIBRE TENSIONING ROPE 66	97122954	1	2	938	919219808	F-GUYING
FIBRE TENSIONING ROPE 66	97122304	1	1	986	96037810	GUY ROPE CPL.
FIBRE TENSIONING ROPE 66	97121572	1	1	971	96037007	GUY ROPE CPL.
FIBRE TENSIONING ROPE 66X	97122306	1	1	987	96037814	GUY ROPE CPL.
FILLER NECK CONNECTION G	10289107	60	1	393	918824408	AIR CONDITIONING
FILLER NECK GR.40 ALU	11101353	6	1	329	968866808	UREA TANK, PRE-MOUNTING
FILLER STUB PIPE WELDED	968868108	3	1	329	968866808	UREA TANK, PRE-MOUNTING
FILLING CONNECTION	10675463	45	1	153	10871517	ELECTRIC PUMP
FILLING CONNECTION	10675463	18	1	453	919297008	CENT. LUBRIC. SYSTEM SUP
FILTER	10872409	6	1	201	11181960	CONTROL BLOCK
FILTER	11083438	2	1	467	10228112	AIR CONDITIONING UNIT
FILTER	11210617	7	1	557	11211288	CONTROL BLOCK
FILTER	11210617	7	1	559	11340741	CONTROL BLOCK
FILTER	11482393	6	1	739	11347373	CONTROL BLOCK
FILTER CARTRIDGE 0,005m³/m	510671108	191	3	551	96032955	HYDRAULICS
FILTER ELEMENT	12102047	4	1	869	96041003	FILTER PACKAGE
FILTER ELEMENT	12102048	5	1	869	96041003	FILTER PACKAGE
FILTER ELEMENT OEL 8µm	11068050	(1)	1	448	967968208	OIL TANK PRE-ASS.
FILTER INSERT 1m³/min 10µm	510671808	(1)	1	448	967968208	OIL TANK PRE-ASS.
FILTER INSERT 21m³/min3µm	571558808	1	1	319	551710208	AIR FILTER
FILTER INSERT OEL 10µm	10037623	(1)	1	550	96032955	HYDRAULICS

Description	Item	Pos.	Quantity	Page	Assembly	Description
FILTER PACKAGE	96041003	999	1	866	10876112	CRAWLER TRACTOR
FIRE EXTINGUISHER DIN EN 3	12101159	2	1	131	96005694	ACCESSORIES
FIRST AID KIST DIN 13164 260	789000308	1	1	131	96005694	ACCESSORIES
FITTING	11081053	3	1	155	774375108	PASSAGE NIPPLE BLOCK
FITTING	11644971	5	1	82	11621396	ELECTRIC PUMP
FITTING	570066008	2	1	38	502806508	EQUALIZING RESERVOIR
FITTING	955919508	195	1	30	969731708	HYDRAULIC EQUIPM.CENTER
FITTING A3P	502948208	38	1	641	918824508	DRIVE ASSEMBLY AIR CONDIT
FITTING AEHNL.ISO 8434 GAI	470701614	624	1	199	967787708	ADDITIONAL HYDRAULICS WI
FITTING AEHNL.ISO 8434 GAI	470701614	624	1	213	967787808	ADDITIONAL HYDRAULICS WI
FITTING AEHNL.ISO 8434 GAI	470701614	636	1	229	968081908	ADDITIONAL HYDRAULICS WI
FITTING AEHNL.ISO 8434 GAI	470701614	626	1	818	967789008	AUX.HYDRAULIC WINCH 6
FITTING AEHNL.ISO 8434 GZ 3	491100814	607	1	662	96043277	
FITTING AEHNL.ISO 8434;ISO	510713214	574	1	552	96032955	HYDRAULICS
FITTING BUZ 16S CR6-FREI	477701108	623	2	413	968513208	ADDITIONAL HYDRAULICS, SA
FITTING BUZ 16S CR6-FREI	477701108	860	1	556	96032955	HYDRAULICS
FITTING BUZ 22L CR6-FREI	477700208	635	3	161	969733008	ADDITIONAL HYDR.SLEWING
FITTING BUZ 30S CR6-FREI	477701608	621	3	413	968513208	ADDITIONAL HYDRAULICS, SA
FITTING BUZ 35L CR6-FREI	477700708	818	1	556	96032955	HYDRAULICS
FITTING BUZ 38S CR6-FREI	477701808	816	1	555	96032955	HYDRAULICS
FITTING BUZ 8 M14X1,5 INOX	10816958	69	1	308	918861908	MUFFLER UNIT
FITTING BUZ 8 M14X1,5 INOX	10816958	406	8	314	918861808	MUFFLER UNIT
FITTING EGE 10L G3/8A CR6-F	471904308	624	1	229	968081908	ADDITIONAL HYDRAULICS WI
FITTING EGE 10L G3/8A CR6-F	471904308	604	1	413	968513208	ADDITIONAL HYDRAULICS, SA
FITTING EGE 10L G3/8A CR6-F	471904308	668	6	553	96032955	HYDRAULICS
FITTING EGE 10L G3/8A CR6-F	471904308	602	1	666	968562908	ADDITIONAL HYDRAULIC BOLT
FITTING EGE 10S G3/8 A3C	471900408	667	1	553	96032955	HYDRAULICS
FITTING EGE 12L G1/2 A3P	471903808	744	1	555	96032955	HYDRAULICS
FITTING EGE 12S G1/2A CR6-F	471901808	607	4	116	967787608	HYDRAULIC SUPPORT
FITTING EGE 12S G1/2A CR6-F	471901808	609	1	432	967788008	ADDNL.HYDR.ERECTION DEV
FITTING EGE 16S G3/4 A3P	471901908	629	2	31	969731708	HYDRAULIC EQUIPM.CENTER
FITTING EGE 18L G3/4 CR6-F	10878394	12	1	438	96033811	PREMOUNTED FUEL FILTER
FITTING EGE 30S G3/4A CR6-F	11823327	869	1	556	96032955	HYDRAULICS
FITTING EGE 42L G1 1/2 A3P	471903608	614	5	553	96032955	HYDRAULICS
FITTING EGESD10-LR-WD A3P	471901108	625	1	161	969733008	ADDITIONAL HYDR.SLEWING
FITTING EGESD10-LR-WD A3P	471901108	820	2	556	96032955	HYDRAULICS
FITTING EGESD12-LR-WD A3P	471901208	833	2	556	96032955	HYDRAULICS
FITTING EGESD12-SR-WD A3P	471900508	617	1	732	96020306	ADDITIONAL HYDR.S PIVOT SE
FITTING EGESD16-SR-WD A3P	471900608	620	1	249	967787908	ADDNL. HYDR. F. ERECTING W
FITTING EGESD16-SR-WD A3P	471900608	710	5	554	96032955	HYDRAULICS
FITTING EGESD18-LM-WD A3P	471902308	766	8	555	96032955	HYDRAULICS
FITTING EGESD18-LM-WD A3P	471902308	621	1	626	96033157	COMPRESSED AIR PLANT
FITTING EGESD18-LR-WD A3P	471901308	608	2	249	967787908	ADDNL. HYDR. F. ERECTING W
FITTING EGESD18-LR-WD A3P	471901308	711	1	554	96032955	HYDRAULICS
FITTING EGESD18-LR-WD A3P	471901308	615	1	817	967789008	AUX.HYDRAULIC WINCH 6
FITTING EGESD20-SM-WD A3	471903208	633	2	553	96032955	HYDRAULICS
FITTING EGESD20-SR-WD A3P	471900708	682	1	32	969731708	HYDRAULIC EQUIPM.CENTER
FITTING EGESD20-SR-WD A3P	471900708	673	1	553	96032955	HYDRAULICS
FITTING EGESD20-SR1/2 A3P	471904508	637	4	733	96020306	ADDITIONAL HYDR.S PIVOT SE
FITTING EGESD28-LR-WD A3P	471901508	655	5	553	96032955	HYDRAULICS
FITTING EGESD30-SR-WD CF	471900908	736	1	554	96032955	HYDRAULICS
FITTING EGESD6-LM-WD A3P	471902008	35	1	453	919297008	CENT. LUBRIC. SYSTEM SUP
FITTING EGESD6-SR-WD A3P	471900308	687	2	554	96032955	HYDRAULICS
FITTING EL 10L CR6-FREI	472330208	658	2	31	969731708	HYDRAULIC EQUIPM.CENTER
FITTING EL 10L CR6-FREI	472330208	621	4	70	967787408	CRAWLER TRACK HYDRAULI
FITTING EL 10L CR6-FREI	472330208	622	4	97	967787508	CRAWLER TRACK HYDRAULI
FITTING EL 10L CR6-FREI	472330208	655	1	161	969733008	ADDITIONAL HYDR.SLEWING
FITTING EL 10L CR6-FREI	472330208	626	1	199	967787708	ADDITIONAL HYDRAULICS WI
FITTING EL 10L CR6-FREI	472330208	626	1	213	967787808	ADDITIONAL HYDRAULICS WI
FITTING EL 10L CR6-FREI	472330208	621	5	229	968081908	ADDITIONAL HYDRAULICS WI

Description	Item	Pos.	Quantity	Page	Assembly	Description
FITTING EL 10L CR6-FREI	472330208	602	3	413	968513208	ADDITIONAL HYDRAULICS, SA
FITTING EL 10L CR6-FREI	472330208	698	14	554	96032955	HYDRAULICS
FITTING EL 10L CR6-FREI	472330208	612	1	817	967789008	AUX.HYDRAULIC WINCH 6
FITTING EL 10S CR6-FREI	7367776	627	1	432	967788008	ADDNL.HYDR.ERECTION DEV
FITTING EL 10S CR6-FREI	7367776	666	3	553	96032955	HYDRAULICS
FITTING EL 12L M18X1,5 CR6-F	247128602	628	1	70	967787408	CRAWLER TRACK HYDRAULI
FITTING EL 12L M18X1,5 CR6-F	247128602	630	1	97	967787508	CRAWLER TRACK HYDRAULI
FITTING EL 12L M18X1,5 CR6-F	247128602	650	4	161	969733008	ADDITIONAL HYDR.SLEWING
FITTING EL 12L M18X1,5 CR6-F	247128602	604	1	199	967787708	ADDITIONAL HYDRAULICS WI
FITTING EL 12L M18X1,5 CR6-F	247128602	607	1	213	967787808	ADDITIONAL HYDRAULICS WI
FITTING EL 12L M18X1,5 CR6-F	247128602	606	1	432	967788008	ADDNL.HYDR.ERECTION DEV
FITTING EL 12L M18X1,5 CR6-F	247128602	688	11	554	96032955	HYDRAULICS
FITTING EL 12L M18X1,5 CR6-F	247128602	619	2	625	96033157	COMPRESSED AIR PLANT
FITTING EL 12L M18X1,5 CR6-F	247128602	25	1	872	96022733	BULKHEAD PLATE
FITTING EL 12S CR6-FREI	7617461	684	1	32	969731708	HYDRAULIC EQUIPM.CENTER
FITTING EL 12S CR6-FREI	7617461	831	2	556	96032955	HYDRAULICS
FITTING EL 15L CR6-FREI	472300414	638	1	161	969733008	ADDITIONAL HYDR.SLEWING
FITTING EL 15L CR6-FREI	472300414	858	1	556	96032955	HYDRAULICS
FITTING EL 16S CR6-FREI	7407098	601	2	160	969733008	ADDITIONAL HYDR.SLEWING
FITTING EL 16S CR6-FREI	7407098	713	5	554	96032955	HYDRAULICS
FITTING EL 18L CR6-FREI	247128502	668	2	32	969731708	HYDRAULIC EQUIPM.CENTER
FITTING EL 18L CR6-FREI	247128502	631	1	229	968081908	ADDITIONAL HYDRAULICS WI
FITTING EL 18L CR6-FREI	247128502	605	2	249	967787908	ADDNL. HYDR. F. ERECTING W
FITTING EL 20S CR6-FREI	7407107	620	1	31	969731708	HYDRAULIC EQUIPM.CENTER
FITTING EL 20S CR6-FREI	7407107	643	2	733	96020306	ADDITIONAL HYDR.S PIVOT SE
FITTING EL 22L CR6-FREI	247138602	776	4	555	96032955	HYDRAULICS
FITTING EL 25S CR6-FREI	7407118	610	1	199	967787708	ADDITIONAL HYDRAULICS WI
FITTING EL 25S CR6-FREI	7407118	614	1	213	967787808	ADDITIONAL HYDRAULICS WI
FITTING EL 25S CR6-FREI	7407118	613	1	229	968081908	ADDITIONAL HYDRAULICS WI
FITTING EL 25S CR6-FREI	7407118	605	1	817	967789008	AUX.HYDRAULIC WINCH 6
FITTING EL 28L CR6-FREI	7407120	602	2	31	969731708	HYDRAULIC EQUIPM.CENTER
FITTING EL 28L CR6-FREI	7407120	611	3	70	967787408	CRAWLER TRACK HYDRAULI
FITTING EL 28L CR6-FREI	7407120	606	3	97	967787508	CRAWLER TRACK HYDRAULI
FITTING EL 28L CR6-FREI	7407120	605	1	199	967787708	ADDITIONAL HYDRAULICS WI
FITTING EL 28L CR6-FREI	7407120	605	1	213	967787808	ADDITIONAL HYDRAULICS WI
FITTING EL 28L CR6-FREI	7407120	610	2	229	968081908	ADDITIONAL HYDRAULICS WI
FITTING EL 28L CR6-FREI	7407120	764	6	555	96032955	HYDRAULICS
FITTING EL 28L CR6-FREI	7407120	626	1	733	96020306	ADDITIONAL HYDR.S PIVOT SE
FITTING EL 28L CR6-FREI	7407120	617	1	817	967789008	AUX.HYDRAULIC WINCH 6
FITTING EL 42L CR6-FREI	7367986	628	20	553	96032955	HYDRAULICS
FITTING EL 42L CR6-FREI	7367986	614	1	732	96020306	ADDITIONAL HYDR.S PIVOT SE
FITTING ELSD38-S A3P	472331908	601	4	70	967787408	CRAWLER TRACK HYDRAULI
FITTING ELSD38-S A3P	472331908	601	4	97	967787508	CRAWLER TRACK HYDRAULI
FITTING ELSD38-S A3P	472331908	612	1	160	969733008	ADDITIONAL HYDR.SLEWING
FITTING ELSD38-S A3P	472331908	611	1	229	968081908	ADDITIONAL HYDRAULICS WI
FITTING ELSD38-S A3P	472331908	694	6	554	96032955	HYDRAULICS
FITTING ELSD38-S A3P	472331908	600	2	732	96020306	ADDITIONAL HYDR.S PIVOT SE
FITTING ELSD6-L CFX	472032308	601	1	625	96033157	COMPRESSED AIR PLANT
FITTING ELSD6-S A3P	472331208	651	1	161	969733008	ADDITIONAL HYDR.SLEWING
FITTING ELSD6-S A3P	472331208	27	1	453	919297008	CENT. LUBRIC. SYSTEM SUP
FITTING ELSD6-S A3P	472331208	637	3	553	96032955	HYDRAULICS
FITTING ELSD6-S A3P	472331208	9	1	740	917692108	CENTRAL GREASING
FITTING ET 12L M18X1,5 CR6-F	247105602	661	2	32	969731708	HYDRAULIC EQUIPM.CENTER
FITTING ET 12L M18X1,5 CR6-F	247105602	623	1	70	967787408	CRAWLER TRACK HYDRAULI
FITTING ET 12L M18X1,5 CR6-F	247105602	628	1	97	967787508	CRAWLER TRACK HYDRAULI
FITTING ET 12L M18X1,5 CR6-F	247105602	725	2	554	96032955	HYDRAULICS
FITTING ET 15L M22X1,5 CR6-F	472430408	634	1	31	969731708	HYDRAULIC EQUIPM.CENTER
FITTING ET 15L M22X1,5 CR6-F	472430408	794	2	555	96032955	HYDRAULICS
FITTING ET 18L CR6-FREI	247108402	651	1	31	969731708	HYDRAULIC EQUIPM.CENTER
FITTING ET 18L CR6-FREI	247108402	604	2	249	967787908	ADDNL. HYDR. F. ERECTING W

Description	Item	Pos.	Quantity	Page	Assembly	Description
FITTING ET 18L CR6-FREI	247108402	779	3	555	96032955	HYDRAULICS
FITTING ET 28L M36X2 CR6-F	7407122	619	1	817	967789008	AUX.HYDRAULIC WINCH 6
FITTING ET 30S CR6-FREI	472431808	730	1	554	96032955	HYDRAULICS
FITTING ET 30S CR6-FREI	472431808	638	1	733	96020306	ADDITIONAL HYDR.S PIVOT SE
FITTING ET 35L CR6-FREI	7407125	636	2	31	969731708	HYDRAULIC EQUIPM.CENTER
FITTING ET 6S CR6-FREI	472431208	814	3	555	96032955	HYDRAULICS
FITTING EV 10L M16X1,5 CR6-F	7027665	632	1	626	96033157	COMPRESSED AIR PLANT
FITTING EV 22L M30X2 A3C	10410771	844	1	556	96032955	HYDRAULICS
FITTING EV 28L M36X2 CR6-F	10410772	767	5	555	96032955	HYDRAULICS
FITTING EV 42L M52X2 ZN-NI C	10651363	692	6	554	96032955	HYDRAULICS
FITTING EV16S M24X1,5 A3C	10410770	841	1	556	96032955	HYDRAULICS
FITTING EV38S M52X2 A3C	10467292	691	2	554	96032955	HYDRAULICS
FITTING EVW22-LM	472201108	3	1	195	90024490	OIL-GAUGING INSTRUMENT
FITTING EVW22-LM	472201108	22	1	195	90024490	OIL-GAUGING INSTRUMENT
FITTING EW 10L M16X1,5 CR6	7403569	685	4	32	969731708	HYDRAULIC EQUIPM.CENTER
FITTING EW 10L M16X1,5 CR6	7403569	618	3	70	967787408	CRAWLER TRACK HYDRAULI
FITTING EW 10L M16X1,5 CR6	7403569	619	3	97	967787508	CRAWLER TRACK HYDRAULI
FITTING EW 10L M16X1,5 CR6	7403569	621	1	199	967787708	ADDITIONAL HYDRAULICS WI
FITTING EW 10L M16X1,5 CR6	7403569	623	1	213	967787808	ADDITIONAL HYDRAULICS WI
FITTING EW 10L M16X1,5 CR6	7403569	617	4	229	968081908	ADDITIONAL HYDRAULICS WI
FITTING EW 10L M16X1,5 CR6	7403569	617	1	249	967787908	ADDNL. HYDR. F. ERECTING W
FITTING EW 10L M16X1,5 CR6	7403569	42	1	327	919171008	UREA PLANT
FITTING EW 10L M16X1,5 CR6	7403569	603	1	413	968513208	ADDITIONAL HYDRAULICS, SA
FITTING EW 10L M16X1,5 CR6	7403569	31	1	453	919297008	CENT. LUBRIC. SYSTEM SUP
FITTING EW 10L M16X1,5 CR6	7403569	625	25	553	96032955	HYDRAULICS
FITTING EW 10L M16X1,5 CR6	7403569	610	3	625	96033157	COMPRESSED AIR PLANT
FITTING EW 10L M16X1,5 CR6	7403569	28	1	641	918824508	DRIVE ASSEMBLY AIR CONDIT
FITTING EW 10L M16X1,5 CR6	7403569	606	2	666	968562908	ADDITIONAL HYDRAULIC BOLT
FITTING EW 10L M16X1,5 CR6	7403569	603	1	817	967789008	AUX.HYDRAULIC WINCH 6
FITTING EW 10L M16X1,5 CR6	7403569	32	1	872	96022733	BULKHEAD PLATE
FITTING EW 10S CR6-FREI	7617268	608	4	116	967787608	HYDRAULIC SUPPORT
FITTING EW 10S CR6-FREI	7617268	664	8	553	96032955	HYDRAULICS
FITTING EW 12L M18X1,5 CR6	247117702	606	2	31	969731708	HYDRAULIC EQUIPM.CENTER
FITTING EW 12L M18X1,5 CR6	247117702	627	5	161	969733008	ADDITIONAL HYDR.SLEWING
FITTING EW 12L M18X1,5 CR6	247117702	602	1	199	967787708	ADDITIONAL HYDRAULICS WI
FITTING EW 12L M18X1,5 CR6	247117702	603	1	213	967787808	ADDITIONAL HYDRAULICS WI
FITTING EW 12L M18X1,5 CR6	247117702	624	1	432	967788008	ADDNL.HYDR.ERECTION DEV
FITTING EW 12L M18X1,5 CR6	247117702	721	20	554	96032955	HYDRAULICS
FITTING EW 12L M18X1,5 CR6	247117702	635	1	733	96020306	ADDITIONAL HYDR.S PIVOT SE
FITTING EW 12L M18X1,5 CR6	247117702	629	1	818	967789008	AUX.HYDRAULIC WINCH 6
FITTING EW 12L M18X1,5 CR6	247117702	604	1	861	968883308	ADDL.HYDR.F.PIN PULLING DE
FITTING EW 12L M18X1,5 CR6	247117702	605	1	864	968883408	ADDL.HYDR.F.PIN PULLING DE
FITTING EW 12L M18X1,5 CR6	247117702	24	3	872	96022733	BULKHEAD PLATE
FITTING EW 12S CR6-FREI	7617354	600	4	116	967787608	HYDRAULIC SUPPORT
FITTING EW 12S CR6-FREI	7617354	856	1	556	96032955	HYDRAULICS
FITTING EW 15L CR6-FREE	7615379	650	2	31	969731708	HYDRAULIC EQUIPM.CENTER
FITTING EW 15L CR6-FREE	7615379	20	1	872	96022733	BULKHEAD PLATE
FITTING EW 16S CR6-FREI	7617460	627	2	31	969731708	HYDRAULIC EQUIPM.CENTER
FITTING EW 16S CR6-FREI	7617460	602	3	160	969733008	ADDITIONAL HYDR.SLEWING
FITTING EW 16S CR6-FREI	7617460	621	1	249	967787908	ADDNL. HYDR. F. ERECTING W
FITTING EW 16S CR6-FREI	7617460	623	1	432	967788008	ADDNL.HYDR.ERECTION DEV
FITTING EW 16S CR6-FREI	7617460	702	4	554	96032955	HYDRAULICS
FITTING EW 18L M26X1,5 CR6	247108302	670	1	32	969731708	HYDRAULIC EQUIPM.CENTER
FITTING EW 18L M26X1,5 CR6	247108302	657	1	161	969733008	ADDITIONAL HYDR.SLEWING
FITTING EW 18L M26X1,5 CR6	247108302	630	1	229	968081908	ADDITIONAL HYDRAULICS WI
FITTING EW 18L M26X1,5 CR6	247108302	10	2	437	919140208	FUEL FEED
FITTING EW 18L M26X1,5 CR6	247108302	15	1	438	96033811	PREMOUNTED FUEL FILTER
FITTING EW 18L M26X1,5 CR6	247108302	707	3	554	96032955	HYDRAULICS
FITTING EW 18L M26X1,5 CR6	247108302	606	3	625	96033157	COMPRESSED AIR PLANT
FITTING EW 18L M26X1,5 CR6	247108302	22	1	872	96022733	BULKHEAD PLATE

Description	Item	Pos.	Quantity	Page	Assembly	Description
FITTING EW 20S M30X2 CR6-F	7407108	624	3	31	969731708	HYDRAULIC EQUIPM.CENTER
FITTING EW 20S M30X2 CR6-F	7407108	674	3	553	96032955	HYDRAULICS
FITTING EW 20S M30X2 CR6-F	7407108	645	1	733	96020306	ADDITIONAL HYDR.S PIVOT SE
FITTING EW 22L CR6-FREI	247126202	8	1	813	90200135	OIL-GAUGING INSTRUMENT
FITTING EW 22L EDELSTAHL	10873827	258	1	266	96032892	DIESEL ENGINE, PRE-ASSEMB
FITTING EW 25S CR6-FREI	7407119	605	2	160	969733008	ADDITIONAL HYDR.SLEWING
FITTING EW 25S CR6-FREI	7407119	684	2	554	96032955	HYDRAULICS
FITTING EW 25S CR6-FREI	7407119	606	1	817	967789008	AUX.HYDRAULIC WINCH 6
FITTING EW 28L CR6-FREI	7617494	613	2	70	967787408	CRAWLER TRACK HYDRAULI
FITTING EW 28L CR6-FREI	7617494	604	2	97	967787508	CRAWLER TRACK HYDRAULI
FITTING EW 28L CR6-FREI	7617494	633	1	161	969733008	ADDITIONAL HYDR.SLEWING
FITTING EW 28L CR6-FREI	7617494	627	1	199	967787708	ADDITIONAL HYDRAULICS WI
FITTING EW 28L CR6-FREI	7617494	627	1	213	967787808	ADDITIONAL HYDRAULICS WI
FITTING EW 28L CR6-FREI	7617494	671	9	553	96032955	HYDRAULICS
FITTING EW 28L CR6-FREI	7617494	621	1	817	967789008	AUX.HYDRAULIC WINCH 6
FITTING EW 6L CR6-FREI	247021702	602	3	625	96033157	COMPRESSED AIR PLANT
FITTING EW 6S M14X1,5 CR6-F	472531508	11	1	151	917081108	CENT. LUBRIC. SYSTEM SUP
FITTING EW 6S M14X1,5 CR6-F	472531508	647	2	161	969733008	ADDITIONAL HYDR.SLEWING
FITTING EW 6S M14X1,5 CR6-F	472531508	635	1	229	968081908	ADDITIONAL HYDRAULICS WI
FITTING EW 6S M14X1,5 CR6-F	472531508	21	2	420	917691308	CENTRAL GREASING
FITTING EW 6S M14X1,5 CR6-F	472531508	629	1	432	967788008	ADDNL.HYDR.ERECTION DEV
FITTING EW 6S M14X1,5 CR6-F	472531508	26	6	453	919297008	CENT. LUBRIC. SYSTEM SUP
FITTING EW 6S M14X1,5 CR6-F	472531508	13	1	497	969245308	TERMINAL BOX ELECTRICS S
FITTING EW 6S M14X1,5 CR6-F	472531508	40	1	516	967917908	SWITCH CABINET
FITTING EW 6S M14X1,5 CR6-F	472531508	636	15	553	96032955	HYDRAULICS
FITTING EW 6S M14X1,5 CR6-F	472531508	613	3	625	96033157	COMPRESSED AIR PLANT
FITTING EW 6S M14X1,5 CR6-F	472531508	632	3	733	96020306	ADDITIONAL HYDR.S PIVOT SE
FITTING EW 6S M14X1,5 CR6-F	472531508	601	1	817	967789008	AUX.HYDRAULIC WINCH 6
FITTING EW 8L CR6-FREI	247021802	13	1	331	96004209	PUMP PRE-ASS.
FITTING EWSD22-L A3P	472530608	777	3	555	96032955	HYDRAULICS
FITTING EWSD38-S A3P	472531808	600	4	70	967787408	CRAWLER TRACK HYDRAULI
FITTING EWSD38-S A3P	472531808	600	4	97	967787508	CRAWLER TRACK HYDRAULI
FITTING EWSD38-S A3P	472531808	644	1	161	969733008	ADDITIONAL HYDR.SLEWING
FITTING EWSD38-S A3P	472531808	601	3	199	967787708	ADDITIONAL HYDRAULICS WI
FITTING EWSD38-S A3P	472531808	602	3	213	967787808	ADDITIONAL HYDRAULICS WI
FITTING EWSD38-S A3P	472531808	609	4	229	968081908	ADDITIONAL HYDRAULICS WI
FITTING EWSD38-S A3P	472531808	693	8	554	96032955	HYDRAULICS
FITTING EWSD38-S A3P	472531808	601	4	732	96020306	ADDITIONAL HYDR.S PIVOT SE
FITTING EWSD38-S A3P	472531808	610	2	817	967789008	AUX.HYDRAULIC WINCH 6
FITTING GA6-LM22X1,5 A3P	502946108	623	1	626	96033157	COMPRESSED AIR PLANT
FITTING GE 10L M14X1,5 A3P	471030508	616	4	70	967787408	CRAWLER TRACK HYDRAULI
FITTING GE 10L M14X1,5 A3P	471030508	618	4	97	967787508	CRAWLER TRACK HYDRAULI
FITTING GE 10L M14X1,5 A3P	471030508	625	1	199	967787708	ADDITIONAL HYDRAULICS WI
FITTING GE 10L M14X1,5 A3P	471030508	625	1	213	967787808	ADDITIONAL HYDRAULICS WI
FITTING GE 10L M14X1,5 A3P	471030508	606	3	229	968081908	ADDITIONAL HYDRAULICS WI
FITTING GE 10L M14X1,5 A3P	471030508	634	3	553	96032955	HYDRAULICS
FITTING GE 10L M14X1,5 A3P	471030508	627	1	818	967789008	AUX.HYDRAULIC WINCH 6
FITTING GE 10L M16X1,5 CR6	7021521	2	1	333	969904608	PRESSURE RELIEF VALVE PR
FITTING GE 10L M22X1,5 CR6	471039808	621	3	553	96032955	HYDRAULICS
FITTING GE 10L M22X1,5 CR6	471039808	611	1	625	96033157	COMPRESSED AIR PLANT
FITTING GE 12L G1/2 ZNNI	471034808	654	1	161	969733008	ADDITIONAL HYDR.SLEWING
FITTING GE 12L G1/2 ZNNI	471034808	613	2	199	967787708	ADDITIONAL HYDRAULICS WI
FITTING GE 12L G1/2 ZNNI	471034808	613	2	213	967787808	ADDITIONAL HYDRAULICS WI
FITTING GE 12L G1/2 ZNNI	471034808	620	2	229	968081908	ADDITIONAL HYDRAULICS WI
FITTING GE 12L G1/2 ZNNI	471034808	605	1	432	967788008	ADDNL.HYDR.ERECTION DEV
FITTING GE 12L G1/2 ZNNI	471034808	722	4	554	96032955	HYDRAULICS
FITTING GE 12L G1/2 ZNNI	471034808	628	1	818	967789008	AUX.HYDRAULIC WINCH 6
FITTING GE 12L M22X1,5 CR6	471039908	647	7	553	96032955	HYDRAULICS
FITTING GE 12L M22X1,5 CR6	471039908	620	1	625	96033157	COMPRESSED AIR PLANT
FITTING GE 12S G1/2A CR6-F	471032608	654	1	31	969731708	HYDRAULIC EQUIPM.CENTER

Description	Item	Pos.	Quantity	Page	Assembly	Description
FITTING GE 12S G1/2A CR6-F	471032608	612	1	213	967787808	ADDITIONAL HYDRAULICS WI
FITTING GE 12S G1/2A CR6-F	471032608	600	3	553	96032955	HYDRAULICS
FITTING GE 12S G1/2A CR6-F	471032608	616	1	817	967789008	AUX.HYDRAULIC WINCH 6
FITTING GE 12S G3/8A CR6-F	471032708	622	1	161	969733008	ADDITIONAL HYDR.SLEWING
FITTING GE 12S G3/8A CR6-F	471032708	836	1	556	96032955	HYDRAULICS
FITTING GE 18L M22X1,5 CR6	471031108	7	2	443	967967608	FUEL TANK, PRE-ASSEMBLED
FITTING GE 18L M22X1,5 CR6	471031108	622	3	553	96032955	HYDRAULICS
FITTING GE 18L M22X1,5 CR6	471031108	605	4	625	96033157	COMPRESSED AIR PLANT
FITTING GE 18L M22X1,5 ST C	10815662	608	2	625	96033157	COMPRESSED AIR PLANT
FITTING GE 20S G1/2A CR6-F	7410451	681	2	32	969731708	HYDRAULIC EQUIPM.CENTER
FITTING GE 20S G1/2A CR6-F	7410451	861	1	556	96032955	HYDRAULICS
FITTING GE 22L M22X1,5 A3P	10036896	772	1	555	96032955	HYDRAULICS
FITTING GE 28L G1 A3P	471031608	742	1	554	96032955	HYDRAULICS
FITTING GE 28L G3/4A CR6-F	7410441	697	3	554	96032955	HYDRAULICS
FITTING GE 28L M42X2 CR6-F	7615629	605	2	229	968081908	ADDITIONAL HYDRAULICS WI
FITTING GE 28L M42X2 CR6-F	7615629	769	4	555	96032955	HYDRAULICS
FITTING GE 30S G1 A CR6-FRE	11002216	717	7	554	96032955	HYDRAULICS
FITTING GE 30S G3/4 A CR6-F	10877614	870	1	556	96032955	HYDRAULICS
FITTING GE 42L G1 1/2 CR6-F	471034708	611	3	31	969731708	HYDRAULIC EQUIPM.CENTER
FITTING GE 42L G1 1/2 CR6-F	471034708	615	12	553	96032955	HYDRAULICS
FITTING GE 6L M12X1,5	476607708	603	3	625	96033157	COMPRESSED AIR PLANT
FITTING GE 6LL M10X1	774376508	1	1	154	11210825	DISTRIBUTION BLOCK
FITTING GE 6LL M10X1	774376508	71	2	218	917451208	WINCH 4 PRE-ASSEMBLY
FITTING GE 8L M18X1,5 CR6-F	471039308	31	1	387	918760508	ADD HEATING SUPERSTRUCT
FITTING GEO 8L M16X1,5 CR6	10872598	3	1	333	969904608	PRESSURE RELIEF VALVE PR
FITTING GR 12/10L M18X1, A3	475031508	667	1	32	969731708	HYDRAULIC EQUIPM.CENTER
FITTING GR 12/10L M18X1, A3	475031508	601	2	413	968513208	ADDITIONAL HYDRAULICS, SA
FITTING GR 12/10L M18X1, A3	475031508	724	3	554	96032955	HYDRAULICS
FITTING ISO 8434 EL 30S CR6	482331814	728	4	554	96032955	HYDRAULICS
FITTING ISO 8434 EL 30S CR6	482331814	640	1	733	96020306	ADDITIONAL HYDR.S PIVOT SE
FITTING ISO 8434 EL 35L CR6	482330814	638	2	31	969731708	HYDRAULIC EQUIPM.CENTER
FITTING ISO 8434 EL 35L CR6	482330814	765	3	555	96032955	HYDRAULICS
FITTING ISO 8434 ET 10L M16	482430314	615	4	70	967787408	CRAWLER TRACK HYDRAULI
FITTING ISO 8434 ET 10L M16	482430314	615	4	97	967787508	CRAWLER TRACK HYDRAULI
FITTING ISO 8434 ET 10L M16	482430314	607	1	160	969733008	ADDITIONAL HYDR.SLEWING
FITTING ISO 8434 ET 10L M16	482430314	669	2	553	96032955	HYDRAULICS
FITTING ISO 8434 ET 10S CR6	482431314	753	2	555	96032955	HYDRAULICS
FITTING ISO 8434 ET 12S CR6	482431414	687	1	32	969731708	HYDRAULIC EQUIPM.CENTER
FITTING ISO 8434 ET 16S CR6	482431514	616	1	249	967787908	ADDNL. HYDR. F. ERECTING W
FITTING ISO 8434 ET 16S CR6	482431514	729	1	554	96032955	HYDRAULICS
FITTING ISO 8434 ET 20S CR6	482431614	644	1	733	96020306	ADDITIONAL HYDR.S PIVOT SE
FITTING ISO 8434 ET 38S CR6	482431814	611	1	160	969733008	ADDITIONAL HYDR.SLEWING
FITTING ISO 8434 ET 38S CR6	482431814	715	1	554	96032955	HYDRAULICS
FITTING ISO 8434 ET 42L CR6	482431114	658	12	553	96032955	HYDRAULICS
FITTING ISO 8434 EW 30S CR6	482531614	700	12	554	96032955	HYDRAULICS
FITTING ISO 8434 EW 35L M45	482530914	651	9	553	96032955	HYDRAULICS
FITTING ISO 8434 EW 35L M45	482530914	608	1	732	96020306	ADDITIONAL HYDR.S PIVOT SE
FITTING ISO 8434 EW 42L CR6	482530814	678	1	32	969731708	HYDRAULIC EQUIPM.CENTER
FITTING ISO 8434 EW 42L CR6	482530814	629	9	553	96032955	HYDRAULICS
FITTING ISO 8434 EW 42L CR6	482530814	606	1	662	96043277	
FITTING ISO 8434 EW 42L CR6	482530814	609	1	732	96020306	ADDITIONAL HYDR.S PIVOT SE
FITTING ISO 8434 GE 10S G1/4	471004514	605	4	116	967787608	HYDRAULIC SUPPORT
FITTING ISO 8434 GE 10S G1/4	471004514	614	2	161	969733008	ADDITIONAL HYDR.SLEWING
FITTING ISO 8434 GE 10S G1/4	471004514	626	1	432	967788008	ADDNL.HYDR.ERECTION DEV
FITTING ISO 8434 GE 10S G1/4	471004514	704	4	554	96032955	HYDRAULICS
FITTING ISO 8434 RED 42/10L	485438414	848	1	556	96032955	HYDRAULICS
FITTING ISO 8434-1 GE 10L G1/	7362091	655	1	31	969731708	HYDRAULIC EQUIPM.CENTER
FITTING ISO 8434-1 GE 10L G1/	7362091	624	2	161	969733008	ADDITIONAL HYDR.SLEWING
FITTING ISO 8434-1 GE 10L G1/	7362091	30	1	453	919297008	CENT. LUBRIC. SYSTEM SUP
FITTING ISO 8434-1 GE 10L G1/	7362091	659	19	553	96032955	HYDRAULICS

Description	Item	Pos.	Quantity	Page	Assembly	Description
FITTING ISO 8434-1 GE 10L G1/	7362091	31	1	872	96022733	BULKHEAD PLATE
FITTING ISO 8434-1 GE 10L M	471039708	622	4	70	967787408	CRAWLER TRACK HYDRAULI
FITTING ISO 8434-1 GE 10L M	471039708	616	4	97	967787508	CRAWLER TRACK HYDRAULI
FITTING ISO 8434-1 GE 10L M	471039708	629	3	161	969733008	ADDITIONAL HYDR.SLEWING
FITTING ISO 8434-1 GE 10L M	471039708	619	1	199	967787708	ADDITIONAL HYDRAULICS WI
FITTING ISO 8434-1 GE 10L M	471039708	618	1	213	967787808	ADDITIONAL HYDRAULICS WI
FITTING ISO 8434-1 GE 10L M	471039708	618	2	229	968081908	ADDITIONAL HYDRAULICS WI
FITTING ISO 8434-1 GE 10L M	471039708	609	1	249	967787908	ADDNL. HYDR. F. ERECTING W
FITTING ISO 8434-1 GE 10L M	471039708	803	1	555	96032955	HYDRAULICS
FITTING ISO 8434-1 GE 10L M	471039708	609	2	625	96033157	COMPRESSED AIR PLANT
FITTING ISO 8434-1 GE 10L M	471039708	614	1	817	967789008	AUX.HYDRAULIC WINCH 6
FITTING ISO 8434-1 GE 10S G3/	471032808	670	7	553	96032955	HYDRAULICS
FITTING ISO 8434-1 GE 10S G3/	471032808	603	2	861	968883308	ADDL.HYDR.F.PIN PULLING DE
FITTING ISO 8434-1 GE 10S G3/	471032808	603	2	864	968883408	ADDL.HYDR.F.PIN PULLING DE
FITTING ISO 8434-1 GE 12L M	471030708	630	3	161	969733008	ADDITIONAL HYDR.SLEWING
FITTING ISO 8434-1 GE 22L M	11621782	257	1	266	96032892	DIESEL ENGINE, PRE-ASSEMB
FITTING KEY DIN 6885 A8X7X1	434006601	92	1	63	90029090	ANGULAR GEAR
FITTING KEY DIN 6885 A8X7X1	434006601	92	1	65	90029091	ANGULAR GEAR
FITTING KEY DIN 6885 B 32X18	571827408	400	10	292	11320826	PUMP DISTRIBUTION GEAR
FITTING RED 15/10L CR6-FREI	475430108	633	1	70	967787408	CRAWLER TRACK HYDRAULI
FITTING RED 15/10L CR6-FREI	475430108	633	1	97	967787508	CRAWLER TRACK HYDRAULI
FITTING RED 15/10L CR6-FREI	475430108	839	1	556	96032955	HYDRAULICS
FITTING RED 15/12L CR6-FREI	475431808	639	3	161	969733008	ADDITIONAL HYDR.SLEWING
FITTING RED 15/12L CR6-FREI	475431808	857	2	556	96032955	HYDRAULICS
FITTING RED 15/12L CR6-FREI	475431808	21	1	872	96022733	BULKHEAD PLATE
FITTING RED 15/12L CR6-FREI	475431808	602	1	874	968883508	AUX.HYDR.PIN EXTRACTION
FITTING RED 18/15L CR6-FREI	475435608	610	1	249	967787908	ADDNL. HYDR. F. ERECTING W
FITTING RED 18/15L CR6-FREI	475435608	827	1	556	96032955	HYDRAULICS
FITTING RED 35/12L CR6-FREI	7368007	665	1	32	969731708	HYDRAULIC EQUIPM.CENTER
FITTING RED 42/18L CR6-FREI	475431708	732	2	554	96032955	HYDRAULICS
FITTING RED 42/22L A3C	475431608	763	3	555	96032955	HYDRAULICS
FITTING RED 42/28L CR6-FREI	475431308	656	17	553	96032955	HYDRAULICS
FITTING RED 42/28L CR6-FREI	475431308	615	2	732	96020306	ADDITIONAL HYDR.S PIVOT SE
FITTING RED 42/35L A3C	475436708	690	4	554	96032955	HYDRAULICS
FITTING RED 42/35L A3C	475436708	608	1	662	96043277	
FITTING REDSD12/10-L A3P	475431408	672	1	32	969731708	HYDRAULIC EQUIPM.CENTER
FITTING REDSD12/10-L A3P	475431408	627	1	70	967787408	CRAWLER TRACK HYDRAULI
FITTING REDSD12/10-L A3P	475431408	629	1	97	967787508	CRAWLER TRACK HYDRAULI
FITTING REDSD12/10-L A3P	475431408	609	1	160	969733008	ADDITIONAL HYDR.SLEWING
FITTING REDSD12/10-L A3P	475431408	620	1	199	967787708	ADDITIONAL HYDRAULICS WI
FITTING REDSD12/10-L A3P	475431408	620	1	213	967787808	ADDITIONAL HYDRAULICS WI
FITTING REDSD12/10-L A3P	475431408	633	1	229	968081908	ADDITIONAL HYDRAULICS WI
FITTING REDSD12/10-L A3P	475431408	723	8	554	96032955	HYDRAULICS
FITTING REDSD12/10-L A3P	475431408	631	1	626	96033157	COMPRESSED AIR PLANT
FITTING REDSD12/10-L A3P	475431408	601	2	666	968562908	ADDITIONAL HYDRAULIC BOLT
FITTING REDSD12/10-L A3P	475431408	630	1	818	967789008	AUX.HYDRAULIC WINCH 6
FITTING REDSD16/10-S A3P	475433508	602	4	116	967787608	HYDRAULIC SUPPORT
FITTING REDSD16/10-S A3P	475433508	623	1	161	969733008	ADDITIONAL HYDR.SLEWING
FITTING REDSD16/10-S A3P	475433508	601	1	432	967788008	ADDNL.HYDR.ERECTION DEV
FITTING REDSD16/12-S A3P	475433308	673	2	32	969731708	HYDRAULIC EQUIPM.CENTER
FITTING REDSD16/12-S A3P	475433308	862	1	556	96032955	HYDRAULICS
FITTING REDSD16/12-S A3P	475433308	604	1	864	968883408	ADDL.HYDR.F.PIN PULLING DE
FITTING REDSD16/6-S CFX	475433108	614	1	249	967787908	ADDNL. HYDR. F. ERECTING W
FITTING REDSD16/6-S CFX	475433108	712	10	554	96032955	HYDRAULICS
FITTING REDSD18/10-L A3P	475430308	807	2	555	96032955	HYDRAULICS
FITTING REDSD18/12-L A3P	475436308	669	1	32	969731708	HYDRAULIC EQUIPM.CENTER
FITTING REDSD18/12-L A3P	475436308	629	1	70	967787408	CRAWLER TRACK HYDRAULI
FITTING REDSD18/12-L A3P	475436308	631	1	97	967787508	CRAWLER TRACK HYDRAULI
FITTING REDSD18/12-L A3P	475436308	634	1	229	968081908	ADDITIONAL HYDRAULICS WI
FITTING REDSD18/12-L A3P	475436308	733	4	554	96032955	HYDRAULICS

Description	Item	Pos.	Quantity	Page	Assembly	Description
FITTING REDSD18/12-L A3P	475436308	23	1	872	96022733	BULKHEAD PLATE
FITTING REDSD18/12-L A3P	475436308	601	1	874	968883508	AUX.HYDR.PIN EXTRACTION
FITTING REDSD20/12-S A3P	475434808	621	1	31	969731708	HYDRAULIC EQUIPM.CENTER
FITTING REDSD22/12-L A3P	475436108	643	1	31	969731708	HYDRAULIC EQUIPM.CENTER
FITTING REDSD22/12-L A3P	475436108	791	1	555	96032955	HYDRAULICS
FITTING REDSD22/15-L A3P	475435508	788	3	555	96032955	HYDRAULICS
FITTING REDSD22/18-L A3P	475436008	775	5	555	96032955	HYDRAULICS
FITTING REDSD28/18-L A3P	475430908	622	1	229	968081908	ADDITIONAL HYDRAULICS WI
FITTING REDSD28/18-L A3P	475430908	840	2	556	96032955	HYDRAULICS
FITTING REDSD28/22-L A3P	475430508	612	4	70	967787408	CRAWLER TRACK HYDRAULI
FITTING REDSD28/22-L A3P	475430508	605	4	97	967787508	CRAWLER TRACK HYDRAULI
FITTING REDSD28/22-L A3P	475430508	771	5	555	96032955	HYDRAULICS
FITTING REDSD30/20-S A3P	475432608	737	5	554	96032955	HYDRAULICS
FITTING REDSD35/18-L A3P	475431208	635	2	31	969731708	HYDRAULIC EQUIPM.CENTER
FITTING REDSD35/18-L A3P	475431208	708	5	554	96032955	HYDRAULICS
FITTING REDSD35/22-L CFX	475431508	664	1	32	969731708	HYDRAULIC EQUIPM.CENTER
FITTING REDSD35/22-L CFX	475431508	838	1	556	96032955	HYDRAULICS
FITTING REDSD35/28-L CFX	475430408	677	1	32	969731708	HYDRAULIC EQUIPM.CENTER
FITTING REDSD35/28-L CFX	475430408	605	2	732	96020306	ADDITIONAL HYDR.S PIVOT SE
FITTING REDSD38/16-S A3P	475434208	610	4	160	969733008	ADDITIONAL HYDR.SLEWING
FITTING REDSD38/16-S A3P	475434208	683	3	554	96032955	HYDRAULICS
FITTING REDSD38/6-S A3P	475408108	682	3	554	96032955	HYDRAULICS
FITTING REDSDN10/6-S A3P	475432008	628	1	432	967788008	ADDNL.HYDR.ERECTION DEV
FITTING REDSDN10/6-S A3P	475432008	703	6	554	96032955	HYDRAULICS
FITTING REDSDN12/6-L A3P	475430208	616	1	625	96033157	COMPRESSED AIR PLANT
FITTING REDSDN25/12-S A3P	475433608	611	1	199	967787708	ADDITIONAL HYDRAULICS WI
FITTING REDSDN25/12-S A3P	475433608	611	1	213	967787808	ADDITIONAL HYDRAULICS WI
FITTING REDSDN25/12-S A3P	475433608	612	1	229	968081908	ADDITIONAL HYDRAULICS WI
FITTING REDSDN25/12-S A3P	475433608	607	1	817	967789008	AUX.HYDRAULIC WINCH 6
FITTING REDSDN25/20-S A3P	475432308	652	1	31	969731708	HYDRAULIC EQUIPM.CENTER
FITTING REDSDN25/20-S A3P	475432308	867	1	556	96032955	HYDRAULICS
FITTING REDSDN25/6-S A3P	475433708	864	1	556	96032955	HYDRAULICS
FITTING REDSDN28/10-L A3P	475435408	786	1	555	96032955	HYDRAULICS
FITTING REDSDN28/10-L A3P	475435408	628	1	733	96020306	ADDITIONAL HYDR.S PIVOT SE
FITTING REDSDN28/12-L A3P	475435708	604	2	31	969731708	HYDRAULIC EQUIPM.CENTER
FITTING REDSDN28/12-L A3P	475435708	610	1	70	967787408	CRAWLER TRACK HYDRAULI
FITTING REDSDN28/12-L A3P	475435708	624	1	97	967787508	CRAWLER TRACK HYDRAULI
FITTING REDSDN28/12-L A3P	475435708	603	1	199	967787708	ADDITIONAL HYDRAULICS WI
FITTING REDSDN28/12-L A3P	475435708	606	1	213	967787808	ADDITIONAL HYDRAULICS WI
FITTING REDSDN28/12-L A3P	475435708	793	1	555	96032955	HYDRAULICS
FITTING REDSDN28/12-L A3P	475435708	620	1	817	967789008	AUX.HYDRAULIC WINCH 6
FITTING REDSDN30/12-S A3P	475434008	608	1	432	967788008	ADDNL.HYDR.ERECTION DEV
FITTING REDSDN30/16-S A3P	475432508	701	4	554	96032955	HYDRAULICS
FITTING REDSDN30/25-S A3P	475432708	652	1	161	969733008	ADDITIONAL HYDR.SLEWING
FITTING REDSDN30/25-S A3P	475432708	632	2	432	967788008	ADDNL.HYDR.ERECTION DEV
FITTING REDSDN30/25-S A3P	475432708	830	1	556	96032955	HYDRAULICS
FITTING REDSDN30/6-S A3P	475434108	835	1	556	96032955	HYDRAULICS
FITTING REDSDN38/20-S CFX	475435008	866	2	556	96032955	HYDRAULICS
FITTING REDSDN38/20-S CFX	475435008	649	1	733	96020306	ADDITIONAL HYDR.S PIVOT SE
FITTING REDSDN38/25-S A3P	475434308	606	5	160	969733008	ADDITIONAL HYDR.SLEWING
FITTING REDSDN38/25-S A3P	475434308	868	1	556	96032955	HYDRAULICS
FITTING REDSDN38/25-S A3P	475434308	648	1	733	96020306	ADDITIONAL HYDR.S PIVOT SE
FITTING REDSDN38/30-S CFX	475435308	727	4	554	96032955	HYDRAULICS
FITTING REDSDN42/12-L A3P	475407208	731	4	554	96032955	HYDRAULICS
FITTING REDSDN42/12-L A3P	475407208	612	1	732	96020306	ADDITIONAL HYDR.S PIVOT SE
FITTING RI G1/2AXG1/4 CR6-F	475500408	755	2	555	96032955	HYDRAULICS
FITTING RSWS10-LM-WD A3P	476610208	843	1	556	96032955	HYDRAULICS
FITTING RSWS10-LR-WD A3P	473230508	633	1	31	969731708	HYDRAULIC EQUIPM.CENTER
FITTING RSWS10-SR-WD A3P	473231008	783	4	555	96032955	HYDRAULICS
FITTING RSWS10-SR-WD A3P	473231008	602	2	861	968883308	ADDL.HYDR.F.PIN PULLING DE

Description	Item	Pos.	Quantity	Page	Assembly	Description
FITTING RSWS10-SR-WD A3P	473231008	602	2	864	968883408	ADDL.HYDR.F.PIN PULLING DE
FITTING RSWS12-LM-WD M18X	476611708	849	2	556	96032955	HYDRAULICS
FITTING RSWS12-LR-WD A3P	473230808	601	2	861	968883308	ADDL.HYDR.F.PIN PULLING DE
FITTING RSWS12-LR-WD A3P	473230808	601	2	864	968883408	ADDL.HYDR.F.PIN PULLING DE
FITTING RSWS12-SR-WD A3P	476611508	604	8	116	967787608	HYDRAULIC SUPPORT
FITTING RSWS16-SM-WD A3P	476611408	618	1	249	967787908	ADDNL. HYDR. F. ERECTING W
FITTING RSWS16-SR-WD A3P	473231208	603	1	432	967788008	ADDNL.HYDR.ERECTION DEV
FITTING RSWS20-SR-WD A3P	473231408	719	2	554	96032955	HYDRAULICS
FITTING RSWS22-LR-WD CR6	473300208	625	1	31	969731708	HYDRAULIC EQUIPM.CENTER
FITTING RSWS22-LR-WD CR6	473300208	748	2	555	96032955	HYDRAULICS
FITTING RSWS28-LM-WD A3P	476630908	622	1	817	967789008	AUX.HYDRAULIC WINCH 6
FITTING RSWS6-SR-WD A3P	473230608	12	2	590	919075408	CRANE DRIVER CAB ADDITIO
FITTING SNV10-L CFX	470010108	659	3	32	969731708	HYDRAULIC EQUIPM.CENTER
FITTING SNV10-L CFX	470010108	608	1	160	969733008	ADDITIONAL HYDR.SLEWING
FITTING SNV10-L CFX	470010108	756	2	555	96032955	HYDRAULICS
FITTING SNV10-S A3P	470010208	665	1	553	96032955	HYDRAULICS
FITTING SNV12-L A3P	470011308	605	2	31	969731708	HYDRAULIC EQUIPM.CENTER
FITTING SNV12-L A3P	470011308	624	1	70	967787408	CRAWLER TRACK HYDRAULI
FITTING SNV12-L A3P	470011308	626	1	97	967787508	CRAWLER TRACK HYDRAULI
FITTING SNV12-L A3P	470011308	606	1	199	967787708	ADDITIONAL HYDRAULICS WI
FITTING SNV12-L A3P	470011308	604	1	213	967787808	ADDITIONAL HYDRAULICS WI
FITTING SNV12-L A3P	470011308	625	1	229	968081908	ADDITIONAL HYDRAULICS WI
FITTING SNV12-L A3P	470011308	623	1	817	967789008	AUX.HYDRAULIC WINCH 6
FITTING SNV12-L A3P	470011308	602	1	824	96006590	AUXILIARY HYDR.CONNECTIN
FITTING SNV12-L A3P	470011308	26	1	872	96022733	BULKHEAD PLATE
FITTING SNV12-S A3P	470010308	622	2	31	969731708	HYDRAULIC EQUIPM.CENTER
FITTING SNV12-S A3P	470010308	641	1	733	96020306	ADDITIONAL HYDR.S PIVOT SE
FITTING SNV12-S A3P	470010308	600	1	824	96006590	AUXILIARY HYDR.CONNECTIN
FITTING SNV12-S A3P	470010308	606	1	864	968883408	ADDL.HYDR.F.PIN PULLING DE
FITTING SNV16-S A3P	470010808	680	2	32	969731708	HYDRAULIC EQUIPM.CENTER
FITTING SNV16-S A3P	470010808	642	2	161	969733008	ADDITIONAL HYDR.SLEWING
FITTING SNV16-S A3P	470010808	622	1	249	967787908	ADDNL. HYDR. F. ERECTING W
FITTING SNV20-S A3P	470010508	642	3	733	96020306	ADDITIONAL HYDR.S PIVOT SE
FITTING SNV28-L A3P	470010608	837	1	556	96032955	HYDRAULICS
FITTING SNV30-S A3P	470011108	639	1	733	96020306	ADDITIONAL HYDR.S PIVOT SE
FITTING SNV42-L A3P	470011408	714	4	554	96032955	HYDRAULICS
FITTING SNV6-S A3P	470011508	631	1	432	967788008	ADDNL.HYDR.ERECTION DEV
FITTING SNV6-S A3P	470011508	846	3	556	96032955	HYDRAULICS
FITTING SV 25S A3C	474032808	823	1	556	96032955	HYDRAULICS
FITTING T 16S CR6-FREI	470432508	603	4	116	967787608	HYDRAULIC SUPPORT
FITTING T 16S CR6-FREI	470432508	613	1	161	969733008	ADDITIONAL HYDR.SLEWING
FITTING T 16S CR6-FREI	470432508	602	1	432	967788008	ADDNL.HYDR.ERECTION DEV
FITTING T 18L A3C	470430608	734	4	554	96032955	HYDRAULICS
FITTING T 22L	470400708	4	1	195	90024490	OIL-GAUGING INSTRUMENT
FITTING T 22L	470400708	11	1	195	90024490	OIL-GAUGING INSTRUMENT
FITTING T 22L	470400708	4	1	223	90200528	OIL-GAUGING INSTRUMENT
FITTING T 22L CR6-FREI	470430708	642	1	31	969731708	HYDRAULIC EQUIPM.CENTER
FITTING T 22L CR6-FREI	470430708	789	2	555	96032955	HYDRAULICS
FITTING T 28L A3C	470430808	602	2	70	967787408	CRAWLER TRACK HYDRAULI
FITTING T 28L A3C	470430808	607	2	97	967787508	CRAWLER TRACK HYDRAULI
FITTING T 28L A3C	470430808	796	2	555	96032955	HYDRAULICS
FITTING T 28L A3C	470430808	627	1	733	96020306	ADDITIONAL HYDR.S PIVOT SE
FITTING T 30S A3C	470432908	607	1	413	968513208	ADDITIONAL HYDRAULICS, SA
FITTING T 30S A3C	470432908	801	2	555	96032955	HYDRAULICS
FITTING T 35L A3P	470431508	709	2	554	96032955	HYDRAULICS
FITTING T 35L A3P	470431508	606	1	732	96020306	ADDITIONAL HYDR.S PIVOT SE
FITTING T 42L A3C	470431408	677	19	553	96032955	HYDRAULICS
FITTING T 42L A3C	470431408	611	1	732	96020306	ADDITIONAL HYDR.S PIVOT SE
FITTING TR 22/15/22L CR6-FRE	475133408	826	1	556	96032955	HYDRAULICS
FITTING W 16S A3C	470232608	648	6	31	969731708	HYDRAULIC EQUIPM.CENTER

Description	Item	Pos.	Quantity	Page	Assembly	Description
FITTING W 16S A3C	470232608	600	1	432	967788008	ADDNL.HYDR.ERECTION DEV
FITTING W 28L A3C	470230808	623	1	229	968081908	ADDITIONAL HYDRAULICS WI
FITTING W 28L A3C	470230808	695	1	554	96032955	HYDRAULICS
FITTING W 35L CR6-FREI	470231108	609	1	662	96043277	
FITTING W 42L A3P	470231408	716	2	554	96032955	HYDRAULICS
FITTING W22-L	470200708	9	1	224	90200533	OIL-GAUGING INSTRUMENT
FITTING WE 6LL M10x1	774373808	12	48	81	917322008	CENTRA.LUBRICATION SYSTE
FITTING WE 6LL M10x1	774373808	1	1	84	11491831	DISTRIBUTION BLOCK
FITTING WE 6LL M10x1	774373808	1	1	85	11491832	DISTRIBUTION BLOCK
FITTING WE 6LL M10x1	774373808	1	1	86	11491833	DISTRIBUTION BLOCK
FITTING WE 6LL M10x1	774373808	12	48	105	917322208	CENTR.LUBRICATION SYSTEM
FITTING WE 6LL M10x1	774373808	12	12	151	917081108	CENT. LUBRIC. SYSTEM SUP
FITTING WE 6LL M10x1	774373808	1	1	421	11621498	DISTRIBUTION BLOCK
FITTING WE 6LL M10x1	774373808	9	1	453	919297008	CENT. LUBRIC. SYSTEM SUP
FITTING WE 6LL M10x1	774373808	1	1	457	11621502	DISTRIBUTION BLOCK
FITTING WE 6LL M10x1	774373808	1	1	458	11621501	DISTRIBUTION BLOCK
FITTING WE 6LL M10x1	774373808	1	1	741	11621500	DISTRIBUTION BLOCK
FITTING WH 8S M14X1,5 CR6-F	7368166	743	2	555	96032955	HYDRAULICS
FITTING XG10-L A3P	470030308	686	1	32	969731708	HYDRAULIC EQUIPM.CENTER
FITTING XG10-L A3P	470030308	614	2	413	968513208	ADDITIONAL HYDRAULICS, SA
FITTING XG10-L A3P	470030308	746	13	555	96032955	HYDRAULICS
FITTING XG10-L A3P	470030308	613	5	732	96020306	ADDITIONAL HYDR.S PIVOT SE
FITTING XG12-L A3P	470030408	675	2	32	969731708	HYDRAULIC EQUIPM.CENTER
FITTING XG12-L A3P	470030408	625	1	70	967787408	CRAWLER TRACK HYDRAULI
FITTING XG12-L A3P	470030408	627	1	97	967787508	CRAWLER TRACK HYDRAULI
FITTING XG12-L A3P	470030408	615	1	432	967788008	ADDNL.HYDR.ERECTION DEV
FITTING XG12-L A3P	470030408	726	3	554	96032955	HYDRAULICS
FITTING XG12-L A3P	470030408	620	4	732	96020306	ADDITIONAL HYDR.S PIVOT SE
FITTING XG12-S A3P	470032508	662	2	32	969731708	HYDRAULIC EQUIPM.CENTER
FITTING XG12-S A3P	470032508	829	1	556	96032955	HYDRAULICS
FITTING XG12-S A3P	470032508	621	4	732	96020306	ADDITIONAL HYDR.S PIVOT SE
FITTING XG15-L A3P	470030508	609	1	70	967787408	CRAWLER TRACK HYDRAULI
FITTING XG15-L A3P	470030508	609	1	97	967787508	CRAWLER TRACK HYDRAULI
FITTING XG16-S A3P	470032708	628	10	31	969731708	HYDRAULIC EQUIPM.CENTER
FITTING XG16-S A3P	470032708	618	2	161	969733008	ADDITIONAL HYDR.SLEWING
FITTING XG16-S A3P	470032708	630	1	733	96020306	ADDITIONAL HYDR.S PIVOT SE
FITTING XG18-L A3P	470030608	605	1	70	967787408	CRAWLER TRACK HYDRAULI
FITTING XG18-L A3P	470030608	611	1	97	967787508	CRAWLER TRACK HYDRAULI
FITTING XG18-L A3P	470030608	758	4	555	96032955	HYDRAULICS
FITTING XG18-L A3P	470030608	607	2	625	96033157	COMPRESSED AIR PLANT
FITTING XG22-L A3P	470030708	773	5	555	96032955	HYDRAULICS
FITTING XG25-S A3P	470032908	865	2	556	96032955	HYDRAULICS
FITTING XG25-S A3P	470032908	647	2	733	96020306	ADDITIONAL HYDR.S PIVOT SE
FITTING XG28-L A3P	470030808	607	1	70	967787408	CRAWLER TRACK HYDRAULI
FITTING XG28-L A3P	470030808	612	1	97	967787508	CRAWLER TRACK HYDRAULI
FITTING XG28-L A3P	470030808	761	3	555	96032955	HYDRAULICS
FITTING XG28-L A3P	470030808	607	5	732	96020306	ADDITIONAL HYDR.S PIVOT SE
FITTING XG30-S CFX	470033008	619	8	413	968513208	ADDITIONAL HYDRAULICS, SA
FITTING XG30-S CFX	470033008	718	2	554	96032955	HYDRAULICS
FITTING XG30-S CFX	470033008	623	3	732	96020306	ADDITIONAL HYDR.S PIVOT SE
FITTING XG35-L A3P	470033208	612	1	662	96043277	
FITTING XG35-L A3P	470033208	603	1	732	96020306	ADDITIONAL HYDR.S PIVOT SE
FITTING XG38-S A3P	470033108	609	12	31	969731708	HYDRAULIC EQUIPM.CENTER
FITTING XG38-S A3P	470033108	608	2	70	967787408	CRAWLER TRACK HYDRAULI
FITTING XG38-S A3P	470033108	613	2	97	967787508	CRAWLER TRACK HYDRAULI
FITTING XG38-S A3P	470033108	678	29	553	96032955	HYDRAULICS
FITTING XG38-S A3P	470033108	610	1	662	96043277	
FITTING XG38-S A3P	470033108	602	7	732	96020306	ADDITIONAL HYDR.S PIVOT SE
FITTING XG42-L A3P	470030908	757	14	555	96032955	HYDRAULICS
FITTING XG42-L A3P	470030908	611	1	662	96043277	

Description	Item	Pos.	Quantity	Page	Assembly	Description
FITTING XG42-L A3P	470030908	610	1	732	96020306	ADDITIONAL HYDR.S PIVOT SE
FITTING XG6-S A3P	470031008	631	1	31	969731708	HYDRAULIC EQUIPM.CENTER
FITTING XGAI6-SR A3P	470700208	626	1	70	967787408	CRAWLER TRACK HYDRAULI
FITTING XGAI6-SR A3P	470700208	625	1	97	967787508	CRAWLER TRACK HYDRAULI
FITTING XGAI6-SR A3P	470700208	620	2	161	969733008	ADDITIONAL HYDR.SLEWING
FITTING XGAI6-SR A3P	470700208	607	1	199	967787708	ADDITIONAL HYDRAULICS WI
FITTING XGAI6-SR A3P	470700208	608	1	213	967787808	ADDITIONAL HYDRAULICS WI
FITTING XGAI6-SR A3P	470700208	608	1	229	968081908	ADDITIONAL HYDRAULICS WI
FITTING XGAI6-SR A3P	470700208	630	1	432	967788008	ADDNL.HYDR.ERECTION DEV
FITTING XGAI6-SR A3P	470700208	650	14	553	96032955	HYDRAULICS
FITTING XGAI6-SR A3P	470700208	600	1	817	967789008	AUX.HYDRAULIC WINCH 6
FITTING XGE10-LM-ED M18X1,	471039508	27	1	641	918824508	DRIVE ASSEMBLY AIR CONDIT
FITTING XGE10-LR-ED3/8" A3P	471039608	646	1	161	969733008	ADDITIONAL HYDR.SLEWING
FITTING XGE10-LR-ED3/8" A3P	471039608	618	2	199	967787708	ADDITIONAL HYDRAULICS WI
FITTING XGE10-LR-ED3/8" A3P	471039608	615	2	213	967787808	ADDITIONAL HYDRAULICS WI
FITTING XGE10-LR-ED3/8" A3P	471039608	601	2	229	968081908	ADDITIONAL HYDRAULICS WI
FITTING XGE10-LR-ED3/8" A3P	471039608	612	4	413	968513208	ADDITIONAL HYDRAULICS, SA
FITTING XGE10-LR-ED3/8" A3P	471039608	675	25	553	96032955	HYDRAULICS
FITTING XGE10-LR-ED3/8" A3P	471039608	600	7	666	968562908	ADDITIONAL HYDRAULIC BOLT
FITTING XGE10-LR-ED3/8" A3P	471039608	618	2	732	96020306	ADDITIONAL HYDR.S PIVOT SE
FITTING XGE10-LR-ED3/8" A3P	471039608	631	2	818	967789008	AUX.HYDRAULIC WINCH 6
FITTING XGE12-LM-ED M18X1,	471039408	26	1	641	918824508	DRIVE ASSEMBLY AIR CONDIT
FITTING XGE12-LR-ED A3P	471030808	615	1	161	969733008	ADDITIONAL HYDR.SLEWING
FITTING XGE12-LR-ED A3P	471030808	605	1	413	968513208	ADDITIONAL HYDRAULICS, SA
FITTING XGE12-LR-ED A3P	471030808	806	1	555	96032955	HYDRAULICS
FITTING XGE12-LR-ED A3P	471030808	616	2	732	96020306	ADDITIONAL HYDR.S PIVOT SE
FITTING XGE12-LR-ED A3P	471030808	29	1	872	96022733	BULKHEAD PLATE
FITTING XGE12-LR-ED1/4" A3P	471035308	625	1	432	967788008	ADDNL.HYDR.ERECTION DEV
FITTING XGE12-LR-ED1/4" A3P	471035308	689	15	554	96032955	HYDRAULICS
FITTING XGE15-LM-ED A3P	471030908	645	2	553	96032955	HYDRAULICS
FITTING XGE15-LR-ED A3P	471031008	641	3	31	969731708	HYDRAULIC EQUIPM.CENTER
FITTING XGE15-LR-ED A3P	471031008	52	1	130	96005686	MAIN TOOLS
FITTING XGE15-LR-ED A3P	471031008	612	1	199	967787708	ADDITIONAL HYDRAULICS WI
FITTING XGE15-LR-ED A3P	471031008	619	1	249	967787908	ADDNL. HYDR. F. ERECTING W
FITTING XGE15-LR-ED A3P	471031008	845	1	556	96032955	HYDRAULICS
FITTING XGE16-SM-ED A3P	471033008	611	1	249	967787908	ADDNL. HYDR. F. ERECTING W
FITTING XGE16-SM-ED A3P	471033008	741	12	554	96032955	HYDRAULICS
FITTING XGE16-SR-ED A3P	471033208	679	1	32	969731708	HYDRAULIC EQUIPM.CENTER
FITTING XGE16-SR-ED A3P	471033208	606	4	116	967787608	HYDRAULIC SUPPORT
FITTING XGE16-SR-ED A3P	471033208	616	2	161	969733008	ADDITIONAL HYDR.SLEWING
FITTING XGE16-SR-ED A3P	471033208	600	2	249	967787908	ADDNL. HYDR. F. ERECTING W
FITTING XGE16-SR-ED A3P	471033208	622	1	432	967788008	ADDNL.HYDR.ERECTION DEV
FITTING XGE16-SR-ED A3P	471033208	680	9	554	96032955	HYDRAULICS
FITTING XGE16-SR-ED3/4" A3	471033108	630	6	31	969731708	HYDRAULIC EQUIPM.CENTER
FITTING XGE18-LM-ED M18X1,	471037008	628	3	161	969733008	ADDITIONAL HYDR.SLEWING
FITTING XGE18-LM-ED M26X1,	476607808	834	3	556	96032955	HYDRAULICS
FITTING XGE18-LR-ED A3P	471031208	617	8	31	969731708	HYDRAULIC EQUIPM.CENTER
FITTING XGE18-LR-ED A3P	471031208	619	1	229	968081908	ADDITIONAL HYDRAULICS WI
FITTING XGE18-LR-ED A3P	471031208	603	4	249	967787908	ADDNL. HYDR. F. ERECTING W
FITTING XGE18-LR-ED3/4" A3P	471037508	14	1	438	96033811	PREMOUNTED FUEL FILTER
FITTING XGE18-LR-ED3/4" A3P	471037508	853	2	556	96032955	HYDRAULICS
FITTING XGE20-SM-ED A3P	471033308	643	2	553	96032955	HYDRAULICS
FITTING XGE20-SR-ED A3P	471033408	623	2	31	969731708	HYDRAULIC EQUIPM.CENTER
FITTING XGE20-SR-ED A3P	471033408	672	1	553	96032955	HYDRAULICS
FITTING XGE22-LM-ED M26X1,	471031308	620	4	70	967787408	CRAWLER TRACK HYDRAULI
FITTING XGE22-LM-ED M26X1,	471031308	621	4	97	967787508	CRAWLER TRACK HYDRAULI
FITTING XGE22-LM-ED M26X1,	471031308	619	3	553	96032955	HYDRAULICS
FITTING XGE22-LR-ED A3P	471031408	778	2	555	96032955	HYDRAULICS
FITTING XGE25-SR-ED A3P	471033608	618	2	31	969731708	HYDRAULIC EQUIPM.CENTER
FITTING XGE25-SR-ED A3P	471033608	663	2	553	96032955	HYDRAULICS

Description	Item	Pos.	Quantity	Page	Assembly	Description
FITTING XGE28-LM-ED A3P	471031508	615	1	199	967787708	ADDITIONAL HYDRAULICS WI
FITTING XGE28-LM-ED A3P	471031508	619	1	213	967787808	ADDITIONAL HYDRAULICS WI
FITTING XGE28-LM-ED A3P	471031508	617	12	553	96032955	HYDRAULICS
FITTING XGE35-LM-ED A3P	471031808	620	13	553	96032955	HYDRAULICS
FITTING XGE35-LR-ED A3P	471034508	612	3	31	969731708	HYDRAULIC EQUIPM.CENTER
FITTING XGE42-LM-ED A3P	471031908	616	5	553	96032955	HYDRAULICS
FITTING XGE6-LM-ED A3P	471030108	630	1	626	96033157	COMPRESSED AIR PLANT
FITTING XGE6-LM-EDX0	971265208	158	3	625	96033157	COMPRESSED AIR PLANT
FITTING XGE6-SM-ED A3P	471030208	638	1	553	96032955	HYDRAULICS
FITTING XGE6-SR-ED A3P	471032108	626	1	31	969731708	HYDRAULIC EQUIPM.CENTER
FITTING XGE6-SR-ED A3P	471032108	2	1	205	917451408	CENTRAL GREASING
FITTING XGE6-SR-ED A3P	471032108	12	6	420	917691308	CENTRAL GREASING
FITTING XGE6-SR-ED A3P	471032108	25	26	453	919297008	CENT. LUBRIC. SYSTEM SUP
FITTING XGE6-SR-ED A3P	471032108	41	1	516	967917908	SWITCH CABINET
FITTING XGE6-SR-ED A3P	471032108	679	10	554	96032955	HYDRAULICS
FITTING XGE6-SR-ED A3P	471032108	615	1	625	96033157	COMPRESSED AIR PLANT
FITTING XGE6-SR-ED A3P	471032108	633	3	733	96020306	ADDITIONAL HYDR.S PIVOT SE
FITTING XGE6-SR-ED A3P	471032108	6	6	740	917692108	CENTRAL GREASING
FITTING XGE6-SR-ED A3P	471032108	2	1	820	917481408	CENTRAL GREASING
FITTING XGE8-SM-ED CFX	471032208	740	6	554	96032955	HYDRAULICS
FITTING XGE8-SR-ED CFX	471032308	792	1	555	96032955	HYDRAULICS
FITTING XGEV30-SR-WD A3P	471033808	699	5	554	96032955	HYDRAULICS
FITTING XGEV38-SR-WD A3P	471034408	660	3	553	96032955	HYDRAULICS
FITTING XGR15/10-L A3P	475031608	632	1	70	967787408	CRAWLER TRACK HYDRAULI
FITTING XGR15/10-L A3P	475031608	634	1	97	967787508	CRAWLER TRACK HYDRAULI
FITTING XGR15/10-L A3P	475031608	616	8	229	968081908	ADDITIONAL HYDRAULICS WI
FITTING XGR15/12-L A3P	475031708	615	2	229	968081908	ADDITIONAL HYDRAULICS WI
FITTING XGR15/12-L A3P	475031708	787	1	555	96032955	HYDRAULICS
FITTING XGR16/12-S A3P	475032508	601	4	116	967787608	HYDRAULIC SUPPORT
FITTING XGR16/12-S A3P	475032508	617	1	161	969733008	ADDITIONAL HYDR.SLEWING
FITTING XGR16/12-S A3P	475032508	634	1	733	96020306	ADDITIONAL HYDR.S PIVOT SE
FITTING XGR16/12-S A3P	475032508	601	1	824	96006590	AUXILIARY HYDR.CONNECTIN
FITTING XGR18/12-L A3P	475034508	630	1	70	967787408	CRAWLER TRACK HYDRAULI
FITTING XGR18/12-L A3P	475034508	632	1	97	967787508	CRAWLER TRACK HYDRAULI
FITTING XGR18/12-L A3P	475034508	12	1	437	919140208	FUEL FEED
FITTING XGR18/12-L A3P	475034508	603	1	824	96006590	AUXILIARY HYDR.CONNECTIN
FITTING XGR18/15-L A3P	475030208	600	8	31	969731708	HYDRAULIC EQUIPM.CENTER
FITTING XGR18/15-L A3P	475030208	11	1	437	919140208	FUEL FEED
FITTING XGR18/15-L A3P	475030208	805	1	555	96032955	HYDRAULICS
FITTING XGR25/20-S A3P	475033008	632	2	553	96032955	HYDRAULICS
FITTING XGR25/20-S A3P	475033008	650	1	733	96020306	ADDITIONAL HYDR.S PIVOT SE
FITTING XGR28/18-L A3P	475031108	618	1	817	967789008	AUX.HYDRAULIC WINCH 6
FITTING XGR28/22-L A3P	475031808	798	1	555	96032955	HYDRAULICS
FITTING XGR28/22-L A3P	475031808	629	2	733	96020306	ADDITIONAL HYDR.S PIVOT SE
FITTING XGR30/16-S CFX	475033708	606	2	413	968513208	ADDITIONAL HYDRAULICS, SA
FITTING XGR30/16-S CFX	475033708	604	2	432	967788008	ADDNL.HYDR.ERECTION DEV
FITTING XGR30/20-S A3P	475034008	799	2	555	96032955	HYDRAULICS
FITTING XGR30/20-S A3P	475034008	636	5	733	96020306	ADDITIONAL HYDR.S PIVOT SE
FITTING XGR30/25-S CFX	475032908	625	2	733	96020306	ADDITIONAL HYDR.S PIVOT SE
FITTING XGR35/28-L A3P	475031308	607	4	31	969731708	HYDRAULIC EQUIPM.CENTER
FITTING XGR35/28-L A3P	475031308	735	1	554	96032955	HYDRAULICS
FITTING XGR42/28-L A3P	475031008	632	1	161	969733008	ADDITIONAL HYDR.SLEWING
FITTING XGR42/28-L A3P	475031008	657	2	553	96032955	HYDRAULICS
FITTING XGR42/35-L A3P	475031908	637	2	31	969731708	HYDRAULIC EQUIPM.CENTER
FITTING XSV16-S A3P	474032608	643	1	161	969733008	ADDITIONAL HYDR.SLEWING
FITTING XSV16-S A3P	474032608	822	1	556	96032955	HYDRAULICS
FITTING XSV30-S A3P	474032908	821	1	556	96032955	HYDRAULICS
FITTING XSV35-L A3P	474001108	813	1	555	96032955	HYDRAULICS
FITTING XSV38-S A3P	474033008	811	4	555	96032955	HYDRAULICS
FITTING XSV42-L A3P	474031408	812	1	555	96032955	HYDRAULICS

Description	Item	Pos.	Quantity	Page	Assembly	Description
FITTING XSV6-SX59	977214908	74	2	218	917451208	WINCH 4 PRE-ASSEMBLY
FITTING XT10-L A3P	470430308	754	13	555	96032955	HYDRAULICS
FITTING XT10-L A3P	470430308	604	2	666	968562908	ADDITIONAL HYDRAULIC BOLT
FITTING XT12-L A3P	470430408	636	2	161	969733008	ADDITIONAL HYDR.SLEWING
FITTING XT12-L A3P	470430408	780	5	555	96032955	HYDRAULICS
FITTING XT12-L A3P	470430408	622	1	732	96020306	ADDITIONAL HYDR.S PIVOT SE
FITTING XT12-L A3P	470430408	27	1	872	96022733	BULKHEAD PLATE
FITTING XT12-S A3P	470432308	619	1	732	96020306	ADDITIONAL HYDR.S PIVOT SE
FITTING XT15-L A3P	470430508	604	1	70	967787408	CRAWLER TRACK HYDRAULI
FITTING XT15-L A3P	470430508	610	1	97	967787508	CRAWLER TRACK HYDRAULI
FITTING XT15-L A3P	470430508	637	1	161	969733008	ADDITIONAL HYDR.SLEWING
FITTING XT15-L A3P	470430508	810	1	555	96032955	HYDRAULICS
FITTING XT25-S A3P	470432708	863	1	556	96032955	HYDRAULICS
FITTING XT38-S A3P	470433008	603	4	70	967787408	CRAWLER TRACK HYDRAULI
FITTING XT38-S A3P	470433008	608	4	97	967787508	CRAWLER TRACK HYDRAULI
FITTING XT38-S A3P	470433008	619	4	161	969733008	ADDITIONAL HYDR.SLEWING
FITTING XT38-S A3P	470433008	681	6	554	96032955	HYDRAULICS
FITTING XT38-S A3P	470433008	604	2	732	96020306	ADDITIONAL HYDR.S PIVOT SE
FITTING XT6-S A3P	470430008	18	1	420	917691308	CENTRAL GREASING
FITTING XT6-S A3P	470430008	847	3	556	96032955	HYDRAULICS
FITTING XTR18/12/18-L CFX	475132008	784	1	555	96032955	HYDRAULICS
FITTING XTR18/15/18-L CFX	475131308	606	1	70	967787408	CRAWLER TRACK HYDRAULI
FITTING XTR18/15/18-L CFX	475131308	602	1	97	967787508	CRAWLER TRACK HYDRAULI
FITTING XW10-L A3P	470230308	37	1	453	919297008	CENT. LUBRIC. SYSTEM SUP
FITTING XW10-L A3P	470230308	747	5	555	96032955	HYDRAULICS
FITTING XW10-L A3P	470230308	605	2	666	968562908	ADDITIONAL HYDRAULIC BOLT
FITTING XW12-L A3P	470230408	624	2	413	968513208	ADDITIONAL HYDRAULICS, SA
FITTING XW12-S A3P	470232408	676	2	32	969731708	HYDRAULIC EQUIPM.CENTER
FITTING XW15-L A3P	470230508	603	1	160	969733008	ADDITIONAL HYDR.SLEWING
FITTING XW18-L A3P	470230608	131	1	265	96032892	DIESEL ENGINE, PRE-ASSEMB
FITTING XW18-L A3P	470230608	600	1	625	96033157	COMPRESSED AIR PLANT
FITTING XW30-S A3P	470233008	706	2	554	96032955	HYDRAULICS
FITTING XW38-S A3P	470233408	604	2	160	969733008	ADDITIONAL HYDR.SLEWING
FITTING XW38-S A3P	470233408	607	2	229	968081908	ADDITIONAL HYDRAULICS WI
FITTING XW38-S A3P	470233408	696	4	554	96032955	HYDRAULICS
FIX TIP ALIGN TRESTLE ANC	919395808	479	1	11	LR 11000 -0	LIEBHERR CRAW.CRANE LR
FIXAGE DU CONTREPOIDS CE	917077008	24	1	8	LR 11000 -0	LIEBHERR CRAW.CRANE LR
FIXED BOOM RAISING DEVICE	12102116	28	1	340	10877138	OPERATOR SEAT
FIXED POINT FOR ROPE WEL	96032579	5	2	946	919220008	F-HEAD SECTION
FIXING BAND	501507214	142	0.8	239	11347396	ROPE DRUM
FIXING BAND	501507214	201	0.4	241	11347399	FLANGE BEARING
FIXING PARTS COMPRESSED	96033379	80	1	265	96032892	DIESEL ENGINE, PRE-ASSEMB
FIXING PARTS SLEWING RING	917076508	12	1	8	LR 11000 -0	LIEBHERR CRAW.CRANE LR
FLANGE	511052508	14	1	170	510401908	REVERSING VALVE
FLANGE	540271814	1	1	241	11347399	FLANGE BEARING
FLANGE BEARING	11347399	22	1	236	10802280	ROPE WINCH
FLANGE POM	977437808	14	1	613	96000697	WIPERS INSTALLATION
FLANGE SEAL	10346938	(5)	1	444	967930608	ELECTR.F.FUEL TANK
FLANGE SEAL	11004257	34	1	562	11314761	CONTROL BLOCK
FLANGE SEAL GR.28	10815121	171	1	714	96028886	CABLE DRUM COMPL.
FLANGE SEAL GR.28	10815121	270	3	836	96036210	TERMINAL BOX
FLANGE SEAL GR.28	10815121	156	2	912	96035575	TERMINAL BOX CPL.
FLANGE SEAL GR.28	10815121	164	1	958	96035579	TERMINAL BOX CPL.
FLANGE SLEEVE 18X12X12 S	10424489	7	4	622	964588308	GUIDE PRE-ASS.
FLANGE STUB PIPE 38S	511517708	501	1	160	969733008	ADDITIONAL HYDR.SLEWING
FLANGE STUB PIPE 38S	511517708	579	5	552	96032955	HYDRAULICS
FLANGE STUB PIPE AFG 38S	511517808	500	2	160	969733008	ADDITIONAL HYDR.SLEWING
FLANGE STUB PIPE AFG 38S	511517808	500	4	199	967787708	ADDITIONAL HYDRAULICS WI
FLANGE STUB PIPE AFG 38S	511517808	500	4	213	967787808	ADDITIONAL HYDRAULICS WI
FLANGE STUB PIPE AFG 38S	511517808	500	7	229	968081908	ADDITIONAL HYDRAULICS WI

Description	Item	Pos.	Quantity	Page	Assembly	Description
FLANGE STUB PIPE AFG 38S	511517808	580	8	552	96032955	HYDRAULICS
FLANGE STUB PIPE AFG 38S	511517808	500	2	817	967789008	AUX.HYDRAULIC WINCH 6
FLAP POWER DRIVE UNIT 9K	12101788	1	1	641	918824508	DRIVE ASSEMBLY AIR CONDIT
FLAP PRE-ASS.	96036001	2	1	923	919219708	PIVOT SECTION
FLAP ST.CONST.	96038742	1	1	924	96036001	FLAP PRE-ASS.
FLASHING ST. CONST. FE//ZN	96010191	43	1	675	917517908	COUNTERWEIGHT FRAME
FLAT CAGE BEARING	501532014	9	1	239	11347396	ROPE DRUM
FLAT FUSE LINK 10A 32	604007108	83	29	513	918862808	SWITCHBOX MOUNTING PART
FLAT FUSE LINK 15A	604007208	84	11	513	918862808	SWITCHBOX MOUNTING PART
FLAT FUSE LINK 20A	604007308	85	2	513	918862808	SWITCHBOX MOUNTING PART
FLAT FUSE LINK 3A	604007708	86	12	513	918862808	SWITCHBOX MOUNTING PART
FLAT FUSE LINK 3A	604007708	56	1	646	96021479	TERMINAL BOX
FLAT FUSE LINK 5A 32	604006908	81	26	513	918862808	SWITCHBOX MOUNTING PART
FLAT FUSE LINK 5A 32	604006908	55	1	646	96021479	TERMINAL BOX
FLAT FUSE LINK 7,5A	604007008	82	29	513	918862808	SWITCHBOX MOUNTING PART
FLAT GASKET	704274908	11	4	45	965690708	COVER COMPL.
FLAT GASKET	704274908	(8)	4	497	969245308	TERMINAL BOX ELECTRICS S
FLAT GASKET	704274908	5	6	518	969408008	COVER COMPL.
FLAT PLUG	602304808	2	2	526	963398008	PREMOUNT.AXIAL FLOW FAN
FLAT PLUG 0,5-1,0MM2 CuSn4	10097470	671	2	500	96033473	WIRING HARNESS
FLAT PLUG 1,0-2,5MM2	602323208	120	6	374	96021228	WIRING HARNESS
FLAT PLUG 1,0-2,5MM2	602323208	120	9	492	96033472	WIRING HARNESS
FLAT PLUG 1,0-2,5MM2	602323208	120	21	721	96037447	WIRE TERMINAL BOX PRE-A
FLAT PLUG 1,0-2,5MM2	602323208	120	138	838	96038161	WIRE TERMINAL BOX PRE-A
FLAT PLUG 2,8X0,5-1 VERZ	602323508	124	2	374	96021228	WIRING HARNESS
FLAT PLUG 2,8X0,5-1 VERZ	602323508	124	6	375	96019612	WIRING HARNESS
FLAT PLUG 2,8X0,5-1 VERZ	602323508	124	32	492	96033472	WIRING HARNESS
FLAT PLUG 2,8X0,5-1 VERZ	602323508	124	220	721	96037447	WIRE TERMINAL BOX PRE-A
FLAT PLUG 2,8X0,5-1 VERZ	602323508	124	48	838	96038161	WIRE TERMINAL BOX PRE-A
FLAT PLUG HOUSING 18-POL	11067932	518	20	530	96033326	CABLES MOUNTING PANEL C
FLAT PLUG HOUSING 18-POL	602323308	(501)	10	42	967907508	SWITCH BOX CPL.
FLAT PLUG HOUSING 18-POL	602323308	501	3	493	96033472	WIRING HARNESS
FLAT PLUG HOUSING 18-POL	602323308	507	62	530	96033326	CABLES MOUNTING PANEL C
FLAT PLUG HOUSING 18-POL	602323308	(502)	3	646	96021479	TERMINAL BOX
FLAT PLUG HOUSING 18-POL	602323308	501	9	720	96036194	WIRES TERMINAL BOX CPL.
FLAT PLUG HOUSING 18-POL	602323308	503	8	837	96036211	WIRES TERMINAL BOX CPL.
FLAT PLUG HOUSING 25-POL	10874047	503	3	913	96038868	WIRES CPL.
FLAT PLUG HOUSING 25-POL	10874047	506	1	959	96038967	WIRES CPL.
FLAT PLUG HOUSING 36-POL	10874039	508	1	913	96038868	WIRES CPL.
FLAT PLUG HOUSING 36-POL	10874039	501	2	931	96038775	WIRES CPL.
FLAT PLUG HOUSING 36-POL	10874039	503	1	959	96038967	WIRES CPL.
FLAT PLUG HOUSING 6-POL	10099847	502	1	931	96038775	WIRES CPL.
FLAT PLUG HOUSING 6-POL	10099847	507	6	959	96038967	WIRES CPL.
FLAT PLUG HOUSING 9-POL	10099870	501	3	913	96038868	WIRES CPL.
FLAT PLUG HOUSING 9-POL	10099870	504	4	931	96038775	WIRES CPL.
FLAT PLUG HOUSING 9-POL	10099870	504	3	959	96038967	WIRES CPL.
FLAT PLUG HOUSING FASTIN	602305908	(503)	1	42	967907508	SWITCH BOX CPL.
FLAT PLUG HOUSING FASTIN	602305908	506	1	373	96033370	WIRES CPL.
FLAT PLUG HOUSING FASTIN	602305908	3	1	526	963398008	PREMOUNT.AXIAL FLOW FAN
FLAT PLUG HOUSING JPT	602325608	(505)	2	42	967907508	SWITCH BOX CPL.
FLAT PLUG HOUSING JPT	602325608	506	2	493	96033472	WIRING HARNESS
FLAT PLUG HOUSING JPT	602325608	504	4	530	96033326	CABLES MOUNTING PANEL C
FLOOR COVERING ALUCOBON	97037615	1	1	485	968255808	COVER PRE-ASSY.
FLOOR COVERING ALUCOBON	97037616	1	1	486	968255908	COVER PRE-ASSY.
FLOOR COVERING ALUCOBON	97037617	1	1	487	968256008	COVER PRE-ASSY.
FLOOR COVERING ALUCOBON	97037618	1	1	488	968256108	COVER PRE-ASSY.
FLOOR MAT 1188X829X28 PU	977145408	9	1	608	96028393	INTERNAL PANELLING INSTA
FLOOR MAT 1214X894X209 PU	977145308	8	1	608	96028393	INTERNAL PANELLING INSTA
FLOOR PLATE 2.4M GS22NIM	97053263	1	73	55	96006203	FLOOR PLATES PRE-ASS.
FLOOR PLATE 4X143X1100 S	97039864	47	4	17	918005408	CENTRAL SECTION CRAWLER

Description	Item	Pos.	Quantity	Page	Assembly	Description
FLOOR PLATE 4X143X380 S31	97039865	48	4	17	918005408	CENTRAL SECTION CRAWLER
FLOOR PLATES PRE-ASS. 2.4	96006203	1	1	54	917076208	FLOOR SHEET COMPL.
FLOOR SHEET COMPL. 2.4M	917076208	6	2	8	LR 11000 -0	LIEBHERR CRAW.CRANE LR
FLOW RATE INDICATOR NG 1	12100454	53	1	30	969731708	HYDRAULIC EQUIPM.CENTER
FLOW RATE INDICATOR NG 1	12100454	71	2	550	96032955	HYDRAULICS
FLUSH VALVE	511484608	173	6	551	96032955	HYDRAULICS
FOAM RUBBER BAND 15X5	262105108	(6)	0.8	348	917079908	TURNTABLE PANELLING
FOAM RUBBER BAND 15X5	262105108	(6)	0.8	348	917079908	TURNTABLE PANELLING
FOAM RUBBER BAND 15X5	262105108	(6)	0.8	348	917079908	TURNTABLE PANELLING
FOLDING LADDER PRE-ASS.	968287208	5	2	355	918999008	SLEWING PLATFORM CATWAL
FOOT COMPLETE	968455908	1	4	897	917571308	MOUNTING AIDS
FOOT ROCKER SPF	10297310	8	2	378	96033360	ELECTRIC ADD-ON PARTS CA
FOOT SWITCH CPL.	96023875	9	1	378	96033360	ELECTRIC ADD-ON PARTS CA
FORCE MEASURING SLEEVE	12100427	10	1	946	919220008	F-HEAD SECTION
FORCE MEASURING STRAP 0	11346815	34	1	845	917228608	BOOM NOSE
FORKED LINK DIN 71751 A 30X	725101005	13	2	590	919075408	CRANE DRIVER CAB ADDITIO
FORM HOSE DN20 X3.5 B SPF	97042067	15	1	389	96019655	ADDNL.HEATING, PRE-ASSE
FORM HOSE DN20 X3.5 B SPF	97042067	25	1	465	918009808	CLIMA-HEATING INSTALLATIO
FORM HOSE DN20 X3.5 B SPF	97042067	26	1	465	918009808	CLIMA-HEATING INSTALLATIO
FORM HOSE DN20 X3.5 B SPF	97042068	32	1	465	918009808	CLIMA-HEATING INSTALLATIO
FORM HOSE DN20 X3.5 B SPF	97042069	31	1	465	918009808	CLIMA-HEATING INSTALLATIO
FORM HOSE DN20 X3.5 B SPF	97042070	27	1	465	918009808	CLIMA-HEATING INSTALLATIO
FORM HOSE DN20 X3.5 B SPF	97042070	28	1	465	918009808	CLIMA-HEATING INSTALLATIO
FORM HOSE DN20 X3.5 B SPF	97042071	33	1	465	918009808	CLIMA-HEATING INSTALLATIO
FORM HOSE DN20 X3.5 B SPF	97045879	29	1	465	918009808	CLIMA-HEATING INSTALLATIO
FORM HOSE DN20 X3.5 B SPF	97046327	8	2	387	918760508	ADD HEATING SUPERSTRUCT
FORM HOSE DN80X140	550632308	250	2	266	96032892	DIESEL ENGINE, PRE-ASSEMB
FORM HOSE DN80X140	550632308	6	3	298	96032897	RADIATOR, PRE-ASSEMBLED
FORMCLIP 10X55 VERZ	433200908	85	4	702	919304308	S PIVOT SECTION PRE-ASS.
FRAME	96022180	1	1	997	918961008	TRANSPORT DEVICE
FRAME PART WELDED	96033376	18	1	313	918861808	MUFFLER UNIT
FRAME T ZN O	96021976	1	1	998	96022180	FRAME
FRAME WELDED	96034162	1	1	472	96034154	SOUND DAMPING ABOVE
FRAME WELDED	96038040	1	1	916	919219608	F-ASSEMBLY UNIT
FRAME WELDED	968213308	1	1	348	917079908	TURNTABLE PANELLING
FRAME WELDED	968221808	1	1	590	919075408	CRANE DRIVER CAB ADDITIO
FRAME WELDED	968308608	3	1	472	96034154	SOUND DAMPING ABOVE
FRAME WELDED	968318908	18	1	472	96034154	SOUND DAMPING ABOVE
FRAME WELDED	969052608	2	1	472	96034154	SOUND DAMPING ABOVE
FRAME WELDED	969133708	17	1	472	96034154	SOUND DAMPING ABOVE
FRAME WELDED	969448508	1	1	484	969443908	SOUND DAMPING DOWN
FRAME WELDED	969456308	2	1	484	969443908	SOUND DAMPING DOWN
FRAME WELDED	969465808	3	1	484	969443908	SOUND DAMPING DOWN
FRAME WELDED	969466508	4	1	484	969443908	SOUND DAMPING DOWN
FRAME WELDED	969513108	2	1	138	918011308	PREMOUNTED LOWER PART
FRAME WELDED FE//ZNNI8//C	969132808	16	1	472	96034154	SOUND DAMPING ABOVE
FRAME WELDED RAL 9005,M,G	964698008	1	1	600	964560908	ROOF WINDOW PRE-ASS.
FRAME WELDED SPF	967473008	3	2	323	96032910	BATTERY BOX, PRE-ASSEMB
FRAME WELDED T ZN O	968287608	6	1	355	918999008	SLEWING PLATFORM CATWAL
FRAME WELDED T ZN O	968495108	96	2	61	917291608	CRAWLER TRACK CARRIER, L
FRAME WELDED T ZN O	968495108	96	2	94	917291708	CRAWLER TRACK CARRIER,
FRAME WELDED T ZN O	968754808	15	1	361	968309908	PLATFORM COMPL.
FRICTION BEARING 30X34X20	10488513	59	3	590	919075408	CRANE DRIVER CAB ADDITIO
FRONT ELEMENT	606652508	205	8	510	968681408	CONTR: PANEL PINNING
FRONT MIRROR 259	10336285	2	1	460	918531108	MIRROR ATTACHM.IN CRANE
FRONT WINDOW CPL.	96000684	1	1	597	969752608	WINDOW ASSEMBLY
FRONT WINDOW GLUED SPF	96001465	1	1	599	96000684	FRONT WINDOW CPL.
FUEL CONTAINER WC. 57L/55	965527808	1	1	435	965527508	FUEL TANK CONTAINER PRE
FUEL FEED	919140208	142	1	9	LR 11000 -0	LIEBHERR CRAW.CRANE LR
FUEL FILTER	10878502	10	1	438	96033811	PREMOUNTED FUEL FILTER

Description	Item	Pos.	Quantity	Page	Assembly	Description
FUEL FILTER	12102046	3	1	869	96041003	FILTER PACKAGE
FUEL FILTER	553174008	(1)	1	387	918760508	ADD HEATING SUPERSTRUCT
FUEL FILTER ELEMENT	10149977	1	1	439	10878502	FUEL FILTER
FUEL HOSE	978089308	4	2	442	918789208	FUEL TANK CPL.
FUEL HOSE DN4,5	10815777	14	1	387	918760508	ADD HEATING SUPERSTRUCT
FUEL HOSE DN4,5	10815777	18	1	389	96019655	ADDNL.HEATING, PRE-ASSE
FUEL HOSE DN4,5 NBR/CR R	553191108	17	0.05	387	918760508	ADD HEATING SUPERSTRUCT
FUEL PIPING 5X1 PA12 ETFP	11626108	12	1.55	387	918760508	ADD HEATING SUPERSTRUCT
FUEL PIPING 5X1 PA12 ETFP	11626108	13	2.95	387	918760508	ADD HEATING SUPERSTRUCT
FUEL PUMP	12101888	2	1	439	10878502	FUEL FILTER
FUEL TANK CONTAINER PRE	965527508	1	1	434	917473108	FUEL TANK CONTAINER UPPE
FUEL TANK CONTAINER UPP	917473108	141	1	9	LR 11000 -0	LIEBHERR CRAW.CRANE LR
FUEL TANK CPL.	918789208	143	1	9	LR 11000 -0	LIEBHERR CRAW.CRANE LR
FUEL TANK WELDED CONSTR	967966708	1	1	443	967967608	FUEL TANK, PRE-ASSEMBLED
FUEL TANK, PRE-ASSEMBLED	967967608	1	1	442	918789208	FUEL TANK CPL.
FUSE BOX SMALL	604501408	534	2	493	96033472	WIRING HARNESS
FUSE BOX SMALL 6-POL, LEE	604501608	16	1	324	96032891	ELECTRIC FOR BATTERY BOX
FUSE BOX SMALL 6-POL, LEE	604501608	2	20	531	968486208	LOCKING PLATE
FUSE FE//ZNNI8//CN//T0	963249908	5	2	675	917517908	COUNTERWEIGHT FRAME
FUSE FE//ZNNI8//CN//T0	963249908	32	2	885	919326208	SLEWING PLATFORM EXTENS
FUSE STRIP 100A	604002908	536	2	493	96033472	WIRING HARNESS
FUSE STRIP 50A	604003108	535	2	493	96033472	WIRING HARNESS
GAS SPRING 12X50-130N	10412871	6	2	600	964560908	ROOF WINDOW PRE-ASS.
GAS SPRING 19.0X301-525.0N	10873806	12	2	597	969752608	WINDOW ASSEMBLY
GAS SPRING 19X60-550N	591067008	23	1	338	918810308	CONTROL STAND
GAS SPRING 28.0X400-300N	10871548	4	2	516	967917908	SWITCH CABINET
GAUGE CONNECTION 12S M20	7409922	832	1	556	96032955	HYDRAULICS
GAUGE CONNECTION DKO 1	5607617	705	1	554	96032955	HYDRAULICS
GAUGE CONNECTION NW 12	7409918	825	1	556	96032955	HYDRAULICS
GEAR PUMP SNP3	512125408	105	1	265	96032892	DIESEL ENGINE, PRE-ASSEMB
GRATING 452X100X25/2 S235	725814808	81	2	356	918999008	SLEWING PLATFORM CATWAL
GRATING 835X314X25/2 ALU	10429935	6	6	299	12100191	RADIATOR UNIT
GRATING 847X207X30/7 GFK	97098673	85	2	947	919220008	F-HEAD SECTION
GRATING DIN 24537-3 1007X60	97065734	4	6	793	96037300	GRIDIRON PRE-ASS.
GRATING DIN 24537-3 1007X60	97065734	21	2	903	919219508	F-CONNECTING HEAD
GRATING DIN 24537-3 1047X60	97121996	6	1	793	96037300	GRIDIRON PRE-ASS.
GRATING DIN 24537-3 1047X60	97122006	7	1	793	96037300	GRIDIRON PRE-ASS.
GRATING DIN 24537-3 1487X92	97066110	28	1	923	919219708	PIVOT SECTION
GRATING DIN 24537-3 2167X92	97066111	2	3	908	96038847	GRIDIRON PRE-ASS.
GRATING DIN 24537-3 2207X56	97073078	10	1	970	919220208	F-INTERMEDIATE SECT.
GRATING DIN 24537-3 2207X96	97123898	33	1	923	919219708	PIVOT SECTION
GRATING DIN 24537-3 3887X96	97121983	3	4	793	96037300	GRIDIRON PRE-ASS.
GRATING DIN 24537-3 687X487	97121995	5	2	793	96037300	GRIDIRON PRE-ASS.
GRATING DIN 24537-3 767X76	97123912	3	1	908	96038847	GRIDIRON PRE-ASS.
GRATING DIN 24537-3 767X76	97123913	4	1	908	96038847	GRIDIRON PRE-ASS.
GRATING T1350X770X30/2 S2	97029828	40	2	829	919301808	L-HEAD PIECE
GREASE FITTING DIN 71412 C	510748108	940	1	239	11347396	ROPE DRUM
GRIDIRON LINKS S235JR T ZN	97030161	6	2	121	917076708	CATWALK CRAW.TRACK TRA
GRIDIRON PRE-ASS.	96037300	3	1	792	919219208	S INTERMEDIATE SECTION
GRIDIRON PRE-ASS.	96038847	4	1	903	919219508	F-CONNECTING HEAD
GRIDIRON RECHTS S235JR T	97030158	5	2	121	917076708	CATWALK CRAW.TRACK TRA
GRIDIRON S235JR T ZN K SPF	97030162	7	4	121	917076708	CATWALK CRAW.TRACK TRA
GRIDIRON T1000X1100X30/2	97009794	59	4	764	917078708	S INTERMEDIATE SECTION
GRIDIRON T1000X1100X30/2	97009794	60	4	771	917078808	S INTERMEDIATE SECTION
GRIDIRON T1000X1100X30/2	97009794	60	4	784	917079208	S INTERMEDIATE SECTION
GRIDIRON T1000X1100X30/2	97009794	60	4	789	917571208	S INTERMEDIATE SECTION
GRIDIRON T1000X1490X30/2	97012280	64	3	771	917078808	S INTERMEDIATE SECTION
GRIDIRON T1000X1730X30/2 S	979318708	22	2	801	917191008	SL REDUCING SECTION
GRIDIRON T1000X1860X30/2	975136308	28	2	752	917190908	S INTERMEDIATE SECTION
GRIDIRON T1000X1860X30/2	975136308	28	2	760	917333908	S INTERMEDIATE SECTION

Description	Item	Pos.	Quantity	Page	Assembly	Description
GRIDIRON T1000X1860X30/2	975136308	63	2	771	917078808	S INTERMEDIATE SECTION
GRIDIRON T1000X1930X30/2	97030223	27	1	752	917190908	S INTERMEDIATE SECTION
GRIDIRON T1000X1930X30/2	97030223	27	1	760	917333908	S INTERMEDIATE SECTION
GRIDIRON T1000X1930X30/2	97030223	27	6	764	917078708	S INTERMEDIATE SECTION
GRIDIRON T1000X1930X30/2	97030223	27	6	784	917079208	S INTERMEDIATE SECTION
GRIDIRON T1000X1930X30/2	97030223	27	6	789	917571208	S INTERMEDIATE SECTION
GRIDIRON T1000X2180X30/2 S	97001584	27	3	771	917078808	S INTERMEDIATE SECTION
GRIDIRON T1000X2180X30/2 S	97001584	23	1	801	917191008	SL REDUCING SECTION
GRIDIRON T1000X500X30/2 S2	725800608	24	2	801	917191008	SL REDUCING SECTION
GRIDIRON T1000X575X30/2 S2	97028900	23	2	752	917190908	S INTERMEDIATE SECTION
GRIDIRON T1000X575X30/2 S2	97028900	23	2	760	917333908	S INTERMEDIATE SECTION
GRIDIRON T1000X575X30/2 S2	97028900	23	2	764	917078708	S INTERMEDIATE SECTION
GRIDIRON T1000X575X30/2 S2	97028900	23	1	771	917078808	S INTERMEDIATE SECTION
GRIDIRON T1000X575X30/2 S2	97028900	23	2	784	917079208	S INTERMEDIATE SECTION
GRIDIRON T1000X575X30/2 S2	97028900	23	2	789	917571208	S INTERMEDIATE SECTION
GRIDIRON T1000X575X30/2 S2	97028903	24	2	752	917190908	S INTERMEDIATE SECTION
GRIDIRON T1000X575X30/2 S2	97028903	24	2	760	917333908	S INTERMEDIATE SECTION
GRIDIRON T1000X575X30/2 S2	97028903	24	2	764	917078708	S INTERMEDIATE SECTION
GRIDIRON T1000X575X30/2 S2	97028903	24	1	771	917078808	S INTERMEDIATE SECTION
GRIDIRON T1000X575X30/2 S2	97028903	24	2	784	917079208	S INTERMEDIATE SECTION
GRIDIRON T1000X575X30/2 S2	97028903	24	2	789	917571208	S INTERMEDIATE SECTION
GRIDIRON T1045X993X25/3 AL	97037619	19	2	484	969443908	SOUND DAMPING DOWN
GRIDIRON T1100X330X30/2 S2	97039690	147	1	703	919304308	S PIVOT SECTION PRE-ASS.
GRIDIRON T1170X436X30/3 S2	979523108	3	1	361	968309908	PLATFORM COMPL.
GRIDIRON T1200X1000X30/2	725855708	146	1	703	919304308	S PIVOT SECTION PRE-ASS.
GRIDIRON T1210X340X30/2 S2	97004677	27	1	355	918999008	SLEWING PLATFORM CATWAL
GRIDIRON T1220X900X30/2 S2	725858708	51	2	701	919304308	S PIVOT SECTION PRE-ASS.
GRIDIRON T1375X483X30/2 S2	725801008	45	2	400	917347708	SA FRAME
GRIDIRON T1485X560X30/2 S2	725870108	48	2	701	919304308	S PIVOT SECTION PRE-ASS.
GRIDIRON T1540X483X30/3 S2	725865108	49	1	701	919304308	S PIVOT SECTION PRE-ASS.
GRIDIRON T1560X350X30/3 S2	725864908	13	1	355	918999008	SLEWING PLATFORM CATWAL
GRIDIRON T1620X483X30/3 S2	97008527	17	1	355	918999008	SLEWING PLATFORM CATWAL
GRIDIRON T1625X300X30/2 S2	725860508	9	1	355	918999008	SLEWING PLATFORM CATWAL
GRIDIRON T1680X600X30/2 S2	97031397	40	1	701	919304308	S PIVOT SECTION PRE-ASS.
GRIDIRON T1680X630X30/2 S2	97031398	41	1	701	919304308	S PIVOT SECTION PRE-ASS.
GRIDIRON T1780X800X30/2 S2	97056563	180	1	703	919304308	S PIVOT SECTION PRE-ASS.
GRIDIRON T1800X650X30/2 S2	97031400	43	1	701	919304308	S PIVOT SECTION PRE-ASS.
GRIDIRON T1800X650X30/2 S2	97036099	91	1	702	919304308	S PIVOT SECTION PRE-ASS.
GRIDIRON T2000X1000X30/2	10036840	53	1	701	919304308	S PIVOT SECTION PRE-ASS.
GRIDIRON T2000X1000X30/2	97035894	111	1	702	919304308	S PIVOT SECTION PRE-ASS.
GRIDIRON T2000X876X30/2 S2	725860608	52	4	701	919304308	S PIVOT SECTION PRE-ASS.
GRIDIRON T2070X1000X30/2	97028386	44	1	701	919304308	S PIVOT SECTION PRE-ASS.
GRIDIRON T2070X800X30/2 S2	97031392	35	1	701	919304308	S PIVOT SECTION PRE-ASS.
GRIDIRON T2070X860X30/2 S2	97031393	36	1	701	919304308	S PIVOT SECTION PRE-ASS.
GRIDIRON T2240X810X30/3 S2	97031395	38	1	701	919304308	S PIVOT SECTION PRE-ASS.
GRIDIRON T2240X810X30/3 S2	97031399	42	1	701	919304308	S PIVOT SECTION PRE-ASS.
GRIDIRON T2300X750X30/3 S2	97031588	44	1	400	917347708	SA FRAME
GRIDIRON T2350X350X30/2 S2	97038380	26	2	355	918999008	SLEWING PLATFORM CATWAL
GRIDIRON T2440X730X30/2 S2	97031396	39	1	701	919304308	S PIVOT SECTION PRE-ASS.
GRIDIRON T285X520X30/3 S2	97117742	53	1	473	96034154	SOUND DAMPING ABOVE
GRIDIRON T2940X920X30/2 S2	97031394	37	1	701	919304308	S PIVOT SECTION PRE-ASS.
GRIDIRON T3000X483X30/3 S2	725808808	54	1	701	919304308	S PIVOT SECTION PRE-ASS.
GRIDIRON T310X200X25/2 S2	97034238	15	1	190	917438108	WINCH 1 PRE-ASSEMBLY
GRIDIRON T310X200X25/2 S2	97034238	15	1	209	917454008	WINCH 2 PRE-ASS.
GRIDIRON T310X200X25/2 S2	97034238	24	1	355	918999008	SLEWING PLATFORM CATWAL
GRIDIRON T350X240X30/2 S2	979396408	10	2	355	918999008	SLEWING PLATFORM CATWAL
GRIDIRON T355X400X30/2 S23	97068701	103	1	356	918999008	SLEWING PLATFORM CATWAL
GRIDIRON T400X200X25/2 S2	725856108	14	2	190	917438108	WINCH 1 PRE-ASSEMBLY
GRIDIRON T400X200X25/2 S2	725856108	14	2	209	917454008	WINCH 2 PRE-ASS.
GRIDIRON T400X200X25/2 S2	725856108	15	2	355	918999008	SLEWING PLATFORM CATWAL

Description	Item	Pos.	Quantity	Page	Assembly	Description
GRIDIRON T483X240X30/2 S2	10035308	46	1	701	919304308	S PIVOT SECTION PRE-ASS.
GRIDIRON T483X300X30/2 S2	725806408	21	6	355	918999008	SLEWING PLATFORM CATWAL
GRIDIRON T483X300X30/2 S2	725806408	3	1	363	96020149	TREAD
GRIDIRON T483X300X30/2 S2	725806408	3	3	368	969540008	STAIR COMPLETE
GRIDIRON T500X350X30/2 S2	725801308	1	1	364	968287208	FOLDING LADDER PRE-ASS.
GRIDIRON T500X350X30/2 S2	725801308	50	1	701	919304308	S PIVOT SECTION PRE-ASS.
GRIDIRON T583X450X30/2 S2	10035309	97	2	61	917291608	CRAWLER TRACK CARRIER, L
GRIDIRON T583X450X30/2 S2	10035309	97	2	94	917291708	CRAWLER TRACK CARRIER,
GRIDIRON T621X1075X30/2 S2	97032506	4	2	138	918011308	PREMOUNTED LOWER PART
GRIDIRON T621X354X30/2 S2	97032537	6	2	138	918011308	PREMOUNTED LOWER PART
GRIDIRON T621X354X30/2 S2	97032551	7	2	138	918011308	PREMOUNTED LOWER PART
GRIDIRON T640X300X30/2 S2	725857508	67	1	771	917078808	S INTERMEDIATE SECTION
GRIDIRON T640X300X30/2 S2	725857508	27	4	801	917191008	SL REDUCING SECTION
GRIDIRON T650X520X30/3 S2	97117741	52	1	473	96034154	SOUND DAMPING ABOVE
GRIDIRON T660X655X30/2 S2	725868408	2	1	361	968309908	PLATFORM COMPL.
GRIDIRON T720X360X30/2 S2	10035262	47	2	701	919304308	S PIVOT SECTION PRE-ASS.
GRIDIRON T730X830X30/2 S2	97061863	5	1	138	918011308	PREMOUNTED LOWER PART
GRIDIRON T895X500X30/2 S2	97035374	7	1	218	917451208	WINCH 4 PRE-ASSEMBLY
GRIDIRON T895X500X30/2 S2	97035454	13	1	218	917451208	WINCH 4 PRE-ASSEMBLY
GRIDIRON T900X483X30/2 S2	725802408	25	2	801	917191008	SL REDUCING SECTION
GRIDIRON T900X867X30/2 S2	725838308	45	1	701	919304308	S PIVOT SECTION PRE-ASS.
GRIDIRON T930X505X30/3 S2	97061865	41	1	138	918011308	PREMOUNTED LOWER PART
GRIDIRON T950X520X30/3 S2	97117740	51	1	473	96034154	SOUND DAMPING ABOVE
GRIDIRON T950X600X30/3 S2	97117739	50	2	472	96034154	SOUND DAMPING ABOVE
GRIDIRON T965X660X30/2 S2	97038368	4	1	361	968309908	PLATFORM COMPL.
GRIDIRON T980X300X30/2 S2	97041918	12	1	885	919326208	SLEWING PLATFORM EXTENS
GRIP 10.0X750 S235JRG2 FE//	978389708	70	1	61	917291608	CRAWLER TRACK CARRIER, L
GRIP 10.0X750 S235JRG2 FE//	978389708	70	1	94	917291708	CRAWLER TRACK CARRIER,
GRIP PA6-30%GF SPF	966435308	68	1	139	918011308	PREMOUNTED LOWER PART
GRIP PA6-30%GF SPF	966435308	38	1	752	917190908	S INTERMEDIATE SECTION
GRIP PA6-30%GF SPF	966435308	38	1	760	917333908	S INTERMEDIATE SECTION
GRIP PA6-30%GF SPF	966435308	54	1	764	917078708	S INTERMEDIATE SECTION
GRIP PA6-30%GF SPF	966435308	54	1	784	917079208	S INTERMEDIATE SECTION
GRIP PA6-30%GF SPF	966435308	54	1	789	917571208	S INTERMEDIATE SECTION
GRIP PA6-30%GF SPF	966435308	38	1	801	917191008	SL REDUCING SECTION
GRIP PA6-30%GF SPF	966435308	18	1	903	919219508	F-CONNECTING HEAD
GRIP PA6-30%GF SPF	966435308	83	2	947	919220008	F-HEAD SECTION
GROMMET 10/12/17,5 PVC BK	602701308	5	1	614	964720408	PEDAL CANTILEVER INSTALL
GROMMET 18/22/27 TPE	10410873	10	1	434	917473108	FUEL TANK CONTAINER UPPE
GROMMET 18/22/27 TPE	10410873	6	1	614	964720408	PEDAL CANTILEVER INSTALL
GROUND RAIL	926891108	11	1	44	967907608	SWITCH BOX COMPL.
GROUND RAIL	926891108	8	1	497	969245308	TERMINAL BOX ELECTRICS S
GROUND RAIL	926891108	45	2	522	96033320	ASSEMBLY PARTS MOUNTIN
GRUB SCREW DIN 913 M10X20	404402508	23	1	429	11211234	DRAW CYLINDER
GRUB SCREW DIN 913 M6X25	404400508	30	2	618	918064308	SLIDING DOOR INSTALLATION
GRUB SCREW ISO 4026 M10X	12240952	22	2	429	11211234	DRAW CYLINDER
GRUB SCREW ISO 4026 M10X	12240952	39	1	712	11211228	TILT-BACK SUPPORT
GRUB SCREW ISO 4026 M10X	10179470	4	1	342	962282208	ARM REST LEFT
GRUB SCREW ISO 4026 M10X	10179470	4	1	344	962282308	ARM REST RIGHT
GRUB SCREW ISO 4026 M6X10	12100613	3	1	341	96032222	REWORK ARMREST LEFT
GRUB SCREW ISO 4026 M6X10	12100613	3	1	343	96032223	REWORK ARMREST RIGHT
GRUB SCREW ISO 4026 M6X3	510753308	9	1	577	571130108	PRESSURE LIMITING VALVE
GSM MODULE MC-MRH	10873838	57	1	513	918862808	SWITCHBOX MOUNTING PART
GUARD PA	10222686	37	4	522	96033320	ASSEMBLY PARTS MOUNTIN
GUARD RAILING T ZN O	967932508	2	4	121	917076708	CATWALK CRAW.TRACK TRA
GUARD RAILING T ZN O	967932508	19	1	885	919326208	SLEWING PLATFORM EXTENS
GUARD RAILING T ZN O	967932608	3	4	121	917076708	CATWALK CRAW.TRACK TRA
GUARD RAILING T ZN O	967932708	4	4	121	917076708	CATWALK CRAW.TRACK TRA
GUARD RAILING T ZN O	967932708	18	2	885	919326208	SLEWING PLATFORM EXTENS
GUARD RAILING T ZN O	968284908	44	2	17	918005408	CENTRAL SECTION CRAWLER

Description	Item	Pos.	Quantity	Page	Assembly	Description
GUARD RAILING T ZN O	968372908	45	2	17	918005408	CENTRAL SECTION CRAWLER
GUIDE	965669108	31	1	652	967956208	CAMERA INSTALLATION SLEW
GUIDE 306X48X37 ENAW6060-	977430408	10	2	338	918810308	CONTROL STAND
GUIDE 30X932X173 ALZN10SI	977279408	2	1	622	964588308	GUIDE PRE-ASS.
GUIDE 32X897X173 ALZN10SI	977183308	1	1	622	964588308	GUIDE PRE-ASS.
GUIDE 45X1319X189 ALZN10SI	977183108	1	1	621	964588408	GUIDE PRE-ASS.
GUIDE BUSHING CODIERUNG	10871289	503	5	503	96035430	LEAD
GUIDE BUSHING CODIERUNG	10871289	506	7	504	96039940	LEAD
GUIDE BUSHING CODIERUNG	10871289	508	5	505	968346208	DUMMY PLUG
GUIDE BUSHING CODIERUNG	10871289	511	4	506	96028063	DUMMY PLUG
GUIDE BUSHING CODIERUNG	10871289	56	32	516	967917908	SWITCH CABINET
GUIDE BUSHING CODIERUNG	10871289	507	2	723	96036240	LEAD
GUIDE BUSHING CODIERUNG	10871289	504	4	725	968546008	LEAD
GUIDE BUSHING CODIERUNG	10871289	506	4	726	968546108	LEAD
GUIDE PIN CODIERUNG HAN	10871288	505	3	503	96035430	LEAD
GUIDE PIN CODIERUNG HAN	10871288	504	9	504	96039940	LEAD
GUIDE PIN CODIERUNG HAN	10871288	506	3	505	968346208	DUMMY PLUG
GUIDE PIN CODIERUNG HAN	10871288	509	4	506	96028063	DUMMY PLUG
GUIDE PIN CODIERUNG HAN	10871288	57	36	516	967917908	SWITCH CABINET
GUIDE PIN CODIERUNG HAN	10871288	505	2	723	96036240	LEAD
GUIDE PIN CODIERUNG HAN	10871288	505	4	725	968546008	LEAD
GUIDE PIN CODIERUNG HAN	10871288	508	4	726	968546108	LEAD
GUIDE PLATE	570114508	2	1	246	570113308	DRIVING GEAR
GUIDE PRE-ASS. OBEN	964588408	9	1	618	918064308	SLIDING DOOR INSTALLATION
GUIDE PRE-ASS. UNTEN	964588308	10	1	618	918064308	SLIDING DOOR INSTALLATION
GUIDE PULLEY COMPL.	926998308	2	1	132	926573208	CREEPER
GUIDE WELDED	968113208	1	1	855	968134408	MECH.AUXILIARIES FOR LIG
GUIDE WELDED T ZN O	965577308	2	1	676	965575208	CENTRING COMPLETE
GUIDING SHEET 10X665X135 S	97033531	6	2	175	919082708	SLEWING PLATFORM CPL.
GUIDING SHEET 10X665X135 S	97033533	7	2	175	919082708	SLEWING PLATFORM CPL.
GUY ROPE CPL. 66X18M	96037810	1	2	985	919395808	FIX TIP ALIGN TRESTLE ANC
GUY ROPE CPL. 66X5.45M	96037007	20	2	970	919220208	F-INTERMEDIATE SECT.
GUY ROPE CPL. 66X8.5M	96037814	2	2	985	919395808	FIX TIP ALIGN TRESTLE ANC
HAMMER HEAD BOLT M8X15 8	409706908	2	4	345	915587308	EMERGENCY SEAT
HAMMER HEAD BOLT M8X15 8	409706908	44	4	453	919297008	CENT. LUBRIC. SYSTEM SUP
HAMMER HEAD BOLT M8X20 8	409707008	9	4	140	968284308	MOUNTING PARTS BASE PAR
HAMMER HEAD BOLT M8X25 8	409706608	174	2	703	919304308	S PIVOT SECTION PRE-ASS.
HAMMER HEAD BOLT M8X30 8	409706808	4	2	151	917081108	CENT. LUBRIC. SYSTEM SUP
HAND GRIP WELDED SCHWA	965419308	3	1	594	919075508	CRANE OPERATOR CABIN P
HAND HAMMER 500G	790030308	25	1	130	96005686	MAIN TOOLS
HAND HAMMER DIN 1041 1500	790030108	26	1	130	96005686	MAIN TOOLS
HAND LEVER PRESS VERZ.	790042008	45	1	130	96005686	MAIN TOOLS
HAND PUMP ZPH1A/12	571369308	(1)	1	129	917077108	TOOL
HAND QUARD WELDED FE//ZN	968258508	4	1	806	917473608	WINCH 6 PRE-ASSEMBLY
HAND RAIL 2572 ELOXIERT SP	10871515	17	1	367	969259908	SLEWING PLATFORM CATWAL
HAND RAIL WELDED STRUCTU	96024645	17	1	885	919326208	SLEWING PLATFORM EXTENS
HAND RAIL WELDED STRUCTU	967070508	80	1	702	919304308	S PIVOT SECTION PRE-ASS.
HAND RAIL WELDED STRUCTU	967311308	81	1	702	919304308	S PIVOT SECTION PRE-ASS.
HAND RAIL WELDED STRUCTU	967980708	77	2	702	919304308	S PIVOT SECTION PRE-ASS.
HAND RAIL WELDED STRUCTU	967980808	78	2	702	919304308	S PIVOT SECTION PRE-ASS.
HAND RAIL WELDED STRUCTU	967980908	79	2	702	919304308	S PIVOT SECTION PRE-ASS.
HAND RAIL WELDED STRUCTU	969260908	1	2	367	969259908	SLEWING PLATFORM CATWAL
HAND RAIL WELDED STRUCTU	969261008	2	1	367	969259908	SLEWING PLATFORM CATWAL
HAND RAIL WELDED STRUCTU	969261108	3	1	367	969259908	SLEWING PLATFORM CATWAL
HANDGRIP 215X25X59,2X169	10443309	8	1	618	918064308	SLIDING DOOR INSTALLATION
HANDLE	10046941	(12)	1	714	96028886	CABLE DRUM COMPL.
HANDLE	10046941	15	1	717	616024908	CABLE DRUM
HANDLE	591066808	3	1	600	964560908	ROOF WINDOW PRE-ASS.
HANDLE CAP	571824708	1	1	380	10343693	MASTER SWITCH
HANDLE GRIP WELDED FE//ZN	925561708	23	4	175	919082708	SLEWING PLATFORM CPL.

Description	Item	Pos.	Quantity	Page	Assembly	Description
HANDLE WELD.CONST.	962729508	72	2	702	919304308	S PIVOT SECTION PRE-ASS.
HANDLE WELD.CONST. FE//ZN	921079508	21	9	400	917347708	SA FRAME
HANDLE WELD.CONST. FE//ZN	921079508	8	2	428	917080608	MOUNTING EQUIPMENT CRAW
HANDLE WELD.CONST. FE//ZN	921079508	4	2	670	917508308	TRANSPORT KEEPER
HANDLE WELD.CONST. FE//ZN	921079508	132	8	703	919304308	S PIVOT SECTION PRE-ASS.
HANDLE WELD.CONST. FE//ZN	921079508	26	1	923	919219708	PIVOT SECTION
HANDLE WELD.CONST. T ZN	968287108	8	1	355	918999008	SLEWING PLATFORM CATWAL
HANDLE WELD.CONST. T ZN	968448208	97	2	401	917347708	SA FRAME
HANDRAIL 38.0X1200 S355J2H	97038372	28	2	355	918999008	SLEWING PLATFORM CATWAL
HANDRAIL 5X509X210 S355MC	97038370	29	2	355	918999008	SLEWING PLATFORM CATWAL
HEAD PIECE RECIPIENT	96024945	10	1	989	918923808	TILT SENSOR HOOK FLANGE
HEAD SECTION WELDED 650T	96038030	1	1	829	919301808	L-HEAD PIECE
HEAT EXCHANGER ALU	10801858	14	1	467	10228112	AIR CONDITIONING UNIT
HEAT PROTECTION SHEET 1.	97116317	9	1	313	918861808	MUFFLER UNIT
HEAT PROTECTION SHEET 1.	97028301	10	1	308	918861908	MUFFLER UNIT
HEATING	502651408	2	1	627	502657308	AIR DRYER
HEATING ELEMENT	10650387	(13)	1	340	10877138	OPERATOR SEAT
HEATING HOSE 70/PRIMAFLE	553181208	13	1.7	611	969752708	AIR DUCT
HEATING HOSE 70/PRIMAFLE	553181208	14	1.9	611	969752708	AIR DUCT
HEATING HOSE 89	553018208	15	0.16	611	969752708	AIR DUCT
HEATING HOSE 89	553018208	16	0.3	611	969752708	AIR DUCT
HEATING HOSE 89	553018208	17	0.13	611	969752708	AIR DUCT
HEATING HOSE 89	553018208	18	0.26	611	969752708	AIR DUCT
HEATING HOSE 89	553018208	19	1.62	611	969752708	AIR DUCT
HEATSHRINK SLEEVING 11,6/2	10441166	298	0.1	371	96033369	WIRING HARNESS
HEATSHRINK SLEEVING 11,6/2	10441166	298	0.4	495	96033855	WIRING HARNESS
HEATSHRINK SLEEVING 12/2,5	10429652	288	0.12	49	96026395	CABLING
HEATSHRINK SLEEVING 33/5,5	10878197	300	0.14	964	96038932	LEAD
HEATSHRINK SLEEVING 33/5,5	10878197	300	0.14	965	96038933	LEAD
HEATSHRINK SLEEVING 44,4/7	11123168	294	0.15	75	967971408	WIRING HARNESS
HEATSHRINK SLEEVING 44,4/7	11123168	294	0.3	499	96033473	WIRING HARNESS
HEATSHRINK SLEEVING 44,4/7	11123168	294	0.15	935	96038565	LEAD
HEATSHRINK SLEEVING 44,4/7	11123168	294	0.15	937	96039722	LEAD
HEATSHRINK SLEEVING 6/1,4X	10429651	287	0.2	375	96019612	WIRING HARNESS
HEATSHRINK SLEEVING 6/1,4X	10429651	287	0.03	492	96033472	WIRING HARNESS
HEATSHRINK SLEEVING 6/1,4X	10429651	287	0.21	499	96033473	WIRING HARNESS
HEATSHRINK SLEEVING 69,8/	12101575	2404	0.17	934	96038564	LEAD
HEATSHRINK SLEEVING 69,8/	12101575	503	0.34	937	96039722	LEAD
HEATSHRINK SLEEVING 7,6/1	10441164	290	0.4	495	96033855	WIRING HARNESS
HEATSHRINK SLEEVING 8-1,6	10301529	289	0.1	504	96039940	LEAD
HEX CAP NUT RD32X3 SPF	10466914	243	3	30	969731708	HYDRAULIC EQUIPM.CENTER
HEX CAP NUT RD32X3 SPF	10466914	243	1	160	969733008	ADDITIONAL HYDR.SLEWING
HEX CAP NUT RD32X3 SPF	10466914	243	1	199	967787708	ADDITIONAL HYDRAULICS WI
HEX CAP NUT RD32X3 SPF	10466914	243	1	213	967787808	ADDITIONAL HYDRAULICS WI
HEX CAP NUT RD32X3 SPF	10466914	243	2	229	968081908	ADDITIONAL HYDRAULICS WI
HEX CAP NUT RD32X3 SPF	10466914	243	1	413	968513208	ADDITIONAL HYDRAULICS, SA
HEX CAP NUT RD32X3 SPF	10466914	243	3	551	96032955	HYDRAULICS
HEX CAP NUT RD32X3 SPF	10466914	243	2	732	96020306	ADDITIONAL HYDR.S PIVOT SE
HEX CAP NUT RD32X3 SPF	10466914	243	1	817	967789008	AUX.HYDRAULIC WINCH 6
HEX CAP NUT RD32X3 SPF	10466914	243	1	824	96006590	AUXILIARY HYDR.CONNECTIN
HEX CAP NUT RD32X3 SPF	10466914	243	1	861	968883308	ADDL.HYDR.F.PIN PULLING DE
HEX CAP NUT RD32X3 SPF	10466914	18	1	872	96022733	BULKHEAD PLATE
HEX CAP NUT RD32X3 SPF	10466914	243	3	874	968883508	AUX.HYDR.PIN EXTRACTION
HEX CAP NUT RD36X3 SPF	10466915	229	6	30	969731708	HYDRAULIC EQUIPM.CENTER
HEX CAP NUT RD36X3 SPF	10466915	229	4	160	969733008	ADDITIONAL HYDR.SLEWING
HEX CAP NUT RD36X3 SPF	10466915	229	2	551	96032955	HYDRAULICS
HEX CAP NUT RD36X3 SPF	10466915	229	1	732	96020306	ADDITIONAL HYDR.S PIVOT SE
HEX CAP NUT RD36X3 SPF	10466915	16	1	872	96022733	BULKHEAD PLATE
HEX CAP NUT RD54X4 SPF	10466916	223	6	30	969731708	HYDRAULIC EQUIPM.CENTER
HEX CAP NUT RD54X4 SPF	10466916	223	1	160	969733008	ADDITIONAL HYDR.SLEWING

Description	Item	Pos.	Quantity	Page	Assembly	Description
HEX CAP NUT RD54X4 SPF	10466916	223	2	199	967787708	ADDITIONAL HYDRAULICS WI
HEX CAP NUT RD54X4 SPF	10466916	223	2	213	967787808	ADDITIONAL HYDRAULICS WI
HEX CAP NUT RD54X4 SPF	10466916	223	2	229	968081908	ADDITIONAL HYDRAULICS WI
HEX CAP NUT RD54X4 SPF	10466916	223	6	551	96032955	HYDRAULICS
HEX CAP NUT RD54X4 SPF	10466916	223	2	732	96020306	ADDITIONAL HYDR.S PIVOT SE
HEX CAP NUT RD54X4 SPF	10466916	223	2	817	967789008	AUX.HYDRAULIC WINCH 6
HEX CAP NUT RD54X4 SPF	10466916	17	1	872	96022733	BULKHEAD PLATE
HEX CAP NUT RD79X4 SPF	10466917	207	13	30	969731708	HYDRAULIC EQUIPM.CENTER
HEX CAP NUT RD79X4 SPF	10466917	207	2	160	969733008	ADDITIONAL HYDR.SLEWING
HEX CAP NUT RD79X4 SPF	10466917	207	2	199	967787708	ADDITIONAL HYDRAULICS WI
HEX CAP NUT RD79X4 SPF	10466917	207	2	213	967787808	ADDITIONAL HYDRAULICS WI
HEX CAP NUT RD79X4 SPF	10466917	207	2	229	968081908	ADDITIONAL HYDRAULICS WI
HEX CAP NUT RD79X4 SPF	10466917	207	7	551	96032955	HYDRAULICS
HEX CAP NUT RD79X4 SPF	10466917	207	3	662	96043277	
HEX CAP NUT RD79X4 SPF	10466917	207	6	732	96020306	ADDITIONAL HYDR.S PIVOT SE
HEX CAP NUT RD79X4 SPF	10466917	207	2	817	967789008	AUX.HYDRAULIC WINCH 6
HEX NUT AEHNL.ISO 4035 UNF	12100243	52	2	298	96032897	RADIATOR, PRE-ASSEMBLED
HEX NUT AEHNL.ISO 7040 M6	11004444	402	6	313	918861808	MUFFLER UNIT
HEX NUT AEHNL.ISO 7040 M6	11004444	48	8	829	919301808	L-HEAD PIECE
HEX NUT AEHNL.ISO 7040 M6	11004444	9	2	879	968838608	LOCATION FIXTURE PRE-ASS.
HEX NUT AEHNL.ISO 7042 M12	11626393	400	3	313	918861808	MUFFLER UNIT
HEX NUT DIN 980 M18 10 FLZ	10179122	356	2	266	96032892	DIESEL ENGINE, PRE-ASSEMB
HEX NUT DIN 985 M10 10 FLZ	10875605	10	1	856	968099808	CAMERA HOLDER, PREMOU
HEX NUT DIN 985 M10 8 FLZN	10875606	313	2	31	969731708	HYDRAULIC EQUIPM.CENTER
HEX NUT DIN 985 M10 8 FLZN	10875606	54	8	298	96032897	RADIATOR, PRE-ASSEMBLED
HEX NUT DIN 985 M10 8 FLZN	10875606	403	6	313	918861808	MUFFLER UNIT
HEX NUT DIN 985 M10 8 FLZN	10875606	88	14	401	917347708	SA FRAME
HEX NUT DIN 985 M10 8 FLZN	10875606	40	3	438	96033811	PREMOUNTED FUEL FILTER
HEX NUT DIN 985 M10 8 FLZN	10875606	20	10	447	919140308	OIL RESERVOIR, COMPLETE
HEX NUT DIN 985 M10 8 FLZN	10875606	8	8	590	919075408	CRANE DRIVER CAB ADDITIO
HEX NUT DIN 985 M10 8 FLZN	10875606	22	1	613	96000697	WIPERS INSTALLATION
HEX NUT DIN 985 M10 8 FLZN	10875606	10	4	641	918824508	DRIVE ASSEMBLY AIR CONDIT
HEX NUT DIN 985 M10 8 FLZN	10875606	98	13	702	919304308	S PIVOT SECTION PRE-ASS.
HEX NUT DIN 985 M10 8 FLZN	10875606	91	4	830	919301808	L-HEAD PIECE
HEX NUT DIN 985 M10 8 FLZN	10875606	17	4	853	967957508	CAMERA EQUIPMENT S-PIVOT
HEX NUT DIN 985 M10 8 FLZN	10875606	11	4	855	968134408	MECH.AUXILIARIES FOR LIG
HEX NUT DIN 985 M10 8 FLZN	10875606	9	18	898	968455908	FOOT COMPLETE
HEX NUT DIN 985 M10 8 FLZN	10875606	45	4	903	919219508	F-CONNECTING HEAD
HEX NUT DIN 985 M10 A2-70	411903208	12	2	654	968646208	CAMERA HOLDER, PREMOU
HEX NUT DIN 985 M10 A2-70	411903208	24	16	675	917517908	COUNTERWEIGHT FRAME
HEX NUT DIN 985 M12 10 FLZ	12218127	321	4	271	96033379	FIXING PARTS COMPRESSED
HEX NUT DIN 985 M12 8 FLZN	10875607	16	8	111	918589408	HYDRAULIC SUPPORT
HEX NUT DIN 985 M12 8 FLZN	10875607	25	8	175	919082708	SLEWING PLATFORM CPL.
HEX NUT DIN 985 M12 8 FLZN	10875607	354	10	266	96032892	DIESEL ENGINE, PRE-ASSEMB
HEX NUT DIN 985 M12 8 FLZN	10875607	55	8	298	96032897	RADIATOR, PRE-ASSEMBLED
HEX NUT DIN 985 M12 8 FLZN	10875607	43	2	355	918999008	SLEWING PLATFORM CATWAL
HEX NUT DIN 985 M12 8 FLZN	10875607	26	2	361	968309908	PLATFORM COMPL.
HEX NUT DIN 985 M12 8 FLZN	10875607	32	4	641	918824508	DRIVE ASSEMBLY AIR CONDIT
HEX NUT DIN 985 M12 8 FLZN	10875607	8	8	663	919408908	UPPERCARRIAGE SUSP BALL
HEX NUT DIN 985 M12 8 FLZN	10875607	16	2	743	918121308	ROLLER SET
HEX NUT DIN 985 M12 8 FLZN	10875607	15	2	748	918121408	ROLLER SET
HEX NUT DIN 985 M12 8 FLZN	10875607	13	5	923	919219708	PIVOT SECTION
HEX NUT DIN 985 M12 8 FLZN	10875607	70	4	947	919220008	F-HEAD SECTION
HEX NUT DIN 985 M12 8 FLZN	10875607	14	4	970	919220208	F-INTERMEDIATE SECT.
HEX NUT DIN 985 M12 A2-70	411903308	7	4	629	968397108	LADDER COMPL.
HEX NUT DIN 985 M16 10 FLZ	12218072	54	4	946	919220008	F-HEAD SECTION
HEX NUT DIN 985 M16 10 FLZ	12218072	9	1	948	96037041	DRAW SHACKLE
HEX NUT DIN 985 M16 10 FLZ	12218072	8	1	950	96037042	DRAW SHACKLE
HEX NUT DIN 985 M16 10 FLZ	12218072	38	2	975	919222808	ERECTION FRAME
HEX NUT DIN 985 M16 8 FLZN	10875609	4	146	55	96006203	FLOOR PLATES PRE-ASS.

Description	Item	Pos.	Quantity	Page	Assembly	Description
HEX NUT DIN 985 M16 8 FLZN	10875609	355	8	266	96032892	DIESEL ENGINE, PRE-ASSEMB
HEX NUT DIN 985 M16 8 FLZN	10875609	13	1	406	967846208	PULL ROD
HEX NUT DIN 985 M16 8 FLZN	10875609	12	1	408	967981008	PULL ROD
HEX NUT DIN 985 M16 8 FLZN	10875609	24	6	442	918789208	FUEL TANK CPL.
HEX NUT DIN 985 M16 8 FLZN	10875609	11	6	447	919140308	OIL RESERVOIR, COMPLETE
HEX NUT DIN 985 M16 8 FLZN	10875609	8	1	753	967746908	ROD CPL.
HEX NUT DIN 985 M16 8 FLZN	10875609	8	1	766	967743808	ROD CPL.
HEX NUT DIN 985 M16 8 FLZN	10875609	13	1	773	967897608	PULL ROD
HEX NUT DIN 985 M16 8 FLZN	10875609	13	1	775	968190108	PULL ROD
HEX NUT DIN 985 M16 8 FLZN	10875609	12	1	777	968190208	PULL ROD
HEX NUT DIN 985 M16 8 FLZN	10875609	6	2	831	967913408	ROD CPL.
HEX NUT DIN 985 M16 8 FLZN	10875609	6	1	889	968768408	BRACKET CPL.
HEX NUT DIN 985 M16 8 FLZN	10875609	5	1	890	969308308	BRACKET CPL.
HEX NUT DIN 985 M16 8 FLZN	10875609	3	2	939	96039026	DRAW SHACKLE
HEX NUT DIN 985 M16 8 FLZN	10875609	3	2	940	96039027	DRAW SHACKLE
HEX NUT DIN 985 M16 8 FLZN	10875609	25	1	975	919222808	ERECTION FRAME
HEX NUT DIN 985 M16 8 FLZN	10875609	8	1	977	96035525	DRAW SHACKLE
HEX NUT DIN 985 M16 8 FLZN	10875609	5	1	979	96035533	BRACKET CPL.
HEX NUT DIN 985 M16 8 FLZN	10875609	5	4	980	96038653	ROPE PRE-ASSEMLBY
HEX NUT DIN 985 M20 10 FLZ	10875610	14	6	175	919082708	SLEWING PLATFORM CPL.
HEX NUT DIN 985 M20 10 FLZ	10875610	77	2	401	917347708	SA FRAME
HEX NUT DIN 985 M20 10 FLZ	10875610	19	1	406	967846208	PULL ROD
HEX NUT DIN 985 M20 10 FLZ	10875610	4	3	900	969944708	MOUNTING PRE-ASS.
HEX NUT DIN 985 M24 10 FE//	12226094	357	2	266	96032892	DIESEL ENGINE, PRE-ASSEMB
HEX NUT DIN 985 M3 8 480H	10876399	47	4	378	96033360	ELECTRIC ADD-ON PARTS CA
HEX NUT DIN 985 M3 8 480H	10876399	266	4	714	96028886	CABLE DRUM COMPL.
HEX NUT DIN 985 M3 8 480H	10876399	283	16	836	96036210	TERMINAL BOX
HEX NUT DIN 985 M3 8 480H	10876399	151	8	912	96035575	TERMINAL BOX CPL.
HEX NUT DIN 985 M3 8 480H	10876399	509	4	937	96039722	LEAD
HEX NUT DIN 985 M3 8 480H	10876399	151	4	958	96035579	TERMINAL BOX CPL.
HEX NUT DIN 985 M4 8 480H	10875611	28	2	359	968283208	CATWALK SUPERSTR.LEFT
HEX NUT DIN 985 M4 8 480H	10875611	35	2	361	968309908	PLATFORM COMPL.
HEX NUT DIN 985 M4 8 480H	10875611	52	3	453	919297008	CENT. LUBRIC. SYSTEM SUP
HEX NUT DIN 985 M4 8 480H	10875611	516	1	504	96039940	LEAD
HEX NUT DIN 985 M4 8 480H	10875611	83	72	517	967917908	SWITCH CABINET
HEX NUT DIN 985 M4 8 480H	10875611	325	2	625	96033157	COMPRESSED AIR PLANT
HEX NUT DIN 985 M4 8 480H	10875611	7	3	880	967936408	WIND WARNING PREASSEMB
HEX NUT DIN 985 M5 8 480H	10875612	58	3	17	918005408	CENTRAL SECTION CRAWLER
HEX NUT DIN 985 M5 8 480H	10875612	10	11	24	969088908	HOLDER PRE-ASSEMBLY
HEX NUT DIN 985 M5 8 480H	10875612	28	2	111	918589408	HYDRAULIC SUPPORT
HEX NUT DIN 985 M5 8 480H	10875612	9	2	151	917081108	CENT. LUBRIC. SYSTEM SUP
HEX NUT DIN 985 M5 8 480H	10875612	41	8	175	919082708	SLEWING PLATFORM CPL.
HEX NUT DIN 985 M5 8 480H	10875612	59	2	356	918999008	SLEWING PLATFORM CATWAL
HEX NUT DIN 985 M5 8 480H	10875612	32	2	361	968309908	PLATFORM COMPL.
HEX NUT DIN 985 M5 8 480H	10875612	25	4	367	969259908	SLEWING PLATFORM CATWAL
HEX NUT DIN 985 M5 8 480H	10875612	51	2	453	919297008	CENT. LUBRIC. SYSTEM SUP
HEX NUT DIN 985 M5 8 480H	10875612	253	2	510	968681408	CONTR: PANEL PINNING
HEX NUT DIN 985 M5 8 480H	10875612	28	2	522	96033320	ASSEMBLY PARTS MOUNTIN
HEX NUT DIN 985 M5 8 480H	10875612	49	4	646	96021479	TERMINAL BOX
HEX NUT DIN 985 M5 8 480H	10875612	39	8	675	917517908	COUNTERWEIGHT FRAME
HEX NUT DIN 985 M5 A2-70	10301317	5	1	879	968838608	LOCATION FIXTURE PRE-ASS.
HEX NUT DIN 985 M6 8 480H	10875613	33	18	17	918005408	CENTRAL SECTION CRAWLER
HEX NUT DIN 985 M6 8 480H	10875613	309	4	31	969731708	HYDRAULIC EQUIPM.CENTER
HEX NUT DIN 985 M6 8 480H	10875613	14	6	46	926891108	GROUND RAIL
HEX NUT DIN 985 M6 8 480H	10875613	4	10	79	968727008	CAMERA EQUIPMENT CRAW
HEX NUT DIN 985 M6 8 480H	10875613	4	10	103	968668808	CAMERA EQUIPMENT CRAW
HEX NUT DIN 985 M6 8 480H	10875613	60	6	139	918011308	PREMOUNTED LOWER PART
HEX NUT DIN 985 M6 8 480H	10875613	97	4	182	969344108	ASSEMBLY PARTS F.SLEWING
HEX NUT DIN 985 M6 8 480H	10875613	5	3	185	969483508	PARK CONSOLE HOSES PRE
HEX NUT DIN 985 M6 8 480H	10875613	323	3	271	96033379	FIXING PARTS COMPRESSED

Description	Item	Pos.	Quantity	Page	Assembly	Description
HEX NUT DIN 985 M6 8 480H	10875613	62	6	308	918861908	MUFFLER UNIT
HEX NUT DIN 985 M6 8 480H	10875613	404	5	313	918861808	MUFFLER UNIT
HEX NUT DIN 985 M6 8 480H	10875613	95	8	401	917347708	SA FRAME
HEX NUT DIN 985 M6 8 480H	10875613	7	2	465	918009808	CLIMA-HEATING INSTALLATIO
HEX NUT DIN 985 M6 8 480H	10875613	101	1	591	919075408	CRANE DRIVER CAB ADDITIO
HEX NUT DIN 985 M6 8 480H	10875613	20	4	641	918824508	DRIVE ASSEMBLY AIR CONDIT
HEX NUT DIN 985 M6 8 480H	10875613	171	10	703	919304308	S PIVOT SECTION PRE-ASS.
HEX NUT DIN 985 M6 8 480H	10875613	51	15	752	917190908	S INTERMEDIATE SECTION
HEX NUT DIN 985 M6 8 480H	10875613	48	15	760	917333908	S INTERMEDIATE SECTION
HEX NUT DIN 985 M6 8 480H	10875613	51	4	789	917571208	S INTERMEDIATE SECTION
HEX NUT DIN 985 M6 8 480H	10875613	72	4	830	919301808	L-HEAD PIECE
HEX NUT DIN 985 M6 8 480H	10875613	10	6	925	96038853	
HEX NUT DIN 985 M6 8 480H	10875613	5	5	954	96037097	LADDER, PRE-ASSEMBLED
HEX NUT DIN 985 M6 8 480H	10875613	5	5	955	96037098	LADDER, PRE-ASSEMBLED
HEX NUT DIN 985 M6 A2-70	411903008	18	2	599	96000684	FRONT WINDOW CPL.
HEX NUT DIN 985 M6 A2-70	411903008	23	4	654	968646208	CAMERA HOLDER, PREMOU
HEX NUT DIN 985 M8 10 480H	10876076	54	4	359	968283208	CATWALK SUPERSTR.LEFT
HEX NUT DIN 985 M8 10 480H	10876076	15	11	367	969259908	SLEWING PLATFORM CATWAL
HEX NUT DIN 985 M8 10 480H	10876076	39	5	590	919075408	CRANE DRIVER CAB ADDITIO
HEX NUT DIN 985 M8 8 480H	10875614	34	20	17	918005408	CENTRAL SECTION CRAWLER
HEX NUT DIN 985 M8 8 480H	10875614	6	4	24	969088908	HOLDER PRE-ASSEMBLY
HEX NUT DIN 985 M8 8 480H	10875614	311	2	31	969731708	HYDRAULIC EQUIPM.CENTER
HEX NUT DIN 985 M8 8 480H	10875614	106	8	61	917291608	CRAWLER TRACK CARRIER, L
HEX NUT DIN 985 M8 8 480H	10875614	106	8	94	917291708	CRAWLER TRACK CARRIER,
HEX NUT DIN 985 M8 8 480H	10875614	14	60	121	917076708	CATWALK CRAW.TRACK TRA
HEX NUT DIN 985 M8 8 480H	10875614	26	27	138	918011308	PREMOUNTED LOWER PART
HEX NUT DIN 985 M8 8 480H	10875614	6	2	151	917081108	CENT. LUBRIC. SYSTEM SUP
HEX NUT DIN 985 M8 8 480H	10875614	28	8	175	919082708	SLEWING PLATFORM CPL.
HEX NUT DIN 985 M8 8 480H	10875614	76	14	182	969344108	ASSEMBLY PARTS F.SLEWING
HEX NUT DIN 985 M8 8 480H	10875614	25	6	190	917438108	WINCH 1 PRE-ASSEMBLY
HEX NUT DIN 985 M8 8 480H	10875614	25	6	209	917454008	WINCH 2 PRE-ASS.
HEX NUT DIN 985 M8 8 480H	10875614	33	7	253	918861408	DIESEL ENGINE CPL.
HEX NUT DIN 985 M8 8 480H	10875614	(7)	2	265	96032892	DIESEL ENGINE, PRE-ASSEMB
HEX NUT DIN 985 M8 8 480H	10875614	361	4	266	96032892	DIESEL ENGINE, PRE-ASSEMB
HEX NUT DIN 985 M8 8 480H	10875614	320	7	271	96033379	FIXING PARTS COMPRESSED
HEX NUT DIN 985 M8 8 480H	10875614	53	48	298	96032897	RADIATOR, PRE-ASSEMBLED
HEX NUT DIN 985 M8 8 480H	10875614	63	35	308	918861908	MUFFLER UNIT
HEX NUT DIN 985 M8 8 480H	10875614	401	25	313	918861808	MUFFLER UNIT
HEX NUT DIN 985 M8 8 480H	10875614	34	4	327	919171008	UREA PLANT
HEX NUT DIN 985 M8 8 480H	10875614	9	2	334	96004224	COVER COMPL.
HEX NUT DIN 985 M8 8 480H	10875614	3	4	345	915587308	EMERGENCY SEAT
HEX NUT DIN 985 M8 8 480H	10875614	39	98	355	918999008	SLEWING PLATFORM CATWAL
HEX NUT DIN 985 M8 8 480H	10875614	13	12	361	968309908	PLATFORM COMPL.
HEX NUT DIN 985 M8 8 480H	10875614	5	12	362	968287308	ACCESS LADDER PRE-ASS.
HEX NUT DIN 985 M8 8 480H	10875614	7	8	363	96020149	TREAD
HEX NUT DIN 985 M8 8 480H	10875614	8	4	364	968287208	FOLDING LADDER PRE-ASS.
HEX NUT DIN 985 M8 8 480H	10875614	7	12	368	969540008	STAIR COMPLETE
HEX NUT DIN 985 M8 8 480H	10875614	26	7	387	918760508	ADD HEATING SUPERSTRUCT
HEX NUT DIN 985 M8 8 480H	10875614	13	1	389	96019655	ADDNL.HEATING, PRE-ASSE
HEX NUT DIN 985 M8 8 480H	10875614	51	18	401	917347708	SA FRAME
HEX NUT DIN 985 M8 8 480H	10875614	29	4	426	917080508	ROLLER BEARING
HEX NUT DIN 985 M8 8 480H	10875614	7	8	434	917473108	FUEL TANK CONTAINER UPPE
HEX NUT DIN 985 M8 8 480H	10875614	11	16	442	918789208	FUEL TANK CPL.
HEX NUT DIN 985 M8 8 480H	10875614	54	3	453	919297008	CENT. LUBRIC. SYSTEM SUP
HEX NUT DIN 985 M8 8 480H	10875614	16	4	465	918009808	CLIMA-HEATING INSTALLATIO
HEX NUT DIN 985 M8 8 480H	10875614	150	60	473	96034154	SOUND DAMPING ABOVE
HEX NUT DIN 985 M8 8 480H	10875614	5	2	474	969118108	COVER COMPL.
HEX NUT DIN 985 M8 8 480H	10875614	5	1	475	96038209	COVER COMPL.
HEX NUT DIN 985 M8 8 480H	10875614	5	2	476	96038293	COVER COMPL.
HEX NUT DIN 985 M8 8 480H	10875614	8	2	477	969054708	COVER COMPL.

Description	Item	Pos.	Quantity	Page	Assembly	Description
HEX NUT DIN 985 M8 8 480H	10875614	8	2	478	969056008	COVER COMPL.
HEX NUT DIN 985 M8 8 480H	10875614	8	2	479	969427208	COVER COMPL.
HEX NUT DIN 985 M8 8 480H	10875614	8	2	480	969427308	COVER COMPL.
HEX NUT DIN 985 M8 8 480H	10875614	5	2	481	96044249	COVER COMPL.
HEX NUT DIN 985 M8 8 480H	10875614	7	2	516	967917908	SWITCH CABINET
HEX NUT DIN 985 M8 8 480H	10875614	10	2	622	964588308	GUIDE PRE-ASS.
HEX NUT DIN 985 M8 8 480H	10875614	16	7	641	918824508	DRIVE ASSEMBLY AIR CONDIT
HEX NUT DIN 985 M8 8 480H	10875614	7	3	659	919477008	
HEX NUT DIN 985 M8 8 480H	10875614	18	4	675	917517908	COUNTERWEIGHT FRAME
HEX NUT DIN 985 M8 8 480H	10875614	100	197	702	919304308	S PIVOT SECTION PRE-ASS.
HEX NUT DIN 985 M8 8 480H	10875614	7	8	728	96038419	ADD-ON INCLINATION TRANS
HEX NUT DIN 985 M8 8 480H	10875614	35	48	752	917190908	S INTERMEDIATE SECTION
HEX NUT DIN 985 M8 8 480H	10875614	35	49	760	917333908	S INTERMEDIATE SECTION
HEX NUT DIN 985 M8 8 480H	10875614	35	99	764	917078708	S INTERMEDIATE SECTION
HEX NUT DIN 985 M8 8 480H	10875614	35	106	771	917078808	S INTERMEDIATE SECTION
HEX NUT DIN 985 M8 8 480H	10875614	35	108	784	917079208	S INTERMEDIATE SECTION
HEX NUT DIN 985 M8 8 480H	10875614	35	104	789	917571208	S INTERMEDIATE SECTION
HEX NUT DIN 985 M8 8 480H	10875614	15	78	801	917191008	SL REDUCING SECTION
HEX NUT DIN 985 M8 8 480H	10875614	33	32	829	919301808	L-HEAD PIECE
HEX NUT DIN 985 M8 8 480H	10875614	9	4	832	96001219	HOISTING LIMIT SWITCH PRE-
HEX NUT DIN 985 M8 8 480H	10875614	5	3	853	967957508	CAMERA EQUIPMENT S-PIVOT
HEX NUT DIN 985 M8 8 480H	10875614	9	1	855	968134408	MECH.AUXILIARIES FOR LIG
HEX NUT DIN 985 M8 8 480H	10875614	11	8	856	968099808	CAMERA HOLDER, PREMOU
HEX NUT DIN 985 M8 8 480H	10875614	9	4	858	918900608	BOLT EXTRACTION ATTACHM
HEX NUT DIN 985 M8 8 480H	10875614	42	1	872	96022733	BULKHEAD PLATE
HEX NUT DIN 985 M8 8 480H	10875614	16	2	885	919326208	SLEWING PLATFORM EXTENS
HEX NUT DIN 985 M8 8 480H	10875614	17	21	903	919219508	F-CONNECTING HEAD
HEX NUT DIN 985 M8 8 480H	10875614	32	16	923	919219708	PIVOT SECTION
HEX NUT DIN 985 M8 8 480H	10875614	7	8	925	96038853	
HEX NUT DIN 985 M8 8 480H	10875614	5	2	926	968938308	SENSOR PRE-ASS.
HEX NUT DIN 985 M8 8 480H	10875614	27	45	946	919220008	F-HEAD SECTION
HEX NUT DIN 985 M8 8 480H	10875614	12	4	954	96037097	LADDER, PRE-ASSEMBLED
HEX NUT DIN 985 M8 8 480H	10875614	12	4	955	96037098	LADDER, PRE-ASSEMBLED
HEX NUT DIN 985 M8 8 480H	10875614	6	22	970	919220208	F-INTERMEDIATE SECT.
HEX NUT DIN 985 M8 8 480H	10875614	12	7	975	919222808	ERECTION FRAME
HEX NUT DIN 985 M8 A2-70	411903108	5	12	602	969848908	RELING
HEX NUT DIN 985 M8 A2-70	411903108	20	4	654	968646208	CAMERA HOLDER, PREMOU
HEX NUT DIN 985 M8 A2-70	411903108	4	4	881	967937608	OBSTRUCTION LIGHTS PREAS
HEX NUT ISO 4032 M10 10 FLZ	11002807	37	8	121	917076708	CATWALK CRAW.TRACK TRA
HEX NUT ISO 4032 M10 10 FLZ	11002807	32	5	395	10451181	LIQUEFIER
HEX NUT ISO 4032 M10 8 FLZ	11691678	308	2	249	967787908	ADDNL. HYDR. F. ERECTING W
HEX NUT ISO 4032 M10 8 FLZ	11691678	31	4	253	918861408	DIESEL ENGINE CPL.
HEX NUT ISO 4032 M10 8 FLZ	11691678	352	66	266	96032892	DIESEL ENGINE, PRE-ASSEMB
HEX NUT ISO 4032 M10 8 FLZ	11691678	61	8	308	918861908	MUFFLER UNIT
HEX NUT ISO 4032 M10 8 FLZ	11691678	9	16	322	918981908	BATTERY STORAGE
HEX NUT ISO 4032 M10 8 FLZ	11691678	32	2	338	918810308	CONTROL STAND
HEX NUT ISO 4032 M10 8 FLZ	11691678	35	10	355	918999008	SLEWING PLATFORM CATWAL
HEX NUT ISO 4032 M10 8 FLZ	11691678	19	44	359	968283208	CATWALK SUPERSTR.LEFT
HEX NUT ISO 4032 M10 8 FLZ	11691678	10	12	368	969540008	STAIR COMPLETE
HEX NUT ISO 4032 M10 8 FLZ	11691678	(6)	2	401	917347708	SA FRAME
HEX NUT ISO 4032 M10 8 FLZ	11691678	24	4	426	917080508	ROLLER BEARING
HEX NUT ISO 4032 M10 8 FLZ	11691678	46	8	590	919075408	CRANE DRIVER CAB ADDITIO
HEX NUT ISO 4032 M10 8 FLZ	11691678	5	4	924	96036001	FLAP PRE-ASS.
HEX NUT ISO 4032 M10 A2-70	510748608	3	1	655	965669108	GUIDE
HEX NUT ISO 4032 M12 8 FLZ	10875616	30	1	17	918005408	CENTRAL SECTION CRAWLER
HEX NUT ISO 4032 M12 8 FLZ	10875616	25	8	181	969344108	ASSEMBLY PARTS F.SLEWING
HEX NUT ISO 4032 M12 8 FLZ	10875616	24	6	218	917451208	WINCH 4 PRE-ASSEMBLY
HEX NUT ISO 4032 M12 8 FLZ	10875616	351	4	266	96032892	DIESEL ENGINE, PRE-ASSEMB
HEX NUT ISO 4032 M12 8 FLZ	10875616	34	8	400	917347708	SA FRAME
HEX NUT ISO 4032 M12 8 FLZ	10875616	90	3	591	919075408	CRANE DRIVER CAB ADDITIO

Description	Item	Pos.	Quantity	Page	Assembly	Description
HEX NUT ISO 4032 M12 8 FLZ	10875616	8	8	752	917190908	S INTERMEDIATE SECTION
HEX NUT ISO 4032 M12 8 FLZ	10875616	8	8	760	917333908	S INTERMEDIATE SECTION
HEX NUT ISO 4032 M12 8 FLZ	10875616	8	8	764	917078708	S INTERMEDIATE SECTION
HEX NUT ISO 4032 M12 8 FLZ	10875616	8	8	771	917078808	S INTERMEDIATE SECTION
HEX NUT ISO 4032 M12 8 FLZ	10875616	8	8	784	917079208	S INTERMEDIATE SECTION
HEX NUT ISO 4032 M12 8 FLZ	10875616	8	8	789	917571208	S INTERMEDIATE SECTION
HEX NUT ISO 4032 M12 8 FLZ	10875616	60	8	830	919301808	L-HEAD PIECE
HEX NUT ISO 4032 M16 10 A3	411505001	88	8	63	90029090	ANGULAR GEAR
HEX NUT ISO 4032 M16 10 A3	411505001	88	8	65	90029091	ANGULAR GEAR
HEX NUT ISO 4032 M16 10 FLZ	10873081	5	5	905	96038862	RODS PRE-ASSEMBLY
HEX NUT ISO 4032 M16 8 FLZ	10875617	31	4	17	918005408	CENTRAL SECTION CRAWLER
HEX NUT ISO 4032 M16 8 FLZ	10875617	4	2	407	967846508	DRAWBAR PRE-ASS
HEX NUT ISO 4032 M16 8 FLZ	10875617	4	3	409	967981108	DRAWBAR PRE-ASS
HEX NUT ISO 4032 M16 8 FLZ	10875617	12	1	428	917080608	MOUNTING EQUIPMENT CRAW
HEX NUT ISO 4032 M16 8 FLZ	10875617	4	4	754	967747008	ROD
HEX NUT ISO 4032 M16 8 FLZ	10875617	4	8	767	967744008	ROD
HEX NUT ISO 4032 M16 8 FLZ	10875617	5	3	774	967950808	DRAWBAR PRE-ASS
HEX NUT ISO 4032 M16 8 FLZ	10875617	5	4	776	968214108	DRAWBAR PRE-ASS
HEX NUT ISO 4032 M16 8 FLZ	10875617	4	4	778	968217108	DRAWBAR PRE-ASS
HEX NUT ISO 4032 M16 8 FLZ	10875617	5	2	885	919326208	SLEWING PLATFORM EXTENS
HEX NUT ISO 4032 M20 10 FLZ	10425687	20	16	121	917076708	CATWALK CRAW.TRACK TRA
HEX NUT ISO 4032 M20 8 FLZ	10875618	9	1	123	968705508	SUPPORT
HEX NUT ISO 4032 M20 8 FLZ	10875618	4	1	126	962009308	SUPPORT PLATE COMPL.
HEX NUT ISO 4032 M20 8 FLZ	10875618	25	4	138	918011308	PREMOUNTED LOWER PART
HEX NUT ISO 4032 M20 8 FLZ	10875618	8	16	671	917863208	TRANSPORT KEEPER
HEX NUT ISO 4032 M24 10 FLZ	10425688	21	10	218	917451208	WINCH 4 PRE-ASSEMBLY
HEX NUT ISO 4032 M24 10 FLZ	10425688	10	8	670	917508308	TRANSPORT KEEPER
HEX NUT ISO 4032 M3 A4-70	10005173	23	2	516	967917908	SWITCH CABINET
HEX NUT ISO 4032 M30 10 FLZ	10425689	9	4	361	968309908	PLATFORM COMPL.
HEX NUT ISO 4032 M4 8 480H	10875619	324	2	271	96033379	FIXING PARTS COMPRESSED
HEX NUT ISO 4032 M4 8 480H	10875619	504	1	506	96028063	DUMMY PLUG
HEX NUT ISO 4032 M4 8 480H	10875619	67	4	609	96028393	INTERNAL PANELLING INSTA
HEX NUT ISO 4032 M4 8 480H	10875619	26	2	620	968080908	CLOSING DEVICE
HEX NUT ISO 4032 M4 8 480H	10875619	3	4	667	917190508	EL.COOLANT PREHEAT
HEX NUT ISO 4032 M5 8 480H	10875620	57	6	17	918005408	CENTRAL SECTION CRAWLER
HEX NUT ISO 4032 M5 8 480H	10875620	8	6	81	917322008	CENTRA.LUBRICATION SYSTE
HEX NUT ISO 4032 M5 8 480H	10875620	8	6	105	917322208	CENTR.LUBRICATION SYSTEM
HEX NUT ISO 4032 M5 8 480H	10875620	5	2	420	917691308	CENTRAL GREASING
HEX NUT ISO 4032 M5 8 480H	10875620	34	2	462	964837908	ADD-ON PARTS
HEX NUT ISO 4032 M5 8 480H	10875620	8	8	485	968255808	COVER PRE-ASSY.
HEX NUT ISO 4032 M5 8 480H	10875620	9	8	486	968255908	COVER PRE-ASSY.
HEX NUT ISO 4032 M5 8 480H	10875620	8	8	487	968256008	COVER PRE-ASSY.
HEX NUT ISO 4032 M5 8 480H	10875620	8	8	488	968256108	COVER PRE-ASSY.
HEX NUT ISO 4032 M5 8 480H	10875620	72	10	513	918862808	SWITCHBOX MOUNTING PART
HEX NUT ISO 4032 M5 8 480H	10875620	8	5	669	918470508	EXTERNAL FEED
HEX NUT ISO 4032 M5 TI2-WS	10878117	13	2	327	919171008	UREA PLANT
HEX NUT ISO 4032 M6 10 480H	10299668	20	2	599	96000684	FRONT WINDOW CPL.
HEX NUT ISO 4032 M6 8 480H	11694356	29	2	44	967907608	SWITCH BOX COMPL.
HEX NUT ISO 4032 M6 8 480H	11694356	6	4	46	926891108	GROUND RAIL
HEX NUT ISO 4032 M6 8 480H	11694356	110	4	182	969344108	ASSEMBLY PARTS F.SLEWING
HEX NUT ISO 4032 M6 8 480H	11694356	6	5	183	968907308	PARK CONSOLE HOSES PRE
HEX NUT ISO 4032 M6 8 480H	11694356	6	3	184	968907408	PARK CONSOLE HOSES PRE
HEX NUT ISO 4032 M6 8 480H	11694356	33	2	190	917438108	WINCH 1 PRE-ASSEMBLY
HEX NUT ISO 4032 M6 8 480H	11694356	33	2	209	917454008	WINCH 2 PRE-ASS.
HEX NUT ISO 4032 M6 8 480H	11694356	14	8	234	917645608	MOUNTING JACK/ERECTING
HEX NUT ISO 4032 M6 8 480H	11694356	(4)	4	265	96032892	DIESEL ENGINE, PRE-ASSEMB
HEX NUT ISO 4032 M6 8 480H	11694356	51	2	298	96032897	RADIATOR, PRE-ASSEMBLED
HEX NUT ISO 4032 M6 8 480H	11694356	21	11	322	918981908	BATTERY STORAGE
HEX NUT ISO 4032 M6 8 480H	11694356	16	2	323	96032910	BATTERY BOX, PRE-ASSEMB
HEX NUT ISO 4032 M6 8 480H	11694356	12	2	334	96004224	COVER COMPL.

Description	Item	Pos.	Quantity	Page	Assembly	Description
HEX NUT ISO 4032 M6 8 480H	11694356	11	32	348	917079908	TURNTABLE PANELLING
HEX NUT ISO 4032 M6 8 480H	11694356	7	4	365	968904008	CARRIER PRE-ASSEMBLED
HEX NUT ISO 4032 M6 8 480H	11694356	7	4	460	918531108	MIRROR ATTACHM.IN CRANE
HEX NUT ISO 4032 M6 8 480H	11694356	22	8	462	964837908	ADD-ON PARTS
HEX NUT ISO 4032 M6 8 480H	11694356	151	12	473	96034154	SOUND DAMPING ABOVE
HEX NUT ISO 4032 M6 8 480H	11694356	4	2	474	969118108	COVER COMPL.
HEX NUT ISO 4032 M6 8 480H	11694356	4	1	475	96038209	COVER COMPL.
HEX NUT ISO 4032 M6 8 480H	11694356	4	2	476	96038293	COVER COMPL.
HEX NUT ISO 4032 M6 8 480H	11694356	4	2	481	96044249	COVER COMPL.
HEX NUT ISO 4032 M6 8 480H	11694356	80	1	523	96033320	ASSEMBLY PARTS MOUNTIN
HEX NUT ISO 4032 M6 8 480H	11694356	5	12	527	922648308	TERMINAL BOARD PRE-ASS.
HEX NUT ISO 4032 M6 8 480H	11694356	97	2	591	919075408	CRANE DRIVER CAB ADDITIO
HEX NUT ISO 4032 M6 8 480H	11694356	11	1	628	919075608	PLATFORM CRANE CABIN
HEX NUT ISO 4032 M6 8 480H	11694356	43	4	652	967956208	CAMERA INSTALLATION SLEW
HEX NUT ISO 4032 M6 8 480H	11694356	9	7	853	967957508	CAMERA EQUIPMENT S-PIVOT
HEX NUT ISO 4032 M6 8 480H	11694356	301	2	861	968883308	ADDL.HYDR.F.PIN PULLING DE
HEX NUT ISO 4032 M6 8 480H	11694356	301	2	864	968883408	ADDL.HYDR.F.PIN PULLING DE
HEX NUT ISO 4032 M6 8 480H	11694356	42	2	923	919219708	PIVOT SECTION
HEX NUT ISO 4032 M6 A2-70	411530301	10	2	629	968397108	LADDER COMPL.
HEX NUT ISO 4032 M6 A2-70	411530301	20	19	652	967956208	CAMERA INSTALLATION SLEW
HEX NUT ISO 4032 M6 A2-70	411530301	7	4	656	96005701	CAMERA HOLDER, PREMOU
HEX NUT ISO 4032 M8 10 480H	10299669	10	4	46	926891108	GROUND RAIL
HEX NUT ISO 4032 M8 10 480H	10299669	29	2	111	918589408	HYDRAULIC SUPPORT
HEX NUT ISO 4032 M8 10 480H	10299669	69	4	139	918011308	PREMOUNTED LOWER PART
HEX NUT ISO 4032 M8 10 480H	10299669	30	24	318	919063308	AIR FILTER UNIT CPL.
HEX NUT ISO 4032 M8 10 480H	10299669	16	4	654	968646208	CAMERA HOLDER, PREMOU
HEX NUT ISO 4032 M8 8 480H	11693875	10	4	140	968284308	MOUNTING PARTS BASE PAR
HEX NUT ISO 4032 M8 8 480H	11693875	32	4	181	969344108	ASSEMBLY PARTS F.SLEWING
HEX NUT ISO 4032 M8 8 480H	11693875	28	17	218	917451208	WINCH 4 PRE-ASSEMBLY
HEX NUT ISO 4032 M8 8 480H	11693875	350	48	266	96032892	DIESEL ENGINE, PRE-ASSEMB
HEX NUT ISO 4032 M8 8 480H	11693875	15	6	322	918981908	BATTERY STORAGE
HEX NUT ISO 4032 M8 8 480H	11693875	10	8	323	96032910	BATTERY BOX, PRE-ASSEMB
HEX NUT ISO 4032 M8 8 480H	11693875	43	12	359	968283208	CATWALK SUPERSTR.LEFT
HEX NUT ISO 4032 M8 8 480H	11693875	4	2	364	968287208	FOLDING LADDER PRE-ASS.
HEX NUT ISO 4032 M8 8 480H	11693875	86	2	401	917347708	SA FRAME
HEX NUT ISO 4032 M8 8 480H	11693875	305	8	413	968513208	ADDITIONAL HYDRAULICS, SA
HEX NUT ISO 4032 M8 8 480H	11693875	23	8	428	917080608	MOUNTING EQUIPMENT CRAW
HEX NUT ISO 4032 M8 8 480H	11693875	305	8	432	967788008	ADDNL.HYDR.ERECTION DEV
HEX NUT ISO 4032 M8 8 480H	11693875	53	4	453	919297008	CENT. LUBRIC. SYSTEM SUP
HEX NUT ISO 4032 M8 8 480H	11693875	424	14	552	96032955	HYDRAULICS
HEX NUT ISO 4032 M8 8 480H	11693875	74	10	591	919075408	CRANE DRIVER CAB ADDITIO
HEX NUT ISO 4032 M8 8 480H	11693875	28	2	605	919075308	CRANE OPERATOR CABIN P
HEX NUT ISO 4032 M8 A2-70	510737408	17	9	652	967956208	CAMERA INSTALLATION SLEW
HEX NUT ISO 4032 M8 A4-80	4901732	28	8	190	917438108	WINCH 1 PRE-ASSEMBLY
HEX NUT ISO 4032 M8 A4-80	4901732	28	8	209	917454008	WINCH 2 PRE-ASS.
HEX NUT ISO 4032 M8 A4-80	4901732	21	4	210	968161808	SAFETY ROLLER CPL.
HEX NUT ISO 4035 M24 05 FLZ	10179943	4	1	917	96038041	PIN PRE-ASS.
HEX NUT ISO 4035 M24 05 FLZ	10179943	4	1	918	96038042	PIN PRE-ASS.
HEX NUT ISO 4035 M27 05 FLZ	10179975	18	4	426	917080508	ROLLER BEARING
HEX NUT ISO 4035 M30 05 FLZ	4635422	16	4	187	917077708	PIN F. S AND D PIVOT SECTIO
HEX NUT ISO 4035 M30 05 FLZ	4635422	14	2	590	919075408	CRANE DRIVER CAB ADDITIO
HEX NUT ISO 4035 M5 04	511001708	19	2	465	918009808	CLIMA-HEATING INSTALLATIO
HEX NUT ISO 4035 M8 04 A2C	410120308	17	2	620	968080908	CLOSING DEVICE
HEX NUT ISO 7040 M10 8 FLZ	10875629	11	8	367	969259908	SLEWING PLATFORM CATWAL
HEX NUT ISO 7040 M10 8 FLZ	10875629	159	12	703	919304308	S PIVOT SECTION PRE-ASS.
HEX NUT ISO 7040 M12 8 FLZ	11840127	93	16	702	919304308	S PIVOT SECTION PRE-ASS.
HEX NUT ISO 7040 M12 8 FLZ	11840127	6	2	796	96039781	PIN PRE-ASS.
HEX NUT ISO 7040 M12 8 FLZ	11840127	40	8	801	917191008	SL REDUCING SECTION
HEX NUT ISO 7040 M12 8 FLZ	11840127	7	2	909	96038848	PIN PRE-ASS.
HEX NUT ISO 7040 M12 8 FLZ	11840127	51	4	923	919219708	PIVOT SECTION

Description	Item	Pos.	Quantity	Page	Assembly	Description
HEX NUT ISO 7040 M12 8 FLZ	11840127	6	2	928	96029160	PIN PRE-ASS.
HEX NUT ISO 7040 M16 8 FLZ	10875859	190	8	704	919304308	S PIVOT SECTION PRE-ASS.
HEX NUT ISO 7040 M16 8 FLZ	10875859	8	1	906	96038863	CONNECTING LINK PRE-ASS.
HEX NUT ISO 7040 M20 10 FE//	10875630	32	2	253	918861408	DIESEL ENGINE CPL.
HEX NUT ISO 7040 M6 8 480H	11656734	12	4	331	96004209	PUMP PRE-ASS.
HEX NUT ISO 7040 M6 8 480H	11656734	49	2	393	918824408	AIR CONDITIONING
HEX NUT ISO 7040 M6 8 480H	11656734	17	2	855	968134408	MECH.AUXILIARIES FOR LIG
HEX NUT ISO 7040 M6 8 480H	11656734	22	2	856	968099808	CAMERA HOLDER, PREMOU
HEX NUT ISO 7040 M8 8 480H	11656731	14	5	331	96004209	PUMP PRE-ASS.
HEX NUT ISO 7040 M8 8 480H	11656731	33	1	605	919075308	CRANE OPERATOR CABIN P
HEX NUT ISO 7040 M8 8 480H	11656731	10	41	792	919219208	S INTERMEDIATE SECTION
HEX NUT ISO 7040 M8 8 480H	11656731	10	63	793	96037300	GRIDIRON PRE-ASS.
HEX NUT ISO 7040 M8 8 480H	11656731	7	5	794	96037301	ROPE GUARD
HEX NUT ISO 7040 M8 8 480H	11656731	4	5	795	96037306	ROPE GUARD
HEX NUT ISO 7040 M8 8 480H	11656731	42	4	845	917228608	BOOM NOSE
HEX NUT ISO 7040 M8 8 480H	11656731	10	30	908	96038847	GRIDIRON PRE-ASS.
HEX NUT ISO 7040 M8 8 480H	11656731	33	2	975	919222808	ERECTION FRAME
HEX NUT ISO 7042 M10 8 A3C	4635148	50	4	806	917473608	WINCH 6 PRE-ASSEMBLY
HEX NUT ISO 7042 M8 10 480H	10814800	50	12	121	917076708	CATWALK CRAW.TRACK TRA
HEX NUT ISO 8675 M12X1,0 04	10875633	21	2	378	96033360	ELECTRIC ADD-ON PARTS CA
HEX NUT ISO 8675 M16X1,5 04	10179933	17	2	210	968161808	SAFETY ROLLER CPL.
HEX NUT ISO 8675 M20X1,5 A	10285016	8	2	654	968646208	CAMERA HOLDER, PREMOU
HEX SCREW DIN 961 M12X1,5	407003908	310	3	625	96033157	COMPRESSED AIR PLANT
HEX SCREW EN 1665 M5X10	10875503	26	4	44	967907608	SWITCH BOX COMPL.
HEX SCREW EN 1665 M5X10	10875503	17	4	378	96033360	ELECTRIC ADD-ON PARTS CA
HEX SCREW EN 1665 M5X10	10875503	16	4	497	969245308	TERMINAL BOX ELECTRICS S
HEX SCREW EN 1665 M5X10	10875503	70	43	513	918862808	SWITCHBOX MOUNTING PART
HEX SCREW EN 1665 M5X10	10875503	80	8	517	967917908	SWITCH CABINET
HEX SCREW EN 1665 M5X10	10875503	62	55	523	96033320	ASSEMBLY PARTS MOUNTIN
HEX SCREW EN 1665 M5X10	10875503	7	2	524	968095808	PRE-ASSEMBLY MOUNTING U
HEX SCREW EN 1665 M5X10	10875503	48	4	646	96021479	TERMINAL BOX
HEX SCREW EN 1665 M6X16 8	11840297	25	4	324	96032891	ELECTRIC FOR BATTERY BOX
HEX SCREW EN 1665 M6X16 8	11840297	9	2	518	969408008	COVER COMPL.
HEX SCREW EN 1665 M6X16 8	11840297	19	2	594	919075508	CRANE OPERATOR CABIN P
HEX SCREW EN 1665 M8X12 8	11656991	10	4	329	968866808	UREA TANK, PRE-MOUNTING
HEX SCREW EN 1665 M8X16 8	11656992	1	4	51	967908308	SWITCH CABINET EXTENSION
HEX SCREW EN 1665 M8X16 8	11656992	13	2	329	968866808	UREA TANK, PRE-MOUNTING
HEX SCREW EN 1665 M8X20 8	11657219	71	9	513	918862808	SWITCHBOX MOUNTING PART
HEX SCREW ISO 4014 M10X1	11651143	303	12	266	96032892	DIESEL ENGINE, PRE-ASSEMB
HEX SCREW ISO 4014 M10X13	10299624	43	4	590	919075408	CRANE DRIVER CAB ADDITIO
HEX SCREW ISO 4014 M10X1	12213408	47	4	590	919075408	CRANE DRIVER CAB ADDITIO
HEX SCREW ISO 4014 M10X50	11631860	34	4	806	917473608	WINCH 6 PRE-ASSEMBLY
HEX SCREW ISO 4014 M10X60	11626719	33	2	355	918999008	SLEWING PLATFORM CATWAL
HEX SCREW ISO 4014 M10X95	12222984	30	3	438	96033811	PREMOUNTED FUEL FILTER
HEX SCREW ISO 4014 M12X1	10875504	319	4	266	96032892	DIESEL ENGINE, PRE-ASSEMB
HEX SCREW ISO 4014 M12X1	12222992	13	2	748	918121408	ROLLER SET
HEX SCREW ISO 4014 M12X1	12224027	41	2	355	918999008	SLEWING PLATFORM CATWAL
HEX SCREW ISO 4014 M12X50	11651578	161	2	703	919304308	S PIVOT SECTION PRE-ASS.
HEX SCREW ISO 4014 M12X55	11658891	310	6	266	96032892	DIESEL ENGINE, PRE-ASSEMB
HEX SCREW ISO 4014 M12X55	11658891	9	5	923	919219708	PIVOT SECTION
HEX SCREW ISO 4014 M12X55	11658891	69	4	947	919220008	F-HEAD SECTION
HEX SCREW ISO 4014 M12X55	11658891	12	4	970	919220208	F-INTERMEDIATE SECT.
HEX SCREW ISO 4014 M12X60	10875506	419	1	552	96032955	HYDRAULICS
HEX SCREW ISO 4014 M12X65	11658890	417	4	552	96032955	HYDRAULICS
HEX SCREW ISO 4014 M12X65	11658890	186	1	704	919304308	S PIVOT SECTION PRE-ASS.
HEX SCREW ISO 4014 M12X75	7004640	412	4	552	96032955	HYDRAULICS
HEX SCREW ISO 4014 M12X75	10875507	34	4	298	96032897	RADIATOR, PRE-ASSEMBLED
HEX SCREW ISO 4014 M14X1	10878788	5	4	590	919075408	CRANE DRIVER CAB ADDITIO
HEX SCREW ISO 4014 M14X65	11340040	407	5	552	96032955	HYDRAULICS
HEX SCREW ISO 4014 M16X1	12222993	26	1	975	919222808	ERECTION FRAME

Description	Item	Pos.	Quantity	Page	Assembly	Description
HEX SCREW ISO 4014 M16X1	12218492	3	1	831	967913408	ROD CPL.
HEX SCREW ISO 4014 M16X1	11642340	2	1	890	969308308	BRACKET CPL.
HEX SCREW ISO 4014 M16X1	4600601	52	16	63	90029090	ANGULAR GEAR
HEX SCREW ISO 4014 M16X1	4600601	52	16	65	90029091	ANGULAR GEAR
HEX SCREW ISO 4014 M16X1	4000437	9	1	428	917080608	MOUNTING EQUIPMENT CRAW
HEX SCREW ISO 4014 M16X1	4000437	2	2	939	96039026	DRAW SHACKLE
HEX SCREW ISO 4014 M16X1	4000437	2	2	940	96039027	DRAW SHACKLE
HEX SCREW ISO 4014 M16X1	4000437	7	1	950	96037042	DRAW SHACKLE
HEX SCREW ISO 4014 M16X2	12224045	12	1	406	967846208	PULL ROD
HEX SCREW ISO 4014 M16X2	12224045	10	1	408	967981008	PULL ROD
HEX SCREW ISO 4014 M16X2	12224045	6	1	753	967746908	ROD CPL.
HEX SCREW ISO 4014 M16X2	12224045	6	1	766	967743808	ROD CPL.
HEX SCREW ISO 4014 M16X2	12224045	8	1	773	967897608	PULL ROD
HEX SCREW ISO 4014 M16X2	12224045	8	1	775	968190108	PULL ROD
HEX SCREW ISO 4014 M16X2	12224045	10	1	777	968190208	PULL ROD
HEX SCREW ISO 4014 M16X2	12224045	3	1	889	968768408	BRACKET CPL.
HEX SCREW ISO 4014 M16X28	4901939	6	1	906	96038863	CONNECTING LINK PRE-ASS.
HEX SCREW ISO 4014 M16X3	10878582	4	2	885	919326208	SLEWING PLATFORM EXTENS
HEX SCREW ISO 4014 M16X65	12224015	188	8	704	919304308	S PIVOT SECTION PRE-ASS.
HEX SCREW ISO 4014 M16X65	12224015	85	2	830	919301808	L-HEAD PIECE
HEX SCREW ISO 4014 M16X90	12224034	2	4	980	96038653	ROPE PRE-ASSEMLBY
HEX SCREW ISO 4014 M18X18	406221408	301	2	266	96032892	DIESEL ENGINE, PRE-ASSEMB
HEX SCREW ISO 4014 M20X10	10412379	23	4	138	918011308	PREMOUNTED LOWER PART
HEX SCREW ISO 4014 M20X10	10412379	7	4	447	919140308	OIL RESERVOIR, COMPLETE
HEX SCREW ISO 4014 M20X12	11691323	11	36	809	90200131	ROPE DRUM
HEX SCREW ISO 4014 M20X1	10878585	3	3	900	969944708	MOUNTING PRE-ASS.
HEX SCREW ISO 4014 M20X1	12230471	13	6	175	919082708	SLEWING PLATFORM CPL.
HEX SCREW ISO 4014 M20X2	10876534	2	1	126	962009308	SUPPORT PLATE COMPL.
HEX SCREW ISO 4014 M20X2	12207974	75	2	401	917347708	SA FRAME
HEX SCREW ISO 4014 M20X2	12207974	17	1	406	967846208	PULL ROD
HEX SCREW ISO 4014 M24X1	12225207	300	2	266	96032892	DIESEL ENGINE, PRE-ASSEMB
HEX SCREW ISO 4014 M30X22	406210708	13	8	60	917291608	CRAWLER TRACK CARRIER, L
HEX SCREW ISO 4014 M30X22	406210708	13	8	93	917291708	CRAWLER TRACK CARRIER,
HEX SCREW ISO 4014 M30X25	406210808	15	8	60	917291608	CRAWLER TRACK CARRIER, L
HEX SCREW ISO 4014 M30X25	406210808	15	8	93	917291708	CRAWLER TRACK CARRIER,
HEX SCREW ISO 4014 M30X53	406264008	12	35	60	917291608	CRAWLER TRACK CARRIER, L
HEX SCREW ISO 4014 M30X53	406264008	12	35	93	917291708	CRAWLER TRACK CARRIER,
HEX SCREW ISO 4014 M30X57	10877647	14	35	60	917291608	CRAWLER TRACK CARRIER, L
HEX SCREW ISO 4014 M30X57	10877647	14	35	93	917291708	CRAWLER TRACK CARRIER,
HEX SCREW ISO 4014 M36X2	406220708	31	24	191	90023098	COMPACT ROPE WINCH
HEX SCREW ISO 4014 M6X30 8	10875511	99	1	591	919075408	CRANE DRIVER CAB ADDITIO
HEX SCREW ISO 4014 M6X40 8	12216183	333	3	266	96032892	DIESEL ENGINE, PRE-ASSEMB
HEX SCREW ISO 4014 M6X40 8	12216183	31	2	752	917190908	S INTERMEDIATE SECTION
HEX SCREW ISO 4014 M6X40 8	12216183	50	2	760	917333908	S INTERMEDIATE SECTION
HEX SCREW ISO 4014 M6X40 8	12216183	52	4	789	917571208	S INTERMEDIATE SECTION
HEX SCREW ISO 4014 M6X45 8	12216909	154	4	703	919304308	S PIVOT SECTION PRE-ASS.
HEX SCREW ISO 4014 M6X50 8	10875512	7	4	331	96004209	PUMP PRE-ASS.
HEX SCREW ISO 4014 M6X50 8	10875512	300	1	861	968883308	ADDL.HYDR.F.PIN PULLING DE
HEX SCREW ISO 4014 M6X50 8	10875512	300	1	864	968883408	ADDL.HYDR.F.PIN PULLING DE
HEX SCREW ISO 4014 M8X110	12217239	8	3	331	96004209	PUMP PRE-ASS.
HEX SCREW ISO 4014 M8X120	12212106	426	3	552	96032955	HYDRAULICS
HEX SCREW ISO 4014 M8X150	12203658	7	6	323	96032910	BATTERY BOX, PRE-ASSEMB
HEX SCREW ISO 4014 M8X160	12100208	433	2	552	96032955	HYDRAULICS
HEX SCREW ISO 4014 M8X170	10875799	434	2	552	96032955	HYDRAULICS
HEX SCREW ISO 4014 M8X40 8	11651579	33	26	298	96032897	RADIATOR, PRE-ASSEMBLED
HEX SCREW ISO 4014 M8X40 8	11651579	52	4	764	917078708	S INTERMEDIATE SECTION
HEX SCREW ISO 4014 M8X40 8	11651579	52	6	771	917078808	S INTERMEDIATE SECTION
HEX SCREW ISO 4014 M8X40 8	11651579	52	4	784	917079208	S INTERMEDIATE SECTION
HEX SCREW ISO 4014 M8X40 8	11651579	4	2	794	96037301	ROPE GUARD
HEX SCREW ISO 4014 M8X45 8	11651580	81	4	830	919301808	L-HEAD PIECE

Description	Item	Pos.	Quantity	Page	Assembly	Description
HEX SCREW ISO 4014 M8X50 8	11651581	104	8	61	917291608	CRAWLER TRACK CARRIER, L
HEX SCREW ISO 4014 M8X50 8	11651581	104	8	94	917291708	CRAWLER TRACK CARRIER,
HEX SCREW ISO 4014 M8X50 8	11651581	13	60	121	917076708	CATWALK CRAW.TRACK TRA
HEX SCREW ISO 4014 M8X50 8	11651581	11	12	361	968309908	PLATFORM COMPL.
HEX SCREW ISO 4014 M8X50 8	11651581	20	8	484	969443908	SOUND DAMPING DOWN
HEX SCREW ISO 4014 M8X50 8	11651581	20	2	903	919219508	F-CONNECTING HEAD
HEX SCREW ISO 4014 M8X50 8	11651581	30	10	923	919219708	PIVOT SECTION
HEX SCREW ISO 4014 M8X50 8	11651581	9	4	970	919220208	F-INTERMEDIATE SECT.
HEX SCREW ISO 4014 M8X55 8	11651582	37	2	181	969344108	ASSEMBLY PARTS F.SLEWING
HEX SCREW ISO 4014 M8X55 8	11651582	25	8	218	917451208	WINCH 4 PRE-ASSEMBLY
HEX SCREW ISO 4014 M8X55 8	11651582	304	2	271	96033379	FIXING PARTS COMPRESSED
HEX SCREW ISO 4014 M8X55 8	11651582	48	16	400	917347708	SA FRAME
HEX SCREW ISO 4014 M8X55 8	11651582	9	33	792	919219208	S INTERMEDIATE SECTION
HEX SCREW ISO 4014 M8X55 8	11651582	13	52	801	917191008	SL REDUCING SECTION
HEX SCREW ISO 4014 M8X55 8	11651582	41	12	829	919301808	L-HEAD PIECE
HEX SCREW ISO 4014 M8X55 8	11651582	14	2	845	917228608	BOOM NOSE
HEX SCREW ISO 4014 M8X55 8	11651582	14	19	903	919219508	F-CONNECTING HEAD
HEX SCREW ISO 4014 M8X60 8	11651583	113	4	702	919304308	S PIVOT SECTION PRE-ASS.
HEX SCREW ISO 4014 M8X60 8	11651583	7	4	908	96038847	GRIDIRON PRE-ASS.
HEX SCREW ISO 4014 M8X60 8	11651583	28	6	946	919220008	F-HEAD SECTION
HEX SCREW ISO 4014 M8X70 8	11651585	29	2	17	918005408	CENTRAL SECTION CRAWLER
HEX SCREW ISO 4014 M8X70 8	11651585	50	16	764	917078708	S INTERMEDIATE SECTION
HEX SCREW ISO 4014 M8X70 8	11651585	50	14	771	917078808	S INTERMEDIATE SECTION
HEX SCREW ISO 4014 M8X70 8	11651585	50	16	784	917079208	S INTERMEDIATE SECTION
HEX SCREW ISO 4014 M8X70 8	11651585	50	16	789	917571208	S INTERMEDIATE SECTION
HEX SCREW ISO 4014 M8X75 8	12216193	10	2	331	96004209	PUMP PRE-ASS.
HEX SCREW ISO 4014 M8X75 8	12216193	6	3	794	96037301	ROPE GUARD
HEX SCREW ISO 4014 M8X75 8	12216193	3	5	795	96037306	ROPE GUARD
HEX SCREW ISO 4017 M10X11	10022367	21	16	675	917517908	COUNTERWEIGHT FRAME
HEX SCREW ISO 4017 M10X1	10178881	29	1	395	10451181	LIQUEFIER
HEX SCREW ISO 4017 M10X20	11002753	7	16	590	919075408	CRANE DRIVER CAB ADDITIO
HEX SCREW ISO 4017 M10X20	11651632	46	4	138	918011308	PREMOUNTED LOWER PART
HEX SCREW ISO 4017 M10X20	11651632	49	6	218	917451208	WINCH 4 PRE-ASSEMBLY
HEX SCREW ISO 4017 M10X25	10299578	66	12	193	90024489	PLANETARY GEARBOX
HEX SCREW ISO 4017 M10X25	406509108	36	8	400	917347708	SA FRAME
HEX SCREW ISO 4017 M10X25	11631816	9	4	79	968727008	CAMERA EQUIPMENT CRAW
HEX SCREW ISO 4017 M10X25	11631816	9	4	103	968668808	CAMERA EQUIPMENT CRAW
HEX SCREW ISO 4017 M10X25	11631816	15	12	125	917076808	MECHANICAL SUPPORT
HEX SCREW ISO 4017 M10X25	11631816	5	9	142	918367008	SLEWING GEAR ATTACHMEN
HEX SCREW ISO 4017 M10X25	11631816	7	12	234	917645608	MOUNTING JACK/ERECTING
HEX SCREW ISO 4017 M10X25	11631816	20	6	239	11347396	ROPE DRUM
HEX SCREW ISO 4017 M10X25	11631816	303	6	313	918861808	MUFFLER UNIT
HEX SCREW ISO 4017 M10X25	11631816	36	18	355	918999008	SLEWING PLATFORM CATWAL
HEX SCREW ISO 4017 M10X25	11631816	8	12	368	969540008	STAIR COMPLETE
HEX SCREW ISO 4017 M10X25	11631816	98	8	401	917347708	SA FRAME
HEX SCREW ISO 4017 M10X25	11631816	18	8	447	919140308	OIL RESERVOIR, COMPLETE
HEX SCREW ISO 4017 M10X25	11631816	10	12	590	919075408	CRANE DRIVER CAB ADDITIO
HEX SCREW ISO 4017 M10X25	11631816	95	4	702	919304308	S PIVOT SECTION PRE-ASS.
HEX SCREW ISO 4017 M10X25	11631816	12	2	743	918121308	ROLLER SET
HEX SCREW ISO 4017 M10X25	11631816	8	1	856	968099808	CAMERA HOLDER, PREMOU
HEX SCREW ISO 4017 M10X30	11642358	63	32	61	917291608	CRAWLER TRACK CARRIER, L
HEX SCREW ISO 4017 M10X30	11642358	63	32	94	917291708	CRAWLER TRACK CARRIER,
HEX SCREW ISO 4017 M10X30	11642358	36	8	121	917076708	CATWALK CRAW.TRACK TRA
HEX SCREW ISO 4017 M10X30	11642358	311	58	266	96032892	DIESEL ENGINE, PRE-ASSEMB
HEX SCREW ISO 4017 M10X30	11642358	30	8	298	96032897	RADIATOR, PRE-ASSEMBLED
HEX SCREW ISO 4017 M10X30	11642358	50	8	308	918861908	MUFFLER UNIT
HEX SCREW ISO 4017 M10X30	11642358	10	12	322	918981908	BATTERY STORAGE
HEX SCREW ISO 4017 M10X30	11642358	15	1	599	96000684	FRONT WINDOW CPL.
HEX SCREW ISO 4017 M10X30	11642358	16	4	748	918121408	ROLLER SET
HEX SCREW ISO 4017 M10X30	11642358	89	4	830	919301808	L-HEAD PIECE

Description	Item	Pos.	Quantity	Page	Assembly	Description
HEX SCREW ISO 4017 M10X30	11642358	16	4	853	967957508	CAMERA EQUIPMENT S-PIVOT
HEX SCREW ISO 4017 M10X30	11642358	13	4	855	968134408	MECH.AUXILIARIES FOR LIG
HEX SCREW ISO 4017 M10X30	11642358	43	4	903	919219508	F-CONNECTING HEAD
HEX SCREW ISO 4017 M10X30	406527608	10	2	654	968646208	CAMERA HOLDER, PREMOU
HEX SCREW ISO 4017 M10X35	11691328	17	40	359	968283208	CATWALK SUPERSTR.LEFT
HEX SCREW ISO 4017 M10X35	11691328	10	2	663	919408908	UPPERCARRIAGE SUSP BALL
HEX SCREW ISO 4017 M10X35	11691328	149	5	703	919304308	S PIVOT SECTION PRE-ASS.
HEX SCREW ISO 4017 M10X40	11626706	308	8	266	96032892	DIESEL ENGINE, PRE-ASSEMB
HEX SCREW ISO 4017 M10X40	11626706	87	8	401	917347708	SA FRAME
HEX SCREW ISO 4017 M10X40	11626706	(4)	2	401	917347708	SA FRAME
HEX SCREW ISO 4017 M10X45	11691682	22	4	253	918861408	DIESEL ENGINE CPL.
HEX SCREW ISO 4017 M10X50	11642355	70	4	139	918011308	PREMOUNTED LOWER PART
HEX SCREW ISO 4017 M10X50	11642355	31	2	338	918810308	CONTROL STAND
HEX SCREW ISO 4017 M10X50	11642355	10	8	367	969259908	SLEWING PLATFORM CATWAL
HEX SCREW ISO 4017 M10X50	11642355	112	12	702	919304308	S PIVOT SECTION PRE-ASS.
HEX SCREW ISO 4017 M12X20	11651006	79	8	182	969344108	ASSEMBLY PARTS F.SLEWING
HEX SCREW ISO 4017 M12X20	11651006	322	8	266	96032892	DIESEL ENGINE, PRE-ASSEMB
HEX SCREW ISO 4017 M12X25	406608708	40	2	712	11211228	TILT-BACK SUPPORT
HEX SCREW ISO 4017 M12X25	11658892	28	10	327	919171008	UREA PLANT
HEX SCREW ISO 4017 M12X25	11658892	7	8	845	917228608	BOOM NOSE
HEX SCREW ISO 4017 M12X25	11658892	34	8	946	919220008	F-HEAD SECTION
HEX SCREW ISO 4017 M12X25	4901823	305	8	313	918861808	MUFFLER UNIT
HEX SCREW ISO 4017 M12X30	11631742	29	8	175	919082708	SLEWING PLATFORM CPL.
HEX SCREW ISO 4017 M12X30	11631742	40	8	393	918824408	AIR CONDITIONING
HEX SCREW ISO 4017 M12X30	406527908	300	3	313	918861808	MUFFLER UNIT
HEX SCREW ISO 4017 M12X35	10299574	80	8	63	90029090	ANGULAR GEAR
HEX SCREW ISO 4017 M12X35	10299574	80	8	65	90029091	ANGULAR GEAR
HEX SCREW ISO 4017 M12X35	11642349	305	14	266	96032892	DIESEL ENGINE, PRE-ASSEMB
HEX SCREW ISO 4017 M12X35	11642349	3	2	705	928830208	SAFETY ROLLER CPL.
HEX SCREW ISO 4017 M12X35	11642349	7	2	923	919219708	PIVOT SECTION
HEX SCREW ISO 4017 M12X40	11002727	15	8	111	918589408	HYDRAULIC SUPPORT
HEX SCREW ISO 4017 M12X40	11002727	42	6	712	11211228	TILT-BACK SUPPORT
HEX SCREW ISO 4017 M12X40	11645384	7	12	142	918367008	SLEWING GEAR ATTACHMEN
HEX SCREW ISO 4017 M12X40	11645384	23	7	181	969344108	ASSEMBLY PARTS F.SLEWING
HEX SCREW ISO 4017 M12X40	11645384	316	4	266	96032892	DIESEL ENGINE, PRE-ASSEMB
HEX SCREW ISO 4017 M12X40	11645384	35	4	298	96032897	RADIATOR, PRE-ASSEMBLED
HEX SCREW ISO 4017 M12X40	11645384	14	2	743	918121308	ROLLER SET
HEX SCREW ISO 4017 M12X40	11645384	80	16	947	919220008	F-HEAD SECTION
HEX SCREW ISO 4017 M12X45	11645386	25	1	17	918005408	CENTRAL SECTION CRAWLER
HEX SCREW ISO 4017 M12X45	11645386	22	6	218	917451208	WINCH 4 PRE-ASSEMBLY
HEX SCREW ISO 4017 M12X45	11645386	24	2	361	968309908	PLATFORM COMPL.
HEX SCREW ISO 4017 M12X45	11645386	32	8	400	917347708	SA FRAME
HEX SCREW ISO 4017 M12X45	11645386	404	2	552	96032955	HYDRAULICS
HEX SCREW ISO 4017 M12X45	11645386	6	8	663	919408908	UPPERCARRIAGE SUSP BALL
HEX SCREW ISO 4017 M12X45	11645386	92	14	702	919304308	S PIVOT SECTION PRE-ASS.
HEX SCREW ISO 4017 M12X45	11645386	6	8	752	917190908	S INTERMEDIATE SECTION
HEX SCREW ISO 4017 M12X45	11645386	6	8	760	917333908	S INTERMEDIATE SECTION
HEX SCREW ISO 4017 M12X45	11645386	6	8	764	917078708	S INTERMEDIATE SECTION
HEX SCREW ISO 4017 M12X45	11645386	6	8	771	917078808	S INTERMEDIATE SECTION
HEX SCREW ISO 4017 M12X45	11645386	6	8	784	917079208	S INTERMEDIATE SECTION
HEX SCREW ISO 4017 M12X45	11645386	6	8	789	917571208	S INTERMEDIATE SECTION
HEX SCREW ISO 4017 M12X45	11645386	4	2	796	96039781	PIN PRE-ASS.
HEX SCREW ISO 4017 M12X45	11645386	39	8	801	917191008	SL REDUCING SECTION
HEX SCREW ISO 4017 M12X45	11645386	59	8	830	919301808	L-HEAD PIECE
HEX SCREW ISO 4017 M12X45	11645386	5	2	909	96038848	PIN PRE-ASS.
HEX SCREW ISO 4017 M12X45	11645386	49	4	923	919219708	PIVOT SECTION
HEX SCREW ISO 4017 M12X45	11645386	4	2	928	96029160	PIN PRE-ASS.
HEX SCREW ISO 4017 M12X50	11840136	123	2	703	919304308	S PIVOT SECTION PRE-ASS.
HEX SCREW ISO 4017 M12X60	11823611	95	1	591	919075408	CRANE DRIVER CAB ADDITIO
HEX SCREW ISO 4017 M14X40	406602308	24	6	903	919219508	F-CONNECTING HEAD

Description	Item	Pos.	Quantity	Page	Assembly	Description
HEX SCREW ISO 4017 M14X45	10878799	503	12	31	969731708	HYDRAULIC EQUIPM.CENTER
HEX SCREW ISO 4017 M14X45	10878799	503	8	70	967787408	CRAWLER TRACK HYDRAULI
HEX SCREW ISO 4017 M14X45	10878799	503	8	97	967787508	CRAWLER TRACK HYDRAULI
HEX SCREW ISO 4017 M14X45	10878799	551	2	160	969733008	ADDITIONAL HYDR.SLEWING
HEX SCREW ISO 4017 M14X45	10878799	503	4	229	968081908	ADDITIONAL HYDRAULICS WI
HEX SCREW ISO 4017 M16X1	10875801	4	1	831	967913408	ROD CPL.
HEX SCREW ISO 4017 M16X1	10875801	8	1	948	96037041	DRAW SHACKLE
HEX SCREW ISO 4017 M16X30	4902326	82	16	401	917347708	SA FRAME
HEX SCREW ISO 4017 M16X35	12214938	13	8	125	917076808	MECHANICAL SUPPORT
HEX SCREW ISO 4017 M16X35	12214938	309	4	266	96032892	DIESEL ENGINE, PRE-ASSEMB
HEX SCREW ISO 4017 M16X35	12214938	3	4	322	918981908	BATTERY STORAGE
HEX SCREW ISO 4017 M16X35	12214938	13	8	426	917080508	ROLLER BEARING
HEX SCREW ISO 4017 M16X40	4600577	21	12	63	90029090	ANGULAR GEAR
HEX SCREW ISO 4017 M16X40	4600577	21	12	65	90029091	ANGULAR GEAR
HEX SCREW ISO 4017 M16X40	406603008	13	16	829	919301808	L-HEAD PIECE
HEX SCREW ISO 4017 M16X40	10875519	3	146	55	96006203	FLOOR PLATES PRE-ASS.
HEX SCREW ISO 4017 M16X40	10875519	306	8	266	96032892	DIESEL ENGINE, PRE-ASSEMB
HEX SCREW ISO 4017 M16X40	10875519	52	16	401	917347708	SA FRAME
HEX SCREW ISO 4017 M16X40	10875519	22	10	442	918789208	FUEL TANK CPL.
HEX SCREW ISO 4017 M16X40	10875519	9	10	447	919140308	OIL RESERVOIR, COMPLETE
HEX SCREW ISO 4017 M16X40	10875519	69	1	702	919304308	S PIVOT SECTION PRE-ASS.
HEX SCREW ISO 4017 M16X40	10875519	33	8	806	917473608	WINCH 6 PRE-ASSEMBLY
HEX SCREW ISO 4017 M16X40	12100310	57	8	401	917347708	SA FRAME
HEX SCREW ISO 4017 M16X40	12100310	11	32	426	917080508	ROLLER BEARING
HEX SCREW ISO 4017 M16X45	10875803	47	4	60	917291608	CRAWLER TRACK CARRIER, L
HEX SCREW ISO 4017 M16X45	10875803	47	4	93	917291708	CRAWLER TRACK CARRIER,
HEX SCREW ISO 4017 M16X45	10875803	307	12	266	96032892	DIESEL ENGINE, PRE-ASSEMB
HEX SCREW ISO 4017 M16X50	10875520	26	4	17	918005408	CENTRAL SECTION CRAWLER
HEX SCREW ISO 4017 M16X55	10875804	55	4	946	919220008	F-HEAD SECTION
HEX SCREW ISO 4017 M16X60	10875521	31	10	809	90200131	ROPE DRUM
HEX SCREW ISO 4017 M20X1	10179035	19	8	121	917076708	CATWALK CRAW.TRACK TRA
HEX SCREW ISO 4017 M20X25	12224041	11	2	752	917190908	S INTERMEDIATE SECTION
HEX SCREW ISO 4017 M20X25	12224041	11	2	760	917333908	S INTERMEDIATE SECTION
HEX SCREW ISO 4017 M20X25	12224041	11	2	764	917078708	S INTERMEDIATE SECTION
HEX SCREW ISO 4017 M20X25	12224041	11	2	784	917079208	S INTERMEDIATE SECTION
HEX SCREW ISO 4017 M20X25	12224041	11	2	789	917571208	S INTERMEDIATE SECTION
HEX SCREW ISO 4017 M20X40	4600199	24	8	138	918011308	PREMOUNTED LOWER PART
HEX SCREW ISO 4017 M20X40	4600199	10	8	187	917077708	PIN F. S AND D PIVOT SECTIO
HEX SCREW ISO 4017 M20X45	4065281	24	8	17	918005408	CENTRAL SECTION CRAWLER
HEX SCREW ISO 4017 M20X50	10875805	15	8	187	917077708	PIN F. S AND D PIVOT SECTIO
HEX SCREW ISO 4017 M20X55	406604008	302	16	266	96032892	DIESEL ENGINE, PRE-ASSEMB
HEX SCREW ISO 4017 M20X60	10875806	21	2	253	918861408	DIESEL ENGINE CPL.
HEX SCREW ISO 4017 M20X65	12224059	39	12	60	917291608	CRAWLER TRACK CARRIER, L
HEX SCREW ISO 4017 M20X65	12224059	39	12	93	917291708	CRAWLER TRACK CARRIER,
HEX SCREW ISO 4017 M24X1	12219339	19	8	218	917451208	WINCH 4 PRE-ASSEMBLY
HEX SCREW ISO 4017 M24X1	10179871	40	2	218	917451208	WINCH 4 PRE-ASSEMBLY
HEX SCREW ISO 4017 M24X25	10026122	43	1	66	933878901	PLANETARY GEARBOX
HEX SCREW ISO 4017 M24X50	4600785	24	4	60	917291608	CRAWLER TRACK CARRIER, L
HEX SCREW ISO 4017 M24X50	4600785	24	4	93	917291708	CRAWLER TRACK CARRIER,
HEX SCREW ISO 4017 M24X60	406605808	19	40	60	917291608	CRAWLER TRACK CARRIER, L
HEX SCREW ISO 4017 M24X60	406605808	19	40	93	917291708	CRAWLER TRACK CARRIER,
HEX SCREW ISO 4017 M24X60	406605808	20	8	190	917438108	WINCH 1 PRE-ASSEMBLY
HEX SCREW ISO 4017 M24X60	406605808	20	8	209	917454008	WINCH 2 PRE-ASS.
HEX SCREW ISO 4017 M24X60	406605808	30	8	806	917473608	WINCH 6 PRE-ASSEMBLY
HEX SCREW ISO 4017 M24X60	12224020	13	8	187	917077708	PIN F. S AND D PIVOT SECTIO
HEX SCREW ISO 4017 M24X80	4901595	8	8	670	917508308	TRANSPORT KEEPER
HEX SCREW ISO 4017 M30X1	10878610	8	2	361	968309908	PLATFORM COMPL.
HEX SCREW ISO 4017 M4X10 8	11690047	27	12	652	967956208	CAMERA INSTALLATION SLEW
HEX SCREW ISO 4017 M4X12 8	12216198	26	2	359	968283208	CATWALK SUPERSTR.LEFT
HEX SCREW ISO 4017 M4X12 8	12216198	33	2	361	968309908	PLATFORM COMPL.

Description	Item	Pos.	Quantity	Page	Assembly	Description
HEX SCREW ISO 4017 M4X8 8.	406500214	35	4	382	96033371	DASHBOARD, PRE-ASSEMBL
HEX SCREW ISO 4017 M4X8 8.	406500214	31	16	658	96029469	EQUIPMENT CAMERA CAB
HEX SCREW ISO 4017 M5X12 8	11140402	37	8	338	918810308	CONTROL STAND
HEX SCREW ISO 4017 M5X12 8	11140402	9	4	485	968255808	COVER PRE-ASSY.
HEX SCREW ISO 4017 M5X12 8	11140402	10	4	486	968255908	COVER PRE-ASSY.
HEX SCREW ISO 4017 M5X12 8	11140402	9	4	487	968256008	COVER PRE-ASSY.
HEX SCREW ISO 4017 M5X12 8	11140402	9	4	488	968256108	COVER PRE-ASSY.
HEX SCREW ISO 4017 M5X20 8	10875524	11	2	601	964561008	REAR WINDOW PRE-ASS.
HEX SCREW ISO 4017 M5X35 8	12219811	10	5	444	967930608	ELECTR.F.FUEL TANK
HEX SCREW ISO 4017 M5X35 8	12219811	(10)	5	448	967968208	OIL TANK PRE-ASS.
HEX SCREW ISO 4017 M5X8 8.	4600871	306	4	271	96033379	FIXING PARTS COMPRESSED
HEX SCREW ISO 4017 M6X16 8	11657360	10	3	203	917452308	ELECTRIC FOR WINCH 1
HEX SCREW ISO 4017 M6X16 8	11657360	10	3	215	917452408	ELECTRIC FOR WINCH 2
HEX SCREW ISO 4017 M6X16 8	11657360	10	3	226	917452608	ELECTRIC FOR WINCH 4
HEX SCREW ISO 4017 M6X16 8	11657360	52	4	308	918861908	MUFFLER UNIT
HEX SCREW ISO 4017 M6X16 8	11657360	34	1	378	96033360	ELECTRIC ADD-ON PARTS CA
HEX SCREW ISO 4017 M6X16 8	11657360	83	1	591	919075408	CRANE DRIVER CAB ADDITIO
HEX SCREW ISO 4017 M6X16 8	11657360	169	2	703	919304308	S PIVOT SECTION PRE-ASS.
HEX SCREW ISO 4017 M6X16 8	11657360	10	3	819	917452808	ELECTRIC FOR WINCH 6
HEX SCREW ISO 4017 M6X16 8	11657360	40	2	923	919219708	PIVOT SECTION
HEX SCREW ISO 4017 M6X20 1	4001880	307	1	271	96033379	FIXING PARTS COMPRESSED
HEX SCREW ISO 4017 M6X20 8	11644899	3	10	79	968727008	CAMERA EQUIPMENT CRAW
HEX SCREW ISO 4017 M6X20 8	11644899	3	10	103	968668808	CAMERA EQUIPMENT CRAW
HEX SCREW ISO 4017 M6X20 8	11644899	66	4	139	918011308	PREMOUNTED LOWER PART
HEX SCREW ISO 4017 M6X20 8	11644899	96	8	182	969344108	ASSEMBLY PARTS F.SLEWING
HEX SCREW ISO 4017 M6X20 8	11644899	12	8	234	917645608	MOUNTING JACK/ERECTING
HEX SCREW ISO 4017 M6X20 8	11644899	31	24	298	96032897	RADIATOR, PRE-ASSEMBLED
HEX SCREW ISO 4017 M6X20 8	11644899	51	2	308	918861908	MUFFLER UNIT
HEX SCREW ISO 4017 M6X20 8	11644899	20	7	322	918981908	BATTERY STORAGE
HEX SCREW ISO 4017 M6X20 8	11644899	14	2	323	96032910	BATTERY BOX, PRE-ASSEMB
HEX SCREW ISO 4017 M6X20 8	11644899	9	16	348	917079908	TURNTABLE PANELLING
HEX SCREW ISO 4017 M6X20 8	11644899	93	8	401	917347708	SA FRAME
HEX SCREW ISO 4017 M6X20 8	11644899	42	1	467	10228112	AIR CONDITIONING UNIT
HEX SCREW ISO 4017 M6X20 8	11644899	61	1	523	96033320	ASSEMBLY PARTS MOUNTIN
HEX SCREW ISO 4017 M6X20 8	11644899	13	8	618	918064308	SLIDING DOOR INSTALLATION
HEX SCREW ISO 4017 M6X20 8	11644899	7	4	710	917084408	S OVERRUN PROTECTION
HEX SCREW ISO 4017 M6X20 8	11644899	8	7	853	967957508	CAMERA EQUIPMENT S-PIVOT
HEX SCREW ISO 4017 M6X20 8	11644899	15	2	855	968134408	MECH.AUXILIARIES FOR LIG
HEX SCREW ISO 4017 M6X20 8	11644899	8	6	925	96038853	
HEX SCREW ISO 4017 M6X20 8	11644899	11	2	954	96037097	LADDER, PRE-ASSEMBLED
HEX SCREW ISO 4017 M6X20 8	11644899	11	2	955	96037098	LADDER, PRE-ASSEMBLED
HEX SCREW ISO 4017 M6X25 8	10875529	11	2	46	926891108	GROUND RAIL
HEX SCREW ISO 4017 M6X25 8	10875529	305	2	271	96033379	FIXING PARTS COMPRESSED
HEX SCREW ISO 4017 M6X25 8	10875529	23	4	322	918981908	BATTERY STORAGE
HEX SCREW ISO 4017 M6X25 8	10875529	24	4	462	964837908	ADD-ON PARTS
HEX SCREW ISO 4017 M6X25 8	10875529	47	12	829	919301808	L-HEAD PIECE
HEX SCREW ISO 4017 M6X35 8	12216946	19	2	599	96000684	FRONT WINDOW CPL.
HEX SCREW ISO 4017 M6X35 8	12216946	32	1	618	918064308	SLIDING DOOR INSTALLATION
HEX SCREW ISO 4017 M6X50 8	12216202	27	2	17	918005408	CENTRAL SECTION CRAWLER
HEX SCREW ISO 4017 M6X60 8	10181340	24	2	562	11314761	CONTROL BLOCK
HEX SCREW ISO 4017 M6X80	490129703	50	13	752	917190908	S INTERMEDIATE SECTION
HEX SCREW ISO 4017 M6X80	490129703	47	13	760	917333908	S INTERMEDIATE SECTION
HEX SCREW ISO 4017 M8X12 8	11690048	8	10	140	968284308	MOUNTING PARTS BASE PAR
HEX SCREW ISO 4017 M8X12 8	11690048	24	4	322	918981908	BATTERY STORAGE
HEX SCREW ISO 4017 M8X12 8	11690048	22	1	605	919075308	CRANE OPERATOR CABIN P
HEX SCREW ISO 4017 M8X16	10299649	30	15	652	967956208	CAMERA INSTALLATION SLEW
HEX SCREW ISO 4017 M8X16 8	11651612	53	32	17	918005408	CENTRAL SECTION CRAWLER
HEX SCREW ISO 4017 M8X16 8	11651612	44	10	175	919082708	SLEWING PLATFORM CPL.
HEX SCREW ISO 4017 M8X16 8	11651612	28	116	181	969344108	ASSEMBLY PARTS F.SLEWING
HEX SCREW ISO 4017 M8X16 8	11651612	11	4	190	917438108	WINCH 1 PRE-ASSEMBLY

Description	Item	Pos.	Quantity	Page	Assembly	Description
HEX SCREW ISO 4017 M8X16 8	11651612	11	4	209	917454008	WINCH 2 PRE-ASS.
HEX SCREW ISO 4017 M8X16 8	11651612	20	4	210	968161808	SAFETY ROLLER CPL.
HEX SCREW ISO 4017 M8X16 8	11651612	302	14	271	96033379	FIXING PARTS COMPRESSED
HEX SCREW ISO 4017 M8X16 8	11651612	26	6	327	919171008	UREA PLANT
HEX SCREW ISO 4017 M8X16 8	11651612	84	12	356	918999008	SLEWING PLATFORM CATWAL
HEX SCREW ISO 4017 M8X16 8	11651612	52	4	359	968283208	CATWALK SUPERSTR.LEFT
HEX SCREW ISO 4017 M8X16 8	11651612	21	4	367	969259908	SLEWING PLATFORM CATWAL
HEX SCREW ISO 4017 M8X16 8	11651612	23	5	387	918760508	ADD HEATING SUPERSTRUCT
HEX SCREW ISO 4017 M8X16 8	11651612	12	6	389	96019655	ADDNL.HEATING, PRE-ASSE
HEX SCREW ISO 4017 M8X16 8	11651612	110	8	402	917347708	SA FRAME
HEX SCREW ISO 4017 M8X16 8	11651612	12	3	403	967852308	SA FRAME ERECTING DEVICE
HEX SCREW ISO 4017 M8X16 8	11651612	13	8	442	918789208	FUEL TANK CPL.
HEX SCREW ISO 4017 M8X16 8	11651612	21	8	447	919140308	OIL RESERVOIR, COMPLETE
HEX SCREW ISO 4017 M8X16 8	11651612	24	4	484	969443908	SOUND DAMPING DOWN
HEX SCREW ISO 4017 M8X16 8	11651612	18	2	594	919075508	CRANE OPERATOR CABIN P
HEX SCREW ISO 4017 M8X16 8	11651612	26	4	605	919075308	CRANE OPERATOR CABIN P
HEX SCREW ISO 4017 M8X16 8	11651612	7	4	621	964588408	GUIDE PRE-ASS.
HEX SCREW ISO 4017 M8X16 8	11651612	7	4	641	918824508	DRIVE ASSEMBLY AIR CONDIT
HEX SCREW ISO 4017 M8X16 8	11651612	42	18	675	917517908	COUNTERWEIGHT FRAME
HEX SCREW ISO 4017 M8X16 8	11651612	3	12	710	917084408	S OVERRUN PROTECTION
HEX SCREW ISO 4017 M8X16 8	11651612	38	4	806	917473608	WINCH 6 PRE-ASSEMBLY
HEX SCREW ISO 4017 M8X16	406506808	321	2	625	96033157	COMPRESSED AIR PLANT
HEX SCREW ISO 4017 M8X18 8	12216205	16	8	348	917079908	TURNTABLE PANELLING
HEX SCREW ISO 4017 M8X18 8	12216205	42	4	393	918824408	AIR CONDITIONING
HEX SCREW ISO 4017 M8X18 8	12216205	141	22	703	919304308	S PIVOT SECTION PRE-ASS.
HEX SCREW ISO 4017 M8X20	10299666	72	4	356	918999008	SLEWING PLATFORM CATWAL
HEX SCREW ISO 4017 M8X20 8	11651767	56	17	17	918005408	CENTRAL SECTION CRAWLER
HEX SCREW ISO 4017 M8X20 8	11651767	89	4	61	917291608	CRAWLER TRACK CARRIER, L
HEX SCREW ISO 4017 M8X20 8	11651767	89	4	94	917291708	CRAWLER TRACK CARRIER,
HEX SCREW ISO 4017 M8X20 8	11651767	35	15	181	969344108	ASSEMBLY PARTS F.SLEWING
HEX SCREW ISO 4017 M8X20 8	11651767	27	8	190	917438108	WINCH 1 PRE-ASSEMBLY
HEX SCREW ISO 4017 M8X20 8	11651767	38	4	195	90024490	OIL-GAUGING INSTRUMENT
HEX SCREW ISO 4017 M8X20 8	11651767	27	8	209	917454008	WINCH 2 PRE-ASS.
HEX SCREW ISO 4017 M8X20 8	11651767	47	1	218	917451208	WINCH 4 PRE-ASSEMBLY
HEX SCREW ISO 4017 M8X20 8	11651767	38	4	223	90200528	OIL-GAUGING INSTRUMENT
HEX SCREW ISO 4017 M8X20 8	11651767	38	4	224	90200533	OIL-GAUGING INSTRUMENT
HEX SCREW ISO 4017 M8X20 8	11651767	25	4	243	540270514	DRIVE UNIT CPL
HEX SCREW ISO 4017 M8X20 8	11651767	315	25	266	96032892	DIESEL ENGINE, PRE-ASSEMB
HEX SCREW ISO 4017 M8X20 8	11651767	53	2	308	918861908	MUFFLER UNIT
HEX SCREW ISO 4017 M8X20 8	11651767	306	2	313	918861808	MUFFLER UNIT
HEX SCREW ISO 4017 M8X20 8	11651767	21	24	318	919063308	AIR FILTER UNIT CPL.
HEX SCREW ISO 4017 M8X20 8	11651767	13	6	322	918981908	BATTERY STORAGE
HEX SCREW ISO 4017 M8X20 8	11651767	41	12	359	968283208	CATWALK SUPERSTR.LEFT
HEX SCREW ISO 4017 M8X20 8	11651767	2	2	437	919140208	FUEL FEED
HEX SCREW ISO 4017 M8X20 8	11651767	42	12	453	919297008	CENT. LUBRIC. SYSTEM SUP
HEX SCREW ISO 4017 M8X20 8	11651767	14	2	465	918009808	CLIMA-HEATING INSTALLATIO
HEX SCREW ISO 4017 M8X20 8	11651767	102	14	473	96034154	SOUND DAMPING ABOVE
HEX SCREW ISO 4017 M8X20 8	11651767	29	38	484	969443908	SOUND DAMPING DOWN
HEX SCREW ISO 4017 M8X20 8	11651767	5	6	659	919477008	
HEX SCREW ISO 4017 M8X20 8	11651767	56	2	752	917190908	S INTERMEDIATE SECTION
HEX SCREW ISO 4017 M8X20 8	11651767	49	2	760	917333908	S INTERMEDIATE SECTION
HEX SCREW ISO 4017 M8X20 8	11651767	56	2	764	917078708	S INTERMEDIATE SECTION
HEX SCREW ISO 4017 M8X20 8	11651767	56	2	784	917079208	S INTERMEDIATE SECTION
HEX SCREW ISO 4017 M8X20 8	11651767	56	2	789	917571208	S INTERMEDIATE SECTION
HEX SCREW ISO 4017 M8X20 8	11651767	38	4	813	90200135	OIL-GAUGING INSTRUMENT
HEX SCREW ISO 4017 M8X20 8	11651767	84	4	947	919220008	F-HEAD SECTION
HEX SCREW ISO 4017 M8X22	502618908	37	40	355	918999008	SLEWING PLATFORM CATWAL
HEX SCREW ISO 4017 M8X22	502618908	24	6	594	919075508	CRANE OPERATOR CABIN P
HEX SCREW ISO 4017 M8X22	502618908	9	2	621	964588408	GUIDE PRE-ASS.
HEX SCREW ISO 4017 M8X25 8	11642261	28	28	17	918005408	CENTRAL SECTION CRAWLER

Description	Item	Pos.	Quantity	Page	Assembly	Description
HEX SCREW ISO 4017 M8X25 8	11642261	8	2	46	926891108	GROUND RAIL
HEX SCREW ISO 4017 M8X25 8	11642261	25	2	111	918589408	HYDRAULIC SUPPORT
HEX SCREW ISO 4017 M8X25 8	11642261	47	14	138	918011308	PREMOUNTED LOWER PART
HEX SCREW ISO 4017 M8X25 8	11642261	31	31	181	969344108	ASSEMBLY PARTS F.SLEWING
HEX SCREW ISO 4017 M8X25 8	11642261	6	10	234	917645608	MOUNTING JACK/ERECTING
HEX SCREW ISO 4017 M8X25 8	11642261	24	7	253	918861408	DIESEL ENGINE CPL.
HEX SCREW ISO 4017 M8X25 8	11642261	317	18	266	96032892	DIESEL ENGINE, PRE-ASSEMB
HEX SCREW ISO 4017 M8X25 8	11642261	301	7	271	96033379	FIXING PARTS COMPRESSED
HEX SCREW ISO 4017 M8X25 8	11642261	37	40	298	96032897	RADIATOR, PRE-ASSEMBLED
HEX SCREW ISO 4017 M8X25 8	11642261	54	35	308	918861908	MUFFLER UNIT
HEX SCREW ISO 4017 M8X25 8	11642261	301	25	313	918861808	MUFFLER UNIT
HEX SCREW ISO 4017 M8X25 8	11642261	27	8	327	919171008	UREA PLANT
HEX SCREW ISO 4017 M8X25 8	11642261	16	4	331	96004209	PUMP PRE-ASS.
HEX SCREW ISO 4017 M8X25 8	11642261	83	20	356	918999008	SLEWING PLATFORM CATWAL
HEX SCREW ISO 4017 M8X25 8	11642261	61	2	401	917347708	SA FRAME
HEX SCREW ISO 4017 M8X25 8	11642261	27	4	426	917080508	ROLLER BEARING
HEX SCREW ISO 4017 M8X25 8	11642261	5	8	434	917473108	FUEL TANK CONTAINER UPPE
HEX SCREW ISO 4017 M8X25 8	11642261	9	16	442	918789208	FUEL TANK CPL.
HEX SCREW ISO 4017 M8X25 8	11642261	4	8	448	967968208	OIL TANK PRE-ASS.
HEX SCREW ISO 4017 M8X25 8	11642261	40	1	453	919297008	CENT. LUBRIC. SYSTEM SUP
HEX SCREW ISO 4017 M8X25 8	11642261	101	105	473	96034154	SOUND DAMPING ABOVE
HEX SCREW ISO 4017 M8X25 8	11642261	93	1	591	919075408	CRANE DRIVER CAB ADDITIO
HEX SCREW ISO 4017 M8X25 8	11642261	4	20	614	964720408	PEDAL CANTILEVER INSTALL
HEX SCREW ISO 4017 M8X25 8	11642261	8	3	659	919477008	
HEX SCREW ISO 4017 M8X25 8	11642261	104	14	702	919304308	S PIVOT SECTION PRE-ASS.
HEX SCREW ISO 4017 M8X25 8	11642261	5	8	728	96038419	ADD-ON INCLINATION TRANS
HEX SCREW ISO 4017 M8X25 8	11642261	52	8	829	919301808	L-HEAD PIECE
HEX SCREW ISO 4017 M8X25 8	11642261	4	2	853	967957508	CAMERA EQUIPMENT S-PIVOT
HEX SCREW ISO 4017 M8X25 8	11642261	39	2	903	919219508	F-CONNECTING HEAD
HEX SCREW ISO 4017 M8X25 8	11642261	5	8	925	96038853	
HEX SCREW ISO 4017 M8X25 8	11642261	90	3	947	919220008	F-HEAD SECTION
HEX SCREW ISO 4017 M8X25 8	11642261	6	4	954	96037097	LADDER, PRE-ASSEMBLED
HEX SCREW ISO 4017 M8X25 8	11642261	6	4	955	96037098	LADDER, PRE-ASSEMBLED
HEX SCREW ISO 4017 M8X25 8	11642261	31	2	975	919222808	ERECTION FRAME
HEX SCREW ISO 4017 M8X25	406590105	15	9	652	967956208	CAMERA INSTALLATION SLEW
HEX SCREW ISO 4017 M8X25	406590105	3	2	881	967937608	OBSTRUCTION LIGHTS PREAS
HEX SCREW ISO 4017 M8X30	10299580	49	12	121	917076708	CATWALK CRAW.TRACK TRA
HEX SCREW ISO 4017 M8X30 8	11826527	26	8	175	919082708	SLEWING PLATFORM CPL.
HEX SCREW ISO 4017 M8X30 8	11826527	331	2	266	96032892	DIESEL ENGINE, PRE-ASSEMB
HEX SCREW ISO 4017 M8X30 8	11826527	36	12	298	96032897	RADIATOR, PRE-ASSEMBLED
HEX SCREW ISO 4017 M8X30 8	11826527	45	2	453	919297008	CENT. LUBRIC. SYSTEM SUP
HEX SCREW ISO 4017 M8X30 8	11826527	37	4	590	919075408	CRANE DRIVER CAB ADDITIO
HEX SCREW ISO 4017 M8X30 8	11826527	13	2	622	964588308	GUIDE PRE-ASS.
HEX SCREW ISO 4017 M8X30 8	11826527	16	4	675	917517908	COUNTERWEIGHT FRAME
HEX SCREW ISO 4017 M8X30 8	11826527	47	4	752	917190908	S INTERMEDIATE SECTION
HEX SCREW ISO 4017 M8X30 8	11826527	55	4	760	917333908	S INTERMEDIATE SECTION
HEX SCREW ISO 4017 M8X30 8	11826527	38	2	764	917078708	S INTERMEDIATE SECTION
HEX SCREW ISO 4017 M8X30 8	11826527	38	10	771	917078808	S INTERMEDIATE SECTION
HEX SCREW ISO 4017 M8X30 8	11826527	38	10	784	917079208	S INTERMEDIATE SECTION
HEX SCREW ISO 4017 M8X30 8	11826527	38	10	789	917571208	S INTERMEDIATE SECTION
HEX SCREW ISO 4017 M8X30 8	11826527	35	16	829	919301808	L-HEAD PIECE
HEX SCREW ISO 4017 M8X30 8	11826527	35	6	923	919219708	PIVOT SECTION
HEX SCREW ISO 4017 M8X30 8	11826527	45	22	946	919220008	F-HEAD SECTION
HEX SCREW ISO 4017 M8X35 8	11692827	20	8	318	919063308	AIR FILTER UNIT CPL.
HEX SCREW ISO 4017 M8X35 8	11692827	14	4	856	968099808	CAMERA HOLDER, PREMOU
HEX SCREW ISO 4017 M8X35 8	11692827	4	18	970	919220208	F-INTERMEDIATE SECT.
HEX SCREW ISO 4017 M8X35 8	11692827	41	3	975	919222808	ERECTION FRAME
HEX SCREW ISO 4017 M8X40 8	10875537	29	6	190	917438108	WINCH 1 PRE-ASSEMBLY
HEX SCREW ISO 4017 M8X40 8	10875537	29	6	209	917454008	WINCH 2 PRE-ASS.
HEX SCREW ISO 4017 M8X45 8	11690046	310	4	31	969731708	HYDRAULIC EQUIPM.CENTER

Description	Item	Pos.	Quantity	Page	Assembly	Description
HEX SCREW ISO 4017 M8X45 8	11690046	103	50	702	919304308	S PIVOT SECTION PRE-ASS.
HEX SCREW ISO 4017 M8X45 8	11690046	32	10	801	917191008	SL REDUCING SECTION
HEX SCREW ISO 4017 M8X45 8	11690046	15	2	856	968099808	CAMERA HOLDER, PREMOU
HEX SCREW ISO 4017 M8X50 8	10875538	51	4	355	918999008	SLEWING PLATFORM CATWAL
HEX SCREW ISO 4017 M8X50 8	10875538	318	2	625	96033157	COMPRESSED AIR PLANT
HEX SCREW ISO 4017 M8X50 8	10875538	17	1	654	968646208	CAMERA HOLDER, PREMOU
HEX SCREW ISO 4017 M8X60 8	12216207	33	44	752	917190908	S INTERMEDIATE SECTION
HEX SCREW ISO 4017 M8X60 8	12216207	33	44	760	917333908	S INTERMEDIATE SECTION
HEX SCREW ISO 4017 M8X60 8	12216207	33	77	764	917078708	S INTERMEDIATE SECTION
HEX SCREW ISO 4017 M8X60 8	12216207	33	76	771	917078808	S INTERMEDIATE SECTION
HEX SCREW ISO 4017 M8X60 8	12216207	33	78	784	917079208	S INTERMEDIATE SECTION
HEX SCREW ISO 4017 M8X60 8	12216207	33	78	789	917571208	S INTERMEDIATE SECTION
HEX SCREW ISO 4017 M8X60 8	12216207	13	1	856	968099808	CAMERA HOLDER, PREMOU
HEX SCREW ISO 4017 M8X65 8	12220759	7	4	832	96001219	HOISTING LIMIT SWITCH PRE-
HEX SCREW ISO 4017 M8X70 8	12212107	8	19	801	917191008	SL REDUCING SECTION
HEX SCREW ISO 4017 M8X75	406508208	14	1	654	968646208	CAMERA HOLDER, PREMOU
HEX SCREW M5X16 10.9 480H	10876387	31	1	462	964837908	ADD-ON PARTS
HEX SCREW UNC7/16X14X30	12100552	320	4	266	96032892	DIESEL ENGINE, PRE-ASSEMB
HEX SCREW UNC7/16X14X30	12100552	416	8	552	96032955	HYDRAULICS
HEXAGON KEY DIN 911	790023608	15	1	130	96005686	MAIN TOOLS
HIGH PRESSURE HOSE DN4-	774376108	91	3.5	420	917691308	CENTRAL GREASING
HINGE 19X28,5X126/118° ST	704261908	6	2	485	968255808	COVER PRE-ASSY.
HINGE 19X28,5X126/118° ST	704261908	7	2	486	968255908	COVER PRE-ASSY.
HINGE 19X28,5X126/118° ST	704261908	6	2	487	968256008	COVER PRE-ASSY.
HINGE 19X28,5X126/118° ST	704261908	6	2	488	968256108	COVER PRE-ASSY.
HINGE 20X20X40/180° GD-ZN S	704258208	14	2	44	967907608	SWITCH BOX COMPL.
HINGE 20X20X40/180° GD-ZN S	704258208	15	2	497	969245308	TERMINAL BOX ELECTRICS S
HINGE 20X20X40/180° GD-ZN S	704258208	30	4	522	96033320	ASSEMBLY PARTS MOUNTIN
HINGE 20X20X40/180° GD-ZN S	704258208	3	2	531	968486208	LOCKING PLATE
HINGE 27X32X42/180° GD-ZN S	704259808	11	2	605	919075308	CRANE OPERATOR CABIN P
HINGE 35X35X50/180° ST FE//	704228108	17	10	138	918011308	PREMOUNTED LOWER PART
HINGE 35X35X50/180° ST FE//	704228108	(2)	2	348	917079908	TURNTABLE PANELLING
HINGE 35X35X50/180° ST FE//	704228108	(2)	2	348	917079908	TURNTABLE PANELLING
HINGE 35X35X50/180° ST FE//	704228108	(2)	2	348	917079908	TURNTABLE PANELLING
HINGE 35X35X50/180° ST FE//	704228108	(2)	2	348	917079908	TURNTABLE PANELLING
HINGE 35X35X50/180° ST FE//	704228108	60	2	473	96034154	SOUND DAMPING ABOVE
HINGED FRAME HAN 6B	260407602	503	1	508	968418008	WIRING HARNESS
HINGED FRAME HAN 6B	260407702	(503)	1	513	918862808	SWITCHBOX MOUNTING PART
HINGED HANDLE KUNSTSTOF	10292023	2	1	601	964561008	REAR WINDOW PRE-ASS.
HINGED THREADED UNION W	7412734	6	1	83	11621291	DISTRIBUTION BLOCK
HOIST LIM.SWITCH PLUMMET	962563908	3	1	687	917084808	ROPE WITH ACCESSORIES 1
HOIST LIM.SWITCH PLUMMET	962563908	3	1	690	917084908	ROPE WITH ACCESSORIES 2
HOIST LIM.SWITCH PLUMMET	962563908	3	1	692	917085408	ROPE FOR WINCH 6
HOIST ROPE 28X600M -40°C	11314901	1	1	692	917085408	ROPE FOR WINCH 6
HOIST ROPE 32X1450M -40°C	11314899	1	1	687	917084808	ROPE WITH ACCESSORIES 1
HOIST ROPE 32X1450M -40°C	11314899	1	1	690	917084908	ROPE WITH ACCESSORIES 2
HOISTING LIMIT SWITCH PRE	96001219	86	2	830	919301808	L-HEAD PIECE
HOLDER	511051508	4	1	170	510401908	REVERSING VALVE
HOLDER	551710308	2	4	318	919063308	AIR FILTER UNIT CPL.
HOLDER	591070408	21	1	594	919075508	CRANE OPERATOR CABIN P
HOLDER	890101408	31	1	608	96028393	INTERNAL PANELLING INSTA
HOLDER	968262408	6	2	710	917084408	S OVERRUN PROTECTION
HOLDER 1.4308	975218608	2	6	602	969848908	RELING
HOLDER 1.4308	975384508	3	6	602	969848908	RELING
HOLDER 161X160X35 PAGF30	978913308	11	1	594	919075508	CRANE OPERATOR CABIN P
HOLDER 260X170X19X1,5 AL	704221308	29	1	608	96028393	INTERNAL PANELLING INSTA
HOLDER 2X229X286 DC01 FE//	97034220	11	2	516	967917908	SWITCH CABINET
HOLDER 3X1216X95 DC01 FE//	97029647	12	1	308	918861908	MUFFLER UNIT
HOLDER 3X1216X95 DC01 FE//	97029647	8	1	313	918861808	MUFFLER UNIT
HOLDER 3X177X62 DC01 FE//	97061182	23	2	641	918824508	DRIVE ASSEMBLY AIR CONDIT

Description	Item	Pos.	Quantity	Page	Assembly	Description
HOLDER 3X211X205 S355MC	97116319	17	1	313	918861808	MUFFLER UNIT
HOLDER 3X335X78 S355MC FE	97116321	14	2	313	918861808	MUFFLER UNIT
HOLDER 40X80X40 G-ALMG3	979489508	(2)	1	594	919075508	CRANE OPERATOR CABIN P
HOLDER 44X156X141 PA6.6GV	972372308	4	1	856	968099808	CAMERA HOLDER, PREMOU
HOLDER 4X175X108 S315MC	97031985	6	2	17	918005408	CENTRAL SECTION CRAWLER
HOLDER 4X414X107 S315MC	97028437	28	1	308	918861908	MUFFLER UNIT
HOLDER 4X414X107 S315MC	97028437	19	1	313	918861808	MUFFLER UNIT
HOLDER 4X726X151 S315MC	97031980	5	2	17	918005408	CENTRAL SECTION CRAWLER
HOLDER 4x130x123 S315MC	950430808	65	2	18	918005408	CENTRAL SECTION CRAWLER
HOLDER 4x130x123 S315MC	950430808	300	2	31	969731708	HYDRAULIC EQUIPM.CENTER
HOLDER 5X90X93 S355MC FE//	952067308	102	2	182	969344108	ASSEMBLY PARTS F.SLEWING
HOLDER DT/DTM	10041876	531	2	493	96033472	WIRING HARNESS
HOLDER FE//ZNNI8//CN//T0	964490608	36	1	264	96032892	DIESEL ENGINE, PRE-ASSEMB
HOLDER FE//ZNNI8//CN//T0	968001208	3	2	17	918005408	CENTRAL SECTION CRAWLER
HOLDER FE//ZNNI8//CN//T0	968001308	4	2	17	918005408	CENTRAL SECTION CRAWLER
HOLDER PRE-ASSEMBLY	966817308	24	1	608	96028393	INTERNAL PANELLING INSTA
HOLDER PRE-ASSEMBLY	969088908	73	3	18	918005408	CENTRAL SECTION CRAWLER
HOLDER RAL 9005,M,GT SPF	96013390	40	1	597	969752608	WINDOW ASSEMBLY
HOLDER S315MC FE//ZNNI8//C	951473308	43	1	872	96022733	BULKHEAD PLATE
HOLDER T ZN O	968841208	67	1	18	918005408	CENTRAL SECTION CRAWLER
HOLDER T ZN O	968841308	68	1	18	918005408	CENTRAL SECTION CRAWLER
HOLDER X12CRNIS188	923569408	91	2	401	917347708	SA FRAME
HOLDING ANGLE 2X190X112 D	978107708	104	1	401	917347708	SA FRAME
HOLDING BRACKET	10815196	1	1	685	10454762	REMOTE CONTROL TRANSMIT
HOLDING PLATE 45X169X180	972205608	9	2	675	917517908	COUNTERWEIGHT FRAME
HOLDING PLATE 45X169X180	972205608	28	2	885	919326208	SLEWING PLATFORM EXTENS
HOLDING PLATE 4X155X50 S	978120408	96	17	401	917347708	SA FRAME
HOLLOW KEY	704271108	18	1	130	96005686	MAIN TOOLS
HOLLOW SCREW A3C	10874777	(1)	1	552	96032955	HYDRAULICS
HOLLOW SCREW DIN 74305 22	502940108	6	1	435	965527508	FUEL TANK CONTAINER PRE
HOOD 1.5X217X351 DC01 RAL	97044194	4	1	497	969245308	TERMINAL BOX ELECTRICS S
HOOD 1.5X601X338 DC01 FE//	97080863	29	1	701	919304308	S PIVOT SECTION PRE-ASS.
HOOD 1.5X601X338 DC01 FE//	97080863	38	1	903	919219508	F-CONNECTING HEAD
HOOD 1.5X601X338 DC01 FE//	97080863	36	1	923	919219708	PIVOT SECTION
HOOD 1.5X601X338 DC01 FE//	97080863	30	1	975	919222808	ERECTION FRAME
HOOD 180X350 GEWEBE ROT	97042475	9	1	880	967936408	WIND WARNING PREASSEMB
HOOD 2X348X291 DC01 FE//ZN	97050926	24	1	428	917080608	MOUNTING EQUIPMENT CRAW
HOOD 2X477X1130 ALMG3 H1	97039103	29	1	590	919075408	CRANE DRIVER CAB ADDITIO
HOOD 411X555 DC01 FE//ZNNI	972908808	60	1	401	917347708	SA FRAME
HOOD 411X555 DC01 FE//ZNNI	972908808	51	2	829	919301808	L-HEAD PIECE
HOOD COMPL.	969848408	12	1	641	918824508	DRIVE ASSEMBLY AIR CONDIT
HOOD COVER	11181887	28	1	23	11601184	COLLECTING RING
HOOD/BONNET WELDED 2X4	97063369	13	1	641	918824508	DRIVE ASSEMBLY AIR CONDIT
HOOK BLOCK 80 DM SPF	917229108	316	1	10	LR 11000 -0	LIEBHERR CRAW.CRANE LR
HOOK FLANGE TRANSMITTER	96031509	20	1	989	918923808	TILT SENSOR HOOK FLANGE
HOOK ROD T ZN O	963611208	7	1	129	917077108	TOOL
HORIZONTAL TENSIONER	779001108	7	1	853	967957508	CAMERA EQUIPMENT S-PIVOT
HORN 24V	614003108	27	1	378	96033360	ELECTRIC ADD-ON PARTS CA
HOSE CLAMP 10/9,5-10,5/9	553102308	15	5	387	918760508	ADD HEATING SUPERSTRUCT
HOSE CLAMP 10/9,5-10,5/9	553102308	19	1	389	96019655	ADDNL.HEATING, PRE-ASSE
HOSE CLAMP 10/9,5-10,5/9	553102308	39	1	641	918824508	DRIVE ASSEMBLY AIR CONDIT
HOSE CLAMP 100-104 ST	774223708	8	4	442	918789208	FUEL TANK CPL.
HOSE CLAMP 100-120 W3	550849408	5	8	442	918789208	FUEL TANK CPL.
HOSE CLAMP 115/113-121/25 S	774211708	60	2	253	918861408	DIESEL ENGINE CPL.
HOSE CLAMP 140/130-150/12	774209908	13	16	318	919063308	AIR FILTER UNIT CPL.
HOSE CLAMP 158-166 ST	774211908	401	3	552	96032955	HYDRAULICS
HOSE CLAMP 167-175	774285208	303	2	413	968513208	ADDITIONAL HYDRAULICS, SA
HOSE CLAMP 185-193X25 ST	774224908	25	4	447	919140308	OIL RESERVOIR, COMPLETE
HOSE CLAMP 18X12	774224608	25	2	641	918824508	DRIVE ASSEMBLY AIR CONDIT
HOSE CLAMP 19/18,2-20,2/12	11162002	24	4	327	919171008	UREA PLANT

Description	Item	Pos.	Quantity	Page	Assembly	Description
HOSE CLAMP 19/18,2-20,2/12	11162002	6	4	331	96004209	PUMP PRE-ASS.
HOSE CLAMP 21/16-27/12 W3	11118077	183	2	265	96032892	DIESEL ENGINE, PRE-ASSEMB
HOSE CLAMP 21/16-27/12 W3	11118077	8	4	298	96032897	RADIATOR, PRE-ASSEMBLED
HOSE CLAMP 21/16-27/12 W3	11118077	16	6	387	918760508	ADD HEATING SUPERSTRUCT
HOSE CLAMP 21/16-27/12 W3	11118077	16	2	389	96019655	ADDNL.HEATING, PRE-ASSE
HOSE CLAMP 21/16-27/12 W3	11118077	13	24	465	918009808	CLIMA-HEATING INSTALLATIO
HOSE CLAMP 210/208-216/25	10296652	13	4	447	919140308	OIL RESERVOIR, COMPLETE
HOSE CLAMP 217-225 ST	774229908	303	2	432	967788008	ADDNL.HYDR.ERECTION DEV
HOSE CLAMP 32/25-40/12 W3	774208508	185	2	265	96032892	DIESEL ENGINE, PRE-ASSEMB
HOSE CLAMP 32/25-40/12 W3	774208508	5	2	302	96004429	HOSES
HOSE CLAMP 32/25-40/12 W3	774208508	23	4	327	919171008	UREA PLANT
HOSE CLAMP 32/25-40/12 W3	774208508	5	1	389	96019655	ADDNL.HEATING, PRE-ASSE
HOSE CLAMP 41/35-50/12 W3	550849508	27	2	298	96032897	RADIATOR, PRE-ASSEMBLED
HOSE CLAMP 45/30-45/9 W3	10878445	12	2	613	96000697	WIPERS INSTALLATION
HOSE CLAMP 50/40-60/12 W3	550838008	21	8	611	969752708	AIR DUCT
HOSE CLAMP 50/40-60/12 W3	550838008	6	2	641	918824508	DRIVE ASSEMBLY AIR CONDIT
HOSE CLAMP 60-63X20 ST	774282708	63	2	253	918861408	DIESEL ENGINE CPL.
HOSE CLAMP 70/68-73/25 ST	10652657	61	2	253	918861408	DIESEL ENGINE CPL.
HOSE CLAMP 86-91X25 ST	774227908	62	8	253	918861408	DIESEL ENGINE CPL.
HOSE CLAMP 90/80-100/12 W3	774218808	180	12	265	96032892	DIESEL ENGINE, PRE-ASSEMB
HOSE CLAMP 90/80-100/12 W3	774218808	9	6	298	96032897	RADIATOR, PRE-ASSEMBLED
HOSE CLAMP 90/80-100/12 W3	774218808	23	12	611	969752708	AIR DUCT
HOSE CLAMP DIN 3017-1 12-22	10872022	181	2	265	96032892	DIESEL ENGINE, PRE-ASSEMB
HOSE CLAMP DIN 3017-1 12-22	10872022	286	1	510	968681408	CONTR: PANEL PINNING
HOSE CLAMP DIN 3017-1 12-22	10872022	21	1	605	919075308	CRANE OPERATOR CABIN P
HOSE CLAMP DIN 3017-1 8-16	10872024	22	3	327	919171008	UREA PLANT
HOSE CLAMP DIN 3017-1 8-16	10872024	3	1	443	967967608	FUEL TANK, PRE-ASSEMBLED
HOSE CLAMP DIN 3017-2 17/16	4981029	3	2	302	96004429	HOSES
HOSE CLAMP THREADED UNI	602440008	4	1	502	927868908	TERMINAL BOX LIGHTING
HOSE CONNECTION SAL20/22	550601908	1	1	303	968652008	PIPE SOCKET CPL.
HOSE CONNECTION SOCKET	10801609	5	2	331	96004209	PUMP PRE-ASS.
HOSE CPL. 1SC 8X1000	926058208	142	1	163	969732608	HOSE LINES
HOSE CPL. 1SC 8X1000	961802908	131	1	163	969732608	HOSE LINES
HOSE CPL. 1SC 8X1000	961802908	264	1	631	919140608	HOSE LINES SUPERSTRUCT
HOSE CPL. 1SC 8X1020	926743408	1271	1	230	968082008	HOSE LINES WINCH
HOSE CPL. 1SC 8X1040	926049208	1276	1	230	968082008	HOSE LINES WINCH
HOSE CPL. 1SC 8X1060	926122608	1273	1	230	968082008	HOSE LINES WINCH
HOSE CPL. 1SC 8X1100	926359608	1280	1	230	968082008	HOSE LINES WINCH
HOSE CPL. 1SC 8X1100	926612308	1277	1	230	968082008	HOSE LINES WINCH
HOSE CPL. 1SC 8X1220	928016008	340	1	633	919140608	HOSE LINES SUPERSTRUCT
HOSE CPL. 1SC 8X1360	965800508	266	1	631	919140608	HOSE LINES SUPERSTRUCT
HOSE CPL. 1SC 8X1500	926094508	1865	1	71	967789708	HOSE LINES CRAWLER TRACK
HOSE CPL. 1SC 8X1500	926094508	1845	1	98	967789908	HOSE LINES CRAWLER TRACK
HOSE CPL. 1SC 8X160	927377208	315	1	632	919140608	HOSE LINES SUPERSTRUCT
HOSE CPL. 1SC 8X1600	921620508	1864	1	71	967789708	HOSE LINES CRAWLER TRACK
HOSE CPL. 1SC 8X1600	921620508	1844	1	98	967789908	HOSE LINES CRAWLER TRACK
HOSE CPL. 1SC 8X1600	926119108	320	1	632	919140608	HOSE LINES SUPERSTRUCT
HOSE CPL. 1SC 8X1600	965429308	267	1	631	919140608	HOSE LINES SUPERSTRUCT
HOSE CPL. 1SC 8X1700	927671808	265	1	631	919140608	HOSE LINES SUPERSTRUCT
HOSE CPL. 1SC 8X1700	927671808	270	1	632	919140608	HOSE LINES SUPERSTRUCT
HOSE CPL. 1SC 8X1750	968002508	1260	1	735	96020309	HOSE LINES
HOSE CPL. 1SC 8X1800	926119208	1876	1	71	967789708	HOSE LINES CRAWLER TRACK
HOSE CPL. 1SC 8X1800	926119208	1856	1	98	967789908	HOSE LINES CRAWLER TRACK
HOSE CPL. 1SC 8X1900	921620608	1875	1	71	967789708	HOSE LINES CRAWLER TRACK
HOSE CPL. 1SC 8X1900	921620608	1855	1	98	967789908	HOSE LINES CRAWLER TRACK
HOSE CPL. 1SC 8X1900	921620608	(1114)	1	249	967787908	ADDNL. HYDR. F. ERECTING W
HOSE CPL. 1SC 8X200	929757108	1274	1	230	968082008	HOSE LINES WINCH
HOSE CPL. 1SC 8X2400	926058408	425	1	634	919140608	HOSE LINES SUPERSTRUCT
HOSE CPL. 1SC 8X300	926122108	1817	1	34	969731808	HOSE LINES CENTRE SECTIO
HOSE CPL. 1SC 8X370	968568408	317	1	632	919140608	HOSE LINES SUPERSTRUCT

Description	Item	Pos.	Quantity	Page	Assembly	Description
HOSE CPL. 1SC 8X380	963338108	127	1	163	969732608	HOSE LINES
HOSE CPL. 1SC 8X380	966186308	130	1	163	969732608	HOSE LINES
HOSE CPL. 1SC 8X380	966186308	132	1	163	969732608	HOSE LINES
HOSE CPL. 1SC 8X400	926096908	314	1	632	919140608	HOSE LINES SUPERSTRUCT
HOSE CPL. 1SC 8X420	966147208	123	1	163	969732608	HOSE LINES
HOSE CPL. 1SC 8X440	926837208	122	1	163	969732608	HOSE LINES
HOSE CPL. 1SC 8X440	962641908	128	1	163	969732608	HOSE LINES
HOSE CPL. 1SC 8X500	926098108	1833	1	34	969731808	HOSE LINES CENTRE SECTIO
HOSE CPL. 1SC 8X580	926965608	324	1	632	919140608	HOSE LINES SUPERSTRUCT
HOSE CPL. 1SC 8X600	921445908	120	1	163	969732608	HOSE LINES
HOSE CPL. 1SC 8X620	928049708	(1122)	1	817	967789008	AUX.HYDRAULIC WINCH 6
HOSE CPL. 1SC 8X640	968568908	326	1	632	919140608	HOSE LINES SUPERSTRUCT
HOSE CPL. 1SC 8X680	927550308	1279	1	230	968082008	HOSE LINES WINCH
HOSE CPL. 1SC 8X680	927550308	1281	1	230	968082008	HOSE LINES WINCH
HOSE CPL. 1SC 8X740	965475408	412	1	634	919140608	HOSE LINES SUPERSTRUCT
HOSE CPL. 1SC 8X760	965802108	129	1	163	969732608	HOSE LINES
HOSE CPL. 1SC 8X800	926455908	1135	1	200	967790308	HOSE LINES WINCH 1
HOSE CPL. 1SC 8X800	926455908	1135	1	214	967790508	HOSE LINES WINCH 2
HOSE CPL. 1SC 8X800	928468308	124	1	163	969732608	HOSE LINES
HOSE CPL. 1SC 8X840	968534608	121	1	163	969732608	HOSE LINES
HOSE CPL. 1SC 8X880	927550208	382	1	633	919140608	HOSE LINES SUPERSTRUCT
HOSE CPL. 1SC 8X940	963466308	268	1	632	919140608	HOSE LINES SUPERSTRUCT
HOSE CPL. 1SC 8X960	926743308	336	1	633	919140608	HOSE LINES SUPERSTRUCT
HOSE CPL. 1SC 8X960	963698108	330	1	633	919140608	HOSE LINES SUPERSTRUCT
HOSE CPL. 1SC 8X980	922734908	269	1	632	919140608	HOSE LINES SUPERSTRUCT
HOSE CPL. 1SN 25X1100	967622308	251	1	631	919140608	HOSE LINES SUPERSTRUCT
HOSE CPL. 1SN 25X1200	926385808	252	1	631	919140608	HOSE LINES SUPERSTRUCT
HOSE CPL. 1SN 25X1200	929757908	253	1	631	919140608	HOSE LINES SUPERSTRUCT
HOSE CPL. 1SN 25X1300	928040408	1796	1	34	969731808	HOSE LINES CENTRE SECTIO
HOSE CPL. 1SN 25X1320	928879908	364	1	633	919140608	HOSE LINES SUPERSTRUCT
HOSE CPL. 1SN 25X1440	968582008	399	1	634	919140608	HOSE LINES SUPERSTRUCT
HOSE CPL. 1SN 25X1480	920730808	361	1	633	919140608	HOSE LINES SUPERSTRUCT
HOSE CPL. 1SN 25X1500	922912408	360	1	633	919140608	HOSE LINES SUPERSTRUCT
HOSE CPL. 1SN 25X1500	926432508	363	1	633	919140608	HOSE LINES SUPERSTRUCT
HOSE CPL. 1SN 25X1550	962761808	419	1	634	919140608	HOSE LINES SUPERSTRUCT
HOSE CPL. 1SN 25X1700	962641208	257	1	631	919140608	HOSE LINES SUPERSTRUCT
HOSE CPL. 1SN 25X1950	968569208	332	1	633	919140608	HOSE LINES SUPERSTRUCT
HOSE CPL. 1SN 25X200	965201608	(1125)	1	817	967789008	AUX.HYDRAULIC WINCH 6
HOSE CPL. 1SN 25X2000	926970408	254	1	631	919140608	HOSE LINES SUPERSTRUCT
HOSE CPL. 1SN 25X280	968585708	1130	1	200	967790308	HOSE LINES WINCH 1
HOSE CPL. 1SN 25X280	968585708	1130	1	214	967790508	HOSE LINES WINCH 2
HOSE CPL. 1SN 25X400	920892708	227	1	631	919140608	HOSE LINES SUPERSTRUCT
HOSE CPL. 1SN 25X460	968695008	256	1	631	919140608	HOSE LINES SUPERSTRUCT
HOSE CPL. 1SN 25X480	968582508	415	1	634	919140608	HOSE LINES SUPERSTRUCT
HOSE CPL. 1SN 25X480	968845908	219	1	631	919140608	HOSE LINES SUPERSTRUCT
HOSE CPL. 1SN 25X500	927607208	306	1	632	919140608	HOSE LINES SUPERSTRUCT
HOSE CPL. 1SN 25X620	922681508	404	1	634	919140608	HOSE LINES SUPERSTRUCT
HOSE CPL. 1SN 25X700	968144708	298	1	632	919140608	HOSE LINES SUPERSTRUCT
HOSE CPL. 1SN 25X720	966388208	393	1	634	919140608	HOSE LINES SUPERSTRUCT
HOSE CPL. 1SN 25X840	968140808	255	1	631	919140608	HOSE LINES SUPERSTRUCT
HOSE CPL. 1SN 25X860	926095708	418	1	634	919140608	HOSE LINES SUPERSTRUCT
HOSE CPL. 1SN 25X960	927281408	421	1	634	919140608	HOSE LINES SUPERSTRUCT
HOSE CPL. 1SN 32X1400	961922808	297	1	632	919140608	HOSE LINES SUPERSTRUCT
HOSE CPL. 1SN 32X1550	96000569	294	1	632	919140608	HOSE LINES SUPERSTRUCT
HOSE CPL. 1SN 32X1700	926455708	300	1	632	919140608	HOSE LINES SUPERSTRUCT
HOSE CPL. 1SN 32X520	922645708	293	1	632	919140608	HOSE LINES SUPERSTRUCT
HOSE CPL. 1SN 32X640	968695508	292	1	632	919140608	HOSE LINES SUPERSTRUCT
HOSE CPL. 1SN 32X720	96034482	428	1	634	919140608	HOSE LINES SUPERSTRUCT
HOSE CPL. 1SN 32X760	962066108	295	1	632	919140608	HOSE LINES SUPERSTRUCT
HOSE CPL. 1SN 32X800	965197608	243	1	631	919140608	HOSE LINES SUPERSTRUCT

Description	Item	Pos.	Quantity	Page	Assembly	Description
HOSE CPL. 1SN 32X840	968599308	242	1	631	919140608	HOSE LINES SUPERSTRUCT
HOSE CPL. 1SN 32X940	968695608	296	1	632	919140608	HOSE LINES SUPERSTRUCT
HOSE CPL. 2755 12X1000	926053108	258	1	631	919140608	HOSE LINES SUPERSTRUCT
HOSE CPL. 2755 12X1060	928396708	343	1	633	919140608	HOSE LINES SUPERSTRUCT
HOSE CPL. 2755 12X1080	925655908	(1351)	1	432	967788008	ADDNL.HYDR.ERECTION DEV
HOSE CPL. 2755 12X1180	968598708	222	1	631	919140608	HOSE LINES SUPERSTRUCT
HOSE CPL. 2755 12X1280	962064608	(1350)	1	432	967788008	ADDNL.HYDR.ERECTION DEV
HOSE CPL. 2755 12X1400	926443808	329	1	633	919140608	HOSE LINES SUPERSTRUCT
HOSE CPL. 2755 12X1850	923344608	(1790)	8	116	967787608	HYDRAULIC SUPPORT
HOSE CPL. 2755 12X3300	922929808	1820	1	34	969731808	HOSE LINES CENTRE SECTIO
HOSE CPL. 2755 12X3300	922929808	1822	1	34	969731808	HOSE LINES CENTRE SECTIO
HOSE CPL. 2755 12X3400	962065408	1821	1	34	969731808	HOSE LINES CENTRE SECTIO
HOSE CPL. 2755 12X3400	962065408	1823	1	34	969731808	HOSE LINES CENTRE SECTIO
HOSE CPL. 2755 12X370	922895908	341	1	633	919140608	HOSE LINES SUPERSTRUCT
HOSE CPL. 2755 12X450	922587308	139	1	163	969732608	HOSE LINES
HOSE CPL. 2755 12X470	926850208	143	1	163	969732608	HOSE LINES
HOSE CPL. 2755 12X560	923583408	138	1	163	969732608	HOSE LINES
HOSE CPL. 2755 12X600	922885208	260	1	631	919140608	HOSE LINES SUPERSTRUCT
HOSE CPL. 2755 12X720	929753808	259	1	631	919140608	HOSE LINES SUPERSTRUCT
HOSE CPL. 2755 16X1550	921876008	245	1	631	919140608	HOSE LINES SUPERSTRUCT
HOSE CPL. 2755 16X1650	924134808	426	1	634	919140608	HOSE LINES SUPERSTRUCT
HOSE CPL. 2755 16X1900	924875608	1255	1	735	96020309	HOSE LINES
HOSE CPL. 2755 16X2150	969742908	1818	1	34	969731808	HOSE LINES CENTRE SECTIO
HOSE CPL. 2755 16X440	922217808	244	1	631	919140608	HOSE LINES SUPERSTRUCT
HOSE CPL. 2755 16X620	921849508	333	1	633	919140608	HOSE LINES SUPERSTRUCT
HOSE CPL. 2755 16X700	922099808	337	1	633	919140608	HOSE LINES SUPERSTRUCT
HOSE CPL. 2755 16X740	96022577	211	1	631	919140608	HOSE LINES SUPERSTRUCT
HOSE CPL. 2755 19X1240	968569808	350	1	633	919140608	HOSE LINES SUPERSTRUCT
HOSE CPL. 2755 19X1360	926413408	1798	1	34	969731808	HOSE LINES CENTRE SECTIO
HOSE CPL. 2755 19X1550	968534408	111	1	163	969732608	HOSE LINES
HOSE CPL. 2755 19X2000	926712108	112	1	163	969732608	HOSE LINES
HOSE CPL. 2755 19X400	962686408	114	1	163	969732608	HOSE LINES
HOSE CPL. 2755 19X600	968534508	115	1	163	969732608	HOSE LINES
HOSE CPL. 2755 19X720	922124508	(1354)	1	432	967788008	ADDNL.HYDR.ERECTION DEV
HOSE CPL. 2755 19X740	965159108	116	1	163	969732608	HOSE LINES
HOSE CPL. 2755 19X820	964770608	(1355)	1	432	967788008	ADDNL.HYDR.ERECTION DEV
HOSE CPL. 2755 19X980	927105808	113	1	163	969732608	HOSE LINES
HOSE CPL. 2755 25X1800	961890708	304	1	632	919140608	HOSE LINES SUPERSTRUCT
HOSE CPL. 2755 25X680	968584808	216	1	631	919140608	HOSE LINES SUPERSTRUCT
HOSE CPL. 2SN 10X1040	927677008	1832	1	34	969731808	HOSE LINES CENTRE SECTIO
HOSE CPL. 2SN 10X1220	927671508	1837	1	34	969731808	HOSE LINES CENTRE SECTIO
HOSE CPL. 2SN 10X1650	921767008	283	1	632	919140608	HOSE LINES SUPERSTRUCT
HOSE CPL. 2SN 10X2250	968601308	(1352)	1	432	967788008	ADDNL.HYDR.ERECTION DEV
HOSE CPL. 2SN 10X240	964682508	(1121)	1	817	967789008	AUX.HYDRAULIC WINCH 6
HOSE CPL. 2SN 10X3100	962861308	1834	1	34	969731808	HOSE LINES CENTRE SECTIO
HOSE CPL. 2SN 10X400	927617608	435	1	634	919140608	HOSE LINES SUPERSTRUCT
HOSE CPL. 2SN 10X480	967574308	1131	1	200	967790308	HOSE LINES WINCH 1
HOSE CPL. 2SN 10X480	967574308	1131	1	214	967790508	HOSE LINES WINCH 2
HOSE CPL. 2SN 10X660	928032808	1831	1	34	969731808	HOSE LINES CENTRE SECTIO
HOSE CPL. 2SN 10X700	926560008	(95)	2	861	968883308	ADDL.HYDR.F.PIN PULLING DE
HOSE CPL. 2SN 10X720	963861608	1262	1	735	96020309	HOSE LINES
HOSE CPL. 2SN 10X740	968006208	1263	1	735	96020309	HOSE LINES
HOSE CPL. 2SN 10X8000	96017641	(94)	2	864	968883408	ADDL.HYDR.F.PIN PULLING DE
HOSE CPL. 2SN 10X880	963922908	1268	1	735	96020309	HOSE LINES
HOSE CPL. 2SN 10X960	927685308	1269	1	735	96020309	HOSE LINES
HOSE CPL. 2SN 12X1300	927613508	(1112)	1	249	967787908	ADDNL. HYDR. F. ERECTING W
HOSE CPL. 2SN 12X1460	927693008	1868	2	71	967789708	HOSE LINES CRAWLER TRACK
HOSE CPL. 2SN 12X1460	927693008	1848	2	98	967789908	HOSE LINES CRAWLER TRACK
HOSE CPL. 2SN 12X1500	967213408	(1111)	1	249	967787908	ADDNL. HYDR. F. ERECTING W
HOSE CPL. 2SN 12X1700	927619308	429	2	634	919140608	HOSE LINES SUPERSTRUCT

Description	Item	Pos.	Quantity	Page	Assembly	Description
HOSE CPL. 2SN 12X1850	928762608	302	1	632	919140608	HOSE LINES SUPERSTRUCT
HOSE CPL. 2SN 12X20000	96008151	(1455)	1	824	96006590	AUXILIARY HYDR.CONNECTIN
HOSE CPL. 2SN 12X2300	969385108	(1110)	1	249	967787908	ADDNL. HYDR. F. ERECTING W
HOSE CPL. 2SN 12X6400	96009866	437	1	634	919140608	HOSE LINES SUPERSTRUCT
HOSE CPL. 2SN 16X1420	968582708	424	1	634	919140608	HOSE LINES SUPERSTRUCT
HOSE CPL. 2SN 16X20000	96008152	(1456)	1	824	96006590	AUXILIARY HYDR.CONNECTIN
HOSE CPL. 2SN 16X360	968581908	397	1	634	919140608	HOSE LINES SUPERSTRUCT
HOSE CPL. 2SN 20X1460	968151708	1874	1	71	967789708	HOSE LINES CRAWLER TRACK
HOSE CPL. 2SN 20X1750	968568108	303	1	632	919140608	HOSE LINES SUPERSTRUCT
HOSE CPL. 2SN 20X600	968582108	401	1	634	919140608	HOSE LINES SUPERSTRUCT
HOSE CPL. 2SN 20X700	963702608	400	1	634	919140608	HOSE LINES SUPERSTRUCT
HOSE CPL. 2SN 25X1020	96012877	1275	1	230	968082008	HOSE LINES WINCH
HOSE CPL. 2SN 25X1400	968150808	1867	2	71	967789708	HOSE LINES CRAWLER TRACK
HOSE CPL. 2SN 25X1400	968150808	1847	2	98	967789908	HOSE LINES CRAWLER TRACK
HOSE CPL. 2SN 25X1900	929963108	1257	1	735	96020309	HOSE LINES
HOSE CPL. 2SN 25X2000	929921108	1256	1	735	96020309	HOSE LINES
HOSE CPL. 2SN 25X2500	968532308	1252	1	735	96020309	HOSE LINES
HOSE CPL. 2SN 25X2650	928040808	1251	1	735	96020309	HOSE LINES
HOSE CPL. 2SN 25X460	96003050	1270	1	230	968082008	HOSE LINES WINCH
HOSE CPL. 2SN 25X700	967769308	1266	1	735	96020309	HOSE LINES
HOSE CPL. 2SN 25X940	968605708	1265	1	735	96020309	HOSE LINES
HOSE CPL. 2SN 6X1000	96000558	286	1	632	919140608	HOSE LINES SUPERSTRUCT
HOSE CPL. 2SN 6X1120	968599008	223	1	631	919140608	HOSE LINES SUPERSTRUCT
HOSE CPL. 2SN 6X1160	968569408	344	1	633	919140608	HOSE LINES SUPERSTRUCT
HOSE CPL. 2SN 6X1200	968534908	140	1	163	969732608	HOSE LINES
HOSE CPL. 2SN 6X1300	968696508	288	1	632	919140608	HOSE LINES SUPERSTRUCT
HOSE CPL. 2SN 6X1360	968535008	141	1	163	969732608	HOSE LINES
HOSE CPL. 2SN 6X1550	968697008	(1896)	1	81	917322008	CENTRA.LUBRICATION SYSTE
HOSE CPL. 2SN 6X1550	968697008	(1891)	1	105	917322208	CENTR.LUBRICATION SYSTEM
HOSE CPL. 2SN 6X1600	96000567	289	1	632	919140608	HOSE LINES SUPERSTRUCT
HOSE CPL. 2SN 6X1850	920995808	290	1	632	919140608	HOSE LINES SUPERSTRUCT
HOSE CPL. 2SN 6X2000	964326508	281	1	632	919140608	HOSE LINES SUPERSTRUCT
HOSE CPL. 2SN 6X2100	920605708	197	1	631	919140608	HOSE LINES SUPERSTRUCT
HOSE CPL. 2SN 6X2150	964326708	280	1	632	919140608	HOSE LINES SUPERSTRUCT
HOSE CPL. 2SN 6X2150	968697108	(1892)	1	105	917322208	CENTR.LUBRICATION SYSTEM
HOSE CPL. 2SN 6X2550	968697308	(1897)	1	81	917322008	CENTRA.LUBRICATION SYSTE
HOSE CPL. 2SN 6X2600	96000568	291	1	632	919140608	HOSE LINES SUPERSTRUCT
HOSE CPL. 2SN 6X300	968351008	284	1	632	919140608	HOSE LINES SUPERSTRUCT
HOSE CPL. 2SN 6X350	926559808	(1890)	1	105	917322208	CENTR.LUBRICATION SYSTEM
HOSE CPL. 2SN 6X350	966600408	1282	1	230	968082008	HOSE LINES WINCH
HOSE CPL. 2SN 6X390	968601708	(1123)	1	817	967789008	AUX.HYDRAULIC WINCH 6
HOSE CPL. 2SN 6X440	963561108	1136	1	200	967790308	HOSE LINES WINCH 1
HOSE CPL. 2SN 6X440	963561108	1136	1	214	967790508	HOSE LINES WINCH 2
HOSE CPL. 2SN 6X460	962479208	263	1	631	919140608	HOSE LINES SUPERSTRUCT
HOSE CPL. 2SN 6X460	962479208	342	1	633	919140608	HOSE LINES SUPERSTRUCT
HOSE CPL. 2SN 6X470	968696908	321	1	632	919140608	HOSE LINES SUPERSTRUCT
HOSE CPL. 2SN 6X520	962639608	325	1	632	919140608	HOSE LINES SUPERSTRUCT
HOSE CPL. 2SN 6X520	963560608	1283	1	230	968082008	HOSE LINES WINCH
HOSE CPL. 2SN 6X540	920984208	327	1	632	919140608	HOSE LINES SUPERSTRUCT
HOSE CPL. 2SN 6X5400	968697208	(1898)	1	81	917322008	CENTRA.LUBRICATION SYSTE
HOSE CPL. 2SN 6X5400	968697208	(1893)	1	105	917322208	CENTR.LUBRICATION SYSTEM
HOSE CPL. 2SN 6X560	96000559	287	1	632	919140608	HOSE LINES SUPERSTRUCT
HOSE CPL. 2SN 6X600	924927608	434	1	634	919140608	HOSE LINES SUPERSTRUCT
HOSE CPL. 2SN 6X600	968695908	(1895)	1	81	917322008	CENTRA.LUBRICATION SYSTE
HOSE CPL. 2SN 6X640	969634308	285	1	632	919140608	HOSE LINES SUPERSTRUCT
HOSE CPL. 2SN 6X700	964614308	323	1	632	919140608	HOSE LINES SUPERSTRUCT
HOSE CPL. 2SN 6X740	964685508	262	1	631	919140608	HOSE LINES SUPERSTRUCT
HOSE CPL. 2SN 6X820	964478208	307	1	632	919140608	HOSE LINES SUPERSTRUCT
HOSE CPL. 2SN 6X900	920903208	313	1	632	919140608	HOSE LINES SUPERSTRUCT
HOSE CPL. 2SN 6X960	968568308	261	1	631	919140608	HOSE LINES SUPERSTRUCT

Description	Item	Pos.	Quantity	Page	Assembly	Description
HOSE CPL. 2SN 6X960	968568308	310	2	632	919140608	HOSE LINES SUPERSTRUCT
HOSE CPL. 2SN 8X1000	929625708	411	1	634	919140608	HOSE LINES SUPERSTRUCT
HOSE CPL. 2SN 8X1140	968569308	339	1	633	919140608	HOSE LINES SUPERSTRUCT
HOSE CPL. 2SN 8X1200	968608408	279	1	632	919140608	HOSE LINES SUPERSTRUCT
HOSE CPL. 2SN 8X1300	926554208	319	1	632	919140608	HOSE LINES SUPERSTRUCT
HOSE CPL. 2SN 8X1300	961717608	420	1	634	919140608	HOSE LINES SUPERSTRUCT
HOSE CPL. 2SN 8X1400	965194608	274	1	632	919140608	HOSE LINES SUPERSTRUCT
HOSE CPL. 2SN 8X1500	928041308	282	1	632	919140608	HOSE LINES SUPERSTRUCT
HOSE CPL. 2SN 8X1500	961719608	318	1	632	919140608	HOSE LINES SUPERSTRUCT
HOSE CPL. 2SN 8X15000	928755908	(1090)	4	874	968883508	AUX.HYDR.PIN EXTRACTION
HOSE CPL. 2SN 8X1600	928870008	(1912)	1	872	96022733	BULKHEAD PLATE
HOSE CPL. 2SN 8X1600	966187808	(1910)	1	872	96022733	BULKHEAD PLATE
HOSE CPL. 2SN 8X1700	967222108	1259	1	735	96020309	HOSE LINES
HOSE CPL. 2SN 8X180	968582408	414	1	634	919140608	HOSE LINES SUPERSTRUCT
HOSE CPL. 2SN 8X2000	920984908	196	1	631	919140608	HOSE LINES SUPERSTRUCT
HOSE CPL. 2SN 8X230	927449608	375	1	633	919140608	HOSE LINES SUPERSTRUCT
HOSE CPL. 2SN 8X280	929612808	135	1	163	969732608	HOSE LINES
HOSE CPL. 2SN 8X300	927640008	278	1	632	919140608	HOSE LINES SUPERSTRUCT
HOSE CPL. 2SN 8X3100	929379308	1254	1	735	96020309	HOSE LINES
HOSE CPL. 2SN 8X340	968601108	(1099)	2	666	968562908	ADDITIONAL HYDRAULIC BOLT
HOSE CPL. 2SN 8X3500	929208908	380	1	633	919140608	HOSE LINES SUPERSTRUCT
HOSE CPL. 2SN 8X390	968581108	384	1	633	919140608	HOSE LINES SUPERSTRUCT
HOSE CPL. 2SN 8X400	928006008	378	1	633	919140608	HOSE LINES SUPERSTRUCT
HOSE CPL. 2SN 8X400	928006008	(1098)	2	666	968562908	ADDITIONAL HYDRAULIC BOLT
HOSE CPL. 2SN 8X400	962068708	133	1	163	969732608	HOSE LINES
HOSE CPL. 2SN 8X400	968357808	431	2	634	919140608	HOSE LINES SUPERSTRUCT
HOSE CPL. 2SN 8X4400	968581008	381	1	633	919140608	HOSE LINES SUPERSTRUCT
HOSE CPL. 2SN 8X450	968580908	376	1	633	919140608	HOSE LINES SUPERSTRUCT
HOSE CPL. 2SN 8X460	965860108	408	1	634	919140608	HOSE LINES SUPERSTRUCT
HOSE CPL. 2SN 8X460	966862908	377	1	633	919140608	HOSE LINES SUPERSTRUCT
HOSE CPL. 2SN 8X480	928870608	407	1	634	919140608	HOSE LINES SUPERSTRUCT
HOSE CPL. 2SN 8X480	968582208	410	1	634	919140608	HOSE LINES SUPERSTRUCT
HOSE CPL. 2SN 8X500	928049908	(1124)	1	817	967789008	AUX.HYDRAULIC WINCH 6
HOSE CPL. 2SN 8X520	961918608	134	1	163	969732608	HOSE LINES
HOSE CPL. 2SN 8X560	922909808	136	1	163	969732608	HOSE LINES
HOSE CPL. 2SN 8X560	928027908	383	1	633	919140608	HOSE LINES SUPERSTRUCT
HOSE CPL. 2SN 8X560	928864808	409	1	634	919140608	HOSE LINES SUPERSTRUCT
HOSE CPL. 2SN 8X580	965472808	430	2	634	919140608	HOSE LINES SUPERSTRUCT
HOSE CPL. 2SN 8X600	921252408	385	1	633	919140608	HOSE LINES SUPERSTRUCT
HOSE CPL. 2SN 8X600	968582308	413	1	634	919140608	HOSE LINES SUPERSTRUCT
HOSE CPL. 2SN 8X620	967804108	433	1	634	919140608	HOSE LINES SUPERSTRUCT
HOSE CPL. 2SN 8X640	965159008	1137	1	200	967790308	HOSE LINES WINCH 1
HOSE CPL. 2SN 8X640	965159008	1137	1	214	967790508	HOSE LINES WINCH 2
HOSE CPL. 2SN 8X660	929312908	(1120)	1	817	967789008	AUX.HYDRAULIC WINCH 6
HOSE CPL. 2SN 8X680	963462208	432	1	634	919140608	HOSE LINES SUPERSTRUCT
HOSE CPL. 2SN 8X700	920975008	406	2	634	919140608	HOSE LINES SUPERSTRUCT
HOSE CPL. 2SN 8X740	968601508	(1358)	1	413	968513208	ADDITIONAL HYDRAULICS, SA
HOSE CPL. 2SN 8X740	968601508	(1359)	1	413	968513208	ADDITIONAL HYDRAULICS, SA
HOSE CPL. 2SN 8X760	927706908	1132	1	200	967790308	HOSE LINES WINCH 1
HOSE CPL. 2SN 8X760	927706908	1132	1	214	967790508	HOSE LINES WINCH 2
HOSE CPL. 2SN 8X780	965200708	405	2	634	919140608	HOSE LINES SUPERSTRUCT
HOSE CPL. 2SN 8X920	965156808	335	1	633	919140608	HOSE LINES SUPERSTRUCT
HOSE CPL. 2SN 8X940	928036308	379	1	633	919140608	HOSE LINES SUPERSTRUCT
HOSE CPL. 2TE 10X1000	926067808	276	1	632	919140608	HOSE LINES SUPERSTRUCT
HOSE CPL. 2TE 10X1000	926465408	1869	1	71	967789708	HOSE LINES CRAWLER TRACK
HOSE CPL. 2TE 10X1000	926465408	1849	1	98	967789908	HOSE LINES CRAWLER TRACK
HOSE CPL. 2TE 10X1150	927677508	1278	1	230	968082008	HOSE LINES WINCH
HOSE CPL. 2TE 10X1360	968585808	1134	1	200	967790308	HOSE LINES WINCH 1
HOSE CPL. 2TE 10X1360	968585808	1134	1	214	967790508	HOSE LINES WINCH 2
HOSE CPL. 2TE 10X1550	929312208	374	1	633	919140608	HOSE LINES SUPERSTRUCT

Description	Item	Pos.	Quantity	Page	Assembly	Description
HOSE CPL. 2TE 10X1800	927679208	1824	1	34	969731808	HOSE LINES CENTRE SECTIO
HOSE CPL. 2TE 10X2350	929648208	1836	1	34	969731808	HOSE LINES CENTRE SECTIO
HOSE CPL. 2TE 10X300	926149708	273	1	632	919140608	HOSE LINES SUPERSTRUCT
HOSE CPL. 2TE 10X320	927640708	250	1	631	919140608	HOSE LINES SUPERSTRUCT
HOSE CPL. 2TE 10X320	927640708	277	1	632	919140608	HOSE LINES SUPERSTRUCT
HOSE CPL. 2TE 10X400	926095408	275	1	632	919140608	HOSE LINES SUPERSTRUCT
HOSE CPL. 2TE 10X400	965200208	1272	1	230	968082008	HOSE LINES WINCH
HOSE CPL. 2TE 10X440	966735908	308	1	632	919140608	HOSE LINES SUPERSTRUCT
HOSE CPL. 2TE 10X470	929629208	(1353)	1	432	967788008	ADDNL.HYDR.ERECTION DEV
HOSE CPL. 2TE 10X600	926120008	1835	1	34	969731808	HOSE LINES CENTRE SECTIO
HOSE CPL. 2TE 10X600	926551108	(1357)	1	413	968513208	ADDITIONAL HYDRAULICS, SA
HOSE CPL. 2TE 10X620	967686908	312	1	632	919140608	HOSE LINES SUPERSTRUCT
HOSE CPL. 2TE 10X640	926097308	436	1	634	919140608	HOSE LINES SUPERSTRUCT
HOSE CPL. 2TE 10X700	926042908	309	1	632	919140608	HOSE LINES SUPERSTRUCT
HOSE CPL. 2TE 10X700	926042908	311	1	632	919140608	HOSE LINES SUPERSTRUCT
HOSE CPL. 2TE 10X700	926367008	345	1	633	919140608	HOSE LINES SUPERSTRUCT
HOSE CPL. 2TE 10X700	928025108	126	1	163	969732608	HOSE LINES
HOSE CPL. 2TE 10X700	966182708	1870	2	71	967789708	HOSE LINES CRAWLER TRACK
HOSE CPL. 2TE 10X700	966182708	1850	2	98	967789908	HOSE LINES CRAWLER TRACK
HOSE CPL. 2TE 10X700	966182708	1286	1	230	968082008	HOSE LINES WINCH
HOSE CPL. 2TE 10X700	966182708	(1126)	1	817	967789008	AUX.HYDRAULIC WINCH 6
HOSE CPL. 2TE 10X820	920711308	1133	1	200	967790308	HOSE LINES WINCH 1
HOSE CPL. 2TE 10X820	920711308	1133	1	214	967790508	HOSE LINES WINCH 2
HOSE CPL. 2TE 10X900	927681408	316	1	632	919140608	HOSE LINES SUPERSTRUCT
HOSE CPL. 2TE 10X960	926070508	346	1	633	919140608	HOSE LINES SUPERSTRUCT
HOSE CPL. 2TE 12X1000	926289108	1807	1	34	969731808	HOSE LINES CENTRE SECTIO
HOSE CPL. 2TE 12X1060	926847608	248	1	631	919140608	HOSE LINES SUPERSTRUCT
HOSE CPL. 2TE 12X1100	922689608	1799	1	34	969731808	HOSE LINES CENTRE SECTIO
HOSE CPL. 2TE 12X1120	966732208	1829	1	34	969731808	HOSE LINES CENTRE SECTIO
HOSE CPL. 2TE 12X1200	926606408	1812	1	34	969731808	HOSE LINES CENTRE SECTIO
HOSE CPL. 2TE 12X1300	927697708	108	1	163	969732608	HOSE LINES
HOSE CPL. 2TE 12X1750	965565808	351	1	633	919140608	HOSE LINES SUPERSTRUCT
HOSE CPL. 2TE 12X2900	929316908	352	1	633	919140608	HOSE LINES SUPERSTRUCT
HOSE CPL. 2TE 12X3100	926561708	423	1	634	919140608	HOSE LINES SUPERSTRUCT
HOSE CPL. 2TE 12X740	96000557	249	1	631	919140608	HOSE LINES SUPERSTRUCT
HOSE CPL. 2TE 12X760	926711608	271	1	632	919140608	HOSE LINES SUPERSTRUCT
HOSE CPL. 2TE 12X800	968534708	125	1	163	969732608	HOSE LINES
HOSE CPL. 2TE 12X960	962533308	1830	1	34	969731808	HOSE LINES CENTRE SECTIO
HOSE CPL. 2TE 16X1020	965799908	117	1	163	969732608	HOSE LINES
HOSE CPL. 2TE 16X1020	965799908	220	1	631	919140608	HOSE LINES SUPERSTRUCT
HOSE CPL. 2TE 16X1100	924506308	1809	1	34	969731808	HOSE LINES CENTRE SECTIO
HOSE CPL. 2TE 16X1700	968149408	1816	1	34	969731808	HOSE LINES CENTRE SECTIO
HOSE CPL. 2TE 16X1900	926121308	(2392)	1	437	919140208	FUEL FEED
HOSE CPL. 2TE 16X1950	929716708	1825	1	34	969731808	HOSE LINES CENTRE SECTIO
HOSE CPL. 2TE 16X2700	927641608	1826	1	34	969731808	HOSE LINES CENTRE SECTIO
HOSE CPL. 2TE 16X300	928871308	1284	1	230	968082008	HOSE LINES WINCH
HOSE CPL. 2TE 16X3400	964094308	438	1	634	919140608	HOSE LINES SUPERSTRUCT
HOSE CPL. 2TE 16X360	926095208	221	1	631	919140608	HOSE LINES SUPERSTRUCT
HOSE CPL. 2TE 16X3800	926534008	(1115)	1	249	967787908	ADDNL. HYDR. F. ERECTING W
HOSE CPL. 2TE 16X430	968581808	396	1	634	919140608	HOSE LINES SUPERSTRUCT
HOSE CPL. 2TE 16X440	926056908	118	1	163	969732608	HOSE LINES
HOSE CPL. 2TE 16X470	928017208	119	1	163	969732608	HOSE LINES
HOSE CPL. 2TE 16X7300	929749808	(2390)	1	437	919140208	FUEL FEED
HOSE CPL. 2TE 16X740	927294008	198	1	631	919140608	HOSE LINES SUPERSTRUCT
HOSE CPL. 2TE 16X7900	968695708	(2391)	1	437	919140208	FUEL FEED
HOSE CPL. 2TE 16X900	928015008	1827	1	34	969731808	HOSE LINES CENTRE SECTIO
HOSE CPL. 2TE 16X960	926606908	1828	1	34	969731808	HOSE LINES CENTRE SECTIO
HOSE CPL. 2TE 20X1100	928874108	1863	1	71	967789708	HOSE LINES CRAWLER TRACK
HOSE CPL. 2TE 20X1100	928874108	1843	1	98	967789908	HOSE LINES CRAWLER TRACK
HOSE CPL. 2TE 20X1200	928040608	1862	1	71	967789708	HOSE LINES CRAWLER TRACK

Description	Item	Pos.	Quantity	Page	Assembly	Description
HOSE CPL. 2TE 20X1200	928040608	1842	1	98	967789908	HOSE LINES CRAWLER TRACK
HOSE CPL. 2TE 20X1460	966860008	1854	1	98	967789908	HOSE LINES CRAWLER TRACK
HOSE CPL. 2TE 20X1500	968695208	236	1	631	919140608	HOSE LINES SUPERSTRUCT
HOSE CPL. 2TE 20X1650	926561808	1873	1	71	967789708	HOSE LINES CRAWLER TRACK
HOSE CPL. 2TE 20X1650	926561808	1853	1	98	967789908	HOSE LINES CRAWLER TRACK
HOSE CPL. 2TE 20X2150	968609908	247	1	631	919140608	HOSE LINES SUPERSTRUCT
HOSE CPL. 2TE 20X2600	929316708	1819	1	34	969731808	HOSE LINES CENTRE SECTIO
HOSE CPL. 2TE 20X380	929622508	398	1	634	919140608	HOSE LINES SUPERSTRUCT
HOSE CPL. 2TE 20X390	926046308	199	1	631	919140608	HOSE LINES SUPERSTRUCT
HOSE CPL. 2TE 20X5000	929322208	373	1	633	919140608	HOSE LINES SUPERSTRUCT
HOSE CPL. 2TE 20X620	926557608	334	1	633	919140608	HOSE LINES SUPERSTRUCT
HOSE CPL. 2TE 20X620	929392208	338	1	633	919140608	HOSE LINES SUPERSTRUCT
HOSE CPL. 2TE 20X640	964776308	422	1	634	919140608	HOSE LINES SUPERSTRUCT
HOSE CPL. 2TE 20X780	963710408	299	1	632	919140608	HOSE LINES SUPERSTRUCT
HOSE CPL. 2TE 20X860	968582808	427	1	634	919140608	HOSE LINES SUPERSTRUCT
HOSE CPL. 2TE 20X980	928042808	246	1	631	919140608	HOSE LINES SUPERSTRUCT
HOSE CPL. 2TE 25X1000	968569108	331	1	633	919140608	HOSE LINES SUPERSTRUCT
HOSE CPL. 2TE 25X1300	968568708	322	1	632	919140608	HOSE LINES SUPERSTRUCT
HOSE CPL. 2TE 6X14200	96028401	(2392)	1	641	918824508	DRIVE ASSEMBLY AIR CONDIT
HOSE CPL. 2TE 6X1500	968531608	1877	1	71	967789708	HOSE LINES CRAWLER TRACK
HOSE CPL. 2TE 6X1500	968531608	1857	1	98	967789908	HOSE LINES CRAWLER TRACK
HOSE CPL. 2TE 8X1200	96021507	(2391)	1	641	918824508	DRIVE ASSEMBLY AIR CONDIT
HOSE CPL. 2TE 8X13200	96021510	(2390)	1	641	918824508	DRIVE ASSEMBLY AIR CONDIT
HOSE CPL. 2TE 8X500	968534808	1801	2	34	969731808	HOSE LINES CENTRE SECTIO
HOSE CPL. 2TE 8X500	968534808	137	1	163	969732608	HOSE LINES
HOSE CPL. 2TE 8X800	966378608	1261	1	735	96020309	HOSE LINES
HOSE CPL. 4ST+ 31X1070	967801008	1860	1	71	967789708	HOSE LINES CRAWLER TRACK
HOSE CPL. 4ST+ 31X1070	967801008	1840	1	98	967789908	HOSE LINES CRAWLER TRACK
HOSE CPL. 4ST+ 31X1090	968149708	1861	1	71	967789708	HOSE LINES CRAWLER TRACK
HOSE CPL. 4ST+ 31X1090	968149708	1841	1	98	967789908	HOSE LINES CRAWLER TRACK
HOSE CPL. 4ST+ 31X1330	968150608	1866	4	71	967789708	HOSE LINES CRAWLER TRACK
HOSE CPL. 4ST+ 31X1330	968150608	1846	4	98	967789908	HOSE LINES CRAWLER TRACK
HOSE CPL. 4ST+ 31X1410	968151608	1871	1	71	967789708	HOSE LINES CRAWLER TRACK
HOSE CPL. 4ST+ 31X1410	968151608	1851	1	98	967789908	HOSE LINES CRAWLER TRACK
HOSE CPL. 4ST+ 31X1430	967627408	1872	1	71	967789708	HOSE LINES CRAWLER TRACK
HOSE CPL. 4ST+ 31X1430	967627408	1852	1	98	967789908	HOSE LINES CRAWLER TRACK
HOSE CPL. 4ST+ 31X2020	968009008	1803	1	34	969731808	HOSE LINES CENTRE SECTIO
HOSE CPL. 4ST+ 31X2020	968009008	1814	1	34	969731808	HOSE LINES CENTRE SECTIO
HOSE CPL. 4ST+ 31X2070	968142408	1806	1	34	969731808	HOSE LINES CENTRE SECTIO
HOSE CPL. 4ST+ 31X2070	968142408	1811	1	34	969731808	HOSE LINES CENTRE SECTIO
HOSE CPL. 4ST+ 31X2180	968137808	1805	1	34	969731808	HOSE LINES CENTRE SECTIO
HOSE CPL. 4ST+ 31X2180	968137808	1813	1	34	969731808	HOSE LINES CENTRE SECTIO
HOSE CPL. 4ST+ 31X2230	967801708	1802	1	34	969731808	HOSE LINES CENTRE SECTIO
HOSE CPL. 4ST+ 31X2230	967801708	1810	1	34	969731808	HOSE LINES CENTRE SECTIO
HOSE CPL. 4ST+ 31X630	968351408	110	1	163	969732608	HOSE LINES
HOSE CPL. 4ST+ 31X710	968151008	109	1	163	969732608	HOSE LINES
HOSE CPL. 6ST 38X1040	968569008	207	1	631	919140608	HOSE LINES SUPERSTRUCT
HOSE CPL. 6ST 38X1040	968569008	208	1	631	919140608	HOSE LINES SUPERSTRUCT
HOSE CPL. 6ST 38X1060	968570008	209	1	631	919140608	HOSE LINES SUPERSTRUCT
HOSE CPL. 6ST 38X1060	968582608	416	1	634	919140608	HOSE LINES SUPERSTRUCT
HOSE CPL. 6ST 38X1080	968568808	206	1	631	919140608	HOSE LINES SUPERSTRUCT
HOSE CPL. 6ST 38X1120	966964808	387	1	633	919140608	HOSE LINES SUPERSTRUCT
HOSE CPL. 6ST 38X1140	968536708	205	1	631	919140608	HOSE LINES SUPERSTRUCT
HOSE CPL. 6ST 38X1180	968532108	204	1	631	919140608	HOSE LINES SUPERSTRUCT
HOSE CPL. 6ST 38X1180	968584008	213	1	631	919140608	HOSE LINES SUPERSTRUCT
HOSE CPL. 6ST 38X1280	966733608	417	1	634	919140608	HOSE LINES SUPERSTRUCT
HOSE CPL. 6ST 38X1300	969637008	359	1	633	919140608	HOSE LINES SUPERSTRUCT
HOSE CPL. 6ST 38X1340	968569708	349	1	633	919140608	HOSE LINES SUPERSTRUCT
HOSE CPL. 6ST 38X1340	968581208	386	1	633	919140608	HOSE LINES SUPERSTRUCT
HOSE CPL. 6ST 38X1400	968569508	348	1	633	919140608	HOSE LINES SUPERSTRUCT

Description	Item	Pos.	Quantity	Page	Assembly	Description
HOSE CPL. 6ST 38X1400	969637108	362	2	633	919140608	HOSE LINES SUPERSTRUCT
HOSE CPL. 6ST 38X1500	968355308	356	1	633	919140608	HOSE LINES SUPERSTRUCT
HOSE CPL. 6ST 38X1500	969636908	358	1	633	919140608	HOSE LINES SUPERSTRUCT
HOSE CPL. 6ST 38X1550	96000576	347	1	633	919140608	HOSE LINES SUPERSTRUCT
HOSE CPL. 6ST 38X1550	969963808	1794	1	34	969731808	HOSE LINES CENTRE SECTIO
HOSE CPL. 6ST 38X1650	966963608	1258	1	735	96020309	HOSE LINES
HOSE CPL. 6ST 38X1650	969963908	1797	1	34	969731808	HOSE LINES CENTRE SECTIO
HOSE CPL. 6ST 38X1700	967798608	305	3	632	919140608	HOSE LINES SUPERSTRUCT
HOSE CPL. 6ST 38X2300	968532408	1250	1	735	96020309	HOSE LINES
HOSE CPL. 6ST 38X2300	968532408	1253	1	735	96020309	HOSE LINES
HOSE CPL. 6ST 38X2400	969743208	1795	1	34	969731808	HOSE LINES CENTRE SECTIO
HOSE CPL. 6ST 38X2450	969743108	1793	1	34	969731808	HOSE LINES CENTRE SECTIO
HOSE CPL. 6ST 38X700	968584308	214	1	631	919140608	HOSE LINES SUPERSTRUCT
HOSE CPL. 6ST 38X760	968144908	203	1	631	919140608	HOSE LINES SUPERSTRUCT
HOSE CPL. 6ST 38X960	966866108	200	1	631	919140608	HOSE LINES SUPERSTRUCT
HOSE CPL. 6ST 38X960	966866108	201	1	631	919140608	HOSE LINES SUPERSTRUCT
HOSE CPL. 6ST 38X960	968583208	328	1	632	919140608	HOSE LINES SUPERSTRUCT
HOSE CPL. 6ST 38X980	968695808	202	1	631	919140608	HOSE LINES SUPERSTRUCT
HOSE CPL. 8X1500	96013923	(2334)	1	327	919171008	UREA PLANT
HOSE CPL. 8X3000	96022601	(2333)	1	327	919171008	UREA PLANT
HOSE CPL. CONTI KWS 10X1	969962608	(2311)	1	327	919171008	UREA PLANT
HOSE CPL. CONTI KWS 10X16	969384308	(2323)	1	331	96004209	PUMP PRE-ASS.
HOSE CPL. CONTI KWS 10X20	969962708	(2324)	1	331	96004209	PUMP PRE-ASS.
HOSE CPL. CONTI KWS 10X2	96014033	(1)	2	266	96032892	DIESEL ENGINE, PRE-ASSEMB
HOSE CPL. CONTI KWS 10X2	96014033	(2316)	1	327	919171008	UREA PLANT
HOSE CPL. CONTI KWS 10X30	969383708	(2322)	2	331	96004209	PUMP PRE-ASS.
HOSE CPL. CONTI KWS 10X34	969962808	(2325)	1	331	96004209	PUMP PRE-ASS.
HOSE CPL. CONTI KWS 10X3	969962508	(2310)	1	327	919171008	UREA PLANT
HOSE CPL. CONTI KWS 12X1	96033664	(3)	1	298	96032897	RADIATOR, PRE-ASSEMBLED
HOSE CPL. CONTI KWS 12X20	96029949	(2393)	1	438	96033811	PREMOUNTED FUEL FILTER
HOSE CPL. CONTI KWS 12X46	96033662	(2)	1	298	96032897	RADIATOR, PRE-ASSEMBLED
HOSE CPL. CONTI KWS 12X62	96033667	(4)	1	298	96032897	RADIATOR, PRE-ASSEMBLED
HOSE CPL. CONTI KWS 32X1	96033661	(1)	1	298	96032897	RADIATOR, PRE-ASSEMBLED
HOSE CPL. CONTI KWS 55X2	96020353	402	1	634	919140608	HOSE LINES SUPERSTRUCT
HOSE CPL. CONTI KWS 55X30	96014004	403	1	634	919140608	HOSE LINES SUPERSTRUCT
HOSE CPL. CONTI KWS 8X200	96033647	(2)	1	266	96032892	DIESEL ENGINE, PRE-ASSEMB
HOSE CPL. F6000 31X2080	968584408	215	1	631	919140608	HOSE LINES SUPERSTRUCT
HOSE CPL. F6000 31X740	968583308	210	1	631	919140608	HOSE LINES SUPERSTRUCT
HOSE CPL. F6000 31X840	968357708	355	1	633	919140608	HOSE LINES SUPERSTRUCT
HOSE CPL. GH001 10X1100	96014597	(2111)	1	393	918824408	AIR CONDITIONING
HOSE CPL. GH001 10X200	96014598	(2011)	1	393	918824408	AIR CONDITIONING
HOSE CPL. GH001 10X270	96014599	(2010)	1	393	918824408	AIR CONDITIONING
HOSE CPL. GH001 10X560	96014600	(2012)	1	393	918824408	AIR CONDITIONING
HOSE CPL. GH001 10X6400	96014596	(2110)	1	393	918824408	AIR CONDITIONING
HOSE CPL. GH001 13X500	963711708	(2015)	1	393	918824408	AIR CONDITIONING
HOSE CPL. GH001 13X6800	963711308	(2001)	1	393	918824408	AIR CONDITIONING
HOSE CPL. GH001 13X700	96014595	(2014)	1	393	918824408	AIR CONDITIONING
HOSE CPL. GH001 13X7000	96014593	(2112)	1	393	918824408	AIR CONDITIONING
HOSE CPL. GH001 8X6800	968600908	(2000)	1	393	918824408	AIR CONDITIONING
HOSE CPL. GH506 31X1800	929351208	217	1	631	919140608	HOSE LINES SUPERSTRUCT
HOSE CPL. GH506 31X680	968597008	218	1	631	919140608	HOSE LINES SUPERSTRUCT
HOSE CPL. GH506 31X700	924476008	212	1	631	919140608	HOSE LINES SUPERSTRUCT
HOSE CPL. GH506 31X760	968569908	354	1	633	919140608	HOSE LINES SUPERSTRUCT
HOSE CPL. GH506-16 25X810	963699008	1267	1	735	96020309	HOSE LINES
HOSE CPL. GH506-16 25X840	963927608	1264	1	735	96020309	HOSE LINES
HOSE CPL. GH663 38X1020	968581308	388	1	633	919140608	HOSE LINES SUPERSTRUCT
HOSE CPL. GH663 38X1080	968581608	391	1	634	919140608	HOSE LINES SUPERSTRUCT
HOSE CPL. GH663 38X1100	968581508	390	1	634	919140608	HOSE LINES SUPERSTRUCT
HOSE CPL. GH663 38X1160	968598608	226	1	631	919140608	HOSE LINES SUPERSTRUCT
HOSE CPL. GH663 38X1240	966854108	395	1	634	919140608	HOSE LINES SUPERSTRUCT

Description	Item	Pos.	Quantity	Page	Assembly	Description
HOSE CPL. GH663 38X1320	968581708	394	1	634	919140608	HOSE LINES SUPERSTRUCT
HOSE CPL. GH663 38X1650	967690408	301	1	632	919140608	HOSE LINES SUPERSTRUCT
HOSE CPL. GH663 38X1750	966683108	1792	1	34	969731808	HOSE LINES CENTRE SECTIO
HOSE CPL. GH663 38X2050	965947108	371	1	633	919140608	HOSE LINES SUPERSTRUCT
HOSE CPL. GH663 38X2100	964687508	353	1	633	919140608	HOSE LINES SUPERSTRUCT
HOSE CPL. GH663 38X2100	966854008	370	1	633	919140608	HOSE LINES SUPERSTRUCT
HOSE CPL. GH663 38X2150	967800608	1800	1	34	969731808	HOSE LINES CENTRE SECTIO
HOSE CPL. GH663 38X2300	968580108	357	1	633	919140608	HOSE LINES SUPERSTRUCT
HOSE CPL. GH663 38X2450	968580608	366	1	633	919140608	HOSE LINES SUPERSTRUCT
HOSE CPL. GH663 38X2500	966056008	1808	1	34	969731808	HOSE LINES CENTRE SECTIO
HOSE CPL. GH663 38X2500	968580508	367	1	633	919140608	HOSE LINES SUPERSTRUCT
HOSE CPL. GH663 38X2500	968583108	365	1	633	919140608	HOSE LINES SUPERSTRUCT
HOSE CPL. GH663 38X2650	968580708	369	1	633	919140608	HOSE LINES SUPERSTRUCT
HOSE CPL. GH663 38X2750	966853008	368	1	633	919140608	HOSE LINES SUPERSTRUCT
HOSE CPL. GH663 38X3200	968580808	372	1	633	919140608	HOSE LINES SUPERSTRUCT
HOSE CPL. GH663 38X640	926485608	224	1	631	919140608	HOSE LINES SUPERSTRUCT
HOSE CPL. GH663 38X720	966681908	228	1	631	919140608	HOSE LINES SUPERSTRUCT
HOSE CPL. GH663 38X820	968581408	389	1	634	919140608	HOSE LINES SUPERSTRUCT
HOSE CPL. GH663 38X940	966056408	225	1	631	919140608	HOSE LINES SUPERSTRUCT
HOSE CPL. GH663 38X940	966056408	392	1	634	919140608	HOSE LINES SUPERSTRUCT
HOSE CPL. HPC 4X1440	968535108	144	1	163	969732608	HOSE LINES
HOSE CPL. HPC 4X1600	968698708	461	1	459	96041770	HOSE LINES LUBRICATION
HOSE CPL. HPC 4X2150	928769208	470	1	459	96041770	HOSE LINES LUBRICATION
HOSE CPL. HPC 4X2300	927067808	1249	1	735	96020309	HOSE LINES
HOSE CPL. HPC 4X2500	929321108	466	1	459	96041770	HOSE LINES LUBRICATION
HOSE CPL. HPC 4X2800	928861808	465	1	459	96041770	HOSE LINES LUBRICATION
HOSE CPL. HPC 4X3000	922909208	464	1	459	96041770	HOSE LINES LUBRICATION
HOSE CPL. HPC 4X3100	922909008	(1360)	1	413	968513208	ADDITIONAL HYDRAULICS, SA
HOSE CPL. HPC 4X3600	928887708	472	1	459	96041770	HOSE LINES LUBRICATION
HOSE CPL. HPC 4X400	928861508	471	2	459	96041770	HOSE LINES LUBRICATION
HOSE CPL. HPC 4X4600	963927308	468	1	459	96041770	HOSE LINES LUBRICATION
HOSE CPL. HPC 4X4900	920983508	463	1	459	96041770	HOSE LINES LUBRICATION
HOSE CPL. HPC 4X500	929728208	469	1	459	96041770	HOSE LINES LUBRICATION
HOSE CPL. HPC 4X5500	929324308	467	1	459	96041770	HOSE LINES LUBRICATION
HOSE CPL. HPC 4X5600	928885008	473	1	459	96041770	HOSE LINES LUBRICATION
HOSE CPL. HPC 4X5700	965567808	462	1	459	96041770	HOSE LINES LUBRICATION
HOSE CPL. HPC 4X6100	968698808	1248	1	735	96020309	HOSE LINES
HOSE CPL. HPC 4X6200	962065808	460	1	459	96041770	HOSE LINES LUBRICATION
HOSE CPL. HPC 4X8500	968842408	1247	1	735	96020309	HOSE LINES
HOSE CPL. TFS 5X1460	968600408	(1369)	1	625	96033157	COMPRESSED AIR PLANT
HOSE CPL. TFS 5X430	921262008	(1368)	1	625	96033157	COMPRESSED AIR PLANT
HOSE CPL. VGR70EFA9011 8	96025346	(1620)	2	313	918861808	MUFFLER UNIT
HOSE DIN 73411 10X3,5 EPDM	7363116	2	1	302	96004429	HOSES
HOSE DIN 73411 32X4 EPDM	4901428	4	1	302	96004429	HOSES
HOSE DN16 500	510501008	129	1	265	96032892	DIESEL ENGINE, PRE-ASSEMB
HOSE GUARD DN44-65 SGX50	10449843	32	2	111	918589408	HYDRAULIC SUPPORT
HOSE LINE 2X7000 PA	10144304	19	1	327	919171008	UREA PLANT
HOSE LINE 4X1500 EPDM	10144280	18	1	327	919171008	UREA PLANT
HOSE LINES	96029950	20	1	438	96033811	PREMOUNTED FUEL FILTER
HOSE LINES	96033152	20	1	327	919171008	UREA PLANT
HOSE LINES	96033645	255	1	266	96032892	DIESEL ENGINE, PRE-ASSEMB
HOSE LINES	96033646	25	1	298	96032897	RADIATOR, PRE-ASSEMBLED
HOSE LINES ADD HYDR VERB	968563108	10	1	666	968562908	ADDITIONAL HYDRAULIC BOLT
HOSE LINES AIR CONDITIONIN	96021481	500	1	393	918824408	AIR CONDITIONING
HOSE LINES AIR FLAP STUFE	96033158	10	1	625	96033157	COMPRESSED AIR PLANT
HOSE LINES BOLT EXTRACTIO	96022735	10	1	872	96022733	BULKHEAD PLATE
HOSE LINES BOLT EXTRACTIO	968644008	10	1	864	968883408	ADDL.HYDR.F.PIN PULLING DE
HOSE LINES BOLT EXTRACTIO	968898908	10	1	861	968883308	ADDL.HYDR.F.PIN PULLING DE
HOSE LINES BOLT EXTRACTIO	968907508	10	1	874	968883508	AUX.HYDR.PIN EXTRACTION
HOSE LINES CENTRE SECTIO	969731808	10	1	30	969731708	HYDRAULIC EQUIPM.CENTER

Description	Item	Pos.	Quantity	Page	Assembly	Description
HOSE LINES CRAWLER TRAC	967789708	10	1	70	967787408	CRAWLER TRACK HYDRAULI
HOSE LINES CRAWLER TRACK	967789908	10	1	97	967787508	CRAWLER TRACK HYDRAULI
HOSE LINES CRAWLER TRACK	968710608	91	1	105	917322208	CENTR.LUBRICATION SYSTEM
HOSE LINES DB UNTERTEIL	969732608	10	1	160	969733008	ADDITIONAL HYDR.SLEWING
HOSE LINES EXTERNAL SUP	96006588	10	1	824	96006590	AUXILIARY HYDR.CONNECTIN
HOSE LINES FUEL	96021500	100	1	641	918824508	DRIVE ASSEMBLY AIR CONDIT
HOSE LINES FUEL	96033819	20	1	437	919140208	FUEL FEED
HOSE LINES LUBRICATION D	96041770	91	1	454	919297008	CENT. LUBRIC. SYSTEM SUP
HOSE LINES LUBRICATION LI	968710508	91	1	81	917322008	CENTRA.LUBRICATION SYSTE
HOSE LINES MOUNTING INST	967791508	10	1	432	967788008	ADDNL.HYDR.ERECTION DEV
HOSE LINES MOUNTING JACK	967791308	10	1	249	967787908	ADDNL. HYDR. F. ERECTING W
HOSE LINES S-ANLENKSTUEC	96020309	10	1	732	96020306	ADDITIONAL HYDR.S PIVOT SE
HOSE LINES SA-BOCK VERB.	968513308	10	1	413	968513208	ADDITIONAL HYDRAULICS, SA
HOSE LINES STUFE 4	969319108	20	1	331	96004209	PUMP PRE-ASS.
HOSE LINES SUPERSTRUCT	919140608	180	1	10	LR 11000 -0	LIEBHERR CRAW.CRANE LR
HOSE LINES SUPPORTING RA	967790108	10	1	116	967787608	HYDRAULIC SUPPORT
HOSE LINES WINCH 1	967790308	10	1	199	967787708	ADDITIONAL HYDRAULICS WI
HOSE LINES WINCH 2	967790508	10	1	213	967787808	ADDITIONAL HYDRAULICS WI
HOSE LINES WINCH 6	967791108	10	1	817	967789008	AUX.HYDRAULIC WINCH 6
HOSE LINES WINCH WINDE 4	968082008	10	1	229	968081908	ADDITIONAL HYDRAULICS WI
HOSE UNION BE6-0 STAHL	774371808	24	4	420	917691308	CENTRAL GREASING
HOSE UNION JOINT 0 MS	602440708	508	1	647	96021494	WIRING HARNESS
HOSES	96004429	999	1	301	10675550	EQUALIZING RESERVOIR
HOUSING	510796908	1	1	433	511417708	PRESSURE LIMITING VALVE
HOUSING	510796908	1	1	581	511417608	PRESSURE LIMITING VALVE
HOUSING	511051208	1	1	170	510401908	REVERSING VALVE
HOUSING	570063108	1	1	415	511433908	PRESSURE LIMITING VALVE
HOUSING	570113008	3	1	244	510230608	HYDRO MOTOR
HOUSING 12-POL	10099861	531	1	530	96033326	CABLES MOUNTING PANEL C
HOUSING 140X540X100 SPF	604532708	23	1	111	918589408	HYDRAULIC SUPPORT
HOUSING 15-POLE	10099863	512	14	530	96033326	CABLES MOUNTING PANEL C
HOUSING 18-POL	10099864	510	3	374	96021228	WIRING HARNESS
HOUSING 18-POL	10099864	508	9	530	96033326	CABLES MOUNTING PANEL C
HOUSING 21-POLE	10099856	514	19	530	96033326	CABLES MOUNTING PANEL C
HOUSING 4-POL	602331308	513	1	371	96033369	WIRING HARNESS
HOUSING 4-POL	602331308	503	6	374	96021228	WIRING HARNESS
HOUSING 4-POL	602331308	504	3	375	96019612	WIRING HARNESS
HOUSING 4-POL	602331308	519	43	530	96033326	CABLES MOUNTING PANEL C
HOUSING 4-POL	602331308	506	2	647	96021494	WIRING HARNESS
HOUSING 6-POL	602325508	501	2	75	967971408	WIRING HARNESS
HOUSING 6-POL	602325508	510	7	371	96033369	WIRING HARNESS
HOUSING 6-POL	602325508	507	2	373	96033370	WIRES CPL.
HOUSING 6-POL	602325508	512	1	374	96021228	WIRING HARNESS
HOUSING 6-POL	602325508	507	2	493	96033472	WIRING HARNESS
HOUSING 6-POL	602325508	501	1	495	96033855	WIRING HARNESS
HOUSING 6-POL	602325508	515	1	500	96033473	WIRING HARNESS
HOUSING 6-POL	602325508	521	4	530	96033326	CABLES MOUNTING PANEL C
HOUSING 68X85X85 ALU	10112671	513	1	76	967971708	WIRING HARNESS
HOUSING 8-POL	602300508	512	1	371	96033369	WIRING HARNESS
HOUSING 8-POL	602300608	515	1	371	96033369	WIRING HARNESS
HOUSING 8-POL	602301408	511	1	371	96033369	WIRING HARNESS
HOUSING 8-POL	602301408	520	2	530	96033326	CABLES MOUNTING PANEL C
HOUSING 8-POL	602301408	501	1	722	96036188	LEAD
HOUSING 8-POL	602301408	503	3	723	96036240	LEAD
HOUSING 8-POL	602301408	501	1	724	96040591	LEAD
HOUSING 8-POL	602301408	503	1	725	968546008	LEAD
HOUSING 8-POL	602301408	503	1	726	968546108	LEAD
HOUSING 8-POL	602301408	501	1	727	96038229	LEAD
HOUSING 8-POL	602301408	504	5	837	96036211	WIRES TERMINAL BOX CPL.
HOUSING 8-POL	602301408	501	1	839	96037031	LEAD

Description	Item	Pos.	Quantity	Page	Assembly	Description
HOUSING 9-POL	10099860	526	5	530	96033326	CABLES MOUNTING PANEL C
HOUSING GD-ZN SW GEPULV	704253308	7	4	45	965690708	COVER COMPL.
HOUSING GD-ZN SW GEPULV	704253308	(8)	5	472	96034154	SOUND DAMPING ABOVE
HOUSING GD-ZN SW GEPULV	704253308	2	2	477	969054708	COVER COMPL.
HOUSING GD-ZN SW GEPULV	704253308	2	3	478	969056008	COVER COMPL.
HOUSING GD-ZN SW GEPULV	704253308	2	2	479	969427208	COVER COMPL.
HOUSING GD-ZN SW GEPULV	704253308	2	2	480	969427308	COVER COMPL.
HOUSING GD-ZN SW GEPULV	704253308	8	1	481	96044249	COVER COMPL.
HOUSING GD-ZN SW GEPULV	704253308	2	5	485	968255808	COVER PRE-ASSY.
HOUSING GD-ZN SW GEPULV	704253308	2	7	486	968255908	COVER PRE-ASSY.
HOUSING GD-ZN SW GEPULV	704253308	2	7	487	968256008	COVER PRE-ASSY.
HOUSING GD-ZN SW GEPULV	704253308	2	7	488	968256108	COVER PRE-ASSY.
HOUSING GD-ZN SW GEPULV	704253308	(4)	4	497	969245308	TERMINAL BOX ELECTRICS S
HOUSING GD-ZN SW GEPULV	704256608	(6)	4	323	96032910	BATTERY BOX, PRE-ASSEMB
HOUSING GD-ZN SW GEPULV	704256608	2	2	334	96004224	COVER COMPL.
HOUSING GD-ZN SW GEPULV	704256608	(2)	4	472	96034154	SOUND DAMPING ABOVE
HOUSING GD-ZN SW GEPULV	704256608	(2)	4	472	96034154	SOUND DAMPING ABOVE
HOUSING GD-ZN SW GEPULV	704274708	8	2	474	969118108	COVER COMPL.
HOUSING GD-ZN SW GEPULV	704274708	8	2	475	96038209	COVER COMPL.
HOUSING GD-ZN SW GEPULV	704274708	8	1	476	96038293	COVER COMPL.
HOUSING GD-ZN SW GEPULV	704274708	3	6	518	969408008	COVER COMPL.
HOUSING PUR SPF	975850708	34	1	608	96028393	INTERNAL PANELLING INSTA
HOUSING WELDED RAL 7037	968610608	1	1	497	969245308	TERMINAL BOX ELECTRICS S
HOUSING WELDED SPF	968070808	1	1	44	967907608	SWITCH BOX COMPL.
HYDR. SUPPORT WELDMENT	967849308	1	2	111	918589408	HYDRAULIC SUPPORT
HYDR. SUPPORT WELDMENT	967849408	2	2	111	918589408	HYDRAULIC SUPPORT
HYDRAULIC ATTACHMENT M	10132387	9	4	60	917291608	CRAWLER TRACK CARRIER, L
HYDRAULIC ATTACHMENT M	10132387	9	4	93	917291708	CRAWLER TRACK CARRIER,
HYDRAULIC EQUIPM.CENTER	918129208	2	1	13	917987508	CENTRAL SECTION CRAWLER
HYDRAULIC EQUIPM.CENTER	969731708	4	1	25	918129208	HYDRAULIC EQUIPM.CENTER
HYDRAULIC HOSE DIN EN 854	510510908	7	1	205	917451408	CENTRAL GREASING
HYDRAULIC HOSE DIN EN 854	510510908	7	0.75	820	917481408	CENTRAL GREASING
HYDRAULIC HOSE DIN EN 857	10343527	4	2	443	967967608	FUEL TANK, PRE-ASSEMBLED
HYDRAULIC HOSE DIN EN 857	10343527	20	0.45	605	919075308	CRANE OPERATOR CABIN P
HYDRAULIC PARTS DRIVING G	11219355	3	1	287	10873889	DRIVING GEAR
HYDRAULIC SUPPORT	917321208	2	1	108	918588908	HYDRAULIC SUPPORT
HYDRAULIC SUPPORT	918588908	14	1	8	LR 11000 -0	LIEBHERR CRAW.CRANE LR
HYDRAULIC SUPPORT	918589408	1	1	108	918588908	HYDRAULIC SUPPORT
HYDRAULIC SUPPORT	967787608	4	1	114	917321208	HYDRAULIC SUPPORT
HYDRAULIC-TYPE LUBRICAT.N	7743242	30	4	60	917291608	CRAWLER TRACK CARRIER, L
HYDRAULIC-TYPE LUBRICAT.N	7743242	30	4	93	917291708	CRAWLER TRACK CARRIER,
HYDRAULIC-TYPE LUBRICAT.N	7743242	13	8	111	918589408	HYDRAULIC SUPPORT
HYDRAULIC-TYPE LUBRICAT.N	7743242	26	4	125	917076808	MECHANICAL SUPPORT
HYDRAULIC-TYPE LUBRICAT.N	7743242	89	1	193	90024489	PLANETARY GEARBOX
HYDRAULIC-TYPE LUBRICAT.N	7743242	73	2	218	917451208	WINCH 4 PRE-ASSEMBLY
HYDRAULIC-TYPE LUBRICAT.N	7743242	89	1	222	90200276	PLANETARY GEARBOX
HYDRAULIC-TYPE LUBRICAT.N	7743242	(4)	1	400	917347708	SA FRAME
HYDRAULIC-TYPE LUBRICAT.N	7743242	14	2	663	919408908	UPPERCARRIAGE SUSP BALL
HYDRAULIC-TYPE LUBRICAT.N	7743242	12	2	710	917084408	S OVERRUN PROTECTION
HYDRAULIC-TYPE LUBRICAT.N	7743242	(4)	1	743	918121308	ROLLER SET
HYDRAULIC-TYPE LUBRICAT.N	7743242	24	1	809	90200131	ROPE DRUM
HYDRAULIC-TYPE LUBRICAT.N	7743242	91	1	811	90200134	PLANETARY GEARBOX
HYDRAULIC-TYPE LUBRICAT.N	7743242	(4)	1	829	919301808	L-HEAD PIECE
HYDRAULIC-TYPE LUBRICAT.N	7743242	57	2	829	919301808	L-HEAD PIECE
HYDRAULIC-TYPE LUBRICAT.N	7743242	27	2	903	919219508	F-CONNECTING HEAD
HYDRAULIC-TYPE LUBRICAT.N	7743242	6	1	918	96038042	PIN PRE-ASS.
HYDRAULIC-TYPE LUBRICAT.N	7743242	6	1	951	96032541	CONVERTER ROLLER CPL..
HYDRAULIC-TYPE LUBRICAT.N	571578608	2	1	155	774375108	PASSAGE NIPPLE BLOCK
HYDRAULICS	919171208	169	1	9	LR 11000 -0	LIEBHERR CRAW.CRANE LR
HYDRAULICS	96032955	4	1	532	919171208	HYDRAULICS

Description	Item	Pos.	Quantity	Page	Assembly	Description
HYDRO CYLINDER 150/130-242	11211235	2	2	403	967852308	SA FRAME ERECTING DEVICE
HYDRO CYLINDER 50/28-210	10471144	61	1	591	919075408	CRANE DRIVER CAB ADDITIO
HYDRO CYLINDER 70/30-260	11211232	3	2	426	917080508	ROLLER BEARING
HYDRO CYLINDER 75/30-100	10326323	11	2	590	919075408	CRANE DRIVER CAB ADDITIO
HYDRO CYLINDER 75/30-310	10332325	1	1	859	968929808	PIN PULLING CYLINDER CPL.
HYDRO CYLINDER 75/30-405	11342037	1	1	862	968229108	PIN PULLING CYLINDER CPL.
HYDRO CYLINDER 80/35-396	11211233	2	2	187	917077708	PIN F. S AND D PIVOT SECTIO
HYDRO MOTOR A10FE 28 SPF	10228004	2	2	298	96032897	RADIATOR, PRE-ASSEMBLED
HYDRO MOTOR A2FM 16	571368908	12	1	395	10451181	LIQUEFIER
HYDRO MOTOR A2FM 56 SPF	510235408	2	3	142	918367008	SLEWING GEAR ATTACHMEN
HYDRO MOTOR A2FM SPF	510230608	2	1	234	917645608	MOUNTING JACK/ERECTING
IGNITION STARTER SWITCH 3	10335557	4	1	382	96033371	DASHBOARD, PRE-ASSEMBL
IMMERSION HEATER 120V	10121515	1	1	667	917190508	EL.COOLANT PREHEAT
INCLINATION SENSOR +/-25°	11001194	10	2	47	968270208	EL.ADD-ON SET-LIMIT SWITCH
INDICATOR LAMP	606143508	7	15	382	96033371	DASHBOARD, PRE-ASSEMBL
INDICATOR LAMP	606143508	5	1	531	968486208	LOCKING PLATE
INDUCTIVE SENSOR BERUE	10354584	15	2	418	968241508	SENSOR ASSEMBLY
INDUCTIVE SENSOR BERUE	10354584	(1)	2	490	968030208	LIMIT SWITCH AND SENSOR
INDUCTIVE SENSOR BERUE	10354584	35	1	516	967917908	SWITCH CABINET
INDUCTIVE SENSOR BERUE	10354584	(151)	2	710	917084408	S OVERRUN PROTECTION
INDUCTIVE SENSOR BERUE	10875197	(15)	1	428	917080608	MOUNTING EQUIPMENT CRAW
INDUCTIVE SENSOR BERUE	10875197	(152)	4	710	917084408	S OVERRUN PROTECTION
INDUCTIVE SENSOR BERUE	692312708	151	2	929	919287108	ELECTRICS F BASE SECTION
INDUCTIVE TRANSMITTER BW	967202008	2	1	490	968030208	LIMIT SWITCH AND SENSOR
INFORMATION SIGN 158X35 K	97100456	4	4	821	917481708	SIGN WINCH 6
INFORMATION SIGN 23X12 K	97082749	1	1	882	918462408	SIGN EXTERNAL SUPPLY
INFORMATION SIGN 70X40 SP	9402377	4	2	206	917472708	SIGNS
INFORMATION SIGN 70X40 SP	9402377	(4)	2	207	917077908	WINCH 2
INFORMATION SIGN 70X40 SP	9402377	(5)	14	675	917517908	COUNTERWEIGHT FRAME
INFORMATION SIGN 70X40 SP	9402377	3	6	680	917082108	INSCRIPTION PLATE
INFORMATION SIGN 70X40 SP	9402377	1	2	746	969096408	SIGNS
INFORMATION SIGN BAUJ S-N	97067621	1101	1	676	965575208	CENTRING COMPLETE
INLET MODULE	11382568	1	1	315	11382590	SCRF CPL.
INLET MODULE 304,8	10144035	10	1	309	11403704	SCR CPL.
INNER RING 60X70X28	747404201	71	1	144	90211005	SLEWING GEAR DRIVE
INPUT/OUTPUT MODULE LSB-	11213706	(100)	1	516	967917908	SWITCH CABINET
INSCRIPTION PLATE DB-HAUP	917082108	161	1	9	LR 11000 -0	LIEBHERR CRAW.CRANE LR
INSERT 3X7 NBR	10424962	508	1	76	967971708	WIRING HARNESS
INSERT M20X1,5 NBR	602421908	505	1	933	96038563	LEAD
INSERT M20X1,5 NBR	602421908	505	1	960	96038927	LEAD
INSERTION BRIDGE	602735508	80	97	513	918862808	SWITCHBOX MOUNTING PART
INSERTION MODULE	602792308	(1)	1	523	96033320	ASSEMBLY PARTS MOUNTIN
INSERTION MODULE	602792308	1	1	525	929578308	VARIABLE CIRCUIT
INSERTION MODULE	602792308	1	1	528	964591108	INSERTION MODULE
INSERTION MODULE	964591108	48	1	522	96033320	ASSEMBLY PARTS MOUNTIN
INSERTION MODULE	967539808	47	1	522	96033320	ASSEMBLY PARTS MOUNTIN
INSERTION MODULE	968329408	60	1	523	96033320	ASSEMBLY PARTS MOUNTIN
INSERTION MODULE	969337008	57	1	522	96033320	ASSEMBLY PARTS MOUNTIN
INSERTION MODULE 12POLIG	966929508	(507)	2	42	967907508	SWITCH BOX CPL.
INSERTION MODULE 12POLIG	966929508	46	1	522	96033320	ASSEMBLY PARTS MOUNTIN
INSIDE HANDLE 96,2X49,2X43,	10873797	19	1	597	969752608	WINDOW ASSEMBLY
INST.BACK SHEAVE FOR BO	96032582	8	1	946	919220008	F-HEAD SECTION
INSULANT FLOOR PLATE	969526408	6	1	605	919075308	CRANE OPERATOR CABIN P
INSULATING HOSE DN10X0,65	11082604	204	1.66	371	96033369	WIRING HARNESS
INSULATING HOSE DN10X0,65	11082604	204	2.66	374	96021228	WIRING HARNESS
INSULATING HOSE DN10X0,65	11082604	204	0.53	492	96033472	WIRING HARNESS
INSULATING HOSE DN10X0,65	11082604	204	15.65	499	96033473	WIRING HARNESS
INSULATING HOSE DN10X0,65	11082604	204	0.76	647	96021494	WIRING HARNESS
INSULATING HOSE DN12X0,65	11082605	205	6.18	371	96033369	WIRING HARNESS
INSULATING HOSE DN12X0,65	11082605	205	4.21	492	96033472	WIRING HARNESS

Description	Item	Pos.	Quantity	Page	Assembly	Description
INSULATING HOSE DN12X0,65	11082605	205	0.48	495	96033855	WIRING HARNESS
INSULATING HOSE DN12X0,8	11005151	284	1.62	495	96033855	WIRING HARNESS
INSULATING HOSE DN14X0,65	11082606	206	0.26	49	96026395	CABLING
INSULATING HOSE DN14X0,65	11082606	206	0.73	371	96033369	WIRING HARNESS
INSULATING HOSE DN14X0,65	11082606	206	1.99	492	96033472	WIRING HARNESS
INSULATING HOSE DN14X0,65	11082606	206	1.53	499	96033473	WIRING HARNESS
INSULATING HOSE DN14X0,8	603012608	(24)	3	667	917190508	EL.COOLANT PREHEAT
INSULATING HOSE DN18X0,85	11082608	208	0.85	492	96033472	WIRING HARNESS
INSULATING HOSE DN20X0,85	11082609	209	0.9	492	96033472	WIRING HARNESS
INSULATING HOSE DN4X0,5	11082601	201	1.63	374	96021228	WIRING HARNESS
INSULATING HOSE DN4X0,5	11082601	201	5.05	375	96019612	WIRING HARNESS
INSULATING HOSE DN4X0,5	11082601	4	0.28	526	963398008	PREMOUNT.AXIAL FLOW FAN
INSULATING HOSE DN4X0,5	11082601	201	2.19	647	96021494	WIRING HARNESS
INSULATING HOSE DN6X0,5	11082602	202	22.7	371	96033369	WIRING HARNESS
INSULATING HOSE DN6X0,5	11082602	202	10.34	374	96021228	WIRING HARNESS
INSULATING HOSE DN6X0,5	11082602	202	23.66	492	96033472	WIRING HARNESS
INSULATING HOSE DN6X0,5	11082602	202	2.87	495	96033855	WIRING HARNESS
INSULATING HOSE DN6X0,5	11082602	202	26.75	499	96033473	WIRING HARNESS
INSULATING HOSE DN6X0,6	11005148	281	4.35	495	96033855	WIRING HARNESS
INSULATING HOSE DN8X0,65	11082603	203	3.88	371	96033369	WIRING HARNESS
INSULATING HOSE DN8X0,65	11082603	203	3.06	374	96021228	WIRING HARNESS
INSULATING HOSE DN8X0,65	11082603	203	20.29	492	96033472	WIRING HARNESS
INSULATING HOSE DN8X0,65	11082603	203	4.98	495	96033855	WIRING HARNESS
INSULATING HOSE DN8X0,65	11082603	203	3.75	499	96033473	WIRING HARNESS
INSULATING MAT 20X100X274	977659108	11	1	616	969526408	INSULANT FLOOR PLATE
INSULATING MAT 20X123X288	977659008	10	1	616	969526408	INSULANT FLOOR PLATE
INSULATING MAT 20X155X429	977658208	2	1	616	969526408	INSULANT FLOOR PLATE
INSULATING MAT 20X182X747	977658808	8	1	616	969526408	INSULANT FLOOR PLATE
INSULATING MAT 20X213X280	977659208	12	1	616	969526408	INSULANT FLOOR PLATE
INSULATING MAT 20X215X451	977659308	13	1	616	969526408	INSULANT FLOOR PLATE
INSULATING MAT 20X229X810	977658408	4	1	616	969526408	INSULANT FLOOR PLATE
INSULATING MAT 20X294X986	977658708	7	1	616	969526408	INSULANT FLOOR PLATE
INSULATING MAT 20X348X786	977658108	1	1	616	969526408	INSULANT FLOOR PLATE
INSULATING MAT 20X380X894	977658308	3	1	616	969526408	INSULANT FLOOR PLATE
INSULATING MAT 20X451X986	977658908	9	1	616	969526408	INSULANT FLOOR PLATE
INSULATING MAT 20X747X195	977658508	5	1	616	969526408	INSULANT FLOOR PLATE
INSULATING MAT 20X810X229	97059170	6	1	616	969526408	INSULANT FLOOR PLATE
INSULATING MATERIAL 20X20	10425409	16	1.5	318	919063308	AIR FILTER UNIT CPL.
INSULATING MATERIAL 20X20	10425409	31	1	484	969443908	SOUND DAMPING DOWN
INSULATING RING	691041708	4	78	23	11601184	COLLECTING RING
INTAKE SAE1 1/2C61-90,H ST	12100314	40	1	264	96032892	DIESEL ENGINE, PRE-ASSEMB
INTAKE SAE1 1/2C61-90,H ST	12100316	41	2	264	96032892	DIESEL ENGINE, PRE-ASSEMB
INTAKE SAE1 1/4C61-90,H ST	12100315	71	1	265	96032892	DIESEL ENGINE, PRE-ASSEMB
INTAKE ST.CONST. FE//ZNNI8/	968251708	44	1	264	96032892	DIESEL ENGINE, PRE-ASSEMB
INTERMEDIATE FLANGE	10014707	15	1	153	10871517	ELECTRIC PUMP
INTERMEDIATE PART	797028301	21	55	193	90024489	PLANETARY GEARBOX
INTERMEDIATE PART	797028301	21	55	222	90200276	PLANETARY GEARBOX
INTERMEDIATE PART	797028301	14	46	811	90200134	PLANETARY GEARBOX
INTERMEDIATE RING	10014730	8	1	153	10871517	ELECTRIC PUMP
INTERMEDIATE RING	10014730	8	1	456	10425291	ELECTRIC PUMP
INTERNAL LIGHT 6W 24V WEIS	10342854	26	4	378	96033360	ELECTRIC ADD-ON PARTS CA
INTERNAL PANELLING INSTAL	96028393	1	1	605	919075308	CRANE OPERATOR CABIN P
JOINER AL	11002980	3	1	654	968646208	CAMERA HOLDER, PREMOU
KEY	10873434	(1)	1	382	96033371	DASHBOARD, PRE-ASSEMBL
KEY	10873434	(1)	1	531	968486208	LOCKING PLATE
KEY RING 25X1,5 ST FE/ZN8/C	12101869	305	7	31	969731708	HYDRAULIC EQUIPM.CENTER
KEY RING 25X1,5 ST FE/ZN8/C	12101869	62	13	139	918011308	PREMOUNTED LOWER PART
KEY RING 25X1,5 ST FE/ZN8/C	12101869	8	1	185	969483508	PARK CONSOLE HOSES PRE
KEY RING 25X1,5 ST FE/ZN8/C	12101869	301	1	413	968513208	ADDITIONAL HYDRAULICS, SA
KEY RING 25X1,5 ST FE/ZN8/C	12101869	301	2	432	967788008	ADDNL.HYDR.ERECTION DEV

Description	Item	Pos.	Quantity	Page	Assembly	Description
KEY RING 25X1,5 ST FE/ZN8/C	12101869	431	6	552	96032955	HYDRAULICS
KEYBOARD UNIT LSB-TE PR	963792208	12	2	378	96033360	ELECTRIC ADD-ON PARTS CA
KEYBOARD UNIT LSB-TE PR	963792208	30	1	382	96033371	DASHBOARD, PRE-ASSEMBL
KEYBOARD UNIT SPF	10652910	2	1	378	96033360	ELECTRIC ADD-ON PARTS CA
KEYBOARD UNIT SPF	10874785	43	1	378	96033360	ELECTRIC ADD-ON PARTS CA
KEYPAD BUTTON	606144008	8	10	382	96033371	DASHBOARD, PRE-ASSEMBL
KEYPAD BUTTON	606144008	6	1	531	968486208	LOCKING PLATE
KIT SPARE PARTS HOUSING	10878706	5	1	685	10454762	REMOTE CONTROL TRANSMIT
KIT SPARE PARTS HOUSING	11490326	6	1	685	10454762	REMOTE CONTROL TRANSMIT
KNOTTED-LINK CHAIN DIN 56	740000808	(502)	0.2	50	967908108	CABLE LIST F.CENTER SECTIO
KNOTTED-LINK CHAIN DIN 56	740000808	(502)	0.2	50	967908108	CABLE LIST F.CENTER SECTIO
KNOTTED-LINK CHAIN DIN 56	740000808	540	0.6	500	96033473	WIRING HARNESS
KNOTTED-LINK CHAIN DIN 56	740000808	518	0.3	504	96039940	LEAD
KNOTTED-LINK CHAIN DIN 56	740000808	505	0.3	506	96028063	DUMMY PLUG
KNOTTED-LINK CHAIN DIN 56	740000808	(504)	0.2	836	96036210	TERMINAL BOX
KNURLED SCREW M5X10 PA6	10449664	25	2	44	967907608	SWITCH BOX COMPL.
KNURLED SCREW M5X10 PA6	10449664	20	2	497	969245308	TERMINAL BOX ELECTRICS S
KNURLED SCREW M5X10 PA6	10449664	65	2	513	918862808	SWITCHBOX MOUNTING PART
KNURLED SCREW M5X10 PA6	10449664	69	4	523	96033320	ASSEMBLY PARTS MOUNTIN
KNURLED SCREW M5X10 PA6	10449664	33	16	658	96029469	EQUIPMENT CAMERA CAB
L COUPLING	11644975	9	1	82	11621396	ELECTRIC PUMP
L-HEAD PIECE 650T	919301808	267	1	10	LR 11000 -0	LIEBHERR CRAW.CRANE LR
LABELS 10X90 POLYESTER	11007853	(3)	1	378	96033360	ELECTRIC ADD-ON PARTS CA
LABELS 10X90 POLYESTER	11007853	(301)	1	516	967917908	SWITCH CABINET
LABELS 10X90 POLYESTER	11007853	(301)	1	516	967917908	SWITCH CABINET
LADDER 5-352X1.48M AL SPF	97038378	7	1	355	918999008	SLEWING PLATFORM CATWAL
LADDER 7-352X1.78M AL SPF	97038369	92	1	356	918999008	SLEWING PLATFORM CATWAL
LADDER COMPL.	968397108	2	1	628	919075608	PLATFORM CRANE CABIN
LADDER WELDED T ZN O	968301308	6	1	359	968283208	CATWALK SUPERSTR.LEFT
LADDER, PRE-ASSEMBLED LI	96037098	82	1	947	919220008	F-HEAD SECTION
LADDER, PRE-ASSEMBLED R	96037097	81	1	947	919220008	F-HEAD SECTION
LAMP SOCKET	606144508	21	2	382	96033371	DASHBOARD, PRE-ASSEMBL
LASHING STRAP	97031250	2	4	54	917076208	FLOOR SHEET COMPL.
LASHING STRAP 0,5MX18MM	10020519	65	1	139	918011308	PREMOUNTED LOWER PART
LASHING STRAP 0,5MX18MM	10020519	118	3	182	969344108	ASSEMBLY PARTS F.SLEWING
LASHING STRAP 0,5MX18MM	10020519	197	1	265	96032892	DIESEL ENGINE, PRE-ASSEMB
LASHING STRAP 2,2MX35MM	10877388	8	2	916	919219608	F-ASSEMBLY UNIT
LASHING STRAP EN 12195-2	779034708	27	1	590	919075408	CRANE DRIVER CAB ADDITIO
LATCH CLAMP	602116008	50	4	608	96028393	INTERNAL PANELLING INSTA
LATCHING RELAY 24V 16A	630117508	50	1	522	96033320	ASSEMBLY PARTS MOUNTIN
LEAD 15 X 0,34 TPE-U	10428544	7	4.972	375	96019612	WIRING HARNESS
LEAD 15 X 0,34 TPE-U	10428544	8	4.972	375	96019612	WIRING HARNESS
LEAD 15 X 0,34 TPE-U	10428544	11	5.372	375	96019612	WIRING HARNESS
LEAD 15 X 0,34 TPE-U	10428544	12	5.372	375	96019612	WIRING HARNESS
LEAD 15 X 0,34 TPE-U	10428544	15	5.772	375	96019612	WIRING HARNESS
LEAD 15 X 0,34 TPE-U	10428544	16	5.772	375	96019612	WIRING HARNESS
LEAD 18 G 1	10465638	5	1.38	75	967971408	WIRING HARNESS
LEAD 18 G 1	10465638	15	8.75	499	96033473	WIRING HARNESS
LEAD 18 G 1	10465638	16	6.55	499	96033473	WIRING HARNESS
LEAD 2 X 0,5	10815830	5	0.64	505	968346208	DUMMY PLUG
LEAD 2 X 1	11620017	9	6.33	371	96033369	WIRING HARNESS
LEAD 2 X 1	11620017	11	5.13	371	96033369	WIRING HARNESS
LEAD 2 X 1	11620017	11	6.63	499	96033473	WIRING HARNESS
LEAD 2 X 1	11620017	12	7.13	499	96033473	WIRING HARNESS
LEAD 2 X 1	11620017	371	8.25	499	96033473	WIRING HARNESS
LEAD 2 X 1	11620017	372	8.25	499	96033473	WIRING HARNESS
LEAD 2 X 1	11620017	413	9.83	499	96033473	WIRING HARNESS
LEAD 2 X 1	11620017	414	0.86	499	96033473	WIRING HARNESS
LEAD 2 X 1	11620017	415	12.93	499	96033473	WIRING HARNESS
LEAD 2 X 1	11620017	419	18.93	499	96033473	WIRING HARNESS

Description	Item	Pos.	Quantity	Page	Assembly	Description
LEAD 2 X 1	11620017	421	8.85	499	96033473	WIRING HARNESS
LEAD 2 X 1	11620017	423	17.23	499	96033473	WIRING HARNESS
LEAD 2 X 1	11620017	424	0.76	499	96033473	WIRING HARNESS
LEAD 2 X 1	11620017	5	12.33	647	96021494	WIRING HARNESS
LEAD 2 X 1,5	11341599	5	6.37	76	967971708	WIRING HARNESS
LEAD 2 X 1,5	11341599	6	6.12	76	967971708	WIRING HARNESS
LEAD 2 X 1,5	11341599	6	0.66	374	96021228	WIRING HARNESS
LEAD 2 X 1,5	11341599	8	0.56	374	96021228	WIRING HARNESS
LEAD 2 X 1,5	11341599	11	0.55	374	96021228	WIRING HARNESS
LEAD 25 G 1	11491064	5	9.02	725	968546008	LEAD
LEAD 25 G 1	11491064	5	4.72	726	968546108	LEAD
LEAD 25 X 0,34 TPE-U	10428545	5	4.98	375	96019612	WIRING HARNESS
LEAD 25 X 0,34 TPE-U	10428545	9	5.38	375	96019612	WIRING HARNESS
LEAD 25 X 0,34 TPE-U	10428545	13	5.78	375	96019612	WIRING HARNESS
LEAD 3 X 0,75	10877916	425	10.83	499	96033473	WIRING HARNESS
LEAD 3 X 0,75	10877916	5	1.95	914	96035583	LEAD
LEAD 3 X 0,75	10877916	6	2.19	914	96035583	LEAD
LEAD 3 X 0,75	10877916	5	7.15	964	96038932	LEAD
LEAD 3 X 0,75	10877916	6	7.16	964	96038932	LEAD
LEAD 3 X 0,75	10877916	5	6.39	965	96038933	LEAD
LEAD 3 X 0,75	10877916	6	6.43	965	96038933	LEAD
LEAD 3 X 0,75	10877916	6	9.2	982	96035578	LEAD
LEAD 4 G 1,5	600365808	11	7.08	492	96033472	WIRING HARNESS
LEAD 4 X 0,5	10870332	5	2.51	932	96038562	LEAD
LEAD 4 X 0,5	10870332	6	2.68	932	96038562	LEAD
LEAD 5 X 1	10870348	7	4.83	76	967971708	WIRING HARNESS
LEAD 7 G 1	600368408	5	4.06	967	96042005	LEAD
LEAD W1901	966989308	19	1	854	919294008	ARGON FLOODLIGHT HEEL PI
LEAD W1903	969768108	21	1	854	919294008	ARGON FLOODLIGHT HEEL PI
LEAD W1903Z	969768208	22	1	854	919294008	ARGON FLOODLIGHT HEEL PI
LEAD W1909	968361908	160	1	719	96036187	TERMINAL BOX CPL.
LEAD W1910	96036240	157	1	719	96036187	TERMINAL BOX CPL.
LEAD W1911	968347908	156	1	719	96036187	TERMINAL BOX CPL.
LEAD W1911A-1	96028887	1	1	714	96028886	CABLE DRUM COMPL.
LEAD W1912	96036188	155	1	719	96036187	TERMINAL BOX CPL.
LEAD W1912A	96036184	1	1	715	96036183	CABLE DRUM COMPL.
LEAD W1913	967957408	20	1	996	918641308	PREPARATION CAMERA WINC
LEAD W1913A	968548608	330	1	719	96036187	TERMINAL BOX CPL.
LEAD W1915	968546108	320	1	719	96036187	TERMINAL BOX CPL.
LEAD W1916	968546008	310	1	719	96036187	TERMINAL BOX CPL.
LEAD W1917	968340208	170	1	719	96036187	TERMINAL BOX CPL.
LEAD W1917A	968578508	180	1	719	96036187	TERMINAL BOX CPL.
LEAD W1918	968579908	200	1	719	96036187	TERMINAL BOX CPL.
LEAD W1918A	968347708	190	1	719	96036187	TERMINAL BOX CPL.
LEAD W1921	96040591	230	1	719	96036187	TERMINAL BOX CPL.
LEAD W1923	968360508	260	1	719	96036187	TERMINAL BOX CPL.
LEAD W1927	969532708	240	1	719	96036187	TERMINAL BOX CPL.
LEAD W1928	969532608	250	1	719	96036187	TERMINAL BOX CPL.
LEAD W1931	968436108	340	1	836	96036210	TERMINAL BOX
LEAD W1932	968436808	410	1	836	96036210	TERMINAL BOX
LEAD W1933	968436608	390	1	836	96036210	TERMINAL BOX
LEAD W1934	968436208	350	1	836	96036210	TERMINAL BOX
LEAD W1935	968436308	360	1	836	96036210	TERMINAL BOX
LEAD W1936	968436408	370	1	836	96036210	TERMINAL BOX
LEAD W1937	968436508	380	1	836	96036210	TERMINAL BOX
LEAD W1985Y	968897308	5	1	876	917569308	CARRIER, MEAS. & WARN. D
LEAD W1995-B	96038229	350	1	719	96036187	TERMINAL BOX CPL.
LEAD W1995-F2	96038928	80	1	958	96035579	TERMINAL BOX CPL.
LEAD W1995L-B	96037031	400	1	836	96036210	TERMINAL BOX
LEAD W2001-F2	96035583	140	1	912	96035575	TERMINAL BOX CPL.

Description	Item	Pos.	Quantity	Page	Assembly	Description
LEAD W2009-F2	96038564	60	1	930	96035576	TERMINAL BOX CPL.
LEAD W2011-F2	96038562	40	1	930	96035576	TERMINAL BOX CPL.
LEAD W2014-F2	96038563	50	1	930	96035576	TERMINAL BOX CPL.
LEAD W2017-F2	96035578	10	1	981	919287208	ELECTRIC FOR FA-FRAME
LEAD W2019-F2	96038565	70	1	930	96035576	TERMINAL BOX CPL.
LEAD W2019A -F2	96039722	10	1	936	96035577	CABLE DRUM COMPL.
LEAD W2023-F2	96038935	130	1	958	96035579	TERMINAL BOX CPL.
LEAD W2024-F2	96038930	90	1	958	96035579	TERMINAL BOX CPL.
LEAD W2025VL-F2	96042005	160	1	956	919287308	ELECTR. F-HEAD SECTION
LEAD W2026-F2	96038933	120	1	958	96035579	TERMINAL BOX CPL.
LEAD W2027-F2	96038932	110	1	958	96035579	TERMINAL BOX CPL.
LEAD W2030	968650908	206	1	847	968650608	TERMINAL BOX CPL.
LEAD W2031	968649808	204	1	847	968650608	TERMINAL BOX CPL.
LEAD W2031-F2	96038927	70	1	958	96035579	TERMINAL BOX CPL.
LEAD W2032	968650808	205	1	847	968650608	TERMINAL BOX CPL.
LEAD W2032-F2	96038931	100	1	958	96035579	TERMINAL BOX CPL.
LEAD W2090	968339508	110	1	417	968241408	TERMINAL BOX WINCH PRE-A
LEAD W2091	968339608	120	1	417	968241408	TERMINAL BOX WINCH PRE-A
LEAD W2092	968339708	130	1	417	968241408	TERMINAL BOX WINCH PRE-A
LEAD W2093	968339808	140	1	417	968241408	TERMINAL BOX WINCH PRE-A
LEAD W2095	968340008	160	1	417	968241408	TERMINAL BOX WINCH PRE-A
LEAD W330	969338908	10	1	498	96033469	CABLE LIST SLEWING PLATF
LEAD W331	968417008	11	1	498	96033469	CABLE LIST SLEWING PLATF
LEAD W332	968417108	12	1	498	96033469	CABLE LIST SLEWING PLATF
LEAD W333	969339008	13	1	498	96033469	CABLE LIST SLEWING PLATF
LEAD W334	969339108	14	1	498	96033469	CABLE LIST SLEWING PLATF
LEAD W335	968417408	15	1	498	96033469	CABLE LIST SLEWING PLATF
LEAD W336	969739408	25	1	498	96033469	CABLE LIST SLEWING PLATF
LEAD W337	968346708	26	1	498	96033469	CABLE LIST SLEWING PLATF
LEAD W338	968346808	28	1	498	96033469	CABLE LIST SLEWING PLATF
LEAD W339	968346908	29	1	498	96033469	CABLE LIST SLEWING PLATF
LEAD W340	968416708	30	1	498	96033469	CABLE LIST SLEWING PLATF
LEAD W352	968854208	10	1	643	96021078	ELECTRIC POWERPACK
LEAD W390	968417908	20	1	498	96033469	CABLE LIST SLEWING PLATF
LEAD W511	968444308	6	1	498	96033469	CABLE LIST SLEWING PLATF
LEAD W512	968444408	7	1	498	96033469	CABLE LIST SLEWING PLATF
LEAD W514	968444508	8	1	498	96033469	CABLE LIST SLEWING PLATF
LEAD W540	96035430	16	1	498	96033469	CABLE LIST SLEWING PLATF
LEAD W540A	968654808	33	1	498	96033469	CABLE LIST SLEWING PLATF
LEAD W541	96039940	23	1	498	96033469	CABLE LIST SLEWING PLATF
LEAD W545	968444608	9	1	498	96033469	CABLE LIST SLEWING PLATF
LEAD W560	969671908	17	1	498	96033469	CABLE LIST SLEWING PLATF
LEAD W570	968681508	3	1	510	968681408	CONTR: PANEL PINNING
LEAD W571	968417708	18	1	498	96033469	CABLE LIST SLEWING PLATF
LEAD W571A	968547308	3	1	498	96033469	CABLE LIST SLEWING PLATF
LEAD W572	968417808	19	1	498	96033469	CABLE LIST SLEWING PLATF
LEAD W572A	968547408	4	1	498	96033469	CABLE LIST SLEWING PLATF
LEAD W580	968624708	32	1	498	96033469	CABLE LIST SLEWING PLATF
LEAD W591	969239108	(1)	1	324	96032891	ELECTRIC FOR BATTERY BOX
LEAD W591A	96000499	(7)	1	324	96032891	ELECTRIC FOR BATTERY BOX
LEAD W592	96003404	(2)	1	324	96032891	ELECTRIC FOR BATTERY BOX
LEAD W593	969799608	(5)	1	324	96032891	ELECTRIC FOR BATTERY BOX
LEAD W594	969799708	(3)	1	324	96032891	ELECTRIC FOR BATTERY BOX
LEAD W595	969799808	(4)	1	324	96032891	ELECTRIC FOR BATTERY BOX
LEAD W597	969769008	(6)	1	324	96032891	ELECTRIC FOR BATTERY BOX
LEAD W601	96016889	(10)	1	379	96033360	ELECTRIC ADD-ON PARTS CA
LEAD W644	96021495	7	1	646	96021479	TERMINAL BOX
LEAD W645	96021496	8	1	646	96021479	TERMINAL BOX
LEAD W647	96021526	(10)	1	644	96021079	ELECTRIC POWERPACK
LEAD W648	96021528	(20)	1	644	96021079	ELECTRIC POWERPACK

Description	Item	Pos.	Quantity	Page	Assembly	Description
LEAD W656A	96024170	(30)	1	644	96021079	ELECTRIC POWERPACK
LEAD W656B	96024171	(40)	1	644	96021079	ELECTRIC POWERPACK
LEAD W657	968852108	(50)	1	644	96021079	ELECTRIC POWERPACK
LEAD W681	968495908	(20)	2	667	917190508	EL.COOLANT PREHEAT
LEAD W693	965751108	100	1	669	918470508	EXTERNAL FEED
LEAD W694	966947408	110	1	669	918470508	EXTERNAL FEED
LED WORKING HEAD LIGHT 12	12101891	23	1	73	917361508	ELECTR.CRAWLER SUPPORT
LED WORKING HEAD LIGHT 12	12101891	23	1	99	917361608	ELECTR.CRAWLER SUPPORT
LED WORKING HEAD LIGHT 12	12101891	41	4	649	96035790	EQUIPMENT CAMERA SLEW C
LED WORKING HEAD LIGHT 12	12101891	20	1	852	967957308	EQUIPMENT CAMERA WINCHE
LED WORKING HEAD LIGHT 2	12101892	22	2	73	917361508	ELECTR.CRAWLER SUPPORT
LED WORKING HEAD LIGHT 2	12101892	22	2	99	917361608	ELECTR.CRAWLER SUPPORT
LENS	10875969	2	1	857	10872003	WORK LIGHT
LETTERING FILM 40X30 GELB	11490473	74	1	649	96035790	EQUIPMENT CAMERA SLEW C
LETTERING FILM 40X30 GELB	11490473	74	1	996	918641308	PREPARATION CAMERA WINC
LETTERING FILM 40X30 GRUE	11490468	70	1	649	96035790	EQUIPMENT CAMERA SLEW C
LETTERING FILM 40X30 GRUE	11490468	70	1	854	919294008	ARGON FLOODLIGHT HEEL PI
LETTERING FILM 40X30 ROT	11490471	72	1	649	96035790	EQUIPMENT CAMERA SLEW C
LETTERING WIRE	965622108	996	8	76	967971708	WIRING HARNESS
LETTERING WIRE	965622108	996	20	372	96033369	WIRING HARNESS
LETTERING WIRE	965622108	996	6	374	96021228	WIRING HARNESS
LETTERING WIRE	965622108	996	18	375	96019612	WIRING HARNESS
LETTERING WIRE	965622108	996	154	494	96033472	WIRING HARNESS
LETTERING WIRE	965622108	996	56	496	96033855	WIRING HARNESS
LETTERING WIRE	965622108	996	36	500	96033473	WIRING HARNESS
LETTERING WIRE	965622108	996	8	724	96040591	LEAD
LETTERING WIRE	965622108	996	4	839	96037031	LEAD
LETTERING WIRE	965622108	996	6	914	96035583	LEAD
LETTERING WIRE	965622108	996	8	932	96038562	LEAD
LETTERING WIRE	965622108	996	8	933	96038563	LEAD
LETTERING WIRE	965622108	996	8	960	96038927	LEAD
LETTERING WIRE	965622108	996	6	964	96038932	LEAD
LETTERING WIRE	965622108	996	6	965	96038933	LEAD
LETTERING WIRING HARNES	965622208	998	1	49	96026395	CABLING
LETTERING WIRING HARNES	965622208	(998)	1	50	967908108	CABLE LIST F.CENTER SECTIO
LETTERING WIRING HARNES	965622208	(998)	1	50	967908108	CABLE LIST F.CENTER SECTIO
LETTERING WIRING HARNES	965622208	998	2	75	967971408	WIRING HARNESS
LETTERING WIRING HARNES	965622208	998	2	374	96021228	WIRING HARNESS
LETTERING WIRING HARNES	965622208	998	1	375	96019612	WIRING HARNESS
LETTERING WIRING HARNES	965622208	998	1	494	96033472	WIRING HARNESS
LETTERING WIRING HARNES	965622208	998	2	496	96033855	WIRING HARNESS
LETTERING WIRING HARNES	965622208	998	1	501	96033473	WIRING HARNESS
LETTERING WIRING HARNES	965622208	998	2	503	96035430	LEAD
LETTERING WIRING HARNES	965622208	998	2	504	96039940	LEAD
LETTERING WIRING HARNES	965622208	998	1	505	968346208	DUMMY PLUG
LETTERING WIRING HARNES	965622208	998	2	508	968418008	WIRING HARNESS
LETTERING WIRING HARNES	965622208	(998)	2	513	918862808	SWITCHBOX MOUNTING PART
LETTERING WIRING HARNES	965622208	998	2	647	96021494	WIRING HARNESS
LETTERING WIRING HARNES	965622208	998	2	716	96036184	LEAD
LETTERING WIRING HARNES	965622208	998	1	721	96037447	WIRE TERMINAL BOX PRE-A
LETTERING WIRING HARNES	965622208	998	2	723	96036240	LEAD
LETTERING WIRING HARNES	965622208	998	2	724	96040591	LEAD
LETTERING WIRING HARNES	965622208	998	2	725	968546008	LEAD
LETTERING WIRING HARNES	965622208	998	2	726	968546108	LEAD
LETTERING WIRING HARNES	965622208	998	2	727	96038229	LEAD
LETTERING WIRING HARNES	965622208	998	2	839	96037031	LEAD
LETTERING WIRING HARNES	965622208	998	2	914	96035583	LEAD
LETTERING WIRING HARNES	965622208	998	2	932	96038562	LEAD
LETTERING WIRING HARNES	965622208	998	2	933	96038563	LEAD
LETTERING WIRING HARNES	965622208	998	1	934	96038564	LEAD

Description	Item	Pos.	Quantity	Page	Assembly	Description
LETTERING WIRING HARNES	965622208	998	2	937	96039722	LEAD
LETTERING WIRING HARNES	965622208	998	2	960	96038927	LEAD
LETTERING WIRING HARNES	965622208	998	2	961	96038928	LEAD
LETTERING WIRING HARNES	965622208	998	2	962	96038930	LEAD
LETTERING WIRING HARNES	965622208	998	2	963	96038931	LEAD
LETTERING WIRING HARNES	965622208	998	2	964	96038932	LEAD
LETTERING WIRING HARNES	965622208	998	2	965	96038933	LEAD
LETTERING WIRING HARNES	965622208	998	2	966	96038935	LEAD
LETTERING WIRING HARNES	965622208	998	2	967	96042005	LEAD
LETTERING WIRING HARNES	965622208	998	2	982	96035578	LEAD
LEVEL PROBE L=50 5 V SPF	10228143	5	1	298	96032897	RADIATOR, PRE-ASSEMBLED
LEVEL SENSOR L=450	789016008	2	1	435	965527508	FUEL TANK CONTAINER PRE
LEVER	968070108	3	8	175	919082708	SLEWING PLATFORM CPL.
LEVER ARM	10816458	(11)	1	864	968883408	ADDL.HYDR.F.PIN PULLING DE
LEVER ARM	570073908	(11)	1	861	968883308	ADDL.HYDR.F.PIN PULLING DE
LEVER FASTENER	11450420	(5)	2	348	917079908	TURNTABLE PANELLING
LEVER FASTENER	11450420	(5)	2	348	917079908	TURNTABLE PANELLING
LEVER FASTENER	11450420	(5)	2	348	917079908	TURNTABLE PANELLING
LEVER FASTENER	11450420	(5)	2	348	917079908	TURNTABLE PANELLING
LEVER FASTENER	11450420	10	1	605	919075308	CRANE OPERATOR CABIN P
LEVER HOUSING	510725590	(1)	1	861	968883308	ADDL.HYDR.F.PIN PULLING DE
LEVER JACK 6,0T PULVERBE	10284532	8	1	129	917077108	TOOL
LEVER LEFT 5X122X71 X5CRNI	97073053	30	1	597	969752608	WINDOW ASSEMBLY
LEVER RIGHT 5X140X65 X5CR	97073052	31	1	597	969752608	WINDOW ASSEMBLY
LEVER WELDED T ZN O	963011708	3	1	676	965575208	CENTRING COMPLETE
LEVER WELDED T ZN O	968497008	37	2	175	919082708	SLEWING PLATFORM CPL.
LI INTERMEDIATE SECTION 6	967967408	1	1	801	917191008	SL REDUCING SECTION
LICCON CONSOLE LCD5C-A	10886525	(80)	1	378	96033360	ELECTRIC ADD-ON PARTS CA
LICCON CONSOLE LSB-BSE	96033140	6	3	378	96033360	ELECTRIC ADD-ON PARTS CA
LID PLATE DIN 3015-1 L-DP 1	5005199	75	9	454	919297008	CENT. LUBRIC. SYSTEM SUP
LID PLATE DIN 3015-1 L-DP 3	7005053	193	8	265	96032892	DIESEL ENGINE, PRE-ASSEMB
LID PLATE DIN 3015-1 L-DP 3	7005053	8	1	872	96022733	BULKHEAD PLATE
LID PLATE DIN 3015-1 L-DP 4	7008583	15	2	253	918861408	DIESEL ENGINE CPL.
LIGHT BULB 1,2W 30V	607008708	17	14	382	96033371	DASHBOARD, PRE-ASSEMBL
LIGHT BULB 1,2W 48V	607011708	23	3	382	96033371	DASHBOARD, PRE-ASSEMBL
LIGHT DRIVE UNIT ALU-ELOXI	10029139	5	1	856	968099808	CAMERA HOLDER, PREMOU
LIGHTING LESELEUCHTE	969499208	52	1	379	96033360	ELECTRIC ADD-ON PARTS CA
LIMIT STOP	11485426	3	1	294	11314599	VARIABLE PUMP
LIMIT STOP	510745708	29	1	575	511308608	PROPORTIONAL VALVE
LIMIT STOP 15X218X218 S35	97028825	7	2	125	917076808	MECHANICAL SUPPORT
LIMIT STOP RING 16,5X75X5	10875905	6	4	590	919075408	CRANE DRIVER CAB ADDITIO
LIMIT SWITCH AND SENSOR G	968030208	8	1	489	918862508	ELECTR. SYSTEM F.SLEWING
LIMIT SWITCH TQ200-RFID SP	10678395	30	2	840	968188308	SENSOR ASSEMBLY HEAD PI
LIMIT SWITCH TQ200-RFID SP	10678395	1	1	848	966764308	SENSOR LIFT TOP LIMIT SWI
LIMIT SWITCH TQ200-RFID SP	10678395	151	3	956	919287308	ELECTR. F-HEAD SECTION
LINE CONNECTOR	5603876	514	2	371	96033369	WIRING HARNESS
LINE CONNECTOR	5603876	509	1	374	96021228	WIRING HARNESS
LINKAGE 4.0X106 ST	977724408	22	1	620	968080908	CLOSING DEVICE
LINKAGE 4.0X62 ST	976866208	5	1	620	968080908	CLOSING DEVICE
LINKAGE 4.0X78 ST	976866508	8	1	620	968080908	CLOSING DEVICE
LIQUEFIER	10451181	1	1	393	918824408	AIR CONDITIONING
LOAD HOLDING VALVE 280BA	10218310	259	2	552	96032955	HYDRAULICS
LOAD HOLDING VALVE 280BA	10342074	270	2	552	96032955	HYDRAULICS
LOAD HOLDING VALVE pv=130	511471608	260	1	552	96032955	HYDRAULICS
LOAD HOOK 25 E SPF	917229308	318	1	10	LR 11000 -0	LIEBHERR CRAW.CRANE LR
LOAD HOOK CPL. SPF	97053134	4	4	897	917571308	MOUNTING AIDS
LOAD RETAINING VLV ELEM	11002678	(7)	2	552	96032955	HYDRAULICS
LOCATION FIXTURE PRE-ASS.	968838608	1	1	878	968838508	MECH MEAS AND WARNING D
LOCATION FIXTURE WELDED	968266508	1	1	879	968838608	LOCATION FIXTURE PRE-ASS.
LOCK BEARING GUMMI	704218508	31	1	111	918589408	HYDRAULIC SUPPORT

Description	Item	Pos.	Quantity	Page	Assembly	Description
LOCK BEARING GUMMI	704218508	39	4	175	919082708	SLEWING PLATFORM CPL.
LOCK BEARING GUMMI	704218508	56	1	355	918999008	SLEWING PLATFORM CATWAL
LOCK BEARING GUMMI	704218508	29	1	361	968309908	PLATFORM COMPL.
LOCK BEARING GUMMI	704218508	22	2	367	969259908	SLEWING PLATFORM CATWAL
LOCK BEARING GUMMI	704218508	36	4	675	917517908	COUNTERWEIGHT FRAME
LOCK PIECE	571575608	2	1	319	551710208	AIR FILTER
LOCK PIECE FEDERBUEGEL S	704227608	7	1	24	969088908	HOLDER PRE-ASSEMBLY
LOCK WASHER	510733208	18	4	170	510401908	REVERSING VALVE
LOCK WASHER	511052808	19	1	170	510401908	REVERSING VALVE
LOCK WASHER DIN 6799 6	502611908	6	6	323	96032910	BATTERY BOX, PRE-ASSEMB
LOCK WASHER RD40X4 S315M	944393808	37	2	190	917438108	WINCH 1 PRE-ASSEMBLY
LOCK WASHER RD40X4 S315M	944393808	38	2	209	917454008	WINCH 2 PRE-ASS.
LOCK WASHER RD40X4 S315M	944393808	11	4	975	919222808	ERECTION FRAME
LOCK WASHER VS 12 ZN8M+P	4900093	27	8	144	90211005	SLEWING GEAR DRIVE
LOCK WASHER VS 12 ZN8M+P	4900093	75	12	144	90211005	SLEWING GEAR DRIVE
LOCK WASHER VS 20 ZN8M+P	423912001	39	4	66	933878901	PLANETARY GEARBOX
LOCK WASHER VS 8 ZN8M+P	423910801	23	1	809	90200131	ROPE DRUM
LOCK WITH FALLING LATCH LI	11006392	1	1	620	968080908	CLOSING DEVICE
LOCK WITH FALLING LATCH R	10873798	15	1	597	969752608	WINDOW ASSEMBLY
LOCKABLE TANK CAP 40	11101351	5	1	329	968866808	UREA TANK, PRE-MOUNTING
LOCKABLE TANK CAP DV80A	10410112	25	1	442	918789208	FUEL TANK CPL.
LOCKING BAR 20X46X169 S35	945495808	2	2	113	96016050	SUPPORT PLATE COMPL.
LOCKING BOLT 55.0X175 35N	97033846	35	4	175	919082708	SLEWING PLATFORM CPL.
LOCKING DEVICE 10X165X130	97030848	11	4	111	918589408	HYDRAULIC SUPPORT
LOCKING PIECE	10492347	19	1	340	10877138	OPERATOR SEAT
LOCKING PLATE	968486208	60	1	513	918862808	SWITCHBOX MOUNTING PART
LOCKING PLATE 4X132X80 S31	97079607	34	4	175	919082708	SLEWING PLATFORM CPL.
LOCKING PLATE 5X522X270 S	977326708	17	1	984	919222908	OVERRUN PROTECTION
LOCKING RING AEHNL.DIN 98	10220937	25	1	294	11314599	VARIABLE PUMP
LOCKING RING DIN 471 110X4	12100648	3	1	906	96038863	CONNECTING LINK PRE-ASS.
LOCKING RING DIN 471 115X4	12100650	68	4	401	917347708	SA FRAME
LOCKING RING DIN 471 120X4	12100651	18	5	66	933878901	PLANETARY GEARBOX
LOCKING RING DIN 471 125X4	428007508	66	2	401	917347708	SA FRAME
LOCKING RING DIN 471 125X4	428007508	10	1	406	967846208	PULL ROD
LOCKING RING DIN 471 125X4	485529714	370	10	292	11320826	PUMP DISTRIBUTION GEAR
LOCKING RING DIN 471 140X4	12100249	3	2	924	96036001	FLAP PRE-ASS.
LOCKING RING DIN 471 15X1	428000808	7	8	975	919222808	ERECTION FRAME
LOCKING RING DIN 471 160X4	428008508	6	2	777	968190208	PULL ROD
LOCKING RING DIN 471 170X4	12100653	49	2	946	919220008	F-HEAD SECTION
LOCKING RING DIN 471 17X1	10171568	304	1	241	11347399	FLANGE BEARING
LOCKING RING DIN 471 18X1,2	10171569	47	16	175	919082708	SLEWING PLATFORM CPL.
LOCKING RING DIN 471 220X5	428010508	73	2	830	919301808	L-HEAD PIECE
LOCKING RING DIN 471 220X5	428010508	30	1	845	917228608	BOOM NOSE
LOCKING RING DIN 471 220X5	428010508	32	2	903	919219508	F-CONNECTING HEAD
LOCKING RING DIN 471 220X5	428010508	56	1	946	919220008	F-HEAD SECTION
LOCKING RING DIN 471 220X5	428010508	5	2	951	96032541	CONVERTER ROLLER CPL..
LOCKING RING DIN 471 220X5	428010508	4	2	952	96032582	INST.BACK SHEAVE FOR BOO
LOCKING RING DIN 471 220X5	428010508	4	2	953	96032654	ROPE PULLEY PRE-ASSEMBL
LOCKING RING DIN 471 240X5	428006705	25	1	193	90024489	PLANETARY GEARBOX
LOCKING RING DIN 471 240X5	428006705	25	1	222	90200276	PLANETARY GEARBOX
LOCKING RING DIN 471 25X1,2	10875656	64	3	591	919075408	CRANE DRIVER CAB ADDITIO
LOCKING RING DIN 471 25X1,2	10875656	14	4	675	917517908	COUNTERWEIGHT FRAME
LOCKING RING DIN 471 28X2	463000103	56	3	144	90211005	SLEWING GEAR DRIVE
LOCKING RING DIN 471 300X5	10872701	(3)	2	743	918121308	ROLLER SET
LOCKING RING DIN 471 300X5	428010708	(3)	2	400	917347708	SA FRAME
LOCKING RING DIN 471 300X5	428010708	(3)	2	829	919301808	L-HEAD PIECE
LOCKING RING DIN 471 30X1,5	12100639	49	9	590	919075408	CRANE DRIVER CAB ADDITIO
LOCKING RING DIN 471 30X1,5	12100639	5	1	744	969663108	ROPE GUIDE PULLEY
LOCKING RING DIN 471 30X1,5	12100639	11	4	845	917228608	BOOM NOSE
LOCKING RING DIN 471 32X1,5	428002708	25	2	845	917228608	BOOM NOSE

Description	Item	Pos.	Quantity	Page	Assembly	Description
LOCKING RING DIN 471 35X1,5	428002908	13	1	243	540270514	DRIVE UNIT CPL
LOCKING RING DIN 471 35X1,5	428002908	24	2	923	919219708	PIVOT SECTION
LOCKING RING DIN 471 40X1,	10875657	52	4	590	919075408	CRANE DRIVER CAB ADDITIO
LOCKING RING DIN 471 40X1,	10875657	20	3	845	917228608	BOOM NOSE
LOCKING RING DIN 471 40X2,5	400208003	76	3	811	90200134	PLANETARY GEARBOX
LOCKING RING DIN 471 50X2 4	10875659	11	4	125	917076808	MECHANICAL SUPPORT
LOCKING RING DIN 471 50X2	10171585	83	1	811	90200134	PLANETARY GEARBOX
LOCKING RING DIN 471 50X3	400085903	41	3	144	90211005	SLEWING GEAR DRIVE
LOCKING RING DIN 471 50X3	400085903	3	1	984	919222908	OVERRUN PROTECTION
LOCKING RING DIN 471 55X2	10171587	30	1	242	540270414	POWER TAKE-OFF CPL
LOCKING RING DIN 471 55X2	10171587	64	4	947	919220008	F-HEAD SECTION
LOCKING RING DIN 471 60X2 4	10875660	19	8	752	917190908	S INTERMEDIATE SECTION
LOCKING RING DIN 471 60X2 4	10875660	19	8	760	917333908	S INTERMEDIATE SECTION
LOCKING RING DIN 471 60X2 4	10875660	19	10	764	917078708	S INTERMEDIATE SECTION
LOCKING RING DIN 471 60X2 4	10875660	19	10	784	917079208	S INTERMEDIATE SECTION
LOCKING RING DIN 471 60X2 4	10875660	19	10	789	917571208	S INTERMEDIATE SECTION
LOCKING RING DIN 471 60X2	10171588	72	1	144	90211005	SLEWING GEAR DRIVE
LOCKING RING DIN 471 60X2	10171588	11	1	193	90024489	PLANETARY GEARBOX
LOCKING RING DIN 471 60X2	10171588	11	1	222	90200276	PLANETARY GEARBOX
LOCKING RING DIN 471 60X3	428012201	21	5	144	90211005	SLEWING GEAR DRIVE
LOCKING RING DIN 471 60X3 4	10875661	10	2	403	967852308	SA FRAME ERECTING DEVICE
LOCKING RING DIN 471 60X3 4	10875661	43	2	946	919220008	F-HEAD SECTION
LOCKING RING DIN 471 65X2,5	12100643	8	1	408	967981008	PULL ROD
LOCKING RING DIN 471 65X2,5	12100643	12	1	753	967746908	ROD CPL.
LOCKING RING DIN 471 65X2,5	12100643	12	1	766	967743808	ROD CPL.
LOCKING RING DIN 471 65X2,5	12100643	10	1	773	967897608	PULL ROD
LOCKING RING DIN 471 65X2,5	12100643	10	1	775	968190108	PULL ROD
LOCKING RING DIN 471 65X2,5	12100643	7	1	948	96037041	DRAW SHACKLE
LOCKING RING DIN 471 65X2,5	12100643	9	2	976	96035475	ROTATING SHAFT
LOCKING RING DIN 471 65X2,5	12100643	8	1	979	96035533	BRACKET CPL.
LOCKING RING DIN 471 68X2,5	10875662	3	2	927	962092008	ROPE PULLEY CPL.
LOCKING RING DIN 471 70X2,5	12100251	7	2	403	967852308	SA FRAME ERECTING DEVICE
LOCKING RING DIN 471 70X2,5	12100251	8	1	406	967846208	PULL ROD
LOCKING RING DIN 471 70X2,5	12100251	18	4	428	917080608	MOUNTING EQUIPMENT CRAW
LOCKING RING DIN 471 70X4 Z	4001447	83	4	61	917291608	CRAWLER TRACK CARRIER, L
LOCKING RING DIN 471 70X4 Z	4001447	83	4	94	917291708	CRAWLER TRACK CARRIER,
LOCKING RING DIN 471 70X4 Z	4001447	12	4	175	919082708	SLEWING PLATFORM CPL.
LOCKING RING DIN 471 75X2,5	12100644	3	1	977	96035525	DRAW SHACKLE
LOCKING RING DIN 471 80X2,5	10875663	20	2	743	918121308	ROLLER SET
LOCKING RING DIN 471 80X2,5	10875663	25	2	748	918121408	ROLLER SET
LOCKING RING DIN 471 80X4	463000303	38	3	193	90024489	PLANETARY GEARBOX
LOCKING RING DIN 471 80X4	463000303	38	3	222	90200276	PLANETARY GEARBOX
LOCKING RING DIN 471 80X4 4	12100688	10	2	710	917084408	S OVERRUN PROTECTION
LOCKING RING DIN 471 85X3 4	12100645	31	4	175	919082708	SLEWING PLATFORM CPL.
LOCKING RING DIN 471 85X4	428020101	6	1	976	96035475	ROTATING SHAFT
LOCKING RING DIN 471 8X0,8	10450160	6	2	621	964588408	GUIDE PRE-ASS.
LOCKING RING DIN 471 8X0,8	10450160	8	8	622	964588308	GUIDE PRE-ASS.
LOCKING RING DIN 471 90X3 4	12100646	4	1	948	96037041	DRAW SHACKLE
LOCKING RING DIN 472 22X1 4	12100655	10	2	621	964588408	GUIDE PRE-ASS.
LOCKING RING DIN 472 22X1 4	12100655	17	8	622	964588308	GUIDE PRE-ASS.
LOCKING RING DIN 472 23X1,2	428100308	21	1	243	540270514	DRIVE UNIT CPL
LOCKING RING DIN 472 35X1,5	550296708	306	1	241	11347399	FLANGE BEARING
LOCKING RING DIN 472 360X6	540187408	24	1	193	90024489	PLANETARY GEARBOX
LOCKING RING DIN 472 360X6	540187408	24	1	222	90200276	PLANETARY GEARBOX
LOCKING RING DIN 472 41X1,7	428110201	61	2	63	90029090	ANGULAR GEAR
LOCKING RING DIN 472 41X1,7	428110201	61	2	65	90029091	ANGULAR GEAR
LOCKING RING DIN 472 50X2	428101508	11	1	288	11267361	DRIVING SHAFT
LOCKING RING DIN 472 62X2 4	12100656	14	1	243	540270514	DRIVE UNIT CPL
LOCKING RING DIN 472 62X2 4	12100656	16	2	592	10326323	HYDRO CYLINDER
LOCKING RING DIN 472 70X2,5	428102208	12	1	245	570112908	DRIVING GEAR

Description	Item	Pos.	Quantity	Page	Assembly	Description
LOCKING RING DIN 472 75X2,5	428102408	12	1	23	11601184	COLLECTING RING
LOCKING RING DIN 472 80X2,5	428102508	4	1	241	11347399	FLANGE BEARING
LOCKING RING DIN 472 90X3 4	12100657	31	1	242	540270414	POWER TAKE-OFF CPL
LOCKING RING DIN 472 90X3	10171632	3	1	811	90200134	PLANETARY GEARBOX
LOCKING SET SUB-D 4-40UNC	602093514	38	2	513	918862808	SWITCHBOX MOUNTING PART
LOUDSPEAKER 2,77V 86DBA	10489011	28	2	378	96033360	ELECTRIC ADD-ON PARTS CA
LOWERING BRAKE VALVE 420	10870586	156	1	432	967788008	ADDNL.HYDR.ERECTION DEV
LSB MODULE	10878159	42	2	836	96036210	TERMINAL BOX
LSB MODULE	10878159	44	2	912	96035575	TERMINAL BOX CPL.
LSB MODULE	10878159	153	2	958	96035579	TERMINAL BOX CPL.
LUMINOUS PUSH BUTTON C	606143708	24	12	382	96033371	DASHBOARD, PRE-ASSEMBL
LUMINOUS SWITCH CONTACT	606144708	10	3	382	96033371	DASHBOARD, PRE-ASSEMBL
MACHINING CAN- STUETZP	96014807	2998	2	372	96033369	WIRING HARNESS
MACHINING CAN- STUETZP	96014807	2998	8	496	96033855	WIRING HARNESS
MAGNET 24V	10650092	2	1	568	10342823	PRESSURE CONTROL VALVE
MAGNET 24V	10663094	(1)	1	550	96032955	HYDRAULICS
MAGNET 24V	10663094	1	1	579	10493159	DIRECTIONAL SEAT VALVE
MAGNET 24V	570633808	1	1	168	511449808	DIRECTIONAL CONTROL VALV
MAGNET 24V	570633808	(1)	1	550	96032955	HYDRAULICS
MAGNET 24V	570633808	1	1	572	511494308	DIRECTIONAL CONTROL VALV
MAGNET 24V	570633808	1	1	580	511444508	DIRECTIONAL CONTROL VALV
MAGNET 24V	570827808	1	1	569	511444408	DIRECTIONAL CONTROL VALV
MAGNET 24V	571135508	(21)	1	30	969731708	HYDRAULIC EQUIPM.CENTER
MAGNET 24V	571135508	21	1	202	11182924	DIRECTIONAL CONTROL VALV
MAGNET 24V	571135508	(1)	1	732	96020306	ADDITIONAL HYDR.S PIVOT SE
MAGNET 28V	10291306	(1)	1	567	10413255	CHANGE-OVER BLOCK
MAGNET ADAPTER 40 KUNST	11101354	7	1	329	968866808	UREA TANK, PRE-MOUNTING
MAGNET COIL	10564740	(1)	1	199	967787708	ADDITIONAL HYDRAULICS WI
MAGNET COIL	10564740	1	1	571	11005327	DIRECTIONAL CONTROL VALV
MAGNET COIL	10564740	1	2	573	511302208	DIRECTIONAL CONTROL VALV
MAGNET COIL	11005244	1	1	250	10423938	DIRECTIONAL CONTROL VALV
MAGNET COIL 24V	10493030	(30)	1	229	968081908	ADDITIONAL HYDRAULICS WI
MAGNET COIL 24V	11004321	(12)	1	557	11211288	CONTROL BLOCK
MAGNET COIL 24V	11004321	12	1	563	10451049	DIRECTIONAL CONTROL VALV
MAGNET COIL 24V	571818908	1	1	564	11004976	DIRECTIONAL CONTROL VALV
MAGNET COIL 24V	571910108	435	2	578	571362608	PILOT VALVE
MAGNET COIL 28V	11342424	16	1	560	11450342	PRESSURE REDUCTION VALV
MAIN TOOLS	96005686	1	1	129	917077108	TOOL
MAINTENANCE SWITCH 0,05	11101017	12	2	318	919063308	AIR FILTER UNIT CPL.
MALE CONNECTOR M10X1K	10037229	2	2	740	917692108	CENTRAL GREASING
MALE CONNECTOR WSV 6 M1	12101832	5	1	205	917451408	CENTRAL GREASING
MALE CONNECTOR WSV 6 M1	12101832	23	2	420	917691308	CENTRAL GREASING
MALE CONNECTOR WSV 6 M1	12101832	10	11	453	919297008	CENT. LUBRIC. SYSTEM SUP
MALE CONNECTOR WSV 6 M1	12101832	5	1	820	917481408	CENTRAL GREASING
MALE INSERT 4-POLX2+SM 10	605664101	501	1	508	968418008	WIRING HARNESS
MALE INSERT 4/2-POL+PE	10007272	529	1	530	96033326	CABLES MOUNTING PANEL C
MALE INSERT 64-POL 16A POL	11060125	501	1	503	96035430	LEAD
MALE INSERT 64-POL 16A POL	11060125	501	2	505	968346208	DUMMY PLUG
MALE INSERT 64-POL 16A POL	11060125	501	1	506	96028063	DUMMY PLUG
MALE INSERT 64-POL 16A POL	11060125	501	1	723	96036240	LEAD
MANDRIL RIVET 4X10,3	704207608	(9)	40	522	96033320	ASSEMBLY PARTS MOUNTIN
MANDRIL RIVET 4X10,3	704207608	12	40	531	968486208	LOCKING PLATE
MANDRIL RIVET 4X15	704207708	200	4	682	918107308	PLATING
MANIFOLD PG16/M20X1,5 MS	602607508	509	1	76	967971708	WIRING HARNESS
MANUAL ACTUATION	511043808	(8)	1	551	96032955	HYDRAULICS
MANUAL ACTUATION	511043808	(8)	1	864	968883408	ADDL.HYDR.F.PIN PULLING DE
MARKER LIGHT 30W 10-32V	10878659	65	1	379	96033360	ELECTRIC ADD-ON PARTS CA
MARKING STRIP	97113691	3	1	378	96033360	ELECTRIC ADD-ON PARTS CA
MASTER PLUG 4-POL	602225508	510	1	373	96033370	WIRES CPL.
MASTER PLUG 6-POL	602225608	509	1	373	96033370	WIRES CPL.

Description	Item	Pos.	Quantity	Page	Assembly	Description
MASTER SWITCH LSB-AMS SP	10343693	11	3	378	96033360	ELECTRIC ADD-ON PARTS CA
MEASURING PLATE 1250 KN	919219108	480	2	11	LR 11000 -0	LIEBHERR CRAW.CRANE LR
MEASURING PLATE 3000 KN	917368808	138	2	9	LR 11000 -0	LIEBHERR CRAW.CRANE LR
MECH MEAS AND WARNING D	968838508	10	1	876	917569308	CARRIER, MEAS. & WARN. D
MECH.AUXILIARIES FOR LIG	968134408	1	1	854	919294008	ARGON FLOODLIGHT HEEL PI
MECHANIC ADDITIONAL SUPP	967880708	1	2	125	917076808	MECHANICAL SUPPORT
MECHANICAL AUXILIARIES	96031241	20	1	990	96024945	HEAD PIECE RECIPIENT
MECHANICAL AUXILIARIES	96034669	40	1	993	96031509	HOOK FLANGE TRANSMITTER
MECHANICAL SUPPORT	917076808	20	1	8	LR 11000 -0	LIEBHERR CRAW.CRANE LR
MEGI BUFFER	726611308	88	1	591	919075408	CRANE DRIVER CAB ADDITIO
MEGI BUFFER	726612208	43	2	138	918011308	PREMOUNTED LOWER PART
MEGI BUFFER	726612208	9	1	628	919075608	PLATFORM CRANE CABIN
MEGI BUFFER	726612208	8	3	629	968397108	LADDER COMPL.
MEGI BUFFER	726612208	4	3	954	96037097	LADDER, PRE-ASSEMBLED
MEGI BUFFER	726612208	4	3	955	96037098	LADDER, PRE-ASSEMBLED
MEGI BUFFER	726612708	3	2	364	968287208	FOLDING LADDER PRE-ASS.
MEGI BUFFER	726612708	14	1	853	967957508	CAMERA EQUIPMENT S-PIVOT
MEGI BUFFER	726613008	74	4	18	918005408	CENTRAL SECTION CRAWLER
MEGI BUFFER	726613008	49	4	359	968283208	CATWALK SUPERSTR.LEFT
MEGI BUFFER 18X7,5	726616708	(2)	4	265	96032892	DIESEL ENGINE, PRE-ASSEMB
MEGI BUFFER 18X7,5	726616708	10	2	334	96004224	COVER COMPL.
MEGI BUFFER 18X7,5	726616708	12	8	348	917079908	TURNTABLE PANELLING
MEGI BUFFER 18X7,5	726616708	63	12	473	96034154	SOUND DAMPING ABOVE
MEGI BUFFER 18X7,5	726616708	3	2	474	969118108	COVER COMPL.
MEGI BUFFER 18X7,5	726616708	3	1	475	96038209	COVER COMPL.
MEGI BUFFER 18X7,5	726616708	3	2	476	96038293	COVER COMPL.
MEGI BUFFER 18X7,5	726616708	3	2	481	96044249	COVER COMPL.
MEGI BUFFER 30X17 M8 75°SH	10030440	13	2	654	968646208	CAMERA HOLDER, PREMOU
MEGI BUFFER 30X17-M8 NR 60	726616208	11	2	629	968397108	LADDER COMPL.
MICRO SWITCH	10335596	3	4	380	10343693	MASTER SWITCH
MIRROR ATTACHM.IN CRANE	918531108	154	1	9	LR 11000 -0	LIEBHERR CRAW.CRANE LR
MODIFICAT.KIT REGULATION	10150952	4	1	67	10132387	HYDRAULIC ATTACHMENT MO
MODIFICAT.KIT REGULATION	10150952	91	1	67	10132387	HYDRAULIC ATTACHMENT MO
MODULE HOLDER	632126901	32	1	516	967917908	SWITCH CABINET
MONITOR CONSOLE	969520208	5	1	605	919075308	CRANE OPERATOR CABIN P
MONITOR CONSOLE 2X272X15	97111845	6	1	658	96029469	EQUIPMENT CAMERA CAB
MONITOR CONSOLE 448X141	969503008	1	1	615	969520208	MONITOR CONSOLE
MOTOR CONTROL DEVICE E	12869734	(570)	1	305	918861608	DIESEL ENGINE PURCHASED
MOTOR FLANGE	540184008	7	1	243	540270514	DRIVE UNIT CPL
MOTOR HOUSING	10014692	3	1	153	10871517	ELECTRIC PUMP
MOTOR HOUSING	10014692	3	1	456	10425291	ELECTRIC PUMP
MOTOR HOUSING	10493920	1	1	153	10871517	ELECTRIC PUMP
MOTOR HOUSING	10493920	1	1	456	10425291	ELECTRIC PUMP
MOTOR SEAT	11005450	(2)	1	299	12100191	RADIATOR UNIT
MOULDING 317-1397-000 SUR	605212808	529	3	493	96033472	WIRING HARNESS
MOULDING 317-1397-000 SUR	605212808	521	1	500	96033473	WIRING HARNESS
MOULDING 317-1397-000 SUR	605212808	505	2	724	96040591	LEAD
MOULDING 317-1397-000 SUR	605212808	505	2	914	96035583	LEAD
MOULDING 317-1397-000 SUR	605212808	506	2	932	96038562	LEAD
MOULDING 317-1397-000 SUR	605212808	507	1	982	96035578	LEAD
MOUNTING - PISTON W. PUM	512335208	5	1	129	917077108	TOOL
MOUNTING AIDS	917571308	456	1	11	LR 11000 -0	LIEBHERR CRAW.CRANE LR
MOUNTING AIDS	919413108	558	1	12	LR 11000 -0	LIEBHERR CRAW.CRANE LR
MOUNTING CPL	969944608	7	1	897	917571308	MOUNTING AIDS
MOUNTING EQUIPMENT CRAW	917080608	140	1	9	LR 11000 -0	LIEBHERR CRAW.CRANE LR
MOUNTING JACK/ERECTING	917645608	1	1	233	917078908	ERECTING WINCH
MOUNTING PANEL 1.5X1442X7	97038930	(1)	1	522	96033320	ASSEMBLY PARTS MOUNTIN
MOUNTING PARTS	10650403	49	1	340	10877138	OPERATOR SEAT
MOUNTING PARTS	11171275	65	1	340	10877138	OPERATOR SEAT
MOUNTING PARTS	11826654	27	1	391	10876576	WATER HEATING SYSTEM

Description	Item	Pos.	Quantity	Page	Assembly	Description
MOUNTING PARTS BASE PAR	968284308	50	1	138	918011308	PREMOUNTED LOWER PART
MOUNTING PLATE 3X284X60 S	97109371	71	3	356	918999008	SLEWING PLATFORM CATWAL
MOUNTING PLATE 3X306X50 S	97109372	70	8	356	918999008	SLEWING PLATFORM CATWAL
MOUNTING PRE-ASS.	969944708	1	1	899	969944608	MOUNTING CPL
MOUNTING RAIL	970344808	76	1	265	96032892	DIESEL ENGINE, PRE-ASSEMB
MOUNTING RAIL	970344808	137	12	703	919304308	S PIVOT SECTION PRE-ASS.
MOUNTING RAIL 140	954117308	36	1	190	917438108	WINCH 1 PRE-ASSEMBLY
MOUNTING RAIL 140	954117308	37	1	209	917454008	WINCH 2 PRE-ASS.
MOUNTING RAIL 140	954117308	107	3	401	917347708	SA FRAME
MOUNTING RAIL 140	954117308	306	4	413	968513208	ADDITIONAL HYDRAULICS, SA
MOUNTING RAIL 140	954117308	306	4	432	967788008	ADDNL.HYDR.ERECTION DEV
MOUNTING RAIL 140	954117308	139	1	703	919304308	S PIVOT SECTION PRE-ASS.
MOUNTING RAIL 190	954128608	35	3	218	917451208	WINCH 4 PRE-ASSEMBLY
MOUNTING RAIL 190	954128608	20	1	806	917473608	WINCH 6 PRE-ASSEMBLY
MOUNTING RAIL 340	954117508	51	2	218	917451208	WINCH 4 PRE-ASSEMBLY
MOUNTING RAIL 340	954117508	138	5	703	919304308	S PIVOT SECTION PRE-ASS.
MOUNTING RAIL C28/11X620	97018042	9	2	448	967968208	OIL TANK PRE-ASS.
MOUNTING SPRAY 400ML	861203005	90	1	313	918861808	MUFFLER UNIT
MOUNTING WELDED WARNEI	968410408	125	2	703	919304308	S PIVOT SECTION PRE-ASS.
MUFFLER UNIT	918861808	124	1	8	LR 11000 -0	LIEBHERR CRAW.CRANE LR
MUFFLER UNIT	918861908	123	1	8	LR 11000 -0	LIEBHERR CRAW.CRANE LR
MULTI-DISC CARRIER	927603401	(15)	1	811	90200134	PLANETARY GEARBOX
MULTI-PLATE PLUG 28MM PE-	10678377	18	2	355	918999008	SLEWING PLATFORM CATWAL
MULTI-PLATE PLUG 28MM PE-	10678377	(3)	1	594	919075508	CRANE OPERATOR CABIN P
MULTI-PLATE PLUG 28MM PE-	10678377	7	2	602	969848908	RELING
MUSHROOM PUSH-BUTTON	606652608	202	1	510	968681408	CONTR: PANEL PINNING
NAME PLATE 20X8	602761408	12	10	46	926891108	GROUND RAIL
NAME PLATE 25,4X101,6	602760108	1	10	71	967789708	HOSE LINES CRAWLER TRACK
NAME PLATE 25,4X101,6	602760108	(1)	4	81	917322008	CENTRA.LUBRICATION SYSTE
NAME PLATE 25,4X101,6	602760108	1	10	98	967789908	HOSE LINES CRAWLER TRACK
NAME PLATE 25,4X101,6	602760108	(1)	4	105	917322208	CENTR.LUBRICATION SYSTEM
NAME PLATE 25,4X101,6	602760108	1	23	163	969732608	HOSE LINES
NAME PLATE 25,4X101,6	602760108	1	8	200	967790308	HOSE LINES WINCH 1
NAME PLATE 25,4X101,6	602760108	1	8	214	967790508	HOSE LINES WINCH 2
NAME PLATE 25,4X101,6	602760108	1	13	230	968082008	HOSE LINES WINCH
NAME PLATE 25,4X101,6	602760108	(1)	4	249	967787908	ADDNL. HYDR. F. ERECTING W
NAME PLATE 25,4X101,6	602760108	(1)	2	327	919171008	UREA PLANT
NAME PLATE 25,4X101,6	602760108	(1)	5	331	96004209	PUMP PRE-ASS.
NAME PLATE 25,4X101,6	602760108	(1)	4	413	968513208	ADDITIONAL HYDRAULICS, SA
NAME PLATE 25,4X101,6	602760108	(1)	2	432	967788008	ADDNL.HYDR.ERECTION DEV
NAME PLATE 25,4X101,6	602760108	1	15	459	96041770	HOSE LINES LUBRICATION
NAME PLATE 25,4X101,6	602760108	(1)	4	666	968562908	ADDITIONAL HYDRAULIC BOLT
NAME PLATE 25,4X101,6	602760108	(1)	6	817	967789008	AUX.HYDRAULIC WINCH 6
NAME PLATE 25,4X101,6	602760108	(1)	2	824	96006590	AUXILIARY HYDR.CONNECTIN
NAME PLATE 25,4X101,6	602760108	(1)	2	861	968883308	ADDL.HYDR.F.PIN PULLING DE
NAME PLATE 25,4X165,1	602760308	2	22	71	967789708	HOSE LINES CRAWLER TRACK
NAME PLATE 25,4X165,1	602760308	2	22	98	967789908	HOSE LINES CRAWLER TRACK
NAME PLATE 25,4X165,1	602760308	(1)	8	116	967787608	HYDRAULIC SUPPORT
NAME PLATE 25,4X165,1	602760308	2	16	163	969732608	HOSE LINES
NAME PLATE 25,4X165,1	602760308	2	1	200	967790308	HOSE LINES WINCH 1
NAME PLATE 25,4X165,1	602760308	2	1	214	967790508	HOSE LINES WINCH 2
NAME PLATE 25,4X165,1	602760308	2	3	230	968082008	HOSE LINES WINCH
NAME PLATE 25,4X165,1	602760308	(2)	1	249	967787908	ADDNL. HYDR. F. ERECTING W
NAME PLATE 25,4X165,1	602760308	(2)	4	432	967788008	ADDNL.HYDR.ERECTION DEV
NAME PLATE 25,4X165,1	602760308	(2)	1	817	967789008	AUX.HYDRAULIC WINCH 6
NAME PLATE 25,4X165,1	602760308	(2)	2	824	96006590	AUXILIARY HYDR.CONNECTIN
NAME PLATE 25,4X165,1	602760308	(1)	4	874	968883508	AUX.HYDR.PIN EXTRACTION
NAME PLATE 70X40 POLYES	10288121	(980)	1	378	96033360	ELECTRIC ADD-ON PARTS CA
NAME PLATE 70X40 POLYES	10288121	(2)	1	378	96033360	ELECTRIC ADD-ON PARTS CA
NAME PLATE 70X40 POLYES	10288121	(300)	1	516	967917908	SWITCH CABINET

Description	Item	Pos.	Quantity	Page	Assembly	Description
NAME PLATE 70X40 POLYES	10288121	(300)	1	516	967917908	SWITCH CABINET
NEEDLE GEAR RIM 110X117X2	570796108	20	1	242	540270414	POWER TAKE-OFF CPL
NIPPLE GA10-0,90 ST	11601052	65	1	393	918824408	AIR CONDITIONING
NIPPLE GA8-0,90 ST	11601051	64	1	393	918824408	AIR CONDITIONING
NON-RETURN VALVE	10451048	6	1	562	11314761	CONTROL BLOCK
NON-RETURN VALVE	10872406	4	1	201	11181960	CONTROL BLOCK
NON-RETURN VALVE	10873251	13	1	712	11211228	TILT-BACK SUPPORT
NON-RETURN VALVE	11007219	3	4	421	11621498	DISTRIBUTION BLOCK
NON-RETURN VALVE	11007219	3	7	457	11621502	DISTRIBUTION BLOCK
NON-RETURN VALVE	11007219	6	6	458	11621501	DISTRIBUTION BLOCK
NON-RETURN VALVE	11007219	2	4	741	11621500	DISTRIBUTION BLOCK
NON-RETURN VALVE	11482349	3	1	201	11181960	CONTROL BLOCK
NON-RETURN VALVE	510408708	153	1	199	967787708	ADDITIONAL HYDRAULICS WI
NON-RETURN VALVE	510408708	180	1	213	967787808	ADDITIONAL HYDRAULICS WI
NON-RETURN VALVE	510408708	153	1	229	968081908	ADDITIONAL HYDRAULICS WI
NON-RETURN VALVE	510408708	153	1	817	967789008	AUX.HYDRAULIC WINCH 6
NON-RETURN VALVE	510412108	150	2	732	96020306	ADDITIONAL HYDR.S PIVOT SE
NON-RETURN VALVE	510412908	164	1	30	969731708	HYDRAULIC EQUIPM.CENTER
NON-RETURN VALVE	510412908	165	2	551	96032955	HYDRAULICS
NON-RETURN VALVE	510412908	151	1	864	968883408	ADDL.HYDR.F.PIN PULLING DE
NON-RETURN VALVE	511449708	173	1	160	969733008	ADDITIONAL HYDR.SLEWING
NON-RETURN VALVE	5612465	14	1	557	11211288	CONTROL BLOCK
NON-RETURN VALVE	5612465	14	1	559	11340741	CONTROL BLOCK
NON-RETURN VALVE	570531308	11	1	166	11341035	CONTROL BLOCK
NON-RETURN VALVE	570818008	10	1	166	11341035	CONTROL BLOCK
NON-RETURN VALVE	570964908	5	6	567	10413255	CHANGE-OVER BLOCK
NON-RETURN VALVE	571412808	10	1	712	11211228	TILT-BACK SUPPORT
NON-RETURN VALVE	571903808	48	1	575	511308608	PROPORTIONAL VALVE
NON-RETURN VALVE	591055608	11	2	613	96000697	WIPERS INSTALLATION
NON-RETURN VALVE	7622803	2	12	84	11491831	DISTRIBUTION BLOCK
NON-RETURN VALVE	7622803	3	18	85	11491832	DISTRIBUTION BLOCK
NON-RETURN VALVE	7622803	2	18	86	11491833	DISTRIBUTION BLOCK
NON-RETURN VALVE	7622803	2	12	154	11210825	DISTRIBUTION BLOCK
NON-RETURN VALVE	7622803	3	4	458	11621501	DISTRIBUTION BLOCK
NON-RETURN VALVE 100BAR	511435108	158	4	550	96032955	HYDRAULICS
NON-RETURN VALVE 100BAR	511476908	162	2	550	96032955	HYDRAULICS
NON-RETURN VALVE 160BAR	511446908	158	1	249	967787908	ADDNL. HYDR. F. ERECTING W
NON-RETURN VALVE 160BAR	511446908	175	1	551	96032955	HYDRAULICS
NON-RETURN VALVE 250BAR	11485448	177	1	551	96032955	HYDRAULICS
NON-RETURN VALVE 3/4-16	10872233	61	2	393	918824408	AIR CONDITIONING
NON-RETURN VALVE 350BAR	10872263	25	1	405	11211235	HYDRO CYLINDER
NON-RETURN VALVE 400BAR	510412408	183	1	30	969731708	HYDRAULIC EQUIPM.CENTER
NON-RETURN VALVE 400BAR	510412408	159	6	550	96032955	HYDRAULICS
NON-RETURN VALVE 400BAR	510412408	151	1	666	968562908	ADDITIONAL HYDRAULIC BOLT
NON-RETURN VALVE 420BAR	510409808	178	1	551	96032955	HYDRAULICS
NON-RETURN VALVE A3P SPF	10031993	182	1	30	969731708	HYDRAULIC EQUIPM.CENTER
NON-RETURN VALVE RHV 10-L	511311808	161	1	160	969733008	ADDITIONAL HYDR.SLEWING
NON-RETURN VALVE pmax10	511481508	159	2	30	969731708	HYDRAULIC EQUIPM.CENTER
NON-RETURN VALVE pmax10	511481508	231	1	70	967787408	CRAWLER TRACK HYDRAULI
NON-RETURN VALVE pmax10	511481508	231	1	97	967787508	CRAWLER TRACK HYDRAULI
NON-RETURN VALVE pmax10	511481508	159	1	160	969733008	ADDITIONAL HYDR.SLEWING
NON-RETURN VALVE pmax10	511481508	159	1	199	967787708	ADDITIONAL HYDRAULICS WI
NON-RETURN VALVE pmax10	511481508	159	1	213	967787808	ADDITIONAL HYDRAULICS WI
NON-RETURN VALVE pmax10	511481508	159	1	229	968081908	ADDITIONAL HYDRAULICS WI
NON-RETURN VALVE pmax10	511481508	159	1	817	967789008	AUX.HYDRAULIC WINCH 6
NOZZLE 0,4 M5X6 MS	510754308	157	3	625	96033157	COMPRESSED AIR PLANT
NOZZLE 0,4 M5X9 MS	511048708	192	3	551	96032955	HYDRAULICS
NOZZLE 0,5 M10X10 MS	511062908	265	1	552	96032955	HYDRAULICS
NOZZLE 0,6 M8X8 10.9	570818808	267	3	552	96032955	HYDRAULICS
NOZZLE 0,8 M8X8 MS	511058508	278	3	552	96032955	HYDRAULICS

Description	Item	Pos.	Quantity	Page	Assembly	Description
NOZZLE 1,0 M10X10 MS	511057808	196	1	30	969731708	HYDRAULIC EQUIPM.CENTER
NOZZLE 1,2 M10X10 MS	511059808	162	1	732	96020306	ADDITIONAL HYDR.S PIVOT SE
NOZZLE 1,2 M4	571903908	51	1	575	511308608	PROPORTIONAL VALVE
NOZZLE 1,2 M8X8 MS	511056808	274	1	552	96032955	HYDRAULICS
NOZZLE 1,5 M8X8 MS	511057508	191	3	160	969733008	ADDITIONAL HYDR.SLEWING
NOZZLE 2,0 M10X10 ST	511062608	277	1	552	96032955	HYDRAULICS
NOZZLE 2,0 M12X12 MS	511064608	193	3	160	969733008	ADDITIONAL HYDR.SLEWING
NOZZLE SET PA	10815496	25	1	613	96000697	WIPERS INSTALLATION
NUT	10040137	2	1	565	10878075	EMERGENCY HAND OPERAT
NUT	510779908	29	1	40	511497508	PRESSURE RELIEF VALVE
NUT	510779908	29	1	582	510438508	PRESSURE RELIEF VALVE
NUT	511053008	22	1	170	510401908	REVERSING VALVE
NUT	7027459	(2)	1	199	967787708	ADDITIONAL HYDRAULICS WI
NUT	7027459	2	1	571	11005327	DIRECTIONAL CONTROL VALV
NUT	7027459	2	2	573	511302208	DIRECTIONAL CONTROL VALV
NUT CR6-FREI	571082308	(5)	1	30	969731708	HYDRAULIC EQUIPM.CENTER
NUT CR6-FREI	571082908	(5)	1	824	96006590	AUXILIARY HYDR.CONNECTIN
NUT M54 CR6-FREI	571077208	(5)	1	30	969731708	HYDRAULIC EQUIPM.CENTER
NUT M54 CR6-FREI	571077208	(5)	1	551	96032955	HYDRAULICS
NUT M54 CR6-FREI	571077208	(5)	1	551	96032955	HYDRAULICS
NUT M6X8	10878951	2	1	341	96032222	REWORK ARMREST LEFT
NUT M6X8	10878951	2	1	343	96032223	REWORK ARMREST RIGHT
O-RING	7369571	23	1	558	11450338	PRESSURE LIMITING VALVE
O-RING 10,8X1, 78 NEOPREN	5610999	81	6	393	918824408	AIR CONDITIONING
O-RING 102X2,62	11693498	13	1	276	10873653	PUMP SUPPORT
O-RING 10X2 NBR70	726406508	(22)	1	562	11314761	CONTROL BLOCK
O-RING 10X2,2 NBR70	502933208	552	3	625	96033157	COMPRESSED AIR PLANT
O-RING 110X2,5 V80	10008091	22	1	300	10228004	HYDRO MOTOR
O-RING 120X2,5 V80	10324867	21	1	294	11314599	VARIABLE PUMP
O-RING 120X3 NBR 70	726424601	97	1	144	90211005	SLEWING GEAR DRIVE
O-RING 12X2 NBR70	704274808	10	4	45	965690708	COVER COMPL.
O-RING 12X2 NBR70	704274808	(10)	4	323	96032910	BATTERY BOX, PRE-ASSEMB
O-RING 12X2 NBR70	704274808	4	2	334	96004224	COVER COMPL.
O-RING 12X2 NBR70	704274808	(6)	4	472	96034154	SOUND DAMPING ABOVE
O-RING 12X2 NBR70	704274808	(6)	4	472	96034154	SOUND DAMPING ABOVE
O-RING 12X2 NBR70	704274808	(12)	5	472	96034154	SOUND DAMPING ABOVE
O-RING 12X2 NBR70	704274808	12	2	474	969118108	COVER COMPL.
O-RING 12X2 NBR70	704274808	12	2	475	96038209	COVER COMPL.
O-RING 12X2 NBR70	704274808	12	1	476	96038293	COVER COMPL.
O-RING 12X2 NBR70	704274808	6	2	477	969054708	COVER COMPL.
O-RING 12X2 NBR70	704274808	6	3	478	969056008	COVER COMPL.
O-RING 12X2 NBR70	704274808	6	2	479	969427208	COVER COMPL.
O-RING 12X2 NBR70	704274808	6	2	480	969427308	COVER COMPL.
O-RING 12X2 NBR70	704274808	12	1	481	96044249	COVER COMPL.
O-RING 12X2 NBR70	704274808	4	5	485	968255808	COVER PRE-ASSY.
O-RING 12X2 NBR70	704274808	4	7	486	968255908	COVER PRE-ASSY.
O-RING 12X2 NBR70	704274808	4	7	487	968256008	COVER PRE-ASSY.
O-RING 12X2 NBR70	704274808	4	7	488	968256108	COVER PRE-ASSY.
O-RING 12X2 NBR70	704274808	(7)	4	497	969245308	TERMINAL BOX ELECTRICS S
O-RING 12X2 NBR70	704274808	6	6	518	969408008	COVER COMPL.
O-RING 133,07X1,78 NBR 70	10099208	32	1	456	10425291	ELECTRIC PUMP
O-RING 133,07X1,78 NBR 70	10099208	(1)	1	456	10425291	ELECTRIC PUMP
O-RING 13X2,5 NBR90	570078008	7	1	440	510693008	BALL VALVE
O-RING 140X3 NBR70	570163708	5	1	456	10425291	ELECTRIC PUMP
O-RING 14X1,1 NBR70	570010108	3	2	168	511449808	DIRECTIONAL CONTROL VALV
O-RING 14X1,1 NBR70	570010108	3	2	572	511494308	DIRECTIONAL CONTROL VALV
O-RING 14X2,5 NBR70	502923877	41	4	378	96033360	ELECTRIC ADD-ON PARTS CA
O-RING 150X3 NBR70	518578108	404	4	267	96032892	DIESEL ENGINE, PRE-ASSEMB
O-RING 154X3 NBR70	518547908	8	1	276	10873653	PUMP SUPPORT
O-RING 160X2,5	7624285	24	1	153	10871517	ELECTRIC PUMP

Description	Item	Pos.	Quantity	Page	Assembly	Description
O-RING 160X3 FPM70	570939808	52	1	66	933878901	PLANETARY GEARBOX
O-RING 165X3 FKM 70	726440001	16	1	153	10871517	ELECTRIC PUMP
O-RING 16X2 NBR70	726407908	(1)	1	438	96033811	PREMOUNTED FUEL FILTER
O-RING 16X3 NBR90	570096208	27	1	405	11211235	HYDRO CYLINDER
O-RING 174X3 FKM 70	726431401	(17)	1	811	90200134	PLANETARY GEARBOX
O-RING 175X3 NBR 70	726453601	83	2	63	90029090	ANGULAR GEAR
O-RING 175X3 NBR 70	726453601	83	2	65	90029091	ANGULAR GEAR
O-RING 17X2 FPM70	571082608	(2)	1	30	969731708	HYDRAULIC EQUIPM.CENTER
O-RING 17X2 FPM70	571082608	(2)	1	30	969731708	HYDRAULIC EQUIPM.CENTER
O-RING 17X2 FPM70	571082608	(2)	1	824	96006590	AUXILIARY HYDR.CONNECTIN
O-RING 17X2 FPM70	571082608	(2)	1	824	96006590	AUXILIARY HYDR.CONNECTIN
O-RING 17X2,5 NBR90	726409108	(1)	1	32	969731708	HYDRAULIC EQUIPM.CENTER
O-RING 182X3 FKM 80	726434401	4	1	194	90024729	SPRING LOADED BRAKE
O-RING 182X3 FKM 80	726434401	(4)	1	811	90200134	PLANETARY GEARBOX
O-RING 19,4X2,1	11004432	21	1	558	11450338	PRESSURE LIMITING VALVE
O-RING 190X3 FKM 70	726432901	17	1	194	90024729	SPRING LOADED BRAKE
O-RING 19X2,5 NBR70	726424108	(21)	2	562	11314761	CONTROL BLOCK
O-RING 20,3X2,4 NBR70	502932908	4	1	435	965527508	FUEL TANK CONTAINER PRE
O-RING 20,3X2,4 NBR70	502932908	308	8	625	96033157	COMPRESSED AIR PLANT
O-RING 20X2 FPM70	571082008	(2)	1	30	969731708	HYDRAULIC EQUIPM.CENTER
O-RING 20X2 FPM70	571082008	(2)	1	30	969731708	HYDRAULIC EQUIPM.CENTER
O-RING 20X2,5 NBR70	726407508	7	1	169	511065008	BALL VALVE
O-RING 22,2X3 NBR70	540184308	16	1	243	540270514	DRIVE UNIT CPL
O-RING 22X1,5 FPM70	571082708	(3)	1	30	969731708	HYDRAULIC EQUIPM.CENTER
O-RING 22X1,5 FPM70	571082708	(3)	1	824	96006590	AUXILIARY HYDR.CONNECTIN
O-RING 235X3 FKM 70	10014136	6	1	194	90024729	SPRING LOADED BRAKE
O-RING 23X2 NBR90	10664129	2	2	195	90024490	OIL-GAUGING INSTRUMENT
O-RING 23X2 NBR90	10664129	2	2	223	90200528	OIL-GAUGING INSTRUMENT
O-RING 23X2 NBR90	10664129	2	2	224	90200533	OIL-GAUGING INSTRUMENT
O-RING 23X2,5 NBR 70	726454601	94	2	63	90029090	ANGULAR GEAR
O-RING 23X2,5 NBR 70	726454601	94	2	65	90029091	ANGULAR GEAR
O-RING 24X2 NBR70	726430608	32	2	562	11314761	CONTROL BLOCK
O-RING 24X2,5 NBR70	502933508	(24)	1	557	11211288	CONTROL BLOCK
O-RING 24X3 FPM70	571077408	(4)	1	551	96032955	HYDRAULICS
O-RING 25X2 NBR90	726425308	8	2	440	510693008	BALL VALVE
O-RING 26X1,5 FPM70	571082108	(3)	1	30	969731708	HYDRAULIC EQUIPM.CENTER
O-RING 26X3 NBR90	510711308	(18)	1	861	968883308	ADDL.HYDR.F.PIN PULLING DE
O-RING 29X3 NBR70	530073208	31	2	562	11314761	CONTROL BLOCK
O-RING 29X3 NBR90	570055108	(24)	1	557	11211288	CONTROL BLOCK
O-RING 29X3 NBR90	570055108	21	1	560	11450342	PRESSURE REDUCTION VALV
O-RING 320X3 NBR70	761020303	73	1	144	90211005	SLEWING GEAR DRIVE
O-RING 32X3 FPM70	571076908	(2)	1	30	969731708	HYDRAULIC EQUIPM.CENTER
O-RING 32X3 FPM70	571076908	(2)	1	551	96032955	HYDRAULICS
O-RING 32X3 FPM70	571076908	(2)	1	551	96032955	HYDRAULICS
O-RING 32X3 FPM70	571076908	(2)	1	551	96032955	HYDRAULICS
O-RING 340X4 NBR 72	761034103	24	1	144	90211005	SLEWING GEAR DRIVE
O-RING 35X2,5 NBR70	726410008	53	4	557	11211288	CONTROL BLOCK
O-RING 35X2,5 NBR70	726410008	53	4	559	11340741	CONTROL BLOCK
O-RING 380X4 NBR70	530084808	6	1	811	90200134	PLANETARY GEARBOX
O-RING 40X3 FPM70	571077108	(4)	1	30	969731708	HYDRAULIC EQUIPM.CENTER
O-RING 40X3 FPM70	571077108	(4)	1	551	96032955	HYDRAULICS
O-RING 40X3 FPM70	571077108	(4)	1	551	96032955	HYDRAULICS
O-RING 42X3 NBR90	726421208	15	1	613	96000697	WIPERS INSTALLATION
O-RING 45X3 NBR90	726430508	81	1	811	90200134	PLANETARY GEARBOX
O-RING 460X4 NBR 70	726443401	21	2	811	90200134	PLANETARY GEARBOX
O-RING 470X5 NBR 70	761061703	2	1	193	90024489	PLANETARY GEARBOX
O-RING 470X5 NBR 70	761061703	2	1	222	90200276	PLANETARY GEARBOX
O-RING 480X4 NBR 70	761032303	33	2	193	90024489	PLANETARY GEARBOX
O-RING 480X4 NBR 70	761032303	33	2	222	90200276	PLANETARY GEARBOX
O-RING 51X2,5 NBR 90	7025208	8	2	169	511065008	BALL VALVE

Description	Item	Pos.	Quantity	Page	Assembly	Description
O-RING 58X3 NBR70	726426708	54	2	557	11211288	CONTROL BLOCK
O-RING 58X3 NBR70	726426708	54	2	559	11340741	CONTROL BLOCK
O-RING 600X4 NBR 70	761020803	26	1	193	90024489	PLANETARY GEARBOX
O-RING 600X4 NBR 70	761020803	26	1	222	90200276	PLANETARY GEARBOX
O-RING 60X3 NBR 70	726411301	9	1	193	90024489	PLANETARY GEARBOX
O-RING 60X3 NBR 70	726411301	9	1	222	90200276	PLANETARY GEARBOX
O-RING 680X5 NBR 70	761036003	11	1	63	90029090	ANGULAR GEAR
O-RING 680X5 NBR 70	761036003	11	1	65	90029091	ANGULAR GEAR
O-RING 6X1 NBR90	570690608	33	1	456	10425291	ELECTRIC PUMP
O-RING 6X1 NBR90	570690608	17	1	576	571529608	PRESSURE VALVE
O-RING 6X1 NBR90	570690608	7	1	577	571130108	PRESSURE LIMITING VALVE
O-RING 6X1,5 NBR90	510712908	11	3	168	511449808	DIRECTIONAL CONTROL VALV
O-RING 6X1,5 NBR90	510712908	11	3	572	511494308	DIRECTIONAL CONTROL VALV
O-RING 7,6X1,78 NEOPREN	10216678	80	3	393	918824408	AIR CONDITIONING
O-RING 740X5 NBR 70	726457501	12	1	63	90029090	ANGULAR GEAR
O-RING 740X5 NBR 70	726457501	12	1	65	90029091	ANGULAR GEAR
O-RING 740X5 NBR 70	726457501	2	3	66	933878901	PLANETARY GEARBOX
O-RING 78,97X3,53 FKM 70	10220707	6	1	146	510235408	HYDRO MOTOR
O-RING 85X3 NBR70	726408708	405	1	267	96032892	DIESEL ENGINE, PRE-ASSEMB
O-RING 98,02X3,53 S-FPM 75	7372303	(15)	1	146	510235408	HYDRO MOTOR
O-RING 9X1,5 NBR 70	726454401	14	1	194	90024729	SPRING LOADED BRAKE
O-RING 9X1,5 NBR90	521196508	3	2	194	90024729	SPRING LOADED BRAKE
O-RING 9X1,5 NBR90	521196508	(3)	2	811	90200134	PLANETARY GEARBOX
O-RING ARP 568 10,52X1,83 NB	501243708	1	1	171	471030708	FITTING
O-RING ARP 568 10,52X1,83 NB	501243708	(1)	1	641	918824508	DRIVE ASSEMBLY AIR CONDIT
O-RING ARP 568 10,82X1,78 NB	510718108	27	1	167	10489734	PRESSURE LIMITING VALVE
O-RING ARP 568 10,82X1,78 NB	510760408	32	1	467	10228112	AIR CONDITIONING UNIT
O-RING ARP 568 11,89X1,98 N	571130508	8	1	577	571130108	PRESSURE LIMITING VALVE
O-RING ARP 568 12,37X2,62 NB	510746108	24	2	575	511308608	PROPORTIONAL VALVE
O-RING ARP 568 12,37X2,62 NB	510746108	1	1	583	10218310	LOAD HOLDING VALVE
O-RING ARP 568 13,94X2,62 NB	510790108	2	3	202	11182924	DIRECTIONAL CONTROL VALV
O-RING ARP 568 14X1,78 NBR9	515710608	31	1	467	10228112	AIR CONDITIONING UNIT
O-RING ARP 568 17,12X2,62 NB	510710108	3	2	582	510438508	PRESSURE RELIEF VALVE
O-RING ARP 568 17,12X2,62 NB	510710108	15	1	582	510438508	PRESSURE RELIEF VALVE
O-RING ARP 568 18,72X2,62 NB	510738308	(11)	2	551	96032955	HYDRAULICS
O-RING ARP 568 23,47X2,62 NB	510776608	(2)	1	551	96032955	HYDRAULICS
O-RING ARP 568 23,52X1,78 N	570652308	25	1	167	10489734	PRESSURE LIMITING VALVE
O-RING ARP 568 24,99X3,53 NB	510587808	504	6	160	969733008	ADDITIONAL HYDR.SLEWING
O-RING ARP 568 29,87X1,78 NB	510747808	39	2	575	511308608	PROPORTIONAL VALVE
O-RING ARP 568 32,92X3,53 NB	510587008	405	6	552	96032955	HYDRAULICS
O-RING ARP 568 32,92X3,53 NB	510587008	(1)	1	552	96032955	HYDRAULICS
O-RING ARP 568 32,92X3,53 NB	510587008	(1)	1	553	96032955	HYDRAULICS
O-RING ARP 568 32,92X3,53 NB	510587008	(1)	1	556	96032955	HYDRAULICS
O-RING ARP 568 34,52X3,53 NB	501204208	16	2	170	510401908	REVERSING VALVE
O-RING ARP 568 37,69X3,53 NB	510586708	501	12	31	969731708	HYDRAULIC EQUIPM.CENTER
O-RING ARP 568 37,69X3,53 NB	510586708	501	8	70	967787408	CRAWLER TRACK HYDRAULI
O-RING ARP 568 37,69X3,53 NB	510586708	501	8	97	967787508	CRAWLER TRACK HYDRAULI
O-RING ARP 568 37,69X3,53 NB	510586708	(1)	1	160	969733008	ADDITIONAL HYDR.SLEWING
O-RING ARP 568 37,69X3,53 NB	510586708	553	6	160	969733008	ADDITIONAL HYDR.SLEWING
O-RING ARP 568 37,69X3,53 NB	510586708	501	2	199	967787708	ADDITIONAL HYDRAULICS WI
O-RING ARP 568 37,69X3,53 NB	510586708	501	2	213	967787808	ADDITIONAL HYDRAULICS WI
O-RING ARP 568 37,69X3,53 NB	510586708	501	4	229	968081908	ADDITIONAL HYDRAULICS WI
O-RING ARP 568 37,69X3,53 NB	510586708	402	1	267	96032892	DIESEL ENGINE, PRE-ASSEMB
O-RING ARP 568 37,69X3,53 NB	510586708	1	1	304	511516208	SAE-FLANGE HALF
O-RING ARP 568 37,69X3,53 NB	510586708	411	19	552	96032955	HYDRAULICS
O-RING ARP 568 37,69X3,53 NB	510586708	(1)	1	553	96032955	HYDRAULICS
O-RING ARP 568 37,69X3,53 NB	510586708	501	2	817	967789008	AUX.HYDRAULIC WINCH 6
O-RING ARP 568 4,47X1,78 NB	510714208	13	2	582	510438508	PRESSURE RELIEF VALVE
O-RING ARP 568 4,47X1,78 NB	513119208	50	1	575	511308608	PROPORTIONAL VALVE
O-RING ARP 568 47,22X3,53 NB	510587908	401	2	267	96032892	DIESEL ENGINE, PRE-ASSEMB

Description	Item	Pos.	Quantity	Page	Assembly	Description
O-RING ARP 568 47,22X3,53 NB	510587908	(1)	1	267	96032892	DIESEL ENGINE, PRE-ASSEMB
O-RING ARP 568 5,28X1,78 NB	726426608	49	2	575	511308608	PROPORTIONAL VALVE
O-RING ARP 568 52,07X2,62 NB	726426508	6	1	244	510230608	HYDRO MOTOR
O-RING ARP 568 56,74X3,53 NB	726421608	9	3	329	968866808	UREA TANK, PRE-MOUNTING
O-RING ARP 568 6,07X1,78 NB	510738408	441	4	578	571362608	PILOT VALVE
O-RING ARP 568 64,77X2,62 NB	515705108	15	1	245	570112908	DRIVING GEAR
O-RING ARP 568 69,44X3,53 NB	510598908	403	2	267	96032892	DIESEL ENGINE, PRE-ASSEMB
O-RING ARP 568 9,25X1,78 NB	510719008	26	1	167	10489734	PRESSURE LIMITING VALVE
O-RING ARP 568 9,25X1,78 NB	510738677	(1)	1	30	969731708	HYDRAULIC EQUIPM.CENTER
O-RING ARP 568-NBR70 6,07X1	726419608	20	1	576	571529608	PRESSURE VALVE
O-RING DIN 3770 150X3	790346914	320	2	292	11320826	PUMP DISTRIBUTION GEAR
O-RING DIN 3771 140X3 HNBR	10425260	5	1	153	10871517	ELECTRIC PUMP
O-RING DIN 3771 19,30X2,40	7380196	22	1	563	10451049	DIRECTIONAL CONTROL VALV
O-RING DIN 3771 23,6X2,9 NBR	571817308	(1)	1	73	917361508	ELECTR.CRAWLER SUPPORT
O-RING DIN 3771 44X3 NBR70	726405908	52	4	557	11211288	CONTROL BLOCK
O-RING DIN 3771 44X3 NBR70	726405908	52	4	559	11340741	CONTROL BLOCK
O-RING DIN 3771 55,25X2,62	511052108	10	1	170	510401908	REVERSING VALVE
O-RING DIN 3771 59,69X5,33	7381568	16	1	327	919171008	UREA PLANT
O-RING ISO 3601-1 42,52X2,62	7381760	21	2	169	511065008	BALL VALVE
O-RING ISO 3601-1 6,02X2,62	7380648	31	1	67	10132387	HYDRAULIC ATTACHMENT MO
O-RING ISO 3601-1 9,25X1,78	7380574	5	4	568	10342823	PRESSURE CONTROL VALVE
O-RING NEOPRENE (W)	7411823	82	3	393	918824408	AIR CONDITIONING
OBSTRUCTION LIGHT 7,2W 19,	11482305	3	1	876	917569308	CARRIER, MEAS. & WARN. D
OBSTRUCTION LIGHTS PREAS	967937608	3	1	878	968838508	MECH MEAS AND WARNING D
OIL COOLER	11005447	2	1	299	12100191	RADIATOR UNIT
OIL DIPSTICK	10802891	170	1	292	11320826	PUMP DISTRIBUTION GEAR
OIL DIPSTICK	931916701	15	1	813	90200135	OIL-GAUGING INSTRUMENT
OIL DIPSTICK 1 1/8"	927554401	1	1	145	927554301	VENTILATION CONNECTING PI
OIL DRAIN PLUG M26X1,5	789011908	16	1	298	96032897	RADIATOR, PRE-ASSEMBLED
OIL DRAIN PLUG M26X1,5	789011908	18	1	442	918789208	FUEL TANK CPL.
OIL DRAIN PLUG M26X1,5	789011908	26	3	447	919140308	OIL RESERVOIR, COMPLETE
OIL DRAINAGE	90200614	45	1	813	90200135	OIL-GAUGING INSTRUMENT
OIL DRAINING HOSE COMPL. 1	10032297	55	1	130	96005686	MAIN TOOLS
OIL FILTER OEL	12102045	2	1	869	96041003	FILTER PACKAGE
OIL LEVEL PROBE L=50 12/24	10168177	40	1	195	90024490	OIL-GAUGING INSTRUMENT
OIL LEVEL PROBE L=50 12/24	10168177	40	1	223	90200528	OIL-GAUGING INSTRUMENT
OIL LEVEL PROBE L=50 12/24	10168177	40	1	224	90200533	OIL-GAUGING INSTRUMENT
OIL LEVEL PROBE L=50 12/24	10168177	40	1	813	90200135	OIL-GAUGING INSTRUMENT
OIL RESERVOIR, COMPLETE	919140308	144	1	9	LR 11000 -0	LIEBHERR CRAW.CRANE LR
OIL TANK PRE-ASS.	967968208	1	1	447	919140308	OIL RESERVOIR, COMPLETE
OIL TANK ST.CONST. ALMG3	967967108	1	1	448	967968208	OIL TANK PRE-ASS.
OIL-GAUGING INSTRUMENT	90024490	10	1	191	90023098	COMPACT ROPE WINCH
OIL-GAUGING INSTRUMENT	90200135	25	1	807	90024769	COMPACT ROPE WINCH
OIL-GAUGING INSTRUMENT	90200528	10	1	220	90023101	COMPACT ROPE WINCH
OIL-GAUGING INSTRUMENT	90200533	20	1	220	90023101	COMPACT ROPE WINCH
OPERATING HOURS COUNTE	691798508	10	1	531	968486208	LOCKING PLATE
OPERATING PANEL RAL 7016	969741108	2	1	382	96033371	DASHBOARD, PRE-ASSEMBL
OPERATING UNIT	10874687	50	1	658	96029469	EQUIPMENT CAMERA CAB
OPERATOR SEAT 1030/880NT	10877138	1	1	338	918810308	CONTROL STAND
ORIFICE	10875953	3	1	857	10872003	WORK LIGHT
OUTLET JET D=83 PA	10874899	37	2	608	96028393	INTERNAL PANELLING INSTA
OUTLET JET D=83 PA	10876453	36	7	608	96028393	INTERNAL PANELLING INSTA
OUTLET MODULE 333X219	11403693	20	1	309	11403704	SCR CPL.
OUTLET MODULE 350X597	12569870	3	1	315	11382590	SCRF CPL.
OUTPUT SHAFT M=18 Z=12 18	927633401	10	1	144	90211005	SLEWING GEAR DRIVE
OUTSIDE HANDLE ZUG	11007272	2	1	620	968080908	CLOSING DEVICE
OVAL LOAD RING 11X60X120	10871568	6	2	407	967846508	DRAWBAR PRE-ASS
OVAL LOAD RING 11X60X120	10871568	5	2	409	967981108	DRAWBAR PRE-ASS
OVAL LOAD RING 11X60X120	10871568	6	2	754	967747008	ROD
OVAL LOAD RING 11X60X120	10871568	6	2	767	967744008	ROD

Description	Item	Pos.	Quantity	Page	Assembly	Description
OVAL LOAD RING 11X60X120	10871568	7	2	774	967950808	DRAWBAR PRE-ASS
OVAL LOAD RING 11X60X120	10871568	7	2	776	968214108	DRAWBAR PRE-ASS
OVAL LOAD RING 11X60X120	10871568	7	2	778	968217108	DRAWBAR PRE-ASS
OVAL LOAD RING 11X60X120	10871568	3	4	905	96038862	RODS PRE-ASSEMBLY
OVERFLOW VALVE 13BAR M2	502662808	155	1	625	96033157	COMPRESSED AIR PLANT
OVERHEAT PROTECTION	10290127	24	1	391	10876576	WATER HEATING SYSTEM
OVERHEAT PROTECTION	10290127	(6)	1	391	10876576	WATER HEATING SYSTEM
OVERRUN PROTECTION	919222908	478	1	11	LR 11000 -0	LIEBHERR CRAW.CRANE LR
PACKING RING RETAINER	511051608	5	1	170	510401908	REVERSING VALVE
PADLOCK	885252008	56	1	138	918011308	PREMOUNTED LOWER PART
PADLOCK ABUS-64TI/40 TITAL	885251508	70	1	18	918005408	CENTRAL SECTION CRAWLER
PADLOCK ABUS-64TI/40 TITAL	885251508	2	1	130	96005686	MAIN TOOLS
PADLOCK ABUS-64TI/40 TITAL	885251508	175	2	703	919304308	S PIVOT SECTION PRE-ASS.
PAN-HEAD SCREW ISO 7045	408311208	67	4	513	918862808	SWITCHBOX MOUNTING PART
PAN-HEAD SCREW ISO 7045 M	12219257	507	6	375	96019612	WIRING HARNESS
PAN-HEAD SCREW ISO 7045	408400701	21	2	516	967917908	SWITCH CABINET
PAN-HEAD SCREW ISO 7045	408400701	150	4	958	96035579	TERMINAL BOX CPL.
PAN-HEAD SCREW ISO 7045	408400801	268	4	714	96028886	CABLE DRUM COMPL.
PAN-HEAD SCREW ISO 7045	408400801	280	16	836	96036210	TERMINAL BOX
PAN-HEAD SCREW ISO 7045	408400801	150	8	912	96035575	TERMINAL BOX CPL.
PAN-HEAD SCREW ISO 7045	12216224	507	1	75	967971408	WIRING HARNESS
PAN-HEAD SCREW ISO 7045 M	514599408	(505)	1	50	967908108	CABLE LIST F.CENTER SECTIO
PAN-HEAD SCREW ISO 7045 M	514599408	(505)	1	50	967908108	CABLE LIST F.CENTER SECTIO
PAN-HEAD SCREW ISO 7045 M	514599408	20	7	245	570112908	DRIVING GEAR
PAN-HEAD SCREW ISO 7045 M	514599408	541	2	500	96033473	WIRING HARNESS
PAN-HEAD SCREW ISO 7045 M	514599408	(507)	1	836	96036210	TERMINAL BOX
PAN-HEAD SCREW ISO 7045 M	514599408	506	1	934	96038564	LEAD
PAN-HEAD SCREW ISO 7045 M	514599408	505	1	935	96038565	LEAD
PAN-HEAD SCREW ISO 7045 M	514599408	517	1	937	96039722	LEAD
PAN-HEAD SCREW ISO 7045 M	12219804	39	4	467	10228112	AIR CONDITIONING UNIT
PAN-HEAD SCREW ISO 7045 M	12219805	59	8	608	96028393	INTERNAL PANELLING INSTA
PAN-HEAD SCREW ISO 7045 M	12216226	26	4	324	96032891	ELECTRIC FOR BATTERY BOX
PAN-HEAD SCREW ISO 7045 M	12216226	502	1	506	96028063	DUMMY PLUG
PAN-HEAD SCREW ISO 7045 M	12216226	82	72	517	967917908	SWITCH CABINET
PAN-HEAD SCREW ISO 7045 M	12217761	309	2	271	96033379	FIXING PARTS COMPRESSED
PAN-HEAD SCREW ISO 7045 M	12692000	46	1	453	919297008	CENT. LUBRIC. SYSTEM SUP
PAN-HEAD SCREW ISO 7045	10875472	41	2	836	96036210	TERMINAL BOX
PAN-HEAD SCREW ISO 7045	10875472	41	2	912	96035575	TERMINAL BOX CPL.
PAN-HEAD SCREW ISO 7045 M	11658059	8	3	24	969088908	HOLDER PRE-ASSEMBLY
PAN-HEAD SCREW ISO 7045 M	11656605	64	2	523	96033320	ASSEMBLY PARTS MOUNTIN
PAN-HEAD SCREW ISO 7045 M	12220252	55	3	17	918005408	CENTRAL SECTION CRAWLER
PANELLING ABOVE RIGHT	977080408	14	1	608	96028393	INTERNAL PANELLING INSTA
PANELLING REST SPF	976989008	3	1	608	96028393	INTERNAL PANELLING INSTA
PANELLING REST SPF	976989108	4	1	608	96028393	INTERNAL PANELLING INSTA
PANELLING ROLLER BLIND 1	97068388	18	1	608	96028393	INTERNAL PANELLING INSTA
PANELLING ROOF SPF	977104008	17	1	608	96028393	INTERNAL PANELLING INSTA
PANELLING,LEFT	977080608	15	1	608	96028393	INTERNAL PANELLING INSTA
PANELLING,LEFT SPF	976982708	13	1	608	96028393	INTERNAL PANELLING INSTA
PANELLING,STRUT LEFT 214	97059025	6	1	608	96028393	INTERNAL PANELLING INSTA
PARALLEL PIN 6X18 St	11840110	33	1	294	11314599	VARIABLE PUMP
PARALLEL PIN ISO 2338 3M6X	570113208	5	1	244	510230608	HYDRO MOTOR
PARALLEL PIN ISO 2338 6M6X	514534908	20	2	562	11314761	CONTROL BLOCK
PARALLEL PIN ISO 2338 6M6X	430604708	7	1	620	968080908	CLOSING DEVICE
PARALLEL PIN ISO 2338 8M6X	430606308	24	2	429	11211234	DRAW CYLINDER
PARK CONSOLE HOSES PRE	968907308	105	1	182	969344108	ASSEMBLY PARTS F.SLEWING
PARK CONSOLE HOSES PRE	968907408	106	1	182	969344108	ASSEMBLY PARTS F.SLEWING
PARK CONSOLE HOSES PRE	969483508	115	1	182	969344108	ASSEMBLY PARTS F.SLEWING
PASSAGE NIPPLE BLOCK	10874021	14	1	81	917322008	CENTRA.LUBRICATION SYSTE
PASSAGE NIPPLE BLOCK	10874021	14	1	105	917322208	CENTR.LUBRICATION SYSTEM
PASSAGE NIPPLE BLOCK	774375108	3	1	151	917081108	CENT. LUBRIC. SYSTEM SUP

Description	Item	Pos.	Quantity	Page	Assembly	Description
PASSAGE NIPPLE BLOCK	774375108	3	1	453	919297008	CENT. LUBRIC. SYSTEM SUP
PATCH CABLE 4X2 AWG 26/7-5	10219462	376	1	375	96019612	WIRING HARNESS
PATCH CABLE 4X2 AWG 26/7-5	10219462	378	1	375	96019612	WIRING HARNESS
PATCH CABLE 4X2 AWG 26/7-5	10219462	379	1	375	96019612	WIRING HARNESS
PATCH CABLE 4X2 AWG 26/7-5	10219462	380	1	375	96019612	WIRING HARNESS
PEDAL CANTILEVER INSTALL	964720408	4	1	605	919075308	CRANE OPERATOR CABIN P
PEDAL TRANSDUCER 20° SPF	10297309	7	2	378	96033360	ELECTRIC ADD-ON PARTS CA
PEDESTAL 1193X2820X165 A	11644883	20	2	675	917517908	COUNTERWEIGHT FRAME
PEDESTAL 1877X1305X1173 A	10872055	1	1	628	919075608	PLATFORM CRANE CABIN
PEDESTAL 2541X1195X2670,5	11450543	3	1	590	919075408	CRANE DRIVER CAB ADDITIO
PEDESTAL 50X650X1240 ALM	11450151	1	1	359	968283208	CATWALK SUPERSTR.LEFT
PEDESTAL 50X650X1675 ALM	11450152	2	1	359	968283208	CATWALK SUPERSTR.LEFT
PEDESTAL 50X650X1675 ALM	11450153	3	1	359	968283208	CATWALK SUPERSTR.LEFT
PEDESTAL 50X650X1675 ALM	11450155	4	1	359	968283208	CATWALK SUPERSTR.LEFT
PEDESTAL 50X650X1675 ALM	11450156	5	1	359	968283208	CATWALK SUPERSTR.LEFT
PENCIL-TYPE GLOW PLUG	11826649	40	1	391	10876576	WATER HEATING SYSTEM
PENCIL-TYPE GLOW PLUG	11826649	(10)	1	391	10876576	WATER HEATING SYSTEM
PERFORMANCE RELAY	10877283	27	1	522	96033320	ASSEMBLY PARTS MOUNTIN
PERFORMANCE RELAY 24V 15	10871146	52	5	522	96033320	ASSEMBLY PARTS MOUNTIN
PERFORMANCE RELAY 75A	11656191	41	1	522	96033320	ASSEMBLY PARTS MOUNTIN
PERMANENT MAGNET 9V	617000108	250	2	510	968681408	CONTR: PANEL PINNING
PERSONAL PROTECTION EQ	916959908	98	1	8	LR 11000 -0	LIEBHERR CRAW.CRANE LR
PILOT VALVE	571362608	55	1	575	511308608	PROPORTIONAL VALVE
PIN 0,5-1,0MM2	6202445	773	2	932	96038562	LEAD
PIN 100.0X157 35NICRMOV125	976243008	2	1	948	96037041	DRAW SHACKLE
PIN 100.0X165 35NICRMOV125	97024242	2	2	885	919326208	SLEWING PLATFORM EXTENS
PIN 100.0X200 35NICRMOV125	97121582	7	1	939	96039026	DRAW SHACKLE
PIN 100.0X200 35NICRMOV125	97121582	7	1	940	96039027	DRAW SHACKLE
PIN 100.0X200 35NICRMOV125	97121582	2	1	950	96037042	DRAW SHACKLE
PIN 100.0X210 35NICRMOV125	97125851	2	2	663	919408908	UPPERCARRIAGE SUSP BALL
PIN 100.0X275 35NICRMOV125	946627708	71	2	61	917291608	CRAWLER TRACK CARRIER, L
PIN 100.0X275 35NICRMOV125	946627708	71	2	94	917291708	CRAWLER TRACK CARRIER,
PIN 105.0X168 35NICRMOV125	97050002	4	1	923	919219708	PIVOT SECTION
PIN 105.0X233 35NICRMOV125	97035017	27	4	175	919082708	SLEWING PLATFORM CPL.
PIN 105.0X345 35NICRMOV125	97050003	25	1	923	919219708	PIVOT SECTION
PIN 110.0X260 35NICRMOV125	97029789	17	4	743	918121308	ROLLER SET
PIN 110.0X260 35NICRMOV125	97029789	21	4	748	918121408	ROLLER SET
PIN 120.0X210 35NICRMOV125	97028313	10	2	400	917347708	SA FRAME
PIN 120.0X215 35NICRMOV125	973911908	39	2	845	917228608	BOOM NOSE
PIN 120.0X237 35NICRMOV125	976499408	44	2	801	917191008	SL REDUCING SECTION
PIN 120.0X237 35NICRMOV125	976499408	17	2	829	919301808	L-HEAD PIECE
PIN 120.0X237 35NICRMOV125	976499408	1	1	909	96038848	PIN PRE-ASS.
PIN 120.0X240 35NICRMOV125	97028314	11	2	400	917347708	SA FRAME
PIN 120.0X275 35NICRMOV125	97122593	1	1	918	96038042	PIN PRE-ASS.
PIN 120.0X317 35NICRMOV125	97047299	(2)	1	887	917230408	SUPPLEMENTARY GUYING D
PIN 120.0X377 35NICRMOV125	97036292	12	2	771	917078808	S INTERMEDIATE SECTION
PIN 130.0X239 35NICRMOV125	97028311	5	1	406	967846208	PULL ROD
PIN 130.0X247 35NICRMOV125	97030846	5	8	111	918589408	HYDRAULIC SUPPORT
PIN 130.0X290 35NICRMOV125	97123903	2	1	906	96038863	CONNECTING LINK PRE-ASS.
PIN 130.0X316 35NICRMOV125	97028315	12	2	400	917347708	SA FRAME
PIN 140.0X291 35NICRMOV125	97028894	4	2	701	919304308	S PIVOT SECTION PRE-ASS.
PIN 140.0X291 35NICRMOV125	97028894	2	4	752	917190908	S INTERMEDIATE SECTION
PIN 140.0X291 35NICRMOV125	97028894	2	4	760	917333908	S INTERMEDIATE SECTION
PIN 140.0X291 35NICRMOV125	97028894	2	4	764	917078708	S INTERMEDIATE SECTION
PIN 140.0X291 35NICRMOV125	97028894	2	4	771	917078808	S INTERMEDIATE SECTION
PIN 140.0X291 35NICRMOV125	97028894	2	4	784	917079208	S INTERMEDIATE SECTION
PIN 140.0X291 35NICRMOV125	97028894	2	4	789	917571208	S INTERMEDIATE SECTION
PIN 140.0X291 35NICRMOV125	97028894	2	1	796	96039781	PIN PRE-ASS.
PIN 140.0X291 35NICRMOV125	97028894	46	2	801	917191008	SL REDUCING SECTION
PIN 15.0X168 S355J2C+C FE//	97112803	6	4	975	919222808	ERECTION FRAME

Description	Item	Pos.	Quantity	Page	Assembly	Description
PIN 160.0X280 35NICRMOV125	97123857	22	2	903	919219508	F-CONNECTING HEAD
PIN 170.0X265 35NICRMOV125	97028826	12	4	125	917076808	MECHANICAL SUPPORT
PIN 170.0X333 35NICRMOV125	97029806	6	2	829	919301808	L-HEAD PIECE
PIN 18.0X400 S355J2C+C FE//	978501408	82	2	702	919304308	S PIVOT SECTION PRE-ASS.
PIN 19X78 X8CRNI18-9	976888308	11	2	622	964588308	GUIDE PRE-ASS.
PIN 20.0X120 S355J2G3 FE//ZN	97059383	17	8	175	919082708	SLEWING PLATFORM CPL.
PIN 20.0X205 S355J2C+C FE//	97087234	13	2	975	919222808	ERECTION FRAME
PIN 220.0X255 35NICRMOV125	97028303	5	2	400	917347708	SA FRAME
PIN 220.0X505 35NICRMOV125	97027729	27	4	60	917291608	CRAWLER TRACK CARRIER, L
PIN 220.0X505 35NICRMOV125	97027729	27	4	93	917291708	CRAWLER TRACK CARRIER,
PIN 240.0X325 35NICRMOV125	97032567	9	2	138	918011308	PREMOUNTED LOWER PART
PIN 25.0 X152 S355J2G3C+C	97061277	8	1	744	969663108	ROPE GUIDE PULLEY
PIN 25.0X105 42CRMO4+QT GA	971625908	98	4	61	917291608	CRAWLER TRACK CARRIER, L
PIN 25.0X105 42CRMO4+QT GA	971625908	98	4	94	917291708	CRAWLER TRACK CARRIER,
PIN 25.0X418 S355J2G3C+C FE	97022886	47	2	355	918999008	SLEWING PLATFORM CATWAL
PIN 25.0X465 S355J2G3C+C FE	979610808	12	2	675	917517908	COUNTERWEIGHT FRAME
PIN 25.0X52 S355J2G3C+C FE//	971973608	3	1	342	962282208	ARM REST LEFT
PIN 25.0X52 S355J2G3C+C FE//	971973608	3	1	344	962282308	ARM REST RIGHT
PIN 280.0X400 35NICRMOV12-	97032590	10	2	138	918011308	PREMOUNTED LOWER PART
PIN 30.0X116 35NICRMOV125	97081702	4	8	916	919219608	F-ASSEMBLY UNIT
PIN 30.0X120 S355J2G3 FE//ZN	97009831	32	8	121	917076708	CATWALK CRAW.TRACK TRA
PIN 30.0X228 S355J2C+C FE//	948902708	74	2	401	917347708	SA FRAME
PIN 30.0X346 35NICRMOV125	97028905	19	4	125	917076808	MECHANICAL SUPPORT
PIN 30.0X65 35NICRMOV125	97038823	65	1	591	919075408	CRANE DRIVER CAB ADDITIO
PIN 33.7X185 S355J2H FE//ZN	978677008	24	1	845	917228608	BOOM NOSE
PIN 35.0X110 35NICRMOV125	97034319	10	2	845	917228608	BOOM NOSE
PIN 35.0X120 35NICRMOV125	97038811	48	3	590	919075408	CRANE DRIVER CAB ADDITIO
PIN 35.0X123 35NICRMOV125	97055646	80	1	591	919075408	CRANE DRIVER CAB ADDITIO
PIN 35.0X131 35NICRMOV125	97053157	53	1	590	919075408	CRANE DRIVER CAB ADDITIO
PIN 35.0X135 35NICRMOV125	97004852	32	1	845	917228608	BOOM NOSE
PIN 35.0X147 35NICRMOV125	97019987	53	2	355	918999008	SLEWING PLATFORM CATWAL
PIN 35.0X165 35NICRMOV125	972205708	10	2	675	917517908	COUNTERWEIGHT FRAME
PIN 35.0X165 35NICRMOV125	972205708	29	2	885	919326208	SLEWING PLATFORM EXTENS
PIN 35.0X165 35NICRMOV125	938865908	27	1	845	917228608	BOOM NOSE
PIN 35.0X178 35NICRMOV125	97049539	4	2	663	919408908	UPPERCARRIAGE SUSP BALL
PIN 35.0X187 35NICRMOV125	977597408	81	1	401	917347708	SA FRAME
PIN 35.0X210 35NICRMOV125	979358708	18	4	187	917077708	PIN F. S AND D PIVOT SECTIO
PIN 35.0X228 35NICRMOV125	97049469	113	2	402	917347708	SA FRAME
PIN 35.0X282 35NICRMOV125	97042030	7	8	111	918589408	HYDRAULIC SUPPORT
PIN 35.0X62 35NICRMOV125	97019869	33	8	138	918011308	PREMOUNTED LOWER PART
PIN 35.0X70 35NICRMOV125	979358808	22	8	187	917077708	PIN F. S AND D PIVOT SECTIO
PIN 35.0X75 35NICRMOV125	97023431	62	1	591	919075408	CRANE DRIVER CAB ADDITIO
PIN 390.0X540 35NICRMOV125	97034131	3	2	187	917077708	PIN F. S AND D PIVOT SECTIO
PIN 40.0X1270 S355J2C+C FE//	97040369	15	1	829	919301808	L-HEAD PIECE
PIN 40X60X50 S355J2C+C FE//	451237208	82	4	18	918005408	CENTRAL SECTION CRAWLER
PIN 45.0 X122 35NICRMOV125	949653808	50	2	590	919075408	CRANE DRIVER CAB ADDITIO
PIN 45.0 X122 35NICRMOV125	949653808	19	1	845	917228608	BOOM NOSE
PIN 45.0X123 35NICRMOV125	97034144	9	4	187	917077708	PIN F. S AND D PIVOT SECTIO
PIN 45.0X140 35NICRMOV125	975686908	5	2	361	968309908	PLATFORM COMPL.
PIN 45.0X150 35NICRMOV125	97033388	56	1	401	917347708	SA FRAME
PIN 45.0X153 35NICRMOV125	97032091	7	4	17	918005408	CENTRAL SECTION CRAWLER
PIN 45.0X155 35NICRMOV125	977326408	14	1	984	919222908	OVERRUN PROTECTION
PIN 45.0X207 35NICRMOV125	97004857	3	2	899	969944608	MOUNTING CPL
PIN 45.0X210 35NICRMOV125	97034337	26	1	845	917228608	BOOM NOSE
PIN 45.0X265 35NICRMOV125	97027804	72	2	61	917291608	CRAWLER TRACK CARRIER, L
PIN 45.0X265 35NICRMOV125	97027804	72	2	94	917291708	CRAWLER TRACK CARRIER,
PIN 45.0X285 35NICRMOV125	97058632	11	4	671	917863208	TRANSPORT KEEPER
PIN 45.0X30 4 35NICRMOV125	956064008	(2)	1	887	917230408	SUPPLEMENTARY GUYING D
PIN 45.0X300 35NICRMOV125	97065847	2	2	745	918188208	REST
PIN 45.0X400 35NICRMOV125	97088877	22	2	923	919219708	PIVOT SECTION

Description	Item	Pos.	Quantity	Page	Assembly	Description
PIN 45.0X64 35NICRMOV125	976637308	58	1	590	919075408	CRANE DRIVER CAB ADDITIO
PIN 45.0X64 35NICRMOV125	976637308	35	1	845	917228608	BOOM NOSE
PIN 45.0X66 35NICRMOV125	97039807	57	1	590	919075408	CRANE DRIVER CAB ADDITIO
PIN 45X183 35NICRMOV125 GA	955998208	22	8	175	919082708	SLEWING PLATFORM CPL.
PIN 45x76 35NICRMOV125 GA	970056908	8	2	210	968161808	SAFETY ROLLER CPL.
PIN 50.0X100 35NICRMOV125	97028337	17	4	400	917347708	SA FRAME
PIN 50.0X203 35NICRMOV125	97028340	20	4	400	917347708	SA FRAME
PIN 50.0X400 S355J2C+C FE//	97027785	42	2	60	917291608	CRAWLER TRACK CARRIER, L
PIN 50.0X400 S355J2C+C FE//	97027785	42	2	93	917291708	CRAWLER TRACK CARRIER,
PIN 55.0X158 35NICRMOV125	939249808	24	2	590	919075408	CRANE DRIVER CAB ADDITIO
PIN 55.0X165 35NICRMOV125	97013907	55	1	401	917347708	SA FRAME
PIN 55.0X207 35NICRMOV125	953552708	21	1	406	967846208	PULL ROD
PIN 55.0X207 35NICRMOV125	953552708	7	1	889	968768408	BRACKET CPL.
PIN 55.0X300 35NICRMOV125	97000828	31	4	60	917291608	CRAWLER TRACK CARRIER, L
PIN 55.0X300 35NICRMOV125	97000828	31	4	93	917291708	CRAWLER TRACK CARRIER,
PIN 55.0X520 35NICRMOV125	974213008	8	2	125	917076808	MECHANICAL SUPPORT
PIN 65.0X103 35NICRMOV125	97108594	10	3	984	919222908	OVERRUN PROTECTION
PIN 65.0X129 35NICRMOV125	978499208	8	2	403	967852308	SA FRAME ERECTING DEVICE
PIN 65.0X140 35NICRMOV125	97018390	2	1	984	919222908	OVERRUN PROTECTION
PIN 65.0X145 35NICRMOV125	97115418	63	2	947	919220008	F-HEAD SECTION
PIN 65.0X187 35NICRMOV125	976649908	16	2	752	917190908	S INTERMEDIATE SECTION
PIN 65.0X187 35NICRMOV125	976649908	16	2	760	917333908	S INTERMEDIATE SECTION
PIN 65.0X187 35NICRMOV125	976649908	16	2	764	917078708	S INTERMEDIATE SECTION
PIN 65.0X187 35NICRMOV125	976649908	16	2	784	917079208	S INTERMEDIATE SECTION
PIN 65.0X187 35NICRMOV125	976649908	16	2	789	917571208	S INTERMEDIATE SECTION
PIN 70.0X126 35NICRMOV125	97066821	6	1	979	96035533	BRACKET CPL.
PIN 70.0X140 35NICRMOV125	97119311	7	2	976	96035475	ROTATING SHAFT
PIN 70.0X148 35NICRMOV125	97123548	5	1	948	96037041	DRAW SHACKLE
PIN 70.0X203 35NICRMOV125	97027115	5	1	408	967981008	PULL ROD
PIN 70.0X203 35NICRMOV125	97027115	10	1	753	967746908	ROD CPL.
PIN 70.0X203 35NICRMOV125	97027115	10	1	766	967743808	ROD CPL.
PIN 70.0X203 35NICRMOV125	97027115	5	1	773	967897608	PULL ROD
PIN 70.0X203 35NICRMOV125	97027115	5	1	775	968190108	PULL ROD
PIN 70.0X220 35NICRMOV125	97027114	4	1	408	967981008	PULL ROD
PIN 70.0X220 35NICRMOV125	97027114	4	1	753	967746908	ROD CPL.
PIN 70.0X220 35NICRMOV125	97027114	4	1	766	967743808	ROD CPL.
PIN 70.0X220 35NICRMOV125	97027114	4	1	773	967897608	PULL ROD
PIN 70.0X220 35NICRMOV125	97027114	4	1	775	968190108	PULL ROD
PIN 70.0X220 35NICRMOV125	97027114	7	1	777	968190208	PULL ROD
PIN 70.0X220 35NICRMOV125	97027114	9	1	889	968768408	BRACKET CPL.
PIN 70.0X310 35NICRMOV125	97037484	116	3	702	919304308	S PIVOT SECTION PRE-ASS.
PIN 70.0X385 35NICRMOV125	97037519	117	1	702	919304308	S PIVOT SECTION PRE-ASS.
PIN 75.0X160 35NICRMOV125	97047009	(2)	2	887	917230408	SUPPLEMENTARY GUYING D
PIN 75.0X160 35NICRMOV125	97047009	(2)	1	887	917230408	SUPPLEMENTARY GUYING D
PIN 75.0X160 35NICRMOV125	97047009	6	2	890	969308308	BRACKET CPL.
PIN 75.0X175 35NICRMOV125	975824908	19	1	428	917080608	MOUNTING EQUIPMENT CRAW
PIN 75.0X178 35NICRMOV125	97043085	5	2	403	967852308	SA FRAME ERECTING DEVICE
PIN 75.0X200 35NICRMOV125	97026767	6	1	406	967846208	PULL ROD
PIN 75.0X220 35NICRMOV125	97026766	15	1	406	967846208	PULL ROD
PIN 75.0X285 35NICRMOV125	97033530	5	4	175	919082708	SLEWING PLATFORM CPL.
PIN 75.0X290 35NICRMOV125	97033539	10	4	175	919082708	SLEWING PLATFORM CPL.
PIN 75.0X300 35NICRMOV125	97033506	4	2	175	919082708	SLEWING PLATFORM CPL.
PIN 75.0X300 35NICRMOV125	97050890	46	2	175	919082708	SLEWING PLATFORM CPL.
PIN 75.0X408 35NICRMOV125	97036912	14	1	428	917080608	MOUNTING EQUIPMENT CRAW
PIN 75.0X440 35NICRMOV125	97027730	28	2	60	917291608	CRAWLER TRACK CARRIER, L
PIN 75.0X440 35NICRMOV125	97027730	28	2	93	917291708	CRAWLER TRACK CARRIER,
PIN 75.0x220 35NICRMOV125	970591808	3	2	670	917508308	TRANSPORT KEEPER
PIN 80.0X200 35NICRMOV125	97000073	6	2	428	917080608	MOUNTING EQUIPMENT CRAW
PIN 80.0X245 35NICRMOV125	972141808	3	1	898	968455908	FOOT COMPLETE
PIN 80.0X35 S355J2C+C FE//ZN	97061276	7	1	744	969663108	ROPE GUIDE PULLEY

Description	Item	Pos.	Quantity	Page	Assembly	Description
PIN 80.0X370 35NICRMOV125	97037473	115	4	702	919304308	S PIVOT SECTION PRE-ASS.
PIN 85.0X135 35NICRMOV125	97035945	9	2	710	917084408	S OVERRUN PROTECTION
PIN 85.0X165 35NICRMOV125	97119424	2	1	977	96035525	DRAW SHACKLE
PIN 85.0X190 35NICRMOV125	97110939	1	1	928	96029160	PIN PRE-ASS.
PIN 85.0X190 35NICRMOV125	97119428	8	1	939	96039026	DRAW SHACKLE
PIN 85.0X190 35NICRMOV125	97119428	8	1	940	96039027	DRAW SHACKLE
PIN 85.0X190 35NICRMOV125	97119428	3	1	950	96037042	DRAW SHACKLE
PIN 85.0X190 35NICRMOV125	97119428	9	1	977	96035525	DRAW SHACKLE
PIN 85.0X258 35NICRMOV125	97121573	2	1	971	96037007	GUY ROPE CPL.
PIN 85.0X258 35NICRMOV125	97121573	2	2	986	96037810	GUY ROPE CPL.
PIN 85.0X258 35NICRMOV125	97121573	2	1	987	96037814	GUY ROPE CPL.
PIN 8X19,5X16,5 11SMNPB30	10872333	13	2	597	969752608	WINDOW ASSEMBLY
PIN 90.0X114 35NICRMOV125	97119310	4	1	976	96035475	ROTATING SHAFT
PIN 90.0X212 35NICRMOV125	97122590	1	1	917	96038041	PIN PRE-ASS.
PIN 90.0X290 35NICRMOV125	97030847	6	8	111	918589408	HYDRAULIC SUPPORT
PIN BOX 4-POL	691815608	61	2	23	11601184	COLLECTING RING
PIN CARRIER 6-POL 16A	604526608	519	2	500	96033473	WIRING HARNESS
PIN CARRIER 6-POL 16A	604526608	501	1	716	96036184	LEAD
PIN CARRIER 6-POL 16A	604526608	505	1	837	96036211	WIRES TERMINAL BOX CPL.
PIN CARRIER 6-POL 16A	604526608	506	1	913	96038868	WIRES CPL.
PIN CARRIER 6-POL 16A	604526608	501	1	967	96042005	LEAD
PIN CARRIER 6-POL 16A	604526608	501	1	982	96035578	LEAD
PIN CONTACT 0,2-0,5MM2	10335819	689	4	374	96021228	WIRING HARNESS
PIN CONTACT 0,5-1,0MM2 CU	7369458	740	6	496	96033855	WIRING HARNESS
PIN CONTACT 0,5-1MM2MM2 C	10300944	715	2	374	96021228	WIRING HARNESS
PIN CONTACT 0,75-1,5MM2	6202444	95	2	371	96033369	WIRING HARNESS
PIN CONTACT 0,75-1,5MM2	6202444	95	6	492	96033472	WIRING HARNESS
PIN CONTACT 0,75-1,5MM2	6202444	95	1	499	96033473	WIRING HARNESS
PIN CONTACT 0,75-1,5MM2	6202444	95	2	724	96040591	LEAD
PIN CONTACT 0,75-1,5MM2	6202444	95	2	914	96035583	LEAD
PIN CONTACT 0,75-1,5MM2	6202444	95	1	982	96035578	LEAD
PIN CONTACT 0,75-1MM2	604519208	628	4	500	96033473	WIRING HARNESS
PIN CONTACT 0,75-1MM2	604519208	628	7	716	96036184	LEAD
PIN CONTACT 0,75-1MM2	604519208	628	1	722	96036188	LEAD
PIN CONTACT 0,75-1MM2	604519208	628	7	838	96038161	WIRE TERMINAL BOX PRE-A
PIN CONTACT 0,75-1MM2	604519208	628	7	967	96042005	LEAD
PIN CONTACT 0,75-1MM2	604519208	628	3	982	96035578	LEAD
PIN CONTACT 0.5QMM2	605619814	139	4	504	96039940	LEAD
PIN CONTACT 1,5-2,5MM2 VER	10356026	696	6	647	96021494	WIRING HARNESS
PIN CONTACT 1,5MM2	10675380	733	1	508	968418008	WIRING HARNESS
PIN CONTACT 2,5-4,0MM2 VER	10356027	697	1	647	96021494	WIRING HARNESS
PIN DIN 1434 5X40X35 X5CRN	451000208	1	1	880	967936408	WIND WARNING PREASSEMB
PIN DIN 1435 16X40X35 ST.50K	451241208	24	4	701	919304308	S PIVOT SECTION PRE-ASS.
PIN DIN 1435 20X40X34 S355J2	451223008	3	1	832	96001219	HOISTING LIMIT SWITCH PRE-
PIN DIN 1435 20X45X38 ST.50	451222208	4	4	234	917645608	MOUNTING JACK/ERECTING
PIN DIN 1435 20X45X38 ST.50	451222208	13	20	359	968283208	CATWALK SUPERSTR.LEFT
PIN DIN 1435 20X45X38 ST.50	451222208	10	1	676	965575208	CENTRING COMPLETE
PIN DIN 1435 20X60X50 ST.50-	451223108	87	4	356	918999008	SLEWING PLATFORM CATWAL
PIN DIN 1435 20X60X50 ST.50-	451223108	7	8	367	969259908	SLEWING PLATFORM CATWAL
PIN DIN 1435 20X65X58 ST.50-	451222408	52	8	17	918005408	CENTRAL SECTION CRAWLER
PIN DIN 1435 20X65X58 ST.50-	451222408	9	24	121	917076708	CATWALK CRAW.TRACK TRA
PIN DIN 1435 20X65X58 ST.50-	451222408	88	12	702	919304308	S PIVOT SECTION PRE-ASS.
PIN DIN 1435 20X65X58 ST.50-	451222408	20	14	885	919326208	SLEWING PLATFORM EXTENS
PIN DIN 1435 25X145X137 ST.5	451226608	18	4	138	918011308	PREMOUNTED LOWER PART
PIN DIN 1435 25X160X152 ST.	451227408	50	4	355	918999008	SLEWING PLATFORM CATWAL
PIN DIN 1435 25X90X80 42CRM	451226808	52	4	355	918999008	SLEWING PLATFORM CATWAL
PIN DIN 1435 25X90X80 42CRM	451226808	19	4	426	917080508	ROLLER BEARING
PIN DIN 1436 20X85X78 35NIC	451422308	24	4	121	917076708	CATWALK CRAW.TRACK TRA
PIN DIN 1436 25X220X212 35N	451426808	9	4	125	917076808	MECHANICAL SUPPORT
PIN DIN 1436 30X105X97 35NIC	451430808	13	4	752	917190908	S INTERMEDIATE SECTION

Description	Item	Pos.	Quantity	Page	Assembly	Description
PIN DIN 1436 30X105X97 35NIC	451430808	13	4	760	917333908	S INTERMEDIATE SECTION
PIN DIN 1436 30X105X97 35NIC	451430808	13	4	764	917078708	S INTERMEDIATE SECTION
PIN DIN 1436 30X105X97 35NIC	451430808	13	4	784	917079208	S INTERMEDIATE SECTION
PIN DIN 1436 30X105X97 35NIC	451430808	13	4	789	917571208	S INTERMEDIATE SECTION
PIN DIN 1436 40X90X78 ST.50	451436708	83	1	18	918005408	CENTRAL SECTION CRAWLER
PIN F. S AND D PIVOT SECTI	917077708	106	1	8	LR 11000 -0	LIEBHERR CRAW.CRANE LR
PIN HOUSING 2-POL	10870568	504	1	647	96021494	WIRING HARNESS
PIN HOUSING 43 POL 22A ZNN	10877583	501	1	934	96038564	LEAD
PIN HOUSING 6-POL	10356032	503	1	647	96021494	WIRING HARNESS
PIN ISO 2340 B16X60X50 ST.50	450019108	3	2	113	96016050	SUPPORT PLATE COMPL.
PIN ISO 2340 B20X230X215 S3	452554008	106	1	947	919220008	F-HEAD SECTION
PIN ISO 2340 B20X330X315 ST.	450023708	2	1	728	96038419	ADD-ON INCLINATION TRANS
PIN ISO 2340 B20X330X315 ST.	450023708	76	1	947	919220008	F-HEAD SECTION
PIN ISO 2340 B20X330X315 ST.	450023708	2	1	992	96031241	MECHANICAL AUXILIARIES
PIN ISO 2340 B20X370X350 ST.	450022208	3	2	995	96034669	MECHANICAL AUXILIARIES
PIN ISO 2340 B20X400X387 ST	452550908	104	2	356	918999008	SLEWING PLATFORM CATWAL
PIN ISO 2340 B20X480X464 4	452549308	100	1	356	918999008	SLEWING PLATFORM CATWAL
PIN ISO 2340 B20X500X485 ST.	450023208	59	2	702	919304308	S PIVOT SECTION PRE-ASS.
PIN ISO 2340 B30X255X240 3	452541408	70	2	401	917347708	SA FRAME
PIN ISO 2340 B70X160X130 ST.	450046308	3	1	132	926573208	CREEPER
PIN ISO 2341 B14X100X92 X2	453008808	101	4	61	917291608	CRAWLER TRACK CARRIER, L
PIN ISO 2341 B14X100X92 X2	453008808	101	4	94	917291708	CRAWLER TRACK CARRIER,
PIN ISO 2341 B16X135X129 ST	453008508	18	4	701	919304308	S PIVOT SECTION PRE-ASS.
PIN ISO 2341 B16X162X157 30	453008308	19	4	701	919304308	S PIVOT SECTION PRE-ASS.
PIN ISO 2341 B18X75X68 35NIC	10425725	17	1	923	919219708	PIVOT SECTION
PIN ISO 2341 B20X115X107 ST	453020908	20	10	359	968283208	CATWALK SUPERSTR.LEFT
PIN ISO 2341 B20X170X162 3	453022108	55	14	138	918011308	PREMOUNTED LOWER PART
PIN ISO 2341 B20X200X192 42	453021308	41	8	752	917190908	S INTERMEDIATE SECTION
PIN ISO 2341 B20X200X192 42	453021308	41	8	760	917333908	S INTERMEDIATE SECTION
PIN ISO 2341 B20X200X192 42	453021308	41	8	764	917078708	S INTERMEDIATE SECTION
PIN ISO 2341 B20X200X192 42	453021308	41	8	771	917078808	S INTERMEDIATE SECTION
PIN ISO 2341 B20X200X192 42	453021308	41	8	784	917079208	S INTERMEDIATE SECTION
PIN ISO 2341 B20X200X192 42	453021308	41	8	789	917571208	S INTERMEDIATE SECTION
PIN ISO 2341 B20X200X192 42	453021308	15	8	792	919219208	S INTERMEDIATE SECTION
PIN ISO 2341 B20X75X66 S355	451222508	(3)	1	830	919301808	L-HEAD PIECE
PIN ISO 2341 B20X75X66 S355	451222508	11	1	853	967957508	CAMERA EQUIPMENT S-PIVOT
PIN ISO 2341 B20X75X66 S355	451222508	9	1	978	96013389	PULLEY MOUNT ASSEMBLY
PIN ISO 2341 B24X140X131 3	10029666	18	1	984	919222908	OVERRUN PROTECTION
PIN ISO 2341 B24X91X82 35NIC	453022308	7	7	359	968283208	CATWALK SUPERSTR.LEFT
PIN ISO 2341 B30E8X65X55 3	11210987	6	2	858	918900608	BOLT EXTRACTION ATTACHM
PIN ISO 2341 B30E8X65X55 3	11210987	2	1	859	968929808	PIN PULLING CYLINDER CPL.
PIN ISO 2341 B30X120X110 3	10041260	17	8	121	917076708	CATWALK CRAW.TRACK TRA
PIN ISO 2341 B30X130X120 42	453031908	7	1	951	96032541	CONVERTER ROLLER CPL..
PIN ISO 2341 B30X200X190 4	453030308	57	1	946	919220008	F-HEAD SECTION
PIN ISO 2341 B30X260X250 3	453031808	75	2	61	917291608	CRAWLER TRACK CARRIER, L
PIN ISO 2341 B30X260X250 3	453031808	75	2	94	917291708	CRAWLER TRACK CARRIER,
PIN ISO 2341 B30X75X65 35NIC	453032008	9	2	210	968161808	SAFETY ROLLER CPL.
PIN ISO 2341 B30X75X65 35NIC	453032008	76	2	591	919075408	CRANE DRIVER CAB ADDITIO
PIN ISO 2341 B30X95X85 35NIC	453032708	22	4	121	917076708	CATWALK CRAW.TRACK TRA
PIN ISO 2341 B30X95X85 35NIC	453032708	3	2	628	919075608	PLATFORM CRANE CABIN
PIN ISO 2341 B30X95X85 35NIC	453032708	129	2	703	919304308	S PIVOT SECTION PRE-ASS.
PIN PRE-ASS.	96029160	20	4	923	919219708	PIVOT SECTION
PIN PRE-ASS.	96029160	2	4	970	919220208	F-INTERMEDIATE SECT.
PIN PRE-ASS.	96038041	2	2	916	919219608	F-ASSEMBLY UNIT
PIN PRE-ASS.	96038042	3	2	916	919219608	F-ASSEMBLY UNIT
PIN PRE-ASS.	96038848	5	2	903	919219508	F-CONNECTING HEAD
PIN PRE-ASS.	96039781	4	4	792	919219208	S INTERMEDIATE SECTION
PIN PULLING CYLINDER 75/30-	11211231	26	2	400	917347708	SA FRAME
PIN PULLING CYLINDER 75/30-	11211231	1	2	663	919408908	UPPERCARRIAGE SUSP BALL
PIN PULLING CYLINDER 90/45-	11211230	1	2	187	917077708	PIN F. S AND D PIVOT SECTIO

Description	Item	Pos.	Quantity	Page	Assembly	Description
PIN PULLING CYLINDER CPL.	968229108	2	2	858	918900608	BOLT EXTRACTION ATTACHM
PIN PULLING CYLINDER CPL.	968929808	1	2	858	918900608	BOLT EXTRACTION ATTACHM
PIN RD100X235 35NICRMOV12	932377308	11	2	701	919304308	S PIVOT SECTION PRE-ASS.
PIN RD25X150 42CRMO4+QT	932062308	6	2	885	919326208	SLEWING PLATFORM EXTENS
PIN RD25X240 S355J2G3 FE//	951167108	74	2	830	919301808	L-HEAD PIECE
PIN RD30X115 S355J2G3 FE//	943780108	6	1	952	96032582	INST.BACK SHEAVE FOR BOO
PIN RD30X115 S355J2G3 FE//	943780108	5	1	953	96032654	ROPE PULLEY PRE-ASSEMBL
PIN RD35X165 42CRMO4+QT	935085908	3	2	253	918861408	DIESEL ENGINE CPL.
PIN RD35X72 35NICRMOV125	935989108	18	1	975	919222808	ERECTION FRAME
PIN RD35X72 35NICRMOV125	935989108	6	1	978	96013389	PULLEY MOUNT ASSEMBLY
PIN RD35X85 35NICRMOV125	945611208	9	8	111	918589408	HYDRAULIC SUPPORT
PIN RD40X105 35NICRMOV125	932226808	41	4	60	917291608	CRAWLER TRACK CARRIER, L
PIN RD40X105 35NICRMOV125	932226808	41	4	93	917291708	CRAWLER TRACK CARRIER,
PIN RD40X75 35NICRMOV125	956097408	14	2	923	919219708	PIVOT SECTION
PIN RD40X75 35NICRMOV125	956097408	3	1	978	96013389	PULLEY MOUNT ASSEMBLY
PIN RD40X92 42CRMO4+QT	933558708	16	2	590	919075408	CRANE DRIVER CAB ADDITIO
PIN RD50X120 35NICRMOV125	945720508	7	1	984	919222908	OVERRUN PROTECTION
PIN RD50X165 35NICRMOV125	949088208	17	4	17	918005408	CENTRAL SECTION CRAWLER
PIN RD75X165 35NICRMOV125	954444708	3	1	428	917080608	MOUNTING EQUIPMENT CRAW
PIN RD75X215 35NICRMOV125	949948308	21	2	175	919082708	SLEWING PLATFORM CPL.
PIN RD80X365 35NICRMOV125	955629908	33	1	590	919075408	CRANE DRIVER CAB ADDITIO
PIN TYPE CABLE SOCKET 1,8	602215808	23	3	492	96033472	WIRING HARNESS
PIN WELDED FE//ZNNI8//CN//T	969790108	98	1	356	918999008	SLEWING PLATFORM CATWAL
PIN WITH HEAD 25X46 X5CRNI	976430808	4	4	629	968397108	LADDER COMPL.
PIPE CLAMP 33/20	774225008	6	1	389	96019655	ADDNL.HEATING, PRE-ASSE
PIPE CLAMP 43/20	774221708	18	7	387	918760508	ADD HEATING SUPERSTRUCT
PIPE CLAMP 43/20	774221708	92	1	591	919075408	CRANE DRIVER CAB ADDITIO
PIPE CLAMP DIN3016 8X15XR	10876636	102	2	313	918861808	MUFFLER UNIT
PIPE COMPL.	96018836	(1)	1	313	918861808	MUFFLER UNIT
PIPE COMPL.	96018838	(2)	1	313	918861808	MUFFLER UNIT
PIPE COMPL. 10X1,5X1597	968380008	290	1	231	968082208	PIPELINE WINCH
PIPE COMPL. 10X1,5X52	968380108	291	1	231	968082208	PIPELINE WINCH
PIPE COMPL. 10X1,5X770	968205008	(522)	4	116	967787608	HYDRAULIC SUPPORT
PIPE COMPL. 10X1.5	96038811	(830)	1	454	919297008	CENT. LUBRIC. SYSTEM SUP
PIPE COMPL. 10X1.5	96038816	(831)	1	454	919297008	CENT. LUBRIC. SYSTEM SUP
PIPE COMPL. 10X1.5	968183208	757	2	72	967789808	PIPELINES CRAWL.TRACK CA
PIPE COMPL. 10X1.5	968183308	758	2	72	967789808	PIPELINES CRAWL.TRACK CA
PIPE COMPL. 10X1.5	968193608	717	1	36	969731908	PIPELINES CENTER PART
PIPE COMPL. 10X1.5	968281508	427	1	164	969732708	PIPELINES
PIPE COMPL. 10X1.5	968326608	159	1	737	96020310	PIPELINES S PIVOT SECTION
PIPE COMPL. 10X1.5	968326708	160	1	737	96020310	PIPELINES S PIVOT SECTION
PIPE COMPL. 10X1.5	968326808	161	1	737	96020310	PIPELINES S PIVOT SECTION
PIPE COMPL. 10X1.5	968326908	162	1	737	96020310	PIPELINES S PIVOT SECTION
PIPE COMPL. 10X1.5	968327608	169	1	737	96020310	PIPELINES S PIVOT SECTION
PIPE COMPL. 10X1.5	968425208	200	1	636	918791408	PIPELINES SUPERSTRUCTUR
PIPE COMPL. 10X1.5	968429508	339	1	637	918791408	PIPELINES SUPERSTRUCTUR
PIPE COMPL. 10X1.5	968429608	340	1	637	918791408	PIPELINES SUPERSTRUCTUR
PIPE COMPL. 10X1.5	968431008	353	1	637	918791408	PIPELINES SUPERSTRUCTUR
PIPE COMPL. 10X1.5	968431108	354	1	637	918791408	PIPELINES SUPERSTRUCTUR
PIPE COMPL. 10X1.5	968471808	390	1	638	918791408	PIPELINES SUPERSTRUCTUR
PIPE COMPL. 10X1.5	968471908	391	1	638	918791408	PIPELINES SUPERSTRUCTUR
PIPE COMPL. 10X1.5	968472008	392	1	638	918791408	PIPELINES SUPERSTRUCTUR
PIPE COMPL. 10X1.5	968472108	393	1	638	918791408	PIPELINES SUPERSTRUCTUR
PIPE COMPL. 10X1.5	968472208	394	1	638	918791408	PIPELINES SUPERSTRUCTUR
PIPE COMPL. 10X1.5	968487408	(138)	1	432	967788008	ADDNL.HYDR.ERECTION DEV
PIPE COMPL. 10X1.5	968487808	129	1	414	968513408	PIPELINES
PIPE COMPL. 10X1.5	968487908	130	1	414	968513408	PIPELINES
PIPE COMPL. 10X1.5	968488008	131	1	414	968513408	PIPELINES
PIPE COMPL. 10X1.5	968488108	132	1	414	968513408	PIPELINES
PIPE COMPL. 10X1.5	968488208	133	1	414	968513408	PIPELINES

Description	Item	Pos.	Quantity	Page	Assembly	Description
PIPE COMPL. 10X1.5	968488308	134	1	414	968513408	PIPELINES
PIPE COMPL. 10X1.5	968553108	397	1	638	918791408	PIPELINES SUPERSTRUCTUR
PIPE COMPL. 10X1.5	968553208	398	1	638	918791408	PIPELINES SUPERSTRUCTUR
PIPE COMPL. 10X1.5	968553308	399	1	638	918791408	PIPELINES SUPERSTRUCTUR
PIPE COMPL. 10X1.5	968553408	400	1	638	918791408	PIPELINES SUPERSTRUCTUR
PIPE COMPL. 10X1.5	968578608	409	1	638	918791408	PIPELINES SUPERSTRUCTUR
PIPE COMPL. 10X1.5	968595808	178	1	737	96020310	PIPELINES S PIVOT SECTION
PIPE COMPL. 10X1.5	968632108	75	1	636	918791408	PIPELINES SUPERSTRUCTUR
PIPE COMPL. 10X1.5	968632208	76	1	636	918791408	PIPELINES SUPERSTRUCTUR
PIPE COMPL. 10X1.5	968632408	78	1	636	918791408	PIPELINES SUPERSTRUCTUR
PIPE COMPL. 10X1.5	968632508	79	1	636	918791408	PIPELINES SUPERSTRUCTUR
PIPE COMPL. 10X1.5	968632608	80	1	636	918791408	PIPELINES SUPERSTRUCTUR
PIPE COMPL. 10X1.5	968632708	81	1	636	918791408	PIPELINES SUPERSTRUCTUR
PIPE COMPL. 10X1.5	968632808	82	1	636	918791408	PIPELINES SUPERSTRUCTUR
PIPE COMPL. 10X1.5	968632908	83	1	636	918791408	PIPELINES SUPERSTRUCTUR
PIPE COMPL. 10X1.5	968633008	84	1	636	918791408	PIPELINES SUPERSTRUCTUR
PIPE COMPL. 10X1.5	968633108	85	1	636	918791408	PIPELINES SUPERSTRUCTUR
PIPE COMPL. 10X1.5	968633208	86	1	636	918791408	PIPELINES SUPERSTRUCTUR
PIPE COMPL. 10X1.5	968633308	87	1	636	918791408	PIPELINES SUPERSTRUCTUR
PIPE COMPL. 10X1.5	968634008	94	1	636	918791408	PIPELINES SUPERSTRUCTUR
PIPE COMPL. 10X1.5	968634108	95	1	636	918791408	PIPELINES SUPERSTRUCTUR
PIPE COMPL. 10X1.5	968634208	96	1	636	918791408	PIPELINES SUPERSTRUCTUR
PIPE COMPL. 10X1.5	968634308	97	1	636	918791408	PIPELINES SUPERSTRUCTUR
PIPE COMPL. 10X1.5	968634508	98	1	636	918791408	PIPELINES SUPERSTRUCTUR
PIPE COMPL. 10X1.5	968634808	101	1	636	918791408	PIPELINES SUPERSTRUCTUR
PIPE COMPL. 10X1.5	968634908	102	1	636	918791408	PIPELINES SUPERSTRUCTUR
PIPE COMPL. 10X1.5	968635008	103	1	636	918791408	PIPELINES SUPERSTRUCTUR
PIPE COMPL. 10X1.5	968635108	104	1	636	918791408	PIPELINES SUPERSTRUCTUR
PIPE COMPL. 10X1.5	968635208	105	1	636	918791408	PIPELINES SUPERSTRUCTUR
PIPE COMPL. 10X1.5	968635308	106	1	636	918791408	PIPELINES SUPERSTRUCTUR
PIPE COMPL. 10X1.5	968635408	107	1	636	918791408	PIPELINES SUPERSTRUCTUR
PIPE COMPL. 10X1.5	968635508	112	1	636	918791408	PIPELINES SUPERSTRUCTUR
PIPE COMPL. 10X1.5	968635608	113	1	636	918791408	PIPELINES SUPERSTRUCTUR
PIPE COMPL. 10X1.5	968635708	114	1	636	918791408	PIPELINES SUPERSTRUCTUR
PIPE COMPL. 10X1.5	968635808	115	1	636	918791408	PIPELINES SUPERSTRUCTUR
PIPE COMPL. 10X1.5	968635908	116	1	636	918791408	PIPELINES SUPERSTRUCTUR
PIPE COMPL. 10X1.5	968636008	117	1	636	918791408	PIPELINES SUPERSTRUCTUR
PIPE COMPL. 10X1.5	968636308	(840)	1	666	968562908	ADDITIONAL HYDRAULIC BOLT
PIPE COMPL. 10X1.5	968636408	(841)	1	666	968562908	ADDITIONAL HYDRAULIC BOLT
PIPE COMPL. 10X1.5	968636508	(842)	1	666	968562908	ADDITIONAL HYDRAULIC BOLT
PIPE COMPL. 10X1.5	968636608	(843)	1	666	968562908	ADDITIONAL HYDRAULIC BOLT
PIPE COMPL. 10X1.5	968636708	(844)	1	666	968562908	ADDITIONAL HYDRAULIC BOLT
PIPE COMPL. 10X1.5	968636808	(845)	1	666	968562908	ADDITIONAL HYDRAULIC BOLT
PIPE COMPL. 10X1.5	969136608	(820)	1	864	968883408	ADDL.HYDR.F.PIN PULLING DE
PIPE COMPL. 10X1.5	969136708	(821)	1	864	968883408	ADDL.HYDR.F.PIN PULLING DE
PIPE COMPL. 10X1.5	969137608	(430)	1	861	968883308	ADDL.HYDR.F.PIN PULLING DE
PIPE COMPL. 10X1.5	969137708	(431)	1	861	968883308	ADDL.HYDR.F.PIN PULLING DE
PIPE COMPL. 10X1.5	969648408	99	1	636	918791408	PIPELINES SUPERSTRUCTUR
PIPE COMPL. 10X1.5	969648508	100	1	636	918791408	PIPELINES SUPERSTRUCTUR
PIPE COMPL. 12X1,5X782	968204908	(521)	4	116	967787608	HYDRAULIC SUPPORT
PIPE COMPL. 12X1.5	96024947	(997)	1	872	96022733	BULKHEAD PLATE
PIPE COMPL. 12X1.5	96024948	(998)	1	872	96022733	BULKHEAD PLATE
PIPE COMPL. 12X1.5	96044236	732	1	36	969731908	PIPELINES CENTER PART
PIPE COMPL. 12X1.5	968193508	716	1	36	969731908	PIPELINES CENTER PART
PIPE COMPL. 12X1.5	968281208	424	1	164	969732708	PIPELINES
PIPE COMPL. 12X1.5	968328108	174	1	737	96020310	PIPELINES S PIVOT SECTION
PIPE COMPL. 12X1.5	968328208	175	1	737	96020310	PIPELINES S PIVOT SECTION
PIPE COMPL. 12X1.5	968328308	176	1	737	96020310	PIPELINES S PIVOT SECTION
PIPE COMPL. 12X1.5	968328408	177	1	737	96020310	PIPELINES S PIVOT SECTION
PIPE COMPL. 12X1.5	968429108	335	1	637	918791408	PIPELINES SUPERSTRUCTUR

Description	Item	Pos.	Quantity	Page	Assembly	Description
PIPE COMPL. 12X1.5	968429208	336	1	637	918791408	PIPELINES SUPERSTRUCTUR
PIPE COMPL. 12X1.5	968487508	(139)	1	432	967788008	ADDNL.HYDR.ERECTION DEV
PIPE COMPL. 12X1.5	968487608	127	1	414	968513408	PIPELINES
PIPE COMPL. 12X1.5	968487708	128	1	414	968513408	PIPELINES
PIPE COMPL. 12X1.5	968530208	728	1	36	969731908	PIPELINES CENTER PART
PIPE COMPL. 12X1.5	968530308	729	1	36	969731908	PIPELINES CENTER PART
PIPE COMPL. 12X1.5	968530408	730	1	36	969731908	PIPELINES CENTER PART
PIPE COMPL. 12X1.5	968530508	731	1	36	969731908	PIPELINES CENTER PART
PIPE COMPL. 12X1.5	968632308	77	1	636	918791408	PIPELINES SUPERSTRUCTUR
PIPE COMPL. 12X1.5	968633408	88	1	636	918791408	PIPELINES SUPERSTRUCTUR
PIPE COMPL. 12X1.5	968633508	89	1	636	918791408	PIPELINES SUPERSTRUCTUR
PIPE COMPL. 12X1.5	968633608	90	1	636	918791408	PIPELINES SUPERSTRUCTUR
PIPE COMPL. 12X1.5	968633908	93	1	636	918791408	PIPELINES SUPERSTRUCTUR
PIPE COMPL. 12X1.5	968636108	118	1	636	918791408	PIPELINES SUPERSTRUCTUR
PIPE COMPL. 12X1.5	969648208	91	1	636	918791408	PIPELINES SUPERSTRUCTUR
PIPE COMPL. 12X1.5	969648308	92	1	636	918791408	PIPELINES SUPERSTRUCTUR
PIPE COMPL. 12X1.5	969843008	205	1	636	918791408	PIPELINES SUPERSTRUCTUR
PIPE COMPL. 15X1,5X1831	968380208	292	5	231	968082208	PIPELINE WINCH
PIPE COMPL. 15X1.5	968183008	755	1	72	967789808	PIPELINES CRAWL.TRACK CA
PIPE COMPL. 15X1.5	968183108	756	1	72	967789808	PIPELINES CRAWL.TRACK CA
PIPE COMPL. 15X1.5	968192408	705	2	36	969731908	PIPELINES CENTER PART
PIPE COMPL. 15X1.5	968193008	711	2	36	969731908	PIPELINES CENTER PART
PIPE COMPL. 15X1.5	968281108	423	1	164	969732708	PIPELINES
PIPE COMPL. 15X1.5	969756908	422	1	164	969732708	PIPELINES
PIPE COMPL. 16X2	968193908	720	1	36	969731908	PIPELINES CENTER PART
PIPE COMPL. 16X2	968194008	721	1	36	969731908	PIPELINES CENTER PART
PIPE COMPL. 16X2	968194108	722	1	36	969731908	PIPELINES CENTER PART
PIPE COMPL. 16X2	968194208	723	1	36	969731908	PIPELINES CENTER PART
PIPE COMPL. 16X2	968194308	724	1	36	969731908	PIPELINES CENTER PART
PIPE COMPL. 16X2	968194408	725	1	36	969731908	PIPELINES CENTER PART
PIPE COMPL. 16X2	968194508	726	1	36	969731908	PIPELINES CENTER PART
PIPE COMPL. 16X2	968194608	727	1	36	969731908	PIPELINES CENTER PART
PIPE COMPL. 16X2	968280608	418	1	164	969732708	PIPELINES
PIPE COMPL. 16X2	968280708	419	1	164	969732708	PIPELINES
PIPE COMPL. 16X2	968280808	420	1	164	969732708	PIPELINES
PIPE COMPL. 16X2	968281308	425	1	164	969732708	PIPELINES
PIPE COMPL. 16X2	968281408	426	1	164	969732708	PIPELINES
PIPE COMPL. 16X2	968327008	163	1	737	96020310	PIPELINES S PIVOT SECTION
PIPE COMPL. 16X2	968327108	164	1	737	96020310	PIPELINES S PIVOT SECTION
PIPE COMPL. 16X2	968425808	302	1	636	918791408	PIPELINES SUPERSTRUCTUR
PIPE COMPL. 16X2	968427308	317	1	637	918791408	PIPELINES SUPERSTRUCTUR
PIPE COMPL. 16X2	968487208	(136)	1	432	967788008	ADDNL.HYDR.ERECTION DEV
PIPE COMPL. 16X2	968487308	(137)	1	432	967788008	ADDNL.HYDR.ERECTION DEV
PIPE COMPL. 16X2X323	968204808	(520)	4	116	967787608	HYDRAULIC SUPPORT
PIPE COMPL. 18X1.5	96034548	(210)	1	625	96033157	COMPRESSED AIR PLANT
PIPE COMPL. 18X1.5	96034550	(211)	1	625	96033157	COMPRESSED AIR PLANT
PIPE COMPL. 18X1.5	968182808	753	1	72	967789808	PIPELINES CRAWL.TRACK CA
PIPE COMPL. 18X1.5	968182908	754	1	72	967789808	PIPELINES CRAWL.TRACK CA
PIPE COMPL. 18X1.5	968428908	333	1	637	918791408	PIPELINES SUPERSTRUCTUR
PIPE COMPL. 18X1.5	968433108	373	1	638	918791408	PIPELINES SUPERSTRUCTUR
PIPE COMPL. 18X1.5	968474208	(197)	1	249	967787908	ADDNL. HYDR. F. ERECTING W
PIPE COMPL. 18X1.5	968474308	(198)	1	249	967787908	ADDNL. HYDR. F. ERECTING W
PIPE COMPL. 18X1.5	968554008	406	1	638	918791408	PIPELINES SUPERSTRUCTUR
PIPE COMPL. 18X1.5	968554108	407	1	638	918791408	PIPELINES SUPERSTRUCTUR
PIPE COMPL. 18X1.5	968579008	60	1	636	918791408	PIPELINES SUPERSTRUCTUR
PIPE COMPL. 18X1.5	968579108	108	1	636	918791408	PIPELINES SUPERSTRUCTUR
PIPE COMPL. 18X1.5	968579208	109	1	636	918791408	PIPELINES SUPERSTRUCTUR
PIPE COMPL. 18X1.5	968579308	110	1	636	918791408	PIPELINES SUPERSTRUCTUR
PIPE COMPL. 18X1.5	968579408	111	1	636	918791408	PIPELINES SUPERSTRUCTUR
PIPE COMPL. 18X1.5	968636208	119	1	636	918791408	PIPELINES SUPERSTRUCTUR

Description	Item	Pos.	Quantity	Page	Assembly	Description
PIPE COMPL. 18X3	968192508	706	2	36	969731908	PIPELINES CENTER PART
PIPE COMPL. 18X3	968193108	712	2	36	969731908	PIPELINES CENTER PART
PIPE COMPL. 20X2.5	968193308	714	1	36	969731908	PIPELINES CENTER PART
PIPE COMPL. 20X2.5	968193408	715	1	36	969731908	PIPELINES CENTER PART
PIPE COMPL. 20X2.5	968429408	338	1	637	918791408	PIPELINES SUPERSTRUCTUR
PIPE COMPL. 20X2.5	969555508	180	1	737	96020310	PIPELINES S PIVOT SECTION
PIPE COMPL. 20X2.5	969774408	323	1	637	918791408	PIPELINES SUPERSTRUCTUR
PIPE COMPL. 22X2.5	968193708	718	1	36	969731908	PIPELINES CENTER PART
PIPE COMPL. 22X2.5	968578708	57	1	636	918791408	PIPELINES SUPERSTRUCTUR
PIPE COMPL. 22X2.5	968578808	58	1	636	918791408	PIPELINES SUPERSTRUCTUR
PIPE COMPL. 22X2.5	968578908	59	1	636	918791408	PIPELINES SUPERSTRUCTUR
PIPE COMPL. 22X2.5	969648608	204	1	636	918791408	PIPELINES SUPERSTRUCTUR
PIPE COMPL. 25X3	96020343	308	1	637	918791408	PIPELINES SUPERSTRUCTUR
PIPE COMPL. 25X3	96020344	344	1	637	918791408	PIPELINES SUPERSTRUCTUR
PIPE COMPL. 25X3	96020351	380	1	638	918791408	PIPELINES SUPERSTRUCTUR
PIPE COMPL. 25X3	96020384	144	1	737	96020310	PIPELINES S PIVOT SECTION
PIPE COMPL. 25X3	96020385	145	1	737	96020310	PIPELINES S PIVOT SECTION
PIPE COMPL. 25X3	96020387	146	1	737	96020310	PIPELINES S PIVOT SECTION
PIPE COMPL. 25X3	968425908	303	1	636	918791408	PIPELINES SUPERSTRUCTUR
PIPE COMPL. 25X3	968427508	319	1	637	918791408	PIPELINES SUPERSTRUCTUR
PIPE COMPL. 25X3X480	966895008	(267)	1	817	967789008	AUX.HYDRAULIC WINCH 6
PIPE COMPL. 25X3X823	968379808	288	1	231	968082208	PIPELINE WINCH
PIPE COMPL. 25X3X86	968379008	(272)	1	199	967787708	ADDITIONAL HYDRAULICS WI
PIPE COMPL. 25X3X86	968379008	(272)	1	213	967787808	ADDITIONAL HYDRAULICS WI
PIPE COMPL. 28X2	968182708	752	2	72	967789808	PIPELINES CRAWL.TRACK CA
PIPE COMPL. 28X2	968191908	700	2	36	969731908	PIPELINES CENTER PART
PIPE COMPL. 28X2	968192608	707	2	36	969731908	PIPELINES CENTER PART
PIPE COMPL. 28X2	968325608	149	2	737	96020310	PIPELINES S PIVOT SECTION
PIPE COMPL. 28X2	968327208	165	1	737	96020310	PIPELINES S PIVOT SECTION
PIPE COMPL. 28X2	968327308	166	1	737	96020310	PIPELINES S PIVOT SECTION
PIPE COMPL. 28X2	968327408	167	1	737	96020310	PIPELINES S PIVOT SECTION
PIPE COMPL. 28X2	968327508	168	1	737	96020310	PIPELINES S PIVOT SECTION
PIPE COMPL. 28X2	968430608	350	1	637	918791408	PIPELINES SUPERSTRUCTUR
PIPE COMPL. 28X2	968434208	384	1	638	918791408	PIPELINES SUPERSTRUCTUR
PIPE COMPL. 28X2	968434408	386	1	638	918791408	PIPELINES SUPERSTRUCTUR
PIPE COMPL. 28X2	968434708	389	1	638	918791408	PIPELINES SUPERSTRUCTUR
PIPE COMPL. 28X2	968553908	405	1	638	918791408	PIPELINES SUPERSTRUCTUR
PIPE COMPL. 28X2	969756808	421	1	164	969732708	PIPELINES
PIPE COMPL. 28X2X2493	968379908	289	1	231	968082208	PIPELINE WINCH
PIPE COMPL. 28X2X618	966894408	(266)	1	817	967789008	AUX.HYDRAULIC WINCH 6
PIPE COMPL. 30X4	968327708	170	1	737	96020310	PIPELINES S PIVOT SECTION
PIPE COMPL. 30X4	968327808	171	1	737	96020310	PIPELINES S PIVOT SECTION
PIPE COMPL. 30X4	968327908	172	1	737	96020310	PIPELINES S PIVOT SECTION
PIPE COMPL. 30X4	968328008	173	1	737	96020310	PIPELINES S PIVOT SECTION
PIPE COMPL. 30X4	968426008	304	1	636	918791408	PIPELINES SUPERSTRUCTUR
PIPE COMPL. 30X4	968427108	315	1	637	918791408	PIPELINES SUPERSTRUCTUR
PIPE COMPL. 30X4	968427208	316	1	637	918791408	PIPELINES SUPERSTRUCTUR
PIPE COMPL. 30X4	968427408	318	1	637	918791408	PIPELINES SUPERSTRUCTUR
PIPE COMPL. 30X4	968427708	321	1	637	918791408	PIPELINES SUPERSTRUCTUR
PIPE COMPL. 30X4	968427808	322	1	637	918791408	PIPELINES SUPERSTRUCTUR
PIPE COMPL. 30X4	968428008	324	1	637	918791408	PIPELINES SUPERSTRUCTUR
PIPE COMPL. 30X4	968428108	325	1	637	918791408	PIPELINES SUPERSTRUCTUR
PIPE COMPL. 30X4	968428208	326	1	637	918791408	PIPELINES SUPERSTRUCTUR
PIPE COMPL. 30X4	968428308	327	1	637	918791408	PIPELINES SUPERSTRUCTUR
PIPE COMPL. 30X4	968428408	328	1	637	918791408	PIPELINES SUPERSTRUCTUR
PIPE COMPL. 30X4	968429308	337	1	637	918791408	PIPELINES SUPERSTRUCTUR
PIPE COMPL. 30X4	968430708	351	1	637	918791408	PIPELINES SUPERSTRUCTUR
PIPE COMPL. 30X4	968486508	120	1	414	968513408	PIPELINES
PIPE COMPL. 30X4	968486608	121	1	414	968513408	PIPELINES
PIPE COMPL. 30X4	968486708	122	2	414	968513408	PIPELINES

Description	Item	Pos.	Quantity	Page	Assembly	Description
PIPE COMPL. 30X4	968486808	123	2	414	968513408	PIPELINES
PIPE COMPL. 30X4	968486908	124	1	414	968513408	PIPELINES
PIPE COMPL. 30X4	968487008	125	1	414	968513408	PIPELINES
PIPE COMPL. 30X4	968487108	126	1	414	968513408	PIPELINES
PIPE COMPL. 30X4	968553808	404	1	638	918791408	PIPELINES SUPERSTRUCTUR
PIPE COMPL. 30X4	969555408	179	1	737	96020310	PIPELINES S PIVOT SECTION
PIPE COMPL. 35X2	968192008	701	2	36	969731908	PIPELINES CENTER PART
PIPE COMPL. 35X2	968192708	708	2	36	969731908	PIPELINES CENTER PART
PIPE COMPL. 35X2	968325408	147	1	737	96020310	PIPELINES S PIVOT SECTION
PIPE COMPL. 35X2	968325508	148	1	737	96020310	PIPELINES S PIVOT SECTION
PIPE COMPL. 35X2	968425608	300	1	636	918791408	PIPELINES SUPERSTRUCTUR
PIPE COMPL. 35X2	968426508	309	1	637	918791408	PIPELINES SUPERSTRUCTUR
PIPE COMPL. 35X2	968427608	320	1	637	918791408	PIPELINES SUPERSTRUCTUR
PIPE COMPL. 35X2	968654508	(816)	1	662	96043277	
PIPE COMPL. 35X2	969466108	(819)	1	662	96043277	
PIPE COMPL. 38X5	968182508	750	1	72	967789808	PIPELINES CRAWL.TRACK CA
PIPE COMPL. 38X5	968182608	751	1	72	967789808	PIPELINES CRAWL.TRACK CA
PIPE COMPL. 38X5	968183408	759	4	72	967789808	PIPELINES CRAWL.TRACK CA
PIPE COMPL. 38X5	968192108	702	8	36	969731908	PIPELINES CENTER PART
PIPE COMPL. 38X5	968192208	703	2	36	969731908	PIPELINES CENTER PART
PIPE COMPL. 38X5	968192308	704	2	36	969731908	PIPELINES CENTER PART
PIPE COMPL. 38X5	968192808	709	2	36	969731908	PIPELINES CENTER PART
PIPE COMPL. 38X5	968192908	710	2	36	969731908	PIPELINES CENTER PART
PIPE COMPL. 38X5	968279908	411	1	164	969732708	PIPELINES
PIPE COMPL. 38X5	968280008	412	1	164	969732708	PIPELINES
PIPE COMPL. 38X5	968280108	413	1	164	969732708	PIPELINES
PIPE COMPL. 38X5	968280308	415	1	164	969732708	PIPELINES
PIPE COMPL. 38X5	968280408	416	1	164	969732708	PIPELINES
PIPE COMPL. 38X5	968280508	417	1	164	969732708	PIPELINES
PIPE COMPL. 38X5	968324708	140	1	737	96020310	PIPELINES S PIVOT SECTION
PIPE COMPL. 38X5	968324808	141	1	737	96020310	PIPELINES S PIVOT SECTION
PIPE COMPL. 38X5	968324908	142	1	737	96020310	PIPELINES S PIVOT SECTION
PIPE COMPL. 38X5	968325008	143	1	737	96020310	PIPELINES S PIVOT SECTION
PIPE COMPL. 38X5	968325908	152	1	737	96020310	PIPELINES S PIVOT SECTION
PIPE COMPL. 38X5	968326008	153	1	737	96020310	PIPELINES S PIVOT SECTION
PIPE COMPL. 38X5	968326108	154	1	737	96020310	PIPELINES S PIVOT SECTION
PIPE COMPL. 38X5	968326208	155	1	737	96020310	PIPELINES S PIVOT SECTION
PIPE COMPL. 38X5	968326308	156	1	737	96020310	PIPELINES S PIVOT SECTION
PIPE COMPL. 38X5	968326408	157	1	737	96020310	PIPELINES S PIVOT SECTION
PIPE COMPL. 38X5	968326508	158	1	737	96020310	PIPELINES S PIVOT SECTION
PIPE COMPL. 38X5	968426108	305	1	637	918791408	PIPELINES SUPERSTRUCTUR
PIPE COMPL. 38X5	968426208	306	1	637	918791408	PIPELINES SUPERSTRUCTUR
PIPE COMPL. 38X5	968426308	307	1	637	918791408	PIPELINES SUPERSTRUCTUR
PIPE COMPL. 38X5	968426808	312	1	637	918791408	PIPELINES SUPERSTRUCTUR
PIPE COMPL. 38X5	968426908	313	1	637	918791408	PIPELINES SUPERSTRUCTUR
PIPE COMPL. 38X5	968427008	314	1	637	918791408	PIPELINES SUPERSTRUCTUR
PIPE COMPL. 38X5	968428508	329	1	637	918791408	PIPELINES SUPERSTRUCTUR
PIPE COMPL. 38X5	968429708	341	1	637	918791408	PIPELINES SUPERSTRUCTUR
PIPE COMPL. 38X5	968429808	342	1	637	918791408	PIPELINES SUPERSTRUCTUR
PIPE COMPL. 38X5	968429908	343	1	637	918791408	PIPELINES SUPERSTRUCTUR
PIPE COMPL. 38X5	968430108	345	1	637	918791408	PIPELINES SUPERSTRUCTUR
PIPE COMPL. 38X5	968430208	346	1	637	918791408	PIPELINES SUPERSTRUCTUR
PIPE COMPL. 38X5	968430908	352	1	637	918791408	PIPELINES SUPERSTRUCTUR
PIPE COMPL. 38X5	968431208	355	1	637	918791408	PIPELINES SUPERSTRUCTUR
PIPE COMPL. 38X5	968431308	356	1	637	918791408	PIPELINES SUPERSTRUCTUR
PIPE COMPL. 38X5	968431408	357	1	637	918791408	PIPELINES SUPERSTRUCTUR
PIPE COMPL. 38X5	968431508	358	1	637	918791408	PIPELINES SUPERSTRUCTUR
PIPE COMPL. 38X5	968431608	359	1	637	918791408	PIPELINES SUPERSTRUCTUR
PIPE COMPL. 38X5	968431708	360	1	637	918791408	PIPELINES SUPERSTRUCTUR
PIPE COMPL. 38X5	968431808	361	1	637	918791408	PIPELINES SUPERSTRUCTUR

Description	Item	Pos.	Quantity	Page	Assembly	Description
PIPE COMPL. 38X5	968431908	362	1	637	918791408	PIPELINES SUPERSTRUCTUR
PIPE COMPL. 38X5	968432208	364	1	637	918791408	PIPELINES SUPERSTRUCTUR
PIPE COMPL. 38X5	968432308	365	1	638	918791408	PIPELINES SUPERSTRUCTUR
PIPE COMPL. 38X5	968432408	366	1	638	918791408	PIPELINES SUPERSTRUCTUR
PIPE COMPL. 38X5	968432508	367	1	638	918791408	PIPELINES SUPERSTRUCTUR
PIPE COMPL. 38X5	968432808	370	1	638	918791408	PIPELINES SUPERSTRUCTUR
PIPE COMPL. 38X5	968433208	374	1	638	918791408	PIPELINES SUPERSTRUCTUR
PIPE COMPL. 38X5	968433308	375	1	638	918791408	PIPELINES SUPERSTRUCTUR
PIPE COMPL. 38X5	968433408	376	1	638	918791408	PIPELINES SUPERSTRUCTUR
PIPE COMPL. 38X5	968434508	387	1	638	918791408	PIPELINES SUPERSTRUCTUR
PIPE COMPL. 38X5	968434608	388	1	638	918791408	PIPELINES SUPERSTRUCTUR
PIPE COMPL. 38X5	968435508	760	1	72	967789808	PIPELINES CRAWL.TRACK CA
PIPE COMPL. 38X5	968435608	761	1	72	967789808	PIPELINES CRAWL.TRACK CA
PIPE COMPL. 38X5	968553508	401	1	638	918791408	PIPELINES SUPERSTRUCTUR
PIPE COMPL. 38X5	968553608	402	1	638	918791408	PIPELINES SUPERSTRUCTUR
PIPE COMPL. 38X5	968554208	408	1	638	918791408	PIPELINES SUPERSTRUCTUR
PIPE COMPL. 38X5	968654308	(814)	1	662	96043277	
PIPE COMPL. 38X5	969465908	(817)	1	662	96043277	
PIPE COMPL. 38X5	969756608	410	1	164	969732708	PIPELINES
PIPE COMPL. 38X5	969756708	414	1	164	969732708	PIPELINES
PIPE COMPL. 38X5X1117	968379708	287	1	231	968082208	PIPELINE WINCH
PIPE COMPL. 38X5X1130	968379408	284	1	231	968082208	PIPELINE WINCH
PIPE COMPL. 38X5X1854	968379608	286	1	231	968082208	PIPELINE WINCH
PIPE COMPL. 38X5X2468	968379208	282	1	231	968082208	PIPELINE WINCH
PIPE COMPL. 38X5X362	966895208	(270)	1	199	967787708	ADDITIONAL HYDRAULICS WI
PIPE COMPL. 38X5X362	966895208	(270)	1	213	967787808	ADDITIONAL HYDRAULICS WI
PIPE COMPL. 38X5X476	966894308	(265)	1	817	967789008	AUX.HYDRAULIC WINCH 6
PIPE COMPL. 38X5X511	966895108	(268)	1	817	967789008	AUX.HYDRAULIC WINCH 6
PIPE COMPL. 38X5X575	968379108	281	1	231	968082208	PIPELINE WINCH
PIPE COMPL. 38X5X696	968379508	285	1	231	968082208	PIPELINE WINCH
PIPE COMPL. 38X5X719	968379308	283	1	231	968082208	PIPELINE WINCH
PIPE COMPL. 38X5X973	968378908	(271)	1	199	967787708	ADDITIONAL HYDRAULICS WI
PIPE COMPL. 38X5X973	968378908	(271)	1	213	967787808	ADDITIONAL HYDRAULICS WI
PIPE COMPL. 42X3	968325708	150	1	737	96020310	PIPELINES S PIVOT SECTION
PIPE COMPL. 42X3	968325808	151	1	737	96020310	PIPELINES S PIVOT SECTION
PIPE COMPL. 42X3	968425308	201	1	636	918791408	PIPELINES SUPERSTRUCTUR
PIPE COMPL. 42X3	968425408	202	1	636	918791408	PIPELINES SUPERSTRUCTUR
PIPE COMPL. 42X3	968425508	203	1	636	918791408	PIPELINES SUPERSTRUCTUR
PIPE COMPL. 42X3	968425708	301	1	636	918791408	PIPELINES SUPERSTRUCTUR
PIPE COMPL. 42X3	968426608	310	1	637	918791408	PIPELINES SUPERSTRUCTUR
PIPE COMPL. 42X3	968426708	311	1	637	918791408	PIPELINES SUPERSTRUCTUR
PIPE COMPL. 42X3	968428608	330	2	637	918791408	PIPELINES SUPERSTRUCTUR
PIPE COMPL. 42X3	968428708	331	1	637	918791408	PIPELINES SUPERSTRUCTUR
PIPE COMPL. 42X3	968428808	332	1	637	918791408	PIPELINES SUPERSTRUCTUR
PIPE COMPL. 42X3	968429008	334	1	637	918791408	PIPELINES SUPERSTRUCTUR
PIPE COMPL. 42X3	968430308	347	1	637	918791408	PIPELINES SUPERSTRUCTUR
PIPE COMPL. 42X3	968430408	348	1	637	918791408	PIPELINES SUPERSTRUCTUR
PIPE COMPL. 42X3	968430508	349	3	637	918791408	PIPELINES SUPERSTRUCTUR
PIPE COMPL. 42X3	968432008	363	1	637	918791408	PIPELINES SUPERSTRUCTUR
PIPE COMPL. 42X3	968432608	368	1	638	918791408	PIPELINES SUPERSTRUCTUR
PIPE COMPL. 42X3	968432708	369	1	638	918791408	PIPELINES SUPERSTRUCTUR
PIPE COMPL. 42X3	968432908	371	1	638	918791408	PIPELINES SUPERSTRUCTUR
PIPE COMPL. 42X3	968433008	372	1	638	918791408	PIPELINES SUPERSTRUCTUR
PIPE COMPL. 42X3	968433508	377	1	638	918791408	PIPELINES SUPERSTRUCTUR
PIPE COMPL. 42X3	968433608	378	1	638	918791408	PIPELINES SUPERSTRUCTUR
PIPE COMPL. 42X3	968433708	379	1	638	918791408	PIPELINES SUPERSTRUCTUR
PIPE COMPL. 42X3	968433908	381	1	638	918791408	PIPELINES SUPERSTRUCTUR
PIPE COMPL. 42X3	968434008	382	1	638	918791408	PIPELINES SUPERSTRUCTUR
PIPE COMPL. 42X3	968434308	385	3	638	918791408	PIPELINES SUPERSTRUCTUR
PIPE COMPL. 42X3	968434808	440	1	638	918791408	PIPELINES SUPERSTRUCTUR

Description	Item	Pos.	Quantity	Page	Assembly	Description
PIPE COMPL. 42X3	968434908	441	1	638	918791408	PIPELINES SUPERSTRUCTUR
PIPE COMPL. 42X3	968553708	403	1	638	918791408	PIPELINES SUPERSTRUCTUR
PIPE COMPL. 42X3	968654408	(815)	1	662	96043277	
PIPE COMPL. 42X3	969466008	(818)	1	662	96043277	
PIPE COMPL. 6X1	968193808	719	1	36	969731908	PIPELINES CENTER PART
PIPE COMPL. 6X1	968552908	395	1	638	918791408	PIPELINES SUPERSTRUCTUR
PIPE COMPL. 6X1	968553008	396	1	638	918791408	PIPELINES SUPERSTRUCTUR
PIPE ELBOW	570066108	3	1	38	502806508	EQUALIZING RESERVOIR
PIPE FOLDING PLUG 10X45 V	433201608	51	1	359	968283208	CATWALK SUPERSTR.LEFT
PIPE FOLDING PLUG 10X45 V	433201608	28	1	903	919219508	F-CONNECTING HEAD
PIPE HOLDER 2X126X145 X5	97107794	16	1	313	918861808	MUFFLER UNIT
PIPE LINES WINCH 1	967790408	11	1	199	967787708	ADDITIONAL HYDRAULICS WI
PIPE LINES WINCH 2	967790608	11	1	213	967787808	ADDITIONAL HYDRAULICS WI
PIPE SOCKET CPL. NW-20	968652008	256	1	266	96032892	DIESEL ENGINE, PRE-ASSEMB
PIPE SOCKET GSCK45	97042155	10	1	465	918009808	CLIMA-HEATING INSTALLATIO
PIPE SOCKET R1/4"	10014698	1	1	155	774375108	PASSAGE NIPPLE BLOCK
PIPE SUPPORT	774215508	16	2	447	919140308	OIL RESERVOIR, COMPLETE
PIPE WELDED	968153808	5	2	218	917451208	WINCH 4 PRE-ASSEMBLY
PIPE WELDED ALUMINIUM SP	96020215	2	1	442	918789208	FUEL TANK CPL.
PIPE WELDED RAL 7016 SPF	964570508	7	1	618	918064308	SLIDING DOOR INSTALLATION
PIPE WELDED RAL 9005 SPF	965575408	1	1	676	965575208	CENTRING COMPLETE
PIPE WELDED RAL 9005,M,GT	96002537	7	1	605	919075308	CRANE OPERATOR CABIN P
PIPELINE PIN PULLING CYLIND	969126508	11	1	861	968883308	ADDL.HYDR.F.PIN PULLING DE
PIPELINE PIN PULLING CYLIN	969126408	11	1	864	968883408	ADDL.HYDR.F.PIN PULLING DE
PIPELINE WINCH 6	967791208	11	1	817	967789008	AUX.HYDRAULIC WINCH 6
PIPELINE WINCH WINDE 4	968082208	11	1	229	968081908	ADDITIONAL HYDRAULICS WI
PIPELINES	96033014	100	1	298	96032897	RADIATOR, PRE-ASSEMBLED
PIPELINES	96033160	11	1	625	96033157	COMPRESSED AIR PLANT
PIPELINES	96038820	93	1	454	919297008	CENT. LUBRIC. SYSTEM SUP
PIPELINES	968513408	11	1	413	968513208	ADDITIONAL HYDRAULICS, SA
PIPELINES CENTER PART	969731908	11	1	30	969731708	HYDRAULIC EQUIPM.CENTER
PIPELINES CONDUCTS PIN P	96022734	11	1	872	96022733	BULKHEAD PLATE
PIPELINES CRAWL.TRACK CA	967789808	11	1	70	967787408	CRAWLER TRACK HYDRAULI
PIPELINES CRAWL.TRACK CA	967789808	11	1	97	967787508	CRAWLER TRACK HYDRAULI
PIPELINES DB UNTERTEIL	969732708	11	1	160	969733008	ADDITIONAL HYDR.SLEWING
PIPELINES ERECTION WINCH	967791408	11	1	249	967787908	ADDNL. HYDR. F. ERECTING W
PIPELINES MOUNTING DEVIC	967791608	11	1	432	967788008	ADDNL.HYDR.ERECTION DEV
PIPELINES S PIVOT SECTION	96020310	11	1	732	96020306	ADDITIONAL HYDR.S PIVOT SE
PIPELINES SUPERSTRUCTUR	918791408	182	1	10	LR 11000 -0	LIEBHERR CRAW.CRANE LR
PIPELINES SUPPORT CYLINDE	967790208	11	1	116	967787608	HYDRAULIC SUPPORT
PIPELINES VERB. DB- BV/BW	96043278	11	1	662	96043277	
PIPELINES VERBOLZUNG SB	968563208	11	1	666	968562908	ADDITIONAL HYDRAULIC BOLT
PISTON	510713708	4	1	582	510438508	PRESSURE RELIEF VALVE
PISTON	510764908	4	1	40	511497508	PRESSURE RELIEF VALVE
PISTON	511051308	2	1	170	510401908	REVERSING VALVE
PISTON	570114708	4	7	246	570113308	DRIVING GEAR
PIVOT HEAD DIN ISO 12240-4	10035717	11	2	599	96000684	FRONT WINDOW CPL.
PIVOT SECTION	919219708	464	1	11	LR 11000 -0	LIEBHERR CRAW.CRANE LR
PIVOTING WALKWAY WELDE	967976008	14	1	701	919304308	S PIVOT SECTION PRE-ASS.
PIVOTING WALKWAY WELDE	967976108	15	1	701	919304308	S PIVOT SECTION PRE-ASS.
PIVOTING WALKWAY WELDED	967931608	1	2	121	917076708	CATWALK CRAW.TRACK TRA
PLANET WHEEL 3,5X38	927636201	40	3	144	90211005	SLEWING GEAR DRIVE
PLANET WHEEL 3,5X38	927636601	55	3	144	90211005	SLEWING GEAR DRIVE
PLANET WHEEL M=4,5 Z=26	927633801	20	5	144	90211005	SLEWING GEAR DRIVE
PLANETARY CARRIER	11005316	24	1	237	11005308	PLANETARY GEARBOX
PLANETARY CARRIER	570795908	1	1	242	540270414	POWER TAKE-OFF CPL
PLANETARY CARRIER	927636501	50	1	144	90211005	SLEWING GEAR DRIVE
PLANETARY CARRIER 42CrMo	932126801	15	1	811	90200134	PLANETARY GEARBOX
PLANETARY CARRIER 42CrM	927633701	15	1	144	90211005	SLEWING GEAR DRIVE
PLANETARY CARRIER 42CrM	927635901	35	1	144	90211005	SLEWING GEAR DRIVE

Description	Item	Pos.	Quantity	Page	Assembly	Description
PLANETARY GEARBOX	11005308	1	1	236	10802280	ROPE WINCH
PLANETARY GEARBOX 01	933878901	5	2	60	917291608	CRAWLER TRACK CARRIER, L
PLANETARY GEARBOX 01	933878901	5	2	93	917291708	CRAWLER TRACK CARRIER,
PLANETARY GEARBOX 3-STU	90024489	5	1	191	90023098	COMPACT ROPE WINCH
PLANETARY GEARBOX 3-STU	90200134	5	1	807	90024769	COMPACT ROPE WINCH
PLANETARY GEARBOX 3-STU	90200276	5	2	220	90023101	COMPACT ROPE WINCH
PLANETARY STAGE	11005313	11	1	237	11005308	PLANETARY GEARBOX
PLANETARY STAGE	11005314	21	1	237	11005308	PLANETARY GEARBOX
PLANETARY WHEEL AXLE	570795808	2	3	242	540270414	POWER TAKE-OFF CPL
PLASTIC PIPE COMPLETE	96023300	(2332)	1	327	919171008	UREA PLANT
PLATE 1.5X104X50 X5CRNI18-1	97079531	24	1	613	96000697	WIPERS INSTALLATION
PLATE 1.5X114X70 DC01 FE//	97025882	23	1	522	96033320	ASSEMBLY PARTS MOUNTIN
PLATE 1.5X131X10 DC01 FE//	977332608	20	1	618	918064308	SLIDING DOOR INSTALLATION
PLATE 1.5X175X115 DC01 RAL	976094108	44	1	608	96028393	INTERNAL PANELLING INSTA
PLATE 1.5X205X2048 DC01	97058088	17	1	484	969443908	SOUND DAMPING DOWN
PLATE 1.5X208X84 DC01 RAL	97093685	34	1	605	919075308	CRANE OPERATOR CABIN P
PLATE 1.5X221X229 DC01 FE//	979533908	4	1	44	967907608	SWITCH BOX COMPL.
PLATE 1.5X240X140 DC01 RAL	977593708	1	1	384	964931408	PREMOUNTED PLUG SOCKET
PLATE 1.5X256X53 DC01 FE//	979294908	2	1	524	968095808	PRE-ASSEMBLY MOUNTING U
PLATE 1.5X261X328 DC01 RAL	97059137	6	1	594	919075508	CRANE OPERATOR CABIN P
PLATE 1.5X30X137 DC01 FE//	97042124	25	2	522	96033320	ASSEMBLY PARTS MOUNTIN
PLATE 1.5X344X918 DC01	97054741	8	1	253	918861408	DIESEL ENGINE CPL.
PLATE 1.5X370X190 DC01	979533808	3	1	44	967907608	SWITCH BOX COMPL.
PLATE 1.5X389X269 DC01 FE//	97038727	15	1	378	96033360	ELECTRIC ADD-ON PARTS CA
PLATE 1.5X395X345 DC01 FE//	97041946	1	1	531	968486208	LOCKING PLATE
PLATE 1.5X399X35 DC01 FE//	97017074	44	1	513	918862808	SWITCHBOX MOUNTING PART
PLATE 1.5X414X230 DC01	97042676	(1)	1	401	917347708	SA FRAME
PLATE 1.5X426X303 DC01	97042677	(2)	1	401	917347708	SA FRAME
PLATE 1.5X500X111 DC01 RAL	976861208	11	1	618	918064308	SLIDING DOOR INSTALLATION
PLATE 1.5X542X497 DC01	97072760	1	1	334	96004224	COVER COMPL.
PLATE 1.5X55X30 DC01 RAL 90	97079164	6	1	615	969520208	MONITOR CONSOLE
PLATE 1.5X60X39 DC01 RAL 90	977435008	17	1	618	918064308	SLIDING DOOR INSTALLATION
PLATE 1.5X691X50 X5CRNI18-1	97030182	2	1	879	968838608	LOCATION FIXTURE PRE-ASS.
PLATE 1.5X70X100 DC01 FE//	978842708	3	2	524	968095808	PRE-ASSEMBLY MOUNTING U
PLATE 1.5X75X75 DC01 RAL 7	977512608	12	1	605	919075308	CRANE OPERATOR CABIN P
PLATE 1.5X75X75 DC01 SPF	977177808	7	6	518	969408008	COVER COMPL.
PLATE 1.5X779X694 DC01 FE//	97034203	1	1	524	968095808	PRE-ASSEMBLY MOUNTING U
PLATE 1.5X79X67 DC01 FE//ZN	977490808	38	1	522	96033320	ASSEMBLY PARTS MOUNTIN
PLATE 1.5X801X289 DC01 RAL	977722108	9	1	601	964561008	REAR WINDOW PRE-ASS.
PLATE 1.5X80X122 DC01 RAL 9	97096307	(1)	1	643	96021078	ELECTRIC POWERPACK
PLATE 1.5X812X326 DC01 RAL	976832908	21	1	608	96028393	INTERNAL PANELLING INSTA
PLATE 1.5X830X102 DC01 FE//	97076122	16	1	484	969443908	SOUND DAMPING DOWN
PLATE 1.5X85X54 DC01	978667508	23	1	608	96028393	INTERNAL PANELLING INSTA
PLATE 1.5X872X70 X5CRNI18-1	977616408	46	1	608	96028393	INTERNAL PANELLING INSTA
PLATE 1.5x60x47 DC01 FE//ZN	970717308	108	8	401	917347708	SA FRAME
PLATE 1.5x60x47 DC01 FE//ZN	970717308	13	3	948	96037041	DRAW SHACKLE
PLATE 100X370X260 S355J2+	97028312	9	2	400	917347708	SA FRAME
PLATE 10X100X178 S355MC FE	978308608	10	10	359	968283208	CATWALK SUPERSTR.LEFT
PLATE 10X104X185 S700MC	97041731	5	4	789	917571208	S INTERMEDIATE SECTION
PLATE 10X1250X80 S355MC	974144008	58	1	752	917190908	S INTERMEDIATE SECTION
PLATE 10X1250X80 S355MC	974144008	54	1	760	917333908	S INTERMEDIATE SECTION
PLATE 10X1250X80 S355MC	974144008	48	2	764	917078708	S INTERMEDIATE SECTION
PLATE 10X1250X80 S355MC	974144008	48	3	771	917078808	S INTERMEDIATE SECTION
PLATE 10X1250X80 S355MC	974144008	48	2	784	917079208	S INTERMEDIATE SECTION
PLATE 10X1250X80 S355MC	974144008	48	2	789	917571208	S INTERMEDIATE SECTION
PLATE 10X1250X80 S355MC	974144008	2	1	794	96037301	ROPE GUARD
PLATE 10X1250X80 S355MC	974144008	30	2	801	917191008	SL REDUCING SECTION
PLATE 10X150X150 S355MC FE	974820408	26	2	60	917291608	CRAWLER TRACK CARRIER, L
PLATE 10X150X150 S355MC FE	974820408	26	2	93	917291708	CRAWLER TRACK CARRIER,
PLATE 10X1690X60 S355MC	97031843	46	2	752	917190908	S INTERMEDIATE SECTION

Description	Item	Pos.	Quantity	Page	Assembly	Description
PLATE 10X1690X60 S355MC	97031843	46	2	760	917333908	S INTERMEDIATE SECTION
PLATE 10X1690X60 S355MC	97031843	46	2	764	917078708	S INTERMEDIATE SECTION
PLATE 10X1690X60 S355MC	97031843	46	1	771	917078808	S INTERMEDIATE SECTION
PLATE 10X1690X60 S355MC	97031843	46	2	784	917079208	S INTERMEDIATE SECTION
PLATE 10X1690X60 S355MC	97031843	46	2	789	917571208	S INTERMEDIATE SECTION
PLATE 10X1690X60 S355MC	97031843	2	1	795	96037306	ROPE GUARD
PLATE 10X1690X60 S355MC	97031843	11	1	801	917191008	SL REDUCING SECTION
PLATE 10X175X104 S700MC F	972636908	7	2	701	919304308	S PIVOT SECTION PRE-ASS.
PLATE 10X175X104 S700MC F	972636908	5	4	752	917190908	S INTERMEDIATE SECTION
PLATE 10X175X104 S700MC F	972636908	5	4	760	917333908	S INTERMEDIATE SECTION
PLATE 10X175X104 S700MC F	972636908	5	4	764	917078708	S INTERMEDIATE SECTION
PLATE 10X175X104 S700MC F	972636908	5	4	771	917078808	S INTERMEDIATE SECTION
PLATE 10X175X104 S700MC F	972636908	5	4	784	917079208	S INTERMEDIATE SECTION
PLATE 10X175X104 S700MC F	972636908	3	1	796	96039781	PIN PRE-ASS.
PLATE 10X175X104 S700MC F	972636908	48	2	801	917191008	SL REDUCING SECTION
PLATE 10X39X150 S355MC FE//	941846108	35	1	590	919075408	CRANE DRIVER CAB ADDITIO
PLATE 10X910X40 S355MC FE//	97029816	21	2	829	919301808	L-HEAD PIECE
PLATE 12X170X170 S690QL	97123858	23	2	903	919219508	F-CONNECTING HEAD
PLATE 12X260X370 S355MC FE	97031613	64	4	401	917347708	SA FRAME
PLATE 12X385X122 S690QL	97027750	37	4	60	917291608	CRAWLER TRACK CARRIER, L
PLATE 12X385X122 S690QL	97027750	37	4	93	917291708	CRAWLER TRACK CARRIER,
PLATE 12X40X160 S355MC FE//	955048508	6	1	923	919219708	PIVOT SECTION
PLATE 15X1190X1630 S355MC	97035373	6	1	218	917451208	WINCH 4 PRE-ASSEMBLY
PLATE 15X210X90 S960QL	97122591	2	1	917	96038041	PIN PRE-ASS.
PLATE 15X210X90 S960QL	97122591	2	1	918	96038042	PIN PRE-ASS.
PLATE 15X796X806 S690QL	97028121	10	2	426	917080508	ROLLER BEARING
PLATE 15X819X719 S690QL	97029778	5	3	743	918121308	ROLLER SET
PLATE 15X819X719 S690QL	97029778	5	3	748	918121408	ROLLER SET
PLATE 1X105X105 DC01 FE//ZN	953621508	7	1	406	967846208	PULL ROD
PLATE 1X110X45 DC01 FE//ZN	97037679	7	4	806	917473608	WINCH 6 PRE-ASSEMBLY
PLATE 1X176X176 X5CRNI18-1	974792608	(1)	1	480	969427308	COVER COMPL.
PLATE 1X196X316 DC01 FE//ZN	97055135	4	4	671	917863208	TRANSPORT KEEPER
PLATE 1X235X172 DC01 FE//ZN	97019775	35	1	313	918861808	MUFFLER UNIT
PLATE 1X285X126 DC01 RAL 9	977444308	17	1	338	918810308	CONTROL STAND
PLATE 1X285X126 DC01 RAL 9	977444408	18	1	338	918810308	CONTROL STAND
PLATE 1X374X106 DC01 FE//ZN	976167508	25	1	264	96032892	DIESEL ENGINE, PRE-ASSEMB
PLATE 1X80X110 DC01 FE//ZN	970904808	84	10	18	918005408	CENTRAL SECTION CRAWLER
PLATE 1x120x100 DC01 FE//ZN	970398708	12	2	806	917473608	WINCH 6 PRE-ASSEMBLY
PLATE 2.5X182X99 DC01 FE//	97015064	20	6	522	96033320	ASSEMBLY PARTS MOUNTIN
PLATE 2.5X197X313 ALMG3 H	97130205	1	1	481	96044249	COVER COMPL.
PLATE 2.5X241X209 ALMG3 H	97123083	7	1	472	96034154	SOUND DAMPING ABOVE
PLATE 2.5X290X346 DC01 FE//	97057616	11	1	308	918861908	MUFFLER UNIT
PLATE 2.5X290X346 DC01 FE//	97057616	12	1	313	918861808	MUFFLER UNIT
PLATE 2.5X375X475 DC01 FE//	979700108	20	1	428	917080608	MOUNTING EQUIPMENT CRAW
PLATE 2.5X438X540 DC01 FE//	97027803	67	2	61	917291608	CRAWLER TRACK CARRIER, L
PLATE 2.5X438X540 DC01 FE//	97027803	67	2	94	917291708	CRAWLER TRACK CARRIER,
PLATE 2.5X499X292 ALMG3 H	97122976	1	1	476	96038293	COVER COMPL.
PLATE 2.5X54X180 DC01 FE//	956520808	19	1	308	918861908	MUFFLER UNIT
PLATE 2.5X70X111 DC01 FE//	977951808	89	2	182	969344108	ASSEMBLY PARTS F.SLEWING
PLATE 2.5X774X531 DC01	97054634	(1)	1	265	96032892	DIESEL ENGINE, PRE-ASSEMB
PLATE 2.5X866X193 ALMG3 H	97122916	1	1	475	96038209	COVER COMPL.
PLATE 20X292X100 S690QL	97028122	17	2	426	917080508	ROLLER BEARING
PLATE 20X353X60 S960QL	97019870	14	2	138	918011308	PREMOUNTED LOWER PART
PLATE 20X368X141 S355J2+N	97027807	79	12	61	917291608	CRAWLER TRACK CARRIER, L
PLATE 20X368X141 S355J2+N	97027807	79	12	94	917291708	CRAWLER TRACK CARRIER,
PLATE 20X373X60 S960QL	97032610	15	2	138	918011308	PREMOUNTED LOWER PART
PLATE 20X409X270 S690QL	97027786	46	2	60	917291608	CRAWLER TRACK CARRIER, L
PLATE 20X409X270 S690QL	97027786	46	2	93	917291708	CRAWLER TRACK CARRIER,
PLATE 20X420X189 S355J2+N	97038870	56	1	590	919075408	CRANE DRIVER CAB ADDITIO
PLATE 20X602X80 S690QL	974782608	45	9	60	917291608	CRAWLER TRACK CARRIER, L

Description	Item	Pos.	Quantity	Page	Assembly	Description
PLATE 20X602X80 S690QL	974782608	45	9	93	917291708	CRAWLER TRACK CARRIER,
PLATE 2X100X190 DC01 FE//ZN	97008421	13	1	190	917438108	WINCH 1 PRE-ASSEMBLY
PLATE 2X100X190 DC01 FE//ZN	97008421	13	1	209	917454008	WINCH 2 PRE-ASS.
PLATE 2X103X117 DC01	976077208	13	2	605	919075308	CRANE OPERATOR CABIN P
PLATE 2X114X114 DC01 FE//ZN	957018808	44	6	218	917451208	WINCH 4 PRE-ASSEMBLY
PLATE 2X114X114 DC01 FE//ZN	957018808	322	4	229	968081908	ADDITIONAL HYDRAULICS WI
PLATE 2X124X42 DC01 FE//ZN	97069157	21	1	597	969752608	WINDOW ASSEMBLY
PLATE 2X130X125 DC01 FE//ZN	970469208	93	1	182	969344108	ASSEMBLY PARTS F.SLEWING
PLATE 2X135X93 X5CRNI18-10	97030562	3	1	880	967936408	WIND WARNING PREASSEMB
PLATE 2X140X245 DC01 FE//ZN	97035383	18	4	218	917451208	WINCH 4 PRE-ASSEMBLY
PLATE 2X143X88 DC01 FE//ZN	97083880	1	1	46	926891108	GROUND RAIL
PLATE 2X144X79 DC01 FE//ZN	97069151	7	1	611	969752708	AIR DUCT
PLATE 2X162X142 ALMG3 H11	976536208	39	1	522	96033320	ASSEMBLY PARTS MOUNTIN
PLATE 2X180X100 DC01 FE//ZN	97011112	40	1	17	918005408	CENTRAL SECTION CRAWLER
PLATE 2X180X100 DC01 FE//ZN	97011112	81	1	94	917291708	CRAWLER TRACK CARRIER,
PLATE 2X180X100 DC01 FE//ZN	97011113	41	1	17	918005408	CENTRAL SECTION CRAWLER
PLATE 2X180X100 DC01 FE//ZN	97011113	82	1	94	917291708	CRAWLER TRACK CARRIER,
PLATE 2X180X100 DC01 FE//ZN	97011114	42	1	17	918005408	CENTRAL SECTION CRAWLER
PLATE 2X180X100 DC01 FE//ZN	97011114	81	1	61	917291608	CRAWLER TRACK CARRIER, L
PLATE 2X180X100 DC01 FE//ZN	97011115	43	1	17	918005408	CENTRAL SECTION CRAWLER
PLATE 2X180X100 DC01 FE//ZN	97011115	82	1	61	917291608	CRAWLER TRACK CARRIER, L
PLATE 2X180X58 DC01 RAL 90	97090942	16	1	599	96000684	FRONT WINDOW CPL.
PLATE 2X191X185 X5CRNI18-1	97030307	1	1	881	967937608	OBSTRUCTION LIGHTS PREAS
PLATE 2X192X126 DC01 FE//ZN	97037694	16	1	190	917438108	WINCH 1 PRE-ASSEMBLY
PLATE 2X192X126 DC01 FE//ZN	97037694	16	1	209	917454008	WINCH 2 PRE-ASS.
PLATE 2X192X126 DC01 FE//ZN	97037694	32	1	218	917451208	WINCH 4 PRE-ASSEMBLY
PLATE 2X192X126 DC01 FE//ZN	97037694	112	1	402	917347708	SA FRAME
PLATE 2X192X126 DC01 FE//ZN	97037694	11	1	806	917473608	WINCH 6 PRE-ASSEMBLY
PLATE 2X196X238 DC01 RAL 7	977207008	9	1	605	919075308	CRANE OPERATOR CABIN P
PLATE 2X196X316 DC01 FE//ZN	97055136	5	8	671	917863208	TRANSPORT KEEPER
PLATE 2X200X100 DC01 FE//ZN	97050386	27	1	748	918121408	ROLLER SET
PLATE 2X200X100 DC01 FE//ZN	97050391	23	1	743	918121308	ROLLER SET
PLATE 2X200X200 DC01 FE//ZN	97080479	48	10	946	919220008	F-HEAD SECTION
PLATE 2X200X261 DC01 FE//ZN	97050202	4	1	925	96038853	
PLATE 2X20X54 DC01 FE//ZNNI	976866008	3	1	620	968080908	CLOSING DEVICE
PLATE 2X212X265 DC01 FE//ZN	97031590	59	4	401	917347708	SA FRAME
PLATE 2X213X45 ALMG3 H111	97006045	36	1	801	917191008	SL REDUCING SECTION
PLATE 2X213X45 ALMG3 H111	97006045	19	1	903	919219508	F-CONNECTING HEAD
PLATE 2X214X295 DC01 FE//ZN	97034142	6	1	190	917438108	WINCH 1 PRE-ASSEMBLY
PLATE 2X214X295 DC01 FE//ZN	97035584	6	1	209	917454008	WINCH 2 PRE-ASS.
PLATE 2X214X79 DC01 FE//ZN	97078061	24	1	611	969752708	AIR DUCT
PLATE 2X227X109 DC01 FE//ZN	97005289	6	1	599	96000684	FRONT WINDOW CPL.
PLATE 2X227X73 X5CRNI18-10	977674308	25	2	378	96033360	ELECTRIC ADD-ON PARTS CA
PLATE 2X228X100 DC01 FE//ZN	974067008	13	1	671	917863208	TRANSPORT KEEPER
PLATE 2X228X100 DC01 FE//ZN	974141808	42	1	806	917473608	WINCH 6 PRE-ASSEMBLY
PLATE 2X228X100 DC01 FE//ZN	974149708	6	1	670	917508308	TRANSPORT KEEPER
PLATE 2X235X190 DC01 FE//ZN	97058645	16	6	671	917863208	TRANSPORT KEEPER
PLATE 2X242X221 DC01 FE//ZN	97050478	8	1	234	917645608	MOUNTING JACK/ERECTING
PLATE 2X242X221 DC01 FE//ZN	97050479	11	1	234	917645608	MOUNTING JACK/ERECTING
PLATE 2X248X327 X5CRNI18-1	97038291	8	1	652	967956208	CAMERA INSTALLATION SLEW
PLATE 2X248X327 X5CRNI18-1	97038291	3	1	853	967957508	CAMERA EQUIPMENT S-PIVOT
PLATE 2X250X100 DC01 FE//ZN	97004379	17	1	806	917473608	WINCH 6 PRE-ASSEMBLY
PLATE 2X274X212 DC01 FE//ZN	978637208	12	2	17	918005408	CENTRAL SECTION CRAWLER
PLATE 2X274X212 DC01 FE//ZN	978637208	88	2	61	917291608	CRAWLER TRACK CARRIER, L
PLATE 2X274X212 DC01 FE//ZN	978637208	88	2	94	917291708	CRAWLER TRACK CARRIER,
PLATE 2X274X212 DC01 FE//ZN	978637208	4	1	140	968284308	MOUNTING PARTS BASE PAR
PLATE 2X274X212 DC01 FE//ZN	978637208	176	1	703	919304308	S PIVOT SECTION PRE-ASS.
PLATE 2X276X215 DC01 FE//ZN	97059030	2	1	465	918009808	CLIMA-HEATING INSTALLATIO
PLATE 2X290X188 DC01 RAL 7	97039804	4	1	658	96029469	EQUIPMENT CAMERA CAB
PLATE 2X291X200 X5CRNI18-1	97008317	5	1	654	968646208	CAMERA HOLDER, PREMOU

Description	Item	Pos.	Quantity	Page	Assembly	Description
PLATE 2X304X147 DC01 RAL 7	977342608	5	3	658	96029469	EQUIPMENT CAMERA CAB
PLATE 2X328X30 DC01 FE//ZN	97048072	3	1	646	96021479	TERMINAL BOX
PLATE 2X44X160 DC01 FE//ZN	97067198	64	1	139	918011308	PREMOUNTED LOWER PART
PLATE 2X45X91 DC01 FE//ZNNI	956449508	91	1	591	919075408	CRANE DRIVER CAB ADDITIO
PLATE 2X490X381 X5CRNI18-1	97046156	41	1	590	919075408	CRANE DRIVER CAB ADDITIO
PLATE 2X50X75 DC01 FE//ZNNI	971851008	12	2	923	919219708	PIVOT SECTION
PLATE 2X50X75 DC01 FE//ZNNI	971851008	67	2	947	919220008	F-HEAD SECTION
PLATE 2X50X75 DC01 FE//ZNNI	971851008	16	2	970	919220208	F-INTERMEDIATE SECT.
PLATE 2X515X476 DC01 RAL 7	97078505	20	1	608	96028393	INTERNAL PANELLING INSTA
PLATE 2X546X1049 DC01	97036486	(1)	1	348	917079908	TURNTABLE PANELLING
PLATE 2X552X1049 DC01	97036488	(1)	1	348	917079908	TURNTABLE PANELLING
PLATE 2X623X1049 DC01	97036487	(1)	1	348	917079908	TURNTABLE PANELLING
PLATE 2X623X1049 DC01	97036489	(1)	1	348	917079908	TURNTABLE PANELLING
PLATE 2X640X170 DC01 FE//ZN	97031586	41	1	400	917347708	SA FRAME
PLATE 2X67X47 X5CRNI18-10	977874608	27	1	620	968080908	CLOSING DEVICE
PLATE 2X68X76 DC01 FE//ZNNI	97034205	24	1	522	96033320	ASSEMBLY PARTS MOUNTIN
PLATE 2X75X75 DC01 FE//ZNNI	978025708	89	1	591	919075408	CRANE DRIVER CAB ADDITIO
PLATE 2X76X108 X5CRNI18-10	97097974	26	1	522	96033320	ASSEMBLY PARTS MOUNTIN
PLATE 2X81X20 DC01 FE//ZNNI	97002641	20	1	387	918760508	ADD HEATING SUPERSTRUCT
PLATE 2X824X485 DC01 RAL 7	97075026	8	1	605	919075308	CRANE OPERATOR CABIN P
PLATE 2X832X202 X5CRNI18-1	97046155	66	1	591	919075408	CRANE DRIVER CAB ADDITIO
PLATE 2X90X156 ALMG3 H111	97057111	43	1	121	917076708	CATWALK CRAW.TRACK TRA
PLATE 2X90X156 ALMG3 H111	97057112	44	1	121	917076708	CATWALK CRAW.TRACK TRA
PLATE 2X90X156 ALMG3 H111	97057113	45	1	121	917076708	CATWALK CRAW.TRACK TRA
PLATE 2X90X156 ALMG3 H111	97057114	46	1	121	917076708	CATWALK CRAW.TRACK TRA
PLATE 2X90X196 ALMG3 H111	97057169	48	2	121	917076708	CATWALK CRAW.TRACK TRA
PLATE 2X98X32 ALMG3 H111 R	976606608	10	1	497	969245308	TERMINAL BOX ELECTRICS S
PLATE 2X98X32 ALMG3 H111 R	976606608	45	1	516	967917908	SWITCH CABINET
PLATE 30X250X135 S960QL	97032606	13	4	138	918011308	PREMOUNTED LOWER PART
PLATE 30X266X206 S960QL	97031582	27	2	400	917347708	SA FRAME
PLATE 30X319X184 S690QL	97027749	36	4	60	917291608	CRAWLER TRACK CARRIER, L
PLATE 30X319X184 S690QL	97027749	36	4	93	917291708	CRAWLER TRACK CARRIER,
PLATE 30X368X180 S960QL	97034143	7	2	187	917077708	PIN F. S AND D PIVOT SECTIO
PLATE 3X102X64 S355MC FE//	97116435	7	2	271	96033379	FIXING PARTS COMPRESSED
PLATE 3X105X104 S355MC	97099648	78	1	265	96032892	DIESEL ENGINE, PRE-ASSEMB
PLATE 3X113X80 S355MC FE//	97027105	54	2	181	969344108	ASSEMBLY PARTS F.SLEWING
PLATE 3X121X111 DC01 FE//ZN	97023730	24	1	465	918009808	CLIMA-HEATING INSTALLATIO
PLATE 3X121X249 S355MC FE//	97029819	10	1	832	96001219	HOISTING LIMIT SWITCH PRE-
PLATE 3X122X150 DC01 FE//ZN	97041125	10	1	190	917438108	WINCH 1 PRE-ASSEMBLY
PLATE 3X122X150 DC01 FE//ZN	97041125	10	1	209	917454008	WINCH 2 PRE-ASS.
PLATE 3X127X120 DC01 RAL	97074748	27	1	597	969752608	WINDOW ASSEMBLY
PLATE 3X137X140 X5CRNI18-1	978979908	2	1	655	965669108	GUIDE
PLATE 3X144X278 DC01 FE//ZN	97041169	43	1	218	917451208	WINCH 4 PRE-ASSEMBLY
PLATE 3X144X80 DC01 FE//ZN	970771908	66	1	18	918005408	CENTRAL SECTION CRAWLER
PLATE 3X144X80 DC01 FE//ZN	970771908	53	2	181	969344108	ASSEMBLY PARTS F.SLEWING
PLATE 3X147X130 X5CRNI18-1	97066285	50	1	181	969344108	ASSEMBLY PARTS F.SLEWING
PLATE 3X147X130 X5CRNI18-1	97066286	51	1	181	969344108	ASSEMBLY PARTS F.SLEWING
PLATE 3X1500X82 DC01 FE//ZN	97038281	54	2	771	917078808	S INTERMEDIATE SECTION
PLATE 3X150X40 DC01 FE//ZN	978041208	12	3	181	969344108	ASSEMBLY PARTS F.SLEWING
PLATE 3X151X136 S355MC FE//	976958808	17	1	613	96000697	WIPERS INSTALLATION
PLATE 3X158X365 DC01 FE//ZN	97035738	25	1	322	918981908	BATTERY STORAGE
PLATE 3X180X316 DC01 T ZN	97038387	55	1	355	918999008	SLEWING PLATFORM CATWAL
PLATE 3X182X352 S355MC T Z	97058234	113	1	182	969344108	ASSEMBLY PARTS F.SLEWING
PLATE 3X185X40 S355MC FE//	977984008	69	1	264	96032892	DIESEL ENGINE, PRE-ASSEMB
PLATE 3X189X567 DC01 FE//ZN	97059064	2	1	389	96019655	ADDNL.HEATING, PRE-ASSE
PLATE 3X190X60 DC01 FE//ZN	971562708	157	3	703	919304308	S PIVOT SECTION PRE-ASS.
PLATE 3X200X323 DC01 FE//ZN	97041631	29	1	472	96034154	SOUND DAMPING ABOVE
PLATE 3X200X400 DC01 FE//ZN	97049016	107	1	182	969344108	ASSEMBLY PARTS F.SLEWING
PLATE 3X209X230 DC01 FE//ZN	97038344	1	1	140	968284308	MOUNTING PARTS BASE PAR
PLATE 3X213X129 S355MC FE//	97059099	23	1	465	918009808	CLIMA-HEATING INSTALLATIO

Description	Item	Pos.	Quantity	Page	Assembly	Description
PLATE 3X221X252 S355MC T Z	97047682	77	1	356	918999008	SLEWING PLATFORM CATWAL
PLATE 3X2260X511 ALMG3 H	973200408	76	2	702	919304308	S PIVOT SECTION PRE-ASS.
PLATE 3X234X229 S355MC FE//	97057649	15	1	331	96004209	PUMP PRE-ASS.
PLATE 3X245X141 DC01 FE//ZN	97040913	42	1	218	917451208	WINCH 4 PRE-ASSEMBLY
PLATE 3X250X121 S355MC FE//	97029818	2	1	832	96001219	HOISTING LIMIT SWITCH PRE-
PLATE 3X251X182 DC01 FE//ZN	97053156	6	1	181	969344108	ASSEMBLY PARTS F.SLEWING
PLATE 3X253X221 S355MC T Z	97043400	75	1	356	918999008	SLEWING PLATFORM CATWAL
PLATE 3X265X136 S355MC FE//	97058017	30	2	484	969443908	SOUND DAMPING DOWN
PLATE 3X265X350 S355MC FE//	97077052	40	1	181	969344108	ASSEMBLY PARTS F.SLEWING
PLATE 3X26X26 DC01 FE//ZNNI	971974208	22	2	338	918810308	CONTROL STAND
PLATE 3X278X620 X5CRNI18-1	97036153	9	1	652	967956208	CAMERA INSTALLATION SLEW
PLATE 3X280X154 DC01 FE//ZN	971552108	102	1	401	917347708	SA FRAME
PLATE 3X280X170 DC01 RAL 7	977224608	22	1	608	96028393	INTERNAL PANELLING INSTA
PLATE 3X296X60 X5CRNI18-10	97034264	3	1	856	968099808	CAMERA HOLDER, PREMOU
PLATE 3X300X115 DC01 FE//ZN	975471408	82	4	182	969344108	ASSEMBLY PARTS F.SLEWING
PLATE 3X30X95 S355MC FE//	975651908	11	3	403	967852308	SA FRAME ERECTING DEVICE
PLATE 3X30X95 S355MC FE//	975651908	21	1	590	919075408	CRANE DRIVER CAB ADDITIO
PLATE 3X316X134 DC01 FE//ZN	97042634	61	1	264	96032892	DIESEL ENGINE, PRE-ASSEMB
PLATE 3X318X358 DC01 FE//ZN	97064661	66	1	264	96032892	DIESEL ENGINE, PRE-ASSEMB
PLATE 3X323X92 DC01 FE//ZN	97055153	13	1	308	918861908	MUFFLER UNIT
PLATE 3X323X92 DC01 FE//ZN	97055153	10	1	313	918861808	MUFFLER UNIT
PLATE 3X327X177 S355MC FE//	97107290	112	1	182	969344108	ASSEMBLY PARTS F.SLEWING
PLATE 3X328X593 DC01 FE//ZN	97041632	30	1	472	96034154	SOUND DAMPING ABOVE
PLATE 3X338X91 S355MC FE//	97043395	28	3	298	96032897	RADIATOR, PRE-ASSEMBLED
PLATE 3X340X162 DC01 T ZN	97058236	1	1	185	969483508	PARK CONSOLE HOSES PRE
PLATE 3X342X177 S355MC T Z	97058235	114	1	182	969344108	ASSEMBLY PARTS F.SLEWING
PLATE 3X352X581 DC01 FE//ZN	97075181	22	1	111	918589408	HYDRAULIC SUPPORT
PLATE 3X354X500 DC01 FE//ZN	97058237	116	1	182	969344108	ASSEMBLY PARTS F.SLEWING
PLATE 3X363X377 DC01	97039082	24	1	472	96034154	SOUND DAMPING ABOVE
PLATE 3X366X104 DC01 RAL 9	977444008	15	1	338	918810308	CONTROL STAND
PLATE 3X366X104 DC01 RAL 9	977444108	16	1	338	918810308	CONTROL STAND
PLATE 3X366X391 DC01 FE//ZN	97059478	15	2	710	917084408	S OVERRUN PROTECTION
PLATE 3X38X100 S355MC FE//	97022950	4	6	323	96032910	BATTERY BOX, PRE-ASSEMB
PLATE 3X390X260 S355MC FE//	97032006	55	1	752	917190908	S INTERMEDIATE SECTION
PLATE 3X390X260 S355MC FE//	97032006	31	1	760	917333908	S INTERMEDIATE SECTION
PLATE 3X390X260 S355MC FE//	97032006	55	1	764	917078708	S INTERMEDIATE SECTION
PLATE 3X390X260 S355MC FE//	97032006	55	1	784	917079208	S INTERMEDIATE SECTION
PLATE 3X390X260 S355MC FE//	97032006	55	1	789	917571208	S INTERMEDIATE SECTION
PLATE 3X404X480 X5CRNI18-1	97045905	1	1	79	968727008	CAMERA EQUIPMENT CRAW
PLATE 3X404X480 X5CRNI18-1	97045905	1	1	103	968668808	CAMERA EQUIPMENT CRAW
PLATE 3X404X480 X5CRNI18-1	97045909	2	1	79	968727008	CAMERA EQUIPMENT CRAW
PLATE 3X404X480 X5CRNI18-1	97045909	2	1	103	968668808	CAMERA EQUIPMENT CRAW
PLATE 3X407X167 S355MC FE//	97045411	18	2	318	919063308	AIR FILTER UNIT CPL.
PLATE 3X40X40 DC01 FE//ZNNI	971974108	21	4	338	918810308	CONTROL STAND
PLATE 3X415X506 DC01 FE//ZN	97044328	83	1	182	969344108	ASSEMBLY PARTS F.SLEWING
PLATE 3X437X320 DC01 FE//ZN	97043275	1	1	271	96033379	FIXING PARTS COMPRESSED
PLATE 3X441X316 DC01 FE//ZN	97117586	26	1	472	96034154	SOUND DAMPING ABOVE
PLATE 3X44X105 DC01 FE//ZN	97038145	27	20	484	969443908	SOUND DAMPING DOWN
PLATE 3X480X81 S355MC FE//	97033924	16	6	801	917191008	SL REDUCING SECTION
PLATE 3X486X308 DC01 FE//ZN	97044803	90	1	182	969344108	ASSEMBLY PARTS F.SLEWING
PLATE 3X491X320 DC01 FE//ZN	97117592	27	1	472	96034154	SOUND DAMPING ABOVE
PLATE 3X50X234 DC01 FE//ZN	97041768	48	1	359	968283208	CATWALK SUPERSTR.LEFT
PLATE 3X518X258 S355MC FE//	97116725	79	1	265	96032892	DIESEL ENGINE, PRE-ASSEMB
PLATE 3X539X300 S355MC T Z	97095103	2	1	363	96020149	TREAD
PLATE 3X577X255 S355MC	97042729	65	1	264	96032892	DIESEL ENGINE, PRE-ASSEMB
PLATE 3X581X162 DC01 FE//ZN	97052923	2	1	24	969088908	HOLDER PRE-ASSEMBLY
PLATE 3X600X300 DC01	97042668	3	1	271	96033379	FIXING PARTS COMPRESSED
PLATE 3X609X869 S355MC T Z	97038390	2	1	362	968287308	ACCESS LADDER PRE-ASS.
PLATE 3X627X291 DC01 FE//ZN	97039083	25	1	472	96034154	SOUND DAMPING ABOVE
PLATE 3X64X203 DC01 FE//ZN	97067197	63	1	139	918011308	PREMOUNTED LOWER PART

Description	Item	Pos.	Quantity	Page	Assembly	Description
PLATE 3X662X293 S355MC FE//	97056274	30	1	264	96032892	DIESEL ENGINE, PRE-ASSEMB
PLATE 3X70X135 DC01 FE//ZN	974698908	49	1	378	96033360	ELECTRIC ADD-ON PARTS CA
PLATE 3X70X135 S355MC FE//	977984508	20	1	181	969344108	ASSEMBLY PARTS F.SLEWING
PLATE 3X70X45 S355MC FE//	977335508	69	1	453	919297008	CENT. LUBRIC. SYSTEM SUP
PLATE 3X70X60 DC01 FE//ZNNI	971447408	81	3	182	969344108	ASSEMBLY PARTS F.SLEWING
PLATE 3X70X87 DC01 FE//ZNNI	954061908	151	1	703	919304308	S PIVOT SECTION PRE-ASS.
PLATE 3X750X768 S355MC	97085641	7	1	181	969344108	ASSEMBLY PARTS F.SLEWING
PLATE 3X78X86 DC01 RAL 701	97060667	33	1	618	918064308	SLIDING DOOR INSTALLATION
PLATE 3X80X1392 ALMG3 H11	979515108	16	1	605	919075308	CRANE OPERATOR CABIN P
PLATE 3X80X174 DC01 FE//ZN	97049226	109	1	182	969344108	ASSEMBLY PARTS F.SLEWING
PLATE 3X829X165 DC01 FE//ZN	97052922	1	1	24	969088908	HOLDER PRE-ASSEMBLY
PLATE 3X82X1110 DC01 FE//ZN	97033352	61	4	764	917078708	S INTERMEDIATE SECTION
PLATE 3X82X1110 DC01 FE//ZN	97033352	62	4	771	917078808	S INTERMEDIATE SECTION
PLATE 3X82X1110 DC01 FE//ZN	97033352	62	4	784	917079208	S INTERMEDIATE SECTION
PLATE 3X82X1110 DC01 FE//ZN	97033352	62	4	789	917571208	S INTERMEDIATE SECTION
PLATE 3X82X580 DC01 FE//ZN	97031853	30	4	752	917190908	S INTERMEDIATE SECTION
PLATE 3X82X580 DC01 FE//ZN	97031853	30	4	760	917333908	S INTERMEDIATE SECTION
PLATE 3X82X580 DC01 FE//ZN	97031853	30	4	764	917078708	S INTERMEDIATE SECTION
PLATE 3X82X580 DC01 FE//ZN	97031853	30	2	771	917078808	S INTERMEDIATE SECTION
PLATE 3X82X580 DC01 FE//ZN	97031853	30	4	784	917079208	S INTERMEDIATE SECTION
PLATE 3X82X580 DC01 FE//ZN	97031853	30	4	789	917571208	S INTERMEDIATE SECTION
PLATE 3X840X156 DC01 T ZN	97124909	63	1	356	918999008	SLEWING PLATFORM CATWAL
PLATE 3X884X399 S355MC T Z	97095102	1	1	363	96020149	TREAD
PLATE 3X88X96 DC01 FE//ZNNI	97030183	32	1	264	96032892	DIESEL ENGINE, PRE-ASSEMB
PLATE 3X892X382 DC01 RAL	977179308	1	1	614	964720408	PEDAL CANTILEVER INSTALL
PLATE 3X90X150 DC01 FE//ZN	97045106	50	1	218	917451208	WINCH 4 PRE-ASSEMBLY
PLATE 3X90X224 DC01 FE//ZN	97032135	16	4	400	917347708	SA FRAME
PLATE 3X92X132 S355MC FE//	97043269	26	2	426	917080508	ROLLER BEARING
PLATE 3X97X70 S355MC FE//	978311508	8	1	271	96033379	FIXING PARTS COMPRESSED
PLATE 3X97X70 S355MC FE//	978311508	320	1	625	96033157	COMPRESSED AIR PLANT
PLATE 40X5922X168 S960QL+	97027174	1	2	754	967747008	ROD
PLATE 40X7173X244 S960QL+	97123902	1	2	905	96038862	RODS PRE-ASSEMBLY
PLATE 4X1000X291 S315MC FE	97035380	12	1	218	917451208	WINCH 4 PRE-ASSEMBLY
PLATE 4X1000X292 S315MC FE	97035379	11	1	218	917451208	WINCH 4 PRE-ASSEMBLY
PLATE 4X100X218 S315MC FE//	97055291	18	2	367	969259908	SLEWING PLATFORM CATWAL
PLATE 4X103X20 S315MC FE//	952859808	33	1	264	96032892	DIESEL ENGINE, PRE-ASSEMB
PLATE 4X103X900 S315MC FE//	945048208	148	3	703	919304308	S PIVOT SECTION PRE-ASS.
PLATE 4X1046X98 S315MC	97054740	7	1	253	918861408	DIESEL ENGINE CPL.
PLATE 4X1055X161 S315MC FE	97031844	28	2	764	917078708	S INTERMEDIATE SECTION
PLATE 4X1055X161 S315MC FE	97031844	28	1	771	917078808	S INTERMEDIATE SECTION
PLATE 4X1055X161 S315MC FE	97031844	28	2	784	917079208	S INTERMEDIATE SECTION
PLATE 4X1055X161 S315MC FE	97031844	28	2	789	917571208	S INTERMEDIATE SECTION
PLATE 4X105X153 S315MC FE//	97041360	42	2	181	969344108	ASSEMBLY PARTS F.SLEWING
PLATE 4X107X70 S315MC FE//	97046716	168	1	703	919304308	S PIVOT SECTION PRE-ASS.
PLATE 4X1092X326 S315MC	97037253	11	1	264	96032892	DIESEL ENGINE, PRE-ASSEMB
PLATE 4X110X34 S315MC FE//	979132008	13	1	845	917228608	BOOM NOSE
PLATE 4X110X34 S315MC FE//	979132008	24	3	946	919220008	F-HEAD SECTION
PLATE 4X110X80 S315MC FE//	970350208	22	1	453	919297008	CENT. LUBRIC. SYSTEM SUP
PLATE 4X1110X122 S315MC FE	97033351	60	4	764	917078708	S INTERMEDIATE SECTION
PLATE 4X1110X122 S315MC FE	97033351	61	4	771	917078808	S INTERMEDIATE SECTION
PLATE 4X1110X122 S315MC FE	97033351	61	4	784	917079208	S INTERMEDIATE SECTION
PLATE 4X1110X122 S315MC FE	97033351	61	4	789	917571208	S INTERMEDIATE SECTION
PLATE 4X1130X202 S315MC FE	978931408	65	1	702	919304308	S PIVOT SECTION PRE-ASS.
PLATE 4X113X221 S315MC FE//	97037262	18	1	264	96032892	DIESEL ENGINE, PRE-ASSEMB
PLATE 4X115X97 S315MC FE//	971276408	55	1	181	969344108	ASSEMBLY PARTS F.SLEWING
PLATE 4X115X97 S315MC FE//	971276408	19	2	590	919075408	CRANE DRIVER CAB ADDITIO
PLATE 4X115X98 S315MC FE//	970762808	94	7	182	969344108	ASSEMBLY PARTS F.SLEWING
PLATE 4X119X70 S315MC FE//	978682708	32	4	175	919082708	SLEWING PLATFORM CPL.
PLATE 4X120X80 S315MC FE//	97085363	68	1	453	919297008	CENT. LUBRIC. SYSTEM SUP
PLATE 4X121X75 S315MC FE//	97045860	6	1	81	917322008	CENTRA.LUBRICATION SYSTE

Description	Item	Pos.	Quantity	Page	Assembly	Description
PLATE 4X121X75 S315MC FE//	97045860	6	1	105	917322208	CENTR.LUBRICATION SYSTEM
PLATE 4X1225X155 S315MC	97056133	14	1	264	96032892	DIESEL ENGINE, PRE-ASSEMB
PLATE 4X122X700 S315MC FE//	97003872	46	2	400	917347708	SA FRAME
PLATE 4X122X700 S315MC FE//	97003872	63	3	702	919304308	S PIVOT SECTION PRE-ASS.
PLATE 4X123X137 S315MC T Z	97046777	89	2	356	918999008	SLEWING PLATFORM CATWAL
PLATE 4X1256X321 S315MC FE	97062176	11	1	138	918011308	PREMOUNTED LOWER PART
PLATE 4X125X30 S315MC FE//	97122524	82	1	265	96032892	DIESEL ENGINE, PRE-ASSEMB
PLATE 4X126X30 S315MC FE//	97063970	75	2	265	96032892	DIESEL ENGINE, PRE-ASSEMB
PLATE 4X127X1320 S315MC	97019834	144	2	703	919304308	S PIVOT SECTION PRE-ASS.
PLATE 4X134X75 S315MC FE//	97042999	70	1	181	969344108	ASSEMBLY PARTS F.SLEWING
PLATE 4X137X123 S315MC T Z	97046778	90	2	356	918999008	SLEWING PLATFORM CATWAL
PLATE 4X138X138 S315MC FE//	975208408	19	24	111	918589408	HYDRAULIC SUPPORT
PLATE 4X138X143 S315MC FE//	97050741	31	2	675	917517908	COUNTERWEIGHT FRAME
PLATE 4X138X143 S315MC FE//	97050746	34	2	675	917517908	COUNTERWEIGHT FRAME
PLATE 4X138X20 S315MC FE//	97044966	29	2	298	96032897	RADIATOR, PRE-ASSEMBLED
PLATE 4X140X245 S315MC FE//	97035382	17	8	218	917451208	WINCH 4 PRE-ASSEMBLY
PLATE 4X140X82 S315MC FE//	97037207	17	2	298	96032897	RADIATOR, PRE-ASSEMBLED
PLATE 4X140X83 S315MC FE//	97037215	24	1	298	96032897	RADIATOR, PRE-ASSEMBLED
PLATE 4X140X93 S315MC FE//	956093308	52	1	181	969344108	ASSEMBLY PARTS F.SLEWING
PLATE 4X140X93 S315MC FE//	956093308	309	1	249	967787908	ADDNL. HYDR. F. ERECTING W
PLATE 4X141X25 S315MC FE//	974601208	96	2	356	918999008	SLEWING PLATFORM CATWAL
PLATE 4X143X100 S315MC FE//	97050744	32	2	675	917517908	COUNTERWEIGHT FRAME
PLATE 4X143X100 S315MC FE//	97050745	33	2	675	917517908	COUNTERWEIGHT FRAME
PLATE 4X143X30 S315MC FE//	97050176	72	1	265	96032892	DIESEL ENGINE, PRE-ASSEMB
PLATE 4X148X819 S315MC FE//	97035729	16	1	322	918981908	BATTERY STORAGE
PLATE 4X1500X122 S315MC FE	97036299	17	4	771	917078808	S INTERMEDIATE SECTION
PLATE 4X150X50 S315MC FE//	97010163	56	1	181	969344108	ASSEMBLY PARTS F.SLEWING
PLATE 4X150X50 S315MC FE//	971510808	8	1	453	919297008	CENT. LUBRIC. SYSTEM SUP
PLATE 4X151X89 S315MC FE//	97049471	115	1	402	917347708	SA FRAME
PLATE 4X1533X198 S315MC	97054602	4	1	367	969259908	SLEWING PLATFORM CATWAL
PLATE 4X156X190 S315MC FE//	97039470	10	6	181	969344108	ASSEMBLY PARTS F.SLEWING
PLATE 4X156X298 S315MC FE//	97041363	43	1	181	969344108	ASSEMBLY PARTS F.SLEWING
PLATE 4X156X450 S315MC FE//	97041357	41	2	181	969344108	ASSEMBLY PARTS F.SLEWING
PLATE 4X158X190 S315MC FE//	97042998	69	2	181	969344108	ASSEMBLY PARTS F.SLEWING
PLATE 4X159X275 S315MC FE//	97034141	5	1	190	917438108	WINCH 1 PRE-ASSEMBLY
PLATE 4X159X275 S315MC FE//	97034141	5	1	209	917454008	WINCH 2 PRE-ASS.
PLATE 4X162X270 S315MC FE//	97062015	51	1	138	918011308	PREMOUNTED LOWER PART
PLATE 4X166X138 S315MC FE//	97056173	17	1	264	96032892	DIESEL ENGINE, PRE-ASSEMB
PLATE 4X166X343 S315MC FE//	97054461	2	1	659	919477008	
PLATE 4X167X165 S315MC FE//	97039738	145	1	703	919304308	S PIVOT SECTION PRE-ASS.
PLATE 4X167X25 S315MC T Z	977852108	52	4	138	918011308	PREMOUNTED LOWER PART
PLATE 4X167X25 S315MC T Z	977852108	15	4	675	917517908	COUNTERWEIGHT FRAME
PLATE 4X168X177 S315MC FE//	97019039	64	1	18	918005408	CENTRAL SECTION CRAWLER
PLATE 4X170X90 S315MC FE//	97051398	179	1	703	919304308	S PIVOT SECTION PRE-ASS.
PLATE 4X173X230 S315MC FE//	97042215	12	1	669	918470508	EXTERNAL FEED
PLATE 4X1750X161 S315MC FE	97036296	14	1	771	917078808	S INTERMEDIATE SECTION
PLATE 4X180X111 S315MC FE//	97043105	68	2	181	969344108	ASSEMBLY PARTS F.SLEWING
PLATE 4X180X200 S315MC FE//	97038345	2	1	140	968284308	MOUNTING PARTS BASE PAR
PLATE 4X182X248 S315MC FE//	97056228	21	1	264	96032892	DIESEL ENGINE, PRE-ASSEMB
PLATE 4X182X338 S315MC FE//	97039462	3	1	181	969344108	ASSEMBLY PARTS F.SLEWING
PLATE 4X182X40 S315MC FE//	971739608	57	1	181	969344108	ASSEMBLY PARTS F.SLEWING
PLATE 4X185X30 S315MC FE//	97055167	77	2	265	96032892	DIESEL ENGINE, PRE-ASSEMB
PLATE 4X185X380 S315MC	97037259	15	1	264	96032892	DIESEL ENGINE, PRE-ASSEMB
PLATE 4X187X168 S315MC FE//	97037209	18	1	298	96032897	RADIATOR, PRE-ASSEMBLED
PLATE 4X188X190 S315MC FE//	97056136	16	1	264	96032892	DIESEL ENGINE, PRE-ASSEMB
PLATE 4X189X75 S315MC FE//	97041772	45	1	181	969344108	ASSEMBLY PARTS F.SLEWING
PLATE 4X190X1100 S315MC	97055160	16	1	308	918861908	MUFFLER UNIT
PLATE 4X190X1100 S315MC	97055160	11	1	313	918861808	MUFFLER UNIT
PLATE 4X190X174 S315MC T Z	978308508	22	7	359	968283208	CATWALK SUPERSTR.LEFT
PLATE 4X190X209 S315MC T Z	978308408	23	2	359	968283208	CATWALK SUPERSTR.LEFT

Description	Item	Pos.	Quantity	Page	Assembly	Description
PLATE 4X196X115 S315MC FE//	97116318	13	1	313	918861808	MUFFLER UNIT
PLATE 4X196X63 S315MC FE//	955668108	92	3	182	969344108	ASSEMBLY PARTS F.SLEWING
PLATE 4X196X63 S315MC FE//	955668108	33	1	218	917451208	WINCH 4 PRE-ASSEMBLY
PLATE 4X196X63 S315MC FE//	955668108	24	1	641	918824508	DRIVE ASSEMBLY AIR CONDIT
PLATE 4X196X63 S315MC FE//	955668108	16	1	806	917473608	WINCH 6 PRE-ASSEMBLY
PLATE 4X1975X127 S315MC	97042452	59	1	181	969344108	ASSEMBLY PARTS F.SLEWING
PLATE 4X200X155 S315MC FE//	975472908	61	1	181	969344108	ASSEMBLY PARTS F.SLEWING
PLATE 4X200X70 S315MC FE//	97050177	1	1	926	968938308	SENSOR PRE-ASS.
PLATE 4X203X246 S315MC FE//	97054460	1	1	659	919477008	
PLATE 4X205X400 S315MC FE//	97054546	9	1	181	969344108	ASSEMBLY PARTS F.SLEWING
PLATE 4X20X247 S315MC FE//	955002908	51	1	175	919082708	SLEWING PLATFORM CPL.
PLATE 4X20X500 S315MC FE//	953741108	101	1	182	969344108	ASSEMBLY PARTS F.SLEWING
PLATE 4X20X500 S315MC FE//	953741108	38	1	845	917228608	BOOM NOSE
PLATE 4X20X500 S315MC FE//	953741108	45	1	923	919219708	PIVOT SECTION
PLATE 4X210X143 S315MC FE//	97053636	66	2	453	919297008	CENT. LUBRIC. SYSTEM SUP
PLATE 4X211X168 S315MC FE//	97041855	46	1	181	969344108	ASSEMBLY PARTS F.SLEWING
PLATE 4X218X429 S315MC FE//	97038747	45	2	359	968283208	CATWALK SUPERSTR.LEFT
PLATE 4X219X80 S315MC FE//	97006879	15	2	442	918789208	FUEL TANK CPL.
PLATE 4X2200X161 S315MC FE	97036297	15	1	771	917078808	S INTERMEDIATE SECTION
PLATE 4X2205X262 S315MC	97039154	28	1	472	96034154	SOUND DAMPING ABOVE
PLATE 4X220X156 S315MC FE//	971290308	95	1	182	969344108	ASSEMBLY PARTS F.SLEWING
PLATE 4X220X368 S315MC T Z	97049015	1	1	184	968907408	PARK CONSOLE HOSES PRE
PLATE 4X220X91 S315MC FE//	97055168	18	1	308	918861908	MUFFLER UNIT
PLATE 4X221X890 S315MC FE//	97035730	17	1	322	918981908	BATTERY STORAGE
PLATE 4X222X512 S315MC FE//	97044371	87	1	182	969344108	ASSEMBLY PARTS F.SLEWING
PLATE 4X227X936 X5CRNI18-1	97044911	2	1	654	968646208	CAMERA HOLDER, PREMOU
PLATE 4X230X158 S315MC FE//	97044329	84	2	182	969344108	ASSEMBLY PARTS F.SLEWING
PLATE 4X231X151 S315MC FE//	97034146	8	1	190	917438108	WINCH 1 PRE-ASSEMBLY
PLATE 4X231X151 S315MC FE//	97034146	8	1	209	917454008	WINCH 2 PRE-ASS.
PLATE 4X231X151 S315MC FE//	97034146	38	1	218	917451208	WINCH 4 PRE-ASSEMBLY
PLATE 4X231X151 S315MC FE//	97034146	10	1	806	917473608	WINCH 6 PRE-ASSEMBLY
PLATE 4X231X53 S315MC FE//	97046163	6	1	271	96033379	FIXING PARTS COMPRESSED
PLATE 4X235X190 S315MC FE//	97058646	17	12	671	917863208	TRANSPORT KEEPER
PLATE 4X2430X226 S315MC	97041624	44	1	181	969344108	ASSEMBLY PARTS F.SLEWING
PLATE 4X246X100 S315MC T Z	97062109	86	2	18	918005408	CENTRAL SECTION CRAWLER
PLATE 4X246X125 S315MC T Z	97062057	85	5	18	918005408	CENTRAL SECTION CRAWLER
PLATE 4X246X368 S315MC FE//	97054480	3	1	659	919477008	
PLATE 4X2490X161 S315MC FE	97028899	22	8	764	917078708	S INTERMEDIATE SECTION
PLATE 4X2490X161 S315MC FE	97028899	22	6	771	917078808	S INTERMEDIATE SECTION
PLATE 4X2490X161 S315MC FE	97028899	22	8	784	917079208	S INTERMEDIATE SECTION
PLATE 4X2490X161 S315MC FE	97028899	22	8	789	917571208	S INTERMEDIATE SECTION
PLATE 4X249X80 S315MC FE//	97036380	9	2	318	919063308	AIR FILTER UNIT CPL.
PLATE 4X250X268 S315MC FE//	97031172	14	2	447	919140308	OIL RESERVOIR, COMPLETE
PLATE 4X251X50 S315MC FE//	97065613	33	1	472	96034154	SOUND DAMPING ABOVE
PLATE 4X255X126 S315MC FE//	97043001	72	1	182	969344108	ASSEMBLY PARTS F.SLEWING
PLATE 4X255X187 S315MC FE//	97061020	46	1	903	919219508	F-CONNECTING HEAD
PLATE 4X258X50 S315MC FE//	97038739	29	1	359	968283208	CATWALK SUPERSTR.LEFT
PLATE 4X2600X53 S315MC	978653108	134	1	703	919304308	S PIVOT SECTION PRE-ASS.
PLATE 4X260X174 S315MC T Z	97038738	21	2	359	968283208	CATWALK SUPERSTR.LEFT
PLATE 4X2667X160 S315MC FE	97030350	29	2	752	917190908	S INTERMEDIATE SECTION
PLATE 4X2667X160 S315MC FE	97030350	29	2	760	917333908	S INTERMEDIATE SECTION
PLATE 4X2667X160 S315MC FE	97030350	21	2	801	917191008	SL REDUCING SECTION
PLATE 4X269X293 S315MC FE//	97042687	64	1	264	96032892	DIESEL ENGINE, PRE-ASSEMB
PLATE 4X270X156 S315MC T Z	97046776	88	2	356	918999008	SLEWING PLATFORM CATWAL
PLATE 4X270X156 S315MC T Z	97047091	91	2	356	918999008	SLEWING PLATFORM CATWAL
PLATE 4X271X170 S315MC FE//	97129878	5	2	663	919408908	UPPERCARRIAGE SUSP BALL
PLATE 4X272X50 S315MC FE//	97038740	30	1	359	968283208	CATWALK SUPERSTR.LEFT
PLATE 4X276X323 S315MC FE//	97044330	85	1	182	969344108	ASSEMBLY PARTS F.SLEWING
PLATE 4X279X108 S315MC FE//	97037263	19	1	264	96032892	DIESEL ENGINE, PRE-ASSEMB
PLATE 4X2834X53 S315MC	978155008	133	3	703	919304308	S PIVOT SECTION PRE-ASS.

Description	Item	Pos.	Quantity	Page	Assembly	Description
PLATE 4X283X189 S315MC FE//	97050200	2	1	925	96038853	
PLATE 4X283X189 S315MC FE//	97050201	3	1	925	96038853	
PLATE 4X285X60 S315MC FE//	97042144	47	1	181	969344108	ASSEMBLY PARTS F.SLEWING
PLATE 4X285X60 S315MC FE//	97042144	23	1	590	919075408	CRANE DRIVER CAB ADDITIO
PLATE 4X286X298 S315MC FE//	97118136	39	2	308	918861908	MUFFLER UNIT
PLATE 4X287X113 S315MC T Z	97038381	20	4	355	918999008	SLEWING PLATFORM CATWAL
PLATE 4X288X226 S315MC FE//	97042635	62	1	264	96032892	DIESEL ENGINE, PRE-ASSEMB
PLATE 4X290X207 S315MC FE//	97056229	22	1	264	96032892	DIESEL ENGINE, PRE-ASSEMB
PLATE 4X293X166 S315MC FE//	97061979	44	4	138	918011308	PREMOUNTED LOWER PART
PLATE 4X293X439 S315MC E	97097175	3	1	641	918824508	DRIVE ASSEMBLY AIR CONDIT
PLATE 4X2970X161 S315MC FE	97028898	22	2	752	917190908	S INTERMEDIATE SECTION
PLATE 4X2970X161 S315MC FE	97028898	22	2	760	917333908	S INTERMEDIATE SECTION
PLATE 4X2970X161 S315MC FE	97028898	20	2	801	917191008	SL REDUCING SECTION
PLATE 4X302X219 S315MC FE//	97034927	9	1	190	917438108	WINCH 1 PRE-ASSEMBLY
PLATE 4X302X219 S315MC FE//	97034927	9	1	209	917454008	WINCH 2 PRE-ASS.
PLATE 4X305X185 S315MC FE//	97043179	74	2	182	969344108	ASSEMBLY PARTS F.SLEWING
PLATE 4X306X497 S315MC FE//	97039461	2	1	181	969344108	ASSEMBLY PARTS F.SLEWING
PLATE 4X30X105 S315MC FE//	953696908	5	1	140	968284308	MOUNTING PARTS BASE PAR
PLATE 4X30X105 S315MC FE//	953696908	2	1	420	917691308	CENTRAL GREASING
PLATE 4X30X105 S315MC FE//	953696908	6	1	453	919297008	CENT. LUBRIC. SYSTEM SUP
PLATE 4X30X141 S315MC T Z	97048030	72	2	18	918005408	CENTRAL SECTION CRAWLER
PLATE 4X30X82 X5CRNI18-10	97093827	34	4	313	918861808	MUFFLER UNIT
PLATE 4X310X112 S315MC FE//	97036300	18	2	771	917078808	S INTERMEDIATE SECTION
PLATE 4X312X159 S315MC FE//	97056178	20	1	264	96032892	DIESEL ENGINE, PRE-ASSEMB
PLATE 4X316X240 S315MC FE//	977498608	19	1	181	969344108	ASSEMBLY PARTS F.SLEWING
PLATE 4X323X60 S315MC FE//	97031164	16	2	442	918789208	FUEL TANK CPL.
PLATE 4X323X860 S315MC	97031391	34	1	701	919304308	S PIVOT SECTION PRE-ASS.
PLATE 4X334X50 S315MC FE//	97038741	31	1	359	968283208	CATWALK SUPERSTR.LEFT
PLATE 4X335X136 S315MC FE//	97041577	92	2	61	917291608	CRAWLER TRACK CARRIER, L
PLATE 4X335X136 S315MC FE//	97041577	92	2	94	917291708	CRAWLER TRACK CARRIER,
PLATE 4X337X113 S315MC FE//	979806308	7	2	442	918789208	FUEL TANK CPL.
PLATE 4X341X98 S315MC FE//	97055197	21	1	308	918861908	MUFFLER UNIT
PLATE 4X348X113 S315MC T Z	97059464	2	6	368	969540008	STAIR COMPLETE
PLATE 4X359X103 S315MC FE//	97111661	1	1	438	96033811	PREMOUNTED FUEL FILTER
PLATE 4X366X300 S315MC	97037255	13	1	264	96032892	DIESEL ENGINE, PRE-ASSEMB
PLATE 4X368X204 S315MC FE//	97055311	27	1	308	918861908	MUFFLER UNIT
PLATE 4X368X204 S315MC FE//	97055311	20	1	313	918861808	MUFFLER UNIT
PLATE 4X373X430 S315MC FE//	97071523	20	1	613	96000697	WIPERS INSTALLATION
PLATE 4X383X211 S315MC FE//	97056244	23	1	264	96032892	DIESEL ENGINE, PRE-ASSEMB
PLATE 4X384X350 S315MC FE//	97031758	1	1	992	96031241	MECHANICAL AUXILIARIES
PLATE 4X384X350 S315MC FE//	97118186	1	1	995	96034669	MECHANICAL AUXILIARIES
PLATE 4X386X169 S315MC FE//	978179508	15	2	447	919140308	OIL RESERVOIR, COMPLETE
PLATE 4X398X116 S315MC FE//	97041578	93	2	61	917291608	CRAWLER TRACK CARRIER, L
PLATE 4X398X116 S315MC FE//	97041578	93	2	94	917291708	CRAWLER TRACK CARRIER,
PLATE 4X399X128 S315MC FE//	97043505	70	1	265	96032892	DIESEL ENGINE, PRE-ASSEMB
PLATE 4X419X272 S315MC FE//	97124827	35	2	885	919326208	SLEWING PLATFORM EXTENS
PLATE 4X421X981 S315MC FE//	97037212	21	2	298	96032897	RADIATOR, PRE-ASSEMBLED
PLATE 4X423X225 S315MC FE//	97039467	8	2	181	969344108	ASSEMBLY PARTS F.SLEWING
PLATE 4X425X97 S315MC FE//	97036379	8	2	318	919063308	AIR FILTER UNIT CPL.
PLATE 4X429X126 S315MC FE//	97031163	6	2	442	918789208	FUEL TANK CPL.
PLATE 4X431X240 S315MC FE//	97123691	7	1	318	919063308	AIR FILTER UNIT CPL.
PLATE 4X438X327 S315MC FE//	97039044	22	1	472	96034154	SOUND DAMPING ABOVE
PLATE 4X450X100 S315MC	975744708	136	3	703	919304308	S PIVOT SECTION PRE-ASS.
PLATE 4X458X369 X5CRNI18-1	97074779	36	1	652	967956208	CAMERA INSTALLATION SLEW
PLATE 4X476X1496 S315MC	97065612	32	1	472	96034154	SOUND DAMPING ABOVE
PLATE 4X480X112 S315MC FE//	97028904	25	4	752	917190908	S INTERMEDIATE SECTION
PLATE 4X480X112 S315MC FE//	97028904	25	4	760	917333908	S INTERMEDIATE SECTION
PLATE 4X480X112 S315MC FE//	97028904	25	4	764	917078708	S INTERMEDIATE SECTION
PLATE 4X480X112 S315MC FE//	97028904	25	2	771	917078808	S INTERMEDIATE SECTION
PLATE 4X480X112 S315MC FE//	97028904	25	4	784	917079208	S INTERMEDIATE SECTION

Description	Item	Pos.	Quantity	Page	Assembly	Description
PLATE 4X480X112 S315MC FE//	97028904	25	4	789	917571208	S INTERMEDIATE SECTION
PLATE 4X480X119 S315MC FE//	97047924	163	2	703	919304308	S PIVOT SECTION PRE-ASS.
PLATE 4X480X457 S315MC FE//	97027817	51	1	93	917291708	CRAWLER TRACK CARRIER,
PLATE 4X480X457 S315MC FE//	97027818	52	1	93	917291708	CRAWLER TRACK CARRIER,
PLATE 4X480X486 S315MC FE//	97027787	51	1	60	917291608	CRAWLER TRACK CARRIER, L
PLATE 4X480X486 S315MC FE//	97027788	52	1	60	917291608	CRAWLER TRACK CARRIER, L
PLATE 4X490X206 S315MC FE//	97048236	9	1	327	919171008	UREA PLANT
PLATE 4X501X1092 S315MC FE	97061877	42	1	138	918011308	PREMOUNTED LOWER PART
PLATE 4X505X231 S315MC FE//	97044331	86	1	182	969344108	ASSEMBLY PARTS F.SLEWING
PLATE 4X50X321 S315MC FE//	97047073	80	2	830	919301808	L-HEAD PIECE
PLATE 4X50X430 S315MC FE//	97062481	53	1	138	918011308	PREMOUNTED LOWER PART
PLATE 4X517X506 X5CRNI18-1	97041883	35	1	652	967956208	CAMERA INSTALLATION SLEW
PLATE 4X523X310 S315MC FE//	97034139	4	1	190	917438108	WINCH 1 PRE-ASSEMBLY
PLATE 4X523X310 S315MC FE//	97034139	4	1	209	917454008	WINCH 2 PRE-ASS.
PLATE 4X524X138 S315MC T Z	97056529	82	2	356	918999008	SLEWING PLATFORM CATWAL
PLATE 4X524X607 S315MC	97044984	36	1	590	919075408	CRANE DRIVER CAB ADDITIO
PLATE 4X526X563 S315MC T Z	97038906	64	1	356	918999008	SLEWING PLATFORM CATWAL
PLATE 4X52X32 S315MC FE//	97024783	22	1	597	969752608	WINDOW ASSEMBLY
PLATE 4X530X562 S315MC FE//	97027790	54	1	60	917291608	CRAWLER TRACK CARRIER, L
PLATE 4X531X493 S315MC FE//	97027820	54	1	93	917291708	CRAWLER TRACK CARRIER,
PLATE 4X546X397 S315MC	97037973	48	1	264	96032892	DIESEL ENGINE, PRE-ASSEMB
PLATE 4X550X168 S315MC FE//	97037682	9	1	806	917473608	WINCH 6 PRE-ASSEMBLY
PLATE 4X550X220 S315MC T Z	97049013	1	1	183	968907308	PARK CONSOLE HOSES PRE
PLATE 4X555X95 S315MC FE//	97029817	23	2	829	919301808	L-HEAD PIECE
PLATE 4X55X116 S315MC FE//	956468908	120	2	182	969344108	ASSEMBLY PARTS F.SLEWING
PLATE 4X561X116 S315MC	97055235	23	2	308	918861908	MUFFLER UNIT
PLATE 4X561X633 S315MC	97042686	63	1	264	96032892	DIESEL ENGINE, PRE-ASSEMB
PLATE 4X561X859 S315MC FE//	97115234	14	12	946	919220008	F-HEAD SECTION
PLATE 4X566X345 S315MC FE//	97062932	97	1	356	918999008	SLEWING PLATFORM CATWAL
PLATE 4X566X374 S315MC FE//	97038746	44	1	359	968283208	CATWALK SUPERSTR.LEFT
PLATE 4X567X417 S315MC T Z	97038376	25	1	355	918999008	SLEWING PLATFORM CATWAL
PLATE 4X571X421 S315MC T Z	97038389	2	1	364	968287208	FOLDING LADDER PRE-ASS.
PLATE 4X582X268 S315MC T Z	97038385	12	2	355	918999008	SLEWING PLATFORM CATWAL
PLATE 4X605X161 S315MC FE//	97031845	29	2	764	917078708	S INTERMEDIATE SECTION
PLATE 4X605X161 S315MC FE//	97031845	29	1	771	917078808	S INTERMEDIATE SECTION
PLATE 4X605X161 S315MC FE//	97031845	29	2	784	917079208	S INTERMEDIATE SECTION
PLATE 4X605X161 S315MC FE//	97031845	29	2	789	917571208	S INTERMEDIATE SECTION
PLATE 4X605X622 S315MC FE//	97027789	53	1	60	917291608	CRAWLER TRACK CARRIER, L
PLATE 4X605X622 S315MC FE//	97027819	53	1	93	917291708	CRAWLER TRACK CARRIER,
PLATE 4X60X100 S315MC FE//	97043000	71	1	181	969344108	ASSEMBLY PARTS F.SLEWING
PLATE 4X60X103 S315MC FE//	955152508	18	2	181	969344108	ASSEMBLY PARTS F.SLEWING
PLATE 4X60X50 S315MC FE//	975614108	103	2	401	917347708	SA FRAME
PLATE 4X635X756 S315MC FE//	97123216	1	1	728	96038419	ADD-ON INCLINATION TRANS
PLATE 4X648X385 S315MC	97037268	24	1	264	96032892	DIESEL ENGINE, PRE-ASSEMB
PLATE 4X650X442 S315MC	971534508	53	1	829	919301808	L-HEAD PIECE
PLATE 4X660X728 S315MC T Z	97038903	61	1	356	918999008	SLEWING PLATFORM CATWAL
PLATE 4X684X481 S315MC FE//	979554608	64	5	702	919304308	S PIVOT SECTION PRE-ASS.
PLATE 4X687X417 S315MC T Z	97038383	16	1	355	918999008	SLEWING PLATFORM CATWAL
PLATE 4X688X660 S315MC T Z	97038904	62	1	356	918999008	SLEWING PLATFORM CATWAL
PLATE 4X70X297 S315MC FE//	97043135	111	1	402	917347708	SA FRAME
PLATE 4X70X306 S315MC FE//	97053543	52	4	801	917191008	SL REDUCING SECTION
PLATE 4X70X99 S315MC FE//	97038532	20	16	472	96034154	SOUND DAMPING ABOVE
PLATE 4X745X444 S315MC	97031165	9	1	434	917473108	FUEL TANK CONTAINER UPPE
PLATE 4X747X288 S315MC	97055192	20	1	308	918861908	MUFFLER UNIT
PLATE 4X754X706 S315MC	97121817	1	1	954	96037097	LADDER, PRE-ASSEMBLED
PLATE 4X762X150 S315MC	97037974	49	1	264	96032892	DIESEL ENGINE, PRE-ASSEMB
PLATE 4X788X356 S315MC	979240708	2	1	434	917473108	FUEL TANK CONTAINER UPPE
PLATE 4X800X100 S315MC	975589508	135	3	703	919304308	S PIVOT SECTION PRE-ASS.
PLATE 4X80X152 S315MC FE//	97067327	67	1	139	918011308	PREMOUNTED LOWER PART
PLATE 4X80X80 S315MC FE//	973099408	37	4	752	917190908	S INTERMEDIATE SECTION

Description	Item	Pos.	Quantity	Page	Assembly	Description
PLATE 4X80X80 S315MC FE//	973099408	37	4	760	917333908	S INTERMEDIATE SECTION
PLATE 4X80X80 S315MC FE//	973099408	37	4	764	917078708	S INTERMEDIATE SECTION
PLATE 4X80X80 S315MC FE//	973099408	37	2	771	917078808	S INTERMEDIATE SECTION
PLATE 4X80X80 S315MC FE//	973099408	37	4	784	917079208	S INTERMEDIATE SECTION
PLATE 4X80X80 S315MC FE//	973099408	37	4	789	917571208	S INTERMEDIATE SECTION
PLATE 4X830X422 S315MC FE//	97034145	7	1	190	917438108	WINCH 1 PRE-ASSEMBLY
PLATE 4X830X422 S315MC FE//	97034145	7	1	209	917454008	WINCH 2 PRE-ASS.
PLATE 4X832X784 S315MC	97121847	1	1	955	96037098	LADDER, PRE-ASSEMBLED
PLATE 4X842X1028 S315MC FE	97068647	102	1	356	918999008	SLEWING PLATFORM CATWAL
PLATE 4X846X321 S315MC FE//	97062177	12	1	138	918011308	PREMOUNTED LOWER PART
PLATE 4X85X60 S315MC FE//	978587308	9	1	234	917645608	MOUNTING JACK/ERECTING
PLATE 4X860X161 S315MC FE//	97115821	101	2	298	96032897	RADIATOR, PRE-ASSEMBLED
PLATE 4X860X161 S315MC FE//	97115822	102	2	298	96032897	RADIATOR, PRE-ASSEMBLED
PLATE 4X861X201 S315MC	97094873	9	1	359	968283208	CATWALK SUPERSTR.LEFT
PLATE 4X873X196 S315MC FE//	97036796	6	1	806	917473608	WINCH 6 PRE-ASSEMBLY
PLATE 4X890X486 S315MC FE//	97039460	1	1	181	969344108	ASSEMBLY PARTS F.SLEWING
PLATE 4X89X151 S315MC FE//	97049470	114	1	402	917347708	SA FRAME
PLATE 4X90X117 S315MC FE//	97039471	11	7	181	969344108	ASSEMBLY PARTS F.SLEWING
PLATE 4X90X67 S315MC FE//	954113708	8	8	348	917079908	TURNTABLE PANELLING
PLATE 4X93X50 S315MC FE//	970921108	14	1	855	968134408	MECH.AUXILIARIES FOR LIG
PLATE 4X942X308 S315MC FE//	97037213	22	2	298	96032897	RADIATOR, PRE-ASSEMBLED
PLATE 4X960X202 S315MC FE//	978810808	62	4	702	919304308	S PIVOT SECTION PRE-ASS.
PLATE 4X97X77 S315MC FE//	978587408	10	1	234	917645608	MOUNTING JACK/ERECTING
PLATE 4X983X174 S315MC	97094874	16	1	359	968283208	CATWALK SUPERSTR.LEFT
PLATE 4X98X100 S315MC FE//	971290108	99	1	182	969344108	ASSEMBLY PARTS F.SLEWING
PLATE 4X98X246 S315MC FE//	97044391	88	1	182	969344108	ASSEMBLY PARTS F.SLEWING
PLATE 4X999X366 S315MC FE//	97052524	69	2	18	918005408	CENTRAL SECTION CRAWLER
PLATE 4x136x107 S315MC FE//	970520308	17	2	181	969344108	ASSEMBLY PARTS F.SLEWING
PLATE 4x160x40 S315MC	970130508	47	1	903	919219508	F-CONNECTING HEAD
PLATE 4x73x30 S315MC FE//ZN	970350108	8	2	420	917691308	CENTRAL GREASING
PLATE 4x73x30 S315MC FE//ZN	970350108	23	5	453	919297008	CENT. LUBRIC. SYSTEM SUP
PLATE 4x73x30 S315MC FE//ZN	970350108	173	2	703	919304308	S PIVOT SECTION PRE-ASS.
PLATE 4x73x30 S315MC FE//ZN	970350108	13	2	740	917692108	CENTRAL GREASING
PLATE 50X130X142 S355J2+N	97040368	84	1	830	919301808	L-HEAD PIECE
PLATE 50X175X300 S960QL+Z2	979358408	8	4	187	917077708	PIN F. S AND D PIVOT SECTIO
PLATE 5X1069X253 S355MC FE	97039464	5	1	181	969344108	ASSEMBLY PARTS F.SLEWING
PLATE 5X110X122 X5CRNI18-1	97008318	6	1	654	968646208	CAMERA HOLDER, PREMOU
PLATE 5X110X20 S355MC FE//	976861108	12	4	618	918064308	SLIDING DOOR INSTALLATION
PLATE 5X1117X627 ALMG3 H	97039028	(1)	1	472	96034154	SOUND DAMPING ABOVE
PLATE 5X1131X657 ALMG3 H	97057322	1	1	480	969427308	COVER COMPL.
PLATE 5X1131X717 ALMG3 H	97057321	1	1	479	969427208	COVER COMPL.
PLATE 5X1169X356 S355MC	97039643	143	1	703	919304308	S PIVOT SECTION PRE-ASS.
PLATE 5X1191X410 ALMG3 H	97053136	(1)	1	472	96034154	SOUND DAMPING ABOVE
PLATE 5X125X100 S700MC	954754708	3	1	928	96029160	PIN PRE-ASS.
PLATE 5X1310X325 ALMG3 H	97039051	(1)	1	472	96034154	SOUND DAMPING ABOVE
PLATE 5X1352X225 S355MC	97116085	12	1	264	96032892	DIESEL ENGINE, PRE-ASSEMB
PLATE 5X140X100 S700MC	955051808	30	4	175	919082708	SLEWING PLATFORM CPL.
PLATE 5X140X100 S700MC	955051808	42	2	801	917191008	SL REDUCING SECTION
PLATE 5X140X100 S700MC	955051808	58	2	829	919301808	L-HEAD PIECE
PLATE 5X140X100 S700MC	955051808	4	1	909	96038848	PIN PRE-ASS.
PLATE 5X1415X334 S355MC	97027792	58	1	61	917291608	CRAWLER TRACK CARRIER, L
PLATE 5X1415X334 S355MC	97027793	59	1	61	917291608	CRAWLER TRACK CARRIER, L
PLATE 5X1415X340 S355MC	97027827	58	1	94	917291708	CRAWLER TRACK CARRIER,
PLATE 5X1415X340 S355MC	97027828	59	1	94	917291708	CRAWLER TRACK CARRIER,
PLATE 5X143X50 S355MC FE//	97029827	39	4	829	919301808	L-HEAD PIECE
PLATE 5X1449X335 S355MC	97027796	62	1	61	917291608	CRAWLER TRACK CARRIER, L
PLATE 5X1449X335 S355MC	97032686	62	1	94	917291708	CRAWLER TRACK CARRIER,
PLATE 5X1451X335 S355MC	97027795	61	1	61	917291608	CRAWLER TRACK CARRIER, L
PLATE 5X1451X335 S355MC	97032685	61	1	94	917291708	CRAWLER TRACK CARRIER,
PLATE 5X1620X259 S355MC T	97038690	14	1	355	918999008	SLEWING PLATFORM CATWAL

Description	Item	Pos.	Quantity	Page	Assembly	Description
PLATE 5X1620X259 S355MC T	97038690	1	1	365	968904008	CARRIER PRE-ASSEMBLED
PLATE 5X1815X335 S355MC	97027791	57	1	61	917291608	CRAWLER TRACK CARRIER, L
PLATE 5X1815X335 S355MC	97027791	57	1	94	917291708	CRAWLER TRACK CARRIER,
PLATE 5X1815X335 S355MC	97027794	60	1	61	917291608	CRAWLER TRACK CARRIER, L
PLATE 5X1815X335 S355MC	97027794	60	1	94	917291708	CRAWLER TRACK CARRIER,
PLATE 5X1965X225 S355MC	97037250	8	1	264	96032892	DIESEL ENGINE, PRE-ASSEMB
PLATE 5X215X290 S355MC FE//	97039463	4	1	181	969344108	ASSEMBLY PARTS F.SLEWING
PLATE 5X233X30 S355MC FE//	97061275	9	1	744	969663108	ROPE GUIDE PULLEY
PLATE 5X280X120 S355MC FE//	972028708	3	1	140	968284308	MOUNTING PARTS BASE PAR
PLATE 5X2850X308 S355MC	97116311	7	1	264	96032892	DIESEL ENGINE, PRE-ASSEMB
PLATE 5X285X189 S355MC FE//	97025532	26	1	264	96032892	DIESEL ENGINE, PRE-ASSEMB
PLATE 5X299X209 S355MC FE//	97025533	27	1	264	96032892	DIESEL ENGINE, PRE-ASSEMB
PLATE 5X3011X239 S355MC	97116095	6	1	264	96032892	DIESEL ENGINE, PRE-ASSEMB
PLATE 5X362X208 S700MC	97029779	6	4	748	918121408	ROLLER SET
PLATE 5X368X141 S355MC FE//	97027806	78	8	61	917291608	CRAWLER TRACK CARRIER, L
PLATE 5X368X141 S355MC FE//	97027806	78	8	94	917291708	CRAWLER TRACK CARRIER,
PLATE 5X379X375 S700MC	97031166	20	1	442	918789208	FUEL TANK CPL.
PLATE 5X379X375 S700MC	97031167	21	1	442	918789208	FUEL TANK CPL.
PLATE 5X393X60 S355MC FE//	956442808	53	2	752	917190908	S INTERMEDIATE SECTION
PLATE 5X393X60 S355MC FE//	956442808	52	2	760	917333908	S INTERMEDIATE SECTION
PLATE 5X393X60 S355MC FE//	956442808	49	4	764	917078708	S INTERMEDIATE SECTION
PLATE 5X393X60 S355MC FE//	956442808	49	6	771	917078808	S INTERMEDIATE SECTION
PLATE 5X393X60 S355MC FE//	956442808	49	4	784	917079208	S INTERMEDIATE SECTION
PLATE 5X393X60 S355MC FE//	956442808	49	4	789	917571208	S INTERMEDIATE SECTION
PLATE 5X393X60 S355MC FE//	956442808	3	2	794	96037301	ROPE GUARD
PLATE 5X393X60 S355MC FE//	956442808	34	4	801	917191008	SL REDUCING SECTION
PLATE 5X464X460 S700MC	97031170	5	1	447	919140308	OIL RESERVOIR, COMPLETE
PLATE 5X464X460 S700MC	97031171	6	1	447	919140308	OIL RESERVOIR, COMPLETE
PLATE 5X531X772 S355MC FE//	97116219	2	2	953	96032654	ROPE PULLEY PRE-ASSEMBL
PLATE 5X58X290 X5CRNI18-10	97040330	3	2	629	968397108	LADDER COMPL.
PLATE 5X602X80 S700MC	974782708	44	4	60	917291608	CRAWLER TRACK CARRIER, L
PLATE 5X602X80 S700MC	974782708	44	4	93	917291708	CRAWLER TRACK CARRIER,
PLATE 5X661X451 ALMG3 H11	97052001	1	1	477	969054708	COVER COMPL.
PLATE 5X70X70 S355MC FE//	979930908	187	2	704	919304308	S PIVOT SECTION PRE-ASS.
PLATE 5X759X204 S355MC	97037210	19	2	298	96032897	RADIATOR, PRE-ASSEMBLED
PLATE 5X884X134 S355MC	97037251	9	1	264	96032892	DIESEL ENGINE, PRE-ASSEMB
PLATE 5X88X139 S355MC FE//	97029853	10	1	743	918121308	ROLLER SET
PLATE 5X88X139 S355MC FE//	97029855	11	1	743	918121308	ROLLER SET
PLATE 5X893X191 S355MC	97037252	10	1	264	96032892	DIESEL ENGINE, PRE-ASSEMB
PLATE 5X953X451 ALMG3 H11	97052023	1	1	478	969056008	COVER COMPL.
PLATE 5X95X137 X5CRNI18-10	978979808	1	1	655	965669108	GUIDE
PLATE 650X650X10 FE//ZNNI8/	97029805	(6)	1	829	919301808	L-HEAD PIECE
PLATE 6X128X166 S355MC	955101708	22	2	181	969344108	ASSEMBLY PARTS F.SLEWING
PLATE 6X223X437 S355MC FE//	97065013	2	1	899	969944608	MOUNTING CPL
PLATE 6X273X273 S960QL	97034130	8	2	845	917228608	BOOM NOSE
PLATE 6X289X335 S355MC FE//	97129976	102	1	947	919220008	F-HEAD SECTION
PLATE 6X423X291 S355MC FE//	97065015	1	2	900	969944708	MOUNTING PRE-ASS.
PLATE 6X633X658 S355MC FE//	97034124	23	1	845	917228608	BOOM NOSE
PLATE 6X66X134 S355MC FE//	97062931	95	2	356	918999008	SLEWING PLATFORM CATWAL
PLATE 6X671X811 S355MC FE//	97033418	22	1	845	917228608	BOOM NOSE
PLATE 6X90X123 S355MC	954017708	21	2	181	969344108	ASSEMBLY PARTS F.SLEWING
PLATE 6X938X995 S355MC T Z	97038379	22	1	355	918999008	SLEWING PLATFORM CATWAL
PLATE 8X1039X705 S355MC T	97059463	1	2	368	969540008	STAIR COMPLETE
PLATE 8X237X237 S355MC FE//	97113064	1	2	980	96038653	ROPE PRE-ASSEMLBY
PLATE 8X300X50 S355MC FE//	955404808	48	2	752	917190908	S INTERMEDIATE SECTION
PLATE 8X300X50 S355MC FE//	955404808	56	2	760	917333908	S INTERMEDIATE SECTION
PLATE 8X300X50 S355MC FE//	955404808	31	5	764	917078708	S INTERMEDIATE SECTION
PLATE 8X300X50 S355MC FE//	955404808	31	5	771	917078808	S INTERMEDIATE SECTION
PLATE 8X300X50 S355MC FE//	955404808	31	5	784	917079208	S INTERMEDIATE SECTION
PLATE 8X300X50 S355MC FE//	955404808	31	5	789	917571208	S INTERMEDIATE SECTION

Description	Item	Pos.	Quantity	Page	Assembly	Description
PLATE 8X300X50 S355MC FE//	955404808	28	2	801	917191008	SL REDUCING SECTION
PLATE 8X310X725 S355MC T Z	97038377	23	2	355	918999008	SLEWING PLATFORM CATWAL
PLATE 8X96X96 S700MC	976648308	38	2	264	96032892	DIESEL ENGINE, PRE-ASSEMB
PLATE 8X96X96 S700MC FLZN	976179708	37	2	264	96032892	DIESEL ENGINE, PRE-ASSEMB
PLATE 8x40x276 S700MC	970833608	90	2	702	919304308	S PIVOT SECTION PRE-ASS.
PLATE CPL. SPF	963253908	4	2	675	917517908	COUNTERWEIGHT FRAME
PLATE CPL. SPF	963253908	31	2	885	919326208	SLEWING PLATFORM EXTENS
PLATE IDENTIFICATION NUMB	973567608	(3)	1	400	917347708	SA FRAME
PLATE IDENTIFICATION NUMB	973567608	20	1	406	967846208	PULL ROD
PLATE IDENTIFICATION NUMB	973567608	5	1	407	967846508	DRAWBAR PRE-ASS
PLATE IDENTIFICATION NUMB	973567608	13	1	408	967981008	PULL ROD
PLATE IDENTIFICATION NUMB	973567608	6	1	409	967981108	DRAWBAR PRE-ASS
PLATE IDENTIFICATION NUMB	973567608	16	1	676	965575208	CENTRING COMPLETE
PLATE IDENTIFICATION NUMB	973567608	6	1	745	918188208	REST
PLATE IDENTIFICATION NUMB	973567608	13	1	753	967746908	ROD CPL.
PLATE IDENTIFICATION NUMB	973567608	5	1	754	967747008	ROD
PLATE IDENTIFICATION NUMB	973567608	13	1	766	967743808	ROD CPL.
PLATE IDENTIFICATION NUMB	973567608	5	1	767	967744008	ROD
PLATE IDENTIFICATION NUMB	973567608	9	1	773	967897608	PULL ROD
PLATE IDENTIFICATION NUMB	973567608	6	1	774	967950808	DRAWBAR PRE-ASS
PLATE IDENTIFICATION NUMB	973567608	9	1	775	968190108	PULL ROD
PLATE IDENTIFICATION NUMB	973567608	6	1	776	968214108	DRAWBAR PRE-ASS
PLATE IDENTIFICATION NUMB	973567608	13	1	777	968190208	PULL ROD
PLATE IDENTIFICATION NUMB	973567608	5	1	778	968217108	DRAWBAR PRE-ASS
PLATE IDENTIFICATION NUMB	973567608	7	1	831	967913408	ROD CPL.
PLATE IDENTIFICATION NUMB	973567608	(4)	1	887	917230408	SUPPLEMENTARY GUYING D
PLATE IDENTIFICATION NUMB	973567608	(4)	1	887	917230408	SUPPLEMENTARY GUYING D
PLATE IDENTIFICATION NUMB	973567608	(4)	1	887	917230408	SUPPLEMENTARY GUYING D
PLATE IDENTIFICATION NUMB	973567608	(4)	1	887	917230408	SUPPLEMENTARY GUYING D
PLATE IDENTIFICATION NUMB	973567608	11	1	889	968768408	BRACKET CPL.
PLATE IDENTIFICATION NUMB	973567608	10	1	890	969308308	BRACKET CPL.
PLATE IDENTIFICATION NUMB	973567608	4	1	904	96038420	RODS / PULL RODS
PLATE IDENTIFICATION NUMB	973567608	6	1	905	96038862	RODS PRE-ASSEMBLY
PLATE IDENTIFICATION NUMB	973567608	9	1	906	96038863	CONNECTING LINK PRE-ASS.
PLATE IDENTIFICATION NUMB	973567608	6	1	939	96039026	DRAW SHACKLE
PLATE IDENTIFICATION NUMB	973567608	6	1	940	96039027	DRAW SHACKLE
PLATE IDENTIFICATION NUMB	973567608	12	1	948	96037041	DRAW SHACKLE
PLATE IDENTIFICATION NUMB	973567608	2	1	949	96037140	TIE ROD WITH SIGN
PLATE IDENTIFICATION NUMB	973567608	10	1	950	96037042	DRAW SHACKLE
PLATE IDENTIFICATION NUMB	973567608	11	1	977	96035525	DRAW SHACKLE
PLATE IDENTIFICATION NUMB	973567608	9	1	979	96035533	BRACKET CPL.
PLATE LEFT WELDMENT	967826208	5	1	426	917080508	ROLLER BEARING
PLATE PRE-ASS.	96022603	1	1	378	96033360	ELECTRIC ADD-ON PARTS CA
PLATE PRE-ASS.	967978608	23	4	484	969443908	SOUND DAMPING DOWN
PLATE RAL 7016, SDGL, GT 4X	977392908	2	1	621	964588408	GUIDE PRE-ASS.
PLATE RD120X2 DC01 FE//ZN	953638208	5	2	976	96035475	ROTATING SHAFT
PLATE RD64X4 S315MC FE//ZN	954706208	9	16	670	917508308	TRANSPORT KEEPER
PLATE RIGHT WELDMENT	967826108	4	1	426	917080508	ROLLER BEARING
PLATE WELDED	968169508	5	1	322	918981908	BATTERY STORAGE
PLATE WELDED	968232808	2	2	428	917080608	MOUNTING EQUIPMENT CRAW
PLATE WELDED	968243508	1	1	264	96032892	DIESEL ENGINE, PRE-ASSEMB
PLATE WELDED	968243608	2	1	264	96032892	DIESEL ENGINE, PRE-ASSEMB
PLATE WELDED	968243708	3	1	264	96032892	DIESEL ENGINE, PRE-ASSEMB
PLATE WELDED	968243908	5	1	264	96032892	DIESEL ENGINE, PRE-ASSEMB
PLATE WELDED	968484708	20	2	298	96032897	RADIATOR, PRE-ASSEMBLED
PLATE WELDED	969135408	21	1	472	96034154	SOUND DAMPING ABOVE
PLATE WELDED	969340408	4	1	264	96032892	DIESEL ENGINE, PRE-ASSEMB
PLATE WELDED FE//ZNNI8//C	967257808	39	2	338	918810308	CONTROL STAND
PLATE WELDED RAL 7016,SD	965291708	27	1	618	918064308	SLIDING DOOR INSTALLATION
PLATE WELDED RAL 9005,M,G	96007783	9	1	599	96000684	FRONT WINDOW CPL.

Description	Item	Pos.	Quantity	Page	Assembly	Description
PLATE WELDED RAL 9005,M,G	96012698	43	1	597	969752608	WINDOW ASSEMBLY
PLATE WELDED T ZN O	969314008	79	1	591	919075408	CRANE DRIVER CAB ADDITIO
PLATFORM COMPL.	968309908	2	1	355	918999008	SLEWING PLATFORM CATWAL
PLATFORM CRANE CABIN	919075608	178	1	10	LR 11000 -0	LIEBHERR CRAW.CRANE LR
PLATFORM ST.CONST. T ZN O	968291108	1	1	361	968309908	PLATFORM COMPL.
PLATING ALLGEMEIN	918107308	162	1	9	LR 11000 -0	LIEBHERR CRAW.CRANE LR
PLATING FABRIKDATEN	916283608	164	1	9	LR 11000 -0	LIEBHERR CRAW.CRANE LR
PLUG	927996308	512	1	493	96033472	WIRING HARNESS
PLUG	927996308	512	1	500	96033473	WIRING HARNESS
PLUG 10-POLIG	11690056	4	1	204	10802061	WINCH REVOLUTION TRANS
PLUG 12-POL	10491808	(2)	1	370	96033359	CABLE LIST DRIVER'S CABIN
PLUG 19-POL A240	10443664	(501)	1	50	967908108	CABLE LIST F.CENTER SECTIO
PLUG 19-POL A240	10443664	(501)	1	50	967908108	CABLE LIST F.CENTER SECTIO
PLUG 19-POL A240	10443664	520	2	500	96033473	WIRING HARNESS
PLUG 2	10492113	(1)	1	370	96033359	CABLE LIST DRIVER'S CABIN
PLUG 2-POL SW	11342255	507	1	495	96033855	WIRING HARNESS
PLUG 24-POL A240	10443660	502	1	75	967971408	WIRING HARNESS
PLUG 3-POL	6003168	517	1	495	96033855	WIRING HARNESS
PLUG 3-POL	6003168	503	1	500	96033473	WIRING HARNESS
PLUG 3-POL ZNNI	10877663	502	2	964	96038932	LEAD
PLUG 3-POL ZNNI	10877663	502	2	965	96038933	LEAD
PLUG 4-POL 13A	6003248	515	1	495	96033855	WIRING HARNESS
PLUG 4-POL SW	11342257	509	1	495	96033855	WIRING HARNESS
PLUG 4-POL VIOLETT	11342259	508	1	495	96033855	WIRING HARNESS
PLUG 43-POL	10815122	(501)	1	836	96036210	TERMINAL BOX
PLUG 6-POL	604508608	531	3	500	96033473	WIRING HARNESS
PLUG 6-POL	604508608	506	1	839	96037031	LEAD
PLUG 6-POL	604508608	504	1	967	96042005	LEAD
PLUG 8-POL	10046999	518	1	493	96033472	WIRING HARNESS
PLUG 8-POL	10046999	505	20	530	96033326	CABLES MOUNTING PANEL C
PLUG 8-POL	10047000	524	1	493	96033472	WIRING HARNESS
PLUG 8-POL	10047000	502	20	530	96033326	CABLES MOUNTING PANEL C
PLUG 8-POL	10047001	517	1	493	96033472	WIRING HARNESS
PLUG 8-POL	10047001	501	20	530	96033326	CABLES MOUNTING PANEL C
PLUG 9-POL PVC	10301148	504	1	374	96021228	WIRING HARNESS
PLUG BASE 9-POLE	630122908	506	29	530	96033326	CABLES MOUNTING PANEL C
PLUG BASE 9-POLE	630122908	47	6	646	96021479	TERMINAL BOX
PLUG BASE 9-POLE	630122908	509	2	837	96036211	WIRES TERMINAL BOX CPL.
PLUG BASE 9-POLE	630122908	505	2	913	96038868	WIRES CPL.
PLUG BASE 9-POLE	630122908	501	2	959	96038967	WIRES CPL.
PLUG BODY 2-POL	605251808	503	1	371	96033369	WIRING HARNESS
PLUG BODY 4-POL	605613908	513	1	500	96033473	WIRING HARNESS
PLUG BUSHING 0,5-1,0MM2	7624353	761	2	496	96033855	WIRING HARNESS
PLUG BUSHING 0,75-1,0MM2 C	11000401	2253	3	496	96033855	WIRING HARNESS
PLUG BUSHING 0,75-2,0MM2 C	10100063	670	2	76	967971708	WIRING HARNESS
PLUG BUSHING 0,75-2,0MM2 C	10100063	670	4	372	96033369	WIRING HARNESS
PLUG BUSHING 0,75-2,0MM2 C	10100063	670	4	374	96021228	WIRING HARNESS
PLUG BUSHING 0,75-2,0MM2 C	10100063	670	16	493	96033472	WIRING HARNESS
PLUG BUSHING 0,75-2,0MM2 C	10100063	670	4	496	96033855	WIRING HARNESS
PLUG BUSHING 0,75-2,0MM2 C	10100063	670	22	500	96033473	WIRING HARNESS
PLUG BUSHING 0,75-2,0MM2 C	10100063	670	1	647	96021494	WIRING HARNESS
PLUG DIN 72585 4-POL POLY	692406308	513	2	493	96033472	WIRING HARNESS
PLUG DIN 72585 4-POL POLY	692406308	505	1	495	96033855	WIRING HARNESS
PLUG DIN 72585 7-POL POLY	692406708	502	1	76	967971708	WIRING HARNESS
PLUG DIN 72585 7-POL POLY	692406708	511	1	500	96033473	WIRING HARNESS
PLUG M1	10476383	508	1	716	96036184	LEAD
PLUG M1	10476383	505	1	722	96036188	LEAD
PLUG M1	10476383	506	1	982	96035578	LEAD
PLUG PLATE 1.5X366X363 DC0	97041338	4	1	522	96033320	ASSEMBLY PARTS MOUNTIN
PLUG PLATE 1.5X591X195 DC0	97044106	3	1	497	969245308	TERMINAL BOX ELECTRICS S

Description	Item	Pos.	Quantity	Page	Assembly	Description
PLUG PLATE 1.5X640X129 DC0	97041020	1	1	719	96036187	TERMINAL BOX CPL.
PLUG PLATE 1.5X640X129 DC0	97041020	1	1	836	96036210	TERMINAL BOX
PLUG PLATE 1.5X645X357 DC0	97041641	5	1	522	96033320	ASSEMBLY PARTS MOUNTIN
PLUG PLATE 2X458X146 DC01	97110757	5	1	958	96035579	TERMINAL BOX CPL.
PLUG SHELL 1-POL	6201570	(503)	1	646	96021479	TERMINAL BOX
PLUG SHELL 12-POL 13A TH.P	10412433	508	1	493	96033472	WIRING HARNESS
PLUG SHELL 14-POL	602336008	(504)	5	42	967907508	SWITCH BOX CPL.
PLUG SHELL 14-POL	602336008	519	4	371	96033369	WIRING HARNESS
PLUG SHELL 14-POL	602336008	504	1	373	96033370	WIRES CPL.
PLUG SHELL 14-POL	602336008	510	1	493	96033472	WIRING HARNESS
PLUG SHELL 14-POL	602336008	504	4	500	96033473	WIRING HARNESS
PLUG SHELL 14-POL	602336008	510	12	530	96033326	CABLES MOUNTING PANEL C
PLUG SHELL 14-POL	602336508	3	6	46	926891108	GROUND RAIL
PLUG SHELL 18-POL	11067930	501	1	373	96033370	WIRES CPL.
PLUG SHELL 18-POL	11067930	516	13	530	96033326	CABLES MOUNTING PANEL C
PLUG SHELL 18-POL	602300208	503	1	75	967971408	WIRING HARNESS
PLUG SHELL 18-POL	602300208	501	1	76	967971708	WIRING HARNESS
PLUG SHELL 18-POL	602300208	501	10	371	96033369	WIRING HARNESS
PLUG SHELL 18-POL	602300208	502	9	373	96033370	WIRES CPL.
PLUG SHELL 18-POL	602300208	501	7	374	96021228	WIRING HARNESS
PLUG SHELL 18-POL	602300208	501	12	375	96019612	WIRING HARNESS
PLUG SHELL 18-POL	602300208	502	10	493	96033472	WIRING HARNESS
PLUG SHELL 18-POL	602300208	502	3	495	96033855	WIRING HARNESS
PLUG SHELL 18-POL	602300208	501	10	499	96033473	WIRING HARNESS
PLUG SHELL 18-POL	602300208	501	1	647	96021494	WIRING HARNESS
PLUG SHELL 18-POL	602300208	502	2	723	96036240	LEAD
PLUG SHELL 18-POL	602300208	502	1	725	968546008	LEAD
PLUG SHELL 18-POL	602300208	501	1	726	968546108	LEAD
PLUG SHELL 18-POL	602300208	506	8	837	96036211	WIRES TERMINAL BOX CPL.
PLUG SHELL 2 13A TH.PLAST	10342517	503	1	76	967971708	WIRING HARNESS
PLUG SHELL 2 13A TH.PLAST	10342517	517	1	371	96033369	WIRING HARNESS
PLUG SHELL 2 13A TH.PLAST	10342517	504	2	495	96033855	WIRING HARNESS
PLUG SHELL 2 13A TH.PLAST	10342517	510	3	500	96033473	WIRING HARNESS
PLUG SHELL 2 13A TH.PLAST	10342517	507	1	647	96021494	WIRING HARNESS
PLUG SHELL 2-POL	6004195	516	1	500	96033473	WIRING HARNESS
PLUG SHELL 2-POL 13A TH.P	10429638	533	1	493	96033472	WIRING HARNESS
PLUG SHELL 2-POL 13A TH.P	10870602	505	1	371	96033369	WIRING HARNESS
PLUG SHELL 2-POL 13A TH.P	10870602	513	2	374	96021228	WIRING HARNESS
PLUG SHELL 2-POL 13A TH.P	10870602	508	7	500	96033473	WIRING HARNESS
PLUG SHELL 2-POLE 9,5A	602331808	502	2	371	96033369	WIRING HARNESS
PLUG SHELL 2-POLE 9,5A	602331808	507	2	374	96021228	WIRING HARNESS
PLUG SHELL 4-POL	602335908	505	5	374	96021228	WIRING HARNESS
PLUG SHELL 4-POL	602335908	505	3	375	96019612	WIRING HARNESS
PLUG SHELL 4-POL	602335908	(501)	3	646	96021479	TERMINAL BOX
PLUG SHELL 4-POL	602335908	503	10	720	96036194	WIRES TERMINAL BOX CPL.
PLUG SHELL 4-POL	602335908	501	6	837	96036211	WIRES TERMINAL BOX CPL.
PLUG SHELL 6-POL 13A TH.P	10412431	514	1	493	96033472	WIRING HARNESS
PLUG SHELL 62-POL PBT-GF2	10678453	503	1	493	96033472	WIRING HARNESS
PLUG SHELL 62-POL PBT-GF2	10678452	505	1	493	96033472	WIRING HARNESS
PLUG SHELL 8-POL	10021571	534	1	530	96033326	CABLES MOUNTING PANEL C
PLUG SHELL 8-POL	10021571	502	10	720	96036194	WIRES TERMINAL BOX CPL.
PLUG SHELL 8-POL	10021571	502	7	837	96036211	WIRES TERMINAL BOX CPL.
PLUG SHELL 9-POL PA66-GF1	10870392	509	2	913	96038868	WIRES CPL.
PLUG SHELL 9-POL PA66-GF1	10870392	501	1	914	96035583	LEAD
PLUG SHELL 9-POL PA66-GF1	10870392	501	1	932	96038562	LEAD
PLUG SHELL 9-POL PA66-GF1	10870392	501	1	933	96038563	LEAD
PLUG SHELL 9-POL PA66-GF1	10870392	503	1	934	96038564	LEAD
PLUG SHELL 9-POL PA66-GF1	10870392	503	1	935	96038565	LEAD
PLUG SHELL 9-POL PA66-GF1	10870392	509	2	959	96038967	WIRES CPL.
PLUG SHELL 9-POL PA66-GF1	10870392	501	1	960	96038927	LEAD

Description	Item	Pos.	Quantity	Page	Assembly	Description
PLUG SHELL D-SUB METALL	10355182	508	6	375	96019612	WIRING HARNESS
PLUG SHELL HP PBT-GF15	11000394	512	1	495	96033855	WIRING HARNESS
PLUG SHELL MCON MCP1,2	10813633	513	2	495	96033855	WIRING HARNESS
PLUG SHELL SUB-D METALL	10493611	512	1	373	96033370	WIRES CPL.
PLUG SHELL SUB-D METALL	10493612	513	1	373	96033370	WIRES CPL.
PLUG SHELL SUB-D METALL	10664626	506	3	375	96019612	WIRING HARNESS
PLUG SOCKET 0	510569608	51	1	130	96005686	MAIN TOOLS
PLUG SOCKET BODY 2-POL	605215208	520	1	371	96033369	WIRING HARNESS
PLUG SOCKET BODY 3-POL	605212708	521	1	493	96033472	WIRING HARNESS
PLUG SOCKET BODY 4-POLE	605251608	516	2	493	96033472	WIRING HARNESS
PLUG SOCKET BODY 4-POLE	605251608	502	2	724	96040591	LEAD
PLUG SOCKET BODY 4-POLE	605251608	502	2	914	96035583	LEAD
PLUG SOCKET BODY 4-POLE	605251608	502	2	932	96038562	LEAD
PLUG SOCKET BODY 4-POLE	605251608	502	1	982	96035578	LEAD
PLUG-IN NOZZLE 1,5	10815350	8	2	567	10413255	CHANGE-OVER BLOCK
PLUG-IN SLEEVE E6-4	772002208	16	6	420	917691308	CENTRAL GREASING
PLUG-IN SLEEVE E6-4	772002208	551	3	625	96033157	COMPRESSED AIR PLANT
PLUG-IN SLEEVE E6-4	772002208	12	2	740	917692108	CENTRAL GREASING
PLUG-IN SLEEVE E8-6 EDELST	10871759	41	1	327	919171008	UREA PLANT
POCKET KUNSTSTOFF	740300008	28	1	608	96028393	INTERNAL PANELLING INSTA
POIGNEE 118X18X43	10222677	10	1	479	969427208	COVER COMPL.
POIGNEE 118X18X43	10222677	11	1	480	969427308	COVER COMPL.
POIGNEE 118X18X43	10870376	(11)	2	323	96032910	BATTERY BOX, PRE-ASSEMB
POLYAMID PIPE DIN 73378 10	774387708	89	16	454	919297008	CENT. LUBRIC. SYSTEM SUP
POLYAMID PIPE DIN 73378 6X1	10873149	15	70	81	917322008	CENTRA.LUBRICATION SYSTE
POLYAMID PIPE DIN 73378 6X1	10873149	15	70	105	917322208	CENTR.LUBRICATION SYSTEM
POLYAMID PIPE DIN 73378 6X1	10873149	14	37.5	151	917081108	CENT. LUBRIC. SYSTEM SUP
POLYAMID PIPE DIN 73378 6X1	10873149	6	4.5	205	917451408	CENTRAL GREASING
POLYAMID PIPE DIN 73378 6X1	10873149	78	5	219	917451208	WINCH 4 PRE-ASSEMBLY
POLYAMID PIPE DIN 73378 6X1	10873149	90	32	420	917691308	CENTRAL GREASING
POLYAMID PIPE DIN 73378 6X1	10873149	90	91	454	919297008	CENT. LUBRIC. SYSTEM SUP
POLYAMID PIPE DIN 73378 6X1	10873149	10	30	740	917692108	CENTRAL GREASING
POLYAMID PIPE DIN 73378 6X1	10873149	6	3.25	820	917481408	CENTRAL GREASING
POUCH SOCKET 30-32 SPF	773940508	4	1	687	917084808	ROPE WITH ACCESSORIES 1
POUCH SOCKET 30-32 SPF	773940508	4	1	690	917084908	ROPE WITH ACCESSORIES 2
POUCH SOCKET 30-32 SPF	773940508	2	1	692	917085408	ROPE FOR WINCH 6
POUCH SOCKET LR 32 SPF	11481877	5	1	687	917084808	ROPE WITH ACCESSORIES 1
POUCH SOCKET LR 32 SPF	11481877	5	1	690	917084908	ROPE WITH ACCESSORIES 2
POWER TAKE-OFF CPL	540270414	23	1	236	10802280	ROPE WINCH
PRE-ASSEMBLY MOUNTING U	968095808	2	2	522	96033320	ASSEMBLY PARTS MOUNTIN
PRECISION RESISTOR -40/+12	10449516	20	3	378	96033360	ELECTRIC ADD-ON PARTS CA
PREMOUNT ERECTING PANEL	968095708	1	1	522	96033320	ASSEMBLY PARTS MOUNTIN
PREMOUNT.AXIAL FLOW FAN	963398008	36	4	522	96033320	ASSEMBLY PARTS MOUNTIN
PREMOUNTED FUEL FILTER	96033811	1	1	437	919140208	FUEL FEED
PREMOUNTED LOWER PART	918011308	1	1	135	917987408	SLEWING PLATFORM FRAME
PREMOUNTED PLUG SOCKET	964931408	31	1	378	96033360	ELECTRIC ADD-ON PARTS CA
PREPARATION CAMERA WINC	918641308	499	1	11	LR 11000 -0	LIEBHERR CRAW.CRANE LR
PRESSURE COMPENSATION	11921782	286	1	958	96035579	TERMINAL BOX CPL.
PRESSURE CONTROL VALVE	10342823	55	1	550	96032955	HYDRAULICS
PRESSURE CONTROL VALVE	511633014	52	2	30	969731708	HYDRAULIC EQUIPM.CENTER
PRESSURE CONTROL VALVE	511485308	164	2	551	96032955	HYDRAULICS
PRESSURE CONTROL VALVE	10278566	51	1	229	968081908	ADDITIONAL HYDRAULICS WI
PRESSURE FILTER	510671508	153	2	550	96032955	HYDRAULICS
PRESSURE FILTER STAHL VE	10877386	180	1	30	969731708	HYDRAULIC EQUIPM.CENTER
PRESSURE FILTER STAHL VE	10877386	180	1	551	96032955	HYDRAULICS
PRESSURE GAUGE 63	750002408	252	3	552	96032955	HYDRAULICS
PRESSURE LIMITING VALVE	10489734	7	1	166	11341035	CONTROL BLOCK
PRESSURE LIMITING VALVE	10593474	2	2	290	10873891	PUMP HOUSING
PRESSURE LIMITING VALVE	10873252	14	1	712	11211228	TILT-BACK SUPPORT
PRESSURE LIMITING VALVE	10873253	15	1	712	11211228	TILT-BACK SUPPORT

Description	Item	Pos.	Quantity	Page	Assembly	Description
PRESSURE LIMITING VALVE	10873898	4	1	290	10873891	PUMP HOUSING
PRESSURE LIMITING VALVE	11450338	3	2	557	11211288	CONTROL BLOCK
PRESSURE LIMITING VALVE	11450338	3	2	559	11340741	CONTROL BLOCK
PRESSURE LIMITING VALVE	11482388	2	1	739	11347373	CONTROL BLOCK
PRESSURE LIMITING VALVE	571130108	31	1	575	511308608	PROPORTIONAL VALVE
PRESSURE LIMITING VALVE	571691008	8	1	562	11314761	CONTROL BLOCK
PRESSURE LIMITING VALVE 1	10451060	9	1	562	11314761	CONTROL BLOCK
PRESSURE LIMITING VALVE	10872307	1	1	333	969904608	PRESSURE RELIEF VALVE PR
PRESSURE LIMITING VALVE 3	10815289	24	1	405	11211235	HYDRO CYLINDER
PRESSURE LIMITING VALVE	11170511	3	1	739	11347373	CONTROL BLOCK
PRESSURE LIMITING VALVE	511485208	154	1	550	96032955	HYDRAULICS
PRESSURE LIMITING VALVE	511417608	157	1	550	96032955	HYDRAULICS
PRESSURE LIMITING VALVE	511417708	153	1	432	967788008	ADDNL.HYDR.ERECTION DEV
PRESSURE LIMITING VALVE	511423508	161	1	550	96032955	HYDRAULICS
PRESSURE LIMITING VALVE	511429108	155	1	550	96032955	HYDRAULICS
PRESSURE LIMITING VALVE	511433308	154	1	249	967787908	ADDNL. HYDR. F. ERECTING W
PRESSURE LIMITING VALVE	511433908	151	1	413	968513208	ADDITIONAL HYDRAULICS, SA
PRESSURE LIMITING VALVE pv	10356406	60	1	550	96032955	HYDRAULICS
PRESSURE LIMITING VALVE p	10025582	156	1	550	96032955	HYDRAULICS
PRESSURE LIMITING VALVE p	11211759	168	1	551	96032955	HYDRAULICS
PRESSURE LIMITING VALVE pv	510468708	163	3	550	96032955	HYDRAULICS
PRESSURE REDUCTION VALV	11450340	12	1	557	11211288	CONTROL BLOCK
PRESSURE REDUCTION VALV	11450340	12	1	559	11340741	CONTROL BLOCK
PRESSURE REDUCTION VALV	11450341	13	1	557	11211288	CONTROL BLOCK
PRESSURE REDUCTION VALV	11450342	13	1	559	11340741	CONTROL BLOCK
PRESSURE RELIEF VALVE	10040581	8	1	82	11621396	ELECTRIC PUMP
PRESSURE RELIEF VALVE	571328408	14	1	153	10871517	ELECTRIC PUMP
PRESSURE RELIEF VALVE	571328408	14	1	456	10425291	ELECTRIC PUMP
PRESSURE RELIEF VALVE P	969904608	4	1	331	96004209	PUMP PRE-ASS.
PRESSURE RELIEF VALVE pv	511497508	181	1	30	969731708	HYDRAULIC EQUIPM.CENTER
PRESSURE RELIEF VALVE pv	511497508	258	2	552	96032955	HYDRAULICS
PRESSURE RELIEF VALVE pv=	510438508	160	1	550	96032955	HYDRAULICS
PRESSURE SENSOR 0-400/400	10813738	50	1	70	967787408	CRAWLER TRACK HYDRAULI
PRESSURE SENSOR 0-400/400	10813738	50	1	97	967787508	CRAWLER TRACK HYDRAULI
PRESSURE SENSOR 0-400/400	10813738	51	2	160	969733008	ADDITIONAL HYDR.SLEWING
PRESSURE SENSOR 0-400/400	10813738	54	2	199	967787708	ADDITIONAL HYDRAULICS WI
PRESSURE SENSOR 0-400/400	10813738	54	2	213	967787808	ADDITIONAL HYDRAULICS WI
PRESSURE SENSOR 0-400/400	10813738	54	2	229	968081908	ADDITIONAL HYDRAULICS WI
PRESSURE SENSOR 0-400/400	10813738	50	2	432	967788008	ADDNL.HYDR.ERECTION DEV
PRESSURE SENSOR 0-400/400	10813738	50	11	550	96032955	HYDRAULICS
PRESSURE SENSOR 0-400/400	10813738	54	2	817	967789008	AUX.HYDRAULIC WINCH 6
PRESSURE SENSOR 0-400/400	10816185	51	2	550	96032955	HYDRAULICS
PRESSURE SENSOR 0-400/400	10816185	50	2	732	96020306	ADDITIONAL HYDR.S PIVOT SE
PRESSURE SPRING	11267369	29	1	289	11219355	HYDRAULIC PARTS DRIVING G
PRESSURE SPRING	500414708	82	1	591	919075408	CRANE DRIVER CAB ADDITIO
PRESSURE SPRING	510714008	6	1	582	510438508	PRESSURE RELIEF VALVE
PRESSURE SPRING	510714508	19	1	40	511497508	PRESSURE RELIEF VALVE
PRESSURE SPRING	510714508	19	1	582	510438508	PRESSURE RELIEF VALVE
PRESSURE SPRING	510797108	4	1	581	511417608	PRESSURE LIMITING VALVE
PRESSURE SPRING	510797508	9	1	415	511433908	PRESSURE LIMITING VALVE
PRESSURE SPRING	510797508	9	1	433	511417708	PRESSURE LIMITING VALVE
PRESSURE SPRING	510797508	(26)	2	552	96032955	HYDRAULICS
PRESSURE SPRING	510797508	9	1	581	511417608	PRESSURE LIMITING VALVE
PRESSURE SPRING	511015108	4	1	415	511433908	PRESSURE LIMITING VALVE
PRESSURE SPRING	511015108	4	1	433	511417708	PRESSURE LIMITING VALVE
PRESSURE SPRING	560019208	6	1	620	968080908	CLOSING DEVICE
PRESSURE SPRING 0,6X5,1X4	11340583	2	1	294	11314599	VARIABLE PUMP
PRESSURE SPRING 1,9X6,9X2	510735908	6	1	577	571130108	PRESSURE LIMITING VALVE
PRESSURE SWITCH	571547108	15	1	395	10451181	LIQUEFIER
PRESSURE TRANSMITTER 0-0,	10127114	32	1	313	918861808	MUFFLER UNIT

Description	Item	Pos.	Quantity	Page	Assembly	Description
PRESSURE VALVE	571529608	8	1	575	511308608	PROPORTIONAL VALVE
PRESSURE/TEMPERATURE S	12414685	739	1	332	11373478	REDUCTION AGENT PUMP
PRESSURELIMITINGVALVECA	11110126	6	2	567	10413255	CHANGE-OVER BLOCK
PRETENSIONING VALVE pv=30	10878515	150	4	116	967787608	HYDRAULIC SUPPORT
PRETENSIONING VALVE pv=55	10112824	153	1	249	967787908	ADDNL. HYDR. F. ERECTING W
PROFIL CLAMP 163,0/K1	10494116	8	3	308	918861908	MUFFLER UNIT
PROFIL CLAMP 163,0/K1	10494116	22	3	313	918861808	MUFFLER UNIT
PROFIL CLAMP 191,6/K1	10494117	9	2	308	918861908	MUFFLER UNIT
PROFIL CLAMP 191,6/K1	10494117	23	3	313	918861808	MUFFLER UNIT
PROFIL CLAMP 324/K1	12569713	7	6	315	11382590	SCRF CPL.
PROFIL CLAMP 328/K1 X5CrNi	10141051	30	1	309	11403704	SCR CPL.
PROFILE CORD	501507014	141	0.7	239	11347396	ROPE DRUM
PROFILE CORD	501507014	200	0.3	241	11347399	FLANGE BEARING
PROFILE HOLLOW SHAFT D1	10492558	130	4	292	11320826	PUMP DISTRIBUTION GEAR
PROFILE RING PR10-S/L A3P	477100308	32	2	453	919297008	CENT. LUBRIC. SYSTEM SUP
PROFILE RING PR22-L A3P	477102808	3	1	303	968652008	PIPE SOCKET CPL.
PROFILE RING PR6-S/L A3P	477101408	16	1	151	917081108	CENT. LUBRIC. SYSTEM SUP
PROFILE RING PR6-S/L A3P	477101408	76	2	218	917451208	WINCH 4 PRE-ASSEMBLY
PROFILE RING PR6-S/L A3P	477101408	15	9	420	917691308	CENTRAL GREASING
PROFILE RING PR6-S/L A3P	477101408	15	28	453	919297008	CENT. LUBRIC. SYSTEM SUP
PROFILE RING PR6-S/L A3P	477101408	550	3	625	96033157	COMPRESSED AIR PLANT
PROFILE RING PR6-S/L A3P	477101408	11	2	740	917692108	CENTRAL GREASING
PROPORTIONAL MAGNET	11161919	(6)	1	196	11170708	VARIABLE DISPLACEMENT MO
PROPORTIONAL MAGNET	11161919	(27)	1	814	11212498	VARIABLE DISPLACEMENT MO
PROPORTIONAL MAGNET 24V	10471437	2	2	274	10873652	CONTROL UNIT
PROPORTIONAL MAGNET 24V	10471437	2	2	280	11690588	CONTROL UNIT
PROPORTIONAL MAGNET 24V	10471437	(2)	2	286	11212745	VARIABLE PUMP
PROPORTIONAL VALVE 340BA	511308608	64	1	550	96032955	HYDRAULICS
PROTECTING CAP	10450134	(13)	1	294	11314599	VARIABLE PUMP
PROTECTING CAP	610701108	527	2	493	96033472	WIRING HARNESS
PROTECTING CAP	779013008	80	4	61	917291608	CRAWLER TRACK CARRIER, L
PROTECTING CAP	779013008	80	4	94	917291708	CRAWLER TRACK CARRIER,
PROTECTING CAP	779013008	72	2	218	917451208	WINCH 4 PRE-ASSEMBLY
PROTECTING CAP	779013008	7	1	918	96038042	PIN PRE-ASS.
PROTECTING CAP 180°	11060618	525	3	496	96033855	WIRING HARNESS
PROTECTING CAP 180°	11491349	520	1	495	96033855	WIRING HARNESS
PROTECTING CAP JPT	10874331	524	1	371	96033369	WIRING HARNESS
PROTECTING CAP JPT	10874331	526	3	493	96033472	WIRING HARNESS
PROTECTING CAP JPT	10874331	518	1	495	96033855	WIRING HARNESS
PROTECTING CAP JPT 2 POL	11647373	537	1	500	96033473	WIRING HARNESS
PROTECTING CAP M12	602339208	538	4	500	96033473	WIRING HARNESS
PROTECTING CAP M12	602339208	505	1	727	96038229	LEAD
PROTECTING CAP M12	602339208	508	1	839	96037031	LEAD
PROTECTING CAP M12	602339208	502	1	961	96038928	LEAD
PROTECTING CAP MCP BUC	10678458	504	2	493	96033472	WIRING HARNESS
PROTECTING CAP MS A240	691812808	(504)	1	50	967908108	CABLE LIST F.CENTER SECTIO
PROTECTING CAP MS A240	691812808	(504)	1	50	967908108	CABLE LIST F.CENTER SECTIO
PROTECTING CAP MS A240	691812808	542	2	500	96033473	WIRING HARNESS
PROTECTING CAP MS A240	691812908	536	2	500	96033473	WIRING HARNESS
PROTECTING CAP MS A240	691812908	153	1	836	96036210	TERMINAL BOX
PROTECTING CAP SW10	779020108	2	6	527	922648308	TERMINAL BOARD PRE-ASS.
PROTECTING PLATE 60X45X3	97056864	12	4	24	969088908	HOLDER PRE-ASSEMBLY
PROTECTING SHEET CPL. FE//	968049308	9	1	17	918005408	CENTRAL SECTION CRAWLER
PROTECTION GUARD 4X195X5	97038929	91	1	61	917291608	CRAWLER TRACK CARRIER, L
PROTECTION GUARD 4X195X5	97038929	91	1	94	917291708	CRAWLER TRACK CARRIER,
PROTECTION GUARD 4X307X7	976555708	4	3	142	918367008	SLEWING GEAR ATTACHMEN
PROTECTION GUARD 4X350X7	97004973	66	1	61	917291608	CRAWLER TRACK CARRIER, L
PROTECTION GUARD 4X350X7	97004973	66	1	94	917291708	CRAWLER TRACK CARRIER,
PROTECTION GUARD 4X732X	97057773	120	1	402	917347708	SA FRAME
PROTECTION GUARD 4X732X	97057774	121	1	402	917347708	SA FRAME

Description	Item	Pos.	Quantity	Page	Assembly	Description
PROTECTION GUARD FE//ZNNI	968067108	65	1	94	917291708	CRAWLER TRACK CARRIER,
PROTECTION GUARD FE//ZNNI	968067808	65	1	61	917291608	CRAWLER TRACK CARRIER, L
PROTECTION GUARD FE//ZNNI	968310808	90	1	61	917291608	CRAWLER TRACK CARRIER, L
PROTECTION GUARD FE//ZNNI	968310808	90	1	94	917291708	CRAWLER TRACK CARRIER,
PROTECTION PLATE WELDED	968153908	8	1	218	917451208	WINCH 4 PRE-ASSEMBLY
PROTECTION PLATE WELDED	968154008	9	1	218	917451208	WINCH 4 PRE-ASSEMBLY
PROTECTION WELDED STRU	968100008	2	1	856	968099808	CAMERA HOLDER, PREMOU
PROTECTIVE COVER NICHT	12466377	738	1	332	11373478	REDUCTION AGENT PUMP
PROTECTIVE HOOD 4X470X4	97059377	46	1	17	918005408	CENTRAL SECTION CRAWLER
PROTECTIVE HOOD V2A	10041053	42	1	649	96035790	EQUIPMENT CAMERA SLEW C
PROTECTIVE HOSE 30MM AL-	11118396	211	5	495	96033855	WIRING HARNESS
PROTECTIVE HOSE 40MM AL-	10324905	212	1.15	492	96033472	WIRING HARNESS
PROTECTIVE MOTOR SWITCH	570338308	23	1	23	11601184	COLLECTING RING
PROXIMITY SWITCH	10013883	7	1	83	11621291	DISTRIBUTION BLOCK
PROXIMITY SWITCH BERUEHR	11003193	5	2	73	917361508	ELECTR.CRAWLER SUPPORT
PROXIMITY SWITCH BERUEHR	11003193	5	2	99	917361608	ELECTR.CRAWLER SUPPORT
PROXIMITY SWITCH BERUEHR	11003193	(1)	2	147	917353608	ELECTR.FOR SLEWING GEAR
PROXIMITY SWITCH BERUEHR	571318808	20	4	840	968188308	SENSOR ASSEMBLY HEAD PI
PULL ROD	10014715	18	4	153	10871517	ELECTRIC PUMP
PULL ROD	10099209	28	4	456	10425291	ELECTRIC PUMP
PULL ROD	540272114	301	1	241	11347399	FLANGE BEARING
PULL ROD 2.5M	968190108	81	2	771	917078808	S INTERMEDIATE SECTION
PULL ROD 20X798X186 S960Q	97121718	1	1	949	96037140	TIE ROD WITH SIGN
PULL ROD 3.3M	967846208	7	2	400	917347708	SA FRAME
PULL ROD 3.525M	967981008	14	2	400	917347708	SA FRAME
PULL ROD 3.5M	967897608	80	2	771	917078808	S INTERMEDIATE SECTION
PULL ROD 40X11923X168 S96	97027116	1	2	767	967744008	ROD
PULL ROD 40X2438X168 S96	97038215	1	2	776	968214108	DRAWBAR PRE-ASS
PULL ROD 40X3001X264 S96	97028309	1	2	407	967846508	DRAWBAR PRE-ASS
PULL ROD 40X3397X168 S96	97030595	1	2	774	967950808	DRAWBAR PRE-ASS
PULL ROD 40X3474X194 S96	97031413	1	2	409	967981108	DRAWBAR PRE-ASS
PULL ROD 40X5339X274 S96	97036582	1	2	778	968217108	DRAWBAR PRE-ASS
PULL ROD 6.005M	968190208	82	2	771	917078808	S INTERMEDIATE SECTION
PULL TAB WITH SIGN 0.4M	967846608	8	4	400	917347708	SA FRAME
PULL TAB WITH SIGN 0.4M	967846608	2	2	406	967846208	PULL ROD
PULL-BACK PLATE	7024265	7	1	245	570112908	DRIVING GEAR
PULLEY MOUNT ASSEMBLY	96013389	4	1	975	919222808	ERECTION FRAME
PUMP	510108201	93	1	63	90029090	ANGULAR GEAR
PUMP	510108201	93	1	65	90029091	ANGULAR GEAR
PUMP DISTRIBUTION GEAR A	11320826	107	1	265	96032892	DIESEL ENGINE, PRE-ASSEMB
PUMP ELEMENT	10216340	13	1	153	10871517	ELECTRIC PUMP
PUMP ELEMENT	10216340	13	1	456	10425291	ELECTRIC PUMP
PUMP ELEMENT	11001770	6	1	82	11621396	ELECTRIC PUMP
PUMP HOUSING	10014693	3	1	82	11621396	ELECTRIC PUMP
PUMP HOUSING	10014693	4	1	153	10871517	ELECTRIC PUMP
PUMP HOUSING	10014693	4	1	456	10425291	ELECTRIC PUMP
PUMP HOUSING	10873891	3	1	286	11212745	VARIABLE PUMP
PUMP MP41 SPF	591055408	8	1	613	96000697	WIPERS INSTALLATION
PUMP PRE-ASS.	96004209	2	1	327	919171008	UREA PLANT
PUMP RETURN FLOW	774372808	2	1	453	919297008	CENT. LUBRIC. SYSTEM SUP
PUMP SUPPORT	10873651	4	1	273	11212738	VARIABLE PUMP
PUMP SUPPORT	10873651	(4)	1	283	11212366	TRIPLE PUMP
PUMP SUPPORT	10873651	4	1	285	11212744	VARIABLE PUMP
PUMP SUPPORT	10873653	4	1	275	11212739	VARIABLE PUMP
PUMP SUPPORT	10873653	4	1	286	11212745	VARIABLE PUMP
PUSH BUTTON	606143008	14	24	382	96033371	DASHBOARD, PRE-ASSEMBL
PUSH BUTTON 1OE+1S	10112675	514	1	76	967971708	WIRING HARNESS
PUSH-BUTTON CAP FLACH G	606143908	9	17	382	96033371	DASHBOARD, PRE-ASSEMBL
PUSH-BUTTON CAP FLACH K	606144408	12	10	382	96033371	DASHBOARD, PRE-ASSEMBL
PUSH-BUTTON CAP FLACH RO	606143108	15	1	382	96033371	DASHBOARD, PRE-ASSEMBL

Description	Item	Pos.	Quantity	Page	Assembly	Description
QUICK COUPLING FEMALE	790515308	(3)	1	129	917077108	TOOL
QUICK RELEASE PIN 12X130,3	11320193	48	4	175	919082708	SLEWING PLATFORM CPL.
QUICK RELEASE PIN 12X90X4	10490116	(2)	2	829	919301808	L-HEAD PIECE
QUICK RELEASE PIN 20X191,	11320195	20	8	175	919082708	SLEWING PLATFORM CPL.
RADIAL PACKING SET DRIVE	10873896	(999)	1	273	11212738	VARIABLE PUMP
RADIAL PACKING SET DRIVE	10873896	4	1	287	10873889	DRIVING GEAR
RADIAL SEAL 70X90X7	7008986	(2)	1	814	11212498	VARIABLE DISPLACEMENT MO
RADIATOR UNIT AL	12100191	1	1	298	96032897	RADIATOR, PRE-ASSEMBLED
RADIATOR, PRE-ASSEMBLED	96032897	120	1	265	96032892	DIESEL ENGINE, PRE-ASSEMB
RADIO TILT SENSOR EMPFA	10878897	30	1	991	96031507	TERMINAL BOX CPL.
RADIO TILT SENSOR SENDER	10878896	10	1	994	96031510	TERMINAL BOX CPL.
RAIL PAIR	10650489	70	1	340	10877138	OPERATOR SEAT
RAPID ACTION COUPLING	790515408	(4)	1	129	917077108	TOOL
RAPID FIXING	704259608	29	1	620	968080908	CLOSING DEVICE
RATCHET LEVER HOIST CLLM	10875666	1	1	999	919413108	MOUNTING AIDS
RAW AIR HOSE 130X660 TPE	10291933	15	2	318	919063308	AIR FILTER UNIT CPL.
REAR WINDOW ESG-GLAS SP	976838108	1	1	601	964561008	REAR WINDOW PRE-ASS.
REAR WINDOW PRE-ASS. SPF	964561008	5	1	597	969752608	WINDOW ASSEMBLY
RECEPTACLE 2,8X0,3-1,5 VER	602203108	67	2	374	96021228	WIRING HARNESS
RECEPTACLE 4,8X1,5	602225914	703	2	374	96021228	WIRING HARNESS
RECEPTACLE 6,3X0,5-1,0 VER	11080881	758	14	372	96033369	WIRING HARNESS
RECEPTACLE 6,3X0,5-1,0 VER	11080881	758	6	374	96021228	WIRING HARNESS
RECEPTACLE 6,3X0,5-1,0 VER	11080881	758	6	493	96033472	WIRING HARNESS
RECEPTACLE 6,3X0,5-1,0 VER	11080881	758	4	500	96033473	WIRING HARNESS
RECEPTACLE 6,3X0,5-1,0 VER	11080881	758	10	838	96038161	WIRE TERMINAL BOX PRE-A
RECEPTACLE 6,3X1-2,5 TIN-P	602203408	72	5	371	96033369	WIRING HARNESS
RECEPTACLE 6,3X1-2,5 TIN-P	602203408	72	2	374	96021228	WIRING HARNESS
RECEPTACLE 6,3X1-2,5 TIN-P	602203408	72	6	492	96033472	WIRING HARNESS
RECEPTACLE 6,3X1-2,5 TIN-P	602203408	72	1	647	96021494	WIRING HARNESS
RECEPTACLE FOR TABS 0,5-1	602320508	62	5	374	96021228	WIRING HARNESS
RECEPTACLE FOR TABS 0,5-1	602320508	62	8	838	96038161	WIRE TERMINAL BOX PRE-A
RECEPTACLE FOR TABS 6,3X	602303308	134	4	371	96033369	WIRING HARNESS
RECEPTACLE FOR TABS 6,3X	602303308	134	6	374	96021228	WIRING HARNESS
RECEPTACLE FOR TABS 6,3X	602303308	134	2	647	96021494	WIRING HARNESS
RECEPTACLE FOR TABS 6,3X	602303290	135	2	374	96021228	WIRING HARNESS
RECTANGULAR SECTION RIN	10001114	24	2	294	11314599	VARIABLE PUMP
REDUCER M25X1,5 M16X1,5 P	10044648	(9)	2	667	917190508	EL.COOLANT PREHEAT
REDUCER M25X1,5 M16X1,5 P	10044648	15	3	669	918470508	EXTERNAL FEED
REDUCER M25X1,5 M20X1,5 P	10042707	(12)	2	667	917190508	EL.COOLANT PREHEAT
REDUCER R1/4"- M20X1,5	774386508	17	1	453	919297008	CENT. LUBRIC. SYSTEM SUP
REDUCING SLEEVE 244.5X141	97115243	1	1	952	96032582	INST.BACK SHEAVE FOR BOO
REDUCING SLEEVE 244.5X141	97115243	1	1	953	96032654	ROPE PULLEY PRE-ASSEMBL
REDUCTION AGENT INJECTO	10144093	10	1	327	919171008	UREA PLANT
REDUCTION AGENT PUMP A	11373478	2	1	331	96004209	PUMP PRE-ASS.
REDUCTION M16X1,5/M12X1,5	602607208	503	1	961	96038928	LEAD
REDUCTION M16X1,5/M12X1,5	602607208	505	1	962	96038930	LEAD
REDUCTION M16X1,5/M12X1,5	602607208	504	1	966	96038935	LEAD
REDUCTION M20X1,5/M12X1,5	602606108	504	1	727	96038229	LEAD
REDUCTION M20X1,5/M12X1,5	602606108	503	1	963	96038931	LEAD
REDUCTION M20X1,5/M12X1,5	602606108	506	2	964	96038932	LEAD
REDUCTION M20X1,5/M12X1,5	602606108	506	2	965	96038933	LEAD
REDUCTION M20X1,5/M12X1,5	602606108	504	1	982	96035578	LEAD
REDUCTION M20X1,5/M16X1,5	602606208	510	1	76	967971708	WIRING HARNESS
REDUCTION M20X1,5/M16X1,5	602606208	507	1	508	968418008	WIRING HARNESS
REDUCTION M20X1,5/M16X1,5	602606208	13	1	715	96036183	CABLE DRUM COMPL.
REDUCTION M20X1,5/M16X1,5	602606208	506	1	716	96036184	LEAD
REDUCTION M25X1,5/M16X1,5	602606308	511	2	505	968346208	DUMMY PLUG
REDUCTION M25X1,5/M16X1,5	602606308	505	1	961	96038928	LEAD
REDUCTION M25X1,5/M16X1,5	602606308	502	1	962	96038930	LEAD
REDUCTION M25X1,5/M16X1,5	602606308	505	1	966	96038935	LEAD

Description	Item	Pos.	Quantity	Page	Assembly	Description
REDUCTION M25X1,5/M20X1,5	602606408	505	2	505	968346208	DUMMY PLUG
REDUCTION M25X1,5/M20X1,5	602606408	514	1	506	96028063	DUMMY PLUG
REDUCTION M25X1,5/M20X1,5	602606408	510	1	723	96036240	LEAD
REDUCTION M25X1,5/M20X1,5	602606408	508	1	725	968546008	LEAD
REDUCTION M25X1,5/M20X1,5	602606408	505	1	726	968546108	LEAD
REDUCTION M25X1,5/M20X1,5	602606408	160	1	912	96035575	TERMINAL BOX CPL.
REDUCTION M25X1,5/M20X1,5	602606408	503	1	932	96038562	LEAD
REDUCTION M25X1,5/M20X1,5	602606408	502	1	933	96038563	LEAD
REDUCTION M25X1,5/M20X1,5	602606408	502	1	960	96038927	LEAD
REDUCTION M32X1,5/M20X1,5	602606508	505	1	508	968418008	WIRING HARNESS
REDUCTION M32X1,5/M20X1,5	602606508	504	1	722	96036188	LEAD
REDUCTION M32X1,5/M20X1,5	602606508	502	1	727	96038229	LEAD
REDUCTION M32X1,5/M20X1,5	602606508	503	1	839	96037031	LEAD
REDUCTION M32X1,5/M20X1,5	602606508	503	1	914	96035583	LEAD
REDUCTION M32X1,5/M20X1,5	602606508	502	1	963	96038931	LEAD
REDUCTION M32X1,5/M20X1,5	602606508	503	1	964	96038932	LEAD
REDUCTION M32X1,5/M20X1,5	602606508	503	1	965	96038933	LEAD
REDUCTION M32X1,5/M25X1,5	602606608	506	1	75	967971408	WIRING HARNESS
REDUCTION M32X1,5/M25X1,5	602606608	529	2	500	96033473	WIRING HARNESS
REDUCTION M32X1,5/M25X1,5	602606608	506	2	503	96035430	LEAD
REDUCTION M32X1,5/M25X1,5	602606608	508	1	504	96039940	LEAD
REDUCTION M40X1,5/M25X1,5	602606708	504	1	75	967971408	WIRING HARNESS
REDUCTION M40X1,5/M25X1,5	602606708	506	1	76	967971708	WIRING HARNESS
REDUCTION M40X1,5/M25X1,5	602606708	508	1	723	96036240	LEAD
REDUCTION M40X1,5/M25X1,5	602606708	512	1	725	968546008	LEAD
REDUCTION M40X1,5/M25X1,5	602606708	512	1	726	968546108	LEAD
REDUCTION M40X1,5/M25X1,5	602606708	504	1	932	96038562	LEAD
REDUCTION M40X1,5/M25X1,5	602606708	503	1	933	96038563	LEAD
REDUCTION M40X1,5/M25X1,5	602606708	503	1	960	96038927	LEAD
REDUCTION M40X1,5/M25X1,5	602606708	506	1	961	96038928	LEAD
REDUCTION M40X1,5/M25X1,5	602606708	503	1	962	96038930	LEAD
REDUCTION M40X1,5/M25X1,5	602606708	502	1	966	96038935	LEAD
REDUCTION M40X1,5/M32X1,5	602606808	508	2	934	96038564	LEAD
REDUCTION M40X1,5/M32X1,5	602606808	507	2	935	96038565	LEAD
REDUCTION M40X1,5/M32X1,5	602606808	504	2	937	96039722	LEAD
REFRIGERANT 12KG FLASCH	7020440	100	2.6	393	918824408	AIR CONDITIONING
REGULATING VALVE	11644973	7	1	82	11621396	ELECTRIC PUMP
REGULATION HYDRAULIC	7023888	5	1	281	11212743	VARIABLE PUMP
REGULATION REPAIR KIT	10134156	85	1	67	10132387	HYDRAULIC ATTACHMENT MO
REINFORCED RUBBER HOSE	790042908	50	1	130	96005686	MAIN TOOLS
RELAY 24V/1S 26X26X24MM	630105108	54	8	513	918862808	SWITCHBOX MOUNTING PART
RELAY 24V/1S 26X26X24MM	630105108	53	3	646	96021479	TERMINAL BOX
RELAY 24V/1S SPF	630105308	13	2	324	96032891	ELECTRIC FOR BATTERY BOX
RELAY 24V/1W 26X26X24MM	630105408	55	2	513	918862808	SWITCHBOX MOUNTING PART
RELAY 24V/1W 26X26X24MM	630105408	52	2	646	96021479	TERMINAL BOX
RELING	969848908	2	1	594	919075508	CRANE OPERATOR CABIN P
REMOTE CONTROL APPARA	11212256	(100)	1	516	967917908	SWITCH CABINET
REMOTE CONTROL TRANSMIT	10454762	1	1	684	917751408	ELECTR.FOR SLEWING GEAR
REMOTE CONTROL TRANSMIT	11160970	(1)	1	378	96033360	ELECTRIC ADD-ON PARTS CA
REP.KIT CENTRY WIRING	967363808	999	1	383	10340105	WARNING LIGHT
REPAIR KIT	10650501	(998)	1	550	96032955	HYDRAULICS
REPAIR KIT	11003094	999	1	627	502657308	AIR DRYER
REPAIR KIT CONNECTING PL	10140298	83	1	67	10132387	HYDRAULIC ATTACHMENT MO
REPAIR KIT DRIVING MECHAN	10140281	81	1	67	10132387	HYDRAULIC ATTACHMENT MO
REPAIR KIT LOCK RING	10140202	84	1	67	10132387	HYDRAULIC ATTACHMENT MO
REPAIR KIT WATER HEATING	96004475	999	1	391	10876576	WATER HEATING SYSTEM
REPAIR SET PRESSURE GOV	11003089	998	1	627	502657308	AIR DRYER
RESISTOR 121R 1% 0.6W SPF	635050808	509	2	375	96019612	WIRING HARNESS
RESISTOR 1K 5% 3W SPF	635058508	2	1	528	964591108	INSERTION MODULE
RESISTOR 20R 1% 25W	635052808	59	1	523	96033320	ASSEMBLY PARTS MOUNTIN

Description	Item	Pos.	Quantity	Page	Assembly	Description
RESISTOR 47R 1% 25W	635017008	58	1	523	96033320	ASSEMBLY PARTS MOUNTIN
RESISTOR 5,6K 5% 3.75W SPF	635052008	505	1	49	96026395	CABLING
RESISTOR 500R 0.1% 3W SPF	635051508	517	2	504	96039940	LEAD
RESISTOR 500R 0.1% 3W SPF	635051508	4	2	528	964591108	INSERTION MODULE
REST 35X410X195 ABS-TPU SP	97058595	27	1	608	96028393	INTERNAL PANELLING INSTA
REST MONTAGE+TRANSPOR	918188208	35	1	743	918121308	ROLLER SET
REST MONTAGE+TRANSPOR	918188208	38	1	748	918121408	ROLLER SET
REST WELDED	967960008	2	1	776	968214108	DRAWBAR PRE-ASS
REST WELDED T ZN O	969973708	1	1	745	918188208	REST
RESTRICTOR CAP 130	551706808	10	2	318	919063308	AIR FILTER UNIT CPL.
RESTRICTOR VALVE 90L/MIN	511427708	157	1	249	967787908	ADDNL. HYDR. F. ERECTING W
RETAINER 150X86X15 PA6G	975573808	5	1	460	918531108	MIRROR ATTACHM.IN CRANE
RETAINER CLIP 102-100 ST	774222908	184	4	265	96032892	DIESEL ENGINE, PRE-ASSEMB
RETAINER CLIP 119.5 St/Inox	10127984	192	6	265	96032892	DIESEL ENGINE, PRE-ASSEMB
RETAINER CLIP 119.5 St/Inox	10127984	13	2	298	96032897	RADIATOR, PRE-ASSEMBLED
RETAINER CLIP 129	12222896	22	1	391	10876576	WATER HEATING SYSTEM
RETAINER CLIP 135-142/140/25	11140381	29	3	308	918861908	MUFFLER UNIT
RETAINER CLIP 135-142/140/25	11140381	21	1	313	918861808	MUFFLER UNIT
RETAINER FOR ROLLER WC.	968859608	7	1	829	919301808	L-HEAD PIECE
RETAINER HOUSING 4-POL 19	602337608	533	1	530	96033326	CABLES MOUNTING PANEL C
RETAINING DISK 120X6 42CrM	944228903	36	1	144	90211005	SLEWING GEAR DRIVE
RETAINING DISK 160X80X6	944324703	5	1	811	90200134	PLANETARY GEARBOX
RETAINING DISK 65X6,5X4	944102603	51	1	144	90211005	SLEWING GEAR DRIVE
RETAINING DISK 70X159X44,5	944338603	36	1	811	90200134	PLANETARY GEARBOX
RETAINING NUT	10663825	(1)	1	274	10873652	CONTROL UNIT
RETAINING NUT M16X1	602042208	18	2	382	96033371	DASHBOARD, PRE-ASSEMBL
RETAINING PLATE 4X1855X33	97109412	11	1	355	918999008	SLEWING PLATFORM CATWAL
RETAINING PLATE FE//ZNNI8/	969627708	38	2	829	919301808	L-HEAD PIECE
RETAINING SPRING 3X55 VER	433102808	51	8	17	918005408	CENTRAL SECTION CRAWLER
RETAINING SPRING 3X55 VER	433102808	102	4	61	917291608	CRAWLER TRACK CARRIER, L
RETAINING SPRING 3X55 VER	433102808	102	4	94	917291708	CRAWLER TRACK CARRIER,
RETAINING SPRING 3X55 VER	433102808	10	24	121	917076708	CATWALK CRAW.TRACK TRA
RETAINING SPRING 3X55 VER	433102808	6	8	367	969259908	SLEWING PLATFORM CATWAL
RETAINING SPRING 3X55 VER	433102808	20	6	701	919304308	S PIVOT SECTION PRE-ASS.
RETAINING SPRING 3X55 VER	433102808	5	1	880	967936408	WIND WARNING PREASSEMB
RETAINING SPRING 4,5X98 V	433100908	7	2	361	968309908	PLATFORM COMPL.
RETAINING SPRING 4,5X98 V	433100908	39	12	400	917347708	SA FRAME
RETAINING SPRING 4,5X98 V	433100908	9	2	663	919408908	UPPERCARRIAGE SUSP BALL
RETAINING SPRING 4,5X98 V	433100908	17	4	701	919304308	S PIVOT SECTION PRE-ASS.
RETAINING SPRING 4,5X98 V	433100908	21	8	752	917190908	S INTERMEDIATE SECTION
RETAINING SPRING 4,5X98 V	433100908	21	8	760	917333908	S INTERMEDIATE SECTION
RETAINING SPRING 4,5X98 V	433100908	21	8	764	917078708	S INTERMEDIATE SECTION
RETAINING SPRING 4,5X98 V	433100908	21	12	771	917078808	S INTERMEDIATE SECTION
RETAINING SPRING 4,5X98 V	433100908	21	8	784	917079208	S INTERMEDIATE SECTION
RETAINING SPRING 4,5X98 V	433100908	21	8	789	917571208	S INTERMEDIATE SECTION
RETAINING SPRING 4,5X98 V	433100908	7	4	792	919219208	S INTERMEDIATE SECTION
RETAINING SPRING 4,5X98 V	433100908	4	4	801	917191008	SL REDUCING SECTION
RETAINING SPRING 4,5X98 V	433100908	7	2	885	919326208	SLEWING PLATFORM EXTENS
RETAINING SPRING 4,5X98 V	433100908	9	2	903	919219508	F-CONNECTING HEAD
RETAINING SPRING 4X68 VER	433101208	80	1	18	918005408	CENTRAL SECTION CRAWLER
RETAINING SPRING 4X68 VER	433101208	38	6	60	917291608	CRAWLER TRACK CARRIER, L
RETAINING SPRING 4X68 VER	433101208	38	6	93	917291708	CRAWLER TRACK CARRIER,
RETAINING SPRING 4X68 VER	433101208	8	2	675	917517908	COUNTERWEIGHT FRAME
RETAINING SPRING 4X68 VER	433101208	42	8	752	917190908	S INTERMEDIATE SECTION
RETAINING SPRING 4X68 VER	433101208	42	8	760	917333908	S INTERMEDIATE SECTION
RETAINING SPRING 4X68 VER	433101208	42	8	764	917078708	S INTERMEDIATE SECTION
RETAINING SPRING 4X68 VER	433101208	42	8	771	917078808	S INTERMEDIATE SECTION
RETAINING SPRING 4X68 VER	433101208	42	8	784	917079208	S INTERMEDIATE SECTION
RETAINING SPRING 4X68 VER	433101208	42	8	789	917571208	S INTERMEDIATE SECTION
RETAINING SPRING 4X68 VER	433101208	16	8	792	919219208	S INTERMEDIATE SECTION

Description	Item	Pos.	Quantity	Page	Assembly	Description
RETAINING SPRING 4X68 VER	433101208	34	2	885	919326208	SLEWING PLATFORM EXTENS
RETAINING SPRING 4X68 VER	433101208	19	1	923	919219708	PIVOT SECTION
RETAINING SPRING 4X68 VER	433101208	94	1	947	919220008	F-HEAD SECTION
RETAINING SPRING 4X68 VER	433101208	14	2	975	919222808	ERECTION FRAME
RETAINING SPRING 5X122 A3	433102508	78	1	182	969344108	ASSEMBLY PARTS F.SLEWING
RETAINING SPRING 5X122 A3	433102508	3	2	745	918188208	REST
RETAINING SPRING 5X122 A3	433102508	4	1	859	968929808	PIN PULLING CYLINDER CPL.
RETAINING SPRING 5X122 A3	433102508	10	1	879	968838608	LOCATION FIXTURE PRE-ASS.
RETAINING SPRING 8 VERZ	433105308	27	1	923	919219708	PIVOT SECTION
RETAINING SPRING 8X190 VE	433105208	5	2	670	917508308	TRANSPORT KEEPER
RETAINING SPRING DIN 2194	433105008	4	2	132	926573208	CREEPER
RETAINING SPRING DIN 2194	433105008	36	2	175	919082708	SLEWING PLATFORM CPL.
RETAINING SPRING DIN 2194	433105008	4	2	253	918861408	DIESEL ENGINE CPL.
RETAINING SPRING DIN 2194	433105008	120	2	702	919304308	S PIVOT SECTION PRE-ASS.
RETAINING STRAP 0.05T-1.1M	10874632	503	3	716	96036184	LEAD
RETAINING STRAP 0.05T-1.1M	10874632	511	3	937	96039722	LEAD
RETURN FILTER 400L/MIN	10871356	2	2	448	967968208	OIL TANK PRE-ASS.
RETURN STRIP	774380308	7	1	453	919297008	CENT. LUBRIC. SYSTEM SUP
RETURN STRIP 2-FACH STAH	11001556	34	1	453	919297008	CENT. LUBRIC. SYSTEM SUP
REVERSING VALVE 350BAR	510401908	171	1	160	969733008	ADDITIONAL HYDR.SLEWING
REWORK ARMREST LEFT	96032222	5	1	338	918810308	CONTROL STAND
REWORK ARMREST RIGHT	96032223	6	1	338	918810308	CONTROL STAND
RIBBED TUBE ALU	10493045	154	1	625	96033157	COMPRESSED AIR PLANT
RIGGING SCREW	553086208	17	1	395	10451181	LIQUEFIER
RING	570114808	5	14	246	570113308	DRIVING GEAR
RING 193,7X10X17 S770QL	949619208	51	1	946	919220008	F-HEAD SECTION
RING 88.9X38 S355J2H FE//ZN	97053264	24	1	975	919222808	ERECTION FRAME
RING BOLT	511052308	12	1	170	510401908	REVERSING VALVE
RING BOLT DIN 580 M10X17 C	402600208	108	4	61	917291608	CRAWLER TRACK CARRIER, L
RING BOLT DIN 580 M10X17 C	402600208	108	4	94	917291708	CRAWLER TRACK CARRIER,
RING BOLT DIN 580 M16X27 C	402600508	15	4	671	917863208	TRANSPORT KEEPER
RING BOLT DIN 580 M8 C15E 4	10181367	19	4	187	917077708	PIN F. S AND D PIVOT SECTIO
RING BOLT DIN 580 M8 C15E 4	10181367	12	4	567	10413255	CHANGE-OVER BLOCK
RING BOLT DIN 580 M8 C15E 4	10181367	5	1	855	968134408	MECH.AUXILIARIES FOR LIG
RING BOLT M16X24 INOX SPF	11181742	67	3	702	919304308	S PIVOT SECTION PRE-ASS.
RING DIN 70951 47X1,6	4242017	(6)	2	591	919075408	CRANE DRIVER CAB ADDITIO
RING NUT DIN 582 M12 C15E F	10179302	124	2	703	919304308	S PIVOT SECTION PRE-ASS.
RING PA6G+OEL	97034317	6	2	845	917228608	BOOM NOSE
RING PA6G+OEL	97034318	4	2	845	917228608	BOOM NOSE
RING RD100X5 S355MC FE//ZN	952198708	2	2	410	928331508	SAFETY ROLLER CPL.
RING RD100X5 S355MC FE//ZN	952198708	26	2	701	919304308	S PIVOT SECTION PRE-ASS.
RK ADDITIONAL PARTS	10126156	80	1	67	10132387	HYDRAULIC ATTACHMENT MO
RK LIMIT STOP BOLT NG 215	10135893	86	1	67	10132387	HYDRAULIC ATTACHMENT MO
ROD 11.7M	967744008	1	1	766	967743808	ROD CPL.
ROD 30.0X330 S355J2C+C FE//	97029780	7	2	748	918121408	ROLLER SET
ROD 5.7M	967747008	1	1	753	967746908	ROD CPL.
ROD CPL. 1.35 M	967913408	2	2	829	919301808	L-HEAD PIECE
ROD CPL. 12 M	967743808	80	2	764	917078708	S INTERMEDIATE SECTION
ROD CPL. 12 M	967743808	80	2	784	917079208	S INTERMEDIATE SECTION
ROD CPL. 12 M	967743808	80	2	790	917571208	S INTERMEDIATE SECTION
ROD CPL. 12 M	967743808	2	2	792	919219208	S INTERMEDIATE SECTION
ROD CPL. 6M	967746908	80	2	752	917190908	S INTERMEDIATE SECTION
ROD CPL. 6M	967746908	80	2	760	917333908	S INTERMEDIATE SECTION
ROD CPL. 6M	967746908	2	2	801	917191008	SL REDUCING SECTION
ROD ST.CONST.	964581908	8	4	111	918589408	HYDRAULIC SUPPORT
ROD ST.CONST.	968068408	2	1	175	919082708	SLEWING PLATFORM CPL.
ROD WITH BOARD	967913108	1	2	831	967913408	ROD CPL.
RODS / PULL RODS 7.35M	96038420	2	2	903	919219508	F-CONNECTING HEAD
RODS PRE-ASSEMBLY 6.95M	96038862	1	1	904	96038420	RODS / PULL RODS
ROLLER	976650108	18	2	752	917190908	S INTERMEDIATE SECTION

Description	Item	Pos.	Quantity	Page	Assembly	Description
ROLLER	976650108	18	2	760	917333908	S INTERMEDIATE SECTION
ROLLER	976650108	18	2	764	917078708	S INTERMEDIATE SECTION
ROLLER	976650108	18	2	784	917079208	S INTERMEDIATE SECTION
ROLLER	976650108	18	2	789	917571208	S INTERMEDIATE SECTION
ROLLER 100X100X360 PA6G	97050204	21	2	923	919219708	PIVOT SECTION
ROLLER 101.6X1535 S355J2H	97036157	6	1	210	968161808	SAFETY ROLLER CPL.
ROLLER 150X61X 78 PA6G	97091097	40	1	946	919220008	F-HEAD SECTION
ROLLER 159.0X1585 S355J2H	950363008	4	1	410	928331508	SAFETY ROLLER CPL.
ROLLER 22X190X52 PA6G	97132878	105	1	947	919220008	F-HEAD SECTION
ROLLER 30X11 X20CR13	978100308	5	2	621	964588408	GUIDE PRE-ASS.
ROLLER 30X11 X20CR13	978100308	16	8	622	964588308	GUIDE PRE-ASS.
ROLLER 380X60.5X130 PA6G	97091098	38	2	946	919220008	F-HEAD SECTION
ROLLER 80.5X160X95 PA6G	97061887	6	2	743	918121308	ROLLER SET
ROLLER 80.5X160X95 PA6G	97061887	8	2	748	918121408	ROLLER SET
ROLLER 91X160X88 PA6G	97061438	33	2	743	918121308	ROLLER SET
ROLLER 91X160X88 PA6G	97061438	31	6	748	918121408	ROLLER SET
ROLLER 91X160X93 PA6G	97096300	17	7	946	919220008	F-HEAD SECTION
ROLLER 91X160X96 PA6G	97061424	29	4	743	918121308	ROLLER SET
ROLLER 91X160X96 PA6G	97061424	35	4	748	918121408	ROLLER SET
ROLLER BEARING 220X300X9	746509408	(2)	1	400	917347708	SA FRAME
ROLLER BEARING 220X300X9	746509408	(2)	1	743	918121308	ROLLER SET
ROLLER BEARING 220X300X9	746509408	(2)	1	829	919301808	L-HEAD PIECE
ROLLER BEARING 68X40X38	745900808	2	1	927	962092008	ROPE PULLEY CPL.
ROLLER BEARING 90X140X67	745902408	2	1	924	96036001	FLAP PRE-ASS.
ROLLER BEARING DREHBUE	917080508	139	1	9	LR 11000 -0	LIEBHERR CRAW.CRANE LR
ROLLER BEARING WELDED	967812208	1	1	426	917080508	ROLLER BEARING
ROLLER BEARING WELDED FE	969663808	2	1	744	969663108	ROPE GUIDE PULLEY
ROLLER BODY HALF CPL.	925067508	11	4	60	917291608	CRAWLER TRACK CARRIER, L
ROLLER BODY HALF CPL.	925067508	11	4	93	917291708	CRAWLER TRACK CARRIER,
ROLLER BODY HALF CPL.	967723908	10	40	60	917291608	CRAWLER TRACK CARRIER, L
ROLLER BODY HALF CPL.	967723908	10	40	93	917291708	CRAWLER TRACK CARRIER,
ROLLER CLAMP WELDED	968066408	2	1	845	917228608	BOOM NOSE
ROLLER PA6G	976650008	17	4	752	917190908	S INTERMEDIATE SECTION
ROLLER PA6G	976650008	17	4	760	917333908	S INTERMEDIATE SECTION
ROLLER PA6G	976650008	17	6	764	917078708	S INTERMEDIATE SECTION
ROLLER PA6G	976650008	17	6	784	917079208	S INTERMEDIATE SECTION
ROLLER PA6G	976650008	17	6	789	917571208	S INTERMEDIATE SECTION
ROLLER RD100X78 PA6G	288155308	3	1	744	969663108	ROPE GUIDE PULLEY
ROLLER RD100X78 PA6G	288155308	2	2	900	969944708	MOUNTING PRE-ASS.
ROLLER RD100X95 PA6G	288179708	21	1	845	917228608	BOOM NOSE
ROLLER RD160X220 PA6G	97036913	16	1	428	917080608	MOUNTING EQUIPMENT CRAW
ROLLER RD180X80 PA6G	288135108	9	2	845	917228608	BOOM NOSE
ROLLER RD68X20 PA6G	283096108	184	1	704	919304308	S PIVOT SECTION PRE-ASS.
ROLLER RD68X20 PA6G	283096108	11	3	923	919219708	PIVOT SECTION
ROLLER RD68X20 PA6G	283096108	66	2	947	919220008	F-HEAD SECTION
ROLLER RD68X20 PA6G	283096108	11	2	970	919220208	F-INTERMEDIATE SECT.
ROLLER SET 350T	918121308	204	1	10	LR 11000 -0	LIEBHERR CRAW.CRANE LR
ROLLER SET 400T	918121408	205	1	10	LR 11000 -0	LIEBHERR CRAW.CRANE LR
ROLLER SET WELDED	969717608	1	1	743	918121308	ROLLER SET
ROLLER SET WELDED	969718008	1	1	748	918121408	ROLLER SET
ROLLER SLEWING RING	917080408	3	1	135	917987408	SLEWING PLATFORM FRAME
ROLLER SLEWING RING 2654X	90025097	1	1	148	917080408	ROLLER SLEWING RING
ROLLING NOZZLE	10292013	35	10	608	96028393	INTERNAL PANELLING INSTA
ROOF WINDOW PRE-ASS.	964560908	4	1	597	969752608	WINDOW ASSEMBLY
ROOF WINDOW SPF	976838008	2	1	600	964560908	ROOF WINDOW PRE-ASS.
ROPE 2 2,3KN EDELSTAHL	11160431	7	0.3	126	962009308	SUPPORT PLATE COMPL.
ROPE 2 2,3KN EDELSTAHL	11160431	35	0.5	359	968283208	CATWALK SUPERSTR.LEFT
ROPE 2 2,3KN EDELSTAHL	11160431	8	0.3	676	965575208	CENTRING COMPLETE
ROPE 2 2,3KN EDELSTAHL	11160431	127	12	703	919304308	S PIVOT SECTION PRE-ASS.
ROPE 2 2,3KN EDELSTAHL	11160431	(3)	0.6	829	919301808	L-HEAD PIECE

Description	Item	Pos.	Quantity	Page	Assembly	Description
ROPE 2 2,3KN EDELSTAHL	11160431	5	0.7	899	969944608	MOUNTING CPL
ROPE 2 2,3KN EDELSTAHL	11160431	15	0.5	975	919222808	ERECTION FRAME
ROPE 26MM 2.5 M	97121624	6	1	984	919222908	OVERRUN PROTECTION
ROPE 28X8.5M DYNEEMA	97113048	6	1	980	96038653	ROPE PRE-ASSEMLBY
ROPE 32X890M -40°C SPF	11211362	1	1	691	917085108	ROPE FOR WINCH 4
ROPE 8X400M -40°C VERZ SP	12102031	1	1	693	919466708	ROPE WITH ACCESSORIES
ROPE DIN 3055 4 X 13 M VERZ	97107547	78	1	947	919220008	F-HEAD SECTION
ROPE DRUM	11347396	21	1	236	10802280	ROPE WINCH
ROPE DRUM	90200131	1	1	807	90024769	COMPACT ROPE WINCH
ROPE DRUM	90200221	1	1	220	90023101	COMPACT ROPE WINCH
ROPE DRUM D=840 SEIL=32/1	90024482	1	1	191	90023098	COMPACT ROPE WINCH
ROPE FOR WINCH 4	917085108	193	1	10	LR 11000 -0	LIEBHERR CRAW.CRANE LR
ROPE FOR WINCH 6	917085408	195	1	10	LR 11000 -0	LIEBHERR CRAW.CRANE LR
ROPE GUARD	96037301	1	3	793	96037300	GRIDIRON PRE-ASS.
ROPE GUARD	96037306	2	2	793	96037300	GRIDIRON PRE-ASS.
ROPE GUARD WELDED	967847508	22	4	400	917347708	SA FRAME
ROPE GUARD WELDED	967988908	40	4	400	917347708	SA FRAME
ROPE GUARD WELDED FE//ZN	967913008	26	2	748	918121408	ROLLER SET
ROPE GUIDE PULLEY	969663108	26	1	743	918121308	ROLLER SET
ROPE GUIDE PULLEY	969663108	29	1	748	918121408	ROLLER SET
ROPE PRE-ASSEMLBY	96038653	23	1	975	919222808	ERECTION FRAME
ROPE PROTECTION ROD 30X	11691881	12	2	850	917229108	HOOK BLOCK
ROPE PULLEY 300X780X84 S	97016429	(1)	1	400	917347708	SA FRAME
ROPE PULLEY 300X780X84 S	97047123	(1)	1	829	919301808	L-HEAD PIECE
ROPE PULLEY ATTACHM. WEL	965229108	1	1	978	96013389	PULLEY MOUNT ASSEMBLY
ROPE PULLEY CPL.	962092008	15	2	923	919219708	PIVOT SECTION
ROPE PULLEY CPL.	962092008	2	1	978	96013389	PULLEY MOUNT ASSEMBLY
ROPE PULLEY CPL.	967066008	2	19	400	917347708	SA FRAME
ROPE PULLEY CPL.	967066008	2	18	426	917080508	ROLLER BEARING
ROPE PULLEY CPL.	967066008	5	2	829	919301808	L-HEAD PIECE
ROPE PULLEY CPL.	967066008	3	3	903	919219508	F-CONNECTING HEAD
ROPE PULLEY CPL. SPF	924954508	2	8	743	918121308	ROLLER SET
ROPE PULLEY CPL. SPF	924954508	2	12	748	918121408	ROLLER SET
ROPE PULLEY CPL. SPF	924954508	3	2	845	917228608	BOOM NOSE
ROPE PULLEY CPL. SPF	924954508	1	1	850	917229108	HOOK BLOCK
ROPE PULLEY CPL. SPF	924954508	30	8	946	919220008	F-HEAD SECTION
ROPE PULLEY CPL. SPF	924954508	4	1	951	96032541	CONVERTER ROLLER CPL..
ROPE PULLEY CPL. SPF	924954508	3	1	952	96032582	INST.BACK SHEAVE FOR BOO
ROPE PULLEY CPL. SPF	924954508	3	1	953	96032654	ROPE PULLEY PRE-ASSEMBL
ROPE PULLEY CPL. SPF	968771408	4	2	829	919301808	L-HEAD PIECE
ROPE PULLEY PRE-ASSEMBL	96032654	9	1	946	919220008	F-HEAD SECTION
ROPE PULLEY RD780X84 PA6	288138108	(1)	1	743	918121308	ROLLER SET
ROPE PULLEY SPF	971872508	1	1	927	962092008	ROPE PULLEY CPL.
ROPE SLING EN 13414 2.7T-8.	12101379	29	1	975	919222808	ERECTION FRAME
ROPE SLING EN 13414 35T-7.	11646113	2	2	672	917081308	SLING GEAR ERECTION CRAW
ROPE WEDGE	11450343	4	1	239	11347396	ROPE DRUM
ROPE WINCH TYP 351	540001808	181	1	703	919304308	S PIVOT SECTION PRE-ASS.
ROPE WINCH TYP 351	540001808	75	1	947	919220008	F-HEAD SECTION
ROPE WINCH ZHP 4.13 SPF	10802280	1	1	234	917645608	MOUNTING JACK/ERECTING
ROPE WITH ACCESSORIES	919466708	198	1	10	LR 11000 -0	LIEBHERR CRAW.CRANE LR
ROPE WITH ACCESSORIES 1	917084808	190	1	10	LR 11000 -0	LIEBHERR CRAW.CRANE LR
ROPE WITH ACCESSORIES 2	917084908	191	1	10	LR 11000 -0	LIEBHERR CRAW.CRANE LR
ROPE-DESCENDING+RESCUE	11007312	3	1	133	916959908	PERSONAL PROTECTION EQ
ROTARY ENCODER 360° LSB P	10802060	11	1	19	968660508	SLIPRING UNIT INSTALLATION
ROTARY FEED THROUGH SPF	11212785	2	1	17	918005408	CENTRAL SECTION CRAWLER
ROTARY LOCK 1W	606143308	19	2	382	96033371	DASHBOARD, PRE-ASSEMBL
ROTARY SHAFT LIP SEAL BAB	710061801	84	1	811	90200134	PLANETARY GEARBOX
ROTARY SHAFT LIP SEAL DIN	710031208	10	1	242	540270414	POWER TAKE-OFF CPL
ROTARY SHAFT LIP SEAL DIN	710034101	11	2	144	90211005	SLEWING GEAR DRIVE
ROTARY SHAFT LIP SEAL DIN	570151908	15	1	243	540270514	DRIVE UNIT CPL

Description	Item	Pos.	Quantity	Page	Assembly	Description
ROTARY SHAFT LIP SEAL DIN	10174861	64	2	144	90211005	SLEWING GEAR DRIVE
ROTARY SHAFT LIP SEAL DIN	710027101	7	2	193	90024489	PLANETARY GEARBOX
ROTARY SHAFT LIP SEAL DIN	710027101	7	2	222	90200276	PLANETARY GEARBOX
ROTARY SHAFT LIP SEAL DIN	710063001	4	1	144	90211005	SLEWING GEAR DRIVE
ROTARY SHAFT LIP SEAL DIN	570701808	(14)	1	146	510235408	HYDRO MOTOR
ROTATING SHAFT	96035475	2	1	975	919222808	ERECTION FRAME
ROTOR	11171311	1	1	877	11482252	WIND VELOCITY TRANSMITTE
ROUND RD20X20 S355J2G3	943950608	98	1	591	919075408	CRANE DRIVER CAB ADDITIO
ROUND SLING 1T-0.5M POLY	735003208	2	2	999	919413108	MOUNTING AIDS
ROUND SLING DIN EN 1492-2	10280519	27	1	975	919222808	ERECTION FRAME
ROUND SLING DIN EN 1492-2 3	10285626	12	2	752	917190908	S INTERMEDIATE SECTION
ROUND SLING DIN EN 1492-2 3	10285626	12	2	760	917333908	S INTERMEDIATE SECTION
ROUND SLING DIN EN 1492-2 3	10285626	12	2	764	917078708	S INTERMEDIATE SECTION
ROUND SLING DIN EN 1492-2 3	10285626	12	2	784	917079208	S INTERMEDIATE SECTION
ROUND SLING DIN EN 1492-2 3	10285626	12	2	789	917571208	S INTERMEDIATE SECTION
ROUND SLING DIN EN 1492-2	12101794	5	2	897	917571308	MOUNTING AIDS
ROUND SLING SUSPENSION	10871664	2	1	897	917571308	MOUNTING AIDS
ROUND STEEL 45.0X160 35NIC	97028770	68	1	702	919304308	S PIVOT SECTION PRE-ASS.
ROUND STRAND ROPE 10X1,	10652830	36	2	138	918011308	PREMOUNTED LOWER PART
ROUND STRAND ROPE 10X1,5	10652811	44	1	829	919301808	L-HEAD PIECE
ROUND STRAND ROPE 10X1,7	10652814	75	1	702	919304308	S PIVOT SECTION PRE-ASS.
ROUND STRAND ROPE 10X11,	10652829	43	2	764	917078708	S INTERMEDIATE SECTION
ROUND STRAND ROPE 10X11,	10652829	43	2	771	917078808	S INTERMEDIATE SECTION
ROUND STRAND ROPE 10X11,	10652829	43	2	784	917079208	S INTERMEDIATE SECTION
ROUND STRAND ROPE 10X11,	10652829	43	2	789	917571208	S INTERMEDIATE SECTION
ROUND STRAND ROPE 10X11,	10652829	5	2	792	919219208	S INTERMEDIATE SECTION
ROUND STRAND ROPE 10X2,3	10675387	35	2	138	918011308	PREMOUNTED LOWER PART
ROUND STRAND ROPE 10X2,9	10652804	34	1	138	918011308	PREMOUNTED LOWER PART
ROUND STRAND ROPE 10X3,1	10675401	49	1	355	918999008	SLEWING PLATFORM CATWAL
ROUND STRAND ROPE 10X3,	10652820	74	2	702	919304308	S PIVOT SECTION PRE-ASS.
ROUND STRAND ROPE 10X3,9	10665364	73	1	702	919304308	S PIVOT SECTION PRE-ASS.
ROUND STRAND ROPE 10X5,	10652826	43	2	752	917190908	S INTERMEDIATE SECTION
ROUND STRAND ROPE 10X5,	10652826	43	2	760	917333908	S INTERMEDIATE SECTION
ROUND STRAND ROPE 10X5,	10652826	5	2	801	917191008	SL REDUCING SECTION
ROUND STRAND ROPE 10X6,	10816267	6	2	903	919219508	F-CONNECTING HEAD
RS PRESSURE FILTER DF...33	10101384	(3)	1	550	96032955	HYDRAULICS
RUBBER BELLOWS	11124040	3	2	685	10454762	REMOTE CONTROL TRANSMIT
RUBBER BELLOWS	571912308	2	1	380	10343693	MASTER SWITCH
RUBBER BUFFER	10296431	18	4	395	10451181	LIQUEFIER
RUBBER BUFFER 1X25X10XM	10664238	39	2	465	918009808	CLIMA-HEATING INSTALLATIO
RUBBER BUFFER 32X32XM6	10472890	28	2	618	918064308	SLIDING DOOR INSTALLATION
RUBBER PROTECTION CAP	10040136	1	1	565	10878075	EMERGENCY HAND OPERAT
RUBBER RING X16	10123876	11	1	491	96033468	ELECTRIC F. AGGREGATE
RUBBER RING X19	10123877	12	1	491	96033468	ELECTRIC F. AGGREGATE
RUBBER-METAL STOP BUFF	10282698	9	2	752	917190908	S INTERMEDIATE SECTION
RUBBER-METAL STOP BUFF	10282698	9	2	760	917333908	S INTERMEDIATE SECTION
RUBBER-METAL STOP BUFF	10282698	9	2	764	917078708	S INTERMEDIATE SECTION
RUBBER-METAL STOP BUFF	10282698	9	2	784	917079208	S INTERMEDIATE SECTION
RUBBER-METAL STOP BUFF	10282698	9	2	789	917571208	S INTERMEDIATE SECTION
S INTERMED.SECTION WELD	96035554	1	1	792	919219208	S INTERMEDIATE SECTION
S INTERMED.SECTION WELD	968033808	1	1	764	917078708	S INTERMEDIATE SECTION
S INTERMED.SECTION WELD.	968044708	1	1	760	917333908	S INTERMEDIATE SECTION
S INTERMED.SECTION WELD	967686308	1	1	784	917079208	S INTERMEDIATE SECTION
S INTERMED.SECTION WELD	968110808	1	1	771	917078808	S INTERMEDIATE SECTION
S INTERMED.SECTION WELD.	968015408	1	1	752	917190908	S INTERMEDIATE SECTION
S INTERMED.SECTION WELD	968464208	1	1	789	917571208	S INTERMEDIATE SECTION
S INTERMEDIATE SECTION 32	919219208	215	1	10	LR 11000 -0	LIEBHERR CRAW.CRANE LR
S INTERMEDIATE SECTION 32	917078708	210	2	10	LR 11000 -0	LIEBHERR CRAW.CRANE LR
S INTERMEDIATE SECTION 3	917333908	207	1	10	LR 11000 -0	LIEBHERR CRAW.CRANE LR
S INTERMEDIATE SECTION 32	917079208	212	1	10	LR 11000 -0	LIEBHERR CRAW.CRANE LR

Description	Item	Pos.	Quantity	Page	Assembly	Description
S INTERMEDIATE SECTION 32	917078808	211	1	10	LR 11000 -0	LIEBHERR CRAW.CRANE LR
S INTERMEDIATE SECTION 3	917190908	206	1	10	LR 11000 -0	LIEBHERR CRAW.CRANE LR
S INTERMEDIATE SECTION 32	917571208	213	1	10	LR 11000 -0	LIEBHERR CRAW.CRANE LR
S OVERRUN PROTECTION	917084408	2	1	694	919163608	S PIVOT SECTION CPL.
S PIVOT SECTION CPL. 10.5M	919163608	201	1	10	LR 11000 -0	LIEBHERR CRAW.CRANE LR
S PIVOT SECTION PRE-ASS.	919304308	1	1	694	919163608	S PIVOT SECTION CPL.
S PIVOT SECTION, WELD.CO	96036366	1	1	701	919304308	S PIVOT SECTION PRE-ASS.
SA FRAME	917080308	136	1	9	LR 11000 -0	LIEBHERR CRAW.CRANE LR
SA FRAME ERECTING DEVICE	967852308	4	1	400	917347708	SA FRAME
SA FRAME STAHLBAU	917479408	1	1	400	917347708	SA FRAME
SA FRAME VORM.	917347708	1	1	396	917080308	SA FRAME
SAE FLANGE 11/2"	511502608	410	6	267	96032892	DIESEL ENGINE, PRE-ASSEMB
SAE FLANGE CONNECTION	474907608	842	1	556	96032955	HYDRAULICS
SAE FLANGE CONNECTION	474907308	582	2	553	96032955	HYDRAULICS
SAE FLANGE CONNECTION W	474906608	503	1	160	969733008	ADDITIONAL HYDR.SLEWING
SAE INTERMEDIATE FLANGE 1	511519208	501	4	552	96032955	HYDRAULICS
SAE INTERMEDIATE FLANGE	511517208	584	1	553	96032955	HYDRAULICS
SAE INTERMEDIATE FLANGE	11320616	500	3	552	96032955	HYDRAULICS
SAE-FLANGE HALF 11/4" A3P	511516208	412	2	267	96032892	DIESEL ENGINE, PRE-ASSEMB
SAE-FLANGE HALF 3" A3P	510599208	413	2	267	96032892	DIESEL ENGINE, PRE-ASSEMB
SAFETY DEVICE 8X0,94	704271208	14	2	597	969752608	WINDOW ASSEMBLY
SAFETY HARNESS EN 361 IK	11007305	1	2	133	916959908	PERSONAL PROTECTION EQ
SAFETY PLUG W HINGE-LID	571817208	(1)	1	687	917084808	ROPE WITH ACCESSORIES 1
SAFETY PLUG W HINGE-LID 10	10180883	32	6	60	917291608	CRAWLER TRACK CARRIER, L
SAFETY PLUG W HINGE-LID 10	10180883	32	6	93	917291708	CRAWLER TRACK CARRIER,
SAFETY PLUG W HINGE-LID 10	10180883	18	4	125	917076808	MECHANICAL SUPPORT
SAFETY PLUG W HINGE-LID 10	10180883	18	4	400	917347708	SA FRAME
SAFETY PLUG W HINGE-LID 10	10180883	1	1	689	11481877	POUCH SOCKET
SAFETY PLUG W HINGE-LID 10	10180883	16	2	829	919301808	L-HEAD PIECE
SAFETY PLUG W HINGE-LID 1	10180882	18	4	111	918589408	HYDRAULIC SUPPORT
SAFETY PLUG W HINGE-LID 1	10181899	43	4	60	917291608	CRAWLER TRACK CARRIER, L
SAFETY PLUG W HINGE-LID 1	10181899	43	4	93	917291708	CRAWLER TRACK CARRIER,
SAFETY PLUG W HINGE-LID 1	10181899	12	1	210	968161808	SAFETY ROLLER CPL.
SAFETY PLUG W HINGE-LID 1	10181899	131	4	703	919304308	S PIVOT SECTION PRE-ASS.
SAFETY PLUG W HINGE-LID 17	10180878	16	1	406	967846208	PULL ROD
SAFETY PLUG W HINGE-LID 17	10180878	6	1	408	967981008	PULL ROD
SAFETY PLUG W HINGE-LID 17	10180878	7	2	428	917080608	MOUNTING EQUIPMENT CRAW
SAFETY PLUG W HINGE-LID 17	10180878	118	4	702	919304308	S PIVOT SECTION PRE-ASS.
SAFETY PLUG W HINGE-LID 17	10180878	5	1	753	967746908	ROD CPL.
SAFETY PLUG W HINGE-LID 17	10180878	5	1	766	967743808	ROD CPL.
SAFETY PLUG W HINGE-LID 17	10180878	12	1	773	967897608	PULL ROD
SAFETY PLUG W HINGE-LID 17	10180878	12	1	775	968190108	PULL ROD
SAFETY PLUG W HINGE-LID 17	10180878	8	1	777	968190208	PULL ROD
SAFETY PLUG W HINGE-LID 17	10180878	(3)	2	887	917230408	SUPPLEMENTARY GUYING D
SAFETY PLUG W HINGE-LID 17	10180878	(3)	1	887	917230408	SUPPLEMENTARY GUYING D
SAFETY PLUG W HINGE-LID 17	10180878	10	1	889	968768408	BRACKET CPL.
SAFETY PLUG W HINGE-LID 17	10180878	7	2	890	969308308	BRACKET CPL.
SAFETY PLUG W HINGE-LID 17	10180878	7	1	928	96029160	PIN PRE-ASS.
SAFETY PLUG W HINGE-LID 17	10180878	10	1	939	96039026	DRAW SHACKLE
SAFETY PLUG W HINGE-LID 17	10180878	10	1	940	96039027	DRAW SHACKLE
SAFETY PLUG W HINGE-LID 17	10180878	5	1	950	96037042	DRAW SHACKLE
SAFETY PLUG W HINGE-LID 17	10180878	3	1	971	96037007	GUY ROPE CPL.
SAFETY PLUG W HINGE-LID 17	10180878	10	1	977	96035525	DRAW SHACKLE
SAFETY PLUG W HINGE-LID 17	10180878	3	2	986	96037810	GUY ROPE CPL.
SAFETY PLUG W HINGE-LID 17	10180878	3	1	987	96037814	GUY ROPE CPL.
SAFETY PLUG W HINGE-LID 1	12100335	18	4	743	918121308	ROLLER SET
SAFETY PLUG W HINGE-LID 1	12100335	22	4	748	918121408	ROLLER SET
SAFETY PLUG W HINGE-LID 1	12100335	40	2	845	917228608	BOOM NOSE
SAFETY PLUG W HINGE-LID 1	12100335	9	1	939	96039026	DRAW SHACKLE
SAFETY PLUG W HINGE-LID 1	12100335	9	1	940	96039027	DRAW SHACKLE

Description	Item	Pos.	Quantity	Page	Assembly	Description
SAFETY PLUG W HINGE-LID 1	12100335	4	1	950	96037042	DRAW SHACKLE
SAFETY PLUG W HINGE-LID 2	12100250	13	2	771	917078808	S INTERMEDIATE SECTION
SAFETY PLUG W HINGE-LID 2	12100250	(3)	1	887	917230408	SUPPLEMENTARY GUYING D
SAFETY PLUG W HINGE-LID 2	10878577	5	2	701	919304308	S PIVOT SECTION PRE-ASS.
SAFETY PLUG W HINGE-LID 2	10878577	3	4	752	917190908	S INTERMEDIATE SECTION
SAFETY PLUG W HINGE-LID 2	10878577	3	4	760	917333908	S INTERMEDIATE SECTION
SAFETY PLUG W HINGE-LID 2	10878577	3	4	764	917078708	S INTERMEDIATE SECTION
SAFETY PLUG W HINGE-LID 2	10878577	3	4	771	917078808	S INTERMEDIATE SECTION
SAFETY PLUG W HINGE-LID 2	10878577	3	4	784	917079208	S INTERMEDIATE SECTION
SAFETY PLUG W HINGE-LID 2	10878577	3	4	789	917571208	S INTERMEDIATE SECTION
SAFETY PLUG W HINGE-LID 2	10878577	1	1	796	96039781	PIN PRE-ASS.
SAFETY PLUG W HINGE-LID 2	10878577	45	4	801	917191008	SL REDUCING SECTION
SAFETY PLUG W HINGE-LID 2	10878577	18	2	829	919301808	L-HEAD PIECE
SAFETY PLUG W HINGE-LID 2	10878577	3	1	909	96038848	PIN PRE-ASS.
SAFETY PLUG W HINGE-LID 4	10180879	54	7	138	918011308	PREMOUNTED LOWER PART
SAFETY PLUG W HINGE-LID 4	10180879	2	1	689	11481877	POUCH SOCKET
SAFETY PLUG W HINGE-LID 5	10875869	50	8	17	918005408	CENTRAL SECTION CRAWLER
SAFETY PLUG W HINGE-LID 5	10875869	25	12	121	917076708	CATWALK CRAW.TRACK TRA
SAFETY PLUG W HINGE-LID 5	10875869	20	6	125	917076808	MECHANICAL SUPPORT
SAFETY PLUG W HINGE-LID 5	10875869	20	4	138	918011308	PREMOUNTED LOWER PART
SAFETY PLUG W HINGE-LID 5	10875869	54	22	355	918999008	SLEWING PLATFORM CATWAL
SAFETY PLUG W HINGE-LID 5	10875869	14	37	359	968283208	CATWALK SUPERSTR.LEFT
SAFETY PLUG W HINGE-LID 5	10875869	8	8	367	969259908	SLEWING PLATFORM CATWAL
SAFETY PLUG W HINGE-LID 5	10875869	20	4	426	917080508	ROLLER BEARING
SAFETY PLUG W HINGE-LID 5	10875869	89	12	702	919304308	S PIVOT SECTION PRE-ASS.
SAFETY PLUG W HINGE-LID 5	10875869	6	1	744	969663108	ROPE GUIDE PULLEY
SAFETY PLUG W HINGE-LID 5	10875869	4	1	832	96001219	HOISTING LIMIT SWITCH PRE-
SAFETY PLUG W HINGE-LID 5	10875869	12	1	845	917228608	BOOM NOSE
SAFETY PLUG W HINGE-LID 5	10875869	24	2	885	919326208	SLEWING PLATFORM EXTENS
SAFETY PLUG W HINGE-LID 5	10875869	7	4	916	919219608	F-ASSEMBLY UNIT
SAFETY PLUG W HINGE-LID 5	10875869	29	3	946	919220008	F-HEAD SECTION
SAFETY PLUG W HINGE-LID 5	10875869	10	2	954	96037097	LADDER, PRE-ASSEMBLED
SAFETY PLUG W HINGE-LID 5	10875869	10	2	955	96037098	LADDER, PRE-ASSEMBLED
SAFETY PLUG W HINGE-LID 5	10875869	10	1	978	96013389	PULLEY MOUNT ASSEMBLY
SAFETY PLUG W HINGE-LID 5	10875869	3	2	992	96031241	MECHANICAL AUXILIARIES
SAFETY PLUG W HINGE-LID 5	10875869	4	2	995	96034669	MECHANICAL AUXILIARIES
SAFETY PLUG W HINGE-LID 6	10875870	15	4	17	918005408	CENTRAL SECTION CRAWLER
SAFETY PLUG W HINGE-LID 6	10875870	30	4	138	918011308	PREMOUNTED LOWER PART
SAFETY PLUG W HINGE-LID 6	10875870	20	8	187	917077708	PIN F. S AND D PIVOT SECTIO
SAFETY PLUG W HINGE-LID 6	10875870	29	3	400	917347708	SA FRAME
SAFETY PLUG W HINGE-LID 6	10875870	54	1	590	919075408	CRANE DRIVER CAB ADDITIO
SAFETY PLUG W HINGE-LID 6	10875870	15	2	752	917190908	S INTERMEDIATE SECTION
SAFETY PLUG W HINGE-LID 6	10875870	15	2	760	917333908	S INTERMEDIATE SECTION
SAFETY PLUG W HINGE-LID 6	10875870	15	2	764	917078708	S INTERMEDIATE SECTION
SAFETY PLUG W HINGE-LID 6	10875870	15	2	784	917079208	S INTERMEDIATE SECTION
SAFETY PLUG W HINGE-LID 6	10875870	15	2	789	917571208	S INTERMEDIATE SECTION
SAFETY PLUG W HINGE-LID 6	10875870	70	2	830	919301808	L-HEAD PIECE
SAFETY PLUG W HINGE-LID 6	10875870	28	1	845	917228608	BOOM NOSE
SAFETY PLUG W HINGE-LID 6	10875870	5	2	858	918900608	BOLT EXTRACTION ATTACHM
SAFETY PLUG W HINGE-LID 6	10875870	3	1	859	968929808	PIN PULLING CYLINDER CPL.
SAFETY PLUG W HINGE-LID 6	10875870	4	2	899	969944608	MOUNTING CPL
SAFETY PLUG W HINGE-LID 6	10875870	22	3	946	919220008	F-HEAD SECTION
SAFETY PLUG W HINGE-LID 6	10875870	8	1	951	96032541	CONVERTER ROLLER CPL..
SAFETY PLUG W HINGE-LID 6	10875870	5	1	952	96032582	INST.BACK SHEAVE FOR BOO
SAFETY PLUG W HINGE-LID 6	10875870	6	1	953	96032654	ROPE PULLEY PRE-ASSEMBL
SAFETY PLUG W HINGE-LID 6	10875870	19	1	984	919222908	OVERRUN PROTECTION
SAFETY PLUG W HINGE-LID 8	10180880	76	2	61	917291608	CRAWLER TRACK CARRIER, L
SAFETY PLUG W HINGE-LID 8	10180880	76	2	94	917291708	CRAWLER TRACK CARRIER,
SAFETY PLUG W HINGE-LID 8	10180880	10	8	111	918589408	HYDRAULIC SUPPORT
SAFETY PLUG W HINGE-LID 8	10180880	11	2	210	968161808	SAFETY ROLLER CPL.

Description	Item	Pos.	Quantity	Page	Assembly	Description
SAFETY PLUG W HINGE-LID 8	10180880	99	1	356	918999008	SLEWING PLATFORM CATWAL
SAFETY PLUG W HINGE-LID 8	10180880	32	3	359	968283208	CATWALK SUPERSTR.LEFT
SAFETY PLUG W HINGE-LID 8	10180880	78	1	401	917347708	SA FRAME
SAFETY PLUG W HINGE-LID 8	10180880	130	2	703	919304308	S PIVOT SECTION PRE-ASS.
SAFETY PLUG W HINGE-LID 8	10180884	16	5	17	918005408	CENTRAL SECTION CRAWLER
SAFETY PLUG W HINGE-LID 8	10180884	86	4	61	917291608	CRAWLER TRACK CARRIER, L
SAFETY PLUG W HINGE-LID 8	10180884	86	4	94	917291708	CRAWLER TRACK CARRIER,
SAFETY PLUG W HINGE-LID 8	10180884	17	4	187	917077708	PIN F. S AND D PIVOT SECTIO
SAFETY PLUG W HINGE-LID 8	10180884	22	1	406	967846208	PULL ROD
SAFETY PLUG W HINGE-LID 8	10180884	12	4	671	917863208	TRANSPORT KEEPER
SAFETY PLUG W HINGE-LID 8	10180884	(3)	1	887	917230408	SUPPLEMENTARY GUYING D
SAFETY PLUG W HINGE-LID 8	10180884	8	1	889	968768408	BRACKET CPL.
SAFETY PLUG W HINGE-LID 8	10180884	11	1	984	919222908	OVERRUN PROTECTION
SAFETY ROLLER CPL.	928830208	9	1	701	919304308	S PIVOT SECTION PRE-ASS.
SAFETY ROLLER CPL.	968161808	36	1	209	917454008	WINCH 2 PRE-ASS.
SAFETY ROLLER CPL. SPF	928331508	25	2	400	917347708	SA FRAME
SAFETY ROLLER CPL. SPF	928331508	8	1	701	919304308	S PIVOT SECTION PRE-ASS.
SAFETY ROLLER CPL. SPF	961866708	13	1	806	917473608	WINCH 6 PRE-ASSEMBLY
SAFETY ROLLER WELDED	923878308	(1)	1	806	917473608	WINCH 6 PRE-ASSEMBLY
SAFETY ROLLER WELDED	968161908	1	1	210	968161808	SAFETY ROLLER CPL.
SAFETY TRAP	10504645	34	2	850	917229108	HOOK BLOCK
SCOOP WELDED STAHL SPF	968194808	3	1	318	919063308	AIR FILTER UNIT CPL.
SCR CPL. DIESEL	11403704	1	1	308	918861908	MUFFLER UNIT
SCREW	11006669	20	2	686	10475436	BELT CARRIER SYSTEM
SCREW	511052908	20	2	170	510401908	REVERSING VALVE
SCREW	570941408	(2)	2	552	96032955	HYDRAULICS
SCREW AEHNL.ISO 4017 UNC	10876375	321	8	266	96032892	DIESEL ENGINE, PRE-ASSEMB
SCREW CARABINER OVAL 10	10875819	18	1	923	919219708	PIVOT SECTION
SCREW CARABINER OVAL 130	10473040	3	2	688	962563908	HOIST LIM.SWITCH PLUMMET
SCREW CARABINER OVAL 130	10473040	28	2	975	919222808	ERECTION FRAME
SCREW COUPLING EMA3 M14	7406865	617	4	70	967787408	CRAWLER TRACK HYDRAULI
SCREW COUPLING EMA3 M14	7406865	617	4	97	967787508	CRAWLER TRACK HYDRAULI
SCREW COUPLING EMA3 M14	7406865	81	1	265	96032892	DIESEL ENGINE, PRE-ASSEMB
SCREW COUPLING EMA3 M14	7406865	29	1	447	919140308	OIL RESERVOIR, COMPLETE
SCREW COUPLING EMA3 M14	7406865	745	17	555	96032955	HYDRAULICS
SCREW FITTING ELEMENT X	937501408	192	3	160	969733008	ADDITIONAL HYDR.SLEWING
SCREW M3X34 ST	602334108	511	4	373	96033370	WIRES CPL.
SCREW M8X20 VERZ	409831208	3	12	362	968287308	ACCESS LADDER PRE-ASS.
SCREW M8X20 VERZ	409831208	6	4	363	96020149	TREAD
SCREW PLUG	11690057	3	1	204	10802061	WINCH REVOLUTION TRANS
SCREW PLUG	12101689	1	2	83	11621291	DISTRIBUTION BLOCK
SCREW PLUG	504006408	480	7	292	11320826	PUMP DISTRIBUTION GEAR
SCREW PLUG	774378208	2	2	85	11491832	DISTRIBUTION BLOCK
SCREW PLUG	774378208	3	2	86	11491833	DISTRIBUTION BLOCK
SCREW PLUG	774378208	2	2	421	11621498	DISTRIBUTION BLOCK
SCREW PLUG	774378208	2	1	457	11621502	DISTRIBUTION BLOCK
SCREW PLUG	774378208	2	3	458	11621501	DISTRIBUTION BLOCK
SCREW PLUG	774378208	3	2	741	11621500	DISTRIBUTION BLOCK
SCREW PLUG 15 M20X 1,5 MS	602425008	511	4	504	96039940	LEAD
SCREW PLUG DIN 908 M10X1	4600319	70	1	454	919297008	CENT. LUBRIC. SYSTEM SUP
SCREW PLUG DIN 908 M18X1,5	4600320	(4)	2	591	919075408	CRANE DRIVER CAB ADDITIO
SCREW PLUG DIN 908 M20X1,	12218194	12	2	456	10425291	ELECTRIC PUMP
SCREW PLUG DIN 908 M22X1,5	10878578	12	2	153	10871517	ELECTRIC PUMP
SCREW PLUG DIN 908 M22X1,5	10878578	124	2	239	11347396	ROPE DRUM
SCREW PLUG DIN 910 G3/8X1	404140208	13	1	592	10326323	HYDRO CYLINDER
SCREW PLUG M10X1	10115237	35	1	294	11314599	VARIABLE PUMP
SCREW PLUG M32X1,5 MS	602425208	(503)	1	50	967908108	CABLE LIST F.CENTER SECTIO
SCREW PLUG M32X1,5 MS	602425208	(503)	1	50	967908108	CABLE LIST F.CENTER SECTIO
SCREW PLUG M32X1,5 MS	602425208	539	2	500	96033473	WIRING HARNESS
SCREW PLUG M32X1,5 MS	602425208	510	1	503	96035430	LEAD

Description	Item	Pos.	Quantity	Page	Assembly	Description
SCREW PLUG M32X1,5 MS	602425208	512	1	506	96028063	DUMMY PLUG
SCREW PLUG M32X1,5 MS	602425208	4	1	646	96021479	TERMINAL BOX
SCREW PLUG M32X1,5 MS	602425208	150	4	719	96036187	TERMINAL BOX CPL.
SCREW PLUG M32X1,5 MS	602425208	272	2	836	96036210	TERMINAL BOX
SCREW PLUG M32X1,5 MS	602425208	(505)	1	836	96036210	TERMINAL BOX
SCREW PLUG RD32X3 SPF	10466906	164	2	703	919304308	S PIVOT SECTION PRE-ASS.
SCREW PLUG RD32X3 SPF	10466910	244	1	31	969731708	HYDRAULIC EQUIPM.CENTER
SCREW PLUG RD32X3 SPF	10466910	244	1	413	968513208	ADDITIONAL HYDRAULICS, SA
SCREW PLUG RD32X3 SPF	10466910	244	4	552	96032955	HYDRAULICS
SCREW PLUG RD32X3 SPF	10466910	244	2	732	96020306	ADDITIONAL HYDR.S PIVOT SE
SCREW PLUG RD32X3 SPF	10466910	244	1	824	96006590	AUXILIARY HYDR.CONNECTIN
SCREW PLUG RD32X3 SPF	10466910	244	1	861	968883308	ADDL.HYDR.F.PIN PULLING DE
SCREW PLUG RD32X3 SPF	10466910	244	1	864	968883408	ADDL.HYDR.F.PIN PULLING DE
SCREW PLUG RD32X3 SPF	10466910	19	1	872	96022733	BULKHEAD PLATE
SCREW PLUG RD32X3 SPF	10466910	244	3	874	968883508	AUX.HYDR.PIN EXTRACTION
SCREW PLUG RD36X3 SPF	10466907	3	1	183	968907308	PARK CONSOLE HOSES PRE
SCREW PLUG RD36X3 SPF	10466907	2	1	185	969483508	PARK CONSOLE HOSES PRE
SCREW PLUG RD36X3 SPF	10466907	4	1	365	968904008	CARRIER PRE-ASSEMBLED
SCREW PLUG RD36X3 SPF	10466911	230	1	30	969731708	HYDRAULIC EQUIPM.CENTER
SCREW PLUG RD36X3 SPF	10466911	230	2	70	967787408	CRAWLER TRACK HYDRAULI
SCREW PLUG RD36X3 SPF	10466911	230	2	97	967787508	CRAWLER TRACK HYDRAULI
SCREW PLUG RD36X3 SPF	10466911	230	1	160	969733008	ADDITIONAL HYDR.SLEWING
SCREW PLUG RD36X3 SPF	10466911	230	3	551	96032955	HYDRAULICS
SCREW PLUG RD36X3 SPF	10466911	230	1	824	96006590	AUXILIARY HYDR.CONNECTIN
SCREW PLUG RD36X3 SPF	10466911	230	1	864	968883408	ADDL.HYDR.F.PIN PULLING DE
SCREW PLUG RD36X3 SPF	10466911	230	1	874	968883508	AUX.HYDR.PIN EXTRACTION
SCREW PLUG RD54X4 ALCUM	10466908	3	1	184	968907408	PARK CONSOLE HOSES PRE
SCREW PLUG RD54X4 ALCUM	10466908	3	2	185	969483508	PARK CONSOLE HOSES PRE
SCREW PLUG RD54X4 ALCUM	10466908	3	2	365	968904008	CARRIER PRE-ASSEMBLED
SCREW PLUG RD54X4 ALCUM	10466908	165	4	703	919304308	S PIVOT SECTION PRE-ASS.
SCREW PLUG RD54X4 SPF	10466912	224	2	70	967787408	CRAWLER TRACK HYDRAULI
SCREW PLUG RD54X4 SPF	10466912	224	2	97	967787508	CRAWLER TRACK HYDRAULI
SCREW PLUG RD54X4 SPF	10466912	224	2	432	967788008	ADDNL.HYDR.ERECTION DEV
SCREW PLUG RD54X4 SPF	10466912	224	11	551	96032955	HYDRAULICS
SCREW PLUG RD54X4 SPF	10466912	224	4	732	96020306	ADDITIONAL HYDR.S PIVOT SE
SCREW PLUG RD54X4 SPF	10466912	224	1	824	96006590	AUXILIARY HYDR.CONNECTIN
SCREW PLUG RD54X4 SPF	10466912	224	1	874	968883508	AUX.HYDR.PIN EXTRACTION
SCREW PLUG RD79X4 SPF	10466909	2	4	183	968907308	PARK CONSOLE HOSES PRE
SCREW PLUG RD79X4 SPF	10466909	2	2	184	968907408	PARK CONSOLE HOSES PRE
SCREW PLUG RD79X4 SPF	10466909	2	1	365	968904008	CARRIER PRE-ASSEMBLED
SCREW PLUG RD79X4 SPF	10466909	166	4	703	919304308	S PIVOT SECTION PRE-ASS.
SCREW PLUG RD79X4 SPF	10466913	208	4	70	967787408	CRAWLER TRACK HYDRAULI
SCREW PLUG RD79X4 SPF	10466913	208	4	97	967787508	CRAWLER TRACK HYDRAULI
SCREW PLUG RD79X4 SPF	10466913	208	19	551	96032955	HYDRAULICS
SCREW PLUG RD79X4 SPF	10466913	208	4	732	96020306	ADDITIONAL HYDR.S PIVOT SE
SCREW PLUG VSTI M10X1 CR6	477510501	10	4	194	90024729	SPRING LOADED BRAKE
SCREW PLUG VSTI M10X1 CR6	477510501	22	1	562	11314761	CONTROL BLOCK
SCREW PLUG VSTI M10X1 CR6	477510501	(8)	8	811	90200134	PLANETARY GEARBOX
SCREW PLUG VSTI M14X1,5 C	477510101	15	1	562	11314761	CONTROL BLOCK
SCREW PLUG VSTI M16X1,5 C	477511301	79	8	63	90029090	ANGULAR GEAR
SCREW PLUG VSTI M16X1,5 C	477511301	79	4	65	90029091	ANGULAR GEAR
SCREW PLUG VSTI M22X1,5 C	7361961	2	7	144	90211005	SLEWING GEAR DRIVE
SCREW PLUG VSTI M22X1,5 C	7361961	78	3	144	90211005	SLEWING GEAR DRIVE
SCREW PLUG VSTI M26X1,5 C	477511501	77	2	63	90029090	ANGULAR GEAR
SCREW PLUG VSTI M26X1,5 C	477511501	77	2	65	90029091	ANGULAR GEAR
SCREW PLUG VSTI M26X1,5 C	477511501	68	3	193	90024489	PLANETARY GEARBOX
SCREW PLUG VSTI M26X1,5 C	477511501	39	1	195	90024490	OIL-GAUGING INSTRUMENT
SCREW PLUG VSTI M26X1,5 C	477511501	39	1	223	90200528	OIL-GAUGING INSTRUMENT
SCREW PLUG VSTI M26X1,5 C	477511501	39	1	224	90200533	OIL-GAUGING INSTRUMENT
SCREW PLUG VSTI M26X1,5 C	477511501	93	1	811	90200134	PLANETARY GEARBOX

Description	Item	Pos.	Quantity	Page	Assembly	Description
SCREW PLUG VSTI M26X1,5	11213236	12	1	329	968866808	UREA TANK, PRE-MOUNTING
SCREW PLUG VSTI M27X2 CR6	477511601	69	2	63	90029090	ANGULAR GEAR
SCREW PLUG VSTI M27X2 CR6	477511601	69	2	65	90029091	ANGULAR GEAR
SCREW PLUG VSTI M27X2 CR6	7027307	89	2	144	90211005	SLEWING GEAR DRIVE
SCREW PLUG VSTI M42X2	10285724	13	1	562	11314761	CONTROL BLOCK
SCREW SLEEVE 0	774376008	25	4	420	917691308	CENTRAL GREASING
SCREW-IN BLIND	10800672	5	1	557	11211288	CONTROL BLOCK
SCREW-IN BLIND	10872407	5	1	201	11181960	CONTROL BLOCK
SCREW-IN BLIND	11482392	5	1	739	11347373	CONTROL BLOCK
SCREW-ON CONNECTION	947906708	266	6	552	96032955	HYDRAULICS
SCREW-ON CONNECTION	948390108	273	1	552	96032955	HYDRAULICS
SCREW-ON CONNECTION	949864108	161	1	732	96020306	ADDITIONAL HYDR.S PIVOT SE
SCREW-ON CONNECTION X0	945569108	12	1	497	969245308	TERMINAL BOX ELECTRICS S
SCREW-ON HINGE 25X25X50/	10871177	3	4	516	967917908	SWITCH CABINET
SCREW-ON HINGE 25X25X50/	10871177	4	3	600	964560908	ROOF WINDOW PRE-ASS.
SCREW-ON HINGE 25X25X50/	10871177	3	2	601	964561008	REAR WINDOW PRE-ASS.
SCREW-ON HINGE 30X30X60/	10872344	3	1	24	969088908	HOLDER PRE-ASSEMBLY
SCREWDRIVER 3,5 CRV-VERNI	790032008	30	1	130	96005686	MAIN TOOLS
SCREWDRIVER 4,5	885200408	31	1	130	96005686	MAIN TOOLS
SCREWDRIVER 5,5 CRV-VERNI	790032308	32	1	130	96005686	MAIN TOOLS
SCRF CPL. DIESEL	11382590	1	1	313	918861808	MUFFLER UNIT
SCRF MODULE DIESEL	11387711	2	2	315	11382590	SCRF CPL.
SEAL	10144861	11	1	327	919171008	UREA PLANT
SEAL	10297876	(2)	1	294	11314599	VARIABLE PUMP
SEAL	10815005	2	1	509	10650233	ANTENNA
SEAL	11826653	12	1	391	10876576	WATER HEATING SYSTEM
SEAL	11826653	(3)	1	391	10876576	WATER HEATING SYSTEM
SEAL	12569715	6	6	315	11382590	SCRF CPL.
SEAL	691822208	152	1	836	96036210	TERMINAL BOX
SEAL	693161214	504	1	724	96040591	LEAD
SEAL 0 PE	977510208	15	2	516	967917908	SWITCH CABINET
SEAL 120X60X 30 SCHWARZ	976094308	45	1	608	96028393	INTERNAL PANELLING INSTA
SEAL 13X168,6X184,4	10144102	34	1	308	918861908	MUFFLER UNIT
SEAL 13X168,6X184,4	10144102	29	3	313	918861808	MUFFLER UNIT
SEAL 25X1091X850 EPDM	97058285	7	1	597	969752608	WINDOW ASSEMBLY
SEAL 25X14X4475 EPDM	97079716	6	1	597	969752608	WINDOW ASSEMBLY
SEAL 25X776X276 EPDM	97058307	8	1	597	969752608	WINDOW ASSEMBLY
SEAL 2X148X84 EPDM	97005291	8	1	599	96000684	FRONT WINDOW CPL.
SEAL 2X225X107 EPDM	97005290	7	1	599	96000684	FRONT WINDOW CPL.
SEAL 78X64 30	976193208	14	1	605	919075308	CRANE OPERATOR CABIN P
SEAL AFM 31	9271963	130	2	265	96032892	DIESEL ENGINE, PRE-ASSEMB
SEAL KIT	10114429	(999)	1	30	969731708	HYDRAULIC EQUIPM.CENTER
SEAL KIT	10285695	999	1	564	11004976	DIRECTIONAL CONTROL VALV
SEAL KIT	10424726	(98)	1	281	11212743	VARIABLE PUMP
SEAL KIT	10476391	(999)	1	265	96032892	DIESEL ENGINE, PRE-ASSEMB
SEAL KIT	10476391	(999)	1	265	96032892	DIESEL ENGINE, PRE-ASSEMB
SEAL KIT	11003535	998	1	579	10493159	DIRECTIONAL SEAT VALVE
SEAL KIT	11005227	(2)	1	550	96032955	HYDRAULICS
SEAL KIT	11600280	(999)	1	279	11212741	VARIABLE PUMP
SEAL KIT	12101886	999	1	439	10878502	FUEL FILTER
SEAL KIT	571774008	999	1	112	512391108	SUPPORT CYLINDER
SEAL KIT	571840008	(999)	1	199	967787708	ADDITIONAL HYDRAULICS WI
SEAL KIT	571840008	999	1	571	11005327	DIRECTIONAL CONTROL VALV
SEAL KIT	7411445	999	1	573	511302208	DIRECTIONAL CONTROL VALV
SEAL KIT BRAKE VALVE	10873610	(999)	1	112	512391108	SUPPORT CYLINDER
SEAL KIT CARTRIDGE	10684171	(998)	1	550	96032955	HYDRAULICS
SEAL KIT CONTROL BLOCK	10491129	999	1	250	10423938	DIRECTIONAL CONTROL VALV
SEAL KIT CPL.	10140302	999	1	67	10132387	HYDRAULIC ATTACHMENT MO
SEAL KIT CYLINDER	11171149	(999)	1	400	917347708	SA FRAME
SEAL KIT CYLINDER	11171149	(999)	1	862	968229108	PIN PULLING CYLINDER CPL.

Description	Item	Pos.	Quantity	Page	Assembly	Description
SEAL KIT CYLINDER	11656880	(999)	1	187	917077708	PIN F. S AND D PIVOT SECTIO
SEAL KIT CYLINDER	11656881	(999)	1	426	917080508	ROLLER BEARING
SEAL KIT DIRECTIONAL VALV	10802253	(999)	1	550	96032955	HYDRAULICS
SEAL KIT DIRECTIONAL VALV	10802253	999	1	580	511444508	DIRECTIONAL CONTROL VALV
SEAL KIT DIRECTIONAL VALV	11481332	(999)	1	557	11211288	CONTROL BLOCK
SEAL KIT DIRECTIONAL VALV	11481333	(999)	1	557	11211288	CONTROL BLOCK
SEAL KIT HOUSING	10025194	(999)	1	550	96032955	HYDRAULICS
SEAL KIT LIMIT VALVE	10493014	(997)	1	550	96032955	HYDRAULICS
SEAL KIT LIMIT VALVE	10493014	(999)	1	551	96032955	HYDRAULICS
SEAL KIT LIMIT VALVE	11005330	999	1	570	10356406	PRESSURE LIMITING VALVE
SEAL KIT LIMIT VALVE	11007353	999	1	558	11450338	PRESSURE LIMITING VALVE
SEAL KIT PRESSURE CONTR	10493038	(999)	1	229	968081908	ADDITIONAL HYDRAULICS WI
SEAL KIT PULL CYLINDER	10874928	999	1	429	11211234	DRAW CYLINDER
SEAL KIT REGULATING VALVE	10873895	98	1	286	11212745	VARIABLE PUMP
SEAL KIT REGULATING VALVE	11690589	98	1	279	11212741	VARIABLE PUMP
SEAL KIT RETURN FILTER	11341871	(999)	1	448	967968208	OIL TANK PRE-ASS.
SEAL KIT VARIAB.DISPLAC.MO	10871730	5	1	196	11170708	VARIABLE DISPLACEMENT MO
SEAL KIT VARIAB.DISPLAC.MO	10871730	98	1	225	11212497	VARIABLE DISPLACEMENT MO
SEAL XTREME PLUS	10125978	40	1	308	918861908	MUFFLER UNIT
SEAL XTREME PLUS	10125978	27	1	313	918861808	MUFFLER UNIT
SEALING FRAME 10X60X 185 P	972561308	38	10	608	96028393	INTERNAL PANELLING INSTA
SEALING FRAME RD92X20 DI=	972561508	39	3	608	96028393	INTERNAL PANELLING INSTA
SEALING KIT	10684172	(999)	1	550	96032955	HYDRAULICS
SEALING NUT M6	510753408	11	1	167	10489734	PRESSURE LIMITING VALVE
SEALING NUT M6	510753408	10	1	577	571130108	PRESSURE LIMITING VALVE
SEALING NUT M8	510741708	21	1	415	511433908	PRESSURE LIMITING VALVE
SEALING NUT M8	510741708	21	1	433	511417708	PRESSURE LIMITING VALVE
SEALING NUT M8	510741708	21	1	581	511417608	PRESSURE LIMITING VALVE
SEALING PLUG M 1-K	604508508	532	3	500	96033473	WIRING HARNESS
SEALING PLUG M 1-K	604508508	509	1	716	96036184	LEAD
SEALING PLUG M 1-K	604508508	506	1	722	96036188	LEAD
SEALING PLUG M 1-K	604508508	507	1	839	96037031	LEAD
SEALING PLUG M 1-K	604508508	503	1	967	96042005	LEAD
SEALING PLUG M 1-K	604508508	503	1	982	96035578	LEAD
SEALING PLUG M1-D	604512108	533	2	500	96033473	WIRING HARNESS
SEALING PLUG M1-D	604512108	17	1	516	967917908	SWITCH CABINET
SEALING PLUG M1-D	604512108	11	1	715	96036183	CABLE DRUM COMPL.
SEALING PLUG M1-D	604512108	157	2	836	96036210	TERMINAL BOX
SEALING PLUG M1-D	604512108	162	2	912	96035575	TERMINAL BOX CPL.
SEALING PLUG M1-D	604512108	152	1	930	96035576	TERMINAL BOX CPL.
SEALING PLUG M1-D	604512108	161	1	958	96035579	TERMINAL BOX CPL.
SEALING PLUG M1-D	604512108	507	1	967	96042005	LEAD
SEALING PROFILE	262182101	314	9.91	149	90025097	ROLLER SLEWING RING
SEALING PROFILE	262182101	315	9.8	149	90025097	ROLLER SLEWING RING
SEALING PROFILE	90001698	313	9.85	149	90025097	ROLLER SLEWING RING
SEALING PROFILE	97044073	(2)	1	497	969245308	TERMINAL BOX ELECTRICS S
SEALING PROFILE	979076508	4	1	45	965690708	COVER COMPL.
SEALING PROFILE 0 GUMMI 55	977505708	10	1	518	969408008	COVER COMPL.
SEALING PROFILE 1-4X14,5X1	591507808	13	4	348	917079908	TURNTABLE PANELLING
SEALING PROFILE 1-4X14,5X1	591507808	64	15	473	96034154	SOUND DAMPING ABOVE
SEALING RING	10874778	(2)	1	552	96032955	HYDRAULICS
SEALING RING	12101688	2	2	83	11621291	DISTRIBUTION BLOCK
SEALING RING	511051808	7	1	170	510401908	REVERSING VALVE
SEALING RING 140X155,8X13	10802682	28	1	313	918861808	MUFFLER UNIT
SEALING RING 19,6X24,3X1,5	761022503	6	1	145	927554301	VENTILATION CONNECTING PI
SEALING RING 19,6X24,3X1,5	761022503	14	1	195	90024490	OIL-GAUGING INSTRUMENT
SEALING RING 19,6X24,3X1,5	761022503	14	1	223	90200528	OIL-GAUGING INSTRUMENT
SEALING RING 19,6X24,3X1,5	761022503	14	1	224	90200533	OIL-GAUGING INSTRUMENT
SEALING RING 27X20X1,5 CU	10014697	10	3	153	10871517	ELECTRIC PUMP
SEALING RING 27X20X1,5 CU	10014697	10	3	456	10425291	ELECTRIC PUMP

Description	Item	Pos.	Quantity	Page	Assembly	Description
SEALING RING DIN 7603 A 14X	500432508	22	2	40	511497508	PRESSURE RELIEF VALVE
SEALING RING DIN 7603 A12X	710102008	555	2	625	96033157	COMPRESSED AIR PLANT
SEALING RING DIN 7603 A13X	710102308	4	1	83	11621291	DISTRIBUTION BLOCK
SEALING RING DIN 7603 A13X	710102308	24	14	453	919297008	CENT. LUBRIC. SYSTEM SUP
SEALING RING DIN 7603 A14X	710102508	4	1	205	917451408	CENTRAL GREASING
SEALING RING DIN 7603 A14X	710102508	14	4	420	917691308	CENTRAL GREASING
SEALING RING DIN 7603 A14X	710102508	8	4	740	917692108	CENTRAL GREASING
SEALING RING DIN 7603 A14X	710102508	4	1	820	917481408	CENTRAL GREASING
SEALING RING DIN 7603 A14X	710103008	37	1	378	96033360	ELECTRIC ADD-ON PARTS CA
SEALING RING DIN 7603 A17X	710103808	14	1	592	10326323	HYDRO CYLINDER
SEALING RING DIN 7603 A18X	710104008	41	1	195	90024490	OIL-GAUGING INSTRUMENT
SEALING RING DIN 7603 A18X	710104008	41	1	223	90200528	OIL-GAUGING INSTRUMENT
SEALING RING DIN 7603 A18X	710104008	41	1	224	90200533	OIL-GAUGING INSTRUMENT
SEALING RING DIN 7603 A20X	710104208	72	2	454	919297008	CENT. LUBRIC. SYSTEM SUP
SEALING RING DIN 7603 A22X	540145208	125	2	239	11347396	ROPE DRUM
SEALING RING DIN 7603 A24X	10099553	302	2	413	968513208	ADDITIONAL HYDRAULICS, SA
SEALING RING DIN 7603 A26X	710106008	19	1	442	918789208	FUEL TANK CPL.
SEALING RING DIN 7603 A26X	710106008	27	3	447	919140308	OIL RESERVOIR, COMPLETE
SEALING RING DIN 7603 A26X	710106008	311	1	625	96033157	COMPRESSED AIR PLANT
SEALING RING DIN 7603 A27X	710105908	306	1	31	969731708	HYDRAULIC EQUIPM.CENTER
SEALING RING DIN 7603 A27X	710105908	29	1	195	90024490	OIL-GAUGING INSTRUMENT
SEALING RING DIN 7603 A27X	710105908	29	1	223	90200528	OIL-GAUGING INSTRUMENT
SEALING RING DIN 7603 A27X	710105908	29	1	224	90200533	OIL-GAUGING INSTRUMENT
SEALING RING DIN 7603 A38X	710107208	303	2	31	969731708	HYDRAULIC EQUIPM.CENTER
SEALING RING DIN 7603 A38X	710107208	300	2	432	967788008	ADDNL.HYDR.ERECTION DEV
SEALING RING DIN 7603 A52X	710107708	302	5	31	969731708	HYDRAULIC EQUIPM.CENTER
SEALING RING DIN 7603 CU	790347214	550	9	292	11320826	PUMP DISTRIBUTION GEAR
SEALING RING DIN 7603 CU	790347214	560	1	292	11320826	PUMP DISTRIBUTION GEAR
SEALING RING KDS27X 27,3X3	7619656	(1)	1	554	96032955	HYDRAULICS
SEALING RING WITH O-RING	10043293	32	2	67	10132387	HYDRAULIC ATTACHMENT MO
SEALING SET VALVE	10678157	(999)	1	249	967787908	ADDNL. HYDR. F. ERECTING W
SEALING SET VALVE	11003536	999	1	579	10493159	DIRECTIONAL SEAT VALVE
SEALING STRIP 40X4 NBR/SBR	262001308	4	0.2	434	917473108	FUEL TANK CONTAINER UPPE
SEALINGSET ROTARY TRANS	11341968	(999)	1	17	918005408	CENTRAL SECTION CRAWLER
SEAT	977555708	2	1	346	964862608	SEAT
SEAT BRACKET	977555308	1	1	346	964862608	SEAT
SEAT CPL.	12100570	55	1	340	10877138	OPERATOR SEAT
SEAT RAL 7016 PULVERB.	964862608	1	1	345	915587308	EMERGENCY SEAT
SECURING PIN FOR JPT PLUG	602338208	511	3	374	96021228	WIRING HARNESS
SECURING PIN FOR JPT PLUG	602338208	509	9	530	96033326	CABLES MOUNTING PANEL C
SENSOR AMMONIA NH3 NICH	10144038	31	1	308	918861908	MUFFLER UNIT
SENSOR AMMONIA NH3 NICH	10144038	31	1	313	918861808	MUFFLER UNIT
SENSOR ASSEMBLY	967923008	15	1	713	919301108	ELECTRIC FOR S-PIVOT SECT
SENSOR ASSEMBLY HEAD PIE	968188308	10	1	833	919301408	ELECTR. FOR L-HEAD SECTIO
SENSOR ASSEMBLY SA-BOCK	968241508	20	1	416	917476108	ELECTRIC FOR SA - FRAME
SENSOR HOLDER 87X75X29.5	97050178	2	1	926	968938308	SENSOR PRE-ASS.
SENSOR LAMDA-NOX 2.8 NICH	12412141	32	2	308	918861908	MUFFLER UNIT
SENSOR LAMDA-NOX 2.8 NICH	12412141	30	2	313	918861808	MUFFLER UNIT
SENSOR LIFT TOP LIMIT SWI	966764308	10	1	846	968135508	UNDERCARR.ADDNL.ELEC.EQ
SENSOR PIPE 139,7MM	10144086	4	1	308	918861908	MUFFLER UNIT
SENSOR PIPE 139,7MM	10144086	3	1	313	918861808	MUFFLER UNIT
SENSOR PRE-ASS.	968938308	1	2	925	96038853	
SEPARATING RING	10114850	6	7	23	11601184	COLLECTING RING
SERRATED LOCK WASHER DI	11833308	21	4	462	964837908	ADD-ON PARTS
SERRATED LOCK WASHER DI	11833308	70	1	523	96033320	ASSEMBLY PARTS MOUNTIN
SERRATED LOCK WASHER DI	11833308	4	12	527	922648308	TERMINAL BOARD PRE-ASS.
SERRATED LOCK WASHER D	425220708	503	1	506	96028063	DUMMY PLUG
SERRATED LOCK WASHER D	425220708	71	32	523	96033320	ASSEMBLY PARTS MOUNTIN
SERRATED LOCK WASHER D	425220808	32	1	462	964837908	ADD-ON PARTS
SERRATED LOCK WASHER D	425220808	3	6	669	918470508	EXTERNAL FEED

Description	Item	Pos.	Quantity	Page	Assembly	Description
SERVOMOTOR 0,0024KW24V	10287301	13	2	467	10228112	AIR CONDITIONING UNIT
SHACKLE 25T SPF	10283204	3	4	897	917571308	MOUNTING AIDS
SHACKLE 35T VERZ SPF	773930708	1	2	672	917081308	SLING GEAR ERECTION CRAW
SHACKLE 40T LACKIERT SPF	10871666	6	4	897	917571308	MOUNTING AIDS
SHACKLE 42,5T VERZ SPF	773938308	14	1	676	965575208	CENTRING COMPLETE
SHACKLE DIN 82101 0,25T NG0	773933508	183	1	704	919304308	S PIVOT SECTION PRE-ASS.
SHACKLE DIN 82101 0,25T NG0	773933508	9	1	924	96036001	FLAP PRE-ASS.
SHACKLE DIN 82101 0,25T NG0	773933508	79	1	947	919220008	F-HEAD SECTION
SHACKLE DIN 82101 0,25T NG0	773933508	17	2	970	919220208	F-INTERMEDIATE SECT.
SHACKLE DIN 82101 1,6T NG1,	773933408	36	1	181	969344108	ASSEMBLY PARTS F.SLEWING
SHACKLE DIN 82101 1,6T NG1,	773933408	28	1	590	919075408	CRANE DRIVER CAB ADDITIO
SHAFT SEAL	10008419	20	1	300	10228004	HYDRO MOTOR
SHAFT SEAL 28X40X6 75V595	10220348	20	1	294	11314599	VARIABLE PUMP
SHAFT SEAL 28X40X6 NBR	570114108	14	1	245	570112908	DRIVING GEAR
SHAFT SEAL 28X40X6 NBR	570114108	(1)	1	395	10451181	LIQUEFIER
SHEET 15X30X50 PA6G	288176208	12	1	19	968660508	SLIPRING UNIT INSTALLATION
SHEET 30X95X500 PA6G	97011422	6	3	898	968455908	FOOT COMPLETE
SHEET 50X20X2 PE	975221608	4	2	601	964561008	REAR WINDOW PRE-ASS.
SHEET BRACKET 62X117 ST	10336327	3	1	460	918531108	MIRROR ATTACHM.IN CRANE
SHEET CPL.	969056608	74	1	265	96032892	DIESEL ENGINE, PRE-ASSEMB
SHEET CPL. FE//ZNNI8//CN//T0	967998108	6	1	327	919171008	UREA PLANT
SHEET CPL. FE//ZNNI8//CN//T0	967998208	7	1	327	919171008	UREA PLANT
SHEET CPL. FE//ZNNI8//CN//T0	969470408	12	1	484	969443908	SOUND DAMPING DOWN
SHEET CPL. FE//ZNNI8//CN//T0	969470608	13	1	484	969443908	SOUND DAMPING DOWN
SHEET CPL. FE//ZNNI8//CN//T0	969471708	14	1	484	969443908	SOUND DAMPING DOWN
SHEET CPL. FE//ZNNI8//CN//T0	969472008	15	1	484	969443908	SOUND DAMPING DOWN
SHEET GASKET	571077308	(1)	1	551	96032955	HYDRAULICS
SHEET GASKET 7,6X15,8X1 VI	571082508	(1)	1	30	969731708	HYDRAULIC EQUIPM.CENTER
SHEET GASKET 7,6X15,8X1 VI	571082508	(1)	1	824	96006590	AUXILIARY HYDR.CONNECTIN
SHEET GASKET VITON	571081908	(1)	1	30	969731708	HYDRAULIC EQUIPM.CENTER
SHEET GASKET VITON	571082408	(1)	1	30	969731708	HYDRAULIC EQUIPM.CENTER
SHEET GASKET VITON	571083008	(1)	1	30	969731708	HYDRAULIC EQUIPM.CENTER
SHEET GASKET VITON	571083008	(1)	1	824	96006590	AUXILIARY HYDR.CONNECTIN
SHEET METAL NUT M6 X5CRN	10470643	405	2	313	918861808	MUFFLER UNIT
SHEET METAL NUT M8 480H	12100332	359	3	266	96032892	DIESEL ENGINE, PRE-ASSEMB
SHEET METAL NUT M8 480H	12100332	56	26	298	96032897	RADIATOR, PRE-ASSEMBLED
SHEET METAL NUT M8 480H	12100332	32	8	318	919063308	AIR FILTER UNIT CPL.
SHEET METAL NUT M8 480H	12100332	62	20	473	96034154	SOUND DAMPING ABOVE
SHEET METAL NUT M8 480H	12100332	22	28	484	969443908	SOUND DAMPING DOWN
SHEET-METAL SCREW ISO 704	10876381	53	2	379	96033360	ELECTRIC ADD-ON PARTS CA
SHEET-METAL SCREW ISO 704	10875793	21	2	393	918824408	AIR CONDITIONING
SHEET-METAL SCREW ISO 704	553168708	22	2	44	967907608	SWITCH BOX COMPL.
SHEET-METAL SCREW ISO 704	553168708	19	2	497	969245308	TERMINAL BOX ELECTRICS S
SHEET-METAL SCREW ISO 704	553168708	288	2	912	96035575	TERMINAL BOX CPL.
SHEET-METAL SCREW ISO 705	10876382	20	2	597	969752608	WINDOW ASSEMBLY
SHEET-METAL SCREW ISO 705	10876382	53	20	608	96028393	INTERNAL PANELLING INSTA
SHIELDING TIED BACK	965617208	995	18	375	96019612	WIRING HARNESS
SHIELDING TIED BACK	965617208	995	2	937	96039722	LEAD
SHIM	510783208	17	1	433	511417708	PRESSURE LIMITING VALVE
SHIM	510783208	17	1	581	511417608	PRESSURE LIMITING VALVE
SHIM	511015508	17	2	415	511433908	PRESSURE LIMITING VALVE
SHIM FE//ZNNI8//CN//T0	964984108	26	2	338	918810308	CONTROL STAND
SHIM RING 58X70X0,1	570114208	17	2	245	570112908	DRIVING GEAR
SHIM RING 58X70X0,3	570114308	18	1	245	570112908	DRIVING GEAR
SHIM RING DIN 988 16X22X0,5	501500908	6	4	113	96016050	SUPPORT PLATE COMPL.
SHIM RING DIN 988 16X22X1	501501077	23	3	243	540270514	DRIVE UNIT CPL
SHIM RING DIN 988 80X100X1	421000608	25	4	743	918121308	ROLLER SET
SHIM RING DIN 988 80X100X1	421000608	28	4	748	918121408	ROLLER SET
SHUT OFF DEVICE DN200-FL	11491257	7	1	448	967968208	OIL TANK PRE-ASS.
SHUTDOWN VALVE	11067304	5	1	290	10873891	PUMP HOUSING

Description	Item	Pos.	Quantity	Page	Assembly	Description
SHUTTER WELDED RAL 7016	964944108	19	1	608	96028393	INTERNAL PANELLING INSTA
SHUTTLE VALVE	10873614	7	1	201	11181960	CONTROL BLOCK
SHUTTLE VALVE	11067305	6	1	290	10873891	PUMP HOUSING
SHUTTLE VALVE	11482394	11	1	739	11347373	CONTROL BLOCK
SHUTTLE VALVE	571529508	8	2	166	11341035	CONTROL BLOCK
SHUTTLE VALVE	571535008	9	1	166	11341035	CONTROL BLOCK
SHUTTLE VALVE 420BAR	12859365	7	1	67	10132387	HYDRAULIC ATTACHMENT MO
SHUTTLE VALVE 500BAR CR6	511491914	193	2	551	96032955	HYDRAULICS
SIDE PANEL LEFT WELD.STRU	96033815	3	1	743	918121308	ROLLER SET
SIDE PANEL LEFT WELD.STRU	96033815	3	1	748	918121408	ROLLER SET
SIDE PLATE RIGHT WELD. ST	96033816	4	1	743	918121308	ROLLER SET
SIDE PLATE RIGHT WELD. ST	96033816	4	1	748	918121408	ROLLER SET
SIDE PLATE WELDED CONST	968153708	4	1	218	917451208	WINCH 4 PRE-ASSEMBLY
SIDE PLATE WELDED CONST	968153608	3	1	218	917451208	WINCH 4 PRE-ASSEMBLY
SIDE WINDOW LEFT 4X603.5X8	976837908	2	1	597	969752608	WINDOW ASSEMBLY
SIDE WINDOW RIGHT 4X1063X	976837808	3	1	597	969752608	WINDOW ASSEMBLY
SIEVE SLEEVE	570066308	5	1	38	502806508	EQUALIZING RESERVOIR
SIGN	11494432	(2)	1	456	10425291	ELECTRIC PUMP
SIGN	11494581	22	1	153	10871517	ELECTRIC PUMP
SIGN	11494581	(3)	1	456	10425291	ELECTRIC PUMP
SIGN	773291208	31	1	845	917228608	BOOM NOSE
SIGN	970320008	14	1	181	969344108	ASSEMBLY PARTS F.SLEWING
SIGN	970320008	196	1	551	96032955	HYDRAULICS
SIGN	970320808	13	1	181	969344108	ASSEMBLY PARTS F.SLEWING
SIGN	970320808	197	1	551	96032955	HYDRAULICS
SIGN	970572908	195	1	551	96032955	HYDRAULICS
SIGN	970839108	163	1	30	969731708	HYDRAULIC EQUIPM.CENTER
SIGN	971749908	2	4	682	918107308	PLATING
SIGN	972202808	199	1	551	96032955	HYDRAULICS
SIGN -X864	977539508	71	1	516	967917908	SWITCH CABINET
SIGN -X865	977539408	72	1	516	967917908	SWITCH CABINET
SIGN -X866	977540208	73	1	516	967917908	SWITCH CABINET
SIGN -X867	977540308	74	1	516	967917908	SWITCH CABINET
SIGN 100X100X1 AL-BL	97062056	162	2	30	969731708	HYDRAULIC EQUIPM.CENTER
SIGN 100X200 AL-BL 1MM	975716708	15	1	181	969344108	ASSEMBLY PARTS F.SLEWING
SIGN 100X200 AL-BL 1MM	975716708	198	1	551	96032955	HYDRAULICS
SIGN 100X290 KLEBEFOLIE SP	97033195	6	2	708	968311308	SIGNS
SIGN 100X70X1 AL-BL	979260308	158	1	30	969731708	HYDRAULIC EQUIPM.CENTER
SIGN 105X55X1 KLEBEFOLIE	97036917	7	4	842	968222108	SIGNS
SIGN 112DBA/100X90 KLEBE	971693908	75	1	682	918107308	PLATING
SIGN 120X80 KLEBEFOLIE SP	97037383	(1)	1	327	919171008	UREA PLANT
SIGN 138X69 KLEBEFOLIE SP	97025926	7	4	756	968012308	SIGNS
SIGN 138X69 KLEBEFOLIE SP	97025926	7	4	780	969425308	SIGNS
SIGN 138X69 KLEBEFOLIE SP	97025926	7	4	797	96037322	SIGNS
SIGN 138X69 KLEBEFOLIE SP	97025926	6	2	968	96037102	SIGNS
SIGN 158X68 KLEBEFOLIE SP	978687408	7	4	680	917082108	INSCRIPTION PLATE
SIGN 158X68 KLEBEFOLIE SP	978687408	1	4	821	917481708	SIGN WINCH 6
SIGN 159X45 KLEBEFOLIE	97095298	3	1	206	917472708	SIGNS
SIGN 159X45 KLEBEFOLIE	97095298	(3)	1	207	917077908	WINCH 2
SIGN 160X100 KLEBEFOLIE SP	97064029	1100	1	676	965575208	CENTRING COMPLETE
SIGN 160X50 KLEBEFOLIE SP	97091645	(1)	1	898	968455908	FOOT COMPLETE
SIGN 168X62 KLEBEFOLIE SP	978674808	4	8	53	918216808	SIGNS
SIGN 168X62 KLEBEFOLIE SP	978674808	(2)	6	135	917987408	SLEWING PLATFORM FRAME
SIGN 168X62 KLEBEFOLIE SP	978674808	2	4	232	917872108	SIGNS
SIGN 168X62 KLEBEFOLIE SP	978674808	2	5	423	917475908	SIGNS
SIGN 168X62 KLEBEFOLIE SP	978674808	(1)	2	675	917517908	COUNTERWEIGHT FRAME
SIGN 168X62 KLEBEFOLIE SP	978674808	4	9	680	917082108	INSCRIPTION PLATE
SIGN 168X62 KLEBEFOLIE SP	978674808	2	4	708	968311308	SIGNS
SIGN 168X62 KLEBEFOLIE SP	978674808	3	4	756	968012308	SIGNS
SIGN 168X62 KLEBEFOLIE SP	978674808	3	4	780	969425308	SIGNS

Description	Item	Pos.	Quantity	Page	Assembly	Description
SIGN 168X62 KLEBEFOLIE SP	978674808	3	4	797	96037322	SIGNS
SIGN 168X62 KLEBEFOLIE SP	978674808	3	3	803	968688008	SIGNS
SIGN 168X62 KLEBEFOLIE SP	978674808	3	1	842	968222108	SIGNS
SIGN 168X62 KLEBEFOLIE SP	978674808	3	2	886	96039900	SIGNS
SIGN 168X62 KLEBEFOLIE SP	978674808	3	4	915	96038854	SIGNS
SIGN 168X62 KLEBEFOLIE SP	978674808	4	2	968	96037102	SIGNS
SIGN 168X88 KLEBEFOLIE SP	97009799	101	1	682	918107308	PLATING
SIGN 168X88 KLEBEFOLIE SP	97011690	6	2	88	917322108	SIGNS
SIGN 168X88 KLEBEFOLIE SP	97011690	6	2	107	917322308	SIGNS
SIGN 168X88 KLEBEFOLIE SP	97036732	4	1	708	968311308	SIGNS
SIGN 168X88 KLEBEFOLIE SP	97036732	6	1	756	968012308	SIGNS
SIGN 168X88 KLEBEFOLIE SP	97036732	6	1	780	969425308	SIGNS
SIGN 168X88 KLEBEFOLIE SP	97036732	6	1	797	96037322	SIGNS
SIGN 168X88 KLEBEFOLIE SP	97036732	6	1	803	968688008	SIGNS
SIGN 168X88 KLEBEFOLIE SP	97036732	1	1	915	96038854	SIGNS
SIGN 168X88 KLEBEFOLIE SP	97036732	8	2	968	96037102	SIGNS
SIGN 168X88 KLEBEFOLIE SP	97037952	18	1	682	918107308	PLATING
SIGN 168X88 KLEBEFOLIE SP	97057097	6	4	842	968222108	SIGNS
SIGN 168X88 KLEBEFOLIE SP	97060689	100	1	682	918107308	PLATING
SIGN 168X88 KLEBEFOLIE SP	978674308	4	2	122	968029408	SIGNS
SIGN 168X88 KLEBEFOLIE SP	979383308	62	1	682	918107308	PLATING
SIGN 168X88X1 KLEBEFOLIE	97004046	(1)	6	135	917987408	SLEWING PLATFORM FRAME
SIGN 168X88X1 KLEBEFOLIE	97004046	6	2	680	917082108	INSCRIPTION PLATE
SIGN 168X88X1 KLEBEFOLIE	97004046	3	4	708	968311308	SIGNS
SIGN 168X88X1 KLEBEFOLIE	97004046	1	3	756	968012308	SIGNS
SIGN 168X88X1 KLEBEFOLIE	97004046	1	3	780	969425308	SIGNS
SIGN 168X88X1 KLEBEFOLIE	97004046	1	3	797	96037322	SIGNS
SIGN 168X88X1 KLEBEFOLIE	97004046	2	3	803	968688008	SIGNS
SIGN 168X88X1 KLEBEFOLIE	97004046	4	1	842	968222108	SIGNS
SIGN 168X88X1 KLEBEFOLIE	97004046	4	2	915	96038854	SIGNS
SIGN 170X55 KLEBEFOLIE SP	97049945	(1)	1	766	967743808	ROD CPL.
SIGN 170X55 KLEBEFOLIE SP	97049955	(1)	1	753	967746908	ROD CPL.
SIGN 170X55 KLEBEFOLIE SP	97052197	(1)	1	408	967981008	PULL ROD
SIGN 170X55 KLEBEFOLIE SP	97052256	(1)	1	773	967897608	PULL ROD
SIGN 170X55 KLEBEFOLIE SP	97052499	(1)	1	775	968190108	PULL ROD
SIGN 170X55 KLEBEFOLIE SP	97052635	(1)	1	777	968190208	PULL ROD
SIGN 178X78 KLEBEFOLIE SP	97038976	5	6	708	968311308	SIGNS
SIGN 178X78 KLEBEFOLIE SP	97093614	4	4	919	96039202	SIGNS
SIGN 178X78 KLEBEFOLIE SP	97093614	1	4	968	96037102	SIGNS
SIGN 188X78 KLEBEFOLIE SP	97036734	1	12	53	918216808	SIGNS
SIGN 188X78 KLEBEFOLIE SP	97036734	1	12	88	917322108	SIGNS
SIGN 188X78 KLEBEFOLIE SP	97036734	1	12	107	917322308	SIGNS
SIGN 1X100X100 AL-BL	97047103	104	1	182	969344108	ASSEMBLY PARTS F.SLEWING
SIGN 1X200X100 AL-BL	97047102	103	1	182	969344108	ASSEMBLY PARTS F.SLEWING
SIGN 1X75X45 ALUMINIUM	97038433	29	1	605	919075308	CRANE OPERATOR CABIN P
SIGN 1X80X80 KLEBEFOLIE SP	97056676	14	4	680	917082108	INSCRIPTION PLATE
SIGN 1X80X80 KLEBEFOLIE SP	97056677	15	2	680	917082108	INSCRIPTION PLATE
SIGN 1X80X80 KLEBEFOLIE SP	974150408	11	3	680	917082108	INSCRIPTION PLATE
SIGN 1X80X80 KLEBEFOLIE SP	974150508	5	3	423	917475908	SIGNS
SIGN 1X80X80 KLEBEFOLIE SP	974150608	12	3	680	917082108	INSCRIPTION PLATE
SIGN 1X80X80 KLEBEFOLIE SP	974150708	13	2	680	917082108	INSCRIPTION PLATE
SIGN 208X88 KLEBEFOLIE	97053409	1	1	206	917472708	SIGNS
SIGN 208X88 KLEBEFOLIE	97053409	(1)	1	207	917077908	WINCH 2
SIGN 208X88 KLEBEFOLIE	97053409	1	1	232	917872108	SIGNS
SIGN 208X88 KLEBEFOLIE	97053409	2	1	821	917481708	SIGN WINCH 6
SIGN 208X88 KLEBEFOLIE	97053410	2	1	206	917472708	SIGNS
SIGN 208X88 KLEBEFOLIE	97053410	(2)	1	207	917077908	WINCH 2
SIGN 208X88 KLEBEFOLIE	97053410	3	1	821	917481708	SIGN WINCH 6
SIGN 208X88 KLEBEFOLIE	97063303	(3)	4	135	917987408	SLEWING PLATFORM FRAME
SIGN 208X88 KLEBEFOLIE SP	97016304	8	1	434	917473108	FUEL TANK CONTAINER UPPE

Description	Item	Pos.	Quantity	Page	Assembly	Description
SIGN 208X88 KLEBEFOLIE SP	97016304	49	1	682	918107308	PLATING
SIGN 208X88 KLEBEFOLIE SP	97016392	1	4	117	967975008	SIGNS
SIGN 208X88 KLEBEFOLIE SP	97016392	(1)	1	125	917076808	MECHANICAL SUPPORT
SIGN 208X88 KLEBEFOLIE SP	97016392	9	1	680	917082108	INSCRIPTION PLATE
SIGN 208X88 KLEBEFOLIE SP	97033979	(2)	4	127	917077008	FIXAGE DU CONTREPOIDS CE
SIGN 208X88 KLEBEFOLIE SP	97033982	3	1	423	917475908	SIGNS
SIGN 208X88 KLEBEFOLIE SP	97039753	4	1	423	917475908	SIGNS
SIGN 208X88 KLEBEFOLIE SP	97067245	5	4	53	918216808	SIGNS
SIGN 208X88 KLEBEFOLIE SP	97067313	7	2	88	917322108	SIGNS
SIGN 208X88 KLEBEFOLIE SP	97067313	7	2	107	917322308	SIGNS
SIGN 208X88 KLEBEFOLIE SP	978673908	3	2	122	968029408	SIGNS
SIGN 208X88 KLEBEFOLIE SP	978674008	5	1	88	917322108	SIGNS
SIGN 208X88 KLEBEFOLIE SP	978674008	5	1	107	917322308	SIGNS
SIGN 208X88 KLEBEFOLIE SP	978674008	2	2	122	968029408	SIGNS
SIGN 208X88 KLEBEFOLIE SP	978674008	1	2	708	968311308	SIGNS
SIGN 208X88 KLEBEFOLIE SP	978674008	2	1	756	968012308	SIGNS
SIGN 208X88 KLEBEFOLIE SP	978674008	2	1	780	969425308	SIGNS
SIGN 208X88 KLEBEFOLIE SP	978674008	2	1	797	96037322	SIGNS
SIGN 208X88 KLEBEFOLIE SP	978674008	1	1	803	968688008	SIGNS
SIGN 208X88 KLEBEFOLIE SP	978674008	2	1	915	96038854	SIGNS
SIGN 208X88 KLEBEFOLIE SP	978674008	1	4	919	96039202	SIGNS
SIGN 208X88 KLEBEFOLIE SP	978674008	7	2	968	96037102	SIGNS
SIGN 208X88 KLEBEFOLIE SP	978674108	2	6	53	918216808	SIGNS
SIGN 208X88 KLEBEFOLIE SP	978674108	2	1	88	917322108	SIGNS
SIGN 208X88 KLEBEFOLIE SP	978674108	2	1	107	917322308	SIGNS
SIGN 208X88 KLEBEFOLIE SP	978674108	(4)	1	125	917076808	MECHANICAL SUPPORT
SIGN 208X88 KLEBEFOLIE SP	978674108	1	4	680	917082108	INSCRIPTION PLATE
SIGN 208X88 KLEBEFOLIE SP	978674108	7	4	708	968311308	SIGNS
SIGN 208X88 KLEBEFOLIE SP	978674108	5	4	756	968012308	SIGNS
SIGN 208X88 KLEBEFOLIE SP	978674108	5	4	780	969425308	SIGNS
SIGN 208X88 KLEBEFOLIE SP	978674108	5	4	797	96037322	SIGNS
SIGN 208X88 KLEBEFOLIE SP	978674108	4	4	803	968688008	SIGNS
SIGN 208X88 KLEBEFOLIE SP	978674108	1	4	842	968222108	SIGNS
SIGN 208X88 KLEBEFOLIE SP	978674108	2	2	849	969149808	SIGNS
SIGN 208X88 KLEBEFOLIE SP	978674108	6	4	915	96038854	SIGNS
SIGN 208X88 KLEBEFOLIE SP	978674108	2	4	919	96039202	SIGNS
SIGN 208X88 KLEBEFOLIE SP	978674108	2	2	968	96037102	SIGNS
SIGN 208X88 KLEBEFOLIE SP	978674108	1	4	972	96036940	SIGNS
SIGN 208X88 KLEBEFOLIE SP	978674408	4	2	88	917322108	SIGNS
SIGN 208X88 KLEBEFOLIE SP	978674408	4	2	107	917322308	SIGNS
SIGN 208X88 KLEBEFOLIE SP	978674408	8	2	680	917082108	INSCRIPTION PLATE
SIGN 208X88 KLEBEFOLIE SP	978674608	3	4	53	918216808	SIGNS
SIGN 208X88 KLEBEFOLIE SP	978674608	3	10	88	917322108	SIGNS
SIGN 208X88 KLEBEFOLIE SP	978674608	3	10	107	917322308	SIGNS
SIGN 208X88 KLEBEFOLIE SP	978674608	(2)	4	125	917076808	MECHANICAL SUPPORT
SIGN 208X88 KLEBEFOLIE SP	978674608	(1)	12	127	917077008	FIXAGE DU CONTREPOIDS CE
SIGN 208X88 KLEBEFOLIE SP	978674608	2	8	680	917082108	INSCRIPTION PLATE
SIGN 208X88 KLEBEFOLIE SP	978674608	8	4	708	968311308	SIGNS
SIGN 208X88 KLEBEFOLIE SP	978674608	2	4	746	969096408	SIGNS
SIGN 208X88 KLEBEFOLIE SP	978674608	4	4	756	968012308	SIGNS
SIGN 208X88 KLEBEFOLIE SP	978674608	4	4	780	969425308	SIGNS
SIGN 208X88 KLEBEFOLIE SP	978674608	4	4	797	96037322	SIGNS
SIGN 208X88 KLEBEFOLIE SP	978674608	5	4	803	968688008	SIGNS
SIGN 208X88 KLEBEFOLIE SP	978674608	2	6	842	968222108	SIGNS
SIGN 208X88 KLEBEFOLIE SP	978674608	1	2	849	969149808	SIGNS
SIGN 208X88 KLEBEFOLIE SP	978674608	2	2	886	96039900	SIGNS
SIGN 208X88 KLEBEFOLIE SP	978674608	5	4	915	96038854	SIGNS
SIGN 208X88 KLEBEFOLIE SP	978674608	3	9	919	96039202	SIGNS
SIGN 208X88 KLEBEFOLIE SP	978674608	3	2	968	96037102	SIGNS
SIGN 208X88 KLEBEFOLIE SP	978674608	2	4	972	96036940	SIGNS

Description	Item	Pos.	Quantity	Page	Assembly	Description
SIGN 208X88 KLEBEFOLIE SP	978674908	(3)	1	125	917076808	MECHANICAL SUPPORT
SIGN 208X88 KLEBEFOLIE SP	978674908	6	4	423	917475908	SIGNS
SIGN 208X88 KLEBEFOLIE SP	978674908	5	3	680	917082108	INSCRIPTION PLATE
SIGN 208X88 KLEBEFOLIE SP	978675008	1	2	122	968029408	SIGNS
SIGN 208X88 KLEBEFOLIE SP	978675008	21	3	680	917082108	INSCRIPTION PLATE
SIGN 208X88 M.SCHUTZF. SP	97008755	(7)	2	675	917517908	COUNTERWEIGHT FRAME
SIGN 208X88 M.SCHUTZF. SP	97008756	(6)	2	675	917517908	COUNTERWEIGHT FRAME
SIGN 20X10 KLEBEFOLIE SPF	97064219	18	2	331	96004209	PUMP PRE-ASS.
SIGN 20X10 KLEBEFOLIE SPF	97064220	19	2	331	96004209	PUMP PRE-ASS.
SIGN 210X297 KLEBEFOLIE SP	97060792	19	4	680	917082108	INSCRIPTION PLATE
SIGN 235X100 KLEBEFOLIE SP	97060968	(4)	4	135	917987408	SLEWING PLATFORM FRAME
SIGN 2X200X100 DC01 FE//ZN	975623908	108	1	182	969344108	ASSEMBLY PARTS F.SLEWING
SIGN 2X200X100 DC01 FE//ZN	979742908	10	1	898	968455908	FOOT COMPLETE
SIGN 2X228X100 DC01 FE//ZN	974171608	4	1	745	918188208	REST
SIGN 2X228X100 DC01 FE//ZN	975974808	21	2	125	917076808	MECHANICAL SUPPORT
SIGN 2X56X30 X5CRNI18-10	97038742	37	2	359	968283208	CATWALK SUPERSTR.LEFT
SIGN 2X56X30 X5CRNI18-10	97038743	38	2	359	968283208	CATWALK SUPERSTR.LEFT
SIGN 2X56X30 X5CRNI18-10	97038744	39	2	359	968283208	CATWALK SUPERSTR.LEFT
SIGN 2X56X30 X5CRNI18-10	97038745	40	2	359	968283208	CATWALK SUPERSTR.LEFT
SIGN 350X180 LEXAN	97116282	8	1	958	96035579	TERMINAL BOX CPL.
SIGN 35X15 LEXEDGE II	97005403	77	1	517	967917908	SWITCH CABINET
SIGN 35X15 LEXEDGE II	97025382	509	3	504	96039940	LEAD
SIGN 35X15 LEXEDGE II	97039187	509	1	503	96035430	LEAD
SIGN 35X15 LEXEDGE II	97039187	506	2	506	96028063	DUMMY PLUG
SIGN 35X15 LEXEDGE II	97039553	6	1	417	968241408	TERMINAL BOX WINCH PRE-A
SIGN 35X15 LEXEDGE II	97039674	502	1	505	968346208	DUMMY PLUG
SIGN 35X15 LEXEDGE II	97039674	506	1	723	96036240	LEAD
SIGN 35X15 LEXEDGE II	97039676	512	1	505	968346208	DUMMY PLUG
SIGN 35X15 LEXEDGE II	97039713	60	1	516	967917908	SWITCH CABINET
SIGN 35X15 LEXEDGE II	97039810	62	1	516	967917908	SWITCH CABINET
SIGN 35X15 LEXEDGE II	97039811	508	1	503	96035430	LEAD
SIGN 35X15 LEXEDGE II	97039811	63	1	516	967917908	SWITCH CABINET
SIGN 35X15 LEXEDGE II	97039812	505	1	504	96039940	LEAD
SIGN 35X15 LEXEDGE II	97039812	64	1	516	967917908	SWITCH CABINET
SIGN 35X15 LEXEDGE II	97039813	65	1	516	967917908	SWITCH CABINET
SIGN 35X15 LEXEDGE II	97039814	66	1	516	967917908	SWITCH CABINET
SIGN 35X15 LEXEDGE II	97039815	67	1	516	967917908	SWITCH CABINET
SIGN 35X15 LEXEDGE II	97039816	506	1	508	968418008	WIRING HARNESS
SIGN 35X15 LEXEDGE II	97039816	68	1	516	967917908	SWITCH CABINET
SIGN 35X15 LEXEDGE II	97039817	69	1	516	967917908	SWITCH CABINET
SIGN 35X15 LEXEDGE II	97039821	78	1	517	967917908	SWITCH CABINET
SIGN 35X15 LEXEDGE II	97039827	61	1	516	967917908	SWITCH CABINET
SIGN 35X15 LEXEDGE II	97039946	513	2	504	96039940	LEAD
SIGN 35X15 LEXEDGE II	97039946	503	2	505	968346208	DUMMY PLUG
SIGN 35X15 LEXEDGE II	97039946	507	2	506	96028063	DUMMY PLUG
SIGN 35X15 LEXEDGE II	97060078	5	1	461	917081908	CHARGER F.BATTERY
SIGN 35X15 LEXEDGE II	977539608	70	1	516	967917908	SWITCH CABINET
SIGN 35X15 LEXEDGE II	977540408	75	1	517	967917908	SWITCH CABINET
SIGN 35X15 LEXEDGE II	979653308	76	1	517	967917908	SWITCH CABINET
SIGN 36X12.5 LEXEDGE II	97041962	9	1	531	968486208	LOCKING PLATE
SIGN 375X2250 FOLIE	973179308	9	2	708	968311308	SIGNS
SIGN 390 KG KLEBEFOLIE SP	97052223	(1)	1	406	967846208	PULL ROD
SIGN 6X107X237 G-ALSI12	772569908	1	1	683	916283608	PLATING
SIGN 75X45 ALUMINIUM	976955508	20	1	393	918824408	AIR CONDITIONING
SIGN 80X32 KLEBEFOLIE SPF	97054056	1	1	907	96038864	SIGNS
SIGN 85X45X1 ALUMINIUM	97093653	8	1	531	968486208	LOCKING PLATE
SIGN 95X40 LEXEDGE II	97049810	5	1	646	96021479	TERMINAL BOX
SIGN A570 ALU	97045547	2	1	510	968681408	CONTR: PANEL PINNING
SIGN ALU	97068322	15	1	323	96032910	BATTERY BOX, PRE-ASSEMB
SIGN EXTERNAL SUPPLY 110	918462408	417	2	11	LR 11000 -0	LIEBHERR CRAW.CRANE LR

Description	Item	Pos.	Quantity	Page	Assembly	Description
SIGN KLEBEFOLIE	97070905	3	2	849	969149808	SIGNS
SIGN S1910 ALU	97010005	4	1	719	96036187	TERMINAL BOX CPL.
SIGN S1930 LEXAN	97122777	5	1	836	96036210	TERMINAL BOX
SIGN S1994 LEXEDGE II	97032040	4	1	994	96031510	TERMINAL BOX CPL.
SIGN S1995 LEXEDGE II	97032031	4	1	991	96031507	TERMINAL BOX CPL.
SIGN S2000 LEXAN	97123909	8	1	912	96035575	TERMINAL BOX CPL.
SIGN S2010	97118302	8	1	930	96035576	TERMINAL BOX CPL.
SIGN S2030	97016764	4	1	847	968650608	TERMINAL BOX CPL.
SIGN S220 LEXAN	977507008	5	1	100	967906608	TERMINAL BOX CPL.
SIGN S240 LEXAN	977500808	5	1	74	967906508	TERMINAL BOX CPL.
SIGN WINCH 6	917481708	5	1	804	917081708	WINCH 6
SIGNS	96017374	700	1	898	968455908	FOOT COMPLETE
SIGNS	96024565	700	1	998	96022180	FRAME
SIGNS	96036940	700	1	970	919220208	F-INTERMEDIATE SECT.
SIGNS	96037102	700	1	947	919220008	F-HEAD SECTION
SIGNS	96037322	700	1	792	919219208	S INTERMEDIATE SECTION
SIGNS	96038854	700	1	903	919219508	F-CONNECTING HEAD
SIGNS	96038864	3	1	904	96038420	RODS / PULL RODS
SIGNS	96039202	700	1	916	919219608	F-ASSEMBLY UNIT
SIGNS	96039900	700	1	885	919326208	SLEWING PLATFORM EXTENS
SIGNS	967881308	30	2	125	917076808	MECHANICAL SUPPORT
SIGNS	967975008	3	1	108	918588908	HYDRAULIC SUPPORT
SIGNS	968029408	30	1	121	917076708	CATWALK CRAW.TRACK TRA
SIGNS	968054508	700	1	675	917517908	COUNTERWEIGHT FRAME
SIGNS	969060708	700	1	766	967743808	ROD CPL.
SIGNS	969063908	700	1	408	967981008	PULL ROD
SIGNS	969066208	700	1	406	967846208	PULL ROD
SIGNS	969068608	700	1	773	967897608	PULL ROD
SIGNS 2.5M	969086008	700	1	775	968190108	PULL ROD
SIGNS 6.005M	969092108	700	1	777	968190208	PULL ROD
SIGNS 6M	969057908	700	1	753	967746908	ROD CPL.
SIGNS DB-UNTERTEIL	969816108	7	1	135	917987408	SLEWING PLATFORM FRAME
SIGNS HARNSTOFFANLAGE	96008041	700	1	327	919171008	UREA PLANT
SIGNS L-KOPFSTUECK	968222108	700	1	830	919301808	L-HEAD PIECE
SIGNS LI.	917322108	5	1	56	917076308	CRAWLER TRACK CARRIER LE
SIGNS MASTNASE32T	969149808	700	1	845	917228608	BOOM NOSE
SIGNS MITTELTEIL	918216808	4	1	13	917987508	CENTRAL SECTION CRAWLER
SIGNS RE.	917322308	5	1	89	917076408	CRAWLER CARRIER RIGHT CP
SIGNS ROLLENSATZ	969096408	700	1	743	918121308	ROLLER SET
SIGNS ROLLENSATZ	969096408	700	1	748	918121408	ROLLER SET
SIGNS S-ANLENKSTUECK	968311308	700	1	704	919304308	S PIVOT SECTION PRE-ASS.
SIGNS S-ZW.FLMLR11000	969425308	700	1	772	917078808	S INTERMEDIATE SECTION
SIGNS S-ZW.ST.LR11000	968012308	700	1	752	917190908	S INTERMEDIATE SECTION
SIGNS S-ZW.ST.LR11000	968012308	700	1	760	917333908	S INTERMEDIATE SECTION
SIGNS S-ZW.ST.LR11000	968012308	700	1	765	917078708	S INTERMEDIATE SECTION
SIGNS S-ZW.ST.LR11000	968012308	700	1	785	917079208	S INTERMEDIATE SECTION
SIGNS S-ZW.ST.LR11000	968012308	700	1	790	917571208	S INTERMEDIATE SECTION
SIGNS SA-BOCK	917475908	5	1	396	917080308	SA FRAME
SIGNS SL-REDU.	968688008	700	1	801	917191008	SL REDUCING SECTION
SIGNS WINDE 1	917472708	5	1	188	917077808	WINCH 1
SIGNS WINDE 2	917473708	5	1	207	917077908	WINCH 2
SIGNS WINDE 4	917872108	4	1	216	917078208	WINCH 4 LUFFING GEAR
SIGNS ZENTRALBALLAST	968057608	2	1	127	917077008	FIXAGE DU CONTREPOIDS CE
SILENCER	502661608	152	1	625	96033157	COMPRESSED AIR PLANT
SIM-CARD	10284444	58	1	513	918862808	SWITCHBOX MOUNTING PART
SIMPLE LADDER 5-350X1,24M	11481815	57	1	138	918011308	PREMOUNTED LOWER PART
SIMPLE LADDER EN 131 4-420	11481745	8	1	885	919326208	SLEWING PLATFORM EXTENS
SIMPLE LADDER EN 131 4-420	11481745	2	1	954	96037097	LADDER, PRE-ASSEMBLED
SIMPLE LADDER EN 131 4-420	11481745	2	1	955	96037098	LADDER, PRE-ASSEMBLED
SIMPLE LADDER EN 131 5-420	11481748	94	1	356	918999008	SLEWING PLATFORM CATWAL

Description	Item	Pos.	Quantity	Page	Assembly	Description
SIMPLE LADDER EN 131 7-420	11481667	57	1	701	919304308	S PIVOT SECTION PRE-ASS.
SIMPLE LADDER EN 131 9-420	11481400	11	2	675	917517908	COUNTERWEIGHT FRAME
SINGEL SEAL 1,0-1,5MM2	10014387	830	71	494	96033472	WIRING HARNESS
SINGEL SEAL 1,0-1,5MM2	10014387	830	6	496	96033855	WIRING HARNESS
SINGEL SEAL MLK 1,2 ELA SIL	10870402	845	9	496	96033855	WIRING HARNESS
SINGLE STRAND SEALING 1,2	602330808	802	2	372	96033369	WIRING HARNESS
SINGLE STRAND SEALING 1,2	602330808	802	10	493	96033472	WIRING HARNESS
SINGLE STRAND SEALING 1,2	602330808	802	6	496	96033855	WIRING HARNESS
SINGLE STRAND SEALING 1,2	602330808	802	2	500	96033473	WIRING HARNESS
SINGLE STRAND SEALING 1,4-	10424625	828	6	372	96033369	WIRING HARNESS
SINGLE STRAND SEALING 1,4-	10424625	828	9	496	96033855	WIRING HARNESS
SINGLE STRAND SEALING 2	605619708	813	4	372	96033369	WIRING HARNESS
SINGLE STRAND SEALING 2	605619708	813	19	494	96033472	WIRING HARNESS
SINGLE STRAND SEALING 2	605619708	813	30	500	96033473	WIRING HARNESS
SINGLE STRAND SEALING 2,2-	602330508	801	6	493	96033472	WIRING HARNESS
SINGLE STRAND SEALING DIN	605619908	821	5	76	967971708	WIRING HARNESS
SINGLE STRAND SEALING DIN	605619908	821	5	500	96033473	WIRING HARNESS
SINGLE STRAND SEALING DIN	605619808	816	5	494	96033472	WIRING HARNESS
SINGLE STRAND SEALING DIN	605619808	816	2	496	96033855	WIRING HARNESS
SINGLE-END SPANNER DIN 8	885132208	12	1	130	96005686	MAIN TOOLS
SINGLE-END SPANNER DIN 8	790004608	13	1	130	96005686	MAIN TOOLS
SIPHON PIPE 100X600 NBR	11491357	6	1	253	918861408	DIESEL ENGINE CPL.
SIPHON PIPE 51X600 NBR	12100074	13	1	253	918861408	DIESEL ENGINE CPL.
SIPHON PIPE 60X5.5X480 CR	97049426	12	1	253	918861408	DIESEL ENGINE CPL.
SIPHON PIPE 76X330 NBR	10877064	10	1	253	918861408	DIESEL ENGINE CPL.
SIPHON PIPE 76X5.5X380 CR	97049427	14	1	253	918861408	DIESEL ENGINE CPL.
SIPHON PIPE 76X500 NBR	12100136	9	1	253	918861408	DIESEL ENGINE CPL.
SIPHON PIPE 76X550 NBR	10877637	11	1	253	918861408	DIESEL ENGINE CPL.
SIPHON PIPE DN170X300 NB	510569908	24	1	447	919140308	OIL RESERVOIR, COMPLETE
SIPHON PIPE X0 SPF	774235608	12	1	447	919140308	OIL RESERVOIR, COMPLETE
SL REDUCING SECTION 6M	917191008	216	1	10	LR 11000 -0	LIEBHERR CRAW.CRANE LR
SLEDGE HAMMER 5KG	885034108	27	1	130	96005686	MAIN TOOLS
SLEEVE	10815006	3	1	509	10650233	ANTENNA
SLEEVE	511052208	11	1	170	510401908	REVERSING VALVE
SLEEVE	571130308	2	1	577	571130108	PRESSURE LIMITING VALVE
SLEEVE 114.3X50 S355J2H FE//	97031403	12	2	701	919304308	S PIVOT SECTION PRE-ASS.
SLEEVE 16MnCr5+TH	927585501	82	1	811	90200134	PLANETARY GEARBOX
SLEEVE 170X150X69 PA6G	97115245	32	2	946	919220008	F-HEAD SECTION
SLEEVE 190X172X25 PA6G	97129973	99	1	947	919220008	F-HEAD SECTION
SLEEVE 190X172X35 PA6G	97129178	98	1	947	919220008	F-HEAD SECTION
SLEEVE 190X86X 40 PA6G	97115386	50	4	946	919220008	F-HEAD SECTION
SLEEVE 20.0X25 S355J2G3 R	971585008	(3)	2	401	917347708	SA FRAME
SLEEVE 25.0X15 35NICRMOV	97020171	77	2	218	917451208	WINCH 4 PRE-ASSEMBLY
SLEEVE 25X20 11SMN37 FE//	953873408	62	37	18	918005408	CENTRAL SECTION CRAWLER
SLEEVE 25X20 11SMN37 FE//	953873408	45	10	175	919082708	SLEWING PLATFORM CPL.
SLEEVE 25X20 11SMN37 FE//	953873408	34	17	181	969344108	ASSEMBLY PARTS F.SLEWING
SLEEVE 25X20 11SMN37 FE//	953873408	23	5	190	917438108	WINCH 1 PRE-ASSEMBLY
SLEEVE 25X20 11SMN37 FE//	953873408	23	3	209	917454008	WINCH 2 PRE-ASS.
SLEEVE 25X20 11SMN37 FE//	953873408	36	4	218	917451208	WINCH 4 PRE-ASSEMBLY
SLEEVE 25X20 11SMN37 FE//	953873408	50	4	271	96033379	FIXING PARTS COMPRESSED
SLEEVE 25X20 11SMN37 FE//	953873408	14	4	327	919171008	UREA PLANT
SLEEVE 25X20 11SMN37 FE//	953873408	15	8	348	917079908	TURNTABLE PANELLING
SLEEVE 25X20 11SMN37 FE//	953873408	33	15	359	968283208	CATWALK SUPERSTR.LEFT
SLEEVE 25X20 11SMN37 FE//	953873408	20	4	367	969259908	SLEWING PLATFORM CATWAL
SLEEVE 25X20 11SMN37 FE//	953873408	51	2	378	96033360	ELECTRIC ADD-ON PARTS CA
SLEEVE 25X20 11SMN37 FE//	953873408	109	10	402	917347708	SA FRAME
SLEEVE 25X20 11SMN37 FE//	953873408	65	12	453	919297008	CENT. LUBRIC. SYSTEM SUP
SLEEVE 25X20 11SMN37 FE//	953873408	22	5	641	918824508	DRIVE ASSEMBLY AIR CONDIT
SLEEVE 25X20 11SMN37 FE//	953873408	40	10	675	917517908	COUNTERWEIGHT FRAME
SLEEVE 25X20 11SMN37 FE//	953873408	140	58	703	919304308	S PIVOT SECTION PRE-ASS.

Description	Item	Pos.	Quantity	Page	Assembly	Description
SLEEVE 25X20 11SMN37 FE//	953873408	24	4	806	917473608	WINCH 6 PRE-ASSEMBLY
SLEEVE 25X20 11SMN37 FE//	953873408	37	6	885	919326208	SLEWING PLATFORM EXTENS
SLEEVE 25X20 11SMN37 FE//	953873408	47	2	923	919219708	PIVOT SECTION
SLEEVE 30.0X10 S355J2G3 FE	97129975	101	4	947	919220008	F-HEAD SECTION
SLEEVE 33.0X19 FE//ZNNI8//C	978787708	11	24	17	918005408	CENTRAL SECTION CRAWLER
SLEEVE 33.0X19 FE//ZNNI8//C	978787708	68	8	61	917291608	CRAWLER TRACK CARRIER, L
SLEEVE 33.0X19 FE//ZNNI8//C	978787708	68	8	94	917291708	CRAWLER TRACK CARRIER,
SLEEVE 33.0X19 FE//ZNNI8//C	978787708	26	97	181	969344108	ASSEMBLY PARTS F.SLEWING
SLEEVE 33.0X19 FE//ZNNI8//C	978787708	21	6	190	917438108	WINCH 1 PRE-ASSEMBLY
SLEEVE 33.0X19 FE//ZNNI8//C	978787708	21	6	209	917454008	WINCH 2 PRE-ASS.
SLEEVE 33.0X19 FE//ZNNI8//C	978787708	37	3	218	917451208	WINCH 4 PRE-ASSEMBLY
SLEEVE 33.0X19 FE//ZNNI8//C	978787708	39	3	264	96032892	DIESEL ENGINE, PRE-ASSEMB
SLEEVE 33.0X19 FE//ZNNI8//C	978787708	38	2	308	918861908	MUFFLER UNIT
SLEEVE 33.0X19 FE//ZNNI8//C	978787708	506	2	314	918861808	MUFFLER UNIT
SLEEVE 33.0X19 FE//ZNNI8//C	978787708	19	4	318	919063308	AIR FILTER UNIT CPL.
SLEEVE 33.0X19 FE//ZNNI8//C	978787708	15	2	327	919171008	UREA PLANT
SLEEVE 33.0X19 FE//ZNNI8//C	978787708	40	42	355	918999008	SLEWING PLATFORM CATWAL
SLEEVE 33.0X19 FE//ZNNI8//C	978787708	53	4	359	968283208	CATWALK SUPERSTR.LEFT
SLEEVE 33.0X19 FE//ZNNI8//C	978787708	117	4	402	917347708	SA FRAME
SLEEVE 33.0X19 FE//ZNNI8//C	978787708	4	2	437	919140208	FUEL FEED
SLEEVE 33.0X19 FE//ZNNI8//C	978787708	66	12	473	96034154	SOUND DAMPING ABOVE
SLEEVE 33.0X19 FE//ZNNI8//C	978787708	26	26	484	969443908	SOUND DAMPING DOWN
SLEEVE 33.0X19 FE//ZNNI8//C	978787708	67	4	591	919075408	CRANE DRIVER CAB ADDITIO
SLEEVE 33.0X19 FE//ZNNI8//C	978787708	4	6	659	919477008	
SLEEVE 33.0X19 FE//ZNNI8//C	978787708	12	4	663	919408908	UPPERCARRIAGE SUSP BALL
SLEEVE 33.0X19 FE//ZNNI8//C	978787708	41	8	675	917517908	COUNTERWEIGHT FRAME
SLEEVE 33.0X19 FE//ZNNI8//C	978787708	23	4	806	917473608	WINCH 6 PRE-ASSEMBLY
SLEEVE 40.0X19 S355J2G3 FE	971622408	14	8	442	918789208	FUEL TANK CPL.
SLEEVE 40.0X19 S355J2G3 FE	971622408	23	8	447	919140308	OIL RESERVOIR, COMPLETE
SLEEVE 40.0X19 S355J2G3 FE	971622408	9	2	641	918824508	DRIVE ASSEMBLY AIR CONDIT
SLEEVE 48X204 PA6	976872408	14	1	620	968080908	CLOSING DEVICE
SLEEVE 60.0X19 S355J2G3 FE	97122592	3	1	917	96038041	PIN PRE-ASS.
SLEEVE 60.0X19 S355J2G3 FE	97122592	3	1	918	96038042	PIN PRE-ASS.
SLEEVE 80X60X36,5	968478401	8	1	193	90024489	PLANETARY GEARBOX
SLEEVE 80X60X36,5	968478401	8	1	222	90200276	PLANETARY GEARBOX
SLEEVE 8X0,4	501507314	143	1	239	11347396	ROPE DRUM
SLEEVE 8X0,4	501507314	202	1	241	11347399	FLANGE BEARING
SLEEVE CONTACT	6202638	2265	6	964	96038932	LEAD
SLEEVE CONTACT	6202638	2265	6	965	96038933	LEAD
SLEEVE CONTACT 0,2-0,5MM2	10335820	690	6	372	96033369	WIRING HARNESS
SLEEVE CONTACT 0,2-0,5MM2	10335820	690	3	374	96021228	WIRING HARNESS
SLEEVE CONTACT 0,2-0,5MM2	10335820	690	164	375	96019612	WIRING HARNESS
SLEEVE CONTACT 0,2-0,5MM2	10335820	690	30	493	96033472	WIRING HARNESS
SLEEVE CONTACT 0,2-0,5MM2	10335820	690	7	500	96033473	WIRING HARNESS
SLEEVE CONTACT 0,2-0,5MM2	10335820	690	4	727	96038229	LEAD
SLEEVE CONTACT 0,2-0,5MM2	10335820	690	8	839	96037031	LEAD
SLEEVE CONTACT 0,2-0,5MM2	10878195	2272	8	933	96038563	LEAD
SLEEVE CONTACT 0,2-0,5MM2	10878195	2272	8	960	96038927	LEAD
SLEEVE CONTACT 0,2-0,5MM2	10878195	2272	4	961	96038928	LEAD
SLEEVE CONTACT 0,2-0,5MM2	10878195	2272	4	962	96038930	LEAD
SLEEVE CONTACT 0,2-0,5MM2	10878195	2272	4	963	96038931	LEAD
SLEEVE CONTACT 0,2-0,5MM2	10878195	2272	4	966	96038935	LEAD
SLEEVE CONTACT 0,3-0,89MM	602332108	611	4	371	96033369	WIRING HARNESS
SLEEVE CONTACT 0,3-0,89MM	602332108	611	4	374	96021228	WIRING HARNESS
SLEEVE CONTACT 0,5-0,75MM	10424623	700	6	372	96033369	WIRING HARNESS
SLEEVE CONTACT 0,5-0,75M	10813644	754	9	496	96033855	WIRING HARNESS
SLEEVE CONTACT 0,5-1,0MM2	6202435	774	4	932	96038562	LEAD
SLEEVE CONTACT 0,5-1,0MM2	10493495	726	69	493	96033472	WIRING HARNESS
SLEEVE CONTACT 0,5-1,0MM2	10493495	726	4	496	96033855	WIRING HARNESS
SLEEVE CONTACT 0,5-1,0MM2	10800631	753	4	493	96033472	WIRING HARNESS

Description	Item	Pos.	Quantity	Page	Assembly	Description
SLEEVE CONTACT 0,5-1,0MM2	10874057	2211	36	934	96038564	LEAD
SLEEVE CONTACT 0,5-1,0MM2	10874057	2211	36	935	96038565	LEAD
SLEEVE CONTACT 0,5-1,0MM2	10874060	2204	6	914	96035583	LEAD
SLEEVE CONTACT 0,5-1,0MM2	10874060	2204	8	932	96038562	LEAD
SLEEVE CONTACT 0,5-1,0MM2	10874060	2204	7	934	96038564	LEAD
SLEEVE CONTACT 0,5-1,0MM2	10874060	2204	7	935	96038565	LEAD
SLEEVE CONTACT 0,5-1,0MM2	10874060	2204	6	964	96038932	LEAD
SLEEVE CONTACT 0,5-1,0MM2	10874060	2204	6	965	96038933	LEAD
SLEEVE CONTACT 0,5-1,0MM2	11622989	789	4	496	96033855	WIRING HARNESS
SLEEVE CONTACT 0,5-1MM2	10877343	2258	56	372	96033369	WIRING HARNESS
SLEEVE CONTACT 0,50-1MM	10300946	717	6	496	96033855	WIRING HARNESS
SLEEVE CONTACT 0,5MM2	10875281	2238	6	372	96033369	WIRING HARNESS
SLEEVE CONTACT 0,5MM2 SIL	10493970	721	4	839	96037031	LEAD
SLEEVE CONTACT 0,75-1,0MM	604519308	629	7	500	96033473	WIRING HARNESS
SLEEVE CONTACT 0,75-1,0MM	604519308	629	7	716	96036184	LEAD
SLEEVE CONTACT 0,75-1,0MM	604519308	629	6	722	96036188	LEAD
SLEEVE CONTACT 0,75-1,0MM	604519308	629	6	838	96038161	WIRE TERMINAL BOX PRE-A
SLEEVE CONTACT 0,75-1,0MM	604519308	629	7	967	96042005	LEAD
SLEEVE CONTACT 0,75-1,0M	11342253	788	9	496	96033855	WIRING HARNESS
SLEEVE CONTACT 0,75-1,5MM	6202434	96	2	371	96033369	WIRING HARNESS
SLEEVE CONTACT 0,75-1,5MM	6202434	96	5	492	96033472	WIRING HARNESS
SLEEVE CONTACT 0,75-1,5MM	6202434	96	1	499	96033473	WIRING HARNESS
SLEEVE CONTACT 0,75-1,5MM	6202434	96	4	724	96040591	LEAD
SLEEVE CONTACT 0,75-1,5MM	6202434	96	4	914	96035583	LEAD
SLEEVE CONTACT 0,75-1,5MM	6202434	96	2	982	96035578	LEAD
SLEEVE CONTACT 0.5MM2	605620114	126	4	504	96039940	LEAD
SLEEVE CONTACT 1,0-1,5MM2	10493496	727	2	493	96033472	WIRING HARNESS
SLEEVE CONTACT 1,0-1,5MM2	10493496	727	2	496	96033855	WIRING HARNESS
SLEEVE CONTACT 1,0-2,5MM2	10493493	724	6	493	96033472	WIRING HARNESS
SLEEVE CONTACT 1,5-2,5MM2	10356029	693	5	647	96021494	WIRING HARNESS
SLEEVE CONTACT 1,5MM2	10675381	(734)	1	513	918862808	SWITCHBOX MOUNTING PART
SLEEVE CONTACT 2,5-4,0MM2	10356030	694	1	647	96021494	WIRING HARNESS
SLEEVE CONTACT 2.5MM2	605615714	129	1	725	968546008	LEAD
SLEEVE CONTACT 2.5MM2	605615714	129	1	726	968546108	LEAD
SLEEVE CONTACT DIN 72585 0	602339508	647	5	76	967971708	WIRING HARNESS
SLEEVE CONTACT DIN 72585 0	602339508	647	5	500	96033473	WIRING HARNESS
SLEEVE CONTACT DIN 72585 0	602339408	643	5	493	96033472	WIRING HARNESS
SLEEVE CONTACT DIN 72585 0	602339408	643	2	496	96033855	WIRING HARNESS
SLEEVE EDELSTAHL	97024394	8	1	329	968866808	UREA TANK, PRE-MOUNTING
SLEEVE EDELSTAHL	97050024	4	1	329	968866808	UREA TANK, PRE-MOUNTING
SLEEVE RD20X15 S355J2G3	941530008	75	1	523	96033320	ASSEMBLY PARTS MOUNTIN
SLEIGH CPL.	964788008	3	2	622	964588308	GUIDE PRE-ASS.
SLEWING GEAR	918366908	2	1	135	917987408	SLEWING PLATFORM FRAME
SLEWING GEAR ATTACHMEN	918367008	1	1	141	918366908	SLEWING GEAR
SLEWING GEAR DRIVE DAT 45	90211005	1	3	142	918367008	SLEWING GEAR ATTACHMEN
SLEWING GEAR WARN SIGNA	969299208	9	1	489	918862508	ELECTR. SYSTEM F.SLEWING
SLEWING PLATF.CAMERA MO	919124208	322	1	10	LR 11000 -0	LIEBHERR CRAW.CRANE LR
SLEWING PLATFORM CATWAL	918999008	132	1	9	LR 11000 -0	LIEBHERR CRAW.CRANE LR
SLEWING PLATFORM CATWAL	969259908	80	1	356	918999008	SLEWING PLATFORM CATWAL
SLEWING PLATFORM CPL.	919082708	1	1	172	918861308	SLEWING PLATFORM FRAME
SLEWING PLATFORM EXTENS	919326208	418	1	11	LR 11000 -0	LIEBHERR CRAW.CRANE LR
SLEWING PLATFORM FRAME	918861308	103	1	8	LR 11000 -0	LIEBHERR CRAW.CRANE LR
SLEWING PLATFORM FRAME	917987408	102	1	8	LR 11000 -0	LIEBHERR CRAW.CRANE LR
SLEWING PLATFORM HYDRA	918129308	6	1	135	917987408	SLEWING PLATFORM FRAME
SLIDE BLOCK CPL.	10455144	15	1	340	10877138	OPERATOR SEAT
SLIDE PLATE 10X100X80 PA6	97040393	7	2	628	919075608	PLATFORM CRANE CABIN
SLIDE PLATE 15X60X1124 PA6	97050951	61	2	947	919220008	F-HEAD SECTION
SLIDE RAIL PA6G	97035722	6	1	322	918981908	BATTERY STORAGE
SLIDE VALVE BLOCK 400BAR	11600129	21	1	30	969731708	HYDRAULIC EQUIPM.CENTER
SLIDING DOOR INSTALLATION	918064308	175	1	10	LR 11000 -0	LIEBHERR CRAW.CRANE LR

Description	Item	Pos.	Quantity	Page	Assembly	Description
SLIDING PIECE L STEEL CONS	967722208	2	1	60	917291608	CRAWLER TRACK CARRIER, L
SLIDING PIECE STEEL CONS	967776008	2	1	93	917291708	CRAWLER TRACK CARRIER,
SLING GEAR ERECTION CRAW	917081308	148	1	9	LR 11000 -0	LIEBHERR CRAW.CRANE LR
SLIP RING 60X2 2,5²	10114843	5	46	23	11601184	COLLECTING RING
SLIP RING MS60 VERGOLDET	11003223	44	24	23	11601184	COLLECTING RING
SLIPRING UNIT INSTALLATION	968660508	10	1	17	918005408	CENTRAL SECTION CRAWLER
SLOTTED NUT M100X2 C45	927612301	28	1	63	90029090	ANGULAR GEAR
SLOTTED NUT M100X2 C45	927612301	28	1	65	90029091	ANGULAR GEAR
SLOTTED NUT M150X2 C45	944311703	13	1	144	90211005	SLEWING GEAR DRIVE
SLOTTED NUT M30X1,5	570113908	9	1	245	570112908	DRIVING GEAR
SMALL HILL COVERING SPF	977145208	7	1	608	96028393	INTERNAL PANELLING INSTA
SNAP FOOT	10492256	40	2	836	96036210	TERMINAL BOX
SNAP FOOT	10492256	40	2	912	96035575	TERMINAL BOX CPL.
SNAP HOOK 120X11 VERZ	10290559	505	3	716	96036184	LEAD
SNAP HOOK 120X11 VERZ	10290559	513	3	937	96039722	LEAD
SNAP HOOK DIN 5299 C 100X1	744010408	106	4	702	919304308	S PIVOT SECTION PRE-ASS.
SNAP HOOK DIN 5299 C 60X6-	744010208	304	7	31	969731708	HYDRAULIC EQUIPM.CENTER
SNAP HOOK DIN 5299 C 60X6-	744010208	300	5	160	969733008	ADDITIONAL HYDR.SLEWING
SNAP HOOK DIN 5299 C 60X6-	744010208	73	2	454	919297008	CENT. LUBRIC. SYSTEM SUP
SNAP HOOK DIN 5299 C 60X6-	744010208	432	6	552	96032955	HYDRAULICS
SNAP LOCK ABS	10296157	(2)	3	480	969427308	COVER COMPL.
SNAP RING DIN 7993 38X2,5	4635246	9	1	276	10873653	PUMP SUPPORT
SNAP SWITCH	571486808	25	1	23	11601184	COLLECTING RING
SNAP-IN LOCK NIROSTA	10010025	7	2	654	968646208	CAMERA HOLDER, PREMOU
SOCKET	10429057	2	1	384	964931408	PREMOUNTED PLUG SOCKET
SOCKET 2 13A	10342518	501	1	49	96026395	CABLING
SOCKET 2 13A	10342518	522	2	493	96033472	WIRING HARNESS
SOCKET 2 13A	10342518	510	3	495	96033855	WIRING HARNESS
SOCKET 2 13A	10342518	518	1	500	96033473	WIRING HARNESS
SOCKET 2 13A	10342518	511	1	647	96021494	WIRING HARNESS
SOCKET 3-POL	6205239	522	1	495	96033855	WIRING HARNESS
SOCKET COMBINATION 3-POL	605215708	1	1	669	918470508	EXTERNAL FEED
SOCKET HEAD SCREW	511051708	6	1	170	510401908	REVERSING VALVE
SOCKET HEAD SCREW DIN 6	10353699	24	1	597	969752608	WINDOW ASSEMBLY
SOCKET HEAD SCREW DIN 7	408303201	(7)	8	829	919301808	L-HEAD PIECE
SOCKET HEAD SCREW DIN 7	11968081	19	16	743	918121308	ROLLER SET
SOCKET HEAD SCREW DIN 7	11968081	18	16	748	918121408	ROLLER SET
SOCKET HEAD SCREW DIN 7	10875563	7	2	600	964560908	ROOF WINDOW PRE-ASS.
SOCKET HEAD SCREW DIN 84	400140908	510	4	937	96039722	LEAD
SOCKET HEAD SCREW DIN 84	510797708	22	1	415	511433908	PRESSURE LIMITING VALVE
SOCKET HEAD SCREW DIN 84	510797708	22	1	433	511417708	PRESSURE LIMITING VALVE
SOCKET HEAD SCREW DIN 84	510797708	22	1	581	511417608	PRESSURE LIMITING VALVE
SOCKET HEAD SCREW DIN 9	501562308	62	36	193	90024489	PLANETARY GEARBOX
SOCKET HEAD SCREW DIN 9	404361208	4	4	568	10342823	PRESSURE CONTROL VALVE
SOCKET HEAD SCREW DIN 9	404361208	56	4	575	511308608	PROPORTIONAL VALVE
SOCKET HEAD SCREW DIN 9	404361208	10	4	578	571362608	PILOT VALVE
SOCKET HEAD SCREW DIN 91	10876394	22	8	17	918005408	CENTRAL SECTION CRAWLER
SOCKET HEAD SCREW DIN 91	10876394	301	4	249	967787908	ADDNL. HYDR. F. ERECTING W
SOCKET HEAD SCREW ISO 12	10875564	21	2	44	967907608	SWITCH BOX COMPL.
SOCKET HEAD SCREW ISO 12	10875564	18	2	497	969245308	TERMINAL BOX ELECTRICS S
SOCKET HEAD SCREW ISO 12	10875564	67	4	523	96033320	ASSEMBLY PARTS MOUNTIN
SOCKET HEAD SCREW ISO 12	10875564	(23)	4	667	917190508	EL.COOLANT PREHEAT
SOCKET HEAD SCREW ISO 47	10560807	86	12	144	90211005	SLEWING GEAR DRIVE
SOCKET HEAD SCREW ISO 47	12208101	(6)	2	811	90200134	PLANETARY GEARBOX
SOCKET HEAD SCREW ISO 47	4043016	66	24	63	90029090	ANGULAR GEAR
SOCKET HEAD SCREW ISO 47	4043016	66	24	65	90029091	ANGULAR GEAR
SOCKET HEAD SCREW ISO 4	12219296	21	8	239	11347396	ROPE DRUM
SOCKET HEAD SCREW ISO 47	404293213	26	1	613	96000697	WIPERS INSTALLATION
SOCKET HEAD SCREW ISO 4	10415162	7	2	146	510235408	HYDRO MOTOR
SOCKET HEAD SCREW ISO 4	10875571	318	6	266	96032892	DIESEL ENGINE, PRE-ASSEMB

Description	Item	Pos.	Quantity	Page	Assembly	Description
SOCKET HEAD SCREW ISO 4	10875571	7	4	322	918981908	BATTERY STORAGE
SOCKET HEAD SCREW ISO 4	10875571	22	4	426	917080508	ROLLER BEARING
SOCKET HEAD SCREW ISO 4	11690628	550	24	160	969733008	ADDITIONAL HYDR.SLEWING
SOCKET HEAD SCREW ISO 47	404309408	61	24	811	90200134	PLANETARY GEARBOX
SOCKET HEAD SCREW ISO 4	11657000	306	2	249	967787908	ADDNL. HYDR. F. ERECTING W
SOCKET HEAD SCREW ISO 4	10875573	7	18	898	968455908	FOOT COMPLETE
SOCKET HEAD SCREW ISO 47	10353703	42	1	597	969752608	WINDOW ASSEMBLY
SOCKET HEAD SCREW ISO 4	12208100	10	4	146	510235408	HYDRO MOTOR
SOCKET HEAD SCREW ISO 47	4042195	922	6	239	11347396	ROPE DRUM
SOCKET HEAD SCREW ISO 47	4042020	7	2	194	90024729	SPRING LOADED BRAKE
SOCKET HEAD SCREW ISO 47	10875574	300	4	271	96033379	FIXING PARTS COMPRESSED
SOCKET HEAD SCREW ISO 4	11321151	8	12	194	90024729	SPRING LOADED BRAKE
SOCKET HEAD SCREW ISO 47	404313701	(7)	12	811	90200134	PLANETARY GEARBOX
SOCKET HEAD SCREW ISO 4	10875577	4	4	276	10873653	PUMP SUPPORT
SOCKET HEAD SCREW ISO 4	12201263	30	12	400	917347708	SA FRAME
SOCKET HEAD SCREW ISO 4	4043164	17	18	63	90029090	ANGULAR GEAR
SOCKET HEAD SCREW ISO 4	4043164	17	18	65	90029091	ANGULAR GEAR
SOCKET HEAD SCREW ISO 4	10875565	314	4	266	96032892	DIESEL ENGINE, PRE-ASSEMB
SOCKET HEAD SCREW ISO 4	11834794	403	10	552	96032955	HYDRAULICS
SOCKET HEAD SCREW ISO 47	10012659	9	10	194	90024729	SPRING LOADED BRAKE
SOCKET HEAD SCREW ISO 4	10876374	74	12	144	90211005	SLEWING GEAR DRIVE
SOCKET HEAD SCREW ISO 4	10876374	304	8	266	96032892	DIESEL ENGINE, PRE-ASSEMB
SOCKET HEAD SCREW ISO 4	10876374	418	3	552	96032955	HYDRAULICS
SOCKET HEAD SCREW ISO 47	10663388	6	4	809	90200131	ROPE DRUM
SOCKET HEAD SCREW ISO 47	404316101	408	20	552	96032955	HYDRAULICS
SOCKET HEAD SCREW ISO 47	4042273	503	4	199	967787708	ADDITIONAL HYDRAULICS WI
SOCKET HEAD SCREW ISO 47	4042273	503	4	213	967787808	ADDITIONAL HYDRAULICS WI
SOCKET HEAD SCREW ISO 47	4042273	503	4	817	967789008	AUX.HYDRAULIC WINCH 6
SOCKET HEAD SCREW ISO 4	10876373	502	36	31	969731708	HYDRAULIC EQUIPM.CENTER
SOCKET HEAD SCREW ISO 4	10876373	502	24	70	967787408	CRAWLER TRACK HYDRAULI
SOCKET HEAD SCREW ISO 4	10876373	502	24	97	967787508	CRAWLER TRACK HYDRAULI
SOCKET HEAD SCREW ISO 4	10876373	552	14	160	969733008	ADDITIONAL HYDR.SLEWING
SOCKET HEAD SCREW ISO 4	10876373	502	4	199	967787708	ADDITIONAL HYDRAULICS WI
SOCKET HEAD SCREW ISO 4	10876373	502	4	213	967787808	ADDITIONAL HYDRAULICS WI
SOCKET HEAD SCREW ISO 4	10876373	502	12	229	968081908	ADDITIONAL HYDRAULICS WI
SOCKET HEAD SCREW ISO 4	10876373	502	4	817	967789008	AUX.HYDRAULIC WINCH 6
SOCKET HEAD SCREW ISO 47	4600741	406	15	552	96032955	HYDRAULICS
SOCKET HEAD SCREW ISO 4	10878823	554	8	160	969733008	ADDITIONAL HYDR.SLEWING
SOCKET HEAD SCREW ISO 47	12691483	3	3	409	967981108	DRAWBAR PRE-ASS
SOCKET HEAD SCREW ISO 47	12691483	3	4	754	967747008	ROD
SOCKET HEAD SCREW ISO 47	12691483	3	8	767	967744008	ROD
SOCKET HEAD SCREW ISO 47	12691483	4	3	774	967950808	DRAWBAR PRE-ASS
SOCKET HEAD SCREW ISO 47	12691483	4	4	776	968214108	DRAWBAR PRE-ASS
SOCKET HEAD SCREW ISO 47	12691483	3	4	778	968217108	DRAWBAR PRE-ASS
SOCKET HEAD SCREW ISO 47	12691483	4	5	905	96038862	RODS PRE-ASSEMBLY
SOCKET HEAD SCREW ISO 47	12224056	3	2	407	967846508	DRAWBAR PRE-ASS
SOCKET HEAD SCREW ISO 47	12225205	36	2	975	919222808	ERECTION FRAME
SOCKET HEAD SCREW ISO 47	12225205	2	1	979	96035533	BRACKET CPL.
SOCKET HEAD SCREW ISO 47	12209898	5	1	977	96035525	DRAW SHACKLE
SOCKET HEAD SCREW ISO 4	10878827	10	24	671	917863208	TRANSPORT KEEPER
SOCKET HEAD SCREW ISO 4	12223047	9	24	671	917863208	TRANSPORT KEEPER
SOCKET HEAD SCREW ISO 47	10001077	36	12	63	90029090	ANGULAR GEAR
SOCKET HEAD SCREW ISO 47	10001077	36	12	65	90029091	ANGULAR GEAR
SOCKET HEAD SCREW ISO 47	404363008	43	4	559	11340741	CONTROL BLOCK
SOCKET HEAD SCREW ISO 4	12230467	32	4	806	917473608	WINCH 6 PRE-ASSEMBLY
SOCKET HEAD SCREW ISO 47	404317208	11	16	567	10413255	CHANGE-OVER BLOCK
SOCKET HEAD SCREW ISO 47	4002918	27	36	193	90024489	PLANETARY GEARBOX
SOCKET HEAD SCREW ISO 47	4002918	27	36	222	90200276	PLANETARY GEARBOX
SOCKET HEAD SCREW ISO 47	4902329	27	16	811	90200134	PLANETARY GEARBOX
SOCKET HEAD SCREW ISO 47	4902030	79	24	811	90200134	PLANETARY GEARBOX

Description	Item	Pos.	Quantity	Page	Assembly	Description
SOCKET HEAD SCREW ISO 4	10018976	39	4	67	10132387	HYDRAULIC ATTACHMENT MO
SOCKET HEAD SCREW ISO 47	12100210	37	1	66	933878901	PLANETARY GEARBOX
SOCKET HEAD SCREW ISO 4	10197292	38	3	66	933878901	PLANETARY GEARBOX
SOCKET HEAD SCREW ISO 4	12692008	11	4	283	11212366	TRIPLE PUMP
SOCKET HEAD SCREW ISO 4	12691230	18	4	190	917438108	WINCH 1 PRE-ASSEMBLY
SOCKET HEAD SCREW ISO 4	12691230	18	4	209	917454008	WINCH 2 PRE-ASS.
SOCKET HEAD SCREW ISO 4	12691230	15	8	218	917451208	WINCH 4 PRE-ASSEMBLY
SOCKET HEAD SCREW ISO 47	10299569	31	33	806	917473608	WINCH 6 PRE-ASSEMBLY
SOCKET HEAD SCREW ISO 4	12691466	6	16	671	917863208	TRANSPORT KEEPER
SOCKET HEAD SCREW ISO 47	10472864	12	8	187	917077708	PIN F. S AND D PIVOT SECTIO
SOCKET HEAD SCREW ISO 4	12691987	8	4	448	967968208	OIL TANK PRE-ASS.
SOCKET HEAD SCREW ISO 4	10292979	5	1	917	96038041	PIN PRE-ASS.
SOCKET HEAD SCREW ISO 4	404324908	19	35	190	917438108	WINCH 1 PRE-ASSEMBLY
SOCKET HEAD SCREW ISO 4	404324908	3	35	193	90024489	PLANETARY GEARBOX
SOCKET HEAD SCREW ISO 4	404324908	19	35	209	917454008	WINCH 2 PRE-ASS.
SOCKET HEAD SCREW ISO 4	11342411	3	72	142	918367008	SLEWING GEAR ATTACHMEN
SOCKET HEAD SCREW ISO 4	11342411	31	2	400	917347708	SA FRAME
SOCKET HEAD SCREW ISO 4	404325608	5	1	918	96038042	PIN PRE-ASS.
SOCKET HEAD SCREW ISO 47	12100098	43	2	801	917191008	SL REDUCING SECTION
SOCKET HEAD SCREW ISO 47	12100098	19	2	829	919301808	L-HEAD PIECE
SOCKET HEAD SCREW ISO 47	12100098	2	1	909	96038848	PIN PRE-ASS.
SOCKET HEAD SCREW ISO 47	10878833	2	1	928	96029160	PIN PRE-ASS.
SOCKET HEAD SCREW ISO 4	10878755	6	2	701	919304308	S PIVOT SECTION PRE-ASS.
SOCKET HEAD SCREW ISO 4	10878755	4	4	752	917190908	S INTERMEDIATE SECTION
SOCKET HEAD SCREW ISO 4	10878755	4	4	760	917333908	S INTERMEDIATE SECTION
SOCKET HEAD SCREW ISO 4	10878755	4	4	764	917078708	S INTERMEDIATE SECTION
SOCKET HEAD SCREW ISO 4	10878755	4	4	771	917078808	S INTERMEDIATE SECTION
SOCKET HEAD SCREW ISO 4	10878755	4	4	784	917079208	S INTERMEDIATE SECTION
SOCKET HEAD SCREW ISO 4	10878755	4	4	789	917571208	S INTERMEDIATE SECTION
SOCKET HEAD SCREW ISO 4	10878755	7	1	796	96039781	PIN PRE-ASS.
SOCKET HEAD SCREW ISO 4	10878755	47	2	801	917191008	SL REDUCING SECTION
SOCKET HEAD SCREW ISO 4	12225299	22	4	138	918011308	PREMOUNTED LOWER PART
SOCKET HEAD SCREW ISO 4	10878835	29	4	60	917291608	CRAWLER TRACK CARRIER, L
SOCKET HEAD SCREW ISO 4	10878835	29	4	93	917291708	CRAWLER TRACK CARRIER,
SOCKET HEAD SCREW ISO 47	404324508	10	4	125	917076808	MECHANICAL SUPPORT
SOCKET HEAD SCREW ISO 47	404324508	3	2	663	919408908	UPPERCARRIAGE SUSP BALL
SOCKET HEAD SCREW ISO 47	10001470	14	70	218	917451208	WINCH 4 PRE-ASSEMBLY
SOCKET HEAD SCREW ISO 47	10001470	3	35	222	90200276	PLANETARY GEARBOX
SOCKET HEAD SCREW ISO 47	11691539	36	8	338	918810308	CONTROL STAND
SOCKET HEAD SCREW ISO 47	10876395	514	1	504	96039940	LEAD
SOCKET HEAD SCREW ISO 47	10876395	65	32	523	96033320	ASSEMBLY PARTS MOUNTIN
SOCKET HEAD SCREW ISO 47	10876395	65	4	609	96028393	INTERNAL PANELLING INSTA
SOCKET HEAD SCREW ISO 47	10875815	43	2	453	919297008	CENT. LUBRIC. SYSTEM SUP
SOCKET HEAD SCREW ISO 47	10875815	323	2	625	96033157	COMPRESSED AIR PLANT
SOCKET HEAD SCREW ISO 47	10875815	6	3	880	967936408	WIND WARNING PREASSEMB
SOCKET HEAD SCREW ISO 4	4901531	19	4	568	10342823	PRESSURE CONTROL VALVE
SOCKET HEAD SCREW ISO 4	240213102	479	8	578	571362608	PILOT VALVE
SOCKET HEAD SCREW ISO 47	11690040	18	1	618	918064308	SLIDING DOOR INSTALLATION
SOCKET HEAD SCREW ISO 47	11690040	17	4	856	968099808	CAMERA HOLDER, PREMOU
SOCKET HEAD SCREW ISO 47	11690042	34	24	338	918810308	CONTROL STAND
SOCKET HEAD SCREW ISO 47	11690042	18	2	465	918009808	CLIMA-HEATING INSTALLATIO
SOCKET HEAD SCREW ISO 4	240046502	16	4	613	96000697	WIPERS INSTALLATION
SOCKET HEAD SCREW ISO 47	10875582	4	4	669	918470508	EXTERNAL FEED
SOCKET HEAD SCREW ISO 47	10875582	9	1	669	918470508	EXTERNAL FEED
SOCKET HEAD SCREW ISO 47	10875583	54	8	608	96028393	INTERNAL PANELLING INSTA
SOCKET HEAD SCREW ISO 47	4002299	321	8	199	967787708	ADDITIONAL HYDRAULICS WI
SOCKET HEAD SCREW ISO 47	4002299	321	8	213	967787808	ADDITIONAL HYDRAULICS WI
SOCKET HEAD SCREW ISO 47	4002299	321	8	229	968081908	ADDITIONAL HYDRAULICS WI
SOCKET HEAD SCREW ISO 47	4002299	10	4	567	10413255	CHANGE-OVER BLOCK
SOCKET HEAD SCREW ISO 47	4002299	321	4	817	967789008	AUX.HYDRAULIC WINCH 6

Description	Item	Pos.	Quantity	Page	Assembly	Description
SOCKET HEAD SCREW ISO 47	12207210	94	2	61	917291608	CRAWLER TRACK CARRIER, L
SOCKET HEAD SCREW ISO 47	12207210	94	2	94	917291708	CRAWLER TRACK CARRIER,
SOCKET HEAD SCREW ISO 47	12204614	7	6	81	917322008	CENTRA.LUBRICATION SYSTE
SOCKET HEAD SCREW ISO 47	12204614	7	6	105	917322208	CENTR.LUBRICATION SYSTEM
SOCKET HEAD SCREW ISO 47	12204614	3	2	420	917691308	CENTRAL GREASING
SOCKET HEAD SCREW ISO 47	12203070	7	2	151	917081108	CENT. LUBRIC. SYSTEM SUP
SOCKET HEAD SCREW ISO 47	12203070	37	2	467	10228112	AIR CONDITIONING UNIT
SOCKET HEAD SCREW ISO 4	12225950	430	4	552	96032955	HYDRAULICS
SOCKET HEAD SCREW ISO 4	10181382	429	24	552	96032955	HYDRAULICS
SOCKET HEAD SCREW ISO 4	10181382	300	4	666	968562908	ADDITIONAL HYDRAULIC BOLT
SOCKET HEAD SCREW ISO 47	4600552	322	4	817	967789008	AUX.HYDRAULIC WINCH 6
SOCKET HEAD SCREW ISO 47	12216217	40	4	338	918810308	CONTROL STAND
SOCKET HEAD SCREW ISO 4	10181383	95	4	63	90029090	ANGULAR GEAR
SOCKET HEAD SCREW ISO 4	10181383	95	4	65	90029091	ANGULAR GEAR
SOCKET HEAD SCREW ISO 4	10181507	41	2	453	919297008	CENT. LUBRIC. SYSTEM SUP
SOCKET HEAD SCREW ISO 47	4980031	166	2	958	96035579	TERMINAL BOX CPL.
SOCKET HEAD SCREW ISO 4	10181388	327	4	266	96032892	DIESEL ENGINE, PRE-ASSEMB
SOCKET HEAD SCREW ISO 47	4002601	23	4	575	511308608	PROPORTIONAL VALVE
SOCKET HEAD SCREW ISO 47	11690044	21	2	618	918064308	SLIDING DOOR INSTALLATION
SOCKET HEAD SCREW ISO 47	11690044	15	3	620	968080908	CLOSING DEVICE
SOCKET HEAD SCREW ISO 47	510746608	15	8	575	511308608	PROPORTIONAL VALVE
SOCKET HEAD SCREW ISO 47	10875586	91	4	144	90211005	SLEWING GEAR DRIVE
SOCKET HEAD SCREW ISO 47	10875586	308	3	241	11347399	FLANGE BEARING
SOCKET HEAD SCREW ISO 47	10875586	7	6	244	510230608	HYDRO MOTOR
SOCKET HEAD SCREW ISO 47	10875586	12	2	323	96032910	BATTERY BOX, PRE-ASSEMB
SOCKET HEAD SCREW ISO 47	11140465	307	4	31	969731708	HYDRAULIC EQUIPM.CENTER
SOCKET HEAD SCREW ISO 47	11140465	47	2	393	918824408	AIR CONDITIONING
SOCKET HEAD SCREW ISO 47	11140465	310	2	413	968513208	ADDITIONAL HYDRAULICS, SA
SOCKET HEAD SCREW ISO 47	11140465	310	2	432	967788008	ADDNL.HYDR.ERECTION DEV
SOCKET HEAD SCREW ISO 4	12225935	41	4	338	918810308	CONTROL STAND
SOCKET HEAD SCREW ISO 47	10875588	10	11	151	917081108	CENT. LUBRIC. SYSTEM SUP
SOCKET HEAD SCREW ISO 47	10875588	6	3	153	10871517	ELECTRIC PUMP
SOCKET HEAD SCREW ISO 47	10875588	311	6	413	968513208	ADDITIONAL HYDRAULICS, SA
SOCKET HEAD SCREW ISO 47	10875588	311	6	432	967788008	ADDNL.HYDR.ERECTION DEV
SOCKET HEAD SCREW ISO 47	10875588	6	3	456	10425291	ELECTRIC PUMP
SOCKET HEAD SCREW ISO 47	10875588	(1)	2	594	919075508	CRANE OPERATOR CABIN P
SOCKET HEAD SCREW ISO 47	4901159	(3)	4	294	11314599	VARIABLE PUMP
SOCKET HEAD SCREW ISO 47	11820284	87	4	61	917291608	CRAWLER TRACK CARRIER, L
SOCKET HEAD SCREW ISO 47	11820284	87	4	94	917291708	CRAWLER TRACK CARRIER,
SOCKET HEAD SCREW ISO 47	11820284	335	1	266	96032892	DIESEL ENGINE, PRE-ASSEMB
SOCKET HEAD SCREW ISO 47	11820284	4	8	460	918531108	MIRROR ATTACHM.IN CRANE
SOCKET HEAD SCREW ISO 47	11820284	4	4	992	96031241	MECHANICAL AUXILIARIES
SOCKET HEAD SCREW ISO 47	11820284	2	4	995	96034669	MECHANICAL AUXILIARIES
SOCKET HEAD SCREW ISO 47	10875590	334	2	266	96032892	DIESEL ENGINE, PRE-ASSEMB
SOCKET HEAD SCREW ISO 47	10875590	313	40	413	968513208	ADDITIONAL HYDRAULICS, SA
SOCKET HEAD SCREW ISO 47	10875590	313	40	432	967788008	ADDNL.HYDR.ERECTION DEV
SOCKET HEAD SCREW ISO 47	10875590	47	18	453	919297008	CENT. LUBRIC. SYSTEM SUP
SOCKET HEAD SCREW ISO 47	10875590	26	4	594	919075508	CRANE OPERATOR CABIN P
SOCKET HEAD SCREW ISO 47	10875590	18	4	641	918824508	DRIVE ASSEMBLY AIR CONDIT
SOCKET HEAD SCREW ISO 47	10875591	308	6	271	96033379	FIXING PARTS COMPRESSED
SOCKET HEAD SCREW ISO 47	10875591	41	4	652	967956208	CAMERA INSTALLATION SLEW
SOCKET HEAD SCREW ISO 47	10875591	39	4	806	917473608	WINCH 6 PRE-ASSEMBLY
SOCKET HEAD SCREW ISO 47	10875592	10	4	81	917322008	CENTRA.LUBRICATION SYSTE
SOCKET HEAD SCREW ISO 47	10875592	10	4	105	917322208	CENTR.LUBRICATION SYSTEM
SOCKET HEAD SCREW ISO 47	10875592	32	2	190	917438108	WINCH 1 PRE-ASSEMBLY
SOCKET HEAD SCREW ISO 47	10875592	32	2	209	917454008	WINCH 2 PRE-ASS.
SOCKET HEAD SCREW ISO 47	10875592	312	18	266	96032892	DIESEL ENGINE, PRE-ASSEMB
SOCKET HEAD SCREW ISO 47	10875592	323	16	266	96032892	DIESEL ENGINE, PRE-ASSEMB
SOCKET HEAD SCREW ISO 47	10875592	32	2	298	96032897	RADIATOR, PRE-ASSEMBLED
SOCKET HEAD SCREW ISO 47	10875592	31	2	605	919075308	CRANE OPERATOR CABIN P

Description	Item	Pos.	Quantity	Page	Assembly	Description
SOCKET HEAD SCREW ISO 47	12203634	25	4	253	918861408	DIESEL ENGINE CPL.
SOCKET HEAD SCREW ISO 47	12203634	38	3	467	10228112	AIR CONDITIONING UNIT
SOCKET HEAD SCREW ISO 47	10876359	330	4	266	96032892	DIESEL ENGINE, PRE-ASSEMB
SOCKET HEAD SCREW ISO 47	10876359	57	4	608	96028393	INTERNAL PANELLING INSTA
SOCKET HEAD SCREW ISO 47	10876359	6	2	872	96022733	BULKHEAD PLATE
SOCKET HEAD SCREW ISO 47	10876360	46	2	872	96022733	BULKHEAD PLATE
SOCKET HEAD SCREW ISO 47	10876361	25	2	856	968099808	CAMERA HOLDER, PREMOU
SOCKET HEAD SCREW ISO 47	12215338	21	8	17	918005408	CENTRAL SECTION CRAWLER
SOCKET HEAD SCREW ISO 4	10539468	302	4	313	918861808	MUFFLER UNIT
SOCKET HEAD SCREW ISO 47	12216222	332	4	266	96032892	DIESEL ENGINE, PRE-ASSEMB
SOCKET HEAD SCREW ISO 47	12203635	325	2	266	96032892	DIESEL ENGINE, PRE-ASSEMB
SOCKET HEAD SCREW ISO 47	10875597	7	8	66	933878901	PLANETARY GEARBOX
SOCKET HEAD SCREW ISO 47	10875597	9	8	323	96032910	BATTERY BOX, PRE-ASSEMB
SOCKET HEAD SCREW ISO 47	10875597	38	6	338	918810308	CONTROL STAND
SOCKET HEAD SCREW ISO 47	10875597	21	8	428	917080608	MOUNTING EQUIPMENT CRAW
SOCKET HEAD SCREW ISO 47	10875597	33	4	597	969752608	WINDOW ASSEMBLY
SOCKET HEAD SCREW ISO 47	10875597	22	1	809	90200131	ROPE DRUM
SOCKET HEAD SCREW ISO 47	10875598	31	4	63	90029090	ANGULAR GEAR
SOCKET HEAD SCREW ISO 47	10875598	31	4	65	90029091	ANGULAR GEAR
SOCKET HEAD SCREW ISO 4	10007677	328	2	266	96032892	DIESEL ENGINE, PRE-ASSEMB
SOCKET HEAD SCREW ISO 47	10875599	73	4	63	90029090	ANGULAR GEAR
SOCKET HEAD SCREW ISO 47	10875599	73	4	65	90029091	ANGULAR GEAR
SOCKET HEAD SCREW ISO 47	10875599	104	2	473	96034154	SOUND DAMPING ABOVE
SOCKET HEAD SCREW ISO 4	10007205	4	24	602	969848908	RELING
SOCKET HEAD SCREW ISO 47	12208098	17	2	40	511497508	PRESSURE RELIEF VALVE
SOCKET HEAD SCREW ISO 47	12208098	10	4	975	919222808	ERECTION FRAME
SOCKET HEAD SCREW ISO 47	240192002	11	4	562	11314761	CONTROL BLOCK
SOCKET HEAD SCREW ISO 47	11691424	17	2	582	510438508	PRESSURE RELIEF VALVE
SOCKET HEAD SCREW ISO 47	11691424	3	2	926	968938308	SENSOR PRE-ASS.
SOCKET HEAD SCREW ISO 47	12206699	58	4	138	918011308	PREMOUNTED LOWER PART
SOCKET HEAD SCREW ISO 47	12206699	18	6	243	540270514	DRIVE UNIT CPL
SOCKET HEAD SCREW ISO 47	12206699	44	81	355	918999008	SLEWING PLATFORM CATWAL
SOCKET HEAD SCREW ISO 47	12206699	4	4	363	96020149	TREAD
SOCKET HEAD SCREW ISO 47	12206699	6	4	364	968287208	FOLDING LADDER PRE-ASS.
SOCKET HEAD SCREW ISO 47	12206699	4	12	368	969540008	STAIR COMPLETE
SOCKET HEAD SCREW ISO 47	12206699	13	2	885	919326208	SLEWING PLATFORM EXTENS
SOCKET HEAD SCREW ISO 47	10875601	302	1	241	11347399	FLANGE BEARING
SOCKET HEAD SCREW ISO 47	10875570	21	9	138	918011308	PREMOUNTED LOWER PART
SOCKET HEAD SCREW ISO 47	10875570	100	16	473	96034154	SOUND DAMPING ABOVE
SOCKET HEAD SCREW ISO 47	10875570	25	2	618	918064308	SLIDING DOOR INSTALLATION
SOCKET HEAD SCREW ISO 47	10875570	99	141	702	919304308	S PIVOT SECTION PRE-ASS.
SOCKET HEAD SCREW ISO 47	12203167	102	2	702	919304308	S PIVOT SECTION PRE-ASS.
SOCKET HEAD SCREW ISO 47	12213825	17	6	243	540270514	DRIVE UNIT CPL
SOCKET HEAD SCREW ISO 47	409752408	415	4	552	96032955	HYDRAULICS
SOCKET HOUSING 2-POL	6001790	509	1	371	96033369	WIRING HARNESS
SOCKET HOUSING 2-POL	6001790	520	3	493	96033472	WIRING HARNESS
SOCKET HOUSING 2-POL	6001790	511	1	495	96033855	WIRING HARNESS
SOCKET INSERT 16-POL+PE	637005301	522	1	530	96033326	CABLES MOUNTING PANEL C
SOCKET PIN RD20X378 S355J2	930358108	5	1	126	962009308	SUPPORT PLATE COMPL.
SOCKET PIN T ZN K	924713108	54	8	17	918005408	CENTRAL SECTION CRAWLER
SOCKET PIN T ZN K	924713108	8	26	121	917076708	CATWALK CRAW.TRACK TRA
SOCKET PIN T ZN K	924713108	5	8	367	969259908	SLEWING PLATFORM CATWAL
SOCKET PIN T ZN K	924713108	87	12	702	919304308	S PIVOT SECTION PRE-ASS.
SOCKET PIN T ZN K	924713108	23	2	885	919326208	SLEWING PLATFORM EXTENS
SOCKET SHELL HAN 24B	605617608	506	1	725	968546008	LEAD
SOCKET SHELL HAN 24B	605617608	510	1	726	968546108	LEAD
SOCKET SHELL HAN 24B	605618608	504	1	503	96035430	LEAD
SOCKET SHELL HAN 24B	605618608	510	1	506	96028063	DUMMY PLUG
SOCKET SHELL HAN 6 B	693156414	519	1	504	96039940	LEAD
SOCKET SHELL HAN 6B	10036809	503	1	504	96039940	LEAD

Description	Item	Pos.	Quantity	Page	Assembly	Description
SOCKET SHELL HAN 6B	10036809	502	1	508	968418008	WIRING HARNESS
SOCKET WRENCH GR.11/3	790024908	16	1	130	96005686	MAIN TOOLS
SOLENOID VALVE	10343003	3	1	387	918760508	ADD HEATING SUPERSTRUCT
SOLENOID VALVE	10343003	4	1	465	918009808	CLIMA-HEATING INSTALLATIO
SOLENOID VALVE	10876704	4	1	166	11341035	CONTROL BLOCK
SOLENOID VALVE	10876705	5	1	166	11341035	CONTROL BLOCK
SOUND DAMPING	919140408	159	1	9	LR 11000 -0	LIEBHERR CRAW.CRANE LR
SOUND DAMPING ABOVE	96034154	1	1	468	919140408	SOUND DAMPING
SOUND DAMPING DOWN	969443908	2	1	468	919140408	SOUND DAMPING
SPACER BUSHING PA6G	973461608	9	2	654	968646208	CAMERA HOLDER, PREMOU
SPACER PIECE	570690308	25	1	575	511308608	PROPORTIONAL VALVE
SPACER PIECE	571130408	5	1	577	571130108	PRESSURE LIMITING VALVE
SPACER RING	11181884	32	1	23	11601184	COLLECTING RING
SPACERS 5X280X910 S355MC	97115244	3	1	951	96032541	CONVERTER ROLLER CPL..
SPACERS 5X280X910 S355MC	97115244	2	2	952	96032582	INST.BACK SHEAVE FOR BOO
SPACERS 5X322X876 S355MC	97115405	52	1	946	919220008	F-HEAD SECTION
SPARE PARTS SET GRIFF	10873517	5	1	380	10343693	MASTER SWITCH
SPHERICAL BEARING GE30-U	571505208	(9)	2	591	919075408	CRANE DRIVER CAB ADDITIO
SPHERICAL BEARING GE40-U	746911608	15	1	592	10326323	HYDRO CYLINDER
SPHERICAL CAP	606144308	22	1	382	96033371	DASHBOARD, PRE-ASSEMBL
SPIGOT 30.0X43 35NICRMOV	97121749	39	4	975	919222808	ERECTION FRAME
SPINDLE 220.0X941 35NICRM	97028822	3	2	125	917076808	MECHANICAL SUPPORT
SPIRAL BACK-UP RING	540184408	20	1	243	540270514	DRIVE UNIT CPL
SPIRIT LEVEL	714000808	63	1	18	918005408	CENTRAL SECTION CRAWLER
SPLINE SHAFT D125X234	571828008	120	1	292	11320826	PUMP DISTRIBUTION GEAR
SPLIT FLANGE HALF A3P	510586608	500	24	31	969731708	HYDRAULIC EQUIPM.CENTER
SPLIT FLANGE HALF A3P	510586608	578	24	552	96032955	HYDRAULICS
SPLIT FLANGE HALF A3P	510588208	500	16	70	967787408	CRAWLER TRACK HYDRAULI
SPLIT FLANGE HALF A3P	510588208	500	16	97	967787508	CRAWLER TRACK HYDRAULI
SPLIT FLANGE HALF SAE 1 60	510586908	577	8	552	96032955	HYDRAULICS
SPLIT FLANGE HALF SAE 2 1/	11003246	411	4	267	96032892	DIESEL ENGINE, PRE-ASSEMB
SPLIT FLANGE HALF SAE 3/4-C	510587508	502	12	160	969733008	ADDITIONAL HYDR.SLEWING
SPLIT PIN ISO 1234 1,6X14 A2	10180340	4	1	880	967936408	WIND WARNING PREASSEMB
SPLIT PIN ISO 1234 10X140 ST	433010808	74	2	61	917291608	CRAWLER TRACK CARRIER, L
SPLIT PIN ISO 1234 10X140 ST	433010808	74	2	94	917291708	CRAWLER TRACK CARRIER,
SPLIT PIN ISO 1234 10X140 ST	433010808	121	4	703	919304308	S PIVOT SECTION PRE-ASS.
SPLIT PIN ISO 1234 10X71 St 4	10180374	80	1	401	917347708	SA FRAME
SPLIT PIN ISO 1234 10X80 St 4	10180375	26	2	590	919075408	CRANE DRIVER CAB ADDITIO
SPLIT PIN ISO 1234 10X80 St 4	10180375	9	3	984	919222908	OVERRUN PROTECTION
SPLIT PIN ISO 1234 13X125 St	10180381	119	4	702	919304308	S PIVOT SECTION PRE-ASS.
SPLIT PIN ISO 1234 13X125 St	10180381	5	1	898	968455908	FOOT COMPLETE
SPLIT PIN ISO 1234 13X125 St	10180381	20	2	946	919220008	F-HEAD SECTION
SPLIT PIN ISO 1234 13X160 St	10180383	13	2	701	919304308	S PIVOT SECTION PRE-ASS.
SPLIT PIN ISO 1234 3,2X25 ST	433003608	39	2	652	967956208	CAMERA INSTALLATION SLEW
SPLIT PIN ISO 1234 4X25 St 4	10180351	4	4	113	96016050	SUPPORT PLATE COMPL.
SPLIT PIN ISO 1234 4X25 St 4	10180351	21	6	701	919304308	S PIVOT SECTION PRE-ASS.
SPLIT PIN ISO 1234 4X32 St 4	10180352	5	4	234	917645608	MOUNTING JACK/ERECTING
SPLIT PIN ISO 1234 4X32 St 4	10180352	84	4	702	919304308	S PIVOT SECTION PRE-ASS.
SPLIT PIN ISO 1234 4X32 St 4	10180352	6	4	916	919219608	F-ASSEMBLY UNIT
SPLIT PIN ISO 1234 5X28 ST 4	12100681	100	4	61	917291608	CRAWLER TRACK CARRIER, L
SPLIT PIN ISO 1234 5X28 ST 4	12100681	100	4	94	917291708	CRAWLER TRACK CARRIER,
SPLIT PIN ISO 1234 5X28 ST 4	12100681	59	7	138	918011308	PREMOUNTED LOWER PART
SPLIT PIN ISO 1234 5X28 ST 4	12100681	191	4	704	919304308	S PIVOT SECTION PRE-ASS.
SPLIT PIN ISO 1234 5X28 ST 4	12100681	4	2	728	96038419	ADD-ON INCLINATION TRANS
SPLIT PIN ISO 1234 5X28 ST 4	12100681	22	14	885	919326208	SLEWING PLATFORM EXTENS
SPLIT PIN ISO 1234 5X28 ST 4	12100681	96	2	947	919220008	F-HEAD SECTION
SPLIT PIN ISO 1234 5X28 ST 4	12100681	6	2	995	96034669	MECHANICAL AUXILIARIES
SPLIT PIN ISO 1234 5X32 St 4	10180357	108	2	947	919220008	F-HEAD SECTION
SPLIT PIN ISO 1234 5X40 St 4	10180359	11	24	121	917076708	CATWALK CRAW.TRACK TRA
SPLIT PIN ISO 1234 5X40 St 4	10180359	29	4	138	918011308	PREMOUNTED LOWER PART

Description	Item	Pos.	Quantity	Page	Assembly	Description
SPLIT PIN ISO 1234 5X40 St 4	10180359	13	1	676	965575208	CENTRING COMPLETE
SPLIT PIN ISO 1234 5X40 St 4	10180359	61	18	702	919304308	S PIVOT SECTION PRE-ASS.
SPLIT PIN ISO 1234 5X40 St 4	10180359	(5)	1	830	919301808	L-HEAD PIECE
SPLIT PIN ISO 1234 5X40 St 4	10180359	13	1	853	967957508	CAMERA EQUIPMENT S-PIVOT
SPLIT PIN ISO 1234 5X40 St 4	10180359	17	2	975	919222808	ERECTION FRAME
SPLIT PIN ISO 1234 6,3X32 ST	11968307	36	2	872	96022733	BULKHEAD PLATE
SPLIT PIN ISO 1234 6,3X32 ST	11968307	11	4	885	919326208	SLEWING PLATFORM EXTENS
SPLIT PIN ISO 1234 6,3X40 St 4	10180363	27	2	125	917076808	MECHANICAL SUPPORT
SPLIT PIN ISO 1234 6,3X40 St 4	10180363	21	4	187	917077708	PIN F. S AND D PIVOT SECTIO
SPLIT PIN ISO 1234 6,3X45 ST	11968305	18	8	121	917076708	CATWALK CRAW.TRACK TRA
SPLIT PIN ISO 1234 6,3X50 St 4	10180364	6	2	628	919075608	PLATFORM CRANE CABIN
SPLIT PIN ISO 1234 6,3X50 St 4	10180364	14	2	752	917190908	S INTERMEDIATE SECTION
SPLIT PIN ISO 1234 6,3X50 St 4	10180364	14	2	760	917333908	S INTERMEDIATE SECTION
SPLIT PIN ISO 1234 6,3X50 St 4	10180364	14	2	764	917078708	S INTERMEDIATE SECTION
SPLIT PIN ISO 1234 6,3X50 St 4	10180364	14	2	784	917079208	S INTERMEDIATE SECTION
SPLIT PIN ISO 1234 6,3X50 St 4	10180364	14	2	789	917571208	S INTERMEDIATE SECTION
SPLIT PIN ISO 1234 6,3X50 St 4	10180364	60	2	947	919220008	F-HEAD SECTION
SPLIT PIN ISO 1234 6,3X50 St 4	10180364	20	1	975	919222808	ERECTION FRAME
SPLIT PIN ISO 1234 6,3X50 St 4	10180364	8	1	978	96013389	PULLEY MOUNT ASSEMBLY
SPLIT PIN ISO 1234 8X100 St 4	10180373	14	8	111	918589408	HYDRAULIC SUPPORT
SPLIT PIN ISO 1234 8X100 St 4	10180373	5	1	428	917080608	MOUNTING EQUIPMENT CRAW
SPLIT PIN ISO 1234 8X50 St 4	10180368	20	8	111	918589408	HYDRAULIC SUPPORT
SPLIT PIN ISO 1234 8X50 St 4	10180368	23	4	121	917076708	CATWALK CRAW.TRACK TRA
SPLIT PIN ISO 1234 8X50 St 4	10180368	14	4	210	968161808	SAFETY ROLLER CPL.
SPLIT PIN ISO 1234 8X50 St 4	10180368	73	8	401	917347708	SA FRAME
SPLIT PIN ISO 1234 8X50 St 4	10180368	78	2	591	919075408	CRANE DRIVER CAB ADDITIO
SPLIT PIN ISO 1234 8X50 St 4	10180368	29	1	903	919219508	F-CONNECTING HEAD
SPLIT PIN ISO 1234 8X50 St 4	10180368	16	1	984	919222908	OVERRUN PROTECTION
SPLIT PIN ISO 1234 8X63 ST 4	10875873	79	4	18	918005408	CENTRAL SECTION CRAWLER
SPLIT PIN ISO 1234 8X63 ST 4	10875873	18	8	175	919082708	SLEWING PLATFORM CPL.
SPLIT PIN ISO 1234 8X63 ST 4	10875873	31	2	355	918999008	SLEWING PLATFORM CATWAL
SPLIT PIN ISO 1234 8X63 ST 4	10875873	84	8	401	917347708	SA FRAME
SPLIT PIN ISO 1234 8X63 ST 4	10875873	15	4	426	917080508	ROLLER BEARING
SPLIT PIN ISO 1234 8X63 ST 4	10875873	18	2	590	919075408	CRANE DRIVER CAB ADDITIO
SPLIT PIN ISO 1234 8X63 ST 4	10875873	16	2	923	919219708	PIVOT SECTION
SPLIT PIN ISO 1234 8X63 ST 4	10875873	5	1	978	96013389	PULLEY MOUNT ASSEMBLY
SPLIT PIN ISO 1234 8X80 St 4	10180371	41	4	121	917076708	CATWALK CRAW.TRACK TRA
SPONGE RUBBER 20X4 MOOS	262103108	30	0.064	338	918810308	CONTROL STAND
SPOUT 6,5/6,5/2 GUMMI	591055508	9	1	613	96000697	WIPERS INSTALLATION
SPRING	10324859	10	1	294	11314599	VARIABLE PUMP
SPRING	511052008	9	1	170	510401908	REVERSING VALVE
SPRING LOADED BRAKE	502041701	(20)	1	811	90200134	PLANETARY GEARBOX
SPRING LOADED BRAKE	90024729	85	1	193	90024489	PLANETARY GEARBOX
SPRING LOADED BRAKE	90024729	85	1	222	90200276	PLANETARY GEARBOX
SPRING LOADED BRAKE	90200207	85	1	811	90200134	PLANETARY GEARBOX
SPRING PLUG 4,5X4X78 A2K	433206208	42	2	121	917076708	CATWALK CRAW.TRACK TRA
SPRING PLUG 4,5X4X78 A2K	433206208	8	1	126	962009308	SUPPORT PLATE COMPL.
SPRING PLUG 5 VERZ	433206308	79	2	356	918999008	SLEWING PLATFORM CATWAL
SPRING PLUG 6 ZINC COATE	433206408	116	2	402	917347708	SA FRAME
SPRING PLUG 6 ZINC COATE	433206408	7	4	675	917517908	COUNTERWEIGHT FRAME
SPRING PLUG 6 ZINC COATE	433206408	7	1	676	965575208	CENTRING COMPLETE
SPRING PLUG 6 ZINC COATE	433206408	30	4	885	919326208	SLEWING PLATFORM EXTENS
SPRING PLUG B 7 VERZ	433206608	30	2	355	918999008	SLEWING PLATFORM CATWAL
SPRING SUPPORT	510797008	3	1	415	511433908	PRESSURE LIMITING VALVE
SPRING SUPPORT	510797008	3	1	433	511417708	PRESSURE LIMITING VALVE
SPRING SUPPORT	510797008	3	1	581	511417608	PRESSURE LIMITING VALVE
SPRING SUPPORT	570114908	6	1	246	570113308	DRIVING GEAR
SPRING WASHER DIN 137 B 3	570824177	26	2	23	11601184	COLLECTING RING
SPRING X5CRNI18-10	978486708	35	1	618	918064308	SLIDING DOOR INSTALLATION
SPRING-LOADED LOCK VERZ	704208908	8	1	954	96037097	LADDER, PRE-ASSEMBLED

Description	Item	Pos.	Quantity	Page	Assembly	Description
SPRING-LOADED LOCK VERZ	704208908	8	1	955	96037098	LADDER, PRE-ASSEMBLED
SPRING-LOADED PIN	510797308	6	1	415	511433908	PRESSURE LIMITING VALVE
SPRING-LOADED PIN	510797308	6	1	433	511417708	PRESSURE LIMITING VALVE
SPRING-LOADED PIN	510797308	6	1	581	511417608	PRESSURE LIMITING VALVE
SPROCKET G22NIMOCR56 SP	97033213	8	2	60	917291608	CRAWLER TRACK CARRIER, L
SPROCKET G22NIMOCR56 SP	97033213	8	2	93	917291708	CRAWLER TRACK CARRIER,
SPUR WHEEL M=6 Z=27	968913001	11	1	220	90023101	COMPACT ROPE WINCH
SQUARE 60.0X2225 X5CRNI18	97034274	6	1	855	968134408	MECH.AUXILIARIES FOR LIG
STAIR 8-711X2,370M ALUMINI	11450713	1	1	629	968397108	LADDER COMPL.
STAIR 8-881X3,336M STAHL SP	11210605	26	2	121	917076708	CATWALK CRAW.TRACK TRA
STAIR COMPLETE	969540008	93	1	356	918999008	SLEWING PLATFORM CATWAL
STAR HANDLE SCREW	10443625	24	2	338	918810308	CONTROL STAND
STICKER	10441600	21	1	153	10871517	ELECTRIC PUMP
STICKER	10663909	(1)	1	456	10425291	ELECTRIC PUMP
STICKER BEHAELTER 2,5KG	967421808	30	1	456	10425291	ELECTRIC PUMP
STIFFENING 4X1320X36 S315M	97038931	(2)	2	522	96033320	ASSEMBLY PARTS MOUNTIN
STOP BOLT	540272414	309	1	241	11347399	FLANGE BEARING
STOP BOLT NIROSTA	704231608	15	2	210	968161808	SAFETY ROLLER CPL.
STOP BOLT NIROSTA	704231608	32	2	597	969752608	WINDOW ASSEMBLY
STOP BOLT NIROSTA	704231608	32	1	652	967956208	CAMERA INSTALLATION SLEW
STOP BOLT NIROSTA	704231608	4	1	656	96005701	CAMERA HOLDER, PREMOU
STOP BOLT NIROSTA	704231608	4	1	855	968134408	MECH.AUXILIARIES FOR LIG
STOP BOLT NIROSTA	704231608	7	1	856	968099808	CAMERA HOLDER, PREMOU
STOP PLUG D10,7 LD-PE	10678375	6	6	602	969848908	RELING
STOP PLUG VSTI M12X1,5 A3P	477704308	612	1	249	967787908	ADDNL. HYDR. F. ERECTING W
STOP PLUG VSTI M12X1,5 A3P	477704308	654	1	553	96032955	HYDRAULICS
STOP PLUG VSTI M12X1,5 A3P	477704308	604	1	625	96033157	COMPRESSED AIR PLANT
STOP PLUG VSTI1"ED A3P	477704608	666	1	32	969731708	HYDRAULIC EQUIPM.CENTER
STOP PLUG VSTI1"ED A3P	477704608	600	1	160	969733008	ADDITIONAL HYDR.SLEWING
STOP PLUG VSTI1"ED A3P	477704608	662	4	553	96032955	HYDRAULICS
STOP PLUG VSTI1"ED A3P	477704608	202	2	567	10413255	CHANGE-OVER BLOCK
STOP PLUG VSTI1/2"ED A3P	477704208	649	2	31	969731708	HYDRAULIC EQUIPM.CENTER
STOP PLUG VSTI1/2"ED A3P	477704208	24	2	166	11341035	CONTROL BLOCK
STOP PLUG VSTI1/2"ED A3P	477704208	12	2	201	11181960	CONTROL BLOCK
STOP PLUG VSTI1/2"ED A3P	477704208	29	1	429	11211234	DRAW CYLINDER
STOP PLUG VSTI1/4"ED A3P	477704077	27	2	429	11211234	DRAW CYLINDER
STOP PLUG VSTI1/4"ED A3P	477704077	33	2	559	11340741	CONTROL BLOCK
STOP PLUG VSTI1/8"ED ST A3	510741508	21	5	166	11341035	CONTROL BLOCK
STOP PLUG VSTI1/8"ED ST A3	510741508	3	1	575	511308608	PROPORTIONAL VALVE
STOP PLUG VSTI3/4"ED A3P	477704708	32	1	557	11211288	CONTROL BLOCK
STOP PLUG VSTI3/4"ED A3P	477704708	32	1	559	11340741	CONTROL BLOCK
STOP PLUG VSTI3/4"ED A3P	477704708	201	2	567	10413255	CHANGE-OVER BLOCK
STOP PLUG VSTI3/8"ED A3P	477704108	26	2	112	512391108	SUPPORT CYLINDER
STOP PLUG VSTI3/8"ED A3P	477704108	23	4	166	11341035	CONTROL BLOCK
STOP PLUG VSTI3/8"ED A3P	477704108	614	1	199	967787708	ADDITIONAL HYDRAULICS WI
STOP PLUG VSTI3/8"ED A3P	477704108	11	1	201	11181960	CONTROL BLOCK
STOP PLUG VSTI3/8"ED A3P	477704108	617	1	213	967787808	ADDITIONAL HYDRAULICS WI
STOP PLUG VSTI3/8"ED A3P	477704108	676	2	553	96032955	HYDRAULICS
STOP PLUG VSTI3/8"ED A3P	477704108	625	1	817	967789008	AUX.HYDRAULIC WINCH 6
STOP PLUG VSTIM12X1,5ED	477704377	11	6	194	90024729	SPRING LOADED BRAKE
STOP PLUG VSTIM14X1,5ED	477704908	69	1	193	90024489	PLANETARY GEARBOX
STOP PLUG VSTIM14X1,5ED	477704908	69	1	222	90200276	PLANETARY GEARBOX
STOP PLUG VSTIM14X1,5ED	477704908	12	1	739	11347373	CONTROL BLOCK
STOP PLUG VSTIM16X1,5ED	477704408	124	1	265	96032892	DIESEL ENGINE, PRE-ASSEMB
STOP PLUG VSTIM18X1,5ED	477705108	6	2	443	967967608	FUEL TANK, PRE-ASSEMBLED
STOP PLUG VSTIM22X1,5ED	477704508	618	1	553	96032955	HYDRAULICS
STOP PLUG VSTIM22X1,5ED	477704508	612	2	625	96033157	COMPRESSED AIR PLANT
STOP PLUG VSTIM26X1,5ED	477705808	619	8	70	967787408	CRAWLER TRACK HYDRAULI
STOP PLUG VSTIM26X1,5ED	477705808	620	8	97	967787508	CRAWLER TRACK HYDRAULI
STOP PLUG VSTIM26X1,5ED	477705808	68	3	222	90200276	PLANETARY GEARBOX

Description	Item	Pos.	Quantity	Page	Assembly	Description
STOP PLUG VSTIM26X1,5ED	477705808	627	4	553	96032955	HYDRAULICS
STOP PLUG VSTIM27X2ED A3	477705608	28	1	429	11211234	DRAW CYLINDER
STOP PLUG VSTIM33X2ED A3	477705208	609	1	199	967787708	ADDITIONAL HYDRAULICS WI
STOP PLUG VSTIM33X2ED A3	477705208	610	1	213	967787808	ADDITIONAL HYDRAULICS WI
STOP PLUG VSTIM33X2ED A3	477705208	768	2	555	96032955	HYDRAULICS
STOP PLUG VSTIM33X2ED A3	477705208	609	1	817	967789008	AUX.HYDRAULIC WINCH 6
STOP PLUG VSTIM42X2ED A3	477704808	62	3	66	933878901	PLANETARY GEARBOX
STOP PLUG VSTIM42X2ED A3	477704808	626	4	553	96032955	HYDRAULICS
STOP PLUG VSTIM48X2ED A3	477705708	630	3	553	96032955	HYDRAULICS
STOP PLUG X2CrNi18-9	11456171	11	1	329	968866808	UREA TANK, PRE-MOUNTING
STOPPER BUZ 28L A3C	477700808	641	1	161	969733008	ADDITIONAL HYDR.SLEWING
STOPPER PLUG	692404908	811	2	500	96033473	WIRING HARNESS
STOPPER PLUG	692404908	811	2	724	96040591	LEAD
STOPPER PLUG	692404908	811	2	914	96035583	LEAD
STOPPER PLUG	692404908	811	2	932	96038562	LEAD
STOPPER PLUG	692404908	811	1	982	96035578	LEAD
STOPPER PLUG 3,6MM SILIK	602331108	806	41	494	96033472	WIRING HARNESS
STOPPER PLUG 3,9-4,1MM SIL	10870403	844	1	496	96033855	WIRING HARNESS
STOPPER PLUG AMP JPT-SER	602329208	807	2	494	96033472	WIRING HARNESS
STOPPER PLUG BAUREIHE_M	604518908	812	24	500	96033473	WIRING HARNESS
STOPPER PLUG BAUREIHE_M	604518908	812	1	837	96036211	WIRES TERMINAL BOX CPL.
STOPPER PLUG BAUREIHE_M	604518908	812	3	839	96037031	LEAD
STOPPER PLUG BAUREIHE_M	604518908	812	1	931	96038775	WIRES CPL.
STOPPER PLUG BAUREIHE_M	604518908	812	1	959	96038967	WIRES CPL.
STOPPER PLUG BAUREIHE_M	604518908	812	4	982	96035578	LEAD
STOPPER PLUG DEUTSCH GR	7368253	823	5	374	96021228	WIRING HARNESS
STOPPER PLUG DEUTSCH GR	7368253	823	3	494	96033472	WIRING HARNESS
STOPPER PLUG DEUTSCH GR	7368253	823	1	496	96033855	WIRING HARNESS
STOPPER PLUG DEUTSCH GR	7368253	823	1	500	96033473	WIRING HARNESS
STOPPER PLUG DEUTSCH GR	7368253	823	2	647	96021494	WIRING HARNESS
STOPPER PLUG DEUTSCH-ST	10800046	842	1	494	96033472	WIRING HARNESS
STOPPER PLUG DIN 72585 4	692405808	817	3	494	96033472	WIRING HARNESS
STOPPER PLUG DIN 72585 4	692405808	817	2	496	96033855	WIRING HARNESS
STOPPER PLUG DIN 72585 7	692405708	822	2	76	967971708	WIRING HARNESS
STOPPER PLUG DIN 72585 7	692405708	822	2	500	96033473	WIRING HARNESS
STOPPER PLUG MCON 1,23,5	10813642	836	1	496	96033855	WIRING HARNESS
STOPPER PLUG VSTI1/4"ED A3	477704008	25	4	112	512391108	SUPPORT CYLINDER
STOPPER PLUG VSTI1/4"ED A3	477704008	658	1	161	969733008	ADDITIONAL HYDR.SLEWING
STOPPER PLUG VSTI1/4"ED A3	477704008	22	4	166	11341035	CONTROL BLOCK
STOPPER PLUG VSTI1/4"ED A3	477704008	628	1	199	967787708	ADDITIONAL HYDRAULICS WI
STOPPER PLUG VSTI1/4"ED A3	477704008	628	1	213	967787808	ADDITIONAL HYDRAULICS WI
STOPPER PLUG VSTI1/4"ED A3	477704008	71	2	454	919297008	CENT. LUBRIC. SYSTEM SUP
STOPPER PLUG VSTI1/4"ED A3	477704008	661	9	553	96032955	HYDRAULICS
STOPPER PLUG VSTI1/4"ED A3	477704008	33	2	557	11211288	CONTROL BLOCK
STOPPER PLUG VSTI1/4"ED A3	477704008	200	4	567	10413255	CHANGE-OVER BLOCK
STOPPER PLUG VSTI1/4"ED A3	477704008	2	3	575	511308608	PROPORTIONAL VALVE
STOPPER PLUG VSTI1/4"ED A3	477704008	632	1	818	967789008	AUX.HYDRAULIC WINCH 6
STOPPER PLUG VSTIM10X1E	477705508	629	2	626	96033157	COMPRESSED AIR PLANT
STRAIN	10467392	(5)	1	714	96028886	CABLE DRUM COMPL.
STRAIN	10467392	7	1	717	616024908	CABLE DRUM
STRIP 13X45X710 PA6G	937200508	42	2	400	917347708	SA FRAME
STRIP 1410X60X20 PA6G	97123914	5	1	908	96038847	GRIDIRON PRE-ASS.
STRIP 25X665X60 S355J2+N FE	97033534	8	2	175	919082708	SLEWING PLATFORM CPL.
STRIP 25X665X60 S355J2+N FE	97033535	9	2	175	919082708	SLEWING PLATFORM CPL.
STRIP PA6G	97031587	43	1	400	917347708	SA FRAME
STRIP PA6G	97033387	54	2	401	917347708	SA FRAME
STRIP PA6G	97132781	37	1	923	919219708	PIVOT SECTION
STRIP WELDED FE//ZNNI8//CN/	967916408	(1)	1	829	919301808	L-HEAD PIECE
STRIPE 32X1,5 PERBUNAN65	262201608	65	0.05	473	96034154	SOUND DAMPING ABOVE
SUBSTRUCTURE	11171274	60	1	340	10877138	OPERATOR SEAT

Description	Item	Pos.	Quantity	Page	Assembly	Description
SUCTION MODUL L=981,5 24V	12503121	2	1	329	968866808	UREA TANK, PRE-MOUNTING
SUCTION PIPE OIL SPF	972523608	43	2	264	96032892	DIESEL ENGINE, PRE-ASSEMB
SUCTION PIPE OIL WELDM. AL	967968408	3	1	447	919140308	OIL RESERVOIR, COMPLETE
SUCTION PIPE WELDED	96032534	4	1	447	919140308	OIL RESERVOIR, COMPLETE
SUCTION PIPE WELDED ALUM	967968308	2	1	447	919140308	OIL RESERVOIR, COMPLETE
SUN WHEEL M=3,5 Z=15 18Cr	927636401	45	1	144	90211005	SLEWING GEAR DRIVE
SUN WHEEL M=3,5 Z=15 18Cr	927636801	60	1	144	90211005	SLEWING GEAR DRIVE
SUN WHEEL M=4,5 Z=24 18Cr	927635801	30	1	144	90211005	SLEWING GEAR DRIVE
SUN WHEEL M=5 Z=24 18CrNi	944441603	40	1	193	90024489	PLANETARY GEARBOX
SUN WHEEL M=5 Z=24 18CrNi	944441603	40	1	222	90200276	PLANETARY GEARBOX
SUN WHEEL M=5,5 Z=24 18Cr	932127301	30	1	811	90200134	PLANETARY GEARBOX
SUPERSTR.STEEL CONSTR.M	919082808	1	1	175	919082708	SLEWING PLATFORM CPL.
SUPPLEMENTARY GUYING D	917230508	451	1	11	LR 11000 -0	LIEBHERR CRAW.CRANE LR
SUPPLEMENTARY GUYING D	917230608	452	1	11	LR 11000 -0	LIEBHERR CRAW.CRANE LR
SUPPLEMENTARY GUYING D	917230708	453	1	11	LR 11000 -0	LIEBHERR CRAW.CRANE LR
SUPPLEMENTARY GUYING D	917230808	454	1	11	LR 11000 -0	LIEBHERR CRAW.CRANE LR
SUPPLEMENTARY GUYING D	917722008	455	1	11	LR 11000 -0	LIEBHERR CRAW.CRANE LR
SUPPLEMENTARY GUYING D	917230408	450	1	11	LR 11000 -0	LIEBHERR CRAW.CRANE LR
SUPPORT	968705508	40	2	121	917076708	CATWALK CRAW.TRACK TRA
SUPPORT 1400X60 PA6G	976661208	30	1	701	919304308	S PIVOT SECTION PRE-ASS.
SUPPORT 1400X60 PA6G	976661208	3	3	970	919220208	F-INTERMEDIATE SECT.
SUPPORT 15X60X1280 PA6G	288153708	62	2	947	919220008	F-HEAD SECTION
SUPPORT 50X70X190 PA6G	288157308	47	1	400	917347708	SA FRAME
SUPPORT 60X1270 PA6G	974143908	54	1	752	917190908	S INTERMEDIATE SECTION
SUPPORT 60X1270 PA6G	974143908	53	1	760	917333908	S INTERMEDIATE SECTION
SUPPORT 60X1270 PA6G	974143908	47	2	764	917078708	S INTERMEDIATE SECTION
SUPPORT 60X1270 PA6G	974143908	47	3	771	917078808	S INTERMEDIATE SECTION
SUPPORT 60X1270 PA6G	974143908	47	2	784	917079208	S INTERMEDIATE SECTION
SUPPORT 60X1270 PA6G	974143908	47	2	789	917571208	S INTERMEDIATE SECTION
SUPPORT 60X1270 PA6G	974143908	1	1	794	96037301	ROPE GUARD
SUPPORT 60X1270 PA6G	974143908	31	2	801	917191008	SL REDUCING SECTION
SUPPORT 60X1660 PA6G	97031881	45	2	752	917190908	S INTERMEDIATE SECTION
SUPPORT 60X1660 PA6G	97031881	45	2	760	917333908	S INTERMEDIATE SECTION
SUPPORT 60X1660 PA6G	97031881	45	2	764	917078708	S INTERMEDIATE SECTION
SUPPORT 60X1660 PA6G	97031881	45	1	771	917078808	S INTERMEDIATE SECTION
SUPPORT 60X1660 PA6G	97031881	45	2	784	917079208	S INTERMEDIATE SECTION
SUPPORT 60X1660 PA6G	97031881	45	2	789	917571208	S INTERMEDIATE SECTION
SUPPORT 60X1660 PA6G	97031881	1	1	795	96037306	ROPE GUARD
SUPPORT 60X1660 PA6G	97031881	12	1	801	917191008	SL REDUCING SECTION
SUPPORT CYLINDER 210/180-1	512391108	3	4	111	918589408	HYDRAULIC SUPPORT
SUPPORT PA6G	97031390	33	38	701	919304308	S PIVOT SECTION PRE-ASS.
SUPPORT PA6G	971111308	31	4	701	919304308	S PIVOT SECTION PRE-ASS.
SUPPORT PA6G	971111308	40	1	975	919222808	ERECTION FRAME
SUPPORT PA6G	971111408	32	6	701	919304308	S PIVOT SECTION PRE-ASS.
SUPPORT PA6G	978104308	9	2	975	919222808	ERECTION FRAME
SUPPORT PLATE COMPL.	96016050	4	4	111	918589408	HYDRAULIC SUPPORT
SUPPORT PLATE COMPL.	962009308	6	2	125	917076808	MECHANICAL SUPPORT
SUPPORT PLATE ST.CONST.	96016054	1	1	113	96016050	SUPPORT PLATE COMPL.
SUPPORT PLATE ST.CONST.	962010208	1	1	126	962009308	SUPPORT PLATE COMPL.
SUPPORT TRESTLE	602736008	287	2	912	96035575	TERMINAL BOX CPL.
SUPPORT WELDED	96038722	1	1	984	919222908	OVERRUN PROTECTION
SUPPORT WELDED	967847608	24	1	400	917347708	SA FRAME
SUPPORT WELDED	967997508	2	1	898	968455908	FOOT COMPLETE
SUPPORT WELDED	967997608	27	2	701	919304308	S PIVOT SECTION PRE-ASS.
SUPPORT WELDED	968299008	1	1	898	968455908	FOOT COMPLETE
SUPPORT WELDED T ZN O	965309108	11	9	359	968283208	CATWALK SUPERSTR.LEFT
SUPPORT WELDED T ZN O	968184608	47	1	359	968283208	CATWALK SUPERSTR.LEFT
SUPPORT WELDED T ZN O	968705708	1	1	123	968705508	SUPPORT
SUPPORTING RING 16,9X12,9X	11009443	26	1	562	11314761	CONTROL BLOCK
SUPPORTING RING 17,5X20,9	571082808	(3)	1	30	969731708	HYDRAULIC EQUIPM.CENTER

Description	Item	Pos.	Quantity	Page	Assembly	Description
SUPPORTING RING 17,5X20,9	571082808	(4)	1	30	969731708	HYDRAULIC EQUIPM.CENTER
SUPPORTING RING 17,5X20,9	571082808	(4)	1	824	96006590	AUXILIARY HYDR.CONNECTIN
SUPPORTING RING 17,5X20,9	571082808	(3)	1	824	96006590	AUXILIARY HYDR.CONNECTIN
SUPPORTING RING 20X23,5X1	571082208	(4)	1	30	969731708	HYDRAULIC EQUIPM.CENTER
SUPPORTING RING 20X23,5X1	571082208	(3)	1	30	969731708	HYDRAULIC EQUIPM.CENTER
SUPPORTING RING 32X37,2X1	571077008	(3)	1	30	969731708	HYDRAULIC EQUIPM.CENTER
SUPPORTING RING 32X37,2X1	571077008	(3)	1	551	96032955	HYDRAULICS
SUPPORTING RING 32X37,2X1	571077008	(3)	1	551	96032955	HYDRAULICS
SUPPORTING RING 32X37,2X1	571077008	(3)	1	551	96032955	HYDRAULICS
SUPPORTING RING PTFE	10800684	33	4	562	11314761	CONTROL BLOCK
SUPPORTING RING PTSM	11004440	24	1	558	11450338	PRESSURE LIMITING VALVE
SUPPORTING WASHER DIN 98	422005501	11	2	710	917084408	S OVERRUN PROTECTION
SUPPORTING WASHER DIN 9	12100043	4	1	906	96038863	CONNECTING LINK PRE-ASS.
SUPPORTING WASHER DIN 9	10876402	59	2	947	919220008	F-HEAD SECTION
SUPPORTING WASHER DIN 98	530063108	9	2	403	967852308	SA FRAME ERECTING DEVICE
SUPPORTING WASHER DIN 9	12100040	17	6	428	917080608	MOUNTING EQUIPMENT CRAW
SUPPORTING WASHER DIN 9	422007001	49	3	193	90024489	PLANETARY GEARBOX
SWITCH	11979975	24	1	340	10877138	OPERATOR SEAT
SWITCH BOX COMPL. MITTEL	967907608	3	1	42	967907508	SWITCH BOX CPL.
SWITCH BOX CPL. MITTEL TEI	967907508	3	1	41	917361408	EL.CENTER PART
SWITCH CABINET	967917908	10	1	513	918862808	SWITCHBOX MOUNTING PART
SWITCH CABINET EXTENSION	967908308	6	1	41	917361408	EL.CENTER PART
SWITCH CABINET WELDED R	968076008	1	1	516	967917908	SWITCH CABINET
SWITCH LEVER	10024214	(1)	1	324	96032891	ELECTRIC FOR BATTERY BOX
SWITCHBOX MOUNTING PART	918862808	165	1	9	LR 11000 -0	LIEBHERR CRAW.CRANE LR
SWIVEL ARM WELDED	968176508	2	1	590	919075408	CRANE DRIVER CAB ADDITIO
SWIVEL BOLT BRACKET CLAM	10023266	14	3	318	919063308	AIR FILTER UNIT CPL.
SWIVEL BOLT BRACKET CLAM	10336873	28	2	447	919140308	OIL RESERVOIR, COMPLETE
SWIVEL BOLT BRACKET CLAM	10355006	7	2	308	918861908	MUFFLER UNIT
SWIVEL BOLT BRACKET CLA	10337339	125	3	265	96032892	DIESEL ENGINE, PRE-ASSEMB
SWIVEL BOLT BRACKET CLA	10337339	12	3	298	96032897	RADIATOR, PRE-ASSEMBLED
SWIVEL BOLT BRACKET CLA	774284708	58	1	181	969344108	ASSEMBLY PARTS F.SLEWING
SWIVEL BOLT CLAMPING BAN	10335947	3	2	434	917473108	FUEL TANK CONTAINER UPPE
SWIVEL ELBOW	591051008	19	2	613	96000697	WIPERS INSTALLATION
SWIVEL SCREW JOINT DG103	10027795	150	2	432	967788008	ADDNL.HYDR.ERECTION DEV
SYNTHETIC HOSE DN8 PVC	7363060	17	4.5	327	919171008	UREA PLANT
T-COUPLING	774389308	10	1	82	11621396	ELECTRIC PUMP
TALLOW-DROP SCREW 4X10 1	10875795	4	4	387	918760508	ADD HEATING SUPERSTRUCT
TALLOW-DROP SCREW 4X10 1	10875795	5	4	465	918009808	CLIMA-HEATING INSTALLATIO
TALLOW-DROP SCREW 4X10 1	10875795	7	2	615	969520208	MONITOR CONSOLE
TALLOW-DROP SCREW K4X12	10019040	29	8	338	918810308	CONTROL STAND
TANK SENSOR L=1000 24V SP	789015108	5	1	444	967930608	ELECTR.F.FUEL TANK
TANK SENSOR L=850 24V	11213670	(5)	1	448	967968208	OIL TANK PRE-ASS.
TAPER	510792108	4	1	577	571130108	PRESSURE LIMITING VALVE
TAPERED PLUG GPN 600 PE-	7380055	94	4	144	90211005	SLEWING GEAR DRIVE
TAPERED ROLLER BEARING	570114008	10	1	245	570112908	DRIVING GEAR
TAPERED ROLLER BEARING	7408797	15	1	294	11314599	VARIABLE PUMP
TAPERED ROLLER BEARING	7408798	16	1	294	11314599	VARIABLE PUMP
TAPERED ROLLER BEARING	7409755	(6)	1	196	11170708	VARIABLE DISPLACEMENT MO
TAPERED ROLLER BEARING D	746202601	12	1	144	90211005	SLEWING GEAR DRIVE
TAPERED ROLLER BEARING D	746222501	16	2	63	90029090	ANGULAR GEAR
TAPERED ROLLER BEARING D	746222501	16	2	65	90029091	ANGULAR GEAR
TAPERED ROLLER BEARING D	746223701	3	1	144	90211005	SLEWING GEAR DRIVE
TAPERED ROLLER BEARING	746221608	11	1	245	570112908	DRIVING GEAR
TEE 20X20 L=88	10101130	11	1	465	918009808	CLIMA-HEATING INSTALLATIO
TEE 20X20 L=90	10872612	10	1	387	918760508	ADD HEATING SUPERSTRUCT
TEE 30 G-ALMG TROWALPOLI	10285701	7	3	594	919075508	CRANE OPERATOR CABIN P
TEE REDUCER 20X10 L=80	11626529	21	2	327	919171008	UREA PLANT
TEMPERATURE SENSOR	10290126	23	1	391	10876576	WATER HEATING SYSTEM
TEMPERATURE SENSOR	10290126	(5)	1	391	10876576	WATER HEATING SYSTEM

Description	Item	Pos.	Quantity	Page	Assembly	Description
TEMPERATURE SENSOR	10299987	(1)	1	461	917081908	CHARGER F.BATTERY
TEMPERATURE SENSOR	11826650	21	1	391	10876576	WATER HEATING SYSTEM
TEMPERATURE SENSOR	11826650	(4)	1	391	10876576	WATER HEATING SYSTEM
TEMPERATURE SENSOR -30/+	691183108	72	1	550	96032955	HYDRAULICS
TEMPERATURE SENSOR -30°C	10424276	10	1	490	968030208	LIMIT SWITCH AND SENSOR
TEMPERATURE SENSOR -40°	11349182	30	2	308	918861908	MUFFLER UNIT
TEMPERATURE SENSOR -40°	11349182	38	3	313	918861808	MUFFLER UNIT
TEMPERATURE SENSOR -50/+	10800266	11	1	324	96032891	ELECTRIC FOR BATTERY BOX
TENSION DYNAMOMETER 0-1	10872087	76	1	988	919219108	MEASURING PLATE
TENSION DYNAMOMETER 0-3	11210073	6	1	424	917368808	MEASURING PLATE
TENSION SPRING 0,8X8X26,5	10443769	24	2	620	968080908	CLOSING DEVICE
TENSION SPRING 3X32X167	12101488	10	2	924	96036001	FLAP PRE-ASS.
TERMINAL BOARD PRE-ASS.	922648308	44	1	522	96033320	ASSEMBLY PARTS MOUNTIN
TERMINAL BOX CPL. S1910	96036187	10	1	713	919301108	ELECTRIC FOR S-PIVOT SECT
TERMINAL BOX CPL. S1994	96031510	10	1	993	96031509	HOOK FLANGE TRANSMITTER
TERMINAL BOX CPL. S1995	96031507	10	1	990	96024945	HEAD PIECE RECIPIENT
TERMINAL BOX CPL. S2000-F2	96035575	10	1	910	919287008	ELECTRIC F-CONNECTING H
TERMINAL BOX CPL. S2010-F2	96035576	10	1	929	919287108	ELECTRICS F BASE SECTION
TERMINAL BOX CPL. S2020-F2	96035579	10	1	956	919287308	ELECTR. F-HEAD SECTION
TERMINAL BOX CPL. S2030	968650608	1	1	846	968135508	UNDERCARR.ADDNL.ELEC.EQ
TERMINAL BOX CPL. S220 4X F	967906608	10	1	99	917361608	ELECTR.CRAWLER SUPPORT
TERMINAL BOX CPL. S240 4X	967906508	10	1	73	917361508	ELECTR.CRAWLER SUPPORT
TERMINAL BOX ELECTRICS S	969245308	20	1	489	918862508	ELECTR. SYSTEM F.SLEWING
TERMINAL BOX LIGHTING	927868908	528	1	500	96033473	WIRING HARNESS
TERMINAL BOX S1930	96036210	1	1	833	919301408	ELECTR. FOR L-HEAD SECTIO
TERMINAL BOX S515	96021479	10	1	644	96021079	ELECTRIC POWERPACK
TERMINAL BOX WINCH PRE-	968241408	10	1	416	917476108	ELECTRIC FOR SA - FRAME
TERMINAL CLIP 40,5/39-42	553054208	5	1	387	918760508	ADD HEATING SUPERSTRUCT
TERMINAL CLIP 40,5/39-42	553054208	8	2	389	96019655	ADDNL.HEATING, PRE-ASSE
TERMINAL HOUSING	540271614	2	1	239	11347396	ROPE DRUM
TERMINAL HOUSING	604532908	521	2	371	96033369	WIRING HARNESS
TERMINAL HOUSING CA	10815280	173	1	714	96028886	CABLE DRUM COMPL.
TERMINAL HOUSING CA	10815280	(503)	1	836	96036210	TERMINAL BOX
TERMINAL HOUSING CA AL N	10877630	509	1	934	96038564	LEAD
TERMINAL HOUSING CA AL N	10877630	509	1	935	96038565	LEAD
TERMINAL HOUSING CA AL N	10877630	505	2	937	96039722	LEAD
TERMINAL HOUSING DIN 7258	692406008	512	1	76	967971708	WIRING HARNESS
TERMINAL HOUSING DIN 7258	692406008	525	2	493	96033472	WIRING HARNESS
TERMINAL HOUSING DIN 7258	692406008	526	1	496	96033855	WIRING HARNESS
TERMINAL HOUSING DIN 7258	692406008	526	1	500	96033473	WIRING HARNESS
TERMINAL MARKER 0,2-2,5MM	602761608	53	2	522	96033320	ASSEMBLY PARTS MOUNTIN
TERMINAL MARKER 0,2-2,5MM	602761608	530	2	530	96033326	CABLES MOUNTING PANEL C
TERMINAL/CLAMP	636107901	49	2	522	96033320	ASSEMBLY PARTS MOUNTIN
TERMINAL/CLAMP	636107901	524	2	530	96033326	CABLES MOUNTING PANEL C
TEST ADAPTER	910506108	10	1	529	96033325	CABLING MOUNTING PLATE
TEST CONNECTION PL-RA 12	475600908	618	1	625	96033157	COMPRESSED AIR PLANT
TEST POINT FITTING BMA3 6S	475601508	632	1	31	969731708	HYDRAULIC EQUIPM.CENTER
TEST POINT FITTING BMA3 6S	475601508	648	1	161	969733008	ADDITIONAL HYDR.SLEWING
TEST POINT FITTING BMA3 6S	475601508	613	1	249	967787908	ADDNL. HYDR. F. ERECTING W
TEST POINT FITTING BMA3 6S	475601508	635	11	553	96032955	HYDRAULICS
TEST POINT FITTING BMA3 6S	475601508	631	3	733	96020306	ADDITIONAL HYDR.S PIVOT SE
TEST POINT FITTING EMA3 G1	475602608	645	1	161	969733008	ADDITIONAL HYDR.SLEWING
TEST POINT FITTING EMA3 G1	475602608	600	1	229	968081908	ADDITIONAL HYDRAULICS WI
TEST POINT FITTING EMA3 G1	475602608	601	19	553	96032955	HYDRAULICS
TEST POINT FITTING GMA3 3	475603408	601	4	31	969731708	HYDRAULIC EQUIPM.CENTER
TEST POINT FITTING R1/4	11004397	31	3	559	11340741	CONTROL BLOCK
TEST POINT FITTING VKA3 10	510629008	614	4	70	967787408	CRAWLER TRACK HYDRAULI
TEST POINT FITTING VKA3 10	510629008	614	4	97	967787508	CRAWLER TRACK HYDRAULI
TEST POINT FITTING VKA3 10	510629008	656	1	161	969733008	ADDITIONAL HYDR.SLEWING
TEST POINT FITTING VKA3 10	510629008	623	1	199	967787708	ADDITIONAL HYDRAULICS WI

Description	Item	Pos.	Quantity	Page	Assembly	Description
TEST POINT FITTING VKA3 10	510629008	622	1	213	967787808	ADDITIONAL HYDRAULICS WI
TEST POINT FITTING VKA3 10	510629008	602	2	229	968081908	ADDITIONAL HYDRAULICS WI
TEST POINT FITTING VKA3 10	510629008	624	7	553	96032955	HYDRAULICS
TEST POINT FITTING VKA3 10	510629008	613	1	817	967789008	AUX.HYDRAULIC WINCH 6
TEST POINT FITTING VKA3 22L	475603008	774	1	555	96032955	HYDRAULICS
TGB CONTROL ROD SPACER	970212608	77	20	591	919075408	CRANE DRIVER CAB ADDITIO
TGB CONTROL ROD SPACER	970212608	5	9	628	919075608	PLATFORM CRANE CABIN
THERMAL SWITCH BERUEHR	11080088	36	1	378	96033360	ELECTRIC ADD-ON PARTS CA
THERMOSTAT	571867708	44	1	467	10228112	AIR CONDITIONING UNIT
THREADED BUSHING	973632808	4	1	655	965669108	GUIDE
THREADED BUSHING 17.8X40	97067325	10	1	599	96000684	FRONT WINDOW CPL.
THREADED BUSHING 270X230	97028821	2	2	125	917076808	MECHANICAL SUPPORT
THREADED CONNECTION PI	932187701	13	1	194	90024729	SPRING LOADED BRAKE
THREADED PIN 16X28X52 6KT	97066834	11	2	597	969752608	WINDOW ASSEMBLY
THREADED PIN 20X53X78 C45	97096918	2	2	338	918810308	CONTROL STAND
THREADED PIN 25.0X50 42C	974145908	6	2	675	917517908	COUNTERWEIGHT FRAME
THREADED PIN 25.0X50 42C	974145908	33	2	885	919326208	SLEWING PLATFORM EXTENS
THREADED PIN 45.0X150 S355	97027747	34	4	60	917291608	CRAWLER TRACK CARRIER, L
THREADED PIN 45.0X150 S355	97027747	34	4	93	917291708	CRAWLER TRACK CARRIER,
THREADED PIN 50.0X540 35N	97027746	33	8	60	917291608	CRAWLER TRACK CARRIER, L
THREADED PIN 50.0X540 35N	97027746	33	8	93	917291708	CRAWLER TRACK CARRIER,
THREADED PIN DIN 976-1 M8	12100625	425	2	552	96032955	HYDRAULICS
THREADED PLATE 20X150X60	97023353	9	2	590	919075408	CRANE DRIVER CAB ADDITIO
THREADED PLATE 8X20X60 S	953695308	(3)	2	348	917079908	TURNTABLE PANELLING
THREADED PLATE 8X20X60 S	953695308	(3)	2	348	917079908	TURNTABLE PANELLING
THREADED PLATE 8X20X60 S	953695308	(3)	2	348	917079908	TURNTABLE PANELLING
THREADED PLATE 8X20X60 S	953695308	(3)	2	348	917079908	TURNTABLE PANELLING
THREADED PLATE 8X20X60 S	953695308	6	8	348	917079908	TURNTABLE PANELLING
THREADED PLATE 8X75X45 S	97042535	16	20	138	918011308	PREMOUNTED LOWER PART
THREADED PLATE 8X75X45 S	97042535	61	4	473	96034154	SOUND DAMPING ABOVE
THREADED ROD M10X120 5.8	954591508	4	1	924	96036001	FLAP PRE-ASS.
THRUST PIECE	10288794	20	1	620	968080908	CLOSING DEVICE
THRUST PIECE 100X60X120 P	97045870	3	1	123	968705508	SUPPORT
THRUST WASHER 15X220X220	97026884	21	40	60	917291608	CRAWLER TRACK CARRIER, L
THRUST WASHER 15X220X220	97026884	21	40	93	917291708	CRAWLER TRACK CARRIER,
THRUST WASHER X170 GZ-CU	703003508	25	4	60	917291608	CRAWLER TRACK CARRIER, L
THRUST WASHER X170 GZ-CU	703003508	25	4	93	917291708	CRAWLER TRACK CARRIER,
TIE ROD WITH SIGN	96037140	1	2	948	96037041	DRAW SHACKLE
TIE ROD WITH SIGN 0.905M	968217208	2	1	777	968190208	PULL ROD
TIE ROD WITH SIGN 0.905M	968217508	3	2	777	968190208	PULL ROD
TIGHTENING STRAP	571546808	17	2	447	919140308	OIL RESERVOIR, COMPLETE
TIGHTENING STRAP 206/206/	774211308	305	1	625	96033157	COMPRESSED AIR PLANT
TIGHTENING STRAP 240-280/	774210508	306	2	625	96033157	COMPRESSED AIR PLANT
TIGHTENING STRAP 334X102	11060286	33	2	313	918861808	MUFFLER UNIT
TILT CYLINDER 55/32-400 SPF	512349708	75	1	591	919075408	CRANE DRIVER CAB ADDITIO
TILT SENSOR HOOK FLANGE	918923808	481	1	11	LR 11000 -0	LIEBHERR CRAW.CRANE LR
TILT-BACK SUPPORT 180/150	11211228	1	2	710	917084408	S OVERRUN PROTECTION
TIME RELAY 0,05-360000S 24V	630101308	51	4	646	96021479	TERMINAL BOX
TIME RELAY 0,1S-10D24-240V	10871546	54	1	522	96033320	ASSEMBLY PARTS MOUNTIN
TIME RELAY 10 H 24V	10876716	52	1	513	918862808	SWITCHBOX MOUNTING PART
TIME RELAY 60S 24V	10877999	53	1	513	918862808	SWITCHBOX MOUNTING PART
TIN M1	10872381	160	2	836	96036210	TERMINAL BOX
TIN M1	10872381	161	2	912	96035575	TERMINAL BOX CPL.
TIN M1	10872381	151	1	930	96035576	TERMINAL BOX CPL.
TIN M1	10872381	160	1	958	96035579	TERMINAL BOX CPL.
TIN M1	604508108	16	1	516	967917908	SWITCH CABINET
TONGUE	570799108	5	5	485	968255808	COVER PRE-ASSY.
TONGUE	570799108	5	7	486	968255908	COVER PRE-ASSY.
TONGUE	570799108	5	7	487	968256008	COVER PRE-ASSY.
TONGUE	570799108	5	7	488	968256108	COVER PRE-ASSY.

Description	Item	Pos.	Quantity	Page	Assembly	Description
TONGUE	704253708	11	1	481	96044249	COVER COMPL.
TONGUE	704254008	(9)	4	323	96032910	BATTERY BOX, PRE-ASSEMB
TONGUE	704254008	11	2	474	969118108	COVER COMPL.
TONGUE	704255308	5	2	479	969427208	COVER COMPL.
TONGUE	704255308	5	2	480	969427308	COVER COMPL.
TONGUE	704255308	4	6	518	969408008	COVER COMPL.
TONGUE	704256208	(11)	5	472	96034154	SOUND DAMPING ABOVE
TONGUE	704256208	5	2	477	969054708	COVER COMPL.
TONGUE	704256208	5	3	478	969056008	COVER COMPL.
TONGUE	704256708	9	4	45	965690708	COVER COMPL.
TONGUE	704256708	(5)	4	472	96034154	SOUND DAMPING ABOVE
TONGUE	704256708	(5)	4	472	96034154	SOUND DAMPING ABOVE
TONGUE	704256708	(6)	4	497	969245308	TERMINAL BOX ELECTRICS S
TONGUE 45X19 STAHL VERZ	704259008	5	2	334	96004224	COVER COMPL.
TONGUE 45X19 STAHL VERZ	704259008	13	2	475	96038209	COVER COMPL.
TONGUE 45X19 STAHL VERZ	704259008	11	1	476	96038293	COVER COMPL.
TOOL	917077108	28	1	8	LR 11000 -0	LIEBHERR CRAW.CRANE LR
TOOLING AGENT KANISTER5L	811203108	38	1	597	969752608	WINDOW ASSEMBLY
TOOLING AGENT KANISTER5L	811203108	39	1	618	918064308	SLIDING DOOR INSTALLATION
TOOTH LOCK WASHER DIN 6	425100408	75	4	513	918862808	SWITCHBOX MOUNTING PART
TOOTH LOCK WASHER DIN 6	425100708	84	72	517	967917908	SWITCH CABINET
TOOTHED BELT 12T5X445	11211480	1	1	467	10228112	AIR CONDITIONING UNIT
TOP HAT RAIL 35X27X7,3X1	602106708	15	0.18	44	967907608	SWITCH BOX COMPL.
TOP HAT RAIL 35X27X7,3X1	602106708	262	0.205	417	968241408	TERMINAL BOX WINCH PRE-A
TOP HAT RAIL 35X27X7,3X1	602106708	16	0.42	522	96033320	ASSEMBLY PARTS MOUNTIN
TOP HAT RAIL 35X27X7,3X1	602106708	17	0.06	522	96033320	ASSEMBLY PARTS MOUNTIN
TOP HAT RAIL 35X27X7,3X1	602106708	18	0.05	522	96033320	ASSEMBLY PARTS MOUNTIN
TOP HAT RAIL 35X27X7,3X1	602106708	19	0.095	522	96033320	ASSEMBLY PARTS MOUNTIN
TOP HAT RAIL 35X27X7,3X1	602106708	58	0.24	646	96021479	TERMINAL BOX
TOP HAT RAIL 35X27X7,3X1	602106708	261	0.05	836	96036210	TERMINAL BOX
TOP HAT RAIL 35X27X7,3X1	602106708	6	0.145	847	968650608	TERMINAL BOX CPL.
TOP HAT RAIL 35X27X7,3X1	602106708	43	0.345	912	96035575	TERMINAL BOX CPL.
TORCH TIP	11826647	28	1	391	10876576	WATER HEATING SYSTEM
TORCH TIP	11826647	(8)	1	391	10876576	WATER HEATING SYSTEM
TOUCH CONTACT TRANSMITT	606143408	20	2	382	96033371	DASHBOARD, PRE-ASSEMBL
TOUCH CONTACT TRANSMIT	11214100	(3)	1	378	96033360	ELECTRIC ADD-ON PARTS CA
TOUCH CONTACT TRANSMITT	606144608	16	10	382	96033371	DASHBOARD, PRE-ASSEMBL
TOUCH CONTACT TRANSMITT	606144608	13	1	531	968486208	LOCKING PLATE
TRAILER 2X25X25 ALMG3 H11	97044171	251	1	662	96043277	
TRAILER 2X25X25 ALMG3 H11	97044171	251	2	732	96020306	ADDITIONAL HYDR.S PIVOT SE
TRAILER 2X25X25 ALMG3 H11	97044172	252	1	662	96043277	
TRAILER 2X25X25 ALMG3 H11	97044172	252	2	732	96020306	ADDITIONAL HYDR.S PIVOT SE
TRAILER 2X25X25 ALMG3 H11	97044210	253	1	662	96043277	
TRAILER 2X25X25 ALMG3 H11	97044210	253	2	732	96020306	ADDITIONAL HYDR.S PIVOT SE
TRAILER 2X25X25 ALMG3 H11	97044211	254	2	732	96020306	ADDITIONAL HYDR.S PIVOT SE
TRAILER 2X25X25 ALMG3 H11	97044212	255	2	732	96020306	ADDITIONAL HYDR.S PIVOT SE
TRANSMISSION MOTOR 24V	10355140	11	1	82	11621396	ELECTRIC PUMP
TRANSMISSION MOTOR 24V	10355140	2	1	153	10871517	ELECTRIC PUMP
TRANSMISSION MOTOR 24V	10355140	2	1	456	10425291	ELECTRIC PUMP
TRANSPONDER SPF	11060128	46	2	516	967917908	SWITCH CABINET
TRANSPORT DEVICE	918961008	557	1	12	LR 11000 -0	LIEBHERR CRAW.CRANE LR
TRANSPORT KEEPER DREHB.	917508308	104	1	8	LR 11000 -0	LIEBHERR CRAW.CRANE LR
TRANSPORT KEEPER SA-BOC	917863208	137	1	9	LR 11000 -0	LIEBHERR CRAW.CRANE LR
TRANSPORT SUPPORT WEL	969045808	1	1	670	917508308	TRANSPORT KEEPER
TRANSPORT SUPPORT WEL	969164008	1	1	671	917863208	TRANSPORT KEEPER
TRAVEL BELT	11659765	3	1	686	10475436	BELT CARRIER SYSTEM
TRAY EDELSTAHL	968166608	5	1	327	919171008	UREA PLANT
TREAD	96020149	4	1	355	918999008	SLEWING PLATFORM CATWAL
TREAD 2X40X320X120 ALMG3	978880308	10	2	218	917451208	WINCH 4 PRE-ASSEMBLY
TRIPLE PUMP A4VG+A11VLO	11212366	103	1	265	96032892	DIESEL ENGINE, PRE-ASSEMB

Description	Item	Pos.	Quantity	Page	Assembly	Description
TRIPLE PUMP A4VG+A4VG+A1	11212365	102	1	265	96032892	DIESEL ENGINE, PRE-ASSEMB
TUBE 12.0X27 E235+N	97045994	428	3	552	96032955	HYDRAULICS
TUBE 15.0X124 E235+N	97036294	5	6	323	96032910	BATTERY BOX, PRE-ASSEMB
TUBE 15.0X24 S355J2C+C FE//	971805708	19	4	338	918810308	CONTROL STAND
TUBE 15.0X84 E235+N	97044765	44	8	590	919075408	CRANE DRIVER CAB ADDITIO
TUBE 16.0X22 E235+N	971857508	185	1	704	919304308	S PIVOT SECTION PRE-ASS.
TUBE 16.0X22 E235+N	971857508	10	5	923	919219708	PIVOT SECTION
TUBE 16.0X22 E235+N	971857508	8	2	924	96036001	FLAP PRE-ASS.
TUBE 16.0X22 E235+N	971857508	68	4	947	919220008	F-HEAD SECTION
TUBE 16.0X22 E235+N	971857508	15	4	970	919220208	F-INTERMEDIATE SECT.
TUBE 20.0X33 E235+N	978859508	72	10	591	919075408	CRANE DRIVER CAB ADDITIO
TUBE 20.0X92 S355J2H FE//ZN	97029786	12	2	748	918121408	ROLLER SET
TUBE 21,3X4X20 S355J2H FE//	943142708	27	2	361	968309908	PLATFORM COMPL.
TUBE 22X2,5X110 E235+N VER	940107008	10	1	428	917080608	MOUNTING EQUIPMENT CRAW
TUBE 22X2,5X50 E235+N VER	951589108	5	2	831	967913408	ROD CPL.
TUBE 244.5X144 S890QL1	97045631	69	1	830	919301808	L-HEAD PIECE
TUBE 244.5X311 S890QL1	97048090	9	1	829	919301808	L-HEAD PIECE
TUBE 244.5X81 S890QL1	97048089	8	2	829	919301808	L-HEAD PIECE
TUBE 25X3,2X100 S355J2H	947811508	31	2	264	96032892	DIESEL ENGINE, PRE-ASSEMB
TUBE 28.0X590 E235+N RAL 9	97088147	6	1	460	918531108	MIRROR ATTACHM.IN CRANE
TUBE 30.0X102 S355J2H FE//	97070312	5	2	939	96039026	DRAW SHACKLE
TUBE 30.0X102 S355J2H FE//	97070312	5	2	940	96039027	DRAW SHACKLE
TUBE 30.0X102 S355J2H FE//	97070312	6	1	950	96037042	DRAW SHACKLE
TUBE 30.0X102 S355J2H FE//	97070312	7	1	977	96035525	DRAW SHACKLE
TUBE 30.0X159 E355+N	97123904	5	1	906	96038863	CONNECTING LINK PRE-ASS.
TUBE 30.0X255 X5CRNI18-10	97008319	4	1	654	968646208	CAMERA HOLDER, PREMOU
TUBE 30.0X2863 X5CRNI18-10	977046608	1	2	602	969848908	RELING
TUBE 30.0X495 X5CRNI18-10	976788108	10	1	594	919075508	CRANE OPERATOR CABIN P
TUBE 30.0X56 E355+N	97125999	4	1	979	96035533	BRACKET CPL.
TUBE 30/FLEXIBEL PAK	553159408	3	0.5	389	96019655	ADDNL.HEATING, PRE-ASSE
TUBE 30/FLEXIBEL PAK	553159408	53	3.2	465	918009808	CLIMA-HEATING INSTALLATIO
TUBE 30/FLEXIBEL PAK	553159408	54	3.2	465	918009808	CLIMA-HEATING INSTALLATIO
TUBE 30X4X83 E355+N VERZ	946103108	6	3	900	969944708	MOUNTING PRE-ASS.
TUBE 31,8X2,6X24 S355J2H FE	944367508	29	4	181	969344108	ASSEMBLY PARTS F.SLEWING
TUBE 33,7X8X45 S355J2H FE//	949987108	11	2	406	967846208	PULL ROD
TUBE 33,7X8X45 S355J2H FE//	949987108	9	2	408	967981008	PULL ROD
TUBE 33,7X8X45 S355J2H FE//	949987108	9	2	753	967746908	ROD CPL.
TUBE 33,7X8X45 S355J2H FE//	949987108	9	2	766	967743808	ROD CPL.
TUBE 33,7X8X45 S355J2H FE//	949987108	6	2	773	967897608	PULL ROD
TUBE 33,7X8X45 S355J2H FE//	949987108	6	2	775	968190108	PULL ROD
TUBE 33,7X8X45 S355J2H FE//	949987108	9	2	777	968190208	PULL ROD
TUBE 33,7X8X45 S355J2H FE//	949987108	4	2	889	968768408	BRACKET CPL.
TUBE 33.7X75 S355J2H FE//ZN	97050971	4	1	890	969308308	BRACKET CPL.
TUBE 35.0X25 E235+N	978041408	60	2	590	919075408	CRANE DRIVER CAB ADDITIO
TUBE 38.0X1483 S355J2H T ZN	97028344	23	2	400	917347708	SA FRAME
TUBE 38.0X2251 S355J2H T ZN	97028120	9	2	426	917080508	ROLLER BEARING
TUBE 38.0X530 S355J2H T ZN	97123861	30	1	903	919219508	F-CONNECTING HEAD
TUBE 38X650 E235+N	950725608	58	1	947	919220008	F-HEAD SECTION
TUBE 44.5X100 S355J2H FE//	97007320	72	4	401	917347708	SA FRAME
TUBE 54.0X75 S355J2H FE//ZN	97027748	35	8	60	917291608	CRAWLER TRACK CARRIER, L
TUBE 54.0X75 S355J2H FE//ZN	97027748	35	8	93	917291708	CRAWLER TRACK CARRIER,
TUBE 90.0X20 E235+N FE//ZN	97118225	77	2	947	919220008	F-HEAD SECTION
TUBE 90.0X68 E235+N FE//ZN	97118230	19	6	946	919220008	F-HEAD SECTION
TUBE 90.0X90 E235+N FE//ZN	97061442	34	2	743	918121308	ROLLER SET
TUBE 90.0X90 E235+N FE//ZN	97061442	33	6	748	918121408	ROLLER SET
TUBE 90.0X95 E235+N FE//ZN	97096301	18	7	946	919220008	F-HEAD SECTION
TUBE 90.0X98 E235+N FE//ZN	97061429	32	4	743	918121308	ROLLER SET
TUBE 90.0X98 E235+N FE//ZN	97061429	37	4	748	918121408	ROLLER SET
TUBE ALUMINIUM SPF	97031162	3	1	442	918789208	FUEL TANK CPL.
TUBE BENT 12.0X2353 X5CRN	97115919	(10)	1	298	96032897	RADIATOR, PRE-ASSEMBLED

Description	Item	Pos.	Quantity	Page	Assembly	Description
TUBE BENT 20.0X194 X5CRNI	97054633	30	2	465	918009808	CLIMA-HEATING INSTALLATIO
TUBE EPDM	977437608	13	1	613	96000697	WIPERS INSTALLATION
TUBE LN 80 401 22X1.5X172 S	999832101	21	1	813	90200135	OIL-GAUGING INSTRUMENT
TUBE LN 80 401 22X1.5X325 St	999834501	25	1	195	90024490	OIL-GAUGING INSTRUMENT
TUBING COIL	774383508	16	15	81	917322008	CENTRA.LUBRICATION SYSTE
TUBING COIL	774383508	16	15	105	917322208	CENTR.LUBRICATION SYSTEM
TUBING COIL	774383508	88	5	454	919297008	CENT. LUBRIC. SYSTEM SUP
TUBULAR BOLT 170.0X207 35N	97036556	4	1	777	968190208	PULL ROD
TURNBUCKLE 1 1/2X18476,3K	10425408	13	1	984	919222908	OVERRUN PROTECTION
TURNLOCK ACTUATOR 1W	606144908	7	1	531	968486208	LOCKING PLATE
TURNTABLE PANELLING	917079908	131	1	8	LR 11000 -0	LIEBHERR CRAW.CRANE LR
TWIST COMPENSATOR 2t SPF	773947308	3	1	693	919466708	ROPE WITH ACCESSORIES
TWO-STAGE PUMP A4VG+A4V	11212367	104	1	265	96032892	DIESEL ENGINE, PRE-ASSEMB
TWO-STAGE PUMP A4VG+A4V	11212364	101	1	265	96032892	DIESEL ENGINE, PRE-ASSEMB
TWO-STAGE PUMP PRR SPF	10220483	106	1	265	96032892	DIESEL ENGINE, PRE-ASSEMB
UNDERCARR.ADDNL.ELEC.EQ	968135508	500	1	845	917228608	BOOM NOSE
UNION NUT DIN 431 G1/4 14H	410150008	11	1	497	969245308	TERMINAL BOX ELECTRICS S
UNION NUT DIN 431 G1/4 14H	410150008	44	1	516	967917908	SWITCH CABINET
UNION PIECE RETOUCH	971265308	276	1	552	96032955	HYDRAULICS
UNION PIECE RETOUCH XGE	978603608	194	3	160	969733008	ADDITIONAL HYDR.SLEWING
UNIVERSAL CONNECTING LIN	740002608	4	2	693	919466708	ROPE WITH ACCESSORIES
UNIVERSAL INPUT-OUTPUT M	968253608	40	9	513	918862808	SWITCHBOX MOUNTING PART
UNIVERSAL INPUT-OUTPUT M	968253608	12	1	516	967917908	SWITCH CABINET
UNIVERSAL PERFORMANCE 3	788905808	1	3	362	968287308	ACCESS LADDER PRE-ASS.
UPPERCARRIAGE SUSP BALL	919408908	347	1	11	LR 11000 -0	LIEBHERR CRAW.CRANE LR
UREA PLANT	919171008	127	1	8	LR 11000 -0	LIEBHERR CRAW.CRANE LR
UREA SYSTEM AIR LINE STUF	969319208	30	1	331	96004209	PUMP PRE-ASS.
UREA SYSTEM AIR LINE STUF	96039891	30	1	327	919171008	UREA PLANT
UREA TANK	11455117	1	1	329	968866808	UREA TANK, PRE-MOUNTING
UREA TANK, PRE-MOUNTING	968866808	1	1	327	919171008	UREA PLANT
USIT RING U 14X19,5X1,5	570116908	436	1	552	96032955	HYDRAULICS
V-BELT	11160643	19	1	395	10451181	LIQUEFIER
V-RING 500 NBR,60 SHORE	710909501	89	1	811	90200134	PLANETARY GEARBOX
VALVE	11171271	33	1	340	10877138	OPERATOR SEAT
VALVE	7622478	16	1	467	10228112	AIR CONDITIONING UNIT
VALVE CONE	510710408	20	1	40	511497508	PRESSURE RELIEF VALVE
VALVE CONE	510710408	20	1	582	510438508	PRESSURE RELIEF VALVE
VALVE GUIDE	10009606	3	2	83	11621291	DISTRIBUTION BLOCK
VALVE SEAT	510797608	10	1	433	511417708	PRESSURE LIMITING VALVE
VALVE SEAT	510797608	10	1	581	511417608	PRESSURE LIMITING VALVE
VALVE SEAT	570063208	10	1	415	511433908	PRESSURE LIMITING VALVE
VALVE SEAT	570647508	3	1	577	571130108	PRESSURE LIMITING VALVE
VARIABLE CIRCUIT	929578308	35	1	522	96033320	ASSEMBLY PARTS MOUNTIN
VARIABLE DISPLACEMENT M	11212498	3	1	806	917473608	WINCH 6 PRE-ASSEMBLY
VARIABLE DISPLACEMENT M	11170708	3	1	190	917438108	WINCH 1 PRE-ASSEMBLY
VARIABLE DISPLACEMENT M	11170708	3	1	209	917454008	WINCH 2 PRE-ASS.
VARIABLE DISPLACEMENT M	11212497	2	2	218	917451208	WINCH 4 PRE-ASSEMBLY
VARIABLE PUMP A10VO SPF	11314599	108	1	265	96032892	DIESEL ENGINE, PRE-ASSEMB
VARIABLE PUMP A11VLO SPF	11212747	2	1	283	11212366	TRIPLE PUMP
VARIABLE PUMP A11VO SPF	11212743	3	1	277	11212365	TRIPLE PUMP
VARIABLE PUMP A11VO SPF	11212748	3	1	283	11212366	TRIPLE PUMP
VARIABLE PUMP A4VG SPF	11212738	1	1	272	11212364	TWO-STAGE PUMP
VARIABLE PUMP A4VG SPF	11212739	2	1	272	11212364	TWO-STAGE PUMP
VARIABLE PUMP A4VG SPF	11212740	1	1	277	11212365	TRIPLE PUMP
VARIABLE PUMP A4VG SPF	11212741	2	1	277	11212365	TRIPLE PUMP
VARIABLE PUMP A4VG SPF	11212744	1	1	284	11212367	TWO-STAGE PUMP
VARIABLE PUMP A4VG SPF	11212745	2	1	284	11212367	TWO-STAGE PUMP
VARIABLE PUMP A4VG SPF	11212746	1	1	283	11212366	TRIPLE PUMP
VENTILATION	10292000	15	2	605	919075308	CRANE OPERATOR CABIN P
VENTILATION CONNECTING PI	927501901	2	1	145	927554301	VENTILATION CONNECTING PI

Description	Item	Pos.	Quantity	Page	Assembly	Description
VENTILATION CONNECTING PI	927501901	13	1	195	90024490	OIL-GAUGING INSTRUMENT
VENTILATION CONNECTING PI	927501901	13	1	223	90200528	OIL-GAUGING INSTRUMENT
VENTILATION CONNECTING PI	927501901	13	1	224	90200533	OIL-GAUGING INSTRUMENT
VENTILATION CONNECTING PI	927554301	77	1	144	90211005	SLEWING GEAR DRIVE
VENTILATION FILTER	693113814	485	1	292	11320826	PUMP DISTRIBUTION GEAR
VENTILATION FILTER 1/2"	570151708	260	1	292	11320826	PUMP DISTRIBUTION GEAR
VENTILATION SCREW G1/2"X3	602501308	423	1	714	96028886	CABLE DRUM COMPL.
VENTILATION SCREW G1/2"X3	602501308	423	1	715	96036183	CABLE DRUM COMPL.
VENTILATION SCREW M20X1,5	10488662	293	1	74	967906508	TERMINAL BOX CPL.
VENTILATION SCREW M20X1,5	10488662	293	1	100	967906608	TERMINAL BOX CPL.
VENTILATION SCREW M20X1,5	10488662	293	1	417	968241408	TERMINAL BOX WINCH PRE-A
VENTILATION SCREW M20X1,5	10488662	504	2	505	968346208	DUMMY PLUG
VENTILATION SCREW M20X1,5	10488662	513	1	506	96028063	DUMMY PLUG
VENTILATION SCREW M20X1,5	10488662	293	1	646	96021479	TERMINAL BOX
VENTILATION SCREW M20X1,5	10488662	286	1	719	96036187	TERMINAL BOX CPL.
VENTILATION SCREW M20X1,5	10488662	509	1	723	96036240	LEAD
VENTILATION SCREW M20X1,5	10488662	507	1	725	968546008	LEAD
VENTILATION SCREW M20X1,5	10488662	504	1	726	968546108	LEAD
VENTILATION SCREW M20X1,5	10488662	292	1	836	96036210	TERMINAL BOX
VENTILATION SCREW M20X1,5	10488662	280	1	847	968650608	TERMINAL BOX CPL.
VENTILATION SCREW M20X1,5	10488662	286	1	912	96035575	TERMINAL BOX CPL.
VENTILATION SCREW M20X1,5	10488662	286	2	930	96035576	TERMINAL BOX CPL.
VENTILATION TUBE	10292724	23	1	153	10871517	ELECTRIC PUMP
VENTILATION TUBE	10292724	(2)	1	456	10425291	ELECTRIC PUMP
VENTILATION UNIT ST VERZ	721108801	8	1	195	90024490	OIL-GAUGING INSTRUMENT
VENTILATION UNIT ST VERZ	721108801	8	1	223	90200528	OIL-GAUGING INSTRUMENT
VENTILATION UNIT ST VERZ	721108801	8	1	224	90200533	OIL-GAUGING INSTRUMENT
VENTILATION VALVE	10097910	2	1	443	967967608	FUEL TANK, PRE-ASSEMBLED
VENTILATION VALVE	11622218	17	1	389	96019655	ADDNL.HEATING, PRE-ASSE
VENTILATION VALVE	721114701	12	1	194	90024729	SPRING LOADED BRAKE
VENTILATION VALVE 0,15-0,2	10007446	5	1	813	90200135	OIL-GAUGING INSTRUMENT
VENTILATION VALVE ST VERZ	721113601	(10)	1	811	90200134	PLANETARY GEARBOX
VIBRATION DAMPER	550452508	121	2	265	96032892	DIESEL ENGINE, PRE-ASSEMB
VIBRATION DAMPER	550452608	122	2	265	96032892	DIESEL ENGINE, PRE-ASSEMB
VIDEO CAMERA MC5201-1	12101057	30	1	854	919294008	ARGON FLOODLIGHT HEEL PI
VIDEO DISTRIBUTOR MV5201-	12101060	60	1	649	96035790	EQUIPMENT CAMERA SLEW C
VOLTAGE REGULATOR 24V 1	614020508	16	1	378	96033360	ELECTRIC ADD-ON PARTS CA
WALL OUTLET 19-POL A240 SP	10443665	514	2	500	96033473	WIRING HARNESS
WALL OUTLET 43 POL ZNNI	10877569	501	1	937	96039722	LEAD
WALL OUTLET 43-POL	10815125	170	1	714	96028886	CABLE DRUM COMPL.
WARM AIR HOSE PAK	10425588	9	0.21	611	969752708	AIR DUCT
WARM AIR HOSE PAK	10425588	10	0.25	611	969752708	AIR DUCT
WARM AIR HOSE PAK	10425588	11	0.18	611	969752708	AIR DUCT
WARM AIR HOSE PAK	10425588	12	0.12	611	969752708	AIR DUCT
WARNING DESIGNATION DIN 4	11067611	7	0.5	423	917475908	SIGNS
WARNING DESIGNATION DIN 4	11067611	18	0.5	680	917082108	INSCRIPTION PLATE
WARNING LIGHT 14W 13-36V	10340105	23	1	378	96033360	ELECTRIC ADD-ON PARTS CA
WARNING SIGN 208X88 KLEBE	97097951	1	2	886	96039900	SIGNS
WASHER	510713908	2	1	40	511497508	PRESSURE RELIEF VALVE
WASHER	510713908	2	1	582	510438508	PRESSURE RELIEF VALVE
WASHER	510714108	12	1	40	511497508	PRESSURE RELIEF VALVE
WASHER	510714108	12	1	582	510438508	PRESSURE RELIEF VALVE
WASHER	510731808	17	1	170	510401908	REVERSING VALVE
WASHER	510797208	5	1	415	511433908	PRESSURE LIMITING VALVE
WASHER	510797208	5	1	433	511417708	PRESSURE LIMITING VALVE
WASHER	510797208	5	1	581	511417608	PRESSURE LIMITING VALVE
WASHER	540184208	11	1	243	540270514	DRIVE UNIT CPL
WASHER	540271914	3	1	241	11347399	FLANGE BEARING
WASHER	591058908	21	1	620	968080908	CLOSING DEVICE
WASHER	591063508	36	1	516	967917908	SWITCH CABINET

Description	Item	Pos.	Quantity	Page	Assembly	Description
WASHER	7024264	5	1	245	570112908	DRIVING GEAR
WASHER	927633301	5	1	144	90211005	SLEWING GEAR DRIVE
WASHER 100X2 DC01 FLZN SP	943399208	6	6	948	96037041	DRAW SHACKLE
WASHER 13X34X3 GUMMI	11481788	10	2	601	964561008	REAR WINDOW PRE-ASS.
WASHER 15X185X185 S355MC	97031615	69	4	401	917347708	SA FRAME
WASHER 1X100X100 DC01 FE//	943399108	7	1	408	967981008	PULL ROD
WASHER 1X100X100 DC01 FE//	943399108	11	1	753	967746908	ROD CPL.
WASHER 1X100X100 DC01 FE//	943399108	11	1	766	967743808	ROD CPL.
WASHER 1X100X100 DC01 FE//	943399108	7	1	773	967897608	PULL ROD
WASHER 1X100X100 DC01 FE//	943399108	7	1	775	968190108	PULL ROD
WASHER 1X165X165 DC01 FE//	947923908	65	2	401	917347708	SA FRAME
WASHER 1X165X165 DC01 FE//	947923908	9	1	406	967846208	PULL ROD
WASHER 1X250X250 DC01 FE//	977085508	36	4	743	918121308	ROLLER SET
WASHER 1X250X250 DC01 FE//	977085508	39	4	748	918121408	ROLLER SET
WASHER 1X250X250 DC01 FE//	977085508	6	6	946	919220008	F-HEAD SECTION
WASHER 1X40X40 X5CRNI18-1	97072946	107	4	947	919220008	F-HEAD SECTION
WASHER 1X50X50 X5CRNI18-1	97012561	23	12	923	919219708	PIVOT SECTION
WASHER 1X90X90 DC01 FE//	97010784	6	2	403	967852308	SA FRAME ERECTING DEVICE
WASHER 20,2X25X3XA GUMMI	710207408	37	1	516	967917908	SWITCH CABINET
WASHER 210X121 GZ-CUZN25	97031023	12	8	111	918589408	HYDRAULIC SUPPORT
WASHER 2X115X115 DC01 FE//	97043582	391	2	267	96032892	DIESEL ENGINE, PRE-ASSEMB
WASHER 2X145X145 DC01+ZE	97031614	67	4	401	917347708	SA FRAME
WASHER 2X199X199 DC01 FE//	971780208	5	2	777	968190208	PULL ROD
WASHER 2X246X246 DC01 FE//	97104638	31	2	903	919219508	F-CONNECTING HEAD
WASHER 2X80X80 DC01 FE//	979605808	8	4	984	919222908	OVERRUN PROTECTION
WASHER 3X110X110 S355MC	97117214	21	2	946	919220008	F-HEAD SECTION
WASHER 3X54X54 X5CRNI18-1	97017499	86	4	702	919304308	S PIVOT SECTION PRE-ASS.
WASHER 3X75X75 DC01 FE//	978499508	20	8	752	917190908	S INTERMEDIATE SECTION
WASHER 3X75X75 DC01 FE//	978499508	20	8	760	917333908	S INTERMEDIATE SECTION
WASHER 3X75X75 DC01 FE//	978499508	20	10	764	917078708	S INTERMEDIATE SECTION
WASHER 3X75X75 DC01 FE//	978499508	20	10	784	917079208	S INTERMEDIATE SECTION
WASHER 3X75X75 DC01 FE//	978499508	20	10	789	917571208	S INTERMEDIATE SECTION
WASHER 3X75X75 DC01 FE//	978499508	42	2	946	919220008	F-HEAD SECTION
WASHER 3X80X80 S355MC FE	97027081	45	1	218	917451208	WINCH 4 PRE-ASSEMBLY
WASHER 3X80X80 S355MC FE	97027081	323	2	229	968081908	ADDITIONAL HYDRAULICS WI
WASHER 4 ST 480H SPF	12226095	(8)	40	522	96033320	ASSEMBLY PARTS MOUNTIN
WASHER 4X115X115 S315MC	97043586	392	2	267	96032892	DIESEL ENGINE, PRE-ASSEMB
WASHER 4X40X40 S315MC FE	940116008	21	8	484	969443908	SOUND DAMPING DOWN
WASHER 4X60X60 S315MC FE	97009767	122	4	703	919304308	S PIVOT SECTION PRE-ASS.
WASHER 4X60X60 S315MC FE	97009767	7	4	801	917191008	SL REDUCING SECTION
WASHER 4X60X60 S315MC FE	979761208	51	4	590	919075408	CRANE DRIVER CAB ADDITIO
WASHER 4X85X85 S315MC FE	97019202	8	4	976	96035475	ROTATING SHAFT
WASHER 4X85X85 S315MC FE	97019202	7	2	979	96035533	BRACKET CPL.
WASHER 5X100X100 S355MC	97068921	41	2	946	919220008	F-HEAD SECTION
WASHER 5X120X120 S960QL	974968008	41	2	218	917451208	WINCH 4 PRE-ASSEMBLY
WASHER 5X130X130 S355MC	97024427	71	2	702	919304308	S PIVOT SECTION PRE-ASS.
WASHER 5X38X48 S700MC F	974803608	505	2	314	918861808	MUFFLER UNIT
WASHER 5X38X48 S700MC F	974803608	67	12	473	96034154	SOUND DAMPING ABOVE
WASHER 5X38X48 S700MC F	974803608	28	22	484	969443908	SOUND DAMPING DOWN
WASHER 8 -EDELSTAHL	788901808	29	8	218	917451208	WINCH 4 PRE-ASSEMBLY
WASHER 8 -EDELSTAHL	788901808	71	10	591	919075408	CRANE DRIVER CAB ADDITIO
WASHER 8X110X110 S355MC	97123531	42	1	975	919222808	ERECTION FRAME
WASHER AEHNL.ISO 7089 10	420005414	(12)	4	323	96032910	BATTERY BOX, PRE-ASSEMB
WASHER AEHNL.ISO 7093-1 8X	97045664	52	12	121	917076708	CATWALK CRAW.TRACK TRA
WASHER DC01 FE//ZNNI8//CN/	941138108	105	8	61	917291608	CRAWLER TRACK CARRIER, L
WASHER DC01 FE//ZNNI8//CN/	941138108	105	8	94	917291708	CRAWLER TRACK CARRIER,
WASHER DC01 FE//ZNNI8//CN/	941138108	15	36	121	917076708	CATWALK CRAW.TRACK TRA
WASHER DC01 FE//ZNNI8//CN/	941138108	32	13	138	918011308	PREMOUNTED LOWER PART
WASHER DC01 FE//ZNNI8//CN/	941138108	31	6	190	917438108	WINCH 1 PRE-ASSEMBLY
WASHER DC01 FE//ZNNI8//CN/	941138108	31	6	209	917454008	WINCH 2 PRE-ASS.

Description	Item	Pos.	Quantity	Page	Assembly	Description
WASHER DC01 FE//ZNNI8//CN/	941138108	26	8	218	917451208	WINCH 4 PRE-ASSEMBLY
WASHER DC01 FE//ZNNI8//CN/	941138108	46	63	355	918999008	SLEWING PLATFORM CATWAL
WASHER DC01 FE//ZNNI8//CN/	941138108	12	12	361	968309908	PLATFORM COMPL.
WASHER DC01 FE//ZNNI8//CN/	941138108	9	4	363	96020149	TREAD
WASHER DC01 FE//ZNNI8//CN/	941138108	7	4	364	968287208	FOLDING LADDER PRE-ASS.
WASHER DC01 FE//ZNNI8//CN/	941138108	6	12	368	969540008	STAIR COMPLETE
WASHER DC01 FE//ZNNI8//CN/	941138108	50	16	401	917347708	SA FRAME
WASHER DC01 FE//ZNNI8//CN/	941138108	56	184	701	919304308	S PIVOT SECTION PRE-ASS.
WASHER DC01 FE//ZNNI8//CN/	941138108	34	71	752	917190908	S INTERMEDIATE SECTION
WASHER DC01 FE//ZNNI8//CN/	941138108	34	71	760	917333908	S INTERMEDIATE SECTION
WASHER DC01 FE//ZNNI8//CN/	941138108	34	94	764	917078708	S INTERMEDIATE SECTION
WASHER DC01 FE//ZNNI8//CN/	941138108	34	88	771	917078808	S INTERMEDIATE SECTION
WASHER DC01 FE//ZNNI8//CN/	941138108	34	94	784	917079208	S INTERMEDIATE SECTION
WASHER DC01 FE//ZNNI8//CN/	941138108	34	94	789	917571208	S INTERMEDIATE SECTION
WASHER DC01 FE//ZNNI8//CN/	941138108	12	33	792	919219208	S INTERMEDIATE SECTION
WASHER DC01 FE//ZNNI8//CN/	941138108	8	9	794	96037301	ROPE GUARD
WASHER DC01 FE//ZNNI8//CN/	941138108	5	15	795	96037306	ROPE GUARD
WASHER DC01 FE//ZNNI8//CN/	941138108	10	57	801	917191008	SL REDUCING SECTION
WASHER DC01 FE//ZNNI8//CN/	941138108	43	12	829	919301808	L-HEAD PIECE
WASHER DC01 FE//ZNNI8//CN/	941138108	15	2	885	919326208	SLEWING PLATFORM EXTENS
WASHER DC01 FE//ZNNI8//CN/	941138108	16	19	903	919219508	F-CONNECTING HEAD
WASHER DC01 FE//ZNNI8//CN/	941138108	11	8	908	96038847	GRIDIRON PRE-ASS.
WASHER DC01 FE//ZNNI8//CN/	941138108	31	10	923	919219708	PIVOT SECTION
WASHER DC01 FE//ZNNI8//CN/	941138108	88	8	947	919220008	F-HEAD SECTION
WASHER DC01 FE//ZNNI8//CN/	941138108	7	4	970	919220208	F-INTERMEDIATE SECT.
WASHER DIN 1440 10 ST VER	421100808	16	12	125	917076808	MECHANICAL SUPPORT
WASHER DIN 1440 14 ST VER	421101308	43	1	516	967917908	SWITCH CABINET
WASHER DIN 1440 26 -St FLZN	10179337	13	4	675	917517908	COUNTERWEIGHT FRAME
WASHER DIN 1440 26 -St FLZN	10179337	9	2	954	96037097	LADDER, PRE-ASSEMBLED
WASHER DIN 1440 26 -St FLZN	10179337	9	2	955	96037098	LADDER, PRE-ASSEMBLED
WASHER DIN 1440 32 ST VER	421102608	22	4	210	968161808	SAFETY ROLLER CPL.
WASHER DIN 1440 45 ST FLZN	10875636	83	7	401	917347708	SA FRAME
WASHER DIN 1440 45 ST FLZN	10875636	16	4	426	917080508	ROLLER BEARING
WASHER DIN 1440 8 ST VERZ	421100608	92	3	947	919220008	F-HEAD SECTION
WASHER DIN 1441 21 ST FLZN	10875637	60	18	702	919304308	S PIVOT SECTION PRE-ASS.
WASHER DIN 1441 21 ST FLZN	10875637	(4)	1	830	919301808	L-HEAD PIECE
WASHER DIN 1441 21 ST FLZN	10875637	12	1	853	967957508	CAMERA EQUIPMENT S-PIVOT
WASHER DIN 1441 26 -St FLZN	10179376	28	4	138	918011308	PREMOUNTED LOWER PART
WASHER DIN 1441 26 -St FLZN	10179376	48	12	355	918999008	SLEWING PLATFORM CATWAL
WASHER DIN 1441 31 ST FLZN	10875638	21	8	111	918589408	HYDRAULIC SUPPORT
WASHER DIN 1441 31 ST FLZN	10875638	81	1	591	919075408	CRANE DRIVER CAB ADDITIO
WASHER DIN 1441 37 ST A2C	421202208	16	8	175	919082708	SLEWING PLATFORM CPL.
WASHER DIN 1441 41 St FLZN	10179377	17	2	590	919075408	CRANE DRIVER CAB ADDITIO
WASHER DIN 433 19 140HV A3	530609208	38	1	516	967917908	SWITCH CABINET
WASHER DIN 440 6,6 -ST 480H	10875640	25	2	562	11314761	CONTROL BLOCK
WASHER DIN 6340 13 FLZN SP	10179356	5	4	796	96039781	PIN PRE-ASS.
WASHER DIN 6340 21 FLZN SP	10179985	30	8	641	918824508	DRIVE ASSEMBLY AIR CONDIT
WASHER DIN 7349 10,5 200HV-	11658580	55	8	60	917291608	CRAWLER TRACK CARRIER, L
WASHER DIN 7349 10,5 200HV-	11658580	55	8	93	917291708	CRAWLER TRACK CARRIER,
WASHER DIN 7349 10,5 200HV-	11658580	381	16	267	96032892	DIESEL ENGINE, PRE-ASSEMB
WASHER DIN 7349 10,5 200HV-	11658580	18	84	359	968283208	CATWALK SUPERSTR.LEFT
WASHER DIN 7349 10,5 200HV-	11658580	31	2	395	10451181	LIQUEFIER
WASHER DIN 7349 10,5 200HV-	11658580	11	4	641	918824508	DRIVE ASSEMBLY AIR CONDIT
WASHER DIN 7349 10,5 200HV-	11658580	150	10	703	919304308	S PIVOT SECTION PRE-ASS.
WASHER DIN 7349 10,5 A2	10410155	7	4	924	96036001	FLAP PRE-ASS.
WASHER DIN 7349 13 200HV F	10006370	24	16	181	969344108	ASSEMBLY PARTS F.SLEWING
WASHER DIN 7349 13 200HV F	10006370	382	26	267	96032892	DIESEL ENGINE, PRE-ASSEMB
WASHER DIN 7349 13 200HV F	10006370	41	8	393	918824408	AIR CONDITIONING
WASHER DIN 7349 13 200HV F	10006370	31	4	641	918824508	DRIVE ASSEMBLY AIR CONDIT
WASHER DIN 7349 13 200HV F	10006370	162	2	703	919304308	S PIVOT SECTION PRE-ASS.

Description	Item	Pos.	Quantity	Page	Assembly	Description
WASHER DIN 7349 13 200HV F	10006370	50	4	923	919219708	PIVOT SECTION
WASHER DIN 7349 13 200HV F	10006370	5	4	928	96029160	PIN PRE-ASS.
WASHER DIN 7349 17 200HV F	4600021	48	4	60	917291608	CRAWLER TRACK CARRIER, L
WASHER DIN 7349 17 200HV F	4600021	48	4	93	917291708	CRAWLER TRACK CARRIER,
WASHER DIN 7349 17 200HV F	4600021	58	8	401	917347708	SA FRAME
WASHER DIN 7349 17 200HV F	4600021	23	4	701	919304308	S PIVOT SECTION PRE-ASS.
WASHER DIN 7349 17 200HV F	4600021	189	16	704	919304308	S PIVOT SECTION PRE-ASS.
WASHER DIN 7349 19 ST VER	421601008	383	2	267	96032892	DIESEL ENGINE, PRE-ASSEMB
WASHER DIN 7349 21 100HV F	4600604	41	4	253	918861408	DIESEL ENGINE CPL.
WASHER DIN 7349 21 100HV F	4600604	8	4	447	919140308	OIL RESERVOIR, COMPLETE
WASHER DIN 7349 4,3 -A4	11161084	28	12	652	967956208	CAMERA INSTALLATION SLEW
WASHER DIN 7349 6,4 200HV 4	11693878	98	8	182	969344108	ASSEMBLY PARTS F.SLEWING
WASHER DIN 7349 6,4 200HV 4	11693878	155	4	703	919304308	S PIVOT SECTION PRE-ASS.
WASHER DIN 7349 6,4 200HV 4	11693878	29	8	829	919301808	L-HEAD PIECE
WASHER DIN 7349 8,4 200HV 4	11840501	60	45	17	918005408	CENTRAL SECTION CRAWLER
WASHER DIN 7349 8,4 200HV 4	11840501	26	4	111	918589408	HYDRAULIC SUPPORT
WASHER DIN 7349 8,4 200HV 4	11840501	5	2	151	917081108	CENT. LUBRIC. SYSTEM SUP
WASHER DIN 7349 8,4 200HV 4	11840501	30	66	181	969344108	ASSEMBLY PARTS F.SLEWING
WASHER DIN 7349 8,4 200HV 4	11840501	17	8	348	917079908	TURNTABLE PANELLING
WASHER DIN 7349 8,4 200HV 4	11840501	46	4	359	968283208	CATWALK SUPERSTR.LEFT
WASHER DIN 7349 8,4 200HV 4	11840501	14	21	367	969259908	SLEWING PLATFORM CATWAL
WASHER DIN 7349 8,4 200HV 4	11840501	43	4	393	918824408	AIR CONDITIONING
WASHER DIN 7349 8,4 200HV 4	11840501	60	15	453	919297008	CENT. LUBRIC. SYSTEM SUP
WASHER DIN 7349 8,4 200HV 4	11840501	123	8	473	96034154	SOUND DAMPING ABOVE
WASHER DIN 7349 8,4 200HV 4	11840501	38	8	590	919075408	CRANE DRIVER CAB ADDITIO
WASHER DIN 7349 8,4 200HV 4	11840501	8	4	641	918824508	DRIVE ASSEMBLY AIR CONDIT
WASHER DIN 7349 8,4 200HV 4	11840501	6	12	659	919477008	
WASHER DIN 7349 8,4 200HV 4	11840501	114	32	702	919304308	S PIVOT SECTION PRE-ASS.
WASHER DIN 7349 8,4 200HV 4	11840501	4	12	710	917084408	S OVERRUN PROTECTION
WASHER DIN 7349 8,4 200HV 4	11840501	6	4	853	967957508	CAMERA EQUIPMENT S-PIVOT
WASHER DIN 7349 8,4 200HV 4	11840501	16	4	856	968099808	CAMERA HOLDER, PREMOU
WASHER DIN 7349 8,4 200HV 4	11840501	8	4	858	918900608	BOLT EXTRACTION ATTACHM
WASHER DIN 7349 8,4 200HV 4	11840501	41	1	872	96022733	BULKHEAD PLATE
WASHER DIN 7349 8,4 200HV 4	11840501	46	18	946	919220008	F-HEAD SECTION
WASHER DIN 7989-2 30 100HV-	12100263	74	4	298	96032897	RADIATOR, PRE-ASSEMBLED
WASHER EN 14399-6 12 300H	10870512	18	8	845	917228608	BOOM NOSE
WASHER EN 14399-6 16 300-37	10180180	379	8	267	96032892	DIESEL ENGINE, PRE-ASSEMB
WASHER EN 14399-6 20 300-3	4600222	387	16	267	96032892	DIESEL ENGINE, PRE-ASSEMB
WASHER EN 14399-6 24 300-3	4600146	20	44	60	917291608	CRAWLER TRACK CARRIER, L
WASHER EN 14399-6 24 300-3	4600146	20	44	93	917291708	CRAWLER TRACK CARRIER,
WASHER EN 14399-6 24 300-3	4600146	380	2	267	96032892	DIESEL ENGINE, PRE-ASSEMB
WASHER EN 14399-6 30 300-37	4900000	16	86	60	917291608	CRAWLER TRACK CARRIER, L
WASHER EN 14399-6 30 300-37	4900000	16	86	93	917291708	CRAWLER TRACK CARRIER,
WASHER EN 28738 70 160HV-	11964262	4	1	898	968455908	FOOT COMPLETE
WASHER ISO 7089 10 200HV-A	500917508	6	9	142	918367008	SLEWING GEAR ATTACHMEN
WASHER ISO 7089 10 200HV-A	500917508	11	2	654	968646208	CAMERA HOLDER, PREMOU
WASHER ISO 7089 10 200HV-A	420001114	45	16	590	919075408	CRANE DRIVER CAB ADDITIO
WASHER ISO 7089 10 200HV-A	420001114	27	1	613	96000697	WIPERS INSTALLATION
WASHER ISO 7089 10 300HV F	10289795	10	4	79	968727008	CAMERA EQUIPMENT CRAW
WASHER ISO 7089 10 300HV F	10289795	10	4	103	968668808	CAMERA EQUIPMENT CRAW
WASHER ISO 7089 10 300HV F	10289795	38	16	121	917076708	CATWALK CRAW.TRACK TRA
WASHER ISO 7089 10 300HV F	10289795	45	8	138	918011308	PREMOUNTED LOWER PART
WASHER ISO 7089 10 300HV F	10289795	307	2	249	967787908	ADDNL. HYDR. F. ERECTING W
WASHER ISO 7089 10 300HV F	10289795	386	18	267	96032892	DIESEL ENGINE, PRE-ASSEMB
WASHER ISO 7089 10 300HV F	10289795	34	30	355	918999008	SLEWING PLATFORM CATWAL
WASHER ISO 7089 10 300HV F	10289795	9	24	368	969540008	STAIR COMPLETE
WASHER ISO 7089 10 300HV F	10289795	30	11	395	10451181	LIQUEFIER
WASHER ISO 7089 10 300HV F	10289795	37	30	400	917347708	SA FRAME
WASHER ISO 7089 10 300HV F	10289795	(5)	4	401	917347708	SA FRAME
WASHER ISO 7089 10 300HV F	10289795	50	6	438	96033811	PREMOUNTED FUEL FILTER

Description	Item	Pos.	Quantity	Page	Assembly	Description
WASHER ISO 7089 10 300HV F	10289795	96	10	591	919075408	CRANE DRIVER CAB ADDITIO
WASHER ISO 7089 10 300HV F	10289795	96	12	702	919304308	S PIVOT SECTION PRE-ASS.
WASHER ISO 7089 10 300HV F	10289795	90	8	830	919301808	L-HEAD PIECE
WASHER ISO 7089 10 300HV F	10289795	18	4	853	967957508	CAMERA EQUIPMENT S-PIVOT
WASHER ISO 7089 10 300HV F	10289795	9	2	856	968099808	CAMERA HOLDER, PREMOU
WASHER ISO 7089 10 300HV F	10289795	44	8	903	919219508	F-CONNECTING HEAD
WASHER ISO 7089 10 MS	420050701	8	18	898	968455908	FOOT COMPLETE
WASHER ISO 7089 12 200HV-A	10410178	6	4	629	968397108	LADDER COMPL.
WASHER ISO 7089 12 200HV-A	4901782	42	8	355	918999008	SLEWING PLATFORM CATWAL
WASHER ISO 7089 12 300HV F	10289804	33	16	175	919082708	SLEWING PLATFORM CPL.
WASHER ISO 7089 12 300HV F	10289804	72	8	298	96032897	RADIATOR, PRE-ASSEMBLED
WASHER ISO 7089 12 300HV F	10289804	25	4	361	968309908	PLATFORM COMPL.
WASHER ISO 7089 12 300HV F	10289804	42	1	516	967917908	SWITCH CABINET
WASHER ISO 7089 12 300HV F	10289804	87	1	591	919075408	CRANE DRIVER CAB ADDITIO
WASHER ISO 7089 12 300HV F	10289804	7	16	663	919408908	UPPERCARRIAGE SUSP BALL
WASHER ISO 7089 12 300HV F	10289804	160	6	703	919304308	S PIVOT SECTION PRE-ASS.
WASHER ISO 7089 12 300HV F	10289804	15	4	743	918121308	ROLLER SET
WASHER ISO 7089 12 300HV F	10289804	14	4	748	918121408	ROLLER SET
WASHER ISO 7089 12 300HV F	10289804	8	16	923	919219708	PIVOT SECTION
WASHER ISO 7089 12 300HV F	10289804	71	32	947	919220008	F-HEAD SECTION
WASHER ISO 7089 12 300HV F	10289804	13	8	970	919220208	F-INTERMEDIATE SECT.
WASHER ISO 7089 12 MS	420050801	388	8	267	96032892	DIESEL ENGINE, PRE-ASSEMB
WASHER ISO 7089 14 300HV F	10289805	38	20	138	918011308	PREMOUNTED LOWER PART
WASHER ISO 7089 14 300HV F	10289805	74	4	356	918999008	SLEWING PLATFORM CATWAL
WASHER ISO 7089 14 300HV F	10289805	109	16	702	919304308	S PIVOT SECTION PRE-ASS.
WASHER ISO 7089 14 300HV F	10289805	44	8	752	917190908	S INTERMEDIATE SECTION
WASHER ISO 7089 14 300HV F	10289805	44	8	760	917333908	S INTERMEDIATE SECTION
WASHER ISO 7089 14 300HV F	10289805	44	8	764	917078708	S INTERMEDIATE SECTION
WASHER ISO 7089 14 300HV F	10289805	44	8	771	917078808	S INTERMEDIATE SECTION
WASHER ISO 7089 14 300HV F	10289805	44	8	784	917079208	S INTERMEDIATE SECTION
WASHER ISO 7089 14 300HV F	10289805	44	8	789	917571208	S INTERMEDIATE SECTION
WASHER ISO 7089 14 300HV F	10289805	8	8	792	919219208	S INTERMEDIATE SECTION
WASHER ISO 7089 14 300HV F	10289805	6	8	801	917191008	SL REDUCING SECTION
WASHER ISO 7089 14 300HV F	10289805	7	14	903	919219508	F-CONNECTING HEAD
WASHER ISO 7089 16 -A2	10410161	5	8	629	968397108	LADDER COMPL.
WASHER ISO 7089 16 200HV	420001901	53	16	63	90029090	ANGULAR GEAR
WASHER ISO 7089 16 300HV F	10289806	37	8	17	918005408	CENTRAL SECTION CRAWLER
WASHER ISO 7089 16 300HV F	10289806	53	16	65	90029091	ANGULAR GEAR
WASHER ISO 7089 16 300HV F	10289806	5	4	113	96016050	SUPPORT PLATE COMPL.
WASHER ISO 7089 16 300HV F	10289806	14	8	125	917076808	MECHANICAL SUPPORT
WASHER ISO 7089 16 300HV F	10289806	377	24	267	96032892	DIESEL ENGINE, PRE-ASSEMB
WASHER ISO 7089 16 300HV F	10289806	53	34	401	917347708	SA FRAME
WASHER ISO 7089 16 300HV F	10289806	14	2	406	967846208	PULL ROD
WASHER ISO 7089 16 300HV F	10289806	11	2	408	967981008	PULL ROD
WASHER ISO 7089 16 300HV F	10289806	12	32	426	917080508	ROLLER BEARING
WASHER ISO 7089 16 300HV F	10289806	11	2	428	917080608	MOUNTING EQUIPMENT CRAW
WASHER ISO 7089 16 300HV F	10289806	70	1	702	919304308	S PIVOT SECTION PRE-ASS.
WASHER ISO 7089 16 300HV F	10289806	7	2	753	967746908	ROD CPL.
WASHER ISO 7089 16 300HV F	10289806	7	2	766	967743808	ROD CPL.
WASHER ISO 7089 16 300HV F	10289806	11	2	773	967897608	PULL ROD
WASHER ISO 7089 16 300HV F	10289806	11	2	775	968190108	PULL ROD
WASHER ISO 7089 16 300HV F	10289806	11	2	777	968190208	PULL ROD
WASHER ISO 7089 16 300HV F	10289806	40	8	806	917473608	WINCH 6 PRE-ASSEMBLY
WASHER ISO 7089 16 300HV F	10289806	5	2	889	968768408	BRACKET CPL.
WASHER ISO 7089 16 300HV F	10289806	3	2	890	969308308	BRACKET CPL.
WASHER ISO 7089 16 300HV F	10289806	7	2	906	96038863	CONNECTING LINK PRE-ASS.
WASHER ISO 7089 16 300HV F	10289806	4	4	939	96039026	DRAW SHACKLE
WASHER ISO 7089 16 300HV F	10289806	4	4	940	96039027	DRAW SHACKLE
WASHER ISO 7089 16 300HV F	10289806	100	8	947	919220008	F-HEAD SECTION
WASHER ISO 7089 16 300HV F	10289806	10	2	948	96037041	DRAW SHACKLE

Description	Item	Pos.	Quantity	Page	Assembly	Description
WASHER ISO 7089 16 300HV F	10289806	9	2	950	96037042	DRAW SHACKLE
WASHER ISO 7089 16 300HV F	10289806	37	4	975	919222808	ERECTION FRAME
WASHER ISO 7089 16 300HV F	10289806	6	2	977	96035525	DRAW SHACKLE
WASHER ISO 7089 16 300HV F	10289806	3	2	979	96035533	BRACKET CPL.
WASHER ISO 7089 16 300HV F	10289806	3	8	980	96038653	ROPE PRE-ASSEMLBY
WASHER ISO 7089 18 300HV F	10289807	99	16	61	917291608	CRAWLER TRACK CARRIER, L
WASHER ISO 7089 18 300HV F	10289807	99	16	94	917291708	CRAWLER TRACK CARRIER,
WASHER ISO 7089 18 300HV F	10289807	24	16	175	919082708	SLEWING PLATFORM CPL.
WASHER ISO 7089 18 300HV F	10289807	83	6	702	919304308	S PIVOT SECTION PRE-ASS.
WASHER ISO 7089 20 200HV-A	4902174	7	32	671	917863208	TRANSPORT KEEPER
WASHER ISO 7089 20 300HV F	10289808	38	16	17	918005408	CENTRAL SECTION CRAWLER
WASHER ISO 7089 20 300HV F	10289808	40	12	60	917291608	CRAWLER TRACK CARRIER, L
WASHER ISO 7089 20 300HV F	10289808	40	12	93	917291708	CRAWLER TRACK CARRIER,
WASHER ISO 7089 20 300HV F	10289808	29	42	121	917076708	CATWALK CRAW.TRACK TRA
WASHER ISO 7089 20 300HV F	10289808	10	1	123	968705508	SUPPORT
WASHER ISO 7089 20 300HV F	10289808	3	2	126	962009308	SUPPORT PLATE COMPL.
WASHER ISO 7089 20 300HV F	10289808	27	23	138	918011308	PREMOUNTED LOWER PART
WASHER ISO 7089 20 300HV F	10289808	15	12	175	919082708	SLEWING PLATFORM CPL.
WASHER ISO 7089 20 300HV F	10289808	11	16	187	917077708	PIN F. S AND D PIVOT SECTIO
WASHER ISO 7089 20 300HV F	10289808	86	12	356	918999008	SLEWING PLATFORM CATWAL
WASHER ISO 7089 20 300HV F	10289808	15	20	359	968283208	CATWALK SUPERSTR.LEFT
WASHER ISO 7089 20 300HV F	10289808	9	24	367	969259908	SLEWING PLATFORM CATWAL
WASHER ISO 7089 20 300HV F	10289808	76	4	401	917347708	SA FRAME
WASHER ISO 7089 20 300HV F	10289808	18	2	406	967846208	PULL ROD
WASHER ISO 7089 20 300HV F	10289808	12	1	676	965575208	CENTRING COMPLETE
WASHER ISO 7089 20 300HV F	10289808	3	2	728	96038419	ADD-ON INCLINATION TRANS
WASHER ISO 7089 20 300HV F	10289808	10	2	752	917190908	S INTERMEDIATE SECTION
WASHER ISO 7089 20 300HV F	10289808	10	2	760	917333908	S INTERMEDIATE SECTION
WASHER ISO 7089 20 300HV F	10289808	10	2	764	917078708	S INTERMEDIATE SECTION
WASHER ISO 7089 20 300HV F	10289808	10	2	784	917079208	S INTERMEDIATE SECTION
WASHER ISO 7089 20 300HV F	10289808	10	2	789	917571208	S INTERMEDIATE SECTION
WASHER ISO 7089 20 300HV F	10289808	21	14	885	919326208	SLEWING PLATFORM EXTENS
WASHER ISO 7089 20 300HV F	10289808	5	6	900	969944708	MOUNTING PRE-ASS.
WASHER ISO 7089 20 300HV F	10289808	97	2	947	919220008	F-HEAD SECTION
WASHER ISO 7089 20 300HV F	10289808	5	2	995	96034669	MECHANICAL AUXILIARIES
WASHER ISO 7089 22 300HV F	10289809	5	4	916	919219608	F-ASSEMBLY UNIT
WASHER ISO 7089 24 300HV F	10289810	44	1	66	933878901	PLANETARY GEARBOX
WASHER ISO 7089 24 300HV F	10289810	14	8	187	917077708	PIN F. S AND D PIVOT SECTIO
WASHER ISO 7089 24 300HV F	10289810	8	29	359	968283208	CATWALK SUPERSTR.LEFT
WASHER ISO 7089 24 300HV F	10289810	10	4	885	919326208	SLEWING PLATFORM EXTENS
WASHER ISO 7089 27 300HV F	11081186	28	2	125	917076808	MECHANICAL SUPPORT
WASHER ISO 7089 3 200HV-A2	420050008	508	9	937	96039722	LEAD
WASHER ISO 7089 3 MS	420050108	(506)	1	50	967908108	CABLE LIST F.CENTER SECTIO
WASHER ISO 7089 3 MS	420050108	(506)	1	50	967908108	CABLE LIST F.CENTER SECTIO
WASHER ISO 7089 3 MS	420050108	508	1	75	967971408	WIRING HARNESS
WASHER ISO 7089 3 MS	420050108	22	2	516	967917908	SWITCH CABINET
WASHER ISO 7089 3 MS	420050108	267	9	714	96028886	CABLE DRUM COMPL.
WASHER ISO 7089 3 MS	420050108	282	19	836	96036210	TERMINAL BOX
WASHER ISO 7089 3 MS	420050108	(506)	1	836	96036210	TERMINAL BOX
WASHER ISO 7089 3 MS	420050108	152	10	912	96035575	TERMINAL BOX CPL.
WASHER ISO 7089 3 MS	420050108	504	1	934	96038564	LEAD
WASHER ISO 7089 3 MS	420050108	504	1	935	96038565	LEAD
WASHER ISO 7089 3 MS	420050108	516	1	937	96039722	LEAD
WASHER ISO 7089 3 MS	420050108	152	5	958	96035579	TERMINAL BOX CPL.
WASHER ISO 7089 30 300HV F	10289811	27	4	121	917076708	CATWALK CRAW.TRACK TRA
WASHER ISO 7089 30 300HV F	10289811	71	8	401	917347708	SA FRAME
WASHER ISO 7089 30 300HV F	10289811	15	6	590	919075408	CRANE DRIVER CAB ADDITIO
WASHER ISO 7089 30 300HV F	10289811	4	7	628	919075608	PLATFORM CRANE CABIN
WASHER ISO 7089 30 300HV F	10289811	4	1	744	969663108	ROPE GUIDE PULLEY
WASHER ISO 7089 39 300HV F	10289855	6	6	361	968309908	PLATFORM COMPL.

Description	Item	Pos.	Quantity	Page	Assembly	Description
WASHER ISO 7089 4 200HV 4	10875645	359	4	271	96033379	FIXING PARTS COMPRESSED
WASHER ISO 7089 4 200HV 4	10875645	62	3	453	919297008	CENT. LUBRIC. SYSTEM SUP
WASHER ISO 7089 4 200HV 4	10875645	515	2	504	96039940	LEAD
WASHER ISO 7089 4 200HV 4	10875645	508	3	506	96028063	DUMMY PLUG
WASHER ISO 7089 4 200HV 4	10875645	85	72	517	967917908	SWITCH CABINET
WASHER ISO 7089 4 200HV 4	10875645	72	32	523	96033320	ASSEMBLY PARTS MOUNTIN
WASHER ISO 7089 4 200HV 4	10875645	66	4	609	96028393	INTERNAL PANELLING INSTA
WASHER ISO 7089 4 200HV 4	10875645	8	3	880	967936408	WIND WARNING PREASSEMB
WASHER ISO 7089 4 200HV 4	10875645	42	2	912	96035575	TERMINAL BOX CPL.
WASHER ISO 7089 5 -A2	10410193	355	4	271	96033379	FIXING PARTS COMPRESSED
WASHER ISO 7089 5 -A2	10410193	12	2	327	919171008	UREA PLANT
WASHER ISO 7089 5 -A2	10410193	2	2	880	967936408	WIND WARNING PREASSEMB
WASHER ISO 7089 5 200HV 4	11140403	59	6	17	918005408	CENTRAL SECTION CRAWLER
WASHER ISO 7089 5 200HV 4	11140403	9	11	24	969088908	HOLDER PRE-ASSEMBLY
WASHER ISO 7089 5 200HV 4	11140403	9	6	81	917322008	CENTRA.LUBRICATION SYSTE
WASHER ISO 7089 5 200HV 4	11140403	9	6	105	917322208	CENTR.LUBRICATION SYSTEM
WASHER ISO 7089 5 200HV 4	11140403	8	2	151	917081108	CENT. LUBRIC. SYSTEM SUP
WASHER ISO 7089 5 200HV 4	11140403	35	28	338	918810308	CONTROL STAND
WASHER ISO 7089 5 200HV 4	11140403	4	2	420	917691308	CENTRAL GREASING
WASHER ISO 7089 5 200HV 4	11140403	15	5	444	967930608	ELECTR.F.FUEL TANK
WASHER ISO 7089 5 200HV 4	11140403	(15)	5	448	967968208	OIL TANK PRE-ASS.
WASHER ISO 7089 5 200HV 4	11140403	61	2	453	919297008	CENT. LUBRIC. SYSTEM SUP
WASHER ISO 7089 5 200HV 4	11140403	33	2	462	964837908	ADD-ON PARTS
WASHER ISO 7089 5 200HV 4	11140403	19	1	618	918064308	SLIDING DOOR INSTALLATION
WASHER ISO 7089 5 200HV 4	11140403	2	4	669	918470508	EXTERNAL FEED
WASHER ISO 7089 5 200HV 4	11140403	43	2	836	96036210	TERMINAL BOX
WASHER ISO 7089 5 200HV 4	11140403	6	1	879	968838608	LOCATION FIXTURE PRE-ASS.
WASHER ISO 7089 5 200HV 4	11140403	167	2	958	96035579	TERMINAL BOX CPL.
WASHER ISO 7089 6 200HV 4	10875647	35	18	17	918005408	CENTRAL SECTION CRAWLER
WASHER ISO 7089 6 200HV 4	10875647	308	4	31	969731708	HYDRAULIC EQUIPM.CENTER
WASHER ISO 7089 6 200HV 4	10875647	30	2	44	967907608	SWITCH BOX COMPL.
WASHER ISO 7089 6 200HV 4	10875647	4	4	46	926891108	GROUND RAIL
WASHER ISO 7089 6 200HV 4	10875647	6	6	79	968727008	CAMERA EQUIPMENT CRAW
WASHER ISO 7089 6 200HV 4	10875647	11	4	81	917322008	CENTRA.LUBRICATION SYSTE
WASHER ISO 7089 6 200HV 4	10875647	6	6	103	968668808	CAMERA EQUIPMENT CRAW
WASHER ISO 7089 6 200HV 4	10875647	11	4	105	917322208	CENTR.LUBRICATION SYSTEM
WASHER ISO 7089 6 200HV 4	10875647	61	10	139	918011308	PREMOUNTED LOWER PART
WASHER ISO 7089 6 200HV 4	10875647	111	8	182	969344108	ASSEMBLY PARTS F.SLEWING
WASHER ISO 7089 6 200HV 4	10875647	7	3	185	969483508	PARK CONSOLE HOSES PRE
WASHER ISO 7089 6 200HV 4	10875647	34	2	190	917438108	WINCH 1 PRE-ASSEMBLY
WASHER ISO 7089 6 200HV 4	10875647	34	2	209	917454008	WINCH 2 PRE-ASS.
WASHER ISO 7089 6 200HV 4	10875647	13	16	234	917645608	MOUNTING JACK/ERECTING
WASHER ISO 7089 6 200HV 4	10875647	390	20	267	96032892	DIESEL ENGINE, PRE-ASSEMB
WASHER ISO 7089 6 200HV 4	10875647	354	6	271	96033379	FIXING PARTS COMPRESSED
WASHER ISO 7089 6 200HV 4	10875647	71	36	298	96032897	RADIATOR, PRE-ASSEMBLED
WASHER ISO 7089 6 200HV 4	10875647	70	12	308	918861908	MUFFLER UNIT
WASHER ISO 7089 6 200HV 4	10875647	504	5	314	918861808	MUFFLER UNIT
WASHER ISO 7089 6 200HV 4	10875647	13	6	323	96032910	BATTERY BOX, PRE-ASSEMB
WASHER ISO 7089 6 200HV 4	10875647	42	4	338	918810308	CONTROL STAND
WASHER ISO 7089 6 200HV 4	10875647	23	12	462	964837908	ADD-ON PARTS
WASHER ISO 7089 6 200HV 4	10875647	43	2	467	10228112	AIR CONDITIONING UNIT
WASHER ISO 7089 6 200HV 4	10875647	8	4	518	969408008	COVER COMPL.
WASHER ISO 7089 6 200HV 4	10875647	3	6	527	922648308	TERMINAL BOARD PRE-ASS.
WASHER ISO 7089 6 200HV 4	10875647	84	1	591	919075408	CRANE DRIVER CAB ADDITIO
WASHER ISO 7089 6 200HV 4	10875647	100	1	591	919075408	CRANE DRIVER CAB ADDITIO
WASHER ISO 7089 6 200HV 4	10875647	58	4	608	96028393	INTERNAL PANELLING INSTA
WASHER ISO 7089 6 200HV 4	10875647	22	3	618	918064308	SLIDING DOOR INSTALLATION
WASHER ISO 7089 6 200HV 4	10875647	16	3	620	968080908	CLOSING DEVICE
WASHER ISO 7089 6 200HV 4	10875647	19	4	641	918824508	DRIVE ASSEMBLY AIR CONDIT
WASHER ISO 7089 6 200HV 4	10875647	42	4	652	967956208	CAMERA INSTALLATION SLEW

Description	Item	Pos.	Quantity	Page	Assembly	Description
WASHER ISO 7089 6 200HV 4	10875647	22	4	654	968646208	CAMERA HOLDER, PREMOU
WASHER ISO 7089 6 200HV 4	10875647	10	14	853	967957508	CAMERA EQUIPMENT S-PIVOT
WASHER ISO 7089 6 200HV 4	10875647	302	1	861	968883308	ADDL.HYDR.F.PIN PULLING DE
WASHER ISO 7089 6 200HV 4	10875647	302	1	864	968883408	ADDL.HYDR.F.PIN PULLING DE
WASHER ISO 7089 6 200HV 4	10875647	47	2	872	96022733	BULKHEAD PLATE
WASHER ISO 7089 6 200HV-A2	420060201	26	19	652	967956208	CAMERA INSTALLATION SLEW
WASHER ISO 7089 6 200HV-A2	420060201	6	4	656	96005701	CAMERA HOLDER, PREMOU
WASHER ISO 7089 6 200HV-A4	420000414	49	16	829	919301808	L-HEAD PIECE
WASHER ISO 7089 8 200HV-A2	420060705	26	16	190	917438108	WINCH 1 PRE-ASSEMBLY
WASHER ISO 7089 8 200HV-A2	420060705	26	16	209	917454008	WINCH 2 PRE-ASS.
WASHER ISO 7089 8 200HV-A2	420060705	19	4	210	968161808	SAFETY ROLLER CPL.
WASHER ISO 7089 8 200HV-A2	420060705	25	56	318	919063308	AIR FILTER UNIT CPL.
WASHER ISO 7089 8 200HV-A2	420060705	125	2	473	96034154	SOUND DAMPING ABOVE
WASHER ISO 7089 8 200HV-A2	420060705	16	32	652	967956208	CAMERA INSTALLATION SLEW
WASHER ISO 7089 8 200HV-A2	420060705	5	6	881	967937608	OBSTRUCTION LIGHTS PREAS
WASHER ISO 7089 8 200HV-A4	420001014	107	4	61	917291608	CRAWLER TRACK CARRIER, L
WASHER ISO 7089 8 200HV-A4	420001014	107	4	94	917291708	CRAWLER TRACK CARRIER,
WASHER ISO 7089 8 200HV-A4	420001014	79	4	243	540270514	DRIVE UNIT CPL
WASHER ISO 7089 8 200HV-A4	420001014	375	18	266	96032892	DIESEL ENGINE, PRE-ASSEMB
WASHER ISO 7089 8 200HV-A4	420001014	38	41	355	918999008	SLEWING PLATFORM CATWAL
WASHER ISO 7089 8 200HV-A4	420001014	5	8	448	967968208	OIL TANK PRE-ASS.
WASHER ISO 7089 8 200HV-A4	420001014	50	36	829	919301808	L-HEAD PIECE
WASHER ISO 7089 8 300HV 4	10289803	36	4	17	918005408	CENTRAL SECTION CRAWLER
WASHER ISO 7089 8 300HV 4	10289803	312	6	31	969731708	HYDRAULIC EQUIPM.CENTER
WASHER ISO 7089 8 300HV 4	10289803	13	4	46	926891108	GROUND RAIL
WASHER ISO 7089 8 300HV 4	10289803	48	4	138	918011308	PREMOUNTED LOWER PART
WASHER ISO 7089 8 300HV 4	10289803	7	14	140	968284308	MOUNTING PARTS BASE PAR
WASHER ISO 7089 8 300HV 4	10289803	42	26	175	919082708	SLEWING PLATFORM CPL.
WASHER ISO 7089 8 300HV 4	10289803	27	116	181	969344108	ASSEMBLY PARTS F.SLEWING
WASHER ISO 7089 8 300HV 4	10289803	18	4	210	968161808	SAFETY ROLLER CPL.
WASHER ISO 7089 8 300HV 4	10289803	31	10	218	917451208	WINCH 4 PRE-ASSEMBLY
WASHER ISO 7089 8 300HV 4	10289803	(6)	2	265	96032892	DIESEL ENGINE, PRE-ASSEMB
WASHER ISO 7089 8 300HV 4	10289803	353	4	271	96033379	FIXING PARTS COMPRESSED
WASHER ISO 7089 8 300HV 4	10289803	11	28	323	96032910	BATTERY BOX, PRE-ASSEMB
WASHER ISO 7089 8 300HV 4	10289803	11	10	331	96004209	PUMP PRE-ASS.
WASHER ISO 7089 8 300HV 4	10289803	8	2	334	96004224	COVER COMPL.
WASHER ISO 7089 8 300HV 4	10289803	4	4	345	915587308	EMERGENCY SEAT
WASHER ISO 7089 8 300HV 4	10289803	76	64	356	918999008	SLEWING PLATFORM CATWAL
WASHER ISO 7089 8 300HV 4	10289803	42	28	359	968283208	CATWALK SUPERSTR.LEFT
WASHER ISO 7089 8 300HV 4	10289803	4	12	362	968287308	ACCESS LADDER PRE-ASS.
WASHER ISO 7089 8 300HV 4	10289803	8	4	363	96020149	TREAD
WASHER ISO 7089 8 300HV 4	10289803	5	2	364	968287208	FOLDING LADDER PRE-ASS.
WASHER ISO 7089 8 300HV 4	10289803	27	12	387	918760508	ADD HEATING SUPERSTRUCT
WASHER ISO 7089 8 300HV 4	10289803	14	7	389	96019655	ADDNL.HEATING, PRE-ASSE
WASHER ISO 7089 8 300HV 4	10289803	62	14	401	917347708	SA FRAME
WASHER ISO 7089 8 300HV 4	10289803	13	3	403	967852308	SA FRAME ERECTING DEVICE
WASHER ISO 7089 8 300HV 4	10289803	22	8	428	917080608	MOUNTING EQUIPMENT CRAW
WASHER ISO 7089 8 300HV 4	10289803	12	8	442	918789208	FUEL TANK CPL.
WASHER ISO 7089 8 300HV 4	10289803	63	5	453	919297008	CENT. LUBRIC. SYSTEM SUP
WASHER ISO 7089 8 300HV 4	10289803	15	2	465	918009808	CLIMA-HEATING INSTALLATIO
WASHER ISO 7089 8 300HV 4	10289803	122	32	473	96034154	SOUND DAMPING ABOVE
WASHER ISO 7089 8 300HV 4	10289803	6	2	474	969118108	COVER COMPL.
WASHER ISO 7089 8 300HV 4	10289803	6	1	475	96038209	COVER COMPL.
WASHER ISO 7089 8 300HV 4	10289803	6	2	476	96038293	COVER COMPL.
WASHER ISO 7089 8 300HV 4	10289803	9	2	477	969054708	COVER COMPL.
WASHER ISO 7089 8 300HV 4	10289803	9	2	478	969056008	COVER COMPL.
WASHER ISO 7089 8 300HV 4	10289803	9	2	479	969427208	COVER COMPL.
WASHER ISO 7089 8 300HV 4	10289803	9	2	480	969427308	COVER COMPL.
WASHER ISO 7089 8 300HV 4	10289803	6	2	481	96044249	COVER COMPL.
WASHER ISO 7089 8 300HV 4	10289803	6	8	516	967917908	SWITCH CABINET

Description	Item	Pos.	Quantity	Page	Assembly	Description
WASHER ISO 7089 8 300HV 4	10289803	94	2	591	919075408	CRANE DRIVER CAB ADDITIO
WASHER ISO 7089 8 300HV 4	10289803	25	6	594	919075508	CRANE OPERATOR CABIN P
WASHER ISO 7089 8 300HV 4	10289803	34	4	597	969752608	WINDOW ASSEMBLY
WASHER ISO 7089 8 300HV 4	10289803	23	1	605	919075308	CRANE OPERATOR CABIN P
WASHER ISO 7089 8 300HV 4	10289803	26	2	618	918064308	SLIDING DOOR INSTALLATION
WASHER ISO 7089 8 300HV 4	10289803	8	4	621	964588408	GUIDE PRE-ASS.
WASHER ISO 7089 8 300HV 4	10289803	9	2	622	964588308	GUIDE PRE-ASS.
WASHER ISO 7089 8 300HV 4	10289803	15	7	641	918824508	DRIVE ASSEMBLY AIR CONDIT
WASHER ISO 7089 8 300HV 4	10289803	22	2	652	967956208	CAMERA INSTALLATION SLEW
WASHER ISO 7089 8 300HV 4	10289803	17	22	675	917517908	COUNTERWEIGHT FRAME
WASHER ISO 7089 8 300HV 4	10289803	43	4	806	917473608	WINCH 6 PRE-ASSEMBLY
WASHER ISO 7089 8 300HV 4	10289803	34	8	829	919301808	L-HEAD PIECE
WASHER ISO 7089 8 300HV 4	10289803	8	4	832	96001219	HOISTING LIMIT SWITCH PRE-
WASHER ISO 7089 8 300HV 4	10289803	16	12	845	917228608	BOOM NOSE
WASHER ISO 7089 8 300HV 4	10289803	40	4	903	919219508	F-CONNECTING HEAD
WASHER ISO 7089 8 300HV 4	10289803	38	4	923	919219708	PIVOT SECTION
WASHER ISO 7089 8 300HV 4	10289803	4	2	926	968938308	SENSOR PRE-ASS.
WASHER ISO 7089 8 MS	420050601	15	6	654	968646208	CAMERA HOLDER, PREMOU
WASHER ISO 7092 10 200HV F	10299674	6	4	924	96036001	FLAP PRE-ASS.
WASHER ISO 7092 16 300HV F	11691326	73	2	298	96032897	RADIATOR, PRE-ASSEMBLED
WASHER ISO 7092 16 300HV F	11691326	22	6	701	919304308	S PIVOT SECTION PRE-ASS.
WASHER ISO 7092 16 300HV F	11691326	14	18	829	919301808	L-HEAD PIECE
WASHER ISO 7092 20 300HV F	11691327	28	4	121	917076708	CATWALK CRAW.TRACK TRA
WASHER ISO 7092 6 200HV-A2	10035694	16	2	855	968134408	MECH.AUXILIARIES FOR LIG
WASHER ISO 7092 6 200HV-A2	10035694	23	4	856	968099808	CAMERA HOLDER, PREMOU
WASHER ISO 7092 8 200HV F	10299679	73	8	356	918999008	SLEWING PLATFORM CATWAL
WASHER ISO 7093-1 10 300HV	11491889	71	12	18	918005408	CENTRAL SECTION CRAWLER
WASHER ISO 7093-1 10 300HV	11491889	48	6	218	917451208	WINCH 4 PRE-ASSEMBLY
WASHER ISO 7093-1 10 300HV	11491889	76	16	298	96032897	RADIATOR, PRE-ASSEMBLED
WASHER ISO 7093-1 10 300HV	11491889	503	12	314	918861808	MUFFLER UNIT
WASHER ISO 7093-1 10 300HV	11491889	11	28	322	918981908	BATTERY STORAGE
WASHER ISO 7093-1 10 300HV	11491889	23	4	426	917080508	ROLLER BEARING
WASHER ISO 7093-1 10 300HV	11491889	13	2	743	918121308	ROLLER SET
WASHER ISO 7093-1 10 300HV	11491889	17	4	748	918121408	ROLLER SET
WASHER ISO 7093-1 10 300HV	11491889	41	8	806	917473608	WINCH 6 PRE-ASSEMBLY
WASHER ISO 7093-1 10 300HV	11491889	12	8	855	968134408	MECH.AUXILIARIES FOR LIG
WASHER ISO 7093-1 10 A2	421802108	385	116	267	96032892	DIESEL ENGINE, PRE-ASSEMB
WASHER ISO 7093-1 10 A2	421802108	73	16	308	918861908	MUFFLER UNIT
WASHER ISO 7093-1 10 A2	421802108	19	18	447	919140308	OIL RESERVOIR, COMPLETE
WASHER ISO 7093-1 10 A2	421802108	35	2	597	969752608	WINDOW ASSEMBLY
WASHER ISO 7093-1 10 A2	421802108	23	1	613	96000697	WIPERS INSTALLATION
WASHER ISO 7093-1 10 A2	421802108	22	32	675	917517908	COUNTERWEIGHT FRAME
WASHER ISO 7093-1 12 200HV	421801908	389	8	267	96032892	DIESEL ENGINE, PRE-ASSEMB
WASHER ISO 7093-1 12 200HV	421801908	351	4	271	96033379	FIXING PARTS COMPRESSED
WASHER ISO 7093-1 12 200HV	10540512	500	14	314	918861808	MUFFLER UNIT
WASHER ISO 7093-1 12 300HV	11182717	17	16	111	918589408	HYDRAULIC SUPPORT
WASHER ISO 7093-1 12 300HV	11182717	23	12	218	917451208	WINCH 4 PRE-ASSEMBLY
WASHER ISO 7093-1 12 300HV	11182717	395	8	267	96032892	DIESEL ENGINE, PRE-ASSEMB
WASHER ISO 7093-1 12 300HV	11182717	77	8	298	96032897	RADIATOR, PRE-ASSEMBLED
WASHER ISO 7093-1 12 300HV	11182717	32	10	327	919171008	UREA PLANT
WASHER ISO 7093-1 12 300HV	11182717	33	16	400	917347708	SA FRAME
WASHER ISO 7093-1 12 300HV	11182717	94	24	702	919304308	S PIVOT SECTION PRE-ASS.
WASHER ISO 7093-1 12 300HV	11182717	7	16	752	917190908	S INTERMEDIATE SECTION
WASHER ISO 7093-1 12 300HV	11182717	7	16	760	917333908	S INTERMEDIATE SECTION
WASHER ISO 7093-1 12 300HV	11182717	7	16	764	917078708	S INTERMEDIATE SECTION
WASHER ISO 7093-1 12 300HV	11182717	7	16	771	917078808	S INTERMEDIATE SECTION
WASHER ISO 7093-1 12 300HV	11182717	7	16	784	917079208	S INTERMEDIATE SECTION
WASHER ISO 7093-1 12 300HV	11182717	7	16	789	917571208	S INTERMEDIATE SECTION
WASHER ISO 7093-1 12 300HV	11182717	41	16	801	917191008	SL REDUCING SECTION
WASHER ISO 7093-1 12 300HV	11182717	61	8	830	919301808	L-HEAD PIECE

Description	Item	Pos.	Quantity	Page	Assembly	Description
WASHER ISO 7093-1 12 300HV	11182717	6	4	909	96038848	PIN PRE-ASS.
WASHER ISO 7093-1 16 200HV	10455191	4	4	322	918981908	BATTERY STORAGE
WASHER ISO 7093-1 16 200HV	10455191	14	8	426	917080508	ROLLER BEARING
WASHER ISO 7093-1 16 200HV	10455191	23	16	442	918789208	FUEL TANK CPL.
WASHER ISO 7093-1 16 200HV	10455191	10	16	447	919140308	OIL RESERVOIR, COMPLETE
WASHER ISO 7093-1 16 300HV	4000809	89	4	947	919220008	F-HEAD SECTION
WASHER ISO 7093-1 20 300HV	4600328	11	2	676	965575208	CENTRING COMPLETE
WASHER ISO 7093-1 24 300HV	10179463	20	16	218	917451208	WINCH 4 PRE-ASSEMBLY
WASHER ISO 7093-1 4 200HV 4	10875642	27	2	359	968283208	CATWALK SUPERSTR.LEFT
WASHER ISO 7093-1 4 200HV 4	10875642	34	2	361	968309908	PLATFORM COMPL.
WASHER ISO 7093-1 4 200HV 4	10875642	67	2	453	919297008	CENT. LUBRIC. SYSTEM SUP
WASHER ISO 7093-1 4 200HV 4	10875642	324	4	625	96033157	COMPRESSED AIR PLANT
WASHER ISO 7093-1 4 200HV 4	10875642	32	16	658	96029469	EQUIPMENT CAMERA CAB
WASHER ISO 7093-1 5 200HV 4	10875643	61	6	17	918005408	CENTRAL SECTION CRAWLER
WASHER ISO 7093-1 5 200HV 4	10875643	30	2	111	918589408	HYDRAULIC SUPPORT
WASHER ISO 7093-1 5 200HV 4	10875643	43	8	175	919082708	SLEWING PLATFORM CPL.
WASHER ISO 7093-1 5 200HV 4	10875643	58	2	356	918999008	SLEWING PLATFORM CATWAL
WASHER ISO 7093-1 5 200HV 4	10875643	31	2	361	968309908	PLATFORM COMPL.
WASHER ISO 7093-1 5 200HV 4	10875643	24	4	367	969259908	SLEWING PLATFORM CATWAL
WASHER ISO 7093-1 5 200HV 4	10875643	10	4	485	968255808	COVER PRE-ASSY.
WASHER ISO 7093-1 5 200HV 4	10875643	11	4	486	968255908	COVER PRE-ASSY.
WASHER ISO 7093-1 5 200HV 4	10875643	10	4	487	968256008	COVER PRE-ASSY.
WASHER ISO 7093-1 5 200HV 4	10875643	10	4	488	968256108	COVER PRE-ASSY.
WASHER ISO 7093-1 5 200HV 4	10875643	252	6	510	968681408	CONTR: PANEL PINNING
WASHER ISO 7093-1 5 200HV 4	10875643	11	1	620	968080908	CLOSING DEVICE
WASHER ISO 7093-1 5 200HV 4	10875643	38	8	675	917517908	COUNTERWEIGHT FRAME
WASHER ISO 7093-1 5 200HV 4	10875643	192	4	704	919304308	S PIVOT SECTION PRE-ASS.
WASHER ISO 7093-1 5 200HV 4	10875643	18	4	856	968099808	CAMERA HOLDER, PREMOU
WASHER ISO 7093-1 5 200HV 4	10875643	289	2	912	96035575	TERMINAL BOX CPL.
WASHER ISO 7093-1 6 200HV 4	10875648	(3)	8	265	96032892	DIESEL ENGINE, PRE-ASSEMB
WASHER ISO 7093-1 6 200HV 4	10875648	393	5	267	96032892	DIESEL ENGINE, PRE-ASSEMB
WASHER ISO 7093-1 6 200HV 4	10875648	358	6	271	96033379	FIXING PARTS COMPRESSED
WASHER ISO 7093-1 6 200HV 4	10875648	22	22	322	918981908	BATTERY STORAGE
WASHER ISO 7093-1 6 200HV 4	10875648	33	4	327	919171008	UREA PLANT
WASHER ISO 7093-1 6 200HV 4	10875648	9	12	331	96004209	PUMP PRE-ASS.
WASHER ISO 7093-1 6 200HV 4	10875648	11	4	334	96004224	COVER COMPL.
WASHER ISO 7093-1 6 200HV 4	10875648	10	32	348	917079908	TURNTABLE PANELLING
WASHER ISO 7093-1 6 200HV 4	10875648	33	1	378	96033360	ELECTRIC ADD-ON PARTS CA
WASHER ISO 7093-1 6 200HV 4	10875648	48	4	393	918824408	AIR CONDITIONING
WASHER ISO 7093-1 6 200HV 4	10875648	94	16	401	917347708	SA FRAME
WASHER ISO 7093-1 6 200HV 4	10875648	9	2	465	918009808	CLIMA-HEATING INSTALLATIO
WASHER ISO 7093-1 6 200HV 4	10875648	124	16	473	96034154	SOUND DAMPING ABOVE
WASHER ISO 7093-1 6 200HV 4	10875648	7	4	474	969118108	COVER COMPL.
WASHER ISO 7093-1 6 200HV 4	10875648	7	2	475	96038209	COVER COMPL.
WASHER ISO 7093-1 6 200HV 4	10875648	7	4	476	96038293	COVER COMPL.
WASHER ISO 7093-1 6 200HV 4	10875648	7	4	481	96044249	COVER COMPL.
WASHER ISO 7093-1 6 200HV 4	10875648	7	6	601	964561008	REAR WINDOW PRE-ASS.
WASHER ISO 7093-1 6 200HV 4	10875648	14	8	618	918064308	SLIDING DOOR INSTALLATION
WASHER ISO 7093-1 6 200HV 4	10875648	8	4	710	917084408	S OVERRUN PROTECTION
WASHER ISO 7093-1 6 200HV 4	10875648	52	2	752	917190908	S INTERMEDIATE SECTION
WASHER ISO 7093-1 6 200HV 4	10875648	51	2	760	917333908	S INTERMEDIATE SECTION
WASHER ISO 7093-1 6 200HV 4	10875648	53	8	789	917571208	S INTERMEDIATE SECTION
WASHER ISO 7093-1 6 200HV 4	10875648	41	2	923	919219708	PIVOT SECTION
WASHER ISO 7093-1 6 200HV 4	10875648	9	12	925	96038853	
WASHER ISO 7093-1 6 200HV 4	10875648	13	5	954	96037097	LADDER, PRE-ASSEMBLED
WASHER ISO 7093-1 6 200HV 4	10875648	13	5	955	96037098	LADDER, PRE-ASSEMBLED
WASHER ISO 7093-1 6 200HV-A	421801708	5	14	79	968727008	CAMERA EQUIPMENT CRAW
WASHER ISO 7093-1 6 200HV-A	421801708	5	14	103	968668808	CAMERA EQUIPMENT CRAW
WASHER ISO 7093-1 6 200HV-A	421801708	5	5	183	968907308	PARK CONSOLE HOSES PRE
WASHER ISO 7093-1 6 200HV-A	421801708	5	3	184	968907408	PARK CONSOLE HOSES PRE

Description	Item	Pos.	Quantity	Page	Assembly	Description
WASHER ISO 7093-1 6 200HV-A	421801708	6	4	365	968904008	CARRIER PRE-ASSEMBLED
WASHER ISO 7093-1 6 200HV-A	421801708	8	4	460	918531108	MIRROR ATTACHM.IN CRANE
WASHER ISO 7093-1 6 200HV-A	421801708	32	2	590	919075408	CRANE DRIVER CAB ADDITIO
WASHER ISO 7093-1 6 200HV-A	10540500	502	8	314	918861808	MUFFLER UNIT
WASHER ISO 7093-1 6 200HV-A	10540500	10	1	628	919075608	PLATFORM CRANE CABIN
WASHER ISO 7093-1 6 200HV-A	10540500	8	1	879	968838608	LOCATION FIXTURE PRE-ASS.
WASHER ISO 7093-1 6 200HV-A	421801614	29	2	23	11601184	COLLECTING RING
WASHER ISO 7093-1 6 200HV-A	421801614	9	3	629	968397108	LADDER COMPL.
WASHER ISO 7093-1 8 200HV 4	11140469	49	42	17	918005408	CENTRAL SECTION CRAWLER
WASHER ISO 7093-1 8 200HV 4	11140469	5	4	24	969088908	HOLDER PRE-ASSEMBLY
WASHER ISO 7093-1 8 200HV 4	11140469	16	24	121	917076708	CATWALK CRAW.TRACK TRA
WASHER ISO 7093-1 8 200HV 4	11140469	51	24	121	917076708	CATWALK CRAW.TRACK TRA
WASHER ISO 7093-1 8 200HV 4	11140469	49	18	138	918011308	PREMOUNTED LOWER PART
WASHER ISO 7093-1 8 200HV 4	11140469	12	2	190	917438108	WINCH 1 PRE-ASSEMBLY
WASHER ISO 7093-1 8 200HV 4	11140469	12	2	209	917454008	WINCH 2 PRE-ASS.
WASHER ISO 7093-1 8 200HV 4	11140469	42	14	253	918861408	DIESEL ENGINE CPL.
WASHER ISO 7093-1 8 200HV 4	11140469	384	70	267	96032892	DIESEL ENGINE, PRE-ASSEMB
WASHER ISO 7093-1 8 200HV 4	11140469	394	79	267	96032892	DIESEL ENGINE, PRE-ASSEMB
WASHER ISO 7093-1 8 200HV 4	11140469	350	20	271	96033379	FIXING PARTS COMPRESSED
WASHER ISO 7093-1 8 200HV 4	11140469	75	104	298	96032897	RADIATOR, PRE-ASSEMBLED
WASHER ISO 7093-1 8 200HV 4	11140469	72	72	308	918861908	MUFFLER UNIT
WASHER ISO 7093-1 8 200HV 4	11140469	501	52	314	918861808	MUFFLER UNIT
WASHER ISO 7093-1 8 200HV 4	11140469	14	16	322	918981908	BATTERY STORAGE
WASHER ISO 7093-1 8 200HV 4	11140469	31	18	327	919171008	UREA PLANT
WASHER ISO 7093-1 8 200HV 4	11140469	17	4	331	96004209	PUMP PRE-ASS.
WASHER ISO 7093-1 8 200HV 4	11140469	28	8	426	917080508	ROLLER BEARING
WASHER ISO 7093-1 8 200HV 4	11140469	6	16	434	917473108	FUEL TANK CONTAINER UPPE
WASHER ISO 7093-1 8 200HV 4	11140469	3	2	437	919140208	FUEL FEED
WASHER ISO 7093-1 8 200HV 4	11140469	10	32	442	918789208	FUEL TANK CPL.
WASHER ISO 7093-1 8 200HV 4	11140469	22	8	447	919140308	OIL RESERVOIR, COMPLETE
WASHER ISO 7093-1 8 200HV 4	11140469	64	2	453	919297008	CENT. LUBRIC. SYSTEM SUP
WASHER ISO 7093-1 8 200HV 4	11140469	38	4	465	918009808	CLIMA-HEATING INSTALLATIO
WASHER ISO 7093-1 8 200HV 4	11140469	121	154	473	96034154	SOUND DAMPING ABOVE
WASHER ISO 7093-1 8 200HV 4	11140469	25	42	484	969443908	SOUND DAMPING DOWN
WASHER ISO 7093-1 8 200HV 4	11140469	73	10	591	919075408	CRANE DRIVER CAB ADDITIO
WASHER ISO 7093-1 8 200HV 4	11140469	27	7	605	919075308	CRANE OPERATOR CABIN P
WASHER ISO 7093-1 8 200HV 4	11140469	322	2	625	96033157	COMPRESSED AIR PLANT
WASHER ISO 7093-1 8 200HV 4	11140469	101	92	702	919304308	S PIVOT SECTION PRE-ASS.
WASHER ISO 7093-1 8 200HV 4	11140469	6	16	728	96038419	ADD-ON INCLINATION TRANS
WASHER ISO 7093-1 8 200HV 4	11140469	39	12	752	917190908	S INTERMEDIATE SECTION
WASHER ISO 7093-1 8 200HV 4	11140469	39	12	760	917333908	S INTERMEDIATE SECTION
WASHER ISO 7093-1 8 200HV 4	11140469	39	12	764	917078708	S INTERMEDIATE SECTION
WASHER ISO 7093-1 8 200HV 4	11140469	39	26	771	917078808	S INTERMEDIATE SECTION
WASHER ISO 7093-1 8 200HV 4	11140469	39	28	784	917079208	S INTERMEDIATE SECTION
WASHER ISO 7093-1 8 200HV 4	11140469	39	24	789	917571208	S INTERMEDIATE SECTION
WASHER ISO 7093-1 8 200HV 4	11140469	13	16	792	919219208	S INTERMEDIATE SECTION
WASHER ISO 7093-1 8 200HV 4	11140469	9	106	793	96037300	GRIDIRON PRE-ASS.
WASHER ISO 7093-1 8 200HV 4	11140469	5	7	794	96037301	ROPE GUARD
WASHER ISO 7093-1 8 200HV 4	11140469	6	5	795	96037306	ROPE GUARD
WASHER ISO 7093-1 8 200HV 4	11140469	14	50	801	917191008	SL REDUCING SECTION
WASHER ISO 7093-1 8 200HV 4	11140469	15	4	853	967957508	CAMERA EQUIPMENT S-PIVOT
WASHER ISO 7093-1 8 200HV 4	11140469	8	1	855	968134408	MECH.AUXILIARIES FOR LIG
WASHER ISO 7093-1 8 200HV 4	11140469	12	12	856	968099808	CAMERA HOLDER, PREMOU
WASHER ISO 7093-1 8 200HV 4	11140469	8	52	908	96038847	GRIDIRON PRE-ASS.
WASHER ISO 7093-1 8 200HV 4	11140469	34	4	923	919219708	PIVOT SECTION
WASHER ISO 7093-1 8 200HV 4	11140469	6	16	925	96038853	
WASHER ISO 7093-1 8 200HV 4	11140469	26	54	946	919220008	F-HEAD SECTION
WASHER ISO 7093-1 8 200HV 4	11140469	7	8	954	96037097	LADDER, PRE-ASSEMBLED
WASHER ISO 7093-1 8 200HV 4	11140469	7	8	955	96037098	LADDER, PRE-ASSEMBLED
WASHER ISO 7093-1 8 200HV 4	11140469	5	18	970	919220208	F-INTERMEDIATE SECT.

Description	Item	Pos.	Quantity	Page	Assembly	Description
WASHER ISO 7093-1 8 200HV 4	11140469	32	10	975	919222808	ERECTION FRAME
WASHER ISO 7093-1 8 200HV-A	421861405	423	10	552	96032955	HYDRAULICS
WASHER ISO 7093-1 8 200HV-A	421861405	435	4	552	96032955	HYDRAULICS
WASHER ISO 7093-1 8 200HV-A	10540510	119	2	402	917347708	SA FRAME
WASHER ISO 7094 8 100 HV-ST	420600301	36	24	752	917190908	S INTERMEDIATE SECTION
WASHER ISO 7094 8 100 HV-ST	420600301	36	25	760	917333908	S INTERMEDIATE SECTION
WASHER ISO 7094 8 100 HV-ST	420600301	36	62	764	917078708	S INTERMEDIATE SECTION
WASHER ISO 7094 8 100 HV-ST	420600301	36	60	771	917078808	S INTERMEDIATE SECTION
WASHER ISO 7094 8 100 HV-ST	420600301	36	64	784	917079208	S INTERMEDIATE SECTION
WASHER ISO 7094 8 100 HV-ST	420600301	36	64	789	917571208	S INTERMEDIATE SECTION
WASHER ISO 7094 8 100 HV-ST	420600301	48	4	903	919219508	F-CONNECTING HEAD
WASHER RD100X4 S315MC FE	949948408	4	1	977	96035525	DRAW SHACKLE
WASHER RD110X2 DC01 FE//	949635408	4	9	428	917080608	MOUNTING EQUIPMENT CRAW
WASHER RD120X4 S315MC FE	955702308	66	2	702	919304308	S PIVOT SECTION PRE-ASS.
WASHER RD135X3 DC01 FE//	953848908	73	2	61	917291608	CRAWLER TRACK CARRIER, L
WASHER RD135X3 DC01 FE//	953848908	73	2	94	917291708	CRAWLER TRACK CARRIER,
WASHER RD135X3 DC01 FE//	953848908	3	1	948	96037041	DRAW SHACKLE
WASHER RD22X3 DC01 FE//ZN	953561608	8	8	975	919222808	ERECTION FRAME
WASHER RD25X6 PA6G SCHW	288183108	6	6	601	964561008	REAR WINDOW PRE-ASS.
WASHER RD44X2 DC01 FE//ZN	939460808	33	8	121	917076708	CATWALK CRAW.TRACK TRA
WASHER RD50X2 ALMG3 H11	955161608	19	1	975	919222808	ERECTION FRAME
WASHER RD50X2 ALMG3 H11	955161608	7	1	978	96013389	PULLEY MOUNT ASSEMBLY
WASHER RD50X5 S355MC FE//	953867308	64	24	61	917291608	CRAWLER TRACK CARRIER, L
WASHER RD50X5 S355MC FE//	953867308	64	24	94	917291708	CRAWLER TRACK CARRIER,
WASHER RD50X5 S355MC FE//	953867308	50	4	359	968283208	CATWALK SUPERSTR.LEFT
WASHER RD50X5 S355MC FE//	953867308	19	9	801	917191008	SL REDUCING SECTION
WASHER RD60X2 ALMG3 H11	948717708	15	1	984	919222908	OVERRUN PROTECTION
WASHER RD60X5 S355MC FE//	941009708	29	2	801	917191008	SL REDUCING SECTION
WASHER RD70X2 DC01 FE//ZN	949188508	4	1	978	96013389	PULLEY MOUNT ASSEMBLY
WASHER RD70X2 DC01 FE//ZN	954178508	65	4	947	919220008	F-HEAD SECTION
WASHER RD80X3 DC01 FE//ZN	953518308	39	8	121	917076708	CATWALK CRAW.TRACK TRA
WASHER RD80X5 S355MC FE//	949582708	25	2	590	919075408	CRANE DRIVER CAB ADDITIO
WASHER SPRING DIN 127 A 6	424000508	12	3	203	917452308	ELECTRIC FOR WINCH 1
WASHER SPRING DIN 127 A 6	424000508	12	3	215	917452408	ELECTRIC FOR WINCH 2
WASHER SPRING DIN 127 A 6	424000508	12	3	226	917452608	ELECTRIC FOR WINCH 4
WASHER SPRING DIN 127 A 6	424000508	12	3	819	917452808	ELECTRIC FOR WINCH 6
WASHER SPRING DIN 127 B 12	12227180	4	2	705	928830208	SAFETY ROLLER CPL.
WASHER SPRING DIN 127 B 8	11659025	16	2	582	510438508	PRESSURE RELIEF VALVE
WASHER SPRING DIN 7980 6 F	424100608	8	6	244	510230608	HYDRO MOTOR
WASHER SPRING DIN 7980 8 F	424100708	12	4	562	11314761	CONTROL BLOCK
WATER BASIN 8L KUNSTSTOF	10036977	6	1	613	96000697	WIPERS INSTALLATION
WATER COOLER	10873302	3	1	299	12100191	RADIATOR UNIT
WATER DRAIN PLUG M12 PA6	602501208	12	2	44	967907608	SWITCH BOX COMPL.
WATER DRAIN PLUG M12 PA6	602501208	292	1	74	967906508	TERMINAL BOX CPL.
WATER DRAIN PLUG M12 PA6	602501208	292	1	100	967906608	TERMINAL BOX CPL.
WATER DRAIN PLUG M12 PA6	602501208	292	1	417	968241408	TERMINAL BOX WINCH PRE-A
WATER DRAIN PLUG M12 PA6	602501208	9	2	497	969245308	TERMINAL BOX ELECTRICS S
WATER DRAIN PLUG M12 PA6	602501208	20	2	516	967917908	SWITCH CABINET
WATER DRAIN PLUG M12 PA6	602501208	292	1	646	96021479	TERMINAL BOX
WATER DRAIN PLUG M12 PA6	602501208	285	3	719	96036187	TERMINAL BOX CPL.
WATER DRAIN PLUG M12 PA6	602501208	293	1	836	96036210	TERMINAL BOX
WATER DRAIN PLUG M12 PA6	602501208	270	1	847	968650608	TERMINAL BOX CPL.
WATER DRAIN PLUG M12 PA6	602501208	285	1	912	96035575	TERMINAL BOX CPL.
WATER DRAIN PLUG M12 PA6	602501208	285	2	930	96035576	TERMINAL BOX CPL.
WATER DRAIN PLUG PA6G	97029882	516	1	506	96028063	DUMMY PLUG
WATER DRAIN PLUG PA6G	97029882	510	1	725	968546008	LEAD
WATER DRAIN PLUG PA6G	97029882	509	1	726	968546108	LEAD
WATER DRAIN VALVE 22BAR	502921908	161	2	625	96033157	COMPRESSED AIR PLANT
WATER HEATING SYSTEM 24	10876576	1	1	389	96019655	ADDNL.HEATING, PRE-ASSE
WATER HOSE DN4-RAUCLAIR-	11000710	10	10	613	96000697	WIPERS INSTALLATION

Description	Item	Pos.	Quantity	Page	Assembly	Description
WATER PIPE EDELSTAHL	97037228	14	1	298	96032897	RADIATOR, PRE-ASSEMBLED
WATER PIPE EDELSTAHL	97056345	51	1	264	96032892	DIESEL ENGINE, PRE-ASSEMB
WATER PIPE EDELSTAHL	97056364	52	1	264	96032892	DIESEL ENGINE, PRE-ASSEMB
WATER SENSOR 5V	11370365	3	1	439	10878502	FUEL FILTER
WATER VALVE NW12X2,5 NICH	11082158	3	2	331	96004209	PUMP PRE-ASS.
WEDGE LOCK WASHER NORD	7015814	14	2	599	96000684	FRONT WINDOW CPL.
WEDGE SOCKET 27-29 GR.29	12100038	10	1	129	917077108	TOOL
WEDGE SOCKET 32-33 GR.33	12100046	11	1	129	917077108	TOOL
WEIGHT 43X70X245 EN-GJS4	388283208	1	1	688	962563908	HOIST LIM.SWITCH PLUMMET
WEIGHT ALLOWANCE	111111108	1050	-74	743	918121308	ROLLER SET
WEIGHT ALLOWANCE	111111108	1050	-100	748	918121408	ROLLER SET
WEIGHT ALLOWANCE	111111108	(1010)	-3.066	829	919301808	L-HEAD PIECE
WEIGHT ALLOWANCE	111111108	1010	5.572	923	919219708	PIVOT SECTION
WEIGHT ALLOWANCE	111111108	1010	-12.5	952	96032582	INST.BACK SHEAVE FOR BOO
WEIGHT ALLOWANCE	111111108	1010	-12.5	953	96032654	ROPE PULLEY PRE-ASSEMBL
WEIGHT EN-GJS400-18 FE//ZN	388283108	2	1	688	962563908	HOIST LIM.SWITCH PLUMMET
WEIGHT INFORMATION PLAT	97094948	(4)	6	675	917517908	COUNTERWEIGHT FRAME
WEIGHT INFORMATION PLATE	97042994	3	2	127	917077008	FIXAGE DU CONTREPOIDS CE
WEIGHT INFORMATION PLATE	97035684	37	1	138	918011308	PREMOUNTED LOWER PART
WEIGHT INFORMATION PLATE	97092004	3	2	54	917076208	FLOOR SHEET COMPL.
WEIGHT INFORMATION PLATE	97111655	25	1	885	919326208	SLEWING PLATFORM EXTENS
WEIGHT INFORMATION PLATE	97037631	29	4	675	917517908	COUNTERWEIGHT FRAME
WEIGHT INFORMATION PLATE	97032391	28	4	675	917517908	COUNTERWEIGHT FRAME
WEIGHT INFORMATION PLAT	97102748	(1)	2	998	96022180	FRAME
WELD PLATE DIN 3015-1 L-AP	11211987	201	2	266	96032892	DIESEL ENGINE, PRE-ASSEMB
WELD PLATE DIN 3015-1 L-AP	602015208	51	3	271	96033379	FIXING PARTS COMPRESSED
WELD PLATE DIN 3015-1 L-AP	602015208	45	1	872	96022733	BULKHEAD PLATE
WELD PLATE DIN 3015-1 L-AP	10802203	199	2	266	96032892	DIESEL ENGINE, PRE-ASSEMB
WELD PLATE DIN 3015-1 L-AP	10802203	153	2	703	919304308	S PIVOT SECTION PRE-ASS.
WELD PLATE DIN 3015-1 L-AP	10802203	9	1	872	96022733	BULKHEAD PLATE
WELD PLATE DIN 3015-1 L-AP	10802205	200	1	266	96032892	DIESEL ENGINE, PRE-ASSEMB
WELD PLATE DIN 3015-1 L-AP	10802201	198	2	265	96032892	DIESEL ENGINE, PRE-ASSEMB
WELD PLATE DIN 3015-1 L-AP	11008020	196	1	265	96032892	DIESEL ENGINE, PRE-ASSEMB
WELD PLATE DIN 3015-3 Z-AP	602015908	117	8	182	969344108	ASSEMBLY PARTS F.SLEWING
WELDMENT STEP	96000486	15	1	472	96034154	SOUND DAMPING ABOVE
WELDMENT STEP	969061008	19	1	472	96034154	SOUND DAMPING ABOVE
WINCH 1	917077808	107	1	8	LR 11000 -0	LIEBHERR CRAW.CRANE LR
WINCH 1 PRE-ASSEMBLY	917438108	1	1	188	917077808	WINCH 1
WINCH 2	917077908	108	1	8	LR 11000 -0	LIEBHERR CRAW.CRANE LR
WINCH 2 PRE-ASS.	917454008	1	1	207	917077908	WINCH 2
WINCH 4 LUFFING GEAR	917078208	111	1	8	LR 11000 -0	LIEBHERR CRAW.CRANE LR
WINCH 4 PRE-ASSEMBLY	917451208	1	1	216	917078208	WINCH 4 LUFFING GEAR
WINCH 6	917081708	219	1	10	LR 11000 -0	LIEBHERR CRAW.CRANE LR
WINCH 6 PRE-ASSEMBLY	917473608	1	1	804	917081708	WINCH 6
WINCH BEARING	968093208	1	1	190	917438108	WINCH 1 PRE-ASSEMBLY
WINCH BEARING	968093208	1	1	209	917454008	WINCH 2 PRE-ASS.
WINCH BEARING	968224208	1	1	806	917473608	WINCH 6 PRE-ASSEMBLY
WINCH REVOLUTION TRANS	10802061	5	1	203	917452308	ELECTRIC FOR WINCH 1
WINCH REVOLUTION TRANS	10802061	5	1	215	917452408	ELECTRIC FOR WINCH 2
WINCH REVOLUTION TRANS	10802061	5	1	226	917452608	ELECTRIC FOR WINCH 4
WINCH REVOLUTION TRANS	10802061	5	1	819	917452808	ELECTRIC FOR WINCH 6
WIND VELOCITY TRANSMITTE	11482252	2	1	876	917569308	CARRIER, MEAS. & WARN. D
WIND WARNING PREASSEMB	967936408	2	1	878	968838508	MECH MEAS AND WARNING D
WINDOW	11110060	1	1	153	10871517	ELECTRIC PUMP
WINDOW ASSEMBLY SPF	969752608	1	1	594	919075508	CRANE OPERATOR CABIN P
WIPER ARM	10292014	4	1	613	96000697	WIPERS INSTALLATION
WIPER ARM 700	10874311	2	1	599	96000684	FRONT WINDOW CPL.
WIPER BEARING ST	10874927	4	1	599	96000684	FRONT WINDOW CPL.
WIPER BLADE 700	10292016	5	1	613	96000697	WIPERS INSTALLATION
WIPER BLADE 900MM	10291148	3	1	599	96000684	FRONT WINDOW CPL.

Description	Item	Pos.	Quantity	Page	Assembly	Description
WIPER FRAME	10874163	2	1	613	96000697	WIPERS INSTALLATION
WIPER FRAME 10	10412879	3	1	613	96000697	WIPERS INSTALLATION
WIPER MOTOR 55NM 24V SPF	10292021	1	2	613	96000697	WIPERS INSTALLATION
WIPERS INSTALLATION	96000697	3	1	605	919075308	CRANE OPERATOR CABIN P
WIRE	7367367	(17)	4	281	11212743	VARIABLE PUMP
WIRE HOSE CLAMP 69-75	11000902	22	4	611	969752708	AIR DUCT
WIRE TERMINAL BOX PRE-A	96037447	2	1	720	96036194	WIRES TERMINAL BOX CPL.
WIRE TERMINAL BOX PRE-A	96038161	2	1	837	96036211	WIRES TERMINAL BOX CPL.
WIRED END FERRULE DIN 462	602308008	87	2	76	967971708	WIRING HARNESS
WIRED END FERRULE DIN 46	602307808	114	3	76	967971708	WIRING HARNESS
WIRED END FERRULE DIN 46	602307808	114	3	499	96033473	WIRING HARNESS
WIRED END FERRULE DIN 46	602307708	86	8	371	96033369	WIRING HARNESS
WIRED END FERRULE DIN 46	602307708	86	38	492	96033472	WIRING HARNESS
WIRED END FERRULE DIN 46	602307708	86	60	499	96033473	WIRING HARNESS
WIRED END FERRULE DIN 46	602308108	88	4	499	96033473	WIRING HARNESS
WIRED END FERRULE DIN 462	602308208	698	2	49	96026395	CABLING
WIRED END FERRULE DIN 462	602308208	698	1	493	96033472	WIRING HARNESS
WIRED END FERRULE DIN 462	602308208	698	4	496	96033855	WIRING HARNESS
WIRED END FERRULE DIN 462	602308208	698	3	500	96033473	WIRING HARNESS
WIRED END FERRULE DIN 46	10101685	657	4	500	96033473	WIRING HARNESS
WIRES CPL. A309	96033370	15	1	370	96033359	CABLE LIST DRIVER'S CABIN
WIRES CPL. S2000-F2	96038868	30	1	912	96035575	TERMINAL BOX CPL.
WIRES CPL. S2010-F2	96038775	3	1	930	96035576	TERMINAL BOX CPL.
WIRES CPL. S2020-F2	96038967	30	1	958	96035579	TERMINAL BOX CPL.
WIRES CPL. S220	968275008	2	1	100	967906608	TERMINAL BOX CPL.
WIRES CPL. S240	968274708	2	1	74	967906508	TERMINAL BOX CPL.
WIRES CPL. S510	969778008	5	1	497	969245308	TERMINAL BOX ELECTRICS S
WIRES CPL. S515	96021497	2	1	646	96021479	TERMINAL BOX
WIRES PRE-ASS. A309	96035204	2	1	373	96033370	WIRES CPL.
WIRES PRE-ASS. S2000-F2	96038867	2	1	913	96038868	WIRES CPL.
WIRES PRE-ASS. S2010	96038776	2	1	931	96038775	WIRES CPL.
WIRES PRE-ASS. S2020-F2	96038968	2	1	959	96038967	WIRES CPL.
WIRES PRE-ASS. S515	96021498	(2)	1	646	96021479	TERMINAL BOX
WIRES TERMINAL BOX CPL.	96036194	110	1	719	96036187	TERMINAL BOX CPL.
WIRES TERMINAL BOX CPL.	96036211	6	1	836	96036210	TERMINAL BOX
WIRES TERMINAL BOX CPL.	968653208	1	1	847	968650608	TERMINAL BOX CPL.
WIRES TERMINAL BOX CPL.	968340308	1	1	417	968241408	TERMINAL BOX WINCH PRE-A
WIRING DUCT 80X40/2000 HAR	638109101	14	0.37	522	96033320	ASSEMBLY PARTS MOUNTIN
WIRING DUCT 80X40/2000 HAR	638109101	15	0.62	522	96033320	ASSEMBLY PARTS MOUNTIN
WIRING DUCT 80X60/2000 HAR	638109201	9	0.16	522	96033320	ASSEMBLY PARTS MOUNTIN
WIRING DUCT 80X60/2000 HAR	638109201	13	0.31	522	96033320	ASSEMBLY PARTS MOUNTIN
WIRING HARNESS W1926	968158108	20	1	819	917452808	ELECTRIC FOR WINCH 6
WIRING HARNESS W200	967908208	20	1	50	967908108	CABLE LIST F.CENTER SECTIO
WIRING HARNESS W220	967971808	11	1	100	967906608	TERMINAL BOX CPL.
WIRING HARNESS W221	967971908	12	1	100	967906608	TERMINAL BOX CPL.
WIRING HARNESS W223	967972008	13	1	100	967906608	TERMINAL BOX CPL.
WIRING HARNESS W225	967972108	14	1	100	967906608	TERMINAL BOX CPL.
WIRING HARNESS W240	967971408	11	1	74	967906508	TERMINAL BOX CPL.
WIRING HARNESS W241	967971508	12	1	74	967906508	TERMINAL BOX CPL.
WIRING HARNESS W243	967971608	13	1	74	967906508	TERMINAL BOX CPL.
WIRING HARNESS W245	967971708	14	1	74	967906508	TERMINAL BOX CPL.
WIRING HARNESS W291	969466308	50	1	50	967908108	CABLE LIST F.CENTER SECTIO
WIRING HARNESS W300	96033369	10	1	370	96033359	CABLE LIST DRIVER'S CABIN
WIRING HARNESS W301	967925908	11	1	370	96033359	CABLE LIST DRIVER'S CABIN
WIRING HARNESS W302	967926008	12	1	370	96033359	CABLE LIST DRIVER'S CABIN
WIRING HARNESS W305	967926108	13	1	370	96033359	CABLE LIST DRIVER'S CABIN
WIRING HARNESS W310	96021228	16	1	370	96033359	CABLE LIST DRIVER'S CABIN
WIRING HARNESS W346	96023876	(10)	1	378	96033360	ELECTRIC ADD-ON PARTS CA
WIRING HARNESS W360	96019612	17	1	370	96033359	CABLE LIST DRIVER'S CABIN
WIRING HARNESS W500	96033473	5	1	498	96033469	CABLE LIST SLEWING PLATF

Description	Item	Pos.	Quantity	Page	Assembly	Description
WIRING HARNESS W500PP	96021494	6	1	646	96021479	TERMINAL BOX
WIRING HARNESS W500U	968287908	(10)	1	135	917987408	SLEWING PLATFORM FRAME
WIRING HARNESS W501	96033472	15	1	491	96033468	ELECTRIC F. AGGREGATE
WIRING HARNESS W521	968157608	20	1	203	917452308	ELECTRIC FOR WINCH 1
WIRING HARNESS W522	968157708	20	1	215	917452408	ELECTRIC FOR WINCH 2
WIRING HARNESS W524	968157908	20	1	226	917452608	ELECTRIC FOR WINCH 4
WIRING HARNESS W555	96033855	16	1	491	96033468	ELECTRIC F. AGGREGATE
WIRING HARNESS W587	969244008	20	1	491	96033468	ELECTRIC F. AGGREGATE
WIRING HARNESS W588	968401008	19	1	491	96033468	ELECTRIC F. AGGREGATE
WIRING HARNESS W589	968400908	18	1	491	96033468	ELECTRIC F. AGGREGATE
WIRING HARNESS W602	968418008	1	1	507	968709008	ANTENNA CPL.
WIRING HARNESS W620	967919208	(10)	1	461	917081908	CHARGER F.BATTERY
WIRING LIST BATTERY BOX	969239008	10	1	324	96032891	ELECTRIC FOR BATTERY BOX
WORK LIGHT 50W 12-24V ALU	10872003	15	1	854	919294008	ARGON FLOODLIGHT HEEL PI
WORKING HAED LIGHT 35W 9-	11212679	24	3	378	96033360	ELECTRIC ADD-ON PARTS CA
WORKING HAED LIGHT 35W 9-	11212679	10	2	511	96033470	ELECTRIC ADD-ON PARTS
Z-PROFILE 4X760X126 S315M	97031338	35	2	801	917191008	SL REDUCING SECTION

Bezeichnung	Artikel	Pos.	Menge	Seite	Baugruppe	Bezeichnung
A-SCHEINWERFER S-ANLEN	919294008	334	1	11	LR 11000 -0	LIEBHERR RAUPENKRAN LR
ABDECKBLECH	944313303	14	1	144	90211005	DREHWERKANTRIEB
ABDECKBLECH 1.5X80X122 DC	97062336	13	1	378	96033360	ELEKTRIK ANBAUTEILE KABIN
ABDECKBLECH VORM.	965021508	46	2	338	918810308	STEUERSTAND
ABDECKHAUBE	10875014	3	1	395	10451181	VERFLUESSIGEREINHEIT
ABDECKHAUBE	968310608	49	1	60	917291608	RAUPENTRAEGER LI.
ABDECKHAUBE	968310608	49	1	93	917291708	RAUPENTRAEGER RE.
ABDECKHAUBE	968310708	50	1	60	917291608	RAUPENTRAEGER LI.
ABDECKHAUBE	968310708	50	1	93	917291708	RAUPENTRAEGER RE.
ABDECKKAPPE	11171306	3	1	877	11482252	WINDGESCHWINDIGKEITSGE
ABDECKKAPPE DT-LC01 PA66	10870604	523	1	371	96033369	KABELSTRANG
ABDECKKAPPE DT-LC01 PA66	10870604	516	2	374	96021228	KABELSTRANG
ABDECKKAPPE DT-LC01 PA66	10870604	527	7	500	96033473	KABELSTRANG
ABDECKKAPPE POLYSTIC27-3	591570908	5	2	524	968095808	MONTAGEEINHEIT VORM.
ABDECKKAPPE POLYSTIC27-3	591570908	25	1	605	919075308	KRANFUEHRERKABINE VORM.
ABDECKUNG	11005170	17	1	340	10877138	FAHRERSITZ
ABDECKUNG	11171270	32	1	340	10877138	FAHRERSITZ
ABDECKUNG SCHWK.	96004207	3	1	327	919171008	HARNSTOFFANLAGE
ABDECKUNG SCHWK. RAL 701	96002479	2	1	615	969520208	MONITORKONSOLE
ABDICHTPROFIL	97044073	(2)	1	497	969245308	ELEKTRIK KLEMMKASTEN DB
ABDICHTPROFIL	979076508	4	1	45	965690708	DECKEL KPL.
ABDICHTPROFIL 0 GUMMI 55°	977505708	10	1	518	969408008	DECKEL KPL.
ABGASMISCHROHR	11387705	4	1	313	918861808	SCHALLDAEMPFERANLAGE
ABGASMISCHROHR J TYPE A	10147692	3	1	308	918861908	SCHALLDAEMPFERANLAGE
ABGASROHR 38/FLEXIBEL	553054108	6	2.4	387	918760508	ZUSATZHEIZUNG OW
ABGASROHR 38/FLEXIBEL	553054108	9	0.3	389	96019655	ZUSATZHEIZUNG VORM.
ABGASROHR 50X2,5 INOXYD	553124108	4	0.75	641	918824508	ANTRIEBSAGGREGAT KLIMAA
ABGASROHR EDELSTAHL SP	96033550	2	1	313	918861808	SCHALLDAEMPFERANLAGE
ABGASROHR EDELSTAHL SP	96033551	6	1	313	918861808	SCHALLDAEMPFERANLAGE
ABGASROHR EDELSTAHL SP	96033552	7	1	313	918861808	SCHALLDAEMPFERANLAGE
ABGASROHR KPL. EDELSTAH	969327608	35	1	308	918861908	SCHALLDAEMPFERANLAGE
ABGASROHR KPL. EDELSTAH	969327808	36	1	308	918861908	SCHALLDAEMPFERANLAGE
ABGASROHR SCHWK. EDELST	96035418	33	1	308	918861908	SCHALLDAEMPFERANLAGE
ABGASSCHALLDAEMPFER 116	553187208	7	1	389	96019655	ZUSATZHEIZUNG VORM.
ABGLAETTMITTEL KANISTER5	811203108	38	1	597	969752608	SCHEIBEN EINBAU
ABGLAETTMITTEL KANISTER5	811203108	39	1	618	918064308	SCHIEBETUER EINBAU
ABLAGE 35X410X195 ABS-TPU	97058595	27	1	608	96028393	INNENVERKLEIDUNG EINBAU
ABLAGE MONTAGE+TRANSPO	918188208	35	1	743	918121308	ROLLENSATZ
ABLAGE MONTAGE+TRANSPO	918188208	38	1	748	918121408	ROLLENSATZ
ABLAGE SCHWK.	967960008	2	1	776	968214108	ZUGSTANGE VORM.
ABLAGE SCHWK. T ZN O	969973708	1	1	745	918188208	ABLAGE
ABSCHALTVENTIL	11067304	5	1	290	10873891	PUMPENGEHAEUSE
ABSCHIRMUNG ZURUECKGEB	965617208	995	18	375	96019612	KABELSTRANG
ABSCHIRMUNG ZURUECKGEB	965617208	995	2	937	96039722	LEITUNG
ABSCHLUSSPLATTE	10871729	3	1	225	11212497	VERSTELLMOTOR
ABSCHLUSSPLATTE	10871731	3	1	196	11170708	VERSTELLMOTOR
ABSEIL- UND RETTUNGSGER	11007312	3	1	133	916959908	PERSOENLICHE SCHUTZAUS
ABSPANNSEIL KPL. 66X18M	96037810	1	2	985	919395808	FAB-ABSPANNUNG
ABSPANNSEIL KPL. 66X5.45M	96037007	20	2	970	919220208	F-ZWISCHENSTUECK
ABSPANNSEIL KPL. 66X8.5M	96037814	2	2	985	919395808	FAB-ABSPANNUNG
ABSPERRORGAN DN200-FLAN	11491257	7	1	448	967968208	OELBEHAELTER VORM.
ABSTANDSBOLZEN M4X30 V	602017808	23	1	620	968080908	SCHLIESSANLAGE
ABSTANDSBOLZEN M5X30	660044708	23	1	618	918064308	SCHIEBETUER EINBAU
ABSTANDSBOLZEN M6X30 ST	11001955	63	3	609	96028393	INNENVERKLEIDUNG EINBAU
ABSTANDSBOLZEN M6X50 S	10875447	55	1	608	96028393	INNENVERKLEIDUNG EINBAU
ABSTANDSHALTER 5X280X910	97115244	3	1	951	96032541	WANDERROLLE KPL.
ABSTANDSHALTER 5X280X910	97115244	2	2	952	96032582	NACKENROLLE EINBAU
ABSTANDSHALTER 5X322X876	97115405	52	1	946	919220008	F-KOPFSTUECK
ABSTANDSHALTER SCHWK.	96033238	2	1	951	96032541	WANDERROLLE KPL.
ABSTANDSRING	11181884	32	1	23	11601184	SCHLEIFRINGUEBERTRAEGE

Bezeichnung	Artikel	Pos.	Menge	Seite	Baugruppe	Bezeichnung
ABSTECKBOLZEN SCHWK. FE	962580308	38	8	400	917347708	SA-BOCK
ABSTECKBOLZEN SCHWK. FE	962580308	16	4	701	919304308	S-ANLENKSTUECK VORM.
ABSTECKBOLZEN SCHWK. FE	962580308	40	8	752	917190908	S-ZWISCHENSTUECK
ABSTECKBOLZEN SCHWK. FE	962580308	40	8	760	917333908	S-ZWISCHENSTUECK
ABSTECKBOLZEN SCHWK. FE	962580308	40	8	764	917078708	S-ZWISCHENSTUECK
ABSTECKBOLZEN SCHWK. FE	962580308	40	10	771	917078808	S-ZWISCHENSTUECK
ABSTECKBOLZEN SCHWK. FE	962580308	40	8	784	917079208	S-ZWISCHENSTUECK
ABSTECKBOLZEN SCHWK. FE	962580308	40	8	789	917571208	S-ZWISCHENSTUECK
ABSTECKBOLZEN SCHWK. FE	962580308	6	4	792	919219208	S-ZWISCHENSTUECK
ABSTECKBOLZEN SCHWK. FE	962580308	3	4	801	917191008	SL-REDUZIERSTUECK
ABSTECKBOLZEN SCHWK. FE	962580308	8	2	903	919219508	F-ANSCHLUSSKOPF
ABSTECKBOLZEN SCHWK. FE	968190708	20	2	771	917078808	S-ZWISCHENSTUECK
ABSTIMMSCHEIBE	7023472	12	1	294	11314599	VERSTELLPUMPE
ABSTUETZPLATTE KPL.	96016050	4	4	111	918589408	HYDRAULISCHE ABSTUETZUN
ABSTUETZPLATTE KPL.	962009308	6	2	125	917076808	MECH.ZUSATZABSTUETZUNG
ABSTUETZPLATTE SCHWK.	96016054	1	1	113	96016050	ABSTUETZPLATTE KPL.
ABSTUETZPLATTE SCHWK.	962010208	1	1	126	962009308	ABSTUETZPLATTE KPL.
ABSTUETZZYLINDER 210/180-1	512391108	3	4	111	918589408	HYDRAULISCHE ABSTUETZUN
ABTRIEB KPL	540270414	23	1	236	10802280	SEILWINDE
ABTRIEBSWELLE M=18 Z=12	927633401	10	1	144	90211005	DREHWERKANTRIEB
ABWEISER 5X40X326 S355MC	97095956	6	2	908	96038847	GITTERROST VORM.
ABWEISER SCHWK. FE//ZNNI8/	96010191	43	1	675	917517908	AUFNAHME GEGENGEWICHT
ACHSE 130.0X435 35NICRMOV	97026885	22	2	60	917291608	RAUPENTRAEGER LI.
ACHSE 130.0X435 35NICRMOV	97026885	22	2	93	917291708	RAUPENTRAEGER RE.
ACHSE 177.8X270 S890QL1 GA	97115242	31	1	946	919220008	F-KOPFSTUECK
ACHSE 18.0X190 S355J2C+C	97067272	38	1	652	967956208	KAMERAANBAU DREHBUEHN
ACHSE 180.0X530 35NICRMOV	97026864	17	20	60	917291608	RAUPENTRAEGER LI.
ACHSE 180.0X530 35NICRMOV	97026864	17	20	93	917291708	RAUPENTRAEGER RE.
ACHSE 240.0X2178 35NICRM	97028117	7	1	426	917080508	ROLLENLAGERUNG
ACHSE 240.0X2870 35NICRM	97028321	13	1	400	917347708	SA-BOCK
ACHSE 244.5X1041 S770QL SP	97029851	8	1	743	918121308	ROLLENSATZ
ACHSE 244.5X1221 S770QL GA	97115233	11	1	946	919220008	F-KOPFSTUECK
ACHSE 244.5X1421 S770QL GA	97029784	10	1	748	918121408	ROLLENSATZ
ACHSE 244.5X152 S770QL1 SP	97035771	29	1	845	917228608	MASTNASE
ACHSE 244.5X580 S770QL1 SP	97123862	33	1	903	919219508	F-ANSCHLUSSKOPF
ACHSE 244.5X675 S890QL1 SP	97034094	5	1	845	917228608	MASTNASE
ACHSE 25.0X475 S355J2G3C+	979871608	3	1	954	96037097	LEITER VORM.
ACHSE 25.0X475 S355J2G3C+	979871608	3	1	955	96037098	LEITER VORM.
ACHSE 25.0X500 S355J2G3C+	97014724	9	2	885	919326208	DREHBUEHNENVERLAENGER
ACHSE 25.0X912 S770QL GA	97129149	47	1	946	919220008	F-KOPFSTUECK
ACHSE 30.0X1252 S355J2C+C	97115236	23	1	946	919220008	F-KOPFSTUECK
ACHSE 30.0X82 S355J2C+C FE	97070803	20	1	594	919075508	KRANFUEHRERKABINE VORM.
ACHSE 34X29 X5CRNI18-10	97073059	28	1	597	969752608	SCHEIBEN EINBAU
ACHSE 34X42 X5CRNI18-10	97086837	41	1	597	969752608	SCHEIBEN EINBAU
ACHSE 50.0X407 42CRMO4+Q	97034180	2	146	55	96006203	BODENPLATTEN VORM.
ACHSE 65.0X688 35NICRMOV	97091061	39	1	946	919220008	F-KOPFSTUECK
ACHSE 80.0X1075 S355J2C+C	97029852	9	1	743	918121308	ROLLENSATZ
ACHSE 80.0X1455 S355J2C+C	97029785	11	1	748	918121408	ROLLENSATZ
ACHSE 82.5X1270 S355J2H T Z	97115235	16	1	946	919220008	F-KOPFSTUECK
ACHSE 82.5X1679 S770QL	950362908	1	1	410	928331508	SCHUTZWALZE KPL.
ACHSE 90.0X100 S355J2+AR	948918408	3	2	885	919326208	DREHBUEHNENVERLAENGER
ACHSE KPL.	968861208	3	1	829	919301808	L-KOPFSTUECK
ACHSE RD40X1650 S355J2C+	956334708	(2)	1	806	917473608	WINDE 6 VORM.
ACHSHALTER 10X150X40 S35	934787908	35	4	400	917347708	SA-BOCK
ACHSHALTER 10X150X40 S35	934787908	25	2	701	919304308	S-ANLENKSTUECK VORM.
ACHSHALTER 20X362X275 S96	97028335	15	2	400	917347708	SA-BOCK
ACHSHALTER 25X250X49 S69	97026925	23	2	60	917291608	RAUPENTRAEGER LI.
ACHSHALTER 25X250X49 S69	97026925	23	2	93	917291708	RAUPENTRAEGER RE.
ACHSHALTER 25X325X64 S96	97026865	18	20	60	917291608	RAUPENTRAEGER LI.
ACHSHALTER 25X325X64 S96	97026865	18	20	93	917291708	RAUPENTRAEGER RE.

Bezeichnung	Artikel	Pos.	Menge	Seite	Baugruppe	Bezeichnung
ACHSHALTER 6X20X80 S235J	941324408	10	2	210	968161808	SCHUTZWALZE KPL.
ACHSHALTER 6X20X80 S235J	941324408	14	2	806	917473608	WINDE 6 VORM.
ACHSHALTERBLECH 40X500	97034140	6	2	187	917077708	BOLZEN S-ANLENKSTUECK
ADAPTER 18-POL SPF	660024508	11	1	529	96033325	VERKABELUNG MONTAGETA
ADAPTER 50.0X65 X5CRNI18-1	97103787	95	1	947	919220008	F-KOPFSTUECK
ADAPTER KUNSTSTOFF	10036974	7	1	613	96000697	WISCHANLAGE EINBAU
ADAPTER RAL 9005,M,GT SPF	965185908	30	4	658	96029469	AUSRUESTUNG KAMERA KAB
ADAPTERRING	11007300	2	1	23	11601184	SCHLEIFRINGUEBERTRAEGE
ADERENDHUELSE DIN 46228 1	602308008	87	2	76	967971708	KABELSTRANG
ADERENDHUELSE DIN 46228-	602307808	114	3	76	967971708	KABELSTRANG
ADERENDHUELSE DIN 46228-	602307808	114	3	499	96033473	KABELSTRANG
ADERENDHUELSE DIN 46228-	602307708	86	8	371	96033369	KABELSTRANG
ADERENDHUELSE DIN 46228-	602307708	86	38	492	96033472	KABELSTRANG
ADERENDHUELSE DIN 46228-	602307708	86	60	499	96033473	KABELSTRANG
ADERENDHUELSE DIN 46228-	602308108	88	4	499	96033473	KABELSTRANG
ADERENDHUELSE DIN 46228-1	602308208	698	2	49	96026395	VERKABELUNG
ADERENDHUELSE DIN 46228-1	602308208	698	1	493	96033472	KABELSTRANG
ADERENDHUELSE DIN 46228-1	602308208	698	4	496	96033855	KABELSTRANG
ADERENDHUELSE DIN 46228-1	602308208	698	3	500	96033473	KABELSTRANG
ADERENDHUELSE DIN 46228-	10101685	657	4	500	96033473	KABELSTRANG
AGGREGATETRAEGER SCH	968189508	50	1	264	96032892	DIESELMOTOR VORM.
AKTIVATOR 1000ML	870004108	39	1	597	969752608	SCHEIBEN EINBAU
AKTIVATOR 250ML DOSE	10815283	36	1	597	969752608	SCHEIBEN EINBAU
AKUST.WARNUNG VERFAHR	96026351	20	1	47	968270208	EL.GEBER U.ENDSCHALTER
ALUPROFIL 84-3-6560 ALMGSI	97123911	1	2	908	96038847	GITTERROST VORM.
ALUPROFIL DIN EN 755-2 84-3	97095273	11	4	793	96037300	GITTERROST VORM.
ANBAUGEHAEUSE HAN 10B	10873526	53	1	516	967917908	SCHALTSCHRANK MECH.
ANBAUGEHAEUSE HAN 16B	10873527	51	2	516	967917908	SCHALTSCHRANK MECH.
ANBAUGEHAEUSE HAN 24B	10873528	50	12	516	967917908	SCHALTSCHRANK MECH.
ANBAUGEHAEUSE HAN 6B	10873525	52	3	516	967917908	SCHALTSCHRANK MECH.
ANBAUTEILE ANTENNE	96016705	13	1	594	919075508	KRANFUEHRERKABINE VORM.
ANBAUTEILE LADEGERAET	964837908	4	1	461	917081908	BATTERIE LADEEINHEIT
ANHAENGEGURT	97031250	2	4	54	917076208	BODENPLATTEN KPL.
ANHAENGER 2X25X25 ALMG3	97044171	251	1	662	96043277	ZUS.HYDR.VERBINDUNG DB-
ANHAENGER 2X25X25 ALMG3	97044171	251	2	732	96020306	ZUSATZHYDRAULIK S-ANLENK
ANHAENGER 2X25X25 ALMG3	97044172	252	1	662	96043277	ZUS.HYDR.VERBINDUNG DB-
ANHAENGER 2X25X25 ALMG3	97044172	252	2	732	96020306	ZUSATZHYDRAULIK S-ANLENK
ANHAENGER 2X25X25 ALMG3	97044210	253	1	662	96043277	ZUS.HYDR.VERBINDUNG DB-
ANHAENGER 2X25X25 ALMG3	97044210	253	2	732	96020306	ZUSATZHYDRAULIK S-ANLENK
ANHAENGER 2X25X25 ALMG3	97044211	254	2	732	96020306	ZUSATZHYDRAULIK S-ANLENK
ANHAENGER 2X25X25 ALMG3	97044212	255	2	732	96020306	ZUSATZHYDRAULIK S-ANLENK
ANLAUFSCHEIBE 15X220X220	97026884	21	40	60	917291608	RAUPENTRAEGER LI.
ANLAUFSCHEIBE 15X220X220	97026884	21	40	93	917291708	RAUPENTRAEGER RE.
ANLAUFSCHEIBE X170 GZ-CU	703003508	25	4	60	917291608	RAUPENTRAEGER LI.
ANLAUFSCHEIBE X170 GZ-CU	703003508	25	4	93	917291708	RAUPENTRAEGER RE.
ANLEGELEITER 5-350X1,24M A	11481815	57	1	138	918011308	UNTERTEIL VORM.
ANLEGELEITER EN 131 4-420	11481745	8	1	885	919326208	DREHBUEHNENVERLAENGER
ANLEGELEITER EN 131 4-420	11481745	2	1	954	96037097	LEITER VORM.
ANLEGELEITER EN 131 4-420	11481745	2	1	955	96037098	LEITER VORM.
ANLEGELEITER EN 131 5-420	11481748	94	1	356	918999008	LAUFSTEG DREHBUEHNE
ANLEGELEITER EN 131 7-420	11481667	57	1	701	919304308	S-ANLENKSTUECK VORM.
ANLEGELEITER EN 131 9-420	11481400	11	2	675	917517908	AUFNAHME GEGENGEWICHT
ANSAUGROHR SCHWK.	96032534	4	1	447	919140308	OELBEHAELTER KPL.
ANSAUGROHR SCHWK. ALUM	967968308	2	1	447	919140308	OELBEHAELTER KPL.
ANSCHLAG	11485426	3	1	294	11314599	VERSTELLPUMPE
ANSCHLAG	510745708	29	1	575	511308608	PROPORTIONALVENTIL
ANSCHLAG 15X218X218 S35	97028825	7	2	125	917076808	MECH.ZUSATZABSTUETZUNG
ANSCHLAGMITTEL MONTAGE	917081308	148	1	9	LR 11000 -0	LIEBHERR RAUPENKRAN LR
ANSCHLAGSCHEIBE 16,5X75X	10875905	6	4	590	919075408	KRANFUEHRERKABINE ANBA
ANSCHLAGSEIL EN 13414 2.7	12101379	29	1	975	919222808	FA-BOCK

Bezeichnung	Artikel	Pos.	Menge	Seite	Baugruppe	Bezeichnung
ANSCHLAGSEIL EN 13414 35T-	11646113	2	2	672	917081308	ANSCHLAGMITTEL MONTAGE
ANSCHLUSSBLOCK	971663208	172	1	160	969733008	ZUSATZHYDRAULIK DREHBUE
ANSCHLUSSFLANSCH 85X85	511062408	180	1	229	968081908	ZUSATZHYDRAULIK WINDE 4
ANSCHLUSSFLANSCH SAE 11/	11314710	180	1	199	967787708	ZUSATZHYDRAULIK WINDE 1
ANSCHLUSSFLANSCH SAE 11/	11314710	153	1	213	967787808	ZUSATZHYDRAULIK WINDE 2
ANSCHLUSSFLANSCH SAE 11/	11314710	180	1	817	967789008	ZUSATZHYDRAULIK WINDE 6
ANSCHLUSSKABEL	10454783	11	4	658	96029469	AUSRUESTUNG KAMERA KAB
ANSCHLUSSLEISTE	974713508	151	1	550	96032955	HYDRAULIK
ANSCHLUSSLEISTE	974713608	152	1	550	96032955	HYDRAULIK
ANSCHLUSSPLATTE	10324854	6	1	294	11314599	VERSTELLPUMPE
ANSCHLUSSPLATTE	10663801	6	1	300	10228004	HYDROMOTOR
ANSCHLUSSPLATTE	510629508	182	5	551	96032955	HYDRAULIK
ANSCHLUSSPLATTE	510629508	150	1	666	968562908	ZUSATZHYDRAULIK VERBOLZ
ANSCHLUSSPLATTE	510631808	183	4	551	96032955	HYDRAULIK
ANSCHLUSSPLATTE	510633908	191	2	30	969731708	HYDRAULIK MITTELTEIL
ANSCHLUSSPLATTE	511058308	156	1	249	967787908	ZUSATZHYDRAULIK MONTAGE
ANSCHLUSSPLATTE	7024283	4	1	244	510230608	HYDROMOTOR
ANSCHLUSSROHR	12569884	5	2	315	11382590	SCRF KPL.
ANSCHLUSSSTECKER AX	602337008	508	30	373	96033370	DRAEHTE KPL.
ANSCHLUSSSTECKER AX	602337008	508	1	374	96021228	KABELSTRANG
ANSCHLUSSSTECKER AX	602337008	517	1	530	96033326	DRAEHTE MONTAGETAFEL K
ANSCHLUSSSTUECK	12569881	4	2	315	11382590	SCRF KPL.
ANSCHLUSSSTUECK M14X1,5/	774383208	13	4	81	917322008	ZENTRALSCHMIERUNG RAUP
ANSCHLUSSSTUECK M14X1,5/	774383208	13	4	105	917322208	ZENTRALSCHMIERUNG RAUP
ANSCHLUSSSTUTZEN 11SMnP	927586201	12	1	195	90024490	OELMESSEINRICHTUNG
ANSCHLUSSSTUTZEN M26X1,	927625201	20	1	195	90024490	OELMESSEINRICHTUNG
ANSCHLUSSSTUTZEN M26X1,	927625201	1	2	813	90200135	OELMESSEINRICHTUNG
ANSCHRAUBSCHARNIER 25X	10871177	3	4	516	967917908	SCHALTSCHRANK MECH.
ANSCHRAUBSCHARNIER 25X	10871177	4	3	600	964560908	DACHSCHEIBE VORM.
ANSCHRAUBSCHARNIER 25X	10871177	3	2	601	964561008	HECKSCHEIBE VORM.
ANSCHRAUBSCHARNIER 30X	10872344	3	1	24	969088908	HALTER VORM.
ANSCHWEISSPLATTE DIN 301	11211987	201	2	266	96032892	DIESELMOTOR VORM.
ANSCHWEISSPLATTE DIN 301	602015208	51	3	271	96033379	BEFESTIGUNGSTEILE DRUC
ANSCHWEISSPLATTE DIN 301	602015208	45	1	872	96022733	SCHOTTPLATTE VORM.
ANSCHWEISSPLATTE DIN 301	10802203	199	2	266	96032892	DIESELMOTOR VORM.
ANSCHWEISSPLATTE DIN 301	10802203	153	2	703	919304308	S-ANLENKSTUECK VORM.
ANSCHWEISSPLATTE DIN 301	10802203	9	1	872	96022733	SCHOTTPLATTE VORM.
ANSCHWEISSPLATTE DIN 301	10802205	200	1	266	96032892	DIESELMOTOR VORM.
ANSCHWEISSPLATTE DIN 301	10802201	198	2	265	96032892	DIESELMOTOR VORM.
ANSCHWEISSPLATTE DIN 301	11008020	196	1	265	96032892	DIESELMOTOR VORM.
ANSCHWEISSPLATTE DIN 301	602015908	117	8	182	969344108	MONTAGETEILE DREHBUEHN
ANSTEUERGERAET	10873652	5	1	273	11212738	VERSTELLPUMPE
ANSTEUERGERAET	10873652	5	1	275	11212739	VERSTELLPUMPE
ANSTEUERGERAET	10873652	5	1	278	11212740	VERSTELLPUMPE
ANSTEUERGERAET	10873652	(5)	1	283	11212366	DREIFACHPUMPE
ANSTEUERGERAET	10873652	5	1	285	11212744	VERSTELLPUMPE
ANSTEUERGERAET	10873894	5	1	286	11212745	VERSTELLPUMPE
ANSTEUERGERAET	11690588	5	1	279	11212741	VERSTELLPUMPE
ANTENNE	10650233	5	1	508	968418008	KABELSTRANG
ANTENNE	11114977	29	1	378	96033360	ELEKTRIK ANBAUTEILE KABIN
ANTENNE KPL.	968709008	40	1	498	96033469	KABELLISTE DREHBUEHNE
ANTENNE KPL. BTT	96016888	60	1	379	96033360	ELEKTRIK ANBAUTEILE KABIN
ANTENNENKABEL 1-4,850M	11114971	38	1	378	96033360	ELEKTRIK ANBAUTEILE KABIN
ANTENNENKABEL 5M SEIDE	10877188	39	1	378	96033360	ELEKTRIK ANBAUTEILE KABIN
ANTENNENKABEL 7X48-2M	10675778	(429)	1	513	918862808	EINBAUTEILE SCHALTSCHRAN
ANTENNENKABEL KPL. +S800	969736708	31	1	513	918862808	EINBAUTEILE SCHALTSCHRAN
ANTENNENSTAB	10815004	1	1	509	10650233	ANTENNE
ANTIRUTSCHBELAG 1.6X150	970879708	20	2	680	917082108	BESCHILDERUNG DREHBUE
ANTIRUTSCHBELAG 1.6X150X	97013912	10	4	780	969425308	BESCHILDERUNG
ANTIRUTSCHBELAG 1.6X150X	972859408	9	1	756	968012308	BESCHILDERUNG

Bezeichnung	Artikel	Pos.	Menge	Seite	Baugruppe	Bezeichnung
ANTIRUTSCHBELAG 1.6X150X	972859408	9	9	780	969425308	BESCHILDERUNG
ANTIRUTSCHBELAG 1.6X150X	972859408	9	1	797	96037322	BESCHILDERUNG
ANTIRUTSCHBELAG 1.6X150X	972859408	7	1	803	968688008	BESCHILDERUNG
ANTIRUTSCHBELAG 1.6X150X	970879408	8	1	756	968012308	BESCHILDERUNG
ANTIRUTSCHBELAG 1.6X150X	970879408	8	1	780	969425308	BESCHILDERUNG
ANTIRUTSCHBELAG 1.6X150X	970879408	8	5	797	96037322	BESCHILDERUNG
ANTIRUTSCHBELAG 1.6X150X	970879408	8	1	803	968688008	BESCHILDERUNG
ANTIRUTSCHBELAG 1.6X150X	970879408	5	4	842	968222108	BESCHILDERUNG
ANTIRUTSCHBELAG 1.6X150X	970879408	7	2	915	96038854	BESCHILDERUNG
ANTIRUTSCHBELAG 1.6X150	97132816	9	6	968	96037102	BESCHILDERUNG
ANTIRUTSCHBELAG 1.6X152X	97018451	10	5	708	968311308	BESCHILDERUNG
ANTIRUTSCHBELAG 1.6X152X	97032094	1	1	423	917475908	BESCHILDERUNG
ANTIRUTSCHBELAG 1.6X400X	97011904	(3)	2	675	917517908	AUFNAHME GEGENGEWICHT
ANTIRUTSCHBELAG 1.6X400X	97011904	10	2	797	96037322	BESCHILDERUNG
ANTIRUTSCHBELAG 1.6X560X	97039850	16	2	680	917082108	BESCHILDERUNG DREHBUE
ANTIRUTSCHBELAG 1.6X560X	97039850	5	1	919	96039202	BESCHILDERUNG
ANTIRUTSCHBELAG 255X110 3	973424408	17	4	680	917082108	BESCHILDERUNG DREHBUE
ANTRIEB KPL	540270514	24	1	236	10802280	SEILWINDE
ANTRIEBSAGGREGAT KLIMAA	918824508	242	1	10	LR 11000 -0	LIEBHERR RAUPENKRAN LR
ANTRIEBSEINHEIT 9KW/1D81	12101788	1	1	641	918824508	ANTRIEBSAGGREGAT KLIMAA
ANTRIEBSFLANSCH EDELST	606012608	6	1	203	917452308	ELEKTRIK WINDE 1
ANTRIEBSFLANSCH EDELST	606012608	6	1	215	917452408	ELEKTRIK WINDE 2
ANTRIEBSFLANSCH EDELST	606012608	6	1	819	917452808	ELEKTRIK WINDE 6
ANTRIEBSHUELSE	571727208	4	1	243	540270514	ANTRIEB KPL
ANTRIEBSWELLE A10V 45 UN	10220345	8	1	294	11314599	VERSTELLPUMPE
ARBEITSCHEINWERFER 35W	11212679	24	3	378	96033360	ELEKTRIK ANBAUTEILE KABIN
ARBEITSCHEINWERFER 35W	11212679	10	2	511	96033470	ELEKTRIK ANBAUTEILE
ARBEITSSCHEINWERFER 50W	10872003	15	1	854	919294008	A-SCHEINWERFER S-ANLEN
ARM	11002352	5	1	717	616024908	KABELTROMMEL
ARMATURENBRETT VORM.RE	96033371	14	1	378	96033360	ELEKTRIK ANBAUTEILE KABIN
ARMLEHNE 310ERGO	774119708	1	1	342	962282208	ARMLEHNE LINKS
ARMLEHNE 310ERGO	774119808	1	1	344	962282308	ARMLEHNE RECHTS
ARMLEHNE LINKS	962282208	1	1	341	96032222	NACHARBEIT ARMLEHNE LI.
ARMLEHNE RECHTS	962282308	1	1	343	96032223	NACHARBEIT ARMLEHNE RE.
ARMLEHNENAUFLAGE	971636608	2	1	342	962282208	ARMLEHNE LINKS
ARMLEHNENAUFLAGE	971636608	2	1	344	962282308	ARMLEHNE RECHTS
ARRETIERUNG 10X165X130 S	97030848	11	4	111	918589408	HYDRAULISCHE ABSTUETZUN
ASCHENBECHER KUNSTSTOF	10291997	33	1	608	96028393	INNENVERKLEIDUNG EINBAU
AUFBAUTEILE MONTAGETAFE	96033320	20	1	513	918862808	EINBAUTEILE SCHALTSCHRAN
AUFFANGGURT EN 361 IK G 2	11007305	1	2	133	916959908	PERSOENLICHE SCHUTZAUS
AUFKLEBER	10441600	21	1	153	10871517	ELEKTROPUMPE
AUFKLEBER	10663909	(1)	1	456	10425291	ELEKTROPUMPE
AUFKLEBER BEHAELTER 2,5K	967421808	30	1	456	10425291	ELEKTROPUMPE
AUFLAGE 1400X60 PA6G	976661208	30	1	701	919304308	S-ANLENKSTUECK VORM.
AUFLAGE 1400X60 PA6G	976661208	3	3	970	919220208	F-ZWISCHENSTUECK
AUFLAGE 15X60X1280 PA6G	288153708	62	2	947	919220008	F-KOPFSTUECK
AUFLAGE 50X70X190 PA6G	288157308	47	1	400	917347708	SA-BOCK
AUFLAGE 60X1270 PA6G	974143908	54	1	752	917190908	S-ZWISCHENSTUECK
AUFLAGE 60X1270 PA6G	974143908	53	1	760	917333908	S-ZWISCHENSTUECK
AUFLAGE 60X1270 PA6G	974143908	47	2	764	917078708	S-ZWISCHENSTUECK
AUFLAGE 60X1270 PA6G	974143908	47	3	771	917078808	S-ZWISCHENSTUECK
AUFLAGE 60X1270 PA6G	974143908	47	2	784	917079208	S-ZWISCHENSTUECK
AUFLAGE 60X1270 PA6G	974143908	47	2	789	917571208	S-ZWISCHENSTUECK
AUFLAGE 60X1270 PA6G	974143908	1	1	794	96037301	SEILSCHUTZ
AUFLAGE 60X1270 PA6G	974143908	31	2	801	917191008	SL-REDUZIERSTUECK
AUFLAGE 60X1660 PA6G	97031881	45	2	752	917190908	S-ZWISCHENSTUECK
AUFLAGE 60X1660 PA6G	97031881	45	2	760	917333908	S-ZWISCHENSTUECK
AUFLAGE 60X1660 PA6G	97031881	45	2	764	917078708	S-ZWISCHENSTUECK
AUFLAGE 60X1660 PA6G	97031881	45	1	771	917078808	S-ZWISCHENSTUECK
AUFLAGE 60X1660 PA6G	97031881	45	2	784	917079208	S-ZWISCHENSTUECK

Bezeichnung	Artikel	Pos.	Menge	Seite	Baugruppe	Bezeichnung
AUFLAGE 60X1660 PA6G	97031881	45	2	789	917571208	S-ZWISCHENSTUECK
AUFLAGE 60X1660 PA6G	97031881	1	1	795	96037306	SEILSCHUTZ
AUFLAGE 60X1660 PA6G	97031881	12	1	801	917191008	SL-REDUZIERSTUECK
AUFLAGE PA6G	97031390	33	38	701	919304308	S-ANLENKSTUECK VORM.
AUFLAGE PA6G	971111308	31	4	701	919304308	S-ANLENKSTUECK VORM.
AUFLAGE PA6G	971111308	40	1	975	919222808	FA-BOCK
AUFLAGE PA6G	971111408	32	6	701	919304308	S-ANLENKSTUECK VORM.
AUFLAGE PA6G	978104308	9	2	975	919222808	FA-BOCK
AUFLAGE SCHWK.	967997508	2	1	898	968455908	FUSS KPL.
AUFLAGE SCHWK.	967997608	27	2	701	919304308	S-ANLENKSTUECK VORM.
AUFLAGEBOCK	602736008	287	2	912	96035575	KLEMMKASTEN KPL.
AUFNAHME 150X86X15 PA6G	975573808	5	1	460	918531108	SPIEGELANBAU KRANFUEHR
AUFNAHME GEGENGEWICHT	917517908	150	1	9	LR 11000 -0	LIEBHERR RAUPENKRAN LR
AUFNAHME SCHWK. WARNEI	968410408	125	2	703	919304308	S-ANLENKSTUECK VORM.
AUFNAHMEGEHAEUSE 4-POL	602337608	533	1	530	96033326	DRAEHTE MONTAGETAFEL K
AUFSTELLVORRICHTUNG SCH	967922608	1	1	403	967852308	SA-BOCK AUFSTELLVORRIC
AUFSTIEG VORM.	968287308	3	1	355	918999008	LAUFSTEG DREHBUEHNE
AUFSTIEGSTRITT 2X40X320X1	978880308	10	2	218	917451208	WINDE 4 VORM.
AUFTRITT 600X155X40 ALUMI	11450714	69	2	591	919075408	KRANFUEHRERKABINE ANBA
AUFTRITT SPF	979405208	68	3	591	919075408	KRANFUEHRERKABINE ANBA
AUSGANGSMODUL 333X219	11403693	20	1	309	11403704	SCR KPL.
AUSGANGSMODUL 350X597	12569870	3	1	315	11382590	SCRF KPL.
AUSGLEICHSBEHAELTER	570065908	1	1	38	502806508	AUSGLEICHSBEHAELTER
AUSGLEICHSBEHAELTER 0,2L	502807308	(1)	1	199	967787708	ZUSATZHYDRAULIK WINDE 1
AUSGLEICHSBEHAELTER 1L	502806508	1	1	37	96028333	AUSGLEICHSBEHAELTER KPL
AUSGLEICHSBEHAELTER 27L	10675550	4	1	298	96032897	KUEHLER VORM.
AUSGLEICHSBEHAELTER KPL	96028331	157	1	199	967787708	ZUSATZHYDRAULIK WINDE 1
AUSGLEICHSBEHAELTER KPL	96028331	157	1	229	968081908	ZUSATZHYDRAULIK WINDE 4
AUSGLEICHSBEHAELTER KPL	96028331	152	1	413	968513208	ZUSATZHYDRAULIK SA-BOCK
AUSGLEICHSBEHAELTER KPL	96028331	157	1	817	967789008	ZUSATZHYDRAULIK WINDE 6
AUSGLEICHSBEHAELTER KPL	96028333	157	2	30	969731708	HYDRAULIK MITTELTEIL
AUSGLEICHSBEHAELTER KPL	96028333	232	2	70	967787408	HYDRAULIK RAUPE
AUSGLEICHSBEHAELTER KPL	96028333	232	2	97	967787508	HYDRAULIK RAUPE
AUSGLEICHSBEHAELTER KPL	96028333	157	1	160	969733008	ZUSATZHYDRAULIK DREHBUE
AUSGLEICHSBEHAELTER KPL	96028333	157	1	213	967787808	ZUSATZHYDRAULIK WINDE 2
AUSGLEICHSBEHAELTER KPL	96028333	154	1	432	967788008	ZUSATZHYDR.MONTAGEEINR
AUSGLEICHSBEHAELTER KPL	96028333	165	1	732	96020306	ZUSATZHYDRAULIK S-ANLENK
AUSGLEICHSBLECH FE//ZNNI	964984108	26	2	338	918810308	STEUERSTAND
AUSGLEICHSCHEIBE	510783208	17	1	433	511417708	DRUCKBEGRENZUNGSVENTI
AUSGLEICHSCHEIBE	510783208	17	1	581	511417608	DRUCKBEGRENZUNGSVENTI
AUSGLEICHSCHEIBE	511015508	17	2	415	511433908	DRUCKBEGRENZUNGSVENTI
AUSGLEICHSPLATTE	10220448	18	4	23	11601184	SCHLEIFRINGUEBERTRAEGE
AUSLASS	10009606	3	2	83	11621291	VERTEILERKOMBINATION
AUSRUESTUNG KAMERA DRE	96035790	10	1	648	919124208	KAMERAUEBERWACHUNG D
AUSRUESTUNG KAMERA KAB	96029469	20	1	648	919124208	KAMERAUEBERWACHUNG D
AUSRUESTUNG KAMERA RA	968726908	30	1	73	917361508	ELEKTRIK RAUPENTRAEGER
AUSRUESTUNG KAMERA RAU	968668608	30	1	99	917361608	ELEKTRIK RAUPENTRAEGER
AUSRUESTUNG KAMERA WI	967957308	10	1	851	917229508	KAMERAUEBERWACHUNG W
AUSSENGRIFF ZUG	11007272	2	1	620	968080908	SCHLIESSANLAGE
AUSSTELLGRIFF KUNSTSTOF	10292023	2	1	601	964561008	HECKSCHEIBE VORM.
AUSSTROEMDUESE D=83 PA	10874899	37	2	608	96028393	INNENVERKLEIDUNG EINBAU
AUSSTROEMDUESE D=83 PA	10876453	36	7	608	96028393	INNENVERKLEIDUNG EINBAU
AUTORADIO	11699714	1	1	875	916166208	AUTORADIO
AUTORADIO	916166208	360	1	11	LR 11000 -0	LIEBHERR RAUPENKRAN LR
AXIALLUEFTER 24V	10222682	1	1	526	963398008	AXIALLUEFTER VORM.OBEN
AXIALLUEFTER VORM.OBEN	963398008	36	4	522	96033320	AUFBAUTEILE MONTAGETAFE
AXIALZYLINDERROLLENLAG	746604001	(6)	1	10	LR 11000 -0	LIEBHERR RAUPENKRAN LR
AXIALZYLINDERROLLENLAGE	746607908	37	1	850	917229108	HAKENFLASCHE
BACKUP-RING 109X220	511052608	15	2	170	510401908	UMSCHALTVENTIL
BATTERIE 12V 70AH	10664800	15	6	324	96032891	ELEKTRIK BATTERIEKASTEN

Bezeichnung	Artikel	Pos.	Menge	Seite	Baugruppe	Bezeichnung
BATTERIE LADEEINHEIT 110V	917081908	156	1	9	LR 11000 -0	LIEBHERR RAUPENKRAN LR
BATTERIEHALTER	10873512	4	2	685	10454762	FERNSTEUERSENDER
BATTERIEKASTEN SCHWK. SP	968132308	1	1	323	96032910	BATTERIEKASTEN VORM.
BATTERIEKASTEN VORM.	96032910	1	1	322	918981908	BATTERIELAGERUNG
BATTERIEKLEMME 15,9MM² V	613206608	19	6	324	96032891	ELEKTRIK BATTERIEKASTEN
BATTERIEKLEMME 17,5MM² V	613206508	20	6	324	96032891	ELEKTRIK BATTERIEKASTEN
BATTERIELAGERUNG	918981908	126	1	8	LR 11000 -0	LIEBHERR RAUPENKRAN LR
BATTERIETRENNSCHALTER P	10871010	17	1	324	96032891	ELEKTRIK BATTERIEKASTEN
BE- UND ENTLUEFTUNGSFIL	721108801	8	1	195	90024490	OELMESSEINRICHTUNG
BE- UND ENTLUEFTUNGSFIL	721108801	8	1	223	90200528	OELMESSEINRICHTUNG
BE- UND ENTLUEFTUNGSFIL	721108801	8	1	224	90200533	OELMESSEINRICHTUNG
BEARBEITUNG CAN- STUETZ	96014807	2998	2	372	96033369	KABELSTRANG
BEARBEITUNG CAN- STUETZ	96014807	2998	8	496	96033855	KABELSTRANG
BEDIENEINHEIT	10874687	50	1	658	96029469	AUSRUESTUNG KAMERA KAB
BEDIENKONSOLE RAL 7016 SP	969741108	2	1	382	96033371	ARMATURENBRETT VORM.RE
BEDIENPULT VERBOLZUNG A	968681408	45	1	489	918862508	ELEKTRIK DREHBUEHNE
BEF BAND	501507214	142	0.8	239	11347396	SEILTROMMEL
BEF BAND	501507214	201	0.4	241	11347399	FLANSCHLAGER
BEFESTIGUNG	96021477	20	1	643	96021078	ELEKTRIK POWER PACK
BEFESTIGUNGSMATERIAL	10650403	49	1	340	10877138	FAHRERSITZ
BEFESTIGUNGSMATERIAL	11171275	65	1	340	10877138	FAHRERSITZ
BEFESTIGUNGSMUTTER	10663825	(1)	1	274	10873652	ANSTEUERGERAET
BEFESTIGUNGSMUTTER M16X	602042208	18	2	382	96033371	ARMATURENBRETT VORM.RE
BEFESTIGUNGSSCHELLE	570066408	7	1	38	502806508	AUSGLEICHSBEHAELTER
BEFESTIGUNGSTEILE DREHV	917076508	12	1	8	LR 11000 -0	LIEBHERR RAUPENKRAN LR
BEFESTIGUNGSTEILE DRUC	96033379	80	1	265	96032892	DIESELMOTOR VORM.
BEFUELLANSCHLUSS	10675463	45	1	153	10871517	ELEKTROPUMPE
BEFUELLANSCHLUSS	10675463	18	1	453	919297008	ZENTRALSCHMIERANLAGE O
BEHAELTER	571539308	2	1	82	11621396	ELEKTROPUMPE
BEHAELTER	571539308	20	1	153	10871517	ELEKTROPUMPE
BEHAELTER 2,5 KG	10038271	29	1	456	10425291	ELEKTROPUMPE
BEHAELTERABDECKKAPPE	10813573	26	1	153	10871517	ELEKTROPUMPE
BEHAELTERABDECKKAPPE	11644965	1	1	82	11621396	ELEKTROPUMPE
BEHAELTERABDECKKAPPE 2,	11212502	34	1	456	10425291	ELEKTROPUMPE
BEHAELTERSTOPFEN	570066208	4	1	38	502806508	AUSGLEICHSBEHAELTER
BEHAELTERVERSCHRAUBUN	10878281	2	1	37	96028333	AUSGLEICHSBEHAELTER KPL
BEHAELTERVERSCHRAUBUN	10878281	(2)	1	199	967787708	ZUSATZHYDRAULIK WINDE 1
BELEUCHTUNG LESELEUCHT	969499208	52	1	379	96033360	ELEKTRIK ANBAUTEILE KABIN
BELUEFTUNGSEINRICHTUNG	11005445	4	2	299	12100191	KUEHLERANLAGE
BELUEFTUNGSFILTER	510667308	6	2	448	967968208	OELBEHAELTER VORM.
BELUEFTUNGSSTUTZEN M25	11341849	509	2	505	968346208	BLINDSTECKER
BELUEFTUNGSSTUTZEN M25	11341849	512	1	723	96036240	LEITUNG
BESCHILDERUNG	96017374	700	1	898	968455908	FUSS KPL.
BESCHILDERUNG	96024565	700	1	998	96022180	TRANSPORTRAHMEN KPL.
BESCHILDERUNG	96036940	700	1	970	919220208	F-ZWISCHENSTUECK
BESCHILDERUNG	96037102	700	1	947	919220008	F-KOPFSTUECK
BESCHILDERUNG	96037322	700	1	792	919219208	S-ZWISCHENSTUECK
BESCHILDERUNG	96038854	700	1	903	919219508	F-ANSCHLUSSKOPF
BESCHILDERUNG	96038864	3	1	904	96038420	STANGEN KPL.
BESCHILDERUNG	96039202	700	1	916	919219608	F-MONTAGEEINHEIT
BESCHILDERUNG	96039900	700	1	885	919326208	DREHBUEHNENVERLAENGER
BESCHILDERUNG	967881308	30	2	125	917076808	MECH.ZUSATZABSTUETZUNG
BESCHILDERUNG	967975008	3	1	108	918588908	HYDRAULISCHE ABSTUETZUN
BESCHILDERUNG	968029408	30	1	121	917076708	LAUFSTEG RAUPENFAHRWER
BESCHILDERUNG	968054508	700	1	675	917517908	AUFNAHME GEGENGEWICHT
BESCHILDERUNG	969060708	700	1	766	967743808	STANGE KPL.
BESCHILDERUNG	969063908	700	1	408	967981008	ZUGSTANGE KPL.
BESCHILDERUNG	969066208	700	1	406	967846208	ZUGSTANGE KPL.
BESCHILDERUNG	969068608	700	1	773	967897608	ZUGSTANGE KPL.
BESCHILDERUNG 2.5M	969086008	700	1	775	968190108	ZUGSTANGE KPL.

Bezeichnung	Artikel	Pos.	Menge	Seite	Baugruppe	Bezeichnung
BESCHILDERUNG 6.005M	969092108	700	1	777	968190208	ZUGSTANGE KPL.
BESCHILDERUNG 6M	969057908	700	1	753	967746908	STANGE KPL.
BESCHILDERUNG DB-UNTERT	969816108	7	1	135	917987408	DREHBUEHNENRAHMEN
BESCHILDERUNG DREHBUEH	917082108	161	1	9	LR 11000 -0	LIEBHERR RAUPENKRAN LR
BESCHILDERUNG FREMDEIN	918462408	417	2	11	LR 11000 -0	LIEBHERR RAUPENKRAN LR
BESCHILDERUNG HARNSTOF	96008041	700	1	327	919171008	HARNSTOFFANLAGE
BESCHILDERUNG L-KOPFSTU	968222108	700	1	830	919301808	L-KOPFSTUECK
BESCHILDERUNG LI.	917322108	5	1	56	917076308	RAUPENTRAEGER KPL.LI.
BESCHILDERUNG MASTNASE	969149808	700	1	845	917228608	MASTNASE
BESCHILDERUNG MITTELTEIL	918216808	4	1	13	917987508	RAUPENMITTELTEIL KPL.
BESCHILDERUNG RE.	917322308	5	1	89	917076408	RAUPENTRAEGER KPL.RE.
BESCHILDERUNG ROLLENSAT	969096408	700	1	743	918121308	ROLLENSATZ
BESCHILDERUNG ROLLENSAT	969096408	700	1	748	918121408	ROLLENSATZ
BESCHILDERUNG S-ANLENKS	968311308	700	1	704	919304308	S-ANLENKSTUECK VORM.
BESCHILDERUNG S-ZW.FLM	969425308	700	1	772	917078808	S-ZWISCHENSTUECK
BESCHILDERUNG S-ZW.ST.LR	968012308	700	1	752	917190908	S-ZWISCHENSTUECK
BESCHILDERUNG S-ZW.ST.LR	968012308	700	1	760	917333908	S-ZWISCHENSTUECK
BESCHILDERUNG S-ZW.ST.LR	968012308	700	1	765	917078708	S-ZWISCHENSTUECK
BESCHILDERUNG S-ZW.ST.LR	968012308	700	1	785	917079208	S-ZWISCHENSTUECK
BESCHILDERUNG S-ZW.ST.LR	968012308	700	1	790	917571208	S-ZWISCHENSTUECK
BESCHILDERUNG SA-BOCK	917475908	5	1	396	917080308	SA-BOCK
BESCHILDERUNG SL-REDU.	968688008	700	1	801	917191008	SL-REDUZIERSTUECK
BESCHILDERUNG WINDE 1	917472708	5	1	188	917077808	WINDE 1
BESCHILDERUNG WINDE 2	917473708	5	1	207	917077908	WINDE 2
BESCHILDERUNG WINDE 4	917872108	4	1	216	917078208	WINDE 4 EINZIEHWERK
BESCHILDERUNG WINDE 6	917481708	5	1	804	917081708	WINDE 6
BESCHILDERUNG ZENTRALBA	968057608	2	1	127	917077008	ZENTRALBALLASTBEFESTIG
BESCHRIFTUNG ADER	965622108	996	8	76	967971708	KABELSTRANG
BESCHRIFTUNG ADER	965622108	996	20	372	96033369	KABELSTRANG
BESCHRIFTUNG ADER	965622108	996	6	374	96021228	KABELSTRANG
BESCHRIFTUNG ADER	965622108	996	18	375	96019612	KABELSTRANG
BESCHRIFTUNG ADER	965622108	996	154	494	96033472	KABELSTRANG
BESCHRIFTUNG ADER	965622108	996	56	496	96033855	KABELSTRANG
BESCHRIFTUNG ADER	965622108	996	36	500	96033473	KABELSTRANG
BESCHRIFTUNG ADER	965622108	996	8	724	96040591	LEITUNG
BESCHRIFTUNG ADER	965622108	996	4	839	96037031	LEITUNG
BESCHRIFTUNG ADER	965622108	996	6	914	96035583	LEITUNG
BESCHRIFTUNG ADER	965622108	996	8	932	96038562	LEITUNG
BESCHRIFTUNG ADER	965622108	996	8	933	96038563	LEITUNG
BESCHRIFTUNG ADER	965622108	996	8	960	96038927	LEITUNG
BESCHRIFTUNG ADER	965622108	996	6	964	96038932	LEITUNG
BESCHRIFTUNG ADER	965622108	996	6	965	96038933	LEITUNG
BESCHRIFTUNG KABELBAUM	965622208	998	1	49	96026395	VERKABELUNG
BESCHRIFTUNG KABELBAUM	965622208	(998)	1	50	967908108	KABELLISTE MITTELSTUECK
BESCHRIFTUNG KABELBAUM	965622208	(998)	1	50	967908108	KABELLISTE MITTELSTUECK
BESCHRIFTUNG KABELBAUM	965622208	998	2	75	967971408	KABELSTRANG
BESCHRIFTUNG KABELBAUM	965622208	998	2	374	96021228	KABELSTRANG
BESCHRIFTUNG KABELBAUM	965622208	998	1	375	96019612	KABELSTRANG
BESCHRIFTUNG KABELBAUM	965622208	998	1	494	96033472	KABELSTRANG
BESCHRIFTUNG KABELBAUM	965622208	998	2	496	96033855	KABELSTRANG
BESCHRIFTUNG KABELBAUM	965622208	998	1	501	96033473	KABELSTRANG
BESCHRIFTUNG KABELBAUM	965622208	998	2	503	96035430	LEITUNG
BESCHRIFTUNG KABELBAUM	965622208	998	2	504	96039940	LEITUNG
BESCHRIFTUNG KABELBAUM	965622208	998	1	505	968346208	BLINDSTECKER
BESCHRIFTUNG KABELBAUM	965622208	998	2	508	968418008	KABELSTRANG
BESCHRIFTUNG KABELBAUM	965622208	(998)	2	513	918862808	EINBAUTEILE SCHALTSCHRAN
BESCHRIFTUNG KABELBAUM	965622208	998	2	647	96021494	KABELSTRANG
BESCHRIFTUNG KABELBAUM	965622208	998	2	716	96036184	LEITUNG
BESCHRIFTUNG KABELBAUM	965622208	998	1	721	96037447	DRAEHTE KLEMMKASTEN VO
BESCHRIFTUNG KABELBAUM	965622208	998	2	723	96036240	LEITUNG

Bezeichnung	Artikel	Pos.	Menge	Seite	Baugruppe	Bezeichnung
BESCHRIFTUNG KABELBAUM	965622208	998	2	724	96040591	LEITUNG
BESCHRIFTUNG KABELBAUM	965622208	998	2	725	968546008	LEITUNG
BESCHRIFTUNG KABELBAUM	965622208	998	2	726	968546108	LEITUNG
BESCHRIFTUNG KABELBAUM	965622208	998	2	727	96038229	LEITUNG
BESCHRIFTUNG KABELBAUM	965622208	998	2	839	96037031	LEITUNG
BESCHRIFTUNG KABELBAUM	965622208	998	2	914	96035583	LEITUNG
BESCHRIFTUNG KABELBAUM	965622208	998	2	932	96038562	LEITUNG
BESCHRIFTUNG KABELBAUM	965622208	998	2	933	96038563	LEITUNG
BESCHRIFTUNG KABELBAUM	965622208	998	1	934	96038564	LEITUNG
BESCHRIFTUNG KABELBAUM	965622208	998	2	937	96039722	LEITUNG
BESCHRIFTUNG KABELBAUM	965622208	998	2	960	96038927	LEITUNG
BESCHRIFTUNG KABELBAUM	965622208	998	2	961	96038928	LEITUNG
BESCHRIFTUNG KABELBAUM	965622208	998	2	962	96038930	LEITUNG
BESCHRIFTUNG KABELBAUM	965622208	998	2	963	96038931	LEITUNG
BESCHRIFTUNG KABELBAUM	965622208	998	2	964	96038932	LEITUNG
BESCHRIFTUNG KABELBAUM	965622208	998	2	965	96038933	LEITUNG
BESCHRIFTUNG KABELBAUM	965622208	998	2	966	96038935	LEITUNG
BESCHRIFTUNG KABELBAUM	965622208	998	2	967	96042005	LEITUNG
BESCHRIFTUNG KABELBAUM	965622208	998	2	982	96035578	LEITUNG
BESCHRIFTUNGSFOLIE 40X30	11490473	74	1	649	96035790	AUSRUESTUNG KAMERA DRE
BESCHRIFTUNGSFOLIE 40X30	11490473	74	1	996	918641308	VORBEREITUNG KAMERA WI
BESCHRIFTUNGSFOLIE 40X30	11490468	70	1	649	96035790	AUSRUESTUNG KAMERA DRE
BESCHRIFTUNGSFOLIE 40X30	11490468	70	1	854	919294008	A-SCHEINWERFER S-ANLEN
BESCHRIFTUNGSFOLIE 40X30	11490471	72	1	649	96035790	AUSRUESTUNG KAMERA DRE
BESTUECKUNGSMODUL	602792308	(1)	1	523	96033320	AUFBAUTEILE MONTAGETAFE
BESTUECKUNGSMODUL	602792308	1	1	525	929578308	VARIATIONSBAUSTEIN VORM.
BESTUECKUNGSMODUL	602792308	1	1	528	964591108	BESTUECKUNGSMODUL
BESTUECKUNGSMODUL	964591108	48	1	522	96033320	AUFBAUTEILE MONTAGETAFE
BESTUECKUNGSMODUL	967539808	47	1	522	96033320	AUFBAUTEILE MONTAGETAFE
BESTUECKUNGSMODUL	968329408	60	1	523	96033320	AUFBAUTEILE MONTAGETAFE
BESTUECKUNGSMODUL	969337008	57	1	522	96033320	AUFBAUTEILE MONTAGETAFE
BESTUECKUNGSMODUL 12PO	966929508	(507)	2	42	967907508	SCHALTKASTEN KPL.
BESTUECKUNGSMODUL 12PO	966929508	46	1	522	96033320	AUFBAUTEILE MONTAGETAFE
BESTUECKUNGSMODUL 2	964830208	(506)	1	42	967907508	SCHALTKASTEN KPL.
BESTUECKUNGSMODUL 5	928962008	59	1	646	96021479	KLEMMKASTEN
BETAETIGUNGSDORN GD-ZN	704253408	8	4	45	965690708	DECKEL KPL.
BETAETIGUNGSDORN GD-ZN	704253408	(8)	4	323	96032910	BATTERIEKASTEN VORM.
BETAETIGUNGSDORN GD-ZN	704253408	3	2	334	96004224	DECKEL KPL.
BETAETIGUNGSDORN GD-ZN	704253408	(3)	4	472	96034154	GERAEUSCHDAEMMUNG OBE
BETAETIGUNGSDORN GD-ZN	704253408	(3)	4	472	96034154	GERAEUSCHDAEMMUNG OBE
BETAETIGUNGSDORN GD-ZN	704253408	(9)	5	472	96034154	GERAEUSCHDAEMMUNG OBE
BETAETIGUNGSDORN GD-ZN	704253408	9	2	474	969118108	DECKEL KPL.
BETAETIGUNGSDORN GD-ZN	704253408	9	2	475	96038209	DECKEL KPL.
BETAETIGUNGSDORN GD-ZN	704253408	9	1	476	96038293	DECKEL KPL.
BETAETIGUNGSDORN GD-ZN	704253408	3	2	477	969054708	DECKEL KPL.
BETAETIGUNGSDORN GD-ZN	704253408	3	3	478	969056008	DECKEL KPL.
BETAETIGUNGSDORN GD-ZN	704253408	3	2	479	969427208	DECKEL KPL.
BETAETIGUNGSDORN GD-ZN	704253408	3	2	480	969427308	DECKEL KPL.
BETAETIGUNGSDORN GD-ZN	704253408	9	1	481	96044249	DECKEL KPL.
BETAETIGUNGSDORN GD-ZN	704253408	3	5	485	968255808	DECKEL VORM.
BETAETIGUNGSDORN GD-ZN	704253408	3	7	486	968255908	DECKEL VORM.
BETAETIGUNGSDORN GD-ZN	704253408	3	7	487	968256008	DECKEL VORM.
BETAETIGUNGSDORN GD-ZN	704253408	3	7	488	968256108	DECKEL VORM.
BETAETIGUNGSDORN GD-ZN	704253408	(5)	4	497	969245308	ELEKTRIK KLEMMKASTEN DB
BETAETIGUNGSDORN GD-ZN	704253408	2	6	518	969408008	DECKEL KPL.
BETRIEBSSTUNDENZAEHLER	691798508	10	1	531	968486208	SICHERUNGSBLECH
BEUTEL	11320720	(1)	1	133	916959908	PERSOENLICHE SCHUTZAUS
BEZEICHNUNGSSCHILD 20X8	602761408	12	10	46	926891108	VERTEILER MASSE
BEZEICHNUNGSSCHILD 25,4X	602760108	1	10	71	967789708	SCHLAUCHLEITUNGEN RAUP
BEZEICHNUNGSSCHILD 25,4X	602760108	(1)	4	81	917322008	ZENTRALSCHMIERUNG RAUP

Bezeichnung	Artikel	Pos.	Menge	Seite	Baugruppe	Bezeichnung
BEZEICHNUNGSSCHILD 25,4X	602760108	1	10	98	967789908	SCHLAUCHLEITUNGEN RAUP
BEZEICHNUNGSSCHILD 25,4X	602760108	(1)	4	105	917322208	ZENTRALSCHMIERUNG RAUP
BEZEICHNUNGSSCHILD 25,4X	602760108	1	23	163	969732608	SCHLAUCHLEITUNGEN
BEZEICHNUNGSSCHILD 25,4X	602760108	1	8	200	967790308	SCHLAUCHLEITUNGEN WIND
BEZEICHNUNGSSCHILD 25,4X	602760108	1	8	214	967790508	SCHLAUCHLEITUNGEN WIND
BEZEICHNUNGSSCHILD 25,4X	602760108	1	13	230	968082008	SCHLAUCHLEITUNGEN WIND
BEZEICHNUNGSSCHILD 25,4X	602760108	(1)	4	249	967787908	ZUSATZHYDRAULIK MONTAGE
BEZEICHNUNGSSCHILD 25,4X	602760108	(1)	2	327	919171008	HARNSTOFFANLAGE
BEZEICHNUNGSSCHILD 25,4X	602760108	(1)	5	331	96004209	PUMPE VORM.
BEZEICHNUNGSSCHILD 25,4X	602760108	(1)	4	413	968513208	ZUSATZHYDRAULIK SA-BOCK
BEZEICHNUNGSSCHILD 25,4X	602760108	(1)	2	432	967788008	ZUSATZHYDR.MONTAGEEINR
BEZEICHNUNGSSCHILD 25,4X	602760108	1	15	459	96041770	SCHLAUCHLEITUNGEN SCHMI
BEZEICHNUNGSSCHILD 25,4X	602760108	(1)	4	666	968562908	ZUSATZHYDRAULIK VERBOLZ
BEZEICHNUNGSSCHILD 25,4X	602760108	(1)	6	817	967789008	ZUSATZHYDRAULIK WINDE 6
BEZEICHNUNGSSCHILD 25,4X	602760108	(1)	2	824	96006590	ZUSATZHYDR.VERBINDUNGS
BEZEICHNUNGSSCHILD 25,4X	602760108	(1)	2	861	968883308	ZUSATZHYDR.BOLZENZIEHZ
BEZEICHNUNGSSCHILD 25,4X	602760308	2	22	71	967789708	SCHLAUCHLEITUNGEN RAUP
BEZEICHNUNGSSCHILD 25,4X	602760308	2	22	98	967789908	SCHLAUCHLEITUNGEN RAUP
BEZEICHNUNGSSCHILD 25,4X	602760308	(1)	8	116	967787608	HYDRAULIK ABSTUETZUNG
BEZEICHNUNGSSCHILD 25,4X	602760308	2	16	163	969732608	SCHLAUCHLEITUNGEN
BEZEICHNUNGSSCHILD 25,4X	602760308	2	1	200	967790308	SCHLAUCHLEITUNGEN WIND
BEZEICHNUNGSSCHILD 25,4X	602760308	2	1	214	967790508	SCHLAUCHLEITUNGEN WIND
BEZEICHNUNGSSCHILD 25,4X	602760308	2	3	230	968082008	SCHLAUCHLEITUNGEN WIND
BEZEICHNUNGSSCHILD 25,4X	602760308	(2)	1	249	967787908	ZUSATZHYDRAULIK MONTAGE
BEZEICHNUNGSSCHILD 25,4X	602760308	(2)	4	432	967788008	ZUSATZHYDR.MONTAGEEINR
BEZEICHNUNGSSCHILD 25,4X	602760308	(2)	1	817	967789008	ZUSATZHYDRAULIK WINDE 6
BEZEICHNUNGSSCHILD 25,4X	602760308	(2)	2	824	96006590	ZUSATZHYDR.VERBINDUNGS
BEZEICHNUNGSSCHILD 25,4X	602760308	(1)	4	874	968883508	ZUS.HYDR.BOLZENZIEHEINRI
BEZEICHNUNGSSCHILD 70X4	10288121	(980)	1	378	96033360	ELEKTRIK ANBAUTEILE KABIN
BEZEICHNUNGSSCHILD 70X4	10288121	(2)	1	378	96033360	ELEKTRIK ANBAUTEILE KABIN
BEZEICHNUNGSSCHILD 70X4	10288121	(300)	1	516	967917908	SCHALTSCHRANK MECH.
BEZEICHNUNGSSCHILD 70X4	10288121	(300)	1	516	967917908	SCHALTSCHRANK MECH.
BEZUG	12100617	(1)	1	340	10877138	FAHRERSITZ
BEZUG	12100619	(1)	1	340	10877138	FAHRERSITZ
BLECH 1.5X104X50 X5CRNI18	97079531	24	1	613	96000697	WISCHANLAGE EINBAU
BLECH 1.5X114X70 DC01 FE//	97025882	23	1	522	96033320	AUFBAUTEILE MONTAGETAFE
BLECH 1.5X131X10 DC01 FE//	977332608	20	1	618	918064308	SCHIEBETUER EINBAU
BLECH 1.5X175X115 DC01 RAL	976094108	44	1	608	96028393	INNENVERKLEIDUNG EINBAU
BLECH 1.5X205X2048 DC01	97058088	17	1	484	969443908	GERAEUSCHDAEMMUNG UN
BLECH 1.5X208X84 DC01 RAL	97093685	34	1	605	919075308	KRANFUEHRERKABINE VORM.
BLECH 1.5X221X229 DC01 FE//	979533908	4	1	44	967907608	SCHALTKASTEN VORM.
BLECH 1.5X240X140 DC01 RA	977593708	1	1	384	964931408	STECKDOSEN VORM.
BLECH 1.5X256X53 DC01 FE//	979294908	2	1	524	968095808	MONTAGEEINHEIT VORM.
BLECH 1.5X261X328 DC01 RAL	97059137	6	1	594	919075508	KRANFUEHRERKABINE VORM.
BLECH 1.5X30X137 DC01 FE//	97042124	25	2	522	96033320	AUFBAUTEILE MONTAGETAFE
BLECH 1.5X344X918 DC01	97054741	8	1	253	918861408	DIESELMOTOR KPL.
BLECH 1.5X370X190 DC01	979533808	3	1	44	967907608	SCHALTKASTEN VORM.
BLECH 1.5X389X269 DC01 FE//	97038727	15	1	378	96033360	ELEKTRIK ANBAUTEILE KABIN
BLECH 1.5X395X345 DC01 FE//	97041946	1	1	531	968486208	SICHERUNGSBLECH
BLECH 1.5X399X35 DC01 FE//	97017074	44	1	513	918862808	EINBAUTEILE SCHALTSCHRAN
BLECH 1.5X414X230 DC01	97042676	(1)	1	401	917347708	SA-BOCK
BLECH 1.5X426X303 DC01	97042677	(2)	1	401	917347708	SA-BOCK
BLECH 1.5X500X111 DC01 RAL	976861208	11	1	618	918064308	SCHIEBETUER EINBAU
BLECH 1.5X542X497 DC01	97072760	1	1	334	96004224	DECKEL KPL.
BLECH 1.5X55X30 DC01 RAL	97079164	6	1	615	969520208	MONITORKONSOLE
BLECH 1.5X60X39 DC01 RAL	977435008	17	1	618	918064308	SCHIEBETUER EINBAU
BLECH 1.5X691X50 X5CRNI18	97030182	2	1	879	968838608	GRUNDHALTER VORM.
BLECH 1.5X70X100 DC01 FE//	978842708	3	2	524	968095808	MONTAGEEINHEIT VORM.
BLECH 1.5X75X75 DC01 RAL 7	977512608	12	1	605	919075308	KRANFUEHRERKABINE VORM.
BLECH 1.5X75X75 DC01 SPF	977177808	7	6	518	969408008	DECKEL KPL.

Bezeichnung	Artikel	Pos.	Menge	Seite	Baugruppe	Bezeichnung
BLECH 1.5X779X694 DC01 FE//	97034203	1	1	524	968095808	MONTAGEEINHEIT VORM.
BLECH 1.5X79X67 DC01 FE//ZN	977490808	38	1	522	96033320	AUFBAUTEILE MONTAGETAFE
BLECH 1.5X801X289 DC01 RA	977722108	9	1	601	964561008	HECKSCHEIBE VORM.
BLECH 1.5X80X122 DC01 RAL	97096307	(1)	1	643	96021078	ELEKTRIK POWER PACK
BLECH 1.5X812X326 DC01 RAL	976832908	21	1	608	96028393	INNENVERKLEIDUNG EINBAU
BLECH 1.5X830X102 DC01 FE//	97076122	16	1	484	969443908	GERAEUSCHDAEMMUNG UN
BLECH 1.5X85X54 DC01	978667508	23	1	608	96028393	INNENVERKLEIDUNG EINBAU
BLECH 1.5X872X70 X5CRNI18	977616408	46	1	608	96028393	INNENVERKLEIDUNG EINBAU
BLECH 1.5x60x47 DC01 FE//ZN	970717308	108	8	401	917347708	SA-BOCK
BLECH 1.5x60x47 DC01 FE//ZN	970717308	13	3	948	96037041	ZUGLASCHE KPL.
BLECH 100X370X260 S355J2+	97028312	9	2	400	917347708	SA-BOCK
BLECH 10X100X178 S355MC	978308608	10	10	359	968283208	LAUFSTEG DREHBUEHNE LI
BLECH 10X104X185 S700MC	97041731	5	4	789	917571208	S-ZWISCHENSTUECK
BLECH 10X1250X80 S355MC	974144008	58	1	752	917190908	S-ZWISCHENSTUECK
BLECH 10X1250X80 S355MC	974144008	54	1	760	917333908	S-ZWISCHENSTUECK
BLECH 10X1250X80 S355MC	974144008	48	2	764	917078708	S-ZWISCHENSTUECK
BLECH 10X1250X80 S355MC	974144008	48	3	771	917078808	S-ZWISCHENSTUECK
BLECH 10X1250X80 S355MC	974144008	48	2	784	917079208	S-ZWISCHENSTUECK
BLECH 10X1250X80 S355MC	974144008	48	2	789	917571208	S-ZWISCHENSTUECK
BLECH 10X1250X80 S355MC	974144008	2	1	794	96037301	SEILSCHUTZ
BLECH 10X1250X80 S355MC	974144008	30	2	801	917191008	SL-REDUZIERSTUECK
BLECH 10X150X150 S355MC	974820408	26	2	60	917291608	RAUPENTRAEGER LI.
BLECH 10X150X150 S355MC	974820408	26	2	93	917291708	RAUPENTRAEGER RE.
BLECH 10X1690X60 S355MC	97031843	46	2	752	917190908	S-ZWISCHENSTUECK
BLECH 10X1690X60 S355MC	97031843	46	2	760	917333908	S-ZWISCHENSTUECK
BLECH 10X1690X60 S355MC	97031843	46	2	764	917078708	S-ZWISCHENSTUECK
BLECH 10X1690X60 S355MC	97031843	46	1	771	917078808	S-ZWISCHENSTUECK
BLECH 10X1690X60 S355MC	97031843	46	2	784	917079208	S-ZWISCHENSTUECK
BLECH 10X1690X60 S355MC	97031843	46	2	789	917571208	S-ZWISCHENSTUECK
BLECH 10X1690X60 S355MC	97031843	2	1	795	96037306	SEILSCHUTZ
BLECH 10X1690X60 S355MC	97031843	11	1	801	917191008	SL-REDUZIERSTUECK
BLECH 10X175X104 S700MC F	972636908	7	2	701	919304308	S-ANLENKSTUECK VORM.
BLECH 10X175X104 S700MC F	972636908	5	4	752	917190908	S-ZWISCHENSTUECK
BLECH 10X175X104 S700MC F	972636908	5	4	760	917333908	S-ZWISCHENSTUECK
BLECH 10X175X104 S700MC F	972636908	5	4	764	917078708	S-ZWISCHENSTUECK
BLECH 10X175X104 S700MC F	972636908	5	4	771	917078808	S-ZWISCHENSTUECK
BLECH 10X175X104 S700MC F	972636908	5	4	784	917079208	S-ZWISCHENSTUECK
BLECH 10X175X104 S700MC F	972636908	3	1	796	96039781	BOLZEN VORM.
BLECH 10X175X104 S700MC F	972636908	48	2	801	917191008	SL-REDUZIERSTUECK
BLECH 10X39X150 S355MC FE	941846108	35	1	590	919075408	KRANFUEHRERKABINE ANBA
BLECH 10X910X40 S355MC FE	97029816	21	2	829	919301808	L-KOPFSTUECK
BLECH 12X170X170 S690QL	97123858	23	2	903	919219508	F-ANSCHLUSSKOPF
BLECH 12X260X370 S355MC	97031613	64	4	401	917347708	SA-BOCK
BLECH 12X385X122 S690QL	97027750	37	4	60	917291608	RAUPENTRAEGER LI.
BLECH 12X385X122 S690QL	97027750	37	4	93	917291708	RAUPENTRAEGER RE.
BLECH 12X40X160 S355MC FE	955048508	6	1	923	919219708	F-ANLENKSTUECK
BLECH 15X1190X1630 S355MC	97035373	6	1	218	917451208	WINDE 4 VORM.
BLECH 15X210X90 S960QL	97122591	2	1	917	96038041	BOLZEN VORM.
BLECH 15X210X90 S960QL	97122591	2	1	918	96038042	BOLZEN VORM.
BLECH 15X796X806 S690QL	97028121	10	2	426	917080508	ROLLENLAGERUNG
BLECH 15X819X719 S690QL	97029778	5	3	743	918121308	ROLLENSATZ
BLECH 15X819X719 S690QL	97029778	5	3	748	918121408	ROLLENSATZ
BLECH 1X105X105 DC01 FE//	953621508	7	1	406	967846208	ZUGSTANGE KPL.
BLECH 1X110X45 DC01 FE//ZN	97037679	7	4	806	917473608	WINDE 6 VORM.
BLECH 1X176X176 X5CRNI18-1	974792608	(1)	1	480	969427308	DECKEL KPL.
BLECH 1X196X316 DC01 FE//	97055135	4	4	671	917863208	TRANSPORTABLAGE
BLECH 1X235X172 DC01 FE//	97019775	35	1	313	918861808	SCHALLDAEMPFERANLAGE
BLECH 1X285X126 DC01 RAL 9	977444308	17	1	338	918810308	STEUERSTAND
BLECH 1X285X126 DC01 RAL 9	977444408	18	1	338	918810308	STEUERSTAND
BLECH 1X374X106 DC01 FE//	976167508	25	1	264	96032892	DIESELMOTOR VORM.

Bezeichnung	Artikel	Pos.	Menge	Seite	Baugruppe	Bezeichnung
BLECH 1X80X110 DC01 FE//ZN	970904808	84	10	18	918005408	RAUPENMITTELTEIL
BLECH 1x120x100 DC01 FE//ZN	970398708	12	2	806	917473608	WINDE 6 VORM.
BLECH 2.5X182X99 DC01 FE//	97015064	20	6	522	96033320	AUFBAUTEILE MONTAGETAFE
BLECH 2.5X197X313 ALMG3 H	97130205	1	1	481	96044249	DECKEL KPL.
BLECH 2.5X241X209 ALMG3 H	97123083	7	1	472	96034154	GERAEUSCHDAEMMUNG OBE
BLECH 2.5X290X346 DC01 FE//	97057616	11	1	308	918861908	SCHALLDAEMPFERANLAGE
BLECH 2.5X290X346 DC01 FE//	97057616	12	1	313	918861808	SCHALLDAEMPFERANLAGE
BLECH 2.5X375X475 DC01 FE//	979700108	20	1	428	917080608	MONTAGEEINRICHTUNG RA
BLECH 2.5X438X540 DC01 FE//	97027803	67	2	61	917291608	RAUPENTRAEGER LI.
BLECH 2.5X438X540 DC01 FE//	97027803	67	2	94	917291708	RAUPENTRAEGER RE.
BLECH 2.5X499X292 ALMG3 H	97122976	1	1	476	96038293	DECKEL KPL.
BLECH 2.5X54X180 DC01 FE//	956520808	19	1	308	918861908	SCHALLDAEMPFERANLAGE
BLECH 2.5X70X111 DC01 FE//	977951808	89	2	182	969344108	MONTAGETEILE DREHBUEHN
BLECH 2.5X774X531 DC01	97054634	(1)	1	265	96032892	DIESELMOTOR VORM.
BLECH 2.5X866X193 ALMG3 H	97122916	1	1	475	96038209	DECKEL KPL.
BLECH 20X292X100 S690QL	97028122	17	2	426	917080508	ROLLENLAGERUNG
BLECH 20X353X60 S960QL	97019870	14	2	138	918011308	UNTERTEIL VORM.
BLECH 20X368X141 S355J2+N	97027807	79	12	61	917291608	RAUPENTRAEGER LI.
BLECH 20X368X141 S355J2+N	97027807	79	12	94	917291708	RAUPENTRAEGER RE.
BLECH 20X373X60 S960QL	97032610	15	2	138	918011308	UNTERTEIL VORM.
BLECH 20X409X270 S690QL	97027786	46	2	60	917291608	RAUPENTRAEGER LI.
BLECH 20X409X270 S690QL	97027786	46	2	93	917291708	RAUPENTRAEGER RE.
BLECH 20X420X189 S355J2+N	97038870	56	1	590	919075408	KRANFUEHRERKABINE ANBA
BLECH 20X602X80 S690QL	974782608	45	9	60	917291608	RAUPENTRAEGER LI.
BLECH 20X602X80 S690QL	974782608	45	9	93	917291708	RAUPENTRAEGER RE.
BLECH 2X100X190 DC01 FE//	97008421	13	1	190	917438108	WINDE 1 VORM.
BLECH 2X100X190 DC01 FE//	97008421	13	1	209	917454008	WINDE 2 VORM.
BLECH 2X103X117 DC01	976077208	13	2	605	919075308	KRANFUEHRERKABINE VORM.
BLECH 2X114X114 DC01 FE//	957018808	44	6	218	917451208	WINDE 4 VORM.
BLECH 2X114X114 DC01 FE//	957018808	322	4	229	968081908	ZUSATZHYDRAULIK WINDE 4
BLECH 2X124X42 DC01 FE//ZN	97069157	21	1	597	969752608	SCHEIBEN EINBAU
BLECH 2X130X125 DC01 FE//	970469208	93	1	182	969344108	MONTAGETEILE DREHBUEHN
BLECH 2X135X93 X5CRNI18-1	97030562	3	1	880	967936408	WINDWARNUNG VORM.
BLECH 2X140X245 DC01 FE//	97035383	18	4	218	917451208	WINDE 4 VORM.
BLECH 2X143X88 DC01 FE//ZN	97083880	1	1	46	926891108	VERTEILER MASSE
BLECH 2X144X79 DC01 FE//ZN	97069151	7	1	611	969752708	LUFTFUEHRUNG
BLECH 2X162X142 ALMG3 H11	976536208	39	1	522	96033320	AUFBAUTEILE MONTAGETAFE
BLECH 2X180X100 DC01 FE//	97011112	40	1	17	918005408	RAUPENMITTELTEIL
BLECH 2X180X100 DC01 FE//	97011112	81	1	94	917291708	RAUPENTRAEGER RE.
BLECH 2X180X100 DC01 FE//	97011113	41	1	17	918005408	RAUPENMITTELTEIL
BLECH 2X180X100 DC01 FE//	97011113	82	1	94	917291708	RAUPENTRAEGER RE.
BLECH 2X180X100 DC01 FE//	97011114	42	1	17	918005408	RAUPENMITTELTEIL
BLECH 2X180X100 DC01 FE//	97011114	81	1	61	917291608	RAUPENTRAEGER LI.
BLECH 2X180X100 DC01 FE//	97011115	43	1	17	918005408	RAUPENMITTELTEIL
BLECH 2X180X100 DC01 FE//	97011115	82	1	61	917291608	RAUPENTRAEGER LI.
BLECH 2X180X58 DC01 RAL 90	97090942	16	1	599	96000684	FRONTSCHEIBE KPL.
BLECH 2X191X185 X5CRNI18-1	97030307	1	1	881	967937608	HINDERNISFEUER VORM.
BLECH 2X192X126 DC01 FE//	97037694	16	1	190	917438108	WINDE 1 VORM.
BLECH 2X192X126 DC01 FE//	97037694	16	1	209	917454008	WINDE 2 VORM.
BLECH 2X192X126 DC01 FE//	97037694	32	1	218	917451208	WINDE 4 VORM.
BLECH 2X192X126 DC01 FE//	97037694	112	1	402	917347708	SA-BOCK
BLECH 2X192X126 DC01 FE//	97037694	11	1	806	917473608	WINDE 6 VORM.
BLECH 2X196X238 DC01 RAL 7	977207008	9	1	605	919075308	KRANFUEHRERKABINE VORM.
BLECH 2X196X316 DC01 FE//	97055136	5	8	671	917863208	TRANSPORTABLAGE
BLECH 2X200X100 DC01 FE//	97050386	27	1	748	918121408	ROLLENSATZ
BLECH 2X200X100 DC01 FE//	97050391	23	1	743	918121308	ROLLENSATZ
BLECH 2X200X200 DC01 FE//	97080479	48	10	946	919220008	F-KOPFSTUECK
BLECH 2X200X261 DC01 FE//	97050202	4	1	925	96038853	SENSORTRAEGER KPL.
BLECH 2X20X54 DC01 FE//ZN	976866008	3	1	620	968080908	SCHLIESSANLAGE
BLECH 2X212X265 DC01 FE//	97031590	59	4	401	917347708	SA-BOCK

Bezeichnung	Artikel	Pos.	Menge	Seite	Baugruppe	Bezeichnung
BLECH 2X213X45 ALMG3 H111	97006045	36	1	801	917191008	SL-REDUZIERSTUECK
BLECH 2X213X45 ALMG3 H111	97006045	19	1	903	919219508	F-ANSCHLUSSKOPF
BLECH 2X214X295 DC01 FE//	97034142	6	1	190	917438108	WINDE 1 VORM.
BLECH 2X214X295 DC01 FE//	97035584	6	1	209	917454008	WINDE 2 VORM.
BLECH 2X214X79 DC01 FE//ZN	97078061	24	1	611	969752708	LUFTFUEHRUNG
BLECH 2X227X109 DC01 FE//	97005289	6	1	599	96000684	FRONTSCHEIBE KPL.
BLECH 2X227X73 X5CRNI18-1	977674308	25	2	378	96033360	ELEKTRIK ANBAUTEILE KABIN
BLECH 2X228X100 DC01 FE//	974067008	13	1	671	917863208	TRANSPORTABLAGE
BLECH 2X228X100 DC01 FE//	974141808	42	1	806	917473608	WINDE 6 VORM.
BLECH 2X228X100 DC01 FE//	974149708	6	1	670	917508308	TRANSPORTABLAGE
BLECH 2X235X190 DC01 FE//	97058645	16	6	671	917863208	TRANSPORTABLAGE
BLECH 2X242X221 DC01 FE//	97050478	8	1	234	917645608	MONTAGEWINDE VORM.
BLECH 2X242X221 DC01 FE//	97050479	11	1	234	917645608	MONTAGEWINDE VORM.
BLECH 2X248X327 X5CRNI18-1	97038291	8	1	652	967956208	KAMERAANBAU DREHBUEHN
BLECH 2X248X327 X5CRNI18-1	97038291	3	1	853	967957508	KAMERAANBAU S-ANLENKSTU
BLECH 2X250X100 DC01 FE//	97004379	17	1	806	917473608	WINDE 6 VORM.
BLECH 2X274X212 DC01 FE//	978637208	12	2	17	918005408	RAUPENMITTELTEIL
BLECH 2X274X212 DC01 FE//	978637208	88	2	61	917291608	RAUPENTRAEGER LI.
BLECH 2X274X212 DC01 FE//	978637208	88	2	94	917291708	RAUPENTRAEGER RE.
BLECH 2X274X212 DC01 FE//	978637208	4	1	140	968284308	MONTAGETEILE UNTERTEIL
BLECH 2X274X212 DC01 FE//	978637208	176	1	703	919304308	S-ANLENKSTUECK VORM.
BLECH 2X276X215 DC01 FE//	97059030	2	1	465	918009808	HEIZKLIMAGERAET EINBAU
BLECH 2X290X188 DC01 RAL 7	97039804	4	1	658	96029469	AUSRUESTUNG KAMERA KAB
BLECH 2X291X200 X5CRNI18-1	97008317	5	1	654	968646208	KAMERAHALTER VORM.
BLECH 2X304X147 DC01 RAL 7	977342608	5	3	658	96029469	AUSRUESTUNG KAMERA KAB
BLECH 2X328X30 DC01 FE//ZN	97048072	3	1	646	96021479	KLEMMKASTEN
BLECH 2X44X160 DC01 FE//ZN	97067198	64	1	139	918011308	UNTERTEIL VORM.
BLECH 2X45X91 DC01 FE//ZN	956449508	91	1	591	919075408	KRANFUEHRERKABINE ANBA
BLECH 2X490X381 X5CRNI18-1	97046156	41	1	590	919075408	KRANFUEHRERKABINE ANBA
BLECH 2X50X75 DC01 FE//ZN	971851008	12	2	923	919219708	F-ANLENKSTUECK
BLECH 2X50X75 DC01 FE//ZN	971851008	67	2	947	919220008	F-KOPFSTUECK
BLECH 2X50X75 DC01 FE//ZN	971851008	16	2	970	919220208	F-ZWISCHENSTUECK
BLECH 2X515X476 DC01 RAL 7	97078505	20	1	608	96028393	INNENVERKLEIDUNG EINBAU
BLECH 2X546X1049 DC01	97036486	(1)	1	348	917079908	DREHBUEHNENVERKLEIDUN
BLECH 2X552X1049 DC01	97036488	(1)	1	348	917079908	DREHBUEHNENVERKLEIDUN
BLECH 2X623X1049 DC01	97036487	(1)	1	348	917079908	DREHBUEHNENVERKLEIDUN
BLECH 2X623X1049 DC01	97036489	(1)	1	348	917079908	DREHBUEHNENVERKLEIDUN
BLECH 2X640X170 DC01 FE//	97031586	41	1	400	917347708	SA-BOCK
BLECH 2X67X47 X5CRNI18-10	977874608	27	1	620	968080908	SCHLIESSANLAGE
BLECH 2X68X76 DC01 FE//ZN	97034205	24	1	522	96033320	AUFBAUTEILE MONTAGETAFE
BLECH 2X75X75 DC01 FE//ZN	978025708	89	1	591	919075408	KRANFUEHRERKABINE ANBA
BLECH 2X76X108 X5CRNI18-1	97097974	26	1	522	96033320	AUFBAUTEILE MONTAGETAFE
BLECH 2X81X20 DC01 FE//ZN	97002641	20	1	387	918760508	ZUSATZHEIZUNG OW
BLECH 2X824X485 DC01 RAL 7	97075026	8	1	605	919075308	KRANFUEHRERKABINE VORM.
BLECH 2X832X202 X5CRNI18-1	97046155	66	1	591	919075408	KRANFUEHRERKABINE ANBA
BLECH 2X90X156 ALMG3 H111	97057111	43	1	121	917076708	LAUFSTEG RAUPENFAHRWER
BLECH 2X90X156 ALMG3 H111	97057112	44	1	121	917076708	LAUFSTEG RAUPENFAHRWER
BLECH 2X90X156 ALMG3 H111	97057113	45	1	121	917076708	LAUFSTEG RAUPENFAHRWER
BLECH 2X90X156 ALMG3 H111	97057114	46	1	121	917076708	LAUFSTEG RAUPENFAHRWER
BLECH 2X90X196 ALMG3 H111	97057169	48	2	121	917076708	LAUFSTEG RAUPENFAHRWER
BLECH 2X98X32 ALMG3 H111	976606608	10	1	497	969245308	ELEKTRIK KLEMMKASTEN DB
BLECH 2X98X32 ALMG3 H111	976606608	45	1	516	967917908	SCHALTSCHRANK MECH.
BLECH 30X250X135 S960QL	97032606	13	4	138	918011308	UNTERTEIL VORM.
BLECH 30X266X206 S960QL	97031582	27	2	400	917347708	SA-BOCK
BLECH 30X319X184 S690QL	97027749	36	4	60	917291608	RAUPENTRAEGER LI.
BLECH 30X319X184 S690QL	97027749	36	4	93	917291708	RAUPENTRAEGER RE.
BLECH 30X368X180 S960QL	97034143	7	2	187	917077708	BOLZEN S-ANLENKSTUECK
BLECH 3X102X64 S355MC FE//	97116435	7	2	271	96033379	BEFESTIGUNGSTEILE DRUC
BLECH 3X105X104 S355MC	97099648	78	1	265	96032892	DIESELMOTOR VORM.
BLECH 3X113X80 S355MC FE//	97027105	54	2	181	969344108	MONTAGETEILE DREHBUEHN

Bezeichnung	Artikel	Pos.	Menge	Seite	Baugruppe	Bezeichnung
BLECH 3X121X111 DC01 FE//	97023730	24	1	465	918009808	HEIZKLIMAGERAET EINBAU
BLECH 3X121X249 S355MC FE	97029819	10	1	832	96001219	HUBENDSCHALTER VORM.
BLECH 3X122X150 DC01 FE//	97041125	10	1	190	917438108	WINDE 1 VORM.
BLECH 3X122X150 DC01 FE//	97041125	10	1	209	917454008	WINDE 2 VORM.
BLECH 3X127X120 DC01 RAL	97074748	27	1	597	969752608	SCHEIBEN EINBAU
BLECH 3X137X140 X5CRNI18-1	978979908	2	1	655	965669108	FUEHRUNG
BLECH 3X144X278 DC01 FE//	97041169	43	1	218	917451208	WINDE 4 VORM.
BLECH 3X144X80 DC01 FE//ZN	970771908	66	1	18	918005408	RAUPENMITTELTEIL
BLECH 3X144X80 DC01 FE//ZN	970771908	53	2	181	969344108	MONTAGETEILE DREHBUEHN
BLECH 3X147X130 X5CRNI18-1	97066285	50	1	181	969344108	MONTAGETEILE DREHBUEHN
BLECH 3X147X130 X5CRNI18-1	97066286	51	1	181	969344108	MONTAGETEILE DREHBUEHN
BLECH 3X1500X82 DC01 FE//	97038281	54	2	771	917078808	S-ZWISCHENSTUECK
BLECH 3X150X40 DC01 FE//ZN	978041208	12	3	181	969344108	MONTAGETEILE DREHBUEHN
BLECH 3X151X136 S355MC FE	976958808	17	1	613	96000697	WISCHANLAGE EINBAU
BLECH 3X158X365 DC01 FE//	97035738	25	1	322	918981908	BATTERIELAGERUNG
BLECH 3X180X316 DC01 T ZN	97038387	55	1	355	918999008	LAUFSTEG DREHBUEHNE
BLECH 3X182X352 S355MC T Z	97058234	113	1	182	969344108	MONTAGETEILE DREHBUEHN
BLECH 3X185X40 S355MC FE//	977984008	69	1	264	96032892	DIESELMOTOR VORM.
BLECH 3X189X567 DC01 FE//	97059064	2	1	389	96019655	ZUSATZHEIZUNG VORM.
BLECH 3X190X60 DC01 FE//ZN	971562708	157	3	703	919304308	S-ANLENKSTUECK VORM.
BLECH 3X200X323 DC01 FE//	97041631	29	1	472	96034154	GERAEUSCHDAEMMUNG OBE
BLECH 3X200X400 DC01 FE//	97049016	107	1	182	969344108	MONTAGETEILE DREHBUEHN
BLECH 3X209X230 DC01 FE//	97038344	1	1	140	968284308	MONTAGETEILE UNTERTEIL
BLECH 3X213X129 S355MC FE	97059099	23	1	465	918009808	HEIZKLIMAGERAET EINBAU
BLECH 3X221X252 S355MC T Z	97047682	77	1	356	918999008	LAUFSTEG DREHBUEHNE
BLECH 3X2260X511 ALMG3 H	973200408	76	2	702	919304308	S-ANLENKSTUECK VORM.
BLECH 3X234X229 S355MC FE	97057649	15	1	331	96004209	PUMPE VORM.
BLECH 3X245X141 DC01 FE//	97040913	42	1	218	917451208	WINDE 4 VORM.
BLECH 3X250X121 S355MC FE	97029818	2	1	832	96001219	HUBENDSCHALTER VORM.
BLECH 3X251X182 DC01 FE//	97053156	6	1	181	969344108	MONTAGETEILE DREHBUEHN
BLECH 3X253X221 S355MC T Z	97043400	75	1	356	918999008	LAUFSTEG DREHBUEHNE
BLECH 3X265X136 S355MC FE	97058017	30	2	484	969443908	GERAEUSCHDAEMMUNG UN
BLECH 3X265X350 S355MC FE	97077052	40	1	181	969344108	MONTAGETEILE DREHBUEHN
BLECH 3X26X26 DC01 FE//ZN	971974208	22	2	338	918810308	STEUERSTAND
BLECH 3X278X620 X5CRNI18-1	97036153	9	1	652	967956208	KAMERAANBAU DREHBUEHN
BLECH 3X280X154 DC01 FE//	971552108	102	1	401	917347708	SA-BOCK
BLECH 3X280X170 DC01 RAL 7	977224608	22	1	608	96028393	INNENVERKLEIDUNG EINBAU
BLECH 3X296X60 X5CRNI18-1	97034264	3	1	856	968099808	KAMERAHALTER VORM.
BLECH 3X300X115 DC01 FE//	975471408	82	4	182	969344108	MONTAGETEILE DREHBUEHN
BLECH 3X30X95 S355MC FE//	975651908	11	3	403	967852308	SA-BOCK AUFSTELLVORRIC
BLECH 3X30X95 S355MC FE//	975651908	21	1	590	919075408	KRANFUEHRERKABINE ANBA
BLECH 3X316X134 DC01 FE//	97042634	61	1	264	96032892	DIESELMOTOR VORM.
BLECH 3X318X358 DC01 FE//	97064661	66	1	264	96032892	DIESELMOTOR VORM.
BLECH 3X323X92 DC01 FE//ZN	97055153	13	1	308	918861908	SCHALLDAEMPFERANLAGE
BLECH 3X323X92 DC01 FE//ZN	97055153	10	1	313	918861808	SCHALLDAEMPFERANLAGE
BLECH 3X327X177 S355MC FE	97107290	112	1	182	969344108	MONTAGETEILE DREHBUEHN
BLECH 3X328X593 DC01 FE//	97041632	30	1	472	96034154	GERAEUSCHDAEMMUNG OBE
BLECH 3X338X91 S355MC FE//	97043395	28	3	298	96032897	KUEHLER VORM.
BLECH 3X340X162 DC01 T ZN	97058236	1	1	185	969483508	PARKKONSOLE SCHLAEUCHE
BLECH 3X342X177 S355MC T Z	97058235	114	1	182	969344108	MONTAGETEILE DREHBUEHN
BLECH 3X352X581 DC01 FE//	97075181	22	1	111	918589408	HYDRAULISCHE ABSTUETZUN
BLECH 3X354X500 DC01 FE//	97058237	116	1	182	969344108	MONTAGETEILE DREHBUEHN
BLECH 3X363X377 DC01	97039082	24	1	472	96034154	GERAEUSCHDAEMMUNG OBE
BLECH 3X366X104 DC01 RAL 9	977444008	15	1	338	918810308	STEUERSTAND
BLECH 3X366X104 DC01 RAL 9	977444108	16	1	338	918810308	STEUERSTAND
BLECH 3X366X391 DC01 FE//	97059478	15	2	710	917084408	S-RUECKHALTESICHERUNG
BLECH 3X38X100 S355MC FE//	97022950	4	6	323	96032910	BATTERIEKASTEN VORM.
BLECH 3X390X260 S355MC FE	97032006	55	1	752	917190908	S-ZWISCHENSTUECK
BLECH 3X390X260 S355MC FE	97032006	31	1	760	917333908	S-ZWISCHENSTUECK
BLECH 3X390X260 S355MC FE	97032006	55	1	764	917078708	S-ZWISCHENSTUECK

Bezeichnung	Artikel	Pos.	Menge	Seite	Baugruppe	Bezeichnung
BLECH 3X390X260 S355MC FE	97032006	55	1	784	917079208	S-ZWISCHENSTUECK
BLECH 3X390X260 S355MC FE	97032006	55	1	789	917571208	S-ZWISCHENSTUECK
BLECH 3X404X480 X5CRNI18-1	97045905	1	1	79	968727008	KAMERAANBAU RAUPE
BLECH 3X404X480 X5CRNI18-1	97045905	1	1	103	968668808	KAMERAANBAU RAUPE
BLECH 3X404X480 X5CRNI18-1	97045909	2	1	79	968727008	KAMERAANBAU RAUPE
BLECH 3X404X480 X5CRNI18-1	97045909	2	1	103	968668808	KAMERAANBAU RAUPE
BLECH 3X407X167 S355MC FE	97045411	18	2	318	919063308	LUFTFILTERANLAGE KPL.
BLECH 3X40X40 DC01 FE//ZN	971974108	21	4	338	918810308	STEUERSTAND
BLECH 3X415X506 DC01 FE//	97044328	83	1	182	969344108	MONTAGETEILE DREHBUEHN
BLECH 3X437X320 DC01 FE//	97043275	1	1	271	96033379	BEFESTIGUNGSTEILE DRUC
BLECH 3X441X316 DC01 FE//	97117586	26	1	472	96034154	GERAEUSCHDAEMMUNG OBE
BLECH 3X44X105 DC01 FE//ZN	97038145	27	20	484	969443908	GERAEUSCHDAEMMUNG UN
BLECH 3X480X81 S355MC FE//	97033924	16	6	801	917191008	SL-REDUZIERSTUECK
BLECH 3X486X308 DC01 FE//	97044803	90	1	182	969344108	MONTAGETEILE DREHBUEHN
BLECH 3X491X320 DC01 FE//	97117592	27	1	472	96034154	GERAEUSCHDAEMMUNG OBE
BLECH 3X50X234 DC01 FE//ZN	97041768	48	1	359	968283208	LAUFSTEG DREHBUEHNE LI
BLECH 3X518X258 S355MC FE	97116725	79	1	265	96032892	DIESELMOTOR VORM.
BLECH 3X539X300 S355MC T Z	97095103	2	1	363	96020149	TRITT
BLECH 3X577X255 S355MC	97042729	65	1	264	96032892	DIESELMOTOR VORM.
BLECH 3X581X162 DC01 FE//	97052923	2	1	24	969088908	HALTER VORM.
BLECH 3X600X300 DC01	97042668	3	1	271	96033379	BEFESTIGUNGSTEILE DRUC
BLECH 3X609X869 S355MC T Z	97038390	2	1	362	968287308	AUFSTIEG VORM.
BLECH 3X627X291 DC01 FE//	97039083	25	1	472	96034154	GERAEUSCHDAEMMUNG OBE
BLECH 3X64X203 DC01 FE//ZN	97067197	63	1	139	918011308	UNTERTEIL VORM.
BLECH 3X662X293 S355MC FE	97056274	30	1	264	96032892	DIESELMOTOR VORM.
BLECH 3X70X135 DC01 FE//ZN	974698908	49	1	378	96033360	ELEKTRIK ANBAUTEILE KABIN
BLECH 3X70X135 S355MC FE//	977984508	20	1	181	969344108	MONTAGETEILE DREHBUEHN
BLECH 3X70X45 S355MC FE//	977335508	69	1	453	919297008	ZENTRALSCHMIERANLAGE O
BLECH 3X70X60 DC01 FE//ZN	971447408	81	3	182	969344108	MONTAGETEILE DREHBUEHN
BLECH 3X70X87 DC01 FE//ZN	954061908	151	1	703	919304308	S-ANLENKSTUECK VORM.
BLECH 3X750X768 S355MC	97085641	7	1	181	969344108	MONTAGETEILE DREHBUEHN
BLECH 3X78X86 DC01 RAL 701	97060667	33	1	618	918064308	SCHIEBETUER EINBAU
BLECH 3X80X1392 ALMG3 H11	979515108	16	1	605	919075308	KRANFUEHRERKABINE VORM.
BLECH 3X80X174 DC01 FE//ZN	97049226	109	1	182	969344108	MONTAGETEILE DREHBUEHN
BLECH 3X829X165 DC01 FE//	97052922	1	1	24	969088908	HALTER VORM.
BLECH 3X82X1110 DC01 FE//	97033352	61	4	764	917078708	S-ZWISCHENSTUECK
BLECH 3X82X1110 DC01 FE//	97033352	62	4	771	917078808	S-ZWISCHENSTUECK
BLECH 3X82X1110 DC01 FE//	97033352	62	4	784	917079208	S-ZWISCHENSTUECK
BLECH 3X82X1110 DC01 FE//	97033352	62	4	789	917571208	S-ZWISCHENSTUECK
BLECH 3X82X580 DC01 FE//ZN	97031853	30	4	752	917190908	S-ZWISCHENSTUECK
BLECH 3X82X580 DC01 FE//ZN	97031853	30	4	760	917333908	S-ZWISCHENSTUECK
BLECH 3X82X580 DC01 FE//ZN	97031853	30	4	764	917078708	S-ZWISCHENSTUECK
BLECH 3X82X580 DC01 FE//ZN	97031853	30	2	771	917078808	S-ZWISCHENSTUECK
BLECH 3X82X580 DC01 FE//ZN	97031853	30	4	784	917079208	S-ZWISCHENSTUECK
BLECH 3X82X580 DC01 FE//ZN	97031853	30	4	789	917571208	S-ZWISCHENSTUECK
BLECH 3X840X156 DC01 T ZN	97124909	63	1	356	918999008	LAUFSTEG DREHBUEHNE
BLECH 3X884X399 S355MC T Z	97095102	1	1	363	96020149	TRITT
BLECH 3X88X96 DC01 FE//ZN	97030183	32	1	264	96032892	DIESELMOTOR VORM.
BLECH 3X892X382 DC01 RAL	977179308	1	1	614	964720408	PEDALTRAEGER EINBAU
BLECH 3X90X150 DC01 FE//ZN	97045106	50	1	218	917451208	WINDE 4 VORM.
BLECH 3X90X224 DC01 FE//ZN	97032135	16	4	400	917347708	SA-BOCK
BLECH 3X92X132 S355MC FE//	97043269	26	2	426	917080508	ROLLENLAGERUNG
BLECH 3X97X70 S355MC FE//	978311508	8	1	271	96033379	BEFESTIGUNGSTEILE DRUC
BLECH 3X97X70 S355MC FE//	978311508	320	1	625	96033157	DRUCKLUFTANLAGE
BLECH 40X5922X168 S960QL+	97027174	1	2	754	967747008	STANGE VORM.
BLECH 40X7173X244 S960QL+	97123902	1	2	905	96038862	STANGEN VORM.
BLECH 4X1000X291 S315MC	97035380	12	1	218	917451208	WINDE 4 VORM.
BLECH 4X1000X292 S315MC	97035379	11	1	218	917451208	WINDE 4 VORM.
BLECH 4X100X218 S315MC FE	97055291	18	2	367	969259908	LAUFSTEG DREHBUEHNE REC
BLECH 4X103X20 S315MC FE//	952859808	33	1	264	96032892	DIESELMOTOR VORM.

Bezeichnung	Artikel	Pos.	Menge	Seite	Baugruppe	Bezeichnung
BLECH 4X103X900 S315MC FE	945048208	148	3	703	919304308	S-ANLENKSTUECK VORM.
BLECH 4X1046X98 S315MC	97054740	7	1	253	918861408	DIESELMOTOR KPL.
BLECH 4X1055X161 S315MC	97031844	28	2	764	917078708	S-ZWISCHENSTUECK
BLECH 4X1055X161 S315MC	97031844	28	1	771	917078808	S-ZWISCHENSTUECK
BLECH 4X1055X161 S315MC	97031844	28	2	784	917079208	S-ZWISCHENSTUECK
BLECH 4X1055X161 S315MC	97031844	28	2	789	917571208	S-ZWISCHENSTUECK
BLECH 4X105X153 S315MC FE	97041360	42	2	181	969344108	MONTAGETEILE DREHBUEHN
BLECH 4X107X70 S315MC FE//	97046716	168	1	703	919304308	S-ANLENKSTUECK VORM.
BLECH 4X1092X326 S315MC	97037253	11	1	264	96032892	DIESELMOTOR VORM.
BLECH 4X110X34 S315MC FE//	979132008	13	1	845	917228608	MASTNASE
BLECH 4X110X34 S315MC FE//	979132008	24	3	946	919220008	F-KOPFSTUECK
BLECH 4X110X80 S315MC FE//	970350208	22	1	453	919297008	ZENTRALSCHMIERANLAGE O
BLECH 4X1110X122 S315MC	97033351	60	4	764	917078708	S-ZWISCHENSTUECK
BLECH 4X1110X122 S315MC	97033351	61	4	771	917078808	S-ZWISCHENSTUECK
BLECH 4X1110X122 S315MC	97033351	61	4	784	917079208	S-ZWISCHENSTUECK
BLECH 4X1110X122 S315MC	97033351	61	4	789	917571208	S-ZWISCHENSTUECK
BLECH 4X1130X202 S315MC	978931408	65	1	702	919304308	S-ANLENKSTUECK VORM.
BLECH 4X113X221 S315MC FE	97037262	18	1	264	96032892	DIESELMOTOR VORM.
BLECH 4X115X97 S315MC FE//	971276408	55	1	181	969344108	MONTAGETEILE DREHBUEHN
BLECH 4X115X97 S315MC FE//	971276408	19	2	590	919075408	KRANFUEHRERKABINE ANBA
BLECH 4X115X98 S315MC FE//	970762808	94	7	182	969344108	MONTAGETEILE DREHBUEHN
BLECH 4X119X70 S315MC FE//	978682708	32	4	175	919082708	DREHBUEHNE KPL.
BLECH 4X120X80 S315MC FE//	97085363	68	1	453	919297008	ZENTRALSCHMIERANLAGE O
BLECH 4X121X75 S315MC FE//	97045860	6	1	81	917322008	ZENTRALSCHMIERUNG RAUP
BLECH 4X121X75 S315MC FE//	97045860	6	1	105	917322208	ZENTRALSCHMIERUNG RAUP
BLECH 4X1225X155 S315MC	97056133	14	1	264	96032892	DIESELMOTOR VORM.
BLECH 4X122X700 S315MC FE	97003872	46	2	400	917347708	SA-BOCK
BLECH 4X122X700 S315MC FE	97003872	63	3	702	919304308	S-ANLENKSTUECK VORM.
BLECH 4X123X137 S315MC T Z	97046777	89	2	356	918999008	LAUFSTEG DREHBUEHNE
BLECH 4X1256X321 S315MC	97062176	11	1	138	918011308	UNTERTEIL VORM.
BLECH 4X125X30 S315MC FE//	97122524	82	1	265	96032892	DIESELMOTOR VORM.
BLECH 4X126X30 S315MC FE//	97063970	75	2	265	96032892	DIESELMOTOR VORM.
BLECH 4X127X1320 S315MC	97019834	144	2	703	919304308	S-ANLENKSTUECK VORM.
BLECH 4X134X75 S315MC FE//	97042999	70	1	181	969344108	MONTAGETEILE DREHBUEHN
BLECH 4X137X123 S315MC T Z	97046778	90	2	356	918999008	LAUFSTEG DREHBUEHNE
BLECH 4X138X138 S315MC FE	975208408	19	24	111	918589408	HYDRAULISCHE ABSTUETZUN
BLECH 4X138X143 S315MC FE	97050741	31	2	675	917517908	AUFNAHME GEGENGEWICHT
BLECH 4X138X143 S315MC FE	97050746	34	2	675	917517908	AUFNAHME GEGENGEWICHT
BLECH 4X138X20 S315MC FE//	97044966	29	2	298	96032897	KUEHLER VORM.
BLECH 4X140X245 S315MC FE	97035382	17	8	218	917451208	WINDE 4 VORM.
BLECH 4X140X82 S315MC FE//	97037207	17	2	298	96032897	KUEHLER VORM.
BLECH 4X140X83 S315MC FE//	97037215	24	1	298	96032897	KUEHLER VORM.
BLECH 4X140X93 S315MC FE//	956093308	52	1	181	969344108	MONTAGETEILE DREHBUEHN
BLECH 4X140X93 S315MC FE//	956093308	309	1	249	967787908	ZUSATZHYDRAULIK MONTAGE
BLECH 4X141X25 S315MC FE//	974601208	96	2	356	918999008	LAUFSTEG DREHBUEHNE
BLECH 4X143X100 S315MC FE	97050744	32	2	675	917517908	AUFNAHME GEGENGEWICHT
BLECH 4X143X100 S315MC FE	97050745	33	2	675	917517908	AUFNAHME GEGENGEWICHT
BLECH 4X143X30 S315MC FE//	97050176	72	1	265	96032892	DIESELMOTOR VORM.
BLECH 4X148X819 S315MC FE	97035729	16	1	322	918981908	BATTERIELAGERUNG
BLECH 4X1500X122 S315MC	97036299	17	4	771	917078808	S-ZWISCHENSTUECK
BLECH 4X150X50 S315MC FE//	97010163	56	1	181	969344108	MONTAGETEILE DREHBUEHN
BLECH 4X150X50 S315MC FE//	971510808	8	1	453	919297008	ZENTRALSCHMIERANLAGE O
BLECH 4X151X89 S315MC FE//	97049471	115	1	402	917347708	SA-BOCK
BLECH 4X1533X198 S315MC	97054602	4	1	367	969259908	LAUFSTEG DREHBUEHNE REC
BLECH 4X156X190 S315MC FE	97039470	10	6	181	969344108	MONTAGETEILE DREHBUEHN
BLECH 4X156X298 S315MC FE	97041363	43	1	181	969344108	MONTAGETEILE DREHBUEHN
BLECH 4X156X450 S315MC FE	97041357	41	2	181	969344108	MONTAGETEILE DREHBUEHN
BLECH 4X158X190 S315MC FE	97042998	69	2	181	969344108	MONTAGETEILE DREHBUEHN
BLECH 4X159X275 S315MC FE	97034141	5	1	190	917438108	WINDE 1 VORM.
BLECH 4X159X275 S315MC FE	97034141	5	1	209	917454008	WINDE 2 VORM.

Bezeichnung	Artikel	Pos.	Menge	Seite	Baugruppe	Bezeichnung
BLECH 4X162X270 S315MC FE	97062015	51	1	138	918011308	UNTERTEIL VORM.
BLECH 4X166X138 S315MC FE	97056173	17	1	264	96032892	DIESELMOTOR VORM.
BLECH 4X166X343 S315MC FE	97054461	2	1	659	919477008	ZUS.HYDR.BALLASTWAGEN V-
BLECH 4X167X165 S315MC FE	97039738	145	1	703	919304308	S-ANLENKSTUECK VORM.
BLECH 4X167X25 S315MC T Z	977852108	52	4	138	918011308	UNTERTEIL VORM.
BLECH 4X167X25 S315MC T Z	977852108	15	4	675	917517908	AUFNAHME GEGENGEWICHT
BLECH 4X168X177 S315MC FE	97019039	64	1	18	918005408	RAUPENMITTELTEIL
BLECH 4X170X90 S315MC FE//	97051398	179	1	703	919304308	S-ANLENKSTUECK VORM.
BLECH 4X173X230 S315MC FE	97042215	12	1	669	918470508	FREMDEINSPEISUNG
BLECH 4X1750X161 S315MC	97036296	14	1	771	917078808	S-ZWISCHENSTUECK
BLECH 4X180X111 S315MC FE	97043105	68	2	181	969344108	MONTAGETEILE DREHBUEHN
BLECH 4X180X200 S315MC FE	97038345	2	1	140	968284308	MONTAGETEILE UNTERTEIL
BLECH 4X182X248 S315MC FE	97056228	21	1	264	96032892	DIESELMOTOR VORM.
BLECH 4X182X338 S315MC FE	97039462	3	1	181	969344108	MONTAGETEILE DREHBUEHN
BLECH 4X182X40 S315MC FE//	971739608	57	1	181	969344108	MONTAGETEILE DREHBUEHN
BLECH 4X185X30 S315MC FE//	97055167	77	2	265	96032892	DIESELMOTOR VORM.
BLECH 4X185X380 S315MC	97037259	15	1	264	96032892	DIESELMOTOR VORM.
BLECH 4X187X168 S315MC FE	97037209	18	1	298	96032897	KUEHLER VORM.
BLECH 4X188X190 S315MC FE	97056136	16	1	264	96032892	DIESELMOTOR VORM.
BLECH 4X189X75 S315MC FE//	97041772	45	1	181	969344108	MONTAGETEILE DREHBUEHN
BLECH 4X190X1100 S315MC	97055160	16	1	308	918861908	SCHALLDAEMPFERANLAGE
BLECH 4X190X1100 S315MC	97055160	11	1	313	918861808	SCHALLDAEMPFERANLAGE
BLECH 4X190X174 S315MC T Z	978308508	22	7	359	968283208	LAUFSTEG DREHBUEHNE LI
BLECH 4X190X209 S315MC T Z	978308408	23	2	359	968283208	LAUFSTEG DREHBUEHNE LI
BLECH 4X196X115 S315MC FE	97116318	13	1	313	918861808	SCHALLDAEMPFERANLAGE
BLECH 4X196X63 S315MC FE//	955668108	92	3	182	969344108	MONTAGETEILE DREHBUEHN
BLECH 4X196X63 S315MC FE//	955668108	33	1	218	917451208	WINDE 4 VORM.
BLECH 4X196X63 S315MC FE//	955668108	24	1	641	918824508	ANTRIEBSAGGREGAT KLIMAA
BLECH 4X196X63 S315MC FE//	955668108	16	1	806	917473608	WINDE 6 VORM.
BLECH 4X1975X127 S315MC	97042452	59	1	181	969344108	MONTAGETEILE DREHBUEHN
BLECH 4X200X155 S315MC FE	975472908	61	1	181	969344108	MONTAGETEILE DREHBUEHN
BLECH 4X200X70 S315MC FE//	97050177	1	1	926	968938308	SENSOR VORM.
BLECH 4X203X246 S315MC FE	97054460	1	1	659	919477008	ZUS.HYDR.BALLASTWAGEN V-
BLECH 4X20X247 S315MC FE//	955002908	51	1	175	919082708	DREHBUEHNE KPL.
BLECH 4X20X500 S315MC FE//	953741108	101	1	182	969344108	MONTAGETEILE DREHBUEHN
BLECH 4X20X500 S315MC FE//	953741108	38	1	845	917228608	MASTNASE
BLECH 4X20X500 S315MC FE//	953741108	45	1	923	919219708	F-ANLENKSTUECK
BLECH 4X210X143 S315MC FE	97053636	66	2	453	919297008	ZENTRALSCHMIERANLAGE O
BLECH 4X211X168 S315MC FE	97041855	46	1	181	969344108	MONTAGETEILE DREHBUEHN
BLECH 4X218X429 S315MC FE	97038747	45	2	359	968283208	LAUFSTEG DREHBUEHNE LI
BLECH 4X219X80 S315MC FE//	97006879	15	2	442	918789208	KRAFTSTOFFBEHAELTER KPL
BLECH 4X2200X161 S315MC	97036297	15	1	771	917078808	S-ZWISCHENSTUECK
BLECH 4X2205X262 S315MC	97039154	28	1	472	96034154	GERAEUSCHDAEMMUNG OBE
BLECH 4X220X156 S315MC FE	971290308	95	1	182	969344108	MONTAGETEILE DREHBUEHN
BLECH 4X220X368 S315MC T Z	97049015	1	1	184	968907408	PARKKONSOLE SCHLAEUCHE
BLECH 4X220X91 S315MC FE//	97055168	18	1	308	918861908	SCHALLDAEMPFERANLAGE
BLECH 4X221X890 S315MC FE	97035730	17	1	322	918981908	BATTERIELAGERUNG
BLECH 4X222X512 S315MC FE	97044371	87	1	182	969344108	MONTAGETEILE DREHBUEHN
BLECH 4X227X936 X5CRNI18-1	97044911	2	1	654	968646208	KAMERAHALTER VORM.
BLECH 4X230X158 S315MC FE	97044329	84	2	182	969344108	MONTAGETEILE DREHBUEHN
BLECH 4X231X151 S315MC FE	97034146	8	1	190	917438108	WINDE 1 VORM.
BLECH 4X231X151 S315MC FE	97034146	8	1	209	917454008	WINDE 2 VORM.
BLECH 4X231X151 S315MC FE	97034146	38	1	218	917451208	WINDE 4 VORM.
BLECH 4X231X151 S315MC FE	97034146	10	1	806	917473608	WINDE 6 VORM.
BLECH 4X231X53 S315MC FE//	97046163	6	1	271	96033379	BEFESTIGUNGSTEILE DRUC
BLECH 4X235X190 S315MC FE	97058646	17	12	671	917863208	TRANSPORTABLAGE
BLECH 4X2430X226 S315MC	97041624	44	1	181	969344108	MONTAGETEILE DREHBUEHN
BLECH 4X246X100 S315MC T Z	97062109	86	2	18	918005408	RAUPENMITTELTEIL
BLECH 4X246X125 S315MC T Z	97062057	85	5	18	918005408	RAUPENMITTELTEIL
BLECH 4X246X368 S315MC FE	97054480	3	1	659	919477008	ZUS.HYDR.BALLASTWAGEN V-

Bezeichnung	Artikel	Pos.	Menge	Seite	Baugruppe	Bezeichnung
BLECH 4X2490X161 S315MC	97028899	22	8	764	917078708	S-ZWISCHENSTUECK
BLECH 4X2490X161 S315MC	97028899	22	6	771	917078808	S-ZWISCHENSTUECK
BLECH 4X2490X161 S315MC	97028899	22	8	784	917079208	S-ZWISCHENSTUECK
BLECH 4X2490X161 S315MC	97028899	22	8	789	917571208	S-ZWISCHENSTUECK
BLECH 4X249X80 S315MC FE//	97036380	9	2	318	919063308	LUFTFILTERANLAGE KPL.
BLECH 4X250X268 S315MC FE	97031172	14	2	447	919140308	OELBEHAELTER KPL.
BLECH 4X251X50 S315MC FE//	97065613	33	1	472	96034154	GERAEUSCHDAEMMUNG OBE
BLECH 4X255X126 S315MC FE	97043001	72	1	182	969344108	MONTAGETEILE DREHBUEHN
BLECH 4X255X187 S315MC FE	97061020	46	1	903	919219508	F-ANSCHLUSSKOPF
BLECH 4X258X50 S315MC FE//	97038739	29	1	359	968283208	LAUFSTEG DREHBUEHNE LI
BLECH 4X2600X53 S315MC	978653108	134	1	703	919304308	S-ANLENKSTUECK VORM.
BLECH 4X260X174 S315MC T Z	97038738	21	2	359	968283208	LAUFSTEG DREHBUEHNE LI
BLECH 4X2667X160 S315MC	97030350	29	2	752	917190908	S-ZWISCHENSTUECK
BLECH 4X2667X160 S315MC	97030350	29	2	760	917333908	S-ZWISCHENSTUECK
BLECH 4X2667X160 S315MC	97030350	21	2	801	917191008	SL-REDUZIERSTUECK
BLECH 4X269X293 S315MC FE	97042687	64	1	264	96032892	DIESELMOTOR VORM.
BLECH 4X270X156 S315MC T Z	97046776	88	2	356	918999008	LAUFSTEG DREHBUEHNE
BLECH 4X270X156 S315MC T Z	97047091	91	2	356	918999008	LAUFSTEG DREHBUEHNE
BLECH 4X271X170 S315MC FE	97129878	5	2	663	919408908	VERBOLZUNG DB-SCHWEBE
BLECH 4X272X50 S315MC FE//	97038740	30	1	359	968283208	LAUFSTEG DREHBUEHNE LI
BLECH 4X276X323 S315MC FE	97044330	85	1	182	969344108	MONTAGETEILE DREHBUEHN
BLECH 4X279X108 S315MC FE	97037263	19	1	264	96032892	DIESELMOTOR VORM.
BLECH 4X2834X53 S315MC	978155008	133	3	703	919304308	S-ANLENKSTUECK VORM.
BLECH 4X283X189 S315MC FE	97050200	2	1	925	96038853	SENSORTRAEGER KPL.
BLECH 4X283X189 S315MC FE	97050201	3	1	925	96038853	SENSORTRAEGER KPL.
BLECH 4X285X60 S315MC FE//	97042144	47	1	181	969344108	MONTAGETEILE DREHBUEHN
BLECH 4X285X60 S315MC FE//	97042144	23	1	590	919075408	KRANFUEHRERKABINE ANBA
BLECH 4X286X298 S315MC FE	97118136	39	2	308	918861908	SCHALLDAEMPFERANLAGE
BLECH 4X287X113 S315MC T Z	97038381	20	4	355	918999008	LAUFSTEG DREHBUEHNE
BLECH 4X288X226 S315MC FE	97042635	62	1	264	96032892	DIESELMOTOR VORM.
BLECH 4X290X207 S315MC FE	97056229	22	1	264	96032892	DIESELMOTOR VORM.
BLECH 4X293X166 S315MC FE	97061979	44	4	138	918011308	UNTERTEIL VORM.
BLECH 4X293X439 S315MC E	97097175	3	1	641	918824508	ANTRIEBSAGGREGAT KLIMAA
BLECH 4X2970X161 S315MC	97028898	22	2	752	917190908	S-ZWISCHENSTUECK
BLECH 4X2970X161 S315MC	97028898	22	2	760	917333908	S-ZWISCHENSTUECK
BLECH 4X2970X161 S315MC	97028898	20	2	801	917191008	SL-REDUZIERSTUECK
BLECH 4X302X219 S315MC FE	97034927	9	1	190	917438108	WINDE 1 VORM.
BLECH 4X302X219 S315MC FE	97034927	9	1	209	917454008	WINDE 2 VORM.
BLECH 4X305X185 S315MC FE	97043179	74	2	182	969344108	MONTAGETEILE DREHBUEHN
BLECH 4X306X497 S315MC FE	97039461	2	1	181	969344108	MONTAGETEILE DREHBUEHN
BLECH 4X30X105 S315MC FE//	953696908	5	1	140	968284308	MONTAGETEILE UNTERTEIL
BLECH 4X30X105 S315MC FE//	953696908	2	1	420	917691308	ZENTRALSCHMIERUNG
BLECH 4X30X105 S315MC FE//	953696908	6	1	453	919297008	ZENTRALSCHMIERANLAGE O
BLECH 4X30X141 S315MC T Z	97048030	72	2	18	918005408	RAUPENMITTELTEIL
BLECH 4X30X82 X5CRNI18-10	97093827	34	4	313	918861808	SCHALLDAEMPFERANLAGE
BLECH 4X310X112 S315MC FE	97036300	18	2	771	917078808	S-ZWISCHENSTUECK
BLECH 4X312X159 S315MC FE	97056178	20	1	264	96032892	DIESELMOTOR VORM.
BLECH 4X316X240 S315MC FE	977498608	19	1	181	969344108	MONTAGETEILE DREHBUEHN
BLECH 4X323X60 S315MC FE//	97031164	16	2	442	918789208	KRAFTSTOFFBEHAELTER KPL
BLECH 4X323X860 S315MC	97031391	34	1	701	919304308	S-ANLENKSTUECK VORM.
BLECH 4X334X50 S315MC FE//	97038741	31	1	359	968283208	LAUFSTEG DREHBUEHNE LI
BLECH 4X335X136 S315MC FE	97041577	92	2	61	917291608	RAUPENTRAEGER LI.
BLECH 4X335X136 S315MC FE	97041577	92	2	94	917291708	RAUPENTRAEGER RE.
BLECH 4X337X113 S315MC FE	979806308	7	2	442	918789208	KRAFTSTOFFBEHAELTER KPL
BLECH 4X341X98 S315MC FE//	97055197	21	1	308	918861908	SCHALLDAEMPFERANLAGE
BLECH 4X348X113 S315MC T Z	97059464	2	6	368	969540008	TREPPE KPL.
BLECH 4X359X103 S315MC FE	97111661	1	1	438	96033811	KRAFTSTOFFFILTER VORM.
BLECH 4X366X300 S315MC	97037255	13	1	264	96032892	DIESELMOTOR VORM.
BLECH 4X368X204 S315MC FE	97055311	27	1	308	918861908	SCHALLDAEMPFERANLAGE
BLECH 4X368X204 S315MC FE	97055311	20	1	313	918861808	SCHALLDAEMPFERANLAGE

Bezeichnung	Artikel	Pos.	Menge	Seite	Baugruppe	Bezeichnung
BLECH 4X373X430 S315MC FE	97071523	20	1	613	96000697	WISCHANLAGE EINBAU
BLECH 4X383X211 S315MC FE	97056244	23	1	264	96032892	DIESELMOTOR VORM.
BLECH 4X384X350 S315MC FE	97031758	1	1	992	96031241	MECH.BEFESTIGUNGSTEILE
BLECH 4X384X350 S315MC FE	97118186	1	1	995	96034669	MECH.BEFESTIGUNGSTEILE
BLECH 4X386X169 S315MC FE	978179508	15	2	447	919140308	OELBEHAELTER KPL.
BLECH 4X398X116 S315MC FE	97041578	93	2	61	917291608	RAUPENTRAEGER LI.
BLECH 4X398X116 S315MC FE	97041578	93	2	94	917291708	RAUPENTRAEGER RE.
BLECH 4X399X128 S315MC FE	97043505	70	1	265	96032892	DIESELMOTOR VORM.
BLECH 4X419X272 S315MC FE	97124827	35	2	885	919326208	DREHBUEHNENVERLAENGER
BLECH 4X421X981 S315MC FE	97037212	21	2	298	96032897	KUEHLER VORM.
BLECH 4X423X225 S315MC FE	97039467	8	2	181	969344108	MONTAGETEILE DREHBUEHN
BLECH 4X425X97 S315MC FE//	97036379	8	2	318	919063308	LUFTFILTERANLAGE KPL.
BLECH 4X429X126 S315MC FE	97031163	6	2	442	918789208	KRAFTSTOFFBEHAELTER KPL
BLECH 4X431X240 S315MC FE	97123691	7	1	318	919063308	LUFTFILTERANLAGE KPL.
BLECH 4X438X327 S315MC FE	97039044	22	1	472	96034154	GERAEUSCHDAEMMUNG OBE
BLECH 4X450X100 S315MC	975744708	136	3	703	919304308	S-ANLENKSTUECK VORM.
BLECH 4X458X369 X5CRNI18-1	97074779	36	1	652	967956208	KAMERAANBAU DREHBUEHN
BLECH 4X476X1496 S315MC	97065612	32	1	472	96034154	GERAEUSCHDAEMMUNG OBE
BLECH 4X480X112 S315MC FE	97028904	25	4	752	917190908	S-ZWISCHENSTUECK
BLECH 4X480X112 S315MC FE	97028904	25	4	760	917333908	S-ZWISCHENSTUECK
BLECH 4X480X112 S315MC FE	97028904	25	4	764	917078708	S-ZWISCHENSTUECK
BLECH 4X480X112 S315MC FE	97028904	25	2	771	917078808	S-ZWISCHENSTUECK
BLECH 4X480X112 S315MC FE	97028904	25	4	784	917079208	S-ZWISCHENSTUECK
BLECH 4X480X112 S315MC FE	97028904	25	4	789	917571208	S-ZWISCHENSTUECK
BLECH 4X480X119 S315MC FE	97047924	163	2	703	919304308	S-ANLENKSTUECK VORM.
BLECH 4X480X457 S315MC FE	97027817	51	1	93	917291708	RAUPENTRAEGER RE.
BLECH 4X480X457 S315MC FE	97027818	52	1	93	917291708	RAUPENTRAEGER RE.
BLECH 4X480X486 S315MC FE	97027787	51	1	60	917291608	RAUPENTRAEGER LI.
BLECH 4X480X486 S315MC FE	97027788	52	1	60	917291608	RAUPENTRAEGER LI.
BLECH 4X490X206 S315MC FE	97048236	9	1	327	919171008	HARNSTOFFANLAGE
BLECH 4X501X1092 S315MC	97061877	42	1	138	918011308	UNTERTEIL VORM.
BLECH 4X505X231 S315MC FE	97044331	86	1	182	969344108	MONTAGETEILE DREHBUEHN
BLECH 4X50X321 S315MC FE//	97047073	80	2	830	919301808	L-KOPFSTUECK
BLECH 4X50X430 S315MC FE//	97062481	53	1	138	918011308	UNTERTEIL VORM.
BLECH 4X517X506 X5CRNI18-1	97041883	35	1	652	967956208	KAMERAANBAU DREHBUEHN
BLECH 4X523X310 S315MC FE	97034139	4	1	190	917438108	WINDE 1 VORM.
BLECH 4X523X310 S315MC FE	97034139	4	1	209	917454008	WINDE 2 VORM.
BLECH 4X524X138 S315MC T Z	97056529	82	2	356	918999008	LAUFSTEG DREHBUEHNE
BLECH 4X524X607 S315MC	97044984	36	1	590	919075408	KRANFUEHRERKABINE ANBA
BLECH 4X526X563 S315MC T Z	97038906	64	1	356	918999008	LAUFSTEG DREHBUEHNE
BLECH 4X52X32 S315MC FE//	97024783	22	1	597	969752608	SCHEIBEN EINBAU
BLECH 4X530X562 S315MC FE	97027790	54	1	60	917291608	RAUPENTRAEGER LI.
BLECH 4X531X493 S315MC FE	97027820	54	1	93	917291708	RAUPENTRAEGER RE.
BLECH 4X546X397 S315MC	97037973	48	1	264	96032892	DIESELMOTOR VORM.
BLECH 4X550X168 S315MC FE	97037682	9	1	806	917473608	WINDE 6 VORM.
BLECH 4X550X220 S315MC T Z	97049013	1	1	183	968907308	PARKKONSOLE SCHLAEUCHE
BLECH 4X555X95 S315MC FE//	97029817	23	2	829	919301808	L-KOPFSTUECK
BLECH 4X55X116 S315MC FE//	956468908	120	2	182	969344108	MONTAGETEILE DREHBUEHN
BLECH 4X561X116 S315MC	97055235	23	2	308	918861908	SCHALLDAEMPFERANLAGE
BLECH 4X561X633 S315MC	97042686	63	1	264	96032892	DIESELMOTOR VORM.
BLECH 4X561X859 S315MC FE	97115234	14	12	946	919220008	F-KOPFSTUECK
BLECH 4X566X345 S315MC FE	97062932	97	1	356	918999008	LAUFSTEG DREHBUEHNE
BLECH 4X566X374 S315MC FE	97038746	44	1	359	968283208	LAUFSTEG DREHBUEHNE LI
BLECH 4X567X417 S315MC T Z	97038376	25	1	355	918999008	LAUFSTEG DREHBUEHNE
BLECH 4X571X421 S315MC T Z	97038389	2	1	364	968287208	KLAPPTRITT VORM.
BLECH 4X582X268 S315MC T Z	97038385	12	2	355	918999008	LAUFSTEG DREHBUEHNE
BLECH 4X605X161 S315MC FE	97031845	29	2	764	917078708	S-ZWISCHENSTUECK
BLECH 4X605X161 S315MC FE	97031845	29	1	771	917078808	S-ZWISCHENSTUECK
BLECH 4X605X161 S315MC FE	97031845	29	2	784	917079208	S-ZWISCHENSTUECK
BLECH 4X605X161 S315MC FE	97031845	29	2	789	917571208	S-ZWISCHENSTUECK

Bezeichnung	Artikel	Pos.	Menge	Seite	Baugruppe	Bezeichnung
BLECH 4X605X622 S315MC FE	97027789	53	1	60	917291608	RAUPENTRAEGER LI.
BLECH 4X605X622 S315MC FE	97027819	53	1	93	917291708	RAUPENTRAEGER RE.
BLECH 4X60X100 S315MC FE//	97043000	71	1	181	969344108	MONTAGETEILE DREHBUEHN
BLECH 4X60X103 S315MC FE//	955152508	18	2	181	969344108	MONTAGETEILE DREHBUEHN
BLECH 4X60X50 S315MC FE//	975614108	103	2	401	917347708	SA-BOCK
BLECH 4X635X756 S315MC FE	97123216	1	1	728	96038419	NEIGUNGSGEBER ANBAU
BLECH 4X648X385 S315MC	97037268	24	1	264	96032892	DIESELMOTOR VORM.
BLECH 4X650X442 S315MC	971534508	53	1	829	919301808	L-KOPFSTUECK
BLECH 4X660X728 S315MC T Z	97038903	61	1	356	918999008	LAUFSTEG DREHBUEHNE
BLECH 4X684X481 S315MC FE	979554608	64	5	702	919304308	S-ANLENKSTUECK VORM.
BLECH 4X687X417 S315MC T Z	97038383	16	1	355	918999008	LAUFSTEG DREHBUEHNE
BLECH 4X688X660 S315MC T Z	97038904	62	1	356	918999008	LAUFSTEG DREHBUEHNE
BLECH 4X70X297 S315MC FE//	97043135	111	1	402	917347708	SA-BOCK
BLECH 4X70X306 S315MC FE//	97053543	52	4	801	917191008	SL-REDUZIERSTUECK
BLECH 4X70X99 S315MC FE//	97038532	20	16	472	96034154	GERAEUSCHDAEMMUNG OBE
BLECH 4X745X444 S315MC	97031165	9	1	434	917473108	BRENNSTOFFBEHAELTER O
BLECH 4X747X288 S315MC	97055192	20	1	308	918861908	SCHALLDAEMPFERANLAGE
BLECH 4X754X706 S315MC	97121817	1	1	954	96037097	LEITER VORM.
BLECH 4X762X150 S315MC	97037974	49	1	264	96032892	DIESELMOTOR VORM.
BLECH 4X788X356 S315MC	979240708	2	1	434	917473108	BRENNSTOFFBEHAELTER O
BLECH 4X800X100 S315MC	975589508	135	3	703	919304308	S-ANLENKSTUECK VORM.
BLECH 4X80X152 S315MC FE//	97067327	67	1	139	918011308	UNTERTEIL VORM.
BLECH 4X80X80 S315MC FE//	973099408	37	4	752	917190908	S-ZWISCHENSTUECK
BLECH 4X80X80 S315MC FE//	973099408	37	4	760	917333908	S-ZWISCHENSTUECK
BLECH 4X80X80 S315MC FE//	973099408	37	4	764	917078708	S-ZWISCHENSTUECK
BLECH 4X80X80 S315MC FE//	973099408	37	2	771	917078808	S-ZWISCHENSTUECK
BLECH 4X80X80 S315MC FE//	973099408	37	4	784	917079208	S-ZWISCHENSTUECK
BLECH 4X80X80 S315MC FE//	973099408	37	4	789	917571208	S-ZWISCHENSTUECK
BLECH 4X830X422 S315MC FE	97034145	7	1	190	917438108	WINDE 1 VORM.
BLECH 4X830X422 S315MC FE	97034145	7	1	209	917454008	WINDE 2 VORM.
BLECH 4X832X784 S315MC	97121847	1	1	955	96037098	LEITER VORM.
BLECH 4X842X1028 S315MC	97068647	102	1	356	918999008	LAUFSTEG DREHBUEHNE
BLECH 4X846X321 S315MC FE	97062177	12	1	138	918011308	UNTERTEIL VORM.
BLECH 4X85X60 S315MC FE//	978587308	9	1	234	917645608	MONTAGEWINDE VORM.
BLECH 4X860X161 S315MC FE	97115821	101	2	298	96032897	KUEHLER VORM.
BLECH 4X860X161 S315MC FE	97115822	102	2	298	96032897	KUEHLER VORM.
BLECH 4X861X201 S315MC	97094873	9	1	359	968283208	LAUFSTEG DREHBUEHNE LI
BLECH 4X873X196 S315MC FE	97036796	6	1	806	917473608	WINDE 6 VORM.
BLECH 4X890X486 S315MC FE	97039460	1	1	181	969344108	MONTAGETEILE DREHBUEHN
BLECH 4X89X151 S315MC FE//	97049470	114	1	402	917347708	SA-BOCK
BLECH 4X90X117 S315MC FE//	97039471	11	7	181	969344108	MONTAGETEILE DREHBUEHN
BLECH 4X90X67 S315MC FE//	954113708	8	8	348	917079908	DREHBUEHNENVERKLEIDUN
BLECH 4X93X50 S315MC FE//	970921108	14	1	855	968134408	MECH.ANBAUTEILE SCHEINW
BLECH 4X942X308 S315MC FE	97037213	22	2	298	96032897	KUEHLER VORM.
BLECH 4X960X202 S315MC FE	978810808	62	4	702	919304308	S-ANLENKSTUECK VORM.
BLECH 4X97X77 S315MC FE//	978587408	10	1	234	917645608	MONTAGEWINDE VORM.
BLECH 4X983X174 S315MC	97094874	16	1	359	968283208	LAUFSTEG DREHBUEHNE LI
BLECH 4X98X100 S315MC FE//	971290108	99	1	182	969344108	MONTAGETEILE DREHBUEHN
BLECH 4X98X246 S315MC FE//	97044391	88	1	182	969344108	MONTAGETEILE DREHBUEHN
BLECH 4X999X366 S315MC FE	97052524	69	2	18	918005408	RAUPENMITTELTEIL
BLECH 4x136x107 S315MC FE//	970520308	17	2	181	969344108	MONTAGETEILE DREHBUEHN
BLECH 4x160x40 S315MC	970130508	47	1	903	919219508	F-ANSCHLUSSKOPF
BLECH 4x73x30 S315MC FE//	970350108	8	2	420	917691308	ZENTRALSCHMIERUNG
BLECH 4x73x30 S315MC FE//	970350108	23	5	453	919297008	ZENTRALSCHMIERANLAGE O
BLECH 4x73x30 S315MC FE//	970350108	173	2	703	919304308	S-ANLENKSTUECK VORM.
BLECH 4x73x30 S315MC FE//	970350108	13	2	740	917692108	ZENTRALSCHMIERUNG
BLECH 50X130X142 S355J2+N	97040368	84	1	830	919301808	L-KOPFSTUECK
BLECH 50X175X300 S960QL+	979358408	8	4	187	917077708	BOLZEN S-ANLENKSTUECK
BLECH 5X1069X253 S355MC	97039464	5	1	181	969344108	MONTAGETEILE DREHBUEHN
BLECH 5X110X122 X5CRNI18-1	97008318	6	1	654	968646208	KAMERAHALTER VORM.

Bezeichnung	Artikel	Pos.	Menge	Seite	Baugruppe	Bezeichnung
BLECH 5X110X20 S355MC FE//	976861108	12	4	618	918064308	SCHIEBETUER EINBAU
BLECH 5X1117X627 ALMG3 H	97039028	(1)	1	472	96034154	GERAEUSCHDAEMMUNG OBE
BLECH 5X1131X657 ALMG3 H	97057322	1	1	480	969427308	DECKEL KPL.
BLECH 5X1131X717 ALMG3 H	97057321	1	1	479	969427208	DECKEL KPL.
BLECH 5X1169X356 S355MC	97039643	143	1	703	919304308	S-ANLENKSTUECK VORM.
BLECH 5X1191X410 ALMG3 H	97053136	(1)	1	472	96034154	GERAEUSCHDAEMMUNG OBE
BLECH 5X125X100 S700MC	954754708	3	1	928	96029160	BOLZEN VORM.
BLECH 5X1310X325 ALMG3 H	97039051	(1)	1	472	96034154	GERAEUSCHDAEMMUNG OBE
BLECH 5X1352X225 S355MC	97116085	12	1	264	96032892	DIESELMOTOR VORM.
BLECH 5X140X100 S700MC	955051808	30	4	175	919082708	DREHBUEHNE KPL.
BLECH 5X140X100 S700MC	955051808	42	2	801	917191008	SL-REDUZIERSTUECK
BLECH 5X140X100 S700MC	955051808	58	2	829	919301808	L-KOPFSTUECK
BLECH 5X140X100 S700MC	955051808	4	1	909	96038848	BOLZEN VORM.
BLECH 5X1415X334 S355MC	97027792	58	1	61	917291608	RAUPENTRAEGER LI.
BLECH 5X1415X334 S355MC	97027793	59	1	61	917291608	RAUPENTRAEGER LI.
BLECH 5X1415X340 S355MC	97027827	58	1	94	917291708	RAUPENTRAEGER RE.
BLECH 5X1415X340 S355MC	97027828	59	1	94	917291708	RAUPENTRAEGER RE.
BLECH 5X143X50 S355MC FE//	97029827	39	4	829	919301808	L-KOPFSTUECK
BLECH 5X1449X335 S355MC	97027796	62	1	61	917291608	RAUPENTRAEGER LI.
BLECH 5X1449X335 S355MC	97032686	62	1	94	917291708	RAUPENTRAEGER RE.
BLECH 5X1451X335 S355MC	97027795	61	1	61	917291608	RAUPENTRAEGER LI.
BLECH 5X1451X335 S355MC	97032685	61	1	94	917291708	RAUPENTRAEGER RE.
BLECH 5X1620X259 S355MC T	97038690	14	1	355	918999008	LAUFSTEG DREHBUEHNE
BLECH 5X1620X259 S355MC T	97038690	1	1	365	968904008	TRAEGER VORM.
BLECH 5X1815X335 S355MC	97027791	57	1	61	917291608	RAUPENTRAEGER LI.
BLECH 5X1815X335 S355MC	97027791	57	1	94	917291708	RAUPENTRAEGER RE.
BLECH 5X1815X335 S355MC	97027794	60	1	61	917291608	RAUPENTRAEGER LI.
BLECH 5X1815X335 S355MC	97027794	60	1	94	917291708	RAUPENTRAEGER RE.
BLECH 5X1965X225 S355MC	97037250	8	1	264	96032892	DIESELMOTOR VORM.
BLECH 5X215X290 S355MC FE	97039463	4	1	181	969344108	MONTAGETEILE DREHBUEHN
BLECH 5X233X30 S355MC FE//	97061275	9	1	744	969663108	SEILFUEHRROLLE
BLECH 5X280X120 S355MC FE	972028708	3	1	140	968284308	MONTAGETEILE UNTERTEIL
BLECH 5X2850X308 S355MC	97116311	7	1	264	96032892	DIESELMOTOR VORM.
BLECH 5X285X189 S355MC FE	97025532	26	1	264	96032892	DIESELMOTOR VORM.
BLECH 5X299X209 S355MC FE	97025533	27	1	264	96032892	DIESELMOTOR VORM.
BLECH 5X3011X239 S355MC	97116095	6	1	264	96032892	DIESELMOTOR VORM.
BLECH 5X362X208 S700MC	97029779	6	4	748	918121408	ROLLENSATZ
BLECH 5X368X141 S355MC FE	97027806	78	8	61	917291608	RAUPENTRAEGER LI.
BLECH 5X368X141 S355MC FE	97027806	78	8	94	917291708	RAUPENTRAEGER RE.
BLECH 5X379X375 S700MC	97031166	20	1	442	918789208	KRAFTSTOFFBEHAELTER KPL
BLECH 5X379X375 S700MC	97031167	21	1	442	918789208	KRAFTSTOFFBEHAELTER KPL
BLECH 5X393X60 S355MC FE//	956442808	53	2	752	917190908	S-ZWISCHENSTUECK
BLECH 5X393X60 S355MC FE//	956442808	52	2	760	917333908	S-ZWISCHENSTUECK
BLECH 5X393X60 S355MC FE//	956442808	49	4	764	917078708	S-ZWISCHENSTUECK
BLECH 5X393X60 S355MC FE//	956442808	49	6	771	917078808	S-ZWISCHENSTUECK
BLECH 5X393X60 S355MC FE//	956442808	49	4	784	917079208	S-ZWISCHENSTUECK
BLECH 5X393X60 S355MC FE//	956442808	49	4	789	917571208	S-ZWISCHENSTUECK
BLECH 5X393X60 S355MC FE//	956442808	3	2	794	96037301	SEILSCHUTZ
BLECH 5X393X60 S355MC FE//	956442808	34	4	801	917191008	SL-REDUZIERSTUECK
BLECH 5X464X460 S700MC	97031170	5	1	447	919140308	OELBEHAELTER KPL.
BLECH 5X464X460 S700MC	97031171	6	1	447	919140308	OELBEHAELTER KPL.
BLECH 5X531X772 S355MC FE	97116219	2	2	953	96032654	SEILROLLE VORM.
BLECH 5X58X290 X5CRNI18-10	97040330	3	2	629	968397108	LEITER KPL.
BLECH 5X602X80 S700MC	974782708	44	4	60	917291608	RAUPENTRAEGER LI.
BLECH 5X602X80 S700MC	974782708	44	4	93	917291708	RAUPENTRAEGER RE.
BLECH 5X661X451 ALMG3 H11	97052001	1	1	477	969054708	DECKEL KPL.
BLECH 5X70X70 S355MC FE//	979930908	187	2	704	919304308	S-ANLENKSTUECK VORM.
BLECH 5X759X204 S355MC	97037210	19	2	298	96032897	KUEHLER VORM.
BLECH 5X884X134 S355MC	97037251	9	1	264	96032892	DIESELMOTOR VORM.
BLECH 5X88X139 S355MC FE//	97029853	10	1	743	918121308	ROLLENSATZ

Bezeichnung	Artikel	Pos.	Menge	Seite	Baugruppe	Bezeichnung
BLECH 5X88X139 S355MC FE//	97029855	11	1	743	918121308	ROLLENSATZ
BLECH 5X893X191 S355MC	97037252	10	1	264	96032892	DIESELMOTOR VORM.
BLECH 5X953X451 ALMG3 H11	97052023	1	1	478	969056008	DECKEL KPL.
BLECH 5X95X137 X5CRNI18-1	978979808	1	1	655	965669108	FUEHRUNG
BLECH 650X650X10 FE//ZNNI8/	97029805	(6)	1	829	919301808	L-KOPFSTUECK
BLECH 6X128X166 S355MC	955101708	22	2	181	969344108	MONTAGETEILE DREHBUEHN
BLECH 6X223X437 S355MC FE	97065013	2	1	899	969944608	HALTERUNG KPL.
BLECH 6X273X273 S960QL	97034130	8	2	845	917228608	MASTNASE
BLECH 6X289X335 S355MC FE	97129976	102	1	947	919220008	F-KOPFSTUECK
BLECH 6X423X291 S355MC FE	97065015	1	2	900	969944708	HALTERUNG VORM.
BLECH 6X633X658 S355MC FE	97034124	23	1	845	917228608	MASTNASE
BLECH 6X66X134 S355MC FE//	97062931	95	2	356	918999008	LAUFSTEG DREHBUEHNE
BLECH 6X671X811 S355MC FE	97033418	22	1	845	917228608	MASTNASE
BLECH 6X90X123 S355MC	954017708	21	2	181	969344108	MONTAGETEILE DREHBUEHN
BLECH 6X938X995 S355MC T Z	97038379	22	1	355	918999008	LAUFSTEG DREHBUEHNE
BLECH 8X1039X705 S355MC T	97059463	1	2	368	969540008	TREPPE KPL.
BLECH 8X237X237 S355MC FE	97113064	1	2	980	96038653	SEIL VORM.
BLECH 8X300X50 S355MC FE//	955404808	48	2	752	917190908	S-ZWISCHENSTUECK
BLECH 8X300X50 S355MC FE//	955404808	56	2	760	917333908	S-ZWISCHENSTUECK
BLECH 8X300X50 S355MC FE//	955404808	31	5	764	917078708	S-ZWISCHENSTUECK
BLECH 8X300X50 S355MC FE//	955404808	31	5	771	917078808	S-ZWISCHENSTUECK
BLECH 8X300X50 S355MC FE//	955404808	31	5	784	917079208	S-ZWISCHENSTUECK
BLECH 8X300X50 S355MC FE//	955404808	31	5	789	917571208	S-ZWISCHENSTUECK
BLECH 8X300X50 S355MC FE//	955404808	28	2	801	917191008	SL-REDUZIERSTUECK
BLECH 8X310X725 S355MC T Z	97038377	23	2	355	918999008	LAUFSTEG DREHBUEHNE
BLECH 8X96X96 S700MC	976648308	38	2	264	96032892	DIESELMOTOR VORM.
BLECH 8X96X96 S700MC FLZN	976179708	37	2	264	96032892	DIESELMOTOR VORM.
BLECH 8x40x276 S700MC	970833608	90	2	702	919304308	S-ANLENKSTUECK VORM.
BLECH KPL.	969056608	74	1	265	96032892	DIESELMOTOR VORM.
BLECH KPL. FE//ZNNI8//CN//T0	967998108	6	1	327	919171008	HARNSTOFFANLAGE
BLECH KPL. FE//ZNNI8//CN//T0	967998208	7	1	327	919171008	HARNSTOFFANLAGE
BLECH KPL. FE//ZNNI8//CN//T0	969470408	12	1	484	969443908	GERAEUSCHDAEMMUNG UN
BLECH KPL. FE//ZNNI8//CN//T0	969470608	13	1	484	969443908	GERAEUSCHDAEMMUNG UN
BLECH KPL. FE//ZNNI8//CN//T0	969471708	14	1	484	969443908	GERAEUSCHDAEMMUNG UN
BLECH KPL. FE//ZNNI8//CN//T0	969472008	15	1	484	969443908	GERAEUSCHDAEMMUNG UN
BLECH RAL 7016, SDGL, GT 4X	977392908	2	1	621	964588408	FUEHRUNG VORM.
BLECH RD120X2 DC01 FE//ZN	953638208	5	2	976	96035475	SCHWINGE KPL.
BLECH RD64X4 S315MC FE//	954706208	9	16	670	917508308	TRANSPORTABLAGE
BLECH SCHWK.	968169508	5	1	322	918981908	BATTERIELAGERUNG
BLECH SCHWK.	968232808	2	2	428	917080608	MONTAGEEINRICHTUNG RA
BLECH SCHWK.	968243508	1	1	264	96032892	DIESELMOTOR VORM.
BLECH SCHWK.	968243608	2	1	264	96032892	DIESELMOTOR VORM.
BLECH SCHWK.	968243708	3	1	264	96032892	DIESELMOTOR VORM.
BLECH SCHWK.	968243908	5	1	264	96032892	DIESELMOTOR VORM.
BLECH SCHWK.	968484708	20	2	298	96032897	KUEHLER VORM.
BLECH SCHWK.	969135408	21	1	472	96034154	GERAEUSCHDAEMMUNG OBE
BLECH SCHWK.	969340408	4	1	264	96032892	DIESELMOTOR VORM.
BLECH SCHWK. FE//ZNNI8//CN/	967257808	39	2	338	918810308	STEUERSTAND
BLECH SCHWK. RAL 7016,SD	965291708	27	1	618	918064308	SCHIEBETUER EINBAU
BLECH SCHWK. RAL 9005,M,G	96007783	9	1	599	96000684	FRONTSCHEIBE KPL.
BLECH SCHWK. RAL 9005,M,G	96012698	43	1	597	969752608	SCHEIBEN EINBAU
BLECH SCHWK. T ZN O	969314008	79	1	591	919075408	KRANFUEHRERKABINE ANBA
BLECH SCHWK.LINKS	967826208	5	1	426	917080508	ROLLENLAGERUNG
BLECH SCHWK.RECHTS	967826108	4	1	426	917080508	ROLLENLAGERUNG
BLECH VORM.	96022603	1	1	378	96033360	ELEKTRIK ANBAUTEILE KABIN
BLECH VORM.	967978608	23	4	484	969443908	GERAEUSCHDAEMMUNG UN
BLECHKLEMME 62X117 ST	10336327	3	1	460	918531108	SPIEGELANBAU KRANFUEHR
BLECHMUTTER M6 X5CRNI	10470643	405	2	313	918861808	SCHALLDAEMPFERANLAGE
BLECHMUTTER M8 480H SPF	12100332	359	3	266	96032892	DIESELMOTOR VORM.
BLECHMUTTER M8 480H SPF	12100332	56	26	298	96032897	KUEHLER VORM.

Bezeichnung	Artikel	Pos.	Menge	Seite	Baugruppe	Bezeichnung
BLECHMUTTER M8 480H SPF	12100332	32	8	318	919063308	LUFTFILTERANLAGE KPL.
BLECHMUTTER M8 480H SPF	12100332	62	20	473	96034154	GERAEUSCHDAEMMUNG OBE
BLECHMUTTER M8 480H SPF	12100332	22	28	484	969443908	GERAEUSCHDAEMMUNG UN
BLECHSCHRAUBE ISO 7049 ST	10876381	53	2	379	96033360	ELEKTRIK ANBAUTEILE KABIN
BLECHSCHRAUBE ISO 7049 ST	10875793	21	2	393	918824408	KLIMAANLAGE
BLECHSCHRAUBE ISO 7049 ST	553168708	22	2	44	967907608	SCHALTKASTEN VORM.
BLECHSCHRAUBE ISO 7049 ST	553168708	19	2	497	969245308	ELEKTRIK KLEMMKASTEN DB
BLECHSCHRAUBE ISO 7049 ST	553168708	288	2	912	96035575	KLEMMKASTEN KPL.
BLECHSCHRAUBE ISO 7050 ST	10876382	20	2	597	969752608	SCHEIBEN EINBAU
BLECHSCHRAUBE ISO 7050 ST	10876382	53	20	608	96028393	INNENVERKLEIDUNG EINBAU
BLENDE	10875953	3	1	857	10872003	ARBEITSSCHEINWERFER
BLENDE SCHWK. RAL 7016 SP	964944108	19	1	608	96028393	INNENVERKLEIDUNG EINBAU
BLINDNIET 3,2X4,3-5,9	704212708	84	4	523	96033320	AUFBAUTEILE MONTAGETAFE
BLINDNIET 4,0X10,5	704232308	23	2	44	967907608	SCHALTKASTEN VORM.
BLINDNIET 4,0X10,5	704232308	85	47	523	96033320	AUFBAUTEILE MONTAGETAFE
BLINDNIET 4,0X10,5	704232308	6	6	524	968095808	MONTAGEEINHEIT VORM.
BLINDNIET 4,0X10,5	704232308	262	4	836	96036210	KLEMMKASTEN
BLINDNIETMUTTER M4 K=1,0-	413006208	(3)	32	522	96033320	AUFBAUTEILE MONTAGETAFE
BLINDNIETMUTTER M5 K=1,0-3	10042592	27	4	44	967907608	SCHALTKASTEN VORM.
BLINDNIETMUTTER M5 K=1,0-3	10042592	18	27	605	919075308	KRANFUEHRERKABINE VORM.
BLINDNIETMUTTER M5 K=1,0-3	10042592	15	23	618	918064308	SCHIEBETUER EINBAU
BLINDNIETMUTTER M6 K=1,5-	10042593	32	1	378	96033360	ELEKTRIK ANBAUTEILE KABIN
BLINDNIETMUTTER M6 K=1,5-	10042593	(4)	1	522	96033320	AUFBAUTEILE MONTAGETAFE
BLINDNIETMUTTER M6 K=1,5-	10042593	5	6	600	964560908	DACHSCHEIBE VORM.
BLINDNIETMUTTER M6 K=1,5-	10042593	17	71	605	919075308	KRANFUEHRERKABINE VORM.
BLINDNIETMUTTER M6 K=1,5-	10042593	3	7	614	964720408	PEDALTRAEGER EINBAU
BLINDNIETMUTTER M8 K=1,8-5	12100289	(5)	6	522	96033320	AUFBAUTEILE MONTAGETAFE
BLINDNIETMUTTER M8 K=1,8-5	12100289	19	5	605	919075308	KRANFUEHRERKABINE VORM.
BLINDNIETMUTTER M8 K=1,8-5	12100289	2	12	614	964720408	PEDALTRAEGER EINBAU
BLINDNIETMUTTER M8 K=1,8-5	12100289	24	2	618	918064308	SCHIEBETUER EINBAU
BLINDPLATTE	511489408	51	1	199	967787708	ZUSATZHYDRAULIK WINDE 1
BLINDPLATTE	511489408	51	1	213	967787808	ZUSATZHYDRAULIK WINDE 2
BLINDPLATTE	511489408	51	1	817	967789008	ZUSATZHYDRAULIK WINDE 6
BLINDSTECKER DT 2 POLIG	10353004	532	1	493	96033472	KABELSTRANG
BLINDSTECKER W1938BS	967254408	320	1	836	96036210	KLEMMKASTEN
BLINDSTECKER W200BSL	968662908	30	1	50	967908108	KABELLISTE MITTELSTUECK
BLINDSTECKER W200BSR	968663008	40	1	50	967908108	KABELLISTE MITTELSTUECK
BLINDSTECKER X1910BS	968346208	31	1	498	96033469	KABELLISTE DREHBUEHNE
BLINDSTECKER X1939BS	969548408	310	1	836	96036210	KLEMMKASTEN
BLINDSTECKER X1939WBS	96003291	311	1	836	96036210	KLEMMKASTEN
BLINDSTECKER X1980BS	969211908	30	1	713	919301108	ELEKTRIK S-ANLENKSTUECK
BLINDSTECKER X540BS	96028063	37	1	498	96033469	KABELLISTE DREHBUEHNE
BLINDSTOPFEN	692404908	811	2	500	96033473	KABELSTRANG
BLINDSTOPFEN	692404908	811	2	724	96040591	LEITUNG
BLINDSTOPFEN	692404908	811	2	914	96035583	LEITUNG
BLINDSTOPFEN	692404908	811	2	932	96038562	LEITUNG
BLINDSTOPFEN	692404908	811	1	982	96035578	LEITUNG
BLINDSTOPFEN 3,6MM SILIK	602331108	806	41	494	96033472	KABELSTRANG
BLINDSTOPFEN 3,9-4,1MM SIL	10870403	844	1	496	96033855	KABELSTRANG
BLINDSTOPFEN AMP JPT-SER	602329208	807	2	494	96033472	KABELSTRANG
BLINDSTOPFEN BAUREIHE_M	604518908	812	24	500	96033473	KABELSTRANG
BLINDSTOPFEN BAUREIHE_M	604518908	812	1	837	96036211	DRAEHTE KLEMMKASTEN KPL
BLINDSTOPFEN BAUREIHE_M	604518908	812	3	839	96037031	LEITUNG
BLINDSTOPFEN BAUREIHE_M	604518908	812	1	931	96038775	DRAEHTE KPL.
BLINDSTOPFEN BAUREIHE_M	604518908	812	1	959	96038967	DRAEHTE KPL.
BLINDSTOPFEN BAUREIHE_M	604518908	812	4	982	96035578	LEITUNG
BLINDSTOPFEN DEUTSCH GR	7368253	823	5	374	96021228	KABELSTRANG
BLINDSTOPFEN DEUTSCH GR	7368253	823	3	494	96033472	KABELSTRANG
BLINDSTOPFEN DEUTSCH GR	7368253	823	1	496	96033855	KABELSTRANG
BLINDSTOPFEN DEUTSCH GR	7368253	823	1	500	96033473	KABELSTRANG

Bezeichnung	Artikel	Pos.	Menge	Seite	Baugruppe	Bezeichnung
BLINDSTOPFEN DEUTSCH GR	7368253	823	2	647	96021494	KABELSTRANG
BLINDSTOPFEN DEUTSCH-ST	10800046	842	1	494	96033472	KABELSTRANG
BLINDSTOPFEN DIN 72585 4	692405808	817	3	494	96033472	KABELSTRANG
BLINDSTOPFEN DIN 72585 4	692405808	817	2	496	96033855	KABELSTRANG
BLINDSTOPFEN DIN 72585 7	692405708	822	2	76	967971708	KABELSTRANG
BLINDSTOPFEN DIN 72585 7	692405708	822	2	500	96033473	KABELSTRANG
BLINDSTOPFEN MCON 1,23,5	10813642	836	1	496	96033855	KABELSTRANG
BLINDSTOPFEN VSTI1/4"ED A3	477704008	25	4	112	512391108	ABSTUETZZYLINDER
BLINDSTOPFEN VSTI1/4"ED A3	477704008	658	1	161	969733008	ZUSATZHYDRAULIK DREHBUE
BLINDSTOPFEN VSTI1/4"ED A3	477704008	22	4	166	11341035	STEUERBLOCK
BLINDSTOPFEN VSTI1/4"ED A3	477704008	628	1	199	967787708	ZUSATZHYDRAULIK WINDE 1
BLINDSTOPFEN VSTI1/4"ED A3	477704008	628	1	213	967787808	ZUSATZHYDRAULIK WINDE 2
BLINDSTOPFEN VSTI1/4"ED A3	477704008	71	2	454	919297008	ZENTRALSCHMIERANLAGE O
BLINDSTOPFEN VSTI1/4"ED A3	477704008	661	9	553	96032955	HYDRAULIK
BLINDSTOPFEN VSTI1/4"ED A3	477704008	33	2	557	11211288	STEUERBLOCK
BLINDSTOPFEN VSTI1/4"ED A3	477704008	200	4	567	10413255	UMSCHALTBLOCK
BLINDSTOPFEN VSTI1/4"ED A3	477704008	2	3	575	511308608	PROPORTIONALVENTIL
BLINDSTOPFEN VSTI1/4"ED A3	477704008	632	1	818	967789008	ZUSATZHYDRAULIK WINDE 6
BLINDSTOPFEN VSTIM10X1E	477705508	629	2	626	96033157	DRUCKLUFTANLAGE
BLOCK	510713808	1	1	40	511497508	DRUCKMINDERVENTIL
BLOCK	510713808	1	1	582	510438508	DRUCKMINDERVENTIL
BLOCK	510714308	14	1	40	511497508	DRUCKMINDERVENTIL
BLOCK	510714308	14	1	582	510438508	DRUCKMINDERVENTIL
BODENMATTE 1188X829X28	977145408	9	1	608	96028393	INNENVERKLEIDUNG EINBAU
BODENMATTE 1214X894X209	977145308	8	1	608	96028393	INNENVERKLEIDUNG EINBAU
BODENPLATTE 2.4M GS22NIM	97053263	1	73	55	96006203	BODENPLATTEN VORM.
BODENPLATTEN KPL. 2.4M	917076208	6	2	8	LR 11000 -0	LIEBHERR RAUPENKRAN LR
BODENPLATTEN VORM. 2.4M	96006203	1	1	54	917076208	BODENPLATTEN KPL.
BODENVERKLEIDUNG ALUC	97037615	1	1	485	968255808	DECKEL VORM.
BODENVERKLEIDUNG ALUC	97037616	1	1	486	968255908	DECKEL VORM.
BODENVERKLEIDUNG ALUC	97037617	1	1	487	968256008	DECKEL VORM.
BODENVERKLEIDUNG ALUC	97037618	1	1	488	968256108	DECKEL VORM.
BOLZEN 100.0X157 35NICRM	976243008	2	1	948	96037041	ZUGLASCHE KPL.
BOLZEN 100.0X165 35NICRM	97024242	2	2	885	919326208	DREHBUEHNENVERLAENGER
BOLZEN 100.0X200 35NICRM	97121582	7	1	939	96039026	ZUGLASCHE KPL.
BOLZEN 100.0X200 35NICRM	97121582	7	1	940	96039027	ZUGLASCHE KPL.
BOLZEN 100.0X200 35NICRM	97121582	2	1	950	96037042	ZUGLASCHE KPL.
BOLZEN 100.0X210 35NICRM	97125851	2	2	663	919408908	VERBOLZUNG DB-SCHWEBE
BOLZEN 100.0X275 35NICRM	946627708	71	2	61	917291608	RAUPENTRAEGER LI.
BOLZEN 100.0X275 35NICRM	946627708	71	2	94	917291708	RAUPENTRAEGER RE.
BOLZEN 105.0X168 35NICRM	97050002	4	1	923	919219708	F-ANLENKSTUECK
BOLZEN 105.0X233 35NICRM	97035017	27	4	175	919082708	DREHBUEHNE KPL.
BOLZEN 105.0X345 35NICRM	97050003	25	1	923	919219708	F-ANLENKSTUECK
BOLZEN 110.0X260 35NICRM	97029789	17	4	743	918121308	ROLLENSATZ
BOLZEN 110.0X260 35NICRM	97029789	21	4	748	918121408	ROLLENSATZ
BOLZEN 120.0X210 35NICRM	97028313	10	2	400	917347708	SA-BOCK
BOLZEN 120.0X215 35NICRM	973911908	39	2	845	917228608	MASTNASE
BOLZEN 120.0X237 35NICRM	976499408	44	2	801	917191008	SL-REDUZIERSTUECK
BOLZEN 120.0X237 35NICRM	976499408	17	2	829	919301808	L-KOPFSTUECK
BOLZEN 120.0X237 35NICRM	976499408	1	1	909	96038848	BOLZEN VORM.
BOLZEN 120.0X240 35NICRM	97028314	11	2	400	917347708	SA-BOCK
BOLZEN 120.0X275 35NICRM	97122593	1	1	918	96038042	BOLZEN VORM.
BOLZEN 120.0X317 35NICRM	97047299	(2)	1	887	917230408	ZUSATZABSPANNUNG
BOLZEN 120.0X377 35NICRM	97036292	12	2	771	917078808	S-ZWISCHENSTUECK
BOLZEN 130.0X239 35NICRM	97028311	5	1	406	967846208	ZUGSTANGE KPL.
BOLZEN 130.0X247 35NICRM	97030846	5	8	111	918589408	HYDRAULISCHE ABSTUETZUN
BOLZEN 130.0X290 35NICRM	97123903	2	1	906	96038863	LASCHE VORM.
BOLZEN 130.0X316 35NICRM	97028315	12	2	400	917347708	SA-BOCK
BOLZEN 140.0X291 35NICRM	97028894	4	2	701	919304308	S-ANLENKSTUECK VORM.
BOLZEN 140.0X291 35NICRM	97028894	2	4	752	917190908	S-ZWISCHENSTUECK

Bezeichnung	Artikel	Pos.	Menge	Seite	Baugruppe	Bezeichnung
BOLZEN 140.0X291 35NICRM	97028894	2	4	760	917333908	S-ZWISCHENSTUECK
BOLZEN 140.0X291 35NICRM	97028894	2	4	764	917078708	S-ZWISCHENSTUECK
BOLZEN 140.0X291 35NICRM	97028894	2	4	771	917078808	S-ZWISCHENSTUECK
BOLZEN 140.0X291 35NICRM	97028894	2	4	784	917079208	S-ZWISCHENSTUECK
BOLZEN 140.0X291 35NICRM	97028894	2	4	789	917571208	S-ZWISCHENSTUECK
BOLZEN 140.0X291 35NICRM	97028894	2	1	796	96039781	BOLZEN VORM.
BOLZEN 140.0X291 35NICRM	97028894	46	2	801	917191008	SL-REDUZIERSTUECK
BOLZEN 15.0X168 S355J2C+C	97112803	6	4	975	919222808	FA-BOCK
BOLZEN 160.0X280 35NICRM	97123857	22	2	903	919219508	F-ANSCHLUSSKOPF
BOLZEN 170.0X265 35NICRM	97028826	12	4	125	917076808	MECH.ZUSATZABSTUETZUNG
BOLZEN 170.0X333 35NICRM	97029806	6	2	829	919301808	L-KOPFSTUECK
BOLZEN 18.0X400 S355J2C+C	978501408	82	2	702	919304308	S-ANLENKSTUECK VORM.
BOLZEN 19X78 X8CRNI18-9	976888308	11	2	622	964588308	FUEHRUNG VORM.
BOLZEN 20.0X120 S355J2G3	97059383	17	8	175	919082708	DREHBUEHNE KPL.
BOLZEN 20.0X205 S355J2C+C	97087234	13	2	975	919222808	FA-BOCK
BOLZEN 220.0X255 35NICRM	97028303	5	2	400	917347708	SA-BOCK
BOLZEN 220.0X505 35NICRM	97027729	27	4	60	917291608	RAUPENTRAEGER LI.
BOLZEN 220.0X505 35NICRM	97027729	27	4	93	917291708	RAUPENTRAEGER RE.
BOLZEN 240.0X325 35NICRM	97032567	9	2	138	918011308	UNTERTEIL VORM.
BOLZEN 25.0 X152 S355J2G3	97061277	8	1	744	969663108	SEILFUEHRROLLE
BOLZEN 25.0X105 42CRMO4+Q	971625908	98	4	61	917291608	RAUPENTRAEGER LI.
BOLZEN 25.0X105 42CRMO4+Q	971625908	98	4	94	917291708	RAUPENTRAEGER RE.
BOLZEN 25.0X418 S355J2G3C+	97022886	47	2	355	918999008	LAUFSTEG DREHBUEHNE
BOLZEN 25.0X465 S355J2G3C+	979610808	12	2	675	917517908	AUFNAHME GEGENGEWICHT
BOLZEN 25.0X52 S355J2G3C+	971973608	3	1	342	962282208	ARMLEHNE LINKS
BOLZEN 25.0X52 S355J2G3C+	971973608	3	1	344	962282308	ARMLEHNE RECHTS
BOLZEN 280.0X400 35NICRM	97032590	10	2	138	918011308	UNTERTEIL VORM.
BOLZEN 30.0X116 35NICRMOV	97081702	4	8	916	919219608	F-MONTAGEEINHEIT
BOLZEN 30.0X228 S355J2C+C	948902708	74	2	401	917347708	SA-BOCK
BOLZEN 30.0X346 35NICRMOV	97028905	19	4	125	917076808	MECH.ZUSATZABSTUETZUNG
BOLZEN 30.0X65 35NICRMOV	97038823	65	1	591	919075408	KRANFUEHRERKABINE ANBA
BOLZEN 33.7X185 S355J2H FE	978677008	24	1	845	917228608	MASTNASE
BOLZEN 35.0X110 35NICRMOV	97034319	10	2	845	917228608	MASTNASE
BOLZEN 35.0X120 35NICRMOV	97038811	48	3	590	919075408	KRANFUEHRERKABINE ANBA
BOLZEN 35.0X123 35NICRMOV	97055646	80	1	591	919075408	KRANFUEHRERKABINE ANBA
BOLZEN 35.0X131 35NICRMOV	97053157	53	1	590	919075408	KRANFUEHRERKABINE ANBA
BOLZEN 35.0X135 35NICRMOV	97004852	32	1	845	917228608	MASTNASE
BOLZEN 35.0X147 35NICRMOV	97019987	53	2	355	918999008	LAUFSTEG DREHBUEHNE
BOLZEN 35.0X165 35NICRMOV	972205708	10	2	675	917517908	AUFNAHME GEGENGEWICHT
BOLZEN 35.0X165 35NICRMOV	972205708	29	2	885	919326208	DREHBUEHNENVERLAENGER
BOLZEN 35.0X165 35NICRMOV	938865908	27	1	845	917228608	MASTNASE
BOLZEN 35.0X178 35NICRMOV	97049539	4	2	663	919408908	VERBOLZUNG DB-SCHWEBE
BOLZEN 35.0X187 35NICRMOV	977597408	81	1	401	917347708	SA-BOCK
BOLZEN 35.0X210 35NICRMOV	979358708	18	4	187	917077708	BOLZEN S-ANLENKSTUECK
BOLZEN 35.0X228 35NICRMOV	97049469	113	2	402	917347708	SA-BOCK
BOLZEN 35.0X282 35NICRMOV	97042030	7	8	111	918589408	HYDRAULISCHE ABSTUETZUN
BOLZEN 35.0X62 35NICRMOV	97019869	33	8	138	918011308	UNTERTEIL VORM.
BOLZEN 35.0X70 35NICRMOV	979358808	22	8	187	917077708	BOLZEN S-ANLENKSTUECK
BOLZEN 35.0X75 35NICRMOV	97023431	62	1	591	919075408	KRANFUEHRERKABINE ANBA
BOLZEN 390.0X540 35NICRM	97034131	3	2	187	917077708	BOLZEN S-ANLENKSTUECK
BOLZEN 40.0X1270 S355J2C+	97040369	15	1	829	919301808	L-KOPFSTUECK
BOLZEN 40X60X50 S355J2C+C	451237208	82	4	18	918005408	RAUPENMITTELTEIL
BOLZEN 45.0 X122 35NICRMOV	949653808	50	2	590	919075408	KRANFUEHRERKABINE ANBA
BOLZEN 45.0 X122 35NICRMOV	949653808	19	1	845	917228608	MASTNASE
BOLZEN 45.0X123 35NICRMOV	97034144	9	4	187	917077708	BOLZEN S-ANLENKSTUECK
BOLZEN 45.0X140 35NICRMOV	975686908	5	2	361	968309908	PODEST KPL.
BOLZEN 45.0X150 35NICRMOV	97033388	56	1	401	917347708	SA-BOCK
BOLZEN 45.0X153 35NICRMOV	97032091	7	4	17	918005408	RAUPENMITTELTEIL
BOLZEN 45.0X155 35NICRMOV	977326408	14	1	984	919222908	F-RUECKHALTESICHERUNG
BOLZEN 45.0X207 35NICRMOV	97004857	3	2	899	969944608	HALTERUNG KPL.

Bezeichnung	Artikel	Pos.	Menge	Seite	Baugruppe	Bezeichnung
BOLZEN 45.0X210 35NICRMOV	97034337	26	1	845	917228608	MASTNASE
BOLZEN 45.0X265 35NICRMOV	97027804	72	2	61	917291608	RAUPENTRAEGER LI.
BOLZEN 45.0X265 35NICRMOV	97027804	72	2	94	917291708	RAUPENTRAEGER RE.
BOLZEN 45.0X285 35NICRMOV	97058632	11	4	671	917863208	TRANSPORTABLAGE
BOLZEN 45.0X30 4 35NICRMOV	956064008	(2)	1	887	917230408	ZUSATZABSPANNUNG
BOLZEN 45.0X300 35NICRMOV	97065847	2	2	745	918188208	ABLAGE
BOLZEN 45.0X400 35NICRMOV	97088877	22	2	923	919219708	F-ANLENKSTUECK
BOLZEN 45.0X64 35NICRMOV	976637308	58	1	590	919075408	KRANFUEHRERKABINE ANBA
BOLZEN 45.0X64 35NICRMOV	976637308	35	1	845	917228608	MASTNASE
BOLZEN 45.0X66 35NICRMOV	97039807	57	1	590	919075408	KRANFUEHRERKABINE ANBA
BOLZEN 45X183 35NICRMOV12	955998208	22	8	175	919082708	DREHBUEHNE KPL.
BOLZEN 45x76 35NICRMOV12	970056908	8	2	210	968161808	SCHUTZWALZE KPL.
BOLZEN 50.0X100 35NICRMOV	97028337	17	4	400	917347708	SA-BOCK
BOLZEN 50.0X203 35NICRMOV	97028340	20	4	400	917347708	SA-BOCK
BOLZEN 50.0X400 S355J2C+C	97027785	42	2	60	917291608	RAUPENTRAEGER LI.
BOLZEN 50.0X400 S355J2C+C	97027785	42	2	93	917291708	RAUPENTRAEGER RE.
BOLZEN 55.0X158 35NICRMOV	939249808	24	2	590	919075408	KRANFUEHRERKABINE ANBA
BOLZEN 55.0X165 35NICRMOV	97013907	55	1	401	917347708	SA-BOCK
BOLZEN 55.0X207 35NICRMOV	953552708	21	1	406	967846208	ZUGSTANGE KPL.
BOLZEN 55.0X207 35NICRMOV	953552708	7	1	889	968768408	LASCHE KPL.
BOLZEN 55.0X300 35NICRMOV	97000828	31	4	60	917291608	RAUPENTRAEGER LI.
BOLZEN 55.0X300 35NICRMOV	97000828	31	4	93	917291708	RAUPENTRAEGER RE.
BOLZEN 55.0X520 35NICRMOV	974213008	8	2	125	917076808	MECH.ZUSATZABSTUETZUNG
BOLZEN 65.0X103 35NICRMOV	97108594	10	3	984	919222908	F-RUECKHALTESICHERUNG
BOLZEN 65.0X129 35NICRMOV	978499208	8	2	403	967852308	SA-BOCK AUFSTELLVORRIC
BOLZEN 65.0X140 35NICRMOV	97018390	2	1	984	919222908	F-RUECKHALTESICHERUNG
BOLZEN 65.0X145 35NICRMOV	97115418	63	2	947	919220008	F-KOPFSTUECK
BOLZEN 65.0X187 35NICRMOV	976649908	16	2	752	917190908	S-ZWISCHENSTUECK
BOLZEN 65.0X187 35NICRMOV	976649908	16	2	760	917333908	S-ZWISCHENSTUECK
BOLZEN 65.0X187 35NICRMOV	976649908	16	2	764	917078708	S-ZWISCHENSTUECK
BOLZEN 65.0X187 35NICRMOV	976649908	16	2	784	917079208	S-ZWISCHENSTUECK
BOLZEN 65.0X187 35NICRMOV	976649908	16	2	789	917571208	S-ZWISCHENSTUECK
BOLZEN 70.0X126 35NICRMOV	97066821	6	1	979	96035533	LASCHE KPL.
BOLZEN 70.0X140 35NICRMOV	97119311	7	2	976	96035475	SCHWINGE KPL.
BOLZEN 70.0X148 35NICRMOV	97123548	5	1	948	96037041	ZUGLASCHE KPL.
BOLZEN 70.0X203 35NICRMOV	97027115	5	1	408	967981008	ZUGSTANGE KPL.
BOLZEN 70.0X203 35NICRMOV	97027115	10	1	753	967746908	STANGE KPL.
BOLZEN 70.0X203 35NICRMOV	97027115	10	1	766	967743808	STANGE KPL.
BOLZEN 70.0X203 35NICRMOV	97027115	5	1	773	967897608	ZUGSTANGE KPL.
BOLZEN 70.0X203 35NICRMOV	97027115	5	1	775	968190108	ZUGSTANGE KPL.
BOLZEN 70.0X220 35NICRMOV	97027114	4	1	408	967981008	ZUGSTANGE KPL.
BOLZEN 70.0X220 35NICRMOV	97027114	4	1	753	967746908	STANGE KPL.
BOLZEN 70.0X220 35NICRMOV	97027114	4	1	766	967743808	STANGE KPL.
BOLZEN 70.0X220 35NICRMOV	97027114	4	1	773	967897608	ZUGSTANGE KPL.
BOLZEN 70.0X220 35NICRMOV	97027114	4	1	775	968190108	ZUGSTANGE KPL.
BOLZEN 70.0X220 35NICRMOV	97027114	7	1	777	968190208	ZUGSTANGE KPL.
BOLZEN 70.0X220 35NICRMOV	97027114	9	1	889	968768408	LASCHE KPL.
BOLZEN 70.0X310 35NICRMOV	97037484	116	3	702	919304308	S-ANLENKSTUECK VORM.
BOLZEN 70.0X385 35NICRMOV	97037519	117	1	702	919304308	S-ANLENKSTUECK VORM.
BOLZEN 75.0X160 35NICRMOV	97047009	(2)	2	887	917230408	ZUSATZABSPANNUNG
BOLZEN 75.0X160 35NICRMOV	97047009	(2)	1	887	917230408	ZUSATZABSPANNUNG
BOLZEN 75.0X160 35NICRMOV	97047009	6	2	890	969308308	LASCHE KPL.
BOLZEN 75.0X175 35NICRMOV	975824908	19	1	428	917080608	MONTAGEEINRICHTUNG RA
BOLZEN 75.0X178 35NICRMOV	97043085	5	2	403	967852308	SA-BOCK AUFSTELLVORRIC
BOLZEN 75.0X200 35NICRMOV	97026767	6	1	406	967846208	ZUGSTANGE KPL.
BOLZEN 75.0X220 35NICRMOV	97026766	15	1	406	967846208	ZUGSTANGE KPL.
BOLZEN 75.0X285 35NICRMOV	97033530	5	4	175	919082708	DREHBUEHNE KPL.
BOLZEN 75.0X290 35NICRMOV	97033539	10	4	175	919082708	DREHBUEHNE KPL.
BOLZEN 75.0X300 35NICRMOV	97033506	4	2	175	919082708	DREHBUEHNE KPL.
BOLZEN 75.0X300 35NICRMOV	97050890	46	2	175	919082708	DREHBUEHNE KPL.

Bezeichnung	Artikel	Pos.	Menge	Seite	Baugruppe	Bezeichnung
BOLZEN 75.0X408 35NICRMOV	97036912	14	1	428	917080608	MONTAGEEINRICHTUNG RA
BOLZEN 75.0X440 35NICRMOV	97027730	28	2	60	917291608	RAUPENTRAEGER LI.
BOLZEN 75.0X440 35NICRMOV	97027730	28	2	93	917291708	RAUPENTRAEGER RE.
BOLZEN 75.0x220 35NICRMOV	970591808	3	2	670	917508308	TRANSPORTABLAGE
BOLZEN 80.0X200 35NICRMOV	97000073	6	2	428	917080608	MONTAGEEINRICHTUNG RA
BOLZEN 80.0X245 35NICRMOV	972141808	3	1	898	968455908	FUSS KPL.
BOLZEN 80.0X35 S355J2C+C	97061276	7	1	744	969663108	SEILFUEHRROLLE
BOLZEN 80.0X370 35NICRMOV	97037473	115	4	702	919304308	S-ANLENKSTUECK VORM.
BOLZEN 85.0X135 35NICRMOV	97035945	9	2	710	917084408	S-RUECKHALTESICHERUNG
BOLZEN 85.0X165 35NICRMOV	97119424	2	1	977	96035525	ZUGLASCHE KPL.
BOLZEN 85.0X190 35NICRMOV	97110939	1	1	928	96029160	BOLZEN VORM.
BOLZEN 85.0X190 35NICRMOV	97119428	8	1	939	96039026	ZUGLASCHE KPL.
BOLZEN 85.0X190 35NICRMOV	97119428	8	1	940	96039027	ZUGLASCHE KPL.
BOLZEN 85.0X190 35NICRMOV	97119428	3	1	950	96037042	ZUGLASCHE KPL.
BOLZEN 85.0X190 35NICRMOV	97119428	9	1	977	96035525	ZUGLASCHE KPL.
BOLZEN 85.0X258 35NICRMOV	97121573	2	1	971	96037007	ABSPANNSEIL KPL.
BOLZEN 85.0X258 35NICRMOV	97121573	2	2	986	96037810	ABSPANNSEIL KPL.
BOLZEN 85.0X258 35NICRMOV	97121573	2	1	987	96037814	ABSPANNSEIL KPL.
BOLZEN 8X19,5X16,5 11SMN	10872333	13	2	597	969752608	SCHEIBEN EINBAU
BOLZEN 90.0X114 35NICRMOV	97119310	4	1	976	96035475	SCHWINGE KPL.
BOLZEN 90.0X212 35NICRMOV	97122590	1	1	917	96038041	BOLZEN VORM.
BOLZEN 90.0X290 35NICRMOV	97030847	6	8	111	918589408	HYDRAULISCHE ABSTUETZUN
BOLZEN DIN 1434 5X40X35 X	451000208	1	1	880	967936408	WINDWARNUNG VORM.
BOLZEN DIN 1435 16X40X35	451241208	24	4	701	919304308	S-ANLENKSTUECK VORM.
BOLZEN DIN 1435 20X40X34 S3	451223008	3	1	832	96001219	HUBENDSCHALTER VORM.
BOLZEN DIN 1435 20X45X38 S	451222208	4	4	234	917645608	MONTAGEWINDE VORM.
BOLZEN DIN 1435 20X45X38 S	451222208	13	20	359	968283208	LAUFSTEG DREHBUEHNE LI
BOLZEN DIN 1435 20X45X38 S	451222208	10	1	676	965575208	ZENTRIERUNG KPL.
BOLZEN DIN 1435 20X60X50	451223108	87	4	356	918999008	LAUFSTEG DREHBUEHNE
BOLZEN DIN 1435 20X60X50	451223108	7	8	367	969259908	LAUFSTEG DREHBUEHNE REC
BOLZEN DIN 1435 20X65X58	451222408	52	8	17	918005408	RAUPENMITTELTEIL
BOLZEN DIN 1435 20X65X58	451222408	9	24	121	917076708	LAUFSTEG RAUPENFAHRWER
BOLZEN DIN 1435 20X65X58	451222408	88	12	702	919304308	S-ANLENKSTUECK VORM.
BOLZEN DIN 1435 20X65X58	451222408	20	14	885	919326208	DREHBUEHNENVERLAENGER
BOLZEN DIN 1435 25X145X137	451226608	18	4	138	918011308	UNTERTEIL VORM.
BOLZEN DIN 1435 25X160X152	451227408	50	4	355	918999008	LAUFSTEG DREHBUEHNE
BOLZEN DIN 1435 25X90X80 4	451226808	52	4	355	918999008	LAUFSTEG DREHBUEHNE
BOLZEN DIN 1435 25X90X80 4	451226808	19	4	426	917080508	ROLLENLAGERUNG
BOLZEN DIN 1436 20X85X78 3	451422308	24	4	121	917076708	LAUFSTEG RAUPENFAHRWER
BOLZEN DIN 1436 25X220X212	451426808	9	4	125	917076808	MECH.ZUSATZABSTUETZUNG
BOLZEN DIN 1436 30X105X97 3	451430808	13	4	752	917190908	S-ZWISCHENSTUECK
BOLZEN DIN 1436 30X105X97 3	451430808	13	4	760	917333908	S-ZWISCHENSTUECK
BOLZEN DIN 1436 30X105X97 3	451430808	13	4	764	917078708	S-ZWISCHENSTUECK
BOLZEN DIN 1436 30X105X97 3	451430808	13	4	784	917079208	S-ZWISCHENSTUECK
BOLZEN DIN 1436 30X105X97 3	451430808	13	4	789	917571208	S-ZWISCHENSTUECK
BOLZEN DIN 1436 40X90X78	451436708	83	1	18	918005408	RAUPENMITTELTEIL
BOLZEN ISO 2340 B16X60X50	450019108	3	2	113	96016050	ABSTUETZPLATTE KPL.
BOLZEN ISO 2340 B20X230X21	452554008	106	1	947	919220008	F-KOPFSTUECK
BOLZEN ISO 2340 B20X330X3	450023708	2	1	728	96038419	NEIGUNGSGEBER ANBAU
BOLZEN ISO 2340 B20X330X3	450023708	76	1	947	919220008	F-KOPFSTUECK
BOLZEN ISO 2340 B20X330X3	450023708	2	1	992	96031241	MECH.BEFESTIGUNGSTEILE
BOLZEN ISO 2340 B20X370X3	450022208	3	2	995	96034669	MECH.BEFESTIGUNGSTEILE
BOLZEN ISO 2340 B20X400X3	452550908	104	2	356	918999008	LAUFSTEG DREHBUEHNE
BOLZEN ISO 2340 B20X480X4	452549308	100	1	356	918999008	LAUFSTEG DREHBUEHNE
BOLZEN ISO 2340 B20X500X4	450023208	59	2	702	919304308	S-ANLENKSTUECK VORM.
BOLZEN ISO 2340 B30X255X2	452541408	70	2	401	917347708	SA-BOCK
BOLZEN ISO 2340 B70X160X1	450046308	3	1	132	926573208	MONTAGEROLLE
BOLZEN ISO 2341 B14X100X92	453008808	101	4	61	917291608	RAUPENTRAEGER LI.
BOLZEN ISO 2341 B14X100X92	453008808	101	4	94	917291708	RAUPENTRAEGER RE.
BOLZEN ISO 2341 B16X135X12	453008508	18	4	701	919304308	S-ANLENKSTUECK VORM.

Bezeichnung	Artikel	Pos.	Menge	Seite	Baugruppe	Bezeichnung
BOLZEN ISO 2341 B16X162X15	453008308	19	4	701	919304308	S-ANLENKSTUECK VORM.
BOLZEN ISO 2341 B18X75X68 3	10425725	17	1	923	919219708	F-ANLENKSTUECK
BOLZEN ISO 2341 B20X115X10	453020908	20	10	359	968283208	LAUFSTEG DREHBUEHNE LI
BOLZEN ISO 2341 B20X170X1	453022108	55	14	138	918011308	UNTERTEIL VORM.
BOLZEN ISO 2341 B20X200X19	453021308	41	8	752	917190908	S-ZWISCHENSTUECK
BOLZEN ISO 2341 B20X200X19	453021308	41	8	760	917333908	S-ZWISCHENSTUECK
BOLZEN ISO 2341 B20X200X19	453021308	41	8	764	917078708	S-ZWISCHENSTUECK
BOLZEN ISO 2341 B20X200X19	453021308	41	8	771	917078808	S-ZWISCHENSTUECK
BOLZEN ISO 2341 B20X200X19	453021308	41	8	784	917079208	S-ZWISCHENSTUECK
BOLZEN ISO 2341 B20X200X19	453021308	41	8	789	917571208	S-ZWISCHENSTUECK
BOLZEN ISO 2341 B20X200X19	453021308	15	8	792	919219208	S-ZWISCHENSTUECK
BOLZEN ISO 2341 B20X75X66	451222508	(3)	1	830	919301808	L-KOPFSTUECK
BOLZEN ISO 2341 B20X75X66	451222508	11	1	853	967957508	KAMERAANBAU S-ANLENKSTU
BOLZEN ISO 2341 B20X75X66	451222508	9	1	978	96013389	SEILROLLENHALTERUNG KPL
BOLZEN ISO 2341 B24X140X1	10029666	18	1	984	919222908	F-RUECKHALTESICHERUNG
BOLZEN ISO 2341 B24X91X82 3	453022308	7	7	359	968283208	LAUFSTEG DREHBUEHNE LI
BOLZEN ISO 2341 B30E8X65X	11210987	6	2	858	918900608	BOLZENZIEHEINRICHTUNG
BOLZEN ISO 2341 B30E8X65X	11210987	2	1	859	968929808	BOLZENZIEHZYLINDER KPL.
BOLZEN ISO 2341 B30X120X1	10041260	17	8	121	917076708	LAUFSTEG RAUPENFAHRWER
BOLZEN ISO 2341 B30X130X12	453031908	7	1	951	96032541	WANDERROLLE KPL.
BOLZEN ISO 2341 B30X200X1	453030308	57	1	946	919220008	F-KOPFSTUECK
BOLZEN ISO 2341 B30X260X2	453031808	75	2	61	917291608	RAUPENTRAEGER LI.
BOLZEN ISO 2341 B30X260X2	453031808	75	2	94	917291708	RAUPENTRAEGER RE.
BOLZEN ISO 2341 B30X75X65 3	453032008	9	2	210	968161808	SCHUTZWALZE KPL.
BOLZEN ISO 2341 B30X75X65 3	453032008	76	2	591	919075408	KRANFUEHRERKABINE ANBA
BOLZEN ISO 2341 B30X95X85 3	453032708	22	4	121	917076708	LAUFSTEG RAUPENFAHRWER
BOLZEN ISO 2341 B30X95X85 3	453032708	3	2	628	919075608	PODEST KRANKABINE
BOLZEN ISO 2341 B30X95X85 3	453032708	129	2	703	919304308	S-ANLENKSTUECK VORM.
BOLZEN MIT KOPF 25X46 X5	976430808	4	4	629	968397108	LEITER KPL.
BOLZEN RD100X235 35NICRM	932377308	11	2	701	919304308	S-ANLENKSTUECK VORM.
BOLZEN RD25X150 42CRMO4	932062308	6	2	885	919326208	DREHBUEHNENVERLAENGER
BOLZEN RD25X240 S355J2G3	951167108	74	2	830	919301808	L-KOPFSTUECK
BOLZEN RD30X115 S355J2G3	943780108	6	1	952	96032582	NACKENROLLE EINBAU
BOLZEN RD30X115 S355J2G3	943780108	5	1	953	96032654	SEILROLLE VORM.
BOLZEN RD35X165 42CRMO4	935085908	3	2	253	918861408	DIESELMOTOR KPL.
BOLZEN RD35X72 35NICRMOV	935989108	18	1	975	919222808	FA-BOCK
BOLZEN RD35X72 35NICRMOV	935989108	6	1	978	96013389	SEILROLLENHALTERUNG KPL
BOLZEN RD35X85 35NICRMOV	945611208	9	8	111	918589408	HYDRAULISCHE ABSTUETZUN
BOLZEN RD40X105 35NICRM	932226808	41	4	60	917291608	RAUPENTRAEGER LI.
BOLZEN RD40X105 35NICRM	932226808	41	4	93	917291708	RAUPENTRAEGER RE.
BOLZEN RD40X75 35NICRMOV	956097408	14	2	923	919219708	F-ANLENKSTUECK
BOLZEN RD40X75 35NICRMOV	956097408	3	1	978	96013389	SEILROLLENHALTERUNG KPL
BOLZEN RD40X92 42CRMO4+Q	933558708	16	2	590	919075408	KRANFUEHRERKABINE ANBA
BOLZEN RD50X120 35NICRM	945720508	7	1	984	919222908	F-RUECKHALTESICHERUNG
BOLZEN RD50X165 35NICRM	949088208	17	4	17	918005408	RAUPENMITTELTEIL
BOLZEN RD75X165 35NICRM	954444708	3	1	428	917080608	MONTAGEEINRICHTUNG RA
BOLZEN RD75X215 35NICRM	949948308	21	2	175	919082708	DREHBUEHNE KPL.
BOLZEN RD80X365 35NICRM	955629908	33	1	590	919075408	KRANFUEHRERKABINE ANBA
BOLZEN S-ANLENKSTUECK U	917077708	106	1	8	LR 11000 -0	LIEBHERR RAUPENKRAN LR
BOLZEN SCHWK. FE//ZNNI8//C	969790108	98	1	356	918999008	LAUFSTEG DREHBUEHNE
BOLZEN VORM.	96029160	20	4	923	919219708	F-ANLENKSTUECK
BOLZEN VORM.	96029160	2	4	970	919220208	F-ZWISCHENSTUECK
BOLZEN VORM.	96038041	2	2	916	919219608	F-MONTAGEEINHEIT
BOLZEN VORM.	96038042	3	2	916	919219608	F-MONTAGEEINHEIT
BOLZEN VORM.	96038848	5	2	903	919219508	F-ANSCHLUSSKOPF
BOLZEN VORM.	96039781	4	4	792	919219208	S-ZWISCHENSTUECK
BOLZENZIEHEINRICHTUNG	918900608	344	1	11	LR 11000 -0	LIEBHERR RAUPENKRAN LR
BOLZENZIEHEINRICHTUNG	967882608	25	2	125	917076808	MECH.ZUSATZABSTUETZUNG
BOLZENZIEHZYLINDER 75/30-	11211231	26	2	400	917347708	SA-BOCK
BOLZENZIEHZYLINDER 75/30-	11211231	1	2	663	919408908	VERBOLZUNG DB-SCHWEBE

Bezeichnung	Artikel	Pos.	Menge	Seite	Baugruppe	Bezeichnung
BOLZENZIEHZYLINDER 90/45-	11211230	1	2	187	917077708	BOLZEN S-ANLENKSTUECK
BOLZENZIEHZYLINDER KPL.	968229108	2	2	858	918900608	BOLZENZIEHEINRICHTUNG
BOLZENZIEHZYLINDER KPL.	968929808	1	2	858	918900608	BOLZENZIEHEINRICHTUNG
BOWDENZUG L=1300 FWK	10424581	18	1	620	968080908	SCHLIESSANLAGE
BOWDENZUG L=700	10873799	18	1	597	969752608	SCHEIBEN EINBAU
BREMSE-REPARATURSATZ 01	90211081	98	1	144	90211005	DREHWERKANTRIEB
BREMSFLANSCH	570796208	1	1	243	540270514	ANTRIEB KPL
BREMSVENTIL	10038262	7	1	112	512391108	ABSTUETZZYLINDER
BRENNER 24V	11826648	39	1	391	10876576	WASSERHEIZGERAET
BRENNER 24V	11826648	(9)	1	391	10876576	WASSERHEIZGERAET
BRENNERKOPF	11826647	28	1	391	10876576	WASSERHEIZGERAET
BRENNERKOPF	11826647	(8)	1	391	10876576	WASSERHEIZGERAET
BRENNSTOFFBEHAELTER O	917473108	141	1	9	LR 11000 -0	LIEBHERR RAUPENKRAN LR
BRENNSTOFFBEHAELTER S	965527808	1	1	435	965527508	BRENNSTOFFBEHAELTER VO
BRENNSTOFFBEHAELTER VO	965527508	1	1	434	917473108	BRENNSTOFFBEHAELTER O
BRENNSTOFFLEITUNG 5X1 PA	11626108	12	1.55	387	918760508	ZUSATZHEIZUNG OW
BRENNSTOFFLEITUNG 5X1 PA	11626108	13	2.95	387	918760508	ZUSATZHEIZUNG OW
BTB PROGRAMMIERT	968252908	41	5	513	918862808	EINBAUTEILE SCHALTSCHRAN
BTB PROGRAMMIERT	968252908	13	1	516	967917908	SCHALTSCHRANK MECH.
BTT PROGRAMMIERT BTTC	96033227	18	1	378	96033360	ELEKTRIK ANBAUTEILE KABIN
BUCHSE	97125835	49	2	175	919082708	DREHBUEHNE KPL.
BUCHSE 125X110X75 37MNB4	97123863	34	2	903	919219508	F-ANSCHLUSSKOPF
BUCHSE 155X135X130 GZ-CU	97123859	26	2	903	919219508	F-ANSCHLUSSKOPF
BUCHSE 16X12 1.4301	97002990	47	4	338	918810308	STEUERSTAND
BUCHSE 16X12 1.4301	97002990	10	1	620	968080908	SCHLIESSANLAGE
BUCHSE 220X240X60 GZ-CU	97028304	(2)	1	400	917347708	SA-BOCK
BUCHSE 270X240X273 GZ-CU	97028302	3	2	400	917347708	SA-BOCK
BUCHSE 270X240X48 GZ-CU	97029978	3	2	403	967852308	SA-BOCK AUFSTELLVORRIC
BUCHSE 29X17 X5CRNI18-10	97073785	29	1	597	969752608	SCHEIBEN EINBAU
BUCHSE 400X360X266 GZ-CU	97028102	2	2	701	919304308	S-ANLENKSTUECK VORM.
BUCHSE 60X100X100 GZ-CU	97035739	3	2	701	919304308	S-ANLENKSTUECK VORM.
BUCHSE 80X100X70 GZ-CUZN	704334608	34	2	590	919075408	KRANFUEHRERKABINE ANBA
BUCHSE 94X200X160 GZ-CU	97029781	2	1	831	967913408	STANGE KPL.
BUCHSE GZ-CUZN25AL5	97033435	11	2	175	919082708	DREHBUEHNE KPL.
BUCHSE RD50,25X20 PA6G	288154508	33	2	845	917228608	MASTNASE
BUCHSENEINSATZ 24-POL+P	605609514	503	1	530	96033326	DRAEHTE MONTAGETAFEL K
BUCHSENEINSATZ 24-POL+P	605609514	501	1	725	968546008	LEITUNG
BUCHSENEINSATZ 24-POL+P	605609514	502	1	726	968546108	LEITUNG
BUCHSENEINSATZ 4-POLX2+S	605664201	(501)	1	513	918862808	EINBAUTEILE SCHALTSCHRAN
BUCHSENEINSATZ 64-POL 16A	11060122	502	1	503	96035430	LEITUNG
BUCHSENEINSATZ 64-POL 16A	11060122	511	11	530	96033326	DRAEHTE MONTAGETAFEL K
BUCHSENGEHAEUSE 1-POL	11118242	502	1	374	96021228	KABELSTRANG
BUCHSENGEHAEUSE 2-POL	11060619	503	2	495	96033855	KABELSTRANG
BUCHSENGEHAEUSE 2-POL 5	10424622	508	3	371	96033369	KABELSTRANG
BUCHSENGEHAEUSE 2-POL B	11342208	506	1	495	96033855	KABELSTRANG
BUCHSENGEHAEUSE 4-POL	11341840	514	1	495	96033855	KABELSTRANG
BUCHSENGEHAEUSE 43 POL 2	10877579	502	1	935	96038565	LEITUNG
BUCHSENGEHAEUSE 43 POL 2	10877579	502	1	937	96039722	LEITUNG
BUCHSENGEHAEUSE 6-POL	10356031	502	1	647	96021494	KABELSTRANG
BUCHSENGEHAEUSE 6-POL	10877506	506	1	931	96038775	DRAEHTE KPL.
BUCHSENGEHAEUSE 6-POL	10877506	501	1	961	96038928	LEITUNG
BUCHSENGEHAEUSE 6-POL	10877506	501	1	962	96038930	LEITUNG
BUCHSENGEHAEUSE 6-POL	10877506	501	1	963	96038931	LEITUNG
BUCHSENGEHAEUSE 6-POL	10877506	501	1	964	96038932	LEITUNG
BUCHSENGEHAEUSE 6-POL	10877506	501	1	965	96038933	LEITUNG
BUCHSENGEHAEUSE 6-POL	10877506	501	1	966	96038935	LEITUNG
BUCHSENGEHAEUSE 8-POL 5	10875280	518	1	371	96033369	KABELSTRANG
BUCHSENKONTAKT	6202638	2265	6	964	96038932	LEITUNG
BUCHSENKONTAKT	6202638	2265	6	965	96038933	LEITUNG
BUCHSENKONTAKT 0,2-0,5MM	10335820	690	6	372	96033369	KABELSTRANG

Bezeichnung	Artikel	Pos.	Menge	Seite	Baugruppe	Bezeichnung
BUCHSENKONTAKT 0,2-0,5MM	10335820	690	3	374	96021228	KABELSTRANG
BUCHSENKONTAKT 0,2-0,5MM	10335820	690	164	375	96019612	KABELSTRANG
BUCHSENKONTAKT 0,2-0,5MM	10335820	690	30	493	96033472	KABELSTRANG
BUCHSENKONTAKT 0,2-0,5MM	10335820	690	7	500	96033473	KABELSTRANG
BUCHSENKONTAKT 0,2-0,5MM	10335820	690	4	727	96038229	LEITUNG
BUCHSENKONTAKT 0,2-0,5MM	10335820	690	8	839	96037031	LEITUNG
BUCHSENKONTAKT 0,2-0,5M	10878195	2272	8	933	96038563	LEITUNG
BUCHSENKONTAKT 0,2-0,5M	10878195	2272	8	960	96038927	LEITUNG
BUCHSENKONTAKT 0,2-0,5M	10878195	2272	4	961	96038928	LEITUNG
BUCHSENKONTAKT 0,2-0,5M	10878195	2272	4	962	96038930	LEITUNG
BUCHSENKONTAKT 0,2-0,5M	10878195	2272	4	963	96038931	LEITUNG
BUCHSENKONTAKT 0,2-0,5M	10878195	2272	4	966	96038935	LEITUNG
BUCHSENKONTAKT 0,3-0,89	602332108	611	4	371	96033369	KABELSTRANG
BUCHSENKONTAKT 0,3-0,89	602332108	611	4	374	96021228	KABELSTRANG
BUCHSENKONTAKT 0,5-0,75	10424623	700	6	372	96033369	KABELSTRANG
BUCHSENKONTAKT 0,5-0,75M	10813644	754	9	496	96033855	KABELSTRANG
BUCHSENKONTAKT 0,5-1,0MM	6202435	774	4	932	96038562	LEITUNG
BUCHSENKONTAKT 0,5-1,0M	10493495	726	69	493	96033472	KABELSTRANG
BUCHSENKONTAKT 0,5-1,0M	10493495	726	4	496	96033855	KABELSTRANG
BUCHSENKONTAKT 0,5-1,0M	10800631	753	4	493	96033472	KABELSTRANG
BUCHSENKONTAKT 0,5-1,0M	10874057	2211	36	934	96038564	LEITUNG
BUCHSENKONTAKT 0,5-1,0M	10874057	2211	36	935	96038565	LEITUNG
BUCHSENKONTAKT 0,5-1,0M	10874060	2204	6	914	96035583	LEITUNG
BUCHSENKONTAKT 0,5-1,0M	10874060	2204	8	932	96038562	LEITUNG
BUCHSENKONTAKT 0,5-1,0M	10874060	2204	7	934	96038564	LEITUNG
BUCHSENKONTAKT 0,5-1,0M	10874060	2204	7	935	96038565	LEITUNG
BUCHSENKONTAKT 0,5-1,0M	10874060	2204	6	964	96038932	LEITUNG
BUCHSENKONTAKT 0,5-1,0M	10874060	2204	6	965	96038933	LEITUNG
BUCHSENKONTAKT 0,5-1,0M	11622989	789	4	496	96033855	KABELSTRANG
BUCHSENKONTAKT 0,5-1MM2	10877343	2258	56	372	96033369	KABELSTRANG
BUCHSENKONTAKT 0,50-1MM	10300946	717	6	496	96033855	KABELSTRANG
BUCHSENKONTAKT 0,5MM2	10875281	2238	6	372	96033369	KABELSTRANG
BUCHSENKONTAKT 0,5MM2 S	10493970	721	4	839	96037031	LEITUNG
BUCHSENKONTAKT 0,75-1,0	604519308	629	7	500	96033473	KABELSTRANG
BUCHSENKONTAKT 0,75-1,0	604519308	629	7	716	96036184	LEITUNG
BUCHSENKONTAKT 0,75-1,0	604519308	629	6	722	96036188	LEITUNG
BUCHSENKONTAKT 0,75-1,0	604519308	629	6	838	96038161	DRAEHTE KLEMMKASTEN VO
BUCHSENKONTAKT 0,75-1,0	604519308	629	7	967	96042005	LEITUNG
BUCHSENKONTAKT 0,75-1,0M	11342253	788	9	496	96033855	KABELSTRANG
BUCHSENKONTAKT 0,75-1,5	6202434	96	2	371	96033369	KABELSTRANG
BUCHSENKONTAKT 0,75-1,5	6202434	96	5	492	96033472	KABELSTRANG
BUCHSENKONTAKT 0,75-1,5	6202434	96	1	499	96033473	KABELSTRANG
BUCHSENKONTAKT 0,75-1,5	6202434	96	4	724	96040591	LEITUNG
BUCHSENKONTAKT 0,75-1,5	6202434	96	4	914	96035583	LEITUNG
BUCHSENKONTAKT 0,75-1,5	6202434	96	2	982	96035578	LEITUNG
BUCHSENKONTAKT 0.5MM2	605620114	126	4	504	96039940	LEITUNG
BUCHSENKONTAKT 1,0-1,5M	10493496	727	2	493	96033472	KABELSTRANG
BUCHSENKONTAKT 1,0-1,5M	10493496	727	2	496	96033855	KABELSTRANG
BUCHSENKONTAKT 1,0-2,5M	10493493	724	6	493	96033472	KABELSTRANG
BUCHSENKONTAKT 1,5-2,5M	10356029	693	5	647	96021494	KABELSTRANG
BUCHSENKONTAKT 1,5MM2	10675381	(734)	1	513	918862808	EINBAUTEILE SCHALTSCHRAN
BUCHSENKONTAKT 2,5-4,0M	10356030	694	1	647	96021494	KABELSTRANG
BUCHSENKONTAKT 2.5MM2	605615714	129	1	725	968546008	LEITUNG
BUCHSENKONTAKT 2.5MM2	605615714	129	1	726	968546108	LEITUNG
BUCHSENKONTAKT DIN 72585	602339508	647	5	76	967971708	KABELSTRANG
BUCHSENKONTAKT DIN 72585	602339508	647	5	500	96033473	KABELSTRANG
BUCHSENKONTAKT DIN 72585	602339408	643	5	493	96033472	KABELSTRANG
BUCHSENKONTAKT DIN 72585	602339408	643	2	496	96033855	KABELSTRANG
BUCHSENSTECKER 15-POLE	10024744	503	1	373	96033370	DRAEHTE KPL.
BUCHSENSTECKER 15-POLE	10024744	503	6	375	96019612	KABELSTRANG

Bezeichnung	Artikel	Pos.	Menge	Seite	Baugruppe	Bezeichnung
BUCHSENSTECKER 25-POLE	602322708	505	1	373	96033370	DRAEHTE KPL.
BUCHSENSTECKER 25-POLE	602322708	502	3	375	96019612	KABELSTRANG
BUCHSENSTECKER 9-POLE	602338608	528	1	530	96033326	DRAEHTE MONTAGETAFEL K
BUCHSENTRAEGER 6-POL 16	604526508	507	3	500	96033473	KABELSTRANG
BUCHSENTRAEGER 6-POL 16	604526508	502	1	716	96036184	LEITUNG
BUCHSENTRAEGER 6-POL 16	604526508	502	1	722	96036188	LEITUNG
BUCHSENTRAEGER 6-POL 16	604526508	511	1	837	96036211	DRAEHTE KLEMMKASTEN KPL
BUCHSENTRAEGER 6-POL 16	604526508	502	1	839	96037031	LEITUNG
BUCHSENTRAEGER 6-POL 16	604526508	510	1	913	96038868	DRAEHTE KPL.
BUCHSENTRAEGER 6-POL 16	604526508	507	1	931	96038775	DRAEHTE KPL.
BUCHSENTRAEGER 6-POL 16	604526508	512	1	959	96038967	DRAEHTE KPL.
BUCHSENTRAEGER 6-POL 16	604526508	502	1	967	96042005	LEITUNG
BUEGEL	11171276	(71)	1	340	10877138	FAHRERSITZ
BUEGEL 10 ST	10216529	72	4	393	918824408	KLIMAANLAGE
BUEGEL 8 ST	10216526	70	3	393	918824408	KLIMAANLAGE
BUEGEL 8X563X420 S355MC	97123348	53	1	946	919220008	F-KOPFSTUECK
BUEGELSCHELLE 139,7X184 1	10802988	14	1	308	918861908	SCHALLDAEMPFERANLAGE
BUEGELSCHELLE 139,7X184 1	10802988	25	2	313	918861808	SCHALLDAEMPFERANLAGE
BUEGELSCHELLE 152.4	10144699	15	1	308	918861908	SCHALLDAEMPFERANLAGE
BUEGELSCHELLE 152.4	10144699	24	2	313	918861808	SCHALLDAEMPFERANLAGE
BUNDLAGER 18X12X12 SINT	10424489	7	4	622	964588308	FUEHRUNG VORM.
BUNDSCHEIBE	510714408	18	1	582	510438508	DRUCKMINDERVENTIL
BUSLEITUNG 2 X 0,5	11840113	17	0.16	371	96033369	KABELSTRANG
BUSLEITUNG 2 X 0,5	11840113	18	4.83	371	96033369	KABELSTRANG
BUSLEITUNG 2 X 0,5	11840113	19	4.83	371	96033369	KABELSTRANG
BUSLEITUNG 2 X 0,5	11840113	9	3.52	374	96021228	KABELSTRANG
BUSLEITUNG 2 X 0,5	11840113	371	0.25	375	96019612	KABELSTRANG
BUSLEITUNG 2 X 0,5	11840113	372	0.25	375	96019612	KABELSTRANG
BUSLEITUNG 2 X 0,5	11840113	373	0.25	375	96019612	KABELSTRANG
BUSLEITUNG 2 X 0,5	11840113	374	0.46	375	96019612	KABELSTRANG
BUSLEITUNG 2 X 0,5	11840113	375	0.46	375	96019612	KABELSTRANG
BUSLEITUNG 2 X 0,5	11840113	381	0.2	375	96019612	KABELSTRANG
BUSLEITUNG 2 X 0,5	11840113	382	0.2	375	96019612	KABELSTRANG
BUSLEITUNG 2 X 0,5	11840113	12	12.82	492	96033472	KABELSTRANG
BUSLEITUNG 2 X 0,5	11840113	378	12.82	492	96033472	KABELSTRANG
BUSLEITUNG 2 X 0,5	11840113	379	12.82	492	96033472	KABELSTRANG
BUSLEITUNG 2 X 0,5	11840113	370	19.28	495	96033855	KABELSTRANG
BUSLEITUNG 2 X 0,5	11840113	371	0.17	495	96033855	KABELSTRANG
BUSLEITUNG 2 X 0,5	11840113	372	14.66	495	96033855	KABELSTRANG
BUSLEITUNG 2 X 0,5	11840113	373	0.17	495	96033855	KABELSTRANG
BUSLEITUNG 2 X 0,5	11840113	374	4.01	495	96033855	KABELSTRANG
BUSLEITUNG 2 X 0,5	11840113	375	0.17	495	96033855	KABELSTRANG
BUSLEITUNG 2 X 0,5	11840113	376	4.11	495	96033855	KABELSTRANG
BUSLEITUNG 2 X 0,5	11840113	377	0.17	495	96033855	KABELSTRANG
BUSLEITUNG 2 X 0,5	11840113	378	0.21	495	96033855	KABELSTRANG
BUSLEITUNG 2X2+3X3 X0,5+1,	10878316	5	21.97	504	96039940	LEITUNG
BUTZEN BUZ 28L A3C	477700808	641	1	161	969733008	ZUSATZHYDRAULIK DREHBUE
CLIP	11066618	17	1	597	969752608	SCHEIBEN EINBAU
CLIP 20,5 ST	10216532	71	6	393	918824408	KLIMAANLAGE
CLIP 23 ST	10216534	73	8	393	918824408	KLIMAANLAGE
CRIMPKONTAKT 0,2-0,56MM2	602322808	615	165	375	96019612	KABELSTRANG
DACHSCHEIBE SPF	976838008	2	1	600	964560908	DACHSCHEIBE VORM.
DACHSCHEIBE VORM.	964560908	4	1	597	969752608	SCHEIBEN EINBAU
DAEMMMATTE 20X100X274 ZP	977659108	11	1	616	969526408	DAEMMUNG BODENBLECH
DAEMMMATTE 20X123X288 ZP	977659008	10	1	616	969526408	DAEMMUNG BODENBLECH
DAEMMMATTE 20X155X429 ZP	977658208	2	1	616	969526408	DAEMMUNG BODENBLECH
DAEMMMATTE 20X182X747 ZP	977658808	8	1	616	969526408	DAEMMUNG BODENBLECH
DAEMMMATTE 20X213X280 ZP	977659208	12	1	616	969526408	DAEMMUNG BODENBLECH
DAEMMMATTE 20X215X451 ZP	977659308	13	1	616	969526408	DAEMMUNG BODENBLECH
DAEMMMATTE 20X229X810 ZP	977658408	4	1	616	969526408	DAEMMUNG BODENBLECH

Bezeichnung	Artikel	Pos.	Menge	Seite	Baugruppe	Bezeichnung
DAEMMMATTE 20X294X986 ZP	977658708	7	1	616	969526408	DAEMMUNG BODENBLECH
DAEMMMATTE 20X348X786 ZP	977658108	1	1	616	969526408	DAEMMUNG BODENBLECH
DAEMMMATTE 20X380X894 ZP	977658308	3	1	616	969526408	DAEMMUNG BODENBLECH
DAEMMMATTE 20X451X986 ZP	977658908	9	1	616	969526408	DAEMMUNG BODENBLECH
DAEMMMATTE 20X747X195 ZP	977658508	5	1	616	969526408	DAEMMUNG BODENBLECH
DAEMMMATTE 20X810X229 ZP	97059170	6	1	616	969526408	DAEMMUNG BODENBLECH
DAEMMSTOFF 20X20X2000 PU	10425409	16	1.5	318	919063308	LUFTFILTERANLAGE KPL.
DAEMMSTOFF 20X20X2000 PU	10425409	31	1	484	969443908	GERAEUSCHDAEMMUNG UN
DAEMMUNG BODENBLECH	969526408	6	1	605	919075308	KRANFUEHRERKABINE VORM.
DAEMPFER	10650488	66	1	340	10877138	FAHRERSITZ
DAEMPFUNGSKOLBEN	510797408	7	1	415	511433908	DRUCKBEGRENZUNGSVENTI
DAEMPFUNGSKOLBEN	510797408	7	1	433	511417708	DRUCKBEGRENZUNGSVENTI
DAEMPFUNGSKOLBEN	510797408	7	1	581	511417608	DRUCKBEGRENZUNGSVENTI
DATENLEITUNG 2 X 1 FEP SP	12100217	14	12.82	492	96033472	KABELSTRANG
DATENLEITUNG 2 X 1 FEP SP	12100217	19	12.82	492	96033472	KABELSTRANG
DATENLEITUNG 2 X 1 FEP SP	12100217	372	13.82	492	96033472	KABELSTRANG
DATENLEITUNG 2 X 1 FEP SP	12100217	373	12.82	492	96033472	KABELSTRANG
DATENLEITUNG 2 X 1 FEP SP	12100217	377	3.72	492	96033472	KABELSTRANG
DATENLEITUNG 2 X 1 FEP SP	12100217	384	12.82	493	96033472	KABELSTRANG
DATENLEITUNG 2 X 1 FEP SP	12100217	386	12.82	493	96033472	KABELSTRANG
DATENLEITUNG 2 X 1 FEP SP	12100217	388	12.82	493	96033472	KABELSTRANG
DATENLEITUNG 2 X 1 FEP SP	12100217	389	12.82	493	96033472	KABELSTRANG
DATENLEITUNG 2 X 1 FEP SP	12100217	390	12.82	493	96033472	KABELSTRANG
DATENLEITUNG 2 X 1 FEP SP	12100217	391	12.82	493	96033472	KABELSTRANG
DATENLEITUNG 2 X 1 FEP SP	12100217	6	20.4	495	96033855	KABELSTRANG
DATENLEITUNG 2 X 1 FEP SP	12100217	8	20.4	495	96033855	KABELSTRANG
DATENLEITUNG 2 X 1 FEP SP	12100217	9	20.4	495	96033855	KABELSTRANG
DATENLEITUNG 2 X 1 FEP SP	12100217	10	14.7	495	96033855	KABELSTRANG
DATENLEITUNG 2 X 1 FEP SP	12100217	11	14.18	495	96033855	KABELSTRANG
DATENLEITUNG 2 X 1 FEP SP	12100217	12	16.1	495	96033855	KABELSTRANG
DATENLEITUNG 2 X 1 FEP SP	12100217	381	15.2	495	96033855	KABELSTRANG
DATENLEITUNG 2 X 1 FEP SP	12100217	10	17.5	499	96033473	KABELSTRANG
DATENLEITUNG 2 X 1,5 FEP	12100216	385	12.82	493	96033472	KABELSTRANG
DATENLEITUNG 2 X 1,5 FEP	12100216	5	20.4	495	96033855	KABELSTRANG
DATENLEITUNG 2 X 2,5 FEP	12100214	16	12.82	492	96033472	KABELSTRANG
DATENLEITUNG 2 X 2,5 FEP	12100214	17	12.82	492	96033472	KABELSTRANG
DATENLEITUNG 2 X 2,5 FEP	12100214	18	12.82	492	96033472	KABELSTRANG
DATENLEITUNG 3 X 1 FEP SP	12100215	5	3.9	371	96033369	KABELSTRANG
DATENLEITUNG 3 X 1 FEP SP	12100215	371	3.72	492	96033472	KABELSTRANG
DATENLEITUNG 3 X 1 FEP SP	12100215	375	12.82	492	96033472	KABELSTRANG
DATENLEITUNG 3 X 1 FEP SP	12100215	376	12.82	492	96033472	KABELSTRANG
DATENLEITUNG 3 X 1 FEP SP	12100215	381	12.82	492	96033472	KABELSTRANG
DATENLEITUNG 3 X 1 FEP SP	12100215	387	12.82	493	96033472	KABELSTRANG
DATENLEITUNG 3 X 1 FEP SP	12100215	393	12.82	493	96033472	KABELSTRANG
DATENLEITUNG 3 X 1 FEP SP	12100215	7	20.4	495	96033855	KABELSTRANG
DATENLEITUNG 3 X 1 FEP SP	12100215	382	15.2	495	96033855	KABELSTRANG
DATENLOGGER LDL2 DIGITAL	10340438	40	1	522	96033320	AUFBAUTEILE MONTAGETAFE
DAUERMAGNET 9V	617000108	250	2	510	968681408	BEDIENPULT VERBOLZUNG
DECKEL	10331026	45	1	378	96033360	ELEKTRIK ANBAUTEILE KABIN
DECKEL	10450521	3	1	319	551710208	LUFTFILTER
DECKEL	11110124	3	4	567	10413255	UMSCHALTBLOCK
DECKEL	511051408	3	1	170	510401908	UMSCHALTVENTIL
DECKEL 1 SCHWK. X5CRNI18	96021306	13	1	946	919220008	F-KOPFSTUECK
DECKEL 1.5X954X977 DC01 R	977579608	4	1	594	919075508	KRANFUEHRERKABINE VORM.
DECKEL 10X318X318 S355MC	97028824	5	2	125	917076808	MECH.ZUSATZABSTUETZUNG
DECKEL 15X244X244 S690QL	97029783	7	2	743	918121308	ROLLENSATZ
DECKEL 15X244X244 S690QL	97029783	9	2	748	918121408	ROLLENSATZ
DECKEL 15X273X273 S960QL	97046280	12	1	946	919220008	F-KOPFSTUECK
DECKEL 20X290X290 S960QL	979776508	12	2	829	919301808	L-KOPFSTUECK
DECKEL 5X177X130 S355MC	97048028	7	2	79	968727008	KAMERAANBAU RAUPE

Bezeichnung	Artikel	Pos.	Menge	Seite	Baugruppe	Bezeichnung
DECKEL 5X177X130 S355MC	97048028	7	2	103	968668808	KAMERAANBAU RAUPE
DECKEL 6X214X214 S700MC	97115247	33	2	946	919220008	F-KOPFSTUECK
DECKEL ABS SPF	977358208	21	1	465	918009808	HEIZKLIMAGERAET EINBAU
DECKEL GEKLEBT	965718308	1	1	45	965690708	DECKEL KPL.
DECKEL GEKLEBT	968595408	(1)	1	497	969245308	ELEKTRIK KLEMMKASTEN DB
DECKEL GEKLEBT	969398108	1	1	518	969408008	DECKEL KPL.
DECKEL KPL.	96004224	4	1	327	919171008	HARNSTOFFANLAGE
DECKEL KPL.	96038209	5	1	472	96034154	GERAEUSCHDAEMMUNG OBE
DECKEL KPL.	96038293	6	1	472	96034154	GERAEUSCHDAEMMUNG OBE
DECKEL KPL.	96044249	34	1	472	96034154	GERAEUSCHDAEMMUNG OBE
DECKEL KPL.	963949708	10	1	480	969427308	DECKEL KPL.
DECKEL KPL.	963949708	6	1	486	968255908	DECKEL VORM.
DECKEL KPL.	965690708	2	1	44	967907608	SCHALTKASTEN VORM.
DECKEL KPL.	968316908	9	1	472	96034154	GERAEUSCHDAEMMUNG OBE
DECKEL KPL.	968318108	12	1	472	96034154	GERAEUSCHDAEMMUNG OBE
DECKEL KPL.	968404208	95	1	61	917291608	RAUPENTRAEGER LI.
DECKEL KPL.	968404208	95	1	94	917291708	RAUPENTRAEGER RE.
DECKEL KPL.	968595308	2	1	497	969245308	ELEKTRIK KLEMMKASTEN DB
DECKEL KPL.	969054708	10	1	472	96034154	GERAEUSCHDAEMMUNG OBE
DECKEL KPL.	969056008	11	1	472	96034154	GERAEUSCHDAEMMUNG OBE
DECKEL KPL.	969118108	4	1	472	96034154	GERAEUSCHDAEMMUNG OBE
DECKEL KPL.	969130008	31	1	472	96034154	GERAEUSCHDAEMMUNG OBE
DECKEL KPL.	969408008	2	1	516	967917908	SCHALTSCHRANK MECH.
DECKEL KPL.	969427208	13	1	472	96034154	GERAEUSCHDAEMMUNG OBE
DECKEL KPL.	969427308	14	1	472	96034154	GERAEUSCHDAEMMUNG OBE
DECKEL SCHWK.	968132508	(1)	1	323	96032910	BATTERIEKASTEN VORM.
DECKEL SCHWK.	969118408	1	1	474	969118108	DECKEL KPL.
DECKEL SCHWK. SPF	968309208	8	1	472	96034154	GERAEUSCHDAEMMUNG OBE
DECKEL VORM.	968132408	2	1	323	96032910	BATTERIEKASTEN VORM.
DECKEL VORM.	968255808	5	2	484	969443908	GERAEUSCHDAEMMUNG UN
DECKEL VORM.	968255908	6	1	484	969443908	GERAEUSCHDAEMMUNG UN
DECKEL VORM.	968256008	7	1	484	969443908	GERAEUSCHDAEMMUNG UN
DECKEL VORM.	968256108	8	2	484	969443908	GERAEUSCHDAEMMUNG UN
DECKPLATTE DIN 3015-1 L-DP	5005199	75	9	454	919297008	ZENTRALSCHMIERANLAGE O
DECKPLATTE DIN 3015-1 L-DP	7005053	193	8	265	96032892	DIESELMOTOR VORM.
DECKPLATTE DIN 3015-1 L-DP	7005053	8	1	872	96022733	SCHOTTPLATTE VORM.
DECKPLATTE DIN 3015-1 L-DP	7008583	15	2	253	918861408	DIESELMOTOR KPL.
DEHNSCHRAUBE M56X305 10.	97029695	1	84	128	917076508	BEFESTIGUNGSTEILE DREH
DEHNSCHRAUBE M56X350 10.	97029694	2	84	148	917080408	ROLLENDREHVERBINDUNG
DEICHSEL SCHWK.	969483608	78	2	18	918005408	RAUPENMITTELTEIL
DICHTKANTENRING CR6-FREI	10173722	581	3	553	96032955	HYDRAULIK
DICHTMUTTER M6	510753408	11	1	167	10489734	DRUCKBEGRENZUNGSVENTI
DICHTMUTTER M6	510753408	10	1	577	571130108	DRUCKBEGRENZUNGSVENTI
DICHTMUTTER M8	510741708	21	1	415	511433908	DRUCKBEGRENZUNGSVENTI
DICHTMUTTER M8	510741708	21	1	433	511417708	DRUCKBEGRENZUNGSVENTI
DICHTMUTTER M8	510741708	21	1	581	511417608	DRUCKBEGRENZUNGSVENTI
DICHTPROFIL	262182101	314	9.91	149	90025097	ROLLENDREHVERBINDUNG
DICHTPROFIL	262182101	315	9.8	149	90025097	ROLLENDREHVERBINDUNG
DICHTPROFIL	90001698	313	9.85	149	90025097	ROLLENDREHVERBINDUNG
DICHTPROFIL 1-4X14,5X10	591507808	13	4	348	917079908	DREHBUEHNENVERKLEIDUN
DICHTPROFIL 1-4X14,5X10	591507808	64	15	473	96034154	GERAEUSCHDAEMMUNG OBE
DICHTRAHMEN 10X60X 185 P	972561308	38	10	608	96028393	INNENVERKLEIDUNG EINBAU
DICHTRAHMEN RD92X20 DI=80	972561508	39	3	608	96028393	INNENVERKLEIDUNG EINBAU
DICHTRING	10874778	(2)	1	552	96032955	HYDRAULIK
DICHTRING	12101688	2	2	83	11621291	VERTEILERKOMBINATION
DICHTRING	511051808	7	1	170	510401908	UMSCHALTVENTIL
DICHTRING 140X155,8X13 GR	10802682	28	1	313	918861808	SCHALLDAEMPFERANLAGE
DICHTRING 19,6X24,3X1,5	761022503	6	1	145	927554301	ENTLUEFTUNGSSTUTZEN
DICHTRING 19,6X24,3X1,5	761022503	14	1	195	90024490	OELMESSEINRICHTUNG
DICHTRING 19,6X24,3X1,5	761022503	14	1	223	90200528	OELMESSEINRICHTUNG

Bezeichnung	Artikel	Pos.	Menge	Seite	Baugruppe	Bezeichnung
DICHTRING 19,6X24,3X1,5	761022503	14	1	224	90200533	OELMESSEINRICHTUNG
DICHTRING 27X20X1,5 CU	10014697	10	3	153	10871517	ELEKTROPUMPE
DICHTRING 27X20X1,5 CU	10014697	10	3	456	10425291	ELEKTROPUMPE
DICHTRING DIN 7603 A 14X18	500432508	22	2	40	511497508	DRUCKMINDERVENTIL
DICHTRING DIN 7603 A12X18	710102008	555	2	625	96033157	DRUCKLUFTANLAGE
DICHTRING DIN 7603 A13X18	710102308	4	1	83	11621291	VERTEILERKOMBINATION
DICHTRING DIN 7603 A13X18	710102308	24	14	453	919297008	ZENTRALSCHMIERANLAGE O
DICHTRING DIN 7603 A14X18	710102508	4	1	205	917451408	ZENTRALSCHMIERUNG
DICHTRING DIN 7603 A14X18	710102508	14	4	420	917691308	ZENTRALSCHMIERUNG
DICHTRING DIN 7603 A14X18	710102508	8	4	740	917692108	ZENTRALSCHMIERUNG
DICHTRING DIN 7603 A14X18	710102508	4	1	820	917481408	ZENTRALSCHMIERUNG
DICHTRING DIN 7603 A14X20	710103008	37	1	378	96033360	ELEKTRIK ANBAUTEILE KABIN
DICHTRING DIN 7603 A17X21	710103808	14	1	592	10326323	HYDROZYLINDER
DICHTRING DIN 7603 A18X22	710104008	41	1	195	90024490	OELMESSEINRICHTUNG
DICHTRING DIN 7603 A18X22	710104008	41	1	223	90200528	OELMESSEINRICHTUNG
DICHTRING DIN 7603 A18X22	710104008	41	1	224	90200533	OELMESSEINRICHTUNG
DICHTRING DIN 7603 A20X24	710104208	72	2	454	919297008	ZENTRALSCHMIERANLAGE O
DICHTRING DIN 7603 A22X27	540145208	125	2	239	11347396	SEILTROMMEL
DICHTRING DIN 7603 A24X30 C	10099553	302	2	413	968513208	ZUSATZHYDRAULIK SA-BOCK
DICHTRING DIN 7603 A26X32	710106008	19	1	442	918789208	KRAFTSTOFFBEHAELTER KPL
DICHTRING DIN 7603 A26X32	710106008	27	3	447	919140308	OELBEHAELTER KPL.
DICHTRING DIN 7603 A26X32	710106008	311	1	625	96033157	DRUCKLUFTANLAGE
DICHTRING DIN 7603 A27X32	710105908	306	1	31	969731708	HYDRAULIK MITTELTEIL
DICHTRING DIN 7603 A27X32	710105908	29	1	195	90024490	OELMESSEINRICHTUNG
DICHTRING DIN 7603 A27X32	710105908	29	1	223	90200528	OELMESSEINRICHTUNG
DICHTRING DIN 7603 A27X32	710105908	29	1	224	90200533	OELMESSEINRICHTUNG
DICHTRING DIN 7603 A38X44	710107208	303	2	31	969731708	HYDRAULIK MITTELTEIL
DICHTRING DIN 7603 A38X44	710107208	300	2	432	967788008	ZUSATZHYDR.MONTAGEEINR
DICHTRING DIN 7603 A52X60	710107708	302	5	31	969731708	HYDRAULIK MITTELTEIL
DICHTRING DIN 7603 CU	790347214	550	9	292	11320826	PUMPENVERTEILERGETRIEB
DICHTRING DIN 7603 CU	790347214	560	1	292	11320826	PUMPENVERTEILERGETRIEB
DICHTRING KDS27X 27,3X38	7619656	(1)	1	554	96032955	HYDRAULIK
DICHTRINGHALTER	511051608	5	1	170	510401908	UMSCHALTVENTIL
DICHTSATZ	10114429	(999)	1	30	969731708	HYDRAULIK MITTELTEIL
DICHTSATZ	10285695	999	1	564	11004976	WEGEVENTIL
DICHTSATZ	10424726	(98)	1	281	11212743	VERSTELLPUMPE
DICHTSATZ	10476391	(999)	1	265	96032892	DIESELMOTOR VORM.
DICHTSATZ	10476391	(999)	1	265	96032892	DIESELMOTOR VORM.
DICHTSATZ	11003535	998	1	579	10493159	WEGESITZVENTIL
DICHTSATZ	11005227	(2)	1	550	96032955	HYDRAULIK
DICHTSATZ	11600280	(999)	1	279	11212741	VERSTELLPUMPE
DICHTSATZ	12101886	999	1	439	10878502	KRAFTSTOFFFILTER
DICHTSATZ	571774008	999	1	112	512391108	ABSTUETZZYLINDER
DICHTSATZ	571840008	(999)	1	199	967787708	ZUSATZHYDRAULIK WINDE 1
DICHTSATZ	571840008	999	1	571	11005327	WEGEVENTIL
DICHTSATZ CARTRIDGE	10684171	(998)	1	550	96032955	HYDRAULIK
DICHTSATZ KPL.	10140302	999	1	67	10132387	HYDRAULIKANBAUMOTOR
DICHTSCHEIBE	571077308	(1)	1	551	96032955	HYDRAULIK
DICHTSCHEIBE 7,6X15,8X1 VI	571082508	(1)	1	30	969731708	HYDRAULIK MITTELTEIL
DICHTSCHEIBE 7,6X15,8X1 VI	571082508	(1)	1	824	96006590	ZUSATZHYDR.VERBINDUNGS
DICHTSCHEIBE VITON	571081908	(1)	1	30	969731708	HYDRAULIK MITTELTEIL
DICHTSCHEIBE VITON	571082408	(1)	1	30	969731708	HYDRAULIK MITTELTEIL
DICHTSCHEIBE VITON	571083008	(1)	1	30	969731708	HYDRAULIK MITTELTEIL
DICHTSCHEIBE VITON	571083008	(1)	1	824	96006590	ZUSATZHYDR.VERBINDUNGS
DICHTSTREIFEN 40X4 NBR/S	262001308	4	0.2	434	917473108	BRENNSTOFFBEHAELTER O
DICHTUNG	10144861	11	1	327	919171008	HARNSTOFFANLAGE
DICHTUNG	10297876	(2)	1	294	11314599	VERSTELLPUMPE
DICHTUNG	10815005	2	1	509	10650233	ANTENNE
DICHTUNG	11826653	12	1	391	10876576	WASSERHEIZGERAET
DICHTUNG	11826653	(3)	1	391	10876576	WASSERHEIZGERAET

Bezeichnung	Artikel	Pos.	Menge	Seite	Baugruppe	Bezeichnung
DICHTUNG	12569715	6	6	315	11382590	SCRF KPL.
DICHTUNG	691822208	152	1	836	96036210	KLEMMKASTEN
DICHTUNG	693161214	504	1	724	96040591	LEITUNG
DICHTUNG 0 PE	977510208	15	2	516	967917908	SCHALTSCHRANK MECH.
DICHTUNG 120X60X 30 SCHW	976094308	45	1	608	96028393	INNENVERKLEIDUNG EINBAU
DICHTUNG 13X168,6X184,4	10144102	34	1	308	918861908	SCHALLDAEMPFERANLAGE
DICHTUNG 13X168,6X184,4	10144102	29	3	313	918861808	SCHALLDAEMPFERANLAGE
DICHTUNG 25X1091X850 EPD	97058285	7	1	597	969752608	SCHEIBEN EINBAU
DICHTUNG 25X14X4475 EPDM	97079716	6	1	597	969752608	SCHEIBEN EINBAU
DICHTUNG 25X776X276 EPDM	97058307	8	1	597	969752608	SCHEIBEN EINBAU
DICHTUNG 2X148X84 EPDM	97005291	8	1	599	96000684	FRONTSCHEIBE KPL.
DICHTUNG 2X225X107 EPDM	97005290	7	1	599	96000684	FRONTSCHEIBE KPL.
DICHTUNG 78X64 30	976193208	14	1	605	919075308	KRANFUEHRERKABINE VORM.
DICHTUNG AFM 31	9271963	130	2	265	96032892	DIESELMOTOR VORM.
DICHTUNG XTREME PLUS	10125978	40	1	308	918861908	SCHALLDAEMPFERANLAGE
DICHTUNG XTREME PLUS	10125978	27	1	313	918861808	SCHALLDAEMPFERANLAGE
DICHTUNGSSATZ	7411445	999	1	573	511302208	WEGEVENTIL
DIESELABGASKATALYSATOR	11382566	5	1	313	918861808	SCHALLDAEMPFERANLAGE
DIESELMOTOR D9508 A7-04	12857091	1	1	305	918861608	DIESELMOTOR KAUFTEIL
DIESELMOTOR KAUFTEIL	918861608	122	1	8	LR 11000 -0	LIEBHERR RAUPENKRAN LR
DIESELMOTOR KPL.	918861408	121	1	8	LR 11000 -0	LIEBHERR RAUPENKRAN LR
DIESELMOTOR VORM.	96032892	1	1	253	918861408	DIESELMOTOR KPL.
DIODE	10871150	55	4	522	96033320	AUFBAUTEILE MONTAGETAFE
DIODE 1N4007 DO-41 SPF	660033108	3	4	525	929578308	VARIATIONSBAUSTEIN VORM.
DIODE 1N4007 DO-41 SPF	660033108	3	1	528	964591108	BESTUECKUNGSMODUL
DIODENBAUSTEIN PBTP-GF20	10440553	56	3	513	918862808	EINBAUTEILE SCHALTSCHRAN
DIODENBAUSTEIN PBTP-GF20	10440553	54	1	646	96021479	KLEMMKASTEN
DIODENBAUSTEIN SPF	660306508	51	1	513	918862808	EINBAUTEILE SCHALTSCHRAN
DISPLAY TFT 7" 800X480 SPF	10454782	10	4	658	96029469	AUSRUESTUNG KAMERA KAB
DISTANZBLECH 10X80X30 S3	97038371	32	3	355	918999008	LAUFSTEG DREHBUEHNE
DISTANZBLECH 2X52X65 X5CR	97130276	104	4	947	919220008	F-KOPFSTUECK
DISTANZBLECH 3X52X65 X5CR	97130275	103	8	947	919220008	F-KOPFSTUECK
DISTANZBUCHSE PA6G	973461608	9	2	654	968646208	KAMERAHALTER VORM.
DISTANZHUELSE 12.0X46 E23	97045325	5	2	832	96001219	HUBENDSCHALTER VORM.
DISTANZHUELSE 12.0X47 E23	974237808	427	6	552	96032955	HYDRAULIK
DISTANZHUELSE 12.0X7 E235+	97045334	6	4	832	96001219	HUBENDSCHALTER VORM.
DISTANZHUELSE 25.0X46 S355	977413608	4	4	980	96038653	SEIL VORM.
DISTANZHUELSE 25.0X85 E35	97121728	11	1	948	96037041	ZUGLASCHE KPL.
DISTANZHUELSE 30X10 X20C	978015708	12	16	367	969259908	LAUFSTEG DREHBUEHNE REC
DISTANZHUELSE 30X10 X20C	978015708	105	24	702	919304308	S-ANLENKSTUECK VORM.
DISTANZHUELSE 40X35 S355	97047127	(5)	8	829	919301808	L-KOPFSTUECK
DISTANZHUELSE 8,5X15 KUN	704277808	37	1	641	918824508	ANTRIEBSAGGREGAT KLIMAA
DISTANZHUELSE 8,5X20 KUN	704271308	12	4	594	919075508	KRANFUEHRERKABINE VORM.
DISTANZRING RD48X3 DC01	941540008	13	2	210	968161808	SCHUTZWALZE KPL.
DISTANZROHR 101.6X12 S355	97050004	5	1	923	919219708	F-ANLENKSTUECK
DISTANZROHR 235X220.5X30	97104558	15	6	946	919220008	F-KOPFSTUECK
DISTANZROHR 244.5X78 S355	97028118	8	3	426	917080508	ROLLENLAGERUNG
DISTANZROHR 25.0X74 S355J2	97082103	23	2	17	918005408	RAUPENMITTELTEIL
DISTANZSCHEIBE 1x60x60 DC	970212608	77	20	591	919075408	KRANFUEHRERKABINE ANBA
DISTANZSCHEIBE 1x60x60 DC	970212608	5	9	628	919075608	PODEST KRANKABINE
DISTANZSTUECK	570690308	25	1	575	511308608	PROPORTIONALVENTIL
DISTANZSTUECK	571130408	5	1	577	571130108	DRUCKBEGRENZUNGSVENTI
DOPPELABREISSSTOPFEN	7022127	31	2	294	11314599	VERSTELLPUMPE
DOPPELFEDERKONTAKT 0,5-1	6001703	2267	2	372	96033369	KABELSTRANG
DOPPELFEDERKONTAKT 0,5-1	6001703	2267	1	374	96021228	KABELSTRANG
DOPPELFEDERKONTAKT 0,5-1	6001703	2267	4	501	96033473	KABELSTRANG
DOPPELMAULSCHLUESSEL D	790003908	11	1	130	96005686	GRUNDWERKZEUG
DOPPELMAULSCHLUESSEL D	790007908	10	1	130	96005686	GRUNDWERKZEUG
DOPPELNIPPEL R1/4"-M10X1	774375008	13	2	420	917691308	ZENTRALSCHMIERUNG
DOPPELRINGSCHLUESSEL DI	790012608	14	1	130	96005686	GRUNDWERKZEUG

Bezeichnung	Artikel	Pos.	Menge	Seite	Baugruppe	Bezeichnung
DOPPELSTECKDOSE 2-POL	10875121	10	1	374	96021228	KABELSTRANG
DORNNIET 4X10,3	704207608	(9)	40	522	96033320	AUFBAUTEILE MONTAGETAFE
DORNNIET 4X10,3	704207608	12	40	531	968486208	SICHERUNGSBLECH
DORNNIET 4X15	704207708	200	4	682	918107308	ZUSATZBESCHILDERUNG
DOSE M1	10872381	160	2	836	96036210	KLEMMKASTEN
DOSE M1	10872381	161	2	912	96035575	KLEMMKASTEN KPL.
DOSE M1	10872381	151	1	930	96035576	KLEMMKASTEN KPL.
DOSE M1	10872381	160	1	958	96035579	KLEMMKASTEN KPL.
DOSE M1	604508108	16	1	516	967917908	SCHALTSCHRANK MECH.
DOSIERPUMPE DP42	11110051	2	1	387	918760508	ZUSATZHEIZUNG OW
DRAEHTE GRUNDAUFBAU S20	967907908	4	1	42	967907508	SCHALTKASTEN KPL.
DRAEHTE KLEMMKASTEN KPL	96036194	110	1	719	96036187	KLEMMKASTEN KPL.
DRAEHTE KLEMMKASTEN KPL	96036211	6	1	836	96036210	KLEMMKASTEN
DRAEHTE KLEMMKASTEN KPL	968653208	1	1	847	968650608	KLEMMKASTEN KPL.
DRAEHTE KLEMMKASTEN KPL	968340308	1	1	417	968241408	KLEMMKASTEN SA-BOCK VO
DRAEHTE KLEMMKASTEN VO	96037447	2	1	720	96036194	DRAEHTE KLEMMKASTEN KPL
DRAEHTE KLEMMKASTEN VO	96038161	2	1	837	96036211	DRAEHTE KLEMMKASTEN KPL
DRAEHTE KPL. A309	96033370	15	1	370	96033359	KABELLISTE KRANFUEHRERK
DRAEHTE KPL. S2000-F2	96038868	30	1	912	96035575	KLEMMKASTEN KPL.
DRAEHTE KPL. S2010-F2	96038775	3	1	930	96035576	KLEMMKASTEN KPL.
DRAEHTE KPL. S2020-F2	96038967	30	1	958	96035579	KLEMMKASTEN KPL.
DRAEHTE KPL. S220	968275008	2	1	100	967906608	KLEMMKASTEN KPL.
DRAEHTE KPL. S240	968274708	2	1	74	967906508	KLEMMKASTEN KPL.
DRAEHTE KPL. S510	969778008	5	1	497	969245308	ELEKTRIK KLEMMKASTEN DB
DRAEHTE KPL. S515	96021497	2	1	646	96021479	KLEMMKASTEN
DRAEHTE MONTAGETAFEL KP	96033326	2	1	529	96033325	VERKABELUNG MONTAGETA
DRAEHTE MONTAGETAFEL V	967908008	(2)	1	42	967907508	SCHALTKASTEN KPL.
DRAEHTE MONTAGETAFEL V	96033327	2	1	530	96033326	DRAEHTE MONTAGETAFEL K
DRAEHTE VORM. A309	96035204	2	1	373	96033370	DRAEHTE KPL.
DRAEHTE VORM. S2000-F2	96038867	2	1	913	96038868	DRAEHTE KPL.
DRAEHTE VORM. S2010	96038776	2	1	931	96038775	DRAEHTE KPL.
DRAEHTE VORM. S2020-F2	96038968	2	1	959	96038967	DRAEHTE KPL.
DRAEHTE VORM. S515	96021498	(2)	1	646	96021479	KLEMMKASTEN
DRAHT	7367367	(17)	4	281	11212743	VERSTELLPUMPE
DRAHTSCHLAUCHKLEMME 69	11000902	22	4	611	969752708	LUFTFUEHRUNG
DRALLFAENGER 2t SPF	773947308	3	1	693	919466708	SEIL MONTAGEWINDE M.ZUB
DREHBUEHNE KPL.	919082708	1	1	172	918861308	DREHBUEHNENRAHMEN
DREHBUEHNE STAHLBAU BEA	919082808	1	1	175	919082708	DREHBUEHNE KPL.
DREHBUEHNENRAHMEN	918861308	103	1	8	LR 11000 -0	LIEBHERR RAUPENKRAN LR
DREHBUEHNENRAHMEN UN	917987408	102	1	8	LR 11000 -0	LIEBHERR RAUPENKRAN LR
DREHBUEHNENVERKLEIDUN	917079908	131	1	8	LR 11000 -0	LIEBHERR RAUPENKRAN LR
DREHBUEHNENVERLAENGER	919326208	418	1	11	LR 11000 -0	LIEBHERR RAUPENKRAN LR
DREHDURCHFUEHRUNG SPF	11212785	2	1	17	918005408	RAUPENMITTELTEIL
DREHFALLENSCHLOSS LINKS	11006392	1	1	620	968080908	SCHLIESSANLAGE
DREHFALLENSCHLOSS REC	10873798	15	1	597	969752608	SCHEIBEN EINBAU
DREHGEBER 360° LSB PL:E SP	10802060	11	1	19	968660508	SCHLEIFRINGKOERPER EINBA
DREHHEBEL 42.4X900 S355J	97028823	4	2	125	917076808	MECH.ZUSATZABSTUETZUNG
DREHSCHLOSS 1W	606143308	19	2	382	96033371	ARMATURENBRETT VORM.RE
DREHSCHLOSSBETAETIGER 1	606144908	7	1	531	968486208	SICHERUNGSBLECH
DREHVERSCHRAUBUNG DG1	10027795	150	2	432	967788008	ZUSATZHYDR.MONTAGEEINR
DREHWERK	918366908	2	1	135	917987408	DREHBUEHNENRAHMEN
DREHWERK ANBAU	918367008	1	1	141	918366908	DREHWERK
DREHWERK WARN SIGNAL	969299208	9	1	489	918862508	ELEKTRIK DREHBUEHNE
DREHWERKANTRIEB DAT 450/	90211005	1	3	142	918367008	DREHWERK ANBAU
DREIFACHPUMPE A4VG+A11V	11212366	103	1	265	96032892	DIESELMOTOR VORM.
DREIFACHPUMPE A4VG+A4V	11212365	102	1	265	96032892	DIESELMOTOR VORM.
DROSSELKLAPPE 130	551706808	10	2	318	919063308	LUFTFILTERANLAGE KPL.
DROSSELVENTIL 90L/MIN VE	511427708	157	1	249	967787908	ZUSATZHYDRAULIK MONTAGE
DRUCK-/TEMPERATUR SENSO	12414685	739	1	332	11373478	REDUKTIONSMITTELPUMPE
DRUCKAUFNEHMER 0-400/400	10813738	50	1	70	967787408	HYDRAULIK RAUPE

Bezeichnung	Artikel	Pos.	Menge	Seite	Baugruppe	Bezeichnung
DRUCKAUFNEHMER 0-400/400	10813738	50	1	97	967787508	HYDRAULIK RAUPE
DRUCKAUFNEHMER 0-400/400	10813738	51	2	160	969733008	ZUSATZHYDRAULIK DREHBUE
DRUCKAUFNEHMER 0-400/400	10813738	54	2	199	967787708	ZUSATZHYDRAULIK WINDE 1
DRUCKAUFNEHMER 0-400/400	10813738	54	2	213	967787808	ZUSATZHYDRAULIK WINDE 2
DRUCKAUFNEHMER 0-400/400	10813738	54	2	229	968081908	ZUSATZHYDRAULIK WINDE 4
DRUCKAUFNEHMER 0-400/400	10813738	50	2	432	967788008	ZUSATZHYDR.MONTAGEEINR
DRUCKAUFNEHMER 0-400/400	10813738	50	11	550	96032955	HYDRAULIK
DRUCKAUFNEHMER 0-400/400	10813738	54	2	817	967789008	ZUSATZHYDRAULIK WINDE 6
DRUCKAUFNEHMER 0-400/400	10816185	51	2	550	96032955	HYDRAULIK
DRUCKAUFNEHMER 0-400/400	10816185	50	2	732	96020306	ZUSATZHYDRAULIK S-ANLENK
DRUCKAUSGLEICHSELEMEN	11921782	286	1	958	96035579	KLEMMKASTEN KPL.
DRUCKBEGRENZUNGSVENTI	10489734	7	1	166	11341035	STEUERBLOCK
DRUCKBEGRENZUNGSVENTI	10593474	2	2	290	10873891	PUMPENGEHAEUSE
DRUCKBEGRENZUNGSVENTI	10873252	14	1	712	11211228	RUECKFALLSTUETZE
DRUCKBEGRENZUNGSVENTI	10873253	15	1	712	11211228	RUECKFALLSTUETZE
DRUCKBEGRENZUNGSVENTI	10873898	4	1	290	10873891	PUMPENGEHAEUSE
DRUCKBEGRENZUNGSVENTI	11450338	3	2	557	11211288	STEUERBLOCK
DRUCKBEGRENZUNGSVENTI	11450338	3	2	559	11340741	STEUERBLOCK
DRUCKBEGRENZUNGSVENTI	11482388	2	1	739	11347373	STEUERBLOCK
DRUCKBEGRENZUNGSVENTI	571130108	31	1	575	511308608	PROPORTIONALVENTIL
DRUCKBEGRENZUNGSVENTI	571691008	8	1	562	11314761	STEUERBLOCK
DRUCKBEGRENZUNGSVENTIL	10451060	9	1	562	11314761	STEUERBLOCK
DRUCKBEGRENZUNGSVENTI	10872307	1	1	333	969904608	DRUCKBEGRENZUNGSVENTI
DRUCKBEGRENZUNGSVENTIL	10815289	24	1	405	11211235	HYDROZYLINDER
DRUCKBEGRENZUNGSVENTI	969904608	4	1	331	96004209	PUMPE VORM.
DRUCKBEGRENZUNGSVENTI	11170511	3	1	739	11347373	STEUERBLOCK
DRUCKBEGRENZUNGSVENTI	511485208	154	1	550	96032955	HYDRAULIK
DRUCKBEGRENZUNGSVENTI	511417608	157	1	550	96032955	HYDRAULIK
DRUCKBEGRENZUNGSVENTI	511417708	153	1	432	967788008	ZUSATZHYDR.MONTAGEEINR
DRUCKBEGRENZUNGSVENTI	511423508	161	1	550	96032955	HYDRAULIK
DRUCKBEGRENZUNGSVENTI	511429108	155	1	550	96032955	HYDRAULIK
DRUCKBEGRENZUNGSVENTI	511433308	154	1	249	967787908	ZUSATZHYDRAULIK MONTAGE
DRUCKBEGRENZUNGSVENTI	511433908	151	1	413	968513208	ZUSATZHYDRAULIK SA-BOCK
DRUCKBEGRENZUNGSVENTI	10356406	60	1	550	96032955	HYDRAULIK
DRUCKBEGRENZUNGSVENTIL	10025582	156	1	550	96032955	HYDRAULIK
DRUCKBEGRENZUNGSVENTIL	11211759	168	1	551	96032955	HYDRAULIK
DRUCKBEGRENZUNGSVENTI	510468708	163	3	550	96032955	HYDRAULIK
DRUCKBEGRENZUNGSVENTIL	11110126	6	2	567	10413255	UMSCHALTBLOCK
DRUCKFEDER	11267369	29	1	289	11219355	TRIEBWERK HYDRAULIKTEIL
DRUCKFEDER	500414708	82	1	591	919075408	KRANFUEHRERKABINE ANBA
DRUCKFEDER	510714008	6	1	582	510438508	DRUCKMINDERVENTIL
DRUCKFEDER	510714508	19	1	40	511497508	DRUCKMINDERVENTIL
DRUCKFEDER	510714508	19	1	582	510438508	DRUCKMINDERVENTIL
DRUCKFEDER	510797108	4	1	581	511417608	DRUCKBEGRENZUNGSVENTI
DRUCKFEDER	510797508	9	1	415	511433908	DRUCKBEGRENZUNGSVENTI
DRUCKFEDER	510797508	9	1	433	511417708	DRUCKBEGRENZUNGSVENTI
DRUCKFEDER	510797508	(26)	2	552	96032955	HYDRAULIK
DRUCKFEDER	510797508	9	1	581	511417608	DRUCKBEGRENZUNGSVENTI
DRUCKFEDER	511015108	4	1	415	511433908	DRUCKBEGRENZUNGSVENTI
DRUCKFEDER	511015108	4	1	433	511417708	DRUCKBEGRENZUNGSVENTI
DRUCKFEDER	560019208	6	1	620	968080908	SCHLIESSANLAGE
DRUCKFEDER 0,6X5,1X4	11340583	2	1	294	11314599	VERSTELLPUMPE
DRUCKFEDER 1,9X6,9X21,5	510735908	6	1	577	571130108	DRUCKBEGRENZUNGSVENTI
DRUCKFILTER	510671508	153	2	550	96032955	HYDRAULIK
DRUCKFILTER STAHL VERZ.	10877386	180	1	30	969731708	HYDRAULIK MITTELTEIL
DRUCKFILTER STAHL VERZ.	10877386	180	1	551	96032955	HYDRAULIK
DRUCKGEBER 0-0,3 BAR NICH	10127114	32	1	313	918861808	SCHALLDAEMPFERANLAGE
DRUCKLUFTANLAGE	96033157	4	1	623	919171108	DRUCKLUFTANLAGE
DRUCKLUFTANLAGE LR11000	919171108	177	1	10	LR 11000 -0	LIEBHERR RAUPENKRAN LR
DRUCKLUFTZYLINDER KS 301	5700086	(1)	1	318	919063308	LUFTFILTERANLAGE KPL.

Bezeichnung	Artikel	Pos.	Menge	Seite	Baugruppe	Bezeichnung
DRUCKMINDERVENTIL pv=200	511497508	181	1	30	969731708	HYDRAULIK MITTELTEIL
DRUCKMINDERVENTIL pv=200	511497508	258	2	552	96032955	HYDRAULIK
DRUCKMINDERVENTIL pv=30	510438508	160	1	550	96032955	HYDRAULIK
DRUCKREDUZIERVENTIL	11450340	12	1	557	11211288	STEUERBLOCK
DRUCKREDUZIERVENTIL	11450340	12	1	559	11340741	STEUERBLOCK
DRUCKREDUZIERVENTIL	11450341	13	1	557	11211288	STEUERBLOCK
DRUCKREDUZIERVENTIL	11450342	13	1	559	11340741	STEUERBLOCK
DRUCKREGELVENTIL SPF	10342823	55	1	550	96032955	HYDRAULIK
DRUCKREGELVENTIL pmax=20	511633014	52	2	30	969731708	HYDRAULIK MITTELTEIL
DRUCKREGELVENTIL pmax=3	511485308	164	2	551	96032955	HYDRAULIK
DRUCKREGELVENTIL pv=16BA	10278566	51	1	229	968081908	ZUSATZHYDRAULIK WINDE 4
DRUCKRING	502923708	40	4	378	96033360	ELEKTRIK ANBAUTEILE KABIN
DRUCKRING	502932608	553	3	625	96033157	DRUCKLUFTANLAGE
DRUCKRING DR/R22X27	502932508	3	1	435	965527508	BRENNSTOFFBEHAELTER VO
DRUCKRING DR/R22X27	502932508	307	8	625	96033157	DRUCKLUFTANLAGE
DRUCKSCHALTER	571547108	15	1	395	10451181	VERFLUESSIGEREINHEIT
DRUCKSTANGE 55.0X228 35N	97045869	2	1	123	968705508	STUETZE
DRUCKSTUECK	10288794	20	1	620	968080908	SCHLIESSANLAGE
DRUCKSTUECK 100X60X120 P	97045870	3	1	123	968705508	STUETZE
DRUCKTASTE	606143008	14	24	382	96033371	ARMATURENBRETT VORM.RE
DRUCKTASTER 1OE+1S	10112675	514	1	76	967971708	KABELSTRANG
DRUCKVENTIL	571529608	8	1	575	511308608	PROPORTIONALVENTIL
DS BREMSVENTIL	10873610	(999)	1	112	512391108	ABSTUETZZYLINDER
DS DREHDURCHFUEHRUNG	11341968	(999)	1	17	918005408	RAUPENMITTELTEIL
DS DRUCKBEGRENZUNGSV	10493014	(997)	1	550	96032955	HYDRAULIK
DS DRUCKBEGRENZUNGSV	10493014	(999)	1	551	96032955	HYDRAULIK
DS DRUCKBEGRENZUNGSV	11005330	999	1	570	10356406	DRUCKBEGRENZUNGSVENTI
DS DRUCKBEGRENZUNGSV	11007353	999	1	558	11450338	DRUCKBEGRENZUNGSVENTI
DS DRUCKREGELVENTIL	10493038	(999)	1	229	968081908	ZUSATZHYDRAULIK WINDE 4
DS GEHAEUSE	10025194	(999)	1	550	96032955	HYDRAULIK
DS HYDROZYLINDER	10491695	(999)	1	591	919075408	KRANFUEHRERKABINE ANBA
DS HYDROZYLINDER	10663439	(999)	1	591	919075408	KRANFUEHRERKABINE ANBA
DS HYDROZYLINDER	10814137	(999)	1	859	968929808	BOLZENZIEHZYLINDER KPL.
DS HYDROZYLINDER	10815162	999	1	592	10326323	HYDROZYLINDER
DS HYDROZYLINDER	10874188	(999)	1	187	917077708	BOLZEN S-ANLENKSTUECK
DS HYDROZYLINDER	10874189	999	1	405	11211235	HYDROZYLINDER
DS RUECKFALLSTUETZE	10873250	999	1	712	11211228	RUECKFALLSTUETZE
DS RUECKLAUFFILTER	11341871	(999)	1	448	967968208	OELBEHAELTER VORM.
DS STEUERBLOCK	10491129	999	1	250	10423938	WEGEVENTIL
DS TRIEBWELLE	10873896	(999)	1	273	11212738	VERSTELLPUMPE
DS TRIEBWELLE	10873896	4	1	287	10873889	TRIEBWERK
DS VENTIL	10678157	(999)	1	249	967787908	ZUSATZHYDRAULIK MONTAGE
DS VENTIL	11003536	999	1	579	10493159	WEGESITZVENTIL
DS VERSTELLMOTOR	10871730	5	1	196	11170708	VERSTELLMOTOR
DS VERSTELLMOTOR	10871730	98	1	225	11212497	VERSTELLMOTOR
DS VERSTELLPUMPE	10873895	98	1	286	11212745	VERSTELLPUMPE
DS VERSTELLPUMPE	11690589	98	1	279	11212741	VERSTELLPUMPE
DS VORSTEUERVENTIL	10684172	(999)	1	550	96032955	HYDRAULIK
DS WEGEVENTIL	10802253	(999)	1	550	96032955	HYDRAULIK
DS WEGEVENTIL	10802253	999	1	580	511444508	WEGEVENTIL
DS WEGEVENTIL	11481332	(999)	1	557	11211288	STEUERBLOCK
DS WEGEVENTIL	11481333	(999)	1	557	11211288	STEUERBLOCK
DS ZUGZYLINDER	10874928	999	1	429	11211234	ZUGZYLINDER
DS ZYLINDER	11171149	(999)	1	400	917347708	SA-BOCK
DS ZYLINDER	11171149	(999)	1	862	968229108	BOLZENZIEHZYLINDER KPL.
DS ZYLINDER	11656880	(999)	1	187	917077708	BOLZEN S-ANLENKSTUECK
DS ZYLINDER	11656881	(999)	1	426	917080508	ROLLENLAGERUNG
DU-BUCHSE	708002608	19	2	175	919082708	DREHBUEHNE KPL.
DU-BUCHSE	708003508	63	1	591	919075408	KRANFUEHRERKABINE ANBA
DU-BUCHSE	708004008	2	4	629	968397108	LEITER KPL.

Bezeichnung	Artikel	Pos.	Menge	Seite	Baugruppe	Bezeichnung
DU-BUCHSE	708010208	15	2	428	917080608	MONTAGEEINRICHTUNG RA
DUESE 0,4 M5X6 MS	510754308	157	3	625	96033157	DRUCKLUFTANLAGE
DUESE 0,4 M5X9 MS	511048708	192	3	551	96032955	HYDRAULIK
DUESE 0,5 M10X10 MS	511062908	265	1	552	96032955	HYDRAULIK
DUESE 0,6 M8X8 10.9	570818808	267	3	552	96032955	HYDRAULIK
DUESE 0,8 M8X8 MS	511058508	278	3	552	96032955	HYDRAULIK
DUESE 1,0 M10X10 MS	511057808	196	1	30	969731708	HYDRAULIK MITTELTEIL
DUESE 1,2 M10X10 MS	511059808	162	1	732	96020306	ZUSATZHYDRAULIK S-ANLENK
DUESE 1,2 M4	571903908	51	1	575	511308608	PROPORTIONALVENTIL
DUESE 1,2 M8X8 MS	511056808	274	1	552	96032955	HYDRAULIK
DUESE 1,5 M8X8 MS	511057508	191	3	160	969733008	ZUSATZHYDRAULIK DREHBUE
DUESE 2,0 M10X10 ST	511062608	277	1	552	96032955	HYDRAULIK
DUESE 2,0 M12X12 MS	511064608	193	3	160	969733008	ZUSATZHYDRAULIK DREHBUE
DUESENSATZ PA	10815496	25	1	613	96000697	WISCHANLAGE EINBAU
DURCHFLUSSANZEIGER NG 1	12100454	53	1	30	969731708	HYDRAULIK MITTELTEIL
DURCHFLUSSANZEIGER NG 1	12100454	71	2	550	96032955	HYDRAULIK
DURCHFUEHRUNGSTUELLE	602701308	5	1	614	964720408	PEDALTRAEGER EINBAU
DURCHFUEHRUNGSTUELLE 1	10410873	10	1	434	917473108	BRENNSTOFFBEHAELTER O
DURCHFUEHRUNGSTUELLE 1	10410873	6	1	614	964720408	PEDALTRAEGER EINBAU
DURCHGANGSNIPPELBLOCK	10874021	14	1	81	917322008	ZENTRALSCHMIERUNG RAUP
DURCHGANGSNIPPELBLOCK	10874021	14	1	105	917322208	ZENTRALSCHMIERUNG RAUP
DURCHGANGSNIPPELBLOCK	774375108	3	1	151	917081108	ZENTRALSCHMIERANLAGE O
DURCHGANGSNIPPELBLOCK	774375108	3	1	453	919297008	ZENTRALSCHMIERANLAGE O
EIN-/AUSGANGSMODUL LSB-	11213706	(100)	1	516	967917908	SCHALTSCHRANK MECH.
EINBAUDOSE 43 POL ZNNI	10877572	512	1	913	96038868	DRAEHTE KPL.
EINBAUDOSE 43 POL ZNNI	10877576	510	1	959	96038967	DRAEHTE KPL.
EINBAUDOSE 43-POL	10815119	510	1	837	96036211	DRAEHTE KLEMMKASTEN KPL
EINBAUDOSE 43-POL	10815119	507	1	913	96038868	DRAEHTE KPL.
EINBAUDOSE 43-POL	10815120	508	2	837	96036211	DRAEHTE KLEMMKASTEN KPL
EINBAURAHMEN SCHWK.	96033375	15	1	313	918861808	SCHALLDAEMPFERANLAGE
EINBAUSTECKDOSE 2-POL	605203908	3	2	502	927868908	KLEMMKASTEN BELEUCHTUN
EINBAUSTECKDOSE 2-POL	605203908	4	1	531	968486208	SICHERUNGSBLECH
EINBAUTEILE SCHALTSCHRAN	918862808	165	1	9	LR 11000 -0	LIEBHERR RAUPENKRAN LR
EINBAUVENTIL 350BAR 900L/	10813731	2	4	567	10413255	UMSCHALTBLOCK
EINFUELLSTUTZEN GR.40 AL	11101353	6	1	329	968866808	HARNSTOFFTANK VORM.
EINFUELLSTUTZEN SCHWK.	968868108	3	1	329	968866808	HARNSTOFFTANK VORM.
EINGANGSMODUL	11382568	1	1	315	11382590	SCRF KPL.
EINGANGSMODUL 304,8	10144035	10	1	309	11403704	SCR KPL.
EINHAENGELEITER 5-352X1.4	97038378	7	1	355	918999008	LAUFSTEG DREHBUEHNE
EINHAENGELEITER 7-352X1.7	97038369	92	1	356	918999008	LAUFSTEG DREHBUEHNE
EINLEGEBRUECKE	602735508	80	97	513	918862808	EINBAUTEILE SCHALTSCHRAN
EINLEGESTREIFEN	97113691	3	1	378	96033360	ELEKTRIK ANBAUTEILE KABIN
EINMAULSCHLUESSEL DIN 8	885132208	12	1	130	96005686	GRUNDWERKZEUG
EINMAULSCHLUESSEL DIN 8	790004608	13	1	130	96005686	GRUNDWERKZEUG
EINSCHRAUBBLENDE	10800672	5	1	557	11211288	STEUERBLOCK
EINSCHRAUBBLENDE	10872407	5	1	201	11181960	STEUERBLOCK
EINSCHRAUBBLENDE	11482392	5	1	739	11347373	STEUERBLOCK
EINSCHRAUBRUECKSCHLAGV	11644973	7	1	82	11621396	ELEKTROPUMPE
EINSCHRAUBSTUTZEN	947906708	266	6	552	96032955	HYDRAULIK
EINSCHRAUBSTUTZEN	948390108	273	1	552	96032955	HYDRAULIK
EINSCHRAUBSTUTZEN	949864108	161	1	732	96020306	ZUSATZHYDRAULIK S-ANLENK
EINSCHRAUBSTUTZEN X0	945569108	12	1	497	969245308	ELEKTRIK KLEMMKASTEN DB
EINSTECKDUESE 1,5	10815350	8	2	567	10413255	UMSCHALTBLOCK
EINSTECKHUELSE E6-4	772002208	16	6	420	917691308	ZENTRALSCHMIERUNG
EINSTECKHUELSE E6-4	772002208	551	3	625	96033157	DRUCKLUFTANLAGE
EINSTECKHUELSE E6-4	772002208	12	2	740	917692108	ZENTRALSCHMIERUNG
EINSTECKHUELSE E8-6 EDEL	10871759	41	1	327	919171008	HARNSTOFFANLAGE
EINSTELLSCHRAUBE	510779808	28	1	40	511497508	DRUCKMINDERVENTIL
EINSTELLSCHRAUBE	510779808	28	1	582	510438508	DRUCKMINDERVENTIL
EINZELADERABDICHTUNG 1,2	602330808	802	2	372	96033369	KABELSTRANG

Bezeichnung	Artikel	Pos.	Menge	Seite	Baugruppe	Bezeichnung
EINZELADERABDICHTUNG 1,2	602330808	802	10	493	96033472	KABELSTRANG
EINZELADERABDICHTUNG 1,2	602330808	802	6	496	96033855	KABELSTRANG
EINZELADERABDICHTUNG 1,2	602330808	802	2	500	96033473	KABELSTRANG
EINZELADERABDICHTUNG 1,4-	10424625	828	6	372	96033369	KABELSTRANG
EINZELADERABDICHTUNG 1,4-	10424625	828	9	496	96033855	KABELSTRANG
EINZELADERABDICHTUNG 2	605619708	813	4	372	96033369	KABELSTRANG
EINZELADERABDICHTUNG 2	605619708	813	19	494	96033472	KABELSTRANG
EINZELADERABDICHTUNG 2	605619708	813	30	500	96033473	KABELSTRANG
EINZELADERABDICHTUNG 2,2-	602330508	801	6	493	96033472	KABELSTRANG
EINZELADERABDICHTUNG DI	605619908	821	5	76	967971708	KABELSTRANG
EINZELADERABDICHTUNG DI	605619908	821	5	500	96033473	KABELSTRANG
EINZELADERABDICHTUNG DI	605619808	816	5	494	96033472	KABELSTRANG
EINZELADERABDICHTUNG DI	605619808	816	2	496	96033855	KABELSTRANG
EINZELDICHTUNG 1,0-1,5MM2	10014387	830	71	494	96033472	KABELSTRANG
EINZELDICHTUNG 1,0-1,5MM2	10014387	830	6	496	96033855	KABELSTRANG
EINZELDICHTUNG MLK 1,2 ELA	10870402	845	9	496	96033855	KABELSTRANG
EL.GEBER U.ENDSCHALTER	967891008	10	1	147	917353608	ELEKTRIK DREHWERK
EL.GEBER U.ENDSCHALTER	968270208	4	1	41	917361408	ELEKTRIK MITTELTEIL
EL.KUEHLWASSERVORWAER	917190508	413	1	11	LR 11000 -0	LIEBHERR RAUPENKRAN LR
EL.KUEHLWASSERVORWAER	917590708	2	1	667	917190508	EL.KUEHLWASSERVORWAE
ELASTOMEREINSATZ DIN 3015	10493065	54	2	271	96033379	BEFESTIGUNGSTEILE DRUC
ELASTOMEREINSATZ DIN 3015	10493065	319	2	625	96033157	DRUCKLUFTANLAGE
ELEKTRIK AGGREGAT	96033468	10	1	489	918862508	ELEKTRIK DREHBUEHNE
ELEKTRIK ANBAUTEILE DB	96033470	50	1	489	918862508	ELEKTRIK DREHBUEHNE
ELEKTRIK ANBAUTEILE KABIN	96033360	7	1	369	918862408	ELEKTRIK KRANFUEHRERKAB
ELEKTRIK BATTERIEKASTEN	96032891	500	1	323	96032910	BATTERIEKASTEN VORM.
ELEKTRIK BATTERIELADEGER	967919108	3	1	461	917081908	BATTERIE LADEEINHEIT
ELEKTRIK DREHBUEHNE	918862508	163	1	9	LR 11000 -0	LIEBHERR RAUPENKRAN LR
ELEKTRIK DREHBUEHNE UN	917459108	5	1	135	917987408	DREHBUEHNENRAHMEN
ELEKTRIK DREHWERK	917353608	2	1	141	918366908	DREHWERK
ELEKTRIK F-ANLENKSTUECK	919287108	500	1	923	919219708	F-ANLENKSTUECK
ELEKTRIK F-ANSCHLUSSKOPF	919287008	500	1	903	919219508	F-ANSCHLUSSKOPF
ELEKTRIK F-KOPFSTUECK F2	919287308	500	1	947	919220008	F-KOPFSTUECK
ELEKTRIK FA-BOCK F2	919287208	500	1	975	919222808	FA-BOCK
ELEKTRIK FUNKFERNSTEUER	917751408	170	1	9	LR 11000 -0	LIEBHERR RAUPENKRAN LR
ELEKTRIK HYDRAULIKBEHAEL	968015308	500	1	448	967968208	OELBEHAELTER VORM.
ELEKTRIK KLEMMKASTEN DB	969245308	20	1	489	918862508	ELEKTRIK DREHBUEHNE
ELEKTRIK KRAFTSTOFFBEHA	967930608	500	1	443	967967608	KRAFTSTOFFBEHAELTER VO
ELEKTRIK KRANFUEHRERKAB	918862408	133	1	9	LR 11000 -0	LIEBHERR RAUPENKRAN LR
ELEKTRIK L-KOPFSTUECK	919301408	500	1	830	919301808	L-KOPFSTUECK
ELEKTRIK MASTNASE	968135508	500	1	845	917228608	MASTNASE
ELEKTRIK MITTELTEIL	917361408	3	1	13	917987508	RAUPENMITTELTEIL KPL.
ELEKTRIK MONTAGE ZYLINDE	968235208	60	1	428	917080608	MONTAGEEINRICHTUNG RA
ELEKTRIK POWER PACK	918826808	500	1	641	918824508	ANTRIEBSAGGREGAT KLIMAA
ELEKTRIK POWER PACK	96021078	10	1	642	918826808	ELEKTRIK POWER PACK
ELEKTRIK POWER PACK	96021079	20	1	642	918826808	ELEKTRIK POWER PACK
ELEKTRIK RAUPENTRAEGER	917361508	3	1	56	917076308	RAUPENTRAEGER KPL.LI.
ELEKTRIK RAUPENTRAEGER	917361608	3	1	89	917076408	RAUPENTRAEGER KPL.RE.
ELEKTRIK S-ANLENKSTUECK	919301108	3	1	694	919163608	S-ANLENKSTUECK KPL.
ELEKTRIK S-RUECKHALTESI	968182008	500	1	710	917084408	S-RUECKHALTESICHERUNG
ELEKTRIK SA-BOCK	917476108	3	1	396	917080308	SA-BOCK
ELEKTRIK WINDE 1	917452308	3	1	188	917077808	WINDE 1
ELEKTRIK WINDE 2	917452408	3	1	207	917077908	WINDE 2
ELEKTRIK WINDE 4	917452608	2	1	216	917078208	WINDE 4 EINZIEHWERK
ELEKTRIK WINDE 6	917452808	3	1	804	917081708	WINDE 6
ELEKTRONIKEINHEIT	10650399	35	1	340	10877138	FAHRERSITZ
ELEKTROPUMPE	10425291	1	1	453	919297008	ZENTRALSCHMIERANLAGE O
ELEKTROPUMPE EP-1	10871517	1	1	151	917081108	ZENTRALSCHMIERANLAGE O
ELEKTROPUMPE EP-1	11621396	1	1	81	917322008	ZENTRALSCHMIERUNG RAUP
ELEKTROPUMPE EP-1	11621396	1	1	105	917322208	ZENTRALSCHMIERUNG RAUP

Bezeichnung	Artikel	Pos.	Menge	Seite	Baugruppe	Bezeichnung
EMPFAENGER KOPFSTUECK	96024945	10	1	989	918923808	NEIGUNGSGEBER HAKENFL
ENDELEMENT	10097614	3	1	154	11210825	VERTEILERKOMBINATION
ENDELEMENT	10097614	4	1	458	11621501	VERTEILERKOMBINATION
ENDGEHAEUSE	540271614	2	1	239	11347396	SEILTROMMEL
ENDGEHAEUSE	604532908	521	2	371	96033369	KABELSTRANG
ENDGEHAEUSE CA	10815280	173	1	714	96028886	LEITUNGSTROMMEL KPL.
ENDGEHAEUSE CA	10815280	(503)	1	836	96036210	KLEMMKASTEN
ENDGEHAEUSE CA AL NIP 2K	10877630	509	1	934	96038564	LEITUNG
ENDGEHAEUSE CA AL NIP 2K	10877630	509	1	935	96038565	LEITUNG
ENDGEHAEUSE CA AL NIP 2K	10877630	505	2	937	96039722	LEITUNG
ENDGEHAEUSE DIN 72585 AP	692406008	512	1	76	967971708	KABELSTRANG
ENDGEHAEUSE DIN 72585 AP	692406008	525	2	493	96033472	KABELSTRANG
ENDGEHAEUSE DIN 72585 AP	692406008	526	1	496	96033855	KABELSTRANG
ENDGEHAEUSE DIN 72585 AP	692406008	526	1	500	96033473	KABELSTRANG
ENDHALTER	602110108	56	2	522	96033320	AUFBAUTEILE MONTAGETAFE
ENDKAPPE 34	553181108	4	1	389	96019655	ZUSATZHEIZUNG VORM.
ENDKAPPE 42,3	553174108	7	1	387	918760508	ZUSATZHEIZUNG OW
ENDROHR EDELSTAHL	96021539	5	1	641	918824508	ANTRIEBSAGGREGAT KLIMAA
ENDSCHALTER TQ200-RFID	10678395	30	2	840	968188308	GEBERANBAU KOPFSTUECK
ENDSCHALTER TQ200-RFID	10678395	1	1	848	966764308	GEBER HUB OBEN ENDSCHAL
ENDSCHALTER TQ200-RFID	10678395	151	3	956	919287308	ELEKTRIK F-KOPFSTUECK
ENDSCHALTER U.GEBER AL	968030208	8	1	489	918862508	ELEKTRIK DREHBUEHNE
ENDWINKEL	602794608	60	2	646	96021479	KLEMMKASTEN
ENERGIEFUEHRUNGSKETTE	11450435	42	1	590	919075408	KRANFUEHRERKABINE ANBA
ENTLUEFTUNG	10292000	15	2	605	919075308	KRANFUEHRERKABINE VORM.
ENTLUEFTUNGSFILTER	693113814	485	1	292	11320826	PUMPENVERTEILERGETRIEB
ENTLUEFTUNGSFILTER 1/2"	570151708	260	1	292	11320826	PUMPENVERTEILERGETRIEB
ENTLUEFTUNGSROHR	10292724	23	1	153	10871517	ELEKTROPUMPE
ENTLUEFTUNGSROHR	10292724	(2)	1	456	10425291	ELEKTROPUMPE
ENTLUEFTUNGSSCHRAUBE G	602501308	423	1	714	96028886	LEITUNGSTROMMEL KPL.
ENTLUEFTUNGSSCHRAUBE G	602501308	423	1	715	96036183	LEITUNGSTROMMEL KPL.
ENTLUEFTUNGSSCHRAUBE M	10488662	293	1	74	967906508	KLEMMKASTEN KPL.
ENTLUEFTUNGSSCHRAUBE M	10488662	293	1	100	967906608	KLEMMKASTEN KPL.
ENTLUEFTUNGSSCHRAUBE M	10488662	293	1	417	968241408	KLEMMKASTEN SA-BOCK VO
ENTLUEFTUNGSSCHRAUBE M	10488662	504	2	505	968346208	BLINDSTECKER
ENTLUEFTUNGSSCHRAUBE M	10488662	513	1	506	96028063	BLINDSTECKER
ENTLUEFTUNGSSCHRAUBE M	10488662	293	1	646	96021479	KLEMMKASTEN
ENTLUEFTUNGSSCHRAUBE M	10488662	286	1	719	96036187	KLEMMKASTEN KPL.
ENTLUEFTUNGSSCHRAUBE M	10488662	509	1	723	96036240	LEITUNG
ENTLUEFTUNGSSCHRAUBE M	10488662	507	1	725	968546008	LEITUNG
ENTLUEFTUNGSSCHRAUBE M	10488662	504	1	726	968546108	LEITUNG
ENTLUEFTUNGSSCHRAUBE M	10488662	292	1	836	96036210	KLEMMKASTEN
ENTLUEFTUNGSSCHRAUBE M	10488662	280	1	847	968650608	KLEMMKASTEN KPL.
ENTLUEFTUNGSSCHRAUBE M	10488662	286	1	912	96035575	KLEMMKASTEN KPL.
ENTLUEFTUNGSSCHRAUBE M	10488662	286	2	930	96035576	KLEMMKASTEN KPL.
ENTLUEFTUNGSSTUTZEN	927501901	2	1	145	927554301	ENTLUEFTUNGSSTUTZEN
ENTLUEFTUNGSSTUTZEN	927501901	13	1	195	90024490	OELMESSEINRICHTUNG
ENTLUEFTUNGSSTUTZEN	927501901	13	1	223	90200528	OELMESSEINRICHTUNG
ENTLUEFTUNGSSTUTZEN	927501901	13	1	224	90200533	OELMESSEINRICHTUNG
ENTLUEFTUNGSSTUTZEN	927554301	77	1	144	90211005	DREHWERKANTRIEB
ENTLUEFTUNGSVENTIL	10097910	2	1	443	967967608	KRAFTSTOFFBEHAELTER VO
ENTLUEFTUNGSVENTIL	11622218	17	1	389	96019655	ZUSATZHEIZUNG VORM.
ENTLUEFTUNGSVENTIL	721114701	12	1	194	90024729	FEDERDRUCKBREMSE
ENTLUEFTUNGSVENTIL 0,15-0	10007446	5	1	813	90200135	OELMESSEINRICHTUNG
ENTLUEFTUNGSVENTIL ST V	721113601	(10)	1	811	90200134	PLANETENGETRIEBE
ENTNAHMEMODUL L=981,5 24	12503121	2	1	329	968866808	HARNSTOFFTANK VORM.
ENTWAESSERUNGSSTOPFEN	602501208	12	2	44	967907608	SCHALTKASTEN VORM.
ENTWAESSERUNGSSTOPFEN	602501208	292	1	74	967906508	KLEMMKASTEN KPL.
ENTWAESSERUNGSSTOPFEN	602501208	292	1	100	967906608	KLEMMKASTEN KPL.
ENTWAESSERUNGSSTOPFEN	602501208	292	1	417	968241408	KLEMMKASTEN SA-BOCK VO

Bezeichnung	Artikel	Pos.	Menge	Seite	Baugruppe	Bezeichnung
ENTWAESSERUNGSSTOPFEN	602501208	9	2	497	969245308	ELEKTRIK KLEMMKASTEN DB
ENTWAESSERUNGSSTOPFEN	602501208	20	2	516	967917908	SCHALTSCHRANK MECH.
ENTWAESSERUNGSSTOPFEN	602501208	292	1	646	96021479	KLEMMKASTEN
ENTWAESSERUNGSSTOPFEN	602501208	285	3	719	96036187	KLEMMKASTEN KPL.
ENTWAESSERUNGSSTOPFEN	602501208	293	1	836	96036210	KLEMMKASTEN
ENTWAESSERUNGSSTOPFEN	602501208	270	1	847	968650608	KLEMMKASTEN KPL.
ENTWAESSERUNGSSTOPFEN	602501208	285	1	912	96035575	KLEMMKASTEN KPL.
ENTWAESSERUNGSSTOPFEN	602501208	285	2	930	96035576	KLEMMKASTEN KPL.
ENTWAESSERUNGSSTOPFEN	97029882	516	1	506	96028063	BLINDSTECKER
ENTWAESSERUNGSSTOPFEN	97029882	510	1	725	968546008	LEITUNG
ENTWAESSERUNGSSTOPFEN	97029882	509	1	726	968546108	LEITUNG
ENTWAESSERUNGSVENTIL 22	502921908	161	2	625	96033157	DRUCKLUFTANLAGE
ERSATZTEILSATZ GRIFF	10873517	5	1	380	10343693	MEISTERSCHALTER
ERWEITERUNG M20X1,5/M25	602613208	510	1	504	96039940	LEITUNG
ES BOLZEN 8X16 FE/ZN8/CN/T	725111808	5	2	516	967917908	SCHALTSCHRANK MECH.
ETHERNET SWITCH -40/+70°C	10651470	42	1	522	96033320	AUFBAUTEILE MONTAGETAFE
ETIKETTEN 10X90 POLYESTE	11007853	(3)	1	378	96033360	ELEKTRIK ANBAUTEILE KABIN
ETIKETTEN 10X90 POLYESTE	11007853	(301)	1	516	967917908	SCHALTSCHRANK MECH.
ETIKETTEN 10X90 POLYESTE	11007853	(301)	1	516	967917908	SCHALTSCHRANK MECH.
F-ABSPANNUNG	919219808	466	1	11	LR 11000 -0	LIEBHERR RAUPENKRAN LR
F-ANLENKSTUECK	919219708	464	1	11	LR 11000 -0	LIEBHERR RAUPENKRAN LR
F-ANLENKSTUECK SCHWK.	96035996	1	1	923	919219708	F-ANLENKSTUECK
F-ANSCHLUSSKOPF 8.25M	919219508	460	1	11	LR 11000 -0	LIEBHERR RAUPENKRAN LR
F-ANSCHLUSSKOPF SCHWK.	96038404	1	1	903	919219508	F-ANSCHLUSSKOPF
F-KOPFSTUECK 6M 253T	919220008	468	1	11	LR 11000 -0	LIEBHERR RAUPENKRAN LR
F-KOPFSTUECK SCHWK. 6M	96035652	1	1	946	919220008	F-KOPFSTUECK
F-MONTAGEEINHEIT	919219608	462	1	11	LR 11000 -0	LIEBHERR RAUPENKRAN LR
F-RUECKHALTESICHERUNG	919222908	478	1	11	LR 11000 -0	LIEBHERR RAUPENKRAN LR
F-ZWISCHENSTUECK 2318.10	919220208	472	1	11	LR 11000 -0	LIEBHERR RAUPENKRAN LR
F-ZWISCHENSTUECK SCHWK.	96036881	1	1	970	919220208	F-ZWISCHENSTUECK
FA-BOCK 9M	919222808	476	1	11	LR 11000 -0	LIEBHERR RAUPENKRAN LR
FA-BOCK SCHWK.	96035479	1	1	975	919222808	FA-BOCK
FAB-ABSPANNUNG 26.5M	919395808	479	1	11	LR 11000 -0	LIEBHERR RAUPENKRAN LR
FAECHERSCHEIBE DIN 6798 A	11833308	21	4	462	964837908	ANBAUTEILE
FAECHERSCHEIBE DIN 6798 A	11833308	70	1	523	96033320	AUFBAUTEILE MONTAGETAFE
FAECHERSCHEIBE DIN 6798 A	11833308	4	12	527	922648308	KLEMMBRETT VORM.
FAECHERSCHEIBE DIN 6798 J	425220708	503	1	506	96028063	BLINDSTECKER
FAECHERSCHEIBE DIN 6798 J	425220708	71	32	523	96033320	AUFBAUTEILE MONTAGETAFE
FAECHERSCHEIBE DIN 6798 J	425220808	32	1	462	964837908	ANBAUTEILE
FAECHERSCHEIBE DIN 6798 J	425220808	3	6	669	918470508	FREMDEINSPEISUNG
FAHRERSITZ 1030/880NTS	10877138	1	1	338	918810308	STEUERSTAND
FALTENBALG	11124040	3	2	685	10454762	FERNSTEUERSENDER
FALTENBALG	571912308	2	1	380	10343693	MEISTERSCHALTER
FASERABSPANNSEIL 66X13.	97122954	1	2	938	919219808	F-ABSPANNUNG
FASERABSPANNSEIL 66X18M	97122304	1	1	986	96037810	ABSPANNSEIL KPL.
FASERABSPANNSEIL 66X5.4	97121572	1	1	971	96037007	ABSPANNSEIL KPL.
FASERABSPANNSEIL 66X8.5M	97122306	1	1	987	96037814	ABSPANNSEIL KPL.
FEDER	10324859	10	1	294	11314599	VERSTELLPUMPE
FEDER	511052008	9	1	170	510401908	UMSCHALTVENTIL
FEDER X5CRNI18-10	978486708	35	1	618	918064308	SCHIEBETUER EINBAU
FEDERBOLZEN	510797308	6	1	415	511433908	DRUCKBEGRENZUNGSVENTI
FEDERBOLZEN	510797308	6	1	433	511417708	DRUCKBEGRENZUNGSVENTI
FEDERBOLZEN	510797308	6	1	581	511417608	DRUCKBEGRENZUNGSVENTI
FEDERDRUCKBREMSE	502041701	(20)	1	811	90200134	PLANETENGETRIEBE
FEDERDRUCKBREMSE	90024729	85	1	193	90024489	PLANETENGETRIEBE
FEDERDRUCKBREMSE	90024729	85	1	222	90200276	PLANETENGETRIEBE
FEDERDRUCKBREMSE	90200207	85	1	811	90200134	PLANETENGETRIEBE
FEDERRIEGEL VERZ	704208908	8	1	954	96037097	LEITER VORM.
FEDERRIEGEL VERZ	704208908	8	1	955	96037098	LEITER VORM.
FEDERRING DIN 127 A 6 FST	424000508	12	3	203	917452308	ELEKTRIK WINDE 1

Bezeichnung	Artikel	Pos.	Menge	Seite	Baugruppe	Bezeichnung
FEDERRING DIN 127 A 6 FST	424000508	12	3	215	917452408	ELEKTRIK WINDE 2
FEDERRING DIN 127 A 6 FST	424000508	12	3	226	917452608	ELEKTRIK WINDE 4
FEDERRING DIN 127 A 6 FST	424000508	12	3	819	917452808	ELEKTRIK WINDE 6
FEDERRING DIN 127 B 12 FLZ	12227180	4	2	705	928830208	SCHUTZWALZE KPL.
FEDERRING DIN 127 B 8 FLZN	11659025	16	2	582	510438508	DRUCKMINDERVENTIL
FEDERRING DIN 7980 6 FST V	424100608	8	6	244	510230608	HYDROMOTOR
FEDERRING DIN 7980 8 FST V	424100708	12	4	562	11314761	STEUERBLOCK
FEDERSCHEIBE DIN 137 B 3 V	570824177	26	2	23	11601184	SCHLEIFRINGUEBERTRAEGE
FEDERSTECKER 4,5X4X78 A2	433206208	42	2	121	917076708	LAUFSTEG RAUPENFAHRWER
FEDERSTECKER 4,5X4X78 A2	433206208	8	1	126	962009308	ABSTUETZPLATTE KPL.
FEDERSTECKER 5 VERZ	433206308	79	2	356	918999008	LAUFSTEG DREHBUEHNE
FEDERSTECKER 6 ZINC COA	433206408	116	2	402	917347708	SA-BOCK
FEDERSTECKER 6 ZINC COA	433206408	7	4	675	917517908	AUFNAHME GEGENGEWICHT
FEDERSTECKER 6 ZINC COA	433206408	7	1	676	965575208	ZENTRIERUNG KPL.
FEDERSTECKER 6 ZINC COA	433206408	30	4	885	919326208	DREHBUEHNENVERLAENGER
FEDERSTECKER B 7 VERZ	433206608	30	2	355	918999008	LAUFSTEG DREHBUEHNE
FEDERTELLER	510797008	3	1	415	511433908	DRUCKBEGRENZUNGSVENTI
FEDERTELLER	510797008	3	1	433	511417708	DRUCKBEGRENZUNGSVENTI
FEDERTELLER	510797008	3	1	581	511417608	DRUCKBEGRENZUNGSVENTI
FEDERTELLER	570114908	6	1	246	570113308	TRIEBWERK
FERNSTEUEREMPFAENGER	11212256	(100)	1	516	967917908	SCHALTSCHRANK MECH.
FERNSTEUERSENDER FSS-BT	10454762	1	1	684	917751408	ELEKTRIK FUNKFERNSTEUER
FERNSTEUERSENDER SPF	11160970	(1)	1	378	96033360	ELEKTRIK ANBAUTEILE KABIN
FERRIT KLAPPBAR	617000608	525	1	371	96033369	KABELSTRANG
FERRIT KLAPPBAR	617000608	515	1	374	96021228	KABELSTRANG
FEUERLOESCHER DIN EN 3	12101159	2	1	131	96005694	ZUBEHOER
FILTER	10872409	6	1	201	11181960	STEUERBLOCK
FILTER	11083438	2	1	467	10228112	HEIZKLIMAGERAET
FILTER	11210617	7	1	557	11211288	STEUERBLOCK
FILTER	11210617	7	1	559	11340741	STEUERBLOCK
FILTER	11482393	6	1	739	11347373	STEUERBLOCK
FILTEREINSATZ 1m³/min 10µm	510671808	(1)	1	448	967968208	OELBEHAELTER VORM.
FILTEREINSATZ 21m³/min3µm	571558808	1	1	319	551710208	LUFTFILTER
FILTEREINSATZ OEL 10µm	10037623	(1)	1	550	96032955	HYDRAULIK
FILTERELEMENT	12102047	4	1	869	96041003	FILTERPAKET
FILTERELEMENT	12102048	5	1	869	96041003	FILTERPAKET
FILTERELEMENT OEL 8µm	11068050	(1)	1	448	967968208	OELBEHAELTER VORM.
FILTERPAKET	96041003	999	1	866	10876112	RAUPENSCHLEPPER
FILTERPATRONE 0,005m³/min 2	510671108	191	3	551	96032955	HYDRAULIK
FILZSTREIFEN DIN 5419 5X4	261100708	12	0.6	239	11347396	SEILTROMMEL
FLACHDICHTUNG	704274908	11	4	45	965690708	DECKEL KPL.
FLACHDICHTUNG	704274908	(8)	4	497	969245308	ELEKTRIK KLEMMKASTEN DB
FLACHDICHTUNG	704274908	5	6	518	969408008	DECKEL KPL.
FLACHKAEFIG	501532014	9	1	239	11347396	SEILTROMMEL
FLACHKOPFSCHRAUBE ISO 7	408311208	67	4	513	918862808	EINBAUTEILE SCHALTSCHRAN
FLACHKOPFSCHRAUBE ISO 70	12219257	507	6	375	96019612	KABELSTRANG
FLACHKOPFSCHRAUBE ISO 7	408400701	21	2	516	967917908	SCHALTSCHRANK MECH.
FLACHKOPFSCHRAUBE ISO 7	408400701	150	4	958	96035579	KLEMMKASTEN KPL.
FLACHKOPFSCHRAUBE ISO 7	408400801	268	4	714	96028886	LEITUNGSTROMMEL KPL.
FLACHKOPFSCHRAUBE ISO 7	408400801	280	16	836	96036210	KLEMMKASTEN
FLACHKOPFSCHRAUBE ISO 7	408400801	150	8	912	96035575	KLEMMKASTEN KPL.
FLACHKOPFSCHRAUBE ISO 7	12216224	507	1	75	967971408	KABELSTRANG
FLACHKOPFSCHRAUBE ISO 70	514599408	(505)	1	50	967908108	KABELLISTE MITTELSTUECK
FLACHKOPFSCHRAUBE ISO 70	514599408	(505)	1	50	967908108	KABELLISTE MITTELSTUECK
FLACHKOPFSCHRAUBE ISO 70	514599408	20	7	245	570112908	TRIEBWERK
FLACHKOPFSCHRAUBE ISO 70	514599408	541	2	500	96033473	KABELSTRANG
FLACHKOPFSCHRAUBE ISO 70	514599408	(507)	1	836	96036210	KLEMMKASTEN
FLACHKOPFSCHRAUBE ISO 70	514599408	506	1	934	96038564	LEITUNG
FLACHKOPFSCHRAUBE ISO 70	514599408	505	1	935	96038565	LEITUNG
FLACHKOPFSCHRAUBE ISO 70	514599408	517	1	937	96039722	LEITUNG

Bezeichnung	Artikel	Pos.	Menge	Seite	Baugruppe	Bezeichnung
FLACHKOPFSCHRAUBE ISO 70	12219804	39	4	467	10228112	HEIZKLIMAGERAET
FLACHKOPFSCHRAUBE ISO 70	12219805	59	8	608	96028393	INNENVERKLEIDUNG EINBAU
FLACHKOPFSCHRAUBE ISO 70	12216226	26	4	324	96032891	ELEKTRIK BATTERIEKASTEN
FLACHKOPFSCHRAUBE ISO 70	12216226	502	1	506	96028063	BLINDSTECKER
FLACHKOPFSCHRAUBE ISO 70	12216226	82	72	517	967917908	SCHALTSCHRANK MECH.
FLACHKOPFSCHRAUBE ISO 70	12217761	309	2	271	96033379	BEFESTIGUNGSTEILE DRUC
FLACHKOPFSCHRAUBE ISO 70	12692000	46	1	453	919297008	ZENTRALSCHMIERANLAGE O
FLACHKOPFSCHRAUBE ISO 7	10875472	41	2	836	96036210	KLEMMKASTEN
FLACHKOPFSCHRAUBE ISO 7	10875472	41	2	912	96035575	KLEMMKASTEN KPL.
FLACHKOPFSCHRAUBE ISO 70	11658059	8	3	24	969088908	HALTER VORM.
FLACHKOPFSCHRAUBE ISO 70	11656605	64	2	523	96033320	AUFBAUTEILE MONTAGETAFE
FLACHKOPFSCHRAUBE ISO 70	12220252	55	3	17	918005408	RAUPENMITTELTEIL
FLACHRUNDSCHRAUBE DIN	10181375	19	4	654	968646208	KAMERAHALTER VORM.
FLACHSICHERUNGSEINSATZ	604007108	83	29	513	918862808	EINBAUTEILE SCHALTSCHRAN
FLACHSICHERUNGSEINSATZ	604007208	84	11	513	918862808	EINBAUTEILE SCHALTSCHRAN
FLACHSICHERUNGSEINSATZ	604007308	85	2	513	918862808	EINBAUTEILE SCHALTSCHRAN
FLACHSICHERUNGSEINSATZ	604007708	86	12	513	918862808	EINBAUTEILE SCHALTSCHRAN
FLACHSICHERUNGSEINSATZ	604007708	56	1	646	96021479	KLEMMKASTEN
FLACHSICHERUNGSEINSATZ	604006908	81	26	513	918862808	EINBAUTEILE SCHALTSCHRAN
FLACHSICHERUNGSEINSATZ	604006908	55	1	646	96021479	KLEMMKASTEN
FLACHSICHERUNGSEINSATZ	604007008	82	29	513	918862808	EINBAUTEILE SCHALTSCHRAN
FLACHSTECKER	602304808	2	2	526	963398008	AXIALLUEFTER VORM.OBEN
FLACHSTECKER 0,5-1,0MM2	10097470	671	2	500	96033473	KABELSTRANG
FLACHSTECKER 1,0-2,5MM2	602323208	120	6	374	96021228	KABELSTRANG
FLACHSTECKER 1,0-2,5MM2	602323208	120	9	492	96033472	KABELSTRANG
FLACHSTECKER 1,0-2,5MM2	602323208	120	21	721	96037447	DRAEHTE KLEMMKASTEN VO
FLACHSTECKER 1,0-2,5MM2	602323208	120	138	838	96038161	DRAEHTE KLEMMKASTEN VO
FLACHSTECKER 2,8X0,5-1 VER	602323508	124	2	374	96021228	KABELSTRANG
FLACHSTECKER 2,8X0,5-1 VER	602323508	124	6	375	96019612	KABELSTRANG
FLACHSTECKER 2,8X0,5-1 VER	602323508	124	32	492	96033472	KABELSTRANG
FLACHSTECKER 2,8X0,5-1 VER	602323508	124	220	721	96037447	DRAEHTE KLEMMKASTEN VO
FLACHSTECKER 2,8X0,5-1 VER	602323508	124	48	838	96038161	DRAEHTE KLEMMKASTEN VO
FLACHSTECKERGEHAEUSE 1	11067932	518	20	530	96033326	DRAEHTE MONTAGETAFEL K
FLACHSTECKERGEHAEUSE 1	602323308	(501)	10	42	967907508	SCHALTKASTEN KPL.
FLACHSTECKERGEHAEUSE 1	602323308	501	3	493	96033472	KABELSTRANG
FLACHSTECKERGEHAEUSE 1	602323308	507	62	530	96033326	DRAEHTE MONTAGETAFEL K
FLACHSTECKERGEHAEUSE 1	602323308	(502)	3	646	96021479	KLEMMKASTEN
FLACHSTECKERGEHAEUSE 1	602323308	501	9	720	96036194	DRAEHTE KLEMMKASTEN KPL
FLACHSTECKERGEHAEUSE 1	602323308	503	8	837	96036211	DRAEHTE KLEMMKASTEN KPL
FLACHSTECKERGEHAEUSE 2	10874047	503	3	913	96038868	DRAEHTE KPL.
FLACHSTECKERGEHAEUSE 2	10874047	506	1	959	96038967	DRAEHTE KPL.
FLACHSTECKERGEHAEUSE 3	10874039	508	1	913	96038868	DRAEHTE KPL.
FLACHSTECKERGEHAEUSE 3	10874039	501	2	931	96038775	DRAEHTE KPL.
FLACHSTECKERGEHAEUSE 3	10874039	503	1	959	96038967	DRAEHTE KPL.
FLACHSTECKERGEHAEUSE 6-	10099847	502	1	931	96038775	DRAEHTE KPL.
FLACHSTECKERGEHAEUSE 6-	10099847	507	6	959	96038967	DRAEHTE KPL.
FLACHSTECKERGEHAEUSE 9-	10099870	501	3	913	96038868	DRAEHTE KPL.
FLACHSTECKERGEHAEUSE 9-	10099870	504	4	931	96038775	DRAEHTE KPL.
FLACHSTECKERGEHAEUSE 9-	10099870	504	3	959	96038967	DRAEHTE KPL.
FLACHSTECKERGEHAEUSE	602305908	(503)	1	42	967907508	SCHALTKASTEN KPL.
FLACHSTECKERGEHAEUSE	602305908	506	1	373	96033370	DRAEHTE KPL.
FLACHSTECKERGEHAEUSE	602305908	3	1	526	963398008	AXIALLUEFTER VORM.OBEN
FLACHSTECKERGEHAEUSE	602325608	(505)	2	42	967907508	SCHALTKASTEN KPL.
FLACHSTECKERGEHAEUSE	602325608	506	2	493	96033472	KABELSTRANG
FLACHSTECKERGEHAEUSE	602325608	504	4	530	96033326	DRAEHTE MONTAGETAFEL K
FLACHSTECKHUELSE 0,5-1,5	602320508	62	5	374	96021228	KABELSTRANG
FLACHSTECKHUELSE 0,5-1,5	602320508	62	8	838	96038161	DRAEHTE KLEMMKASTEN VO
FLACHSTECKHUELSE 6,3X0,5-	602303308	134	4	371	96033369	KABELSTRANG
FLACHSTECKHUELSE 6,3X0,5-	602303308	134	6	374	96021228	KABELSTRANG
FLACHSTECKHUELSE 6,3X0,5-	602303308	134	2	647	96021494	KABELSTRANG

Bezeichnung	Artikel	Pos.	Menge	Seite	Baugruppe	Bezeichnung
FLACHSTECKHUELSE 6,3X1,5-	602303290	135	2	374	96021228	KABELSTRANG
FLANSCH	511052508	14	1	170	510401908	UMSCHALTVENTIL
FLANSCH	540271814	1	1	241	11347399	FLANSCHLAGER
FLANSCH POM	977437808	14	1	613	96000697	WISCHANLAGE EINBAU
FLANSCHDICHTUNG	10346938	(5)	1	444	967930608	ELEKTRIK KRAFTSTOFFBEHA
FLANSCHDICHTUNG	11004257	34	1	562	11314761	STEUERBLOCK
FLANSCHDICHTUNG GR.28	10815121	171	1	714	96028886	LEITUNGSTROMMEL KPL.
FLANSCHDICHTUNG GR.28	10815121	270	3	836	96036210	KLEMMKASTEN
FLANSCHDICHTUNG GR.28	10815121	156	2	912	96035575	KLEMMKASTEN KPL.
FLANSCHDICHTUNG GR.28	10815121	164	1	958	96035579	KLEMMKASTEN KPL.
FLANSCHHAELFTE A3P	510586608	500	24	31	969731708	HYDRAULIK MITTELTEIL
FLANSCHHAELFTE A3P	510586608	578	24	552	96032955	HYDRAULIK
FLANSCHHAELFTE A3P	510588208	500	16	70	967787408	HYDRAULIK RAUPE
FLANSCHHAELFTE A3P	510588208	500	16	97	967787508	HYDRAULIK RAUPE
FLANSCHHAELFTE SAE 1 6000	510586908	577	8	552	96032955	HYDRAULIK
FLANSCHHAELFTE SAE 2 1/2"	11003246	411	4	267	96032892	DIESELMOTOR VORM.
FLANSCHHAELFTE SAE 3/4-C	510587508	502	12	160	969733008	ZUSATZHYDRAULIK DREHBUE
FLANSCHLAGER	11347399	22	1	236	10802280	SEILWINDE
FLANSCHSTUTZEN 38S	511517708	501	1	160	969733008	ZUSATZHYDRAULIK DREHBUE
FLANSCHSTUTZEN 38S	511517708	579	5	552	96032955	HYDRAULIK
FLANSCHSTUTZEN AFG 38S	511517808	500	2	160	969733008	ZUSATZHYDRAULIK DREHBUE
FLANSCHSTUTZEN AFG 38S	511517808	500	4	199	967787708	ZUSATZHYDRAULIK WINDE 1
FLANSCHSTUTZEN AFG 38S	511517808	500	4	213	967787808	ZUSATZHYDRAULIK WINDE 2
FLANSCHSTUTZEN AFG 38S	511517808	500	7	229	968081908	ZUSATZHYDRAULIK WINDE 4
FLANSCHSTUTZEN AFG 38S	511517808	580	8	552	96032955	HYDRAULIK
FLANSCHSTUTZEN AFG 38S	511517808	500	2	817	967789008	ZUSATZHYDRAULIK WINDE 6
FORMCLIP 10X55 VERZ	433200908	85	4	702	919304308	S-ANLENKSTUECK VORM.
FORMSCHLAUCH DN20 X3.5 B	97042067	15	1	389	96019655	ZUSATZHEIZUNG VORM.
FORMSCHLAUCH DN20 X3.5 B	97042067	25	1	465	918009808	HEIZKLIMAGERAET EINBAU
FORMSCHLAUCH DN20 X3.5 B	97042067	26	1	465	918009808	HEIZKLIMAGERAET EINBAU
FORMSCHLAUCH DN20 X3.5 B	97042068	32	1	465	918009808	HEIZKLIMAGERAET EINBAU
FORMSCHLAUCH DN20 X3.5 B	97042069	31	1	465	918009808	HEIZKLIMAGERAET EINBAU
FORMSCHLAUCH DN20 X3.5 B	97042070	27	1	465	918009808	HEIZKLIMAGERAET EINBAU
FORMSCHLAUCH DN20 X3.5 B	97042070	28	1	465	918009808	HEIZKLIMAGERAET EINBAU
FORMSCHLAUCH DN20 X3.5 B	97042071	33	1	465	918009808	HEIZKLIMAGERAET EINBAU
FORMSCHLAUCH DN20 X3.5 B	97045879	29	1	465	918009808	HEIZKLIMAGERAET EINBAU
FORMSCHLAUCH DN20 X3.5 B	97046327	8	2	387	918760508	ZUSATZHEIZUNG OW
FORMSCHLAUCH DN80X140	550632308	250	2	266	96032892	DIESELMOTOR VORM.
FORMSCHLAUCH DN80X140	550632308	6	3	298	96032897	KUEHLER VORM.
FORMTEIL 317-1397-000 SUR	605212808	529	3	493	96033472	KABELSTRANG
FORMTEIL 317-1397-000 SUR	605212808	521	1	500	96033473	KABELSTRANG
FORMTEIL 317-1397-000 SUR	605212808	505	2	724	96040591	LEITUNG
FORMTEIL 317-1397-000 SUR	605212808	505	2	914	96035583	LEITUNG
FORMTEIL 317-1397-000 SUR	605212808	506	2	932	96038562	LEITUNG
FORMTEIL 317-1397-000 SUR	605212808	507	1	982	96035578	LEITUNG
FREMDEINSPEISUNG 110V/230	918470508	414	2	11	LR 11000 -0	LIEBHERR RAUPENKRAN LR
FRONTELEMENT	606652508	205	8	510	968681408	BEDIENPULT VERBOLZUNG
FRONTSCHEIBE GEKLEBT SP	96001465	1	1	599	96000684	FRONTSCHEIBE KPL.
FRONTSCHEIBE KPL.	96000684	1	1	597	969752608	SCHEIBEN EINBAU
FRONTSPIEGEL 259	10336285	2	1	460	918531108	SPIEGELANBAU KRANFUEHR
FUEHRUNG	965669108	31	1	652	967956208	KAMERAANBAU DREHBUEHN
FUEHRUNG 306X48X37 ENA	977430408	10	2	338	918810308	STEUERSTAND
FUEHRUNG 30X932X173 ALZN	977279408	2	1	622	964588308	FUEHRUNG VORM.
FUEHRUNG 32X897X173 ALZN	977183308	1	1	622	964588308	FUEHRUNG VORM.
FUEHRUNG 45X1319X189 AL	977183108	1	1	621	964588408	FUEHRUNG VORM.
FUEHRUNG SCHWK.	968113208	1	1	855	968134408	MECH.ANBAUTEILE SCHEINW
FUEHRUNG SCHWK. T ZN O	965577308	2	1	676	965575208	ZENTRIERUNG KPL.
FUEHRUNG VORM. OBEN	964588408	9	1	618	918064308	SCHIEBETUER EINBAU
FUEHRUNG VORM. UNTEN	964588308	10	1	618	918064308	SCHIEBETUER EINBAU
FUEHRUNGSBLECH 10X665X1	97033531	6	2	175	919082708	DREHBUEHNE KPL.

Bezeichnung	Artikel	Pos.	Menge	Seite	Baugruppe	Bezeichnung
FUEHRUNGSBLECH 10X665X1	97033533	7	2	175	919082708	DREHBUEHNE KPL.
FUEHRUNGSBUCHSE CODIER	10871289	503	5	503	96035430	LEITUNG
FUEHRUNGSBUCHSE CODIER	10871289	506	7	504	96039940	LEITUNG
FUEHRUNGSBUCHSE CODIER	10871289	508	5	505	968346208	BLINDSTECKER
FUEHRUNGSBUCHSE CODIER	10871289	511	4	506	96028063	BLINDSTECKER
FUEHRUNGSBUCHSE CODIER	10871289	56	32	516	967917908	SCHALTSCHRANK MECH.
FUEHRUNGSBUCHSE CODIER	10871289	507	2	723	96036240	LEITUNG
FUEHRUNGSBUCHSE CODIER	10871289	504	4	725	968546008	LEITUNG
FUEHRUNGSBUCHSE CODIER	10871289	506	4	726	968546108	LEITUNG
FUEHRUNGSSTIFT CODIERUN	10871288	505	3	503	96035430	LEITUNG
FUEHRUNGSSTIFT CODIERUN	10871288	504	9	504	96039940	LEITUNG
FUEHRUNGSSTIFT CODIERUN	10871288	506	3	505	968346208	BLINDSTECKER
FUEHRUNGSSTIFT CODIERUN	10871288	509	4	506	96028063	BLINDSTECKER
FUEHRUNGSSTIFT CODIERUN	10871288	57	36	516	967917908	SCHALTSCHRANK MECH.
FUEHRUNGSSTIFT CODIERUN	10871288	505	2	723	96036240	LEITUNG
FUEHRUNGSSTIFT CODIERUN	10871288	505	4	725	968546008	LEITUNG
FUEHRUNGSSTIFT CODIERUN	10871288	508	4	726	968546108	LEITUNG
FUELLANSCHLUSS GA/GH10-0	10289107	60	1	393	918824408	KLIMAANLAGE
FUNKNEIGUNGSGEBER EMP	10878897	30	1	991	96031507	KLEMMKASTEN KPL.
FUNKNEIGUNGSGEBER SEN	10878896	10	1	994	96031510	KLEMMKASTEN KPL.
FUSS KPL.	968455908	1	4	897	917571308	MONTAGEHILFSMITTEL
FUSS SCHWK.	968299008	1	1	898	968455908	FUSS KPL.
FUSSBLECH 4X143X1100 S31	97039864	47	4	17	918005408	RAUPENMITTELTEIL
FUSSBLECH 4X143X380 S315M	97039865	48	4	17	918005408	RAUPENMITTELTEIL
FUSSTASTER KPL.	96023875	9	1	378	96033360	ELEKTRIK ANBAUTEILE KABIN
FUSSWIPPE SPF	10297310	8	2	378	96033360	ELEKTRIK ANBAUTEILE KABIN
GABELGELENK DIN 71751 A 3	725101005	13	2	590	919075408	KRANFUEHRERKABINE ANBA
GARDEROBENHAKEN	591050108	32	2	608	96028393	INNENVERKLEIDUNG EINBAU
GASFEDER 12X50-130N	10412871	6	2	600	964560908	DACHSCHEIBE VORM.
GASFEDER 19.0X301-525.0N S	10873806	12	2	597	969752608	SCHEIBEN EINBAU
GASFEDER 19X60-550N	591067008	23	1	338	918810308	STEUERSTAND
GASFEDER 28.0X400-300N	10871548	4	2	516	967917908	SCHALTSCHRANK MECH.
GEBER HUB OBEN ENDSCHAL	966764308	10	1	846	968135508	ELEKTRIK MASTNASE
GEBERANBAU	967923008	15	1	713	919301108	ELEKTRIK S-ANLENKSTUECK
GEBERANBAU KOPFSTUECK L	968188308	10	1	833	919301408	ELEKTRIK L-KOPFSTUECK
GEBERANBAU SA-BOCK	968241508	20	1	416	917476108	ELEKTRIK SA-BOCK
GEBLAESE	10330586	900	1	467	10228112	HEIZKLIMAGERAET
GEBLAESE	10410572	10	1	395	10451181	VERFLUESSIGEREINHEIT
GEGENGEWICHT SPF	978569508	151	42	9	LR 11000 -0	LIEBHERR RAUPENKRAN LR
GEGENMUTTER M25X1,5 PO	10042696	(10)	4	667	917190508	EL.KUEHLWASSERVORWAE
GEGENMUTTER M25X1,5 PO	10042696	20	3	669	918470508	FREMDEINSPEISUNG
GEGENMUTTER PG9 MS	602501908	5	1	502	927868908	KLEMMKASTEN BELEUCHTUN
GEHAEUSE	510796908	1	1	433	511417708	DRUCKBEGRENZUNGSVENTI
GEHAEUSE	510796908	1	1	581	511417608	DRUCKBEGRENZUNGSVENTI
GEHAEUSE	511051208	1	1	170	510401908	UMSCHALTVENTIL
GEHAEUSE	570063108	1	1	415	511433908	DRUCKBEGRENZUNGSVENTI
GEHAEUSE	570113008	3	1	244	510230608	HYDROMOTOR
GEHAEUSE 12-POL	10099861	531	1	530	96033326	DRAEHTE MONTAGETAFEL K
GEHAEUSE 140X540X100 SPF	604532708	23	1	111	918589408	HYDRAULISCHE ABSTUETZUN
GEHAEUSE 15-POLE	10099863	512	14	530	96033326	DRAEHTE MONTAGETAFEL K
GEHAEUSE 18-POL	10099864	510	3	374	96021228	KABELSTRANG
GEHAEUSE 18-POL	10099864	508	9	530	96033326	DRAEHTE MONTAGETAFEL K
GEHAEUSE 21-POLE	10099856	514	19	530	96033326	DRAEHTE MONTAGETAFEL K
GEHAEUSE 4-POL	602331308	513	1	371	96033369	KABELSTRANG
GEHAEUSE 4-POL	602331308	503	6	374	96021228	KABELSTRANG
GEHAEUSE 4-POL	602331308	504	3	375	96019612	KABELSTRANG
GEHAEUSE 4-POL	602331308	519	43	530	96033326	DRAEHTE MONTAGETAFEL K
GEHAEUSE 4-POL	602331308	506	2	647	96021494	KABELSTRANG
GEHAEUSE 6-POL	602325508	501	2	75	967971408	KABELSTRANG
GEHAEUSE 6-POL	602325508	510	7	371	96033369	KABELSTRANG

Bezeichnung	Artikel	Pos.	Menge	Seite	Baugruppe	Bezeichnung
GEHAEUSE 6-POL	602325508	507	2	373	96033370	DRAEHTE KPL.
GEHAEUSE 6-POL	602325508	512	1	374	96021228	KABELSTRANG
GEHAEUSE 6-POL	602325508	507	2	493	96033472	KABELSTRANG
GEHAEUSE 6-POL	602325508	501	1	495	96033855	KABELSTRANG
GEHAEUSE 6-POL	602325508	515	1	500	96033473	KABELSTRANG
GEHAEUSE 6-POL	602325508	521	4	530	96033326	DRAEHTE MONTAGETAFEL K
GEHAEUSE 68X85X85 ALU	10112671	513	1	76	967971708	KABELSTRANG
GEHAEUSE 8-POL	602300508	512	1	371	96033369	KABELSTRANG
GEHAEUSE 8-POL	602300608	515	1	371	96033369	KABELSTRANG
GEHAEUSE 8-POL	602301408	511	1	371	96033369	KABELSTRANG
GEHAEUSE 8-POL	602301408	520	2	530	96033326	DRAEHTE MONTAGETAFEL K
GEHAEUSE 8-POL	602301408	501	1	722	96036188	LEITUNG
GEHAEUSE 8-POL	602301408	503	3	723	96036240	LEITUNG
GEHAEUSE 8-POL	602301408	501	1	724	96040591	LEITUNG
GEHAEUSE 8-POL	602301408	503	1	725	968546008	LEITUNG
GEHAEUSE 8-POL	602301408	503	1	726	968546108	LEITUNG
GEHAEUSE 8-POL	602301408	501	1	727	96038229	LEITUNG
GEHAEUSE 8-POL	602301408	504	5	837	96036211	DRAEHTE KLEMMKASTEN KPL
GEHAEUSE 8-POL	602301408	501	1	839	96037031	LEITUNG
GEHAEUSE 9-POL	10099860	526	5	530	96033326	DRAEHTE MONTAGETAFEL K
GEHAEUSE GD-ZN SW GEPU	704253308	7	4	45	965690708	DECKEL KPL.
GEHAEUSE GD-ZN SW GEPU	704253308	(8)	5	472	96034154	GERAEUSCHDAEMMUNG OBE
GEHAEUSE GD-ZN SW GEPU	704253308	2	2	477	969054708	DECKEL KPL.
GEHAEUSE GD-ZN SW GEPU	704253308	2	3	478	969056008	DECKEL KPL.
GEHAEUSE GD-ZN SW GEPU	704253308	2	2	479	969427208	DECKEL KPL.
GEHAEUSE GD-ZN SW GEPU	704253308	2	2	480	969427308	DECKEL KPL.
GEHAEUSE GD-ZN SW GEPU	704253308	8	1	481	96044249	DECKEL KPL.
GEHAEUSE GD-ZN SW GEPU	704253308	2	5	485	968255808	DECKEL VORM.
GEHAEUSE GD-ZN SW GEPU	704253308	2	7	486	968255908	DECKEL VORM.
GEHAEUSE GD-ZN SW GEPU	704253308	2	7	487	968256008	DECKEL VORM.
GEHAEUSE GD-ZN SW GEPU	704253308	2	7	488	968256108	DECKEL VORM.
GEHAEUSE GD-ZN SW GEPU	704253308	(4)	4	497	969245308	ELEKTRIK KLEMMKASTEN DB
GEHAEUSE GD-ZN SW GEPU	704256608	(6)	4	323	96032910	BATTERIEKASTEN VORM.
GEHAEUSE GD-ZN SW GEPU	704256608	2	2	334	96004224	DECKEL KPL.
GEHAEUSE GD-ZN SW GEPU	704256608	(2)	4	472	96034154	GERAEUSCHDAEMMUNG OBE
GEHAEUSE GD-ZN SW GEPU	704256608	(2)	4	472	96034154	GERAEUSCHDAEMMUNG OBE
GEHAEUSE GD-ZN SW GEPU	704274708	8	2	474	969118108	DECKEL KPL.
GEHAEUSE GD-ZN SW GEPU	704274708	8	2	475	96038209	DECKEL KPL.
GEHAEUSE GD-ZN SW GEPU	704274708	8	1	476	96038293	DECKEL KPL.
GEHAEUSE GD-ZN SW GEPU	704274708	3	6	518	969408008	DECKEL KPL.
GEHAEUSE PUR SPF	975850708	34	1	608	96028393	INNENVERKLEIDUNG EINBAU
GEHAEUSE SCHWK. RAL 7037	968610608	1	1	497	969245308	ELEKTRIK KLEMMKASTEN DB
GEHAEUSE SCHWK. SPF	968070808	1	1	44	967907608	SCHALTKASTEN VORM.
GELAENDER SCHWK. T ZN O	96024645	17	1	885	919326208	DREHBUEHNENVERLAENGER
GELAENDER SCHWK. T ZN O	967070508	80	1	702	919304308	S-ANLENKSTUECK VORM.
GELAENDER SCHWK. T ZN O	967311308	81	1	702	919304308	S-ANLENKSTUECK VORM.
GELAENDER SCHWK. T ZN O	967980708	77	2	702	919304308	S-ANLENKSTUECK VORM.
GELAENDER SCHWK. T ZN O	967980808	78	2	702	919304308	S-ANLENKSTUECK VORM.
GELAENDER SCHWK. T ZN O	967980908	79	2	702	919304308	S-ANLENKSTUECK VORM.
GELAENDER SCHWK. T ZN O	969260908	1	2	367	969259908	LAUFSTEG DREHBUEHNE REC
GELAENDER SCHWK. T ZN O	969261008	2	1	367	969259908	LAUFSTEG DREHBUEHNE REC
GELAENDER SCHWK. T ZN O	969261108	3	1	367	969259908	LAUFSTEG DREHBUEHNE REC
GELAENDER T ZN O	967932508	2	4	121	917076708	LAUFSTEG RAUPENFAHRWER
GELAENDER T ZN O	967932508	19	1	885	919326208	DREHBUEHNENVERLAENGER
GELAENDER T ZN O	967932608	3	4	121	917076708	LAUFSTEG RAUPENFAHRWER
GELAENDER T ZN O	967932708	4	4	121	917076708	LAUFSTEG RAUPENFAHRWER
GELAENDER T ZN O	967932708	18	2	885	919326208	DREHBUEHNENVERLAENGER
GELAENDER T ZN O	968284908	44	2	17	918005408	RAUPENMITTELTEIL
GELAENDER T ZN O	968372908	45	2	17	918005408	RAUPENMITTELTEIL
GELENKBANDKONSOLENSC	10023266	14	3	318	919063308	LUFTFILTERANLAGE KPL.

Bezeichnung	Artikel	Pos.	Menge	Seite	Baugruppe	Bezeichnung
GELENKBANDKONSOLENSC	10336873	28	2	447	919140308	OELBEHAELTER KPL.
GELENKBANDKONSOLENSC	10355006	7	2	308	918861908	SCHALLDAEMPFERANLAGE
GELENKBANDKONSOLENSCH	10337339	125	3	265	96032892	DIESELMOTOR VORM.
GELENKBANDKONSOLENSCH	10337339	12	3	298	96032897	KUEHLER VORM.
GELENKBANDKONSOLENSCH	774284708	58	1	181	969344108	MONTAGETEILE DREHBUEHN
GELENKBOLZENSPANNBAND	10335947	3	2	434	917473108	BRENNSTOFFBEHAELTER O
GELENKHAKENSCHLUESSEL	885182808	17	1	130	96005686	GRUNDWERKZEUG
GELENKKOPF DIN ISO 12240-4	10035717	11	2	599	96000684	FRONTSCHEIBE KPL.
GELENKLAGER GE30-UK-2RS-	571505208	(9)	2	591	919075408	KRANFUEHRERKABINE ANBA
GELENKLAGER GE40-UK-2RS-	746911608	15	1	592	10326323	HYDROZYLINDER
GELENKRAHMEN HAN 6B	260407602	503	1	508	968418008	KABELSTRANG
GELENKRAHMEN HAN 6B	260407702	(503)	1	513	918862808	EINBAUTEILE SCHALTSCHRAN
GERAETEHALTER 35 FEDER	10324834	25	1	359	968283208	LAUFSTEG DREHBUEHNE LI
GERAETEHALTER 35 FEDER	10324834	28	1	361	968309908	PODEST KPL.
GERAETESTECKDOSE 19-POL	691809208	507	1	837	96036211	DRAEHTE KLEMMKASTEN KPL
GERAETESTECKDOSE 3-POL	605007908	511	19	493	96033472	KABELSTRANG
GERAETESTECKDOSE 3-POL	605007908	505	16	500	96033473	KABELSTRANG
GERAETESTECKDOSE 54-POL	692404508	60	1	23	11601184	SCHLEIFRINGUEBERTRAEGE
GERAETESTECKDOSE DIN 436	605210608	504	4	371	96033369	KABELSTRANG
GERAETESTECKDOSE DIN 436	605210608	506	14	500	96033473	KABELSTRANG
GERAETESTECKER DIN 43650	605006608	2	1	580	511444508	WEGEVENTIL
GERAEUSCHDAEMMUNG	919140408	159	1	9	LR 11000 -0	LIEBHERR RAUPENKRAN LR
GERAEUSCHDAEMMUNG OBE	96034154	1	1	468	919140408	GERAEUSCHDAEMMUNG
GERAEUSCHDAEMMUNG UN	969443908	2	1	468	919140408	GERAEUSCHDAEMMUNG
GERAEUSCHDAEMPFER	502661608	152	1	625	96033157	DRUCKLUFTANLAGE
GESTAENGE 4.0X106 ST	977724408	22	1	620	968080908	SCHLIESSANLAGE
GESTAENGE 4.0X62 ST	976866208	5	1	620	968080908	SCHLIESSANLAGE
GESTAENGE 4.0X78 ST	976866508	8	1	620	968080908	SCHLIESSANLAGE
GESTAENGECLIP	704279708	(14)	3	620	968080908	SCHLIESSANLAGE
GESTAENGECLIP	704279708	9	3	620	968080908	SCHLIESSANLAGE
GEWICHT 43X70X245 EN-GJS4	388283208	1	1	688	962563908	HUBENDSCHALTER GEWICHT
GEWICHT EN-GJS400-18 FE//	388283108	2	1	688	962563908	HUBENDSCHALTER GEWICHT
GEWICHTSSCHILD 170X50 KLE	97094948	(4)	6	675	917517908	AUFNAHME GEGENGEWICHT
GEWICHTSSCHILD 2X100X228	97042994	3	2	127	917077008	ZENTRALBALLASTBEFESTIG
GEWICHTSSCHILD 2X200X100	97035684	37	1	138	918011308	UNTERTEIL VORM.
GEWICHTSSCHILD 2X200X100	97092004	3	2	54	917076208	BODENPLATTEN KPL.
GEWICHTSSCHILD 2X200X100	97111655	25	1	885	919326208	DREHBUEHNENVERLAENGER
GEWICHTSSCHILD 2X290X120	97037631	29	4	675	917517908	AUFNAHME GEGENGEWICHT
GEWICHTSSCHILD 2X530X120	97032391	28	4	675	917517908	AUFNAHME GEGENGEWICHT
GEWICHTSSCHILD 400X80 KLE	97102748	(1)	2	998	96022180	TRANSPORTRAHMEN KPL.
GEWICHTSZUSCHLAG	111111108	1050	-74	743	918121308	ROLLENSATZ
GEWICHTSZUSCHLAG	111111108	1050	-100	748	918121408	ROLLENSATZ
GEWICHTSZUSCHLAG	111111108	(1010)	-3.066	829	919301808	L-KOPFSTUECK
GEWICHTSZUSCHLAG	111111108	1010	5.572	923	919219708	F-ANLENKSTUECK
GEWICHTSZUSCHLAG	111111108	1010	-12.5	952	96032582	NACKENROLLE EINBAU
GEWICHTSZUSCHLAG	111111108	1010	-12.5	953	96032654	SEILROLLE VORM.
GEWINDEANSCHLUSSSTUTZE	932187701	13	1	194	90024729	FEDERDRUCKBREMSE
GEWINDEBOLZEN 16X28X52	97066834	11	2	597	969752608	SCHEIBEN EINBAU
GEWINDEBOLZEN 20X53X78	97096918	2	2	338	918810308	STEUERSTAND
GEWINDEBOLZEN 25.0X50 42C	974145908	6	2	675	917517908	AUFNAHME GEGENGEWICHT
GEWINDEBOLZEN 25.0X50 42C	974145908	33	2	885	919326208	DREHBUEHNENVERLAENGER
GEWINDEBOLZEN 45.0X150 S3	97027747	34	4	60	917291608	RAUPENTRAEGER LI.
GEWINDEBOLZEN 45.0X150 S3	97027747	34	4	93	917291708	RAUPENTRAEGER RE.
GEWINDEBOLZEN 50.0X540 3	97027746	33	8	60	917291608	RAUPENTRAEGER LI.
GEWINDEBOLZEN 50.0X540 3	97027746	33	8	93	917291708	RAUPENTRAEGER RE.
GEWINDEBOLZEN DIN 976-1	12100625	425	2	552	96032955	HYDRAULIK
GEWINDEBUCHSE	973632808	4	1	655	965669108	FUEHRUNG
GEWINDEBUCHSE 17.8X40 P	97067325	10	1	599	96000684	FRONTSCHEIBE KPL.
GEWINDEBUCHSE 270X230 G	97028821	2	2	125	917076808	MECH.ZUSATZABSTUETZUNG
GEWINDEGRIFF SCHWK. FE//	925561708	23	4	175	919082708	DREHBUEHNE KPL.

Bezeichnung	Artikel	Pos.	Menge	Seite	Baugruppe	Bezeichnung
GEWINDEPLATTE 20X150X60	97023353	9	2	590	919075408	KRANFUEHRERKABINE ANBA
GEWINDEPLATTE 8X20X60 S	953695308	(3)	2	348	917079908	DREHBUEHNENVERKLEIDUN
GEWINDEPLATTE 8X20X60 S	953695308	(3)	2	348	917079908	DREHBUEHNENVERKLEIDUN
GEWINDEPLATTE 8X20X60 S	953695308	(3)	2	348	917079908	DREHBUEHNENVERKLEIDUN
GEWINDEPLATTE 8X20X60 S	953695308	(3)	2	348	917079908	DREHBUEHNENVERKLEIDUN
GEWINDEPLATTE 8X20X60 S	953695308	6	8	348	917079908	DREHBUEHNENVERKLEIDUN
GEWINDEPLATTE 8X75X45 S	97042535	16	20	138	918011308	UNTERTEIL VORM.
GEWINDEPLATTE 8X75X45 S	97042535	61	4	473	96034154	GERAEUSCHDAEMMUNG OBE
GEWINDESTANGE M10X120 5.	954591508	4	1	924	96036001	KLAPPE VORM.
GEWINDESTIFT DIN 913 M10X	404402508	23	1	429	11211234	ZUGZYLINDER
GEWINDESTIFT DIN 913 M6X25	404400508	30	2	618	918064308	SCHIEBETUER EINBAU
GEWINDESTIFT ISO 4026 M10X	12240952	22	2	429	11211234	ZUGZYLINDER
GEWINDESTIFT ISO 4026 M10X	12240952	39	1	712	11211228	RUECKFALLSTUETZE
GEWINDESTIFT ISO 4026 M10X	10179470	4	1	342	962282208	ARMLEHNE LINKS
GEWINDESTIFT ISO 4026 M10X	10179470	4	1	344	962282308	ARMLEHNE RECHTS
GEWINDESTIFT ISO 4026 M6X	12100613	3	1	341	96032222	NACHARBEIT ARMLEHNE LI.
GEWINDESTIFT ISO 4026 M6X	12100613	3	1	343	96032223	NACHARBEIT ARMLEHNE RE.
GEWINDESTIFT ISO 4026 M6X3	510753308	9	1	577	571130108	DRUCKBEGRENZUNGSVENTI
GITTERROST 452X100X25/2 S2	725814808	81	2	356	918999008	LAUFSTEG DREHBUEHNE
GITTERROST 835X314X25/2 AL	10429935	6	6	299	12100191	KUEHLERANLAGE
GITTERROST 847X207X30/7	97098673	85	2	947	919220008	F-KOPFSTUECK
GITTERROST DIN 24537-3 100	97065734	4	6	793	96037300	GITTERROST VORM.
GITTERROST DIN 24537-3 100	97065734	21	2	903	919219508	F-ANSCHLUSSKOPF
GITTERROST DIN 24537-3 104	97121996	6	1	793	96037300	GITTERROST VORM.
GITTERROST DIN 24537-3 104	97122006	7	1	793	96037300	GITTERROST VORM.
GITTERROST DIN 24537-3 148	97066110	28	1	923	919219708	F-ANLENKSTUECK
GITTERROST DIN 24537-3 216	97066111	2	3	908	96038847	GITTERROST VORM.
GITTERROST DIN 24537-3 220	97073078	10	1	970	919220208	F-ZWISCHENSTUECK
GITTERROST DIN 24537-3 220	97123898	33	1	923	919219708	F-ANLENKSTUECK
GITTERROST DIN 24537-3 388	97121983	3	4	793	96037300	GITTERROST VORM.
GITTERROST DIN 24537-3 687	97121995	5	2	793	96037300	GITTERROST VORM.
GITTERROST DIN 24537-3 76	97123912	3	1	908	96038847	GITTERROST VORM.
GITTERROST DIN 24537-3 76	97123913	4	1	908	96038847	GITTERROST VORM.
GITTERROST T1350X770X30/2	97029828	40	2	829	919301808	L-KOPFSTUECK
GITTERROST VORM.	96037300	3	1	792	919219208	S-ZWISCHENSTUECK
GITTERROST VORM.	96038847	4	1	903	919219508	F-ANSCHLUSSKOPF
GITTERROST-P LINKS S235JR	97030161	6	2	121	917076708	LAUFSTEG RAUPENFAHRWER
GITTERROST-P RECHTS S235	97030158	5	2	121	917076708	LAUFSTEG RAUPENFAHRWER
GITTERROST-P S235JR T ZN	97030162	7	4	121	917076708	LAUFSTEG RAUPENFAHRWER
GITTERROST-P T1000X1100X3	97009794	59	4	764	917078708	S-ZWISCHENSTUECK
GITTERROST-P T1000X1100X3	97009794	60	4	771	917078808	S-ZWISCHENSTUECK
GITTERROST-P T1000X1100X3	97009794	60	4	784	917079208	S-ZWISCHENSTUECK
GITTERROST-P T1000X1100X3	97009794	60	4	789	917571208	S-ZWISCHENSTUECK
GITTERROST-P T1000X1490X3	97012280	64	3	771	917078808	S-ZWISCHENSTUECK
GITTERROST-P T1000X1730X	979318708	22	2	801	917191008	SL-REDUZIERSTUECK
GITTERROST-P T1000X1860X3	975136308	28	2	752	917190908	S-ZWISCHENSTUECK
GITTERROST-P T1000X1860X3	975136308	28	2	760	917333908	S-ZWISCHENSTUECK
GITTERROST-P T1000X1860X3	975136308	63	2	771	917078808	S-ZWISCHENSTUECK
GITTERROST-P T1000X1930X3	97030223	27	1	752	917190908	S-ZWISCHENSTUECK
GITTERROST-P T1000X1930X3	97030223	27	1	760	917333908	S-ZWISCHENSTUECK
GITTERROST-P T1000X1930X3	97030223	27	6	764	917078708	S-ZWISCHENSTUECK
GITTERROST-P T1000X1930X3	97030223	27	6	784	917079208	S-ZWISCHENSTUECK
GITTERROST-P T1000X1930X3	97030223	27	6	789	917571208	S-ZWISCHENSTUECK
GITTERROST-P T1000X2180X	97001584	27	3	771	917078808	S-ZWISCHENSTUECK
GITTERROST-P T1000X2180X	97001584	23	1	801	917191008	SL-REDUZIERSTUECK
GITTERROST-P T1000X500X30/	725800608	24	2	801	917191008	SL-REDUZIERSTUECK
GITTERROST-P T1000X575X30/	97028900	23	2	752	917190908	S-ZWISCHENSTUECK
GITTERROST-P T1000X575X30/	97028900	23	2	760	917333908	S-ZWISCHENSTUECK
GITTERROST-P T1000X575X30/	97028900	23	2	764	917078708	S-ZWISCHENSTUECK
GITTERROST-P T1000X575X30/	97028900	23	1	771	917078808	S-ZWISCHENSTUECK

Bezeichnung	Artikel	Pos.	Menge	Seite	Baugruppe	Bezeichnung
GITTERROST-P T1000X575X30/	97028900	23	2	784	917079208	S-ZWISCHENSTUECK
GITTERROST-P T1000X575X30/	97028900	23	2	789	917571208	S-ZWISCHENSTUECK
GITTERROST-P T1000X575X30/	97028903	24	2	752	917190908	S-ZWISCHENSTUECK
GITTERROST-P T1000X575X30/	97028903	24	2	760	917333908	S-ZWISCHENSTUECK
GITTERROST-P T1000X575X30/	97028903	24	2	764	917078708	S-ZWISCHENSTUECK
GITTERROST-P T1000X575X30/	97028903	24	1	771	917078808	S-ZWISCHENSTUECK
GITTERROST-P T1000X575X30/	97028903	24	2	784	917079208	S-ZWISCHENSTUECK
GITTERROST-P T1000X575X30/	97028903	24	2	789	917571208	S-ZWISCHENSTUECK
GITTERROST-P T1045X993X25/	97037619	19	2	484	969443908	GERAEUSCHDAEMMUNG UN
GITTERROST-P T1100X330X30/	97039690	147	1	703	919304308	S-ANLENKSTUECK VORM.
GITTERROST-P T1170X436X30/	979523108	3	1	361	968309908	PODEST KPL.
GITTERROST-P T1200X1000X3	725855708	146	1	703	919304308	S-ANLENKSTUECK VORM.
GITTERROST-P T1210X340X30/	97004677	27	1	355	918999008	LAUFSTEG DREHBUEHNE
GITTERROST-P T1220X900X30/	725858708	51	2	701	919304308	S-ANLENKSTUECK VORM.
GITTERROST-P T1375X483X30/	725801008	45	2	400	917347708	SA-BOCK
GITTERROST-P T1485X560X30/	725870108	48	2	701	919304308	S-ANLENKSTUECK VORM.
GITTERROST-P T1540X483X30/	725865108	49	1	701	919304308	S-ANLENKSTUECK VORM.
GITTERROST-P T1560X350X30/	725864908	13	1	355	918999008	LAUFSTEG DREHBUEHNE
GITTERROST-P T1620X483X30/	97008527	17	1	355	918999008	LAUFSTEG DREHBUEHNE
GITTERROST-P T1625X300X30/	725860508	9	1	355	918999008	LAUFSTEG DREHBUEHNE
GITTERROST-P T1680X600X30/	97031397	40	1	701	919304308	S-ANLENKSTUECK VORM.
GITTERROST-P T1680X630X30/	97031398	41	1	701	919304308	S-ANLENKSTUECK VORM.
GITTERROST-P T1780X800X30/	97056563	180	1	703	919304308	S-ANLENKSTUECK VORM.
GITTERROST-P T1800X650X30/	97031400	43	1	701	919304308	S-ANLENKSTUECK VORM.
GITTERROST-P T1800X650X30/	97036099	91	1	702	919304308	S-ANLENKSTUECK VORM.
GITTERROST-P T2000X1000X3	10036840	53	1	701	919304308	S-ANLENKSTUECK VORM.
GITTERROST-P T2000X1000X3	97035894	111	1	702	919304308	S-ANLENKSTUECK VORM.
GITTERROST-P T2000X876X30/	725860608	52	4	701	919304308	S-ANLENKSTUECK VORM.
GITTERROST-P T2070X1000X3	97028386	44	1	701	919304308	S-ANLENKSTUECK VORM.
GITTERROST-P T2070X800X30/	97031392	35	1	701	919304308	S-ANLENKSTUECK VORM.
GITTERROST-P T2070X860X30/	97031393	36	1	701	919304308	S-ANLENKSTUECK VORM.
GITTERROST-P T2240X810X30/	97031395	38	1	701	919304308	S-ANLENKSTUECK VORM.
GITTERROST-P T2240X810X30/	97031399	42	1	701	919304308	S-ANLENKSTUECK VORM.
GITTERROST-P T2300X750X30/	97031588	44	1	400	917347708	SA-BOCK
GITTERROST-P T2350X350X30/	97038380	26	2	355	918999008	LAUFSTEG DREHBUEHNE
GITTERROST-P T2440X730X30/	97031396	39	1	701	919304308	S-ANLENKSTUECK VORM.
GITTERROST-P T285X520X30/	97117742	53	1	473	96034154	GERAEUSCHDAEMMUNG OBE
GITTERROST-P T2940X920X30/	97031394	37	1	701	919304308	S-ANLENKSTUECK VORM.
GITTERROST-P T310X200X25/	97034238	15	1	190	917438108	WINDE 1 VORM.
GITTERROST-P T310X200X25/	97034238	15	1	209	917454008	WINDE 2 VORM.
GITTERROST-P T310X200X25/	97034238	24	1	355	918999008	LAUFSTEG DREHBUEHNE
GITTERROST-P T350X240X30/	979396408	10	2	355	918999008	LAUFSTEG DREHBUEHNE
GITTERROST-P T355X400X30/2	97068701	103	1	356	918999008	LAUFSTEG DREHBUEHNE
GITTERROST-P T400X200X25/	725856108	14	2	190	917438108	WINDE 1 VORM.
GITTERROST-P T400X200X25/	725856108	14	2	209	917454008	WINDE 2 VORM.
GITTERROST-P T400X200X25/	725856108	15	2	355	918999008	LAUFSTEG DREHBUEHNE
GITTERROST-P T483X240X30/	10035308	46	1	701	919304308	S-ANLENKSTUECK VORM.
GITTERROST-P T483X300X30/	725806408	21	6	355	918999008	LAUFSTEG DREHBUEHNE
GITTERROST-P T483X300X30/	725806408	3	1	363	96020149	TRITT
GITTERROST-P T483X300X30/	725806408	3	3	368	969540008	TREPPE KPL.
GITTERROST-P T500X350X30/	725801308	1	1	364	968287208	KLAPPTRITT VORM.
GITTERROST-P T500X350X30/	725801308	50	1	701	919304308	S-ANLENKSTUECK VORM.
GITTERROST-P T583X450X30/	10035309	97	2	61	917291608	RAUPENTRAEGER LI.
GITTERROST-P T583X450X30/	10035309	97	2	94	917291708	RAUPENTRAEGER RE.
GITTERROST-P T621X1075X30/	97032506	4	2	138	918011308	UNTERTEIL VORM.
GITTERROST-P T621X354X30/	97032537	6	2	138	918011308	UNTERTEIL VORM.
GITTERROST-P T621X354X30/	97032551	7	2	138	918011308	UNTERTEIL VORM.
GITTERROST-P T640X300X30/	725857508	67	1	771	917078808	S-ZWISCHENSTUECK
GITTERROST-P T640X300X30/	725857508	27	4	801	917191008	SL-REDUZIERSTUECK
GITTERROST-P T650X520X30/	97117741	52	1	473	96034154	GERAEUSCHDAEMMUNG OBE

Bezeichnung	Artikel	Pos.	Menge	Seite	Baugruppe	Bezeichnung
GITTERROST-P T660X655X30/	725868408	2	1	361	968309908	PODEST KPL.
GITTERROST-P T720X360X30/	10035262	47	2	701	919304308	S-ANLENKSTUECK VORM.
GITTERROST-P T730X830X30/	97061863	5	1	138	918011308	UNTERTEIL VORM.
GITTERROST-P T895X500X30/	97035374	7	1	218	917451208	WINDE 4 VORM.
GITTERROST-P T895X500X30/	97035454	13	1	218	917451208	WINDE 4 VORM.
GITTERROST-P T900X483X30/	725802408	25	2	801	917191008	SL-REDUZIERSTUECK
GITTERROST-P T900X867X30/	725838308	45	1	701	919304308	S-ANLENKSTUECK VORM.
GITTERROST-P T930X505X30/	97061865	41	1	138	918011308	UNTERTEIL VORM.
GITTERROST-P T950X520X30/	97117740	51	1	473	96034154	GERAEUSCHDAEMMUNG OBE
GITTERROST-P T950X600X30/	97117739	50	2	472	96034154	GERAEUSCHDAEMMUNG OBE
GITTERROST-P T965X660X30/	97038368	4	1	361	968309908	PODEST KPL.
GITTERROST-P T980X300X30/	97041918	12	1	885	919326208	DREHBUEHNENVERLAENGER
GITTERROST-SP T3000X483X3	725808808	54	1	701	919304308	S-ANLENKSTUECK VORM.
GLEICHSTROMGETRIEBEMO	10355140	11	1	82	11621396	ELEKTROPUMPE
GLEICHSTROMGETRIEBEMO	10355140	2	1	153	10871517	ELEKTROPUMPE
GLEICHSTROMGETRIEBEMO	10355140	2	1	456	10425291	ELEKTROPUMPE
GLEITKLOTZ KPL.	10455144	15	1	340	10877138	FAHRERSITZ
GLEITLAGER 30X34X20 IGLIDU	10488513	59	3	590	919075408	KRANFUEHRERKABINE ANBA
GLEITLEISTE PA6G	97035722	6	1	322	918981908	BATTERIELAGERUNG
GLEITPLATTE 10X100X80 PA6	97040393	7	2	628	919075608	PODEST KRANKABINE
GLEITPLATTE 15X60X1124 PA6	97050951	61	2	947	919220008	F-KOPFSTUECK
GLUEHLAMPE 1,2W 30V	607008708	17	14	382	96033371	ARMATURENBRETT VORM.RE
GLUEHLAMPE 1,2W 48V	607011708	23	3	382	96033371	ARMATURENBRETT VORM.RE
GLUEHSTIFT	11826649	40	1	391	10876576	WASSERHEIZGERAET
GLUEHSTIFT	11826649	(10)	1	391	10876576	WASSERHEIZGERAET
GRIFF 10.0X750 S235JRG2 FE//	978389708	70	1	61	917291608	RAUPENTRAEGER LI.
GRIFF 10.0X750 S235JRG2 FE//	978389708	70	1	94	917291708	RAUPENTRAEGER RE.
GRIFF PA6-30%GF SPF	966435308	68	1	139	918011308	UNTERTEIL VORM.
GRIFF PA6-30%GF SPF	966435308	38	1	752	917190908	S-ZWISCHENSTUECK
GRIFF PA6-30%GF SPF	966435308	38	1	760	917333908	S-ZWISCHENSTUECK
GRIFF PA6-30%GF SPF	966435308	54	1	764	917078708	S-ZWISCHENSTUECK
GRIFF PA6-30%GF SPF	966435308	54	1	784	917079208	S-ZWISCHENSTUECK
GRIFF PA6-30%GF SPF	966435308	54	1	789	917571208	S-ZWISCHENSTUECK
GRIFF PA6-30%GF SPF	966435308	38	1	801	917191008	SL-REDUZIERSTUECK
GRIFF PA6-30%GF SPF	966435308	18	1	903	919219508	F-ANSCHLUSSKOPF
GRIFF PA6-30%GF SPF	966435308	83	2	947	919220008	F-KOPFSTUECK
GRIFF SCHWK.	962729508	72	2	702	919304308	S-ANLENKSTUECK VORM.
GRIFF SCHWK. FE//ZNNI8//CN/	921079508	21	9	400	917347708	SA-BOCK
GRIFF SCHWK. FE//ZNNI8//CN/	921079508	8	2	428	917080608	MONTAGEEINRICHTUNG RA
GRIFF SCHWK. FE//ZNNI8//CN/	921079508	4	2	670	917508308	TRANSPORTABLAGE
GRIFF SCHWK. FE//ZNNI8//CN/	921079508	132	8	703	919304308	S-ANLENKSTUECK VORM.
GRIFF SCHWK. FE//ZNNI8//CN/	921079508	26	1	923	919219708	F-ANLENKSTUECK
GRIFF SCHWK. T ZN O	968287108	8	1	355	918999008	LAUFSTEG DREHBUEHNE
GRIFF SCHWK. T ZN O	968448208	97	2	401	917347708	SA-BOCK
GRIFFKAPPE	571824708	1	1	380	10343693	MEISTERSCHALTER
GRIFFSTANGE 2572 ELOXIER	10871515	17	1	367	969259908	LAUFSTEG DREHBUEHNE REC
GRUNDHALTER SCHWK.	968266508	1	1	879	968838608	GRUNDHALTER VORM.
GRUNDHALTER VORM.	968838608	1	1	878	968838508	MECHANIK MESS-U.WARNEI
GRUNDPLATTE	11214405	1	1	686	10475436	GURTTRAGESYSTEM
GRUNDWERKZEUG	96005686	1	1	129	917077108	WERKZEUG
GSM-MODUL MC-MRH	10873838	57	1	513	918862808	EINBAUTEILE SCHALTSCHRAN
GUMMIPANZERSCHLAUCH 30	790042908	50	1	130	96005686	GRUNDWERKZEUG
GUMMIPUFFER	10296431	18	4	395	10451181	VERFLUESSIGEREINHEIT
GUMMIPUFFER 1X25X10XM6	10664238	39	2	465	918009808	HEIZKLIMAGERAET EINBAU
GUMMIPUFFER 32X32XM6 EL	10472890	28	2	618	918064308	SCHIEBETUER EINBAU
GUMMIRING X16	10123876	11	1	491	96033468	ELEKTRIK AGGREGAT
GUMMIRING X19	10123877	12	1	491	96033468	ELEKTRIK AGGREGAT
GUMMISCHUTZKAPPE	10040136	1	1	565	10878075	NOTHANDBETAETIGUNG
GURTTRAGESYSTEM	10475436	2	1	684	917751408	ELEKTRIK FUNKFERNSTEUER
HAFTREINIGER 250ML	811205108	37	1	618	918064308	SCHIEBETUER EINBAU

Bezeichnung	Artikel	Pos.	Menge	Seite	Baugruppe	Bezeichnung
HAKENFLASCHE 80 DM SPF	917229108	316	1	10	LR 11000 -0	LIEBHERR RAUPENKRAN LR
HAKENSTANGE T ZN O	963611208	7	1	129	917077108	WERKZEUG
HAKENVERSCHLUSS HAKEN	704262408	26	2	829	919301808	L-KOPFSTUECK
HAKENVERSCHLUSS HAKEN	704262408	39	1	923	919219708	F-ANLENKSTUECK
HALBRUNDKOPFSCHRAUBE 7	10875484	18	26	17	918005408	RAUPENMITTELTEIL
HALBRUNDKOPFSCHRAUBE 7	10875484	69	47	61	917291608	RAUPENTRAEGER LI.
HALBRUNDKOPFSCHRAUBE 7	10875484	69	47	94	917291708	RAUPENTRAEGER RE.
HALBRUNDKOPFSCHRAUBE 7	10875484	24	4	111	918589408	HYDRAULISCHE ABSTUETZUN
HALBRUNDKOPFSCHRAUBE 7	10875484	23	4	125	917076808	MECH.ZUSATZABSTUETZUNG
HALBRUNDKOPFSCHRAUBE 7	10875484	4	4	127	917077008	ZENTRALBALLASTBEFESTIG
HALBRUNDKOPFSCHRAUBE 7	10875484	40	2	138	918011308	UNTERTEIL VORM.
HALBRUNDKOPFSCHRAUBE 7	10875484	6	2	140	968284308	MONTAGETEILE UNTERTEIL
HALBRUNDKOPFSCHRAUBE 7	10875484	33	10	181	969344108	MONTAGETEILE DREHBUEHN
HALBRUNDKOPFSCHRAUBE 7	10875484	17	23	190	917438108	WINDE 1 VORM.
HALBRUNDKOPFSCHRAUBE 7	10875484	17	23	209	917454008	WINDE 2 VORM.
HALBRUNDKOPFSCHRAUBE 7	10875484	34	29	218	917451208	WINDE 4 VORM.
HALBRUNDKOPFSCHRAUBE 7	10875484	313	3	266	96032892	DIESELMOTOR VORM.
HALBRUNDKOPFSCHRAUBE 7	10875484	50	2	378	96033360	ELEKTRIK ANBAUTEILE KABIN
HALBRUNDKOPFSCHRAUBE 7	10875484	51	1	393	918824408	KLIMAANLAGE
HALBRUNDKOPFSCHRAUBE 7	10875484	79	41	401	917347708	SA-BOCK
HALBRUNDKOPFSCHRAUBE 7	10875484	314	8	413	968513208	ZUSATZHYDRAULIK SA-BOCK
HALBRUNDKOPFSCHRAUBE 7	10875484	20	4	420	917691308	ZENTRALSCHMIERUNG
HALBRUNDKOPFSCHRAUBE 7	10875484	25	4	428	917080608	MONTAGEEINRICHTUNG RA
HALBRUNDKOPFSCHRAUBE 7	10875484	314	8	432	967788008	ZUSATZHYDR.MONTAGEEINR
HALBRUNDKOPFSCHRAUBE 7	10875484	10	4	448	967968208	OELBEHAELTER VORM.
HALBRUNDKOPFSCHRAUBE 7	10875484	20	13	590	919075408	KRANFUEHRERKABINE ANBA
HALBRUNDKOPFSCHRAUBE 7	10875484	23	2	597	969752608	SCHEIBEN EINBAU
HALBRUNDKOPFSCHRAUBE 7	10875484	17	3	641	918824508	ANTRIEBSAGGREGAT KLIMAA
HALBRUNDKOPFSCHRAUBE 7	10875484	5	3	667	917190508	EL.KUEHLWASSERVORWAE
HALBRUNDKOPFSCHRAUBE 7	10875484	7	2	670	917508308	TRANSPORTABLAGE
HALBRUNDKOPFSCHRAUBE 7	10875484	14	2	671	917863208	TRANSPORTABLAGE
HALBRUNDKOPFSCHRAUBE 7	10875484	30	16	675	917517908	AUFNAHME GEGENGEWICHT
HALBRUNDKOPFSCHRAUBE 7	10875484	126	59	703	919304308	S-ANLENKSTUECK VORM.
HALBRUNDKOPFSCHRAUBE 7	10875484	24	2	743	918121308	ROLLENSATZ
HALBRUNDKOPFSCHRAUBE 7	10875484	5	2	745	918188208	ABLAGE
HALBRUNDKOPFSCHRAUBE 7	10875484	19	4	748	918121408	ROLLENSATZ
HALBRUNDKOPFSCHRAUBE 7	10875484	37	25	806	917473608	WINDE 6 VORM.
HALBRUNDKOPFSCHRAUBE 7	10875484	(6)	4	829	919301808	L-KOPFSTUECK
HALBRUNDKOPFSCHRAUBE 7	10875484	54	60	829	919301808	L-KOPFSTUECK
HALBRUNDKOPFSCHRAUBE 7	10875484	36	9	845	917228608	MASTNASE
HALBRUNDKOPFSCHRAUBE 7	10875484	26	2	885	919326208	DREHBUEHNENVERLAENGER
HALBRUNDKOPFSCHRAUBE 7	10875484	11	2	898	968455908	FUSS KPL.
HALBRUNDKOPFSCHRAUBE 7	10875484	36	3	903	919219508	F-ANSCHLUSSKOPF
HALBRUNDKOPFSCHRAUBE 7	10875484	10	6	916	919219608	F-MONTAGEEINHEIT
HALBRUNDKOPFSCHRAUBE 7	10875484	44	21	923	919219708	F-ANLENKSTUECK
HALBRUNDKOPFSCHRAUBE 7	10875484	73	42	947	919220008	F-KOPFSTUECK
HALBRUNDKOPFSCHRAUBE 7	10875484	34	8	975	919222808	FA-BOCK
HALBRUNDKOPFSCHRAUBE	10174481	7	4	485	968255808	DECKEL VORM.
HALBRUNDKOPFSCHRAUBE	10174481	8	4	486	968255908	DECKEL VORM.
HALBRUNDKOPFSCHRAUBE	10174481	7	4	487	968256008	DECKEL VORM.
HALBRUNDKOPFSCHRAUBE	10174481	7	4	488	968256108	DECKEL VORM.
HALBRUNDKOPFSCHRAUBE	10028237	4	1	879	968838608	GRUNDHALTER VORM.
HALBRUNDKOPFSCHRAUBE	10813359	20	16	611	969752708	LUFTFUEHRUNG
HALBRUNDKOPFSCHRAUBE	10813359	50	4	646	96021479	KLEMMKASTEN
HALBRUNDKOPFSCHRAUBE	10875468	5	12	378	96033360	ELEKTRIK ANBAUTEILE KABIN
HALBRUNDKOPFSCHRAUBE	10875468	3	4	384	964931408	STECKDOSEN VORM.
HALBRUNDKOPFSCHRAUBE	10875468	20	5	465	918009808	HEIZKLIMAGERAET EINBAU
HALBRUNDKOPFSCHRAUBE	10875468	14	4	594	919075508	KRANFUEHRERKABINE VORM.
HALBRUNDKOPFSCHRAUBE	10875468	30	4	605	919075308	KRANFUEHRERKABINE VORM.
HALBRUNDKOPFSCHRAUBE	10875468	51	110	608	96028393	INNENVERKLEIDUNG EINBAU

Bezeichnung	Artikel	Pos.	Menge	Seite	Baugruppe	Bezeichnung
HALBRUNDKOPFSCHRAUBE	10875468	18	6	613	96000697	WISCHANLAGE EINBAU
HALBRUNDKOPFSCHRAUBE	10875468	7	2	614	964720408	PEDALTRAEGER EINBAU
HALBRUNDKOPFSCHRAUBE	10875468	29	2	618	918064308	SCHIEBETUER EINBAU
HALBRUNDKOPFSCHRAUBE	10875468	7	8	658	96029469	AUSRUESTUNG KAMERA KAB
HALBRUNDKOPFSCHRAUBE	10412851	308	6	313	918861808	SCHALLDAEMPFERANLAGE
HALBRUNDKOPFSCHRAUBE	10412851	31	6	590	919075408	KRANFUEHRERKABINE ANBA
HALBRUNDKOPFSCHRAUBE	10412851	7	1	879	968838608	GRUNDHALTER VORM.
HALBRUNDKOPFSCHRAUBE	10412852	307	2	313	918861808	SCHALLDAEMPFERANLAGE
HALBRUNDKOPFSCHRAUBE	10412852	29	4	327	919171008	HARNSTOFFANLAGE
HALBRUNDKOPFSCHRAUBE	10412852	12	2	599	96000684	FRONTSCHEIBE KPL.
HALBRUNDKOPFSCHRAUBE	10412852	15	10	622	964588308	FUEHRUNG VORM.
HALBRUNDKOPFSCHRAUBE	10412852	18	19	652	967956208	KAMERAANBAU DREHBUEHN
HALBRUNDKOPFSCHRAUBE	10412852	21	6	654	968646208	KAMERAHALTER VORM.
HALBRUNDKOPFSCHRAUBE	10412852	5	4	656	96005701	KAMERAHALTER VORM.
HALBRUNDKOPFSCHRAUBE	10412853	12	1	620	968080908	SCHLIESSANLAGE
HALBRUNDKOPFSCHRAUBE	10875485	24	5	190	917438108	WINDE 1 VORM.
HALBRUNDKOPFSCHRAUBE	10875485	24	5	209	917454008	WINDE 2 VORM.
HALBRUNDKOPFSCHRAUBE	10875485	22	8	318	919063308	LUFTFILTERANLAGE KPL.
HALBRUNDKOPFSCHRAUBE	10875485	60	2	356	918999008	LAUFSTEG DREHBUEHNE
HALBRUNDKOPFSCHRAUBE	10875485	34	15	359	968283208	LAUFSTEG DREHBUEHNE LI
HALBRUNDKOPFSCHRAUBE	10875485	19	2	387	918760508	ZUSATZHEIZUNG OW
HALBRUNDKOPFSCHRAUBE	10875485	11	1	389	96019655	ZUSATZHEIZUNG VORM.
HALBRUNDKOPFSCHRAUBE	10875485	3	7	465	918009808	HEIZKLIMAGERAET EINBAU
HALBRUNDKOPFSCHRAUBE	10875485	21	8	613	96000697	WISCHANLAGE EINBAU
HALBRUNDKOPFSCHRAUBE	10875485	34	2	618	918064308	SCHIEBETUER EINBAU
HALBRUNDKOPFSCHRAUBE	10875485	14	6	641	918824508	ANTRIEBSAGGREGAT KLIMAA
HALBRUNDKOPFSCHRAUBE	10875485	11	4	663	919408908	VERBOLZUNG DB-SCHWEBE
HALBRUNDKOPFSCHRAUBE	10875485	36	8	806	917473608	WINDE 6 VORM.
HALBRUNDKOPFSCHRAUBE	10875485	22	4	829	919301808	L-KOPFSTUECK
HALBRUNDKOPFSCHRAUBE	10875485	36	6	885	919326208	DREHBUEHNENVERLAENGER
HALBRUNDKOPFSCHRAUBE	10875471	105	3	473	96034154	GERAEUSCHDAEMMUNG OBE
HALBRUNDKOPFSCHRAUBE	10875471	10	48	484	969443908	GERAEUSCHDAEMMUNG UN
HALBRUNDKOPFSCHRAUBE	10875471	21	4	641	918824508	ANTRIEBSAGGREGAT KLIMAA
HALBRUNDKOPFSCHRAUBE	10875471	7	4	858	918900608	BOLZENZIEHEINRICHTUNG
HALBRUNDKOPFSCHRAUBE	10875471	40	1	872	96022733	SCHOTTPLATTE VORM.
HALBRUNDKOPFSCHRAUBE	10875471	91	1	947	919220008	F-KOPFSTUECK
HALBRUNDKOPFSCHRAUBE	10875486	20	8	17	918005408	RAUPENMITTELTEIL
HALBRUNDKOPFSCHRAUBE	10875486	119	2	182	969344108	MONTAGETEILE DREHBUEHN
HALBRUNDKOPFSCHRAUBE	10875486	25	7	387	918760508	ZUSATZHEIZUNG OW
HALBRUNDKOPFSCHRAUBE	10875486	10	1	389	96019655	ZUSATZHEIZUNG VORM.
HALBRUNDKOPFSCHRAUBE	10875486	32	2	605	919075308	KRANFUEHRERKABINE VORM.
HALBRUNDKOPFSCHRAUBE	10875486	61	4	608	96028393	INNENVERKLEIDUNG EINBAU
HALBRUNDKOPFSCHRAUBE	10875486	35	1	641	918824508	ANTRIEBSAGGREGAT KLIMAA
HALBRUNDKOPFSCHRAUBE	10875017	35	2	605	919075308	KRANFUEHRERKABINE VORM.
HALBRUNDKOPFSCHRAUBE	10278600	44	4	378	96033360	ELEKTRIK ANBAUTEILE KABIN
HALBRUNDKOPFSCHRAUBE	10876825	19	8	792	919219208	S-ZWISCHENSTUECK
HALBRUNDKOPFSCHRAUBE	10876825	8	63	793	96037300	GITTERROST VORM.
HALBRUNDKOPFSCHRAUBE	10876825	9	26	908	96038847	GITTERROST VORM.
HALBRUNDKOPFSCHRAUBE	10876825	86	8	947	919220008	F-KOPFSTUECK
HALBRUNDKOPFSCHRAUBE	10875482	46	12	378	96033360	ELEKTRIK ANBAUTEILE KABIN
HALBRUNDKOPFSCHRAUBE	11835043	43	2	338	918810308	STEUERSTAND
HALBRUNDKOPFSCHRAUBE	11835043	60	6	608	96028393	INNENVERKLEIDUNG EINBAU
HALBRUNDKOPFSCHRAUBE	10875483	73	2	523	96033320	AUFBAUTEILE MONTAGETAFE
HALBRUNDKOPFSCHRAUBE	10875483	15	3	594	919075508	KRANFUEHRERKABINE VORM.
HALBRUNDKOPFSCHRAUBE	10875483	56	8	608	96028393	INNENVERKLEIDUNG EINBAU
HALBRUNDKOPFSCHRAUBE	10875483	3	10	615	969520208	MONITORKONSOLE
HALBRUNDKOPFSCHRAUBE	10875483	36	2	618	918064308	SCHIEBETUER EINBAU
HALBRUNDKOPFSCHRAUBE	10875483	(2)	1	643	96021078	ELEKTRIK POWER PACK
HALBRUNDKOPFSCHRAUBE	10875483	8	4	658	96029469	AUSRUESTUNG KAMERA KAB
HALBRUNDKOPFSCHRAUBE	10875474	28	6	338	918810308	STEUERSTAND

Bezeichnung	Artikel	Pos.	Menge	Seite	Baugruppe	Bezeichnung
HALBRUNDKOPFSCHRAUBE	10875474	3	6	382	96033371	ARMATURENBRETT VORM.RE
HALBRUNDKOPFSCHRAUBE	10875474	36	2	605	919075308	KRANFUEHRERKABINE VORM.
HALBRUNDKOPFSCHRAUBE	10875474	52	34	608	96028393	INNENVERKLEIDUNG EINBAU
HALBRUNDKOPFSCHRAUBE	10875474	16	27	618	918064308	SCHIEBETUER EINBAU
HALBRUNDKOPFSCHRAUBE I	11697855	25	2	597	969752608	SCHEIBEN EINBAU
HALBRUNDKOPFSCHRAUBE	10875488	304	3	313	918861808	SCHALLDAEMPFERANLAGE
HALBRUNDKOPFSCHRAUBE	10429632	16	4	597	969752608	SCHEIBEN EINBAU
HALBRUNDKOPFSCHRAUBE	10410198	17	2	599	96000684	FRONTSCHEIBE KPL.
HALBRUNDKOPFSCHRAUBE	10353737	13	2	599	96000684	FRONTSCHEIBE KPL.
HALBRUNDKOPFSCHRAUBE I	10429635	24	1	605	919075308	KRANFUEHRERKABINE VORM.
HALBRUNDKOPFSCHRAUBE	408650508	48	2	923	919219708	F-ANLENKSTUECK
HALBRUNDKOPFSCHRAUBE	408650608	329	2	266	96032892	DIESELMOTOR VORM.
HALBRUNDKOPFSCHRAUBE	408650608	2	2	881	967937608	HINDERNISFEUER VORM.
HALBRUNDKOPFSCHRAUBE	10301319	13	6	367	969259908	LAUFSTEG DREHBUEHNE REC
HALBRUNDKOPFSCHRAUBE	10301319	41	2	845	917228608	MASTNASE
HALBRUNDKOPFSCHRAUBE	10301319	25	4	946	919220008	F-KOPFSTUECK
HALBRUNDKOPFSCHRAUBE	12100574	68	1	523	96033320	AUFBAUTEILE MONTAGETAFE
HALBRUNDKOPFSCHRAUBE	10182032	37	2	946	919220008	F-KOPFSTUECK
HALBRUNDKOPFSCHRAUBE I	12100221	36	1	641	918824508	ANTRIEBSAGGREGAT KLIMAA
HALBRUNDKOPFSCHRAUBE I	12100221	142	24	703	919304308	S-ANLENKSTUECK VORM.
HALTEBLECH 4X1855X337 S3	97109412	11	1	355	918999008	LAUFSTEG DREHBUEHNE
HALTEBLECH FE//ZNNI8//CN//T	969627708	38	2	829	919301808	L-KOPFSTUECK
HALTEBUEGEL	10815196	1	1	685	10454762	FERNSTEUERSENDER
HALTEGRIFF 215X25X59,2X16	10443309	8	1	618	918064308	SCHIEBETUER EINBAU
HALTEGRIFF SCHWK. SCHWA	965419308	3	1	594	919075508	KRANFUEHRERKABINE VORM.
HALTEGURT 0.05T-1.1M POLY	10874632	503	3	716	96036184	LEITUNG
HALTEGURT 0.05T-1.1M POLY	10874632	511	3	937	96039722	LEITUNG
HALTEPLATTE 45X169X180 S	972205608	9	2	675	917517908	AUFNAHME GEGENGEWICHT
HALTEPLATTE 45X169X180 S	972205608	28	2	885	919326208	DREHBUEHNENVERLAENGER
HALTEPLATTE 4X155X50 S31	978120408	96	17	401	917347708	SA-BOCK
HALTER	511051508	4	1	170	510401908	UMSCHALTVENTIL
HALTER	551710308	2	4	318	919063308	LUFTFILTERANLAGE KPL.
HALTER	591070408	21	1	594	919075508	KRANFUEHRERKABINE VORM.
HALTER	890101408	31	1	608	96028393	INNENVERKLEIDUNG EINBAU
HALTER	968262408	6	2	710	917084408	S-RUECKHALTESICHERUNG
HALTER 1.4308	975218608	2	6	602	969848908	RELING
HALTER 1.4308	975384508	3	6	602	969848908	RELING
HALTER 161X160X35 PAGF30	978913308	11	1	594	919075508	KRANFUEHRERKABINE VORM.
HALTER 260X170X19X1,5 AL	704221308	29	1	608	96028393	INNENVERKLEIDUNG EINBAU
HALTER 2X229X286 DC01 FE//	97034220	11	2	516	967917908	SCHALTSCHRANK MECH.
HALTER 3X1216X95 DC01 FE//	97029647	12	1	308	918861908	SCHALLDAEMPFERANLAGE
HALTER 3X1216X95 DC01 FE//	97029647	8	1	313	918861808	SCHALLDAEMPFERANLAGE
HALTER 3X177X62 DC01 FE//	97061182	23	2	641	918824508	ANTRIEBSAGGREGAT KLIMAA
HALTER 3X211X205 S355MC	97116319	17	1	313	918861808	SCHALLDAEMPFERANLAGE
HALTER 3X335X78 S355MC FE	97116321	14	2	313	918861808	SCHALLDAEMPFERANLAGE
HALTER 40X80X40 G-ALMG3	979489508	(2)	1	594	919075508	KRANFUEHRERKABINE VORM.
HALTER 44X156X141 PA6.6GV	972372308	4	1	856	968099808	KAMERAHALTER VORM.
HALTER 4X175X108 S315MC	97031985	6	2	17	918005408	RAUPENMITTELTEIL
HALTER 4X414X107 S315MC	97028437	28	1	308	918861908	SCHALLDAEMPFERANLAGE
HALTER 4X414X107 S315MC	97028437	19	1	313	918861808	SCHALLDAEMPFERANLAGE
HALTER 4X726X151 S315MC	97031980	5	2	17	918005408	RAUPENMITTELTEIL
HALTER 4x130x123 S315MC FE	950430808	65	2	18	918005408	RAUPENMITTELTEIL
HALTER 4x130x123 S315MC FE	950430808	300	2	31	969731708	HYDRAULIK MITTELTEIL
HALTER 5X90X93 S355MC FE//	952067308	102	2	182	969344108	MONTAGETEILE DREHBUEHN
HALTER DT/DTM	10041876	531	2	493	96033472	KABELSTRANG
HALTER FE//ZNNI8//CN//T0	964490608	36	1	264	96032892	DIESELMOTOR VORM.
HALTER FE//ZNNI8//CN//T0	968001208	3	2	17	918005408	RAUPENMITTELTEIL
HALTER FE//ZNNI8//CN//T0	968001308	4	2	17	918005408	RAUPENMITTELTEIL
HALTER FUER ROLLE SCHWK	968859608	7	1	829	919301808	L-KOPFSTUECK
HALTER RAL 9005,M,GT SPF	96013390	40	1	597	969752608	SCHEIBEN EINBAU

Bezeichnung	Artikel	Pos.	Menge	Seite	Baugruppe	Bezeichnung
HALTER S315MC FE//ZNNI8//C	951473308	43	1	872	96022733	SCHOTTPLATTE VORM.
HALTER SCHWK.	964873308	9	1	594	919075508	KRANFUEHRERKABINE VORM.
HALTER SCHWK. FE//ZNNI8//C	968258708	5	2	806	917473608	WINDE 6 VORM.
HALTER SCHWK. FE//ZNNI8//C	968574108	31	1	393	918824408	KLIMAANLAGE
HALTER SCHWK. GLASPERL	96016707	(1)	1	594	919075508	KRANFUEHRERKABINE VORM.
HALTER SCHWK. RAL 7016, S	964580308	3	1	621	964588408	FUEHRUNG VORM.
HALTER SCHWK. RAL 7016,SD	964604608	4	1	622	964588308	FUEHRUNG VORM.
HALTER SCHWK. RAL 7016,SD	968861108	47	1	608	96028393	INNENVERKLEIDUNG EINBAU
HALTER SCHWK. RAL 9005,M	96025226	26	1	608	96028393	INNENVERKLEIDUNG EINBAU
HALTER SCHWK. RAL 9005,M	96028419	68	1	609	96028393	INNENVERKLEIDUNG EINBAU
HALTER SCHWK. RAL 9005,SD	969503108	30	1	608	96028393	INNENVERKLEIDUNG EINBAU
HALTER SCHWK. T ZN O	969658508	8	1	138	918011308	UNTERTEIL VORM.
HALTER SCHWK. T ZN O	969658608	39	1	138	918011308	UNTERTEIL VORM.
HALTER T ZN O	968841208	67	1	18	918005408	RAUPENMITTELTEIL
HALTER T ZN O	968841308	68	1	18	918005408	RAUPENMITTELTEIL
HALTER VORM.	966817308	24	1	608	96028393	INNENVERKLEIDUNG EINBAU
HALTER VORM.	969088908	73	3	18	918005408	RAUPENMITTELTEIL
HALTER WINDWARNUNG	968224008	75	1	830	919301808	L-KOPFSTUECK
HALTER WINDWARNUNG	968224008	44	1	946	919220008	F-KOPFSTUECK
HALTER X12CRNIS188	923569408	91	2	401	917347708	SA-BOCK
HALTERUNG	885042308	49	1	608	96028393	INNENVERKLEIDUNG EINBAU
HALTERUNG KPL.	969944608	7	1	897	917571308	MONTAGEHILFSMITTEL
HALTERUNG VORM.	969944708	1	1	899	969944608	HALTERUNG KPL.
HALTESCHEIBE 120X6 42CrM	944228903	36	1	144	90211005	DREHWERKANTRIEB
HALTESCHEIBE 160X80X6	944324703	5	1	811	90200134	PLANETENGETRIEBE
HALTESCHEIBE 65X6,5X4	944102603	51	1	144	90211005	DREHWERKANTRIEB
HALTESCHEIBE 70X159X44,5	944338603	36	1	811	90200134	PLANETENGETRIEBE
HALTEWINKEL 2X190X112 DC0	978107708	104	1	401	917347708	SA-BOCK
HAMMERKOPFSCHRAUBE M	409706908	2	4	345	915587308	NOTSITZ
HAMMERKOPFSCHRAUBE M	409706908	44	4	453	919297008	ZENTRALSCHMIERANLAGE O
HAMMERKOPFSCHRAUBE M	409707008	9	4	140	968284308	MONTAGETEILE UNTERTEIL
HAMMERKOPFSCHRAUBE M	409706608	174	2	703	919304308	S-ANLENKSTUECK VORM.
HAMMERKOPFSCHRAUBE M	409706808	4	2	151	917081108	ZENTRALSCHMIERANLAGE O
HANDBETAETIGUNG	511043808	(8)	1	551	96032955	HYDRAULIK
HANDBETAETIGUNG	511043808	(8)	1	864	968883408	ZUSATZHYDR.BOLZENZIEHZ
HANDGRIFF	10046941	(12)	1	714	96028886	LEITUNGSTROMMEL KPL.
HANDGRIFF	10046941	15	1	717	616024908	KABELTROMMEL
HANDGRIFF	591066808	3	1	600	964560908	DACHSCHEIBE VORM.
HANDHAMMER 500G	790030308	25	1	130	96005686	GRUNDWERKZEUG
HANDHAMMER DIN 1041 1500	790030108	26	1	130	96005686	GRUNDWERKZEUG
HANDHEBELPRESSE VERZ.	790042008	45	1	130	96005686	GRUNDWERKZEUG
HANDLAUF 38.0X1200 S355J2H	97038372	28	2	355	918999008	LAUFSTEG DREHBUEHNE
HANDLAUF 5X509X210 S355	97038370	29	2	355	918999008	LAUFSTEG DREHBUEHNE
HANDPUMPE ZPH1A/12	571369308	(1)	1	129	917077108	WERKZEUG
HANDSCHUTZ SCHWK. FE//ZN	968258508	4	1	806	917473608	WINDE 6 VORM.
HARNSTOFFANLAGE	919171008	127	1	8	LR 11000 -0	LIEBHERR RAUPENKRAN LR
HARNSTOFFTANK	11455117	1	1	329	968866808	HARNSTOFFTANK VORM.
HARNSTOFFTANK VORM.	968866808	1	1	327	919171008	HARNSTOFFANLAGE
HAUBE 1.5X217X351 DC01 RAL	97044194	4	1	497	969245308	ELEKTRIK KLEMMKASTEN DB
HAUBE 1.5X601X338 DC01 FE//	97080863	29	1	701	919304308	S-ANLENKSTUECK VORM.
HAUBE 1.5X601X338 DC01 FE//	97080863	38	1	903	919219508	F-ANSCHLUSSKOPF
HAUBE 1.5X601X338 DC01 FE//	97080863	36	1	923	919219708	F-ANLENKSTUECK
HAUBE 1.5X601X338 DC01 FE//	97080863	30	1	975	919222808	FA-BOCK
HAUBE 180X350 GEWEBE RO	97042475	9	1	880	967936408	WINDWARNUNG VORM.
HAUBE 2X348X291 DC01 FE//	97050926	24	1	428	917080608	MONTAGEEINRICHTUNG RA
HAUBE 2X477X1130 ALMG3 H1	97039103	29	1	590	919075408	KRANFUEHRERKABINE ANBA
HAUBE 411X555 DC01 FE//ZN	972908808	60	1	401	917347708	SA-BOCK
HAUBE 411X555 DC01 FE//ZN	972908808	51	2	829	919301808	L-KOPFSTUECK
HAUBE KPL.	969848408	12	1	641	918824508	ANTRIEBSAGGREGAT KLIMAA
HAUBE SCHWK. 2X489X453 D	97063369	13	1	641	918824508	ANTRIEBSAGGREGAT KLIMAA

Bezeichnung	Artikel	Pos.	Menge	Seite	Baugruppe	Bezeichnung
HAUBENDECKEL	11181887	28	1	23	11601184	SCHLEIFRINGUEBERTRAEGE
HEBEL	968070108	3	8	175	919082708	DREHBUEHNE KPL.
HEBEL LINKS 5X122X71 X5CR	97073053	30	1	597	969752608	SCHEIBEN EINBAU
HEBEL RECHTS 5X140X65 X5	97073052	31	1	597	969752608	SCHEIBEN EINBAU
HEBEL SCHWK. T ZN O	963011708	3	1	676	965575208	ZENTRIERUNG KPL.
HEBEL SCHWK. T ZN O	968497008	37	2	175	919082708	DREHBUEHNE KPL.
HEBELGEHAEUSE	510725590	(1)	1	861	968883308	ZUSATZHYDR.BOLZENZIEHZ
HEBELSTANGE	10816458	(11)	1	864	968883408	ZUSATZHYDR.BOLZENZIEHZ
HEBELSTANGE	570073908	(11)	1	861	968883308	ZUSATZHYDR.BOLZENZIEHZ
HEBELVERSCHLUSS	11450420	(5)	2	348	917079908	DREHBUEHNENVERKLEIDUN
HEBELVERSCHLUSS	11450420	(5)	2	348	917079908	DREHBUEHNENVERKLEIDUN
HEBELVERSCHLUSS	11450420	(5)	2	348	917079908	DREHBUEHNENVERKLEIDUN
HEBELVERSCHLUSS	11450420	(5)	2	348	917079908	DREHBUEHNENVERKLEIDUN
HEBELVERSCHLUSS	11450420	10	1	605	919075308	KRANFUEHRERKABINE VORM.
HEBELZUG 6,0T PULVERBESC	10284532	8	1	129	917077108	WERKZEUG
HECKSCHEIBE ESG-GLAS SP	976838108	1	1	601	964561008	HECKSCHEIBE VORM.
HECKSCHEIBE VORM. SPF	964561008	5	1	597	969752608	SCHEIBEN EINBAU
HEIZELEMENT	10650387	(13)	1	340	10877138	FAHRERSITZ
HEIZKLIMAGERAET 24V	10228112	1	1	465	918009808	HEIZKLIMAGERAET EINBAU
HEIZKLIMAGERAET EINBAU S	918009808	158	1	9	LR 11000 -0	LIEBHERR RAUPENKRAN LR
HEIZUNG	502651408	2	1	627	502657308	LUFTTROCKNER
HEIZUNGSSCHLAUCH 70/PRIM	553181208	13	1.7	611	969752708	LUFTFUEHRUNG
HEIZUNGSSCHLAUCH 70/PRIM	553181208	14	1.9	611	969752708	LUFTFUEHRUNG
HEIZUNGSSCHLAUCH 89	553018208	15	0.16	611	969752708	LUFTFUEHRUNG
HEIZUNGSSCHLAUCH 89	553018208	16	0.3	611	969752708	LUFTFUEHRUNG
HEIZUNGSSCHLAUCH 89	553018208	17	0.13	611	969752708	LUFTFUEHRUNG
HEIZUNGSSCHLAUCH 89	553018208	18	0.26	611	969752708	LUFTFUEHRUNG
HEIZUNGSSCHLAUCH 89	553018208	19	1.62	611	969752708	LUFTFUEHRUNG
HILFSSCHALTERBLOCK 1OE	606661408	201	1	510	968681408	BEDIENPULT VERBOLZUNG
HILFSSCHALTERBLOCK 1OE+2	10028932	207	8	510	968681408	BEDIENPULT VERBOLZUNG
HILFSSEIL 4X3.56M	97123901	46	1	923	919219708	F-ANLENKSTUECK
HILFSSEIL DIN 3055 4X4,5M	773324408	182	1	703	919304308	S-ANLENKSTUECK VORM.
HILFSSEIL DIN 3060 4X5,97M	773459208	18	1	970	919220208	F-ZWISCHENSTUECK
HINDERNISFEUER 7,2W 19,2-	11482305	3	1	876	917569308	TRAEGER MESS-U.WARNEIN
HINDERNISFEUER VORM.	967937608	3	1	878	968838508	MECHANIK MESS-U.WARNEI
HINWEISSCHILD 158X35 KLE	97100456	4	4	821	917481708	BESCHILDERUNG WINDE 6
HINWEISSCHILD 23X12 KLEBE	97082749	1	1	882	918462408	BESCHILDERUNG FREMDEIN
HINWEISSCHILD 70X40 SPF	9402377	4	2	206	917472708	BESCHILDERUNG
HINWEISSCHILD 70X40 SPF	9402377	(4)	2	207	917077908	WINDE 2
HINWEISSCHILD 70X40 SPF	9402377	(5)	14	675	917517908	AUFNAHME GEGENGEWICHT
HINWEISSCHILD 70X40 SPF	9402377	3	6	680	917082108	BESCHILDERUNG DREHBUE
HINWEISSCHILD 70X40 SPF	9402377	1	2	746	969096408	BESCHILDERUNG
HINWEISSCHILD BAUJ S-NR	97067621	1101	1	676	965575208	ZENTRIERUNG KPL.
HITZESCHUTZBLECH 1.5X417X	97116317	9	1	313	918861808	SCHALLDAEMPFERANLAGE
HITZESCHUTZBLECH 1.5X669X	97028301	10	1	308	918861908	SCHALLDAEMPFERANLAGE
HOCHDRUCKSCHLAUCH DN4-	774376108	91	3.5	420	917691308	ZENTRALSCHMIERUNG
HOEHENSICHERUNGSGERAE	11007310	2	2	133	916959908	PERSOENLICHE SCHUTZAUS
HOEHENVERSTELLUNG	12102116	28	1	340	10877138	FAHRERSITZ
HOHLSCHLUESSEL	704271108	18	1	130	96005686	GRUNDWERKZEUG
HOHLSCHRAUBE A3C	10874777	(1)	1	552	96032955	HYDRAULIK
HOHLSCHRAUBE DIN 74305 22	502940108	6	1	435	965527508	BRENNSTOFFBEHAELTER VO
HORIZONTALSPANNER	779001108	7	1	853	967957508	KAMERAANBAU S-ANLENKSTU
HORN 24V	614003108	27	1	378	96033360	ELEKTRIK ANBAUTEILE KABIN
HUBENDSCHALTER GEWICHT	962563908	3	1	687	917084808	SEIL F.WINDE 1
HUBENDSCHALTER GEWICHT	962563908	3	1	690	917084908	SEIL F.WINDE 2
HUBENDSCHALTER GEWICHT	962563908	3	1	692	917085408	SEIL F.WINDE 6
HUBENDSCHALTER VORM.	96001219	86	2	830	919301808	L-KOPFSTUECK
HUBSEIL 28X600M -40°C SPF	11314901	1	1	692	917085408	SEIL F.WINDE 6
HUBSEIL 32X1450M -40°C SPF	11314899	1	1	687	917084808	SEIL F.WINDE 1
HUBSEIL 32X1450M -40°C SPF	11314899	1	1	690	917084908	SEIL F.WINDE 2

Bezeichnung	Artikel	Pos.	Menge	Seite	Baugruppe	Bezeichnung
HUELSE	10815006	3	1	509	10650233	ANTENNE
HUELSE	511052208	11	1	170	510401908	UMSCHALTVENTIL
HUELSE	571130308	2	1	577	571130108	DRUCKBEGRENZUNGSVENTI
HUELSE 114.3X50 S355J2H FE	97031403	12	2	701	919304308	S-ANLENKSTUECK VORM.
HUELSE 170X150X69 PA6G	97115245	32	2	946	919220008	F-KOPFSTUECK
HUELSE 190X172X25 PA6G	97129973	99	1	947	919220008	F-KOPFSTUECK
HUELSE 190X172X35 PA6G	97129178	98	1	947	919220008	F-KOPFSTUECK
HUELSE 190X86X 40 PA6G	97115386	50	4	946	919220008	F-KOPFSTUECK
HUELSE 20.0X25 S355J2G3 R	971585008	(3)	2	401	917347708	SA-BOCK
HUELSE 25.0X15 35NICRMOV	97020171	77	2	218	917451208	WINDE 4 VORM.
HUELSE 25X20 11SMN37 FE//	953873408	62	37	18	918005408	RAUPENMITTELTEIL
HUELSE 25X20 11SMN37 FE//	953873408	45	10	175	919082708	DREHBUEHNE KPL.
HUELSE 25X20 11SMN37 FE//	953873408	34	17	181	969344108	MONTAGETEILE DREHBUEHN
HUELSE 25X20 11SMN37 FE//	953873408	23	5	190	917438108	WINDE 1 VORM.
HUELSE 25X20 11SMN37 FE//	953873408	23	3	209	917454008	WINDE 2 VORM.
HUELSE 25X20 11SMN37 FE//	953873408	36	4	218	917451208	WINDE 4 VORM.
HUELSE 25X20 11SMN37 FE//	953873408	50	4	271	96033379	BEFESTIGUNGSTEILE DRUC
HUELSE 25X20 11SMN37 FE//	953873408	14	4	327	919171008	HARNSTOFFANLAGE
HUELSE 25X20 11SMN37 FE//	953873408	15	8	348	917079908	DREHBUEHNENVERKLEIDUN
HUELSE 25X20 11SMN37 FE//	953873408	33	15	359	968283208	LAUFSTEG DREHBUEHNE LI
HUELSE 25X20 11SMN37 FE//	953873408	20	4	367	969259908	LAUFSTEG DREHBUEHNE REC
HUELSE 25X20 11SMN37 FE//	953873408	51	2	378	96033360	ELEKTRIK ANBAUTEILE KABIN
HUELSE 25X20 11SMN37 FE//	953873408	109	10	402	917347708	SA-BOCK
HUELSE 25X20 11SMN37 FE//	953873408	65	12	453	919297008	ZENTRALSCHMIERANLAGE O
HUELSE 25X20 11SMN37 FE//	953873408	22	5	641	918824508	ANTRIEBSAGGREGAT KLIMAA
HUELSE 25X20 11SMN37 FE//	953873408	40	10	675	917517908	AUFNAHME GEGENGEWICHT
HUELSE 25X20 11SMN37 FE//	953873408	140	58	703	919304308	S-ANLENKSTUECK VORM.
HUELSE 25X20 11SMN37 FE//	953873408	24	4	806	917473608	WINDE 6 VORM.
HUELSE 25X20 11SMN37 FE//	953873408	37	6	885	919326208	DREHBUEHNENVERLAENGER
HUELSE 25X20 11SMN37 FE//	953873408	47	2	923	919219708	F-ANLENKSTUECK
HUELSE 30.0X10 S355J2G3 FE	97129975	101	4	947	919220008	F-KOPFSTUECK
HUELSE 33.0X19 FE//ZNNI8//C	978787708	11	24	17	918005408	RAUPENMITTELTEIL
HUELSE 33.0X19 FE//ZNNI8//C	978787708	68	8	61	917291608	RAUPENTRAEGER LI.
HUELSE 33.0X19 FE//ZNNI8//C	978787708	68	8	94	917291708	RAUPENTRAEGER RE.
HUELSE 33.0X19 FE//ZNNI8//C	978787708	26	97	181	969344108	MONTAGETEILE DREHBUEHN
HUELSE 33.0X19 FE//ZNNI8//C	978787708	21	6	190	917438108	WINDE 1 VORM.
HUELSE 33.0X19 FE//ZNNI8//C	978787708	21	6	209	917454008	WINDE 2 VORM.
HUELSE 33.0X19 FE//ZNNI8//C	978787708	37	3	218	917451208	WINDE 4 VORM.
HUELSE 33.0X19 FE//ZNNI8//C	978787708	39	3	264	96032892	DIESELMOTOR VORM.
HUELSE 33.0X19 FE//ZNNI8//C	978787708	38	2	308	918861908	SCHALLDAEMPFERANLAGE
HUELSE 33.0X19 FE//ZNNI8//C	978787708	506	2	314	918861808	SCHALLDAEMPFERANLAGE
HUELSE 33.0X19 FE//ZNNI8//C	978787708	19	4	318	919063308	LUFTFILTERANLAGE KPL.
HUELSE 33.0X19 FE//ZNNI8//C	978787708	15	2	327	919171008	HARNSTOFFANLAGE
HUELSE 33.0X19 FE//ZNNI8//C	978787708	40	42	355	918999008	LAUFSTEG DREHBUEHNE
HUELSE 33.0X19 FE//ZNNI8//C	978787708	53	4	359	968283208	LAUFSTEG DREHBUEHNE LI
HUELSE 33.0X19 FE//ZNNI8//C	978787708	117	4	402	917347708	SA-BOCK
HUELSE 33.0X19 FE//ZNNI8//C	978787708	4	2	437	919140208	KRAFTSTOFFFOERDERUNG
HUELSE 33.0X19 FE//ZNNI8//C	978787708	66	12	473	96034154	GERAEUSCHDAEMMUNG OBE
HUELSE 33.0X19 FE//ZNNI8//C	978787708	26	26	484	969443908	GERAEUSCHDAEMMUNG UN
HUELSE 33.0X19 FE//ZNNI8//C	978787708	67	4	591	919075408	KRANFUEHRERKABINE ANBA
HUELSE 33.0X19 FE//ZNNI8//C	978787708	4	6	659	919477008	ZUS.HYDR.BALLASTWAGEN V-
HUELSE 33.0X19 FE//ZNNI8//C	978787708	12	4	663	919408908	VERBOLZUNG DB-SCHWEBE
HUELSE 33.0X19 FE//ZNNI8//C	978787708	41	8	675	917517908	AUFNAHME GEGENGEWICHT
HUELSE 33.0X19 FE//ZNNI8//C	978787708	23	4	806	917473608	WINDE 6 VORM.
HUELSE 40.0X19 S355J2G3 FE	971622408	14	8	442	918789208	KRAFTSTOFFBEHAELTER KPL
HUELSE 40.0X19 S355J2G3 FE	971622408	23	8	447	919140308	OELBEHAELTER KPL.
HUELSE 40.0X19 S355J2G3 FE	971622408	9	2	641	918824508	ANTRIEBSAGGREGAT KLIMAA
HUELSE 48X204 PA6	976872408	14	1	620	968080908	SCHLIESSANLAGE
HUELSE 60.0X19 S355J2G3 FE	97122592	3	1	917	96038041	BOLZEN VORM.
HUELSE 60.0X19 S355J2G3 FE	97122592	3	1	918	96038042	BOLZEN VORM.

Bezeichnung	Artikel	Pos.	Menge	Seite	Baugruppe	Bezeichnung
HUELSE 8X0,4	501507314	143	1	239	11347396	SEILTROMMEL
HUELSE 8X0,4	501507314	202	1	241	11347399	FLANSCHLAGER
HUELSE EDELSTAHL	97024394	8	1	329	968866808	HARNSTOFFTANK VORM.
HUELSE EDELSTAHL	97050024	4	1	329	968866808	HARNSTOFFTANK VORM.
HUELSE RD20X15 S355J2G3	941530008	75	1	523	96033320	AUFBAUTEILE MONTAGETAFE
HUTMUTTER	510710608	30	1	40	511497508	DRUCKMINDERVENTIL
HUTMUTTER	510710608	30	1	582	510438508	DRUCKMINDERVENTIL
HUTMUTTER DIN 1587 M6 A2-7	10219361	8	6	601	964561008	HECKSCHEIBE VORM.
HUTMUTTER DIN 986 M4 A2-7	4002886	35	4	456	10425291	ELEKTROPUMPE
HUTMUTTER DIN 986 M6	691035008	30	2	23	11601184	SCHLEIFRINGUEBERTRAEGE
HUTSCHIENE 35X27X7,3X1	602106708	15	0.18	44	967907608	SCHALTKASTEN VORM.
HUTSCHIENE 35X27X7,3X1	602106708	262	0.205	417	968241408	KLEMMKASTEN SA-BOCK VO
HUTSCHIENE 35X27X7,3X1	602106708	16	0.42	522	96033320	AUFBAUTEILE MONTAGETAFE
HUTSCHIENE 35X27X7,3X1	602106708	17	0.06	522	96033320	AUFBAUTEILE MONTAGETAFE
HUTSCHIENE 35X27X7,3X1	602106708	18	0.05	522	96033320	AUFBAUTEILE MONTAGETAFE
HUTSCHIENE 35X27X7,3X1	602106708	19	0.095	522	96033320	AUFBAUTEILE MONTAGETAFE
HUTSCHIENE 35X27X7,3X1	602106708	58	0.24	646	96021479	KLEMMKASTEN
HUTSCHIENE 35X27X7,3X1	602106708	261	0.05	836	96036210	KLEMMKASTEN
HUTSCHIENE 35X27X7,3X1	602106708	6	0.145	847	968650608	KLEMMKASTEN KPL.
HUTSCHIENE 35X27X7,3X1	602106708	43	0.345	912	96035575	KLEMMKASTEN KPL.
HUTSCHRAUBE	511051908	8	1	170	510401908	UMSCHALTVENTIL
HYDRAULIK	919171208	169	1	9	LR 11000 -0	LIEBHERR RAUPENKRAN LR
HYDRAULIK	96032955	4	1	532	919171208	HYDRAULIK
HYDRAULIK ABSTUETZUNG	917321208	2	1	108	918588908	HYDRAULISCHE ABSTUETZUN
HYDRAULIK ABSTUETZUNG	967787608	4	1	114	917321208	HYDRAULIK ABSTUETZUNG
HYDRAULIK DREHBUEHNE UN	918129308	6	1	135	917987408	DREHBUEHNENRAHMEN
HYDRAULIK MITTELTEIL	918129208	2	1	13	917987508	RAUPENMITTELTEIL KPL.
HYDRAULIK MITTELTEIL	969731708	4	1	25	918129208	HYDRAULIK MITTELTEIL
HYDRAULIK RAUPE LINKS	917321008	2	1	56	917076308	RAUPENTRAEGER KPL.LI.
HYDRAULIK RAUPE LINKS	967787408	4	1	68	917321008	HYDRAULIK RAUPE
HYDRAULIK RAUPE RECHTS	917321108	2	1	89	917076408	RAUPENTRAEGER KPL.RE.
HYDRAULIK RAUPE RECHTS	967787508	4	1	95	917321108	HYDRAULIK RAUPE
HYDRAULIKANBAUMOTOR D	10132387	9	4	60	917291608	RAUPENTRAEGER LI.
HYDRAULIKANBAUMOTOR D	10132387	9	4	93	917291708	RAUPENTRAEGER RE.
HYDRAULIKSCHLAUCH DIN E	510510908	7	1	205	917451408	ZENTRALSCHMIERUNG
HYDRAULIKSCHLAUCH DIN E	510510908	7	0.75	820	917481408	ZENTRALSCHMIERUNG
HYDRAULIKSCHLAUCH DIN E	10343527	4	2	443	967967608	KRAFTSTOFFBEHAELTER VO
HYDRAULIKSCHLAUCH DIN E	10343527	20	0.45	605	919075308	KRANFUEHRERKABINE VORM.
HYDRAULISCHE ABSTUETZUN	918588908	14	1	8	LR 11000 -0	LIEBHERR RAUPENKRAN LR
HYDRAULISCHE ABSTUETZUN	918589408	1	1	108	918588908	HYDRAULISCHE ABSTUETZUN
HYDRAULISCHE ABSTUETZUN	967849308	1	2	111	918589408	HYDRAULISCHE ABSTUETZUN
HYDRAULISCHE ABSTUETZU	967849408	2	2	111	918589408	HYDRAULISCHE ABSTUETZUN
HYDROMOTOR A10FE 28 SPF	10228004	2	2	298	96032897	KUEHLER VORM.
HYDROMOTOR A2FM 16	571368908	12	1	395	10451181	VERFLUESSIGEREINHEIT
HYDROMOTOR A2FM 56 SPF	510235408	2	3	142	918367008	DREHWERK ANBAU
HYDROMOTOR A2FM SPF	510230608	2	1	234	917645608	MONTAGEWINDE VORM.
HYDROZYLINDER 150/130-242	11211235	2	2	403	967852308	SA-BOCK AUFSTELLVORRIC
HYDROZYLINDER 50/28-210 SP	10471144	61	1	591	919075408	KRANFUEHRERKABINE ANBA
HYDROZYLINDER 70/30-260 SP	11211232	3	2	426	917080508	ROLLENLAGERUNG
HYDROZYLINDER 75/30-100 SP	10326323	11	2	590	919075408	KRANFUEHRERKABINE ANBA
HYDROZYLINDER 75/30-310 SP	10332325	1	1	859	968929808	BOLZENZIEHZYLINDER KPL.
HYDROZYLINDER 75/30-405 SP	11342037	1	1	862	968229108	BOLZENZIEHZYLINDER KPL.
HYDROZYLINDER 80/35-396 SP	11211233	2	2	187	917077708	BOLZEN S-ANLENKSTUECK
INBUSSCHLUESSEL DIN 911	790023608	15	1	130	96005686	GRUNDWERKZEUG
INDUKTIVGEBER BW MONTIER	967202008	2	1	490	968030208	ENDSCHALTER U.GEBER AL
INDUKTIVSENSOR BERUEHR	10354584	15	2	418	968241508	GEBERANBAU
INDUKTIVSENSOR BERUEHR	10354584	(1)	2	490	968030208	ENDSCHALTER U.GEBER AL
INDUKTIVSENSOR BERUEHR	10354584	35	1	516	967917908	SCHALTSCHRANK MECH.
INDUKTIVSENSOR BERUEHR	10354584	(151)	2	710	917084408	S-RUECKHALTESICHERUNG
INDUKTIVSENSOR BERUEHR	10875197	(15)	1	428	917080608	MONTAGEEINRICHTUNG RA

Bezeichnung	Artikel	Pos.	Menge	Seite	Baugruppe	Bezeichnung
INDUKTIVSENSOR BERUEHR	10875197	(152)	4	710	917084408	S-RUECKHALTESICHERUNG
INDUKTIVSENSOR BERUEHR	692312708	151	2	929	919287108	ELEKTRIK F-ANLENKSTUECK
INNENGRIFF 96,2X49,2X43,3	10873797	19	1	597	969752608	SCHEIBEN EINBAU
INNENLEUCHTE 6W 24V WEIS	10342854	26	4	378	96033360	ELEKTRIK ANBAUTEILE KABIN
INNENRING 60X70X28	747404201	71	1	144	90211005	DREHWERKANTRIEB
INNENVERKLEIDUNG EINBAU	96028393	1	1	605	919075308	KRANFUEHRERKABINE VORM.
ISOLIERRING	691041708	4	78	23	11601184	SCHLEIFRINGUEBERTRAEGE
ISOLIERSCHLAUCH DN10X0,6	11082604	204	1.66	371	96033369	KABELSTRANG
ISOLIERSCHLAUCH DN10X0,6	11082604	204	2.66	374	96021228	KABELSTRANG
ISOLIERSCHLAUCH DN10X0,6	11082604	204	0.53	492	96033472	KABELSTRANG
ISOLIERSCHLAUCH DN10X0,6	11082604	204	15.65	499	96033473	KABELSTRANG
ISOLIERSCHLAUCH DN10X0,6	11082604	204	0.76	647	96021494	KABELSTRANG
ISOLIERSCHLAUCH DN12X0,6	11082605	205	6.18	371	96033369	KABELSTRANG
ISOLIERSCHLAUCH DN12X0,6	11082605	205	4.21	492	96033472	KABELSTRANG
ISOLIERSCHLAUCH DN12X0,6	11082605	205	0.48	495	96033855	KABELSTRANG
ISOLIERSCHLAUCH DN12X0,8	11005151	284	1.62	495	96033855	KABELSTRANG
ISOLIERSCHLAUCH DN14X0,6	11082606	206	0.26	49	96026395	VERKABELUNG
ISOLIERSCHLAUCH DN14X0,6	11082606	206	0.73	371	96033369	KABELSTRANG
ISOLIERSCHLAUCH DN14X0,6	11082606	206	1.99	492	96033472	KABELSTRANG
ISOLIERSCHLAUCH DN14X0,6	11082606	206	1.53	499	96033473	KABELSTRANG
ISOLIERSCHLAUCH DN14X0,8	603012608	(24)	3	667	917190508	EL.KUEHLWASSERVORWAE
ISOLIERSCHLAUCH DN18X0,8	11082608	208	0.85	492	96033472	KABELSTRANG
ISOLIERSCHLAUCH DN20X0,8	11082609	209	0.9	492	96033472	KABELSTRANG
ISOLIERSCHLAUCH DN4X0,5	11082601	201	1.63	374	96021228	KABELSTRANG
ISOLIERSCHLAUCH DN4X0,5	11082601	201	5.05	375	96019612	KABELSTRANG
ISOLIERSCHLAUCH DN4X0,5	11082601	4	0.28	526	963398008	AXIALLUEFTER VORM.OBEN
ISOLIERSCHLAUCH DN4X0,5	11082601	201	2.19	647	96021494	KABELSTRANG
ISOLIERSCHLAUCH DN6X0,5	11082602	202	22.7	371	96033369	KABELSTRANG
ISOLIERSCHLAUCH DN6X0,5	11082602	202	10.34	374	96021228	KABELSTRANG
ISOLIERSCHLAUCH DN6X0,5	11082602	202	23.66	492	96033472	KABELSTRANG
ISOLIERSCHLAUCH DN6X0,5	11082602	202	2.87	495	96033855	KABELSTRANG
ISOLIERSCHLAUCH DN6X0,5	11082602	202	26.75	499	96033473	KABELSTRANG
ISOLIERSCHLAUCH DN6X0,6	11005148	281	4.35	495	96033855	KABELSTRANG
ISOLIERSCHLAUCH DN8X0,65	11082603	203	3.88	371	96033369	KABELSTRANG
ISOLIERSCHLAUCH DN8X0,65	11082603	203	3.06	374	96021228	KABELSTRANG
ISOLIERSCHLAUCH DN8X0,65	11082603	203	20.29	492	96033472	KABELSTRANG
ISOLIERSCHLAUCH DN8X0,65	11082603	203	4.98	495	96033855	KABELSTRANG
ISOLIERSCHLAUCH DN8X0,65	11082603	203	3.75	499	96033473	KABELSTRANG
KABEL 1,5M	11320215	53	1	658	96029469	AUSRUESTUNG KAMERA KAB
KABEL 12M	614037608	16	1	649	96035790	AUSRUESTUNG KAMERA DRE
KABEL 16M	614043508	10	1	996	918641308	VORBEREITUNG KAMERA WI
KABEL 2X0,14+2X0,22-7M	11492304	18	4	649	96035790	AUSRUESTUNG KAMERA DRE
KABEL 3M	10552752	52	1	658	96029469	AUSRUESTUNG KAMERA KAB
KABEL 3M	614037508	12	1	649	96035790	AUSRUESTUNG KAMERA DRE
KABEL 6X0,6-15M	11600245	31	1	854	919294008	A-SCHEINWERFER S-ANLEN
KABEL 6X0,6-9M	10874732	61	1	649	96035790	AUSRUESTUNG KAMERA DRE
KABEL 7M	10874733	62	2	649	96035790	AUSRUESTUNG KAMERA DRE
KABEL 8X0,14-9,5M	11600521	11	1	649	96035790	AUSRUESTUNG KAMERA DRE
KABEL 9M	614041808	13	1	649	96035790	AUSRUESTUNG KAMERA DRE
KABELBAUM 3300MM	553186908	50	1	370	96033359	KABELLISTE KRANFUEHRERK
KABELBINDER 2,5X98-BLACK	603202208	268	1	529	96033325	VERKABELUNG MONTAGETA
KABELBINDER 2,5X98-BLACK	603202208	260	5	847	968650608	KLEMMKASTEN KPL.
KABELBINDER 3,6X140-SCH	603200308	261	1	76	967971708	KABELSTRANG
KABELBINDER 3,6X140-SCH	603200308	261	1	371	96033369	KABELSTRANG
KABELBINDER 3,6X140-SCH	603200308	261	30	374	96021228	KABELSTRANG
KABELBINDER 3,6X140-SCH	603200308	261	10	375	96019612	KABELSTRANG
KABELBINDER 3,6X140-SCH	603200308	261	10	492	96033472	KABELSTRANG
KABELBINDER 3,6X140-SCH	603200308	261	1	495	96033855	KABELSTRANG
KABELBINDER 3,6X140-SCH	603200308	261	2	499	96033473	KABELSTRANG
KABELBINDER 3,6X140-SCH	603200308	261	1	529	96033325	VERKABELUNG MONTAGETA

Bezeichnung	Artikel	Pos.	Menge	Seite	Baugruppe	Bezeichnung
KABELBINDER 3,6X140-SCH	603200308	(261)	40	646	96021479	KLEMMKASTEN
KABELBINDER 3,6X200-SCH	603200408	269	20	375	96019612	KABELSTRANG
KABELBINDER 3,6X200-SCH	603200408	267	1	529	96033325	VERKABELUNG MONTAGETA
KABELBINDER 3,6X200-SCH	603200408	269	1	647	96021494	KABELSTRANG
KABELBINDER 4,6X200-SCH	11691035	37	37	313	918861808	SCHALLDAEMPFERANLAGE
KABELBINDERHALTER 28X28-	10870511	5	5	443	967967608	KRAFTSTOFFBEHAELTER VO
KABELBINDERHALTER 28X28-	10870511	5	3	930	96035576	KLEMMKASTEN KPL.
KABELBINDERHALTER 46X70-	10872676	22	3	590	919075408	KRANFUEHRERKABINE ANBA
KABELBINDERHALTER 46X70-	10872676	34	2	641	918824508	ANTRIEBSAGGREGAT KLIMAA
KABELBINDERHALTER 46X70-	10872676	35	2	903	919219508	F-ANSCHLUSSKOPF
KABELBINDERHALTER 46X70-	10872676	9	6	916	919219608	F-MONTAGEEINHEIT
KABELBINDERHALTER 46X70-	10872676	43	21	923	919219708	F-ANLENKSTUECK
KABELBINDERHALTER 46X70-	10872676	72	36	947	919220008	F-KOPFSTUECK
KABELBINDERHALTER 46X70-	10872676	35	8	975	919222808	FA-BOCK
KABELBINDERHALTER 8,1X-S	11492315	87	10	523	96033320	AUFBAUTEILE MONTAGETAFE
KABELDOSE M1	10476382	10	1	715	96036183	LEITUNGSTROMMEL KPL.
KABELDOSE M11-Z	604505508	534	2	500	96033473	KABELSTRANG
KABELDOSE M11-Z	604505508	506	1	967	96042005	LEITUNG
KABELFUEHRUNG	967916208	20	2	829	919301808	L-KOPFSTUECK
KABELHALTER	720014408	20	2	748	918121408	ROLLENSATZ
KABELHALTER	720014408	(5)	4	829	919301808	L-KOPFSTUECK
KABELHALTER	720014408	56	6	829	919301808	L-KOPFSTUECK
KABELHALTER	720014408	37	1	903	919219508	F-ANSCHLUSSKOPF
KABELHALTER	720014408	74	7	947	919220008	F-KOPFSTUECK
KABELHALTER 2X22X90 DC01	953650008	22	17	190	917438108	WINDE 1 VORM.
KABELHALTER 2X22X90 DC01	953650008	22	17	209	917454008	WINDE 2 VORM.
KABELHALTER 2X22X90 DC01	953650008	46	8	218	917451208	WINDE 4 VORM.
KABELHALTER 2X22X90 DC01	953650008	55	1	393	918824408	KLIMAANLAGE
KABELHALTER 2X22X90 DC01	953650008	105	18	401	917347708	SA-BOCK
KABELHALTER 2X22X90 DC01	953650008	88	1	523	96033320	AUFBAUTEILE MONTAGETAFE
KABELHALTER 2X22X90 DC01	953650008	6	1	667	917190508	EL.KUEHLWASSERVORWAE
KABELHALTER 2X22X90 DC01	953650008	158	41	703	919304308	S-ANLENKSTUECK VORM.
KABELHALTER 2X22X90 DC01	953650008	22	16	806	917473608	WINDE 6 VORM.
KABELHALTER 2X22X90 DC01	953650008	55	42	829	919301808	L-KOPFSTUECK
KABELHALTER 2X22X90 DC01	953650008	37	11	845	917228608	MASTNASE
KABELKANAL 40X60/2000	601406408	4	0.3	524	968095808	MONTAGEEINHEIT VORM.
KABELKANAL 80X100/2000	601414208	10	0.895	522	96033320	AUFBAUTEILE MONTAGETAFE
KABELKANAL 80X80/2000	601413908	11	0.31	522	96033320	AUFBAUTEILE MONTAGETAFE
KABELKANAL 80X80/2000	601413908	12	0.725	522	96033320	AUFBAUTEILE MONTAGETAFE
KABELKONSOLE	968525808	101	2	401	917347708	SA-BOCK
KABELLISTE	96021480	20	1	644	96021079	ELEKTRIK POWER PACK
KABELLISTE BATTERIEKASTE	969239008	10	1	324	96032891	ELEKTRIK BATTERIEKASTEN
KABELLISTE DREHBUEHNE	96033469	25	1	489	918862508	ELEKTRIK DREHBUEHNE
KABELLISTE KRANFUEHRERK	96033359	6	1	369	918862408	ELEKTRIK KRANFUEHRERKAB
KABELLISTE MITTELSTUECK	967908108	5	1	41	917361408	ELEKTRIK MITTELTEIL
KABELMARKER	923512208	(500)	24	42	967907508	SCHALTKASTEN KPL.
KABELMARKER	923512208	500	1	49	96026395	VERKABELUNG
KABELMARKER	923512208	(500)	1	50	967908108	KABELLISTE MITTELSTUECK
KABELMARKER	923512208	(500)	1	50	967908108	KABELLISTE MITTELSTUECK
KABELMARKER	923512208	500	4	75	967971408	KABELSTRANG
KABELMARKER	923512208	500	6	76	967971708	KABELSTRANG
KABELMARKER	923512208	500	54	371	96033369	KABELSTRANG
KABELMARKER	923512208	500	49	373	96033370	DRAEHTE KPL.
KABELMARKER	923512208	500	41	374	96021228	KABELSTRANG
KABELMARKER	923512208	500	38	375	96019612	KABELSTRANG
KABELMARKER	923512208	500	71	493	96033472	KABELSTRANG
KABELMARKER	923512208	500	23	495	96033855	KABELSTRANG
KABELMARKER	923512208	500	92	499	96033473	KABELSTRANG
KABELMARKER	923512208	500	2	503	96035430	LEITUNG
KABELMARKER	923512208	500	3	504	96039940	LEITUNG

Bezeichnung	Artikel	Pos.	Menge	Seite	Baugruppe	Bezeichnung
KABELMARKER	923512208	500	2	505	968346208	BLINDSTECKER
KABELMARKER	923512208	500	1	506	96028063	BLINDSTECKER
KABELMARKER	923512208	500	2	508	968418008	KABELSTRANG
KABELMARKER	923512208	(500)	2	513	918862808	EINBAUTEILE SCHALTSCHRAN
KABELMARKER	923512208	(500)	19	646	96021479	KLEMMKASTEN
KABELMARKER	923512208	500	10	647	96021494	KABELSTRANG
KABELMARKER	923512208	500	2	716	96036184	LEITUNG
KABELMARKER	923512208	500	30	720	96036194	DRAEHTE KLEMMKASTEN KPL
KABELMARKER	923512208	500	2	722	96036188	LEITUNG
KABELMARKER	923512208	500	6	723	96036240	LEITUNG
KABELMARKER	923512208	500	3	724	96040591	LEITUNG
KABELMARKER	923512208	500	3	725	968546008	LEITUNG
KABELMARKER	923512208	500	3	726	968546108	LEITUNG
KABELMARKER	923512208	500	2	727	96038229	LEITUNG
KABELMARKER	923512208	(500)	1	836	96036210	KLEMMKASTEN
KABELMARKER	923512208	500	43	837	96036211	DRAEHTE KLEMMKASTEN KPL
KABELMARKER	923512208	500	3	839	96037031	LEITUNG
KABELMARKER	923512208	500	20	913	96038868	DRAEHTE KPL.
KABELMARKER	923512208	500	3	914	96035583	LEITUNG
KABELMARKER	923512208	500	10	931	96038775	DRAEHTE KPL.
KABELMARKER	923512208	500	3	932	96038562	LEITUNG
KABELMARKER	923512208	500	3	933	96038563	LEITUNG
KABELMARKER	923512208	500	3	934	96038564	LEITUNG
KABELMARKER	923512208	500	3	935	96038565	LEITUNG
KABELMARKER	923512208	500	2	937	96039722	LEITUNG
KABELMARKER	923512208	500	20	959	96038967	DRAEHTE KPL.
KABELMARKER	923512208	500	3	960	96038927	LEITUNG
KABELMARKER	923512208	500	2	961	96038928	LEITUNG
KABELMARKER	923512208	500	2	962	96038930	LEITUNG
KABELMARKER	923512208	500	2	963	96038931	LEITUNG
KABELMARKER	923512208	500	3	964	96038932	LEITUNG
KABELMARKER	923512208	500	3	965	96038933	LEITUNG
KABELMARKER	923512208	500	2	966	96038935	LEITUNG
KABELMARKER	923512208	500	2	967	96042005	LEITUNG
KABELMARKER	923512208	500	2	982	96035578	LEITUNG
KABELSCHLAUCH DN16X0,6	11124205	223	1.03	371	96033369	KABELSTRANG
KABELSCHLAUCH DN16X0,6	11124205	223	11.44	499	96033473	KABELSTRANG
KABELSCHLAUCH DN20X0,6	11124207	224	0.83	492	96033472	KABELSTRANG
KABELSCHLAUCH DN20X0,6	11124207	224	3.33	495	96033855	KABELSTRANG
KABELSCHLAUCH DN20X0,6	11124207	224	1.03	499	96033473	KABELSTRANG
KABELSCHLAUCH DN20X0,6	11124207	224	2.03	647	96021494	KABELSTRANG
KABELSCHLAUCH DN25X0,6	11124208	225	0.63	371	96033369	KABELSTRANG
KABELSCHLAUCH DN25X0,6	11124208	225	2.89	492	96033472	KABELSTRANG
KABELSCHLAUCH DN25X0,6	11124208	225	11.82	495	96033855	KABELSTRANG
KABELSCHLAUCH DN25X0,6	11124208	225	15.98	499	96033473	KABELSTRANG
KABELSCHLAUCH DN30X0,6	11124209	226	0.83	371	96033369	KABELSTRANG
KABELSCHLAUCH DN30X0,6	11124209	226	0.53	373	96033370	DRAEHTE KPL.
KABELSCHLAUCH DN30X0,6	11124209	226	1.03	374	96021228	KABELSTRANG
KABELSCHLAUCH DN30X0,6	11124209	226	8.59	492	96033472	KABELSTRANG
KABELSCHLAUCH DN30X0,6	11124209	226	8.6	495	96033855	KABELSTRANG
KABELSCHLAUCH DN30X0,6	11124209	226	2.43	499	96033473	KABELSTRANG
KABELSCHLAUCH DN30X0,6	11124209	226	0.8	647	96021494	KABELSTRANG
KABELSCHLAUCH DN35X0,6	11124210	227	1.73	371	96033369	KABELSTRANG
KABELSCHLAUCH DN35X0,6	11124210	227	2.1	373	96033370	DRAEHTE KPL.
KABELSCHLAUCH DN35X0,6	11124210	227	1.03	492	96033472	KABELSTRANG
KABELSCHLAUCH DN35X0,6	11124210	227	3.36	499	96033473	KABELSTRANG
KABELSCHLAUCH DN40X0,6	11124211	228	2.3	374	96021228	KABELSTRANG
KABELSCHLAUCH DN40X0,6	11124211	228	1.6	375	96019612	KABELSTRANG
KABELSCHLAUCH DN40X0,6	11124211	228	1.33	492	96033472	KABELSTRANG
KABELSCHLAUCH DN50X0,6	11124212	229	0.8	371	96033369	KABELSTRANG

Bezeichnung	Artikel	Pos.	Menge	Seite	Baugruppe	Bezeichnung
KABELSCHLAUCH DN50X0,6	11124212	229	9.86	492	96033472	KABELSTRANG
KABELSCHLAUCH DN50X0,6	11124212	229	2.03	499	96033473	KABELSTRANG
KABELSCHLAUCH DN60X0,6	11124213	230	1.6	499	96033473	KABELSTRANG
KABELSCHUH DIN 46234 M10/	602301608	115	4	492	96033472	KABELSTRANG
KABELSCHUH DIN 46234 M6/10	602311508	55	1	492	96033472	KABELSTRANG
KABELSCHUH DIN 46234 M8/16	602301708	106	4	492	96033472	KABELSTRANG
KABELSCHUH DIN 46237 M6/1	602217908	34	3	371	96033369	KABELSTRANG
KABELSCHUH DIN 46237 M6/1	602217908	34	2	721	96037447	DRAEHTE KLEMMKASTEN VO
KABELSCHUH DIN 46237 M6/1	602217908	34	2	838	96038161	DRAEHTE KLEMMKASTEN VO
KABELSCHUH M10/2,5mm²	602217208	101	1	499	96033473	KABELSTRANG
KABELSCHUH M4/0,25-1,5MM²	602218408	112	4	492	96033472	KABELSTRANG
KABELSCHUH M4/0,25-1,5MM²	602218408	112	1	647	96021494	KABELSTRANG
KABELSCHUH M6/16,8-26,7MM	602205808	111	8	492	96033472	KABELSTRANG
KABELSTECKER 4-POL	10015704	517	1	500	96033473	KABELSTRANG
KABELSTECKER 4-POL 90°	10324830	505	1	76	967971708	KABELSTRANG
KABELSTECKER 7-POL	10025278	(1)	1	77	968726908	AUSRUESTUNG KAMERA
KABELSTRANG W1926	968158108	20	1	819	917452808	ELEKTRIK WINDE 6
KABELSTRANG W200	967908208	20	1	50	967908108	KABELLISTE MITTELSTUECK
KABELSTRANG W220	967971808	11	1	100	967906608	KLEMMKASTEN KPL.
KABELSTRANG W221	967971908	12	1	100	967906608	KLEMMKASTEN KPL.
KABELSTRANG W223	967972008	13	1	100	967906608	KLEMMKASTEN KPL.
KABELSTRANG W225	967972108	14	1	100	967906608	KLEMMKASTEN KPL.
KABELSTRANG W240	967971408	11	1	74	967906508	KLEMMKASTEN KPL.
KABELSTRANG W241	967971508	12	1	74	967906508	KLEMMKASTEN KPL.
KABELSTRANG W243	967971608	13	1	74	967906508	KLEMMKASTEN KPL.
KABELSTRANG W245	967971708	14	1	74	967906508	KLEMMKASTEN KPL.
KABELSTRANG W291	969466308	50	1	50	967908108	KABELLISTE MITTELSTUECK
KABELSTRANG W300	96033369	10	1	370	96033359	KABELLISTE KRANFUEHRERK
KABELSTRANG W301	967925908	11	1	370	96033359	KABELLISTE KRANFUEHRERK
KABELSTRANG W302	967926008	12	1	370	96033359	KABELLISTE KRANFUEHRERK
KABELSTRANG W305	967926108	13	1	370	96033359	KABELLISTE KRANFUEHRERK
KABELSTRANG W310	96021228	16	1	370	96033359	KABELLISTE KRANFUEHRERK
KABELSTRANG W346	96023876	(10)	1	378	96033360	ELEKTRIK ANBAUTEILE KABIN
KABELSTRANG W360	96019612	17	1	370	96033359	KABELLISTE KRANFUEHRERK
KABELSTRANG W500	96033473	5	1	498	96033469	KABELLISTE DREHBUEHNE
KABELSTRANG W500PP	96021494	6	1	646	96021479	KLEMMKASTEN
KABELSTRANG W500U	968287908	(10)	1	135	917987408	DREHBUEHNENRAHMEN
KABELSTRANG W501	96033472	15	1	491	96033468	ELEKTRIK AGGREGAT
KABELSTRANG W521	968157608	20	1	203	917452308	ELEKTRIK WINDE 1
KABELSTRANG W522	968157708	20	1	215	917452408	ELEKTRIK WINDE 2
KABELSTRANG W524	968157908	20	1	226	917452608	ELEKTRIK WINDE 4
KABELSTRANG W555	96033855	16	1	491	96033468	ELEKTRIK AGGREGAT
KABELSTRANG W587	969244008	20	1	491	96033468	ELEKTRIK AGGREGAT
KABELSTRANG W588	968401008	19	1	491	96033468	ELEKTRIK AGGREGAT
KABELSTRANG W589	968400908	18	1	491	96033468	ELEKTRIK AGGREGAT
KABELSTRANG W602	968418008	1	1	507	968709008	ANTENNE KPL.
KABELSTRANG W620	967919208	(10)	1	461	917081908	BATTERIE LADEEINHEIT
KABELSTRUMPF 8 420	602708008	504	3	716	96036184	LEITUNG
KABELSTRUMPF 8-15 700	602707308	512	3	937	96039722	LEITUNG
KABELTROMMEL 150M SPF	10813237	151	1	714	96028886	LEITUNGSTROMMEL KPL.
KABELTROMMEL 165M SPF	616024908	2	1	715	96036183	LEITUNGSTROMMEL KPL.
KABELTROMMEL 60M SPF	12100458	151	1	936	96035577	LEITUNGSTROMMEL KPL.
KABELTUELLE 12,0-3,0/12/1,4	10872032	98	1	492	96033472	KABELSTRANG
KABELTUELLE 12-13	604509308	505	2	967	96042005	LEITUNG
KABELTUELLE 16,0-4,0/16/1,78	10872033	709	16	493	96033472	KABELSTRANG
KABELTUELLE 2,4-3,0/2,4/0,6 SI	10473048	(708)	6	50	967908108	KABELLISTE MITTELSTUECK
KABELTUELLE 2,4-3,0/2,4/0,6 SI	10473048	(708)	8	50	967908108	KABELLISTE MITTELSTUECK
KABELTUELLE 2,4-3,0/2,4/0,6 SI	10473048	708	18	75	967971408	KABELSTRANG
KABELTUELLE 2,4-3,0/2,4/0,6 SI	10473048	708	2	372	96033369	KABELSTRANG
KABELTUELLE 2,4-3,0/2,4/0,6 SI	10473048	708	44	500	96033473	KABELSTRANG

Bezeichnung	Artikel	Pos.	Menge	Seite	Baugruppe	Bezeichnung
KABELTUELLE 2,4-3,0/2,4/0,6 SI	10473048	(708)	2	836	96036210	KLEMMKASTEN
KABELTUELLE 2,4-3,0/2,4/0,6 SI	10473048	708	138	838	96038161	DRAEHTE KLEMMKASTEN VO
KABELTUELLE 2,4-3,0/2,4/0,6 SI	10473048	708	43	934	96038564	LEITUNG
KABELTUELLE 2,4-3,0/2,4/0,6 SI	10473048	708	43	935	96038565	LEITUNG
KABELTUELLE 2,4-3,0/2,4/0,6 SI	10473048	708	86	937	96039722	LEITUNG
KABELTUELLE 2,4-3,0/2,4/0,6 SI	10473048	708	6	964	96038932	LEITUNG
KABELTUELLE 2,4-3,0/2,4/0,6 SI	10473048	708	6	965	96038933	LEITUNG
KABELTUELLE 3,0-7,0/3/0,6	602710008	(97)	1	50	967908108	KABELLISTE MITTELSTUECK
KABELTUELLE 4-6	602704808	535	5	500	96033473	KABELSTRANG
KABELTUELLE 6-8	604508708	505	1	839	96037031	LEITUNG
KABELVERBINDER	602336408	2	1	46	926891108	VERTEILER MASSE
KABELVERSCHRAUBUNG M12	602424008	503	1	727	96038229	LEITUNG
KABELVERSCHRAUBUNG M12	602424008	504	1	961	96038928	LEITUNG
KABELVERSCHRAUBUNG M12	602424008	504	1	962	96038930	LEITUNG
KABELVERSCHRAUBUNG M12	602424008	504	1	963	96038931	LEITUNG
KABELVERSCHRAUBUNG M12	602424008	505	2	964	96038932	LEITUNG
KABELVERSCHRAUBUNG M12	602424008	505	2	965	96038933	LEITUNG
KABELVERSCHRAUBUNG M12	602424008	503	1	966	96038935	LEITUNG
KABELVERSCHRAUBUNG M12	602424008	505	1	982	96035578	LEITUNG
KABELVERSCHRAUBUNG M16	10334039	1	1	460	918531108	SPIEGELANBAU KRANFUEHR
KABELVERSCHRAUBUNG M1	602441701	(11)	2	667	917190508	EL.KUEHLWASSERVORWAE
KABELVERSCHRAUBUNG M1	602441701	11	3	669	918470508	FREMDEINSPEISUNG
KABELVERSCHRAUBUNG M1	602424108	511	1	76	967971708	KABELSTRANG
KABELVERSCHRAUBUNG M1	602424108	510	2	505	968346208	BLINDSTECKER
KABELVERSCHRAUBUNG M1	602424108	153	1	507	968709008	ANTENNE KPL.
KABELVERSCHRAUBUNG M1	602424108	508	1	508	968418008	KABELSTRANG
KABELVERSCHRAUBUNG M1	602424108	12	1	715	96036183	LEITUNGSTROMMEL KPL.
KABELVERSCHRAUBUNG M1	602424108	507	1	716	96036184	LEITUNG
KABELVERSCHRAUBUNG M16	10428532	42	4	378	96033360	ELEKTRIK ANBAUTEILE KABIN
KABELVERSCHRAUBUNG M20	10872876	504	1	914	96035583	LEITUNG
KABELVERSCHRAUBUNG M20	10872876	505	1	932	96038562	LEITUNG
KABELVERSCHRAUBUNG M20	10872876	504	1	964	96038932	LEITUNG
KABELVERSCHRAUBUNG M20	10872876	504	1	965	96038933	LEITUNG
KABELVERSCHRAUBUNG M2	10216578	(13)	2	667	917190508	EL.KUEHLWASSERVORWAE
KABELVERSCHRAUBUNG M2	602441001	504	1	933	96038563	LEITUNG
KABELVERSCHRAUBUNG M2	602441001	504	1	960	96038927	LEITUNG
KABELVERSCHRAUBUNG M2	602424208	503	2	722	96036188	LEITUNG
KABELVERSCHRAUBUNG M20	12100609	504	1	839	96037031	LEITUNG
KABELVERSCHRAUBUNG M25	602424308	505	2	75	967971408	KABELSTRANG
KABELVERSCHRAUBUNG M25	602424308	530	2	500	96033473	KABELSTRANG
KABELVERSCHRAUBUNG M25	602424308	507	2	503	96035430	LEITUNG
KABELVERSCHRAUBUNG M25	602424308	507	2	504	96039940	LEITUNG
KABELVERSCHRAUBUNG M25	602424308	504	2	723	96036240	LEITUNG
KABELVERSCHRAUBUNG M25	602424308	511	2	725	968546008	LEITUNG
KABELVERSCHRAUBUNG M25	602424308	511	2	726	968546108	LEITUNG
KABELVERSCHRAUBUNG M25	602425808	12	1	717	616024908	KABELTROMMEL
KABELVERSCHRAUBUNG M2	602441101	507	1	76	967971708	KABELSTRANG
KABELVERSCHRAUBUNG M32	602425908	508	2	935	96038565	LEITUNG
KABELVERSCHRAUBUNG M32	10875696	200	1	714	96028886	LEITUNGSTROMMEL KPL.
KABELVERSCHRAUBUNG M32	10875696	507	2	934	96038564	LEITUNG
KABELVERSCHRAUBUNG M32	10875696	506	1	937	96039722	LEITUNG
KABELVERSCHRAUBUNG M32	10875031	514	1	937	96039722	LEITUNG
KABELVERSCHRAUBUNG M3	602441201	503	1	724	96040591	LEITUNG
KAEFIGMUTTER M10	413004408	56	32	60	917291608	RAUPENTRAEGER LI.
KAEFIGMUTTER M10	413004408	8	4	79	968727008	KAMERAANBAU RAUPE
KAEFIGMUTTER M10	413004408	56	32	93	917291708	RAUPENTRAEGER RE.
KAEFIGMUTTER M10	413004408	8	4	103	968668808	KAMERAANBAU RAUPE
KAEFIGMUTTER M5 ST	10455281	27	6	338	918810308	STEUERSTAND
KAEFIGMUTTER M6	413002708	77	2	182	969344108	MONTAGETEILE DREHBUEHN
KAEFIGMUTTER M6	413002708	44	4	338	918810308	STEUERSTAND

Bezeichnung	Artikel	Pos.	Menge	Seite	Baugruppe	Bezeichnung
KAEFIGMUTTER M6	413002808	62	1	609	96028393	INNENVERKLEIDUNG EINBAU
KAEFIGMUTTER M6 NIROSTA	10875857	84	2	61	917291608	RAUPENTRAEGER LI.
KAEFIGMUTTER M6 NIROSTA	10875857	84	2	94	917291708	RAUPENTRAEGER RE.
KAEFIGMUTTER M8	413003108	4	1	615	969520208	MONITORKONSOLE
KAEFIGMUTTER M8 A2/ST A2	10875858	31	4	318	919063308	LUFTFILTERANLAGE KPL.
KAEFIGMUTTER M8 A2/ST A2	413003208	85	4	61	917291608	RAUPENTRAEGER LI.
KAEFIGMUTTER M8 A2/ST A2	413003208	85	4	94	917291708	RAUPENTRAEGER RE.
KAELTEMITTEL 12KG FLASCH	7020440	100	2.6	393	918824408	KLIMAANLAGE
KALOTTE	606144308	22	1	382	96033371	ARMATURENBRETT VORM.RE
KAMERA SPF	10097079	40	1	649	96035790	AUSRUESTUNG KAMERA DRE
KAMERA SPF	614043608	50	2	77	968726908	AUSRUESTUNG KAMERA
KAMERA SPF	614043608	50	2	101	968668608	AUSRUESTUNG KAMERA
KAMERA SPF	614043608	39	4	649	96035790	AUSRUESTUNG KAMERA DRE
KAMERA SPF	614043608	17	1	852	967957308	AUSRUESTUNG KAMERA WI
KAMERA SPF	614045108	38	2	649	96035790	AUSRUESTUNG KAMERA DRE
KAMERAANBAU DREHBUEHN	967956208	3	1	649	96035790	AUSRUESTUNG KAMERA DRE
KAMERAANBAU RAUPE LINKS	968727008	3	1	77	968726908	AUSRUESTUNG KAMERA
KAMERAANBAU RAUPE REC	968668808	3	1	101	968668608	AUSRUESTUNG KAMERA
KAMERAANBAU S-ANLENKSTU	967957508	12	1	851	917229508	KAMERAUEBERWACHUNG W
KAMERAHALTER SCHWK.	96005702	1	1	656	96005701	KAMERAHALTER VORM.
KAMERAHALTER SCHWK.	968099908	1	1	856	968099808	KAMERAHALTER VORM.
KAMERAHALTER SCHWK.	968646308	1	1	654	968646208	KAMERAHALTER VORM.
KAMERAHALTER VORM.	96005701	37	1	652	967956208	KAMERAANBAU DREHBUEHN
KAMERAHALTER VORM.	968099808	2	1	855	968134408	MECH.ANBAUTEILE SCHEINW
KAMERAHALTER VORM.	968646208	1	1	652	967956208	KAMERAANBAU DREHBUEHN
KAMERAHALTERUNG SCHWK.	968484808	34	1	652	967956208	KAMERAANBAU DREHBUEHN
KAMERAHAUBE 2X619X394 X5	97067271	2	1	656	96005701	KAMERAHALTER VORM.
KAMERAUEBERWACHUNG D	919124208	322	1	10	LR 11000 -0	LIEBHERR RAUPENKRAN LR
KAMERAUEBERWACHUNG W	917229508	326	1	11	LR 11000 -0	LIEBHERR RAUPENKRAN LR
KANTENSCHUTZ 1-2,5X33X8,7	262105308	14	5.2	348	917079908	DREHBUEHNENVERKLEIDUN
KANTENSCHUTZ 1-2,5X33X8,7	262105308	18	6.5	484	969443908	GERAEUSCHDAEMMUNG UN
KANTENSCHUTZ 1-2X9,5X6,5	262103908	7	0.16	46	926891108	VERTEILER MASSE
KANTENSCHUTZ 1-2X9,5X6,5	262103908	8	3.5	323	96032910	BATTERIEKASTEN VORM.
KANTENSCHUTZ 1-2X9,5X6,5	262103908	35	0.5	327	919171008	HARNSTOFFANLAGE
KANTENSCHUTZ 1-2X9,5X6,5	262103908	20	0.3	481	96044249	DECKEL KPL.
KANTENSCHUTZ 1-2X9,5X6,5	262103908	9	22	484	969443908	GERAEUSCHDAEMMUNG UN
KANTENSCHUTZ 1-2X9,5X6,5	262103908	90	0.5	523	96033320	AUFBAUTEILE MONTAGETAFE
KANTENSCHUTZ 1-2X9,5X6,5	262103908	25	0.6	608	96028393	INNENVERKLEIDUNG EINBAU
KANTENSCHUTZ 1-2X9,5X6,5	262103908	24	0.05	654	968646208	KAMERAHALTER VORM.
KANTENSCHUTZ 1-4X14,5X10	262104008	36	0.5	327	919171008	HARNSTOFFANLAGE
KANTENSCHUTZ 1-4X14,5X10	262104008	19	0.25	367	969259908	LAUFSTEG DREHBUEHNE REC
KANTENSCHUTZ 1-4X14,5X10	262104008	35	0.26	675	917517908	AUFNAHME GEGENGEWICHT
KAPPE GUMMI	511052408	13	1	170	510401908	UMSCHALTVENTIL
KARABINERHAKEN 120X11 V	10290559	505	3	716	96036184	LEITUNG
KARABINERHAKEN 120X11 V	10290559	513	3	937	96039722	LEITUNG
KARABINERHAKEN DIN 5299 C	744010408	106	4	702	919304308	S-ANLENKSTUECK VORM.
KARABINERHAKEN DIN 5299 C	744010208	304	7	31	969731708	HYDRAULIK MITTELTEIL
KARABINERHAKEN DIN 5299 C	744010208	300	5	160	969733008	ZUSATZHYDRAULIK DREHBUE
KARABINERHAKEN DIN 5299 C	744010208	73	2	454	919297008	ZENTRALSCHMIERANLAGE O
KARABINERHAKEN DIN 5299 C	744010208	432	6	552	96032955	HYDRAULIK
KARTUSCHE	571352308	1	1	627	502657308	LUFTTROCKNER
KEGEL	510792108	4	1	577	571130108	DRUCKBEGRENZUNGSVENTI
KEGELRADNABE M=4 Z=25	938846401	4	1	63	90029090	WINKELGETRIEBE
KEGELRADNABE M=4 Z=25	938846401	4	1	65	90029091	WINKELGETRIEBE
KEGELROLLENLAGER	570114008	10	1	245	570112908	TRIEBWERK
KEGELROLLENLAGER	7408797	15	1	294	11314599	VERSTELLPUMPE
KEGELROLLENLAGER	7408798	16	1	294	11314599	VERSTELLPUMPE
KEGELROLLENLAGER	7409755	(6)	1	196	11170708	VERSTELLMOTOR
KEGELROLLENLAGER DIN 720	746202601	12	1	144	90211005	DREHWERKANTRIEB
KEGELROLLENLAGER DIN 720	746222501	16	2	63	90029090	WINKELGETRIEBE

Bezeichnung	Artikel	Pos.	Menge	Seite	Baugruppe	Bezeichnung
KEGELROLLENLAGER DIN 720	746222501	16	2	65	90029091	WINKELGETRIEBE
KEGELROLLENLAGER DIN 720	746223701	3	1	144	90211005	DREHWERKANTRIEB
KEGELROLLENLAGER DIN 720	746221608	11	1	245	570112908	TRIEBWERK
KEGELSCHMIERNIPPEL DIN 71	7743242	30	4	60	917291608	RAUPENTRAEGER LI.
KEGELSCHMIERNIPPEL DIN 71	7743242	30	4	93	917291708	RAUPENTRAEGER RE.
KEGELSCHMIERNIPPEL DIN 71	7743242	13	8	111	918589408	HYDRAULISCHE ABSTUETZUN
KEGELSCHMIERNIPPEL DIN 71	7743242	26	4	125	917076808	MECH.ZUSATZABSTUETZUNG
KEGELSCHMIERNIPPEL DIN 71	7743242	89	1	193	90024489	PLANETENGETRIEBE
KEGELSCHMIERNIPPEL DIN 71	7743242	73	2	218	917451208	WINDE 4 VORM.
KEGELSCHMIERNIPPEL DIN 71	7743242	89	1	222	90200276	PLANETENGETRIEBE
KEGELSCHMIERNIPPEL DIN 71	7743242	(4)	1	400	917347708	SA-BOCK
KEGELSCHMIERNIPPEL DIN 71	7743242	14	2	663	919408908	VERBOLZUNG DB-SCHWEBE
KEGELSCHMIERNIPPEL DIN 71	7743242	12	2	710	917084408	S-RUECKHALTESICHERUNG
KEGELSCHMIERNIPPEL DIN 71	7743242	(4)	1	743	918121308	ROLLENSATZ
KEGELSCHMIERNIPPEL DIN 71	7743242	24	1	809	90200131	SEILTROMMEL
KEGELSCHMIERNIPPEL DIN 71	7743242	91	1	811	90200134	PLANETENGETRIEBE
KEGELSCHMIERNIPPEL DIN 71	7743242	(4)	1	829	919301808	L-KOPFSTUECK
KEGELSCHMIERNIPPEL DIN 71	7743242	57	2	829	919301808	L-KOPFSTUECK
KEGELSCHMIERNIPPEL DIN 71	7743242	27	2	903	919219508	F-ANSCHLUSSKOPF
KEGELSCHMIERNIPPEL DIN 71	7743242	6	1	918	96038042	BOLZEN VORM.
KEGELSCHMIERNIPPEL DIN 71	7743242	6	1	951	96032541	WANDERROLLE KPL.
KEGELSCHMIERNIPPEL DIN 71	571578608	2	1	155	774375108	DURCHGANGSNIPPELBLOCK
KEGELVERSCHLUSS GPN 600	7380055	94	4	144	90211005	DREHWERKANTRIEB
KEILENDKLEMME 27-29 GR.29	12100038	10	1	129	917077108	WERKZEUG
KEILENDKLEMME 32-33 GR.33	12100046	11	1	129	917077108	WERKZEUG
KEILRIEMEN	11160643	19	1	395	10451181	VERFLUESSIGEREINHEIT
KEILSICHERUNGSSCHEIBE	7015814	14	2	599	96000684	FRONTSCHEIBE KPL.
KENNLEUCHTE 30W 10-32V	10878659	65	1	379	96033360	ELEKTRIK ANBAUTEILE KABIN
KERBSTIFT DIN 1472 4X12	431100201	21	1	809	90200131	SEILTROMMEL
KETTE 1507	97047031	8	1	887	917230408	ZUSATZABSPANNUNG
KETTE DIN 763 7X49 0.3t ST35	10663970	4	2	688	962563908	HUBENDSCHALTER GEWICHT
KETTE DIN 763 7X49 0.3t ST35	10663970	107	4	702	919304308	S-ANLENKSTUECK VORM.
KETTENGEHAENGE 15T-2.5M	10878112	27	2	885	919326208	DREHBUEHNENVERLAENGER
KETTENGEHAENGE 19T-8.195	10290071	3	2	675	917517908	AUFNAHME GEGENGEWICHT
KFZ-LEITUNG 0,5	10870538	344	38.36	371	96033369	KABELSTRANG
KFZ-LEITUNG 0,5	10870538	344	17.45	374	96021228	KABELSTRANG
KFZ-LEITUNG 0,5	10870538	344	5.05	375	96019612	KABELSTRANG
KFZ-LEITUNG 0,75	10870539	345	18.2	371	96033369	KABELSTRANG
KFZ-LEITUNG 0,75	10870539	345	132.25	495	96033855	KABELSTRANG
KFZ-LEITUNG 0,75	10870539	345	0.64	505	968346208	BLINDSTECKER
KFZ-LEITUNG 0,75	10870539	345	1.44	506	96028063	BLINDSTECKER
KFZ-LEITUNG 0,75	10870539	(345)	0.16	836	96036210	KLEMMKASTEN
KFZ-LEITUNG 1,0	10870540	305	0.38	49	96026395	VERKABELUNG
KFZ-LEITUNG 1,0	10870540	(305)	0.64	50	967908108	KABELLISTE MITTELSTUECK
KFZ-LEITUNG 1,0	10870540	(305)	0.64	50	967908108	KABELLISTE MITTELSTUECK
KFZ-LEITUNG 1,0	10870540	305	480.15	371	96033369	KABELSTRANG
KFZ-LEITUNG 1,0	10870540	305	379.05	374	96021228	KABELSTRANG
KFZ-LEITUNG 1,0	10870540	305	1290.29	492	96033472	KABELSTRANG
KFZ-LEITUNG 1,0	10870540	305	201.5	495	96033855	KABELSTRANG
KFZ-LEITUNG 1,0	10870540	305	684.84	499	96033473	KABELSTRANG
KFZ-LEITUNG 1,0	10870540	305	0.64	504	96039940	LEITUNG
KFZ-LEITUNG 1,0	10870540	305	3.75	647	96021494	KABELSTRANG
KFZ-LEITUNG 1,0	10870540	305	45.81	721	96037447	DRAEHTE KLEMMKASTEN VO
KFZ-LEITUNG 1,0	10870540	305	94.63	838	96038161	DRAEHTE KLEMMKASTEN VO
KFZ-LEITUNG 1,0	10870540	305	0.16	839	96037031	LEITUNG
KFZ-LEITUNG 1,5	10870541	307	6.6	374	96021228	KABELSTRANG
KFZ-LEITUNG 1,5	10870541	307	8.4	492	96033472	KABELSTRANG
KFZ-LEITUNG 1,5	10870541	307	5.6	495	96033855	KABELSTRANG
KFZ-LEITUNG 1,5	10870541	307	10.3	499	96033473	KABELSTRANG
KFZ-LEITUNG 1,5	10870541	307	47.71	647	96021494	KABELSTRANG

Bezeichnung	Artikel	Pos.	Menge	Seite	Baugruppe	Bezeichnung
KFZ-LEITUNG 2,5	10870542	309	22.33	371	96033369	KABELSTRANG
KFZ-LEITUNG 2,5	10870542	309	25.2	374	96021228	KABELSTRANG
KFZ-LEITUNG 2,5	10870542	309	44.05	492	96033472	KABELSTRANG
KFZ-LEITUNG 2,5	10870542	309	34.8	499	96033473	KABELSTRANG
KFZ-LEITUNG 25 PVC	600431508	325	32.7	492	96033472	KABELSTRANG
KFZ-LEITUNG DIN 72551 25	600431408	330	0.95	492	96033472	KABELSTRANG
KIPPZYLINDER 55/32-400 SPF	512349708	75	1	591	919075408	KRANFUEHRERKABINE ANBA
KLAMMER	10875952	1	1	857	10872003	ARBEITSSCHEINWERFER
KLAMMER	6202909	506	2	724	96040591	LEITUNG
KLAMMER	6202909	506	2	914	96035583	LEITUNG
KLAMMER	6202909	507	2	932	96038562	LEITUNG
KLAMMER	6202909	508	1	982	96035578	LEITUNG
KLAMMER 40X142X24 S960QL+	97028373	2	4	407	967846508	ZUGSTANGE VORM.
KLAMMER 40X142X24 S960QL+	97028373	2	6	409	967981108	ZUGSTANGE VORM.
KLAMMER 40X142X24 S960QL+	97028373	2	8	754	967747008	STANGE VORM.
KLAMMER 40X142X24 S960QL+	97028373	2	16	767	967744008	STANGE VORM.
KLAMMER 40X142X24 S960QL+	97028373	3	5	774	967950808	ZUGSTANGE VORM.
KLAMMER 40X142X24 S960QL+	97028373	3	6	776	968214108	ZUGSTANGE VORM.
KLAMMER 40X142X24 S960QL+	97028373	2	7	778	968217108	ZUGSTANGE VORM.
KLAMMER 40X142X24 S960QL+	97028373	2	10	905	96038862	STANGEN VORM.
KLAMMER 40X142X57 S960QL+	97030592	2	1	774	967950808	ZUGSTANGE VORM.
KLAMMER 40X142X58 S960QL+	97030724	6	1	778	968217108	ZUGSTANGE VORM.
KLAMMER SURE-SEAL	605215508	528	3	493	96033472	KABELSTRANG
KLAMMER SURE-SEAL	605215508	522	1	500	96033473	KABELSTRANG
KLAMMER SURE-SEAL	605215608	522	1	371	96033369	KABELSTRANG
KLAPPE SCHWK.	96038742	1	1	924	96036001	KLAPPE VORM.
KLAPPE VORM.	96036001	2	1	923	919219708	F-ANLENKSTUECK
KLAPPGRIFF 118X18X43	10222677	10	1	479	969427208	DECKEL KPL.
KLAPPGRIFF 118X18X43	10222677	11	1	480	969427308	DECKEL KPL.
KLAPPGRIFF 118X18X43	10870376	(11)	2	323	96032910	BATTERIEKASTEN VORM.
KLAPPTRITT VORM.	968287208	5	2	355	918999008	LAUFSTEG DREHBUEHNE
KLEBER 600ML FC-BEUTEL	811203308	37	1	597	969752608	SCHEIBEN EINBAU
KLEBER 600ML FC-BEUTEL	811203308	38	1	618	918064308	SCHIEBETUER EINBAU
KLEMMBAND 1-3X21X9,3 ZELL	262101308	40	1.4	327	919171008	HARNSTOFFANLAGE
KLEMMBRETT 6XM6	604412408	1	1	527	922648308	KLEMMBRETT VORM.
KLEMMBRETT VORM.	922648308	44	1	522	96033320	AUFBAUTEILE MONTAGETAFE
KLEMME	636107901	49	2	522	96033320	AUFBAUTEILE MONTAGETAFE
KLEMME	636107901	524	2	530	96033326	DRAEHTE MONTAGETAFEL K
KLEMMHAELFTE DIN 3015-1 L	7365090	13	22	151	917081108	ZENTRALSCHMIERANLAGE O
KLEMMHAELFTE DIN 3015-1 L	7365090	261	6	266	96032892	DIESELMOTOR VORM.
KLEMMHAELFTE DIN 3015-1 L	7365090	308	2	413	968513208	ZUSATZHYDRAULIK SA-BOCK
KLEMMHAELFTE DIN 3015-1 L	7365090	308	2	432	967788008	ZUSATZHYDR.MONTAGEEINR
KLEMMHAELFTE DIN 3015-1 L	602007708	189	8	265	96032892	DIESELMOTOR VORM.
KLEMMHAELFTE DIN 3015-1 L	602007108	74	18	454	919297008	ZENTRALSCHMIERANLAGE O
KLEMMHAELFTE DIN 3015-1 L	7362946	309	6	413	968513208	ZUSATZHYDRAULIK SA-BOCK
KLEMMHAELFTE DIN 3015-1 L	7362946	309	6	432	967788008	ZUSATZHYDR.MONTAGEEINR
KLEMMHAELFTE DIN 3015-1 L	7362946	44	4	872	96022733	SCHOTTPLATTE VORM.
KLEMMHAELFTE DIN 3015-1 L	602002208	52	6	271	96033379	BEFESTIGUNGSTEILE DRUC
KLEMMHAELFTE DIN 3015-1 L	602008408	190	20	265	96032892	DIESELMOTOR VORM.
KLEMMHAELFTE DIN 3015-1 L	602008408	7	10	298	96032897	KUEHLER VORM.
KLEMMHAELFTE DIN 3015-1 L	602008408	25	4	327	919171008	HARNSTOFFANLAGE
KLEMMHAELFTE DIN 3015-1 L	602008508	35	2	190	917438108	WINDE 1 VORM.
KLEMMHAELFTE DIN 3015-1 L	602008508	35	2	209	917454008	WINDE 2 VORM.
KLEMMHAELFTE DIN 3015-1 L	602008508	259	4	266	96032892	DIESELMOTOR VORM.
KLEMMHAELFTE DIN 3015-1 L	602008508	7	2	872	96022733	SCHOTTPLATTE VORM.
KLEMMHAELFTE DIN 3015-1 L	7005052	13	8	17	918005408	RAUPENMITTELTEIL
KLEMMHAELFTE DIN 3015-1 L	7005052	40	4	652	967956208	KAMERAANBAU DREHBUEHN
KLEMMHAELFTE DIN 3015-1 L	7005052	152	4	703	919304308	S-ANLENKSTUECK VORM.
KLEMMHAELFTE DIN 3015-1 L	602008908	51	4	253	918861408	DIESELMOTOR KPL.
KLEMMHAELFTE DIN 3015-1 L	602008908	260	10	266	96032892	DIESELMOTOR VORM.

Bezeichnung	Artikel	Pos.	Menge	Seite	Baugruppe	Bezeichnung
KLEMMHAELFTE DIN 3015-1 L	602008908	312	40	413	968513208	ZUSATZHYDRAULIK SA-BOCK
KLEMMHAELFTE DIN 3015-1 L	602008908	312	40	432	967788008	ZUSATZHYDR.MONTAGEEINR
KLEMMHAELFTE DIN 3015-1 L	602008908	21	4	806	917473608	WINDE 6 VORM.
KLEMMHAELFTE DIN 3015-1 L	602009108	191	6	265	96032892	DIESELMOTOR VORM.
KLEMMHAELFTE DIN 3015-1 L	602009108	24	2	856	968099808	KAMERAHALTER VORM.
KLEMMHAELFTE DIN 3015-1 L	602010108	14	8	17	918005408	RAUPENMITTELTEIL
KLEMMHAELFTE DIN 3015-1 L	602010108	195	2	265	96032892	DIESELMOTOR VORM.
KLEMMHAELFTE S 4 E 64 PP	10492888	53	4	271	96033379	BEFESTIGUNGSTEILE DRUC
KLEMMHAELFTE S 4 E 64 PP	10492888	301	4	625	96033157	DRUCKLUFTANLAGE
KLEMMHEBEL NIROSTA	10024803	33	1	652	967956208	KAMERAANBAU DREHBUEHN
KLEMMHEBEL NIROSTA	10024803	3	1	656	96005701	KAMERAHALTER VORM.
KLEMMHEBEL NIROSTA	10024803	3	2	855	968134408	MECH.ANBAUTEILE SCHEINW
KLEMMHEBEL NIROSTA	10024803	6	2	856	968099808	KAMERAHALTER VORM.
KLEMMKASTEN BELEUCHTUN	927868908	528	1	500	96033473	KABELSTRANG
KLEMMKASTEN KPL. S1910	96036187	10	1	713	919301108	ELEKTRIK S-ANLENKSTUECK
KLEMMKASTEN KPL. S1994	96031510	10	1	993	96031509	SENDER HAKENFLASCHE
KLEMMKASTEN KPL. S1995	96031507	10	1	990	96024945	EMPFAENGER KOPFSTUECK
KLEMMKASTEN KPL. S2000-F2	96035575	10	1	910	919287008	ELEKTRIK F-ANSCHLUSSKOP
KLEMMKASTEN KPL. S2010-F2	96035576	10	1	929	919287108	ELEKTRIK F-ANLENKSTUECK
KLEMMKASTEN KPL. S2020-F2	96035579	10	1	956	919287308	ELEKTRIK F-KOPFSTUECK
KLEMMKASTEN KPL. S2030	968650608	1	1	846	968135508	ELEKTRIK MASTNASE
KLEMMKASTEN KPL. S220 4X	967906608	10	1	99	917361608	ELEKTRIK RAUPENTRAEGER
KLEMMKASTEN KPL. S240 4X	967906508	10	1	73	917361508	ELEKTRIK RAUPENTRAEGER
KLEMMKASTEN S1930	96036210	1	1	833	919301408	ELEKTRIK L-KOPFSTUECK
KLEMMKASTEN S515	96021479	10	1	644	96021079	ELEKTRIK POWER PACK
KLEMMKASTEN SA-BOCK VO	968241408	10	1	416	917476108	ELEKTRIK SA-BOCK
KLEMMPROFIL 1,5-4X25X13 E	11002218	22	0.426	594	919075508	KRANFUEHRERKABINE VORM.
KLEMMPROFIL 2X13,5X20 EP	10300600	6	4.5	618	918064308	SCHIEBETUER EINBAU
KLEMMPROFIL 40X1M PUR-H	7014524	11	2	484	969443908	GERAEUSCHDAEMMUNG UN
KLEMMRING	11355067	9	1	335	10144093	REDUKTIONSMITTELINJEKTO
KLEMMRING RD10X12 PA6G	288182508	30	1	387	918760508	ZUSATZHEIZUNG OW
KLEMMSCHELLE 40,5/39-42	553054208	5	1	387	918760508	ZUSATZHEIZUNG OW
KLEMMSCHELLE 40,5/39-42	553054208	8	2	389	96019655	ZUSATZHEIZUNG VORM.
KLEMMSTUECK 25X40X90	969537601	12	5	809	90200131	SEILTROMMEL
KLEMMSTUECK PA6G+OEL	976873708	18	2	654	968646208	KAMERAHALTER VORM.
KLIMAANLAGE	918824408	135	1	9	LR 11000 -0	LIEBHERR RAUPENKRAN LR
KLOTZ 138X80X50 PA6G	97119405	5	2	975	919222808	FA-BOCK
KNIESTUECK	570066108	3	1	38	502806508	AUSGLEICHSBEHAELTER
KNOTENKETTE DIN 5686 1.8X2	740000808	(502)	0.2	50	967908108	KABELLISTE MITTELSTUECK
KNOTENKETTE DIN 5686 1.8X2	740000808	(502)	0.2	50	967908108	KABELLISTE MITTELSTUECK
KNOTENKETTE DIN 5686 1.8X2	740000808	540	0.6	500	96033473	KABELSTRANG
KNOTENKETTE DIN 5686 1.8X2	740000808	518	0.3	504	96039940	LEITUNG
KNOTENKETTE DIN 5686 1.8X2	740000808	505	0.3	506	96028063	BLINDSTECKER
KNOTENKETTE DIN 5686 1.8X2	740000808	(504)	0.2	836	96036210	KLEMMKASTEN
KOLBEN	510713708	4	1	582	510438508	DRUCKMINDERVENTIL
KOLBEN	510764908	4	1	40	511497508	DRUCKMINDERVENTIL
KOLBEN	511051308	2	1	170	510401908	UMSCHALTVENTIL
KOLBEN	570114708	4	7	246	570113308	TRIEBWERK
KOMBIZANGE DIN 5244 180	790031508	40	1	130	96005686	GRUNDWERKZEUG
KOMPAKTSEILWINDE KSW 55	90024769	2	1	806	917473608	WINDE 6 VORM.
KOMPAKTSEILWINDE KSW 70	90023098	2	1	190	917438108	WINDE 1 VORM.
KOMPAKTSEILWINDE KSW 70	90023098	2	1	209	917454008	WINDE 2 VORM.
KOMPAKTSEILWINDE KSW 70	90023101	1	1	218	917451208	WINDE 4 VORM.
KOMPRESSOR	553037908	11	1	395	10451181	VERFLUESSIGEREINHEIT
KONDENSATOR	11341145	5	1	395	10451181	VERFLUESSIGEREINHEIT
KONDENSATOR 100N 10%250	691210608	(6)	4	523	96033320	AUFBAUTEILE MONTAGETAFE
KONDENSATOR 4,7U 63V	634218501	504	1	49	96026395	VERKABELUNG
KONSOLE	774215708	304	4	413	968513208	ZUSATZHYDRAULIK SA-BOCK
KONSOLE	774215708	304	4	432	967788008	ZUSATZHYDR.MONTAGEEINR
KONSOLE	774215708	400	3	552	96032955	HYDRAULIK

Bezeichnung	Artikel	Pos.	Menge	Seite	Baugruppe	Bezeichnung
KONSOLE 1.0580	97066575	12	10	359	968283208	LAUFSTEG DREHBUEHNE LI
KONSOLE 4X976X466 S315MC	97048229	8	1	327	919171008	HARNSTOFFANLAGE
KONSOLE 6X850X809 S355MC	97097146	2	1	641	918824508	ANTRIEBSAGGREGAT KLIMAA
KONSOLE 6X889X1863 S355M	97035262	2	1	322	918981908	BATTERIELAGERUNG
KONSOLE KPL.	96005810	87	1	830	919301808	L-KOPFSTUECK
KONSOLE KPL.	96005810	42	1	903	919219508	F-ANSCHLUSSKOPF
KONSOLE LINKS	977556508	4	1	346	964862608	SITZ
KONSOLE LINKS SPF	967588308	3	1	338	918810308	STEUERSTAND
KONSOLE RECHTS	977556708	5	1	346	964862608	SITZ
KONSOLE RECHTS SPF	967588408	4	1	338	918810308	STEUERSTAND
KONSOLE SCHWK.	927068308	28	1	264	96032892	DIESELMOTOR VORM.
KONSOLE SCHWK.	96002209	1	2	675	917517908	AUFNAHME GEGENGEWICHT
KONSOLE SCHWK.	96005812	(2)	1	830	919301808	L-KOPFSTUECK
KONSOLE SCHWK.	96037958	12	1	984	919222908	F-RUECKHALTESICHERUNG
KONSOLE SCHWK.	96039474	1	1	885	919326208	DREHBUEHNENVERLAENGER
KONSOLE SCHWK.	964913908	29	2	264	96032892	DIESELMOTOR VORM.
KONSOLE SCHWK.	967826308	6	1	426	917080508	ROLLENLAGERUNG
KONSOLE SCHWK.	967847308	16	4	218	917451208	WINDE 4 VORM.
KONSOLE SCHWK.	967847408	19	2	400	917347708	SA-BOCK
KONSOLE SCHWK.	968059908	2	1	853	967957508	KAMERAANBAU S-ANLENKSTU
KONSOLE SCHWK.	968093308	4	2	187	917077708	BOLZEN S-ANLENKSTUECK
KONSOLE SCHWK.	968093408	5	2	187	917077708	BOLZEN S-ANLENKSTUECK
KONSOLE SCHWK.	968340908	30	2	393	918824408	KLIMAANLAGE
KONSOLE SCHWK.	968559408	25	1	426	917080508	ROLLENLAGERUNG
KONSOLE SCHWK.	968918708	118	1	402	917347708	SA-BOCK
KONSOLE SCHWK.	969062908	2	1	670	917508308	TRANSPORTABLAGE
KONSOLE SCHWK.	969508308	3	2	138	918011308	UNTERTEIL VORM.
KONSOLE SCHWK. 0	967843308	1	2	127	917077008	ZENTRALBALLASTBEFESTIG
KONSOLE SCHWK. FE//ZNNI8/	96021362	7	1	338	918810308	STEUERSTAND
KONSOLE SCHWK. FE//ZNNI8/	968178708	2	2	710	917084408	S-RUECKHALTESICHERUNG
KONSOLE SCHWK. FE//ZNNI8/	968493308	59	1	264	96032892	DIESELMOTOR VORM.
KONSOLE SCHWK. RAL 9005	964843708	12	2	338	918810308	STEUERSTAND
KONSOLE SCHWK. SPF	96004205	1	1	331	96004209	PUMPE VORM.
KONSOLE SCHWK.LI.	968162108	3	1	210	968161808	SCHUTZWALZE KPL.
KONSOLE SCHWK.LI.	968262708	47	1	264	96032892	DIESELMOTOR VORM.
KONSOLE SCHWK.LI. FE//ZNNI	96021363	8	1	338	918810308	STEUERSTAND
KONSOLE SCHWK.LI. RAL 900	964843808	13	1	338	918810308	STEUERSTAND
KONSOLE SCHWK.RE.	968162008	2	1	210	968161808	SCHUTZWALZE KPL.
KONSOLE SCHWK.RE.	968262608	46	1	264	96032892	DIESELMOTOR VORM.
KONSOLE SCHWK.RE. FE//ZN	96021365	9	1	338	918810308	STEUERSTAND
KONSOLE SCHWK.RE. RAL 900	964843908	14	1	338	918810308	STEUERSTAND
KONTAKT 0,5-1MM2	602300308	125	18	75	967971408	KABELSTRANG
KONTAKT 0,5-1MM2	602300308	125	5	76	967971708	KABELSTRANG
KONTAKT 0,5-1MM2	602300308	125	158	371	96033369	KABELSTRANG
KONTAKT 0,5-1MM2	602300308	125	144	374	96021228	KABELSTRANG
KONTAKT 0,5-1MM2	602300308	125	7	375	96019612	KABELSTRANG
KONTAKT 0,5-1MM2	602300308	125	91	492	96033472	KABELSTRANG
KONTAKT 0,5-1MM2	602300308	125	32	495	96033855	KABELSTRANG
KONTAKT 0,5-1MM2	602300308	125	129	499	96033473	KABELSTRANG
KONTAKT 0,5-1MM2	602300308	125	3	647	96021494	KABELSTRANG
KONTAKT 0,5-1MM2	602300308	125	7	722	96036188	LEITUNG
KONTAKT 0,5-1MM2	602300308	125	53	723	96036240	LEITUNG
KONTAKT 0,5-1MM2	602300308	125	23	725	968546008	LEITUNG
KONTAKT 0,5-1MM2	602300308	125	23	726	968546108	LEITUNG
KONTAKT 0,5-1MM2	602300308	125	169	838	96038161	DRAEHTE KLEMMKASTEN VO
KONTAKT 0,5-1MM2	602329108	617	2	371	96033369	KABELSTRANG
KONTAKT 0,5-1MM2	602329108	617	6	493	96033472	KABELSTRANG
KONTAKT 1-2,5MM2	602300108	121	4	76	967971708	KABELSTRANG
KONTAKT 1-2,5MM2	602300108	121	27	371	96033369	KABELSTRANG
KONTAKT 1-2,5MM2	602300108	121	20	374	96021228	KABELSTRANG

Bezeichnung	Artikel	Pos.	Menge	Seite	Baugruppe	Bezeichnung
KONTAKT 1-2,5MM2	602300108	121	22	492	96033472	KABELSTRANG
KONTAKT 1-2,5MM2	602300108	121	6	495	96033855	KABELSTRANG
KONTAKT 1-2,5MM2	602300108	121	22	499	96033473	KABELSTRANG
KONTAKT 1-2,5MM2	602300108	121	13	647	96021494	KABELSTRANG
KONTAKT 1-2,5MM2	602300108	121	2	723	96036240	LEITUNG
KONTAKT 1-2,5MM2	602300108	121	8	724	96040591	LEITUNG
KONTAKT 1-2,5MM2	602300108	121	1	725	968546008	LEITUNG
KONTAKT 1-2,5MM2	602300108	121	1	726	968546108	LEITUNG
KONTAKTBUCHSE 0,14-5,5MM	10675506	(502)	2	513	918862808	EINBAUTEILE SCHALTSCHRAN
KONTAKTBUCHSE 0,75 - 1,5	10650660	2261	43	935	96038565	LEITUNG
KONTAKTBUCHSE 0,75 - 1,5	10650660	2261	43	937	96039722	LEITUNG
KONTAKTBUCHSE 0,75MM2	10113736	776	61	503	96035430	LEITUNG
KONTAKTBUCHSE 1MM2	605601801	127	6	504	96039940	LEITUNG
KONTAKTBUCHSE 1MM2	605601801	127	23	725	968546008	LEITUNG
KONTAKTBUCHSE 1MM2	605601801	127	23	726	968546108	LEITUNG
KONTAKTEINSATZ 10 16A	604564314	502	1	504	96039940	LEITUNG
KONTAKTEINSATZ 10 16A	604564314	525	2	530	96033326	DRAEHTE MONTAGETAFEL K
KONTAKTEINSATZ 10-POL 16	604564214	501	2	504	96039940	LEITUNG
KONTAKTGEBER 1OE	11211275	31	1	516	967917908	SCHALTSCHRANK MECH.
KONTAKTSICHERUNGSSTIFT	10045101	527	5	530	96033326	DRAEHTE MONTAGETAFEL K
KONTAKTSICHERUNGSSTIFT	10045101	502	3	913	96038868	DRAEHTE KPL.
KONTAKTSICHERUNGSSTIFT	10045101	505	4	931	96038775	DRAEHTE KPL.
KONTAKTSICHERUNGSSTIFT	10045101	505	3	959	96038967	DRAEHTE KPL.
KONTAKTSICHERUNGSSTIFT J	10099866	532	1	530	96033326	DRAEHTE MONTAGETAFEL K
KONTAKTSICHERUNGSSTIFT	10099867	513	14	530	96033326	DRAEHTE MONTAGETAFEL K
KONTAKTSICHERUNGSSTIFT	10099868	515	19	530	96033326	DRAEHTE MONTAGETAFEL K
KONTAKTSICHERUNGSSTIFT	10099869	503	1	931	96038775	DRAEHTE KPL.
KONTAKTSICHERUNGSSTIFT	10099869	508	6	959	96038967	DRAEHTE KPL.
KONTAKTSTIFT	6002796	2262	43	934	96038564	LEITUNG
KONTAKTSTIFT	6002796	2262	43	937	96039722	LEITUNG
KONTAKTSTIFT 0,14-5,5MM2	10675505	504	2	508	968418008	KABELSTRANG
KONTAKTSTIFT 0,75MM2	10113737	777	61	503	96035430	LEITUNG
KONTAKTSTIFT 0,75MM2	10113737	777	4	506	96028063	BLINDSTECKER
KONTAKTSTIFT 0,75MM2	10113737	777	61	723	96036240	LEITUNG
KONTAKTSTIFT 1,5MM2	637005601	131	5	505	968346208	BLINDSTECKER
KONTAKTSTIFT 1,5MM2	637005601	131	7	506	96028063	BLINDSTECKER
KONTAKTSTIFT 1MM2	605601701	130	10	504	96039940	LEITUNG
KONTAKTSTIFT 1MM2	605601701	130	1	505	968346208	BLINDSTECKER
KONTAKTVERRIEGELUNG 2-	12693951	523	1	495	96033855	KABELSTRANG
KONTAKTVERRIEGELUNG 2-	7368241	502	1	49	96026395	VERKABELUNG
KONTAKTVERRIEGELUNG 2-	7368241	530	1	493	96033472	KABELSTRANG
KONTAKTVERRIEGELUNG 2-	7368241	519	2	495	96033855	KABELSTRANG
KONTAKTVERRIEGELUNG 2-	7368241	524	1	500	96033473	KABELSTRANG
KONTAKTVERRIEGELUNG 2-	7368241	509	1	647	96021494	KABELSTRANG
KONTAKTVERRIEGELUNG 3-	605252214	525	1	500	96033473	KABELSTRANG
KONTAKTVERRIEGELUNG DT	10216772	509	1	493	96033472	KABELSTRANG
KONTAKTVERRIEGELUNG DT	10342519	504	1	76	967971708	KABELSTRANG
KONTAKTVERRIEGELUNG DT	10342519	506	2	371	96033369	KABELSTRANG
KONTAKTVERRIEGELUNG DT	10342519	514	2	374	96021228	KABELSTRANG
KONTAKTVERRIEGELUNG DT	10342519	524	2	496	96033855	KABELSTRANG
KONTAKTVERRIEGELUNG DT	10342519	523	10	500	96033473	KABELSTRANG
KONTAKTVERRIEGELUNG DT	10342519	510	1	647	96021494	KABELSTRANG
KONTAKTVERRIEGELUNG DT-	7368246	516	1	495	96033855	KABELSTRANG
KONTAKTVERRIEGELUNG DT-	6205242	521	1	495	96033855	KABELSTRANG
KONTAKTVERRIEGELUNG DT-	7368248	515	1	493	96033472	KABELSTRANG
KONUSLAGER 70NR11	10291989	4	4	590	919075408	KRANFUEHRERKABINE ANBA
KOPFSCHRAUBE	510733308	21	2	170	510401908	UMSCHALTVENTIL
KORBFILTER B80/200	10112750	5	1	435	965527508	BRENNSTOFFBEHAELTER VO
KORBFILTER B80/200	10112750	17	1	442	918789208	KRAFTSTOFFBEHAELTER KPL
KRAFTMESSHUELSE 0-200KN	12100427	10	1	946	919220008	F-KOPFSTUECK

Bezeichnung	Artikel	Pos.	Menge	Seite	Baugruppe	Bezeichnung
KRAFTMESSLASCHE 0-50KN	11346815	34	1	845	917228608	MASTNASE
KRAFTSTOFFBEHAELTER KPL	918789208	143	1	9	LR 11000 -0	LIEBHERR RAUPENKRAN LR
KRAFTSTOFFBEHAELTER SCH	967966708	1	1	443	967967608	KRAFTSTOFFBEHAELTER VO
KRAFTSTOFFBEHAELTER VO	967967608	1	1	442	918789208	KRAFTSTOFFBEHAELTER KPL
KRAFTSTOFFFILTER	10878502	10	1	438	96033811	KRAFTSTOFFFILTER VORM.
KRAFTSTOFFFILTER	12102046	3	1	869	96041003	FILTERPAKET
KRAFTSTOFFFILTER	553174008	(1)	1	387	918760508	ZUSATZHEIZUNG OW
KRAFTSTOFFFILTER VORM.	96033811	1	1	437	919140208	KRAFTSTOFFFOERDERUNG
KRAFTSTOFFFILTEREINSATZ	10149977	1	1	439	10878502	KRAFTSTOFFFILTER
KRAFTSTOFFFOERDERUNG	919140208	142	1	9	LR 11000 -0	LIEBHERR RAUPENKRAN LR
KRAFTSTOFFPUMPE	12101888	2	1	439	10878502	KRAFTSTOFFFILTER
KRAFTSTOFFSCHLAUCH	978089308	4	2	442	918789208	KRAFTSTOFFBEHAELTER KPL
KRAFTSTOFFSCHLAUCH DN4,	10815777	14	1	387	918760508	ZUSATZHEIZUNG OW
KRAFTSTOFFSCHLAUCH DN4,	10815777	18	1	389	96019655	ZUSATZHEIZUNG VORM.
KRAFTSTOFFSCHLAUCH DN4,	553191108	17	0.05	387	918760508	ZUSATZHEIZUNG OW
KRANFUEHRERKABINE ANBA	919075408	171	1	9	LR 11000 -0	LIEBHERR RAUPENKRAN LR
KRANFUEHRERKABINE VORM.	919075308	173	1	10	LR 11000 -0	LIEBHERR RAUPENKRAN LR
KRANFUEHRERKABINE VORM.	919075508	172	1	9	LR 11000 -0	LIEBHERR RAUPENKRAN LR
KREUZLASCHE KPL.	968766608	1	2	887	917230408	ZUSATZABSPANNUNG
KREUZLASCHE KPL.	968766708	2	2	887	917230408	ZUSATZABSPANNUNG
KREUZLASCHE KPL.	968767208	6	2	887	917230408	ZUSATZABSPANNUNG
KREUZLASCHE KPL. 0.35M	968767108	5	2	887	917230408	ZUSATZABSPANNUNG
KREUZLASCHE SCHWK.	96035478	3	2	976	96035475	SCHWINGE KPL.
KREUZLASCHE SCHWK.	968233108	13	1	428	917080608	MONTAGEEINRICHTUNG RA
KREUZLASCHE SCHWK.	968767308	(1)	1	887	917230408	ZUSATZABSPANNUNG
KREUZLASCHE SCHWK.	968767708	(1)	1	887	917230408	ZUSATZABSPANNUNG
KREUZLASCHE SCHWK.	968768308	4	2	887	917230408	ZUSATZABSPANNUNG
KREUZLASCHE SCHWK.	968769108	(1)	1	887	917230408	ZUSATZABSPANNUNG
KREUZSTUECK 30 G-ALMG TR	10440990	8	1	594	919075508	KRANFUEHRERKABINE VORM.
KRUEMMER 90° DI=130 GUMM	10099969	11	5	318	919063308	LUFTFILTERANLAGE KPL.
KUEHLER VORM.	96032897	120	1	265	96032892	DIESELMOTOR VORM.
KUEHLERANLAGE AL	12100191	1	1	298	96032897	KUEHLER VORM.
KUEHLWASSERSCHLAUCH D	11621770	21	0.08	387	918760508	ZUSATZHEIZUNG OW
KUEHLWASSERSCHLAUCH D	11621770	34	0.06	465	918009808	HEIZKLIMAGERAET EINBAU
KUEHLWASSERSCHLAUCH D	11621770	35	0.08	465	918009808	HEIZKLIMAGERAET EINBAU
KUEHLWASSERSCHLAUCH D	11621770	36	0.14	465	918009808	HEIZKLIMAGERAET EINBAU
KUEHLWASSERSCHLAUCH D	11621770	37	0.41	465	918009808	HEIZKLIMAGERAET EINBAU
KUEHLWASSERSCHLAUCH DN	11621768	40	2.2	387	918760508	ZUSATZHEIZUNG OW
KUEHLWASSERSCHLAUCH DN	11621768	11	1.3	434	917473108	BRENNSTOFFBEHAELTER O
KUEHLWASSERSCHLAUCH DN	10873085	1	1	302	96004429	SCHLAEUCHE
KUGEL DIN 5401 10	747000608	34	2	557	11211288	STEUERBLOCK
KUGEL DIN 5401 8	747000408	38	1	712	11211228	RUECKFALLSTUETZE
KUGELHAHN BKH20-S A3C	510688008	170	1	30	969731708	HYDRAULIK MITTELTEIL
KUGELHAHN DN16-18L STAHL	510693008	13	1	438	96033811	KRAFTSTOFFFILTER VORM.
KUGELHAHN SK3 38-S-32 A3C	511065008	165	2	160	969733008	ZUSATZHYDRAULIK DREHBUE
KUGELSPERRBOLZEN 12X130	11320193	48	4	175	919082708	DREHBUEHNE KPL.
KUGELSPERRBOLZEN 12X90	10490116	(2)	2	829	919301808	L-KOPFSTUECK
KUGELSPERRBOLZEN 20X191,	11320195	20	8	175	919082708	DREHBUEHNE KPL.
KUNSTSTOFFROHR KPL.	96023300	(2332)	1	327	919171008	HARNSTOFFANLAGE
KUNSTSTOFFSCHLAUCH DN8	7363060	17	4.5	327	919171008	HARNSTOFFANLAGE
KUPPLUNG 3800NM/1900U/MI	10663384	110	1	265	96032892	DIESELMOTOR VORM.
KUPPLUNGSDOSE 3-POL GER	605012708	7	1	669	918470508	FREMDEINSPEISUNG
KUPPLUNGSDOSE 4-POL GER	680001708	8	1	499	96033473	KABELSTRANG
KUPPLUNGSDOSE 4-POL GER	680001708	9	1	499	96033473	KABELSTRANG
KUPPLUNGSDOSE 4-POL GER	680001708	5	1	727	96038229	LEITUNG
KUPPLUNGSDOSE 4-POL SPF	10678491	5	1	499	96033473	KABELSTRANG
KUPPLUNGSDOSE 4-POL SPF	10678491	6	1	499	96033473	KABELSTRANG
KUPPLUNGSDOSE 4-POL SPF	10678491	7	1	499	96033473	KABELSTRANG
KUPPLUNGSDOSE 4-POL SPF	10678491	375	1	499	96033473	KABELSTRANG
KUPPLUNGSDOSE 4-POL SPF	10678491	376	1	499	96033473	KABELSTRANG

Bezeichnung	Artikel	Pos.	Menge	Seite	Baugruppe	Bezeichnung
KUPPLUNGSDOSE 4-POL SPF	10678491	377	1	499	96033473	KABELSTRANG
KUPPLUNGSDOSE 4-POL SPF	10678491	6	1	839	96037031	LEITUNG
KUPPLUNGSDOSE 4-POL SPF	10678491	5	1	962	96038930	LEITUNG
KUPPLUNGSDOSE 4-POL SPF	10678491	5	1	963	96038931	LEITUNG
KUPPLUNGSDOSE 4-POL SPF	10678491	5	1	966	96038935	LEITUNG
KUPPLUNGSDOSE 4-POL SPF	10678492	5	1	492	96033472	KABELSTRANG
KUPPLUNGSDOSE 4-POL SPF	10678492	6	1	492	96033472	KABELSTRANG
KUPPLUNGSDOSE 4-POL SPF	10678492	7	1	492	96033472	KABELSTRANG
KUPPLUNGSDOSE 4-POL SPF	10678492	8	1	492	96033472	KABELSTRANG
KUPPLUNGSDOSE 4-POL SPF	10678492	9	1	492	96033472	KABELSTRANG
KUPPLUNGSDOSE 4-POL SPF	10678492	10	1	492	96033472	KABELSTRANG
KUPPLUNGSDOSE 4-POL SPF	10678492	13	1	492	96033472	KABELSTRANG
KUPPLUNGSDOSE 4-POL SPF	10678492	15	1	492	96033472	KABELSTRANG
KUPPLUNGSDOSE 4-POL SPF	10873383	5	1	961	96038928	LEITUNG
KUPPLUNGSDOSE 4-POL SPF	680000408	19	1	499	96033473	KABELSTRANG
KUPPLUNGSDOSE 4-POL SPF	680000408	382	1	499	96033473	KABELSTRANG
KUPPLUNGSDOSE 4-POL SPF	680000408	384	1	499	96033473	KABELSTRANG
KUPPLUNGSDOSE 4-POL SPF	680001308	18	1	499	96033473	KABELSTRANG
KUPPLUNGSDOSE 4-POL SPF	680001308	381	1	499	96033473	KABELSTRANG
KUPPLUNGSDOSE 4-POL SPF	680001308	383	1	499	96033473	KABELSTRANG
KUPPLUNGSDOSE 4-POL SPF	680001408	7	1	371	96033369	KABELSTRANG
KUPPLUNGSDOSE 4-POL SPF	680001408	7	1	374	96021228	KABELSTRANG
KUPPLUNGSDOSE 4-POL SPF	680001408	374	1	499	96033473	KABELSTRANG
KUPPLUNGSDOSE 4-POL SPF	680001408	378	1	499	96033473	KABELSTRANG
KUPPLUNGSDOSE 4-POL SPF	680001408	5	1	960	96038927	LEITUNG
KUPPLUNGSDOSE 4-POL SPF	680001408	6	1	960	96038927	LEITUNG
KUPPLUNGSDOSE 4-POLE 90°	680000308	5	1	374	96021228	KABELSTRANG
KUPPLUNGSDOSE 4-POLE 90°	680000808	17	1	499	96033473	KABELSTRANG
KUPPLUNGSDOSE 4-POLE SP	680000008	8	1	76	967971708	KABELSTRANG
KUPPLUNGSDOSE 4-POLE SP	680000008	6	1	371	96033369	KABELSTRANG
KUPPLUNGSDOSE 4-POLE SP	680000008	5	1	933	96038563	LEITUNG
KUPPLUNGSDOSE 4-POLE SP	680000008	6	1	933	96038563	LEITUNG
KUPPLUNGSMUFFE	774372608	10	3	420	917691308	ZENTRALSCHMIERUNG
KUPPLUNGSMUFFE	774372608	20	13	453	919297008	ZENTRALSCHMIERANLAGE O
KUPPLUNGSMUFFE	774372608	4	3	740	917692108	ZENTRALSCHMIERUNG
KUPPLUNGSMUFFE B2 10-L	511508408	237	1	160	969733008	ZUSATZHYDRAULIK DREHBUE
KUPPLUNGSMUFFE B2 10-L	511508408	237	1	199	967787708	ZUSATZHYDRAULIK WINDE 1
KUPPLUNGSMUFFE B2 10-L	511508408	237	1	213	967787808	ZUSATZHYDRAULIK WINDE 2
KUPPLUNGSMUFFE B2 10-L	511508408	235	2	229	968081908	ZUSATZHYDRAULIK WINDE 4
KUPPLUNGSMUFFE B2 10-L	511508408	237	1	413	968513208	ZUSATZHYDRAULIK SA-BOCK
KUPPLUNGSMUFFE B2 10-L	511508408	237	3	551	96032955	HYDRAULIK
KUPPLUNGSMUFFE B2 10-L	511508408	237	2	732	96020306	ZUSATZHYDRAULIK S-ANLENK
KUPPLUNGSMUFFE B2 10-L	511508408	237	1	817	967789008	ZUSATZHYDRAULIK WINDE 6
KUPPLUNGSMUFFE B2 12-L	511505808	236	3	30	969731708	HYDRAULIK MITTELTEIL
KUPPLUNGSMUFFE B2 12-L	511505808	235	1	861	968883308	ZUSATZHYDR.BOLZENZIEHZ
KUPPLUNGSMUFFE B2 12-L	511505808	14	1	872	96022733	SCHOTTPLATTE VORM.
KUPPLUNGSMUFFE B2 12-L	511505808	235	3	874	968883508	ZUS.HYDR.BOLZENZIEHEINRI
KUPPLUNGSMUFFE B2 12-S	511501508	231	1	824	96006590	ZUSATZHYDR.VERBINDUNGS
KUPPLUNGSMUFFE B3 15-L	511500508	227	4	30	969731708	HYDRAULIK MITTELTEIL
KUPPLUNGSMUFFE B3 15-L	511500508	227	1	160	969733008	ZUSATZHYDRAULIK DREHBUE
KUPPLUNGSMUFFE B3 15-L	511500508	12	1	872	96022733	SCHOTTPLATTE VORM.
KUPPLUNGSMUFFE B3 16-S	511505908	225	2	30	969731708	HYDRAULIK MITTELTEIL
KUPPLUNGSMUFFE B3 16-S	511505908	225	3	160	969733008	ZUSATZHYDRAULIK DREHBUE
KUPPLUNGSMUFFE B3 16-S	511505908	225	2	551	96032955	HYDRAULIK
KUPPLUNGSMUFFE B3 16-S	511505908	225	1	732	96020306	ZUSATZHYDRAULIK S-ANLENK
KUPPLUNGSMUFFE B6 18-L	511500608	221	1	551	96032955	HYDRAULIK
KUPPLUNGSMUFFE B6 18-L	511500608	13	1	872	96022733	SCHOTTPLATTE VORM.
KUPPLUNGSMUFFE B6 22-L	511508208	219	1	551	96032955	HYDRAULIK
KUPPLUNGSMUFFE B6 25-S	510599608	213	1	30	969731708	HYDRAULIK MITTELTEIL
KUPPLUNGSMUFFE B6 25-S	510599608	213	1	199	967787708	ZUSATZHYDRAULIK WINDE 1

Bezeichnung	Artikel	Pos.	Menge	Seite	Baugruppe	Bezeichnung
KUPPLUNGSMUFFE B6 25-S	510599608	213	1	213	967787808	ZUSATZHYDRAULIK WINDE 2
KUPPLUNGSMUFFE B6 25-S	510599608	213	1	229	968081908	ZUSATZHYDRAULIK WINDE 4
KUPPLUNGSMUFFE B6 25-S	510599608	213	1	551	96032955	HYDRAULIK
KUPPLUNGSMUFFE B6 25-S	510599608	213	1	817	967789008	ZUSATZHYDRAULIK WINDE 6
KUPPLUNGSMUFFE B6 28-L	511501008	217	5	30	969731708	HYDRAULIK MITTELTEIL
KUPPLUNGSMUFFE B6 28-L	511501008	217	1	160	969733008	ZUSATZHYDRAULIK DREHBUE
KUPPLUNGSMUFFE B6 28-L	511501008	217	1	199	967787708	ZUSATZHYDRAULIK WINDE 1
KUPPLUNGSMUFFE B6 28-L	511501008	217	1	213	967787808	ZUSATZHYDRAULIK WINDE 2
KUPPLUNGSMUFFE B6 28-L	511501008	217	1	229	968081908	ZUSATZHYDRAULIK WINDE 4
KUPPLUNGSMUFFE B6 28-L	511501008	217	1	732	96020306	ZUSATZHYDRAULIK S-ANLENK
KUPPLUNGSMUFFE B6 28-L	511501008	217	1	817	967789008	ZUSATZHYDRAULIK WINDE 6
KUPPLUNGSMUFFE B6 30-S	511510708	211	3	551	96032955	HYDRAULIK
KUPPLUNGSMUFFE B6 30-S	511510708	211	1	732	96020306	ZUSATZHYDRAULIK S-ANLENK
KUPPLUNGSMUFFE B8 35-L	511518408	205	2	551	96032955	HYDRAULIK
KUPPLUNGSMUFFE B8 35-L	511518408	205	1	662	96043277	ZUS.HYDR.VERBINDUNG DB-
KUPPLUNGSMUFFE B8 35-L	511518408	205	1	732	96020306	ZUSATZHYDRAULIK S-ANLENK
KUPPLUNGSMUFFE B8 38-S	511512208	201	12	30	969731708	HYDRAULIK MITTELTEIL
KUPPLUNGSMUFFE B8 38-S	511512208	201	2	160	969733008	ZUSATZHYDRAULIK DREHBUE
KUPPLUNGSMUFFE B8 38-S	511512208	201	2	199	967787708	ZUSATZHYDRAULIK WINDE 1
KUPPLUNGSMUFFE B8 38-S	511512208	201	2	213	967787808	ZUSATZHYDRAULIK WINDE 2
KUPPLUNGSMUFFE B8 38-S	511512208	201	2	229	968081908	ZUSATZHYDRAULIK WINDE 4
KUPPLUNGSMUFFE B8 38-S	511512208	201	3	551	96032955	HYDRAULIK
KUPPLUNGSMUFFE B8 38-S	511512208	201	1	662	96043277	ZUS.HYDR.VERBINDUNG DB-
KUPPLUNGSMUFFE B8 38-S	511512208	201	4	732	96020306	ZUSATZHYDRAULIK S-ANLENK
KUPPLUNGSMUFFE B8 38-S	511512208	201	2	817	967789008	ZUSATZHYDRAULIK WINDE 6
KUPPLUNGSMUFFE B8 42-L A3	10675113	203	1	30	969731708	HYDRAULIK MITTELTEIL
KUPPLUNGSMUFFE B8 42-L A3	10675113	203	2	551	96032955	HYDRAULIK
KUPPLUNGSMUFFE B8 42-L A3	10675113	203	1	662	96043277	ZUS.HYDR.VERBINDUNG DB-
KUPPLUNGSMUFFE B8 42-L A3	10675113	203	1	732	96020306	ZUSATZHYDRAULIK S-ANLENK
KUPPLUNGSMUFFE MUFFE-1	10877832	33	1	872	96022733	SCHOTTPLATTE VORM.
KUPPLUNGSSTECKER	774372708	1	1	205	917451408	ZENTRALSCHMIERUNG
KUPPLUNGSSTECKER	774372708	11	5	420	917691308	ZENTRALSCHMIERUNG
KUPPLUNGSSTECKER	774372708	21	15	453	919297008	ZENTRALSCHMIERANLAGE O
KUPPLUNGSSTECKER	774372708	5	3	740	917692108	ZENTRALSCHMIERUNG
KUPPLUNGSSTECKER	774372708	1	1	820	917481408	ZENTRALSCHMIERUNG
KUPPLUNGSSTECKER B2 10-L	511508308	238	1	413	968513208	ZUSATZHYDRAULIK SA-BOCK
KUPPLUNGSSTECKER B2 10-L	511508308	238	4	551	96032955	HYDRAULIK
KUPPLUNGSSTECKER B2 10-L	511508308	238	2	732	96020306	ZUSATZHYDRAULIK S-ANLENK
KUPPLUNGSSTECKER B2 12-L	511509608	236	1	824	96006590	ZUSATZHYDR.VERBINDUNGS
KUPPLUNGSSTECKER B2 12-L	511509608	236	1	861	968883308	ZUSATZHYDR.BOLZENZIEHZ
KUPPLUNGSSTECKER B2 12-L	511509608	15	1	872	96022733	SCHOTTPLATTE VORM.
KUPPLUNGSSTECKER B2 12-L	511509608	236	3	874	968883508	ZUS.HYDR.BOLZENZIEHEINRI
KUPPLUNGSSTECKER B2 12-	511501308	232	1	30	969731708	HYDRAULIK MITTELTEIL
KUPPLUNGSSTECKER B2 12-	511501308	232	1	864	968883408	ZUSATZHYDR.BOLZENZIEHZ
KUPPLUNGSSTECKER B3 15-L	511500408	228	2	70	967787408	HYDRAULIK RAUPE
KUPPLUNGSSTECKER B3 15-L	511500408	228	2	97	967787508	HYDRAULIK RAUPE
KUPPLUNGSSTECKER B3 15-L	511500408	228	1	551	96032955	HYDRAULIK
KUPPLUNGSSTECKER B3 15-L	511500408	228	1	874	968883508	ZUS.HYDR.BOLZENZIEHEINRI
KUPPLUNGSSTECKER B3 16-	511508608	226	1	30	969731708	HYDRAULIK MITTELTEIL
KUPPLUNGSSTECKER B3 16-	511508608	226	1	160	969733008	ZUSATZHYDRAULIK DREHBUE
KUPPLUNGSSTECKER B3 16-	511508608	226	2	551	96032955	HYDRAULIK
KUPPLUNGSSTECKER B3 16-	511508608	226	1	824	96006590	ZUSATZHYDR.VERBINDUNGS
KUPPLUNGSSTECKER B3 16-	511508608	226	1	864	968883408	ZUSATZHYDR.BOLZENZIEHZ
KUPPLUNGSSTECKER B6 18-L	570504808	222	1	824	96006590	ZUSATZHYDR.VERBINDUNGS
KUPPLUNGSSTECKER B6 18-L	570504808	222	1	874	968883508	ZUS.HYDR.BOLZENZIEHEINRI
KUPPLUNGSSTECKER B6 25-	510599708	214	2	432	967788008	ZUSATZHYDR.MONTAGEEINR
KUPPLUNGSSTECKER B6 25-	510599708	214	2	551	96032955	HYDRAULIK
KUPPLUNGSSTECKER B6 28-L	511501108	218	2	70	967787408	HYDRAULIK RAUPE
KUPPLUNGSSTECKER B6 28-L	511501108	218	2	97	967787508	HYDRAULIK RAUPE
KUPPLUNGSSTECKER B6 28-L	511501108	218	8	551	96032955	HYDRAULIK

Bezeichnung	Artikel	Pos.	Menge	Seite	Baugruppe	Bezeichnung
KUPPLUNGSSTECKER B6 28-L	511501108	218	4	732	96020306	ZUSATZHYDRAULIK S-ANLENK
KUPPLUNGSSTECKER B6 30-	511510808	212	1	551	96032955	HYDRAULIK
KUPPLUNGSSTECKER B8 35-L	511518508	206	1	551	96032955	HYDRAULIK
KUPPLUNGSSTECKER B8 38-	511512308	202	4	70	967787408	HYDRAULIK RAUPE
KUPPLUNGSSTECKER B8 38-	511512308	202	4	97	967787508	HYDRAULIK RAUPE
KUPPLUNGSSTECKER B8 38-	511512308	202	16	551	96032955	HYDRAULIK
KUPPLUNGSSTECKER B8 38-	511512308	202	4	732	96020306	ZUSATZHYDRAULIK S-ANLENK
KUPPLUNGSSTECKER B8 42-L	10675114	204	2	551	96032955	HYDRAULIK
KUPPLUNGSSTECKER STEC	10877834	35	1	872	96022733	SCHOTTPLATTE VORM.
L-KOPFSTUECK 650T	919301808	267	1	10	LR 11000 -0	LIEBHERR RAUPENKRAN LR
L-KOPFSTUECK SCHWK. 650T	96038030	1	1	829	919301808	L-KOPFSTUECK
L-VERSCHRAUBUNG	11644975	9	1	82	11621396	ELEKTROPUMPE
LADEEINHEIT BTT SPF	10412777	19	1	378	96033360	ELEKTRIK ANBAUTEILE KABIN
LADEGERAET 110V 24V8A SP	613301908	2	1	461	917081908	BATTERIE LADEEINHEIT
LADELUFTKUEHLER	11005448	1	1	299	12100191	KUEHLERANLAGE
LADELUFTROHR SPF	969351408	54	1	264	96032892	DIESELMOTOR VORM.
LADELUFTROHR SPF	969351908	55	1	264	96032892	DIESELMOTOR VORM.
LADELUFTROHR SPF	969373008	34	1	264	96032892	DIESELMOTOR VORM.
LADELUFTROHR SPF	969373708	56	1	264	96032892	DIESELMOTOR VORM.
LADELUFTWELLSCHLAUCH 9	10663848	251	2	266	96032892	DIESELMOTOR VORM.
LADELUFTWELLSCHLAUCH 9	10663848	11	2	298	96032897	KUEHLER VORM.
LAGER 220X170X155 GZ-CUZN	97116220	1	1	951	96032541	WANDERROLLE KPL.
LAGER 48X50 GUMMI 64CR	10097496	10	4	298	96032897	KUEHLER VORM.
LAGER FRONTWISCHANLAGE	97052119	5	1	599	96000684	FRONTSCHEIBE KPL.
LAGERAUFNAHME	11100949	10	1	23	11601184	SCHLEIFRINGUEBERTRAEGE
LAGERDECKEL 6X88X88 S35	97045871	4	1	123	968705508	STUETZE
LAGERKLOTZ 282X214X180 P	97031402	26	4	752	917190908	S-ZWISCHENSTUECK
LAGERKLOTZ 282X214X180 P	97031402	26	4	760	917333908	S-ZWISCHENSTUECK
LAGERKLOTZ 282X214X180 P	97031402	26	4	764	917078708	S-ZWISCHENSTUECK
LAGERKLOTZ 282X214X180 P	97031402	26	4	771	917078808	S-ZWISCHENSTUECK
LAGERKLOTZ 282X214X180 P	97031402	26	4	784	917079208	S-ZWISCHENSTUECK
LAGERKLOTZ 282X214X180 P	97031402	26	4	789	917571208	S-ZWISCHENSTUECK
LAGERKLOTZ 282X214X180 P	97031402	14	4	792	919219208	S-ZWISCHENSTUECK
LAGERPLATTE	283030708	28	4	701	919304308	S-ANLENKSTUECK VORM.
LAGERPLATTE 22X60X270 PA6	97036162	5	1	210	968161808	SCHUTZWALZE KPL.
LAGERPLATTE 22X60X310 PA6	97035950	4	1	210	968161808	SCHUTZWALZE KPL.
LAGERPLATTE 240X195X25 P	97055134	3	6	671	917863208	TRANSPORTABLAGE
LAGERPLATTE PA6G	97029559	21	1	426	917080508	ROLLENLAGERUNG
LAGERPLATTE PA6G	97055133	2	4	671	917863208	TRANSPORTABLAGE
LAGERRING	570113508	3	1	245	570112908	TRIEBWERK
LAGERRING	570796008	3	1	242	540270414	ABTRIEB KPL
LAGERUNG	938576001	7	1	60	917291608	RAUPENTRAEGER LI.
LAGERUNG	938576001	7	1	93	917291708	RAUPENTRAEGER RE.
LAGERUNG	938576201	6	1	60	917291608	RAUPENTRAEGER LI.
LAGERUNG	938576201	6	1	93	917291708	RAUPENTRAEGER RE.
LAGERUNG SCHWK.	965444808	3	1	234	917645608	MONTAGEWINDE VORM.
LAGERZAPFEN	11181885	7	1	23	11601184	SCHLEIFRINGUEBERTRAEGE
LAMELLENSTOPFEN 28MM PE-	10678377	18	2	355	918999008	LAUFSTEG DREHBUEHNE
LAMELLENSTOPFEN 28MM PE-	10678377	(3)	1	594	919075508	KRANFUEHRERKABINE VORM.
LAMELLENSTOPFEN 28MM PE-	10678377	7	2	602	969848908	RELING
LAMELLENTRAEGER	927603401	(15)	1	811	90200134	PLANETENGETRIEBE
LAMPENFASSUNG	606144508	21	2	382	96033371	ARMATURENBRETT VORM.RE
LASCHE KPL.	926573308	1	1	132	926573208	MONTAGEROLLE
LASCHE KPL.	928830408	2	2	705	928830208	SCHUTZWALZE KPL.
LASCHE KPL.	96035533	22	2	975	919222808	FA-BOCK
LASCHE KPL.	968766808	3	2	887	917230408	ZUSATZABSPANNUNG
LASCHE KPL.	968768408	7	2	887	917230408	ZUSATZABSPANNUNG
LASCHE KPL. 0.3M	969308308	9	2	888	917230408	ZUSATZABSPANNUNG
LASCHE MIT SCHILD	96035527	1	2	977	96035525	ZUGLASCHE KPL.
LASCHE MIT SCHILD	96035534	1	2	979	96035533	LASCHE KPL.

Bezeichnung	Artikel	Pos.	Menge	Seite	Baugruppe	Bezeichnung
LASCHE MIT SCHILD	968247008	10	4	701	919304308	S-ANLENKSTUECK VORM.
LASCHE MIT SCHILD	968989208	1	1	889	968768408	LASCHE KPL.
LASCHE MIT SCHILD	968989308	2	2	889	968768408	LASCHE KPL.
LASCHE MIT SCHILD 0.30M	967744108	2	2	408	967981008	ZUGSTANGE KPL.
LASCHE MIT SCHILD 0.30M	967744108	2	2	753	967746908	STANGE KPL.
LASCHE MIT SCHILD 0.30M	967744108	2	2	766	967743808	STANGE KPL.
LASCHE MIT SCHILD 0.30M	967744108	2	2	773	967897608	ZUGSTANGE KPL.
LASCHE MIT SCHILD 0.30M	967744108	2	2	775	968190108	ZUGSTANGE KPL.
LASCHE MIT SCHILD 0.30M	967744108	1	2	890	969308308	LASCHE KPL.
LASCHE MIT SCHILD 0.30M	967744208	3	1	408	967981008	ZUGSTANGE KPL.
LASCHE MIT SCHILD 0.30M	967744208	3	1	753	967746908	STANGE KPL.
LASCHE MIT SCHILD 0.30M	967744208	3	1	766	967743808	STANGE KPL.
LASCHE MIT SCHILD 0.30M	967744208	3	1	773	967897608	ZUGSTANGE KPL.
LASCHE MIT SCHILD 0.30M	967744208	3	1	775	968190108	ZUGSTANGE KPL.
LASCHE MIT SCHILD 0.30M	968838908	4	1	406	967846208	ZUGSTANGE KPL.
LASCHE MIT SCHILD 0.30M	968839008	3	2	406	967846208	ZUGSTANGE KPL.
LASCHE MIT SCHILD 0.425 M	968036608	77	2	61	917291608	RAUPENTRAEGER LI.
LASCHE MIT SCHILD 0.425 M	968036608	77	2	94	917291708	RAUPENTRAEGER RE.
LASCHE SCHWK.	96038866	1	2	906	96038863	LASCHE VORM.
LASCHE SCHWK.	968309808	55	1	590	919075408	KRANFUEHRERKABINE ANBA
LASCHE SCHWK.	968767808	(1)	1	887	917230408	ZUSATZABSPANNUNG
LASCHE SCHWK. 0.230M	96037171	1	2	950	96037042	ZUGLASCHE KPL.
LASCHE SCHWK. 0.930M	96039034	1	2	939	96039026	ZUGLASCHE KPL.
LASCHE SCHWK. 1.630M	96039044	1	2	940	96039027	ZUGLASCHE KPL.
LASCHE VORM. 0.4M	96038863	2	1	904	96038420	STANGEN KPL.
LASTHAKEN 25 E SPF	917229308	318	1	10	LR 11000 -0	LIEBHERR RAUPENKRAN LR
LASTHAKEN KPL. SPF	97053134	4	4	897	917571308	MONTAGEHILFSMITTEL
LASTHALTEVENTIL 280BAR 10	10218310	259	2	552	96032955	HYDRAULIK
LASTHALTEVENTIL 280BAR SP	10342074	270	2	552	96032955	HYDRAULIK
LASTHALTEVENTIL pv=130BA	511471608	260	1	552	96032955	HYDRAULIK
LASTHALTEVENTILEINSATZ	11002678	(7)	2	552	96032955	HYDRAULIK
LAUFRING 16MnCr5+TH	927585501	82	1	811	90200134	PLANETENGETRIEBE
LAUFRING 80X60X36,5	968478401	8	1	193	90024489	PLANETENGETRIEBE
LAUFRING 80X60X36,5	968478401	8	1	222	90200276	PLANETENGETRIEBE
LAUFSTEG DREHBUEHNE	918999008	132	1	9	LR 11000 -0	LIEBHERR RAUPENKRAN LR
LAUFSTEG DREHBUEHNE LI	968283208	1	1	355	918999008	LAUFSTEG DREHBUEHNE
LAUFSTEG DREHBUEHNE REC	969259908	80	1	356	918999008	LAUFSTEG DREHBUEHNE
LAUFSTEG RAUPENFAHRWER	917076708	18	1	8	LR 11000 -0	LIEBHERR RAUPENKRAN LR
LAUFSTEG SCHWK.	967976008	14	1	701	919304308	S-ANLENKSTUECK VORM.
LAUFSTEG SCHWK.	967976108	15	1	701	919304308	S-ANLENKSTUECK VORM.
LAUFSTEG SCHWK. T ZN O	967931608	1	2	121	917076708	LAUFSTEG RAUPENFAHRWER
LAUTSPRECHER 2,77V 86DBA	10489011	28	2	378	96033360	ELEKTRIK ANBAUTEILE KABIN
LED ARBEITSSCHEINWERFER	12101891	23	1	73	917361508	ELEKTRIK RAUPENTRAEGER
LED ARBEITSSCHEINWERFER	12101891	23	1	99	917361608	ELEKTRIK RAUPENTRAEGER
LED ARBEITSSCHEINWERFER	12101891	41	4	649	96035790	AUSRUESTUNG KAMERA DRE
LED ARBEITSSCHEINWERFER	12101891	20	1	852	967957308	AUSRUESTUNG KAMERA WI
LED ARBEITSSCHEINWERFER	12101892	22	2	73	917361508	ELEKTRIK RAUPENTRAEGER
LED ARBEITSSCHEINWERFER	12101892	22	2	99	917361608	ELEKTRIK RAUPENTRAEGER
LEERGEHAEUSE	97016729	5	1	847	968650608	KLEMMKASTEN KPL.
LEERGEHAEUSE 110X230X400	97116281	4	1	958	96035579	KLEMMKASTEN KPL.
LEERGEHAEUSE 110X230X600	97122558	4	1	836	96036210	KLEMMKASTEN
LEERGEHAEUSE 120X220X80	97039577	5	1	417	968241408	KLEMMKASTEN SA-BOCK VO
LEERGEHAEUSE 160.0X0 AL	97123899	4	1	912	96035575	KLEMMKASTEN KPL.
LEERGEHAEUSE 160X260X90	97032642	4	1	74	967906508	KLEMMKASTEN KPL.
LEERGEHAEUSE 160X260X90	97032642	4	1	100	967906608	KLEMMKASTEN KPL.
LEERGEHAEUSE 160X360X90	976975408	4	1	930	96035576	KLEMMKASTEN KPL.
LEERGEHAEUSE 230.0X0 AL	97113630	5	1	719	96036187	KLEMMKASTEN KPL.
LEERGEHAEUSE 255X250X12	97048070	1	1	646	96021479	KLEMMKASTEN
LEERGEHAEUSE 560X370X70	606653708	200	1	510	968681408	BEDIENPULT VERBOLZUNG
LEERGEHAEUSE 80.0X0 AL	979204408	5	1	507	968709008	ANTENNE KPL.

Bezeichnung	Artikel	Pos.	Menge	Seite	Baugruppe	Bezeichnung
LEERGEHAEUSE POLYESTER	949825008	2	1	502	927868908	KLEMMKASTEN BELEUCHTUN
LEHNE	977555808	3	1	346	964862608	SITZ
LEISTE 13X45X710 PA6G	937200508	42	2	400	917347708	SA-BOCK
LEISTE 1410X60X20 PA6G	97123914	5	1	908	96038847	GITTERROST VORM.
LEISTE 25X665X60 S355J2+N	97033534	8	2	175	919082708	DREHBUEHNE KPL.
LEISTE 25X665X60 S355J2+N	97033535	9	2	175	919082708	DREHBUEHNE KPL.
LEISTE PA6G	97031587	43	1	400	917347708	SA-BOCK
LEISTE PA6G	97033387	54	2	401	917347708	SA-BOCK
LEISTE PA6G	97132781	37	1	923	919219708	F-ANLENKSTUECK
LEISTE SCHWK. FE//ZNNI8//C	967916408	(1)	1	829	919301808	L-KOPFSTUECK
LEISTUNGSRELAIS	10877283	27	1	522	96033320	AUFBAUTEILE MONTAGETAFE
LEISTUNGSRELAIS 24V 15A	10871146	52	5	522	96033320	AUFBAUTEILE MONTAGETAFE
LEISTUNGSRELAIS 75A	11656191	41	1	522	96033320	AUFBAUTEILE MONTAGETAFE
LEITER KPL.	968397108	2	1	628	919075608	PODEST KRANKABINE
LEITER SCHWK. T ZN O	968301308	6	1	359	968283208	LAUFSTEG DREHBUEHNE LI
LEITER VORM. LINKS	96037098	82	1	947	919220008	F-KOPFSTUECK
LEITER VORM. RECHTS	96037097	81	1	947	919220008	F-KOPFSTUECK
LEITUNG 15 X 0,34 TPE-U	10428544	7	4.972	375	96019612	KABELSTRANG
LEITUNG 15 X 0,34 TPE-U	10428544	8	4.972	375	96019612	KABELSTRANG
LEITUNG 15 X 0,34 TPE-U	10428544	11	5.372	375	96019612	KABELSTRANG
LEITUNG 15 X 0,34 TPE-U	10428544	12	5.372	375	96019612	KABELSTRANG
LEITUNG 15 X 0,34 TPE-U	10428544	15	5.772	375	96019612	KABELSTRANG
LEITUNG 15 X 0,34 TPE-U	10428544	16	5.772	375	96019612	KABELSTRANG
LEITUNG 18 G 1	10465638	5	1.38	75	967971408	KABELSTRANG
LEITUNG 18 G 1	10465638	15	8.75	499	96033473	KABELSTRANG
LEITUNG 18 G 1	10465638	16	6.55	499	96033473	KABELSTRANG
LEITUNG 2 X 0,5	10815830	5	0.64	505	968346208	BLINDSTECKER
LEITUNG 2 X 1	11620017	9	6.33	371	96033369	KABELSTRANG
LEITUNG 2 X 1	11620017	11	5.13	371	96033369	KABELSTRANG
LEITUNG 2 X 1	11620017	11	6.63	499	96033473	KABELSTRANG
LEITUNG 2 X 1	11620017	12	7.13	499	96033473	KABELSTRANG
LEITUNG 2 X 1	11620017	371	8.25	499	96033473	KABELSTRANG
LEITUNG 2 X 1	11620017	372	8.25	499	96033473	KABELSTRANG
LEITUNG 2 X 1	11620017	413	9.83	499	96033473	KABELSTRANG
LEITUNG 2 X 1	11620017	414	0.86	499	96033473	KABELSTRANG
LEITUNG 2 X 1	11620017	415	12.93	499	96033473	KABELSTRANG
LEITUNG 2 X 1	11620017	419	18.93	499	96033473	KABELSTRANG
LEITUNG 2 X 1	11620017	421	8.85	499	96033473	KABELSTRANG
LEITUNG 2 X 1	11620017	423	17.23	499	96033473	KABELSTRANG
LEITUNG 2 X 1	11620017	424	0.76	499	96033473	KABELSTRANG
LEITUNG 2 X 1	11620017	5	12.33	647	96021494	KABELSTRANG
LEITUNG 2 X 1,5	11341599	5	6.37	76	967971708	KABELSTRANG
LEITUNG 2 X 1,5	11341599	6	6.12	76	967971708	KABELSTRANG
LEITUNG 2 X 1,5	11341599	6	0.66	374	96021228	KABELSTRANG
LEITUNG 2 X 1,5	11341599	8	0.56	374	96021228	KABELSTRANG
LEITUNG 2 X 1,5	11341599	11	0.55	374	96021228	KABELSTRANG
LEITUNG 25 G 1	11491064	5	9.02	725	968546008	LEITUNG
LEITUNG 25 G 1	11491064	5	4.72	726	968546108	LEITUNG
LEITUNG 25 X 0,34 TPE-U	10428545	5	4.98	375	96019612	KABELSTRANG
LEITUNG 25 X 0,34 TPE-U	10428545	9	5.38	375	96019612	KABELSTRANG
LEITUNG 25 X 0,34 TPE-U	10428545	13	5.78	375	96019612	KABELSTRANG
LEITUNG 3 X 0,75	10877916	425	10.83	499	96033473	KABELSTRANG
LEITUNG 3 X 0,75	10877916	5	1.95	914	96035583	LEITUNG
LEITUNG 3 X 0,75	10877916	6	2.19	914	96035583	LEITUNG
LEITUNG 3 X 0,75	10877916	5	7.15	964	96038932	LEITUNG
LEITUNG 3 X 0,75	10877916	6	7.16	964	96038932	LEITUNG
LEITUNG 3 X 0,75	10877916	5	6.39	965	96038933	LEITUNG
LEITUNG 3 X 0,75	10877916	6	6.43	965	96038933	LEITUNG
LEITUNG 3 X 0,75	10877916	6	9.2	982	96035578	LEITUNG
LEITUNG 4 G 1,5	600365808	11	7.08	492	96033472	KABELSTRANG

Bezeichnung	Artikel	Pos.	Menge	Seite	Baugruppe	Bezeichnung
LEITUNG 4 X 0,5	10870332	5	2.51	932	96038562	LEITUNG
LEITUNG 4 X 0,5	10870332	6	2.68	932	96038562	LEITUNG
LEITUNG 5 X 1	10870348	7	4.83	76	967971708	KABELSTRANG
LEITUNG 7 G 1	600368408	5	4.06	967	96042005	LEITUNG
LEITUNG W1901	966989308	19	1	854	919294008	A-SCHEINWERFER S-ANLEN
LEITUNG W1903	969768108	21	1	854	919294008	A-SCHEINWERFER S-ANLEN
LEITUNG W1903Z	969768208	22	1	854	919294008	A-SCHEINWERFER S-ANLEN
LEITUNG W1909	968361908	160	1	719	96036187	KLEMMKASTEN KPL.
LEITUNG W1910	96036240	157	1	719	96036187	KLEMMKASTEN KPL.
LEITUNG W1911	968347908	156	1	719	96036187	KLEMMKASTEN KPL.
LEITUNG W1911A-1	96028887	1	1	714	96028886	LEITUNGSTROMMEL KPL.
LEITUNG W1912	96036188	155	1	719	96036187	KLEMMKASTEN KPL.
LEITUNG W1912A	96036184	1	1	715	96036183	LEITUNGSTROMMEL KPL.
LEITUNG W1913	967957408	20	1	996	918641308	VORBEREITUNG KAMERA WI
LEITUNG W1913A	968548608	330	1	719	96036187	KLEMMKASTEN KPL.
LEITUNG W1915	968546108	320	1	719	96036187	KLEMMKASTEN KPL.
LEITUNG W1916	968546008	310	1	719	96036187	KLEMMKASTEN KPL.
LEITUNG W1917	968340208	170	1	719	96036187	KLEMMKASTEN KPL.
LEITUNG W1917A	968578508	180	1	719	96036187	KLEMMKASTEN KPL.
LEITUNG W1918	968579908	200	1	719	96036187	KLEMMKASTEN KPL.
LEITUNG W1918A	968347708	190	1	719	96036187	KLEMMKASTEN KPL.
LEITUNG W1921	96040591	230	1	719	96036187	KLEMMKASTEN KPL.
LEITUNG W1923	968360508	260	1	719	96036187	KLEMMKASTEN KPL.
LEITUNG W1927	969532708	240	1	719	96036187	KLEMMKASTEN KPL.
LEITUNG W1928	969532608	250	1	719	96036187	KLEMMKASTEN KPL.
LEITUNG W1931	968436108	340	1	836	96036210	KLEMMKASTEN
LEITUNG W1932	968436808	410	1	836	96036210	KLEMMKASTEN
LEITUNG W1933	968436608	390	1	836	96036210	KLEMMKASTEN
LEITUNG W1934	968436208	350	1	836	96036210	KLEMMKASTEN
LEITUNG W1935	968436308	360	1	836	96036210	KLEMMKASTEN
LEITUNG W1936	968436408	370	1	836	96036210	KLEMMKASTEN
LEITUNG W1937	968436508	380	1	836	96036210	KLEMMKASTEN
LEITUNG W1985Y	968897308	5	1	876	917569308	TRAEGER MESS-U.WARNEIN
LEITUNG W1995-B	96038229	350	1	719	96036187	KLEMMKASTEN KPL.
LEITUNG W1995-F2	96038928	80	1	958	96035579	KLEMMKASTEN KPL.
LEITUNG W1995L-B	96037031	400	1	836	96036210	KLEMMKASTEN
LEITUNG W2001-F2	96035583	140	1	912	96035575	KLEMMKASTEN KPL.
LEITUNG W2009-F2	96038564	60	1	930	96035576	KLEMMKASTEN KPL.
LEITUNG W2011-F2	96038562	40	1	930	96035576	KLEMMKASTEN KPL.
LEITUNG W2014-F2	96038563	50	1	930	96035576	KLEMMKASTEN KPL.
LEITUNG W2017-F2	96035578	10	1	981	919287208	ELEKTRIK FA-BOCK
LEITUNG W2019-F2	96038565	70	1	930	96035576	KLEMMKASTEN KPL.
LEITUNG W2019A -F2	96039722	10	1	936	96035577	LEITUNGSTROMMEL KPL.
LEITUNG W2023-F2	96038935	130	1	958	96035579	KLEMMKASTEN KPL.
LEITUNG W2024-F2	96038930	90	1	958	96035579	KLEMMKASTEN KPL.
LEITUNG W2025VL-F2	96042005	160	1	956	919287308	ELEKTRIK F-KOPFSTUECK
LEITUNG W2026-F2	96038933	120	1	958	96035579	KLEMMKASTEN KPL.
LEITUNG W2027-F2	96038932	110	1	958	96035579	KLEMMKASTEN KPL.
LEITUNG W2030	968650908	206	1	847	968650608	KLEMMKASTEN KPL.
LEITUNG W2031	968649808	204	1	847	968650608	KLEMMKASTEN KPL.
LEITUNG W2031-F2	96038927	70	1	958	96035579	KLEMMKASTEN KPL.
LEITUNG W2032	968650808	205	1	847	968650608	KLEMMKASTEN KPL.
LEITUNG W2032-F2	96038931	100	1	958	96035579	KLEMMKASTEN KPL.
LEITUNG W2090	968339508	110	1	417	968241408	KLEMMKASTEN SA-BOCK VO
LEITUNG W2091	968339608	120	1	417	968241408	KLEMMKASTEN SA-BOCK VO
LEITUNG W2092	968339708	130	1	417	968241408	KLEMMKASTEN SA-BOCK VO
LEITUNG W2093	968339808	140	1	417	968241408	KLEMMKASTEN SA-BOCK VO
LEITUNG W2095	968340008	160	1	417	968241408	KLEMMKASTEN SA-BOCK VO
LEITUNG W330	969338908	10	1	498	96033469	KABELLISTE DREHBUEHNE
LEITUNG W331	968417008	11	1	498	96033469	KABELLISTE DREHBUEHNE

Bezeichnung	Artikel	Pos.	Menge	Seite	Baugruppe	Bezeichnung
LEITUNG W332	968417108	12	1	498	96033469	KABELLISTE DREHBUEHNE
LEITUNG W333	969339008	13	1	498	96033469	KABELLISTE DREHBUEHNE
LEITUNG W334	969339108	14	1	498	96033469	KABELLISTE DREHBUEHNE
LEITUNG W335	968417408	15	1	498	96033469	KABELLISTE DREHBUEHNE
LEITUNG W336	969739408	25	1	498	96033469	KABELLISTE DREHBUEHNE
LEITUNG W337	968346708	26	1	498	96033469	KABELLISTE DREHBUEHNE
LEITUNG W338	968346808	28	1	498	96033469	KABELLISTE DREHBUEHNE
LEITUNG W339	968346908	29	1	498	96033469	KABELLISTE DREHBUEHNE
LEITUNG W340	968416708	30	1	498	96033469	KABELLISTE DREHBUEHNE
LEITUNG W352	968854208	10	1	643	96021078	ELEKTRIK POWER PACK
LEITUNG W390	968417908	20	1	498	96033469	KABELLISTE DREHBUEHNE
LEITUNG W511	968444308	6	1	498	96033469	KABELLISTE DREHBUEHNE
LEITUNG W512	968444408	7	1	498	96033469	KABELLISTE DREHBUEHNE
LEITUNG W514	968444508	8	1	498	96033469	KABELLISTE DREHBUEHNE
LEITUNG W540	96035430	16	1	498	96033469	KABELLISTE DREHBUEHNE
LEITUNG W540A	968654808	33	1	498	96033469	KABELLISTE DREHBUEHNE
LEITUNG W541	96039940	23	1	498	96033469	KABELLISTE DREHBUEHNE
LEITUNG W545	968444608	9	1	498	96033469	KABELLISTE DREHBUEHNE
LEITUNG W560	969671908	17	1	498	96033469	KABELLISTE DREHBUEHNE
LEITUNG W570	968681508	3	1	510	968681408	BEDIENPULT VERBOLZUNG
LEITUNG W571	968417708	18	1	498	96033469	KABELLISTE DREHBUEHNE
LEITUNG W571A	968547308	3	1	498	96033469	KABELLISTE DREHBUEHNE
LEITUNG W572	968417808	19	1	498	96033469	KABELLISTE DREHBUEHNE
LEITUNG W572A	968547408	4	1	498	96033469	KABELLISTE DREHBUEHNE
LEITUNG W580	968624708	32	1	498	96033469	KABELLISTE DREHBUEHNE
LEITUNG W591	969239108	(1)	1	324	96032891	ELEKTRIK BATTERIEKASTEN
LEITUNG W591A	96000499	(7)	1	324	96032891	ELEKTRIK BATTERIEKASTEN
LEITUNG W592	96003404	(2)	1	324	96032891	ELEKTRIK BATTERIEKASTEN
LEITUNG W593	969799608	(5)	1	324	96032891	ELEKTRIK BATTERIEKASTEN
LEITUNG W594	969799708	(3)	1	324	96032891	ELEKTRIK BATTERIEKASTEN
LEITUNG W595	969799808	(4)	1	324	96032891	ELEKTRIK BATTERIEKASTEN
LEITUNG W597	969769008	(6)	1	324	96032891	ELEKTRIK BATTERIEKASTEN
LEITUNG W601	96016889	(10)	1	379	96033360	ELEKTRIK ANBAUTEILE KABIN
LEITUNG W644	96021495	7	1	646	96021479	KLEMMKASTEN
LEITUNG W645	96021496	8	1	646	96021479	KLEMMKASTEN
LEITUNG W647	96021526	(10)	1	644	96021079	ELEKTRIK POWER PACK
LEITUNG W648	96021528	(20)	1	644	96021079	ELEKTRIK POWER PACK
LEITUNG W656A	96024170	(30)	1	644	96021079	ELEKTRIK POWER PACK
LEITUNG W656B	96024171	(40)	1	644	96021079	ELEKTRIK POWER PACK
LEITUNG W657	968852108	(50)	1	644	96021079	ELEKTRIK POWER PACK
LEITUNG W681	968495908	(20)	2	667	917190508	EL.KUEHLWASSERVORWAE
LEITUNG W693	965751108	100	1	669	918470508	FREMDEINSPEISUNG
LEITUNG W694	966947408	110	1	669	918470508	FREMDEINSPEISUNG
LEITUNGSDOSE	11450029	4	1	274	10873652	ANSTEUERGERAET
LEITUNGSDOSE	11450029	4	1	280	11690588	ANSTEUERGERAET
LEITUNGSDOSE	11450030	3	1	274	10873652	ANSTEUERGERAET
LEITUNGSDOSE	11450030	3	1	280	11690588	ANSTEUERGERAET
LEITUNGSHALTER POLYAMID	704280508	19	3	620	968080908	SCHLIESSANLAGE
LEITUNGSSCHUTZSCHALTER	11006827	30	1	669	918470508	FREMDEINSPEISUNG
LEITUNGSTROMMEL KPL. F2	96035577	20	1	929	919287108	ELEKTRIK F-ANLENKSTUECK
LEITUNGSTROMMEL KPL. N1	96028886	5	1	713	919301108	ELEKTRIK S-ANLENKSTUECK
LEITUNGSTROMMEL KPL. N1	96036183	6	1	713	919301108	ELEKTRIK S-ANLENKSTUECK
LEITUNGSVERBINDER	5603876	514	2	371	96033369	KABELSTRANG
LEITUNGSVERBINDER	5603876	509	1	374	96021228	KABELSTRANG
LEUCHTMELDER	606143508	7	15	382	96033371	ARMATURENBRETT VORM.RE
LEUCHTMELDER	606143508	5	1	531	968486208	SICHERUNGSBLECH
LEUCHTSCHALTKONTAKTGEB	606144708	10	3	382	96033371	ARMATURENBRETT VORM.RE
LEUCHTTASTKONTAKTGEBER	606143708	24	12	382	96033371	ARMATURENBRETT VORM.RE
LIBELLE	714000808	63	1	18	918005408	RAUPENMITTELTEIL
LICCON MONITOR LCD5C-A LS	10886525	(80)	1	378	96033360	ELEKTRIK ANBAUTEILE KABIN

Bezeichnung	Artikel	Pos.	Menge	Seite	Baugruppe	Bezeichnung
LICCON MONITOR LSB-BSE LC	96033140	6	3	378	96033360	ELEKTRIK ANBAUTEILE KABIN
LICHTSCHEIBE	10875969	2	1	857	10872003	ARBEITSSCHEINWERFER
LINSENKOPFSCHRAUBE 4X10	10875795	4	4	387	918760508	ZUSATZHEIZUNG OW
LINSENKOPFSCHRAUBE 4X10	10875795	5	4	465	918009808	HEIZKLIMAGERAET EINBAU
LINSENKOPFSCHRAUBE 4X10	10875795	7	2	615	969520208	MONITORKONSOLE
LINSENKOPFSCHRAUBE K4X	10019040	29	8	338	918810308	STEUERSTAND
LSB-MODUL	10878159	42	2	836	96036210	KLEMMKASTEN
LSB-MODUL	10878159	44	2	912	96035575	KLEMMKASTEN KPL.
LSB-MODUL	10878159	153	2	958	96035579	KLEMMKASTEN KPL.
LUEFTER	10650386	(11)	1	340	10877138	FAHRERSITZ
LUEFTER	12100177	(59)	1	340	10877138	FAHRERSITZ
LUEFTER PAG	10355573	5	2	299	12100191	KUEHLERANLAGE
LUEFTERHAUBE	11005449	(1)	1	299	12100191	KUEHLERANLAGE
LUEFTERNABE 203 G-ALSI9CU	955451608	3	2	298	96032897	KUEHLER VORM.
LUFTANSAUGROHR STAHL SP	968184008	5	2	318	919063308	LUFTFILTERANLAGE KPL.
LUFTANSAUGROHR STAHL SP	97036138	6	1	318	919063308	LUFTFILTERANLAGE KPL.
LUFTBEHAELTER 39,8L 10BAR	502655808	162	1	625	96033157	DRUCKLUFTANLAGE
LUFTBEHAELTER DIN 74281 4	502987108	160	1	625	96033157	DRUCKLUFTANLAGE
LUFTFILTER	12102044	1	1	869	96041003	FILTERPAKET
LUFTFILTER	551710208	1	2	318	919063308	LUFTFILTERANLAGE KPL.
LUFTFILTERANLAGE KPL.	919063308	125	1	8	LR 11000 -0	LIEBHERR RAUPENKRAN LR
LUFTFUEHRUNG	969752708	2	1	605	919075308	KRANFUEHRERKABINE VORM.
LUFTFUEHRUNG LI. 155X578	96002217	5	1	611	969752708	LUFTFUEHRUNG
LUFTFUEHRUNG LI. 76X405X9	96002215	1	1	611	969752708	LUFTFUEHRUNG
LUFTFUEHRUNG LI. 95X158X	97069153	3	1	611	969752708	LUFTFUEHRUNG
LUFTFUEHRUNG PP SPF	977176508	8	2	611	969752708	LUFTFUEHRUNG
LUFTFUEHRUNG RE. 108X15	97069154	4	1	611	969752708	LUFTFUEHRUNG
LUFTFUEHRUNG RE. 155X596	96002218	6	1	611	969752708	LUFTFUEHRUNG
LUFTFUEHRUNG RE. 84X404	96002216	2	1	611	969752708	LUFTFUEHRUNG
LUFTHUTZE 2X642X427 DC01	97115487	4	1	318	919063308	LUFTFILTERANLAGE KPL.
LUFTHUTZE SCHWK. STAHL	968194808	3	1	318	919063308	LUFTFILTERANLAGE KPL.
LUFTLEITUNGEN HARNSTOF	969319208	30	1	331	96004209	PUMPE VORM.
LUFTLEITUNGEN HARNSTOF	96039891	30	1	327	919171008	HARNSTOFFANLAGE
LUFTPRESSER	10650490	85	1	340	10877138	FAHRERSITZ
LUFTTROCKNER	502657308	52	1	625	96033157	DRUCKLUFTANLAGE
MAGNET 24V	10650092	2	1	568	10342823	DRUCKREGELVENTIL
MAGNET 24V	10663094	(1)	1	550	96032955	HYDRAULIK
MAGNET 24V	10663094	1	1	579	10493159	WEGESITZVENTIL
MAGNET 24V	570633808	1	1	168	511449808	WEGEVENTIL
MAGNET 24V	570633808	(1)	1	550	96032955	HYDRAULIK
MAGNET 24V	570633808	1	1	572	511494308	WEGEVENTIL
MAGNET 24V	570633808	1	1	580	511444508	WEGEVENTIL
MAGNET 24V	570827808	1	1	569	511444408	WEGEVENTIL
MAGNET 24V	571135508	(21)	1	30	969731708	HYDRAULIK MITTELTEIL
MAGNET 24V	571135508	21	1	202	11182924	WEGEVENTIL
MAGNET 24V	571135508	(1)	1	732	96020306	ZUSATZHYDRAULIK S-ANLENK
MAGNET 28V	10291306	(1)	1	567	10413255	UMSCHALTBLOCK
MAGNETADAPTER 40 KUNST	11101354	7	1	329	968866808	HARNSTOFFTANK VORM.
MAGNETSPULE	10564740	(1)	1	199	967787708	ZUSATZHYDRAULIK WINDE 1
MAGNETSPULE	10564740	1	1	571	11005327	WEGEVENTIL
MAGNETSPULE	10564740	1	2	573	511302208	WEGEVENTIL
MAGNETSPULE	11005244	1	1	250	10423938	WEGEVENTIL
MAGNETSPULE 24V	10493030	(30)	1	229	968081908	ZUSATZHYDRAULIK WINDE 4
MAGNETSPULE 24V	11004321	(12)	1	557	11211288	STEUERBLOCK
MAGNETSPULE 24V	11004321	12	1	563	10451049	WEGEVENTIL
MAGNETSPULE 24V	571818908	1	1	564	11004976	WEGEVENTIL
MAGNETSPULE 24V	571910108	435	2	578	571362608	VORSTEUERVENTIL
MAGNETSPULE 28V	11342424	16	1	560	11450342	DRUCKREDUZIERVENTIL
MAGNETVENTIL	10343003	3	1	387	918760508	ZUSATZHEIZUNG OW
MAGNETVENTIL	10343003	4	1	465	918009808	HEIZKLIMAGERAET EINBAU

Bezeichnung	Artikel	Pos.	Menge	Seite	Baugruppe	Bezeichnung
MAGNETVENTIL	10876704	4	1	166	11341035	STEUERBLOCK
MAGNETVENTIL	10876705	5	1	166	11341035	STEUERBLOCK
MANOMETER 63	750002408	252	3	552	96032955	HYDRAULIK
MANTELRING MIT O-RING 14	10043293	32	2	67	10132387	HYDRAULIKANBAUMOTOR
MASSEANSCHLUSSBOLZEN	602019208	33	4	641	918824508	ANTRIEBSAGGREGAT KLIMAA
MASTNASE 32T	917228608	305	1	10	LR 11000 -0	LIEBHERR RAUPENKRAN LR
MASTNASE SCHWK. 32T	968054908	1	1	845	917228608	MASTNASE
MECH.ANBAUTEILE SCHEINW	968134408	1	1	854	919294008	A-SCHEINWERFER S-ANLEN
MECH.BEFESTIGUNGSTEILE	96031241	20	1	990	96024945	EMPFAENGER KOPFSTUECK
MECH.BEFESTIGUNGSTEILE	96034669	40	1	993	96031509	SENDER HAKENFLASCHE
MECH.ZUSATZABSTUETZUNG	917076808	20	1	8	LR 11000 -0	LIEBHERR RAUPENKRAN LR
MECH.ZUSATZABSTUETZUNG	967880708	1	2	125	917076808	MECH.ZUSATZABSTUETZUNG
MECHANIK MESS-U.WARNEIN	968838508	10	1	876	917569308	TRAEGER MESS-U.WARNEIN
MEGI-ANSCHLAGPUFFER 200	10282698	9	2	752	917190908	S-ZWISCHENSTUECK
MEGI-ANSCHLAGPUFFER 200	10282698	9	2	760	917333908	S-ZWISCHENSTUECK
MEGI-ANSCHLAGPUFFER 200	10282698	9	2	764	917078708	S-ZWISCHENSTUECK
MEGI-ANSCHLAGPUFFER 200	10282698	9	2	784	917079208	S-ZWISCHENSTUECK
MEGI-ANSCHLAGPUFFER 200	10282698	9	2	789	917571208	S-ZWISCHENSTUECK
MEGIPUFFER	726611308	88	1	591	919075408	KRANFUEHRERKABINE ANBA
MEGIPUFFER	726612208	43	2	138	918011308	UNTERTEIL VORM.
MEGIPUFFER	726612208	9	1	628	919075608	PODEST KRANKABINE
MEGIPUFFER	726612208	8	3	629	968397108	LEITER KPL.
MEGIPUFFER	726612208	4	3	954	96037097	LEITER VORM.
MEGIPUFFER	726612208	4	3	955	96037098	LEITER VORM.
MEGIPUFFER	726612708	3	2	364	968287208	KLAPPTRITT VORM.
MEGIPUFFER	726612708	14	1	853	967957508	KAMERAANBAU S-ANLENKSTU
MEGIPUFFER	726613008	74	4	18	918005408	RAUPENMITTELTEIL
MEGIPUFFER	726613008	49	4	359	968283208	LAUFSTEG DREHBUEHNE LI
MEGIPUFFER 18X7,5	726616708	(2)	4	265	96032892	DIESELMOTOR VORM.
MEGIPUFFER 18X7,5	726616708	10	2	334	96004224	DECKEL KPL.
MEGIPUFFER 18X7,5	726616708	12	8	348	917079908	DREHBUEHNENVERKLEIDUN
MEGIPUFFER 18X7,5	726616708	63	12	473	96034154	GERAEUSCHDAEMMUNG OBE
MEGIPUFFER 18X7,5	726616708	3	2	474	969118108	DECKEL KPL.
MEGIPUFFER 18X7,5	726616708	3	1	475	96038209	DECKEL KPL.
MEGIPUFFER 18X7,5	726616708	3	2	476	96038293	DECKEL KPL.
MEGIPUFFER 18X7,5	726616708	3	2	481	96044249	DECKEL KPL.
MEGIPUFFER 30X17 M8 75°SH	10030440	13	2	654	968646208	KAMERAHALTER VORM.
MEGIPUFFER 30X17-M8 NR 60	726616208	11	2	629	968397108	LEITER KPL.
MEHRFACHDICHTEINSATZ 3X	10424962	508	1	76	967971708	KABELSTRANG
MEHRFACHDICHTEINSATZ M2	602421908	505	1	933	96038563	LEITUNG
MEHRFACHDICHTEINSATZ M2	602421908	505	1	960	96038927	LEITUNG
MEISTERSCHALTER LSB-AMS	10343693	11	3	378	96033360	ELEKTRIK ANBAUTEILE KABIN
MEMBRANSPEICHER 2L 10BA	510642508	150	3	550	96032955	HYDRAULIK
MEMBRANTUELLE 29/37/44	553027808	12	2	465	918009808	HEIZKLIMAGERAET EINBAU
MEMBRANTUELLE 29/37/44	553027808	64	1	609	96028393	INNENVERKLEIDUNG EINBAU
MEMBRANTUELLE 29/37/44	553027808	5	2	615	969520208	MONITORKONSOLE
MESSANSCHLUSS BMA3 6S	475601508	632	1	31	969731708	HYDRAULIK MITTELTEIL
MESSANSCHLUSS BMA3 6S	475601508	648	1	161	969733008	ZUSATZHYDRAULIK DREHBUE
MESSANSCHLUSS BMA3 6S	475601508	613	1	249	967787908	ZUSATZHYDRAULIK MONTAGE
MESSANSCHLUSS BMA3 6S	475601508	635	11	553	96032955	HYDRAULIK
MESSANSCHLUSS BMA3 6S	475601508	631	3	733	96020306	ZUSATZHYDRAULIK S-ANLENK
MESSANSCHLUSS EMA3 G1/4	475602608	645	1	161	969733008	ZUSATZHYDRAULIK DREHBUE
MESSANSCHLUSS EMA3 G1/4	475602608	600	1	229	968081908	ZUSATZHYDRAULIK WINDE 4
MESSANSCHLUSS EMA3 G1/4	475602608	601	19	553	96032955	HYDRAULIK
MESSANSCHLUSS GMA3 38S	475603408	601	4	31	969731708	HYDRAULIK MITTELTEIL
MESSANSCHLUSS R1/4	11004397	31	3	559	11340741	STEUERBLOCK
MESSANSCHLUSS VKA3 10LM	510629008	614	4	70	967787408	HYDRAULIK RAUPE
MESSANSCHLUSS VKA3 10LM	510629008	614	4	97	967787508	HYDRAULIK RAUPE
MESSANSCHLUSS VKA3 10LM	510629008	656	1	161	969733008	ZUSATZHYDRAULIK DREHBUE
MESSANSCHLUSS VKA3 10LM	510629008	623	1	199	967787708	ZUSATZHYDRAULIK WINDE 1

Bezeichnung	Artikel	Pos.	Menge	Seite	Baugruppe	Bezeichnung
MESSANSCHLUSS VKA3 10LM	510629008	622	1	213	967787808	ZUSATZHYDRAULIK WINDE 2
MESSANSCHLUSS VKA3 10LM	510629008	602	2	229	968081908	ZUSATZHYDRAULIK WINDE 4
MESSANSCHLUSS VKA3 10LM	510629008	624	7	553	96032955	HYDRAULIK
MESSANSCHLUSS VKA3 10LM	510629008	613	1	817	967789008	ZUSATZHYDRAULIK WINDE 6
MESSANSCHLUSS VKA3 22L C	475603008	774	1	555	96032955	HYDRAULIK
MESSERTRENNKLEMME 0,2-2	602761608	53	2	522	96033320	AUFBAUTEILE MONTAGETAFE
MESSERTRENNKLEMME 0,2-2	602761608	530	2	530	96033326	DRAEHTE MONTAGETAFEL K
MESSSTUTZEN 12S M20X1,5 C	7409922	832	1	556	96032955	HYDRAULIK
MESSSTUTZEN DKO 10S M18	5607617	705	1	554	96032955	HYDRAULIK
MESSSTUTZEN NW 12	7409918	825	1	556	96032955	HYDRAULIK
MESSWIDERSTAND -40/+125°	10449516	20	3	378	96033360	ELEKTRIK ANBAUTEILE KABIN
MIKROSCHALTER	10335596	3	4	380	10343693	MEISTERSCHALTER
MITNEHMER	10014729	7	1	153	10871517	ELEKTROPUMPE
MITNEHMER	10014729	7	1	456	10425291	ELEKTROPUMPE
MITNEHMER	927675901	20	1	809	90200131	SEILTROMMEL
MITNEHMER SCHWK.	969483808	77	1	18	918005408	RAUPENMITTELTEIL
MITTELZAPFEN	570114608	3	1	246	570113308	TRIEBWERK
MODULHALTER	632126901	32	1	516	967917908	SCHALTSCHRANK MECH.
MONITORKONSOLE	969520208	5	1	605	919075308	KRANFUEHRERKABINE VORM.
MONITORKONSOLE 2X272X15	97111845	6	1	658	96029469	AUSRUESTUNG KAMERA KAB
MONITORKONSOLE 448X141	969503008	1	1	615	969520208	MONITORKONSOLE
MONTAGEBLECH 3X284X60 S	97109371	71	3	356	918999008	LAUFSTEG DREHBUEHNE
MONTAGEBLECH 3X306X50 S	97109372	70	8	356	918999008	LAUFSTEG DREHBUEHNE
MONTAGEEINHEIT VORM.	968095808	2	2	522	96033320	AUFBAUTEILE MONTAGETAFE
MONTAGEEINRICHTUNG RA	917080608	140	1	9	LR 11000 -0	LIEBHERR RAUPENKRAN LR
MONTAGEHILFSMITTEL	917571308	456	1	11	LR 11000 -0	LIEBHERR RAUPENKRAN LR
MONTAGEHILFSMITTEL	919413108	558	1	12	LR 11000 -0	LIEBHERR RAUPENKRAN LR
MONTAGEROLLE	926573208	6	1	129	917077108	WERKZEUG
MONTAGESPRAY 400ML	861203005	90	1	313	918861808	SCHALLDAEMPFERANLAGE
MONTAGETAFEL 1.5X1442X7	97038930	(1)	1	522	96033320	AUFBAUTEILE MONTAGETAFE
MONTAGETAFEL VORM.	968095708	1	1	522	96033320	AUFBAUTEILE MONTAGETAFE
MONTAGETEILE	11826654	27	1	391	10876576	WASSERHEIZGERAET
MONTAGETEILE DREHBUEHN	969344108	50	1	175	919082708	DREHBUEHNE KPL.
MONTAGETEILE UNTERTEIL	968284308	50	1	138	918011308	UNTERTEIL VORM.
MONTAGEWERKZEUGKASTE	790045408	1	1	130	96005686	GRUNDWERKZEUG
MONTAGEWINDE	917078908	119	1	8	LR 11000 -0	LIEBHERR RAUPENKRAN LR
MONTAGEWINDE VORM.	917645608	1	1	233	917078908	MONTAGEWINDE
MONTAGEZYLINDER SPF	512335208	5	1	129	917077108	WERKZEUG
MOOSGUMMI 20X4 MOOSGU	262103108	30	0.064	338	918810308	STEUERSTAND
MOTORAUFNAHME	11005450	(2)	1	299	12100191	KUEHLERANLAGE
MOTORFLANSCH	540184008	7	1	243	540270514	ANTRIEB KPL
MOTORGEHAEUSE	10014692	3	1	153	10871517	ELEKTROPUMPE
MOTORGEHAEUSE	10014692	3	1	456	10425291	ELEKTROPUMPE
MOTORGEHAEUSE	10493920	1	1	153	10871517	ELEKTROPUMPE
MOTORGEHAEUSE	10493920	1	1	456	10425291	ELEKTROPUMPE
MOTOROEL	919173008	86	1	8	LR 11000 -0	LIEBHERR RAUPENKRAN LR
MOTORSTEUERGERAET ECU	12869734	(570)	1	305	918861608	DIESELMOTOR KAUFTEIL
MUTTER	10040137	2	1	565	10878075	NOTHANDBETAETIGUNG
MUTTER	510779908	29	1	40	511497508	DRUCKMINDERVENTIL
MUTTER	510779908	29	1	582	510438508	DRUCKMINDERVENTIL
MUTTER	511053008	22	1	170	510401908	UMSCHALTVENTIL
MUTTER	7027459	(2)	1	199	967787708	ZUSATZHYDRAULIK WINDE 1
MUTTER	7027459	2	1	571	11005327	WEGEVENTIL
MUTTER	7027459	2	2	573	511302208	WEGEVENTIL
MUTTER CR6-FREI	571082308	(5)	1	30	969731708	HYDRAULIK MITTELTEIL
MUTTER CR6-FREI	571082908	(5)	1	824	96006590	ZUSATZHYDR.VERBINDUNGS
MUTTER M54 CR6-FREI	571077208	(5)	1	30	969731708	HYDRAULIK MITTELTEIL
MUTTER M54 CR6-FREI	571077208	(5)	1	551	96032955	HYDRAULIK
MUTTER M54 CR6-FREI	571077208	(5)	1	551	96032955	HYDRAULIK
MUTTER M6X8	10878951	2	1	341	96032222	NACHARBEIT ARMLEHNE LI.

Bezeichnung	Artikel	Pos.	Menge	Seite	Baugruppe	Bezeichnung
MUTTER M6X8	10878951	2	1	343	96032223	NACHARBEIT ARMLEHNE RE.
NACHARBEIT ARMLEHNE LI.	96032222	5	1	338	918810308	STEUERSTAND
NACHARBEIT ARMLEHNE RE.	96032223	6	1	338	918810308	STEUERSTAND
NACKENROLLE EINBAU	96032582	8	1	946	919220008	F-KOPFSTUECK
NADELKRANZ 110X117X24	570796108	20	1	242	540270414	ABTRIEB KPL
NAEHERUNGSSCHALTER	10013883	7	1	83	11621291	VERTEILERKOMBINATION
NAEHERUNGSSCHALTER BER	11003193	5	2	73	917361508	ELEKTRIK RAUPENTRAEGER
NAEHERUNGSSCHALTER BER	11003193	5	2	99	917361608	ELEKTRIK RAUPENTRAEGER
NAEHERUNGSSCHALTER BER	11003193	(1)	2	147	917353608	ELEKTRIK DREHWERK
NAEHERUNGSSCHALTER BER	571318808	20	4	840	968188308	GEBERANBAU KOPFSTUECK
NEIGUNGSGEBER +/-25° ALU	11001194	10	2	47	968270208	EL.GEBER U.ENDSCHALTER
NEIGUNGSGEBER ANBAU	96038419	20	1	713	919301108	ELEKTRIK S-ANLENKSTUECK
NEIGUNGSGEBER HAKENFL	918923808	481	1	11	LR 11000 -0	LIEBHERR RAUPENKRAN LR
NIPPEL GA10-0,90 ST	11601052	65	1	393	918824408	KLIMAANLAGE
NIPPEL GA8-0,90 ST	11601051	64	1	393	918824408	KLIMAANLAGE
NIVEAUGEBER L=450	789016008	2	1	435	965527508	BRENNSTOFFBEHAELTER VO
NIVEAUSONDE L=50 5 V SPF	10228143	5	1	298	96032897	KUEHLER VORM.
NOCKE	11341708	12	1	712	11211228	RUECKFALLSTUETZE
NOCKEN	11645754	30	2	429	11211234	ZUGZYLINDER
NOCKENSCHALTER	570338308	23	1	23	11601184	SCHLEIFRINGUEBERTRAEGE
NOT-AUS TASTE	11211286	30	1	516	967917908	SCHALTSCHRANK MECH.
NOT-AUS TASTE	606144108	(2)	1	378	96033360	ELEKTRIK ANBAUTEILE KABIN
NOTAUS KRANFUEHRERKAB	968075908	4	1	378	96033360	ELEKTRIK ANBAUTEILE KABIN
NOTHAMMER	885042208	48	1	608	96028393	INNENVERKLEIDUNG EINBAU
NOTHANDBETAETIGUNG RP	10878075	5	1	564	11004976	WEGEVENTIL
NOTSITZ	915587308	130	1	8	LR 11000 -0	LIEBHERR RAUPENKRAN LR
NUTMUTTER M100X2 C45	927612301	28	1	63	90029090	WINKELGETRIEBE
NUTMUTTER M100X2 C45	927612301	28	1	65	90029091	WINKELGETRIEBE
NUTMUTTER M150X2 C45	944311703	13	1	144	90211005	DREHWERKANTRIEB
NUTMUTTER M30X1,5	570113908	9	1	245	570112908	TRIEBWERK
O-RING	7369571	23	1	558	11450338	DRUCKBEGRENZUNGSVENTI
O-RING 10,8X1, 78 NEOPREN	5610999	81	6	393	918824408	KLIMAANLAGE
O-RING 102X2,62	11693498	13	1	276	10873653	PUMPENTRAEGER
O-RING 10X2 NBR70	726406508	(22)	1	562	11314761	STEUERBLOCK
O-RING 10X2,2 NBR70	502933208	552	3	625	96033157	DRUCKLUFTANLAGE
O-RING 110X2,5 V80	10008091	22	1	300	10228004	HYDROMOTOR
O-RING 120X2,5 V80	10324867	21	1	294	11314599	VERSTELLPUMPE
O-RING 120X3 NBR 70	726424601	97	1	144	90211005	DREHWERKANTRIEB
O-RING 12X2 NBR70	704274808	10	4	45	965690708	DECKEL KPL.
O-RING 12X2 NBR70	704274808	(10)	4	323	96032910	BATTERIEKASTEN VORM.
O-RING 12X2 NBR70	704274808	4	2	334	96004224	DECKEL KPL.
O-RING 12X2 NBR70	704274808	(6)	4	472	96034154	GERAEUSCHDAEMMUNG OBE
O-RING 12X2 NBR70	704274808	(6)	4	472	96034154	GERAEUSCHDAEMMUNG OBE
O-RING 12X2 NBR70	704274808	(12)	5	472	96034154	GERAEUSCHDAEMMUNG OBE
O-RING 12X2 NBR70	704274808	12	2	474	969118108	DECKEL KPL.
O-RING 12X2 NBR70	704274808	12	2	475	96038209	DECKEL KPL.
O-RING 12X2 NBR70	704274808	12	1	476	96038293	DECKEL KPL.
O-RING 12X2 NBR70	704274808	6	2	477	969054708	DECKEL KPL.
O-RING 12X2 NBR70	704274808	6	3	478	969056008	DECKEL KPL.
O-RING 12X2 NBR70	704274808	6	2	479	969427208	DECKEL KPL.
O-RING 12X2 NBR70	704274808	6	2	480	969427308	DECKEL KPL.
O-RING 12X2 NBR70	704274808	12	1	481	96044249	DECKEL KPL.
O-RING 12X2 NBR70	704274808	4	5	485	968255808	DECKEL VORM.
O-RING 12X2 NBR70	704274808	4	7	486	968255908	DECKEL VORM.
O-RING 12X2 NBR70	704274808	4	7	487	968256008	DECKEL VORM.
O-RING 12X2 NBR70	704274808	4	7	488	968256108	DECKEL VORM.
O-RING 12X2 NBR70	704274808	(7)	4	497	969245308	ELEKTRIK KLEMMKASTEN DB
O-RING 12X2 NBR70	704274808	6	6	518	969408008	DECKEL KPL.
O-RING 133,07X1,78 NBR 70	10099208	32	1	456	10425291	ELEKTROPUMPE
O-RING 133,07X1,78 NBR 70	10099208	(1)	1	456	10425291	ELEKTROPUMPE

Bezeichnung	Artikel	Pos.	Menge	Seite	Baugruppe	Bezeichnung
O-RING 13X2,5 NBR90	570078008	7	1	440	510693008	KUGELHAHN
O-RING 140X3 NBR70	570163708	5	1	456	10425291	ELEKTROPUMPE
O-RING 14X1,1 NBR70	570010108	3	2	168	511449808	WEGEVENTIL
O-RING 14X1,1 NBR70	570010108	3	2	572	511494308	WEGEVENTIL
O-RING 14X2,5 NBR70	502923877	41	4	378	96033360	ELEKTRIK ANBAUTEILE KABIN
O-RING 150X3 NBR70	518578108	404	4	267	96032892	DIESELMOTOR VORM.
O-RING 154X3 NBR70	518547908	8	1	276	10873653	PUMPENTRAEGER
O-RING 160X2,5	7624285	24	1	153	10871517	ELEKTROPUMPE
O-RING 160X3 FPM70	570939808	52	1	66	933878901	PLANETENGETRIEBE
O-RING 165X3 FKM 70	726440001	16	1	153	10871517	ELEKTROPUMPE
O-RING 16X2 NBR70	726407908	(1)	1	438	96033811	KRAFTSTOFFFILTER VORM.
O-RING 16X3 NBR90	570096208	27	1	405	11211235	HYDROZYLINDER
O-RING 174X3 FKM 70	726431401	(17)	1	811	90200134	PLANETENGETRIEBE
O-RING 175X3 NBR 70	726453601	83	2	63	90029090	WINKELGETRIEBE
O-RING 175X3 NBR 70	726453601	83	2	65	90029091	WINKELGETRIEBE
O-RING 17X2 FPM70	571082608	(2)	1	30	969731708	HYDRAULIK MITTELTEIL
O-RING 17X2 FPM70	571082608	(2)	1	30	969731708	HYDRAULIK MITTELTEIL
O-RING 17X2 FPM70	571082608	(2)	1	824	96006590	ZUSATZHYDR.VERBINDUNGS
O-RING 17X2 FPM70	571082608	(2)	1	824	96006590	ZUSATZHYDR.VERBINDUNGS
O-RING 17X2,5 NBR90	726409108	(1)	1	32	969731708	HYDRAULIK MITTELTEIL
O-RING 182X3 FKM 80	726434401	4	1	194	90024729	FEDERDRUCKBREMSE
O-RING 182X3 FKM 80	726434401	(4)	1	811	90200134	PLANETENGETRIEBE
O-RING 19,4X2,1	11004432	21	1	558	11450338	DRUCKBEGRENZUNGSVENTI
O-RING 190X3 FKM 70	726432901	17	1	194	90024729	FEDERDRUCKBREMSE
O-RING 19X2,5 NBR70	726424108	(21)	2	562	11314761	STEUERBLOCK
O-RING 20,3X2,4 NBR70	502932908	4	1	435	965527508	BRENNSTOFFBEHAELTER VO
O-RING 20,3X2,4 NBR70	502932908	308	8	625	96033157	DRUCKLUFTANLAGE
O-RING 20X2 FPM70	571082008	(2)	1	30	969731708	HYDRAULIK MITTELTEIL
O-RING 20X2 FPM70	571082008	(2)	1	30	969731708	HYDRAULIK MITTELTEIL
O-RING 20X2,5 NBR70	726407508	7	1	169	511065008	KUGELHAHN
O-RING 22,2X3 NBR70	540184308	16	1	243	540270514	ANTRIEB KPL
O-RING 22X1,5 FPM70	571082708	(3)	1	30	969731708	HYDRAULIK MITTELTEIL
O-RING 22X1,5 FPM70	571082708	(3)	1	824	96006590	ZUSATZHYDR.VERBINDUNGS
O-RING 235X3 FKM 70	10014136	6	1	194	90024729	FEDERDRUCKBREMSE
O-RING 23X2 NBR90	10664129	2	2	195	90024490	OELMESSEINRICHTUNG
O-RING 23X2 NBR90	10664129	2	2	223	90200528	OELMESSEINRICHTUNG
O-RING 23X2 NBR90	10664129	2	2	224	90200533	OELMESSEINRICHTUNG
O-RING 23X2,5 NBR 70	726454601	94	2	63	90029090	WINKELGETRIEBE
O-RING 23X2,5 NBR 70	726454601	94	2	65	90029091	WINKELGETRIEBE
O-RING 24X2 NBR70	726430608	32	2	562	11314761	STEUERBLOCK
O-RING 24X2,5 NBR70	502933508	(24)	1	557	11211288	STEUERBLOCK
O-RING 24X3 FPM70	571077408	(4)	1	551	96032955	HYDRAULIK
O-RING 25X2 NBR90	726425308	8	2	440	510693008	KUGELHAHN
O-RING 26X1,5 FPM70	571082108	(3)	1	30	969731708	HYDRAULIK MITTELTEIL
O-RING 26X3 NBR90	510711308	(18)	1	861	968883308	ZUSATZHYDR.BOLZENZIEHZ
O-RING 29X3 NBR70	530073208	31	2	562	11314761	STEUERBLOCK
O-RING 29X3 NBR90	570055108	(24)	1	557	11211288	STEUERBLOCK
O-RING 29X3 NBR90	570055108	21	1	560	11450342	DRUCKREDUZIERVENTIL
O-RING 320X3 NBR70	761020303	73	1	144	90211005	DREHWERKANTRIEB
O-RING 32X3 FPM70	571076908	(2)	1	30	969731708	HYDRAULIK MITTELTEIL
O-RING 32X3 FPM70	571076908	(2)	1	551	96032955	HYDRAULIK
O-RING 32X3 FPM70	571076908	(2)	1	551	96032955	HYDRAULIK
O-RING 32X3 FPM70	571076908	(2)	1	551	96032955	HYDRAULIK
O-RING 340X4 NBR 72	761034103	24	1	144	90211005	DREHWERKANTRIEB
O-RING 35X2,5 NBR70	726410008	53	4	557	11211288	STEUERBLOCK
O-RING 35X2,5 NBR70	726410008	53	4	559	11340741	STEUERBLOCK
O-RING 380X4 NBR70	530084808	6	1	811	90200134	PLANETENGETRIEBE
O-RING 40X3 FPM70	571077108	(4)	1	30	969731708	HYDRAULIK MITTELTEIL
O-RING 40X3 FPM70	571077108	(4)	1	551	96032955	HYDRAULIK
O-RING 40X3 FPM70	571077108	(4)	1	551	96032955	HYDRAULIK

Bezeichnung	Artikel	Pos.	Menge	Seite	Baugruppe	Bezeichnung
O-RING 42X3 NBR90	726421208	15	1	613	96000697	WISCHANLAGE EINBAU
O-RING 45X3 NBR90	726430508	81	1	811	90200134	PLANETENGETRIEBE
O-RING 460X4 NBR 70	726443401	21	2	811	90200134	PLANETENGETRIEBE
O-RING 470X5 NBR 70	761061703	2	1	193	90024489	PLANETENGETRIEBE
O-RING 470X5 NBR 70	761061703	2	1	222	90200276	PLANETENGETRIEBE
O-RING 480X4 NBR 70	761032303	33	2	193	90024489	PLANETENGETRIEBE
O-RING 480X4 NBR 70	761032303	33	2	222	90200276	PLANETENGETRIEBE
O-RING 51X2,5 NBR 90	7025208	8	2	169	511065008	KUGELHAHN
O-RING 58X3 NBR70	726426708	54	2	557	11211288	STEUERBLOCK
O-RING 58X3 NBR70	726426708	54	2	559	11340741	STEUERBLOCK
O-RING 600X4 NBR 70	761020803	26	1	193	90024489	PLANETENGETRIEBE
O-RING 600X4 NBR 70	761020803	26	1	222	90200276	PLANETENGETRIEBE
O-RING 60X3 NBR 70	726411301	9	1	193	90024489	PLANETENGETRIEBE
O-RING 60X3 NBR 70	726411301	9	1	222	90200276	PLANETENGETRIEBE
O-RING 680X5 NBR 70	761036003	11	1	63	90029090	WINKELGETRIEBE
O-RING 680X5 NBR 70	761036003	11	1	65	90029091	WINKELGETRIEBE
O-RING 6X1 NBR90	570690608	33	1	456	10425291	ELEKTROPUMPE
O-RING 6X1 NBR90	570690608	17	1	576	571529608	DRUCKVENTIL
O-RING 6X1 NBR90	570690608	7	1	577	571130108	DRUCKBEGRENZUNGSVENTI
O-RING 6X1,5 NBR90	510712908	11	3	168	511449808	WEGEVENTIL
O-RING 6X1,5 NBR90	510712908	11	3	572	511494308	WEGEVENTIL
O-RING 7,6X1,78 NEOPREN	10216678	80	3	393	918824408	KLIMAANLAGE
O-RING 740X5 NBR 70	726457501	12	1	63	90029090	WINKELGETRIEBE
O-RING 740X5 NBR 70	726457501	12	1	65	90029091	WINKELGETRIEBE
O-RING 740X5 NBR 70	726457501	2	3	66	933878901	PLANETENGETRIEBE
O-RING 78,97X3,53 FKM 70	10220707	6	1	146	510235408	HYDROMOTOR
O-RING 85X3 NBR70	726408708	405	1	267	96032892	DIESELMOTOR VORM.
O-RING 98,02X3,53 S-FPM 75	7372303	(15)	1	146	510235408	HYDROMOTOR
O-RING 9X1,5 NBR 70	726454401	14	1	194	90024729	FEDERDRUCKBREMSE
O-RING 9X1,5 NBR90	521196508	3	2	194	90024729	FEDERDRUCKBREMSE
O-RING 9X1,5 NBR90	521196508	(3)	2	811	90200134	PLANETENGETRIEBE
O-RING ARP 568 10,52X1,83 NB	501243708	1	1	171	471030708	VERSCHRAUBUNG
O-RING ARP 568 10,52X1,83 NB	501243708	(1)	1	641	918824508	ANTRIEBSAGGREGAT KLIMAA
O-RING ARP 568 10,82X1,78 NB	510718108	27	1	167	10489734	DRUCKBEGRENZUNGSVENTI
O-RING ARP 568 10,82X1,78 NB	510760408	32	1	467	10228112	HEIZKLIMAGERAET
O-RING ARP 568 11,89X1,98 N	571130508	8	1	577	571130108	DRUCKBEGRENZUNGSVENTI
O-RING ARP 568 12,37X2,62 NB	510746108	24	2	575	511308608	PROPORTIONALVENTIL
O-RING ARP 568 12,37X2,62 NB	510746108	1	1	583	10218310	LASTHALTEVENTIL
O-RING ARP 568 13,94X2,62 NB	510790108	2	3	202	11182924	WEGEVENTIL
O-RING ARP 568 14X1,78 NBR9	515710608	31	1	467	10228112	HEIZKLIMAGERAET
O-RING ARP 568 17,12X2,62 NB	510710108	3	2	582	510438508	DRUCKMINDERVENTIL
O-RING ARP 568 17,12X2,62 NB	510710108	15	1	582	510438508	DRUCKMINDERVENTIL
O-RING ARP 568 18,72X2,62 NB	510738308	(11)	2	551	96032955	HYDRAULIK
O-RING ARP 568 23,47X2,62 NB	510776608	(2)	1	551	96032955	HYDRAULIK
O-RING ARP 568 23,52X1,78 N	570652308	25	1	167	10489734	DRUCKBEGRENZUNGSVENTI
O-RING ARP 568 24,99X3,53 NB	510587808	504	6	160	969733008	ZUSATZHYDRAULIK DREHBUE
O-RING ARP 568 29,87X1,78 NB	510747808	39	2	575	511308608	PROPORTIONALVENTIL
O-RING ARP 568 32,92X3,53 NB	510587008	405	6	552	96032955	HYDRAULIK
O-RING ARP 568 32,92X3,53 NB	510587008	(1)	1	552	96032955	HYDRAULIK
O-RING ARP 568 32,92X3,53 NB	510587008	(1)	1	553	96032955	HYDRAULIK
O-RING ARP 568 32,92X3,53 NB	510587008	(1)	1	556	96032955	HYDRAULIK
O-RING ARP 568 34,52X3,53 NB	501204208	16	2	170	510401908	UMSCHALTVENTIL
O-RING ARP 568 37,69X3,53 NB	510586708	501	12	31	969731708	HYDRAULIK MITTELTEIL
O-RING ARP 568 37,69X3,53 NB	510586708	501	8	70	967787408	HYDRAULIK RAUPE
O-RING ARP 568 37,69X3,53 NB	510586708	501	8	97	967787508	HYDRAULIK RAUPE
O-RING ARP 568 37,69X3,53 NB	510586708	(1)	1	160	969733008	ZUSATZHYDRAULIK DREHBUE
O-RING ARP 568 37,69X3,53 NB	510586708	553	6	160	969733008	ZUSATZHYDRAULIK DREHBUE
O-RING ARP 568 37,69X3,53 NB	510586708	501	2	199	967787708	ZUSATZHYDRAULIK WINDE 1
O-RING ARP 568 37,69X3,53 NB	510586708	501	2	213	967787808	ZUSATZHYDRAULIK WINDE 2
O-RING ARP 568 37,69X3,53 NB	510586708	501	4	229	968081908	ZUSATZHYDRAULIK WINDE 4

Bezeichnung	Artikel	Pos.	Menge	Seite	Baugruppe	Bezeichnung
O-RING ARP 568 37,69X3,53 NB	510586708	402	1	267	96032892	DIESELMOTOR VORM.
O-RING ARP 568 37,69X3,53 NB	510586708	1	1	304	511516208	SAE-FLANSCHHAELFTE
O-RING ARP 568 37,69X3,53 NB	510586708	411	19	552	96032955	HYDRAULIK
O-RING ARP 568 37,69X3,53 NB	510586708	(1)	1	553	96032955	HYDRAULIK
O-RING ARP 568 37,69X3,53 NB	510586708	501	2	817	967789008	ZUSATZHYDRAULIK WINDE 6
O-RING ARP 568 4,47X1,78 NB	510714208	13	2	582	510438508	DRUCKMINDERVENTIL
O-RING ARP 568 4,47X1,78 NB	513119208	50	1	575	511308608	PROPORTIONALVENTIL
O-RING ARP 568 47,22X3,53 NB	510587908	401	2	267	96032892	DIESELMOTOR VORM.
O-RING ARP 568 47,22X3,53 NB	510587908	(1)	1	267	96032892	DIESELMOTOR VORM.
O-RING ARP 568 5,28X1,78 NB	726426608	49	2	575	511308608	PROPORTIONALVENTIL
O-RING ARP 568 52,07X2,62 NB	726426508	6	1	244	510230608	HYDROMOTOR
O-RING ARP 568 56,74X3,53 NB	726421608	9	3	329	968866808	HARNSTOFFTANK VORM.
O-RING ARP 568 6,07X1,78 NB	510738408	441	4	578	571362608	VORSTEUERVENTIL
O-RING ARP 568 64,77X2,62 NB	515705108	15	1	245	570112908	TRIEBWERK
O-RING ARP 568 69,44X3,53 NB	510598908	403	2	267	96032892	DIESELMOTOR VORM.
O-RING ARP 568 9,25X1,78 NB	510719008	26	1	167	10489734	DRUCKBEGRENZUNGSVENTI
O-RING ARP 568 9,25X1,78 NB	510738677	(1)	1	30	969731708	HYDRAULIK MITTELTEIL
O-RING ARP 568-NBR70 6,07X1	726419608	20	1	576	571529608	DRUCKVENTIL
O-RING DIN 3770 150X3	790346914	320	2	292	11320826	PUMPENVERTEILERGETRIEB
O-RING DIN 3771 140X3 HNBR	10425260	5	1	153	10871517	ELEKTROPUMPE
O-RING DIN 3771 19,30X2,40	7380196	22	1	563	10451049	WEGEVENTIL
O-RING DIN 3771 23,6X2,9 NBR	571817308	(1)	1	73	917361508	ELEKTRIK RAUPENTRAEGER
O-RING DIN 3771 44X3 NBR70	726405908	52	4	557	11211288	STEUERBLOCK
O-RING DIN 3771 44X3 NBR70	726405908	52	4	559	11340741	STEUERBLOCK
O-RING DIN 3771 55,25X2,62	511052108	10	1	170	510401908	UMSCHALTVENTIL
O-RING DIN 3771 59,69X5,33	7381568	16	1	327	919171008	HARNSTOFFANLAGE
O-RING ISO 3601-1 42,52X2,62	7381760	21	2	169	511065008	KUGELHAHN
O-RING ISO 3601-1 6,02X2,62	7380648	31	1	67	10132387	HYDRAULIKANBAUMOTOR
O-RING ISO 3601-1 9,25X1,78	7380574	5	4	568	10342823	DRUCKREGELVENTIL
O-RING NEOPRENE (W)	7411823	82	3	393	918824408	KLIMAANLAGE
OELABLASS	90200614	45	1	813	90200135	OELMESSEINRICHTUNG
OELABLASSSCHLAUCH KPL. 1	10032297	55	1	130	96005686	GRUNDWERKZEUG
OELABLASSSCHRAUBE M26X	789011908	16	1	298	96032897	KUEHLER VORM.
OELABLASSSCHRAUBE M26X	789011908	18	1	442	918789208	KRAFTSTOFFBEHAELTER KPL
OELABLASSSCHRAUBE M26X	789011908	26	3	447	919140308	OELBEHAELTER KPL.
OELBEHAELTER KPL.	919140308	144	1	9	LR 11000 -0	LIEBHERR RAUPENKRAN LR
OELBEHAELTER SCHWK. AL	967967108	1	1	448	967968208	OELBEHAELTER VORM.
OELBEHAELTER VORM.	967968208	1	1	447	919140308	OELBEHAELTER KPL.
OELFILTER OEL	12102045	2	1	869	96041003	FILTERPAKET
OELKUEHLER	11005447	2	1	299	12100191	KUEHLERANLAGE
OELMESSEINRICHTUNG	90024490	10	1	191	90023098	KOMPAKTSEILWINDE
OELMESSEINRICHTUNG	90200135	25	1	807	90024769	KOMPAKTSEILWINDE
OELMESSEINRICHTUNG	90200528	10	1	220	90023101	KOMPAKTSEILWINDE
OELMESSEINRICHTUNG	90200533	20	1	220	90023101	KOMPAKTSEILWINDE
OELMESSSTAB	10802891	170	1	292	11320826	PUMPENVERTEILERGETRIEB
OELMESSSTAB	931916701	15	1	813	90200135	OELMESSEINRICHTUNG
OELMESSSTAB 1 1/8"	927554401	1	1	145	927554301	ENTLUEFTUNGSSTUTZEN
OELSTANDSSONDE L=50 12/24	10168177	40	1	195	90024490	OELMESSEINRICHTUNG
OELSTANDSSONDE L=50 12/24	10168177	40	1	223	90200528	OELMESSEINRICHTUNG
OELSTANDSSONDE L=50 12/24	10168177	40	1	224	90200533	OELMESSEINRICHTUNG
OELSTANDSSONDE L=50 12/24	10168177	40	1	813	90200135	OELMESSEINRICHTUNG
OVALRING 11X60X120 GK 10	10871568	6	2	407	967846508	ZUGSTANGE VORM.
OVALRING 11X60X120 GK 10	10871568	5	2	409	967981108	ZUGSTANGE VORM.
OVALRING 11X60X120 GK 10	10871568	6	2	754	967747008	STANGE VORM.
OVALRING 11X60X120 GK 10	10871568	6	2	767	967744008	STANGE VORM.
OVALRING 11X60X120 GK 10	10871568	7	2	774	967950808	ZUGSTANGE VORM.
OVALRING 11X60X120 GK 10	10871568	7	2	776	968214108	ZUGSTANGE VORM.
OVALRING 11X60X120 GK 10	10871568	7	2	778	968217108	ZUGSTANGE VORM.
OVALRING 11X60X120 GK 10	10871568	3	4	905	96038862	STANGEN VORM.
PARKKONSOLE SCHLAEUCHE	968907308	105	1	182	969344108	MONTAGETEILE DREHBUEHN

Bezeichnung	Artikel	Pos.	Menge	Seite	Baugruppe	Bezeichnung
PARKKONSOLE SCHLAEUCHE	968907408	106	1	182	969344108	MONTAGETEILE DREHBUEHN
PARKKONSOLE SCHLAEUCHE	969483508	115	1	182	969344108	MONTAGETEILE DREHBUEHN
PASSFEDER DIN 6885 A8X7X1	434006601	92	1	63	90029090	WINKELGETRIEBE
PASSFEDER DIN 6885 A8X7X1	434006601	92	1	65	90029091	WINKELGETRIEBE
PASSFEDER DIN 6885 B 32X18	571827408	400	10	292	11320826	PUMPENVERTEILERGETRIEB
PASSKERBSTIFT ISO 8745 6X	431103708	16	2	181	969344108	MONTAGETEILE DREHBUEHN
PASSSCHEIBE 58X70X0,1	570114208	17	2	245	570112908	TRIEBWERK
PASSSCHEIBE 58X70X0,3	570114308	18	1	245	570112908	TRIEBWERK
PASSSCHEIBE DIN 988 16X22X	501500908	6	4	113	96016050	ABSTUETZPLATTE KPL.
PASSSCHEIBE DIN 988 16X22X	501501077	23	3	243	540270514	ANTRIEB KPL
PASSSCHEIBE DIN 988 80X10	421000608	25	4	743	918121308	ROLLENSATZ
PASSSCHEIBE DIN 988 80X10	421000608	28	4	748	918121408	ROLLENSATZ
PATCHKABEL 4X2 AWG 26/7-5	10219462	376	1	375	96019612	KABELSTRANG
PATCHKABEL 4X2 AWG 26/7-5	10219462	378	1	375	96019612	KABELSTRANG
PATCHKABEL 4X2 AWG 26/7-5	10219462	379	1	375	96019612	KABELSTRANG
PATCHKABEL 4X2 AWG 26/7-5	10219462	380	1	375	96019612	KABELSTRANG
PEDALGEBER 20° SPF	10297309	7	2	378	96033360	ELEKTRIK ANBAUTEILE KABIN
PEDALTRAEGER EINBAU	964720408	4	1	605	919075308	KRANFUEHRERKABINE VORM.
PERSOENLICHE SCHUTZAUSR	916959908	98	1	8	LR 11000 -0	LIEBHERR RAUPENKRAN LR
PILZTASTE	606652608	202	1	510	968681408	BEDIENPULT VERBOLZUNG
PLANETENACHSE	570795808	2	3	242	540270414	ABTRIEB KPL
PLANETENGETRIEBE	11005308	1	1	236	10802280	SEILWINDE
PLANETENGETRIEBE 01	933878901	5	2	60	917291608	RAUPENTRAEGER LI.
PLANETENGETRIEBE 01	933878901	5	2	93	917291708	RAUPENTRAEGER RE.
PLANETENGETRIEBE 3-STUFI	90024489	5	1	191	90023098	KOMPAKTSEILWINDE
PLANETENGETRIEBE 3-STUFI	90200134	5	1	807	90024769	KOMPAKTSEILWINDE
PLANETENGETRIEBE 3-STUFI	90200276	5	2	220	90023101	KOMPAKTSEILWINDE
PLANETENRAD 3,5X38	927636201	40	3	144	90211005	DREHWERKANTRIEB
PLANETENRAD 3,5X38	927636601	55	3	144	90211005	DREHWERKANTRIEB
PLANETENRAD M=4,5 Z=26	927633801	20	5	144	90211005	DREHWERKANTRIEB
PLANETENSTUFE	11005313	11	1	237	11005308	PLANETENGETRIEBE
PLANETENSTUFE	11005314	21	1	237	11005308	PLANETENGETRIEBE
PLANETENTRAEGER	11005316	24	1	237	11005308	PLANETENGETRIEBE
PLANETENTRAEGER	570795908	1	1	242	540270414	ABTRIEB KPL
PLANETENTRAEGER	927636501	50	1	144	90211005	DREHWERKANTRIEB
PLANETENTRAEGER 42CrMo4	932126801	15	1	811	90200134	PLANETENGETRIEBE
PLANETENTRAEGER 42CrMo4	927633701	15	1	144	90211005	DREHWERKANTRIEB
PLANETENTRAEGER 42CrMo4	927635901	35	1	144	90211005	DREHWERKANTRIEB
PLATTE 15X30X50 PA6G	288176208	12	1	19	968660508	SCHLEIFRINGKOERPER EINBA
PLATTE 30X95X500 PA6G	97011422	6	3	898	968455908	FUSS KPL.
PLATTE 50X20X2 PE	975221608	4	2	601	964561008	HECKSCHEIBE VORM.
PLATTE KPL. SPF	963253908	4	2	675	917517908	AUFNAHME GEGENGEWICHT
PLATTE KPL. SPF	963253908	31	2	885	919326208	DREHBUEHNENVERLAENGER
PODEST 1193X2820X165 ALU	11644883	20	2	675	917517908	AUFNAHME GEGENGEWICHT
PODEST 1877X1305X1173 ALU	10872055	1	1	628	919075608	PODEST KRANKABINE
PODEST 2541X1195X2670,5 A	11450543	3	1	590	919075408	KRANFUEHRERKABINE ANBA
PODEST 50X650X1240 ALMG3	11450151	1	1	359	968283208	LAUFSTEG DREHBUEHNE LI
PODEST 50X650X1675 ALMG3	11450152	2	1	359	968283208	LAUFSTEG DREHBUEHNE LI
PODEST 50X650X1675 ALMG3	11450153	3	1	359	968283208	LAUFSTEG DREHBUEHNE LI
PODEST 50X650X1675 ALMG3	11450155	4	1	359	968283208	LAUFSTEG DREHBUEHNE LI
PODEST 50X650X1675 ALMG3	11450156	5	1	359	968283208	LAUFSTEG DREHBUEHNE LI
PODEST KPL.	968309908	2	1	355	918999008	LAUFSTEG DREHBUEHNE
PODEST KRANKABINE	919075608	178	1	10	LR 11000 -0	LIEBHERR RAUPENKRAN LR
PODEST SCHWK. T ZN O	968291108	1	1	361	968309908	PODEST KPL.
POLYAMIDROHR DIN 73378 10	774387708	89	16	454	919297008	ZENTRALSCHMIERANLAGE O
POLYAMIDROHR DIN 73378 6	10873149	15	70	81	917322008	ZENTRALSCHMIERUNG RAUP
POLYAMIDROHR DIN 73378 6	10873149	15	70	105	917322208	ZENTRALSCHMIERUNG RAUP
POLYAMIDROHR DIN 73378 6	10873149	14	37.5	151	917081108	ZENTRALSCHMIERANLAGE O
POLYAMIDROHR DIN 73378 6	10873149	6	4.5	205	917451408	ZENTRALSCHMIERUNG
POLYAMIDROHR DIN 73378 6	10873149	78	5	219	917451208	WINDE 4 VORM.

Bezeichnung	Artikel	Pos.	Menge	Seite	Baugruppe	Bezeichnung
POLYAMIDROHR DIN 73378 6	10873149	90	32	420	917691308	ZENTRALSCHMIERUNG
POLYAMIDROHR DIN 73378 6	10873149	90	91	454	919297008	ZENTRALSCHMIERANLAGE O
POLYAMIDROHR DIN 73378 6	10873149	10	30	740	917692108	ZENTRALSCHMIERUNG
POLYAMIDROHR DIN 73378 6	10873149	6	3.25	820	917481408	ZENTRALSCHMIERUNG
PRESSKLEMME 2 CU	11170565	6	2	126	962009308	ABSTUETZPLATTE KPL.
PRESSKLEMME 2 CU	11170565	36	6	359	968283208	LAUFSTEG DREHBUEHNE LI
PRESSKLEMME 2 CU	11170565	9	2	676	965575208	ZENTRIERUNG KPL.
PRESSKLEMME 2 CU	11170565	128	24	703	919304308	S-ANLENKSTUECK VORM.
PRESSKLEMME 2 CU	11170565	(4)	4	829	919301808	L-KOPFSTUECK
PRESSKLEMME 2 CU	11170565	6	4	899	969944608	HALTERUNG KPL.
PRESSKLEMME 2 CU	11170565	16	4	975	919222808	FA-BOCK
PROFILHOHLWELLE D125/46X	10492558	130	4	292	11320826	PUMPENVERTEILERGETRIEB
PROFILRING PR10-S/L A3P	477100308	32	2	453	919297008	ZENTRALSCHMIERANLAGE O
PROFILRING PR22-L A3P	477102808	3	1	303	968652008	ROHRSTUTZEN KPL.
PROFILRING PR6-S/L A3P	477101408	16	1	151	917081108	ZENTRALSCHMIERANLAGE O
PROFILRING PR6-S/L A3P	477101408	76	2	218	917451208	WINDE 4 VORM.
PROFILRING PR6-S/L A3P	477101408	15	9	420	917691308	ZENTRALSCHMIERUNG
PROFILRING PR6-S/L A3P	477101408	15	28	453	919297008	ZENTRALSCHMIERANLAGE O
PROFILRING PR6-S/L A3P	477101408	550	3	625	96033157	DRUCKLUFTANLAGE
PROFILRING PR6-S/L A3P	477101408	11	2	740	917692108	ZENTRALSCHMIERUNG
PROFILSCHELLE 163,0/K1	10494116	8	3	308	918861908	SCHALLDAEMPFERANLAGE
PROFILSCHELLE 163,0/K1	10494116	22	3	313	918861808	SCHALLDAEMPFERANLAGE
PROFILSCHELLE 191,6/K1	10494117	9	2	308	918861908	SCHALLDAEMPFERANLAGE
PROFILSCHELLE 191,6/K1	10494117	23	3	313	918861808	SCHALLDAEMPFERANLAGE
PROFILSCHELLE 324/K1	12569713	7	6	315	11382590	SCRF KPL.
PROFILSCHELLE 328/K1 X5Cr	10141051	30	1	309	11403704	SCR KPL.
PROFILSCHNUR	501507014	141	0.7	239	11347396	SEILTROMMEL
PROFILSCHNUR	501507014	200	0.3	241	11347399	FLANSCHLAGER
PROPORTIONALMAGNET	11161919	(6)	1	196	11170708	VERSTELLMOTOR
PROPORTIONALMAGNET	11161919	(27)	1	814	11212498	VERSTELLMOTOR
PROPORTIONALMAGNET 24V	10471437	2	2	274	10873652	ANSTEUERGERAET
PROPORTIONALMAGNET 24V	10471437	2	2	280	11690588	ANSTEUERGERAET
PROPORTIONALMAGNET 24V	10471437	(2)	2	286	11212745	VERSTELLPUMPE
PROPORTIONALVENTIL 340BA	511308608	64	1	550	96032955	HYDRAULIK
PRUEFADAPTER	910506108	10	1	529	96033325	VERKABELUNG MONTAGETA
PRUEFANSCHLUSS PL-RA 12L	475600908	618	1	625	96033157	DRUCKLUFTANLAGE
PUMPE	510108201	93	1	63	90029090	WINKELGETRIEBE
PUMPE	510108201	93	1	65	90029091	WINKELGETRIEBE
PUMPE MP41 SPF	591055408	8	1	613	96000697	WISCHANLAGE EINBAU
PUMPE VORM.	96004209	2	1	327	919171008	HARNSTOFFANLAGE
PUMPENELEMENT	10216340	13	1	153	10871517	ELEKTROPUMPE
PUMPENELEMENT	10216340	13	1	456	10425291	ELEKTROPUMPE
PUMPENELEMENT	11001770	6	1	82	11621396	ELEKTROPUMPE
PUMPENGEHAEUSE	10014693	3	1	82	11621396	ELEKTROPUMPE
PUMPENGEHAEUSE	10014693	4	1	153	10871517	ELEKTROPUMPE
PUMPENGEHAEUSE	10014693	4	1	456	10425291	ELEKTROPUMPE
PUMPENGEHAEUSE	10873891	3	1	286	11212745	VERSTELLPUMPE
PUMPENRUECKLAUF	774372808	2	1	453	919297008	ZENTRALSCHMIERANLAGE O
PUMPENTRAEGER	10873651	4	1	273	11212738	VERSTELLPUMPE
PUMPENTRAEGER	10873651	(4)	1	283	11212366	DREIFACHPUMPE
PUMPENTRAEGER	10873651	4	1	285	11212744	VERSTELLPUMPE
PUMPENTRAEGER	10873653	4	1	275	11212739	VERSTELLPUMPE
PUMPENTRAEGER	10873653	4	1	286	11212745	VERSTELLPUMPE
PUMPENVERTEILERGETRIEB	11320826	107	1	265	96032892	DIESELMOTOR VORM.
RADIALDICHTRING 70X90X7	7008986	(2)	1	814	11212498	VERSTELLMOTOR
RADIALWELLENDICHTRING B	710061801	84	1	811	90200134	PLANETENGETRIEBE
RADIALWELLENDICHTRING DI	710031208	10	1	242	540270414	ABTRIEB KPL
RADIALWELLENDICHTRING DI	710034101	11	2	144	90211005	DREHWERKANTRIEB
RADIALWELLENDICHTRING D	570151908	15	1	243	540270514	ANTRIEB KPL
RADIALWELLENDICHTRING DI	10174861	64	2	144	90211005	DREHWERKANTRIEB

Bezeichnung	Artikel	Pos.	Menge	Seite	Baugruppe	Bezeichnung
RADIALWELLENDICHTRING D	710027101	7	2	193	90024489	PLANETENGETRIEBE
RADIALWELLENDICHTRING D	710027101	7	2	222	90200276	PLANETENGETRIEBE
RADIALWELLENDICHTRING DI	710063001	4	1	144	90211005	DREHWERKANTRIEB
RADIALWELLENDICHTRING DI	570701808	(14)	1	146	510235408	HYDROMOTOR
RAENDELSCHRAUBE M5X10	10449664	25	2	44	967907608	SCHALTKASTEN VORM.
RAENDELSCHRAUBE M5X10	10449664	20	2	497	969245308	ELEKTRIK KLEMMKASTEN DB
RAENDELSCHRAUBE M5X10	10449664	65	2	513	918862808	EINBAUTEILE SCHALTSCHRAN
RAENDELSCHRAUBE M5X10	10449664	69	4	523	96033320	AUFBAUTEILE MONTAGETAFE
RAENDELSCHRAUBE M5X10	10449664	33	16	658	96029469	AUSRUESTUNG KAMERA KAB
RAHMEN SCHWK.	96034162	1	1	472	96034154	GERAEUSCHDAEMMUNG OBE
RAHMEN SCHWK.	96038040	1	1	916	919219608	F-MONTAGEEINHEIT
RAHMEN SCHWK.	968213308	1	1	348	917079908	DREHBUEHNENVERKLEIDUN
RAHMEN SCHWK.	968221808	1	1	590	919075408	KRANFUEHRERKABINE ANBA
RAHMEN SCHWK.	968308608	3	1	472	96034154	GERAEUSCHDAEMMUNG OBE
RAHMEN SCHWK.	968318908	18	1	472	96034154	GERAEUSCHDAEMMUNG OBE
RAHMEN SCHWK.	969052608	2	1	472	96034154	GERAEUSCHDAEMMUNG OBE
RAHMEN SCHWK.	969133708	17	1	472	96034154	GERAEUSCHDAEMMUNG OBE
RAHMEN SCHWK.	969448508	1	1	484	969443908	GERAEUSCHDAEMMUNG UN
RAHMEN SCHWK.	969456308	2	1	484	969443908	GERAEUSCHDAEMMUNG UN
RAHMEN SCHWK.	969465808	3	1	484	969443908	GERAEUSCHDAEMMUNG UN
RAHMEN SCHWK.	969466508	4	1	484	969443908	GERAEUSCHDAEMMUNG UN
RAHMEN SCHWK.	969513108	2	1	138	918011308	UNTERTEIL VORM.
RAHMEN SCHWK. FE//ZNNI8//C	969132808	16	1	472	96034154	GERAEUSCHDAEMMUNG OBE
RAHMEN SCHWK. RAL 9005,M	964698008	1	1	600	964560908	DACHSCHEIBE VORM.
RAHMEN SCHWK. SPF	967473008	3	2	323	96032910	BATTERIEKASTEN VORM.
RAHMEN SCHWK. T ZN O	968287608	6	1	355	918999008	LAUFSTEG DREHBUEHNE
RAHMEN SCHWK. T ZN O	968495108	96	2	61	917291608	RAUPENTRAEGER LI.
RAHMEN SCHWK. T ZN O	968495108	96	2	94	917291708	RAUPENTRAEGER RE.
RAHMEN SCHWK. T ZN O	968754808	15	1	361	968309908	PODEST KPL.
RAHMENTEIL SCHWK.	96033376	18	1	313	918861808	SCHALLDAEMPFERANLAGE
RASTBOLZEN	540272414	309	1	241	11347399	FLANSCHLAGER
RASTBOLZEN NIROSTA	704231608	15	2	210	968161808	SCHUTZWALZE KPL.
RASTBOLZEN NIROSTA	704231608	32	2	597	969752608	SCHEIBEN EINBAU
RASTBOLZEN NIROSTA	704231608	32	1	652	967956208	KAMERAANBAU DREHBUEHN
RASTBOLZEN NIROSTA	704231608	4	1	656	96005701	KAMERAHALTER VORM.
RASTBOLZEN NIROSTA	704231608	4	1	855	968134408	MECH.ANBAUTEILE SCHEINW
RASTBOLZEN NIROSTA	704231608	7	1	856	968099808	KAMERAHALTER VORM.
RASTE	10492347	19	1	340	10877138	FAHRERSITZ
RASTHEBEL	11006668	2	1	686	10475436	GURTTRAGESYSTEM
RASTRIEGEL NIROSTA	10010025	7	2	654	968646208	KAMERAHALTER VORM.
RATSCHENZUG CLLM	10875666	1	1	999	919413108	MONTAGEHILFSMITTEL
RAUPENMITTELTEIL	918005408	1	1	13	917987508	RAUPENMITTELTEIL KPL.
RAUPENMITTELTEIL KPL.	917987508	4	1	8	LR 11000 -0	LIEBHERR RAUPENKRAN LR
RAUPENMITTELTEIL STAHLBA	967849108	1	1	17	918005408	RAUPENMITTELTEIL
RAUPENSCHLEPPER CINGO	10876112	3	1	858	918900608	BOLZENZIEHEINRICHTUNG
RAUPENTRAEGER KPL.LI.	917076308	8	1	8	LR 11000 -0	LIEBHERR RAUPENKRAN LR
RAUPENTRAEGER KPL.RE.	917076408	10	1	8	LR 11000 -0	LIEBHERR RAUPENKRAN LR
RAUPENTRAEGER LI.	917291608	1	1	56	917076308	RAUPENTRAEGER KPL.LI.
RAUPENTRAEGER LI.	967722108	1	1	60	917291608	RAUPENTRAEGER LI.
RAUPENTRAEGER RE.	917291708	1	1	89	917076408	RAUPENTRAEGER KPL.RE.
RAUPENTRAEGER RE.	967775708	1	1	93	917291708	RAUPENTRAEGER RE.
RECHTECKRING 7,65X1,68 V9	10001114	24	2	294	11314599	VERSTELLPUMPE
REDUKTION M16X1,5/M12X1,5	602607208	503	1	961	96038928	LEITUNG
REDUKTION M16X1,5/M12X1,5	602607208	505	1	962	96038930	LEITUNG
REDUKTION M16X1,5/M12X1,5	602607208	504	1	966	96038935	LEITUNG
REDUKTION M20X1,5/M12X1,5	602606108	504	1	727	96038229	LEITUNG
REDUKTION M20X1,5/M12X1,5	602606108	503	1	963	96038931	LEITUNG
REDUKTION M20X1,5/M12X1,5	602606108	506	2	964	96038932	LEITUNG
REDUKTION M20X1,5/M12X1,5	602606108	506	2	965	96038933	LEITUNG
REDUKTION M20X1,5/M12X1,5	602606108	504	1	982	96035578	LEITUNG

Bezeichnung	Artikel	Pos.	Menge	Seite	Baugruppe	Bezeichnung
REDUKTION M20X1,5/M16X1,5	602606208	510	1	76	967971708	KABELSTRANG
REDUKTION M20X1,5/M16X1,5	602606208	507	1	508	968418008	KABELSTRANG
REDUKTION M20X1,5/M16X1,5	602606208	13	1	715	96036183	LEITUNGSTROMMEL KPL.
REDUKTION M20X1,5/M16X1,5	602606208	506	1	716	96036184	LEITUNG
REDUKTION M25X1,5/M16X1,5	602606308	511	2	505	968346208	BLINDSTECKER
REDUKTION M25X1,5/M16X1,5	602606308	505	1	961	96038928	LEITUNG
REDUKTION M25X1,5/M16X1,5	602606308	502	1	962	96038930	LEITUNG
REDUKTION M25X1,5/M16X1,5	602606308	505	1	966	96038935	LEITUNG
REDUKTION M25X1,5/M20X1,5	602606408	505	2	505	968346208	BLINDSTECKER
REDUKTION M25X1,5/M20X1,5	602606408	514	1	506	96028063	BLINDSTECKER
REDUKTION M25X1,5/M20X1,5	602606408	510	1	723	96036240	LEITUNG
REDUKTION M25X1,5/M20X1,5	602606408	508	1	725	968546008	LEITUNG
REDUKTION M25X1,5/M20X1,5	602606408	505	1	726	968546108	LEITUNG
REDUKTION M25X1,5/M20X1,5	602606408	160	1	912	96035575	KLEMMKASTEN KPL.
REDUKTION M25X1,5/M20X1,5	602606408	503	1	932	96038562	LEITUNG
REDUKTION M25X1,5/M20X1,5	602606408	502	1	933	96038563	LEITUNG
REDUKTION M25X1,5/M20X1,5	602606408	502	1	960	96038927	LEITUNG
REDUKTION M32X1,5/M20X1,5	602606508	505	1	508	968418008	KABELSTRANG
REDUKTION M32X1,5/M20X1,5	602606508	504	1	722	96036188	LEITUNG
REDUKTION M32X1,5/M20X1,5	602606508	502	1	727	96038229	LEITUNG
REDUKTION M32X1,5/M20X1,5	602606508	503	1	839	96037031	LEITUNG
REDUKTION M32X1,5/M20X1,5	602606508	503	1	914	96035583	LEITUNG
REDUKTION M32X1,5/M20X1,5	602606508	502	1	963	96038931	LEITUNG
REDUKTION M32X1,5/M20X1,5	602606508	503	1	964	96038932	LEITUNG
REDUKTION M32X1,5/M20X1,5	602606508	503	1	965	96038933	LEITUNG
REDUKTION M32X1,5/M25X1,5	602606608	506	1	75	967971408	KABELSTRANG
REDUKTION M32X1,5/M25X1,5	602606608	529	2	500	96033473	KABELSTRANG
REDUKTION M32X1,5/M25X1,5	602606608	506	2	503	96035430	LEITUNG
REDUKTION M32X1,5/M25X1,5	602606608	508	1	504	96039940	LEITUNG
REDUKTION M40X1,5/M25X1,5	602606708	504	1	75	967971408	KABELSTRANG
REDUKTION M40X1,5/M25X1,5	602606708	506	1	76	967971708	KABELSTRANG
REDUKTION M40X1,5/M25X1,5	602606708	508	1	723	96036240	LEITUNG
REDUKTION M40X1,5/M25X1,5	602606708	512	1	725	968546008	LEITUNG
REDUKTION M40X1,5/M25X1,5	602606708	512	1	726	968546108	LEITUNG
REDUKTION M40X1,5/M25X1,5	602606708	504	1	932	96038562	LEITUNG
REDUKTION M40X1,5/M25X1,5	602606708	503	1	933	96038563	LEITUNG
REDUKTION M40X1,5/M25X1,5	602606708	503	1	960	96038927	LEITUNG
REDUKTION M40X1,5/M25X1,5	602606708	506	1	961	96038928	LEITUNG
REDUKTION M40X1,5/M25X1,5	602606708	503	1	962	96038930	LEITUNG
REDUKTION M40X1,5/M25X1,5	602606708	502	1	966	96038935	LEITUNG
REDUKTION M40X1,5/M32X1,5	602606808	508	2	934	96038564	LEITUNG
REDUKTION M40X1,5/M32X1,5	602606808	507	2	935	96038565	LEITUNG
REDUKTION M40X1,5/M32X1,5	602606808	504	2	937	96039722	LEITUNG
REDUKTIONSMITTELINJEKTO	10144093	10	1	327	919171008	HARNSTOFFANLAGE
REDUKTIONSMITTELPUMPE A	11373478	2	1	331	96004209	PUMPE VORM.
REDUZIERHUELSE 244.5X141	97115243	1	1	952	96032582	NACKENROLLE EINBAU
REDUZIERHUELSE 244.5X141	97115243	1	1	953	96032654	SEILROLLE VORM.
REDUZIERUNG M25X1,5 M16	10044648	(9)	2	667	917190508	EL.KUEHLWASSERVORWAE
REDUZIERUNG M25X1,5 M16	10044648	15	3	669	918470508	FREMDEINSPEISUNG
REDUZIERUNG M25X1,5 M20	10042707	(12)	2	667	917190508	EL.KUEHLWASSERVORWAE
REDUZIERUNG R1/4"- M20X1,5	774386508	17	1	453	919297008	ZENTRALSCHMIERANLAGE O
RELAIS 24V/1S 26X26X24MM	630105108	54	8	513	918862808	EINBAUTEILE SCHALTSCHRAN
RELAIS 24V/1S 26X26X24MM	630105108	53	3	646	96021479	KLEMMKASTEN
RELAIS 24V/1S SPF	630105308	13	2	324	96032891	ELEKTRIK BATTERIEKASTEN
RELAIS 24V/1W 26X26X24MM	630105408	55	2	513	918862808	EINBAUTEILE SCHALTSCHRAN
RELAIS 24V/1W 26X26X24MM	630105408	52	2	646	96021479	KLEMMKASTEN
RELAISSTECKSOCKEL 9-POL	630122908	506	29	530	96033326	DRAEHTE MONTAGETAFEL K
RELAISSTECKSOCKEL 9-POL	630122908	47	6	646	96021479	KLEMMKASTEN
RELAISSTECKSOCKEL 9-POL	630122908	509	2	837	96036211	DRAEHTE KLEMMKASTEN KPL
RELAISSTECKSOCKEL 9-POL	630122908	505	2	913	96038868	DRAEHTE KPL.

Bezeichnung	Artikel	Pos.	Menge	Seite	Baugruppe	Bezeichnung
RELAISSTECKSOCKEL 9-POL	630122908	501	2	959	96038967	DRAEHTE KPL.
RELING	969848908	2	1	594	919075508	KRANFUEHRERKABINE VORM.
REPARATURSATZ	10650501	(998)	1	550	96032955	HYDRAULIK
REPARATURSATZ	11003094	999	1	627	502657308	LUFTTROCKNER
RIEGEL 20X46X169 S355J2+N	945495808	2	2	113	96016050	ABSTUETZPLATTE KPL.
RIEGELKLEMME	602116008	50	4	608	96028393	INNENVERKLEIDUNG EINBAU
RIEMENSCHEIBE	571558708	20	1	395	10451181	VERFLUESSIGEREINHEIT
RILLENKUGELLAGER 45X75X1	10114839	3	1	23	11601184	SCHLEIFRINGUEBERTRAEGE
RILLENKUGELLAGER 50X65X7	10114838	8	1	23	11601184	SCHLEIFRINGUEBERTRAEGE
RILLENKUGELLAGER DIN 625	745194708	12	1	243	540270514	ANTRIEB KPL
RILLENKUGELLAGER DIN 625	540511608	23	1	242	540270414	ABTRIEB KPL
RILLENKUGELLAGER DIN 625	570713908	23	1	811	90200134	PLANETENGETRIEBE
RILLENKUGELLAGER DIN 625	10168662	23	1	193	90024489	PLANETENGETRIEBE
RILLENKUGELLAGER DIN 625	10168662	23	1	222	90200276	PLANETENGETRIEBE
RILLENKUGELLAGER DIN 625	514507308	303	1	241	11347399	FLANSCHLAGER
RILLENKUGELLAGER DIN 625	745148808	(3)	2	806	917473608	WINDE 6 VORM.
RILLENKUGELLAGER DIN 625	745159201	2	1	811	90200134	PLANETENGETRIEBE
RILLENKUGELLAGER DIN 625	745141201	66	1	144	90211005	DREHWERKANTRIEB
RILLENKUGELLAGER DIN 625	745141201	4	1	193	90024489	PLANETENGETRIEBE
RILLENKUGELLAGER DIN 625	745141201	4	1	222	90200276	PLANETENGETRIEBE
RILLENKUGELLAGER DIN 625	745149308	(2)	2	132	926573208	MONTAGEROLLE
RILLENKUGELLAGER DIN 625	745149608	3	2	410	928331508	SCHUTZWALZE KPL.
RILLENKUGELLAGER DIN 625	746170801	6	1	241	11347399	FLANSCHLAGER
RILLENKUGELLAGER DIN 625	745168808	7	2	210	968161808	SCHUTZWALZE KPL.
RILLENKUGELLAGER DIN 625	745173801	43	2	63	90029090	WINKELGETRIEBE
RILLENKUGELLAGER DIN 625	745173801	43	2	65	90029091	WINKELGETRIEBE
RILLENKUGELLAGER DIN 625	745129501	4	2	621	964588408	FUEHRUNG VORM.
RILLENKUGELLAGER DIN 625	745129501	5	8	622	964588308	FUEHRUNG VORM.
RING	570114808	5	14	246	570113308	TRIEBWERK
RING 193,7X10X17 S770QL	949619208	51	1	946	919220008	F-KOPFSTUECK
RING 88.9X38 S355J2H FE//ZN	97053264	24	1	975	919222808	FA-BOCK
RING DIN 70951 47X1,6	4242017	(6)	2	591	919075408	KRANFUEHRERKABINE ANBA
RING PA6G+OEL	97034317	6	2	845	917228608	MASTNASE
RING PA6G+OEL	97034318	4	2	845	917228608	MASTNASE
RING RD100X5 S355MC FE//ZN	952198708	2	2	410	928331508	SCHUTZWALZE KPL.
RING RD100X5 S355MC FE//ZN	952198708	26	2	701	919304308	S-ANLENKSTUECK VORM.
RINGMUTTER DIN 582 M12 C1	10179302	124	2	703	919304308	S-ANLENKSTUECK VORM.
RINGSCHRAUBE	511052308	12	1	170	510401908	UMSCHALTVENTIL
RINGSCHRAUBE DIN 580 M10X	402600208	108	4	61	917291608	RAUPENTRAEGER LI.
RINGSCHRAUBE DIN 580 M10X	402600208	108	4	94	917291708	RAUPENTRAEGER RE.
RINGSCHRAUBE DIN 580 M16X	402600508	15	4	671	917863208	TRANSPORTABLAGE
RINGSCHRAUBE DIN 580 M8	10181367	19	4	187	917077708	BOLZEN S-ANLENKSTUECK
RINGSCHRAUBE DIN 580 M8	10181367	12	4	567	10413255	UMSCHALTBLOCK
RINGSCHRAUBE DIN 580 M8	10181367	5	1	855	968134408	MECH.ANBAUTEILE SCHEINW
RINGSCHRAUBE M16X24 INO	11181742	67	3	702	919304308	S-ANLENKSTUECK VORM.
RIPPENROHR ALU	10493045	154	1	625	96033157	DRUCKLUFTANLAGE
ROHLUFTSCHLAUCH 130X660	10291933	15	2	318	919063308	LUFTFILTERANLAGE KPL.
ROHR 12.0X27 E235+N	97045994	428	3	552	96032955	HYDRAULIK
ROHR 15.0X124 E235+N	97036294	5	6	323	96032910	BATTERIEKASTEN VORM.
ROHR 15.0X24 S355J2C+C FE//	971805708	19	4	338	918810308	STEUERSTAND
ROHR 15.0X84 E235+N	97044765	44	8	590	919075408	KRANFUEHRERKABINE ANBA
ROHR 16.0X22 E235+N	971857508	185	1	704	919304308	S-ANLENKSTUECK VORM.
ROHR 16.0X22 E235+N	971857508	10	5	923	919219708	F-ANLENKSTUECK
ROHR 16.0X22 E235+N	971857508	8	2	924	96036001	KLAPPE VORM.
ROHR 16.0X22 E235+N	971857508	68	4	947	919220008	F-KOPFSTUECK
ROHR 16.0X22 E235+N	971857508	15	4	970	919220208	F-ZWISCHENSTUECK
ROHR 20.0X33 E235+N	978859508	72	10	591	919075408	KRANFUEHRERKABINE ANBA
ROHR 20.0X92 S355J2H FE//ZN	97029786	12	2	748	918121408	ROLLENSATZ
ROHR 21,3X4X20 S355J2H FE//	943142708	27	2	361	968309908	PODEST KPL.
ROHR 22X2,5X110 E235+N VER	940107008	10	1	428	917080608	MONTAGEEINRICHTUNG RA

Bezeichnung	Artikel	Pos.	Menge	Seite	Baugruppe	Bezeichnung
ROHR 22X2,5X50 E235+N VER	951589108	5	2	831	967913408	STANGE KPL.
ROHR 244.5X144 S890QL1	97045631	69	1	830	919301808	L-KOPFSTUECK
ROHR 244.5X311 S890QL1	97048090	9	1	829	919301808	L-KOPFSTUECK
ROHR 244.5X81 S890QL1	97048089	8	2	829	919301808	L-KOPFSTUECK
ROHR 25X3,2X100 S355J2H	947811508	31	2	264	96032892	DIESELMOTOR VORM.
ROHR 28.0X590 E235+N RAL 9	97088147	6	1	460	918531108	SPIEGELANBAU KRANFUEHR
ROHR 30.0X102 S355J2H FE//	97070312	5	2	939	96039026	ZUGLASCHE KPL.
ROHR 30.0X102 S355J2H FE//	97070312	5	2	940	96039027	ZUGLASCHE KPL.
ROHR 30.0X102 S355J2H FE//	97070312	6	1	950	96037042	ZUGLASCHE KPL.
ROHR 30.0X102 S355J2H FE//	97070312	7	1	977	96035525	ZUGLASCHE KPL.
ROHR 30.0X159 E355+N	97123904	5	1	906	96038863	LASCHE VORM.
ROHR 30.0X255 X5CRNI18-10	97008319	4	1	654	968646208	KAMERAHALTER VORM.
ROHR 30.0X2863 X5CRNI18-10	977046608	1	2	602	969848908	RELING
ROHR 30.0X495 X5CRNI18-10	976788108	10	1	594	919075508	KRANFUEHRERKABINE VORM.
ROHR 30.0X56 E355+N	97125999	4	1	979	96035533	LASCHE KPL.
ROHR 30/FLEXIBEL PAK	553159408	3	0.5	389	96019655	ZUSATZHEIZUNG VORM.
ROHR 30/FLEXIBEL PAK	553159408	53	3.2	465	918009808	HEIZKLIMAGERAET EINBAU
ROHR 30/FLEXIBEL PAK	553159408	54	3.2	465	918009808	HEIZKLIMAGERAET EINBAU
ROHR 30X4X83 E355+N VERZ	946103108	6	3	900	969944708	HALTERUNG VORM.
ROHR 31,8X2,6X24 S355J2H FE	944367508	29	4	181	969344108	MONTAGETEILE DREHBUEHN
ROHR 33,7X8X45 S355J2H FE//	949987108	11	2	406	967846208	ZUGSTANGE KPL.
ROHR 33,7X8X45 S355J2H FE//	949987108	9	2	408	967981008	ZUGSTANGE KPL.
ROHR 33,7X8X45 S355J2H FE//	949987108	9	2	753	967746908	STANGE KPL.
ROHR 33,7X8X45 S355J2H FE//	949987108	9	2	766	967743808	STANGE KPL.
ROHR 33,7X8X45 S355J2H FE//	949987108	6	2	773	967897608	ZUGSTANGE KPL.
ROHR 33,7X8X45 S355J2H FE//	949987108	6	2	775	968190108	ZUGSTANGE KPL.
ROHR 33,7X8X45 S355J2H FE//	949987108	9	2	777	968190208	ZUGSTANGE KPL.
ROHR 33,7X8X45 S355J2H FE//	949987108	4	2	889	968768408	LASCHE KPL.
ROHR 33.7X75 S355J2H FE//ZN	97050971	4	1	890	969308308	LASCHE KPL.
ROHR 35.0X25 E235+N	978041408	60	2	590	919075408	KRANFUEHRERKABINE ANBA
ROHR 38.0X1483 S355J2H T Z	97028344	23	2	400	917347708	SA-BOCK
ROHR 38.0X2251 S355J2H T Z	97028120	9	2	426	917080508	ROLLENLAGERUNG
ROHR 38.0X530 S355J2H T ZN	97123861	30	1	903	919219508	F-ANSCHLUSSKOPF
ROHR 38X650 E235+N	950725608	58	1	947	919220008	F-KOPFSTUECK
ROHR 44.5X100 S355J2H FE//	97007320	72	4	401	917347708	SA-BOCK
ROHR 54.0X75 S355J2H FE//ZN	97027748	35	8	60	917291608	RAUPENTRAEGER LI.
ROHR 54.0X75 S355J2H FE//ZN	97027748	35	8	93	917291708	RAUPENTRAEGER RE.
ROHR 90.0X20 E235+N FE//ZN	97118225	77	2	947	919220008	F-KOPFSTUECK
ROHR 90.0X68 E235+N FE//ZN	97118230	19	6	946	919220008	F-KOPFSTUECK
ROHR 90.0X90 E235+N FE//ZN	97061442	34	2	743	918121308	ROLLENSATZ
ROHR 90.0X90 E235+N FE//ZN	97061442	33	6	748	918121408	ROLLENSATZ
ROHR 90.0X95 E235+N FE//ZN	97096301	18	7	946	919220008	F-KOPFSTUECK
ROHR 90.0X98 E235+N FE//ZN	97061429	32	4	743	918121308	ROLLENSATZ
ROHR 90.0X98 E235+N FE//ZN	97061429	37	4	748	918121408	ROLLENSATZ
ROHR ALUMINIUM SPF	97031162	3	1	442	918789208	KRAFTSTOFFBEHAELTER KPL
ROHR EPDM	977437608	13	1	613	96000697	WISCHANLAGE EINBAU
ROHR GEBOGEN 12.0X2353 X	97115919	(10)	1	298	96032897	KUEHLER VORM.
ROHR GEBOGEN 20.0X194 X5	97054633	30	2	465	918009808	HEIZKLIMAGERAET EINBAU
ROHR KPL.	96018836	(1)	1	313	918861808	SCHALLDAEMPFERANLAGE
ROHR KPL.	96018838	(2)	1	313	918861808	SCHALLDAEMPFERANLAGE
ROHR KPL. 10X1,5X1597	968380008	290	1	231	968082208	ROHRLEITUNGEN WINDE
ROHR KPL. 10X1,5X52	968380108	291	1	231	968082208	ROHRLEITUNGEN WINDE
ROHR KPL. 10X1,5X770	968205008	(522)	4	116	967787608	HYDRAULIK ABSTUETZUNG
ROHR KPL. 10X1.5	96038811	(830)	1	454	919297008	ZENTRALSCHMIERANLAGE O
ROHR KPL. 10X1.5	96038816	(831)	1	454	919297008	ZENTRALSCHMIERANLAGE O
ROHR KPL. 10X1.5	968183208	757	2	72	967789808	ROHRLEITUNGEN RAUPENTR
ROHR KPL. 10X1.5	968183308	758	2	72	967789808	ROHRLEITUNGEN RAUPENTR
ROHR KPL. 10X1.5	968193608	717	1	36	969731908	ROHRLEITUNGEN MITTELTEIL
ROHR KPL. 10X1.5	968281508	427	1	164	969732708	ROHRLEITUNGEN
ROHR KPL. 10X1.5	968326608	159	1	737	96020310	ROHRLEITUNGEN S-ANLENKS

Bezeichnung	Artikel	Pos.	Menge	Seite	Baugruppe	Bezeichnung
ROHR KPL. 10X1.5	968326708	160	1	737	96020310	ROHRLEITUNGEN S-ANLENKS
ROHR KPL. 10X1.5	968326808	161	1	737	96020310	ROHRLEITUNGEN S-ANLENKS
ROHR KPL. 10X1.5	968326908	162	1	737	96020310	ROHRLEITUNGEN S-ANLENKS
ROHR KPL. 10X1.5	968327608	169	1	737	96020310	ROHRLEITUNGEN S-ANLENKS
ROHR KPL. 10X1.5	968425208	200	1	636	918791408	ROHRLEITUNGEN OBERWAGE
ROHR KPL. 10X1.5	968429508	339	1	637	918791408	ROHRLEITUNGEN OBERWAGE
ROHR KPL. 10X1.5	968429608	340	1	637	918791408	ROHRLEITUNGEN OBERWAGE
ROHR KPL. 10X1.5	968431008	353	1	637	918791408	ROHRLEITUNGEN OBERWAGE
ROHR KPL. 10X1.5	968431108	354	1	637	918791408	ROHRLEITUNGEN OBERWAGE
ROHR KPL. 10X1.5	968471808	390	1	638	918791408	ROHRLEITUNGEN OBERWAGE
ROHR KPL. 10X1.5	968471908	391	1	638	918791408	ROHRLEITUNGEN OBERWAGE
ROHR KPL. 10X1.5	968472008	392	1	638	918791408	ROHRLEITUNGEN OBERWAGE
ROHR KPL. 10X1.5	968472108	393	1	638	918791408	ROHRLEITUNGEN OBERWAGE
ROHR KPL. 10X1.5	968472208	394	1	638	918791408	ROHRLEITUNGEN OBERWAGE
ROHR KPL. 10X1.5	968487408	(138)	1	432	967788008	ZUSATZHYDR.MONTAGEEINR
ROHR KPL. 10X1.5	968487808	129	1	414	968513408	ROHRLEITUNGEN
ROHR KPL. 10X1.5	968487908	130	1	414	968513408	ROHRLEITUNGEN
ROHR KPL. 10X1.5	968488008	131	1	414	968513408	ROHRLEITUNGEN
ROHR KPL. 10X1.5	968488108	132	1	414	968513408	ROHRLEITUNGEN
ROHR KPL. 10X1.5	968488208	133	1	414	968513408	ROHRLEITUNGEN
ROHR KPL. 10X1.5	968488308	134	1	414	968513408	ROHRLEITUNGEN
ROHR KPL. 10X1.5	968553108	397	1	638	918791408	ROHRLEITUNGEN OBERWAGE
ROHR KPL. 10X1.5	968553208	398	1	638	918791408	ROHRLEITUNGEN OBERWAGE
ROHR KPL. 10X1.5	968553308	399	1	638	918791408	ROHRLEITUNGEN OBERWAGE
ROHR KPL. 10X1.5	968553408	400	1	638	918791408	ROHRLEITUNGEN OBERWAGE
ROHR KPL. 10X1.5	968578608	409	1	638	918791408	ROHRLEITUNGEN OBERWAGE
ROHR KPL. 10X1.5	968595808	178	1	737	96020310	ROHRLEITUNGEN S-ANLENKS
ROHR KPL. 10X1.5	968632108	75	1	636	918791408	ROHRLEITUNGEN OBERWAGE
ROHR KPL. 10X1.5	968632208	76	1	636	918791408	ROHRLEITUNGEN OBERWAGE
ROHR KPL. 10X1.5	968632408	78	1	636	918791408	ROHRLEITUNGEN OBERWAGE
ROHR KPL. 10X1.5	968632508	79	1	636	918791408	ROHRLEITUNGEN OBERWAGE
ROHR KPL. 10X1.5	968632608	80	1	636	918791408	ROHRLEITUNGEN OBERWAGE
ROHR KPL. 10X1.5	968632708	81	1	636	918791408	ROHRLEITUNGEN OBERWAGE
ROHR KPL. 10X1.5	968632808	82	1	636	918791408	ROHRLEITUNGEN OBERWAGE
ROHR KPL. 10X1.5	968632908	83	1	636	918791408	ROHRLEITUNGEN OBERWAGE
ROHR KPL. 10X1.5	968633008	84	1	636	918791408	ROHRLEITUNGEN OBERWAGE
ROHR KPL. 10X1.5	968633108	85	1	636	918791408	ROHRLEITUNGEN OBERWAGE
ROHR KPL. 10X1.5	968633208	86	1	636	918791408	ROHRLEITUNGEN OBERWAGE
ROHR KPL. 10X1.5	968633308	87	1	636	918791408	ROHRLEITUNGEN OBERWAGE
ROHR KPL. 10X1.5	968634008	94	1	636	918791408	ROHRLEITUNGEN OBERWAGE
ROHR KPL. 10X1.5	968634108	95	1	636	918791408	ROHRLEITUNGEN OBERWAGE
ROHR KPL. 10X1.5	968634208	96	1	636	918791408	ROHRLEITUNGEN OBERWAGE
ROHR KPL. 10X1.5	968634308	97	1	636	918791408	ROHRLEITUNGEN OBERWAGE
ROHR KPL. 10X1.5	968634508	98	1	636	918791408	ROHRLEITUNGEN OBERWAGE
ROHR KPL. 10X1.5	968634808	101	1	636	918791408	ROHRLEITUNGEN OBERWAGE
ROHR KPL. 10X1.5	968634908	102	1	636	918791408	ROHRLEITUNGEN OBERWAGE
ROHR KPL. 10X1.5	968635008	103	1	636	918791408	ROHRLEITUNGEN OBERWAGE
ROHR KPL. 10X1.5	968635108	104	1	636	918791408	ROHRLEITUNGEN OBERWAGE
ROHR KPL. 10X1.5	968635208	105	1	636	918791408	ROHRLEITUNGEN OBERWAGE
ROHR KPL. 10X1.5	968635308	106	1	636	918791408	ROHRLEITUNGEN OBERWAGE
ROHR KPL. 10X1.5	968635408	107	1	636	918791408	ROHRLEITUNGEN OBERWAGE
ROHR KPL. 10X1.5	968635508	112	1	636	918791408	ROHRLEITUNGEN OBERWAGE
ROHR KPL. 10X1.5	968635608	113	1	636	918791408	ROHRLEITUNGEN OBERWAGE
ROHR KPL. 10X1.5	968635708	114	1	636	918791408	ROHRLEITUNGEN OBERWAGE
ROHR KPL. 10X1.5	968635808	115	1	636	918791408	ROHRLEITUNGEN OBERWAGE
ROHR KPL. 10X1.5	968635908	116	1	636	918791408	ROHRLEITUNGEN OBERWAGE
ROHR KPL. 10X1.5	968636008	117	1	636	918791408	ROHRLEITUNGEN OBERWAGE
ROHR KPL. 10X1.5	968636308	(840)	1	666	968562908	ZUSATZHYDRAULIK VERBOLZ
ROHR KPL. 10X1.5	968636408	(841)	1	666	968562908	ZUSATZHYDRAULIK VERBOLZ
ROHR KPL. 10X1.5	968636508	(842)	1	666	968562908	ZUSATZHYDRAULIK VERBOLZ

Bezeichnung	Artikel	Pos.	Menge	Seite	Baugruppe	Bezeichnung
ROHR KPL. 10X1.5	968636608	(843)	1	666	968562908	ZUSATZHYDRAULIK VERBOLZ
ROHR KPL. 10X1.5	968636708	(844)	1	666	968562908	ZUSATZHYDRAULIK VERBOLZ
ROHR KPL. 10X1.5	968636808	(845)	1	666	968562908	ZUSATZHYDRAULIK VERBOLZ
ROHR KPL. 10X1.5	969136608	(820)	1	864	968883408	ZUSATZHYDR.BOLZENZIEHZ
ROHR KPL. 10X1.5	969136708	(821)	1	864	968883408	ZUSATZHYDR.BOLZENZIEHZ
ROHR KPL. 10X1.5	969137608	(430)	1	861	968883308	ZUSATZHYDR.BOLZENZIEHZ
ROHR KPL. 10X1.5	969137708	(431)	1	861	968883308	ZUSATZHYDR.BOLZENZIEHZ
ROHR KPL. 10X1.5	969648408	99	1	636	918791408	ROHRLEITUNGEN OBERWAGE
ROHR KPL. 10X1.5	969648508	100	1	636	918791408	ROHRLEITUNGEN OBERWAGE
ROHR KPL. 12X1,5X782	968204908	(521)	4	116	967787608	HYDRAULIK ABSTUETZUNG
ROHR KPL. 12X1.5	96024947	(997)	1	872	96022733	SCHOTTPLATTE VORM.
ROHR KPL. 12X1.5	96024948	(998)	1	872	96022733	SCHOTTPLATTE VORM.
ROHR KPL. 12X1.5	96044236	732	1	36	969731908	ROHRLEITUNGEN MITTELTEIL
ROHR KPL. 12X1.5	968193508	716	1	36	969731908	ROHRLEITUNGEN MITTELTEIL
ROHR KPL. 12X1.5	968281208	424	1	164	969732708	ROHRLEITUNGEN
ROHR KPL. 12X1.5	968328108	174	1	737	96020310	ROHRLEITUNGEN S-ANLENKS
ROHR KPL. 12X1.5	968328208	175	1	737	96020310	ROHRLEITUNGEN S-ANLENKS
ROHR KPL. 12X1.5	968328308	176	1	737	96020310	ROHRLEITUNGEN S-ANLENKS
ROHR KPL. 12X1.5	968328408	177	1	737	96020310	ROHRLEITUNGEN S-ANLENKS
ROHR KPL. 12X1.5	968429108	335	1	637	918791408	ROHRLEITUNGEN OBERWAGE
ROHR KPL. 12X1.5	968429208	336	1	637	918791408	ROHRLEITUNGEN OBERWAGE
ROHR KPL. 12X1.5	968487508	(139)	1	432	967788008	ZUSATZHYDR.MONTAGEEINR
ROHR KPL. 12X1.5	968487608	127	1	414	968513408	ROHRLEITUNGEN
ROHR KPL. 12X1.5	968487708	128	1	414	968513408	ROHRLEITUNGEN
ROHR KPL. 12X1.5	968530208	728	1	36	969731908	ROHRLEITUNGEN MITTELTEIL
ROHR KPL. 12X1.5	968530308	729	1	36	969731908	ROHRLEITUNGEN MITTELTEIL
ROHR KPL. 12X1.5	968530408	730	1	36	969731908	ROHRLEITUNGEN MITTELTEIL
ROHR KPL. 12X1.5	968530508	731	1	36	969731908	ROHRLEITUNGEN MITTELTEIL
ROHR KPL. 12X1.5	968632308	77	1	636	918791408	ROHRLEITUNGEN OBERWAGE
ROHR KPL. 12X1.5	968633408	88	1	636	918791408	ROHRLEITUNGEN OBERWAGE
ROHR KPL. 12X1.5	968633508	89	1	636	918791408	ROHRLEITUNGEN OBERWAGE
ROHR KPL. 12X1.5	968633608	90	1	636	918791408	ROHRLEITUNGEN OBERWAGE
ROHR KPL. 12X1.5	968633908	93	1	636	918791408	ROHRLEITUNGEN OBERWAGE
ROHR KPL. 12X1.5	968636108	118	1	636	918791408	ROHRLEITUNGEN OBERWAGE
ROHR KPL. 12X1.5	969648208	91	1	636	918791408	ROHRLEITUNGEN OBERWAGE
ROHR KPL. 12X1.5	969648308	92	1	636	918791408	ROHRLEITUNGEN OBERWAGE
ROHR KPL. 12X1.5	969843008	205	1	636	918791408	ROHRLEITUNGEN OBERWAGE
ROHR KPL. 15X1,5X1831	968380208	292	5	231	968082208	ROHRLEITUNGEN WINDE
ROHR KPL. 15X1.5	968183008	755	1	72	967789808	ROHRLEITUNGEN RAUPENTR
ROHR KPL. 15X1.5	968183108	756	1	72	967789808	ROHRLEITUNGEN RAUPENTR
ROHR KPL. 15X1.5	968192408	705	2	36	969731908	ROHRLEITUNGEN MITTELTEIL
ROHR KPL. 15X1.5	968193008	711	2	36	969731908	ROHRLEITUNGEN MITTELTEIL
ROHR KPL. 15X1.5	968281108	423	1	164	969732708	ROHRLEITUNGEN
ROHR KPL. 15X1.5	969756908	422	1	164	969732708	ROHRLEITUNGEN
ROHR KPL. 16X2	968193908	720	1	36	969731908	ROHRLEITUNGEN MITTELTEIL
ROHR KPL. 16X2	968194008	721	1	36	969731908	ROHRLEITUNGEN MITTELTEIL
ROHR KPL. 16X2	968194108	722	1	36	969731908	ROHRLEITUNGEN MITTELTEIL
ROHR KPL. 16X2	968194208	723	1	36	969731908	ROHRLEITUNGEN MITTELTEIL
ROHR KPL. 16X2	968194308	724	1	36	969731908	ROHRLEITUNGEN MITTELTEIL
ROHR KPL. 16X2	968194408	725	1	36	969731908	ROHRLEITUNGEN MITTELTEIL
ROHR KPL. 16X2	968194508	726	1	36	969731908	ROHRLEITUNGEN MITTELTEIL
ROHR KPL. 16X2	968194608	727	1	36	969731908	ROHRLEITUNGEN MITTELTEIL
ROHR KPL. 16X2	968280608	418	1	164	969732708	ROHRLEITUNGEN
ROHR KPL. 16X2	968280708	419	1	164	969732708	ROHRLEITUNGEN
ROHR KPL. 16X2	968280808	420	1	164	969732708	ROHRLEITUNGEN
ROHR KPL. 16X2	968281308	425	1	164	969732708	ROHRLEITUNGEN
ROHR KPL. 16X2	968281408	426	1	164	969732708	ROHRLEITUNGEN
ROHR KPL. 16X2	968327008	163	1	737	96020310	ROHRLEITUNGEN S-ANLENKS
ROHR KPL. 16X2	968327108	164	1	737	96020310	ROHRLEITUNGEN S-ANLENKS
ROHR KPL. 16X2	968425808	302	1	636	918791408	ROHRLEITUNGEN OBERWAGE

Bezeichnung	Artikel	Pos.	Menge	Seite	Baugruppe	Bezeichnung
ROHR KPL. 16X2	968427308	317	1	637	918791408	ROHRLEITUNGEN OBERWAGE
ROHR KPL. 16X2	968487208	(136)	1	432	967788008	ZUSATZHYDR.MONTAGEEINR
ROHR KPL. 16X2	968487308	(137)	1	432	967788008	ZUSATZHYDR.MONTAGEEINR
ROHR KPL. 16X2X323	968204808	(520)	4	116	967787608	HYDRAULIK ABSTUETZUNG
ROHR KPL. 18X1.5	96034548	(210)	1	625	96033157	DRUCKLUFTANLAGE
ROHR KPL. 18X1.5	96034550	(211)	1	625	96033157	DRUCKLUFTANLAGE
ROHR KPL. 18X1.5	968182808	753	1	72	967789808	ROHRLEITUNGEN RAUPENTR
ROHR KPL. 18X1.5	968182908	754	1	72	967789808	ROHRLEITUNGEN RAUPENTR
ROHR KPL. 18X1.5	968428908	333	1	637	918791408	ROHRLEITUNGEN OBERWAGE
ROHR KPL. 18X1.5	968433108	373	1	638	918791408	ROHRLEITUNGEN OBERWAGE
ROHR KPL. 18X1.5	968474208	(197)	1	249	967787908	ZUSATZHYDRAULIK MONTAGE
ROHR KPL. 18X1.5	968474308	(198)	1	249	967787908	ZUSATZHYDRAULIK MONTAGE
ROHR KPL. 18X1.5	968554008	406	1	638	918791408	ROHRLEITUNGEN OBERWAGE
ROHR KPL. 18X1.5	968554108	407	1	638	918791408	ROHRLEITUNGEN OBERWAGE
ROHR KPL. 18X1.5	968579008	60	1	636	918791408	ROHRLEITUNGEN OBERWAGE
ROHR KPL. 18X1.5	968579108	108	1	636	918791408	ROHRLEITUNGEN OBERWAGE
ROHR KPL. 18X1.5	968579208	109	1	636	918791408	ROHRLEITUNGEN OBERWAGE
ROHR KPL. 18X1.5	968579308	110	1	636	918791408	ROHRLEITUNGEN OBERWAGE
ROHR KPL. 18X1.5	968579408	111	1	636	918791408	ROHRLEITUNGEN OBERWAGE
ROHR KPL. 18X1.5	968636208	119	1	636	918791408	ROHRLEITUNGEN OBERWAGE
ROHR KPL. 18X3	968192508	706	2	36	969731908	ROHRLEITUNGEN MITTELTEIL
ROHR KPL. 18X3	968193108	712	2	36	969731908	ROHRLEITUNGEN MITTELTEIL
ROHR KPL. 20X2.5	968193308	714	1	36	969731908	ROHRLEITUNGEN MITTELTEIL
ROHR KPL. 20X2.5	968193408	715	1	36	969731908	ROHRLEITUNGEN MITTELTEIL
ROHR KPL. 20X2.5	968429408	338	1	637	918791408	ROHRLEITUNGEN OBERWAGE
ROHR KPL. 20X2.5	969555508	180	1	737	96020310	ROHRLEITUNGEN S-ANLENKS
ROHR KPL. 20X2.5	969774408	323	1	637	918791408	ROHRLEITUNGEN OBERWAGE
ROHR KPL. 22X2.5	968193708	718	1	36	969731908	ROHRLEITUNGEN MITTELTEIL
ROHR KPL. 22X2.5	968578708	57	1	636	918791408	ROHRLEITUNGEN OBERWAGE
ROHR KPL. 22X2.5	968578808	58	1	636	918791408	ROHRLEITUNGEN OBERWAGE
ROHR KPL. 22X2.5	968578908	59	1	636	918791408	ROHRLEITUNGEN OBERWAGE
ROHR KPL. 22X2.5	969648608	204	1	636	918791408	ROHRLEITUNGEN OBERWAGE
ROHR KPL. 25X3	96020343	308	1	637	918791408	ROHRLEITUNGEN OBERWAGE
ROHR KPL. 25X3	96020344	344	1	637	918791408	ROHRLEITUNGEN OBERWAGE
ROHR KPL. 25X3	96020351	380	1	638	918791408	ROHRLEITUNGEN OBERWAGE
ROHR KPL. 25X3	96020384	144	1	737	96020310	ROHRLEITUNGEN S-ANLENKS
ROHR KPL. 25X3	96020385	145	1	737	96020310	ROHRLEITUNGEN S-ANLENKS
ROHR KPL. 25X3	96020387	146	1	737	96020310	ROHRLEITUNGEN S-ANLENKS
ROHR KPL. 25X3	968425908	303	1	636	918791408	ROHRLEITUNGEN OBERWAGE
ROHR KPL. 25X3	968427508	319	1	637	918791408	ROHRLEITUNGEN OBERWAGE
ROHR KPL. 25X3X480	966895008	(267)	1	817	967789008	ZUSATZHYDRAULIK WINDE 6
ROHR KPL. 25X3X823	968379808	288	1	231	968082208	ROHRLEITUNGEN WINDE
ROHR KPL. 25X3X86	968379008	(272)	1	199	967787708	ZUSATZHYDRAULIK WINDE 1
ROHR KPL. 25X3X86	968379008	(272)	1	213	967787808	ZUSATZHYDRAULIK WINDE 2
ROHR KPL. 28X2	968182708	752	2	72	967789808	ROHRLEITUNGEN RAUPENTR
ROHR KPL. 28X2	968191908	700	2	36	969731908	ROHRLEITUNGEN MITTELTEIL
ROHR KPL. 28X2	968192608	707	2	36	969731908	ROHRLEITUNGEN MITTELTEIL
ROHR KPL. 28X2	968325608	149	2	737	96020310	ROHRLEITUNGEN S-ANLENKS
ROHR KPL. 28X2	968327208	165	1	737	96020310	ROHRLEITUNGEN S-ANLENKS
ROHR KPL. 28X2	968327308	166	1	737	96020310	ROHRLEITUNGEN S-ANLENKS
ROHR KPL. 28X2	968327408	167	1	737	96020310	ROHRLEITUNGEN S-ANLENKS
ROHR KPL. 28X2	968327508	168	1	737	96020310	ROHRLEITUNGEN S-ANLENKS
ROHR KPL. 28X2	968430608	350	1	637	918791408	ROHRLEITUNGEN OBERWAGE
ROHR KPL. 28X2	968434208	384	1	638	918791408	ROHRLEITUNGEN OBERWAGE
ROHR KPL. 28X2	968434408	386	1	638	918791408	ROHRLEITUNGEN OBERWAGE
ROHR KPL. 28X2	968434708	389	1	638	918791408	ROHRLEITUNGEN OBERWAGE
ROHR KPL. 28X2	968553908	405	1	638	918791408	ROHRLEITUNGEN OBERWAGE
ROHR KPL. 28X2	969756808	421	1	164	969732708	ROHRLEITUNGEN
ROHR KPL. 28X2X2493	968379908	289	1	231	968082208	ROHRLEITUNGEN WINDE
ROHR KPL. 28X2X618	966894408	(266)	1	817	967789008	ZUSATZHYDRAULIK WINDE 6

Bezeichnung	Artikel	Pos.	Menge	Seite	Baugruppe	Bezeichnung
ROHR KPL. 30X4	968327708	170	1	737	96020310	ROHRLEITUNGEN S-ANLENKS
ROHR KPL. 30X4	968327808	171	1	737	96020310	ROHRLEITUNGEN S-ANLENKS
ROHR KPL. 30X4	968327908	172	1	737	96020310	ROHRLEITUNGEN S-ANLENKS
ROHR KPL. 30X4	968328008	173	1	737	96020310	ROHRLEITUNGEN S-ANLENKS
ROHR KPL. 30X4	968426008	304	1	636	918791408	ROHRLEITUNGEN OBERWAGE
ROHR KPL. 30X4	968427108	315	1	637	918791408	ROHRLEITUNGEN OBERWAGE
ROHR KPL. 30X4	968427208	316	1	637	918791408	ROHRLEITUNGEN OBERWAGE
ROHR KPL. 30X4	968427408	318	1	637	918791408	ROHRLEITUNGEN OBERWAGE
ROHR KPL. 30X4	968427708	321	1	637	918791408	ROHRLEITUNGEN OBERWAGE
ROHR KPL. 30X4	968427808	322	1	637	918791408	ROHRLEITUNGEN OBERWAGE
ROHR KPL. 30X4	968428008	324	1	637	918791408	ROHRLEITUNGEN OBERWAGE
ROHR KPL. 30X4	968428108	325	1	637	918791408	ROHRLEITUNGEN OBERWAGE
ROHR KPL. 30X4	968428208	326	1	637	918791408	ROHRLEITUNGEN OBERWAGE
ROHR KPL. 30X4	968428308	327	1	637	918791408	ROHRLEITUNGEN OBERWAGE
ROHR KPL. 30X4	968428408	328	1	637	918791408	ROHRLEITUNGEN OBERWAGE
ROHR KPL. 30X4	968429308	337	1	637	918791408	ROHRLEITUNGEN OBERWAGE
ROHR KPL. 30X4	968430708	351	1	637	918791408	ROHRLEITUNGEN OBERWAGE
ROHR KPL. 30X4	968486508	120	1	414	968513408	ROHRLEITUNGEN
ROHR KPL. 30X4	968486608	121	1	414	968513408	ROHRLEITUNGEN
ROHR KPL. 30X4	968486708	122	2	414	968513408	ROHRLEITUNGEN
ROHR KPL. 30X4	968486808	123	2	414	968513408	ROHRLEITUNGEN
ROHR KPL. 30X4	968486908	124	1	414	968513408	ROHRLEITUNGEN
ROHR KPL. 30X4	968487008	125	1	414	968513408	ROHRLEITUNGEN
ROHR KPL. 30X4	968487108	126	1	414	968513408	ROHRLEITUNGEN
ROHR KPL. 30X4	968553808	404	1	638	918791408	ROHRLEITUNGEN OBERWAGE
ROHR KPL. 30X4	969555408	179	1	737	96020310	ROHRLEITUNGEN S-ANLENKS
ROHR KPL. 35X2	968192008	701	2	36	969731908	ROHRLEITUNGEN MITTELTEIL
ROHR KPL. 35X2	968192708	708	2	36	969731908	ROHRLEITUNGEN MITTELTEIL
ROHR KPL. 35X2	968325408	147	1	737	96020310	ROHRLEITUNGEN S-ANLENKS
ROHR KPL. 35X2	968325508	148	1	737	96020310	ROHRLEITUNGEN S-ANLENKS
ROHR KPL. 35X2	968425608	300	1	636	918791408	ROHRLEITUNGEN OBERWAGE
ROHR KPL. 35X2	968426508	309	1	637	918791408	ROHRLEITUNGEN OBERWAGE
ROHR KPL. 35X2	968427608	320	1	637	918791408	ROHRLEITUNGEN OBERWAGE
ROHR KPL. 35X2	968654508	(816)	1	662	96043277	ZUS.HYDR.VERBINDUNG DB-
ROHR KPL. 35X2	969466108	(819)	1	662	96043277	ZUS.HYDR.VERBINDUNG DB-
ROHR KPL. 38X5	968182508	750	1	72	967789808	ROHRLEITUNGEN RAUPENTR
ROHR KPL. 38X5	968182608	751	1	72	967789808	ROHRLEITUNGEN RAUPENTR
ROHR KPL. 38X5	968183408	759	4	72	967789808	ROHRLEITUNGEN RAUPENTR
ROHR KPL. 38X5	968192108	702	8	36	969731908	ROHRLEITUNGEN MITTELTEIL
ROHR KPL. 38X5	968192208	703	2	36	969731908	ROHRLEITUNGEN MITTELTEIL
ROHR KPL. 38X5	968192308	704	2	36	969731908	ROHRLEITUNGEN MITTELTEIL
ROHR KPL. 38X5	968192808	709	2	36	969731908	ROHRLEITUNGEN MITTELTEIL
ROHR KPL. 38X5	968192908	710	2	36	969731908	ROHRLEITUNGEN MITTELTEIL
ROHR KPL. 38X5	968279908	411	1	164	969732708	ROHRLEITUNGEN
ROHR KPL. 38X5	968280008	412	1	164	969732708	ROHRLEITUNGEN
ROHR KPL. 38X5	968280108	413	1	164	969732708	ROHRLEITUNGEN
ROHR KPL. 38X5	968280308	415	1	164	969732708	ROHRLEITUNGEN
ROHR KPL. 38X5	968280408	416	1	164	969732708	ROHRLEITUNGEN
ROHR KPL. 38X5	968280508	417	1	164	969732708	ROHRLEITUNGEN
ROHR KPL. 38X5	968324708	140	1	737	96020310	ROHRLEITUNGEN S-ANLENKS
ROHR KPL. 38X5	968324808	141	1	737	96020310	ROHRLEITUNGEN S-ANLENKS
ROHR KPL. 38X5	968324908	142	1	737	96020310	ROHRLEITUNGEN S-ANLENKS
ROHR KPL. 38X5	968325008	143	1	737	96020310	ROHRLEITUNGEN S-ANLENKS
ROHR KPL. 38X5	968325908	152	1	737	96020310	ROHRLEITUNGEN S-ANLENKS
ROHR KPL. 38X5	968326008	153	1	737	96020310	ROHRLEITUNGEN S-ANLENKS
ROHR KPL. 38X5	968326108	154	1	737	96020310	ROHRLEITUNGEN S-ANLENKS
ROHR KPL. 38X5	968326208	155	1	737	96020310	ROHRLEITUNGEN S-ANLENKS
ROHR KPL. 38X5	968326308	156	1	737	96020310	ROHRLEITUNGEN S-ANLENKS
ROHR KPL. 38X5	968326408	157	1	737	96020310	ROHRLEITUNGEN S-ANLENKS
ROHR KPL. 38X5	968326508	158	1	737	96020310	ROHRLEITUNGEN S-ANLENKS

Bezeichnung	Artikel	Pos.	Menge	Seite	Baugruppe	Bezeichnung
ROHR KPL. 38X5	968426108	305	1	637	918791408	ROHRLEITUNGEN OBERWAGE
ROHR KPL. 38X5	968426208	306	1	637	918791408	ROHRLEITUNGEN OBERWAGE
ROHR KPL. 38X5	968426308	307	1	637	918791408	ROHRLEITUNGEN OBERWAGE
ROHR KPL. 38X5	968426808	312	1	637	918791408	ROHRLEITUNGEN OBERWAGE
ROHR KPL. 38X5	968426908	313	1	637	918791408	ROHRLEITUNGEN OBERWAGE
ROHR KPL. 38X5	968427008	314	1	637	918791408	ROHRLEITUNGEN OBERWAGE
ROHR KPL. 38X5	968428508	329	1	637	918791408	ROHRLEITUNGEN OBERWAGE
ROHR KPL. 38X5	968429708	341	1	637	918791408	ROHRLEITUNGEN OBERWAGE
ROHR KPL. 38X5	968429808	342	1	637	918791408	ROHRLEITUNGEN OBERWAGE
ROHR KPL. 38X5	968429908	343	1	637	918791408	ROHRLEITUNGEN OBERWAGE
ROHR KPL. 38X5	968430108	345	1	637	918791408	ROHRLEITUNGEN OBERWAGE
ROHR KPL. 38X5	968430208	346	1	637	918791408	ROHRLEITUNGEN OBERWAGE
ROHR KPL. 38X5	968430908	352	1	637	918791408	ROHRLEITUNGEN OBERWAGE
ROHR KPL. 38X5	968431208	355	1	637	918791408	ROHRLEITUNGEN OBERWAGE
ROHR KPL. 38X5	968431308	356	1	637	918791408	ROHRLEITUNGEN OBERWAGE
ROHR KPL. 38X5	968431408	357	1	637	918791408	ROHRLEITUNGEN OBERWAGE
ROHR KPL. 38X5	968431508	358	1	637	918791408	ROHRLEITUNGEN OBERWAGE
ROHR KPL. 38X5	968431608	359	1	637	918791408	ROHRLEITUNGEN OBERWAGE
ROHR KPL. 38X5	968431708	360	1	637	918791408	ROHRLEITUNGEN OBERWAGE
ROHR KPL. 38X5	968431808	361	1	637	918791408	ROHRLEITUNGEN OBERWAGE
ROHR KPL. 38X5	968431908	362	1	637	918791408	ROHRLEITUNGEN OBERWAGE
ROHR KPL. 38X5	968432208	364	1	637	918791408	ROHRLEITUNGEN OBERWAGE
ROHR KPL. 38X5	968432308	365	1	638	918791408	ROHRLEITUNGEN OBERWAGE
ROHR KPL. 38X5	968432408	366	1	638	918791408	ROHRLEITUNGEN OBERWAGE
ROHR KPL. 38X5	968432508	367	1	638	918791408	ROHRLEITUNGEN OBERWAGE
ROHR KPL. 38X5	968432808	370	1	638	918791408	ROHRLEITUNGEN OBERWAGE
ROHR KPL. 38X5	968433208	374	1	638	918791408	ROHRLEITUNGEN OBERWAGE
ROHR KPL. 38X5	968433308	375	1	638	918791408	ROHRLEITUNGEN OBERWAGE
ROHR KPL. 38X5	968433408	376	1	638	918791408	ROHRLEITUNGEN OBERWAGE
ROHR KPL. 38X5	968434508	387	1	638	918791408	ROHRLEITUNGEN OBERWAGE
ROHR KPL. 38X5	968434608	388	1	638	918791408	ROHRLEITUNGEN OBERWAGE
ROHR KPL. 38X5	968435508	760	1	72	967789808	ROHRLEITUNGEN RAUPENTR
ROHR KPL. 38X5	968435608	761	1	72	967789808	ROHRLEITUNGEN RAUPENTR
ROHR KPL. 38X5	968553508	401	1	638	918791408	ROHRLEITUNGEN OBERWAGE
ROHR KPL. 38X5	968553608	402	1	638	918791408	ROHRLEITUNGEN OBERWAGE
ROHR KPL. 38X5	968554208	408	1	638	918791408	ROHRLEITUNGEN OBERWAGE
ROHR KPL. 38X5	968654308	(814)	1	662	96043277	ZUS.HYDR.VERBINDUNG DB-
ROHR KPL. 38X5	969465908	(817)	1	662	96043277	ZUS.HYDR.VERBINDUNG DB-
ROHR KPL. 38X5	969756608	410	1	164	969732708	ROHRLEITUNGEN
ROHR KPL. 38X5	969756708	414	1	164	969732708	ROHRLEITUNGEN
ROHR KPL. 38X5X1117	968379708	287	1	231	968082208	ROHRLEITUNGEN WINDE
ROHR KPL. 38X5X1130	968379408	284	1	231	968082208	ROHRLEITUNGEN WINDE
ROHR KPL. 38X5X1854	968379608	286	1	231	968082208	ROHRLEITUNGEN WINDE
ROHR KPL. 38X5X2468	968379208	282	1	231	968082208	ROHRLEITUNGEN WINDE
ROHR KPL. 38X5X362	966895208	(270)	1	199	967787708	ZUSATZHYDRAULIK WINDE 1
ROHR KPL. 38X5X362	966895208	(270)	1	213	967787808	ZUSATZHYDRAULIK WINDE 2
ROHR KPL. 38X5X476	966894308	(265)	1	817	967789008	ZUSATZHYDRAULIK WINDE 6
ROHR KPL. 38X5X511	966895108	(268)	1	817	967789008	ZUSATZHYDRAULIK WINDE 6
ROHR KPL. 38X5X575	968379108	281	1	231	968082208	ROHRLEITUNGEN WINDE
ROHR KPL. 38X5X696	968379508	285	1	231	968082208	ROHRLEITUNGEN WINDE
ROHR KPL. 38X5X719	968379308	283	1	231	968082208	ROHRLEITUNGEN WINDE
ROHR KPL. 38X5X973	968378908	(271)	1	199	967787708	ZUSATZHYDRAULIK WINDE 1
ROHR KPL. 38X5X973	968378908	(271)	1	213	967787808	ZUSATZHYDRAULIK WINDE 2
ROHR KPL. 42X3	968325708	150	1	737	96020310	ROHRLEITUNGEN S-ANLENKS
ROHR KPL. 42X3	968325808	151	1	737	96020310	ROHRLEITUNGEN S-ANLENKS
ROHR KPL. 42X3	968425308	201	1	636	918791408	ROHRLEITUNGEN OBERWAGE
ROHR KPL. 42X3	968425408	202	1	636	918791408	ROHRLEITUNGEN OBERWAGE
ROHR KPL. 42X3	968425508	203	1	636	918791408	ROHRLEITUNGEN OBERWAGE
ROHR KPL. 42X3	968425708	301	1	636	918791408	ROHRLEITUNGEN OBERWAGE
ROHR KPL. 42X3	968426608	310	1	637	918791408	ROHRLEITUNGEN OBERWAGE

Bezeichnung	Artikel	Pos.	Menge	Seite	Baugruppe	Bezeichnung
ROHR KPL. 42X3	968426708	311	1	637	918791408	ROHRLEITUNGEN OBERWAGE
ROHR KPL. 42X3	968428608	330	2	637	918791408	ROHRLEITUNGEN OBERWAGE
ROHR KPL. 42X3	968428708	331	1	637	918791408	ROHRLEITUNGEN OBERWAGE
ROHR KPL. 42X3	968428808	332	1	637	918791408	ROHRLEITUNGEN OBERWAGE
ROHR KPL. 42X3	968429008	334	1	637	918791408	ROHRLEITUNGEN OBERWAGE
ROHR KPL. 42X3	968430308	347	1	637	918791408	ROHRLEITUNGEN OBERWAGE
ROHR KPL. 42X3	968430408	348	1	637	918791408	ROHRLEITUNGEN OBERWAGE
ROHR KPL. 42X3	968430508	349	3	637	918791408	ROHRLEITUNGEN OBERWAGE
ROHR KPL. 42X3	968432008	363	1	637	918791408	ROHRLEITUNGEN OBERWAGE
ROHR KPL. 42X3	968432608	368	1	638	918791408	ROHRLEITUNGEN OBERWAGE
ROHR KPL. 42X3	968432708	369	1	638	918791408	ROHRLEITUNGEN OBERWAGE
ROHR KPL. 42X3	968432908	371	1	638	918791408	ROHRLEITUNGEN OBERWAGE
ROHR KPL. 42X3	968433008	372	1	638	918791408	ROHRLEITUNGEN OBERWAGE
ROHR KPL. 42X3	968433508	377	1	638	918791408	ROHRLEITUNGEN OBERWAGE
ROHR KPL. 42X3	968433608	378	1	638	918791408	ROHRLEITUNGEN OBERWAGE
ROHR KPL. 42X3	968433708	379	1	638	918791408	ROHRLEITUNGEN OBERWAGE
ROHR KPL. 42X3	968433908	381	1	638	918791408	ROHRLEITUNGEN OBERWAGE
ROHR KPL. 42X3	968434008	382	1	638	918791408	ROHRLEITUNGEN OBERWAGE
ROHR KPL. 42X3	968434308	385	3	638	918791408	ROHRLEITUNGEN OBERWAGE
ROHR KPL. 42X3	968434808	440	1	638	918791408	ROHRLEITUNGEN OBERWAGE
ROHR KPL. 42X3	968434908	441	1	638	918791408	ROHRLEITUNGEN OBERWAGE
ROHR KPL. 42X3	968553708	403	1	638	918791408	ROHRLEITUNGEN OBERWAGE
ROHR KPL. 42X3	968654408	(815)	1	662	96043277	ZUS.HYDR.VERBINDUNG DB-
ROHR KPL. 42X3	969466008	(818)	1	662	96043277	ZUS.HYDR.VERBINDUNG DB-
ROHR KPL. 6X1	968193808	719	1	36	969731908	ROHRLEITUNGEN MITTELTEIL
ROHR KPL. 6X1	968552908	395	1	638	918791408	ROHRLEITUNGEN OBERWAGE
ROHR KPL. 6X1	968553008	396	1	638	918791408	ROHRLEITUNGEN OBERWAGE
ROHR LN 80 401 22X1.5X172 S	999832101	21	1	813	90200135	OELMESSEINRICHTUNG
ROHR LN 80 401 22X1.5X325 St	999834501	25	1	195	90024490	OELMESSEINRICHTUNG
ROHR SCHWK.	968153808	5	2	218	917451208	WINDE 4 VORM.
ROHR SCHWK. ALUMINIUM SP	96020215	2	1	442	918789208	KRAFTSTOFFBEHAELTER KPL
ROHR SCHWK. RAL 7016 SPF	964570508	7	1	618	918064308	SCHIEBETUER EINBAU
ROHR SCHWK. RAL 9005 SPF	965575408	1	1	676	965575208	ZENTRIERUNG KPL.
ROHR SCHWK. RAL 9005,M,G	96002537	7	1	605	919075308	KRANFUEHRERKABINE VORM.
ROHRBOLZEN 170.0X207 35N	97036556	4	1	777	968190208	ZUGSTANGE KPL.
ROHRHALTER 2X126X145 X5	97107794	16	1	313	918861808	SCHALLDAEMPFERANLAGE
ROHRKLAPPSTECKER 10X45	433201608	51	1	359	968283208	LAUFSTEG DREHBUEHNE LI
ROHRKLAPPSTECKER 10X45	433201608	28	1	903	919219508	F-ANSCHLUSSKOPF
ROHRLEITUNGEN	96033014	100	1	298	96032897	KUEHLER VORM.
ROHRLEITUNGEN	96033160	11	1	625	96033157	DRUCKLUFTANLAGE
ROHRLEITUNGEN	96038820	93	1	454	919297008	ZENTRALSCHMIERANLAGE O
ROHRLEITUNGEN	968513408	11	1	413	968513208	ZUSATZHYDRAULIK SA-BOCK
ROHRLEITUNGEN ABGASANL	96018835	100	1	313	918861808	SCHALLDAEMPFERANLAGE
ROHRLEITUNGEN ABSTUETZZ	967790208	11	1	116	967787608	HYDRAULIK ABSTUETZUNG
ROHRLEITUNGEN BOLZENZI	96022734	11	1	872	96022733	SCHOTTPLATTE VORM.
ROHRLEITUNGEN BOLZENZI	969126508	11	1	861	968883308	ZUSATZHYDR.BOLZENZIEHZ
ROHRLEITUNGEN BOLZENZIE	969126408	11	1	864	968883408	ZUSATZHYDR.BOLZENZIEHZ
ROHRLEITUNGEN DB UNTERT	969732708	11	1	160	969733008	ZUSATZHYDRAULIK DREHBUE
ROHRLEITUNGEN MITTELTEIL	969731908	11	1	30	969731708	HYDRAULIK MITTELTEIL
ROHRLEITUNGEN MONTAGEEI	967791608	11	1	432	967788008	ZUSATZHYDR.MONTAGEEINR
ROHRLEITUNGEN MONTAGE	967791408	11	1	249	967787908	ZUSATZHYDRAULIK MONTAGE
ROHRLEITUNGEN OBERWAGE	918791408	182	1	10	LR 11000 -0	LIEBHERR RAUPENKRAN LR
ROHRLEITUNGEN RAUPENTR	967789808	11	1	70	967787408	HYDRAULIK RAUPE
ROHRLEITUNGEN RAUPENTR	967789808	11	1	97	967787508	HYDRAULIK RAUPE
ROHRLEITUNGEN S-ANLENKS	96020310	11	1	732	96020306	ZUSATZHYDRAULIK S-ANLENK
ROHRLEITUNGEN VERB. DB-	96043278	11	1	662	96043277	ZUS.HYDR.VERBINDUNG DB-
ROHRLEITUNGEN VERBOLZU	968563208	11	1	666	968562908	ZUSATZHYDRAULIK VERBOLZ
ROHRLEITUNGEN WINDE 1	967790408	11	1	199	967787708	ZUSATZHYDRAULIK WINDE 1
ROHRLEITUNGEN WINDE 2	967790608	11	1	213	967787808	ZUSATZHYDRAULIK WINDE 2
ROHRLEITUNGEN WINDE 6	967791208	11	1	817	967789008	ZUSATZHYDRAULIK WINDE 6

Bezeichnung	Artikel	Pos.	Menge	Seite	Baugruppe	Bezeichnung
ROHRLEITUNGEN WINDE WI	968082208	11	1	229	968081908	ZUSATZHYDRAULIK WINDE 4
ROHRMUTTER DIN 431 G1/4 14	410150008	11	1	497	969245308	ELEKTRIK KLEMMKASTEN DB
ROHRMUTTER DIN 431 G1/4 14	410150008	44	1	516	967917908	SCHALTSCHRANK MECH.
ROHRSCHELLE 33/20	774225008	6	1	389	96019655	ZUSATZHEIZUNG VORM.
ROHRSCHELLE 43/20	774221708	18	7	387	918760508	ZUSATZHEIZUNG OW
ROHRSCHELLE 43/20	774221708	92	1	591	919075408	KRANFUEHRERKABINE ANBA
ROHRSCHELLE DIN3016 8X15	10876636	102	2	313	918861808	SCHALLDAEMPFERANLAGE
ROHRSTUTZEN GSCK45	97042155	10	1	465	918009808	HEIZKLIMAGERAET EINBAU
ROHRSTUTZEN KPL. NW-20	968652008	256	1	266	96032892	DIESELMOTOR VORM.
ROHRSTUTZEN R1/4"	10014698	1	1	155	774375108	DURCHGANGSNIPPELBLOCK
ROHRUNTERLAGE	774215508	16	2	447	919140308	OELBEHAELTER KPL.
ROHRWENDEL	774383508	16	15	81	917322008	ZENTRALSCHMIERUNG RAUP
ROHRWENDEL	774383508	16	15	105	917322208	ZENTRALSCHMIERUNG RAUP
ROHRWENDEL	774383508	88	5	454	919297008	ZENTRALSCHMIERANLAGE O
ROLLE	976650108	18	2	752	917190908	S-ZWISCHENSTUECK
ROLLE	976650108	18	2	760	917333908	S-ZWISCHENSTUECK
ROLLE	976650108	18	2	764	917078708	S-ZWISCHENSTUECK
ROLLE	976650108	18	2	784	917079208	S-ZWISCHENSTUECK
ROLLE	976650108	18	2	789	917571208	S-ZWISCHENSTUECK
ROLLE 100X100X360 PA6G	97050204	21	2	923	919219708	F-ANLENKSTUECK
ROLLE 150X61X 78 PA6G	97091097	40	1	946	919220008	F-KOPFSTUECK
ROLLE 159.0X1585 S355J2H	950363008	4	1	410	928331508	SCHUTZWALZE KPL.
ROLLE 22X190X52 PA6G	97132878	105	1	947	919220008	F-KOPFSTUECK
ROLLE 30X11 X20CR13	978100308	5	2	621	964588408	FUEHRUNG VORM.
ROLLE 30X11 X20CR13	978100308	16	8	622	964588308	FUEHRUNG VORM.
ROLLE 380X60.5X130 PA6G	97091098	38	2	946	919220008	F-KOPFSTUECK
ROLLE 80.5X160X95 PA6G	97061887	6	2	743	918121308	ROLLENSATZ
ROLLE 80.5X160X95 PA6G	97061887	8	2	748	918121408	ROLLENSATZ
ROLLE 91X160X88 PA6G	97061438	33	2	743	918121308	ROLLENSATZ
ROLLE 91X160X88 PA6G	97061438	31	6	748	918121408	ROLLENSATZ
ROLLE 91X160X93 PA6G	97096300	17	7	946	919220008	F-KOPFSTUECK
ROLLE 91X160X96 PA6G	97061424	29	4	743	918121308	ROLLENSATZ
ROLLE 91X160X96 PA6G	97061424	35	4	748	918121408	ROLLENSATZ
ROLLE PA6G	976650008	17	4	752	917190908	S-ZWISCHENSTUECK
ROLLE PA6G	976650008	17	4	760	917333908	S-ZWISCHENSTUECK
ROLLE PA6G	976650008	17	6	764	917078708	S-ZWISCHENSTUECK
ROLLE PA6G	976650008	17	6	784	917079208	S-ZWISCHENSTUECK
ROLLE PA6G	976650008	17	6	789	917571208	S-ZWISCHENSTUECK
ROLLE RD100X78 PA6G	288155308	3	1	744	969663108	SEILFUEHRROLLE
ROLLE RD100X78 PA6G	288155308	2	2	900	969944708	HALTERUNG VORM.
ROLLE RD100X95 PA6G	288179708	21	1	845	917228608	MASTNASE
ROLLE RD160X220 PA6G	97036913	16	1	428	917080608	MONTAGEEINRICHTUNG RA
ROLLE RD180X80 PA6G	288135108	9	2	845	917228608	MASTNASE
ROLLE RD68X20 PA6G	283096108	184	1	704	919304308	S-ANLENKSTUECK VORM.
ROLLE RD68X20 PA6G	283096108	11	3	923	919219708	F-ANLENKSTUECK
ROLLE RD68X20 PA6G	283096108	66	2	947	919220008	F-KOPFSTUECK
ROLLE RD68X20 PA6G	283096108	11	2	970	919220208	F-ZWISCHENSTUECK
ROLLENDREHVERBINDUNG	917080408	3	1	135	917987408	DREHBUEHNENRAHMEN
ROLLENDREHVERBINDUNG 2	90025097	1	1	148	917080408	ROLLENDREHVERBINDUNG
ROLLENHALTER SCHWK.	968066408	2	1	845	917228608	MASTNASE
ROLLENKOERPERHAELFTE K	925067508	11	4	60	917291608	RAUPENTRAEGER LI.
ROLLENKOERPERHAELFTE K	925067508	11	4	93	917291708	RAUPENTRAEGER RE.
ROLLENKOERPERHAELFTE K	967723908	10	40	60	917291608	RAUPENTRAEGER LI.
ROLLENKOERPERHAELFTE K	967723908	10	40	93	917291708	RAUPENTRAEGER RE.
ROLLENLAGER SCHWK. FE//	969663808	2	1	744	969663108	SEILFUEHRROLLE
ROLLENLAGERUNG DREHBUE	917080508	139	1	9	LR 11000 -0	LIEBHERR RAUPENKRAN LR
ROLLENLAGERUNG SCHWK.	967812208	1	1	426	917080508	ROLLENLAGERUNG
ROLLENSATZ 350T	918121308	204	1	10	LR 11000 -0	LIEBHERR RAUPENKRAN LR
ROLLENSATZ 400T	918121408	205	1	10	LR 11000 -0	LIEBHERR RAUPENKRAN LR
ROLLENSATZ SCHWK.	969717608	1	1	743	918121308	ROLLENSATZ

Bezeichnung	Artikel	Pos.	Menge	Seite	Baugruppe	Bezeichnung
ROLLENSATZ SCHWK.	969718008	1	1	748	918121408	ROLLENSATZ
ROLLO	11007848	43	1	608	96028393	INNENVERKLEIDUNG EINBAU
ROLLO	11007849	42	1	608	96028393	INNENVERKLEIDUNG EINBAU
ROLLO 878X315	10874097	41	1	608	96028393	INNENVERKLEIDUNG EINBAU
ROTOR	11171311	1	1	877	11482252	WINDGESCHWINDIGKEITSGE
RS ANSCHLAGSCHRAUBE NG	10135893	86	1	67	10132387	HYDRAULIKANBAUMOTOR
RS ANSCHLUSSPLATTE	10140298	83	1	67	10132387	HYDRAULIKANBAUMOTOR
RS DRUCKFILTER DF...330FG	10101384	(3)	1	550	96032955	HYDRAULIK
RS DRUCKREGLER	11003089	998	1	627	502657308	LUFTTROCKNER
RS GEHAEUSE	10878706	5	1	685	10454762	FERNSTEUERSENDER
RS GEHAEUSE	11490326	6	1	685	10454762	FERNSTEUERSENDER
RS KABELSATZ	967363808	999	1	383	10340105	WARNLEUCHTE
RS TRIEBWERK	10140281	81	1	67	10132387	HYDRAULIKANBAUMOTOR
RS VERSCHLUSSRING	10140202	84	1	67	10132387	HYDRAULIKANBAUMOTOR
RS VERSTELLUNG	10134156	85	1	67	10132387	HYDRAULIKANBAUMOTOR
RS WASSERHEIZGERAET	96004475	999	1	391	10876576	WASSERHEIZGERAET
RS ZUSATZTEILE	10126156	80	1	67	10132387	HYDRAULIKANBAUMOTOR
RUECKENTEIL	10663466	1	1	340	10877138	FAHRERSITZ
RUECKFAHRWARNUNG 12-36	614009908	503	1	49	96026395	VERKABELUNG
RUECKFALLSTUETZE 180/150	11211228	1	2	710	917084408	S-RUECKHALTESICHERUNG
RUECKLAUFFILTER 400L/MIN	10871356	2	2	448	967968208	OELBEHAELTER VORM.
RUECKLAUFLEISTE	774380308	7	1	453	919297008	ZENTRALSCHMIERANLAGE O
RUECKLAUFLEISTE 2-FACH ST	11001556	34	1	453	919297008	ZENTRALSCHMIERANLAGE O
RUECKSCHLAGVENTIL	10451048	6	1	562	11314761	STEUERBLOCK
RUECKSCHLAGVENTIL	10872406	4	1	201	11181960	STEUERBLOCK
RUECKSCHLAGVENTIL	10873251	13	1	712	11211228	RUECKFALLSTUETZE
RUECKSCHLAGVENTIL	11007219	3	4	421	11621498	VERTEILERKOMBINATION
RUECKSCHLAGVENTIL	11007219	3	7	457	11621502	VERTEILERKOMBINATION
RUECKSCHLAGVENTIL	11007219	6	6	458	11621501	VERTEILERKOMBINATION
RUECKSCHLAGVENTIL	11007219	2	4	741	11621500	VERTEILERKOMBINATION
RUECKSCHLAGVENTIL	11482349	3	1	201	11181960	STEUERBLOCK
RUECKSCHLAGVENTIL	510408708	153	1	199	967787708	ZUSATZHYDRAULIK WINDE 1
RUECKSCHLAGVENTIL	510408708	180	1	213	967787808	ZUSATZHYDRAULIK WINDE 2
RUECKSCHLAGVENTIL	510408708	153	1	229	968081908	ZUSATZHYDRAULIK WINDE 4
RUECKSCHLAGVENTIL	510408708	153	1	817	967789008	ZUSATZHYDRAULIK WINDE 6
RUECKSCHLAGVENTIL	510412108	150	2	732	96020306	ZUSATZHYDRAULIK S-ANLENK
RUECKSCHLAGVENTIL	510412908	164	1	30	969731708	HYDRAULIK MITTELTEIL
RUECKSCHLAGVENTIL	510412908	165	2	551	96032955	HYDRAULIK
RUECKSCHLAGVENTIL	510412908	151	1	864	968883408	ZUSATZHYDR.BOLZENZIEHZ
RUECKSCHLAGVENTIL	511449708	173	1	160	969733008	ZUSATZHYDRAULIK DREHBUE
RUECKSCHLAGVENTIL	5612465	14	1	557	11211288	STEUERBLOCK
RUECKSCHLAGVENTIL	5612465	14	1	559	11340741	STEUERBLOCK
RUECKSCHLAGVENTIL	570531308	11	1	166	11341035	STEUERBLOCK
RUECKSCHLAGVENTIL	570818008	10	1	166	11341035	STEUERBLOCK
RUECKSCHLAGVENTIL	570964908	5	6	567	10413255	UMSCHALTBLOCK
RUECKSCHLAGVENTIL	571412808	10	1	712	11211228	RUECKFALLSTUETZE
RUECKSCHLAGVENTIL	571903808	48	1	575	511308608	PROPORTIONALVENTIL
RUECKSCHLAGVENTIL	591055608	11	2	613	96000697	WISCHANLAGE EINBAU
RUECKSCHLAGVENTIL	7622803	2	12	84	11491831	VERTEILERKOMBINATION
RUECKSCHLAGVENTIL	7622803	3	18	85	11491832	VERTEILERKOMBINATION
RUECKSCHLAGVENTIL	7622803	2	18	86	11491833	VERTEILERKOMBINATION
RUECKSCHLAGVENTIL	7622803	2	12	154	11210825	VERTEILERKOMBINATION
RUECKSCHLAGVENTIL	7622803	3	4	458	11621501	VERTEILERKOMBINATION
RUECKSCHLAGVENTIL 100BA	511435108	158	4	550	96032955	HYDRAULIK
RUECKSCHLAGVENTIL 100BA	511476908	162	2	550	96032955	HYDRAULIK
RUECKSCHLAGVENTIL 160B	511446908	158	1	249	967787908	ZUSATZHYDRAULIK MONTAGE
RUECKSCHLAGVENTIL 160B	511446908	175	1	551	96032955	HYDRAULIK
RUECKSCHLAGVENTIL 250B	11485448	177	1	551	96032955	HYDRAULIK
RUECKSCHLAGVENTIL 3/4-16	10872233	61	2	393	918824408	KLIMAANLAGE
RUECKSCHLAGVENTIL 350BA	10872263	25	1	405	11211235	HYDROZYLINDER

Bezeichnung	Artikel	Pos.	Menge	Seite	Baugruppe	Bezeichnung
RUECKSCHLAGVENTIL 400B	510412408	183	1	30	969731708	HYDRAULIK MITTELTEIL
RUECKSCHLAGVENTIL 400B	510412408	159	6	550	96032955	HYDRAULIK
RUECKSCHLAGVENTIL 400B	510412408	151	1	666	968562908	ZUSATZHYDRAULIK VERBOLZ
RUECKSCHLAGVENTIL 420BA	510409808	178	1	551	96032955	HYDRAULIK
RUECKSCHLAGVENTIL A3P SP	10031993	182	1	30	969731708	HYDRAULIK MITTELTEIL
RUECKSCHLAGVENTIL RHV 10	511311808	161	1	160	969733008	ZUSATZHYDRAULIK DREHBUE
RUECKSCHLAGVENTIL pmax10	511481508	159	2	30	969731708	HYDRAULIK MITTELTEIL
RUECKSCHLAGVENTIL pmax10	511481508	231	1	70	967787408	HYDRAULIK RAUPE
RUECKSCHLAGVENTIL pmax10	511481508	231	1	97	967787508	HYDRAULIK RAUPE
RUECKSCHLAGVENTIL pmax10	511481508	159	1	160	969733008	ZUSATZHYDRAULIK DREHBUE
RUECKSCHLAGVENTIL pmax10	511481508	159	1	199	967787708	ZUSATZHYDRAULIK WINDE 1
RUECKSCHLAGVENTIL pmax10	511481508	159	1	213	967787808	ZUSATZHYDRAULIK WINDE 2
RUECKSCHLAGVENTIL pmax10	511481508	159	1	229	968081908	ZUSATZHYDRAULIK WINDE 4
RUECKSCHLAGVENTIL pmax10	511481508	159	1	817	967789008	ZUSATZHYDRAULIK WINDE 6
RUECKZUGPLATTE	7024265	7	1	245	570112908	TRIEBWERK
RUEHRFLUEGEL	10014712	19	1	153	10871517	ELEKTROPUMPE
RUEHRFLUEGEL	10664141	27	1	456	10425291	ELEKTROPUMPE
RUND RD20X20 S355J2G3	943950608	98	1	591	919075408	KRANFUEHRERKABINE ANBA
RUNDLITZENSEIL 10X1,4M S	10652830	36	2	138	918011308	UNTERTEIL VORM.
RUNDLITZENSEIL 10X1,55M S	10652811	44	1	829	919301808	L-KOPFSTUECK
RUNDLITZENSEIL 10X1,75M S	10652814	75	1	702	919304308	S-ANLENKSTUECK VORM.
RUNDLITZENSEIL 10X11,3M S	10652829	43	2	764	917078708	S-ZWISCHENSTUECK
RUNDLITZENSEIL 10X11,3M S	10652829	43	2	771	917078808	S-ZWISCHENSTUECK
RUNDLITZENSEIL 10X11,3M S	10652829	43	2	784	917079208	S-ZWISCHENSTUECK
RUNDLITZENSEIL 10X11,3M S	10652829	43	2	789	917571208	S-ZWISCHENSTUECK
RUNDLITZENSEIL 10X11,3M S	10652829	5	2	792	919219208	S-ZWISCHENSTUECK
RUNDLITZENSEIL 10X2,30M S	10675387	35	2	138	918011308	UNTERTEIL VORM.
RUNDLITZENSEIL 10X2,95M S	10652804	34	1	138	918011308	UNTERTEIL VORM.
RUNDLITZENSEIL 10X3,13M S	10675401	49	1	355	918999008	LAUFSTEG DREHBUEHNE
RUNDLITZENSEIL 10X3,7M S	10652820	74	2	702	919304308	S-ANLENKSTUECK VORM.
RUNDLITZENSEIL 10X3,90M S	10665364	73	1	702	919304308	S-ANLENKSTUECK VORM.
RUNDLITZENSEIL 10X5,3M S	10652826	43	2	752	917190908	S-ZWISCHENSTUECK
RUNDLITZENSEIL 10X5,3M S	10652826	43	2	760	917333908	S-ZWISCHENSTUECK
RUNDLITZENSEIL 10X5,3M S	10652826	5	2	801	917191008	SL-REDUZIERSTUECK
RUNDLITZENSEIL 10X6,6M S	10816267	6	2	903	919219508	F-ANSCHLUSSKOPF
RUNDSCHLINGE 1T-0.5M POLY	735003208	2	2	999	919413108	MONTAGEHILFSMITTEL
RUNDSCHLINGE DIN EN 1492-	10280519	27	1	975	919222808	FA-BOCK
RUNDSCHLINGE DIN EN 1492	10285626	12	2	752	917190908	S-ZWISCHENSTUECK
RUNDSCHLINGE DIN EN 1492	10285626	12	2	760	917333908	S-ZWISCHENSTUECK
RUNDSCHLINGE DIN EN 1492	10285626	12	2	764	917078708	S-ZWISCHENSTUECK
RUNDSCHLINGE DIN EN 1492	10285626	12	2	784	917079208	S-ZWISCHENSTUECK
RUNDSCHLINGE DIN EN 1492	10285626	12	2	789	917571208	S-ZWISCHENSTUECK
RUNDSCHLINGE DIN EN 1492-	12101794	5	2	897	917571308	MONTAGEHILFSMITTEL
RUNDSCHLINGENGEHAENGE	10871664	2	1	897	917571308	MONTAGEHILFSMITTEL
RUNDSTAHL 45.0X160 35NIC	97028770	68	1	702	919304308	S-ANLENKSTUECK VORM.
S-ANLENKSTUECK KPL. 10.5M	919163608	201	1	10	LR 11000 -0	LIEBHERR RAUPENKRAN LR
S-ANLENKSTUECK SCHWK. 10	96036366	1	1	701	919304308	S-ANLENKSTUECK VORM.
S-ANLENKSTUECK VORM. 10.5	919304308	1	1	694	919163608	S-ANLENKSTUECK KPL.
S-RUECKHALTESICHERUNG	917084408	2	1	694	919163608	S-ANLENKSTUECK KPL.
S-ZWISCHENSTUECK 3228.15L	919219208	215	1	10	LR 11000 -0	LIEBHERR RAUPENKRAN LR
S-ZWISCHENSTUECK 3228.20	917078708	210	2	10	LR 11000 -0	LIEBHERR RAUPENKRAN LR
S-ZWISCHENSTUECK 3228.20	917333908	207	1	10	LR 11000 -0	LIEBHERR RAUPENKRAN LR
S-ZWISCHENSTUECK 3228.25	917079208	212	1	10	LR 11000 -0	LIEBHERR RAUPENKRAN LR
S-ZWISCHENSTUECK 3228.25	917078808	211	1	10	LR 11000 -0	LIEBHERR RAUPENKRAN LR
S-ZWISCHENSTUECK 3228.25	917190908	206	1	10	LR 11000 -0	LIEBHERR RAUPENKRAN LR
S-ZWISCHENSTUECK 3228.40	917571208	213	1	10	LR 11000 -0	LIEBHERR RAUPENKRAN LR
S-ZWISCHENSTUECK SCHWK.	96035554	1	1	792	919219208	S-ZWISCHENSTUECK
S-ZWISCHENSTUECK SCHWK.	968033808	1	1	764	917078708	S-ZWISCHENSTUECK
S-ZWISCHENSTUECK SCHWK.	968044708	1	1	760	917333908	S-ZWISCHENSTUECK
S-ZWISCHENSTUECK SCHWK.	967686308	1	1	784	917079208	S-ZWISCHENSTUECK

Bezeichnung	Artikel	Pos.	Menge	Seite	Baugruppe	Bezeichnung
S-ZWISCHENSTUECK SCHWK.	968110808	1	1	771	917078808	S-ZWISCHENSTUECK
S-ZWISCHENSTUECK SCHWK.	968015408	1	1	752	917190908	S-ZWISCHENSTUECK
S-ZWISCHENSTUECK SCHWK.	968464208	1	1	789	917571208	S-ZWISCHENSTUECK
SA-BOCK	917080308	136	1	9	LR 11000 -0	LIEBHERR RAUPENKRAN LR
SA-BOCK AUFSTELLVORRIC	967852308	4	1	400	917347708	SA-BOCK
SA-BOCK STAHLBAU	917479408	1	1	400	917347708	SA-BOCK
SA-BOCK VORM.	917347708	1	1	396	917080308	SA-BOCK
SAE-FLANSCH 11/2"	511502608	410	6	267	96032892	DIESELMOTOR VORM.
SAE-FLANSCHHAELFTE 11/4"	511516208	412	2	267	96032892	DIESELMOTOR VORM.
SAE-FLANSCHHAELFTE 3" A3	510599208	413	2	267	96032892	DIESELMOTOR VORM.
SAE-FLANSCHVERBINDUNG	474907608	842	1	556	96032955	HYDRAULIK
SAE-FLANSCHVERBINDUNG	474907308	582	2	553	96032955	HYDRAULIK
SAE-FLANSCHVERBINDUNG W	474906608	503	1	160	969733008	ZUSATZHYDRAULIK DREHBUE
SAE-ZWISCHENFLANSCH 1 1/4	511519208	501	4	552	96032955	HYDRAULIK
SAE-ZWISCHENFLANSCH SAE	511517208	584	1	553	96032955	HYDRAULIK
SAE-ZWISCHENFLANSCH SA	11320616	500	3	552	96032955	HYDRAULIK
SAMMELROHR	927892208	422	1	552	96032955	HYDRAULIK
SAMMELROHR SCHWK. FE//ZN	924176608	424	1	160	969733008	ZUSATZHYDRAULIK DREHBUE
SAUGROHR-OEL SCHWK. AL	967968408	3	1	447	919140308	OELBEHAELTER KPL.
SAUGROHR-OEL SPF	972523608	43	2	264	96032892	DIESELMOTOR VORM.
SAUGSCHLAUCH 100X600 NB	11491357	6	1	253	918861408	DIESELMOTOR KPL.
SAUGSCHLAUCH 51X600 NBR	12100074	13	1	253	918861408	DIESELMOTOR KPL.
SAUGSCHLAUCH 60X5.5X480	97049426	12	1	253	918861408	DIESELMOTOR KPL.
SAUGSCHLAUCH 76X330 NBR	10877064	10	1	253	918861408	DIESELMOTOR KPL.
SAUGSCHLAUCH 76X5.5X380	97049427	14	1	253	918861408	DIESELMOTOR KPL.
SAUGSCHLAUCH 76X500 NBR	12100136	9	1	253	918861408	DIESELMOTOR KPL.
SAUGSCHLAUCH 76X550 NBR	10877637	11	1	253	918861408	DIESELMOTOR KPL.
SAUGSCHLAUCH DN170X300	510569908	24	1	447	919140308	OELBEHAELTER KPL.
SAUGSCHLAUCH X0 SPF	774235608	12	1	447	919140308	OELBEHAELTER KPL.
SAUGSTUTZEN SAE1 1/2C61-9	12100314	40	1	264	96032892	DIESELMOTOR VORM.
SAUGSTUTZEN SAE1 1/2C61-9	12100316	41	2	264	96032892	DIESELMOTOR VORM.
SAUGSTUTZEN SAE1 1/4C61-9	12100315	71	1	265	96032892	DIESELMOTOR VORM.
SAUGSTUTZEN SCHWK. FE//	968251708	44	1	264	96032892	DIESELMOTOR VORM.
SCHAEKEL 25T SPF	10283204	3	4	897	917571308	MONTAGEHILFSMITTEL
SCHAEKEL 35T VERZ SPF	773930708	1	2	672	917081308	ANSCHLAGMITTEL MONTAGE
SCHAEKEL 40T LACKIERT SP	10871666	6	4	897	917571308	MONTAGEHILFSMITTEL
SCHAEKEL 42,5T VERZ SPF	773938308	14	1	676	965575208	ZENTRIERUNG KPL.
SCHAEKEL DIN 82101 0,25T N	773933508	183	1	704	919304308	S-ANLENKSTUECK VORM.
SCHAEKEL DIN 82101 0,25T N	773933508	9	1	924	96036001	KLAPPE VORM.
SCHAEKEL DIN 82101 0,25T N	773933508	79	1	947	919220008	F-KOPFSTUECK
SCHAEKEL DIN 82101 0,25T N	773933508	17	2	970	919220208	F-ZWISCHENSTUECK
SCHAEKEL DIN 82101 1,6T NG	773933408	36	1	181	969344108	MONTAGETEILE DREHBUEHN
SCHAEKEL DIN 82101 1,6T NG	773933408	28	1	590	919075408	KRANFUEHRERKABINE ANBA
SCHALLDAEMPFERANLAGE	918861808	124	1	8	LR 11000 -0	LIEBHERR RAUPENKRAN LR
SCHALLDAEMPFERANLAGE	918861908	123	1	8	LR 11000 -0	LIEBHERR RAUPENKRAN LR
SCHALTER	11979975	24	1	340	10877138	FAHRERSITZ
SCHALTHEBEL	10024214	(1)	1	324	96032891	ELEKTRIK BATTERIEKASTEN
SCHALTKASTEN KPL. MITTEL	967907508	3	1	41	917361408	ELEKTRIK MITTELTEIL
SCHALTKASTEN VORM. MITT	967907608	3	1	42	967907508	SCHALTKASTEN KPL.
SCHALTSCHRANK ANBAU MI	967908308	6	1	41	917361408	ELEKTRIK MITTELTEIL
SCHALTSCHRANK MECH.	967917908	10	1	513	918862808	EINBAUTEILE SCHALTSCHRAN
SCHALTSCHRANK SCHWK. R	968076008	1	1	516	967917908	SCHALTSCHRANK MECH.
SCHARNIER 19X28,5X126/118°	704261908	6	2	485	968255808	DECKEL VORM.
SCHARNIER 19X28,5X126/118°	704261908	7	2	486	968255908	DECKEL VORM.
SCHARNIER 19X28,5X126/118°	704261908	6	2	487	968256008	DECKEL VORM.
SCHARNIER 19X28,5X126/118°	704261908	6	2	488	968256108	DECKEL VORM.
SCHARNIER 20X20X40/180° G	704258208	14	2	44	967907608	SCHALTKASTEN VORM.
SCHARNIER 20X20X40/180° G	704258208	15	2	497	969245308	ELEKTRIK KLEMMKASTEN DB
SCHARNIER 20X20X40/180° G	704258208	30	4	522	96033320	AUFBAUTEILE MONTAGETAFE
SCHARNIER 20X20X40/180° G	704258208	3	2	531	968486208	SICHERUNGSBLECH

Bezeichnung	Artikel	Pos.	Menge	Seite	Baugruppe	Bezeichnung
SCHARNIER 27X32X42/180° G	704259808	11	2	605	919075308	KRANFUEHRERKABINE VORM.
SCHARNIER 35X35X50/180° S	704228108	17	10	138	918011308	UNTERTEIL VORM.
SCHARNIER 35X35X50/180° S	704228108	(2)	2	348	917079908	DREHBUEHNENVERKLEIDUN
SCHARNIER 35X35X50/180° S	704228108	(2)	2	348	917079908	DREHBUEHNENVERKLEIDUN
SCHARNIER 35X35X50/180° S	704228108	(2)	2	348	917079908	DREHBUEHNENVERKLEIDUN
SCHARNIER 35X35X50/180° S	704228108	(2)	2	348	917079908	DREHBUEHNENVERKLEIDUN
SCHARNIER 35X35X50/180° S	704228108	60	2	473	96034154	GERAEUSCHDAEMMUNG OBE
SCHEIBE	510713908	2	1	40	511497508	DRUCKMINDERVENTIL
SCHEIBE	510713908	2	1	582	510438508	DRUCKMINDERVENTIL
SCHEIBE	510714108	12	1	40	511497508	DRUCKMINDERVENTIL
SCHEIBE	510714108	12	1	582	510438508	DRUCKMINDERVENTIL
SCHEIBE	510731808	17	1	170	510401908	UMSCHALTVENTIL
SCHEIBE	510797208	5	1	415	511433908	DRUCKBEGRENZUNGSVENTI
SCHEIBE	510797208	5	1	433	511417708	DRUCKBEGRENZUNGSVENTI
SCHEIBE	510797208	5	1	581	511417608	DRUCKBEGRENZUNGSVENTI
SCHEIBE	540184208	11	1	243	540270514	ANTRIEB KPL
SCHEIBE	540271914	3	1	241	11347399	FLANSCHLAGER
SCHEIBE	591058908	21	1	620	968080908	SCHLIESSANLAGE
SCHEIBE	591063508	36	1	516	967917908	SCHALTSCHRANK MECH.
SCHEIBE	7024264	5	1	245	570112908	TRIEBWERK
SCHEIBE	927633301	5	1	144	90211005	DREHWERKANTRIEB
SCHEIBE 100X2 DC01 FLZN SP	943399208	6	6	948	96037041	ZUGLASCHE KPL.
SCHEIBE 13X34X3 GUMMI	11481788	10	2	601	964561008	HECKSCHEIBE VORM.
SCHEIBE 15X185X185 S355MC	97031615	69	4	401	917347708	SA-BOCK
SCHEIBE 1X100X100 DC01 FE//	943399108	7	1	408	967981008	ZUGSTANGE KPL.
SCHEIBE 1X100X100 DC01 FE//	943399108	11	1	753	967746908	STANGE KPL.
SCHEIBE 1X100X100 DC01 FE//	943399108	11	1	766	967743808	STANGE KPL.
SCHEIBE 1X100X100 DC01 FE//	943399108	7	1	773	967897608	ZUGSTANGE KPL.
SCHEIBE 1X100X100 DC01 FE//	943399108	7	1	775	968190108	ZUGSTANGE KPL.
SCHEIBE 1X165X165 DC01 FE//	947923908	65	2	401	917347708	SA-BOCK
SCHEIBE 1X165X165 DC01 FE//	947923908	9	1	406	967846208	ZUGSTANGE KPL.
SCHEIBE 1X250X250 DC01 FE//	977085508	36	4	743	918121308	ROLLENSATZ
SCHEIBE 1X250X250 DC01 FE//	977085508	39	4	748	918121408	ROLLENSATZ
SCHEIBE 1X250X250 DC01 FE//	977085508	6	6	946	919220008	F-KOPFSTUECK
SCHEIBE 1X40X40 X5CRNI18-1	97072946	107	4	947	919220008	F-KOPFSTUECK
SCHEIBE 1X50X50 X5CRNI18-1	97012561	23	12	923	919219708	F-ANLENKSTUECK
SCHEIBE 1X90X90 DC01 FE//	97010784	6	2	403	967852308	SA-BOCK AUFSTELLVORRIC
SCHEIBE 20,2X25X3XA GUMMI	710207408	37	1	516	967917908	SCHALTSCHRANK MECH.
SCHEIBE 210X121 GZ-CUZN25	97031023	12	8	111	918589408	HYDRAULISCHE ABSTUETZUN
SCHEIBE 2X115X115 DC01 FE//	97043582	391	2	267	96032892	DIESELMOTOR VORM.
SCHEIBE 2X145X145 DC01+ZE	97031614	67	4	401	917347708	SA-BOCK
SCHEIBE 2X199X199 DC01 FE//	971780208	5	2	777	968190208	ZUGSTANGE KPL.
SCHEIBE 2X246X246 DC01 FE//	97104638	31	2	903	919219508	F-ANSCHLUSSKOPF
SCHEIBE 2X80X80 DC01 FE//	979605808	8	4	984	919222908	F-RUECKHALTESICHERUNG
SCHEIBE 3X110X110 S355MC	97117214	21	2	946	919220008	F-KOPFSTUECK
SCHEIBE 3X54X54 X5CRNI18-1	97017499	86	4	702	919304308	S-ANLENKSTUECK VORM.
SCHEIBE 3X75X75 DC01 FE//	978499508	20	8	752	917190908	S-ZWISCHENSTUECK
SCHEIBE 3X75X75 DC01 FE//	978499508	20	8	760	917333908	S-ZWISCHENSTUECK
SCHEIBE 3X75X75 DC01 FE//	978499508	20	10	764	917078708	S-ZWISCHENSTUECK
SCHEIBE 3X75X75 DC01 FE//	978499508	20	10	784	917079208	S-ZWISCHENSTUECK
SCHEIBE 3X75X75 DC01 FE//	978499508	20	10	789	917571208	S-ZWISCHENSTUECK
SCHEIBE 3X75X75 DC01 FE//	978499508	42	2	946	919220008	F-KOPFSTUECK
SCHEIBE 3X80X80 S355MC FE	97027081	45	1	218	917451208	WINDE 4 VORM.
SCHEIBE 3X80X80 S355MC FE	97027081	323	2	229	968081908	ZUSATZHYDRAULIK WINDE 4
SCHEIBE 4 ST 480H SPF	12226095	(8)	40	522	96033320	AUFBAUTEILE MONTAGETAFE
SCHEIBE 4X115X115 S315MC	97043586	392	2	267	96032892	DIESELMOTOR VORM.
SCHEIBE 4X40X40 S315MC FE	940116008	21	8	484	969443908	GERAEUSCHDAEMMUNG UN
SCHEIBE 4X60X60 S315MC FE	97009767	122	4	703	919304308	S-ANLENKSTUECK VORM.
SCHEIBE 4X60X60 S315MC FE	97009767	7	4	801	917191008	SL-REDUZIERSTUECK
SCHEIBE 4X60X60 S315MC FE	979761208	51	4	590	919075408	KRANFUEHRERKABINE ANBA

Bezeichnung	Artikel	Pos.	Menge	Seite	Baugruppe	Bezeichnung
SCHEIBE 4X85X85 S315MC FE	97019202	8	4	976	96035475	SCHWINGE KPL.
SCHEIBE 4X85X85 S315MC FE	97019202	7	2	979	96035533	LASCHE KPL.
SCHEIBE 5X100X100 S355MC	97068921	41	2	946	919220008	F-KOPFSTUECK
SCHEIBE 5X120X120 S960QL	974968008	41	2	218	917451208	WINDE 4 VORM.
SCHEIBE 5X130X130 S355MC	97024427	71	2	702	919304308	S-ANLENKSTUECK VORM.
SCHEIBE 5X38X48 S700MC F	974803608	505	2	314	918861808	SCHALLDAEMPFERANLAGE
SCHEIBE 5X38X48 S700MC F	974803608	67	12	473	96034154	GERAEUSCHDAEMMUNG OBE
SCHEIBE 5X38X48 S700MC F	974803608	28	22	484	969443908	GERAEUSCHDAEMMUNG UN
SCHEIBE 8 -EDELSTAHL	788901808	29	8	218	917451208	WINDE 4 VORM.
SCHEIBE 8 -EDELSTAHL	788901808	71	10	591	919075408	KRANFUEHRERKABINE ANBA
SCHEIBE 8X110X110 S355MC	97123531	42	1	975	919222808	FA-BOCK
SCHEIBE AEHNL.ISO 7089 10	420005414	(12)	4	323	96032910	BATTERIEKASTEN VORM.
SCHEIBE AEHNL.ISO 7093-1 8X	97045664	52	12	121	917076708	LAUFSTEG RAUPENFAHRWER
SCHEIBE DC01 FE//ZNNI8//CN/	941138108	105	8	61	917291608	RAUPENTRAEGER LI.
SCHEIBE DC01 FE//ZNNI8//CN/	941138108	105	8	94	917291708	RAUPENTRAEGER RE.
SCHEIBE DC01 FE//ZNNI8//CN/	941138108	15	36	121	917076708	LAUFSTEG RAUPENFAHRWER
SCHEIBE DC01 FE//ZNNI8//CN/	941138108	32	13	138	918011308	UNTERTEIL VORM.
SCHEIBE DC01 FE//ZNNI8//CN/	941138108	31	6	190	917438108	WINDE 1 VORM.
SCHEIBE DC01 FE//ZNNI8//CN/	941138108	31	6	209	917454008	WINDE 2 VORM.
SCHEIBE DC01 FE//ZNNI8//CN/	941138108	26	8	218	917451208	WINDE 4 VORM.
SCHEIBE DC01 FE//ZNNI8//CN/	941138108	46	63	355	918999008	LAUFSTEG DREHBUEHNE
SCHEIBE DC01 FE//ZNNI8//CN/	941138108	12	12	361	968309908	PODEST KPL.
SCHEIBE DC01 FE//ZNNI8//CN/	941138108	9	4	363	96020149	TRITT
SCHEIBE DC01 FE//ZNNI8//CN/	941138108	7	4	364	968287208	KLAPPTRITT VORM.
SCHEIBE DC01 FE//ZNNI8//CN/	941138108	6	12	368	969540008	TREPPE KPL.
SCHEIBE DC01 FE//ZNNI8//CN/	941138108	50	16	401	917347708	SA-BOCK
SCHEIBE DC01 FE//ZNNI8//CN/	941138108	56	184	701	919304308	S-ANLENKSTUECK VORM.
SCHEIBE DC01 FE//ZNNI8//CN/	941138108	34	71	752	917190908	S-ZWISCHENSTUECK
SCHEIBE DC01 FE//ZNNI8//CN/	941138108	34	71	760	917333908	S-ZWISCHENSTUECK
SCHEIBE DC01 FE//ZNNI8//CN/	941138108	34	94	764	917078708	S-ZWISCHENSTUECK
SCHEIBE DC01 FE//ZNNI8//CN/	941138108	34	88	771	917078808	S-ZWISCHENSTUECK
SCHEIBE DC01 FE//ZNNI8//CN/	941138108	34	94	784	917079208	S-ZWISCHENSTUECK
SCHEIBE DC01 FE//ZNNI8//CN/	941138108	34	94	789	917571208	S-ZWISCHENSTUECK
SCHEIBE DC01 FE//ZNNI8//CN/	941138108	12	33	792	919219208	S-ZWISCHENSTUECK
SCHEIBE DC01 FE//ZNNI8//CN/	941138108	8	9	794	96037301	SEILSCHUTZ
SCHEIBE DC01 FE//ZNNI8//CN/	941138108	5	15	795	96037306	SEILSCHUTZ
SCHEIBE DC01 FE//ZNNI8//CN/	941138108	10	57	801	917191008	SL-REDUZIERSTUECK
SCHEIBE DC01 FE//ZNNI8//CN/	941138108	43	12	829	919301808	L-KOPFSTUECK
SCHEIBE DC01 FE//ZNNI8//CN/	941138108	15	2	885	919326208	DREHBUEHNENVERLAENGER
SCHEIBE DC01 FE//ZNNI8//CN/	941138108	16	19	903	919219508	F-ANSCHLUSSKOPF
SCHEIBE DC01 FE//ZNNI8//CN/	941138108	11	8	908	96038847	GITTERROST VORM.
SCHEIBE DC01 FE//ZNNI8//CN/	941138108	31	10	923	919219708	F-ANLENKSTUECK
SCHEIBE DC01 FE//ZNNI8//CN/	941138108	88	8	947	919220008	F-KOPFSTUECK
SCHEIBE DC01 FE//ZNNI8//CN/	941138108	7	4	970	919220208	F-ZWISCHENSTUECK
SCHEIBE DIN 1440 10 ST VER	421100808	16	12	125	917076808	MECH.ZUSATZABSTUETZUNG
SCHEIBE DIN 1440 14 ST VER	421101308	43	1	516	967917908	SCHALTSCHRANK MECH.
SCHEIBE DIN 1440 26 -St FLZN	10179337	13	4	675	917517908	AUFNAHME GEGENGEWICHT
SCHEIBE DIN 1440 26 -St FLZN	10179337	9	2	954	96037097	LEITER VORM.
SCHEIBE DIN 1440 26 -St FLZN	10179337	9	2	955	96037098	LEITER VORM.
SCHEIBE DIN 1440 32 ST VER	421102608	22	4	210	968161808	SCHUTZWALZE KPL.
SCHEIBE DIN 1440 45 ST FLZN	10875636	83	7	401	917347708	SA-BOCK
SCHEIBE DIN 1440 45 ST FLZN	10875636	16	4	426	917080508	ROLLENLAGERUNG
SCHEIBE DIN 1440 8 ST VERZ	421100608	92	3	947	919220008	F-KOPFSTUECK
SCHEIBE DIN 1441 21 ST FLZN	10875637	60	18	702	919304308	S-ANLENKSTUECK VORM.
SCHEIBE DIN 1441 21 ST FLZN	10875637	(4)	1	830	919301808	L-KOPFSTUECK
SCHEIBE DIN 1441 21 ST FLZN	10875637	12	1	853	967957508	KAMERAANBAU S-ANLENKSTU
SCHEIBE DIN 1441 26 -St FLZN	10179376	28	4	138	918011308	UNTERTEIL VORM.
SCHEIBE DIN 1441 26 -St FLZN	10179376	48	12	355	918999008	LAUFSTEG DREHBUEHNE
SCHEIBE DIN 1441 31 ST FLZN	10875638	21	8	111	918589408	HYDRAULISCHE ABSTUETZUN
SCHEIBE DIN 1441 31 ST FLZN	10875638	81	1	591	919075408	KRANFUEHRERKABINE ANBA

Bezeichnung	Artikel	Pos.	Menge	Seite	Baugruppe	Bezeichnung
SCHEIBE DIN 1441 37 ST A2C	421202208	16	8	175	919082708	DREHBUEHNE KPL.
SCHEIBE DIN 1441 41 St FLZN	10179377	17	2	590	919075408	KRANFUEHRERKABINE ANBA
SCHEIBE DIN 433 19 140HV A3	530609208	38	1	516	967917908	SCHALTSCHRANK MECH.
SCHEIBE DIN 440 6,6 -ST 480H	10875640	25	2	562	11314761	STEUERBLOCK
SCHEIBE DIN 6340 13 FLZN SP	10179356	5	4	796	96039781	BOLZEN VORM.
SCHEIBE DIN 6340 21 FLZN SP	10179985	30	8	641	918824508	ANTRIEBSAGGREGAT KLIMAA
SCHEIBE DIN 7349 10,5 200HV-	11658580	55	8	60	917291608	RAUPENTRAEGER LI.
SCHEIBE DIN 7349 10,5 200HV-	11658580	55	8	93	917291708	RAUPENTRAEGER RE.
SCHEIBE DIN 7349 10,5 200HV-	11658580	381	16	267	96032892	DIESELMOTOR VORM.
SCHEIBE DIN 7349 10,5 200HV-	11658580	18	84	359	968283208	LAUFSTEG DREHBUEHNE LI
SCHEIBE DIN 7349 10,5 200HV-	11658580	31	2	395	10451181	VERFLUESSIGEREINHEIT
SCHEIBE DIN 7349 10,5 200HV-	11658580	11	4	641	918824508	ANTRIEBSAGGREGAT KLIMAA
SCHEIBE DIN 7349 10,5 200HV-	11658580	150	10	703	919304308	S-ANLENKSTUECK VORM.
SCHEIBE DIN 7349 10,5 A2	10410155	7	4	924	96036001	KLAPPE VORM.
SCHEIBE DIN 7349 13 200HV F	10006370	24	16	181	969344108	MONTAGETEILE DREHBUEHN
SCHEIBE DIN 7349 13 200HV F	10006370	382	26	267	96032892	DIESELMOTOR VORM.
SCHEIBE DIN 7349 13 200HV F	10006370	41	8	393	918824408	KLIMAANLAGE
SCHEIBE DIN 7349 13 200HV F	10006370	31	4	641	918824508	ANTRIEBSAGGREGAT KLIMAA
SCHEIBE DIN 7349 13 200HV F	10006370	162	2	703	919304308	S-ANLENKSTUECK VORM.
SCHEIBE DIN 7349 13 200HV F	10006370	50	4	923	919219708	F-ANLENKSTUECK
SCHEIBE DIN 7349 13 200HV F	10006370	5	4	928	96029160	BOLZEN VORM.
SCHEIBE DIN 7349 17 200HV F	4600021	48	4	60	917291608	RAUPENTRAEGER LI.
SCHEIBE DIN 7349 17 200HV F	4600021	48	4	93	917291708	RAUPENTRAEGER RE.
SCHEIBE DIN 7349 17 200HV F	4600021	58	8	401	917347708	SA-BOCK
SCHEIBE DIN 7349 17 200HV F	4600021	23	4	701	919304308	S-ANLENKSTUECK VORM.
SCHEIBE DIN 7349 17 200HV F	4600021	189	16	704	919304308	S-ANLENKSTUECK VORM.
SCHEIBE DIN 7349 19 ST VER	421601008	383	2	267	96032892	DIESELMOTOR VORM.
SCHEIBE DIN 7349 21 100HV F	4600604	41	4	253	918861408	DIESELMOTOR KPL.
SCHEIBE DIN 7349 21 100HV F	4600604	8	4	447	919140308	OELBEHAELTER KPL.
SCHEIBE DIN 7349 4,3 -A4	11161084	28	12	652	967956208	KAMERAANBAU DREHBUEHN
SCHEIBE DIN 7349 6,4 200HV 4	11693878	98	8	182	969344108	MONTAGETEILE DREHBUEHN
SCHEIBE DIN 7349 6,4 200HV 4	11693878	155	4	703	919304308	S-ANLENKSTUECK VORM.
SCHEIBE DIN 7349 6,4 200HV 4	11693878	29	8	829	919301808	L-KOPFSTUECK
SCHEIBE DIN 7349 8,4 200HV 4	11840501	60	45	17	918005408	RAUPENMITTELTEIL
SCHEIBE DIN 7349 8,4 200HV 4	11840501	26	4	111	918589408	HYDRAULISCHE ABSTUETZUN
SCHEIBE DIN 7349 8,4 200HV 4	11840501	5	2	151	917081108	ZENTRALSCHMIERANLAGE O
SCHEIBE DIN 7349 8,4 200HV 4	11840501	30	66	181	969344108	MONTAGETEILE DREHBUEHN
SCHEIBE DIN 7349 8,4 200HV 4	11840501	17	8	348	917079908	DREHBUEHNENVERKLEIDUN
SCHEIBE DIN 7349 8,4 200HV 4	11840501	46	4	359	968283208	LAUFSTEG DREHBUEHNE LI
SCHEIBE DIN 7349 8,4 200HV 4	11840501	14	21	367	969259908	LAUFSTEG DREHBUEHNE REC
SCHEIBE DIN 7349 8,4 200HV 4	11840501	43	4	393	918824408	KLIMAANLAGE
SCHEIBE DIN 7349 8,4 200HV 4	11840501	60	15	453	919297008	ZENTRALSCHMIERANLAGE O
SCHEIBE DIN 7349 8,4 200HV 4	11840501	123	8	473	96034154	GERAEUSCHDAEMMUNG OBE
SCHEIBE DIN 7349 8,4 200HV 4	11840501	38	8	590	919075408	KRANFUEHRERKABINE ANBA
SCHEIBE DIN 7349 8,4 200HV 4	11840501	8	4	641	918824508	ANTRIEBSAGGREGAT KLIMAA
SCHEIBE DIN 7349 8,4 200HV 4	11840501	6	12	659	919477008	ZUS.HYDR.BALLASTWAGEN V-
SCHEIBE DIN 7349 8,4 200HV 4	11840501	114	32	702	919304308	S-ANLENKSTUECK VORM.
SCHEIBE DIN 7349 8,4 200HV 4	11840501	4	12	710	917084408	S-RUECKHALTESICHERUNG
SCHEIBE DIN 7349 8,4 200HV 4	11840501	6	4	853	967957508	KAMERAANBAU S-ANLENKSTU
SCHEIBE DIN 7349 8,4 200HV 4	11840501	16	4	856	968099808	KAMERAHALTER VORM.
SCHEIBE DIN 7349 8,4 200HV 4	11840501	8	4	858	918900608	BOLZENZIEHEINRICHTUNG
SCHEIBE DIN 7349 8,4 200HV 4	11840501	41	1	872	96022733	SCHOTTPLATTE VORM.
SCHEIBE DIN 7349 8,4 200HV 4	11840501	46	18	946	919220008	F-KOPFSTUECK
SCHEIBE DIN 7989-2 30 100HV-	12100263	74	4	298	96032897	KUEHLER VORM.
SCHEIBE EN 14399-6 12 300H	10870512	18	8	845	917228608	MASTNASE
SCHEIBE EN 14399-6 16 300-37	10180180	379	8	267	96032892	DIESELMOTOR VORM.
SCHEIBE EN 14399-6 20 300-3	4600222	387	16	267	96032892	DIESELMOTOR VORM.
SCHEIBE EN 14399-6 24 300-3	4600146	20	44	60	917291608	RAUPENTRAEGER LI.
SCHEIBE EN 14399-6 24 300-3	4600146	20	44	93	917291708	RAUPENTRAEGER RE.
SCHEIBE EN 14399-6 24 300-3	4600146	380	2	267	96032892	DIESELMOTOR VORM.

Bezeichnung	Artikel	Pos.	Menge	Seite	Baugruppe	Bezeichnung
SCHEIBE EN 14399-6 30 300-37	4900000	16	86	60	917291608	RAUPENTRAEGER LI.
SCHEIBE EN 14399-6 30 300-37	4900000	16	86	93	917291708	RAUPENTRAEGER RE.
SCHEIBE EN 28738 70 160HV-	11964262	4	1	898	968455908	FUSS KPL.
SCHEIBE ISO 7089 10 200HV-A	500917508	6	9	142	918367008	DREHWERK ANBAU
SCHEIBE ISO 7089 10 200HV-A	500917508	11	2	654	968646208	KAMERAHALTER VORM.
SCHEIBE ISO 7089 10 200HV-A	420001114	45	16	590	919075408	KRANFUEHRERKABINE ANBA
SCHEIBE ISO 7089 10 200HV-A	420001114	27	1	613	96000697	WISCHANLAGE EINBAU
SCHEIBE ISO 7089 10 300HV F	10289795	10	4	79	968727008	KAMERAANBAU RAUPE
SCHEIBE ISO 7089 10 300HV F	10289795	10	4	103	968668808	KAMERAANBAU RAUPE
SCHEIBE ISO 7089 10 300HV F	10289795	38	16	121	917076708	LAUFSTEG RAUPENFAHRWER
SCHEIBE ISO 7089 10 300HV F	10289795	45	8	138	918011308	UNTERTEIL VORM.
SCHEIBE ISO 7089 10 300HV F	10289795	307	2	249	967787908	ZUSATZHYDRAULIK MONTAGE
SCHEIBE ISO 7089 10 300HV F	10289795	386	18	267	96032892	DIESELMOTOR VORM.
SCHEIBE ISO 7089 10 300HV F	10289795	34	30	355	918999008	LAUFSTEG DREHBUEHNE
SCHEIBE ISO 7089 10 300HV F	10289795	9	24	368	969540008	TREPPE KPL.
SCHEIBE ISO 7089 10 300HV F	10289795	30	11	395	10451181	VERFLUESSIGEREINHEIT
SCHEIBE ISO 7089 10 300HV F	10289795	37	30	400	917347708	SA-BOCK
SCHEIBE ISO 7089 10 300HV F	10289795	(5)	4	401	917347708	SA-BOCK
SCHEIBE ISO 7089 10 300HV F	10289795	50	6	438	96033811	KRAFTSTOFFFILTER VORM.
SCHEIBE ISO 7089 10 300HV F	10289795	96	10	591	919075408	KRANFUEHRERKABINE ANBA
SCHEIBE ISO 7089 10 300HV F	10289795	96	12	702	919304308	S-ANLENKSTUECK VORM.
SCHEIBE ISO 7089 10 300HV F	10289795	90	8	830	919301808	L-KOPFSTUECK
SCHEIBE ISO 7089 10 300HV F	10289795	18	4	853	967957508	KAMERAANBAU S-ANLENKSTU
SCHEIBE ISO 7089 10 300HV F	10289795	9	2	856	968099808	KAMERAHALTER VORM.
SCHEIBE ISO 7089 10 300HV F	10289795	44	8	903	919219508	F-ANSCHLUSSKOPF
SCHEIBE ISO 7089 10 MS	420050701	8	18	898	968455908	FUSS KPL.
SCHEIBE ISO 7089 12 200HV-A	10410178	6	4	629	968397108	LEITER KPL.
SCHEIBE ISO 7089 12 200HV-A	4901782	42	8	355	918999008	LAUFSTEG DREHBUEHNE
SCHEIBE ISO 7089 12 300HV F	10289804	33	16	175	919082708	DREHBUEHNE KPL.
SCHEIBE ISO 7089 12 300HV F	10289804	72	8	298	96032897	KUEHLER VORM.
SCHEIBE ISO 7089 12 300HV F	10289804	25	4	361	968309908	PODEST KPL.
SCHEIBE ISO 7089 12 300HV F	10289804	42	1	516	967917908	SCHALTSCHRANK MECH.
SCHEIBE ISO 7089 12 300HV F	10289804	87	1	591	919075408	KRANFUEHRERKABINE ANBA
SCHEIBE ISO 7089 12 300HV F	10289804	7	16	663	919408908	VERBOLZUNG DB-SCHWEBE
SCHEIBE ISO 7089 12 300HV F	10289804	160	6	703	919304308	S-ANLENKSTUECK VORM.
SCHEIBE ISO 7089 12 300HV F	10289804	15	4	743	918121308	ROLLENSATZ
SCHEIBE ISO 7089 12 300HV F	10289804	14	4	748	918121408	ROLLENSATZ
SCHEIBE ISO 7089 12 300HV F	10289804	8	16	923	919219708	F-ANLENKSTUECK
SCHEIBE ISO 7089 12 300HV F	10289804	71	32	947	919220008	F-KOPFSTUECK
SCHEIBE ISO 7089 12 300HV F	10289804	13	8	970	919220208	F-ZWISCHENSTUECK
SCHEIBE ISO 7089 12 MS	420050801	388	8	267	96032892	DIESELMOTOR VORM.
SCHEIBE ISO 7089 14 300HV F	10289805	38	20	138	918011308	UNTERTEIL VORM.
SCHEIBE ISO 7089 14 300HV F	10289805	74	4	356	918999008	LAUFSTEG DREHBUEHNE
SCHEIBE ISO 7089 14 300HV F	10289805	109	16	702	919304308	S-ANLENKSTUECK VORM.
SCHEIBE ISO 7089 14 300HV F	10289805	44	8	752	917190908	S-ZWISCHENSTUECK
SCHEIBE ISO 7089 14 300HV F	10289805	44	8	760	917333908	S-ZWISCHENSTUECK
SCHEIBE ISO 7089 14 300HV F	10289805	44	8	764	917078708	S-ZWISCHENSTUECK
SCHEIBE ISO 7089 14 300HV F	10289805	44	8	771	917078808	S-ZWISCHENSTUECK
SCHEIBE ISO 7089 14 300HV F	10289805	44	8	784	917079208	S-ZWISCHENSTUECK
SCHEIBE ISO 7089 14 300HV F	10289805	44	8	789	917571208	S-ZWISCHENSTUECK
SCHEIBE ISO 7089 14 300HV F	10289805	8	8	792	919219208	S-ZWISCHENSTUECK
SCHEIBE ISO 7089 14 300HV F	10289805	6	8	801	917191008	SL-REDUZIERSTUECK
SCHEIBE ISO 7089 14 300HV F	10289805	7	14	903	919219508	F-ANSCHLUSSKOPF
SCHEIBE ISO 7089 16 -A2	10410161	5	8	629	968397108	LEITER KPL.
SCHEIBE ISO 7089 16 200HV	420001901	53	16	63	90029090	WINKELGETRIEBE
SCHEIBE ISO 7089 16 300HV F	10289806	37	8	17	918005408	RAUPENMITTELTEIL
SCHEIBE ISO 7089 16 300HV F	10289806	53	16	65	90029091	WINKELGETRIEBE
SCHEIBE ISO 7089 16 300HV F	10289806	5	4	113	96016050	ABSTUETZPLATTE KPL.
SCHEIBE ISO 7089 16 300HV F	10289806	14	8	125	917076808	MECH.ZUSATZABSTUETZUNG
SCHEIBE ISO 7089 16 300HV F	10289806	377	24	267	96032892	DIESELMOTOR VORM.

Bezeichnung	Artikel	Pos.	Menge	Seite	Baugruppe	Bezeichnung
SCHEIBE ISO 7089 16 300HV F	10289806	53	34	401	917347708	SA-BOCK
SCHEIBE ISO 7089 16 300HV F	10289806	14	2	406	967846208	ZUGSTANGE KPL.
SCHEIBE ISO 7089 16 300HV F	10289806	11	2	408	967981008	ZUGSTANGE KPL.
SCHEIBE ISO 7089 16 300HV F	10289806	12	32	426	917080508	ROLLENLAGERUNG
SCHEIBE ISO 7089 16 300HV F	10289806	11	2	428	917080608	MONTAGEEINRICHTUNG RA
SCHEIBE ISO 7089 16 300HV F	10289806	70	1	702	919304308	S-ANLENKSTUECK VORM.
SCHEIBE ISO 7089 16 300HV F	10289806	7	2	753	967746908	STANGE KPL.
SCHEIBE ISO 7089 16 300HV F	10289806	7	2	766	967743808	STANGE KPL.
SCHEIBE ISO 7089 16 300HV F	10289806	11	2	773	967897608	ZUGSTANGE KPL.
SCHEIBE ISO 7089 16 300HV F	10289806	11	2	775	968190108	ZUGSTANGE KPL.
SCHEIBE ISO 7089 16 300HV F	10289806	11	2	777	968190208	ZUGSTANGE KPL.
SCHEIBE ISO 7089 16 300HV F	10289806	40	8	806	917473608	WINDE 6 VORM.
SCHEIBE ISO 7089 16 300HV F	10289806	5	2	889	968768408	LASCHE KPL.
SCHEIBE ISO 7089 16 300HV F	10289806	3	2	890	969308308	LASCHE KPL.
SCHEIBE ISO 7089 16 300HV F	10289806	7	2	906	96038863	LASCHE VORM.
SCHEIBE ISO 7089 16 300HV F	10289806	4	4	939	96039026	ZUGLASCHE KPL.
SCHEIBE ISO 7089 16 300HV F	10289806	4	4	940	96039027	ZUGLASCHE KPL.
SCHEIBE ISO 7089 16 300HV F	10289806	100	8	947	919220008	F-KOPFSTUECK
SCHEIBE ISO 7089 16 300HV F	10289806	10	2	948	96037041	ZUGLASCHE KPL.
SCHEIBE ISO 7089 16 300HV F	10289806	9	2	950	96037042	ZUGLASCHE KPL.
SCHEIBE ISO 7089 16 300HV F	10289806	37	4	975	919222808	FA-BOCK
SCHEIBE ISO 7089 16 300HV F	10289806	6	2	977	96035525	ZUGLASCHE KPL.
SCHEIBE ISO 7089 16 300HV F	10289806	3	2	979	96035533	LASCHE KPL.
SCHEIBE ISO 7089 16 300HV F	10289806	3	8	980	96038653	SEIL VORM.
SCHEIBE ISO 7089 18 300HV F	10289807	99	16	61	917291608	RAUPENTRAEGER LI.
SCHEIBE ISO 7089 18 300HV F	10289807	99	16	94	917291708	RAUPENTRAEGER RE.
SCHEIBE ISO 7089 18 300HV F	10289807	24	16	175	919082708	DREHBUEHNE KPL.
SCHEIBE ISO 7089 18 300HV F	10289807	83	6	702	919304308	S-ANLENKSTUECK VORM.
SCHEIBE ISO 7089 20 200HV-A	4902174	7	32	671	917863208	TRANSPORTABLAGE
SCHEIBE ISO 7089 20 300HV F	10289808	38	16	17	918005408	RAUPENMITTELTEIL
SCHEIBE ISO 7089 20 300HV F	10289808	40	12	60	917291608	RAUPENTRAEGER LI.
SCHEIBE ISO 7089 20 300HV F	10289808	40	12	93	917291708	RAUPENTRAEGER RE.
SCHEIBE ISO 7089 20 300HV F	10289808	29	42	121	917076708	LAUFSTEG RAUPENFAHRWER
SCHEIBE ISO 7089 20 300HV F	10289808	10	1	123	968705508	STUETZE
SCHEIBE ISO 7089 20 300HV F	10289808	3	2	126	962009308	ABSTUETZPLATTE KPL.
SCHEIBE ISO 7089 20 300HV F	10289808	27	23	138	918011308	UNTERTEIL VORM.
SCHEIBE ISO 7089 20 300HV F	10289808	15	12	175	919082708	DREHBUEHNE KPL.
SCHEIBE ISO 7089 20 300HV F	10289808	11	16	187	917077708	BOLZEN S-ANLENKSTUECK
SCHEIBE ISO 7089 20 300HV F	10289808	86	12	356	918999008	LAUFSTEG DREHBUEHNE
SCHEIBE ISO 7089 20 300HV F	10289808	15	20	359	968283208	LAUFSTEG DREHBUEHNE LI
SCHEIBE ISO 7089 20 300HV F	10289808	9	24	367	969259908	LAUFSTEG DREHBUEHNE REC
SCHEIBE ISO 7089 20 300HV F	10289808	76	4	401	917347708	SA-BOCK
SCHEIBE ISO 7089 20 300HV F	10289808	18	2	406	967846208	ZUGSTANGE KPL.
SCHEIBE ISO 7089 20 300HV F	10289808	12	1	676	965575208	ZENTRIERUNG KPL.
SCHEIBE ISO 7089 20 300HV F	10289808	3	2	728	96038419	NEIGUNGSGEBER ANBAU
SCHEIBE ISO 7089 20 300HV F	10289808	10	2	752	917190908	S-ZWISCHENSTUECK
SCHEIBE ISO 7089 20 300HV F	10289808	10	2	760	917333908	S-ZWISCHENSTUECK
SCHEIBE ISO 7089 20 300HV F	10289808	10	2	764	917078708	S-ZWISCHENSTUECK
SCHEIBE ISO 7089 20 300HV F	10289808	10	2	784	917079208	S-ZWISCHENSTUECK
SCHEIBE ISO 7089 20 300HV F	10289808	10	2	789	917571208	S-ZWISCHENSTUECK
SCHEIBE ISO 7089 20 300HV F	10289808	21	14	885	919326208	DREHBUEHNENVERLAENGER
SCHEIBE ISO 7089 20 300HV F	10289808	5	6	900	969944708	HALTERUNG VORM.
SCHEIBE ISO 7089 20 300HV F	10289808	97	2	947	919220008	F-KOPFSTUECK
SCHEIBE ISO 7089 20 300HV F	10289808	5	2	995	96034669	MECH.BEFESTIGUNGSTEILE
SCHEIBE ISO 7089 22 300HV F	10289809	5	4	916	919219608	F-MONTAGEEINHEIT
SCHEIBE ISO 7089 24 300HV F	10289810	44	1	66	933878901	PLANETENGETRIEBE
SCHEIBE ISO 7089 24 300HV F	10289810	14	8	187	917077708	BOLZEN S-ANLENKSTUECK
SCHEIBE ISO 7089 24 300HV F	10289810	8	29	359	968283208	LAUFSTEG DREHBUEHNE LI
SCHEIBE ISO 7089 24 300HV F	10289810	10	4	885	919326208	DREHBUEHNENVERLAENGER
SCHEIBE ISO 7089 27 300HV F	11081186	28	2	125	917076808	MECH.ZUSATZABSTUETZUNG

Bezeichnung	Artikel	Pos.	Menge	Seite	Baugruppe	Bezeichnung
SCHEIBE ISO 7089 3 200HV-A2	420050008	508	9	937	96039722	LEITUNG
SCHEIBE ISO 7089 3 MS	420050108	(506)	1	50	967908108	KABELLISTE MITTELSTUECK
SCHEIBE ISO 7089 3 MS	420050108	(506)	1	50	967908108	KABELLISTE MITTELSTUECK
SCHEIBE ISO 7089 3 MS	420050108	508	1	75	967971408	KABELSTRANG
SCHEIBE ISO 7089 3 MS	420050108	22	2	516	967917908	SCHALTSCHRANK MECH.
SCHEIBE ISO 7089 3 MS	420050108	267	9	714	96028886	LEITUNGSTROMMEL KPL.
SCHEIBE ISO 7089 3 MS	420050108	282	19	836	96036210	KLEMMKASTEN
SCHEIBE ISO 7089 3 MS	420050108	(506)	1	836	96036210	KLEMMKASTEN
SCHEIBE ISO 7089 3 MS	420050108	152	10	912	96035575	KLEMMKASTEN KPL.
SCHEIBE ISO 7089 3 MS	420050108	504	1	934	96038564	LEITUNG
SCHEIBE ISO 7089 3 MS	420050108	504	1	935	96038565	LEITUNG
SCHEIBE ISO 7089 3 MS	420050108	516	1	937	96039722	LEITUNG
SCHEIBE ISO 7089 3 MS	420050108	152	5	958	96035579	KLEMMKASTEN KPL.
SCHEIBE ISO 7089 30 300HV F	10289811	27	4	121	917076708	LAUFSTEG RAUPENFAHRWER
SCHEIBE ISO 7089 30 300HV F	10289811	71	8	401	917347708	SA-BOCK
SCHEIBE ISO 7089 30 300HV F	10289811	15	6	590	919075408	KRANFUEHRERKABINE ANBA
SCHEIBE ISO 7089 30 300HV F	10289811	4	7	628	919075608	PODEST KRANKABINE
SCHEIBE ISO 7089 30 300HV F	10289811	4	1	744	969663108	SEILFUEHRROLLE
SCHEIBE ISO 7089 39 300HV F	10289855	6	6	361	968309908	PODEST KPL.
SCHEIBE ISO 7089 4 200HV 4	10875645	359	4	271	96033379	BEFESTIGUNGSTEILE DRUC
SCHEIBE ISO 7089 4 200HV 4	10875645	62	3	453	919297008	ZENTRALSCHMIERANLAGE O
SCHEIBE ISO 7089 4 200HV 4	10875645	515	2	504	96039940	LEITUNG
SCHEIBE ISO 7089 4 200HV 4	10875645	508	3	506	96028063	BLINDSTECKER
SCHEIBE ISO 7089 4 200HV 4	10875645	85	72	517	967917908	SCHALTSCHRANK MECH.
SCHEIBE ISO 7089 4 200HV 4	10875645	72	32	523	96033320	AUFBAUTEILE MONTAGETAFE
SCHEIBE ISO 7089 4 200HV 4	10875645	66	4	609	96028393	INNENVERKLEIDUNG EINBAU
SCHEIBE ISO 7089 4 200HV 4	10875645	8	3	880	967936408	WINDWARNUNG VORM.
SCHEIBE ISO 7089 4 200HV 4	10875645	42	2	912	96035575	KLEMMKASTEN KPL.
SCHEIBE ISO 7089 5 -A2	10410193	355	4	271	96033379	BEFESTIGUNGSTEILE DRUC
SCHEIBE ISO 7089 5 -A2	10410193	12	2	327	919171008	HARNSTOFFANLAGE
SCHEIBE ISO 7089 5 -A2	10410193	2	2	880	967936408	WINDWARNUNG VORM.
SCHEIBE ISO 7089 5 200HV 4	11140403	59	6	17	918005408	RAUPENMITTELTEIL
SCHEIBE ISO 7089 5 200HV 4	11140403	9	11	24	969088908	HALTER VORM.
SCHEIBE ISO 7089 5 200HV 4	11140403	9	6	81	917322008	ZENTRALSCHMIERUNG RAUP
SCHEIBE ISO 7089 5 200HV 4	11140403	9	6	105	917322208	ZENTRALSCHMIERUNG RAUP
SCHEIBE ISO 7089 5 200HV 4	11140403	8	2	151	917081108	ZENTRALSCHMIERANLAGE O
SCHEIBE ISO 7089 5 200HV 4	11140403	35	28	338	918810308	STEUERSTAND
SCHEIBE ISO 7089 5 200HV 4	11140403	4	2	420	917691308	ZENTRALSCHMIERUNG
SCHEIBE ISO 7089 5 200HV 4	11140403	15	5	444	967930608	ELEKTRIK KRAFTSTOFFBEHA
SCHEIBE ISO 7089 5 200HV 4	11140403	(15)	5	448	967968208	OELBEHAELTER VORM.
SCHEIBE ISO 7089 5 200HV 4	11140403	61	2	453	919297008	ZENTRALSCHMIERANLAGE O
SCHEIBE ISO 7089 5 200HV 4	11140403	33	2	462	964837908	ANBAUTEILE
SCHEIBE ISO 7089 5 200HV 4	11140403	19	1	618	918064308	SCHIEBETUER EINBAU
SCHEIBE ISO 7089 5 200HV 4	11140403	2	4	669	918470508	FREMDEINSPEISUNG
SCHEIBE ISO 7089 5 200HV 4	11140403	43	2	836	96036210	KLEMMKASTEN
SCHEIBE ISO 7089 5 200HV 4	11140403	6	1	879	968838608	GRUNDHALTER VORM.
SCHEIBE ISO 7089 5 200HV 4	11140403	167	2	958	96035579	KLEMMKASTEN KPL.
SCHEIBE ISO 7089 6 200HV 4	10875647	35	18	17	918005408	RAUPENMITTELTEIL
SCHEIBE ISO 7089 6 200HV 4	10875647	308	4	31	969731708	HYDRAULIK MITTELTEIL
SCHEIBE ISO 7089 6 200HV 4	10875647	30	2	44	967907608	SCHALTKASTEN VORM.
SCHEIBE ISO 7089 6 200HV 4	10875647	4	4	46	926891108	VERTEILER MASSE
SCHEIBE ISO 7089 6 200HV 4	10875647	6	6	79	968727008	KAMERAANBAU RAUPE
SCHEIBE ISO 7089 6 200HV 4	10875647	11	4	81	917322008	ZENTRALSCHMIERUNG RAUP
SCHEIBE ISO 7089 6 200HV 4	10875647	6	6	103	968668808	KAMERAANBAU RAUPE
SCHEIBE ISO 7089 6 200HV 4	10875647	11	4	105	917322208	ZENTRALSCHMIERUNG RAUP
SCHEIBE ISO 7089 6 200HV 4	10875647	61	10	139	918011308	UNTERTEIL VORM.
SCHEIBE ISO 7089 6 200HV 4	10875647	111	8	182	969344108	MONTAGETEILE DREHBUEHN
SCHEIBE ISO 7089 6 200HV 4	10875647	7	3	185	969483508	PARKKONSOLE SCHLAEUCHE
SCHEIBE ISO 7089 6 200HV 4	10875647	34	2	190	917438108	WINDE 1 VORM.
SCHEIBE ISO 7089 6 200HV 4	10875647	34	2	209	917454008	WINDE 2 VORM.

Bezeichnung	Artikel	Pos.	Menge	Seite	Baugruppe	Bezeichnung
SCHEIBE ISO 7089 6 200HV 4	10875647	13	16	234	917645608	MONTAGEWINDE VORM.
SCHEIBE ISO 7089 6 200HV 4	10875647	390	20	267	96032892	DIESELMOTOR VORM.
SCHEIBE ISO 7089 6 200HV 4	10875647	354	6	271	96033379	BEFESTIGUNGSTEILE DRUC
SCHEIBE ISO 7089 6 200HV 4	10875647	71	36	298	96032897	KUEHLER VORM.
SCHEIBE ISO 7089 6 200HV 4	10875647	70	12	308	918861908	SCHALLDAEMPFERANLAGE
SCHEIBE ISO 7089 6 200HV 4	10875647	504	5	314	918861808	SCHALLDAEMPFERANLAGE
SCHEIBE ISO 7089 6 200HV 4	10875647	13	6	323	96032910	BATTERIEKASTEN VORM.
SCHEIBE ISO 7089 6 200HV 4	10875647	42	4	338	918810308	STEUERSTAND
SCHEIBE ISO 7089 6 200HV 4	10875647	23	12	462	964837908	ANBAUTEILE
SCHEIBE ISO 7089 6 200HV 4	10875647	43	2	467	10228112	HEIZKLIMAGERAET
SCHEIBE ISO 7089 6 200HV 4	10875647	8	4	518	969408008	DECKEL KPL.
SCHEIBE ISO 7089 6 200HV 4	10875647	3	6	527	922648308	KLEMMBRETT VORM.
SCHEIBE ISO 7089 6 200HV 4	10875647	84	1	591	919075408	KRANFUEHRERKABINE ANBA
SCHEIBE ISO 7089 6 200HV 4	10875647	100	1	591	919075408	KRANFUEHRERKABINE ANBA
SCHEIBE ISO 7089 6 200HV 4	10875647	58	4	608	96028393	INNENVERKLEIDUNG EINBAU
SCHEIBE ISO 7089 6 200HV 4	10875647	22	3	618	918064308	SCHIEBETUER EINBAU
SCHEIBE ISO 7089 6 200HV 4	10875647	16	3	620	968080908	SCHLIESSANLAGE
SCHEIBE ISO 7089 6 200HV 4	10875647	19	4	641	918824508	ANTRIEBSAGGREGAT KLIMAA
SCHEIBE ISO 7089 6 200HV 4	10875647	42	4	652	967956208	KAMERAANBAU DREHBUEHN
SCHEIBE ISO 7089 6 200HV 4	10875647	22	4	654	968646208	KAMERAHALTER VORM.
SCHEIBE ISO 7089 6 200HV 4	10875647	10	14	853	967957508	KAMERAANBAU S-ANLENKSTU
SCHEIBE ISO 7089 6 200HV 4	10875647	302	1	861	968883308	ZUSATZHYDR.BOLZENZIEHZ
SCHEIBE ISO 7089 6 200HV 4	10875647	302	1	864	968883408	ZUSATZHYDR.BOLZENZIEHZ
SCHEIBE ISO 7089 6 200HV 4	10875647	47	2	872	96022733	SCHOTTPLATTE VORM.
SCHEIBE ISO 7089 6 200HV-A2	420060201	26	19	652	967956208	KAMERAANBAU DREHBUEHN
SCHEIBE ISO 7089 6 200HV-A2	420060201	6	4	656	96005701	KAMERAHALTER VORM.
SCHEIBE ISO 7089 6 200HV-A4	420000414	49	16	829	919301808	L-KOPFSTUECK
SCHEIBE ISO 7089 8 200HV-A2	420060705	26	16	190	917438108	WINDE 1 VORM.
SCHEIBE ISO 7089 8 200HV-A2	420060705	26	16	209	917454008	WINDE 2 VORM.
SCHEIBE ISO 7089 8 200HV-A2	420060705	19	4	210	968161808	SCHUTZWALZE KPL.
SCHEIBE ISO 7089 8 200HV-A2	420060705	25	56	318	919063308	LUFTFILTERANLAGE KPL.
SCHEIBE ISO 7089 8 200HV-A2	420060705	125	2	473	96034154	GERAEUSCHDAEMMUNG OBE
SCHEIBE ISO 7089 8 200HV-A2	420060705	16	32	652	967956208	KAMERAANBAU DREHBUEHN
SCHEIBE ISO 7089 8 200HV-A2	420060705	5	6	881	967937608	HINDERNISFEUER VORM.
SCHEIBE ISO 7089 8 200HV-A4	420001014	107	4	61	917291608	RAUPENTRAEGER LI.
SCHEIBE ISO 7089 8 200HV-A4	420001014	107	4	94	917291708	RAUPENTRAEGER RE.
SCHEIBE ISO 7089 8 200HV-A4	420001014	79	4	243	540270514	ANTRIEB KPL
SCHEIBE ISO 7089 8 200HV-A4	420001014	375	18	266	96032892	DIESELMOTOR VORM.
SCHEIBE ISO 7089 8 200HV-A4	420001014	38	41	355	918999008	LAUFSTEG DREHBUEHNE
SCHEIBE ISO 7089 8 200HV-A4	420001014	5	8	448	967968208	OELBEHAELTER VORM.
SCHEIBE ISO 7089 8 200HV-A4	420001014	50	36	829	919301808	L-KOPFSTUECK
SCHEIBE ISO 7089 8 300HV 4	10289803	36	4	17	918005408	RAUPENMITTELTEIL
SCHEIBE ISO 7089 8 300HV 4	10289803	312	6	31	969731708	HYDRAULIK MITTELTEIL
SCHEIBE ISO 7089 8 300HV 4	10289803	13	4	46	926891108	VERTEILER MASSE
SCHEIBE ISO 7089 8 300HV 4	10289803	48	4	138	918011308	UNTERTEIL VORM.
SCHEIBE ISO 7089 8 300HV 4	10289803	7	14	140	968284308	MONTAGETEILE UNTERTEIL
SCHEIBE ISO 7089 8 300HV 4	10289803	42	26	175	919082708	DREHBUEHNE KPL.
SCHEIBE ISO 7089 8 300HV 4	10289803	27	116	181	969344108	MONTAGETEILE DREHBUEHN
SCHEIBE ISO 7089 8 300HV 4	10289803	18	4	210	968161808	SCHUTZWALZE KPL.
SCHEIBE ISO 7089 8 300HV 4	10289803	31	10	218	917451208	WINDE 4 VORM.
SCHEIBE ISO 7089 8 300HV 4	10289803	(6)	2	265	96032892	DIESELMOTOR VORM.
SCHEIBE ISO 7089 8 300HV 4	10289803	353	4	271	96033379	BEFESTIGUNGSTEILE DRUC
SCHEIBE ISO 7089 8 300HV 4	10289803	11	28	323	96032910	BATTERIEKASTEN VORM.
SCHEIBE ISO 7089 8 300HV 4	10289803	11	10	331	96004209	PUMPE VORM.
SCHEIBE ISO 7089 8 300HV 4	10289803	8	2	334	96004224	DECKEL KPL.
SCHEIBE ISO 7089 8 300HV 4	10289803	4	4	345	915587308	NOTSITZ
SCHEIBE ISO 7089 8 300HV 4	10289803	76	64	356	918999008	LAUFSTEG DREHBUEHNE
SCHEIBE ISO 7089 8 300HV 4	10289803	42	28	359	968283208	LAUFSTEG DREHBUEHNE LI
SCHEIBE ISO 7089 8 300HV 4	10289803	4	12	362	968287308	AUFSTIEG VORM.
SCHEIBE ISO 7089 8 300HV 4	10289803	8	4	363	96020149	TRITT

Bezeichnung	Artikel	Pos.	Menge	Seite	Baugruppe	Bezeichnung
SCHEIBE ISO 7089 8 300HV 4	10289803	5	2	364	968287208	KLAPPTRITT VORM.
SCHEIBE ISO 7089 8 300HV 4	10289803	27	12	387	918760508	ZUSATZHEIZUNG OW
SCHEIBE ISO 7089 8 300HV 4	10289803	14	7	389	96019655	ZUSATZHEIZUNG VORM.
SCHEIBE ISO 7089 8 300HV 4	10289803	62	14	401	917347708	SA-BOCK
SCHEIBE ISO 7089 8 300HV 4	10289803	13	3	403	967852308	SA-BOCK AUFSTELLVORRIC
SCHEIBE ISO 7089 8 300HV 4	10289803	22	8	428	917080608	MONTAGEEINRICHTUNG RA
SCHEIBE ISO 7089 8 300HV 4	10289803	12	8	442	918789208	KRAFTSTOFFBEHAELTER KPL
SCHEIBE ISO 7089 8 300HV 4	10289803	63	5	453	919297008	ZENTRALSCHMIERANLAGE O
SCHEIBE ISO 7089 8 300HV 4	10289803	15	2	465	918009808	HEIZKLIMAGERAET EINBAU
SCHEIBE ISO 7089 8 300HV 4	10289803	122	32	473	96034154	GERAEUSCHDAEMMUNG OBE
SCHEIBE ISO 7089 8 300HV 4	10289803	6	2	474	969118108	DECKEL KPL.
SCHEIBE ISO 7089 8 300HV 4	10289803	6	1	475	96038209	DECKEL KPL.
SCHEIBE ISO 7089 8 300HV 4	10289803	6	2	476	96038293	DECKEL KPL.
SCHEIBE ISO 7089 8 300HV 4	10289803	9	2	477	969054708	DECKEL KPL.
SCHEIBE ISO 7089 8 300HV 4	10289803	9	2	478	969056008	DECKEL KPL.
SCHEIBE ISO 7089 8 300HV 4	10289803	9	2	479	969427208	DECKEL KPL.
SCHEIBE ISO 7089 8 300HV 4	10289803	9	2	480	969427308	DECKEL KPL.
SCHEIBE ISO 7089 8 300HV 4	10289803	6	2	481	96044249	DECKEL KPL.
SCHEIBE ISO 7089 8 300HV 4	10289803	6	8	516	967917908	SCHALTSCHRANK MECH.
SCHEIBE ISO 7089 8 300HV 4	10289803	94	2	591	919075408	KRANFUEHRERKABINE ANBA
SCHEIBE ISO 7089 8 300HV 4	10289803	25	6	594	919075508	KRANFUEHRERKABINE VORM.
SCHEIBE ISO 7089 8 300HV 4	10289803	34	4	597	969752608	SCHEIBEN EINBAU
SCHEIBE ISO 7089 8 300HV 4	10289803	23	1	605	919075308	KRANFUEHRERKABINE VORM.
SCHEIBE ISO 7089 8 300HV 4	10289803	26	2	618	918064308	SCHIEBETUER EINBAU
SCHEIBE ISO 7089 8 300HV 4	10289803	8	4	621	964588408	FUEHRUNG VORM.
SCHEIBE ISO 7089 8 300HV 4	10289803	9	2	622	964588308	FUEHRUNG VORM.
SCHEIBE ISO 7089 8 300HV 4	10289803	15	7	641	918824508	ANTRIEBSAGGREGAT KLIMAA
SCHEIBE ISO 7089 8 300HV 4	10289803	22	2	652	967956208	KAMERAANBAU DREHBUEHN
SCHEIBE ISO 7089 8 300HV 4	10289803	17	22	675	917517908	AUFNAHME GEGENGEWICHT
SCHEIBE ISO 7089 8 300HV 4	10289803	43	4	806	917473608	WINDE 6 VORM.
SCHEIBE ISO 7089 8 300HV 4	10289803	34	8	829	919301808	L-KOPFSTUECK
SCHEIBE ISO 7089 8 300HV 4	10289803	8	4	832	96001219	HUBENDSCHALTER VORM.
SCHEIBE ISO 7089 8 300HV 4	10289803	16	12	845	917228608	MASTNASE
SCHEIBE ISO 7089 8 300HV 4	10289803	40	4	903	919219508	F-ANSCHLUSSKOPF
SCHEIBE ISO 7089 8 300HV 4	10289803	38	4	923	919219708	F-ANLENKSTUECK
SCHEIBE ISO 7089 8 300HV 4	10289803	4	2	926	968938308	SENSOR VORM.
SCHEIBE ISO 7089 8 MS	420050601	15	6	654	968646208	KAMERAHALTER VORM.
SCHEIBE ISO 7092 10 200HV F	10299674	6	4	924	96036001	KLAPPE VORM.
SCHEIBE ISO 7092 16 300HV F	11691326	73	2	298	96032897	KUEHLER VORM.
SCHEIBE ISO 7092 16 300HV F	11691326	22	6	701	919304308	S-ANLENKSTUECK VORM.
SCHEIBE ISO 7092 16 300HV F	11691326	14	18	829	919301808	L-KOPFSTUECK
SCHEIBE ISO 7092 20 300HV F	11691327	28	4	121	917076708	LAUFSTEG RAUPENFAHRWER
SCHEIBE ISO 7092 6 200HV-A2	10035694	16	2	855	968134408	MECH.ANBAUTEILE SCHEINW
SCHEIBE ISO 7092 6 200HV-A2	10035694	23	4	856	968099808	KAMERAHALTER VORM.
SCHEIBE ISO 7092 8 200HV F	10299679	73	8	356	918999008	LAUFSTEG DREHBUEHNE
SCHEIBE ISO 7093-1 10 300HV	11491889	71	12	18	918005408	RAUPENMITTELTEIL
SCHEIBE ISO 7093-1 10 300HV	11491889	48	6	218	917451208	WINDE 4 VORM.
SCHEIBE ISO 7093-1 10 300HV	11491889	76	16	298	96032897	KUEHLER VORM.
SCHEIBE ISO 7093-1 10 300HV	11491889	503	12	314	918861808	SCHALLDAEMPFERANLAGE
SCHEIBE ISO 7093-1 10 300HV	11491889	11	28	322	918981908	BATTERIELAGERUNG
SCHEIBE ISO 7093-1 10 300HV	11491889	23	4	426	917080508	ROLLENLAGERUNG
SCHEIBE ISO 7093-1 10 300HV	11491889	13	2	743	918121308	ROLLENSATZ
SCHEIBE ISO 7093-1 10 300HV	11491889	17	4	748	918121408	ROLLENSATZ
SCHEIBE ISO 7093-1 10 300HV	11491889	41	8	806	917473608	WINDE 6 VORM.
SCHEIBE ISO 7093-1 10 300HV	11491889	12	8	855	968134408	MECH.ANBAUTEILE SCHEINW
SCHEIBE ISO 7093-1 10 A2	421802108	385	116	267	96032892	DIESELMOTOR VORM.
SCHEIBE ISO 7093-1 10 A2	421802108	73	16	308	918861908	SCHALLDAEMPFERANLAGE
SCHEIBE ISO 7093-1 10 A2	421802108	19	18	447	919140308	OELBEHAELTER KPL.
SCHEIBE ISO 7093-1 10 A2	421802108	35	2	597	969752608	SCHEIBEN EINBAU
SCHEIBE ISO 7093-1 10 A2	421802108	23	1	613	96000697	WISCHANLAGE EINBAU

Bezeichnung	Artikel	Pos.	Menge	Seite	Baugruppe	Bezeichnung
SCHEIBE ISO 7093-1 10 A2	421802108	22	32	675	917517908	AUFNAHME GEGENGEWICHT
SCHEIBE ISO 7093-1 12 200HV	421801908	389	8	267	96032892	DIESELMOTOR VORM.
SCHEIBE ISO 7093-1 12 200HV	421801908	351	4	271	96033379	BEFESTIGUNGSTEILE DRUC
SCHEIBE ISO 7093-1 12 200HV	10540512	500	14	314	918861808	SCHALLDAEMPFERANLAGE
SCHEIBE ISO 7093-1 12 300HV	11182717	17	16	111	918589408	HYDRAULISCHE ABSTUETZUN
SCHEIBE ISO 7093-1 12 300HV	11182717	23	12	218	917451208	WINDE 4 VORM.
SCHEIBE ISO 7093-1 12 300HV	11182717	395	8	267	96032892	DIESELMOTOR VORM.
SCHEIBE ISO 7093-1 12 300HV	11182717	77	8	298	96032897	KUEHLER VORM.
SCHEIBE ISO 7093-1 12 300HV	11182717	32	10	327	919171008	HARNSTOFFANLAGE
SCHEIBE ISO 7093-1 12 300HV	11182717	33	16	400	917347708	SA-BOCK
SCHEIBE ISO 7093-1 12 300HV	11182717	94	24	702	919304308	S-ANLENKSTUECK VORM.
SCHEIBE ISO 7093-1 12 300HV	11182717	7	16	752	917190908	S-ZWISCHENSTUECK
SCHEIBE ISO 7093-1 12 300HV	11182717	7	16	760	917333908	S-ZWISCHENSTUECK
SCHEIBE ISO 7093-1 12 300HV	11182717	7	16	764	917078708	S-ZWISCHENSTUECK
SCHEIBE ISO 7093-1 12 300HV	11182717	7	16	771	917078808	S-ZWISCHENSTUECK
SCHEIBE ISO 7093-1 12 300HV	11182717	7	16	784	917079208	S-ZWISCHENSTUECK
SCHEIBE ISO 7093-1 12 300HV	11182717	7	16	789	917571208	S-ZWISCHENSTUECK
SCHEIBE ISO 7093-1 12 300HV	11182717	41	16	801	917191008	SL-REDUZIERSTUECK
SCHEIBE ISO 7093-1 12 300HV	11182717	61	8	830	919301808	L-KOPFSTUECK
SCHEIBE ISO 7093-1 12 300HV	11182717	6	4	909	96038848	BOLZEN VORM.
SCHEIBE ISO 7093-1 16 200HV	10455191	4	4	322	918981908	BATTERIELAGERUNG
SCHEIBE ISO 7093-1 16 200HV	10455191	14	8	426	917080508	ROLLENLAGERUNG
SCHEIBE ISO 7093-1 16 200HV	10455191	23	16	442	918789208	KRAFTSTOFFBEHAELTER KPL
SCHEIBE ISO 7093-1 16 200HV	10455191	10	16	447	919140308	OELBEHAELTER KPL.
SCHEIBE ISO 7093-1 16 300HV	4000809	89	4	947	919220008	F-KOPFSTUECK
SCHEIBE ISO 7093-1 20 300HV	4600328	11	2	676	965575208	ZENTRIERUNG KPL.
SCHEIBE ISO 7093-1 24 300HV	10179463	20	16	218	917451208	WINDE 4 VORM.
SCHEIBE ISO 7093-1 4 200HV 4	10875642	27	2	359	968283208	LAUFSTEG DREHBUEHNE LI
SCHEIBE ISO 7093-1 4 200HV 4	10875642	34	2	361	968309908	PODEST KPL.
SCHEIBE ISO 7093-1 4 200HV 4	10875642	67	2	453	919297008	ZENTRALSCHMIERANLAGE O
SCHEIBE ISO 7093-1 4 200HV 4	10875642	324	4	625	96033157	DRUCKLUFTANLAGE
SCHEIBE ISO 7093-1 4 200HV 4	10875642	32	16	658	96029469	AUSRUESTUNG KAMERA KAB
SCHEIBE ISO 7093-1 5 200HV 4	10875643	61	6	17	918005408	RAUPENMITTELTEIL
SCHEIBE ISO 7093-1 5 200HV 4	10875643	30	2	111	918589408	HYDRAULISCHE ABSTUETZUN
SCHEIBE ISO 7093-1 5 200HV 4	10875643	43	8	175	919082708	DREHBUEHNE KPL.
SCHEIBE ISO 7093-1 5 200HV 4	10875643	58	2	356	918999008	LAUFSTEG DREHBUEHNE
SCHEIBE ISO 7093-1 5 200HV 4	10875643	31	2	361	968309908	PODEST KPL.
SCHEIBE ISO 7093-1 5 200HV 4	10875643	24	4	367	969259908	LAUFSTEG DREHBUEHNE REC
SCHEIBE ISO 7093-1 5 200HV 4	10875643	10	4	485	968255808	DECKEL VORM.
SCHEIBE ISO 7093-1 5 200HV 4	10875643	11	4	486	968255908	DECKEL VORM.
SCHEIBE ISO 7093-1 5 200HV 4	10875643	10	4	487	968256008	DECKEL VORM.
SCHEIBE ISO 7093-1 5 200HV 4	10875643	10	4	488	968256108	DECKEL VORM.
SCHEIBE ISO 7093-1 5 200HV 4	10875643	252	6	510	968681408	BEDIENPULT VERBOLZUNG
SCHEIBE ISO 7093-1 5 200HV 4	10875643	11	1	620	968080908	SCHLIESSANLAGE
SCHEIBE ISO 7093-1 5 200HV 4	10875643	38	8	675	917517908	AUFNAHME GEGENGEWICHT
SCHEIBE ISO 7093-1 5 200HV 4	10875643	192	4	704	919304308	S-ANLENKSTUECK VORM.
SCHEIBE ISO 7093-1 5 200HV 4	10875643	18	4	856	968099808	KAMERAHALTER VORM.
SCHEIBE ISO 7093-1 5 200HV 4	10875643	289	2	912	96035575	KLEMMKASTEN KPL.
SCHEIBE ISO 7093-1 6 200HV 4	10875648	(3)	8	265	96032892	DIESELMOTOR VORM.
SCHEIBE ISO 7093-1 6 200HV 4	10875648	393	5	267	96032892	DIESELMOTOR VORM.
SCHEIBE ISO 7093-1 6 200HV 4	10875648	358	6	271	96033379	BEFESTIGUNGSTEILE DRUC
SCHEIBE ISO 7093-1 6 200HV 4	10875648	22	22	322	918981908	BATTERIELAGERUNG
SCHEIBE ISO 7093-1 6 200HV 4	10875648	33	4	327	919171008	HARNSTOFFANLAGE
SCHEIBE ISO 7093-1 6 200HV 4	10875648	9	12	331	96004209	PUMPE VORM.
SCHEIBE ISO 7093-1 6 200HV 4	10875648	11	4	334	96004224	DECKEL KPL.
SCHEIBE ISO 7093-1 6 200HV 4	10875648	10	32	348	917079908	DREHBUEHNENVERKLEIDUN
SCHEIBE ISO 7093-1 6 200HV 4	10875648	33	1	378	96033360	ELEKTRIK ANBAUTEILE KABIN
SCHEIBE ISO 7093-1 6 200HV 4	10875648	48	4	393	918824408	KLIMAANLAGE
SCHEIBE ISO 7093-1 6 200HV 4	10875648	94	16	401	917347708	SA-BOCK
SCHEIBE ISO 7093-1 6 200HV 4	10875648	9	2	465	918009808	HEIZKLIMAGERAET EINBAU

Bezeichnung	Artikel	Pos.	Menge	Seite	Baugruppe	Bezeichnung
SCHEIBE ISO 7093-1 6 200HV 4	10875648	124	16	473	96034154	GERAEUSCHDAEMMUNG OBE
SCHEIBE ISO 7093-1 6 200HV 4	10875648	7	4	474	969118108	DECKEL KPL.
SCHEIBE ISO 7093-1 6 200HV 4	10875648	7	2	475	96038209	DECKEL KPL.
SCHEIBE ISO 7093-1 6 200HV 4	10875648	7	4	476	96038293	DECKEL KPL.
SCHEIBE ISO 7093-1 6 200HV 4	10875648	7	4	481	96044249	DECKEL KPL.
SCHEIBE ISO 7093-1 6 200HV 4	10875648	7	6	601	964561008	HECKSCHEIBE VORM.
SCHEIBE ISO 7093-1 6 200HV 4	10875648	14	8	618	918064308	SCHIEBETUER EINBAU
SCHEIBE ISO 7093-1 6 200HV 4	10875648	8	4	710	917084408	S-RUECKHALTESICHERUNG
SCHEIBE ISO 7093-1 6 200HV 4	10875648	52	2	752	917190908	S-ZWISCHENSTUECK
SCHEIBE ISO 7093-1 6 200HV 4	10875648	51	2	760	917333908	S-ZWISCHENSTUECK
SCHEIBE ISO 7093-1 6 200HV 4	10875648	53	8	789	917571208	S-ZWISCHENSTUECK
SCHEIBE ISO 7093-1 6 200HV 4	10875648	41	2	923	919219708	F-ANLENKSTUECK
SCHEIBE ISO 7093-1 6 200HV 4	10875648	9	12	925	96038853	SENSORTRAEGER KPL.
SCHEIBE ISO 7093-1 6 200HV 4	10875648	13	5	954	96037097	LEITER VORM.
SCHEIBE ISO 7093-1 6 200HV 4	10875648	13	5	955	96037098	LEITER VORM.
SCHEIBE ISO 7093-1 6 200HV-A	421801708	5	14	79	968727008	KAMERAANBAU RAUPE
SCHEIBE ISO 7093-1 6 200HV-A	421801708	5	14	103	968668808	KAMERAANBAU RAUPE
SCHEIBE ISO 7093-1 6 200HV-A	421801708	5	5	183	968907308	PARKKONSOLE SCHLAEUCHE
SCHEIBE ISO 7093-1 6 200HV-A	421801708	5	3	184	968907408	PARKKONSOLE SCHLAEUCHE
SCHEIBE ISO 7093-1 6 200HV-A	421801708	6	4	365	968904008	TRAEGER VORM.
SCHEIBE ISO 7093-1 6 200HV-A	421801708	8	4	460	918531108	SPIEGELANBAU KRANFUEHR
SCHEIBE ISO 7093-1 6 200HV-A	421801708	32	2	590	919075408	KRANFUEHRERKABINE ANBA
SCHEIBE ISO 7093-1 6 200HV-A	10540500	502	8	314	918861808	SCHALLDAEMPFERANLAGE
SCHEIBE ISO 7093-1 6 200HV-A	10540500	10	1	628	919075608	PODEST KRANKABINE
SCHEIBE ISO 7093-1 6 200HV-A	10540500	8	1	879	968838608	GRUNDHALTER VORM.
SCHEIBE ISO 7093-1 6 200HV-A	421801614	29	2	23	11601184	SCHLEIFRINGUEBERTRAEGE
SCHEIBE ISO 7093-1 6 200HV-A	421801614	9	3	629	968397108	LEITER KPL.
SCHEIBE ISO 7093-1 8 200HV 4	11140469	49	42	17	918005408	RAUPENMITTELTEIL
SCHEIBE ISO 7093-1 8 200HV 4	11140469	5	4	24	969088908	HALTER VORM.
SCHEIBE ISO 7093-1 8 200HV 4	11140469	16	24	121	917076708	LAUFSTEG RAUPENFAHRWER
SCHEIBE ISO 7093-1 8 200HV 4	11140469	51	24	121	917076708	LAUFSTEG RAUPENFAHRWER
SCHEIBE ISO 7093-1 8 200HV 4	11140469	49	18	138	918011308	UNTERTEIL VORM.
SCHEIBE ISO 7093-1 8 200HV 4	11140469	12	2	190	917438108	WINDE 1 VORM.
SCHEIBE ISO 7093-1 8 200HV 4	11140469	12	2	209	917454008	WINDE 2 VORM.
SCHEIBE ISO 7093-1 8 200HV 4	11140469	42	14	253	918861408	DIESELMOTOR KPL.
SCHEIBE ISO 7093-1 8 200HV 4	11140469	384	70	267	96032892	DIESELMOTOR VORM.
SCHEIBE ISO 7093-1 8 200HV 4	11140469	394	79	267	96032892	DIESELMOTOR VORM.
SCHEIBE ISO 7093-1 8 200HV 4	11140469	350	20	271	96033379	BEFESTIGUNGSTEILE DRUC
SCHEIBE ISO 7093-1 8 200HV 4	11140469	75	104	298	96032897	KUEHLER VORM.
SCHEIBE ISO 7093-1 8 200HV 4	11140469	72	72	308	918861908	SCHALLDAEMPFERANLAGE
SCHEIBE ISO 7093-1 8 200HV 4	11140469	501	52	314	918861808	SCHALLDAEMPFERANLAGE
SCHEIBE ISO 7093-1 8 200HV 4	11140469	14	16	322	918981908	BATTERIELAGERUNG
SCHEIBE ISO 7093-1 8 200HV 4	11140469	31	18	327	919171008	HARNSTOFFANLAGE
SCHEIBE ISO 7093-1 8 200HV 4	11140469	17	4	331	96004209	PUMPE VORM.
SCHEIBE ISO 7093-1 8 200HV 4	11140469	28	8	426	917080508	ROLLENLAGERUNG
SCHEIBE ISO 7093-1 8 200HV 4	11140469	6	16	434	917473108	BRENNSTOFFBEHAELTER O
SCHEIBE ISO 7093-1 8 200HV 4	11140469	3	2	437	919140208	KRAFTSTOFFFOERDERUNG
SCHEIBE ISO 7093-1 8 200HV 4	11140469	10	32	442	918789208	KRAFTSTOFFBEHAELTER KPL
SCHEIBE ISO 7093-1 8 200HV 4	11140469	22	8	447	919140308	OELBEHAELTER KPL.
SCHEIBE ISO 7093-1 8 200HV 4	11140469	64	2	453	919297008	ZENTRALSCHMIERANLAGE O
SCHEIBE ISO 7093-1 8 200HV 4	11140469	38	4	465	918009808	HEIZKLIMAGERAET EINBAU
SCHEIBE ISO 7093-1 8 200HV 4	11140469	121	154	473	96034154	GERAEUSCHDAEMMUNG OBE
SCHEIBE ISO 7093-1 8 200HV 4	11140469	25	42	484	969443908	GERAEUSCHDAEMMUNG UN
SCHEIBE ISO 7093-1 8 200HV 4	11140469	73	10	591	919075408	KRANFUEHRERKABINE ANBA
SCHEIBE ISO 7093-1 8 200HV 4	11140469	27	7	605	919075308	KRANFUEHRERKABINE VORM.
SCHEIBE ISO 7093-1 8 200HV 4	11140469	322	2	625	96033157	DRUCKLUFTANLAGE
SCHEIBE ISO 7093-1 8 200HV 4	11140469	101	92	702	919304308	S-ANLENKSTUECK VORM.
SCHEIBE ISO 7093-1 8 200HV 4	11140469	6	16	728	96038419	NEIGUNGSGEBER ANBAU
SCHEIBE ISO 7093-1 8 200HV 4	11140469	39	12	752	917190908	S-ZWISCHENSTUECK
SCHEIBE ISO 7093-1 8 200HV 4	11140469	39	12	760	917333908	S-ZWISCHENSTUECK

Bezeichnung	Artikel	Pos.	Menge	Seite	Baugruppe	Bezeichnung
SCHEIBE ISO 7093-1 8 200HV 4	11140469	39	12	764	917078708	S-ZWISCHENSTUECK
SCHEIBE ISO 7093-1 8 200HV 4	11140469	39	26	771	917078808	S-ZWISCHENSTUECK
SCHEIBE ISO 7093-1 8 200HV 4	11140469	39	28	784	917079208	S-ZWISCHENSTUECK
SCHEIBE ISO 7093-1 8 200HV 4	11140469	39	24	789	917571208	S-ZWISCHENSTUECK
SCHEIBE ISO 7093-1 8 200HV 4	11140469	13	16	792	919219208	S-ZWISCHENSTUECK
SCHEIBE ISO 7093-1 8 200HV 4	11140469	9	106	793	96037300	GITTERROST VORM.
SCHEIBE ISO 7093-1 8 200HV 4	11140469	5	7	794	96037301	SEILSCHUTZ
SCHEIBE ISO 7093-1 8 200HV 4	11140469	6	5	795	96037306	SEILSCHUTZ
SCHEIBE ISO 7093-1 8 200HV 4	11140469	14	50	801	917191008	SL-REDUZIERSTUECK
SCHEIBE ISO 7093-1 8 200HV 4	11140469	15	4	853	967957508	KAMERAANBAU S-ANLENKSTU
SCHEIBE ISO 7093-1 8 200HV 4	11140469	8	1	855	968134408	MECH.ANBAUTEILE SCHEINW
SCHEIBE ISO 7093-1 8 200HV 4	11140469	12	12	856	968099808	KAMERAHALTER VORM.
SCHEIBE ISO 7093-1 8 200HV 4	11140469	8	52	908	96038847	GITTERROST VORM.
SCHEIBE ISO 7093-1 8 200HV 4	11140469	34	4	923	919219708	F-ANLENKSTUECK
SCHEIBE ISO 7093-1 8 200HV 4	11140469	6	16	925	96038853	SENSORTRAEGER KPL.
SCHEIBE ISO 7093-1 8 200HV 4	11140469	26	54	946	919220008	F-KOPFSTUECK
SCHEIBE ISO 7093-1 8 200HV 4	11140469	7	8	954	96037097	LEITER VORM.
SCHEIBE ISO 7093-1 8 200HV 4	11140469	7	8	955	96037098	LEITER VORM.
SCHEIBE ISO 7093-1 8 200HV 4	11140469	5	18	970	919220208	F-ZWISCHENSTUECK
SCHEIBE ISO 7093-1 8 200HV 4	11140469	32	10	975	919222808	FA-BOCK
SCHEIBE ISO 7093-1 8 200HV-A	421861405	423	10	552	96032955	HYDRAULIK
SCHEIBE ISO 7093-1 8 200HV-A	421861405	435	4	552	96032955	HYDRAULIK
SCHEIBE ISO 7093-1 8 200HV-A	10540510	119	2	402	917347708	SA-BOCK
SCHEIBE ISO 7094 8 100 HV-ST	420600301	36	24	752	917190908	S-ZWISCHENSTUECK
SCHEIBE ISO 7094 8 100 HV-ST	420600301	36	25	760	917333908	S-ZWISCHENSTUECK
SCHEIBE ISO 7094 8 100 HV-ST	420600301	36	62	764	917078708	S-ZWISCHENSTUECK
SCHEIBE ISO 7094 8 100 HV-ST	420600301	36	60	771	917078808	S-ZWISCHENSTUECK
SCHEIBE ISO 7094 8 100 HV-ST	420600301	36	64	784	917079208	S-ZWISCHENSTUECK
SCHEIBE ISO 7094 8 100 HV-ST	420600301	36	64	789	917571208	S-ZWISCHENSTUECK
SCHEIBE ISO 7094 8 100 HV-ST	420600301	48	4	903	919219508	F-ANSCHLUSSKOPF
SCHEIBE RD100X4 S315MC FE	949948408	4	1	977	96035525	ZUGLASCHE KPL.
SCHEIBE RD110X2 DC01 FE//	949635408	4	9	428	917080608	MONTAGEEINRICHTUNG RA
SCHEIBE RD120X4 S315MC FE	955702308	66	2	702	919304308	S-ANLENKSTUECK VORM.
SCHEIBE RD135X3 DC01 FE//	953848908	73	2	61	917291608	RAUPENTRAEGER LI.
SCHEIBE RD135X3 DC01 FE//	953848908	73	2	94	917291708	RAUPENTRAEGER RE.
SCHEIBE RD135X3 DC01 FE//	953848908	3	1	948	96037041	ZUGLASCHE KPL.
SCHEIBE RD22X3 DC01 FE//ZN	953561608	8	8	975	919222808	FA-BOCK
SCHEIBE RD25X6 PA6G SCHW	288183108	6	6	601	964561008	HECKSCHEIBE VORM.
SCHEIBE RD44X2 DC01 FE//ZN	939460808	33	8	121	917076708	LAUFSTEG RAUPENFAHRWER
SCHEIBE RD50X2 ALMG3 H11	955161608	19	1	975	919222808	FA-BOCK
SCHEIBE RD50X2 ALMG3 H11	955161608	7	1	978	96013389	SEILROLLENHALTERUNG KPL
SCHEIBE RD50X5 S355MC FE//	953867308	64	24	61	917291608	RAUPENTRAEGER LI.
SCHEIBE RD50X5 S355MC FE//	953867308	64	24	94	917291708	RAUPENTRAEGER RE.
SCHEIBE RD50X5 S355MC FE//	953867308	50	4	359	968283208	LAUFSTEG DREHBUEHNE LI
SCHEIBE RD50X5 S355MC FE//	953867308	19	9	801	917191008	SL-REDUZIERSTUECK
SCHEIBE RD60X2 ALMG3 H11	948717708	15	1	984	919222908	F-RUECKHALTESICHERUNG
SCHEIBE RD60X5 S355MC FE//	941009708	29	2	801	917191008	SL-REDUZIERSTUECK
SCHEIBE RD70X2 DC01 FE//ZN	949188508	4	1	978	96013389	SEILROLLENHALTERUNG KPL
SCHEIBE RD70X2 DC01 FE//ZN	954178508	65	4	947	919220008	F-KOPFSTUECK
SCHEIBE RD80X3 DC01 FE//ZN	953518308	39	8	121	917076708	LAUFSTEG RAUPENFAHRWER
SCHEIBE RD80X5 S355MC FE//	949582708	25	2	590	919075408	KRANFUEHRERKABINE ANBA
SCHEIBEN EINBAU SPF	969752608	1	1	594	919075508	KRANFUEHRERKABINE VORM.
SCHEINWERFERANTRIEBSEIN	10029139	5	1	856	968099808	KAMERAHALTER VORM.
SCHELLE DIN 3016-1 10X12XD	7381679	3	1	879	968838608	GRUNDHALTER VORM.
SCHELLE DIN 3016-1 28X20XD	11481080	22	2	387	918760508	ZUSATZHEIZUNG OW
SCHELLE DIN 3016-1 28X20XD	11481080	17	3	465	918009808	HEIZKLIMAGERAET EINBAU
SCHIEBELEITER 7/8-420X2,16	10870476	76	1	18	918005408	RAUPENMITTELTEIL
SCHIEBER 24.6X120 PA6	976872208	13	1	620	968080908	SCHLIESSANLAGE
SCHIEBESTUECK STAHLBAU	967722208	2	1	60	917291608	RAUPENTRAEGER LI.
SCHIEBESTUECK STAHLBAU	967776008	2	1	93	917291708	RAUPENTRAEGER RE.

Bezeichnung	Artikel	Pos.	Menge	Seite	Baugruppe	Bezeichnung
SCHIEBETUER EINBAU SPF	918064308	175	1	10	LR 11000 -0	LIEBHERR RAUPENKRAN LR
SCHIENENPAAR	10650489	70	1	340	10877138	FAHRERSITZ
SCHILD	11494432	(2)	1	456	10425291	ELEKTROPUMPE
SCHILD	11494581	22	1	153	10871517	ELEKTROPUMPE
SCHILD	11494581	(3)	1	456	10425291	ELEKTROPUMPE
SCHILD	773291208	31	1	845	917228608	MASTNASE
SCHILD	970320008	14	1	181	969344108	MONTAGETEILE DREHBUEHN
SCHILD	970320008	196	1	551	96032955	HYDRAULIK
SCHILD	970320808	13	1	181	969344108	MONTAGETEILE DREHBUEHN
SCHILD	970320808	197	1	551	96032955	HYDRAULIK
SCHILD	970572908	195	1	551	96032955	HYDRAULIK
SCHILD	970839108	163	1	30	969731708	HYDRAULIK MITTELTEIL
SCHILD	971749908	2	4	682	918107308	ZUSATZBESCHILDERUNG
SCHILD	972202808	199	1	551	96032955	HYDRAULIK
SCHILD -X864	977539508	71	1	516	967917908	SCHALTSCHRANK MECH.
SCHILD -X865	977539408	72	1	516	967917908	SCHALTSCHRANK MECH.
SCHILD -X866	977540208	73	1	516	967917908	SCHALTSCHRANK MECH.
SCHILD -X867	977540308	74	1	516	967917908	SCHALTSCHRANK MECH.
SCHILD 100X100X1 AL-BL	97062056	162	2	30	969731708	HYDRAULIK MITTELTEIL
SCHILD 100X200 AL-BL 1MM	975716708	15	1	181	969344108	MONTAGETEILE DREHBUEHN
SCHILD 100X200 AL-BL 1MM	975716708	198	1	551	96032955	HYDRAULIK
SCHILD 100X290 KLEBEFOLIE	97033195	6	2	708	968311308	BESCHILDERUNG
SCHILD 100X70X1 AL-BL	979260308	158	1	30	969731708	HYDRAULIK MITTELTEIL
SCHILD 105X55X1 KLEBEFOLI	97036917	7	4	842	968222108	BESCHILDERUNG
SCHILD 112DBA/100X90 KLEBE	971693908	75	1	682	918107308	ZUSATZBESCHILDERUNG
SCHILD 120X80 KLEBEFOLIE	97037383	(1)	1	327	919171008	HARNSTOFFANLAGE
SCHILD 138X69 KLEBEFOLIE	97025926	7	4	756	968012308	BESCHILDERUNG
SCHILD 138X69 KLEBEFOLIE	97025926	7	4	780	969425308	BESCHILDERUNG
SCHILD 138X69 KLEBEFOLIE	97025926	7	4	797	96037322	BESCHILDERUNG
SCHILD 138X69 KLEBEFOLIE	97025926	6	2	968	96037102	BESCHILDERUNG
SCHILD 158X68 KLEBEFOLIE	978687408	7	4	680	917082108	BESCHILDERUNG DREHBUE
SCHILD 158X68 KLEBEFOLIE	978687408	1	4	821	917481708	BESCHILDERUNG WINDE 6
SCHILD 159X45 KLEBEFOLIE	97095298	3	1	206	917472708	BESCHILDERUNG
SCHILD 159X45 KLEBEFOLIE	97095298	(3)	1	207	917077908	WINDE 2
SCHILD 160X100 KLEBEFOLIE	97064029	1100	1	676	965575208	ZENTRIERUNG KPL.
SCHILD 160X50 KLEBEFOLIE	97091645	(1)	1	898	968455908	FUSS KPL.
SCHILD 168X62 KLEBEFOLIE	978674808	4	8	53	918216808	BESCHILDERUNG
SCHILD 168X62 KLEBEFOLIE	978674808	(2)	6	135	917987408	DREHBUEHNENRAHMEN
SCHILD 168X62 KLEBEFOLIE	978674808	2	4	232	917872108	BESCHILDERUNG
SCHILD 168X62 KLEBEFOLIE	978674808	2	5	423	917475908	BESCHILDERUNG
SCHILD 168X62 KLEBEFOLIE	978674808	(1)	2	675	917517908	AUFNAHME GEGENGEWICHT
SCHILD 168X62 KLEBEFOLIE	978674808	4	9	680	917082108	BESCHILDERUNG DREHBUE
SCHILD 168X62 KLEBEFOLIE	978674808	2	4	708	968311308	BESCHILDERUNG
SCHILD 168X62 KLEBEFOLIE	978674808	3	4	756	968012308	BESCHILDERUNG
SCHILD 168X62 KLEBEFOLIE	978674808	3	4	780	969425308	BESCHILDERUNG
SCHILD 168X62 KLEBEFOLIE	978674808	3	4	797	96037322	BESCHILDERUNG
SCHILD 168X62 KLEBEFOLIE	978674808	3	3	803	968688008	BESCHILDERUNG
SCHILD 168X62 KLEBEFOLIE	978674808	3	1	842	968222108	BESCHILDERUNG
SCHILD 168X62 KLEBEFOLIE	978674808	3	2	886	96039900	BESCHILDERUNG
SCHILD 168X62 KLEBEFOLIE	978674808	3	4	915	96038854	BESCHILDERUNG
SCHILD 168X62 KLEBEFOLIE	978674808	4	2	968	96037102	BESCHILDERUNG
SCHILD 168X88 KLEBEFOLIE	97009799	101	1	682	918107308	ZUSATZBESCHILDERUNG
SCHILD 168X88 KLEBEFOLIE	97011690	6	2	88	917322108	BESCHILDERUNG
SCHILD 168X88 KLEBEFOLIE	97011690	6	2	107	917322308	BESCHILDERUNG
SCHILD 168X88 KLEBEFOLIE	97036732	4	1	708	968311308	BESCHILDERUNG
SCHILD 168X88 KLEBEFOLIE	97036732	6	1	756	968012308	BESCHILDERUNG
SCHILD 168X88 KLEBEFOLIE	97036732	6	1	780	969425308	BESCHILDERUNG
SCHILD 168X88 KLEBEFOLIE	97036732	6	1	797	96037322	BESCHILDERUNG
SCHILD 168X88 KLEBEFOLIE	97036732	6	1	803	968688008	BESCHILDERUNG
SCHILD 168X88 KLEBEFOLIE	97036732	1	1	915	96038854	BESCHILDERUNG

Bezeichnung	Artikel	Pos.	Menge	Seite	Baugruppe	Bezeichnung
SCHILD 168X88 KLEBEFOLIE	97036732	8	2	968	96037102	BESCHILDERUNG
SCHILD 168X88 KLEBEFOLIE	97037952	18	1	682	918107308	ZUSATZBESCHILDERUNG
SCHILD 168X88 KLEBEFOLIE	97057097	6	4	842	968222108	BESCHILDERUNG
SCHILD 168X88 KLEBEFOLIE	97060689	100	1	682	918107308	ZUSATZBESCHILDERUNG
SCHILD 168X88 KLEBEFOLIE	978674308	4	2	122	968029408	BESCHILDERUNG
SCHILD 168X88 KLEBEFOLIE	979383308	62	1	682	918107308	ZUSATZBESCHILDERUNG
SCHILD 168X88X1 KLEBEFOLI	97004046	(1)	6	135	917987408	DREHBUEHNENRAHMEN
SCHILD 168X88X1 KLEBEFOLI	97004046	6	2	680	917082108	BESCHILDERUNG DREHBUE
SCHILD 168X88X1 KLEBEFOLI	97004046	3	4	708	968311308	BESCHILDERUNG
SCHILD 168X88X1 KLEBEFOLI	97004046	1	3	756	968012308	BESCHILDERUNG
SCHILD 168X88X1 KLEBEFOLI	97004046	1	3	780	969425308	BESCHILDERUNG
SCHILD 168X88X1 KLEBEFOLI	97004046	1	3	797	96037322	BESCHILDERUNG
SCHILD 168X88X1 KLEBEFOLI	97004046	2	3	803	968688008	BESCHILDERUNG
SCHILD 168X88X1 KLEBEFOLI	97004046	4	1	842	968222108	BESCHILDERUNG
SCHILD 168X88X1 KLEBEFOLI	97004046	4	2	915	96038854	BESCHILDERUNG
SCHILD 170X55 KLEBEFOLIE	97049945	(1)	1	766	967743808	STANGE KPL.
SCHILD 170X55 KLEBEFOLIE	97049955	(1)	1	753	967746908	STANGE KPL.
SCHILD 170X55 KLEBEFOLIE	97052197	(1)	1	408	967981008	ZUGSTANGE KPL.
SCHILD 170X55 KLEBEFOLIE	97052256	(1)	1	773	967897608	ZUGSTANGE KPL.
SCHILD 170X55 KLEBEFOLIE	97052499	(1)	1	775	968190108	ZUGSTANGE KPL.
SCHILD 170X55 KLEBEFOLIE	97052635	(1)	1	777	968190208	ZUGSTANGE KPL.
SCHILD 178X78 KLEBEFOLIE	97038976	5	6	708	968311308	BESCHILDERUNG
SCHILD 178X78 KLEBEFOLIE	97093614	4	4	919	96039202	BESCHILDERUNG
SCHILD 178X78 KLEBEFOLIE	97093614	1	4	968	96037102	BESCHILDERUNG
SCHILD 188X78 KLEBEFOLIE	97036734	1	12	53	918216808	BESCHILDERUNG
SCHILD 188X78 KLEBEFOLIE	97036734	1	12	88	917322108	BESCHILDERUNG
SCHILD 188X78 KLEBEFOLIE	97036734	1	12	107	917322308	BESCHILDERUNG
SCHILD 1X100X100 AL-BL	97047103	104	1	182	969344108	MONTAGETEILE DREHBUEHN
SCHILD 1X200X100 AL-BL	97047102	103	1	182	969344108	MONTAGETEILE DREHBUEHN
SCHILD 1X75X45 ALUMINIUM	97038433	29	1	605	919075308	KRANFUEHRERKABINE VORM.
SCHILD 1X80X80 KLEBEFOLIE	97056676	14	4	680	917082108	BESCHILDERUNG DREHBUE
SCHILD 1X80X80 KLEBEFOLIE	97056677	15	2	680	917082108	BESCHILDERUNG DREHBUE
SCHILD 1X80X80 KLEBEFOLIE	974150408	11	3	680	917082108	BESCHILDERUNG DREHBUE
SCHILD 1X80X80 KLEBEFOLIE	974150508	5	3	423	917475908	BESCHILDERUNG
SCHILD 1X80X80 KLEBEFOLIE	974150608	12	3	680	917082108	BESCHILDERUNG DREHBUE
SCHILD 1X80X80 KLEBEFOLIE	974150708	13	2	680	917082108	BESCHILDERUNG DREHBUE
SCHILD 208X88 KLEBEFOLIE	97053409	1	1	206	917472708	BESCHILDERUNG
SCHILD 208X88 KLEBEFOLIE	97053409	(1)	1	207	917077908	WINDE 2
SCHILD 208X88 KLEBEFOLIE	97053409	1	1	232	917872108	BESCHILDERUNG
SCHILD 208X88 KLEBEFOLIE	97053409	2	1	821	917481708	BESCHILDERUNG WINDE 6
SCHILD 208X88 KLEBEFOLIE	97053410	2	1	206	917472708	BESCHILDERUNG
SCHILD 208X88 KLEBEFOLIE	97053410	(2)	1	207	917077908	WINDE 2
SCHILD 208X88 KLEBEFOLIE	97053410	3	1	821	917481708	BESCHILDERUNG WINDE 6
SCHILD 208X88 KLEBEFOLIE	97063303	(3)	4	135	917987408	DREHBUEHNENRAHMEN
SCHILD 208X88 KLEBEFOLIE	97016304	8	1	434	917473108	BRENNSTOFFBEHAELTER O
SCHILD 208X88 KLEBEFOLIE	97016304	49	1	682	918107308	ZUSATZBESCHILDERUNG
SCHILD 208X88 KLEBEFOLIE	97016392	1	4	117	967975008	BESCHILDERUNG
SCHILD 208X88 KLEBEFOLIE	97016392	(1)	1	125	917076808	MECH.ZUSATZABSTUETZUNG
SCHILD 208X88 KLEBEFOLIE	97016392	9	1	680	917082108	BESCHILDERUNG DREHBUE
SCHILD 208X88 KLEBEFOLIE	97033979	(2)	4	127	917077008	ZENTRALBALLASTBEFESTIG
SCHILD 208X88 KLEBEFOLIE	97033982	3	1	423	917475908	BESCHILDERUNG
SCHILD 208X88 KLEBEFOLIE	97039753	4	1	423	917475908	BESCHILDERUNG
SCHILD 208X88 KLEBEFOLIE	97067245	5	4	53	918216808	BESCHILDERUNG
SCHILD 208X88 KLEBEFOLIE	97067313	7	2	88	917322108	BESCHILDERUNG
SCHILD 208X88 KLEBEFOLIE	97067313	7	2	107	917322308	BESCHILDERUNG
SCHILD 208X88 KLEBEFOLIE	978673908	3	2	122	968029408	BESCHILDERUNG
SCHILD 208X88 KLEBEFOLIE	978674008	5	1	88	917322108	BESCHILDERUNG
SCHILD 208X88 KLEBEFOLIE	978674008	5	1	107	917322308	BESCHILDERUNG
SCHILD 208X88 KLEBEFOLIE	978674008	2	2	122	968029408	BESCHILDERUNG
SCHILD 208X88 KLEBEFOLIE	978674008	1	2	708	968311308	BESCHILDERUNG

Bezeichnung	Artikel	Pos.	Menge	Seite	Baugruppe	Bezeichnung
SCHILD 208X88 KLEBEFOLIE	978674008	2	1	756	968012308	BESCHILDERUNG
SCHILD 208X88 KLEBEFOLIE	978674008	2	1	780	969425308	BESCHILDERUNG
SCHILD 208X88 KLEBEFOLIE	978674008	2	1	797	96037322	BESCHILDERUNG
SCHILD 208X88 KLEBEFOLIE	978674008	1	1	803	968688008	BESCHILDERUNG
SCHILD 208X88 KLEBEFOLIE	978674008	2	1	915	96038854	BESCHILDERUNG
SCHILD 208X88 KLEBEFOLIE	978674008	1	4	919	96039202	BESCHILDERUNG
SCHILD 208X88 KLEBEFOLIE	978674008	7	2	968	96037102	BESCHILDERUNG
SCHILD 208X88 KLEBEFOLIE	978674108	2	6	53	918216808	BESCHILDERUNG
SCHILD 208X88 KLEBEFOLIE	978674108	2	1	88	917322108	BESCHILDERUNG
SCHILD 208X88 KLEBEFOLIE	978674108	2	1	107	917322308	BESCHILDERUNG
SCHILD 208X88 KLEBEFOLIE	978674108	(4)	1	125	917076808	MECH.ZUSATZABSTUETZUNG
SCHILD 208X88 KLEBEFOLIE	978674108	1	4	680	917082108	BESCHILDERUNG DREHBUE
SCHILD 208X88 KLEBEFOLIE	978674108	7	4	708	968311308	BESCHILDERUNG
SCHILD 208X88 KLEBEFOLIE	978674108	5	4	756	968012308	BESCHILDERUNG
SCHILD 208X88 KLEBEFOLIE	978674108	5	4	780	969425308	BESCHILDERUNG
SCHILD 208X88 KLEBEFOLIE	978674108	5	4	797	96037322	BESCHILDERUNG
SCHILD 208X88 KLEBEFOLIE	978674108	4	4	803	968688008	BESCHILDERUNG
SCHILD 208X88 KLEBEFOLIE	978674108	1	4	842	968222108	BESCHILDERUNG
SCHILD 208X88 KLEBEFOLIE	978674108	2	2	849	969149808	BESCHILDERUNG
SCHILD 208X88 KLEBEFOLIE	978674108	6	4	915	96038854	BESCHILDERUNG
SCHILD 208X88 KLEBEFOLIE	978674108	2	4	919	96039202	BESCHILDERUNG
SCHILD 208X88 KLEBEFOLIE	978674108	2	2	968	96037102	BESCHILDERUNG
SCHILD 208X88 KLEBEFOLIE	978674108	1	4	972	96036940	BESCHILDERUNG
SCHILD 208X88 KLEBEFOLIE	978674408	4	2	88	917322108	BESCHILDERUNG
SCHILD 208X88 KLEBEFOLIE	978674408	4	2	107	917322308	BESCHILDERUNG
SCHILD 208X88 KLEBEFOLIE	978674408	8	2	680	917082108	BESCHILDERUNG DREHBUE
SCHILD 208X88 KLEBEFOLIE	978674608	3	4	53	918216808	BESCHILDERUNG
SCHILD 208X88 KLEBEFOLIE	978674608	3	10	88	917322108	BESCHILDERUNG
SCHILD 208X88 KLEBEFOLIE	978674608	3	10	107	917322308	BESCHILDERUNG
SCHILD 208X88 KLEBEFOLIE	978674608	(2)	4	125	917076808	MECH.ZUSATZABSTUETZUNG
SCHILD 208X88 KLEBEFOLIE	978674608	(1)	12	127	917077008	ZENTRALBALLASTBEFESTIG
SCHILD 208X88 KLEBEFOLIE	978674608	2	8	680	917082108	BESCHILDERUNG DREHBUE
SCHILD 208X88 KLEBEFOLIE	978674608	8	4	708	968311308	BESCHILDERUNG
SCHILD 208X88 KLEBEFOLIE	978674608	2	4	746	969096408	BESCHILDERUNG
SCHILD 208X88 KLEBEFOLIE	978674608	4	4	756	968012308	BESCHILDERUNG
SCHILD 208X88 KLEBEFOLIE	978674608	4	4	780	969425308	BESCHILDERUNG
SCHILD 208X88 KLEBEFOLIE	978674608	4	4	797	96037322	BESCHILDERUNG
SCHILD 208X88 KLEBEFOLIE	978674608	5	4	803	968688008	BESCHILDERUNG
SCHILD 208X88 KLEBEFOLIE	978674608	2	6	842	968222108	BESCHILDERUNG
SCHILD 208X88 KLEBEFOLIE	978674608	1	2	849	969149808	BESCHILDERUNG
SCHILD 208X88 KLEBEFOLIE	978674608	2	2	886	96039900	BESCHILDERUNG
SCHILD 208X88 KLEBEFOLIE	978674608	5	4	915	96038854	BESCHILDERUNG
SCHILD 208X88 KLEBEFOLIE	978674608	3	9	919	96039202	BESCHILDERUNG
SCHILD 208X88 KLEBEFOLIE	978674608	3	2	968	96037102	BESCHILDERUNG
SCHILD 208X88 KLEBEFOLIE	978674608	2	4	972	96036940	BESCHILDERUNG
SCHILD 208X88 KLEBEFOLIE	978674908	(3)	1	125	917076808	MECH.ZUSATZABSTUETZUNG
SCHILD 208X88 KLEBEFOLIE	978674908	6	4	423	917475908	BESCHILDERUNG
SCHILD 208X88 KLEBEFOLIE	978674908	5	3	680	917082108	BESCHILDERUNG DREHBUE
SCHILD 208X88 KLEBEFOLIE	978675008	1	2	122	968029408	BESCHILDERUNG
SCHILD 208X88 KLEBEFOLIE	978675008	21	3	680	917082108	BESCHILDERUNG DREHBUE
SCHILD 208X88 M.SCHUTZF.	97008755	(7)	2	675	917517908	AUFNAHME GEGENGEWICHT
SCHILD 208X88 M.SCHUTZF.	97008756	(6)	2	675	917517908	AUFNAHME GEGENGEWICHT
SCHILD 20X10 KLEBEFOLIE SP	97064219	18	2	331	96004209	PUMPE VORM.
SCHILD 20X10 KLEBEFOLIE SP	97064220	19	2	331	96004209	PUMPE VORM.
SCHILD 210X297 KLEBEFOLIE	97060792	19	4	680	917082108	BESCHILDERUNG DREHBUE
SCHILD 235X100 KLEBEFOLIE	97060968	(4)	4	135	917987408	DREHBUEHNENRAHMEN
SCHILD 2X200X100 DC01 FE//	975623908	108	1	182	969344108	MONTAGETEILE DREHBUEHN
SCHILD 2X200X100 DC01 FE//	979742908	10	1	898	968455908	FUSS KPL.
SCHILD 2X228X100 DC01 FE//	974171608	4	1	745	918188208	ABLAGE
SCHILD 2X228X100 DC01 FE//	975974808	21	2	125	917076808	MECH.ZUSATZABSTUETZUNG

Bezeichnung	Artikel	Pos.	Menge	Seite	Baugruppe	Bezeichnung
SCHILD 2X56X30 X5CRNI18-10	97038742	37	2	359	968283208	LAUFSTEG DREHBUEHNE LI
SCHILD 2X56X30 X5CRNI18-10	97038743	38	2	359	968283208	LAUFSTEG DREHBUEHNE LI
SCHILD 2X56X30 X5CRNI18-10	97038744	39	2	359	968283208	LAUFSTEG DREHBUEHNE LI
SCHILD 2X56X30 X5CRNI18-10	97038745	40	2	359	968283208	LAUFSTEG DREHBUEHNE LI
SCHILD 350X180 LEXAN	97116282	8	1	958	96035579	KLEMMKASTEN KPL.
SCHILD 35X15 LEXEDGE II	97005403	77	1	517	967917908	SCHALTSCHRANK MECH.
SCHILD 35X15 LEXEDGE II	97025382	509	3	504	96039940	LEITUNG
SCHILD 35X15 LEXEDGE II	97039187	509	1	503	96035430	LEITUNG
SCHILD 35X15 LEXEDGE II	97039187	506	2	506	96028063	BLINDSTECKER
SCHILD 35X15 LEXEDGE II	97039553	6	1	417	968241408	KLEMMKASTEN SA-BOCK VO
SCHILD 35X15 LEXEDGE II	97039674	502	1	505	968346208	BLINDSTECKER
SCHILD 35X15 LEXEDGE II	97039674	506	1	723	96036240	LEITUNG
SCHILD 35X15 LEXEDGE II	97039676	512	1	505	968346208	BLINDSTECKER
SCHILD 35X15 LEXEDGE II	97039713	60	1	516	967917908	SCHALTSCHRANK MECH.
SCHILD 35X15 LEXEDGE II	97039810	62	1	516	967917908	SCHALTSCHRANK MECH.
SCHILD 35X15 LEXEDGE II	97039811	508	1	503	96035430	LEITUNG
SCHILD 35X15 LEXEDGE II	97039811	63	1	516	967917908	SCHALTSCHRANK MECH.
SCHILD 35X15 LEXEDGE II	97039812	505	1	504	96039940	LEITUNG
SCHILD 35X15 LEXEDGE II	97039812	64	1	516	967917908	SCHALTSCHRANK MECH.
SCHILD 35X15 LEXEDGE II	97039813	65	1	516	967917908	SCHALTSCHRANK MECH.
SCHILD 35X15 LEXEDGE II	97039814	66	1	516	967917908	SCHALTSCHRANK MECH.
SCHILD 35X15 LEXEDGE II	97039815	67	1	516	967917908	SCHALTSCHRANK MECH.
SCHILD 35X15 LEXEDGE II	97039816	506	1	508	968418008	KABELSTRANG
SCHILD 35X15 LEXEDGE II	97039816	68	1	516	967917908	SCHALTSCHRANK MECH.
SCHILD 35X15 LEXEDGE II	97039817	69	1	516	967917908	SCHALTSCHRANK MECH.
SCHILD 35X15 LEXEDGE II	97039821	78	1	517	967917908	SCHALTSCHRANK MECH.
SCHILD 35X15 LEXEDGE II	97039827	61	1	516	967917908	SCHALTSCHRANK MECH.
SCHILD 35X15 LEXEDGE II	97039946	513	2	504	96039940	LEITUNG
SCHILD 35X15 LEXEDGE II	97039946	503	2	505	968346208	BLINDSTECKER
SCHILD 35X15 LEXEDGE II	97039946	507	2	506	96028063	BLINDSTECKER
SCHILD 35X15 LEXEDGE II	97060078	5	1	461	917081908	BATTERIE LADEEINHEIT
SCHILD 35X15 LEXEDGE II	977539608	70	1	516	967917908	SCHALTSCHRANK MECH.
SCHILD 35X15 LEXEDGE II	977540408	75	1	517	967917908	SCHALTSCHRANK MECH.
SCHILD 35X15 LEXEDGE II	979653308	76	1	517	967917908	SCHALTSCHRANK MECH.
SCHILD 36X12.5 LEXEDGE II	97041962	9	1	531	968486208	SICHERUNGSBLECH
SCHILD 375X2250 FOLIE	973179308	9	2	708	968311308	BESCHILDERUNG
SCHILD 390 KG KLEBEFOLIE	97052223	(1)	1	406	967846208	ZUGSTANGE KPL.
SCHILD 6X107X237 G-ALSI12	772569908	1	1	683	916283608	ZUSATZBESCHILDERUNG
SCHILD 75X45 ALUMINIUM	976955508	20	1	393	918824408	KLIMAANLAGE
SCHILD 80X32 KLEBEFOLIE SP	97054056	1	1	907	96038864	BESCHILDERUNG
SCHILD 85X45X1 ALUMINIUM	97093653	8	1	531	968486208	SICHERUNGSBLECH
SCHILD 95X40 LEXEDGE II	97049810	5	1	646	96021479	KLEMMKASTEN
SCHILD A570 ALU	97045547	2	1	510	968681408	BEDIENPULT VERBOLZUNG
SCHILD ALU	97068322	15	1	323	96032910	BATTERIEKASTEN VORM.
SCHILD IDENTNR. IDENT-NR	973567608	(3)	1	400	917347708	SA-BOCK
SCHILD IDENTNR. IDENT-NR	973567608	20	1	406	967846208	ZUGSTANGE KPL.
SCHILD IDENTNR. IDENT-NR	973567608	5	1	407	967846508	ZUGSTANGE VORM.
SCHILD IDENTNR. IDENT-NR	973567608	13	1	408	967981008	ZUGSTANGE KPL.
SCHILD IDENTNR. IDENT-NR	973567608	6	1	409	967981108	ZUGSTANGE VORM.
SCHILD IDENTNR. IDENT-NR	973567608	16	1	676	965575208	ZENTRIERUNG KPL.
SCHILD IDENTNR. IDENT-NR	973567608	6	1	745	918188208	ABLAGE
SCHILD IDENTNR. IDENT-NR	973567608	13	1	753	967746908	STANGE KPL.
SCHILD IDENTNR. IDENT-NR	973567608	5	1	754	967747008	STANGE VORM.
SCHILD IDENTNR. IDENT-NR	973567608	13	1	766	967743808	STANGE KPL.
SCHILD IDENTNR. IDENT-NR	973567608	5	1	767	967744008	STANGE VORM.
SCHILD IDENTNR. IDENT-NR	973567608	9	1	773	967897608	ZUGSTANGE KPL.
SCHILD IDENTNR. IDENT-NR	973567608	6	1	774	967950808	ZUGSTANGE VORM.
SCHILD IDENTNR. IDENT-NR	973567608	9	1	775	968190108	ZUGSTANGE KPL.
SCHILD IDENTNR. IDENT-NR	973567608	6	1	776	968214108	ZUGSTANGE VORM.
SCHILD IDENTNR. IDENT-NR	973567608	13	1	777	968190208	ZUGSTANGE KPL.

Bezeichnung	Artikel	Pos.	Menge	Seite	Baugruppe	Bezeichnung
SCHILD IDENTNR. IDENT-NR	973567608	5	1	778	968217108	ZUGSTANGE VORM.
SCHILD IDENTNR. IDENT-NR	973567608	7	1	831	967913408	STANGE KPL.
SCHILD IDENTNR. IDENT-NR	973567608	(4)	1	887	917230408	ZUSATZABSPANNUNG
SCHILD IDENTNR. IDENT-NR	973567608	(4)	1	887	917230408	ZUSATZABSPANNUNG
SCHILD IDENTNR. IDENT-NR	973567608	(4)	1	887	917230408	ZUSATZABSPANNUNG
SCHILD IDENTNR. IDENT-NR	973567608	(4)	1	887	917230408	ZUSATZABSPANNUNG
SCHILD IDENTNR. IDENT-NR	973567608	11	1	889	968768408	LASCHE KPL.
SCHILD IDENTNR. IDENT-NR	973567608	10	1	890	969308308	LASCHE KPL.
SCHILD IDENTNR. IDENT-NR	973567608	4	1	904	96038420	STANGEN KPL.
SCHILD IDENTNR. IDENT-NR	973567608	6	1	905	96038862	STANGEN VORM.
SCHILD IDENTNR. IDENT-NR	973567608	9	1	906	96038863	LASCHE VORM.
SCHILD IDENTNR. IDENT-NR	973567608	6	1	939	96039026	ZUGLASCHE KPL.
SCHILD IDENTNR. IDENT-NR	973567608	6	1	940	96039027	ZUGLASCHE KPL.
SCHILD IDENTNR. IDENT-NR	973567608	12	1	948	96037041	ZUGLASCHE KPL.
SCHILD IDENTNR. IDENT-NR	973567608	2	1	949	96037140	ZUGSTANGE M.SCHILD
SCHILD IDENTNR. IDENT-NR	973567608	10	1	950	96037042	ZUGLASCHE KPL.
SCHILD IDENTNR. IDENT-NR	973567608	11	1	977	96035525	ZUGLASCHE KPL.
SCHILD IDENTNR. IDENT-NR	973567608	9	1	979	96035533	LASCHE KPL.
SCHILD KLEBEFOLIE	97070905	3	2	849	969149808	BESCHILDERUNG
SCHILD S1910 ALU	97010005	4	1	719	96036187	KLEMMKASTEN KPL.
SCHILD S1930 LEXAN	97122777	5	1	836	96036210	KLEMMKASTEN
SCHILD S1994 LEXEDGE II	97032040	4	1	994	96031510	KLEMMKASTEN KPL.
SCHILD S1995 LEXEDGE II	97032031	4	1	991	96031507	KLEMMKASTEN KPL.
SCHILD S2000 LEXAN	97123909	8	1	912	96035575	KLEMMKASTEN KPL.
SCHILD S2010	97118302	8	1	930	96035576	KLEMMKASTEN KPL.
SCHILD S2030	97016764	4	1	847	968650608	KLEMMKASTEN KPL.
SCHILD S220 LEXAN	977507008	5	1	100	967906608	KLEMMKASTEN KPL.
SCHILD S240 LEXAN	977500808	5	1	74	967906508	KLEMMKASTEN KPL.
SCHLAEUCHE	96004429	999	1	301	10675550	AUSGLEICHSBEHAELTER
SCHLAUCH DIN 73411 10X3,5 E	7363116	2	1	302	96004429	SCHLAEUCHE
SCHLAUCH DIN 73411 32X4 E	4901428	4	1	302	96004429	SCHLAEUCHE
SCHLAUCH DN16 500	510501008	129	1	265	96032892	DIESELMOTOR VORM.
SCHLAUCH KPL. 1SC 8X1000	926058208	142	1	163	969732608	SCHLAUCHLEITUNGEN
SCHLAUCH KPL. 1SC 8X1000	961802908	131	1	163	969732608	SCHLAUCHLEITUNGEN
SCHLAUCH KPL. 1SC 8X1000	961802908	264	1	631	919140608	SCHLAUCHLEITUNGEN OBER
SCHLAUCH KPL. 1SC 8X1020	926743408	1271	1	230	968082008	SCHLAUCHLEITUNGEN WIND
SCHLAUCH KPL. 1SC 8X1040	926049208	1276	1	230	968082008	SCHLAUCHLEITUNGEN WIND
SCHLAUCH KPL. 1SC 8X1060	926122608	1273	1	230	968082008	SCHLAUCHLEITUNGEN WIND
SCHLAUCH KPL. 1SC 8X1100	926359608	1280	1	230	968082008	SCHLAUCHLEITUNGEN WIND
SCHLAUCH KPL. 1SC 8X1100	926612308	1277	1	230	968082008	SCHLAUCHLEITUNGEN WIND
SCHLAUCH KPL. 1SC 8X1220	928016008	340	1	633	919140608	SCHLAUCHLEITUNGEN OBER
SCHLAUCH KPL. 1SC 8X1360	965800508	266	1	631	919140608	SCHLAUCHLEITUNGEN OBER
SCHLAUCH KPL. 1SC 8X1500	926094508	1865	1	71	967789708	SCHLAUCHLEITUNGEN RAUP
SCHLAUCH KPL. 1SC 8X1500	926094508	1845	1	98	967789908	SCHLAUCHLEITUNGEN RAUP
SCHLAUCH KPL. 1SC 8X160	927377208	315	1	632	919140608	SCHLAUCHLEITUNGEN OBER
SCHLAUCH KPL. 1SC 8X1600	921620508	1864	1	71	967789708	SCHLAUCHLEITUNGEN RAUP
SCHLAUCH KPL. 1SC 8X1600	921620508	1844	1	98	967789908	SCHLAUCHLEITUNGEN RAUP
SCHLAUCH KPL. 1SC 8X1600	926119108	320	1	632	919140608	SCHLAUCHLEITUNGEN OBER
SCHLAUCH KPL. 1SC 8X1600	965429308	267	1	631	919140608	SCHLAUCHLEITUNGEN OBER
SCHLAUCH KPL. 1SC 8X1700	927671808	265	1	631	919140608	SCHLAUCHLEITUNGEN OBER
SCHLAUCH KPL. 1SC 8X1700	927671808	270	1	632	919140608	SCHLAUCHLEITUNGEN OBER
SCHLAUCH KPL. 1SC 8X1750	968002508	1260	1	735	96020309	SCHLAUCHLEITUNGEN
SCHLAUCH KPL. 1SC 8X1800	926119208	1876	1	71	967789708	SCHLAUCHLEITUNGEN RAUP
SCHLAUCH KPL. 1SC 8X1800	926119208	1856	1	98	967789908	SCHLAUCHLEITUNGEN RAUP
SCHLAUCH KPL. 1SC 8X1900	921620608	1875	1	71	967789708	SCHLAUCHLEITUNGEN RAUP
SCHLAUCH KPL. 1SC 8X1900	921620608	1855	1	98	967789908	SCHLAUCHLEITUNGEN RAUP
SCHLAUCH KPL. 1SC 8X1900	921620608	(1114)	1	249	967787908	ZUSATZHYDRAULIK MONTAGE
SCHLAUCH KPL. 1SC 8X200	929757108	1274	1	230	968082008	SCHLAUCHLEITUNGEN WIND
SCHLAUCH KPL. 1SC 8X2400	926058408	425	1	634	919140608	SCHLAUCHLEITUNGEN OBER
SCHLAUCH KPL. 1SC 8X300	926122108	1817	1	34	969731808	SCHLAUCHLEITUNGEN MITTE

Bezeichnung	Artikel	Pos.	Menge	Seite	Baugruppe	Bezeichnung
SCHLAUCH KPL. 1SC 8X370	968568408	317	1	632	919140608	SCHLAUCHLEITUNGEN OBER
SCHLAUCH KPL. 1SC 8X380	963338108	127	1	163	969732608	SCHLAUCHLEITUNGEN
SCHLAUCH KPL. 1SC 8X380	966186308	130	1	163	969732608	SCHLAUCHLEITUNGEN
SCHLAUCH KPL. 1SC 8X380	966186308	132	1	163	969732608	SCHLAUCHLEITUNGEN
SCHLAUCH KPL. 1SC 8X400	926096908	314	1	632	919140608	SCHLAUCHLEITUNGEN OBER
SCHLAUCH KPL. 1SC 8X420	966147208	123	1	163	969732608	SCHLAUCHLEITUNGEN
SCHLAUCH KPL. 1SC 8X440	926837208	122	1	163	969732608	SCHLAUCHLEITUNGEN
SCHLAUCH KPL. 1SC 8X440	962641908	128	1	163	969732608	SCHLAUCHLEITUNGEN
SCHLAUCH KPL. 1SC 8X500	926098108	1833	1	34	969731808	SCHLAUCHLEITUNGEN MITTE
SCHLAUCH KPL. 1SC 8X580	926965608	324	1	632	919140608	SCHLAUCHLEITUNGEN OBER
SCHLAUCH KPL. 1SC 8X600	921445908	120	1	163	969732608	SCHLAUCHLEITUNGEN
SCHLAUCH KPL. 1SC 8X620	928049708	(1122)	1	817	967789008	ZUSATZHYDRAULIK WINDE 6
SCHLAUCH KPL. 1SC 8X640	968568908	326	1	632	919140608	SCHLAUCHLEITUNGEN OBER
SCHLAUCH KPL. 1SC 8X680	927550308	1279	1	230	968082008	SCHLAUCHLEITUNGEN WIND
SCHLAUCH KPL. 1SC 8X680	927550308	1281	1	230	968082008	SCHLAUCHLEITUNGEN WIND
SCHLAUCH KPL. 1SC 8X740	965475408	412	1	634	919140608	SCHLAUCHLEITUNGEN OBER
SCHLAUCH KPL. 1SC 8X760	965802108	129	1	163	969732608	SCHLAUCHLEITUNGEN
SCHLAUCH KPL. 1SC 8X800	926455908	1135	1	200	967790308	SCHLAUCHLEITUNGEN WIND
SCHLAUCH KPL. 1SC 8X800	926455908	1135	1	214	967790508	SCHLAUCHLEITUNGEN WIND
SCHLAUCH KPL. 1SC 8X800	928468308	124	1	163	969732608	SCHLAUCHLEITUNGEN
SCHLAUCH KPL. 1SC 8X840	968534608	121	1	163	969732608	SCHLAUCHLEITUNGEN
SCHLAUCH KPL. 1SC 8X880	927550208	382	1	633	919140608	SCHLAUCHLEITUNGEN OBER
SCHLAUCH KPL. 1SC 8X940	963466308	268	1	632	919140608	SCHLAUCHLEITUNGEN OBER
SCHLAUCH KPL. 1SC 8X960	926743308	336	1	633	919140608	SCHLAUCHLEITUNGEN OBER
SCHLAUCH KPL. 1SC 8X960	963698108	330	1	633	919140608	SCHLAUCHLEITUNGEN OBER
SCHLAUCH KPL. 1SC 8X980	922734908	269	1	632	919140608	SCHLAUCHLEITUNGEN OBER
SCHLAUCH KPL. 1SN 25X1100	967622308	251	1	631	919140608	SCHLAUCHLEITUNGEN OBER
SCHLAUCH KPL. 1SN 25X1200	926385808	252	1	631	919140608	SCHLAUCHLEITUNGEN OBER
SCHLAUCH KPL. 1SN 25X1200	929757908	253	1	631	919140608	SCHLAUCHLEITUNGEN OBER
SCHLAUCH KPL. 1SN 25X1300	928040408	1796	1	34	969731808	SCHLAUCHLEITUNGEN MITTE
SCHLAUCH KPL. 1SN 25X1320	928879908	364	1	633	919140608	SCHLAUCHLEITUNGEN OBER
SCHLAUCH KPL. 1SN 25X1440	968582008	399	1	634	919140608	SCHLAUCHLEITUNGEN OBER
SCHLAUCH KPL. 1SN 25X1480	920730808	361	1	633	919140608	SCHLAUCHLEITUNGEN OBER
SCHLAUCH KPL. 1SN 25X1500	922912408	360	1	633	919140608	SCHLAUCHLEITUNGEN OBER
SCHLAUCH KPL. 1SN 25X1500	926432508	363	1	633	919140608	SCHLAUCHLEITUNGEN OBER
SCHLAUCH KPL. 1SN 25X1550	962761808	419	1	634	919140608	SCHLAUCHLEITUNGEN OBER
SCHLAUCH KPL. 1SN 25X1700	962641208	257	1	631	919140608	SCHLAUCHLEITUNGEN OBER
SCHLAUCH KPL. 1SN 25X1950	968569208	332	1	633	919140608	SCHLAUCHLEITUNGEN OBER
SCHLAUCH KPL. 1SN 25X200	965201608	(1125)	1	817	967789008	ZUSATZHYDRAULIK WINDE 6
SCHLAUCH KPL. 1SN 25X2000	926970408	254	1	631	919140608	SCHLAUCHLEITUNGEN OBER
SCHLAUCH KPL. 1SN 25X280	968585708	1130	1	200	967790308	SCHLAUCHLEITUNGEN WIND
SCHLAUCH KPL. 1SN 25X280	968585708	1130	1	214	967790508	SCHLAUCHLEITUNGEN WIND
SCHLAUCH KPL. 1SN 25X400	920892708	227	1	631	919140608	SCHLAUCHLEITUNGEN OBER
SCHLAUCH KPL. 1SN 25X460	968695008	256	1	631	919140608	SCHLAUCHLEITUNGEN OBER
SCHLAUCH KPL. 1SN 25X480	968582508	415	1	634	919140608	SCHLAUCHLEITUNGEN OBER
SCHLAUCH KPL. 1SN 25X480	968845908	219	1	631	919140608	SCHLAUCHLEITUNGEN OBER
SCHLAUCH KPL. 1SN 25X500	927607208	306	1	632	919140608	SCHLAUCHLEITUNGEN OBER
SCHLAUCH KPL. 1SN 25X620	922681508	404	1	634	919140608	SCHLAUCHLEITUNGEN OBER
SCHLAUCH KPL. 1SN 25X700	968144708	298	1	632	919140608	SCHLAUCHLEITUNGEN OBER
SCHLAUCH KPL. 1SN 25X720	966388208	393	1	634	919140608	SCHLAUCHLEITUNGEN OBER
SCHLAUCH KPL. 1SN 25X840	968140808	255	1	631	919140608	SCHLAUCHLEITUNGEN OBER
SCHLAUCH KPL. 1SN 25X860	926095708	418	1	634	919140608	SCHLAUCHLEITUNGEN OBER
SCHLAUCH KPL. 1SN 25X960	927281408	421	1	634	919140608	SCHLAUCHLEITUNGEN OBER
SCHLAUCH KPL. 1SN 32X1400	961922808	297	1	632	919140608	SCHLAUCHLEITUNGEN OBER
SCHLAUCH KPL. 1SN 32X1550	96000569	294	1	632	919140608	SCHLAUCHLEITUNGEN OBER
SCHLAUCH KPL. 1SN 32X1700	926455708	300	1	632	919140608	SCHLAUCHLEITUNGEN OBER
SCHLAUCH KPL. 1SN 32X520	922645708	293	1	632	919140608	SCHLAUCHLEITUNGEN OBER
SCHLAUCH KPL. 1SN 32X640	968695508	292	1	632	919140608	SCHLAUCHLEITUNGEN OBER
SCHLAUCH KPL. 1SN 32X720	96034482	428	1	634	919140608	SCHLAUCHLEITUNGEN OBER
SCHLAUCH KPL. 1SN 32X760	962066108	295	1	632	919140608	SCHLAUCHLEITUNGEN OBER

Bezeichnung	Artikel	Pos.	Menge	Seite	Baugruppe	Bezeichnung
SCHLAUCH KPL. 1SN 32X800	965197608	243	1	631	919140608	SCHLAUCHLEITUNGEN OBER
SCHLAUCH KPL. 1SN 32X840	968599308	242	1	631	919140608	SCHLAUCHLEITUNGEN OBER
SCHLAUCH KPL. 1SN 32X940	968695608	296	1	632	919140608	SCHLAUCHLEITUNGEN OBER
SCHLAUCH KPL. 2755 12X100	926053108	258	1	631	919140608	SCHLAUCHLEITUNGEN OBER
SCHLAUCH KPL. 2755 12X106	928396708	343	1	633	919140608	SCHLAUCHLEITUNGEN OBER
SCHLAUCH KPL. 2755 12X108	925655908	(1351)	1	432	967788008	ZUSATZHYDR.MONTAGEEINR
SCHLAUCH KPL. 2755 12X118	968598708	222	1	631	919140608	SCHLAUCHLEITUNGEN OBER
SCHLAUCH KPL. 2755 12X128	962064608	(1350)	1	432	967788008	ZUSATZHYDR.MONTAGEEINR
SCHLAUCH KPL. 2755 12X140	926443808	329	1	633	919140608	SCHLAUCHLEITUNGEN OBER
SCHLAUCH KPL. 2755 12X185	923344608	(1790)	8	116	967787608	HYDRAULIK ABSTUETZUNG
SCHLAUCH KPL. 2755 12X330	922929808	1820	1	34	969731808	SCHLAUCHLEITUNGEN MITTE
SCHLAUCH KPL. 2755 12X330	922929808	1822	1	34	969731808	SCHLAUCHLEITUNGEN MITTE
SCHLAUCH KPL. 2755 12X340	962065408	1821	1	34	969731808	SCHLAUCHLEITUNGEN MITTE
SCHLAUCH KPL. 2755 12X340	962065408	1823	1	34	969731808	SCHLAUCHLEITUNGEN MITTE
SCHLAUCH KPL. 2755 12X370	922895908	341	1	633	919140608	SCHLAUCHLEITUNGEN OBER
SCHLAUCH KPL. 2755 12X450	922587308	139	1	163	969732608	SCHLAUCHLEITUNGEN
SCHLAUCH KPL. 2755 12X470	926850208	143	1	163	969732608	SCHLAUCHLEITUNGEN
SCHLAUCH KPL. 2755 12X560	923583408	138	1	163	969732608	SCHLAUCHLEITUNGEN
SCHLAUCH KPL. 2755 12X600	922885208	260	1	631	919140608	SCHLAUCHLEITUNGEN OBER
SCHLAUCH KPL. 2755 12X720	929753808	259	1	631	919140608	SCHLAUCHLEITUNGEN OBER
SCHLAUCH KPL. 2755 16X155	921876008	245	1	631	919140608	SCHLAUCHLEITUNGEN OBER
SCHLAUCH KPL. 2755 16X165	924134808	426	1	634	919140608	SCHLAUCHLEITUNGEN OBER
SCHLAUCH KPL. 2755 16X190	924875608	1255	1	735	96020309	SCHLAUCHLEITUNGEN
SCHLAUCH KPL. 2755 16X215	969742908	1818	1	34	969731808	SCHLAUCHLEITUNGEN MITTE
SCHLAUCH KPL. 2755 16X440	922217808	244	1	631	919140608	SCHLAUCHLEITUNGEN OBER
SCHLAUCH KPL. 2755 16X620	921849508	333	1	633	919140608	SCHLAUCHLEITUNGEN OBER
SCHLAUCH KPL. 2755 16X700	922099808	337	1	633	919140608	SCHLAUCHLEITUNGEN OBER
SCHLAUCH KPL. 2755 16X740	96022577	211	1	631	919140608	SCHLAUCHLEITUNGEN OBER
SCHLAUCH KPL. 2755 19X124	968569808	350	1	633	919140608	SCHLAUCHLEITUNGEN OBER
SCHLAUCH KPL. 2755 19X136	926413408	1798	1	34	969731808	SCHLAUCHLEITUNGEN MITTE
SCHLAUCH KPL. 2755 19X155	968534408	111	1	163	969732608	SCHLAUCHLEITUNGEN
SCHLAUCH KPL. 2755 19X200	926712108	112	1	163	969732608	SCHLAUCHLEITUNGEN
SCHLAUCH KPL. 2755 19X400	962686408	114	1	163	969732608	SCHLAUCHLEITUNGEN
SCHLAUCH KPL. 2755 19X600	968534508	115	1	163	969732608	SCHLAUCHLEITUNGEN
SCHLAUCH KPL. 2755 19X720	922124508	(1354)	1	432	967788008	ZUSATZHYDR.MONTAGEEINR
SCHLAUCH KPL. 2755 19X740	965159108	116	1	163	969732608	SCHLAUCHLEITUNGEN
SCHLAUCH KPL. 2755 19X820	964770608	(1355)	1	432	967788008	ZUSATZHYDR.MONTAGEEINR
SCHLAUCH KPL. 2755 19X980	927105808	113	1	163	969732608	SCHLAUCHLEITUNGEN
SCHLAUCH KPL. 2755 25X180	961890708	304	1	632	919140608	SCHLAUCHLEITUNGEN OBER
SCHLAUCH KPL. 2755 25X680	968584808	216	1	631	919140608	SCHLAUCHLEITUNGEN OBER
SCHLAUCH KPL. 2SN 10X1040	927677008	1832	1	34	969731808	SCHLAUCHLEITUNGEN MITTE
SCHLAUCH KPL. 2SN 10X1220	927671508	1837	1	34	969731808	SCHLAUCHLEITUNGEN MITTE
SCHLAUCH KPL. 2SN 10X1650	921767008	283	1	632	919140608	SCHLAUCHLEITUNGEN OBER
SCHLAUCH KPL. 2SN 10X2250	968601308	(1352)	1	432	967788008	ZUSATZHYDR.MONTAGEEINR
SCHLAUCH KPL. 2SN 10X240	964682508	(1121)	1	817	967789008	ZUSATZHYDRAULIK WINDE 6
SCHLAUCH KPL. 2SN 10X3100	962861308	1834	1	34	969731808	SCHLAUCHLEITUNGEN MITTE
SCHLAUCH KPL. 2SN 10X400	927617608	435	1	634	919140608	SCHLAUCHLEITUNGEN OBER
SCHLAUCH KPL. 2SN 10X480	967574308	1131	1	200	967790308	SCHLAUCHLEITUNGEN WIND
SCHLAUCH KPL. 2SN 10X480	967574308	1131	1	214	967790508	SCHLAUCHLEITUNGEN WIND
SCHLAUCH KPL. 2SN 10X660	928032808	1831	1	34	969731808	SCHLAUCHLEITUNGEN MITTE
SCHLAUCH KPL. 2SN 10X700	926560008	(95)	2	861	968883308	ZUSATZHYDR.BOLZENZIEHZ
SCHLAUCH KPL. 2SN 10X720	963861608	1262	1	735	96020309	SCHLAUCHLEITUNGEN
SCHLAUCH KPL. 2SN 10X740	968006208	1263	1	735	96020309	SCHLAUCHLEITUNGEN
SCHLAUCH KPL. 2SN 10X8000	96017641	(94)	2	864	968883408	ZUSATZHYDR.BOLZENZIEHZ
SCHLAUCH KPL. 2SN 10X880	963922908	1268	1	735	96020309	SCHLAUCHLEITUNGEN
SCHLAUCH KPL. 2SN 10X960	927685308	1269	1	735	96020309	SCHLAUCHLEITUNGEN
SCHLAUCH KPL. 2SN 12X1300	927613508	(1112)	1	249	967787908	ZUSATZHYDRAULIK MONTAGE
SCHLAUCH KPL. 2SN 12X1460	927693008	1868	2	71	967789708	SCHLAUCHLEITUNGEN RAUP
SCHLAUCH KPL. 2SN 12X1460	927693008	1848	2	98	967789908	SCHLAUCHLEITUNGEN RAUP
SCHLAUCH KPL. 2SN 12X1500	967213408	(1111)	1	249	967787908	ZUSATZHYDRAULIK MONTAGE

Bezeichnung	Artikel	Pos.	Menge	Seite	Baugruppe	Bezeichnung
SCHLAUCH KPL. 2SN 12X1700	927619308	429	2	634	919140608	SCHLAUCHLEITUNGEN OBER
SCHLAUCH KPL. 2SN 12X1850	928762608	302	1	632	919140608	SCHLAUCHLEITUNGEN OBER
SCHLAUCH KPL. 2SN 12X2000	96008151	(1455)	1	824	96006590	ZUSATZHYDR.VERBINDUNGS
SCHLAUCH KPL. 2SN 12X2300	969385108	(1110)	1	249	967787908	ZUSATZHYDRAULIK MONTAGE
SCHLAUCH KPL. 2SN 12X6400	96009866	437	1	634	919140608	SCHLAUCHLEITUNGEN OBER
SCHLAUCH KPL. 2SN 16X1420	968582708	424	1	634	919140608	SCHLAUCHLEITUNGEN OBER
SCHLAUCH KPL. 2SN 16X2000	96008152	(1456)	1	824	96006590	ZUSATZHYDR.VERBINDUNGS
SCHLAUCH KPL. 2SN 16X360	968581908	397	1	634	919140608	SCHLAUCHLEITUNGEN OBER
SCHLAUCH KPL. 2SN 20X1460	968151708	1874	1	71	967789708	SCHLAUCHLEITUNGEN RAUP
SCHLAUCH KPL. 2SN 20X1750	968568108	303	1	632	919140608	SCHLAUCHLEITUNGEN OBER
SCHLAUCH KPL. 2SN 20X600	968582108	401	1	634	919140608	SCHLAUCHLEITUNGEN OBER
SCHLAUCH KPL. 2SN 20X700	963702608	400	1	634	919140608	SCHLAUCHLEITUNGEN OBER
SCHLAUCH KPL. 2SN 25X1020	96012877	1275	1	230	968082008	SCHLAUCHLEITUNGEN WIND
SCHLAUCH KPL. 2SN 25X1400	968150808	1867	2	71	967789708	SCHLAUCHLEITUNGEN RAUP
SCHLAUCH KPL. 2SN 25X1400	968150808	1847	2	98	967789908	SCHLAUCHLEITUNGEN RAUP
SCHLAUCH KPL. 2SN 25X1900	929963108	1257	1	735	96020309	SCHLAUCHLEITUNGEN
SCHLAUCH KPL. 2SN 25X2000	929921108	1256	1	735	96020309	SCHLAUCHLEITUNGEN
SCHLAUCH KPL. 2SN 25X2500	968532308	1252	1	735	96020309	SCHLAUCHLEITUNGEN
SCHLAUCH KPL. 2SN 25X2650	928040808	1251	1	735	96020309	SCHLAUCHLEITUNGEN
SCHLAUCH KPL. 2SN 25X460	96003050	1270	1	230	968082008	SCHLAUCHLEITUNGEN WIND
SCHLAUCH KPL. 2SN 25X700	967769308	1266	1	735	96020309	SCHLAUCHLEITUNGEN
SCHLAUCH KPL. 2SN 25X940	968605708	1265	1	735	96020309	SCHLAUCHLEITUNGEN
SCHLAUCH KPL. 2SN 6X1000	96000558	286	1	632	919140608	SCHLAUCHLEITUNGEN OBER
SCHLAUCH KPL. 2SN 6X1120	968599008	223	1	631	919140608	SCHLAUCHLEITUNGEN OBER
SCHLAUCH KPL. 2SN 6X1160	968569408	344	1	633	919140608	SCHLAUCHLEITUNGEN OBER
SCHLAUCH KPL. 2SN 6X1200	968534908	140	1	163	969732608	SCHLAUCHLEITUNGEN
SCHLAUCH KPL. 2SN 6X1300	968696508	288	1	632	919140608	SCHLAUCHLEITUNGEN OBER
SCHLAUCH KPL. 2SN 6X1360	968535008	141	1	163	969732608	SCHLAUCHLEITUNGEN
SCHLAUCH KPL. 2SN 6X1550	968697008	(1896)	1	81	917322008	ZENTRALSCHMIERUNG RAUP
SCHLAUCH KPL. 2SN 6X1550	968697008	(1891)	1	105	917322208	ZENTRALSCHMIERUNG RAUP
SCHLAUCH KPL. 2SN 6X1600	96000567	289	1	632	919140608	SCHLAUCHLEITUNGEN OBER
SCHLAUCH KPL. 2SN 6X1850	920995808	290	1	632	919140608	SCHLAUCHLEITUNGEN OBER
SCHLAUCH KPL. 2SN 6X2000	964326508	281	1	632	919140608	SCHLAUCHLEITUNGEN OBER
SCHLAUCH KPL. 2SN 6X2100	920605708	197	1	631	919140608	SCHLAUCHLEITUNGEN OBER
SCHLAUCH KPL. 2SN 6X2150	964326708	280	1	632	919140608	SCHLAUCHLEITUNGEN OBER
SCHLAUCH KPL. 2SN 6X2150	968697108	(1892)	1	105	917322208	ZENTRALSCHMIERUNG RAUP
SCHLAUCH KPL. 2SN 6X2550	968697308	(1897)	1	81	917322008	ZENTRALSCHMIERUNG RAUP
SCHLAUCH KPL. 2SN 6X2600	96000568	291	1	632	919140608	SCHLAUCHLEITUNGEN OBER
SCHLAUCH KPL. 2SN 6X300	968351008	284	1	632	919140608	SCHLAUCHLEITUNGEN OBER
SCHLAUCH KPL. 2SN 6X350	926559808	(1890)	1	105	917322208	ZENTRALSCHMIERUNG RAUP
SCHLAUCH KPL. 2SN 6X350	966600408	1282	1	230	968082008	SCHLAUCHLEITUNGEN WIND
SCHLAUCH KPL. 2SN 6X390	968601708	(1123)	1	817	967789008	ZUSATZHYDRAULIK WINDE 6
SCHLAUCH KPL. 2SN 6X440	963561108	1136	1	200	967790308	SCHLAUCHLEITUNGEN WIND
SCHLAUCH KPL. 2SN 6X440	963561108	1136	1	214	967790508	SCHLAUCHLEITUNGEN WIND
SCHLAUCH KPL. 2SN 6X460	962479208	263	1	631	919140608	SCHLAUCHLEITUNGEN OBER
SCHLAUCH KPL. 2SN 6X460	962479208	342	1	633	919140608	SCHLAUCHLEITUNGEN OBER
SCHLAUCH KPL. 2SN 6X470	968696908	321	1	632	919140608	SCHLAUCHLEITUNGEN OBER
SCHLAUCH KPL. 2SN 6X520	962639608	325	1	632	919140608	SCHLAUCHLEITUNGEN OBER
SCHLAUCH KPL. 2SN 6X520	963560608	1283	1	230	968082008	SCHLAUCHLEITUNGEN WIND
SCHLAUCH KPL. 2SN 6X540	920984208	327	1	632	919140608	SCHLAUCHLEITUNGEN OBER
SCHLAUCH KPL. 2SN 6X5400	968697208	(1898)	1	81	917322008	ZENTRALSCHMIERUNG RAUP
SCHLAUCH KPL. 2SN 6X5400	968697208	(1893)	1	105	917322208	ZENTRALSCHMIERUNG RAUP
SCHLAUCH KPL. 2SN 6X560	96000559	287	1	632	919140608	SCHLAUCHLEITUNGEN OBER
SCHLAUCH KPL. 2SN 6X600	924927608	434	1	634	919140608	SCHLAUCHLEITUNGEN OBER
SCHLAUCH KPL. 2SN 6X600	968695908	(1895)	1	81	917322008	ZENTRALSCHMIERUNG RAUP
SCHLAUCH KPL. 2SN 6X640	969634308	285	1	632	919140608	SCHLAUCHLEITUNGEN OBER
SCHLAUCH KPL. 2SN 6X700	964614308	323	1	632	919140608	SCHLAUCHLEITUNGEN OBER
SCHLAUCH KPL. 2SN 6X740	964685508	262	1	631	919140608	SCHLAUCHLEITUNGEN OBER
SCHLAUCH KPL. 2SN 6X820	964478208	307	1	632	919140608	SCHLAUCHLEITUNGEN OBER
SCHLAUCH KPL. 2SN 6X900	920903208	313	1	632	919140608	SCHLAUCHLEITUNGEN OBER

Bezeichnung	Artikel	Pos.	Menge	Seite	Baugruppe	Bezeichnung
SCHLAUCH KPL. 2SN 6X960	968568308	261	1	631	919140608	SCHLAUCHLEITUNGEN OBER
SCHLAUCH KPL. 2SN 6X960	968568308	310	2	632	919140608	SCHLAUCHLEITUNGEN OBER
SCHLAUCH KPL. 2SN 8X1000	929625708	411	1	634	919140608	SCHLAUCHLEITUNGEN OBER
SCHLAUCH KPL. 2SN 8X1140	968569308	339	1	633	919140608	SCHLAUCHLEITUNGEN OBER
SCHLAUCH KPL. 2SN 8X1200	968608408	279	1	632	919140608	SCHLAUCHLEITUNGEN OBER
SCHLAUCH KPL. 2SN 8X1300	926554208	319	1	632	919140608	SCHLAUCHLEITUNGEN OBER
SCHLAUCH KPL. 2SN 8X1300	961717608	420	1	634	919140608	SCHLAUCHLEITUNGEN OBER
SCHLAUCH KPL. 2SN 8X1400	965194608	274	1	632	919140608	SCHLAUCHLEITUNGEN OBER
SCHLAUCH KPL. 2SN 8X1500	928041308	282	1	632	919140608	SCHLAUCHLEITUNGEN OBER
SCHLAUCH KPL. 2SN 8X1500	961719608	318	1	632	919140608	SCHLAUCHLEITUNGEN OBER
SCHLAUCH KPL. 2SN 8X15000	928755908	(1090)	4	874	968883508	ZUS.HYDR.BOLZENZIEHEINRI
SCHLAUCH KPL. 2SN 8X1600	928870008	(1912)	1	872	96022733	SCHOTTPLATTE VORM.
SCHLAUCH KPL. 2SN 8X1600	966187808	(1910)	1	872	96022733	SCHOTTPLATTE VORM.
SCHLAUCH KPL. 2SN 8X1700	967222108	1259	1	735	96020309	SCHLAUCHLEITUNGEN
SCHLAUCH KPL. 2SN 8X180	968582408	414	1	634	919140608	SCHLAUCHLEITUNGEN OBER
SCHLAUCH KPL. 2SN 8X2000	920984908	196	1	631	919140608	SCHLAUCHLEITUNGEN OBER
SCHLAUCH KPL. 2SN 8X230	927449608	375	1	633	919140608	SCHLAUCHLEITUNGEN OBER
SCHLAUCH KPL. 2SN 8X280	929612808	135	1	163	969732608	SCHLAUCHLEITUNGEN
SCHLAUCH KPL. 2SN 8X300	927640008	278	1	632	919140608	SCHLAUCHLEITUNGEN OBER
SCHLAUCH KPL. 2SN 8X3100	929379308	1254	1	735	96020309	SCHLAUCHLEITUNGEN
SCHLAUCH KPL. 2SN 8X340	968601108	(1099)	2	666	968562908	ZUSATZHYDRAULIK VERBOLZ
SCHLAUCH KPL. 2SN 8X3500	929208908	380	1	633	919140608	SCHLAUCHLEITUNGEN OBER
SCHLAUCH KPL. 2SN 8X390	968581108	384	1	633	919140608	SCHLAUCHLEITUNGEN OBER
SCHLAUCH KPL. 2SN 8X400	928006008	378	1	633	919140608	SCHLAUCHLEITUNGEN OBER
SCHLAUCH KPL. 2SN 8X400	928006008	(1098)	2	666	968562908	ZUSATZHYDRAULIK VERBOLZ
SCHLAUCH KPL. 2SN 8X400	962068708	133	1	163	969732608	SCHLAUCHLEITUNGEN
SCHLAUCH KPL. 2SN 8X400	968357808	431	2	634	919140608	SCHLAUCHLEITUNGEN OBER
SCHLAUCH KPL. 2SN 8X4400	968581008	381	1	633	919140608	SCHLAUCHLEITUNGEN OBER
SCHLAUCH KPL. 2SN 8X450	968580908	376	1	633	919140608	SCHLAUCHLEITUNGEN OBER
SCHLAUCH KPL. 2SN 8X460	965860108	408	1	634	919140608	SCHLAUCHLEITUNGEN OBER
SCHLAUCH KPL. 2SN 8X460	966862908	377	1	633	919140608	SCHLAUCHLEITUNGEN OBER
SCHLAUCH KPL. 2SN 8X480	928870608	407	1	634	919140608	SCHLAUCHLEITUNGEN OBER
SCHLAUCH KPL. 2SN 8X480	968582208	410	1	634	919140608	SCHLAUCHLEITUNGEN OBER
SCHLAUCH KPL. 2SN 8X500	928049908	(1124)	1	817	967789008	ZUSATZHYDRAULIK WINDE 6
SCHLAUCH KPL. 2SN 8X520	961918608	134	1	163	969732608	SCHLAUCHLEITUNGEN
SCHLAUCH KPL. 2SN 8X560	922909808	136	1	163	969732608	SCHLAUCHLEITUNGEN
SCHLAUCH KPL. 2SN 8X560	928027908	383	1	633	919140608	SCHLAUCHLEITUNGEN OBER
SCHLAUCH KPL. 2SN 8X560	928864808	409	1	634	919140608	SCHLAUCHLEITUNGEN OBER
SCHLAUCH KPL. 2SN 8X580	965472808	430	2	634	919140608	SCHLAUCHLEITUNGEN OBER
SCHLAUCH KPL. 2SN 8X600	921252408	385	1	633	919140608	SCHLAUCHLEITUNGEN OBER
SCHLAUCH KPL. 2SN 8X600	968582308	413	1	634	919140608	SCHLAUCHLEITUNGEN OBER
SCHLAUCH KPL. 2SN 8X620	967804108	433	1	634	919140608	SCHLAUCHLEITUNGEN OBER
SCHLAUCH KPL. 2SN 8X640	965159008	1137	1	200	967790308	SCHLAUCHLEITUNGEN WIND
SCHLAUCH KPL. 2SN 8X640	965159008	1137	1	214	967790508	SCHLAUCHLEITUNGEN WIND
SCHLAUCH KPL. 2SN 8X660	929312908	(1120)	1	817	967789008	ZUSATZHYDRAULIK WINDE 6
SCHLAUCH KPL. 2SN 8X680	963462208	432	1	634	919140608	SCHLAUCHLEITUNGEN OBER
SCHLAUCH KPL. 2SN 8X700	920975008	406	2	634	919140608	SCHLAUCHLEITUNGEN OBER
SCHLAUCH KPL. 2SN 8X740	968601508	(1358)	1	413	968513208	ZUSATZHYDRAULIK SA-BOCK
SCHLAUCH KPL. 2SN 8X740	968601508	(1359)	1	413	968513208	ZUSATZHYDRAULIK SA-BOCK
SCHLAUCH KPL. 2SN 8X760	927706908	1132	1	200	967790308	SCHLAUCHLEITUNGEN WIND
SCHLAUCH KPL. 2SN 8X760	927706908	1132	1	214	967790508	SCHLAUCHLEITUNGEN WIND
SCHLAUCH KPL. 2SN 8X780	965200708	405	2	634	919140608	SCHLAUCHLEITUNGEN OBER
SCHLAUCH KPL. 2SN 8X920	965156808	335	1	633	919140608	SCHLAUCHLEITUNGEN OBER
SCHLAUCH KPL. 2SN 8X940	928036308	379	1	633	919140608	SCHLAUCHLEITUNGEN OBER
SCHLAUCH KPL. 2TE 10X1000	926067808	276	1	632	919140608	SCHLAUCHLEITUNGEN OBER
SCHLAUCH KPL. 2TE 10X1000	926465408	1869	1	71	967789708	SCHLAUCHLEITUNGEN RAUP
SCHLAUCH KPL. 2TE 10X1000	926465408	1849	1	98	967789908	SCHLAUCHLEITUNGEN RAUP
SCHLAUCH KPL. 2TE 10X1150	927677508	1278	1	230	968082008	SCHLAUCHLEITUNGEN WIND
SCHLAUCH KPL. 2TE 10X1360	968585808	1134	1	200	967790308	SCHLAUCHLEITUNGEN WIND
SCHLAUCH KPL. 2TE 10X1360	968585808	1134	1	214	967790508	SCHLAUCHLEITUNGEN WIND

Bezeichnung	Artikel	Pos.	Menge	Seite	Baugruppe	Bezeichnung
SCHLAUCH KPL. 2TE 10X1550	929312208	374	1	633	919140608	SCHLAUCHLEITUNGEN OBER
SCHLAUCH KPL. 2TE 10X1800	927679208	1824	1	34	969731808	SCHLAUCHLEITUNGEN MITTE
SCHLAUCH KPL. 2TE 10X2350	929648208	1836	1	34	969731808	SCHLAUCHLEITUNGEN MITTE
SCHLAUCH KPL. 2TE 10X300	926149708	273	1	632	919140608	SCHLAUCHLEITUNGEN OBER
SCHLAUCH KPL. 2TE 10X320	927640708	250	1	631	919140608	SCHLAUCHLEITUNGEN OBER
SCHLAUCH KPL. 2TE 10X320	927640708	277	1	632	919140608	SCHLAUCHLEITUNGEN OBER
SCHLAUCH KPL. 2TE 10X400	926095408	275	1	632	919140608	SCHLAUCHLEITUNGEN OBER
SCHLAUCH KPL. 2TE 10X400	965200208	1272	1	230	968082008	SCHLAUCHLEITUNGEN WIND
SCHLAUCH KPL. 2TE 10X440	966735908	308	1	632	919140608	SCHLAUCHLEITUNGEN OBER
SCHLAUCH KPL. 2TE 10X470	929629208	(1353)	1	432	967788008	ZUSATZHYDR.MONTAGEEINR
SCHLAUCH KPL. 2TE 10X600	926120008	1835	1	34	969731808	SCHLAUCHLEITUNGEN MITTE
SCHLAUCH KPL. 2TE 10X600	926551108	(1357)	1	413	968513208	ZUSATZHYDRAULIK SA-BOCK
SCHLAUCH KPL. 2TE 10X620	967686908	312	1	632	919140608	SCHLAUCHLEITUNGEN OBER
SCHLAUCH KPL. 2TE 10X640	926097308	436	1	634	919140608	SCHLAUCHLEITUNGEN OBER
SCHLAUCH KPL. 2TE 10X700	926042908	309	1	632	919140608	SCHLAUCHLEITUNGEN OBER
SCHLAUCH KPL. 2TE 10X700	926042908	311	1	632	919140608	SCHLAUCHLEITUNGEN OBER
SCHLAUCH KPL. 2TE 10X700	926367008	345	1	633	919140608	SCHLAUCHLEITUNGEN OBER
SCHLAUCH KPL. 2TE 10X700	928025108	126	1	163	969732608	SCHLAUCHLEITUNGEN
SCHLAUCH KPL. 2TE 10X700	966182708	1870	2	71	967789708	SCHLAUCHLEITUNGEN RAUP
SCHLAUCH KPL. 2TE 10X700	966182708	1850	2	98	967789908	SCHLAUCHLEITUNGEN RAUP
SCHLAUCH KPL. 2TE 10X700	966182708	1286	1	230	968082008	SCHLAUCHLEITUNGEN WIND
SCHLAUCH KPL. 2TE 10X700	966182708	(1126)	1	817	967789008	ZUSATZHYDRAULIK WINDE 6
SCHLAUCH KPL. 2TE 10X820	920711308	1133	1	200	967790308	SCHLAUCHLEITUNGEN WIND
SCHLAUCH KPL. 2TE 10X820	920711308	1133	1	214	967790508	SCHLAUCHLEITUNGEN WIND
SCHLAUCH KPL. 2TE 10X900	927681408	316	1	632	919140608	SCHLAUCHLEITUNGEN OBER
SCHLAUCH KPL. 2TE 10X960	926070508	346	1	633	919140608	SCHLAUCHLEITUNGEN OBER
SCHLAUCH KPL. 2TE 12X1000	926289108	1807	1	34	969731808	SCHLAUCHLEITUNGEN MITTE
SCHLAUCH KPL. 2TE 12X1060	926847608	248	1	631	919140608	SCHLAUCHLEITUNGEN OBER
SCHLAUCH KPL. 2TE 12X1100	922689608	1799	1	34	969731808	SCHLAUCHLEITUNGEN MITTE
SCHLAUCH KPL. 2TE 12X1120	966732208	1829	1	34	969731808	SCHLAUCHLEITUNGEN MITTE
SCHLAUCH KPL. 2TE 12X1200	926606408	1812	1	34	969731808	SCHLAUCHLEITUNGEN MITTE
SCHLAUCH KPL. 2TE 12X1300	927697708	108	1	163	969732608	SCHLAUCHLEITUNGEN
SCHLAUCH KPL. 2TE 12X1750	965565808	351	1	633	919140608	SCHLAUCHLEITUNGEN OBER
SCHLAUCH KPL. 2TE 12X2900	929316908	352	1	633	919140608	SCHLAUCHLEITUNGEN OBER
SCHLAUCH KPL. 2TE 12X3100	926561708	423	1	634	919140608	SCHLAUCHLEITUNGEN OBER
SCHLAUCH KPL. 2TE 12X740	96000557	249	1	631	919140608	SCHLAUCHLEITUNGEN OBER
SCHLAUCH KPL. 2TE 12X760	926711608	271	1	632	919140608	SCHLAUCHLEITUNGEN OBER
SCHLAUCH KPL. 2TE 12X800	968534708	125	1	163	969732608	SCHLAUCHLEITUNGEN
SCHLAUCH KPL. 2TE 12X960	962533308	1830	1	34	969731808	SCHLAUCHLEITUNGEN MITTE
SCHLAUCH KPL. 2TE 16X1020	965799908	117	1	163	969732608	SCHLAUCHLEITUNGEN
SCHLAUCH KPL. 2TE 16X1020	965799908	220	1	631	919140608	SCHLAUCHLEITUNGEN OBER
SCHLAUCH KPL. 2TE 16X1100	924506308	1809	1	34	969731808	SCHLAUCHLEITUNGEN MITTE
SCHLAUCH KPL. 2TE 16X1700	968149408	1816	1	34	969731808	SCHLAUCHLEITUNGEN MITTE
SCHLAUCH KPL. 2TE 16X1900	926121308	(2392)	1	437	919140208	KRAFTSTOFFFOERDERUNG
SCHLAUCH KPL. 2TE 16X1950	929716708	1825	1	34	969731808	SCHLAUCHLEITUNGEN MITTE
SCHLAUCH KPL. 2TE 16X2700	927641608	1826	1	34	969731808	SCHLAUCHLEITUNGEN MITTE
SCHLAUCH KPL. 2TE 16X300	928871308	1284	1	230	968082008	SCHLAUCHLEITUNGEN WIND
SCHLAUCH KPL. 2TE 16X3400	964094308	438	1	634	919140608	SCHLAUCHLEITUNGEN OBER
SCHLAUCH KPL. 2TE 16X360	926095208	221	1	631	919140608	SCHLAUCHLEITUNGEN OBER
SCHLAUCH KPL. 2TE 16X3800	926534008	(1115)	1	249	967787908	ZUSATZHYDRAULIK MONTAGE
SCHLAUCH KPL. 2TE 16X430	968581808	396	1	634	919140608	SCHLAUCHLEITUNGEN OBER
SCHLAUCH KPL. 2TE 16X440	926056908	118	1	163	969732608	SCHLAUCHLEITUNGEN
SCHLAUCH KPL. 2TE 16X470	928017208	119	1	163	969732608	SCHLAUCHLEITUNGEN
SCHLAUCH KPL. 2TE 16X7300	929749808	(2390)	1	437	919140208	KRAFTSTOFFFOERDERUNG
SCHLAUCH KPL. 2TE 16X740	927294008	198	1	631	919140608	SCHLAUCHLEITUNGEN OBER
SCHLAUCH KPL. 2TE 16X7900	968695708	(2391)	1	437	919140208	KRAFTSTOFFFOERDERUNG
SCHLAUCH KPL. 2TE 16X900	928015008	1827	1	34	969731808	SCHLAUCHLEITUNGEN MITTE
SCHLAUCH KPL. 2TE 16X960	926606908	1828	1	34	969731808	SCHLAUCHLEITUNGEN MITTE
SCHLAUCH KPL. 2TE 20X1100	928874108	1863	1	71	967789708	SCHLAUCHLEITUNGEN RAUP
SCHLAUCH KPL. 2TE 20X1100	928874108	1843	1	98	967789908	SCHLAUCHLEITUNGEN RAUP

Bezeichnung	Artikel	Pos.	Menge	Seite	Baugruppe	Bezeichnung
SCHLAUCH KPL. 2TE 20X1200	928040608	1862	1	71	967789708	SCHLAUCHLEITUNGEN RAUP
SCHLAUCH KPL. 2TE 20X1200	928040608	1842	1	98	967789908	SCHLAUCHLEITUNGEN RAUP
SCHLAUCH KPL. 2TE 20X1460	966860008	1854	1	98	967789908	SCHLAUCHLEITUNGEN RAUP
SCHLAUCH KPL. 2TE 20X1500	968695208	236	1	631	919140608	SCHLAUCHLEITUNGEN OBER
SCHLAUCH KPL. 2TE 20X1650	926561808	1873	1	71	967789708	SCHLAUCHLEITUNGEN RAUP
SCHLAUCH KPL. 2TE 20X1650	926561808	1853	1	98	967789908	SCHLAUCHLEITUNGEN RAUP
SCHLAUCH KPL. 2TE 20X2150	968609908	247	1	631	919140608	SCHLAUCHLEITUNGEN OBER
SCHLAUCH KPL. 2TE 20X2600	929316708	1819	1	34	969731808	SCHLAUCHLEITUNGEN MITTE
SCHLAUCH KPL. 2TE 20X380	929622508	398	1	634	919140608	SCHLAUCHLEITUNGEN OBER
SCHLAUCH KPL. 2TE 20X390	926046308	199	1	631	919140608	SCHLAUCHLEITUNGEN OBER
SCHLAUCH KPL. 2TE 20X5000	929322208	373	1	633	919140608	SCHLAUCHLEITUNGEN OBER
SCHLAUCH KPL. 2TE 20X620	926557608	334	1	633	919140608	SCHLAUCHLEITUNGEN OBER
SCHLAUCH KPL. 2TE 20X620	929392208	338	1	633	919140608	SCHLAUCHLEITUNGEN OBER
SCHLAUCH KPL. 2TE 20X640	964776308	422	1	634	919140608	SCHLAUCHLEITUNGEN OBER
SCHLAUCH KPL. 2TE 20X780	963710408	299	1	632	919140608	SCHLAUCHLEITUNGEN OBER
SCHLAUCH KPL. 2TE 20X860	968582808	427	1	634	919140608	SCHLAUCHLEITUNGEN OBER
SCHLAUCH KPL. 2TE 20X980	928042808	246	1	631	919140608	SCHLAUCHLEITUNGEN OBER
SCHLAUCH KPL. 2TE 25X1000	968569108	331	1	633	919140608	SCHLAUCHLEITUNGEN OBER
SCHLAUCH KPL. 2TE 25X1300	968568708	322	1	632	919140608	SCHLAUCHLEITUNGEN OBER
SCHLAUCH KPL. 2TE 6X14200	96028401	(2392)	1	641	918824508	ANTRIEBSAGGREGAT KLIMAA
SCHLAUCH KPL. 2TE 6X1500	968531608	1877	1	71	967789708	SCHLAUCHLEITUNGEN RAUP
SCHLAUCH KPL. 2TE 6X1500	968531608	1857	1	98	967789908	SCHLAUCHLEITUNGEN RAUP
SCHLAUCH KPL. 2TE 8X1200	96021507	(2391)	1	641	918824508	ANTRIEBSAGGREGAT KLIMAA
SCHLAUCH KPL. 2TE 8X13200	96021510	(2390)	1	641	918824508	ANTRIEBSAGGREGAT KLIMAA
SCHLAUCH KPL. 2TE 8X500	968534808	1801	2	34	969731808	SCHLAUCHLEITUNGEN MITTE
SCHLAUCH KPL. 2TE 8X500	968534808	137	1	163	969732608	SCHLAUCHLEITUNGEN
SCHLAUCH KPL. 2TE 8X800	966378608	1261	1	735	96020309	SCHLAUCHLEITUNGEN
SCHLAUCH KPL. 4ST+ 31X107	967801008	1860	1	71	967789708	SCHLAUCHLEITUNGEN RAUP
SCHLAUCH KPL. 4ST+ 31X107	967801008	1840	1	98	967789908	SCHLAUCHLEITUNGEN RAUP
SCHLAUCH KPL. 4ST+ 31X109	968149708	1861	1	71	967789708	SCHLAUCHLEITUNGEN RAUP
SCHLAUCH KPL. 4ST+ 31X109	968149708	1841	1	98	967789908	SCHLAUCHLEITUNGEN RAUP
SCHLAUCH KPL. 4ST+ 31X133	968150608	1866	4	71	967789708	SCHLAUCHLEITUNGEN RAUP
SCHLAUCH KPL. 4ST+ 31X133	968150608	1846	4	98	967789908	SCHLAUCHLEITUNGEN RAUP
SCHLAUCH KPL. 4ST+ 31X141	968151608	1871	1	71	967789708	SCHLAUCHLEITUNGEN RAUP
SCHLAUCH KPL. 4ST+ 31X141	968151608	1851	1	98	967789908	SCHLAUCHLEITUNGEN RAUP
SCHLAUCH KPL. 4ST+ 31X143	967627408	1872	1	71	967789708	SCHLAUCHLEITUNGEN RAUP
SCHLAUCH KPL. 4ST+ 31X143	967627408	1852	1	98	967789908	SCHLAUCHLEITUNGEN RAUP
SCHLAUCH KPL. 4ST+ 31X202	968009008	1803	1	34	969731808	SCHLAUCHLEITUNGEN MITTE
SCHLAUCH KPL. 4ST+ 31X202	968009008	1814	1	34	969731808	SCHLAUCHLEITUNGEN MITTE
SCHLAUCH KPL. 4ST+ 31X207	968142408	1806	1	34	969731808	SCHLAUCHLEITUNGEN MITTE
SCHLAUCH KPL. 4ST+ 31X207	968142408	1811	1	34	969731808	SCHLAUCHLEITUNGEN MITTE
SCHLAUCH KPL. 4ST+ 31X218	968137808	1805	1	34	969731808	SCHLAUCHLEITUNGEN MITTE
SCHLAUCH KPL. 4ST+ 31X218	968137808	1813	1	34	969731808	SCHLAUCHLEITUNGEN MITTE
SCHLAUCH KPL. 4ST+ 31X223	967801708	1802	1	34	969731808	SCHLAUCHLEITUNGEN MITTE
SCHLAUCH KPL. 4ST+ 31X223	967801708	1810	1	34	969731808	SCHLAUCHLEITUNGEN MITTE
SCHLAUCH KPL. 4ST+ 31X630	968351408	110	1	163	969732608	SCHLAUCHLEITUNGEN
SCHLAUCH KPL. 4ST+ 31X710	968151008	109	1	163	969732608	SCHLAUCHLEITUNGEN
SCHLAUCH KPL. 6ST 38X1040	968569008	207	1	631	919140608	SCHLAUCHLEITUNGEN OBER
SCHLAUCH KPL. 6ST 38X1040	968569008	208	1	631	919140608	SCHLAUCHLEITUNGEN OBER
SCHLAUCH KPL. 6ST 38X1060	968570008	209	1	631	919140608	SCHLAUCHLEITUNGEN OBER
SCHLAUCH KPL. 6ST 38X1060	968582608	416	1	634	919140608	SCHLAUCHLEITUNGEN OBER
SCHLAUCH KPL. 6ST 38X1080	968568808	206	1	631	919140608	SCHLAUCHLEITUNGEN OBER
SCHLAUCH KPL. 6ST 38X1120	966964808	387	1	633	919140608	SCHLAUCHLEITUNGEN OBER
SCHLAUCH KPL. 6ST 38X1140	968536708	205	1	631	919140608	SCHLAUCHLEITUNGEN OBER
SCHLAUCH KPL. 6ST 38X1180	968532108	204	1	631	919140608	SCHLAUCHLEITUNGEN OBER
SCHLAUCH KPL. 6ST 38X1180	968584008	213	1	631	919140608	SCHLAUCHLEITUNGEN OBER
SCHLAUCH KPL. 6ST 38X1280	966733608	417	1	634	919140608	SCHLAUCHLEITUNGEN OBER
SCHLAUCH KPL. 6ST 38X1300	969637008	359	1	633	919140608	SCHLAUCHLEITUNGEN OBER
SCHLAUCH KPL. 6ST 38X1340	968569708	349	1	633	919140608	SCHLAUCHLEITUNGEN OBER
SCHLAUCH KPL. 6ST 38X1340	968581208	386	1	633	919140608	SCHLAUCHLEITUNGEN OBER

Bezeichnung	Artikel	Pos.	Menge	Seite	Baugruppe	Bezeichnung
SCHLAUCH KPL. 6ST 38X1400	968569508	348	1	633	919140608	SCHLAUCHLEITUNGEN OBER
SCHLAUCH KPL. 6ST 38X1400	969637108	362	2	633	919140608	SCHLAUCHLEITUNGEN OBER
SCHLAUCH KPL. 6ST 38X1500	968355308	356	1	633	919140608	SCHLAUCHLEITUNGEN OBER
SCHLAUCH KPL. 6ST 38X1500	969636908	358	1	633	919140608	SCHLAUCHLEITUNGEN OBER
SCHLAUCH KPL. 6ST 38X1550	96000576	347	1	633	919140608	SCHLAUCHLEITUNGEN OBER
SCHLAUCH KPL. 6ST 38X1550	969963808	1794	1	34	969731808	SCHLAUCHLEITUNGEN MITTE
SCHLAUCH KPL. 6ST 38X1650	966963608	1258	1	735	96020309	SCHLAUCHLEITUNGEN
SCHLAUCH KPL. 6ST 38X1650	969963908	1797	1	34	969731808	SCHLAUCHLEITUNGEN MITTE
SCHLAUCH KPL. 6ST 38X1700	967798608	305	3	632	919140608	SCHLAUCHLEITUNGEN OBER
SCHLAUCH KPL. 6ST 38X2300	968532408	1250	1	735	96020309	SCHLAUCHLEITUNGEN
SCHLAUCH KPL. 6ST 38X2300	968532408	1253	1	735	96020309	SCHLAUCHLEITUNGEN
SCHLAUCH KPL. 6ST 38X2400	969743208	1795	1	34	969731808	SCHLAUCHLEITUNGEN MITTE
SCHLAUCH KPL. 6ST 38X2450	969743108	1793	1	34	969731808	SCHLAUCHLEITUNGEN MITTE
SCHLAUCH KPL. 6ST 38X700	968584308	214	1	631	919140608	SCHLAUCHLEITUNGEN OBER
SCHLAUCH KPL. 6ST 38X760	968144908	203	1	631	919140608	SCHLAUCHLEITUNGEN OBER
SCHLAUCH KPL. 6ST 38X960	966866108	200	1	631	919140608	SCHLAUCHLEITUNGEN OBER
SCHLAUCH KPL. 6ST 38X960	966866108	201	1	631	919140608	SCHLAUCHLEITUNGEN OBER
SCHLAUCH KPL. 6ST 38X960	968583208	328	1	632	919140608	SCHLAUCHLEITUNGEN OBER
SCHLAUCH KPL. 6ST 38X980	968695808	202	1	631	919140608	SCHLAUCHLEITUNGEN OBER
SCHLAUCH KPL. 8X1500	96013923	(2334)	1	327	919171008	HARNSTOFFANLAGE
SCHLAUCH KPL. 8X3000	96022601	(2333)	1	327	919171008	HARNSTOFFANLAGE
SCHLAUCH KPL. CONTI KWS	969962608	(2311)	1	327	919171008	HARNSTOFFANLAGE
SCHLAUCH KPL. CONTI KWS 1	969384308	(2323)	1	331	96004209	PUMPE VORM.
SCHLAUCH KPL. CONTI KWS 1	969962708	(2324)	1	331	96004209	PUMPE VORM.
SCHLAUCH KPL. CONTI KWS	96014033	(1)	2	266	96032892	DIESELMOTOR VORM.
SCHLAUCH KPL. CONTI KWS	96014033	(2316)	1	327	919171008	HARNSTOFFANLAGE
SCHLAUCH KPL. CONTI KWS 1	969383708	(2322)	2	331	96004209	PUMPE VORM.
SCHLAUCH KPL. CONTI KWS 1	969962808	(2325)	1	331	96004209	PUMPE VORM.
SCHLAUCH KPL. CONTI KWS	969962508	(2310)	1	327	919171008	HARNSTOFFANLAGE
SCHLAUCH KPL. CONTI KWS	96033664	(3)	1	298	96032897	KUEHLER VORM.
SCHLAUCH KPL. CONTI KWS 1	96029949	(2393)	1	438	96033811	KRAFTSTOFFFILTER VORM.
SCHLAUCH KPL. CONTI KWS 1	96033662	(2)	1	298	96032897	KUEHLER VORM.
SCHLAUCH KPL. CONTI KWS 1	96033667	(4)	1	298	96032897	KUEHLER VORM.
SCHLAUCH KPL. CONTI KWS	96033661	(1)	1	298	96032897	KUEHLER VORM.
SCHLAUCH KPL. CONTI KWS	96020353	402	1	634	919140608	SCHLAUCHLEITUNGEN OBER
SCHLAUCH KPL. CONTI KWS 5	96014004	403	1	634	919140608	SCHLAUCHLEITUNGEN OBER
SCHLAUCH KPL. CONTI KWS 8	96033647	(2)	1	266	96032892	DIESELMOTOR VORM.
SCHLAUCH KPL. F6000 31X208	968584408	215	1	631	919140608	SCHLAUCHLEITUNGEN OBER
SCHLAUCH KPL. F6000 31X74	968583308	210	1	631	919140608	SCHLAUCHLEITUNGEN OBER
SCHLAUCH KPL. F6000 31X84	968357708	355	1	633	919140608	SCHLAUCHLEITUNGEN OBER
SCHLAUCH KPL. GH001 10X1	96014597	(2111)	1	393	918824408	KLIMAANLAGE
SCHLAUCH KPL. GH001 10X20	96014598	(2011)	1	393	918824408	KLIMAANLAGE
SCHLAUCH KPL. GH001 10X27	96014599	(2010)	1	393	918824408	KLIMAANLAGE
SCHLAUCH KPL. GH001 10X56	96014600	(2012)	1	393	918824408	KLIMAANLAGE
SCHLAUCH KPL. GH001 10X6	96014596	(2110)	1	393	918824408	KLIMAANLAGE
SCHLAUCH KPL. GH001 13X50	963711708	(2015)	1	393	918824408	KLIMAANLAGE
SCHLAUCH KPL. GH001 13X6	963711308	(2001)	1	393	918824408	KLIMAANLAGE
SCHLAUCH KPL. GH001 13X70	96014595	(2014)	1	393	918824408	KLIMAANLAGE
SCHLAUCH KPL. GH001 13X7	96014593	(2112)	1	393	918824408	KLIMAANLAGE
SCHLAUCH KPL. GH001 8X680	968600908	(2000)	1	393	918824408	KLIMAANLAGE
SCHLAUCH KPL. GH506 31X1	929351208	217	1	631	919140608	SCHLAUCHLEITUNGEN OBER
SCHLAUCH KPL. GH506 31X68	968597008	218	1	631	919140608	SCHLAUCHLEITUNGEN OBER
SCHLAUCH KPL. GH506 31X70	924476008	212	1	631	919140608	SCHLAUCHLEITUNGEN OBER
SCHLAUCH KPL. GH506 31X76	968569908	354	1	633	919140608	SCHLAUCHLEITUNGEN OBER
SCHLAUCH KPL. GH506-16 25X	963699008	1267	1	735	96020309	SCHLAUCHLEITUNGEN
SCHLAUCH KPL. GH506-16 25X	963927608	1264	1	735	96020309	SCHLAUCHLEITUNGEN
SCHLAUCH KPL. GH663 38X1	968581308	388	1	633	919140608	SCHLAUCHLEITUNGEN OBER
SCHLAUCH KPL. GH663 38X1	968581608	391	1	634	919140608	SCHLAUCHLEITUNGEN OBER
SCHLAUCH KPL. GH663 38X1	968581508	390	1	634	919140608	SCHLAUCHLEITUNGEN OBER
SCHLAUCH KPL. GH663 38X1	968598608	226	1	631	919140608	SCHLAUCHLEITUNGEN OBER

Bezeichnung	Artikel	Pos.	Menge	Seite	Baugruppe	Bezeichnung
SCHLAUCH KPL. GH663 38X1	966854108	395	1	634	919140608	SCHLAUCHLEITUNGEN OBER
SCHLAUCH KPL. GH663 38X1	968581708	394	1	634	919140608	SCHLAUCHLEITUNGEN OBER
SCHLAUCH KPL. GH663 38X1	967690408	301	1	632	919140608	SCHLAUCHLEITUNGEN OBER
SCHLAUCH KPL. GH663 38X1	966683108	1792	1	34	969731808	SCHLAUCHLEITUNGEN MITTE
SCHLAUCH KPL. GH663 38X2	965947108	371	1	633	919140608	SCHLAUCHLEITUNGEN OBER
SCHLAUCH KPL. GH663 38X2	964687508	353	1	633	919140608	SCHLAUCHLEITUNGEN OBER
SCHLAUCH KPL. GH663 38X2	966854008	370	1	633	919140608	SCHLAUCHLEITUNGEN OBER
SCHLAUCH KPL. GH663 38X2	967800608	1800	1	34	969731808	SCHLAUCHLEITUNGEN MITTE
SCHLAUCH KPL. GH663 38X2	968580108	357	1	633	919140608	SCHLAUCHLEITUNGEN OBER
SCHLAUCH KPL. GH663 38X2	968580608	366	1	633	919140608	SCHLAUCHLEITUNGEN OBER
SCHLAUCH KPL. GH663 38X2	966056008	1808	1	34	969731808	SCHLAUCHLEITUNGEN MITTE
SCHLAUCH KPL. GH663 38X2	968580508	367	1	633	919140608	SCHLAUCHLEITUNGEN OBER
SCHLAUCH KPL. GH663 38X2	968583108	365	1	633	919140608	SCHLAUCHLEITUNGEN OBER
SCHLAUCH KPL. GH663 38X2	968580708	369	1	633	919140608	SCHLAUCHLEITUNGEN OBER
SCHLAUCH KPL. GH663 38X2	966853008	368	1	633	919140608	SCHLAUCHLEITUNGEN OBER
SCHLAUCH KPL. GH663 38X3	968580808	372	1	633	919140608	SCHLAUCHLEITUNGEN OBER
SCHLAUCH KPL. GH663 38X64	926485608	224	1	631	919140608	SCHLAUCHLEITUNGEN OBER
SCHLAUCH KPL. GH663 38X72	966681908	228	1	631	919140608	SCHLAUCHLEITUNGEN OBER
SCHLAUCH KPL. GH663 38X82	968581408	389	1	634	919140608	SCHLAUCHLEITUNGEN OBER
SCHLAUCH KPL. GH663 38X94	966056408	225	1	631	919140608	SCHLAUCHLEITUNGEN OBER
SCHLAUCH KPL. GH663 38X94	966056408	392	1	634	919140608	SCHLAUCHLEITUNGEN OBER
SCHLAUCH KPL. HPC 4X1440	968535108	144	1	163	969732608	SCHLAUCHLEITUNGEN
SCHLAUCH KPL. HPC 4X1600	968698708	461	1	459	96041770	SCHLAUCHLEITUNGEN SCHMI
SCHLAUCH KPL. HPC 4X2150	928769208	470	1	459	96041770	SCHLAUCHLEITUNGEN SCHMI
SCHLAUCH KPL. HPC 4X2300	927067808	1249	1	735	96020309	SCHLAUCHLEITUNGEN
SCHLAUCH KPL. HPC 4X2500	929321108	466	1	459	96041770	SCHLAUCHLEITUNGEN SCHMI
SCHLAUCH KPL. HPC 4X2800	928861808	465	1	459	96041770	SCHLAUCHLEITUNGEN SCHMI
SCHLAUCH KPL. HPC 4X3000	922909208	464	1	459	96041770	SCHLAUCHLEITUNGEN SCHMI
SCHLAUCH KPL. HPC 4X3100	922909008	(1360)	1	413	968513208	ZUSATZHYDRAULIK SA-BOCK
SCHLAUCH KPL. HPC 4X3600	928887708	472	1	459	96041770	SCHLAUCHLEITUNGEN SCHMI
SCHLAUCH KPL. HPC 4X400	928861508	471	2	459	96041770	SCHLAUCHLEITUNGEN SCHMI
SCHLAUCH KPL. HPC 4X4600	963927308	468	1	459	96041770	SCHLAUCHLEITUNGEN SCHMI
SCHLAUCH KPL. HPC 4X4900	920983508	463	1	459	96041770	SCHLAUCHLEITUNGEN SCHMI
SCHLAUCH KPL. HPC 4X500	929728208	469	1	459	96041770	SCHLAUCHLEITUNGEN SCHMI
SCHLAUCH KPL. HPC 4X5500	929324308	467	1	459	96041770	SCHLAUCHLEITUNGEN SCHMI
SCHLAUCH KPL. HPC 4X5600	928885008	473	1	459	96041770	SCHLAUCHLEITUNGEN SCHMI
SCHLAUCH KPL. HPC 4X5700	965567808	462	1	459	96041770	SCHLAUCHLEITUNGEN SCHMI
SCHLAUCH KPL. HPC 4X6100	968698808	1248	1	735	96020309	SCHLAUCHLEITUNGEN
SCHLAUCH KPL. HPC 4X6200	962065808	460	1	459	96041770	SCHLAUCHLEITUNGEN SCHMI
SCHLAUCH KPL. HPC 4X8500	968842408	1247	1	735	96020309	SCHLAUCHLEITUNGEN
SCHLAUCH KPL. TFS 5X1460	968600408	(1369)	1	625	96033157	DRUCKLUFTANLAGE
SCHLAUCH KPL. TFS 5X430	921262008	(1368)	1	625	96033157	DRUCKLUFTANLAGE
SCHLAUCH KPL. VGR70EFA90	96025346	(1620)	2	313	918861808	SCHALLDAEMPFERANLAGE
SCHLAUCHLEITUNG 2X7000 P	10144304	19	1	327	919171008	HARNSTOFFANLAGE
SCHLAUCHLEITUNG 4X1500 E	10144280	18	1	327	919171008	HARNSTOFFANLAGE
SCHLAUCHLEITUNGEN	96029950	20	1	438	96033811	KRAFTSTOFFFILTER VORM.
SCHLAUCHLEITUNGEN	96033645	255	1	266	96032892	DIESELMOTOR VORM.
SCHLAUCHLEITUNGEN	96033646	25	1	298	96032897	KUEHLER VORM.
SCHLAUCHLEITUNGEN ABGA	96027161	101	1	313	918861808	SCHALLDAEMPFERANLAGE
SCHLAUCHLEITUNGEN ABSTU	967790108	10	1	116	967787608	HYDRAULIK ABSTUETZUNG
SCHLAUCHLEITUNGEN BOLZ	96022735	10	1	872	96022733	SCHOTTPLATTE VORM.
SCHLAUCHLEITUNGEN BOLZ	968644008	10	1	864	968883408	ZUSATZHYDR.BOLZENZIEHZ
SCHLAUCHLEITUNGEN BOLZ	968898908	10	1	861	968883308	ZUSATZHYDR.BOLZENZIEHZ
SCHLAUCHLEITUNGEN BOLZ	968907508	10	1	874	968883508	ZUS.HYDR.BOLZENZIEHEINRI
SCHLAUCHLEITUNGEN DB UN	969732608	10	1	160	969733008	ZUSATZHYDRAULIK DREHBUE
SCHLAUCHLEITUNGEN FRE	96006588	10	1	824	96006590	ZUSATZHYDR.VERBINDUNGS
SCHLAUCHLEITUNGEN HARN	96033152	20	1	327	919171008	HARNSTOFFANLAGE
SCHLAUCHLEITUNGEN HARN	969319108	20	1	331	96004209	PUMPE VORM.
SCHLAUCHLEITUNGEN KLIM	96021481	500	1	393	918824408	KLIMAANLAGE
SCHLAUCHLEITUNGEN KRAFT	96021500	100	1	641	918824508	ANTRIEBSAGGREGAT KLIMAA

Bezeichnung	Artikel	Pos.	Menge	Seite	Baugruppe	Bezeichnung
SCHLAUCHLEITUNGEN KRAFT	96033819	20	1	437	919140208	KRAFTSTOFFFOERDERUNG
SCHLAUCHLEITUNGEN LUFT	96033158	10	1	625	96033157	DRUCKLUFTANLAGE
SCHLAUCHLEITUNGEN MITTE	969731808	10	1	30	969731708	HYDRAULIK MITTELTEIL
SCHLAUCHLEITUNGEN MON	967791508	10	1	432	967788008	ZUSATZHYDR.MONTAGEEINR
SCHLAUCHLEITUNGEN MON	967791308	10	1	249	967787908	ZUSATZHYDRAULIK MONTAGE
SCHLAUCHLEITUNGEN OBER	919140608	180	1	10	LR 11000 -0	LIEBHERR RAUPENKRAN LR
SCHLAUCHLEITUNGEN RAUPE	967789708	10	1	70	967787408	HYDRAULIK RAUPE
SCHLAUCHLEITUNGEN RAUP	967789908	10	1	97	967787508	HYDRAULIK RAUPE
SCHLAUCHLEITUNGEN RAUP	968710608	91	1	105	917322208	ZENTRALSCHMIERUNG RAUP
SCHLAUCHLEITUNGEN S-ANL	96020309	10	1	732	96020306	ZUSATZHYDRAULIK S-ANLENK
SCHLAUCHLEITUNGEN SA-B	968513308	10	1	413	968513208	ZUSATZHYDRAULIK SA-BOCK
SCHLAUCHLEITUNGEN SCHM	96041770	91	1	454	919297008	ZENTRALSCHMIERANLAGE O
SCHLAUCHLEITUNGEN SCHMI	968710508	91	1	81	917322008	ZENTRALSCHMIERUNG RAUP
SCHLAUCHLEITUNGEN WIND	967790308	10	1	199	967787708	ZUSATZHYDRAULIK WINDE 1
SCHLAUCHLEITUNGEN WIND	967790508	10	1	213	967787808	ZUSATZHYDRAULIK WINDE 2
SCHLAUCHLEITUNGEN WIND	967791108	10	1	817	967789008	ZUSATZHYDRAULIK WINDE 6
SCHLAUCHLEITUNGEN WIND	968082008	10	1	229	968081908	ZUSATZHYDRAULIK WINDE 4
SCHLAUCHLEITUNGEN ZUSA	968563108	10	1	666	968562908	ZUSATZHYDRAULIK VERBOLZ
SCHLAUCHSCHELLE 10/9,5-10,	553102308	15	5	387	918760508	ZUSATZHEIZUNG OW
SCHLAUCHSCHELLE 10/9,5-10,	553102308	19	1	389	96019655	ZUSATZHEIZUNG VORM.
SCHLAUCHSCHELLE 10/9,5-10,	553102308	39	1	641	918824508	ANTRIEBSAGGREGAT KLIMAA
SCHLAUCHSCHELLE 100-104 S	774223708	8	4	442	918789208	KRAFTSTOFFBEHAELTER KPL
SCHLAUCHSCHELLE 100-120	550849408	5	8	442	918789208	KRAFTSTOFFBEHAELTER KPL
SCHLAUCHSCHELLE 115/113-	774211708	60	2	253	918861408	DIESELMOTOR KPL.
SCHLAUCHSCHELLE 140/130-	774209908	13	16	318	919063308	LUFTFILTERANLAGE KPL.
SCHLAUCHSCHELLE 158-166 S	774211908	401	3	552	96032955	HYDRAULIK
SCHLAUCHSCHELLE 167-175	774285208	303	2	413	968513208	ZUSATZHYDRAULIK SA-BOCK
SCHLAUCHSCHELLE 185-193X	774224908	25	4	447	919140308	OELBEHAELTER KPL.
SCHLAUCHSCHELLE 18X12	774224608	25	2	641	918824508	ANTRIEBSAGGREGAT KLIMAA
SCHLAUCHSCHELLE 19/18,2-	11162002	24	4	327	919171008	HARNSTOFFANLAGE
SCHLAUCHSCHELLE 19/18,2-	11162002	6	4	331	96004209	PUMPE VORM.
SCHLAUCHSCHELLE 21/16-27/	11118077	183	2	265	96032892	DIESELMOTOR VORM.
SCHLAUCHSCHELLE 21/16-27/	11118077	8	4	298	96032897	KUEHLER VORM.
SCHLAUCHSCHELLE 21/16-27/	11118077	16	6	387	918760508	ZUSATZHEIZUNG OW
SCHLAUCHSCHELLE 21/16-27/	11118077	16	2	389	96019655	ZUSATZHEIZUNG VORM.
SCHLAUCHSCHELLE 21/16-27/	11118077	13	24	465	918009808	HEIZKLIMAGERAET EINBAU
SCHLAUCHSCHELLE 210/208-2	10296652	13	4	447	919140308	OELBEHAELTER KPL.
SCHLAUCHSCHELLE 217-225 S	774229908	303	2	432	967788008	ZUSATZHYDR.MONTAGEEINR
SCHLAUCHSCHELLE 32/25-40/	774208508	185	2	265	96032892	DIESELMOTOR VORM.
SCHLAUCHSCHELLE 32/25-40/	774208508	5	2	302	96004429	SCHLAEUCHE
SCHLAUCHSCHELLE 32/25-40/	774208508	23	4	327	919171008	HARNSTOFFANLAGE
SCHLAUCHSCHELLE 32/25-40/	774208508	5	1	389	96019655	ZUSATZHEIZUNG VORM.
SCHLAUCHSCHELLE 41/35-50/	550849508	27	2	298	96032897	KUEHLER VORM.
SCHLAUCHSCHELLE 45/30-45	10878445	12	2	613	96000697	WISCHANLAGE EINBAU
SCHLAUCHSCHELLE 50/40-60/	550838008	21	8	611	969752708	LUFTFUEHRUNG
SCHLAUCHSCHELLE 50/40-60/	550838008	6	2	641	918824508	ANTRIEBSAGGREGAT KLIMAA
SCHLAUCHSCHELLE 60-63X20	774282708	63	2	253	918861408	DIESELMOTOR KPL.
SCHLAUCHSCHELLE 70/68-73/	10652657	61	2	253	918861408	DIESELMOTOR KPL.
SCHLAUCHSCHELLE 86-91X25	774227908	62	8	253	918861408	DIESELMOTOR KPL.
SCHLAUCHSCHELLE 90/80-10	774218808	180	12	265	96032892	DIESELMOTOR VORM.
SCHLAUCHSCHELLE 90/80-10	774218808	9	6	298	96032897	KUEHLER VORM.
SCHLAUCHSCHELLE 90/80-10	774218808	23	12	611	969752708	LUFTFUEHRUNG
SCHLAUCHSCHELLE DIN 3017	10872022	181	2	265	96032892	DIESELMOTOR VORM.
SCHLAUCHSCHELLE DIN 3017	10872022	286	1	510	968681408	BEDIENPULT VERBOLZUNG
SCHLAUCHSCHELLE DIN 3017	10872022	21	1	605	919075308	KRANFUEHRERKABINE VORM.
SCHLAUCHSCHELLE DIN 3017-	10872024	22	3	327	919171008	HARNSTOFFANLAGE
SCHLAUCHSCHELLE DIN 3017-	10872024	3	1	443	967967608	KRAFTSTOFFBEHAELTER VO
SCHLAUCHSCHELLE DIN 3017	4981029	3	2	302	96004429	SCHLAEUCHE
SCHLAUCHSCHELLENVERSC	602440008	4	1	502	927868908	KLEMMKASTEN BELEUCHTUN
SCHLAUCHSCHUTZ DN44-65 S	10449843	32	2	111	918589408	HYDRAULISCHE ABSTUETZUN

Bezeichnung	Artikel	Pos.	Menge	Seite	Baugruppe	Bezeichnung
SCHLAUCHSTUTZEN BE6-0 ST	774371808	24	4	420	917691308	ZENTRALSCHMIERUNG
SCHLAUCHVERBINDUNG SAL	550601908	1	1	303	968652008	ROHRSTUTZEN KPL.
SCHLAUCHVERBINDUNGSSTU	10801609	5	2	331	96004209	PUMPE VORM.
SCHLAUCHVERSCHRAUBUNG	602440708	508	1	647	96021494	KABELSTRANG
SCHLEIFBUEGEL	691041608	17	46	23	11601184	SCHLEIFRINGUEBERTRAEGE
SCHLEIFBUEGEL CUBE2 VE	11003224	45	24	23	11601184	SCHLEIFRINGUEBERTRAEGE
SCHLEIFBUEGELHALTER	10359128	19	2	23	11601184	SCHLEIFRINGUEBERTRAEGE
SCHLEIFBUEGELHALTER	691043108	16	74	23	11601184	SCHLEIFRINGUEBERTRAEGE
SCHLEIFRING 60X2 2,5²	10114843	5	46	23	11601184	SCHLEIFRINGUEBERTRAEGE
SCHLEIFRING MS60 VERGOL	11003223	44	24	23	11601184	SCHLEIFRINGUEBERTRAEGE
SCHLEIFRINGKOERPER EINBA	968660508	10	1	17	918005408	RAUPENMITTELTEIL
SCHLEIFRINGUEBERTRAEG	11601184	10	1	19	968660508	SCHLEIFRINGKOERPER EINBA
SCHLIESSANLAGE SCHIEBET	968080908	5	1	618	918064308	SCHIEBETUER EINBAU
SCHLIESSBOLZEN	11005988	4	1	620	968080908	SCHLIESSANLAGE
SCHLITTEN KPL.	964788008	3	2	622	964588308	FUEHRUNG VORM.
SCHLUESSEL	10873434	(1)	1	382	96033371	ARMATURENBRETT VORM.RE
SCHLUESSEL	10873434	(1)	1	531	968486208	SICHERUNGSBLECH
SCHLUESSELRING 25X1,5 ST	12101869	305	7	31	969731708	HYDRAULIK MITTELTEIL
SCHLUESSELRING 25X1,5 ST	12101869	62	13	139	918011308	UNTERTEIL VORM.
SCHLUESSELRING 25X1,5 ST	12101869	8	1	185	969483508	PARKKONSOLE SCHLAEUCHE
SCHLUESSELRING 25X1,5 ST	12101869	301	1	413	968513208	ZUSATZHYDRAULIK SA-BOCK
SCHLUESSELRING 25X1,5 ST	12101869	301	2	432	967788008	ZUSATZHYDR.MONTAGEEINR
SCHLUESSELRING 25X1,5 ST	12101869	431	6	552	96032955	HYDRAULIK
SCHMIERNIPPEL DIN 71412 C	510748108	940	1	239	11347396	SEILTROMMEL
SCHNAPPFUSS	10492256	40	2	836	96036210	KLEMMKASTEN
SCHNAPPFUSS	10492256	40	2	912	96035575	KLEMMKASTEN KPL.
SCHNAPPSCHALTER	571486808	25	1	23	11601184	SCHLEIFRINGUEBERTRAEGE
SCHNAPPVERSCHLUSS ABS	10296157	(2)	3	480	969427308	DECKEL KPL.
SCHNELLBEFESTIGER	704259608	29	1	620	968080908	SCHLIESSANLAGE
SCHOTTBLECH 4X645X183 X5	97099717	1	1	872	96022733	SCHOTTPLATTE VORM.
SCHOTTPLATTE VORM.	96022733	4	1	858	918900608	BOLZENZIEHEINRICHTUNG
SCHRAUBE	11006669	20	2	686	10475436	GURTTRAGESYSTEM
SCHRAUBE	511052908	20	2	170	510401908	UMSCHALTVENTIL
SCHRAUBE	570941408	(2)	2	552	96032955	HYDRAULIK
SCHRAUBE AEHNL.ISO 4017 U	10876375	321	8	266	96032892	DIESELMOTOR VORM.
SCHRAUBE M3X34 ST	602334108	511	4	373	96033370	DRAEHTE KPL.
SCHRAUBE M8X20 VERZ	409831208	3	12	362	968287308	AUFSTIEG VORM.
SCHRAUBE M8X20 VERZ	409831208	6	4	363	96020149	TRITT
SCHRAUBENDREHER 3,5 CRV	790032008	30	1	130	96005686	GRUNDWERKZEUG
SCHRAUBENDREHER 4,5	885200408	31	1	130	96005686	GRUNDWERKZEUG
SCHRAUBENDREHER 5,5 CRV	790032308	32	1	130	96005686	GRUNDWERKZEUG
SCHRAUBHUELSE 0	774376008	25	4	420	917691308	ZENTRALSCHMIERUNG
SCHRAUBKARABINER OVAL	10875819	18	1	923	919219708	F-ANLENKSTUECK
SCHRAUBKARABINER OVAL 1	10473040	3	2	688	962563908	HUBENDSCHALTER GEWICHT
SCHRAUBKARABINER OVAL 1	10473040	28	2	975	919222808	FA-BOCK
SCHRAUBKUPPLUNG EMA3 M	7406865	617	4	70	967787408	HYDRAULIK RAUPE
SCHRAUBKUPPLUNG EMA3 M	7406865	617	4	97	967787508	HYDRAULIK RAUPE
SCHRAUBKUPPLUNG EMA3 M	7406865	81	1	265	96032892	DIESELMOTOR VORM.
SCHRAUBKUPPLUNG EMA3 M	7406865	29	1	447	919140308	OELBEHAELTER KPL.
SCHRAUBKUPPLUNG EMA3 M	7406865	745	17	555	96032955	HYDRAULIK
SCHRUMPFSCHLAUCH 11,6/2	10441166	298	0.1	371	96033369	KABELSTRANG
SCHRUMPFSCHLAUCH 11,6/2	10441166	298	0.4	495	96033855	KABELSTRANG
SCHRUMPFSCHLAUCH 12/2,5	10429652	288	0.12	49	96026395	VERKABELUNG
SCHRUMPFSCHLAUCH 33/5,5	10878197	300	0.14	964	96038932	LEITUNG
SCHRUMPFSCHLAUCH 33/5,5	10878197	300	0.14	965	96038933	LEITUNG
SCHRUMPFSCHLAUCH 44,4/7	11123168	294	0.15	75	967971408	KABELSTRANG
SCHRUMPFSCHLAUCH 44,4/7	11123168	294	0.3	499	96033473	KABELSTRANG
SCHRUMPFSCHLAUCH 44,4/7	11123168	294	0.15	935	96038565	LEITUNG
SCHRUMPFSCHLAUCH 44,4/7	11123168	294	0.15	937	96039722	LEITUNG
SCHRUMPFSCHLAUCH 6/1,4X	10429651	287	0.2	375	96019612	KABELSTRANG

Bezeichnung	Artikel	Pos.	Menge	Seite	Baugruppe	Bezeichnung
SCHRUMPFSCHLAUCH 6/1,4X	10429651	287	0.03	492	96033472	KABELSTRANG
SCHRUMPFSCHLAUCH 6/1,4X	10429651	287	0.21	499	96033473	KABELSTRANG
SCHRUMPFSCHLAUCH 69,8/11	12101575	2404	0.17	934	96038564	LEITUNG
SCHRUMPFSCHLAUCH 69,8/11	12101575	503	0.34	937	96039722	LEITUNG
SCHRUMPFSCHLAUCH 7,6/1,7	10441164	290	0.4	495	96033855	KABELSTRANG
SCHRUMPFSCHLAUCH 8-1,6 P	10301529	289	0.1	504	96039940	LEITUNG
SCHUTZ SCHWK.	968100008	2	1	856	968099808	KAMERAHALTER VORM.
SCHUTZBLECH 4X195X532 S31	97038929	91	1	61	917291608	RAUPENTRAEGER LI.
SCHUTZBLECH 4X195X532 S31	97038929	91	1	94	917291708	RAUPENTRAEGER RE.
SCHUTZBLECH 4X307X778 S31	976555708	4	3	142	918367008	DREHWERK ANBAU
SCHUTZBLECH 4X350X718 S31	97004973	66	1	61	917291608	RAUPENTRAEGER LI.
SCHUTZBLECH 4X350X718 S31	97004973	66	1	94	917291708	RAUPENTRAEGER RE.
SCHUTZBLECH 4X732X363 S3	97057773	120	1	402	917347708	SA-BOCK
SCHUTZBLECH 4X732X363 S3	97057774	121	1	402	917347708	SA-BOCK
SCHUTZBLECH FE//ZNNI8//CN/	968067108	65	1	94	917291708	RAUPENTRAEGER RE.
SCHUTZBLECH FE//ZNNI8//CN/	968067808	65	1	61	917291608	RAUPENTRAEGER LI.
SCHUTZBLECH FE//ZNNI8//CN/	968310808	90	1	61	917291608	RAUPENTRAEGER LI.
SCHUTZBLECH FE//ZNNI8//CN/	968310808	90	1	94	917291708	RAUPENTRAEGER RE.
SCHUTZBLECH KPL. FE//ZNNI	968049308	9	1	17	918005408	RAUPENMITTELTEIL
SCHUTZBLECH SCHWK. FE//	968153908	8	1	218	917451208	WINDE 4 VORM.
SCHUTZBLECH SCHWK. FE//	968154008	9	1	218	917451208	WINDE 4 VORM.
SCHUTZDECKEL NICHT LACK	12466377	738	1	332	11373478	REDUKTIONSMITTELPUMPE
SCHUTZGITTER PA	10222686	37	4	522	96033320	AUFBAUTEILE MONTAGETAFE
SCHUTZHAUBE 4X470X403 A	97059377	46	1	17	918005408	RAUPENMITTELTEIL
SCHUTZHAUBE V2A	10041053	42	1	649	96035790	AUSRUESTUNG KAMERA DRE
SCHUTZKAPPE	10450134	(13)	1	294	11314599	VERSTELLPUMPE
SCHUTZKAPPE	610701108	527	2	493	96033472	KABELSTRANG
SCHUTZKAPPE	779013008	80	4	61	917291608	RAUPENTRAEGER LI.
SCHUTZKAPPE	779013008	80	4	94	917291708	RAUPENTRAEGER RE.
SCHUTZKAPPE	779013008	72	2	218	917451208	WINDE 4 VORM.
SCHUTZKAPPE	779013008	7	1	918	96038042	BOLZEN VORM.
SCHUTZKAPPE 180°	11060618	525	3	496	96033855	KABELSTRANG
SCHUTZKAPPE 180°	11491349	520	1	495	96033855	KABELSTRANG
SCHUTZKAPPE JPT	10874331	524	1	371	96033369	KABELSTRANG
SCHUTZKAPPE JPT	10874331	526	3	493	96033472	KABELSTRANG
SCHUTZKAPPE JPT	10874331	518	1	495	96033855	KABELSTRANG
SCHUTZKAPPE JPT 2 POL	11647373	537	1	500	96033473	KABELSTRANG
SCHUTZKAPPE M12	602339208	538	4	500	96033473	KABELSTRANG
SCHUTZKAPPE M12	602339208	505	1	727	96038229	LEITUNG
SCHUTZKAPPE M12	602339208	508	1	839	96037031	LEITUNG
SCHUTZKAPPE M12	602339208	502	1	961	96038928	LEITUNG
SCHUTZKAPPE MCP BUCHS	10678458	504	2	493	96033472	KABELSTRANG
SCHUTZKAPPE MS A240	691812808	(504)	1	50	967908108	KABELLISTE MITTELSTUECK
SCHUTZKAPPE MS A240	691812808	(504)	1	50	967908108	KABELLISTE MITTELSTUECK
SCHUTZKAPPE MS A240	691812808	542	2	500	96033473	KABELSTRANG
SCHUTZKAPPE MS A240	691812908	536	2	500	96033473	KABELSTRANG
SCHUTZKAPPE MS A240	691812908	153	1	836	96036210	KLEMMKASTEN
SCHUTZKAPPE SW10	779020108	2	6	527	922648308	KLEMMBRETT VORM.
SCHUTZPLATTE 60X45X3 PA6	97056864	12	4	24	969088908	HALTER VORM.
SCHUTZSCHLAUCH 30MM AL-	11118396	211	5	495	96033855	KABELSTRANG
SCHUTZSCHLAUCH 40MM AL-	10324905	212	1.15	492	96033472	KABELSTRANG
SCHUTZWALZE KPL.	928830208	9	1	701	919304308	S-ANLENKSTUECK VORM.
SCHUTZWALZE KPL.	968161808	36	1	209	917454008	WINDE 2 VORM.
SCHUTZWALZE KPL. SPF	928331508	25	2	400	917347708	SA-BOCK
SCHUTZWALZE KPL. SPF	928331508	8	1	701	919304308	S-ANLENKSTUECK VORM.
SCHUTZWALZE KPL. SPF	961866708	13	1	806	917473608	WINDE 6 VORM.
SCHUTZWALZE SCHWK.	923878308	(1)	1	806	917473608	WINDE 6 VORM.
SCHUTZWALZE SCHWK.	968161908	1	1	210	968161808	SCHUTZWALZE KPL.
SCHWENKARM SCHWK.	968176508	2	1	590	919075408	KRANFUEHRERKABINE ANBA
SCHWENKVERSCHRAUBUNG	7412734	6	1	83	11621291	VERTEILERKOMBINATION

Bezeichnung	Artikel	Pos.	Menge	Seite	Baugruppe	Bezeichnung
SCHWINGE KPL.	96035475	2	1	975	919222808	FA-BOCK
SCHWINGUNGSDAEMPFER	550452508	121	2	265	96032892	DIESELMOTOR VORM.
SCHWINGUNGSDAEMPFER	550452608	122	2	265	96032892	DIESELMOTOR VORM.
SCR KPL. DIESEL	11403704	1	1	308	918861908	SCHALLDAEMPFERANLAGE
SCRF KPL. DIESEL	11382590	1	1	313	918861808	SCHALLDAEMPFERANLAGE
SCRF-MODUL DIESEL	11387711	2	2	315	11382590	SCRF KPL.
SECHSKANTMUTTER AEHNL.	12100243	52	2	298	96032897	KUEHLER VORM.
SECHSKANTMUTTER AEHNL.	11004444	402	6	313	918861808	SCHALLDAEMPFERANLAGE
SECHSKANTMUTTER AEHNL.	11004444	48	8	829	919301808	L-KOPFSTUECK
SECHSKANTMUTTER AEHNL.	11004444	9	2	879	968838608	GRUNDHALTER VORM.
SECHSKANTMUTTER AEHNL.	11626393	400	3	313	918861808	SCHALLDAEMPFERANLAGE
SECHSKANTMUTTER DIN 980	10179122	356	2	266	96032892	DIESELMOTOR VORM.
SECHSKANTMUTTER DIN 985	10875605	10	1	856	968099808	KAMERAHALTER VORM.
SECHSKANTMUTTER DIN 985	10875606	313	2	31	969731708	HYDRAULIK MITTELTEIL
SECHSKANTMUTTER DIN 985	10875606	54	8	298	96032897	KUEHLER VORM.
SECHSKANTMUTTER DIN 985	10875606	403	6	313	918861808	SCHALLDAEMPFERANLAGE
SECHSKANTMUTTER DIN 985	10875606	88	14	401	917347708	SA-BOCK
SECHSKANTMUTTER DIN 985	10875606	40	3	438	96033811	KRAFTSTOFFFILTER VORM.
SECHSKANTMUTTER DIN 985	10875606	20	10	447	919140308	OELBEHAELTER KPL.
SECHSKANTMUTTER DIN 985	10875606	8	8	590	919075408	KRANFUEHRERKABINE ANBA
SECHSKANTMUTTER DIN 985	10875606	22	1	613	96000697	WISCHANLAGE EINBAU
SECHSKANTMUTTER DIN 985	10875606	10	4	641	918824508	ANTRIEBSAGGREGAT KLIMAA
SECHSKANTMUTTER DIN 985	10875606	98	13	702	919304308	S-ANLENKSTUECK VORM.
SECHSKANTMUTTER DIN 985	10875606	91	4	830	919301808	L-KOPFSTUECK
SECHSKANTMUTTER DIN 985	10875606	17	4	853	967957508	KAMERAANBAU S-ANLENKSTU
SECHSKANTMUTTER DIN 985	10875606	11	4	855	968134408	MECH.ANBAUTEILE SCHEINW
SECHSKANTMUTTER DIN 985	10875606	9	18	898	968455908	FUSS KPL.
SECHSKANTMUTTER DIN 985	10875606	45	4	903	919219508	F-ANSCHLUSSKOPF
SECHSKANTMUTTER DIN 985	411903208	12	2	654	968646208	KAMERAHALTER VORM.
SECHSKANTMUTTER DIN 985	411903208	24	16	675	917517908	AUFNAHME GEGENGEWICHT
SECHSKANTMUTTER DIN 985	12218127	321	4	271	96033379	BEFESTIGUNGSTEILE DRUC
SECHSKANTMUTTER DIN 985	10875607	16	8	111	918589408	HYDRAULISCHE ABSTUETZUN
SECHSKANTMUTTER DIN 985	10875607	25	8	175	919082708	DREHBUEHNE KPL.
SECHSKANTMUTTER DIN 985	10875607	354	10	266	96032892	DIESELMOTOR VORM.
SECHSKANTMUTTER DIN 985	10875607	55	8	298	96032897	KUEHLER VORM.
SECHSKANTMUTTER DIN 985	10875607	43	2	355	918999008	LAUFSTEG DREHBUEHNE
SECHSKANTMUTTER DIN 985	10875607	26	2	361	968309908	PODEST KPL.
SECHSKANTMUTTER DIN 985	10875607	32	4	641	918824508	ANTRIEBSAGGREGAT KLIMAA
SECHSKANTMUTTER DIN 985	10875607	8	8	663	919408908	VERBOLZUNG DB-SCHWEBE
SECHSKANTMUTTER DIN 985	10875607	16	2	743	918121308	ROLLENSATZ
SECHSKANTMUTTER DIN 985	10875607	15	2	748	918121408	ROLLENSATZ
SECHSKANTMUTTER DIN 985	10875607	13	5	923	919219708	F-ANLENKSTUECK
SECHSKANTMUTTER DIN 985	10875607	70	4	947	919220008	F-KOPFSTUECK
SECHSKANTMUTTER DIN 985	10875607	14	4	970	919220208	F-ZWISCHENSTUECK
SECHSKANTMUTTER DIN 985	411903308	7	4	629	968397108	LEITER KPL.
SECHSKANTMUTTER DIN 985	12218072	54	4	946	919220008	F-KOPFSTUECK
SECHSKANTMUTTER DIN 985	12218072	9	1	948	96037041	ZUGLASCHE KPL.
SECHSKANTMUTTER DIN 985	12218072	8	1	950	96037042	ZUGLASCHE KPL.
SECHSKANTMUTTER DIN 985	12218072	38	2	975	919222808	FA-BOCK
SECHSKANTMUTTER DIN 985	10875609	4	146	55	96006203	BODENPLATTEN VORM.
SECHSKANTMUTTER DIN 985	10875609	355	8	266	96032892	DIESELMOTOR VORM.
SECHSKANTMUTTER DIN 985	10875609	13	1	406	967846208	ZUGSTANGE KPL.
SECHSKANTMUTTER DIN 985	10875609	12	1	408	967981008	ZUGSTANGE KPL.
SECHSKANTMUTTER DIN 985	10875609	24	6	442	918789208	KRAFTSTOFFBEHAELTER KPL
SECHSKANTMUTTER DIN 985	10875609	11	6	447	919140308	OELBEHAELTER KPL.
SECHSKANTMUTTER DIN 985	10875609	8	1	753	967746908	STANGE KPL.
SECHSKANTMUTTER DIN 985	10875609	8	1	766	967743808	STANGE KPL.
SECHSKANTMUTTER DIN 985	10875609	13	1	773	967897608	ZUGSTANGE KPL.
SECHSKANTMUTTER DIN 985	10875609	13	1	775	968190108	ZUGSTANGE KPL.
SECHSKANTMUTTER DIN 985	10875609	12	1	777	968190208	ZUGSTANGE KPL.

Bezeichnung	Artikel	Pos.	Menge	Seite	Baugruppe	Bezeichnung
SECHSKANTMUTTER DIN 985	10875609	6	2	831	967913408	STANGE KPL.
SECHSKANTMUTTER DIN 985	10875609	6	1	889	968768408	LASCHE KPL.
SECHSKANTMUTTER DIN 985	10875609	5	1	890	969308308	LASCHE KPL.
SECHSKANTMUTTER DIN 985	10875609	3	2	939	96039026	ZUGLASCHE KPL.
SECHSKANTMUTTER DIN 985	10875609	3	2	940	96039027	ZUGLASCHE KPL.
SECHSKANTMUTTER DIN 985	10875609	25	1	975	919222808	FA-BOCK
SECHSKANTMUTTER DIN 985	10875609	8	1	977	96035525	ZUGLASCHE KPL.
SECHSKANTMUTTER DIN 985	10875609	5	1	979	96035533	LASCHE KPL.
SECHSKANTMUTTER DIN 985	10875609	5	4	980	96038653	SEIL VORM.
SECHSKANTMUTTER DIN 985	10875610	14	6	175	919082708	DREHBUEHNE KPL.
SECHSKANTMUTTER DIN 985	10875610	77	2	401	917347708	SA-BOCK
SECHSKANTMUTTER DIN 985	10875610	19	1	406	967846208	ZUGSTANGE KPL.
SECHSKANTMUTTER DIN 985	10875610	4	3	900	969944708	HALTERUNG VORM.
SECHSKANTMUTTER DIN 985	12226094	357	2	266	96032892	DIESELMOTOR VORM.
SECHSKANTMUTTER DIN 985	10876399	47	4	378	96033360	ELEKTRIK ANBAUTEILE KABIN
SECHSKANTMUTTER DIN 985	10876399	266	4	714	96028886	LEITUNGSTROMMEL KPL.
SECHSKANTMUTTER DIN 985	10876399	283	16	836	96036210	KLEMMKASTEN
SECHSKANTMUTTER DIN 985	10876399	151	8	912	96035575	KLEMMKASTEN KPL.
SECHSKANTMUTTER DIN 985	10876399	509	4	937	96039722	LEITUNG
SECHSKANTMUTTER DIN 985	10876399	151	4	958	96035579	KLEMMKASTEN KPL.
SECHSKANTMUTTER DIN 985	10875611	28	2	359	968283208	LAUFSTEG DREHBUEHNE LI
SECHSKANTMUTTER DIN 985	10875611	35	2	361	968309908	PODEST KPL.
SECHSKANTMUTTER DIN 985	10875611	52	3	453	919297008	ZENTRALSCHMIERANLAGE O
SECHSKANTMUTTER DIN 985	10875611	516	1	504	96039940	LEITUNG
SECHSKANTMUTTER DIN 985	10875611	83	72	517	967917908	SCHALTSCHRANK MECH.
SECHSKANTMUTTER DIN 985	10875611	325	2	625	96033157	DRUCKLUFTANLAGE
SECHSKANTMUTTER DIN 985	10875611	7	3	880	967936408	WINDWARNUNG VORM.
SECHSKANTMUTTER DIN 985	10875612	58	3	17	918005408	RAUPENMITTELTEIL
SECHSKANTMUTTER DIN 985	10875612	10	11	24	969088908	HALTER VORM.
SECHSKANTMUTTER DIN 985	10875612	28	2	111	918589408	HYDRAULISCHE ABSTUETZUN
SECHSKANTMUTTER DIN 985	10875612	9	2	151	917081108	ZENTRALSCHMIERANLAGE O
SECHSKANTMUTTER DIN 985	10875612	41	8	175	919082708	DREHBUEHNE KPL.
SECHSKANTMUTTER DIN 985	10875612	59	2	356	918999008	LAUFSTEG DREHBUEHNE
SECHSKANTMUTTER DIN 985	10875612	32	2	361	968309908	PODEST KPL.
SECHSKANTMUTTER DIN 985	10875612	25	4	367	969259908	LAUFSTEG DREHBUEHNE REC
SECHSKANTMUTTER DIN 985	10875612	51	2	453	919297008	ZENTRALSCHMIERANLAGE O
SECHSKANTMUTTER DIN 985	10875612	253	2	510	968681408	BEDIENPULT VERBOLZUNG
SECHSKANTMUTTER DIN 985	10875612	28	2	522	96033320	AUFBAUTEILE MONTAGETAFE
SECHSKANTMUTTER DIN 985	10875612	49	4	646	96021479	KLEMMKASTEN
SECHSKANTMUTTER DIN 985	10875612	39	8	675	917517908	AUFNAHME GEGENGEWICHT
SECHSKANTMUTTER DIN 985	10301317	5	1	879	968838608	GRUNDHALTER VORM.
SECHSKANTMUTTER DIN 985	10875613	33	18	17	918005408	RAUPENMITTELTEIL
SECHSKANTMUTTER DIN 985	10875613	309	4	31	969731708	HYDRAULIK MITTELTEIL
SECHSKANTMUTTER DIN 985	10875613	14	6	46	926891108	VERTEILER MASSE
SECHSKANTMUTTER DIN 985	10875613	4	10	79	968727008	KAMERAANBAU RAUPE
SECHSKANTMUTTER DIN 985	10875613	4	10	103	968668808	KAMERAANBAU RAUPE
SECHSKANTMUTTER DIN 985	10875613	60	6	139	918011308	UNTERTEIL VORM.
SECHSKANTMUTTER DIN 985	10875613	97	4	182	969344108	MONTAGETEILE DREHBUEHN
SECHSKANTMUTTER DIN 985	10875613	5	3	185	969483508	PARKKONSOLE SCHLAEUCHE
SECHSKANTMUTTER DIN 985	10875613	323	3	271	96033379	BEFESTIGUNGSTEILE DRUC
SECHSKANTMUTTER DIN 985	10875613	62	6	308	918861908	SCHALLDAEMPFERANLAGE
SECHSKANTMUTTER DIN 985	10875613	404	5	313	918861808	SCHALLDAEMPFERANLAGE
SECHSKANTMUTTER DIN 985	10875613	95	8	401	917347708	SA-BOCK
SECHSKANTMUTTER DIN 985	10875613	7	2	465	918009808	HEIZKLIMAGERAET EINBAU
SECHSKANTMUTTER DIN 985	10875613	101	1	591	919075408	KRANFUEHRERKABINE ANBA
SECHSKANTMUTTER DIN 985	10875613	20	4	641	918824508	ANTRIEBSAGGREGAT KLIMAA
SECHSKANTMUTTER DIN 985	10875613	171	10	703	919304308	S-ANLENKSTUECK VORM.
SECHSKANTMUTTER DIN 985	10875613	51	15	752	917190908	S-ZWISCHENSTUECK
SECHSKANTMUTTER DIN 985	10875613	48	15	760	917333908	S-ZWISCHENSTUECK
SECHSKANTMUTTER DIN 985	10875613	51	4	789	917571208	S-ZWISCHENSTUECK

Bezeichnung	Artikel	Pos.	Menge	Seite	Baugruppe	Bezeichnung
SECHSKANTMUTTER DIN 985	10875613	72	4	830	919301808	L-KOPFSTUECK
SECHSKANTMUTTER DIN 985	10875613	10	6	925	96038853	SENSORTRAEGER KPL.
SECHSKANTMUTTER DIN 985	10875613	5	5	954	96037097	LEITER VORM.
SECHSKANTMUTTER DIN 985	10875613	5	5	955	96037098	LEITER VORM.
SECHSKANTMUTTER DIN 985	411903008	18	2	599	96000684	FRONTSCHEIBE KPL.
SECHSKANTMUTTER DIN 985	411903008	23	4	654	968646208	KAMERAHALTER VORM.
SECHSKANTMUTTER DIN 985	10876076	54	4	359	968283208	LAUFSTEG DREHBUEHNE LI
SECHSKANTMUTTER DIN 985	10876076	15	11	367	969259908	LAUFSTEG DREHBUEHNE REC
SECHSKANTMUTTER DIN 985	10876076	39	5	590	919075408	KRANFUEHRERKABINE ANBA
SECHSKANTMUTTER DIN 985	10875614	34	20	17	918005408	RAUPENMITTELTEIL
SECHSKANTMUTTER DIN 985	10875614	6	4	24	969088908	HALTER VORM.
SECHSKANTMUTTER DIN 985	10875614	311	2	31	969731708	HYDRAULIK MITTELTEIL
SECHSKANTMUTTER DIN 985	10875614	106	8	61	917291608	RAUPENTRAEGER LI.
SECHSKANTMUTTER DIN 985	10875614	106	8	94	917291708	RAUPENTRAEGER RE.
SECHSKANTMUTTER DIN 985	10875614	14	60	121	917076708	LAUFSTEG RAUPENFAHRWER
SECHSKANTMUTTER DIN 985	10875614	26	27	138	918011308	UNTERTEIL VORM.
SECHSKANTMUTTER DIN 985	10875614	6	2	151	917081108	ZENTRALSCHMIERANLAGE O
SECHSKANTMUTTER DIN 985	10875614	28	8	175	919082708	DREHBUEHNE KPL.
SECHSKANTMUTTER DIN 985	10875614	76	14	182	969344108	MONTAGETEILE DREHBUEHN
SECHSKANTMUTTER DIN 985	10875614	25	6	190	917438108	WINDE 1 VORM.
SECHSKANTMUTTER DIN 985	10875614	25	6	209	917454008	WINDE 2 VORM.
SECHSKANTMUTTER DIN 985	10875614	33	7	253	918861408	DIESELMOTOR KPL.
SECHSKANTMUTTER DIN 985	10875614	(7)	2	265	96032892	DIESELMOTOR VORM.
SECHSKANTMUTTER DIN 985	10875614	361	4	266	96032892	DIESELMOTOR VORM.
SECHSKANTMUTTER DIN 985	10875614	320	7	271	96033379	BEFESTIGUNGSTEILE DRUC
SECHSKANTMUTTER DIN 985	10875614	53	48	298	96032897	KUEHLER VORM.
SECHSKANTMUTTER DIN 985	10875614	63	35	308	918861908	SCHALLDAEMPFERANLAGE
SECHSKANTMUTTER DIN 985	10875614	401	25	313	918861808	SCHALLDAEMPFERANLAGE
SECHSKANTMUTTER DIN 985	10875614	34	4	327	919171008	HARNSTOFFANLAGE
SECHSKANTMUTTER DIN 985	10875614	9	2	334	96004224	DECKEL KPL.
SECHSKANTMUTTER DIN 985	10875614	3	4	345	915587308	NOTSITZ
SECHSKANTMUTTER DIN 985	10875614	39	98	355	918999008	LAUFSTEG DREHBUEHNE
SECHSKANTMUTTER DIN 985	10875614	13	12	361	968309908	PODEST KPL.
SECHSKANTMUTTER DIN 985	10875614	5	12	362	968287308	AUFSTIEG VORM.
SECHSKANTMUTTER DIN 985	10875614	7	8	363	96020149	TRITT
SECHSKANTMUTTER DIN 985	10875614	8	4	364	968287208	KLAPPTRITT VORM.
SECHSKANTMUTTER DIN 985	10875614	7	12	368	969540008	TREPPE KPL.
SECHSKANTMUTTER DIN 985	10875614	26	7	387	918760508	ZUSATZHEIZUNG OW
SECHSKANTMUTTER DIN 985	10875614	13	1	389	96019655	ZUSATZHEIZUNG VORM.
SECHSKANTMUTTER DIN 985	10875614	51	18	401	917347708	SA-BOCK
SECHSKANTMUTTER DIN 985	10875614	29	4	426	917080508	ROLLENLAGERUNG
SECHSKANTMUTTER DIN 985	10875614	7	8	434	917473108	BRENNSTOFFBEHAELTER O
SECHSKANTMUTTER DIN 985	10875614	11	16	442	918789208	KRAFTSTOFFBEHAELTER KPL
SECHSKANTMUTTER DIN 985	10875614	54	3	453	919297008	ZENTRALSCHMIERANLAGE O
SECHSKANTMUTTER DIN 985	10875614	16	4	465	918009808	HEIZKLIMAGERAET EINBAU
SECHSKANTMUTTER DIN 985	10875614	150	60	473	96034154	GERAEUSCHDAEMMUNG OBE
SECHSKANTMUTTER DIN 985	10875614	5	2	474	969118108	DECKEL KPL.
SECHSKANTMUTTER DIN 985	10875614	5	1	475	96038209	DECKEL KPL.
SECHSKANTMUTTER DIN 985	10875614	5	2	476	96038293	DECKEL KPL.
SECHSKANTMUTTER DIN 985	10875614	8	2	477	969054708	DECKEL KPL.
SECHSKANTMUTTER DIN 985	10875614	8	2	478	969056008	DECKEL KPL.
SECHSKANTMUTTER DIN 985	10875614	8	2	479	969427208	DECKEL KPL.
SECHSKANTMUTTER DIN 985	10875614	8	2	480	969427308	DECKEL KPL.
SECHSKANTMUTTER DIN 985	10875614	5	2	481	96044249	DECKEL KPL.
SECHSKANTMUTTER DIN 985	10875614	7	2	516	967917908	SCHALTSCHRANK MECH.
SECHSKANTMUTTER DIN 985	10875614	10	2	622	964588308	FUEHRUNG VORM.
SECHSKANTMUTTER DIN 985	10875614	16	7	641	918824508	ANTRIEBSAGGREGAT KLIMAA
SECHSKANTMUTTER DIN 985	10875614	7	3	659	919477008	ZUS.HYDR.BALLASTWAGEN V-
SECHSKANTMUTTER DIN 985	10875614	18	4	675	917517908	AUFNAHME GEGENGEWICHT
SECHSKANTMUTTER DIN 985	10875614	100	197	702	919304308	S-ANLENKSTUECK VORM.

Bezeichnung	Artikel	Pos.	Menge	Seite	Baugruppe	Bezeichnung
SECHSKANTMUTTER DIN 985	10875614	7	8	728	96038419	NEIGUNGSGEBER ANBAU
SECHSKANTMUTTER DIN 985	10875614	35	48	752	917190908	S-ZWISCHENSTUECK
SECHSKANTMUTTER DIN 985	10875614	35	49	760	917333908	S-ZWISCHENSTUECK
SECHSKANTMUTTER DIN 985	10875614	35	99	764	917078708	S-ZWISCHENSTUECK
SECHSKANTMUTTER DIN 985	10875614	35	106	771	917078808	S-ZWISCHENSTUECK
SECHSKANTMUTTER DIN 985	10875614	35	108	784	917079208	S-ZWISCHENSTUECK
SECHSKANTMUTTER DIN 985	10875614	35	104	789	917571208	S-ZWISCHENSTUECK
SECHSKANTMUTTER DIN 985	10875614	15	78	801	917191008	SL-REDUZIERSTUECK
SECHSKANTMUTTER DIN 985	10875614	33	32	829	919301808	L-KOPFSTUECK
SECHSKANTMUTTER DIN 985	10875614	9	4	832	96001219	HUBENDSCHALTER VORM.
SECHSKANTMUTTER DIN 985	10875614	5	3	853	967957508	KAMERAANBAU S-ANLENKSTU
SECHSKANTMUTTER DIN 985	10875614	9	1	855	968134408	MECH.ANBAUTEILE SCHEINW
SECHSKANTMUTTER DIN 985	10875614	11	8	856	968099808	KAMERAHALTER VORM.
SECHSKANTMUTTER DIN 985	10875614	9	4	858	918900608	BOLZENZIEHEINRICHTUNG
SECHSKANTMUTTER DIN 985	10875614	42	1	872	96022733	SCHOTTPLATTE VORM.
SECHSKANTMUTTER DIN 985	10875614	16	2	885	919326208	DREHBUEHNENVERLAENGER
SECHSKANTMUTTER DIN 985	10875614	17	21	903	919219508	F-ANSCHLUSSKOPF
SECHSKANTMUTTER DIN 985	10875614	32	16	923	919219708	F-ANLENKSTUECK
SECHSKANTMUTTER DIN 985	10875614	7	8	925	96038853	SENSORTRAEGER KPL.
SECHSKANTMUTTER DIN 985	10875614	5	2	926	968938308	SENSOR VORM.
SECHSKANTMUTTER DIN 985	10875614	27	45	946	919220008	F-KOPFSTUECK
SECHSKANTMUTTER DIN 985	10875614	12	4	954	96037097	LEITER VORM.
SECHSKANTMUTTER DIN 985	10875614	12	4	955	96037098	LEITER VORM.
SECHSKANTMUTTER DIN 985	10875614	6	22	970	919220208	F-ZWISCHENSTUECK
SECHSKANTMUTTER DIN 985	10875614	12	7	975	919222808	FA-BOCK
SECHSKANTMUTTER DIN 985	411903108	5	12	602	969848908	RELING
SECHSKANTMUTTER DIN 985	411903108	20	4	654	968646208	KAMERAHALTER VORM.
SECHSKANTMUTTER DIN 985	411903108	4	4	881	967937608	HINDERNISFEUER VORM.
SECHSKANTMUTTER ISO 403	11002807	37	8	121	917076708	LAUFSTEG RAUPENFAHRWER
SECHSKANTMUTTER ISO 403	11002807	32	5	395	10451181	VERFLUESSIGEREINHEIT
SECHSKANTMUTTER ISO 4032	11691678	308	2	249	967787908	ZUSATZHYDRAULIK MONTAGE
SECHSKANTMUTTER ISO 4032	11691678	31	4	253	918861408	DIESELMOTOR KPL.
SECHSKANTMUTTER ISO 4032	11691678	352	66	266	96032892	DIESELMOTOR VORM.
SECHSKANTMUTTER ISO 4032	11691678	61	8	308	918861908	SCHALLDAEMPFERANLAGE
SECHSKANTMUTTER ISO 4032	11691678	9	16	322	918981908	BATTERIELAGERUNG
SECHSKANTMUTTER ISO 4032	11691678	32	2	338	918810308	STEUERSTAND
SECHSKANTMUTTER ISO 4032	11691678	35	10	355	918999008	LAUFSTEG DREHBUEHNE
SECHSKANTMUTTER ISO 4032	11691678	19	44	359	968283208	LAUFSTEG DREHBUEHNE LI
SECHSKANTMUTTER ISO 4032	11691678	10	12	368	969540008	TREPPE KPL.
SECHSKANTMUTTER ISO 4032	11691678	(6)	2	401	917347708	SA-BOCK
SECHSKANTMUTTER ISO 4032	11691678	24	4	426	917080508	ROLLENLAGERUNG
SECHSKANTMUTTER ISO 4032	11691678	46	8	590	919075408	KRANFUEHRERKABINE ANBA
SECHSKANTMUTTER ISO 4032	11691678	5	4	924	96036001	KLAPPE VORM.
SECHSKANTMUTTER ISO 403	510748608	3	1	655	965669108	FUEHRUNG
SECHSKANTMUTTER ISO 4032	10875616	30	1	17	918005408	RAUPENMITTELTEIL
SECHSKANTMUTTER ISO 4032	10875616	25	8	181	969344108	MONTAGETEILE DREHBUEHN
SECHSKANTMUTTER ISO 4032	10875616	24	6	218	917451208	WINDE 4 VORM.
SECHSKANTMUTTER ISO 4032	10875616	351	4	266	96032892	DIESELMOTOR VORM.
SECHSKANTMUTTER ISO 4032	10875616	34	8	400	917347708	SA-BOCK
SECHSKANTMUTTER ISO 4032	10875616	90	3	591	919075408	KRANFUEHRERKABINE ANBA
SECHSKANTMUTTER ISO 4032	10875616	8	8	752	917190908	S-ZWISCHENSTUECK
SECHSKANTMUTTER ISO 4032	10875616	8	8	760	917333908	S-ZWISCHENSTUECK
SECHSKANTMUTTER ISO 4032	10875616	8	8	764	917078708	S-ZWISCHENSTUECK
SECHSKANTMUTTER ISO 4032	10875616	8	8	771	917078808	S-ZWISCHENSTUECK
SECHSKANTMUTTER ISO 4032	10875616	8	8	784	917079208	S-ZWISCHENSTUECK
SECHSKANTMUTTER ISO 4032	10875616	8	8	789	917571208	S-ZWISCHENSTUECK
SECHSKANTMUTTER ISO 4032	10875616	60	8	830	919301808	L-KOPFSTUECK
SECHSKANTMUTTER ISO 4032	411505001	88	8	63	90029090	WINKELGETRIEBE
SECHSKANTMUTTER ISO 4032	411505001	88	8	65	90029091	WINKELGETRIEBE
SECHSKANTMUTTER ISO 403	10873081	5	5	905	96038862	STANGEN VORM.

Bezeichnung	Artikel	Pos.	Menge	Seite	Baugruppe	Bezeichnung
SECHSKANTMUTTER ISO 4032	10875617	31	4	17	918005408	RAUPENMITTELTEIL
SECHSKANTMUTTER ISO 4032	10875617	4	2	407	967846508	ZUGSTANGE VORM.
SECHSKANTMUTTER ISO 4032	10875617	4	3	409	967981108	ZUGSTANGE VORM.
SECHSKANTMUTTER ISO 4032	10875617	12	1	428	917080608	MONTAGEEINRICHTUNG RA
SECHSKANTMUTTER ISO 4032	10875617	4	4	754	967747008	STANGE VORM.
SECHSKANTMUTTER ISO 4032	10875617	4	8	767	967744008	STANGE VORM.
SECHSKANTMUTTER ISO 4032	10875617	5	3	774	967950808	ZUGSTANGE VORM.
SECHSKANTMUTTER ISO 4032	10875617	5	4	776	968214108	ZUGSTANGE VORM.
SECHSKANTMUTTER ISO 4032	10875617	4	4	778	968217108	ZUGSTANGE VORM.
SECHSKANTMUTTER ISO 4032	10875617	5	2	885	919326208	DREHBUEHNENVERLAENGER
SECHSKANTMUTTER ISO 403	10425687	20	16	121	917076708	LAUFSTEG RAUPENFAHRWER
SECHSKANTMUTTER ISO 4032	10875618	9	1	123	968705508	STUETZE
SECHSKANTMUTTER ISO 4032	10875618	4	1	126	962009308	ABSTUETZPLATTE KPL.
SECHSKANTMUTTER ISO 4032	10875618	25	4	138	918011308	UNTERTEIL VORM.
SECHSKANTMUTTER ISO 4032	10875618	8	16	671	917863208	TRANSPORTABLAGE
SECHSKANTMUTTER ISO 403	10425688	21	10	218	917451208	WINDE 4 VORM.
SECHSKANTMUTTER ISO 403	10425688	10	8	670	917508308	TRANSPORTABLAGE
SECHSKANTMUTTER ISO 4032	10005173	23	2	516	967917908	SCHALTSCHRANK MECH.
SECHSKANTMUTTER ISO 403	10425689	9	4	361	968309908	PODEST KPL.
SECHSKANTMUTTER ISO 403	10875619	324	2	271	96033379	BEFESTIGUNGSTEILE DRUC
SECHSKANTMUTTER ISO 403	10875619	504	1	506	96028063	BLINDSTECKER
SECHSKANTMUTTER ISO 403	10875619	67	4	609	96028393	INNENVERKLEIDUNG EINBAU
SECHSKANTMUTTER ISO 403	10875619	26	2	620	968080908	SCHLIESSANLAGE
SECHSKANTMUTTER ISO 403	10875619	3	4	667	917190508	EL.KUEHLWASSERVORWAE
SECHSKANTMUTTER ISO 403	10875620	57	6	17	918005408	RAUPENMITTELTEIL
SECHSKANTMUTTER ISO 403	10875620	8	6	81	917322008	ZENTRALSCHMIERUNG RAUP
SECHSKANTMUTTER ISO 403	10875620	8	6	105	917322208	ZENTRALSCHMIERUNG RAUP
SECHSKANTMUTTER ISO 403	10875620	5	2	420	917691308	ZENTRALSCHMIERUNG
SECHSKANTMUTTER ISO 403	10875620	34	2	462	964837908	ANBAUTEILE
SECHSKANTMUTTER ISO 403	10875620	8	8	485	968255808	DECKEL VORM.
SECHSKANTMUTTER ISO 403	10875620	9	8	486	968255908	DECKEL VORM.
SECHSKANTMUTTER ISO 403	10875620	8	8	487	968256008	DECKEL VORM.
SECHSKANTMUTTER ISO 403	10875620	8	8	488	968256108	DECKEL VORM.
SECHSKANTMUTTER ISO 403	10875620	72	10	513	918862808	EINBAUTEILE SCHALTSCHRAN
SECHSKANTMUTTER ISO 403	10875620	8	5	669	918470508	FREMDEINSPEISUNG
SECHSKANTMUTTER ISO 4032	10878117	13	2	327	919171008	HARNSTOFFANLAGE
SECHSKANTMUTTER ISO 4032	10299668	20	2	599	96000684	FRONTSCHEIBE KPL.
SECHSKANTMUTTER ISO 403	11694356	29	2	44	967907608	SCHALTKASTEN VORM.
SECHSKANTMUTTER ISO 403	11694356	6	4	46	926891108	VERTEILER MASSE
SECHSKANTMUTTER ISO 403	11694356	110	4	182	969344108	MONTAGETEILE DREHBUEHN
SECHSKANTMUTTER ISO 403	11694356	6	5	183	968907308	PARKKONSOLE SCHLAEUCHE
SECHSKANTMUTTER ISO 403	11694356	6	3	184	968907408	PARKKONSOLE SCHLAEUCHE
SECHSKANTMUTTER ISO 403	11694356	33	2	190	917438108	WINDE 1 VORM.
SECHSKANTMUTTER ISO 403	11694356	33	2	209	917454008	WINDE 2 VORM.
SECHSKANTMUTTER ISO 403	11694356	14	8	234	917645608	MONTAGEWINDE VORM.
SECHSKANTMUTTER ISO 403	11694356	(4)	4	265	96032892	DIESELMOTOR VORM.
SECHSKANTMUTTER ISO 403	11694356	51	2	298	96032897	KUEHLER VORM.
SECHSKANTMUTTER ISO 403	11694356	21	11	322	918981908	BATTERIELAGERUNG
SECHSKANTMUTTER ISO 403	11694356	16	2	323	96032910	BATTERIEKASTEN VORM.
SECHSKANTMUTTER ISO 403	11694356	12	2	334	96004224	DECKEL KPL.
SECHSKANTMUTTER ISO 403	11694356	11	32	348	917079908	DREHBUEHNENVERKLEIDUN
SECHSKANTMUTTER ISO 403	11694356	7	4	365	968904008	TRAEGER VORM.
SECHSKANTMUTTER ISO 403	11694356	7	4	460	918531108	SPIEGELANBAU KRANFUEHR
SECHSKANTMUTTER ISO 403	11694356	22	8	462	964837908	ANBAUTEILE
SECHSKANTMUTTER ISO 403	11694356	151	12	473	96034154	GERAEUSCHDAEMMUNG OBE
SECHSKANTMUTTER ISO 403	11694356	4	2	474	969118108	DECKEL KPL.
SECHSKANTMUTTER ISO 403	11694356	4	1	475	96038209	DECKEL KPL.
SECHSKANTMUTTER ISO 403	11694356	4	2	476	96038293	DECKEL KPL.
SECHSKANTMUTTER ISO 403	11694356	4	2	481	96044249	DECKEL KPL.
SECHSKANTMUTTER ISO 403	11694356	80	1	523	96033320	AUFBAUTEILE MONTAGETAFE

Bezeichnung	Artikel	Pos.	Menge	Seite	Baugruppe	Bezeichnung
SECHSKANTMUTTER ISO 403	11694356	5	12	527	922648308	KLEMMBRETT VORM.
SECHSKANTMUTTER ISO 403	11694356	97	2	591	919075408	KRANFUEHRERKABINE ANBA
SECHSKANTMUTTER ISO 403	11694356	11	1	628	919075608	PODEST KRANKABINE
SECHSKANTMUTTER ISO 403	11694356	43	4	652	967956208	KAMERAANBAU DREHBUEHN
SECHSKANTMUTTER ISO 403	11694356	9	7	853	967957508	KAMERAANBAU S-ANLENKSTU
SECHSKANTMUTTER ISO 403	11694356	301	2	861	968883308	ZUSATZHYDR.BOLZENZIEHZ
SECHSKANTMUTTER ISO 403	11694356	301	2	864	968883408	ZUSATZHYDR.BOLZENZIEHZ
SECHSKANTMUTTER ISO 403	11694356	42	2	923	919219708	F-ANLENKSTUECK
SECHSKANTMUTTER ISO 4032	411530301	10	2	629	968397108	LEITER KPL.
SECHSKANTMUTTER ISO 4032	411530301	20	19	652	967956208	KAMERAANBAU DREHBUEHN
SECHSKANTMUTTER ISO 4032	411530301	7	4	656	96005701	KAMERAHALTER VORM.
SECHSKANTMUTTER ISO 4032	10299669	10	4	46	926891108	VERTEILER MASSE
SECHSKANTMUTTER ISO 4032	10299669	29	2	111	918589408	HYDRAULISCHE ABSTUETZUN
SECHSKANTMUTTER ISO 4032	10299669	69	4	139	918011308	UNTERTEIL VORM.
SECHSKANTMUTTER ISO 4032	10299669	30	24	318	919063308	LUFTFILTERANLAGE KPL.
SECHSKANTMUTTER ISO 4032	10299669	16	4	654	968646208	KAMERAHALTER VORM.
SECHSKANTMUTTER ISO 403	11693875	10	4	140	968284308	MONTAGETEILE UNTERTEIL
SECHSKANTMUTTER ISO 403	11693875	32	4	181	969344108	MONTAGETEILE DREHBUEHN
SECHSKANTMUTTER ISO 403	11693875	28	17	218	917451208	WINDE 4 VORM.
SECHSKANTMUTTER ISO 403	11693875	350	48	266	96032892	DIESELMOTOR VORM.
SECHSKANTMUTTER ISO 403	11693875	15	6	322	918981908	BATTERIELAGERUNG
SECHSKANTMUTTER ISO 403	11693875	10	8	323	96032910	BATTERIEKASTEN VORM.
SECHSKANTMUTTER ISO 403	11693875	43	12	359	968283208	LAUFSTEG DREHBUEHNE LI
SECHSKANTMUTTER ISO 403	11693875	4	2	364	968287208	KLAPPTRITT VORM.
SECHSKANTMUTTER ISO 403	11693875	86	2	401	917347708	SA-BOCK
SECHSKANTMUTTER ISO 403	11693875	305	8	413	968513208	ZUSATZHYDRAULIK SA-BOCK
SECHSKANTMUTTER ISO 403	11693875	23	8	428	917080608	MONTAGEEINRICHTUNG RA
SECHSKANTMUTTER ISO 403	11693875	305	8	432	967788008	ZUSATZHYDR.MONTAGEEINR
SECHSKANTMUTTER ISO 403	11693875	53	4	453	919297008	ZENTRALSCHMIERANLAGE O
SECHSKANTMUTTER ISO 403	11693875	424	14	552	96032955	HYDRAULIK
SECHSKANTMUTTER ISO 403	11693875	74	10	591	919075408	KRANFUEHRERKABINE ANBA
SECHSKANTMUTTER ISO 403	11693875	28	2	605	919075308	KRANFUEHRERKABINE VORM.
SECHSKANTMUTTER ISO 4032	510737408	17	9	652	967956208	KAMERAANBAU DREHBUEHN
SECHSKANTMUTTER ISO 4032	4901732	28	8	190	917438108	WINDE 1 VORM.
SECHSKANTMUTTER ISO 4032	4901732	28	8	209	917454008	WINDE 2 VORM.
SECHSKANTMUTTER ISO 4032	4901732	21	4	210	968161808	SCHUTZWALZE KPL.
SECHSKANTMUTTER ISO 403	10179943	4	1	917	96038041	BOLZEN VORM.
SECHSKANTMUTTER ISO 403	10179943	4	1	918	96038042	BOLZEN VORM.
SECHSKANTMUTTER ISO 403	10179975	18	4	426	917080508	ROLLENLAGERUNG
SECHSKANTMUTTER ISO 403	4635422	16	4	187	917077708	BOLZEN S-ANLENKSTUECK
SECHSKANTMUTTER ISO 403	4635422	14	2	590	919075408	KRANFUEHRERKABINE ANBA
SECHSKANTMUTTER ISO 403	511001708	19	2	465	918009808	HEIZKLIMAGERAET EINBAU
SECHSKANTMUTTER ISO 403	410120308	17	2	620	968080908	SCHLIESSANLAGE
SECHSKANTMUTTER ISO 7040	10875629	11	8	367	969259908	LAUFSTEG DREHBUEHNE REC
SECHSKANTMUTTER ISO 7040	10875629	159	12	703	919304308	S-ANLENKSTUECK VORM.
SECHSKANTMUTTER ISO 7040	11840127	93	16	702	919304308	S-ANLENKSTUECK VORM.
SECHSKANTMUTTER ISO 7040	11840127	6	2	796	96039781	BOLZEN VORM.
SECHSKANTMUTTER ISO 7040	11840127	40	8	801	917191008	SL-REDUZIERSTUECK
SECHSKANTMUTTER ISO 7040	11840127	7	2	909	96038848	BOLZEN VORM.
SECHSKANTMUTTER ISO 7040	11840127	51	4	923	919219708	F-ANLENKSTUECK
SECHSKANTMUTTER ISO 7040	11840127	6	2	928	96029160	BOLZEN VORM.
SECHSKANTMUTTER ISO 7040	10875859	190	8	704	919304308	S-ANLENKSTUECK VORM.
SECHSKANTMUTTER ISO 7040	10875859	8	1	906	96038863	LASCHE VORM.
SECHSKANTMUTTER ISO 7040	10875630	32	2	253	918861408	DIESELMOTOR KPL.
SECHSKANTMUTTER ISO 704	11656734	12	4	331	96004209	PUMPE VORM.
SECHSKANTMUTTER ISO 704	11656734	49	2	393	918824408	KLIMAANLAGE
SECHSKANTMUTTER ISO 704	11656734	17	2	855	968134408	MECH.ANBAUTEILE SCHEINW
SECHSKANTMUTTER ISO 704	11656734	22	2	856	968099808	KAMERAHALTER VORM.
SECHSKANTMUTTER ISO 704	11656731	14	5	331	96004209	PUMPE VORM.
SECHSKANTMUTTER ISO 704	11656731	33	1	605	919075308	KRANFUEHRERKABINE VORM.

Bezeichnung	Artikel	Pos.	Menge	Seite	Baugruppe	Bezeichnung
SECHSKANTMUTTER ISO 704	11656731	10	41	792	919219208	S-ZWISCHENSTUECK
SECHSKANTMUTTER ISO 704	11656731	10	63	793	96037300	GITTERROST VORM.
SECHSKANTMUTTER ISO 704	11656731	7	5	794	96037301	SEILSCHUTZ
SECHSKANTMUTTER ISO 704	11656731	4	5	795	96037306	SEILSCHUTZ
SECHSKANTMUTTER ISO 704	11656731	42	4	845	917228608	MASTNASE
SECHSKANTMUTTER ISO 704	11656731	10	30	908	96038847	GITTERROST VORM.
SECHSKANTMUTTER ISO 704	11656731	33	2	975	919222808	FA-BOCK
SECHSKANTMUTTER ISO 704	4635148	50	4	806	917473608	WINDE 6 VORM.
SECHSKANTMUTTER ISO 7042	10814800	50	12	121	917076708	LAUFSTEG RAUPENFAHRWER
SECHSKANTMUTTER ISO 867	10875633	21	2	378	96033360	ELEKTRIK ANBAUTEILE KABIN
SECHSKANTMUTTER ISO 867	10179933	17	2	210	968161808	SCHUTZWALZE KPL.
SECHSKANTMUTTER ISO 8675	10285016	8	2	654	968646208	KAMERAHALTER VORM.
SECHSKANTSCHRAUBE DIN 9	407003908	310	3	625	96033157	DRUCKLUFTANLAGE
SECHSKANTSCHRAUBE EN 1	10875503	26	4	44	967907608	SCHALTKASTEN VORM.
SECHSKANTSCHRAUBE EN 1	10875503	17	4	378	96033360	ELEKTRIK ANBAUTEILE KABIN
SECHSKANTSCHRAUBE EN 1	10875503	16	4	497	969245308	ELEKTRIK KLEMMKASTEN DB
SECHSKANTSCHRAUBE EN 1	10875503	70	43	513	918862808	EINBAUTEILE SCHALTSCHRAN
SECHSKANTSCHRAUBE EN 1	10875503	80	8	517	967917908	SCHALTSCHRANK MECH.
SECHSKANTSCHRAUBE EN 1	10875503	62	55	523	96033320	AUFBAUTEILE MONTAGETAFE
SECHSKANTSCHRAUBE EN 1	10875503	7	2	524	968095808	MONTAGEEINHEIT VORM.
SECHSKANTSCHRAUBE EN 1	10875503	48	4	646	96021479	KLEMMKASTEN
SECHSKANTSCHRAUBE EN 16	11840297	25	4	324	96032891	ELEKTRIK BATTERIEKASTEN
SECHSKANTSCHRAUBE EN 16	11840297	9	2	518	969408008	DECKEL KPL.
SECHSKANTSCHRAUBE EN 16	11840297	19	2	594	919075508	KRANFUEHRERKABINE VORM.
SECHSKANTSCHRAUBE EN 16	11656991	10	4	329	968866808	HARNSTOFFTANK VORM.
SECHSKANTSCHRAUBE EN 16	11656992	1	4	51	967908308	SCHALTSCHRANK ANBAU
SECHSKANTSCHRAUBE EN 16	11656992	13	2	329	968866808	HARNSTOFFTANK VORM.
SECHSKANTSCHRAUBE EN 16	11657219	71	9	513	918862808	EINBAUTEILE SCHALTSCHRAN
SECHSKANTSCHRAUBE ISO	11651143	303	12	266	96032892	DIESELMOTOR VORM.
SECHSKANTSCHRAUBE ISO 4	10299624	43	4	590	919075408	KRANFUEHRERKABINE ANBA
SECHSKANTSCHRAUBE ISO	12213408	47	4	590	919075408	KRANFUEHRERKABINE ANBA
SECHSKANTSCHRAUBE ISO 4	11631860	34	4	806	917473608	WINDE 6 VORM.
SECHSKANTSCHRAUBE ISO 4	11626719	33	2	355	918999008	LAUFSTEG DREHBUEHNE
SECHSKANTSCHRAUBE ISO 4	12222984	30	3	438	96033811	KRAFTSTOFFFILTER VORM.
SECHSKANTSCHRAUBE ISO	10875504	319	4	266	96032892	DIESELMOTOR VORM.
SECHSKANTSCHRAUBE ISO	12222992	13	2	748	918121408	ROLLENSATZ
SECHSKANTSCHRAUBE ISO	12224027	41	2	355	918999008	LAUFSTEG DREHBUEHNE
SECHSKANTSCHRAUBE ISO 4	11651578	161	2	703	919304308	S-ANLENKSTUECK VORM.
SECHSKANTSCHRAUBE ISO 4	11658891	310	6	266	96032892	DIESELMOTOR VORM.
SECHSKANTSCHRAUBE ISO 4	11658891	9	5	923	919219708	F-ANLENKSTUECK
SECHSKANTSCHRAUBE ISO 4	11658891	69	4	947	919220008	F-KOPFSTUECK
SECHSKANTSCHRAUBE ISO 4	11658891	12	4	970	919220208	F-ZWISCHENSTUECK
SECHSKANTSCHRAUBE ISO 4	10875506	419	1	552	96032955	HYDRAULIK
SECHSKANTSCHRAUBE ISO 4	11658890	417	4	552	96032955	HYDRAULIK
SECHSKANTSCHRAUBE ISO 4	11658890	186	1	704	919304308	S-ANLENKSTUECK VORM.
SECHSKANTSCHRAUBE ISO	7004640	412	4	552	96032955	HYDRAULIK
SECHSKANTSCHRAUBE ISO 4	10875507	34	4	298	96032897	KUEHLER VORM.
SECHSKANTSCHRAUBE ISO	10878788	5	4	590	919075408	KRANFUEHRERKABINE ANBA
SECHSKANTSCHRAUBE ISO	11340040	407	5	552	96032955	HYDRAULIK
SECHSKANTSCHRAUBE ISO	12222993	26	1	975	919222808	FA-BOCK
SECHSKANTSCHRAUBE ISO	12218492	3	1	831	967913408	STANGE KPL.
SECHSKANTSCHRAUBE ISO	11642340	2	1	890	969308308	LASCHE KPL.
SECHSKANTSCHRAUBE ISO	4600601	52	16	63	90029090	WINKELGETRIEBE
SECHSKANTSCHRAUBE ISO	4600601	52	16	65	90029091	WINKELGETRIEBE
SECHSKANTSCHRAUBE ISO	4000437	9	1	428	917080608	MONTAGEEINRICHTUNG RA
SECHSKANTSCHRAUBE ISO	4000437	2	2	939	96039026	ZUGLASCHE KPL.
SECHSKANTSCHRAUBE ISO	4000437	2	2	940	96039027	ZUGLASCHE KPL.
SECHSKANTSCHRAUBE ISO	4000437	7	1	950	96037042	ZUGLASCHE KPL.
SECHSKANTSCHRAUBE ISO	12224045	12	1	406	967846208	ZUGSTANGE KPL.
SECHSKANTSCHRAUBE ISO	12224045	10	1	408	967981008	ZUGSTANGE KPL.

Bezeichnung	Artikel	Pos.	Menge	Seite	Baugruppe	Bezeichnung
SECHSKANTSCHRAUBE ISO	12224045	6	1	753	967746908	STANGE KPL.
SECHSKANTSCHRAUBE ISO	12224045	6	1	766	967743808	STANGE KPL.
SECHSKANTSCHRAUBE ISO	12224045	8	1	773	967897608	ZUGSTANGE KPL.
SECHSKANTSCHRAUBE ISO	12224045	8	1	775	968190108	ZUGSTANGE KPL.
SECHSKANTSCHRAUBE ISO	12224045	10	1	777	968190208	ZUGSTANGE KPL.
SECHSKANTSCHRAUBE ISO	12224045	3	1	889	968768408	LASCHE KPL.
SECHSKANTSCHRAUBE ISO 4	4901939	6	1	906	96038863	LASCHE VORM.
SECHSKANTSCHRAUBE ISO	10878582	4	2	885	919326208	DREHBUEHNENVERLAENGER
SECHSKANTSCHRAUBE ISO 4	12224015	188	8	704	919304308	S-ANLENKSTUECK VORM.
SECHSKANTSCHRAUBE ISO 4	12224015	85	2	830	919301808	L-KOPFSTUECK
SECHSKANTSCHRAUBE ISO 4	12224034	2	4	980	96038653	SEIL VORM.
SECHSKANTSCHRAUBE ISO 4	406221408	301	2	266	96032892	DIESELMOTOR VORM.
SECHSKANTSCHRAUBE ISO 4	10412379	23	4	138	918011308	UNTERTEIL VORM.
SECHSKANTSCHRAUBE ISO 4	10412379	7	4	447	919140308	OELBEHAELTER KPL.
SECHSKANTSCHRAUBE ISO 4	11691323	11	36	809	90200131	SEILTROMMEL
SECHSKANTSCHRAUBE ISO	10878585	3	3	900	969944708	HALTERUNG VORM.
SECHSKANTSCHRAUBE ISO	12230471	13	6	175	919082708	DREHBUEHNE KPL.
SECHSKANTSCHRAUBE ISO	10876534	2	1	126	962009308	ABSTUETZPLATTE KPL.
SECHSKANTSCHRAUBE ISO	12207974	75	2	401	917347708	SA-BOCK
SECHSKANTSCHRAUBE ISO	12207974	17	1	406	967846208	ZUGSTANGE KPL.
SECHSKANTSCHRAUBE ISO	12225207	300	2	266	96032892	DIESELMOTOR VORM.
SECHSKANTSCHRAUBE ISO 4	406210708	13	8	60	917291608	RAUPENTRAEGER LI.
SECHSKANTSCHRAUBE ISO 4	406210708	13	8	93	917291708	RAUPENTRAEGER RE.
SECHSKANTSCHRAUBE ISO 4	406210808	15	8	60	917291608	RAUPENTRAEGER LI.
SECHSKANTSCHRAUBE ISO 4	406210808	15	8	93	917291708	RAUPENTRAEGER RE.
SECHSKANTSCHRAUBE ISO 4	406264008	12	35	60	917291608	RAUPENTRAEGER LI.
SECHSKANTSCHRAUBE ISO 4	406264008	12	35	93	917291708	RAUPENTRAEGER RE.
SECHSKANTSCHRAUBE ISO 4	10877647	14	35	60	917291608	RAUPENTRAEGER LI.
SECHSKANTSCHRAUBE ISO 4	10877647	14	35	93	917291708	RAUPENTRAEGER RE.
SECHSKANTSCHRAUBE ISO	406220708	31	24	191	90023098	KOMPAKTSEILWINDE
SECHSKANTSCHRAUBE ISO	10875511	99	1	591	919075408	KRANFUEHRERKABINE ANBA
SECHSKANTSCHRAUBE ISO	12216183	333	3	266	96032892	DIESELMOTOR VORM.
SECHSKANTSCHRAUBE ISO	12216183	31	2	752	917190908	S-ZWISCHENSTUECK
SECHSKANTSCHRAUBE ISO	12216183	50	2	760	917333908	S-ZWISCHENSTUECK
SECHSKANTSCHRAUBE ISO	12216183	52	4	789	917571208	S-ZWISCHENSTUECK
SECHSKANTSCHRAUBE ISO	12216909	154	4	703	919304308	S-ANLENKSTUECK VORM.
SECHSKANTSCHRAUBE ISO	10875512	7	4	331	96004209	PUMPE VORM.
SECHSKANTSCHRAUBE ISO	10875512	300	1	861	968883308	ZUSATZHYDR.BOLZENZIEHZ
SECHSKANTSCHRAUBE ISO	10875512	300	1	864	968883408	ZUSATZHYDR.BOLZENZIEHZ
SECHSKANTSCHRAUBE ISO 4	12217239	8	3	331	96004209	PUMPE VORM.
SECHSKANTSCHRAUBE ISO 4	12212106	426	3	552	96032955	HYDRAULIK
SECHSKANTSCHRAUBE ISO 4	12203658	7	6	323	96032910	BATTERIEKASTEN VORM.
SECHSKANTSCHRAUBE ISO 4	12100208	433	2	552	96032955	HYDRAULIK
SECHSKANTSCHRAUBE ISO 4	10875799	434	2	552	96032955	HYDRAULIK
SECHSKANTSCHRAUBE ISO	11651579	33	26	298	96032897	KUEHLER VORM.
SECHSKANTSCHRAUBE ISO	11651579	52	4	764	917078708	S-ZWISCHENSTUECK
SECHSKANTSCHRAUBE ISO	11651579	52	6	771	917078808	S-ZWISCHENSTUECK
SECHSKANTSCHRAUBE ISO	11651579	52	4	784	917079208	S-ZWISCHENSTUECK
SECHSKANTSCHRAUBE ISO	11651579	4	2	794	96037301	SEILSCHUTZ
SECHSKANTSCHRAUBE ISO	11651580	81	4	830	919301808	L-KOPFSTUECK
SECHSKANTSCHRAUBE ISO	11651581	104	8	61	917291608	RAUPENTRAEGER LI.
SECHSKANTSCHRAUBE ISO	11651581	104	8	94	917291708	RAUPENTRAEGER RE.
SECHSKANTSCHRAUBE ISO	11651581	13	60	121	917076708	LAUFSTEG RAUPENFAHRWER
SECHSKANTSCHRAUBE ISO	11651581	11	12	361	968309908	PODEST KPL.
SECHSKANTSCHRAUBE ISO	11651581	20	8	484	969443908	GERAEUSCHDAEMMUNG UN
SECHSKANTSCHRAUBE ISO	11651581	20	2	903	919219508	F-ANSCHLUSSKOPF
SECHSKANTSCHRAUBE ISO	11651581	30	10	923	919219708	F-ANLENKSTUECK
SECHSKANTSCHRAUBE ISO	11651581	9	4	970	919220208	F-ZWISCHENSTUECK
SECHSKANTSCHRAUBE ISO	11651582	37	2	181	969344108	MONTAGETEILE DREHBUEHN
SECHSKANTSCHRAUBE ISO	11651582	25	8	218	917451208	WINDE 4 VORM.

Bezeichnung	Artikel	Pos.	Menge	Seite	Baugruppe	Bezeichnung
SECHSKANTSCHRAUBE ISO	11651582	304	2	271	96033379	BEFESTIGUNGSTEILE DRUC
SECHSKANTSCHRAUBE ISO	11651582	48	16	400	917347708	SA-BOCK
SECHSKANTSCHRAUBE ISO	11651582	9	33	792	919219208	S-ZWISCHENSTUECK
SECHSKANTSCHRAUBE ISO	11651582	13	52	801	917191008	SL-REDUZIERSTUECK
SECHSKANTSCHRAUBE ISO	11651582	41	12	829	919301808	L-KOPFSTUECK
SECHSKANTSCHRAUBE ISO	11651582	14	2	845	917228608	MASTNASE
SECHSKANTSCHRAUBE ISO	11651582	14	19	903	919219508	F-ANSCHLUSSKOPF
SECHSKANTSCHRAUBE ISO	11651583	113	4	702	919304308	S-ANLENKSTUECK VORM.
SECHSKANTSCHRAUBE ISO	11651583	7	4	908	96038847	GITTERROST VORM.
SECHSKANTSCHRAUBE ISO	11651583	28	6	946	919220008	F-KOPFSTUECK
SECHSKANTSCHRAUBE ISO	11651585	29	2	17	918005408	RAUPENMITTELTEIL
SECHSKANTSCHRAUBE ISO	11651585	50	16	764	917078708	S-ZWISCHENSTUECK
SECHSKANTSCHRAUBE ISO	11651585	50	14	771	917078808	S-ZWISCHENSTUECK
SECHSKANTSCHRAUBE ISO	11651585	50	16	784	917079208	S-ZWISCHENSTUECK
SECHSKANTSCHRAUBE ISO	11651585	50	16	789	917571208	S-ZWISCHENSTUECK
SECHSKANTSCHRAUBE ISO	12216193	10	2	331	96004209	PUMPE VORM.
SECHSKANTSCHRAUBE ISO	12216193	6	3	794	96037301	SEILSCHUTZ
SECHSKANTSCHRAUBE ISO	12216193	3	5	795	96037306	SEILSCHUTZ
SECHSKANTSCHRAUBE ISO 4	10022367	21	16	675	917517908	AUFNAHME GEGENGEWICHT
SECHSKANTSCHRAUBE ISO	10178881	29	1	395	10451181	VERFLUESSIGEREINHEIT
SECHSKANTSCHRAUBE ISO	11002753	7	16	590	919075408	KRANFUEHRERKABINE ANBA
SECHSKANTSCHRAUBE ISO 4	11651632	46	4	138	918011308	UNTERTEIL VORM.
SECHSKANTSCHRAUBE ISO 4	11651632	49	6	218	917451208	WINDE 4 VORM.
SECHSKANTSCHRAUBE ISO	10299578	66	12	193	90024489	PLANETENGETRIEBE
SECHSKANTSCHRAUBE ISO	406509108	36	8	400	917347708	SA-BOCK
SECHSKANTSCHRAUBE ISO 4	11631816	9	4	79	968727008	KAMERAANBAU RAUPE
SECHSKANTSCHRAUBE ISO 4	11631816	9	4	103	968668808	KAMERAANBAU RAUPE
SECHSKANTSCHRAUBE ISO 4	11631816	15	12	125	917076808	MECH.ZUSATZABSTUETZUNG
SECHSKANTSCHRAUBE ISO 4	11631816	5	9	142	918367008	DREHWERK ANBAU
SECHSKANTSCHRAUBE ISO 4	11631816	7	12	234	917645608	MONTAGEWINDE VORM.
SECHSKANTSCHRAUBE ISO 4	11631816	20	6	239	11347396	SEILTROMMEL
SECHSKANTSCHRAUBE ISO 4	11631816	303	6	313	918861808	SCHALLDAEMPFERANLAGE
SECHSKANTSCHRAUBE ISO 4	11631816	36	18	355	918999008	LAUFSTEG DREHBUEHNE
SECHSKANTSCHRAUBE ISO 4	11631816	8	12	368	969540008	TREPPE KPL.
SECHSKANTSCHRAUBE ISO 4	11631816	98	8	401	917347708	SA-BOCK
SECHSKANTSCHRAUBE ISO 4	11631816	18	8	447	919140308	OELBEHAELTER KPL.
SECHSKANTSCHRAUBE ISO 4	11631816	10	12	590	919075408	KRANFUEHRERKABINE ANBA
SECHSKANTSCHRAUBE ISO 4	11631816	95	4	702	919304308	S-ANLENKSTUECK VORM.
SECHSKANTSCHRAUBE ISO 4	11631816	12	2	743	918121308	ROLLENSATZ
SECHSKANTSCHRAUBE ISO 4	11631816	8	1	856	968099808	KAMERAHALTER VORM.
SECHSKANTSCHRAUBE ISO 4	11642358	63	32	61	917291608	RAUPENTRAEGER LI.
SECHSKANTSCHRAUBE ISO 4	11642358	63	32	94	917291708	RAUPENTRAEGER RE.
SECHSKANTSCHRAUBE ISO 4	11642358	36	8	121	917076708	LAUFSTEG RAUPENFAHRWER
SECHSKANTSCHRAUBE ISO 4	11642358	311	58	266	96032892	DIESELMOTOR VORM.
SECHSKANTSCHRAUBE ISO 4	11642358	30	8	298	96032897	KUEHLER VORM.
SECHSKANTSCHRAUBE ISO 4	11642358	50	8	308	918861908	SCHALLDAEMPFERANLAGE
SECHSKANTSCHRAUBE ISO 4	11642358	10	12	322	918981908	BATTERIELAGERUNG
SECHSKANTSCHRAUBE ISO 4	11642358	15	1	599	96000684	FRONTSCHEIBE KPL.
SECHSKANTSCHRAUBE ISO 4	11642358	16	4	748	918121408	ROLLENSATZ
SECHSKANTSCHRAUBE ISO 4	11642358	89	4	830	919301808	L-KOPFSTUECK
SECHSKANTSCHRAUBE ISO 4	11642358	16	4	853	967957508	KAMERAANBAU S-ANLENKSTU
SECHSKANTSCHRAUBE ISO 4	11642358	13	4	855	968134408	MECH.ANBAUTEILE SCHEINW
SECHSKANTSCHRAUBE ISO 4	11642358	43	4	903	919219508	F-ANSCHLUSSKOPF
SECHSKANTSCHRAUBE ISO	406527608	10	2	654	968646208	KAMERAHALTER VORM.
SECHSKANTSCHRAUBE ISO 4	11691328	17	40	359	968283208	LAUFSTEG DREHBUEHNE LI
SECHSKANTSCHRAUBE ISO 4	11691328	10	2	663	919408908	VERBOLZUNG DB-SCHWEBE
SECHSKANTSCHRAUBE ISO 4	11691328	149	5	703	919304308	S-ANLENKSTUECK VORM.
SECHSKANTSCHRAUBE ISO 4	11626706	308	8	266	96032892	DIESELMOTOR VORM.
SECHSKANTSCHRAUBE ISO 4	11626706	87	8	401	917347708	SA-BOCK
SECHSKANTSCHRAUBE ISO 4	11626706	(4)	2	401	917347708	SA-BOCK

Bezeichnung	Artikel	Pos.	Menge	Seite	Baugruppe	Bezeichnung
SECHSKANTSCHRAUBE ISO 4	11691682	22	4	253	918861408	DIESELMOTOR KPL.
SECHSKANTSCHRAUBE ISO 4	11642355	70	4	139	918011308	UNTERTEIL VORM.
SECHSKANTSCHRAUBE ISO 4	11642355	31	2	338	918810308	STEUERSTAND
SECHSKANTSCHRAUBE ISO 4	11642355	10	8	367	969259908	LAUFSTEG DREHBUEHNE REC
SECHSKANTSCHRAUBE ISO 4	11642355	112	12	702	919304308	S-ANLENKSTUECK VORM.
SECHSKANTSCHRAUBE ISO 4	11651006	79	8	182	969344108	MONTAGETEILE DREHBUEHN
SECHSKANTSCHRAUBE ISO 4	11651006	322	8	266	96032892	DIESELMOTOR VORM.
SECHSKANTSCHRAUBE ISO	406608708	40	2	712	11211228	RUECKFALLSTUETZE
SECHSKANTSCHRAUBE ISO 4	11658892	28	10	327	919171008	HARNSTOFFANLAGE
SECHSKANTSCHRAUBE ISO 4	11658892	7	8	845	917228608	MASTNASE
SECHSKANTSCHRAUBE ISO 4	11658892	34	8	946	919220008	F-KOPFSTUECK
SECHSKANTSCHRAUBE ISO	4901823	305	8	313	918861808	SCHALLDAEMPFERANLAGE
SECHSKANTSCHRAUBE ISO 4	11631742	29	8	175	919082708	DREHBUEHNE KPL.
SECHSKANTSCHRAUBE ISO 4	11631742	40	8	393	918824408	KLIMAANLAGE
SECHSKANTSCHRAUBE ISO	406527908	300	3	313	918861808	SCHALLDAEMPFERANLAGE
SECHSKANTSCHRAUBE ISO	10299574	80	8	63	90029090	WINKELGETRIEBE
SECHSKANTSCHRAUBE ISO	10299574	80	8	65	90029091	WINKELGETRIEBE
SECHSKANTSCHRAUBE ISO 4	11642349	305	14	266	96032892	DIESELMOTOR VORM.
SECHSKANTSCHRAUBE ISO 4	11642349	3	2	705	928830208	SCHUTZWALZE KPL.
SECHSKANTSCHRAUBE ISO 4	11642349	7	2	923	919219708	F-ANLENKSTUECK
SECHSKANTSCHRAUBE ISO	11002727	15	8	111	918589408	HYDRAULISCHE ABSTUETZUN
SECHSKANTSCHRAUBE ISO	11002727	42	6	712	11211228	RUECKFALLSTUETZE
SECHSKANTSCHRAUBE ISO 4	11645384	7	12	142	918367008	DREHWERK ANBAU
SECHSKANTSCHRAUBE ISO 4	11645384	23	7	181	969344108	MONTAGETEILE DREHBUEHN
SECHSKANTSCHRAUBE ISO 4	11645384	316	4	266	96032892	DIESELMOTOR VORM.
SECHSKANTSCHRAUBE ISO 4	11645384	35	4	298	96032897	KUEHLER VORM.
SECHSKANTSCHRAUBE ISO 4	11645384	14	2	743	918121308	ROLLENSATZ
SECHSKANTSCHRAUBE ISO 4	11645384	80	16	947	919220008	F-KOPFSTUECK
SECHSKANTSCHRAUBE ISO 4	11645386	25	1	17	918005408	RAUPENMITTELTEIL
SECHSKANTSCHRAUBE ISO 4	11645386	22	6	218	917451208	WINDE 4 VORM.
SECHSKANTSCHRAUBE ISO 4	11645386	24	2	361	968309908	PODEST KPL.
SECHSKANTSCHRAUBE ISO 4	11645386	32	8	400	917347708	SA-BOCK
SECHSKANTSCHRAUBE ISO 4	11645386	404	2	552	96032955	HYDRAULIK
SECHSKANTSCHRAUBE ISO 4	11645386	6	8	663	919408908	VERBOLZUNG DB-SCHWEBE
SECHSKANTSCHRAUBE ISO 4	11645386	92	14	702	919304308	S-ANLENKSTUECK VORM.
SECHSKANTSCHRAUBE ISO 4	11645386	6	8	752	917190908	S-ZWISCHENSTUECK
SECHSKANTSCHRAUBE ISO 4	11645386	6	8	760	917333908	S-ZWISCHENSTUECK
SECHSKANTSCHRAUBE ISO 4	11645386	6	8	764	917078708	S-ZWISCHENSTUECK
SECHSKANTSCHRAUBE ISO 4	11645386	6	8	771	917078808	S-ZWISCHENSTUECK
SECHSKANTSCHRAUBE ISO 4	11645386	6	8	784	917079208	S-ZWISCHENSTUECK
SECHSKANTSCHRAUBE ISO 4	11645386	6	8	789	917571208	S-ZWISCHENSTUECK
SECHSKANTSCHRAUBE ISO 4	11645386	4	2	796	96039781	BOLZEN VORM.
SECHSKANTSCHRAUBE ISO 4	11645386	39	8	801	917191008	SL-REDUZIERSTUECK
SECHSKANTSCHRAUBE ISO 4	11645386	59	8	830	919301808	L-KOPFSTUECK
SECHSKANTSCHRAUBE ISO 4	11645386	5	2	909	96038848	BOLZEN VORM.
SECHSKANTSCHRAUBE ISO 4	11645386	49	4	923	919219708	F-ANLENKSTUECK
SECHSKANTSCHRAUBE ISO 4	11645386	4	2	928	96029160	BOLZEN VORM.
SECHSKANTSCHRAUBE ISO 4	11840136	123	2	703	919304308	S-ANLENKSTUECK VORM.
SECHSKANTSCHRAUBE ISO 4	11823611	95	1	591	919075408	KRANFUEHRERKABINE ANBA
SECHSKANTSCHRAUBE ISO	406602308	24	6	903	919219508	F-ANSCHLUSSKOPF
SECHSKANTSCHRAUBE ISO 4	10878799	503	12	31	969731708	HYDRAULIK MITTELTEIL
SECHSKANTSCHRAUBE ISO 4	10878799	503	8	70	967787408	HYDRAULIK RAUPE
SECHSKANTSCHRAUBE ISO 4	10878799	503	8	97	967787508	HYDRAULIK RAUPE
SECHSKANTSCHRAUBE ISO 4	10878799	551	2	160	969733008	ZUSATZHYDRAULIK DREHBUE
SECHSKANTSCHRAUBE ISO 4	10878799	503	4	229	968081908	ZUSATZHYDRAULIK WINDE 4
SECHSKANTSCHRAUBE ISO	10875801	4	1	831	967913408	STANGE KPL.
SECHSKANTSCHRAUBE ISO	10875801	8	1	948	96037041	ZUGLASCHE KPL.
SECHSKANTSCHRAUBE ISO 4	4902326	82	16	401	917347708	SA-BOCK
SECHSKANTSCHRAUBE ISO 4	12214938	13	8	125	917076808	MECH.ZUSATZABSTUETZUNG
SECHSKANTSCHRAUBE ISO 4	12214938	309	4	266	96032892	DIESELMOTOR VORM.

Bezeichnung	Artikel	Pos.	Menge	Seite	Baugruppe	Bezeichnung
SECHSKANTSCHRAUBE ISO 4	12214938	3	4	322	918981908	BATTERIELAGERUNG
SECHSKANTSCHRAUBE ISO 4	12214938	13	8	426	917080508	ROLLENLAGERUNG
SECHSKANTSCHRAUBE ISO 4	4600577	21	12	63	90029090	WINKELGETRIEBE
SECHSKANTSCHRAUBE ISO 4	4600577	21	12	65	90029091	WINKELGETRIEBE
SECHSKANTSCHRAUBE ISO	406603008	13	16	829	919301808	L-KOPFSTUECK
SECHSKANTSCHRAUBE ISO 4	10875519	3	146	55	96006203	BODENPLATTEN VORM.
SECHSKANTSCHRAUBE ISO 4	10875519	306	8	266	96032892	DIESELMOTOR VORM.
SECHSKANTSCHRAUBE ISO 4	10875519	52	16	401	917347708	SA-BOCK
SECHSKANTSCHRAUBE ISO 4	10875519	22	10	442	918789208	KRAFTSTOFFBEHAELTER KPL
SECHSKANTSCHRAUBE ISO 4	10875519	9	10	447	919140308	OELBEHAELTER KPL.
SECHSKANTSCHRAUBE ISO 4	10875519	69	1	702	919304308	S-ANLENKSTUECK VORM.
SECHSKANTSCHRAUBE ISO 4	10875519	33	8	806	917473608	WINDE 6 VORM.
SECHSKANTSCHRAUBE ISO 4	12100310	57	8	401	917347708	SA-BOCK
SECHSKANTSCHRAUBE ISO 4	12100310	11	32	426	917080508	ROLLENLAGERUNG
SECHSKANTSCHRAUBE ISO 4	10875803	47	4	60	917291608	RAUPENTRAEGER LI.
SECHSKANTSCHRAUBE ISO 4	10875803	47	4	93	917291708	RAUPENTRAEGER RE.
SECHSKANTSCHRAUBE ISO 4	10875803	307	12	266	96032892	DIESELMOTOR VORM.
SECHSKANTSCHRAUBE ISO 4	10875520	26	4	17	918005408	RAUPENMITTELTEIL
SECHSKANTSCHRAUBE ISO 4	10875804	55	4	946	919220008	F-KOPFSTUECK
SECHSKANTSCHRAUBE ISO 4	10875521	31	10	809	90200131	SEILTROMMEL
SECHSKANTSCHRAUBE ISO	10179035	19	8	121	917076708	LAUFSTEG RAUPENFAHRWER
SECHSKANTSCHRAUBE ISO 4	12224041	11	2	752	917190908	S-ZWISCHENSTUECK
SECHSKANTSCHRAUBE ISO 4	12224041	11	2	760	917333908	S-ZWISCHENSTUECK
SECHSKANTSCHRAUBE ISO 4	12224041	11	2	764	917078708	S-ZWISCHENSTUECK
SECHSKANTSCHRAUBE ISO 4	12224041	11	2	784	917079208	S-ZWISCHENSTUECK
SECHSKANTSCHRAUBE ISO 4	12224041	11	2	789	917571208	S-ZWISCHENSTUECK
SECHSKANTSCHRAUBE ISO 4	4600199	24	8	138	918011308	UNTERTEIL VORM.
SECHSKANTSCHRAUBE ISO 4	4600199	10	8	187	917077708	BOLZEN S-ANLENKSTUECK
SECHSKANTSCHRAUBE ISO 4	4065281	24	8	17	918005408	RAUPENMITTELTEIL
SECHSKANTSCHRAUBE ISO 4	10875805	15	8	187	917077708	BOLZEN S-ANLENKSTUECK
SECHSKANTSCHRAUBE ISO	406604008	302	16	266	96032892	DIESELMOTOR VORM.
SECHSKANTSCHRAUBE ISO 4	10875806	21	2	253	918861408	DIESELMOTOR KPL.
SECHSKANTSCHRAUBE ISO 4	12224059	39	12	60	917291608	RAUPENTRAEGER LI.
SECHSKANTSCHRAUBE ISO 4	12224059	39	12	93	917291708	RAUPENTRAEGER RE.
SECHSKANTSCHRAUBE ISO	12219339	19	8	218	917451208	WINDE 4 VORM.
SECHSKANTSCHRAUBE ISO	10179871	40	2	218	917451208	WINDE 4 VORM.
SECHSKANTSCHRAUBE ISO	10026122	43	1	66	933878901	PLANETENGETRIEBE
SECHSKANTSCHRAUBE ISO	4600785	24	4	60	917291608	RAUPENTRAEGER LI.
SECHSKANTSCHRAUBE ISO	4600785	24	4	93	917291708	RAUPENTRAEGER RE.
SECHSKANTSCHRAUBE ISO	406605808	19	40	60	917291608	RAUPENTRAEGER LI.
SECHSKANTSCHRAUBE ISO	406605808	19	40	93	917291708	RAUPENTRAEGER RE.
SECHSKANTSCHRAUBE ISO	406605808	20	8	190	917438108	WINDE 1 VORM.
SECHSKANTSCHRAUBE ISO	406605808	20	8	209	917454008	WINDE 2 VORM.
SECHSKANTSCHRAUBE ISO	406605808	30	8	806	917473608	WINDE 6 VORM.
SECHSKANTSCHRAUBE ISO 4	12224020	13	8	187	917077708	BOLZEN S-ANLENKSTUECK
SECHSKANTSCHRAUBE ISO	4901595	8	8	670	917508308	TRANSPORTABLAGE
SECHSKANTSCHRAUBE ISO	10878610	8	2	361	968309908	PODEST KPL.
SECHSKANTSCHRAUBE ISO	11690047	27	12	652	967956208	KAMERAANBAU DREHBUEHN
SECHSKANTSCHRAUBE ISO	12216198	26	2	359	968283208	LAUFSTEG DREHBUEHNE LI
SECHSKANTSCHRAUBE ISO	12216198	33	2	361	968309908	PODEST KPL.
SECHSKANTSCHRAUBE ISO	406500214	35	4	382	96033371	ARMATURENBRETT VORM.RE
SECHSKANTSCHRAUBE ISO	406500214	31	16	658	96029469	AUSRUESTUNG KAMERA KAB
SECHSKANTSCHRAUBE ISO	11140402	37	8	338	918810308	STEUERSTAND
SECHSKANTSCHRAUBE ISO	11140402	9	4	485	968255808	DECKEL VORM.
SECHSKANTSCHRAUBE ISO	11140402	10	4	486	968255908	DECKEL VORM.
SECHSKANTSCHRAUBE ISO	11140402	9	4	487	968256008	DECKEL VORM.
SECHSKANTSCHRAUBE ISO	11140402	9	4	488	968256108	DECKEL VORM.
SECHSKANTSCHRAUBE ISO	10875524	11	2	601	964561008	HECKSCHEIBE VORM.
SECHSKANTSCHRAUBE ISO	12219811	10	5	444	967930608	ELEKTRIK KRAFTSTOFFBEHA
SECHSKANTSCHRAUBE ISO	12219811	(10)	5	448	967968208	OELBEHAELTER VORM.

Bezeichnung	Artikel	Pos.	Menge	Seite	Baugruppe	Bezeichnung
SECHSKANTSCHRAUBE ISO	4600871	306	4	271	96033379	BEFESTIGUNGSTEILE DRUC
SECHSKANTSCHRAUBE ISO	11657360	10	3	203	917452308	ELEKTRIK WINDE 1
SECHSKANTSCHRAUBE ISO	11657360	10	3	215	917452408	ELEKTRIK WINDE 2
SECHSKANTSCHRAUBE ISO	11657360	10	3	226	917452608	ELEKTRIK WINDE 4
SECHSKANTSCHRAUBE ISO	11657360	52	4	308	918861908	SCHALLDAEMPFERANLAGE
SECHSKANTSCHRAUBE ISO	11657360	34	1	378	96033360	ELEKTRIK ANBAUTEILE KABIN
SECHSKANTSCHRAUBE ISO	11657360	83	1	591	919075408	KRANFUEHRERKABINE ANBA
SECHSKANTSCHRAUBE ISO	11657360	169	2	703	919304308	S-ANLENKSTUECK VORM.
SECHSKANTSCHRAUBE ISO	11657360	10	3	819	917452808	ELEKTRIK WINDE 6
SECHSKANTSCHRAUBE ISO	11657360	40	2	923	919219708	F-ANLENKSTUECK
SECHSKANTSCHRAUBE ISO	4001880	307	1	271	96033379	BEFESTIGUNGSTEILE DRUC
SECHSKANTSCHRAUBE ISO	11644899	3	10	79	968727008	KAMERAANBAU RAUPE
SECHSKANTSCHRAUBE ISO	11644899	3	10	103	968668808	KAMERAANBAU RAUPE
SECHSKANTSCHRAUBE ISO	11644899	66	4	139	918011308	UNTERTEIL VORM.
SECHSKANTSCHRAUBE ISO	11644899	96	8	182	969344108	MONTAGETEILE DREHBUEHN
SECHSKANTSCHRAUBE ISO	11644899	12	8	234	917645608	MONTAGEWINDE VORM.
SECHSKANTSCHRAUBE ISO	11644899	31	24	298	96032897	KUEHLER VORM.
SECHSKANTSCHRAUBE ISO	11644899	51	2	308	918861908	SCHALLDAEMPFERANLAGE
SECHSKANTSCHRAUBE ISO	11644899	20	7	322	918981908	BATTERIELAGERUNG
SECHSKANTSCHRAUBE ISO	11644899	14	2	323	96032910	BATTERIEKASTEN VORM.
SECHSKANTSCHRAUBE ISO	11644899	9	16	348	917079908	DREHBUEHNENVERKLEIDUN
SECHSKANTSCHRAUBE ISO	11644899	93	8	401	917347708	SA-BOCK
SECHSKANTSCHRAUBE ISO	11644899	42	1	467	10228112	HEIZKLIMAGERAET
SECHSKANTSCHRAUBE ISO	11644899	61	1	523	96033320	AUFBAUTEILE MONTAGETAFE
SECHSKANTSCHRAUBE ISO	11644899	13	8	618	918064308	SCHIEBETUER EINBAU
SECHSKANTSCHRAUBE ISO	11644899	7	4	710	917084408	S-RUECKHALTESICHERUNG
SECHSKANTSCHRAUBE ISO	11644899	8	7	853	967957508	KAMERAANBAU S-ANLENKSTU
SECHSKANTSCHRAUBE ISO	11644899	15	2	855	968134408	MECH.ANBAUTEILE SCHEINW
SECHSKANTSCHRAUBE ISO	11644899	8	6	925	96038853	SENSORTRAEGER KPL.
SECHSKANTSCHRAUBE ISO	11644899	11	2	954	96037097	LEITER VORM.
SECHSKANTSCHRAUBE ISO	11644899	11	2	955	96037098	LEITER VORM.
SECHSKANTSCHRAUBE ISO	10875529	11	2	46	926891108	VERTEILER MASSE
SECHSKANTSCHRAUBE ISO	10875529	305	2	271	96033379	BEFESTIGUNGSTEILE DRUC
SECHSKANTSCHRAUBE ISO	10875529	23	4	322	918981908	BATTERIELAGERUNG
SECHSKANTSCHRAUBE ISO	10875529	24	4	462	964837908	ANBAUTEILE
SECHSKANTSCHRAUBE ISO	10875529	47	12	829	919301808	L-KOPFSTUECK
SECHSKANTSCHRAUBE ISO	12216946	19	2	599	96000684	FRONTSCHEIBE KPL.
SECHSKANTSCHRAUBE ISO	12216946	32	1	618	918064308	SCHIEBETUER EINBAU
SECHSKANTSCHRAUBE ISO	12216202	27	2	17	918005408	RAUPENMITTELTEIL
SECHSKANTSCHRAUBE ISO	10181340	24	2	562	11314761	STEUERBLOCK
SECHSKANTSCHRAUBE ISO 4	490129703	50	13	752	917190908	S-ZWISCHENSTUECK
SECHSKANTSCHRAUBE ISO 4	490129703	47	13	760	917333908	S-ZWISCHENSTUECK
SECHSKANTSCHRAUBE ISO	11690048	8	10	140	968284308	MONTAGETEILE UNTERTEIL
SECHSKANTSCHRAUBE ISO	11690048	24	4	322	918981908	BATTERIELAGERUNG
SECHSKANTSCHRAUBE ISO	11690048	22	1	605	919075308	KRANFUEHRERKABINE VORM.
SECHSKANTSCHRAUBE ISO 4	10299649	30	15	652	967956208	KAMERAANBAU DREHBUEHN
SECHSKANTSCHRAUBE ISO	11651612	53	32	17	918005408	RAUPENMITTELTEIL
SECHSKANTSCHRAUBE ISO	11651612	44	10	175	919082708	DREHBUEHNE KPL.
SECHSKANTSCHRAUBE ISO	11651612	28	116	181	969344108	MONTAGETEILE DREHBUEHN
SECHSKANTSCHRAUBE ISO	11651612	11	4	190	917438108	WINDE 1 VORM.
SECHSKANTSCHRAUBE ISO	11651612	11	4	209	917454008	WINDE 2 VORM.
SECHSKANTSCHRAUBE ISO	11651612	20	4	210	968161808	SCHUTZWALZE KPL.
SECHSKANTSCHRAUBE ISO	11651612	302	14	271	96033379	BEFESTIGUNGSTEILE DRUC
SECHSKANTSCHRAUBE ISO	11651612	26	6	327	919171008	HARNSTOFFANLAGE
SECHSKANTSCHRAUBE ISO	11651612	84	12	356	918999008	LAUFSTEG DREHBUEHNE
SECHSKANTSCHRAUBE ISO	11651612	52	4	359	968283208	LAUFSTEG DREHBUEHNE LI
SECHSKANTSCHRAUBE ISO	11651612	21	4	367	969259908	LAUFSTEG DREHBUEHNE REC
SECHSKANTSCHRAUBE ISO	11651612	23	5	387	918760508	ZUSATZHEIZUNG OW
SECHSKANTSCHRAUBE ISO	11651612	12	6	389	96019655	ZUSATZHEIZUNG VORM.
SECHSKANTSCHRAUBE ISO	11651612	110	8	402	917347708	SA-BOCK

Bezeichnung	Artikel	Pos.	Menge	Seite	Baugruppe	Bezeichnung
SECHSKANTSCHRAUBE ISO	11651612	12	3	403	967852308	SA-BOCK AUFSTELLVORRIC
SECHSKANTSCHRAUBE ISO	11651612	13	8	442	918789208	KRAFTSTOFFBEHAELTER KPL
SECHSKANTSCHRAUBE ISO	11651612	21	8	447	919140308	OELBEHAELTER KPL.
SECHSKANTSCHRAUBE ISO	11651612	24	4	484	969443908	GERAEUSCHDAEMMUNG UN
SECHSKANTSCHRAUBE ISO	11651612	18	2	594	919075508	KRANFUEHRERKABINE VORM.
SECHSKANTSCHRAUBE ISO	11651612	26	4	605	919075308	KRANFUEHRERKABINE VORM.
SECHSKANTSCHRAUBE ISO	11651612	7	4	621	964588408	FUEHRUNG VORM.
SECHSKANTSCHRAUBE ISO	11651612	7	4	641	918824508	ANTRIEBSAGGREGAT KLIMAA
SECHSKANTSCHRAUBE ISO	11651612	42	18	675	917517908	AUFNAHME GEGENGEWICHT
SECHSKANTSCHRAUBE ISO	11651612	3	12	710	917084408	S-RUECKHALTESICHERUNG
SECHSKANTSCHRAUBE ISO	11651612	38	4	806	917473608	WINDE 6 VORM.
SECHSKANTSCHRAUBE ISO 4	406506808	321	2	625	96033157	DRUCKLUFTANLAGE
SECHSKANTSCHRAUBE ISO	12216205	16	8	348	917079908	DREHBUEHNENVERKLEIDUN
SECHSKANTSCHRAUBE ISO	12216205	42	4	393	918824408	KLIMAANLAGE
SECHSKANTSCHRAUBE ISO	12216205	141	22	703	919304308	S-ANLENKSTUECK VORM.
SECHSKANTSCHRAUBE ISO 4	10299666	72	4	356	918999008	LAUFSTEG DREHBUEHNE
SECHSKANTSCHRAUBE ISO	11651767	56	17	17	918005408	RAUPENMITTELTEIL
SECHSKANTSCHRAUBE ISO	11651767	89	4	61	917291608	RAUPENTRAEGER LI.
SECHSKANTSCHRAUBE ISO	11651767	89	4	94	917291708	RAUPENTRAEGER RE.
SECHSKANTSCHRAUBE ISO	11651767	35	15	181	969344108	MONTAGETEILE DREHBUEHN
SECHSKANTSCHRAUBE ISO	11651767	27	8	190	917438108	WINDE 1 VORM.
SECHSKANTSCHRAUBE ISO	11651767	38	4	195	90024490	OELMESSEINRICHTUNG
SECHSKANTSCHRAUBE ISO	11651767	27	8	209	917454008	WINDE 2 VORM.
SECHSKANTSCHRAUBE ISO	11651767	47	1	218	917451208	WINDE 4 VORM.
SECHSKANTSCHRAUBE ISO	11651767	38	4	223	90200528	OELMESSEINRICHTUNG
SECHSKANTSCHRAUBE ISO	11651767	38	4	224	90200533	OELMESSEINRICHTUNG
SECHSKANTSCHRAUBE ISO	11651767	25	4	243	540270514	ANTRIEB KPL
SECHSKANTSCHRAUBE ISO	11651767	315	25	266	96032892	DIESELMOTOR VORM.
SECHSKANTSCHRAUBE ISO	11651767	53	2	308	918861908	SCHALLDAEMPFERANLAGE
SECHSKANTSCHRAUBE ISO	11651767	306	2	313	918861808	SCHALLDAEMPFERANLAGE
SECHSKANTSCHRAUBE ISO	11651767	21	24	318	919063308	LUFTFILTERANLAGE KPL.
SECHSKANTSCHRAUBE ISO	11651767	13	6	322	918981908	BATTERIELAGERUNG
SECHSKANTSCHRAUBE ISO	11651767	41	12	359	968283208	LAUFSTEG DREHBUEHNE LI
SECHSKANTSCHRAUBE ISO	11651767	2	2	437	919140208	KRAFTSTOFFFOERDERUNG
SECHSKANTSCHRAUBE ISO	11651767	42	12	453	919297008	ZENTRALSCHMIERANLAGE O
SECHSKANTSCHRAUBE ISO	11651767	14	2	465	918009808	HEIZKLIMAGERAET EINBAU
SECHSKANTSCHRAUBE ISO	11651767	102	14	473	96034154	GERAEUSCHDAEMMUNG OBE
SECHSKANTSCHRAUBE ISO	11651767	29	38	484	969443908	GERAEUSCHDAEMMUNG UN
SECHSKANTSCHRAUBE ISO	11651767	5	6	659	919477008	ZUS.HYDR.BALLASTWAGEN V-
SECHSKANTSCHRAUBE ISO	11651767	56	2	752	917190908	S-ZWISCHENSTUECK
SECHSKANTSCHRAUBE ISO	11651767	49	2	760	917333908	S-ZWISCHENSTUECK
SECHSKANTSCHRAUBE ISO	11651767	56	2	764	917078708	S-ZWISCHENSTUECK
SECHSKANTSCHRAUBE ISO	11651767	56	2	784	917079208	S-ZWISCHENSTUECK
SECHSKANTSCHRAUBE ISO	11651767	56	2	789	917571208	S-ZWISCHENSTUECK
SECHSKANTSCHRAUBE ISO	11651767	38	4	813	90200135	OELMESSEINRICHTUNG
SECHSKANTSCHRAUBE ISO	11651767	84	4	947	919220008	F-KOPFSTUECK
SECHSKANTSCHRAUBE ISO 4	502618908	37	40	355	918999008	LAUFSTEG DREHBUEHNE
SECHSKANTSCHRAUBE ISO 4	502618908	24	6	594	919075508	KRANFUEHRERKABINE VORM.
SECHSKANTSCHRAUBE ISO 4	502618908	9	2	621	964588408	FUEHRUNG VORM.
SECHSKANTSCHRAUBE ISO	11642261	28	28	17	918005408	RAUPENMITTELTEIL
SECHSKANTSCHRAUBE ISO	11642261	8	2	46	926891108	VERTEILER MASSE
SECHSKANTSCHRAUBE ISO	11642261	25	2	111	918589408	HYDRAULISCHE ABSTUETZUN
SECHSKANTSCHRAUBE ISO	11642261	47	14	138	918011308	UNTERTEIL VORM.
SECHSKANTSCHRAUBE ISO	11642261	31	31	181	969344108	MONTAGETEILE DREHBUEHN
SECHSKANTSCHRAUBE ISO	11642261	6	10	234	917645608	MONTAGEWINDE VORM.
SECHSKANTSCHRAUBE ISO	11642261	24	7	253	918861408	DIESELMOTOR KPL.
SECHSKANTSCHRAUBE ISO	11642261	317	18	266	96032892	DIESELMOTOR VORM.
SECHSKANTSCHRAUBE ISO	11642261	301	7	271	96033379	BEFESTIGUNGSTEILE DRUC
SECHSKANTSCHRAUBE ISO	11642261	37	40	298	96032897	KUEHLER VORM.
SECHSKANTSCHRAUBE ISO	11642261	54	35	308	918861908	SCHALLDAEMPFERANLAGE

Bezeichnung	Artikel	Pos.	Menge	Seite	Baugruppe	Bezeichnung
SECHSKANTSCHRAUBE ISO	11642261	301	25	313	918861808	SCHALLDAEMPFERANLAGE
SECHSKANTSCHRAUBE ISO	11642261	27	8	327	919171008	HARNSTOFFANLAGE
SECHSKANTSCHRAUBE ISO	11642261	16	4	331	96004209	PUMPE VORM.
SECHSKANTSCHRAUBE ISO	11642261	83	20	356	918999008	LAUFSTEG DREHBUEHNE
SECHSKANTSCHRAUBE ISO	11642261	61	2	401	917347708	SA-BOCK
SECHSKANTSCHRAUBE ISO	11642261	27	4	426	917080508	ROLLENLAGERUNG
SECHSKANTSCHRAUBE ISO	11642261	5	8	434	917473108	BRENNSTOFFBEHAELTER O
SECHSKANTSCHRAUBE ISO	11642261	9	16	442	918789208	KRAFTSTOFFBEHAELTER KPL
SECHSKANTSCHRAUBE ISO	11642261	4	8	448	967968208	OELBEHAELTER VORM.
SECHSKANTSCHRAUBE ISO	11642261	40	1	453	919297008	ZENTRALSCHMIERANLAGE O
SECHSKANTSCHRAUBE ISO	11642261	101	105	473	96034154	GERAEUSCHDAEMMUNG OBE
SECHSKANTSCHRAUBE ISO	11642261	93	1	591	919075408	KRANFUEHRERKABINE ANBA
SECHSKANTSCHRAUBE ISO	11642261	4	20	614	964720408	PEDALTRAEGER EINBAU
SECHSKANTSCHRAUBE ISO	11642261	8	3	659	919477008	ZUS.HYDR.BALLASTWAGEN V-
SECHSKANTSCHRAUBE ISO	11642261	104	14	702	919304308	S-ANLENKSTUECK VORM.
SECHSKANTSCHRAUBE ISO	11642261	5	8	728	96038419	NEIGUNGSGEBER ANBAU
SECHSKANTSCHRAUBE ISO	11642261	52	8	829	919301808	L-KOPFSTUECK
SECHSKANTSCHRAUBE ISO	11642261	4	2	853	967957508	KAMERAANBAU S-ANLENKSTU
SECHSKANTSCHRAUBE ISO	11642261	39	2	903	919219508	F-ANSCHLUSSKOPF
SECHSKANTSCHRAUBE ISO	11642261	5	8	925	96038853	SENSORTRAEGER KPL.
SECHSKANTSCHRAUBE ISO	11642261	90	3	947	919220008	F-KOPFSTUECK
SECHSKANTSCHRAUBE ISO	11642261	6	4	954	96037097	LEITER VORM.
SECHSKANTSCHRAUBE ISO	11642261	6	4	955	96037098	LEITER VORM.
SECHSKANTSCHRAUBE ISO	11642261	31	2	975	919222808	FA-BOCK
SECHSKANTSCHRAUBE ISO 4	406590105	15	9	652	967956208	KAMERAANBAU DREHBUEHN
SECHSKANTSCHRAUBE ISO 4	406590105	3	2	881	967937608	HINDERNISFEUER VORM.
SECHSKANTSCHRAUBE ISO 4	10299580	49	12	121	917076708	LAUFSTEG RAUPENFAHRWER
SECHSKANTSCHRAUBE ISO	11826527	26	8	175	919082708	DREHBUEHNE KPL.
SECHSKANTSCHRAUBE ISO	11826527	331	2	266	96032892	DIESELMOTOR VORM.
SECHSKANTSCHRAUBE ISO	11826527	36	12	298	96032897	KUEHLER VORM.
SECHSKANTSCHRAUBE ISO	11826527	45	2	453	919297008	ZENTRALSCHMIERANLAGE O
SECHSKANTSCHRAUBE ISO	11826527	37	4	590	919075408	KRANFUEHRERKABINE ANBA
SECHSKANTSCHRAUBE ISO	11826527	13	2	622	964588308	FUEHRUNG VORM.
SECHSKANTSCHRAUBE ISO	11826527	16	4	675	917517908	AUFNAHME GEGENGEWICHT
SECHSKANTSCHRAUBE ISO	11826527	47	4	752	917190908	S-ZWISCHENSTUECK
SECHSKANTSCHRAUBE ISO	11826527	55	4	760	917333908	S-ZWISCHENSTUECK
SECHSKANTSCHRAUBE ISO	11826527	38	2	764	917078708	S-ZWISCHENSTUECK
SECHSKANTSCHRAUBE ISO	11826527	38	10	771	917078808	S-ZWISCHENSTUECK
SECHSKANTSCHRAUBE ISO	11826527	38	10	784	917079208	S-ZWISCHENSTUECK
SECHSKANTSCHRAUBE ISO	11826527	38	10	789	917571208	S-ZWISCHENSTUECK
SECHSKANTSCHRAUBE ISO	11826527	35	16	829	919301808	L-KOPFSTUECK
SECHSKANTSCHRAUBE ISO	11826527	35	6	923	919219708	F-ANLENKSTUECK
SECHSKANTSCHRAUBE ISO	11826527	45	22	946	919220008	F-KOPFSTUECK
SECHSKANTSCHRAUBE ISO	11692827	20	8	318	919063308	LUFTFILTERANLAGE KPL.
SECHSKANTSCHRAUBE ISO	11692827	14	4	856	968099808	KAMERAHALTER VORM.
SECHSKANTSCHRAUBE ISO	11692827	4	18	970	919220208	F-ZWISCHENSTUECK
SECHSKANTSCHRAUBE ISO	11692827	41	3	975	919222808	FA-BOCK
SECHSKANTSCHRAUBE ISO	10875537	29	6	190	917438108	WINDE 1 VORM.
SECHSKANTSCHRAUBE ISO	10875537	29	6	209	917454008	WINDE 2 VORM.
SECHSKANTSCHRAUBE ISO	11690046	310	4	31	969731708	HYDRAULIK MITTELTEIL
SECHSKANTSCHRAUBE ISO	11690046	103	50	702	919304308	S-ANLENKSTUECK VORM.
SECHSKANTSCHRAUBE ISO	11690046	32	10	801	917191008	SL-REDUZIERSTUECK
SECHSKANTSCHRAUBE ISO	11690046	15	2	856	968099808	KAMERAHALTER VORM.
SECHSKANTSCHRAUBE ISO	10875538	51	4	355	918999008	LAUFSTEG DREHBUEHNE
SECHSKANTSCHRAUBE ISO	10875538	318	2	625	96033157	DRUCKLUFTANLAGE
SECHSKANTSCHRAUBE ISO	10875538	17	1	654	968646208	KAMERAHALTER VORM.
SECHSKANTSCHRAUBE ISO	12216207	33	44	752	917190908	S-ZWISCHENSTUECK
SECHSKANTSCHRAUBE ISO	12216207	33	44	760	917333908	S-ZWISCHENSTUECK
SECHSKANTSCHRAUBE ISO	12216207	33	77	764	917078708	S-ZWISCHENSTUECK
SECHSKANTSCHRAUBE ISO	12216207	33	76	771	917078808	S-ZWISCHENSTUECK

Bezeichnung	Artikel	Pos.	Menge	Seite	Baugruppe	Bezeichnung
SECHSKANTSCHRAUBE ISO	12216207	33	78	784	917079208	S-ZWISCHENSTUECK
SECHSKANTSCHRAUBE ISO	12216207	33	78	789	917571208	S-ZWISCHENSTUECK
SECHSKANTSCHRAUBE ISO	12216207	13	1	856	968099808	KAMERAHALTER VORM.
SECHSKANTSCHRAUBE ISO	12220759	7	4	832	96001219	HUBENDSCHALTER VORM.
SECHSKANTSCHRAUBE ISO	12212107	8	19	801	917191008	SL-REDUZIERSTUECK
SECHSKANTSCHRAUBE ISO 4	406508208	14	1	654	968646208	KAMERAHALTER VORM.
SECHSKANTSCHRAUBE M5X1	10876387	31	1	462	964837908	ANBAUTEILE
SECHSKANTSCHRAUBE UNC7/	12100552	320	4	266	96032892	DIESELMOTOR VORM.
SECHSKANTSCHRAUBE UNC7/	12100552	416	8	552	96032955	HYDRAULIK
SEEGERZANGE A 3	885268808	41	1	130	96005686	GRUNDWERKZEUG
SEIL 2 2,3KN EDELSTAHL	11160431	7	0.3	126	962009308	ABSTUETZPLATTE KPL.
SEIL 2 2,3KN EDELSTAHL	11160431	35	0.5	359	968283208	LAUFSTEG DREHBUEHNE LI
SEIL 2 2,3KN EDELSTAHL	11160431	8	0.3	676	965575208	ZENTRIERUNG KPL.
SEIL 2 2,3KN EDELSTAHL	11160431	127	12	703	919304308	S-ANLENKSTUECK VORM.
SEIL 2 2,3KN EDELSTAHL	11160431	(3)	0.6	829	919301808	L-KOPFSTUECK
SEIL 2 2,3KN EDELSTAHL	11160431	5	0.7	899	969944608	HALTERUNG KPL.
SEIL 2 2,3KN EDELSTAHL	11160431	15	0.5	975	919222808	FA-BOCK
SEIL 26MM 2.5 M	97121624	6	1	984	919222908	F-RUECKHALTESICHERUNG
SEIL 28X8.5M DYNEEMA	97113048	6	1	980	96038653	SEIL VORM.
SEIL 32X890M -40°C SPF	11211362	1	1	691	917085108	SEIL F.WINDE 4
SEIL 8X400M -40°C VERZ SPF	12102031	1	1	693	919466708	SEIL MONTAGEWINDE M.ZUB
SEIL DIN 3055 4 X 13 M VERZ.	97107547	78	1	947	919220008	F-KOPFSTUECK
SEIL F.WINDE 1	917084808	190	1	10	LR 11000 -0	LIEBHERR RAUPENKRAN LR
SEIL F.WINDE 2	917084908	191	1	10	LR 11000 -0	LIEBHERR RAUPENKRAN LR
SEIL F.WINDE 4	917085108	193	1	10	LR 11000 -0	LIEBHERR RAUPENKRAN LR
SEIL F.WINDE 6	917085408	195	1	10	LR 11000 -0	LIEBHERR RAUPENKRAN LR
SEIL MONTAGEWINDE M.ZUB	919466708	198	1	10	LR 11000 -0	LIEBHERR RAUPENKRAN LR
SEIL VORM.	96038653	23	1	975	919222808	FA-BOCK
SEILFESTPUNKT SCHWK.	96032579	5	2	946	919220008	F-KOPFSTUECK
SEILFUEHRROLLE	969663108	26	1	743	918121308	ROLLENSATZ
SEILFUEHRROLLE	969663108	29	1	748	918121408	ROLLENSATZ
SEILKEIL	11450343	4	1	239	11347396	SEILTROMMEL
SEILROLLE 300X780X84 S355J	97016429	(1)	1	400	917347708	SA-BOCK
SEILROLLE 300X780X84 S960	97047123	(1)	1	829	919301808	L-KOPFSTUECK
SEILROLLE KPL.	962092008	15	2	923	919219708	F-ANLENKSTUECK
SEILROLLE KPL.	962092008	2	1	978	96013389	SEILROLLENHALTERUNG KPL
SEILROLLE KPL.	967066008	2	19	400	917347708	SA-BOCK
SEILROLLE KPL.	967066008	2	18	426	917080508	ROLLENLAGERUNG
SEILROLLE KPL.	967066008	5	2	829	919301808	L-KOPFSTUECK
SEILROLLE KPL.	967066008	3	3	903	919219508	F-ANSCHLUSSKOPF
SEILROLLE KPL. SPF	924954508	2	8	743	918121308	ROLLENSATZ
SEILROLLE KPL. SPF	924954508	2	12	748	918121408	ROLLENSATZ
SEILROLLE KPL. SPF	924954508	3	2	845	917228608	MASTNASE
SEILROLLE KPL. SPF	924954508	1	1	850	917229108	HAKENFLASCHE
SEILROLLE KPL. SPF	924954508	30	8	946	919220008	F-KOPFSTUECK
SEILROLLE KPL. SPF	924954508	4	1	951	96032541	WANDERROLLE KPL.
SEILROLLE KPL. SPF	924954508	3	1	952	96032582	NACKENROLLE EINBAU
SEILROLLE KPL. SPF	924954508	3	1	953	96032654	SEILROLLE VORM.
SEILROLLE KPL. SPF	968771408	4	2	829	919301808	L-KOPFSTUECK
SEILROLLE RD780X84 PA6G	288138108	(1)	1	743	918121308	ROLLENSATZ
SEILROLLE SPF	971872508	1	1	927	962092008	SEILROLLE KPL.
SEILROLLE VORM.	96032654	9	1	946	919220008	F-KOPFSTUECK
SEILROLLENHALTERUNG KPL	96013389	4	1	975	919222808	FA-BOCK
SEILROLLENHALTERUNG SCH	965229108	1	1	978	96013389	SEILROLLENHALTERUNG KPL
SEILSCHUTZ	96037301	1	3	793	96037300	GITTERROST VORM.
SEILSCHUTZ	96037306	2	2	793	96037300	GITTERROST VORM.
SEILSCHUTZ SCHWK.	967847508	22	4	400	917347708	SA-BOCK
SEILSCHUTZ SCHWK.	967988908	40	4	400	917347708	SA-BOCK
SEILSCHUTZ SCHWK. FE//ZNNI	967913008	26	2	748	918121408	ROLLENSATZ
SEILSCHUTZSTANGE 30X335	11691881	12	2	850	917229108	HAKENFLASCHE

Bezeichnung	Artikel	Pos.	Menge	Seite	Baugruppe	Bezeichnung
SEILTROMMEL	11347396	21	1	236	10802280	SEILWINDE
SEILTROMMEL	90200131	1	1	807	90024769	KOMPAKTSEILWINDE
SEILTROMMEL	90200221	1	1	220	90023101	KOMPAKTSEILWINDE
SEILTROMMEL D=840 SEIL=32	90024482	1	1	191	90023098	KOMPAKTSEILWINDE
SEILWINDE TYP 351	540001808	181	1	703	919304308	S-ANLENKSTUECK VORM.
SEILWINDE TYP 351	540001808	75	1	947	919220008	F-KOPFSTUECK
SEILWINDE ZHP 4.13 SPF	10802280	1	1	234	917645608	MONTAGEWINDE VORM.
SEITENBLECH SCHWK.LINKS	96033815	3	1	743	918121308	ROLLENSATZ
SEITENBLECH SCHWK.LINKS	96033815	3	1	748	918121408	ROLLENSATZ
SEITENBLECH SCHWK.RECHT	96033816	4	1	743	918121308	ROLLENSATZ
SEITENBLECH SCHWK.RECHT	96033816	4	1	748	918121408	ROLLENSATZ
SEITENSCHEIBE LI. 4X603.5X8	976837908	2	1	597	969752608	SCHEIBEN EINBAU
SEITENSCHEIBE RE. 4X1063X	976837808	3	1	597	969752608	SCHEIBEN EINBAU
SEITENSCHEIBE SCHWK.LI.	968153708	4	1	218	917451208	WINDE 4 VORM.
SEITENSCHEIBE SCHWK.RE.	968153608	3	1	218	917451208	WINDE 4 VORM.
SENDER HAKENFLASCHE	96031509	20	1	989	918923808	NEIGUNGSGEBER HAKENFL
SENKBREMSVENTIL 420BAR	10870586	156	1	432	967788008	ZUSATZHYDR.MONTAGEEINR
SENKSCHRAUBE	10355737	19	2	294	11314599	VERSTELLPUMPE
SENKSCHRAUBE AEHNL.ISO	12100589	8	5	123	968705508	STUETZE
SENKSCHRAUBE AEHNL.ISO	12100589	4	3	185	969483508	PARKKONSOLE SCHLAEUCHE
SENKSCHRAUBE AEHNL.ISO	12100589	45	4	338	918810308	STEUERSTAND
SENKSCHRAUBE AEHNL.ISO	12100589	9	10	597	969752608	SCHEIBEN EINBAU
SENKSCHRAUBE AEHNL.ISO	12100589	8	6	600	964560908	DACHSCHEIBE VORM.
SENKSCHRAUBE AEHNL.ISO	12100589	5	4	601	964561008	HECKSCHEIBE VORM.
SENKSCHRAUBE AEHNL.ISO	12100589	170	8	703	919304308	S-ANLENKSTUECK VORM.
SENKSCHRAUBE DIN 7991 M1	10875807	89	6	401	917347708	SA-BOCK
SENKSCHRAUBE DIN 7991 M1	10875807	97	8	702	919304308	S-ANLENKSTUECK VORM.
SENKSCHRAUBE DIN 7991 M	10876388	66	16	523	96033320	AUFBAUTEILE MONTAGETAFE
SENKSCHRAUBE DIN 7991 M5	408603508	33	4	338	918810308	STEUERSTAND
SENKSCHRAUBE DIN 7991 M	10875550	24	8	44	967907608	SCHALTKASTEN VORM.
SENKSCHRAUBE DIN 7991 M	10875550	17	8	497	969245308	ELEKTRIK KLEMMKASTEN DB
SENKSCHRAUBE DIN 7991 M	10875550	66	4	513	918862808	EINBAUTEILE SCHALTSCHRAN
SENKSCHRAUBE DIN 7991 M	10875550	63	16	523	96033320	AUFBAUTEILE MONTAGETAFE
SENKSCHRAUBE DIN 7991 M	10875550	11	4	531	968486208	SICHERUNGSBLECH
SENKSCHRAUBE DIN 7991 M5	408604008	27	2	111	918589408	HYDRAULISCHE ABSTUETZUN
SENKSCHRAUBE DIN 7991 M5	408604008	40	8	175	919082708	DREHBUEHNE KPL.
SENKSCHRAUBE DIN 7991 M5	408604008	57	2	356	918999008	LAUFSTEG DREHBUEHNE
SENKSCHRAUBE DIN 7991 M5	408604008	30	2	361	968309908	PODEST KPL.
SENKSCHRAUBE DIN 7991 M5	408604008	23	4	367	969259908	LAUFSTEG DREHBUEHNE REC
SENKSCHRAUBE DIN 7991 M5	408604008	37	8	675	917517908	AUFNAHME GEGENGEWICHT
SENKSCHRAUBE DIN 7991 M5	408606201	11	8	24	969088908	HALTER VORM.
SENKSCHRAUBE DIN 7991 M	10875551	(4)	4	348	917079908	DREHBUEHNENVERKLEIDUN
SENKSCHRAUBE DIN 7991 M	10875551	(4)	4	348	917079908	DREHBUEHNENVERKLEIDUN
SENKSCHRAUBE DIN 7991 M	10875551	(4)	4	348	917079908	DREHBUEHNENVERKLEIDUN
SENKSCHRAUBE DIN 7991 M	10875551	(4)	4	348	917079908	DREHBUEHNENVERKLEIDUN
SENKSCHRAUBE DIN 7991 M	10875551	7	16	348	917079908	DREHBUEHNENVERKLEIDUN
SENKSCHRAUBE DIN 7991 M	10875551	25	4	620	968080908	SCHLIESSANLAGE
SENKSCHRAUBE DIN 7991 M	11113906	4	5	183	968907308	PARKKONSOLE SCHLAEUCHE
SENKSCHRAUBE DIN 7991 M	11113906	4	3	184	968907408	PARKKONSOLE SCHLAEUCHE
SENKSCHRAUBE DIN 7991 M	11113906	5	4	365	968904008	TRAEGER VORM.
SENKSCHRAUBE DIN 7991 M	11113906	81	16	517	967917908	SCHALTSCHRANK MECH.
SENKSCHRAUBE DIN 7991 M	10875553	4	4	24	969088908	HALTER VORM.
SENKSCHRAUBE DIN 7991 M	10875553	16	4	210	968161808	SCHUTZWALZE KPL.
SENKSCHRAUBE DIN 7991 M	10875553	24	4	359	968283208	LAUFSTEG DREHBUEHNE LI
SENKSCHRAUBE DIN 7991 M	10875553	16	5	367	969259908	LAUFSTEG DREHBUEHNE REC
SENKSCHRAUBE DIN 7991 M8	408605708	8	4	628	919075608	PODEST KRANKABINE
SENKSCHRAUBE DIN 7991 M	10875555	20	4	338	918810308	STEUERSTAND
SENKSCHRAUBE ISO 10642	12100279	31	1	618	918064308	SCHIEBETUER EINBAU
SENKSCHRAUBE ISO 10642	10181421	31	40	138	918011308	UNTERTEIL VORM.
SENKSCHRAUBE ISO 10642	10181421	103	8	473	96034154	GERAEUSCHDAEMMUNG OBE

Bezeichnung	Artikel	Pos.	Menge	Seite	Baugruppe	Bezeichnung
SENKSCHRAUBE ISO 10642	12220375	1	2	744	969663108	SEILFUEHRROLLE
SENKSCHRAUBE ISO 10642	11838360	85	2	401	917347708	SA-BOCK
SENKSCHRAUBE ISO 10642	11066654	70	10	591	919075408	KRANFUEHRERKABINE ANBA
SENKSCHRAUBE ISO 10642	12201384	30	8	218	917451208	WINDE 4 VORM.
SENKSCHRAUBE ISO 2010 M	400603508	251	2	510	968681408	BEDIENPULT VERBOLZUNG
SENSOR AMMONIA NH3 NICH	10144038	31	1	308	918861908	SCHALLDAEMPFERANLAGE
SENSOR AMMONIA NH3 NICH	10144038	31	1	313	918861808	SCHALLDAEMPFERANLAGE
SENSOR LAMDA-NOX 2.8 NICH	12412141	32	2	308	918861908	SCHALLDAEMPFERANLAGE
SENSOR LAMDA-NOX 2.8 NICH	12412141	30	2	313	918861808	SCHALLDAEMPFERANLAGE
SENSOR VORM.	968938308	1	2	925	96038853	SENSORTRAEGER KPL.
SENSORHALTER 87X75X29.5 P	97050178	2	1	926	968938308	SENSOR VORM.
SENSORROHR 139,7MM	10144086	4	1	308	918861908	SCHALLDAEMPFERANLAGE
SENSORROHR 139,7MM	10144086	3	1	313	918861808	SCHALLDAEMPFERANLAGE
SENSORTRAEGER KPL.	96038853	3	1	923	919219708	F-ANLENKSTUECK
SICHERHEITSKLAPPSTECKER	571817208	(1)	1	687	917084808	SEIL F.WINDE 1
SICHERHEITSKLAPPSTECKER	10180883	32	6	60	917291608	RAUPENTRAEGER LI.
SICHERHEITSKLAPPSTECKER	10180883	32	6	93	917291708	RAUPENTRAEGER RE.
SICHERHEITSKLAPPSTECKER	10180883	18	4	125	917076808	MECH.ZUSATZABSTUETZUNG
SICHERHEITSKLAPPSTECKER	10180883	18	4	400	917347708	SA-BOCK
SICHERHEITSKLAPPSTECKER	10180883	1	1	689	11481877	TASCHENSCHLOSS
SICHERHEITSKLAPPSTECKER	10180883	16	2	829	919301808	L-KOPFSTUECK
SICHERHEITSKLAPPSTECKER	10180882	18	4	111	918589408	HYDRAULISCHE ABSTUETZUN
SICHERHEITSKLAPPSTECKER	10181899	43	4	60	917291608	RAUPENTRAEGER LI.
SICHERHEITSKLAPPSTECKER	10181899	43	4	93	917291708	RAUPENTRAEGER RE.
SICHERHEITSKLAPPSTECKER	10181899	12	1	210	968161808	SCHUTZWALZE KPL.
SICHERHEITSKLAPPSTECKER	10181899	131	4	703	919304308	S-ANLENKSTUECK VORM.
SICHERHEITSKLAPPSTECKER	10180878	16	1	406	967846208	ZUGSTANGE KPL.
SICHERHEITSKLAPPSTECKER	10180878	6	1	408	967981008	ZUGSTANGE KPL.
SICHERHEITSKLAPPSTECKER	10180878	7	2	428	917080608	MONTAGEEINRICHTUNG RA
SICHERHEITSKLAPPSTECKER	10180878	118	4	702	919304308	S-ANLENKSTUECK VORM.
SICHERHEITSKLAPPSTECKER	10180878	5	1	753	967746908	STANGE KPL.
SICHERHEITSKLAPPSTECKER	10180878	5	1	766	967743808	STANGE KPL.
SICHERHEITSKLAPPSTECKER	10180878	12	1	773	967897608	ZUGSTANGE KPL.
SICHERHEITSKLAPPSTECKER	10180878	12	1	775	968190108	ZUGSTANGE KPL.
SICHERHEITSKLAPPSTECKER	10180878	8	1	777	968190208	ZUGSTANGE KPL.
SICHERHEITSKLAPPSTECKER	10180878	(3)	2	887	917230408	ZUSATZABSPANNUNG
SICHERHEITSKLAPPSTECKER	10180878	(3)	1	887	917230408	ZUSATZABSPANNUNG
SICHERHEITSKLAPPSTECKER	10180878	10	1	889	968768408	LASCHE KPL.
SICHERHEITSKLAPPSTECKER	10180878	7	2	890	969308308	LASCHE KPL.
SICHERHEITSKLAPPSTECKER	10180878	7	1	928	96029160	BOLZEN VORM.
SICHERHEITSKLAPPSTECKER	10180878	10	1	939	96039026	ZUGLASCHE KPL.
SICHERHEITSKLAPPSTECKER	10180878	10	1	940	96039027	ZUGLASCHE KPL.
SICHERHEITSKLAPPSTECKER	10180878	5	1	950	96037042	ZUGLASCHE KPL.
SICHERHEITSKLAPPSTECKER	10180878	3	1	971	96037007	ABSPANNSEIL KPL.
SICHERHEITSKLAPPSTECKER	10180878	10	1	977	96035525	ZUGLASCHE KPL.
SICHERHEITSKLAPPSTECKER	10180878	3	2	986	96037810	ABSPANNSEIL KPL.
SICHERHEITSKLAPPSTECKER	10180878	3	1	987	96037814	ABSPANNSEIL KPL.
SICHERHEITSKLAPPSTECKER	12100335	18	4	743	918121308	ROLLENSATZ
SICHERHEITSKLAPPSTECKER	12100335	22	4	748	918121408	ROLLENSATZ
SICHERHEITSKLAPPSTECKER	12100335	40	2	845	917228608	MASTNASE
SICHERHEITSKLAPPSTECKER	12100335	9	1	939	96039026	ZUGLASCHE KPL.
SICHERHEITSKLAPPSTECKER	12100335	9	1	940	96039027	ZUGLASCHE KPL.
SICHERHEITSKLAPPSTECKER	12100335	4	1	950	96037042	ZUGLASCHE KPL.
SICHERHEITSKLAPPSTECKER	12100250	13	2	771	917078808	S-ZWISCHENSTUECK
SICHERHEITSKLAPPSTECKER	12100250	(3)	1	887	917230408	ZUSATZABSPANNUNG
SICHERHEITSKLAPPSTECKER	10878577	5	2	701	919304308	S-ANLENKSTUECK VORM.
SICHERHEITSKLAPPSTECKER	10878577	3	4	752	917190908	S-ZWISCHENSTUECK
SICHERHEITSKLAPPSTECKER	10878577	3	4	760	917333908	S-ZWISCHENSTUECK
SICHERHEITSKLAPPSTECKER	10878577	3	4	764	917078708	S-ZWISCHENSTUECK
SICHERHEITSKLAPPSTECKER	10878577	3	4	771	917078808	S-ZWISCHENSTUECK

Bezeichnung	Artikel	Pos.	Menge	Seite	Baugruppe	Bezeichnung
SICHERHEITSKLAPPSTECKER	10878577	3	4	784	917079208	S-ZWISCHENSTUECK
SICHERHEITSKLAPPSTECKER	10878577	3	4	789	917571208	S-ZWISCHENSTUECK
SICHERHEITSKLAPPSTECKER	10878577	1	1	796	96039781	BOLZEN VORM.
SICHERHEITSKLAPPSTECKER	10878577	45	4	801	917191008	SL-REDUZIERSTUECK
SICHERHEITSKLAPPSTECKER	10878577	18	2	829	919301808	L-KOPFSTUECK
SICHERHEITSKLAPPSTECKER	10878577	3	1	909	96038848	BOLZEN VORM.
SICHERHEITSKLAPPSTECKER	10180879	54	7	138	918011308	UNTERTEIL VORM.
SICHERHEITSKLAPPSTECKER	10180879	2	1	689	11481877	TASCHENSCHLOSS
SICHERHEITSKLAPPSTECKER	10875869	50	8	17	918005408	RAUPENMITTELTEIL
SICHERHEITSKLAPPSTECKER	10875869	25	12	121	917076708	LAUFSTEG RAUPENFAHRWER
SICHERHEITSKLAPPSTECKER	10875869	20	6	125	917076808	MECH.ZUSATZABSTUETZUNG
SICHERHEITSKLAPPSTECKER	10875869	20	4	138	918011308	UNTERTEIL VORM.
SICHERHEITSKLAPPSTECKER	10875869	54	22	355	918999008	LAUFSTEG DREHBUEHNE
SICHERHEITSKLAPPSTECKER	10875869	14	37	359	968283208	LAUFSTEG DREHBUEHNE LI
SICHERHEITSKLAPPSTECKER	10875869	8	8	367	969259908	LAUFSTEG DREHBUEHNE REC
SICHERHEITSKLAPPSTECKER	10875869	20	4	426	917080508	ROLLENLAGERUNG
SICHERHEITSKLAPPSTECKER	10875869	89	12	702	919304308	S-ANLENKSTUECK VORM.
SICHERHEITSKLAPPSTECKER	10875869	6	1	744	969663108	SEILFUEHRROLLE
SICHERHEITSKLAPPSTECKER	10875869	4	1	832	96001219	HUBENDSCHALTER VORM.
SICHERHEITSKLAPPSTECKER	10875869	12	1	845	917228608	MASTNASE
SICHERHEITSKLAPPSTECKER	10875869	24	2	885	919326208	DREHBUEHNENVERLAENGER
SICHERHEITSKLAPPSTECKER	10875869	7	4	916	919219608	F-MONTAGEEINHEIT
SICHERHEITSKLAPPSTECKER	10875869	29	3	946	919220008	F-KOPFSTUECK
SICHERHEITSKLAPPSTECKER	10875869	10	2	954	96037097	LEITER VORM.
SICHERHEITSKLAPPSTECKER	10875869	10	2	955	96037098	LEITER VORM.
SICHERHEITSKLAPPSTECKER	10875869	10	1	978	96013389	SEILROLLENHALTERUNG KPL
SICHERHEITSKLAPPSTECKER	10875869	3	2	992	96031241	MECH.BEFESTIGUNGSTEILE
SICHERHEITSKLAPPSTECKER	10875869	4	2	995	96034669	MECH.BEFESTIGUNGSTEILE
SICHERHEITSKLAPPSTECKER	10875870	15	4	17	918005408	RAUPENMITTELTEIL
SICHERHEITSKLAPPSTECKER	10875870	30	4	138	918011308	UNTERTEIL VORM.
SICHERHEITSKLAPPSTECKER	10875870	20	8	187	917077708	BOLZEN S-ANLENKSTUECK
SICHERHEITSKLAPPSTECKER	10875870	29	3	400	917347708	SA-BOCK
SICHERHEITSKLAPPSTECKER	10875870	54	1	590	919075408	KRANFUEHRERKABINE ANBA
SICHERHEITSKLAPPSTECKER	10875870	15	2	752	917190908	S-ZWISCHENSTUECK
SICHERHEITSKLAPPSTECKER	10875870	15	2	760	917333908	S-ZWISCHENSTUECK
SICHERHEITSKLAPPSTECKER	10875870	15	2	764	917078708	S-ZWISCHENSTUECK
SICHERHEITSKLAPPSTECKER	10875870	15	2	784	917079208	S-ZWISCHENSTUECK
SICHERHEITSKLAPPSTECKER	10875870	15	2	789	917571208	S-ZWISCHENSTUECK
SICHERHEITSKLAPPSTECKER	10875870	70	2	830	919301808	L-KOPFSTUECK
SICHERHEITSKLAPPSTECKER	10875870	28	1	845	917228608	MASTNASE
SICHERHEITSKLAPPSTECKER	10875870	5	2	858	918900608	BOLZENZIEHEINRICHTUNG
SICHERHEITSKLAPPSTECKER	10875870	3	1	859	968929808	BOLZENZIEHZYLINDER KPL.
SICHERHEITSKLAPPSTECKER	10875870	4	2	899	969944608	HALTERUNG KPL.
SICHERHEITSKLAPPSTECKER	10875870	22	3	946	919220008	F-KOPFSTUECK
SICHERHEITSKLAPPSTECKER	10875870	8	1	951	96032541	WANDERROLLE KPL.
SICHERHEITSKLAPPSTECKER	10875870	5	1	952	96032582	NACKENROLLE EINBAU
SICHERHEITSKLAPPSTECKER	10875870	6	1	953	96032654	SEILROLLE VORM.
SICHERHEITSKLAPPSTECKER	10875870	19	1	984	919222908	F-RUECKHALTESICHERUNG
SICHERHEITSKLAPPSTECKER	10180880	76	2	61	917291608	RAUPENTRAEGER LI.
SICHERHEITSKLAPPSTECKER	10180880	76	2	94	917291708	RAUPENTRAEGER RE.
SICHERHEITSKLAPPSTECKER	10180880	10	8	111	918589408	HYDRAULISCHE ABSTUETZUN
SICHERHEITSKLAPPSTECKER	10180880	11	2	210	968161808	SCHUTZWALZE KPL.
SICHERHEITSKLAPPSTECKER	10180880	99	1	356	918999008	LAUFSTEG DREHBUEHNE
SICHERHEITSKLAPPSTECKER	10180880	32	3	359	968283208	LAUFSTEG DREHBUEHNE LI
SICHERHEITSKLAPPSTECKER	10180880	78	1	401	917347708	SA-BOCK
SICHERHEITSKLAPPSTECKER	10180880	130	2	703	919304308	S-ANLENKSTUECK VORM.
SICHERHEITSKLAPPSTECKER	10180884	16	5	17	918005408	RAUPENMITTELTEIL
SICHERHEITSKLAPPSTECKER	10180884	86	4	61	917291608	RAUPENTRAEGER LI.
SICHERHEITSKLAPPSTECKER	10180884	86	4	94	917291708	RAUPENTRAEGER RE.
SICHERHEITSKLAPPSTECKER	10180884	17	4	187	917077708	BOLZEN S-ANLENKSTUECK

Bezeichnung	Artikel	Pos.	Menge	Seite	Baugruppe	Bezeichnung
SICHERHEITSKLAPPSTECKER	10180884	22	1	406	967846208	ZUGSTANGE KPL.
SICHERHEITSKLAPPSTECKER	10180884	12	4	671	917863208	TRANSPORTABLAGE
SICHERHEITSKLAPPSTECKER	10180884	(3)	1	887	917230408	ZUSATZABSPANNUNG
SICHERHEITSKLAPPSTECKER	10180884	8	1	889	968768408	LASCHE KPL.
SICHERHEITSKLAPPSTECKER	10180884	11	1	984	919222908	F-RUECKHALTESICHERUNG
SICHERUNG FE//ZNNI8//CN//T	963249908	5	2	675	917517908	AUFNAHME GEGENGEWICHT
SICHERUNG FE//ZNNI8//CN//T	963249908	32	2	885	919326208	DREHBUEHNENVERLAENGER
SICHERUNGSBLECH	968486208	60	1	513	918862808	EINBAUTEILE SCHALTSCHRAN
SICHERUNGSBLECH 4X132X80	97079607	34	4	175	919082708	DREHBUEHNE KPL.
SICHERUNGSBLECH 5X522X2	977326708	17	1	984	919222908	F-RUECKHALTESICHERUNG
SICHERUNGSBOLZEN 55.0X1	97033846	35	4	175	919082708	DREHBUEHNE KPL.
SICHERUNGSCLIP	11002524	2	2	685	10454762	FERNSTEUERSENDER
SICHERUNGSCLIP FUER GRI	10678848	4	2	380	10343693	MEISTERSCHALTER
SICHERUNGSDOSE	604501408	534	2	493	96033472	KABELSTRANG
SICHERUNGSDOSE 6-POL, L	604501608	16	1	324	96032891	ELEKTRIK BATTERIEKASTEN
SICHERUNGSDOSE 6-POL, L	604501608	2	20	531	968486208	SICHERUNGSBLECH
SICHERUNGSFALLE	10504645	34	2	850	917229108	HAKENFLASCHE
SICHERUNGSFEDER 3X55 V	433102808	51	8	17	918005408	RAUPENMITTELTEIL
SICHERUNGSFEDER 3X55 V	433102808	102	4	61	917291608	RAUPENTRAEGER LI.
SICHERUNGSFEDER 3X55 V	433102808	102	4	94	917291708	RAUPENTRAEGER RE.
SICHERUNGSFEDER 3X55 V	433102808	10	24	121	917076708	LAUFSTEG RAUPENFAHRWER
SICHERUNGSFEDER 3X55 V	433102808	6	8	367	969259908	LAUFSTEG DREHBUEHNE REC
SICHERUNGSFEDER 3X55 V	433102808	20	6	701	919304308	S-ANLENKSTUECK VORM.
SICHERUNGSFEDER 3X55 V	433102808	5	1	880	967936408	WINDWARNUNG VORM.
SICHERUNGSFEDER 4,5X98 V	433100908	7	2	361	968309908	PODEST KPL.
SICHERUNGSFEDER 4,5X98 V	433100908	39	12	400	917347708	SA-BOCK
SICHERUNGSFEDER 4,5X98 V	433100908	9	2	663	919408908	VERBOLZUNG DB-SCHWEBE
SICHERUNGSFEDER 4,5X98 V	433100908	17	4	701	919304308	S-ANLENKSTUECK VORM.
SICHERUNGSFEDER 4,5X98 V	433100908	21	8	752	917190908	S-ZWISCHENSTUECK
SICHERUNGSFEDER 4,5X98 V	433100908	21	8	760	917333908	S-ZWISCHENSTUECK
SICHERUNGSFEDER 4,5X98 V	433100908	21	8	764	917078708	S-ZWISCHENSTUECK
SICHERUNGSFEDER 4,5X98 V	433100908	21	12	771	917078808	S-ZWISCHENSTUECK
SICHERUNGSFEDER 4,5X98 V	433100908	21	8	784	917079208	S-ZWISCHENSTUECK
SICHERUNGSFEDER 4,5X98 V	433100908	21	8	789	917571208	S-ZWISCHENSTUECK
SICHERUNGSFEDER 4,5X98 V	433100908	7	4	792	919219208	S-ZWISCHENSTUECK
SICHERUNGSFEDER 4,5X98 V	433100908	4	4	801	917191008	SL-REDUZIERSTUECK
SICHERUNGSFEDER 4,5X98 V	433100908	7	2	885	919326208	DREHBUEHNENVERLAENGER
SICHERUNGSFEDER 4,5X98 V	433100908	9	2	903	919219508	F-ANSCHLUSSKOPF
SICHERUNGSFEDER 4X68 V	433101208	80	1	18	918005408	RAUPENMITTELTEIL
SICHERUNGSFEDER 4X68 V	433101208	38	6	60	917291608	RAUPENTRAEGER LI.
SICHERUNGSFEDER 4X68 V	433101208	38	6	93	917291708	RAUPENTRAEGER RE.
SICHERUNGSFEDER 4X68 V	433101208	8	2	675	917517908	AUFNAHME GEGENGEWICHT
SICHERUNGSFEDER 4X68 V	433101208	42	8	752	917190908	S-ZWISCHENSTUECK
SICHERUNGSFEDER 4X68 V	433101208	42	8	760	917333908	S-ZWISCHENSTUECK
SICHERUNGSFEDER 4X68 V	433101208	42	8	764	917078708	S-ZWISCHENSTUECK
SICHERUNGSFEDER 4X68 V	433101208	42	8	771	917078808	S-ZWISCHENSTUECK
SICHERUNGSFEDER 4X68 V	433101208	42	8	784	917079208	S-ZWISCHENSTUECK
SICHERUNGSFEDER 4X68 V	433101208	42	8	789	917571208	S-ZWISCHENSTUECK
SICHERUNGSFEDER 4X68 V	433101208	16	8	792	919219208	S-ZWISCHENSTUECK
SICHERUNGSFEDER 4X68 V	433101208	34	2	885	919326208	DREHBUEHNENVERLAENGER
SICHERUNGSFEDER 4X68 V	433101208	19	1	923	919219708	F-ANLENKSTUECK
SICHERUNGSFEDER 4X68 V	433101208	94	1	947	919220008	F-KOPFSTUECK
SICHERUNGSFEDER 4X68 V	433101208	14	2	975	919222808	FA-BOCK
SICHERUNGSFEDER 5X122 A3	433102508	78	1	182	969344108	MONTAGETEILE DREHBUEHN
SICHERUNGSFEDER 5X122 A3	433102508	3	2	745	918188208	ABLAGE
SICHERUNGSFEDER 5X122 A3	433102508	4	1	859	968929808	BOLZENZIEHZYLINDER KPL.
SICHERUNGSFEDER 5X122 A3	433102508	10	1	879	968838608	GRUNDHALTER VORM.
SICHERUNGSFEDER 8 VERZ	433105308	27	1	923	919219708	F-ANLENKSTUECK
SICHERUNGSFEDER 8X190 VE	433105208	5	2	670	917508308	TRANSPORTABLAGE
SICHERUNGSFEDER DIN 2194	433105008	4	2	132	926573208	MONTAGEROLLE

Bezeichnung	Artikel	Pos.	Menge	Seite	Baugruppe	Bezeichnung
SICHERUNGSFEDER DIN 2194	433105008	36	2	175	919082708	DREHBUEHNE KPL.
SICHERUNGSFEDER DIN 2194	433105008	4	2	253	918861408	DIESELMOTOR KPL.
SICHERUNGSFEDER DIN 2194	433105008	120	2	702	919304308	S-ANLENKSTUECK VORM.
SICHERUNGSRING AEHNL.DI	10220937	25	1	294	11314599	VERSTELLPUMPE
SICHERUNGSRING DIN 471 1	12100648	3	1	906	96038863	LASCHE VORM.
SICHERUNGSRING DIN 471 1	12100650	68	4	401	917347708	SA-BOCK
SICHERUNGSRING DIN 471 1	12100651	18	5	66	933878901	PLANETENGETRIEBE
SICHERUNGSRING DIN 471 12	428007508	66	2	401	917347708	SA-BOCK
SICHERUNGSRING DIN 471 12	428007508	10	1	406	967846208	ZUGSTANGE KPL.
SICHERUNGSRING DIN 471 12	485529714	370	10	292	11320826	PUMPENVERTEILERGETRIEB
SICHERUNGSRING DIN 471 1	12100249	3	2	924	96036001	KLAPPE VORM.
SICHERUNGSRING DIN 471 1	428000808	7	8	975	919222808	FA-BOCK
SICHERUNGSRING DIN 471 16	428008508	6	2	777	968190208	ZUGSTANGE KPL.
SICHERUNGSRING DIN 471 1	12100653	49	2	946	919220008	F-KOPFSTUECK
SICHERUNGSRING DIN 471 1	10171568	304	1	241	11347399	FLANSCHLAGER
SICHERUNGSRING DIN 471 1	10171569	47	16	175	919082708	DREHBUEHNE KPL.
SICHERUNGSRING DIN 471 22	428010508	73	2	830	919301808	L-KOPFSTUECK
SICHERUNGSRING DIN 471 22	428010508	30	1	845	917228608	MASTNASE
SICHERUNGSRING DIN 471 22	428010508	32	2	903	919219508	F-ANSCHLUSSKOPF
SICHERUNGSRING DIN 471 22	428010508	56	1	946	919220008	F-KOPFSTUECK
SICHERUNGSRING DIN 471 22	428010508	5	2	951	96032541	WANDERROLLE KPL.
SICHERUNGSRING DIN 471 22	428010508	4	2	952	96032582	NACKENROLLE EINBAU
SICHERUNGSRING DIN 471 22	428010508	4	2	953	96032654	SEILROLLE VORM.
SICHERUNGSRING DIN 471 2	428006705	25	1	193	90024489	PLANETENGETRIEBE
SICHERUNGSRING DIN 471 2	428006705	25	1	222	90200276	PLANETENGETRIEBE
SICHERUNGSRING DIN 471 25	10875656	64	3	591	919075408	KRANFUEHRERKABINE ANBA
SICHERUNGSRING DIN 471 25	10875656	14	4	675	917517908	AUFNAHME GEGENGEWICHT
SICHERUNGSRING DIN 471 2	463000103	56	3	144	90211005	DREHWERKANTRIEB
SICHERUNGSRING DIN 471 30	10872701	(3)	2	743	918121308	ROLLENSATZ
SICHERUNGSRING DIN 471 30	428010708	(3)	2	400	917347708	SA-BOCK
SICHERUNGSRING DIN 471 30	428010708	(3)	2	829	919301808	L-KOPFSTUECK
SICHERUNGSRING DIN 471 30	12100639	49	9	590	919075408	KRANFUEHRERKABINE ANBA
SICHERUNGSRING DIN 471 30	12100639	5	1	744	969663108	SEILFUEHRROLLE
SICHERUNGSRING DIN 471 30	12100639	11	4	845	917228608	MASTNASE
SICHERUNGSRING DIN 471 3	428002708	25	2	845	917228608	MASTNASE
SICHERUNGSRING DIN 471 3	428002908	13	1	243	540270514	ANTRIEB KPL
SICHERUNGSRING DIN 471 3	428002908	24	2	923	919219708	F-ANLENKSTUECK
SICHERUNGSRING DIN 471 4	10875657	52	4	590	919075408	KRANFUEHRERKABINE ANBA
SICHERUNGSRING DIN 471 4	10875657	20	3	845	917228608	MASTNASE
SICHERUNGSRING DIN 471 4	400208003	76	3	811	90200134	PLANETENGETRIEBE
SICHERUNGSRING DIN 471 50	10875659	11	4	125	917076808	MECH.ZUSATZABSTUETZUNG
SICHERUNGSRING DIN 471 5	10171585	83	1	811	90200134	PLANETENGETRIEBE
SICHERUNGSRING DIN 471 5	400085903	41	3	144	90211005	DREHWERKANTRIEB
SICHERUNGSRING DIN 471 5	400085903	3	1	984	919222908	F-RUECKHALTESICHERUNG
SICHERUNGSRING DIN 471 5	10171587	30	1	242	540270414	ABTRIEB KPL
SICHERUNGSRING DIN 471 5	10171587	64	4	947	919220008	F-KOPFSTUECK
SICHERUNGSRING DIN 471 60	10875660	19	8	752	917190908	S-ZWISCHENSTUECK
SICHERUNGSRING DIN 471 60	10875660	19	8	760	917333908	S-ZWISCHENSTUECK
SICHERUNGSRING DIN 471 60	10875660	19	10	764	917078708	S-ZWISCHENSTUECK
SICHERUNGSRING DIN 471 60	10875660	19	10	784	917079208	S-ZWISCHENSTUECK
SICHERUNGSRING DIN 471 60	10875660	19	10	789	917571208	S-ZWISCHENSTUECK
SICHERUNGSRING DIN 471 6	10171588	72	1	144	90211005	DREHWERKANTRIEB
SICHERUNGSRING DIN 471 6	10171588	11	1	193	90024489	PLANETENGETRIEBE
SICHERUNGSRING DIN 471 6	10171588	11	1	222	90200276	PLANETENGETRIEBE
SICHERUNGSRING DIN 471 6	428012201	21	5	144	90211005	DREHWERKANTRIEB
SICHERUNGSRING DIN 471 60	10875661	10	2	403	967852308	SA-BOCK AUFSTELLVORRIC
SICHERUNGSRING DIN 471 60	10875661	43	2	946	919220008	F-KOPFSTUECK
SICHERUNGSRING DIN 471 65	12100643	8	1	408	967981008	ZUGSTANGE KPL.
SICHERUNGSRING DIN 471 65	12100643	12	1	753	967746908	STANGE KPL.
SICHERUNGSRING DIN 471 65	12100643	12	1	766	967743808	STANGE KPL.

Bezeichnung	Artikel	Pos.	Menge	Seite	Baugruppe	Bezeichnung
SICHERUNGSRING DIN 471 65	12100643	10	1	773	967897608	ZUGSTANGE KPL.
SICHERUNGSRING DIN 471 65	12100643	10	1	775	968190108	ZUGSTANGE KPL.
SICHERUNGSRING DIN 471 65	12100643	7	1	948	96037041	ZUGLASCHE KPL.
SICHERUNGSRING DIN 471 65	12100643	9	2	976	96035475	SCHWINGE KPL.
SICHERUNGSRING DIN 471 65	12100643	8	1	979	96035533	LASCHE KPL.
SICHERUNGSRING DIN 471 68	10875662	3	2	927	962092008	SEILROLLE KPL.
SICHERUNGSRING DIN 471 70	12100251	7	2	403	967852308	SA-BOCK AUFSTELLVORRIC
SICHERUNGSRING DIN 471 70	12100251	8	1	406	967846208	ZUGSTANGE KPL.
SICHERUNGSRING DIN 471 70	12100251	18	4	428	917080608	MONTAGEEINRICHTUNG RA
SICHERUNGSRING DIN 471 70	4001447	83	4	61	917291608	RAUPENTRAEGER LI.
SICHERUNGSRING DIN 471 70	4001447	83	4	94	917291708	RAUPENTRAEGER RE.
SICHERUNGSRING DIN 471 70	4001447	12	4	175	919082708	DREHBUEHNE KPL.
SICHERUNGSRING DIN 471 75	12100644	3	1	977	96035525	ZUGLASCHE KPL.
SICHERUNGSRING DIN 471 80	10875663	20	2	743	918121308	ROLLENSATZ
SICHERUNGSRING DIN 471 80	10875663	25	2	748	918121408	ROLLENSATZ
SICHERUNGSRING DIN 471 8	463000303	38	3	193	90024489	PLANETENGETRIEBE
SICHERUNGSRING DIN 471 8	463000303	38	3	222	90200276	PLANETENGETRIEBE
SICHERUNGSRING DIN 471 80	12100688	10	2	710	917084408	S-RUECKHALTESICHERUNG
SICHERUNGSRING DIN 471 85	12100645	31	4	175	919082708	DREHBUEHNE KPL.
SICHERUNGSRING DIN 471 8	428020101	6	1	976	96035475	SCHWINGE KPL.
SICHERUNGSRING DIN 471 8X	10450160	6	2	621	964588408	FUEHRUNG VORM.
SICHERUNGSRING DIN 471 8X	10450160	8	8	622	964588308	FUEHRUNG VORM.
SICHERUNGSRING DIN 471 90	12100646	4	1	948	96037041	ZUGLASCHE KPL.
SICHERUNGSRING DIN 472 22	12100655	10	2	621	964588408	FUEHRUNG VORM.
SICHERUNGSRING DIN 472 22	12100655	17	8	622	964588308	FUEHRUNG VORM.
SICHERUNGSRING DIN 472 2	428100308	21	1	243	540270514	ANTRIEB KPL
SICHERUNGSRING DIN 472 3	550296708	306	1	241	11347399	FLANSCHLAGER
SICHERUNGSRING DIN 472 36	540187408	24	1	193	90024489	PLANETENGETRIEBE
SICHERUNGSRING DIN 472 36	540187408	24	1	222	90200276	PLANETENGETRIEBE
SICHERUNGSRING DIN 472 41	428110201	61	2	63	90029090	WINKELGETRIEBE
SICHERUNGSRING DIN 472 41	428110201	61	2	65	90029091	WINKELGETRIEBE
SICHERUNGSRING DIN 472 5	428101508	11	1	288	11267361	TRIEBWELLE
SICHERUNGSRING DIN 472 62	12100656	14	1	243	540270514	ANTRIEB KPL
SICHERUNGSRING DIN 472 62	12100656	16	2	592	10326323	HYDROZYLINDER
SICHERUNGSRING DIN 472 7	428102208	12	1	245	570112908	TRIEBWERK
SICHERUNGSRING DIN 472 7	428102408	12	1	23	11601184	SCHLEIFRINGUEBERTRAEGE
SICHERUNGSRING DIN 472 8	428102508	4	1	241	11347399	FLANSCHLAGER
SICHERUNGSRING DIN 472 90	12100657	31	1	242	540270414	ABTRIEB KPL
SICHERUNGSRING DIN 472 9	10171632	3	1	811	90200134	PLANETENGETRIEBE
SICHERUNGSSCHEIBE	510733208	18	4	170	510401908	UMSCHALTVENTIL
SICHERUNGSSCHEIBE	511052808	19	1	170	510401908	UMSCHALTVENTIL
SICHERUNGSSCHEIBE DIN 6	502611908	6	6	323	96032910	BATTERIEKASTEN VORM.
SICHERUNGSSCHEIBE RD40	944393808	37	2	190	917438108	WINDE 1 VORM.
SICHERUNGSSCHEIBE RD40	944393808	38	2	209	917454008	WINDE 2 VORM.
SICHERUNGSSCHEIBE RD40	944393808	11	4	975	919222808	FA-BOCK
SICHERUNGSSCHEIBE VS 12	4900093	27	8	144	90211005	DREHWERKANTRIEB
SICHERUNGSSCHEIBE VS 12	4900093	75	12	144	90211005	DREHWERKANTRIEB
SICHERUNGSSCHEIBE VS 20	423912001	39	4	66	933878901	PLANETENGETRIEBE
SICHERUNGSSCHEIBE VS 8	423910801	23	1	809	90200131	SEILTROMMEL
SICHERUNGSSTIFT FOR JPT P	602338208	511	3	374	96021228	KABELSTRANG
SICHERUNGSSTIFT FOR JPT P	602338208	509	9	530	96033326	DRAEHTE MONTAGETAFEL K
SICHERUNGSSTREIFEN 100A	604002908	536	2	493	96033472	KABELSTRANG
SICHERUNGSSTREIFEN 50A	604003108	535	2	493	96033472	KABELSTRANG
SICHTFENSTER	11110060	1	1	153	10871517	ELEKTROPUMPE
SIEBHUELSE	570066308	5	1	38	502806508	AUSGLEICHSBEHAELTER
SIM-KARTE	10284444	58	1	513	918862808	EINBAUTEILE SCHALTSCHRAN
SITZ	977555708	2	1	346	964862608	SITZ
SITZ RAL 7016 PULVERB.	964862608	1	1	345	915587308	NOTSITZ
SITZKONSOLE	977555308	1	1	346	964862608	SITZ
SITZTEIL KPL.	12100570	55	1	340	10877138	FAHRERSITZ

Bezeichnung	Artikel	Pos.	Menge	Seite	Baugruppe	Bezeichnung
SL-REDUZIERSTUECK 6M	917191008	216	1	10	LR 11000 -0	LIEBHERR RAUPENKRAN LR
SL-REDUZIERSTUECK SCHW	967967408	1	1	801	917191008	SL-REDUZIERSTUECK
SL-SICHERUNG 8X0,94	704271208	14	2	597	969752608	SCHEIBEN EINBAU
SOCKELGEHAEUSE HAN 24B	605618408	511	1	503	96035430	LEITUNG
SOCKELGEHAEUSE HAN 24B	605618508	507	2	505	968346208	BLINDSTECKER
SOCKELGEHAEUSE HAN 24B	605618508	515	1	506	96028063	BLINDSTECKER
SOCKELGEHAEUSE HAN 24B	605618508	511	1	723	96036240	LEITUNG
SOCKELGEHAEUSE HAN 24B	605618508	509	1	725	968546008	LEITUNG
SOCKELGEHAEUSE HAN 24B	605618508	507	1	726	968546108	LEITUNG
SOCKELGEHAEUSE HAN 6 B	693157214	512	2	504	96039940	LEITUNG
SONNENRAD M=3,5 Z=15 18Cr	927636401	45	1	144	90211005	DREHWERKANTRIEB
SONNENRAD M=3,5 Z=15 18Cr	927636801	60	1	144	90211005	DREHWERKANTRIEB
SONNENRAD M=4,5 Z=24 18Cr	927635801	30	1	144	90211005	DREHWERKANTRIEB
SONNENRAD M=5 Z=24 18CrNi	944441603	40	1	193	90024489	PLANETENGETRIEBE
SONNENRAD M=5 Z=24 18CrNi	944441603	40	1	222	90200276	PLANETENGETRIEBE
SONNENRAD M=5,5 Z=24 18Cr	932127301	30	1	811	90200134	PLANETENGETRIEBE
SPANNBAND	571546808	17	2	447	919140308	OELBEHAELTER KPL.
SPANNBAND 206/206/30 ST	774211308	305	1	625	96033157	DRUCKLUFTANLAGE
SPANNBAND 240-280/260/30 S	774210508	306	2	625	96033157	DRUCKLUFTANLAGE
SPANNBAND 334X1022X30/A2	11060286	33	2	313	918861808	SCHALLDAEMPFERANLAGE
SPANNSCHELLE 102-100 ST	774222908	184	4	265	96032892	DIESELMOTOR VORM.
SPANNSCHELLE 119.5 St/Inox	10127984	192	6	265	96032892	DIESELMOTOR VORM.
SPANNSCHELLE 119.5 St/Inox	10127984	13	2	298	96032897	KUEHLER VORM.
SPANNSCHELLE 129	12222896	22	1	391	10876576	WASSERHEIZGERAET
SPANNSCHELLE 135-142/140/	11140381	29	3	308	918861908	SCHALLDAEMPFERANLAGE
SPANNSCHELLE 135-142/140/	11140381	21	1	313	918861808	SCHALLDAEMPFERANLAGE
SPANNSCHLOSS 1 1/2X18476,	10425408	13	1	984	919222908	F-RUECKHALTESICHERUNG
SPANNSCHRAUBE	553086208	17	1	395	10451181	VERFLUESSIGEREINHEIT
SPANNSTIFT ISO 8752 21X140	432013108	6	1	676	965575208	ZENTRIERUNG KPL.
SPANNSTIFT ISO 8752 5X12	432003408	10	2	597	969752608	SCHEIBEN EINBAU
SPANNSTIFT ISO 8752 5X12	432003408	28	1	620	968080908	SCHLIESSANLAGE
SPANNSTIFT ISO 8752 5X16	432003708	92	4	401	917347708	SA-BOCK
SPANNSTIFT ISO 8752 5X32 4	12100670	14	2	622	964588308	FUEHRUNG VORM.
SPANNSTIFT ISO 8752 5X45 4	12100671	93	1	947	919220008	F-KOPFSTUECK
SPANNSTIFT ISO 8752 6X10 ST	10875881	26	2	597	969752608	SCHEIBEN EINBAU
SPANNSTIFT ISO 8752 6X14 4	12100672	7	4	183	968907308	PARKKONSOLE SCHLAEUCHE
SPANNSTIFT ISO 8752 6X14 4	12100672	7	3	184	968907408	PARKKONSOLE SCHLAEUCHE
SPANNSTIFT ISO 8752 6X14 4	12100672	6	2	185	969483508	PARKKONSOLE SCHLAEUCHE
SPANNSTIFT ISO 8752 6X14 4	12100672	8	3	365	968904008	TRAEGER VORM.
SPANNSTIFT ISO 8752 6X20 4	10876162	172	8	703	919304308	S-ANLENKSTUECK VORM.
SPANNSTIFT ISO 8752 6X20 4	10876162	5	8	710	917084408	S-RUECKHALTESICHERUNG
SPANNSTIFT ISO 8752 6X20 4	10876162	83	12	830	919301808	L-KOPFSTUECK
SPANNSTIFT ISO 8752 6X20 4	10876162	11	4	925	96038853	SENSORTRAEGER KPL.
SPANNSTIFT ISO 8752 6X55 St	432006801	13	4	663	919408908	VERBOLZUNG DB-SCHWEBE
SPANNSTIFT ISO 8752 8X50	432008708	38	16	175	919082708	DREHBUEHNE KPL.
SPANNSTIFT ISO 8752 8X70	432009108	7	2	745	918188208	ABLAGE
SPANNUNGSREGLER 24V 12V	614020508	16	1	378	96033360	ELEKTRIK ANBAUTEILE KABIN
SPERRE	10467392	(5)	1	714	96028886	LEITUNGSTROMMEL KPL.
SPERRE	10467392	7	1	717	616024908	KABELTROMMEL
SPERRKLINKE	10802364	21	1	706	540001808	SEILWINDE
SPERRRAD	10802362	17	1	706	540001808	SEILWINDE
SPIEGELANBAU KRANFUEHRE	918531108	154	1	9	LR 11000 -0	LIEBHERR RAUPENKRAN LR
SPINDEL 220.0X941 35NICRM	97028822	3	2	125	917076808	MECH.ZUSATZABSTUETZUNG
SPIRALBACKRING	540184408	20	1	243	540270514	ANTRIEB KPL
SPLINT ISO 1234 1,6X14 A2	10180340	4	1	880	967936408	WINDWARNUNG VORM.
SPLINT ISO 1234 10X140 ST A2	433010808	74	2	61	917291608	RAUPENTRAEGER LI.
SPLINT ISO 1234 10X140 ST A2	433010808	74	2	94	917291708	RAUPENTRAEGER RE.
SPLINT ISO 1234 10X140 ST A2	433010808	121	4	703	919304308	S-ANLENKSTUECK VORM.
SPLINT ISO 1234 10X71 St 480	10180374	80	1	401	917347708	SA-BOCK
SPLINT ISO 1234 10X80 St 480	10180375	26	2	590	919075408	KRANFUEHRERKABINE ANBA

Bezeichnung	Artikel	Pos.	Menge	Seite	Baugruppe	Bezeichnung
SPLINT ISO 1234 10X80 St 480	10180375	9	3	984	919222908	F-RUECKHALTESICHERUNG
SPLINT ISO 1234 13X125 St 480	10180381	119	4	702	919304308	S-ANLENKSTUECK VORM.
SPLINT ISO 1234 13X125 St 480	10180381	5	1	898	968455908	FUSS KPL.
SPLINT ISO 1234 13X125 St 480	10180381	20	2	946	919220008	F-KOPFSTUECK
SPLINT ISO 1234 13X160 St 480	10180383	13	2	701	919304308	S-ANLENKSTUECK VORM.
SPLINT ISO 1234 3,2X25 ST A3	433003608	39	2	652	967956208	KAMERAANBAU DREHBUEHN
SPLINT ISO 1234 4X25 St 480H	10180351	4	4	113	96016050	ABSTUETZPLATTE KPL.
SPLINT ISO 1234 4X25 St 480H	10180351	21	6	701	919304308	S-ANLENKSTUECK VORM.
SPLINT ISO 1234 4X32 St 480H	10180352	5	4	234	917645608	MONTAGEWINDE VORM.
SPLINT ISO 1234 4X32 St 480H	10180352	84	4	702	919304308	S-ANLENKSTUECK VORM.
SPLINT ISO 1234 4X32 St 480H	10180352	6	4	916	919219608	F-MONTAGEEINHEIT
SPLINT ISO 1234 5X28 ST 480	12100681	100	4	61	917291608	RAUPENTRAEGER LI.
SPLINT ISO 1234 5X28 ST 480	12100681	100	4	94	917291708	RAUPENTRAEGER RE.
SPLINT ISO 1234 5X28 ST 480	12100681	59	7	138	918011308	UNTERTEIL VORM.
SPLINT ISO 1234 5X28 ST 480	12100681	191	4	704	919304308	S-ANLENKSTUECK VORM.
SPLINT ISO 1234 5X28 ST 480	12100681	4	2	728	96038419	NEIGUNGSGEBER ANBAU
SPLINT ISO 1234 5X28 ST 480	12100681	22	14	885	919326208	DREHBUEHNENVERLAENGER
SPLINT ISO 1234 5X28 ST 480	12100681	96	2	947	919220008	F-KOPFSTUECK
SPLINT ISO 1234 5X28 ST 480	12100681	6	2	995	96034669	MECH.BEFESTIGUNGSTEILE
SPLINT ISO 1234 5X32 St 480H	10180357	108	2	947	919220008	F-KOPFSTUECK
SPLINT ISO 1234 5X40 St 480H	10180359	11	24	121	917076708	LAUFSTEG RAUPENFAHRWER
SPLINT ISO 1234 5X40 St 480H	10180359	29	4	138	918011308	UNTERTEIL VORM.
SPLINT ISO 1234 5X40 St 480H	10180359	13	1	676	965575208	ZENTRIERUNG KPL.
SPLINT ISO 1234 5X40 St 480H	10180359	61	18	702	919304308	S-ANLENKSTUECK VORM.
SPLINT ISO 1234 5X40 St 480H	10180359	(5)	1	830	919301808	L-KOPFSTUECK
SPLINT ISO 1234 5X40 St 480H	10180359	13	1	853	967957508	KAMERAANBAU S-ANLENKSTU
SPLINT ISO 1234 5X40 St 480H	10180359	17	2	975	919222808	FA-BOCK
SPLINT ISO 1234 6,3X32 ST 480	11968307	36	2	872	96022733	SCHOTTPLATTE VORM.
SPLINT ISO 1234 6,3X32 ST 480	11968307	11	4	885	919326208	DREHBUEHNENVERLAENGER
SPLINT ISO 1234 6,3X40 St 480	10180363	27	2	125	917076808	MECH.ZUSATZABSTUETZUNG
SPLINT ISO 1234 6,3X40 St 480	10180363	21	4	187	917077708	BOLZEN S-ANLENKSTUECK
SPLINT ISO 1234 6,3X45 ST 480	11968305	18	8	121	917076708	LAUFSTEG RAUPENFAHRWER
SPLINT ISO 1234 6,3X50 St 480	10180364	6	2	628	919075608	PODEST KRANKABINE
SPLINT ISO 1234 6,3X50 St 480	10180364	14	2	752	917190908	S-ZWISCHENSTUECK
SPLINT ISO 1234 6,3X50 St 480	10180364	14	2	760	917333908	S-ZWISCHENSTUECK
SPLINT ISO 1234 6,3X50 St 480	10180364	14	2	764	917078708	S-ZWISCHENSTUECK
SPLINT ISO 1234 6,3X50 St 480	10180364	14	2	784	917079208	S-ZWISCHENSTUECK
SPLINT ISO 1234 6,3X50 St 480	10180364	14	2	789	917571208	S-ZWISCHENSTUECK
SPLINT ISO 1234 6,3X50 St 480	10180364	60	2	947	919220008	F-KOPFSTUECK
SPLINT ISO 1234 6,3X50 St 480	10180364	20	1	975	919222808	FA-BOCK
SPLINT ISO 1234 6,3X50 St 480	10180364	8	1	978	96013389	SEILROLLENHALTERUNG KPL
SPLINT ISO 1234 8X100 St 480	10180373	14	8	111	918589408	HYDRAULISCHE ABSTUETZUN
SPLINT ISO 1234 8X100 St 480	10180373	5	1	428	917080608	MONTAGEEINRICHTUNG RA
SPLINT ISO 1234 8X50 St 480H	10180368	20	8	111	918589408	HYDRAULISCHE ABSTUETZUN
SPLINT ISO 1234 8X50 St 480H	10180368	23	4	121	917076708	LAUFSTEG RAUPENFAHRWER
SPLINT ISO 1234 8X50 St 480H	10180368	14	4	210	968161808	SCHUTZWALZE KPL.
SPLINT ISO 1234 8X50 St 480H	10180368	73	8	401	917347708	SA-BOCK
SPLINT ISO 1234 8X50 St 480H	10180368	78	2	591	919075408	KRANFUEHRERKABINE ANBA
SPLINT ISO 1234 8X50 St 480H	10180368	29	1	903	919219508	F-ANSCHLUSSKOPF
SPLINT ISO 1234 8X50 St 480H	10180368	16	1	984	919222908	F-RUECKHALTESICHERUNG
SPLINT ISO 1234 8X63 ST 480	10875873	79	4	18	918005408	RAUPENMITTELTEIL
SPLINT ISO 1234 8X63 ST 480	10875873	18	8	175	919082708	DREHBUEHNE KPL.
SPLINT ISO 1234 8X63 ST 480	10875873	31	2	355	918999008	LAUFSTEG DREHBUEHNE
SPLINT ISO 1234 8X63 ST 480	10875873	84	8	401	917347708	SA-BOCK
SPLINT ISO 1234 8X63 ST 480	10875873	15	4	426	917080508	ROLLENLAGERUNG
SPLINT ISO 1234 8X63 ST 480	10875873	18	2	590	919075408	KRANFUEHRERKABINE ANBA
SPLINT ISO 1234 8X63 ST 480	10875873	16	2	923	919219708	F-ANLENKSTUECK
SPLINT ISO 1234 8X63 ST 480	10875873	5	1	978	96013389	SEILROLLENHALTERUNG KPL
SPLINT ISO 1234 8X80 St 480H	10180371	41	4	121	917076708	LAUFSTEG RAUPENFAHRWER
SPRENGRING DIN 7993 38X2,5	4635246	9	1	276	10873653	PUMPENTRAEGER

Bezeichnung	Artikel	Pos.	Menge	Seite	Baugruppe	Bezeichnung
SPUELVENTIL	511484608	173	6	551	96032955	HYDRAULIK
STANGE 30.0X330 S355J2C+C	97029780	7	2	748	918121408	ROLLENSATZ
STANGE KPL. 1.35 M	967913408	2	2	829	919301808	L-KOPFSTUECK
STANGE KPL. 12 M	967743808	80	2	764	917078708	S-ZWISCHENSTUECK
STANGE KPL. 12 M	967743808	80	2	784	917079208	S-ZWISCHENSTUECK
STANGE KPL. 12 M	967743808	80	2	790	917571208	S-ZWISCHENSTUECK
STANGE KPL. 12 M	967743808	2	2	792	919219208	S-ZWISCHENSTUECK
STANGE KPL. 6M	967746908	80	2	752	917190908	S-ZWISCHENSTUECK
STANGE KPL. 6M	967746908	80	2	760	917333908	S-ZWISCHENSTUECK
STANGE KPL. 6M	967746908	2	2	801	917191008	SL-REDUZIERSTUECK
STANGE MIT SCHILD	967913108	1	2	831	967913408	STANGE KPL.
STANGE SCHWK.	964581908	8	4	111	918589408	HYDRAULISCHE ABSTUETZUN
STANGE SCHWK.	968068408	2	1	175	919082708	DREHBUEHNE KPL.
STANGE VORM. 11.7M	967744008	1	1	766	967743808	STANGE KPL.
STANGE VORM. 5.7M	967747008	1	1	753	967746908	STANGE KPL.
STANGEN KPL. 7.35M	96038420	2	2	903	919219508	F-ANSCHLUSSKOPF
STANGEN VORM. 6.95M	96038862	1	1	904	96038420	STANGEN KPL.
STATIV SCHWK.	968184708	6	1	652	967956208	KAMERAANBAU DREHBUEHN
STATIV SCHWK.	968479208	1	1	853	967957508	KAMERAANBAU S-ANLENKSTU
STAUBKAPPE 1 3/4-18NS MET	692405308	172	1	714	96028886	LEITUNGSTROMMEL KPL.
STAUBKAPPE 1 3/4-18NS MET	692405308	271	3	836	96036210	KLEMMKASTEN
STAUBKAPPE 1 3/4-18NS MET	692405308	155	2	912	96035575	KLEMMKASTEN KPL.
STAUBKAPPE 1 3/4-18NS MET	692405308	507	1	937	96039722	LEITUNG
STAUBKAPPE 1 3/4-18NS MET	692405308	163	1	958	96035579	KLEMMKASTEN KPL.
STAUBKAPPE 3/4-18 NS MET	692405208	(502)	1	836	96036210	KLEMMKASTEN
STAUBKAPPE 3/4-18 NS MET	692405208	505	1	934	96038564	LEITUNG
STAUBKAPPE 3/4-18 NS MET	692405208	506	1	935	96038565	LEITUNG
STAUBKAPPE 3/4-18 NS MET	692405208	515	1	937	96039722	LEITUNG
STAUBKAPPE B04 PVC	10877837	39	1	872	96022733	SCHOTTPLATTE VORM.
STAUBKAPPE B06 PVC	10877835	37	1	872	96022733	SCHOTTPLATTE VORM.
STAUBKAPPE METALL A240	692400008	509	1	75	967971408	KABELSTRANG
STAUBKAPPE POLYETHYLEN	704254808	(7)	4	323	96032910	BATTERIEKASTEN VORM.
STAUBKAPPE POLYETHYLEN	704254808	6	2	334	96004224	DECKEL KPL.
STAUBKAPPE POLYETHYLEN	704254808	(4)	4	472	96034154	GERAEUSCHDAEMMUNG OBE
STAUBKAPPE POLYETHYLEN	704254808	(4)	4	472	96034154	GERAEUSCHDAEMMUNG OBE
STAUBKAPPE POLYETHYLEN	704254808	(10)	5	472	96034154	GERAEUSCHDAEMMUNG OBE
STAUBKAPPE POLYETHYLEN	704254808	10	2	474	969118108	DECKEL KPL.
STAUBKAPPE POLYETHYLEN	704254808	10	2	475	96038209	DECKEL KPL.
STAUBKAPPE POLYETHYLEN	704254808	10	1	476	96038293	DECKEL KPL.
STAUBKAPPE POLYETHYLEN	704254808	4	2	477	969054708	DECKEL KPL.
STAUBKAPPE POLYETHYLEN	704254808	4	3	478	969056008	DECKEL KPL.
STAUBKAPPE POLYETHYLEN	704254808	4	2	479	969427208	DECKEL KPL.
STAUBKAPPE POLYETHYLEN	704254808	4	2	480	969427308	DECKEL KPL.
STAUBKAPPE POLYETHYLEN	704254808	10	1	481	96044249	DECKEL KPL.
STAUBSTECKER	511506508	248	1	625	96033157	DRUCKLUFTANLAGE
STECKANSCHLUSS M10X1K	10037229	2	2	740	917692108	ZENTRALSCHMIERUNG
STECKANSCHLUSS WSV 6 M1	12101832	5	1	205	917451408	ZENTRALSCHMIERUNG
STECKANSCHLUSS WSV 6 M1	12101832	23	2	420	917691308	ZENTRALSCHMIERUNG
STECKANSCHLUSS WSV 6 M1	12101832	10	11	453	919297008	ZENTRALSCHMIERANLAGE O
STECKANSCHLUSS WSV 6 M1	12101832	5	1	820	917481408	ZENTRALSCHMIERUNG
STECKBOLZEN KPL. FE//ZNNI	925056608	4	1	676	965575208	ZENTRIERUNG KPL.
STECKBOLZEN RD20X378 S3	930358108	5	1	126	962009308	ABSTUETZPLATTE KPL.
STECKBOLZEN T ZN K	924713108	54	8	17	918005408	RAUPENMITTELTEIL
STECKBOLZEN T ZN K	924713108	8	26	121	917076708	LAUFSTEG RAUPENFAHRWER
STECKBOLZEN T ZN K	924713108	5	8	367	969259908	LAUFSTEG DREHBUEHNE REC
STECKBOLZEN T ZN K	924713108	87	12	702	919304308	S-ANLENKSTUECK VORM.
STECKBOLZEN T ZN K	924713108	23	2	885	919326208	DREHBUEHNENVERLAENGER
STECKDOSE	10429057	2	1	384	964931408	STECKDOSEN VORM.
STECKDOSE 2 13A	10342518	501	1	49	96026395	VERKABELUNG
STECKDOSE 2 13A	10342518	522	2	493	96033472	KABELSTRANG

Bezeichnung	Artikel	Pos.	Menge	Seite	Baugruppe	Bezeichnung
STECKDOSE 2 13A	10342518	510	3	495	96033855	KABELSTRANG
STECKDOSE 2 13A	10342518	518	1	500	96033473	KABELSTRANG
STECKDOSE 2 13A	10342518	511	1	647	96021494	KABELSTRANG
STECKDOSE 3-POL	6205239	522	1	495	96033855	KABELSTRANG
STECKDOSEN VORM.	964931408	31	1	378	96033360	ELEKTRIK ANBAUTEILE KABIN
STECKDOSENEINSATZ 16-POL	637005301	522	1	530	96033326	DRAEHTE MONTAGETAFEL K
STECKDOSENGEHAEUSE 2-	6001790	509	1	371	96033369	KABELSTRANG
STECKDOSENGEHAEUSE 2-	6001790	520	3	493	96033472	KABELSTRANG
STECKDOSENGEHAEUSE 2-	6001790	511	1	495	96033855	KABELSTRANG
STECKDOSENKOERPER 2-PO	605215208	520	1	371	96033369	KABELSTRANG
STECKDOSENKOERPER 3-PO	605212708	521	1	493	96033472	KABELSTRANG
STECKDOSENKOERPER 4-PO	605251608	516	2	493	96033472	KABELSTRANG
STECKDOSENKOERPER 4-PO	605251608	502	2	724	96040591	LEITUNG
STECKDOSENKOERPER 4-PO	605251608	502	2	914	96035583	LEITUNG
STECKDOSENKOERPER 4-PO	605251608	502	2	932	96038562	LEITUNG
STECKDOSENKOERPER 4-PO	605251608	502	1	982	96035578	LEITUNG
STECKDOSENKOMBINATION	605215708	1	1	669	918470508	FREMDEINSPEISUNG
STECKER	927996308	512	1	493	96033472	KABELSTRANG
STECKER	927996308	512	1	500	96033473	KABELSTRANG
STECKER 10-POLIG	11690056	4	1	204	10802061	WINDENDREHGEBER
STECKER 12-POL	10491808	(2)	1	370	96033359	KABELLISTE KRANFUEHRERK
STECKER 19-POL A240	10443664	(501)	1	50	967908108	KABELLISTE MITTELSTUECK
STECKER 19-POL A240	10443664	(501)	1	50	967908108	KABELLISTE MITTELSTUECK
STECKER 19-POL A240	10443664	520	2	500	96033473	KABELSTRANG
STECKER 2	10492113	(1)	1	370	96033359	KABELLISTE KRANFUEHRERK
STECKER 2-POL SW	11342255	507	1	495	96033855	KABELSTRANG
STECKER 24-POL A240	10443660	502	1	75	967971408	KABELSTRANG
STECKER 3-POL	6003168	517	1	495	96033855	KABELSTRANG
STECKER 3-POL	6003168	503	1	500	96033473	KABELSTRANG
STECKER 3-POL ZNNI	10877663	502	2	964	96038932	LEITUNG
STECKER 3-POL ZNNI	10877663	502	2	965	96038933	LEITUNG
STECKER 4-POL 13A	6003248	515	1	495	96033855	KABELSTRANG
STECKER 4-POL SW	11342257	509	1	495	96033855	KABELSTRANG
STECKER 4-POL VIOLETT	11342259	508	1	495	96033855	KABELSTRANG
STECKER 43-POL	10815122	(501)	1	836	96036210	KLEMMKASTEN
STECKER 6-POL	604508608	531	3	500	96033473	KABELSTRANG
STECKER 6-POL	604508608	506	1	839	96037031	LEITUNG
STECKER 6-POL	604508608	504	1	967	96042005	LEITUNG
STECKER 8-POL	10046999	518	1	493	96033472	KABELSTRANG
STECKER 8-POL	10046999	505	20	530	96033326	DRAEHTE MONTAGETAFEL K
STECKER 8-POL	10047000	524	1	493	96033472	KABELSTRANG
STECKER 8-POL	10047000	502	20	530	96033326	DRAEHTE MONTAGETAFEL K
STECKER 8-POL	10047001	517	1	493	96033472	KABELSTRANG
STECKER 8-POL	10047001	501	20	530	96033326	DRAEHTE MONTAGETAFEL K
STECKER 9-POL PVC	10301148	504	1	374	96021228	KABELSTRANG
STECKER DIN 72585 4-POL PO	692406308	513	2	493	96033472	KABELSTRANG
STECKER DIN 72585 4-POL PO	692406308	505	1	495	96033855	KABELSTRANG
STECKER DIN 72585 7-POL PO	692406708	502	1	76	967971708	KABELSTRANG
STECKER DIN 72585 7-POL PO	692406708	511	1	500	96033473	KABELSTRANG
STECKER FUER DIESELHEIZ	962196208	502	1	499	96033473	KABELSTRANG
STECKER M1	10476383	508	1	716	96036184	LEITUNG
STECKER M1	10476383	505	1	722	96036188	LEITUNG
STECKER M1	10476383	506	1	982	96035578	LEITUNG
STECKER VORM. 25POL	96008681	504	3	913	96038868	DRAEHTE KPL.
STECKER VORM. 25POL	96008681	502	1	959	96038967	DRAEHTE KPL.
STECKER VORM. 36POL	96008397	511	1	913	96038868	DRAEHTE KPL.
STECKER VORM. 36POL	96008397	502	1	934	96038564	LEITUNG
STECKER VORM. 36POL	96008397	501	1	935	96038565	LEITUNG
STECKER VORM. 36POL	96008397	511	1	959	96038967	DRAEHTE KPL.
STECKERBLECH 1.5X366X363	97041338	4	1	522	96033320	AUFBAUTEILE MONTAGETAFE

Bezeichnung	Artikel	Pos.	Menge	Seite	Baugruppe	Bezeichnung
STECKERBLECH 1.5X591X195	97044106	3	1	497	969245308	ELEKTRIK KLEMMKASTEN DB
STECKERBLECH 1.5X640X129	97041020	1	1	719	96036187	KLEMMKASTEN KPL.
STECKERBLECH 1.5X640X129	97041020	1	1	836	96036210	KLEMMKASTEN
STECKERBLECH 1.5X645X357	97041641	5	1	522	96033320	AUFBAUTEILE MONTAGETAFE
STECKERBLECH 2X458X146 D	97110757	5	1	958	96035579	KLEMMKASTEN KPL.
STECKERBUCHSE 0,5-1,0MM2	7624353	761	2	496	96033855	KABELSTRANG
STECKERBUCHSE 0,75-1,0M	11000401	2253	3	496	96033855	KABELSTRANG
STECKERBUCHSE 0,75-2,0M	10100063	670	2	76	967971708	KABELSTRANG
STECKERBUCHSE 0,75-2,0M	10100063	670	4	372	96033369	KABELSTRANG
STECKERBUCHSE 0,75-2,0M	10100063	670	4	374	96021228	KABELSTRANG
STECKERBUCHSE 0,75-2,0M	10100063	670	16	493	96033472	KABELSTRANG
STECKERBUCHSE 0,75-2,0M	10100063	670	4	496	96033855	KABELSTRANG
STECKERBUCHSE 0,75-2,0M	10100063	670	22	500	96033473	KABELSTRANG
STECKERBUCHSE 0,75-2,0M	10100063	670	1	647	96021494	KABELSTRANG
STECKERGEHAEUSE 1-POL	6201570	(503)	1	646	96021479	KLEMMKASTEN
STECKERGEHAEUSE 12-POL	10412433	508	1	493	96033472	KABELSTRANG
STECKERGEHAEUSE 14-POL	602336008	(504)	5	42	967907508	SCHALTKASTEN KPL.
STECKERGEHAEUSE 14-POL	602336008	519	4	371	96033369	KABELSTRANG
STECKERGEHAEUSE 14-POL	602336008	504	1	373	96033370	DRAEHTE KPL.
STECKERGEHAEUSE 14-POL	602336008	510	1	493	96033472	KABELSTRANG
STECKERGEHAEUSE 14-POL	602336008	504	4	500	96033473	KABELSTRANG
STECKERGEHAEUSE 14-POL	602336008	510	12	530	96033326	DRAEHTE MONTAGETAFEL K
STECKERGEHAEUSE 14-POL	602336508	3	6	46	926891108	VERTEILER MASSE
STECKERGEHAEUSE 18-POL	11067930	501	1	373	96033370	DRAEHTE KPL.
STECKERGEHAEUSE 18-POL	11067930	516	13	530	96033326	DRAEHTE MONTAGETAFEL K
STECKERGEHAEUSE 18-POL	602300208	503	1	75	967971408	KABELSTRANG
STECKERGEHAEUSE 18-POL	602300208	501	1	76	967971708	KABELSTRANG
STECKERGEHAEUSE 18-POL	602300208	501	10	371	96033369	KABELSTRANG
STECKERGEHAEUSE 18-POL	602300208	502	9	373	96033370	DRAEHTE KPL.
STECKERGEHAEUSE 18-POL	602300208	501	7	374	96021228	KABELSTRANG
STECKERGEHAEUSE 18-POL	602300208	501	12	375	96019612	KABELSTRANG
STECKERGEHAEUSE 18-POL	602300208	502	10	493	96033472	KABELSTRANG
STECKERGEHAEUSE 18-POL	602300208	502	3	495	96033855	KABELSTRANG
STECKERGEHAEUSE 18-POL	602300208	501	10	499	96033473	KABELSTRANG
STECKERGEHAEUSE 18-POL	602300208	501	1	647	96021494	KABELSTRANG
STECKERGEHAEUSE 18-POL	602300208	502	2	723	96036240	LEITUNG
STECKERGEHAEUSE 18-POL	602300208	502	1	725	968546008	LEITUNG
STECKERGEHAEUSE 18-POL	602300208	501	1	726	968546108	LEITUNG
STECKERGEHAEUSE 18-POL	602300208	506	8	837	96036211	DRAEHTE KLEMMKASTEN KPL
STECKERGEHAEUSE 2 13A TH	10342517	503	1	76	967971708	KABELSTRANG
STECKERGEHAEUSE 2 13A TH	10342517	517	1	371	96033369	KABELSTRANG
STECKERGEHAEUSE 2 13A TH	10342517	504	2	495	96033855	KABELSTRANG
STECKERGEHAEUSE 2 13A TH	10342517	510	3	500	96033473	KABELSTRANG
STECKERGEHAEUSE 2 13A TH	10342517	507	1	647	96021494	KABELSTRANG
STECKERGEHAEUSE 2-POL	6004195	516	1	500	96033473	KABELSTRANG
STECKERGEHAEUSE 2-POL 13	10429638	533	1	493	96033472	KABELSTRANG
STECKERGEHAEUSE 2-POL 13	10870602	505	1	371	96033369	KABELSTRANG
STECKERGEHAEUSE 2-POL 13	10870602	513	2	374	96021228	KABELSTRANG
STECKERGEHAEUSE 2-POL 13	10870602	508	7	500	96033473	KABELSTRANG
STECKERGEHAEUSE 2-POLE 9	602331808	502	2	371	96033369	KABELSTRANG
STECKERGEHAEUSE 2-POLE 9	602331808	507	2	374	96021228	KABELSTRANG
STECKERGEHAEUSE 4-POL	602335908	505	5	374	96021228	KABELSTRANG
STECKERGEHAEUSE 4-POL	602335908	505	3	375	96019612	KABELSTRANG
STECKERGEHAEUSE 4-POL	602335908	(501)	3	646	96021479	KLEMMKASTEN
STECKERGEHAEUSE 4-POL	602335908	503	10	720	96036194	DRAEHTE KLEMMKASTEN KPL
STECKERGEHAEUSE 4-POL	602335908	501	6	837	96036211	DRAEHTE KLEMMKASTEN KPL
STECKERGEHAEUSE 6-POL 13	10412431	514	1	493	96033472	KABELSTRANG
STECKERGEHAEUSE 62-POL P	10678453	503	1	493	96033472	KABELSTRANG
STECKERGEHAEUSE 62-POL P	10678452	505	1	493	96033472	KABELSTRANG
STECKERGEHAEUSE 8-POL	10021571	534	1	530	96033326	DRAEHTE MONTAGETAFEL K

Bezeichnung	Artikel	Pos.	Menge	Seite	Baugruppe	Bezeichnung
STECKERGEHAEUSE 8-POL	10021571	502	10	720	96036194	DRAEHTE KLEMMKASTEN KPL
STECKERGEHAEUSE 8-POL	10021571	502	7	837	96036211	DRAEHTE KLEMMKASTEN KPL
STECKERGEHAEUSE 9-POL	10870392	509	2	913	96038868	DRAEHTE KPL.
STECKERGEHAEUSE 9-POL	10870392	501	1	914	96035583	LEITUNG
STECKERGEHAEUSE 9-POL	10870392	501	1	932	96038562	LEITUNG
STECKERGEHAEUSE 9-POL	10870392	501	1	933	96038563	LEITUNG
STECKERGEHAEUSE 9-POL	10870392	503	1	934	96038564	LEITUNG
STECKERGEHAEUSE 9-POL	10870392	503	1	935	96038565	LEITUNG
STECKERGEHAEUSE 9-POL	10870392	509	2	959	96038967	DRAEHTE KPL.
STECKERGEHAEUSE 9-POL	10870392	501	1	960	96038927	LEITUNG
STECKERGEHAEUSE D-SUB M	10355182	508	6	375	96019612	KABELSTRANG
STECKERGEHAEUSE HP PBT	11000394	512	1	495	96033855	KABELSTRANG
STECKERGEHAEUSE MCON M	10813633	513	2	495	96033855	KABELSTRANG
STECKERGEHAEUSE SUB-D M	10493611	512	1	373	96033370	DRAEHTE KPL.
STECKERGEHAEUSE SUB-D M	10493612	513	1	373	96033370	DRAEHTE KPL.
STECKERGEHAEUSE SUB-D M	10664626	506	3	375	96019612	KABELSTRANG
STECKERKOERPER 2-POL	605251808	503	1	371	96033369	KABELSTRANG
STECKERKOERPER 4-POL	605613908	513	1	500	96033473	KABELSTRANG
STECKERSTIFT 0,75-2,0MM2	10100062	669	2	49	96026395	VERKABELUNG
STECKERSTIFT 0,75-2,0MM2	10100062	669	2	374	96021228	KABELSTRANG
STECKERSTIFT 0,75-2,0MM2	10100062	669	2	493	96033472	KABELSTRANG
STECKERSTIFT 0,75-2,0MM2	10100062	669	2	500	96033473	KABELSTRANG
STECKERSTIFT 0,75-2,0MM2	10100062	669	1	647	96021494	KABELSTRANG
STECKHUELSE 2,8X0,3-1,5 V	602203108	67	2	374	96021228	KABELSTRANG
STECKHUELSE 4,8X1,5	602225914	703	2	374	96021228	KABELSTRANG
STECKHUELSE 6,3X0,5-1,0 V	11080881	758	14	372	96033369	KABELSTRANG
STECKHUELSE 6,3X0,5-1,0 V	11080881	758	6	374	96021228	KABELSTRANG
STECKHUELSE 6,3X0,5-1,0 V	11080881	758	6	493	96033472	KABELSTRANG
STECKHUELSE 6,3X0,5-1,0 V	11080881	758	4	500	96033473	KABELSTRANG
STECKHUELSE 6,3X0,5-1,0 V	11080881	758	10	838	96038161	DRAEHTE KLEMMKASTEN VO
STECKHUELSE 6,3X1-2,5 TIN-P	602203408	72	5	371	96033369	KABELSTRANG
STECKHUELSE 6,3X1-2,5 TIN-P	602203408	72	2	374	96021228	KABELSTRANG
STECKHUELSE 6,3X1-2,5 TIN-P	602203408	72	6	492	96033472	KABELSTRANG
STECKHUELSE 6,3X1-2,5 TIN-P	602203408	72	1	647	96021494	KABELSTRANG
STECKHUELSENGEHAEUSE	604501708	57	2	646	96021479	KLEMMKASTEN
STECKHUELSENGEHAEUSE 2-	602209708	(502)	1	42	967907508	SCHALTKASTEN KPL.
STECKHUELSENGEHAEUSE 2-	602209708	516	4	371	96033369	KABELSTRANG
STECKHUELSENGEHAEUSE 2-	602209708	506	2	374	96021228	KABELSTRANG
STECKHUELSENGEHAEUSE 2-	602209708	519	1	493	96033472	KABELSTRANG
STECKHUELSENGEHAEUSE 2-	602209708	509	2	500	96033473	KABELSTRANG
STECKHUELSENGEHAEUSE 2-	602209708	523	5	530	96033326	DRAEHTE MONTAGETAFEL K
STECKHUELSENGEHAEUSE	602208608	523	1	493	96033472	KABELSTRANG
STECKHUELSENGEHAEUSE	602209608	505	1	647	96021494	KABELSTRANG
STECKHUELSENGEHAEUSE	602319808	507	1	371	96033369	KABELSTRANG
STECKKUPPLUNGSMUFFE	790515308	(3)	1	129	917077108	WERKZEUG
STECKKUPPLUNGSNIPPEL	790515408	(4)	1	129	917077108	WERKZEUG
STECKSCHLUESSEL GR.11/3	790024908	16	1	130	96005686	GRUNDWERKZEUG
STECKSOCKEL	10871147	51	5	522	96033320	AUFBAUTEILE MONTAGETAFE
STECKTUELLE 0	510569608	51	1	130	96005686	GRUNDWERKZEUG
STELLMOTOR 0,0024KW24V	10287301	13	2	467	10228112	HEIZKLIMAGERAET
STELLSCHRAUBE	571561008	16	2	575	511308608	PROPORTIONALVENTIL
STELLSCHRAUBE	571814108	35	1	575	511308608	PROPORTIONALVENTIL
STELLSCHRAUBE	571903708	45	1	575	511308608	PROPORTIONALVENTIL
STERNGRIFFSCHRAUBE	10443625	24	2	338	918810308	STEUERSTAND
STEUERBLOCK 200BAR SPF	11347373	21	1	732	96020306	ZUSATZHYDRAULIK S-ANLENK
STEUERBLOCK 320BAR SPF	11211288	23	1	550	96032955	HYDRAULIK
STEUERBLOCK 320BAR SPF	11340741	24	1	550	96032955	HYDRAULIK
STEUERBLOCK 350BAR SPF	11314761	25	1	550	96032955	HYDRAULIK
STEUERBLOCK 380BAR SPF	11341035	21	1	160	969733008	ZUSATZHYDRAULIK DREHBUE
STEUERBLOCK 55BAR SPF	11181960	50	1	199	967787708	ZUSATZHYDRAULIK WINDE 1

Bezeichnung	Artikel	Pos.	Menge	Seite	Baugruppe	Bezeichnung
STEUERBLOCK 55BAR SPF	11181960	50	1	213	967787808	ZUSATZHYDRAULIK WINDE 2
STEUERBLOCK 55BAR SPF	11181960	50	1	229	968081908	ZUSATZHYDRAULIK WINDE 4
STEUERBLOCK 55BAR SPF	11181960	50	1	817	967789008	ZUSATZHYDRAULIK WINDE 6
STEUERBOX MB618A SPF	10332640	10	2	649	96035790	AUSRUESTUNG KAMERA DRE
STEUERGERAET	10818469	4	1	82	11621396	ELEKTROPUMPE
STEUERGERAET NICHT LACK	10144039	37	1	308	918861908	SCHALLDAEMPFERANLAGE
STEUERGERAET NICHT LACK	10144039	36	1	313	918861808	SCHALLDAEMPFERANLAGE
STEUERLEITUNG 4 X 0,5 SPF	600460408	5	5.58	839	96037031	LEITUNG
STEUERLEITUNG 4 X 1,5 SPF	600230408	5	5.18	724	96040591	LEITUNG
STEUERLEITUNG 4 X 1,5 SPF	600230408	6	5.18	724	96040591	LEITUNG
STEUERLEITUNG 43 X 0,75 SP	10875008	5	6.65	934	96038564	LEITUNG
STEUERLEITUNG 43 X 0,75 SP	10875008	5	3.73	935	96038565	LEITUNG
STEUERLEITUNG 43 X 0,75 SP	10875008	5	38.15	937	96039722	LEITUNG
STEUERLEITUNG 61 X 0,75	600461008	5	11.54	503	96035430	LEITUNG
STEUERLEITUNG 61 X 0,75	600461008	5	6.37	723	96036240	LEITUNG
STEUERLEITUNG 7 X 1 SPF	12101215	5	156.06	716	96036184	LEITUNG
STEUERLEITUNG 7 X 1 SPF	12101215	5	5.53	722	96036188	LEITUNG
STEUERPLATTE	570114508	2	1	246	570113308	TRIEBWERK
STEUERSTAND	918810308	129	1	8	LR 11000 -0	LIEBHERR RAUPENKRAN LR
STEUERTEIL	10871728	4	1	225	11212497	VERSTELLMOTOR
STEUERTEIL	10871732	4	1	196	11170708	VERSTELLMOTOR
STEUERTEIL	11161917	4	1	814	11212498	VERSTELLMOTOR
STEUERVENTIL	10871686	50	1	294	11314599	VERSTELLPUMPE
STEUERVENTIL	10871687	51	1	294	11314599	VERSTELLPUMPE
STIFT 0,5-1,0MM2	6202445	773	2	932	96038562	LEITUNG
STIFTEINSATZ 4-POLX2+SM 10	605664101	501	1	508	968418008	KABELSTRANG
STIFTEINSATZ 4/2-POL+PE	10007272	529	1	530	96033326	DRAEHTE MONTAGETAFEL K
STIFTEINSATZ 64-POL 16A P	11060125	501	1	503	96035430	LEITUNG
STIFTEINSATZ 64-POL 16A P	11060125	501	2	505	968346208	BLINDSTECKER
STIFTEINSATZ 64-POL 16A P	11060125	501	1	506	96028063	BLINDSTECKER
STIFTEINSATZ 64-POL 16A P	11060125	501	1	723	96036240	LEITUNG
STIFTENDOSE 4-POL	691815608	61	2	23	11601184	SCHLEIFRINGUEBERTRAEGE
STIFTGEHAEUSE 2-POL	10870568	504	1	647	96021494	KABELSTRANG
STIFTGEHAEUSE 43 POL 22A Z	10877583	501	1	934	96038564	LEITUNG
STIFTGEHAEUSE 6-POL	10356032	503	1	647	96021494	KABELSTRANG
STIFTKABELSCHUH 1,8/1MM²	602215808	23	3	492	96033472	KABELSTRANG
STIFTKONTAKT 0,2-0,5MM2	10335819	689	4	374	96021228	KABELSTRANG
STIFTKONTAKT 0,5-1,0MM2 C	7369458	740	6	496	96033855	KABELSTRANG
STIFTKONTAKT 0,5-1MM2MM2	10300944	715	2	374	96021228	KABELSTRANG
STIFTKONTAKT 0,75-1,5MM2	6202444	95	2	371	96033369	KABELSTRANG
STIFTKONTAKT 0,75-1,5MM2	6202444	95	6	492	96033472	KABELSTRANG
STIFTKONTAKT 0,75-1,5MM2	6202444	95	1	499	96033473	KABELSTRANG
STIFTKONTAKT 0,75-1,5MM2	6202444	95	2	724	96040591	LEITUNG
STIFTKONTAKT 0,75-1,5MM2	6202444	95	2	914	96035583	LEITUNG
STIFTKONTAKT 0,75-1,5MM2	6202444	95	1	982	96035578	LEITUNG
STIFTKONTAKT 0,75-1MM2	604519208	628	4	500	96033473	KABELSTRANG
STIFTKONTAKT 0,75-1MM2	604519208	628	7	716	96036184	LEITUNG
STIFTKONTAKT 0,75-1MM2	604519208	628	1	722	96036188	LEITUNG
STIFTKONTAKT 0,75-1MM2	604519208	628	7	838	96038161	DRAEHTE KLEMMKASTEN VO
STIFTKONTAKT 0,75-1MM2	604519208	628	7	967	96042005	LEITUNG
STIFTKONTAKT 0,75-1MM2	604519208	628	3	982	96035578	LEITUNG
STIFTKONTAKT 0.5QMM2	605619814	139	4	504	96039940	LEITUNG
STIFTKONTAKT 1,5-2,5MM2 V	10356026	696	6	647	96021494	KABELSTRANG
STIFTKONTAKT 1,5MM2	10675380	733	1	508	968418008	KABELSTRANG
STIFTKONTAKT 2,5-4,0MM2 V	10356027	697	1	647	96021494	KABELSTRANG
STIFTTRAEGER 6-POL 16A	604526608	519	2	500	96033473	KABELSTRANG
STIFTTRAEGER 6-POL 16A	604526608	501	1	716	96036184	LEITUNG
STIFTTRAEGER 6-POL 16A	604526608	505	1	837	96036211	DRAEHTE KLEMMKASTEN KPL
STIFTTRAEGER 6-POL 16A	604526608	506	1	913	96038868	DRAEHTE KPL.
STIFTTRAEGER 6-POL 16A	604526608	501	1	967	96042005	LEITUNG

Bezeichnung	Artikel	Pos.	Menge	Seite	Baugruppe	Bezeichnung
STIFTTRAEGER 6-POL 16A	604526608	501	1	982	96035578	LEITUNG
STIRNRAD M=6 Z=27	968913001	11	1	220	90023101	KOMPAKTSEILWINDE
STOERANZEIGE	10429952	9	1	153	10871517	ELEKTROPUMPE
STOERANZEIGE	10429952	9	1	456	10425291	ELEKTROPUMPE
STOPFEN D10,7 LD-PE	10678375	6	6	602	969848908	RELING
STOPFEN VSTI M12X1,5 A3P	477704308	612	1	249	967787908	ZUSATZHYDRAULIK MONTAGE
STOPFEN VSTI M12X1,5 A3P	477704308	654	1	553	96032955	HYDRAULIK
STOPFEN VSTI M12X1,5 A3P	477704308	604	1	625	96033157	DRUCKLUFTANLAGE
STOPFEN VSTI1"ED A3P	477704608	666	1	32	969731708	HYDRAULIK MITTELTEIL
STOPFEN VSTI1"ED A3P	477704608	600	1	160	969733008	ZUSATZHYDRAULIK DREHBUE
STOPFEN VSTI1"ED A3P	477704608	662	4	553	96032955	HYDRAULIK
STOPFEN VSTI1"ED A3P	477704608	202	2	567	10413255	UMSCHALTBLOCK
STOPFEN VSTI1/2"ED A3P	477704208	649	2	31	969731708	HYDRAULIK MITTELTEIL
STOPFEN VSTI1/2"ED A3P	477704208	24	2	166	11341035	STEUERBLOCK
STOPFEN VSTI1/2"ED A3P	477704208	12	2	201	11181960	STEUERBLOCK
STOPFEN VSTI1/2"ED A3P	477704208	29	1	429	11211234	ZUGZYLINDER
STOPFEN VSTI1/4"ED A3P	477704077	27	2	429	11211234	ZUGZYLINDER
STOPFEN VSTI1/4"ED A3P	477704077	33	2	559	11340741	STEUERBLOCK
STOPFEN VSTI1/8"ED ST A3C	510741508	21	5	166	11341035	STEUERBLOCK
STOPFEN VSTI1/8"ED ST A3C	510741508	3	1	575	511308608	PROPORTIONALVENTIL
STOPFEN VSTI3/4"ED A3P	477704708	32	1	557	11211288	STEUERBLOCK
STOPFEN VSTI3/4"ED A3P	477704708	32	1	559	11340741	STEUERBLOCK
STOPFEN VSTI3/4"ED A3P	477704708	201	2	567	10413255	UMSCHALTBLOCK
STOPFEN VSTI3/8"ED A3P	477704108	26	2	112	512391108	ABSTUETZZYLINDER
STOPFEN VSTI3/8"ED A3P	477704108	23	4	166	11341035	STEUERBLOCK
STOPFEN VSTI3/8"ED A3P	477704108	614	1	199	967787708	ZUSATZHYDRAULIK WINDE 1
STOPFEN VSTI3/8"ED A3P	477704108	11	1	201	11181960	STEUERBLOCK
STOPFEN VSTI3/8"ED A3P	477704108	617	1	213	967787808	ZUSATZHYDRAULIK WINDE 2
STOPFEN VSTI3/8"ED A3P	477704108	676	2	553	96032955	HYDRAULIK
STOPFEN VSTI3/8"ED A3P	477704108	625	1	817	967789008	ZUSATZHYDRAULIK WINDE 6
STOPFEN VSTIM12X1,5ED A3	477704377	11	6	194	90024729	FEDERDRUCKBREMSE
STOPFEN VSTIM14X1,5ED A3	477704908	69	1	193	90024489	PLANETENGETRIEBE
STOPFEN VSTIM14X1,5ED A3	477704908	69	1	222	90200276	PLANETENGETRIEBE
STOPFEN VSTIM14X1,5ED A3	477704908	12	1	739	11347373	STEUERBLOCK
STOPFEN VSTIM16X1,5ED A3	477704408	124	1	265	96032892	DIESELMOTOR VORM.
STOPFEN VSTIM18X1,5ED A3	477705108	6	2	443	967967608	KRAFTSTOFFBEHAELTER VO
STOPFEN VSTIM22X1,5ED A3	477704508	618	1	553	96032955	HYDRAULIK
STOPFEN VSTIM22X1,5ED A3	477704508	612	2	625	96033157	DRUCKLUFTANLAGE
STOPFEN VSTIM26X1,5ED A3	477705808	619	8	70	967787408	HYDRAULIK RAUPE
STOPFEN VSTIM26X1,5ED A3	477705808	620	8	97	967787508	HYDRAULIK RAUPE
STOPFEN VSTIM26X1,5ED A3	477705808	68	3	222	90200276	PLANETENGETRIEBE
STOPFEN VSTIM26X1,5ED A3	477705808	627	4	553	96032955	HYDRAULIK
STOPFEN VSTIM27X2ED A3P	477705608	28	1	429	11211234	ZUGZYLINDER
STOPFEN VSTIM33X2ED A3P	477705208	609	1	199	967787708	ZUSATZHYDRAULIK WINDE 1
STOPFEN VSTIM33X2ED A3P	477705208	610	1	213	967787808	ZUSATZHYDRAULIK WINDE 2
STOPFEN VSTIM33X2ED A3P	477705208	768	2	555	96032955	HYDRAULIK
STOPFEN VSTIM33X2ED A3P	477705208	609	1	817	967789008	ZUSATZHYDRAULIK WINDE 6
STOPFEN VSTIM42X2ED A3P	477704808	62	3	66	933878901	PLANETENGETRIEBE
STOPFEN VSTIM42X2ED A3P	477704808	626	4	553	96032955	HYDRAULIK
STOPFEN VSTIM48X2ED A3P	477705708	630	3	553	96032955	HYDRAULIK
STOPFEN X2CrNi18-9	11456171	11	1	329	968866808	HARNSTOFFTANK VORM.
STREIFEN 32X1,5 PERBUNAN6	262201608	65	0.05	473	96034154	GERAEUSCHDAEMMUNG OBE
STROMQUELLE LSB SPF	10027448	43	4	522	96033320	AUFBAUTEILE MONTAGETAFE
STROMSTOSSRELAIS 24V 16A	630117508	50	1	522	96033320	AUFBAUTEILE MONTAGETAFE
STUETZE	968705508	40	2	121	917076708	LAUFSTEG RAUPENFAHRWER
STUETZE SCHWK.	96038722	1	1	984	919222908	F-RUECKHALTESICHERUNG
STUETZE SCHWK.	967847608	24	1	400	917347708	SA-BOCK
STUETZE SCHWK. T ZN O	965309108	11	9	359	968283208	LAUFSTEG DREHBUEHNE LI
STUETZE SCHWK. T ZN O	968184608	47	1	359	968283208	LAUFSTEG DREHBUEHNE LI
STUETZE SCHWK. T ZN O	968705708	1	1	123	968705508	STUETZE

Bezeichnung	Artikel	Pos.	Menge	Seite	Baugruppe	Bezeichnung
STUETZRING 16,9X12,9X1	11009443	26	1	562	11314761	STEUERBLOCK
STUETZRING 17,5X20,9X1 PTF	571082808	(3)	1	30	969731708	HYDRAULIK MITTELTEIL
STUETZRING 17,5X20,9X1 PTF	571082808	(4)	1	30	969731708	HYDRAULIK MITTELTEIL
STUETZRING 17,5X20,9X1 PTF	571082808	(4)	1	824	96006590	ZUSATZHYDR.VERBINDUNGS
STUETZRING 17,5X20,9X1 PTF	571082808	(3)	1	824	96006590	ZUSATZHYDR.VERBINDUNGS
STUETZRING 20X23,5X1 PTFE	571082208	(4)	1	30	969731708	HYDRAULIK MITTELTEIL
STUETZRING 20X23,5X1 PTFE	571082208	(3)	1	30	969731708	HYDRAULIK MITTELTEIL
STUETZRING 32X37,2X1 PTFE	571077008	(3)	1	30	969731708	HYDRAULIK MITTELTEIL
STUETZRING 32X37,2X1 PTFE	571077008	(3)	1	551	96032955	HYDRAULIK
STUETZRING 32X37,2X1 PTFE	571077008	(3)	1	551	96032955	HYDRAULIK
STUETZRING 32X37,2X1 PTFE	571077008	(3)	1	551	96032955	HYDRAULIK
STUETZRING PTFE	10800684	33	4	562	11314761	STEUERBLOCK
STUETZRING PTSM	11004440	24	1	558	11450338	DRUCKBEGRENZUNGSVENTI
STUETZSCHEIBE DIN 988 80 S	422005501	11	2	710	917084408	S-RUECKHALTESICHERUNG
STUETZSCHEIBE DIN 988 S 1	12100043	4	1	906	96038863	LASCHE VORM.
STUETZSCHEIBE DIN 988 S 4	10876402	59	2	947	919220008	F-KOPFSTUECK
STUETZSCHEIBE DIN 988 S 60	530063108	9	2	403	967852308	SA-BOCK AUFSTELLVORRIC
STUETZSCHEIBE DIN 988 S 7	12100040	17	6	428	917080608	MONTAGEEINRICHTUNG RA
STUETZSCHEIBE DIN 988 ST	422007001	49	3	193	90024489	PLANETENGETRIEBE
STUETZSCHRAUBE M8	409710908	(5)	2	265	96032892	DIESELMOTOR VORM.
STUETZSCHRAUBE M8	409710908	7	2	334	96004224	DECKEL KPL.
STUETZSCHRAUBE M8	409710908	2	2	474	969118108	DECKEL KPL.
STUETZSCHRAUBE M8	409710908	2	1	475	96038209	DECKEL KPL.
STUETZSCHRAUBE M8	409710908	2	2	476	96038293	DECKEL KPL.
STUETZSCHRAUBE M8	409710908	7	2	477	969054708	DECKEL KPL.
STUETZSCHRAUBE M8	409710908	7	2	478	969056008	DECKEL KPL.
STUETZSCHRAUBE M8	409710908	7	2	479	969427208	DECKEL KPL.
STUETZSCHRAUBE M8	409710908	7	2	480	969427308	DECKEL KPL.
STUETZSCHRAUBE M8	409710908	2	2	481	96044249	DECKEL KPL.
STUFE SCHWK.	96000486	15	1	472	96034154	GERAEUSCHDAEMMUNG OBE
STUFE SCHWK.	969061008	19	1	472	96034154	GERAEUSCHDAEMMUNG OBE
T-REDUZIERSTUECK 20X10 L	11626529	21	2	327	919171008	HARNSTOFFANLAGE
T-STUECK 20X20 L=88	10101130	11	1	465	918009808	HEIZKLIMAGERAET EINBAU
T-STUECK 20X20 L=90	10872612	10	1	387	918760508	ZUSATZHEIZUNG OW
T-STUECK 30 G-ALMG TROW	10285701	7	3	594	919075508	KRANFUEHRERKABINE VORM.
T-VERSCHRAUBUNG	774389308	10	1	82	11621396	ELEKTROPUMPE
TANKSENSOR L=1000 24V SP	789015108	5	1	444	967930608	ELEKTRIK KRAFTSTOFFBEHA
TANKSENSOR L=850 24V	11213670	(5)	1	448	967968208	OELBEHAELTER VORM.
TANKVERSCHLUSS 40	11101351	5	1	329	968866808	HARNSTOFFTANK VORM.
TANKVERSCHLUSS DV80A-NS-	10410112	25	1	442	918789208	KRAFTSTOFFBEHAELTER KPL
TASCHE KUNSTSTOFF	740300008	28	1	608	96028393	INNENVERKLEIDUNG EINBAU
TASCHENSCHLOSS 30-32 SPF	773940508	4	1	687	917084808	SEIL F.WINDE 1
TASCHENSCHLOSS 30-32 SPF	773940508	4	1	690	917084908	SEIL F.WINDE 2
TASCHENSCHLOSS 30-32 SPF	773940508	2	1	692	917085408	SEIL F.WINDE 6
TASCHENSCHLOSS LR 32 SP	11481877	5	1	687	917084808	SEIL F.WINDE 1
TASCHENSCHLOSS LR 32 SP	11481877	5	1	690	917084908	SEIL F.WINDE 2
TASTATUREINHEIT LSB-TE PR	963792208	12	2	378	96033360	ELEKTRIK ANBAUTEILE KABIN
TASTATUREINHEIT LSB-TE PR	963792208	30	1	382	96033371	ARMATURENBRETT VORM.RE
TASTATUREINHEIT SPF	10652910	2	1	378	96033360	ELEKTRIK ANBAUTEILE KABIN
TASTATUREINHEIT SPF	10874785	43	1	378	96033360	ELEKTRIK ANBAUTEILE KABIN
TASTE	606144008	8	10	382	96033371	ARMATURENBRETT VORM.RE
TASTE	606144008	6	1	531	968486208	SICHERUNGSBLECH
TASTERKAPPE FLACH GELB	606143908	9	17	382	96033371	ARMATURENBRETT VORM.RE
TASTERKAPPE FLACH KLAR	606144408	12	10	382	96033371	ARMATURENBRETT VORM.RE
TASTERKAPPE FLACH ROT	606143108	15	1	382	96033371	ARMATURENBRETT VORM.RE
TASTKONTAKTGEBER 1OE+1	606143408	20	2	382	96033371	ARMATURENBRETT VORM.RE
TASTKONTAKTGEBER 2OE	11214100	(3)	1	378	96033360	ELEKTRIK ANBAUTEILE KABIN
TASTKONTAKTGEBER 2OE+2	606144608	16	10	382	96033371	ARMATURENBRETT VORM.RE
TASTKONTAKTGEBER 2OE+2	606144608	13	1	531	968486208	SICHERUNGSBLECH
TAUCHHEIZER 120V	10121515	1	1	667	917190508	EL.KUEHLWASSERVORWAE

Bezeichnung	Artikel	Pos.	Menge	Seite	Baugruppe	Bezeichnung
TELLERBEFESTIGUNG	10100621	103	8	61	917291608	RAUPENTRAEGER LI.
TELLERBEFESTIGUNG	10100621	103	8	94	917291708	RAUPENTRAEGER RE.
TELLERBEFESTIGUNG	10100621	12	60	121	917076708	LAUFSTEG RAUPENFAHRWER
TELLERBEFESTIGUNG	10100621	19	11	138	918011308	UNTERTEIL VORM.
TELLERBEFESTIGUNG	10100621	30	6	190	917438108	WINDE 1 VORM.
TELLERBEFESTIGUNG	10100621	30	8	209	917454008	WINDE 2 VORM.
TELLERBEFESTIGUNG	10100621	27	8	218	917451208	WINDE 4 VORM.
TELLERBEFESTIGUNG	10100621	15	26	298	96032897	KUEHLER VORM.
TELLERBEFESTIGUNG	10100621	45	85	355	918999008	LAUFSTEG DREHBUEHNE
TELLERBEFESTIGUNG	10100621	10	12	361	968309908	PODEST KPL.
TELLERBEFESTIGUNG	10100621	5	4	363	96020149	TRITT
TELLERBEFESTIGUNG	10100621	9	4	364	968287208	KLAPPTRITT VORM.
TELLERBEFESTIGUNG	10100621	5	12	368	969540008	TREPPE KPL.
TELLERBEFESTIGUNG	10100621	49	16	400	917347708	SA-BOCK
TELLERBEFESTIGUNG	10100621	120	16	473	96034154	GERAEUSCHDAEMMUNG OBE
TELLERBEFESTIGUNG	10100621	55	111	701	919304308	S-ANLENKSTUECK VORM.
TELLERBEFESTIGUNG	10100621	32	30	752	917190908	S-ZWISCHENSTUECK
TELLERBEFESTIGUNG	10100621	32	30	760	917333908	S-ZWISCHENSTUECK
TELLERBEFESTIGUNG	10100621	32	44	764	917078708	S-ZWISCHENSTUECK
TELLERBEFESTIGUNG	10100621	32	46	771	917078808	S-ZWISCHENSTUECK
TELLERBEFESTIGUNG	10100621	32	44	784	917079208	S-ZWISCHENSTUECK
TELLERBEFESTIGUNG	10100621	32	44	789	917571208	S-ZWISCHENSTUECK
TELLERBEFESTIGUNG	10100621	11	33	792	919219208	S-ZWISCHENSTUECK
TELLERBEFESTIGUNG	10100621	18	36	801	917191008	SL-REDUZIERSTUECK
TELLERBEFESTIGUNG	10100621	42	16	829	919301808	L-KOPFSTUECK
TELLERBEFESTIGUNG	10100621	14	2	885	919326208	DREHBUEHNENVERLAENGER
TELLERBEFESTIGUNG	10100621	15	17	903	919219508	F-ANSCHLUSSKOPF
TELLERBEFESTIGUNG	10100621	29	10	923	919219708	F-ANLENKSTUECK
TELLERBEFESTIGUNG	10100621	87	8	947	919220008	F-KOPFSTUECK
TELLERBEFESTIGUNG	10100621	8	4	970	919220208	F-ZWISCHENSTUECK
TELLERFEDER	7024282	7	4	246	570113308	TRIEBWERK
TELLERFEDER DIN 2093 40X2	720801908	25	4	338	918810308	STEUERSTAND
TEMPERATURFUEHLER	10290126	23	1	391	10876576	WASSERHEIZGERAET
TEMPERATURFUEHLER	10290126	(5)	1	391	10876576	WASSERHEIZGERAET
TEMPERATURFUEHLER	10299987	(1)	1	461	917081908	BATTERIE LADEEINHEIT
TEMPERATURFUEHLER -30°C	10424276	10	1	490	968030208	ENDSCHALTER U.GEBER AL
TEMPERATURFUEHLER -50/+	10800266	11	1	324	96032891	ELEKTRIK BATTERIEKASTEN
TEMPERATURGEBER -30/+13	691183108	72	1	550	96032955	HYDRAULIK
TEMPERATURSENSOR	11826650	21	1	391	10876576	WASSERHEIZGERAET
TEMPERATURSENSOR	11826650	(4)	1	391	10876576	WASSERHEIZGERAET
TEMPERATURSENSOR -40°C	11349182	30	2	308	918861908	SCHALLDAEMPFERANLAGE
TEMPERATURSENSOR -40°C	11349182	38	3	313	918861808	SCHALLDAEMPFERANLAGE
THERMOSCHALTER BERUEHR	11080088	36	1	378	96033360	ELEKTRIK ANBAUTEILE KABIN
THERMOSTAT	571867708	44	1	467	10228112	HEIZKLIMAGERAET
TRAEGER MESS-U.WARNEINR	917569308	362	1	11	LR 11000 -0	LIEBHERR RAUPENKRAN LR
TRAEGER SCHWK.	965470908	23	2	594	919075508	KRANFUEHRERKABINE VORM.
TRAEGER VORM.	968904008	78	1	356	918999008	LAUFSTEG DREHBUEHNE
TRAGERIEMEN	11659765	3	1	686	10475436	GURTTRAGESYSTEM
TRAGROLLE 80/5/20X950 GALV	749010208	1	1	705	928830208	SCHUTZWALZE KPL.
TRAGSCHIENE	970344808	76	1	265	96032892	DIESELMOTOR VORM.
TRAGSCHIENE	970344808	137	12	703	919304308	S-ANLENKSTUECK VORM.
TRAGSCHIENE 140	954117308	36	1	190	917438108	WINDE 1 VORM.
TRAGSCHIENE 140	954117308	37	1	209	917454008	WINDE 2 VORM.
TRAGSCHIENE 140	954117308	107	3	401	917347708	SA-BOCK
TRAGSCHIENE 140	954117308	306	4	413	968513208	ZUSATZHYDRAULIK SA-BOCK
TRAGSCHIENE 140	954117308	306	4	432	967788008	ZUSATZHYDR.MONTAGEEINR
TRAGSCHIENE 140	954117308	139	1	703	919304308	S-ANLENKSTUECK VORM.
TRAGSCHIENE 190	954128608	35	3	218	917451208	WINDE 4 VORM.
TRAGSCHIENE 190	954128608	20	1	806	917473608	WINDE 6 VORM.
TRAGSCHIENE 340	954117508	51	2	218	917451208	WINDE 4 VORM.

Bezeichnung	Artikel	Pos.	Menge	Seite	Baugruppe	Bezeichnung
TRAGSCHIENE 340	954117508	138	5	703	919304308	S-ANLENKSTUECK VORM.
TRAGSCHIENE C28/11X620	97018042	9	2	448	967968208	OELBEHAELTER VORM.
TRAGSCHIENENMUTTER DIN 3	602018008	34	4	253	918861408	DIESELMOTOR KPL.
TRAGSCHIENENMUTTER DIN 3	602018008	360	16	266	96032892	DIESELMOTOR VORM.
TRAGSCHIENENMUTTER DIN 3	602018008	307	8	413	968513208	ZUSATZHYDRAULIK SA-BOCK
TRAGSCHIENENMUTTER DIN 3	602018008	307	8	432	967788008	ZUSATZHYDR.MONTAGEEINR
TRAGSCHIENENMUTTER DIN 3	602018008	55	18	453	919297008	ZENTRALSCHMIERANLAGE O
TRAGSCHIENENMUTTER DIN 3	602018008	51	4	806	917473608	WINDE 6 VORM.
TRANSPONDER SPF	11060128	46	2	516	967917908	SCHALTSCHRANK MECH.
TRANSPORTABLAGE DREHB.	917508308	104	1	8	LR 11000 -0	LIEBHERR RAUPENKRAN LR
TRANSPORTABLAGE SA-BOC	917863208	137	1	9	LR 11000 -0	LIEBHERR RAUPENKRAN LR
TRANSPORTABLAGE SCHWK.	969045808	1	1	670	917508308	TRANSPORTABLAGE
TRANSPORTABLAGE SCHWK.	969164008	1	1	671	917863208	TRANSPORTABLAGE
TRANSPORTEINRICHTUNG	918961008	557	1	12	LR 11000 -0	LIEBHERR RAUPENKRAN LR
TRANSPORTRAHMEN KPL.	96022180	1	1	997	918961008	TRANSPORTEINRICHTUNG
TRANSPORTRAHMEN SCHWK.	96021976	1	1	998	96022180	TRANSPORTRAHMEN KPL.
TRAVERSE SCHWK.	96035476	1	1	976	96035475	SCHWINGE KPL.
TRAVERSE SCHWK.	96035477	2	1	976	96035475	SCHWINGE KPL.
TRENNRING	10114850	6	7	23	11601184	SCHLEIFRINGUEBERTRAEGE
TRENNSCHALTRELAIS 24V	10871125	12	1	324	96032891	ELEKTRIK BATTERIEKASTEN
TREPPE 8-711X2,370M ALUMI	11450713	1	1	629	968397108	LEITER KPL.
TREPPE 8-881X3,336M STAHL	11210605	26	2	121	917076708	LAUFSTEG RAUPENFAHRWER
TREPPE KPL.	969540008	93	1	356	918999008	LAUFSTEG DREHBUEHNE
TRIEBWELLE	11267361	1	1	287	10873889	TRIEBWERK
TRIEBWELLE	11267362	1	1	288	11267361	TRIEBWELLE
TRIEBWELLE	570113408	2	1	245	570112908	TRIEBWERK
TRIEBWERK	10008433	1	1	300	10228004	HYDROMOTOR
TRIEBWERK	10443111	1	1	281	11212743	VERSTELLPUMPE
TRIEBWERK	10650065	1	1	146	510235408	HYDROMOTOR
TRIEBWERK	10871685	1	1	294	11314599	VERSTELLPUMPE
TRIEBWERK	10871727	2	1	196	11170708	VERSTELLMOTOR
TRIEBWERK	10871727	2	1	225	11212497	VERSTELLMOTOR
TRIEBWERK	10873647	1	1	273	11212738	VERSTELLPUMPE
TRIEBWERK	10873647	1	1	275	11212739	VERSTELLPUMPE
TRIEBWERK	10873647	1	1	278	11212740	VERSTELLPUMPE
TRIEBWERK	10873647	(1)	1	283	11212366	DREIFACHPUMPE
TRIEBWERK	10873647	1	1	285	11212744	VERSTELLPUMPE
TRIEBWERK	10873889	1	1	286	11212745	VERSTELLPUMPE
TRIEBWERK	11161916	2	1	814	11212498	VERSTELLMOTOR
TRIEBWERK	11690584	1	1	279	11212741	VERSTELLPUMPE
TRIEBWERK	570112908	1	1	244	510230608	HYDROMOTOR
TRIEBWERK	570113308	1	1	245	570112908	TRIEBWERK
TRIEBWERK HYDRAULIKTEIL	11219355	3	1	287	10873889	TRIEBWERK
TRITT	96020149	4	1	355	918999008	LAUFSTEG DREHBUEHNE
TRITTBLECH 5X292X485 ALM	97035731	18	1	322	918981908	BATTERIELAGERUNG
TRITTBLECH 5X315X325 ALM	97035732	19	2	322	918981908	BATTERIELAGERUNG
TROCKNER	571489008	13	1	395	10451181	VERFLUESSIGEREINHEIT
TUELLE 6,5/6,5/2 GUMMI	591055508	9	1	613	96000697	WISCHANLAGE EINBAU
TUELLENGEHAEUSE HAN 24B	605617608	506	1	725	968546008	LEITUNG
TUELLENGEHAEUSE HAN 24B	605617608	510	1	726	968546108	LEITUNG
TUELLENGEHAEUSE HAN 24B	605618608	504	1	503	96035430	LEITUNG
TUELLENGEHAEUSE HAN 24B	605618608	510	1	506	96028063	BLINDSTECKER
TUELLENGEHAEUSE HAN 6 B	693156414	519	1	504	96039940	LEITUNG
TUELLENGEHAEUSE HAN 6B	10036809	503	1	504	96039940	LEITUNG
TUELLENGEHAEUSE HAN 6B	10036809	502	1	508	968418008	KABELSTRANG
TUER VORM.	968213508	2	1	348	917079908	DREHBUEHNENVERKLEIDUN
TUER VORM.	968213608	3	1	348	917079908	DREHBUEHNENVERKLEIDUN
TUER VORM.	968213708	4	1	348	917079908	DREHBUEHNENVERKLEIDUN
TUER VORM.	968213808	5	1	348	917079908	DREHBUEHNENVERKLEIDUN
TUERKONTAKTSCHALTER	606020708	30	1	378	96033360	ELEKTRIK ANBAUTEILE KABIN

Bezeichnung	Artikel	Pos.	Menge	Seite	Baugruppe	Bezeichnung
TUERSCHEIBE ESG-GLAS SP	976885108	2	1	618	918064308	SCHIEBETUER EINBAU
TURAS G22NIMOCR56 SPF	97033213	8	2	60	917291608	RAUPENTRAEGER LI.
TURAS G22NIMOCR56 SPF	97033213	8	2	93	917291708	RAUPENTRAEGER RE.
UEBERDRUCKVENTIL	10040581	8	1	82	11621396	ELEKTROPUMPE
UEBERDRUCKVENTIL	571328408	14	1	153	10871517	ELEKTROPUMPE
UEBERDRUCKVENTIL	571328408	14	1	456	10425291	ELEKTROPUMPE
UEBERGANGSSTUECK PG16	602607508	509	1	76	967971708	KABELSTRANG
UEBERHITZUNGSSCHUTZ	10290127	24	1	391	10876576	WASSERHEIZGERAET
UEBERHITZUNGSSCHUTZ	10290127	(6)	1	391	10876576	WASSERHEIZGERAET
UEBERSTROEMVENTIL 13BAR	502662808	155	1	625	96033157	DRUCKLUFTANLAGE
UEBERWURFMUTTER	11004443	27	1	563	10451049	WEGEVENTIL
UEBERWURFMUTTER AL8 CR6	477401408	32	1	387	918760508	ZUSATZHEIZUNG OW
UEBERWURFMUTTER DIN 38	477401508	33	2	453	919297008	ZENTRALSCHMIERANLAGE O
UEBERWURFMUTTER DIN 38	477401508	781	2	555	96032955	HYDRAULIK
UEBERWURFMUTTER DIN 38	477401508	633	1	626	96033157	DRUCKLUFTANLAGE
UEBERWURFMUTTER DIN 38	477401608	809	2	555	96032955	HYDRAULIK
UEBERWURFMUTTER DIN 38	477402608	634	3	161	969733008	ZUSATZHYDRAULIK DREHBUE
UEBERWURFMUTTER DIN 38	477402608	2	1	303	968652008	ROHRSTUTZEN KPL.
UEBERWURFMUTTER DIN 38	477401708	640	1	161	969733008	ZUSATZHYDRAULIK DREHBUE
UEBERWURFMUTTER DIN 38	477401808	819	1	556	96032955	HYDRAULIK
UEBERWURFMUTTER DIN 38	477401908	759	3	555	96032955	HYDRAULIK
UEBERWURFMUTTER DIN 38	477400608	622	2	413	968513208	ZUSATZHYDRAULIK SA-BOCK
UEBERWURFMUTTER DIN 38	477400608	859	1	556	96032955	HYDRAULIK
UEBERWURFMUTTER DIN 38	477400908	620	3	413	968513208	ZUSATZHYDRAULIK SA-BOCK
UEBERWURFMUTTER DIN 38	477401008	817	1	556	96032955	HYDRAULIK
UEBERWURFMUTTER DIN 387	477400108	15	1	151	917081108	ZENTRALSCHMIERANLAGE O
UEBERWURFMUTTER DIN 387	477400108	3	1	205	917451408	ZENTRALSCHMIERUNG
UEBERWURFMUTTER DIN 387	477400108	75	2	218	917451208	WINDE 4 VORM.
UEBERWURFMUTTER DIN 387	477400108	17	9	420	917691308	ZENTRALSCHMIERUNG
UEBERWURFMUTTER DIN 387	477400108	28	28	453	919297008	ZENTRALSCHMIERANLAGE O
UEBERWURFMUTTER DIN 387	477400108	614	3	625	96033157	DRUCKLUFTANLAGE
UEBERWURFMUTTER DIN 387	477400108	7	7	740	917692108	ZENTRALSCHMIERUNG
UEBERWURFMUTTER DIN 387	477400108	3	1	820	917481408	ZENTRALSCHMIERUNG
UEBERWURFMUTTER UEMLL	11355720	10	1	335	10144093	REDUKTIONSMITTELINJEKTO
UMBAUSATZ REGELVENTIL	10150952	4	1	67	10132387	HYDRAULIKANBAUMOTOR
UMBAUSATZ REGELVENTIL	10150952	91	1	67	10132387	HYDRAULIKANBAUMOTOR
UMLENKROLLE KPL.	926998308	2	1	132	926573208	MONTAGEROLLE
UMLENKROLLE RD300X82 PA6	288154808	(1)	1	132	926573208	MONTAGEROLLE
UMSCHALTBLOCK SPF	10413255	53	2	550	96032955	HYDRAULIK
UMSCHALTVENTIL 350BAR	510401908	171	1	160	969733008	ZUSATZHYDRAULIK DREHBUE
UMWAELZPUMPE	11622224	26	1	391	10876576	WASSERHEIZGERAET
UMWAELZPUMPE	11622224	(7)	1	391	10876576	WASSERHEIZGERAET
UMWAELZPUMPE	11622224	6	1	465	918009808	HEIZKLIMAGERAET EINBAU
UNIVERSAL EIN-AUSGANGS	968253608	40	9	513	918862808	EINBAUTEILE SCHALTSCHRAN
UNIVERSAL EIN-AUSGANGS	968253608	12	1	516	967917908	SCHALTSCHRANK MECH.
UNIVERSALAUFTRITT 30X160X	788905808	1	3	362	968287308	AUFSTIEG VORM.
UNIVERSALVERBINDUNGSGL	740002608	4	2	693	919466708	SEIL MONTAGEWINDE M.ZUB
UNTERBAU	11171274	60	1	340	10877138	FAHRERSITZ
UNTERTEIL STAHLBAU BEARB	918011408	1	1	138	918011308	UNTERTEIL VORM.
UNTERTEIL VORM.	918011308	1	1	135	917987408	DREHBUEHNENRAHMEN
USIT-RING U 14X19,5X1,5	570116908	436	1	552	96032955	HYDRAULIK
V BLECH 4X205X400 S315MC	97054546	9	1	181	969344108	MONTAGETEILE DREHBUEHN
V BOLZEN 30.0X120 S355J2G3	97009831	32	8	121	917076708	LAUFSTEG RAUPENFAHRWER
V-RING 500 NBR,60 SHORE	710909501	89	1	811	90200134	PLANETENGETRIEBE
VARIATIONSBAUSTEIN VORM.	929578308	35	1	522	96033320	AUFBAUTEILE MONTAGETAFE
VENTIL	11171271	33	1	340	10877138	FAHRERSITZ
VENTIL	7622478	16	1	467	10228112	HEIZKLIMAGERAET
VENTILKEGEL	510710408	20	1	40	511497508	DRUCKMINDERVENTIL
VENTILKEGEL	510710408	20	1	582	510438508	DRUCKMINDERVENTIL
VENTILSITZ	510797608	10	1	433	511417708	DRUCKBEGRENZUNGSVENTI

Bezeichnung	Artikel	Pos.	Menge	Seite	Baugruppe	Bezeichnung
VENTILSITZ	510797608	10	1	581	511417608	DRUCKBEGRENZUNGSVENTI
VENTILSITZ	570063208	10	1	415	511433908	DRUCKBEGRENZUNGSVENTI
VENTILSITZ	570647508	3	1	577	571130108	DRUCKBEGRENZUNGSVENTI
VERBANDSKASTEN DIN 13164	789000308	1	1	131	96005694	ZUBEHOER
VERBINDER AL	11002980	3	1	654	968646208	KAMERAHALTER VORM.
VERBINDUNGSGLIED SPF	10332161	2	2	693	919466708	SEIL MONTAGEWINDE M.ZUB
VERBINDUNGSKABEL 2X0,14+	11622194	15	2	649	96035790	AUSRUESTUNG KAMERA DRE
VERBINDUNGSKABEL 2X0,14+	11622195	14	2	649	96035790	AUSRUESTUNG KAMERA DRE
VERBINDUNGSKABEL 2X0,14+	11492806	15	1	996	918641308	VORBEREITUNG KAMERA WI
VERBINDUNGSKABEL 2X0,14+	11492807	31	4	649	96035790	AUSRUESTUNG KAMERA DRE
VERBINDUNGSKABEL 2X0,14+	11622198	21	1	649	96035790	AUSRUESTUNG KAMERA DRE
VERBINDUNGSKABEL 2X0,14+	11622197	12	2	77	968726908	AUSRUESTUNG KAMERA
VERBINDUNGSKABEL 2X0,14+	11622197	12	2	101	968668608	AUSRUESTUNG KAMERA
VERBINDUNGSKABEL 2X0,14+	11622193	20	1	649	96035790	AUSRUESTUNG KAMERA DRE
VERBINDUNGSKABEL 3M	10871167	54	1	658	96029469	AUSRUESTUNG KAMERA KAB
VERBINDUNGSKABEL 4M	11692299	4	1	509	10650233	ANTENNE
VERBINDUNGSKABEL 6X0,6-1	11492305	51	1	658	96029469	AUSRUESTUNG KAMERA KAB
VERBINDUNGSKABEL 8X0,14-4	11482076	20	1	658	96029469	AUSRUESTUNG KAMERA KAB
VERBINDUNGSLEITUNG 7X0,2	10472995	42	1	513	918862808	EINBAUTEILE SCHALTSCHRAN
VERBINDUNGSMITTEL EN 354	11491910	4	1	133	916959908	PERSOENLICHE SCHUTZAUS
VERBINDUNGSROHR 0	11000700	22	2	465	918009808	HEIZKLIMAGERAET EINBAU
VERBINDUNGSSTUECK ALZN	97092588	18	2	792	919219208	S-ZWISCHENSTUECK
VERBINDUNGSSTUTZEN EL 1	953600608	264	1	552	96032955	HYDRAULIK
VERBOLZUNG DB-SCHWEBE	919408908	347	1	11	LR 11000 -0	LIEBHERR RAUPENKRAN LR
VERDAMPFER	10874825	15	1	467	10228112	HEIZKLIMAGERAET
VERDRAHTUNGSKANAL 80X4	638109101	14	0.37	522	96033320	AUFBAUTEILE MONTAGETAFE
VERDRAHTUNGSKANAL 80X4	638109101	15	0.62	522	96033320	AUFBAUTEILE MONTAGETAFE
VERDRAHTUNGSKANAL 80X6	638109201	9	0.16	522	96033320	AUFBAUTEILE MONTAGETAFE
VERDRAHTUNGSKANAL 80X6	638109201	13	0.31	522	96033320	AUFBAUTEILE MONTAGETAFE
VERFLUESSIGEREINHEIT	10451181	1	1	393	918824408	KLIMAANLAGE
VERKABELUNG A581	967919708	120	1	669	918470508	FREMDEINSPEISUNG
VERKABELUNG E303	969499508	(1)	1	379	96033360	ELEKTRIK ANBAUTEILE KABIN
VERKABELUNG H200	96026395	10	1	48	96026351	AKUST.WARNUNG VERFAHRE
VERKABELUNG H510	969418008	(100)	1	489	918862508	ELEKTRIK DREHBUEHNE
VERKABELUNG MONTAGETAF	96033325	30	1	513	918862808	EINBAUTEILE SCHALTSCHRAN
VERKLEIDUNG	976982608	12	1	608	96028393	INNENVERKLEIDUNG EINBAU
VERKLEIDUNG 229X1119X268	97058597	5	1	608	96028393	INNENVERKLEIDUNG EINBAU
VERKLEIDUNG A-SAEULE LI.	96002634	1	1	608	96028393	INNENVERKLEIDUNG EINBAU
VERKLEIDUNG A-SAEULE RE.	97068305	2	1	608	96028393	INNENVERKLEIDUNG EINBAU
VERKLEIDUNG ABLAGE SPF	976989008	3	1	608	96028393	INNENVERKLEIDUNG EINBAU
VERKLEIDUNG ABLAGE SPF	976989108	4	1	608	96028393	INNENVERKLEIDUNG EINBAU
VERKLEIDUNG ABS-TPU SPF	976873008	3	1	618	918064308	SCHIEBETUER EINBAU
VERKLEIDUNG ABS-TPU SPF	976873408	4	1	618	918064308	SCHIEBETUER EINBAU
VERKLEIDUNG DACH SPF	977104008	17	1	608	96028393	INNENVERKLEIDUNG EINBAU
VERKLEIDUNG HOLM LI. 214X6	97059025	6	1	608	96028393	INNENVERKLEIDUNG EINBAU
VERKLEIDUNG HOLM RE. SPF	977145208	7	1	608	96028393	INNENVERKLEIDUNG EINBAU
VERKLEIDUNG LI.	977080608	15	1	608	96028393	INNENVERKLEIDUNG EINBAU
VERKLEIDUNG LI. SPF	976982708	13	1	608	96028393	INNENVERKLEIDUNG EINBAU
VERKLEIDUNG OBEN RECHTS	977080408	14	1	608	96028393	INNENVERKLEIDUNG EINBAU
VERKLEIDUNG ROLLO 166X1	97068388	18	1	608	96028393	INNENVERKLEIDUNG EINBAU
VERKLEIDUNG RUECKWAND	977080708	16	1	608	96028393	INNENVERKLEIDUNG EINBAU
VERKLEIDUNG UNTEN LINKS	976982408	10	1	608	96028393	INNENVERKLEIDUNG EINBAU
VERKLEIDUNG UNTEN RECHT	976982508	11	1	608	96028393	INNENVERKLEIDUNG EINBAU
VERLAENGERUNG	10009602	5	1	83	11621291	VERTEILERKOMBINATION
VERLAENGERUNG	10045006	12	2	453	919297008	ZENTRALSCHMIERANLAGE O
VERLAENGERUNG 35	774373508	70	2	218	917451208	WINDE 4 VORM.
VERLAENGERUNG 35	774373508	22	4	420	917691308	ZENTRALSCHMIERUNG
VERLAENGERUNG 35	774373508	11	6	453	919297008	ZENTRALSCHMIERANLAGE O
VERLAENGERUNG M10X21-S	774373408	29	2	453	919297008	ZENTRALSCHMIERANLAGE O
VERLAENGERUNG M10X21-S	774373408	3	2	740	917692108	ZENTRALSCHMIERUNG

Bezeichnung	Artikel	Pos.	Menge	Seite	Baugruppe	Bezeichnung
VERLAENGERUNG M8X1	774374508	13	1	453	919297008	ZENTRALSCHMIERANLAGE O
VERRIEGELUNGSSATZ SUB-D	602093514	38	2	513	918862808	EINBAUTEILE SCHALTSCHRAN
VERSCHLUSS	571575608	2	1	319	551710208	LUFTFILTER
VERSCHLUSS FEDERBUEGEL	704227608	7	1	24	969088908	HALTER VORM.
VERSCHLUSSDECKEL 60	550607208	1	1	301	10675550	AUSGLEICHSBEHAELTER
VERSCHLUSSKAPPE M 1-K	604508508	532	3	500	96033473	KABELSTRANG
VERSCHLUSSKAPPE M 1-K	604508508	509	1	716	96036184	LEITUNG
VERSCHLUSSKAPPE M 1-K	604508508	506	1	722	96036188	LEITUNG
VERSCHLUSSKAPPE M 1-K	604508508	507	1	839	96037031	LEITUNG
VERSCHLUSSKAPPE M 1-K	604508508	503	1	967	96042005	LEITUNG
VERSCHLUSSKAPPE M 1-K	604508508	503	1	982	96035578	LEITUNG
VERSCHLUSSKAPPE M1-D	604512108	533	2	500	96033473	KABELSTRANG
VERSCHLUSSKAPPE M1-D	604512108	17	1	516	967917908	SCHALTSCHRANK MECH.
VERSCHLUSSKAPPE M1-D	604512108	11	1	715	96036183	LEITUNGSTROMMEL KPL.
VERSCHLUSSKAPPE M1-D	604512108	157	2	836	96036210	KLEMMKASTEN
VERSCHLUSSKAPPE M1-D	604512108	162	2	912	96035575	KLEMMKASTEN KPL.
VERSCHLUSSKAPPE M1-D	604512108	152	1	930	96035576	KLEMMKASTEN KPL.
VERSCHLUSSKAPPE M1-D	604512108	161	1	958	96035579	KLEMMKASTEN KPL.
VERSCHLUSSKAPPE M1-D	604512108	507	1	967	96042005	LEITUNG
VERSCHLUSSKUPPLUNG SP-0	511506108	247	1	625	96033157	DRUCKLUFTANLAGE
VERSCHLUSSLAGER GUMMI	704218508	31	1	111	918589408	HYDRAULISCHE ABSTUETZUN
VERSCHLUSSLAGER GUMMI	704218508	39	4	175	919082708	DREHBUEHNE KPL.
VERSCHLUSSLAGER GUMMI	704218508	56	1	355	918999008	LAUFSTEG DREHBUEHNE
VERSCHLUSSLAGER GUMMI	704218508	29	1	361	968309908	PODEST KPL.
VERSCHLUSSLAGER GUMMI	704218508	22	2	367	969259908	LAUFSTEG DREHBUEHNE REC
VERSCHLUSSLAGER GUMMI	704218508	36	4	675	917517908	AUFNAHME GEGENGEWICHT
VERSCHLUSSMUTTER RD32X	10466914	243	3	30	969731708	HYDRAULIK MITTELTEIL
VERSCHLUSSMUTTER RD32X	10466914	243	1	160	969733008	ZUSATZHYDRAULIK DREHBUE
VERSCHLUSSMUTTER RD32X	10466914	243	1	199	967787708	ZUSATZHYDRAULIK WINDE 1
VERSCHLUSSMUTTER RD32X	10466914	243	1	213	967787808	ZUSATZHYDRAULIK WINDE 2
VERSCHLUSSMUTTER RD32X	10466914	243	2	229	968081908	ZUSATZHYDRAULIK WINDE 4
VERSCHLUSSMUTTER RD32X	10466914	243	1	413	968513208	ZUSATZHYDRAULIK SA-BOCK
VERSCHLUSSMUTTER RD32X	10466914	243	3	551	96032955	HYDRAULIK
VERSCHLUSSMUTTER RD32X	10466914	243	2	732	96020306	ZUSATZHYDRAULIK S-ANLENK
VERSCHLUSSMUTTER RD32X	10466914	243	1	817	967789008	ZUSATZHYDRAULIK WINDE 6
VERSCHLUSSMUTTER RD32X	10466914	243	1	824	96006590	ZUSATZHYDR.VERBINDUNGS
VERSCHLUSSMUTTER RD32X	10466914	243	1	861	968883308	ZUSATZHYDR.BOLZENZIEHZ
VERSCHLUSSMUTTER RD32X	10466914	18	1	872	96022733	SCHOTTPLATTE VORM.
VERSCHLUSSMUTTER RD32X	10466914	243	3	874	968883508	ZUS.HYDR.BOLZENZIEHEINRI
VERSCHLUSSMUTTER RD36X	10466915	229	6	30	969731708	HYDRAULIK MITTELTEIL
VERSCHLUSSMUTTER RD36X	10466915	229	4	160	969733008	ZUSATZHYDRAULIK DREHBUE
VERSCHLUSSMUTTER RD36X	10466915	229	2	551	96032955	HYDRAULIK
VERSCHLUSSMUTTER RD36X	10466915	229	1	732	96020306	ZUSATZHYDRAULIK S-ANLENK
VERSCHLUSSMUTTER RD36X	10466915	16	1	872	96022733	SCHOTTPLATTE VORM.
VERSCHLUSSMUTTER RD54X	10466916	223	6	30	969731708	HYDRAULIK MITTELTEIL
VERSCHLUSSMUTTER RD54X	10466916	223	1	160	969733008	ZUSATZHYDRAULIK DREHBUE
VERSCHLUSSMUTTER RD54X	10466916	223	2	199	967787708	ZUSATZHYDRAULIK WINDE 1
VERSCHLUSSMUTTER RD54X	10466916	223	2	213	967787808	ZUSATZHYDRAULIK WINDE 2
VERSCHLUSSMUTTER RD54X	10466916	223	2	229	968081908	ZUSATZHYDRAULIK WINDE 4
VERSCHLUSSMUTTER RD54X	10466916	223	6	551	96032955	HYDRAULIK
VERSCHLUSSMUTTER RD54X	10466916	223	2	732	96020306	ZUSATZHYDRAULIK S-ANLENK
VERSCHLUSSMUTTER RD54X	10466916	223	2	817	967789008	ZUSATZHYDRAULIK WINDE 6
VERSCHLUSSMUTTER RD54X	10466916	17	1	872	96022733	SCHOTTPLATTE VORM.
VERSCHLUSSMUTTER RD79X	10466917	207	13	30	969731708	HYDRAULIK MITTELTEIL
VERSCHLUSSMUTTER RD79X	10466917	207	2	160	969733008	ZUSATZHYDRAULIK DREHBUE
VERSCHLUSSMUTTER RD79X	10466917	207	2	199	967787708	ZUSATZHYDRAULIK WINDE 1
VERSCHLUSSMUTTER RD79X	10466917	207	2	213	967787808	ZUSATZHYDRAULIK WINDE 2
VERSCHLUSSMUTTER RD79X	10466917	207	2	229	968081908	ZUSATZHYDRAULIK WINDE 4
VERSCHLUSSMUTTER RD79X	10466917	207	7	551	96032955	HYDRAULIK
VERSCHLUSSMUTTER RD79X	10466917	207	3	662	96043277	ZUS.HYDR.VERBINDUNG DB-

Bezeichnung	Artikel	Pos.	Menge	Seite	Baugruppe	Bezeichnung
VERSCHLUSSMUTTER RD79X	10466917	207	6	732	96020306	ZUSATZHYDRAULIK S-ANLENK
VERSCHLUSSMUTTER RD79X	10466917	207	2	817	967789008	ZUSATZHYDRAULIK WINDE 6
VERSCHLUSSRING	7024263	4	1	245	570112908	TRIEBWERK
VERSCHLUSSSCHRAUBE	11690057	3	1	204	10802061	WINDENDREHGEBER
VERSCHLUSSSCHRAUBE	12101689	1	2	83	11621291	VERTEILERKOMBINATION
VERSCHLUSSSCHRAUBE	504006408	480	7	292	11320826	PUMPENVERTEILERGETRIEB
VERSCHLUSSSCHRAUBE	774378208	2	2	85	11491832	VERTEILERKOMBINATION
VERSCHLUSSSCHRAUBE	774378208	3	2	86	11491833	VERTEILERKOMBINATION
VERSCHLUSSSCHRAUBE	774378208	2	2	421	11621498	VERTEILERKOMBINATION
VERSCHLUSSSCHRAUBE	774378208	2	1	457	11621502	VERTEILERKOMBINATION
VERSCHLUSSSCHRAUBE	774378208	2	3	458	11621501	VERTEILERKOMBINATION
VERSCHLUSSSCHRAUBE	774378208	3	2	741	11621500	VERTEILERKOMBINATION
VERSCHLUSSSCHRAUBE 15	602425008	511	4	504	96039940	LEITUNG
VERSCHLUSSSCHRAUBE DIN	4600319	70	1	454	919297008	ZENTRALSCHMIERANLAGE O
VERSCHLUSSSCHRAUBE DIN	4600320	(4)	2	591	919075408	KRANFUEHRERKABINE ANBA
VERSCHLUSSSCHRAUBE DIN	12218194	12	2	456	10425291	ELEKTROPUMPE
VERSCHLUSSSCHRAUBE DIN	10878578	12	2	153	10871517	ELEKTROPUMPE
VERSCHLUSSSCHRAUBE DIN	10878578	124	2	239	11347396	SEILTROMMEL
VERSCHLUSSSCHRAUBE DIN	404140208	13	1	592	10326323	HYDROZYLINDER
VERSCHLUSSSCHRAUBE M1	10115237	35	1	294	11314599	VERSTELLPUMPE
VERSCHLUSSSCHRAUBE M32	602425208	(503)	1	50	967908108	KABELLISTE MITTELSTUECK
VERSCHLUSSSCHRAUBE M32	602425208	(503)	1	50	967908108	KABELLISTE MITTELSTUECK
VERSCHLUSSSCHRAUBE M32	602425208	539	2	500	96033473	KABELSTRANG
VERSCHLUSSSCHRAUBE M32	602425208	510	1	503	96035430	LEITUNG
VERSCHLUSSSCHRAUBE M32	602425208	512	1	506	96028063	BLINDSTECKER
VERSCHLUSSSCHRAUBE M32	602425208	4	1	646	96021479	KLEMMKASTEN
VERSCHLUSSSCHRAUBE M32	602425208	150	4	719	96036187	KLEMMKASTEN KPL.
VERSCHLUSSSCHRAUBE M32	602425208	272	2	836	96036210	KLEMMKASTEN
VERSCHLUSSSCHRAUBE M32	602425208	(505)	1	836	96036210	KLEMMKASTEN
VERSCHLUSSSCHRAUBE RD3	10466906	164	2	703	919304308	S-ANLENKSTUECK VORM.
VERSCHLUSSSCHRAUBE RD3	10466910	244	1	31	969731708	HYDRAULIK MITTELTEIL
VERSCHLUSSSCHRAUBE RD3	10466910	244	1	413	968513208	ZUSATZHYDRAULIK SA-BOCK
VERSCHLUSSSCHRAUBE RD3	10466910	244	4	552	96032955	HYDRAULIK
VERSCHLUSSSCHRAUBE RD3	10466910	244	2	732	96020306	ZUSATZHYDRAULIK S-ANLENK
VERSCHLUSSSCHRAUBE RD3	10466910	244	1	824	96006590	ZUSATZHYDR.VERBINDUNGS
VERSCHLUSSSCHRAUBE RD3	10466910	244	1	861	968883308	ZUSATZHYDR.BOLZENZIEHZ
VERSCHLUSSSCHRAUBE RD3	10466910	244	1	864	968883408	ZUSATZHYDR.BOLZENZIEHZ
VERSCHLUSSSCHRAUBE RD3	10466910	19	1	872	96022733	SCHOTTPLATTE VORM.
VERSCHLUSSSCHRAUBE RD3	10466910	244	3	874	968883508	ZUS.HYDR.BOLZENZIEHEINRI
VERSCHLUSSSCHRAUBE RD3	10466907	3	1	183	968907308	PARKKONSOLE SCHLAEUCHE
VERSCHLUSSSCHRAUBE RD3	10466907	2	1	185	969483508	PARKKONSOLE SCHLAEUCHE
VERSCHLUSSSCHRAUBE RD3	10466907	4	1	365	968904008	TRAEGER VORM.
VERSCHLUSSSCHRAUBE RD3	10466911	230	1	30	969731708	HYDRAULIK MITTELTEIL
VERSCHLUSSSCHRAUBE RD3	10466911	230	2	70	967787408	HYDRAULIK RAUPE
VERSCHLUSSSCHRAUBE RD3	10466911	230	2	97	967787508	HYDRAULIK RAUPE
VERSCHLUSSSCHRAUBE RD3	10466911	230	1	160	969733008	ZUSATZHYDRAULIK DREHBUE
VERSCHLUSSSCHRAUBE RD3	10466911	230	3	551	96032955	HYDRAULIK
VERSCHLUSSSCHRAUBE RD3	10466911	230	1	824	96006590	ZUSATZHYDR.VERBINDUNGS
VERSCHLUSSSCHRAUBE RD3	10466911	230	1	864	968883408	ZUSATZHYDR.BOLZENZIEHZ
VERSCHLUSSSCHRAUBE RD3	10466911	230	1	874	968883508	ZUS.HYDR.BOLZENZIEHEINRI
VERSCHLUSSSCHRAUBE RD	10466908	3	1	184	968907408	PARKKONSOLE SCHLAEUCHE
VERSCHLUSSSCHRAUBE RD	10466908	3	2	185	969483508	PARKKONSOLE SCHLAEUCHE
VERSCHLUSSSCHRAUBE RD	10466908	3	2	365	968904008	TRAEGER VORM.
VERSCHLUSSSCHRAUBE RD	10466908	165	4	703	919304308	S-ANLENKSTUECK VORM.
VERSCHLUSSSCHRAUBE RD5	10466912	224	2	70	967787408	HYDRAULIK RAUPE
VERSCHLUSSSCHRAUBE RD5	10466912	224	2	97	967787508	HYDRAULIK RAUPE
VERSCHLUSSSCHRAUBE RD5	10466912	224	2	432	967788008	ZUSATZHYDR.MONTAGEEINR
VERSCHLUSSSCHRAUBE RD5	10466912	224	11	551	96032955	HYDRAULIK
VERSCHLUSSSCHRAUBE RD5	10466912	224	4	732	96020306	ZUSATZHYDRAULIK S-ANLENK
VERSCHLUSSSCHRAUBE RD5	10466912	224	1	824	96006590	ZUSATZHYDR.VERBINDUNGS

Bezeichnung	Artikel	Pos.	Menge	Seite	Baugruppe	Bezeichnung
VERSCHLUSSSCHRAUBE RD5	10466912	224	1	874	968883508	ZUS.HYDR.BOLZENZIEHEINRI
VERSCHLUSSSCHRAUBE RD7	10466909	2	4	183	968907308	PARKKONSOLE SCHLAEUCHE
VERSCHLUSSSCHRAUBE RD7	10466909	2	2	184	968907408	PARKKONSOLE SCHLAEUCHE
VERSCHLUSSSCHRAUBE RD7	10466909	2	1	365	968904008	TRAEGER VORM.
VERSCHLUSSSCHRAUBE RD7	10466909	166	4	703	919304308	S-ANLENKSTUECK VORM.
VERSCHLUSSSCHRAUBE RD7	10466913	208	4	70	967787408	HYDRAULIK RAUPE
VERSCHLUSSSCHRAUBE RD7	10466913	208	4	97	967787508	HYDRAULIK RAUPE
VERSCHLUSSSCHRAUBE RD7	10466913	208	19	551	96032955	HYDRAULIK
VERSCHLUSSSCHRAUBE RD7	10466913	208	4	732	96020306	ZUSATZHYDRAULIK S-ANLENK
VERSCHLUSSSCHRAUBE VSTI	477510501	10	4	194	90024729	FEDERDRUCKBREMSE
VERSCHLUSSSCHRAUBE VSTI	477510501	22	1	562	11314761	STEUERBLOCK
VERSCHLUSSSCHRAUBE VSTI	477510501	(8)	8	811	90200134	PLANETENGETRIEBE
VERSCHLUSSSCHRAUBE VSTI	477510101	15	1	562	11314761	STEUERBLOCK
VERSCHLUSSSCHRAUBE VSTI	477511301	79	8	63	90029090	WINKELGETRIEBE
VERSCHLUSSSCHRAUBE VSTI	477511301	79	4	65	90029091	WINKELGETRIEBE
VERSCHLUSSSCHRAUBE VSTI	7361961	2	7	144	90211005	DREHWERKANTRIEB
VERSCHLUSSSCHRAUBE VSTI	7361961	78	3	144	90211005	DREHWERKANTRIEB
VERSCHLUSSSCHRAUBE VSTI	477511501	77	2	63	90029090	WINKELGETRIEBE
VERSCHLUSSSCHRAUBE VSTI	477511501	77	2	65	90029091	WINKELGETRIEBE
VERSCHLUSSSCHRAUBE VSTI	477511501	68	3	193	90024489	PLANETENGETRIEBE
VERSCHLUSSSCHRAUBE VSTI	477511501	39	1	195	90024490	OELMESSEINRICHTUNG
VERSCHLUSSSCHRAUBE VSTI	477511501	39	1	223	90200528	OELMESSEINRICHTUNG
VERSCHLUSSSCHRAUBE VSTI	477511501	39	1	224	90200533	OELMESSEINRICHTUNG
VERSCHLUSSSCHRAUBE VSTI	477511501	93	1	811	90200134	PLANETENGETRIEBE
VERSCHLUSSSCHRAUBE VST	11213236	12	1	329	968866808	HARNSTOFFTANK VORM.
VERSCHLUSSSCHRAUBE VSTI	477511601	69	2	63	90029090	WINKELGETRIEBE
VERSCHLUSSSCHRAUBE VSTI	477511601	69	2	65	90029091	WINKELGETRIEBE
VERSCHLUSSSCHRAUBE VSTI	7027307	89	2	144	90211005	DREHWERKANTRIEB
VERSCHLUSSSCHRAUBE VST	10285724	13	1	562	11314761	STEUERBLOCK
VERSCHLUSSSTOPFEN GPN	779016201	88	1	144	90211005	DREHWERKANTRIEB
VERSCHLUSSSTOPFEN ISO 8	477700408	782	2	555	96032955	HYDRAULIK
VERSCHLUSSSTOPFEN ISO 8	477700408	634	1	626	96033157	DRUCKLUFTANLAGE
VERSCHLUSSSTOPFEN ISO 8	477700508	808	2	555	96032955	HYDRAULIK
VERSCHLUSSSTOPFEN ISO 8	477700908	760	3	555	96032955	HYDRAULIK
VERSCHMUTZUNGSANZEIGE	11341359	3	2	448	967968208	OELBEHAELTER VORM.
VERSCHMUTZUNGSANZEIGE	571356108	(4)	1	550	96032955	HYDRAULIK
VERSCHRAUBUNG	11081053	3	1	155	774375108	DURCHGANGSNIPPELBLOCK
VERSCHRAUBUNG	11644971	5	1	82	11621396	ELEKTROPUMPE
VERSCHRAUBUNG	570066008	2	1	38	502806508	AUSGLEICHSBEHAELTER
VERSCHRAUBUNG	955919508	195	1	30	969731708	HYDRAULIK MITTELTEIL
VERSCHRAUBUNG A3P	502948208	38	1	641	918824508	ANTRIEBSAGGREGAT KLIMAA
VERSCHRAUBUNG AEHNL.ISO	470701614	624	1	199	967787708	ZUSATZHYDRAULIK WINDE 1
VERSCHRAUBUNG AEHNL.ISO	470701614	624	1	213	967787808	ZUSATZHYDRAULIK WINDE 2
VERSCHRAUBUNG AEHNL.ISO	470701614	636	1	229	968081908	ZUSATZHYDRAULIK WINDE 4
VERSCHRAUBUNG AEHNL.ISO	470701614	626	1	818	967789008	ZUSATZHYDRAULIK WINDE 6
VERSCHRAUBUNG AEHNL.ISO	491100814	607	1	662	96043277	ZUS.HYDR.VERBINDUNG DB-
VERSCHRAUBUNG AEHNL.ISO	510713214	574	1	552	96032955	HYDRAULIK
VERSCHRAUBUNG BUZ 16S C	477701108	623	2	413	968513208	ZUSATZHYDRAULIK SA-BOCK
VERSCHRAUBUNG BUZ 16S C	477701108	860	1	556	96032955	HYDRAULIK
VERSCHRAUBUNG BUZ 22L C	477700208	635	3	161	969733008	ZUSATZHYDRAULIK DREHBUE
VERSCHRAUBUNG BUZ 30S C	477701608	621	3	413	968513208	ZUSATZHYDRAULIK SA-BOCK
VERSCHRAUBUNG BUZ 35L C	477700708	818	1	556	96032955	HYDRAULIK
VERSCHRAUBUNG BUZ 38S C	477701808	816	1	555	96032955	HYDRAULIK
VERSCHRAUBUNG BUZ 8 M14	10816958	69	1	308	918861908	SCHALLDAEMPFERANLAGE
VERSCHRAUBUNG BUZ 8 M14	10816958	406	8	314	918861808	SCHALLDAEMPFERANLAGE
VERSCHRAUBUNG EGE 10L G	471904308	624	1	229	968081908	ZUSATZHYDRAULIK WINDE 4
VERSCHRAUBUNG EGE 10L G	471904308	604	1	413	968513208	ZUSATZHYDRAULIK SA-BOCK
VERSCHRAUBUNG EGE 10L G	471904308	668	6	553	96032955	HYDRAULIK
VERSCHRAUBUNG EGE 10L G	471904308	602	1	666	968562908	ZUSATZHYDRAULIK VERBOLZ
VERSCHRAUBUNG EGE 10S G	471900408	667	1	553	96032955	HYDRAULIK

Bezeichnung	Artikel	Pos.	Menge	Seite	Baugruppe	Bezeichnung
VERSCHRAUBUNG EGE 12L G	471903808	744	1	555	96032955	HYDRAULIK
VERSCHRAUBUNG EGE 12S G	471901808	607	4	116	967787608	HYDRAULIK ABSTUETZUNG
VERSCHRAUBUNG EGE 12S G	471901808	609	1	432	967788008	ZUSATZHYDR.MONTAGEEINR
VERSCHRAUBUNG EGE 16S G	471901908	629	2	31	969731708	HYDRAULIK MITTELTEIL
VERSCHRAUBUNG EGE 18L	10878394	12	1	438	96033811	KRAFTSTOFFFILTER VORM.
VERSCHRAUBUNG EGE 30S G	11823327	869	1	556	96032955	HYDRAULIK
VERSCHRAUBUNG EGE 42L G	471903608	614	5	553	96032955	HYDRAULIK
VERSCHRAUBUNG EGESD10-	471901108	625	1	161	969733008	ZUSATZHYDRAULIK DREHBUE
VERSCHRAUBUNG EGESD10-	471901108	820	2	556	96032955	HYDRAULIK
VERSCHRAUBUNG EGESD12-	471901208	833	2	556	96032955	HYDRAULIK
VERSCHRAUBUNG EGESD12-	471900508	617	1	732	96020306	ZUSATZHYDRAULIK S-ANLENK
VERSCHRAUBUNG EGESD16-	471900608	620	1	249	967787908	ZUSATZHYDRAULIK MONTAGE
VERSCHRAUBUNG EGESD16-	471900608	710	5	554	96032955	HYDRAULIK
VERSCHRAUBUNG EGESD18-	471902308	766	8	555	96032955	HYDRAULIK
VERSCHRAUBUNG EGESD18-	471902308	621	1	626	96033157	DRUCKLUFTANLAGE
VERSCHRAUBUNG EGESD18-	471901308	608	2	249	967787908	ZUSATZHYDRAULIK MONTAGE
VERSCHRAUBUNG EGESD18-	471901308	711	1	554	96032955	HYDRAULIK
VERSCHRAUBUNG EGESD18-	471901308	615	1	817	967789008	ZUSATZHYDRAULIK WINDE 6
VERSCHRAUBUNG EGESD20-	471903208	633	2	553	96032955	HYDRAULIK
VERSCHRAUBUNG EGESD20-	471900708	682	1	32	969731708	HYDRAULIK MITTELTEIL
VERSCHRAUBUNG EGESD20-	471900708	673	1	553	96032955	HYDRAULIK
VERSCHRAUBUNG EGESD20-	471904508	637	4	733	96020306	ZUSATZHYDRAULIK S-ANLENK
VERSCHRAUBUNG EGESD28-	471901508	655	5	553	96032955	HYDRAULIK
VERSCHRAUBUNG EGESD30-	471900908	736	1	554	96032955	HYDRAULIK
VERSCHRAUBUNG EGESD6-	471902008	35	1	453	919297008	ZENTRALSCHMIERANLAGE O
VERSCHRAUBUNG EGESD6-	471900308	687	2	554	96032955	HYDRAULIK
VERSCHRAUBUNG EL 10L CR6	472330208	658	2	31	969731708	HYDRAULIK MITTELTEIL
VERSCHRAUBUNG EL 10L CR6	472330208	621	4	70	967787408	HYDRAULIK RAUPE
VERSCHRAUBUNG EL 10L CR6	472330208	622	4	97	967787508	HYDRAULIK RAUPE
VERSCHRAUBUNG EL 10L CR6	472330208	655	1	161	969733008	ZUSATZHYDRAULIK DREHBUE
VERSCHRAUBUNG EL 10L CR6	472330208	626	1	199	967787708	ZUSATZHYDRAULIK WINDE 1
VERSCHRAUBUNG EL 10L CR6	472330208	626	1	213	967787808	ZUSATZHYDRAULIK WINDE 2
VERSCHRAUBUNG EL 10L CR6	472330208	621	5	229	968081908	ZUSATZHYDRAULIK WINDE 4
VERSCHRAUBUNG EL 10L CR6	472330208	602	3	413	968513208	ZUSATZHYDRAULIK SA-BOCK
VERSCHRAUBUNG EL 10L CR6	472330208	698	14	554	96032955	HYDRAULIK
VERSCHRAUBUNG EL 10L CR6	472330208	612	1	817	967789008	ZUSATZHYDRAULIK WINDE 6
VERSCHRAUBUNG EL 10S C	7367776	627	1	432	967788008	ZUSATZHYDR.MONTAGEEINR
VERSCHRAUBUNG EL 10S C	7367776	666	3	553	96032955	HYDRAULIK
VERSCHRAUBUNG EL 12L M18	247128602	628	1	70	967787408	HYDRAULIK RAUPE
VERSCHRAUBUNG EL 12L M18	247128602	630	1	97	967787508	HYDRAULIK RAUPE
VERSCHRAUBUNG EL 12L M18	247128602	650	4	161	969733008	ZUSATZHYDRAULIK DREHBUE
VERSCHRAUBUNG EL 12L M18	247128602	604	1	199	967787708	ZUSATZHYDRAULIK WINDE 1
VERSCHRAUBUNG EL 12L M18	247128602	607	1	213	967787808	ZUSATZHYDRAULIK WINDE 2
VERSCHRAUBUNG EL 12L M18	247128602	606	1	432	967788008	ZUSATZHYDR.MONTAGEEINR
VERSCHRAUBUNG EL 12L M18	247128602	688	11	554	96032955	HYDRAULIK
VERSCHRAUBUNG EL 12L M18	247128602	619	2	625	96033157	DRUCKLUFTANLAGE
VERSCHRAUBUNG EL 12L M18	247128602	25	1	872	96022733	SCHOTTPLATTE VORM.
VERSCHRAUBUNG EL 12S C	7617461	684	1	32	969731708	HYDRAULIK MITTELTEIL
VERSCHRAUBUNG EL 12S C	7617461	831	2	556	96032955	HYDRAULIK
VERSCHRAUBUNG EL 15L CR6	472300414	638	1	161	969733008	ZUSATZHYDRAULIK DREHBUE
VERSCHRAUBUNG EL 15L CR6	472300414	858	1	556	96032955	HYDRAULIK
VERSCHRAUBUNG EL 16S C	7407098	601	2	160	969733008	ZUSATZHYDRAULIK DREHBUE
VERSCHRAUBUNG EL 16S C	7407098	713	5	554	96032955	HYDRAULIK
VERSCHRAUBUNG EL 18L CR6	247128502	668	2	32	969731708	HYDRAULIK MITTELTEIL
VERSCHRAUBUNG EL 18L CR6	247128502	631	1	229	968081908	ZUSATZHYDRAULIK WINDE 4
VERSCHRAUBUNG EL 18L CR6	247128502	605	2	249	967787908	ZUSATZHYDRAULIK MONTAGE
VERSCHRAUBUNG EL 20S C	7407107	620	1	31	969731708	HYDRAULIK MITTELTEIL
VERSCHRAUBUNG EL 20S C	7407107	643	2	733	96020306	ZUSATZHYDRAULIK S-ANLENK
VERSCHRAUBUNG EL 22L CR6	247138602	776	4	555	96032955	HYDRAULIK
VERSCHRAUBUNG EL 25S C	7407118	610	1	199	967787708	ZUSATZHYDRAULIK WINDE 1

Bezeichnung	Artikel	Pos.	Menge	Seite	Baugruppe	Bezeichnung
VERSCHRAUBUNG EL 25S C	7407118	614	1	213	967787808	ZUSATZHYDRAULIK WINDE 2
VERSCHRAUBUNG EL 25S C	7407118	613	1	229	968081908	ZUSATZHYDRAULIK WINDE 4
VERSCHRAUBUNG EL 25S C	7407118	605	1	817	967789008	ZUSATZHYDRAULIK WINDE 6
VERSCHRAUBUNG EL 28L CR6	7407120	602	2	31	969731708	HYDRAULIK MITTELTEIL
VERSCHRAUBUNG EL 28L CR6	7407120	611	3	70	967787408	HYDRAULIK RAUPE
VERSCHRAUBUNG EL 28L CR6	7407120	606	3	97	967787508	HYDRAULIK RAUPE
VERSCHRAUBUNG EL 28L CR6	7407120	605	1	199	967787708	ZUSATZHYDRAULIK WINDE 1
VERSCHRAUBUNG EL 28L CR6	7407120	605	1	213	967787808	ZUSATZHYDRAULIK WINDE 2
VERSCHRAUBUNG EL 28L CR6	7407120	610	2	229	968081908	ZUSATZHYDRAULIK WINDE 4
VERSCHRAUBUNG EL 28L CR6	7407120	764	6	555	96032955	HYDRAULIK
VERSCHRAUBUNG EL 28L CR6	7407120	626	1	733	96020306	ZUSATZHYDRAULIK S-ANLENK
VERSCHRAUBUNG EL 28L CR6	7407120	617	1	817	967789008	ZUSATZHYDRAULIK WINDE 6
VERSCHRAUBUNG EL 42L CR6	7367986	628	20	553	96032955	HYDRAULIK
VERSCHRAUBUNG EL 42L CR6	7367986	614	1	732	96020306	ZUSATZHYDRAULIK S-ANLENK
VERSCHRAUBUNG ELSD38-S	472331908	601	4	70	967787408	HYDRAULIK RAUPE
VERSCHRAUBUNG ELSD38-S	472331908	601	4	97	967787508	HYDRAULIK RAUPE
VERSCHRAUBUNG ELSD38-S	472331908	612	1	160	969733008	ZUSATZHYDRAULIK DREHBUE
VERSCHRAUBUNG ELSD38-S	472331908	611	1	229	968081908	ZUSATZHYDRAULIK WINDE 4
VERSCHRAUBUNG ELSD38-S	472331908	694	6	554	96032955	HYDRAULIK
VERSCHRAUBUNG ELSD38-S	472331908	600	2	732	96020306	ZUSATZHYDRAULIK S-ANLENK
VERSCHRAUBUNG ELSD6-L	472032308	601	1	625	96033157	DRUCKLUFTANLAGE
VERSCHRAUBUNG ELSD6-S	472331208	651	1	161	969733008	ZUSATZHYDRAULIK DREHBUE
VERSCHRAUBUNG ELSD6-S	472331208	27	1	453	919297008	ZENTRALSCHMIERANLAGE O
VERSCHRAUBUNG ELSD6-S	472331208	637	3	553	96032955	HYDRAULIK
VERSCHRAUBUNG ELSD6-S	472331208	9	1	740	917692108	ZENTRALSCHMIERUNG
VERSCHRAUBUNG ET 12L M18	247105602	661	2	32	969731708	HYDRAULIK MITTELTEIL
VERSCHRAUBUNG ET 12L M18	247105602	623	1	70	967787408	HYDRAULIK RAUPE
VERSCHRAUBUNG ET 12L M18	247105602	628	1	97	967787508	HYDRAULIK RAUPE
VERSCHRAUBUNG ET 12L M18	247105602	725	2	554	96032955	HYDRAULIK
VERSCHRAUBUNG ET 15L M22	472430408	634	1	31	969731708	HYDRAULIK MITTELTEIL
VERSCHRAUBUNG ET 15L M22	472430408	794	2	555	96032955	HYDRAULIK
VERSCHRAUBUNG ET 18L CR6	247108402	651	1	31	969731708	HYDRAULIK MITTELTEIL
VERSCHRAUBUNG ET 18L CR6	247108402	604	2	249	967787908	ZUSATZHYDRAULIK MONTAGE
VERSCHRAUBUNG ET 18L CR6	247108402	779	3	555	96032955	HYDRAULIK
VERSCHRAUBUNG ET 28L M36	7407122	619	1	817	967789008	ZUSATZHYDRAULIK WINDE 6
VERSCHRAUBUNG ET 30S C	472431808	730	1	554	96032955	HYDRAULIK
VERSCHRAUBUNG ET 30S C	472431808	638	1	733	96020306	ZUSATZHYDRAULIK S-ANLENK
VERSCHRAUBUNG ET 35L CR6	7407125	636	2	31	969731708	HYDRAULIK MITTELTEIL
VERSCHRAUBUNG ET 6S CR6	472431208	814	3	555	96032955	HYDRAULIK
VERSCHRAUBUNG EV 10L M16	7027665	632	1	626	96033157	DRUCKLUFTANLAGE
VERSCHRAUBUNG EV 22L M3	10410771	844	1	556	96032955	HYDRAULIK
VERSCHRAUBUNG EV 28L M36	10410772	767	5	555	96032955	HYDRAULIK
VERSCHRAUBUNG EV 42L M52	10651363	692	6	554	96032955	HYDRAULIK
VERSCHRAUBUNG EV16S M2	10410770	841	1	556	96032955	HYDRAULIK
VERSCHRAUBUNG EV38S M5	10467292	691	2	554	96032955	HYDRAULIK
VERSCHRAUBUNG EVW22-LM	472201108	3	1	195	90024490	OELMESSEINRICHTUNG
VERSCHRAUBUNG EVW22-LM	472201108	22	1	195	90024490	OELMESSEINRICHTUNG
VERSCHRAUBUNG EW 10L M	7403569	685	4	32	969731708	HYDRAULIK MITTELTEIL
VERSCHRAUBUNG EW 10L M	7403569	618	3	70	967787408	HYDRAULIK RAUPE
VERSCHRAUBUNG EW 10L M	7403569	619	3	97	967787508	HYDRAULIK RAUPE
VERSCHRAUBUNG EW 10L M	7403569	621	1	199	967787708	ZUSATZHYDRAULIK WINDE 1
VERSCHRAUBUNG EW 10L M	7403569	623	1	213	967787808	ZUSATZHYDRAULIK WINDE 2
VERSCHRAUBUNG EW 10L M	7403569	617	4	229	968081908	ZUSATZHYDRAULIK WINDE 4
VERSCHRAUBUNG EW 10L M	7403569	617	1	249	967787908	ZUSATZHYDRAULIK MONTAGE
VERSCHRAUBUNG EW 10L M	7403569	42	1	327	919171008	HARNSTOFFANLAGE
VERSCHRAUBUNG EW 10L M	7403569	603	1	413	968513208	ZUSATZHYDRAULIK SA-BOCK
VERSCHRAUBUNG EW 10L M	7403569	31	1	453	919297008	ZENTRALSCHMIERANLAGE O
VERSCHRAUBUNG EW 10L M	7403569	625	25	553	96032955	HYDRAULIK
VERSCHRAUBUNG EW 10L M	7403569	610	3	625	96033157	DRUCKLUFTANLAGE
VERSCHRAUBUNG EW 10L M	7403569	28	1	641	918824508	ANTRIEBSAGGREGAT KLIMAA

Bezeichnung	Artikel	Pos.	Menge	Seite	Baugruppe	Bezeichnung
VERSCHRAUBUNG EW 10L M	7403569	606	2	666	968562908	ZUSATZHYDRAULIK VERBOLZ
VERSCHRAUBUNG EW 10L M	7403569	603	1	817	967789008	ZUSATZHYDRAULIK WINDE 6
VERSCHRAUBUNG EW 10L M	7403569	32	1	872	96022733	SCHOTTPLATTE VORM.
VERSCHRAUBUNG EW 10S C	7617268	608	4	116	967787608	HYDRAULIK ABSTUETZUNG
VERSCHRAUBUNG EW 10S C	7617268	664	8	553	96032955	HYDRAULIK
VERSCHRAUBUNG EW 12L M	247117702	606	2	31	969731708	HYDRAULIK MITTELTEIL
VERSCHRAUBUNG EW 12L M	247117702	627	5	161	969733008	ZUSATZHYDRAULIK DREHBUE
VERSCHRAUBUNG EW 12L M	247117702	602	1	199	967787708	ZUSATZHYDRAULIK WINDE 1
VERSCHRAUBUNG EW 12L M	247117702	603	1	213	967787808	ZUSATZHYDRAULIK WINDE 2
VERSCHRAUBUNG EW 12L M	247117702	624	1	432	967788008	ZUSATZHYDR.MONTAGEEINR
VERSCHRAUBUNG EW 12L M	247117702	721	20	554	96032955	HYDRAULIK
VERSCHRAUBUNG EW 12L M	247117702	635	1	733	96020306	ZUSATZHYDRAULIK S-ANLENK
VERSCHRAUBUNG EW 12L M	247117702	629	1	818	967789008	ZUSATZHYDRAULIK WINDE 6
VERSCHRAUBUNG EW 12L M	247117702	604	1	861	968883308	ZUSATZHYDR.BOLZENZIEHZ
VERSCHRAUBUNG EW 12L M	247117702	605	1	864	968883408	ZUSATZHYDR.BOLZENZIEHZ
VERSCHRAUBUNG EW 12L M	247117702	24	3	872	96022733	SCHOTTPLATTE VORM.
VERSCHRAUBUNG EW 12S C	7617354	600	4	116	967787608	HYDRAULIK ABSTUETZUNG
VERSCHRAUBUNG EW 12S C	7617354	856	1	556	96032955	HYDRAULIK
VERSCHRAUBUNG EW 15L C	7615379	650	2	31	969731708	HYDRAULIK MITTELTEIL
VERSCHRAUBUNG EW 15L C	7615379	20	1	872	96022733	SCHOTTPLATTE VORM.
VERSCHRAUBUNG EW 16S C	7617460	627	2	31	969731708	HYDRAULIK MITTELTEIL
VERSCHRAUBUNG EW 16S C	7617460	602	3	160	969733008	ZUSATZHYDRAULIK DREHBUE
VERSCHRAUBUNG EW 16S C	7617460	621	1	249	967787908	ZUSATZHYDRAULIK MONTAGE
VERSCHRAUBUNG EW 16S C	7617460	623	1	432	967788008	ZUSATZHYDR.MONTAGEEINR
VERSCHRAUBUNG EW 16S C	7617460	702	4	554	96032955	HYDRAULIK
VERSCHRAUBUNG EW 18L M	247108302	670	1	32	969731708	HYDRAULIK MITTELTEIL
VERSCHRAUBUNG EW 18L M	247108302	657	1	161	969733008	ZUSATZHYDRAULIK DREHBUE
VERSCHRAUBUNG EW 18L M	247108302	630	1	229	968081908	ZUSATZHYDRAULIK WINDE 4
VERSCHRAUBUNG EW 18L M	247108302	10	2	437	919140208	KRAFTSTOFFFOERDERUNG
VERSCHRAUBUNG EW 18L M	247108302	15	1	438	96033811	KRAFTSTOFFFILTER VORM.
VERSCHRAUBUNG EW 18L M	247108302	707	3	554	96032955	HYDRAULIK
VERSCHRAUBUNG EW 18L M	247108302	606	3	625	96033157	DRUCKLUFTANLAGE
VERSCHRAUBUNG EW 18L M	247108302	22	1	872	96022733	SCHOTTPLATTE VORM.
VERSCHRAUBUNG EW 20S M	7407108	624	3	31	969731708	HYDRAULIK MITTELTEIL
VERSCHRAUBUNG EW 20S M	7407108	674	3	553	96032955	HYDRAULIK
VERSCHRAUBUNG EW 20S M	7407108	645	1	733	96020306	ZUSATZHYDRAULIK S-ANLENK
VERSCHRAUBUNG EW 22L C	247126202	8	1	813	90200135	OELMESSEINRICHTUNG
VERSCHRAUBUNG EW 22L ED	10873827	258	1	266	96032892	DIESELMOTOR VORM.
VERSCHRAUBUNG EW 25S C	7407119	605	2	160	969733008	ZUSATZHYDRAULIK DREHBUE
VERSCHRAUBUNG EW 25S C	7407119	684	2	554	96032955	HYDRAULIK
VERSCHRAUBUNG EW 25S C	7407119	606	1	817	967789008	ZUSATZHYDRAULIK WINDE 6
VERSCHRAUBUNG EW 28L C	7617494	613	2	70	967787408	HYDRAULIK RAUPE
VERSCHRAUBUNG EW 28L C	7617494	604	2	97	967787508	HYDRAULIK RAUPE
VERSCHRAUBUNG EW 28L C	7617494	633	1	161	969733008	ZUSATZHYDRAULIK DREHBUE
VERSCHRAUBUNG EW 28L C	7617494	627	1	199	967787708	ZUSATZHYDRAULIK WINDE 1
VERSCHRAUBUNG EW 28L C	7617494	627	1	213	967787808	ZUSATZHYDRAULIK WINDE 2
VERSCHRAUBUNG EW 28L C	7617494	671	9	553	96032955	HYDRAULIK
VERSCHRAUBUNG EW 28L C	7617494	621	1	817	967789008	ZUSATZHYDRAULIK WINDE 6
VERSCHRAUBUNG EW 6L CR6	247021702	602	3	625	96033157	DRUCKLUFTANLAGE
VERSCHRAUBUNG EW 6S M14	472531508	11	1	151	917081108	ZENTRALSCHMIERANLAGE O
VERSCHRAUBUNG EW 6S M14	472531508	647	2	161	969733008	ZUSATZHYDRAULIK DREHBUE
VERSCHRAUBUNG EW 6S M14	472531508	635	1	229	968081908	ZUSATZHYDRAULIK WINDE 4
VERSCHRAUBUNG EW 6S M14	472531508	21	2	420	917691308	ZENTRALSCHMIERUNG
VERSCHRAUBUNG EW 6S M14	472531508	629	1	432	967788008	ZUSATZHYDR.MONTAGEEINR
VERSCHRAUBUNG EW 6S M14	472531508	26	6	453	919297008	ZENTRALSCHMIERANLAGE O
VERSCHRAUBUNG EW 6S M14	472531508	13	1	497	969245308	ELEKTRIK KLEMMKASTEN DB
VERSCHRAUBUNG EW 6S M14	472531508	40	1	516	967917908	SCHALTSCHRANK MECH.
VERSCHRAUBUNG EW 6S M14	472531508	636	15	553	96032955	HYDRAULIK
VERSCHRAUBUNG EW 6S M14	472531508	613	3	625	96033157	DRUCKLUFTANLAGE
VERSCHRAUBUNG EW 6S M14	472531508	632	3	733	96020306	ZUSATZHYDRAULIK S-ANLENK

Bezeichnung	Artikel	Pos.	Menge	Seite	Baugruppe	Bezeichnung
VERSCHRAUBUNG EW 6S M14	472531508	601	1	817	967789008	ZUSATZHYDRAULIK WINDE 6
VERSCHRAUBUNG EW 8L CR6	247021802	13	1	331	96004209	PUMPE VORM.
VERSCHRAUBUNG EWSD22-L	472530608	777	3	555	96032955	HYDRAULIK
VERSCHRAUBUNG EWSD38-S	472531808	600	4	70	967787408	HYDRAULIK RAUPE
VERSCHRAUBUNG EWSD38-S	472531808	600	4	97	967787508	HYDRAULIK RAUPE
VERSCHRAUBUNG EWSD38-S	472531808	644	1	161	969733008	ZUSATZHYDRAULIK DREHBUE
VERSCHRAUBUNG EWSD38-S	472531808	601	3	199	967787708	ZUSATZHYDRAULIK WINDE 1
VERSCHRAUBUNG EWSD38-S	472531808	602	3	213	967787808	ZUSATZHYDRAULIK WINDE 2
VERSCHRAUBUNG EWSD38-S	472531808	609	4	229	968081908	ZUSATZHYDRAULIK WINDE 4
VERSCHRAUBUNG EWSD38-S	472531808	693	8	554	96032955	HYDRAULIK
VERSCHRAUBUNG EWSD38-S	472531808	601	4	732	96020306	ZUSATZHYDRAULIK S-ANLENK
VERSCHRAUBUNG EWSD38-S	472531808	610	2	817	967789008	ZUSATZHYDRAULIK WINDE 6
VERSCHRAUBUNG GA6-LM22X	502946108	623	1	626	96033157	DRUCKLUFTANLAGE
VERSCHRAUBUNG GE 10L M1	471030508	616	4	70	967787408	HYDRAULIK RAUPE
VERSCHRAUBUNG GE 10L M1	471030508	618	4	97	967787508	HYDRAULIK RAUPE
VERSCHRAUBUNG GE 10L M1	471030508	625	1	199	967787708	ZUSATZHYDRAULIK WINDE 1
VERSCHRAUBUNG GE 10L M1	471030508	625	1	213	967787808	ZUSATZHYDRAULIK WINDE 2
VERSCHRAUBUNG GE 10L M1	471030508	606	3	229	968081908	ZUSATZHYDRAULIK WINDE 4
VERSCHRAUBUNG GE 10L M1	471030508	634	3	553	96032955	HYDRAULIK
VERSCHRAUBUNG GE 10L M1	471030508	627	1	818	967789008	ZUSATZHYDRAULIK WINDE 6
VERSCHRAUBUNG GE 10L M	7021521	2	1	333	969904608	DRUCKBEGRENZUNGSVENTI
VERSCHRAUBUNG GE 10L M	471039808	621	3	553	96032955	HYDRAULIK
VERSCHRAUBUNG GE 10L M	471039808	611	1	625	96033157	DRUCKLUFTANLAGE
VERSCHRAUBUNG GE 12L G1	471034808	654	1	161	969733008	ZUSATZHYDRAULIK DREHBUE
VERSCHRAUBUNG GE 12L G1	471034808	613	2	199	967787708	ZUSATZHYDRAULIK WINDE 1
VERSCHRAUBUNG GE 12L G1	471034808	613	2	213	967787808	ZUSATZHYDRAULIK WINDE 2
VERSCHRAUBUNG GE 12L G1	471034808	620	2	229	968081908	ZUSATZHYDRAULIK WINDE 4
VERSCHRAUBUNG GE 12L G1	471034808	605	1	432	967788008	ZUSATZHYDR.MONTAGEEINR
VERSCHRAUBUNG GE 12L G1	471034808	722	4	554	96032955	HYDRAULIK
VERSCHRAUBUNG GE 12L G1	471034808	628	1	818	967789008	ZUSATZHYDRAULIK WINDE 6
VERSCHRAUBUNG GE 12L M	471039908	647	7	553	96032955	HYDRAULIK
VERSCHRAUBUNG GE 12L M	471039908	620	1	625	96033157	DRUCKLUFTANLAGE
VERSCHRAUBUNG GE 12S G1/	471032608	654	1	31	969731708	HYDRAULIK MITTELTEIL
VERSCHRAUBUNG GE 12S G1/	471032608	612	1	213	967787808	ZUSATZHYDRAULIK WINDE 2
VERSCHRAUBUNG GE 12S G1/	471032608	600	3	553	96032955	HYDRAULIK
VERSCHRAUBUNG GE 12S G1/	471032608	616	1	817	967789008	ZUSATZHYDRAULIK WINDE 6
VERSCHRAUBUNG GE 12S G3/	471032708	622	1	161	969733008	ZUSATZHYDRAULIK DREHBUE
VERSCHRAUBUNG GE 12S G3/	471032708	836	1	556	96032955	HYDRAULIK
VERSCHRAUBUNG GE 18L M	471031108	7	2	443	967967608	KRAFTSTOFFBEHAELTER VO
VERSCHRAUBUNG GE 18L M	471031108	622	3	553	96032955	HYDRAULIK
VERSCHRAUBUNG GE 18L M	471031108	605	4	625	96033157	DRUCKLUFTANLAGE
VERSCHRAUBUNG GE 18L M2	10815662	608	2	625	96033157	DRUCKLUFTANLAGE
VERSCHRAUBUNG GE 20S G1/	7410451	681	2	32	969731708	HYDRAULIK MITTELTEIL
VERSCHRAUBUNG GE 20S G1/	7410451	861	1	556	96032955	HYDRAULIK
VERSCHRAUBUNG GE 22L M2	10036896	772	1	555	96032955	HYDRAULIK
VERSCHRAUBUNG GE 28L G1	471031608	742	1	554	96032955	HYDRAULIK
VERSCHRAUBUNG GE 28L G3/	7410441	697	3	554	96032955	HYDRAULIK
VERSCHRAUBUNG GE 28L M	7615629	605	2	229	968081908	ZUSATZHYDRAULIK WINDE 4
VERSCHRAUBUNG GE 28L M	7615629	769	4	555	96032955	HYDRAULIK
VERSCHRAUBUNG GE 30S G1	11002216	717	7	554	96032955	HYDRAULIK
VERSCHRAUBUNG GE 30S G3	10877614	870	1	556	96032955	HYDRAULIK
VERSCHRAUBUNG GE 42L G1	471034708	611	3	31	969731708	HYDRAULIK MITTELTEIL
VERSCHRAUBUNG GE 42L G1	471034708	615	12	553	96032955	HYDRAULIK
VERSCHRAUBUNG GE 6L M1	476607708	603	3	625	96033157	DRUCKLUFTANLAGE
VERSCHRAUBUNG GE 6LL M1	774376508	1	1	154	11210825	VERTEILERKOMBINATION
VERSCHRAUBUNG GE 6LL M1	774376508	71	2	218	917451208	WINDE 4 VORM.
VERSCHRAUBUNG GE 8L M18	471039308	31	1	387	918760508	ZUSATZHEIZUNG OW
VERSCHRAUBUNG GEO 8L M	10872598	3	1	333	969904608	DRUCKBEGRENZUNGSVENTI
VERSCHRAUBUNG GR 12/10L	475031508	667	1	32	969731708	HYDRAULIK MITTELTEIL
VERSCHRAUBUNG GR 12/10L	475031508	601	2	413	968513208	ZUSATZHYDRAULIK SA-BOCK

Bezeichnung	Artikel	Pos.	Menge	Seite	Baugruppe	Bezeichnung
VERSCHRAUBUNG GR 12/10L	475031508	724	3	554	96032955	HYDRAULIK
VERSCHRAUBUNG ISO 8434	482331814	728	4	554	96032955	HYDRAULIK
VERSCHRAUBUNG ISO 8434	482331814	640	1	733	96020306	ZUSATZHYDRAULIK S-ANLENK
VERSCHRAUBUNG ISO 8434	482330814	638	2	31	969731708	HYDRAULIK MITTELTEIL
VERSCHRAUBUNG ISO 8434	482330814	765	3	555	96032955	HYDRAULIK
VERSCHRAUBUNG ISO 8434	482430314	615	4	70	967787408	HYDRAULIK RAUPE
VERSCHRAUBUNG ISO 8434	482430314	615	4	97	967787508	HYDRAULIK RAUPE
VERSCHRAUBUNG ISO 8434	482430314	607	1	160	969733008	ZUSATZHYDRAULIK DREHBUE
VERSCHRAUBUNG ISO 8434	482430314	669	2	553	96032955	HYDRAULIK
VERSCHRAUBUNG ISO 8434	482431314	753	2	555	96032955	HYDRAULIK
VERSCHRAUBUNG ISO 8434	482431414	687	1	32	969731708	HYDRAULIK MITTELTEIL
VERSCHRAUBUNG ISO 8434	482431514	616	1	249	967787908	ZUSATZHYDRAULIK MONTAGE
VERSCHRAUBUNG ISO 8434	482431514	729	1	554	96032955	HYDRAULIK
VERSCHRAUBUNG ISO 8434	482431614	644	1	733	96020306	ZUSATZHYDRAULIK S-ANLENK
VERSCHRAUBUNG ISO 8434	482431814	611	1	160	969733008	ZUSATZHYDRAULIK DREHBUE
VERSCHRAUBUNG ISO 8434	482431814	715	1	554	96032955	HYDRAULIK
VERSCHRAUBUNG ISO 8434	482431114	658	12	553	96032955	HYDRAULIK
VERSCHRAUBUNG ISO 8434	482531614	700	12	554	96032955	HYDRAULIK
VERSCHRAUBUNG ISO 8434	482530914	651	9	553	96032955	HYDRAULIK
VERSCHRAUBUNG ISO 8434	482530914	608	1	732	96020306	ZUSATZHYDRAULIK S-ANLENK
VERSCHRAUBUNG ISO 8434	482530814	678	1	32	969731708	HYDRAULIK MITTELTEIL
VERSCHRAUBUNG ISO 8434	482530814	629	9	553	96032955	HYDRAULIK
VERSCHRAUBUNG ISO 8434	482530814	606	1	662	96043277	ZUS.HYDR.VERBINDUNG DB-
VERSCHRAUBUNG ISO 8434	482530814	609	1	732	96020306	ZUSATZHYDRAULIK S-ANLENK
VERSCHRAUBUNG ISO 8434 G	471004514	605	4	116	967787608	HYDRAULIK ABSTUETZUNG
VERSCHRAUBUNG ISO 8434 G	471004514	614	2	161	969733008	ZUSATZHYDRAULIK DREHBUE
VERSCHRAUBUNG ISO 8434 G	471004514	626	1	432	967788008	ZUSATZHYDR.MONTAGEEINR
VERSCHRAUBUNG ISO 8434 G	471004514	704	4	554	96032955	HYDRAULIK
VERSCHRAUBUNG ISO 8434	485438414	848	1	556	96032955	HYDRAULIK
VERSCHRAUBUNG ISO 8434-1	7362091	655	1	31	969731708	HYDRAULIK MITTELTEIL
VERSCHRAUBUNG ISO 8434-1	7362091	624	2	161	969733008	ZUSATZHYDRAULIK DREHBUE
VERSCHRAUBUNG ISO 8434-1	7362091	30	1	453	919297008	ZENTRALSCHMIERANLAGE O
VERSCHRAUBUNG ISO 8434-1	7362091	659	19	553	96032955	HYDRAULIK
VERSCHRAUBUNG ISO 8434-1	7362091	31	1	872	96022733	SCHOTTPLATTE VORM.
VERSCHRAUBUNG ISO 8434-1	471039708	622	4	70	967787408	HYDRAULIK RAUPE
VERSCHRAUBUNG ISO 8434-1	471039708	616	4	97	967787508	HYDRAULIK RAUPE
VERSCHRAUBUNG ISO 8434-1	471039708	629	3	161	969733008	ZUSATZHYDRAULIK DREHBUE
VERSCHRAUBUNG ISO 8434-1	471039708	619	1	199	967787708	ZUSATZHYDRAULIK WINDE 1
VERSCHRAUBUNG ISO 8434-1	471039708	618	1	213	967787808	ZUSATZHYDRAULIK WINDE 2
VERSCHRAUBUNG ISO 8434-1	471039708	618	2	229	968081908	ZUSATZHYDRAULIK WINDE 4
VERSCHRAUBUNG ISO 8434-1	471039708	609	1	249	967787908	ZUSATZHYDRAULIK MONTAGE
VERSCHRAUBUNG ISO 8434-1	471039708	803	1	555	96032955	HYDRAULIK
VERSCHRAUBUNG ISO 8434-1	471039708	609	2	625	96033157	DRUCKLUFTANLAGE
VERSCHRAUBUNG ISO 8434-1	471039708	614	1	817	967789008	ZUSATZHYDRAULIK WINDE 6
VERSCHRAUBUNG ISO 8434-1	471032808	670	7	553	96032955	HYDRAULIK
VERSCHRAUBUNG ISO 8434-1	471032808	603	2	861	968883308	ZUSATZHYDR.BOLZENZIEHZ
VERSCHRAUBUNG ISO 8434-1	471032808	603	2	864	968883408	ZUSATZHYDR.BOLZENZIEHZ
VERSCHRAUBUNG ISO 8434-1	471030708	630	3	161	969733008	ZUSATZHYDRAULIK DREHBUE
VERSCHRAUBUNG ISO 8434-1	11621782	257	1	266	96032892	DIESELMOTOR VORM.
VERSCHRAUBUNG NACHARB	971265308	276	1	552	96032955	HYDRAULIK
VERSCHRAUBUNG NACHAR	978603608	194	3	160	969733008	ZUSATZHYDRAULIK DREHBUE
VERSCHRAUBUNG RED 15/10L	475430108	633	1	70	967787408	HYDRAULIK RAUPE
VERSCHRAUBUNG RED 15/10L	475430108	633	1	97	967787508	HYDRAULIK RAUPE
VERSCHRAUBUNG RED 15/10L	475430108	839	1	556	96032955	HYDRAULIK
VERSCHRAUBUNG RED 15/12L	475431808	639	3	161	969733008	ZUSATZHYDRAULIK DREHBUE
VERSCHRAUBUNG RED 15/12L	475431808	857	2	556	96032955	HYDRAULIK
VERSCHRAUBUNG RED 15/12L	475431808	21	1	872	96022733	SCHOTTPLATTE VORM.
VERSCHRAUBUNG RED 15/12L	475431808	602	1	874	968883508	ZUS.HYDR.BOLZENZIEHEINRI
VERSCHRAUBUNG RED 18/15L	475435608	610	1	249	967787908	ZUSATZHYDRAULIK MONTAGE
VERSCHRAUBUNG RED 18/15L	475435608	827	1	556	96032955	HYDRAULIK

Bezeichnung	Artikel	Pos.	Menge	Seite	Baugruppe	Bezeichnung
VERSCHRAUBUNG RED 35/12L	7368007	665	1	32	969731708	HYDRAULIK MITTELTEIL
VERSCHRAUBUNG RED 42/18L	475431708	732	2	554	96032955	HYDRAULIK
VERSCHRAUBUNG RED 42/22	475431608	763	3	555	96032955	HYDRAULIK
VERSCHRAUBUNG RED 42/28L	475431308	656	17	553	96032955	HYDRAULIK
VERSCHRAUBUNG RED 42/28L	475431308	615	2	732	96020306	ZUSATZHYDRAULIK S-ANLENK
VERSCHRAUBUNG RED 42/35	475436708	690	4	554	96032955	HYDRAULIK
VERSCHRAUBUNG RED 42/35	475436708	608	1	662	96043277	ZUS.HYDR.VERBINDUNG DB-
VERSCHRAUBUNG REDSD12/1	475431408	672	1	32	969731708	HYDRAULIK MITTELTEIL
VERSCHRAUBUNG REDSD12/1	475431408	627	1	70	967787408	HYDRAULIK RAUPE
VERSCHRAUBUNG REDSD12/1	475431408	629	1	97	967787508	HYDRAULIK RAUPE
VERSCHRAUBUNG REDSD12/1	475431408	609	1	160	969733008	ZUSATZHYDRAULIK DREHBUE
VERSCHRAUBUNG REDSD12/1	475431408	620	1	199	967787708	ZUSATZHYDRAULIK WINDE 1
VERSCHRAUBUNG REDSD12/1	475431408	620	1	213	967787808	ZUSATZHYDRAULIK WINDE 2
VERSCHRAUBUNG REDSD12/1	475431408	633	1	229	968081908	ZUSATZHYDRAULIK WINDE 4
VERSCHRAUBUNG REDSD12/1	475431408	723	8	554	96032955	HYDRAULIK
VERSCHRAUBUNG REDSD12/1	475431408	631	1	626	96033157	DRUCKLUFTANLAGE
VERSCHRAUBUNG REDSD12/1	475431408	601	2	666	968562908	ZUSATZHYDRAULIK VERBOLZ
VERSCHRAUBUNG REDSD12/1	475431408	630	1	818	967789008	ZUSATZHYDRAULIK WINDE 6
VERSCHRAUBUNG REDSD16/1	475433508	602	4	116	967787608	HYDRAULIK ABSTUETZUNG
VERSCHRAUBUNG REDSD16/1	475433508	623	1	161	969733008	ZUSATZHYDRAULIK DREHBUE
VERSCHRAUBUNG REDSD16/1	475433508	601	1	432	967788008	ZUSATZHYDR.MONTAGEEINR
VERSCHRAUBUNG REDSD16/1	475433308	673	2	32	969731708	HYDRAULIK MITTELTEIL
VERSCHRAUBUNG REDSD16/1	475433308	862	1	556	96032955	HYDRAULIK
VERSCHRAUBUNG REDSD16/1	475433308	604	1	864	968883408	ZUSATZHYDR.BOLZENZIEHZ
VERSCHRAUBUNG REDSD16/	475433108	614	1	249	967787908	ZUSATZHYDRAULIK MONTAGE
VERSCHRAUBUNG REDSD16/	475433108	712	10	554	96032955	HYDRAULIK
VERSCHRAUBUNG REDSD18/1	475430308	807	2	555	96032955	HYDRAULIK
VERSCHRAUBUNG REDSD18/1	475436308	669	1	32	969731708	HYDRAULIK MITTELTEIL
VERSCHRAUBUNG REDSD18/1	475436308	629	1	70	967787408	HYDRAULIK RAUPE
VERSCHRAUBUNG REDSD18/1	475436308	631	1	97	967787508	HYDRAULIK RAUPE
VERSCHRAUBUNG REDSD18/1	475436308	634	1	229	968081908	ZUSATZHYDRAULIK WINDE 4
VERSCHRAUBUNG REDSD18/1	475436308	733	4	554	96032955	HYDRAULIK
VERSCHRAUBUNG REDSD18/1	475436308	23	1	872	96022733	SCHOTTPLATTE VORM.
VERSCHRAUBUNG REDSD18/1	475436308	601	1	874	968883508	ZUS.HYDR.BOLZENZIEHEINRI
VERSCHRAUBUNG REDSD20/1	475434808	621	1	31	969731708	HYDRAULIK MITTELTEIL
VERSCHRAUBUNG REDSD22/1	475436108	643	1	31	969731708	HYDRAULIK MITTELTEIL
VERSCHRAUBUNG REDSD22/1	475436108	791	1	555	96032955	HYDRAULIK
VERSCHRAUBUNG REDSD22/1	475435508	788	3	555	96032955	HYDRAULIK
VERSCHRAUBUNG REDSD22/1	475436008	775	5	555	96032955	HYDRAULIK
VERSCHRAUBUNG REDSD28/1	475430908	622	1	229	968081908	ZUSATZHYDRAULIK WINDE 4
VERSCHRAUBUNG REDSD28/1	475430908	840	2	556	96032955	HYDRAULIK
VERSCHRAUBUNG REDSD28/2	475430508	612	4	70	967787408	HYDRAULIK RAUPE
VERSCHRAUBUNG REDSD28/2	475430508	605	4	97	967787508	HYDRAULIK RAUPE
VERSCHRAUBUNG REDSD28/2	475430508	771	5	555	96032955	HYDRAULIK
VERSCHRAUBUNG REDSD30/2	475432608	737	5	554	96032955	HYDRAULIK
VERSCHRAUBUNG REDSD35/1	475431208	635	2	31	969731708	HYDRAULIK MITTELTEIL
VERSCHRAUBUNG REDSD35/1	475431208	708	5	554	96032955	HYDRAULIK
VERSCHRAUBUNG REDSD35/2	475431508	664	1	32	969731708	HYDRAULIK MITTELTEIL
VERSCHRAUBUNG REDSD35/2	475431508	838	1	556	96032955	HYDRAULIK
VERSCHRAUBUNG REDSD35/2	475430408	677	1	32	969731708	HYDRAULIK MITTELTEIL
VERSCHRAUBUNG REDSD35/2	475430408	605	2	732	96020306	ZUSATZHYDRAULIK S-ANLENK
VERSCHRAUBUNG REDSD38/1	475434208	610	4	160	969733008	ZUSATZHYDRAULIK DREHBUE
VERSCHRAUBUNG REDSD38/1	475434208	683	3	554	96032955	HYDRAULIK
VERSCHRAUBUNG REDSD38/	475408108	682	3	554	96032955	HYDRAULIK
VERSCHRAUBUNG REDSDN1	475432008	628	1	432	967788008	ZUSATZHYDR.MONTAGEEINR
VERSCHRAUBUNG REDSDN1	475432008	703	6	554	96032955	HYDRAULIK
VERSCHRAUBUNG REDSDN1	475430208	616	1	625	96033157	DRUCKLUFTANLAGE
VERSCHRAUBUNG REDSDN25	475433608	611	1	199	967787708	ZUSATZHYDRAULIK WINDE 1
VERSCHRAUBUNG REDSDN25	475433608	611	1	213	967787808	ZUSATZHYDRAULIK WINDE 2
VERSCHRAUBUNG REDSDN25	475433608	612	1	229	968081908	ZUSATZHYDRAULIK WINDE 4

Bezeichnung	Artikel	Pos.	Menge	Seite	Baugruppe	Bezeichnung
VERSCHRAUBUNG REDSDN25	475433608	607	1	817	967789008	ZUSATZHYDRAULIK WINDE 6
VERSCHRAUBUNG REDSDN25	475432308	652	1	31	969731708	HYDRAULIK MITTELTEIL
VERSCHRAUBUNG REDSDN25	475432308	867	1	556	96032955	HYDRAULIK
VERSCHRAUBUNG REDSDN2	475433708	864	1	556	96032955	HYDRAULIK
VERSCHRAUBUNG REDSDN28	475435408	786	1	555	96032955	HYDRAULIK
VERSCHRAUBUNG REDSDN28	475435408	628	1	733	96020306	ZUSATZHYDRAULIK S-ANLENK
VERSCHRAUBUNG REDSDN28	475435708	604	2	31	969731708	HYDRAULIK MITTELTEIL
VERSCHRAUBUNG REDSDN28	475435708	610	1	70	967787408	HYDRAULIK RAUPE
VERSCHRAUBUNG REDSDN28	475435708	624	1	97	967787508	HYDRAULIK RAUPE
VERSCHRAUBUNG REDSDN28	475435708	603	1	199	967787708	ZUSATZHYDRAULIK WINDE 1
VERSCHRAUBUNG REDSDN28	475435708	606	1	213	967787808	ZUSATZHYDRAULIK WINDE 2
VERSCHRAUBUNG REDSDN28	475435708	793	1	555	96032955	HYDRAULIK
VERSCHRAUBUNG REDSDN28	475435708	620	1	817	967789008	ZUSATZHYDRAULIK WINDE 6
VERSCHRAUBUNG REDSDN30	475434008	608	1	432	967788008	ZUSATZHYDR.MONTAGEEINR
VERSCHRAUBUNG REDSDN30	475432508	701	4	554	96032955	HYDRAULIK
VERSCHRAUBUNG REDSDN30	475432708	652	1	161	969733008	ZUSATZHYDRAULIK DREHBUE
VERSCHRAUBUNG REDSDN30	475432708	632	2	432	967788008	ZUSATZHYDR.MONTAGEEINR
VERSCHRAUBUNG REDSDN30	475432708	830	1	556	96032955	HYDRAULIK
VERSCHRAUBUNG REDSDN3	475434108	835	1	556	96032955	HYDRAULIK
VERSCHRAUBUNG REDSDN38	475435008	866	2	556	96032955	HYDRAULIK
VERSCHRAUBUNG REDSDN38	475435008	649	1	733	96020306	ZUSATZHYDRAULIK S-ANLENK
VERSCHRAUBUNG REDSDN38	475434308	606	5	160	969733008	ZUSATZHYDRAULIK DREHBUE
VERSCHRAUBUNG REDSDN38	475434308	868	1	556	96032955	HYDRAULIK
VERSCHRAUBUNG REDSDN38	475434308	648	1	733	96020306	ZUSATZHYDRAULIK S-ANLENK
VERSCHRAUBUNG REDSDN38	475435308	727	4	554	96032955	HYDRAULIK
VERSCHRAUBUNG REDSDN42	475407208	731	4	554	96032955	HYDRAULIK
VERSCHRAUBUNG REDSDN42	475407208	612	1	732	96020306	ZUSATZHYDRAULIK S-ANLENK
VERSCHRAUBUNG RI G1/2AX	475500408	755	2	555	96032955	HYDRAULIK
VERSCHRAUBUNG RSWS10-	476610208	843	1	556	96032955	HYDRAULIK
VERSCHRAUBUNG RSWS10-	473230508	633	1	31	969731708	HYDRAULIK MITTELTEIL
VERSCHRAUBUNG RSWS10-	473231008	783	4	555	96032955	HYDRAULIK
VERSCHRAUBUNG RSWS10-	473231008	602	2	861	968883308	ZUSATZHYDR.BOLZENZIEHZ
VERSCHRAUBUNG RSWS10-	473231008	602	2	864	968883408	ZUSATZHYDR.BOLZENZIEHZ
VERSCHRAUBUNG RSWS12-	476611708	849	2	556	96032955	HYDRAULIK
VERSCHRAUBUNG RSWS12-	473230808	601	2	861	968883308	ZUSATZHYDR.BOLZENZIEHZ
VERSCHRAUBUNG RSWS12-	473230808	601	2	864	968883408	ZUSATZHYDR.BOLZENZIEHZ
VERSCHRAUBUNG RSWS12-	476611508	604	8	116	967787608	HYDRAULIK ABSTUETZUNG
VERSCHRAUBUNG RSWS16-	476611408	618	1	249	967787908	ZUSATZHYDRAULIK MONTAGE
VERSCHRAUBUNG RSWS16-	473231208	603	1	432	967788008	ZUSATZHYDR.MONTAGEEINR
VERSCHRAUBUNG RSWS20-	473231408	719	2	554	96032955	HYDRAULIK
VERSCHRAUBUNG RSWS22-L	473300208	625	1	31	969731708	HYDRAULIK MITTELTEIL
VERSCHRAUBUNG RSWS22-L	473300208	748	2	555	96032955	HYDRAULIK
VERSCHRAUBUNG RSWS28-	476630908	622	1	817	967789008	ZUSATZHYDRAULIK WINDE 6
VERSCHRAUBUNG RSWS6-SR	473230608	12	2	590	919075408	KRANFUEHRERKABINE ANBA
VERSCHRAUBUNG SNV10-L	470010108	659	3	32	969731708	HYDRAULIK MITTELTEIL
VERSCHRAUBUNG SNV10-L	470010108	608	1	160	969733008	ZUSATZHYDRAULIK DREHBUE
VERSCHRAUBUNG SNV10-L	470010108	756	2	555	96032955	HYDRAULIK
VERSCHRAUBUNG SNV10-S	470010208	665	1	553	96032955	HYDRAULIK
VERSCHRAUBUNG SNV12-L	470011308	605	2	31	969731708	HYDRAULIK MITTELTEIL
VERSCHRAUBUNG SNV12-L	470011308	624	1	70	967787408	HYDRAULIK RAUPE
VERSCHRAUBUNG SNV12-L	470011308	626	1	97	967787508	HYDRAULIK RAUPE
VERSCHRAUBUNG SNV12-L	470011308	606	1	199	967787708	ZUSATZHYDRAULIK WINDE 1
VERSCHRAUBUNG SNV12-L	470011308	604	1	213	967787808	ZUSATZHYDRAULIK WINDE 2
VERSCHRAUBUNG SNV12-L	470011308	625	1	229	968081908	ZUSATZHYDRAULIK WINDE 4
VERSCHRAUBUNG SNV12-L	470011308	623	1	817	967789008	ZUSATZHYDRAULIK WINDE 6
VERSCHRAUBUNG SNV12-L	470011308	602	1	824	96006590	ZUSATZHYDR.VERBINDUNGS
VERSCHRAUBUNG SNV12-L	470011308	26	1	872	96022733	SCHOTTPLATTE VORM.
VERSCHRAUBUNG SNV12-S	470010308	622	2	31	969731708	HYDRAULIK MITTELTEIL
VERSCHRAUBUNG SNV12-S	470010308	641	1	733	96020306	ZUSATZHYDRAULIK S-ANLENK
VERSCHRAUBUNG SNV12-S	470010308	600	1	824	96006590	ZUSATZHYDR.VERBINDUNGS

Bezeichnung	Artikel	Pos.	Menge	Seite	Baugruppe	Bezeichnung
VERSCHRAUBUNG SNV12-S	470010308	606	1	864	968883408	ZUSATZHYDR.BOLZENZIEHZ
VERSCHRAUBUNG SNV16-S	470010808	680	2	32	969731708	HYDRAULIK MITTELTEIL
VERSCHRAUBUNG SNV16-S	470010808	642	2	161	969733008	ZUSATZHYDRAULIK DREHBUE
VERSCHRAUBUNG SNV16-S	470010808	622	1	249	967787908	ZUSATZHYDRAULIK MONTAGE
VERSCHRAUBUNG SNV20-S	470010508	642	3	733	96020306	ZUSATZHYDRAULIK S-ANLENK
VERSCHRAUBUNG SNV28-L	470010608	837	1	556	96032955	HYDRAULIK
VERSCHRAUBUNG SNV30-S	470011108	639	1	733	96020306	ZUSATZHYDRAULIK S-ANLENK
VERSCHRAUBUNG SNV42-L	470011408	714	4	554	96032955	HYDRAULIK
VERSCHRAUBUNG SNV6-S A3	470011508	631	1	432	967788008	ZUSATZHYDR.MONTAGEEINR
VERSCHRAUBUNG SNV6-S A3	470011508	846	3	556	96032955	HYDRAULIK
VERSCHRAUBUNG SV 25S A3	474032808	823	1	556	96032955	HYDRAULIK
VERSCHRAUBUNG T 16S CR6	470432508	603	4	116	967787608	HYDRAULIK ABSTUETZUNG
VERSCHRAUBUNG T 16S CR6	470432508	613	1	161	969733008	ZUSATZHYDRAULIK DREHBUE
VERSCHRAUBUNG T 16S CR6	470432508	602	1	432	967788008	ZUSATZHYDR.MONTAGEEINR
VERSCHRAUBUNG T 18L A3C	470430608	734	4	554	96032955	HYDRAULIK
VERSCHRAUBUNG T 22L	470400708	4	1	195	90024490	OELMESSEINRICHTUNG
VERSCHRAUBUNG T 22L	470400708	11	1	195	90024490	OELMESSEINRICHTUNG
VERSCHRAUBUNG T 22L	470400708	4	1	223	90200528	OELMESSEINRICHTUNG
VERSCHRAUBUNG T 22L CR6	470430708	642	1	31	969731708	HYDRAULIK MITTELTEIL
VERSCHRAUBUNG T 22L CR6	470430708	789	2	555	96032955	HYDRAULIK
VERSCHRAUBUNG T 28L A3C	470430808	602	2	70	967787408	HYDRAULIK RAUPE
VERSCHRAUBUNG T 28L A3C	470430808	607	2	97	967787508	HYDRAULIK RAUPE
VERSCHRAUBUNG T 28L A3C	470430808	796	2	555	96032955	HYDRAULIK
VERSCHRAUBUNG T 28L A3C	470430808	627	1	733	96020306	ZUSATZHYDRAULIK S-ANLENK
VERSCHRAUBUNG T 30S A3C	470432908	607	1	413	968513208	ZUSATZHYDRAULIK SA-BOCK
VERSCHRAUBUNG T 30S A3C	470432908	801	2	555	96032955	HYDRAULIK
VERSCHRAUBUNG T 35L A3P	470431508	709	2	554	96032955	HYDRAULIK
VERSCHRAUBUNG T 35L A3P	470431508	606	1	732	96020306	ZUSATZHYDRAULIK S-ANLENK
VERSCHRAUBUNG T 42L A3C	470431408	677	19	553	96032955	HYDRAULIK
VERSCHRAUBUNG T 42L A3C	470431408	611	1	732	96020306	ZUSATZHYDRAULIK S-ANLENK
VERSCHRAUBUNG TR 22/15/2	475133408	826	1	556	96032955	HYDRAULIK
VERSCHRAUBUNG W 16S A3C	470232608	648	6	31	969731708	HYDRAULIK MITTELTEIL
VERSCHRAUBUNG W 16S A3C	470232608	600	1	432	967788008	ZUSATZHYDR.MONTAGEEINR
VERSCHRAUBUNG W 28L A3C	470230808	623	1	229	968081908	ZUSATZHYDRAULIK WINDE 4
VERSCHRAUBUNG W 28L A3C	470230808	695	1	554	96032955	HYDRAULIK
VERSCHRAUBUNG W 35L CR6	470231108	609	1	662	96043277	ZUS.HYDR.VERBINDUNG DB-
VERSCHRAUBUNG W 42L A3P	470231408	716	2	554	96032955	HYDRAULIK
VERSCHRAUBUNG W22-L	470200708	9	1	224	90200533	OELMESSEINRICHTUNG
VERSCHRAUBUNG WE 6LL M1	774373808	12	48	81	917322008	ZENTRALSCHMIERUNG RAUP
VERSCHRAUBUNG WE 6LL M1	774373808	1	1	84	11491831	VERTEILERKOMBINATION
VERSCHRAUBUNG WE 6LL M1	774373808	1	1	85	11491832	VERTEILERKOMBINATION
VERSCHRAUBUNG WE 6LL M1	774373808	1	1	86	11491833	VERTEILERKOMBINATION
VERSCHRAUBUNG WE 6LL M1	774373808	12	48	105	917322208	ZENTRALSCHMIERUNG RAUP
VERSCHRAUBUNG WE 6LL M1	774373808	12	12	151	917081108	ZENTRALSCHMIERANLAGE O
VERSCHRAUBUNG WE 6LL M1	774373808	1	1	421	11621498	VERTEILERKOMBINATION
VERSCHRAUBUNG WE 6LL M1	774373808	9	1	453	919297008	ZENTRALSCHMIERANLAGE O
VERSCHRAUBUNG WE 6LL M1	774373808	1	1	457	11621502	VERTEILERKOMBINATION
VERSCHRAUBUNG WE 6LL M1	774373808	1	1	458	11621501	VERTEILERKOMBINATION
VERSCHRAUBUNG WE 6LL M1	774373808	1	1	741	11621500	VERTEILERKOMBINATION
VERSCHRAUBUNG WH 8S M14	7368166	743	2	555	96032955	HYDRAULIK
VERSCHRAUBUNG XG10-L A3	470030308	686	1	32	969731708	HYDRAULIK MITTELTEIL
VERSCHRAUBUNG XG10-L A3	470030308	614	2	413	968513208	ZUSATZHYDRAULIK SA-BOCK
VERSCHRAUBUNG XG10-L A3	470030308	746	13	555	96032955	HYDRAULIK
VERSCHRAUBUNG XG10-L A3	470030308	613	5	732	96020306	ZUSATZHYDRAULIK S-ANLENK
VERSCHRAUBUNG XG12-L A3	470030408	675	2	32	969731708	HYDRAULIK MITTELTEIL
VERSCHRAUBUNG XG12-L A3	470030408	625	1	70	967787408	HYDRAULIK RAUPE
VERSCHRAUBUNG XG12-L A3	470030408	627	1	97	967787508	HYDRAULIK RAUPE
VERSCHRAUBUNG XG12-L A3	470030408	615	1	432	967788008	ZUSATZHYDR.MONTAGEEINR
VERSCHRAUBUNG XG12-L A3	470030408	726	3	554	96032955	HYDRAULIK
VERSCHRAUBUNG XG12-L A3	470030408	620	4	732	96020306	ZUSATZHYDRAULIK S-ANLENK

Bezeichnung	Artikel	Pos.	Menge	Seite	Baugruppe	Bezeichnung
VERSCHRAUBUNG XG12-S A3	470032508	662	2	32	969731708	HYDRAULIK MITTELTEIL
VERSCHRAUBUNG XG12-S A3	470032508	829	1	556	96032955	HYDRAULIK
VERSCHRAUBUNG XG12-S A3	470032508	621	4	732	96020306	ZUSATZHYDRAULIK S-ANLENK
VERSCHRAUBUNG XG15-L A3	470030508	609	1	70	967787408	HYDRAULIK RAUPE
VERSCHRAUBUNG XG15-L A3	470030508	609	1	97	967787508	HYDRAULIK RAUPE
VERSCHRAUBUNG XG16-S A3	470032708	628	10	31	969731708	HYDRAULIK MITTELTEIL
VERSCHRAUBUNG XG16-S A3	470032708	618	2	161	969733008	ZUSATZHYDRAULIK DREHBUE
VERSCHRAUBUNG XG16-S A3	470032708	630	1	733	96020306	ZUSATZHYDRAULIK S-ANLENK
VERSCHRAUBUNG XG18-L A3	470030608	605	1	70	967787408	HYDRAULIK RAUPE
VERSCHRAUBUNG XG18-L A3	470030608	611	1	97	967787508	HYDRAULIK RAUPE
VERSCHRAUBUNG XG18-L A3	470030608	758	4	555	96032955	HYDRAULIK
VERSCHRAUBUNG XG18-L A3	470030608	607	2	625	96033157	DRUCKLUFTANLAGE
VERSCHRAUBUNG XG22-L A3	470030708	773	5	555	96032955	HYDRAULIK
VERSCHRAUBUNG XG25-S A3	470032908	865	2	556	96032955	HYDRAULIK
VERSCHRAUBUNG XG25-S A3	470032908	647	2	733	96020306	ZUSATZHYDRAULIK S-ANLENK
VERSCHRAUBUNG XG28-L A3	470030808	607	1	70	967787408	HYDRAULIK RAUPE
VERSCHRAUBUNG XG28-L A3	470030808	612	1	97	967787508	HYDRAULIK RAUPE
VERSCHRAUBUNG XG28-L A3	470030808	761	3	555	96032955	HYDRAULIK
VERSCHRAUBUNG XG28-L A3	470030808	607	5	732	96020306	ZUSATZHYDRAULIK S-ANLENK
VERSCHRAUBUNG XG30-S CF	470033008	619	8	413	968513208	ZUSATZHYDRAULIK SA-BOCK
VERSCHRAUBUNG XG30-S CF	470033008	718	2	554	96032955	HYDRAULIK
VERSCHRAUBUNG XG30-S CF	470033008	623	3	732	96020306	ZUSATZHYDRAULIK S-ANLENK
VERSCHRAUBUNG XG35-L A3	470033208	612	1	662	96043277	ZUS.HYDR.VERBINDUNG DB-
VERSCHRAUBUNG XG35-L A3	470033208	603	1	732	96020306	ZUSATZHYDRAULIK S-ANLENK
VERSCHRAUBUNG XG38-S A3	470033108	609	12	31	969731708	HYDRAULIK MITTELTEIL
VERSCHRAUBUNG XG38-S A3	470033108	608	2	70	967787408	HYDRAULIK RAUPE
VERSCHRAUBUNG XG38-S A3	470033108	613	2	97	967787508	HYDRAULIK RAUPE
VERSCHRAUBUNG XG38-S A3	470033108	678	29	553	96032955	HYDRAULIK
VERSCHRAUBUNG XG38-S A3	470033108	610	1	662	96043277	ZUS.HYDR.VERBINDUNG DB-
VERSCHRAUBUNG XG38-S A3	470033108	602	7	732	96020306	ZUSATZHYDRAULIK S-ANLENK
VERSCHRAUBUNG XG42-L A3	470030908	757	14	555	96032955	HYDRAULIK
VERSCHRAUBUNG XG42-L A3	470030908	611	1	662	96043277	ZUS.HYDR.VERBINDUNG DB-
VERSCHRAUBUNG XG42-L A3	470030908	610	1	732	96020306	ZUSATZHYDRAULIK S-ANLENK
VERSCHRAUBUNG XG6-S A3P	470031008	631	1	31	969731708	HYDRAULIK MITTELTEIL
VERSCHRAUBUNG XGAI6-SR	470700208	626	1	70	967787408	HYDRAULIK RAUPE
VERSCHRAUBUNG XGAI6-SR	470700208	625	1	97	967787508	HYDRAULIK RAUPE
VERSCHRAUBUNG XGAI6-SR	470700208	620	2	161	969733008	ZUSATZHYDRAULIK DREHBUE
VERSCHRAUBUNG XGAI6-SR	470700208	607	1	199	967787708	ZUSATZHYDRAULIK WINDE 1
VERSCHRAUBUNG XGAI6-SR	470700208	608	1	213	967787808	ZUSATZHYDRAULIK WINDE 2
VERSCHRAUBUNG XGAI6-SR	470700208	608	1	229	968081908	ZUSATZHYDRAULIK WINDE 4
VERSCHRAUBUNG XGAI6-SR	470700208	630	1	432	967788008	ZUSATZHYDR.MONTAGEEINR
VERSCHRAUBUNG XGAI6-SR	470700208	650	14	553	96032955	HYDRAULIK
VERSCHRAUBUNG XGAI6-SR	470700208	600	1	817	967789008	ZUSATZHYDRAULIK WINDE 6
VERSCHRAUBUNG XGE10-LM	471039508	27	1	641	918824508	ANTRIEBSAGGREGAT KLIMAA
VERSCHRAUBUNG XGE10-LR	471039608	646	1	161	969733008	ZUSATZHYDRAULIK DREHBUE
VERSCHRAUBUNG XGE10-LR	471039608	618	2	199	967787708	ZUSATZHYDRAULIK WINDE 1
VERSCHRAUBUNG XGE10-LR	471039608	615	2	213	967787808	ZUSATZHYDRAULIK WINDE 2
VERSCHRAUBUNG XGE10-LR	471039608	601	2	229	968081908	ZUSATZHYDRAULIK WINDE 4
VERSCHRAUBUNG XGE10-LR	471039608	612	4	413	968513208	ZUSATZHYDRAULIK SA-BOCK
VERSCHRAUBUNG XGE10-LR	471039608	675	25	553	96032955	HYDRAULIK
VERSCHRAUBUNG XGE10-LR	471039608	600	7	666	968562908	ZUSATZHYDRAULIK VERBOLZ
VERSCHRAUBUNG XGE10-LR	471039608	618	2	732	96020306	ZUSATZHYDRAULIK S-ANLENK
VERSCHRAUBUNG XGE10-LR	471039608	631	2	818	967789008	ZUSATZHYDRAULIK WINDE 6
VERSCHRAUBUNG XGE12-LM	471039408	26	1	641	918824508	ANTRIEBSAGGREGAT KLIMAA
VERSCHRAUBUNG XGE12-LR	471030808	615	1	161	969733008	ZUSATZHYDRAULIK DREHBUE
VERSCHRAUBUNG XGE12-LR	471030808	605	1	413	968513208	ZUSATZHYDRAULIK SA-BOCK
VERSCHRAUBUNG XGE12-LR	471030808	806	1	555	96032955	HYDRAULIK
VERSCHRAUBUNG XGE12-LR	471030808	616	2	732	96020306	ZUSATZHYDRAULIK S-ANLENK
VERSCHRAUBUNG XGE12-LR	471030808	29	1	872	96022733	SCHOTTPLATTE VORM.
VERSCHRAUBUNG XGE12-LR	471035308	625	1	432	967788008	ZUSATZHYDR.MONTAGEEINR

Bezeichnung	Artikel	Pos.	Menge	Seite	Baugruppe	Bezeichnung
VERSCHRAUBUNG XGE12-LR	471035308	689	15	554	96032955	HYDRAULIK
VERSCHRAUBUNG XGE15-LM	471030908	645	2	553	96032955	HYDRAULIK
VERSCHRAUBUNG XGE15-LR	471031008	641	3	31	969731708	HYDRAULIK MITTELTEIL
VERSCHRAUBUNG XGE15-LR	471031008	52	1	130	96005686	GRUNDWERKZEUG
VERSCHRAUBUNG XGE15-LR	471031008	612	1	199	967787708	ZUSATZHYDRAULIK WINDE 1
VERSCHRAUBUNG XGE15-LR	471031008	619	1	249	967787908	ZUSATZHYDRAULIK MONTAGE
VERSCHRAUBUNG XGE15-LR	471031008	845	1	556	96032955	HYDRAULIK
VERSCHRAUBUNG XGE16-SM	471033008	611	1	249	967787908	ZUSATZHYDRAULIK MONTAGE
VERSCHRAUBUNG XGE16-SM	471033008	741	12	554	96032955	HYDRAULIK
VERSCHRAUBUNG XGE16-SR	471033208	679	1	32	969731708	HYDRAULIK MITTELTEIL
VERSCHRAUBUNG XGE16-SR	471033208	606	4	116	967787608	HYDRAULIK ABSTUETZUNG
VERSCHRAUBUNG XGE16-SR	471033208	616	2	161	969733008	ZUSATZHYDRAULIK DREHBUE
VERSCHRAUBUNG XGE16-SR	471033208	600	2	249	967787908	ZUSATZHYDRAULIK MONTAGE
VERSCHRAUBUNG XGE16-SR	471033208	622	1	432	967788008	ZUSATZHYDR.MONTAGEEINR
VERSCHRAUBUNG XGE16-SR	471033208	680	9	554	96032955	HYDRAULIK
VERSCHRAUBUNG XGE16-SR	471033108	630	6	31	969731708	HYDRAULIK MITTELTEIL
VERSCHRAUBUNG XGE18-LM	471037008	628	3	161	969733008	ZUSATZHYDRAULIK DREHBUE
VERSCHRAUBUNG XGE18-LM	476607808	834	3	556	96032955	HYDRAULIK
VERSCHRAUBUNG XGE18-LR	471031208	617	8	31	969731708	HYDRAULIK MITTELTEIL
VERSCHRAUBUNG XGE18-LR	471031208	619	1	229	968081908	ZUSATZHYDRAULIK WINDE 4
VERSCHRAUBUNG XGE18-LR	471031208	603	4	249	967787908	ZUSATZHYDRAULIK MONTAGE
VERSCHRAUBUNG XGE18-LR	471037508	14	1	438	96033811	KRAFTSTOFFFILTER VORM.
VERSCHRAUBUNG XGE18-LR	471037508	853	2	556	96032955	HYDRAULIK
VERSCHRAUBUNG XGE20-SM	471033308	643	2	553	96032955	HYDRAULIK
VERSCHRAUBUNG XGE20-SR	471033408	623	2	31	969731708	HYDRAULIK MITTELTEIL
VERSCHRAUBUNG XGE20-SR	471033408	672	1	553	96032955	HYDRAULIK
VERSCHRAUBUNG XGE22-LM	471031308	620	4	70	967787408	HYDRAULIK RAUPE
VERSCHRAUBUNG XGE22-LM	471031308	621	4	97	967787508	HYDRAULIK RAUPE
VERSCHRAUBUNG XGE22-LM	471031308	619	3	553	96032955	HYDRAULIK
VERSCHRAUBUNG XGE22-LR	471031408	778	2	555	96032955	HYDRAULIK
VERSCHRAUBUNG XGE25-SR	471033608	618	2	31	969731708	HYDRAULIK MITTELTEIL
VERSCHRAUBUNG XGE25-SR	471033608	663	2	553	96032955	HYDRAULIK
VERSCHRAUBUNG XGE28-LM	471031508	615	1	199	967787708	ZUSATZHYDRAULIK WINDE 1
VERSCHRAUBUNG XGE28-LM	471031508	619	1	213	967787808	ZUSATZHYDRAULIK WINDE 2
VERSCHRAUBUNG XGE28-LM	471031508	617	12	553	96032955	HYDRAULIK
VERSCHRAUBUNG XGE35-LM	471031808	620	13	553	96032955	HYDRAULIK
VERSCHRAUBUNG XGE35-LR	471034508	612	3	31	969731708	HYDRAULIK MITTELTEIL
VERSCHRAUBUNG XGE42-LM	471031908	616	5	553	96032955	HYDRAULIK
VERSCHRAUBUNG XGE6-LM-E	471030108	630	1	626	96033157	DRUCKLUFTANLAGE
VERSCHRAUBUNG XGE6-LM-E	971265208	158	3	625	96033157	DRUCKLUFTANLAGE
VERSCHRAUBUNG XGE6-SM-E	471030208	638	1	553	96032955	HYDRAULIK
VERSCHRAUBUNG XGE6-SR-E	471032108	626	1	31	969731708	HYDRAULIK MITTELTEIL
VERSCHRAUBUNG XGE6-SR-E	471032108	2	1	205	917451408	ZENTRALSCHMIERUNG
VERSCHRAUBUNG XGE6-SR-E	471032108	12	6	420	917691308	ZENTRALSCHMIERUNG
VERSCHRAUBUNG XGE6-SR-E	471032108	25	26	453	919297008	ZENTRALSCHMIERANLAGE O
VERSCHRAUBUNG XGE6-SR-E	471032108	41	1	516	967917908	SCHALTSCHRANK MECH.
VERSCHRAUBUNG XGE6-SR-E	471032108	679	10	554	96032955	HYDRAULIK
VERSCHRAUBUNG XGE6-SR-E	471032108	615	1	625	96033157	DRUCKLUFTANLAGE
VERSCHRAUBUNG XGE6-SR-E	471032108	633	3	733	96020306	ZUSATZHYDRAULIK S-ANLENK
VERSCHRAUBUNG XGE6-SR-E	471032108	6	6	740	917692108	ZENTRALSCHMIERUNG
VERSCHRAUBUNG XGE6-SR-E	471032108	2	1	820	917481408	ZENTRALSCHMIERUNG
VERSCHRAUBUNG XGE8-SM-E	471032208	740	6	554	96032955	HYDRAULIK
VERSCHRAUBUNG XGE8-SR-E	471032308	792	1	555	96032955	HYDRAULIK
VERSCHRAUBUNG XGEV30-	471033808	699	5	554	96032955	HYDRAULIK
VERSCHRAUBUNG XGEV38-	471034408	660	3	553	96032955	HYDRAULIK
VERSCHRAUBUNG XGR15/10-	475031608	632	1	70	967787408	HYDRAULIK RAUPE
VERSCHRAUBUNG XGR15/10-	475031608	634	1	97	967787508	HYDRAULIK RAUPE
VERSCHRAUBUNG XGR15/10-	475031608	616	8	229	968081908	ZUSATZHYDRAULIK WINDE 4
VERSCHRAUBUNG XGR15/12-	475031708	615	2	229	968081908	ZUSATZHYDRAULIK WINDE 4
VERSCHRAUBUNG XGR15/12-	475031708	787	1	555	96032955	HYDRAULIK

Bezeichnung	Artikel	Pos.	Menge	Seite	Baugruppe	Bezeichnung
VERSCHRAUBUNG XGR16/12-	475032508	601	4	116	967787608	HYDRAULIK ABSTUETZUNG
VERSCHRAUBUNG XGR16/12-	475032508	617	1	161	969733008	ZUSATZHYDRAULIK DREHBUE
VERSCHRAUBUNG XGR16/12-	475032508	634	1	733	96020306	ZUSATZHYDRAULIK S-ANLENK
VERSCHRAUBUNG XGR16/12-	475032508	601	1	824	96006590	ZUSATZHYDR.VERBINDUNGS
VERSCHRAUBUNG XGR18/12-	475034508	630	1	70	967787408	HYDRAULIK RAUPE
VERSCHRAUBUNG XGR18/12-	475034508	632	1	97	967787508	HYDRAULIK RAUPE
VERSCHRAUBUNG XGR18/12-	475034508	12	1	437	919140208	KRAFTSTOFFFOERDERUNG
VERSCHRAUBUNG XGR18/12-	475034508	603	1	824	96006590	ZUSATZHYDR.VERBINDUNGS
VERSCHRAUBUNG XGR18/15-	475030208	600	8	31	969731708	HYDRAULIK MITTELTEIL
VERSCHRAUBUNG XGR18/15-	475030208	11	1	437	919140208	KRAFTSTOFFFOERDERUNG
VERSCHRAUBUNG XGR18/15-	475030208	805	1	555	96032955	HYDRAULIK
VERSCHRAUBUNG XGR25/20-	475033008	632	2	553	96032955	HYDRAULIK
VERSCHRAUBUNG XGR25/20-	475033008	650	1	733	96020306	ZUSATZHYDRAULIK S-ANLENK
VERSCHRAUBUNG XGR28/18-	475031108	618	1	817	967789008	ZUSATZHYDRAULIK WINDE 6
VERSCHRAUBUNG XGR28/22-	475031808	798	1	555	96032955	HYDRAULIK
VERSCHRAUBUNG XGR28/22-	475031808	629	2	733	96020306	ZUSATZHYDRAULIK S-ANLENK
VERSCHRAUBUNG XGR30/16-	475033708	606	2	413	968513208	ZUSATZHYDRAULIK SA-BOCK
VERSCHRAUBUNG XGR30/16-	475033708	604	2	432	967788008	ZUSATZHYDR.MONTAGEEINR
VERSCHRAUBUNG XGR30/20-	475034008	799	2	555	96032955	HYDRAULIK
VERSCHRAUBUNG XGR30/20-	475034008	636	5	733	96020306	ZUSATZHYDRAULIK S-ANLENK
VERSCHRAUBUNG XGR30/25-	475032908	625	2	733	96020306	ZUSATZHYDRAULIK S-ANLENK
VERSCHRAUBUNG XGR35/28-	475031308	607	4	31	969731708	HYDRAULIK MITTELTEIL
VERSCHRAUBUNG XGR35/28-	475031308	735	1	554	96032955	HYDRAULIK
VERSCHRAUBUNG XGR42/28-	475031008	632	1	161	969733008	ZUSATZHYDRAULIK DREHBUE
VERSCHRAUBUNG XGR42/28-	475031008	657	2	553	96032955	HYDRAULIK
VERSCHRAUBUNG XGR42/35-	475031908	637	2	31	969731708	HYDRAULIK MITTELTEIL
VERSCHRAUBUNG XSV16-S	474032608	643	1	161	969733008	ZUSATZHYDRAULIK DREHBUE
VERSCHRAUBUNG XSV16-S	474032608	822	1	556	96032955	HYDRAULIK
VERSCHRAUBUNG XSV30-S	474032908	821	1	556	96032955	HYDRAULIK
VERSCHRAUBUNG XSV35-L A3	474001108	813	1	555	96032955	HYDRAULIK
VERSCHRAUBUNG XSV38-S	474033008	811	4	555	96032955	HYDRAULIK
VERSCHRAUBUNG XSV42-L A3	474031408	812	1	555	96032955	HYDRAULIK
VERSCHRAUBUNG XSV6-SX5	977214908	74	2	218	917451208	WINDE 4 VORM.
VERSCHRAUBUNG XT10-L A3	470430308	754	13	555	96032955	HYDRAULIK
VERSCHRAUBUNG XT10-L A3	470430308	604	2	666	968562908	ZUSATZHYDRAULIK VERBOLZ
VERSCHRAUBUNG XT12-L A3	470430408	636	2	161	969733008	ZUSATZHYDRAULIK DREHBUE
VERSCHRAUBUNG XT12-L A3	470430408	780	5	555	96032955	HYDRAULIK
VERSCHRAUBUNG XT12-L A3	470430408	622	1	732	96020306	ZUSATZHYDRAULIK S-ANLENK
VERSCHRAUBUNG XT12-L A3	470430408	27	1	872	96022733	SCHOTTPLATTE VORM.
VERSCHRAUBUNG XT12-S A3	470432308	619	1	732	96020306	ZUSATZHYDRAULIK S-ANLENK
VERSCHRAUBUNG XT15-L A3	470430508	604	1	70	967787408	HYDRAULIK RAUPE
VERSCHRAUBUNG XT15-L A3	470430508	610	1	97	967787508	HYDRAULIK RAUPE
VERSCHRAUBUNG XT15-L A3	470430508	637	1	161	969733008	ZUSATZHYDRAULIK DREHBUE
VERSCHRAUBUNG XT15-L A3	470430508	810	1	555	96032955	HYDRAULIK
VERSCHRAUBUNG XT25-S A3	470432708	863	1	556	96032955	HYDRAULIK
VERSCHRAUBUNG XT38-S A3	470433008	603	4	70	967787408	HYDRAULIK RAUPE
VERSCHRAUBUNG XT38-S A3	470433008	608	4	97	967787508	HYDRAULIK RAUPE
VERSCHRAUBUNG XT38-S A3	470433008	619	4	161	969733008	ZUSATZHYDRAULIK DREHBUE
VERSCHRAUBUNG XT38-S A3	470433008	681	6	554	96032955	HYDRAULIK
VERSCHRAUBUNG XT38-S A3	470433008	604	2	732	96020306	ZUSATZHYDRAULIK S-ANLENK
VERSCHRAUBUNG XT6-S A3P	470430008	18	1	420	917691308	ZENTRALSCHMIERUNG
VERSCHRAUBUNG XT6-S A3P	470430008	847	3	556	96032955	HYDRAULIK
VERSCHRAUBUNG XTR18/12/1	475132008	784	1	555	96032955	HYDRAULIK
VERSCHRAUBUNG XTR18/15/1	475131308	606	1	70	967787408	HYDRAULIK RAUPE
VERSCHRAUBUNG XTR18/15/1	475131308	602	1	97	967787508	HYDRAULIK RAUPE
VERSCHRAUBUNG XW10-L A3	470230308	37	1	453	919297008	ZENTRALSCHMIERANLAGE O
VERSCHRAUBUNG XW10-L A3	470230308	747	5	555	96032955	HYDRAULIK
VERSCHRAUBUNG XW10-L A3	470230308	605	2	666	968562908	ZUSATZHYDRAULIK VERBOLZ
VERSCHRAUBUNG XW12-L A3	470230408	624	2	413	968513208	ZUSATZHYDRAULIK SA-BOCK
VERSCHRAUBUNG XW12-S A3	470232408	676	2	32	969731708	HYDRAULIK MITTELTEIL

Bezeichnung	Artikel	Pos.	Menge	Seite	Baugruppe	Bezeichnung
VERSCHRAUBUNG XW15-L A3	470230508	603	1	160	969733008	ZUSATZHYDRAULIK DREHBUE
VERSCHRAUBUNG XW18-L A3	470230608	131	1	265	96032892	DIESELMOTOR VORM.
VERSCHRAUBUNG XW18-L A3	470230608	600	1	625	96033157	DRUCKLUFTANLAGE
VERSCHRAUBUNG XW30-S A3	470233008	706	2	554	96032955	HYDRAULIK
VERSCHRAUBUNG XW38-S A3	470233408	604	2	160	969733008	ZUSATZHYDRAULIK DREHBUE
VERSCHRAUBUNG XW38-S A3	470233408	607	2	229	968081908	ZUSATZHYDRAULIK WINDE 4
VERSCHRAUBUNG XW38-S A3	470233408	696	4	554	96032955	HYDRAULIK
VERSCHRAUBUNGSKOERPER	937501408	192	3	160	969733008	ZUSATZHYDRAULIK DREHBUE
VERSTEIFUNG 4X1320X36 S31	97038931	(2)	2	522	96033320	AUFBAUTEILE MONTAGETAFE
VERSTELLMOTOR A6VM 170	11212498	3	1	806	917473608	WINDE 6 VORM.
VERSTELLMOTOR A6VM 280	11170708	3	1	190	917438108	WINDE 1 VORM.
VERSTELLMOTOR A6VM 280	11170708	3	1	209	917454008	WINDE 2 VORM.
VERSTELLMOTOR A6VM 280	11212497	2	2	218	917451208	WINDE 4 VORM.
VERSTELLPUMPE A10VO SPF	11314599	108	1	265	96032892	DIESELMOTOR VORM.
VERSTELLPUMPE A11VLO SP	11212747	2	1	283	11212366	DREIFACHPUMPE
VERSTELLPUMPE A11VO SPF	11212743	3	1	277	11212365	DREIFACHPUMPE
VERSTELLPUMPE A11VO SPF	11212748	3	1	283	11212366	DREIFACHPUMPE
VERSTELLPUMPE A4VG SPF	11212738	1	1	272	11212364	ZWEIFACHPUMPE
VERSTELLPUMPE A4VG SPF	11212739	2	1	272	11212364	ZWEIFACHPUMPE
VERSTELLPUMPE A4VG SPF	11212740	1	1	277	11212365	DREIFACHPUMPE
VERSTELLPUMPE A4VG SPF	11212741	2	1	277	11212365	DREIFACHPUMPE
VERSTELLPUMPE A4VG SPF	11212744	1	1	284	11212367	ZWEIFACHPUMPE
VERSTELLPUMPE A4VG SPF	11212745	2	1	284	11212367	ZWEIFACHPUMPE
VERSTELLPUMPE A4VG SPF	11212746	1	1	283	11212366	DREIFACHPUMPE
VERSTELLUNG	10412333	4	1	281	11212743	VERSTELLPUMPE
VERSTELLUNG	10873649	2	1	273	11212738	VERSTELLPUMPE
VERSTELLUNG	10873649	2	1	275	11212739	VERSTELLPUMPE
VERSTELLUNG	10873649	2	1	278	11212740	VERSTELLPUMPE
VERSTELLUNG	10873649	(2)	1	283	11212366	DREIFACHPUMPE
VERSTELLUNG	10873649	2	1	285	11212744	VERSTELLPUMPE
VERSTELLUNG	10873890	2	1	286	11212745	VERSTELLPUMPE
VERSTELLUNG HYDRAULISC	7023888	5	1	281	11212743	VERSTELLPUMPE
VERTEILER MASSE	926891108	11	1	44	967907608	SCHALTKASTEN VORM.
VERTEILER MASSE	926891108	8	1	497	969245308	ELEKTRIK KLEMMKASTEN DB
VERTEILER MASSE	926891108	45	2	522	96033320	AUFBAUTEILE MONTAGETAFE
VERTEILERBRUECKE M.AUSL	7622804	5	1	458	11621501	VERTEILERKOMBINATION
VERTEILERKASTEN 110X110X	10036634	(1)	1	667	917190508	EL.KUEHLWASSERVORWAE
VERTEILERKOMBINATION MX-	11491832	4	1	81	917322008	ZENTRALSCHMIERUNG RAUP
VERTEILERKOMBINATION MX-	11491832	4	1	105	917322208	ZENTRALSCHMIERUNG RAUP
VERTEILERKOMBINATION MX-	11491833	5	1	81	917322008	ZENTRALSCHMIERUNG RAUP
VERTEILERKOMBINATION MX-	11491833	5	1	105	917322208	ZENTRALSCHMIERUNG RAUP
VERTEILERKOMBINATION MX-	11621498	1	1	420	917691308	ZENTRALSCHMIERUNG
VERTEILERKOMBINATION MX-	11621500	1	1	740	917692108	ZENTRALSCHMIERUNG
VERTEILERKOMBINATION MX-	11621502	4	1	453	919297008	ZENTRALSCHMIERANLAGE O
VERTEILERKOMBINATION MX	11210825	2	1	151	917081108	ZENTRALSCHMIERANLAGE O
VERTEILERKOMBINATION MX	11491831	3	1	81	917322008	ZENTRALSCHMIERUNG RAUP
VERTEILERKOMBINATION MX	11491831	3	1	105	917322208	ZENTRALSCHMIERUNG RAUP
VERTEILERKOMBINATION MX	11621501	5	1	453	919297008	ZENTRALSCHMIERANLAGE O
VERTEILERKOMBINATION SX	11621291	2	1	81	917322008	ZENTRALSCHMIERUNG RAUP
VERTEILERKOMBINATION SX	11621291	2	1	105	917322208	ZENTRALSCHMIERUNG RAUP
VERTEILERLEISTE	774383708	309	1	625	96033157	DRUCKLUFTANLAGE
VIDEOKAMERA MC5201-1	12101057	30	1	854	919294008	A-SCHEINWERFER S-ANLEN
VIDEOVERTEILER MV5201-1	12101060	60	1	649	96035790	AUSRUESTUNG KAMERA DRE
VIERKANT 60.0X2225 X5CRNI	97034274	6	1	855	968134408	MECH.ANBAUTEILE SCHEINW
VORBEREITUNG KAMERA WI	918641308	499	1	11	LR 11000 -0	LIEBHERR RAUPENKRAN LR
VORHAENGESCHLOSS	885252008	56	1	138	918011308	UNTERTEIL VORM.
VORHAENGESCHLOSS ABUS	885251508	70	1	18	918005408	RAUPENMITTELTEIL
VORHAENGESCHLOSS ABUS	885251508	2	1	130	96005686	GRUNDWERKZEUG
VORHAENGESCHLOSS ABUS	885251508	175	2	703	919304308	S-ANLENKSTUECK VORM.
VORSCHLAGHAMMER 5KG	885034108	27	1	130	96005686	GRUNDWERKZEUG

Bezeichnung	Artikel	Pos.	Menge	Seite	Baugruppe	Bezeichnung
VORSPANNVENTIL pv=30BAR	10878515	150	4	116	967787608	HYDRAULIK ABSTUETZUNG
VORSPANNVENTIL pv=55BAR	10112824	153	1	249	967787908	ZUSATZHYDRAULIK MONTAGE
VORSTEUERVENTIL	571362608	55	1	575	511308608	PROPORTIONALVENTIL
WAELZLAGER 220X300X95	746509408	(2)	1	400	917347708	SA-BOCK
WAELZLAGER 220X300X95	746509408	(2)	1	743	918121308	ROLLENSATZ
WAELZLAGER 220X300X95	746509408	(2)	1	829	919301808	L-KOPFSTUECK
WAELZLAGER 68X40X38	745900808	2	1	927	962092008	SEILROLLE KPL.
WAELZLAGER 90X140X67	745902408	2	1	924	96036001	KLAPPE VORM.
WAERMETAUSCHER ALU	10801858	14	1	467	10228112	HEIZKLIMAGERAET
WALZE 101.6X1535 S355J2H	97036157	6	1	210	968161808	SCHUTZWALZE KPL.
WALZENDUESE	10292013	35	10	608	96028393	INNENVERKLEIDUNG EINBAU
WANDERROLLE KPL.	96032541	4	1	946	919220008	F-KOPFSTUECK
WANDSTECKDOSE 19-POL A	10443665	514	2	500	96033473	KABELSTRANG
WANDSTECKDOSE 43 POL Z	10877569	501	1	937	96039722	LEITUNG
WANDSTECKDOSE 43-POL	10815125	170	1	714	96028886	LEITUNGSTROMMEL KPL.
WANNE SCHWK. EDELSTAHL	968166608	5	1	327	919171008	HARNSTOFFANLAGE
WARMLUFTSCHLAUCH PAK	10425588	9	0.21	611	969752708	LUFTFUEHRUNG
WARMLUFTSCHLAUCH PAK	10425588	10	0.25	611	969752708	LUFTFUEHRUNG
WARMLUFTSCHLAUCH PAK	10425588	11	0.18	611	969752708	LUFTFUEHRUNG
WARMLUFTSCHLAUCH PAK	10425588	12	0.12	611	969752708	LUFTFUEHRUNG
WARNLEUCHTE 14W 13-36V	10340105	23	1	378	96033360	ELEKTRIK ANBAUTEILE KABIN
WARNMARKIERUNG DIN 48844	11067611	7	0.5	423	917475908	BESCHILDERUNG
WARNMARKIERUNG DIN 48844	11067611	18	0.5	680	917082108	BESCHILDERUNG DREHBUE
WARNSCHILD 208X88 KLEBE	97097951	1	2	886	96039900	BESCHILDERUNG
WARNSCHILD UNFALLVERH	9412158	10	6	680	917082108	BESCHILDERUNG DREHBUE
WARNSCHILD UNFALLVERH	9412158	35	1	682	918107308	ZUSATZBESCHILDERUNG
WARNSCHILD UNFALLVERH	9412158	5	1	968	96037102	BESCHILDERUNG
WARTUNGSSCHALTER 0,05	11101017	12	2	318	919063308	LUFTFILTERANLAGE KPL.
WASSERBEHAELTER 8L KUN	10036977	6	1	613	96000697	WISCHANLAGE EINBAU
WASSERHEIZGERAET 24V	10876576	1	1	389	96019655	ZUSATZHEIZUNG VORM.
WASSERKUEHLER	10873302	3	1	299	12100191	KUEHLERANLAGE
WASSERROHR EDELSTAHL	97037228	14	1	298	96032897	KUEHLER VORM.
WASSERROHR EDELSTAHL	97056345	51	1	264	96032892	DIESELMOTOR VORM.
WASSERROHR EDELSTAHL	97056364	52	1	264	96032892	DIESELMOTOR VORM.
WASSERSCHLAUCH DN4-RAU	11000710	10	10	613	96000697	WISCHANLAGE EINBAU
WASSERSONDE 5V	11370365	3	1	439	10878502	KRAFTSTOFFFILTER
WASSERVENTIL NW12X2,5 NI	11082158	3	2	331	96004209	PUMPE VORM.
WECHSELVENTIL	10873614	7	1	201	11181960	STEUERBLOCK
WECHSELVENTIL	11067305	6	1	290	10873891	PUMPENGEHAEUSE
WECHSELVENTIL	11482394	11	1	739	11347373	STEUERBLOCK
WECHSELVENTIL	571529508	8	2	166	11341035	STEUERBLOCK
WECHSELVENTIL	571535008	9	1	166	11341035	STEUERBLOCK
WECHSELVENTIL 420BAR	12859365	7	1	67	10132387	HYDRAULIKANBAUMOTOR
WECHSELVENTIL 500BAR CR6	511491914	193	2	551	96032955	HYDRAULIK
WEGESCHIEBER 4/2 400BAR	511322508	167	1	551	96032955	HYDRAULIK
WEGESCHIEBER 4/3 400BAR	510403408	150	1	864	968883408	ZUSATZHYDR.BOLZENZIEHZ
WEGESCHIEBER 4/3-400BAR	511304508	150	1	861	968883308	ZUSATZHYDR.BOLZENZIEHZ
WEGESCHIEBERBLOCK 400BA	11600129	21	1	30	969731708	HYDRAULIK MITTELTEIL
WEGESITZVENTIL	11482390	4	1	739	11347373	STEUERBLOCK
WEGESITZVENTIL 2/2	11210615	4	1	557	11211288	STEUERBLOCK
WEGESITZVENTIL 2/2	11210615	4	1	559	11340741	STEUERBLOCK
WEGESITZVENTIL 350BAR	10675694	69	1	550	96032955	HYDRAULIK
WEGESITZVENTIL 350BAR SP	10493159	65	1	550	96032955	HYDRAULIK
WEGEVENTIL	11005327	1	1	570	10356406	DRUCKBEGRENZUNGSVENTI
WEGEVENTIL	11110125	4	1	567	10413255	UMSCHALTBLOCK
WEGEVENTIL	11450339	11	1	557	11211288	STEUERBLOCK
WEGEVENTIL	11450339	11	1	559	11340741	STEUERBLOCK
WEGEVENTIL 16BAR 3/2WEG	10664416	53	1	625	96033157	DRUCKLUFTANLAGE
WEGEVENTIL 2/2	10451049	7	1	562	11314761	STEUERBLOCK
WEGEVENTIL 2/2 320BAR	511465508	51	2	732	96020306	ZUSATZHYDRAULIK S-ANLENK

Bezeichnung	Artikel	Pos.	Menge	Seite	Baugruppe	Bezeichnung
WEGEVENTIL 2/2 350BAR	511444508	67	1	550	96032955	HYDRAULIK
WEGEVENTIL 2/2 350BAR	511494308	61	1	550	96032955	HYDRAULIK
WEGEVENTIL 2/2 350BAR SPF	511320108	58	2	550	96032955	HYDRAULIK
WEGEVENTIL 2/2 NG16	11341847	4	1	562	11314761	STEUERBLOCK
WEGEVENTIL 3/2 320BAR	511493608	51	1	30	969731708	HYDRAULIK MITTELTEIL
WEGEVENTIL 3/2 350BAR	511444408	57	1	550	96032955	HYDRAULIK
WEGEVENTIL 3/2 350BAR	511449808	50	1	160	969733008	ZUSATZHYDRAULIK DREHBUE
WEGEVENTIL 3/2-320BAR	11182924	52	1	199	967787708	ZUSATZHYDRAULIK WINDE 1
WEGEVENTIL 3/2-320BAR	11182924	52	1	213	967787808	ZUSATZHYDRAULIK WINDE 2
WEGEVENTIL 3/2-320BAR	11182924	52	1	229	968081908	ZUSATZHYDRAULIK WINDE 4
WEGEVENTIL 3/2-320BAR	11182924	52	1	817	967789008	ZUSATZHYDRAULIK WINDE 6
WEGEVENTIL 4/2 NG6	11004976	26	1	550	96032955	HYDRAULIK
WEGEVENTIL 4/2 NG6-350BAR	10652724	21	1	199	967787708	ZUSATZHYDRAULIK WINDE 1
WEGEVENTIL 4/2 NG6-350BAR	10652724	21	1	213	967787808	ZUSATZHYDRAULIK WINDE 2
WEGEVENTIL 4/2 NG6-350BAR	10652724	21	1	229	968081908	ZUSATZHYDRAULIK WINDE 4
WEGEVENTIL 4/2 NG6-350BAR	10652724	21	1	817	967789008	ZUSATZHYDRAULIK WINDE 6
WEGEVENTIL 4/3 NG10-315BA	10423938	50	1	249	967787908	ZUSATZHYDRAULIK MONTAGE
WEGEVENTIL 4/3 NG6-350BAR	511302208	63	7	550	96032955	HYDRAULIK
WEGEVENTIL 4/3 NG6-350BAR	511302208	50	1	666	968562908	ZUSATZHYDRAULIK VERBOLZ
WELLENDICHTRING	10008419	20	1	300	10228004	HYDROMOTOR
WELLENDICHTRING 28X40X6 7	10220348	20	1	294	11314599	VERSTELLPUMPE
WELLENDICHTRING 28X40X6	570114108	14	1	245	570112908	TRIEBWERK
WELLENDICHTRING 28X40X6	570114108	(1)	1	395	10451181	VERFLUESSIGEREINHEIT
WELLROHR DN12 PA 6	10491248	293	8.5	508	968418008	KABELSTRANG
WERKZEUG	917077108	28	1	8	LR 11000 -0	LIEBHERR RAUPENKRAN LR
WIDERSTAND 121R 1% 0.6W	635050808	509	2	375	96019612	KABELSTRANG
WIDERSTAND 1K 5% 3W SPF	635058508	2	1	528	964591108	BESTUECKUNGSMODUL
WIDERSTAND 20R 1% 25W	635052808	59	1	523	96033320	AUFBAUTEILE MONTAGETAFE
WIDERSTAND 47R 1% 25W	635017008	58	1	523	96033320	AUFBAUTEILE MONTAGETAFE
WIDERSTAND 500R 0.1% 3W	635051508	517	2	504	96039940	LEITUNG
WIDERSTAND 500R 0.1% 3W	635051508	4	2	528	964591108	BESTUECKUNGSMODUL
WIDERSTAND DR 5,6K 5% 3.75	635052008	505	1	49	96026395	VERKABELUNG
WINDE 1	917077808	107	1	8	LR 11000 -0	LIEBHERR RAUPENKRAN LR
WINDE 1 VORM.	917438108	1	1	188	917077808	WINDE 1
WINDE 2	917077908	108	1	8	LR 11000 -0	LIEBHERR RAUPENKRAN LR
WINDE 2 VORM.	917454008	1	1	207	917077908	WINDE 2
WINDE 4 EINZIEHWERK	917078208	111	1	8	LR 11000 -0	LIEBHERR RAUPENKRAN LR
WINDE 4 VORM.	917451208	1	1	216	917078208	WINDE 4 EINZIEHWERK
WINDE 6	917081708	219	1	10	LR 11000 -0	LIEBHERR RAUPENKRAN LR
WINDE 6 VORM.	917473608	1	1	804	917081708	WINDE 6
WINDENDREHGEBER 655360	10802061	5	1	203	917452308	ELEKTRIK WINDE 1
WINDENDREHGEBER 655360	10802061	5	1	215	917452408	ELEKTRIK WINDE 2
WINDENDREHGEBER 655360	10802061	5	1	226	917452608	ELEKTRIK WINDE 4
WINDENDREHGEBER 655360	10802061	5	1	819	917452808	ELEKTRIK WINDE 6
WINDENLAGERUNG SCHWK.	968093208	1	1	190	917438108	WINDE 1 VORM.
WINDENLAGERUNG SCHWK.	968093208	1	1	209	917454008	WINDE 2 VORM.
WINDENLAGERUNG SCHWK.	968224208	1	1	806	917473608	WINDE 6 VORM.
WINDGESCHWINDIGKEITSGE	11482252	2	1	876	917569308	TRAEGER MESS-U.WARNEIN
WINDWARNUNG VORM.	967936408	2	1	878	968838508	MECHANIK MESS-U.WARNEI
WINKEL 1.5X54X251 DC01 FE//	97041875	21	6	522	96033320	AUFBAUTEILE MONTAGETAFE
WINKEL 2X40X95 DC01 FE//ZN	953868808	36	2	946	919220008	F-KOPFSTUECK
WINKEL 4X147X93 S315MC FE	97046499	19	4	17	918005408	RAUPENMITTELTEIL
WINKEL 4X234X60 S315MC FE	97033256	156	1	703	919304308	S-ANLENKSTUECK VORM.
WINKEL 4X57X20 S315MC FE//	950596908	30	1	590	919075408	KRANFUEHRERKABINE ANBA
WINKEL 5X70X199 S355MC	97021238	58	2	701	919304308	S-ANLENKSTUECK VORM.
WINKEL LI. 4X150X161 S315MC	97045872	34	2	121	917076708	LAUFSTEG RAUPENFAHRWER
WINKEL RE. 4X150X161 S315	97045873	35	2	121	917076708	LAUFSTEG RAUPENFAHRWER
WINKELANSCHLUSS KISSLIN	10872525	14	3	324	96032891	ELEKTRIK BATTERIEKASTEN
WINKELBLECH 4X266X286 S31	97060845	82	2	830	919301808	L-KOPFSTUECK
WINKELGEBER 360° LSB PL:D	10802057	20	1	418	968241508	GEBERANBAU

Bezeichnung	Artikel	Pos.	Menge	Seite	Baugruppe	Bezeichnung
WINKELGEBER 360° LSB PL:D	10802057	(1)	2	713	919301108	ELEKTRIK S-ANLENKSTUECK
WINKELGEBER 360° LSB PL:D	10802057	10	2	840	968188308	GEBERANBAU KOPFSTUECK
WINKELGEBER 360° LSB PL:D	10802057	151	2	910	919287008	ELEKTRIK F-ANSCHLUSSKOP
WINKELGEBER 360° LSB PL:D	10802057	152	2	929	919287108	ELEKTRIK F-ANLENKSTUECK
WINKELGEBER 360° LSB PL:D	10802057	152	1	981	919287208	ELEKTRIK FA-BOCK
WINKELGETRIEBE 01	90029090	3	1	60	917291608	RAUPENTRAEGER LI.
WINKELGETRIEBE 01	90029090	3	1	93	917291708	RAUPENTRAEGER RE.
WINKELGETRIEBE 01	90029091	4	1	60	917291608	RAUPENTRAEGER LI.
WINKELGETRIEBE 01	90029091	4	1	93	917291708	RAUPENTRAEGER RE.
WINKELSCHRAUBENDREHER	810035408	33	1	130	96005686	GRUNDWERKZEUG
WINKELSTUTZEN	591051008	19	2	613	96000697	WISCHANLAGE EINBAU
WISCHANLAGE EINBAU	96000697	3	1	605	919075308	KRANFUEHRERKABINE VORM.
WISCHERARM	10292014	4	1	613	96000697	WISCHANLAGE EINBAU
WISCHERARM 700	10874311	2	1	599	96000684	FRONTSCHEIBE KPL.
WISCHERBLATT 700	10292016	5	1	613	96000697	WISCHANLAGE EINBAU
WISCHERBLATT 900MM	10291148	3	1	599	96000684	FRONTSCHEIBE KPL.
WISCHERGESTAENGE	10874163	2	1	613	96000697	WISCHANLAGE EINBAU
WISCHERGESTAENGE 10	10412879	3	1	613	96000697	WISCHANLAGE EINBAU
WISCHERMOTOR 55NM 24V	10292021	1	2	613	96000697	WISCHANLAGE EINBAU
WISCHLAGER ST	10874927	4	1	599	96000684	FRONTSCHEIBE KPL.
Z-PROFIL 4X760X126 S315MC	97031338	35	2	801	917191008	SL-REDUZIERSTUECK
ZAHNKRANZ M=6 Z=142	90200514	7	1	220	90023101	KOMPAKTSEILWINDE
ZAHNRADPUMPE SNP3	512125408	105	1	265	96032892	DIESELMOTOR VORM.
ZAHNRIEMEN 12T5X445	11211480	1	1	467	10228112	HEIZKLIMAGERAET
ZAHNSCHEIBE DIN 6797 A 2,7	425100408	75	4	513	918862808	EINBAUTEILE SCHALTSCHRAN
ZAHNSCHEIBE DIN 6797 A 4,3	425100708	84	72	517	967917908	SCHALTSCHRANK MECH.
ZAHNWELLE D125X234	571828008	120	1	292	11320826	PUMPENVERTEILERGETRIEB
ZAPFEN 30.0X43 35NICRMOV	97121749	39	4	975	919222808	FA-BOCK
ZEITRELAIS 0,05-360000S 24V	630101308	51	4	646	96021479	KLEMMKASTEN
ZEITRELAIS 0,1S-10D24-240V	10871546	54	1	522	96033320	AUFBAUTEILE MONTAGETAFE
ZEITRELAIS 10 H 24V	10876716	52	1	513	918862808	EINBAUTEILE SCHALTSCHRAN
ZEITRELAIS 60S 24V	10877999	53	1	513	918862808	EINBAUTEILE SCHALTSCHRAN
ZELLGUMMI 20X12 CR SCHW	262104308	6	1.7	45	965690708	DECKEL KPL.
ZELLGUMMI 20X12 CR SCHW	262104308	(3)	1.78	497	969245308	ELEKTRIK KLEMMKASTEN DB
ZELLGUMMI 20X12 CR SCHW	262104308	11	4.7	518	969408008	DECKEL KPL.
ZELLGUMMI 25X4 NEOPRENE	262107814	5	3.1	594	919075508	KRANFUEHRERKABINE VORM.
ZELLGUMMI 8X10	262109108	10	0.72	516	967917908	SCHALTSCHRANK MECH.
ZELLGUMMI 8X10	262109108	9	3.7	600	964560908	DACHSCHEIBE VORM.
ZELLGUMMIBAND 15X5	262105108	(6)	0.8	348	917079908	DREHBUEHNENVERKLEIDUN
ZELLGUMMIBAND 15X5	262105108	(6)	0.8	348	917079908	DREHBUEHNENVERKLEIDUN
ZELLGUMMIBAND 15X5	262105108	(6)	0.8	348	917079908	DREHBUEHNENVERKLEIDUN
ZENTRALBALLASTBEFESTIG	917077008	24	1	8	LR 11000 -0	LIEBHERR RAUPENKRAN LR
ZENTRALSCHMIERANLAGE O	919297008	147	1	9	LR 11000 -0	LIEBHERR RAUPENKRAN LR
ZENTRALSCHMIERANLAGE O	917081108	4	1	135	917987408	DREHBUEHNENRAHMEN
ZENTRALSCHMIERUNG	917481408	4	1	804	917081708	WINDE 6
ZENTRALSCHMIERUNG RAUP	917322008	4	1	56	917076308	RAUPENTRAEGER KPL.LI.
ZENTRALSCHMIERUNG RAUP	917322208	4	1	89	917076408	RAUPENTRAEGER KPL.RE.
ZENTRALSCHMIERUNG S-ANL	917692108	5	1	694	919163608	S-ANLENKSTUECK KPL.
ZENTRALSCHMIERUNG SA-B	917691308	4	1	396	917080308	SA-BOCK
ZENTRALSCHMIERUNG WIND	917451408	4	1	188	917077808	WINDE 1
ZENTRALSCHMIERUNG WIND	917451408	4	1	207	917077908	WINDE 2
ZENTRALSTECKER 4-POL	602225508	510	1	373	96033370	DRAEHTE KPL.
ZENTRALSTECKER 6-POL	602225608	509	1	373	96033370	DRAEHTE KPL.
ZENTRIERUNG KPL. LOZ-25T	965575208	2	1	675	917517908	AUFNAHME GEGENGEWICHT
ZENTRIERUNG SCHWK. T ZN	965575508	5	1	676	965575208	ZENTRIERUNG KPL.
ZIGARETTENANZUENDER	10429058	10	1	378	96033360	ELEKTRIK ANBAUTEILE KABIN
ZUBEHOER	96005694	2	1	129	917077108	WERKZEUG
ZUENDSTARTSCHALTER 3S	10335557	4	1	382	96033371	ARMATURENBRETT VORM.RE
ZUGFEDER 0,8X8X26,5 EN1027	10443769	24	2	620	968080908	SCHLIESSANLAGE
ZUGFEDER 3X32X167 EN1027	12101488	10	2	924	96036001	KLAPPE VORM.

Bezeichnung	Artikel	Pos.	Menge	Seite	Baugruppe	Bezeichnung
ZUGLASCHE KPL.	96035525	3	2	975	919222808	FA-BOCK
ZUGLASCHE KPL. 0.230M	96037042	3	2	946	919220008	F-KOPFSTUECK
ZUGLASCHE KPL. 0.6M	96037041	2	2	946	919220008	F-KOPFSTUECK
ZUGLASCHE KPL. 0.7M	967845508	6	4	400	917347708	SA-BOCK
ZUGLASCHE KPL. 0.930M	96039026	2	2	938	919219808	F-ABSPANNUNG
ZUGLASCHE KPL. 1.630M	96039027	3	2	938	919219808	F-ABSPANNUNG
ZUGLASCHE M.SCHILD 0.4M	967846608	8	4	400	917347708	SA-BOCK
ZUGLASCHE M.SCHILD 0.4M	967846608	2	2	406	967846208	ZUGSTANGE KPL.
ZUGLASCHE SCHWK. 0.7M	967845608	(1)	1	400	917347708	SA-BOCK
ZUGMESSLASCHE 0-1250KN	10872087	76	1	988	919219108	ZUGMESSLASCHE KPL.
ZUGMESSLASCHE 0-3000KN	11210073	6	1	424	917368808	ZUGMESSLASCHE KPL.
ZUGMESSLASCHE KPL. 1250 K	919219108	480	2	11	LR 11000 -0	LIEBHERR RAUPENKRAN LR
ZUGMESSLASCHE KPL. 3000 K	917368808	138	2	9	LR 11000 -0	LIEBHERR RAUPENKRAN LR
ZUGSTANGE	10014715	18	4	153	10871517	ELEKTROPUMPE
ZUGSTANGE	10099209	28	4	456	10425291	ELEKTROPUMPE
ZUGSTANGE	540272114	301	1	241	11347399	FLANSCHLAGER
ZUGSTANGE 20X798X186 S96	97121718	1	1	949	96037140	ZUGSTANGE M.SCHILD
ZUGSTANGE 40X11923X168 S	97027116	1	2	767	967744008	STANGE VORM.
ZUGSTANGE 40X2438X168 S96	97038215	1	2	776	968214108	ZUGSTANGE VORM.
ZUGSTANGE 40X3001X264 S96	97028309	1	2	407	967846508	ZUGSTANGE VORM.
ZUGSTANGE 40X3397X168 S96	97030595	1	2	774	967950808	ZUGSTANGE VORM.
ZUGSTANGE 40X3474X194 S96	97031413	1	2	409	967981108	ZUGSTANGE VORM.
ZUGSTANGE 40X5339X274 S96	97036582	1	2	778	968217108	ZUGSTANGE VORM.
ZUGSTANGE KPL. 2.5M	968190108	81	2	771	917078808	S-ZWISCHENSTUECK
ZUGSTANGE KPL. 3.3M	967846208	7	2	400	917347708	SA-BOCK
ZUGSTANGE KPL. 3.525M	967981008	14	2	400	917347708	SA-BOCK
ZUGSTANGE KPL. 3.5M	967897608	80	2	771	917078808	S-ZWISCHENSTUECK
ZUGSTANGE KPL. 6.005M	968190208	82	2	771	917078808	S-ZWISCHENSTUECK
ZUGSTANGE M.SCHILD	96037140	1	2	948	96037041	ZUGLASCHE KPL.
ZUGSTANGE M.SCHILD 0.905	968217208	2	1	777	968190208	ZUGSTANGE KPL.
ZUGSTANGE M.SCHILD 0.905	968217508	3	2	777	968190208	ZUGSTANGE KPL.
ZUGSTANGE VORM. 2.2M	968214108	1	1	775	968190108	ZUGSTANGE KPL.
ZUGSTANGE VORM. 2.6M	967846508	1	1	406	967846208	ZUGSTANGE KPL.
ZUGSTANGE VORM. 3.225M	967981108	1	1	408	967981008	ZUGSTANGE KPL.
ZUGSTANGE VORM. 3.2M	967950808	1	1	773	967897608	ZUGSTANGE KPL.
ZUGSTANGE VORM. 5.1M	968217108	1	1	777	968190208	ZUGSTANGE KPL.
ZUGZYLINDER 180/80-2500 SP	11211234	1	1	428	917080608	MONTAGEEINRICHTUNG RA
ZUNGE	570799108	5	5	485	968255808	DECKEL VORM.
ZUNGE	570799108	5	7	486	968255908	DECKEL VORM.
ZUNGE	570799108	5	7	487	968256008	DECKEL VORM.
ZUNGE	570799108	5	7	488	968256108	DECKEL VORM.
ZUNGE	704253708	11	1	481	96044249	DECKEL KPL.
ZUNGE	704254008	(9)	4	323	96032910	BATTERIEKASTEN VORM.
ZUNGE	704254008	11	2	474	969118108	DECKEL KPL.
ZUNGE	704255308	5	2	479	969427208	DECKEL KPL.
ZUNGE	704255308	5	2	480	969427308	DECKEL KPL.
ZUNGE	704255308	4	6	518	969408008	DECKEL KPL.
ZUNGE	704256208	(11)	5	472	96034154	GERAEUSCHDAEMMUNG OBE
ZUNGE	704256208	5	2	477	969054708	DECKEL KPL.
ZUNGE	704256208	5	3	478	969056008	DECKEL KPL.
ZUNGE	704256708	9	4	45	965690708	DECKEL KPL.
ZUNGE	704256708	(5)	4	472	96034154	GERAEUSCHDAEMMUNG OBE
ZUNGE	704256708	(5)	4	472	96034154	GERAEUSCHDAEMMUNG OBE
ZUNGE	704256708	(6)	4	497	969245308	ELEKTRIK KLEMMKASTEN DB
ZUNGE 45X19 STAHL VERZ	704259008	5	2	334	96004224	DECKEL KPL.
ZUNGE 45X19 STAHL VERZ	704259008	13	2	475	96038209	DECKEL KPL.
ZUNGE 45X19 STAHL VERZ	704259008	11	1	476	96038293	DECKEL KPL.
ZURRGURT 0,5MX18MM	10020519	65	1	139	918011308	UNTERTEIL VORM.
ZURRGURT 0,5MX18MM	10020519	118	3	182	969344108	MONTAGETEILE DREHBUEHN
ZURRGURT 0,5MX18MM	10020519	197	1	265	96032892	DIESELMOTOR VORM.

Bezeichnung	Artikel	Pos.	Menge	Seite	Baugruppe	Bezeichnung
ZURRGURT 2,2MX35MM POLY	10877388	8	2	916	919219608	F-MONTAGEEINHEIT
ZURRGURT EN 12195-2 6MX3	779034708	27	1	590	919075408	KRANFUEHRERKABINE ANBA
ZUS.HYDR.BALLASTWAGEN V-	919477008	345	1	11	LR 11000 -0	LIEBHERR RAUPENKRAN LR
ZUS.HYDR.BOLZENZIEHEINR	968883508	500	1	858	918900608	BOLZENZIEHEINRICHTUNG
ZUS.HYDR.VERBINDUNG DB-	96043277	4	1	660	919477208	ZUSATZHYDRAULIK VERBOLZ
ZUSATZABSPANNSEIL 40MM	97047327	1	2	895	917722008	ZUSATZABSPANNUNG
ZUSATZABSPANNSEIL 40MM 5	97046984	1	2	891	917230508	ZUSATZABSPANNUNG
ZUSATZABSPANNSEIL 40MM 6	97047309	1	2	894	917230808	ZUSATZABSPANNUNG
ZUSATZABSPANNSEIL 40MM 7	97046985	1	2	892	917230608	ZUSATZABSPANNUNG
ZUSATZABSPANNSEIL 40MM 9	97047307	1	2	893	917230708	ZUSATZABSPANNUNG
ZUSATZABSPANNUNG 1	917230508	451	1	11	LR 11000 -0	LIEBHERR RAUPENKRAN LR
ZUSATZABSPANNUNG 2	917230608	452	1	11	LR 11000 -0	LIEBHERR RAUPENKRAN LR
ZUSATZABSPANNUNG 3	917230708	453	1	11	LR 11000 -0	LIEBHERR RAUPENKRAN LR
ZUSATZABSPANNUNG 4	917230808	454	1	11	LR 11000 -0	LIEBHERR RAUPENKRAN LR
ZUSATZABSPANNUNG 5	917722008	455	1	11	LR 11000 -0	LIEBHERR RAUPENKRAN LR
ZUSATZABSPANNUNG LASC	917230408	450	1	11	LR 11000 -0	LIEBHERR RAUPENKRAN LR
ZUSATZBESCHILDERUNG AL	918107308	162	1	9	LR 11000 -0	LIEBHERR RAUPENKRAN LR
ZUSATZBESCHILDERUNG FA	916283608	164	1	9	LR 11000 -0	LIEBHERR RAUPENKRAN LR
ZUSATZHEIZUNG OW	918760508	134	1	9	LR 11000 -0	LIEBHERR RAUPENKRAN LR
ZUSATZHEIZUNG VORM.	96019655	1	1	387	918760508	ZUSATZHEIZUNG OW
ZUSATZHYDR.BOLZENZIEHZY	968883308	500	1	859	968929808	BOLZENZIEHZYLINDER KPL.
ZUSATZHYDR.BOLZENZIEHZ	968883408	500	1	862	968229108	BOLZENZIEHZYLINDER KPL.
ZUSATZHYDR.MONTAGEEINR	917080708	50	1	428	917080608	MONTAGEEINRICHTUNG RA
ZUSATZHYDR.MONTAGEEINR	967788008	4	1	430	917080708	ZUSATZHYDR.MONTAGEEINR
ZUSATZHYDR.VERBINDUNGS	918371308	246	1	10	LR 11000 -0	LIEBHERR RAUPENKRAN LR
ZUSATZHYDR.VERBINDUNGS	96006590	4	1	822	918371308	ZUSATZHYDR.VERBINDUNGS
ZUSATZHYDRAULIK DREHBUE	969733008	4	1	156	918129308	HYDRAULIK DREHBUEHNE
ZUSATZHYDRAULIK MONTAGE	917079008	2	1	233	917078908	MONTAGEWINDE
ZUSATZHYDRAULIK MONTAGE	967787908	4	1	247	917079008	ZUSATZHYDRAULIK MONTAGE
ZUSATZHYDRAULIK S-ANLEN	918791508	4	1	694	919163608	S-ANLENKSTUECK KPL.
ZUSATZHYDRAULIK S-ANLEN	96020306	4	1	729	918791508	ZUSATZHYDRAULIK S-ANLENK
ZUSATZHYDRAULIK SA-BOCK	917597908	2	1	396	917080308	SA-BOCK
ZUSATZHYDRAULIK SA-BOCK	968513208	4	1	411	917597908	ZUSATZHYDRAULIK SA-BOCK
ZUSATZHYDRAULIK VERBOL	919477208	400	1	659	919477008	ZUS.HYDR.BALLASTWAGEN V-
ZUSATZHYDRAULIK VERBOL	968562908	4	1	664	917626808	ZUSATZHYDRAULIK VERBOLZ
ZUSATZHYDRAULIK VERBOL	917626808	400	1	663	919408908	VERBOLZUNG DB-SCHWEBE
ZUSATZHYDRAULIK WINDE 1	917078008	2	1	188	917077808	WINDE 1
ZUSATZHYDRAULIK WINDE 1	967787708	4	1	197	917078008	ZUSATZHYDRAULIK WINDE 1
ZUSATZHYDRAULIK WINDE 2	917078108	2	1	207	917077908	WINDE 2
ZUSATZHYDRAULIK WINDE 2	967787808	4	1	211	917078108	ZUSATZHYDRAULIK WINDE 2
ZUSATZHYDRAULIK WINDE 4	917433408	3	1	216	917078208	WINDE 4 EINZIEHWERK
ZUSATZHYDRAULIK WINDE 4	968081908	4	1	227	917433408	ZUSATZHYDRAULIK WINDE 4
ZUSATZHYDRAULIK WINDE 6	917083108	2	1	804	917081708	WINDE 6
ZUSATZHYDRAULIK WINDE 6	967789008	4	1	815	917083108	ZUSATZHYDRAULIK WINDE 6
ZWEIFACHPUMPE A4VG+A4V	11212367	104	1	265	96032892	DIESELMOTOR VORM.
ZWEIFACHPUMPE A4VG+A4V	11212364	101	1	265	96032892	DIESELMOTOR VORM.
ZWEIFACHZAHNRADPUMPE	10220483	106	1	265	96032892	DIESELMOTOR VORM.
ZWISCHENFLANSCH	10014707	15	1	153	10871517	ELEKTROPUMPE
ZWISCHENRING	10014730	8	1	153	10871517	ELEKTROPUMPE
ZWISCHENRING	10014730	8	1	456	10425291	ELEKTROPUMPE
ZWISCHENSTUECK	797028301	21	55	193	90024489	PLANETENGETRIEBE
ZWISCHENSTUECK	797028301	21	55	222	90200276	PLANETENGETRIEBE
ZWISCHENSTUECK	797028301	14	46	811	90200134	PLANETENGETRIEBE
ZYL ROLLENLAGER	11267363	10	1	288	11267361	TRIEBWELLE
ZYLINDER	11267368	1	1	289	11219355	TRIEBWERK HYDRAULIKTEIL
ZYLINDER	7024273	1	1	246	570113308	TRIEBWERK
ZYLINDERROLLE DIN 5402-1	747004401	18	55	193	90024489	PLANETENGETRIEBE
ZYLINDERROLLE DIN 5402-1	747004401	18	55	222	90200276	PLANETENGETRIEBE
ZYLINDERROLLE DIN 5402-1	747004401	12	46	811	90200134	PLANETENGETRIEBE
ZYLINDERROLLENLAGER	571900108	(31)	1	281	11212743	VERSTELLPUMPE

Bezeichnung	Artikel	Pos.	Menge	Seite	Baugruppe	Bezeichnung
ZYLINDERSCHRAUBE	511051708	6	1	170	510401908	UMSCHALTVENTIL
ZYLINDERSCHRAUBE DIN 691	10353699	24	1	597	969752608	SCHEIBEN EINBAU
ZYLINDERSCHRAUBE DIN 798	408303201	(7)	8	829	919301808	L-KOPFSTUECK
ZYLINDERSCHRAUBE DIN 798	11968081	19	16	743	918121308	ROLLENSATZ
ZYLINDERSCHRAUBE DIN 798	11968081	18	16	748	918121408	ROLLENSATZ
ZYLINDERSCHRAUBE DIN 798	10875563	7	2	600	964560908	DACHSCHEIBE VORM.
ZYLINDERSCHRAUBE DIN 84	400140908	510	4	937	96039722	LEITUNG
ZYLINDERSCHRAUBE DIN 84	510797708	22	1	415	511433908	DRUCKBEGRENZUNGSVENTI
ZYLINDERSCHRAUBE DIN 84	510797708	22	1	433	511417708	DRUCKBEGRENZUNGSVENTI
ZYLINDERSCHRAUBE DIN 84	510797708	22	1	581	511417608	DRUCKBEGRENZUNGSVENTI
ZYLINDERSCHRAUBE DIN 912	501562308	62	36	193	90024489	PLANETENGETRIEBE
ZYLINDERSCHRAUBE DIN 912	404361208	4	4	568	10342823	DRUCKREGELVENTIL
ZYLINDERSCHRAUBE DIN 912	404361208	56	4	575	511308608	PROPORTIONALVENTIL
ZYLINDERSCHRAUBE DIN 912	404361208	10	4	578	571362608	VORSTEUERVENTIL
ZYLINDERSCHRAUBE DIN 912	10876394	22	8	17	918005408	RAUPENMITTELTEIL
ZYLINDERSCHRAUBE DIN 912	10876394	301	4	249	967787908	ZUSATZHYDRAULIK MONTAGE
ZYLINDERSCHRAUBE ISO 12	10875564	21	2	44	967907608	SCHALTKASTEN VORM.
ZYLINDERSCHRAUBE ISO 12	10875564	18	2	497	969245308	ELEKTRIK KLEMMKASTEN DB
ZYLINDERSCHRAUBE ISO 12	10875564	67	4	523	96033320	AUFBAUTEILE MONTAGETAFE
ZYLINDERSCHRAUBE ISO 12	10875564	(23)	4	667	917190508	EL.KUEHLWASSERVORWAE
ZYLINDERSCHRAUBE ISO 47	10560807	86	12	144	90211005	DREHWERKANTRIEB
ZYLINDERSCHRAUBE ISO 47	12208101	(6)	2	811	90200134	PLANETENGETRIEBE
ZYLINDERSCHRAUBE ISO 47	4043016	66	24	63	90029090	WINKELGETRIEBE
ZYLINDERSCHRAUBE ISO 47	4043016	66	24	65	90029091	WINKELGETRIEBE
ZYLINDERSCHRAUBE ISO 476	12219296	21	8	239	11347396	SEILTROMMEL
ZYLINDERSCHRAUBE ISO 47	404293213	26	1	613	96000697	WISCHANLAGE EINBAU
ZYLINDERSCHRAUBE ISO 476	10415162	7	2	146	510235408	HYDROMOTOR
ZYLINDERSCHRAUBE ISO 476	10875571	318	6	266	96032892	DIESELMOTOR VORM.
ZYLINDERSCHRAUBE ISO 476	10875571	7	4	322	918981908	BATTERIELAGERUNG
ZYLINDERSCHRAUBE ISO 476	10875571	22	4	426	917080508	ROLLENLAGERUNG
ZYLINDERSCHRAUBE ISO 476	11690628	550	24	160	969733008	ZUSATZHYDRAULIK DREHBUE
ZYLINDERSCHRAUBE ISO 47	404309408	61	24	811	90200134	PLANETENGETRIEBE
ZYLINDERSCHRAUBE ISO 476	11657000	306	2	249	967787908	ZUSATZHYDRAULIK MONTAGE
ZYLINDERSCHRAUBE ISO 476	10875573	7	18	898	968455908	FUSS KPL.
ZYLINDERSCHRAUBE ISO 47	10353703	42	1	597	969752608	SCHEIBEN EINBAU
ZYLINDERSCHRAUBE ISO 476	12208100	10	4	146	510235408	HYDROMOTOR
ZYLINDERSCHRAUBE ISO 47	4042195	922	6	239	11347396	SEILTROMMEL
ZYLINDERSCHRAUBE ISO 47	4042020	7	2	194	90024729	FEDERDRUCKBREMSE
ZYLINDERSCHRAUBE ISO 47	10875574	300	4	271	96033379	BEFESTIGUNGSTEILE DRUC
ZYLINDERSCHRAUBE ISO 476	11321151	8	12	194	90024729	FEDERDRUCKBREMSE
ZYLINDERSCHRAUBE ISO 47	404313701	(7)	12	811	90200134	PLANETENGETRIEBE
ZYLINDERSCHRAUBE ISO 476	10875577	4	4	276	10873653	PUMPENTRAEGER
ZYLINDERSCHRAUBE ISO 476	12201263	30	12	400	917347708	SA-BOCK
ZYLINDERSCHRAUBE ISO 476	4043164	17	18	63	90029090	WINKELGETRIEBE
ZYLINDERSCHRAUBE ISO 476	4043164	17	18	65	90029091	WINKELGETRIEBE
ZYLINDERSCHRAUBE ISO 476	10875565	314	4	266	96032892	DIESELMOTOR VORM.
ZYLINDERSCHRAUBE ISO 476	11834794	403	10	552	96032955	HYDRAULIK
ZYLINDERSCHRAUBE ISO 47	10012659	9	10	194	90024729	FEDERDRUCKBREMSE
ZYLINDERSCHRAUBE ISO 476	10876374	74	12	144	90211005	DREHWERKANTRIEB
ZYLINDERSCHRAUBE ISO 476	10876374	304	8	266	96032892	DIESELMOTOR VORM.
ZYLINDERSCHRAUBE ISO 476	10876374	418	3	552	96032955	HYDRAULIK
ZYLINDERSCHRAUBE ISO 47	10663388	6	4	809	90200131	SEILTROMMEL
ZYLINDERSCHRAUBE ISO 47	404316101	408	20	552	96032955	HYDRAULIK
ZYLINDERSCHRAUBE ISO 47	4042273	503	4	199	967787708	ZUSATZHYDRAULIK WINDE 1
ZYLINDERSCHRAUBE ISO 47	4042273	503	4	213	967787808	ZUSATZHYDRAULIK WINDE 2
ZYLINDERSCHRAUBE ISO 47	4042273	503	4	817	967789008	ZUSATZHYDRAULIK WINDE 6
ZYLINDERSCHRAUBE ISO 476	10876373	502	36	31	969731708	HYDRAULIK MITTELTEIL
ZYLINDERSCHRAUBE ISO 476	10876373	502	24	70	967787408	HYDRAULIK RAUPE
ZYLINDERSCHRAUBE ISO 476	10876373	502	24	97	967787508	HYDRAULIK RAUPE
ZYLINDERSCHRAUBE ISO 476	10876373	552	14	160	969733008	ZUSATZHYDRAULIK DREHBUE

Bezeichnung	Artikel	Pos.	Menge	Seite	Baugruppe	Bezeichnung
ZYLINDERSCHRAUBE ISO 476	10876373	502	4	199	967787708	ZUSATZHYDRAULIK WINDE 1
ZYLINDERSCHRAUBE ISO 476	10876373	502	4	213	967787808	ZUSATZHYDRAULIK WINDE 2
ZYLINDERSCHRAUBE ISO 476	10876373	502	12	229	968081908	ZUSATZHYDRAULIK WINDE 4
ZYLINDERSCHRAUBE ISO 476	10876373	502	4	817	967789008	ZUSATZHYDRAULIK WINDE 6
ZYLINDERSCHRAUBE ISO 47	4600741	406	15	552	96032955	HYDRAULIK
ZYLINDERSCHRAUBE ISO 476	10878823	554	8	160	969733008	ZUSATZHYDRAULIK DREHBUE
ZYLINDERSCHRAUBE ISO 47	12691483	3	3	409	967981108	ZUGSTANGE VORM.
ZYLINDERSCHRAUBE ISO 47	12691483	3	4	754	967747008	STANGE VORM.
ZYLINDERSCHRAUBE ISO 47	12691483	3	8	767	967744008	STANGE VORM.
ZYLINDERSCHRAUBE ISO 47	12691483	4	3	774	967950808	ZUGSTANGE VORM.
ZYLINDERSCHRAUBE ISO 47	12691483	4	4	776	968214108	ZUGSTANGE VORM.
ZYLINDERSCHRAUBE ISO 47	12691483	3	4	778	968217108	ZUGSTANGE VORM.
ZYLINDERSCHRAUBE ISO 47	12691483	4	5	905	96038862	STANGEN VORM.
ZYLINDERSCHRAUBE ISO 47	12224056	3	2	407	967846508	ZUGSTANGE VORM.
ZYLINDERSCHRAUBE ISO 47	12225205	36	2	975	919222808	FA-BOCK
ZYLINDERSCHRAUBE ISO 47	12225205	2	1	979	96035533	LASCHE KPL.
ZYLINDERSCHRAUBE ISO 47	12209898	5	1	977	96035525	ZUGLASCHE KPL.
ZYLINDERSCHRAUBE ISO 476	10878827	10	24	671	917863208	TRANSPORTABLAGE
ZYLINDERSCHRAUBE ISO 476	12223047	9	24	671	917863208	TRANSPORTABLAGE
ZYLINDERSCHRAUBE ISO 47	10001077	36	12	63	90029090	WINKELGETRIEBE
ZYLINDERSCHRAUBE ISO 47	10001077	36	12	65	90029091	WINKELGETRIEBE
ZYLINDERSCHRAUBE ISO 47	404363008	43	4	559	11340741	STEUERBLOCK
ZYLINDERSCHRAUBE ISO 476	12230467	32	4	806	917473608	WINDE 6 VORM.
ZYLINDERSCHRAUBE ISO 47	404317208	11	16	567	10413255	UMSCHALTBLOCK
ZYLINDERSCHRAUBE ISO 47	4002918	27	36	193	90024489	PLANETENGETRIEBE
ZYLINDERSCHRAUBE ISO 47	4002918	27	36	222	90200276	PLANETENGETRIEBE
ZYLINDERSCHRAUBE ISO 47	4902329	27	16	811	90200134	PLANETENGETRIEBE
ZYLINDERSCHRAUBE ISO 47	4902030	79	24	811	90200134	PLANETENGETRIEBE
ZYLINDERSCHRAUBE ISO 476	10018976	39	4	67	10132387	HYDRAULIKANBAUMOTOR
ZYLINDERSCHRAUBE ISO 47	12100210	37	1	66	933878901	PLANETENGETRIEBE
ZYLINDERSCHRAUBE ISO 476	10197292	38	3	66	933878901	PLANETENGETRIEBE
ZYLINDERSCHRAUBE ISO 476	12692008	11	4	283	11212366	DREIFACHPUMPE
ZYLINDERSCHRAUBE ISO 476	12691230	18	4	190	917438108	WINDE 1 VORM.
ZYLINDERSCHRAUBE ISO 476	12691230	18	4	209	917454008	WINDE 2 VORM.
ZYLINDERSCHRAUBE ISO 476	12691230	15	8	218	917451208	WINDE 4 VORM.
ZYLINDERSCHRAUBE ISO 47	10299569	31	33	806	917473608	WINDE 6 VORM.
ZYLINDERSCHRAUBE ISO 476	12691466	6	16	671	917863208	TRANSPORTABLAGE
ZYLINDERSCHRAUBE ISO 47	10472864	12	8	187	917077708	BOLZEN S-ANLENKSTUECK
ZYLINDERSCHRAUBE ISO 476	12691987	8	4	448	967968208	OELBEHAELTER VORM.
ZYLINDERSCHRAUBE ISO 476	10292979	5	1	917	96038041	BOLZEN VORM.
ZYLINDERSCHRAUBE ISO 476	404324908	19	35	190	917438108	WINDE 1 VORM.
ZYLINDERSCHRAUBE ISO 476	404324908	3	35	193	90024489	PLANETENGETRIEBE
ZYLINDERSCHRAUBE ISO 476	404324908	19	35	209	917454008	WINDE 2 VORM.
ZYLINDERSCHRAUBE ISO 476	11342411	3	72	142	918367008	DREHWERK ANBAU
ZYLINDERSCHRAUBE ISO 476	11342411	31	2	400	917347708	SA-BOCK
ZYLINDERSCHRAUBE ISO 476	404325608	5	1	918	96038042	BOLZEN VORM.
ZYLINDERSCHRAUBE ISO 47	12100098	43	2	801	917191008	SL-REDUZIERSTUECK
ZYLINDERSCHRAUBE ISO 47	12100098	19	2	829	919301808	L-KOPFSTUECK
ZYLINDERSCHRAUBE ISO 47	12100098	2	1	909	96038848	BOLZEN VORM.
ZYLINDERSCHRAUBE ISO 47	10878833	2	1	928	96029160	BOLZEN VORM.
ZYLINDERSCHRAUBE ISO 476	10878755	6	2	701	919304308	S-ANLENKSTUECK VORM.
ZYLINDERSCHRAUBE ISO 476	10878755	4	4	752	917190908	S-ZWISCHENSTUECK
ZYLINDERSCHRAUBE ISO 476	10878755	4	4	760	917333908	S-ZWISCHENSTUECK
ZYLINDERSCHRAUBE ISO 476	10878755	4	4	764	917078708	S-ZWISCHENSTUECK
ZYLINDERSCHRAUBE ISO 476	10878755	4	4	771	917078808	S-ZWISCHENSTUECK
ZYLINDERSCHRAUBE ISO 476	10878755	4	4	784	917079208	S-ZWISCHENSTUECK
ZYLINDERSCHRAUBE ISO 476	10878755	4	4	789	917571208	S-ZWISCHENSTUECK
ZYLINDERSCHRAUBE ISO 476	10878755	7	1	796	96039781	BOLZEN VORM.
ZYLINDERSCHRAUBE ISO 476	10878755	47	2	801	917191008	SL-REDUZIERSTUECK
ZYLINDERSCHRAUBE ISO 476	12225299	22	4	138	918011308	UNTERTEIL VORM.

Bezeichnung	Artikel	Pos.	Menge	Seite	Baugruppe	Bezeichnung
ZYLINDERSCHRAUBE ISO 476	10878835	29	4	60	917291608	RAUPENTRAEGER LI.
ZYLINDERSCHRAUBE ISO 476	10878835	29	4	93	917291708	RAUPENTRAEGER RE.
ZYLINDERSCHRAUBE ISO 47	404324508	10	4	125	917076808	MECH.ZUSATZABSTUETZUNG
ZYLINDERSCHRAUBE ISO 47	404324508	3	2	663	919408908	VERBOLZUNG DB-SCHWEBE
ZYLINDERSCHRAUBE ISO 47	10001470	14	70	218	917451208	WINDE 4 VORM.
ZYLINDERSCHRAUBE ISO 47	10001470	3	35	222	90200276	PLANETENGETRIEBE
ZYLINDERSCHRAUBE ISO 47	11691539	36	8	338	918810308	STEUERSTAND
ZYLINDERSCHRAUBE ISO 47	10876395	514	1	504	96039940	LEITUNG
ZYLINDERSCHRAUBE ISO 47	10876395	65	32	523	96033320	AUFBAUTEILE MONTAGETAFE
ZYLINDERSCHRAUBE ISO 47	10876395	65	4	609	96028393	INNENVERKLEIDUNG EINBAU
ZYLINDERSCHRAUBE ISO 47	10875815	43	2	453	919297008	ZENTRALSCHMIERANLAGE O
ZYLINDERSCHRAUBE ISO 47	10875815	323	2	625	96033157	DRUCKLUFTANLAGE
ZYLINDERSCHRAUBE ISO 47	10875815	6	3	880	967936408	WINDWARNUNG VORM.
ZYLINDERSCHRAUBE ISO 476	4901531	19	4	568	10342823	DRUCKREGELVENTIL
ZYLINDERSCHRAUBE ISO 476	240213102	479	8	578	571362608	VORSTEUERVENTIL
ZYLINDERSCHRAUBE ISO 47	11690040	18	1	618	918064308	SCHIEBETUER EINBAU
ZYLINDERSCHRAUBE ISO 47	11690040	17	4	856	968099808	KAMERAHALTER VORM.
ZYLINDERSCHRAUBE ISO 47	11690042	34	24	338	918810308	STEUERSTAND
ZYLINDERSCHRAUBE ISO 47	11690042	18	2	465	918009808	HEIZKLIMAGERAET EINBAU
ZYLINDERSCHRAUBE ISO 476	240046502	16	4	613	96000697	WISCHANLAGE EINBAU
ZYLINDERSCHRAUBE ISO 47	10875582	4	4	669	918470508	FREMDEINSPEISUNG
ZYLINDERSCHRAUBE ISO 47	10875582	9	1	669	918470508	FREMDEINSPEISUNG
ZYLINDERSCHRAUBE ISO 47	10875583	54	8	608	96028393	INNENVERKLEIDUNG EINBAU
ZYLINDERSCHRAUBE ISO 47	4002299	321	8	199	967787708	ZUSATZHYDRAULIK WINDE 1
ZYLINDERSCHRAUBE ISO 47	4002299	321	8	213	967787808	ZUSATZHYDRAULIK WINDE 2
ZYLINDERSCHRAUBE ISO 47	4002299	321	8	229	968081908	ZUSATZHYDRAULIK WINDE 4
ZYLINDERSCHRAUBE ISO 47	4002299	10	4	567	10413255	UMSCHALTBLOCK
ZYLINDERSCHRAUBE ISO 47	4002299	321	4	817	967789008	ZUSATZHYDRAULIK WINDE 6
ZYLINDERSCHRAUBE ISO 47	12207210	94	2	61	917291608	RAUPENTRAEGER LI.
ZYLINDERSCHRAUBE ISO 47	12207210	94	2	94	917291708	RAUPENTRAEGER RE.
ZYLINDERSCHRAUBE ISO 47	12204614	7	6	81	917322008	ZENTRALSCHMIERUNG RAUP
ZYLINDERSCHRAUBE ISO 47	12204614	7	6	105	917322208	ZENTRALSCHMIERUNG RAUP
ZYLINDERSCHRAUBE ISO 47	12204614	3	2	420	917691308	ZENTRALSCHMIERUNG
ZYLINDERSCHRAUBE ISO 47	12203070	7	2	151	917081108	ZENTRALSCHMIERANLAGE O
ZYLINDERSCHRAUBE ISO 47	12203070	37	2	467	10228112	HEIZKLIMAGERAET
ZYLINDERSCHRAUBE ISO 476	12225950	430	4	552	96032955	HYDRAULIK
ZYLINDERSCHRAUBE ISO 476	10181382	429	24	552	96032955	HYDRAULIK
ZYLINDERSCHRAUBE ISO 476	10181382	300	4	666	968562908	ZUSATZHYDRAULIK VERBOLZ
ZYLINDERSCHRAUBE ISO 47	4600552	322	4	817	967789008	ZUSATZHYDRAULIK WINDE 6
ZYLINDERSCHRAUBE ISO 47	12216217	40	4	338	918810308	STEUERSTAND
ZYLINDERSCHRAUBE ISO 476	10181383	95	4	63	90029090	WINKELGETRIEBE
ZYLINDERSCHRAUBE ISO 476	10181383	95	4	65	90029091	WINKELGETRIEBE
ZYLINDERSCHRAUBE ISO 476	10181507	41	2	453	919297008	ZENTRALSCHMIERANLAGE O
ZYLINDERSCHRAUBE ISO 47	4980031	166	2	958	96035579	KLEMMKASTEN KPL.
ZYLINDERSCHRAUBE ISO 476	10181388	327	4	266	96032892	DIESELMOTOR VORM.
ZYLINDERSCHRAUBE ISO 47	4002601	23	4	575	511308608	PROPORTIONALVENTIL
ZYLINDERSCHRAUBE ISO 47	11690044	21	2	618	918064308	SCHIEBETUER EINBAU
ZYLINDERSCHRAUBE ISO 47	11690044	15	3	620	968080908	SCHLIESSANLAGE
ZYLINDERSCHRAUBE ISO 47	510746608	15	8	575	511308608	PROPORTIONALVENTIL
ZYLINDERSCHRAUBE ISO 47	10875586	91	4	144	90211005	DREHWERKANTRIEB
ZYLINDERSCHRAUBE ISO 47	10875586	308	3	241	11347399	FLANSCHLAGER
ZYLINDERSCHRAUBE ISO 47	10875586	7	6	244	510230608	HYDROMOTOR
ZYLINDERSCHRAUBE ISO 47	10875586	12	2	323	96032910	BATTERIEKASTEN VORM.
ZYLINDERSCHRAUBE ISO 47	11140465	307	4	31	969731708	HYDRAULIK MITTELTEIL
ZYLINDERSCHRAUBE ISO 47	11140465	47	2	393	918824408	KLIMAANLAGE
ZYLINDERSCHRAUBE ISO 47	11140465	310	2	413	968513208	ZUSATZHYDRAULIK SA-BOCK
ZYLINDERSCHRAUBE ISO 47	11140465	310	2	432	967788008	ZUSATZHYDR.MONTAGEEINR
ZYLINDERSCHRAUBE ISO 476	12225935	41	4	338	918810308	STEUERSTAND
ZYLINDERSCHRAUBE ISO 47	10875588	10	11	151	917081108	ZENTRALSCHMIERANLAGE O
ZYLINDERSCHRAUBE ISO 47	10875588	6	3	153	10871517	ELEKTROPUMPE

Bezeichnung	Artikel	Pos.	Menge	Seite	Baugruppe	Bezeichnung
ZYLINDERSCHRAUBE ISO 47	10875588	311	6	413	968513208	ZUSATZHYDRAULIK SA-BOCK
ZYLINDERSCHRAUBE ISO 47	10875588	311	6	432	967788008	ZUSATZHYDR.MONTAGEEINR
ZYLINDERSCHRAUBE ISO 47	10875588	6	3	456	10425291	ELEKTROPUMPE
ZYLINDERSCHRAUBE ISO 47	10875588	(1)	2	594	919075508	KRANFUEHRERKABINE VORM.
ZYLINDERSCHRAUBE ISO 47	4901159	(3)	4	294	11314599	VERSTELLPUMPE
ZYLINDERSCHRAUBE ISO 47	11820284	87	4	61	917291608	RAUPENTRAEGER LI.
ZYLINDERSCHRAUBE ISO 47	11820284	87	4	94	917291708	RAUPENTRAEGER RE.
ZYLINDERSCHRAUBE ISO 47	11820284	335	1	266	96032892	DIESELMOTOR VORM.
ZYLINDERSCHRAUBE ISO 47	11820284	4	8	460	918531108	SPIEGELANBAU KRANFUEHR
ZYLINDERSCHRAUBE ISO 47	11820284	4	4	992	96031241	MECH.BEFESTIGUNGSTEILE
ZYLINDERSCHRAUBE ISO 47	11820284	2	4	995	96034669	MECH.BEFESTIGUNGSTEILE
ZYLINDERSCHRAUBE ISO 47	10875590	334	2	266	96032892	DIESELMOTOR VORM.
ZYLINDERSCHRAUBE ISO 47	10875590	313	40	413	968513208	ZUSATZHYDRAULIK SA-BOCK
ZYLINDERSCHRAUBE ISO 47	10875590	313	40	432	967788008	ZUSATZHYDR.MONTAGEEINR
ZYLINDERSCHRAUBE ISO 47	10875590	47	18	453	919297008	ZENTRALSCHMIERANLAGE O
ZYLINDERSCHRAUBE ISO 47	10875590	26	4	594	919075508	KRANFUEHRERKABINE VORM.
ZYLINDERSCHRAUBE ISO 47	10875590	18	4	641	918824508	ANTRIEBSAGGREGAT KLIMAA
ZYLINDERSCHRAUBE ISO 47	10875591	308	6	271	96033379	BEFESTIGUNGSTEILE DRUC
ZYLINDERSCHRAUBE ISO 47	10875591	41	4	652	967956208	KAMERAANBAU DREHBUEHN
ZYLINDERSCHRAUBE ISO 47	10875591	39	4	806	917473608	WINDE 6 VORM.
ZYLINDERSCHRAUBE ISO 47	10875592	10	4	81	917322008	ZENTRALSCHMIERUNG RAUP
ZYLINDERSCHRAUBE ISO 47	10875592	10	4	105	917322208	ZENTRALSCHMIERUNG RAUP
ZYLINDERSCHRAUBE ISO 47	10875592	32	2	190	917438108	WINDE 1 VORM.
ZYLINDERSCHRAUBE ISO 47	10875592	32	2	209	917454008	WINDE 2 VORM.
ZYLINDERSCHRAUBE ISO 47	10875592	312	18	266	96032892	DIESELMOTOR VORM.
ZYLINDERSCHRAUBE ISO 47	10875592	323	16	266	96032892	DIESELMOTOR VORM.
ZYLINDERSCHRAUBE ISO 47	10875592	32	2	298	96032897	KUEHLER VORM.
ZYLINDERSCHRAUBE ISO 47	10875592	31	2	605	919075308	KRANFUEHRERKABINE VORM.
ZYLINDERSCHRAUBE ISO 47	12203634	25	4	253	918861408	DIESELMOTOR KPL.
ZYLINDERSCHRAUBE ISO 47	12203634	38	3	467	10228112	HEIZKLIMAGERAET
ZYLINDERSCHRAUBE ISO 47	10876359	330	4	266	96032892	DIESELMOTOR VORM.
ZYLINDERSCHRAUBE ISO 47	10876359	57	4	608	96028393	INNENVERKLEIDUNG EINBAU
ZYLINDERSCHRAUBE ISO 47	10876359	6	2	872	96022733	SCHOTTPLATTE VORM.
ZYLINDERSCHRAUBE ISO 47	10876360	46	2	872	96022733	SCHOTTPLATTE VORM.
ZYLINDERSCHRAUBE ISO 47	10876361	25	2	856	968099808	KAMERAHALTER VORM.
ZYLINDERSCHRAUBE ISO 47	12215338	21	8	17	918005408	RAUPENMITTELTEIL
ZYLINDERSCHRAUBE ISO 476	10539468	302	4	313	918861808	SCHALLDAEMPFERANLAGE
ZYLINDERSCHRAUBE ISO 47	12216222	332	4	266	96032892	DIESELMOTOR VORM.
ZYLINDERSCHRAUBE ISO 47	12203635	325	2	266	96032892	DIESELMOTOR VORM.
ZYLINDERSCHRAUBE ISO 47	10875597	7	8	66	933878901	PLANETENGETRIEBE
ZYLINDERSCHRAUBE ISO 47	10875597	9	8	323	96032910	BATTERIEKASTEN VORM.
ZYLINDERSCHRAUBE ISO 47	10875597	38	6	338	918810308	STEUERSTAND
ZYLINDERSCHRAUBE ISO 47	10875597	21	8	428	917080608	MONTAGEEINRICHTUNG RA
ZYLINDERSCHRAUBE ISO 47	10875597	33	4	597	969752608	SCHEIBEN EINBAU
ZYLINDERSCHRAUBE ISO 47	10875597	22	1	809	90200131	SEILTROMMEL
ZYLINDERSCHRAUBE ISO 47	10875598	31	4	63	90029090	WINKELGETRIEBE
ZYLINDERSCHRAUBE ISO 47	10875598	31	4	65	90029091	WINKELGETRIEBE
ZYLINDERSCHRAUBE ISO 476	10007677	328	2	266	96032892	DIESELMOTOR VORM.
ZYLINDERSCHRAUBE ISO 47	10875599	73	4	63	90029090	WINKELGETRIEBE
ZYLINDERSCHRAUBE ISO 47	10875599	73	4	65	90029091	WINKELGETRIEBE
ZYLINDERSCHRAUBE ISO 47	10875599	104	2	473	96034154	GERAEUSCHDAEMMUNG OBE
ZYLINDERSCHRAUBE ISO 476	10007205	4	24	602	969848908	RELING
ZYLINDERSCHRAUBE ISO 47	12208098	17	2	40	511497508	DRUCKMINDERVENTIL
ZYLINDERSCHRAUBE ISO 47	12208098	10	4	975	919222808	FA-BOCK
ZYLINDERSCHRAUBE ISO 47	240192002	11	4	562	11314761	STEUERBLOCK
ZYLINDERSCHRAUBE ISO 47	11691424	17	2	582	510438508	DRUCKMINDERVENTIL
ZYLINDERSCHRAUBE ISO 47	11691424	3	2	926	968938308	SENSOR VORM.
ZYLINDERSCHRAUBE ISO 47	12206699	58	4	138	918011308	UNTERTEIL VORM.
ZYLINDERSCHRAUBE ISO 47	12206699	18	6	243	540270514	ANTRIEB KPL
ZYLINDERSCHRAUBE ISO 47	12206699	44	81	355	918999008	LAUFSTEG DREHBUEHNE

Bezeichnung	Artikel	Pos.	Menge	Seite	Baugruppe	Bezeichnung
ZYLINDERSCHRAUBE ISO 47	12206699	4	4	363	96020149	TRITT
ZYLINDERSCHRAUBE ISO 47	12206699	6	4	364	968287208	KLAPPTRITT VORM.
ZYLINDERSCHRAUBE ISO 47	12206699	4	12	368	969540008	TREPPE KPL.
ZYLINDERSCHRAUBE ISO 47	12206699	13	2	885	919326208	DREHBUEHNENVERLAENGER
ZYLINDERSCHRAUBE ISO 47	10875601	302	1	241	11347399	FLANSCHLAGER
ZYLINDERSCHRAUBE ISO 47	10875570	21	9	138	918011308	UNTERTEIL VORM.
ZYLINDERSCHRAUBE ISO 47	10875570	100	16	473	96034154	GERAEUSCHDAEMMUNG OBE
ZYLINDERSCHRAUBE ISO 47	10875570	25	2	618	918064308	SCHIEBETUER EINBAU
ZYLINDERSCHRAUBE ISO 47	10875570	99	141	702	919304308	S-ANLENKSTUECK VORM.
ZYLINDERSCHRAUBE ISO 47	12203167	102	2	702	919304308	S-ANLENKSTUECK VORM.
ZYLINDERSCHRAUBE ISO 47	12213825	17	6	243	540270514	ANTRIEB KPL
ZYLINDERSCHRAUBE ISO 47	409752408	415	4	552	96032955	HYDRAULIK
ZYLINDERSTIFT 6X18 St	11840110	33	1	294	11314599	VERSTELLPUMPE
ZYLINDERSTIFT ISO 2338 3M	570113208	5	1	244	510230608	HYDROMOTOR
ZYLINDERSTIFT ISO 2338 6M	514534908	20	2	562	11314761	STEUERBLOCK
ZYLINDERSTIFT ISO 2338 6M	430604708	7	1	620	968080908	SCHLIESSANLAGE
ZYLINDERSTIFT ISO 2338 8M	430606308	24	2	429	11211234	ZUGZYLINDER